美 特 鋁 質 有 限 公 司
MIDI ALUMINIUM FABRICATOR LTD.

工程指示 / 要求簡箋(E.I.)

工程指示編號：EI / 5527 / 22 (原 EI 5272)　修改版次：D

工程編號　：J - 858　工程名稱　：將軍澳日出康城 LP 11

工程項目　：幕牆 大貨單元件加工圖

收件人　：生統 所有整圖紙　發件人　：Ant Yeung　日　期　：31/01/2023

□要求提供 / □確認 事項 ：

→ D 版:有關上料台下 9/F10/F 單元件,早前開料單沒有暫停,請保持生產,改標籤作為 15/F16/F 單元出貨！24 件 。
拆圖部下次開料單可減去此 24 件 。

→ D 版: 附 T1 改倉後的開料單 。

→ D 版: 附全部最新加工圖圖紙 。

C 版: 顧問質疑公母企防水性能。圖紙，廠成品，地盆，-→ 需要跟回試水場 (3 條 JT08, 1 條 JT10) 。
廠成品-→ 需要更換跟回試水場 (3 條 JT08, 1 條 JT10) 。
地盆，-→ 需要更換跟回試水場 (3 條 JT08, 1 條 JT10) 。

B 版:
1.按試水場修改鋁掛勾的生死錘。
2.單元組裝圖修改: AS-14B，AS-15B
A: 按照 EI 5546F /G 修改生死鎚 掛勾方向。
(原 EI 5272)
附上 T2 座 9-11F 開料單、 單元體工序明細表、 單元体體型材加工明細表 。
不能加工的型材編號請查看「J858 單元體型材加工明細表(第四批)(T2-9/F-11/F) 2022.12.20.xls 備註，謝謝。

EI5272P 版:因應則師改倉修改:
T1A 座 G 單位、T1B 座 F 單位、 T1A 座 C / D 單位;
T2A 座 G 單位、T2B 座 F 單位;
T3A 座 G 單位、T3B 座 F 單位
現提供修改後的加工圖供生產，優先生產 T1A 座 G 單位、T1B 座 F 單位、T1A 座 C 單位、T1A 座 D 單位。另提供位置圖、分層統計表、圖則表。

請在 2023.2.10 前完成上列要求。

附： 頁

□ 原合約工程包　□ 原合約工程加 / 減賬　□ 新工程報價

分發 拆圖 ( )BUN □連附件
分發東莞各部門 ：

( )生產技術總監 □連附件　(✓)技術部 ☑連附件　( )生產部 □連附件　( )機械設計部□連附件
( )採購部 □連附件　(✓)生產統籌部 ☑連附件　(✓)小羅&清 ☑連附件
( )質檢部 □連附件　( )會計部 □連附件　( )報關組 □連附件　(✓)其他 水洪 ☑連附件

分發香港各部門 ：

( )行政部□連附件　( )會計部□連附件　( )統籌部□連附件　( )工程部地盤科文____□連附件
( )採購部□連附件　( )QS 部 □連附件　( )維修部□連附件　( )其他 _____□連附件

傳遞編號：　發件人簽署：

HK 0127 / 23　項目經理簽署：


16F
15F
12F
11F
10F
9F
T2A-CW1 A座A單位
T2B-CW1 B座A單位
T2B-CW6 B座F單位
T2A-CW6 A座G單位
T2A-CW3 A座D單位
T2A-CW3 A座C單位
T2-PE201~206
T2-PE207~212
T2-PE213~216

美特鋁質有限公司 MIDI Aluminium Fabricator Ltd.											
				工程號	J858	類別		物料號	-		
				地盘	康城11期	制圖	Z.S.P	2022-06-28	圖號	CRs-1362.5H1-hc1b2	
修改	1		採用 工廠		地盤 ✓	图纸名称	单元组装图	復核	-	-	數量	-	
日期	15/12		材料颜色	-		材料	-	批准	-	-	單件重量	-	(KG)

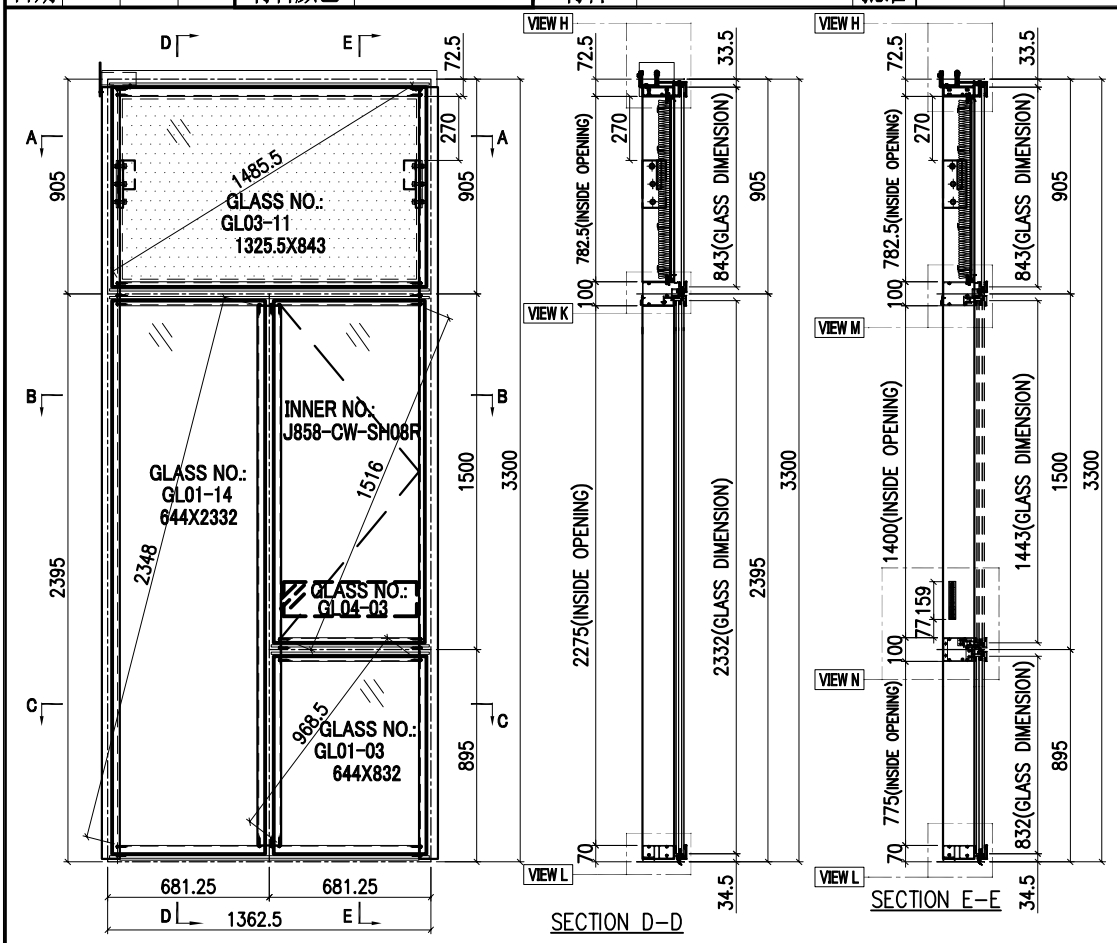

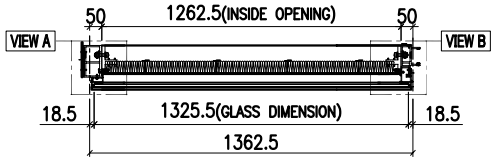

SECTION A-A

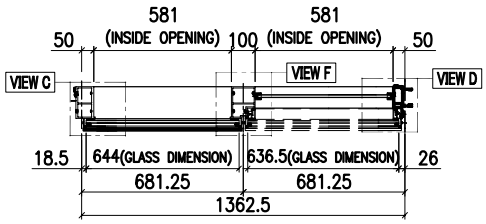

SECTION B-B

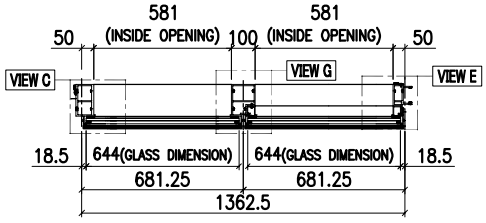

SECTION C-C

GLASS	GLASS NUMBER	WIDTH	HEIGHT	QTY.
	GL03-11	1325.5	843	1
	GL04-03	561	145	1
	GL01-03	644	832	1
	GL01-14	644	2332	1

蝴蝶窗 AM-01A

INSTALL UNIT NO.	QTY.	FLOOR
T1A-CW1-0901	1	9/F
T1A-CW1-1001	**1**	**10/F**
T1A-CW1-1201	1	12/F
T1A-CW1-1501	1	15/F
T1A-CW1-1601	1	16/F
T1A-CW1-1701	1	17/F
T1A-CW1-1801	1	18/F
T1A-CW1-1901	1	19/F
T1A-CW1-2001	1	20/F
T1A-CW1-2101	1	21/F
T1A-CW1-2201	1	22/F
T1A-CW1-2301	1	23/F
T1A-CW1-2501	1	25/F
T1A-CW1-2601	1	26/F
T1A-CW1-2701	1	27/F
T1A-CW1-2801	1	28/F
T1A-CW1-2901	1	29/F
T1A-CW1-3001	1	30/F
T1A-CW1-3101	1	31/F
T1A-CW1-3201	1	32/F
T1A-CW1-3301	1	33/F
T1A-CW1-3501	1	35/F
T1A-CW1-3601	1	36/F
T1A-CW1-3701	1	37/F
T1A-CW1-3801	1	38/F
T1A-CW1-3901	**1**	**39/F**
T1A-CW1-4101	1	41/F
T1A-CW1-4201	1	42/F
T1A-CW1-4301	1	43/F
T1A-CW1-4501	1	45/F
T1A-CW1-4601	1	46/F
T1A-CW1-4701	1	47/F
T1A-CW1-4801	1	48/F
T1A-CW1-4901	1	49/F
T1A-CW1-5001	1	50/F
T1A-CW1-5101	1	51/F
T1A-CW1-5201	1	52/F
T1A-CW1-5301	1	53/F
T1A-CW1-5501	1	55/F
T1A-CW1-5601	1	56/F
T1A-CW1-5701	1	57/F
T1A-CW1-5801	1	58/F
T1A-CW1-5901	1	59/F
T1A-CW1-6001	1	60/F
T1B-CW3-0901	1	9/F
T1B-CW3-1001	**1**	**10/F**
T1B-CW3-1201	1	12/F
T1B-CW3-1501	1	15/F
T1B-CW3-1601	1	16/F
T1B-CW3-1801	1	18/F
T1B-CW3-1901	1	19/F
T1B-CW3-2001	1	20/F
T1B-CW3-2201	1	22/F
T1B-CW3-2301	1	23/F
T1B-CW3-2501	1	25/F
T1B-CW3-2701	1	27/F
T1B-CW3-2801	1	28/F
T1B-CW3-2901	1	29/F
T1B-CW3-3101	1	31/F
T1B-CW3-3201	1	32/F
T1B-CW3-3301	1	33/F
T1B-CW3-3601	1	36/F
T1B-CW3-3701	1	37/F
T1B-CW3-3801	1	38/F
T1B-CW3-4101	1	41/F
T1B-CW3-4201	1	42/F
T1B-CW3-4501	1	45/F
T1B-CW3-4601	1	46/F
T1B-CW3-4701	1	47/F
T1B-CW3-4901	1	49/F
T1B-CW3-5001	1	50/F
T1B-CW3-5101	1	51/F
T1B-CW3-5301	1	53/F
T1B-CW3-5501	1	55/F
T1B-CW3-5601	1	56/F
T1B-CW3-5801	1	58/F
T1B-CW3-5901	1	59/F
T1B-CW3-6001	1	60/F
T2A-CW1-0901	1	9/F
T2A-CW1-1001	**1**	**10/F**
T2A-CW1-1201	1	12/F
T2A-CW1-1501	1	15/F
T2A-CW1-1601	1	16/F
T2A-CW1-1701	1	17/F

美特鋁質有限公司 MIDI Aluminium Fabricator Ltd.										
				工程號	J858	類別		物料號	-	
				地盘	康城11期	制圖	Z. S. P	2022-06-28	圖號	CRs-1362.5H1-hc1b2
修改	1		採用 工廠		地盤 ✓	图纸名称	单元组装图	復核	-	-	數量	-
日期	15/12		材料颜色	-		材料	-	批准	-	-	單件重量	- (KG)

AM-01B

VIEW H

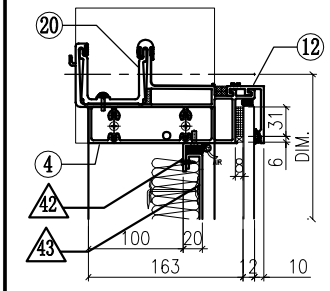

VIEW A

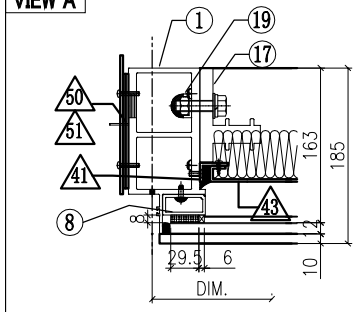

VIEW B

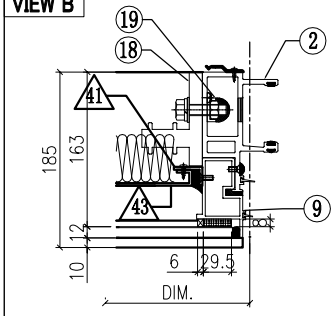

VIEW K

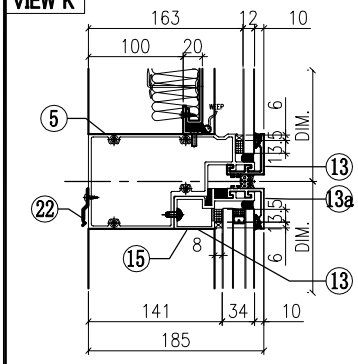

VIEW C

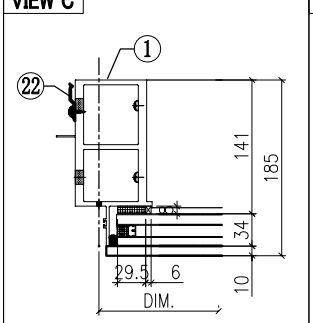

VIEW F

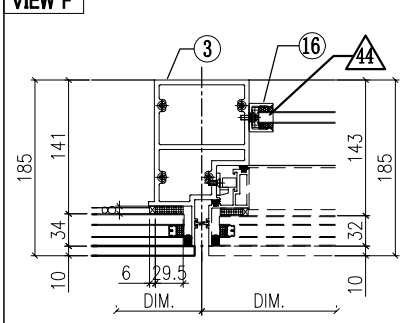

VIEW D

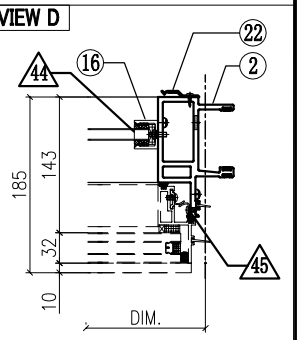

VIEW G

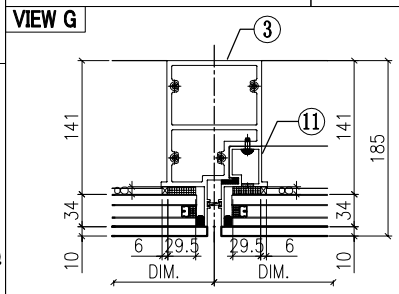

VIEW E

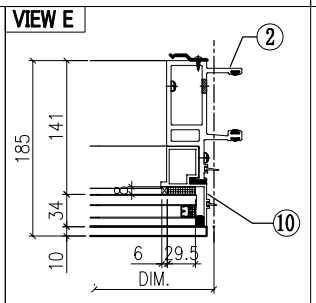

VIEW L

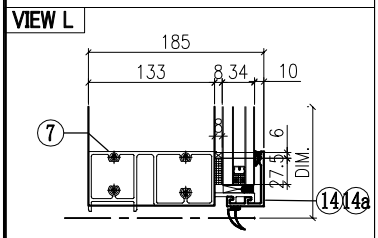

VIEW M

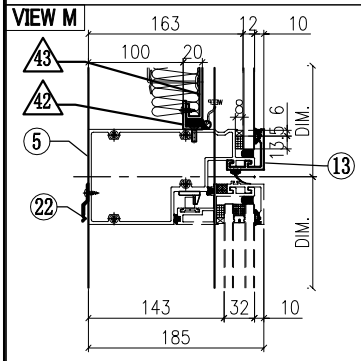

VIEW N

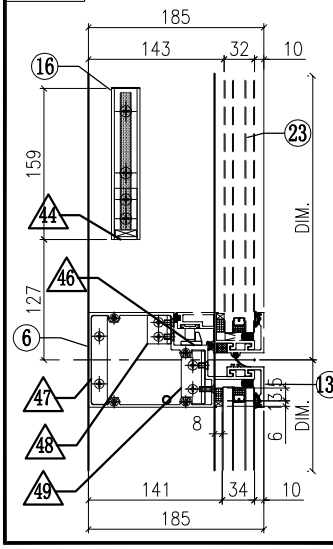

◇ OTHERS (ALUM. & G.M.S. PARTS)

ITEM	FAB. DWG NO.	LENGTH (mm)	QTY
41	N00813-01A	720.5	2
	30x20X3mm ALUM. ANGLE		
42	N00813-01M	1260.5	2
	30x20X3mm ALUM. ANGLE		
43	J858-AP09-05		1
	1240.5x760.5(BACK PANEL)		
44	N541-01	21	2
	43x22x3mm ALUM. ANGLE		
45	J858-AP04		3
	1.5mm THK. ALUM. PLATE		
46	J858-AP05		1
	2mm THK. ALUM. PLATE		
47	B1505-01		1
	6mm THK. ALUM. PLATE		
48	L100-02		1
	25x25x4mm ALUM. ANGLE		
49	L100-01		1
	25x25x4mm ALUM. ANGLE		
50	J858-AP02		1
	3mm THK. ALUM. PLATE		
51	J858-AP03		2
	3mm THK. ALUM. PLATE		
52	J858-AP18	400	1
	1mm THK. ALUM. FLASHING		

○ ALUM. EXTRUSION

ITEM	FAB. DWG NO.	LENGTH (mm)	QTY
1	X86278-06L	3267.5	1
2	X86274-05	3258.5	1
3	X86294-01	2368	1
4	X86279-19A	1380	1
5	X86309-02LB	1341.5	1
6	X86281-02RB	660	1
7	X86280-05LB	1341.5	1
8	X86305-01LA	828.5	1
9	X86313-01RA	868.5	1
10	X86314-01R	868	1
11	X86314-05L	868	1
12	X86301-01-20	1347.5	1
13	X86283-01-24	1347.5	1
13a	X86283-01-11	666	1
13b	X86283-04-11	666	1
14	X86300-01-10	666	1
14a	X86300-01-10	666	1
15	X86312-01C	660	1
16	X86282-01	159	2
17	X86255-01L	200	1
18	X86255-01R	200	1
19	X86258-01	200	2
20	X86303-03	150	1
21			
22	X86317-01	50	21
23	(窗玉)J858-CW-SH08R		1

美特鋁質有限公司 MIDI Aluminium Fabricator Ltd.							工程號	J858	類別		物料號	-		
							地盘	康城11期	制圖	Z.S.P	2022-06-28	圖號	CRs-1362.5H1-hc1b2	
修改				採用	工廠		地盤	✓	图纸名称	单元组装图	復核	-	-	數量	-	
日期				材料颜色	-				材料	-	批准	-	-	單件重量	-	(KG)

AM-01C

INSTALL UNIT NO.	QTY.	FLOOR
T2A-CW1-1801	1	18/F
T2A-CW1-1901	1	19/F
T2A-CW1-2001	1	20/F
T2A-CW1-2101	1	21/F
T2A-CW1-2201	1	22/F
T2A-CW1-2301	1	23/F
T2A-CW1-2501	1	25/F
T2A-CW1-2601	1	26/F
T2A-CW1-2701	1	27/F
T2A-CW1-2801	1	28/F
T2A-CW1-2901	1	29/F
T2A-CW1-3001	1	30/F
T2A-CW1-3101	1	31/F
T2A-CW1-3201	1	32/F
T2A-CW1-3301	1	33/F
T2A-CW1-3501	1	35/F
T2A-CW1-3601	1	36/F
T2A-CW1-3701	1	37/F
T2A-CW1-3801	1	38/F
T2A-CW1-3901	**1**	**39/F**
T2A-CW1-4101	1	41/F
T2A-CW1-4201	1	42/F
T2A-CW1-4301	1	43/F
T2A-CW1-4501	1	45/F
T2A-CW1-4601	1	46/F
T2A-CW1-4701	1	47/F
T2A-CW1-4801	1	48/F
T2A-CW1-4901	1	49/F
T2A-CW1-5001	1	50/F
T2A-CW1-5101	1	51/F
T2A-CW1-5201	1	52/F
T2A-CW1-5301	1	53/F
T2A-CW1-5501	1	55/F
T2A-CW1-5601	1	56/F
T2A-CW1-5701	1	57/F
T2A-CW1-5801	1	58/F
T2A-CW1-5901	1	59/F
T2A-CW1-6001	1	60/F
T2A-CW1-6101	1	61/F
T2A-CW1-6201	1	62/F
T2A-CW1-6301	1	63/F
T2A-CW1-6501	1	65/F

T2B-CW3-0901	1	9/F
T2B-CW3-1001	**1**	**10/F**
T2B-CW3-1201	1	12/F
T2B-CW3-1501	1	15/F
T2B-CW3-1601	1	16/F
T2B-CW3-1801	1	18/F
T2B-CW3-1901	1	19/F
T2B-CW3-2001	1	20/F
T2B-CW3-2201	1	22/F
T2B-CW3-2301	1	23/F
T2B-CW3-2501	1	25/F
T2B-CW3-2701	1	27/F
T2B-CW3-2801	1	28/F
T2B-CW3-2901	1	29/F
T2B-CW3-3101	1	31/F
T2B-CW3-3201	1	32/F
T2B-CW3-3301	1	33/F
T2B-CW3-3601	1	36/F
T2B-CW3-3701	1	37/F
T2B-CW3-3801	1	38/F
T2B-CW3-4101	1	41/F
T2B-CW3-4201	1	42/F
T2B-CW3-4501	1	45/F
T2B-CW3-4601	1	46/F
T2B-CW3-4701	1	47/F
T2B-CW3-4901	1	49/F
T2B-CW3-5001	1	50/F
T2B-CW3-5101	1	51/F
T2B-CW3-5301	1	53/F
T2B-CW3-5501	1	55/F
T2B-CW3-5601	1	56/F
T2B-CW3-5801	1	58/F
T2B-CW3-5901	1	59/F
T2B-CW3-6001	1	60/F
T2B-CW3-6201	1	62/F
T2B-CW3-6301	1	63/F
T2B-CW3-6501	1	65/F
T2B-CW6-0901	1	9/F
T2B-CW6-1001	**1**	**10/F**
T2B-CW6-1201	1	12/F
T2B-CW6-1501	1	15/F
T2B-CW6-1601	1	16/F
T2B-CW6-1701	1	17/F
T2B-CW6-1801	1	18/F
T2B-CW6-1901	1	19/F
T2B-CW6-2001	1	20/F
T2B-CW6-2101	1	21/F
T2B-CW6-2201	1	22/F
T2B-CW6-2301	1	23/F
T2B-CW6-2501	1	25/F
T2B-CW6-2601	1	26/F
T2B-CW6-2701	1	27/F
T2B-CW6-2801	1	28/F
T2B-CW6-2901	1	29/F
T2B-CW6-3001	1	30/F
T2B-CW6-3101	1	31/F
T2B-CW6-3201	1	32/F
T2B-CW6-3301	1	33/F
T2B-CW6-3501	1	35/F
T2B-CW6-3601	1	36/F
T2B-CW6-3701	1	37/F
T2B-CW6-3801	1	38/F
T2B-CW6-3901	**1**	**39/F**
T2B-CW6-4101	1	41/F
T2B-CW6-4201	1	42/F
T2B-CW6-4301	1	43/F
T2B-CW6-4501	1	45/F
T2B-CW6-4601	1	46/F
T2B-CW6-4701	1	47/F
T2B-CW6-4801	1	48/F
T2B-CW6-4901	1	49/F
T2B-CW6-5001	1	50/F
T2B-CW6-5101	1	51/F
T2B-CW6-5201	1	52/F
T2B-CW6-5301	1	53/F
T2B-CW6-5501	1	55/F
T2B-CW6-5601	1	56/F
T2B-CW6-5701	1	57/F
T2B-CW6-5801	1	58/F
T2B-CW6-5901	1	59/F
T2B-CW6-6001	1	60/F
T2B-CW6-6101	1	61/F
T2B-CW6-6201	1	62/F
T2B-CW6-6301	1	63/F
T2B-CW6-6501	1	65/F
T3A-CW1-0901	1	9/F
T3A-CW1-1001	**1**	**10/F**
T3A-CW1-1201	1	12/F
T3A-CW1-1501	1	15/F
T3A-CW1-1601	1	16/F
T3A-CW1-1701	1	17/F
T3A-CW1-1801	1	18/F
T3A-CW1-1901	1	19/F
T3A-CW1-2001	1	20/F
T3A-CW1-2101	1	21/F
T3A-CW1-2201	1	22/F
T3A-CW1-2301	1	23/F
T3A-CW1-2501	1	25/F
T3A-CW1-2601	1	26/F
T3A-CW1-2701	1	27/F
T3A-CW1-2801	1	28/F
T3A-CW1-2901	1	29/F
T3A-CW1-3001	1	30/F
T3A-CW1-3101	1	31/F
T3A-CW1-3201	1	32/F
T3A-CW1-3301	1	33/F
T3A-CW1-3501	1	35/F
T3A-CW1-3601	1	36/F
T3A-CW1-3701	1	37/F
T3A-CW1-3801	1	38/F
T3A-CW1-3901	**1**	**39/F**
T3A-CW1-4101	1	41/F
T3A-CW1-4201	1	42/F
T3A-CW1-4301	1	43/F
T3A-CW1-4501	1	45/F
T3A-CW1-4601	1	46/F
T3A-CW1-4701	1	47/F
T3A-CW1-4801	1	48/F
T3A-CW1-4901	1	49/F
T3A-CW1-5001	1	50/F
T3A-CW1-5101	1	51/F
T3A-CW1-5201	1	52/F
T3A-CW1-5301	1	53/F
T3A-CW1-5501	1	55/F
T3A-CW1-5601	1	56/F
T3A-CW1-5701	1	57/F
T3A-CW1-5801	1	58/F
T3A-CW1-5901	1	59/F
T3A-CW1-6001	1	60/F
T3A-CW1-6101	1	61/F
T3A-CW1-6201	1	62/F
T3A-CW1-6301	1	63/F
T3A-CW1-6501	1	65/F
T3B-CW6-0901	1	9/F
T3B-CW6-1001	**1**	**10/F**
T3B-CW6-1201	1	12/F
T3B-CW6-1501	1	15/F
T3B-CW6-1601	1	16/F
T3B-CW6-1701	1	17/F
T3B-CW6-1801	1	18/F
T3B-CW6-1901	1	19/F
T3B-CW6-2001	1	20/F
T3B-CW6-2101	1	21/F
T3B-CW6-2201	1	22/F
T3B-CW6-2301	1	23/F
T3B-CW6-2501	1	25/F
T3B-CW6-2601	1	26/F
T3B-CW6-2701	1	27/F
T3B-CW6-2801	1	28/F
T3B-CW6-2901	1	29/F
T3B-CW6-3001	1	30/F
T3B-CW6-3101	1	31/F
T3B-CW6-3201	1	32/F
T3B-CW6-3301	1	33/F
T3B-CW6-3501	1	35/F
T3B-CW6-3601	1	36/F
T3B-CW6-3701	1	37/F
T3B-CW6-3801	1	38/F
T3B-CW6-3901	**1**	**39/F**
T3B-CW6-4101	1	41/F
T3B-CW6-4201	1	42/F
T3B-CW6-4301	1	43/F
T3B-CW6-4501	1	45/F
T3B-CW6-4601	1	46/F
T3B-CW6-4701	1	47/F
T3B-CW6-4801	1	48/F
T3B-CW6-4901	1	49/F
T3B-CW6-5001	1	50/F
T3B-CW6-5101	1	51/F
T3B-CW6-5201	1	52/F
T3B-CW6-5301	1	53/F
T3B-CW6-5501	1	55/F
T3B-CW6-5601	1	56/F
T3B-CW6-5701	1	57/F
T3B-CW6-5801	1	58/F
T3B-CW6-5901	1	59/F
T3B-CW6-6001	1	60/F
T3B-CW6-6101	1	61/F
T3B-CW6-6201	1	62/F
T3B-CW6-6301	1	63/F
T3B-CW6-6501	1	65/F
TOTAL	307	

美特鋁質有限公司 MIDI Aluminium Fabricator Ltd.											
修改	1			採用	工廠		地盤	✓	工程號	J858	類別		物料號	-		
日期	15/12			材料顏色	-				地盘	康城11期	制圖	Z. S. P	2022-06-28	圖號	CRs-1362.5H1-F2hc1b2
									图纸名称	单元组装图	復核	-	-	數量	-
									材料	-	批准	-	-	單件重量	- (KG)

蝴蝶窗 AM-02A

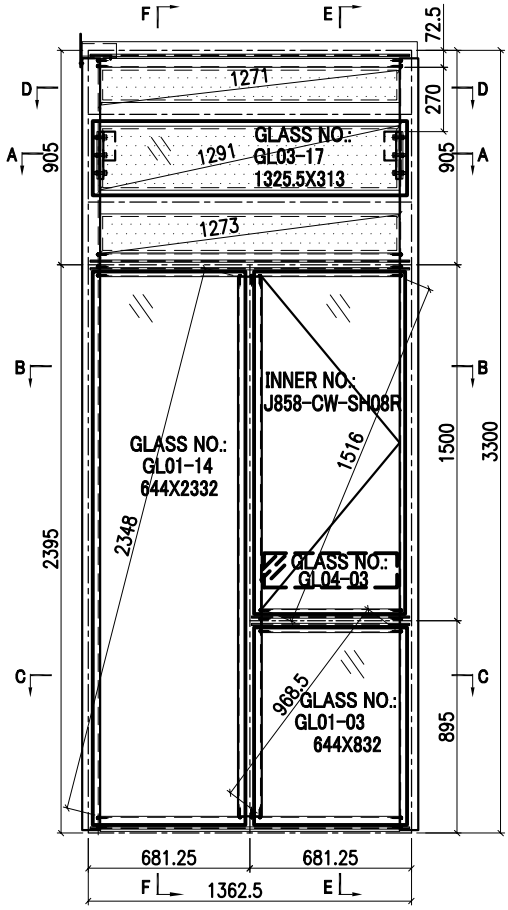

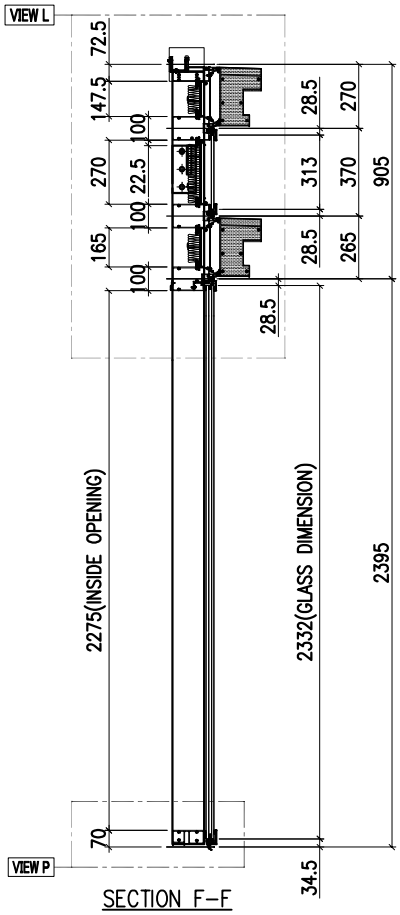

SECTION F-F

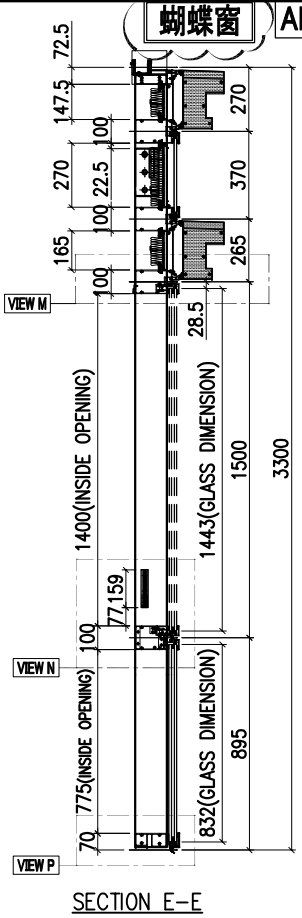

SECTION E-E

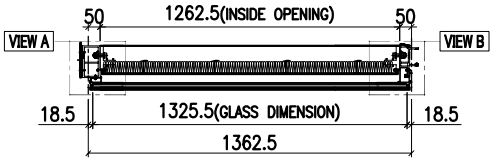

SECTION A-A

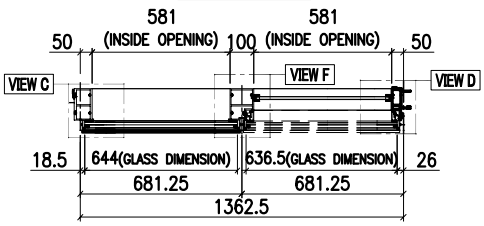

SECTION B-B

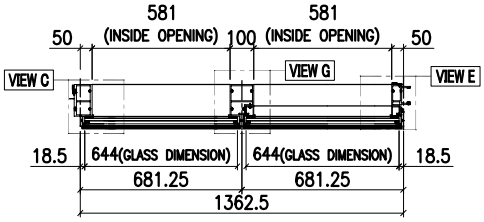

SECTION C-C

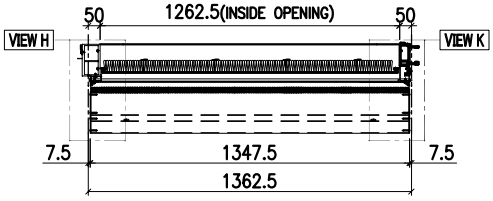

SECTION D-D

INSTALL UNIT NO.	QTY.	FLOOR
T2B-CW3-1701	1	17/F
T2B-CW3-2101	1	21/F
T2B-CW3-2601	1	26/F
T2B-CW3-3001	1	30/F
T2B-CW3-3501	1	35/F
T2B-CW3-3901	**1**	**39/F**
T2B-CW3-4301	1	43/F
T2B-CW3-4801	1	48/F
T2B-CW3-5201	1	52/F
T2B-CW3-5701	1	57/F
T2B-CW3-6101	1	61/F
TOTAL	21	

INSTALL UNIT NO.	QTY.	FLOOR
T1B-CW3-1701	1	17/F
T1B-CW3-2101	1	21/F
T1B-CW3-2601	1	26/F
T1B-CW3-3001	1	30/F
T1B-CW3-3501	1	35/F
T1B-CW3-3901	1	39/F
T1B-CW3-4301	1	43/F
T1B-CW3-4801	1	48/F
T1B-CW3-5201	1	52/F
T1B-CW3-5701	1	57/F

VIEW P

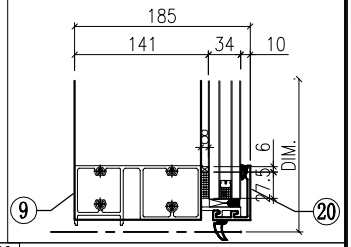

VIEW H

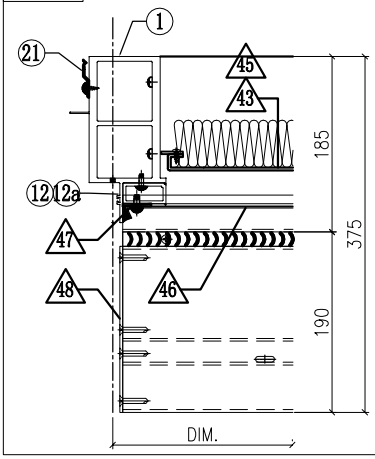

VIEW K

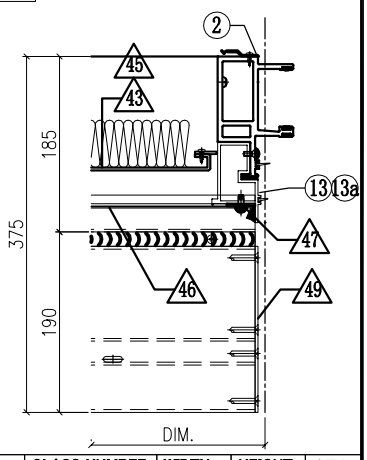

GLASS

GLASS NUMBER	WIDTH	HEIGHT	QTY.
GL03-17	1325.5	313	1
GL04-03	561	145	1
GL01-03	644	832	1
GL01-14	644	2332	1

美特鋁質有限公司
MIDI Aluminium Fabricator Ltd.

工程號	J858	類別		物料號	-		
地盘	康城11期	制圖	Z. S. P	2022-06-28	圖號	CRs-1362.5H1-F2hc1b2	
图纸名称	单元组装图	復核	-	-	數量	-	
材料	-	批准	-	-	單件重量	-	(KG)

修改	1			採用	工廠		地盤	✓
日期	15/12			材料顏色	-			

AM-02B

VIEW L

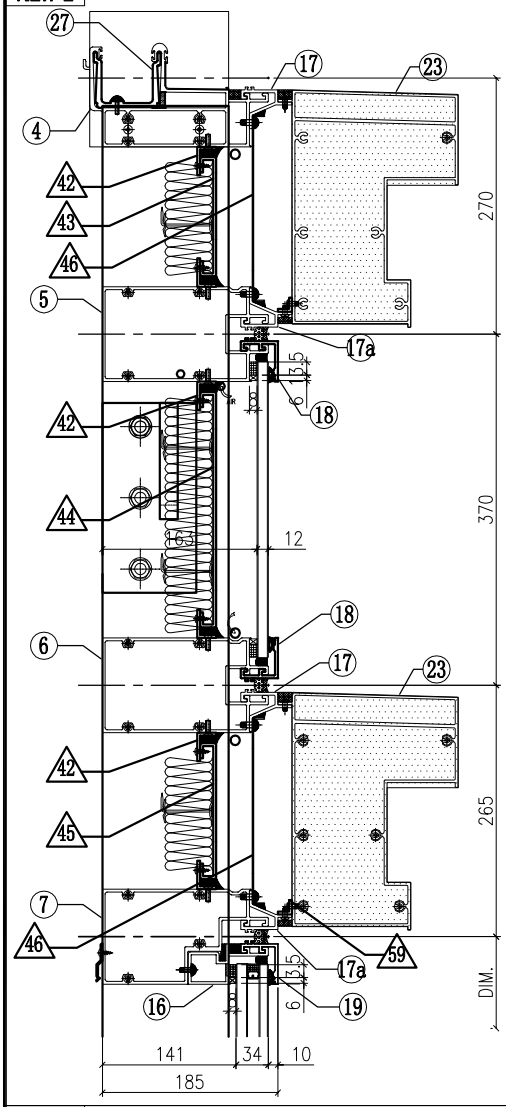

VIEW A

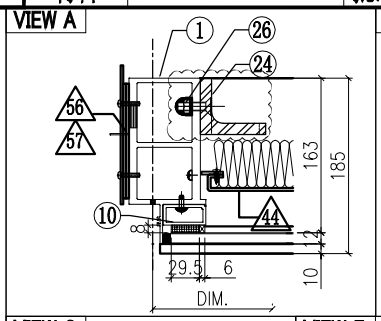

VIEW B

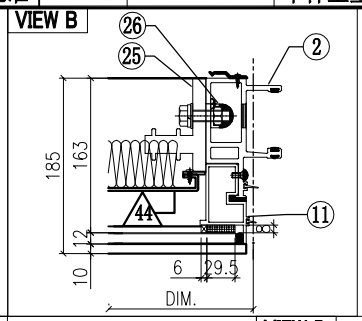

VIEW C

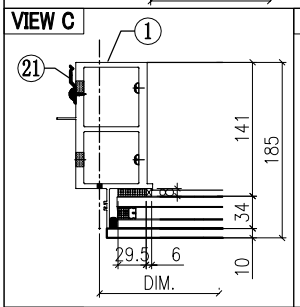

VIEW F

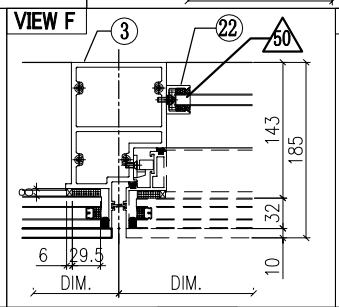

VIEW D

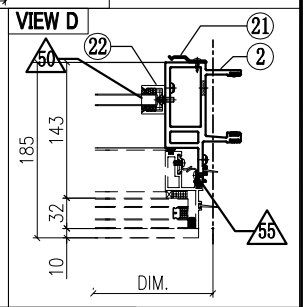

VIEW G

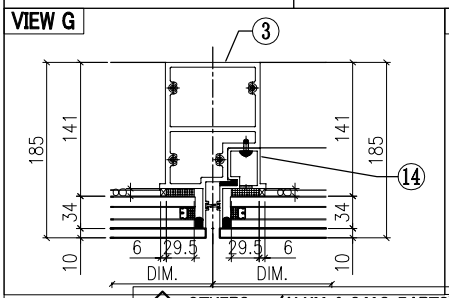

VIEW E

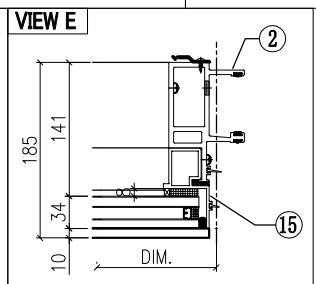

VIEW M

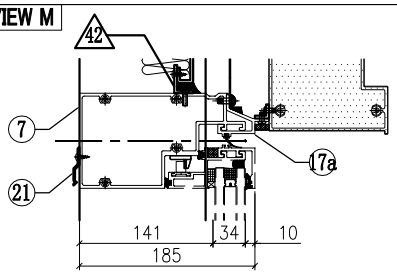

VIEW N

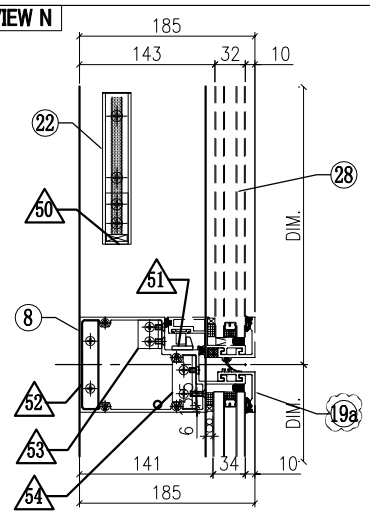

◇ OTHERS (ALUM. & G.M.S. PARTS)

ITEM	FAB. DWG NO.	LENGTH (mm)	QTY
42	N00813-01M 30x20X3mm ALUM. ANGLE	1260.5	6
43	J858-AP08-13 1246.5x125.5 (BACK PANEL)		1
44	J858-AP11-17 1246.5x248 (BACK PANEL)		1
45	J858-AP08-21 1246.5x143 (BACK PANEL)		1
46	J858-AP07-07 1.5mm THK. ALUM. FLASHING		2
47	J858-AP06 30x166x3mm ALUM. PLATE		4
48	J858-AP14L 3mm THK. ALUM. END PANEL		2
49	J858-AP14R 3mm THK. ALUM. END PANEL		2
50	N541-01 43x22x3mm ALUM. ANGLE	21	2
51	J858-AP05 2mm THK. ALUM. PLATE		1
52	B1505-01 6mm THK. ALUM. PLATE		1
53	L100-02 25x25x4mm ALUM. ANGLE		1
54	L100-01 25x25x4mm ALUM. ANGLE		1
55	J858-AP04 1.5mm THK. ALUM. PLATE		3
56	J858-AP02 3mm THK. ALUM. PLATE		1
57	J858-AP03 3mm THK. ALUM. PLATE		2
58	J858-AP18 1mm THK. ALUM. FLASHING	400	1

2
1339.5 ALUM. ANGLE
L065-01-07 16x16x3mm
59

○ ALUM. EXTRUSION

ITEM	FAB. DWG NO.	LENGTH (mm)	QTY
1	X86278-09L	3267.5	1
2	X86274-10	3258.5	1
3	X86294-01	2368	1
4	X86279-27A	1380	1
5	X86308-05B	1341.5	1
6	X86308-10B	1341.5	1
7	X86309-06LB	1341.5	1
8	**X86281-02RB**	**660**	1
9	X86280-05LB	1341.5	1
10	X86305-05LB	269	1
11	X86313-02R	348	1
12	X86305-02LA	164	1
12a	X86305-03LA	193.5	1
13	X86313-04R	233.5	1
13a	X86313-03R	243	1
14	X86314-05L	868	1
15	X86314-01R	868	1
16	X86312-01C	660	1
17	X86306-01J	1347.5	2
17a	x86306-04J	1347.5	2
18	X86283-01-24	1347.5	2
19	X86283-01-11	666	1
19a	X86283-04-11	666	1
20	X86300-01-10	666	2
21	X86317-01	50	21
22	X86282-01	159	2
23	X86307-01-09	1341.5	2
24	ST-BR1	200	1
25	X86255-01R	200	1
26	X86258-01	200	2
27	X86303-03	150	1
28	(窗玉)J858-CW-SH08R		1

美特鋁質有限公司 MIDI Aluminium Fabricator Ltd.								工程號	J858	類別		物料號	-		
								地盘	康城11期	制圖	Z.S.P	2022-06-28	圖號	CLt-1362.5H1-hb1c2	
修改	1			採用	工廠		地盤 ✓	图纸名称	单元组装图	復核	-	-	數量	-	
日期	15/12			材料颜色	-			材料	-	批准	-	-	單件重量	-	(KG)

蝴蝶窗 AM-03A

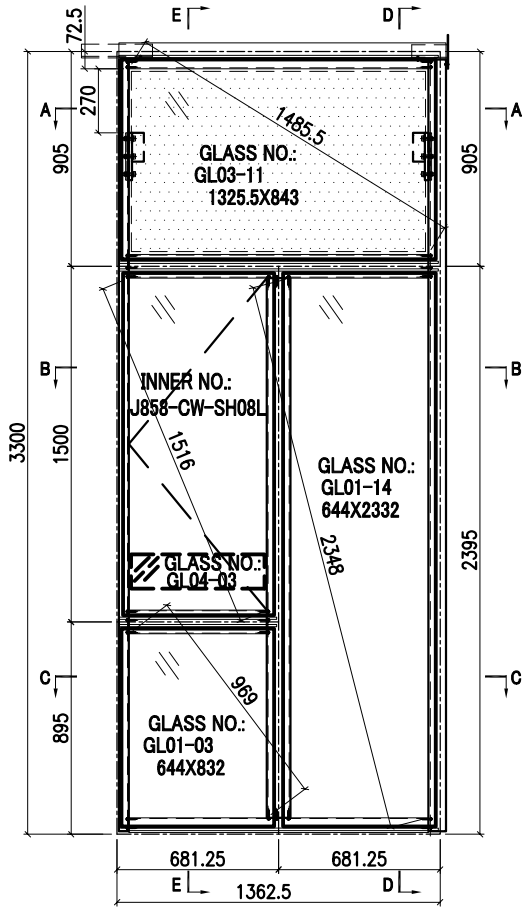

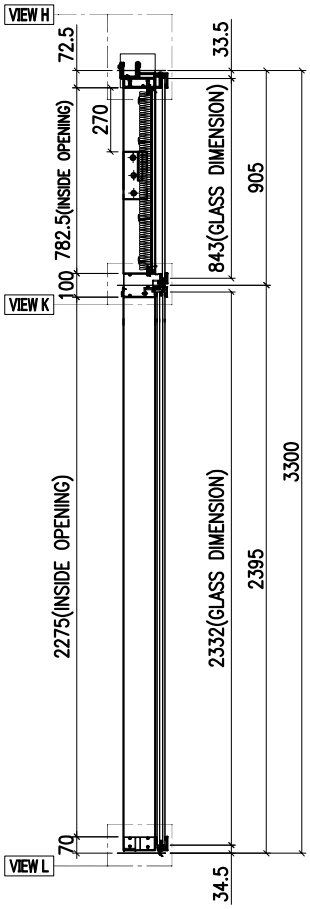

SECTION D-D

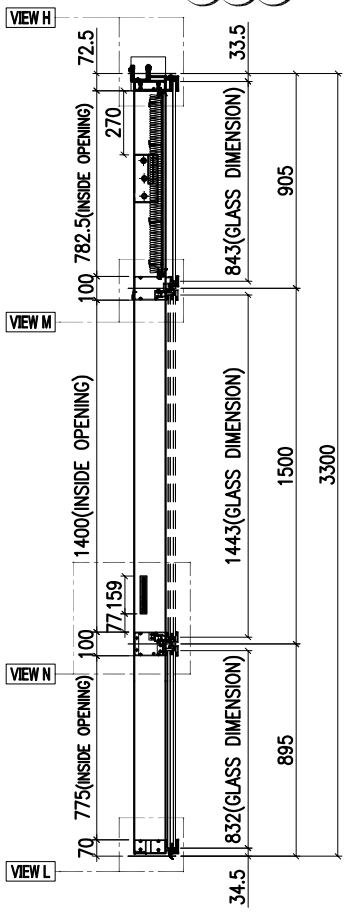

SECTION E-E

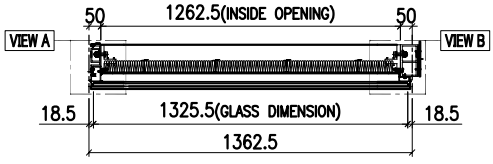

SECTION A-A

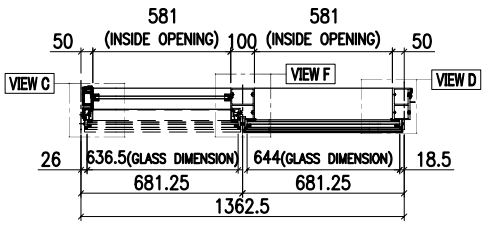

SECTION B-B

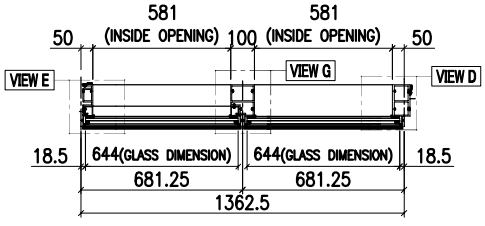

SECTION C-C

	GLASS NUMBER	WIDTH	HEIGHT	QTY.
GLASS	GL03-11	1325.5	843	1
	GL04-03	561	145	1
	GL01-03	644	832	1
	GL01-14	644	2332	1

美特鋁質有限公司 MIDI Aluminium Fabricator Ltd.											
				工程號	J858	類別		物料號	-		
				地盘	康城11期	制圖	Z. S. P	2022-06-28	圖號	CLt-1362.5H1-hb1c2	
修改	1	採用	工廠	地盤 ✓	图纸名称	单元组装图	復核	-	-	數量	-
日期	15/12	材料顏色	-		材料	-	批准	-	-	單件重量	- (KG)

AM-03B

VIEW H

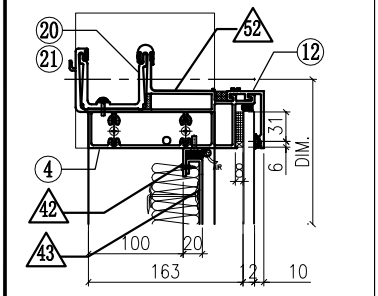

VIEW A

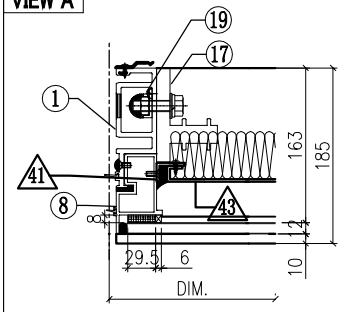

VIEW B

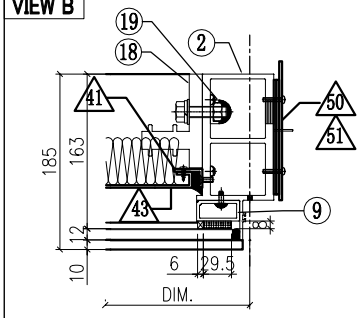

VIEW K

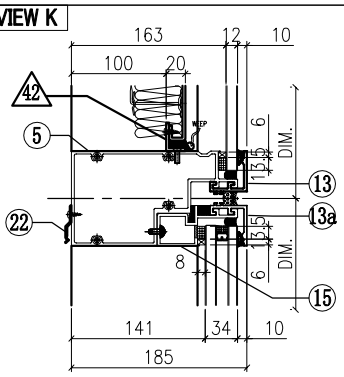

VIEW C

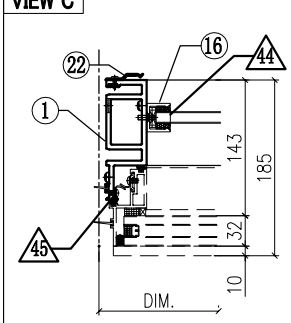

VIEW F

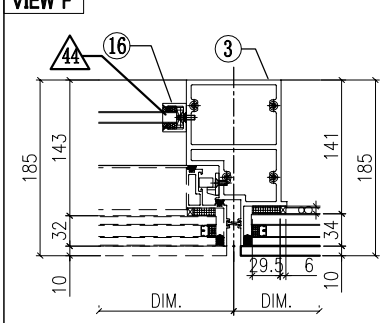

VIEW D

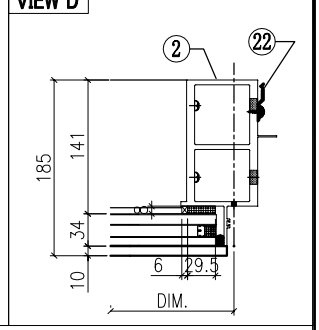

VIEW E

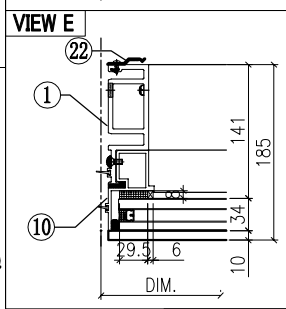

VIEW G

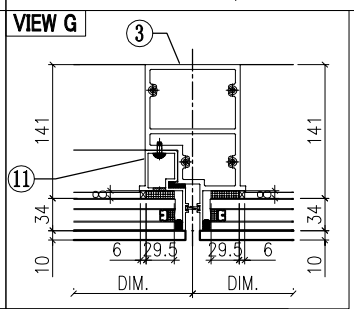

VIEW L

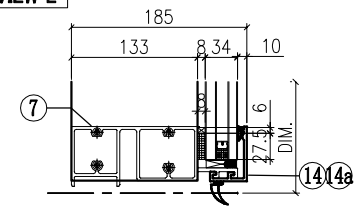

VIEW M

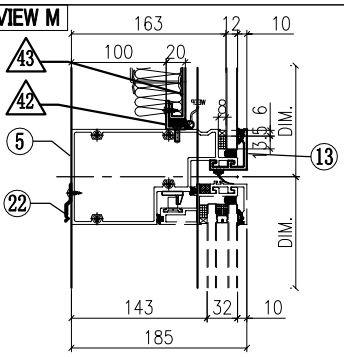

VIEW N

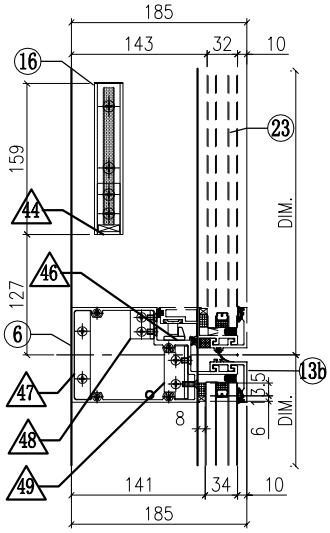

◇ OTHERS (ALUM. & G.M.S. PARTS)

ITEM	FAB. DWG NO.	LENGTH (mm)	QTY
41	N00813-01A	720.5	2
	30x20X3mm ALUM. ANGLE		
42	N00813-01M	1260.5	2
	30x20X3mm ALUM. ANGLE		
43	J858-AP09-05		1
	1240.5x760.5(BACK PANEL)		
44	N541-01	21	2
	43x22x3mm ALUM. ANGLE		
45	J858-AP04		3
	1.5mm THK. ALUM. PLATE		
46	J858-AP05		1
	2mm THK. ALUM. PLATE		
47	B1505-01		1
	6mm THK. ALUM. PLATE		
48	L100-02		1
	25x25x4mm ALUM. ANGLE		
49	L100-01		1
	25x25x4mm ALUM. ANGLE		
50	J858-AP02		1
	3mm THK. ALUM. PLATE		
51	J858-AP03		2
	3mm THK. ALUM. PLATE		
52	J858-AP16	100	1
	1mm THK. ALUM. FLASHING		
53	J858-AP18	400	1
	1mm THK. ALUM. FLASHING		

◯ ALUM. EXTRUSION

ITEM	FAB. DWG NO.	LENGTH (mm)	QTY
1	X86288-07	3258.5	1
2	X86278-06R	3267.5	1
3	X86294-03	2368	1
4	X86279-20A	1380	1
5	X86309-02RB	1341.5	1
6	X86281-02LB	660	1
7	X86280-05RB	1341.5	1
8	X86313-01LA	868.5	1
9	X86305-01RA	828.5	1
10	X86314-01L	868	1
11	X86314-05R	868	1
12	X86301-01-20	1347.5	1
13	X86283-01-24	1347.5	1
13a	X86283-01-11	666	1
13b	X86283-04-11	666	1
14	X86300-01-10	666	1
14a	X86300-01-10	666	1
15	X86312-01C	660	1
16	X86282-01	159	2
17	X86255-01L	200	1
18	X86255-01R	200	1
19	X86258-01	200	2
20	X86303-02	150	1
21	X86303-01	300	1
22	X86317-01	50	21
23	(窗玉)J858-CW-SH08L		1

美特鋁質有限公司
MIDI Aluminium Fabricator Ltd.

工程號	J858	類別		物料號	-						
地盘	康城11期	制圖	Z.S.P	2022-06-28	圖號	CLt-1362.5H1-hb1c2					
修改		採用	工廠		地盤 ✓	图纸名称	单元组装图	復核	-	-	數量	-	
日期		材料颜色	-			材料	-	批准	-	-	單件重量	-	(KG)

AM-03C

INSTALL UNIT NO.	QTY.	FLOOR
T1B-CW1-0903	1	9/F
T1B-CW1-1003	**1**	**10/F**
T1B-CW1-1203	1	12/F
T1B-CW1-1503	1	15/F
T1B-CW1-1603	1	16/F
T1B-CW1-1703	1	17/F
T1B-CW1-1803	1	18/F
T1B-CW1-1903	1	19/F
T1B-CW1-2003	1	20/F
T1B-CW1-2103	1	21/F
T1B-CW1-2203	1	22/F
T1B-CW1-2303	1	23/F
T1B-CW1-2503	1	25/F
T1B-CW1-2603	1	26/F
T1B-CW1-2703	1	27/F
T1B-CW1-2803	1	28/F
T1B-CW1-2903	1	29/F
T1B-CW1-3003	1	30/F
T1B-CW1-3103	1	31/F
T1B-CW1-3203	1	32/F
T1B-CW1-3303	1	33/F
T1B-CW1-3503	1	35/F
T1B-CW1-3603	1	36/F
T1B-CW1-3703	1	37/F
T1B-CW1-3803	1	38/F
T1B-CW1-3903	**1**	**39/F**
T1B-CW1-4103	1	41/F
T1B-CW1-4203	1	42/F
T1B-CW1-4303	1	43/F
T1B-CW1-4503	1	45/F
T1B-CW1-4603	1	46/F
T1B-CW1-4703	1	47/F
T1B-CW1-4803	1	48/F
T1B-CW1-4903	1	49/F
T1B-CW1-5003	1	50/F
T1B-CW1-5103	1	51/F
T1B-CW1-5203	1	52/F
T1B-CW1-5303	1	53/F
T1B-CW1-5503	1	55/F
T1B-CW1-5603	1	56/F
T1B-CW1-5703	1	57/F
T1B-CW1-5803	1	58/F
T1B-CW1-5903	1	59/F
T1B-CW1-6003	1	60/F

T1A-CW6-0903	1	9/F
T1A-CW6-1003	**1**	**10/F**
T1A-CW6-1203	1	12/F
T1A-CW6-1503	1	15/F
T1A-CW6-1603	1	16/F
T1A-CW6-1703	1	17/F
T1A-CW6-1803	1	18/F
T1A-CW6-1903	1	19/F
T1A-CW6-2003	1	20/F
T1A-CW6-2103	1	21/F
T1A-CW6-2203	1	22/F
T1A-CW6-2303	1	23/F
T1A-CW6-2503	1	25/F
T1A-CW6-2603	1	26/F
T1A-CW6-2703	1	27/F
T1A-CW6-2803	1	28/F
T1A-CW6-2903	1	29/F
T1A-CW6-3003	1	30/F
T1A-CW6-3103	1	31/F
T1A-CW6-3203	1	32/F
T1A-CW6-3303	1	33/F
T1A-CW6-3503	1	35/F
T1A-CW6-3603	1	36/F
T1A-CW6-3703	1	37/F
T1A-CW6-3803	1	38/F
T1A-CW6-3903	**1**	**39/F**
T1A-CW6-4103	1	41/F
T1A-CW6-4203	1	42/F
T1A-CW6-4303	1	43/F
T1A-CW6-4503	1	45/F
T1A-CW6-4603	1	46/F
T1A-CW6-4703	1	47/F
T1A-CW6-4803	1	48/F
T1A-CW6-4903	1	49/F
T1A-CW6-5003	1	50/F
T1A-CW6-5103	1	51/F
T1A-CW6-5203	1	52/F
T1A-CW6-5303	1	53/F
T1A-CW6-5503	1	55/F
T1A-CW6-5603	1	56/F
T1A-CW6-5703	1	57/F
T1A-CW6-5803	1	58/F
T1A-CW6-5903	1	59/F
T1A-CW6-6003	1	60/F
T1A-CW4-0905	1	9/F
T1A-CW4-1005	**1**	**10/F**
T1A-CW4-1205	1	12/F
T1A-CW4-1505	1	15/F
T1A-CW4-1605	1	16/F
T1A-CW4-1805	1	18/F
T1A-CW4-1905	1	19/F
T1A-CW4-2005	1	20/F
T1A-CW4-2205	1	22/F
T1A-CW4-2305	1	23/F
T1A-CW4-2505	1	25/F
T1A-CW4-2705	1	27/F
T1A-CW4-2805	1	28/F
T1A-CW4-2905	1	29/F
T1A-CW4-3105	1	31/F
T1A-CW4-3205	1	32/F
T1A-CW4-3305	1	33/F
T1A-CW4-3605	1	36/F
T1A-CW4-3705	1	37/F
T1A-CW4-3805	1	38/F
T1A-CW4-4105	1	41/F
T1A-CW4-4205	1	42/F
T1A-CW4-4505	1	45/F
T1A-CW4-4605	1	46/F
T1A-CW4-4705	1	47/F
T1A-CW4-4905	1	49/F
T1A-CW4-5005	1	50/F
T1A-CW4-5105	1	51/F
T1A-CW4-5305	1	53/F
T1A-CW4-5505	1	55/F
T1A-CW4-5605	1	56/F
T1A-CW4-5805	1	58/F
T1A-CW4-5905	1	59/F
T1A-CW4-6005	1	60/F

T1A-CW3-0905	1	9/F
T1A-CW3-1005	**1**	**10/F**
T1A-CW3-1205	1	12/F
T1A-CW3-1505	1	15/F
T1A-CW3-1605	1	16/F
T1A-CW3-1705	1	17/F
T1A-CW3-1805	1	18/F
T1A-CW3-1905	1	19/F
T1A-CW3-2005	1	20/F
T1A-CW3-2105	1	21/F
T1A-CW3-2205	1	22/F
T1A-CW3-2305	1	23/F
T1A-CW3-2505	1	25/F
T1A-CW3-2605	1	26/F
T1A-CW3-2705	1	27/F
T1A-CW3-2805	1	28/F
T1A-CW3-2905	1	29/F
T1A-CW3-3005	1	30/F
T1A-CW3-3105	1	31/F
T1A-CW3-3205	1	32/F
T1A-CW3-3305	1	33/F
T1A-CW3-3505	1	35/F
T1A-CW3-3605	1	36/F
T1A-CW3-3705	1	37/F
T1A-CW3-3805	1	38/F
T1A-CW3-3905	**1**	**39/F**
T1A-CW3-4105	1	41/F
T1A-CW3-4205	1	42/F
T1A-CW3-4305	1	43/F
T1A-CW3-4505	1	45/F
T1A-CW3-4605	1	46/F
T1A-CW3-4705	1	47/F
T1A-CW3-4805	1	48/F
T1A-CW3-4905	1	49/F
T1A-CW3-5005	1	50/F
T1A-CW3-5105	1	51/F
T1A-CW3-5205	1	52/F
T1A-CW3-5305	1	53/F
T1A-CW3-5505	1	55/F
T1A-CW3-5605	1	56/F
T1A-CW3-5705	1	57/F
T1A-CW3-5805	1	58/F
T1A-CW3-5905	1	59/F
T1A-CW3-6005	1	60/F

T2B-CW1-0903	1	9/F
T2B-CW1-1003	**1**	**10/F**
T2B-CW1-1203	1	12/F
T2B-CW1-1503	1	15/F
T2B-CW1-1603	1	16/F
T2B-CW1-1703	1	17/F
T2B-CW1-1803	1	18/F
T2B-CW1-1903	1	19/F
T2B-CW1-2003	1	20/F
T2B-CW1-2103	1	21/F
T2B-CW1-2203	1	22/F
T2B-CW1-2303	1	23/F
T2B-CW1-2503	1	25/F
T2B-CW1-2603	1	26/F
T2B-CW1-2703	1	27/F
T2B-CW1-2803	1	28/F
T2B-CW1-2903	1	29/F
T2B-CW1-3003	1	30/F
T2B-CW1-3103	1	31/F
T2B-CW1-3203	1	32/F
T2B-CW1-3303	1	33/F
T2B-CW1-3503	1	35/F
T2B-CW1-3603	1	36/F
T2B-CW1-3703	1	37/F
T2B-CW1-3803	1	38/F
T2B-CW1-3903	**1**	**39/F**
T2B-CW1-4103	1	41/F
T2B-CW1-4203	1	42/F
T2B-CW1-4303	1	43/F
T2B-CW1-4503	1	45/F
T2B-CW1-4603	1	46/F
T2B-CW1-4703	1	47/F
T2B-CW1-4803	1	48/F
T2B-CW1-4903	1	49/F
T2B-CW1-5003	1	50/F
T2B-CW1-5103	1	51/F
T2B-CW1-5203	1	52/F
T2B-CW1-5303	1	53/F
T2B-CW1-5503	1	55/F
T2B-CW1-5603	1	56/F
T2B-CW1-5703	1	57/F
T2B-CW1-5803	1	58/F
T2B-CW1-5903	1	59/F
T2B-CW1-6003	1	60/F
T2B-CW1-6103	1	61/F
T2B-CW1-6203	1	62/F
T2B-CW1-6303	1	63/F
T2B-CW1-6503	1	65/F
T2B-CW4-0904	1	9/F
T2B-CW4-1004	**1**	**10/F**
T2B-CW4-1204	1	12/F
T2B-CW4-1504	1	15/F
T2B-CW4-1604	1	16/F
T2B-CW4-1804	1	18/F
T2B-CW4-1904	1	19/F
T2B-CW4-2004	1	20/F

美特鋁質有限公司
MIDI Aluminium Fabricator Ltd.

工程號	J858	類別		物料號	-	
地盘	康城11期	制圖	Z.S.P	2022-06-28	圖號	CLt-1362.5H1-hb1c2
图纸名称	单元组装图	復核	-	-	數量	-
材料	-	批准	-	-	單件重量	- (KG)

修改 | 採用 工廠 地盤 ✓
日期 | 材料顏色 -

AM-03D

INSTALL UNIT NO.	QTY.	FLOOR
T2B-CW4-2204	1	22/F
T2B-CW4-2304	1	23/F
T2B-CW4-2504	1	25/F
T2B-CW4-2704	1	27/F
T2B-CW4-2804	1	28/F
T2B-CW4-2904	1	29/F
T2B-CW4-3104	1	31/F
T2B-CW4-3204	1	32/F
T2B-CW4-3304	1	33/F
T2B-CW4-3604	1	36/F
T2B-CW4-3704	1	37/F
T2B-CW4-3804	1	38/F
T2B-CW4-4104	1	41/F
T2B-CW4-4204	1	42/F
T2B-CW4-4504	1	45/F
T2B-CW4-4604	1	46/F
T2B-CW4-4704	1	47/F
T2B-CW4-4904	1	49/F
T2B-CW4-5004	1	50/F
T2B-CW4-5104	1	51/F
T2B-CW4-5304	1	53/F
T2B-CW4-5504	1	55/F
T2B-CW4-5604	1	56/F
T2B-CW4-5804	1	58/F
T2B-CW4-5904	1	59/F
T2B-CW4-6004	1	60/F
T2B-CW4-6204	1	62/F
T2B-CW4-6304	1	63/F
T2B-CW4-6504	1	65/F
T2B-CW5-0903	1	9/F
T2B-CW5-1003	**1**	**10/F**
T2B-CW5-1203	1	12/F
T2B-CW5-1503	1	15/F
T2B-CW5-1603	1	16/F
T2B-CW5-1703	1	17/F
T2B-CW5-1803	1	18/F
T2B-CW5-1903	1	19/F
T2B-CW5-2003	1	20/F
T2B-CW5-2103	1	21/F
T2B-CW5-2203	1	22/F
T2B-CW5-2303	1	23/F
T2B-CW5-2503	1	25/F
T2B-CW5-2603	1	26/F
T2B-CW5-2703	1	27/F
T2B-CW5-2803	1	28/F
T2B-CW5-2903	1	29/F
T2B-CW5-3003	1	30/F
T2B-CW5-3103	1	31/F
T2B-CW5-3203	1	32/F
T2B-CW5-3303	1	33/F
T2B-CW5-3503	1	35/F
T2B-CW5-3603	1	36/F
T2B-CW5-3703	1	37/F
T2B-CW5-3803	1	38/F
T2B-CW5-3903	**1**	**39/F**

T2B-CW5-4103	1	41/F
T2B-CW5-4203	1	42/F
T2B-CW5-4303	1	43/F
T2B-CW5-4503	1	45/F
T2B-CW5-4603	1	46/F
T2B-CW5-4703	1	47/F
T2B-CW5-4803	1	48/F
T2B-CW5-4903	1	49/F
T2B-CW5-5003	1	50/F
T2B-CW5-5103	1	51/F
T2B-CW5-5203	1	52/F
T2B-CW5-5303	1	53/F
T2B-CW5-5503	1	55/F
T2B-CW5-5603	1	56/F
T2B-CW5-5703	1	57/F
T2B-CW5-5803	1	58/F
T2B-CW5-5903	1	59/F
T2B-CW5-6003	1	60/F
T2B-CW5-6103	1	61/F
T2B-CW5-6203	1	62/F
T2B-CW5-6303	1	63/F
T2B-CW5-6503	1	65/F

T3B-CW1-0903	1	9/F
T3B-CW1-1003	**1**	**10/F**
T3B-CW1-1203	1	12/F
T3B-CW1-1503	1	15/F
T3B-CW1-1603	1	16/F
T3B-CW1-1703	1	17/F
T3B-CW1-1803	1	18/F
T3B-CW1-1903	1	19/F
T3B-CW1-2003	1	20/F
T3B-CW1-2103	1	21/F
T3B-CW1-2203	1	22/F
T3B-CW1-2303	1	23/F
T3B-CW1-2503	1	25/F
T3B-CW1-2603	1	26/F
T3B-CW1-2703	1	27/F
T3B-CW1-2803	1	28/F
T3B-CW1-2903	1	29/F
T3B-CW1-3003	1	30/F
T3B-CW1-3103	1	31/F
T3B-CW1-3203	1	32/F
T3B-CW1-3303	1	33/F
T3B-CW1-3503	1	35/F
T3B-CW1-3603	1	36/F
T3B-CW1-3703	1	37/F
T3B-CW1-3803	1	38/F
T3B-CW1-3903	**1**	**39/F**
T3B-CW1-4103	1	41/F
T3B-CW1-4203	1	42/F
T3B-CW1-4303	1	43/F
T3B-CW1-4503	1	45/F
T3B-CW1-4603	1	46/F
T3B-CW1-4703	1	47/F
T3B-CW1-4803	1	48/F
T3B-CW1-4903	1	49/F

T3B-CW1-5003	1	50/F
T3B-CW1-5103	1	51/F
T3B-CW1-5203	1	52/F
T3B-CW1-5303	1	53/F
T3B-CW1-5503	1	55/F
T3B-CW1-5603	1	56/F
T3B-CW1-5703	1	57/F
T3B-CW1-5803	1	58/F
T3B-CW1-5903	1	59/F
T3B-CW1-6003	1	60/F
T3B-CW1-6103	1	61/F
T3B-CW1-6203	1	62/F
T3B-CW1-6303	1	63/F
T3B-CW1-6503	1	65/F

T3B-CW5-0903	1	9/F
T3B-CW5-1003	**1**	**10/F**
T3B-CW5-1203	1	12/F
T3B-CW5-1503	1	15/F
T3B-CW5-1603	1	16/F
T3B-CW5-1703	1	17/F
T3B-CW5-1803	1	18/F
T3B-CW5-1903	1	19/F
T3B-CW5-2003	1	20/F
T3B-CW5-2103	1	21/F
T3B-CW5-2203	1	22/F
T3B-CW5-2303	1	23/F
T3B-CW5-2503	1	25/F
T3B-CW5-2603	1	26/F
T3B-CW5-2703	1	27/F
T3B-CW5-2803	1	28/F
T3B-CW5-2903	1	29/F
T3B-CW5-3003	1	30/F
T3B-CW5-3103	1	31/F
T3B-CW5-3203	1	32/F
T3B-CW5-3303	1	33/F
T3B-CW5-3503	1	35/F
T3B-CW5-3603	1	36/F
T3B-CW5-3703	1	37/F
T3B-CW5-3803	1	38/F
T3B-CW5-3903	**1**	**39/F**
T3B-CW5-4103	1	41/F
T3B-CW5-4203	1	42/F
T3B-CW5-4303	1	43/F
T3B-CW5-4503	1	45/F
T3B-CW5-4603	1	46/F
T3B-CW5-4703	1	47/F
T3B-CW5-4803	1	48/F
T3B-CW5-4903	1	49/F
T3B-CW5-5003	1	50/F
T3B-CW5-5103	1	51/F
T3B-CW5-5203	1	52/F
T3B-CW5-5303	1	53/F
T3B-CW5-5503	1	55/F
T3B-CW5-5603	1	56/F
T3B-CW5-5703	1	57/F
T3B-CW5-5803	1	58/F

T3B-CW5-5903	1	59/F
T3B-CW5-6003	1	60/F
T3B-CW5-6103	1	61/F
T3B-CW5-6203	1	62/F
T3B-CW5-6303	1	63/F
T3B-CW5-6503	1	65/F
TOTAL	**395**	

美特鋁質有限公司 MIDI Aluminium Fabricator Ltd.											
					工程號	J858	類別		物料號	-	
					地盘	康城11期	制圖	Z.S.P	2022-06-28	圖號	CLt-1362.5H1-F2hb1c2
修改	1		採用	工廠		地盤 ✓	图纸名称	单元组装图	復核	-	-	數量	-
日期	15/12		材料颜色	-			材料	-	批准	-	-	單件重量	- (KG)

蝴蝶窗 AM-04A

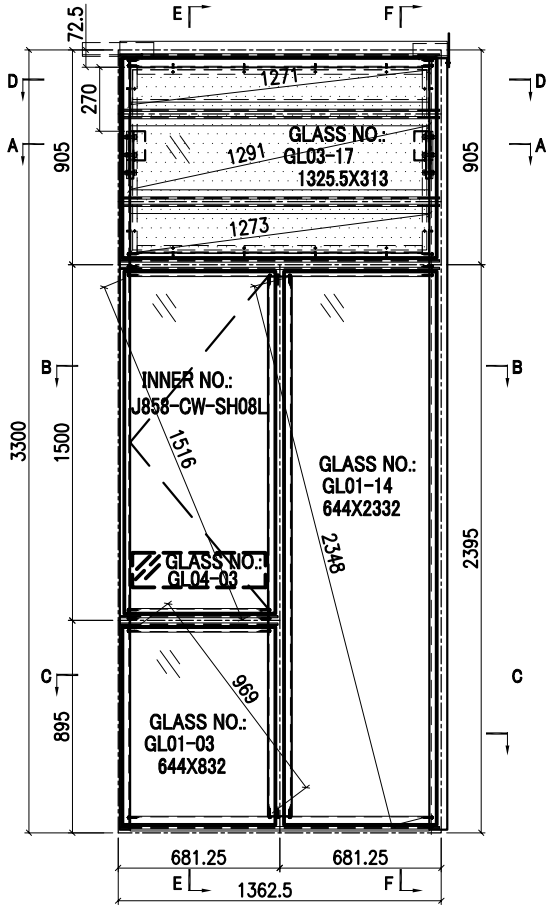

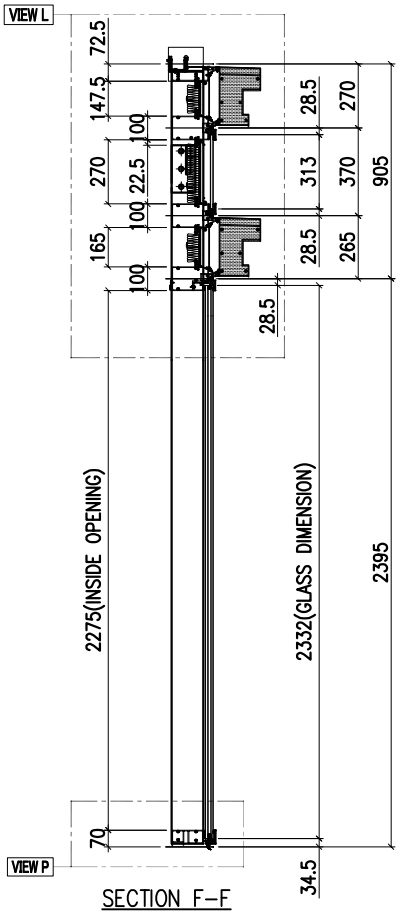

SECTION F-F

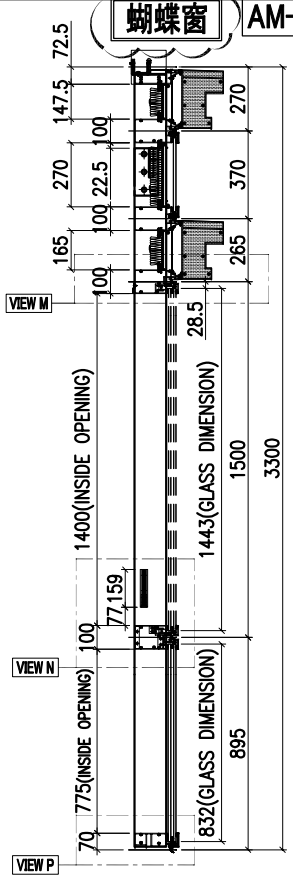

SECTION E-E

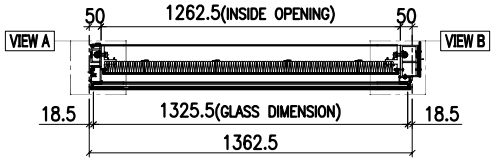

SECTION A-A

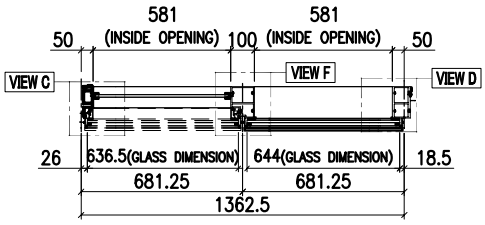

SECTION B-B

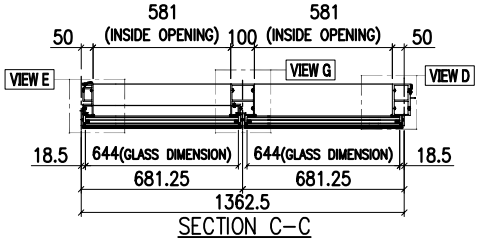

SECTION C-C

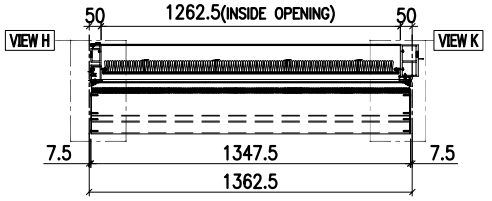

SECTION D-D

INSTALL UNIT NO.	QTY.	FLOOR
T1A-CW4-1705	1	17/F
T1A-CW4-2105	1	21/F
T1A-CW4-2605	1	26/F
T1A-CW4-3005	1	30/F
T1A-CW4-3505	1	35/F
T1A-CW4-3905	**1**	**39/F**
T1A-CW4-4305	1	43/F
T1A-CW4-4805	1	48/F
T1A-CW4-5205	1	52/F
T1A-CW4-5705	1	57/F
TOTAL	21	

INSTALL UNIT NO.	QTY.	FLOOR
T2B-CW4-1704	1	17/F
T2B-CW4-2105	1	21/F
T2B-CW4-2605	1	26/F
T2B-CW4-3005	1	30/F
T2B-CW4-3505	1	35/F
T2B-CW4-3905	**1**	**39/F**
T2B-CW4-4305	1	43/F
T2B-CW4-4805	1	48/F
T2B-CW4-5205	1	52/F
T2B-CW4-5705	1	57/F
T2B-CW4-6105	1	61/F

VIEW P

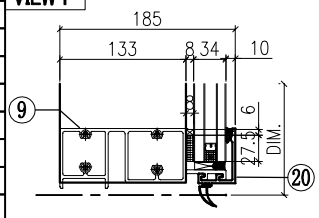

VIEW H

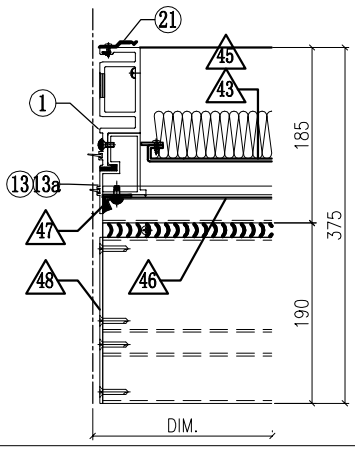

VIEW K

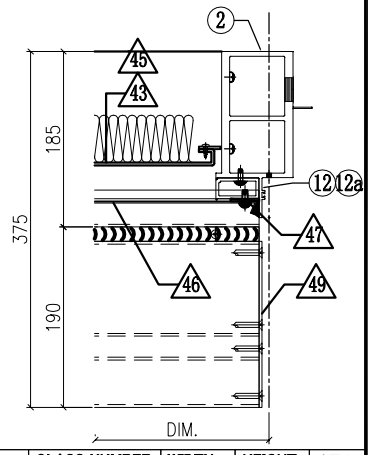

GLASS

GLASS NUMBER	WIDTH	HEIGHT	QTY.
GL03-17	1325.5	313	1
GL04-03	561	145	1
GL01-03	644	832	1
GL01-14	644	2332	1

美特鋁質有限公司
MIDI Aluminium Fabricator Ltd.

工程號	J858	類別		物料號	-		
地盤	康城11期	制圖	Z. S. P	2022-06-28	圖號	CLt-1362.5H1-F2hb1c2	
图纸名称	单元组装图	復核	-	-	數量	-	
材料	-	批准	-	-	單件重量	-	(KG)

修改	1			採用	工廠		地盤	✓
日期	15/12			材料顏色	-			

AM-04B

VIEW L

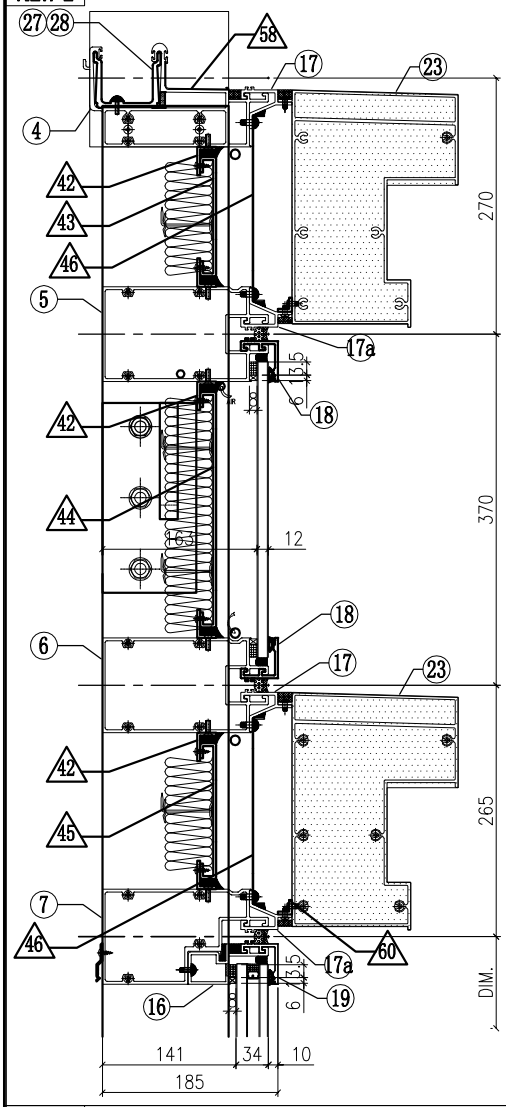

VIEW M

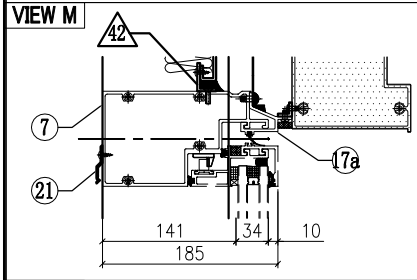

VIEW N

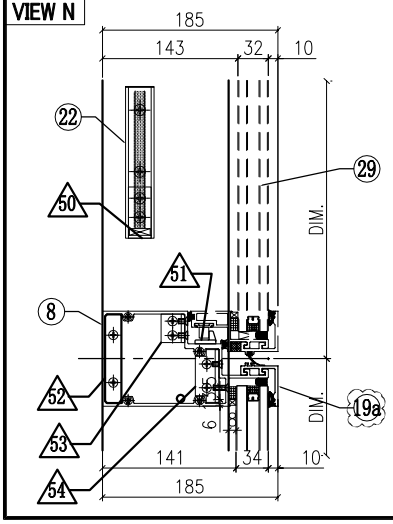

VIEW A

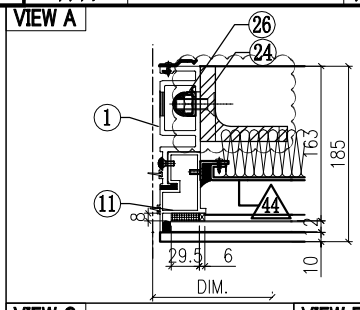

VIEW B

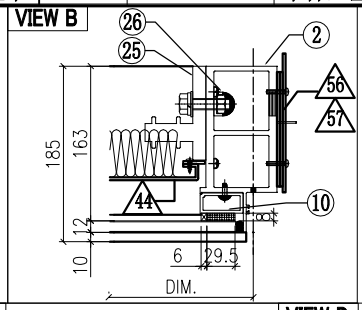

VIEW C

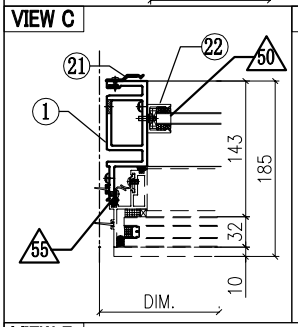

VIEW F

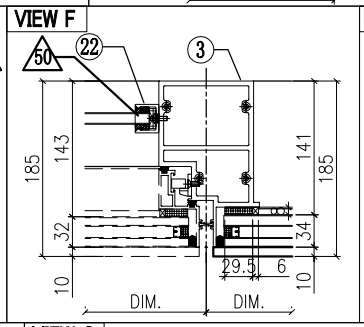

VIEW D

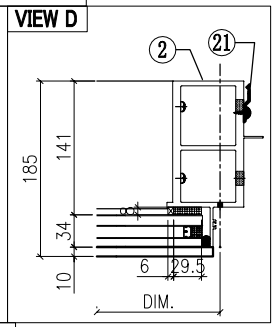

VIEW E

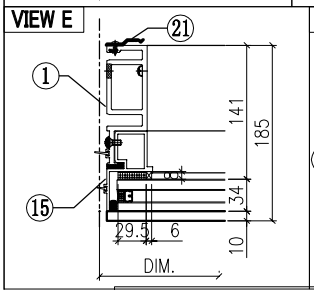

VIEW G

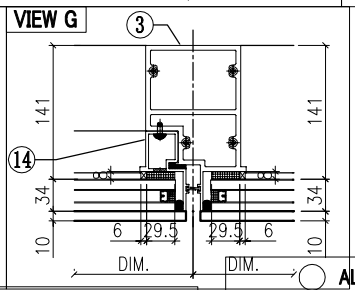

◇ OTHERS (ALUM. & G.M.S. PARTS)

ITEM	FAB. DWG NO.	LENGTH (mm)	QTY
42	N00813-01M 30x20X3mm ALUM. ANGLE	1260.5	6
43	J858-AP08-13 1246.5x125.5 (BACK PANEL)		1
44	J858-AP11-17 1246.5x248 (BACK PANEL)		1
45	J858-AP08-21 1246.5x143 (BACK PANEL)		1
46	J858-AP07-07 1.5mm THK. ALUM. FLASHING		2
47	J858-AP06 30x166x3mm ALUM. PLATE		4
48	J858-AP14L 3mm THK. ALUM. END PANEL		2
49	J858-AP14R 3mm THK. ALUM. END PANEL		2
50	N541-01 43x22x3mm ALUM. ANGLE	21	2
51	J858-AP05 2mm THK. ALUM. PLATE		1
52	B1505-01 6mm THK. ALUM. PLATE		1
53	L100-02 25x25x4mm ALUM. ANGLE		1
54	L100-01 25x25x4mm ALUM. ANGLE		1
55	J858-AP04 1.5mm THK. ALUM. PLATE		3
56	J858-AP02 3mm THK. ALUM. PLATE		1
57	J858-AP03 3mm THK. ALUM. PLATE		2
58	J858-AP16 1mm THK. ALUM. FLASHING	100	1
59	J858-AP18 1mm THK. ALUM. FLASHING	400	1
60	L065-01-07 16x16x3mm ALUM. ANGLE	1339.5	2

◯ ALUM. EXTRUSION

ITEM	FAB. DWG NO.	LENGTH (mm)	QTY
1	X86288-11	3258.5	1
2	X86278-09R	3267.5	1
3	X86294-03	2368	1
4	X86279-28A	1380	1
5	X86308-12A	1341.5	1
6	X86308-14A	1341.5	1
7	X86309-06RB	1341.5	1
8	X86281-02LB	660	1
9	X86280-05RB	1341.5	1
10	X86305-05RB	269	1
11	X86313-02L	348	1
12	X86305-02RA	164	1
12a	X86305-03RA	193.5	1
13	X86313-04L	233.5	1
13a	X86313-03L	243	1
14	X86314-05R	868	1
15	X86314-01L	868	1
16	X86312-01C	660	1
17	X86306-01J	1347.5	2
17a	x86306-04J	1347.5	2
18	X86283-01-24	1347.5	2
19	X86283-01-11	666	1
19a	X86283-04-11	666	1
20	X86300-01-10	666	2
21	X86317-01	50	21
22	X86282-01	159	2
23	X86307-01-09	1341.5	2
24	ST-BR1	200	1
25	X86255-01R	200	1
26	X86258-01	200	2
27	X86303-02	150	1
28	X86303-01	300	1
29	(窗玉) J858-CW-SH08L		1

美特鋁質有限公司 MIDI Aluminium Fabricator Ltd.											
				工程號	J858	類別		物料號	-		
				地盘	康城11期	制圖	Z.S.P	2022-06-28	圖號	CRs-1362.5H1-F1hc1b2	
修改	1		採用 工廠		地盤 ✓	图纸名称	单元组装图	復核	-	-	數量	-	
日期	15/12		材料颜色	-		材料	-	批准	-	-	單件重量	-	(KG)

蝴蝶窗 AM-05A

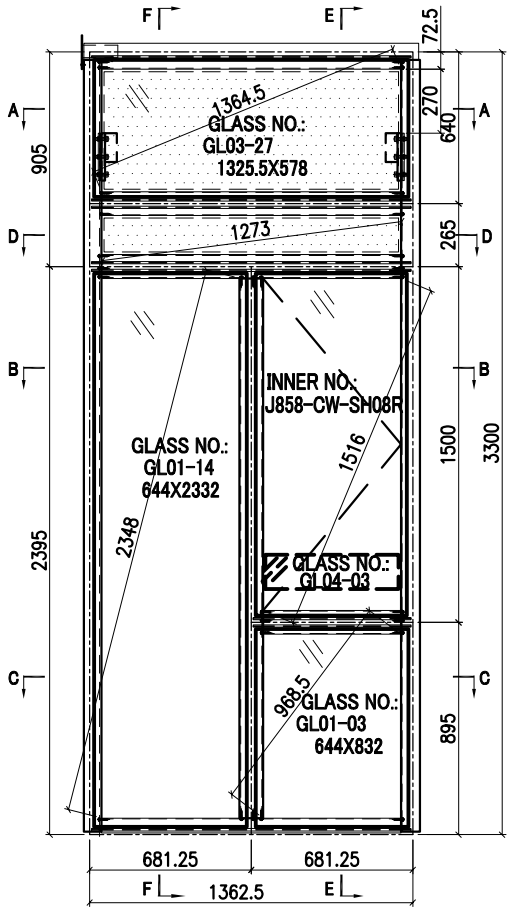

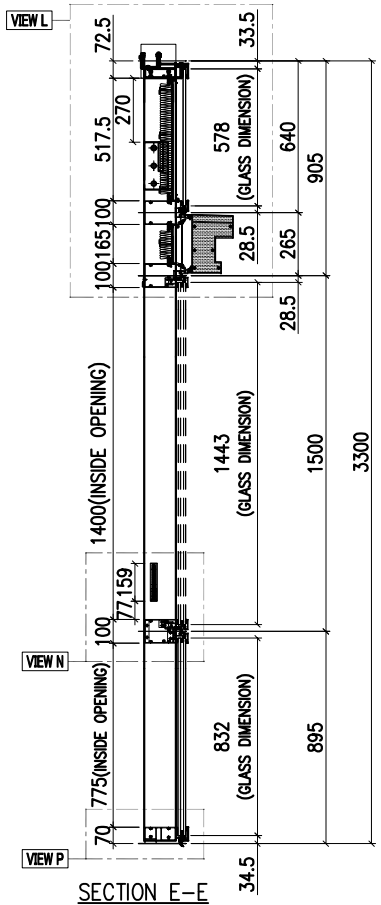

SECTION E-E

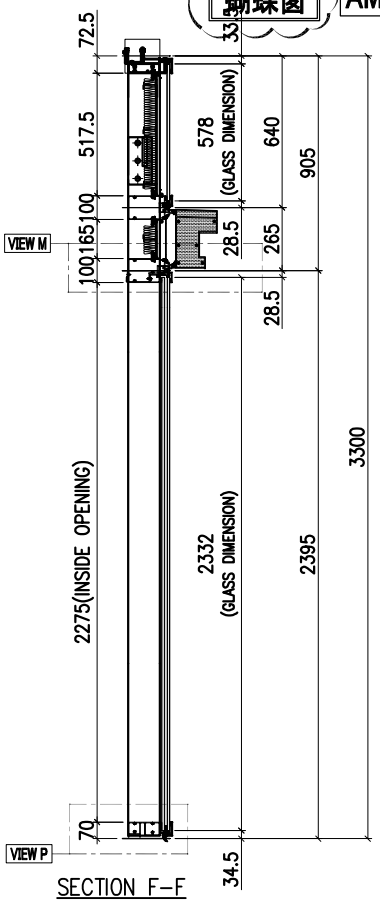

SECTION F-F

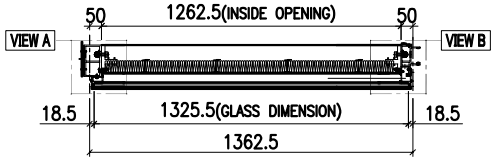

SECTION A-A

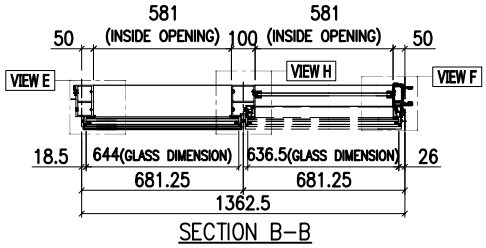

SECTION B-B

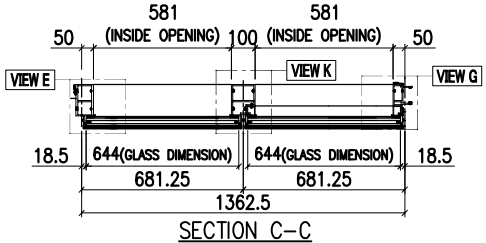

SECTION C-C

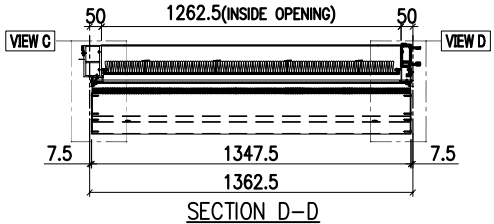

SECTION D-D

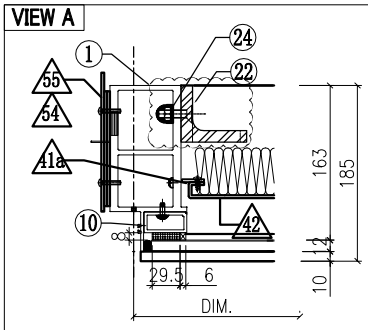

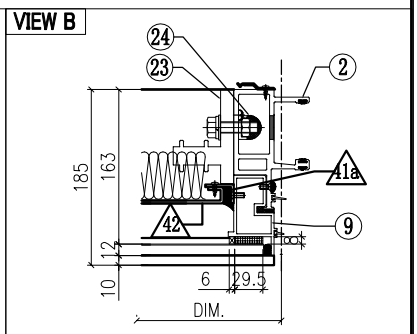

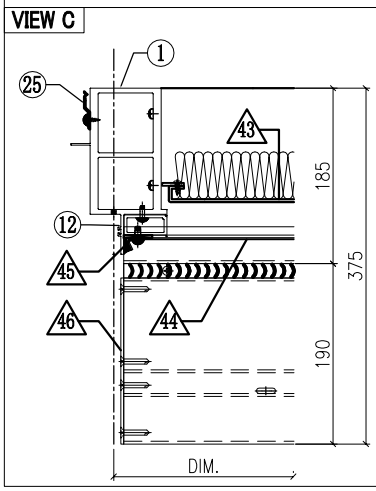

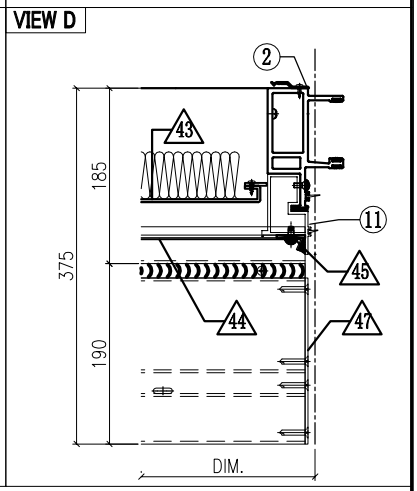

GLASS	GLASS NUMBER	WIDTH	HEIGHT	QTY.
	GL03-27	1325.5	578	1
	GL04-03	561	145	1
	GL01-03	644	832	1
	GL01-14	644	2332	1

美特鋁質有限公司 MIDI Aluminium Fabricator Ltd.										
工程號	J858	類別		物料號	-					
地盘	康城11期	制圖	Z. S. P	2022-06-28	圖號	CRs-1362.5H1-F1hc1b2				
修改	1	採用	工廠		地盤	✓	图纸名称	单元组装图	復核	-	-	數量	-	
日期	15/12	材料颜色	-				材料	-	批准	-	-	單件重量	-	(KG)

AM-05B

VIEW L

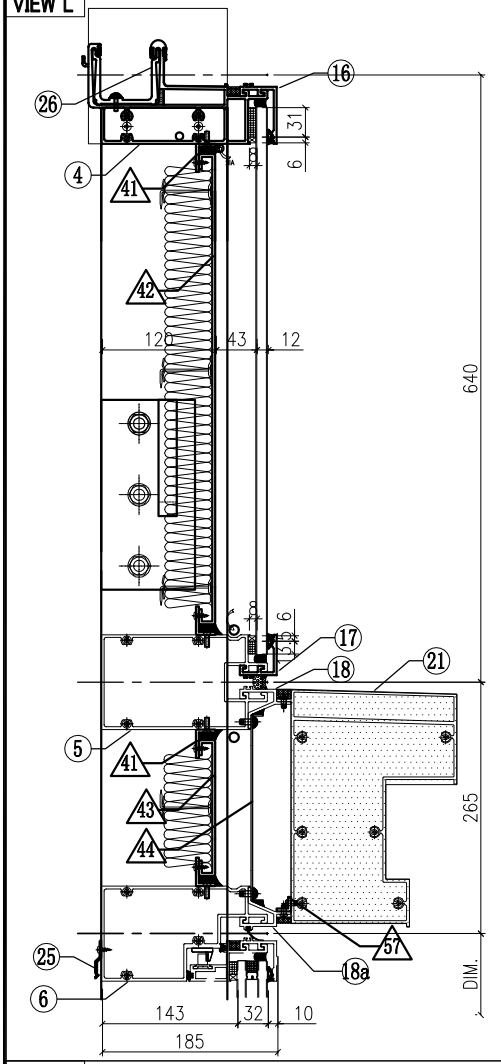

VIEW E

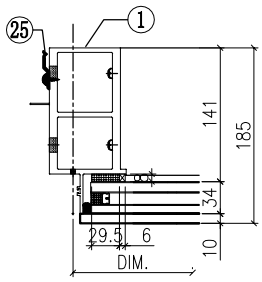

VIEW H

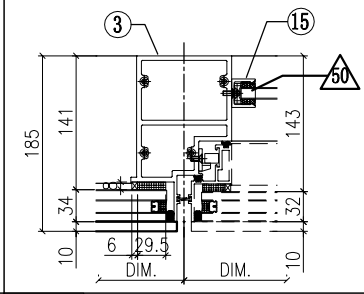

VIEW F

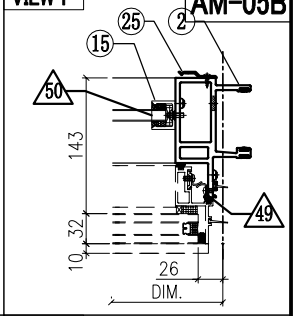

VIEW P

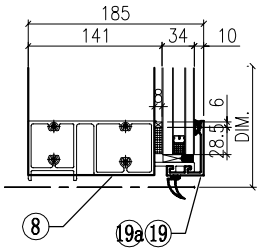

VIEW K

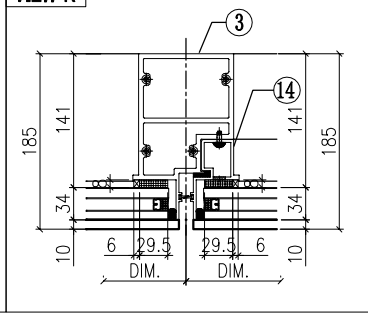

VIEW G

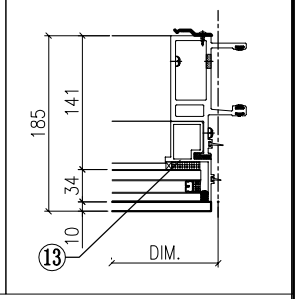

VIEW M

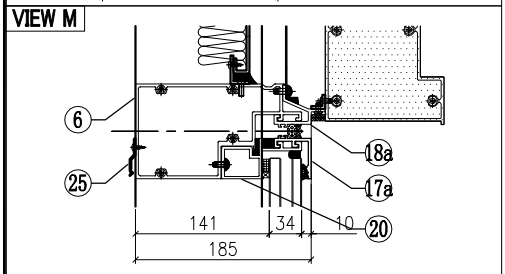

VIEW N

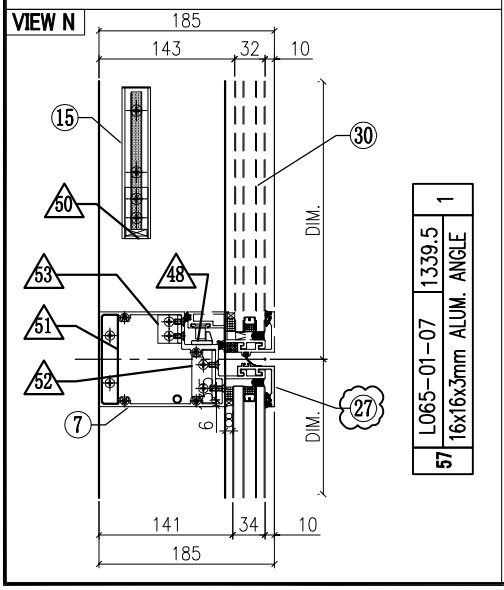

57	L065-01-07	1339.5	1
	16x16x3mm ALUM. ANGLE		

◇ OTHERS (ALUM. & G.M.S. PARTS)

ITEM	FAB. DWG NO.	LENGTH (mm)	QTY
41	N00813-01M	1260.5	4
	30x20X3mm ALUM. ANGLE		
41a	N00813-01Z	455.5	2
	30x20X3mm ALUM. ANGLE		
42	J858-AP09-17		1
	1240.5x495.5(BACK PANEL)		
43	J858-AP08-21		1
	1246.5x143 (BACK PANEL)		
44	J858-AP07-07		1
	1.5mm THK. ALUM. FLASHING		
45	J858-AP06		2
	30x166x3mm ALUM. PLATE		
46	J858-AP14L		1
	3mm THK. ALUM. END PANEL		
47	J858-AP14R		1
	3mm THK. ALUM. END PANEL		
48	J858-AP05		1
	2mm THK. ALUM. PLATE		
49	J858-AP04		3
	1.5mm THK. ALUM. PLATE		
50	N541-01	21	2
	43x22x3mm ALUM. ANGLE		
51	B1505-01		1
	6mm THK. ALUM. PLATE		
52	L100-02		1
	25x25x4mm ALUM. ANGLE		
53	L100-01		1
	25x25x4mm ALUM. ANGLE		
54	J858-AP02		1
	3mm THK. ALUM. PLATE		
55	J858-AP03		2
	3mm THK. ALUM. PLATE		
56	J858-AP18	400	1
	1mm THK. ALUM. FLASHING		

◯ ALUM. EXTRUSION

ITEM	FAB. DWG NO.	LENGTH (mm)	QTY
1	X86278-07L	3267.5	1
2	X86274-06	3258.5	1
3	X86294-01	2368	1
4	X86279-19A	1380	1
5	X86308-10B	1341.5	1
6	X86309-06LB	1341.5	1
7	X86281-02RB	660	1
8	X86280-05LB	1341.5	1
9	X86313-01RB	603.5	1
10	X86305-01LC	563.5	1
11	X86313-03R	243	1
12	X86305-02LA	164	1
13	X86314-01R	868	1
14	X86314-05L	868	1
15	X86282-01	159	2
16	X86301-01-20	1347.5	1
17	X86283-01-24	1347.5	1
17a	X86283-01-11	666	1
18	X86306-01J	1347.5	1
18a	x86306-04J	1347.5	1
19	X86300-01-10	666	1
19a	X86300-01-10	666	1
20	X86312-01C	660	1
21	X86307-01-09	1341.5	1
22	ST-BR1	200	1
23	X86255-01R	200	1
24	X86258-01	200	2
25	X86317-01	50	21
26	X86303-03	150	1
27	X86283-04-11	666	1
28			
29			
30	(窗玉)J858-CW-SH08R		1

美特鋁質有限公司 MIDI Aluminium Fabricator Ltd.							工程號	J858	類別		物料號	-		
							地盘	康城11期	制圖	Z. S. P	2022-06-28	圖號	CRs-1362.5H1-F1hc1b2	
修改				採用	工廠		地盤	✓	图纸名称	单元组装图	復核	-	-	數量	-	
日期				材料颜色	-				材料	-	批准	-	-	單件重量	-	(KG)

AM-05C

INSTALL UNIT NO.	QTY.	FLOOR
T1A-CW5-0901	1	9/F
T1A-CW5-1001	**1**	**10/F**
T1A-CW5-1201	1	12/F
T1A-CW5-1501	1	15/F
T1A-CW5-1601	1	16/F
T1A-CW5-1701	1	17/F
T1A-CW5-1801	1	18/F
T1A-CW5-1901	1	19/F
T1A-CW5-2001	1	20/F
T1A-CW5-2101	1	21/F
T1A-CW5-2201	1	22/F
T1A-CW5-2301	1	23/F
T1A-CW5-2501	1	25/F
T1A-CW5-2601	1	26/F
T1A-CW5-2701	1	27/F
T1A-CW5-2801	1	28/F
T1A-CW5-2901	1	29/F
T1A-CW5-3001	1	30/F
T1A-CW5-3101	1	31/F
T1A-CW5-3201	1	32/F
T1A-CW5-3301	1	33/F
T1A-CW5-3501	1	35/F
T1A-CW5-3601	1	36/F
T1A-CW5-3701	1	37/F
T1A-CW5-3801	1	38/F
T1A-CW5-3901	**1**	**39/F**
T1A-CW5-4101	1	41/F
T1A-CW5-4201	1	42/F
T1A-CW5-4301	1	43/F
T1A-CW5-4501	1	45/F
T1A-CW5-4601	1	46/F
T1A-CW5-4701	1	47/F
T1A-CW5-4801	1	48/F
T1A-CW5-4901	1	49/F
T1A-CW5-5001	1	50/F
T1A-CW5-5101	1	51/F
T1A-CW5-5201	1	52/F
T1A-CW5-5301	1	53/F
T1A-CW5-5501	1	55/F
T1A-CW5-5601	1	56/F
T1A-CW5-5701	1	57/F
T1A-CW5-5801	1	58/F
T1A-CW5-5901	1	59/F
T1A-CW5-6001	1	60/F
T2A-CW5-0901	1	9/F
T2A-CW5-1001	**1**	**10/F**
T2A-CW5-1201	1	12/F
T2A-CW5-1501	1	15/F
T2A-CW5-1601	1	16/F
T2A-CW5-1701	1	17/F
T2A-CW5-1801	1	18/F
T2A-CW5-1901	1	19/F
T2A-CW5-2001	1	20/F
T2A-CW5-2101	1	21/F
T2A-CW5-2201	1	22/F
T2A-CW5-2301	1	23/F
T2A-CW5-2501	1	25/F
T2A-CW5-2601	1	26/F
T2A-CW5-2701	1	27/F
T2A-CW5-2801	1	28/F
T2A-CW5-2901	1	29/F
T2A-CW5-3001	1	30/F
T2A-CW5-3101	1	31/F
T2A-CW5-3201	1	32/F
T2A-CW5-3301	1	33/F
T2A-CW5-3501	1	35/F
T2A-CW5-3601	1	36/F
T2A-CW5-3701	1	37/F
T2A-CW5-3801	1	38/F
T2A-CW5-3901	**1**	**39/F**
T2A-CW5-4101	1	41/F
T2A-CW5-4201	1	42/F
T2A-CW5-4301	1	43/F
T2A-CW5-4501	1	45/F
T2A-CW5-4601	1	46/F
T2A-CW5-4701	1	47/F
T2A-CW5-4801	1	48/F
T2A-CW5-4901	1	49/F
T2A-CW5-5001	1	50/F
T2A-CW5-5101	1	51/F
T2A-CW5-5201	1	52/F
T2A-CW5-5301	1	53/F
T2A-CW5-5501	1	55/F
T2A-CW5-5601	1	56/F
T2A-CW5-5701	1	57/F
T2A-CW5-5801	1	58/F
T2A-CW5-5901	1	59/F
T2A-CW5-6001	1	60/F
T2A-CW5-6101	1	61/F
T2A-CW5-6201	1	62/F
T2A-CW5-6301	1	63/F
T2A-CW5-6501	1	65/F
T3A-CW5-0901	1	9/F
T3A-CW5-1001	**1**	**10/F**
T3A-CW5-1201	1	12/F
T3A-CW5-1501	1	15/F
T3A-CW5-1601	1	16/F
T3A-CW5-1701	1	17/F
T3A-CW5-1801	1	18/F
T3A-CW5-1901	1	19/F
T3A-CW5-2001	1	20/F
T3A-CW5-2101	1	21/F
T3A-CW5-2201	1	22/F
T3A-CW5-2301	1	23/F
T3A-CW5-2501	1	25/F
T3A-CW5-2601	1	26/F
T3A-CW5-2701	1	27/F
T3A-CW5-2801	1	28/F
T3A-CW5-2901	1	29/F
T3A-CW5-3001	1	30/F
T3A-CW5-3101	1	31/F
T3A-CW5-3201	1	32/F
T3A-CW5-3301	1	33/F
T3A-CW5-3501	1	35/F
T3A-CW5-3601	1	36/F
T3A-CW5-3701	1	37/F
T3A-CW5-3801	1	38/F
T3A-CW5-3901	**1**	**39/F**
T3A-CW5-4101	1	41/F
T3A-CW5-4201	1	42/F
T3A-CW5-4301	1	43/F
T3A-CW5-4501	1	45/F
T3A-CW5-4601	1	46/F
T3A-CW5-4701	1	47/F
T3A-CW5-4801	1	48/F
T3A-CW5-4901	1	49/F
T3A-CW5-5001	1	50/F
T3A-CW5-5101	1	51/F
T3A-CW5-5201	1	52/F
T3A-CW5-5301	1	53/F
T3A-CW5-5501	1	55/F
T3A-CW5-5601	1	56/F
T3A-CW5-5701	1	57/F
T3A-CW5-5801	1	58/F
T3A-CW5-5901	1	59/F
T3A-CW5-6001	1	60/F
T3A-CW5-6101	1	61/F
T3A-CW5-6201	1	62/F
T3A-CW5-6301	1	63/F
T3A-CW5-6501	1	65/F
TOTAL	140	

美特鋁質有限公司 MIDI Aluminium Fabricator Ltd.											
				工程號	J858	類別		物料號	-		
				地盘	康城11期	制圖	Z. S. P	2022-06-28	圖號	CRu-1727.5H1-c2	
修改			採用 工廠		地盤 ✓	图纸名称	单元组装图	復核	-	-	數量	-	
日期			材料顏色	-		材料	-	批准	-	-	單件重量	-	(KG)

AM-06A

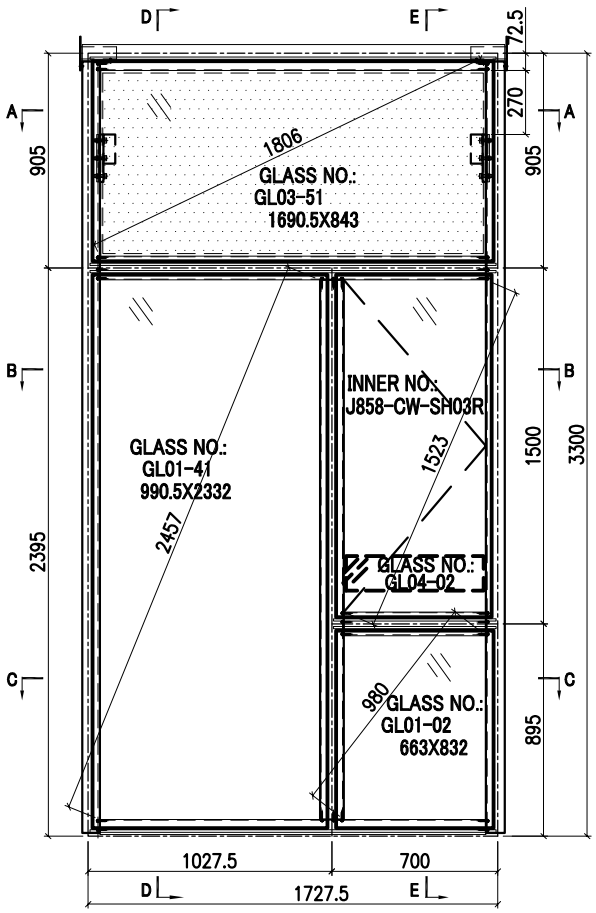

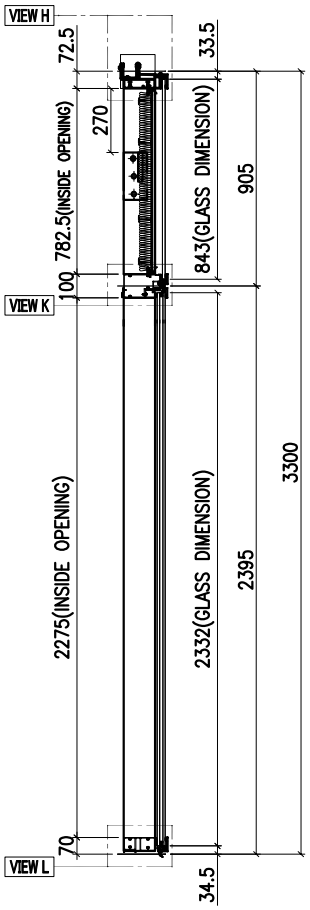

SECTION D–D

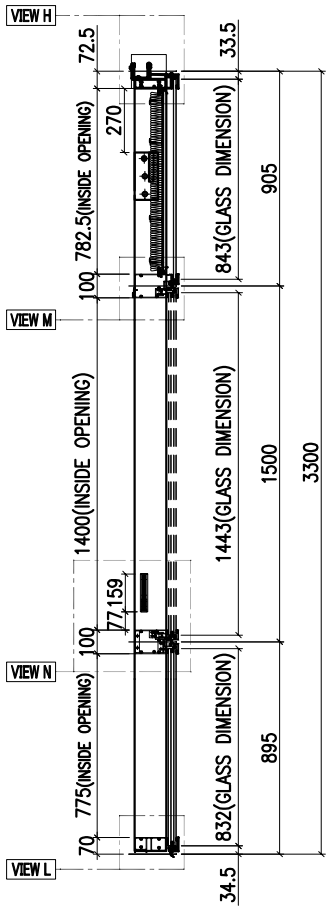

SECTION E–E

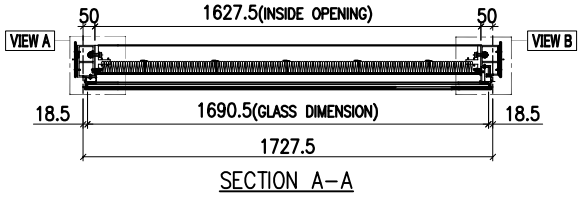

SECTION A–A

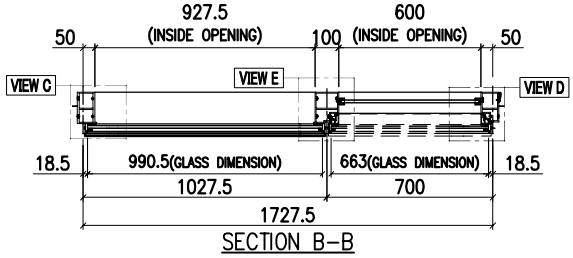

SECTION B–B

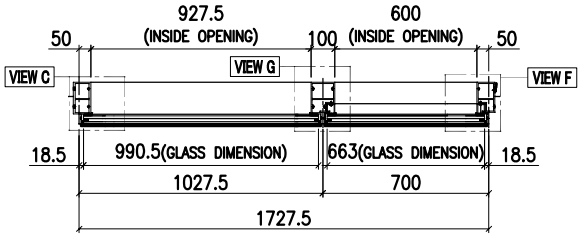

SECTION C–C

INSTALL UNIT NO.	QTY.	FLOOR
T2A–CW4–0902	1	9/F
T2A–CW4–1002	**1**	**10/F**
T2A–CW4–1202	1	12/F
T2A–CW4–1502	1	15/F
T2A–CW4–1602	1	16/F
T2A–CW4–1802	1	18/F
T2A–CW4–1902	1	19/F
T2A–CW4–2002	1	20/F
T2A–CW4–2202	1	22/F
T2A–CW4–2302	1	23/F
T2A–CW4–2502	1	25/F
T2A–CW4–2702	1	27/F
T2A–CW4–2802	1	28/F
T2A–CW4–2902	1	29/F
T2A–CW4–3102	1	31/F
T2A–CW4–3202	1	32/F
T2A–CW4–3302	1	33/F
T2A–CW4–3602	1	36/F
T2A–CW4–3702	1	37/F
T2A–CW4–3802	1	38/F
T2A–CW4–4102	1	41/F
T2A–CW4–4202	1	42/F
T2A–CW4–4502	1	45/F
T2A–CW4–4602	1	46/F
T2A–CW4–4702	1	47/F
T2A–CW4–4902	1	49/F
T2A–CW4–5002	1	50/F
T2A–CW4–5102	1	51/F
T2A–CW4–5302	1	53/F
T2A–CW4–5502	1	55/F
T2A–CW4–5602	1	56/F
T2A–CW4–5802	1	58/F
T2A–CW4–5902	1	59/F
T2A–CW4–6002	1	60/F
T2A–CW4–6202	1	62/F
T2A–CW4–6302	1	63/F
T2A–CW4–6502	1	65/F
TOTAL	37	

GLASS	GLASS NUMBER	WIDTH	HEIGHT	QTY.
	GL03–51	1690.5	843	1
	GL04–02	580	145	1
	GL01–02	663	832	1
	GL01–41	990.5	2332	1

美特鋁質有限公司 MIDI Aluminium Fabricator Ltd.											
				工程號	J858	類別		物料號	-		
				地盘	康城11期	制圖	Z. S. P	2022-06-28	圖號	CRu-1727.5H1-c2	
修改	1		採用 工廠		地盤 ✓	图纸名称	单元组装图	復核	-	-	數量	-	
日期	15/12		材料颜色	-		材料	-	批准	-	-	單件重量	-	(KG)

AM-06B

VIEW H

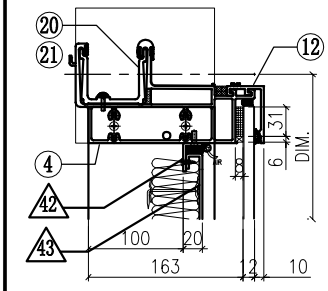

VIEW A

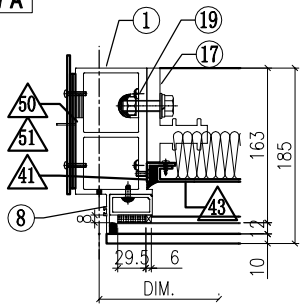

VIEW B

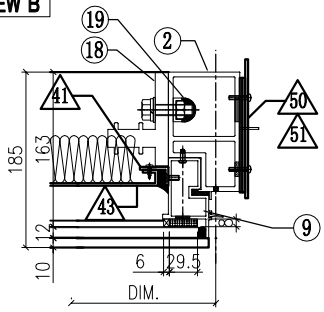

VIEW K

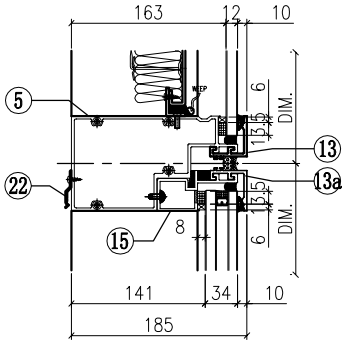

VIEW C

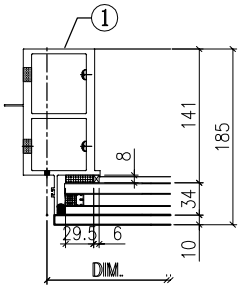

VIEW E

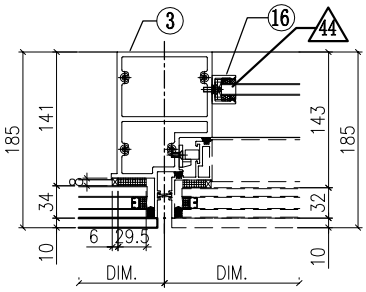

VIEW D

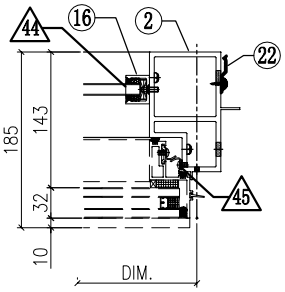

VIEW L

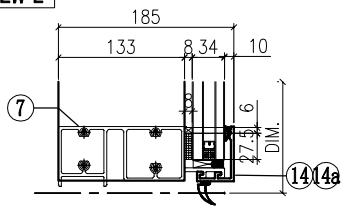

VIEW G

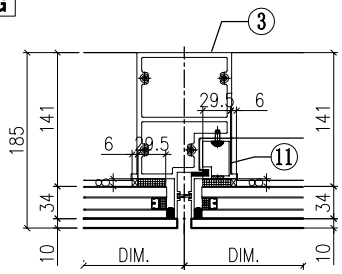

VIEW F

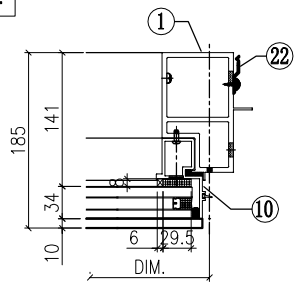

VIEW M

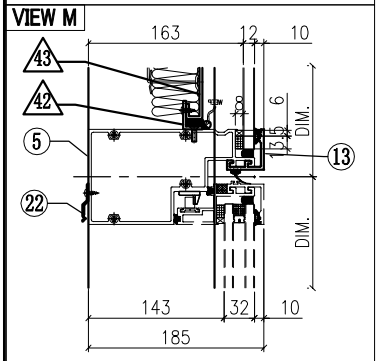

VIEW N

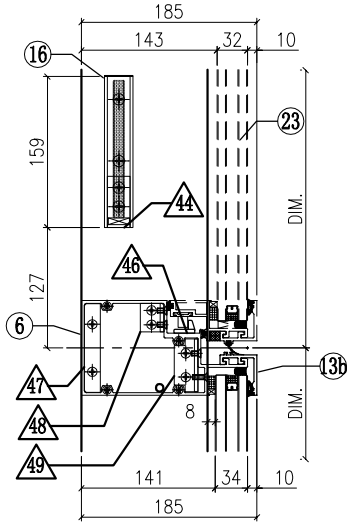

◇ OTHERS (ALUM. & G.M.S. PARTS)

ITEM	FAB. DWG NO.	LENGTH (mm)	QTY
41	N00813-01A	720.5	2
	30x20X3mm ALUM. ANGLE		
42	N00813-01AQ	1625.5	2
	30x20X3mm ALUM. ANGLE		
43	J858-AP09-52		1
	1605.5x760.5(BACK PANEL)		
44	N541-01	21	2
	43x22x3mm ALUM. ANGLE		
45	J858-AP04		3
	1.5mm THK. ALUM. PLATE		
46	J858-AP05		1
	2mm THK. ALUM. PLATE		
47	B1505-01		1
	6mm THK. ALUM. PLATE		
48	L100-02		1
	25x25x4mm ALUM. ANGLE		
49	L100-01		1
	25x25x4mm ALUM. ANGLE		
50	J858-AP02		2
	3mm THK. ALUM. PLATE		
51	J858-AP03		4
	3mm THK. ALUM. PLATE		
52	J858-AP18	400	1
	1mm THK. ALUM. FLASHING		

○ ALUM. EXTRUSION

ITEM	FAB. DWG NO.	LENGTH (mm)	QTY
1	**X86278-25L**	3267.5	1
2	X86277-04R	3258.5	1
3	X86294-01	2368	1
4	X86279-39A	1777.5	1
5	X86309-02LC	1706.5	1
6	X86281-02RA	679	1
7	X86280-05LC	1706.5	1
8	X86305-01LA	828.5	1
9	X86313-05RA	868.5	1
10	X86314-05L	868	1
11	X86314-02R	868	1
12	X86301-01-36	1712.5	1
13	X86283-01-36	1712.5	1
13a	X86283-01-40	1012.5	1
13b	X86283-04-02	685	1
14	X86300-01-37	1012.5	1
14a	X86300-01-02	685	1
15	X86312-01J	1006.5	1
16	X86282-01	159	2
17	X86255-01L	200	1
18	X86255-01R	200	1
19	X86258-01	200	2
20	X86303-02	150	1
21	X86303-03	150	1
22	X86317-01	50	14
23	(窗玉)J858-CW-SH03R		1

美特鋁質有限公司 MIDI Aluminium Fabricator Ltd.						工程號	J858	類別		物料號	-	
						地盘	康城11期	制圖	Z.S.P	2022-06-28	圖號	CRu-1727.5H1-F2c2
修改			採用	工廠	地盤 ✓	图纸名称	单元组装图	復核	-	-	數量	-
日期			材料颜色	-		材料	-	批准	-	-	單件重量	- (KG)

AM-07A

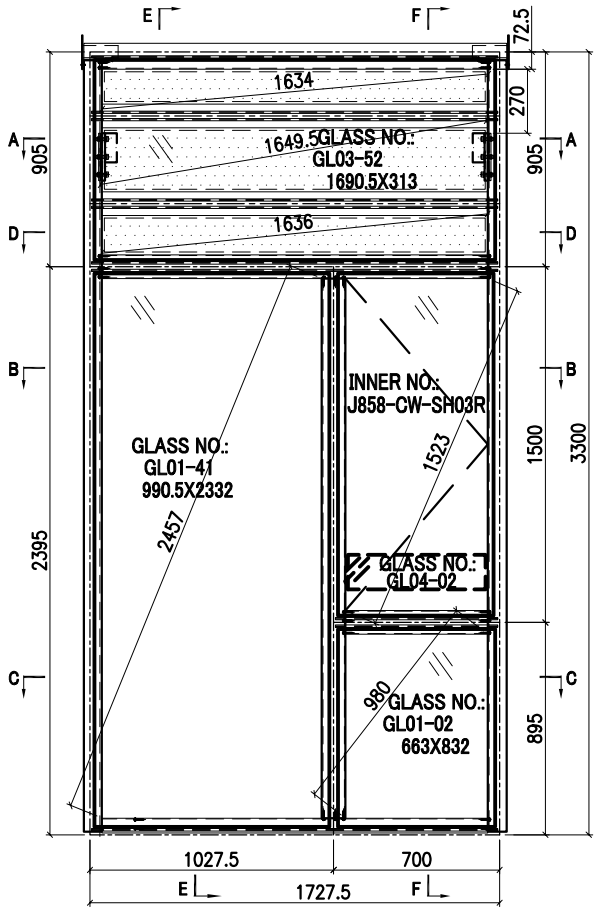

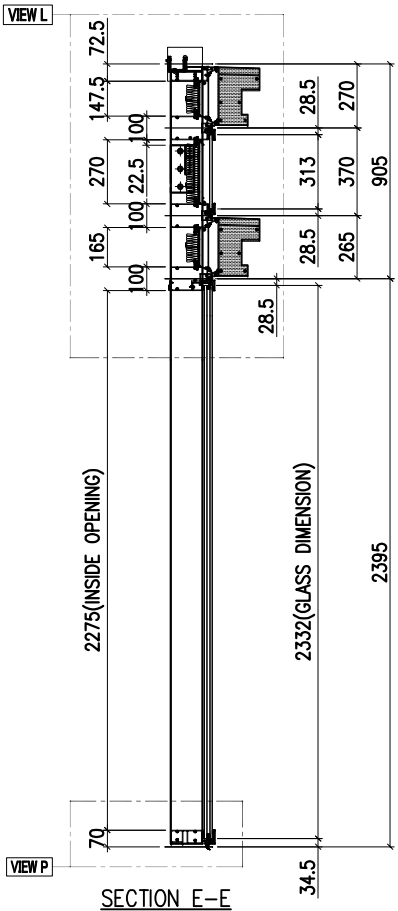

SECTION E-E

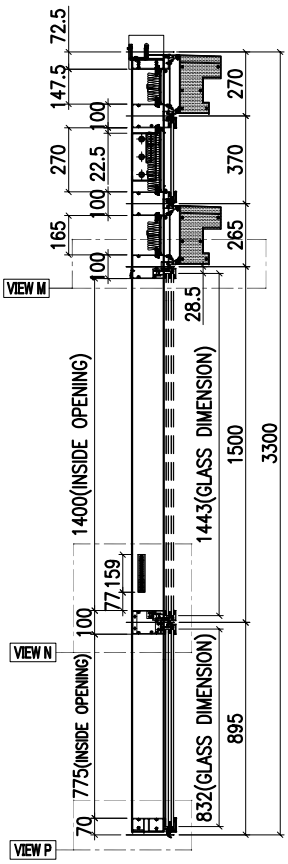

SECTION F-F

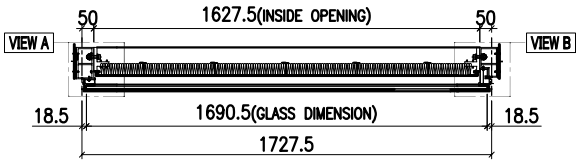

SECTION A-A

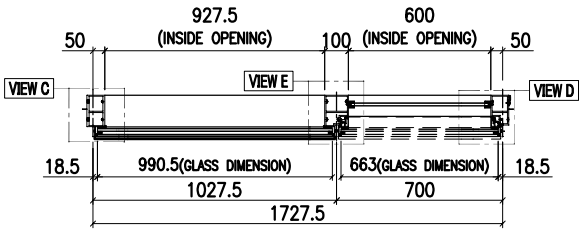

SECTION B-B

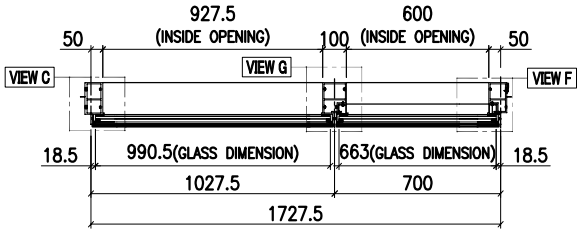

SECTION C-C

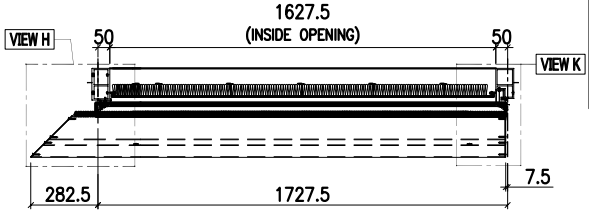

SECTION D-D

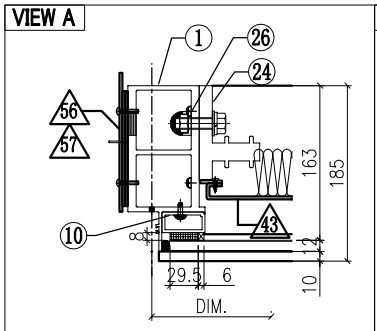

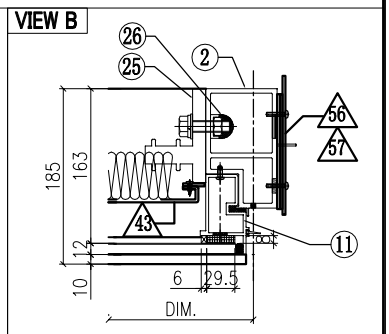

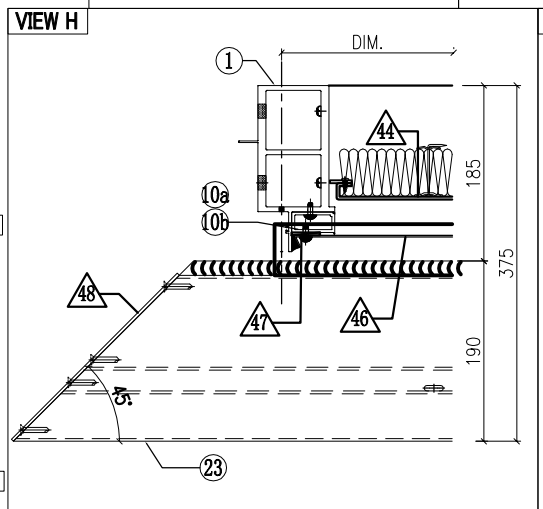

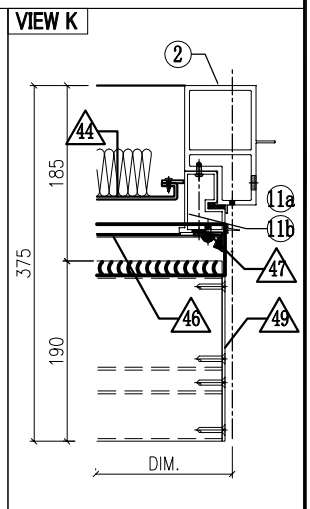

GLASS	GLASS NUMBER	WIDTH	HEIGHT	QTY.
	GL03-52	1690.5	313	1
	GL04-02	580	145	1
	GL01-02	663	832	1
	GL01-41	990.5	2332	1

美特鋁質有限公司
MIDI Aluminium Fabricator Ltd.

工程號	J858	類別		物料號	-				
地盘	康城11期	制圖	Z. S. P	2022-06-28	圖號	CRu-1727.5H1-F2c2			
图纸名称	单元组装图	復核	-	-	數量	-			
材料	-	批准	-	-	單件重量	-	(KG)		

修改	1			採用	工廠		地盤	✓
日期	15/12			材料顏色	-			

AM-07B

VIEW L

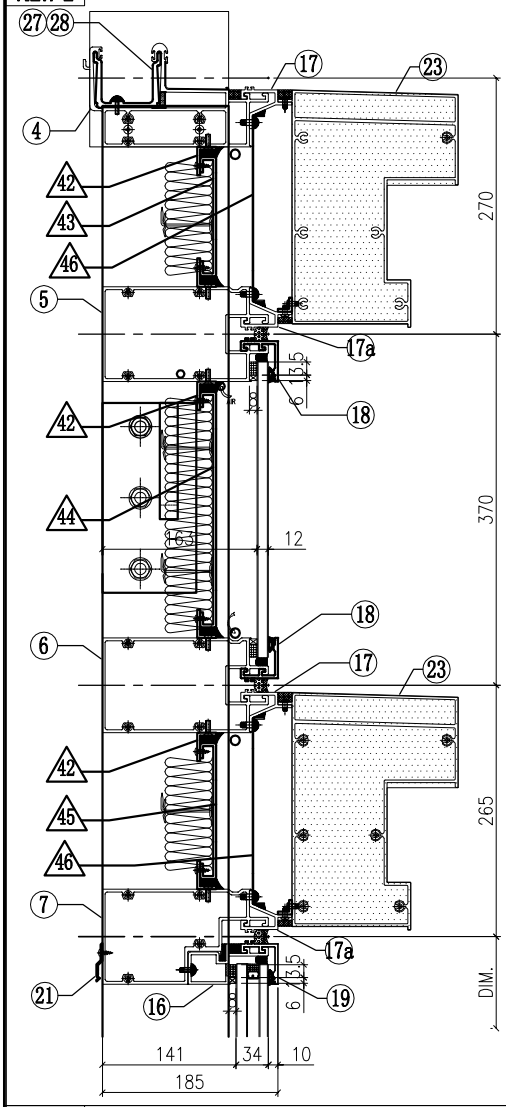

VIEW C

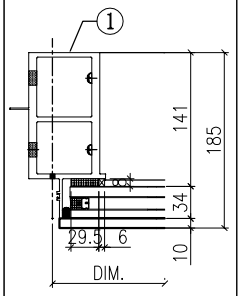

VIEW E

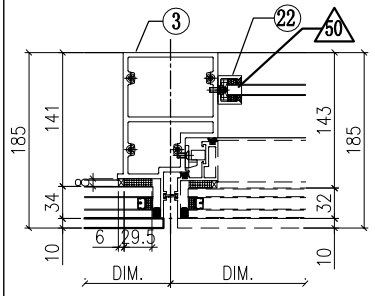

VIEW D

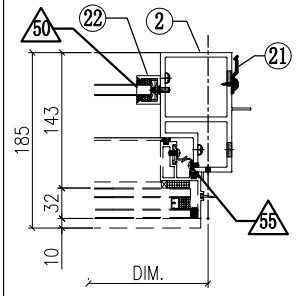

VIEW G

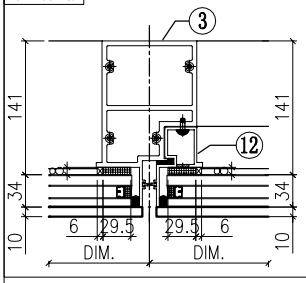

VIEW F

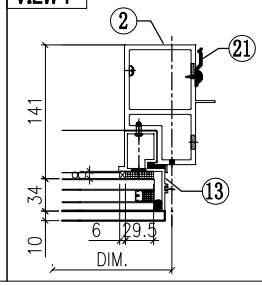

VIEW P

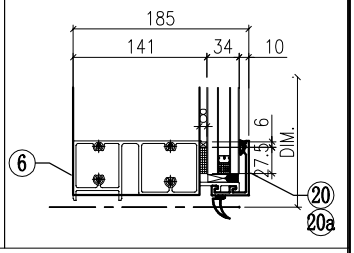

VIEW M

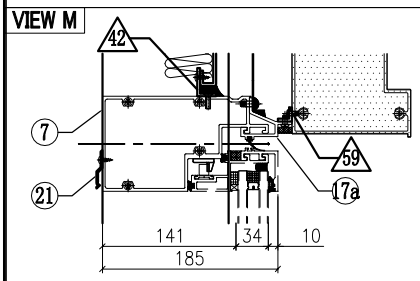

VIEW N

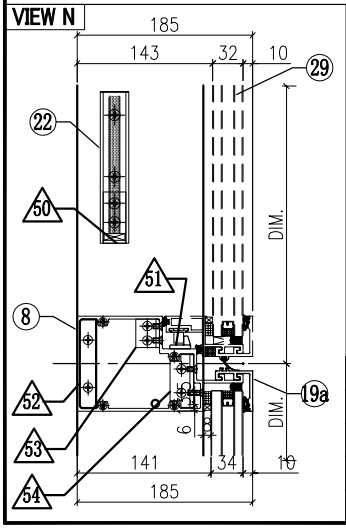

58	J858-AP18	400	1
	1mm THK. ALUM. FLASHING		
59	L065-01-21	1704	2
	16x16x3mm ALUM. ANGLE		

◇ OTHERS (ALUM. & G.M.S. PARTS)

ITEM	FAB. DWG NO.	LENGTH (mm)	QTY
41			
42	N00813-01AQ	1625.5	6
	30x20X3mm ALUM. ANGLE		
43	J858-AP08-41		1
	1611.5x125.5 (BACK PANEL)		
44	J858-AP11-44		1
	1611.5x248 (BACK PANEL)		
45	J858-AP08-47		1
	1611.5x143 (BACK PANEL)		
46	J858-AP07-22		2
	1.5mm THK. ALUM. FLASHING		
47	J858-AP06		4
	30x166x3mm ALUM. PLATE		
48	J858-AP15L		2
	3mm THK. ALUM. END PANEL		
49	J858-AP14R		2
	3mm THK. ALUM. END PANEL		
50	N541-01	21	2
	43x22x3mm ALUM. ANGLE		
51	J858-AP05		1
	2mm THK. ALUM. PLATE		
52	B1505-01		1
	6mm THK. ALUM. PLATE		
53	L100-02		1
	25x25x4mm ALUM. ANGLE		
54	L100-01		1
	25x25x4mm ALUM. ANGLE		
55	J858-AP04		3
	1.5mm THK. ALUM. PLATE		
56	J858-AP02		2
	3mm THK. ALUM. PLATE		
57	J858-AP03		4
	3mm THK. ALUM. PLATE		

◯ ALUM. EXTRUSION

ITEM	FAB. DWG NO.	LENGTH (mm)	QTY
1	X86278-26L	3267.5	1
2	X86277-10R	3258.5	1
3	X86294-01	2368	1
4	X86279-40A	1777.5	1
5	X86308-05C	1706.5	1
6	X86308-10C	1706.5	1
7	X86309-06LC	1706.5	1
8	X86281-02RA	679	1
9	X86280-05LC	1706.5	1
10	X86305-05LB	269	1
10a	X86305-02LA	164	1
10b	X86305-03LA	193.5	1
11	**X86313-06R**	348	1
11a	**X86313-07R**	243	1
11b	**X86313-08R**	233.5	1
12	X86314-05L	868	1
13	X86314-02R	868	1
16	X86312-01J	1006.5	1
17	X86306-01S	1712.5	2
17a	X86306-04S	1712.5	2
18	X86283-01-36	1712.5	2
19	X86283-01-40	1012.5	1
19a	X86283-04-02	685	1
20	X86300-01-37	1012.5	1
20a	X86300-01-02	685	1
21	X86317-01	50	14
22	X86282-01	159	2
23	X86307-03-08	1999.5	2
24	X86255-01L	200	1
25	X86255-01R	200	1
26	X86258-01	200	2
27	X86303-02	150	1
28	X86303-03	150	1
29	(窗玉) J858-CW-SH03R		1

INSTALL UNIT NO.	QTY.	FLOOR
T2A-CW4-1702	1	17/F
T2A-CW4-2102	1	21/F
T2A-CW4-2602	1	26/F
T2A-CW4-3002	1	30/F

INSTALL UNIT NO.	QTY.	FLOOR
T2A-CW4-3502	1	35/F
T2A-CW4-3902	**1**	**39/F**
T2A-CW4-4302	1	43/F
T2A-CW4-4802	1	48/F

INSTALL UNIT NO.	QTY.	FLOOR
T2A-CW4-5202	1	52/F
T2A-CW4-5702	1	57/F
T2A-CW4-6102	1	61/F
TOTAL	11	

美特鋁質有限公司 MIDI Aluminium Fabricator Ltd.											
						工程號	J858	類別		物料號	-		
						地盘	康城11期	制圖	W.E.X	2022-05-13	圖號	CLv-1825H1-c1
修改				採用	工廠		地盤 ✓	图纸名称	单元组装图	復核	-	-	數量	-
日期				材料颜色	-			材料	-	批准	-	-	單件重量	- (KG)

AM-08A

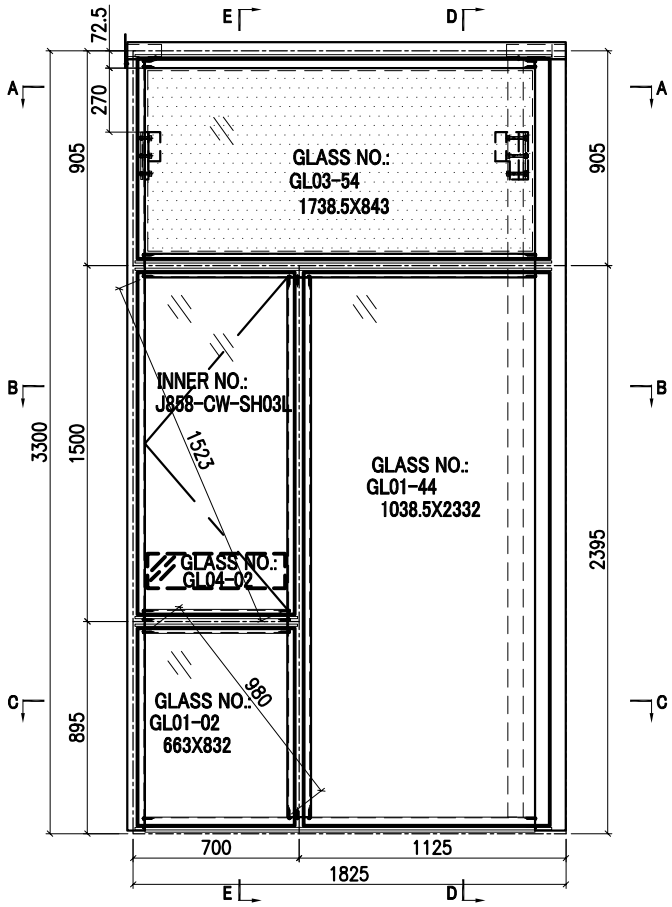

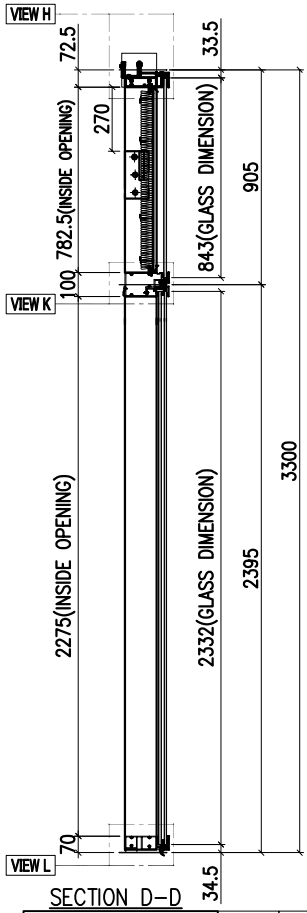

SECTION D-D

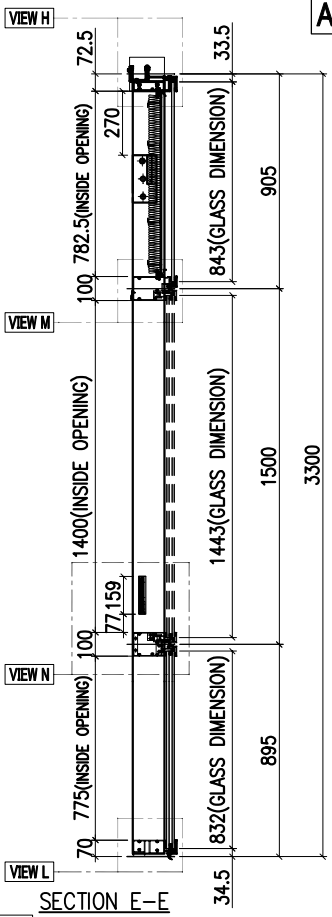

SECTION E-E

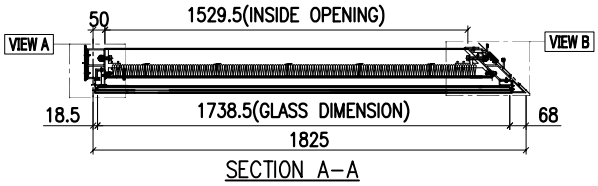

SECTION A-A

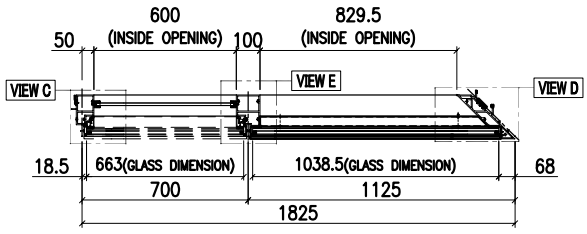

SECTION B-B

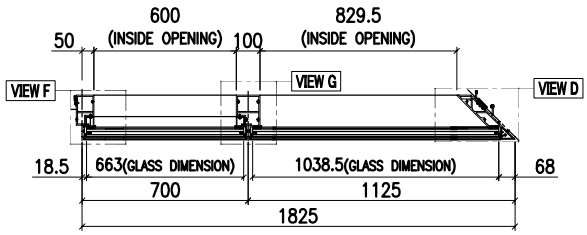

SECTION C-C

INSTALL UNIT NO.	QTY.	FLOOR
T3B-CW3-0901	1	9/F
T3B-CW3-1001	**1**	**10/F**
T3B-CW3-1201	1	12/F
T3B-CW3-1501	1	15/F
T3B-CW3-1601	1	16/F
T3B-CW3-1801	1	18/F
T3B-CW3-1901	1	19/F
T3B-CW3-2001	1	20/F
T3B-CW3-2201	1	22/F
T3B-CW3-2301	1	23/F
T3B-CW3-2501	1	25/F
T3B-CW3-2701	1	27/F
T3B-CW3-2801	1	28/F
T3B-CW3-2901	1	29/F
T3B-CW3-3101	1	31/F
T3B-CW3-3201	1	32/F
T3B-CW3-3301	1	33/F
T3B-CW3-3601	1	36/F
T3B-CW3-3701	1	37/F
T3B-CW3-3801	1	38/F
T3B-CW3-4101	1	41/F
T3B-CW3-4201	1	42/F
T3B-CW3-4501	1	45/F
T3B-CW3-4601	1	46/F
T3B-CW3-4701	1	47/F
T3B-CW3-4901	1	49/F
T3B-CW3-5001	1	50/F
T3B-CW3-5101	1	51/F
T3B-CW3-5301	1	53/F
T3B-CW3-5501	1	55/F
T3B-CW3-5601	1	56/F
T3B-CW3-5801	1	58/F
T3B-CW3-5901	1	59/F
T3B-CW3-6001	1	60/F
T3B-CW3-6201	1	62/F
T3B-CW3-6301	1	63/F
T3B-CW3-6501	1	65/F
TOTAL	37	

VIEW A

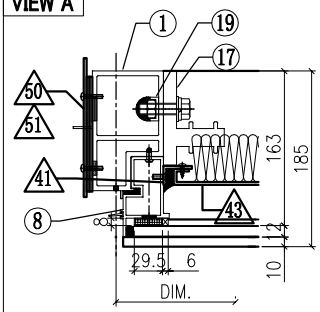

VIEW B

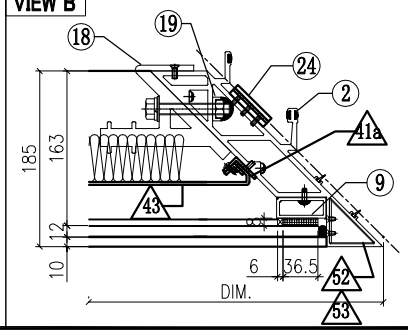

GLASS

GLASS NUMBER	WIDTH	HEIGHT	QTY.
GL03-54	1738.5	843	1
GL04-02	580	145	1
GL01-02	663	832	1
GL01-44	1038.5	2332	1

美特鋁質有限公司 MIDI Aluminium Fabricator Ltd.											
				工程號	J858	類別		物料號	-		
				地盘	康城11期	制圖	Z. S. P	2022-06-28	圖號	CLv-1825H1-c1	
修改	1		採用 工廠		地盤 ✓	图纸名称	单元组装图	復核	-	-	數量	-	
日期	15/12		材料颜色	-		材料	-	批准	-	-	單件重量	-	(KG)

AM-08B

VIEW H

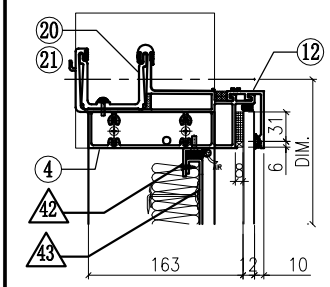

VIEW C

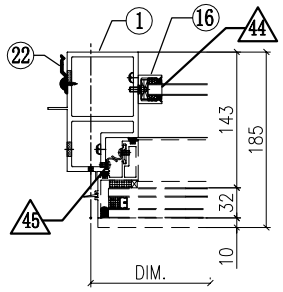

VIEW E

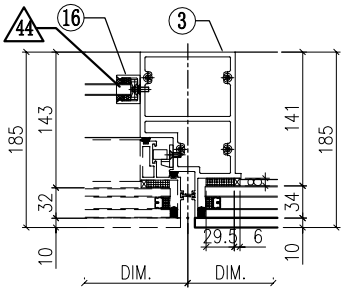

VIEW D

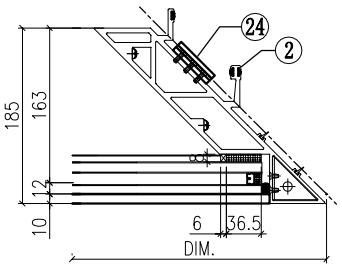

VIEW K

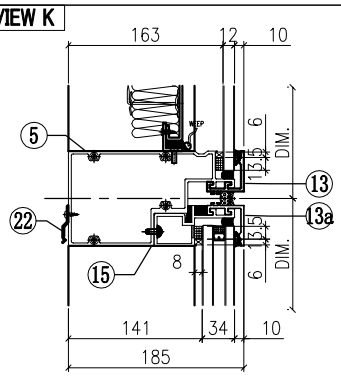

VIEW F

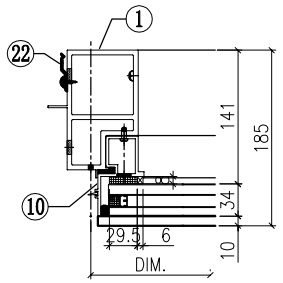

VIEW G

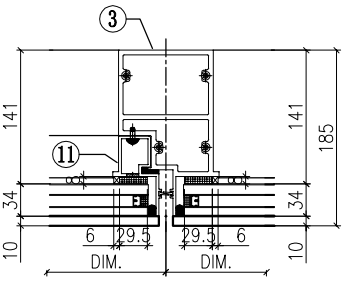

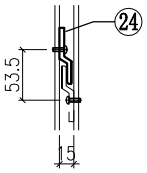

VIEW A

VIEW L

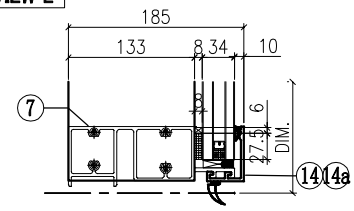

VIEW M

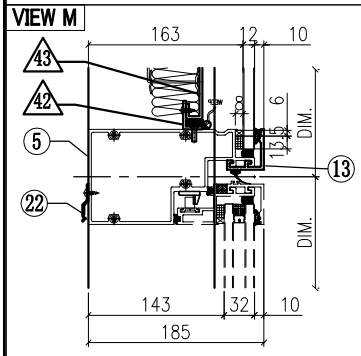

VIEW N

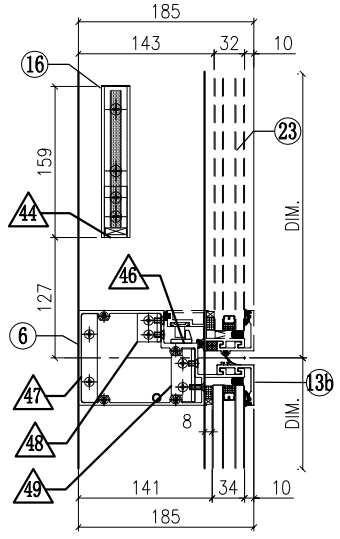

◇ OTHERS (ALUM. & G.M.S. PARTS)

ITEM	FAB. DWG NO.	LENGTH (mm)	QTY
41	N00813-01A	720.5	1
	30x20X3mm ALUM. ANGLE		
41a	N00813-02A	720.5	1
	30x20X3mm ALUM. ANGLE		
42	N00813-01AS	1627	2
	30x20X3mm ALUM. ANGLE		
43	J858-AP12-11		1
	1621 x760.5(BACK PANEL)		
44	N541-01	21	2
	43x22x3mm ALUM. ANGLE		
45	J858-AP04		3
	1.5mm THK. ALUM. PLATE		
46	J858-AP05		1
	2mm THK. ALUM. PLATE		
47	B1505-01		1
	6mm THK. ALUM. PLATE		
48	L100-02		1
	25x25x4mm ALUM. ANGLE		
49	L100-01		1
	25x25x4mm ALUM. ANGLE		
50	J858-AP02		1
	3mm THK. ALUM. PLATE		
51	J858-AP03		2
	3mm THK. ALUM. PLATE		
52	J858-AA03R		1
	3mm THK. ALUM. END PANEL		
53	J858-AA04R		1
	3mm THK. ALUM. END PANEL		
54	J858-AP18	400	1
	1mm THK. ALUM. FLASHING		

◯ ALUM. EXTRUSION

ITEM	FAB. DWG NO.	LENGTH (mm)	QTY
1	X86277-04L	3258.5	1
2	X86275-09	3280.5	1
3	X86294-03	2368	1
4	X86279-43A	1789.5	1
5	X86309-09A	1754	1
6	X86281-02LA	679	1
7	X86280-14A	1754	1
8	X86313-05LA	868.5	1
9	X86304-01LA	828.5	1
10	X86314-02L	868	1
11	X86314-05R	868	1
12	X86301-01-37	1757.5	1
13	X86283-01-37	1757.5	1
13a	X86283-01-41	1057.5	1
13b	X86283-04-02	685	1
14	X86300-01-38	1057.5	1
14a	X86300-01-02	685	1
15	X86312-02A	1054.5	1
16	X86282-01	159	2
17	X86255-01L	200	1
18	X86256-01R	200	1
19	X86258-01	200	2
20	X86303-03	150	1
21	X86303-05	250	1
22	X86317-01	50	13
23	(窗玉)J858-CW-SH03L		1
24	X86316-01	50	3

美特鋁質有限公司 MIDI Aluminium Fabricator Ltd.											
				工程號	J858	類別		物料號	-		
				地盘	康城11期	制圖	W.E.X	2022-05-13	圖號	CLv-1825H1-F2c1	
修改			採用 工廠		地盤 ✓	图纸名称	单元组装图	復核	-	-	數量	-	
日期			材料顏色	-		材料	-	批准	-	-	單件重量	-	(KG)

AM-09A

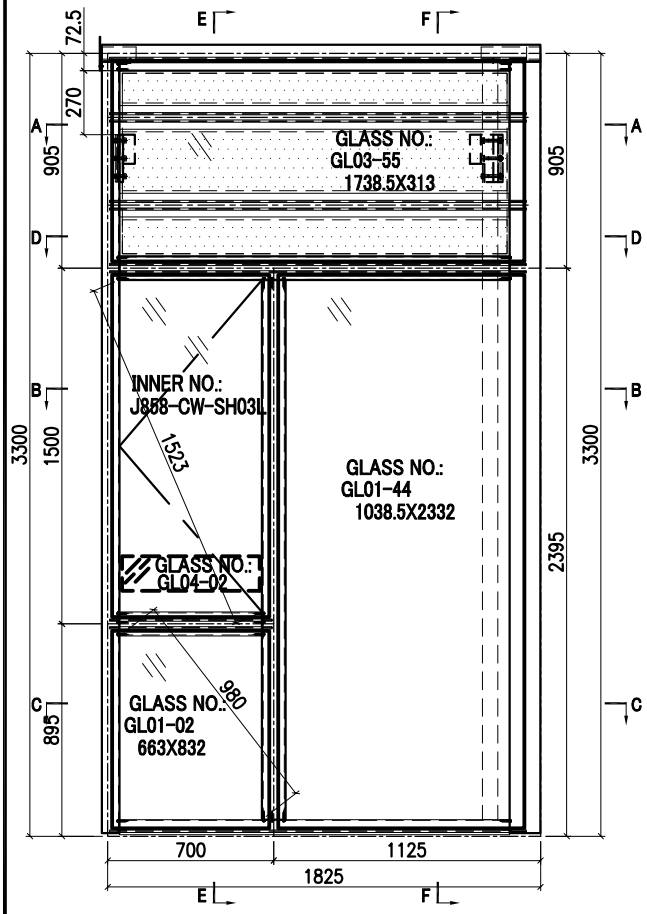

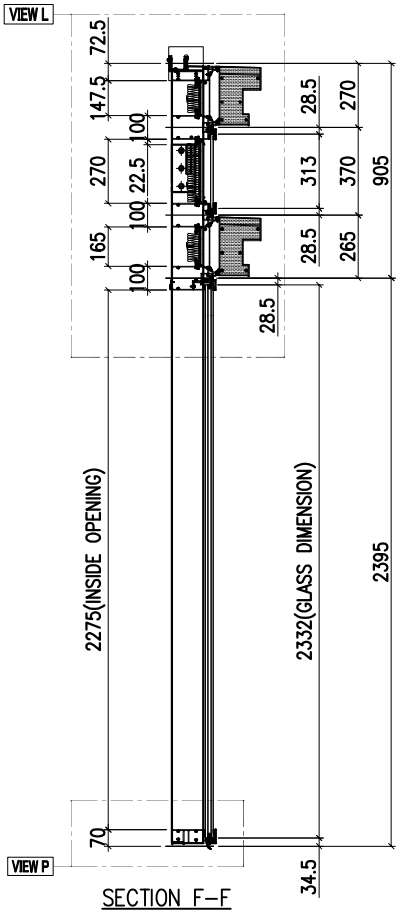

SECTION F-F

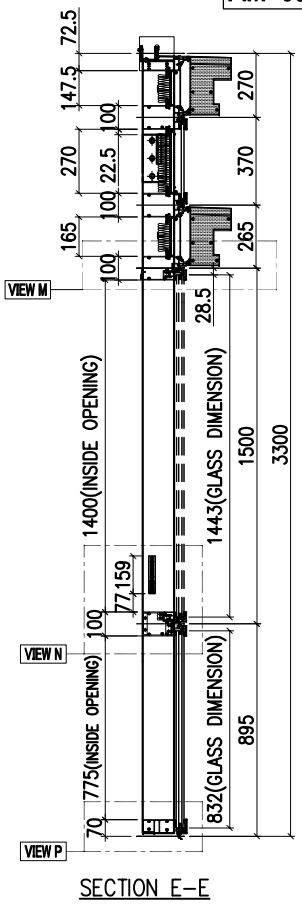

SECTION E-E

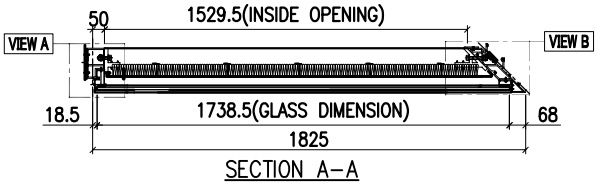

SECTION A-A

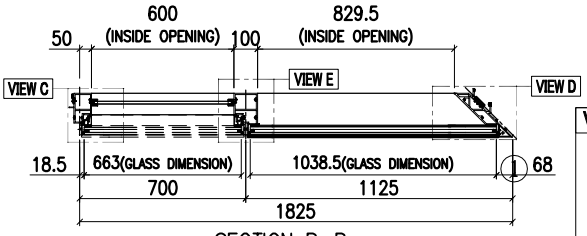

SECTION B-B

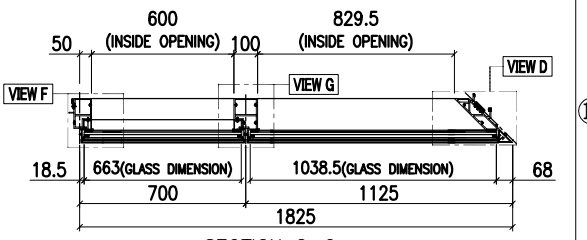

SECTION C-C

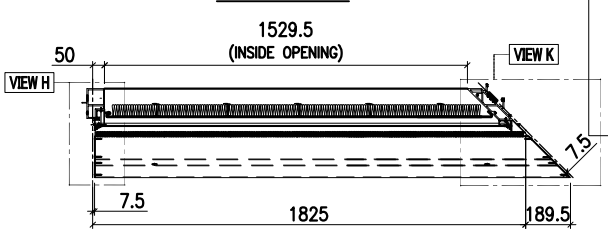

SECTION D-D

INSTALL UNIT NO.	QTY.	FLOOR
T3B-CW3-1701	1	17/F
T3B-CW3-2101	1	21/F
T3B-CW3-2601	1	26/F
T3B-CW3-3001	1	30/F
T3B-CW3-3501	1	35/F
T3B-CW3-3901	1	39/F

T3B-CW3-4301	1	43/F
T3B-CW3-4801	1	48/F
T3B-CW3-5201	1	52/F
T3B-CW3-5701	1	57/F
T3B-CW3-6101	1	61/F
TOTAL	11	

VIEW H

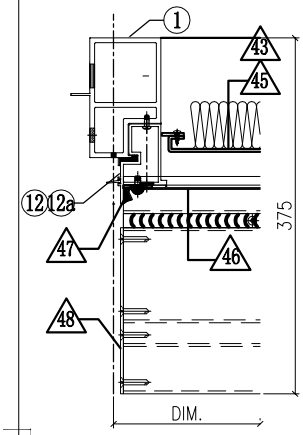

VIEW K

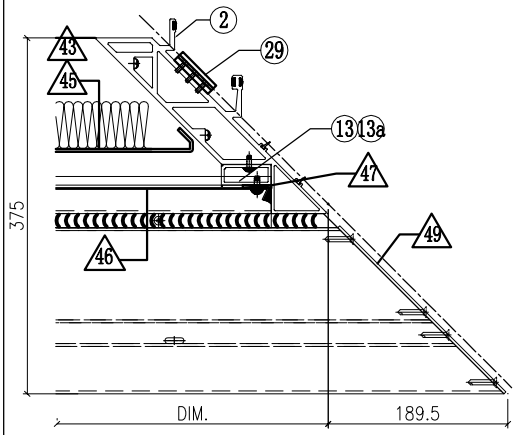

GLASS

GLASS NUMBER	WIDTH	HEIGHT	QTY.
GL03-55	1738.5	313	1
GL04-02	580	145	1
GL01-02	663	832	1
GL01-44	1038.5	2332	1

美特鋁質有限公司
MIDI Aluminium Fabricator Ltd.

工程號	J858	類別		物料號	-		
地盘	康城11期	制圖	Z. S. P	2022-06-28	圖號	CLv-1825H1-F2c1	
图纸名称	单元组装图	復核	-	-	數量	-	
材料	-	批准	-	-	單件重量	-	(KG)

修改 1 | 採用 工廠 | 地盤 ✓
日期 15/12 | 材料顏色 -

AM-09B

VIEW L

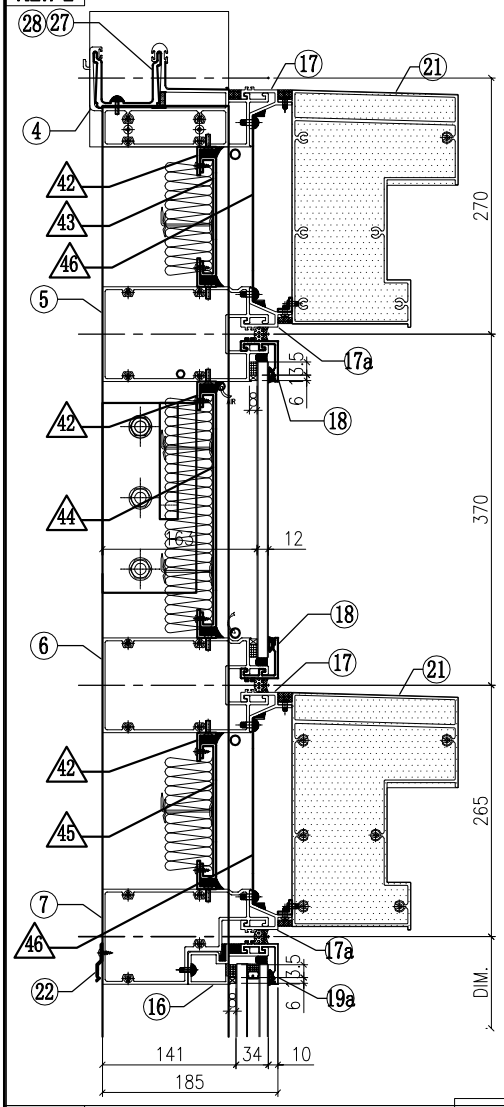

VIEW A

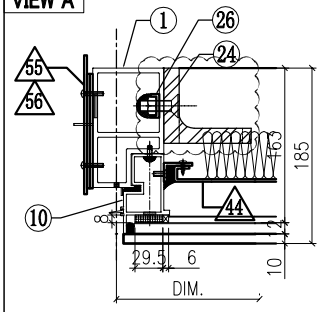

VIEW B

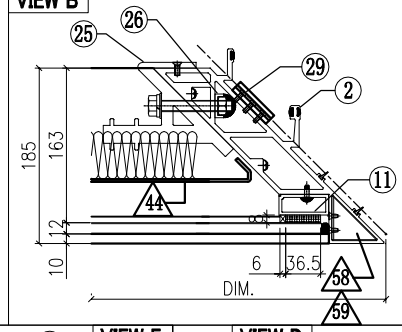

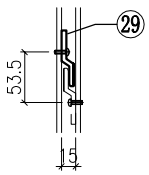

VIEW A

VIEW C

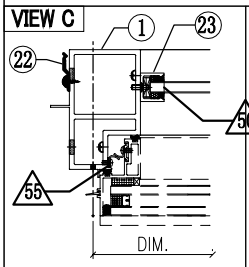

VIEW E

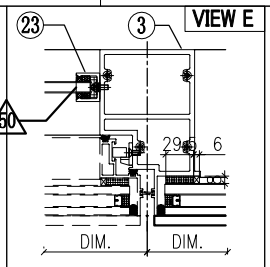

VIEW D

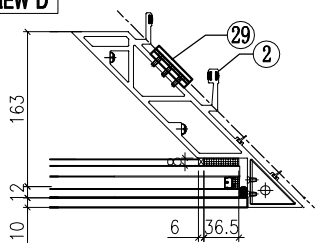

VIEW F

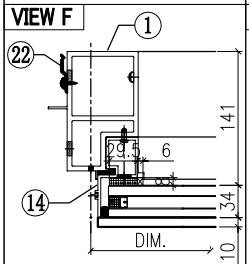

VIEW G

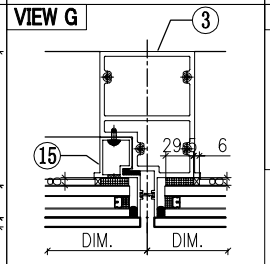

VIEW P

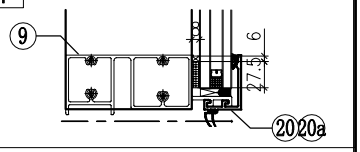

VIEW M

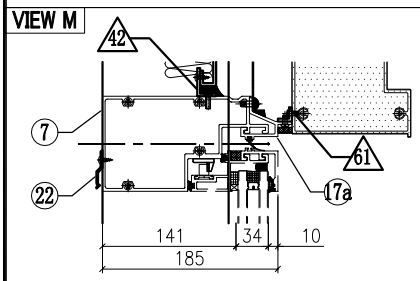

VIEW N

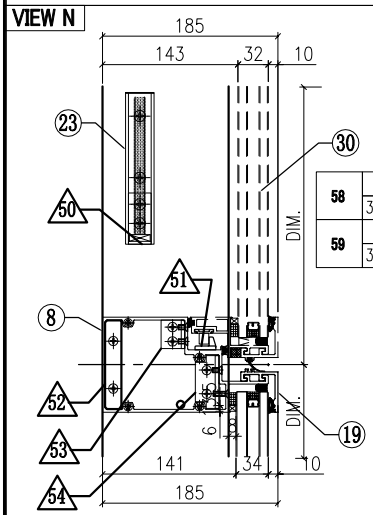

60	J858-AP18	400	1
	1mm THK. ALUM. FLASHING		
61	L065-01-17	1752	2
	16x16x3mm ALUM. ANGLE		

58	J858-AA03R		1
	3mm THK. ALUM. END PANEL		
59	J858-AA04R		1
	3mm THK. ALUM. END PANEL		

◇ OTHERS (ALUM. & G.M.S. PARTS)

ITEM	FAB. DWG NO.	LENGTH (mm)	QTY
42	N00813-01AS	1627	6
	30x20X3mm ALUM. ANGLE		
43	J858-AP10-13		1
	1625.5 x125.5 (BACK PANEL)		
44	J858-AP13-14		1
	1625.5 x248 (BACK PANEL)		
45	J858-AP10-15		1
	1625.5 x143 (BACK PANEL)		
46	J858-AP07-18		2
	1.5mm THK. ALUM. FLASHING		
47	J858-AP06		4
	30x166x3mm ALUM. PLATE		
48	J858-AP14L		2
	3mm THK. ALUM. END PANEL		
49	J858-AP15R		2
	3mm THK. ALUM. END PANEL		
50	N541-01	21	2
	43x22x3mm ALUM. ANGLE		
51	J858-AP05		1
	2mm THK. ALUM. PLATE		
52	B1505-01		1
	6mm THK. ALUM. PLATE		
53	L100-02		1
	25x25x4mm ALUM. ANGLE		
54	L100-01		1
	25x25x4mm ALUM. ANGLE		
55	J858-AP04		3
	1.5mm THK. ALUM. PLATE		
56	J858-AP02		1
	3mm THK. ALUM. PLATE		
57	J858-AP03		2
	3mm THK. ALUM. PLATE		

○ ALUM. EXTRUSION

ITEM	FAB. DWG NO.	LENGTH (mm)	QTY
1	X86277-10L	3258.5	1
2	X86275-05	3280.5	1
3	X86294-03	2368	1
4	X86279-41A	1789.5	1
5	X86308-16A	1754	1
6	X86308-17A	1754	1
7	X86309-10A	1754	1
8	X86281-02LA	679	1
9	X86280-14A	1754	1
10	X86313-06L	348	1
11	X86304-04LB	269	1
12	X86313-07L	243	1
12a	X86313-08L	233.5	1
13	X86304-02LA	164	1
13a	X86304-03LA	193.5	1
14	X86314-02L	868	1
15	X86314-05R	868	1
16	X86312-02A	1054.5	1
17	X86306-02E	1757.5	2
17a	x86306-06E	1757.5	2
18	X86283-01-37	1757.5	2
19	X86283-04-02	685	1
19a	X86283-01-41	1057.5	1
20	X86300-01-38	1057.5	1
20a	X86300-01-02	685	1
21	X86307-02-05	1999.5	2
22	X86317-01	50	13
23	X86282-01	159	2
24	ST-BR1	200	1
25	X86256-01R	200	1
26	X86258-01	200	2
27	X86303-03	150	1
28	X86303-05	250	1
29	X86316-01	50	3
30	(窗玉) J858-CW-SH03L		1

美特鋁質有限公司 MIDI Aluminium Fabricator Ltd.											
修改	1			採用	工廠		地盤	✓	图纸名称	单元组装图	復核	-	-	數量	-
日期	15/12			材料顏色	-				材料	-	批准	-	-	單件重量	- (KG)

工程號	J858	類別		物料號	-		
地盘	康城11期	制圖	Z.S.P	2022-06-28	圖號	CLt-1400H1-F1hc2	

蝴蝶窗 AM-10A

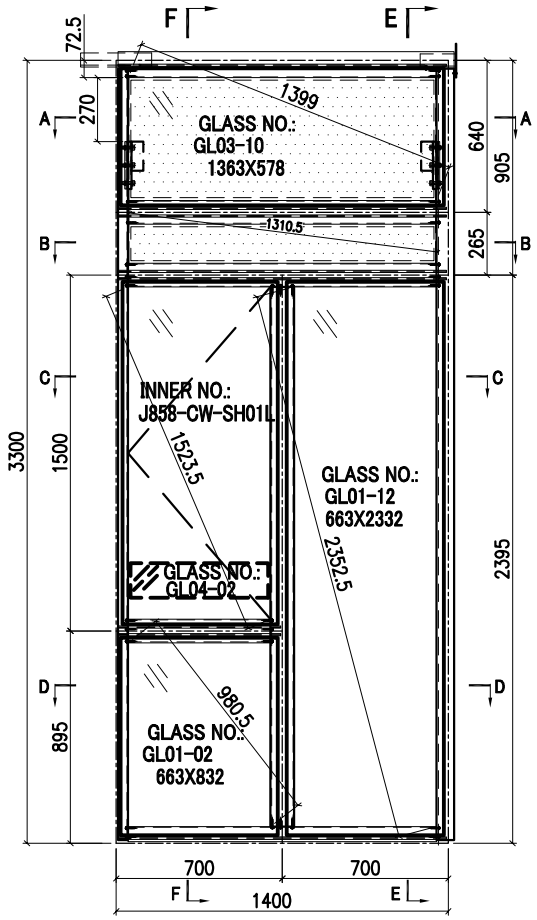

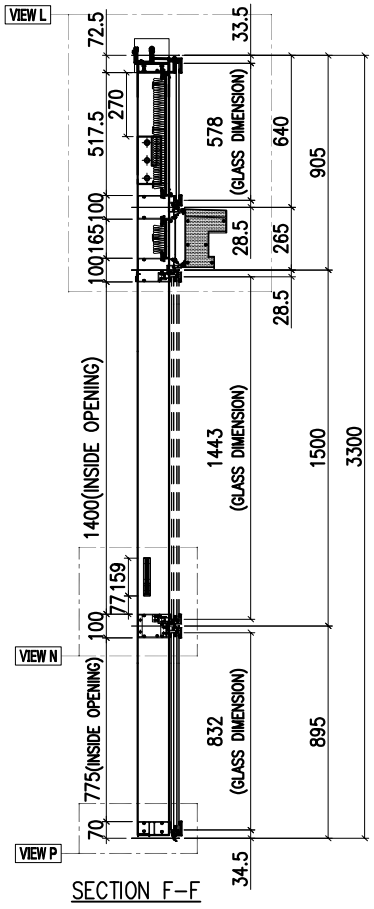

SECTION F-F

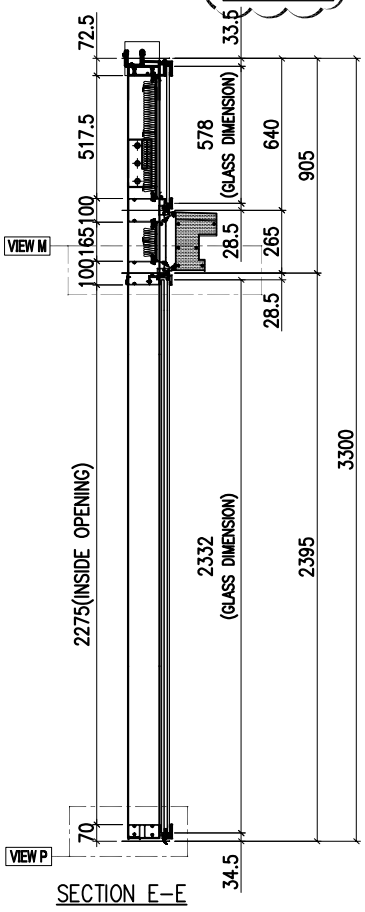

SECTION E-E

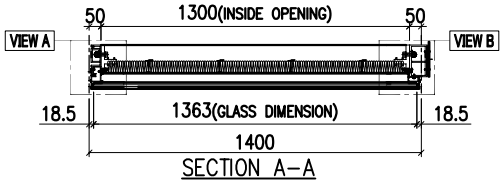

SECTION A-A

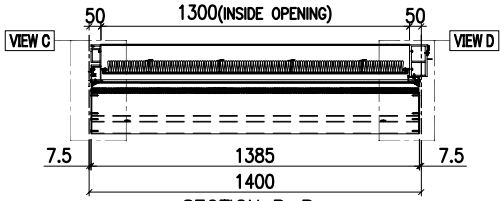

SECTION B-B

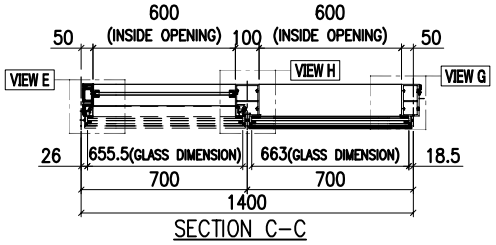

SECTION C-C

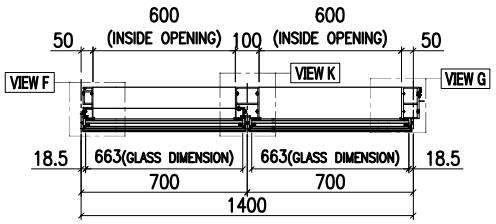

SECTION D-D

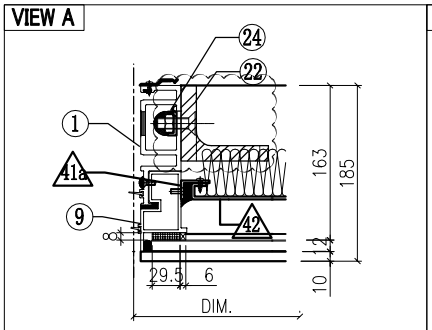

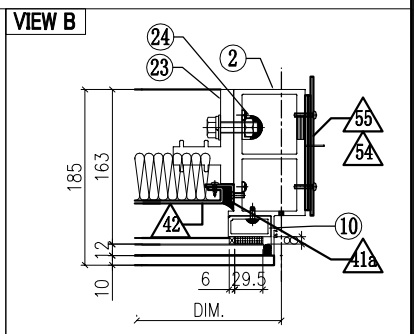

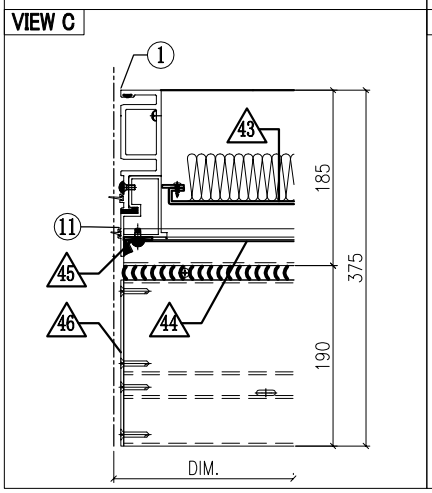

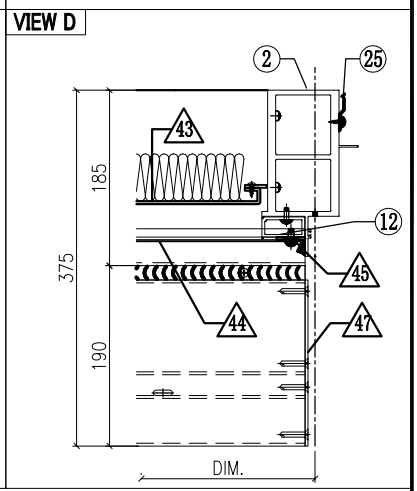

GLASS

GLASS NUMBER	WIDTH	HEIGHT	QTY.
GL03-10	1363	578	1
GL04-02	580	145	1
GL01-02	663	832	1
GL01-12	663	2332	1

美特鋁質有限公司
MIDI Aluminium Fabricator Ltd.

工程號	J858	類別		物料號	-				
地盘	康城11期	制圖	Z.S.P	2022-06-28	圖號	CLt-1400H1-F1hc2			
图纸名称	单元组装图	復核	-	-	數量	-			
材料	-	批准	-	-	單件重量	-	(KG)		

修改	1			採用	工廠		地盤	✓
日期	15/12			材料顏色	-			

AM-10B

VIEW L

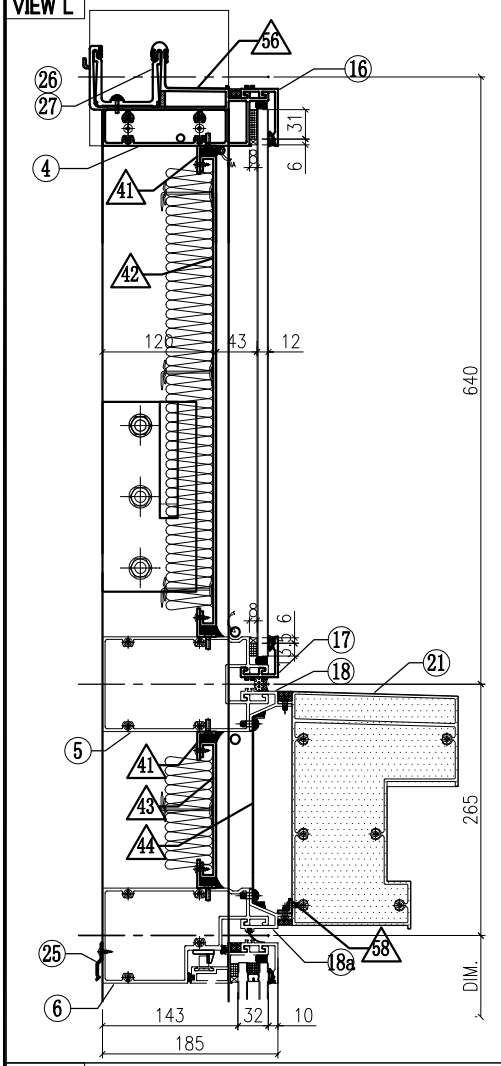

VIEW E

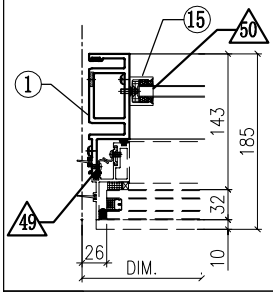

VIEW H

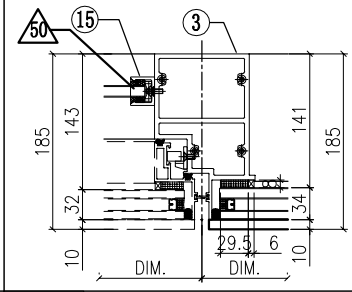

VIEW G

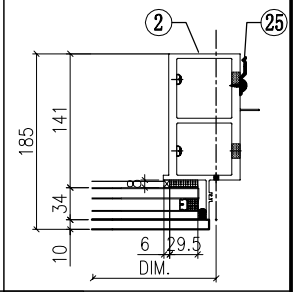

VIEW F

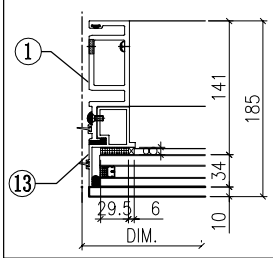

VIEW K

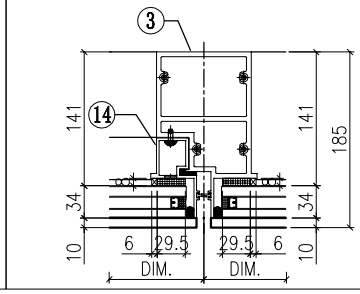

VIEW P

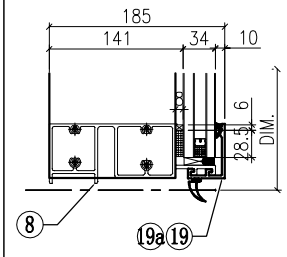

VIEW M

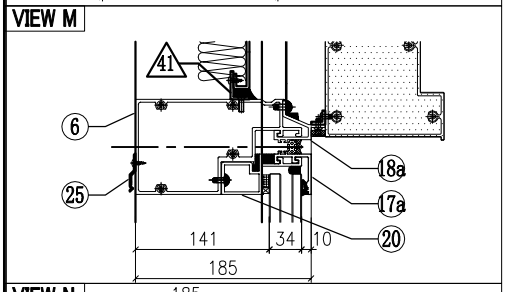

VIEW N

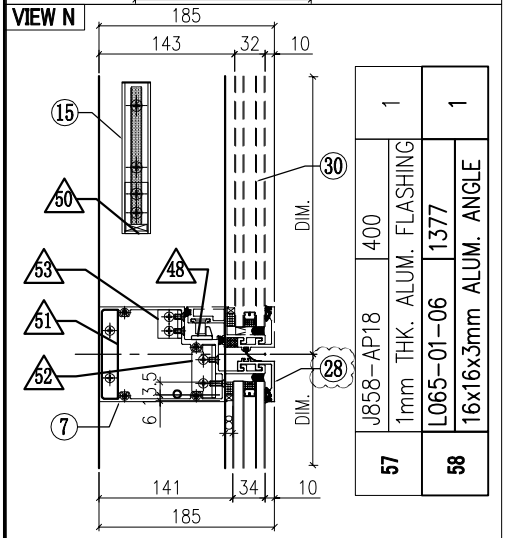

57	J858-AP18	400	1
	1mm THK. ALUM. FLASHING		
58	L065-01-06	1377	1
	16x16x3mm ALUM. ANGLE		

◇ OTHERS (ALUM. & G.M.S. PARTS)

ITEM	FAB. DWG NO.	LENGTH (mm)	QTY
41	N00813-01Q	1298	4
	30x20X3mm ALUM. ANGLE		
41a	N00813-01Z	455.5	2
	30x20X3mm ALUM. ANGLE		
42	J858-AP09-23		1
	1278 x495.5(BACK PANEL)		
43	J858-AP08-27		1
	1284 x143 (BACK PANEL)		
44	J858-AP07-13		1
	1.5mm THK. ALUM. FLASHING		
45	J858-AP06		2
	30x166x3mm ALUM. PLATE		
46	J858-AP14L		1
	3mm THK. ALUM. END PANEL		
47	J858-AP14R		1
	3mm THK. ALUM. END PANEL		
48	J858-AP05		1
	2mm THK. ALUM. PLATE		
49	J858-AP04		3
	1.5mm THK. ALUM. PLATE		
50	N541-01	21	2
	43x22x3mm ALUM. ANGLE		
51	B1505-01		1
	6mm THK. ALUM. PLATE		
52	L100-02		1
	25x25x4mm ALUM. ANGLE		
53	L100-01		1
	25x25x4mm ALUM. ANGLE		
54	J858-AP02		1
	3mm THK. ALUM. PLATE		
55	J858-AP03		2
	3mm THK. ALUM. PLATE		
56	J858-AP16	100	1
	1mm THK. ALUM. FLASHING		

◯ ALUM. EXTRUSION

ITEM	FAB. DWG NO.	LENGTH (mm)	QTY
1	X86288-09	3258.5	1
2	X86278-07R	3267.5	1
3	X86294-03	2368	1
4	X86279-20B	1417.5	1
5	X86308-14D	1379	1
6	X86309-06RF	1379	1
7	X86281-02LA	679	1
8	X86280-05RD	1379	1
9	X86313-01LB	603.5	1
10	X86305-01RC	563.5	1
11	X86313-03L	243	1
12	X86305-02RA	164	1
13	X86314-01L	868	1
14	X86314-05R	868	1
15	X86282-01	159	2
16	X86301-01-19	1385	1
17	X86283-01-23	1385	1
17a	X86283-01-02	685	1
18	X86306-01H	1385	1
18a	x86306-04H	1385	1
19	X86300-01-02	685	1
19a	X86300-01-02	685	1
20	X86312-01B	679	1
21	X86307-01-08	1379	1
22	ST-BR1	200	1
23	X86255-01R	200	1
24	X86258-01	200	2
25	X86317-01	50	13
26	X86303-01	300	1
27	X86303-02	150	1
28	X86283-04-02	685	1
29			
30	(窗玉)J858-CW-SH01L		1

美特鋁質有限公司 MIDI Aluminium Fabricator Ltd.						工程號	J858	類別		物料號	-		
						地盘	康城11期	制圖	Z.S.P	2022-06-28	圖號	CLt-1400H1-F1hc2	
修改				採用	工廠		地盤 ✓	图纸名称	单元组装图	復核	-	-	數量	-
日期				材料颜色	-			材料	-	批准	-	-	單件重量	- (KG)

AM-10C

INSTALL UNIT NO.	QTY.	FLOOR
T1A-CW2-0907	1	9/F
T1A-CW2-1007	**1**	**10/F**
T1A-CW2-1207	1	12/F
T1A-CW2-1507	1	15/F
T1A-CW2-1607	1	16/F
T1A-CW2-1707	1	17/F
T1A-CW2-1807	1	18/F
T1A-CW2-1907	1	19/F
T1A-CW2-2007	1	20/F
T1A-CW2-2107	1	21/F
T1A-CW2-2207	1	22/F
T1A-CW2-2307	1	23/F
T1A-CW2-2507	1	25/F
T1A-CW2-2607	1	26/F
T1A-CW2-2707	1	27/F
T1A-CW2-2807	1	28/F
T1A-CW2-2907	1	29/F
T1A-CW2-3007	1	30/F
T1A-CW2-3107	1	31/F
T1A-CW2-3207	1	32/F
T1A-CW2-3307	1	33/F
T1A-CW2-3507	1	35/F
T1A-CW2-3607	1	36/F
T1A-CW2-3707	1	37/F
T1A-CW2-3807	1	38/F
T1A-CW2-3907	**1**	**39/F**
T1A-CW2-4107	1	41/F
T1A-CW2-4207	1	42/F
T1A-CW2-4307	1	43/F
T1A-CW2-4507	1	45/F
T1A-CW2-4607	1	46/F
T1A-CW2-4707	1	47/F
T1A-CW2-4807	1	48/F
T1A-CW2-4907	1	49/F
T1A-CW2-5007	1	50/F
T1A-CW2-5107	1	51/F
T1A-CW2-5207	1	52/F
T1A-CW2-5307	1	53/F
T1A-CW2-5507	1	55/F
T1A-CW2-5607	1	56/F
T1A-CW2-5707	1	57/F
T1A-CW2-5807	1	58/F
T1A-CW2-5907	1	59/F
T1A-CW2-6007	1	60/F
T2A-CW2-0907	1	9/F
T2A-CW2-1007	**1**	**10/F**
T2A-CW2-1207	1	12/F
T2A-CW2-1507	1	15/F
T2A-CW2-1607	1	16/F
T2A-CW2-1707	1	17/F
T2A-CW2-1807	1	18/F
T2A-CW2-1907	1	19/F
T2A-CW2-2007	1	20/F
T2A-CW2-2107	1	21/F
T2A-CW2-2207	1	22/F

T2A-CW2-2307	1	23/F
T2A-CW2-2507	1	25/F
T2A-CW2-2607	1	26/F
T2A-CW2-2707	1	27/F
T2A-CW2-2807	1	28/F
T2A-CW2-2907	1	29/F
T2A-CW2-3007	1	30/F
T2A-CW2-3107	1	31/F
T2A-CW2-3207	1	32/F
T2A-CW2-3307	1	33/F
T2A-CW2-3507	1	35/F
T2A-CW2-3607	1	36/F
T2A-CW2-3707	1	37/F
T2A-CW2-3807	1	38/F
T2A-CW2-3907	**1**	**39/F**
T2A-CW2-4107	1	41/F
T2A-CW2-4207	1	42/F
T2A-CW2-4307	1	43/F
T2A-CW2-4507	1	45/F
T2A-CW2-4607	1	46/F
T2A-CW2-4707	1	47/F
T2A-CW2-4807	1	48/F
T2A-CW2-4907	1	49/F
T2A-CW2-5007	1	50/F
T2A-CW2-5107	1	51/F
T2A-CW2-5207	1	52/F
T2A-CW2-5307	1	53/F
T2A-CW2-5507	1	55/F
T2A-CW2-5607	1	56/F
T2A-CW2-5707	1	57/F
T2A-CW2-5807	1	58/F
T2A-CW2-5907	1	59/F
T2A-CW2-6007	1	60/F
T2A-CW2-6107	1	61/F
T2A-CW2-6207	1	62/F
T2A-CW2-6307	1	63/F
T2A-CW2-6507	1	65/F

T3A-CW2-0907	1	9/F
T3A-CW2-1007	**1**	**10/F**
T3A-CW2-1207	1	12/F
T3A-CW2-1507	1	15/F
T3A-CW2-1607	1	16/F
T3A-CW2-1707	1	17/F
T3A-CW2-1807	1	18/F
T3A-CW2-1907	1	19/F
T3A-CW2-2007	1	20/F
T3A-CW2-2107	1	21/F
T3A-CW2-2207	1	22/F
T3A-CW2-2307	1	23/F
T3A-CW2-2507	1	25/F
T3A-CW2-2607	1	26/F
T3A-CW2-2707	1	27/F
T3A-CW2-2807	1	28/F
T3A-CW2-2907	1	29/F
T3A-CW2-3007	1	30/F
T3A-CW2-3107	1	31/F
T3A-CW2-3207	1	32/F
T3A-CW2-3307	1	33/F
T3A-CW2-3507	1	35/F
T3A-CW2-3607	1	36/F
T3A-CW2-3707	1	37/F
T3A-CW2-3807	1	38/F
T3A-CW2-3907	**1**	**39/F**
T3A-CW2-4107	1	41/F
T3A-CW2-4207	1	42/F
T3A-CW2-4307	1	43/F
T3A-CW2-4507	1	45/F
T3A-CW2-4607	1	46/F
T3A-CW2-4707	1	47/F
T3A-CW2-4807	1	48/F
T3A-CW2-4907	1	49/F
T3A-CW2-5007	1	50/F
T3A-CW2-5107	1	51/F
T3A-CW2-5207	1	52/F
T3A-CW2-5307	1	53/F
T3A-CW2-5507	1	55/F
T3A-CW2-5607	1	56/F
T3A-CW2-5707	1	57/F
T3A-CW2-5807	1	58/F
T3A-CW2-5907	1	59/F
T3A-CW2-6007	1	60/F
T3A-CW2-6107	1	61/F
T3A-CW2-6207	1	62/F
T3A-CW2-6307	1	63/F
T3A-CW2-6507	1	65/F
TOTAL	140	

美特鋁質有限公司 MIDI Aluminium Fabricator Ltd.								工程號	J858	類別		物料號	-	
								地盘	康城11期	制圖	Z.S.P	2022-06-28	圖號	CLr-1245H1-c1c2
修改				採用	工廠		地盤 ✓	图纸名称	单元组装图	復核	-	-	數量	-
日期				材料颜色	-			材料	-	批准	-	-	單件重量	- (KG)

AM-11A

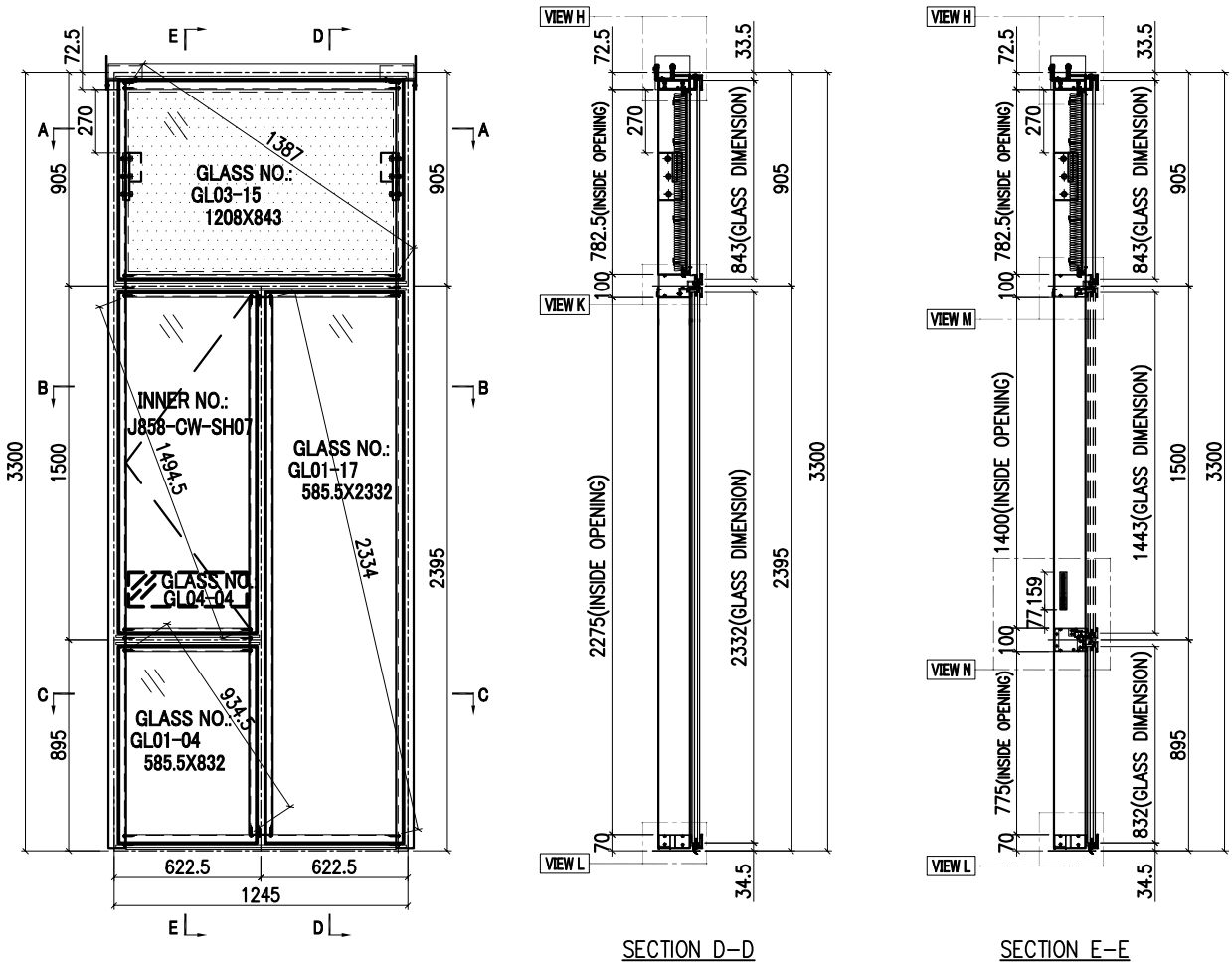

SECTION D-D

SECTION E-E

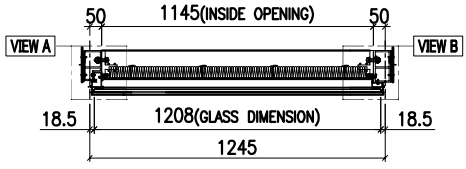

SECTION A-A

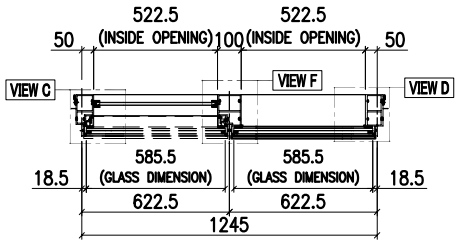

SECTION B-B

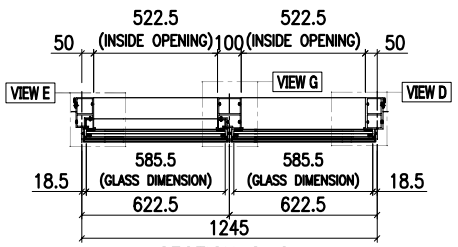

SECTION C-C

	GLASS NUMBER	WIDTH	HEIGHT	QTY.
GLASS	GL03-15	1208	843	1
	GL04-04	502.5	145	1
	GL01-04	585.5	832	1
	GL01-17	585.5	2332	1

美特鋁質有限公司 MIDI Aluminium Fabricator Ltd.											
				工程號	J858	類別		物料號	-		
				地盘	康城11期	制圖	Z.S.P	2022-06-28	圖號	CLr-1245H1-c1c2	
修改	1		採用 工廠		地盤 ✓	图纸名称	单元组装图	復核	-	-	數量	-	
日期	15/12		材料颜色	-		材料	-	批准	-	-	單件重量	-	(KG)

AM-11B

VIEW H

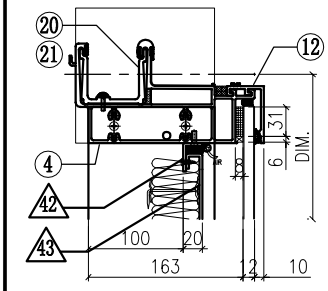

VIEW A

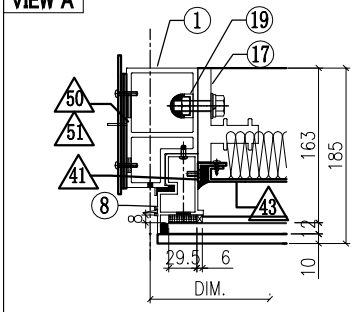

VIEW B

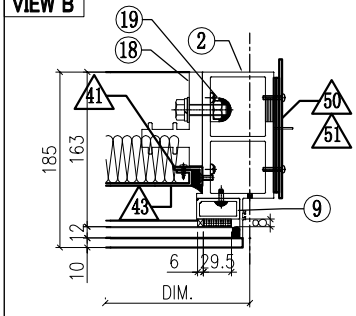

VIEW K

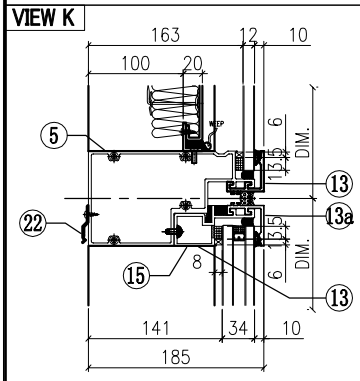

VIEW C

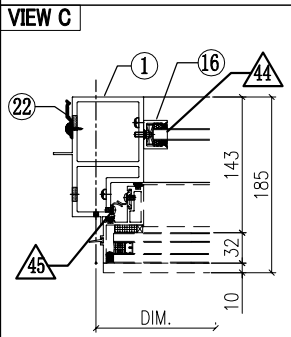

VIEW F

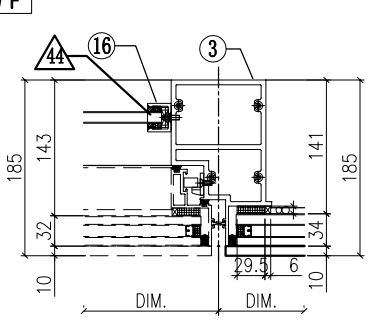

VIEW D

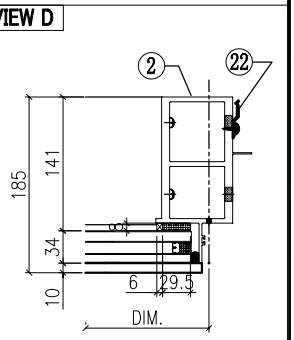

VIEW E

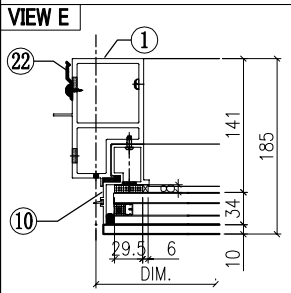

VIEW G

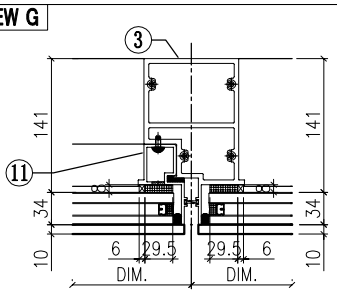

VIEW L

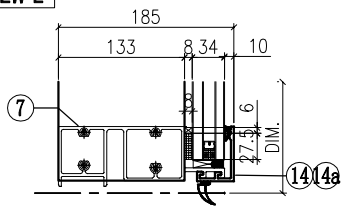

VIEW M

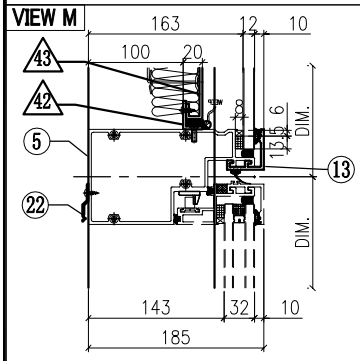

VIEW N

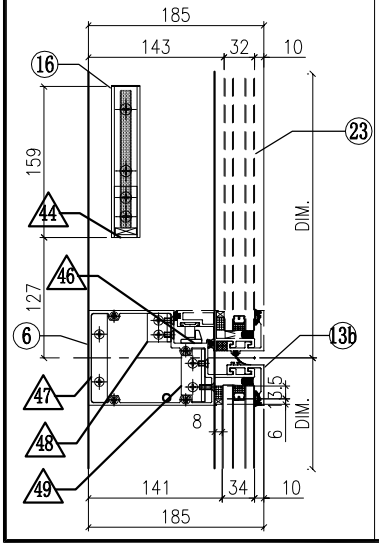

◇ OTHERS (ALUM. & G.M.S. PARTS)

ITEM	FAB. DWG NO.	LENGTH (mm)	QTY
41	N00813-01A	720.5	2
	30x20X3mm ALUM. ANGLE		
42	N00813-01E	1143	2
	30x20X3mm ALUM. ANGLE		
43	J858-AP09-04		1
	1123 x760.5(BACK PANEL)		
44	N541-01	21	2
	43x22x3mm ALUM. ANGLE		
45	J858-AP04		3
	1.5mm THK. ALUM. PLATE		
46	J858-AP05		1
	2mm THK. ALUM. PLATE		
47	B1505-01		1
	6mm THK. ALUM. PLATE		
48	L100-02		1
	25x25x4mm ALUM. ANGLE		
49	L100-01		1
	25x25x4mm ALUM. ANGLE		
50	J858-AP02		2
	3mm THK. ALUM. PLATE		
51	J858-AP03		4
	3mm THK. ALUM. PLATE		
52	J858-AP18	400	1
	1mm THK. ALUM. FLASHING		
53			

◯ ALUM. EXTRUSION

ITEM	FAB. DWG NO.	LENGTH (mm)	QTY
1	X86277-04L	3258.5	1
2	X86278-06R	3267.5	1
3	X86294-03	2368	1
4	X86279-21B	1295	1
5	X86309-02RD	1224	1
6	X86281-02LC	601.5	1
7	X86280-05RE	1224	1
8	**X86313-05LA**	868.5	1
9	X86305-01RA	828.5	1
10	X86314-02L	868	1
11	X86314-05R	868	1
12	X86301-01-06	1230	1
13	X86283-01-07	1230	1
13a	X86283-01-27	607.5	1
13b	X86283-04-27	607.5	1
14	X86300-01-28	607.5	1
14a	X86300-01-28	607.5	1
15	X86312-01D	601.5	1
16	X86282-01	159	2
17	X86255-01L	200	1
18	X86255-01R	200	1
19	X86258-01	200	2
20	X86303-02	150	1
21	X86303-03	150	1
22	X86317-01	50	21
23	(窗玉)J858-CW-SH07		1

美特鋁質有限公司 MIDI Aluminium Fabricator Ltd.							工程號	J858	類別		物料號	-		
							地盘	康城11期	制圖	Z.S.P	2022-06-28	圖號	CLr-1245H1-c1c2	
修改				採用	工廠		地盤	✓	图纸名称	单元组装图	復核	-	-	數量	-	
日期				材料颜色	-				材料	-	批准	-	-	單件重量	-	(KG)

AM-11C

INSTALL UNIT NO.	QTY.	FLOOR
T1B-CW2-0901	1	9/F
T1B-CW2-1001	**1**	**10/F**
T1B-CW2-1201	1	12/F
T1B-CW2-1501	1	15/F
T1B-CW2-1601	1	16/F
T1B-CW2-1701	1	17/F
T1B-CW2-1801	1	18/F
T1B-CW2-1901	1	19/F
T1B-CW2-2001	1	20/F
T1B-CW2-2101	1	21/F
T1B-CW2-2201	1	22/F
T1B-CW2-2301	1	23/F
T1B-CW2-2501	1	25/F
T1B-CW2-2601	1	26/F
T1B-CW2-2701	1	27/F
T1B-CW2-2801	1	28/F
T1B-CW2-2901	1	29/F
T1B-CW2-3001	1	30/F
T1B-CW2-3101	1	31/F
T1B-CW2-3201	1	32/F
T1B-CW2-3301	1	33/F
T1B-CW2-3501	1	35/F
T1B-CW2-3601	1	36/F
T1B-CW2-3701	1	37/F
T1B-CW2-3801	1	38/F
T1B-CW2-3901	**1**	**39/F**
T1B-CW2-4101	1	41/F
T1B-CW2-4201	1	42/F
T1B-CW2-4301	1	43/F
T1B-CW2-4501	1	45/F
T1B-CW2-4601	1	46/F
T1B-CW2-4701	1	47/F
T1B-CW2-4801	1	48/F
T1B-CW2-4901	1	49/F
T1B-CW2-5001	1	50/F
T1B-CW2-5101	1	51/F
T1B-CW2-5201	1	52/F
T1B-CW2-5301	1	53/F
T1B-CW2-5501	1	55/F
T1B-CW2-5601	1	56/F
T1B-CW2-5701	1	57/F
T1B-CW2-5801	1	58/F
T1B-CW2-5901	1	59/F
T1B-CW2-6001	1	60/F

ts

INSTALL UNIT NO.	QTY.	FLOOR
T1B-CW5-0901	1	9/F
T1B-CW5-1001	**1**	**10/F**
T1B-CW5-1201	1	12/F
T1B-CW5-1501	1	15/F
T1B-CW5-1601	1	16/F
T1B-CW5-1701	1	17/F
T1B-CW5-1801	1	18/F
T1B-CW5-1901	1	19/F
T1B-CW5-2001	1	20/F
T1B-CW5-2101	1	21/F
T1B-CW5-2201	1	22/F
T1B-CW5-2301	1	23/F
T1B-CW5-2501	1	25/F
T1B-CW5-2601	1	26/F
T1B-CW5-2701	1	27/F
T1B-CW5-2801	1	28/F
T1B-CW5-2901	1	29/F
T1B-CW5-3001	1	30/F
T1B-CW5-3101	1	31/F
T1B-CW5-3201	1	32/F
T1B-CW5-3301	1	33/F
T1B-CW5-3501	1	35/F
T1B-CW5-3601	1	36/F
T1B-CW5-3701	1	37/F
T1B-CW5-3801	1	38/F
T1B-CW5-3901	**1**	**39/F**
T1B-CW5-4101	1	41/F
T1B-CW5-4201	1	42/F
T1B-CW5-4301	1	43/F
T1B-CW5-4501	1	45/F
T1B-CW5-4601	1	46/F
T1B-CW5-4701	1	47/F
T1B-CW5-4801	1	48/F
T1B-CW5-4901	1	49/F
T1B-CW5-5001	1	50/F
T1B-CW5-5101	1	51/F
T1B-CW5-5201	1	52/F
T1B-CW5-5301	1	53/F
T1B-CW5-5501	1	55/F
T1B-CW5-5601	1	56/F
T1B-CW5-5701	1	57/F
T1B-CW5-5801	1	58/F
T1B-CW5-5901	1	59/F
T1B-CW5-6001	1	60/F

INSTALL UNIT NO.	QTY.	FLOOR
T2B-CW2-0901	1	9/F
T2B-CW2-1001	**1**	**10/F**
T2B-CW2-1201	1	12/F
T2B-CW2-1501	1	15/F
T2B-CW2-1601	1	16/F
T2B-CW2-1701	1	17/F
T2B-CW2-1801	1	18/F
T2B-CW2-1901	1	19/F
T2B-CW2-2001	1	20/F
T2B-CW2-2101	1	21/F
T2B-CW2-2201	1	22/F
T2B-CW2-2301	1	23/F
T2B-CW2-2501	1	25/F
T2B-CW2-2601	1	26/F
T2B-CW2-2701	1	27/F
T2B-CW2-2801	1	28/F
T2B-CW2-2901	1	29/F
T2B-CW2-3001	1	30/F
T2B-CW2-3101	1	31/F
T2B-CW2-3201	1	32/F
T2B-CW2-3301	1	33/F
T2B-CW2-3501	1	35/F
T2B-CW2-3601	1	36/F
T2B-CW2-3701	1	37/F
T2B-CW2-3801	1	38/F
T2B-CW2-3901	**1**	**39/F**
T2B-CW2-4101	1	41/F
T2B-CW2-4201	1	42/F
T2B-CW2-4301	1	43/F
T2B-CW2-4501	1	45/F
T2B-CW2-4601	1	46/F
T2B-CW2-4701	1	47/F
T2B-CW2-4801	1	48/F
T2B-CW2-4901	1	49/F
T2B-CW2-5001	1	50/F
T2B-CW2-5101	1	51/F
T2B-CW2-5201	1	52/F
T2B-CW2-5301	1	53/F
T2B-CW2-5501	1	55/F
T2B-CW2-5601	1	56/F
T2B-CW2-5701	1	57/F
T2B-CW2-5801	1	58/F
T2B-CW2-5901	1	59/F
T2B-CW2-6001	1	60/F
T2B-CW2-6101	1	61/F
T2B-CW2-6201	1	62/F
T2B-CW2-6301	1	63/F
T2B-CW2-6501	1	65/F

INSTALL UNIT NO.	QTY.	FLOOR
T3B-CW2-0901	1	9/F
T3B-CW2-1001	**1**	**10/F**
T3B-CW2-1201	1	12/F
T3B-CW2-1501	1	15/F
T3B-CW2-1601	1	16/F
T3B-CW2-1701	1	17/F
T3B-CW2-1801	1	18/F
T3B-CW2-1901	1	19/F
T3B-CW2-2001	1	20/F
T3B-CW2-2101	1	21/F
T3B-CW2-2201	1	22/F
T3B-CW2-2301	1	23/F
T3B-CW2-2501	1	25/F
T3B-CW2-2601	1	26/F
T3B-CW2-2701	1	27/F
T3B-CW2-2801	1	28/F
T3B-CW2-2901	1	29/F
T3B-CW2-3001	1	30/F
T3B-CW2-3101	1	31/F
T3B-CW2-3201	1	32/F
T3B-CW2-3301	1	33/F
T3B-CW2-3501	1	35/F
T3B-CW2-3601	1	36/F
T3B-CW2-3701	1	37/F
T3B-CW2-3801	1	38/F
T3B-CW2-3901	**1**	**39/F**
T3B-CW2-4101	1	41/F
T3B-CW2-4201	1	42/F
T3B-CW2-4301	1	43/F
T3B-CW2-4501	1	45/F
T3B-CW2-4601	1	46/F
T3B-CW2-4701	1	47/F
T3B-CW2-4801	1	48/F
T3B-CW2-4901	1	49/F
T3B-CW2-5001	1	50/F
T3B-CW2-5101	1	51/F
T3B-CW2-5201	1	52/F
T3B-CW2-5301	1	53/F
T3B-CW2-5501	1	55/F
T3B-CW2-5601	1	56/F
T3B-CW2-5701	1	57/F
T3B-CW2-5801	1	58/F
T3B-CW2-5901	1	59/F
T3B-CW2-6001	1	60/F
T3B-CW2-6101	1	61/F
T3B-CW2-6201	1	62/F
T3B-CW2-6301	1	63/F
T3B-CW2-6501	1	65/F
TOTAL	**184**	

46sets

美特鋁質有限公司 MIDI Aluminium Fabricator Ltd.								工程號	J858	類別		物料號	-	
								地盘	康城11期	制圖	Z.S.P	2022-06-28	圖號	CLr-1300H1-c1c2
修改				採用	工廠		地盤 ✓	图纸名称	单元组装图	復核	-	-	數量	-
日期				材料颜色	-			材料	-	批准	-	-	單件重量	- (KG)

AM-12A

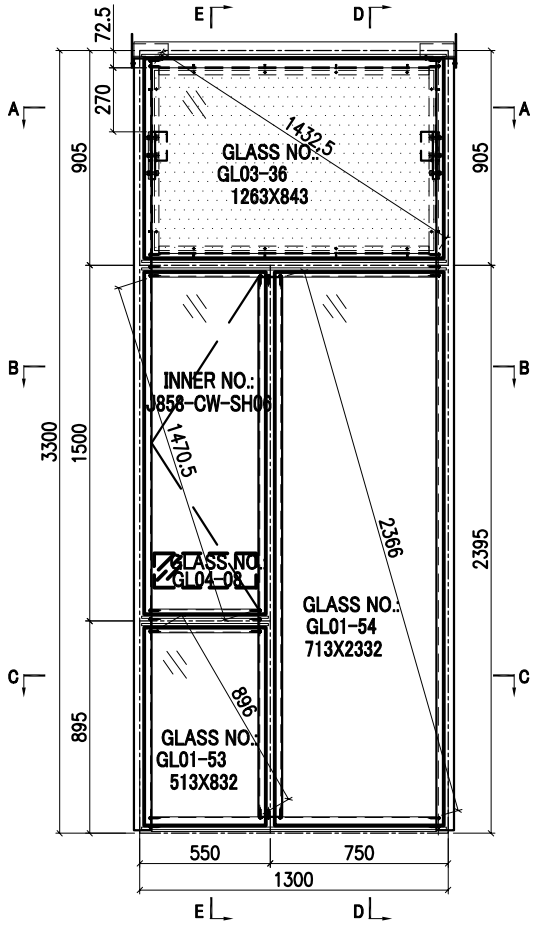

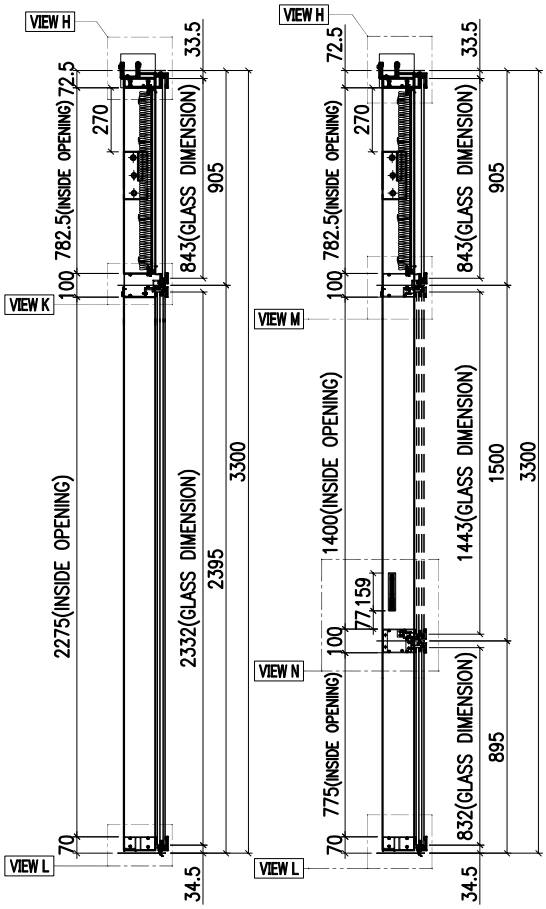

SECTION D-D SECTION E-E

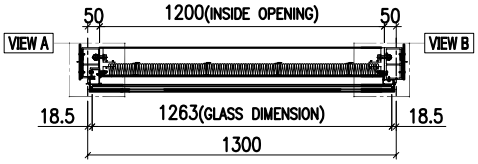

SECTION A-A

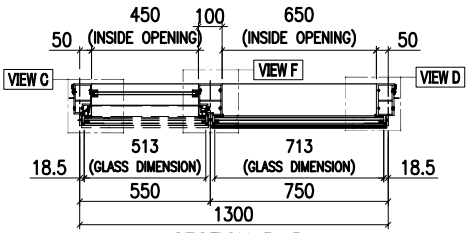

SECTION B-B

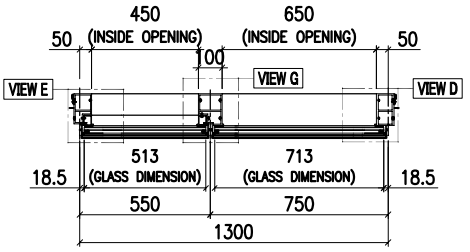

SECTION C-C

INSTALL UNIT NO.	QTY.	FLOOR
T1A-CW4-0901	1	9/F
T1A-CW4-1001	1	10/F
T1A-CW4-1201	1	12/F
T1A-CW4-1501	1	15/F
T1A-CW4-1601	1	16/F
T1A-CW4-1801	1	18/F
T1A-CW4-1901	1	19/F
T1A-CW4-2001	1	20/F
T1A-CW4-2201	1	22/F
T1A-CW4-2301	1	23/F
T1A-CW4-2501	1	25/F
T1A-CW4-2701	1	27/F
T1A-CW4-2801	1	28/F
T1A-CW4-2901	1	29/F
T1A-CW4-3101	1	31/F
T1A-CW4-3201	1	32/F
T1A-CW4-3301	1	33/F
T1A-CW4-3601	1	36/F
T1A-CW4-3701	1	37/F
T1A-CW4-3801	1	38/F
T1A-CW4-4101	1	41/F
T1A-CW4-4201	1	42/F
T1A-CW4-4501	1	45/F
T1A-CW4-4601	1	46/F
T1A-CW4-4701	1	47/F
T1A-CW4-4901	1	49/F
T1A-CW4-5001	1	50/F
T1A-CW4-5101	1	51/F
T1A-CW4-5301	1	53/F
T1A-CW4-5501	1	55/F
T1A-CW4-5601	1	56/F
T1A-CW4-5801	1	58/F
T1A-CW4-5901	1	59/F
T1A-CW4-6001	1	60/F
TOTAL	34	

	GLASS NUMBER	WIDTH	HEIGHT	QTY.
GLASS	GL03-36	1263	843	1
	GL04-08	430	145	1
	GL01-53	513	832	1
	GL01-54	713	2332	1

美特鋁質有限公司 MIDI Aluminium Fabricator Ltd.											
				工程號	J858	類別		物料號	-		
				地盘	康城11期	制圖	Z.S.P	2022-06-28	圖號	CLr-1300H1-c1c2	
修改	1		採用 工廠		地盤 ✓	图纸名称	单元组装图	復核	-	-	數量	-	
日期	15/12		材料颜色	-		材料	-	批准	-	-	單件重量	-	(KG)

AM-12B

VIEW H

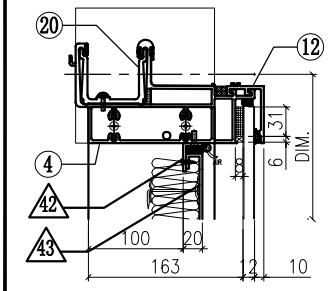

VIEW A

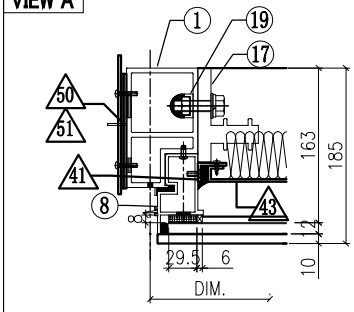

VIEW B

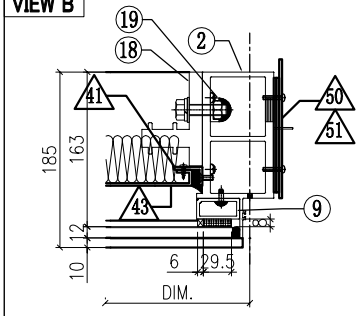

VIEW K

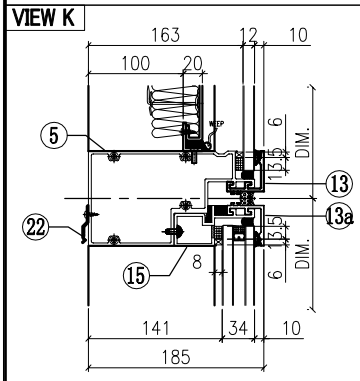

VIEW C

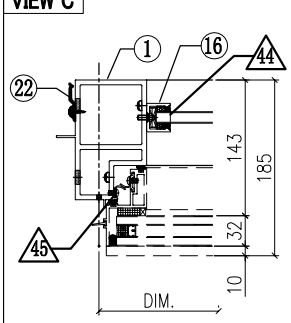

VIEW F

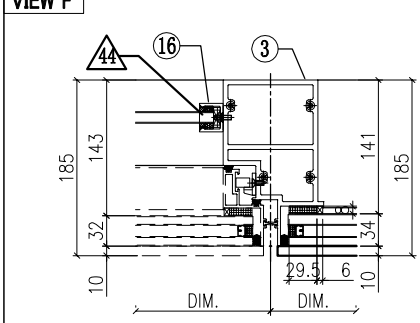

VIEW D

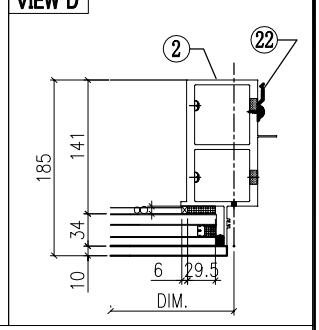

VIEW L

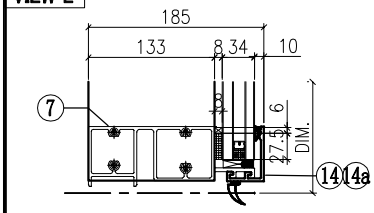

VIEW E

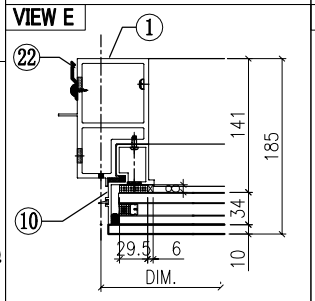

VIEW G

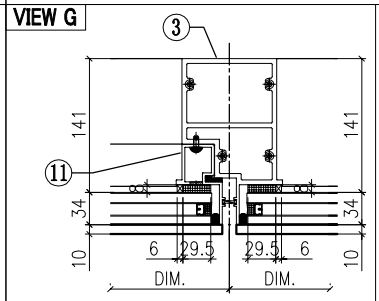

VIEW M

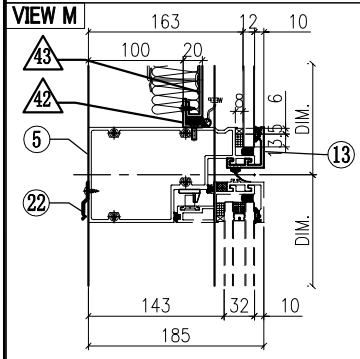

VIEW N

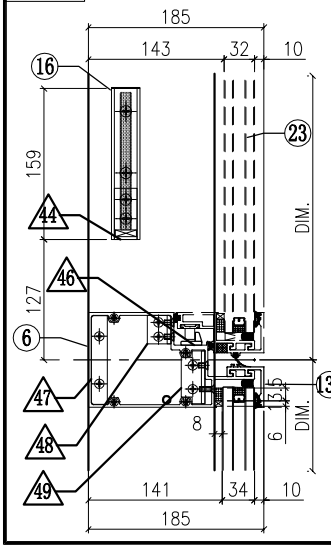

◇ OTHERS (ALUM. & G.M.S. PARTS)

ITEM	FAB. DWG NO.	LENGTH (mm)	QTY
41	N00813-01A	720.5	2
	30x20X3mm ALUM. ANGLE		
42	N00813-01X	1198	2
	30x20X3mm ALUM. ANGLE		
43	J858-AP09-14		1
	1178 x760.5(BACK PANEL)		
44	N541-01	21	2
	43x22x3mm ALUM. ANGLE		
45	J858-AP04		3
	1.5mm THK. ALUM. PLATE		
46	J858-AP05		1
	2mm THK. ALUM. PLATE		
47	B1505-01		1
	6mm THK. ALUM. PLATE		
48	L100-02		1
	25x25x4mm ALUM. ANGLE		
49	L100-01		1
	25x25x4mm ALUM. ANGLE		
50	J858-AP02		2
	3mm THK. ALUM. PLATE		
51	J858-AP03		4
	3mm THK. ALUM. PLATE		
52	J858-AP18	400	1
	1mm THK. ALUM. FLASHING		
53			

◯ ALUM. EXTRUSION

ITEM	FAB. DWG NO.	LENGTH (mm)	QTY
1	X86277-04L	3258.5	1
2	X86278-06R	3267.5	1
3	X86294-03	2368	1
4	X86279-21C	1350	1
5	X86309-02RE	1279	1
6	X86281-02LD	529	1
7	X86280-05RF	1279	1
8	X86313-05LA	868.5	1
9	X86305-01RA	828.5	1
10	X86314-02L	868	1
11	X86314-05R	868	1
12	X86301-01-21	1285	1
13	X86283-01-25	1285	1
13a	X86283-01-21	735	1
13b	X86283-04-20	535	1
14	X86300-01-20	735	1
14a	X86300-01-19	535	1
15	X86312-01F	729	1
16	X86282-01	159	2
17	X86255-01L	200	1
18	X86255-01R	200	1
19	X86258-01	200	2
20	X86303-02	150	1
21	X86303-03	150	1
22	X86317-01	50	21
23	(窗玉)J858-CW-SH06		1

美特鋁質有限公司 MIDI Aluminium Fabricator Ltd.						工程號	J858	類別		物料號	-	
						地盘	康城11期	制圖	Z.S.P	2022-06-28	圖號	CLr-1300H1-F2c1c2
修改			採用	工廠	地盤 ✓	图纸名称	单元组装图	復核	-	-	數量	-
日期			材料颜色	-		材料	-	批准	-	-	單件重量	- (KG)

AM-13A

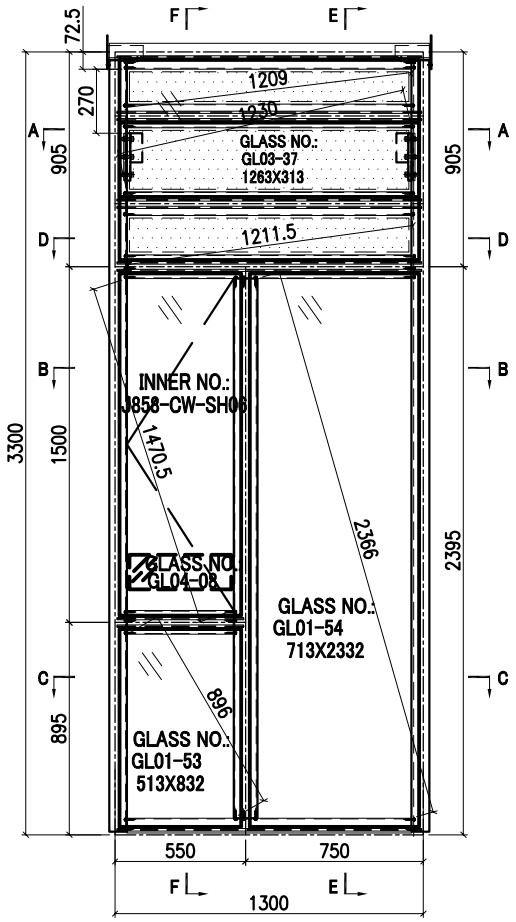

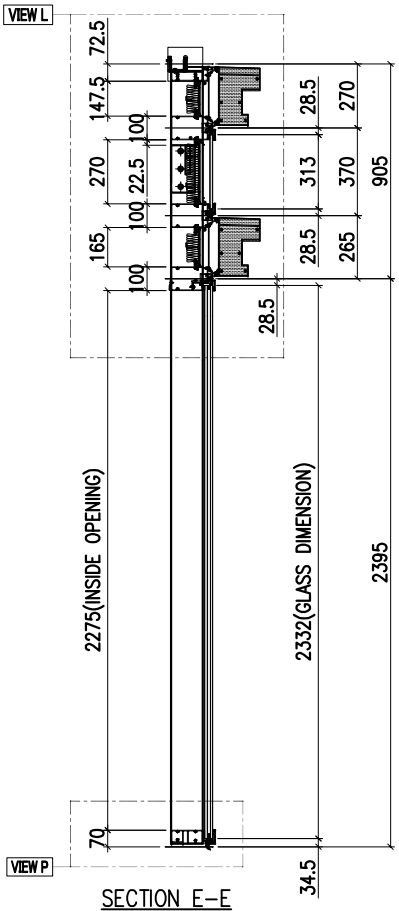

SECTION E-E

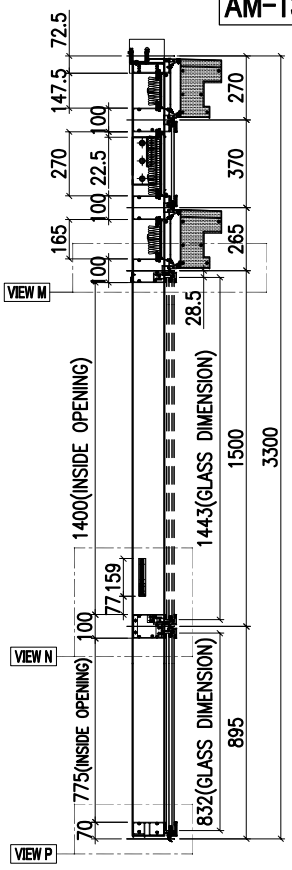

SECTION F-F

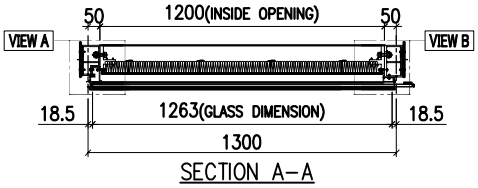

SECTION A-A

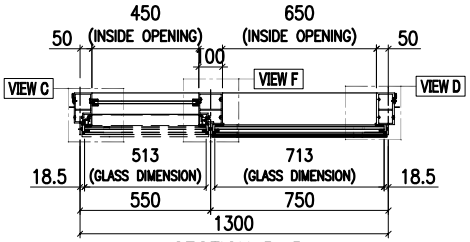

SECTION B-B

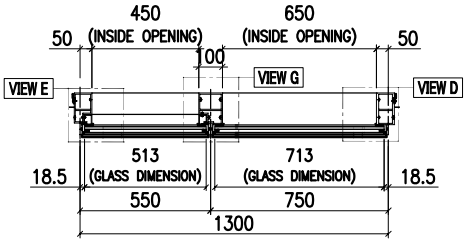

SECTION C-C

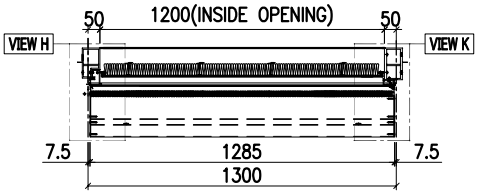

SECTION D-D

INSTALL UNIT NO.	QTY.	FLOOR
T1A-CW4-1701	1	17/F
T1A-CW4-2101	1	21/F
T1A-CW4-2601	1	26/F
T1A-CW4-3001	1	30/F
T1A-CW4-3501	1	35/F
T1A-CW4-3901	1	39/F
T1A-CW4-4301	1	43/F
T1A-CW4-4801	1	48/F
T1A-CW4-5201	1	52/F
T1A-CW4-5701	1	57/F
TOTAL	10	

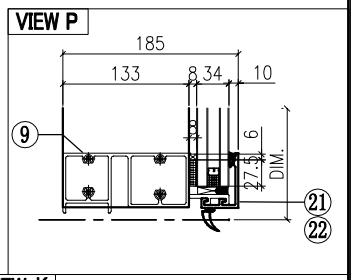

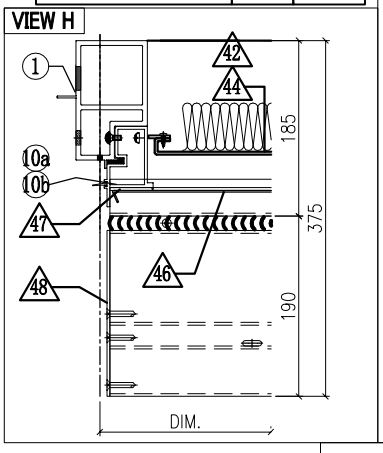

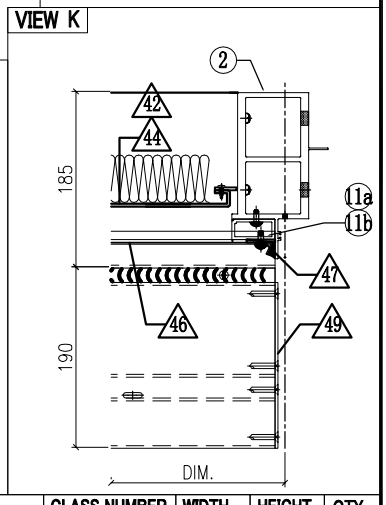

GLASS

GLASS NUMBER	WIDTH	HEIGHT	QTY.
GL03-37	1263	313	1
GL04-08	430	145	1
GL01-53	513	832	1
GL01-54	713	2332	1

美特鋁質有限公司
MIDI Aluminium Fabricator Ltd.

工程號	J858	類別		物料號	-		
地盘	康城11期	制圖	Z.S.P	2022-06-28	圖號	CLr-1300H1-F2c1c2	
图纸名称	单元组装图	復核	-	-	數量	-	
材料	-	批准	-	-	單件重量	-	(KG)

修改	1			採用	工廠		地盤	✓
日期	15/12			材料顏色	-			

AM-13B

VIEW L

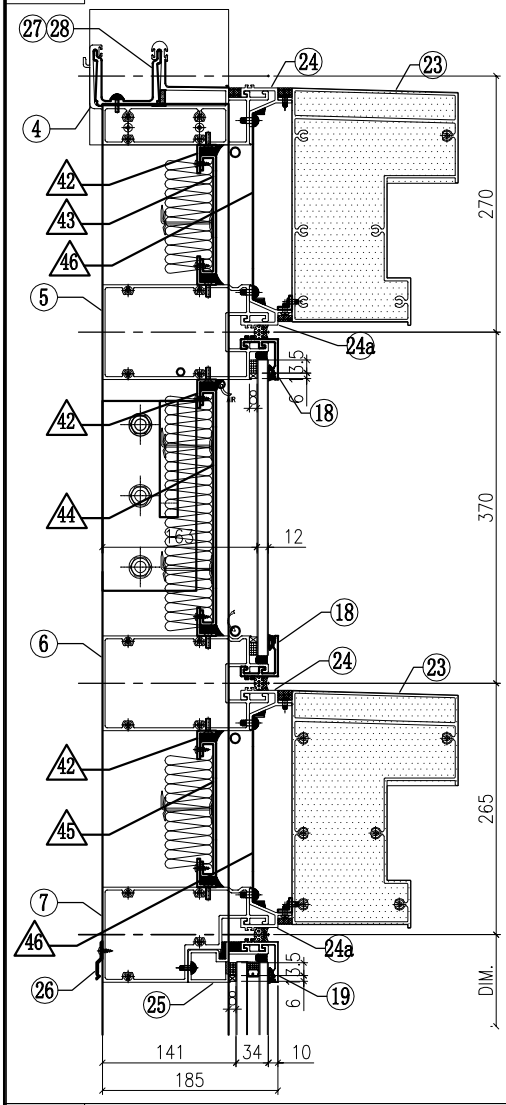

VIEW M

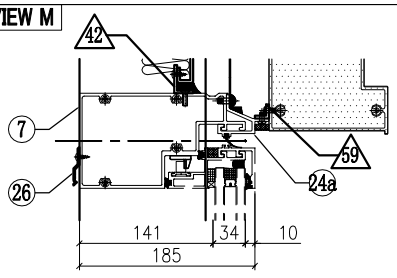

VIEW N

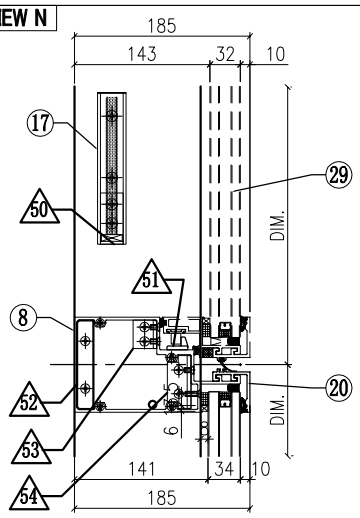

VIEW A

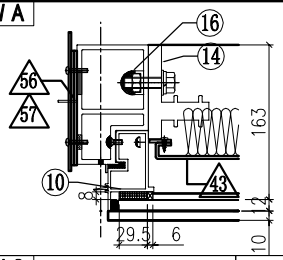

VIEW B

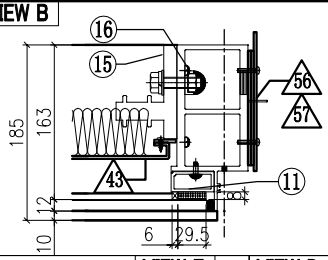

VIEW C

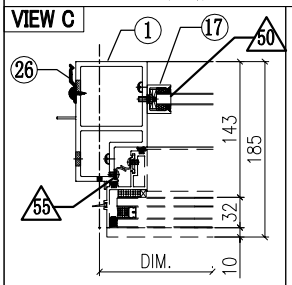

VIEW F

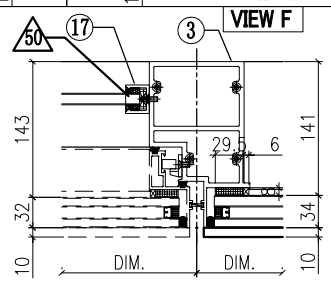

VIEW D

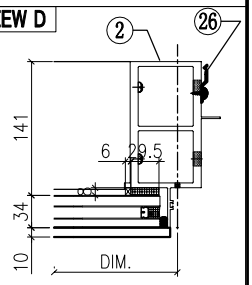

VIEW E

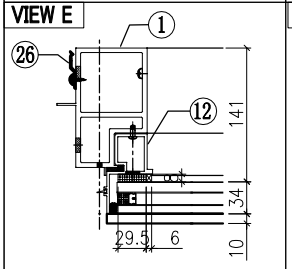

VIEW G

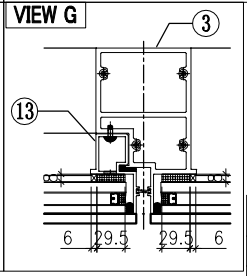

◇ OTHERS (ALUM. & G.M.S. PARTS)

ITEM	FAB. DWG NO.	LENGTH (mm)	QTY
42	N00813-01X 30x20X3mm ALUM. ANGLE	1198	6
43	J858-AP08-16 1184 x125.5 (BACK PANEL)		1
44	J858-AP11-20 1184 x248 (BACK PANEL)		1
45	J858-AP08-29 1184 x143 (BACK PANEL)		1
46	J858-AP07-15 1.5mm THK. ALUM. FLASHING		2
47	J858-AP06 30x166x3mm ALUM. PLATE		4
48	J858-AP14L 3mm THK. ALUM. END PANEL		2
49	J858-AP14R 3mm THK. ALUM. END PANEL		2
50	N541-01 43x22x3mm ALUM. ANGLE	21	2
51	J858-AP05 2mm THK. ALUM. PLATE		1
52	B1505-01 6mm THK. ALUM. PLATE		1
53	L100-02 25x25x4mm ALUM. ANGLE		1
54	L100-01 25x25x4mm ALUM. ANGLE		1
55	J858-AP04 1.5mm THK. ALUM. PLATE		3
56	J858-AP02 3mm THK. ALUM. PLATE		2
57	J858-AP03 3mm THK. ALUM. PLATE		4

58	J858-AP18 1mm THK. ALUM. FLASHING	400	1
59	L065-01-10 16x16x3mm ALUM. ANGLE	1277	2

◯ ALUM. EXTRUSION

ITEM	FAB. DWG NO.	LENGTH (mm)	QTY
1	X86277-10L	3258.5	1
2	X86278-09R	3267.5	1
3	X86294-03	2368	1
4	X86279-29A	1350	1
5	X86308-12B	1279	1
6	X86308-14B	1279	1
7	X86309-06RE	1279	1
8	X86281-02LD	529	1
9	X86280-05RF	1279	1
10	X86313-06L	348	1
10a	X86313-07L	243	1
10b	X86313-08L	233.5	1
11	X86305-05RB	269	1
11a	X86305-02RA	164	1
11b	X86305-03RA	193.5	1
12	X86314-02L	868	1
13	X86314-05R	868	1
14	X86255-01L	200	1
15	X86255-01R	200	1
16	X86258-01	200	2
17	X86282-01	159	2
18	X86283-01-25	1285	2
19	X86283-01-21	735	1
20	X86283-04-20	535	1
21	X86300-01-19	535	1
22	X86300-01-20	735	1
23	X86307-01-12	1279	2
24	X86306-01M	1285	2
24a	x86306-04M	1285	2
25	X86312-01F	729	1
26	X86317-01	50	21
27	X86303-02	150	1
28	X86303-03	150	1
29	(窗玉) J858-CW-SH06		1
30			
31			

美特鋁質有限公司 MIDI Aluminium Fabricator Ltd.											
					工程號	J858	類別		物料號	-	
					地盘	康城11期	制圖	Z.S.P	2022-06-28	圖號	CLr-1640H1-c1c2
修改				採用 工廠		地盤 ✓	图纸名称	单元组装图	復核	-	-	數量	-
日期				材料颜色	-		材料	-	批准	-	-	單件重量	- (KG)

AM-14A

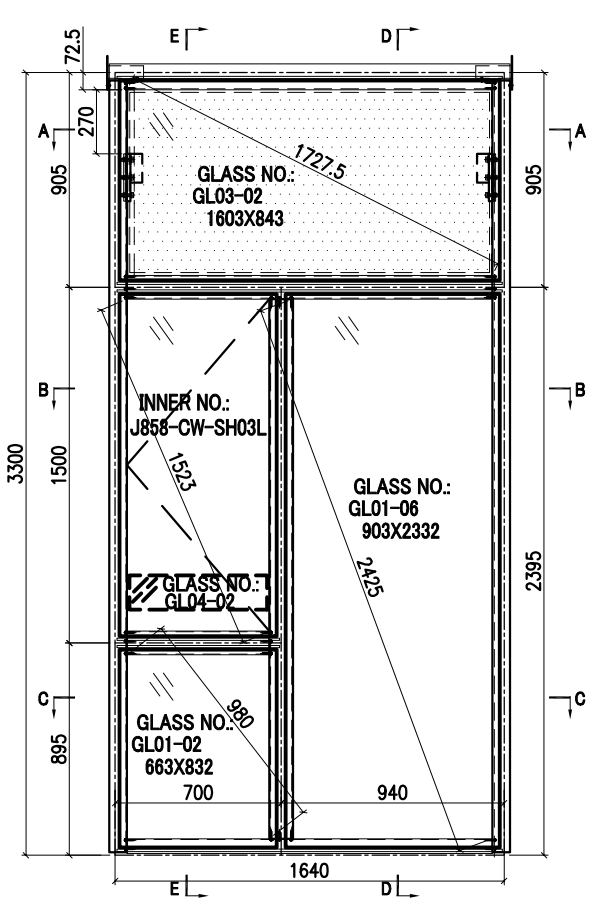

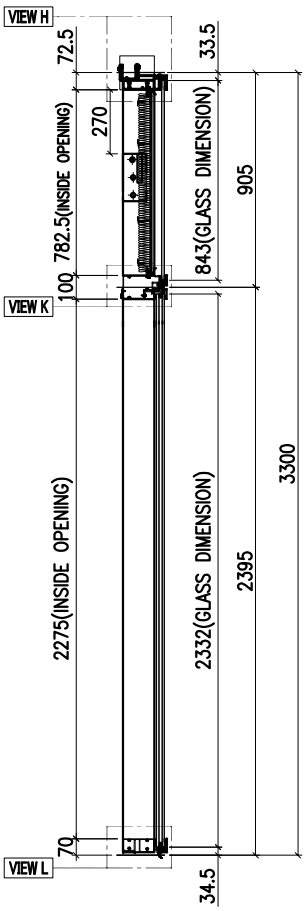

SECTION D-D

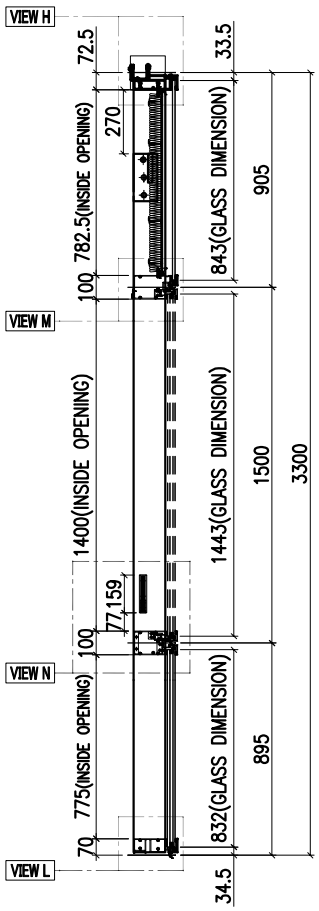

SECTION E-E

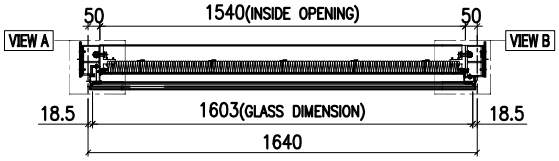

SECTION A-A

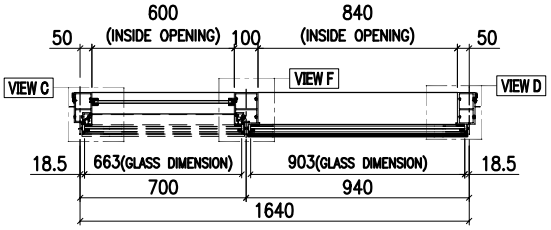

SECTION B-B

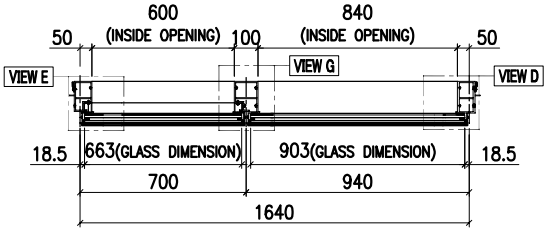

SECTION C-C

INSTALL UNIT NO.	QTY.	FLOOR
T1A-CW2-0902	1	9/F
T1A-CW2-1002	1	10/F
T1A-CW2-1202	1	12/F
T1A-CW2-1502	1	15/F
T1A-CW2-1602	1	16/F
T1A-CW2-1802	1	18/F
T1A-CW2-1902	1	19/F
T1A-CW2-2002	1	20/F
T1A-CW2-2202	1	22/F
T1A-CW2-2302	1	23/F
T1A-CW2-2502	1	25/F
T1A-CW2-2702	1	27/F
T1A-CW2-2802	1	28/F
T1A-CW2-2902	1	29/F
T1A-CW2-3102	1	31/F
T1A-CW2-3202	1	32/F
T1A-CW2-3302	1	33/F
T1A-CW2-3602	1	36/F
T1A-CW2-3702	1	37/F
T1A-CW2-3802	1	38/F
T1A-CW2-4102	1	41/F
T1A-CW2-4202	1	42/F
T1A-CW2-4502	1	45/F
T1A-CW2-4602	1	46/F
T1A-CW2-4702	1	47/F
T1A-CW2-4902	1	49/F
T1A-CW2-5002	1	50/F
T1A-CW2-5102	1	51/F
T1A-CW2-5302	1	53/F
T1A-CW2-5502	1	55/F
T1A-CW2-5602	1	56/F
T1A-CW2-5802	1	58/F
T1A-CW2-5902	1	59/F
T1A-CW2-6002	1	60/F
TOTAL	34	

	GLASS NUMBER	WIDTH	HEIGHT	QTY.
GLASS	GL03-02	1603	843	1
	GL04-02	580	145	1
	GL01-02	663	832	1
	GL01-06	903	2332	1

美特鋁質有限公司 MIDI Aluminium Fabricator Ltd.											
					工程號	J858	類別		物料號	-	
					地盘	康城11期	制圖	Z.S.P	2022-06-28	圖號	CLr-1640H1-c1c2
修改	1			採用 工廠		地盤 ✓	图纸名称	单元组装图	復核	-	-	數量	-
日期	15/12			材料颜色	-		材料	-	批准	-	-	單件重量	- (KG)

AM-14B

VIEW H

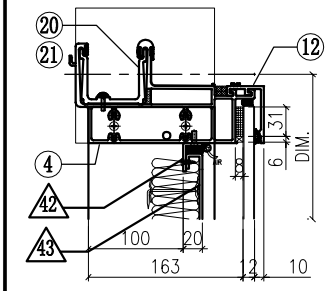

VIEW A

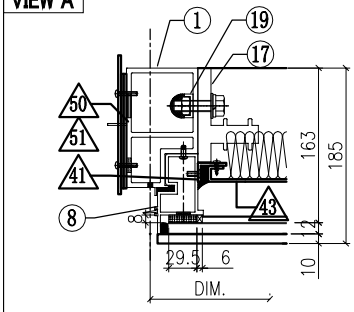

VIEW B

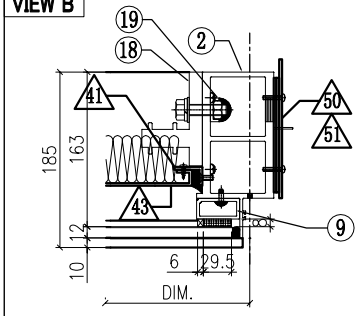

VIEW K

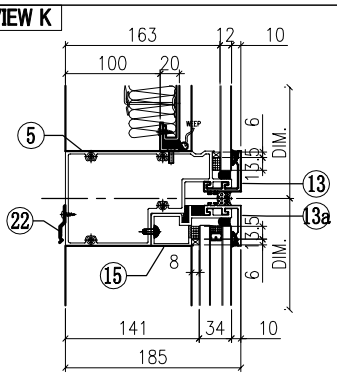

VIEW C

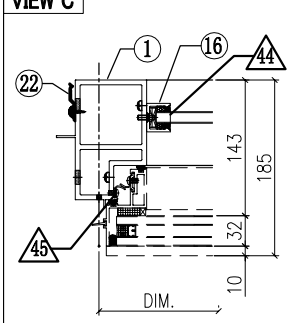

VIEW F

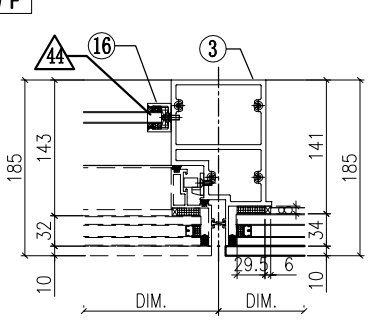

VIEW D

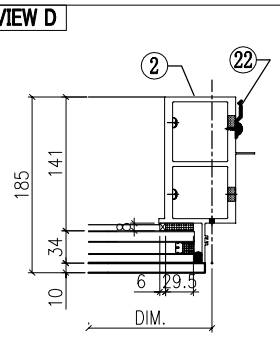

VIEW L

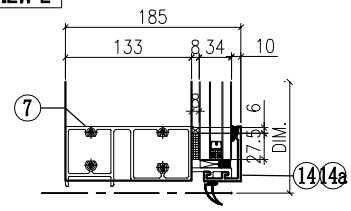

VIEW E

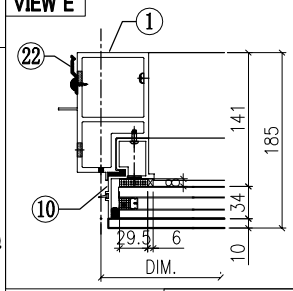

VIEW G

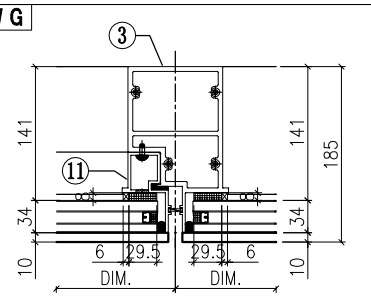

VIEW M

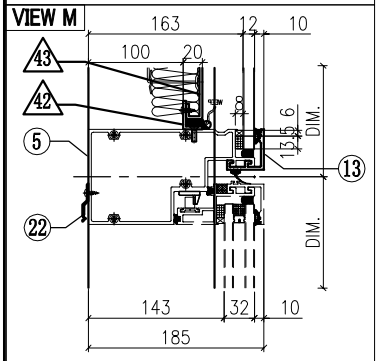

VIEW N

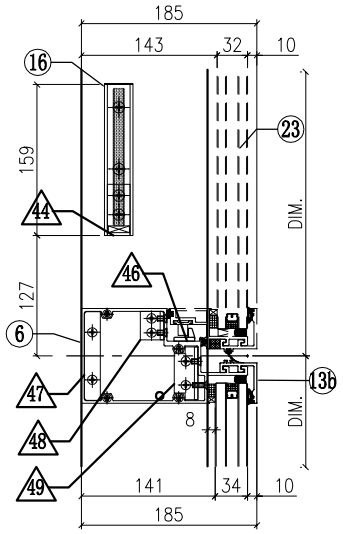

◇ OTHERS (ALUM. & G.M.S. PARTS)

ITEM	FAB. DWG NO.	LENGTH (mm)	QTY
41	N00813-01A	720.5	2
	30x20X3mm ALUM. ANGLE		
42	N00813-01W	1538	2
	30x20X3mm ALUM. ANGLE		
43	J858-AP09-08		1
	1518 x760.5(BACK PANEL)		
44	N541-01	21	2
	43x22x3mm ALUM. ANGLE		
45	J858-AP04		3
	1.5mm THK. ALUM. PLATE		
46	J858-AP05		1
	2mm THK. ALUM. PLATE		
47	B1505-01		1
	6mm THK. ALUM. PLATE		
48	L100-02		1
	25x25x4mm ALUM. ANGLE		
49	L100-01		1
	25x25x4mm ALUM. ANGLE		
50	J858-AP02		2
	3mm THK. ALUM. PLATE		
51	J858-AP03		4
	3mm THK. ALUM. PLATE		
52	J858-AP18	400	1
	1mm THK. ALUM. FLASHING		
53			

○ ALUM. EXTRUSION

ITEM	FAB. DWG NO.	LENGTH (mm)	QTY
1	X86277-04L	3258.5	1
2	X86278-06R	3267.5	1
3	X86294-03	2368	1
4	X86279-21A	1690	1
5	X86309-02RC	1619	1
6	X86281-02LA	679	1
7	X86280-05RC	1619	1
8	**X86313-05LA**	868.5	1
9	X86305-01RA	828.5	1
10	X86314-02L	868	1
11	X86314-05R	868	1
12	X86301-01-18	1625	1
13	X86283-01-22	1625	1
13a	X86283-01-19	925	1
13b	X86283-04-02	685	1
14	X86300-01-18	925	1
14a	X86300-01-02	685	1
15	X86312-01E	919	1
16	X86282-01	159	2
17	X86255-01L	200	1
18	X86255-01R	200	1
19	X86258-01	200	2
20	X86303-02	150	1
21	X86303-03	150	1
22	X86317-01	50	22
23	(窗玉)J858-CW-SH03L		1

美特鋁質有限公司 MIDI Aluminium Fabricator Ltd.											
					工程號	J858	類別		物料號	-	
					地盘	康城11期	制圖	W.E.X	2022-05-13	圖號	CLr-1640H1-F1c1c2
修改				採用 工廠		地盤 ✓	图纸名称	单元组装图	復核	-	-	數量	-
日期				材料颜色	-		材料	-	批准	-	-	單件重量	- (KG)

AM-15A

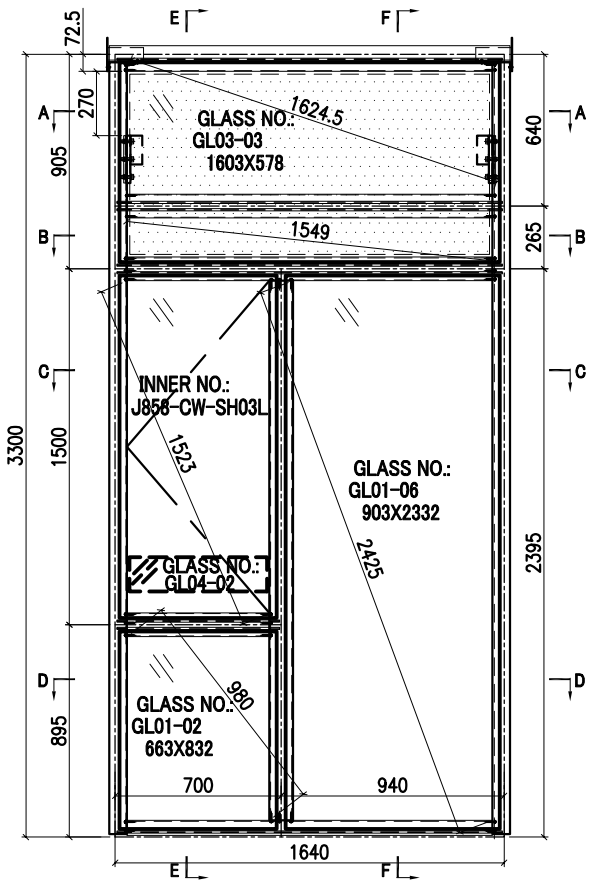

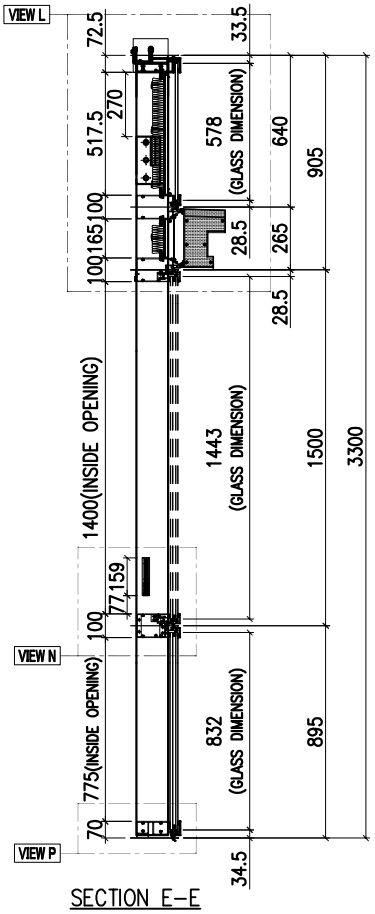

SECTION E-E

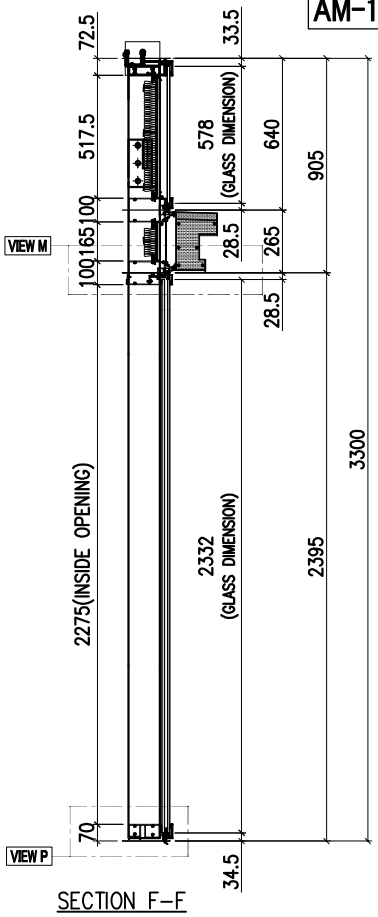

SECTION F-F

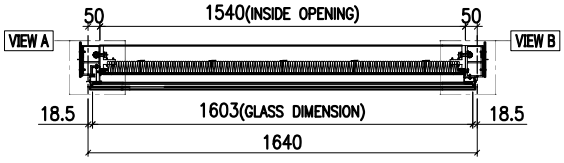

SECTION A-A

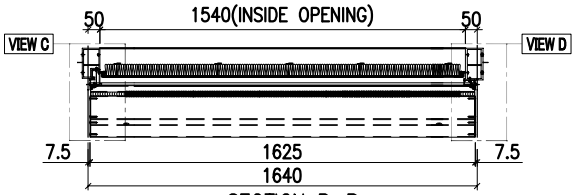

SECTION B-B

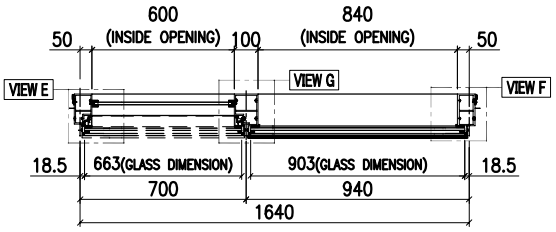

SECTION C-C

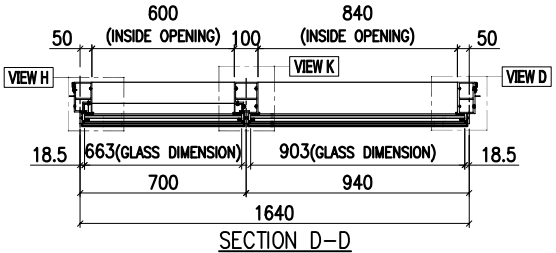

SECTION D-D

INSTALL UNIT NO.	QTY.	FLOOR
T1A-CW2-1702	1	17/F
T1A-CW2-2102	1	21/F
T1A-CW2-2602	1	26/F
T1A-CW2-3002	1	30/F
T1A-CW2-3502	1	35/F
T1A-CW2-3902	1	39/F
T1A-CW2-4302	1	43/F
T1A-CW2-4802	1	48/F
T1A-CW2-5202	1	52/F
T1A-CW2-5702	1	57/F
TOTAL	10	

VIEW P

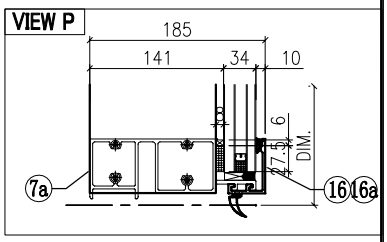

VIEW C

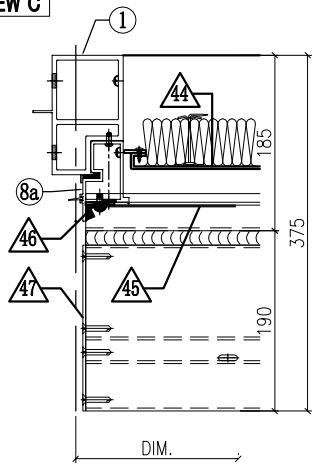

VIEW D

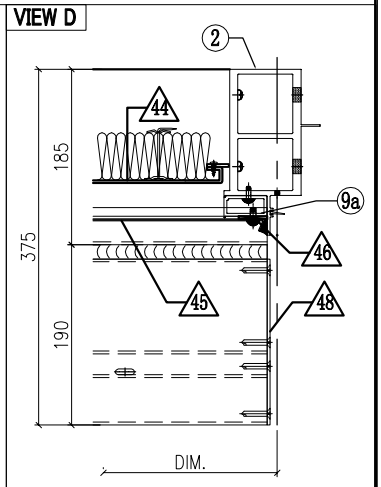

GLASS

GLASS NUMBER	WIDTH	HEIGHT	QTY.
GL03-03	1603	578	1
GL04-02	580	145	1
GL01-02	663	832	1
GL01-06	903	2332	1

美特鋁質有限公司
MIDI Aluminium Fabricator Ltd.

工程號	J858	類別		物料號	-				
地盘	康城11期	制圖	W.E.X	2022-05-13	圖號	CLr-1640H1-F1c1c2			
图纸名称	单元组装图	復核	-	-	數量	-			
材料	-	批准	-	-	單件重量	-	(KG)		

修改	1			採用	工廠		地盤	✓
日期	15/12			材料顏色	-			

AM-15B

VIEW L

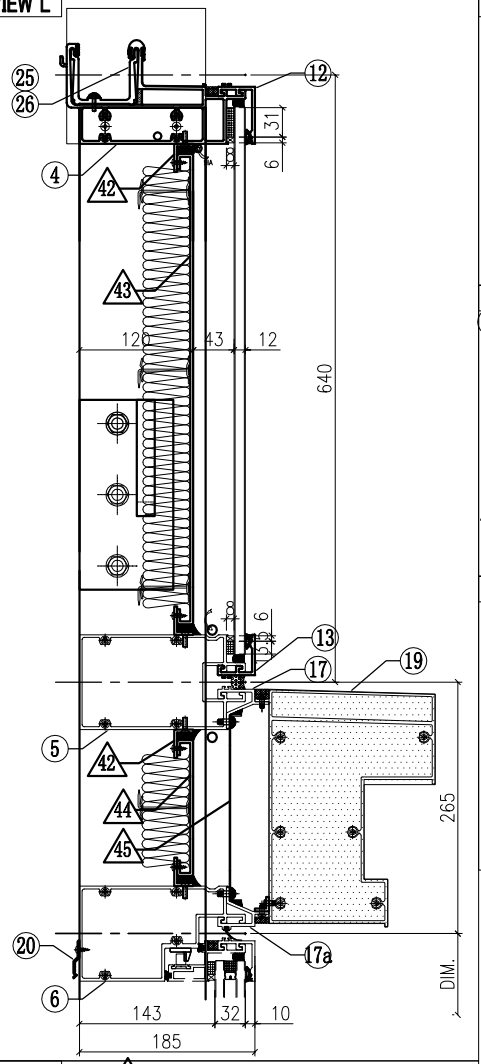

VIEW A

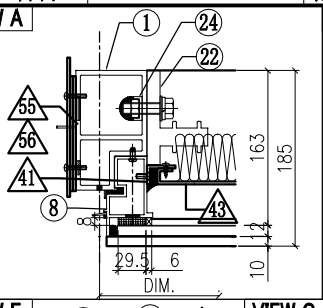

VIEW B

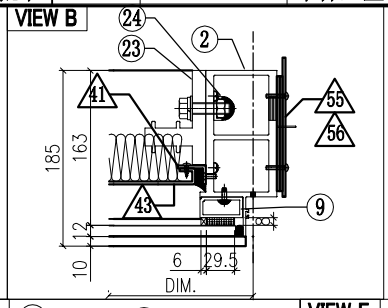

VIEW E

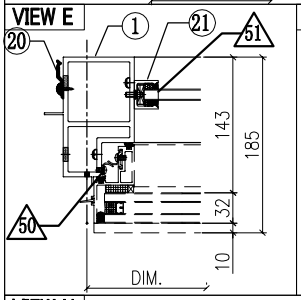

VIEW G

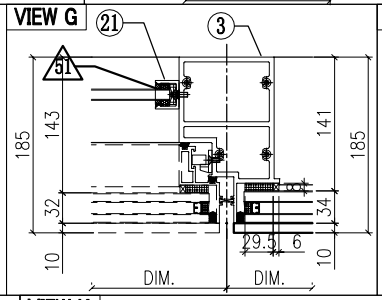

VIEW F

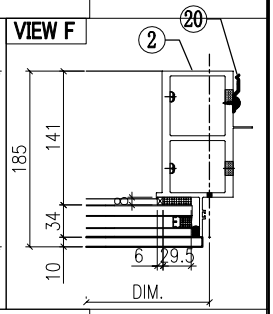

VIEW H

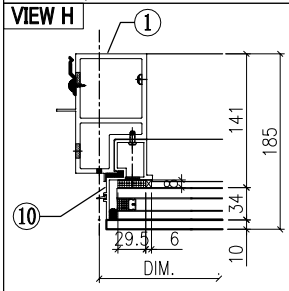

VIEW K

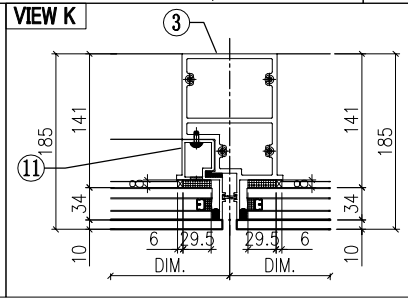

VIEW M

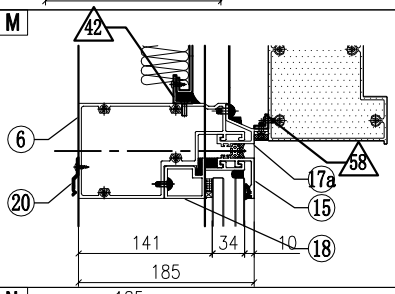

VIEW N

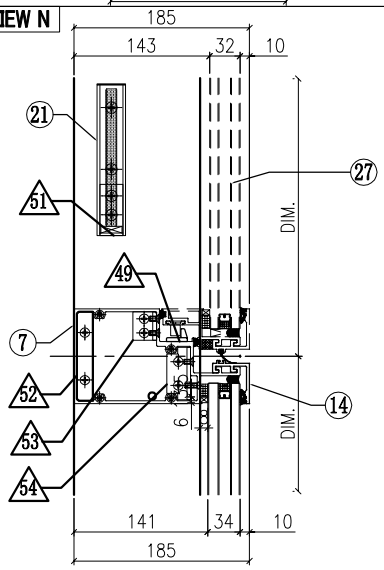

57	J858-AP18	400	1
	1mm THK. ALUM. FLASHING	1617	1
58	L065-01-04		
	16x16x3mm ALUM. ANGLE		

◇ OTHERS (ALUM. & G.M.S. PARTS)

ITEM	FAB. DWG NO.	LENGTH (mm)	QTY
41	N00813-01Z	455.5	2
	30x20X3mm ALUM. ANGLE		
42	N00813-01W	1538	4
	30x20X3mm ALUM. ANGLE		
43	J858-AP09-20		1
	1518 x495.5(BACK PANEL)		
44	J858-AP08-24		1
	1524 x143 (BACK PANEL)		
45	J858-AP07-10		1
	1.5mm THK. ALUM. FLASHING		
46	J858-AP06		2
	30x166x3mm ALUM. PLATE		
47	J858-AP14L		1
	3mm THK. ALUM. END PANEL		
48	J858-AP14R		1
	3mm THK. ALUM. END PANEL		
49	J858-AP05		1
	2mm THK. ALUM. PLATE		
50	J858-AP04		3
	1.5mm THK. ALUM. PLATE		
51	N541-01	21	2
	43x22x3mm ALUM. ANGLE		
52	B1505-01		1
	6mm THK. ALUM. PLATE		
53	L100-02		1
	25x25x4mm ALUM. ANGLE		
54	L100-01		1
	25x25x4mm ALUM. ANGLE		
55	J858-AP02		2
	3mm THK. ALUM. PLATE		
56	J858-AP03		4
	3mm THK. ALUM. PLATE		

○ ALUM. EXTRUSION

ITEM	FAB. DWG NO.	LENGTH (mm)	QTY
1	X86277-06L	3258.5	1
2	X86278-07R	3267.5	1
3	X86294-03	2368	1
4	X86279-21A	1690	1
5	X86308-14C	1619	1
6	X86309-06RC	1619	1
7	X86281-02LA	679	1
7a	X86280-05RC	1619	1
8	X86313-05LB	603.5	1
8a	**X86313-07L**	**243**	**1**
9	X86305-01RC	563.5	1
9a	X86305-02RA	164	1
10	X86314-02L	868	1
11	X86314-05R	868	1
12	X86301-01-18	1625	1
13	X86283-01-22	1625	1
14	X86283-04-02	685	1
15	X86283-01-19	925	1
16	X86300-01-18	925	1
16a	X86300-01-02	685	1
17	X86306-01F	1625	1
17a	x86306-04F	1625	1
18	X86312-01E	919	1
19	X86307-01-06	1619	1
20	X86317-01	50	22
21	X86282-01	159	2
22	X86255-01L	200	1
23	X86255-01R	200	1
24	X86258-01	200	2
25	X86303-02	150	1
26	X86303-03	150	1
27	(窗玉)J858-CW-SH03L		1

美特鋁質有限公司 MIDI Aluminium Fabricator Ltd.												
					工程號	J858	類別		物料號	-		
					地盘	康城11期	制圖	Z.S.P	2022-06-28	圖號	CLr-1690H1-c1c2
修改				採用 工廠		地盤 ✓	图纸名称	单元组装图	復核	-	-	數量	-
日期				材料颜色	-		材料	-	批准	-	-	單件重量	- (KG)

AM-16A

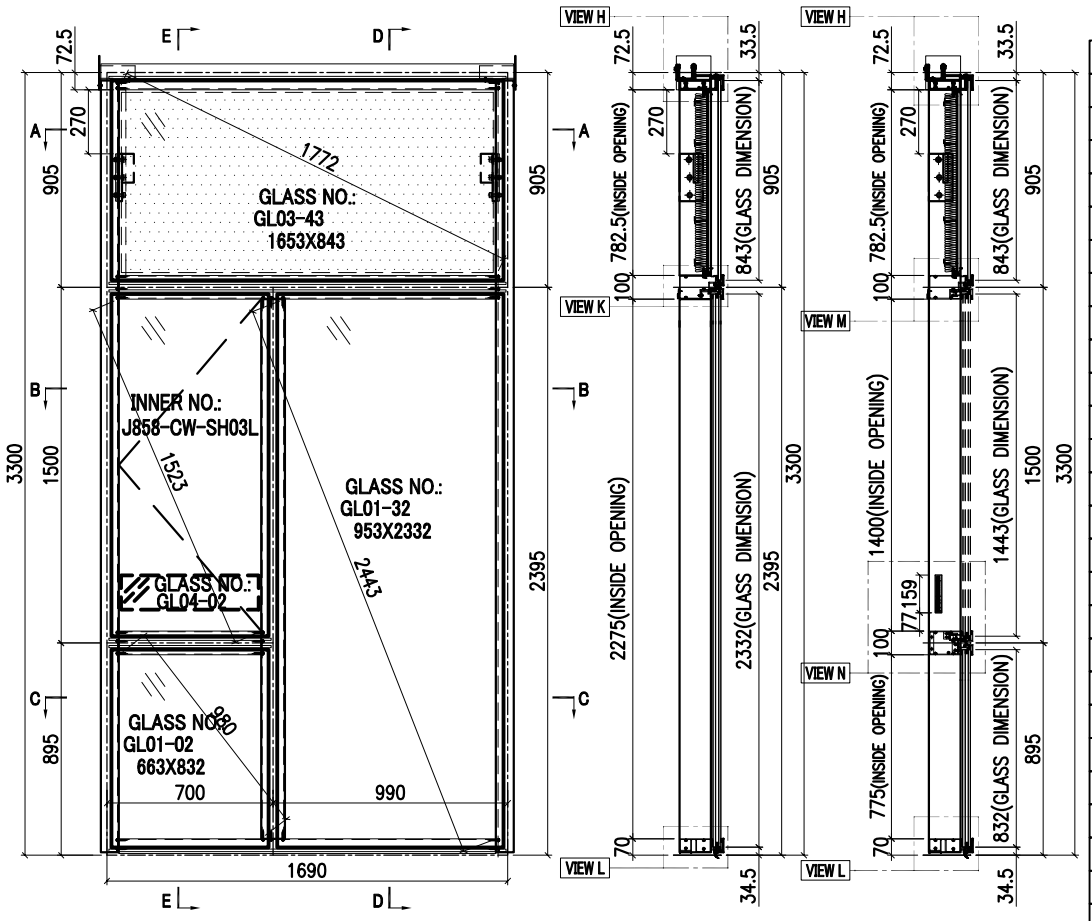

SECTION D-D

SECTION E-E

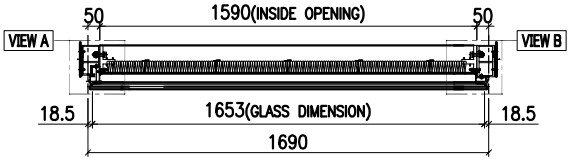

SECTION A-A

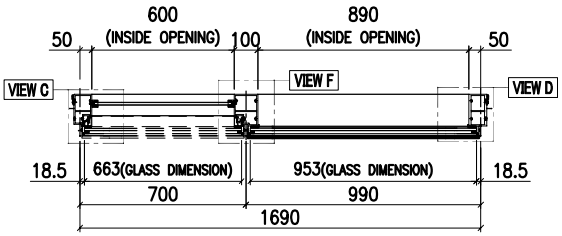

SECTION B-B

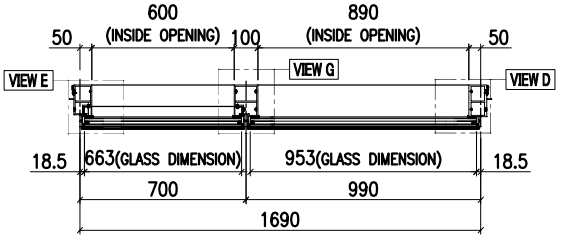

SECTION C-C

GLASS	GLASS NUMBER	WIDTH	HEIGHT	QTY.
	GL03-43	1653	843	1
	GL04-02	580	145	1
	GL01-02	663	832	1
	GL01-32	953	2332	1

T3A-CW2-3702	1	37/F
T3A-CW2-3802	1	38/F
T3A-CW2-4102	1	41/F
T3A-CW2-4202	1	42/F
T3A-CW2-4502	1	45/F
T3A-CW2-4602	1	46/F
T3A-CW2-4702	1	47/F
T3A-CW2-4902	1	49/F
T3A-CW2-5002	1	50/F
T3A-CW2-5102	1	51/F
T3A-CW2-5302	1	53/F
T3A-CW2-5502	1	55/F
T3A-CW2-5602	1	56/F
T3A-CW2-5802	1	58/F
T3A-CW2-5902	1	59/F
T3A-CW2-6002	1	60/F
T3A-CW2-6202	1	62/F
T3A-CW2-6302	1	63/F
T3A-CW2-6502	1	65/F
TOTAL	73	

INSTALL UNIT NO.	QTY.	FLOOR
T2A-CW2-0902	1	9/F
T2A-CW2-1002	1	10/F
T2A-CW2-1202	1	12/F
T2A-CW2-1502	1	15/F
T2A-CW2-1602	1	16/F
T2A-CW2-1802	1	18/F
T2A-CW2-1902	1	19/F
T2A-CW2-2002	1	20/F
T2A-CW2-2202	1	22/F
T2A-CW2-2302	1	23/F
T2A-CW2-2502	1	25/F
T2A-CW2-2702	1	27/F
T2A-CW2-2802	1	28/F
T2A-CW2-2902	1	29/F
T2A-CW2-3102	1	31/F
T2A-CW2-3202	1	32/F
T2A-CW2-3302	1	33/F
T2A-CW2-3602	1	36/F
T2A-CW2-3702	1	37/F
T2A-CW2-3802	1	38/F
T2A-CW2-4102	1	41/F
T2A-CW2-4202	1	42/F
T2A-CW2-4502	1	45/F
T2A-CW2-4602	1	46/F
T2A-CW2-4702	1	47/F
T2A-CW2-4902	1	49/F
T2A-CW2-5002	1	50/F
T2A-CW2-5102	1	51/F
T2A-CW2-5302	1	53/F
T2A-CW2-5502	1	55/F
T2A-CW2-5602	1	56/F
T2A-CW2-5802	1	58/F
T2A-CW2-5902	1	59/F
T2A-CW2-6002	1	60/F
T2A-CW2-6202	1	62/F
T2A-CW2-6302	1	63/F
T2A-CW2-6502	1	65/F
T3A-CW2-0902	1	9/F
T3A-CW2-1002	1	10/F
T3A-CW2-1202	1	12/F
T3A-CW2-1502	1	15/F
T3A-CW2-1602	1	16/F
T3A-CW2-1802	1	18/F
T3A-CW2-1902	1	19/F
T3A-CW2-2002	1	20/F
T3A-CW2-2202	1	22/F
T3A-CW2-2302	1	23/F
T3A-CW2-2502	1	25/F
T3A-CW2-2702	1	27/F
T3A-CW2-2802	1	28/F
T3A-CW2-2902	1	29/F
T3A-CW2-3102	1	31/F
T3A-CW2-3202	1	32/F
T3A-CW2-3302	1	33/F
T3A-CW2-3602	1	36/F

美特鋁質有限公司 MIDI Aluminium Fabricator Ltd.											
				工程號	J858	類別		物料號	-		
				地盘	康城11期	制圖	Z.S.P	2022-06-28	圖號	CLr-1690H1-c1c2
修改	1		採用 工廠		地盤 ✓	图纸名称	单元组装图	復核	-	-	數量	-
日期	15/12		材料颜色	-		材料	-	批准	-	-	單件重量	- (KG)

AM-16B

VIEW H

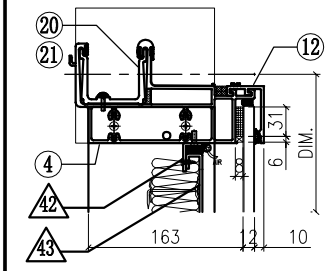

VIEW A

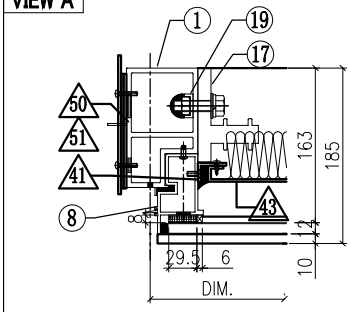

VIEW B

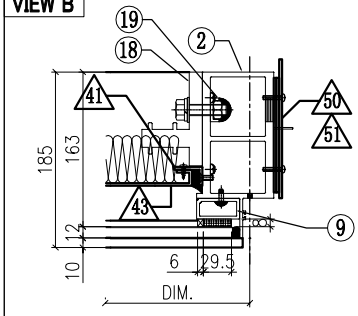

VIEW K

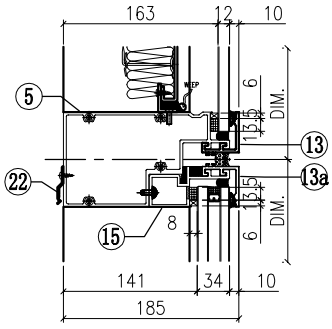

VIEW C

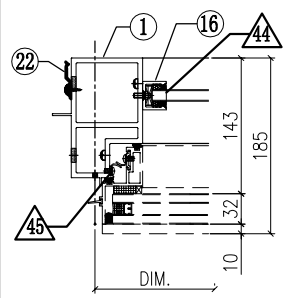

VIEW F

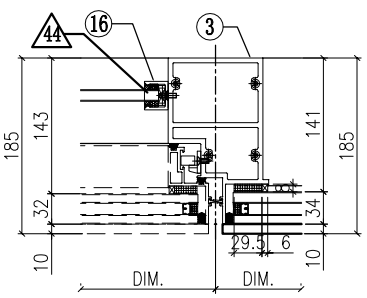

VIEW D

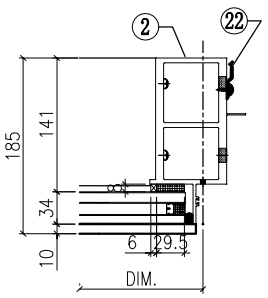

VIEW L

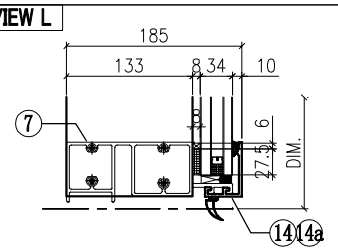

VIEW E

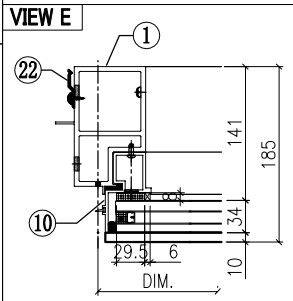

VIEW G

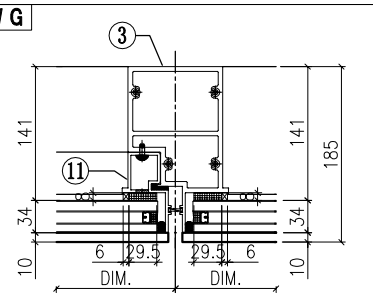

VIEW M

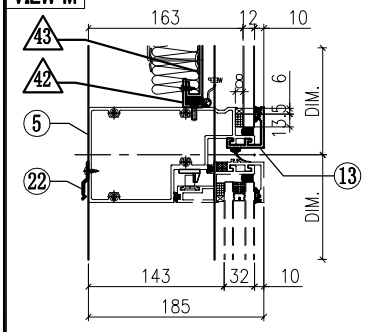

VIEW N

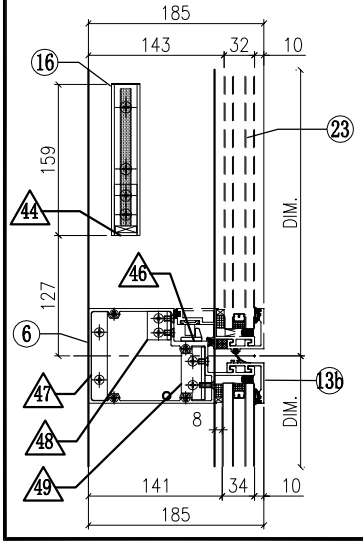

◇ OTHERS (ALUM. & G.M.S. PARTS)

ITEM	FAB. DWG NO.	LENGTH (mm)	QTY
41	N00813-01A	720.5	2
	30x20X3mm ALUM. ANGLE		
42	N00813-01AL	1588	2
	30x20X3mm ALUM. ANGLE		
43	J858-AP09-48		1
	1568 x760.5(BACK PANEL)		
44	N541-01	21	2
	43x22x3mm ALUM. ANGLE		
45	J858-AP04		3
	1.5mm THK. ALUM. PLATE		
46	J858-AP05		1
	2mm THK. ALUM. PLATE		
47	B1505-01		1
	6mm THK. ALUM. PLATE		
48	L100-02		1
	25x25x4mm ALUM. ANGLE		
49	L100-01		1
	25x25x4mm ALUM. ANGLE		
50	J858-AP02		2
	3mm THK. ALUM. PLATE		
51	J858-AP03		4
	3mm THK. ALUM. PLATE		
52	J858-AP18	400	1
	1mm THK. ALUM. FLASHING		
53			

○ ALUM. EXTRUSION

ITEM	FAB. DWG NO.	LENGTH (mm)	QTY
1	X86277-04L	3258.5	1
2	X86278-06R	3267.5	1
3	X86294-03	2368	1
4	X86279-21D	1740	1
5	X86309-02RF	1669	1
6	X86281-02LA	679	1
7	X86280-05RG	1669	1
8	X86313-05LA	868.5	1
9	X86305-01RA	828.5	1
10	X86314-02L	868	1
11	X86314-05R	868	1
12	X86301-01-34	1675	1
13	X86283-01-34	1675	1
13a	X86283-01-38	975	1
13b	X86283-04-02	685	1
14	X86300-01-35	975	1
14a	X86300-01-02	685	1
15	X86312-01G	969	1
16	X86282-01	159	2
17	X86255-01L	200	1
18	X86255-01R	200	1
19	X86258-01	200	2
20	X86303-02	150	1
21	X86303-03	150	1
22	X86317-01	50	22
23	(窗玉)J858-CW-SH03L		1

美特鋁質有限公司 MIDI Aluminium Fabricator Ltd.						工程號	J858	類別		物料號	-	
						地盘	康城11期	制圖	W.E.X	2022-05-13	圖號	CLr-1690H1-F1c1c2
修改			採用	工廠	地盤 ✓	图纸名称	单元组装图	復核	-	-	數量	-
日期			材料颜色	-		材料	-	批准	-	-	單件重量	- (KG)

AM-17A

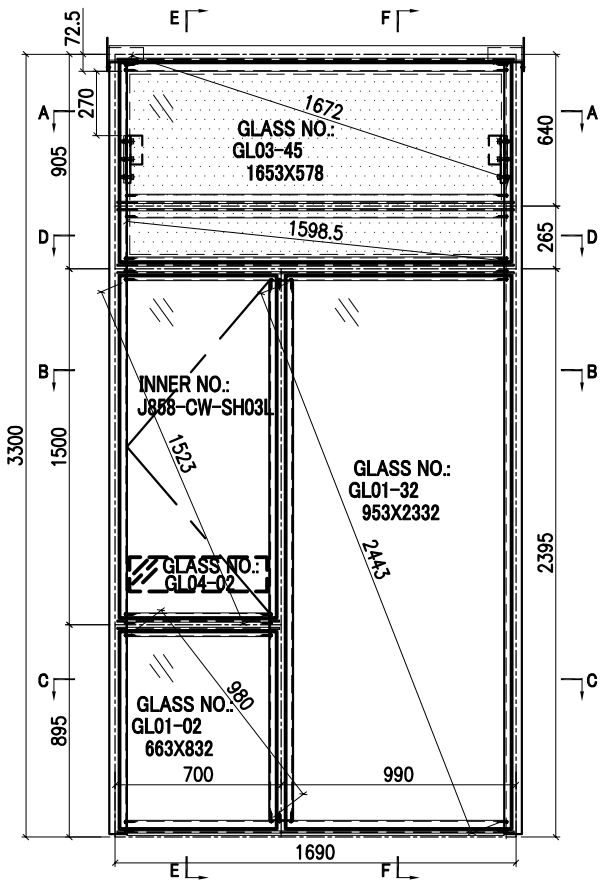

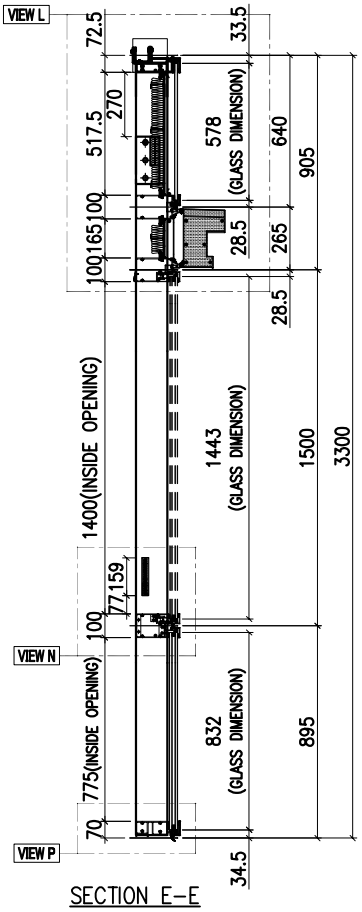

SECTION E-E

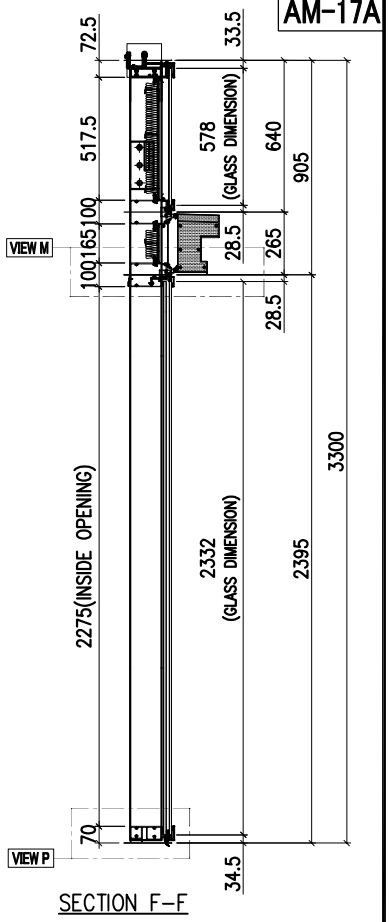

SECTION F-F

INSTALL UNIT NO.	QTY.	FLOOR
T2A-CW2-1702	1	17/F
T2A-CW2-2102	1	21/F
T2A-CW2-2602	1	26/F
T2A-CW2-3002	1	30/F
T2A-CW2-3502	1	35/F
T2A-CW2-3902	1	39/F
T2A-CW2-4302	1	43/F
T2A-CW2-4802	1	48/F
T2A-CW2-5202	1	52/F
T2A-CW2-5702	1	57/F
T2A-CW2-6102	1	61/F
TOTAL	22	

INSTALL UNIT NO.	QTY.	FLOOR
T3A-CW2-1702	1	17/F
T3A-CW2-2102	1	21/F
T3A-CW2-2602	1	26/F
T3A-CW2-3002	1	30/F
T3A-CW2-3502	1	35/F
T3A-CW2-3902	1	39/F
T3A-CW2-4302	1	43/F
T3A-CW2-4802	1	48/F
T3A-CW2-5202	1	52/F
T3A-CW2-5702	1	57/F
T3A-CW2-6102	1	61/F

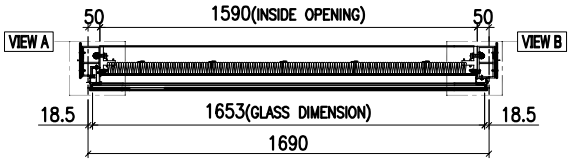

SECTION A-A

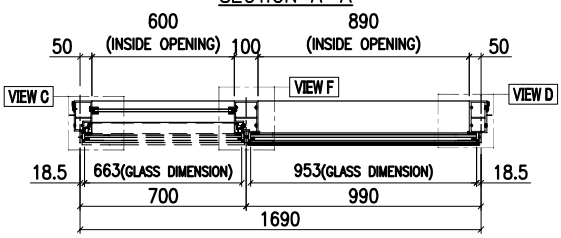

SECTION B-B

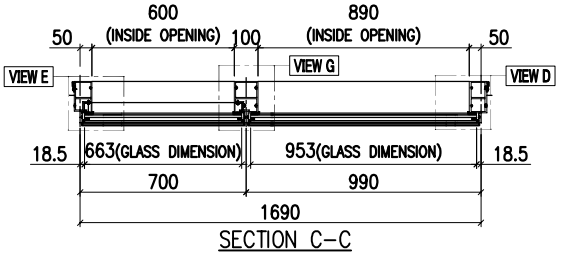

SECTION C-C

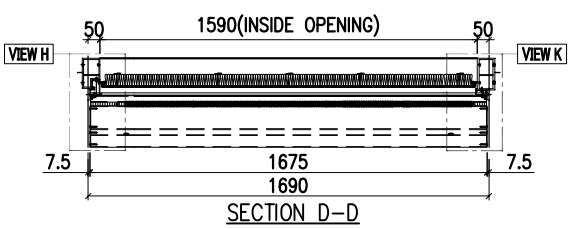

SECTION D-D

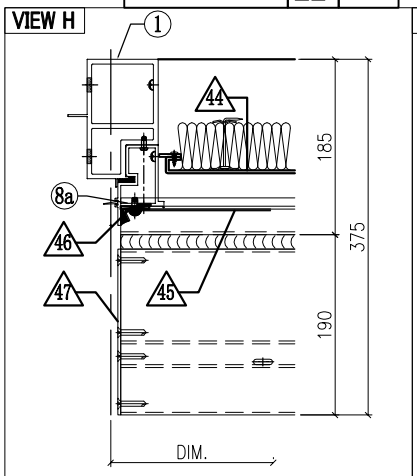

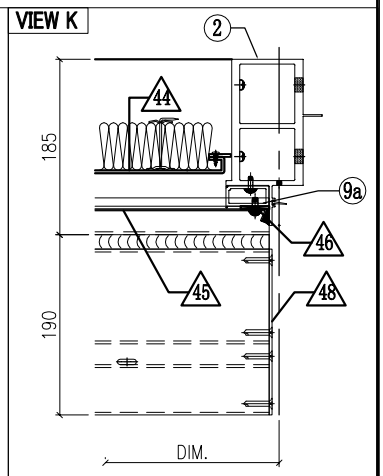

GLASS

GLASS NUMBER	WIDTH	HEIGHT	QTY.
GL03-45	1653	578	1
GL04-02	580	145	1
GL01-02	663	832	1
GL01-32	953	2332	1

美特鋁質有限公司
MIDI Aluminium Fabricator Ltd.

工程號	J858	類別		物料號	-		
地盘	康城11期	制圖	W.E.X	2022-05-13	圖號	CLr-1690H1-F1c1c2	
图纸名称	单元组装图	復核	-	-	數量	-	
材料	-	批准	-	-	單件重量	-	(KG)

修改	1			採用	工廠		地盤	✓
日期	15/12			材料顏色	-			

AM-17B

VIEW L

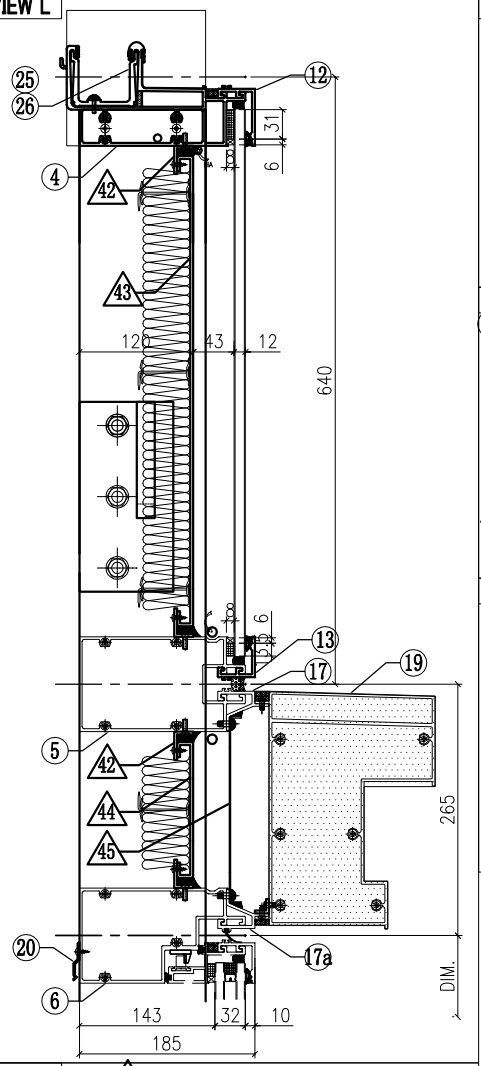

VIEW A

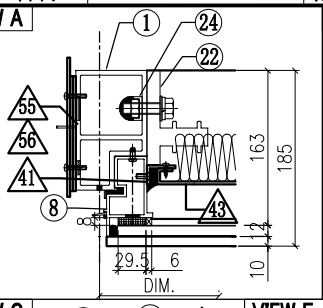

VIEW B

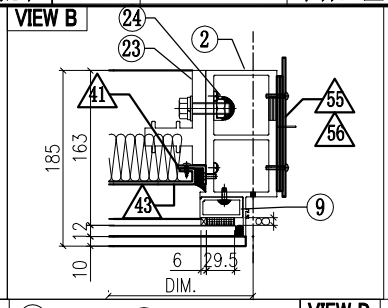

VIEW C

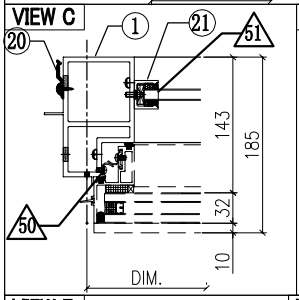

VIEW F

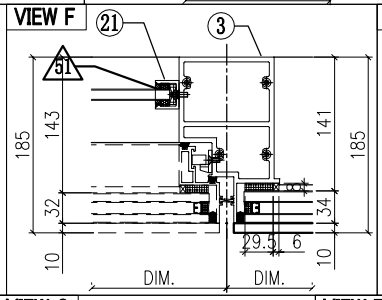

VIEW D

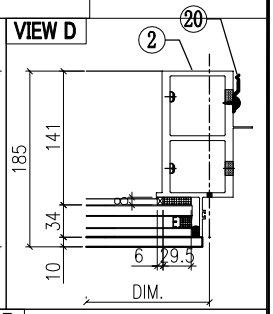

VIEW E

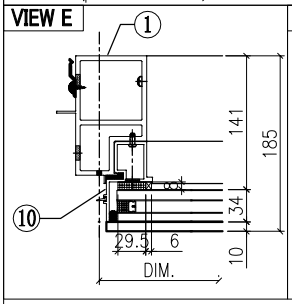

VIEW G

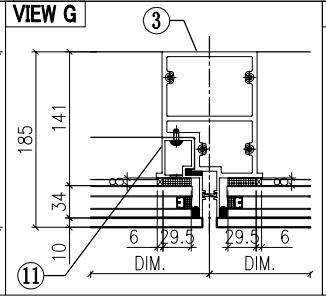

VIEW P

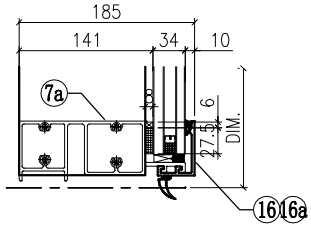

VIEW M

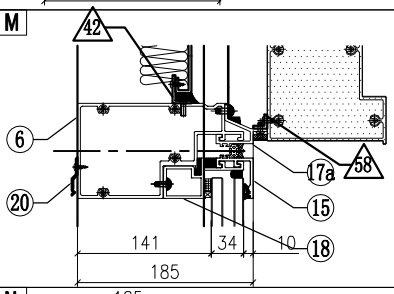

VIEW N

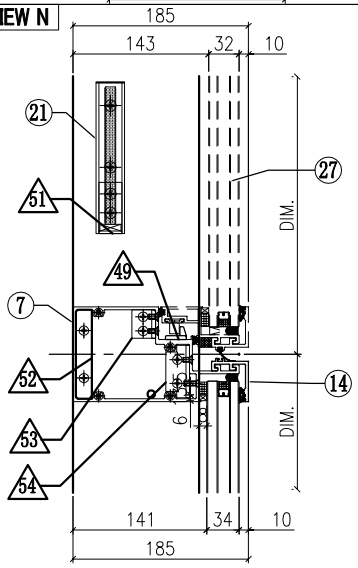

57	J858-AP18	400	1
	1mm THK. ALUM. FLASHING		
58	L065-01-12	1667	1
	16x16x3mm ALUM. ANGLE		

◇ OTHERS (ALUM. & G.M.S. PARTS)

ITEM	FAB. DWG NO.	LENGTH (mm)	QTY
41	N00813-01Z	455.5	2
	30x20X3mm ALUM. ANGLE		
42	N00813-01AL	1588	4
	30x20X3mm ALUM. ANGLE		
43	J858-AP09-57		1
	1568 x495.5(BACK PANEL)		
44	J858-AP08-50		1
	1574 x143 (BACK PANEL)		
45	J858-AP07-20		1
	1.5mm THK. ALUM. FLASHING		
46	J858-AP06		2
	30x166x3mm ALUM. PLATE		
47	J858-AP14L		1
	3mm THK. ALUM. END PANEL		
48	J858-AP14R		1
	3mm THK. ALUM. END PANEL		
49	J858-AP05		1
	2mm THK. ALUM. PLATE		
50	J858-AP04		3
	1.5mm THK. ALUM. PLATE		
51	N541-01	21	2
	43x22x3mm ALUM. ANGLE		
52	B1505-01		1
	6mm THK. ALUM. PLATE		
53	L100-02		1
	25x25x4mm ALUM. ANGLE		
54	L100-01		1
	25x25x4mm ALUM. ANGLE		
55	J858-AP02		2
	3mm THK. ALUM. PLATE		
56	J858-AP03		4
	3mm THK. ALUM. PLATE		

○ ALUM. EXTRUSION

ITEM	FAB. DWG NO.	LENGTH (mm)	QTY
1	X86277-06L	3258.5	1
2	X86278-07R	3267.5	1
3	X86294-03	2368	1
4	X86279-21D	1740	1
5	X86308-14E	1669	1
6	X86309-06RG	1669	1
7	X86281-02LA	679	1
7a	X86280-05RG	1669	1
8	X86313-05LB	603.5	1
8a	X86313-07L	243	1
9	X86305-01RC	563.5	1
9a	X86305-02RA	164	1
10	X86314-02L	868	1
11	X86314-05R	868	1
12	X86301-01-34	1675	1
13	X86283-01-34	1675	1
14	X86283-04-02	685	1
15	X86283-01-38	975	1
16	X86300-01-35	975	1
16a	X86300-01-02	685	1
17	X86306-01Q	1675	1
17a	x86306-04Q	1675	1
18	X86312-01G	969	1
19	X86307-01-19	1669	1
20	X86317-01	50	22
21	X86282-01	159	2
22	X86255-01L	200	1
23	X86255-01R	200	1
24	X86258-01	200	2
25	X86303-02	150	1
26	X86303-03	150	1
27	(窗玉)J858-CW-SH03L		1

美特鋁質有限公司 MIDI Aluminium Fabricator Ltd.											
				工程號	J858	類別		物料號	-		
				地盘	康城11期	制圖	Z.S.P	2022-06-28	圖號	CLr-1780H1-c2	
修改			採用 工廠		地盤 ✓	图纸名称	单元组装图	復核	-	-	數量	-	
日期			材料顏色	-		材料	-	批准	-	-	單件重量	-	(KG)

AM-18A

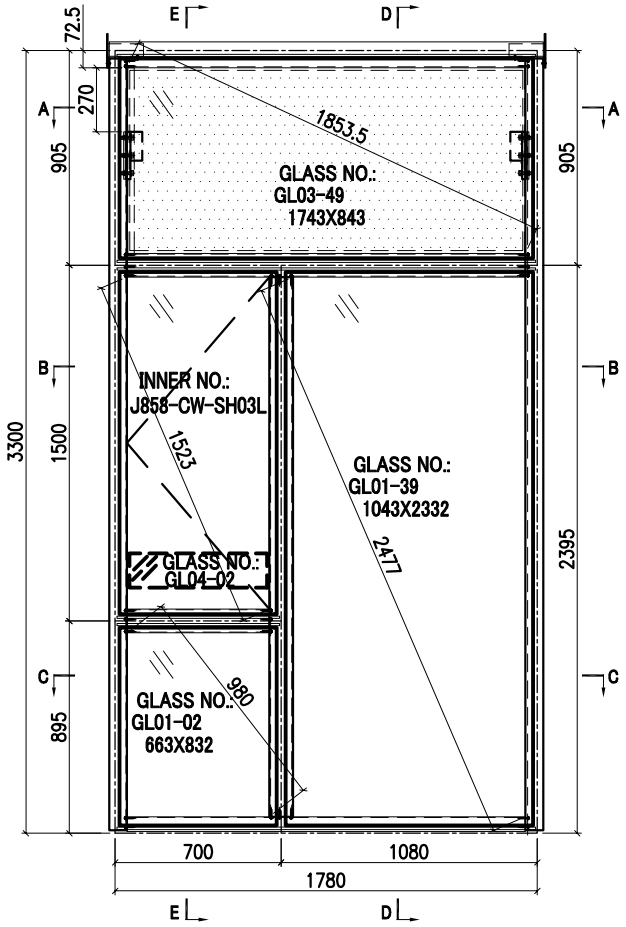

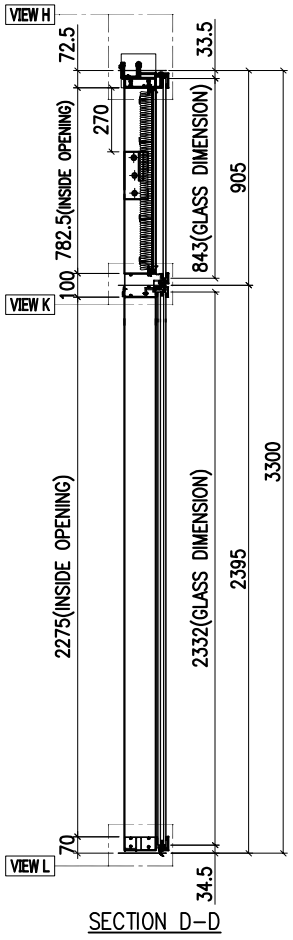

SECTION D-D

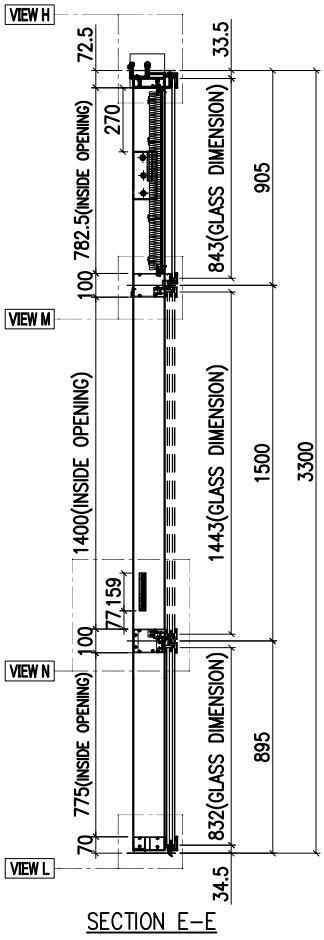

SECTION E-E

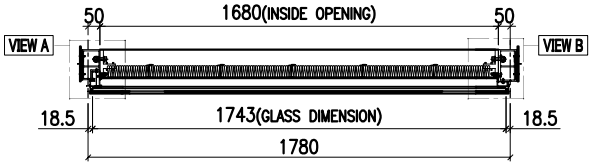

SECTION A-A

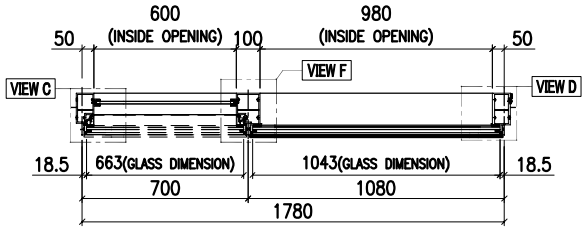

SECTION B-B

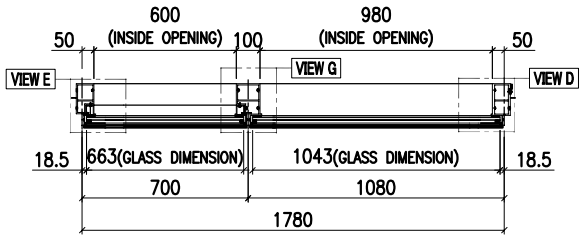

SECTION C-C

INSTALL UNIT NO.	QTY.	FLOOR
T2A-CW4-0901	1	9/F
T2A-CW4-1001	1	10/F
T2A-CW4-1201	1	12/F
T2A-CW4-1501	1	15/F
T2A-CW4-1601	1	16/F
T2A-CW4-1801	1	18/F
T2A-CW4-1901	1	19/F
T2A-CW4-2001	1	20/F
T2A-CW4-2201	1	22/F
T2A-CW4-2301	1	23/F
T2A-CW4-2501	1	25/F
T2A-CW4-2701	1	27/F
T2A-CW4-2801	1	28/F
T2A-CW4-2901	1	29/F
T2A-CW4-3101	1	31/F
T2A-CW4-3201	1	32/F
T2A-CW4-3301	1	33/F
T2A-CW4-3601	1	36/F
T2A-CW4-3701	1	37/F
T2A-CW4-3801	1	38/F
T2A-CW4-4101	1	41/F
T2A-CW4-4201	1	42/F
T2A-CW4-4501	1	45/F
T2A-CW4-4601	1	46/F
T2A-CW4-4701	1	47/F
T2A-CW4-4901	1	49/F
T2A-CW4-5001	1	50/F
T2A-CW4-5101	1	51/F
T2A-CW4-5301	1	53/F
T2A-CW4-5501	1	55/F
T2A-CW4-5601	1	56/F
T2A-CW4-5801	1	58/F
T2A-CW4-5901	1	59/F
T2A-CW4-6001	1	60/F
T2A-CW4-6201	1	62/F
T2A-CW4-6301	1	63/F
T2A-CW4-6501	1	65/F
TOTAL	37	

	GLASS NUMBER	WIDTH	HEIGHT	QTY.
GLASS	GL03-49	1743	843	1
	GL04-02	580	145	1
	GL01-02	663	832	1
	GL01-39	1043	2332	1

美特鋁質有限公司 MIDI Aluminium Fabricator Ltd.											
					工程號	J858	類別		物料號	-	
					地盘	康城11期	制圖	Z.S.P	2022-06-28	圖號	CLr-1780H1-c2
修改	1			採用 工廠		地盤 ✓	图纸名称	单元组装图	復核	-	-	數量	-
日期	15/12			材料颜色	-		材料	-	批准	-	-	單件重量	- (KG)

AM-18B

VIEW H

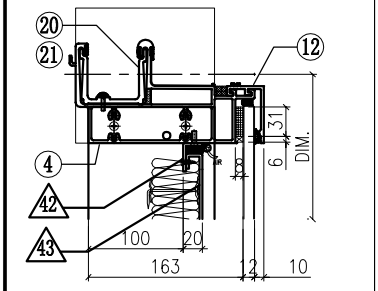

VIEW A

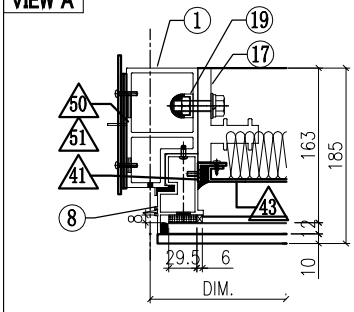

VIEW B

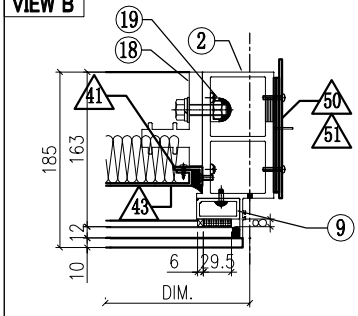

VIEW K

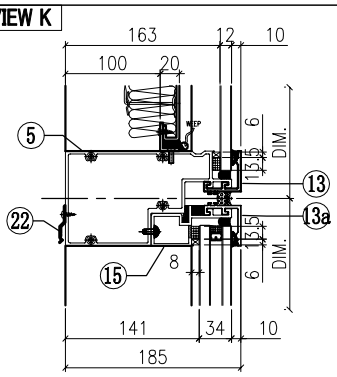

VIEW C

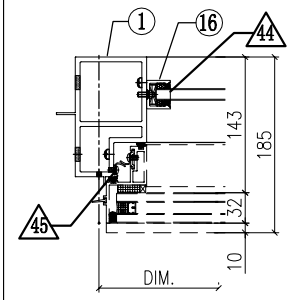

VIEW F

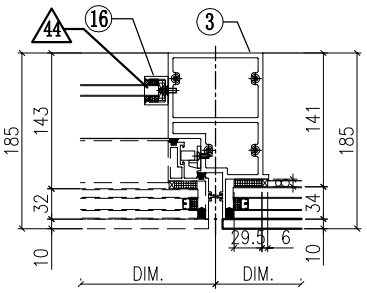

VIEW D

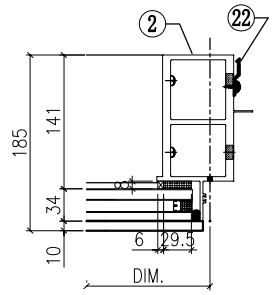

VIEW E

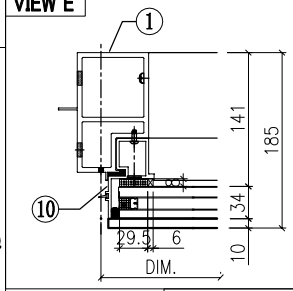

VIEW G

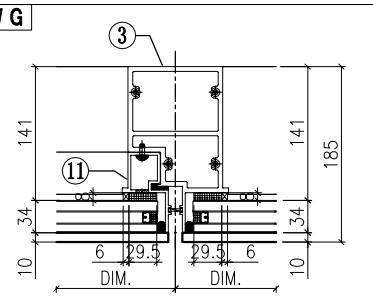

VIEW L

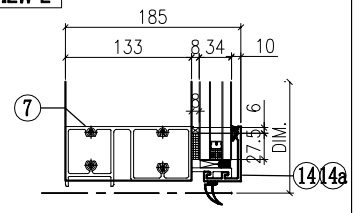

VIEW M

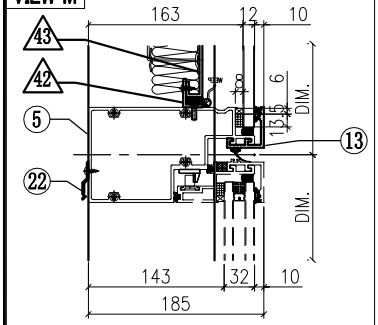

VIEW N

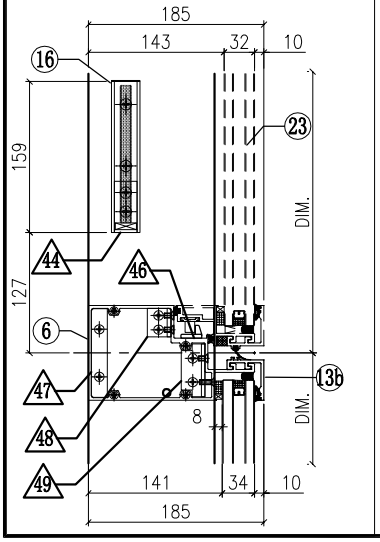

◇ OTHERS (ALUM. & G.M.S. PARTS)

ITEM	FAB. DWG NO.	LENGTH (mm)	QTY
41	N00813-01A	720.5	2
	30x20X3mm ALUM. ANGLE		
42	N00813-01AP	1678	2
	30x20X3mm ALUM. ANGLE		
43	J858-AP09-51		1
	1658 x760.5(BACK PANEL)		
44	N541-01	21	2
	43x22x3mm ALUM. ANGLE		
45	J858-AP04		3
	1.5mm THK. ALUM. PLATE		
46	J858-AP05		1
	2mm THK. ALUM. PLATE		
47	B1505-01		1
	6mm THK. ALUM. PLATE		
48	L100-02		1
	25x25x4mm ALUM. ANGLE		
49	L100-01		1
	25x25x4mm ALUM. ANGLE		
50	J858-AP02		2
	3mm THK. ALUM. PLATE		
51	J858-AP03		4
	3mm THK. ALUM. PLATE		
52	J858-AP18	400	1
	1mm THK. ALUM. FLASHING		
53			

○ ALUM. EXTRUSION

ITEM	FAB. DWG NO.	LENGTH (mm)	QTY
1	X86277-14L	3258.5	1
2	X86278-06R	3267.5	1
3	X86294-03	2368	1
4	X86279-21E	1830	1
5	X86309-02RG	1759	1
6	X86281-02LA	679	1
7	X86280-05RH	1759	1
8	X86313-05LA	868.5	1
9	X86305-01RA	828.5	1
10	X86314-02L	868	1
11	X86314-05R	868	1
12	X86301-01-35	1765	1
13	X86283-01-35	1765	1
13a	X86283-01-39	1065	1
13b	X86283-04-02	685	1
14	X86300-01-36	1065	1
14a	X86300-01-02	685	1
15	X86312-01H	1059	1
16	X86282-01	159	2
17	X86255-01L	200	1
18	X86255-01R	200	1
19	X86258-01	200	2
20	X86303-02	150	1
21	X86303-03	150	1
22	X86317-01	50	14
23	(窗玉)J858-CW-SH03L		1

美特鋁質有限公司 MIDI Aluminium Fabricator Ltd.								工程號	J858	類別		物料號	-	
								地盘	康城11期	制圖	W.E.X	2022-05-13	圖號	CLr-1780H1-F2c2
修改				採用	工廠		地盤 ✓	图纸名称	单元组装图	復核	-	-	數量	-
日期				材料颜色	-			材料	-	批准	-	-	單件重量	- (KG)

AM-19A

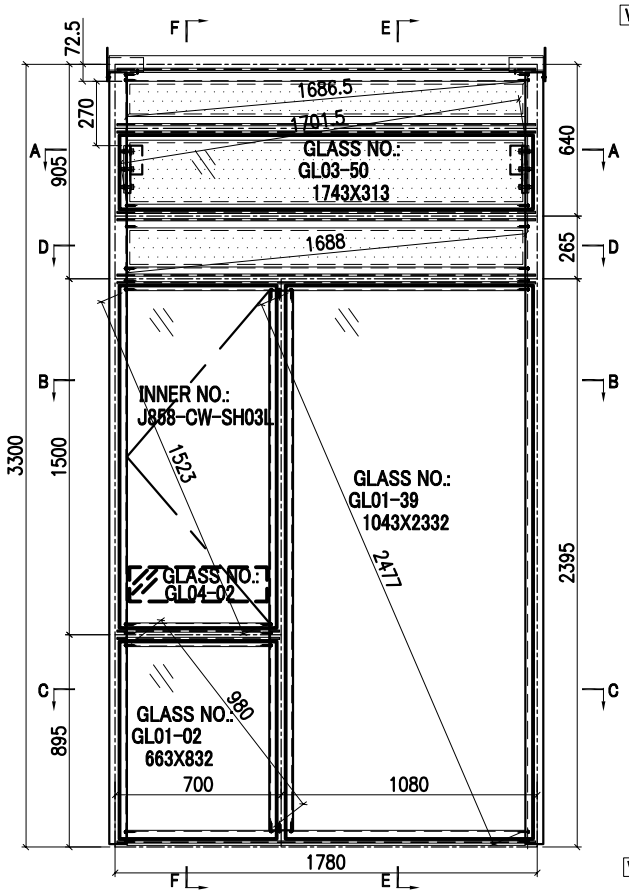

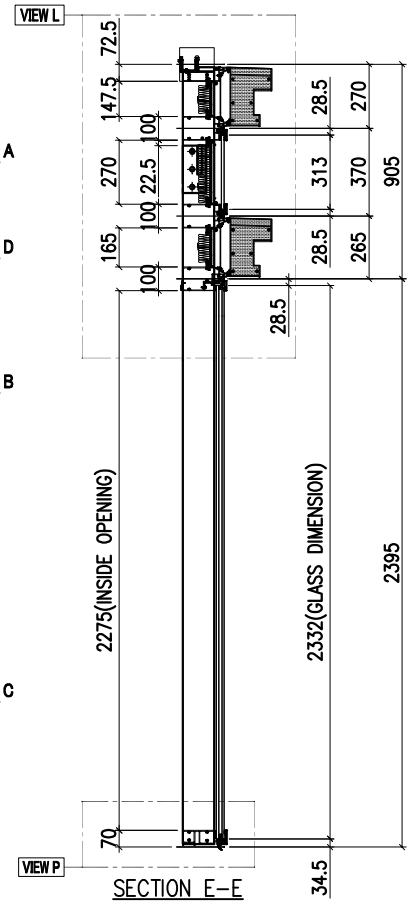

SECTION E-E

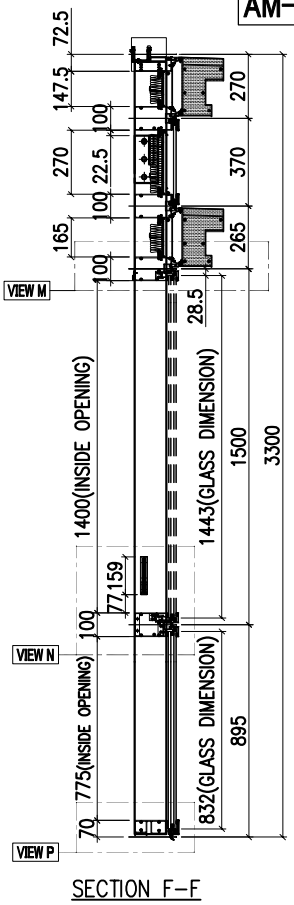

SECTION F-F

INSTALL UNIT NO.	QTY.	FLOOR
T2A-CW4-1701	1	17/F
T2A-CW4-2101	1	21/F
T2A-CW4-2601	1	26/F
T2A-CW4-3001	1	30/F
T2A-CW4-3501	1	35/F
T2A-CW4-3901	1	39/F
T2A-CW4-4301	1	43/F
T2A-CW4-4801	1	48/F
T2A-CW4-5201	1	52/F
T2A-CW4-5701	1	57/F
T2A-CW4-6101	1	61/F
TOTAL	11	

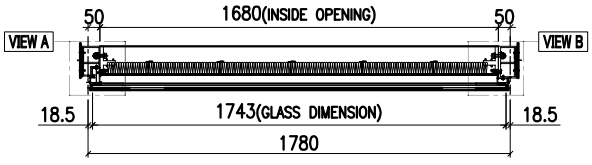

SECTION A-A

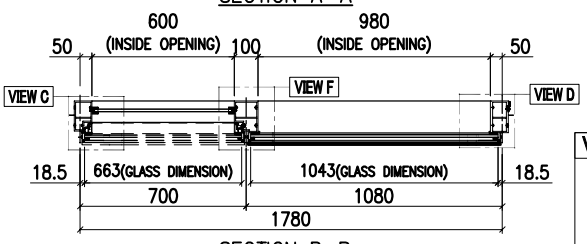

SECTION B-B

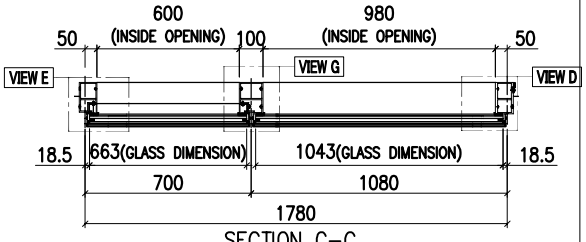

SECTION C-C

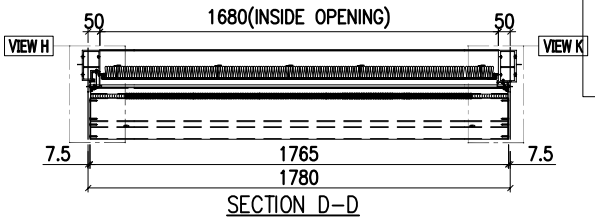

SECTION D-D

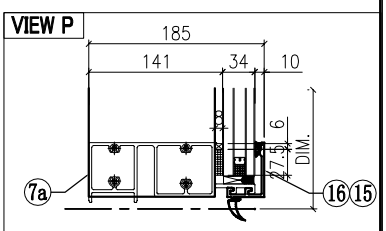

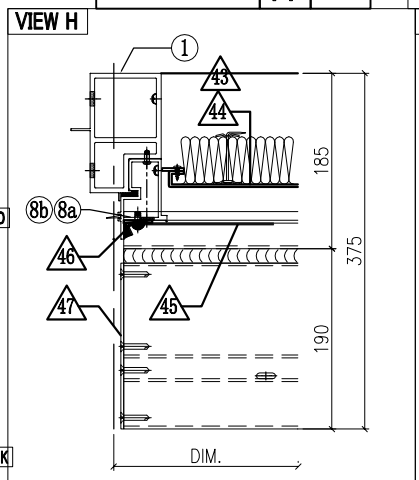

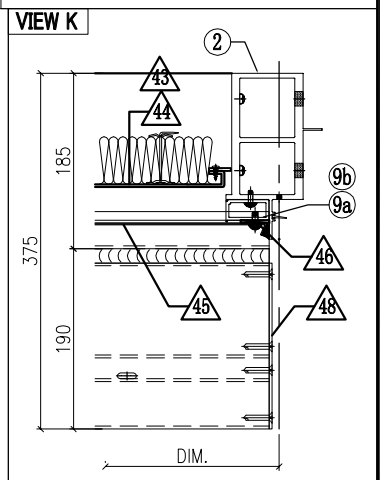

GLASS

GLASS NUMBER	WIDTH	HEIGHT	QTY.
GL03-50	1743	313	1
GL04-02	580	145	1
GL01-02	663	832	1
GL01-39	1043	2332	1

美特鋁質有限公司
MIDI Aluminium Fabricator Ltd.

工程號	J858	類別		物料號	-				
地盤	康城11期	制圖	W.E.X	2022-05-13	圖號	CLr-1780H1-F2c2			
图纸名称	单元组装图	復核	-	-	數量	-			
材料	-	批准	-	-	單件重量	-	(KG)		

修改	1			採用	工廠		地盤	✓
日期	15/12			材料顏色	-			

AM-19B

VIEW L

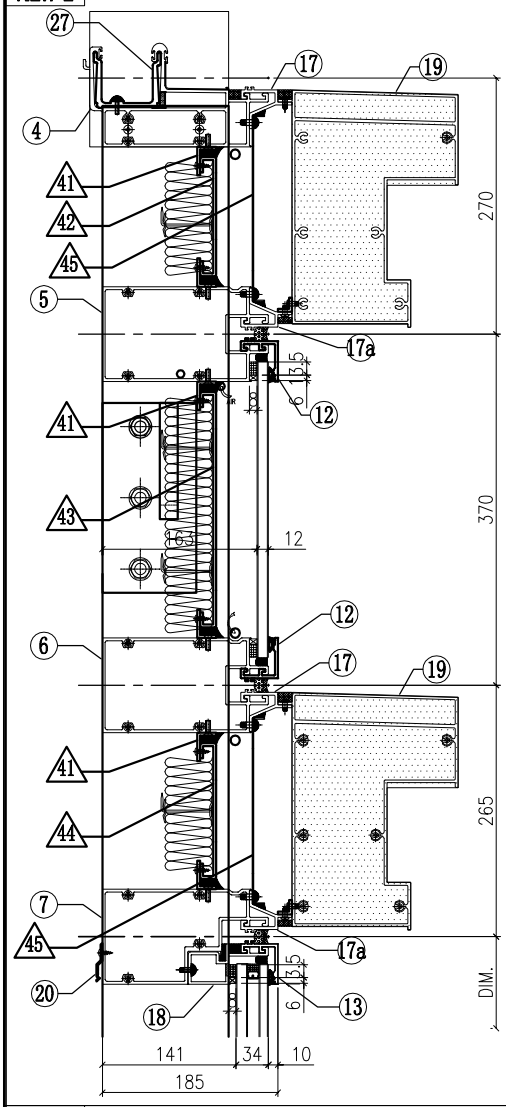

VIEW A

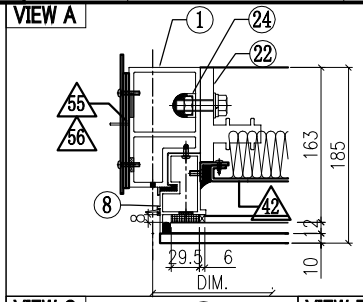

VIEW B

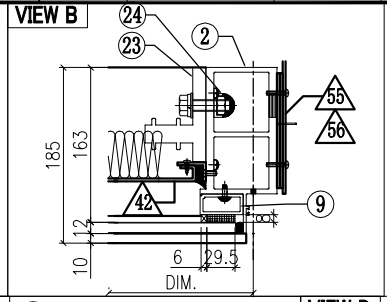

VIEW C

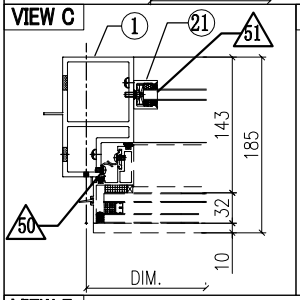

VIEW F

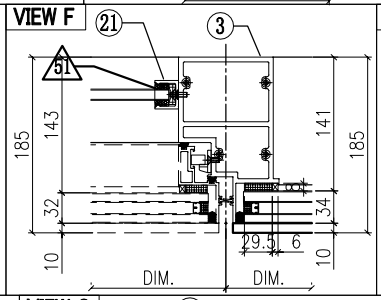

VIEW D

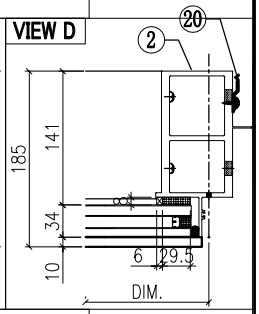

VIEW E

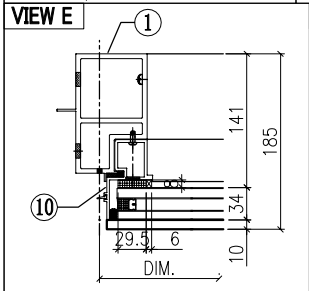

VIEW G

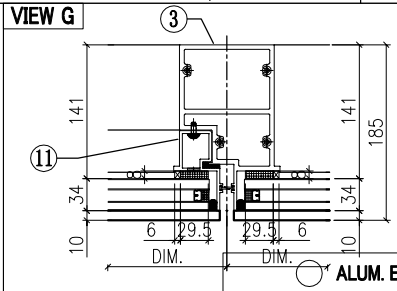

VIEW M

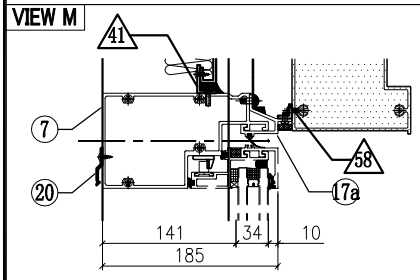

VIEW N

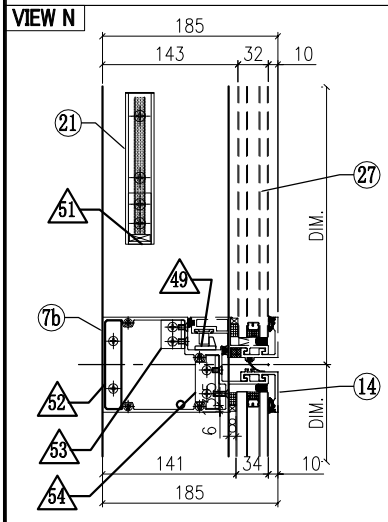

J858-AP18	400	1	2
1mm THK. ALUM. FLASHING			
L065-01-14	1757		
16x16x3mm ALUM. ANGLE			
57		58	

◇ OTHERS (ALUM. & G.M.S. PARTS)

ITEM	FAB. DWG NO.	LENGTH (mm)	QTY
41	N00813-01AP	1678	6
	30x20X3mm ALUM. ANGLE		
42	J858-AP08-40		1
	1664 x125.5 (BACK PANEL)		
43	J858-AP11-43		1
	1664 x248 (BACK PANEL)		
44	J858-AP08-46		1
	1664 x143 (BACK PANEL)		
45	J858-AP07-21		1
	1.5mm THK. ALUM. FLASHING		
46	J858-AP06		2
	30x166x3mm ALUM. PLATE		
47	J858-AP14L		1
	3mm THK. ALUM. END PANEL		
48	J858-AP14R		1
	3mm THK. ALUM. END PANEL		
49	J858-AP05		1
	2mm THK. ALUM. PLATE		
50	J858-AP04		3
	1.5mm THK. ALUM. PLATE		
51	N541-01	21	2
	43x22x3mm ALUM. ANGLE		
52	B1505-01		1
	6mm THK. ALUM. PLATE		
53	L100-02		1
	25x25x4mm ALUM. ANGLE		
54	L100-01		1
	25x25x4mm ALUM. ANGLE		
55	J858-AP02		2
	3mm THK. ALUM. PLATE		
56	J858-AP03		4
	3mm THK. ALUM. PLATE		

ALUM. EXTRUSION

ITEM	FAB. DWG NO.	LENGTH (mm)	QTY
1	X86277-15L	3258.5	1
2	X86278-09R	3267.5	1
3	X86294-03	2368	1
4	X86279-29B	1830	1
5	X86308-12D	1759	1
6	X86308-14F	1759	1
7	X86309-06RH	1759	1
7a	X86280-05RH	1759	1
7b	X86281-02LA	679	1
8	X86313-06L	348	1
8a	X86313-07L	243	1
8b	X86313-08L	233.5	1
9	X86305-05RB	269	1
9a	X86305-03RA	193.5	1
9b	X86305-02RA	164	1
10	X86314-02L	868	1
11	X86314-05R	868	1
12	X86283-01-35	1765	2
13	X86283-01-39	1065	1
14	X86283-04-02	685	1
15	X86300-01-36	1065	1
16	X86300-01-02	685	1
17	X86306-01R	1765	2
17a	X86306-04R	1765	2
18	X86312-01H	1059	1
19	X86307-01-21	1759	2
20	X86317-01	50	14
21	X86282-01	159	2
22	X86255-01L	200	1
23	X86255-01R	200	1
24	X86258-01	200	2
25	X86303-02	150	1
26	X86303-03	150	1
27	(窗玉)J858-CW-SH03L		1

美特鋁質有限公司 MIDI Aluminium Fabricator Ltd.								工程號	J858	類別		物料號	-		
								地盘	康城11期	制圖	Z.S.P	2022-06-28	圖號	C2c-1362.5H4-P	
修改				採用	工廠		地盤 ✓	图纸名称	单元组装图	復核	-	-	數量	-	
日期				材料颜色	-			材料	-	批准	-	-	單件重量	-	(KG)

AM-40A

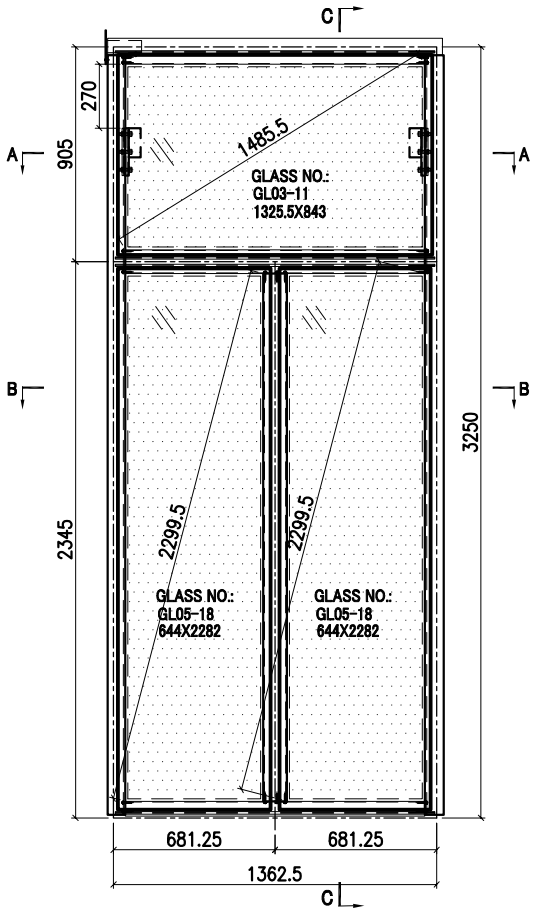

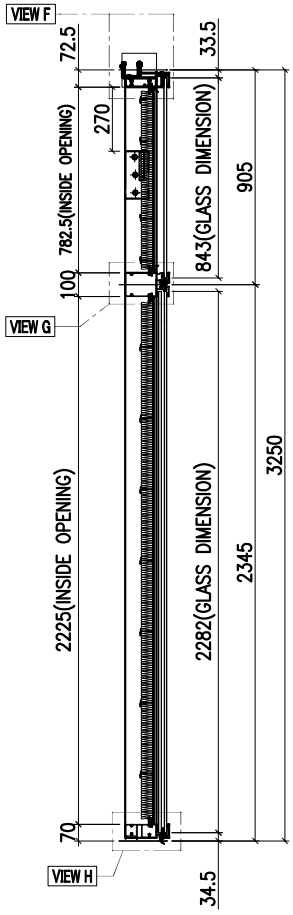

SECTION C-C

INSTALL UNIT NO.	QTY.	FLOOR
T1B-CW3.1-4004	1	40/F
T2B-CW3.1-4004	1	40/F
TOTAL	2	

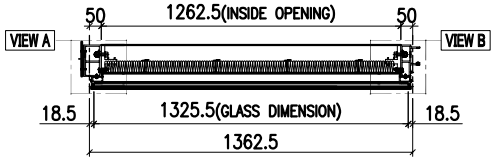

SECTION A-A

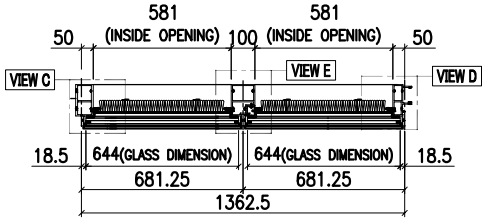

SECTION B-B

GLASS	GLASS NUMBER	WIDTH	HEIGHT	QTY.
	GL03-11	1325.5	843	1
	GL05-18	644	2282	2

美特鋁質有限公司 MIDI Aluminium Fabricator Ltd.											
					工程號	J858	類別		物料號	-	
					地盘	康城11期	制圖	Z. S. P	2022-06-28	圖號	C2c-1362.5H4-P
修改				採用 工廠		地盤 ✓	图纸名称	单元组装图	復核	-	-	數量	-
日期				材料颜色	-		材料	-	批准	-	-	單件重量	- (KG)

AM-40B

VIEW F

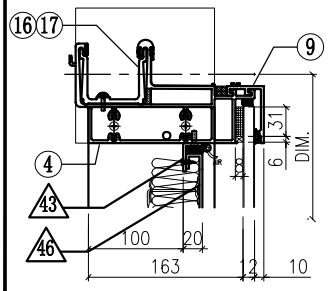

VIEW A

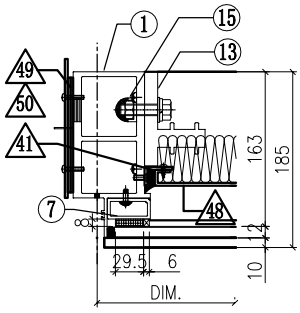

VIEW B

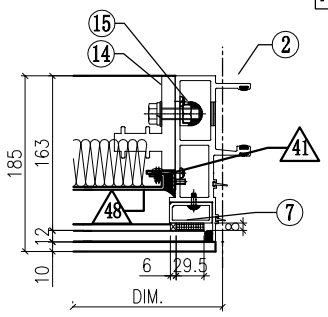

VIEW G

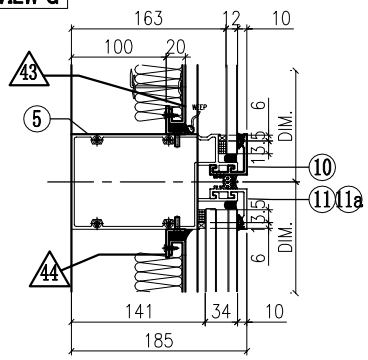

VIEW C

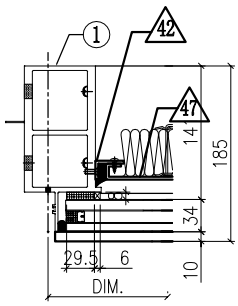

VIEW E

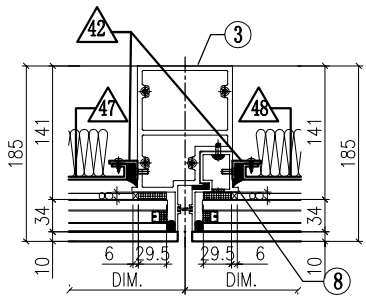

VIEW D

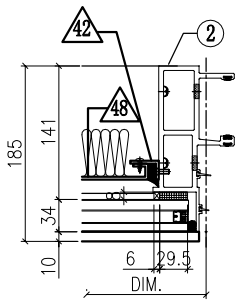

VIEW H

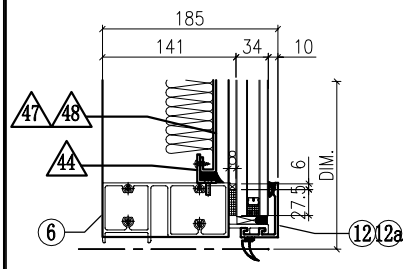

◇ OTHERS (ALUM. & G.M.S. PARTS)

ITEM	FAB. DWG NO.	LENGTH (mm)	QTY
41	N00813-01A	720.5	2
	30x20X3mm ALUM. ANGLE		
42	N00813-01AG	2163	4
	30x20X3mm ALUM. ANGLE		
43	N00813-01M	1260.5	2
	30x20X3mm ALUM. ANGLE		
44	N00813-01N	579	4
	30x20X3mm ALUM. ANGLE		
45			
46	J858-AP09-05		1
	1240.5x760.5(BACK PANEL)		
47	J858-AP09-25		1
	559 x 2203 (BACK PANEL)		
48	J858-AP09-25		1
	559 x 2203 (BACK PANEL)		
49	J858-AP02		1
	3mm THK. ALUM. PLATE		
50	J858-AP03		2
	3mm THK. ALUM. PLATE		
51			

◯ ALUM. EXTRUSION

ITEM	FAB. DWG NO.	LENGTH (mm)	QTY
1	X86278-24L	3217.5	1
2	X86272-11	3217.5	1
3	X86294-05L	2318	1
4	X86279-01E	1380	1
5	X86302-20A	1341.5	1
6	X86280-10A	1341.5	1
7a	X86305-01LA	828.5	1
7b	X86305-01RA	828.5	1
8	X86314-03L	2318	1
9	X86301-01-20	1347.5	1
10	X86283-01-24	1347.5	1
11	X86283-01-11	666	1
11a	X86283-01-11	666	1
12	X86300-01-10	666	1
12a	X86300-01-10	666	1
13	X86255-01L	200	1
14	X86255-01R	200	1
15	X86258-01	200	2
16	X86303-03	150	1

美特鋁質有限公司 MIDI Aluminium Fabricator Ltd.							工程號	J858	類別		物料號	-		
							地盘	康城11期	制圖	Z.S.P	2022-06-28	圖號	C1d-1362.5H4-P	
修改				採用	工廠		地盤	✓	图纸名称	单元组装图	復核	-	-	數量	-	
日期				材料顏色	-				材料	-	批准	-	-	單件重量	-	(KG)

AM-41A

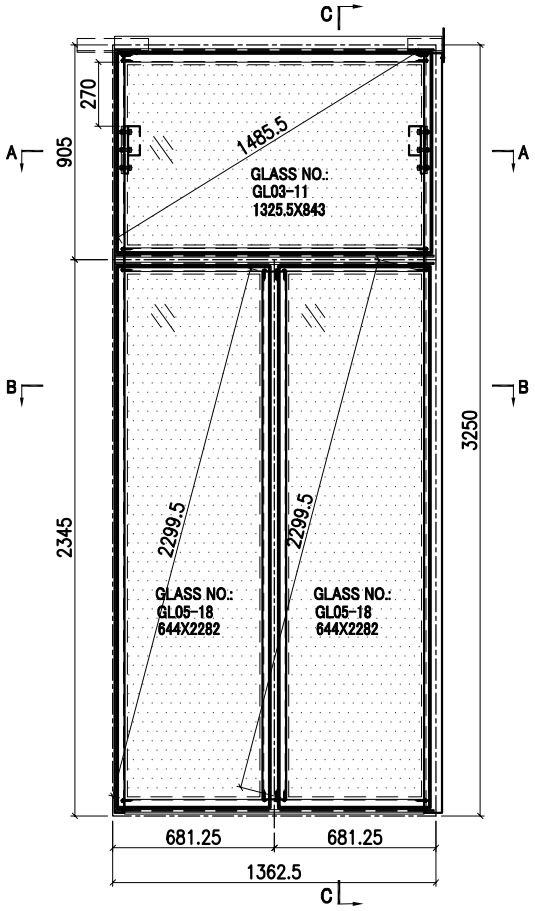

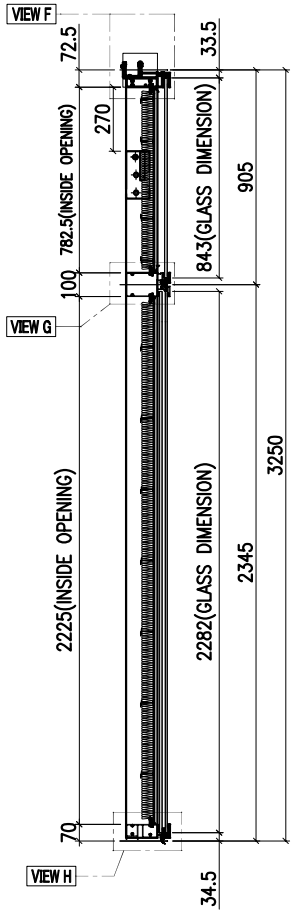

SECTION C-C

INSTALL UNIT NO.	QTY.	FLOOR
T1A-CW4.1-4005	1	40/F
T2B-CW4.1-4004	1	40/F
T2B-CW5.1-1103	1	11/F
T2B-CW5.1-4003	1	40/F
TOTAL	4	

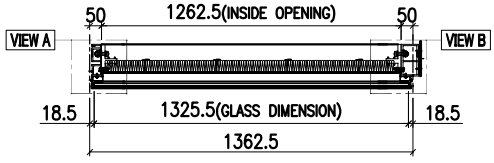

SECTION A-A

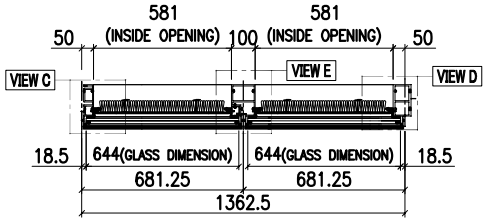

SECTION B-B

GLASS	GLASS NUMBER	WIDTH	HEIGHT	QTY.
	GL03-11	1325.5	843	1
	GL05-18	644	2282	2

美特鋁質有限公司 MIDI Aluminium Fabricator Ltd.											
					工程號	J858	類別		物料號	-	
					地盘	康城11期	制圖	Z. S. P	2022-06-28	圖號	C1d-1362.5H4-P
修改				採用 工廠		地盤 ✓	图纸名称	单元组装图	復核	-	-	數量	-
日期				材料颜色	-		材料	-	批准	-	-	單件重量	- (KG)

AM-41B

VIEW F

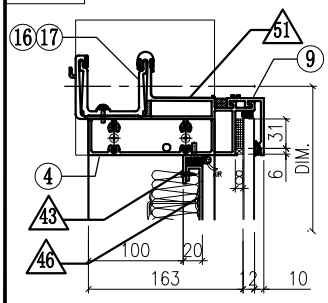

VIEW A

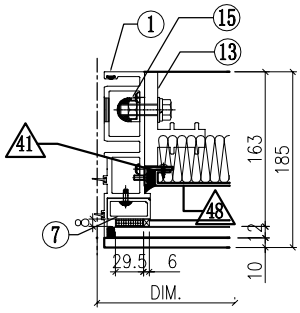

VIEW B

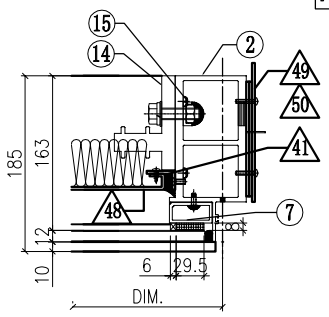

VIEW G

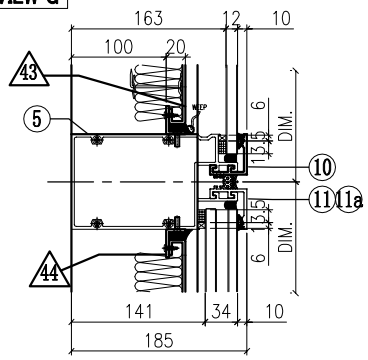

VIEW C

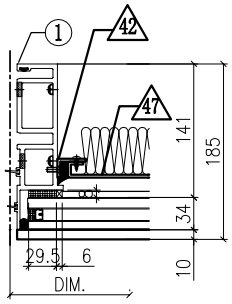

VIEW E

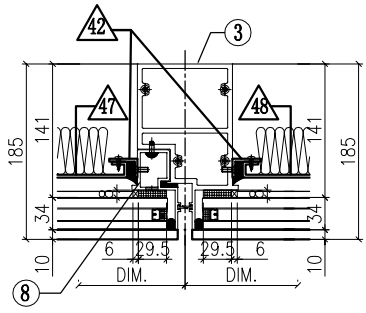

VIEW D

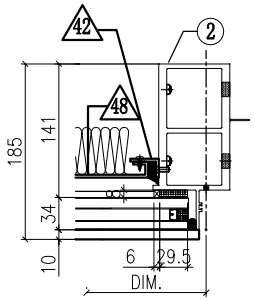

VIEW H

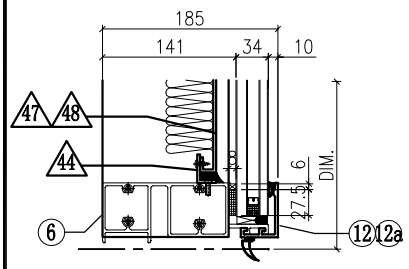

◇ OTHERS (ALUM. & G.M.S. PARTS)

ITEM	FAB. DWG NO.	LENGTH (mm)	QTY
41	N00813-01A	720.5	2
	30x20X3mm ALUM. ANGLE		
42	N00813-01AG	2163	4
	30x20X3mm ALUM. ANGLE		
43	N00813-01M	1260.5	2
	30x20X3mm ALUM. ANGLE		
44	N00813-01N	579	4
	30x20X3mm ALUM. ANGLE		
45			
46	J858-AP09-05		1
	1240.5x760.5(BACK PANEL)		
47	J858-AP09-25		1
	559 x 2203 (BACK PANEL)		
48	J858-AP09-25		1
	559 x 2203 (BACK PANEL)		
49	J858-AP02		1
	3mm THK. ALUM. PLATE		
50	J858-AP03		2
	3mm THK. ALUM. PLATE		
51	J858-AP16	100	1
	1mm THK. ALUM. FLASHING		

◯ ALUM. EXTRUSION

ITEM	FAB. DWG NO.	LENGTH (mm)	QTY
1	X86278-24R	3217.5	1
2	**X86273-16**	3217.5	1
3	X86294-05R	2318	1
4	X86279-14D	1380	1
5	X86302-21A	1341.5	1
6	X86280-11A	1341.5	1
7a	X86305-01LA	828.5	1
7b	X86305-01RA	828.5	1
8	X86314-03R	2318	1
9	X86301-01-20	1347.5	1
10	X86283-01-24	1347.5	1
11	X86283-01-11	666	1
11a	X86283-01-11	666	1
12	X86300-01-10	666	1
12a	X86300-01-10	666	1
13	X86255-01L	200	1
14	X86255-01R	200	1
15	X86258-01	200	2
16	X86303-02	150	1
17	X86303-01	300	1

美特鋁質有限公司 MIDI Aluminium Fabricator Ltd.								工程號	J858	類別		物料號	-		
								地盘	康城11期	制圖	Z.S.P	2022-06-28	圖號	C1n-1300H4-P	
修改				採用	工廠		地盤 ✓	图纸名称	单元组装图	復核	-	-	數量	-	
日期				材料颜色	-			材料	-	批准	-	-	單件重量	-	(KG)

AM-42A

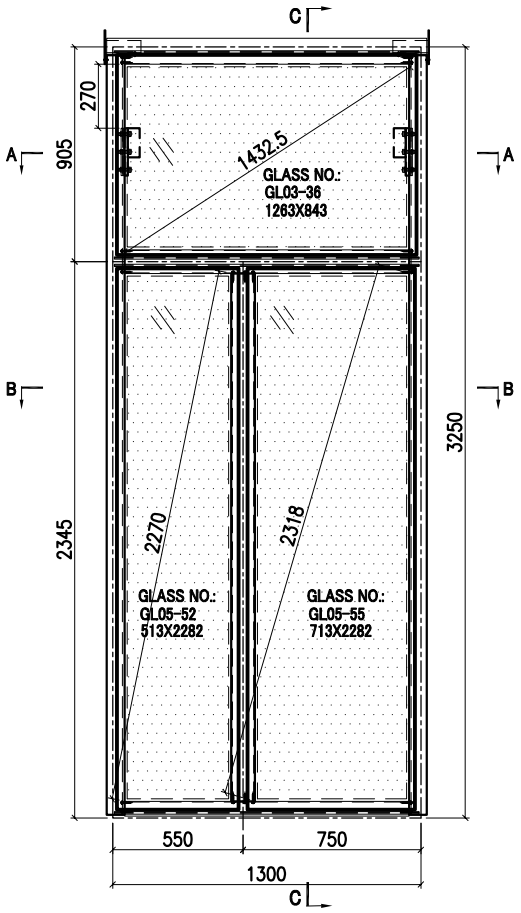

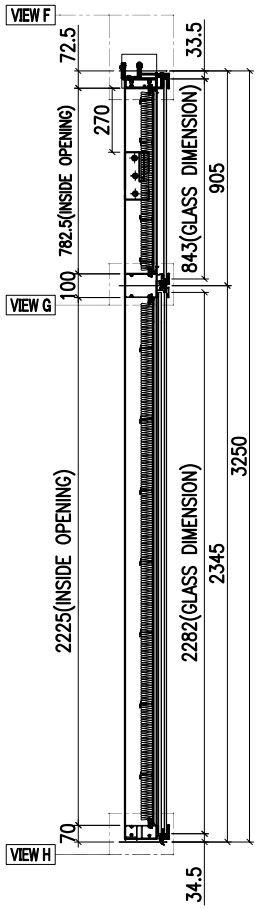

SECTION C-C

INSTALL UNIT NO.	QTY.	FLOOR
T1A-CW4.1-4001	1	40/F
TOTAL	1	

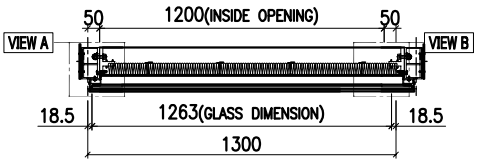

SECTION A-A

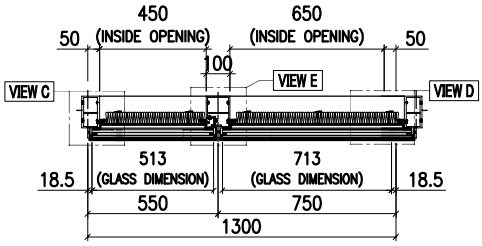

SECTION B-B

GLASS	GLASS NUMBER	WIDTH	HEIGHT	QTY.
	GL03-36	1263	843	1
	GL05-52	513	2282	1
	GL05-55	713	2282	1

美特鋁質有限公司 MIDI Aluminium Fabricator Ltd.											
					工程號	J858	類別		物料號	-	
					地盘	康城11期	制圖	Z. S. P	2022-06-28	圖號	C1n-1300H4-P
修改				採用 工廠		地盤 ✓	图纸名称	单元组装图	復核	-	-	數量	-
日期				材料颜色	-		材料	-	批准	-	-	單件重量	- (KG)

AM-42B

VIEW F

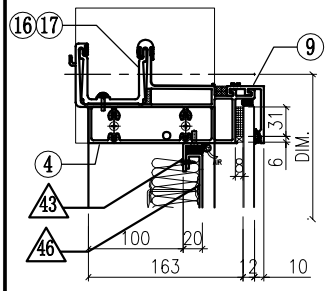

VIEW A

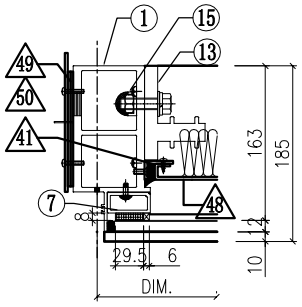

VIEW B

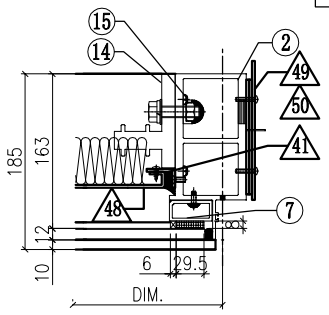

VIEW G

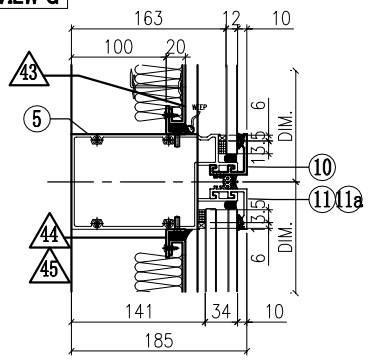

VIEW C

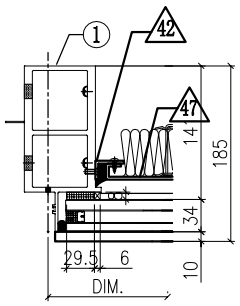

VIEW E

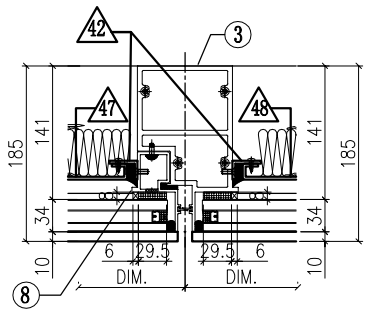

VIEW D

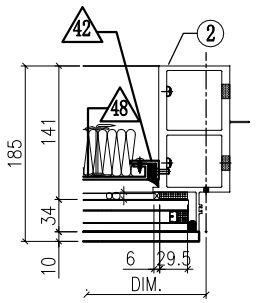

VIEW H

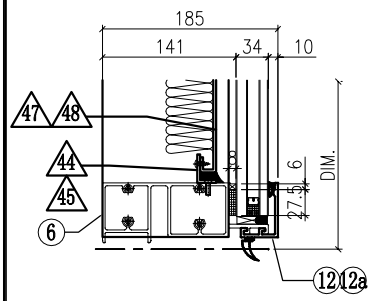

◇ OTHERS (ALUM. & G.M.S. PARTS)

ITEM	FAB. DWG NO.	LENGTH (mm)	QTY
41	N00813-01A	720.5	2
	30x20X3mm ALUM. ANGLE		
42	N00813-01AG	2163	4
	30x20X3mm ALUM. ANGLE		
43	N00813-01X	1198	2
	30x20X3mm ALUM. ANGLE		
44	N00813-0AH	448	2
	30x20X3mm ALUM. ANGLE		
45	N00813-01AJ	648	2
	30x20X3mm ALUM. ANGLE		
46	J858-AP09-14		1
	1178 x760.5(BACK PANEL)		
47	J858-AP09-31		1
	428x2203 (BACK PANEL)		
48	J858-AP09-32		1
	628x2203 (BACK PANEL)		
49	J858-AP02		2
	3mm THK. ALUM. PLATE		
50	J858-AP03		4
	3mm THK. ALUM. PLATE		
51			

◯ ALUM. EXTRUSION

ITEM	FAB. DWG NO.	LENGTH (mm)	QTY
1	X86278-24L	3217.5	1
2	X86278-24R	3217.5	1
3	X86294-05R	2318	1
4	X86279-34C	1350	1
5	X86302-21D	1279	1
6	X86280-11D	1279	1
7a	X86305-01LA	828.5	1
7b	X86305-01RA	828.5	1
8	X86314-03R	2318	1
9	X86301-01-21	1285	1
10	X86283-01-25	1285	1
11	X86283-01-21	735	1
11a	X86283-01-20	535	1
12	X86300-01-19	535	1
12a	X86300-01-20	735	1
13	X86255-01L	200	1
14	X86255-01R	200	1
15	X86258-01	200	2
16	X86303-03	150	1
17	X86303-02	150	1

美特鋁質有限公司 MIDI Aluminium Fabricator Ltd.							工程號	J858	類別		物料號	-		
							地盘	康城11期	制圖	Z.S.P	2022-06-28	圖號	C1n-1640H4-P	
修改				採用	工廠	地盤 ✓	图纸名称	单元组装图	復核	-	-	數量	-	
日期				材料顏色	-		材料	-	批准	-	-	單件重量	-	(KG)

AM-43A

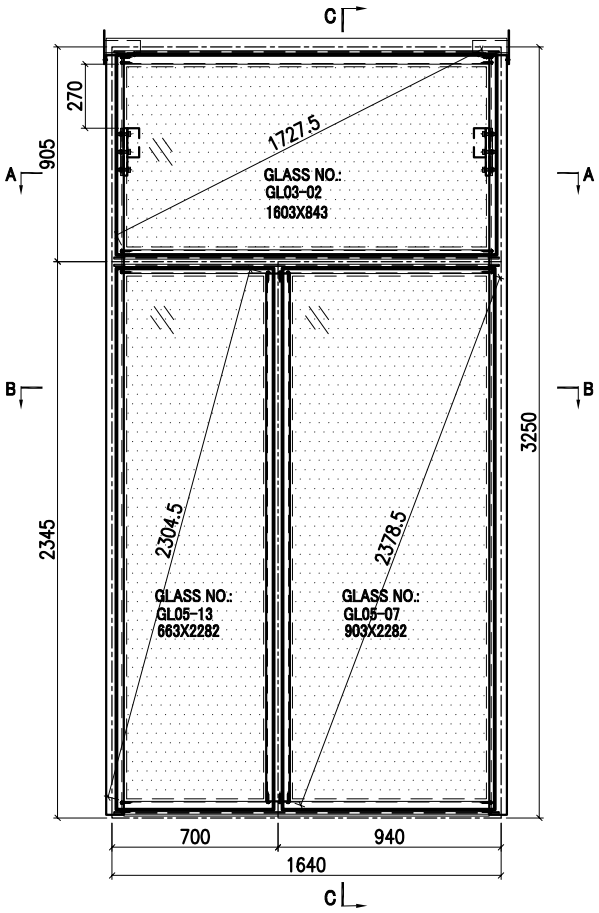

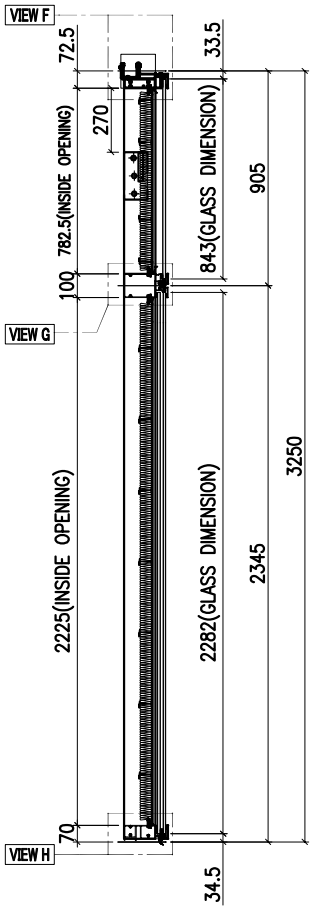

SECTION C-C

INSTALL UNIT NO.	QTY.	FLOOR
T1A-CW2.1-4002	1	40/F
TOTAL	1	

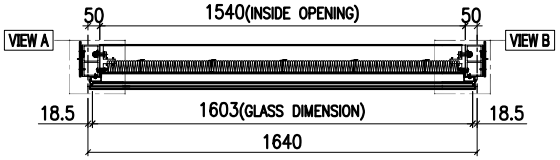

SECTION A-A

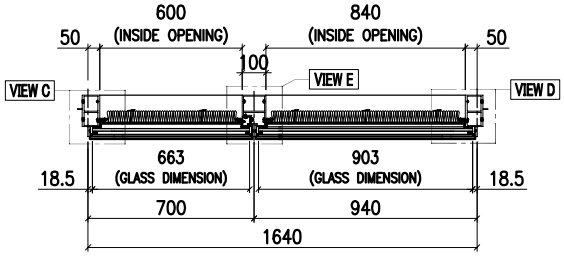

SECTION B-B

GLASS	GLASS NUMBER	WIDTH	HEIGHT	QTY.
	GL03-02	1603	843	1
	GL05-13	663	2282	1
	GL05-07	903	2282	1

美特鋁質有限公司 MIDI Aluminium Fabricator Ltd.											
					工程號	J858	類別		物料號	-	
					地盘	康城11期	制圖	Z. S. P	2022-06-28	圖號	C1n-1640H4-P
修改				採用 工廠		地盤 ✓	图纸名称	单元组装图	復核	-	-	數量	-
日期				材料颜色	-		材料	-	批准	-	-	單件重量	- (KG)

AM-43B

VIEW F

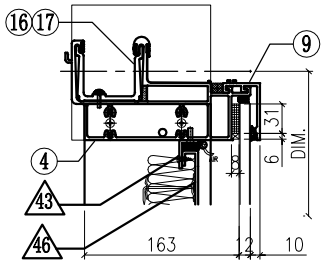

VIEW A

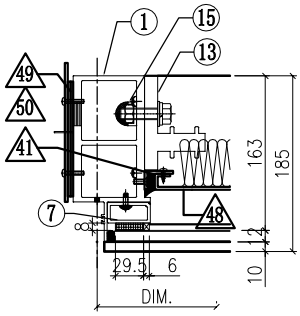

VIEW B

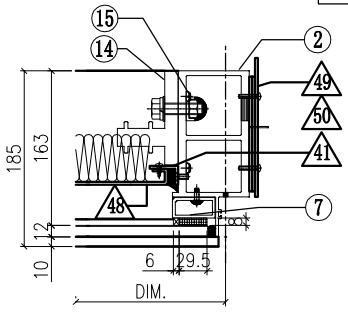

VIEW G

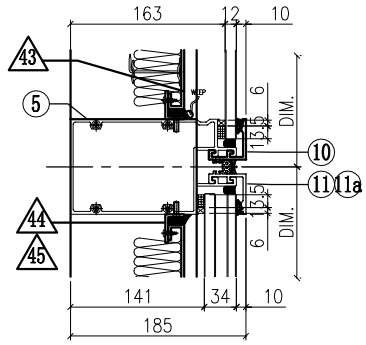

VIEW C

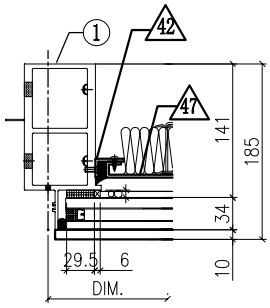

VIEW E

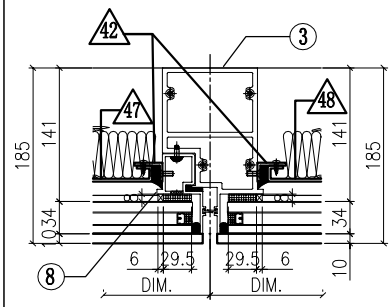

VIEW D

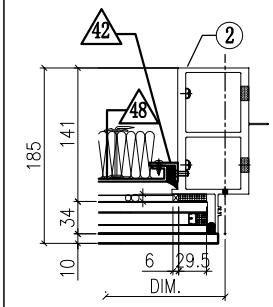

VIEW H

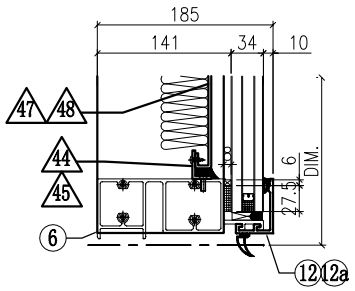

◇ OTHERS (ALUM. & G.M.S. PARTS)

ITEM	FAB. DWG NO.	LENGTH (mm)	QTY
41	N00813-01A	720.5	2
	30x20X3mm ALUM. ANGLE		
42	N00813-01AG	2163	4
	30x20X3mm ALUM. ANGLE		
43	N00813-01W	1538	2
	30x20X3mm ALUM. ANGLE		
44	N00813-01C	598	2
	30x20X3mm ALUM. ANGLE		
45	N00813-01AK	838	2
	30x20X3mm ALUM. ANGLE		
46	J858-AP09-08		1
	1518 x760.5(BACK PANEL)		
47	J858-AP09-27		1
	578x2203 (BACK PANEL)		
48	J858-AP09-28		1
	818 x2203 (BACK PANEL)		
49	J858-AP02		2
	3mm THK. ALUM. PLATE		
50	J858-AP03		4
	3mm THK. ALUM. PLATE		
51			

◯ ALUM. EXTRUSION

ITEM	FAB. DWG NO.	LENGTH (mm)	QTY
1	X86278-24L	3217.5	1
2	X86278-24R	3217.5	1
3	X86294-05R	2318	1
4	X86279-34A	1690	1
5	X86302-21B	1619	1
6	X86280-11B	1619	1
7a	X86305-01LA	828.5	1
7b	X86305-01RA	828.5	1
8	X86314-03R	2318	1
9	X86301-01-18	1625	1
10	X86283-01-22	1625	1
11	X86283-01-19	925	1
11a	X86283-01-02	685	1
12	X86300-01-18	925	1
12a	X86300-01-02	685	1
13	X86255-01L	200	1
14	X86255-01R	200	1
15	X86258-01	200	2
16	X86303-03	150	1
17	X86303-02	150	1

美特鋁質有限公司 MIDI Aluminium Fabricator Ltd.							工程號	J858	類別		物料號	-		
							地盘	康城11期	制圖	Z.S.P	2022-06-28	圖號	C1n-1690H4-P	
修改				採用	工廠	地盤 ✓	图纸名称	单元组装图	復核	-	-	數量	-	
日期				材料顏色	-		材料	-	批准	-	-	單件重量	-	(KG)

AM-44A

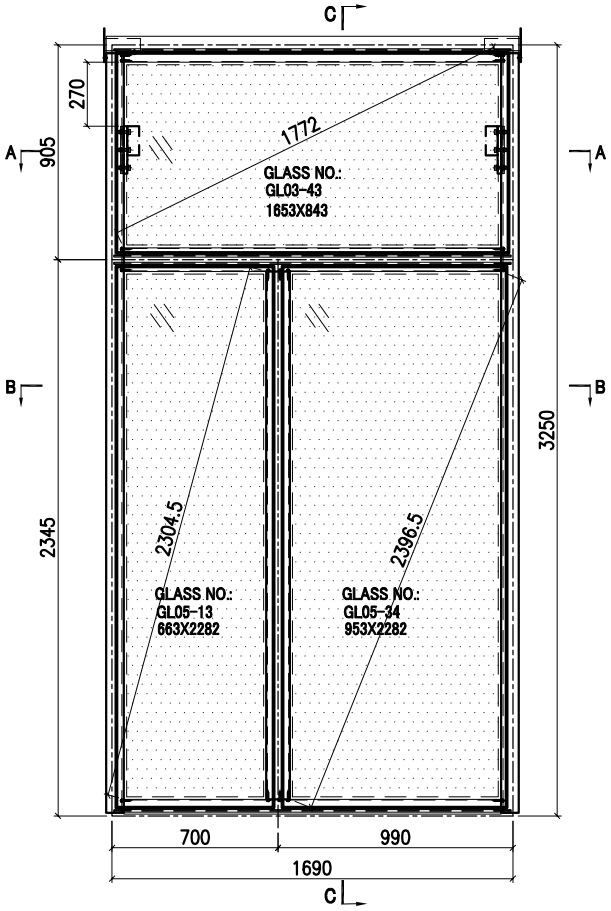

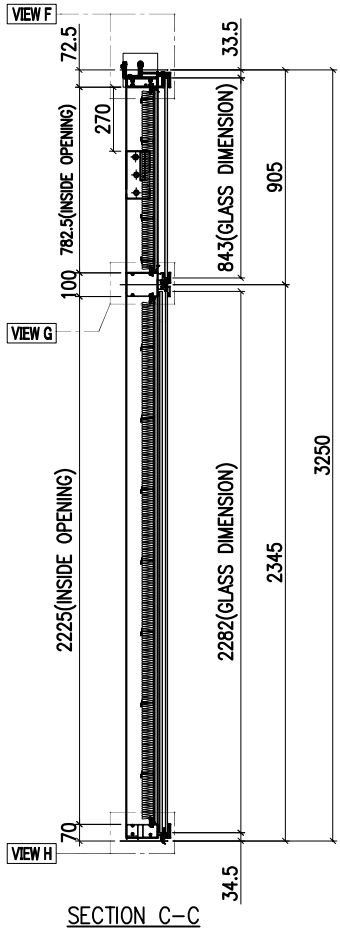

SECTION C-C

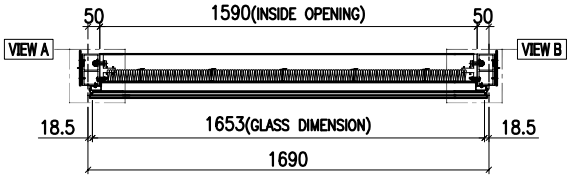

SECTION A-A

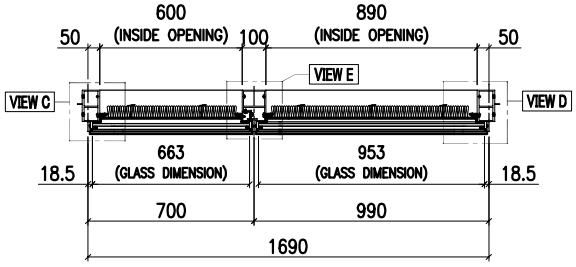

SECTION B-B

INSTALL UNIT NO.	QTY.	FLOOR
T2A-CW2.1-4002	1	40/F
T3A-CW2.1-4002	1	40/F
TOTAL	2	

GLASS	GLASS NUMBER	WIDTH	HEIGHT	QTY.
	GL03-43	1653	843	1
	GL05-13	663	2282	1
	GL05-34	953	2282	1

美特鋁質有限公司 MIDI Aluminium Fabricator Ltd.						工程號	J858	類別		物料號	-		
						地盘	康城11期	制圖	Z.S.P	2022-06-28	圖號	C1n-1690H4-P	
修改				採用	工廠		地盤 ✓	图纸名称	单元组装图	復核	-	-	數量	-	
日期				材料颜色	-			材料	-	批准	-	-	單件重量	-	(KG)

AM-44B

VIEW F

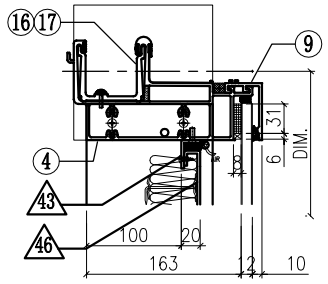

VIEW A

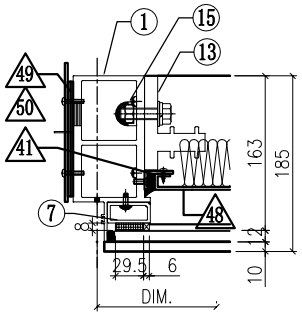

VIEW B

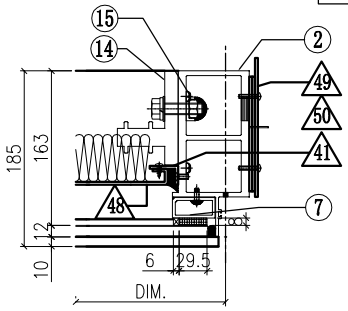

VIEW G

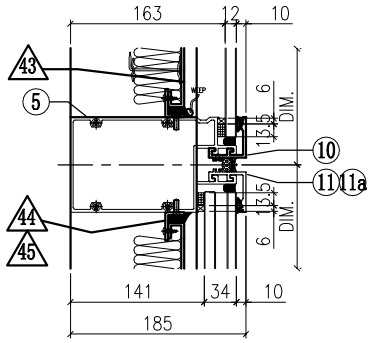

VIEW C

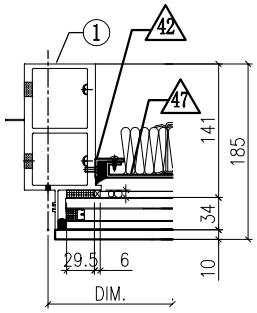

VIEW E

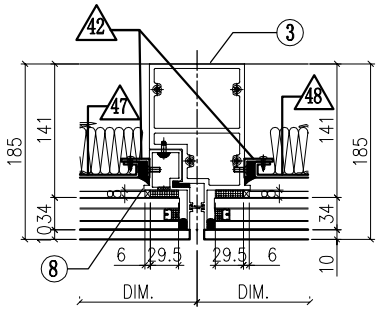

VIEW D

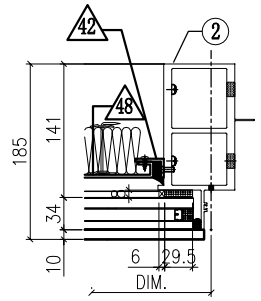

VIEW H

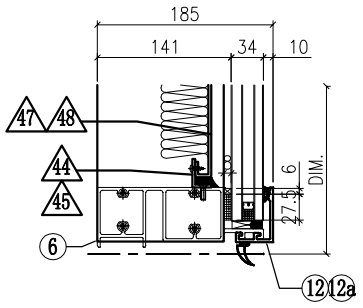

◇ OTHERS (ALUM. & G.M.S. PARTS)

ITEM	FAB. DWG NO.	LENGTH (mm)	QTY
41	N00813-01A	720.5	2
	30x20X3mm ALUM. ANGLE		
42	N00813-01AG	2163	4
	30x20X3mm ALUM. ANGLE		
43	N00813-01AL	1588	2
	30x20X3mm ALUM. ANGLE		
44	N00813-01C	598	2
	30x20X3mm ALUM. ANGLE		
45	N00813-01AU	888	2
	30x20X3mm ALUM. ANGLE		
46	J858-AP09-48		1
	1568 x760.5(BACK PANEL)		
47	J858-AP09-27		1
	578x2203 (BACK PANEL)		
48	J858-AP09-60		1
	868x2203 (BACK PANEL)		
49	J858-AP02		2
	3mm THK. ALUM. PLATE		
50	J858-AP03		4
	3mm THK. ALUM. PLATE		
51			

◯ ALUM. EXTRUSION

ITEM	FAB. DWG NO.	LENGTH (mm)	QTY
1	X86278-24L	3217.5	1
2	X86278-24R	3217.5	1
3	X86294-05R	2318	1
4	X86279-34F	1740	1
5	X86302-21E	1669	1
6	X86280-11E	1669	1
7a	X86305-01LA	828.5	1
7b	X86305-01RA	828.5	1
8	X86314-03R	2318	1
9	X86301-01-34	1675	1
10	X86283-01-34	1675	1
11	X86283-01-38	975	1
11a	X86283-01-02	685	1
12	X86300-01-35	975	1
12a	X86300-01-02	685	1
13	X86255-01L	200	1
14	X86255-01R	200	1
15	X86258-01	200	2
16	X86303-03	150	1
17	X86303-02	150	1
18			
19			

美特鋁質有限公司 MIDI Aluminium Fabricator Ltd.				工程號	J858	類別		物料號	-	
				地盘	康城11期	制圖	Z.S.P	2022-06-28	圖號	C2n-1727.5H4-P
修改		採用 工廠	地盤 ✓	图纸名称	单元组装图	復核	-	-	數量	-
日期		材料颜色	-	材料	-	批准	-	-	單件重量	- (KG)

AM-45A

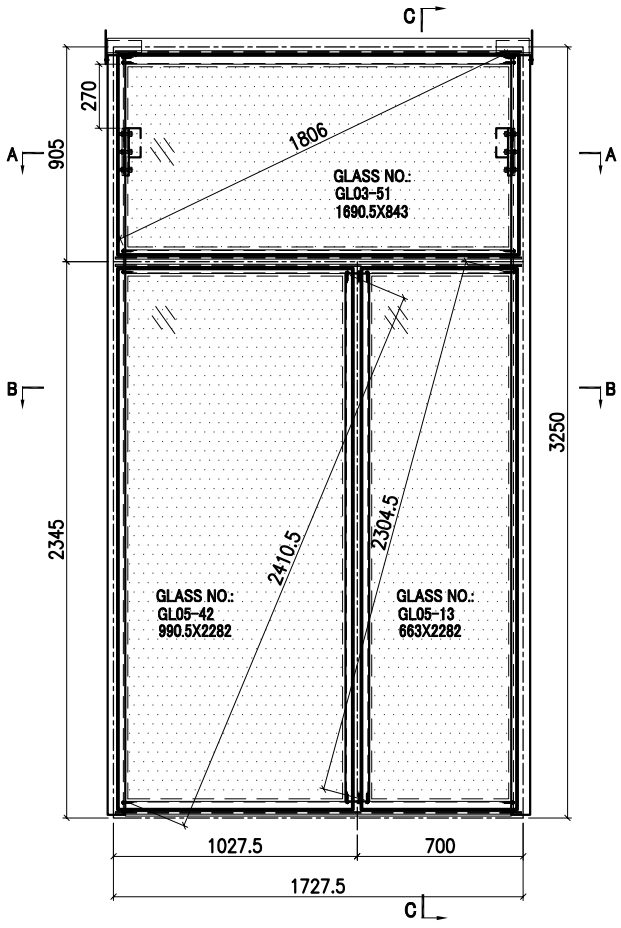

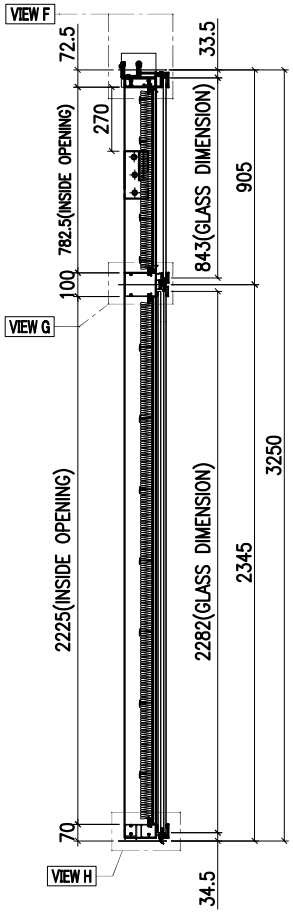

SECTION C-C

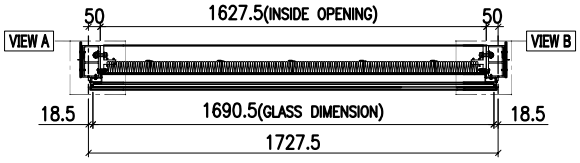

SECTION A-A

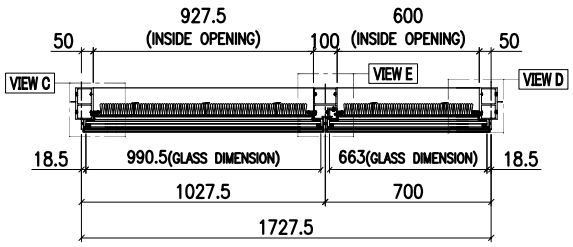

SECTION B-B

INSTALL UNIT NO.	QTY.	FLOOR
T2A-CW4.1-4002	1	40/F
TOTAL	1	

	GLASS NUMBER	WIDTH	HEIGHT	QTY.
GLASS	GL03-51	1690.5	843	1
	GL05-42	990.5	2282	1
	GL05-13	663	2282	1

美特鋁質有限公司 MIDI Aluminium Fabricator Ltd.											
						工程號	J858	類別		物料號	-		
						地盘	康城11期	制圖	Z.S.P	2022-06-28	圖號	C2n-1727.5H4-P
修改				採用	工廠		地盤 ✓	图纸名称	单元组装图	復核	-	-	數量	-
日期				材料顏色	-			材料	-	批准	-	-	單件重量	- (KG)

AM-45B

VIEW F

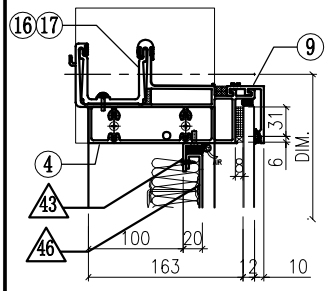

VIEW A

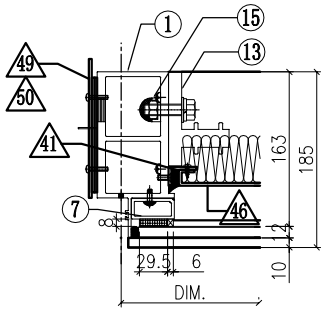

VIEW B

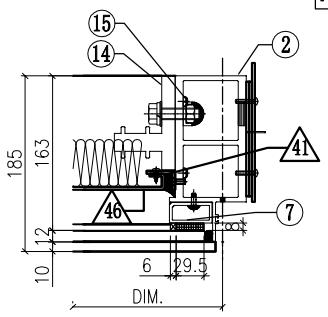

VIEW G

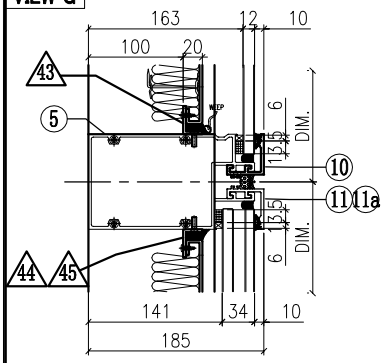

VIEW C

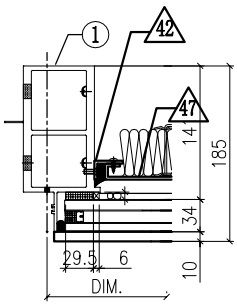

VIEW E

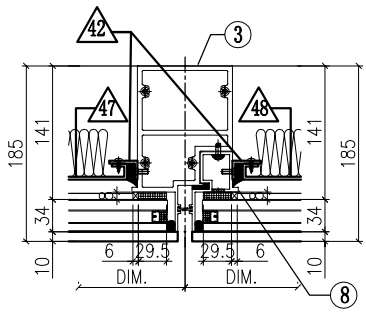

VIEW D

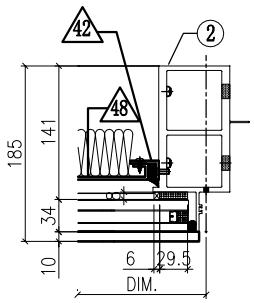

VIEW H

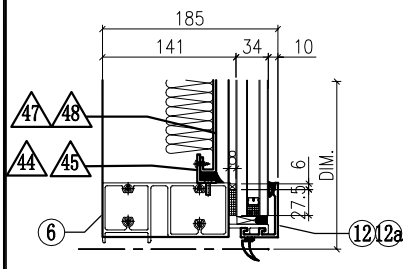

◇ OTHERS (ALUM. & G.M.S. PARTS)

ITEM	FAB. DWG NO.	LENGTH (mm)	QTY
41	N00813-01A	720.5	2
	30x20X3mm ALUM. ANGLE		
42	N00813-01AG	2163	4
	30x20X3mm ALUM. ANGLE		
43	N00813-01AQ	1625.5	2
	30x20X3mm ALUM. ANGLE		
44	N00813-01C	598	2
	30x20X3mm ALUM. ANGLE		
45	N00813-01AW	925.5	2
	30x20X3mm ALUM. ANGLE		
46	J858-AP09-52		1
	1605.5x760.5(BACK PANEL)		
47	J858-AP09-27		1
	578 x 2203 (BACK PANEL)		
48	J858-AP09-62		1
	905.5 x 2203 (BACK PANEL)		
49	J858-AP02		2
	3mm THK. ALUM. PLATE		
50	J858-AP03		4
	3mm THK. ALUM. PLATE		
51			

◯ ALUM. EXTRUSION

ITEM	FAB. DWG NO.	LENGTH (mm)	QTY
1	X86278-24L	3217.5	1
2	X86278-24R	3217.5	1
3	X86294-05L	2318	1
4	X86279-34H	1777.5	1
5	X86302-20B	1706.5	1
6	X86280-10B	1706.5	1
7a	X86305-01LA	828.5	1
7b	X86305-01RA	828.5	1
8	X86314-03L	2318	1
9	X86301-01-36	1712.5	1
10	X86283-01-36	1712.5	1
11	X86283-01-40	1012.5	1
11a	X86283-01-02	685	1
12	X86300-01-37	1012.5	1
12a	X86300-01-02	685	1
13	X86255-01L	200	1
14	X86255-01R	200	1
15	X86258-01	200	2
16	X86303-03	150	1
17	X86303-02	150	1
18			
19			

美特鋁質有限公司 MIDI Aluminium Fabricator Ltd.						工程號	J858	類別		物料號	-	
						地盘	康城11期	制圖	Z.S.P	2022-06-28	圖號	C1n-1780H4-P
修改				採用	工廠	地盤 ✓	图纸名称	单元组装图	復核	-	-	數量	-
日期				材料颜色	-		材料	-	批准	-	-	單件重量	- (KG)

AM-46A

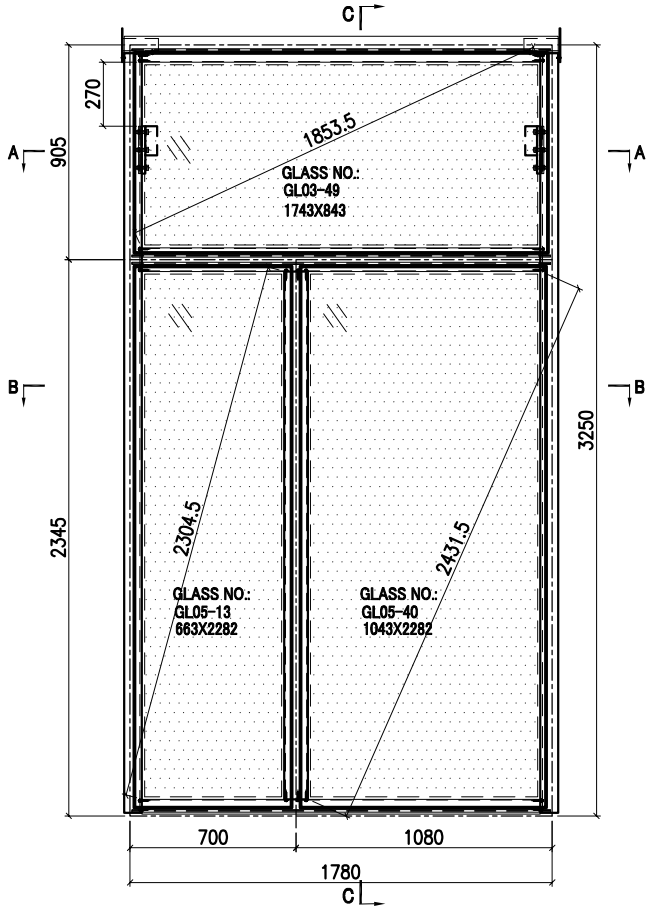

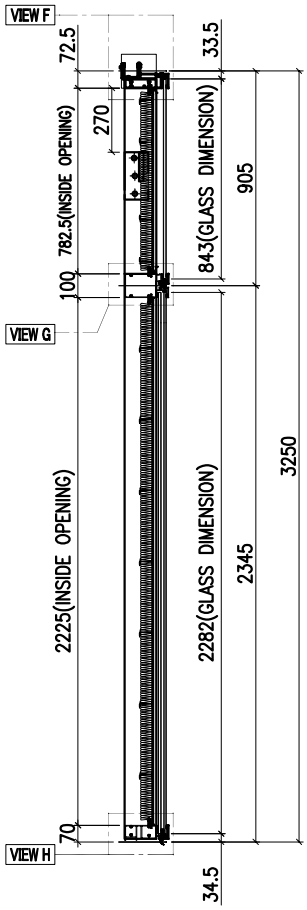

SECTION C-C

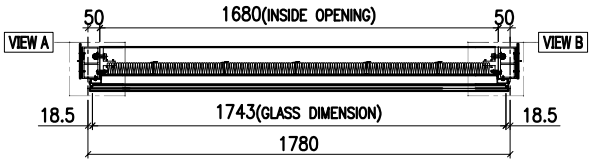

SECTION A-A

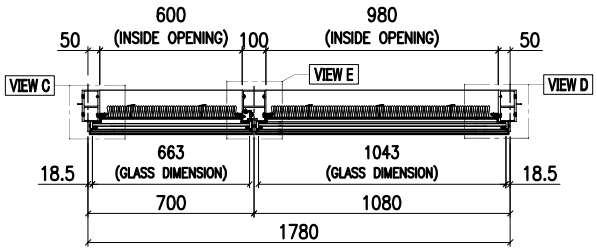

SECTION B-B

INSTALL UNIT NO.	QTY.	FLOOR
T2A-CW4.1-4001	1	40/F
TOTAL	1	

GLASS	GLASS NUMBER	WIDTH	HEIGHT	QTY.
	GL03-49	1743	843	1
	GL05-13	663	2282	1
	GL05-40	1043	2282	1

美特鋁質有限公司 MIDI Aluminium Fabricator Ltd.											
					工程號	J858	類別		物料號	-	
					地盘	康城11期	制圖	Z.S.P	2022-06-28	圖號	C1n-1780H4-P
修改				採用 工廠		地盤 ✓	图纸名称	单元组装图	復核	-	-	數量	-
日期				材料颜色	-		材料	-	批准	-	-	單件重量	- (KG)

AM-46B

VIEW F

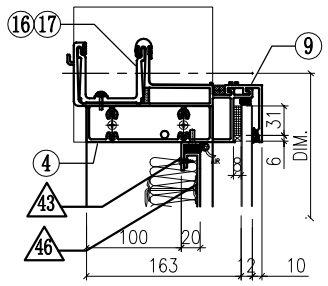

VIEW A

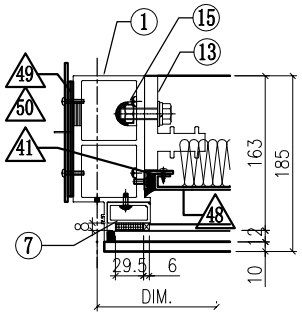

VIEW B

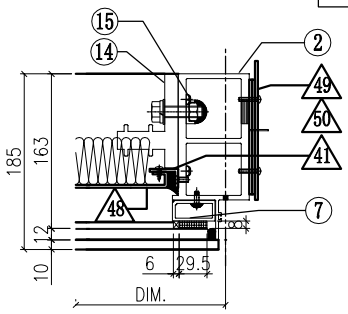

VIEW G

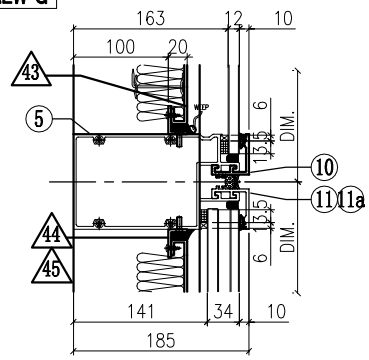

VIEW C

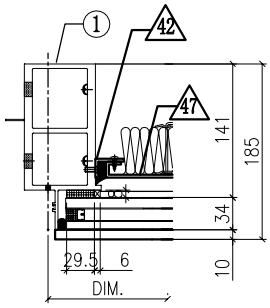

VIEW E

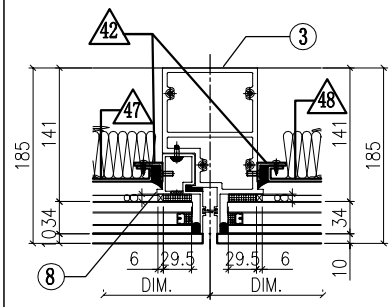

VIEW D

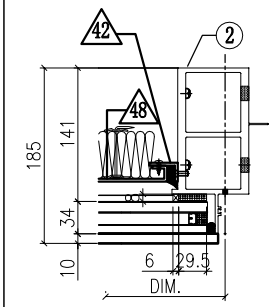

VIEW H

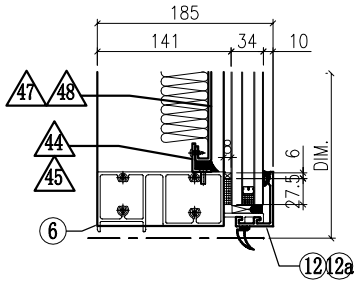

◇ OTHERS (ALUM. & G.M.S. PARTS)

ITEM	FAB. DWG NO.	LENGTH (mm)	QTY
41	N00813-01A	720.5	2
	30x20X3mm ALUM. ANGLE		
42	N00813-01AG	2163	4
	30x20X3mm ALUM. ANGLE		
43	N00813-01AP	1678	2
	30x20X3mm ALUM. ANGLE		
44	N00813-01C	598	2
	30x20X3mm ALUM. ANGLE		
45	N00813-01AV	978	2
	30x20X3mm ALUM. ANGLE		
46	J858-AP09-51		1
	1658 x760.5(BACK PANEL)		
47	J858-AP09-27		1
	578x2203 (BACK PANEL)		
48	J858-AP09-61		1
	958x2203 (BACK PANEL)		
49	J858-AP02		2
	3mm THK. ALUM. PLATE		
50	J858-AP03		4
	3mm THK. ALUM. PLATE		
51			

◯ ALUM. EXTRUSION

ITEM	FAB. DWG NO.	LENGTH (mm)	QTY
1	X86278-24L	3217.5	1
2	X86278-24R	3217.5	1
3	X86294-05R	2318	1
4	X86279-34G	1830	1
5	X86302-21F	1759	1
6	X86280-11F	1759	1
7a	X86305-01LA	828.5	1
7b	X86305-01RA	828.5	1
8	X86314-03R	2318	1
9	X86301-01-35	1765	1
10	X86283-01-35	1765	1
11	X86283-01-39	1065	1
11a	X86283-01-02	685	1
12	X86300-01-36	1065	1
12a	X86300-01-02	685	1
13	X86255-01L	200	1
14	X86255-01R	200	1
15	X86258-01	200	2
16	X86303-03	150	1
17	X86303-02	150	1
18			
19			

美特鋁質有限公司 MIDI Aluminium Fabricator Ltd.							工程號	J858	類別		物料號	-		
							地盘	康城11期	制圖	Z.S.P	2022-06-28	圖號	C1f-1825H4-P	
修改				採用	工廠	地盤 ✓	图纸名称	单元组装图	復核	-	-	數量	-	
日期				材料顏色	-		材料	-	批准	-	-	單件重量	-	(KG)

AM-47A

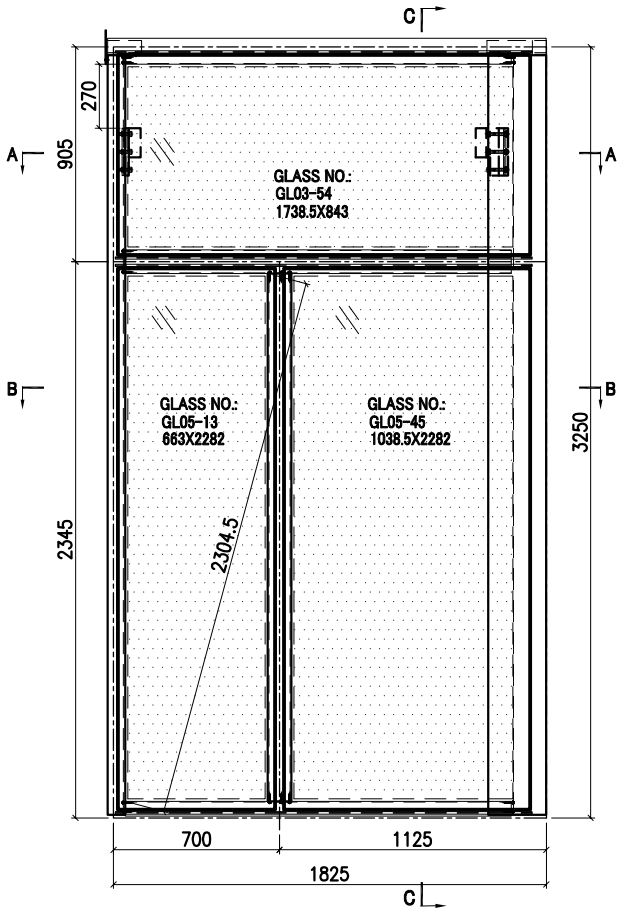

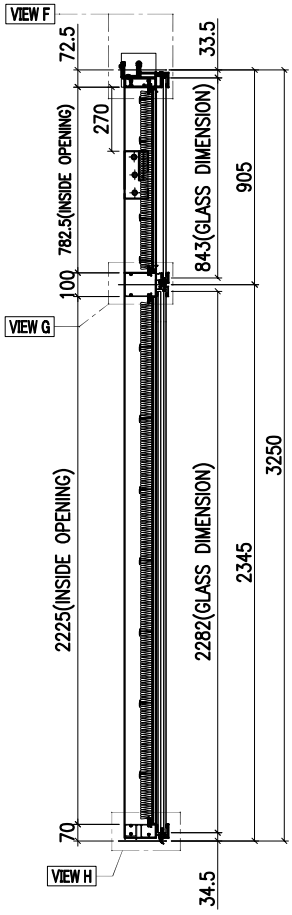

SECTION C-C

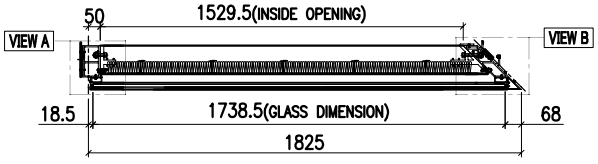

SECTION A-A

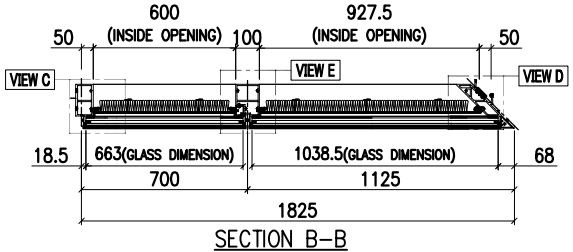

SECTION B-B

INSTALL UNIT NO.	QTY.	FLOOR
T3B-CW3.1-4004	1	40/F
TOTAL	1	

GLASS	GLASS NUMBER	WIDTH	HEIGHT	QTY.
	GL03-54	1738.5	843	1
	GL05-13	663	2282	1
	GL05-45	1038.5	2282	1

美特鋁質有限公司 MIDI Aluminium Fabricator Ltd.											
						工程號	J858	類別		物料號	-		
						地盘	康城11期	制圖	Z. S. P	2022-06-28	圖號	C1f-1825H4-P
修改				採用	工廠		地盤 ✓	图纸名称	单元组装图	復核	-	-	數量	-
日期				材料顏色	-			材料	-	批准	-	-	單件重量	- (KG)

AM-47B

VIEW F

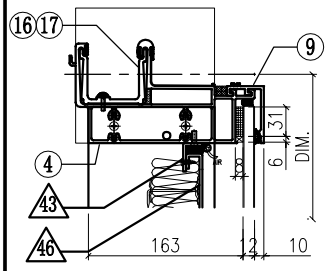

VIEW A

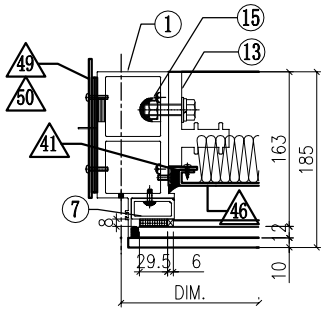

VIEW B

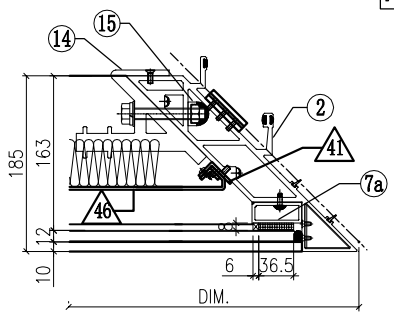

VIEW G

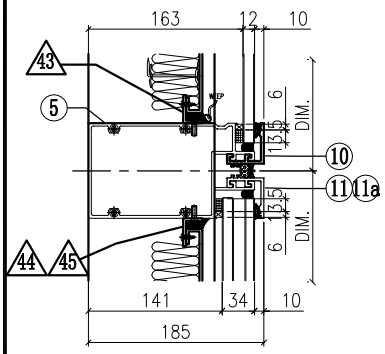

VIEW C

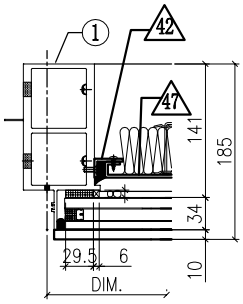

VIEW E

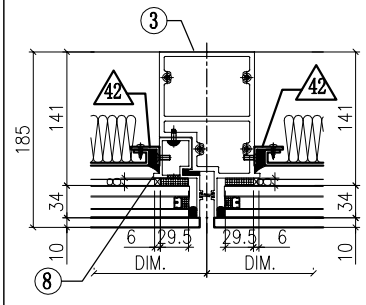

VIEW D

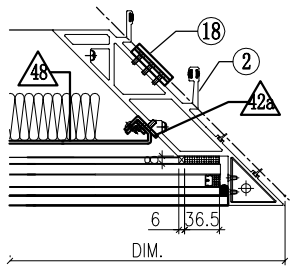

VIEW H

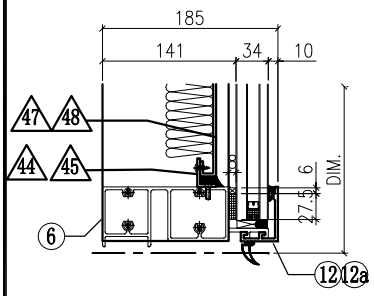

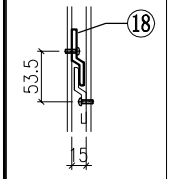

VIEW A

◇ OTHERS (ALUM. & G.M.S. PARTS)

ITEM	FAB. DWG NO.	LENGTH (mm)	QTY
41	N00813-01A	720.5	1
	30x20X3mm ALUM. ANGLE		
41a	N00813-02A	720.5	1
	30x20X3mm ALUM. ANGLE		
42	N00813-01AG	2163	3
	30x20X3mm ALUM. ANGLE		
42a	N00813-02C	2163	1
	30x20X3mm ALUM. ANGLE		
43	N00813-01AS	1627	2
	30x20X3mm ALUM. ANGLE		
44	N00813-01C	598	2
	30x20X3mm ALUM. ANGLE		
45	N00813-01AT	927	2
	30x20X3mm ALUM. ANGLE		
46	J858-AP12-11		1
	1621 x760.5(BACK PANEL)		
47	J858-AP09-27		1
	578 x 2203 (BACK PANEL)		
48	J858-AP12-12		1
	921 x2203 (BACK PANEL)		
49	J858-AP02		1
	3mm THK. ALUM. PLATE		
50	J858-AP03		2
	3mm THK. ALUM. PLATE		
51	J858-AA03R		1
	3mm THK. ALUM. END PANEL		
52	J858-AA04R		1
	3mm THK. ALUM. END PANEL		

◯ ALUM. EXTRUSION

ITEM	FAB. DWG NO.	LENGTH (mm)	QTY
1	X86278-24L	3217.5	1
2	**X86275-08**	**3230.5**	1
3	X86294-05R	2318	1
4	X86279-35LB	1789.5	1
5	X86302-22A	1754	1
6	X86280-13A	1754	1
7	X86305-01LA	828.5	1
7a	X86304-01LA	828.5	1
8	X86314-03R	2318	1
9	X86301-01-37	1757.5	1
10	X86283-01-37	1757.5	1
11	X86283-01-02	685	1
11a	X86283-01-41	1057.5	1
12	X86300-01-02	685	1
12a	X86300-01-38	1057.5	1
13	X86255-01L	200	1
14	X86256-01R	200	1
15	X86258-01	200	2
16	X86303-03	150	1
17	X86303-05	250	1
18	X86316-01	50	3

美特鋁質有限公司 MIDI Aluminium Fabricator Ltd.							工程號	J858	類別		物料號	-		
							地盘	康城11期	制圖	Z.S.P	2022-06-28	圖號	C2c-1362.5H4-F1P	
修改				採用	工廠	地盤 ✓	图纸名称	单元组装图	復核	-	-	數量	-	
日期				材料顏色	-		材料	-	批准	-	-	單件重量	-	(KG)

AM-48A

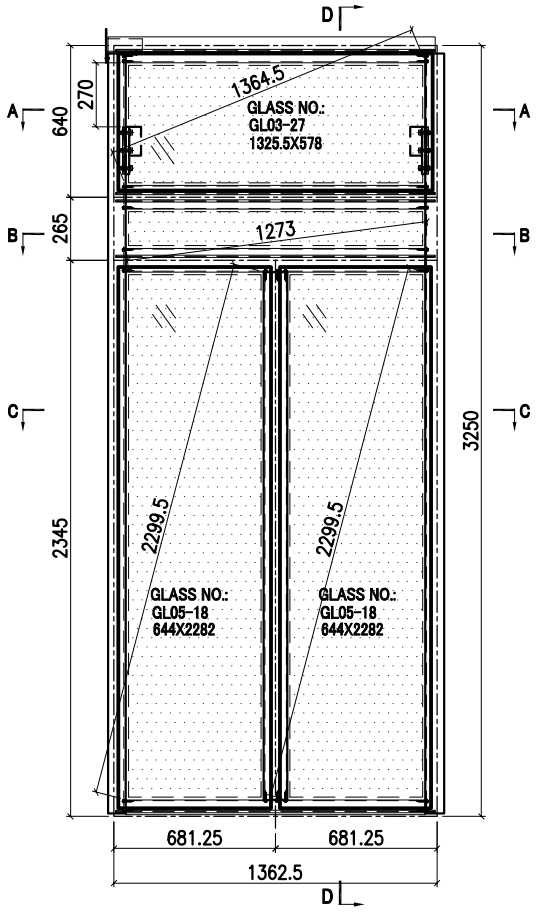

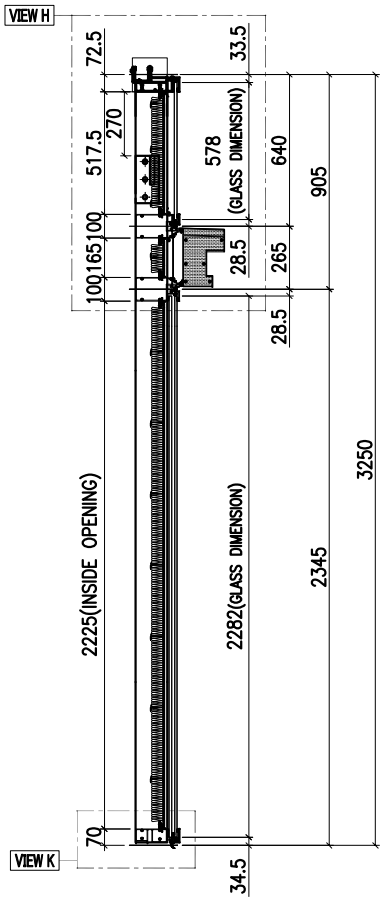

SECTION D-D

INSTALL UNIT NO.	QTY.	FLOOR
T1A-CW5.1-1104	1	11/F
T1A-CW5.1-4004	1	40/F
T2A-CW5.1-1104	1	11/F
T2A-CW5.1-4004	1	40/F
T3A-CW5.1-1104	1	11/F
T3A-CW5.1-4004	1	40/F
TOTAL	6	

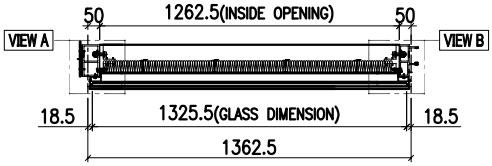

SECTION A-A

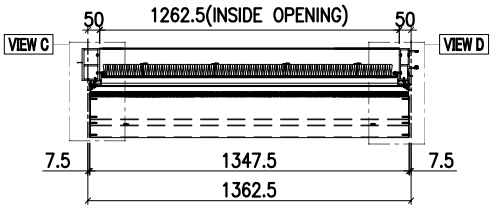

SECTION B-B

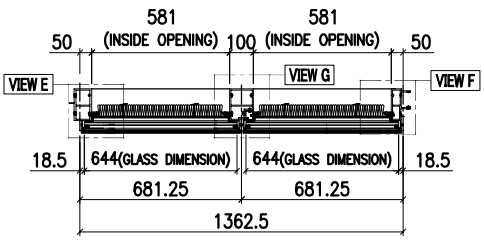

SECTION C-C

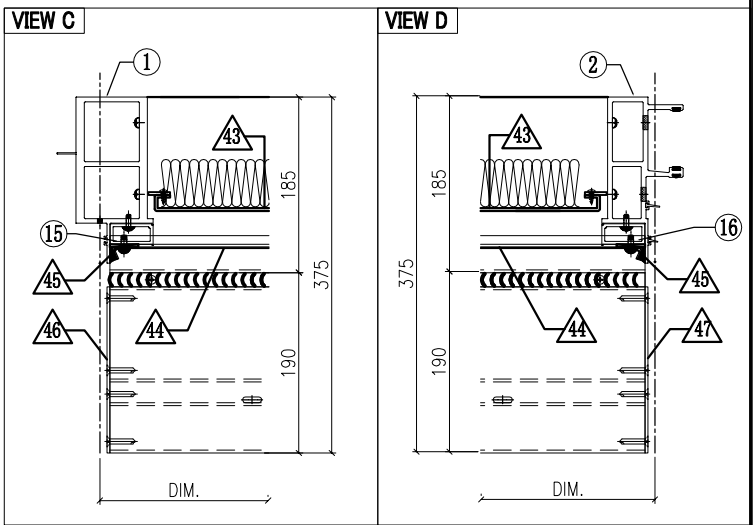

GLASS	GLASS NUMBER	WIDTH	HEIGHT	QTY.
	GL03-27	1325.5	578	1
	GL05-18	644	2282	2

美特鋁質有限公司
MIDI Aluminium Fabricator Ltd.

工程號	J858	類別		物料號	-				
地盘	康城11期	制圖	Z. S. P	2022-06-28	圖號	C2c-1362. 5H4-F1P			
图纸名称	单元组装图	復核	-	-	數量	-			
材料	-	批准	-	-	單件重量	-	(KG)		

修改	1			採用	工廠		地盤 ✓
日期	15/12			材料顏色	-		

AM-48B

VIEW H

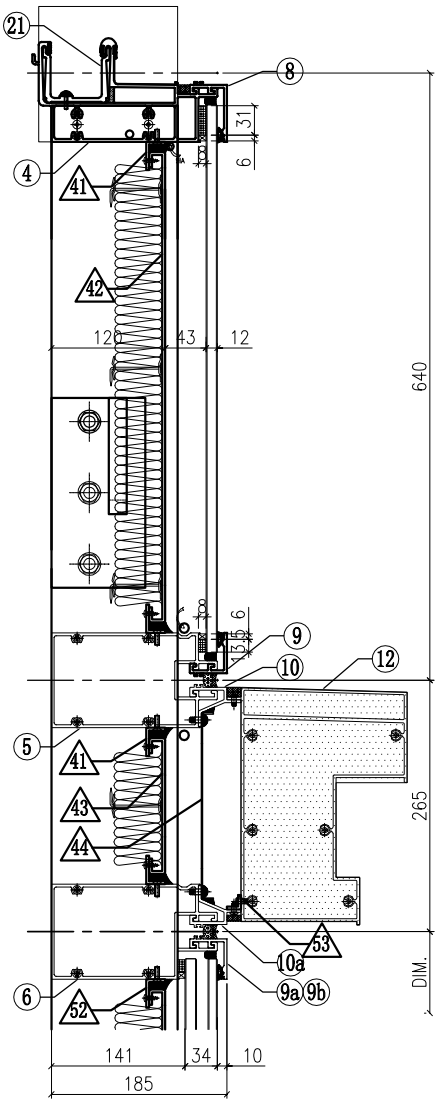

VIEW K

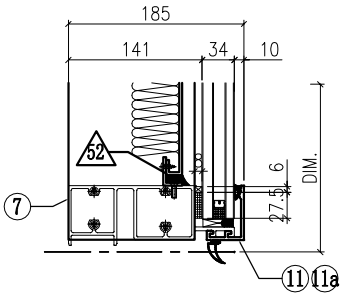

VIEW A

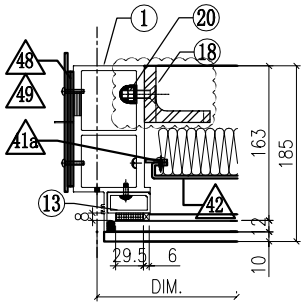

VIEW B

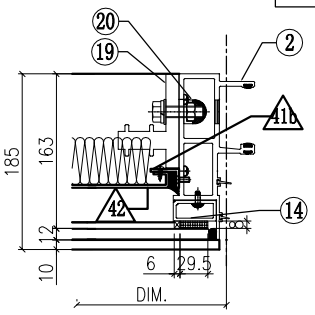

VIEW E

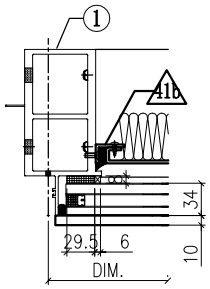

VIEW G

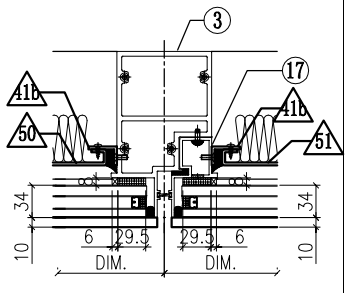

VIEW F

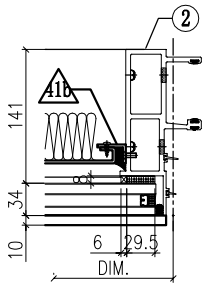

◇ OTHERS (ALUM. & G.M.S. PARTS)

ITEM	FAB. DWG NO.	LENGTH (mm)	QTY
41	N00813-01M	1260.5	4
	30x20X3mm ALUM. ANGLE		
41a	N00813-01Z	455.5	2
	30x20X3mm ALUM. ANGLE		
41b	N00813-01AG	2163	4
	30x20X3mm ALUM. ANGLE		
42	J858-AP09-17		1
	1240.5 x495.5(BACK PANEL)		
43	J858-AP08-21		1
	1246.5 x143 (BACK PANEL)		
44	J858-AP07-07		1
	1.5mm THK. ALUM. FLASHING		
45	J858-AP06		2
	30x166x3mm ALUM. PLATE		
46	J858-AP14L		1
	3mm THK. ALUM. END PANEL		
47	J858-AP14R		1
	3mm THK. ALUM. END PANEL		
48	J858-AP02		1
	3mm THK. ALUM. PLATE		
49	J858-AP03		2
	3mm THK. ALUM. PLATE		
50	J858-AP09-25		1
	559 x 2203 (BACK PANEL)		
51	J858-AP09-25		1
	559 x 2203 (BACK PANEL)		
52	**N00813-01N**	**579**	**4**
	30x20X3mm ALUM. ANGLE		
53	L065-01-07	1339.5	1
	16x16x3mm ALUM. ANGLE		

◯ ALUM. EXTRUSION

ITEM	FAB. DWG NO.	LENGTH (mm)	QTY
1	X86278-12L	3217.5	1
2	X86272-06	3217.5	1
3	X86294-05L	2318	1
4	X86279-01E	1380	1
5	X86308-06E	1341.5	1
6	X86302-13A	1341.5	1
7	X86280-10A	1341.5	1
8	X86301-01-20	1347.5	1
9	X86283-01-24	1347.5	1
9a	X86283-01-11	666	1
9b	X86283-01-11	666	1
10	**X86306-01J**	**1347.5**	**1**
10a	**x86306-04J**	**1347.5**	**1**
11	X86300-01-10	666	1
11a	X86300-01-10	666	1
12	X86307-01-09	1341.5	1
13	X86305-01LC	563.5	1
14	X86305-01RC	563.5	1
15	X86305-02LA	164	1
16	X86305-02RA	164	1
17	X86314-03L	2318	1
18	ST-BR1	200	1
19	X86255-01R	200	1
20	X86258-01	200	2
21	X86303-03	150	1
22			
23			

美特鋁質有限公司 MIDI Aluminium Fabricator Ltd.						工程號	J858	類別		物料號	-		
						地盘	康城11期	制圖	Z.S.P	2022-06-28	圖號	C1d-1400H4-F1P	
修改				採用	工廠		地盤 ✓	图纸名称	单元组装图	復核	-	-	數量	-	
日期				材料顏色	-			材料	-	批准	-	-	單件重量	-	(KG)

AM-49A

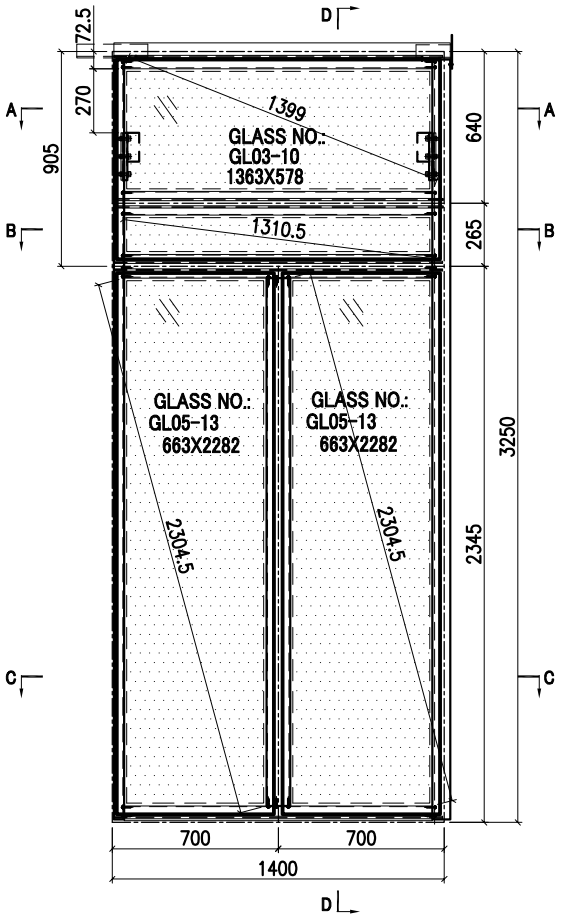

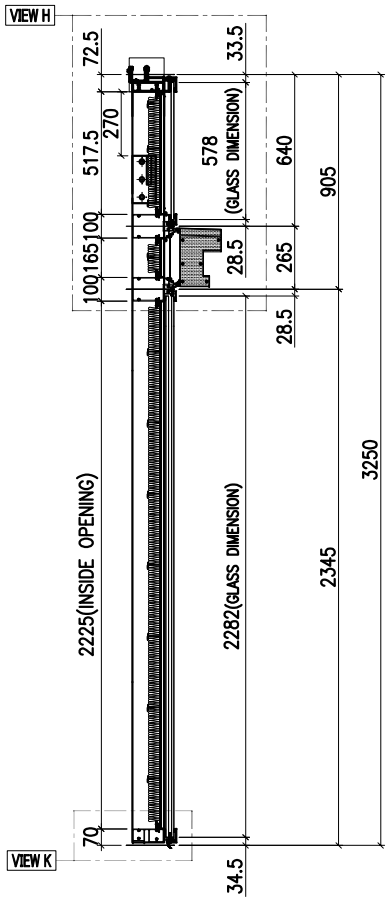

SECTION D-D

INSTALL UNIT NO.	QTY.	FLOOR
T1A-CW2.1-1107	1	11/F
T1A-CW2.1-4007	1	40/F
T2A-CW2.1-1107	1	11/F
T2A-CW2.1-4007	1	40/F
T3A-CW2.1-1107	1	11/F
T3A-CW2.1-4007	1	40/F
TOTAL	6	

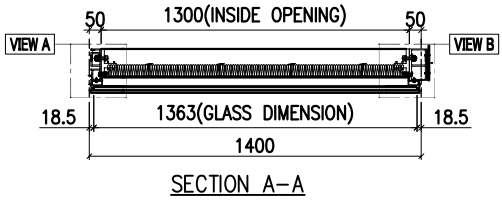

SECTION A-A

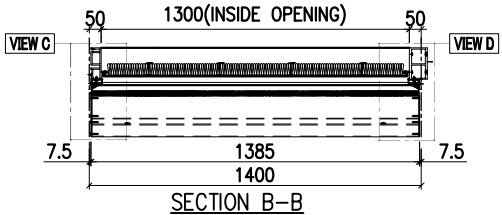

SECTION B-B

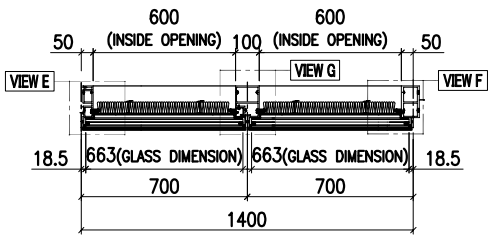

SECTION C-C

VIEW C

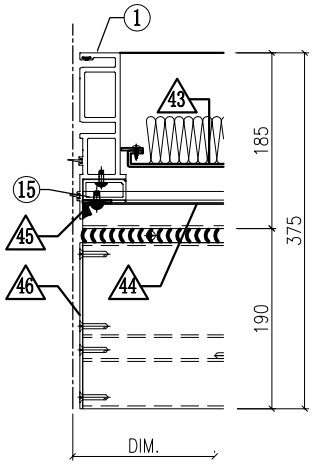

VIEW D

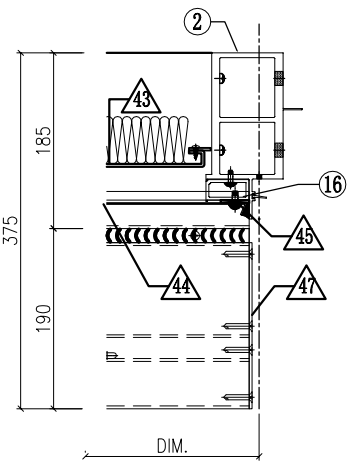

GLASS

GLASS NUMBER	WIDTH	HEIGHT	QTY.
GL03-10	1363	578	1
GL05-13	663	2282	2

美特鋁質有限公司
MIDI Aluminium Fabricator Ltd.

工程號	J858	類別		物料號	-		
地盘	康城11期	制圖	Z.S.P	2022-06-28	圖號	C1d-1400H4-F1P	
图纸名称	单元组装图	復核	-	-	數量	-	
材料	-	批准	-	-	單件重量	-	(KG)

修改	1			採用	工廠		地盤	✓
日期	15/12			材料顏色	-			

AM-49B

VIEW H

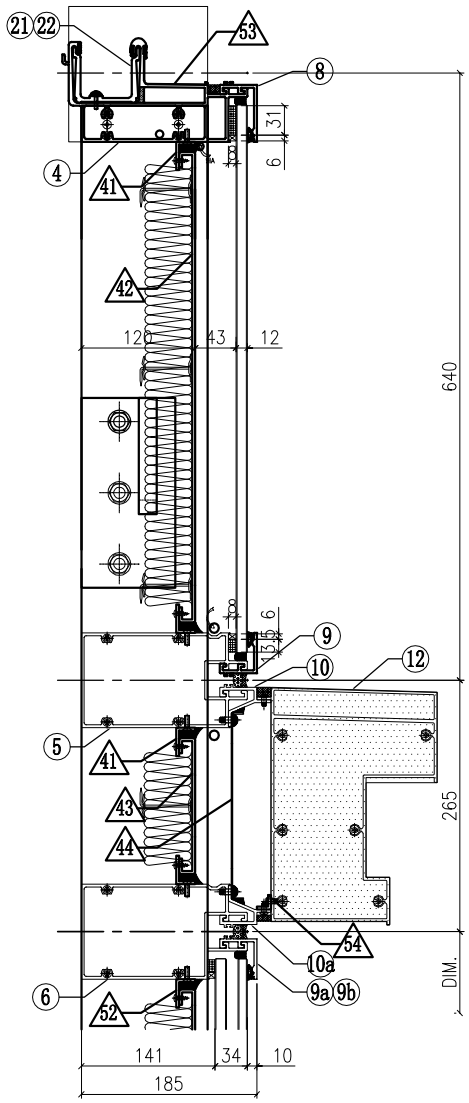

VIEW A

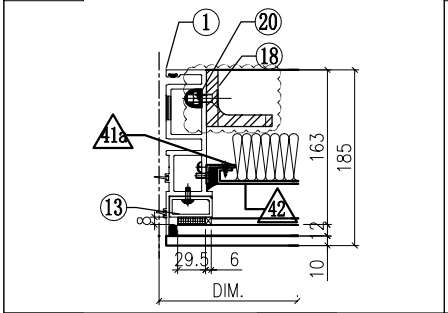

VIEW B

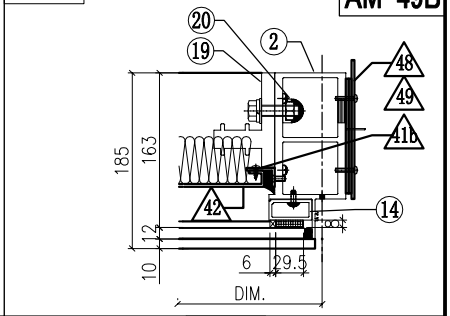

VIEW E

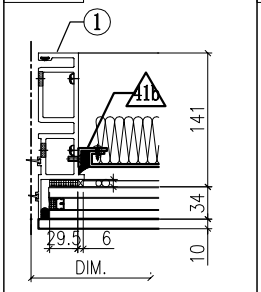

VIEW G

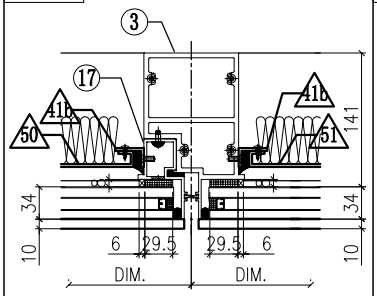

VIEW F

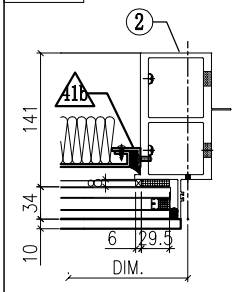

VIEW K

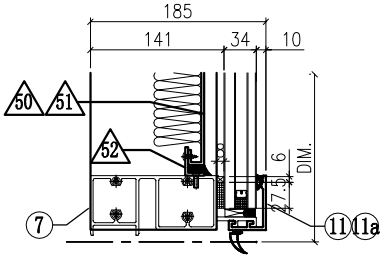

◇ OTHERS (ALUM. & G.M.S. PARTS)

ITEM	FAB. DWG NO.	LENGTH (mm)	QTY
41	N00813-01Q	1298	4
	30x20X3mm ALUM. ANGLE		
41a	N00813-01Z	455.5	2
	30x20X3mm ALUM. ANGLE		
41b	N00813-01AG	2163	4
	30x20X3mm ALUM. ANGLE		
42	J858-AP09-23		1
	1278 x495.5(BACK PANEL)		
43	J858-AP08-27		1
	1284 x143 (BACK PANEL)		
44	J858-AP07-13		1
	1.5mm THK. ALUM. FLASHING		
45	J858-AP06		2
	30x166x3mm ALUM. PLATE		
46	J858-AP14L		1
	3mm THK. ALUM. END PANEL		
47	J858-AP14R		1
	3mm THK. ALUM. END PANEL		
48	J858-AP02		1
	3mm THK. ALUM. PLATE		
49	J858-AP03		2
	3mm THK. ALUM. PLATE		
50	J858-AP09-27		1
	578 x 2203 (BACK PANEL)		
51	J858-AP09-27		1
	578 x 2203 (BACK PANEL)		
52	**N00813-01C**	**598**	**4**
	30x20X3mm ALUM. ANGLE		
53	**J858-AP16**	**100**	**1**
	1mm THK. ALUM. FLASHING		
54	L065-01-06	1377	1
	16x16x3mm ALUM. ANGLE		

○ ALUM. EXTRUSION

ITEM	FAB. DWG NO.	LENGTH (mm)	QTY
1	X86273-11	3217.5	1
2	X86278-12R	3217.5	1
3	X86294-05R	2318	1
4	X86279-14E	1417.5	1
5	X86308-06K	1379	1
6	X86302-14E	1379	1
7	X86280-11C	1379	1
8	X86301-01-19	1385	1
9	X86283-01-23	1385	1
9a	X86283-01-02	685	1
9b	X86283-01-02	685	1
10	**X86306-01H**	**1385**	**1**
10a	**X86306-04H**	**1385**	**1**
11	X86300-01-02	685	1
11a	X86300-01-02	685	1
12	X86307-01-08	1379	1
13	X86305-01LC	563.5	1
14	X86305-01RC	563.5	1
15	X86305-02LA	164	1
16	X86305-02RA	164	1
17	X86314-03R	2318	1
18	ST-BR1	200	1
19	X86255-01R	200	1
20	X86258-01	200	2
21	X86303-01	300	1
22	X86303-02	150	1
23			

美特鋁質有限公司 MIDI Aluminium Fabricator Ltd.							工程號	J858	類別		物料號	-		
							地盘	康城11期	制圖	Z. S. P	2022-06-28	圖號	C1n-1640H4-F1P	
修改				採用	工廠	地盤 ✓	图纸名称	单元组装图	復核	-	-	數量	-	
日期				材料顏色	-		材料	-	批准	-	-	單件重量	-	(KG)

AM-50A

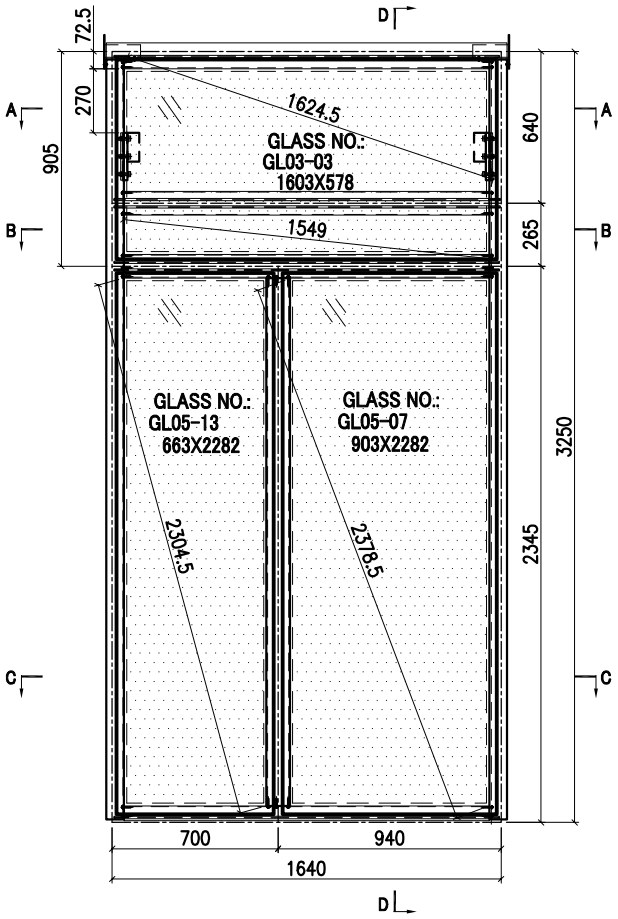

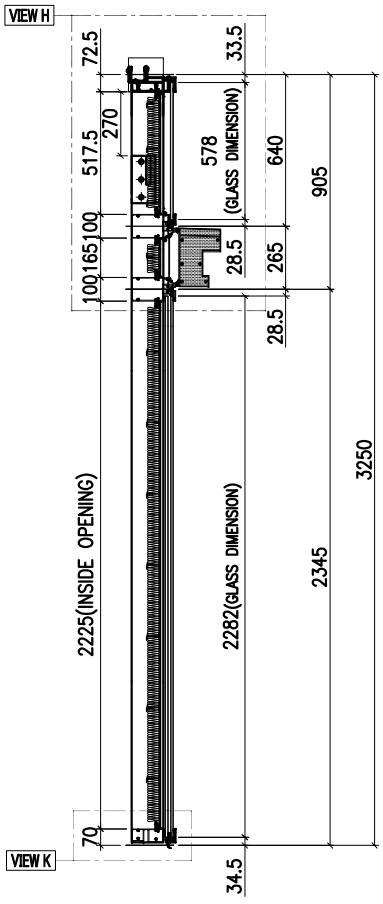

SECTION D-D

INSTALL UNIT NO.	QTY.	FLOOR
T1A-CW2.1-1102	1	11/F
TOTAL	1	

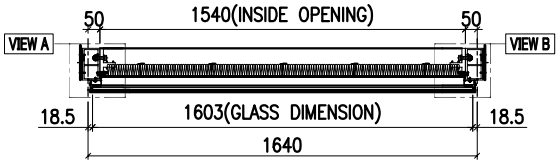

SECTION A-A

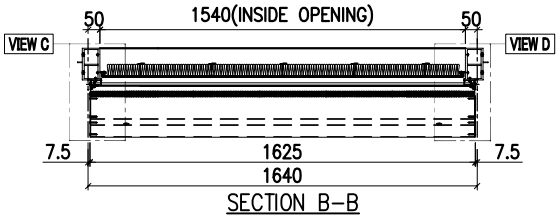

SECTION B-B

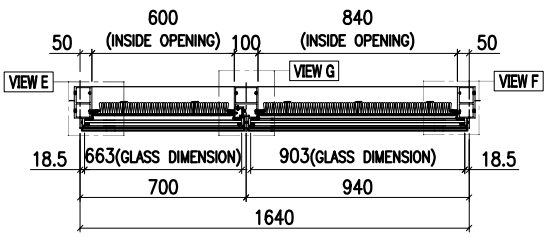

SECTION C-C

VIEW C

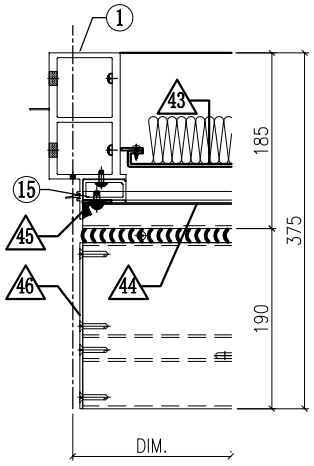

VIEW D

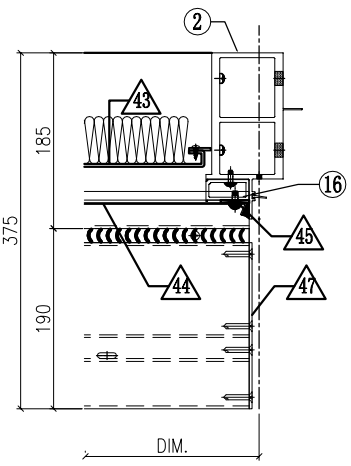

GLASS

GLASS NUMBER	WIDTH	HEIGHT	QTY.
GL03-03	1603	578	1
GL05-13	663	2282	1
GL05-07	903	2282	1

美特鋁質有限公司
MIDI Aluminium Fabricator Ltd.

修改	1			採用	工廠		地盤	✓	
日期	15/12			材料顏色	-				

工程號	J858	類別		物料號	-		
地盘	康城11期	制圖	Z. S. P	2022-06-28	圖號	C1n-1640H4-F1P	
图纸名称	单元组装图	復核	-	-	數量	-	
材料	-	批准	-	-	單件重量	-	(KG)

AM-50B

VIEW H

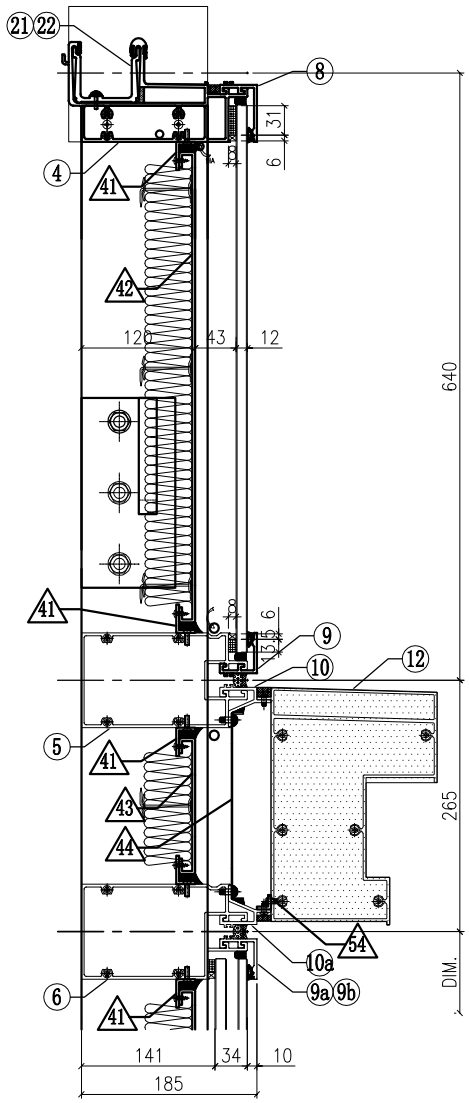

VIEW K

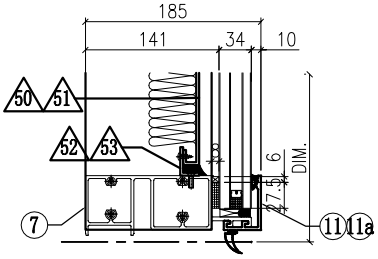

VIEW A

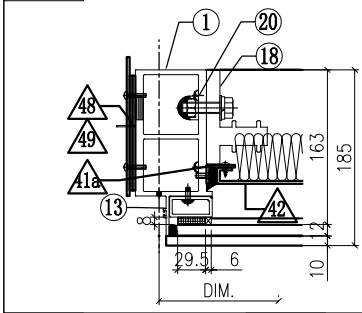

VIEW B

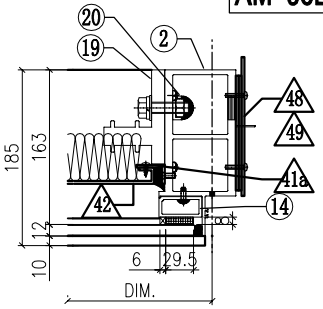

VIEW E

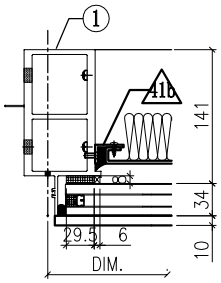

VIEW G

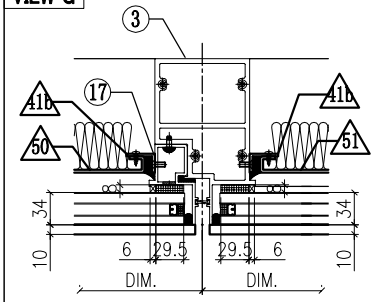

VIEW F

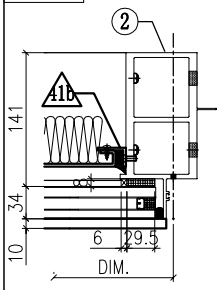

◇ OTHERS (ALUM. & G.M.S. PARTS)

ITEM	FAB. DWG NO.	LENGTH (mm)	QTY
41	N00813-01W	1538	4
	30x20X3mm ALUM. ANGLE		
41a	N00813-01Z	455.5	2
	30x20X3mm ALUM. ANGLE		
41b	N00813-01AG	2163	4
	30x20X3mm ALUM. ANGLE		
42	J858-AP09-20		1
	1518 x495.5(BACK PANEL)		
43	J858-AP08-24		1
	1524 x143 (BACK PANEL)		
44	J858-AP07-10		1
	1.5mm THK. ALUM. FLASHING		
45	J858-AP06		2
	30x166x3mm ALUM. PLATE		
46	J858-AP14L		1
	3mm THK. ALUM. END PANEL		
47	J858-AP14R		1
	3mm THK. ALUM. END PANEL		
48	J858-AP02		2
	3mm THK. ALUM. PLATE		
49	J858-AP03		4
	3mm THK. ALUM. PLATE		
50	J858-AP09-27		1
	578 x 2203 (BACK PANEL)		
51	J858-AP09-28		1
	818 x 2203 (BACK PANEL)		
52	**N00813-01C**	**598**	**2**
	30x20X3mm ALUM. ANGLE		
53	**N00813-01AK**	**838**	**2**
	30x20X3mm ALUM. ANGLE		
54	L065-01-04	1617	1
	16x16x3mm ALUM. ANGLE		

◯ ALUM. EXTRUSION

ITEM	FAB. DWG NO.	LENGTH (mm)	QTY
1	X86278-12L	3217.5	1
2	X86278-12R	3217.5	1
3	X86294-05R	2318	1
4	X86279-34A	1690	1
5	X86308-06J	1619	1
6	X86302-14B	1619	1
7	X86280-11B	1619	1
8	X86301-01-18	1625	1
9	X86283-01-22	1625	1
9a	X86283-01-19	925	1
9b	X86283-01-02	685	1
10	X86306-01F	1625	1
10a	X86306-04F	1625	1
11	X86300-01-18	925	1
11a	X86300-01-02	685	1
12	X86307-01-06	1619	1
13	X86305-01LC	563.5	1
14	X86305-01RC	563.5	1
15	X86305-02LA	164	1
16	X86305-02RA	164	1
17	X86314-03R	2318	1
18	X86255-01L	200	1
19	X86255-01R	200	1
20	X86258-01	200	2
21	X86303-02	150	1
22	X86303-03	150	1
23			

美特鋁質有限公司 MIDI Aluminium Fabricator Ltd.						工程號	J858	類別		物料號	-		
						地盘	康城11期	制圖	Z.S.P	2022-06-28	圖號	C1n-1690H4-F1P	
修改				採用	工廠		地盤 ✓	图纸名称	单元组装图	復核	-	-	數量	-	
日期				材料顏色	-			材料	-	批准	-	-	單件重量	-	(KG)

AM-51A

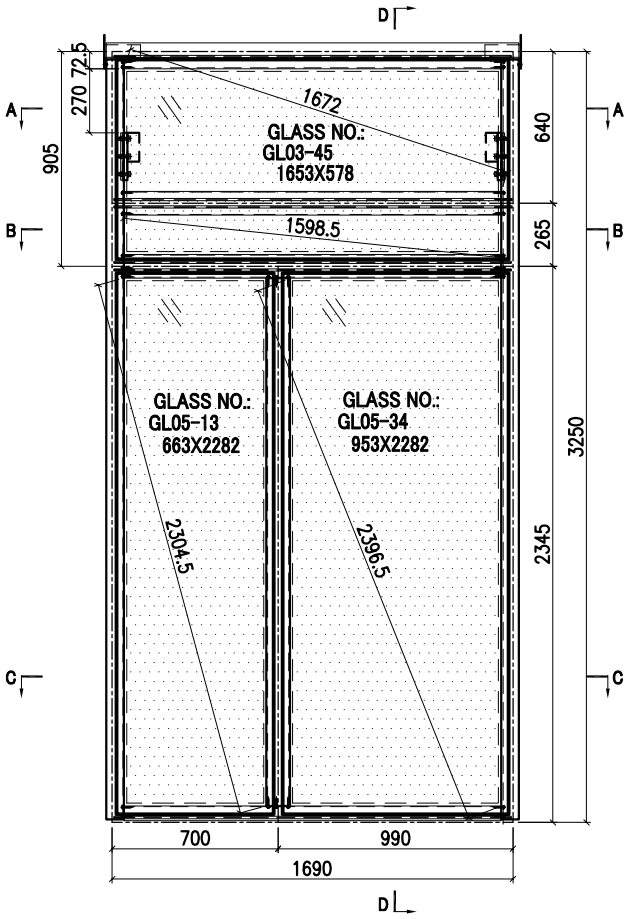

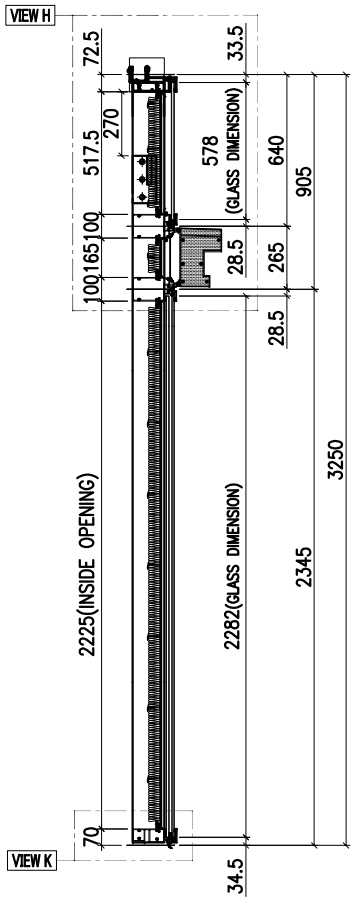

SECTION D-D

INSTALL UNIT NO.	QTY.	FLOOR
T2A-CW2.1-1102	1	11/F
T3A-CW2.1-1102	1	11/F
TOTAL	2	

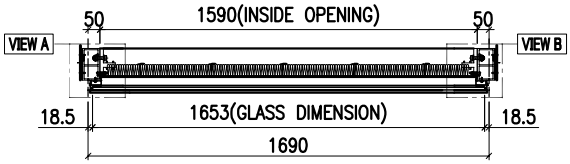

SECTION A-A

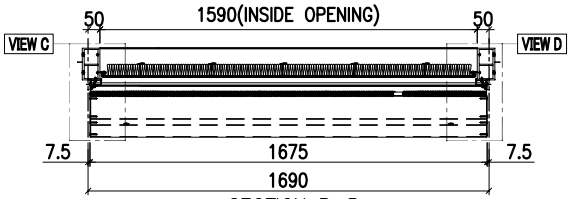

SECTION B-B

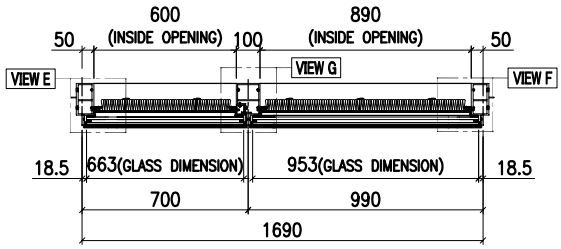

SECTION C-C

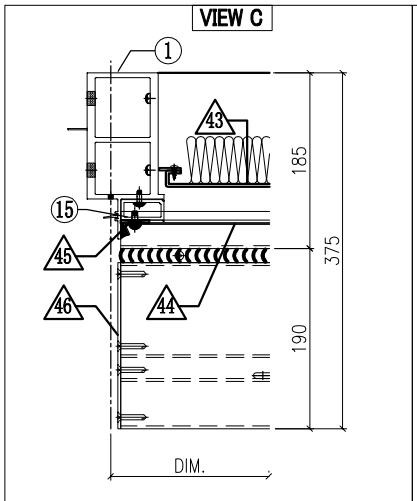

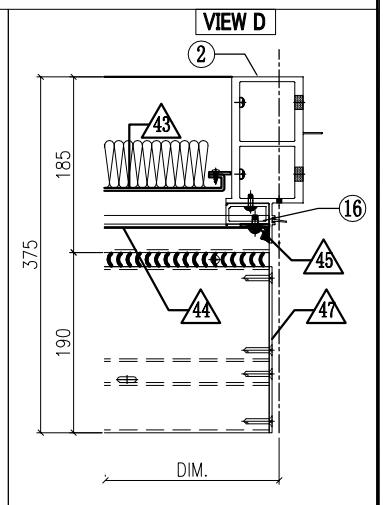

GLASS

GLASS NUMBER	WIDTH	HEIGHT	QTY.
GL03-45	1653	578	1
GL05-13	663	2282	1
GL05-34	953	2282	1

美特鋁質有限公司
MIDI Aluminium Fabricator Ltd.

修改	1	採用	工廠	地盤 ✓	工程號	J858	類別
日期	15/12	材料顏色	-		地盘	康城11期	制圖
					图纸名称	单元组装图	復核
					材料	-	批准

	物料號	-			
Z. S. P	2022-06-28	圖號	C1n-1690H4-F1P		
-	-	數量	-		
-	-	單件重量	-	(KG)	

AM-51B

VIEW H

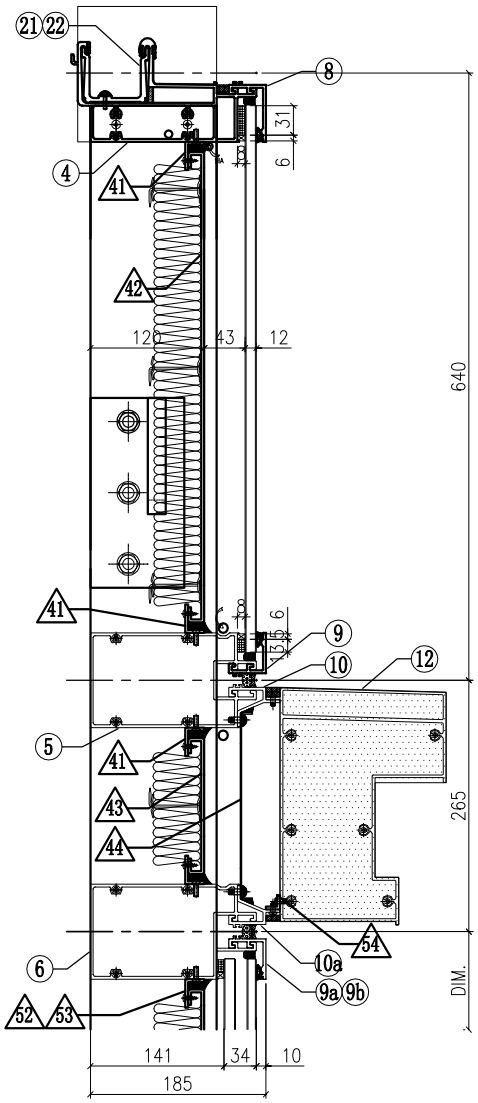

VIEW K

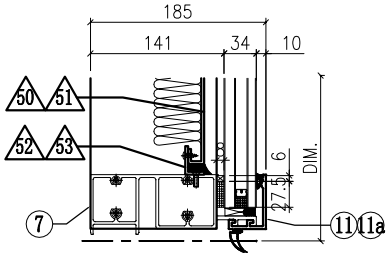

VIEW A

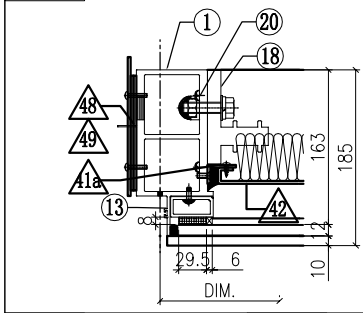

VIEW B

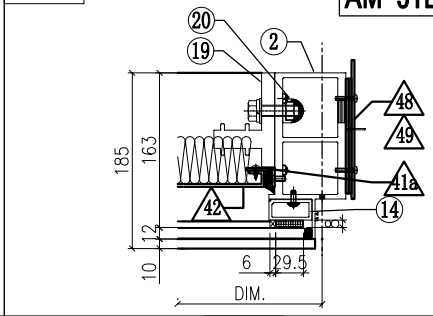

VIEW E

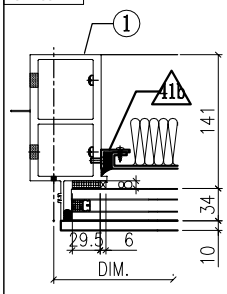

VIEW G

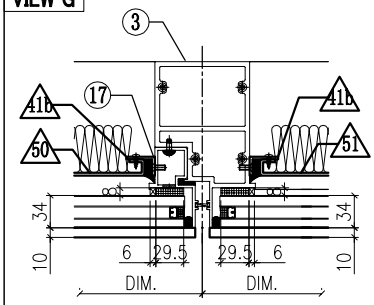

VIEW F

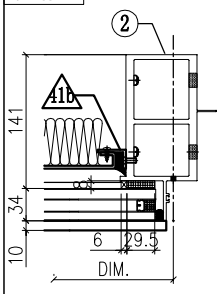

◇ OTHERS (ALUM. & G.M.S. PARTS)

ITEM	FAB. DWG NO.	LENGTH (mm)	QTY
41	N00813-01AL	1588	4
	30x20X3mm ALUM. ANGLE		
41a	N00813-01Z	455.5	2
	30x20X3mm ALUM. ANGLE		
41b	N00813-01AG	2163	4
	30x20X3mm ALUM. ANGLE		
42	J858-AP09-57		1
	1568 x495.5(BACK PANEL)		
43	J858-AP08-50		1
	1574 x143 (BACK PANEL)		
44	J858-AP07-20		1
	1.5mm THK. ALUM. FLASHING		
45	J858-AP06		2
	30x166x3mm ALUM. PLATE		
46	J858-AP14L		1
	3mm THK. ALUM. END PANEL		
47	J858-AP14R		1
	3mm THK. ALUM. END PANEL		
48	J858-AP02		2
	3mm THK. ALUM. PLATE		
49	J858-AP03		4
	3mm THK. ALUM. PLATE		
50	J858-AP09-27		1
	578 x 2203 (BACK PANEL)		
51	J858-AP09-60		1
	868 x 2203 (BACK PANEL)		
52	**N00813-01C**	**598**	**2**
	30x20X3mm ALUM. ANGLE		
53	**N00813-01AU**	**888**	**2**
	30x20X3mm ALUM. ANGLE		
54	L065-01-12	1667	1
	16x16x3mm ALUM. ANGLE		

◯ ALUM. EXTRUSION

ITEM	FAB. DWG NO.	LENGTH (mm)	QTY
1	X86278-12L	3217.5	1
2	X86278-12R	3217.5	1
3	X86294-05R	2318	1
4	X86279-34F	1740	1
5	X86308-06N	1669	1
6	X86302-14F	1669	1
7	X86280-11E	1669	1
8	X86301-01-34	1675	1
9	X86283-01-34	1675	1
9a	X86283-01-38	975	1
9b	X86283-01-02	685	1
10	X86306-01Q	1675	1
10a	X86306-04Q	1675	1
11	X86300-01-35	975	1
11a	X86300-01-02	685	1
12	X86307-01-19	1669	1
13	X86305-01LC	563.5	1
14	X86305-01RC	563.5	1
15	X86305-02LA	164	1
16	X86305-02RA	164	1
17	X86314-03R	2318	1
18	X86255-01L	200	1
19	X86255-01R	200	1
20	X86258-01	200	2
21	X86303-02	150	1
22	X86303-03	150	1
23			

美特鋁質有限公司 MIDI Aluminium Fabricator Ltd.											
				工程號	J858	類別		物料號	-		
				地盘	康城11期	制圖	Z.S.P	2022-06-28	圖號	C2c-1362.5H4-F2P	
修改	1		採用 工廠		地盤 ✓	图纸名称	单元组装图	復核	-	-	數量	-	
日期	15/12		材料颜色	-		材料	-	批准	-	-	單件重量	-	(KG)

AM-52A

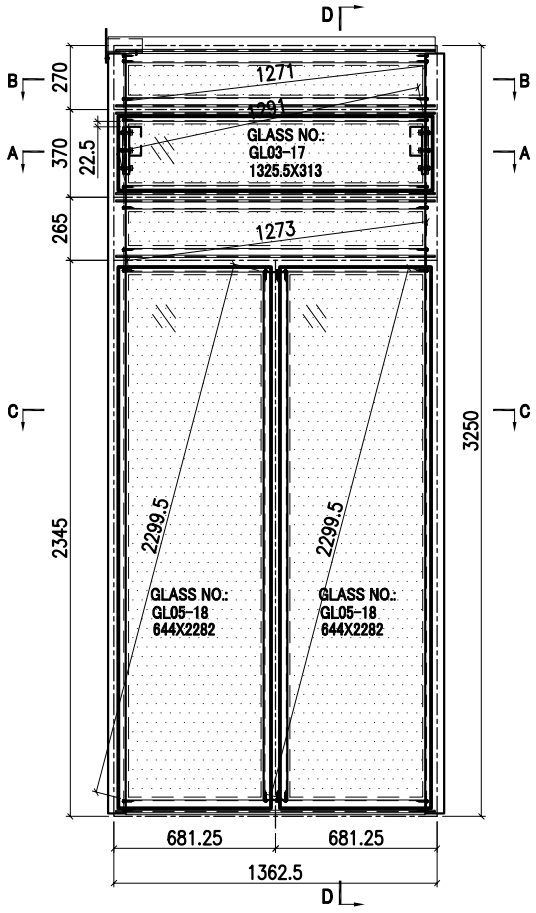

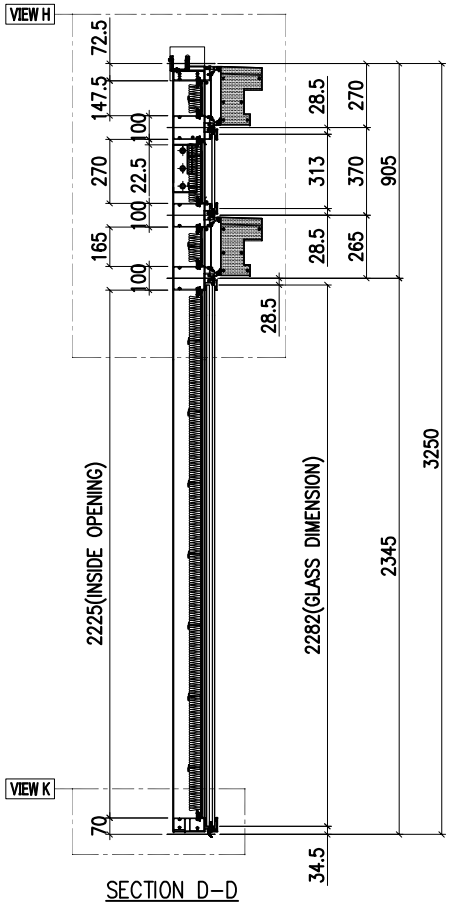

SECTION D-D

INSTALL UNIT NO.	QTY.	FLOOR
T1B-CW3.1-1104	1	11/F
T2B-CW3.1-1104	1	11/F
TOTAL	2	

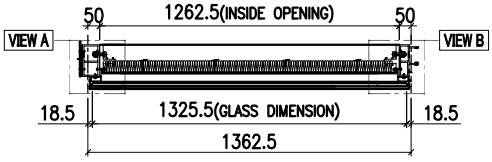

SECTION A-A

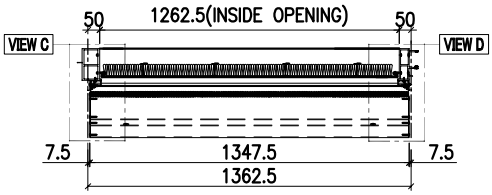

SECTION B-B

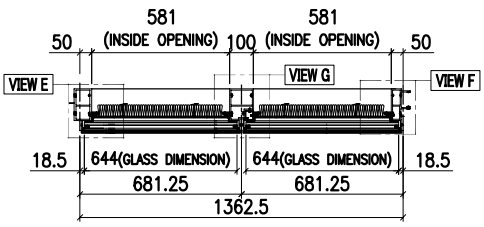

SECTION C-C

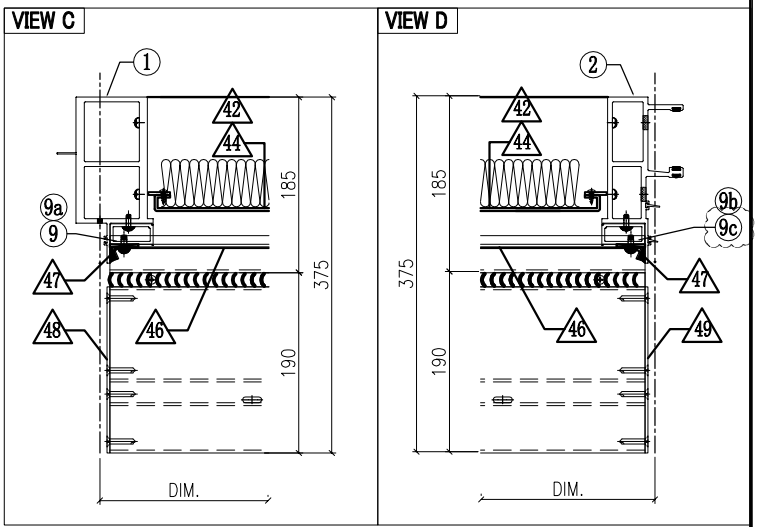

GLASS	GLASS NUMBER	WIDTH	HEIGHT	QTY.
	GL03-17	1325.5	313	1
	GL05-18	644	2282	2

美特鋁質有限公司
MIDI Aluminium Fabricator Ltd.

工程號	J858	類別		物料號	-		
地盘	康城11期	制圖	Z. S. P	2022-06-28	圖號	C2c-1362. 5H4-F2P	
图纸名称	单元组装图	復核	-	-	數量	-	
材料	-	批准	-	-	單件重量	-	(KG)

修改	1			採用	工廠		地盤 ✓
日期	15/12			材料顏色	-		

AM-52B

VIEW H

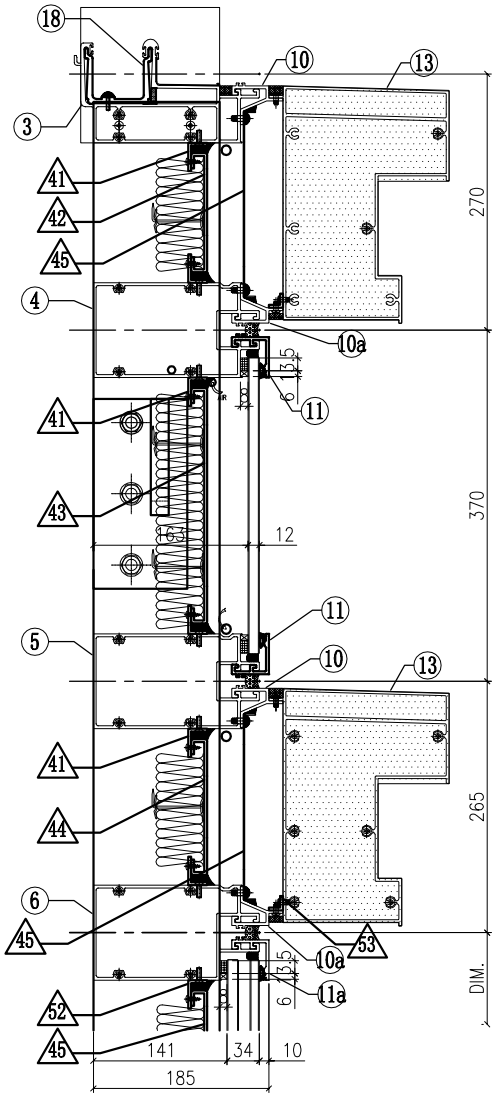

VIEW K

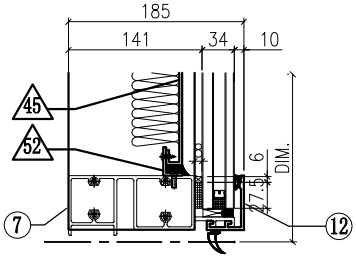

VIEW A

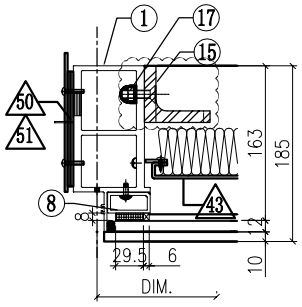

VIEW B

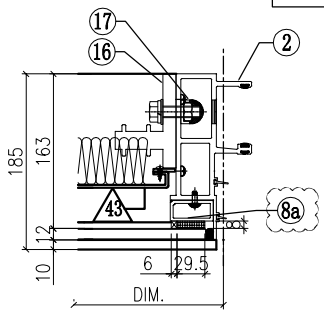

VIEW E

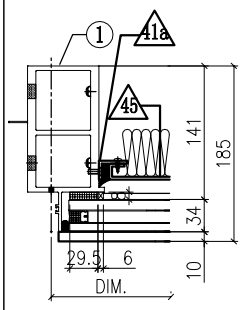

VIEW G

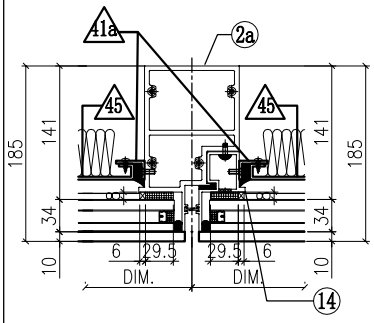

VIEW F

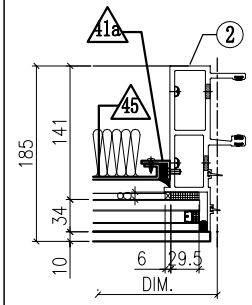

◇ OTHERS (ALUM. & G.M.S. PARTS)

ITEM	FAB. DWG NO.	LENGTH (mm)	QTY
41	N00813-01M	1260.5	6
	30x20X3mm ALUM. ANGLE		
41a	N00813-01AG	2163	4
	30x20X3mm ALUM. ANGLE		
42	J858-AP08-13		1
	1246.5x125.5 (BACK PANEL)		
43	J858-AP11-17		1
	1246.5x248 (BACK PANEL)		
44	J858-AP08-21		1
	1246.5x143 (BACK PANEL)		
45	J858-AP09-25		2
	559x2203 (BACK PANEL)		
46	J858-AP07-07		2
	1.5mm THK. ALUM. FLASHING		
47	J858-AP06		4
	3mm THK. ALUM. PANEL		
48	J858-AP14L		2
	3mm THK. ALUM. PANEL		
49	J858-AP14R		2
	3mm THK. ALUM. PANEL		
50	J858-AP02		1
	3mm THK. ALUM. PLATE		
51	J858-AP03		2
	3mm THK. ALUM. PLATE		
52	**N00813-01N**	**579**	**4**
	30x20X3mm ALUM. ANGLE		
53	L065-01-07	1339.5	2
	16x16x3mm ALUM. ANGLE		

◯ ALUM. EXTRUSION

ITEM	FAB. DWG NO.	LENGTH (mm)	QTY
1	X86278-11L	3217.5	1
2	X86272-07	3217.5	1
2a	X86294-05L	2318	1
3	X86279-31LA	1380	1
4	X86308-01C	1341.5	1
5	X86308-06E	1341.5	1
6	X86302-13A	1341.5	1
7	X86280-10A	1341.5	1
8	X86305-05LB	269	1
8a	X86305-05RB	269	1
9	X86305-02LA	164	1
9c	X86305-02RA	164	1
9a	X86305-03LA	193.5	1
9b	X86305-03RA	193.5	1
10	X86306-01J	1347.5	2
10a	X86306-04J	1347.5	2
11	X86283-01-24	1347.5	2
11a	X86283-01-11	666	2
12	X86300-01-10	666	2
13	X86307-01-09	1341.5	2
14	X86314-03L	2318	1
15	ST-BR1	200	1
16	X86255-01R	200	1
17	X86258-01	200	2
18	X86303-03	150	1

美特鋁質有限公司 MIDI Aluminium Fabricator Ltd.											
				工程號	J858	類別		物料號	-		
				地盘	康城11期	制圖	Z.S.P	2022-06-28	圖號	C1d-1362.5H4-F2P	
修改	1		採用 工廠		地盤 ✓	图纸名称	单元组装图	復核	-	-	數量	-	
日期	15/12		材料颜色	-		材料	-	批准	-	-	單件重量	-	(KG)

AM-53A

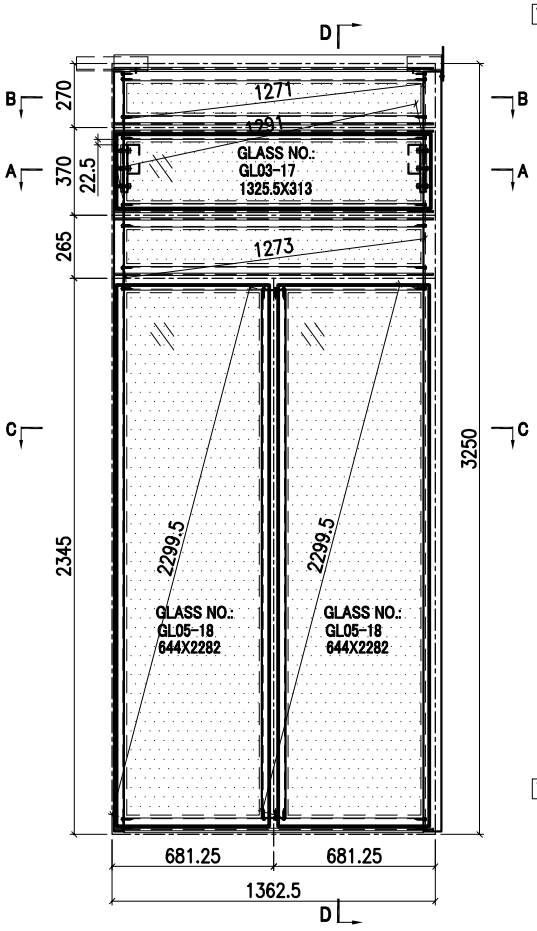

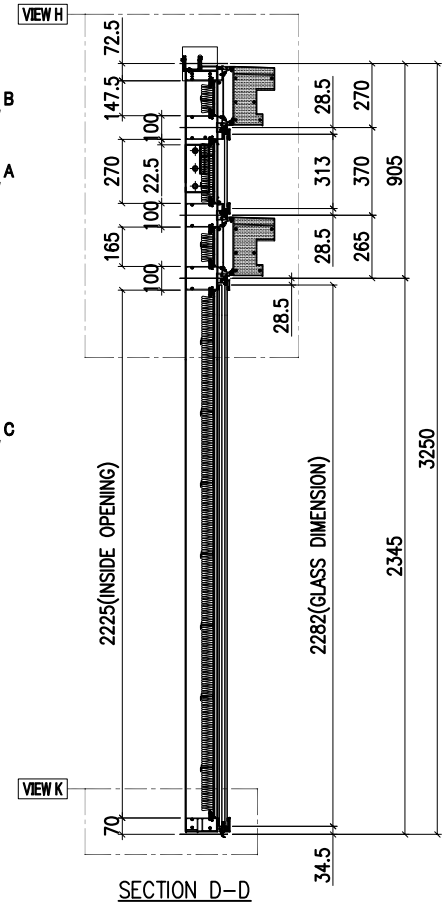

SECTION D-D

INSTALL UNIT NO.	QTY.	FLOOR
T1A-CW4.1-1105	1	11/F
T2B-CW4.1-1104	1	11/F
TOTAL	2	

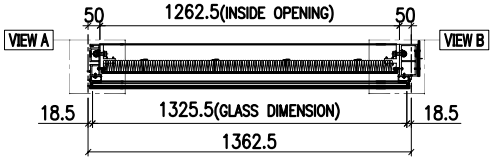

SECTION A-A

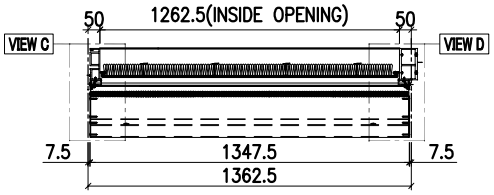

SECTION B-B

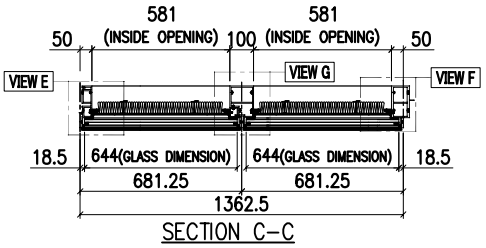

SECTION C-C

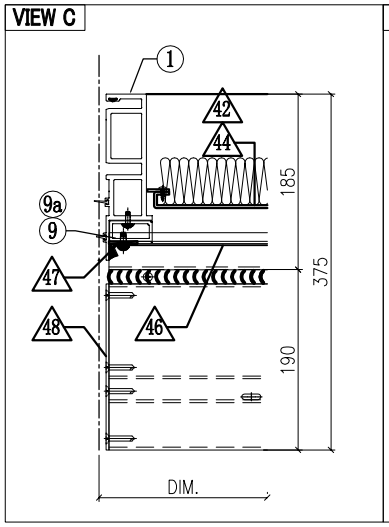

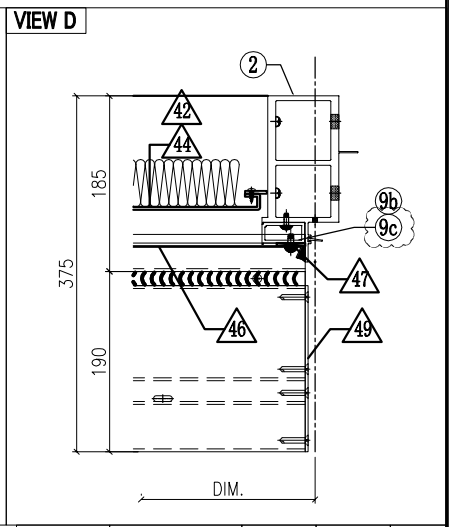

GLASS	GLASS NUMBER	WIDTH	HEIGHT	QTY.
	GL03-17	1325.5	313	1
	GL05-18	644	2282	2

美特鋁質有限公司
MIDI Aluminium Fabricator Ltd.

修改	1			採用	工廠		地盤	✓	
日期	15/12			材料顏色	-				

工程號	J858	類別		物料號	-		
地盘	康城11期	制圖	Z. S. P	2022-06-28	圖號	C1d-1362. 5H4-F2P	
图纸名称	单元组装图	復核	-	-	數量	-	
材料	-	批准	-	-	單件重量	-	(KG)

AM-53B

VIEW H

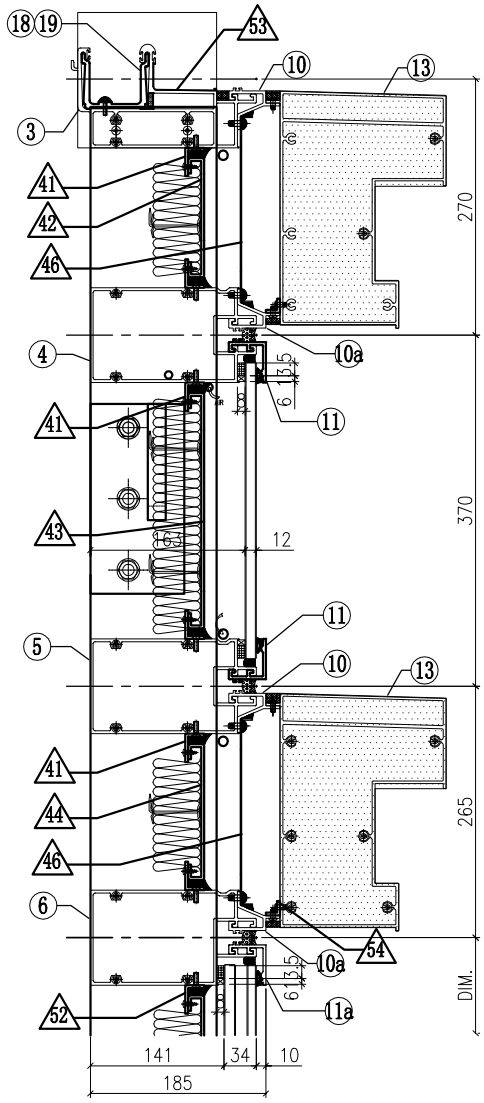

VIEW K

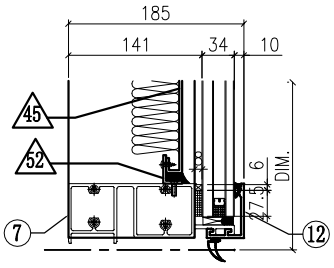

VIEW A

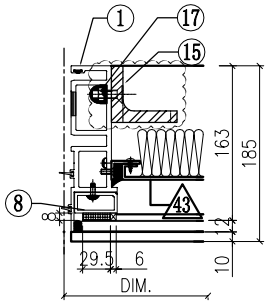

VIEW B

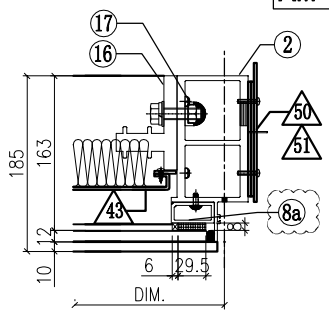

VIEW E

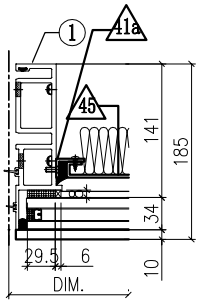

VIEW G

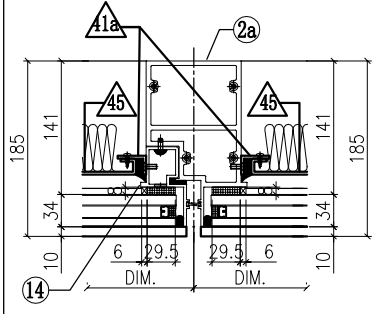

VIEW F

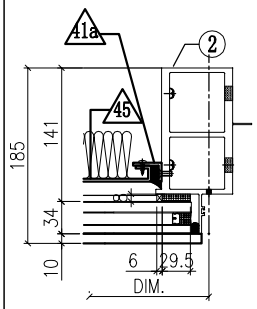

◇ OTHERS (ALUM. & G.M.S. PARTS)

ITEM	FAB. DWG NO.	LENGTH (mm)	QTY
41	N00813-01M	1260.5	6
	30x20X3mm ALUM. ANGLE		
41a	N00813-01AG	2163	4
	30x20X3mm ALUM. ANGLE		
42	J858-AP08-13		1
	1246.5x125.5 (BACK PANEL)		
43	J858-AP11-17		1
	1246.5x248 (BACK PANEL)		
44	J858-AP08-21		1
	1246.5x143 (BACK PANEL)		
45	J858-AP09-25		2
	559 x 2203 (BACK PANEL)		
46	J858-AP07-07		2
	1.5mm THK. ALUM. FLASHING		
47	J858-AP06		4
	3mm THK. ALUM. PANEL		
48	J858-AP14L		2
	3mm THK. ALUM. PANEL		
49	J858-AP14R		2
	3mm THK. ALUM. PANEL		
50	J858-AP02		1
	3mm THK. ALUM. PLATE		
51	J858-AP03		2
	3mm THK. ALUM. PLATE		
52	**N00813-01N**	**579**	**4**
	30x20X3mm ALUM. ANGLE		
53	J858-AP16	100	1
	1mm THK. ALUM. FLASHING		
54	L065-01-07	1339.5	2
	16x16x3mm ALUM. ANGLE		

◯ ALUM. EXTRUSION

ITEM	FAB. DWG NO.	LENGTH (mm)	QTY
1	X86273-12	3217.5	1
2	X86278-11R	3217.5	1
2a	X86294-05R	2318	1
3	X86279-31RA	1380	1
4	X86308-01C	1341.5	1
5	X86308-06E	1341.5	1
6	X86302-14A	1341.5	1
7	X86280-11A	1341.5	1
8	X86305-05LB	269	1
8a	X86305-05RB	269	1
9	X86305-02LA	164	1
9c	X86305-02RA	164	1
9a	X86305-03LA	193.5	1
9b	X86305-03RA	193.5	1
10	X86306-01J	1347.5	2
10a	X86306-04J	1347.5	2
11	X86283-01-24	1347.5	2
11a	X86283-01-11	666	2
12	X86300-01-10	666	2
13	X86307-01-09	1341.5	2
14	X86314-03R	2318	1
15	ST-BR1	200	1
16	X86255-01R	200	1
17	X86258-01	200	2
18	X86303-01	300	1
19	X86303-02	150	1

美特鋁質有限公司 MIDI Aluminium Fabricator Ltd.								工程號	J858	類別		物料號	-		
								地盘	康城11期	制圖	Z.S.P	2022-06-28	圖號	C1n-1300H4-F2P	
修改	1			採用	工廠		地盤 ✓	图纸名称	单元组装图	復核	-	-	數量	-	
日期	15/12			材料颜色	-			材料	-	批准	-	-	單件重量	-	(KG)

AM-54A

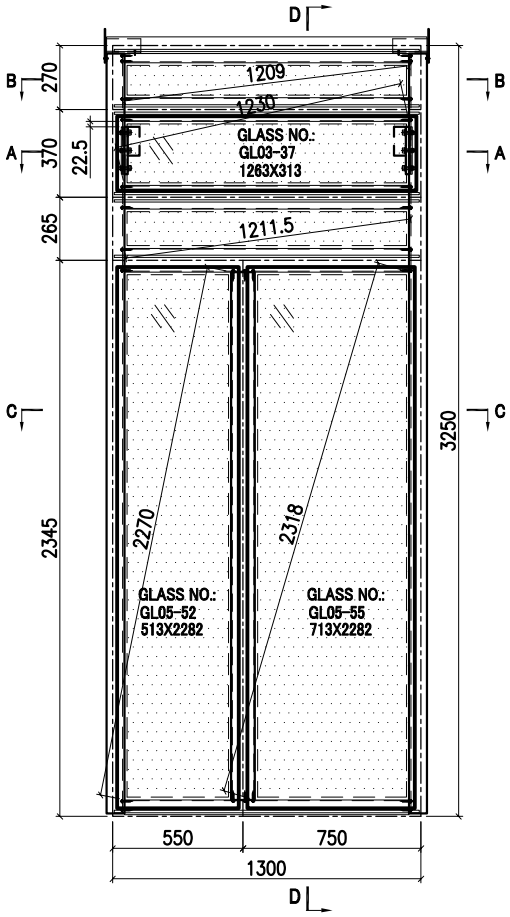

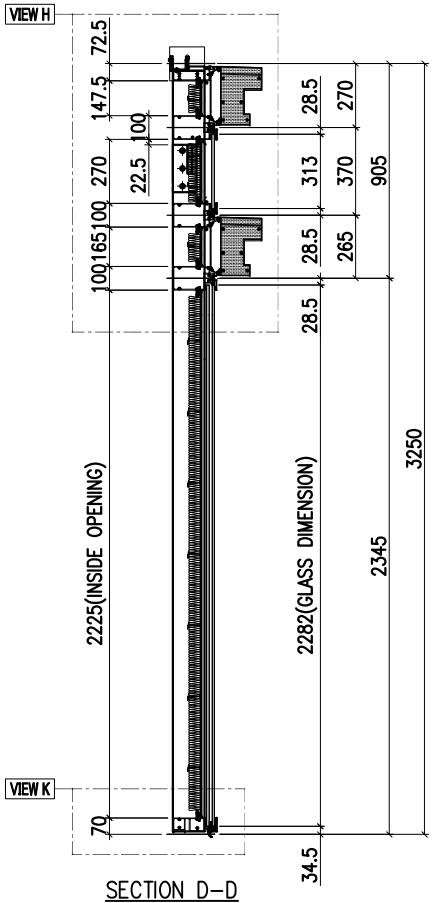

SECTION D-D

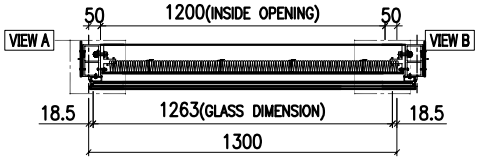

SECTION A-A

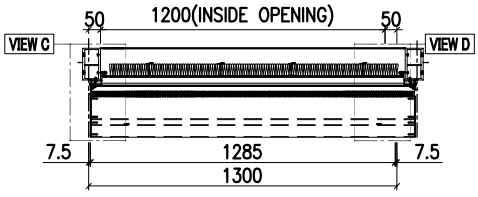

SECTION B-B

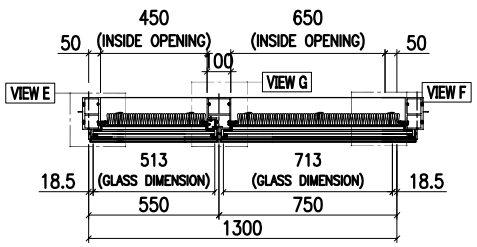

INSTALL UNIT NO.	QTY.	FLOOR
T1A-CW4.1-1101	1	11/F
TOTAL	1	

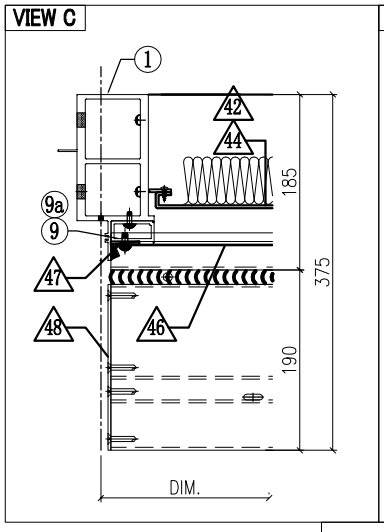

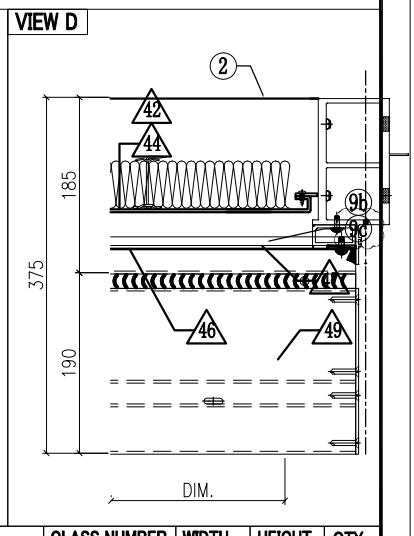

GLASS	GLASS NUMBER	WIDTH	HEIGHT	QTY.
	GL03-37	1263	313	1
	GL05-52	513	2282	1
	GL05-55	713	2282	1

美特鋁質有限公司
MIDI Aluminium Fabricator Ltd.

工程號	J858	類別		物料號	-		
地盘	康城11期	制圖	Z. S. P	2022-06-28	圖號	C1n-1300H4-F2P	
图纸名称	单元组装图	復核	-	-	數量	-	
材料	-	批准	-	-	單件重量	-	(KG)

修改	1			採用	工廠		地盤 ✓
日期	15/12			材料顏色	-		

AM-54B

VIEW H

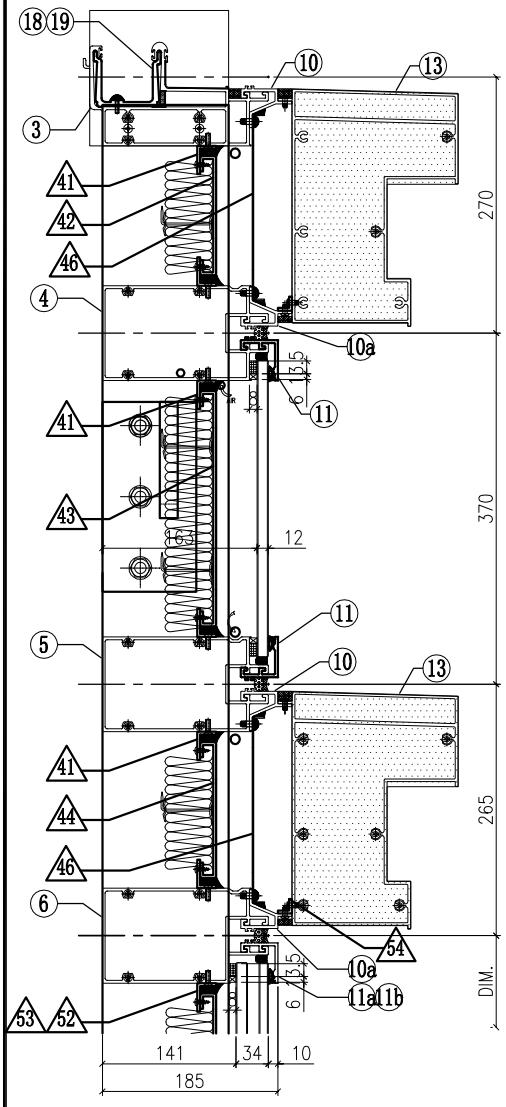

VIEW K

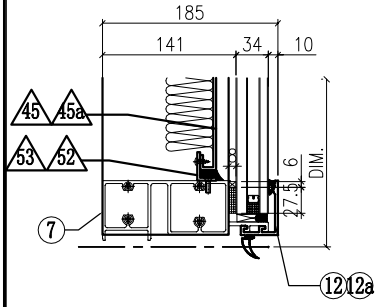

VIEW A

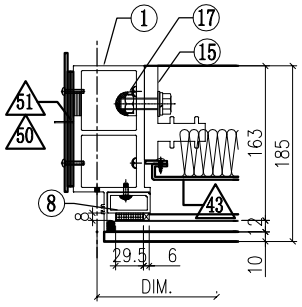

VIEW B

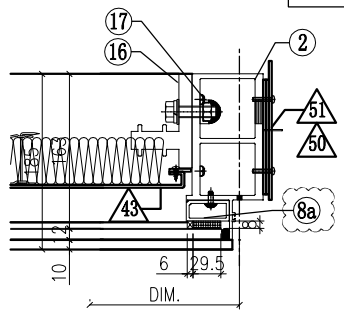

VIEW E

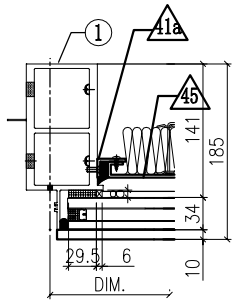

VIEW G

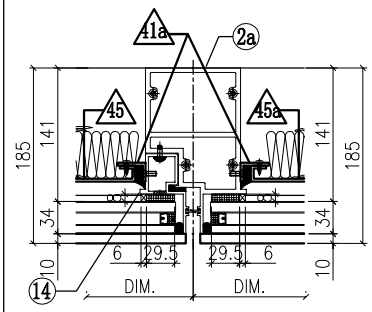

VIEW F

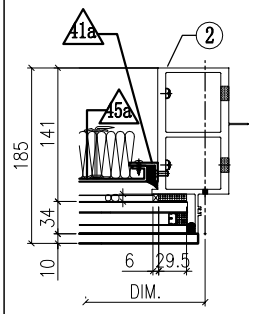

◇ OTHERS (ALUM. & G.M.S. PARTS)

ITEM	FAB. DWG NO.	LENGTH (mm)	QTY
41	N00813-01X	1198	6
	30x20X3mm ALUM. ANGLE		
41a	N00813-01AG	2163	4
	30x20X3mm ALUM. ANGLE		
42	J858-AP08-16		1
	1184 x125.5 (BACK PANEL)		
43	J858-AP11-20		1
	1184 x248 (BACK PANEL)		
44	J858-AP08-29		1
	1184 x143 (BACK PANEL)		
45	J858-AP09-31		1
	428x2203 (BACK PANEL)		
45a	J858-AP09-32		1
	628x2203 (BACK PANEL)		
46	J858-AP07-15		2
	1.5mm THK. ALUM. FLASHING		
47	J858-AP06		4
	3mm THK. ALUM. PANEL		
48	J858-AP14L		2
	3mm THK. ALUM. PANEL		
49	J858-AP14R		2
	3mm THK. ALUM. PANEL		
50	J858-AP02		2
	3mm THK. ALUM. PLATE		
51	J858-AP03		4
	3mm THK. ALUM. PLATE		
52	**N00813-01AH**	**448**	2
	30x20X3mm ALUM. ANGLE		
53	**N00813-01AJ**	**648**	2
	30x20X3mm ALUM. ANGLE		
54	L065-01-10	1277	2
	16x16x3mm ALUM. ANGLE		

◯ ALUM. EXTRUSION

ITEM	FAB. DWG NO.	LENGTH (mm)	QTY
1	X86278-11L	3217.5	1
2	X86278-11R	3217.5	1
2a	X86294-05R	2318	1
3	X86279-32A	1350	1
4	X86308-01F	1279	1
5	X86308-06H	1279	1
6	X86302-14D	1279	1
7	X86280-11D	1279	1
8	X86305-05LB	269	1
8a	X86305-05RB	269	1
9	X86305-02LA	164	1
9c	X86305-02RA	164	1
9a	X86305-03LA	193.5	1
9b	X86305-03RA	193.5	1
10	X86306-01M	1285	2
10a	X86306-04M	1285	2
11	X86283-01-25	1285	2
11a	X86283-01-20	535	1
11b	X86283-01-21	735	1
12	X86300-01-19	535	1
12a	X86300-01-20	735	1
13	X86307-01-12	1279	2
14	X86314-03R	2318	1
15	X86255-01L	200	1
16	X86255-01R	200	1
17	X86258-01	200	2
18	X86303-03	150	1
19	X86303-02	150	1

美特鋁質有限公司 MIDI Aluminium Fabricator Ltd.												
						工程號	J858	類別		物料號	-	
						地盘	康城11期	制圖	Z.S.P	2022-06-28	圖號	C2n-1727.5H4-F2P
修改	1			採用	工廠		地盤 ✓	图纸名称	单元组装图	復核	-	-	數量	-
日期	15/12			材料颜色	-			材料	-	批准	-	-	單件重量	- (KG)

AM-55A

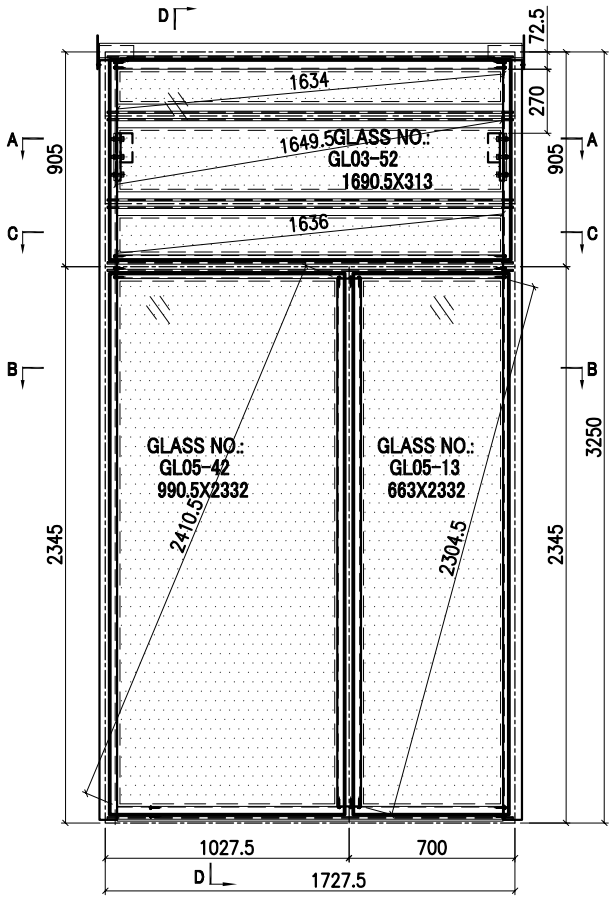

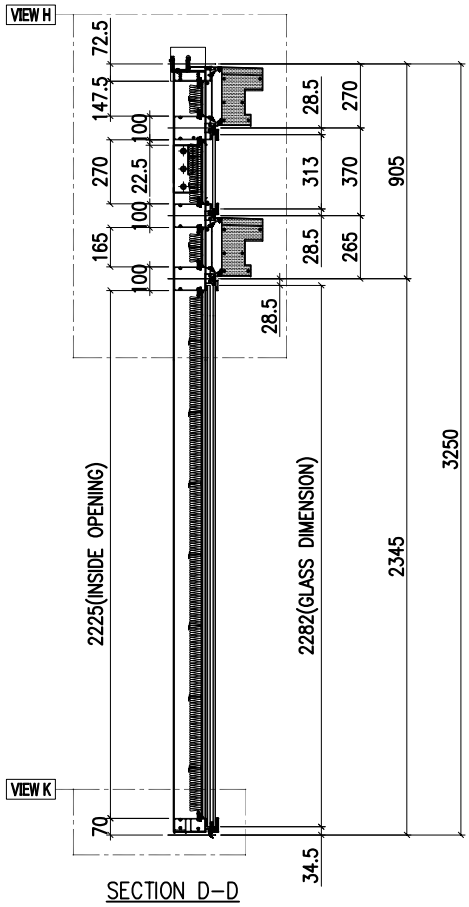

SECTION D-D

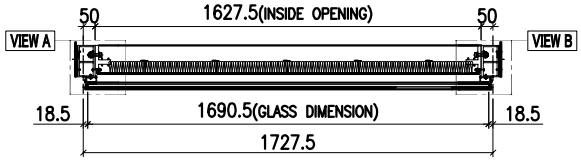

SECTION A-A

INSTALL UNIT NO.	QTY.	FLOOR
T2A-CW4.1-1102	1	11/F
TOTAL	1	

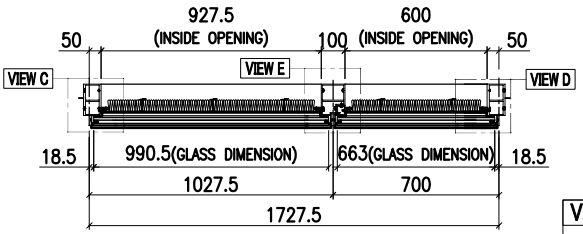

SECTION B-B

GLASS	GLASS NUMBER	WIDTH	HEIGHT	QTY.
	GL03-52	1690.5	313	1
	GL05-42	990.5	2332	1
	GL05-13	663	2332	1

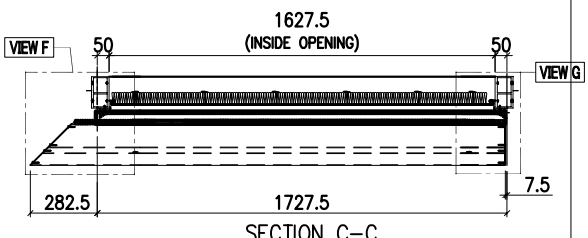

SECTION C-C

VIEW F

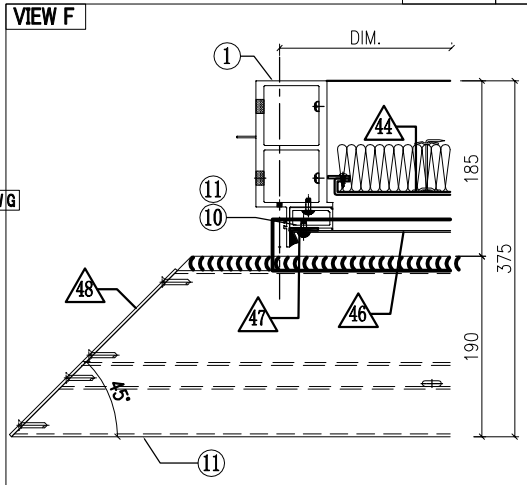

VIEW G

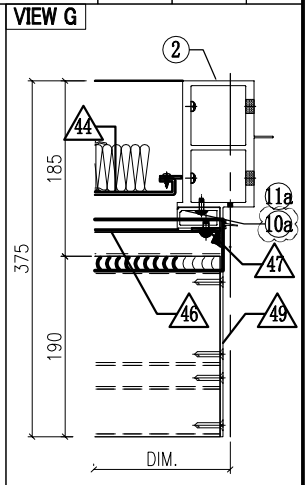

美特鋁質有限公司
MIDI Aluminium Fabricator Ltd.

修改	1			採用	工廠		地盤	✓	
日期	15/12			材料顏色	-				

工程號	J858	類別		物料號	-		
地盘	康城11期	制圖	Z. S. P	2022-06-28	圖號	C2n-1727.5H4-F2P	
图纸名称	单元组装图	復核	-	-	數量	-	
材料	-	批准	-	-	單件重量	-	(KG)

AM-55B

VIEW H

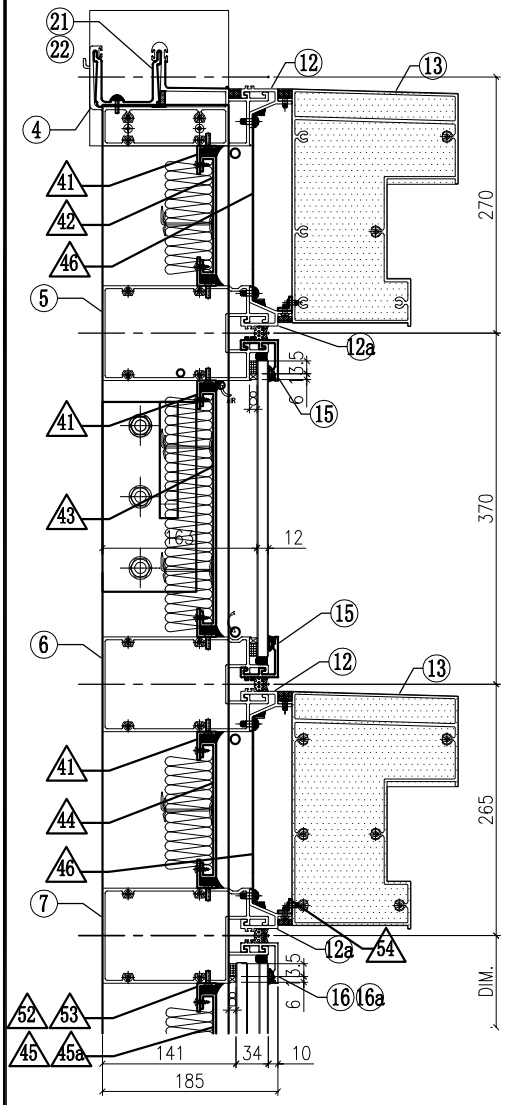

VIEW K

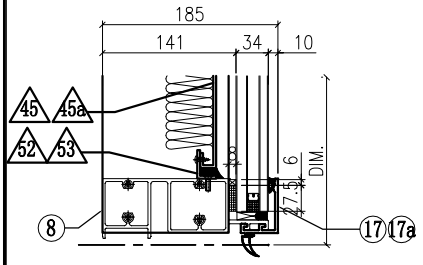

VIEW A

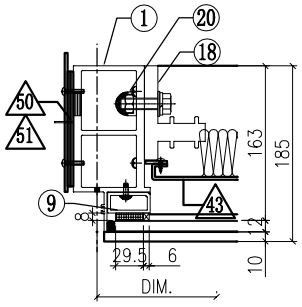

VIEW B

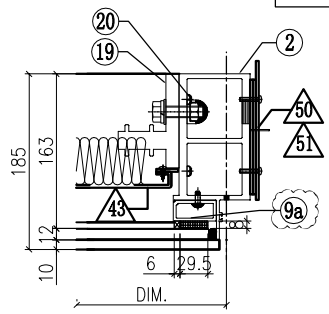

VIEW C

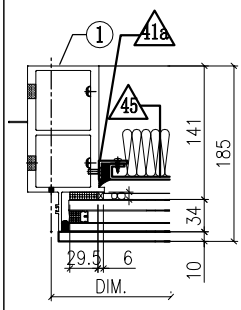

VIEW E

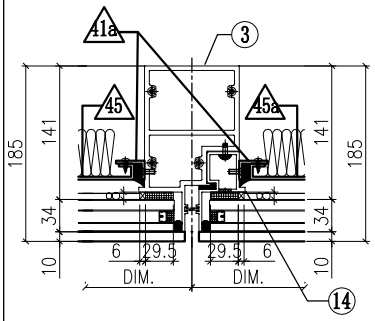

VIEW D

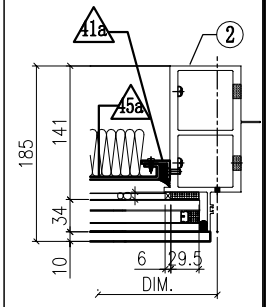

◇ OTHERS (ALUM. & G.M.S. PARTS)

ITEM	FAB. DWG NO.	LENGTH (mm)	QTY
41	N00813-01AQ	1625.5	6
	30x20X3mm ALUM. ANGLE		
41a	N00813-01AG	2163	4
	30x20X3mm ALUM. ANGLE		
42	J858-AP08-41		1
	1611.5 x125.5 (BACK PANEL)		
43	J858-AP11-44		1
	1611.5 x248 (BACK PANEL)		
44	J858-AP08-47		1
	1611.5 x143 (BACK PANEL)		
45	J858-AP09-62		1
	905.5 x2203 (BACK PANEL)		
45a	J858-AP09-27		1
	578 x2203 (BACK PANEL)		
46	J858-AP07-22		2
	1.5mm THK. ALUM. FLASHING		
47	J858-AP06		4
	3mm THK. ALUM. PANEL		
48	J858-AP15L		2
	3mm THK. ALUM. PANEL		
49	J858-AP14R		2
	3mm THK. ALUM. PANEL		
50	J858-AP02		2
	3mm THK. ALUM. PLATE		
51	J858-AP03		4
	3mm THK. ALUM. PLATE		
52	N00813-01AW	925.5	2
	30x20X3mm ALUM. ANGLE		
53	N00813-01C	598	2
	30x20X3mm ALUM. ANGLE		
54	L065-01-21	1704	2
	16x16x3mm ALUM. ANGLE		

○ ALUM. EXTRUSION

ITEM	FAB. DWG NO.	LENGTH (mm)	QTY
1	X86278-11L	3217.5	1
2	X86278-11R	3217.5	1
3	X86294-05L	2318	1
4	X86279-32C	1777.5	1
5	X86308-01G	1706.5	1
6	X86308-06Q	1706.5	1
7	X86302-13B	1706.5	1
8	X86280-10B	1706.5	1
9	X86305-05LB	269	1
9a	X86305-05RB	269	1
10	X86305-02LA	164	1
10a	X86305-02RA	164	1
11	X86305-03LA	193.5	1
11a	X86305-03RA	193.5	1
12	X86306-01S	1712.5	2
12a	X86306-04S	1712.5	2
13	X86307-03-08	1999.5	2
14	X86314-03L	2318	1
15	X86283-01-36	1712.5	2
16	X86283-01-40	1012.5	1
16a	X86283-01-02	685	1
17	X86300-01-37	1012.5	1
17a	X86300-01-02	685	1
18	X86255-01L	200	1
19	X86255-01R	200	1
20	X86258-01	200	2
21	X86303-03	150	1
22	X86303-02	150	1

美特鋁質有限公司 MIDI Aluminium Fabricator Ltd.					工程號	J858	類別		物料號	-		
					地盘	康城11期	制圖	Z.S.P	2022-06-28	圖號	C1n-1780H4-F2P	
修改	1		採用	工廠	地盤 ✓	图纸名称	单元组装图	復核	-	-	數量	-
日期	15/12		材料顏色	-		材料	-	批准	-	-	單件重量	- (KG)

AM-56A

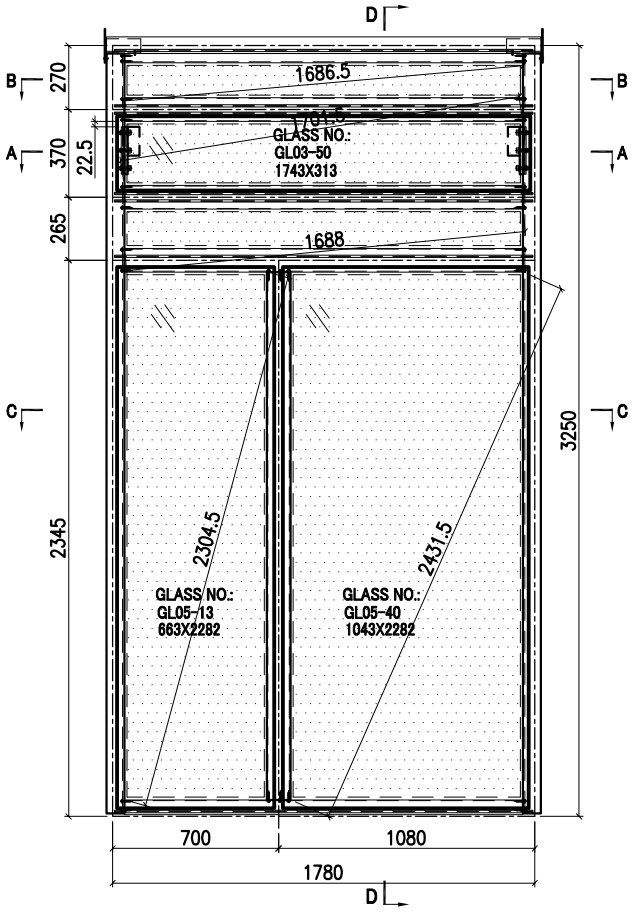

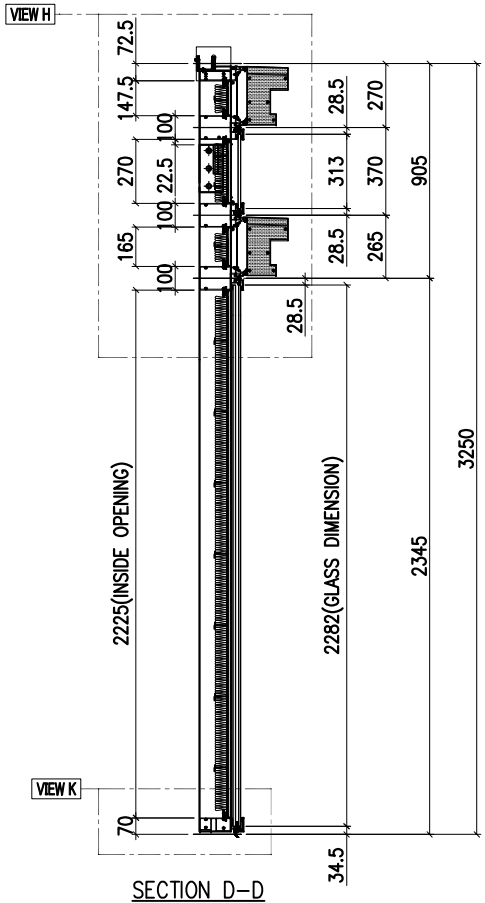

SECTION D-D

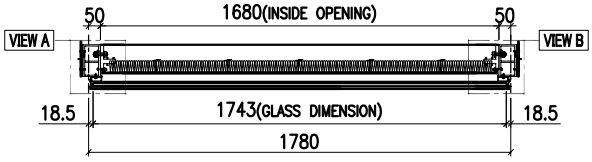

SECTION A-A

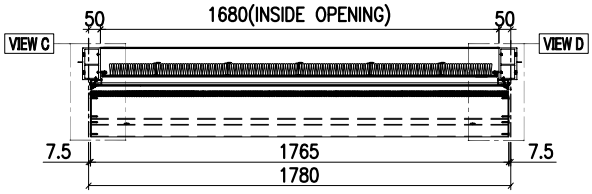

SECTION B-B

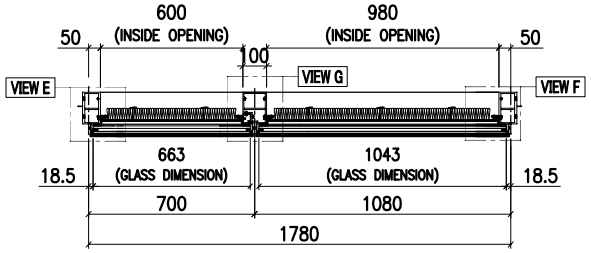

SECTION C-C

INSTALL UNIT NO.	QTY.	FLOOR
T2A-CW4.1-1101	1	11/F
TOTAL	1	

VIEW C

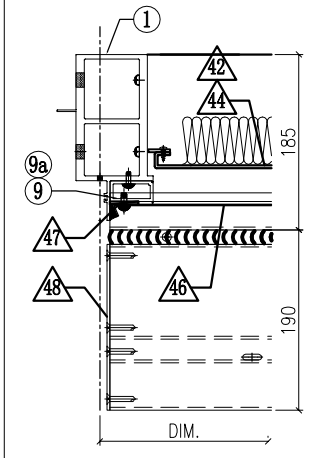

VIEW D

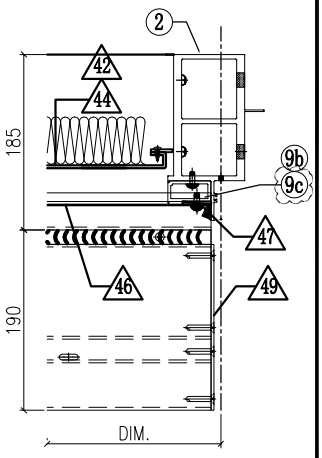

GLASS

GLASS NUMBER	WIDTH	HEIGHT	QTY.
GL03-50	1743	313	1
GL05-13	663	2282	1
GL05-40	1043	2282	1

美特鋁質有限公司
MIDI Aluminium Fabricator Ltd.

工程號	J858	類別		物料號	-		
地盘	康城11期	制圖	Z. S. P	2022-06-28	圖號	C1n-1780H4-F2P	
图纸名称	单元组装图	復核	-	-	數量	-	
材料	-	批准	-	-	單件重量	-	(KG)

修改	1			採用	工廠		地盤 ✓
日期	15/12			材料顏色	-		

AM-56B

VIEW H

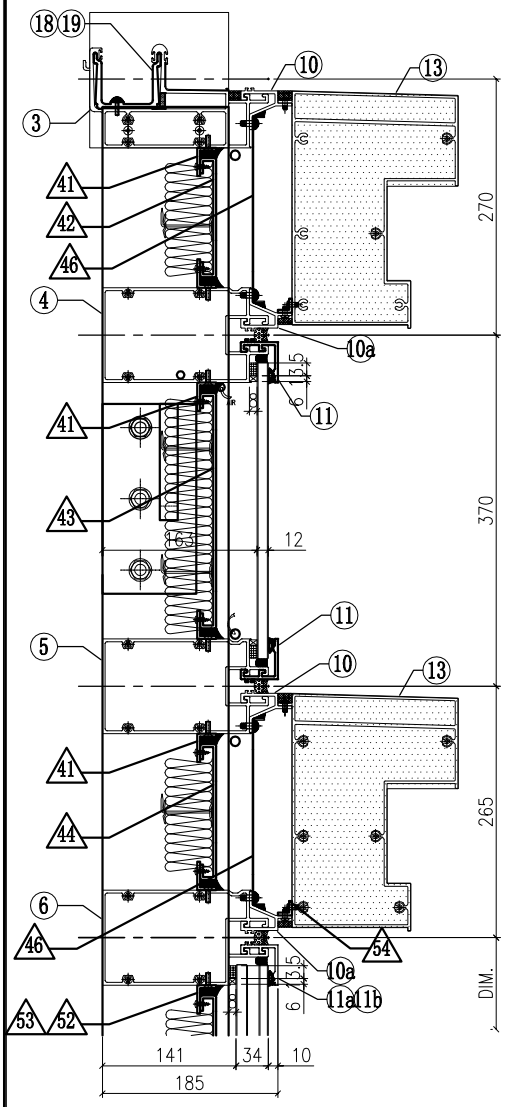

VIEW K

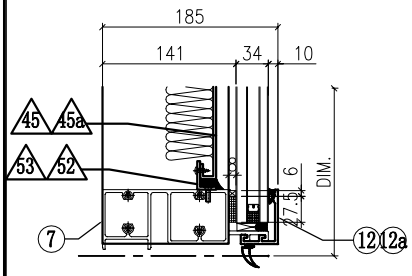

VIEW A

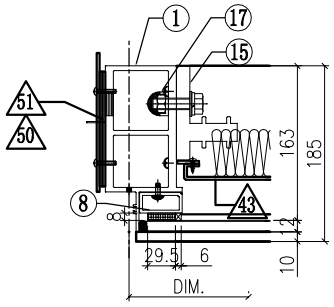

VIEW B

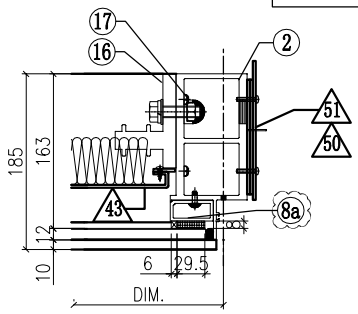

VIEW E

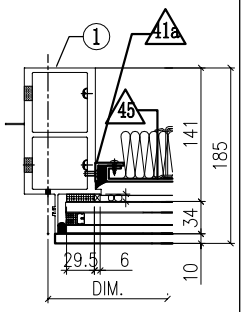

VIEW G

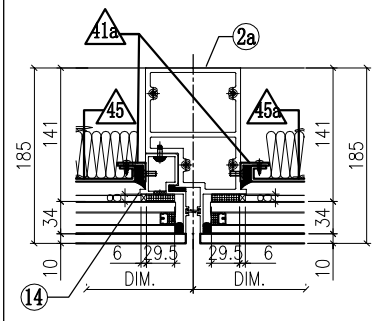

VIEW F

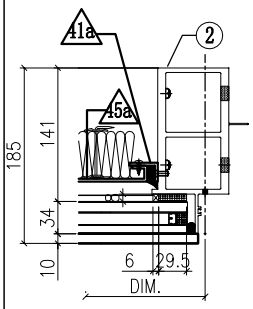

◇ OTHERS (ALUM. & G.M.S. PARTS)

ITEM	FAB. DWG NO.	LENGTH (mm)	QTY
41	N00813-01AP	1678	6
	30x20X3mm ALUM. ANGLE		
41a	N00813-01AG	2163	4
	30x20X3mm ALUM. ANGLE		
42	J858-AP08-40		1
	1664 x125.5 (BACK PANEL)		
43	J858-AP11-43		1
	1664 x248 (BACK PANEL)		
44	J858-AP08-46		1
	1664 x143 (BACK PANEL)		
45	J858-AP09-27		1
	578x2203 (BACK PANEL)		
45a	J858-AP09-61		1
	958x2203 (BACK PANEL)		
46	J858-AP07-21		2
	1.5mm THK. ALUM. FLASHING		
47	J858-AP06		4
	3mm THK. ALUM. PANEL		
48	J858-AP14L		2
	3mm THK. ALUM. PANEL		
49	J858-AP14R		2
	3mm THK. ALUM. PANEL		
50	J858-AP02		2
	3mm THK. ALUM. PLATE		
51	J858-AP03		4
	3mm THK. ALUM. PLATE		
52	N00813-01C	598	2
	30x20X3mm ALUM. ANGLE		
53	N00813-01AV	978	2
	30x20X3mm ALUM. ANGLE		
54	L065-01-14	1757	2
	16x16x3mm ALUM. ANGLE		

◯ ALUM. EXTRUSION

ITEM	FAB. DWG NO.	LENGTH (mm)	QTY
1	X86278-11L	3217.5	1
2	X86278-11R	3217.5	1
2a	X86294-05R	2318	1
3	**X86279-32B**	1830	1
4	X86308-01J	1759	1
5	X86308-06P	1759	1
6	X86302-14G	1759	1
7	X86280-11F	1759	1
8	X86305-05LB	269	1
8a	X86305-05RB	269	1
9	X86305-02LA	164	1
9c	X86305-02RA	164	1
9a	X86305-03LA	193.5	1
9b	X86305-03RA	193.5	1
10	X86306-01R	1765	2
10a	X86306-04R	1765	2
11	X86283-01-35	1765	2
11a	X86283-01-39	1065	1
11b	X86283-01-02	685	1
12	X86300-01-36	1065	1
12a	X86300-01-02	685	1
13	X86307-01-21	1759	2
14	X86314-03R	2318	1
15	X86255-01L	200	1
16	X86255-01R	200	1
17	X86258-01	200	2
18	X86303-03	150	1
19	X86303-02	150	1

美特鋁質有限公司 MIDI Aluminium Fabricator Ltd.							工程號	J858	類別		物料號	-		
							地盘	康城11期	制圖	Z.S.P	2022-06-28	圖號	C1f-1825H4-F2P	
修改	1			採用	工廠	地盤 ✓	图纸名称	单元组装图	復核	-	-	數量	-	
日期	15/12			材料顏色	-		材料	-	批准	-	-	單件重量	-	(KG)

AM-57A

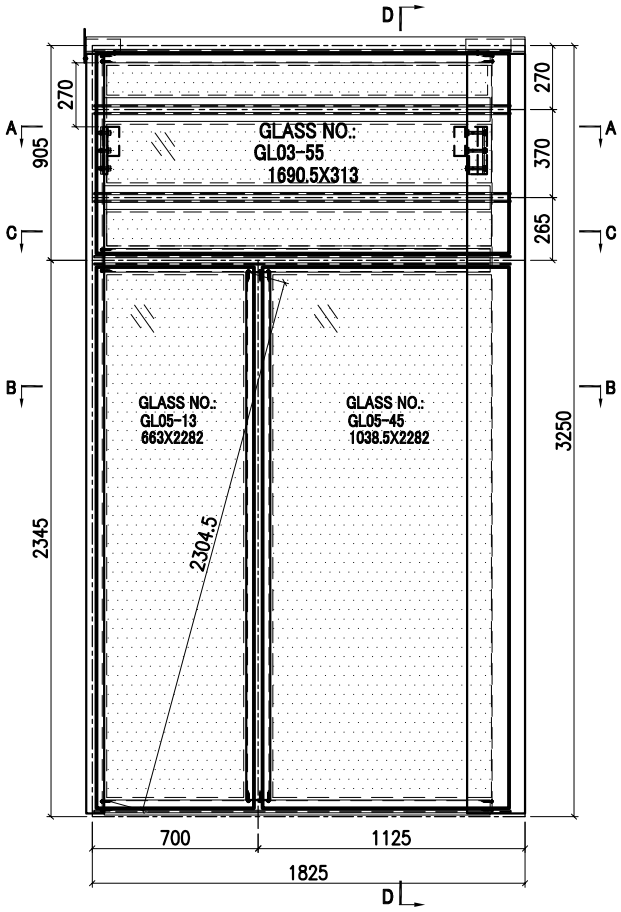

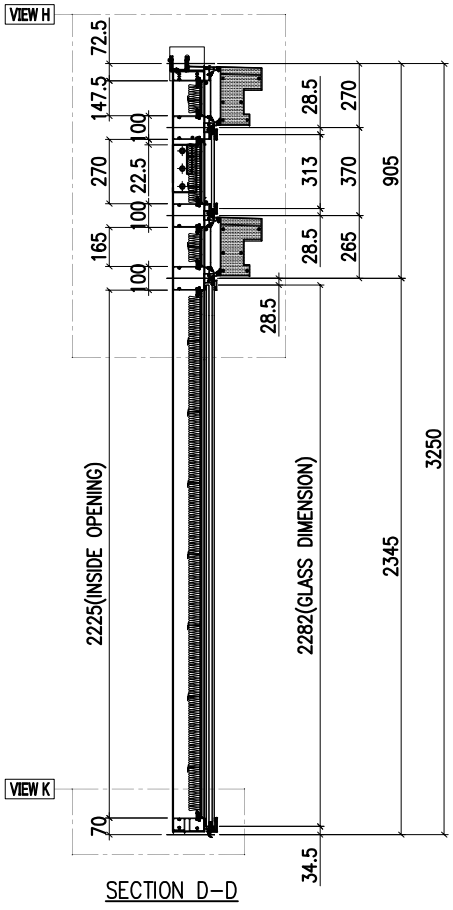

SECTION D-D

INSTALL UNIT NO.	QTY.	FLOOR
T3B-CW3.1-1104	1	11/F
TOTAL	1	

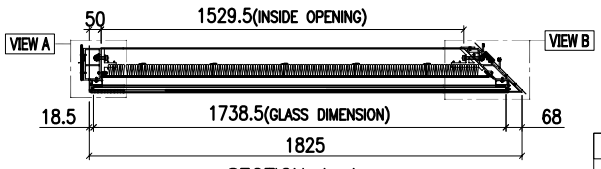

SECTION A-A

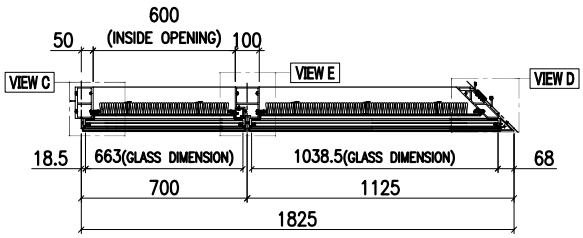

SECTION B-B

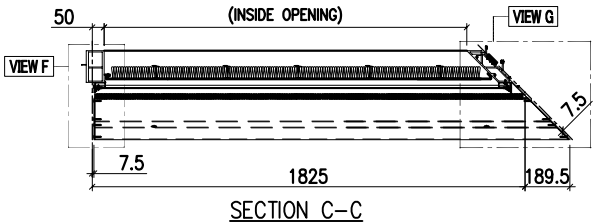

SECTION C-C

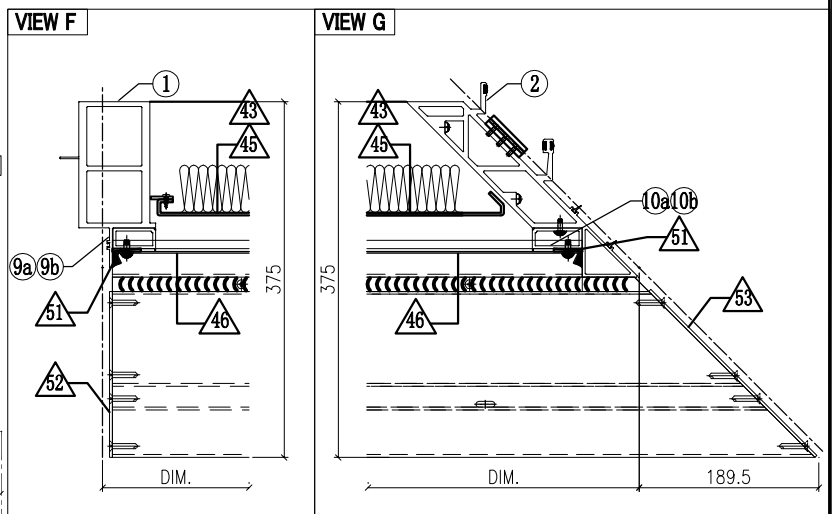

GLASS

GLASS NUMBER	WIDTH	HEIGHT	QTY.
GL03-55	1738.5	313	1
GL05-13	663	2282	1
GL05-45	1038.5	2282	1

美特鋁質有限公司
MIDI Aluminium Fabricator Ltd.

修改	1			採用	工廠		地盤	✓	
日期	15/12			材料顏色	-				

工程號	J858	類別		物料號	-		
地盤	康城11期	制圖	Z. S. P	2022-06-28	圖號	C1f-1825H4-F2P	
图纸名称	单元组装图	復核	-	-	數量	-	
材料	-	批准	-	-	單件重量	-	(KG)

AM-57B

VIEW H

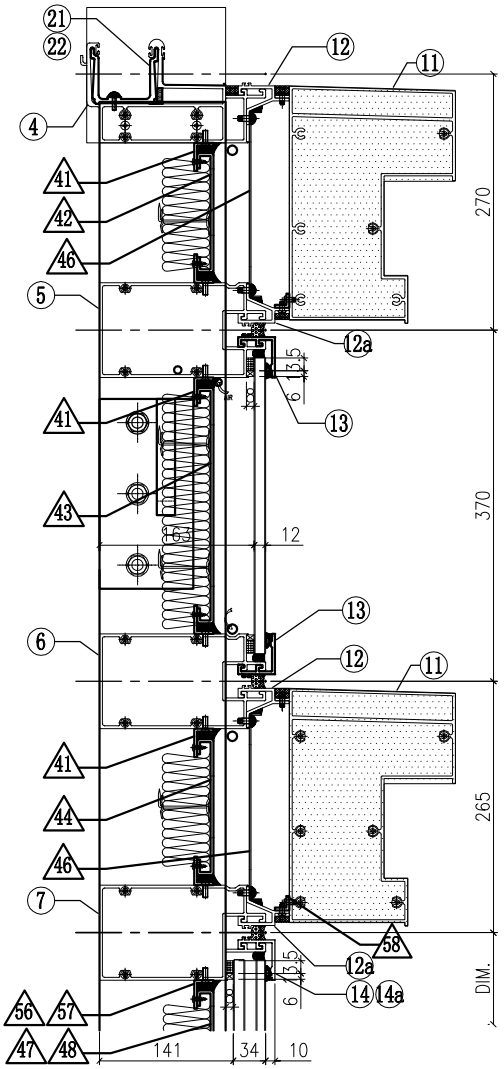

VIEW K

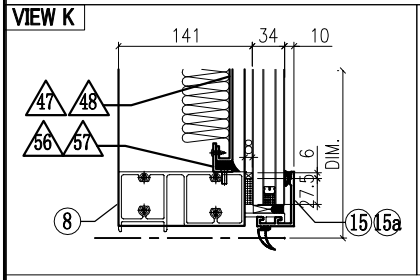

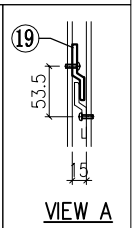

VIEW A

VIEW A

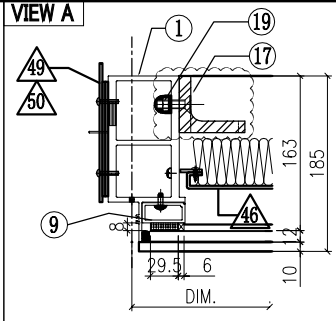

VIEW B

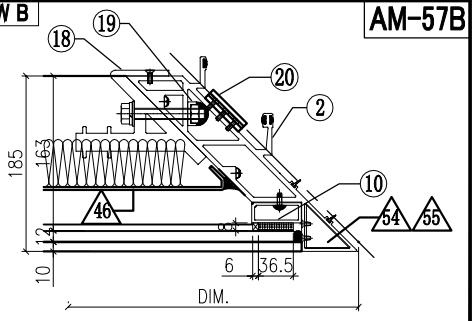

VIEW C

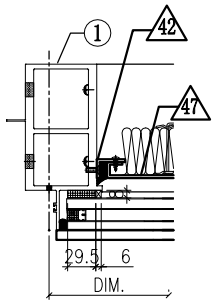

VIEW E

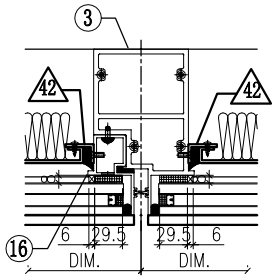

VIEW D

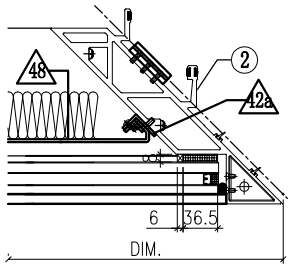

◇ OTHERS (ALUM. & G.M.S. PARTS)

ITEM	FAB. DWG NO.	LENGTH (mm)	QTY
41	N00813-01AS	1627	6
	30x20X3mm ALUM. ANGLE		
42	N00813-01AG	2163	3
	30x20X3mm ALUM. ANGLE		
42a	N00813-02C	2163	1
	30x20X3mm ALUM. ANGLE		
43	J858-AP10-13		1
	1625.5 x125.5 (BACK PANEL)		
44	J858-AP13-14		1
	1625.5 x248 (BACK PANEL)		
45	J858-AP10-15		1
	1625.5 x143 (BACK PANEL)		
46	J858-AP07-18		2
	1.5mm THK. ALUM. FLASHING		
47	J858-AP09-27		1
	578 x 2203 (BACK PANEL)		
48	J858-AP12-12		1
	921 x 2203 (BACK PANEL)		
49	J858-AP02		1
	3mm THK. ALUM. PLATE		
50	J858-AP03		2
	3mm THK. ALUM. PLATE		
51	J858-AP06		4
	30x166x3mm ALUM. PLATE		
52	J858-AP14L		2
	3mm THK. ALUM. END PANEL		
53	J858-AP15R		2
	3mm THK. ALUM. END PANEL		
54	J858-AA03R		1
	3mm THK. ALUM. END PANEL		
55	J858-AA04R		1
	3mm THK. ALUM. END PANEL		

ITEM	FAB. DWG NO.	LENGTH (mm)	QTY
56	N00813-01C	598	2
	30x20X3mm ALUM. ANGLE		
57	N00813-01AT	927	2
	30x20X3mm ALUM. ANGLE		
58	L065-01-17	1752	2
	16x16x3mm ALUM. ANGLE		

○ ALUM. EXTRUSION

ITEM	FAB. DWG NO.	LENGTH (mm)	QTY
1	X86278-11L	3217.5	1
2	X86275-06	3230.5	1
3	X86294-05R	2318	1
4	X86279-33RB	1789.5	1
5	X86308-02C	1754	1
6	X86308-07C	1754	1
7	X86302-23A	1754	1
8	X86280-13A	1754	1
9	X86305-03LA	193.5	1
9a	X86305-02LA	164	1
9b	X86305-05LB	269	1
10	X86304-03LA	193.5	1
10a	X86304-02LA	164	1
10b	X86304-04LB	269	1
11	X86307-02-05	1999.5	2
12	X86306-02E	1757.5	2
12a	x86306-06E	1757.5	2
13	X86283-01-37	1757.5	2
14	X86283-01-02	685	1
14a	X86283-01-41	1057.5	1
15	X86300-01-02	685	1
15a	X86300-01-38	1057.5	1
16	X86314-03R	2318	1
17	ST-BR1	200	1
18	X86256-01R	200	1
19	X86258-01	200	2
20	X86316-01	50	3
21	X86303-03	150	1
22	X86303-05	250	1
23			
24			

美特鋁質有限公司 MIDI Aluminium Fabricator Ltd.						工程號	J858	類別		物料號	-		
						地盘	康城11期	制圖	Z.S.P	2022-06-28	圖號	ARm-700H1-b2	
修改				採用	工廠		地盤 ✓	图纸名称	单元组装图	復核	-	-	數量	-	
日期				材料颜色	-			材料	-	批准	-	-	單件重量	-	(KG)

AS-01A

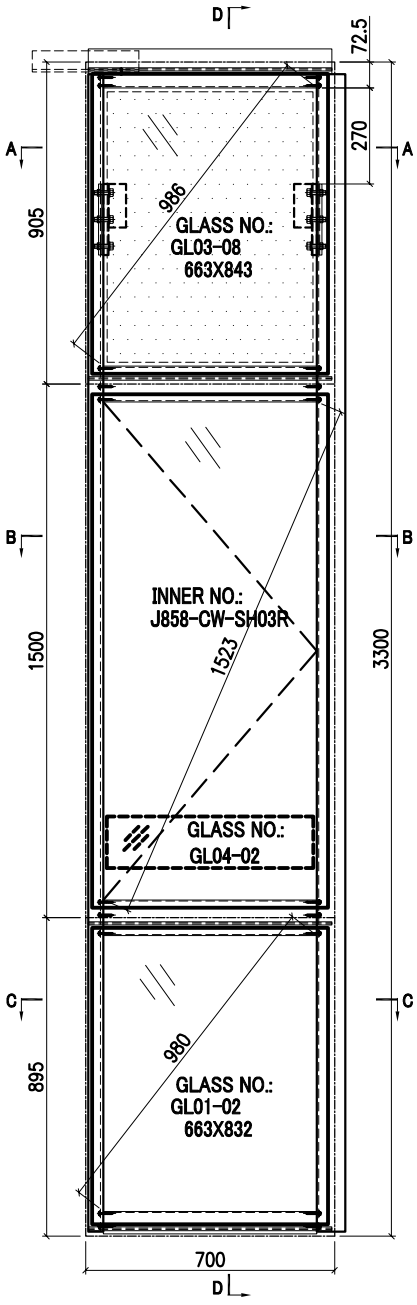

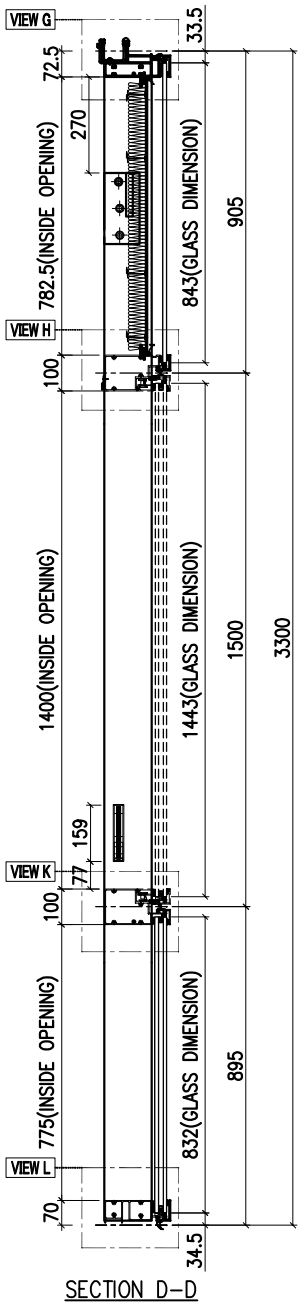

SECTION D-D

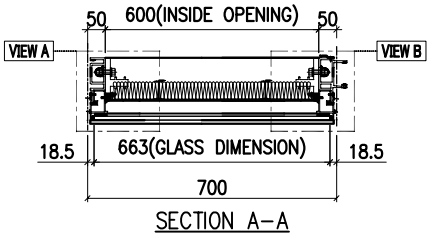

SECTION A-A

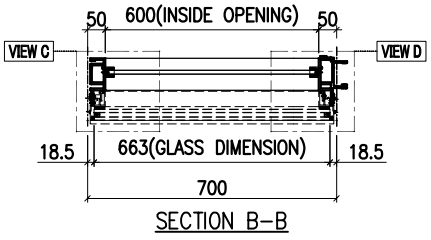

SECTION B-B

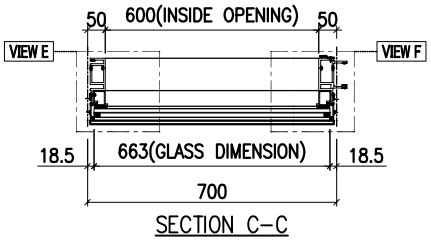

SECTION C-C

GLASS	GLASS NUMBER	WIDTH	HEIGHT	QTY.
	GL03-08	663	843	1
	GL04-02	580	145	1
	GL01-02	663	832	1

VIEW A

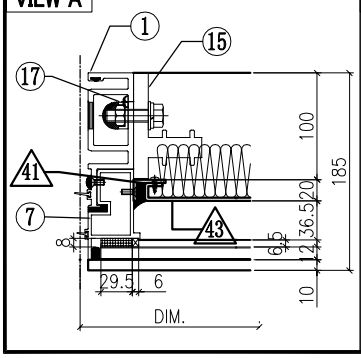

VIEW B

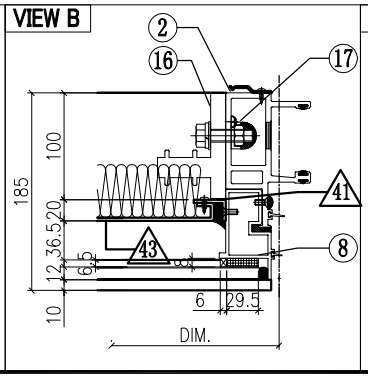

VIEW C

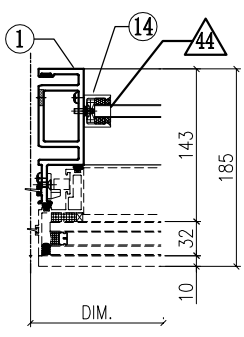

VIEW D

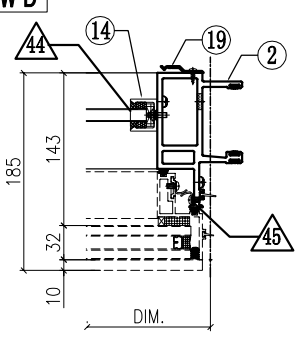

美特鋁質有限公司 MIDI Aluminium Fabricator Ltd.											
				工程號	J858	類別		物料號	-		
				地盘	康城11期	制圖	Z.S.P	2022-06-28	圖號	ARm-700H1-b2	
修改	1	採用	工廠 ✓ 地盤	图纸名称	单元组装图	復核	-	-	數量	-	
日期	15/12	材料顏色	-	材料	-	批准	-	-	單件重量	-	(KG)

AS-01B

VIEW G

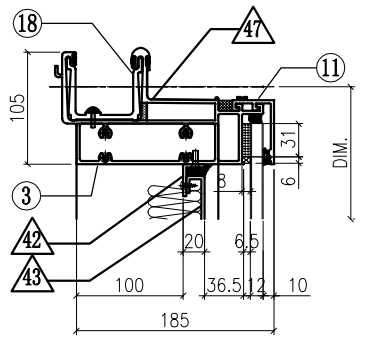

VIEW E

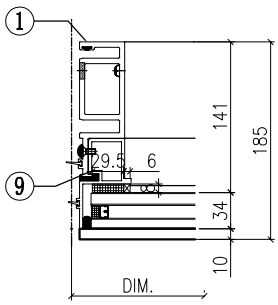

VIEW F

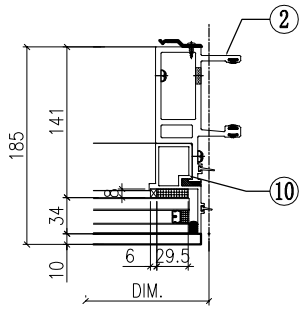

VIEW H

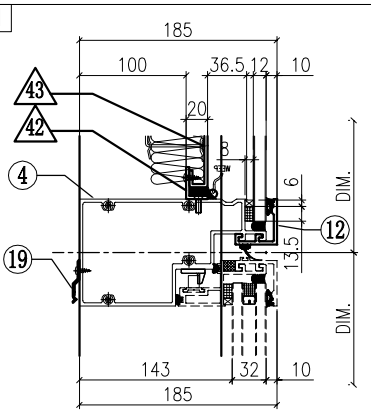

VIEW K

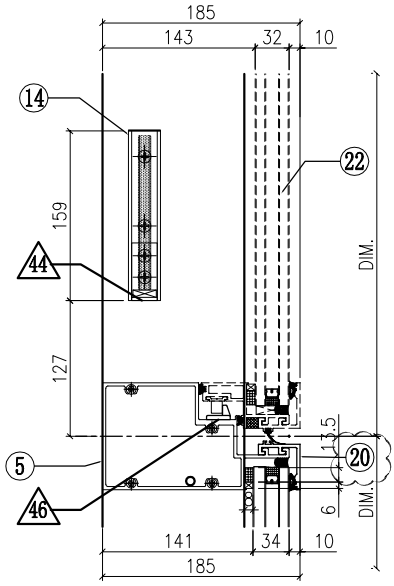

VIEW L

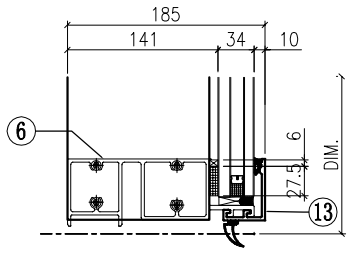

◇ OTHERS (ALUM. & G.M.S. PARTS)

ITEM	FAB. DWG NO.	LENGTH (mm)	QTY
41	N00813-01A	720.5	2
	30x20X3mm ALUM. ANGLE		
42	N00813-01C	598	2
	30x20X3mm ALUM. ANGLE		
43	J858-AP09-02		1
	578 x760.5(BACK PANEL)		
44	N541-01	21	2
	43x22x3mm ALUM. ANGLE		
45	J858-AP04		3
	1.5mm THK. ALUM. PLATE		
46	J858-AP05		1
	2mm THK. ALUM. PLATE		
47	J858-AP16	100	1
	1mm THK. ALUM. FLASHING		
48	J858-AP18	400	1
	1mm THK. ALUM. FLASHING		

◯ ALUM. EXTRUSION

ITEM	FAB. DWG NO.	LENGTH (mm)	QTY
1	X86288-01	3258.5	1
2	X86274-05	3258.5	1
3	X86279-02A	685	1
4	X86309-01RA	679	1
5	X86281-01RA	679	1
6	X86280-02A	679	1
7	X86313-01LA	868.5	1
8	X86313-01RA	868.5	1
9	X86314-01L	868	1
10	X86314-01R	868	1
11	X86301-01-02	685	1
12	X86283-01-02	685	1
13	X86300-01-02	685	1
14	X86282-01	159	2
15	X86255-01L	200	1
16	X86255-01R	200	1
17	X86258-01	200	2
18	X86303-01	300	1
19	X86317-01	50	11
20	X86283-04-02	685	1
21			
22	(窗玉)J858-CW-SH03R		1
23			
24			
25			
26			

美特鋁質有限公司 MIDI Aluminium Fabricator Ltd.					工程號	J858	類別		物料號	-	
					地盘	康城11期	制圖	Z.S.P	2022-06-28	圖號	ARm-700H1-b2
修改	1	採用	工廠	地盤 ✓	图纸名称	单元组装图	復核	-	-	數量	-
日期	29/10	材料顏色	-		材料	-	批准	-	-	單件重量	- (KG)

AS-01C

INSTALL UNIT NO.	QTY.	FLOOR
T1A-CW2-0904	1	9/F
T1A-CW2-1004	1	10/F
T1A-CW2-0404	1	12/F
T1A-CW2-1504	1	15/F
T1A-CW2-1604	1	16/F
T1A-CW2-1804	1	18/F
T1A-CW2-1904	1	19/F
T1A-CW2-2004	1	20/F
T1A-CW2-2204	1	22/F
T1A-CW2-2304	1	23/F
T1A-CW2-2504	1	25/F
T1A-CW2-2704	1	27/F
T1A-CW2-2804	1	28/F
T1A-CW2-2904	1	29/F
T1A-CW2-3104	1	31/F
T1A-CW2-3204	1	32/F
T1A-CW2-3304	1	33/F
T1A-CW2-3604	1	36/F
T1A-CW2-3704	1	37/F
T1A-CW2-3804	1	38/F
T1A-CW2-4104	1	41/F
T1A-CW2-4204	1	42/F
T1A-CW2-4504	1	45/F
T1A-CW2-4604	1	46/F
T1A-CW2-4704	1	47/F
T1A-CW2-4904	1	49/F
T1A-CW2-5004	1	50/F
T1A-CW2-5104	1	51/F
T1A-CW2-5304	1	53/F
T1A-CW2-5504	1	55/F
T1A-CW2-5604	1	56/F
T1A-CW2-5804	1	58/F
T1A-CW2-5904	1	59/F
T1A-CW2-6004	1	60/F
T1B-CW4-0903	1	9/F
T1B-CW4-1003	1	10/F
T1B-CW4-1203	1	12/F
T1B-CW4-1503	1	15/F
T1B-CW4-1603	1	16/F
T1B-CW4-1803	1	18/F
T1B-CW4-1903	1	19/F
T1B-CW4-2003	1	20/F
T1B-CW4-2203	1	22/F
T1B-CW4-2303	1	23/F
T1B-CW4-2503	1	25/F
T1B-CW4-2703	1	27/F
T1B-CW4-2803	1	28/F
T1B-CW4-2903	1	29/F
T1B-CW4-3103	1	31/F
T1B-CW4-3203	1	32/F
T1B-CW4-3303	1	33/F
T1B-CW4-3603	1	36/F
T1B-CW4-3703	1	37/F
T1B-CW4-3803	1	38/F
T1B-CW4-4103	1	41/F
T1B-CW4-4203	1	42/F
T1B-CW4-4503	1	45/F
T1B-CW4-4603	1	46/F
T1B-CW4-4703	1	47/F
T1B-CW4-4903	1	49/F
T1B-CW4-5003	1	50/F
T1B-CW4-5103	1	51/F
T1B-CW4-5303	1	53/F
T1B-CW4-5503	1	55/F
T1B-CW4-5603	1	56/F
T1B-CW4-5803	1	58/F
T1B-CW4-5903	1	59/F
T1B-CW4-6003	1	60/F
T2A-CW2-0904	1	9/F
T2A-CW2-1004	1	10/F
T2A-CW2-0404	1	12/F
T2A-CW2-1504	1	15/F
T2A-CW2-1604	1	16/F
T2A-CW2-1804	1	18/F
T2A-CW2-1904	1	19/F
T2A-CW2-2004	1	20/F
T2A-CW2-2204	1	22/F
T2A-CW2-2304	1	23/F
T2A-CW2-2504	1	25/F
T2A-CW2-2704	1	27/F
T2A-CW2-2804	1	28/F
T2A-CW2-2904	1	29/F
T2A-CW2-3104	1	31/F
T2A-CW2-3204	1	32/F
T2A-CW2-3304	1	33/F
T2A-CW2-3604	1	36/F
T2A-CW2-3704	1	37/F
T2A-CW2-3804	1	38/F
T2A-CW2-4104	1	41/F
T2A-CW2-4204	1	42/F
T2A-CW2-4504	1	45/F
T2A-CW2-4604	1	46/F
T2A-CW2-4704	1	47/F
T2A-CW2-4904	1	49/F
T2A-CW2-5004	1	50/F
T2A-CW2-5104	1	51/F
T2A-CW2-5304	1	53/F
T2A-CW2-5504	1	55/F
T2A-CW2-5604	1	56/F
T2A-CW2-5804	1	58/F
T2A-CW2-5904	1	59/F
T2A-CW2-6004	1	60/F
T2A-CW2-6204	1	62/F
T2A-CW2-6304	1	63/F
T2A-CW2-6504	1	65/F
T3A-CW2-0904	1	9/F
T3A-CW2-1004	1	10/F
T3A-CW2-0404	1	12/F
T3A-CW2-1504	1	15/F
T3A-CW2-1604	1	16/F
T3A-CW2-1804	1	18/F
T3A-CW2-1904	1	19/F
T3A-CW2-2004	1	20/F
T3A-CW2-2204	1	22/F
T3A-CW2-2304	1	23/F
T3A-CW2-2504	1	25/F
T3A-CW2-2704	1	27/F
T3A-CW2-2804	1	28/F
T3A-CW2-2904	1	29/F
T3A-CW2-3104	1	31/F
T3A-CW2-3204	1	32/F
T3A-CW2-3304	1	33/F
T3A-CW2-3604	1	36/F
T3A-CW2-3704	1	37/F
T3A-CW2-3804	1	38/F
T3A-CW2-4104	1	41/F
T3A-CW2-4204	1	42/F
T3A-CW2-4504	1	45/F
T3A-CW2-4604	1	46/F
T3A-CW2-4704	1	47/F
T3A-CW2-4904	1	49/F
T3A-CW2-5004	1	50/F
T3A-CW2-5104	1	51/F
T3A-CW2-5304	1	53/F
T3A-CW2-5504	1	55/F
T3A-CW2-5604	1	56/F
T3A-CW2-5804	1	58/F
T3A-CW2-5904	1	59/F
T3A-CW2-6004	1	60/F
T3A-CW2-6204	1	62/F
T3A-CW2-6304	1	63/F
T3A-CW2-6504	1	65/F
T3B-CW4-0903	1	9/F
T3B-CW4-1003	1	10/F
T3B-CW4-0303	1	12/F
T3B-CW4-1503	1	15/F
T3B-CW4-1603	1	16/F
T3B-CW4-1803	1	18/F
T3B-CW4-1903	1	19/F
T3B-CW4-2003	1	20/F
T3B-CW4-2203	1	22/F
T3B-CW4-2303	1	23/F
T3B-CW4-2503	1	25/F
T3B-CW4-2703	1	27/F
T3B-CW4-2803	1	28/F
T3B-CW4-2903	1	29/F
T3B-CW4-3103	1	31/F
T3B-CW4-3203	1	32/F
T3B-CW4-3303	1	33/F
T3B-CW4-3603	1	36/F
T3B-CW4-3703	1	37/F
T3B-CW4-3803	1	38/F
T3B-CW4-4103	1	41/F
T3B-CW4-4203	1	42/F
T3B-CW4-4503	1	45/F
T3B-CW4-4603	1	46/F
T3B-CW4-4703	1	47/F
T3B-CW4-4903	1	49/F
T3B-CW4-5003	1	50/F
T3B-CW4-5103	1	51/F
T3B-CW4-5303	1	53/F
T3B-CW4-5503	1	55/F
T3B-CW4-5603	1	56/F
T3B-CW4-5803	1	58/F
T3B-CW4-5903	1	59/F
T3B-CW4-6003	1	60/F
T3B-CW4-6203	1	62/F
T3B-CW4-6303	1	63/F
T3B-CW4-6503	1	65/F
TOTAL	**179**	

美特鋁質有限公司 MIDI Aluminium Fabricator Ltd.											
修改	1			採用	工廠		地盤	✓	工程號	J858	類別		物料號	-		
日期	15/12			材料顏色	-				地盘	康城11期	制圖	Z.S.P	2022-06-28	圖號	ARm-700H1-h
									图纸名称	单元组装图	復核	-	-	數量	-
									材料	-	批准	-	-	單件重量	- (KG)

蝴蝶窗 AS-02A

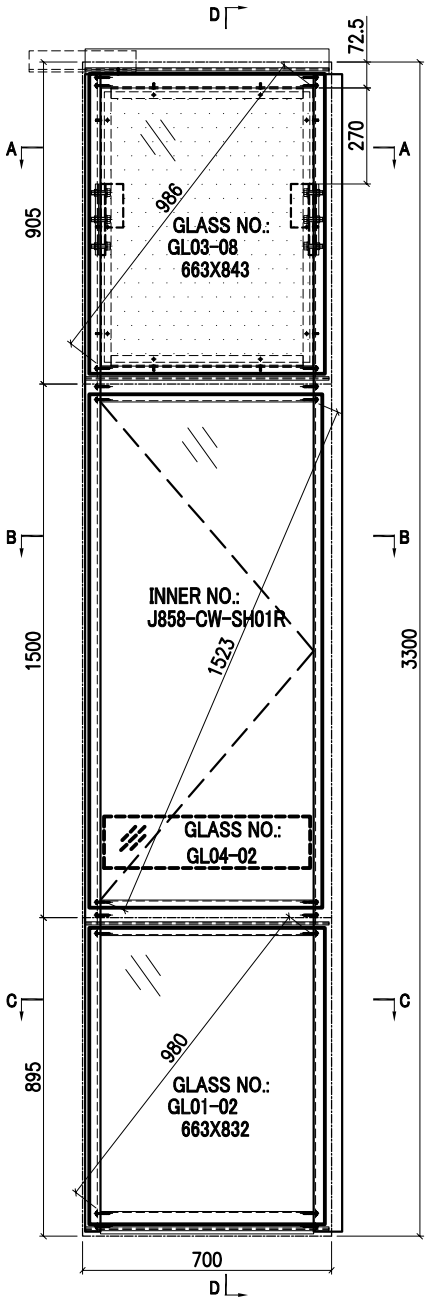

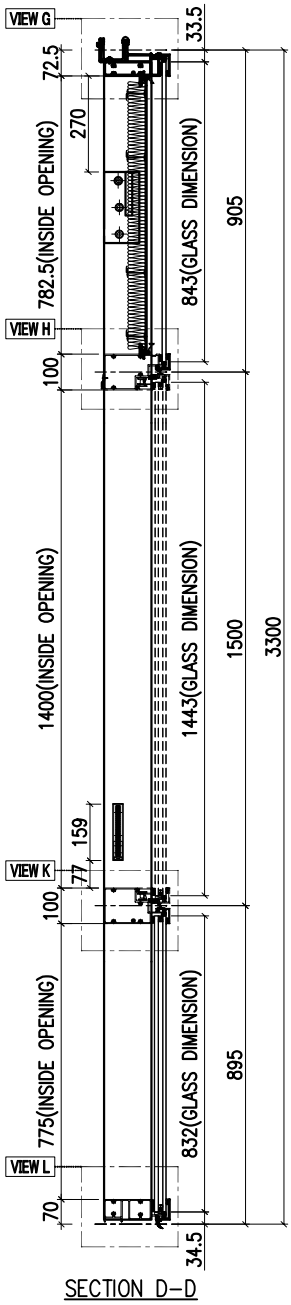

SECTION D-D

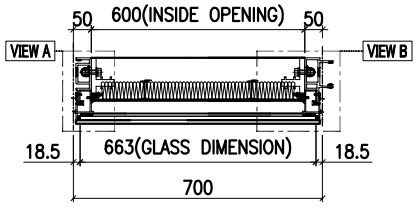

SECTION A-A

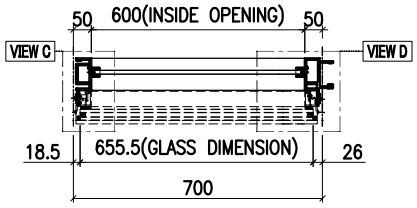

SECTION B-B

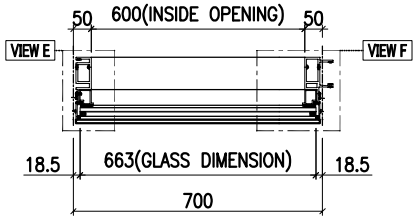

SECTION C-C

GLASS	GLASS NUMBER	WIDTH	HEIGHT	QTY.
	GL03-08	663	843	1
	GL04-02	580	145	1
	GL01-02	663	832	1

VIEW A

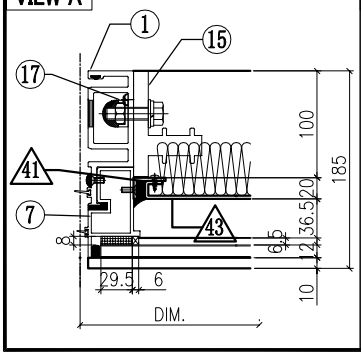

VIEW B

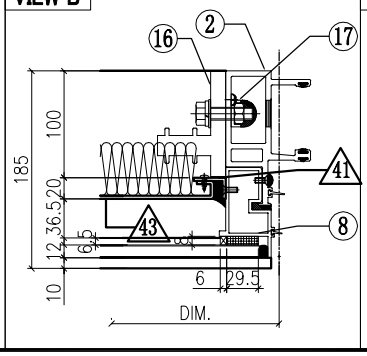

VIEW C

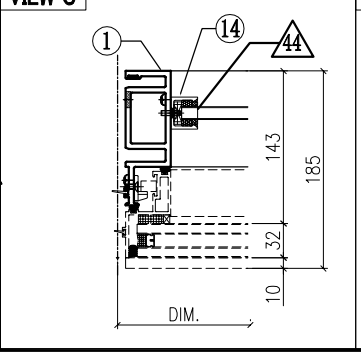

VIEW D

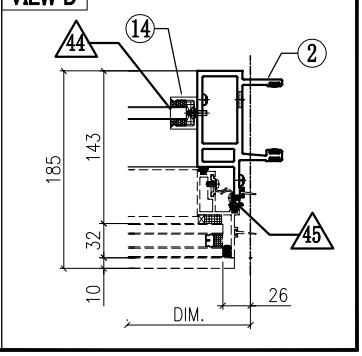

美特鋁質有限公司
MIDI Aluminium Fabricator Ltd.

工程號	J858	類別		物料號	-				
地盘	康城11期	制圖	Z.S.P	2022-06-28	圖號	ARm-700H1-h			
图纸名称	单元组装图	復核	-	-	數量	-			
材料	-	批准	-	-	單件重量	-	(KG)		

修改	1			採用	工廠		地盤	✓
日期	15/12			材料顏色	-			

AS-02B

VIEW G

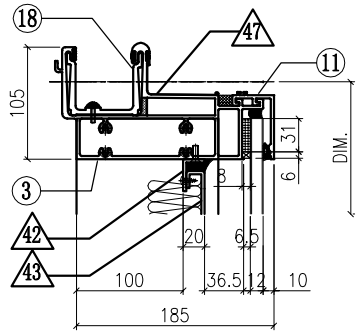

VIEW E

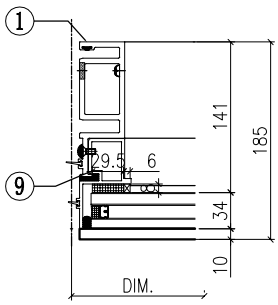

VIEW

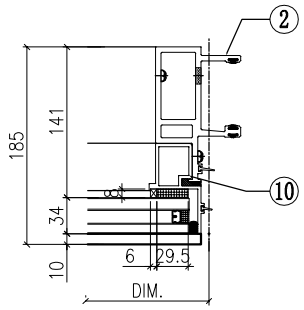

VIEW H

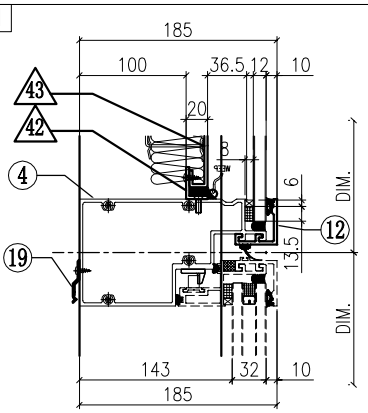

VIEW K

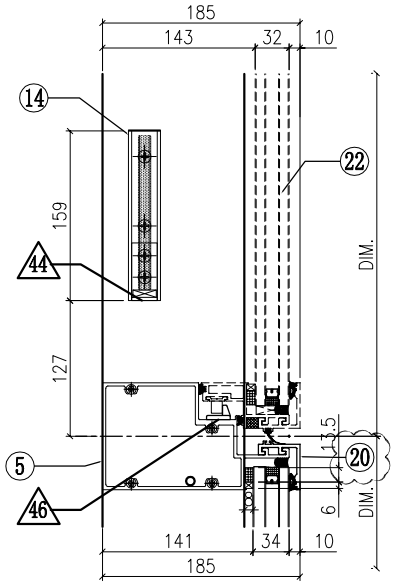

VIEW L

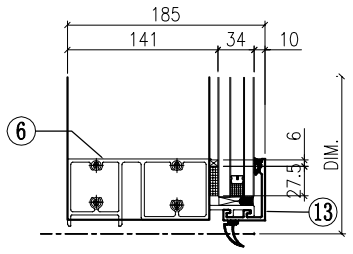

◇ OTHERS (ALUM. & G.M.S. PARTS)

ITEM	FAB. DWG NO.	LENGTH (mm)	QTY
41	N00813-01A	720.5	2
	30x20X3mm ALUM. ANGLE		
42	N00813-01C	598	2
	30x20X3mm ALUM. ANGLE		
43	J858-AP09-02		1
	578 x760.5(BACK PANEL)		
44	N541-01	21	2
	43x22x3mm ALUM. ANGLE		
45	J858-AP04		3
	1.5mm THK. ALUM. PLATE		
46	J858-AP05		1
	2mm THK. ALUM. PLATE		
47	J858-AP16	100	1
	1mm THK. ALUM. FLASHING		
48	J858-AP18	400	1
	1mm THK. ALUM. FLASHING		

◯ ALUM. EXTRUSION

ITEM	FAB. DWG NO.	LENGTH (mm)	QTY
1	X86288-01	3258.5	1
2	X86274-02	3258.5	1
3	X86279-02A	685	1
4	X86309-01RA	679	1
5	X86281-01RA	679	1
6	X86280-02A	679	1
7	X86313-01LA	868.5	1
8	X86313-01RA	868.5	1
9	X86314-01L	868	1
10	X86314-01R	868	1
11	X86301-01-02	685	1
12	X86283-01-02	685	1
13	X86300-01-02	685	1
14	X86282-01	159	2
15	X86255-01L	200	1
16	X86255-01R	200	1
17	X86258-01	200	2
18	X86303-01	300	1
19	X86317-01	50	3
20	X86283-04-02	685	1
21			
22	(窗玉)J858-CW-SH01R		1
23			
24			
25			
26			

美特鋁質有限公司 MIDI Aluminium Fabricator Ltd.						工程號	J858	類別		物料號	-		
						地盘	康城11期	制圖	Z.S.P	2022-06-28	圖號	ARm-700H1-h	
修改				採用	工廠		地盤 ✓	图纸名称	单元组装图	復核	-	-	數量	-	
日期				材料颜色	-			材料	-	批准	-	-	單件重量	-	(KG)

AS-02C

INSTALL UNIT NO.	QTY.	FLOOR
T1A-CW2-0906	1	9/F
T1A-CW2-1006	1	10/F
T1A-CW2-1206	1	12/F
T1A-CW2-1506	1	15/F
T1A-CW2-1606	1	16/F
T1A-CW2-1806	1	18/F
T1A-CW2-1906	1	19/F
T1A-CW2-2006	1	20/F
T1A-CW2-2206	1	22/F
T1A-CW2-2306	1	23/F
T1A-CW2-2506	1	25/F
T1A-CW2-2706	1	27/F
T1A-CW2-2806	1	28/F
T1A-CW2-2906	1	29/F
T1A-CW2-3106	1	31/F
T1A-CW2-3206	1	32/F
T1A-CW2-3306	1	33/F
T1A-CW2-3606	1	36/F
T1A-CW2-3706	1	37/F
T1A-CW2-3806	1	38/F
T1A-CW2-4106	1	41/F
T1A-CW2-4206	1	42/F
T1A-CW2-4506	1	45/F
T1A-CW2-4606	1	46/F
T1A-CW2-4706	1	47/F
T1A-CW2-4906	1	49/F
T1A-CW2-5006	1	50/F
T1A-CW2-5106	1	51/F
T1A-CW2-5306	1	53/F
T1A-CW2-5506	1	55/F
T1A-CW2-5606	1	56/F
T1A-CW2-5806	1	58/F
T1A-CW2-5906	1	59/F
T1A-CW2-6006	1	60/F
T2A-CW2-0906	1	9/F
T2A-CW2-1006	1	10/F
T2A-CW2-1206	1	12/F
T2A-CW2-1506	1	15/F
T2A-CW2-1606	1	16/F
T2A-CW2-1806	1	18/F
T2A-CW2-1906	1	19/F
T2A-CW2-2006	1	20/F
T2A-CW2-2206	1	22/F
T2A-CW2-2306	1	23/F
T2A-CW2-2506	1	25/F
T2A-CW2-2706	1	27/F
T2A-CW2-2806	1	28/F
T2A-CW2-2906	1	29/F
T2A-CW2-3106	1	31/F
T2A-CW2-3206	1	32/F
T2A-CW2-3306	1	33/F
T2A-CW2-3606	1	36/F
T2A-CW2-3706	1	37/F
T2A-CW2-3806	1	38/F
T2A-CW2-4106	1	41/F
T2A-CW2-4206	1	42/F
T2A-CW2-4506	1	45/F
T2A-CW2-4606	1	46/F
T2A-CW2-4706	1	47/F
T2A-CW2-4906	1	49/F
T2A-CW2-5006	1	50/F
T2A-CW2-5106	1	51/F
T2A-CW2-5306	1	53/F
T2A-CW2-5506	1	55/F
T2A-CW2-5606	1	56/F
T2A-CW2-5806	1	58/F
T2A-CW2-5906	1	59/F
T2A-CW2-6006	1	60/F
T2A-CW2-6206	1	62/F
T2A-CW2-6306	1	63/F
T2A-CW2-6506	1	65/F
T2A-CW3-0902	1	9/F
T2A-CW3-1002	1	10/F
T2A-CW3-1202	1	12/F
T2A-CW3-1502	1	15/F
T2A-CW3-1602	1	16/F
T2A-CW3-1702	1	17/F
T2A-CW3-1802	1	18/F
T2A-CW3-1902	1	19/F
T2A-CW3-2002	1	20/F
T2A-CW3-2102	1	21/F
T2A-CW3-2202	1	22/F
T2A-CW3-2302	1	23/F
T2A-CW3-2502	1	25/F
T2A-CW3-2602	1	26/F
T2A-CW3-2702	1	27/F
T2A-CW3-2802	1	28/F
T2A-CW3-2902	1	29/F
T2A-CW3-3002	1	30/F
T2A-CW3-3102	1	31/F
T2A-CW3-3202	1	32/F
T2A-CW3-3302	1	33/F
T2A-CW3-3502	1	35/F
T2A-CW3-3602	1	36/F
T2A-CW3-3702	1	37/F
T2A-CW3-3802	1	38/F
T2A-CW3-3902	1	39/F
T2A-CW3-4102	1	41/F
T2A-CW3-4202	1	42/F
T2A-CW3-4302	1	43/F
T2A-CW3-4502	1	45/F
T2A-CW3-4602	1	46/F
T2A-CW3-4702	1	47/F
T2A-CW3-4802	1	48/F
T2A-CW3-4902	1	49/F
T2A-CW3-5002	1	50/F
T2A-CW3-5102	1	51/F
T2A-CW3-5202	1	52/F
T2A-CW3-5302	1	53/F
T2A-CW3-5502	1	55/F
T2A-CW3-5602	1	56/F
T2A-CW3-5702	1	57/F
T2A-CW3-5802	1	58/F
T2A-CW3-5902	1	59/F
T2A-CW3-6002	1	60/F
T2A-CW3-6102	1	61/F
T2A-CW3-6202	1	62/F
T2A-CW3-6302	1	63/F
T2A-CW3-6502	1	65/F
T3A-CW2-0906	1	9/F
T3A-CW2-1006	1	10/F
T3A-CW2-1206	1	12/F
T3A-CW2-1506	1	15/F
T3A-CW2-1606	1	16/F
T3A-CW2-1806	1	18/F
T3A-CW2-1906	1	19/F
T3A-CW2-2006	1	20/F
T3A-CW2-2206	1	22/F
T3A-CW2-2306	1	23/F
T3A-CW2-2506	1	25/F
T3A-CW2-2706	1	27/F
T3A-CW2-2806	1	28/F
T3A-CW2-2906	1	29/F
T3A-CW2-3106	1	31/F
T3A-CW2-3206	1	32/F
T3A-CW2-3306	1	33/F
T3A-CW2-3606	1	36/F
T3A-CW2-3706	1	37/F
T3A-CW2-3806	1	38/F
T3A-CW2-4106	1	41/F
T3A-CW2-4206	1	42/F
T3A-CW2-4506	1	45/F
T3A-CW2-4606	1	46/F
T3A-CW2-4706	1	47/F
T3A-CW2-4906	1	49/F
T3A-CW2-5006	1	50/F
T3A-CW2-5106	1	51/F
T3A-CW2-5306	1	53/F
T3A-CW2-5506	1	55/F
T3A-CW2-5606	1	56/F
T3A-CW2-5806	1	58/F
T3A-CW2-5906	1	59/F
T3A-CW2-6006	1	60/F
T3A-CW2-6206	1	62/F
T3A-CW2-6306	1	63/F
T3A-CW2-6506	1	65/F
T3A-CW3-0902	1	9/F
T3A-CW3-1002	1	10/F
T3A-CW3-1202	1	12/F
T3A-CW3-1502	1	15/F
T3A-CW3-1602	1	16/F
T3A-CW3-1702	1	17/F
T3A-CW3-1802	1	18/F
T3A-CW3-1902	1	19/F
T3A-CW3-2002	1	20/F
T3A-CW3-2102	1	21/F
T3A-CW3-2202	1	22/F
T3A-CW3-2302	1	23/F
T3A-CW3-2502	1	25/F
T3A-CW3-2602	1	26/F
T3A-CW3-2702	1	27/F
T3A-CW3-2802	1	28/F
T3A-CW3-2902	1	29/F
T3A-CW3-3002	1	30/F
T3A-CW3-3102	1	31/F
T3A-CW3-3202	1	32/F
T3A-CW3-3302	1	33/F
T3A-CW3-3502	1	35/F
T3A-CW3-3602	1	36/F
T3A-CW3-3702	1	37/F
T3A-CW3-3802	1	38/F
T3A-CW3-3902	1	39/F
T3A-CW3-4102	1	41/F
T3A-CW3-4202	1	42/F
T3A-CW3-4302	1	43/F
T3A-CW3-4502	1	45/F
T3A-CW3-4602	1	46/F
T3A-CW3-4702	1	47/F
T3A-CW3-4802	1	48/F
T3A-CW3-4902	1	49/F
T3A-CW3-5002	1	50/F
T3A-CW3-5102	1	51/F
T3A-CW3-5202	1	52/F
T3A-CW3-5302	1	53/F
T3A-CW3-5502	1	55/F
T3A-CW3-5602	1	56/F
T3A-CW3-5702	1	57/F
T3A-CW3-5802	1	58/F
T3A-CW3-5902	1	59/F
T3A-CW3-6002	1	60/F
T3A-CW3-6102	1	61/F
T3A-CW3-6202	1	62/F
T3A-CW3-6302	1	63/F
T3A-CW3-6502	1	65/F
TOTAL	204	

美特鋁質有限公司 MIDI Aluminium Fabricator Ltd.											
				工程號	J858	類別		物料號	-		
				地盘	康城11期	制圖	Z.S.P	2022-06-28	圖號	ARm-700H1-b2h	
修改	1		採用 工廠		地盤 ✓	图纸名称	单元组装图	復核	-	-	數量	-	
日期	15/12		材料顏色	-		材料	-	批准	-	-	單件重量	-	(KG)

蝴蝶窗 AS-03A

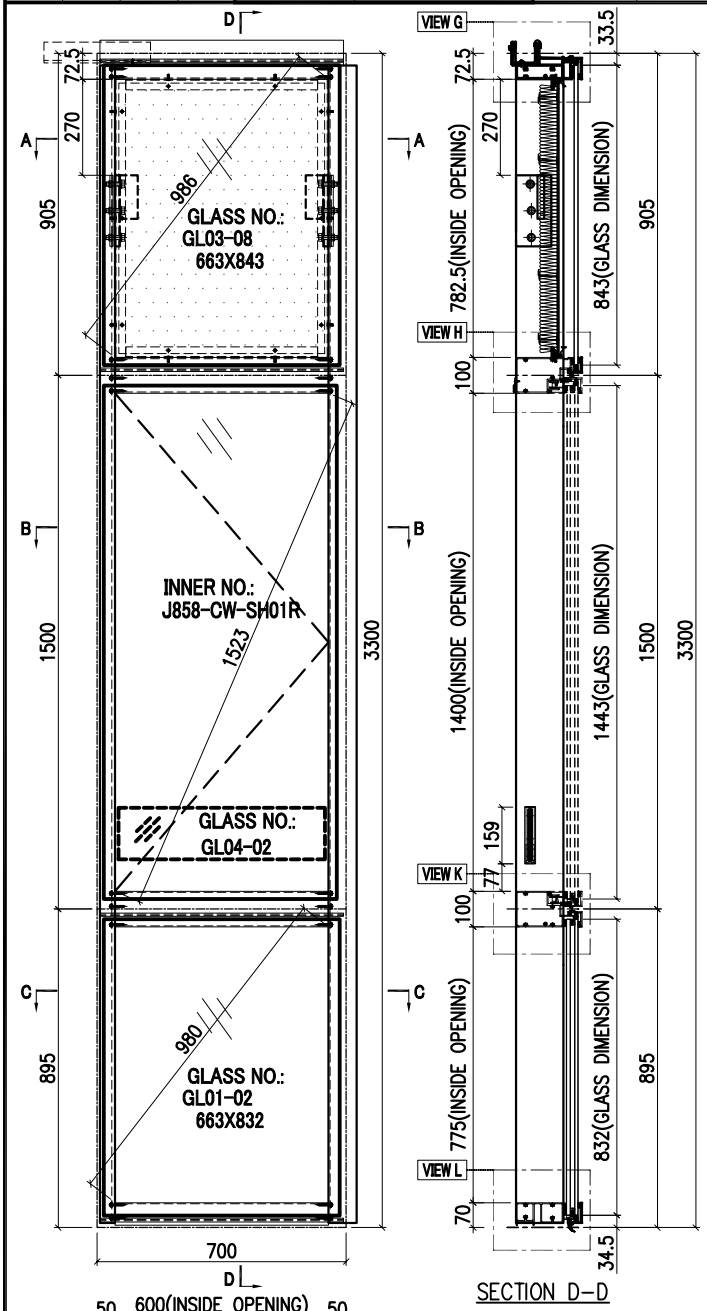

SECTION D-D

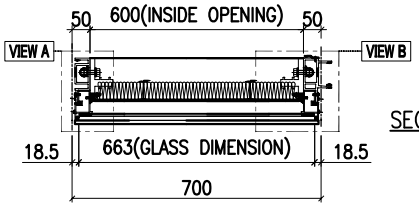

SECTION A-A

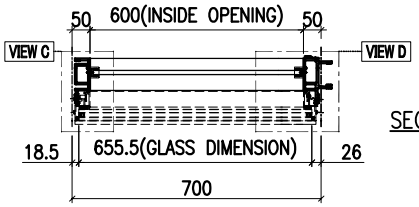

SECTION B-B

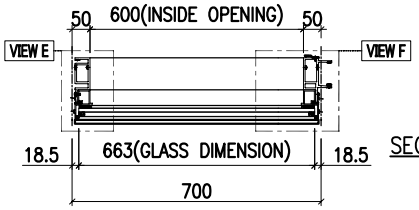

SECTION C-C

T3B-CW4-3105	1	31/F
T3B-CW4-3205	1	32/F
T3B-CW4-3305	1	33/F
T3B-CW4-3605	1	36/F
T3B-CW4-3705	1	37/F
T3B-CW4-3805	1	38/F
T3B-CW4-4105	1	41/F
T3B-CW4-4205	1	42/F
T3B-CW4-4505	1	45/F
T3B-CW4-4605	1	46/F
T3B-CW4-4705	1	47/F
T3B-CW4-4905	1	49/F
T3B-CW4-5005	1	50/F
T3B-CW4-5105	1	51/F
T3B-CW4-5305	1	53/F
T3B-CW4-5505	1	55/F
T3B-CW4-5605	1	56/F
T3B-CW4-5805	1	58/F
T3B-CW4-5905	1	59/F
T3B-CW4-6005	1	60/F
T3B-CW4-6205	1	62/F
T3B-CW4-6305	1	63/F
T3B-CW4-6505	1	65/F
TOTAL	71	

INSTALL UNIT NO.	QTY.	FLOOR
T1B-CW4-0905	1	09/F
T1B-CW4-1005	1	10/F
T1B-CW4-1205	1	12/F
T1B-CW4-1505	1	15/F
T1B-CW4-1605	1	16/F
T1B-CW4-1805	1	18/F
T1B-CW4-1905	1	19/F
T1B-CW4-2005	1	20/F
T1B-CW4-2205	1	22/F
T1B-CW4-2305	1	23/F
T1B-CW4-2505	1	25/F
T1B-CW4-2705	1	27/F
T1B-CW4-2805	1	28/F
T1B-CW4-2905	1	29/F
T1B-CW4-3105	1	31/F
T1B-CW4-3205	1	32/F
T1B-CW4-3305	1	33/F
T1B-CW4-3605	1	36/F
T1B-CW4-3705	1	37/F
T1B-CW4-3805	1	38/F
T1B-CW4-4105	1	41/F
T1B-CW4-4205	1	42/F
T1B-CW4-4505	1	45/F
T1B-CW4-4605	1	46/F
T1B-CW4-4705	1	47/F
T1B-CW4-4905	1	49/F
T1B-CW4-5005	1	50/F
T1B-CW4-5105	1	51/F
T1B-CW4-5305	1	53/F
T1B-CW4-5505	1	55/F
T1B-CW4-5605	1	56/F
T1B-CW4-5805	1	58/F
T1B-CW4-5905	1	59/F
T1B-CW4-6005	1	60/F
T3B-CW4-0905	1	9/F
T3B-CW4-1005	1	10/F
T3B-CW4-1205	1	12/F
T3B-CW4-1505	1	15/F
T3B-CW4-1605	1	16/F
T3B-CW4-1805	1	18/F
T3B-CW4-1905	1	19/F
T3B-CW4-2005	1	20/F
T3B-CW4-2205	1	22/F
T3B-CW4-2305	1	23/F
T3B-CW4-2505	1	25/F
T3B-CW4-2705	1	27/F
T3B-CW4-2805	1	28/F
T3B-CW4-2905	1	29/F

	GLASS NUMBER	WIDTH	HEIGHT	QTY.
GLASS	GL03-08	663	843	1
	GL04-02	580	145	1
	GL01-02	663	832	1

美特鋁質有限公司 MIDI Aluminium Fabricator Ltd.											
				工程號	J858	類別		物料號	-		
				地盘	康城11期	制圖	Z.S.P	2022-06-28	圖號	ARm-700H1-b2h	
修改	1	採用	工廠 ✓ 地盤	图纸名称	单元组装图	復核	-	-	數量	-	
日期	15/12	材料顏色	-	材料	-	批准	-	-	單件重量	-	(KG)

AS-03B

VIEW G

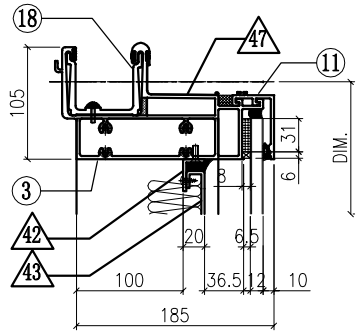

VIEW A

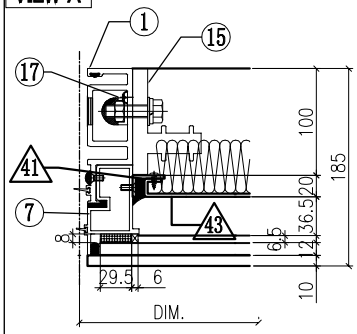

VIEW B

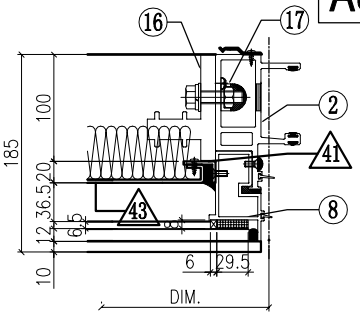

VIEW H

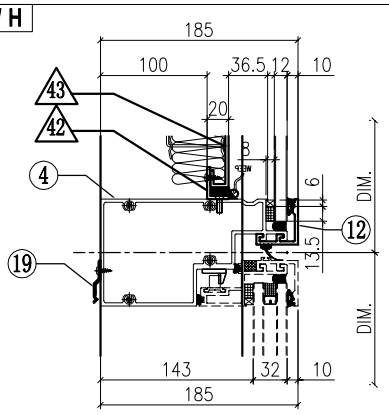

VIEW C

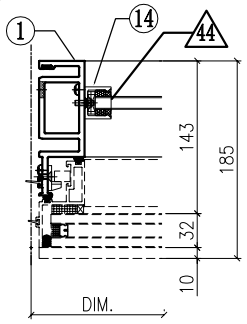

VIEW D

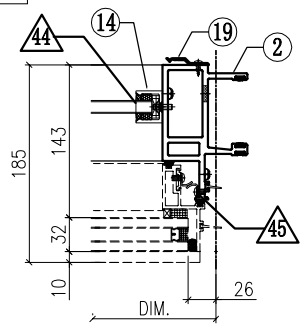

VIEW K

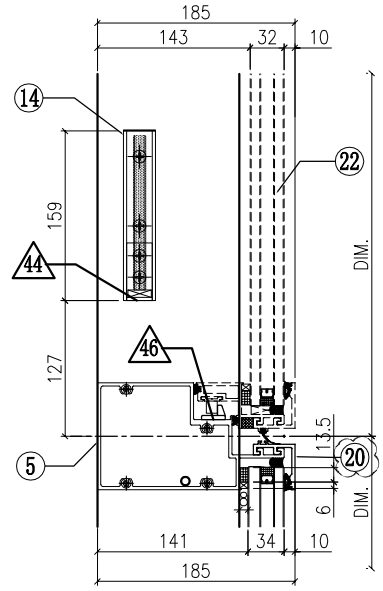

VIEW E

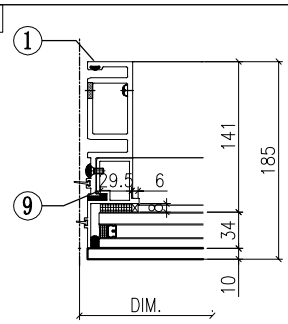

VIEW F

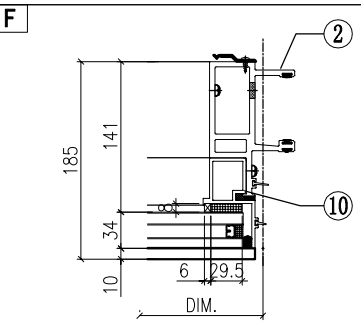

VIEW L

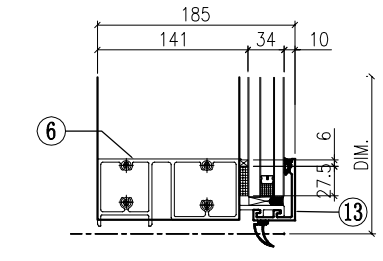

◇ OTHERS (ALUM. & G.M.S. PARTS)

ITEM	FAB. DWG NO.	LENGTH (mm)	QTY
41	N00813-01A	720.5	2
	30x20X3mm ALUM. ANGLE		
42	N00813-01C	598	2
	30x20X3mm ALUM. ANGLE		
43	J858-AP09-02		1
	578 x760.5(BACK PANEL)		
44	N541-01	21	2
	43x22x3mm ALUM. ANGLE		
45	J858-AP04		3
	1.5mm THK. ALUM. PLATE		
46	J858-AP05		1
	2mm THK. ALUM. PLATE		
47	J858-AP16	100	1
	1mm THK. ALUM. FLASHING		
48	J858-AP18	400	1
	1mm THK. ALUM. FLASHING		

◯ ALUM. EXTRUSION

ITEM	FAB. DWG NO.	LENGTH (mm)	QTY
1	X86288-01	3258.5	1
2	X86274-05	3258.5	1
3	X86279-02A	685	1
4	X86309-01RA	679	1
5	X86281-01RA	679	1
6	X86280-02A	679	1
7	X86313-01LA	868.5	1
8	X86313-01RA	868.5	1
9	X86314-01L	868	1
10	X86314-01R	868	1
11	X86301-01-02	685	1
12	X86283-01-02	685	1
13	X86300-01-02	685	1
14	X86282-01	159	2
15	X86255-01L	200	1
16	X86255-01R	200	1
17	X86258-01	200	2
18	X86303-01	300	1
19	X86317-01	50	11
20	X86283-04-02	685	1
21			
22	(窗玉)J858-CW-SH01R		1

美特鋁質有限公司 MIDI Aluminium Fabricator Ltd.											
				工程號	J858	類別		物料號	-		
				地盘	康城11期	制圖	Z. S. P	2022-06-28	圖號	ARm-700H1	
修改			採用 工廠		地盤 ✓	图纸名称	单元组装图	復核	-	-	數量	-	
日期			材料颜色	-		材料	-	批准	-	-	單件重量	-	(KG)

AS-04A

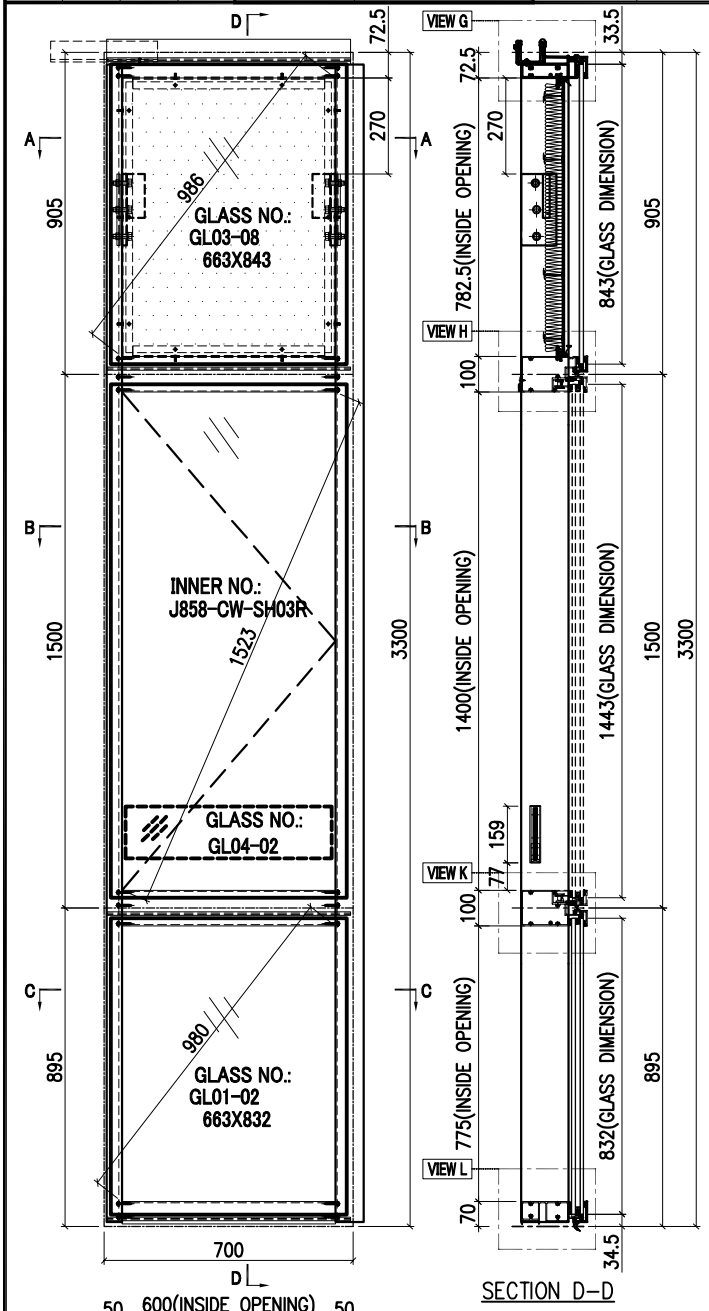

SECTION D-D

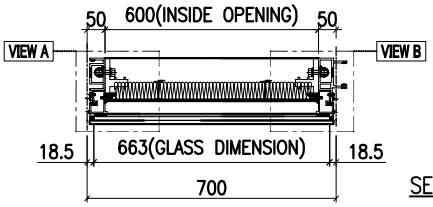

SECTION A-A

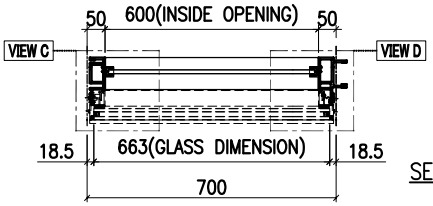

SECTION B-B

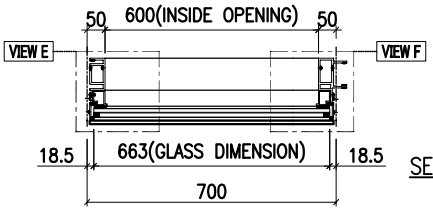

SECTION C-C

GLASS	GLASS NUMBER	WIDTH	HEIGHT	QTY.
	GL03-08	663	843	1
	GL04-02	580	145	1
	GL01-02	663	832	1

INSTALL UNIT NO.	QTY.	FLOOR
T1A-CW3-2102	1	21/F
T1A-CW3-2202	1	22/F
T1A-CW3-2302	1	23/F
T1A-CW3-2502	1	25/F
T1A-CW3-2602	1	26/F
T1A-CW3-2702	1	27/F
T1A-CW3-2802	1	28/F
T1A-CW3-2902	1	29/F
T1A-CW3-3002	1	30/F
T1A-CW3-3102	1	31/F
T1A-CW3-3202	1	32/F
T1A-CW3-3302	1	33/F
T1A-CW3-3502	1	35/F
T1A-CW3-3602	1	36/F
T1A-CW3-3702	1	37/F
T1A-CW3-3802	1	38/F
T1A-CW3-3902	1	39/F
T1A-CW3-4102	1	41/F
T1A-CW3-4202	1	42/F
T1A-CW3-4302	1	43/F
T1A-CW3-4502	1	45/F
T1A-CW3-4602	1	46/F
T1A-CW3-4702	1	47/F
T1A-CW3-4802	1	48/F
T1A-CW3-4902	1	49/F
T1A-CW3-5002	1	50/F
T1A-CW3-5102	1	51/F
T1A-CW3-5202	1	52/F
T1A-CW3-5302	1	53/F
T1A-CW3-5502	1	55/F
T1A-CW3-5602	1	56/F
T1A-CW3-5702	1	57/F
T1A-CW3-5802	1	58/F
T1A-CW3-5902	1	59/F
T1A-CW3-6002	1	60/F
TOTAL	88	

INSTALL UNIT NO.	QTY.	FLOOR
T1B-CW6-0902	1	9/F
T1B-CW6-1002	1	10/F
T1B-CW6-1202	1	12/F
T1B-CW6-1502	1	15/F
T1B-CW6-1602	1	16/F
T1B-CW6-1702	1	17/F
T1B-CW6-1802	1	18/F
T1B-CW6-1902	1	19/F
T1B-CW6-2002	1	20/F
T1B-CW6-2102	1	21/F
T1B-CW6-2202	1	22/F
T1B-CW6-2302	1	23/F
T1B-CW6-2502	1	25/F
T1B-CW6-2602	1	26/F
T1B-CW6-2702	1	27/F
T1B-CW6-2802	1	28/F
T1B-CW6-2902	1	29/F
T1B-CW6-3002	1	30/F
T1B-CW6-3102	1	31/F
T1B-CW6-3202	1	32/F
T1B-CW6-3302	1	33/F
T1B-CW6-3502	1	35/F
T1B-CW6-3602	1	36/F
T1B-CW6-3702	1	37/F
T1B-CW6-3802	1	38/F
T1B-CW6-3902	1	39/F
T1B-CW6-4102	1	41/F
T1B-CW6-4202	1	42/F
T1B-CW6-4302	1	43/F
T1B-CW6-4502	1	45/F
T1B-CW6-4602	1	46/F
T1B-CW6-4702	1	47/F
T1B-CW6-4802	1	48/F
T1B-CW6-4902	1	49/F
T1B-CW6-5002	1	50/F
T1B-CW6-5102	1	51/F
T1B-CW6-5202	1	52/F
T1B-CW6-5302	1	53/F
T1B-CW6-5502	1	55/F
T1B-CW6-5602	1	56/F
T1B-CW6-5702	1	57/F
T1B-CW6-5802	1	58/F
T1B-CW6-5902	1	59/F
T1B-CW6-6002	1	60/F
T1A-CW3-0902	1	9/F
T1A-CW3-1002	1	10/F
T1A-CW3-1202	1	12/F
T1A-CW3-1502	1	15/F
T1A-CW3-1602	1	16/F
T1A-CW3-1702	1	17/F
T1A-CW3-1802	1	18/F
T1A-CW3-1902	1	19/F
T1A-CW3-2002	1	20/F

美特鋁質有限公司 MIDI Aluminium Fabricator Ltd.											
				工程號	J858	類別		物料號	-		
				地盘	康城11期	制圖	Z.S.P	2022-06-28	圖號	ARm-700H1	
修改	1	採用	工廠 ☐ 地盤 ✓	图纸名称	单元组装图	復核	-	-	數量	-	
日期	15/12	材料顏色	-	材料	-	批准	-	-	單件重量	-	(KG)

AS-04B

VIEW G

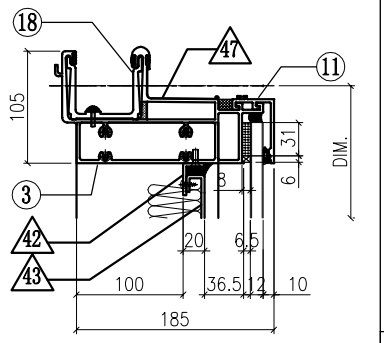

VIEW A

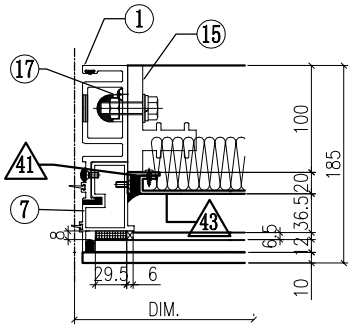

VIEW B

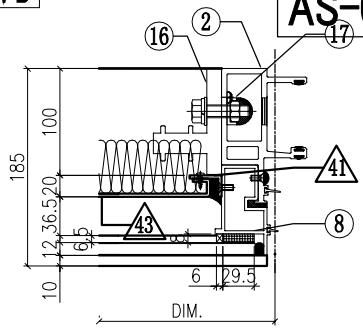

VIEW H

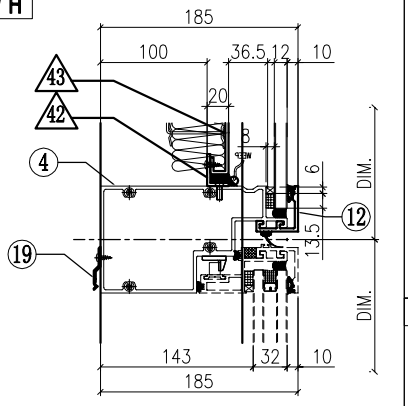

VIEW C

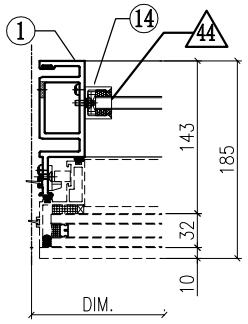

VIEW D

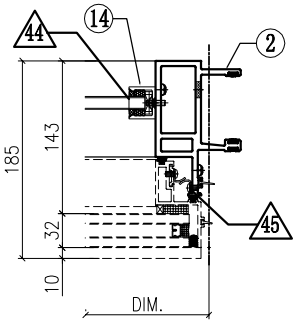

VIEW K

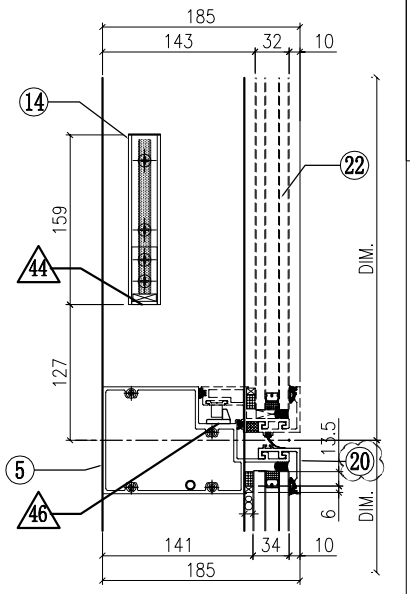

VIEW E

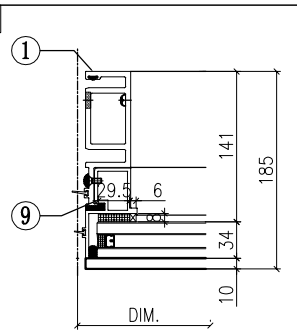

VIEW F

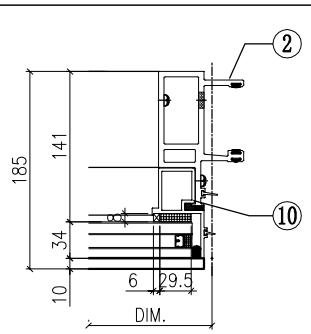

VIEW L

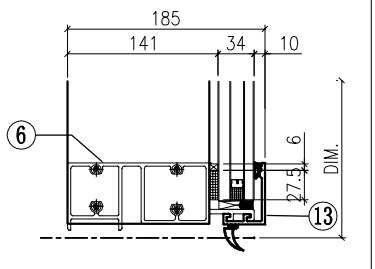

◇ OTHERS (ALUM. & G.M.S. PARTS)

ITEM	FAB. DWG NO.	LENGTH (mm)	QTY
41	N00813-01A	720.5	2
	30x20X3mm ALUM. ANGLE		
42	N00813-01C	598	2
	30x20X3mm ALUM. ANGLE		
43	J858-AP09-02		1
	578 x760.5(BACK PANEL)		
44	N541-01	21	2
	43x22x3mm ALUM. ANGLE		
45	J858-AP04		3
	1.5mm THK. ALUM. PLATE		
46	J858-AP05		1
	2mm THK. ALUM. PLATE		
47	J858-AP16	100	1
	1mm THK. ALUM. FLASHING		
48	J858-AP18	400	1
	1mm THK. ALUM. FLASHING		

◯ ALUM. EXTRUSION

ITEM	FAB. DWG NO.	LENGTH (mm)	QTY
1	X86288-01	3258.5	1
2	X86274-02	3258.5	1
3	X86279-02A	685	1
4	X86309-01RA	679	1
5	X86281-01RA	679	1
6	X86280-02A	679	1
7	X86313-01LA	868.5	1
8	X86313-01RA	868.5	1
9	X86314-01L	868	1
10	X86314-01R	868	1
11	X86301-01-02	685	1
12	X86283-01-02	685	1
13	X86300-01-02	685	1
14	X86282-01	159	2
15	X86255-01L	200	1
16	X86255-01R	200	1
17	X86258-01	200	2
18	X86303-01	300	1
19	X86317-01	50	3
20	X86283-04-02	685	1
21			
22	(窗玉)J858-CW-SH03R		1

美特鋁質有限公司 MIDI Aluminium Fabricator Ltd.											
				工程號	J858	類別		物料號	-		
				地盘	康城11期	制圖	Z.S.P	2022-06-28	圖號	ALm-700H1	
修改	1		採用 工廠		地盤 ✓	图纸名称	单元组装图	復核	-	-	數量	-	
日期	22/11		材料颜色	-		材料	-	批准	-	-	單件重量	-	(KG)

AS-05A

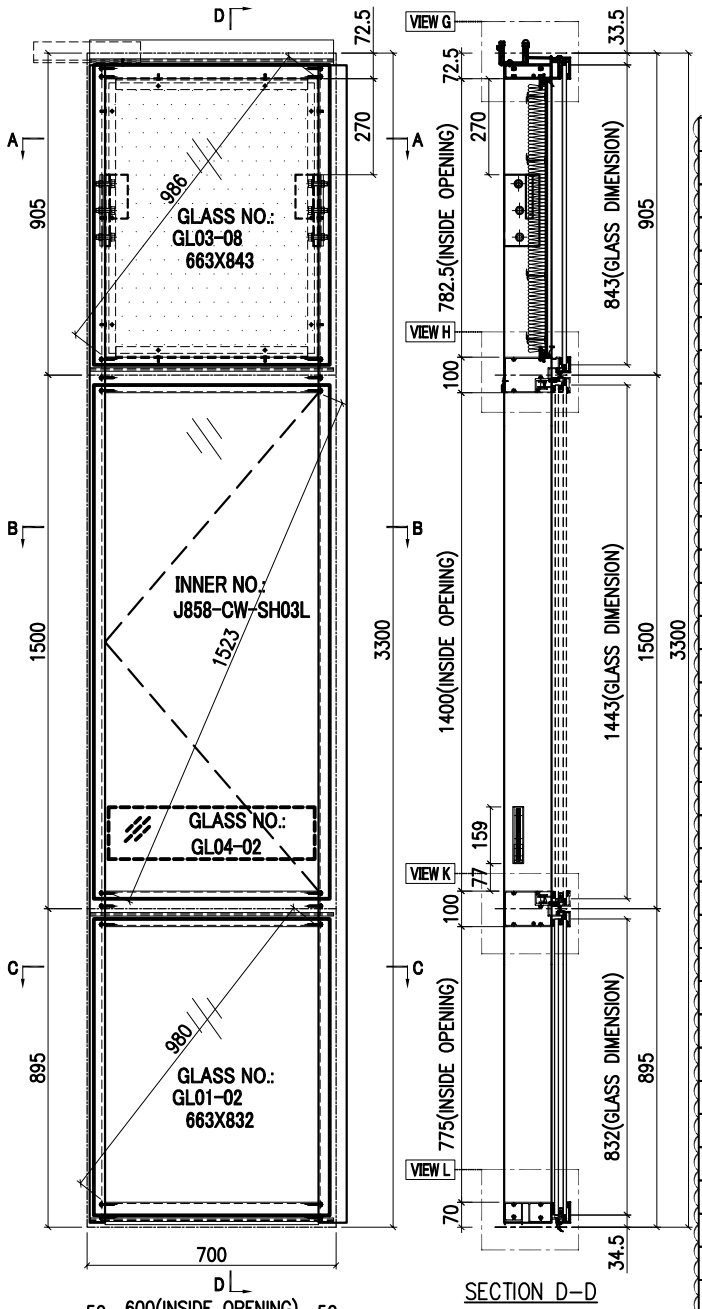

SECTION D-D

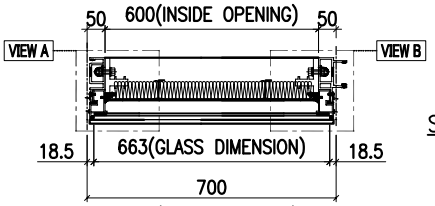

SECTION A-A

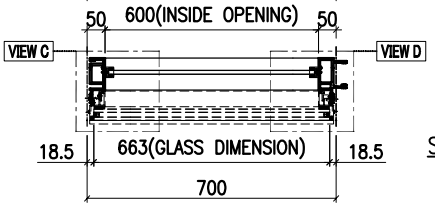

SECTION B-B

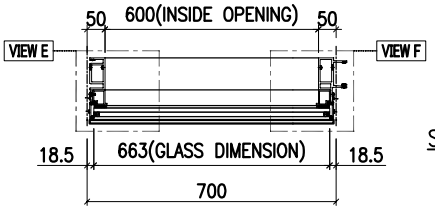

SECTION C-C

T3A-CW6-0901	1	9/F
T3A-CW6-1001	1	10/F
T3A-CW6-1201	1	12/F
T3A-CW6-1501	1	15/F
T3A-CW6-1601	1	16/F
T3A-CW6-1701	1	17/F
T3A-CW6-1801	1	18/F
T3A-CW6-1901	1	19/F
T3A-CW6-2001	1	20/F
T3A-CW6-2101	1	21/F
T3A-CW6-2201	1	22/F
T3A-CW6-2301	1	23/F
T3A-CW6-2501	1	25/F
T3A-CW6-2601	1	26/F
T3A-CW6-2701	1	27/F
T3A-CW6-2801	1	28/F
T3A-CW6-2901	1	29/F
T3A-CW6-3001	1	30/F
T3A-CW6-3101	1	31/F
T3A-CW6-3201	1	32/F
T3A-CW6-3301	1	33/F
T3A-CW6-3501	1	35/F
T3A-CW6-3601	1	36/F
T3A-CW6-3701	1	37/F
T3A-CW6-3801	1	38/F
T3A-CW6-3901	1	39/F
T3A-CW6-4101	1	41/F
T3A-CW6-4201	1	42/F
T3A-CW6-4301	1	43/F
T3A-CW6-4501	1	45/F
T3A-CW6-4601	1	46/F
T3A-CW6-4701	1	47/F
T3A-CW6-4801	1	48/F
T3A-CW6-4901	1	49/F
T3A-CW6-5001	1	50/F
T3A-CW6-5101	1	51/F
T3A-CW6-5201	1	52/F
T3A-CW6-5301	1	53/F
T3A-CW6-5501	1	55/F
T3A-CW6-5601	1	56/F
T3A-CW6-5701	1	57/F
T3A-CW6-5801	1	58/F
T3A-CW6-5901	1	59/F
T3A-CW6-6001	1	60/F
T3A-CW6-6101	1	61/F
T3A-CW6-6201	1	62/F
T3A-CW6-6301	1	63/F
T3A-CW6-6501	1	65/F
TOTAL	96	

INSTALL UNIT NO.	QTY.	FLOOR
T2B-CW6-0904	1	9/F
T2B-CW6-1004	1	10/F
T2B-CW6-1204	1	12/F
T2B-CW6-1504	1	15/F
T2B-CW6-1604	1	16/F
T2B-CW6-1704	1	17/F
T2B-CW6-1804	1	18/F
T2B-CW6-1904	1	19/F
T2B-CW6-2004	1	20/F
T2B-CW6-2104	1	21/F
T2B-CW6-2204	1	22/F
T2B-CW6-2304	1	23/F
T2B-CW6-2504	1	25/F
T2B-CW6-2604	1	26/F
T2B-CW6-2704	1	27/F
T2B-CW6-2804	1	28/F
T2B-CW6-2904	1	29/F
T2B-CW6-3004	1	30/F
T2B-CW6-3104	1	31/F
T2B-CW6-3204	1	32/F
T2B-CW6-3304	1	33/F
T2B-CW6-3504	1	35/F
T2B-CW6-3604	1	36/F
T2B-CW6-3704	1	37/F
T2B-CW6-3804	1	38/F
T2B-CW6-3904	1	39/F
T2B-CW6-4104	1	41/F
T2B-CW6-4204	1	42/F
T2B-CW6-4304	1	43/F
T2B-CW6-4504	1	45/F
T2B-CW6-4604	1	46/F
T2B-CW6-4704	1	47/F
T2B-CW6-4804	1	48/F
T2B-CW6-4904	1	49/F
T2B-CW6-5004	1	50/F
T2B-CW6-5104	1	51/F
T2B-CW6-5204	1	52/F
T2B-CW6-5304	1	53/F
T2B-CW6-5504	1	55/F
T2B-CW6-5604	1	56/F
T2B-CW6-5704	1	57/F
T2B-CW6-5804	1	58/F
T2B-CW6-5904	1	59/F
T2B-CW6-6004	1	60/F
T2B-CW6-6104	1	61/F
T2B-CW6-6204	1	62/F
T2B-CW6-6304	1	63/F
T2B-CW6-6504	1	65/F

GLASS	GLASS NUMBER	WIDTH	HEIGHT	QTY.
	GL03-08	663	843	1
	GL04-02	580	145	1
	GL01-02	663	832	1

美特鋁質有限公司 MIDI Aluminium Fabricator Ltd.											
					工程號	J858	類別		物料號	-	
					地盘	康城11期	制圖	Z.S.P	2022-06-28	圖號	ALm-700H1
修改	1			採用 工廠		地盤 ✓	图纸名称	单元组装图	復核	-	-	數量	-
日期	15/12			材料颜色	-		材料	-	批准	-	-	單件重量	- (KG)

AS-05B

VIEW G

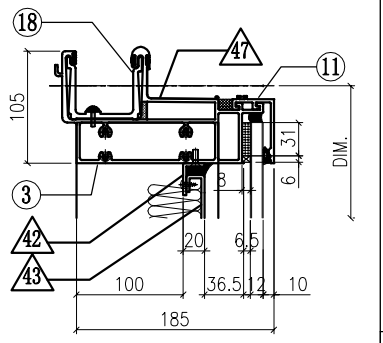

VIEW A

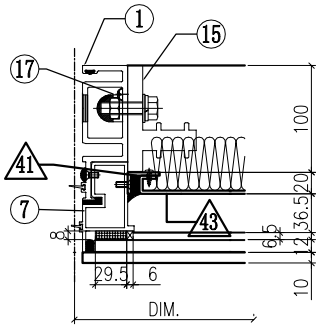

VIEW B

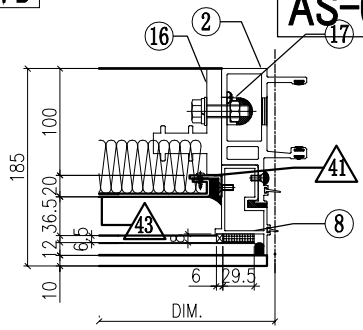

VIEW H

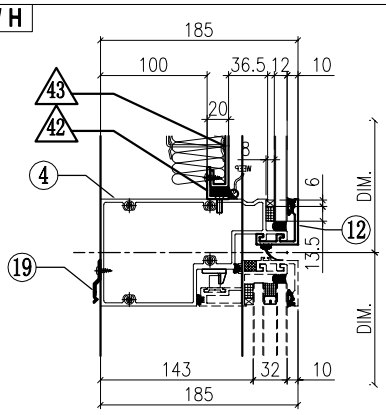

VIEW C

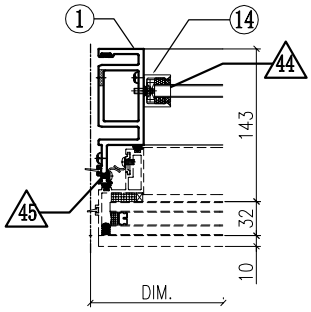

VIEW D

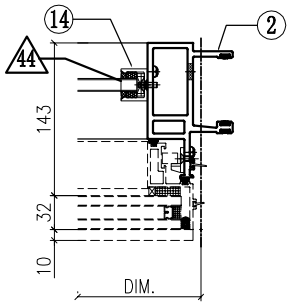

VIEW E

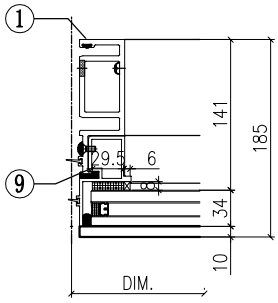

VIEW F

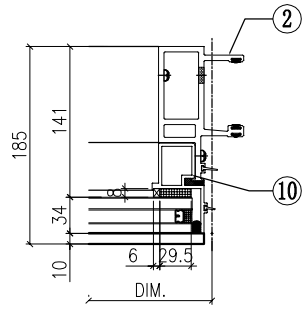

VIEW K

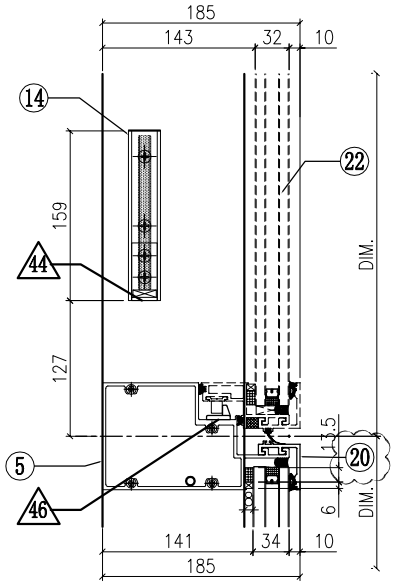

VIEW L

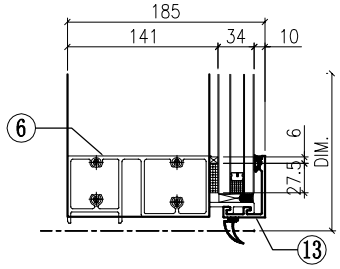

◇ OTHERS (ALUM. & G.M.S. PARTS)

ITEM	FAB. DWG NO.	LENGTH (mm)	QTY
41	N00813-01A	720.5	2
	30x20X3mm ALUM. ANGLE		
42	N00813-01C	598	2
	30x20X3mm ALUM. ANGLE		
43	J858-AP09-02		1
	578 x760.5(BACK PANEL)		
44	N541-01	21	2
	43x22x3mm ALUM. ANGLE		
45	J858-AP04		3
	1.5mm THK. ALUM. PLATE		
46	J858-AP05		1
	2mm THK. ALUM. PLATE		
47	J858-AP16	100	1
	1mm THK. ALUM. FLASHING		
48	J858-AP18	400	1
	1mm THK. ALUM. FLASHING		

◯ ALUM. EXTRUSION

ITEM	FAB. DWG NO.	LENGTH (mm)	QTY
1	X86288-02	3258.5	1
2	X86274-01	3258.5	1
3	X86279-02A	685	1
4	X86309-01LA	679	1
5	X86281-01LA	679	1
6	X86280-02A	679	1
7	X86313-01LA	868.5	1
8	X86313-01RA	868.5	1
9	X86314-01L	868	1
10	X86314-01R	868	1
11	X86301-01-02	685	1
12	X86283-01-02	685	1
13	X86300-01-02	685	1
14	X86282-01	159	2
15	X86255-01L	200	1
16	X86255-01R	200	1
17	X86258-01	200	2
18	X86303-01	300	1
19	X86317-01	50	3
20	X86283-04-02	685	1
21			
22	(窗玉)J858-CW-SH03L		1

美特鋁質有限公司 MIDI Aluminium Fabricator Ltd.											
				工程號	J858	類別		物料號	-		
				地盘	康城11期	制圖	Z.S.P	2022-06-28	圖號	ALm-700H1-h	
修改	1		採用 工廠		地盤 ✓	图纸名称	单元组装图	復核	-	-	數量	-	
日期	15/12		材料颜色	-		材料	-	批准	-	-	單件重量	-	(KG)

蝴蝶窗 AS-06A

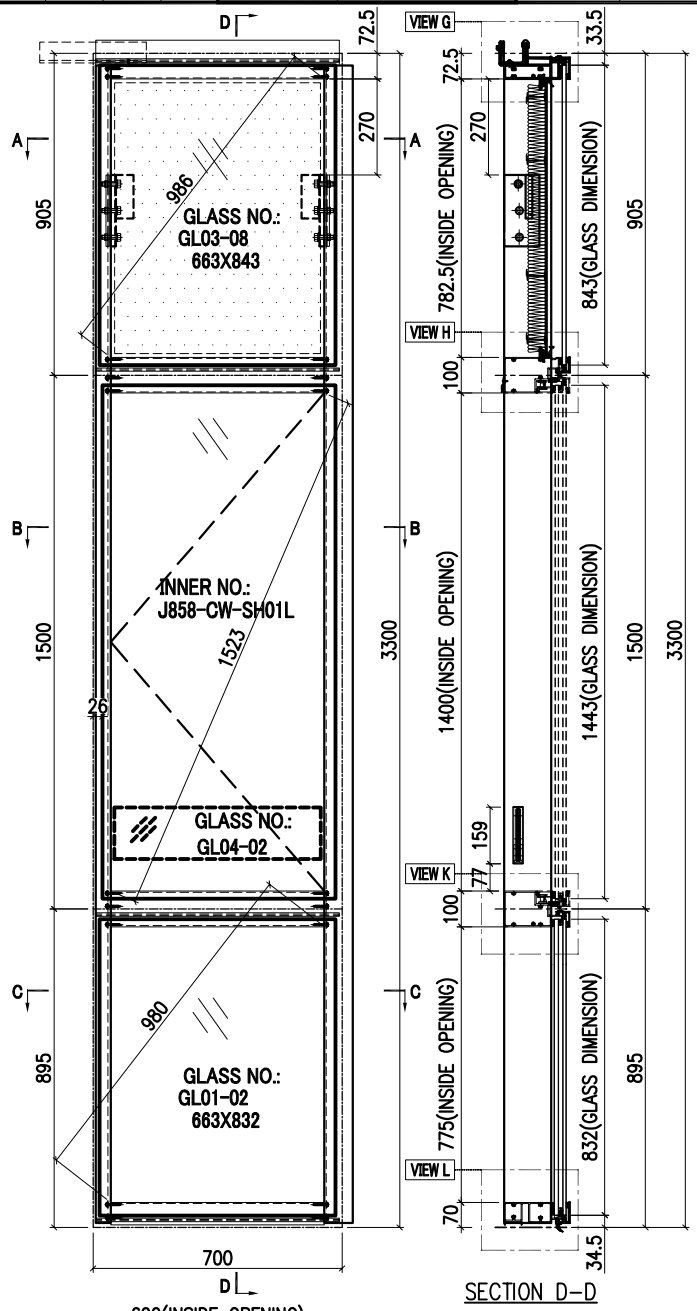

SECTION D-D

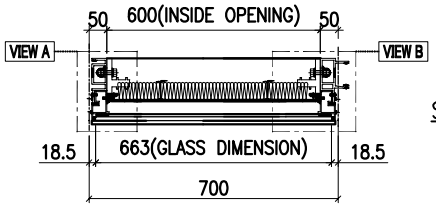

SECTION A-A

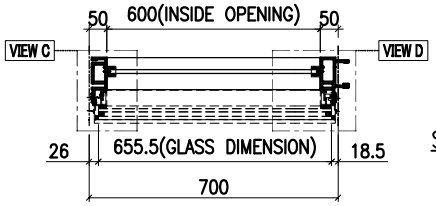

SECTION B-B

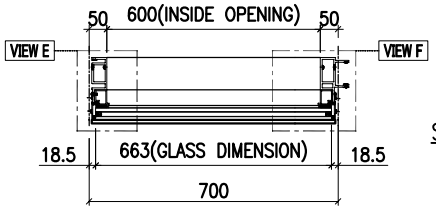

SECTION C-C

T3A-CW3-0903	1	9/F
T3A-CW3-1003	1	10/F
T3A-CW3-1203	1	12/F
T3A-CW3-1503	1	15/F
T3A-CW3-1603	1	16/F
T3A-CW3-1703	1	17/F
T3A-CW3-1803	1	18/F
T3A-CW3-1903	1	19/F
T3A-CW3-2003	1	20/F
T3A-CW3-2103	1	21/F
T3A-CW3-2203	1	22/F
T3A-CW3-2303	1	23/F
T3A-CW3-2503	1	25/F
T3A-CW3-2603	1	26/F
T3A-CW3-2703	1	27/F
T3A-CW3-2803	1	28/F
T3A-CW3-2903	1	29/F
T3A-CW3-3003	1	30/F
T3A-CW3-3103	1	31/F
T3A-CW3-3203	1	32/F
T3A-CW3-3303	1	33/F
T3A-CW3-3503	1	35/F
T3A-CW3-3603	1	36/F
T3A-CW3-3703	1	37/F
T3A-CW3-3803	1	38/F
T3A-CW3-3903	1	39/F
T3A-CW3-4103	1	41/F
T3A-CW3-4203	1	42/F
T3A-CW3-4303	1	43/F
T3A-CW3-4503	1	45/F
T3A-CW3-4603	1	46/F
T3A-CW3-4703	1	47/F
T3A-CW3-4803	1	48/F
T3A-CW3-4903	1	49/F
T3A-CW3-5003	1	50/F
T3A-CW3-5103	1	51/F
T3A-CW3-5203	1	52/F
T3A-CW3-5303	1	53/F
T3A-CW3-5503	1	55/F
T3A-CW3-5603	1	56/F
T3A-CW3-5703	1	57/F
T3A-CW3-5803	1	58/F
T3A-CW3-5903	1	59/F
T3A-CW3-6003	1	60/F
T3A-CW3-6103	1	61/F
T3A-CW3-6203	1	62/F
T3A-CW3-6303	1	63/F
T3A-CW3-6503	1	65/F
TOTAL	96	

INSTALL UNIT NO.	QTY.	FLOOR
T2A-CW3-0903	1	9/F
T2A-CW3-1003	1	10/F
T2A-CW3-1203	1	12/F
T2A-CW3-1503	1	15/F
T2A-CW3-1603	1	16/F
T2A-CW3-1703	1	17/F
T2A-CW3-1803	1	18/F
T2A-CW3-1903	1	19/F
T2A-CW3-2003	1	20/F
T2A-CW3-2103	1	21/F
T2A-CW3-2203	1	22/F
T2A-CW3-2303	1	23/F
T2A-CW3-2503	1	25/F
T2A-CW3-2603	1	26/F
T2A-CW3-2703	1	27/F
T2A-CW3-2803	1	28/F
T2A-CW3-2903	1	29/F
T2A-CW3-3003	1	30/F
T2A-CW3-3103	1	31/F
T2A-CW3-3203	1	32/F
T2A-CW3-3303	1	33/F
T2A-CW3-3503	1	35/F
T2A-CW3-3603	1	36/F
T2A-CW3-3703	1	37/F
T2A-CW3-3803	1	38/F
T2A-CW3-3903	1	39/F
T2A-CW3-4103	1	41/F
T2A-CW3-4203	1	42/F
T2A-CW3-4303	1	43/F
T2A-CW3-4503	1	45/F
T2A-CW3-4603	1	46/F
T2A-CW3-4703	1	47/F
T2A-CW3-4803	1	48/F
T2A-CW3-4903	1	49/F
T2A-CW3-5003	1	50/F
T2A-CW3-5103	1	51/F
T2A-CW3-5203	1	52/F
T2A-CW3-5303	1	53/F
T2A-CW3-5503	1	55/F
T2A-CW3-5603	1	56/F
T2A-CW3-5703	1	57/F
T2A-CW3-5803	1	58/F
T2A-CW3-5903	1	59/F
T2A-CW3-6003	1	60/F
T2A-CW3-6103	1	61/F
T2A-CW3-6203	1	62/F
T2A-CW3-6303	1	63/F
T2A-CW3-6503	1	65/F

GLASS	GLASS NUMBER	WIDTH	HEIGHT	QTY.
	GL03-08	663	843	1
	GL04-02	580	145	1
	GL01-02	663	832	1

美特鋁質有限公司 MIDI Aluminium Fabricator Ltd.								工程號	J858	類別		物料號	-	
								地盘	康城11期	制圖	Z.S.P	2022-06-28	圖號	ALm-700H1-h
修改	1			採用	工廠		地盤 ✓	图纸名称	单元组装图	復核	-	-	數量	-
日期	15/12			材料颜色	-			材料	-	批准	-	-	單件重量	- (KG)

AS-06B

VIEW G

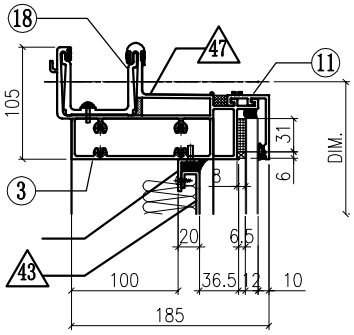

VIEW A

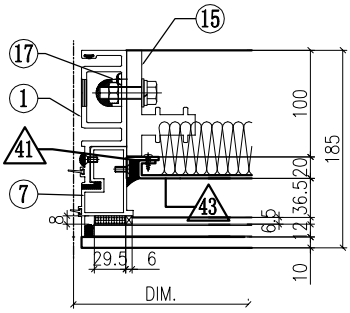

VIEW B

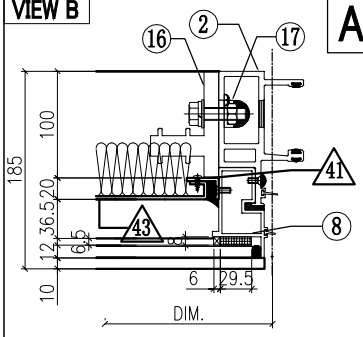

VIEW H

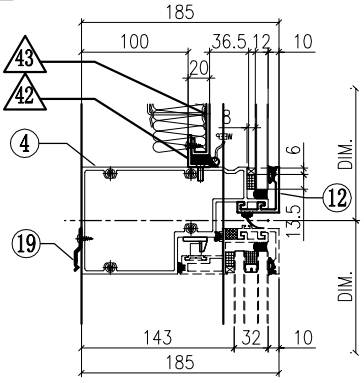

VIEW C

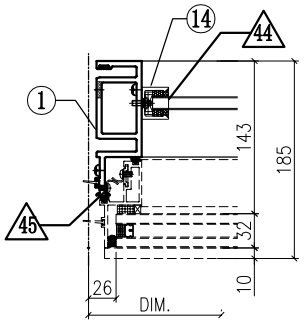

VIEW D

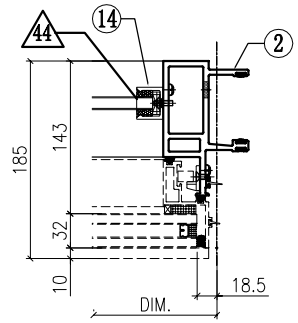

VIEW K

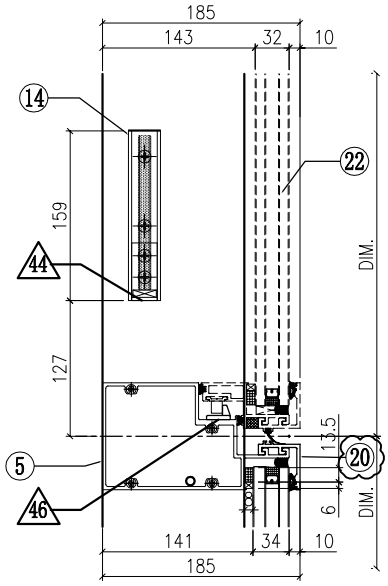

VIEW E

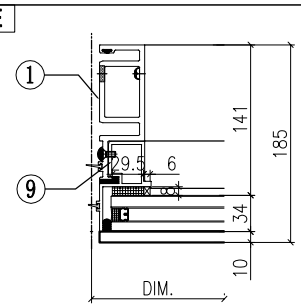

VIEW F

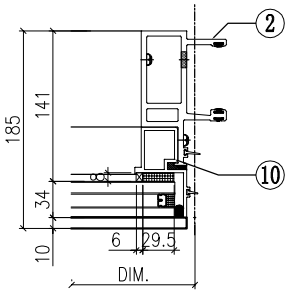

VIEW L

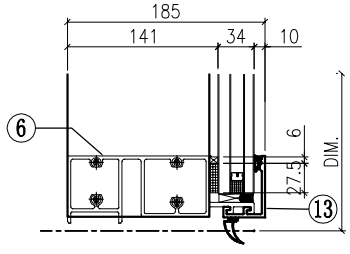

◇ OTHERS (ALUM. & G.M.S. PARTS)

ITEM	FAB. DWG NO.	LENGTH (mm)	QTY
41	N00813-01A	720.5	2
	30x20X3mm ALUM. ANGLE		
42	N00813-01C	598	2
	30x20X3mm ALUM. ANGLE		
43	J858-AP09-02		1
	578 x760.5(BACK PANEL)		
44	N541-01	21	2
	43x22x3mm ALUM. ANGLE		
45	J858-AP04		3
	1.5mm THK. ALUM. PLATE		
46	J858-AP05		1
	2mm THK. ALUM. PLATE		
47	J858-AP16	100	1
	1mm THK. ALUM. FLASHING		
48	J858-AP18	400	1
	1mm THK. ALUM. FLASHING		

○ ALUM. EXTRUSION

ITEM	FAB. DWG NO.	LENGTH (mm)	QTY
1	X86288-02	3258.5	1
2	X86274-01	3258.5	1
3	X86279-02A	685	1
4	X86309-01LA	679	1
5	X86281-01LA	679	1
6	X86280-02A	679	1
7	X86313-01LA	868.5	1
8	X86313-01RA	868.5	1
9	X86314-01L	868	1
10	X86314-01R	868	1
11	X86301-01-02	685	1
12	X86283-01-02	685	1
13	X86300-01-02	685	1
14	X86282-01	159	2
15	X86255-01L	200	1
16	X86255-01R	200	1
17	X86258-01	200	2
18	X86303-01	300	1
19	X86317-01	50	3
20	X86283-04-02	685	1
21			
22	(窗玉)J858-CW-SH01L		1

美特鋁質有限公司 MIDI Aluminium Fabricator Ltd.											
				工程號	J858	類別		物料號	-		
				地盘	康城11期	制圖	Z.S.P	2022-06-28	圖號	ALb-700H1-b1c2h	
修改	1		採用 工廠		地盤 ✓	图纸名称	单元组装图	復核	-	-	數量	-	
日期	15/12		材料颜色	-		材料	-	批准	-	-	單件重量	-	(KG)

蝴蝶窗 AS-07A

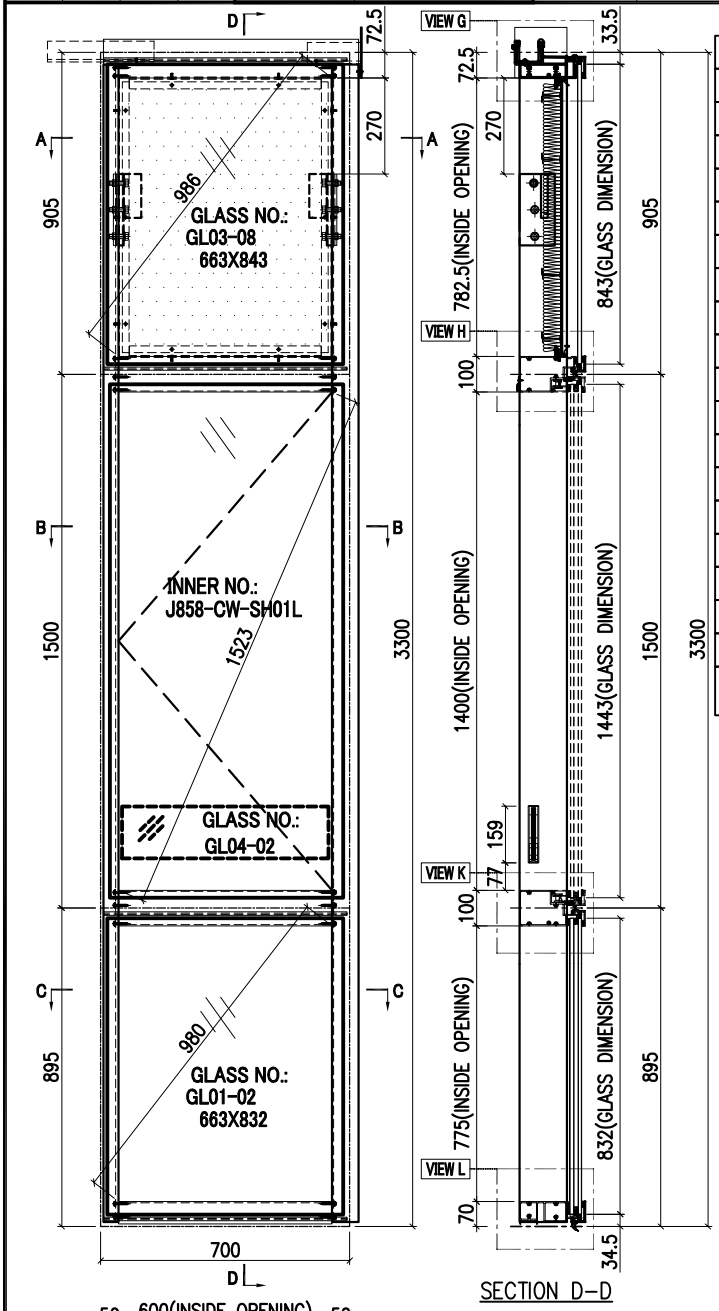

SECTION D-D

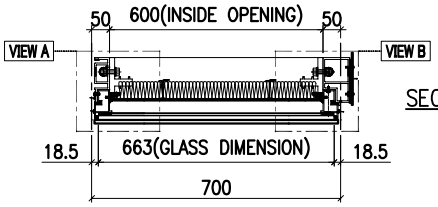

SECTION A-A

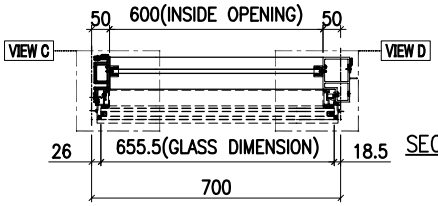

SECTION B-B

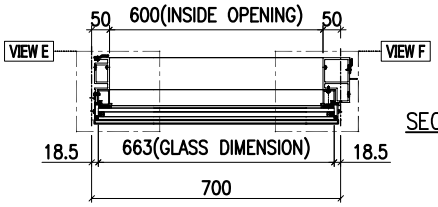

SECTION C-C

T3B-CW4-3706	1	37/F
T3B-CW4-3806	1	38/F
T3B-CW4-4106	1	41/F
T3B-CW4-4206	1	42/F
T3B-CW4-4506	1	45/F
T3B-CW4-4606	1	46/F
T3B-CW4-4706	1	47/F
T3B-CW4-4906	1	49/F
T3B-CW4-5006	1	50/F
T3B-CW4-5106	1	51/F
T3B-CW4-5306	1	53/F
T3B-CW4-5506	1	55/F
T3B-CW4-5606	1	56/F
T3B-CW4-5806	1	58/F
T3B-CW4-5906	1	59/F
T3B-CW4-6006	1	60/F
T3B-CW4-6206	1	62/F
T3B-CW4-6306	1	63/F
T3B-CW4-6506	1	65/F
TOTAL	71	

INSTALL UNIT NO.	QTY.	FLOOR
T1B-CW4-0906	1	09/F
T1B-CW4-1006	1	10/F
T1B-CW4-1206	1	12/F
T1B-CW4-1506	1	15/F
T1B-CW4-1606	1	16/F
T1B-CW4-1806	1	18/F
T1B-CW4-1906	1	19/F
T1B-CW4-2006	1	20/F
T1B-CW4-2206	1	22/F
T1B-CW4-2306	1	23/F
T1B-CW4-2506	1	25/F
T1B-CW4-2706	1	27/F
T1B-CW4-2806	1	28/F
T1B-CW4-2906	1	29/F
T1B-CW4-3106	1	31/F
T1B-CW4-3206	1	32/F
T1B-CW4-3306	1	33/F
T1B-CW4-3606	1	36/F
T1B-CW4-3706	1	37/F
T1B-CW4-3806	1	38/F
T1B-CW4-4106	1	41/F
T1B-CW4-4206	1	42/F
T1B-CW4-4506	1	45/F
T1B-CW4-4606	1	46/F
T1B-CW4-4706	1	47/F
T1B-CW4-4906	1	49/F
T1B-CW4-5006	1	50/F
T1B-CW4-5106	1	51/F
T1B-CW4-5306	1	53/F
T1B-CW4-5506	1	55/F
T1B-CW4-5606	1	56/F
T1B-CW4-5806	1	58/F
T1B-CW4-5906	1	59/F
T1B-CW4-6006	1	60/F
T3B-CW4-0906	1	9/F
T3B-CW4-1006	1	10/F
T3B-CW4-1206	1	12/F
T3B-CW4-1506	1	15/F
T3B-CW4-1606	1	16/F
T3B-CW4-1806	1	18/F
T3B-CW4-1906	1	19/F
T3B-CW4-2006	1	20/F
T3B-CW4-2206	1	22/F
T3B-CW4-2306	1	23/F
T3B-CW4-2506	1	25/F
T3B-CW4-2706	1	27/F
T3B-CW4-2806	1	28/F
T3B-CW4-2906	1	29/F
T3B-CW4-3106	1	31/F
T3B-CW4-3206	1	32/F
T3B-CW4-3306	1	33/F
T3B-CW4-3606	1	36/F

GLASS	GLASS NUMBER	WIDTH	HEIGHT	QTY.
	GL03-08	663	843	1
	GL04-02	580	145	1
	GL01-02	663	832	1

美特鋁質有限公司
MIDI Aluminium Fabricator Ltd.

工程號	J858	類別		物料號	-				
地盘	康城11期	制圖	Z.S.P	2022-06-28	圖號	ALb-700H1-b1c2h			
图纸名称	单元组装图	復核	-	-	數量	-			
材料	-	批准	-	-	單件重量	-	(KG)		

修改	1			採用	工廠		地盤	✓
日期	15/12			材料顏色	-			

AS-07B

VIEW G

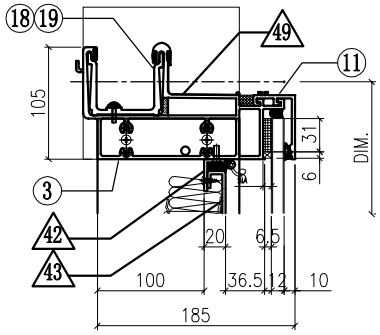

VIEW A

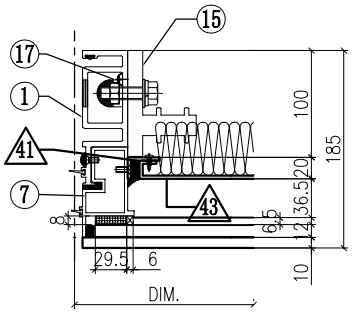

VIEW B

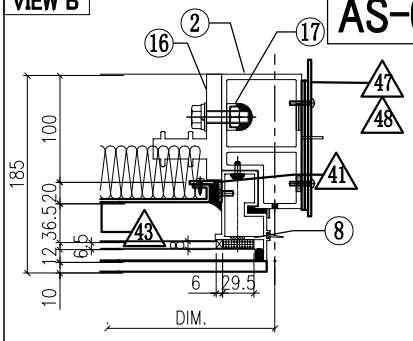

VIEW H

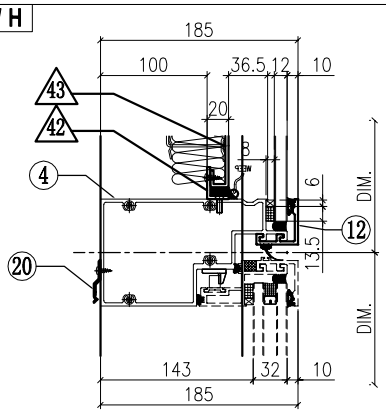

VIEW C

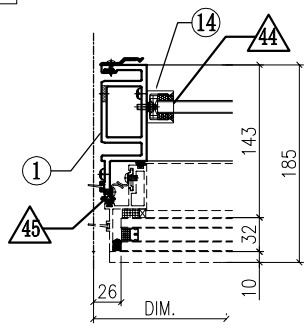

VIEW D

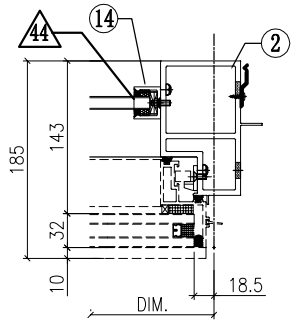

VIEW E

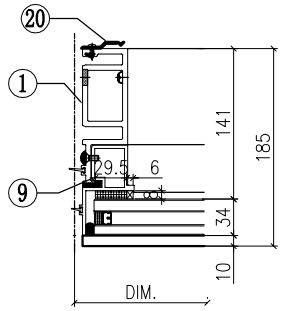

VIEW F

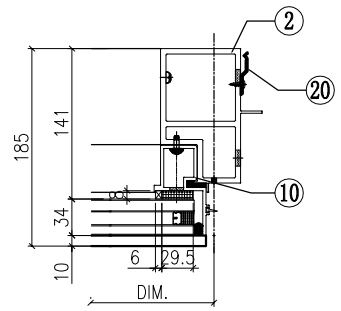

VIEW K

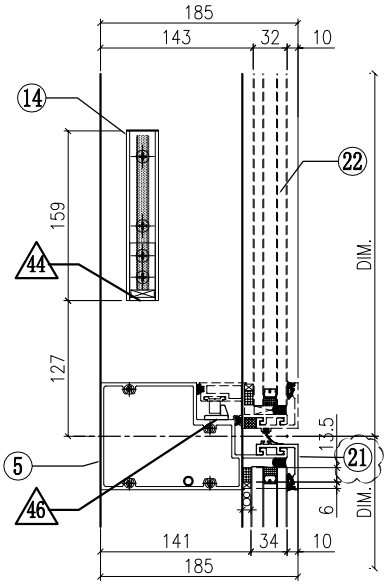

VIEW L

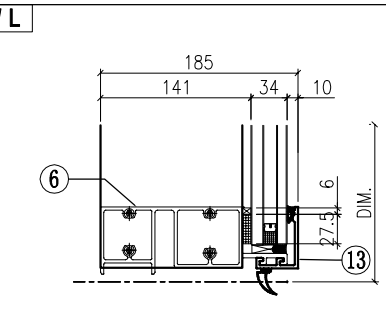

◇ OTHERS (ALUM. & G.M.S. PARTS)

ITEM	FAB. DWG NO.	LENGTH (mm)	QTY
41	N00813-01A	720.5	2
	30x20X3mm ALUM. ANGLE		
42	N00813-01C	598	2
	30x20X3mm ALUM. ANGLE		
43	J858-AP09-02		1
	578 x760.5(BACK PANEL)		
44	N541-01	21	2
	43x22x3mm ALUM. ANGLE		
45	J858-AP04		3
	1.5mm THK. ALUM. PLATE		
46	J858-AP05		1
	2mm THK. ALUM. PLATE		
47	J858-AP03		2
	3mm THK. ALUM. PLATE		
48	J858-AP02		1
	3mm THK. ALUM. PLATE		
49	J858-AP16	100	1
	1mm THK. ALUM. FLASHING		
50	J858-AP18	400	1
	1mm THK. ALUM. FLASHING		

◯ ALUM. EXTRUSION

ITEM	FAB. DWG NO.	LENGTH (mm)	QTY
1	X86288-07	3258.5	1
2	X86277-03R	3258.5	1
3	X86279-05B	717.5	1
4	X86309-01LA	679	1
5	X86281-01LA	679	1
6	X86280-02A	679	1
7	X86313-01LA	868.5	1
8	**X86313-05RA**	868.5	1
9	X86314-01L	868	1
10	**X86314-02R**	868	1
11	X86301-01-02	685	1
12	X86283-01-02	685	1
13	X86300-01-02	685	1
14	X86282-01	159	2
15	X86255-01L	200	1
16	X86255-01R	200	1
17	X86258-01	200	2
18	X86303-01	300	1
19	X86303-02	150	1
20	X86317-01	50	19
21	X86283-04-02	685	1
22	(窗玉)J858-CW-SH01L		1

美特鋁質有限公司 MIDI Aluminium Fabricator Ltd.											
				工程號	J858	類別		物料號	-		
				地盘	康城11期	制圖	Z.S.P	2022-06-28	圖號	ALa-700H1-c1	
修改			採用 工廠		地盤 ✓	图纸名称	单元组装图	復核	-	-	數量	-	
日期			材料顏色	-		材料	-	批准	-	-	單件重量	-	(KG)

AS-08A

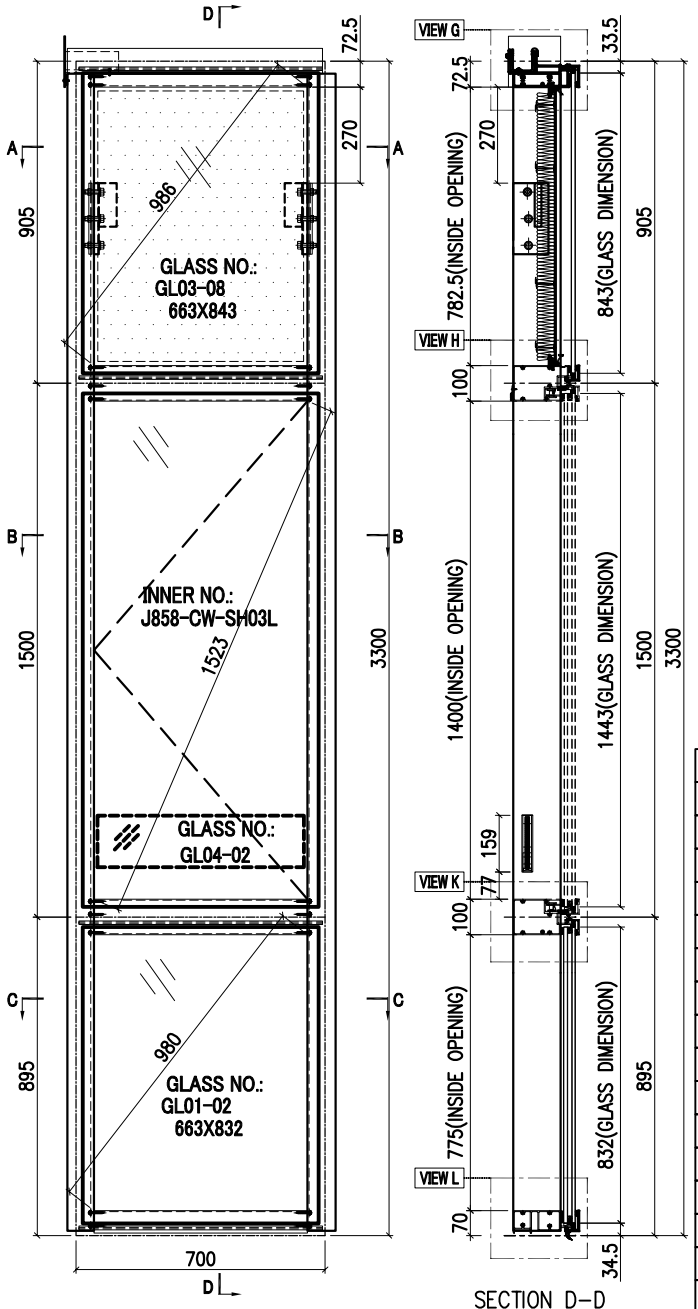

SECTION D-D

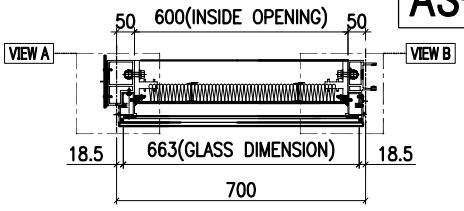

SECTION A-A

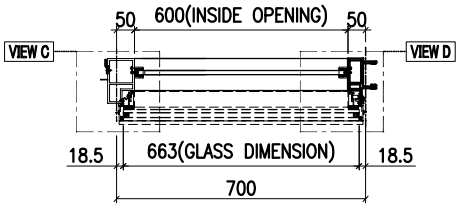

SECTION B-B

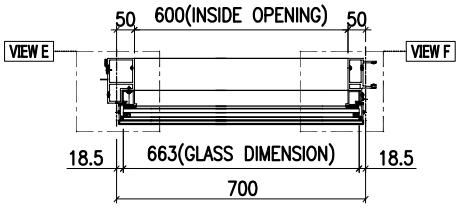

SECTION C-C

INSTALL UNIT NO.	QTY.	FLOOR
T3A-CW4-0901	1	9/F
T3A-CW4-1001	1	10/F
T3A-CW4-1201	1	12/F
T3A-CW4-1501	1	15/F
T3A-CW4-1601	1	16/F
T3A-CW4-1801	1	18/F
T3A-CW4-1901	1	19/F
T3A-CW4-2001	1	20/F
T3A-CW4-2201	1	22/F
T3A-CW4-2301	1	23/F
T3A-CW4-2501	1	25/F
T3A-CW4-2701	1	27/F
T3A-CW4-2801	1	28/F
T3A-CW4-2901	1	29/F
T3A-CW4-3101	1	31/F
T3A-CW4-3201	1	32/F
T3A-CW4-3301	1	33/F
T3A-CW4-3601	1	36/F
T3A-CW4-3701	1	37/F
T3A-CW4-3801	1	38/F
T3A-CW4-4101	1	41/F
T3A-CW4-4201	1	42/F
T3A-CW4-4501	1	45/F
T3A-CW4-4601	1	46/F
T3A-CW4-4701	1	47/F
T3A-CW4-4901	1	49/F
T3A-CW4-5001	1	50/F
T3A-CW4-5101	1	51/F
T3A-CW4-5301	1	53/F
T3A-CW4-5501	1	55/F
T3A-CW4-5601	1	56/F
T3A-CW4-5801	1	58/F
T3A-CW4-5901	1	59/F
T3A-CW4-6001	1	60/F
T3A-CW4-6201	1	62/F
T3A-CW4-6301	1	63/F
T3A-CW4-6501	1	65/F
TOTAL	37	

	GLASS NUMBER	WIDTH	HEIGHT	QTY.
GLASS	GL03-08	663	843	1
	GL04-02	580	145	1
	GL01-02	663	832	1

VIEW A

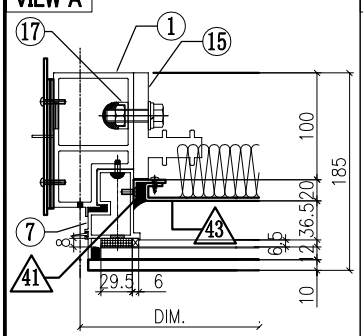

VIEW B

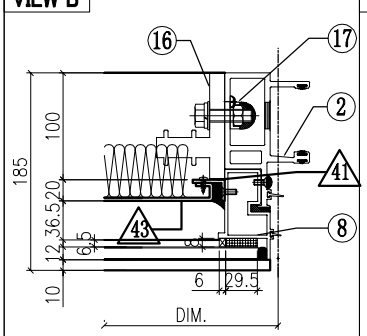

VIEW C

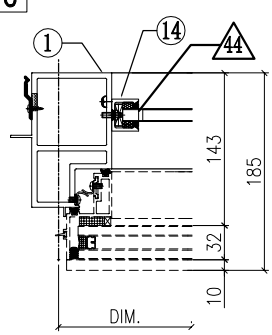

VIEW D

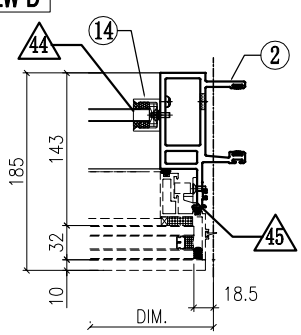

美特鋁質有限公司
MIDI Aluminium Fabricator Ltd.

修改	1			採用	工廠		地盤	✓	
日期	15/12			材料顏色	-				

工程號	J858	類別		物料號	-		
地盤	康城11期	制圖	Z. S. P	2022-06-28	圖號	ALa-700H1-c1	
图纸名称	单元组装图	復核	-	-	數量	-	
材料	-	批准	-	-	單件重量	-	(KG)

AS-08B

VIEW G

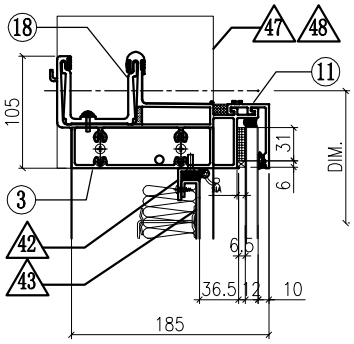

VIEW E

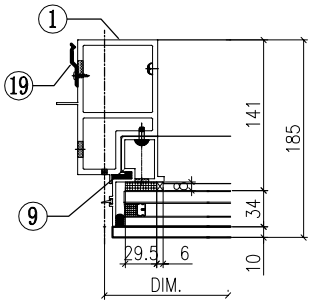

VIEW F

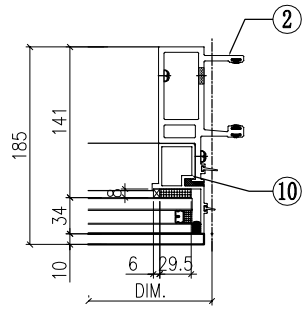

VIEW H

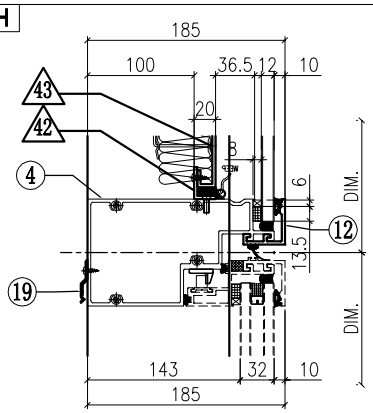

VIEW K

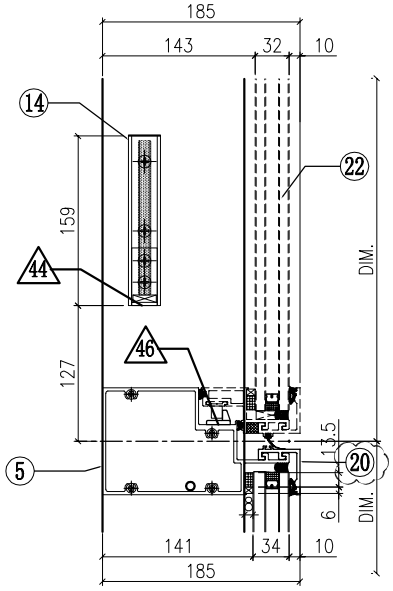

VIEW L

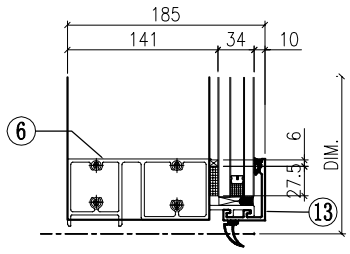

◇ OTHERS (ALUM. & G.M.S. PARTS)

ITEM	FAB. DWG NO.	LENGTH (mm)	QTY
41	N00813-01A	720.5	2
	30x20X3mm ALUM. ANGLE		
42	N00813-01C	598	2
	30x20X3mm ALUM. ANGLE		
43	J858-AP09-02		1
	578 x760.5(BACK PANEL)		
44	N541-01	21	2
	43x22x3mm ALUM. ANGLE		
45	J858-AP04		3
	1.5mm THK. ALUM. PLATE		
46	J858-AP05		1
	2mm THK. ALUM. PLATE		
47	J858-AP02		2
	3mm THK. ALUM. PLATE		
48	J858-AP03		1
	3mm THK. ALUM. PLATE		
49	J858-AP18	400	1
	1mm THK. ALUM. FLASHING		

○ ALUM. EXTRUSION

ITEM	FAB. DWG NO.	LENGTH (mm)	QTY
1	X86277-04L	3258.5	1
2	X86274-01	3258.5	1
3	X86279-17A	717.5	1
4	X86309-01LA	679	1
5	X86281-01LA	679	1
6	X86280-02A	679	1
7	**X86313-05LA**	**868.5**	**1**
8	X86313-01RA	868.5	1
9	X86314-02L	868	1
10	X86314-01R	868	1
11	X86301-01-02	685	1
12	X86283-01-02	685	1
13	X86300-01-02	685	1
14	X86282-01	159	2
15	X86255-01L	200	1
16	X86255-01R	200	1
17	X86258-01	200	2
18	**X86303-03**	**150**	1
19	X86317-01	50	11
20	X86283-04-02	685	1
21			
22	(窗玉)J858-CW-SH03L		1
23			
24			
25			
26			

美特鋁質有限公司 MIDI Aluminium Fabricator Ltd.											
				工程號	J858	類別		物料號	-		
				地盘	康城11期	制圖	Z.S.P	2022-06-28	圖號	ALm-681H1-b1h	
修改	1		採用 工廠		地盤 ✓	图纸名称	单元组装图	復核	-	-	數量	-	
日期	15/12		材料颜色	-		材料	-	批准	-	-	單件重量	-	(KG)

蝴蝶窗 AS-09A

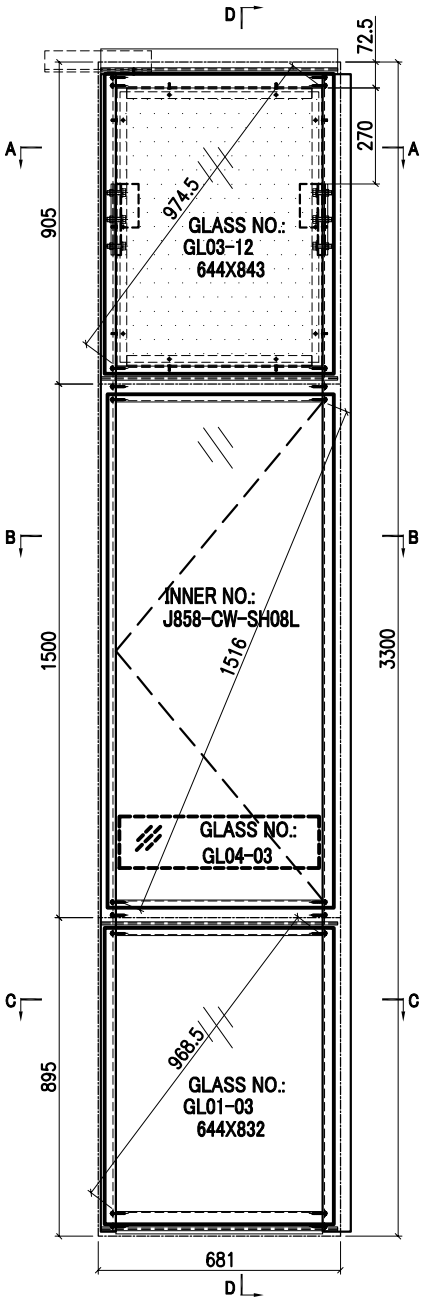

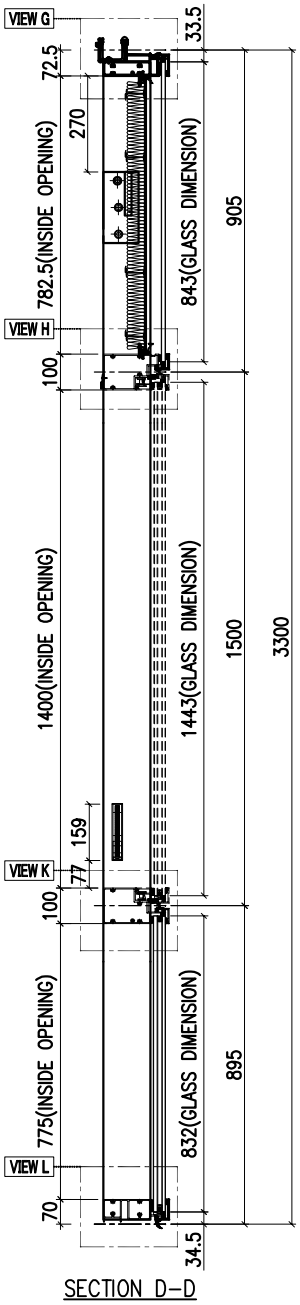

SECTION D-D

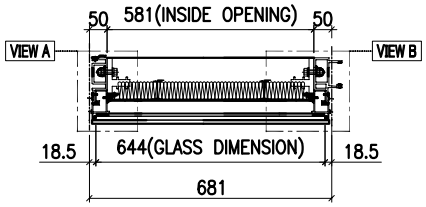

SECTION A-A

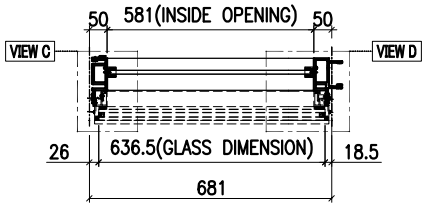

SECTION B-B

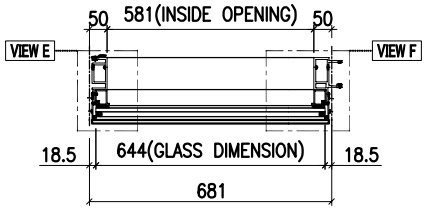

SECTION C-C

GLASS	GLASS NUMBER	WIDTH	HEIGHT	QTY.
	GL03-12	644	843	1
	GL04-03	561	145	1
	GL01-03	644	832	1

VIEW A

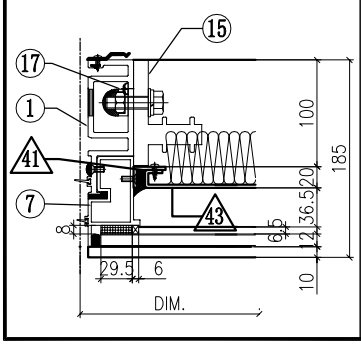

VIEW B

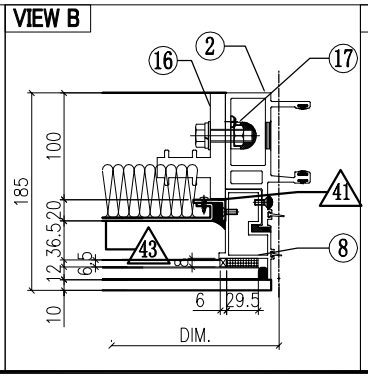

VIEW C

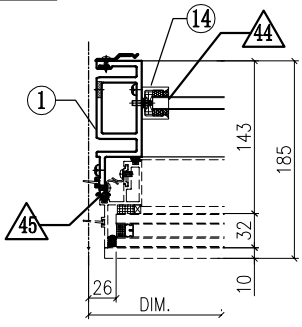

VIEW D

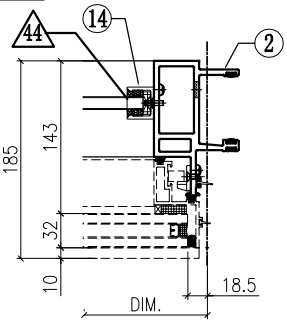

美特鋁質有限公司 MIDI Aluminium Fabricator Ltd.											
工程號	J858	類別		物料號	-						
地盘	康城11期	制圖	Z.S.P	2022-06-28	圖號	ALm-681H1-b1h					
修改	1	採用	工廠		地盤	✓	图纸名称	单元组装图	復核	-	-	數量	-		
日期	15/12	材料颜色	-				材料	-	批准	-	-	單件重量	-	(KG)	

AS-09B

VIEW G

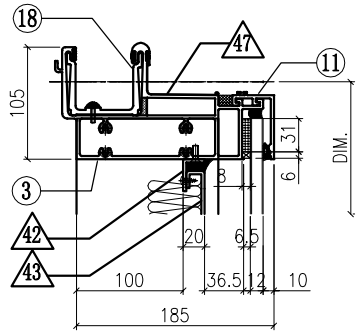

VIEW E

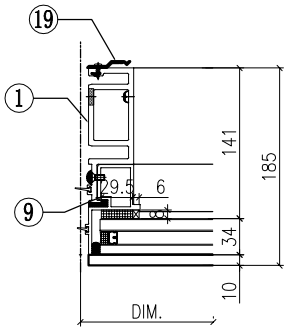

VIEW F

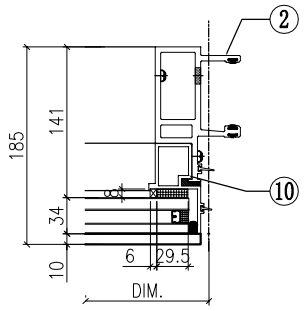

VIEW H

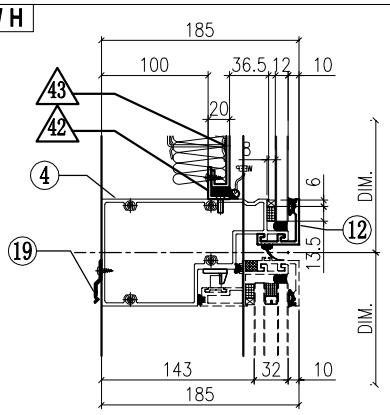

VIEW K

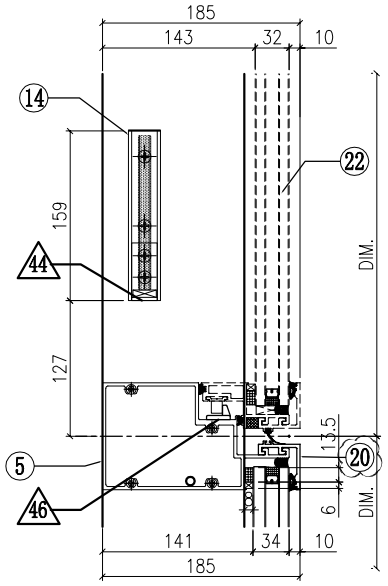

VIEW L

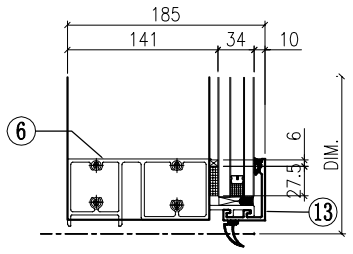

◇ OTHERS (ALUM. & G.M.S. PARTS)

ITEM	FAB. DWG NO.	LENGTH (mm)	QTY
41	N00813-01A	720.5	2
	30x20X3mm ALUM. ANGLE		
42	N00813-01N	579	2
	30x20X3mm ALUM. ANGLE		
43	J858-AP09-06		1
	559 x760.5(BACK PANEL)		
44	N541-01	21	2
	43x22x3mm ALUM. ANGLE		
45	J858-AP04		3
	1.5mm THK. ALUM. PLATE		
46	J858-AP05		1
	2mm THK. ALUM. PLATE		
47	J858-AP16	100	1
	1mm THK. ALUM. FLASHING		
48	J858-AP18	400	1
	1mm THK. ALUM. FLASHING		

◯ ALUM. EXTRUSION

ITEM	FAB. DWG NO.	LENGTH (mm)	QTY
1	X86288-07	3258.5	1
2	X86274-01	3258.5	1
3	X86279-02B	666	1
4	X86309-01LB	660	1
5	X86281-01LB	660	1
6	X86280-02C	660	1
7	X86313-01LA	868.5	1
8	X86313-01RA	868.5	1
9	X86314-01L	868	1
10	X86314-01R	868	1
11	X86301-01-10	666	1
12	X86283-01-11	666	1
13	X86300-01-10	666	1
14	X86282-01	159	2
15	X86255-01L	200	1
16	X86255-01R	200	1
17	X86258-01	200	2
18	X86303-01	300	1
19	X86317-01	50	11
20	X86283-04-11	666	1
21			
22	(窗玉)J858-CW-SH08L		1
23			
24			
25			
26			

美特鋁質有限公司 MIDI Aluminium Fabricator Ltd.							工程號	J858	類別		物料號	-		
							地盤	康城11期	制圖	Z.S.P	2022-06-28	圖號	ALm-681H1-b1h	
修改				採用	工廠		地盤	✓	图纸名称	单元组装图	復核	-	-	數量	-	
日期				材料顏色	-				材料	-	批准	-	-	單件重量	-	(KG)

INSTALL UNIT NO.	QTY.	FLOOR
T1A-CW1-0902	1	9/F
T1A-CW1-1002	1	10/F
T1A-CW1-1202	1	12/F
T1A-CW1-1502	1	15/F
T1A-CW1-1602	1	16/F
T1A-CW1-1702	1	17/F
T1A-CW1-1802	1	18/F
T1A-CW1-1902	1	19/F
T1A-CW1-2002	1	20/F
T1A-CW1-2102	1	21/F
T1A-CW1-2202	1	22/F
T1A-CW1-2302	1	23/F
T1A-CW1-2502	1	25/F
T1A-CW1-2602	1	26/F
T1A-CW1-2702	1	27/F
T1A-CW1-2802	1	28/F
T1A-CW1-2902	1	29/F
T1A-CW1-3002	1	30/F
T1A-CW1-3102	1	31/F
T1A-CW1-3202	1	32/F
T1A-CW1-3302	1	33/F
T1A-CW1-3502	1	35/F
T1A-CW1-3602	1	36/F
T1A-CW1-3702	1	37/F
T1A-CW1-3802	1	38/F
T1A-CW1-3902	1	39/F
T1A-CW1-4102	1	41/F
T1A-CW1-4202	1	42/F
T1A-CW1-4302	1	43/F
T1A-CW1-4502	1	45/F
T1A-CW1-4602	1	46/F
T1A-CW1-4702	1	47/F
T1A-CW1-4802	1	48/F
T1A-CW1-4902	1	49/F
T1A-CW1-5002	1	50/F
T1A-CW1-5102	1	51/F
T1A-CW1-5202	1	52/F
T1A-CW1-5302	1	53/F
T1A-CW1-5502	1	55/F
T1A-CW1-5602	1	56/F
T1A-CW1-5702	1	57/F
T1A-CW1-5802	1	58/F
T1A-CW1-5902	1	59/F
T1A-CW1-6002	1	60/F
T1B-CW3-0902	1	9/F
T1B-CW3-1002	1	10/F
T1B-CW3-1202	1	12/F
T1B-CW3-1502	1	15/F
T1B-CW3-1602	1	16/F
T1B-CW3-1802	1	18/F
T1B-CW3-1902	1	19/F
T1B-CW3-2002	1	20/F
T1B-CW3-2202	1	22/F
T1B-CW3-2302	1	23/F
T1B-CW3-2502	1	25/F

T1B-CW3-2702	1	27/F
T1B-CW3-2802	1	28/F
T1B-CW3-2902	1	29/F
T1B-CW3-3102	1	31/F
T1B-CW3-3202	1	32/F
T1B-CW3-3302	1	33/F
T1B-CW3-3602	1	36/F
T1B-CW3-3702	1	37/F
T1B-CW3-3802	1	38/F
T1B-CW3-4102	1	41/F
T1B-CW3-4202	1	42/F
T1B-CW3-4502	1	45/F
T1B-CW3-4602	1	46/F
T1B-CW3-4702	1	47/F
T1B-CW3-4902	1	49/F
T1B-CW3-5002	1	50/F
T1B-CW3-5102	1	51/F
T1B-CW3-5302	1	53/F
T1B-CW3-5502	1	55/F
T1B-CW3-5602	1	56/F
T1B-CW3-5802	1	58/F
T1B-CW3-5902	1	59/F
T1B-CW3-6002	1	60/F
T1A-CW5-0902	1	9/F
T1A-CW5-1002	1	10/F
T1A-CW5-1202	1	12/F
T1A-CW5-1502	1	15/F
T1A-CW5-1602	1	16/F
T1A-CW5-1802	1	18/F
T1A-CW5-1902	1	19/F
T1A-CW5-2002	1	20/F
T1A-CW5-2202	1	22/F
T1A-CW5-2302	1	23/F
T1A-CW5-2502	1	25/F
T1A-CW5-2702	1	27/F
T1A-CW5-2802	1	28/F
T1A-CW5-2902	1	29/F
T1A-CW5-3102	1	31/F
T1A-CW5-3202	1	32/F
T1A-CW5-3302	1	33/F
T1A-CW5-3602	1	36/F
T1A-CW5-3702	1	37/F
T1A-CW5-3802	1	38/F
T1A-CW5-4102	1	41/F
T1A-CW5-4202	1	42/F
T1A-CW5-4502	1	45/F
T1A-CW5-4602	1	46/F
T1A-CW5-4702	1	47/F
T1A-CW5-4902	1	49/F
T1A-CW5-5002	1	50/F
T1A-CW5-5102	1	51/F
T1A-CW5-5302	1	53/F
T1A-CW5-5502	1	55/F
T1A-CW5-5602	1	56/F
T1A-CW5-5802	1	58/F
T1A-CW5-5902	1	59/F

T1A-CW5-6002	1	60/F
T2A-CW1-0902	1	9/F
T2A-CW1-1002	1	10/F
T2A-CW1-1202	1	12/F
T2A-CW1-1502	1	15/F
T2A-CW1-1602	1	16/F
T2A-CW1-1702	1	17/F
T2A-CW1-1802	1	18/F
T2A-CW1-1902	1	19/F
T2A-CW1-2002	1	20/F
T2A-CW1-2102	1	21/F
T2A-CW1-2202	1	22/F
T2A-CW1-2302	1	23/F
T2A-CW1-2502	1	25/F
T2A-CW1-2602	1	26/F
T2A-CW1-2702	1	27/F
T2A-CW1-2802	1	28/F
T2A-CW1-2902	1	29/F
T2A-CW1-3002	1	30/F
T2A-CW1-3102	1	31/F
T2A-CW1-3202	1	32/F
T2A-CW1-3302	1	33/F
T2A-CW1-3502	1	35/F
T2A-CW1-3602	1	36/F
T2A-CW1-3702	1	37/F
T2A-CW1-3802	1	38/F
T2A-CW1-3902	1	39/F
T2A-CW1-4102	1	41/F
T2A-CW1-4202	1	42/F
T2A-CW1-4302	1	43/F
T2A-CW1-4502	1	45/F
T2A-CW1-4602	1	46/F
T2A-CW1-4702	1	47/F
T2A-CW1-4802	1	48/F
T2A-CW1-4902	1	49/F
T2A-CW1-5002	1	50/F
T2A-CW1-5102	1	51/F
T2A-CW1-5202	1	52/F
T2A-CW1-5302	1	53/F
T2A-CW1-5502	1	55/F
T2A-CW1-5602	1	56/F
T2A-CW1-5702	1	57/F
T2A-CW1-5802	1	58/F
T2A-CW1-5902	1	59/F
T2A-CW1-6002	1	60/F
T2A-CW1-6102	1	61/F
T2A-CW1-6202	1	62/F
T2A-CW1-6302	1	63/F
T2A-CW1-6502	1	65/F
T2B-CW3-0902	1	9/F
T2B-CW3-1002	1	10/F
T2B-CW3-1202	1	12/F
T2B-CW3-1502	1	15/F
T2B-CW3-1602	1	16/F
T2B-CW3-1802	1	18/F

AS-09C

T2B-CW3-1902	1	19/F
T2B-CW3-2002	1	20/F
T2B-CW3-2202	1	22/F
T2B-CW3-2302	1	23/F
T2B-CW3-2502	1	25/F
T2B-CW3-2702	1	27/F
T2B-CW3-2802	1	28/F
T2B-CW3-2902	1	29/F
T2B-CW3-3102	1	31/F
T2B-CW3-3202	1	32/F
T2B-CW3-3302	1	33/F
T2B-CW3-3602	1	36/F
T2B-CW3-3702	1	37/F
T2B-CW3-3802	1	38/F
T2B-CW3-4102	1	41/F
T2B-CW3-4202	1	42/F
T2B-CW3-4502	1	45/F
T2B-CW3-4602	1	46/F
T2B-CW3-4702	1	47/F
T2B-CW3-4902	1	49/F
T2B-CW3-5002	1	50/F
T2B-CW3-5102	1	51/F
T2B-CW3-5302	1	53/F
T2B-CW3-5502	1	55/F
T2B-CW3-5602	1	56/F
T2B-CW3-5802	1	58/F
T2B-CW3-5902	1	59/F
T2B-CW3-6002	1	60/F
T2B-CW3-6202	1	62/F
T2B-CW3-6302	1	63/F
T2B-CW3-6502	1	65/F
T2B-CW6-0902	1	9/F
T2B-CW6-1002	1	10/F
T2B-CW6-1202	1	12/F
T2B-CW6-1502	1	15/F
T2B-CW6-1602	1	16/F
T2B-CW6-1702	1	17/F
T2B-CW6-1802	1	18/F
T2B-CW6-1902	1	19/F
T2B-CW6-2002	1	20/F
T2B-CW6-2102	1	21/F
T2B-CW6-2202	1	22/F
T2B-CW6-2302	1	23/F
T2B-CW6-2502	1	25/F
T2B-CW6-2602	1	26/F
T2B-CW6-2702	1	27/F
T2B-CW6-2802	1	28/F
T2B-CW6-2902	1	29/F
T2B-CW6-3002	1	30/F
T2B-CW6-3102	1	31/F
T2B-CW6-3202	1	32/F
T2B-CW6-3302	1	33/F
T2B-CW6-3502	1	35/F
T2B-CW6-3602	1	36/F
T2B-CW6-3702	1	37/F

美特鋁質有限公司 MIDI Aluminium Fabricator Ltd.							工程號	J858	類別		物料號	-		
							地盤	康城11期	制圖	Z.S.P	2022-06-28	圖號	ALm-681H1-b1h	
修改				採用	工廠		地盤	✓	图纸名称	单元组装图	復核	-	-	數量	-	
日期				材料颜色	-				材料	-	批准	-	-	單件重量	-	(KG)

AS-09D

T2B-CW6-3802	1	38/F
T2B-CW6-3902	1	39/F
T2B-CW6-4102	1	41/F
T2B-CW6-4202	1	42/F
T2B-CW6-4302	1	43/F
T2B-CW6-4502	1	45/F
T2B-CW6-4602	1	46/F
T2B-CW6-4702	1	47/F
T2B-CW6-4802	1	48/F
T2B-CW6-4902	1	49/F
T2B-CW6-5002	1	50/F
T2B-CW6-5102	1	51/F
T2B-CW6-5202	1	52/F
T2B-CW6-5302	1	53/F
T2B-CW6-5502	1	55/F
T2B-CW6-5602	1	56/F
T2B-CW6-5702	1	57/F
T2B-CW6-5802	1	58/F
T2B-CW6-5902	1	59/F
T2B-CW6-6002	1	60/F
T2B-CW6-6102	1	61/F
T2B-CW6-6202	1	62/F
T2B-CW6-6302	1	63/F
T2B-CW6-6502	1	65/F
T2A-CW5-0902	1	9/F
T2A-CW5-1002	1	10/F
T2A-CW5-1202	1	12/F
T2A-CW5-1502	1	15/F
T2A-CW5-1602	1	16/F
T2A-CW5-1802	1	18/F
T2A-CW5-1902	1	19/F
T2A-CW5-2002	1	20/F
T2A-CW5-2202	1	22/F
T2A-CW5-2302	1	23/F
T2A-CW5-2502	1	25/F
T2A-CW5-2702	1	27/F
T2A-CW5-2802	1	28/F
T2A-CW5-2902	1	29/F
T2A-CW5-3102	1	31/F
T2A-CW5-3202	1	32/F
T2A-CW5-3302	1	33/F
T2A-CW5-3602	1	36/F
T2A-CW5-3702	1	37/F
T2A-CW5-3802	1	38/F
T2A-CW5-4102	1	41/F
T2A-CW5-4202	1	42/F
T2A-CW5-4502	1	45/F
T2A-CW5-4602	1	46/F
T2A-CW5-4702	1	47/F
T2A-CW5-4902	1	49/F
T2A-CW5-5002	1	50/F
T2A-CW5-5102	1	51/F
T2A-CW5-5302	1	53/F
T2A-CW5-5502	1	55/F
T2A-CW5-5602	1	56/F
T2A-CW5-5802	1	58/F

T2A-CW5-5902	1	59/F
T2A-CW5-6002	1	60/F
T2A-CW5-6202	1	62/F
T2A-CW5-6302	1	63/F
T2A-CW5-6502	1	65/F
T3A-CW1-0902	1	9/F
T3A-CW1-1002	1	10/F
T3A-CW1-1202	1	12/F
T3A-CW1-1502	1	15/F
T3A-CW1-1602	1	16/F
T3A-CW1-1702	1	17/F
T3A-CW1-1802	1	18/F
T3A-CW1-1902	1	19/F
T3A-CW1-2002	1	20/F
T3A-CW1-2102	1	21/F
T3A-CW1-2202	1	22/F
T3A-CW1-2302	1	23/F
T3A-CW1-2502	1	25/F
T3A-CW1-2602	1	26/F
T3A-CW1-2702	1	27/F
T3A-CW1-2802	1	28/F
T3A-CW1-2902	1	29/F
T3A-CW1-3002	1	30/F
T3A-CW1-3102	1	31/F
T3A-CW1-3202	1	32/F
T3A-CW1-3302	1	33/F
T3A-CW1-3502	1	35/F
T3A-CW1-3602	1	36/F
T3A-CW1-3702	1	37/F
T3A-CW1-3802	1	38/F
T3A-CW1-3902	1	39/F
T3A-CW1-4102	1	41/F
T3A-CW1-4202	1	42/F
T3A-CW1-4302	1	43/F
T3A-CW1-4502	1	45/F
T3A-CW1-4602	1	46/F
T3A-CW1-4702	1	47/F
T3A-CW1-4802	1	48/F
T3A-CW1-4902	1	49/F
T3A-CW1-5002	1	50/F
T3A-CW1-5102	1	51/F
T3A-CW1-5202	1	52/F
T3A-CW1-5302	1	53/F
T3A-CW1-5502	1	55/F
T3A-CW1-5602	1	56/F
T3A-CW1-5702	1	57/F
T3A-CW1-5802	1	58/F
T3A-CW1-5902	1	59/F
T3A-CW1-6002	1	60/F
T3A-CW1-6102	1	61/F
T3A-CW1-6202	1	62/F
T3A-CW1-6302	1	63/F
T3A-CW1-6502	1	65/F
T3B-CW6-0902	1	9/F
T3B-CW6-1002	1	10/F

T3B-CW6-1202	1	12/F
T3B-CW6-1502	1	15/F
T3B-CW6-1602	1	16/F
T3B-CW6-1702	1	17/F
T3B-CW6-1802	1	18/F
T3B-CW6-1902	1	19/F
T3B-CW6-2002	1	20/F
T3B-CW6-2102	1	21/F
T3B-CW6-2202	1	22/F
T3B-CW6-2302	1	23/F
T3B-CW6-2502	1	25/F
T3B-CW6-2602	1	26/F
T3B-CW6-2702	1	27/F
T3B-CW6-2802	1	28/F
T3B-CW6-2902	1	29/F
T3B-CW6-3002	1	30/F
T3B-CW6-3102	1	31/F
T3B-CW6-3202	1	32/F
T3B-CW6-3302	1	33/F
T3B-CW6-3502	1	35/F
T3B-CW6-3602	1	36/F
T3B-CW6-3702	1	37/F
T3B-CW6-3802	1	38/F
T3B-CW6-3902	1	39/F
T3B-CW6-4102	1	41/F
T3B-CW6-4202	1	42/F
T3B-CW6-4302	1	43/F
T3B-CW6-4502	1	45/F
T3B-CW6-4602	1	46/F
T3B-CW6-4702	1	47/F
T3B-CW6-4802	1	48/F
T3B-CW6-4902	1	49/F
T3B-CW6-5002	1	50/F
T3B-CW6-5102	1	51/F
T3B-CW6-5202	1	52/F
T3B-CW6-5302	1	53/F
T3B-CW6-5502	1	55/F
T3B-CW6-5602	1	56/F
T3B-CW6-5702	1	57/F
T3B-CW6-5802	1	58/F
T3B-CW6-5902	1	59/F
T3B-CW6-6002	1	60/F
T3B-CW6-6102	1	61/F
T3B-CW6-6202	1	62/F
T3B-CW6-6302	1	63/F
T3B-CW6-6502	1	65/F
T3A-CW5-0902	1	9/F
T3A-CW5-1002	1	10/F
T3A-CW5-1202	1	12/F
T3A-CW5-1502	1	15/F
T3A-CW5-1602	1	16/F
T3A-CW5-1802	1	18/F
T3A-CW5-1902	1	19/F
T3A-CW5-2002	1	20/F
T3A-CW5-2202	1	22/F
T3A-CW5-2302	1	23/F

T3A-CW5-2502	1	25/F
T3A-CW5-2702	1	27/F
T3A-CW5-2802	1	28/F
T3A-CW5-2902	1	29/F
T3A-CW5-3102	1	31/F
T3A-CW5-3202	1	32/F
T3A-CW5-3302	1	33/F
T3A-CW5-3602	1	36/F
T3A-CW5-3702	1	37/F
T3A-CW5-3802	1	38/F
T3A-CW5-4102	1	41/F
T3A-CW5-4202	1	42/F
T3A-CW5-4502	1	45/F
T3A-CW5-4602	1	46/F
T3A-CW5-4702	1	47/F
T3A-CW5-4902	1	49/F
T3A-CW5-5002	1	50/F
T3A-CW5-5102	1	51/F
T3A-CW5-5302	1	53/F
T3A-CW5-5502	1	55/F
T3A-CW5-5602	1	56/F
T3A-CW5-5802	1	58/F
T3A-CW5-5902	1	59/F
T3A-CW5-6002	1	60/F
T3A-CW5-6202	1	62/F
T3A-CW5-6302	1	63/F
T3A-CW5-6502	1	65/F
TOTAL	415	

美特鋁質有限公司 MIDI Aluminium Fabricator Ltd.											
				工程號	J858	類別		物料號	-		
				地盘	康城11期	制圖	Z.S.P	2022-06-28	圖號	ARm-681H1-b2h	
修改	1		採用 工廠		地盤 ✓	图纸名称	单元组装图	復核	-	-	數量	-	
日期	15/12		材料颜色	-		材料	-	批准	-	-	單件重量	-	(KG)

蝴蝶窗 AS-10A

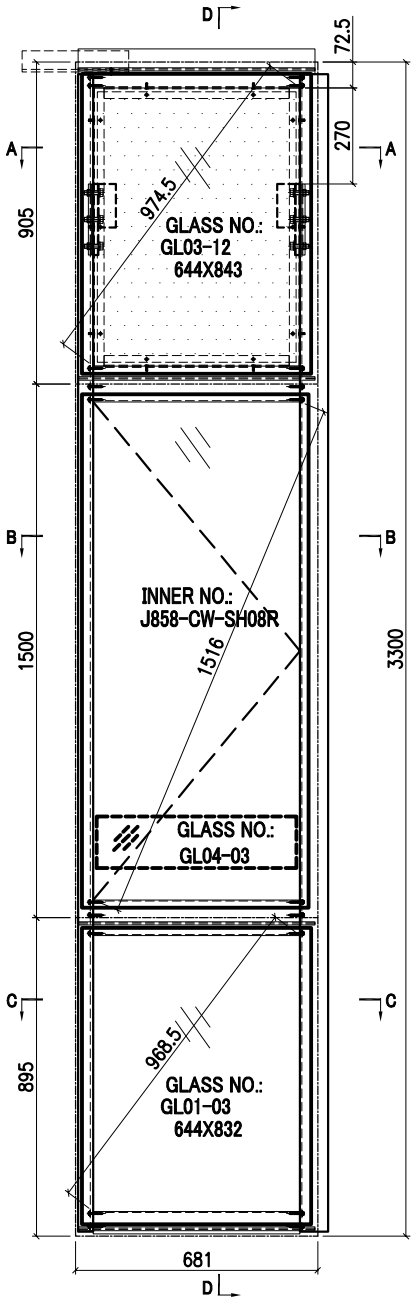

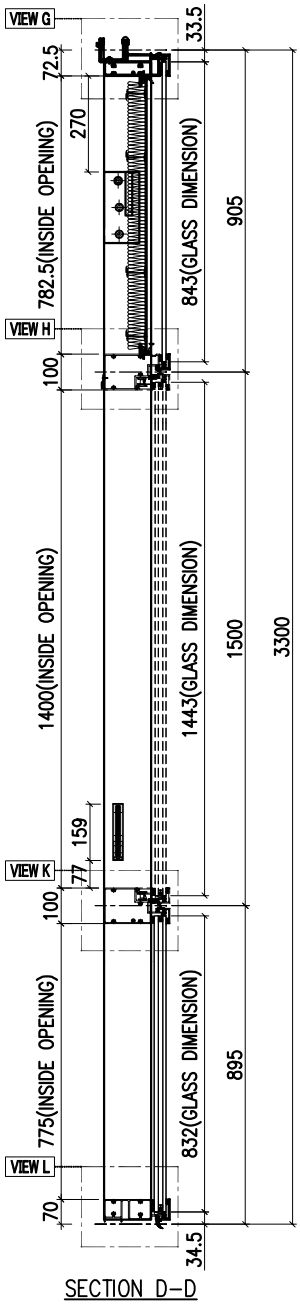

SECTION D-D

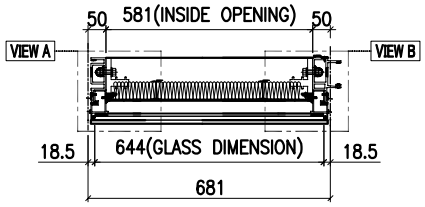

SECTION A-A

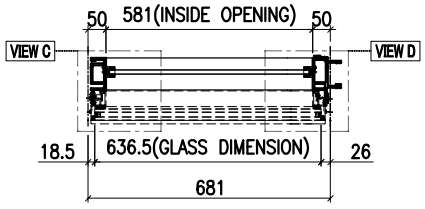

SECTION B-B

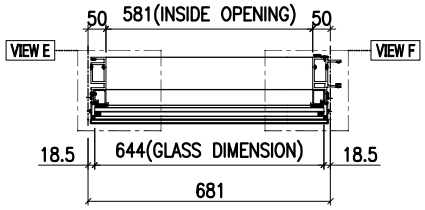

SECTION C-C

GLASS	GLASS NUMBER	WIDTH	HEIGHT	QTY.
	GL03-12	644	843	1
	GL04-03	561	145	1
	GL01-03	644	832	1

VIEW A

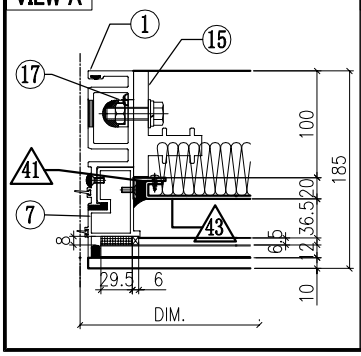

VIEW B

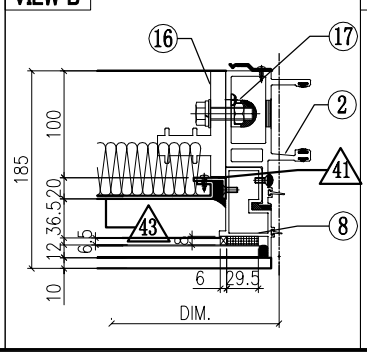

VIEW C

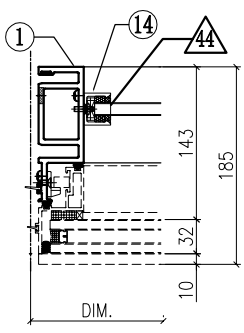

VIEW D

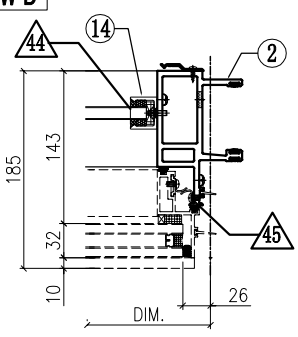

美特鋁質有限公司 MIDI Aluminium Fabricator Ltd.											
					工程號	J858	類別		物料號	-	
					地盘	康城11期	制圖	Z.S.P	2022-06-28	圖號	ARm-681H1-b2h
修改	1			採用 工廠		地盤 ✓	图纸名称	单元组装图	復核	-	-	數量	-
日期	15/12			材料颜色	-		材料	-	批准	-	-	單件重量	- (KG)

AS-10B

VIEW G

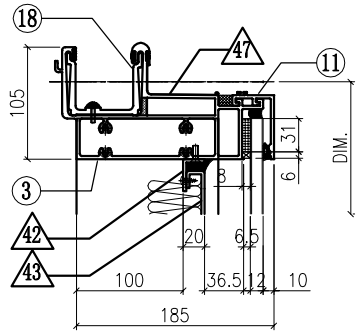

VIEW E

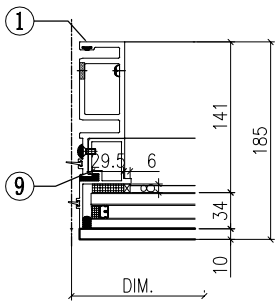

VIEW F

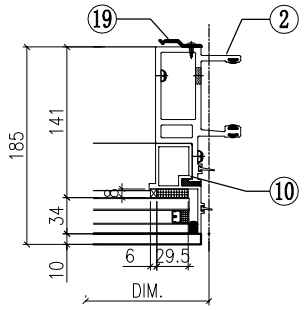

VIEW H

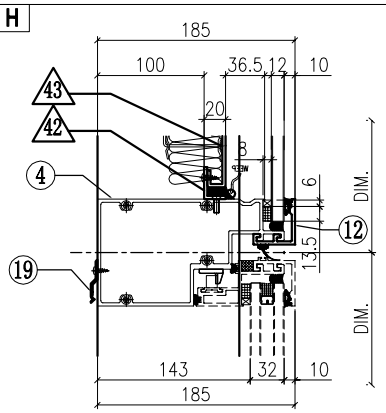

VIEW K

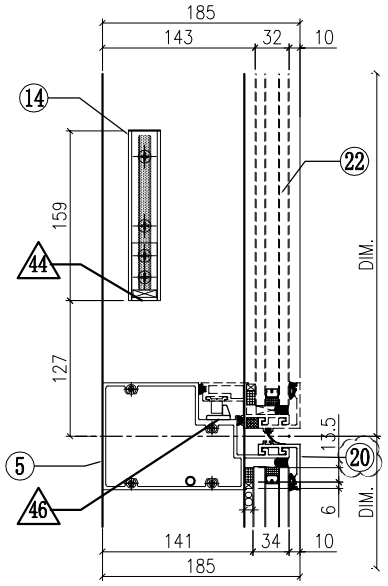

VIEW L

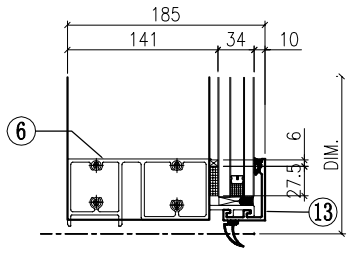

◇ OTHERS (ALUM. & G.M.S. PARTS)

ITEM	FAB. DWG NO.	LENGTH (mm)	QTY
41	N00813-01A	720.5	2
	30x20X3mm ALUM. ANGLE		
42	N00813-01N	579	2
	30x20X3mm ALUM. ANGLE		
43	J858-AP09-06		1
	559 x760.5(BACK PANEL)		
44	N541-01	21	2
	43x22x3mm ALUM. ANGLE		
45	J858-AP04		3
	1.5mm THK. ALUM. PLATE		
46	J858-AP05		1
	2mm THK. ALUM. PLATE		
47	J858-AP16	100	1
	1mm THK. ALUM. FLASHING		
48	J858-AP18	400	1
	1mm THK. ALUM. FLASHING		

◯ ALUM. EXTRUSION

ITEM	FAB. DWG NO.	LENGTH (mm)	QTY
1	X86288-01	3258.5	1
2	X86274-05	3258.5	1
3	X86279-02B	666	1
4	X86309-01RB	660	1
5	X86281-01RB	660	1
6	X86280-02C	660	1
7	X86313-01LA	868.5	1
8	X86313-01RA	868.5	1
9	X86314-01L	868	1
10	X86314-01R	868	1
11	X86301-01-10	666	1
12	X86283-01-11	666	1
13	X86300-01-10	666	1
14	X86282-01	159	2
15	X86255-01L	200	1
16	X86255-01R	200	1
17	X86258-01	200	2
18	X86303-01	300	1
19	X86317-01	50	11
20	X86283-04-11	666	1
21			
22	(窗玉)J858-CW-SH08R		1
23			
24			
25			
26			

美特鋁質有限公司 MIDI Aluminium Fabricator Ltd.					工程號	J858	類別		物料號	-		
					地盘	康城11期	制圖	Z.S.P	2022-06-28	圖號	ARm-681H1-b2h	
修改			採用	工廠		地盤 ✓	图纸名称	单元组装图	復核	-	-	數量	-	
日期				材料颜色	-		材料	-	批准	-	-	單件重量	-	(KG)

AS-10C

INSTALL UNIT NO.	QTY.	FLOOR
T1B-CW1-0902	1	9/F
T1B-CW1-1002	1	10/F
T1B-CW1-1202	1	12/F
T1B-CW1-1502	1	15/F
T1B-CW1-1602	1	16/F
T1B-CW1-1702	1	17/F
T1B-CW1-1802	1	18/F
T1B-CW1-1902	1	19/F
T1B-CW1-2002	1	20/F
T1B-CW1-2102	1	21/F
T1B-CW1-2202	1	22/F
T1B-CW1-2302	1	23/F
T1B-CW1-2502	1	25/F
T1B-CW1-2602	1	26/F
T1B-CW1-2702	1	27/F
T1B-CW1-2802	1	28/F
T1B-CW1-2902	1	29/F
T1B-CW1-3002	1	30/F
T1B-CW1-3102	1	31/F
T1B-CW1-3202	1	32/F
T1B-CW1-3302	1	33/F
T1B-CW1-3502	1	35/F
T1B-CW1-3602	1	36/F
T1B-CW1-3702	1	37/F
T1B-CW1-3802	1	38/F
T1B-CW1-3902	1	39/F
T1B-CW1-4102	1	41/F
T1B-CW1-4202	1	42/F
T1B-CW1-4302	1	43/F
T1B-CW1-4502	1	45/F
T1B-CW1-4602	1	46/F
T1B-CW1-4702	1	47/F
T1B-CW1-4802	1	48/F
T1B-CW1-4902	1	49/F
T1B-CW1-5002	1	50/F
T1B-CW1-5102	1	51/F
T1B-CW1-5202	1	52/F
T1B-CW1-5302	1	53/F
T1B-CW1-5502	1	55/F
T1B-CW1-5602	1	56/F
T1B-CW1-5702	1	57/F
T1B-CW1-5802	1	58/F
T1B-CW1-5902	1	59/F
T1B-CW1-6002	1	60/F
T1A-CW6-0902	1	9/F
T1A-CW6-1002	1	10/F
T1A-CW6-1202	1	12/F
T1A-CW6-1502	1	15/F
T1A-CW6-1602	1	16/F
T1A-CW6-1702	1	17/F
T1A-CW6-1802	1	18/F
T1A-CW6-1902	1	19/F
T1A-CW6-2002	1	20/F
T1A-CW6-2102	1	21/F
T1A-CW6-2202	1	22/F
T1A-CW6-2302	1	23/F
T1A-CW6-2502	1	25/F
T1A-CW6-2602	1	26/F
T1A-CW6-2702	1	27/F
T1A-CW6-2802	1	28/F
T1A-CW6-2902	1	29/F
T1A-CW6-3002	1	30/F
T1A-CW6-3102	1	31/F
T1A-CW6-3202	1	32/F
T1A-CW6-3302	1	33/F
T1A-CW6-3502	1	35/F
T1A-CW6-3602	1	36/F
T1A-CW6-3702	1	37/F
T1A-CW6-3802	1	38/F
T1A-CW6-3902	1	39/F
T1A-CW6-4102	1	41/F
T1A-CW6-4202	1	42/F
T1A-CW6-4302	1	43/F
T1A-CW6-4502	1	45/F
T1A-CW6-4602	1	46/F
T1A-CW6-4702	1	47/F
T1A-CW6-4802	1	48/F
T1A-CW6-4902	1	49/F
T1A-CW6-5002	1	50/F
T1A-CW6-5102	1	51/F
T1A-CW6-5202	1	52/F
T1A-CW6-5302	1	53/F
T1A-CW6-5502	1	55/F
T1A-CW6-5602	1	56/F
T1A-CW6-5702	1	57/F
T1A-CW6-5802	1	58/F
T1A-CW6-5902	1	59/F
T1A-CW6-6002	1	60/F
T1A-CW4-0904	1	9/F
T1A-CW4-1004	1	10/F
T1A-CW4-1204	1	12/F
T1A-CW4-1504	1	15/F
T1A-CW4-1604	1	16/F
T1A-CW4-1804	1	18/F
T1A-CW4-1904	1	19/F
T1A-CW4-2004	1	20/F
T1A-CW4-2204	1	22/F
T1A-CW4-2304	1	23/F
T1A-CW4-2504	1	25/F
T1A-CW4-2704	1	27/F
T1A-CW4-2804	1	28/F
T1A-CW4-2904	1	29/F
T1A-CW4-3104	1	31/F
T1A-CW4-3204	1	32/F
T1A-CW4-3304	1	33/F
T1A-CW4-3604	1	36/F
T1A-CW4-3704	1	37/F
T1A-CW4-3804	1	38/F
T1A-CW4-4104	1	41/F
T1A-CW4-4204	1	42/F
T1A-CW4-4504	1	45/F
T1A-CW4-4604	1	46/F
T1A-CW4-4704	1	47/F
T1A-CW4-4904	1	49/F
T1A-CW4-5004	1	50/F
T1A-CW4-5104	1	51/F
T1A-CW4-5304	1	53/F
T1A-CW4-5504	1	55/F
T1A-CW4-5604	1	56/F
T1A-CW4-5804	1	58/F
T1A-CW4-5904	1	59/F
T1A-CW4-6004	1	60/F
T1A-CW3-0904	1	9/F
T1A-CW3-1004	1	10/F
T1A-CW3-1204	1	12/F
T1A-CW3-1504	1	15/F
T1A-CW3-1604	1	16/F
T1A-CW3-1704	1	17/F
T1A-CW3-1804	1	18/F
T1A-CW3-1904	1	19/F
T1A-CW3-2004	1	20/F
T1A-CW3-2104	1	21/F
T1A-CW3-2204	1	22/F
T1A-CW3-2304	1	23/F
T1A-CW3-2504	1	25/F
T1A-CW3-2604	1	26/F
T1A-CW3-2704	1	27/F
T1A-CW3-2804	1	28/F
T1A-CW3-2904	1	29/F
T1A-CW3-3004	1	30/F
T1A-CW3-3104	1	31/F
T1A-CW3-3204	1	32/F
T1A-CW3-3304	1	33/F
T1A-CW3-3504	1	35/F
T1A-CW3-3604	1	36/F
T1A-CW3-3704	1	37/F
T1A-CW3-3804	1	38/F
T1A-CW3-3904	1	39/F
T1A-CW3-4104	1	41/F
T1A-CW3-4204	1	42/F
T1A-CW3-4304	1	43/F
T1A-CW3-4504	1	45/F
T1A-CW3-4604	1	46/F
T1A-CW3-4704	1	47/F
T1A-CW3-4804	1	48/F
T1A-CW3-4904	1	49/F
T1A-CW3-5004	1	50/F
T1A-CW3-5104	1	51/F
T1A-CW3-5204	1	52/F
T1A-CW3-5304	1	53/F
T1A-CW3-5504	1	55/F
T1A-CW3-5604	1	56/F
T1A-CW3-5704	1	57/F
T1A-CW3-5804	1	58/F
T1A-CW3-5904	1	59/F
T1A-CW3-6004	1	60/F
T2B-CW1-0902	1	9/F
T2B-CW1-1002	1	10/F
T2B-CW1-1202	1	12/F
T2B-CW1-1502	1	15/F
T2B-CW1-1602	1	16/F
T2B-CW1-1702	1	17/F
T2B-CW1-1802	1	18/F
T2B-CW1-1902	1	19/F
T2B-CW1-2002	1	20/F
T2B-CW1-2102	1	21/F
T2B-CW1-2202	1	22/F
T2B-CW1-2302	1	23/F
T2B-CW1-2502	1	25/F
T2B-CW1-2602	1	26/F
T2B-CW1-2702	1	27/F
T2B-CW1-2802	1	28/F
T2B-CW1-2902	1	29/F
T2B-CW1-3002	1	30/F
T2B-CW1-3102	1	31/F
T2B-CW1-3202	1	32/F
T2B-CW1-3302	1	33/F
T2B-CW1-3502	1	35/F
T2B-CW1-3602	1	36/F
T2B-CW1-3702	1	37/F
T2B-CW1-3802	1	38/F
T2B-CW1-3902	1	39/F
T2B-CW1-4102	1	41/F
T2B-CW1-4202	1	42/F
T2B-CW1-4302	1	43/F
T2B-CW1-4502	1	45/F
T2B-CW1-4602	1	46/F
T2B-CW1-4702	1	47/F
T2B-CW1-4802	1	48/F
T2B-CW1-4902	1	49/F
T2B-CW1-5002	1	50/F
T2B-CW1-5102	1	51/F
T2B-CW1-5202	1	52/F
T2B-CW1-5302	1	53/F
T2B-CW1-5502	1	55/F
T2B-CW1-5602	1	56/F
T2B-CW1-5702	1	57/F
T2B-CW1-5802	1	58/F
T2B-CW1-5902	1	59/F
T2B-CW1-6002	1	60/F
T2B-CW1-6102	1	61/F
T2B-CW1-6202	1	62/F
T2B-CW1-6302	1	63/F
T2B-CW1-6502	1	65/F
T2B-CW4-0903	1	9/F
T2B-CW4-1003	1	10/F
T2B-CW4-1203	1	12/F
T2B-CW4-1503	1	15/F
T2B-CW4-1603	1	16/F
T2B-CW4-1803	1	18/F
T2B-CW4-1903	1	19/F

美特鋁質有限公司 MIDI Aluminium Fabricator Ltd.					工程號	J858	類別		物料號	-		
					地盤	康城11期	制圖	Z.S.P	2022-06-28	圖號	ARm-681H1-b2h	
修改			採用	工廠		地盤 ✓	图纸名称	单元组装图	復核	-	-	數量	-
日期			材料顏色	-			材料	-	批准	-	-	單件重量	- (KG)

AS-10D

T2B-CW4-2003	1	20/F	T2B-CW5-4102	1	41/F	T3B-CW1-5002	1	50/F
T2B-CW4-2203	1	22/F	T2B-CW5-4202	1	42/F	T3B-CW1-5102	1	51/F
T2B-CW4-2303	1	23/F	T2B-CW5-4302	1	43/F	T3B-CW1-5202	1	52/F
T2B-CW4-2503	1	25/F	T2B-CW5-4502	1	45/F	T3B-CW1-5302	1	53/F
T2B-CW4-2703	1	27/F	T2B-CW5-4602	1	46/F	T3B-CW1-5502	1	55/F
T2B-CW4-2803	1	28/F	T2B-CW5-4702	1	47/F	T3B-CW1-5602	1	56/F
T2B-CW4-2903	1	29/F	T2B-CW5-4802	1	48/F	T3B-CW1-5702	1	57/F
T2B-CW4-3103	1	31/F	T2B-CW5-4902	1	49/F	T3B-CW1-5802	1	58/F
T2B-CW4-3203	1	32/F	T2B-CW5-5002	1	50/F	T3B-CW1-5902	1	59/F
T2B-CW4-3303	1	33/F	T2B-CW5-5102	1	51/F	T3B-CW1-6002	1	60/F
T2B-CW4-3603	1	36/F	T2B-CW5-5202	1	52/F	T3B-CW1-6102	1	61/F
T2B-CW4-3703	1	37/F	T2B-CW5-5302	1	53/F	T3B-CW1-6202	1	62/F
T2B-CW4-3803	1	38/F	T2B-CW5-5502	1	55/F	T3B-CW1-6302	1	63/F
T2B-CW4-4103	1	41/F	T2B-CW5-5602	1	56/F	T3B-CW1-6502	1	65/F
T2B-CW4-4203	1	42/F	T2B-CW5-5702	1	57/F			
T2B-CW4-4503	1	45/F	T2B-CW5-5802	1	58/F	T3B-CW5-0902	1	9/F
T2B-CW4-4603	1	46/F	T2B-CW5-5902	1	59/F	T3B-CW5-1002	1	10/F
T2B-CW4-4703	1	47/F	T2B-CW5-6002	1	60/F	T3B-CW5-1202	1	12/F
T2B-CW4-4903	1	49/F	T2B-CW5-6102	1	61/F	T3B-CW5-1502	1	15/F
T2B-CW4-5003	1	50/F	T2B-CW5-6202	1	62/F	T3B-CW5-1602	1	16/F
T2B-CW4-5103	1	51/F	T2B-CW5-6302	1	63/F	T3B-CW5-1702	1	17/F
T2B-CW4-5303	1	53/F	T2B-CW5-6502	1	65/F	T3B-CW5-1802	1	18/F
T2B-CW4-5503	1	55/F				T3B-CW5-1902	1	19/F
T2B-CW4-5603	1	56/F	T3B-CW1-0902	1	9/F	T3B-CW5-2002	1	20/F
T2B-CW4-5803	1	58/F	T3B-CW1-1002	1	10/F	T3B-CW5-2102	1	21/F
T2B-CW4-5903	1	59/F	T3B-CW1-1202	1	12/F	T3B-CW5-2202	1	22/F
T2B-CW4-6003	1	60/F	T3B-CW1-1502	1	15/F	T3B-CW5-2302	1	23/F
T2B-CW4-6203	1	62/F	T3B-CW1-1602	1	16/F	T3B-CW5-2502	1	25/F
T2B-CW4-6303	1	63/F	T3B-CW1-1702	1	17/F	T3B-CW5-2602	1	26/F
T2B-CW4-6503	1	65/F	T3B-CW1-1802	1	18/F	T3B-CW5-2702	1	27/F
			T3B-CW1-1902	1	19/F	T3B-CW5-2802	1	28/F
T2B-CW5-0902	1	9/F	T3B-CW1-2002	1	20/F	T3B-CW5-2902	1	29/F
T2B-CW5-1002	1	10/F	T3B-CW1-2102	1	21/F	T3B-CW5-3002	1	30/F
T2B-CW5-1202	1	12/F	T3B-CW1-2202	1	22/F	T3B-CW5-3102	1	31/F
T2B-CW5-1502	1	15/F	T3B-CW1-2302	1	23/F	T3B-CW5-3202	1	32/F
T2B-CW5-1602	1	16/F	T3B-CW1-2502	1	25/F	T3B-CW5-3302	1	33/F
T2B-CW5-1702	1	17/F	T3B-CW1-2602	1	26/F	T3B-CW5-3502	1	35/F
T2B-CW5-1802	1	18/F	T3B-CW1-2702	1	27/F	T3B-CW5-3602	1	36/F
T2B-CW5-1902	1	19/F	T3B-CW1-2802	1	28/F	T3B-CW5-3702	1	37/F
T2B-CW5-2002	1	20/F	T3B-CW1-2902	1	29/F	T3B-CW5-3802	1	38/F
T2B-CW5-2102	1	21/F	T3B-CW1-3002	1	30/F	T3B-CW5-3902	1	39/F
T2B-CW5-2202	1	22/F	T3B-CW1-3102	1	31/F	T3B-CW5-4102	1	41/F
T2B-CW5-2302	1	23/F	T3B-CW1-3202	1	32/F	T3B-CW5-4202	1	42/F
T2B-CW5-2502	1	25/F	T3B-CW1-3302	1	33/F	T3B-CW5-4302	1	43/F
T2B-CW5-2602	1	26/F	T3B-CW1-3502	1	35/F	T3B-CW5-4502	1	45/F
T2B-CW5-2702	1	27/F	T3B-CW1-3602	1	36/F	T3B-CW5-4602	1	46/F
T2B-CW5-2802	1	28/F	T3B-CW1-3702	1	37/F	T3B-CW5-4702	1	47/F
T2B-CW5-2902	1	29/F	T3B-CW1-3802	1	38/F	T3B-CW5-4802	1	48/F
T2B-CW5-3002	1	30/F	T3B-CW1-3902	1	39/F	T3B-CW5-4902	1	49/F
T2B-CW5-3102	1	31/F	T3B-CW1-4102	1	41/F	T3B-CW5-5002	1	50/F
T2B-CW5-3202	1	32/F	T3B-CW1-4202	1	42/F	T3B-CW5-5102	1	51/F
T2B-CW5-3302	1	33/F	T3B-CW1-4302	1	43/F	T3B-CW5-5202	1	52/F
T2B-CW5-3502	1	35/F	T3B-CW1-4502	1	45/F	T3B-CW5-5302	1	53/F
T2B-CW5-3602	1	36/F	T3B-CW1-4602	1	46/F	T3B-CW5-5502	1	55/F
T2B-CW5-3702	1	37/F	T3B-CW1-4702	1	47/F	T3B-CW5-5602	1	56/F
T2B-CW5-3802	1	38/F	T3B-CW1-4802	1	48/F	T3B-CW5-5702	1	57/F
T2B-CW5-3902	1	39/F	T3B-CW1-4902	1	49/F	T3B-CW5-5802	1	58/F

T3B-CW5-5902	1	59/F
T3B-CW5-6002	1	60/F
T3B-CW5-6102	1	61/F
T3B-CW5-6202	1	62/F
T3B-CW5-6302	1	63/F
T3B-CW5-6502	1	65/F
TOTAL	395	

美特鋁質有限公司 MIDI Aluminium Fabricator Ltd.											
				工程號	J858	類別		物料號	-		
				地盘	康城11期	制圖	Z.S.P	2022-06-28	圖號	ALj-765H1-b2	
修改	1		採用 工廠		地盤 ✓	图纸名称	单元组装图	復核	-	-	數量	-	
日期	15/12		材料颜色	-		材料	-	批准	-	-	單件重量	-	(KG)

AS-11A

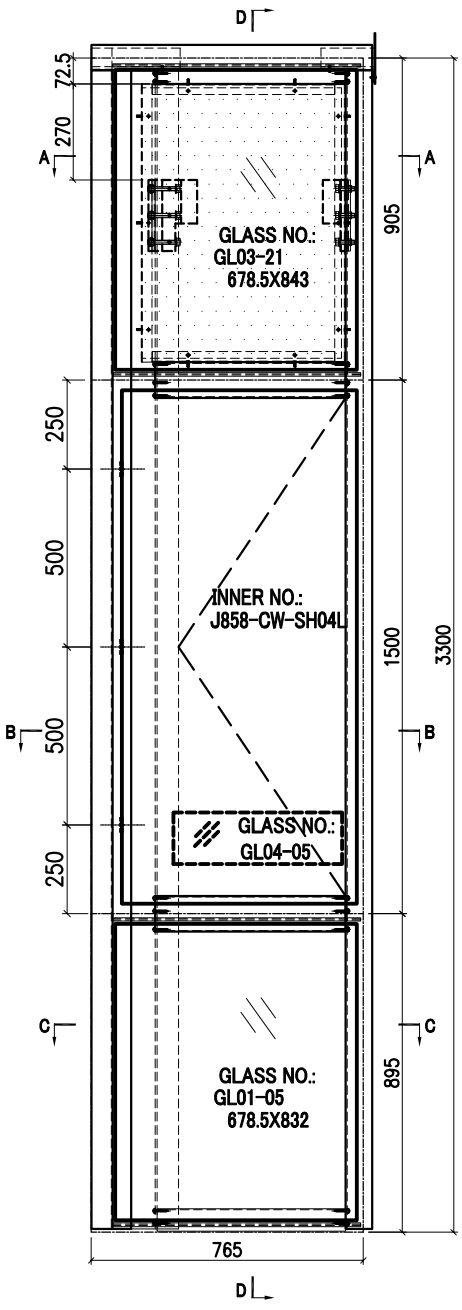

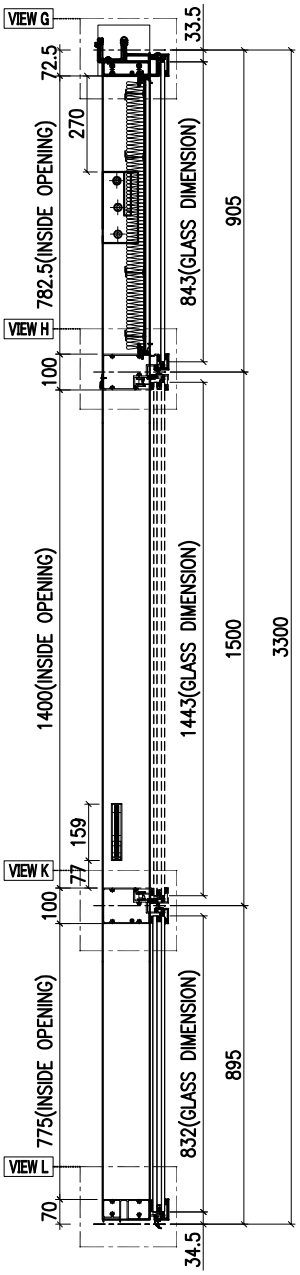

SECTION D-D

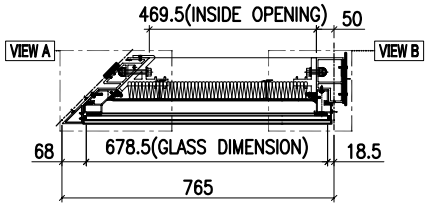

SECTION A-A

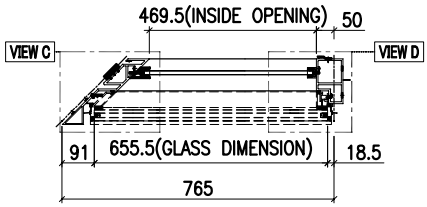

SECTION B-B

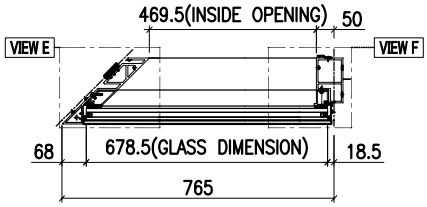

SECTION C-C

GLASS	GLASS NUMBER	WIDTH	HEIGHT	QTY.
	GL03-21	678.5	843	1
	GL04-05	474	145	1
	GL01-05	678.5	832	1

VIEW A

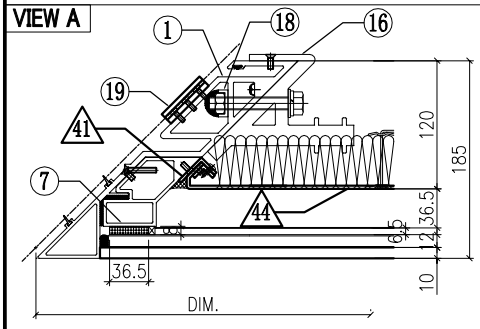

VIEW B

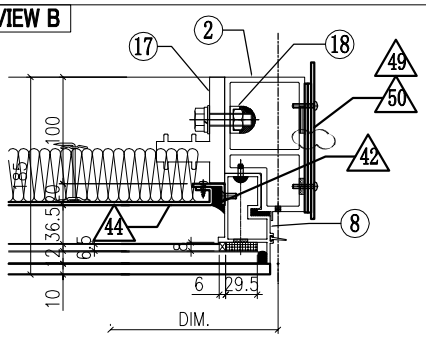

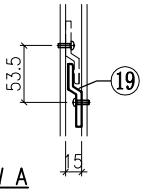

VIEW A

美特鋁質有限公司
MIDI Aluminium Fabricator Ltd.

修改	1	2	採用	工廠		地盤	✓	工程號	J858
日期	08/11	15/12	材料顏色	-				地盘	康城11期
								图纸名称	单元组装图
								材料	-

類別		物料號	-		
制圖	Z. S. P	2022-06-28	圖號	ALj-765H1-b2	
復核	-	-	數量	-	
批准	-	-	單件重量	-	(KG)

AS-11B

VIEW G

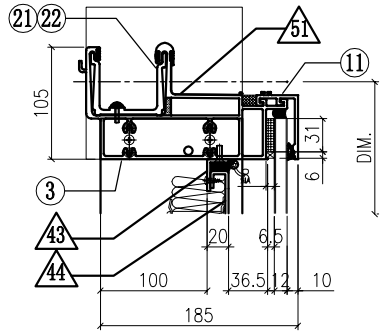

VIEW C

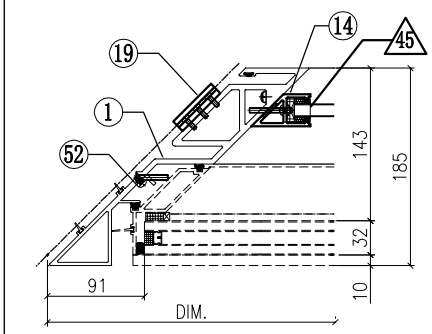

VIEW D

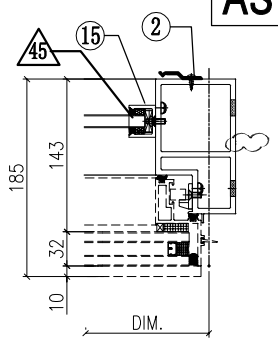

VIEW H

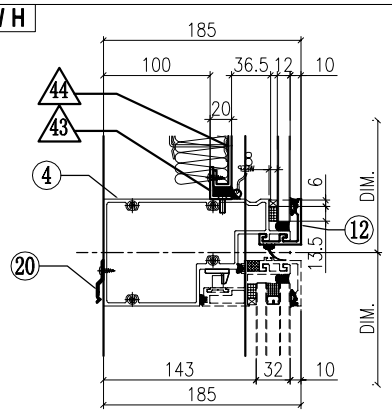

VIEW E

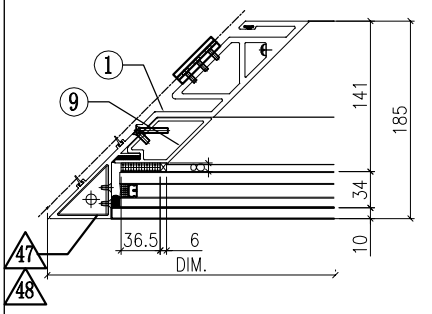

VIEW F

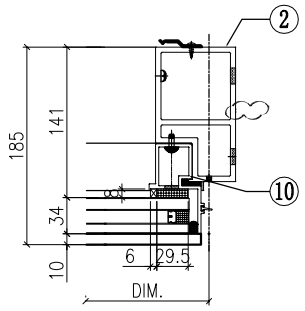

VIEW K

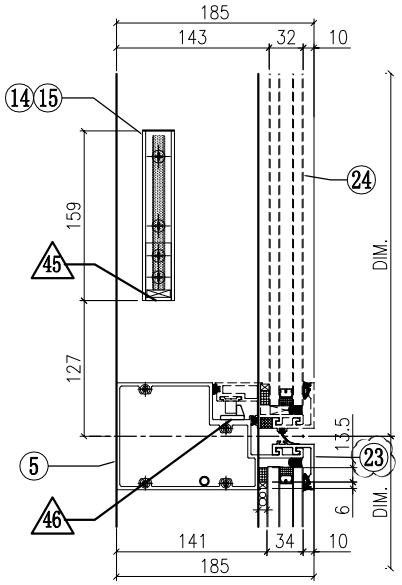

VIEW L

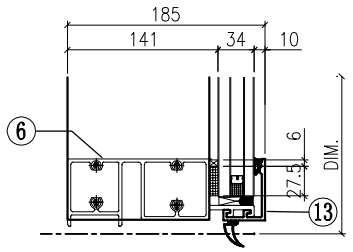

◇ OTHERS (ALUM. & G.M.S. PARTS)

ITEM	FAB. DWG NO.	LENGTH (mm)	QTY
41	N00813-02A	720.5	1
	30x20X3mm ALUM. ANGLE		
42	N00813-01A	720.5	1
	30x20X3mm ALUM. ANGLE		
43	N00813-01G	567	2
	30x20X3mm ALUM. ANGLE		
44	**J858-AP12A-02**		1
	561 x 760.5 (BACK PANEL)		
45	N541-01	21	2
	43x22x3mm ALUM. ANGLE		
46	J858-AP05		1
	2mm THK. ALUM. PLATE		
47	J858-AA03L		1
	2mm THK. ALUM. PLATE		
48	J858-AA04L		1
	2mm THK. ALUM. PLATE		
49	J858-AP03		2
	3mm THK. ALUM. PLATE		
50	J858-AP02		1
	3mm THK. ALUM. PLATE		
51	J858-AP17		1
	1mm THK. ALUM. FLASHING		
52	J858-AP18	400	1
	1mm THK. ALUM. FLASHING		

◯ ALUM. EXTRUSION

ITEM	FAB. DWG NO.	LENGTH (mm)	QTY
1	X86276-01	3280.5	1
2	X86277-16R	3258.5	1
3	X86279-16LA	729.5	1
4	X86309-03LA	694	1
5	X86281-03LA	694	1
6	X86280-04LA	694	1
7	X86310-01LA	781.5	1
8	X86313-05RA	868.5	1
9	X86311-01A	774	1
10	**X86314-02R**	868	1
11	X86301-01-05	697.5	1
12	X86283-01-06	697.5	1
13	X86300-01-05	697.5	1
14	X86286-01L	159	1
15	X86282-01	159	1
16	X86256-01L	200	1
17	X86255-01R	200	1
18	X86258-01	200	2
19	X86316-01	50	3
20	X86317-01	50	10
21	X86303-04	250	1
22	X86303-02	150	1
23	X86283-04-06	697.5	1
24	(窗玉)J858-CW-SH04L		1
25			
26			

美特鋁質有限公司
MIDI Aluminium Fabricator Ltd.

工程號	J858	類別		物料號	-		
地盘	康城11期	制圖	Z.S.P	2022-06-28	圖號	ALj-765H1-b2	
图纸名称	单元组装图	復核	-	-	數量	-	
材料	-	批准	-	-	單件重量	-	(KG)

修改 | 採用 工廠 | 地盤 ✓
日期 | 材料颜色 -

AS-11C

INSTALL UNIT NO.	QTY.	FLOOR
T1B-CW3-0904	1	9/F
T1B-CW3-1004	1	10/F
T1B-CW3-1204	1	12/F
T1B-CW3-1504	1	15/F
T1B-CW3-1604	1	16/F
T1B-CW3-1804	1	18/F
T1B-CW3-1904	1	19/F
T1B-CW3-2004	1	20/F
T1B-CW3-2204	1	22/F
T1B-CW3-2304	1	23/F
T1B-CW3-2504	1	25/F
T1B-CW3-2704	1	27/F
T1B-CW3-2804	1	28/F
T1B-CW3-2904	1	29/F
T1B-CW3-3104	1	31/F
T1B-CW3-3204	1	32/F
T1B-CW3-3304	1	33/F
T1B-CW3-3604	1	36/F
T1B-CW3-3704	1	37/F
T1B-CW3-3804	1	38/F
T1B-CW3-4104	1	41/F
T1B-CW3-4204	1	42/F
T1B-CW3-4504	1	45/F
T1B-CW3-4604	1	46/F
T1B-CW3-4704	1	47/F
T1B-CW3-4904	1	49/F
T1B-CW3-5004	1	50/F
T1B-CW3-5104	1	51/F
T1B-CW3-5304	1	53/F
T1B-CW3-5504	1	55/F
T1B-CW3-5604	1	56/F
T1B-CW3-5804	1	58/F
T1B-CW3-5904	1	59/F
T1B-CW3-6004	1	60/F
T1A-CW5-0904	1	9/F
T1A-CW5-1004	1	10/F
T1A-CW5-1204	1	12/F
T1A-CW5-1504	1	15/F
T1A-CW5-1604	1	16/F
T1A-CW5-1804	1	18/F
T1A-CW5-1904	1	19/F
T1A-CW5-2004	1	20/F
T1A-CW5-2204	1	22/F
T1A-CW5-2304	1	23/F
T1A-CW5-2504	1	25/F
T1A-CW5-2704	1	27/F
T1A-CW5-2804	1	28/F
T1A-CW5-2904	1	29/F
T1A-CW5-3104	1	31/F
T1A-CW5-3204	1	32/F
T1A-CW5-3304	1	33/F
T1A-CW5-3604	1	36/F
T1A-CW5-3704	1	37/F
T1A-CW5-3804	1	38/F
T1A-CW5-4104	1	41/F

T1A-CW5-4204	1	42/F
T1A-CW5-4504	1	45/F
T1A-CW5-4604	1	46/F
T1A-CW5-4704	1	47/F
T1A-CW5-4904	1	49/F
T1A-CW5-5004	1	50/F
T1A-CW5-5104	1	51/F
T1A-CW5-5304	1	53/F
T1A-CW5-5504	1	55/F
T1A-CW5-5604	1	56/F
T1A-CW5-5804	1	58/F
T1A-CW5-5904	1	59/F
T1A-CW5-6004	1	60/F
T2B-CW3-0904	1	9/F
T2B-CW3-1004	1	10/F
T2B-CW3-1204	1	12/F
T2B-CW3-1504	1	15/F
T2B-CW3-1604	1	16/F
T2B-CW3-1804	1	18/F
T2B-CW3-1904	1	19/F
T2B-CW3-2004	1	20/F
T2B-CW3-2204	1	22/F
T2B-CW3-2304	1	23/F
T2B-CW3-2504	1	25/F
T2B-CW3-2704	1	27/F
T2B-CW3-2804	1	28/F
T2B-CW3-2904	1	29/F
T2B-CW3-3104	1	31/F
T2B-CW3-3204	1	32/F
T2B-CW3-3304	1	33/F
T2B-CW3-3604	1	36/F
T2B-CW3-3704	1	37/F
T2B-CW3-3804	1	38/F
T2B-CW3-4104	1	41/F
T2B-CW3-4204	1	42/F
T2B-CW3-4504	1	45/F
T2B-CW3-4604	1	46/F
T2B-CW3-4704	1	47/F
T2B-CW3-4904	1	49/F
T2B-CW3-5004	1	50/F
T2B-CW3-5104	1	51/F
T2B-CW3-5304	1	53/F
T2B-CW3-5504	1	55/F
T2B-CW3-5604	1	56/F
T2B-CW3-5804	1	58/F
T2B-CW3-5904	1	59/F
T2B-CW3-6004	1	60/F
T2B-CW3-6204	1	62/F
T2B-CW3-6304	1	63/F
T2B-CW3-6504	1	65/F
T2A-CW5-0904	1	9/F
T2A-CW5-1004	1	10/F
T2A-CW5-1204	1	12/F
T2A-CW5-1504	1	15/F
T2A-CW5-1604	1	16/F

T2A-CW5-1804	1	18/F
T2A-CW5-1904	1	19/F
T2A-CW5-2004	1	20/F
T2A-CW5-2204	1	22/F
T2A-CW5-2304	1	23/F
T2A-CW5-2504	1	25/F
T2A-CW5-2704	1	27/F
T2A-CW5-2804	1	28/F
T2A-CW5-2904	1	29/F
T2A-CW5-3104	1	31/F
T2A-CW5-3204	1	32/F
T2A-CW5-3304	1	33/F
T2A-CW5-3604	1	36/F
T2A-CW5-3704	1	37/F
T2A-CW5-3804	1	38/F
T2A-CW5-4104	1	41/F
T2A-CW5-4204	1	42/F
T2A-CW5-4504	1	45/F
T2A-CW5-4604	1	46/F
T2A-CW5-4704	1	47/F
T2A-CW5-4904	1	49/F
T2A-CW5-5004	1	50/F
T2A-CW5-5104	1	51/F
T2A-CW5-5304	1	53/F
T2A-CW5-5504	1	55/F
T2A-CW5-5604	1	56/F
T2A-CW5-5804	1	58/F
T2A-CW5-5904	1	59/F
T2A-CW5-6004	1	60/F
T2A-CW5-6204	1	62/F
T2A-CW5-6304	1	63/F
T2A-CW5-6504	1	65/F
T3B-CW3-0902	1	9/F
T3B-CW3-1002	1	10/F
T3B-CW3-1202	1	12/F
T3B-CW3-1502	1	15/F
T3B-CW3-1602	1	16/F
T3B-CW3-1802	1	18/F
T3B-CW3-1902	1	19/F
T3B-CW3-2002	1	20/F
T3B-CW3-2202	1	22/F
T3B-CW3-2302	1	23/F
T3B-CW3-2502	1	25/F
T3B-CW3-2702	1	27/F
T3B-CW3-2802	1	28/F
T3B-CW3-2902	1	29/F
T3B-CW3-3102	1	31/F
T3B-CW3-3202	1	32/F
T3B-CW3-3302	1	33/F
T3B-CW3-3602	1	36/F
T3B-CW3-3702	1	37/F
T3B-CW3-3802	1	38/F
T3B-CW3-4102	1	41/F
T3B-CW3-4202	1	42/F
T3B-CW3-4502	1	45/F
T3B-CW3-4602	1	46/F

T3B-CW3-4702	1	47/F
T3B-CW3-4902	1	49/F
T3B-CW3-5002	1	50/F
T3B-CW3-5102	1	51/F
T3B-CW3-5302	1	53/F
T3B-CW3-5502	1	55/F
T3B-CW3-5602	1	56/F
T3B-CW3-5802	1	58/F
T3B-CW3-5902	1	59/F
T3B-CW3-6002	1	60/F
T3B-CW3-6202	1	62/F
T3B-CW3-6302	1	63/F
T3B-CW3-6502	1	65/F
T3A-CW5-0904	1	9/F
T3A-CW5-1004	1	10/F
T3A-CW5-1204	1	12/F
T3A-CW5-1504	1	15/F
T3A-CW5-1604	1	16/F
T3A-CW5-1804	1	18/F
T3A-CW5-1904	1	19/F
T3A-CW5-2004	1	20/F
T3A-CW5-2204	1	22/F
T3A-CW5-2304	1	23/F
T3A-CW5-2504	1	25/F
T3A-CW5-2704	1	27/F
T3A-CW5-2804	1	28/F
T3A-CW5-2904	1	29/F
T3A-CW5-3104	1	31/F
T3A-CW5-3204	1	32/F
T3A-CW5-3304	1	33/F
T3A-CW5-3604	1	36/F
T3A-CW5-3704	1	37/F
T3A-CW5-3804	1	38/F
T3A-CW5-4104	1	41/F
T3A-CW5-4204	1	42/F
T3A-CW5-4504	1	45/F
T3A-CW5-4604	1	46/F
T3A-CW5-4704	1	47/F
T3A-CW5-4904	1	49/F
T3A-CW5-5004	1	50/F
T3A-CW5-5104	1	51/F
T3A-CW5-5304	1	53/F
T3A-CW5-5504	1	55/F
T3A-CW5-5604	1	56/F
T3A-CW5-5804	1	58/F
T3A-CW5-5904	1	59/F
T3A-CW5-6004	1	60/F
T3A-CW5-6204	1	62/F
T3A-CW5-6304	1	63/F
T3A-CW5-6504	1	65/F
TOTAL	216	

美特鋁質有限公司 MIDI Aluminium Fabricator Ltd.											
修改	1			採用	工廠		地盤	✓	工程號	J858	類別		物料號	-		
日期	15/12			材料顏色	-				地盘	康城11期	制圖	Z.S.P	2022-06-28	圖號	ARg-765H1-b1
									图纸名称	单元组装图	復核	-	-	數量	-
									材料	-	批准	-	-	單件重量	- (KG)

AS-12A

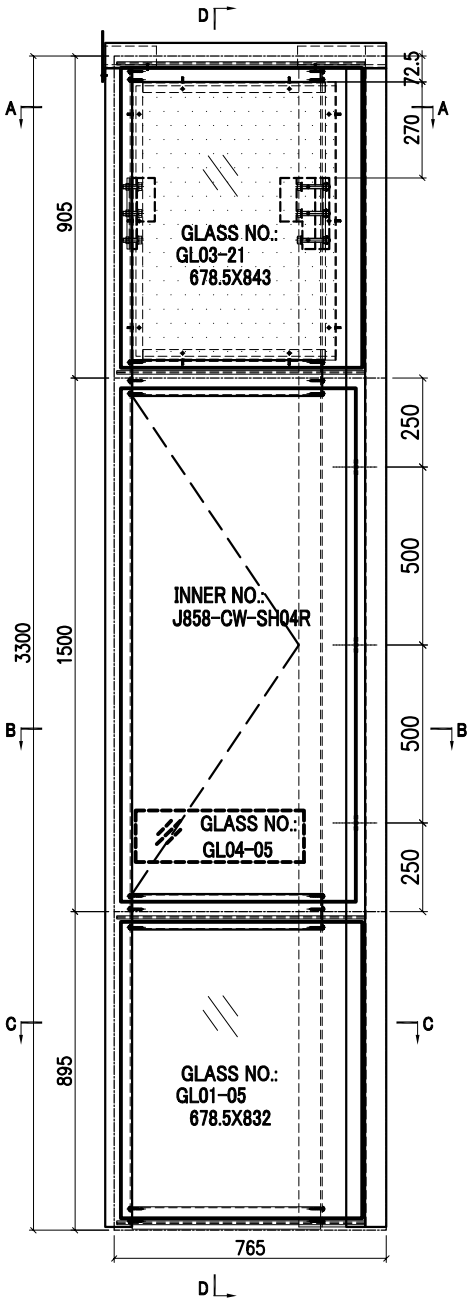

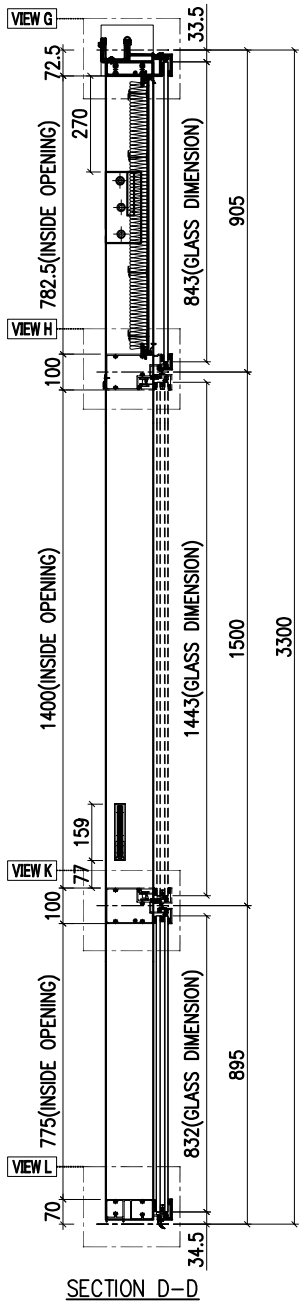

SECTION D-D

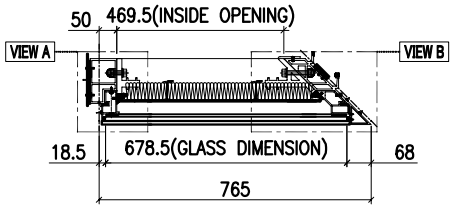

SECTION A-A

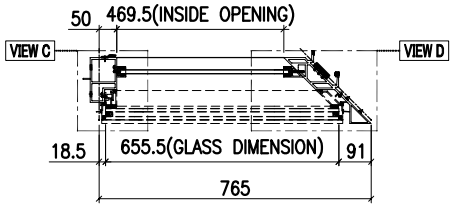

SECTION B-B

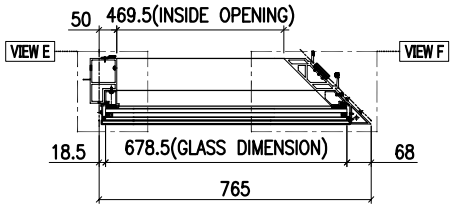

SECTION C-C

GLASS	GLASS NUMBER	WIDTH	HEIGHT	QTY.
	GL03-21	678.5	843	1
	GL04-05	474	145	1
	GL01-05	678.5	832	1

VIEW A

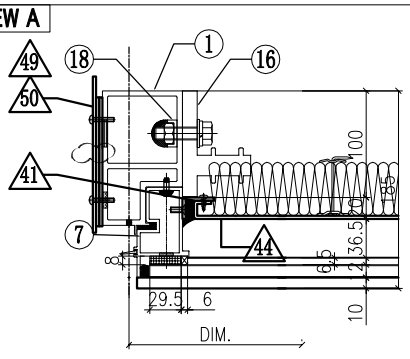

VIEW B

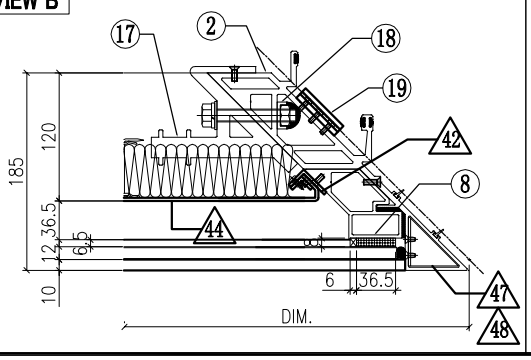

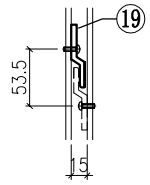

VIEW A

美特鋁質有限公司 MIDI Aluminium Fabricator Ltd.											
						工程號	J858	類別		物料號	-		
						地盘	康城11期	制圖	Z.S.P	2022-06-28	圖號	ARg-765H1-b1
修改	1			採用	工廠		地盤 ✓	图纸名称	单元组装图	復核	-	-	數量	-
日期	15/12			材料颜色	-			材料	-	批准	-	-	單件重量	- (KG)

AS-12B

VIEW G

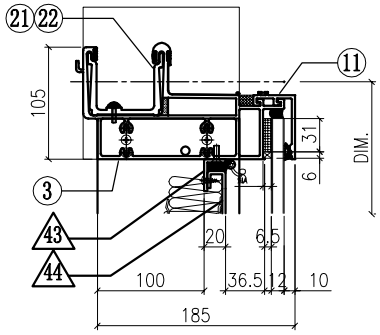

VIEW C

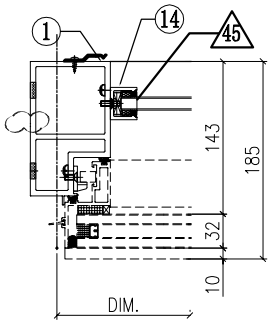

VIEW D

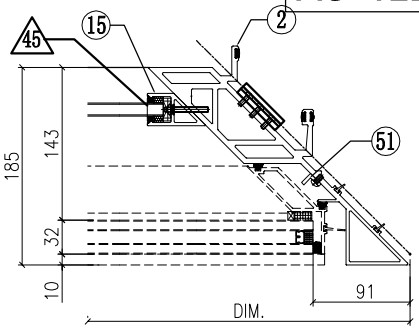

VIEW H

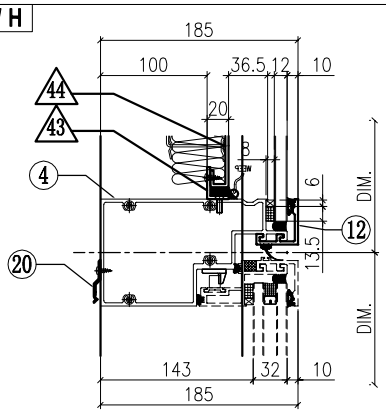

VIEW E

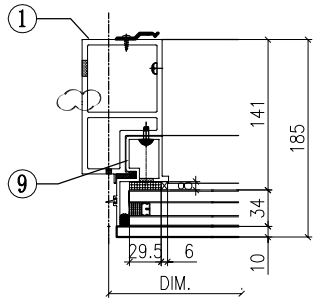

VIEW F

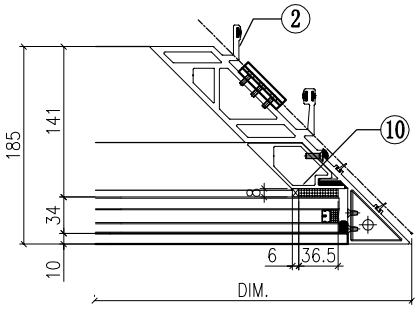

VIEW K

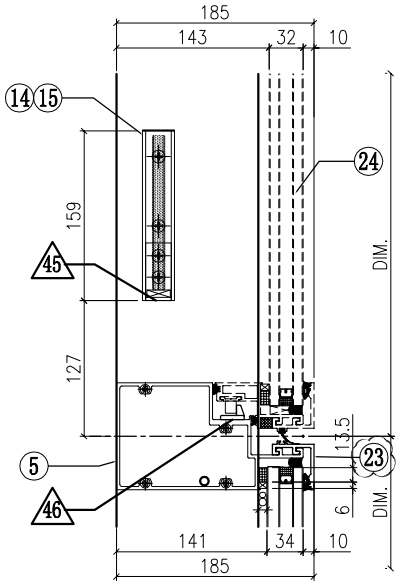

VIEW L

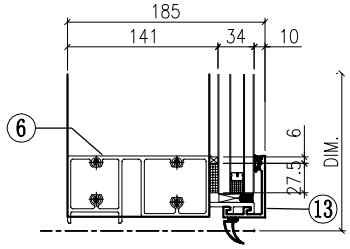

◇ OTHERS (ALUM. & G.M.S. PARTS)

ITEM	FAB. DWG NO.	LENGTH (mm)	QTY
41	N00813-01A	720.5	1
	30x20X3mm ALUM. ANGLE		
42	N00813-02A	720.5	1
	30x20X3mm ALUM. ANGLE		
43	N00813-01G	567	2
	30x20X3mm ALUM. ANGLE		
44	J858-AP12-02		1
	561 x 760.5 (BACK PANEL)		
45	N541-01	21	2
	43x22x3mm ALUM. ANGLE		
46	J858-AP05		1
	2mm THK. ALUM. PLATE		
47	J858-AA03R		1
	2mm THK. ALUM. PLATE		
48	J858-AA04R		1
	2mm THK. ALUM. PLATE		
49	J858-AP03		2
	3mm THK. ALUM. PLATE		
50	J858-AP02		1
	3mm THK. ALUM. PLATE		
51	J858-AP18	400	1
	1mm THK. ALUM. FLASHING		

◯ ALUM. EXTRUSION

ITEM	FAB. DWG NO.	LENGTH (mm)	QTY
1	X86277-16L	3258.5	1
2	X86295-01	3280.5	1
3	X86279-16RA	729.5	1
4	X86309-03RA	694	1
5	X86281-03RA	694	1
6	X86280-04RA	694	1
7	X86313-05LA	868.5	1
8	X86310-01RA	781.5	1
9	**X86314-02L**	868	1
10	X86311-01A	774	1
11	X86301-01-05	697.5	1
12	X86283-01-06	697.5	1
13	X86300-01-05	697.5	1
14	X86282-01	159	1
15	X86286-01R	159	1
16	X86255-01L	200	1
17	X86256-01R	200	1
18	X86258-01	200	2
19	X86316-01	50	3
20	X86317-01	50	10
21	X86303-03	150	1
22	X86303-05	250	1
23	X86283-04-06	697.5	1
24	(窗玉) J858-CW-SH04R		1
25			
26			

美特鋁質有限公司 MIDI Aluminium Fabricator Ltd.						工程號	J858	類別		物料號	-		
						地盘	康城11期	制圖	Z.S.P	2022-06-28	圖號	ARg-765H1-b1	
修改				採用	工廠		地盤 ✓	图纸名称	单元组装图	復核	-	-	數量	-	
日期				材料顏色	-			材料	-	批准	-	-	單件重量	-	(KG)

AS-12C

INSTALL UNIT NO.	QTY.	FLOOR
T1B-CW4-0901	1	9/F
T1B-CW4-1001	1	10/F
T1B-CW4-1201	1	12/F
T1B-CW4-1501	1	15/F
T1B-CW4-1601	1	16/F
T1B-CW4-1801	1	18/F
T1B-CW4-1901	1	19/F
T1B-CW4-2001	1	20/F
T1B-CW4-2201	1	22/F
T1B-CW4-2301	1	23/F
T1B-CW4-2501	1	25/F
T1B-CW4-2701	1	27/F
T1B-CW4-2801	1	28/F
T1B-CW4-2901	1	29/F
T1B-CW4-3101	1	31/F
T1B-CW4-3201	1	32/F
T1B-CW4-3301	1	33/F
T1B-CW4-3601	1	36/F
T1B-CW4-3701	1	37/F
T1B-CW4-3801	1	38/F
T1B-CW4-4101	1	41/F
T1B-CW4-4201	1	42/F
T1B-CW4-4501	1	45/F
T1B-CW4-4601	1	46/F
T1B-CW4-4701	1	47/F
T1B-CW4-4901	1	49/F
T1B-CW4-5001	1	50/F
T1B-CW4-5101	1	51/F
T1B-CW4-5301	1	53/F
T1B-CW4-5501	1	55/F
T1B-CW4-5601	1	56/F
T1B-CW4-5801	1	58/F
T1B-CW4-5901	1	59/F
T1B-CW4-6001	1	60/F
T2B-CW4-0901	1	9/F
T2B-CW4-1001	1	10/F
T2B-CW4-1201	1	12/F
T2B-CW4-1501	1	15/F
T2B-CW4-1601	1	16/F
T2B-CW4-1801	1	18/F
T2B-CW4-1901	1	19/F
T2B-CW4-2001	1	20/F
T2B-CW4-2201	1	22/F
T2B-CW4-2301	1	23/F
T2B-CW4-2501	1	25/F
T2B-CW4-2701	1	27/F
T2B-CW4-2801	1	28/F
T2B-CW4-2901	1	29/F
T2B-CW4-3101	1	31/F
T2B-CW4-3201	1	32/F
T2B-CW4-3301	1	33/F
T2B-CW4-3601	1	36/F
T2B-CW4-3701	1	37/F
T2B-CW4-3801	1	38/F
T2B-CW4-4101	1	41/F
T2B-CW4-4201	1	42/F
T2B-CW4-4501	1	45/F
T2B-CW4-4601	1	46/F
T2B-CW4-4701	1	47/F
T2B-CW4-4901	1	49/F
T2B-CW4-5001	1	50/F
T2B-CW4-5101	1	51/F
T2B-CW4-5301	1	53/F
T2B-CW4-5501	1	55/F
T2B-CW4-5601	1	56/F
T2B-CW4-5801	1	58/F
T2B-CW4-5901	1	59/F
T2B-CW4-6001	1	60/F
T2B-CW4-6201	1	62/F
T2B-CW4-6301	1	63/F
T2B-CW4-6501	1	65/F
T3B-CW4-0901	1	9/F
T3B-CW4-1001	1	10/F
T3B-CW4-1201	1	12/F
T3B-CW4-1501	1	15/F
T3B-CW4-1601	1	16/F
T3B-CW4-1801	1	18/F
T3B-CW4-1901	1	19/F
T3B-CW4-2001	1	20/F
T3B-CW4-2201	1	22/F
T3B-CW4-2301	1	23/F
T3B-CW4-2501	1	25/F
T3B-CW4-2701	1	27/F
T3B-CW4-2801	1	28/F
T3B-CW4-2901	1	29/F
T3B-CW4-3101	1	31/F
T3B-CW4-3201	1	32/F
T3B-CW4-3301	1	33/F
T3B-CW4-3601	1	36/F
T3B-CW4-3701	1	37/F
T3B-CW4-3801	1	38/F
T3B-CW4-4101	1	41/F
T3B-CW4-4201	1	42/F
T3B-CW4-4501	1	45/F
T3B-CW4-4601	1	46/F
T3B-CW4-4701	1	47/F
T3B-CW4-4901	1	49/F
T3B-CW4-5001	1	50/F
T3B-CW4-5101	1	51/F
T3B-CW4-5301	1	53/F
T3B-CW4-5501	1	55/F
T3B-CW4-5601	1	56/F
T3B-CW4-5801	1	58/F
T3B-CW4-5901	1	59/F
T3B-CW4-6001	1	60/F
T3B-CW4-6201	1	62/F
T3B-CW4-6301	1	63/F
T3B-CW4-6501	1	65/F
TOTAL	**108**	

美特鋁質有限公司 MIDI Aluminium Fabricator Ltd.											
				工程號	J858	類別		物料號	-		
				地盘	康城11期	制圖	Z.S.P	2022-06-28	圖號	ARg-765H1-c1	
修改	1		採用 工廠		地盤 ✓	图纸名称	单元组装图	復核	-	-	數量	-	
日期	15/12		材料顏色	-		材料	-	批准	-	-	單件重量	-	(KG)

AS-13A

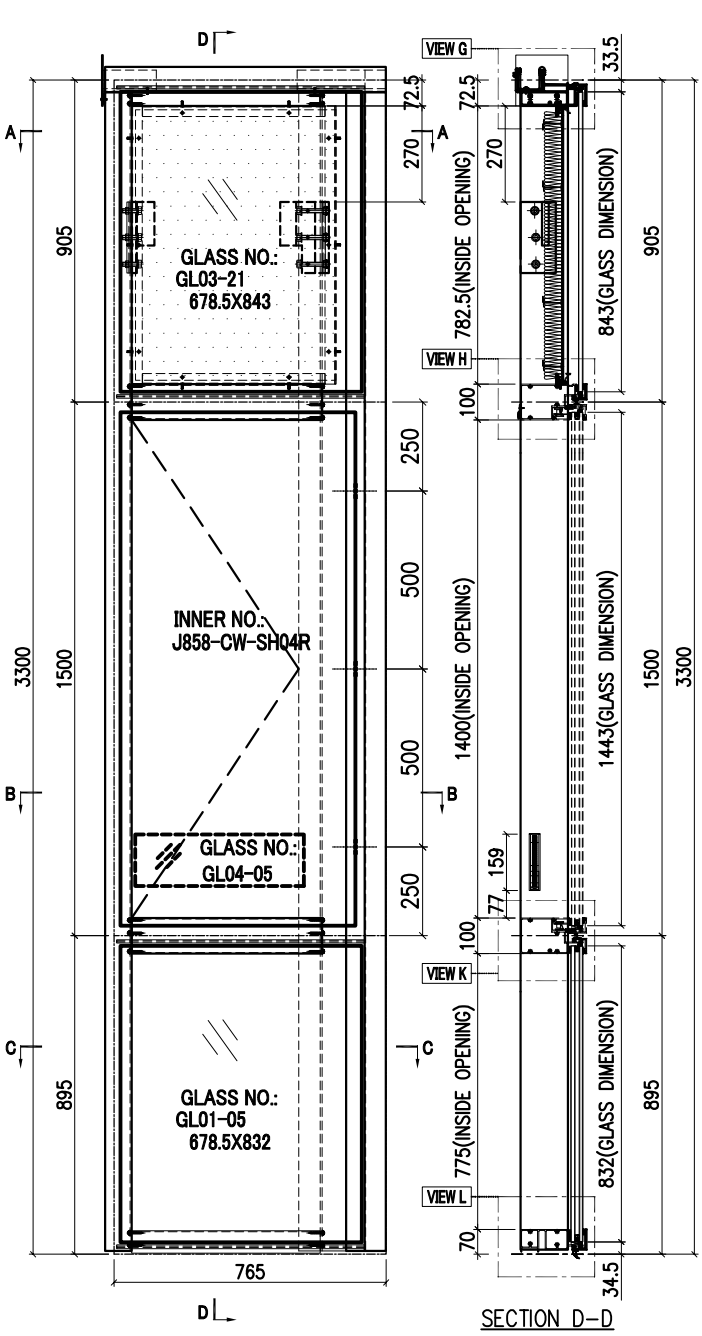

SECTION D-D

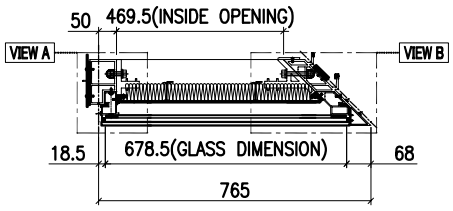

SECTION A-A

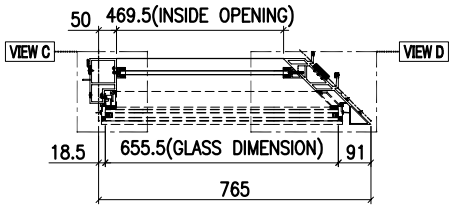

SECTION B-B

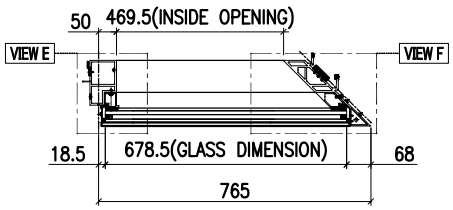

SECTION C-C

INSTALL UNIT NO.	QTY.	FLOOR
T1A-CW4-0902	1	09/F
T1A-CW4-1002	1	10/F
T1A-CW4-1202	1	12/F
T1A-CW4-1502	1	15/F
T1A-CW4-1602	1	16/F
T1A-CW4-1802	1	18/F
T1A-CW4-1902	1	19/F
T1A-CW4-2002	1	20/F
T1A-CW4-2202	1	22/F
T1A-CW4-2302	1	23/F
T1A-CW4-2502	1	25/F
T1A-CW4-2702	1	27/F
T1A-CW4-2802	1	28/F
T1A-CW4-2902	1	29/F
T1A-CW4-3102	1	31/F
T1A-CW4-3202	1	32/F
T1A-CW4-3302	1	33/F
T1A-CW4-3602	1	36/F
T1A-CW4-3702	1	37/F
T1A-CW4-3802	1	38/F
T1A-CW4-4102	1	41/F
T1A-CW4-4202	1	42/F
T1A-CW4-4502	1	45/F
T1A-CW4-4602	1	46/F
T1A-CW4-4702	1	47/F
T1A-CW4-4902	1	49/F
T1A-CW4-5002	1	50/F
T1A-CW4-5102	1	51/F
T1A-CW4-5302	1	53/F
T1A-CW4-5502	1	55/F
T1A-CW4-5602	1	56/F
T1A-CW4-5802	1	58/F
T1A-CW4-5902	1	59/F
T1A-CW4-6002	1	60/F
TOTAL	34	

	GLASS NUMBER	WIDTH	HEIGHT	QTY.
GLASS	GL03-21	678.5	843	1
	GL04-05	474	145	1
	GL01-05	678.5	832	1

VIEW A

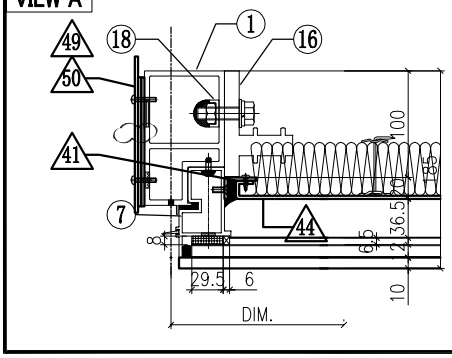

VIEW B

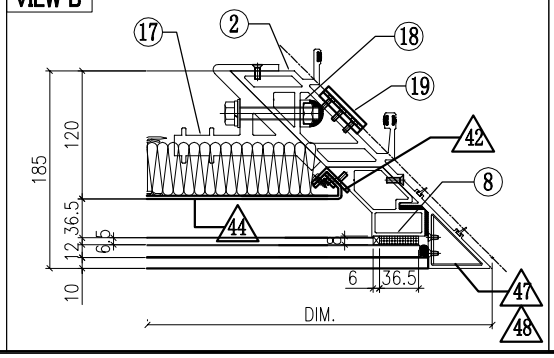

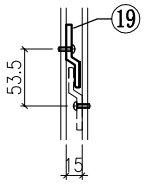

VIEW A

美特鋁質有限公司 MIDI Aluminium Fabricator Ltd.											
						工程號	J858	類別		物料號	-		
						地盘	康城11期	制圖	Z. S. P	2022-06-28	圖號	ARg-765H1-c1
修改	1			採用	工廠		地盤 ✓	图纸名称	单元组装图	復核	-	-	數量	-
日期	15/12			材料颜色	-			材料	-	批准	-	-	單件重量	- (KG)

AS-13B

VIEW G

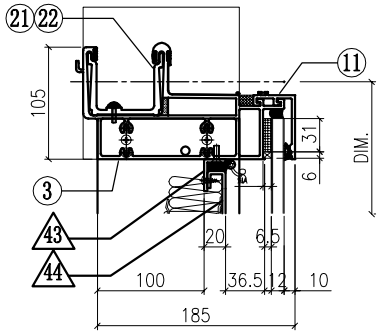

VIEW C

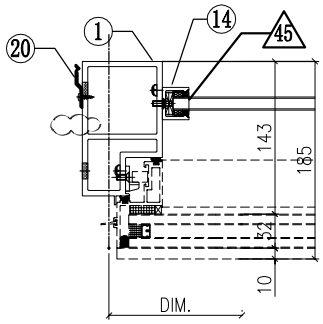

VIEW D

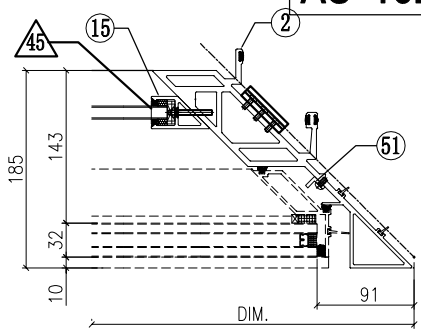

VIEW H

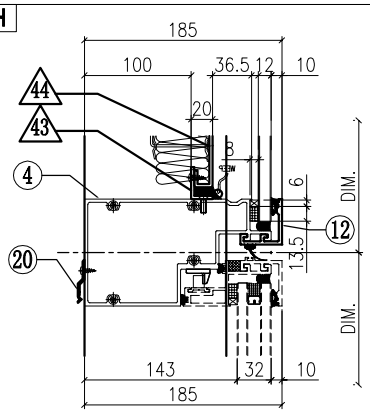

VIEW E

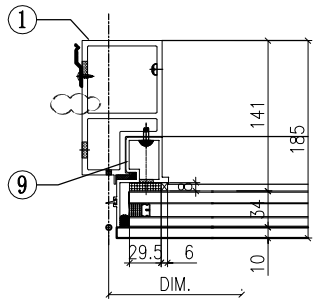

VIEW F

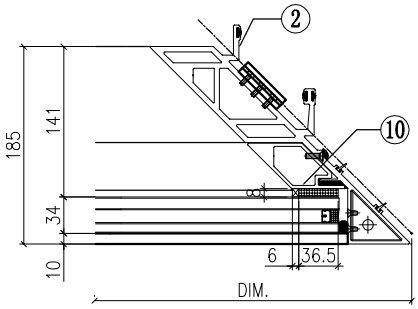

VIEW K

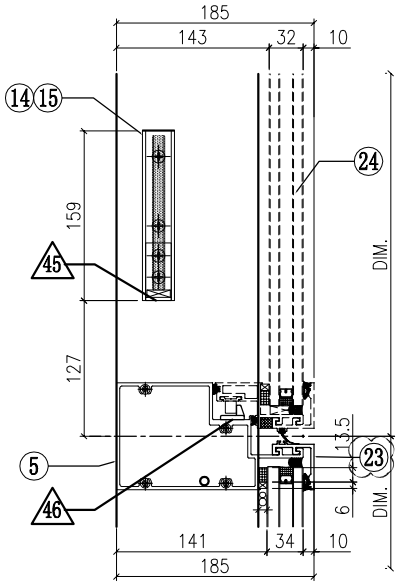

VIEW L

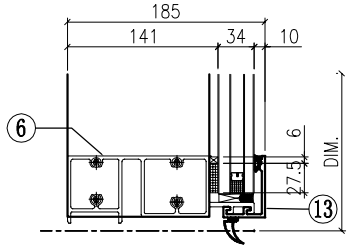

◇ OTHERS (ALUM. & G.M.S. PARTS)

ITEM	FAB. DWG NO.	LENGTH (mm)	QTY
41	N00813-01A	720.5	1
	30x20X3mm ALUM. ANGLE		
42	N00813-02A	720.5	1
	30x20X3mm ALUM. ANGLE		
43	N00813-01G	567	2
	30x20X3mm ALUM. ANGLE		
44	J858-AP12-02		1
	562.5 x 760.5 (BACK PANEL)		
45	N541-01	21	2
	43x22x3mm ALUM. ANGLE		
46	J858-AP05		1
	2mm THK. ALUM. PLATE		
47	J858-AA03R		1
	2mm THK. ALUM. PLATE		
48	J858-AA04R		1
	2mm THK. ALUM. PLATE		
49	J858-AP03		2
	3mm THK. ALUM. PLATE		
50	J858-AP02		1
	3mm THK. ALUM. PLATE		
51	J858-AP18	400	1
	1mm THK. ALUM. FLASHING		

◯ ALUM. EXTRUSION

ITEM	FAB. DWG NO.	LENGTH (mm)	QTY
1	X86277-03L	3258.5	1
2	X86295-01	3280.5	1
3	X86279-16RA	729.5	1
4	X86309-03RA	694	1
5	X86281-03RA	694	1
6	X86280-04RA	694	1
7	X86313-05LA	868.5	1
8	X86310-01RA	781.5	1
9	**X86314-02L**	868	1
10	X86311-01A	774	1
11	X86301-01-05	697.5	1
12	X86283-01-06	697.5	1
13	X86300-01-05	697.5	1
14	X86282-01	159	1
15	X86286-01R	159	1
16	X86255-01L	200	1
17	X86256-01R	200	1
18	X86258-01	200	2
19	X86316-01	50	3
20	X86317-01	50	10
21	X86303-03	150	1
22	X86303-05	250	1
23	X86283-04-06	697.5	1
24	(窗玉) J858-CW-SH04R		1
25			
26			

美特鋁質有限公司 MIDI Aluminium Fabricator Ltd.											
				工程號	J858	類別		物料號	-		
				地盘	康城11期	制圖	Z. S. P	2022-06-28	圖號	ARk-665H1-F1c1c2y	
修改			採用 工廠		地盤 ✓	图纸名称	单元组装图	復核	-	-	數量	-	
日期			材料颜色	-		材料	-	批准	-	-	單件重量	-	(KG)

AS-14A

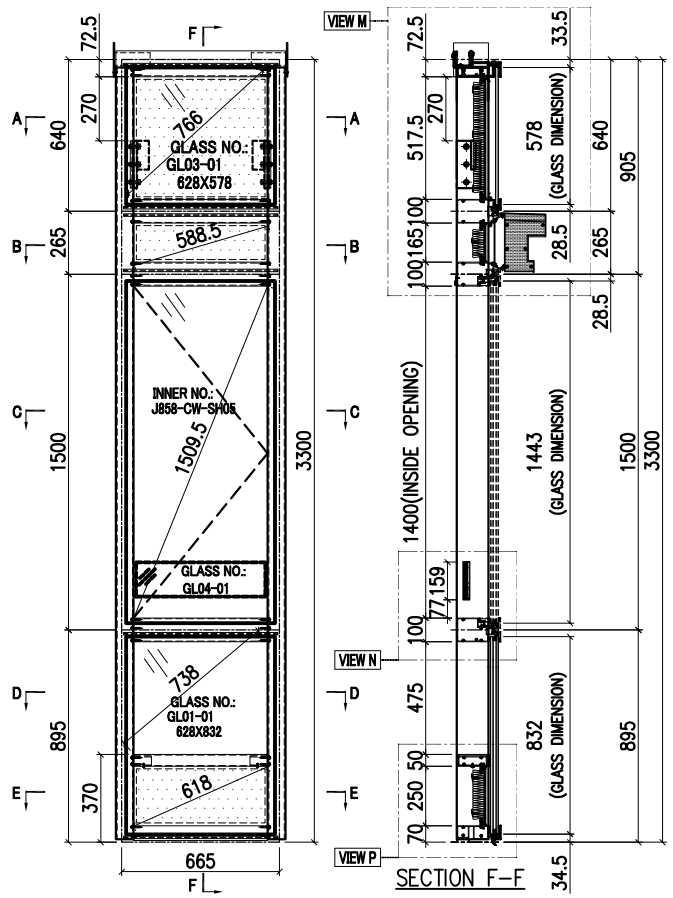

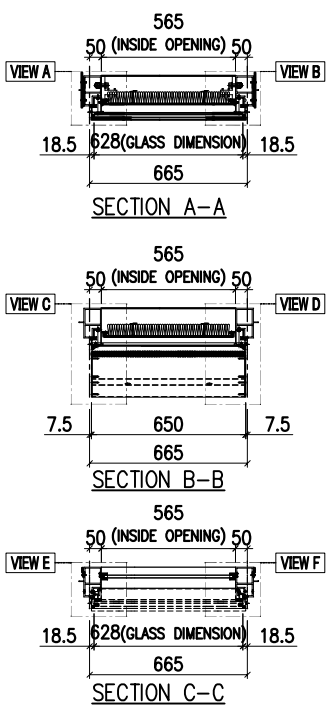

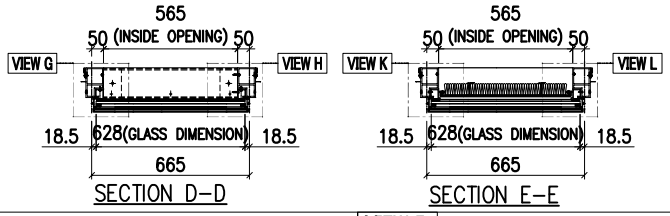

INSTALL UNIT NO.	QTY.	FLOOR
T1A-CW2-0901	1	9/F
T1A-CW2-1001	1	10/F
T1A-CW2-1201	1	12/F
T1A-CW2-1501	1	15/F
T1A-CW2-1601	1	16/F
T1A-CW2-1701	1	17/F
T1A-CW2-1801	1	18/F
T1A-CW2-1901	1	19/F
T1A-CW2-2001	1	20/F
T1A-CW2-2101	1	21/F
T1A-CW2-2201	1	22/F
T1A-CW2-2301	1	23/F
T1A-CW2-2501	1	25/F
T1A-CW2-2601	1	26/F
T1A-CW2-2701	1	27/F
T1A-CW2-2801	1	28/F
T1A-CW2-2901	1	29/F
T1A-CW2-3001	1	30/F
T1A-CW2-3101	1	31/F
T1A-CW2-3201	1	32/F
T1A-CW2-3301	1	33/F
T1A-CW2-3501	1	35/F
T1A-CW2-3601	1	36/F
T1A-CW2-3701	1	37/F
T1A-CW2-3801	1	38/F
T1A-CW2-3901	1	39/F
T1A-CW2-4101	1	41/F
T1A-CW2-4201	1	42/F
T1A-CW2-4301	1	43/F
T1A-CW2-4501	1	45/F
T1A-CW2-4601	1	46/F
T1A-CW2-4701	1	47/F
T1A-CW2-4801	1	48/F
T1A-CW2-4901	1	49/F
T1A-CW2-5001	1	50/F
T1A-CW2-5101	1	51/F
T1A-CW2-5201	1	52/F
T1A-CW2-5301	1	53/F
T1A-CW2-5501	1	55/F
T1A-CW2-5601	1	56/F
T1A-CW2-5701	1	57/F
T1A-CW2-5801	1	58/F
T1A-CW2-5901	1	59/F
T1A-CW2-6001	1	60/F
TOTAL	44	

VIEW A

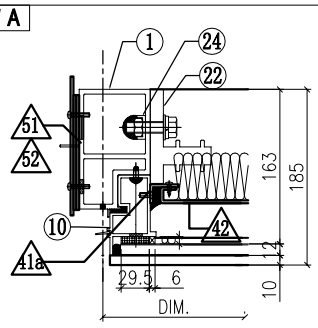

VIEW B

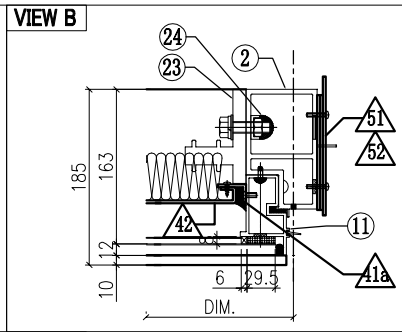

VIEW C

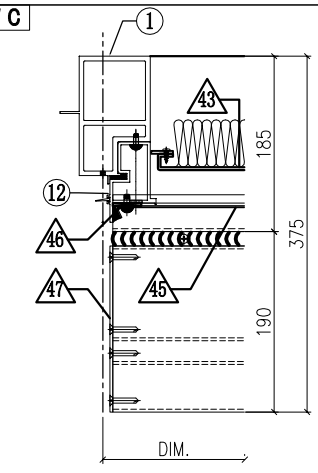

VIEW D

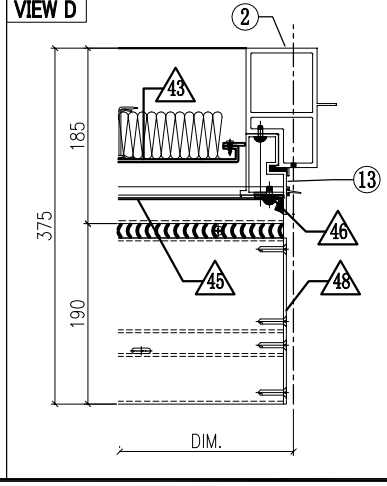

VIEW P

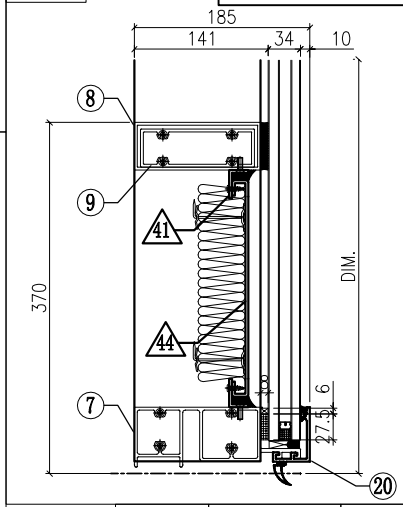

GLASS	GLASS NUMBER	WIDTH	HEIGHT	QTY.
	GL03-01	628	578	1
	GL04-01	545	145	1
	GL01-01	628	832	1

美特鋁質有限公司
MIDI Aluminium Fabricator Ltd.

工程號	J858	類別		物料號	-		
地盘	康城11期	制圖	Z.S.P	2022-06-28	圖號	ARk-665H1-F1c1c2y	
图纸名称	单元组装图	復核	-	-	數量	-	
材料	-	批准	-	-	單件重量	-	(KG)

修改	1			採用	工廠		地盤	✓
日期	15/12			材料顏色	-			

AS-14B

VIEW M

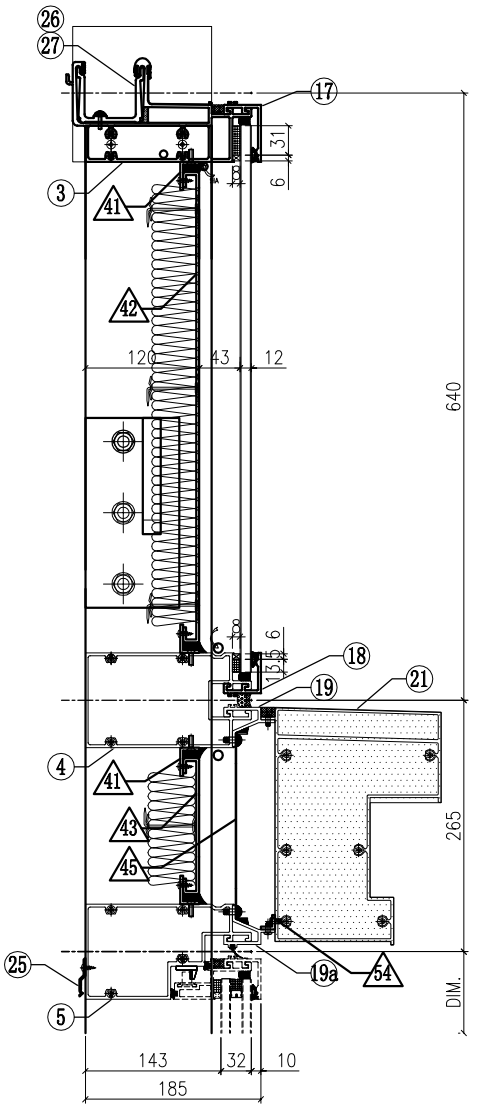

VIEW E

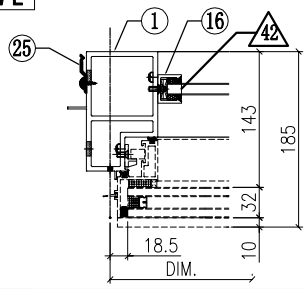

VIEW F

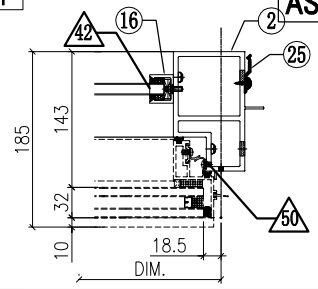

VIEW G

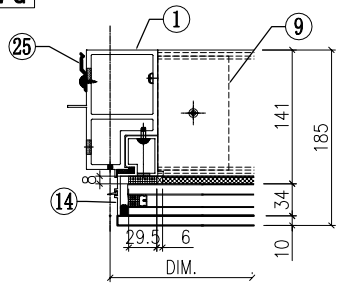

VIEW H

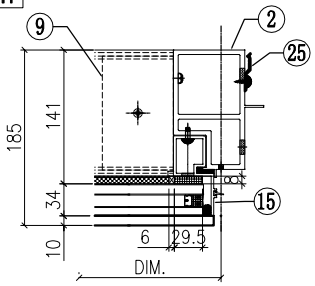

VIEW K

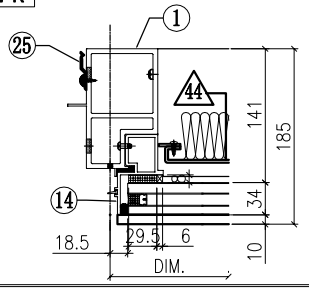

VIEW L

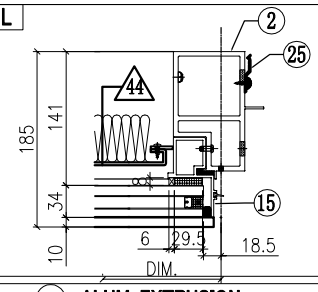

VIEW N

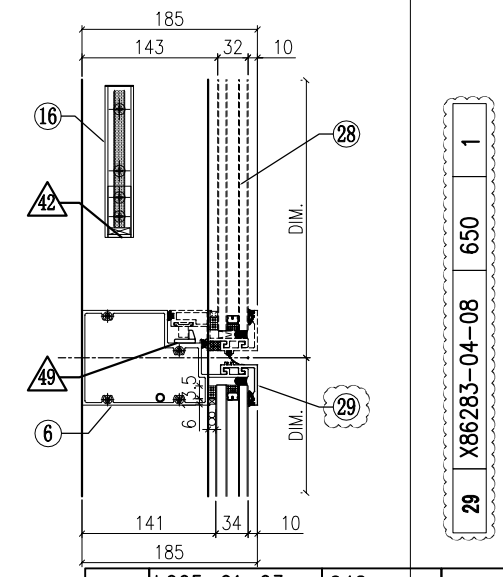

54	L065-01-03	642	1
	16x16X3mm ALUM. ANGLE		

29	X86283-04-08	650	1

◇ OTHERS (ALUM. & G.M.S. PARTS)

ITEM	FAB. DWG NO.	LENGTH (mm)	QTY
41	N00813-01V	563	6
	30x20X3mm ALUM. ANGLE		
41a	N00813-01Z	455.5	2
	30x20X3mm ALUM. ANGLE		
42	J858-AP09-19		1
	543 x495.5(BACK PANEL)		
43	J858-AP08-23		1
	549 x143 (BACK PANEL)		
44	J858-AP11-38		1
	549 x228 (BACK PANEL)		
45	J858-AP07-09		1
	1.5mm THK. ALUM. FLASHING		
46	J858-AP06		2
	3mm THK. ALUM. PLATE		
47	J858-AP14L		1
	3mm THK. ALUM. PLATE		
48	J858-AP14R		1
	3mm THK. ALUM. PLATE		
49	J858-AP05		1
	2mm THK. ALUM. PLATE		
50	J858-AP04		3
	1.5mm THK. ALUM. PLATE		
51	J858-AP03		4
	3mm THK. ALUM. PLATE		
52	J858-AP02		2
	3mm THK. ALUM. PLATE		
53	J858-AP18	400	1
	1mm THK. ALUM. FLASHING		

◯ ALUM. EXTRUSION

ITEM	FAB. DWG NO.	LENGTH (mm)	QTY
1	X86277-13	3258.5	1
2	X86277-12	3258.5	1
3	X86279-18A	715	1
4	X86308-08D	644	1
5	X86309-05RC	644	1
6	X86281-01RC	644	1
7	X86280-15A	644	1
8	X86298-01A	553	1
9	X86289-01	75	2
10	X86313-05LB	603.5	1
11	X86313-05RB	603.5	1
12	X86313-07L	243	1
13	X86313-07R	243	1
14	**X86314-04L**	868	1
15	**X86314-04R**	868	1
16	X86282-01	159	2
17	X86301-01-07	650	1
18	X86283-01-08	650	1
19	X86306-01E	650	1
19a	x86306-04E	650	1
20	X86300-01-07	650	1
21	X86307-01-05	644	1
22	X86255-01L	200	1
23	X86255-01R	200	1
24	X86258-01	200	2
25	X86317-01	50	19
26	X86303-03	150	1
27	X86303-02	150	1
28	(窗玉)J858-CW-SH05		1

美特鋁質有限公司 MIDI Aluminium Fabricator Ltd.						工程號	J858	類別		物料號	-		
						地盘	康城11期	制圖	Z.S.P	2022-06-28	圖號	ARk-615H1-F1c1c2y	
修改				採用	工廠		地盤 ✓	图纸名称	单元组装图	復核	-	-	數量	-	
日期				材料颜色	-			材料	-	批准	-	-	單件重量	-	(KG)

AS-15A

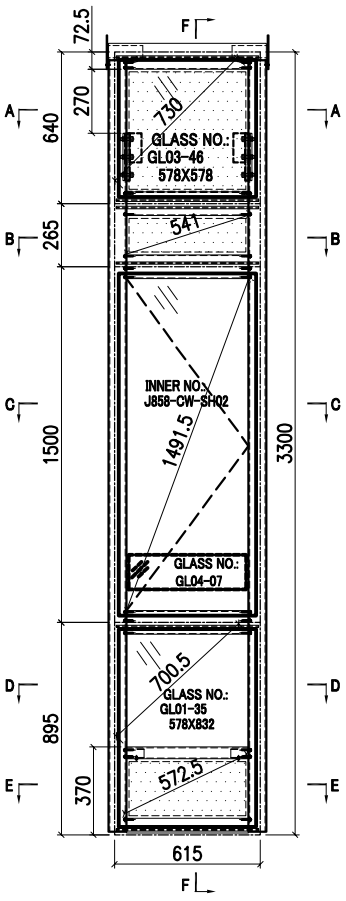

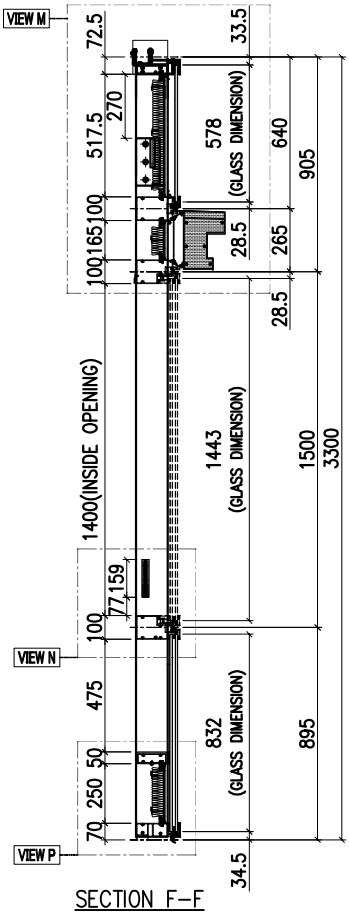

SECTION F-F

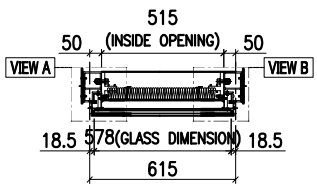

SECTION A-A

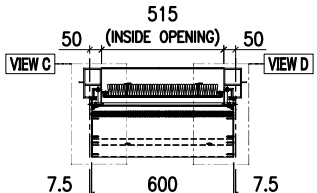

SECTION B-B

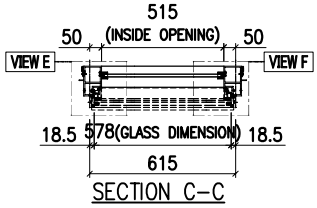

SECTION C-C

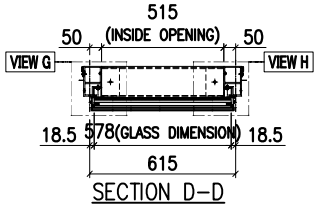

SECTION D-D

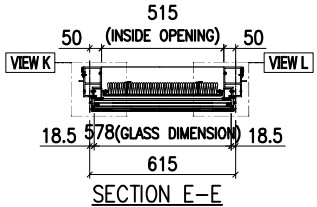

SECTION E-E

VIEW A

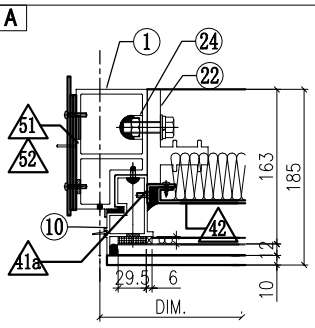

VIEW B

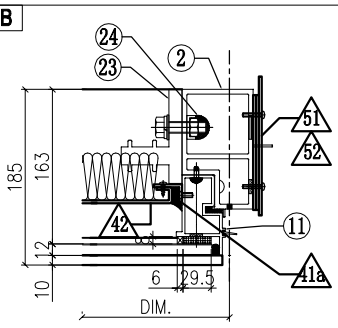

VIEW C

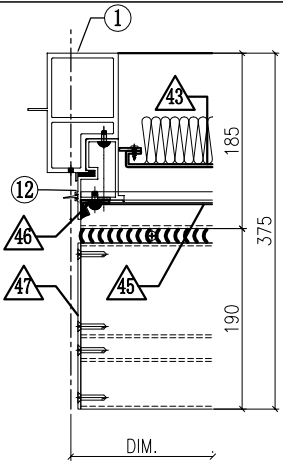

VIEW D

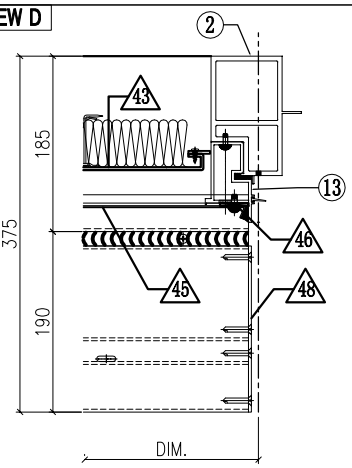

VIEW P

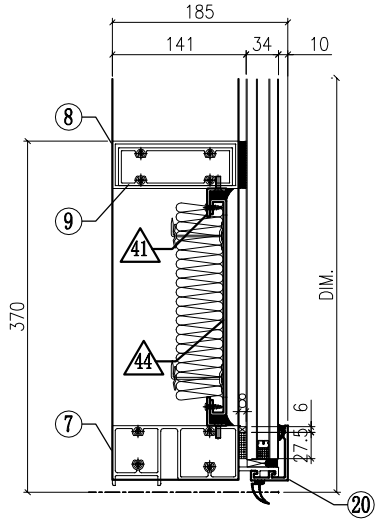

GLASS	GLASS NUMBER	WIDTH	HEIGHT	QTY.
	GL03-46	578	578	1
	GL04-07	495	145	1
	GL01-35	578	832	1

美特鋁質有限公司 MIDI Aluminium Fabricator Ltd.									
工程號	J858	類別		物料號	-				
地盘	康城11期	制圖	Z.S.P	2022-06-28	圖號	ARk-615H1-F1c1c2y			
修改 1	採用 工廠 地盤 ✓	图纸名称	单元组装图	復核	-	-	數量	-	
日期 15/12	材料颜色 -	材料	-	批准	-	-	單件重量	-	(KG)

AS-15B

VIEW M

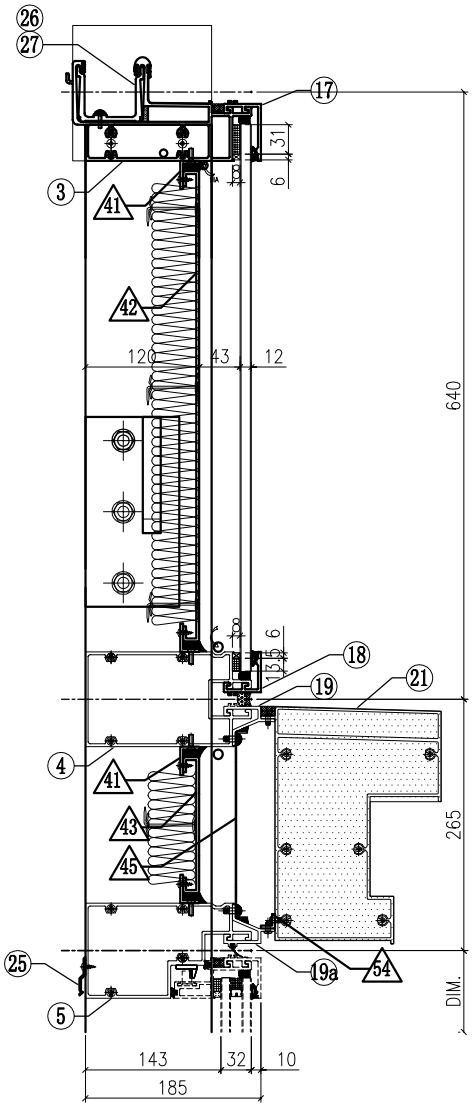

VIEW E

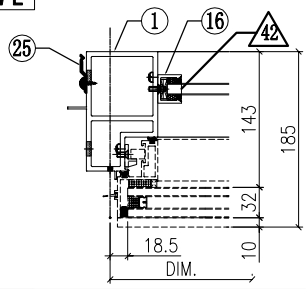

VIEW F

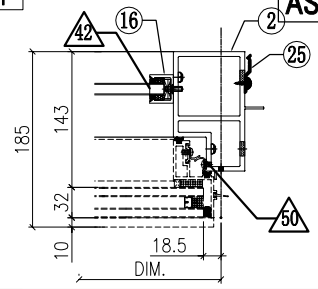

VIEW G

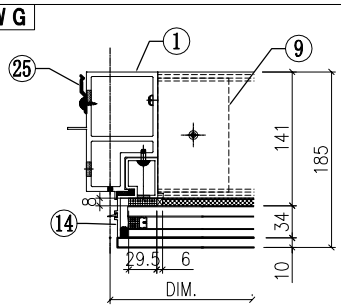

VIEW H

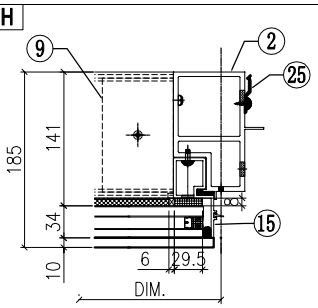

VIEW K

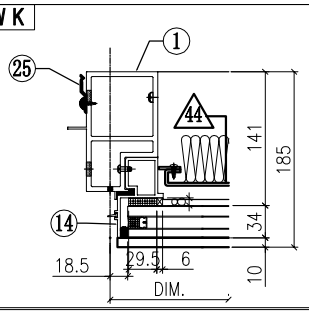

VIEW L

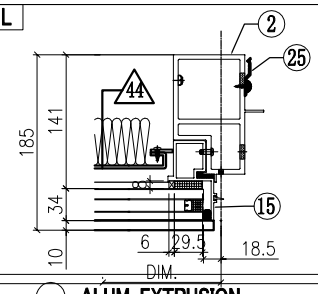

VIEW N

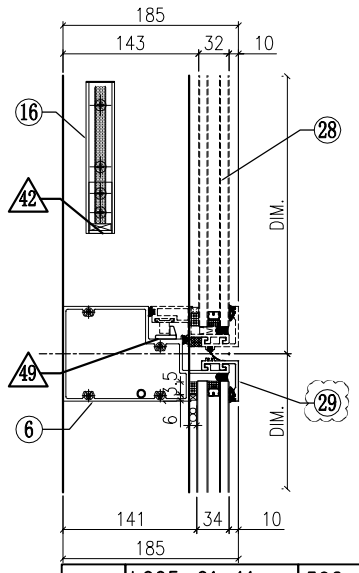

◇ OTHERS (ALUM. & G.M.S. PARTS)

ITEM	FAB. DWG NO.	LENGTH (mm)	QTY
41	N00813-01AX	513	6
	30x20X3mm ALUM. ANGLE		
41a	N00813-01Z	455.5	2
	30x20X3mm ALUM. ANGLE		
42	J858-AP09-56		1
	493 x495.5(BACK PANEL)		
43	J858-AP08-49		1
	499 x143 (BACK PANEL)		
44	J858-AP11-39		1
	499 x228 (BACK PANEL)		
45	J858-AP07-19		1
	1.5mm THK. ALUM. FLASHING		
46	J858-AP06		2
	3mm THK. ALUM. PLATE		
47	J858-AP14L		1
	3mm THK. ALUM. PLATE		
48	J858-AP14R		1
	3mm THK. ALUM. PLATE		
49	J858-AP05		1
	2mm THK. ALUM. PLATE		
50	J858-AP04		3
	1.5mm THK. ALUM. PLATE		
51	J858-AP03		4
	3mm THK. ALUM. PLATE		
52	J858-AP02		2
	3mm THK. ALUM. PLATE		
53	J858-AP18	400	1
	1mm THK. ALUM. FLASHING		
54	L065-01-11	592	1
	16x16X3mm ALUM. ANGLE		

29	X86283-04-28	600	1

○ ALUM. EXTRUSION

ITEM	FAB. DWG NO.	LENGTH (mm)	QTY
1	X86277-13	3258.5	1
2	X86277-12	3258.5	1
3	X86279-18B	665	1
4	X86308-08E	594	1
5	X86309-05RD	594	1
6	X86281-01RD	594	1
7	X86280-15B	594	1
8	X86298-01B	503	1
9	X86289-01	75	2
10	X86313-05LB	603.5	1
11	X86313-05RB	603.5	1
12	X86313-07L	243	1
13	X86313-07R	243	1
14	**X86314-04L**	868	1
15	**X86314-04R**	868	1
16	X86282-01	159	2
17	X86301-01-28	600	1
18	X86283-01-28	600	1
19	X86306-01P	600	1
19a	x86306-04P	600	1
20	X86300-01-29	600	1
21	X86307-01-18	594	1
22	X86255-01L	200	1
23	X86255-01R	200	1
24	X86258-01	200	2
25	X86317-01	50	19
26	X86303-03	150	1
27	X86303-02	150	1
28	(窗玉)J858-CW-SH02		1

美特鋁質有限公司 MIDI Aluminium Fabricator Ltd.							工程號	J858	類別		物料號	-		
							地盘	康城11期	制圖	Z.S.P	2022-06-28	圖號	ARk-615H1-F1c1c2y	
修改				採用	工廠		地盤	✓	图纸名称	单元组装图	復核	-	-	數量	-	
日期				材料顏色	-				材料	-	批准	-	-	單件重量	-	(KG)

AS-15C

INSTALL UNIT NO.	QTY.	FLOOR
T2A-CW2-0901	1	9/F
T2A-CW2-1001	1	10/F
T2A-CW2-1201	1	12/F
T2A-CW2-1501	1	15/F
T2A-CW2-1601	1	16/F
T2A-CW2-1701	1	17/F
T2A-CW2-1801	1	18/F
T2A-CW2-1901	1	19/F
T2A-CW2-2001	1	20/F
T2A-CW2-2101	1	21/F
T2A-CW2-2201	1	22/F
T2A-CW2-2301	1	23/F
T2A-CW2-2501	1	25/F
T2A-CW2-2601	1	26/F
T2A-CW2-2701	1	27/F
T2A-CW2-2801	1	28/F
T2A-CW2-2901	1	29/F
T2A-CW2-3001	1	30/F
T2A-CW2-3101	1	31/F
T2A-CW2-3201	1	32/F
T2A-CW2-3301	1	33/F
T2A-CW2-3501	1	35/F
T2A-CW2-3601	1	36/F
T2A-CW2-3701	1	37/F
T2A-CW2-3801	1	38/F
T2A-CW2-3901	1	39/F
T2A-CW2-4101	1	41/F
T2A-CW2-4201	1	42/F
T2A-CW2-4301	1	43/F
T2A-CW2-4501	1	45/F
T2A-CW2-4601	1	46/F
T2A-CW2-4701	1	47/F
T2A-CW2-4801	1	48/F
T2A-CW2-4901	1	49/F
T2A-CW2-5001	1	50/F
T2A-CW2-5101	1	51/F
T2A-CW2-5201	1	52/F
T2A-CW2-5301	1	53/F
T2A-CW2-5501	1	55/F
T2A-CW2-5601	1	56/F
T2A-CW2-5701	1	57/F
T2A-CW2-5801	1	58/F
T2A-CW2-5901	1	59/F
T2A-CW2-6001	1	60/F
T2A-CW2-6101	1	61/F
T2A-CW2-6201	1	62/F
T2A-CW2-6301	1	63/F
T2A-CW2-6501	1	65/F

T3A-CW2-0901	1	9/F
T3A-CW2-1001	1	10/F
T3A-CW2-1201	1	12/F
T3A-CW2-1501	1	15/F
T3A-CW2-1601	1	16/F
T3A-CW2-1701	1	17/F
T3A-CW2-1801	1	18/F
T3A-CW2-1901	1	19/F
T3A-CW2-2001	1	20/F
T3A-CW2-2101	1	21/F
T3A-CW2-2201	1	22/F
T3A-CW2-2301	1	23/F
T3A-CW2-2501	1	25/F
T3A-CW2-2601	1	26/F
T3A-CW2-2701	1	27/F
T3A-CW2-2801	1	28/F
T3A-CW2-2901	1	29/F
T3A-CW2-3001	1	30/F
T3A-CW2-3101	1	31/F
T3A-CW2-3201	1	32/F
T3A-CW2-3301	1	33/F
T3A-CW2-3501	1	35/F
T3A-CW2-3601	1	36/F
T3A-CW2-3701	1	37/F
T3A-CW2-3801	1	38/F
T3A-CW2-3901	1	39/F
T3A-CW2-4101	1	41/F
T3A-CW2-4201	1	42/F
T3A-CW2-4301	1	43/F
T3A-CW2-4501	1	45/F
T3A-CW2-4601	1	46/F
T3A-CW2-4701	1	47/F
T3A-CW2-4801	1	48/F
T3A-CW2-4901	1	49/F
T3A-CW2-5001	1	50/F
T3A-CW2-5101	1	51/F
T3A-CW2-5201	1	52/F
T3A-CW2-5301	1	53/F
T3A-CW2-5501	1	55/F
T3A-CW2-5601	1	56/F
T3A-CW2-5701	1	57/F
T3A-CW2-5801	1	58/F
T3A-CW2-5901	1	59/F
T3A-CW2-6001	1	60/F
T3A-CW2-6101	1	61/F
T3A-CW2-6201	1	62/F
T3A-CW2-6301	1	63/F
T3A-CW2-6501	1	65/F
TOTAL	96	

美特鋁質有限公司 MIDI Aluminium Fabricator Ltd.											
					工程號	J858	類別		物料號	-	
					地盘	康城11期	制圖	Z.S.P	2022-06-28	圖號	ARm-700H1-F1b2
修改	1			採用 工廠		地盤 ✓	图纸名称	单元组装图	復核	-	-	數量	-
日期	15/12			材料颜色	-		材料	-	批准	-	-	單件重量	- (KG)

AS-16A

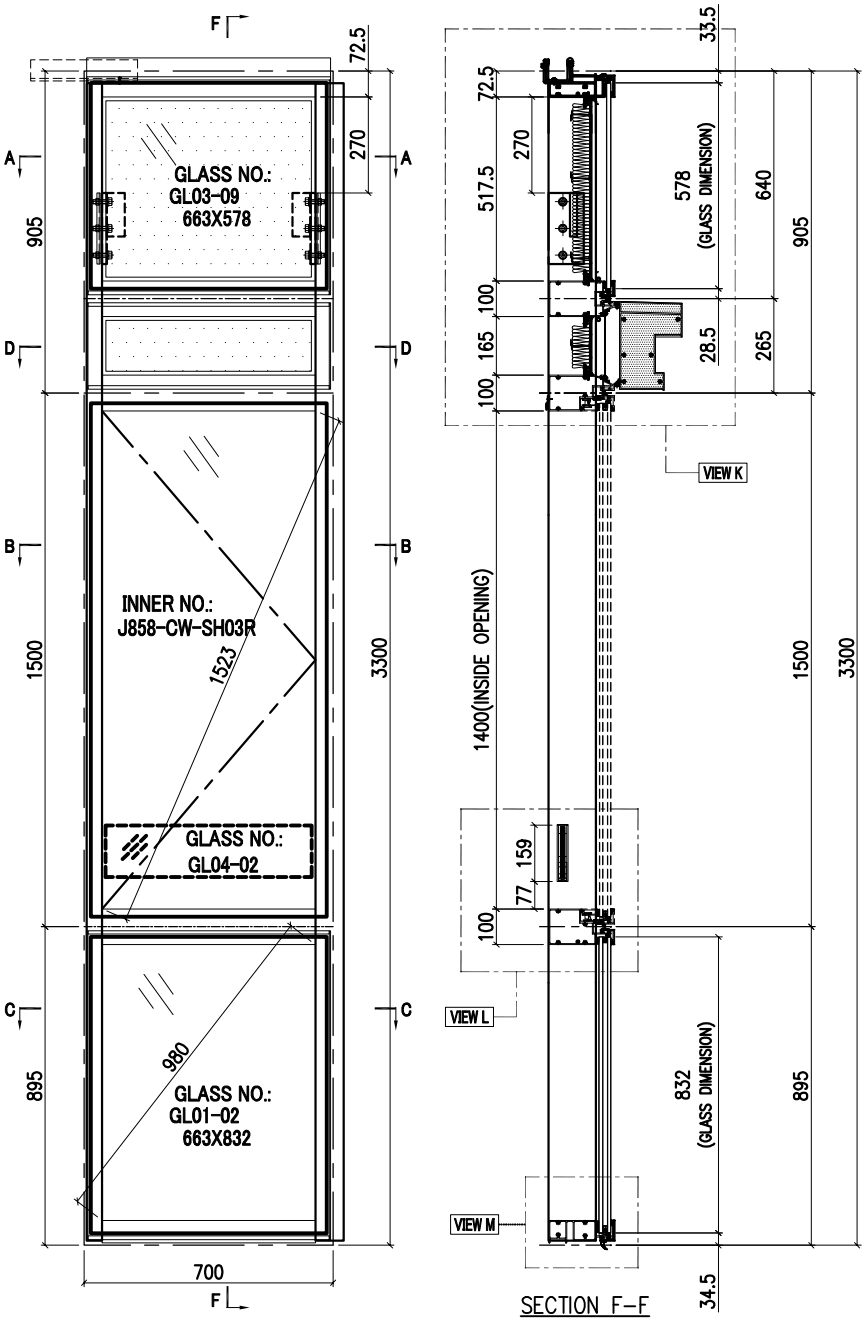

SECTION F-F

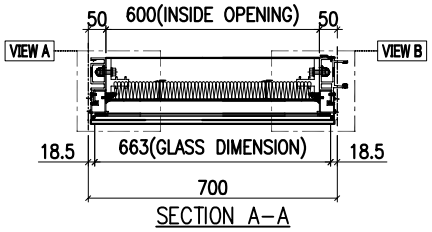

SECTION A-A

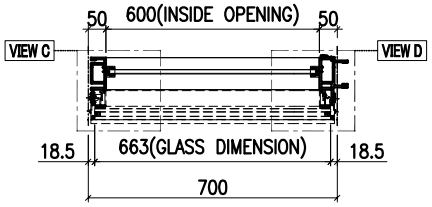

SECTION B-B

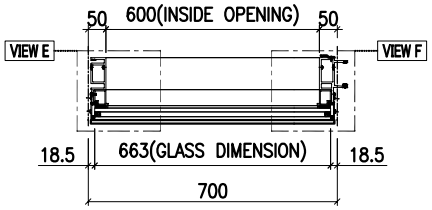

SECTION C-C

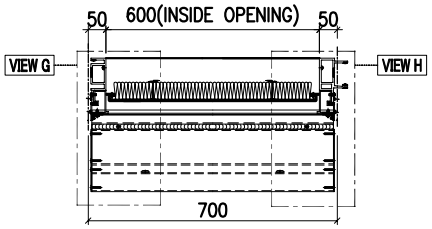

SECTION D-D

GLASS	GLASS NUMBER	WIDTH	HEIGHT	QTY.
	GL03-09	663	578	1
	GL04-02	580	145	1
	GL01-02	663	832	1

VIEW E

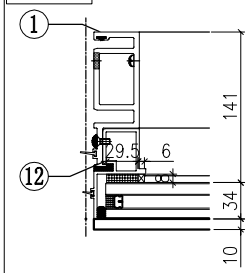

VIEW F

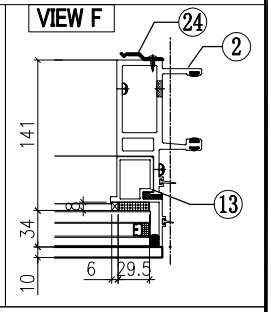

VIEW A

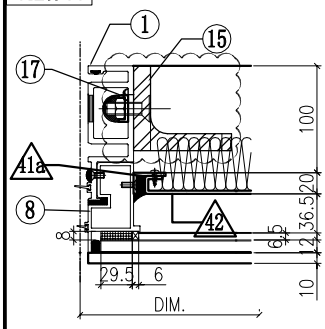

VIEW B

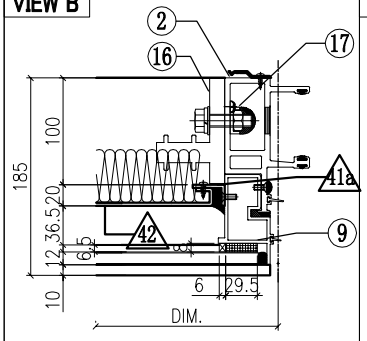

VIEW C

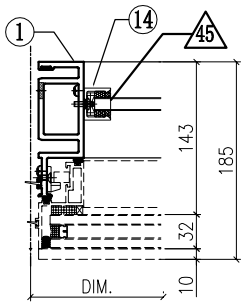

VIEW D

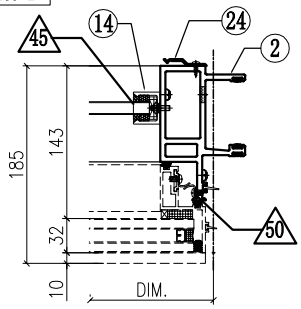

美特鋁質有限公司 MIDI Aluminium Fabricator Ltd.										
修改	1			採用	工廠		地盤	✓	图纸名称	单元组装图
日期	15/12			材料颜色	-				材料	-

工程號	J858	類別		物料號	-		
地盘	康城11期	制圖	Z. S. P	2022-06-28	圖號	ARm-700H1-F1b2	
图纸名称	单元组装图	復核	-	-	數量	-	
材料	-	批准	-	-	單件重量	-	(KG)

AS-16B

VIEW K

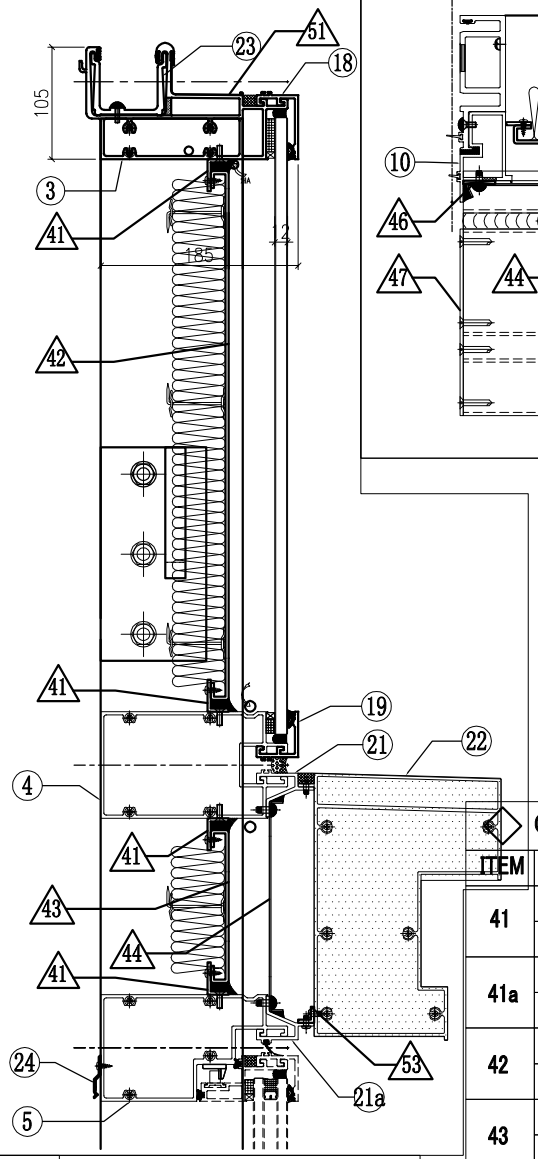

VIEW G

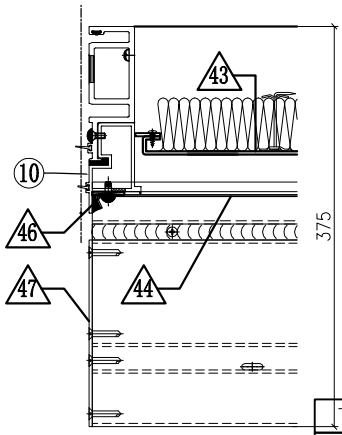

VIEW H

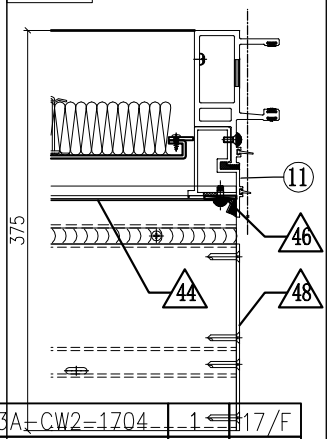

INSTALL UNIT NO.	QTY.	FLOOR
T1A-CW2-1704	1	17/F
T1A-CW2-2104	1	21/F
T1A-CW2-2604	1	26/F
T1A-CW2-3004	1	30/F
T1A-CW2-3504	1	35/F
T1A-CW2-3904	1	39/F
T1A-CW2-4304	1	43/F
T1A-CW2-4804	1	48/F
T1A-CW2-5204	1	52/F
T1A-CW2-5704	1	57/F
T2A-CW2-1704	1	17/F
T2A-CW2-2104	1	21/F
T2A-CW2-2604	1	26/F
T2A-CW2-3004	1	30/F
T2A-CW2-3504	1	35/F
T2A-CW2-3904	1	39/F
T2A-CW2-4304	1	43/F
T2A-CW2-4804	1	48/F
T2A-CW2-5204	1	52/F
T2A-CW2-5704	1	57/F
T2A-CW2-6104	1	61/F

T3A-CW2-1704	1	17/F	
T3A-CW2-2104	1	21/F	
T3A-CW2-2604	1	26/F	
T3A-CW2-3004	1	30/F	
T3A-CW2-3504	1	35/F	
T3A-CW2-3904	1	39/F	
T3A-CW2-4304	1	43/F	
T3A-CW2-4804	1	48/F	
T3A-CW2-5204	1	52/F	
T3A-CW2-5704	1	57/F	
T3A-CW2-6104	1	61/F	
TOTAL	32		

VIEW L

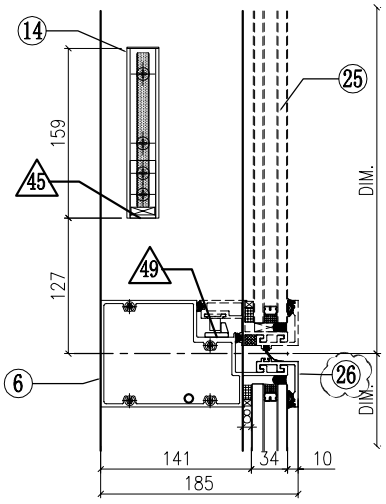

VIEW M

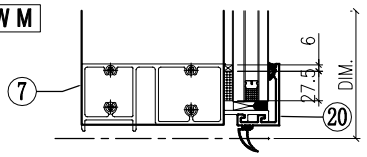

OTHERS (ALUM. & G.M.S. PARTS)

ITEM	FAB. DWG NO.	LENGTH (mm)	QTY
41	N00813-01C	598	4
	30x20X3mm ALUM. ANGLE		
41a	N00813-01Z	455.5	2
	30x20X3mm ALUM. ANGLE		
42	J858-AP09-24		1
	578 x495.5(BACK PANEL)		
43	J858-AP08-10		1
	584 x143 (BACK PANEL)		
44	J858-AP07-02		1
	1.5mm THK. ALUM. FLASHING		
45	N541-01	21	2
	43x22x3mm ALUM. ANGLE		
46	J858-AP06		2
	3mm THK. ALUM. PLATE		
47	J858-AP14L		1
	3mm THK. ALUM. PLATE		
48	J858-AP14R		1
	3mm THK. ALUM. PLATE		
49	J858-AP05		1
	2mm THK. ALUM. PLATE		
50	J858-AP04		3
	1.5mm THK. ALUM. PLATE		
51	J858-AP16	100	1
	1mm THK. ALUM. FLASHING		
52	J858-AP18	400	1
	1mm THK. ALUM. FLASHING		
53	L065-01-02	677	1
	16x16X3mm ALUM. ANGLE		

ALUM. EXTRUSION

ITEM	FAB. DWG NO.	LENGTH (mm)	QTY
1	X86288-10	3258.5	1
2	X86274-06	3258.5	1
3	X86279-02A	685	1
4	X86308-08A	679	1
5	X86309-05RA	679	1
6	X86281-01RA	679	1
7	X86280-02A	679	1
8	X86313-01LB	603.5	1
9	X86313-01RB	603.5	1
10	X86313-03L	243	1
11	X86313-03R	243	1
12	X86314-01L	868	1
13	X86314-01R	868	1
14	X86282-01	159	2
15	ST-BR1	200	1
16	X86255-01R	200	1
17	X86258-01	200	2
18	X86301-01-02	685	1
19	X86283-01-02	685	1
20	X86300-01-02	685	1
21	X86306-01B	685	1
21a	x86306-04B	685	1
22	X86307-01-02	679	1
23	X86303-01	300	1
24	X86317-01	50	11
25	(窗玉) J858-CW-SH03R		1
26	X86283-04-02	685	1

美特鋁質有限公司 MIDI Aluminium Fabricator Ltd.											
				工程號	J858	類別		物料號	-		
				地盘	康城11期	制圖	Z.S.P	2022-06-28	圖號	ARm-700H1-F1h	
修改	1		採用 工廠		地盤 ✓	图纸名称	单元组装图	復核	-	-	數量	-	
日期	15/12		材料颜色	-		材料	-	批准	-	-	單件重量	-	(KG)

蝴蝶窗 AS-17A

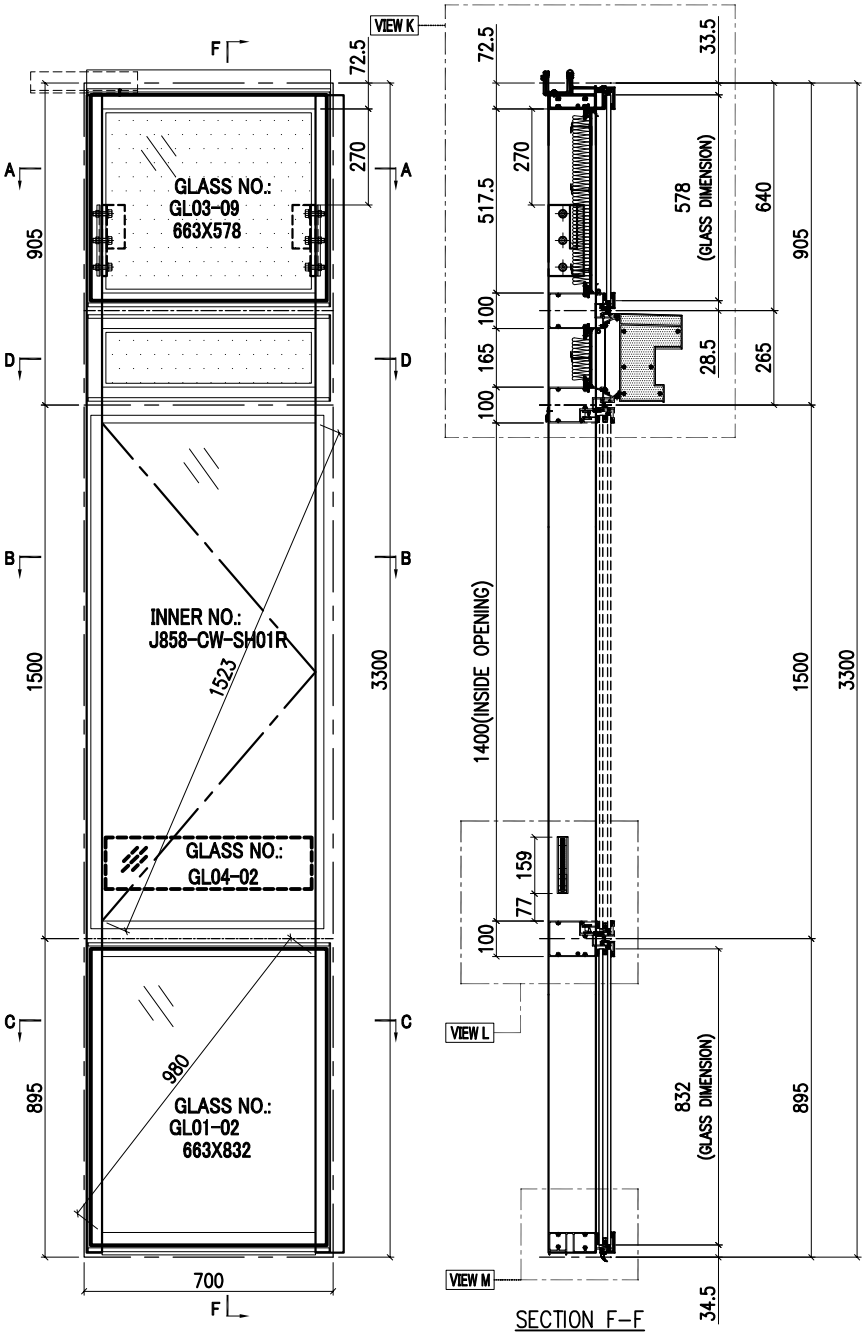

SECTION F-F

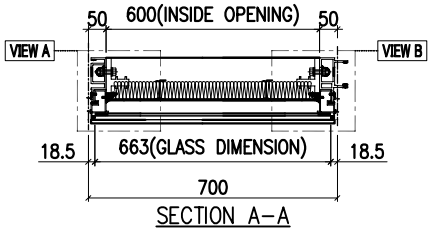

SECTION A-A

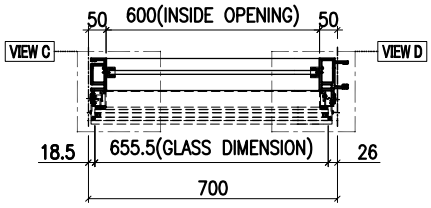

SECTION B-B

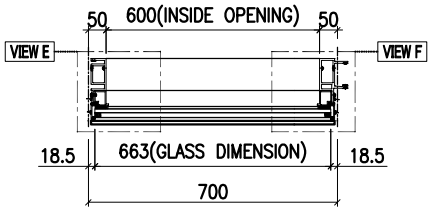

SECTION C-C

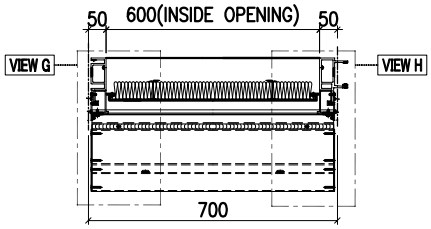

SECTION D-D

GLASS	GLASS NUMBER	WIDTH	HEIGHT	QTY.
	GL03-09	663	578	1
	GL04-02	580	145	1
	GL01-02	663	832	1

VIEW E

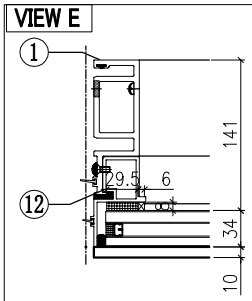

VIEW F

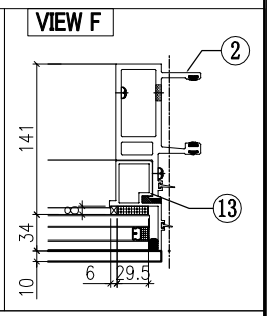

VIEW A

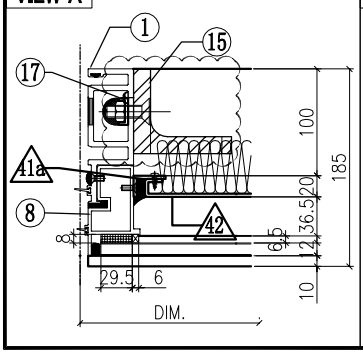

VIEW B

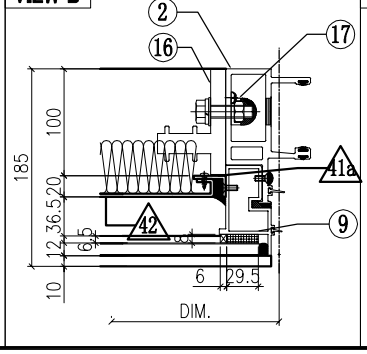

VIEW C

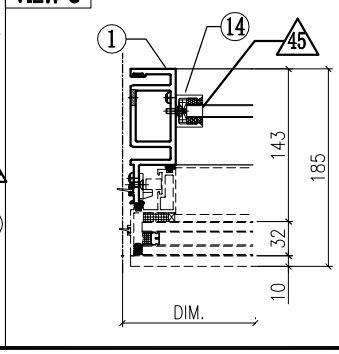

VIEW D

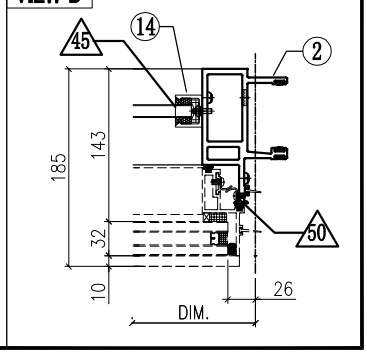

美特鋁質有限公司 MIDI Aluminium Fabricator Ltd.											
修改	1			採用	工廠		地盤	✓	工程號	J858	類別		物料號	-		
日期	15/12			材料顏色	-				地盘	康城11期	制圖	Z. S. P	2022-06-28	圖號	ARm-700H1-F1h
									图纸名称	单元组装图	復核	-	-	數量	-
									材料	-	批准	-	-	單件重量	- (KG)

AS-17B

VIEW K

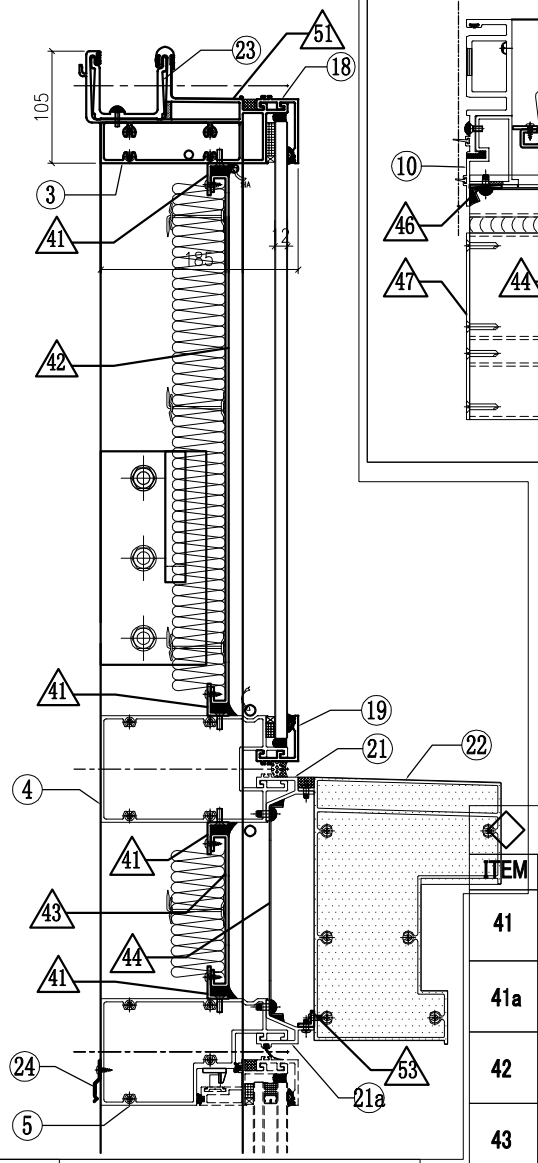

VIEW G

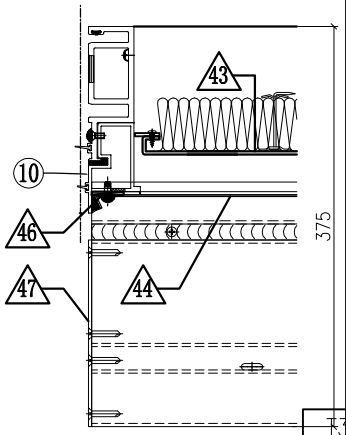

VIEW H

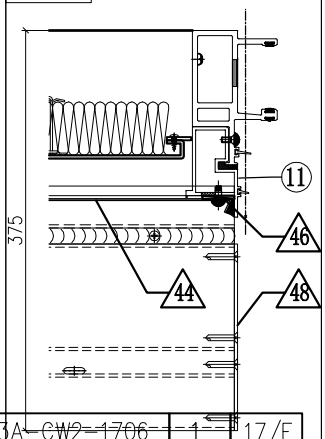

INSTALL UNIT NO.	QTY.	FLOOR
T1A-CW2-1706	1	17/F
T1A-CW2-2106	1	21/F
T1A-CW2-2606	1	26/F
T1A-CW2-3006	1	30/F
T1A-CW2-3506	1	35/F
T1A-CW2-3906	1	39/F
T1A-CW2-4306	1	43/F
T1A-CW2-4806	1	48/F
T1A-CW2-5206	1	52/F
T1A-CW2-5706	1	57/F
T2A-CW2-1706	1	17/F
T2A-CW2-2106	1	21/F
T2A-CW2-2606	1	26/F
T2A-CW2-3006	1	30/F
T2A-CW2-3506	1	35/F
T2A-CW2-3906	1	39/F
T2A-CW2-4306	1	43/F
T2A-CW2-4806	1	48/F
T2A-CW2-5206	1	52/F
T2A-CW2-5706	1	57/F
T2A-CW2-6106	1	61/F
T3A-CW2-1706	1	17/F
T3A-CW2-2106	1	21/F
T3A-CW2-2606	1	26/F
T3A-CW2-3006	1	30/F
T3A-CW2-3506	1	35/F
T3A-CW2-3906	1	39/F
T3A-CW2-4306	1	43/F
T3A-CW2-4806	1	48/F
T3A-CW2-5206	1	52/F
T3A-CW2-5706	1	57/F
T3A-CW2-6106	1	61/F
TOTAL	32	

VIEW L

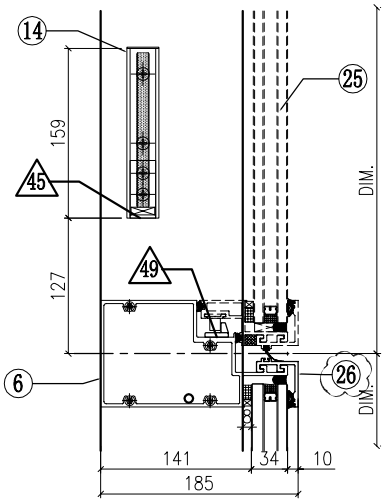

VIEW M

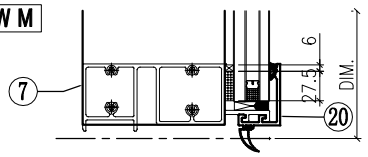

OTHERS (ALUM. & G.M.S. PARTS)

ITEM	FAB. DWG NO.	LENGTH (mm)	QTY
41	N00813-01C	598	4
	30x20X3mm ALUM. ANGLE		
41a	N00813-01Z	455.5	2
	30x20X3mm ALUM. ANGLE		
42	J858-AP09-24		1
	578 x495.5(BACK PANEL)		
43	J858-AP08-10		1
	584 x143 (BACK PANEL)		
44	J858-AP07-02		1
	1.5mm THK. ALUM. FLASHING		
45	N541-01	21	2
	43x22x3mm ALUM. ANGLE		
46	J858-AP06		2
	3mm THK. ALUM. PLATE		
47	J858-AP14L		1
	3mm THK. ALUM. PLATE		
48	J858-AP14R		1
	3mm THK. ALUM. PLATE		
49	J858-AP05		1
	2mm THK. ALUM. PLATE		
50	J858-AP04		3
	1.5mm THK. ALUM. PLATE		
51	J858-AP16	100	1
	1mm THK. ALUM. FLASHING		
52	J858-AP18	400	1
	1mm THK. ALUM. FLASHING		
53	L065-01-02	677	1
	16x16X3mm ALUM. ANGLE		

ALUM. EXTRUSION

ITEM	FAB. DWG NO.	LENGTH (mm)	QTY
1	X86288-10	3258.5	1
2	X86274-07	3258.5	1
3	X86279-02A	685	1
4	X86308-08A	679	1
5	X86309-05RA	679	1
6	X86281-01RA	679	1
7	X86280-02A	679	1
8	X86313-01LB	603.5	1
9	X86313-01RB	603.5	1
10	X86313-03L	243	1
11	X86313-03R	243	1
12	X86314-01L	868	1
13	X86314-01R	868	1
14	X86282-01	159	2
15	ST-BR1	200	1
16	X86255-01R	200	1
17	X86258-01	200	2
18	X86301-01-02	685	1
19	X86283-01-02	685	1
20	X86300-01-02	685	1
21	X86306-01B	685	1
21a	x86306-04B	685	1
22	X86307-01-02	679	1
23	X86303-01	300	1
24	X86317-01	50	3
25	(窗玉)J858-CW-SH01R		1
26	X86283-04-02	685	1

美特鋁質有限公司 MIDI Aluminium Fabricator Ltd.											
				工程號	J858	類別		物料號	-		
				地盘	康城11期	制圖	Z.S.P	2022-06-28	圖號	ALm-681H1-F1hb1
修改	1		採用 工廠		地盤 ✓	图纸名称	单元组装图	復核	-	-	數量	-
日期	15/12		材料颜色	-		材料	-	批准	-	-	單件重量	- (KG)

蝴蝶窗 AS-18A

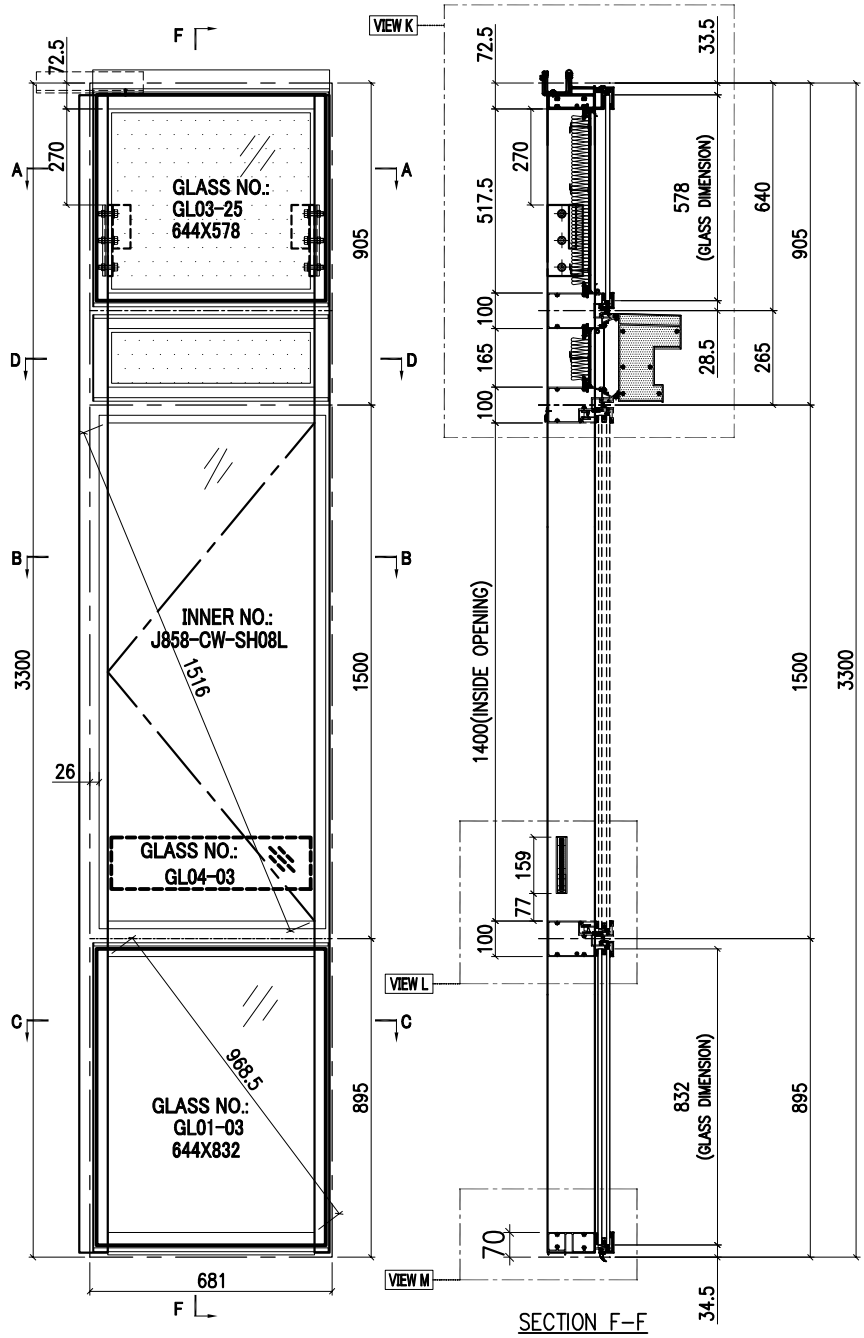

SECTION F-F

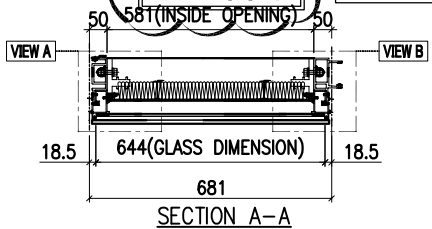

SECTION A-A

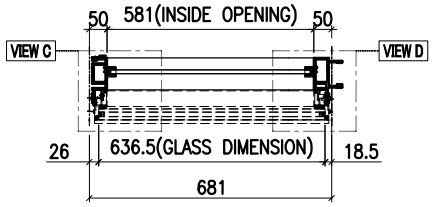

SECTION B-B

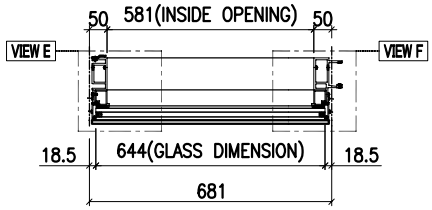

SECTION C-C

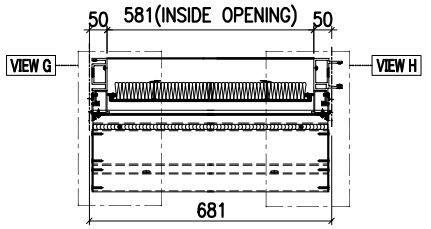

SECTION D-D

GLASS	GLASS NUMBER	WIDTH	HEIGHT	QTY.
	GL03-25	644	578	1
	GL04-03	561	145	1
	GL01-03	644	832	1

VIEW E

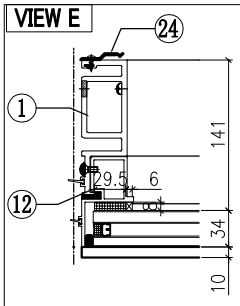

VIEW F

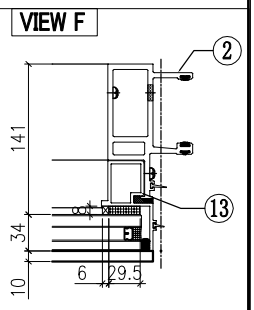

VIEW A

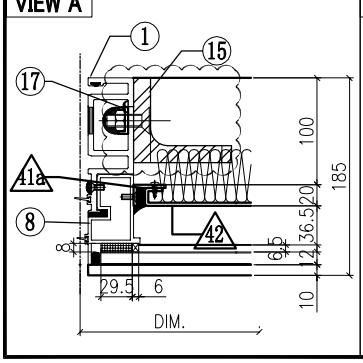

VIEW B

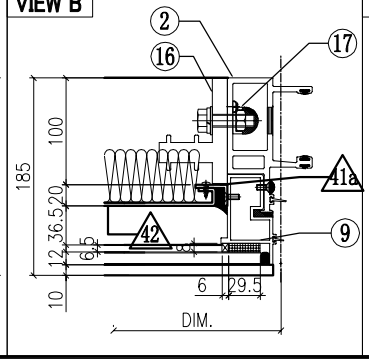

VIEW C

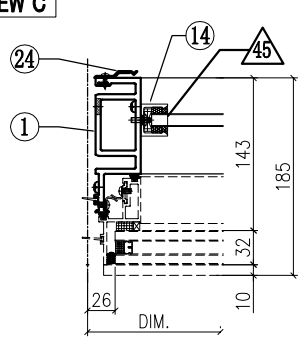

VIEW D

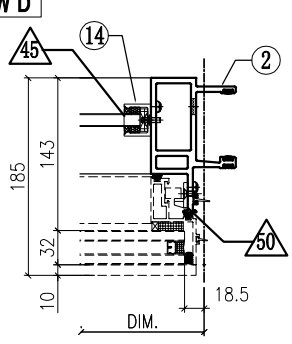

美特鋁質有限公司 MIDI Aluminium Fabricator Ltd.											
修改	1			採用	工廠		地盤	✓	工程號	J858	類別		物料號	-		
日期	15/12			材料顏色	-				地盘	康城11期	制圖	Z.S.P	2022-06-28	圖號	ALm-681H1-F1hb1
									图纸名称	单元组装图	復核	-	-	數量	-
									材料	-	批准	-	-	單件重量	- (KG)

AS-18B

VIEW K

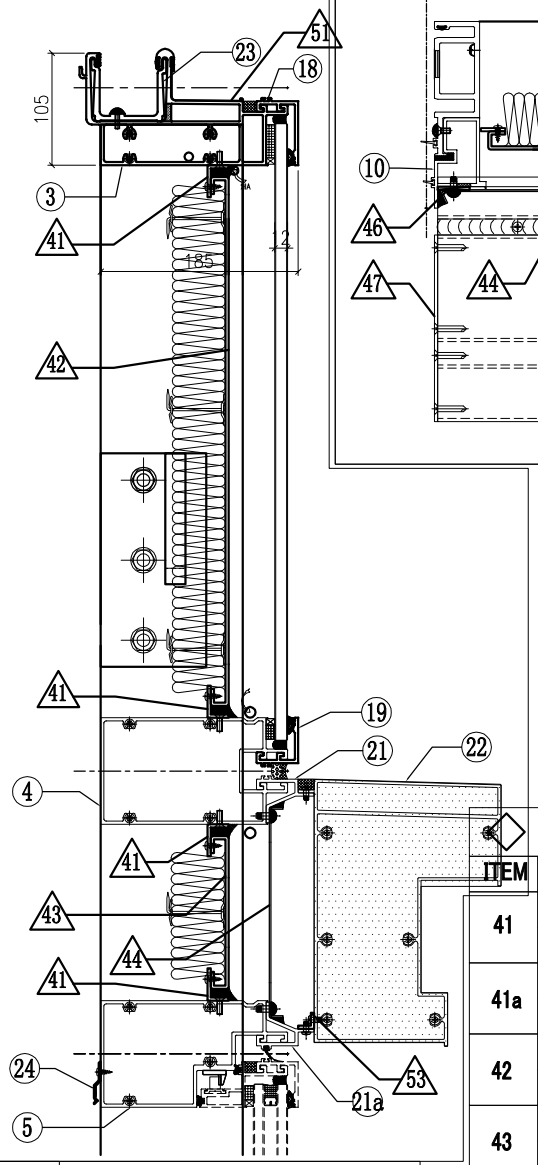

VIEW G

VIEW H

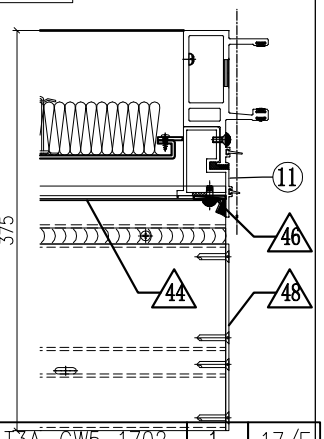

VIEW L

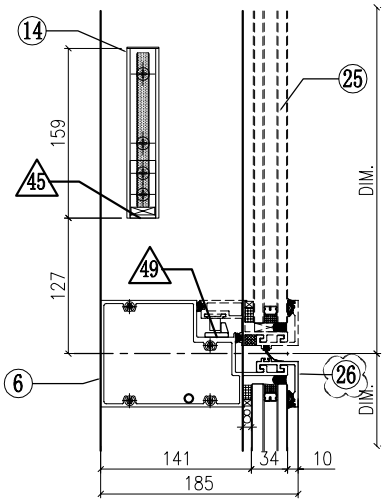

VIEW M

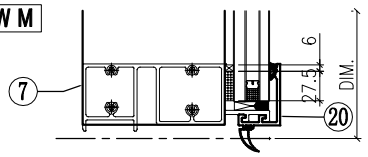

INSTALL UNIT NO.	QTY.	FLOOR
T1A-CW5-1702	1	17/F
T1A-CW5-2102	1	21/F
T1A-CW5-2602	1	26/F
T1A-CW5-3002	1	30/F
T1A-CW5-3502	1	35/F
T1A-CW5-3902	1	39/F
T1A-CW5-4302	1	43/F
T1A-CW5-4802	1	48/F
T1A-CW5-5202	1	52/F
T1A-CW5-5702	1	57/F
T2A-CW5-1702	1	17/F
T2A-CW5-2102	1	21/F
T2A-CW5-2602	1	26/F
T2A-CW5-3002	1	30/F
T2A-CW5-3502	1	35/F
T2A-CW5-3902	1	39/F
T2A-CW5-4302	1	43/F
T2A-CW5-4802	1	48/F
T2A-CW5-5202	1	52/F
T2A-CW5-5702	1	57/F
T2A-CW5-6102	1	61/F
T3A-CW5-1702	1	17/F
T3A-CW5-2102	1	21/F
T3A-CW5-2602	1	26/F
T3A-CW5-3002	1	30/F
T3A-CW5-3502	1	35/F
T3A-CW5-3902	1	39/F
T3A-CW5-4302	1	43/F
T3A-CW5-4802	1	48/F
T3A-CW5-5202	1	52/F
T3A-CW5-5702	1	57/F
T3A-CW5-6102	1	61/F
TOTAL	32	

OTHERS (ALUM. & G.M.S. PARTS)

ITEM	FAB. DWG NO.	LENGTH (mm)	QTY
41	N00813-01N	579	4
	30x20X3mm ALUM. ANGLE		
41a	N00813-01Z	455.5	2
	30x20X3mm ALUM. ANGLE		
42	J858-AP09-18		1
	559 x495.5(BACK PANEL)		
43	J858-AP08-22		1
	565 x143 (BACK PANEL)		
44	J858-AP07-08		1
	1.5mm THK. ALUM. FLASHING		
45	N541-01	21	2
	43x22x3mm ALUM. ANGLE		
46	J858-AP06		2
	3mm THK. ALUM. PLATE		
47	J858-AP14L		1
	3mm THK. ALUM. PLATE		
48	J858-AP14R		1
	3mm THK. ALUM. PLATE		
49	J858-AP05		1
	2mm THK. ALUM. PLATE		
50	J858-AP04		3
	1.5mm THK. ALUM. PLATE		
51	J858-AP16	100	1
	1mm THK. ALUM. FLASHING		
52	J858-AP18	400	1
	1mm THK. ALUM. FLASHING		
53	L065-01-08	658	1
	16x16X3mm ALUM. ANGLE		

ALUM. EXTRUSION

ITEM	FAB. DWG NO.	LENGTH (mm)	QTY
1	X86288-08	3258.5	1
2	X86274-08	3258.5	1
3	X86279-02B	666	1
4	X86308-08C	660	1
5	X86309-05LB	660	1
6	X86281-01LB	660	1
7	X86280-02C	660	1
8	X86313-01LB	603.5	1
9	X86313-01RB	603.5	1
10	X86313-03L	243	1
11	X86313-03R	243	1
12	X86314-01L	868	1
13	X86314-01R	868	1
14	X86282-01	159	2
15	ST-BR1	200	1
16	X86255-01R	200	1
17	X86258-01	200	2
18	X86301-01-10	666	1
19	X86283-01-11	666	1
20	X86300-01-10	666	1
21	X86306-01K	666	1
21a	x86306-04K	666	1
22	X86307-01-10	660	1
23	X86303-01	300	1
24	X86317-01	50	11
25	(窗玉)J858-CW-SH08L		1
26	X86283-04-11	666	1

美特鋁質有限公司 MIDI Aluminium Fabricator Ltd.											
				工程號	J858	類別		物料號	-		
				地盘	康城11期	制圖	Z. S. P	2022-06-28	圖號	ALb-765H1-F1b2	
修改	1		採用 工廠		地盤 ✓	图纸名称	单元组装图	復核	-	-	數量	-	
日期	15/12		材料颜色	-		材料	-	批准	-	-	單件重量	-	(KG)

AS-19A

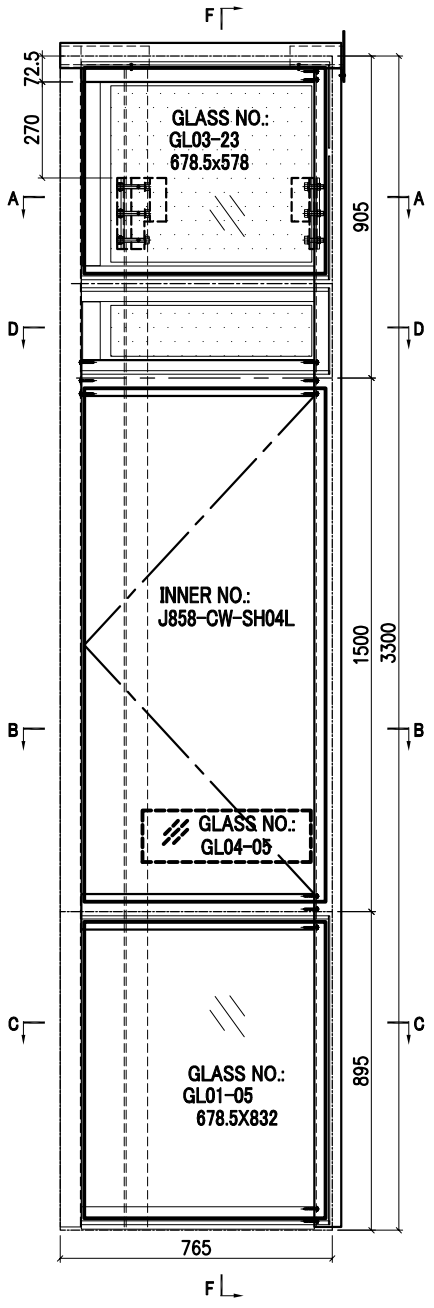

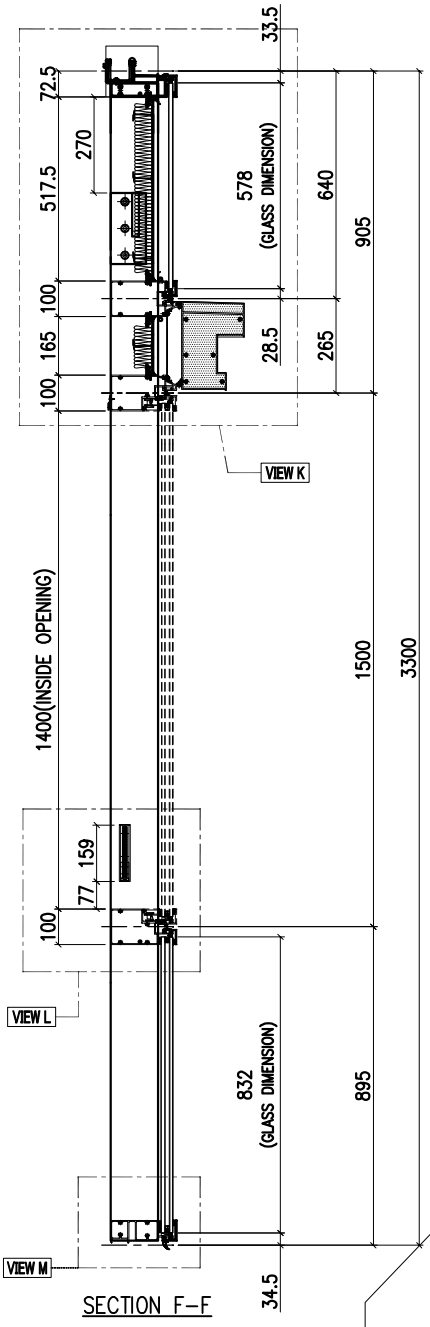

SECTION F-F

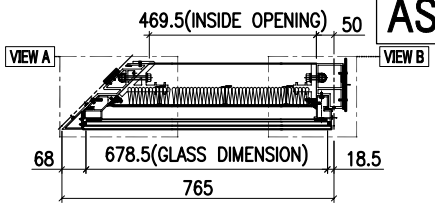

SECTION A-A

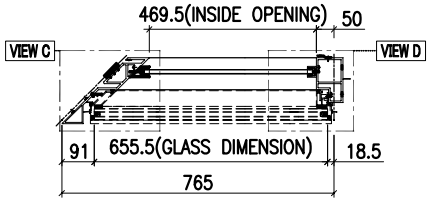

SECTION B-B

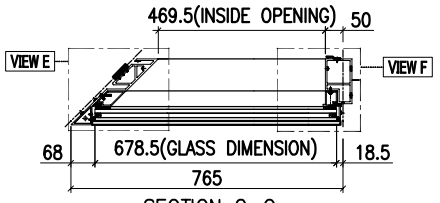

SECTION C-C

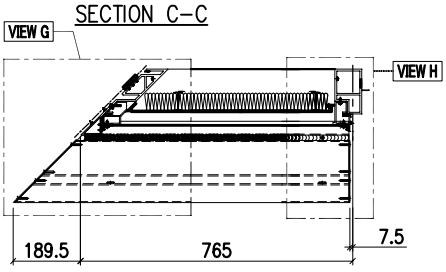

SECTION D-D

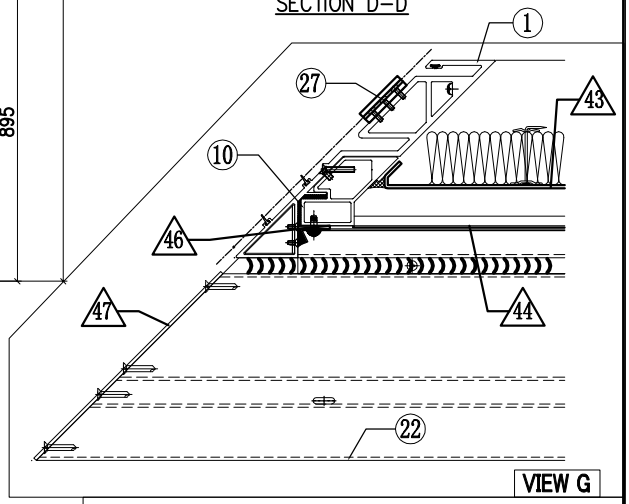

VIEW G

GLASS	GLASS NUMBER	WIDTH	HEIGHT	QTY.
	GL03-23	678.5	578	1
	GL04-05	474	145	1
	GL01-05	678.5	832	1

VIEW A

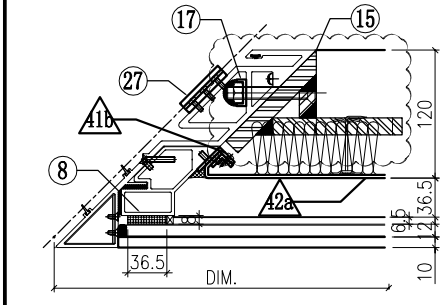

VIEW B

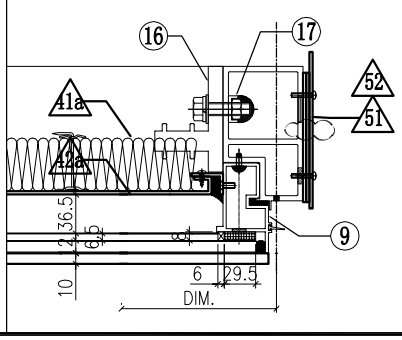

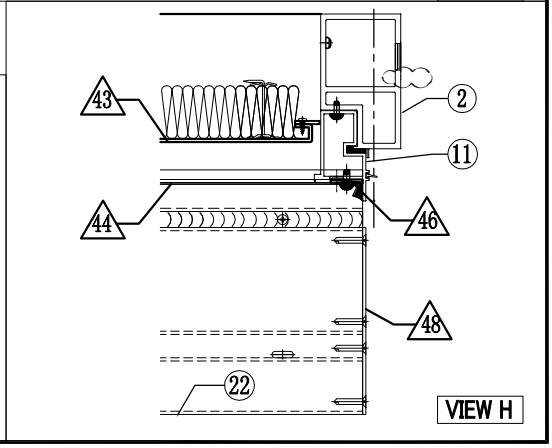

VIEW H

美特鋁質有限公司
MIDI Aluminium Fabricator Ltd.

修改	1	2	採用	工廠		地盤	✓
日期	08/11	15/12	材料顏色	-			

工程號	J858	類別		物料號	-		
地盘	康城11期	制圖	Z. S. P	2022-06-28	圖號	ALb-765H1-F1b2	
图纸名称	单元组装图	復核	-	-	數量	-	
材料	-	批准	-	-	單件重量	-	(KG)

AS-19B

VIEW K

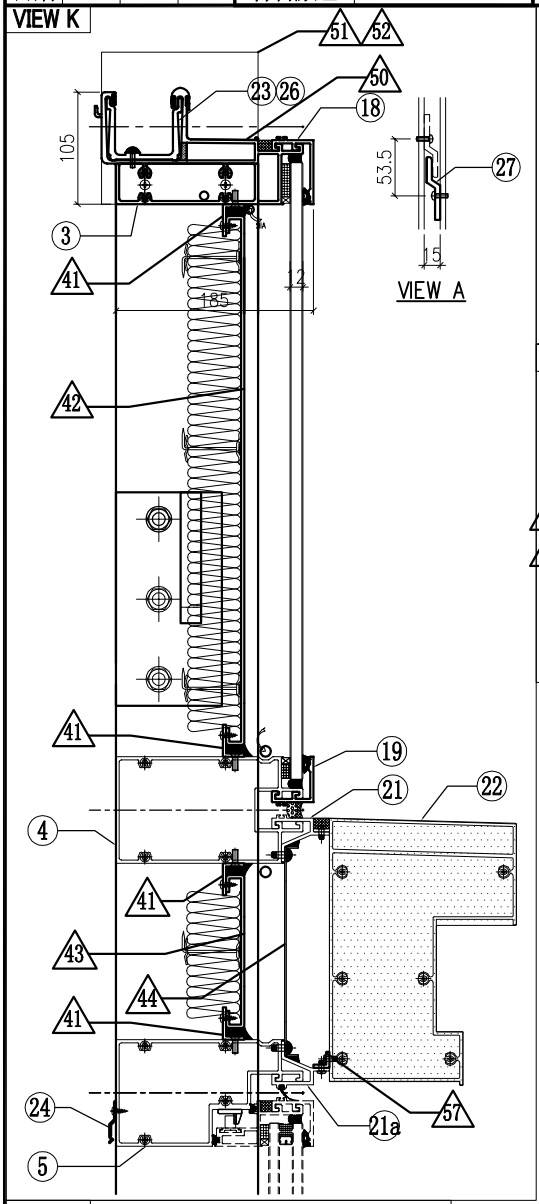

VIEW C

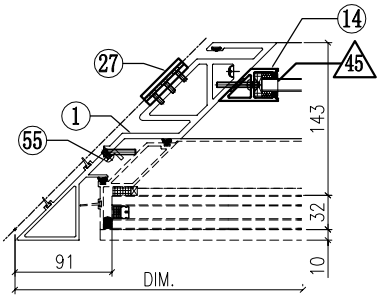

VIEW D

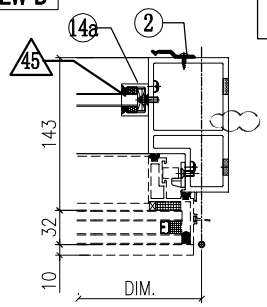

VIEW E

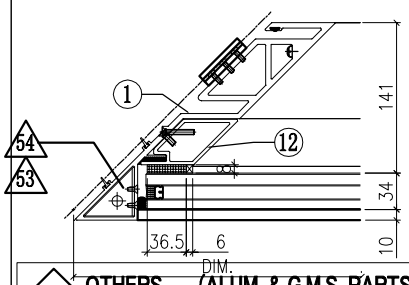

VIEW F

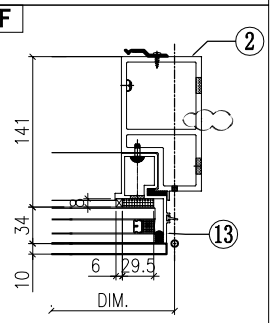

VIEW L

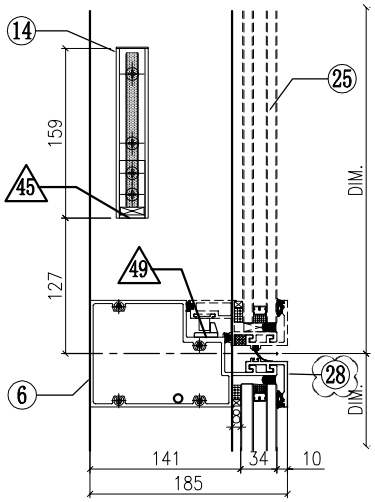

VIEW M

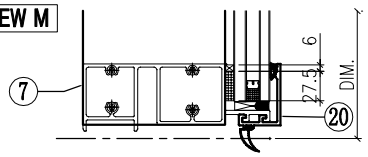

◇ OTHERS (ALUM. & G.M.S. PARTS)

ITEM	FAB. DWG NO.	LENGTH (mm)	QTY
41	N00813-01G	567	4
	30x20X3mm ALUM. ANGLE		
41a	N00813-01Z	455.5	1
	30x20X3mm ALUM. ANGLE		
41b	N00813-02B	455.5	1
	30x20X3mm ALUM. ANGLE		
42	J858-AP12A-10		1
	561 x 495.5(BACK PANEL)		
43	J858-AP10-06		1
	565.5 x 143 (BACK PANEL)		
44	J858-AP07-05		1
	1.5mm THK. ALUM. FLASHING		
45	N541-01	21	2
	43x22x3mm ALUM. ANGLE		
46	J858-AP06		4
	3mm THK. ALUM. PLATE		
47	J858-AP15L		1
	3mm THK. ALUM. PLATE		
48	J858-AP14R		1
	3mm THK. ALUM. PLATE		
49	J858-AP05		1
	2mm THK. ALUM. PLATE		
50	J858-AP17		1
	1mm THK. ALUM. FLASHING		
51	J858-AP03		2
	3mm THK. ALUM. PLATE		
52	J858-AP02		1
	3mm THK. ALUM. PLATE		
53	J858-AA03L		1
	3mm THK. ALUM. END PANEL		
54	J858-AA04L		1
	3mm THK. ALUM. END PANEL		
55	J858-AP18	400	1
	1mm THK. ALUM. FLASHING		

◯ ALUM. EXTRUSION

ITEM	FAB. DWG NO.	LENGTH (mm)	QTY
1	X86276-04	3280.5	1
2	X86277-08R	3258.5	1
3	X86279-16LA	729.5	1
4	X86308-09LA	694	1
5	X86309-07LA	694	1
6	X86281-03LA	694	1
7	X86280-04LA	694	1
8	**X86310-01LB**	**516.5**	1
9	X86313-05RB	603.5	1
10	**X86310-02LB**	**164**	1
11	X86313-07R	243	1
12	X86311-01A	774	1
13	X86314-02R	868	1
14	X86286-01L	159	1
14a	X86282-01	159	1
15	ST-BR2	200	1
16	X86255-01R	200	1
17	X86258-01	200	2
18	X86301-01-05	697.5	1
19	X86283-01-06	697.5	1
20	X86300-01-05	697.5	1
21	X86306-03B	697.5	1
21a	X86306-05B	697.5	1
22	X86307-03-01	939.5	1
23	X86303-04	250	1
24	X86317-01	50	10
25	(窗玉) J858-CW-SH04L		1
26	X86303-02	150	1
27	X86316-01	50	3
28	X86283-04-06	697.5	1

56	L065-01-16	692	1
	16x16X3mm ALUM. ANGLE		

美特鋁質有限公司 MIDI Aluminium Fabricator Ltd.							工程號	J858	類別		物料號	-		
							地盘	康城11期	制圖	Z.S.P	2022-06-28	圖號	ALb-765H1-F1b2	
修改				採用	工廠		地盤	✓	图纸名称	单元组装图	復核	-	-	數量	-	
日期				材料顏色	-				材料	-	批准	-	-	單件重量	-	(KG)

AS-19C

INSTALL UNIT NO.	QTY.	FLOOR
T1A-CW5-1704	1	17/F
T1A-CW5-2104	1	21/F
T1A-CW5-2604	1	26/F
T1A-CW5-3004	1	30/F
T1A-CW5-3504	1	35/F
T1A-CW5-3904	1	39/F
T1A-CW5-4304	1	43/F
T1A-CW5-4804	1	48/F
T1A-CW5-5204	1	52/F
T1A-CW5-5704	1	57/F
T2A-CW5-1704	1	17/F
T2A-CW5-2104	1	21/F
T2A-CW5-2604	1	26/F
T2A-CW5-3004	1	30/F
T2A-CW5-3504	1	35/F
T2A-CW5-3904	1	39/F
T2A-CW5-4304	1	43/F
T2A-CW5-4804	1	48/F
T2A-CW5-5204	1	52/F
T2A-CW5-5704	1	57/F
T2A-CW5-6104	1	61/F
T3A-CW5-1704	1	17/F
T3A-CW5-2104	1	21/F
T3A-CW5-2604	1	26/F
T3A-CW5-3004	1	30/F
T3A-CW5-3504	1	35/F
T3A-CW5-3904	1	39/F
T3A-CW5-4304	1	43/F
T3A-CW5-4804	1	48/F
T3A-CW5-5204	1	52/F
T3A-CW5-5704	1	57/F
T3A-CW5-6104	1	61/F
TOTAL	32	

美特鋁質有限公司 MIDI Aluminium Fabricator Ltd.											
					工程號	J858	類別		物料號	-	
					地盘	康城11期	制圖	Z.S.P	2022-06-28	圖號	ARm-700H1-F2b2
修改	1			採用 工廠		地盤 ✓	图纸名称	单元组装图	復核	-	-	數量	-
日期	15/12			材料颜色	-		材料	-	批准	-	-	單件重量	- (KG)

AS-20A

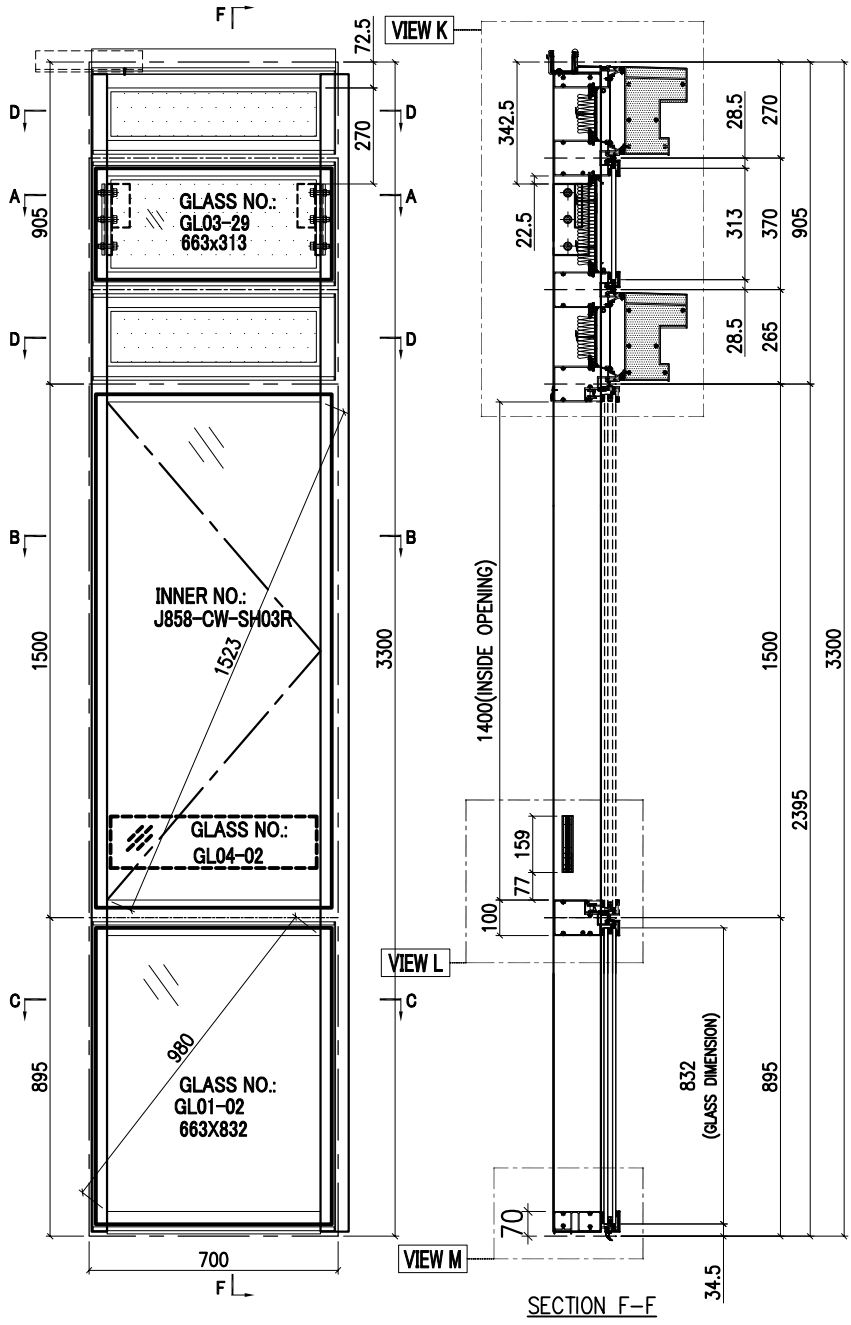

SECTION F-F

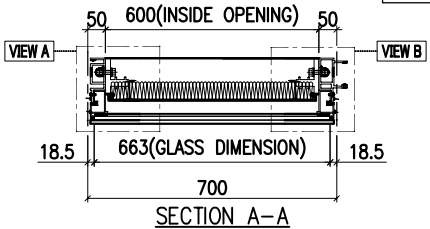

SECTION A-A

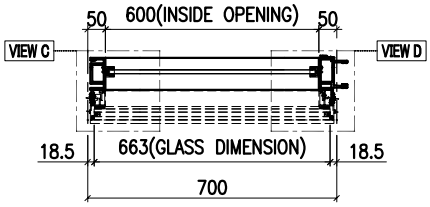

SECTION B-B

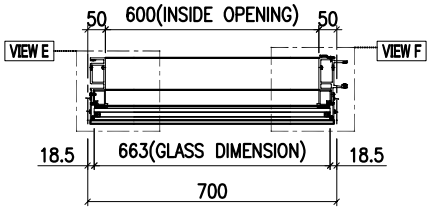

SECTION C-C

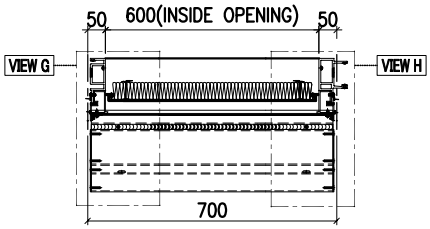

SECTION D-D

GLASS	GLASS NUMBER	WIDTH	HEIGHT	QTY.
	GL03-29	663	313	1
	GL04-02	580	145	1
	GL01-02	663	832	1

VIEW E

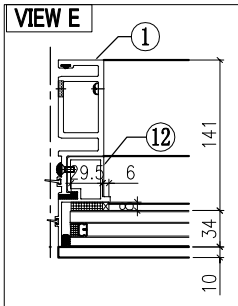

VIEW F

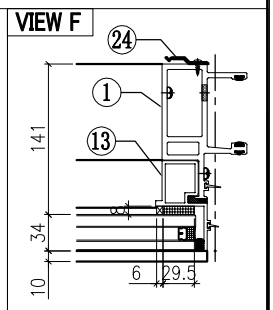

VIEW A

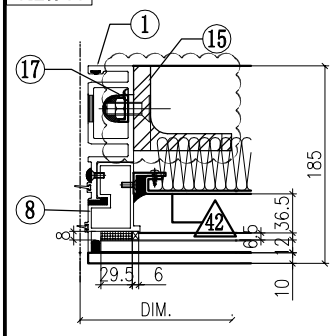

VIEW B

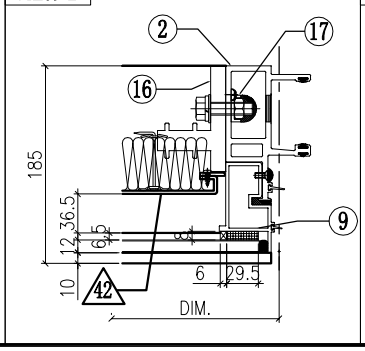

VIEW C

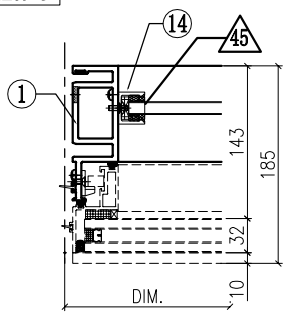

VIEW D

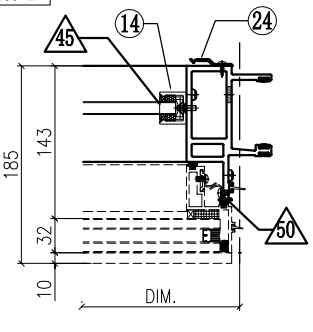

美特鋁質有限公司 MIDI Aluminium Fabricator Ltd.											
修改	1			採用	工廠		地盤	✓	工程號	J858	類別		物料號	-		
日期	15/12			材料顏色	-				地盘	康城11期	制圖	Z. S. P	2022-06-28	圖號	ARm-700H1-F2b2
									图纸名称	单元组装图	復核	-	-	數量	-
									材料	-	批准	-	-	單件重量	- (KG)

AS-20B

VIEW K

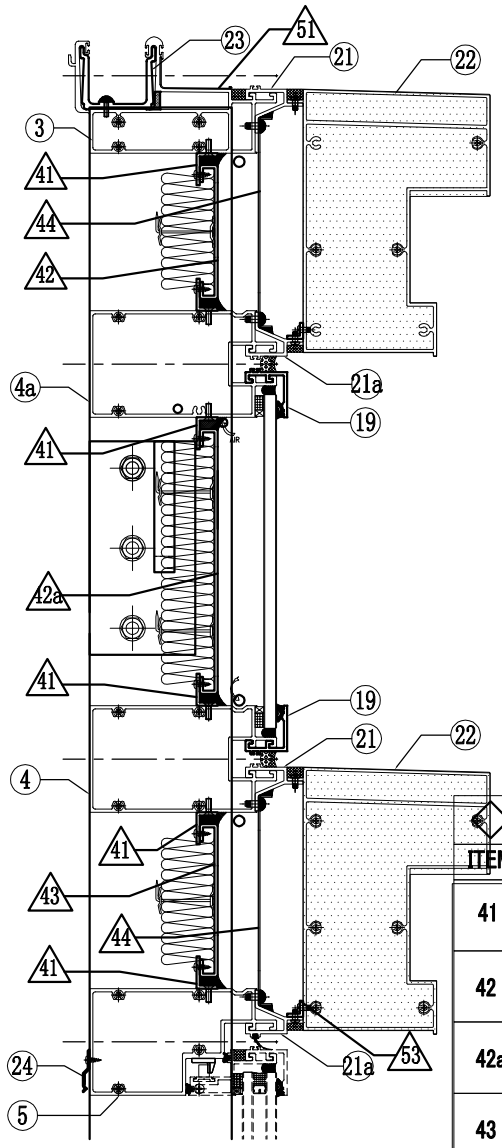

VIEW L

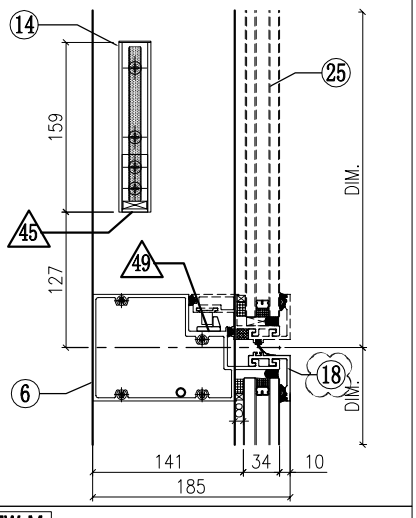

VIEW M

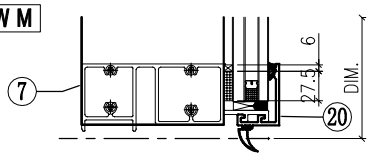

VIEW G

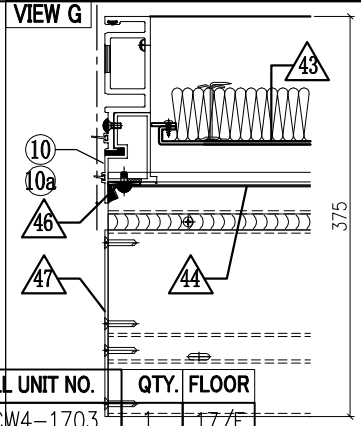

VIEW H

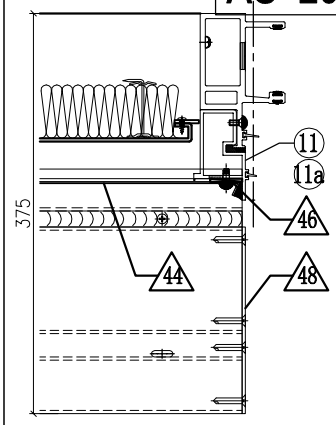

INSTALL UNIT NO.	QTY.	FLOOR
T1B-CW4-1703	1	17/F
T1B-CW4-2103	1	21/F
T1B-CW4-2603	1	26/F
T1B-CW4-3003	1	30/F
T1B-CW4-3503	1	35/F
T1B-CW4-3903	1	39/F
T1B-CW4-4303	1	43/F
T1B-CW4-4803	1	48/F
T1B-CW4-5203	1	52/F
T1B-CW4-5703	1	57/F
T3B-CW4-1703	1	17/F
T3B-CW4-2103	1	21/F
T3B-CW4-2603	1	26/F
T3B-CW4-3003	1	30/F
T3B-CW4-3503	1	35/F
T3B-CW4-3903	1	39/F
T3B-CW4-4303	1	43/F
T3B-CW4-4803	1	48/F
T3B-CW4-5203	1	52/F
T3B-CW4-5703	1	57/F
T3B-CW4-6103	1	61/F
TOTAL	21	

OTHERS (ALUM. & G.M.S. PARTS)

ITEM	FAB. DWG NO.	LENGTH (mm)	QTY
41	N00813-01C 30x20X3mm ALUM. ANGLE	598	6
42	J858-AP08-02 584 x 125.5 (BACK PANEL)		1
42a	J858-AP11-06 584 x 248 (BACK PANEL)		1
43	J858-AP08-10 584 x 143 (BACK PANEL)		1
44	J858-AP07-02 1.5mm THK. ALUM. FLASHING		2
45	N541-01 43x22x3mm ALUM. ANGLE	21	2
46	J858-AP06 3mm THK. ALUM. PLATE		4
47	J858-AP14L 3mm THK. ALUM. PLATE		2
48	J858-AP14R 3mm THK. ALUM. PLATE		2
49	J858-AP05 2mm THK. ALUM. PLATE		1
50	J858-AP04 1.5mm THK. ALUM. PLATE		3
51	J858-AP16 1mm THK. ALUM. FLASHING	100	1
52	J858-AP18 1mm THK. ALUM. FLASHING	400	1
53	L065-01-02 16x16X3mm ALUM. ANGLE	677	2

ALUM. EXTRUSION

ITEM	FAB. DWG NO.	LENGTH (mm)	QTY
1	X86288-12	3258.5	1
2	X86274-10	3258.5	1
3	X86279-25A	685	1
4	X86308-08A	679	1
4a	X86308-03A	679	1
5	X86309-05RA	679	1
6	X86281-01RA	679	1
7	X86280-02A	679	1
8	**X86313-02L**	**348**	1
9	**X86313-02R**	**348**	1
10	**X86313-03L**	**243**	1
11	**X86313-03R**	**243**	1
10a	**X86313-04L**	**233.5**	1
11a	**X86313-04R**	**233.5**	1
12	X86314-01L	868	1
13	X86314-01R	868	1
14	X86282-01	159	2
15	ST-BR1	200	1
16	X86255-01R	200	1
17	X86258-01	200	2
18	X86283-04-02	685	1
19	X86283-01-02	685	2
20	X86300-01-02	685	1
21	X86306-01B	685	2
21a	x86306-04B	685	2
22	X86307-01-02	679	2
23	X86303-01	300	1
24	X86317-01	50	11
25	(窗玉) J858-CW-SH03R		1

美特鋁質有限公司 MIDI Aluminium Fabricator Ltd.											
				工程號	J858	類別		物料號	-		
				地盘	康城11期	制圖	Z.S.P	2022-06-28	圖號	ARm-700H1-F2hb2
修改	1		採用 工廠		地盤 ✓	图纸名称	单元组装图	復核	-	-	數量	-
日期	15/12		材料顏色	-		材料	-	批准	-	-	單件重量	- (KG)

蝴蝶窗 AS-21A

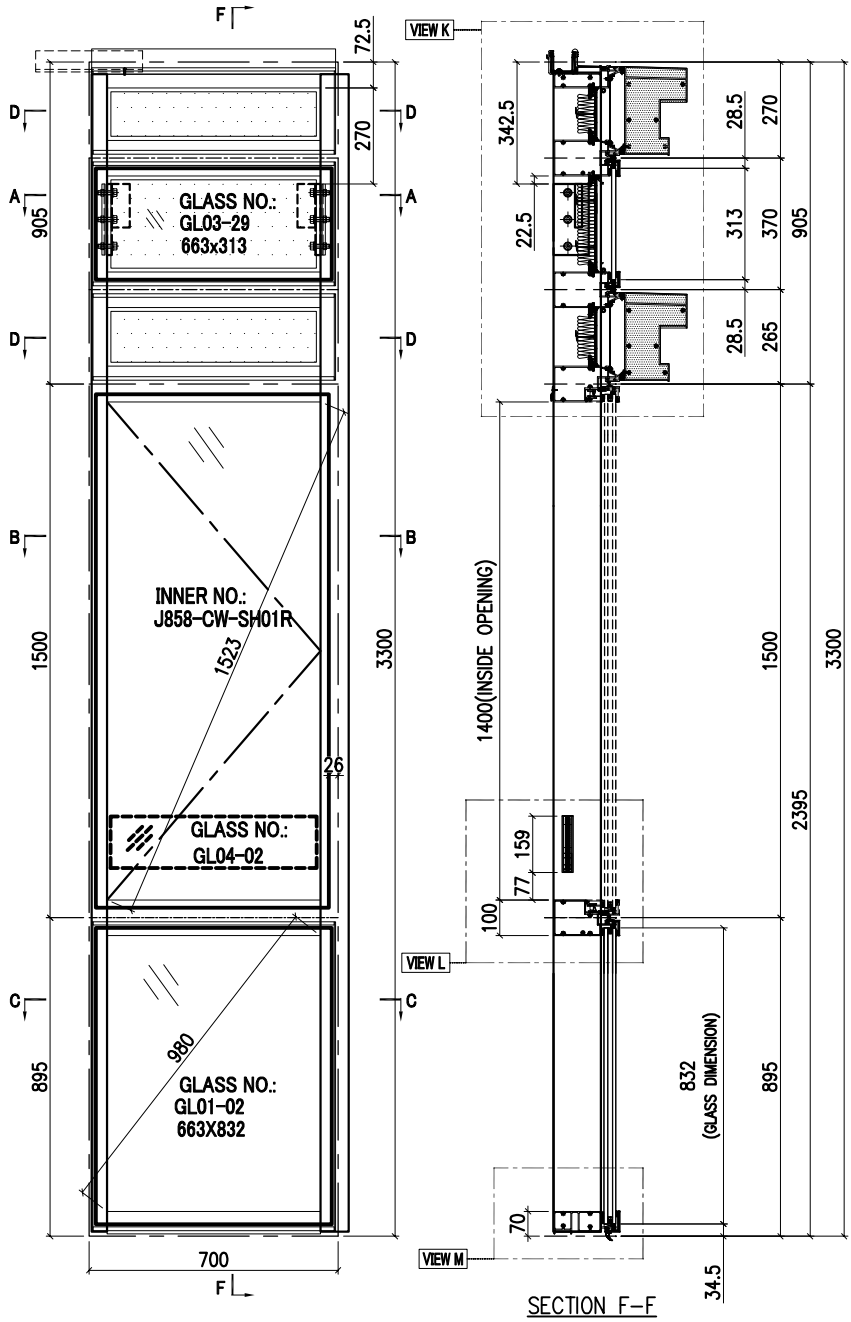

SECTION F-F

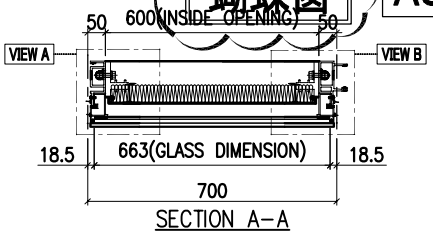

SECTION A-A

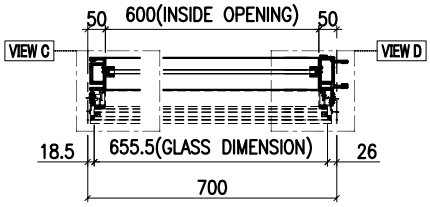

SECTION B-B

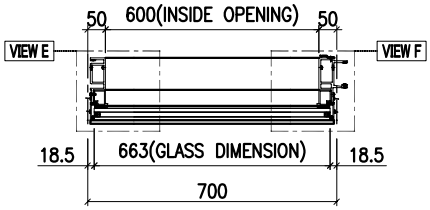

SECTION C-C

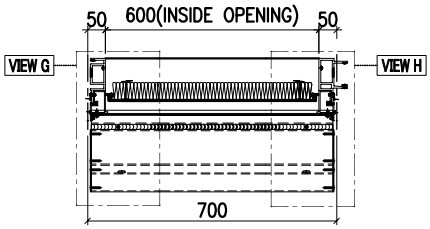

SECTION D-D

GLASS	GLASS NUMBER	WIDTH	HEIGHT	QTY.
	GL03-29	663	313	1
	GL04-02	580	145	1
	GL01-02	663	832	1

VIEW E

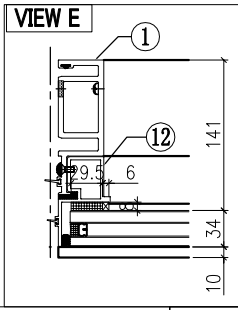

VIEW F

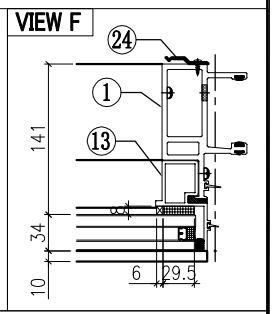

VIEW A

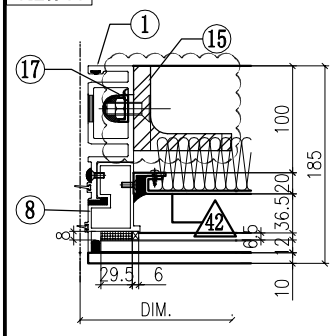

VIEW B

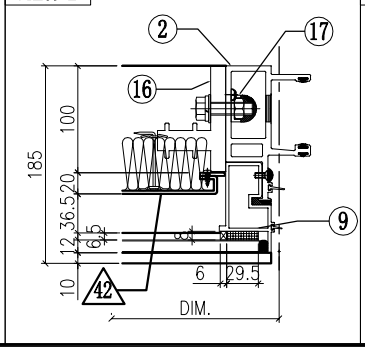

VIEW C

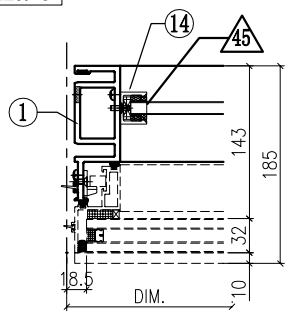

VIEW D

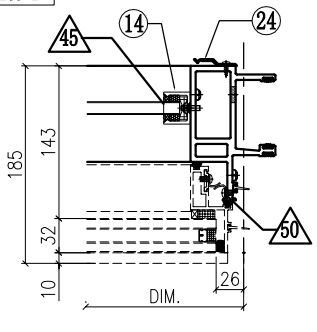

美特鋁質有限公司
MIDI Aluminium Fabricator Ltd.

工程號	J858		類別		物料號	-			
地盘	康城11期		制圖	Z. S. P	2022-06-28	圖號	ARm-700H1-F2hb2		
图纸名称	单元组装图		復核	-	-	數量	-		
材料	-		批准	-	-	單件重量	-	(KG)	

修改	1			採用	工廠		地盤	✓
日期	15/12			材料顏色	-			

AS-21B

VIEW K

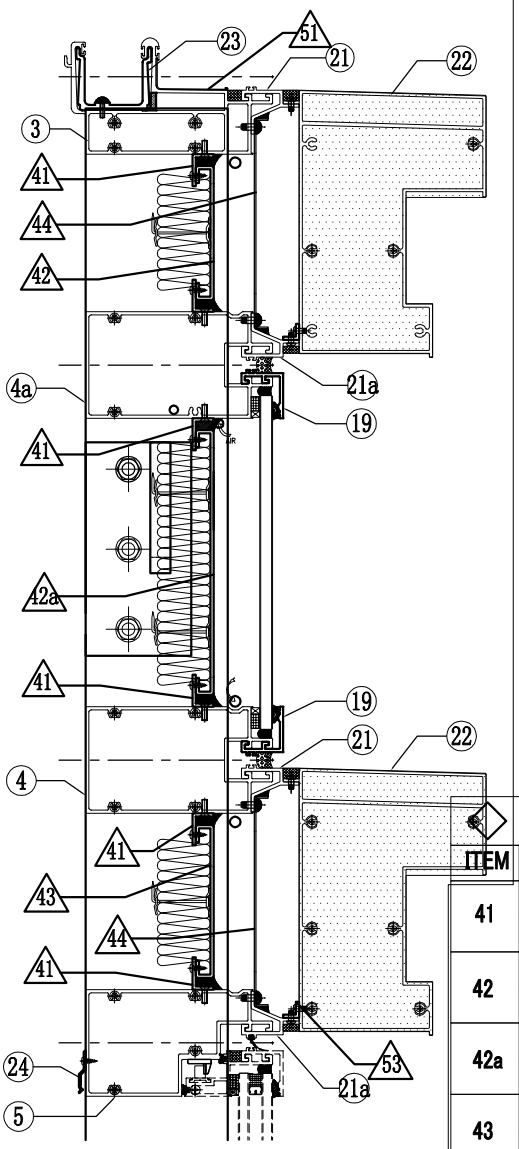

VIEW G

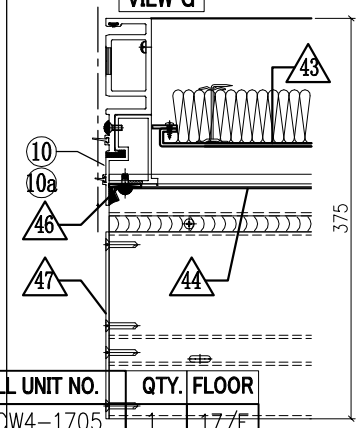

VIEW H

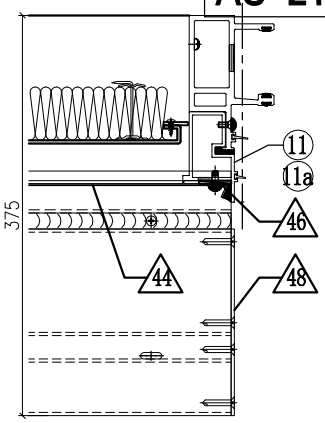

INSTALL UNIT NO.	QTY.	FLOOR
T1B-CW4-1705	1	17/F
T1B-CW4-2105	1	21/F
T1B-CW4-2605	1	26/F
T1B-CW4-3005	1	30/F
T1B-CW4-3505	1	35/F
T1B-CW4-3905	1	39/F
T1B-CW4-4305	1	43/F
T1B-CW4-4805	1	48/F
T1B-CW4-5205	1	52/F
T1B-CW4-5705	1	57/F
T3B-CW4-1705	1	17/F
T3B-CW4-2105	1	21/F
T3B-CW4-2605	1	26/F
T3B-CW4-3005	1	30/F
T3B-CW4-3505	1	35/F
T3B-CW4-3905	1	39/F
T3B-CW4-4305	1	43/F
T3B-CW4-4805	1	48/F
T3B-CW4-5205	1	52/F
T3B-CW4-5705	1	57/F
T3B-CW4-6105	1	61/F
TOTAL	21	

VIEW L

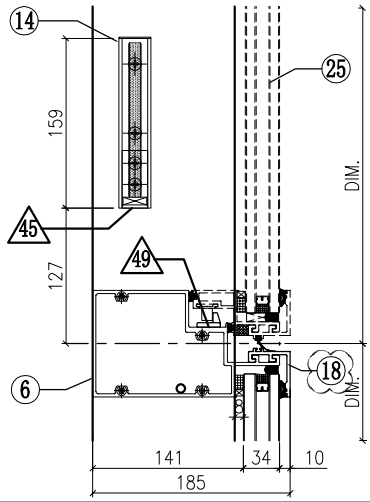

VIEW M

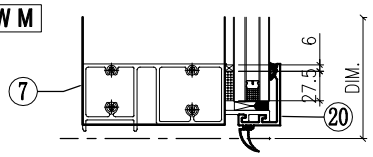

OTHERS (ALUM. & G.M.S. PARTS)

ITEM	FAB. DWG NO.	LENGTH (mm)	QTY
41	N00813-01C 30x20X3mm ALUM. ANGLE	598	6
42	J858-AP08-02 584 x 125.5 (BACK PANEL)		1
42a	J858-AP11-06 584 x 248 (BACK PANEL)		1
43	J858-AP08-10 584 x 143 (BACK PANEL)		1
44	J858-AP07-02 1.5mm THK. ALUM. FLASHING		2
45	N541-01 43x22x3mm ALUM. ANGLE	21	2
46	J858-AP06 3mm THK. ALUM. PLATE		4
47	J858-AP14L 3mm THK. ALUM. PLATE		2
48	J858-AP14R 3mm THK. ALUM. PLATE		2
49	J858-AP05 2mm THK. ALUM. PLATE		1
50	J858-AP04 1.5mm THK. ALUM. PLATE		3
51	J858-AP16 1mm THK. ALUM. FLASHING	100	1
52	J858-AP18 1mm THK. ALUM. FLASHING	400	1
53	L065-01-02 16x16X3mm ALUM. ANGLE	677	2

○ ALUM. EXTRUSION

ITEM	FAB. DWG NO.	LENGTH (mm)	QTY
1	X86288-12	3258.5	1
2	X86274-10	3258.5	1
3	X86279-25A	685	1
4	X86308-08A	679	1
4a	X86308-03A	679	1
5	X86309-05RA	679	1
6	X86281-01RA	679	1
7	X86280-02A	679	1
8	**X86313-02L**	**348**	1
9	**X86313-02R**	**348**	1
10	**X86313-03L**	**243**	1
11	**X86313-03R**	**243**	1
10a	**X86313-04L**	**233.5**	1
11a	**X86313-04R**	**233.5**	1
12	X86314-01L	868	1
13	X86314-01R	868	1
14	X86282-01	159	2
15	ST-BR1	200	1
16	X86255-01R	200	1
17	X86258-01	200	2
18	X86283-04-02	685	1
19	X86283-01-02	685	2
20	X86300-01-02	685	1
21	X86306-01B	685	2
21a	x86306-04B	685	2
22	X86307-01-02	679	2
23	X86303-01	300	1
24	X86317-01	50	11
25	(窗玉) J858-CW-SH01R		1

美特鋁質有限公司 MIDI Aluminium Fabricator Ltd.											
				工程號	J858	類別		物料號	-		
				地盘	康城11期	制圖	Z.S.P	2022-06-28	圖號	ALb-700H1-F2b1c2h
修改	1		採用 工廠		地盤 ✓	图纸名称	单元组装图	復核	-	-	數量	-
日期	15/12		材料颜色	-		材料	-	批准	-	-	單件重量	- (KG)

蝴蝶窗 AS-22A

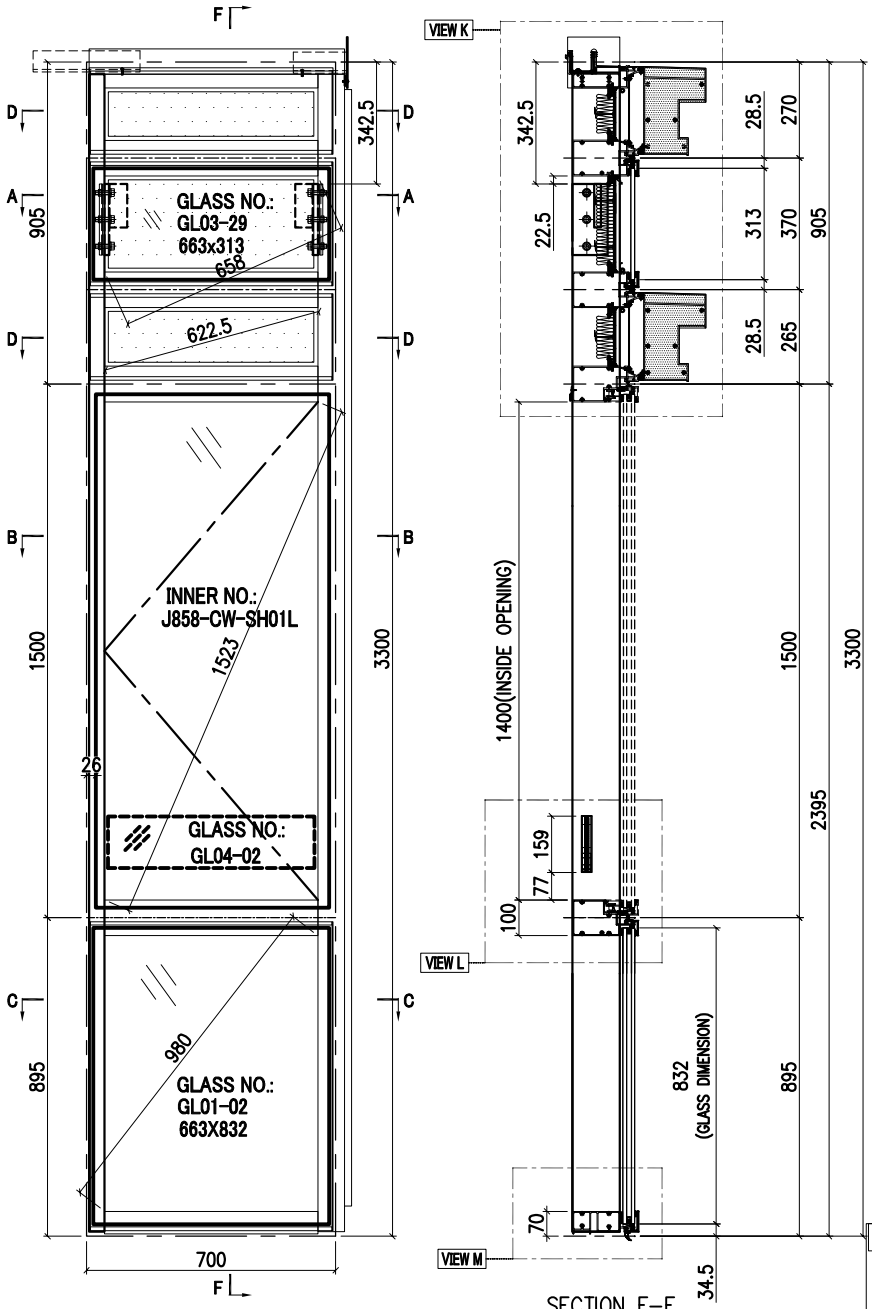

SECTION F-F

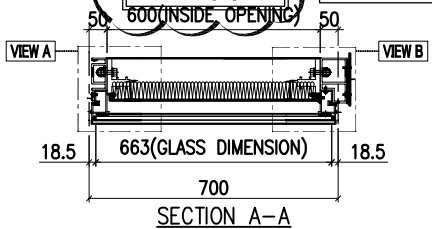

SECTION A-A

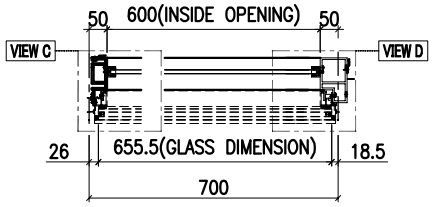

SECTION B-B

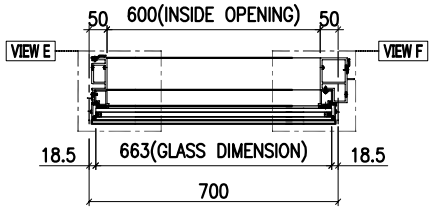

SECTION C-C

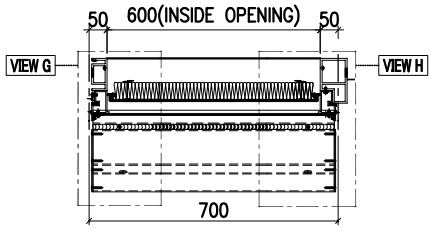

SECTION D-D

GLASS	GLASS NUMBER	WIDTH	HEIGHT	QTY.
	GL03-29	663	313	1
	GL04-02	580	145	1
	GL01-02	663	832	1

VIEW E

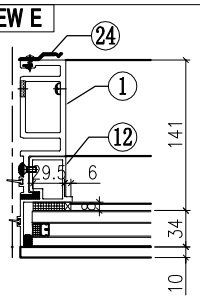

VIEW F

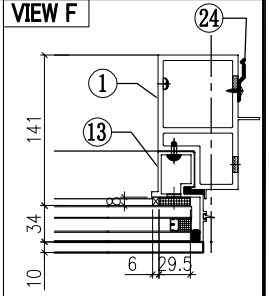

VIEW A

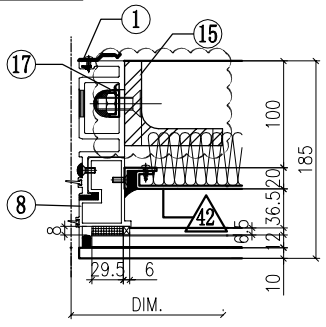

VIEW B

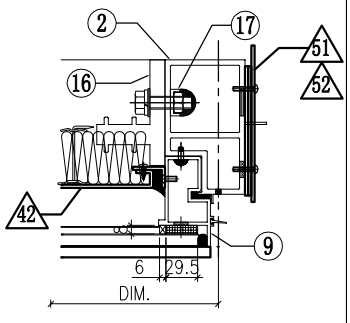

VIEW C

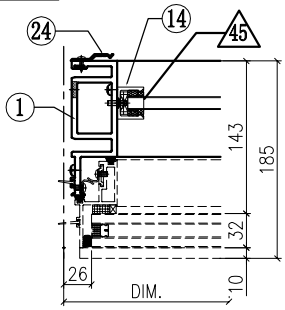

VIEW D

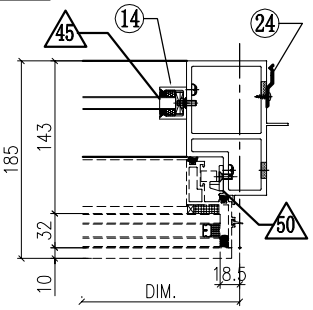

美特鋁質有限公司
MIDI Aluminium Fabricator Ltd.

工程號	J858	類別		物料號	-		
地盘	康城11期	制圖	Z. S. P	2022-06-28	圖號	ALb-700H1-F2b1c2h	
图纸名称	单元组装图	復核	-	-	數量	-	
材料	-	批准	-	-	單件重量	-	(KG)

修改	1			採用	工廠		地盤	✓
日期	15/12			材料顏色	-			

AS-22B

VIEW K

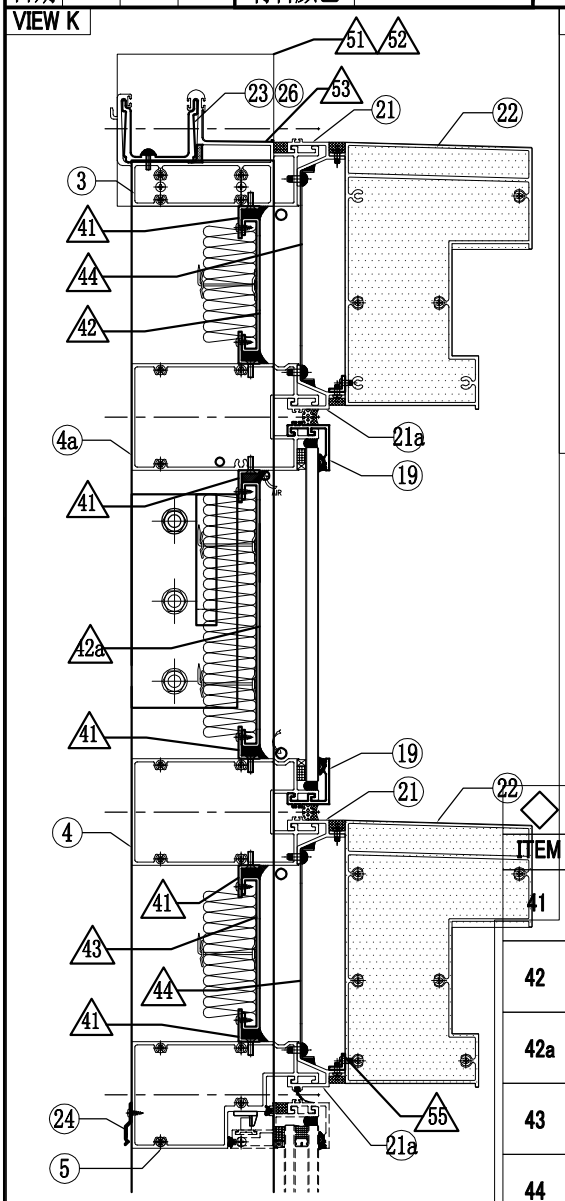

VIEW G

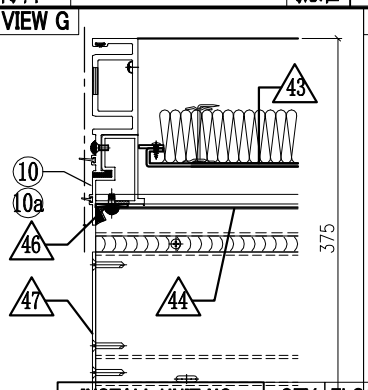

VIEW H

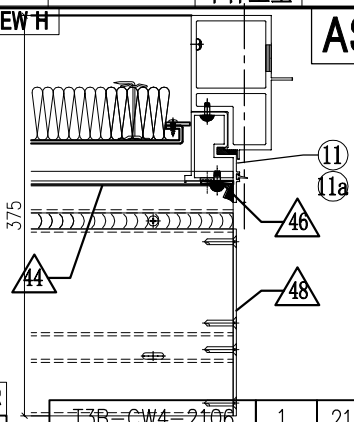

INSTALL UNIT NO.	QTY.	FLOOR
~~T1B-CW4-1706~~	~~1~~	~~17/F~~
T1B-CW4-2106	1	21/F
T1B-CW4-2606	1	26/F
T1B-CW4-3006	1	30/F
T1B-CW4-3506	1	35/F
T1B-CW4-3906	1	39/F
T1B-CW4-4306	1	43/F
T1B-CW4-4806	1	48/F
T1B-CW4-5206	1	52/F
T1B-CW4-5706	1	57/F
T3B-CW4-1706	1	17/F
T3B-CW4-2106	1	21/F
T3B-CW4-2606	1	26/F
T3B-CW4-3006	1	30/F
T3B-CW4-3506	1	35/F
T3B-CW4-3906	1	39/F
T3B-CW4-4306	1	43/F
T3B-CW4-4806	1	48/F
T3B-CW4-5206	1	52/F
T3B-CW4-5706	1	57/F
T3B-CW4-6106	1	61/F
TOTAL	21	

VIEW L

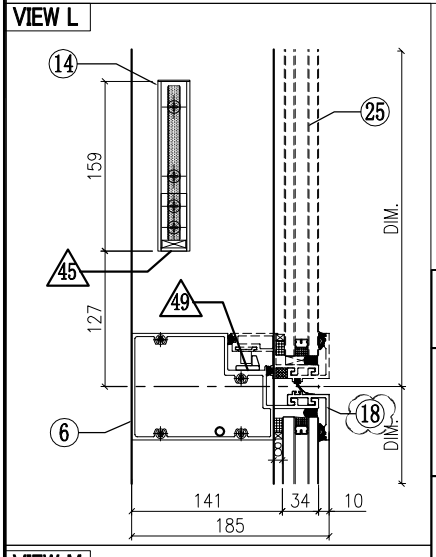

VIEW M

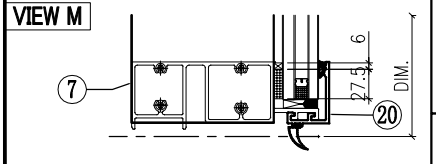

2
677
L065-01-02 16x16X3mm ALUM. ANGLE
55

◇ OTHERS (ALUM. & G.M.S. PARTS)

ITEM	FAB. DWG NO.	LENGTH (mm)	QTY
41	N00813-01C 30x20X3mm ALUM. ANGLE	598	6
42	J858-AP08-02 584 x 125.5 (BACK PANEL)		1
42a	J858-AP11-06 584 x 248 (BACK PANEL)		1
43	J858-AP08-10 584 x 143 (BACK PANEL)		1
44	J858-AP07-02 1.5mm THK. ALUM. FLASHING		2
45	N541-01 43x22x3mm ALUM. ANGLE	21	2
46	J858-AP06 3mm THK. ALUM. PLATE		4
47	J858-AP14L 3mm THK. ALUM. PLATE		2
48	J858-AP14R 3mm THK. ALUM. PLATE		2
49	J858-AP05 2mm THK. ALUM. PLATE		1
50	J858-AP04 1.5mm THK. ALUM. PLATE		3
51	J858-AP03 3mm THK. ALUM. PLATE		2
52	J858-AP02 3mm THK. ALUM. PLATE		1
53	J858-AP16 1mm THK. ALUM. FLASHING	100	1
54	J858-AP18 1mm THK. ALUM. FLASHING	400	1

◯ ALUM. EXTRUSION

ITEM	FAB. DWG NO.	LENGTH (mm)	QTY
1	X86288-11	3258.5	1
2	X86277-09R	3258.5	1
3	X86279-26A	717.5	1
4	X86308-08A	679	1
4a	X86308-03A	679	1
5	X86309-05LA	679	1
6	X86281-01LA	679	1
7	X86280-02A	679	1
8	**X86313-02L**	**348**	1
9	X86313-06R	**348**	1
10	**X86313-03L**	**243**	1
11	X86313-07R	**243**	1
10a	**X86313-04L**	**233.5**	1
11a	X86313-08R	**233.5**	1
12	X86314-01L	868	1
13	X86314-02R	868	1
14	X86282-01	159	2
15	ST-BR1	200	1
16	X86255-01R	200	1
17	X86258-01	200	2
18	X86283-04-02	685	1
19	X86283-01-02	685	2
20	X86300-01-02	685	1
21	X86306-01B	685	2
21a	x86306-04B	685	2
22	X86307-01-02	679	2
23	X86303-01	300	1
24	X86317-01	50	19
25	(窗玉) J858-CW-SH01L		1
26	X86303-02	150	1

美特鋁質有限公司 MIDI Aluminium Fabricator Ltd.											
修改	1			採用	工廠		地盤	✓	图纸名称	单元组装图	
日期	15/12			材料颜色	-				材料	-	

工程號	J858	類別		物料號	-		
地盘	康城11期	制圖	Z. S. P	2022-06-28	圖號	ALa-700H1-F2c1	
图纸名称	单元组装图	復核	-	-	數量	-	
材料	-	批准	-	-	單件重量	-	(KG)

AS-23A

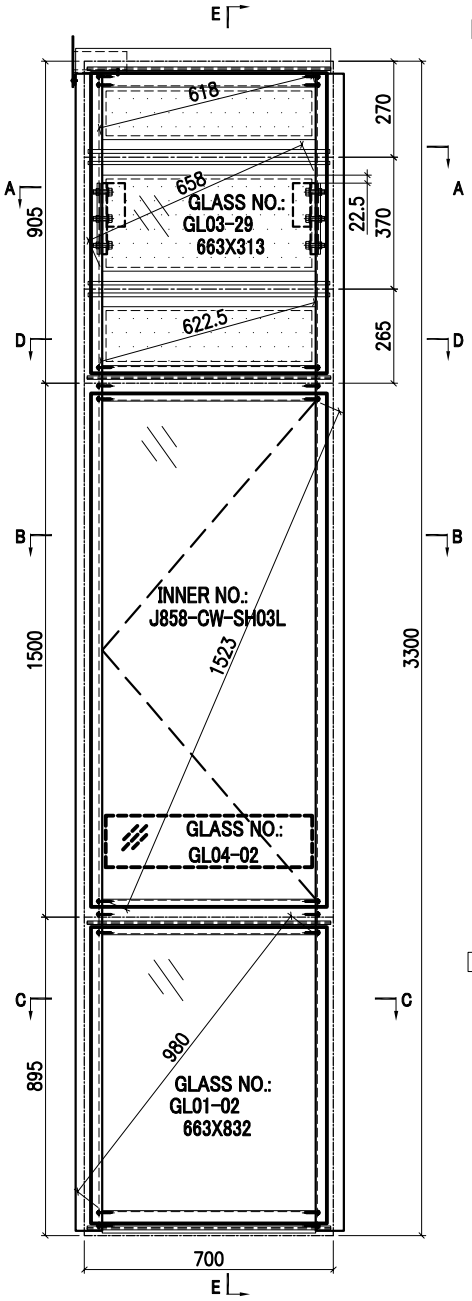

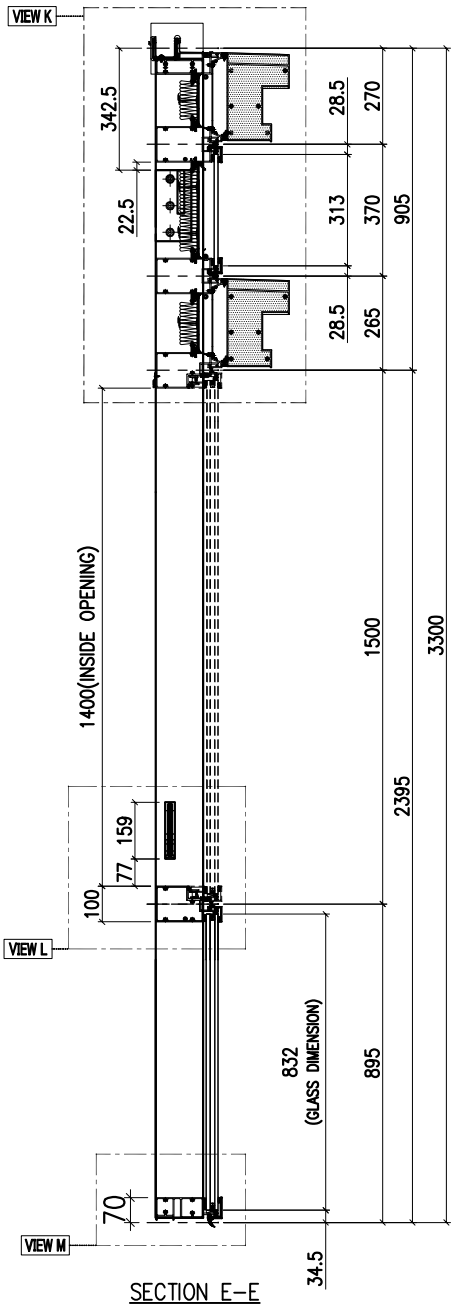

SECTION E-E

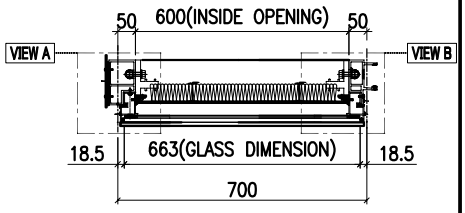

SECTION A-A

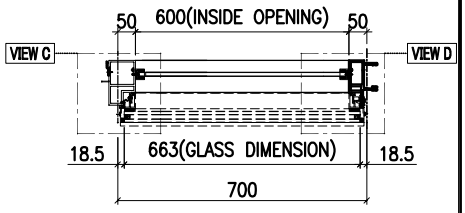

SECTION B-B

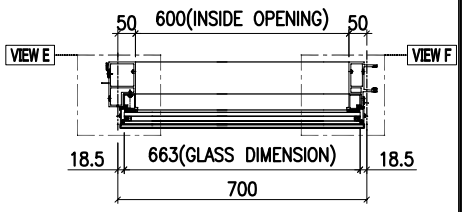

SECTION C-C

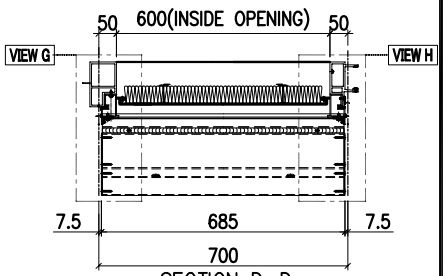

SECTION D-D

INSTALL UNIT NO.	QTY.	FLOOR
T3A-CW4-1701	1	17/F
T3A-CW4-2101	1	21/F
T3A-CW4-2601	1	26/F
T3A-CW4-3001	1	30/F
T3A-CW4-3501	1	35/F
T3A-CW4-3901	1	39/F
T3A-CW4-4301	1	43/F
T3A-CW4-4801	1	48/F
T3A-CW4-5201	1	52/F
T3A-CW4-5701	1	57/F
T3A-CW4-6101	1	61/F
TOTAL	11	

	GLASS NUMBER	WIDTH	HEIGHT	QTY.
GLASS	GL03-29	663	313	1
	GL04-02	580	145	1
	GL01-02	663	832	1

VIEW A

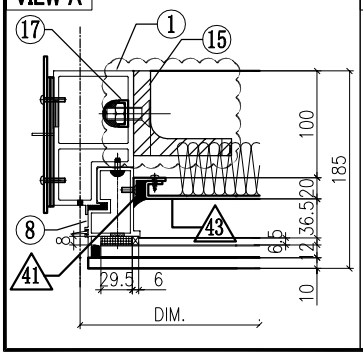

VIEW B

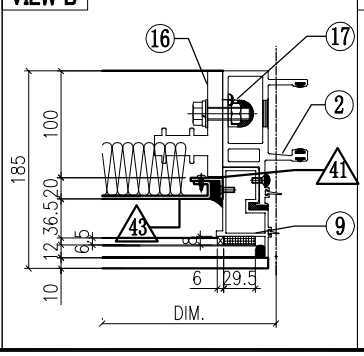

VIEW C

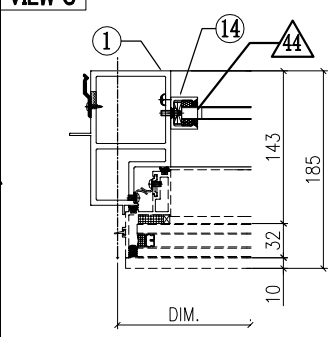

VIEW D

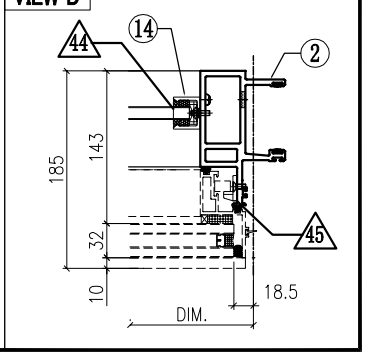

美特鋁質有限公司
MIDI Aluminium Fabricator Ltd.

工程號	J858	類別		物料號	-		
地盘	康城11期	制圖	Z. S. P	2022-06-28	圖號	ALa-700H1-F2c1	
图纸名称	单元组装图	復核	-	-	數量	-	
材料	-	批准	-	-	單件重量	-	(KG)

修改	1			採用	工廠		地盤	✓
日期	15/12			材料顏色	-			

AS-23B

VIEW K

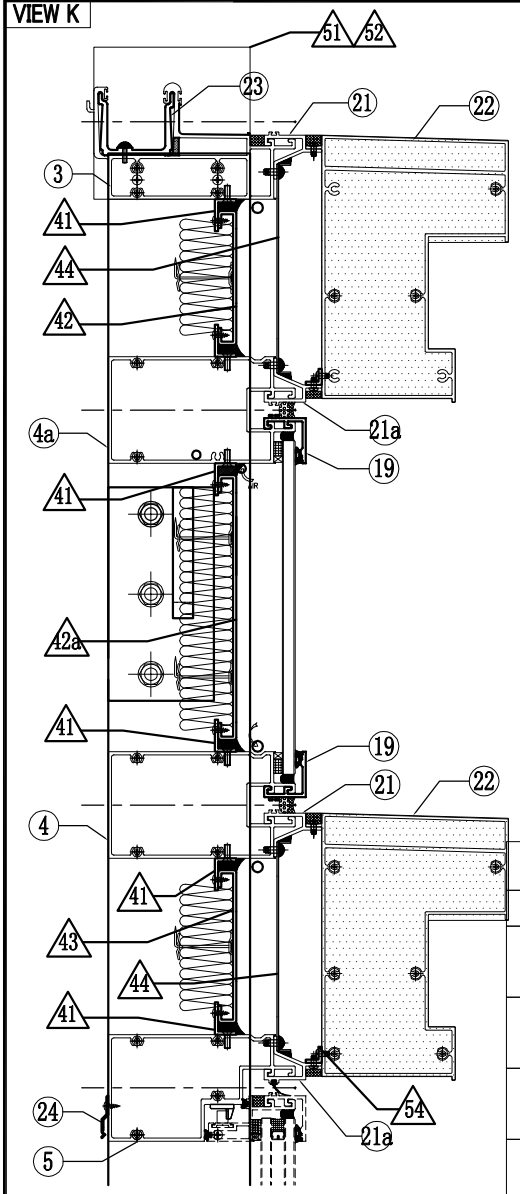

VIEW E

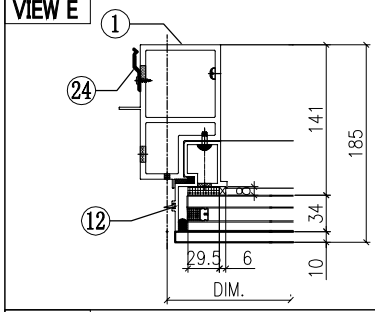

VIEW F

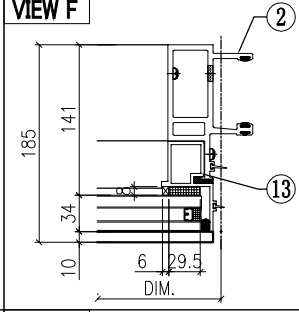

VIEW G

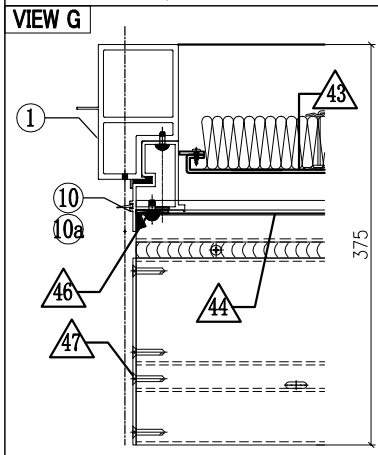

VIEW H

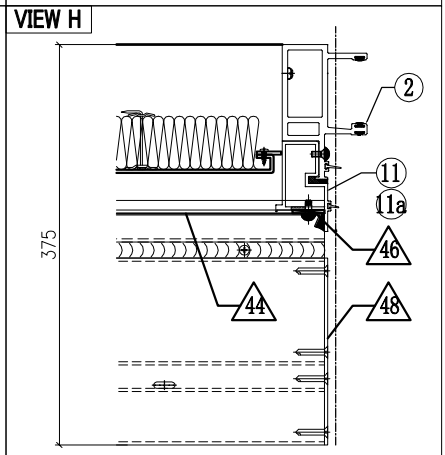

VIEW L

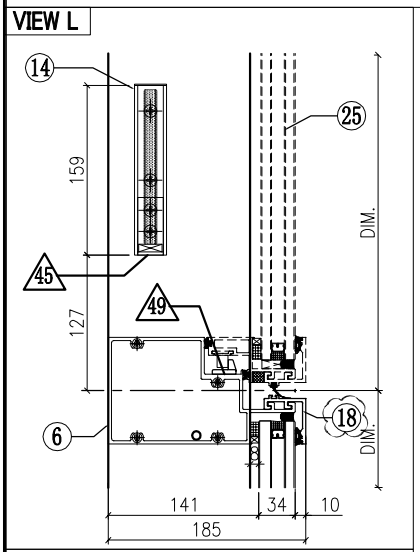

VIEW M

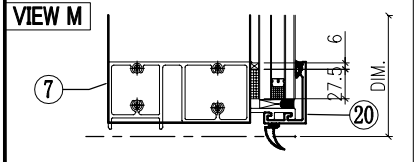

◇ OTHERS (ALUM. & G.M.S. PARTS)

ITEM	FAB. DWG NO.	LENGTH (mm)	QTY
41	N00813-01C 30x20X3mm ALUM. ANGLE	598	6
42	J858-AP08-02 584 x 125.5 (BACK PANEL)		1
42a	J858-AP11-06 584 x 248 (BACK PANEL)		1
43	J858-AP08-10 584 x 143 (BACK PANEL)		1
44	J858-AP07-02 1.5mm THK. ALUM. FLASHING		2
45	N541-01 43x22x3mm ALUM. ANGLE	21	2
46	J858-AP06 3mm THK. ALUM. PLATE		4
47	J858-AP14L 3mm THK. ALUM. PLATE		2
48	J858-AP14R 3mm THK. ALUM. PLATE		2
49	J858-AP05 2mm THK. ALUM. PLATE		1
50	J858-AP04 1.5mm THK. ALUM. PLATE		3
51	J858-AP03 3mm THK. ALUM. PLATE		2
52	J858-AP02 3mm THK. ALUM. PLATE		1
53	J858-AP18 1mm THK. ALUM. FLASHING	400	1

2		
677	L065-01-02	16x16X3mm ALUM. ANGLE
54		

◯ ALUM. EXTRUSION

ITEM	FAB. DWG NO.	LENGTH (mm)	QTY
1	X86277-10L	3258.5	1
2	X86274-09	3258.5	1
3	X86279-42A	717.5	1
4	X86308-08A	679	1
4a	X86308-03A	679	1
5	X86309-05LA	679	1
6	X86281-01LA	679	1
7	X86280-02A	679	1
8	X86313-06L	**348**	1
9	**X86313-02R**	**348**	1
10	X86313-07L	**243**	1
11	**X86313-03R**	**243**	1
10a	X86313-08L	**233.5**	1
11a	**X86313-04R**	**233.5**	1
12	X86314-02L	868	1
13	X86314-01R	868	1
14	X86282-01	159	2
15	ST-BR1	200	1
16	X86255-01R	200	1
17	X86258-01	200	2
18	X86283-04-02	685	1
19	X86283-01-02	685	2
20	X86300-01-02	685	1
21	X86306-01B	685	2
21a	x86306-04B	685	2
22	X86307-01-02	679	2
23	X86303-03	150	1
24	X86317-01	50	11
25	(窗玉) J858-CW-SH03L		1

美特鋁質有限公司 MIDI Aluminium Fabricator Ltd.											
工程號	J858	類別		物料號	-						
地盘	康城11期	制圖	Z.S.P	2022-06-28	圖號	ALm-681H1-F2hb1					
图纸名称	单元组装图	復核	-	-	數量	-					
材料	-	批准	-	-	單件重量	- (KG)					

修改 1 | 日期 15/12 | 採用 工廠 地盤 ✓ | 材料顏色 -

蝴蝶窗 AS-24A

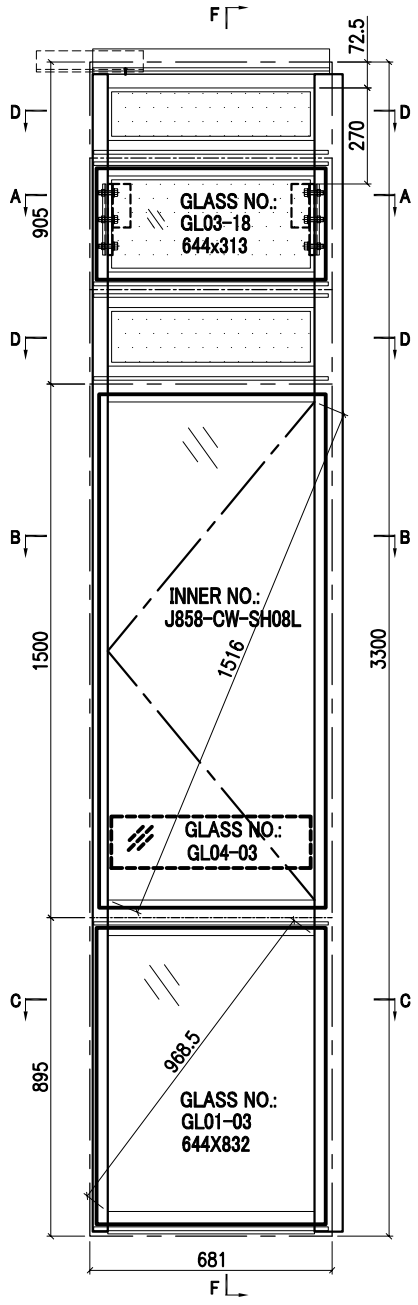

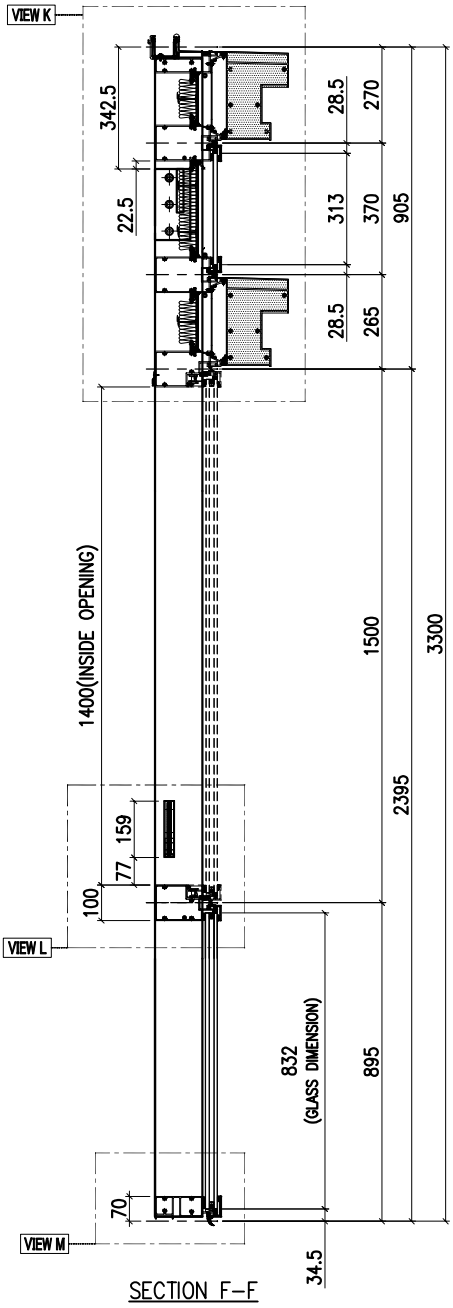

SECTION F-F

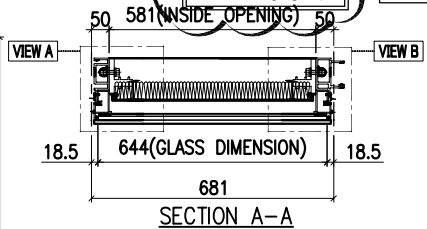

SECTION A-A

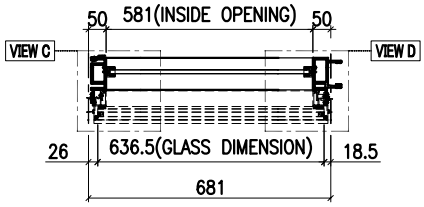

SECTION B-B

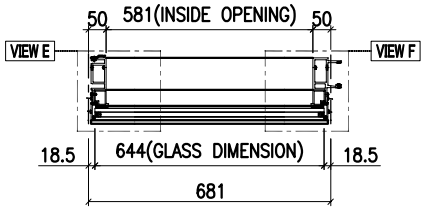

SECTION C-C

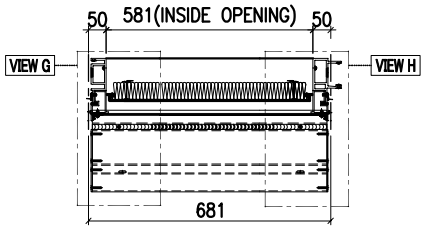

SECTION D-D

GLASS	GLASS NUMBER	WIDTH	HEIGHT	QTY.
	GL03-18	644	313	1
	GL04-03	561	145	1
	GL01-03	644	832	1

VIEW E

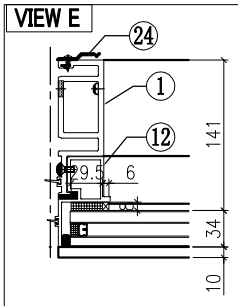

VIEW F

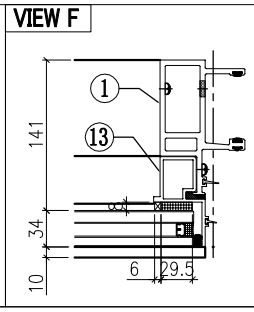

VIEW A

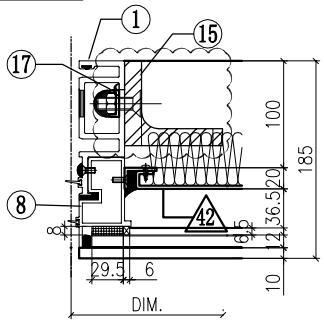

VIEW B

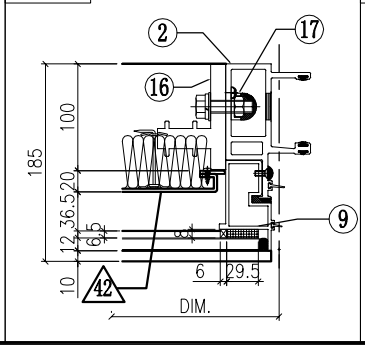

VIEW C

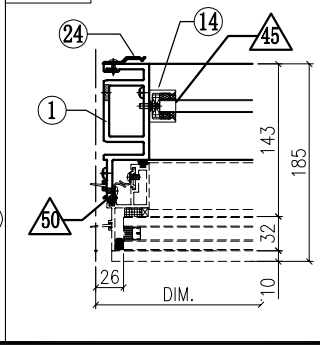

VIEW D

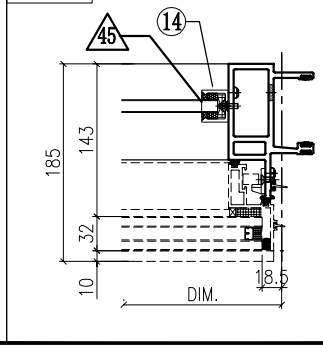

美特鋁質有限公司
MIDI Aluminium Fabricator Ltd.

工程號	J858	類別		物料號	-				
地盘	康城11期	制圖	Z.S.P	2022-06-28	圖號	ALm-681H1-F2hb1			
图纸名称	单元组装图	復核	-	-	數量	-			
材料	-	批准	-	-	單件重量	-	(KG)		

修改	1			採用	工廠		地盤	✓
日期	15/12			材料顏色	-			

AS-24B

VIEW K

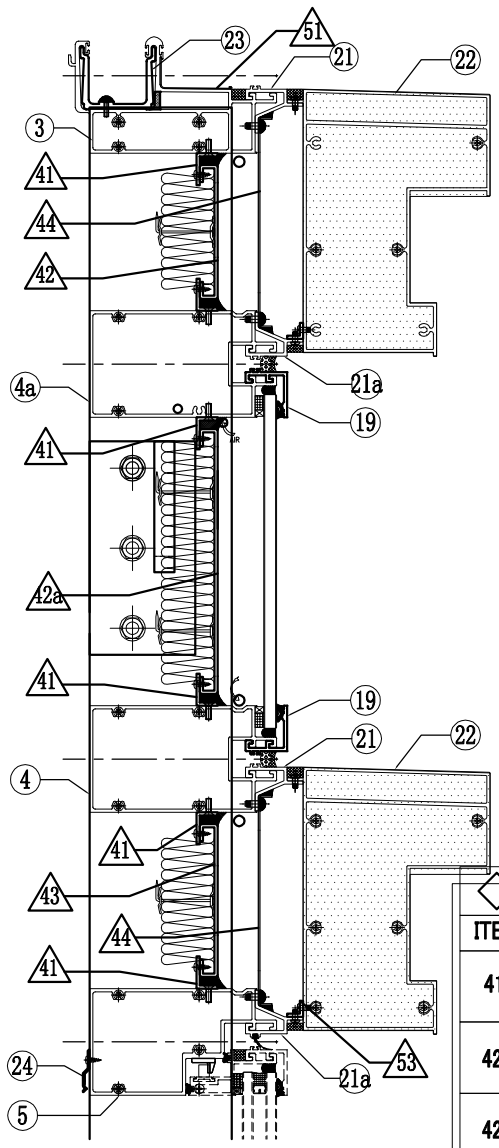

VIEW G

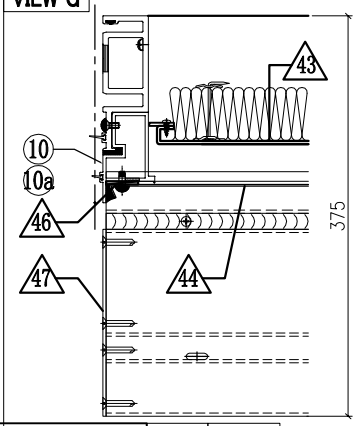

VIEW H

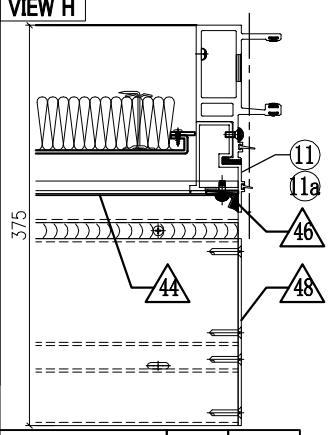

INSTALL UNIT NO.	QTY.	FLOOR
T1B-CW3-1702	1	17/F
T1B-CW3-2102	1	21/F
T1B-CW3-2602	1	26/F
T1B-CW3-3002	1	30/F
T1B-CW3-3502	1	35/F
T1B-CW3-3902	1	39/F
T1B-CW3-4302	1	43/F
T1B-CW3-4802	1	48/F
T1B-CW3-5202	1	52/F
T1B-CW3-5702	1	57/F
T2B-CW3-1702	1	17/F
T2B-CW3-2102	1	21/F
T2B-CW3-2602	1	26/F
T2B-CW3-3002	1	30/F
T2B-CW3-3502	1	35/F
T2B-CW3-3902	1	39/F
T2B-CW3-4302	1	43/F
T2B-CW3-4802	1	48/F
T2B-CW3-5202	1	52/F
T2B-CW3-5702	1	57/F
T2B-CW3-6102	1	61/F
TOTAL	21	

VIEW L

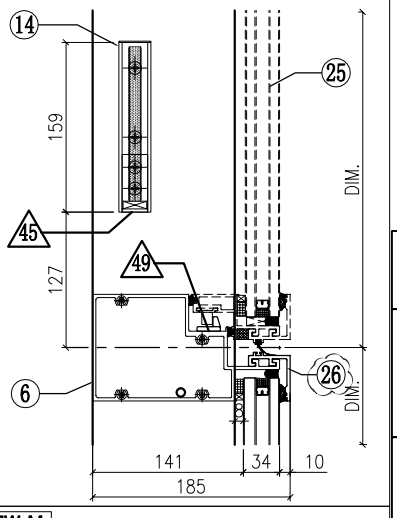

VIEW M

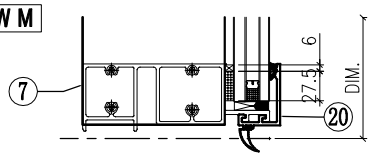

2
658
L065-01-08 16x16X3mm ALUM. ANGLE
53

◇ OTHERS (ALUM. & G.M.S. PARTS)

ITEM	FAB. DWG NO.	LENGTH (mm)	QTY
41	N00813-01N	579	6
	30x20X3mm ALUM. ANGLE		
42	J858-AP08-14		1
	565 x 125.5 (BACK PANEL)		
42a	J858-AP11-18		1
	565 x 248 (BACK PANEL)		
43	J858-AP08-22		1
	565 x 143 (BACK PANEL)		
44	J858-AP07-08		2
	1.5mm THK. ALUM. FLASHING		
45	N541-01	21	2
	43x22x3mm ALUM. ANGLE		
46	J858-AP06		4
	3mm THK. ALUM. PLATE		
47	J858-AP14L		2
	3mm THK. ALUM. PLATE		
48	J858-AP14R		2
	3mm THK. ALUM. PLATE		
49	J858-AP05		1
	2mm THK. ALUM. PLATE		
50	J858-AP04		3
	1.5mm THK. ALUM. PLATE		
51	J858-AP16	100	1
	1mm THK. ALUM. FLASHING		
52	J858-AP18	400	1
	1mm THK. ALUM. FLASHING		

◯ ALUM. EXTRUSION

ITEM	FAB. DWG NO.	LENGTH (mm)	QTY
1	X86288-11	3258.5	1
2	X86274-09	3258.5	1
3	X86279-25B	666	1
4	X86308-08C	660	1
4a	X86308-03C	660	1
5	X86309-05LB	660	1
6	X86281-01LB	660	1
7	X86280-02C	660	1
8	**X86313-02L**	**348**	1
9	**X86313-02R**	**348**	1
10	**X86313-03L**	**243**	1
11	**X86313-03R**	**243**	1
10a	**X86313-04L**	**233.5**	1
11a	**X86313-04R**	**233.5**	1
12	X86314-01L	868	1
13	X86314-01R	868	1
14	X86282-01	159	2
15	ST-BR1	200	1
16	X86255-01R	200	1
17	X86258-01	200	2
19	X86283-01-11	666	2
20	X86300-01-10	666	1
21	X86306-01K	666	2
21a	x86306-04K	666	2
22	X86307-01-10	660	2
23	X86303-01	300	1
24	X86317-01	50	11
25	(窗玉) J858-CW-SH08L		1
26	X86283-04-11	666	1

美特鋁質有限公司 MIDI Aluminium Fabricator Ltd.											
					工程號	J858	類別		物料號	-	
					地盘	康城11期	制圖	Z.S.P	2022-06-28	圖號	ARm-681H1-F2hb2
修改	1			採用 工廠		地盤 ✓	图纸名称	单元组装图	復核	-	-	數量	-
日期	15/12			材料颜色	-		材料	-	批准	-	-	單件重量	- (KG)

蝴蝶窗 AS-25A

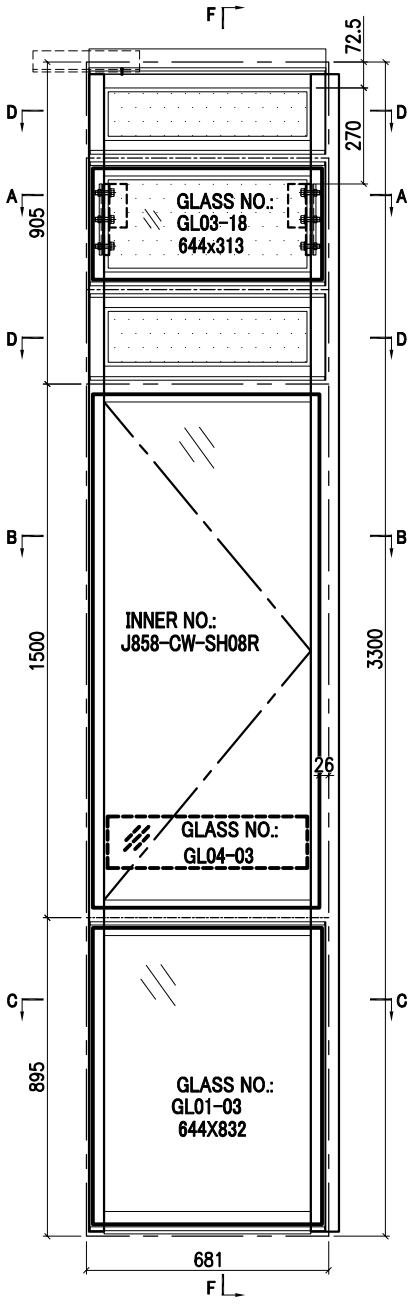

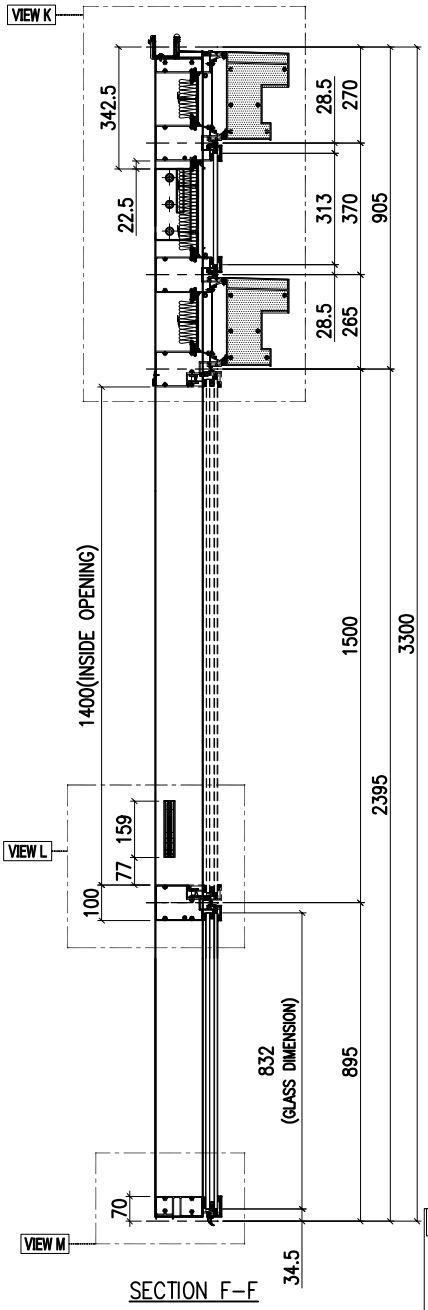

SECTION F-F

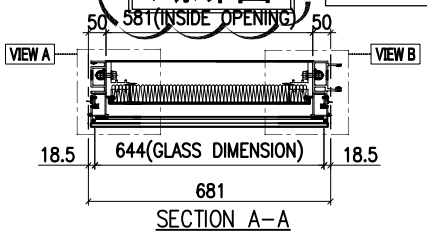

SECTION A-A

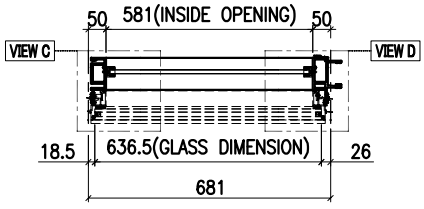

SECTION B-B

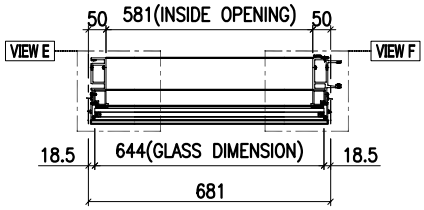

SECTION C-C

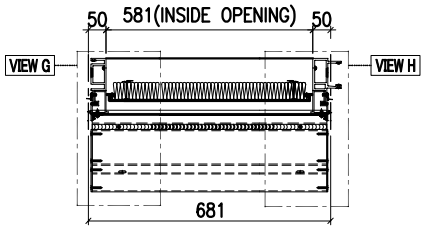

SECTION D-D

GLASS	GLASS NUMBER	WIDTH	HEIGHT	QTY.
	GL03-18	644	313	1
	GL04-03	561	145	1
	GL01-03	644	832	1

VIEW E

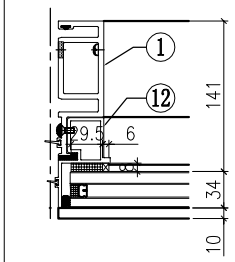

VIEW F

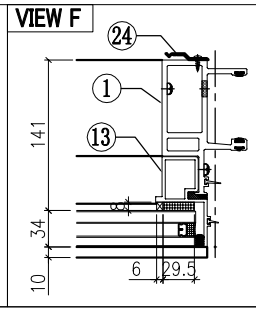

VIEW A

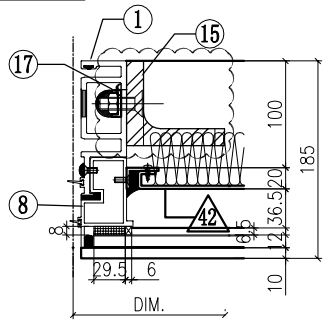

VIEW B

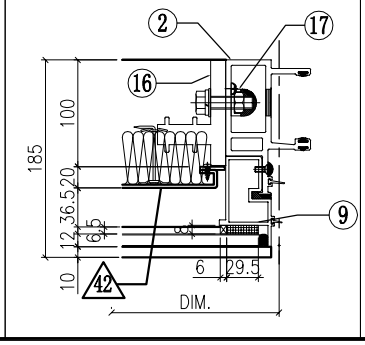

VIEW C

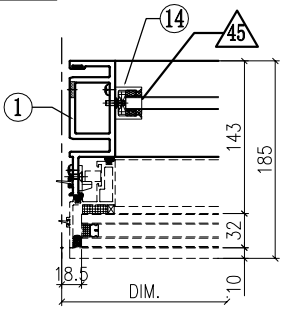

VIEW D

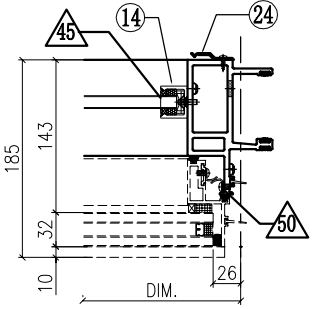

美特鋁質有限公司
MIDI Aluminium Fabricator Ltd.

工程號	J858	類別		物料號	-				
地盘	康城11期	制圖	Z. S. P	2022-06-28	圖號	ARm-681H1-F2hb2			
图纸名称	单元组装图	復核	-	-	數量	-			
材料	-	批准	-	-	單件重量	-	(KG)		

修改	1			採用	工廠		地盤	✓
日期	15/12			材料顏色	-			

AS-25B

VIEW K

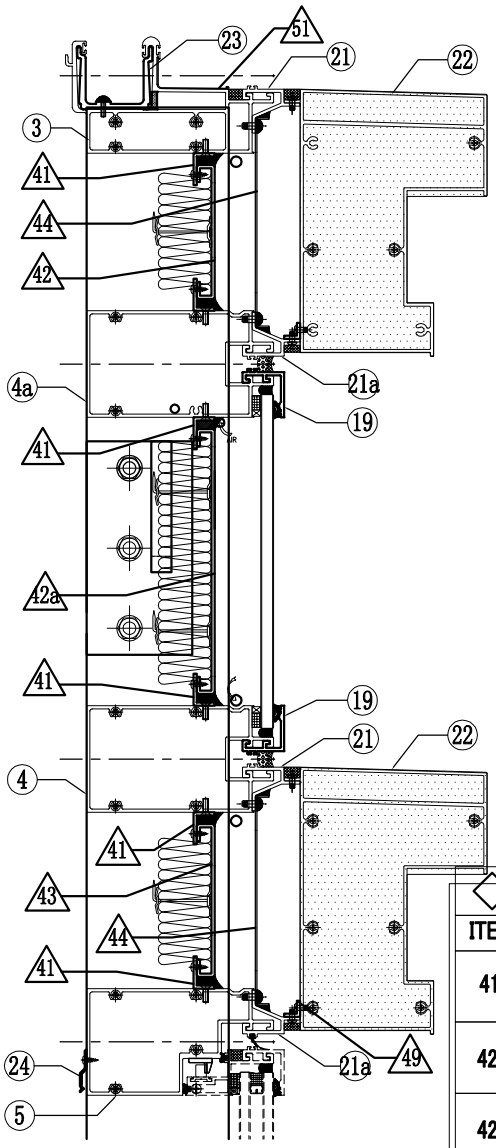

VIEW G

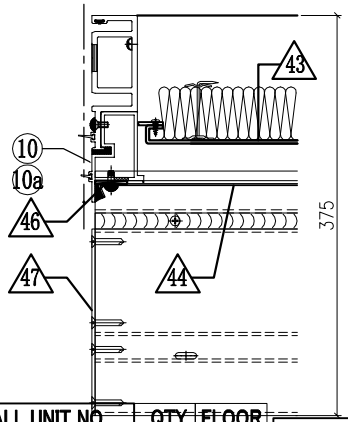

VIEW H

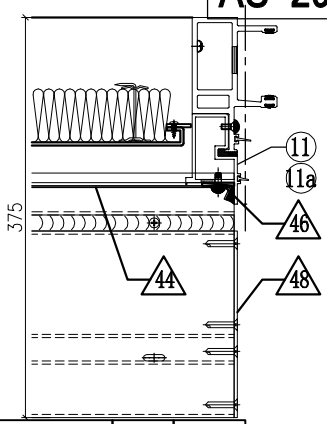

INSTALL UNIT NO.	QTY.	FLOOR
T1A-CW4-1704	1	17/F
T1A-CW4-2104	1	21/F
T1A-CW4-2604	1	26/F
T1A-CW4-3004	1	30/F
T1A-CW4-3504	1	35/F
T1A-CW4-3904	1	39/F
T1A-CW4-4304	1	43/F
T1A-CW4-4804	1	48/F
T1A-CW4-5204	1	52/F
T1A-CW4-5704	1	57/F
T2B-CW4-1703	1	17/F
T2B-CW4-2103	1	21/F
T2B-CW4-2603	1	26/F
T2B-CW4-3003	1	30/F
T2B-CW4-3503	1	35/F
T2B-CW4-3903	1	39/F
T2B-CW4-4303	1	43/F
T2B-CW4-4803	1	48/F
T2B-CW4-5203	1	52/F
T2B-CW4-5703	1	57/F
T2B-CW4-6103	1	61/F
TOTAL	21	

VIEW L

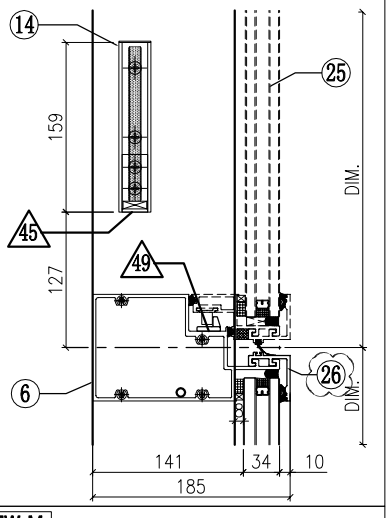

VIEW M

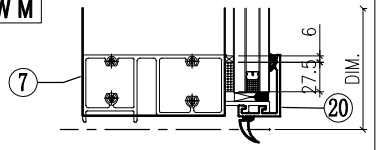

◇ OTHERS (ALUM. & G.M.S. PARTS)

ITEM	FAB. DWG NO.	LENGTH (mm)	QTY
41	N00813-01N	579	6
	30x20X3mm ALUM. ANGLE		
42	J858-AP08-14		1
	565 x 125.5 (BACK PANEL)		
42a	J858-AP11-18		1
	565 x 248 (BACK PANEL)		
43	J858-AP08-22		1
	565 x 143 (BACK PANEL)		
44	J858-AP07-08		2
	1.5mm THK. ALUM. FLASHING		
45	N541-01	21	2
	43x22x3mm ALUM. ANGLE		
46	J858-AP06		4
	3mm THK. ALUM. PLATE		
47	J858-AP14L		2
	3mm THK. ALUM. PLATE		
48	J858-AP14R		2
	3mm THK. ALUM. PLATE		
49	J858-AP05		1
	2mm THK. ALUM. PLATE		
50	J858-AP04		3
	1.5mm THK. ALUM. PLATE		
51	J858-AP16	100	1
	1mm THK. ALUM. FLASHING		
48	J858-AP18	400	1
	1mm THK. ALUM. FLASHING		

2
658
L065-01-08 16x16X3mm ALUM. ANGLE
49

◯ ALUM. EXTRUSION

ITEM	FAB. DWG NO.	LENGTH (mm)	QTY
1	X86288-12	3258.5	1
2	X86274-10	3258.5	1
3	X86279-25B	666	1
4	X86308-08C	660	1
4a	X86308-03C	660	1
5	X86309-05RB	660	1
6	X86281-01RB	660	1
7	X86280-02C	660	1
8	**X86313-02L**	**348**	1
9	**X86313-02R**	**348**	1
10	**X86313-03L**	**243**	1
11	**X86313-03R**	**243**	1
10a	**X86313-04L**	**233.5**	1
11a	**X86313-04R**	**233.5**	1
12	X86314-01L	868	1
13	X86314-01R	868	1
14	X86282-01	159	2
15	ST-BR1	200	1
16	X86255-01R	200	1
17	X86258-01	200	2
19	X86283-01-11	666	2
20	X86300-01-10	666	1
21	X86306-01K	666	2
21a	x86306-04K	666	2
22	X86307-01-10	660	2
23	X86303-01	300	1
24	X86317-01	50	11
25	(窗玉) J858-CW-SH08R		1
26	X86283-04-11	666	1

美特鋁質有限公司 MIDI Aluminium Fabricator Ltd.										
修改	1			採用	工廠		地盤	✓	图纸名称	单元组装图
日期	15/12			材料颜色	-				材料	-

工程號	J858	類別		物料號	-		
地盘	康城11期	制圖	Z. S. P	2022-06-28	圖號	ALj-765H1-F2b2	
復核	-	-	數量	-			
批准	-	-	單件重量	-	(KG)		

AS-26A

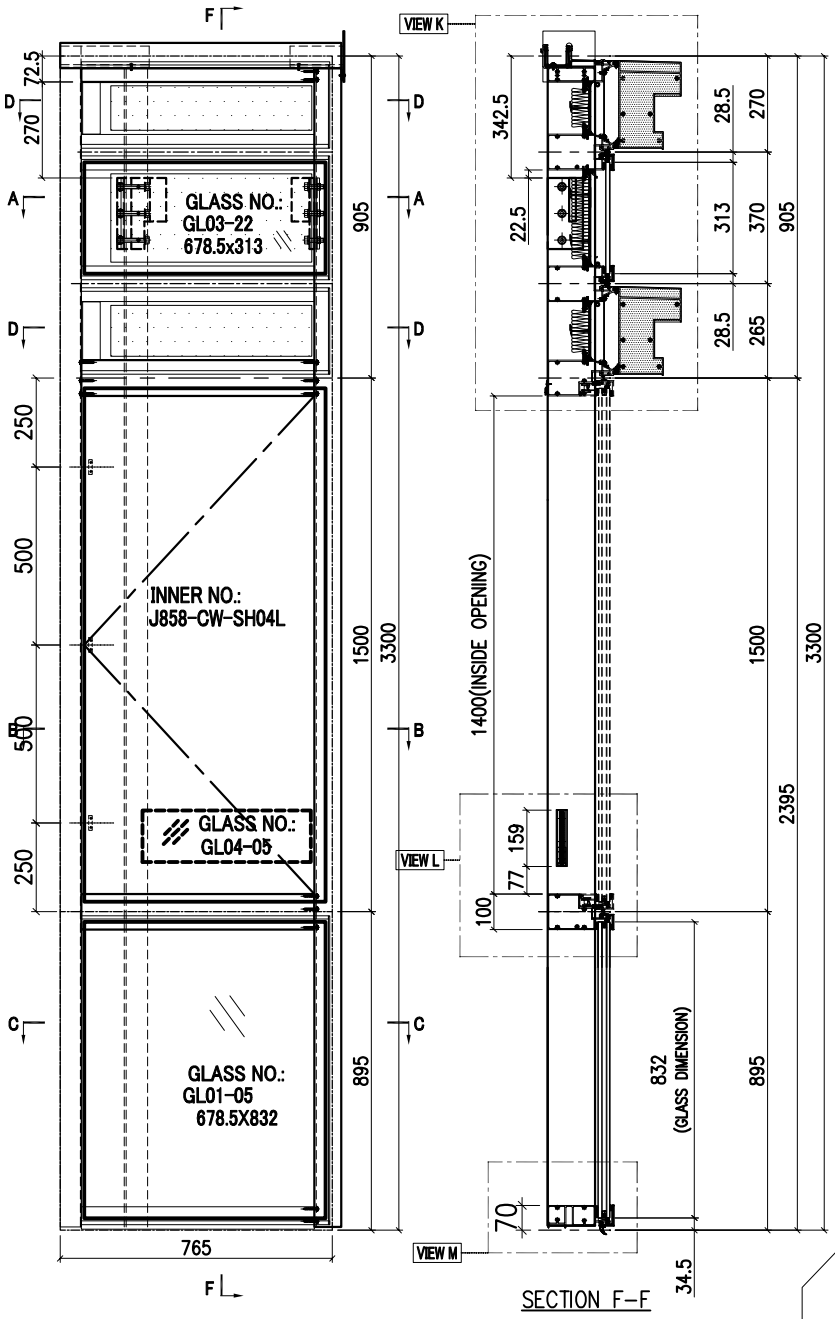

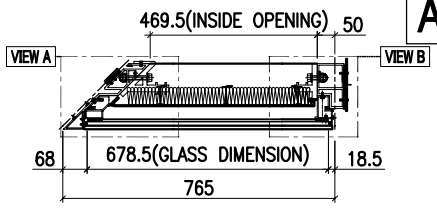

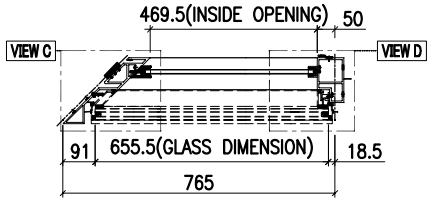

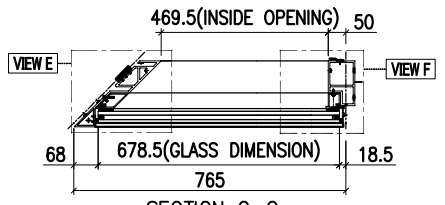

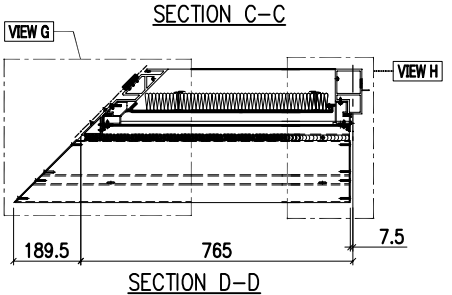

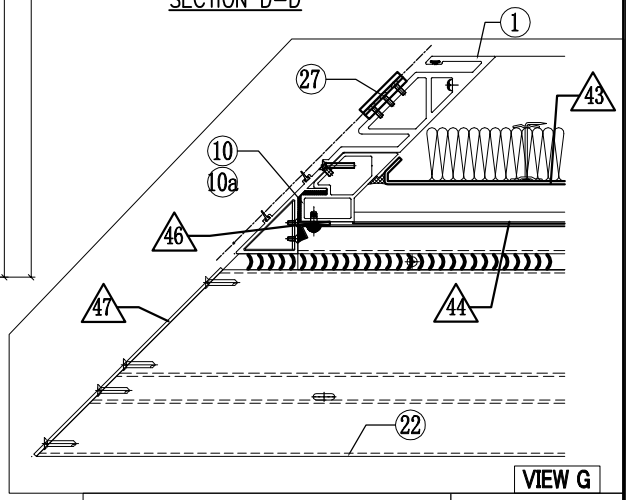

GLASS	GLASS NUMBER	WIDTH	HEIGHT	QTY.
	GL03-22	678.5	313	1
	GL04-05	474	145	1
	GL01-05	678.5	832	1

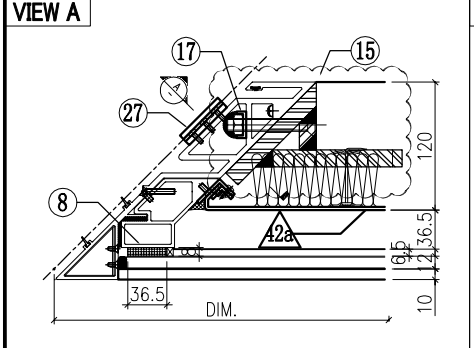

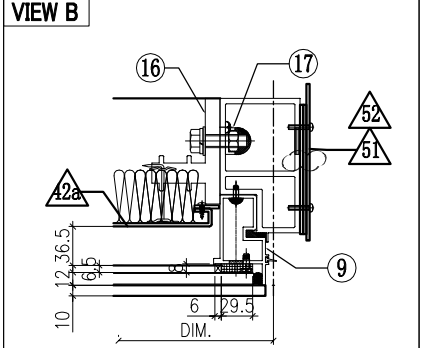

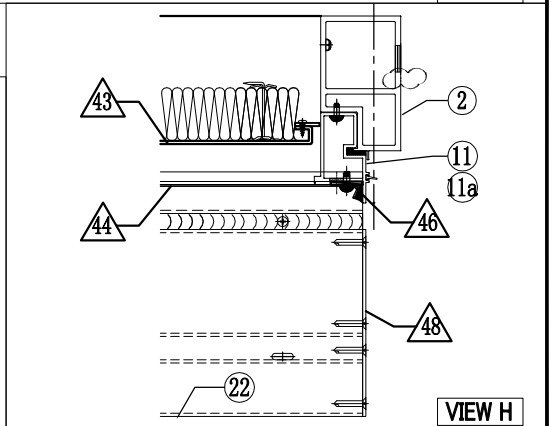

美特鋁質有限公司
MIDI Aluminium Fabricator Ltd.

修改	1			採用	工廠		地盤	✓	
日期	15/12			材料顏色	-				

工程號	J858	類別		物料號	-		
地盘	康城11期	制圖	Z. S. P	2022-06-28	圖號	ALj-765H1-F2b2	
图纸名称	单元组装图	復核	-	-	數量	-	
材料	-	批准	-	-	單件重量	-	(KG)

AS-26B

VIEW K

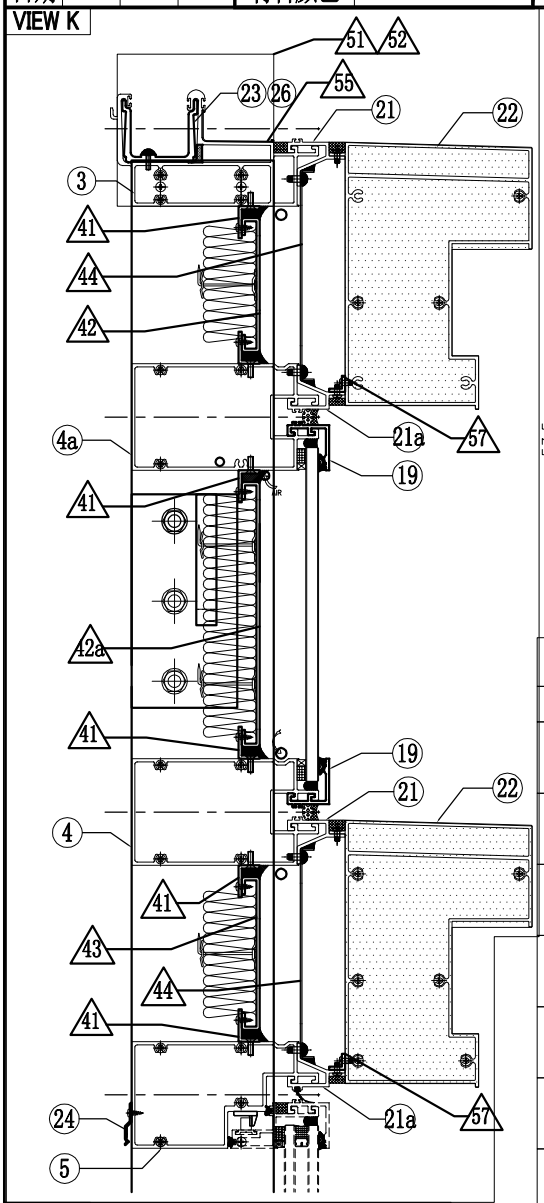

VIEW C

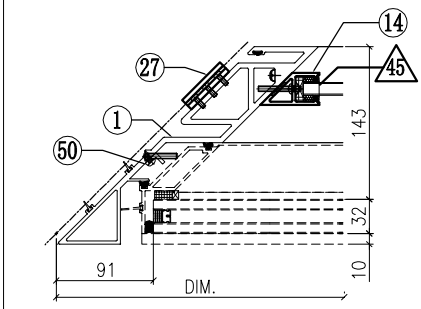

VIEW D

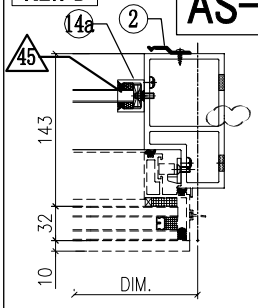

VIEW E

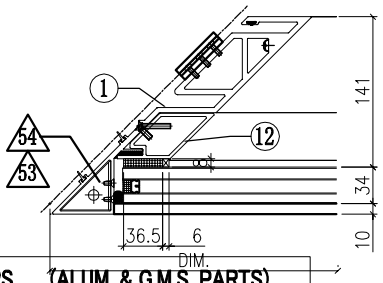

VIEW A

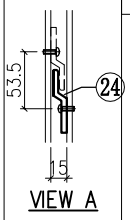

VIEW F

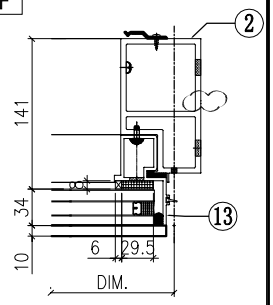

VIEW L

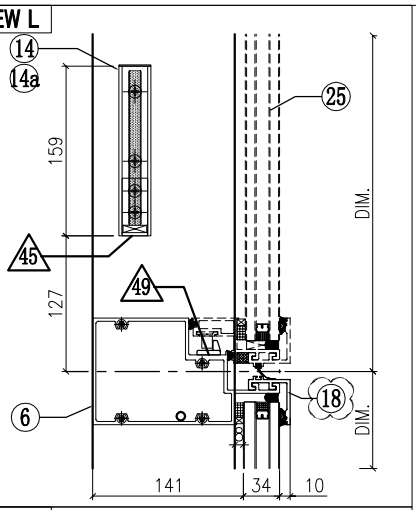

VIEW M

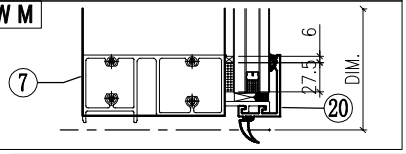

◇ OTHERS (ALUM. & G.M.S. PARTS)

ITEM	FAB. DWG NO.	LENGTH (mm)	QTY
41	N00813-01G 30x20X3mm ALUM. ANGLE	567	6
42	J858-AP10-04 565.5 x 125.5 (BACK PANEL)		1
42a	J858-AP13-05 565.5 x 248 (BACK PANEL)		1
43	J858-AP10-06 565.5 x 143 (BACK PANEL)		1
44	J858-AP07-05 1.5mm THK. ALUM. FLASHING		2
45	N541-01 43x22x3mm ALUM. ANGLE	21	2
46	J858-AP06 3mm THK. ALUM. PLATE		4
47	J858-AP15L 3mm THK. ALUM. PLATE		2
48	J858-AP14R 3mm THK. ALUM. PLATE		2
49	J858-AP05 2mm THK. ALUM. PLATE		1
50			
51	J858-AP03 3mm THK. ALUM. PLATE		2
52	J858-AP02 3mm THK. ALUM. PLATE		1
53	J858-AA03L 3mm THK. ALUM. END PANEL		1
54	J858-AA04L 3mm THK. ALUM. END PANEL		1
55	J858-AP17 1mm THK. ALUM. FLASHING		1
56	J858-AP18 1mm THK. ALUM. FLASHING	400	1
57	L065-01-16 16x16X3mm ALUM. ANGLE	692	2

◯ ALUM. EXTRUSION

ITEM	FAB. DWG NO.	LENGTH (mm)	QTY
1	X86276-03	3280.5	1
2	X86277-11R	3258.5	1
3	X86279-30LA	729.5	1
4	X86308-09LA	694	1
4a	X86308-04LA	694	1
5	X86309-07LA	694	1
6	X86281-03LA	694	1
7	X86280-04LA	694	1
8	**X86310-02LA**	**269**	1
9	X86313-06R	348	1
10	**X86310-02LB**	**164**	1
11	X86313-07R	243	1
10a	**X86310-02LC**	**146.5**	1
11a	X86313-08R	233.5	1
12	X86311-01A	774	1
13	X86314-02R	868	1
14	X86286-01L	159	1
14a	X86282-01	159	1
15	ST-BR2	200	1
16	X86255-01R	200	1
17	X86258-01	200	2
18	X86283-04-06	697.5	1
19	X86283-01-06	697.5	2
20	X86300-01-05	697.5	1
21	X86306-03B	697.5	2
21a	X86306-05B	697.5	2
22	X86307-03-01	939.5	2
23	X86303-04	250	1
24	X86317-01	50	10
25	(窗玉) J858-CW-SH04L		1
26	X86303-02	150	1
27	X86316-01	50	3

美特鋁質有限公司 MIDI Aluminium Fabricator Ltd.						工程號	J858	類別		物料號	-		
						地盘	康城11期	制圖	Z.S.P	2022-06-28	圖號	ALj-765H1-F2b2	
修改				採用	工廠		地盤 ✓	图纸名称	单元组装图	復核	-	-	數量	-	
日期				材料顏色	-			材料	-	批准	-	-	單件重量	-	(KG)

AS-26C

INSTALL UNIT NO.	QTY.	FLOOR
T1B-CW3-1704	1	17/F
T1B-CW3-2104	1	21/F
T1B-CW3-2604	1	26/F
T1B-CW3-3004	1	30/F
T1B-CW3-3504	1	35/F
T1B-CW3-3904	1	39/F
T1B-CW3-4304	1	43/F
T1B-CW3-4804	1	48/F
T1B-CW3-5204	1	52/F
T1B-CW3-5704	1	57/F
T2B-CW3-1704	1	17/F
T2B-CW3-2104	1	21/F
T2B-CW3-2604	1	26/F
T2B-CW3-3004	1	30/F
T2B-CW3-3504	1	35/F
T2B-CW3-3904	1	39/F
T2B-CW3-4304	1	43/F
T2B-CW3-4804	1	48/F
T2B-CW3-5204	1	52/F
T2B-CW3-5704	1	57/F
T2B-CW3-6104	1	61/F
T3B-CW3-1702	1	17/F
T3B-CW3-2102	1	21/F
T3B-CW3-2602	1	26/F
T3B-CW3-3002	1	30/F
T3B-CW3-3502	1	35/F
T3B-CW3-3902	1	39/F
T3B-CW3-4302	1	43/F
T3B-CW3-4802	1	48/F
T3B-CW3-5202	1	52/F
T3B-CW3-5702	1	57/F
T3B-CW3-6102	1	61/F
TOTAL	32	

美特鋁質有限公司 MIDI Aluminium Fabricator Ltd.											
				工程號	J858	類別		物料號	-		
				地盘	康城11期	制圖	Z.S.P	2022-06-28	圖號	ARa-765H1-F2b1	
修改	1	採用	工廠	地盤 ✓	图纸名称	单元组装图	復核	-	-	數量	-
日期	15/12	材料顏色	-		材料	-	批准	-	-	單件重量	- (KG)

AS-27A

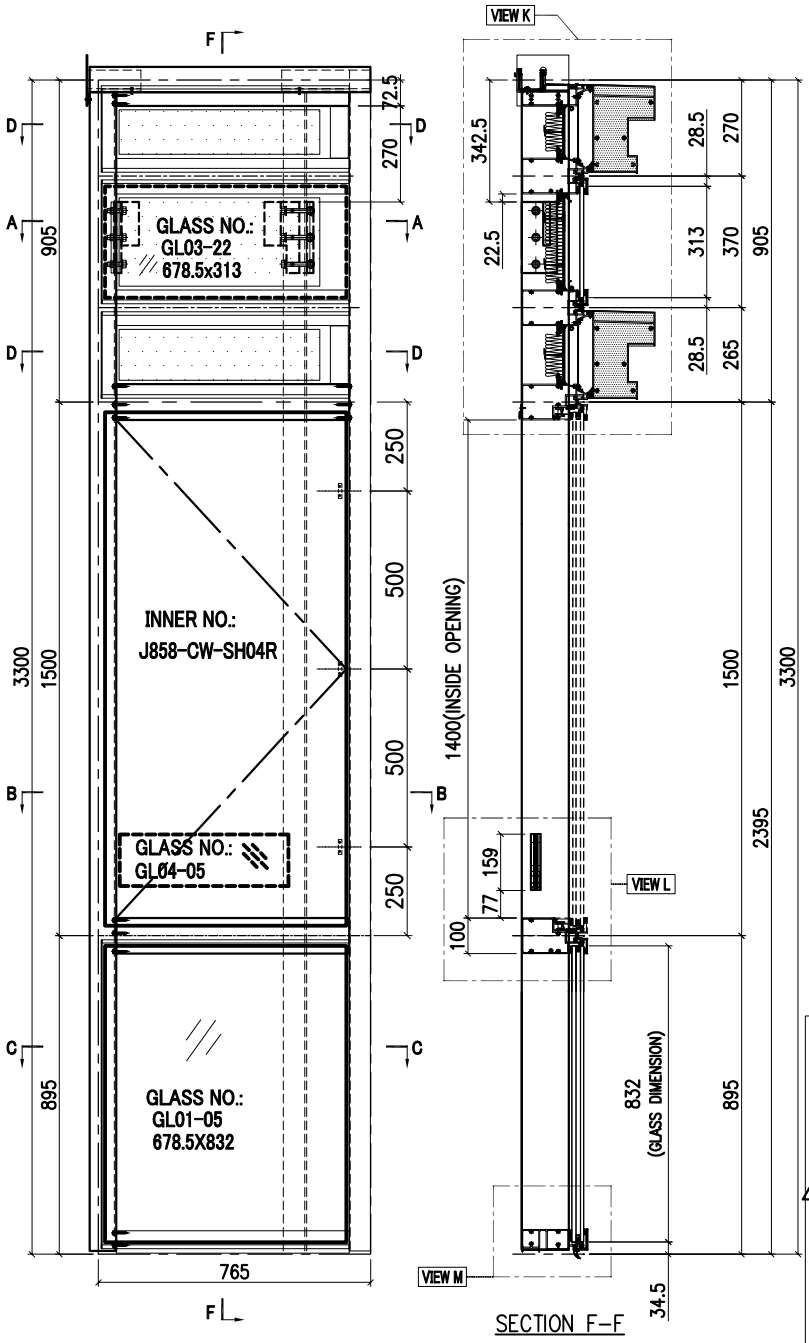

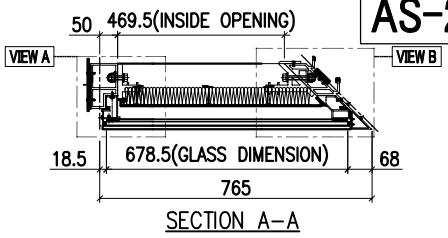

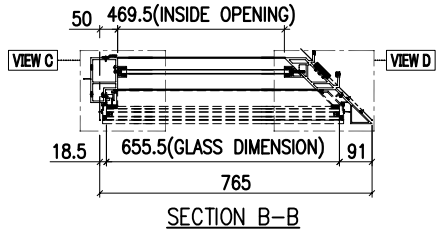

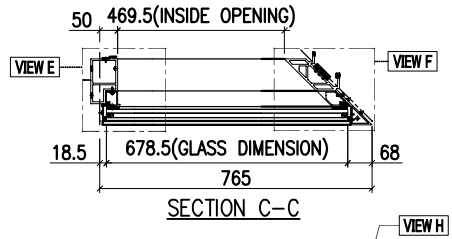

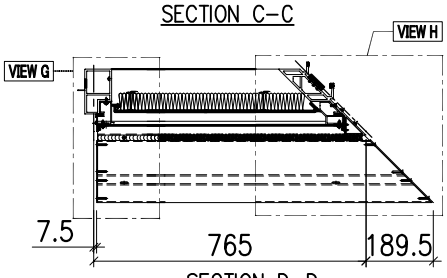

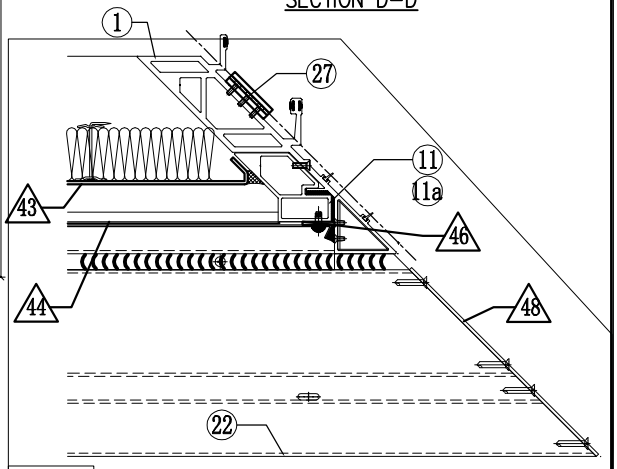

GLASS	GLASS NUMBER	WIDTH	HEIGHT	QTY.
	GL03-22	678.5	313	1
	GL04-05	474	145	1
	GL01-05	678.5	832	1

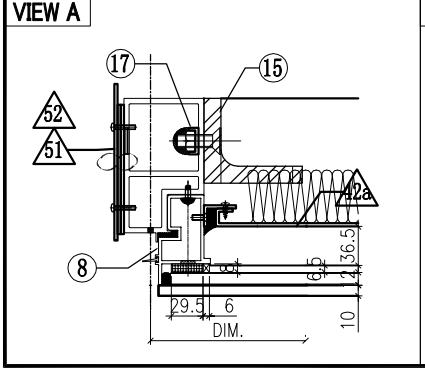

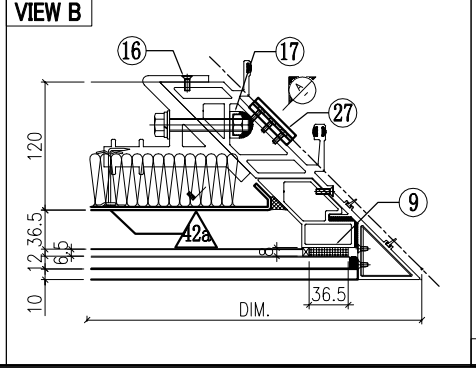

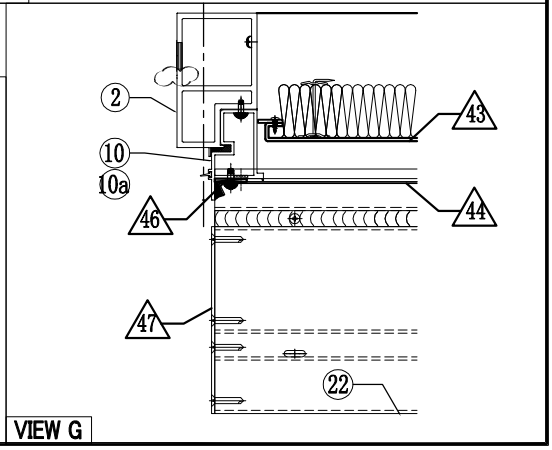

美特鋁質有限公司
MIDI Aluminium Fabricator Ltd.

修改	1			採用	工廠		地盤	✓	
日期	15/12			材料顏色	-				

工程號	J858	類別		物料號	-		
地盘	康城11期	制圖	Z. S. P	2022-06-28	圖號	ARa-765H1-F2b1	
图纸名称	单元组装图	復核	-	-	數量	-	
材料	-	批准	-	-	單件重量	-	(KG)

AS-27B

VIEW K

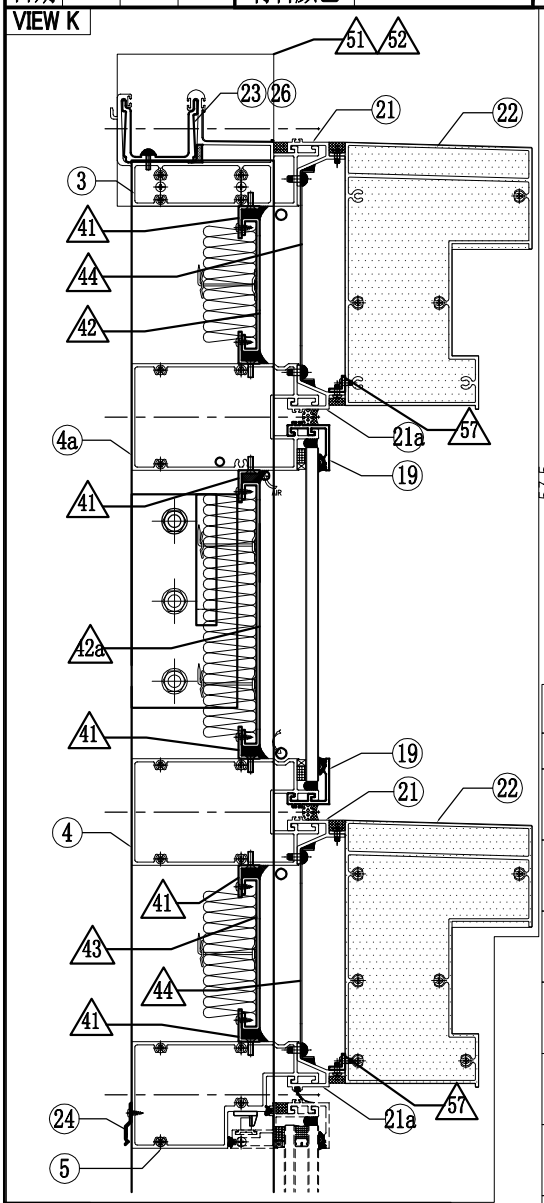

VIEW L

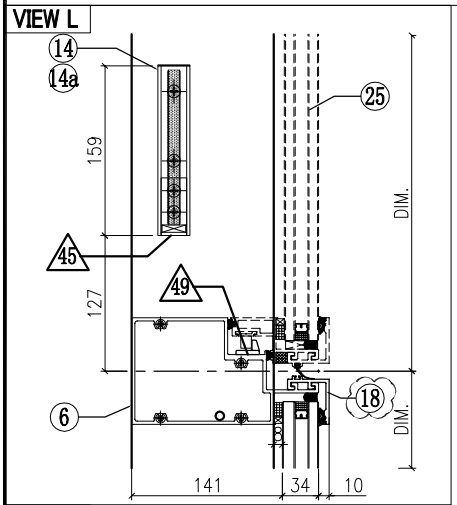

VIEW M

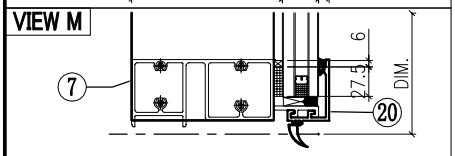

VIEW C

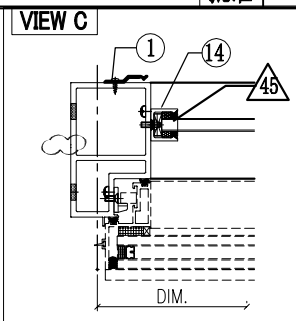

VIEW D

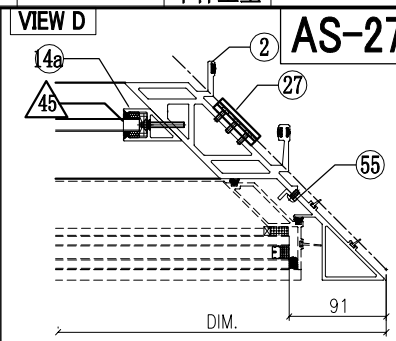

VIEW A

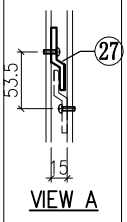

VIEW E

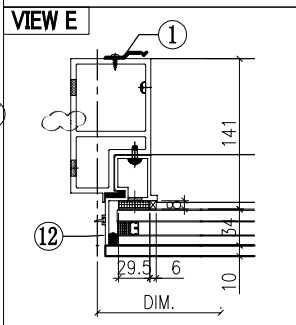

VIEW F

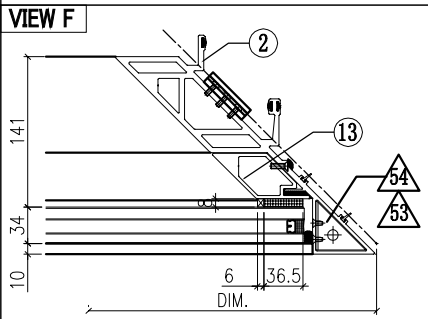

◇ OTHERS (ALUM. & G.M.S. PARTS)

ITEM	FAB. DWG NO.	LENGTH (mm)	QTY
41	N00813-01G	567	6
	30x20X3mm ALUM. ANGLE		
42	J858-AP10-04		1
	565.5x 125.5 (BACK PANEL)		
42a	J858-AP13-05		1
	565.5x 248 (BACK PANEL)		
43	J858-AP10-06		1
	565.5x 143 (BACK PANEL)		
44	J858-AP07-05		2
	1.5mm THK. ALUM. FLASHING		
45	N541-01	21	2
	43x22x3mm ALUM. ANGLE		
46	J858-AP06		4
	3mm THK. ALUM. PLATE		
47	J858-AP14L		2
	3mm THK. ALUM. PLATE		
48	J858-AP15R		2
	3mm THK. ALUM. PLATE		
49	J858-AP05		1
	2mm THK. ALUM. PLATE		
51	J858-AP03		2
	3mm THK. ALUM. PLATE		
52	J858-AP02		1
	3mm THK. ALUM. PLATE		
53	J858-AA03R		1
	3mm THK. ALUM. END PANEL		
54	J858-AA04R		1
	3mm THK. ALUM. END PANEL		
55	J858-AP18	400	1
	1mm THK. ALUM. FLASHING		
57	L065-01-16	692	2
	16x16X3mm ALUM. ANGLE		

◯ ALUM. EXTRUSION

ITEM	FAB. DWG NO.	LENGTH (mm)	QTY
1	X86277-11L	3258.5	1
2	X86295-02	3280.5	1
3	X86279-30RA	729.5	1
4	X86308-09RA	694	1
4a	X86308-04RA	694	1
5	X86309-07RA	694	1
6	X86281-03RA	694	1
7	X86280-04RA	694	1
8	X86313-06L	348	1
9	**X86310-02RA**	**269**	1
10	X86313-07L	243	1
11	**X86310-02RB**	**164**	1
10a	X86313-08L	233.5	1
11a	**X86310-02RC**	**146.5**	1
12	X86314-02L	868	1
13	X86311-01A	774	1
14	X86282-01	159	1
14a	X86286-01R	159	1
15	ST-BR1	200	1
16	X86256-01R	200	1
17	X86258-01	200	2
18	X86283-04-06	697.5	1
19	X86283-01-06	697.5	2
20	X86300-01-05	697.5	1
21	X86306-02B	697.5	2
21a	x86306-06B	697.5	2
22	X86307-02-02	939.5	2
23	X86303-05	250	1
24	X86317-01	50	**10**
25	(窗玉) J858-CW-SH04R		1
26	X86303-03	150	1
27	X86316-01	50	3

美特鋁質有限公司 MIDI Aluminium Fabricator Ltd.							工程號	J858	類別		物料號	-		
							地盘	康城11期	制圖	Z.S.P	2022-06-28	圖號	ARa-765H1-F2b1	
修改				採用	工廠		地盤	✓	图纸名称	单元组装图	復核	-	-	數量	-	
日期				材料顏色	-				材料	-	批准	-	-	單件重量	-	(KG)

AS-27C

INSTALL UNIT NO.	QTY.	FLOOR
T1B-CW4-1701	1	17/F
T1B-CW4-2101	1	21/F
T1B-CW4-2601	1	26/F
T1B-CW4-3001	1	30/F
T1B-CW4-3501	1	35/F
T1B-CW4-3901	1	39/F
T1B-CW4-4301	1	43/F
T1B-CW4-4801	1	48/F
T1B-CW4-5201	1	52/F
T1B-CW4-5701	1	57/F
T2B-CW4-1701	1	17/F
T2B-CW4-2101	1	21/F
T2B-CW4-2601	1	26/F
T2B-CW4-3001	1	30/F
T2B-CW4-3501	1	35/F
T2B-CW4-3901	1	39/F
T2B-CW4-4301	1	43/F
T2B-CW4-4801	1	48/F
T2B-CW4-5201	1	52/F
T2B-CW4-5701	1	57/F
T2B-CW4-6101	1	61/F
T3B-CW4-1701	1	17/F
T3B-CW4-2101	1	21/F
T3B-CW4-2601	1	26/F
T3B-CW4-3001	1	30/F
T3B-CW4-3501	1	35/F
T3B-CW4-3901	1	39/F
T3B-CW4-4301	1	43/F
T3B-CW4-4801	1	48/F
T3B-CW4-5201	1	52/F
T3B-CW4-5701	1	57/F
T3B-CW4-6101	1	61/F
TOTAL	32	

美特鋁質有限公司 MIDI Aluminium Fabricator Ltd.											
				工程號	J858	類別		物料號	-		
				地盘	康城11期	制圖	Z. S. P	2022-06-28	圖號	ARa-765H1-F2c1	
修改	1		採用 工廠		地盤 ✓	图纸名称	单元组装图	復核	-	-	數量	-	
日期	15/12		材料颜色	-		材料	-	批准	-	-	單件重量	-	(KG)

AS-28A

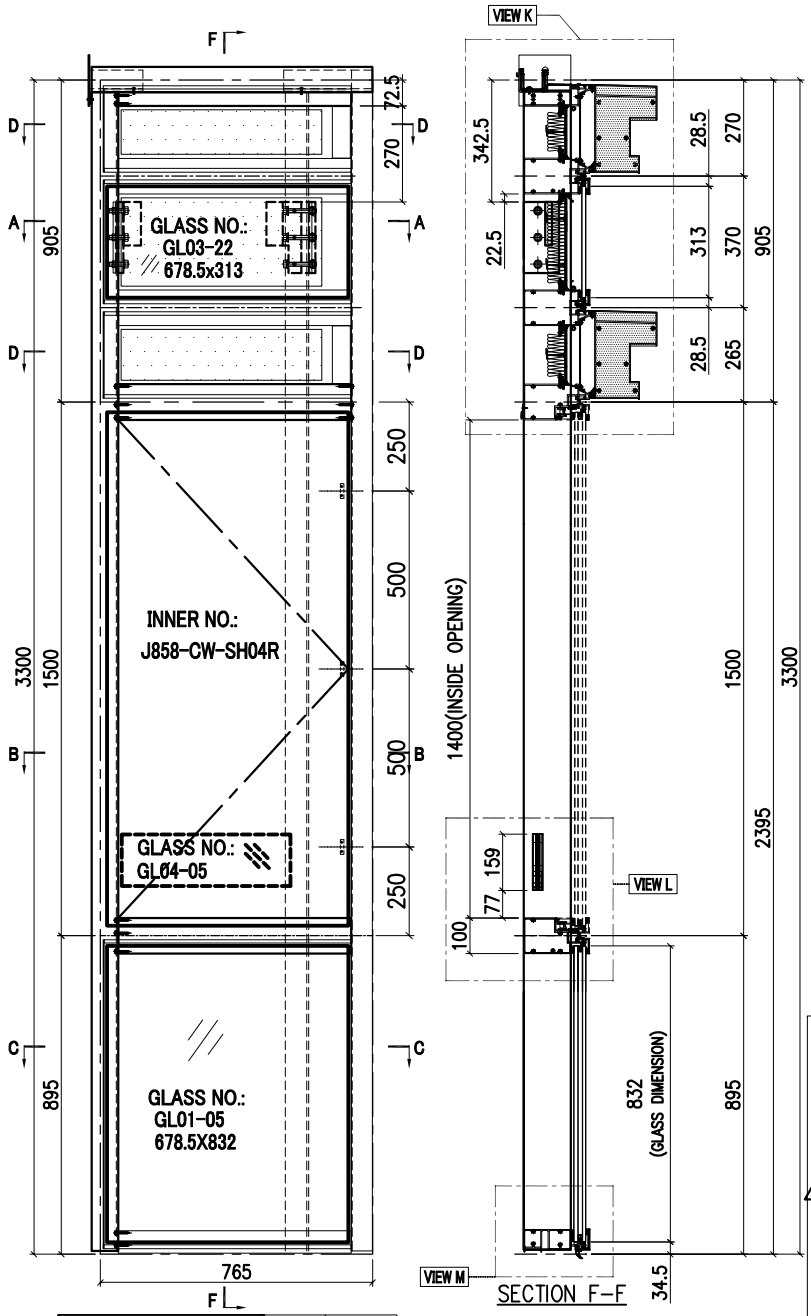

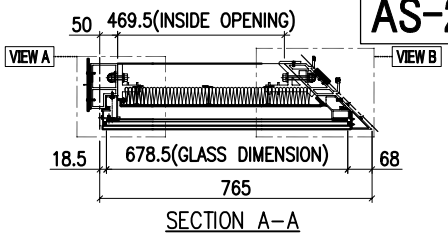

SECTION A–A

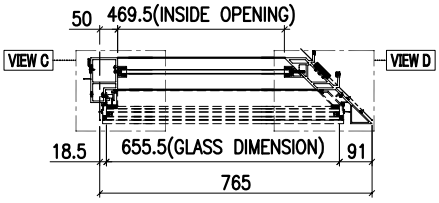

SECTION B–B

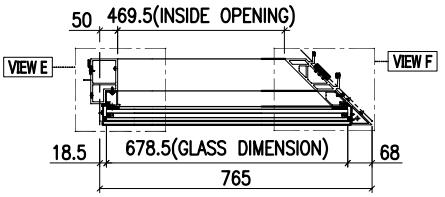

SECTION C–C

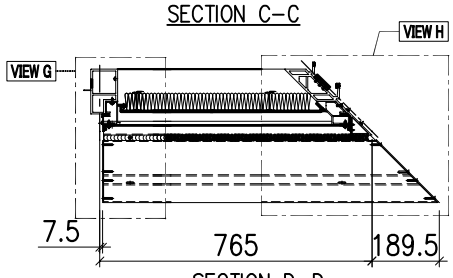

SECTION D–D

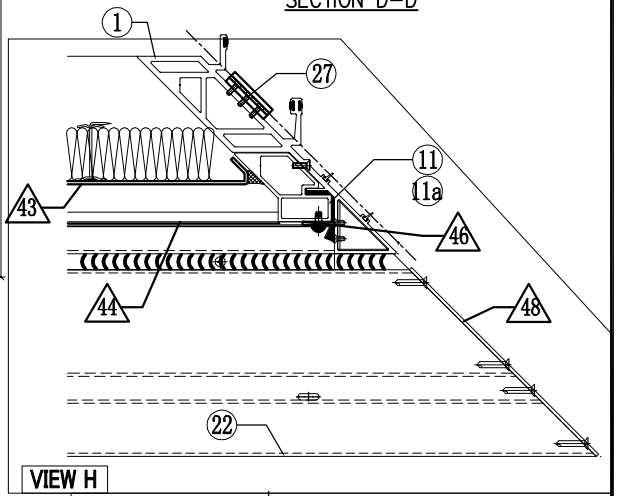

VIEW H

INSTALL UNIT NO.	QTY.	FLOOR
T1A–CW4–1702	1	17/F
T1A–CW4–2102	1	21/F
T1A–CW4–2602	1	26/F
T1A–CW4–3002	1	30/F

T1A–CW4–3502	1	35/F
T1A–CW4–3902	1	39/F
T1A–CW4–4302	1	43/F
T1A–CW4–4802	1	48/F
T1A–CW4–5202	1	52/F
T1A–CW4–5702	1	57/F
TOTAL	10	

GLASS	GLASS NUMBER	WIDTH	HEIGHT	QTY.
	GL03–22	678.5	313	1
	GL04–05	474	145	1
	GL01–05	678.5	832	1

VIEW A

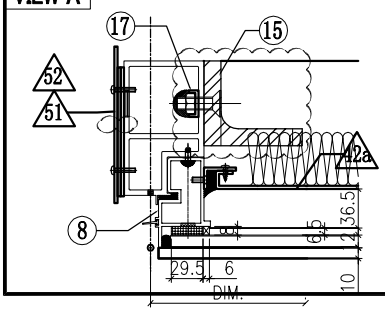

VIEW B

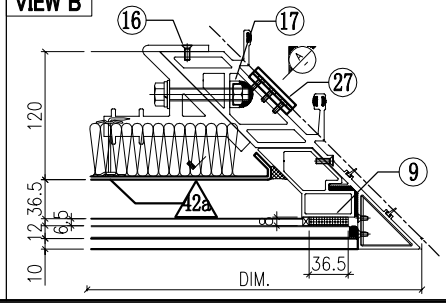

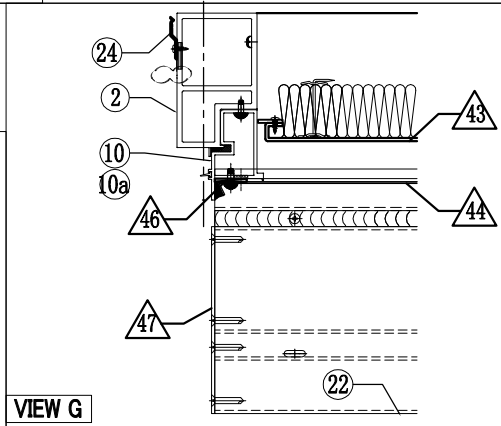

VIEW G

美特鋁質有限公司
MIDI Aluminium Fabricator Ltd.

修改	1			採用	工廠		地盤	✓	
日期	15/12			材料顏色	-				

工程號	J858	類別		物料號	-		
地盘	康城11期	制圖	Z. S. P	2022-06-28	圖號	ARa-765H1-F2c1	
图纸名称	单元组装图	復核	-	-	數量	-	
材料	-	批准	-	-	單件重量	-	(KG)

AS-28B

VIEW K

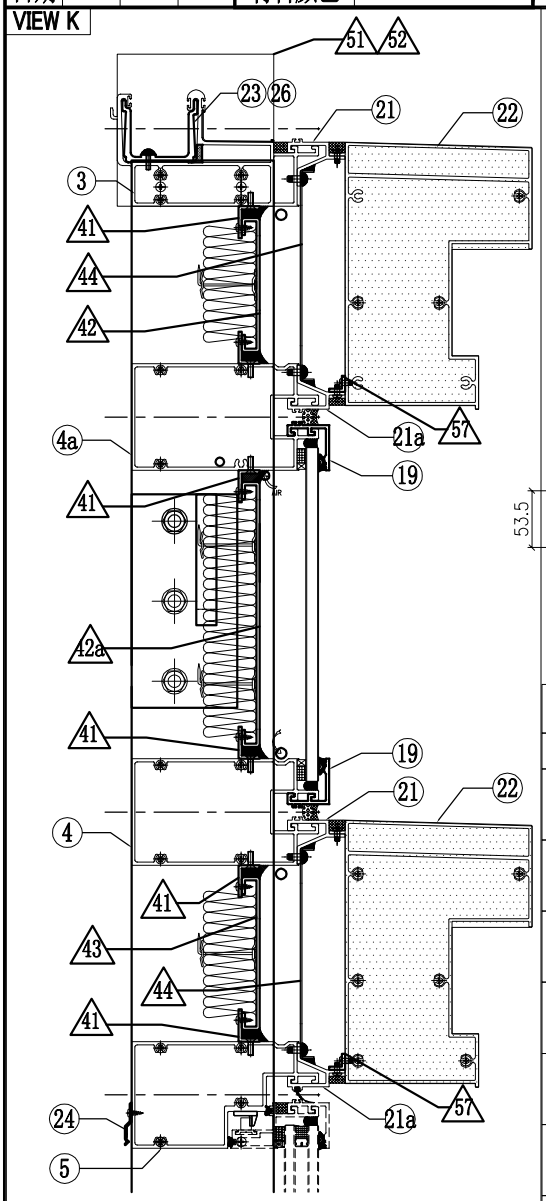

VIEW L

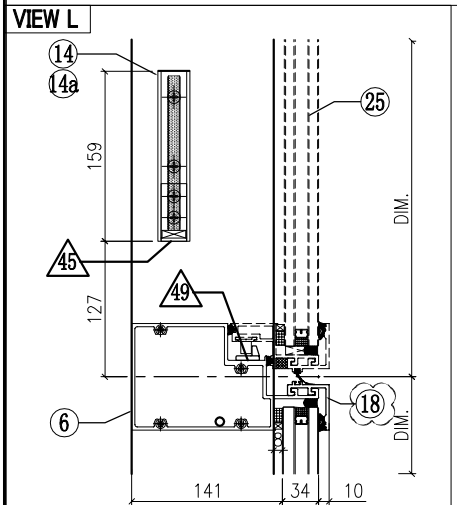

VIEW M

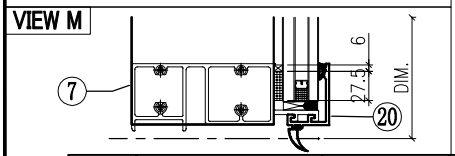

VIEW C

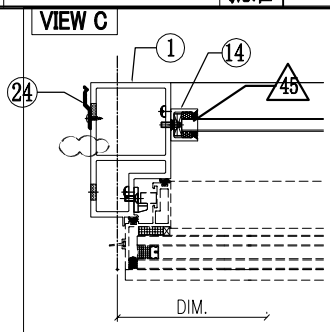

VIEW D

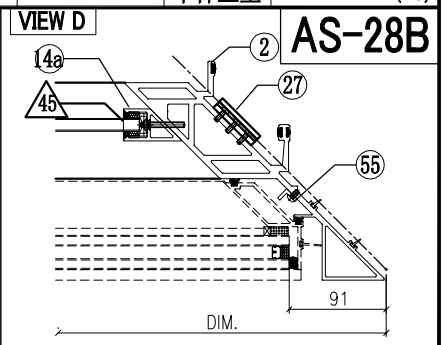

VIEW E

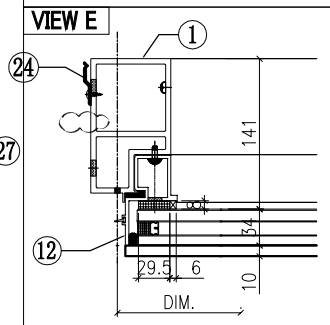

VIEW F

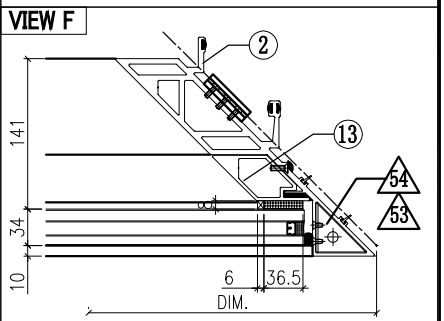

VIEW A

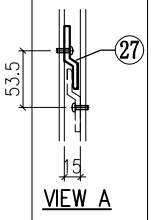

◇ OTHERS (ALUM. & G.M.S. PARTS)

ITEM	FAB. DWG NO.	LENGTH (mm)	QTY
41	N00813-01G	567	6
	30x20X3mm ALUM. ANGLE		
42	J858-AP10-04		1
	565.5x125.5 (BACK PANEL)		
42a	J858-AP13-05		1
	565.5x248 (BACK PANEL)		
43	J858-AP10-06		1
	565.5x143 (BACK PANEL)		
44	J858-AP07-05		2
	1.5mm THK. ALUM. FLASHING		
45	N541-01	21	2
	43x22x3mm ALUM. ANGLE		
46	J858-AP06		4
	3mm THK. ALUM. PLATE		
47	J858-AP14L		2
	3mm THK. ALUM. PLATE		
48	J858-AP15R		2
	3mm THK. ALUM. PLATE		
49	J858-AP05		1
	2mm THK. ALUM. PLATE		
51	J858-AP03		2
	3mm THK. ALUM. PLATE		
52	J858-AP02		1
	3mm THK. ALUM. PLATE		
53	J858-AA03R		1
	3mm THK. ALUM. END PANEL		
54	J858-AA04R		1
	3mm THK. ALUM. END PANEL		
55	J858-AP18	400	1
	1mm THK. ALUM. FLASHING		
57	L065-01-16	692	2
	16x16X3mm ALUM. ANGLE		

◯ ALUM. EXTRUSION

ITEM	FAB. DWG NO.	LENGTH (mm)	QTY
1	X86277-09L	3258.5	1
2	X86295-02	3280.5	1
3	X86279-30RA	729.5	1
4	X86308-09RA	694	1
4a	X86308-04RA	694	1
5	X86309-07RA	694	1
6	X86281-03RA	694	1
7	X86280-04RA	694	1
8	X86313-06L	348	1
9	**X86310-02RA**	**269**	1
10	X86313-07L	243	1
11	**X86310-02RB**	**164**	1
10a	X86313-08L	233.5	1
11a	**X86310-02RC**	**146.5**	1
12	X86314-02L	868	1
13	X86311-01A	774	1
14	X86282-01	159	1
14a	X86286-01R	159	1
15	ST-BR1	200	1
16	X86256-01R	200	1
17	X86258-01	200	2
18	X86283-04-06	697.5	1
19	X86283-01-06	697.5	2
20	X86300-01-05	697.5	1
21	X86306-02B	697.5	2
21a	x86306-06B	697.5	2
22	X86307-02-02	939.5	2
23	X86303-05	250	1
24	X86317-01	50	10
25	(窗玉) J858-CW-SH04R		1
26	X86303-03	150	1
27	X86316-01	50	3

美特鋁質有限公司 MIDI Aluminium Fabricator Ltd.						工程號	J858	類別		物料號	-	
						地盘	康城11期	制圖	Z.S.P	2022-08-06	圖號	AZc-1830H2
修改				採用	工廠	地盤 ✓	图纸名称	单元组装图	復核	-	-	數量	-
日期				材料颜色	-		材料	-	批准	-	-	單件重量	- (KG)

AF-001A

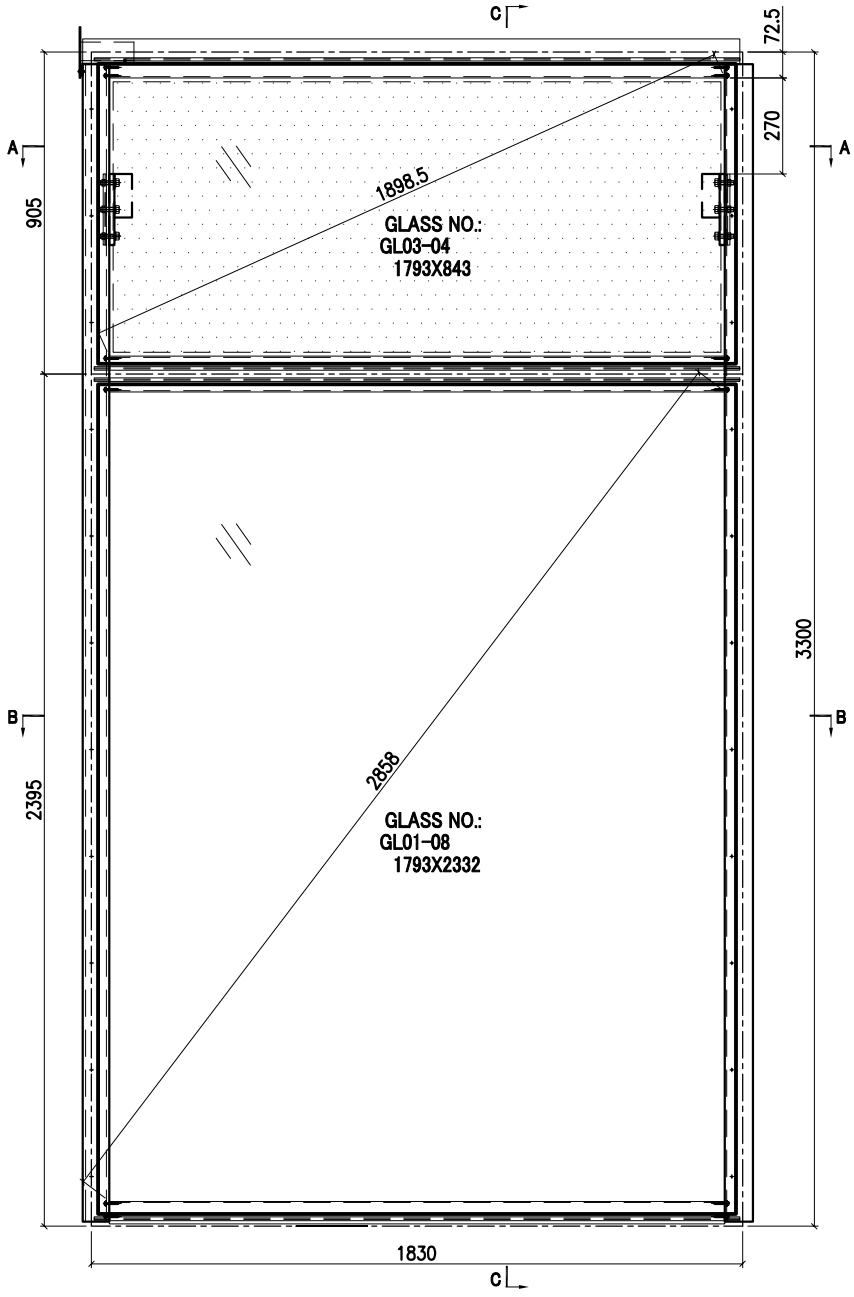

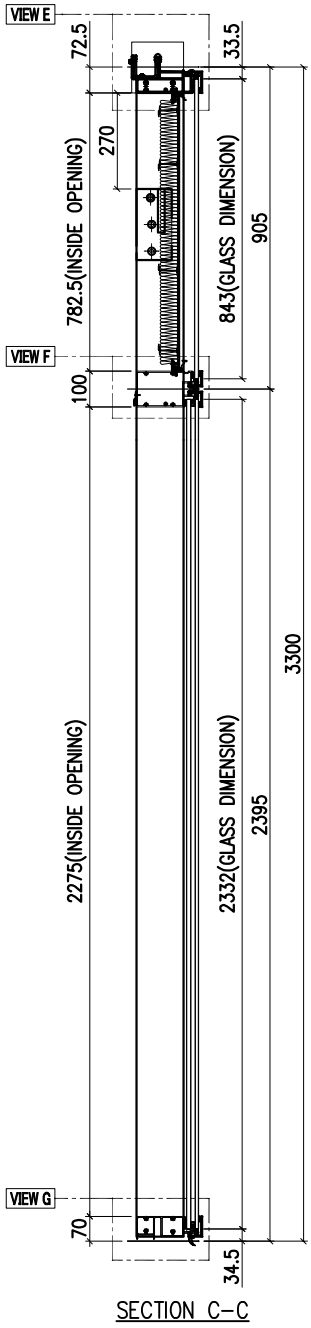

SECTION C-C

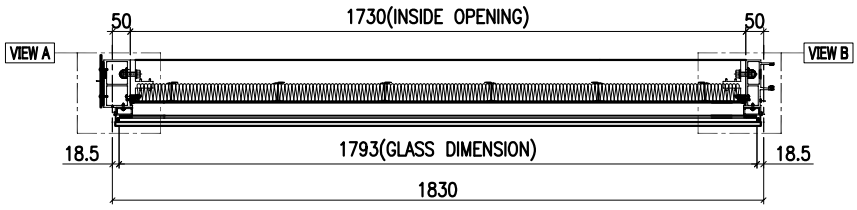

SECTION A-A

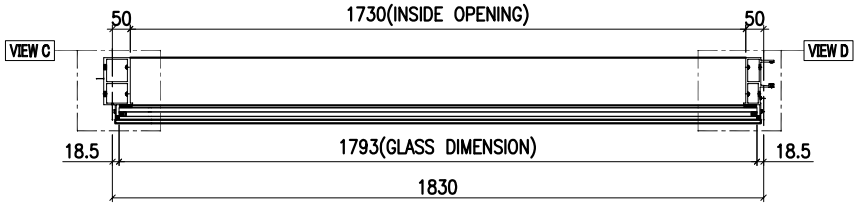

SECTION B-B

GLASS	GLASS NUMBER	WIDTH	HEIGHT	QTY.
	GL03-04	1793	843	1
	GL01-08	1793	2332	1

美特鋁質有限公司 MIDI Aluminium Fabricator Ltd.											
						工程號	J858	類別		物料號	-		
						地盘	康城11期	制圖	Z. S. P	2022-08-06	圖號	AZc-1830H2
修改				採用	工廠		地盤 ✓	图纸名称	单元组装图	復核	-	-	數量	-
日期				材料颜色	-			材料	-	批准	-	-	單件重量	- (KG)

AF-001B

VIEW E

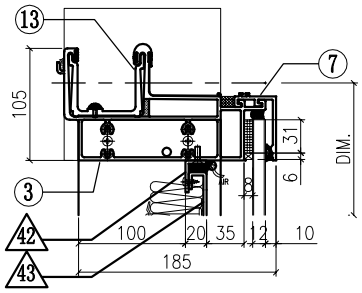

VIEW A

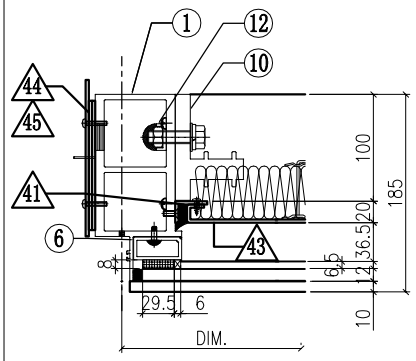

VIEW B

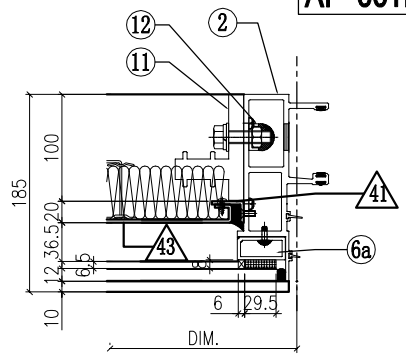

VIEW F

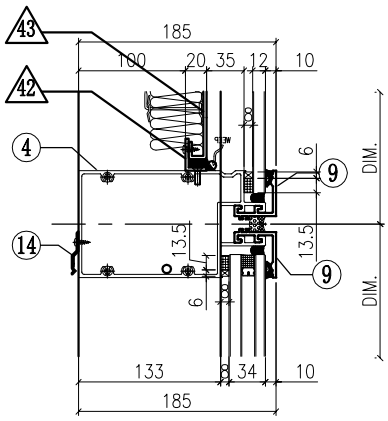

VIEW C

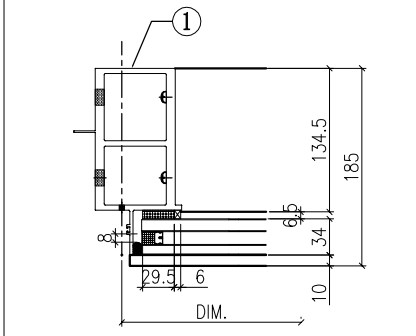

VIEW D

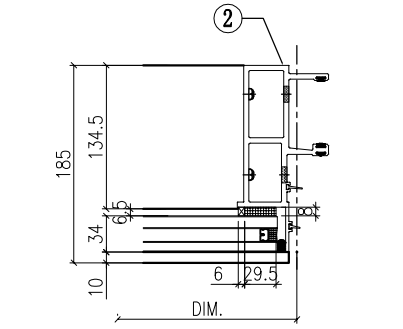

VIEW G

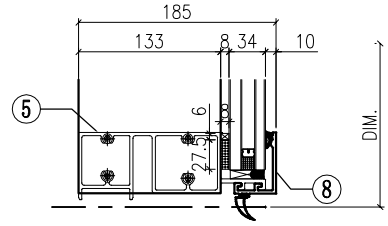

◇ OTHERS (ALUM. & G.M.S. PARTS)

ITEM	FAB. DWG NO.	LENGTH (mm)	QTY
41	N00813-01A	720.5	2
	30x20X3mm ALUM. ANGLE		
42	N00813-01K	1728	2
	30x20X3mm ALUM. ANGLE		
43	J858-AP09-09		1
	1708 x760.5(BACK PANEL)		
44	J858-AP02		1
	3mm THK. ALUM. PLATE		
45	J858-AP03		2
	3mm THK. ALUM. PLATE		

◯ ALUM. EXTRUSION

ITEM	FAB. DWG NO.	LENGTH (mm)	QTY
1	X86278-01	3267.5	1
2	X86272-01	3267.5	1
3	X86279-01B	1847.5	1
4	X86302-01B	1809	1
5	X86280-01B	1809	1
6	X86305-01LA	828.5	1
6a	X86305-01RA	828.5	1
7	X86301-01-08	1815	1
8	X86300-01-08	1815	1
9	X86283-01-09	1815	2
10	X86255-01L	200	1
11	X86255-01R	200	1
12	X86258-01	200	2
13	X86303-03	150	1
14	X86317-01	50	6

INSTALL UNIT NO.	QTY.	FLOOR
T1A-CW2-0903	1	9/F
T1A-CW2-1003	1	10/F
T1A-CW2-1203	1	12/F
T1A-CW2-1503	1	15/F
T1A-CW2-1803	1	18/F
T1A-CW2-1903	1	19/F
T1A-CW2-2003	1	20/F
T1A-CW2-2303	1	23/F
T1A-CW2-2503	1	25/F
T1A-CW2-2703	1	27/F
T1A-CW2-2803	1	28/F
T1A-CW2-3103	1	31/F
T1A-CW2-3203	1	32/F
T1A-CW2-3303	1	33/F
T1A-CW2-3703	1	37/F
T1A-CW2-3803	1	38/F
T1A-CW2-4103	1	41/F
T1A-CW2-4503	1	45/F
T1A-CW2-4603	1	46/F
T1A-CW2-4703	1	47/F
T1A-CW2-5003	1	50/F
T1A-CW2-5103	1	51/F
T1A-CW2-5303	1	53/F
T1A-CW2-5503	1	55/F
T1A-CW2-5803	1	58/F
T1A-CW2-5903	1	59/F
T1A-CW2-6003	1	60/F
TOTAL	27	

美特鋁質有限公司 MIDI Aluminium Fabricator Ltd.								工程號	J858	類別		物料號	-		
								地盘	康城11期	制圖	Z.S.P	2022-08-06	圖號	AZc-1830H4-F1P	
修改	1			採用	工廠		地盤 ✓	图纸名称	单元组装图	復核	-	-	數量	-	
日期	15/12			材料颜色	-			材料	-	批准	-	-	單件重量	-	(KG)

AF-002A

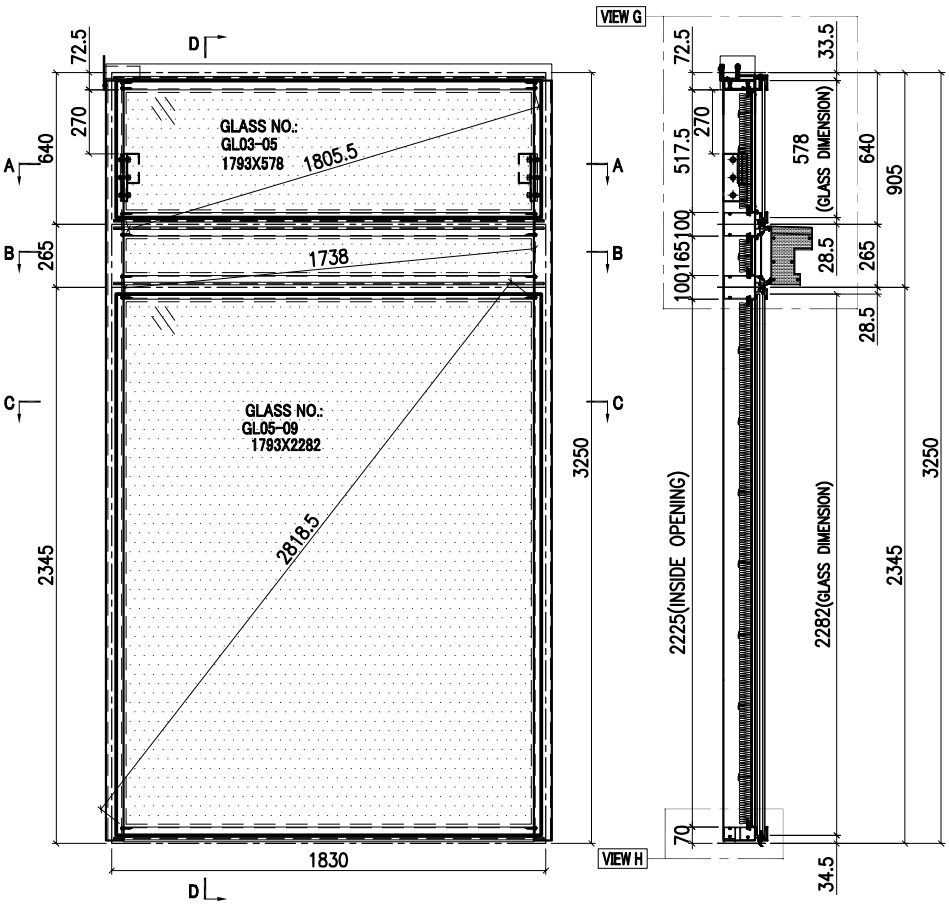

SECTION D-D

INSTALL UNIT NO.	QTY.	FLOOR
T1A-CW2.1-1103	1	11/F
TOTAL	1	

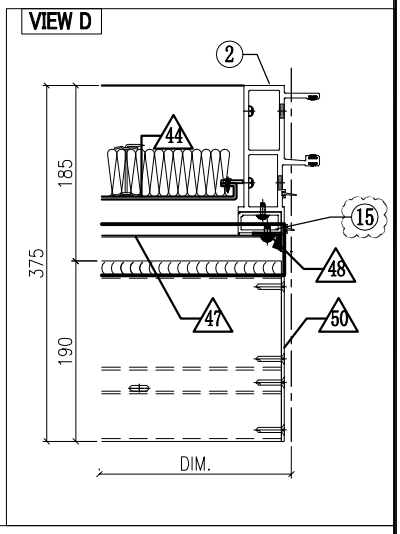

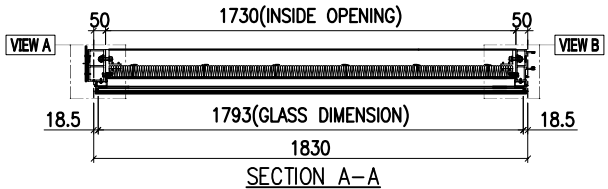

SECTION A-A

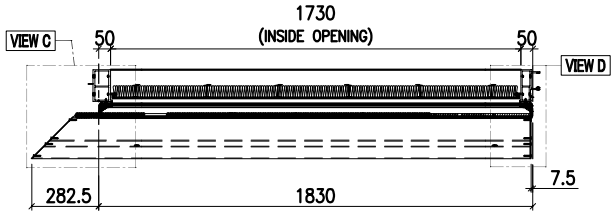

SECTION B-B

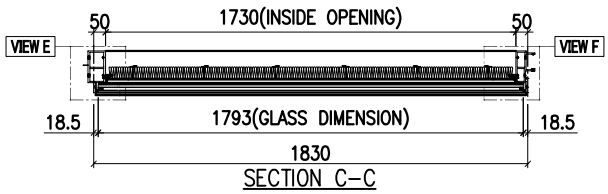

SECTION C-C

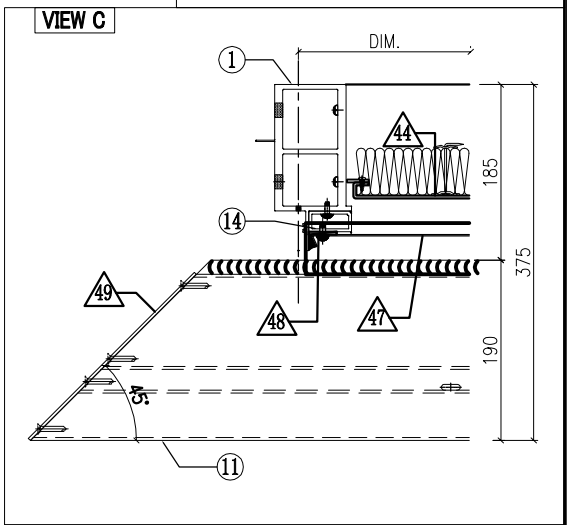

	GLASS NUMBER	WIDTH	HEIGHT	QTY.
GLASS	GL03-05	1793	578	1
	GL05-09	1793	2282	1

美特鋁質有限公司 MIDI Aluminium Fabricator Ltd.											
工程號	J858		類別		物料號	-					
地盘	康城11期		制圖	Z. S. P	2022-08-06	圖號	AZc-1830H4-F1P				
修改	1	採用 工廠 地盤 ✓	图纸名称	单元组装图		復核	-	-	數量	-	
日期	15/12	材料顏色 -	材料	-		批准	-	-	單件重量	-	(KG)

AF-002B

VIEW G

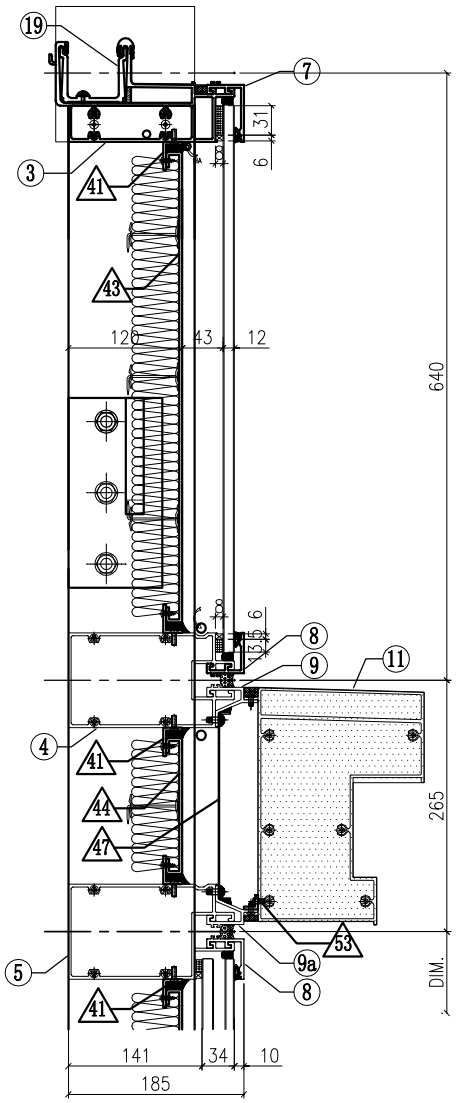

VIEW A

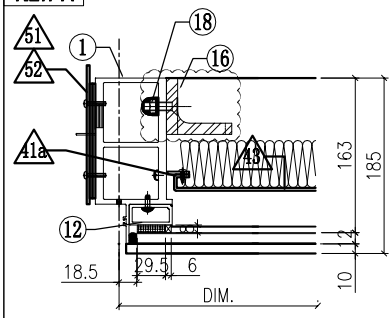

VIEW B

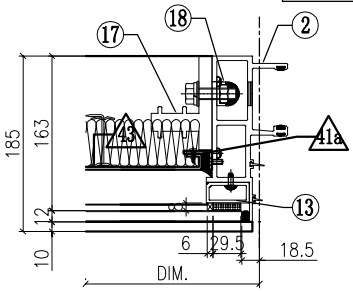

VIEW E

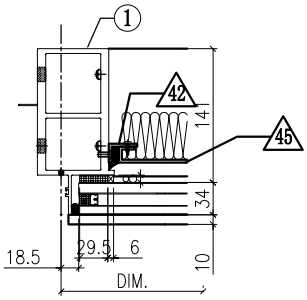

VIEW F

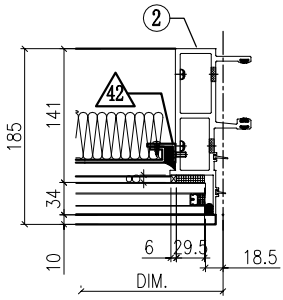

VIEW H

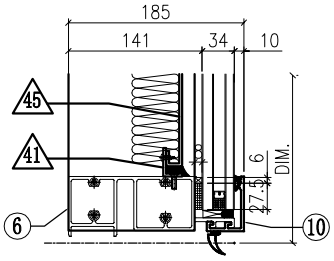

◇ OTHERS (ALUM. & G.M.S. PARTS)

ITEM	FAB. DWG NO.	LENGTH (mm)	QTY
41	N00813-01K	1728	6
	30x20X3mm ALUM. ANGLE		
41a	N00813-01Z	455.5	2
	30x20X3mm ALUM. ANGLE		
42	N00813-01AG	2163	2
	30x20X3mm ALUM. ANGLE		
43	J858-AP09-21		1
	1708 x 495.5 (BACK PANEL)		
44	J858-AP08-25		1
	1714 x 143 (BACK PANEL)		
45	J858-AP09-46		1
	1708 x 2203 (BACK PANEL)		
46			
47	J858-AP07-11		1
	1.5mm THK. ALUM. FLASHING		
48	J858-AP06		2
	30x166x3mm ALUM. PLATE		
49	**J858-AP15L**		1
	3mm THK. ALUM. END PANEL		
50	J858-AP14R		1
	3mm THK. ALUM. END PANEL		
51	J858-AP02		1
	3mm THK. ALUM. PLATE		
52	J858-AP03		2
	3mm THK. ALUM. PLATE		
53	L065-01-20	1807	1
	16x16x3mm ALUM. ANGLE		

◯ ALUM. EXTRUSION

ITEM	FAB. DWG NO.	LENGTH (mm)	QTY
1	X86278-12L	3217.5	1
2	X86272-06	3217.5	1
3	X86279-01B	1847.5	1
4	X86308-06C	1809	1
5	X86302-10B	1809	1
6	X86280-07B	1809	1
7	X86301-01-08	1815	1
8	X86283-01-09	1815	2
9	X86306-01N	1815	1
9a	X86306-04N	1815	1
10	X86300-01-08	1815	1
11	**X86307-03-04**	**2102**	1
12	X86305-01LC	563.5	1
13	X86305-01RC	563.5	1
14	X86305-02LA	164	1
15	X86305-02RA	164	1
16	ST-BR1	200	1
17	X86255-01R	200	1
18	X86258-01	200	2
19	X86303-03	150	1
20			
21			
22			

美特鋁質有限公司 MIDI Aluminium Fabricator Ltd.											
					工程號	J858	類別		物料號	-	
					地盘	康城11期	制圖	Z.S.P	2022-08-06	圖號	AZc-1830H4-P
修改				採用 工廠		地盤 ✓	图纸名称	单元组装图	復核	-	-	數量	-
日期				材料颜色	-		材料	-	批准	-	-	單件重量	- (KG)

AF-003A

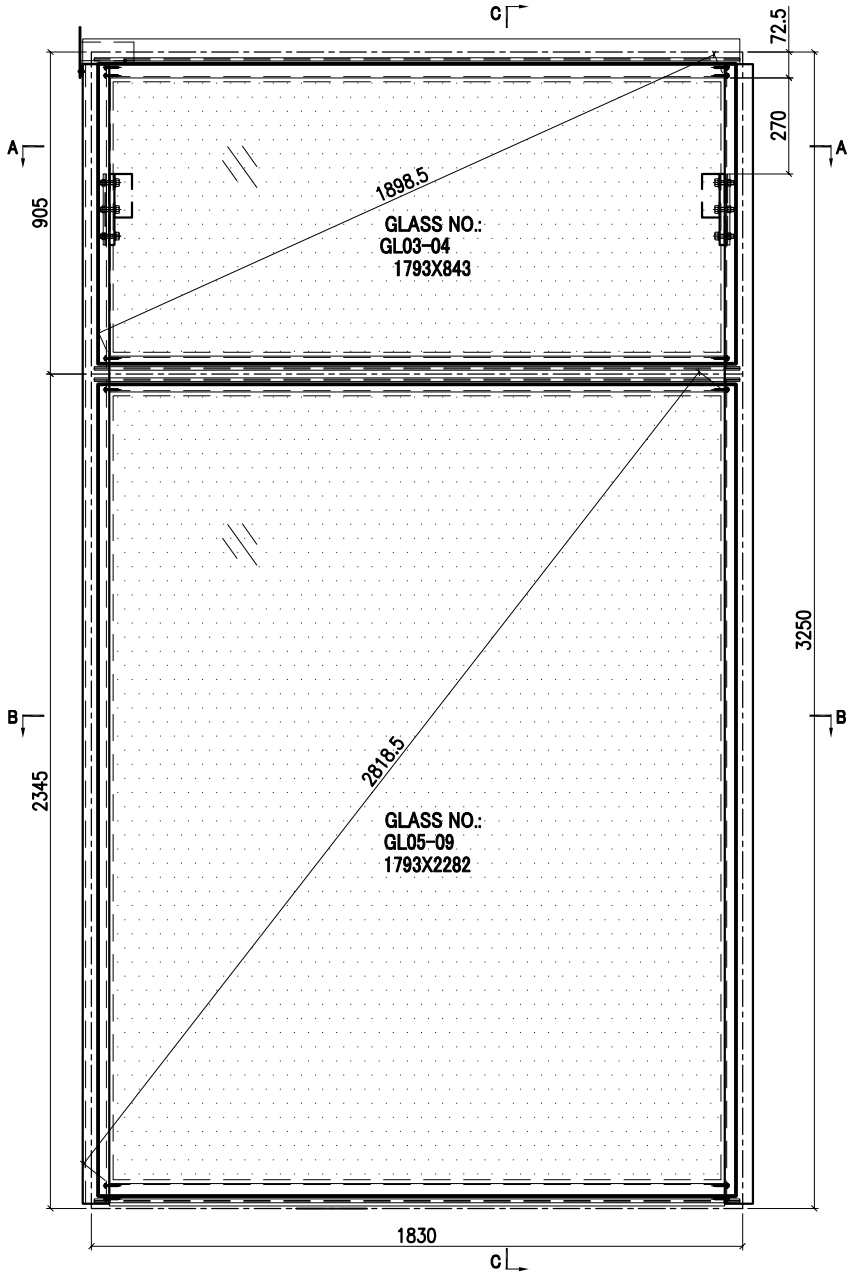

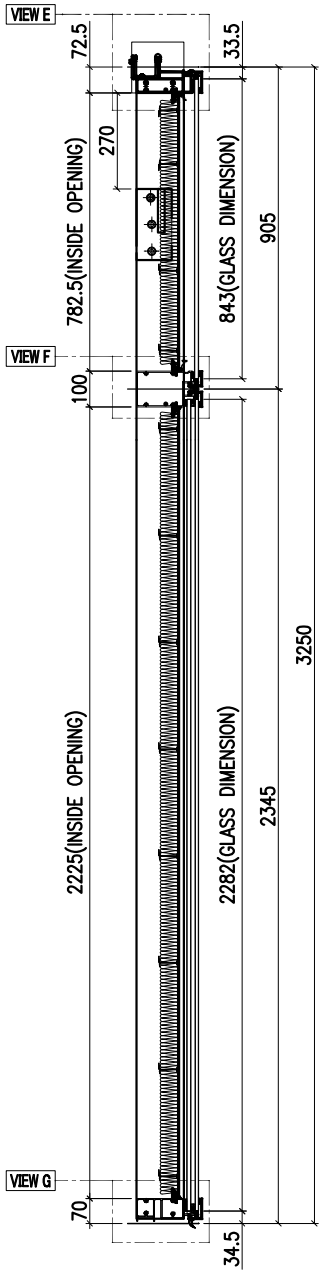

SECTION C-C

INSTALL UNIT NO.	QTY.	FLOOR
T1A-CW2.1-4003	1	40/F
TOTAL	1	

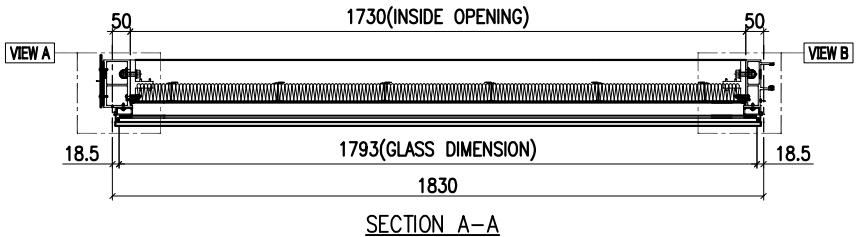

SECTION A-A

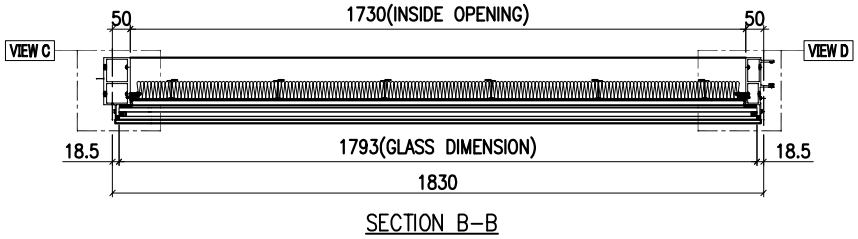

SECTION B-B

GLASS	GLASS NUMBER	WIDTH	HEIGHT	QTY.
	GL03-04	1793	843	1
	GL05-09	1793	2282	1

美特鋁質有限公司 MIDI Aluminium Fabricator Ltd.											
修改				採用	工廠		地盤	✓	图纸名称	单元组装图	
日期				材料颜色	-				材料	-	

工程號	J858	類別		物料號	-		
地盘	康城11期	制圖	Z. S. P	2022-08-06	圖號	AZc-1830H4-P	
图纸名称	单元组装图	復核	-	-	數量	-	
材料	-	批准	-	-	單件重量	-	(KG)

AF-003B

VIEW E

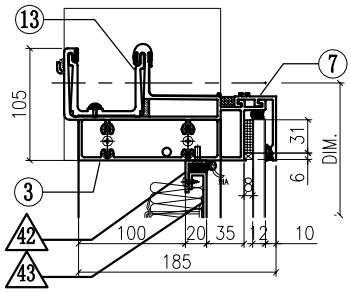

VIEW A

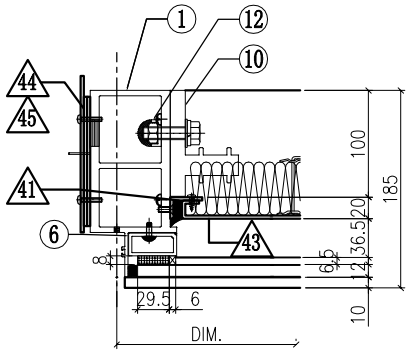

VIEW B

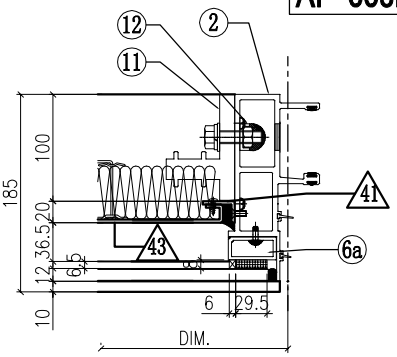

VIEW F

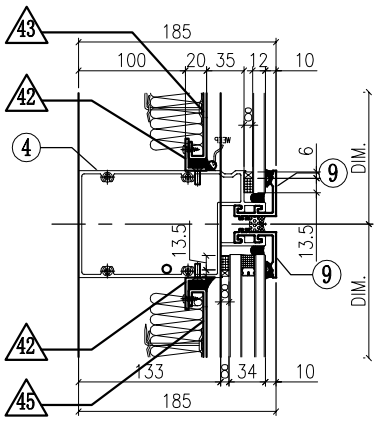

VIEW C

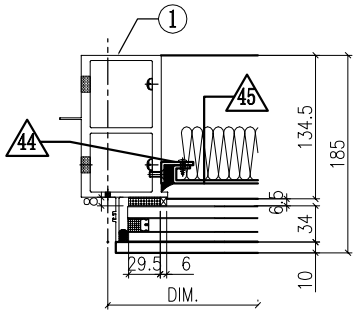

VIEW D

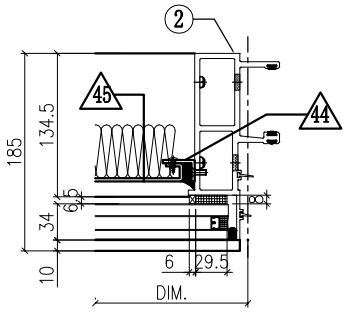

VIEW G

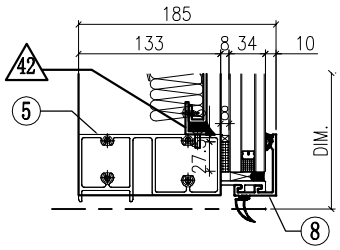

◇ OTHERS (ALUM. & G.M.S. PARTS)

ITEM	FAB. DWG NO.	LENGTH (mm)	QTY
41	N00813-01A	720.5	2
	30x20X3mm ALUM. ANGLE		
42	N00813-01K	1728	4
	30x20X3mm ALUM. ANGLE		
43	J858-AP09-09		1
	1708 x760.5(BACK PANEL)		
44	N00813-01AG	2163	2
	30x20X3mm ALUM. ANGLE		
45	J858-AP09-46		1
	1708 x2203 (BACK PANEL)		
46	J858-AP02		1
	3mm THK. ALUM. PLATE		
47	J858-AP03		2
	3mm THK. ALUM. PLATE		
48			
49			

◯ ALUM. EXTRUSION

ITEM	FAB. DWG NO.	LENGTH (mm)	QTY
1	X86278-24L	3217.5	1
2	X86272-11	3217.5	1
3	X86279-01B	1847.5	1
4	X86302-17B	1809	1
5	X86280-07B	1809	1
6	X86305-01LA	828.5	1
6a	X86305-01RA	828.5	1
7	X86301-01-08	1815	1
8	X86300-01-08	1815	1
9	X86283-01-09	1815	2
10	X86255-01L	200	1
11	X86255-01R	200	1
12	X86258-01	200	2
13	X86303-03	150	1
14			
15			
16			
17			
18			
19			
20			
21			
22			

美特鋁質有限公司 MIDI Aluminium Fabricator Ltd.								工程號	J858	類別		物料號	-		
								地盘	康城11期	制圖	Z.S.P	2022-08-06	圖號	AZc-1830H2-F1	
修改	1			採用	工廠		地盤 ✓	图纸名称	单元组装图	復核	-	-	數量	-	
日期	15/12			材料颜色	-			材料	-	批准	-	-	單件重量	-	(KG)

AF-004A

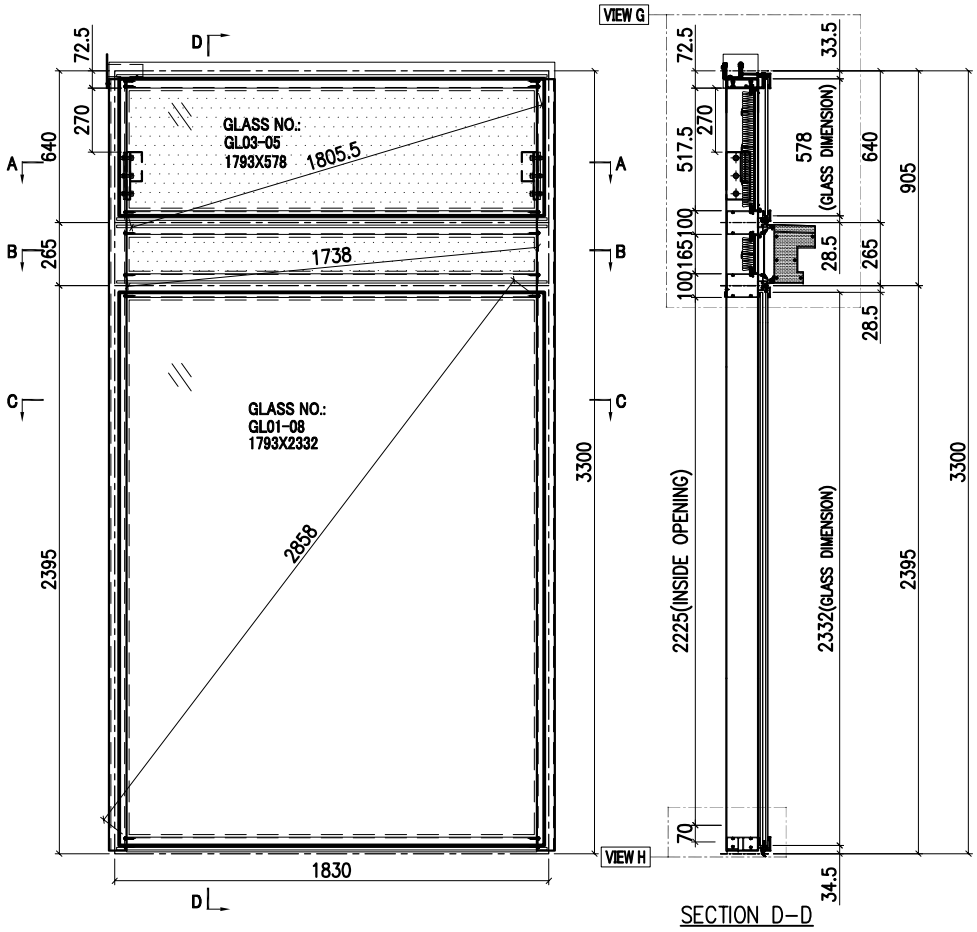

SECTION D-D

INSTALL UNIT NO.	QTY.	FLOOR
T1A-CW2-1703	1	17/F
T1A-CW2-2103	1	21/F
T1A-CW2-2603	1	26/F
T1A-CW2-3003	1	30/F
T1A-CW2-3503	1	35/F
T1A-CW2-3903	1	39/F
T1A-CW2-4303	1	43/F
T1A-CW2-4803	1	48/F
T1A-CW2-5203	1	52/F
T1A-CW2-5703	1	57/F
TOTAL	10	

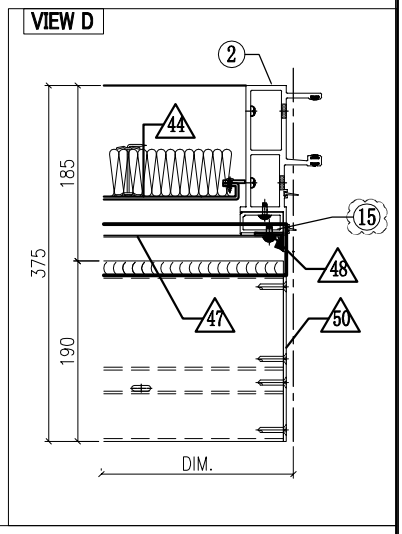

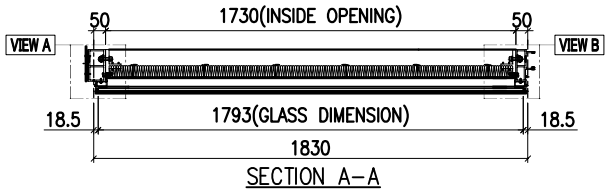

SECTION A-A

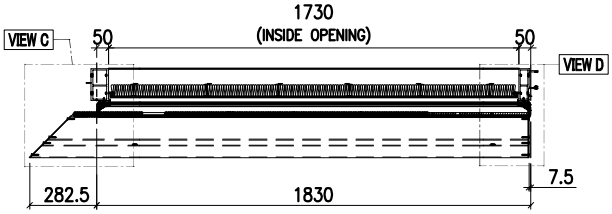

SECTION B-B

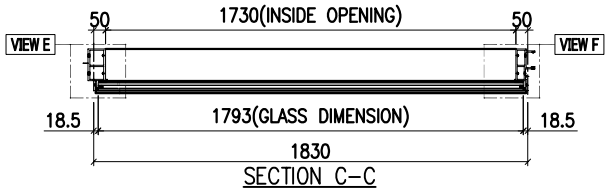

SECTION C-C

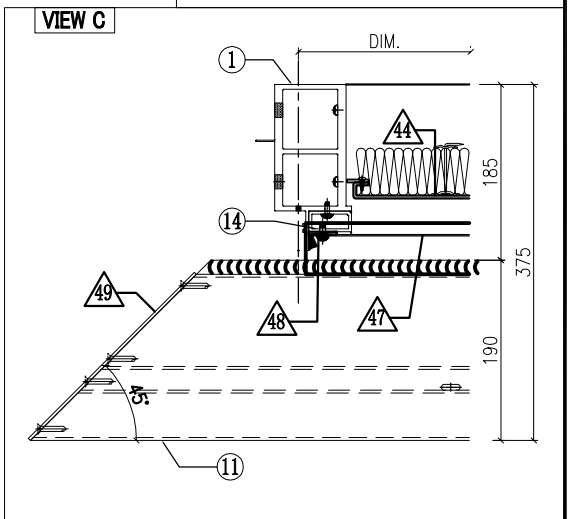

GLASS	GLASS NUMBER	WIDTH	HEIGHT	QTY.
	GL03-05	1793	578	1
	GL01-08	1793	2332	1

美特鋁質有限公司
MIDI Aluminium Fabricator Ltd.

工程號	J858	類別		物料號	-				
地盘	康城11期	制圖	Z. S. P	2022-08-06	圖號	AZc-1830H2-F1			
图纸名称	单元组装图	復核	-	-	數量	-			
材料	-	批准	-	-	單件重量	-	(KG)		

修改	1			採用	工廠		地盤	✓
日期	15/12			材料顏色	-			

AF-004B

VIEW G

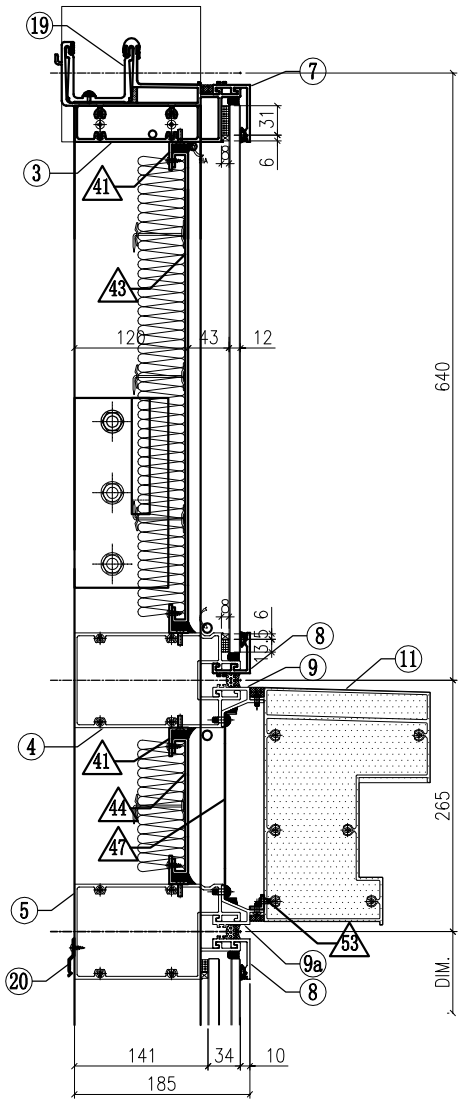

VIEW A

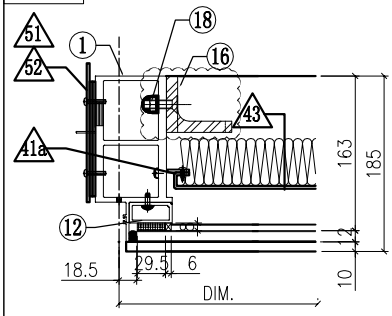

VIEW B

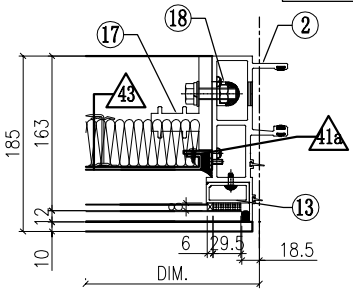

VIEW E

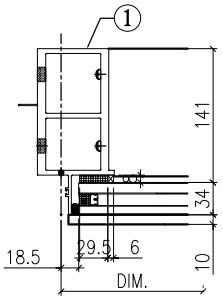

VIEW F

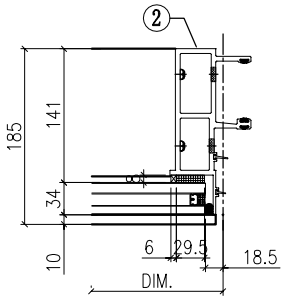

VIEW H

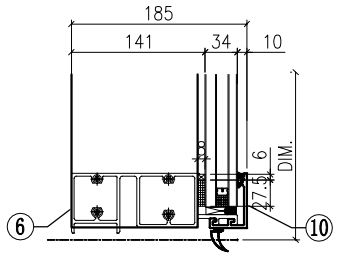

◇ OTHERS (ALUM. & G.M.S. PARTS)

ITEM	FAB. DWG NO.	LENGTH (mm)	QTY
41	N00813-01K	1728	4
	30x20X3mm ALUM. ANGLE		
41a	N00813-01Z	455.5	2
	30x20X3mm ALUM. ANGLE		
42	-	-	-
	-		
43	J858-AP09-21		1
	1708 x 495.5 (BACK PANEL)		
44	J858-AP08-25		1
	1714 x 143 (BACK PANEL)		
45			
46			
47	J858-AP07-11		1
	1.5mm THK. ALUM. FLASHING		
48	J858-AP06		2
	30x166x3mm ALUM. PLATE		
49	J858-AP15L		1
	3mm THK. ALUM. END PANEL		
50	J858-AP14R		1
	3mm THK. ALUM. END PANEL		
51	J858-AP02		1
	3mm THK. ALUM. PLATE		
52	J858-AP03		2
	3mm THK. ALUM. PLATE		
53	L065-01-20	1807	1
	16x16x3mm ALUM. ANGLE		

◯ ALUM. EXTRUSION

ITEM	FAB. DWG NO.	LENGTH (mm)	QTY
1	X86278-19L	3267.5	1
2	X86272-04	3267.5	1
3	X86279-01B	1847.5	1
4	X86308-06C	1809	1
5	X86302-03B	1809	1
6	X86280-01B	1809	1
7	X86301-01-08	1815	1
8	X86283-01-09	1815	2
9	X86306-01N	1815	1
9a	X86306-04N	1815	1
10	X86300-01-08	1815	1
11	X86307-03-04	2102	1
12	X86305-01LC	563.5	1
13	X86305-01RC	563.5	1
14	X86305-02LA	164	1
15	X86305-02RA	164	1
16	ST-BR1	200	1
17	X86255-01R	200	1
18	X86258-01	200	2
19	X86303-03	150	1
20	X86317-01	50	6
21			
22			

美特鋁質有限公司 MIDI Aluminium Fabricator Ltd.											
				工程號	J858	類別		物料號	-		
				地盘	康城11期	制圖	Z.S.P	2022-08-06	圖號	AZe-1562.5H2-b1	
修改			採用 工廠		地盤 ✓	图纸名称	单元组装图	復核	-	-	數量	-	
日期			材料顏色	-		材料	-	批准	-	-	單件重量	-	(KG)

AF-005A

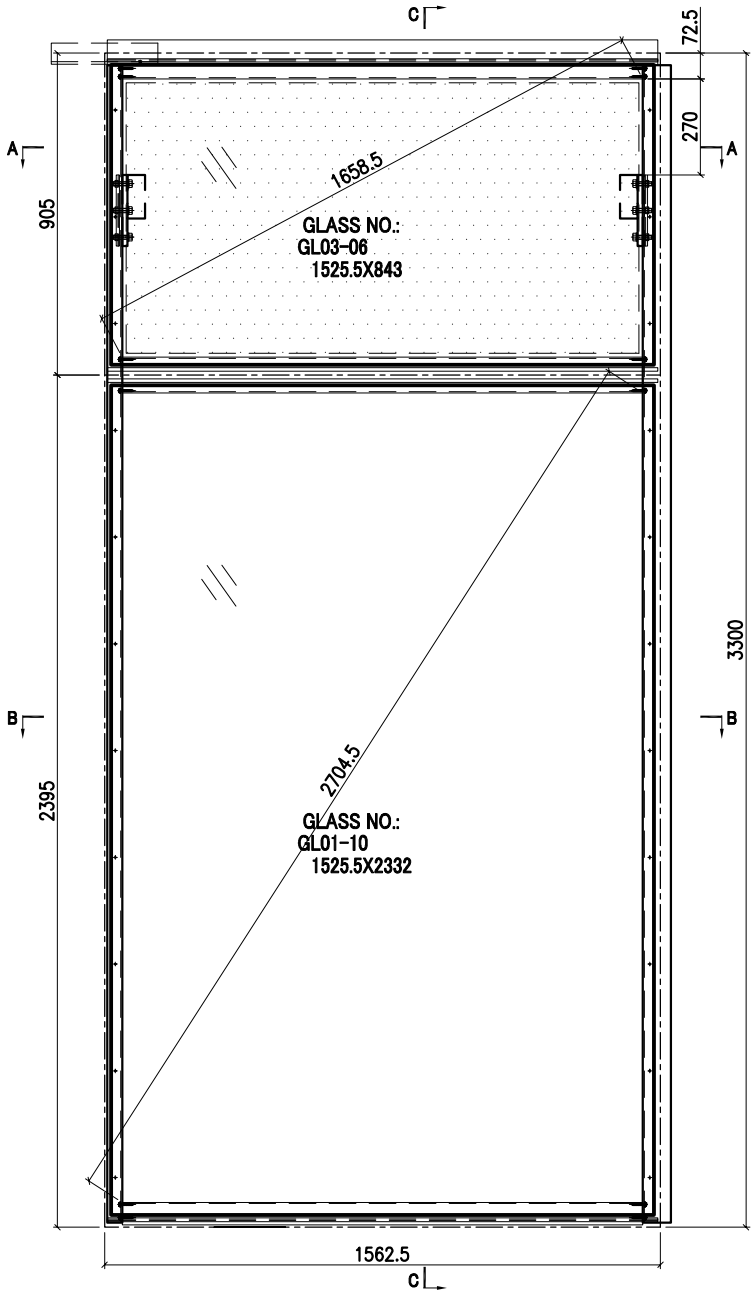

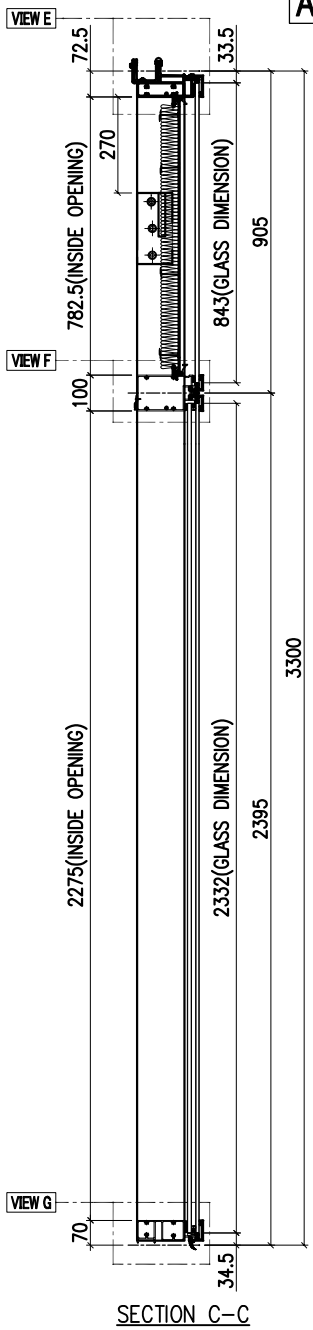

SECTION C-C

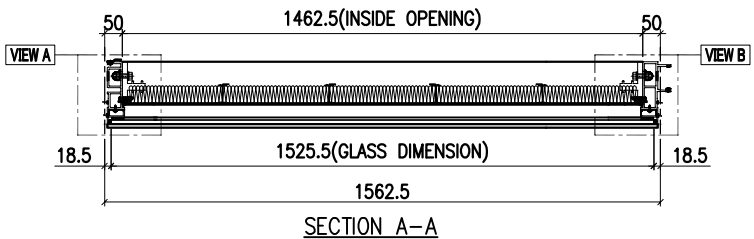

SECTION A-A

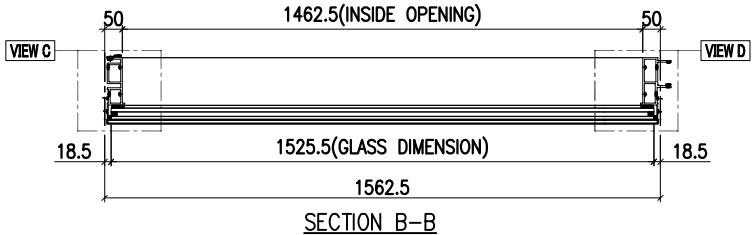

SECTION B-B

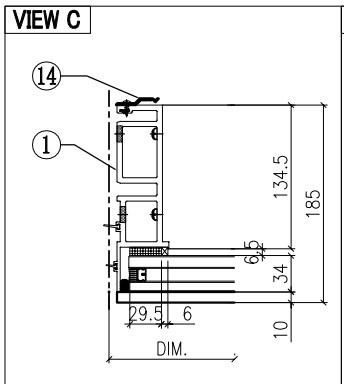

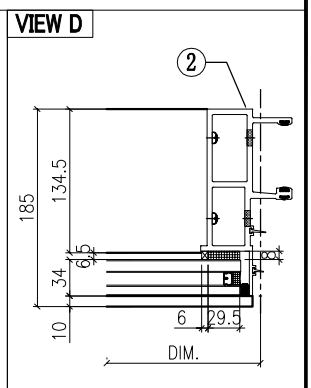

GLASS

GLASS NUMBER	WIDTH	HEIGHT	QTY.
GL03-06	1525.5	843	1
GL01-10	1525.5	2332	1

美特鋁質有限公司 MIDI Aluminium Fabricator Ltd.											
						工程號	J858	類別		物料號	-		
						地盘	康城11期	制圖	Z. S. P	2022-08-06	圖號	AZe-1562.5H2-b1
修改				採用	工廠		地盤 ✓	图纸名称	单元组装图	復核	-	-	數量	-
日期				材料颜色	-			材料	-	批准	-	-	單件重量	- (KG)

AF-005B

VIEW E

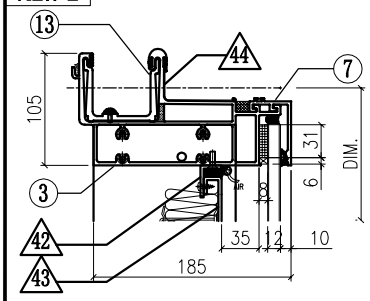

VIEW A

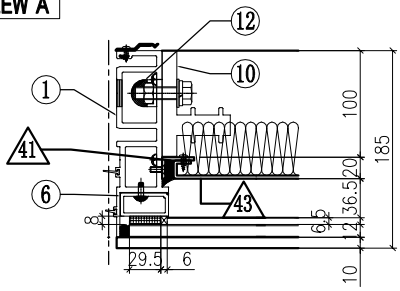

VIEW B

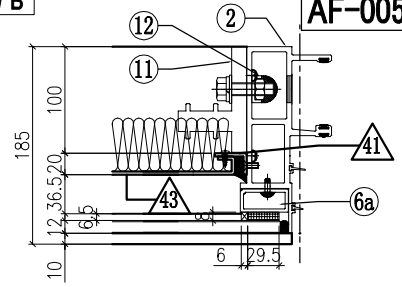

VIEW F

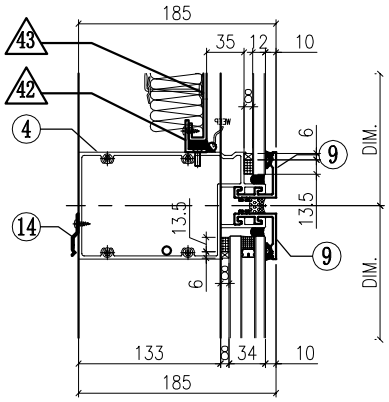

VIEW G

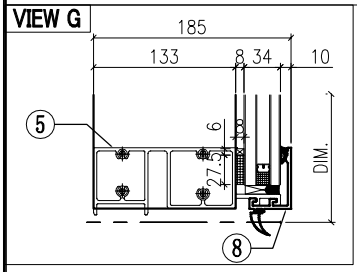

◇ OTHERS (ALUM. & G.M.S. PARTS)

ITEM	FAB. DWG NO.	LENGTH (mm)	QTY
41	N00813-01A	720.5	2
	30x20X3mm ALUM. ANGLE		
42	N00813-01R	1460.5	2
	30x20X3mm ALUM. ANGLE		
43	J858-AP09-10		1
	1440 x760.5(BACK PANEL)		
44	J858-AP16	100	1
	1mm THK. ALUM. FLASHING		

◯ ALUM. EXTRUSION

ITEM	FAB. DWG NO.	LENGTH (mm)	QTY
1	X86273-06	3267.5	1
2	X86272-01	3267.5	1
3	X86279-15C	1547.5	1
4	X86302-01C	1541.5	1
5	X86280-01C	1541.5	1
6	X86305-01LA	828.5	1
6a	X86305-01RA	828.5	1
7	X86301-01-09	1547.5	1
8	X86300-01-09	1547.5	1
9	X86283-01-10	1547.5	2
10	X86255-01L	200	1
11	X86255-01R	200	1
12	X86258-01	200	2
13	X86303-01	300	1
14	X86317-01	50	13

INSTALL UNIT NO.	QTY.	FLOOR
T1A-CW2-0905	1	9/F
T1A-CW2-1005	1	10/F
T1A-CW2-1205	1	12/F
T1A-CW2-1505	1	15/F
T1A-CW2-1805	1	18/F
T1A-CW2-1905	1	19/F
T1A-CW2-2005	1	20/F
T1A-CW2-2305	1	23/F
T1A-CW2-2505	1	25/F
T1A-CW2-2705	1	27/F
T1A-CW2-2805	1	28/F
T1A-CW2-3105	1	31/F
T1A-CW2-3205	1	32/F
T1A-CW2-3305	1	33/F
T1A-CW2-3705	1	37/F
T1A-CW2-3805	1	38/F
T1A-CW2-4105	1	41/F
T1A-CW2-4505	1	45/F
T1A-CW2-4605	1	46/F
T1A-CW2-4705	1	47/F
T1A-CW2-5005	1	50/F
T1A-CW2-5105	1	51/F
T1A-CW2-5305	1	53/F
T1A-CW2-5505	1	55/F
T1A-CW2-5805	1	58/F
T1A-CW2-5905	1	59/F
T1A-CW2-6005	1	60/F
T2A-CW2-0905	1	9/F
T2A-CW2-1005	1	10/F
T2A-CW2-1505	1	15/F
T2A-CW2-1605	1	16/F
T2A-CW2-1805	1	18/F
T2A-CW2-1905	1	19/F
T2A-CW2-2205	1	22/F
T2A-CW2-2305	1	23/F
T2A-CW2-2505	1	25/F
T2A-CW2-2805	1	28/F
T2A-CW2-2905	1	29/F
T2A-CW2-3105	1	31/F
T2A-CW2-3205	1	32/F
T2A-CW2-3605	1	36/F
T2A-CW2-3705	1	37/F
T2A-CW2-3805	1	38/F
T2A-CW2-4105	1	41/F
T2A-CW2-4205	1	42/F
T2A-CW2-4505	1	45/F
T2A-CW2-4605	1	46/F
T2A-CW2-4905	1	49/F
T2A-CW2-5005	1	50/F
T2A-CW2-5105	1	51/F
T2A-CW2-5505	1	55/F
T2A-CW2-5605	1	56/F
T2A-CW2-5805	1	58/F
T2A-CW2-5905	1	59/F
T2A-CW2-6205	1	62/F
T2A-CW2-6305	1	63/F
T2A-CW2-6505	1	65/F
T3A-CW2-0905	1	9/F
T3A-CW2-1005	1	10/F
T3A-CW2-1505	1	15/F
T3A-CW2-1605	1	16/F
T3A-CW2-1805	1	18/F
T3A-CW2-1905	1	19/F
T3A-CW2-2205	1	22/F
T3A-CW2-2305	1	23/F
T3A-CW2-2505	1	25/F
T3A-CW2-2805	1	28/F
T3A-CW2-2905	1	29/F
T3A-CW2-3105	1	31/F
T3A-CW2-3205	1	32/F
T3A-CW2-3605	1	36/F
T3A-CW2-3705	1	37/F
T3A-CW2-3805	1	38/F
T3A-CW2-4105	1	41/F
T3A-CW2-4205	1	42/F
T3A-CW2-4505	1	45/F
T3A-CW2-4605	1	46/F
T3A-CW2-4905	1	49/F
T3A-CW2-5005	1	50/F
T3A-CW2-5105	1	51/F
T3A-CW2-5505	1	55/F
T3A-CW2-5605	1	56/F
T3A-CW2-5805	1	58/F
T3A-CW2-5905	1	59/F
T3A-CW2-6205	1	62/F
T3A-CW2-6305	1	63/F
T3A-CW2-6505	1	65/F
TOTAL	87	

美特鋁質有限公司 MIDI Aluminium Fabricator Ltd.											
				工程號	J858	類別		物料號	-		
				地盘	康城11期	制圖	Z. S. P	2022-08-06	圖號	AZe-1562.5H4-F1P	
修改	1		採用 工廠		地盤 ✓	图纸名称	单元组装图	復核	-	-	數量	-	
日期	15/12		材料颜色	-		材料	-	批准	-	-	單件重量	-	(KG)

AF-006A

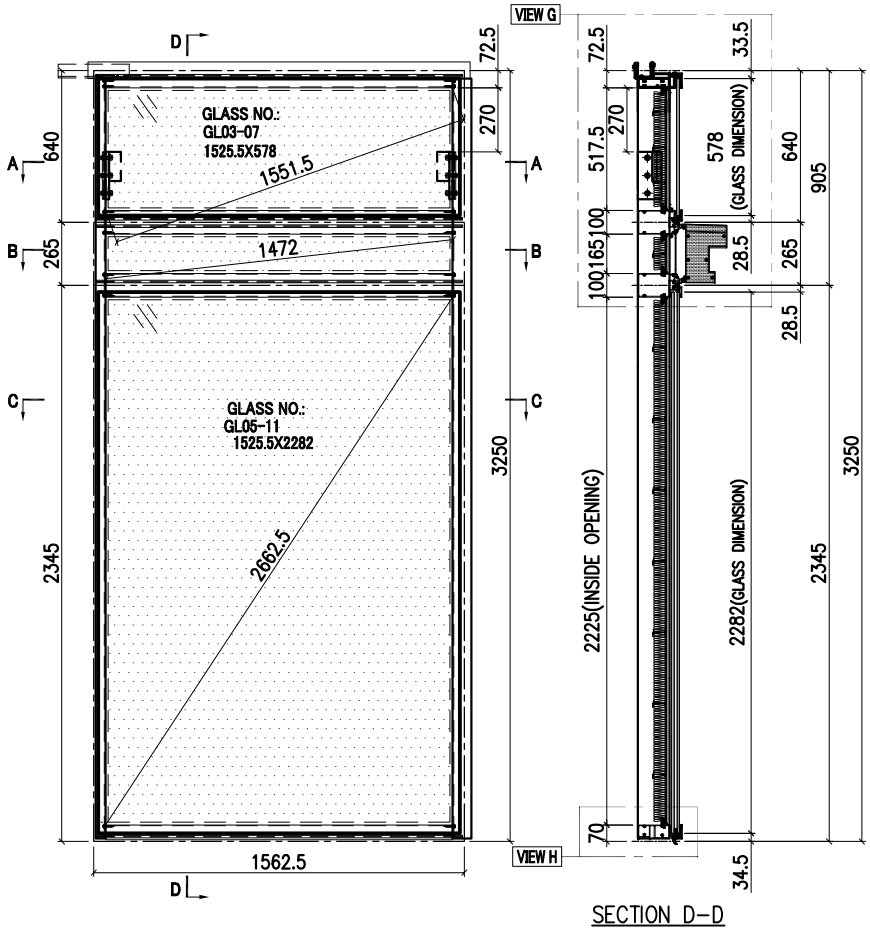

SECTION D-D

INSTALL UNIT NO.	QTY.	FLOOR
T1A-CW2.1-1105	1	11/F
T2A-CW2.1-1105	1	11/F
T3A-CW2.1-1105	1	11/F
TOTAL	3	

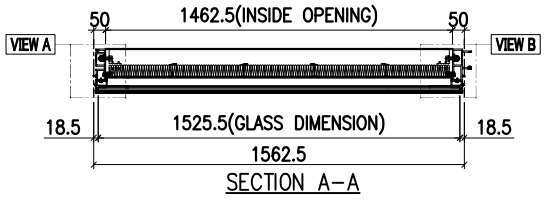

SECTION A-A

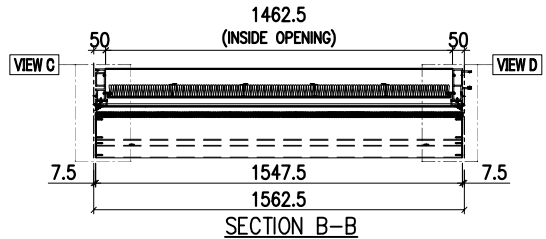

SECTION B-B

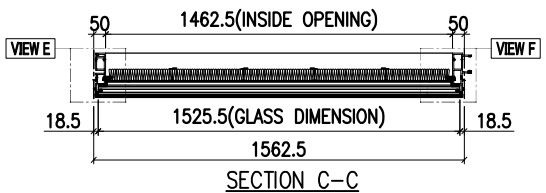

SECTION C-C

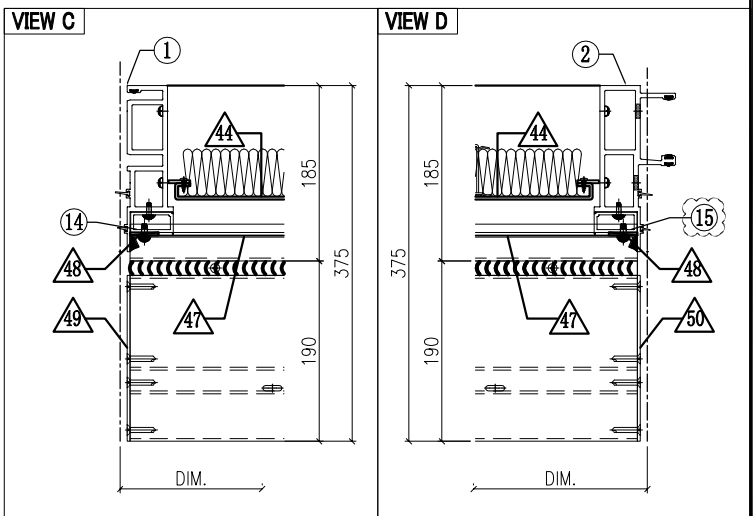

GLASS

GLASS NUMBER	WIDTH	HEIGHT	QTY.
GL03-07	1525.5	578	1
GL05-11	1525.5	2282	1

美特鋁質有限公司
MIDI Aluminium Fabricator Ltd.

修改	1			採用	工廠		地盤	✓	
日期	15/12			材料顏色	-				

工程號	J858	類別		物料號	-		
地盘	康城11期	制圖	Z. S. P	2022-08-06	圖號	AZe-1562.5H4-F1P	
图纸名称	单元组装图	復核	-	-	數量	-	
材料	-	批准	-	-	單件重量	-	(KG)

AF-006B

VIEW G

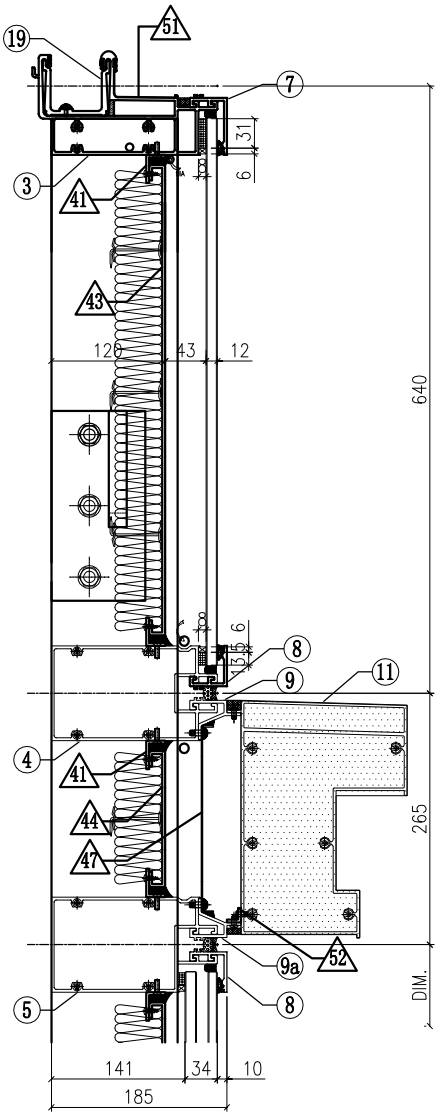

VIEW A

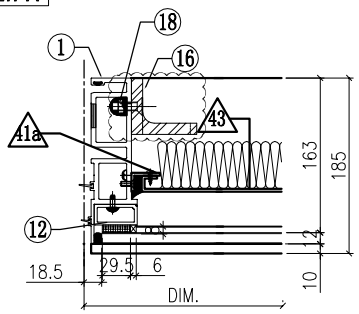

VIEW B

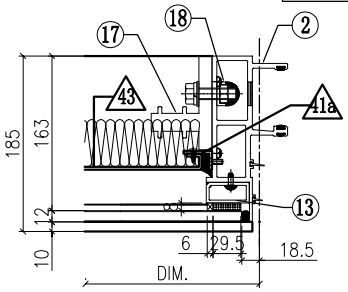

VIEW E

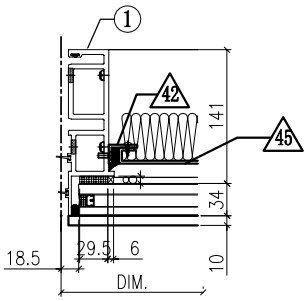

VIEW F

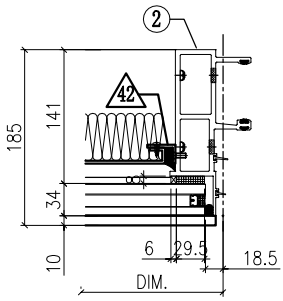

VIEW H

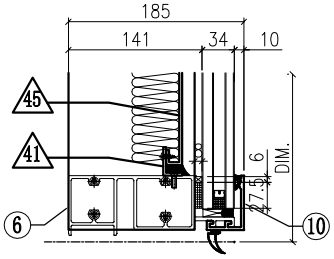

◇ OTHERS (ALUM. & G.M.S. PARTS)

ITEM	FAB. DWG NO.	LENGTH (mm)	QTY
41	N00813-01R	1460.5	6
	30x20X3mm ALUM. ANGLE		
41a	N00813-01Z	455.5	2
	30x20X3mm ALUM. ANGLE		
42	N00813-01AG	2163	2
	30x20X3mm ALUM. ANGLE		
43	J858-AP09-22		1
	1440.5x **495.5** (BACK PANEL)		
44	J858-AP08-26		1
	1446.5x **143** (BACK PANEL)		
45	J858-AP09-29		1
	1440.5 x **2203** (BACK PANEL)		
46			
47	J858-AP07-12		1
	1.5mm THK. ALUM. FLASHING		
48	J858-AP06		2
	30x166x3mm ALUM. PLATE		
49	J858-AP14L		1
	3mm THK. ALUM. END PANEL		
50	J858-AP14R		1
	3mm THK. ALUM. END PANEL		
51	J858-AP16	100	1
	1mm THK. ALUM. FLASHING		
52	L065-01-05	1539.5	1
	16x16x3mm ALUM. ANGLE		

◯ ALUM. EXTRUSION

ITEM	FAB. DWG NO.	LENGTH (mm)	QTY
1	X86273-11	3217.5	1
2	X86272-06	3217.5	1
3	X86279-15C	1547.5	1
4	X86308-06D	1541.5	1
5	X86302-10C	1541.5	1
6	X86280-07C	1541.5	1
7	X86301-01-09	1547.5	1
8	X86283-01-10	1547.5	2
9	X86306-01G	1547.5	1
9a	X86306-04G	1547.5	1
10	X86300-01-09	1547.5	1
11	X86307-01-07	1541.5	1
12	X86305-01LC	563.5	1
13	X86305-01RC	563.5	1
14	X86305-02LA	164	1
15	X86305-02RA	164	1
16	ST-BR1	200	1
17	X86255-01R	200	1
18	X86258-01	200	2
19	X86303-01	300	1
20			
21			
22			

美特鋁質有限公司 MIDI Aluminium Fabricator Ltd.					工程號	J858	類別		物料號	-		
					地盘	康城11期	制圖	Z.S.P	2022-08-06	圖號	AZe-1562.5H4-P	
修改			採用	工廠		地盤 ✓	图纸名称	单元组装图	復核	-	-	數量	-
日期			材料颜色	-			材料	-	批准	-	-	單件重量	- (KG)

AF-007A

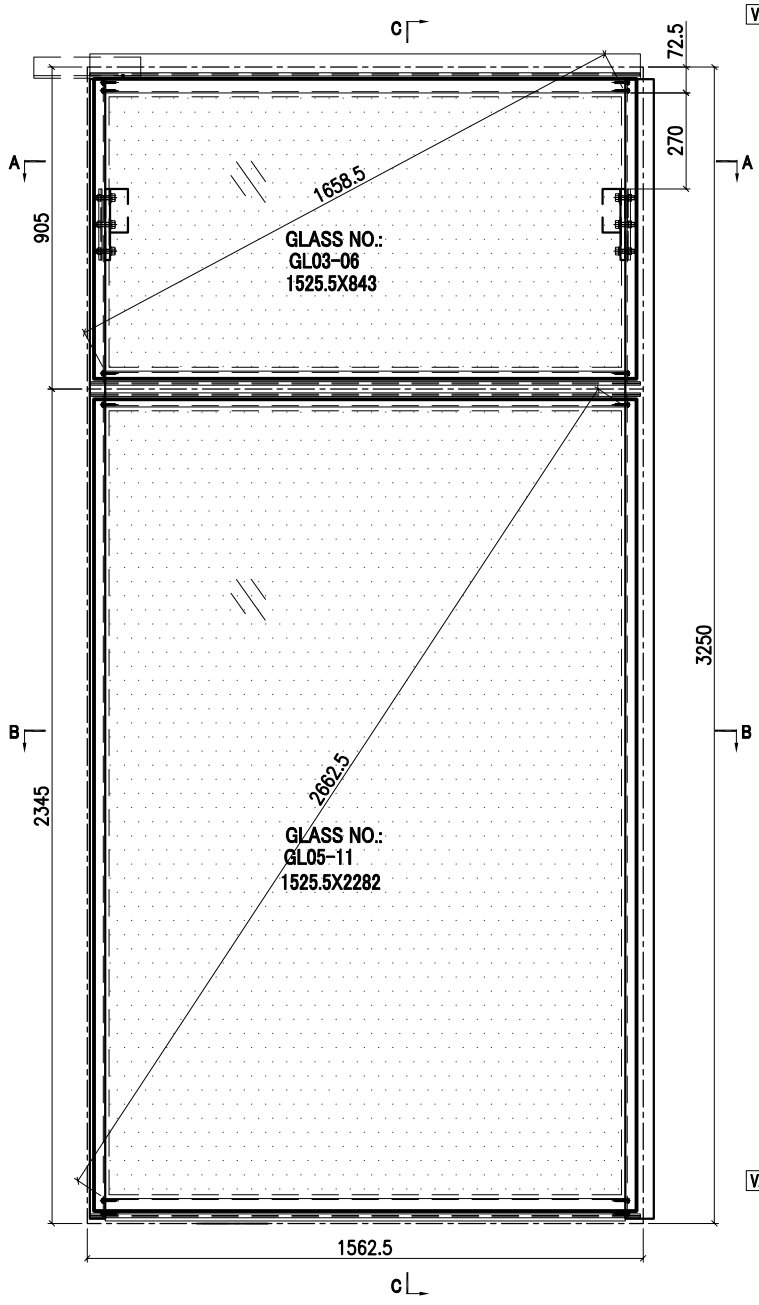

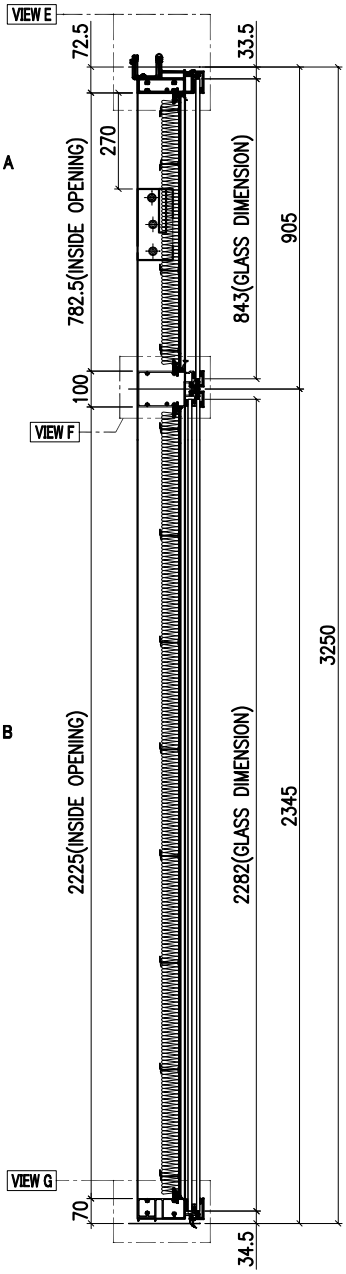

SECTION C-C

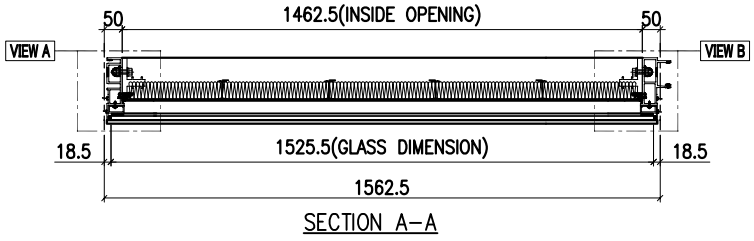

SECTION A-A

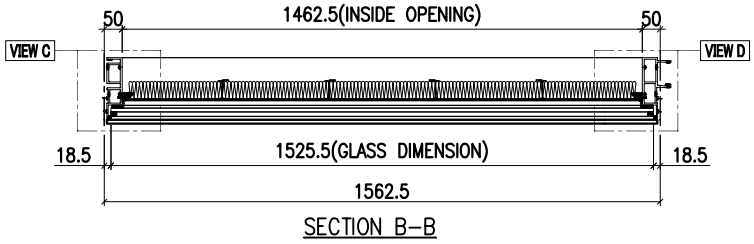

SECTION B-B

INSTALL UNIT NO.	QTY.	FLOOR
T1A-CW2.1-4005	1	40/F
TOTAL	1	

GLASS	GLASS NUMBER	WIDTH	HEIGHT	QTY.
	GL03-06	1525.5	843	1
	GL05-11	1525.5	2282	1

美特鋁質有限公司 MIDI Aluminium Fabricator Ltd.											
						工程號	J858	類別		物料號	-		
						地盘	康城11期	制圖	Z. S. P	2022-08-06	圖號	AZe-1562.5H4-P
修改				採用	工廠		地盤 ✓	图纸名称	单元组装图	復核	-	-	數量	-
日期				材料颜色	-			材料	-	批准	-	-	單件重量	- (KG)

AF-007B

VIEW E

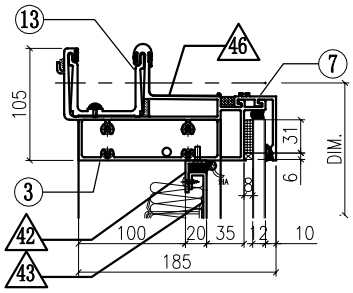

VIEW A

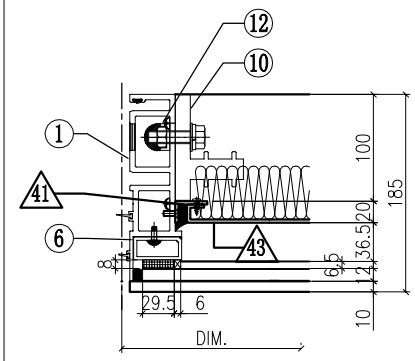

VIEW B

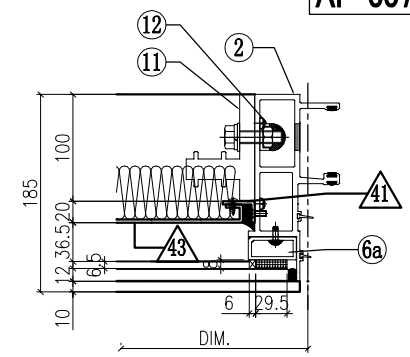

VIEW F

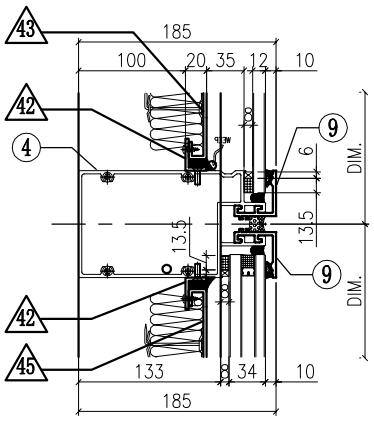

VIEW C

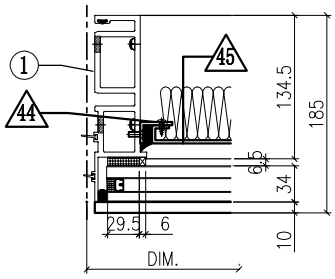

VIEW D

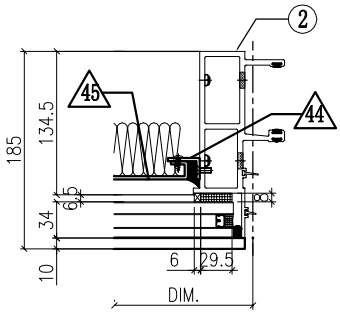

VIEW G

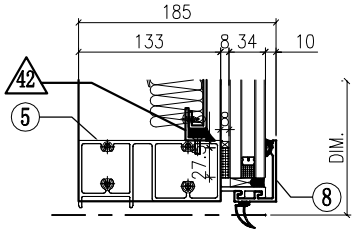

◇ OTHERS (ALUM. & G.M.S. PARTS)

ITEM	FAB. DWG NO.	LENGTH (mm)	QTY
41	N00813-01A	720.5	2
	30x20X3mm ALUM. ANGLE		
42	N00813-01R	1460.5	4
	30x20X3mm ALUM. ANGLE		
43	J858-AP09-10		1
	1440.5x760.5(BACK PANEL)		
44	N00813-01AG	2163	2
	30x20X3mm ALUM. ANGLE		
45	J858-AP09-29		1
	1440.5x2203 (BACK PANEL)		
46	J858-AP16	100	1
	1mm THK. ALUM. FLASHING		

◯ ALUM. EXTRUSION

ITEM	FAB. DWG NO.	LENGTH (mm)	QTY
1	X86273-16	3217.5	1
2	X86272-11	3217.5	1
3	X86279-15C	1547.5	1
4	X86302-17C	1541.5	1
5	X86280-07C	1541.5	1
6	X86305-01LA	828.5	1
6a	X86305-01RA	828.5	1
7	X86301-01-09	1547.5	1
8	X86300-01-09	1547.5	1
9	X86283-01-10	1547.5	2
10	X86255-01L	200	1
11	X86255-01R	200	1
12	X86258-01	200	2
13	X86303-01	300	1
14			
15			
16			
17			
18			
19			
20			
21			
22			

美特鋁質有限公司 MIDI Aluminium Fabricator Ltd.											
				工程號	J858	類別		物料號	-		
				地盘	康城11期	制圖	Z. S. P	2022-08-06	圖號	AZe-1562.5H2-F1b1	
修改	1		採用 工廠		地盤 ✓	图纸名称	单元组装图	復核	-	-	數量	-	
日期	15/12		材料颜色	-		材料	-	批准	-	-	單件重量	-	(KG)

AF-008A

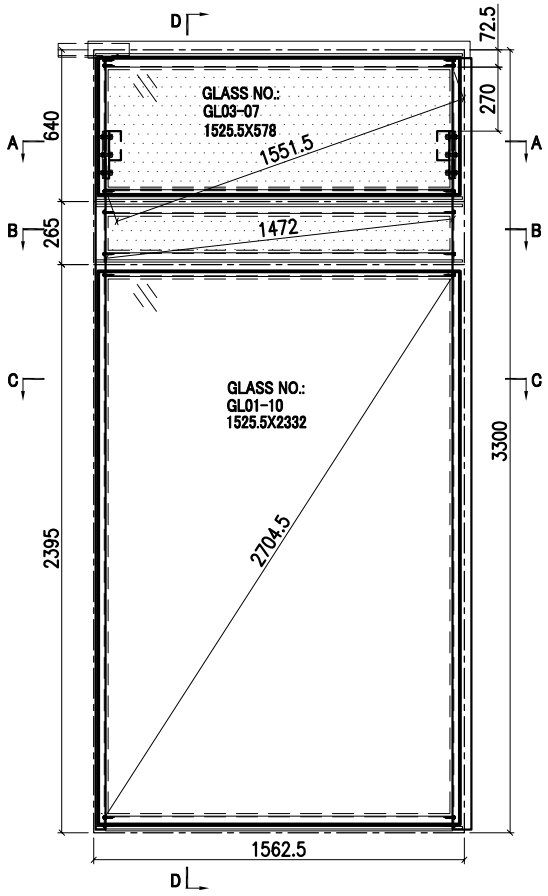

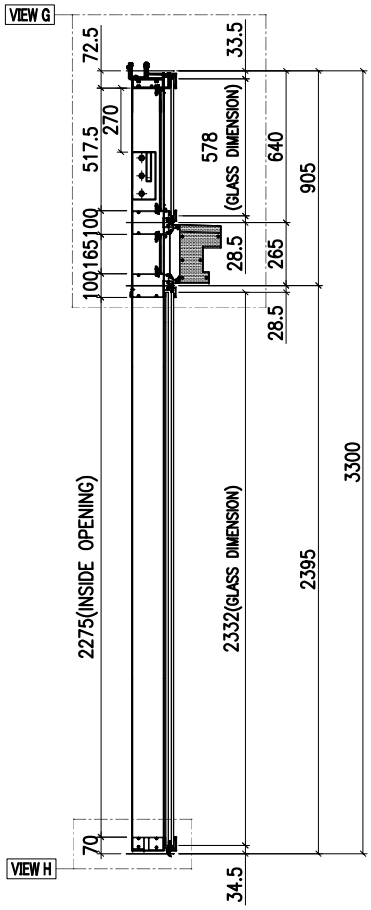

SECTION D-D

INSTALL UNIT NO.	QTY.	FLOOR
T1A-CW2-1705	1	17/F
T1A-CW2-2105	1	21/F
T1A-CW2-2605	1	26/F
T1A-CW2-3005	1	30/F
T1A-CW2-3505	1	35/F
T1A-CW2-3905	1	39/F
T1A-CW2-4305	1	43/F
T1A-CW2-4805	1	48/F
T1A-CW2-5205	1	52/F
T1A-CW2-5705	1	57/F
T2A-CW2-1705	1	17/F
T2A-CW2-2105	1	21/F
T2A-CW2-2605	1	26/F
T2A-CW2-3005	1	30/F
T2A-CW2-3505	1	35/F
T2A-CW2-3905	1	39/F
T2A-CW2-4305	1	43/F
T2A-CW2-4805	1	48/F
T2A-CW2-5205	1	52/F
T2A-CW2-5705	1	57/F
T2A-CW2-6105	1	61/F
T3A-CW2-1705	1	17/F
T3A-CW2-2105	1	21/F
T3A-CW2-2605	1	26/F
T3A-CW2-3005	1	30/F
T3A-CW2-3505	1	35/F
T3A-CW2-3905	1	39/F
T3A-CW2-4305	1	43/F
T3A-CW2-4805	1	48/F
T3A-CW2-5205	1	52/F
T3A-CW2-5705	1	57/F
T3A-CW2-6105	1	61/F
TOTAL	32	

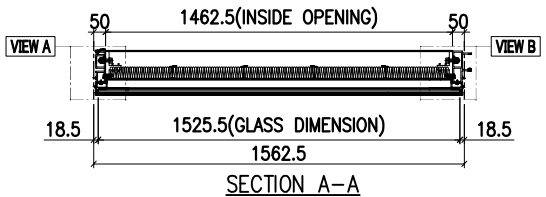

SECTION A-A

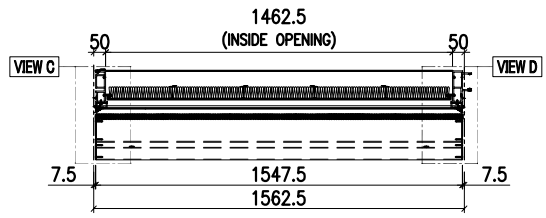

SECTION B-B

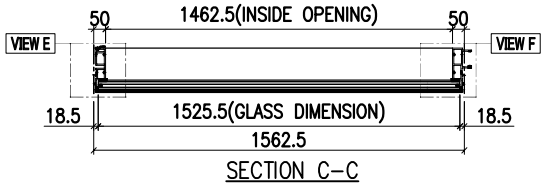

SECTION C-C

VIEW C

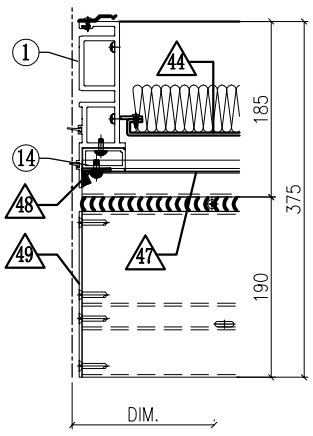

VIEW D

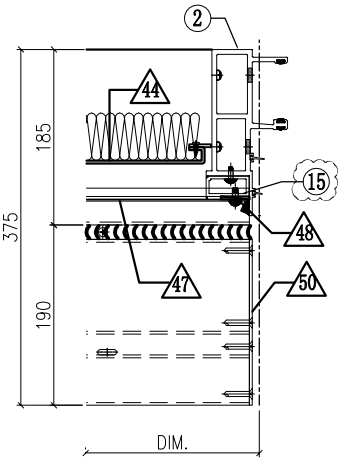

GLASS

GLASS NUMBER	WIDTH	HEIGHT	QTY.
GL03-07	1525.5	578	1
GL01-10	1525.5	2332	1

美特鋁質有限公司
MIDI Aluminium Fabricator Ltd.

修改	1			採用	工廠		地盤	✓	
日期	15/12			材料顏色	-				

工程號	J858	類別		物料號	-		
地盘	康城11期	制圖	Z. S. P	2022-08-06	圖號	AZe-1562.5H2-F1b1	
图纸名称	单元组装图	復核	-	-	數量	-	
材料	-	批准	-	-	單件重量	-	(KG)

AF-008B

VIEW G

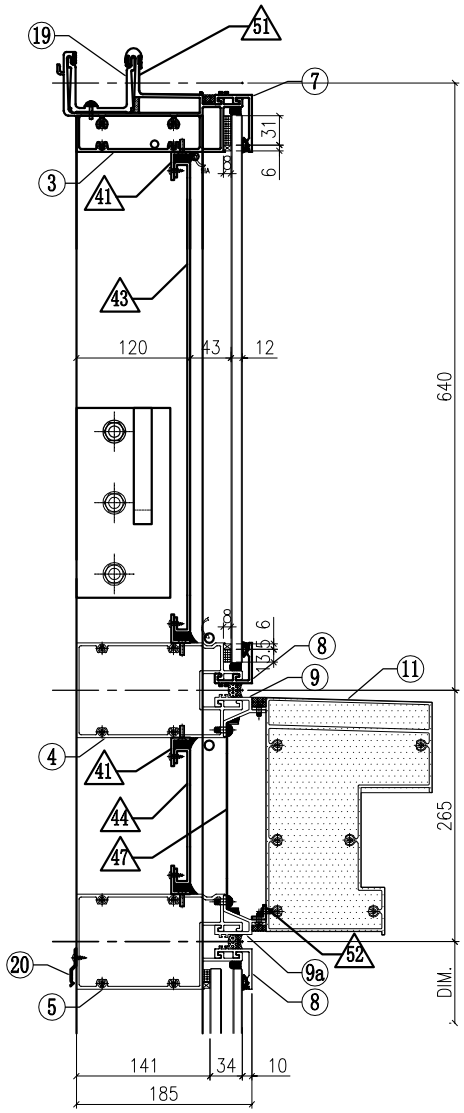

VIEW H

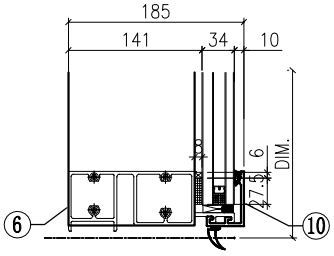

VIEW A

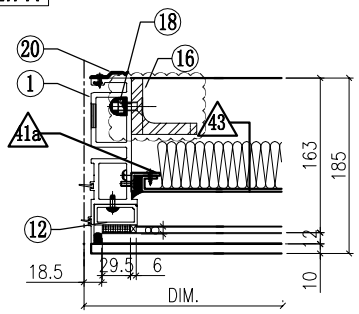

VIEW B

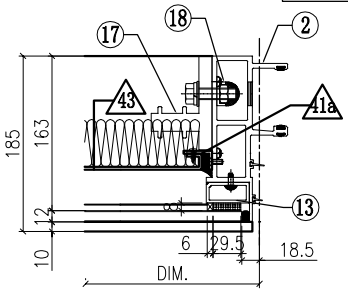

VIEW E

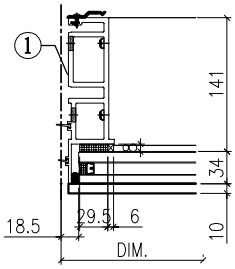

VIEW F

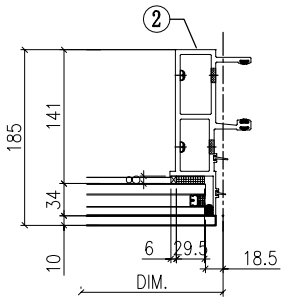

◇ OTHERS (ALUM. & G.M.S. PARTS)

ITEM	FAB. DWG NO.	LENGTH (mm)	QTY
41	N00813-01R	1460.5	4
	30x20X3mm ALUM. ANGLE		
41a	N00813-01Z	455.5	2
	30x20X3mm ALUM. ANGLE		
42	-	-	-
	-		
43	J858-AP09-22		1
	1440.5x **495.5** (BACK PANEL)		
44	J858-AP08-26		1
	1446.5x **143** (BACK PANEL)		
45			
46			
47	J858-AP07-12		1
	1.5mm THK. ALUM. FLASHING		
48	J858-AP06		2
	30x166x3mm ALUM. PLATE		
49	J858-AP14L		1
	3mm THK. ALUM. END PANEL		
50	J858-AP14R		1
	3mm THK. ALUM. END PANEL		
51	J858-AP16	100	1
	1mm THK. ALUM. FLASHING		
52	L065-01-05	1539.5	1
	16x16x3mm ALUM. ANGLE		

◯ ALUM. EXTRUSION

ITEM	FAB. DWG NO.	LENGTH (mm)	QTY
1	X86273-08	3267.5	1
2	X86272-04	3267.5	1
3	X86279-15C	1547.5	1
4	X86308-06D	1541.5	1
5	X86302-03C	1541.5	1
6	X86280-01C	1541.5	1
7	X86301-01-09	1547.5	1
8	X86283-01-10	1547.5	2
9	X86306-01G	1547.5	1
9a	X86306-04G	1547.5	1
10	X86300-01-09	1547.5	1
11	X86307-01-07	1541.5	1
12	X86305-01LC	563.5	1
13	X86305-01RC	563.5	1
14	X86305-02LA	164	1
15	X86305-02RA	164	1
16	ST-BR1	200	1
17	X86255-01R	200	1
18	X86258-01	200	2
19	X86303-01	300	1
20	X86317-01	50	13
21			
22			

美特鋁質有限公司 MIDI Aluminium Fabricator Ltd.						工程號	J858	類別		物料號	-		
						地盘	康城11期	制圖	Z.S.P	2022-08-06	圖號	AZd-1309H2-c2	
修改				採用	工廠		地盤 ✓	图纸名称	单元组装图	復核	-	-	數量	-	
日期				材料颜色	-			材料	-	批准	-	-	單件重量	-	(KG)

AF-009A

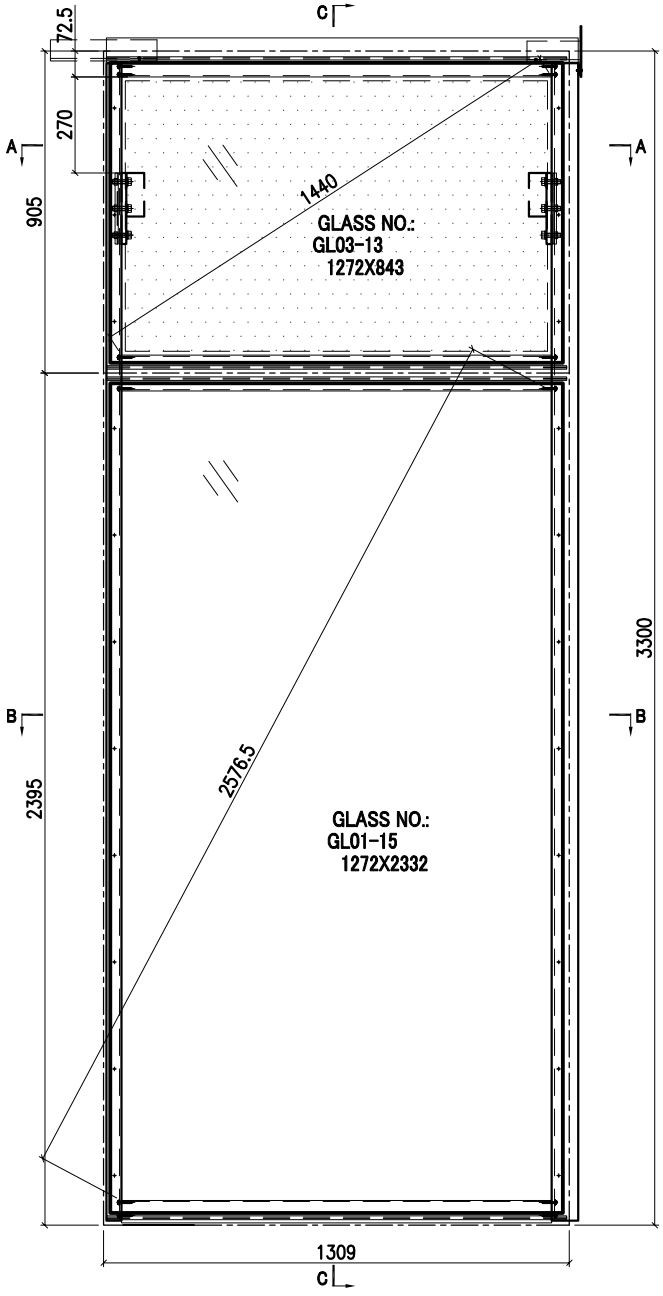

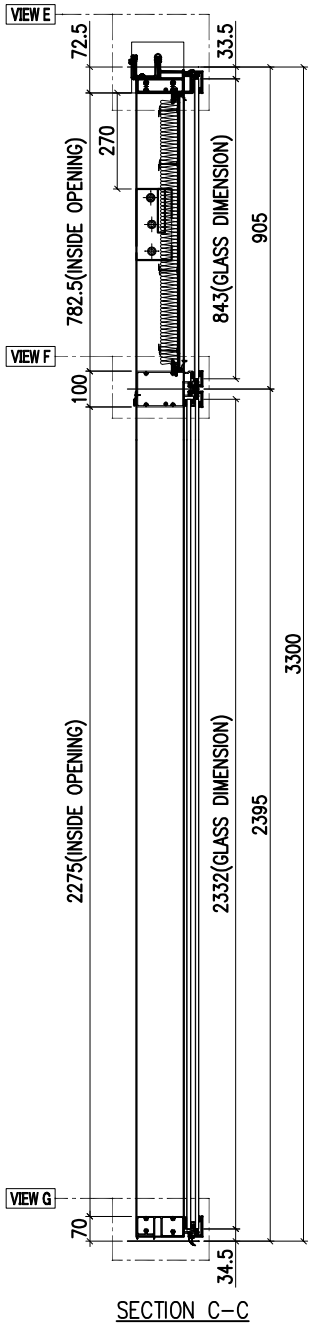

SECTION C-C

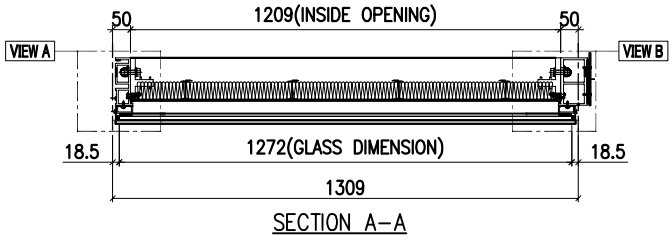

SECTION A-A

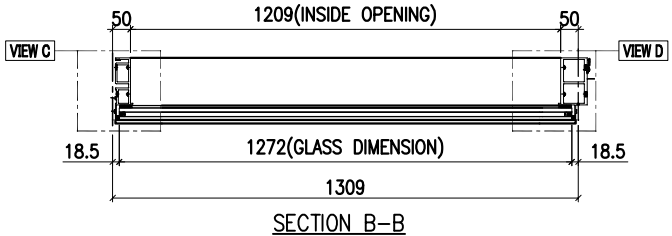

SECTION B-B

GLASS

GLASS NUMBER	WIDTH	HEIGHT	QTY.
GL03-13	1272	843	1
GL01-15	1272	2332	1

美特鋁質有限公司 MIDI Aluminium Fabricator Ltd.											
工程號	J858	類別		物料號	-						
地盘	康城11期	制圖	Z. S. P	2022-08-06	圖號	AZd-1309H2-c2					
修改	採用 工廠 地盤 ✓	图纸名称	单元组装图	復核	-	-	數量	-			
日期	材料顏色 -	材料	-	批准	-	-	單件重量	-	(KG)		

AF-009B

VIEW E

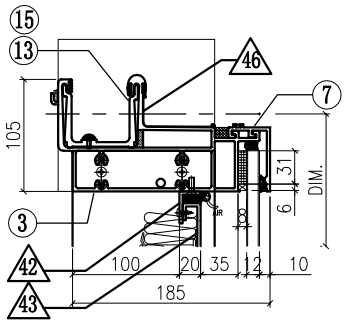

VIEW A

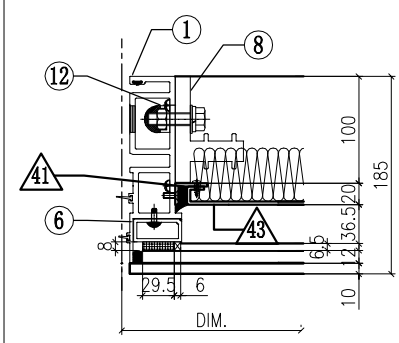

VIEW B

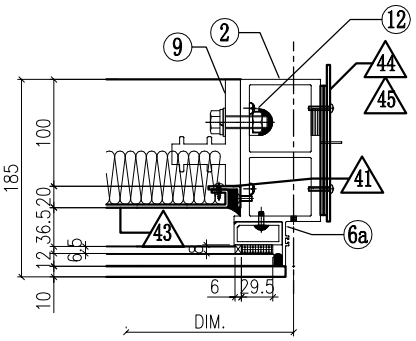

VIEW F

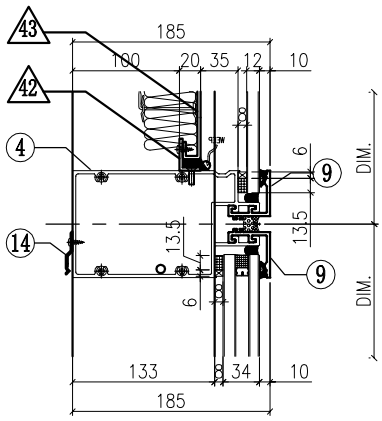

VIEW C

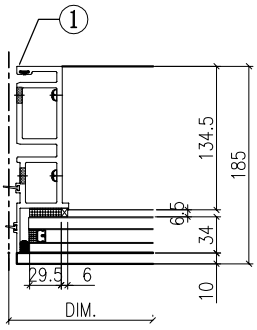

VIEW D

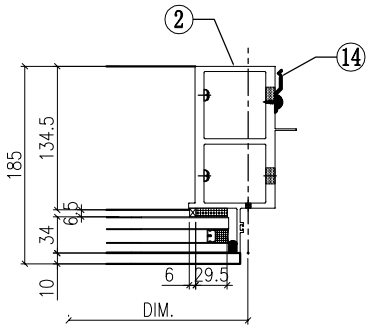

VIEW G

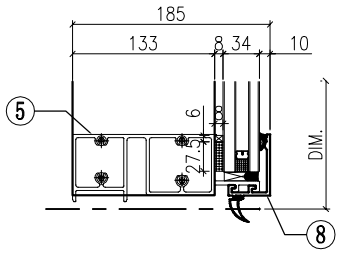

◇ OTHERS (ALUM. & G.M.S. PARTS)

ITEM	FAB. DWG NO.	LENGTH (mm)	QTY
41	N00813-01A	720.5	2
	30x20X3mm ALUM. ANGLE		
42	N00813-01P	1207	2
	30x20X3mm ALUM. ANGLE		
43	J858-AP09-15		1
	1187 x760.5(BACK PANEL)		
44	J858-AP02		1
	3mm THK. ALUM. PLATE		
45	J858-AP03		2
	3mm THK. ALUM. PLATE		
46	J858-AP16	100	1
	1mm THK. ALUM. FLASHING		

○ ALUM. EXTRUSION

ITEM	FAB. DWG NO.	LENGTH (mm)	QTY
1	X86273-01	3267.5	1
2	X86278-05R	3267.5	1
3	X86279-14B	1326.5	1
4	X86302-01F	1288	1
5	X86280-01F	1288	1
6	X86305-01LA	828.5	1
6a	X86305-01RA	828.5	1
7	X86301-01-11	1294	1
8	X86300-01-11	1294	1
9	X86283-01-12	1294	2
10	X86255-01L	200	1
11	X86255-01R	200	1
12	X86258-01	200	2
13	X86303-02	150	1
14	X86317-01	50	13
15	X86303-01	300	1
16			
17			
18			
19			
20			
21			
22			

美特鋁質有限公司 MIDI Aluminium Fabricator Ltd.					工程號	J858	類別		物料號	-		
					地盘	康城11期	制圖	Z. S. P	2022-08-06	圖號	AZd-1309H2-c2	
修改				採用 工廠		地盤 ✓	图纸名称	单元组装图	復核	-	-	數量	-	
日期				材料颜色	-		材料	-	批准	-	-	單件重量	-	(KG)

AF-009C

INSTALL UNIT NO.	QTY.	FLOOR
T1A-CW1-0903	1	9/F
T1A-CW1-1003	1	10/F
T1A-CW1-1203	1	12/F
T1A-CW1-1503	1	15/F
T1A-CW1-1703	1	17/F
T1A-CW1-1803	1	18/F
T1A-CW1-1903	1	19/F
T1A-CW1-2003	1	20/F
T1A-CW1-2103	1	21/F
T1A-CW1-2303	1	23/F
T1A-CW1-2503	1	25/F
T1A-CW1-2603	1	26/F
T1A-CW1-2703	1	27/F
T1A-CW1-2803	1	28/F
T1A-CW1-3003	1	30/F
T1A-CW1-3103	1	31/F
T1A-CW1-3203	1	32/F
T1A-CW1-3303	1	33/F
T1A-CW1-3503	1	35/F
T1A-CW1-3703	1	37/F
T1A-CW1-3803	1	38/F
T1A-CW1-3903	1	39/F
T1A-CW1-4103	1	41/F
T1A-CW1-4303	1	43/F
T1A-CW1-4503	1	45/F
T1A-CW1-4603	1	46/F
T1A-CW1-4703	1	47/F
T1A-CW1-4803	1	48/F
T1A-CW1-5003	1	50/F
T1A-CW1-5103	1	51/F
T1A-CW1-5203	1	52/F
T1A-CW1-5303	1	53/F
T1A-CW1-5503	1	55/F
T1A-CW1-5703	1	57/F
T1A-CW1-5803	1	58/F
T1A-CW1-5903	1	59/F
T1A-CW1-6003	1	60/F

INSTALL UNIT NO.	QTY.	FLOOR
T2A-CW1-0903	1	9/F
T2A-CW1-1003	1	10/F
T2A-CW1-1503	1	15/F
T2A-CW1-1603	1	16/F
T2A-CW1-1703	1	17/F
T2A-CW1-1803	1	18/F
T2A-CW1-1903	1	19/F
T2A-CW1-2103	1	21/F
T2A-CW1-2203	1	22/F
T2A-CW1-2303	1	23/F
T2A-CW1-2503	1	25/F
T2A-CW1-2603	1	26/F
T2A-CW1-2803	1	28/F
T2A-CW1-2903	1	29/F
T2A-CW1-3003	1	30/F
T2A-CW1-3103	1	31/F
T2A-CW1-3203	1	32/F
T2A-CW1-3503	1	35/F
T2A-CW1-3603	1	36/F
T2A-CW1-3703	1	37/F
T2A-CW1-3803	1	38/F
T2A-CW1-3903	1	39/F
T2A-CW1-4103	1	41/F
T2A-CW1-4203	1	42/F
T2A-CW1-4303	1	43/F
T2A-CW1-4503	1	45/F
T2A-CW1-4603	1	46/F
T2A-CW1-4803	1	48/F
T2A-CW1-4903	1	49/F
T2A-CW1-5003	1	50/F
T2A-CW1-5103	1	51/F
T2A-CW1-5203	1	52/F
T2A-CW1-5503	1	55/F
T2A-CW1-5603	1	56/F
T2A-CW1-5703	1	57/F
T2A-CW1-5803	1	58/F
T2A-CW1-5903	1	59/F
T2A-CW1-6103	1	61/F
T2A-CW1-6203	1	62/F
T2A-CW1-6303	1	63/F
T2A-CW1-6503	1	65/F

INSTALL UNIT NO.	QTY.	FLOOR
T3A-CW1-0903	1	9/F
T3A-CW1-1003	1	10/F
T3A-CW1-1503	1	15/F
T3A-CW1-1603	1	16/F
T3A-CW1-1703	1	17/F
T3A-CW1-1803	1	18/F
T3A-CW1-1903	1	19/F
T3A-CW1-2103	1	21/F
T3A-CW1-2203	1	22/F
T3A-CW1-2303	1	23/F
T3A-CW1-2503	1	25/F
T3A-CW1-2603	1	26/F
T3A-CW1-2803	1	28/F
T3A-CW1-2903	1	29/F
T3A-CW1-3003	1	30/F
T3A-CW1-3103	1	31/F
T3A-CW1-3203	1	32/F
T3A-CW1-3503	1	35/F
T3A-CW1-3603	1	36/F
T3A-CW1-3703	1	37/F
T3A-CW1-3803	1	38/F
T3A-CW1-3903	1	39/F
T3A-CW1-4103	1	41/F
T3A-CW1-4203	1	42/F
T3A-CW1-4303	1	43/F
T3A-CW1-4503	1	45/F
T3A-CW1-4603	1	46/F
T3A-CW1-4803	1	48/F
T3A-CW1-4903	1	49/F
T3A-CW1-5003	1	50/F
T3A-CW1-5103	1	51/F
T3A-CW1-5203	1	52/F
T3A-CW1-5503	1	55/F
T3A-CW1-5603	1	56/F
T3A-CW1-5703	1	57/F
T3A-CW1-5803	1	58/F
T3A-CW1-5903	1	59/F
T3A-CW1-6103	1	61/F
T3A-CW1-6203	1	62/F
T3A-CW1-6303	1	63/F
T3A-CW1-6503	1	65/F
TOTAL	119	

美特鋁質有限公司 MIDI Aluminium Fabricator Ltd.						工程號	J858	類別		物料號	-		
						地盘	康城11期	制圖	Z.S.P	2022-08-06	圖號	AZc-1699H2	
修改				採用	工廠	地盤	✓	图纸名称	单元组装图	復核	-	-	數量	-
日期				材料颜色	-			材料	-	批准	-	-	單件重量	- (KG)

AF-010A

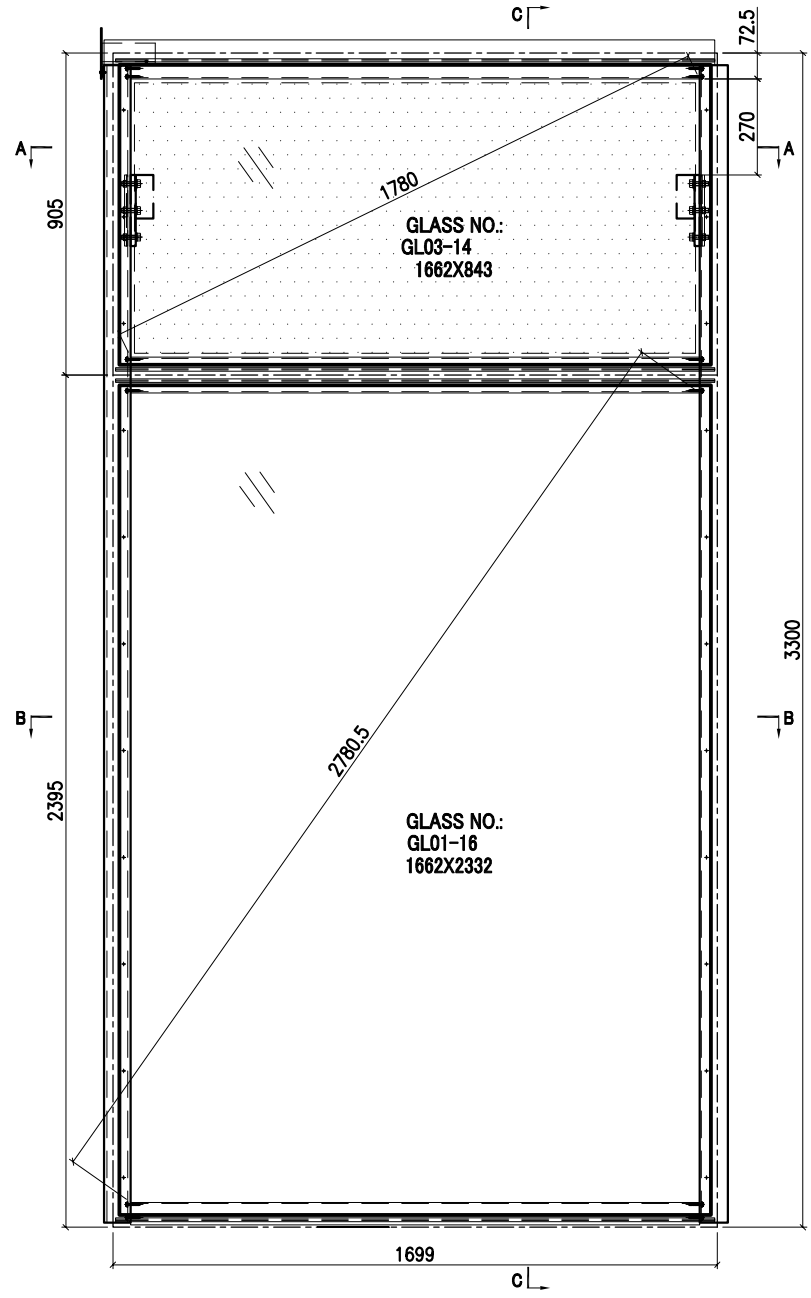

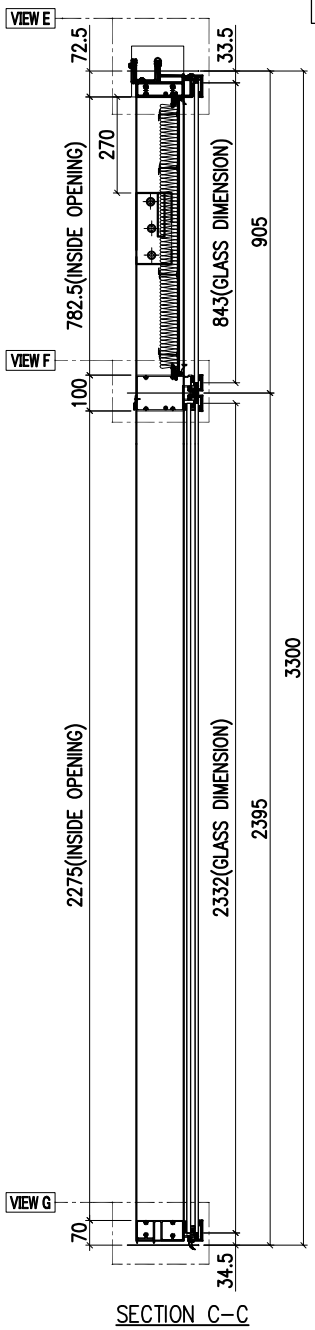

SECTION C-C

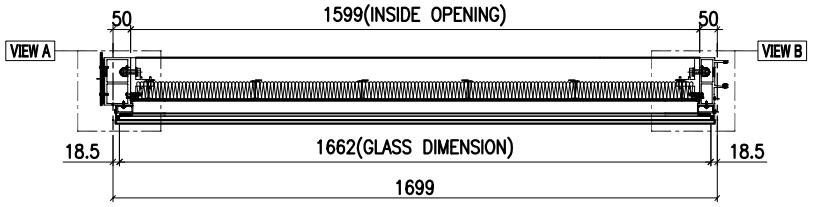

SECTION A-A

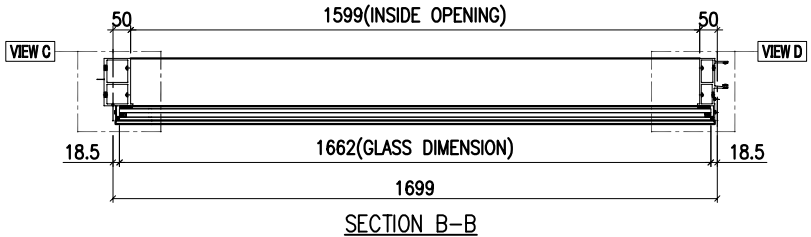

SECTION B-B

GLASS	GLASS NUMBER	WIDTH	HEIGHT	QTY.
	GL03-14	1662	843	1
	GL01-16	1662	2332	1

美特鋁質有限公司 MIDI Aluminium Fabricator Ltd.						工程號	J858	類別		物料號	-		
						地盘	康城11期	制圖	Z. S. P	2022-08-06	圖號	AZc-1699H2	
修改				採用	工廠		地盤 ✓	图纸名称	单元组装图	復核	-	-	數量	-
日期				材料颜色	-			材料	-	批准	-	-	單件重量	- (KG)

AF-010B

VIEW E

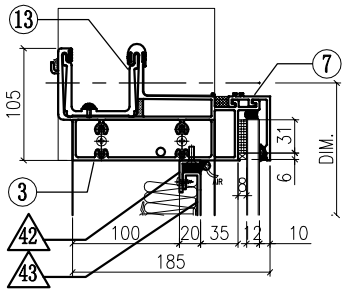

VIEW A

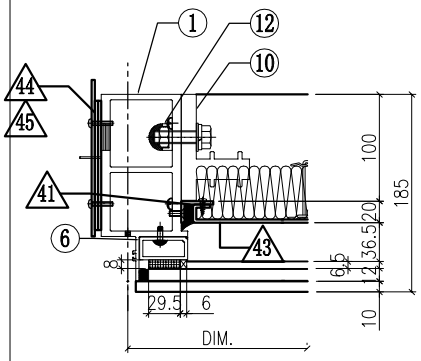

VIEW B

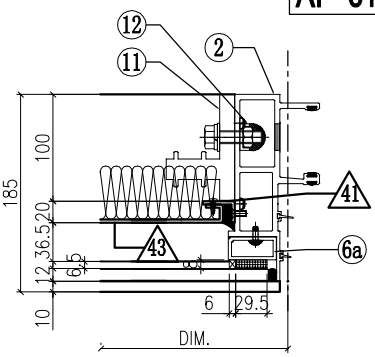

VIEW F

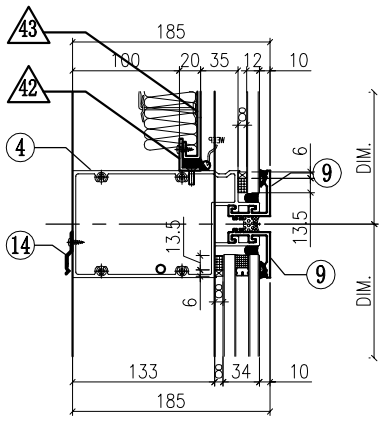

VIEW C

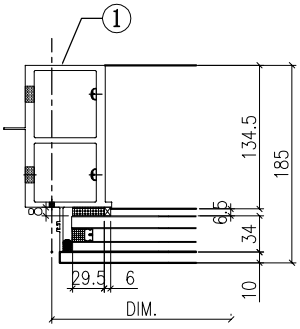

VIEW D

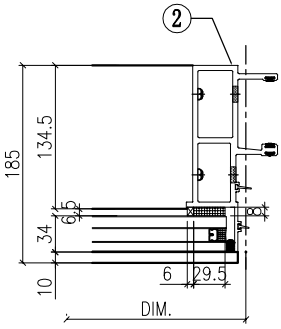

VIEW G

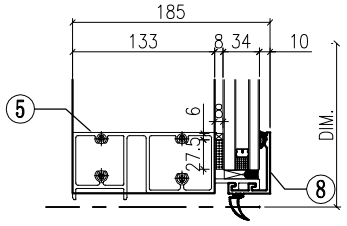

◇ OTHERS (ALUM. & G.M.S. PARTS)

ITEM	FAB. DWG NO.	LENGTH (mm)	QTY
41	N00813-01A	720.5	2
	30x20X3mm ALUM. ANGLE		
42	N00813-01L	1597	2
	30x20X3mm ALUM. ANGLE		
43	J858-AP09-16		1
	1577 x760.5(BACK PANEL)		
44	J858-AP02		1
	3mm THK. ALUM. PLATE		
45	J858-AP03		2
	3mm THK. ALUM. PLATE		

◯ ALUM. EXTRUSION

ITEM	FAB. DWG NO.	LENGTH (mm)	QTY
1	X86278-01	3267.5	1
2	X86272-01	3267.5	1
3	X86279-01C	1716.5	1
4	X86302-01E	1678	1
5	X86280-01E	1678	1
6	X86305-01LA	828.5	1
6a	X86305-01RA	828.5	1
7	X86301-01-12	1684	1
8	X86300-01-12	1684	1
9	X86283-01-13	1684	2
10	X86255-01L	200	1
11	X86255-01R	200	1
12	X86258-01	200	2
13	X86303-03	150	1
14	X86317-01	50	6

INSTALL UNIT NO.	QTY.	FLOOR
T1B-CW1-0901	1	9/F
T1B-CW1-1001	1	10/F
T1B-CW1-1201	1	12/F
T1B-CW1-1501	1	15/F
T1B-CW1-1701	1	17/F
T1B-CW1-1801	1	18/F
T1B-CW1-1901	1	19/F
T1B-CW1-2001	1	20/F
T1B-CW1-2101	1	21/F
T1B-CW1-2301	1	23/F
T1B-CW1-2501	1	25/F
T1B-CW1-2601	1	26/F
T1B-CW1-2701	1	27/F
T1B-CW1-2801	1	28/F
T1B-CW1-3001	1	30/F

T1B-CW1-3101	1	31/F
T1B-CW1-3201	1	32/F
T1B-CW1-3301	1	33/F
T1B-CW1-3501	1	35/F
T1B-CW1-3701	1	37/F
T1B-CW1-3801	1	38/F
T1B-CW1-3901	1	39/F
T1B-CW1-4101	1	41/F
T1B-CW1-4301	1	43/F
T1B-CW1-4501	1	45/F
T1B-CW1-4601	1	46/F
T1B-CW1-4701	1	47/F
T1B-CW1-4801	1	48/F
T1B-CW1-5001	1	50/F
T1B-CW1-5101	1	51/F
T1B-CW1-5201	1	52/F

T1B-CW1-5301	1	53/F
T1B-CW1-5501	1	55/F
T1B-CW1-5701	1	57/F
T1B-CW1-5801	1	58/F
T1B-CW1-5901	1	59/F
T1B-CW1-6001	1	60/F
TOTAL	37	

美特鋁質有限公司 MIDI Aluminium Fabricator Ltd.						工程號	J858	類別		物料號	-		
						地盘	康城11期	制圖	Z.S.P	2022-08-06	圖號	AZq-1856.5H2	
修改				採用	工廠		地盤 ✓	图纸名称	单元组装图	復核	-	-	數量	-	
日期				材料颜色	-			材料	-	批准	-	-	單件重量	-	(KG)

AF-011A

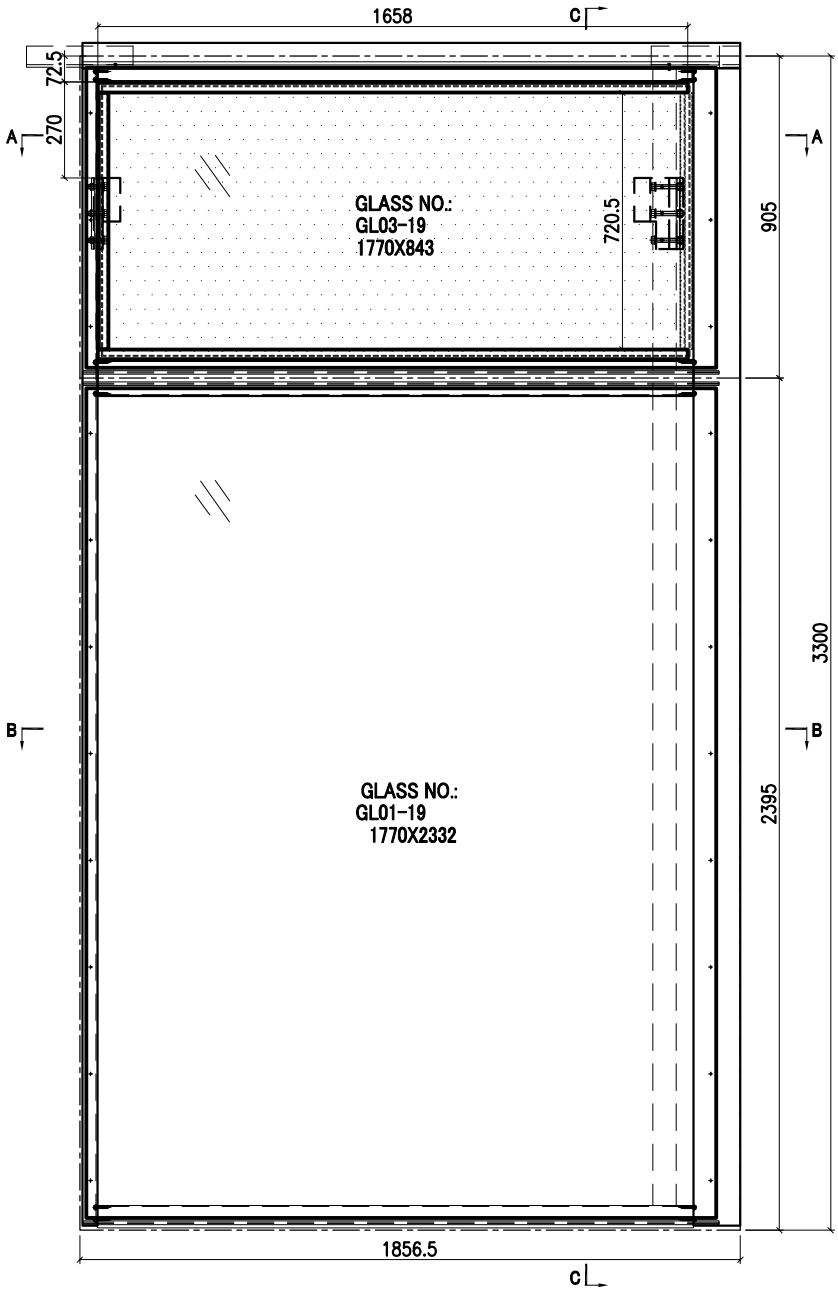

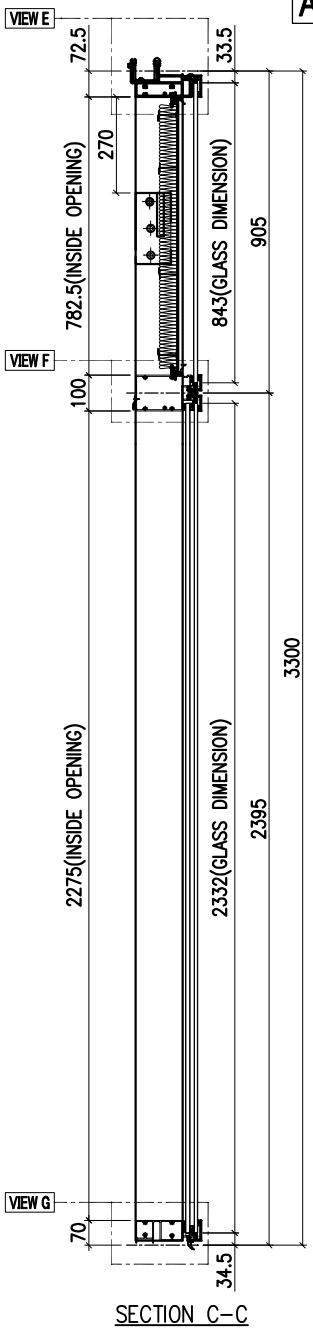

SECTION C-C

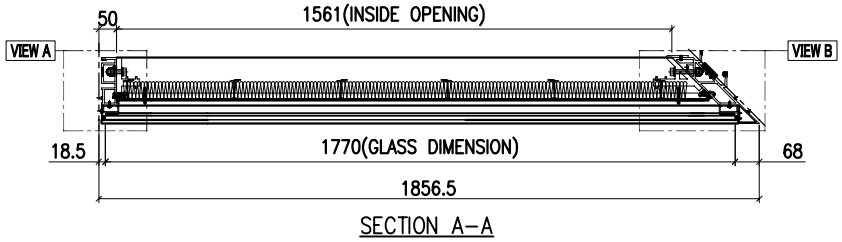

SECTION A-A

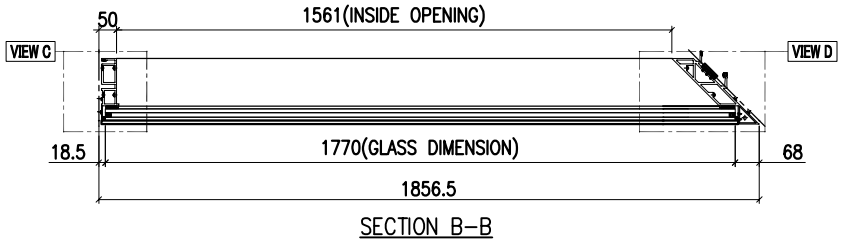

SECTION B-B

GLASS	GLASS NUMBER	WIDTH	HEIGHT	QTY.
	GL03-19	1770	843	1
	GL01-19	1770	2332	1

美特鋁質有限公司 MIDI Aluminium Fabricator Ltd.					工程號	J858	類別		物料號	-		
					地盘	康城11期	制圖	Z. S. P	2022-08-06	圖號	AZq-1856.5H2	
修改				採用 工廠		地盤 ✓	图纸名称	单元组装图	復核	-	-	數量	-	
日期				材料颜色	-		材料	-	批准	-	-	單件重量	-	(KG)

AF-011B

VIEW E

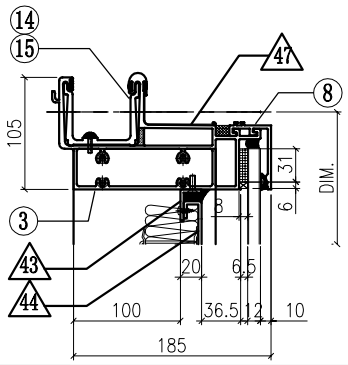

VIEW A

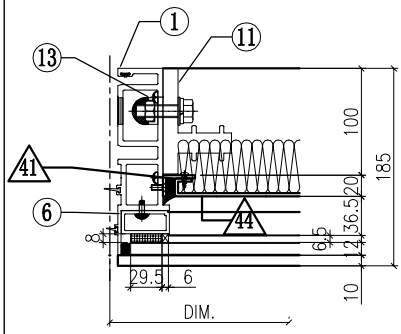

VIEW B

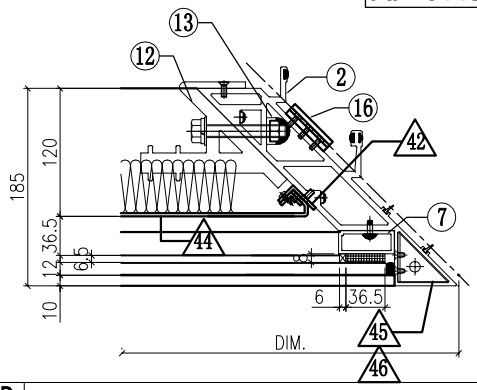

VIEW F

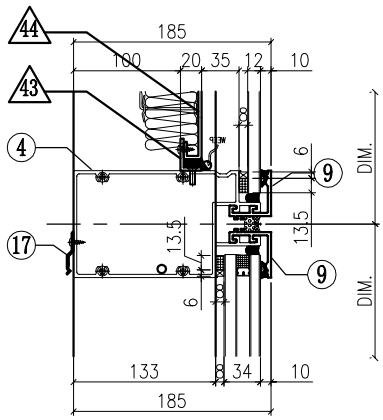

VIEW C

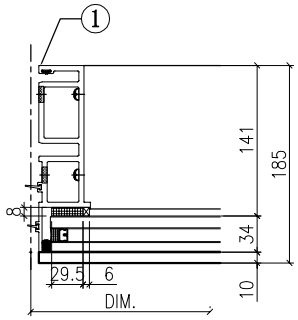

VIEW D

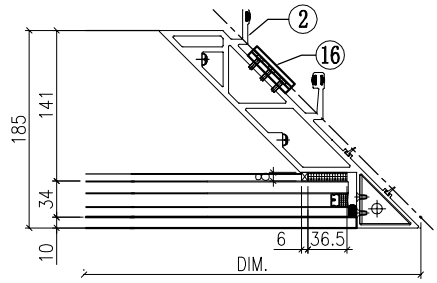

VIEW G

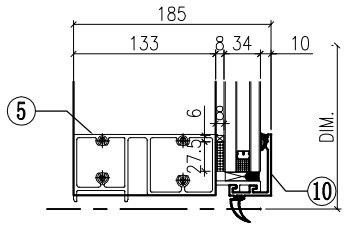

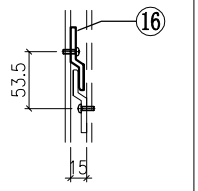

◇ OTHERS (ALUM. & G.M.S. PARTS)

ITEM	FAB. DWG NO.	LENGTH (mm)	QTY
41	N00813-01A	720.5	1
	30x20X3mm ALUM. ANGLE		
42	N00813-02A	720.5	1
	30x20X3mm ALUM. ANGLE		
43	N00813-01F	1658	2
	30x20X3mm ALUM. ANGLE		
44	J858-AP12-01		1
	1654 x 760.5(BACK PANEL)		
45	J858-AA03R		1
	2mm THK. ALUM. PLATE		
46	J858-AA04R		1
	2mm THK. ALUM. PLATE		
47	J858-AP16	100	1
	1mm THK. ALUM. FLASHING		

◯ ALUM. EXTRUSION

ITEM	FAB. DWG NO.	LENGTH (mm)	QTY
1	X86273-01	3267.5	1
2	X86275-01	3280.5	1
3	X86279-03A	1788.5	1
4	X86302-02A	1785.5	1
5	X86280-03A	1785.5	1
6	X86305-01LA	828.5	1
7	X86304-01LA	828.5	1
8	X86301-01-04	1789	1
9	X86283-01-05	1789	2
10	X86300-01-04	1789	1
11	X86255-01L	200	1
12	X86256-01R	200	1
13	X86258-01	200	2
14	X86303-01	300	1
15	X86303-05	250	1
16	X86316-01	50	3
17	X86317-01	50	6
18			
19			
20			
21			
22			

美特鋁質有限公司 MIDI Aluminium Fabricator Ltd.					工程號	J858	類別		物料號	-		
					地盘	康城11期	制圖	Z. S. P	2022-08-06	圖號	AZq-1856.5H2	
修改				採用 工廠		地盤 ✓	图纸名称	单元组装图	復核	-	-	數量 -
日期				材料颜色 -			材料	-	批准	-	-	單件重量 - (KG)

AF-011C

INSTALL UNIT NO.	QTY.	FLOOR
T1B-CW3-0903	1	9/F
T1B-CW3-1003	1	10/F
T1B-CW3-1203	1	12/F
T1B-CW3-1503	1	15/F
T1B-CW3-1803	1	18/F
T1B-CW3-1903	1	19/F
T1B-CW3-2003	1	20/F
T1B-CW3-2303	1	23/F
T1B-CW3-2503	1	25/F
T1B-CW3-2703	1	27/F
T1B-CW3-2803	1	28/F
T1B-CW3-3103	1	31/F
T1B-CW3-3203	1	32/F
T1B-CW3-3303	1	33/F
T1B-CW3-3703	1	37/F
T1B-CW3-3803	1	38/F
T1B-CW3-4103	1	41/F
T1B-CW3-4503	1	45/F
T1B-CW3-4603	1	46/F
T1B-CW3-4703	1	47/F
T1B-CW3-5003	1	50/F
T1B-CW3-5103	1	51/F
T1B-CW3-5303	1	53/F
T1B-CW3-5503	1	55/F
T1B-CW3-5803	1	58/F
T1B-CW3-5903	1	59/F
T1B-CW3-6003	1	60/F
T1A-CW5-0903	1	9/F
T1A-CW5-1003	1	10/F
T1A-CW5-1203	1	12/F
T1A-CW5-1503	1	15/F
T1A-CW5-1803	1	18/F
T1A-CW5-1903	1	19/F
T1A-CW5-2003	1	20/F
T1A-CW5-2303	1	23/F
T1A-CW5-2503	1	25/F
T1A-CW5-2703	1	27/F
T1A-CW5-2803	1	28/F
T1A-CW5-3103	1	31/F
T1A-CW5-3203	1	32/F
T1A-CW5-3303	1	33/F
T1A-CW5-3703	1	37/F
T1A-CW5-3803	1	38/F
T1A-CW5-4103	1	41/F
T1A-CW5-4503	1	45/F
T1A-CW5-4603	1	46/F
T1A-CW5-4703	1	47/F
T1A-CW5-5003	1	50/F
T1A-CW5-5103	1	51/F
T1A-CW5-5303	1	53/F
T1A-CW5-5503	1	55/F
T1A-CW5-5803	1	58/F
T1A-CW5-5903	1	59/F
T1A-CW5-6003	1	60/F

INSTALL UNIT NO.	QTY.	FLOOR
T2B-CW3-0903	1	9/F
T2B-CW3-1003	1	10/F
T2B-CW3-1503	1	15/F
T2B-CW3-1603	1	16/F
T2B-CW3-1803	1	18/F
T2B-CW3-1903	1	19/F
T2B-CW3-2203	1	22/F
T2B-CW3-2303	1	23/F
T2B-CW3-2503	1	25/F
T2B-CW3-2803	1	28/F
T2B-CW3-2903	1	29/F
T2B-CW3-3103	1	31/F
T2B-CW3-3203	1	32/F
T2B-CW3-3603	1	36/F
T2B-CW3-3703	1	37/F
T2B-CW3-3803	1	38/F
T2B-CW3-4103	1	41/F
T2B-CW3-4203	1	42/F
T2B-CW3-4503	1	45/F
T2B-CW3-4603	1	46/F
T2B-CW3-4903	1	49/F
T2B-CW3-5003	1	50/F
T2B-CW3-5103	1	51/F
T2B-CW3-5503	1	55/F
T2B-CW3-5603	1	56/F
T2B-CW3-5803	1	58/F
T2B-CW3-5903	1	59/F
T2B-CW3-6203	1	62/F
T2B-CW3-6303	1	63/F
T2B-CW3-6503	1	65/F
T2A-CW5-0903	1	9/F
T2A-CW5-1003	1	10/F
T2A-CW5-1503	1	15/F
T2A-CW5-1603	1	16/F
T2A-CW5-1803	1	18/F
T2A-CW5-1903	1	19/F
T2A-CW5-2203	1	22/F
T2A-CW5-2303	1	23/F
T2A-CW5-2503	1	25/F
T2A-CW5-2803	1	28/F
T2A-CW5-2903	1	29/F
T2A-CW5-3103	1	31/F
T2A-CW5-3203	1	32/F
T2A-CW5-3603	1	36/F
T2A-CW5-3703	1	37/F
T2A-CW5-3803	1	38/F
T2A-CW5-4103	1	41/F
T2A-CW5-4203	1	42/F
T2A-CW5-4503	1	45/F
T2A-CW5-4603	1	46/F
T2A-CW5-4903	1	49/F
T2A-CW5-5003	1	50/F
T2A-CW5-5103	1	51/F
T2A-CW5-5503	1	55/F
T2A-CW5-5603	1	56/F

INSTALL UNIT NO.	QTY.	FLOOR
T2A-CW5-5803	1	58/F
T2A-CW5-5903	1	59/F
T2A-CW5-6203	1	62/F
T2A-CW5-6303	1	63/F
T2A-CW5-6503	1	65/F
T3A-CW5-0903	1	9/F
T3A-CW5-1003	1	10/F
T3A-CW5-1503	1	15/F
T3A-CW5-1603	1	16/F
T3A-CW5-1803	1	18/F
T3A-CW5-1903	1	19/F
T3A-CW5-2203	1	22/F
T3A-CW5-2303	1	23/F
T3A-CW5-2503	1	25/F
T3A-CW5-2803	1	28/F
T3A-CW5-2903	1	29/F
T3A-CW5-3103	1	31/F
T3A-CW5-3203	1	32/F
T3A-CW5-3603	1	36/F
T3A-CW5-3703	1	37/F
T3A-CW5-3803	1	38/F
T3A-CW5-4103	1	41/F
T3A-CW5-4203	1	42/F
T3A-CW5-4503	1	45/F
T3A-CW5-4603	1	46/F
T3A-CW5-4903	1	49/F
T3A-CW5-5003	1	50/F
T3A-CW5-5103	1	51/F
T3A-CW5-5503	1	55/F
T3A-CW5-5603	1	56/F
T3A-CW5-5803	1	58/F
T3A-CW5-5903	1	59/F
T3A-CW5-6203	1	62/F
T3A-CW5-6303	1	63/F
T3A-CW5-6503	1	65/F
TOTAL	144	

美特鋁質有限公司 MIDI Aluminium Fabricator Ltd.						工程號	J858	類別		物料號	-	
						地盘	康城11期	制圖	Z.S.P	2022-08-06	圖號	AZq-1856.5H4-F2P
修改				採用	工廠	地盤 ✓	图纸名称	单元组装图	復核	-	-	數量	-
日期				材料颜色	-		材料	-	批准	-	-	單件重量	- (KG)

AF-012A

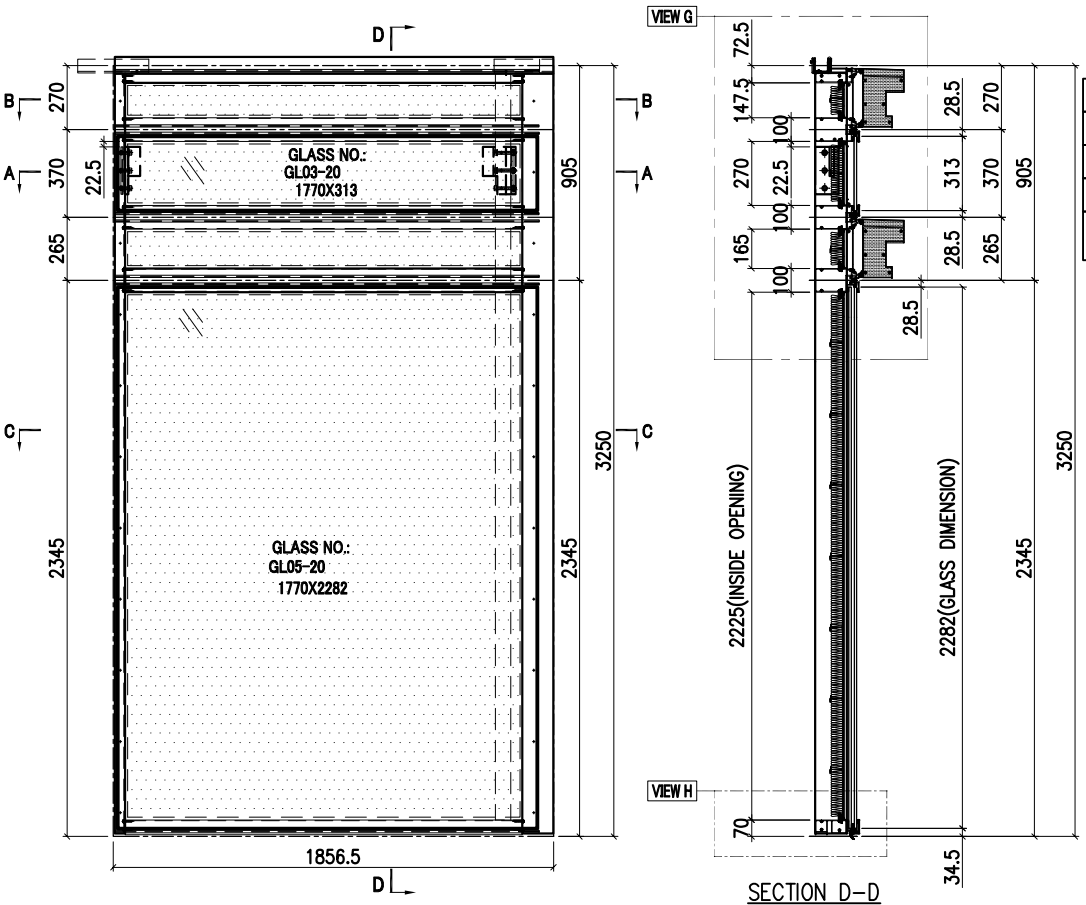

SECTION D-D

INSTALL UNIT NO.	QTY.	FLOOR
T1B-CW3.1-1106	1	11/F
T2B-CW3.1-1106	1	11/F
TOTAL	2	

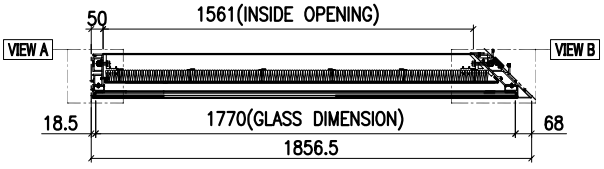

SECTION A-A

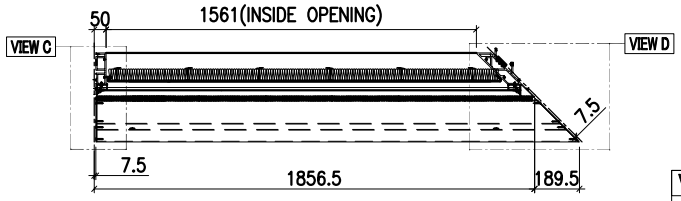

SECTION B-B

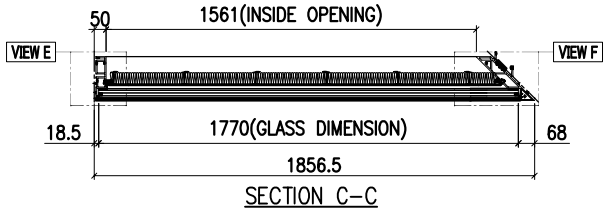

SECTION C-C

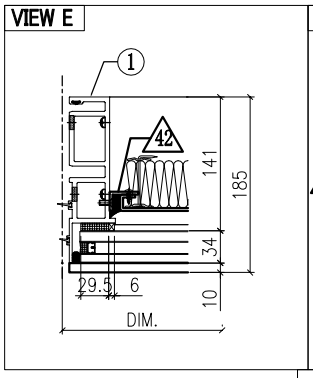

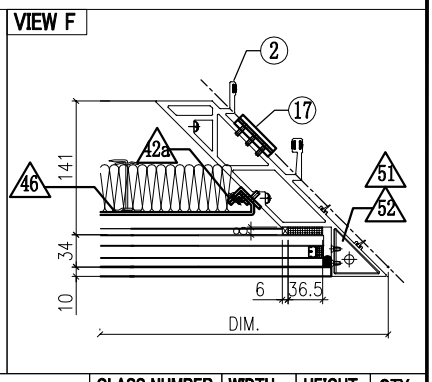

GLASS	GLASS NUMBER	WIDTH	HEIGHT	QTY.
	GL03-20	1770	313	1
	GL05-20	1770	2282	1

美特鋁質有限公司
MIDI Aluminium Fabricator Ltd.

修改	1			採用	工廠		地盤	✓	
日期	15/12			材料顏色	-				

工程號	J858	類別		物料號	-		
地盘	康城11期	制圖	Z. S. P	2022-08-06	圖號	AZq-1856.5H4-F2P	
图纸名称	单元组装图	復核	-	-	數量	-	
材料	-	批准	-	-	單件重量	-	(KG)

AF-012B

VIEW G

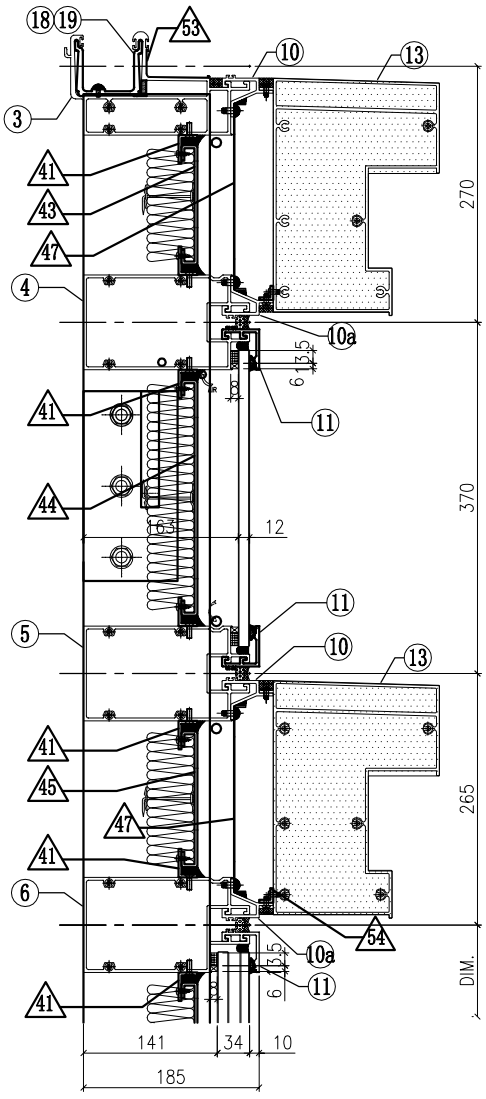

VIEW A

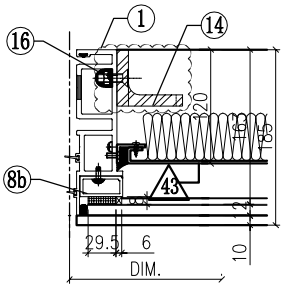

VIEW B

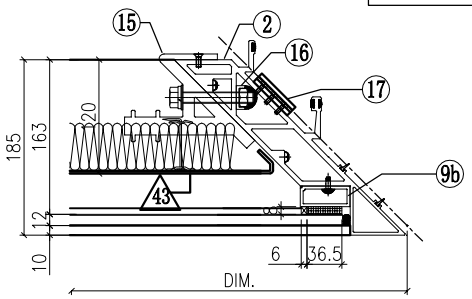

VIEW C

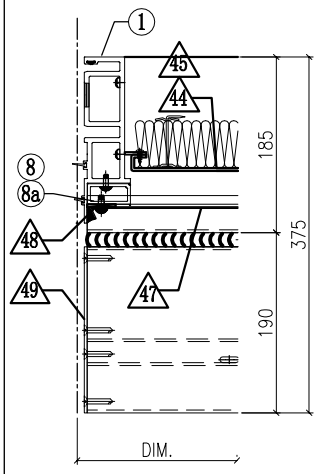

VIEW D

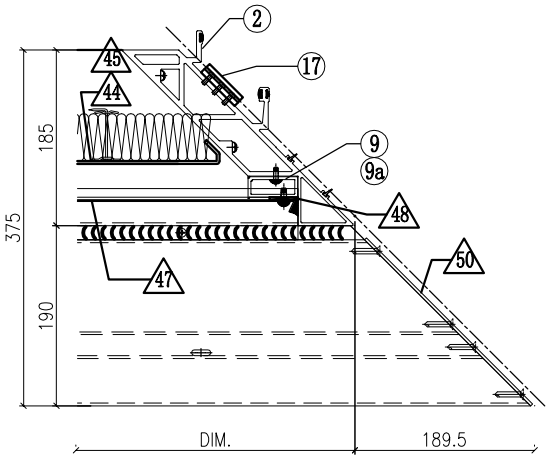

VIEW H

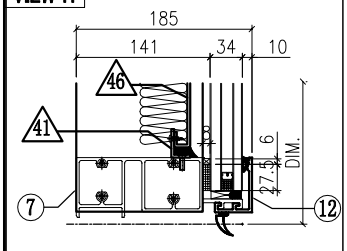

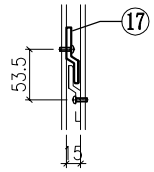

VIEW A

◇ OTHERS (ALUM. & G.M.S. PARTS)

ITEM	FAB. DWG NO.	LENGTH (mm)	QTY
41	N00813-01F	1658	8
	30x20X3mm ALUM. ANGLE		
42	N00813-01AG	2163	1
	30x20X3mm ALUM. ANGLE		
42a	N00813-02C	2163	1
	30x20X3mm ALUM. ANGLE		
43	J858-AP10-01		1
	1657×**125.5** (BACK PANEL)		
44	J858-AP13-02		1
	1657×**248** (BACK PANEL)		
45	J858-AP10-03		1
	1657×**143** (BACK PANEL)		
46	J858-AP12-05		1
	1654×**2203** (BACK PANEL)		
47	J858-AP07-04		2
	1.5mm THK. ALUM. FLASHING		
48	J858-AP06		4
	30x166x3mm ALUM. PLATE		
49	J858-AP14L		2
	3mm THK. ALUM. END PANEL		
50	J858-AP15R		2
	3mm THK. ALUM. END PANEL		
51	J858-AA03R		1
	3mm THK. ALUM. END PANEL		
52	J858-AA04R		1
	3mm THK. ALUM. END PANEL		
53	J858-AP16	100	1
	1mm THK. ALUM. FLASHING		
54	L065-01-15	1784	2
	16x16x3mm ALUM. ANGLE		

◯ ALUM. EXTRUSION

ITEM	FAB. DWG NO.	LENGTH (mm)	QTY
1	X86273-12	3217.5	1
2	**X86275-06**	**3230.5**	1
3	X86279-23A	1788.5	1
4	X86308-02A	1785.5	1
5	X86308-07A	1785.5	1
6	X86302-11B	1785.5	1
7	X86280-08B	1785.5	1
8	X86305-03LA	193.5	1
8a	X86305-02LA	164	1
8b	X86305-05LB	269	1
9	**X86304-03LA**	193.5	1
9a	**X86304-02LA**	164	1
9b	**X86304-04LB**	269	1
10	X86306-02A	1789	2
10a	x86306-06A	1789	2
11	X86283-01-05	1789	3
12	X86300-01-04	1789	1
13	X86307-02-01	2031	2
14	ST-BR1	200	1
15	**X86256-01R**	200	1
16	X86258-01	200	2
17	X86316-01	50	3
18	X86303-01	300	1
19	X86303-05	250	1
20			

美特鋁質有限公司 MIDI Aluminium Fabricator Ltd.							工程號	J858	類別		物料號	-		
							地盘	康城11期	制圖	Z. S. P	2022-08-06	圖號	AZq-1856.5H4-F1P	
修改				採用	工廠	地盤 ✓	图纸名称	单元组装图	復核	-	-	數量	-	
日期				材料顏色	-		材料	-	批准	-	-	單件重量	-	(KG)

AF-013A

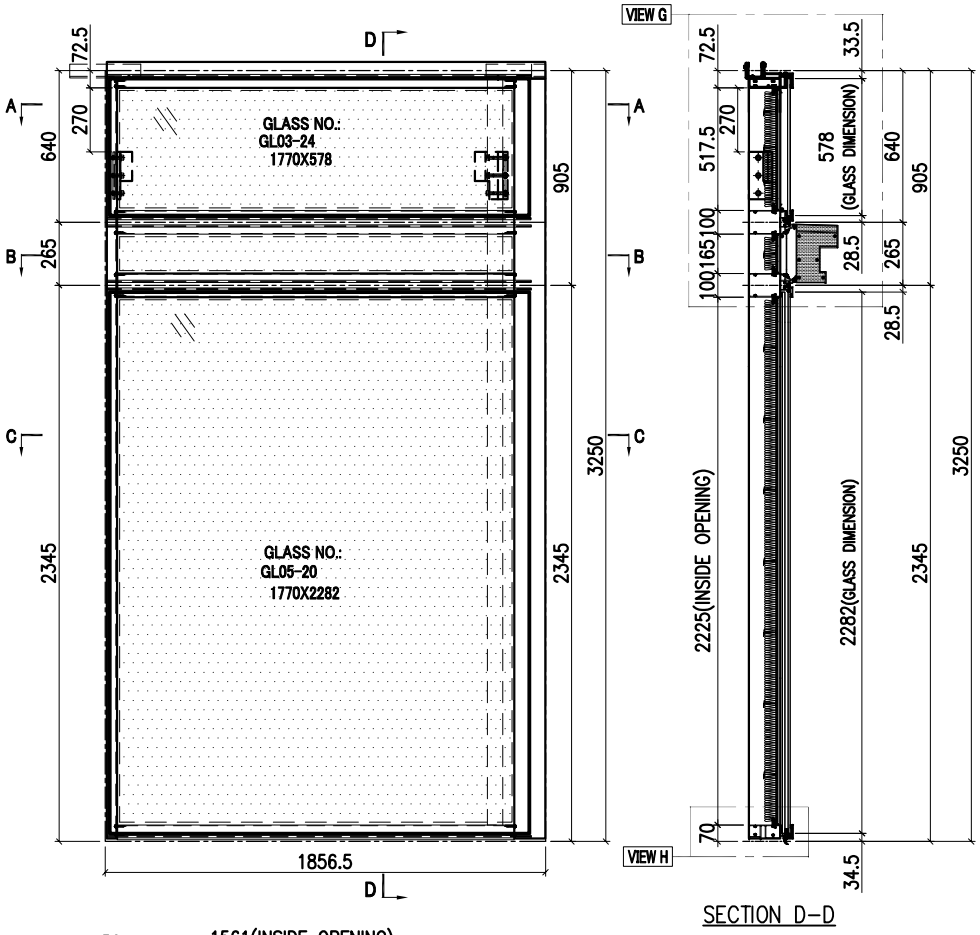

SECTION D–D

INSTALL UNIT NO.	QTY.	FLOOR
T1A–CW5.1–1106	1	11/F
T2A–CW5.1–1106	1	11/F
T3A–CW5.1–1106	1	11/F
TOTAL	3	

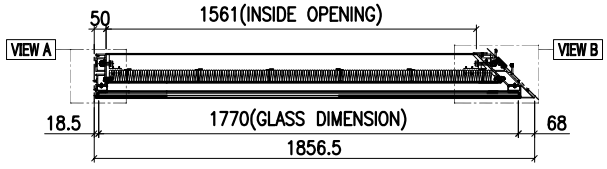

SECTION A–A

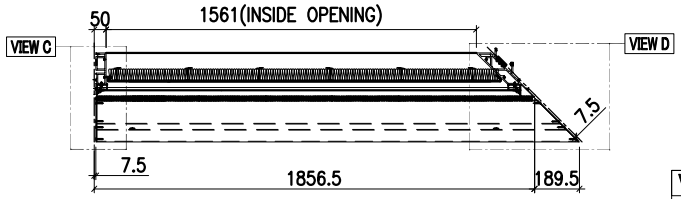

SECTION B–B

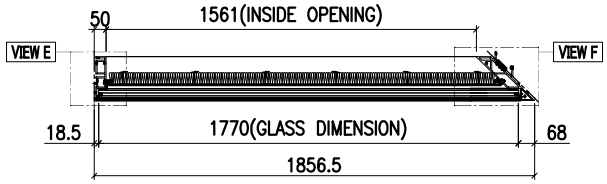

SECTION C–C

VIEW E

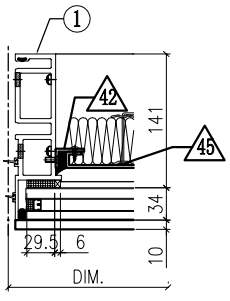

VIEW F

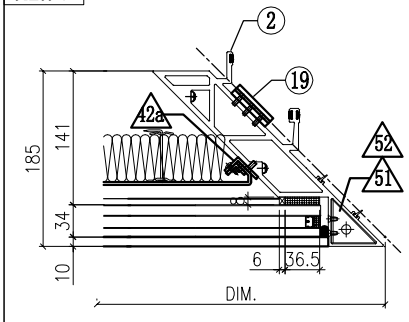

GLASS

GLASS NUMBER	WIDTH	HEIGHT	QTY.
GL03–24	1770	578	1
GL05–20	1770	2282	1

美特鋁質有限公司
MIDI Aluminium Fabricator Ltd.

工程號	J858	類別		物料號	-				
地盘	康城11期	制圖	Z. S. P	2022-08-06	圖號	AZq-1856.5H4-F1P			
图纸名称	单元组装图	復核	-	-	數量	-			
材料	-	批准	-	-	單件重量	-	(KG)		

修改	1			採用	工廠		地盤	✓
日期	15/12			材料顏色	-			

AF-013B

VIEW G

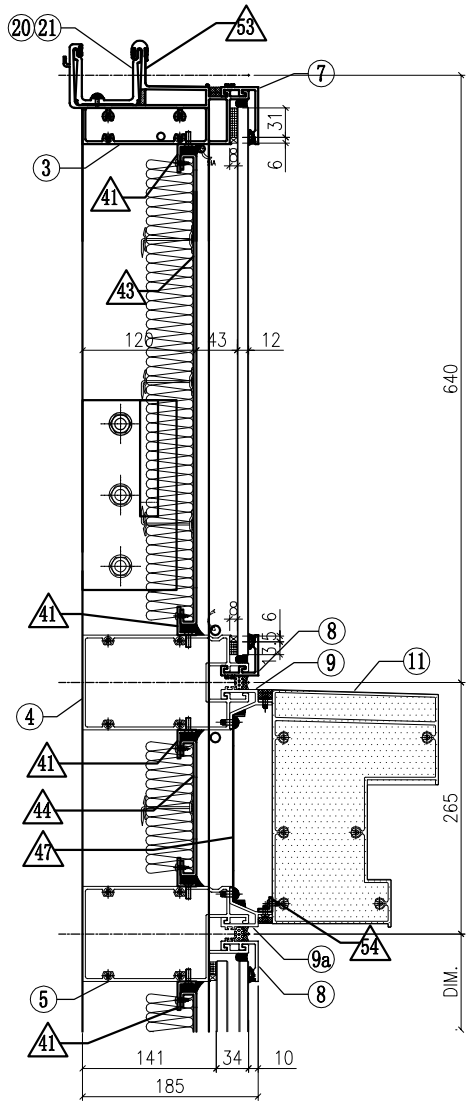

VIEW A

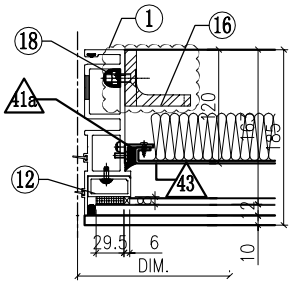

VIEW B

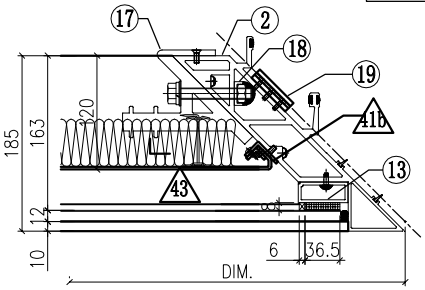

VIEW C

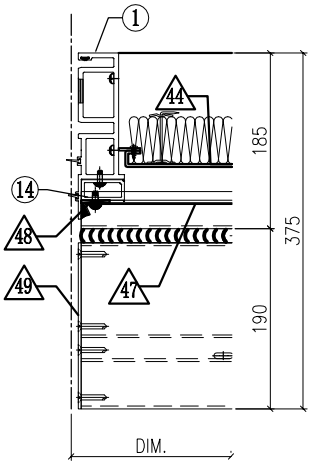

VIEW D

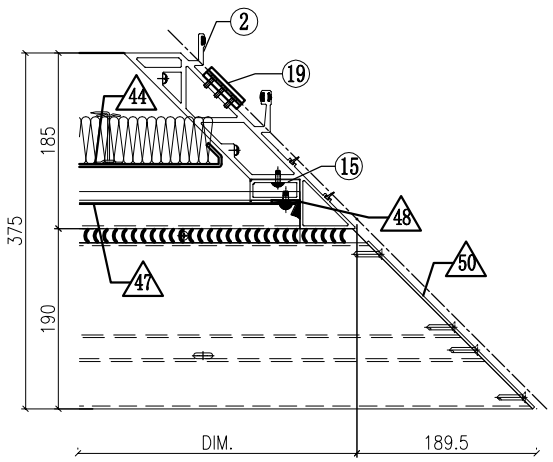

VIEW H

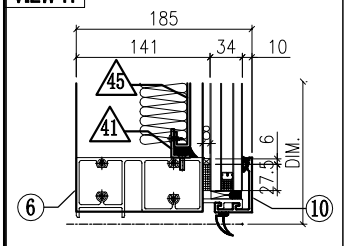

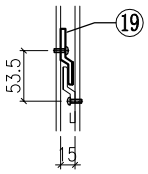

VIEW A

◇ OTHERS (ALUM. & G.M.S. PARTS)

ITEM	FAB. DWG NO.	LENGTH (mm)	QTY
41	N00813-01F	1658	6
	30x20X3mm ALUM. ANGLE		
41a	N00813-01Z	455.5	1
	30x20X3mm ALUM. ANGLE		
41b	N00813-02B	455.5	1
	30x20X3mm ALUM. ANGLE		
42	N00813-01AG	2163	1
	30x20X3mm ALUM. ANGLE		
42a	N00813-02C	2163	1
	30x20X3mm ALUM. ANGLE		
43	J858-AP12-09		1
	1654x495.5 (BACK PANEL)		
44	J858-AP10-03		1
	1657x143 (BACK PANEL)		
45	J858-AP12-05		1
	1654x2203 (BACK PANEL)		
47	J858-AP07-04		1
	1.5mm THK. ALUM. FLASHING		
48	J858-AP06		2
	30x166x3mm ALUM. PLATE		
49	J858-AP14L		1
	3mm THK. ALUM. END PANEL		
50	J858-AP15R		1
	3mm THK. ALUM. END PANEL		
51	J858-AA03R		1
	3mm THK. ALUM. END PANEL		
52	J858-AA04R		1
	3mm THK. ALUM. END PANEL		

ITEM	FAB. DWG NO.	LENGTH (mm)	QTY
53	J858-AP16	100	1
	1mm THK. ALUM. FLASHING		
54	L065-01-15	1784	1
	16x16x3mm ALUM. ANGLE		

◯ ALUM. EXTRUSION

ITEM	FAB. DWG NO.	LENGTH (mm)	QTY
1	X86273-11	3217.5	1
2	**X86275-07**	**3230.5**	1
3	X86279-03A	1788.5	1
4	X86308-22A	1785.5	1
5	X86302-11B	1785.5	1
6	X86280-08B	1785.5	1
7	X86301-01-04	1789	1
8	X86283-01-05	1789	2
9	X86306-02A	1789	1
9a	x86306-06A	1789	1
10	X86300-01-04	1789	1
11	X86307-02-01	2031	1
12	X86305-01LC	563.5	1
13	**X86304-01LC**	563.5	1
14	X86305-02LA	164	1
15	**X86304-02LA**	164	1
16	ST-BR1	200	1
17	**X86256-01R**	200	1
18	X86258-01	200	2
19	X86316-01	50	3
20	X86303-01	300	1
21	X86303-05	250	1

美特鋁質有限公司 MIDI Aluminium Fabricator Ltd.											
				工程號	J858	類別		物料號	-		
				地盘	康城11期	制圖	Z. S. P	2022-08-06	圖號	AZq-1856.5H4-P	
修改			採用 工廠		地盤 ✓	图纸名称	单元组装图	復核	-	-	數量	-	
日期			材料颜色	-		材料	-	批准	-	-	單件重量	-	(KG)

AF-014A

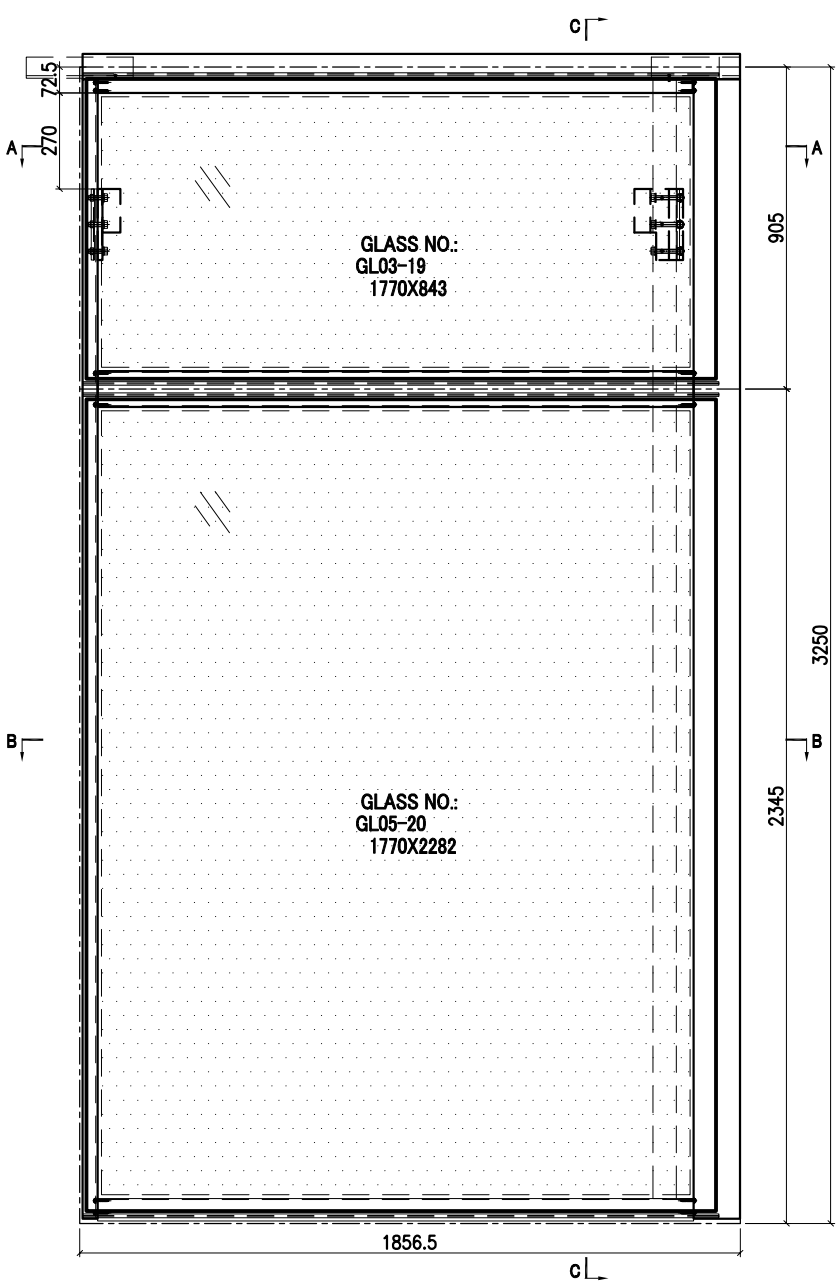

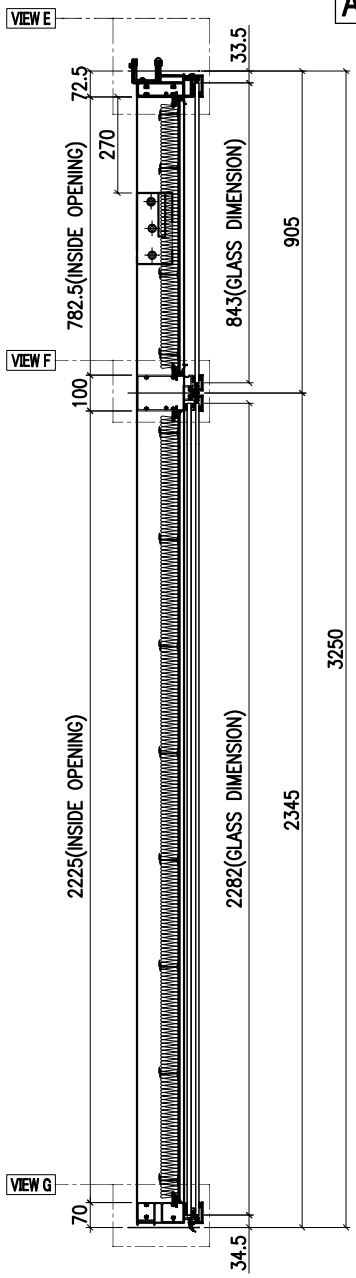

SECTION C-C

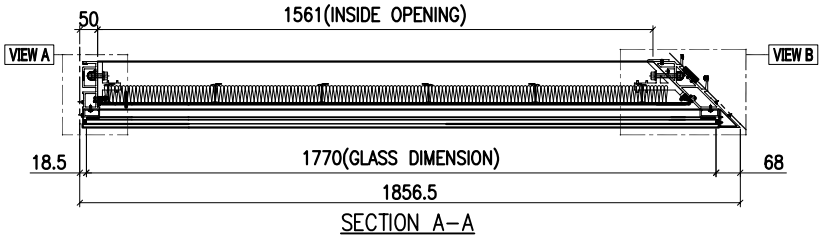

SECTION A-A

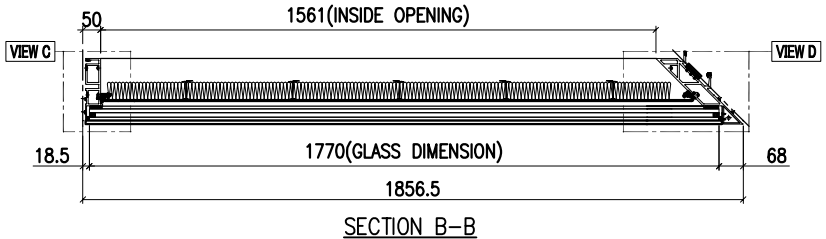

SECTION B-B

INSTALL UNIT NO.	QTY.	FLOOR
T1B-CW3.1-4006	1	40/F
T1A-CW5.1-4006	1	40/F
TOTAL	2	

GLASS	GLASS NUMBER	WIDTH	HEIGHT	QTY.
	GL03-19	1770	843	1
	GL05-20	1770	2282	1

美特鋁質有限公司 MIDI Aluminium Fabricator Ltd.						工程號	J858	類別		物料號	-		
						地盘	康城11期	制圖	Z. S. P	2022-08-06	圖號	AZq-1856.5H4-P	
修改				採用	工廠		地盤 ✓	图纸名称	单元组装图	復核	-	-	數量	-	
日期				材料颜色	-			材料	-	批准	-	-	單件重量	-	(KG)

AF-014B

VIEW E

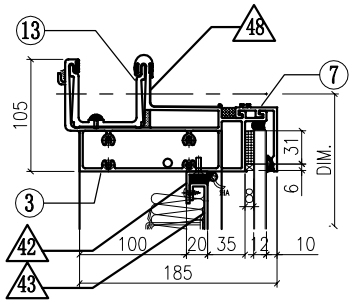

VIEW A

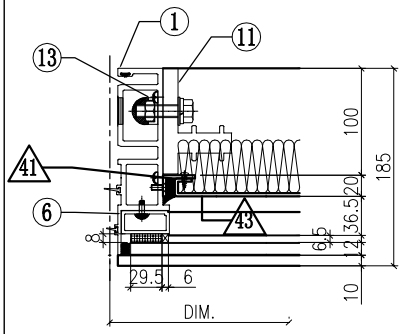

VIEW B

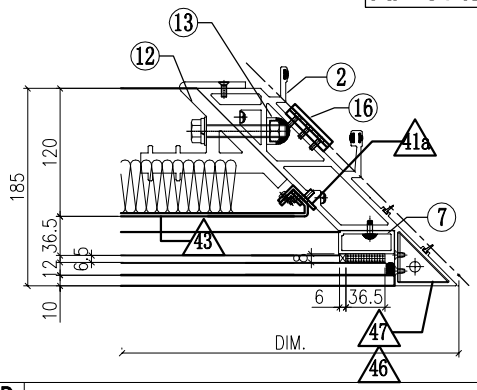

VIEW F

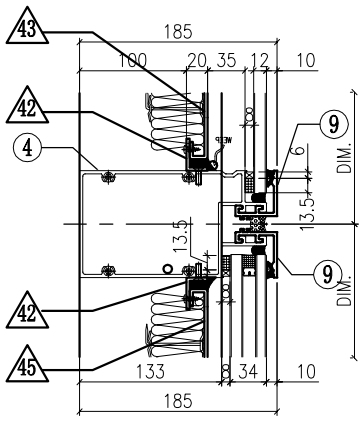

VIEW C

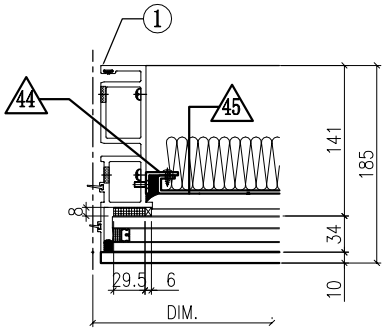

VIEW D

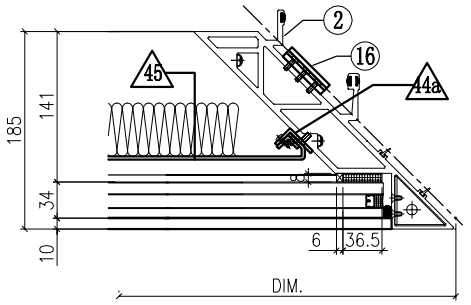

VIEW G

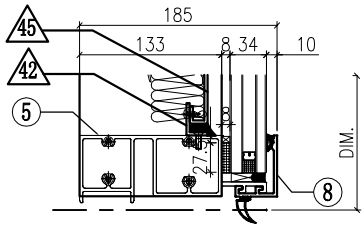

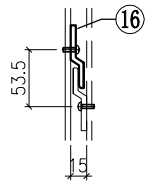

VIEW A

◇ OTHERS (ALUM. & G.M.S. PARTS)

ITEM	FAB. DWG NO.	LENGTH (mm)	QTY
41	N00813-01A	720.5	1
	30x20X3mm ALUM. ANGLE		
41a	N00813-02A	720.5	1
	30x20X3mm ALUM. ANGLE		
42	N00813-01F	1658	4
	30x20X3mm ALUM. ANGLE		
43	J858-AP12-01		1
	1654 x 760.5(BACK PANEL)		
44	N00813-01AG	2163	1
	30x20X3mm ALUM. ANGLE		
44a	N00813-02C	2163	1
	30x20X3mm ALUM. ANGLE		
45	J858-AP12-05		1
	1654 x 2203 (BACK PANEL)		
46	J858-AA03R		1
	2mm THK. ALUM. PLATE		
47	J858-AA04R		1
	2mm THK. ALUM. PLATE		
48	J858-AP16	100	1
	1mm THK. ALUM. FLASHING		

◯ ALUM. EXTRUSION

ITEM	FAB. DWG NO.	LENGTH (mm)	QTY
1	X86273-16	3217.5	1
2	X86275-08	3230.5	1
3	X86279-03A	1788.5	1
4	X86302-18B	1785.5	1
5	X86280-08B	1785.5	1
6	X86305-01LA	828.5	1
7	X86304-01LA	828.5	1
8	X86301-01-04	1789	1
9	X86283-01-05	1789	2
10	X86300-01-04	1789	1
11	X86255-01L	200	1
12	X86256-01R	200	1
13	X86258-01	200	2
14	X86303-01	300	1
15	X86303-05	250	1
16	X86316-01	50	3
17			
18			
19			
20			
21			
22			

美特鋁質有限公司 MIDI Aluminium Fabricator Ltd.						工程號	J858	類別		物料號	-		
						地盘	康城11期	制圖	Z.S.P	2022-08-06	圖號	AZq-1856.5H2-F1	
修改				採用	工廠	地盤	✓	图纸名称	单元组装图	復核	-	-	數量	-
日期				材料颜色	-			材料	-	批准	-	-	單件重量	- (KG)

AF-015A

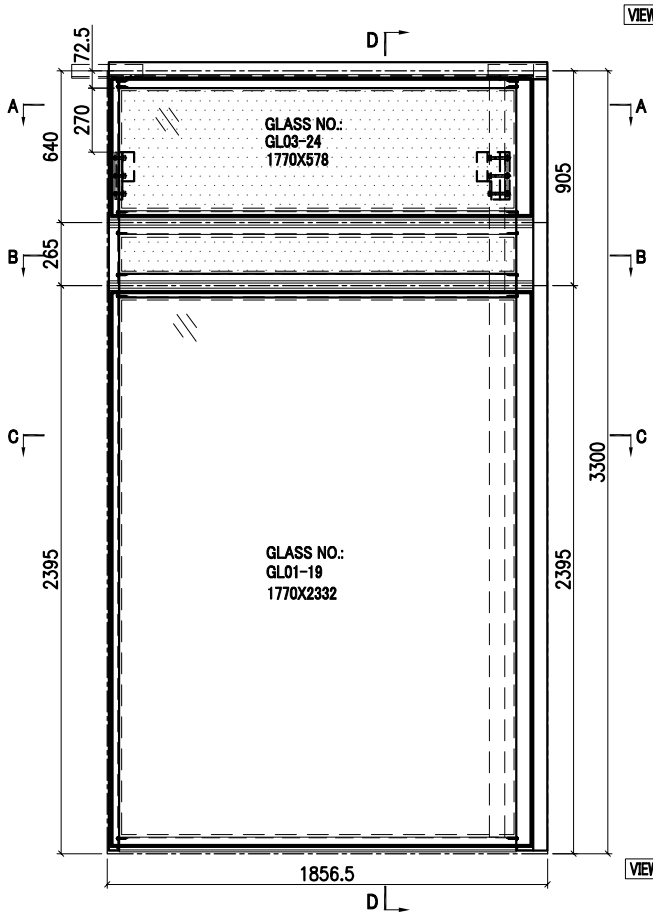

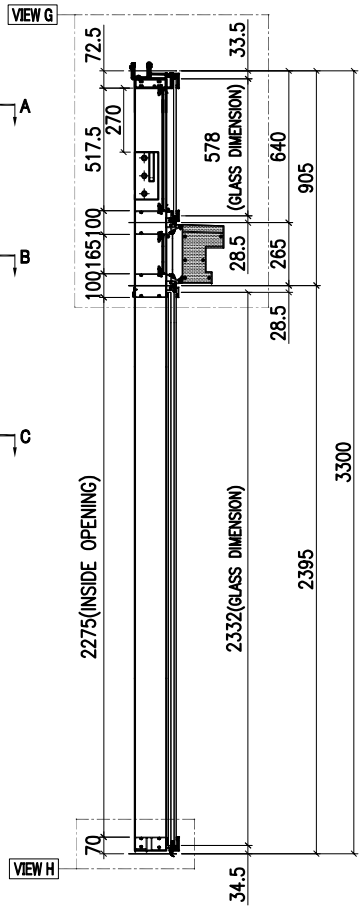

SECTION D-D

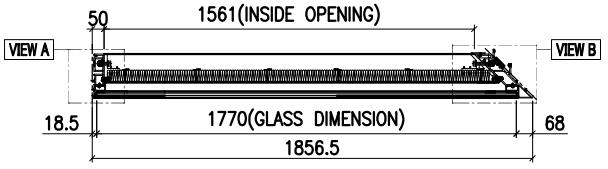

SECTION A-A

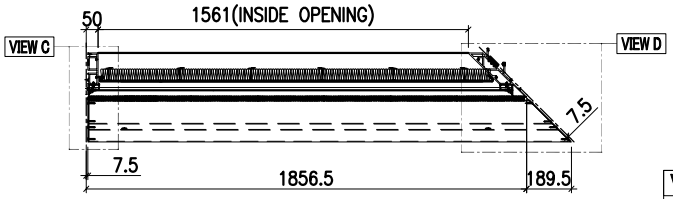

SECTION B-B

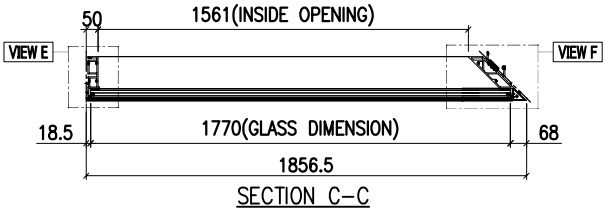

SECTION C-C

INSTALL UNIT NO.	QTY.	FLOOR
T1A-CW5-1703	1	17/F
T1A-CW5-2103	1	21/F
T1A-CW5-2603	1	26/F
T1A-CW5-3003	1	30/F
T1A-CW5-3503	1	35/F
T1A-CW5-3903	1	39/F
T1A-CW5-4303	1	43/F
T1A-CW5-4803	1	48/F
T1A-CW5-5203	1	52/F
T1A-CW5-5703	1	57/F
T2A-CW5-1703	1	17/F
T2A-CW5-2103	1	21/F
T2A-CW5-2603	1	26/F
T2A-CW5-3003	1	30/F
T2A-CW5-3503	1	35/F
T2A-CW5-3903	1	39/F
T2A-CW5-4303	1	43/F
T2A-CW5-4803	1	48/F
T2A-CW5-5203	1	52/F
T2A-CW5-5703	1	57/F
T2A-CW5-6103	1	61/F
T3A-CW5-1703	1	17/F
T3A-CW5-2103	1	21/F
T3A-CW5-2603	1	26/F
T3A-CW5-3003	1	30/F
T3A-CW5-3503	1	35/F
T3A-CW5-3903	1	39/F
T3A-CW5-4303	1	43/F
T3A-CW5-4803	1	48/F
T3A-CW5-5203	1	52/F
T3A-CW5-5703	1	57/F
T3A-CW5-6103	1	61/F
TOTAL	32	

VIEW E

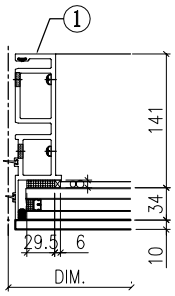

VIEW F

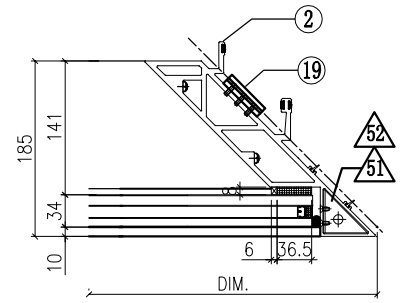

GLASS	GLASS NUMBER	WIDTH	HEIGHT	QTY.
	GL03-24	1770	578	1
	GL01-19	1770	2332	1

美特鋁質有限公司
MIDI Aluminium Fabricator Ltd.

工程號	J858	類別		物料號	-				
地盘	康城11期	制圖	Z. S. P	2022-08-06	圖號	AZq-1856.5H2-F1			
图纸名称	单元组装图	復核	-	-	數量	-			
材料	-	批准	-	-	單件重量	-	(KG)		

修改	1			採用	工廠		地盤	✓
日期	15/12			材料顏色	-			

AF-015B

VIEW G

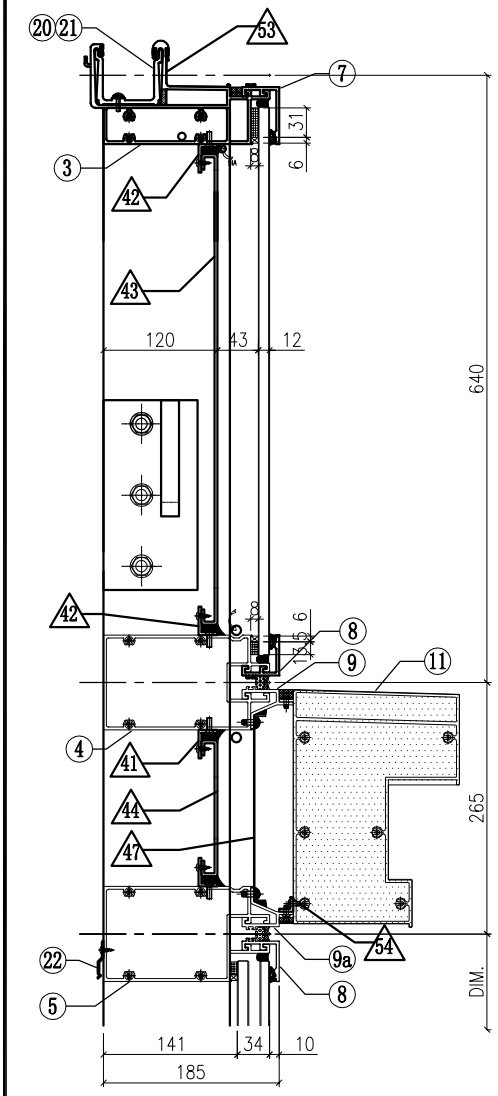

VIEW A

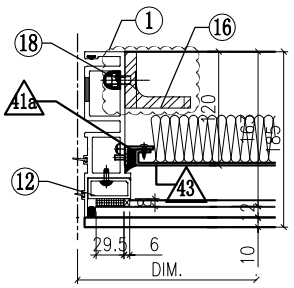

VIEW B

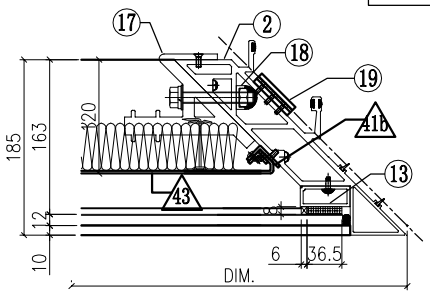

VIEW C

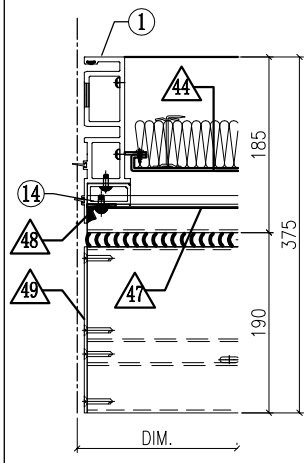

VIEW D

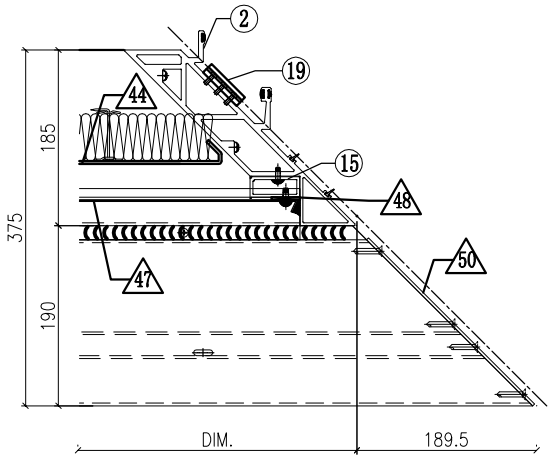

VIEW H

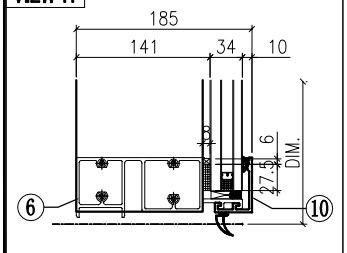

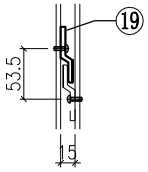

VIEW A

◇ OTHERS (ALUM. & G.M.S. PARTS)

ITEM	FAB. DWG NO.	LENGTH (mm)	QTY
41	N00813-01F	1658	4
	30x20X3mm ALUM. ANGLE		
41a	N00813-01Z	455.5	1
	30x20X3mm ALUM. ANGLE		
41b	N00813-02B	455.5	1
	30x20X3mm ALUM. ANGLE		
42			
43	J858-AP12-09		1
	1654x495.5 (BACK PANEL)		
44	J858-AP10-03		1
	1657x143 (BACK PANEL)		
45			
47	J858-AP07-04		1
	1.5mm THK. ALUM. FLASHING		
48	J858-AP06		2
	30x166x3mm ALUM. PLATE		
49	J858-AP14L		1
	3mm THK. ALUM. END PANEL		
50	J858-AP15R		1
	3mm THK. ALUM. END PANEL		
51	J858-AA03R		1
	3mm THK. ALUM. END PANEL		
52	J858-AA04R		1
	3mm THK. ALUM. END PANEL		
53	J858-AP16	100	1
	1mm THK. ALUM. FLASHING		
54	L065-01-15	1784	1
	16x16x3mm ALUM. ANGLE		

◯ ALUM. EXTRUSION

ITEM	FAB. DWG NO.	LENGTH (mm)	QTY
1	X86273-07	3267.5	1
2	X86275-04	3280.5	1
3	X86279-03A	1788.5	1
4	X86308-22A	1785.5	1
5	X86302-04A	1785.5	1
6	X86280-03A	1785.5	1
7	X86301-01-04	1789	1
8	X86283-01-05	1789	2
9	X86306-02A	1789	1
9a	x86306-06A	1789	1
10	X86300-01-04	1789	1
11	X86307-02-01	2031	1
12	X86305-01LC	563.5	1
13	X86304-01LC	563.5	1
14	X86305-02LA	164	1
15	X86304-02LA	164	1
16	ST-BR1	200	1
17	X86256-01R	200	1
18	X86258-01	200	2
19	X86316-01	50	3
20	X86303-01	300	1
21	X86303-05	250	1
22	X86317-01	50	6

美特鋁質有限公司 MIDI Aluminium Fabricator Ltd.						工程號	J858	類別		物料號	-	
						地盘	康城11期	制圖	Z.S.P	2022-08-06	圖號	AZq-1856.5H2-F2
修改				採用	工廠	地盤 ✓	图纸名称	单元组装图	復核	-	-	數量	-
日期				材料颜色	-		材料	-	批准	-	-	單件重量	- (KG)

AF-016A

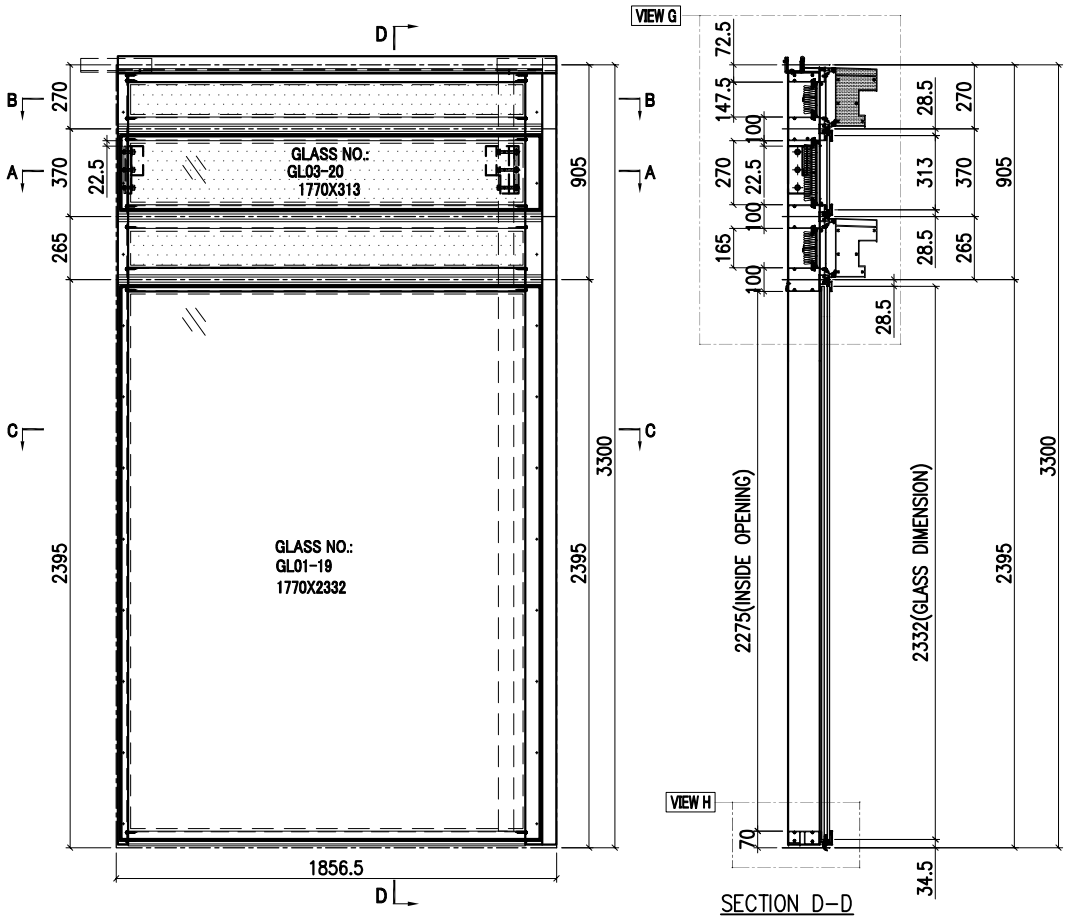

SECTION D-D

INSTALL UNIT NO.	QTY.	FLOOR
T1B-CW3-1703	1	17/F
T1B-CW3-2103	1	21/F
T1B-CW3-2603	1	26/F
T1B-CW3-3003	1	30/F
T1B-CW3-3503	1	35/F
T1B-CW3-3903	1	39/F
T1B-CW3-4303	1	43/F
T1B-CW3-4803	1	48/F
T1B-CW3-5203	1	52/F
T1B-CW3-5703	1	57/F
T2B-CW3-1703	1	17/F
T2B-CW3-2103	1	21/F
T2B-CW3-2603	1	26/F
T2B-CW3-3003	1	30/F
T2B-CW3-3503	1	35/F
T2B-CW3-3903	1	39/F
T2B-CW3-4303	1	43/F
T2B-CW3-4803	1	48/F
T2B-CW3-5203	1	52/F
T2B-CW3-5703	1	57/F
T2B-CW3-6103	1	61/F
TOTAL	21	

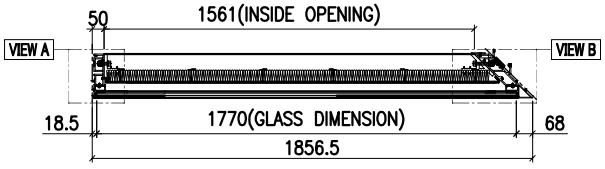

SECTION A-A

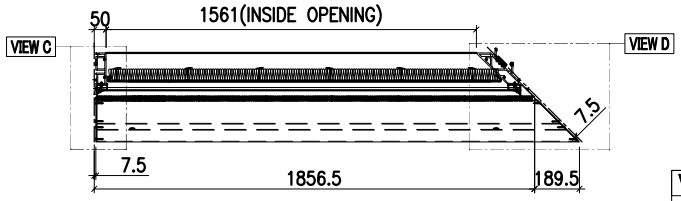

SECTION B-B

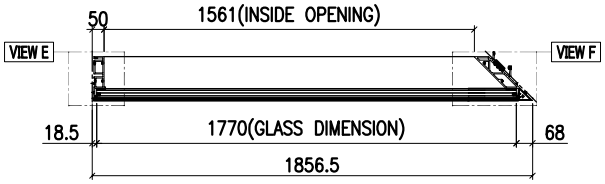

SECTION C-C

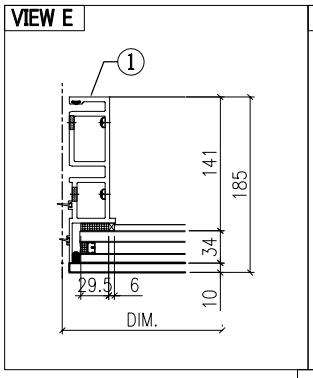

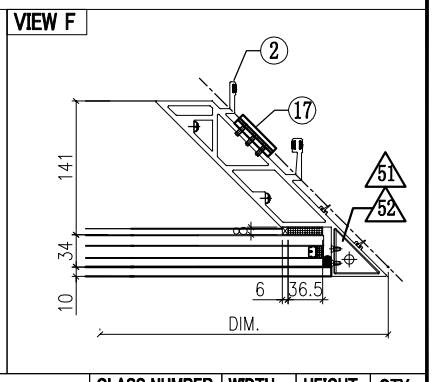

GLASS	GLASS NUMBER	WIDTH	HEIGHT	QTY.
	GL03-20	1770	313	1
	GL01-19	1770	2332	1

美特鋁質有限公司
MIDI Aluminium Fabricator Ltd.

工程號	J858	類別		物料號	-				
地盘	康城11期	制圖	Z. S. P	2022-08-06	圖號	AZq-1856.5H2-F2			
图纸名称	单元组装图	復核	-	-	數量	-			
材料	-	批准	-	-	單件重量	-	(KG)		

修改	1			採用	工廠		地盤	✓
日期	15/12			材料顏色	-			

AF-016B

VIEW G

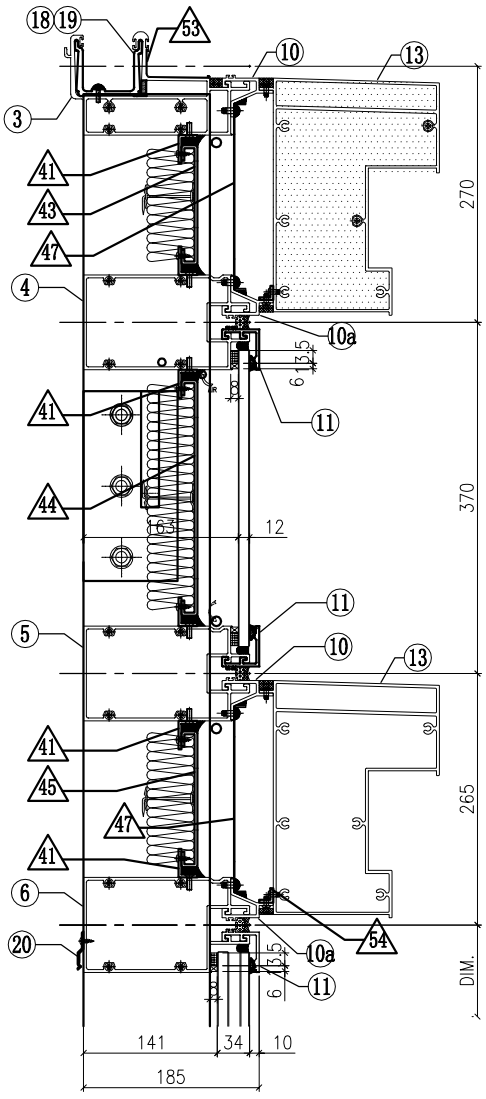

VIEW A

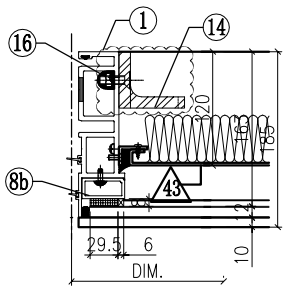

VIEW B

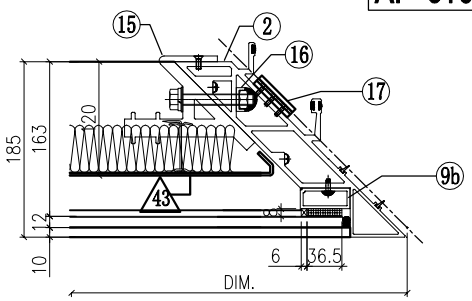

VIEW C

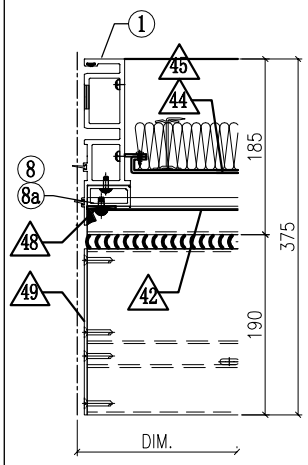

VIEW D

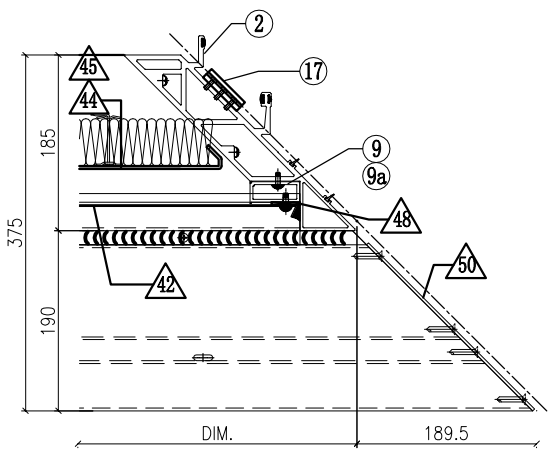

VIEW H

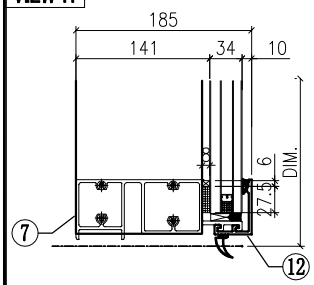

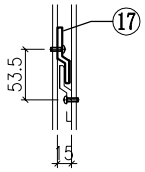

VIEW A

◇ OTHERS (ALUM. & G.M.S. PARTS)

ITEM	FAB. DWG NO.	LENGTH (mm)	QTY
41	N00813-01F	1658	6
	30x20X3mm ALUM. ANGLE		
42	J858-AP07-04		2
	1.5mm THK. ALUM. FLASHING		
43	J858-AP10-01		1
	1657×**125.5** (BACK PANEL)		
44	J858-AP13-02		1
	1657×**248** (BACK PANEL)		
45	J858-AP10-03		1
	1657×**143** (BACK PANEL)		
46			
47			
48	J858-AP06		4
	30x166x3mm ALUM. PLATE		
49	J858-AP14L		2
	3mm THK. ALUM. END PANEL		
50	J858-AP15R		2
	3mm THK. ALUM. END PANEL		
51	J858-AA03R		1
	3mm THK. ALUM. END PANEL		
52	J858-AA04R		1
	3mm THK. ALUM. END PANEL		
53	J858-AP16	100	1
	1mm THK. ALUM. FLASHING		
54	L065-01-15	1784	2
	16x16x3mm ALUM. ANGLE		

◯ ALUM. EXTRUSION

ITEM	FAB. DWG NO.	LENGTH (mm)	QTY
1	X86273-10	3267.5	1
2	**X86275-05**	**3280.5**	1
3	X86279-23A	1788.5	1
4	X86308-02A	1785.5	1
5	X86308-07A	1785.5	1
6	X86302-04A	1785.5	1
7	X86280-03A	1785.5	1
8	X86305-03LA	193.5	1
8a	X86305-02LA	164	1
8b	X86305-05LB	269	1
9	**X86304-03LA**	193.5	1
9a	**X86304-02LA**	164	1
9b	**X86304-04LB**	269	1
10	X86306-02A	1789	2
10a	X86306-06A	1789	2
11	X86283-01-05	1789	3
12	X86300-01-04	1789	1
13	X86307-02-01	2031	2
14	ST-BR1	200	1
15	**X86256-01R**	200	1
16	X86258-01	200	2
17	X86316-01	50	3
18	X86303-01	300	1
19	X86303-05	250	1
20	X86317-01	50	6

美特鋁質有限公司 MIDI Aluminium Fabricator Ltd.						工程號	J858	類別		物料號	–		
						地盘	康城11期	制圖	Z. S. P	2022-08-06	圖號	AZp-1856.5H2	
修改				採用	工廠		地盤 ✓	图纸名称	单元组装图	復核	–	–	數量	–	
日期				材料颜色	–			材料	–	批准	–	–	單件重量	–	(KG)

AF-017A

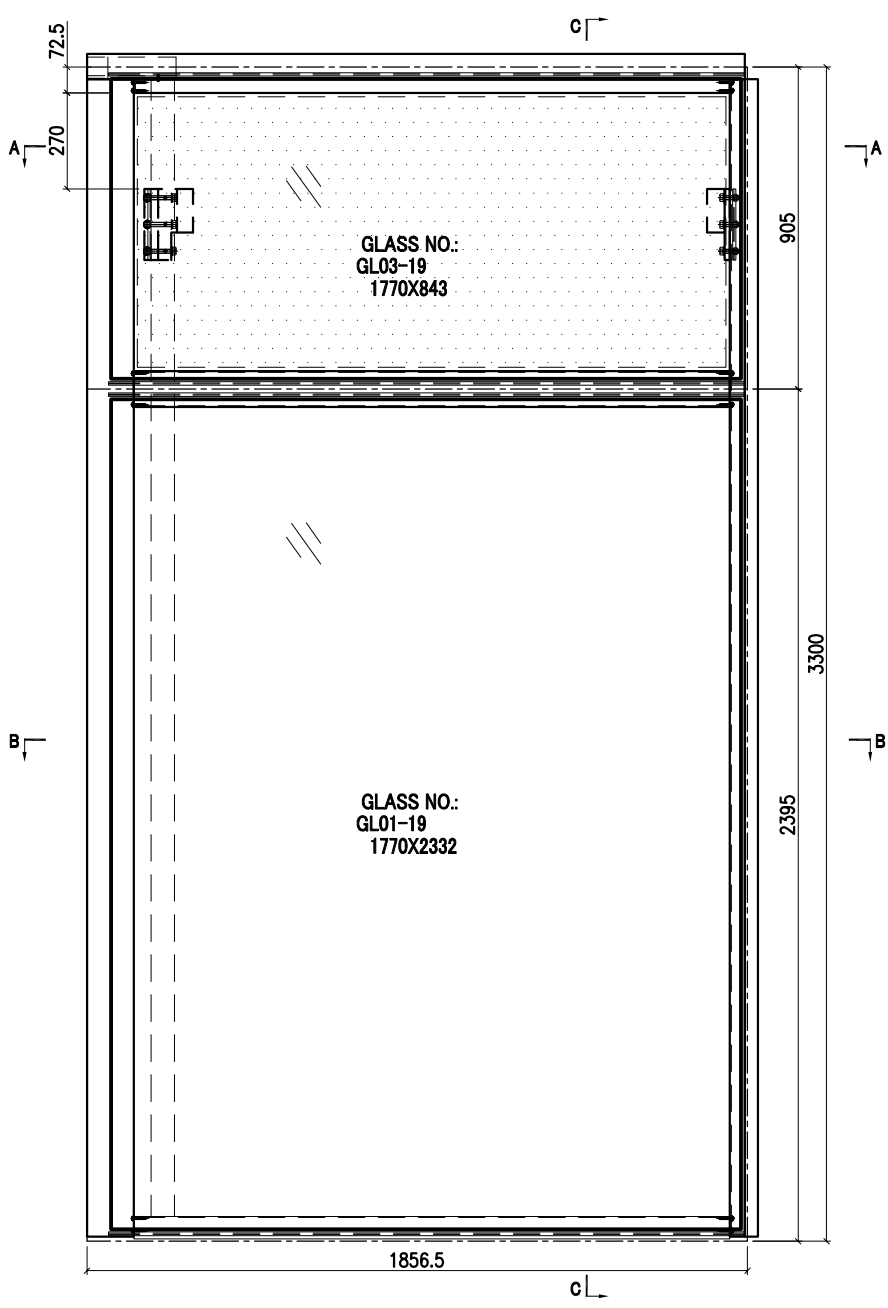

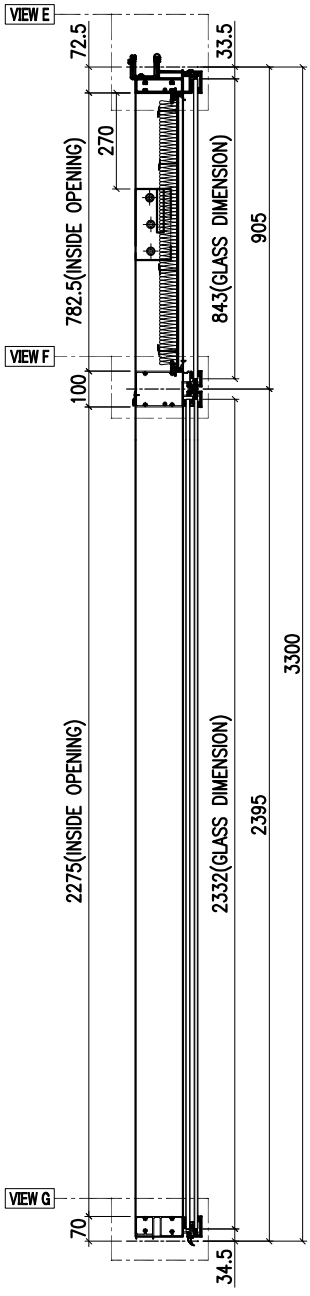

SECTION C–C

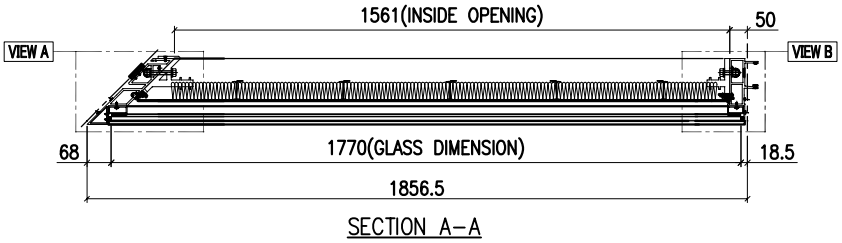

SECTION A–A

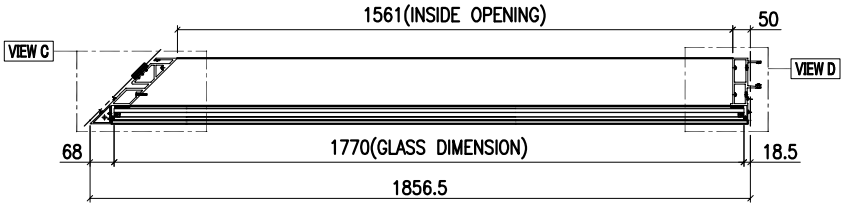

SECTION B–B

GLASS	GLASS NUMBER	WIDTH	HEIGHT	QTY.
	GL03-19	1770	843	1
	GL01-19	1770	2332	1

美特鋁質有限公司 MIDI Aluminium Fabricator Ltd.											
				工程號	J858	類別		物料號	-		
				地盘	康城11期	制圖	Z. S. P	2022-08-06	圖號	AZp-1856.5H2	
修改	1		採用 工廠		地盤 ✓	图纸名称	单元组装图	復核	-	-	數量	-	
日期	08/11		材料顏色	-		材料	-	批准	-	-	單件重量	-	(KG)

AF-017B

VIEW E

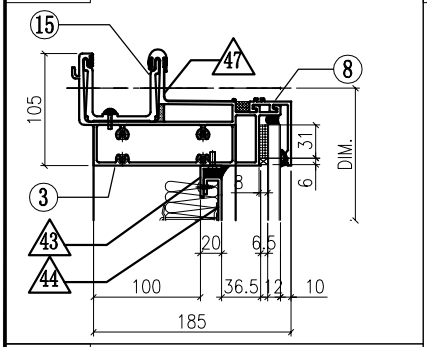

VIEW A

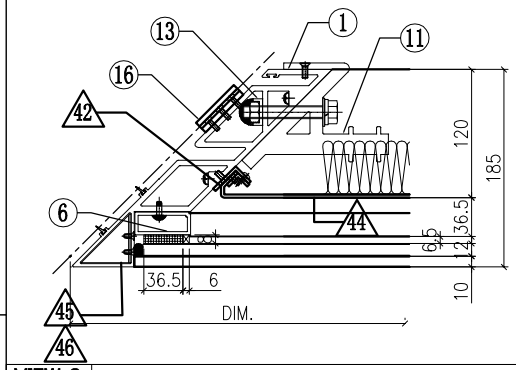

VIEW B

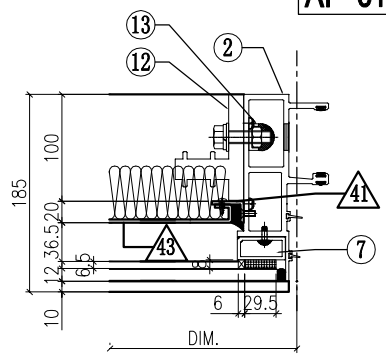

VIEW F

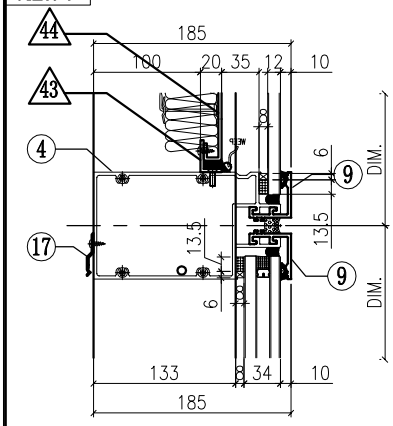

VIEW C

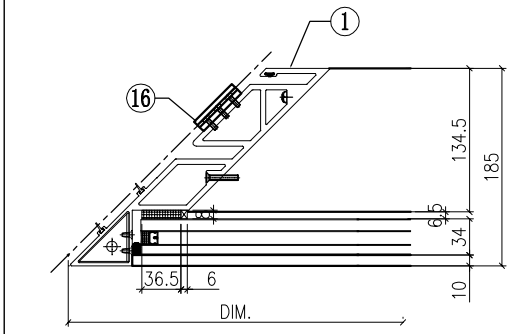

VIEW D

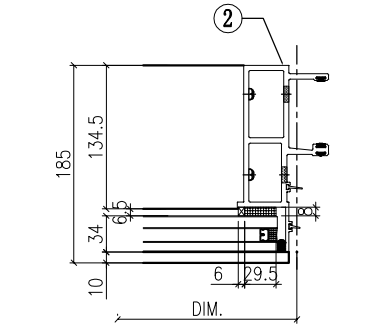

VIEW G

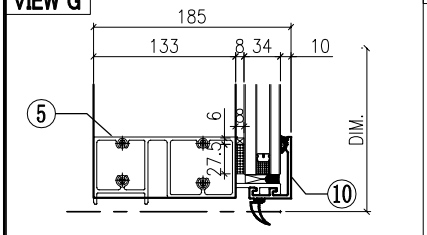

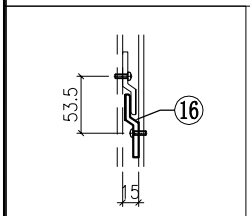

VIEW A

◇ OTHERS (ALUM. & G.M.S. PARTS)

ITEM	FAB. DWG NO.	LENGTH (mm)	QTY
41	N00813-01A	720.5	1
	30x20X3mm ALUM. ANGLE		
42	N00813-02A	720.5	1
	30x20X3mm ALUM. ANGLE		
43	N00813-01F	**1658**	2
	30x20X3mm ALUM. ANGLE		
44	J858-AP12A-01		1
	1654 x 760.5(BACK PANEL)		
45	J858-AA03L		1
	2mm THK. ALUM. PLATE		
46	J858-AA04L		1
	2mm THK. ALUM. PLATE		
47	J858-AP17		1
	1mm THK. ALUM. FLASHING		

◯ ALUM. EXTRUSION

ITEM	FAB. DWG NO.	LENGTH (mm)	QTY
1	X86296-02	3280.5	1
2	X86272-01	3267.5	1
3	X86279-13D	1788.5	1
4	X86302-08C	1785.5	1
5	X86280-06A	1785.5	1
6	X86304-01RA	828.5	1
7	X86305-01RA	828.5	1
8	X86301-01-04	1789	1
9	X86283-01-05	1789	2
10	X86300-01-04	1789	1
11	X86256-01L	200	1
12	X86255-01R	200	1
13	X86258-01	200	2
14			
15	X86303-04	250	1
16	X86316-01	50	3
17	X86317-01	50	6

INSTALL UNIT NO.	QTY.	FLOOR
T2B-CW4-0902	1	9/F
T2B-CW4-1002	1	10/F
T2B-CW4-1502	1	15/F
T2B-CW4-1602	1	16/F
T2B-CW4-1802	1	18/F
T2B-CW4-1902	1	19/F
T2B-CW4-2202	1	22/F
T2B-CW4-2302	1	23/F
T2B-CW4-2502	1	25/F
T2B-CW4-2802	1	28/F
T2B-CW4-2902	1	29/F
T2B-CW4-3102	1	31/F
T2B-CW4-3202	1	32/F
T2B-CW4-3602	1	36/F
T2B-CW4-3702	1	37/F
T2B-CW4-3802	1	38/F
T2B-CW4-4102	1	41/F
T2B-CW4-4202	1	42/F
T2B-CW4-4502	1	45/F
T2B-CW4-4602	1	46/F
T2B-CW4-4902	1	49/F
T2B-CW4-5002	1	50/F
T2B-CW4-5102	1	51/F
T2B-CW4-5502	1	55/F
T2B-CW4-5602	1	56/F
T2B-CW4-5802	1	58/F
T2B-CW4-5902	1	59/F
T2B-CW4-6202	1	62/F
T2B-CW4-6302	1	63/F
T2B-CW4-6502	1	65/F
TOTAL	30	

美特鋁質有限公司 MIDI Aluminium Fabricator Ltd.								工程號	J858	類別		物料號	-		
								地盘	康城11期	制圖	Z.S.P	2022-08-06	圖號	AZp-1856.5H4-F2P	
修改				採用	工廠		地盤 ✓	图纸名称	单元组装图	復核	-	-	數量	-	
日期				材料颜色	-			材料	-	批准	-	-	單件重量	-	(KG)

AF-018A

INSTALL UNIT NO.	QTY.	FLOOR
T2B-CW4.1-1102	1	11/F
TOTAL	1	

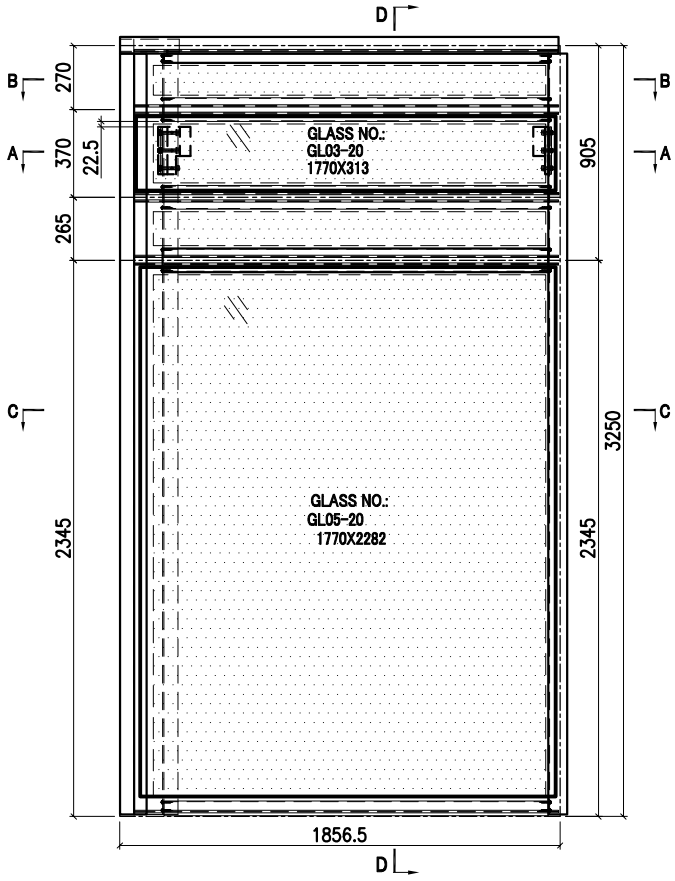

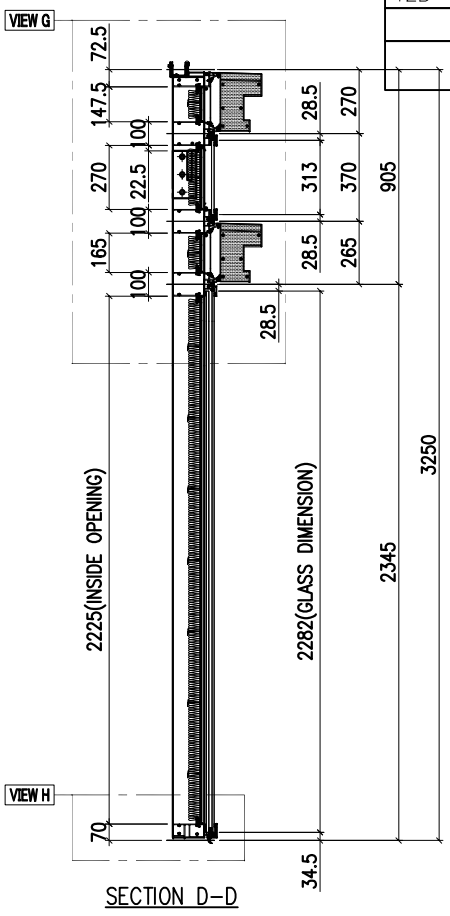

SECTION D-D

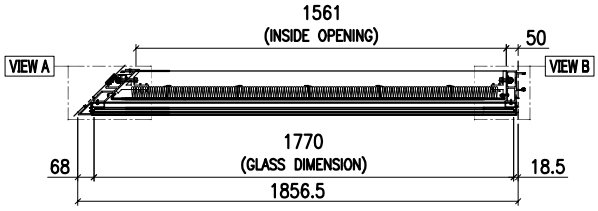

SECTION A-A

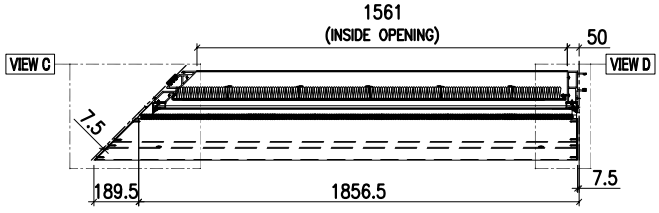

SECTION B-B

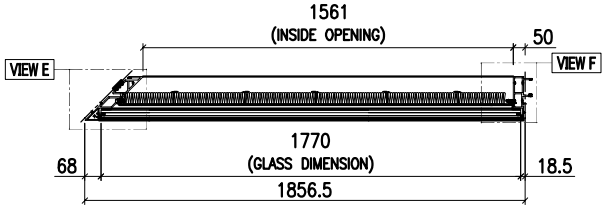

SECTION C-C

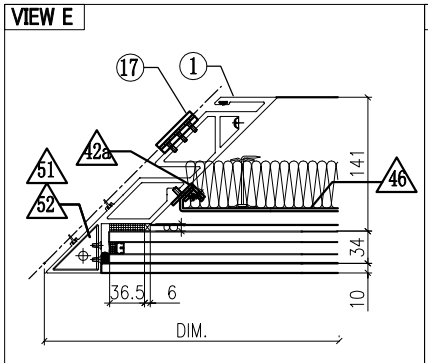

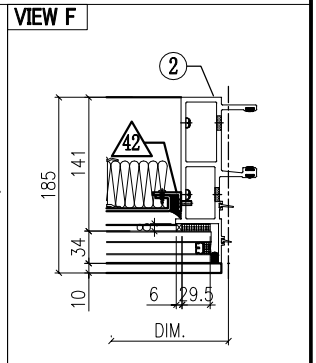

GLASS	GLASS NUMBER	WIDTH	HEIGHT	QTY.
	GL03-20	1770	313	1
	GL05-20	1770	2282	1

美特鋁質有限公司
MIDI Aluminium Fabricator Ltd.

工程號	J858	類別		物料號	-				
地盘	康城11期	制圖	Z. S. P	2022-08-06	圖號	AZp-1856.5H4-F2P			
图纸名称	单元组装图	復核	-	-	數量	-			
材料	-	批准	-	-	單件重量	-	(KG)		

修改	1			採用	工廠		地盤	✓
日期	15/12			材料顏色	-			

AF-018B

VIEW G

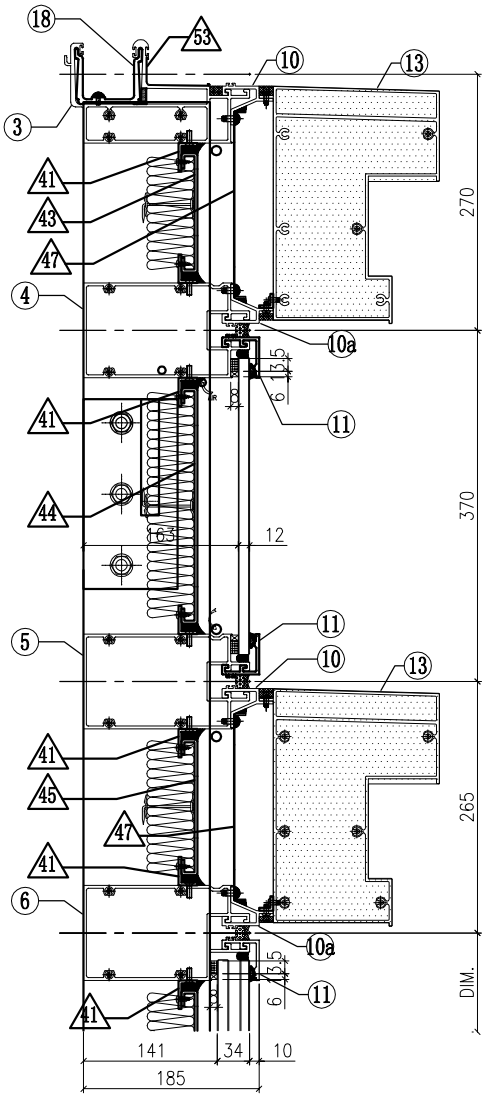

VIEW A

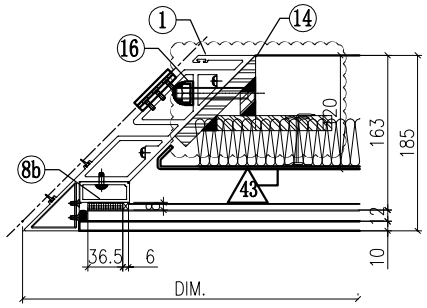

VIEW B

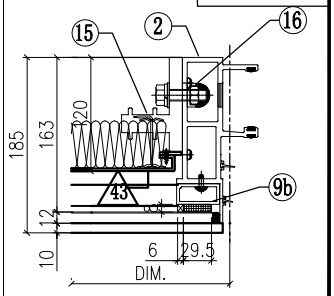

VIEW C

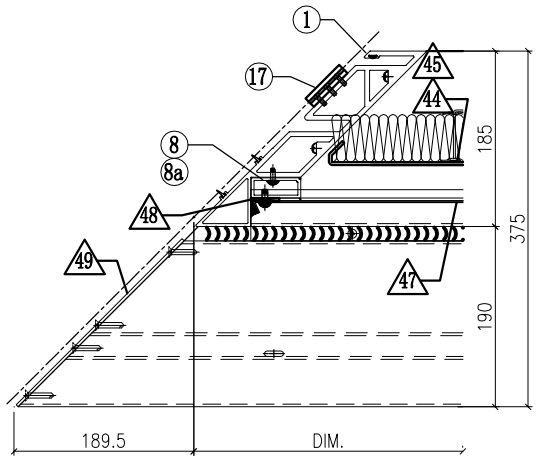

VIEW D

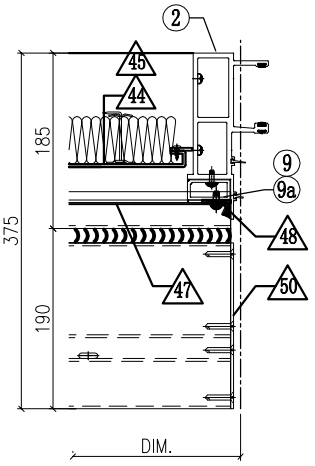

VIEW H

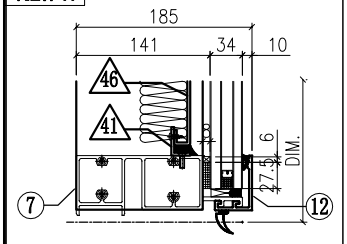

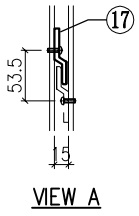

VIEW A

◇ OTHERS (ALUM. & G.M.S. PARTS)

ITEM	FAB. DWG NO.	LENGTH (mm)	QTY
41	N00813-01F	1658	8
	30x20X3mm ALUM. ANGLE		
42	N00813-01AG	2163	1
	30x20X3mm ALUM. ANGLE		
42a	N00813-02C	2163	1
	30x20X3mm ALUM. ANGLE		
43	J858-AP10-01		1
	1657 x125.5 (BACK PANEL)		
44	J858-AP13-02		1
	1657 x248 (BACK PANEL)		
45	J858-AP10-03		1
	1657 x143 (BACK PANEL)		
46	J858-AP12-05		1
	1654 x2203 (BACK PANEL)		
47	J858-AP07-04		2
	1.5mm THK. ALUM. FLASHING		
48	J858-AP06		4
	30x166x3mm ALUM. PLATE		
49	J858-AP15L		2
	3mm THK. ALUM. END PANEL		
50	J858-AP14R		2
	3mm THK. ALUM. END PANEL		
51	J858-AA03L		1
	3mm THK. ALUM. END PANEL		
52	J858-AA04L		1
	3mm THK. ALUM. END PANEL		
53	J858-AP17		1
	1mm THK. ALUM. FLASHING		

54	L065-01-15	1784	2
	16x16x3mm ALUM. ANGLE		

◯ ALUM. EXTRUSION

ITEM	FAB. DWG NO.	LENGTH (mm)	QTY
1	**X86296-06**	3230.5	1
2	X86272-07	3217.5	1
3	X86279-24C	1788.5	1
4	X86308-11D	1785.5	1
5	X86308-13D	1785.5	1
6	X86302-12D	1785.5	1
7	X86280-09D	1785.5	1
8	X86304-03RA	193.5	1
8a	X86304-02RA	164	1
8b	X86304-04RB	269	1
9	X86305-03RA	193.5	1
9a	X86305-02RA	164	1
9b	X86305-05RB	269	1
10	X86306-03A	1789	2
10a	X86306-05A	1789	2
11	X86283-01-05	1789	3
12	X86300-01-04	1789	1
13	X86307-03-07	2031	2
14	ST-BR2	200	1
15	X86255-01R	200	1
16	X86258-01	200	2
17	X86316-01	50	3
18	X86303-04	250	1
19			
20			

美特鋁質有限公司 MIDI Aluminium Fabricator Ltd.						工程號	J858	類別		物料號	-		
						地盘	康城11期	制圖	Z.S.P	2022-08-06	圖號	AZp-1856.5H4-Ps	
修改				採用	工廠		地盤 ✓	图纸名称	单元组装图	復核	-	-	數量	-	
日期				材料颜色	-			材料	-	批准	-	-	單件重量	-	(KG)

AF-019A

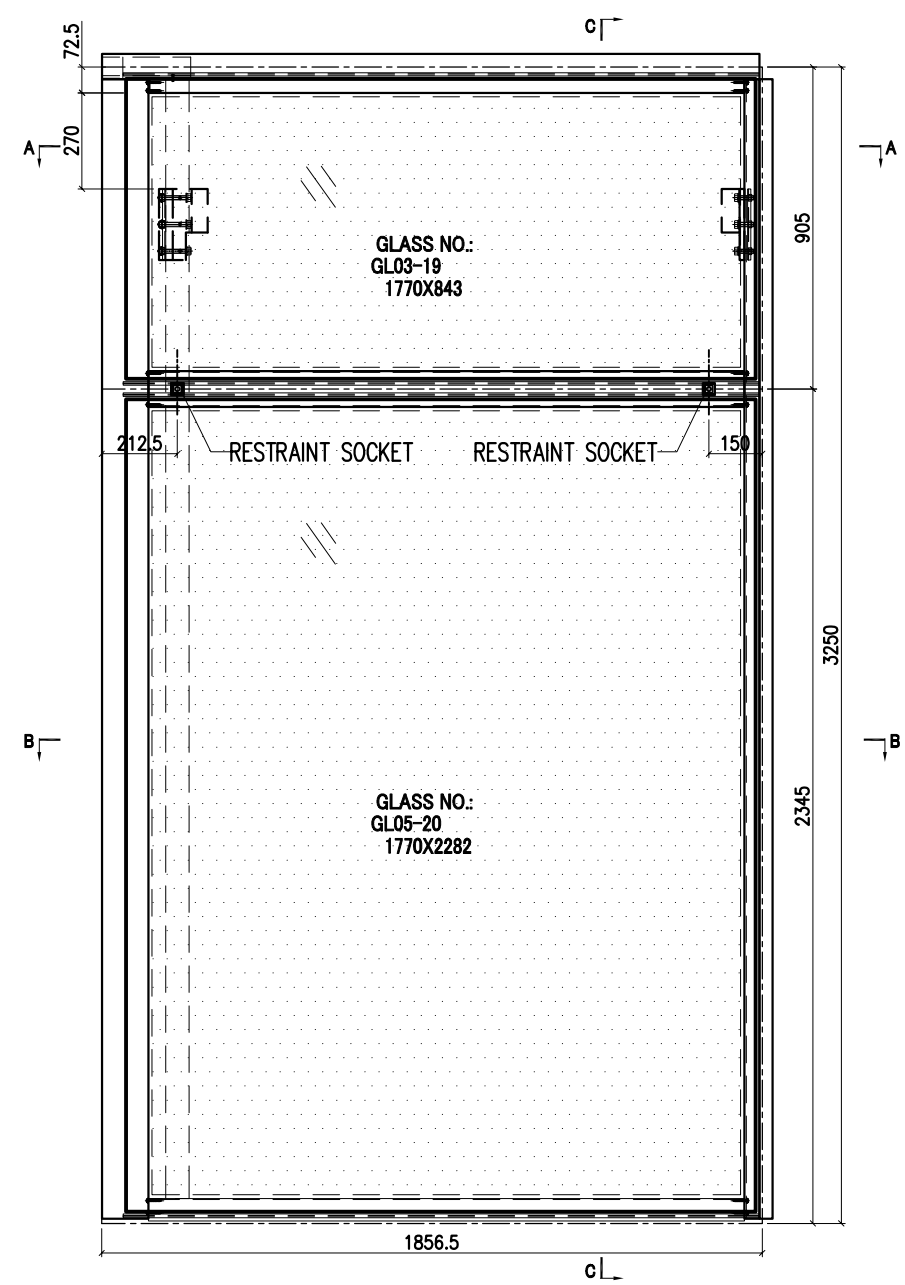

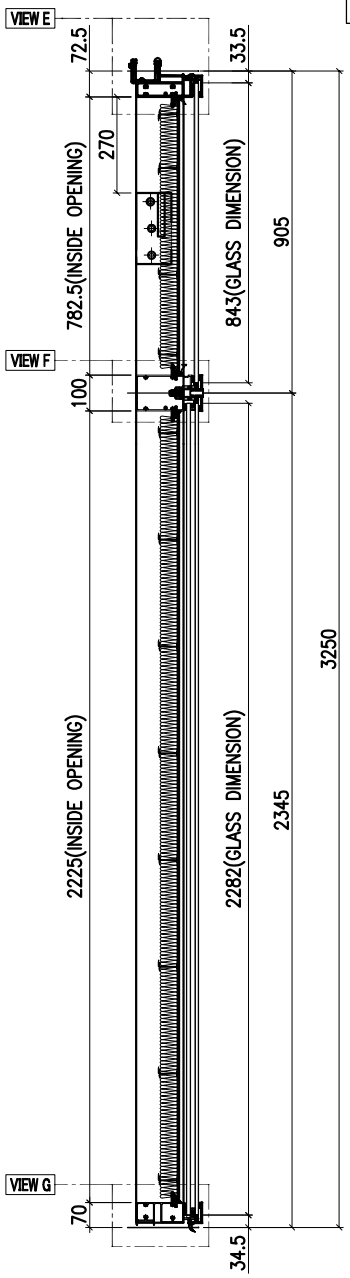

SECTION C-C

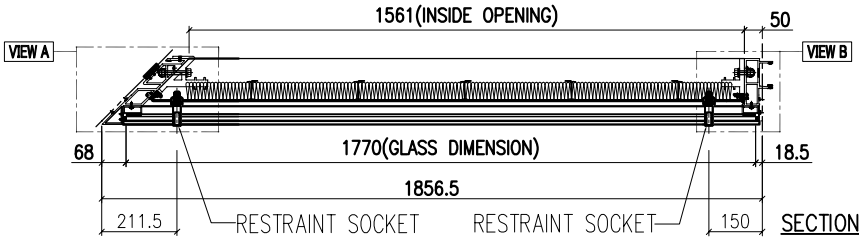

SECTION A-A

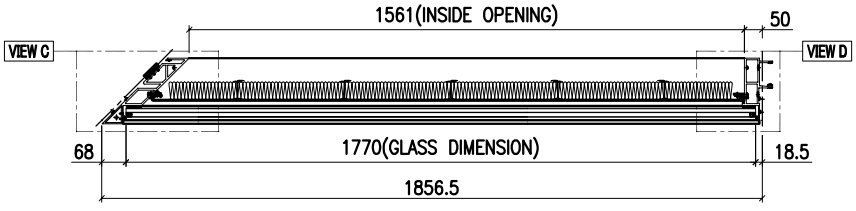

SECTION B-B

INSTALL UNIT NO.	QTY.	FLOOR
T2B-CW4.1-4002	1	40/F
TOTAL	1	

GLASS	GLASS NUMBER	WIDTH	HEIGHT	QTY.
	GL03-19	1770	843	1
	GL05-20	1770	2282	1

美特鋁質有限公司 MIDI Aluminium Fabricator Ltd.											
				工程號	J858	類別		物料號	-		
				地盘	康城11期	制圖	Z. S. P	2022-08-06	圖號	AZp-1856.5H4-Ps	
修改	1	採用	工廠		地盤 ✓	图纸名称	单元组装图	復核	-	-	數量	-	
日期	08/11	材料颜色	-			材料	-	批准	-	-	單件重量	-	(KG)

AF-019B

VIEW E

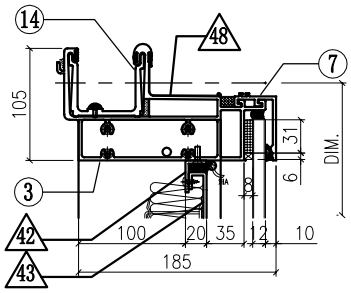

VIEW A

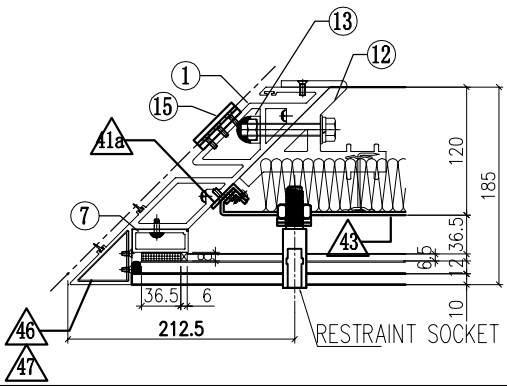

VIEW B

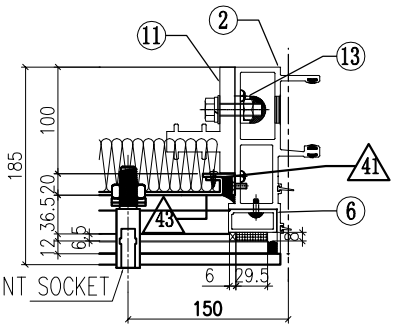

VIEW F

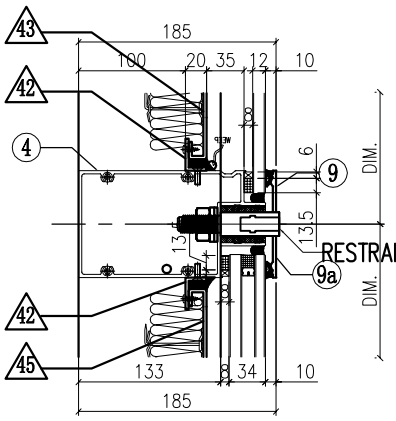

VIEW C

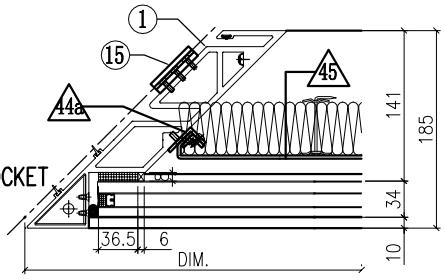

VIEW D

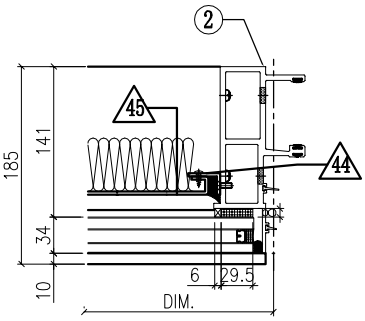

VIEW G

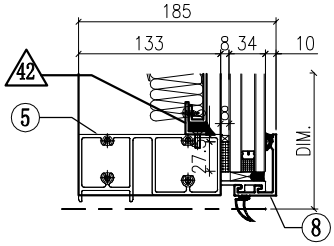

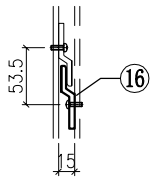

VIEW A

◇ OTHERS (ALUM. & G.M.S. PARTS)

ITEM	FAB. DWG NO.	LENGTH (mm)	QTY
41	N00813-01A	720.5	1
	30x20X3mm ALUM. ANGLE		
41a	N00813-02A	720.5	1
	30x20X3mm ALUM. ANGLE		
42	N00813-01F	1658	4
	30x20X3mm ALUM. ANGLE		
43	J858-AP12A-01		1
	1654 x 760.5(BACK PANEL)		
44	N00813-01AG	2163	1
	30x20X3mm ALUM. ANGLE		
44a	N00813-02C	2163	1
	30x20X3mm ALUM. ANGLE		
45	J858-AP12-05		1
	1654 x 2203 (BACK PANEL)		
46	J858-AA03L		1
	2mm THK. ALUM. PLATE		
47	J858-AA04L		1
	2mm THK. ALUM. PLATE		
48	J858-AP17		1
	1mm THK. ALUM. FLASHING		

◯ ALUM. EXTRUSION

ITEM	FAB. DWG NO.	LENGTH (mm)	QTY
1	X86296-08	3230.5	1
2	X86272-11	3217.5	1
3	X86279-13D	1788.5	1
4	X86302-37A	1785.5	1
5	X86280-09D	1785.5	1
6	X86305-01RA	828.5	1
7	X86304-01RA	828.5	1
8	X86301-01-04	1789	1
9	**X86283-03-09**	1789	1
9a	**X86283-03-08**	1789	1
10	X86300-01-04	1789	1
11	X86255-01R	200	1
12	X86256-01L	200	1
13	X86258-01	200	2
14	X86303-04	250	1
15	X86316-01	50	3
16			
17			
18			
19			
20			

美特鋁質有限公司 MIDI Aluminium Fabricator Ltd.											
				工程號	J858	類別		物料號	-		
				地盘	康城11期	制圖	Z. S. P	2022-08-06	圖號	AZp-1856.5H2-F2	
修改			採用 工廠		地盤 ✓	图纸名称	单元组装图	復核	-	-	數量	-	
日期			材料顏色	-		材料	-	批准	-	-	單件重量	-	(KG)

AF-020A

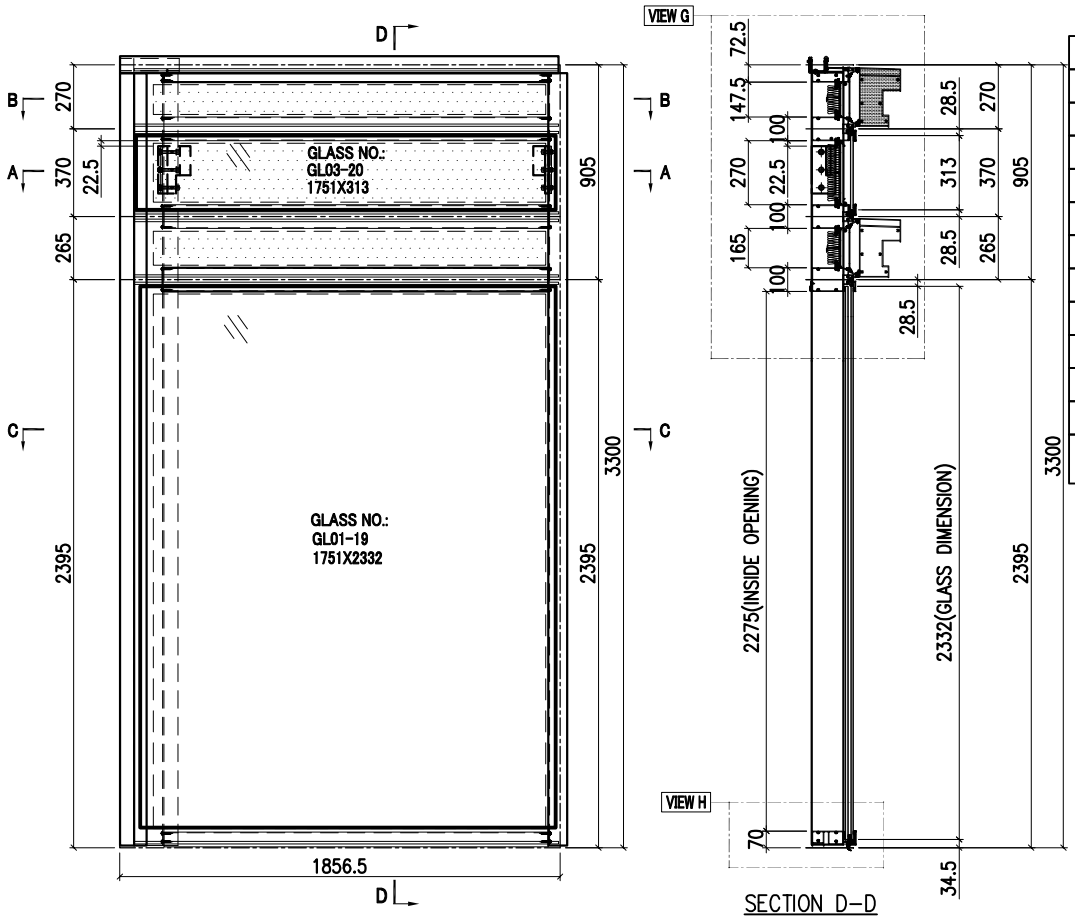

SECTION D-D

INSTALL UNIT NO.	QTY.	FLOOR
T2B-CW4-1702	1	17/F
T2B-CW4-2102	1	21/F
T2B-CW4-2602	1	26/F
T2B-CW4-3002	1	30/F
T2B-CW4-3502	1	35/F
T2B-CW4-3902	1	39/F
T2B-CW4-4302	1	43/F
T2B-CW4-4802	1	48/F
T2B-CW4-5202	1	52/F
T2B-CW4-5702	1	57/F
T2B-CW4-6102	1	61/F
TOTAL	11	

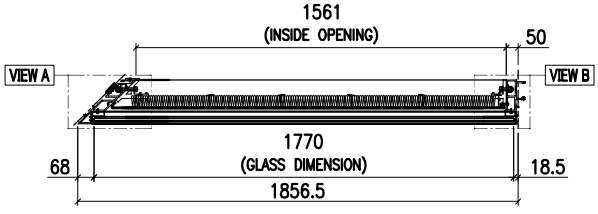

SECTION A-A

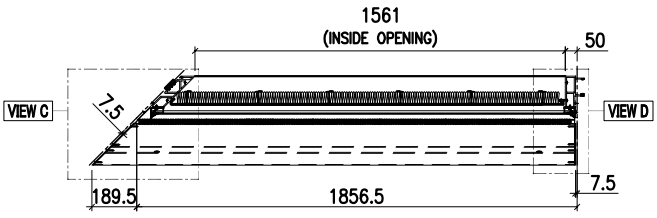

SECTION B-B

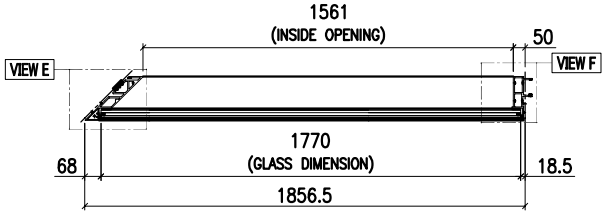

SECTION C-C

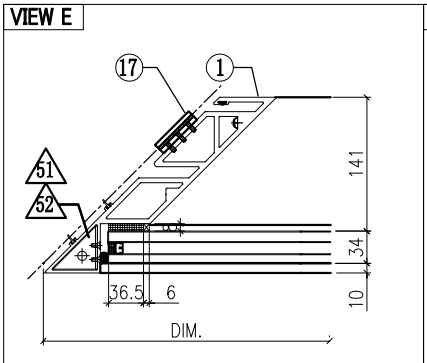

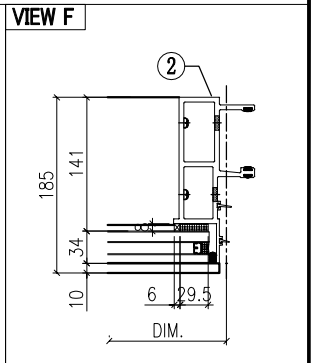

GLASS

GLASS NUMBER	WIDTH	HEIGHT	QTY.
GL03-20	1770	313	1
GL01-19	1770	2332	1

美特鋁質有限公司
MIDI Aluminium Fabricator Ltd.

工程號	J858	類別		物料號	-				
地盘	康城11期	制圖	Z. S. P	2022-08-06	圖號	AZp-1856.5H2-F2			
图纸名称	单元组装图	復核	-	-	數量	-			
材料	-	批准	-	-	單件重量	-	(KG)		

修改	1			採用	工廠		地盘	✓
日期	15/12			材料顏色	-			

AF-020B

VIEW G

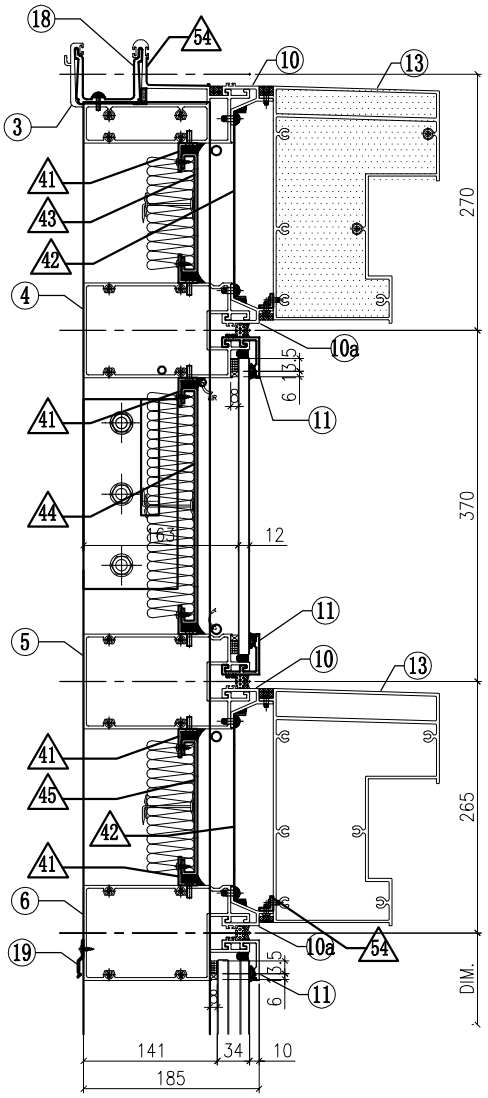

VIEW A

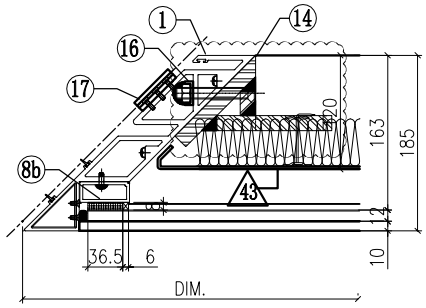

VIEW B

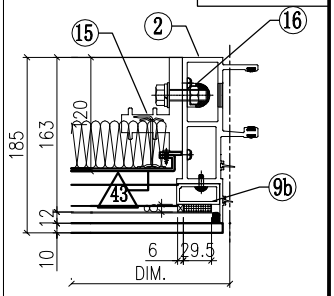

VIEW C

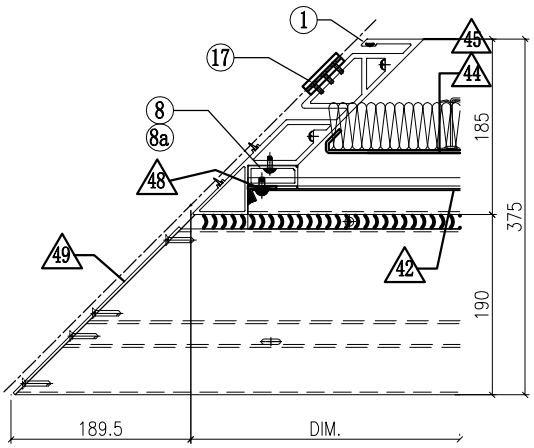

VIEW D

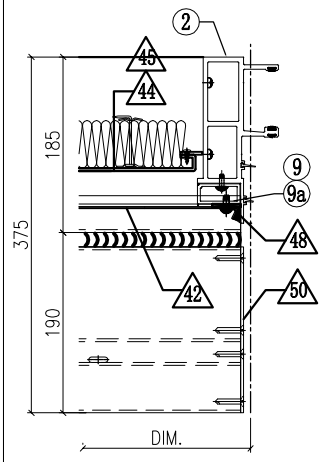

VIEW H

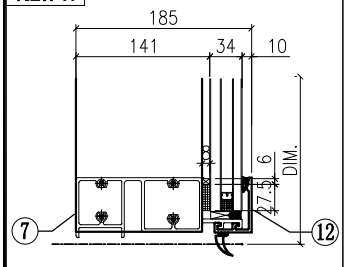

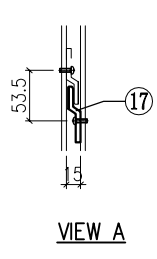

VIEW A

◇ OTHERS (ALUM. & G.M.S. PARTS)

ITEM	FAB. DWG NO.	LENGTH (mm)	QTY
41	N00813-01F	1658	6
	30x20X3mm ALUM. ANGLE		
42	J858-AP07-04		2
	1.5mm THK. ALUM. FLASHING		
43	J858-AP10-01		1
	1657 x125.5 (BACK PANEL)		
44	J858-AP13-02		1
	1657 x248 (BACK PANEL)		
45	J858-AP10-03		1
	1657 x143 (BACK PANEL)		
46			
47			
48	J858-AP06		4
	30x166x3mm ALUM. PLATE		
49	J858-AP15L		2
	3mm THK. ALUM. END PANEL		
50	J858-AP14R		2
	3mm THK. ALUM. END PANEL		
51	J858-AA03L		1
	3mm THK. ALUM. END PANEL		
52	J858-AA04L		1
	3mm THK. ALUM. END PANEL		
53	J858-AP17		1
	1mm THK. ALUM. FLASHING		

54	L065-01-15	1784	2
	16x16x3mm ALUM. ANGLE		

◯ ALUM. EXTRUSION

ITEM	FAB. DWG NO.	LENGTH (mm)	QTY
1	**X86296-05**	**3280.5**	1
2	X86272-05	3267.5	1
3	X86279-24C	1788.5	1
4	X86308-11D	1785.5	1
5	X86308-13D	1785.5	1
6	X86302-09C	1785.5	1
7	X86280-06A	1785.5	1
8	**X86304-03RA**	193.5	1
8a	**X86304-02RA**	164	1
8b	**X86304-04RB**	269	1
9	X86305-03RA	193.5	1
9a	X86305-02RA	164	1
9b	X86305-05RB	269	1
10	X86306-03A	1789	2
10a	X86306-05A	1789	2
11	X86283-01-05	1789	3
12	X86300-01-04	1789	1
13	X86307-03-07	2031	2
14	**ST-BR2**	200	1
15	X86255-01R	200	1
16	X86258-01	200	2
17	X86316-01	50	3
18	X86303-04	250	1
19	X86317-01	50	6
20			

美特鋁質有限公司 MIDI Aluminium Fabricator Ltd.						工程號	J858	類別		物料號	-		
						地盘	康城11期	制圖	Z.S.P	2022-08-06	圖號	AZp-1837.5H2	
修改				採用	工廠		地盤 ✓	图纸名称	单元组装图	復核	-	-	數量	-	
日期				材料顏色	-			材料	-	批准	-	-	單件重量	-	(KG)

AF-021A

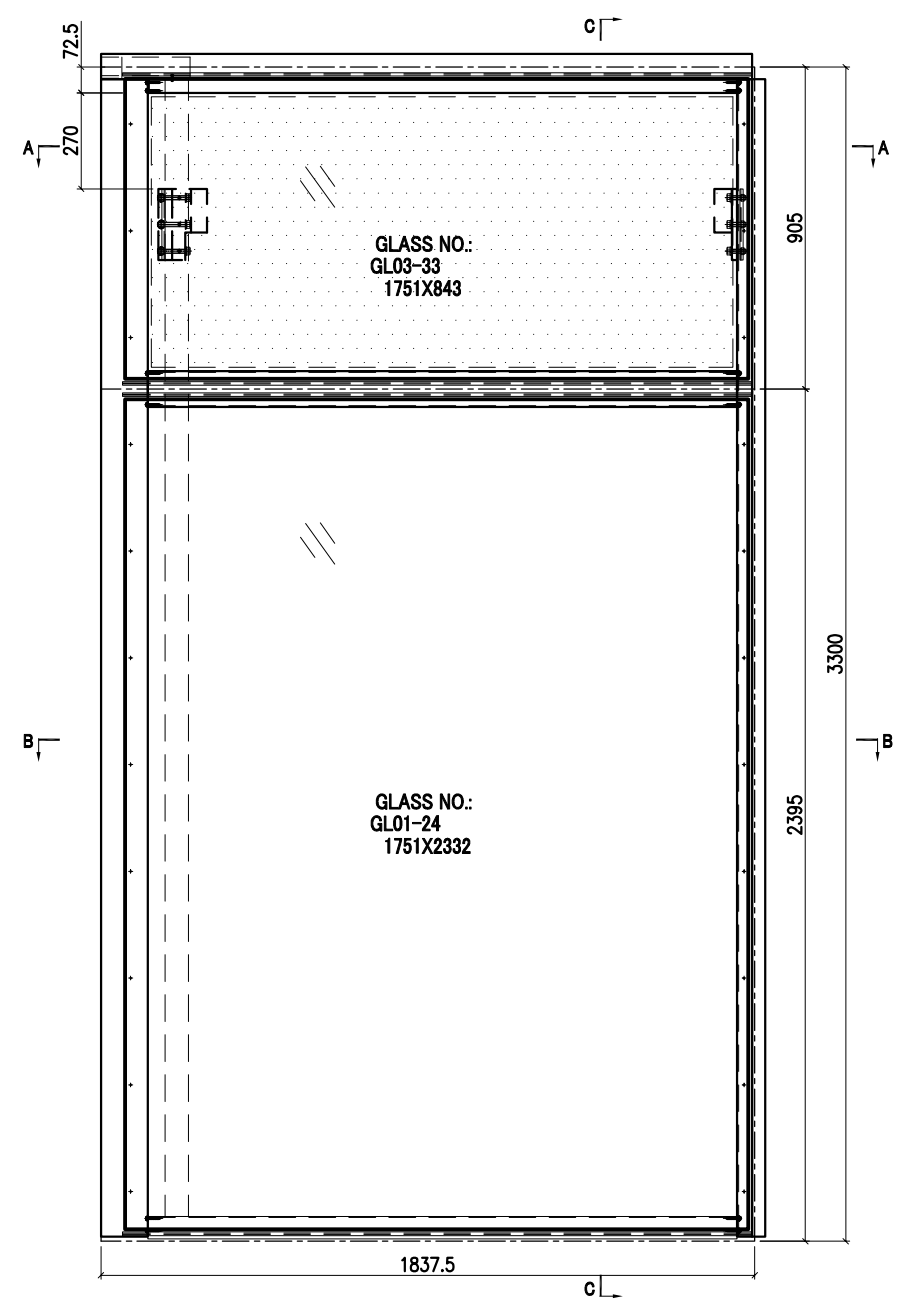

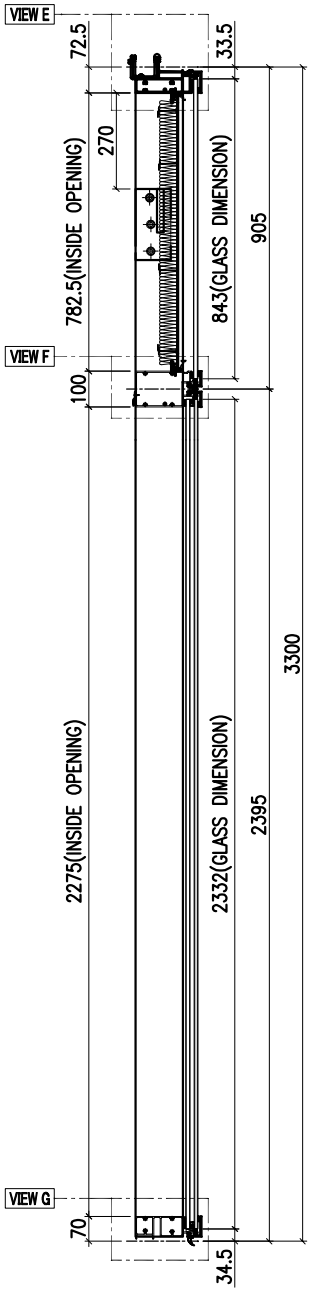

SECTION C-C

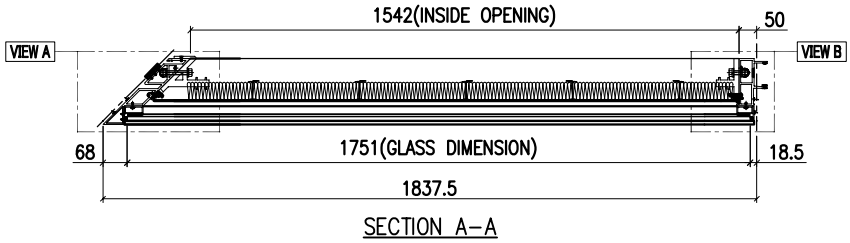

SECTION A-A

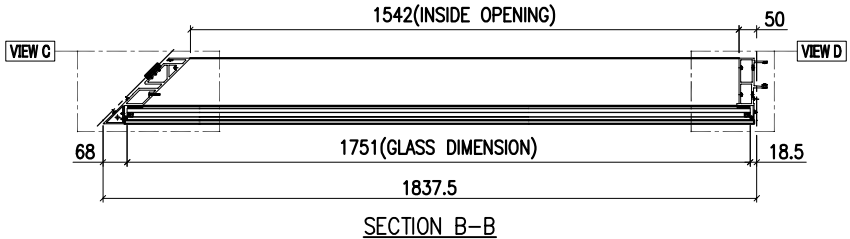

SECTION B-B

GLASS	GLASS NUMBER	WIDTH	HEIGHT	QTY.
	GL03-33	1751	843	1
	GL01-24	1751	2332	1

美特鋁質有限公司 MIDI Aluminium Fabricator Ltd.											
				工程號	J858	類別		物料號	-		
				地盤	康城11期	制圖	Z. S. P	2022-08-06	圖號	AZp-1837.5H2	
修改	1		採用 工廠		地盤 ✓	图纸名称	单元组装图	復核	-	-	數量	-	
日期	08/11		材料顏色	-		材料	-	批准	-	-	單件重量	-	(KG)

AF-021B

VIEW E

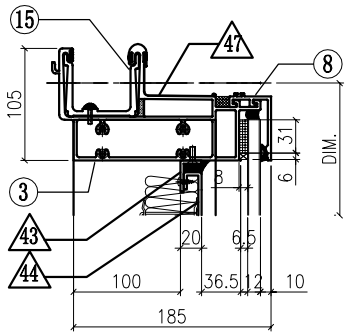

VIEW A

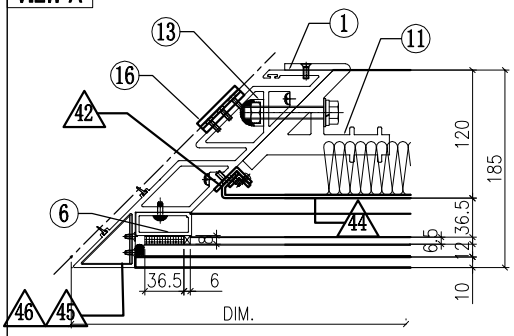

VIEW B

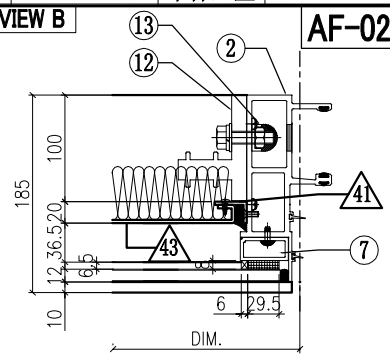

VIEW F

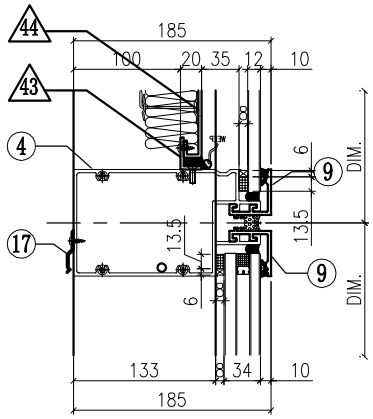

VIEW C

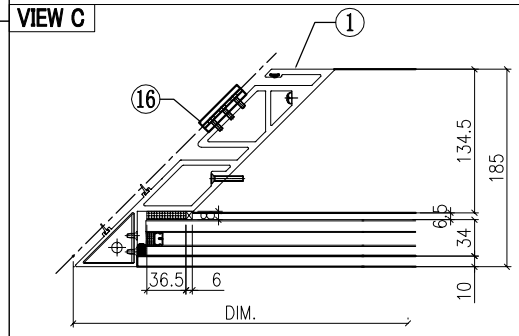

VIEW D

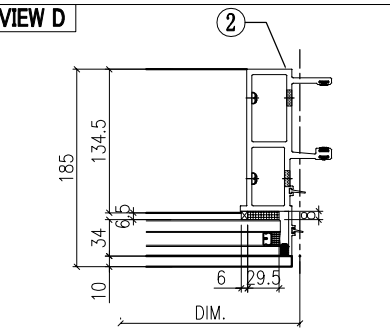

VIEW G

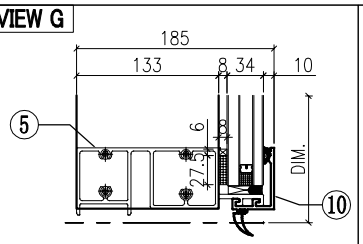

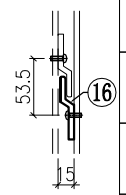

VIEW A

◇ OTHERS (ALUM. & G.M.S. PARTS)

ITEM	FAB. DWG NO.	LENGTH (mm)	QTY
41	N00813-01A	720.5	1
	30x20X3mm ALUM. ANGLE		
42	N00813-02A	720.5	1
	30x20X3mm ALUM. ANGLE		
43	N00813-01H	1639	2
	30x20X3mm ALUM. ANGLE		
44	J858-AP12A-03		1
	1635 x 760.5(BACK PANEL)		
45	J858-AA03L		1
	2mm THK. ALUM. PLATE		
46	J858-AA04L		1
	2mm THK. ALUM. PLATE		
47	J858-AP17		1
	1mm THK. ALUM. FLASHING		

◯ ALUM. EXTRUSION

ITEM	FAB. DWG NO.	LENGTH (mm)	QTY
1	X86296-02	3280.5	1
2	X86272-01	3267.5	1
3	X86279-13B	1769.5	1
4	X86302-08A	1766.5	1
5	X86280-06B	1766.5	1
6	X86304-01RA	828.5	1
7	X86305-01RA	828.5	1
8	X86301-01-16	1770	1
9	X86283-01-17	1770	2
10	X86300-01-16	1770	1
11	X86256-01L	200	1
12	X86255-01R	200	1
13	X86258-01	200	2
14			
15	X86303-04	250	1
16	X86316-01	50	3
17	X86317-01	50	6

INSTALL UNIT NO.	QTY.	FLOOR
T1B-CW4-0902	1	9/F
T1B-CW4-1002	1	10/F
T1B-CW4-1202	1	12/F
T1B-CW4-1502	1	15/F
T1B-CW4-1802	1	18/F
T1B-CW4-1902	1	19/F
T1B-CW4-2002	1	20/F
T1B-CW4-2302	1	23/F
T1B-CW4-2502	1	25/F
T1B-CW4-2702	1	27/F
T1B-CW4-2802	1	28/F
T1B-CW4-3102	1	31/F
T1B-CW4-3202	1	32/F
T1B-CW4-3302	1	33/F
T1B-CW4-3702	1	37/F
T1B-CW4-3802	1	38/F
T1B-CW4-4102	1	41/F
T1B-CW4-4502	1	45/F

T1B-CW4-4602	1	46/F
T1B-CW4-4702	1	47/F
T1B-CW4-5002	1	50/F
T1B-CW4-5102	1	51/F
T1B-CW4-5302	1	53/F
T1B-CW4-5502	1	55/F
T1B-CW4-5802	1	58/F
T1B-CW4-5902	1	59/F
T1B-CW4-6002	1	60/F
T3B-CW4-0902	1	9/F
T3B-CW4-1002	1	10/F
T3B-CW4-1502	1	15/F
T3B-CW4-1602	1	16/F
T3B-CW4-1802	1	18/F
T3B-CW4-1902	1	19/F

T3B-CW4-2202	1	22/F
T3B-CW4-2302	1	23/F
T3B-CW4-2502	1	25/F
T3B-CW4-2802	1	28/F
T3B-CW4-2902	1	29/F
T3B-CW4-3102	1	31/F
T3B-CW4-3202	1	32/F
T3B-CW4-3602	1	36/F
T3B-CW4-3702	1	37/F
T3B-CW4-3802	1	38/F
T3B-CW4-4102	1	41/F
T3B-CW4-4202	1	42/F
T3B-CW4-4502	1	45/F

T3B-CW4-4602	1	46/F
T3B-CW4-4902	1	49/F
T3B-CW4-5002	1	50/F
T3B-CW4-5102	1	51/F
T3B-CW4-5502	1	55/F
T3B-CW4-5602	1	56/F
T3B-CW4-5802	1	58/F
T3B-CW4-5902	1	59/F
T3B-CW4-6202	1	62/F
T3B-CW4-6302	1	63/F
T3B-CW4-6502	1	65/F
TOTAL	57	

美特鋁質有限公司 MIDI Aluminium Fabricator Ltd.											
				工程號	J858	類別		物料號	-		
				地盘	康城11期	制圖	Z.S.P	2022-08-06	圖號	AZp-1837.5H4-F2P	
修改			採用 工廠		地盤 ✓	图纸名称	单元组装图	復核	-	-	數量	-	
日期			材料顏色	-		材料	-	批准	-	-	單件重量	-	(KG)

AF-022A

INSTALL UNIT NO.	QTY.	FLOOR
T1B-CW4.1-1102	1	11/F
T3B-CW4.1-1102	1	11/F
TOTAL	2	

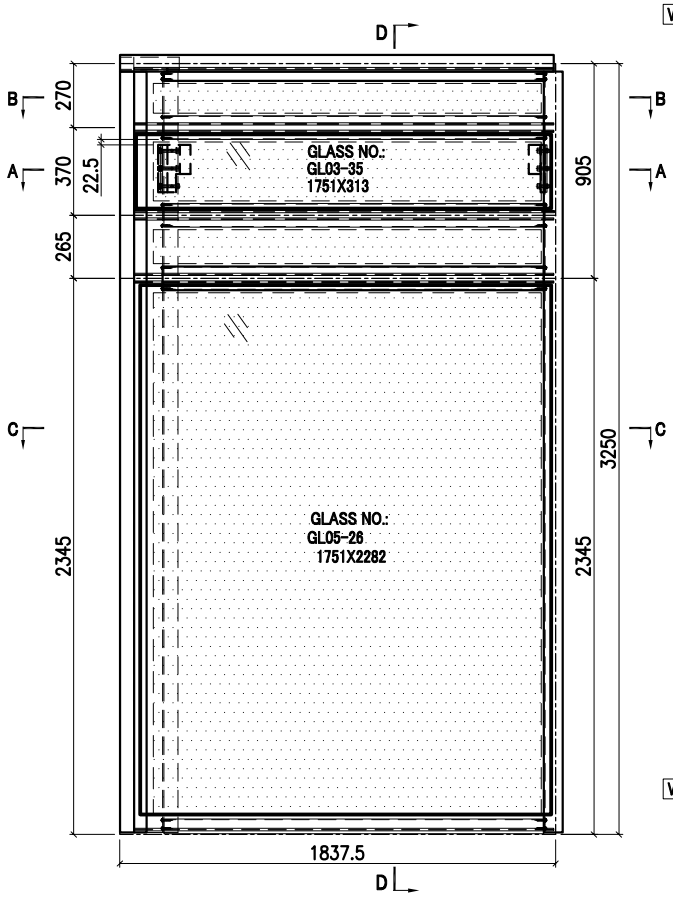

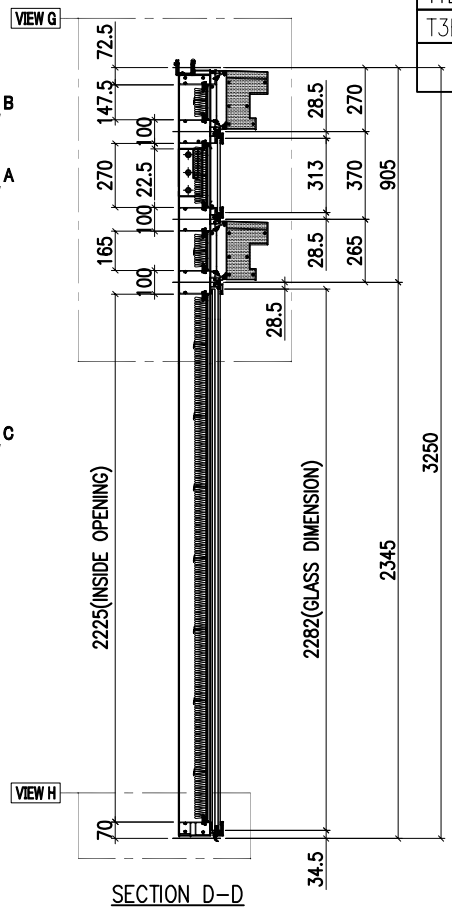

SECTION D-D

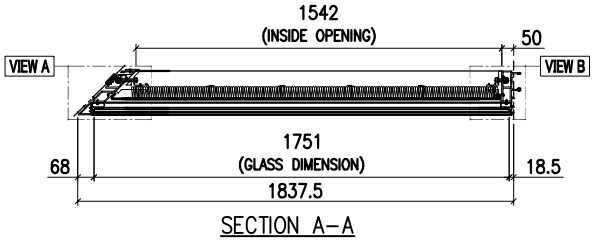

SECTION A-A

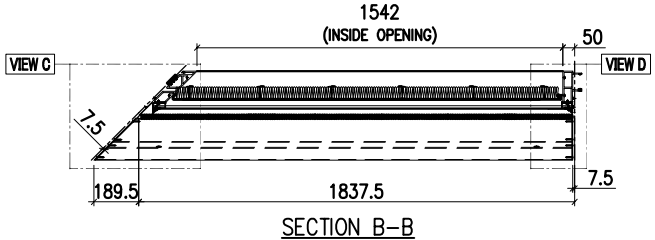

SECTION B-B

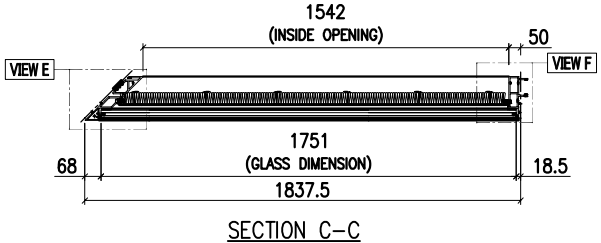

SECTION C-C

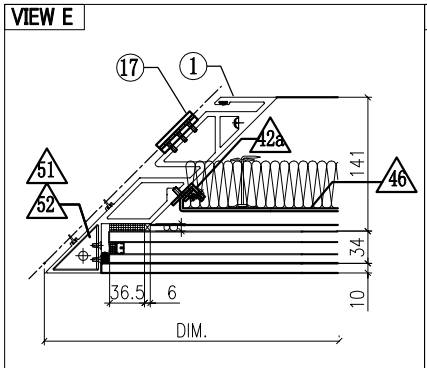

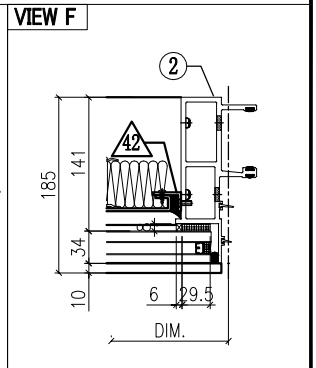

GLASS

GLASS NUMBER	WIDTH	HEIGHT	QTY.
GL03-35	1751	313	1
GL05-26	1751	2282	1

美特鋁質有限公司
MIDI Aluminium Fabricator Ltd.

工程號	J858	類別		物料號	-				
地盘	康城11期	制圖	Z. S. P	2022-08-06	圖號	AZp-1837.5H4-F2P			
图纸名称	单元组装图	復核	-	-	數量	-			
材料	-	批准	-	-	單件重量	-	(KG)		

修改	1			採用	工廠		地盤	✓
日期	15/12			材料顏色	-			

AF-022B

VIEW G

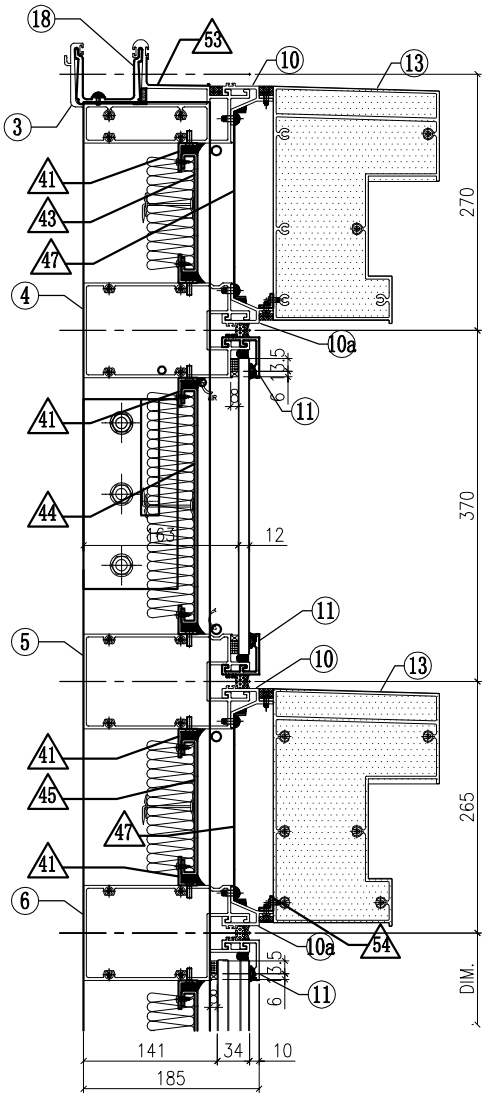

VIEW A

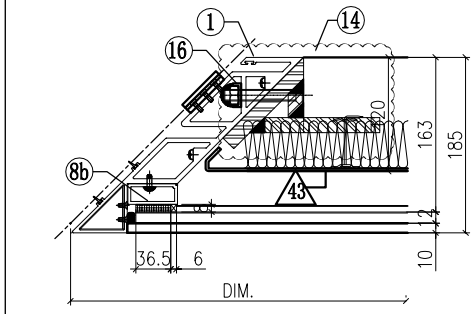

VIEW B

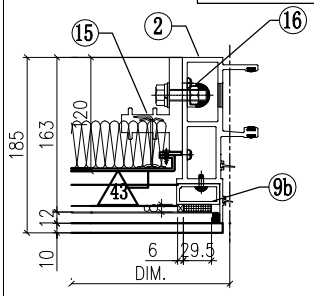

VIEW C

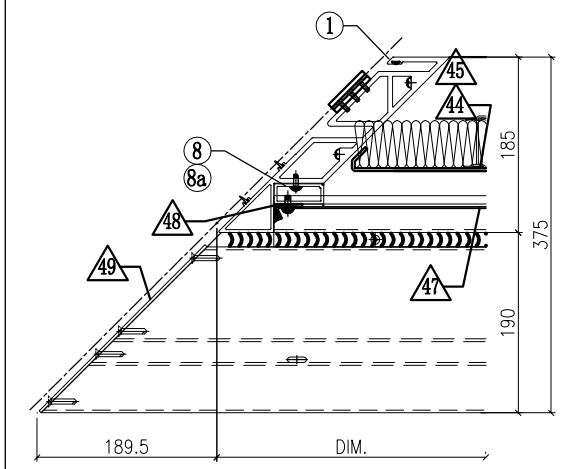

VIEW D

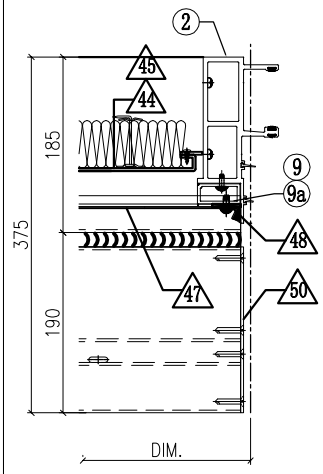

VIEW H

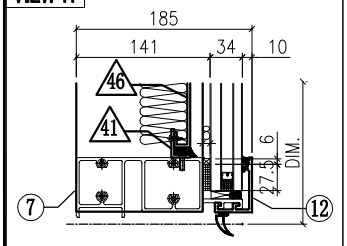

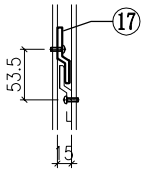

VIEW A

◇ OTHERS (ALUM. & G.M.S. PARTS)

ITEM	FAB. DWG NO.	LENGTH (mm)	QTY
41	N00813-01H	1639	8
	30x20X3mm ALUM. ANGLE		
42	N00813-01AG	2163	1
	30x20X3mm ALUM. ANGLE		
42a	N00813-02C	2163	1
	30x20X3mm ALUM. ANGLE		
43	J858-AP10-07		1
	1638 x125.5 (BACK PANEL)		
44	J858-AP13-08		1
	1638 x248 (BACK PANEL)		
45	J858-AP10-09		1
	1638 x143 (BACK PANEL)		
46	J858-AP12-07		1
	1635 x2203 (BACK PANEL)		
47	J858-AP07-16		2
	1.5mm THK. ALUM. FLASHING		
48	J858-AP06		4
	30x166x3mm ALUM. PLATE		
49	J858-AP15L		2
	3mm THK. ALUM. END PANEL		
50	J858-AP14R		2
	3mm THK. ALUM. END PANEL		
51	J858-AA03L		1
	3mm THK. ALUM. END PANEL		
52	J858-AA04L		1
	3mm THK. ALUM. END PANEL		
53	J858-AP17		1
	1mm THK. ALUM. FLASHING		

54	L065-01-18	1765	2
	16x16x3mm ALUM. ANGLE		

◯ ALUM. EXTRUSION

ITEM	FAB. DWG NO.	LENGTH (mm)	QTY
1	**X86296-06**	**3230.5**	1
2	X86272-07	3217.5	1
3	X86279-24A	1769.5	1
4	X86308-11A	1766.5	1
5	X86308-13A	1766.5	1
6	X86302-12B	1766.5	1
7	X86280-09B	1766.5	1
8	**X86304-03RA**	193.5	1
8a	**X86304-02RA**	164	1
8b	**X86304-04RB**	269	1
9	X86305-03RA	193.5	1
9a	X86305-02RA	164	1
9b	X86305-05RB	269	1
10	X86306-03C	1770	2
10a	X86306-05C	1770	2
11	X86283-01-17	1770	3
12	X86300-01-16	1770	1
13	X86307-03-02	2012	2
14	**ST-BR2**	200	1
15	X86255-01R	200	1
16	X86258-01	200	2
17	X86316-01	50	3
18	X86303-04	250	1
19			
20			

美特鋁質有限公司 MIDI Aluminium Fabricator Ltd.						工程號	J858	類別		物料號	-	
						地盘	康城11期	制圖	Z.S.P	2022-08-06	圖號	AZp-1837.5H4-P
修改				採用	工廠	地盤	✓	图纸名称	单元组装图	復核	-	-	數量	-
日期				材料颜色	-			材料	-	批准	-	-	單件重量	- (KG)

AF-023A

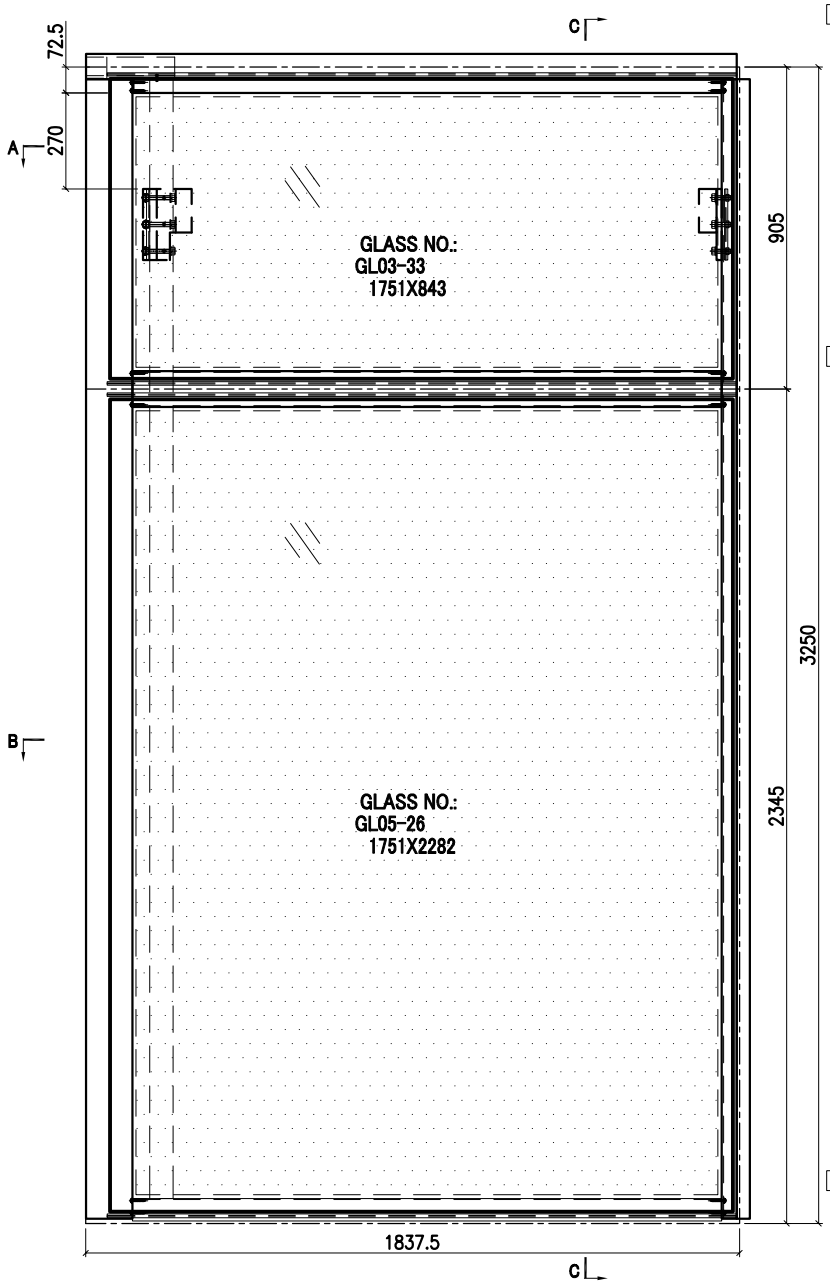

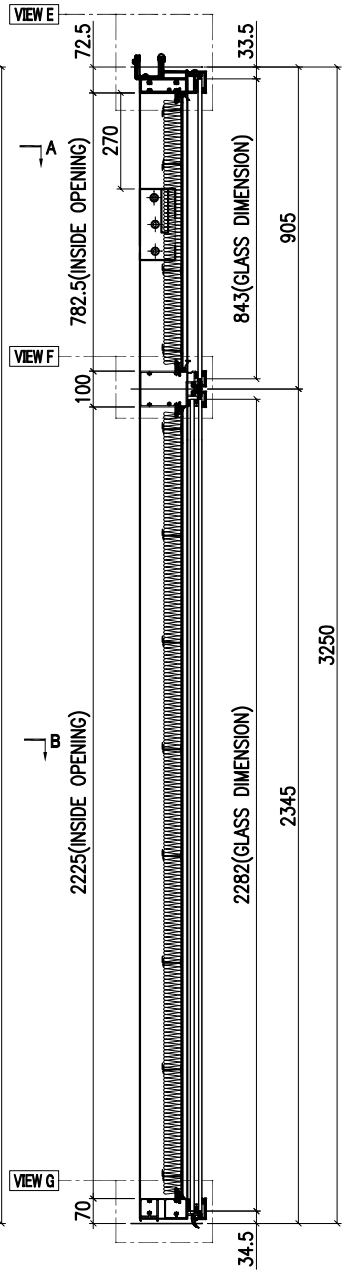

SECTION C-C

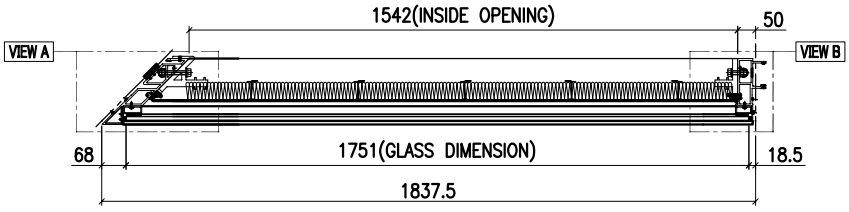

SECTION A-A

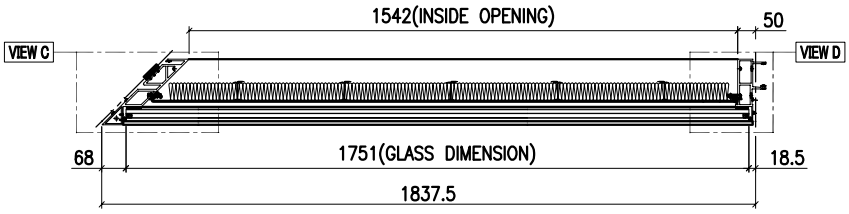

SECTION B-B

INSTALL UNIT NO.	QTY.	FLOOR
T1B-CW4.1-4002	1	40/F
TOTAL	1	

GLASS	GLASS NUMBER	WIDTH	HEIGHT	QTY.
	GL03-33	1751	843	1
	GL05-26	1751	2282	1

美特鋁質有限公司 MIDI Aluminium Fabricator Ltd.											
				工程號	J858	類別		物料號	-		
				地盘	康城11期	制圖	Z. S. P	2022-08-06	圖號	AZp-1837.5H4-P	
修改	1		採用 工廠		地盤 ✓	图纸名称	单元组装图	復核	-	-	數量	-	
日期	08/11		材料顏色	-		材料	-	批准	-	-	單件重量	-	(KG)

AF-023B

VIEW E

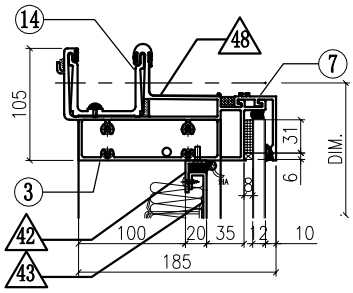

VIEW A

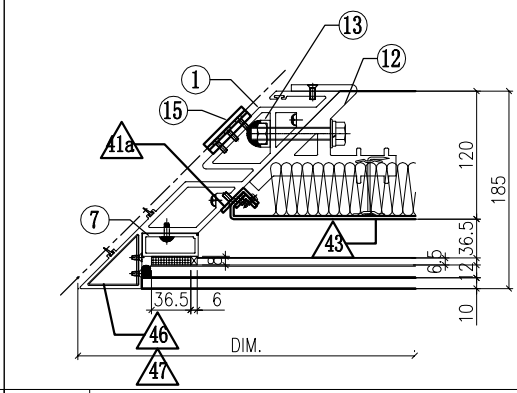

VIEW B

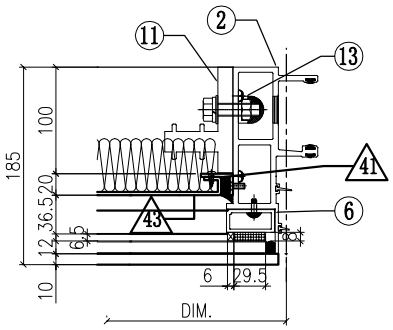

VIEW F

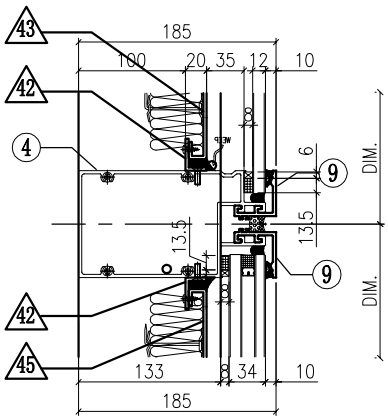

VIEW C

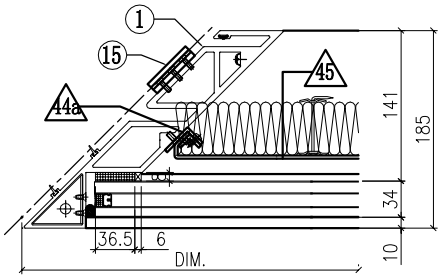

VIEW D

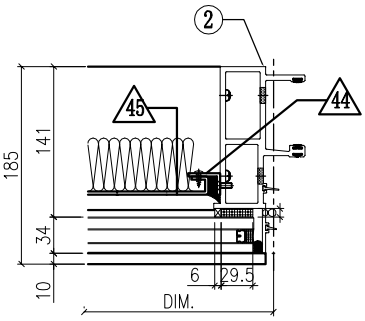

VIEW G

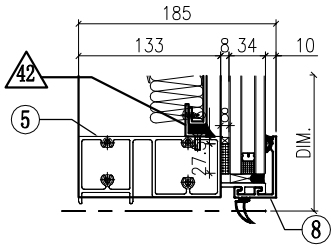

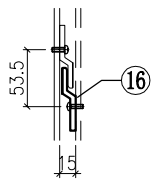

VIEW A

◇ OTHERS (ALUM. & G.M.S. PARTS)

ITEM	FAB. DWG NO.	LENGTH (mm)	QTY
41	N00813-01A	720.5	1
	30x20X3mm ALUM. ANGLE		
41a	N00813-02A	720.5	1
	30x20X3mm ALUM. ANGLE		
42	N00813-01H	1639	4
	30x20X3mm ALUM. ANGLE		
43	J858-AP12A-03		1
	1635 x 760.5(BACK PANEL)		
44	N00813-01AG	2163	1
	30x20X3mm ALUM. ANGLE		
44a	N00813-02C	2163	1
	30x20X3mm ALUM. ANGLE		
45	J858-AP12-07		1
	1635 x 2203 (BACK PANEL)		
46	J858-AA03L		1
	2mm THK. ALUM. PLATE		
47	J858-AA04L		1
	2mm THK. ALUM. PLATE		
48	J858-AP17		1
	1mm THK. ALUM. FLASHING		

◯ ALUM. EXTRUSION

ITEM	FAB. DWG NO.	LENGTH (mm)	QTY
1	X86296-08	3230.5	1
2	X86272-11	3217.5	1
3	X86279-13B	1769.5	1
4	X86302-19B	1766.5	1
5	X86280-09B	1766.5	1
6	X86305-01RA	828.5	1
7	X86304-01RA	828.5	1
8	X86301-01-16	1770	1
9	X86283-01-17	1770	2
10	X86300-01-16	1770	1
11	X86255-01R	200	1
12	X86256-01L	200	1
13	X86258-01	200	2
14	X86303-04	250	1
15	X86316-01	50	3
16			
17			
18			
19			
20			

美特鋁質有限公司 MIDI Aluminium Fabricator Ltd.											
				工程號	J858	類別		物料號	-		
				地盤	康城11期	制圖	Z. S. P	2022-08-06	圖號	AZp-1837.5H2-F2	
修改			採用 工廠		地盤 ✓	图纸名称	单元组装图	復核	-	-	數量	-	
日期			材料顏色	-		材料	-	批准	-	-	單件重量	-	(KG)

AF-024A

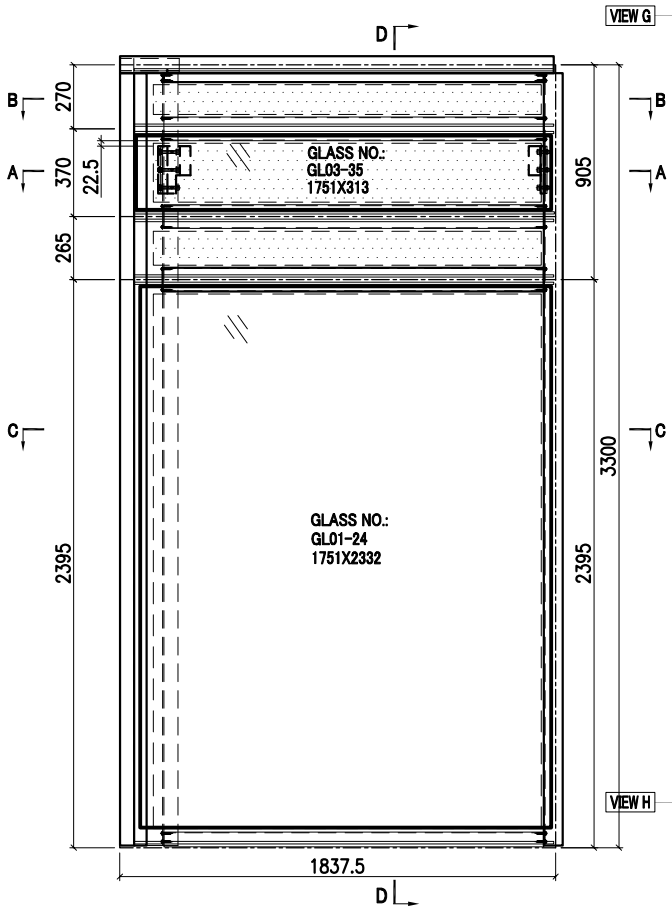

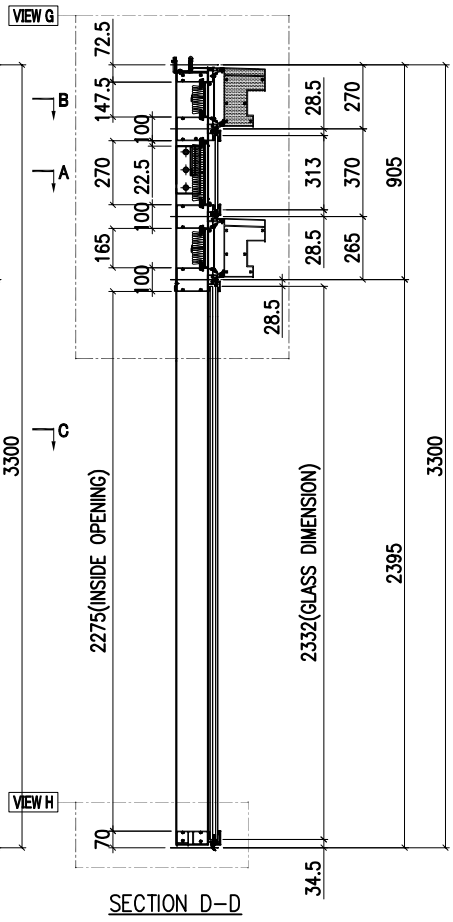

SECTION D–D

INSTALL UNIT NO.	QTY.	FLOOR
T1B–CW4–1702	1	17/F
T1B–CW4–2102	1	21/F
T1B–CW4–2602	1	26/F
T1B–CW4–3002	1	30/F
T1B–CW4–3502	1	35/F
T1B–CW4–3902	1	39/F
T1B–CW4–4302	1	43/F
T1B–CW4–4802	1	48/F
T1B–CW4–5202	1	52/F
T1B–CW4–5702	1	57/F
T3B–CW4–1702	1	17/F
T3B–CW4–2102	1	21/F
T3B–CW4–2602	1	26/F
T3B–CW4–3002	1	30/F
T3B–CW4–3502	1	35/F
T3B–CW4–3902	1	39/F
T3B–CW4–4302	1	43/F
T3B–CW4–4802	1	48/F
T3B–CW4–5202	1	52/F
T3B–CW4–5702	1	57/F
T3B–CW4–6102	1	61/F
TOTAL	21	

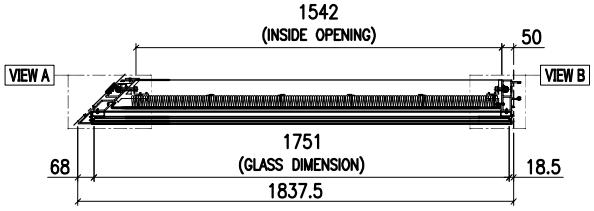

SECTION A–A

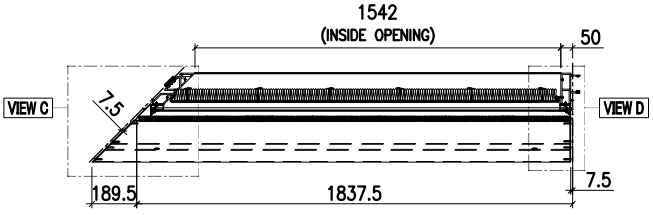

SECTION B–B

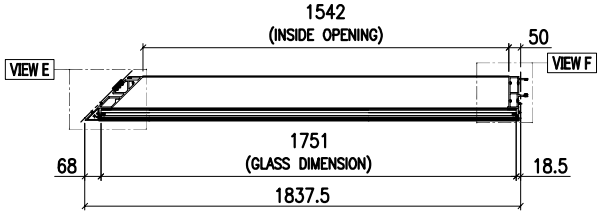

SECTION C–C

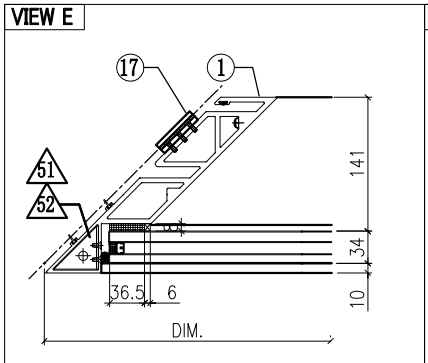

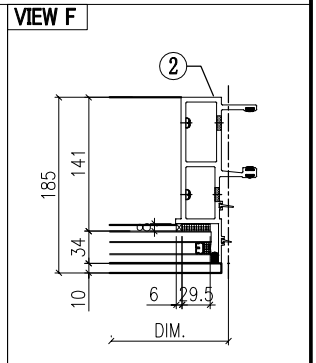

GLASS

GLASS NUMBER	WIDTH	HEIGHT	QTY.
GL03–35	1751	313	1
GL01–24	1751	2332	1

美特鋁質有限公司
MIDI Aluminium Fabricator Ltd.

修改	1			採用	工廠		地盤	✓	
日期	15/12			材料顏色	-				

工程號	J858	類別		物料號	-		
地盘	康城11期	制圖	Z. S. P	2022-08-06	圖號	AZp-1837.5H2-F2	
图纸名称	单元组装图	復核	-	-	數量	-	
材料	-	批准	-	-	單件重量	-	(KG)

AF-024B

VIEW G

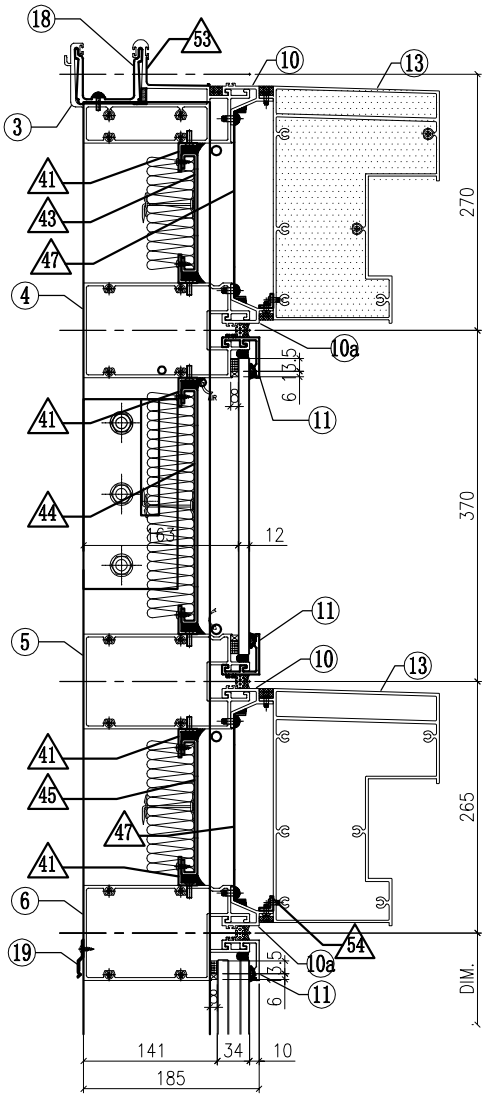

VIEW A

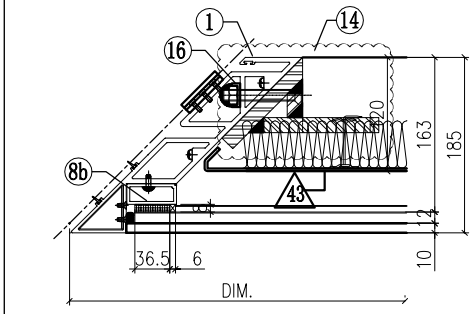

VIEW B

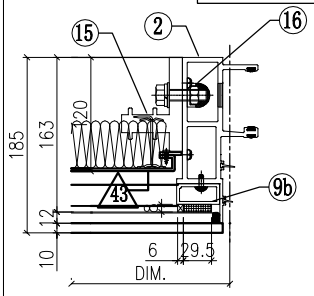

VIEW C

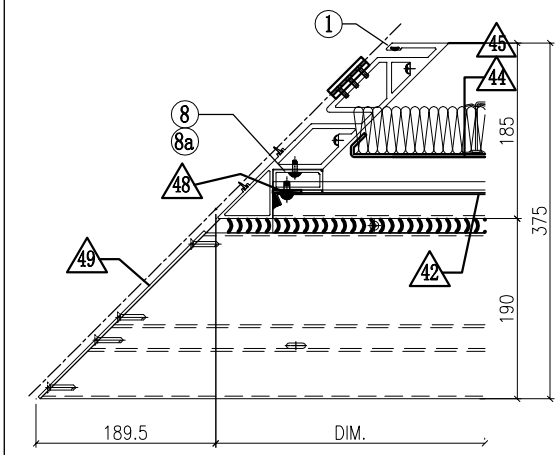

VIEW D

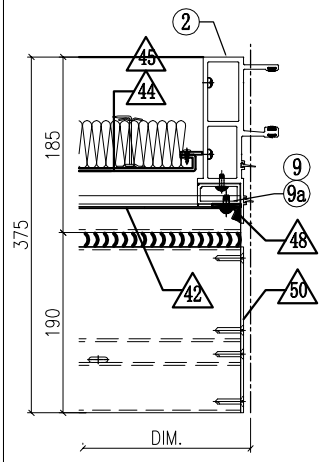

VIEW H

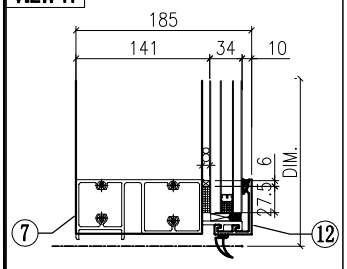

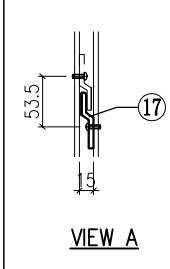

VIEW A

◇ OTHERS (ALUM. & G.M.S. PARTS)

ITEM	FAB. DWG NO.	LENGTH (mm)	QTY
41	N00813-01H	1639	6
	30x20X3mm ALUM. ANGLE		
42	J858-AP07-16		2
	1.5mm THK. ALUM. FLASHING		
43	J858-AP10-07		1
	1638 x125.5 (BACK PANEL)		
44	J858-AP13-08		1
	1638 x248 (BACK PANEL)		
45	J858-AP10-09		1
	1638 x143 (BACK PANEL)		
46			
47			
48	J858-AP06		4
	30x166x3mm ALUM. PLATE		
49	J858-AP15L		2
	3mm THK. ALUM. END PANEL		
50	J858-AP14R		2
	3mm THK. ALUM. END PANEL		
51	J858-AA03L		1
	3mm THK. ALUM. END PANEL		
52	J858-AA04L		1
	3mm THK. ALUM. END PANEL		
53	J858-AP17		1
	1mm THK. ALUM. FLASHING		
54	L065-01-18	1765	2
	16x16x3mm ALUM. ANGLE		

◯ ALUM. EXTRUSION

ITEM	FAB. DWG NO.	LENGTH (mm)	QTY
1	**X86296-05**	**3280.5**	1
2	X86272-05	3267.5	1
3	X86279-24A	1769.5	1
4	X86308-11A	1766.5	1
5	X86308-13A	1766.5	1
6	X86302-09A	1766.5	1
7	X86280-06B	1766.5	1
8	**X86304-03RA**	193.5	1
8a	**X86304-02RA**	164	1
8b	**X86304-04RB**	269	1
9	X86305-03RA	193.5	1
9a	X86305-02RA	164	1
9b	X86305-05RB	269	1
10	X86306-03C	1770	2
10a	X86306-05C	1770	2
11	X86283-01-17	1770	3
12	X86300-01-16	1770	1
13	X86307-03-02	2012	2
14	**ST-BR2**	200	1
15	X86255-01R	200	1
16	X86258-01	200	2
17	X86316-01	50	3
18	X86303-04	250	1
19	X86317-01	50	6
20			

美特鋁質有限公司 MIDI Aluminium Fabricator Ltd.						工程號	J858	類別		物料號	-		
						地盘	康城11期	制圖	Z.S.P	2022-08-06	圖號	AZe-1425H2-b1	
修改				採用	工廠		地盤 ✓	图纸名称	单元组装图	復核	-	-	數量	-	
日期				材料颜色	-			材料	-	批准	-	-	單件重量	-	(KG)

AF-025A

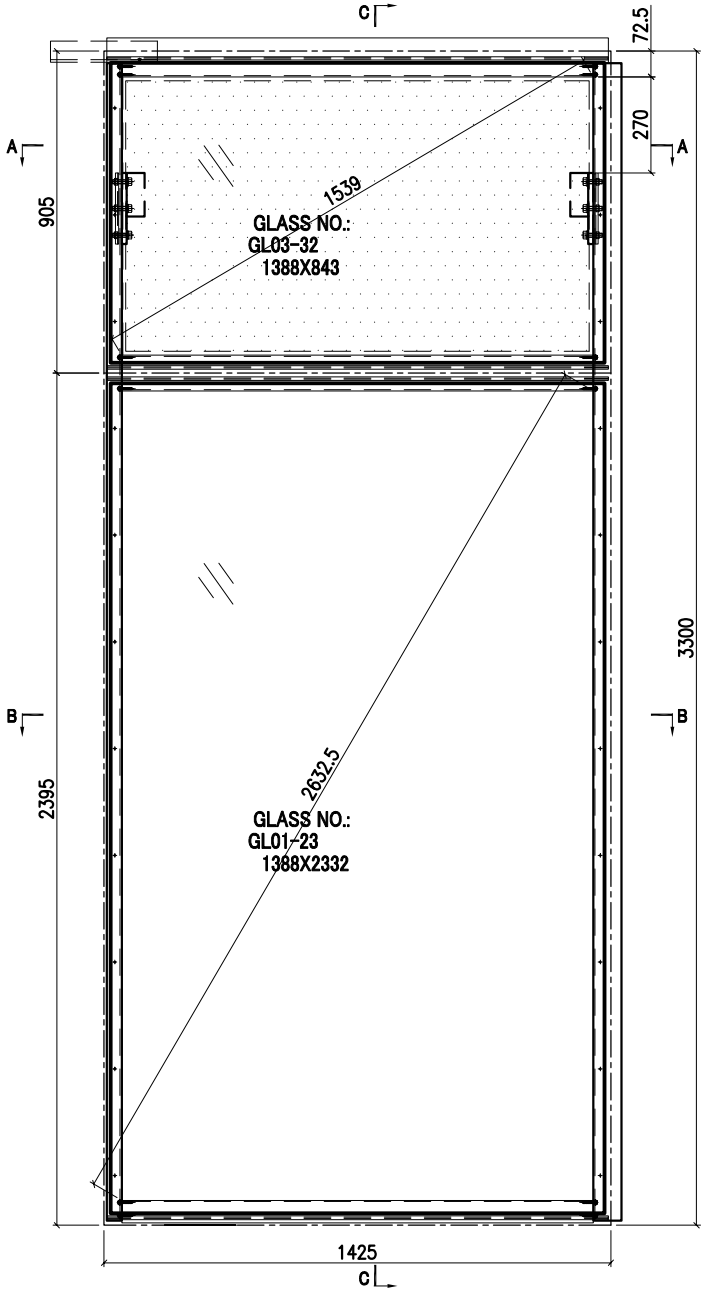

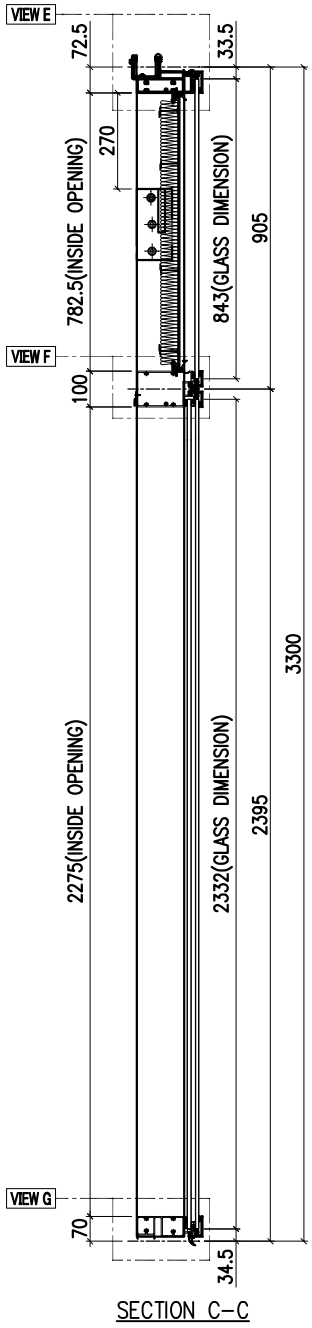

SECTION C-C

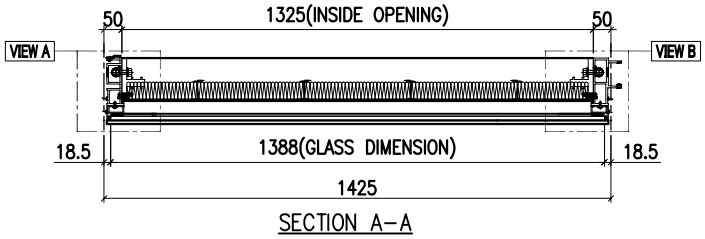

SECTION A-A

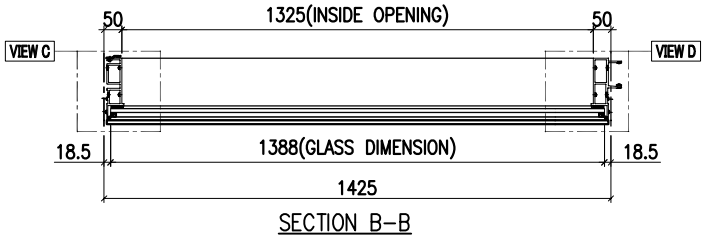

SECTION B-B

GLASS	GLASS NUMBER	WIDTH	HEIGHT	QTY.
	GL03-32	1388	843	1
	GL01-23	1388	2332	1

美特鋁質有限公司 MIDI Aluminium Fabricator Ltd.											
						工程號	J858	類別		物料號	-		
						地盘	康城11期	制圖	Z. S. P	2022-08-06	圖號	AZe-1425H2-b1
修改				採用	工廠		地盤 ✓	图纸名称	单元组装图	復核	-	-	數量	-
日期				材料颜色	-			材料	-	批准	-	-	單件重量	- (KG)

AF-025B

VIEW E

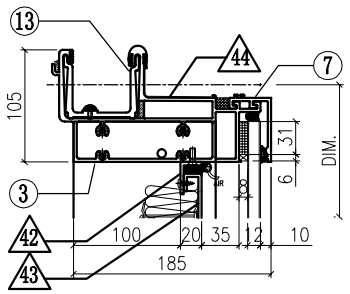

VIEW A

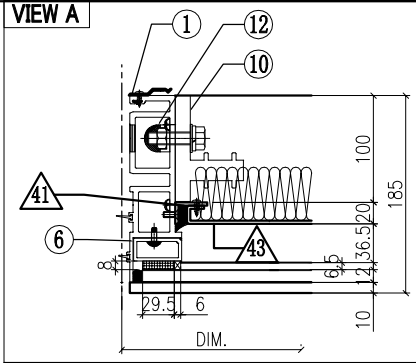

VIEW B

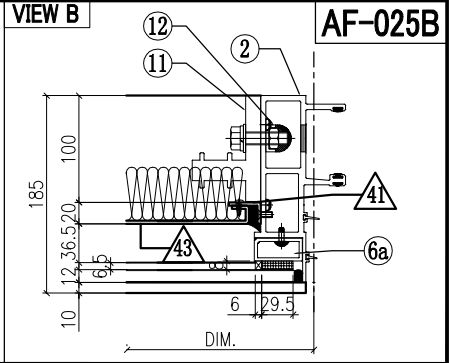

VIEW F

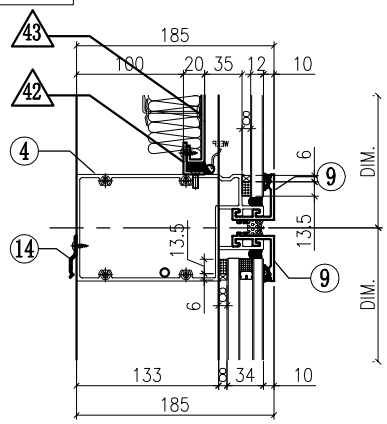

VIEW C

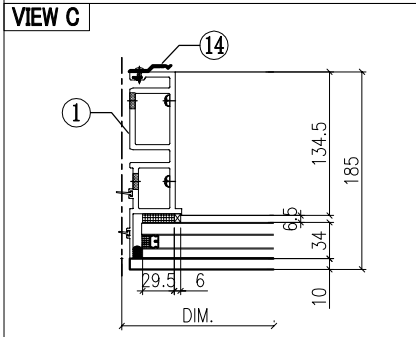

VIEW D

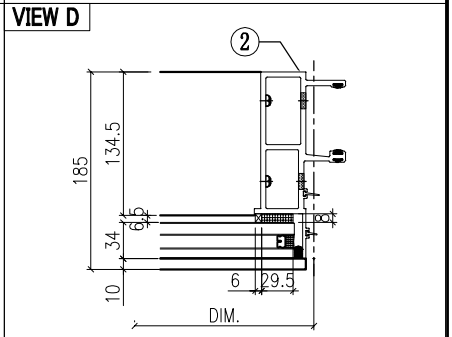

VIEW G

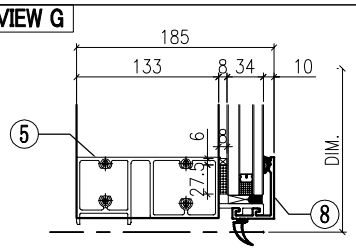

◇ OTHERS (ALUM. & G.M.S. PARTS)

ITEM	FAB. DWG NO.	LENGTH (mm)	QTY
41	N00813-01A	720.5	2
	30x20X3mm ALUM. ANGLE		
42	N00813-01S	1323	2
	30x20X3mm ALUM. ANGLE		
43	J858-AP09-13		1
	1303 x760.5(BACK PANEL)		
44	J858-AP16	100	1
	1mm THK. ALUM. FLASHING		

◯ ALUM. EXTRUSION

ITEM	FAB. DWG NO.	LENGTH (mm)	QTY
1	X86273-06	3267.5	1
2	X86272-01	3267.5	1
3	X86279-15D	1410	1
4	X86302-01D	1404	1
5	X86280-01D	1404	1
6	X86305-01LA	828.5	1
6a	X86305-01RA	828.5	1
7	X86301-01-13	1410	1
8	X86300-01-13	1410	1
9	X86283-01-14	1410	2
10	X86255-01L	200	1
11	X86255-01R	200	1
12	X86258-01	200	2
13	X86303-01	300	1
14	X86317-01	50	13

INSTALL UNIT NO.	QTY.	FLOOR
T1B-CW4-0904	1	9/F
T1B-CW4-1004	1	10/F
T1B-CW4-1204	1	12/F
T1B-CW4-1504	1	15/F
T1B-CW4-1804	1	18/F
T1B-CW4-1904	1	19/F
T1B-CW4-2004	1	20/F
T1B-CW4-2304	1	23/F
T1B-CW4-2504	1	25/F
T1B-CW4-2704	1	27/F
T1B-CW4-2804	1	28/F
T1B-CW4-3104	1	31/F
T1B-CW4-3204	1	32/F
T1B-CW4-3304	1	33/F
T1B-CW4-3704	1	37/F
T1B-CW4-3804	1	38/F
T1B-CW4-4104	1	41/F
T1B-CW4-4504	1	45/F
T1B-CW4-4604	1	46/F
T1B-CW4-4704	1	47/F
T1B-CW4-5004	1	50/F
T1B-CW4-5104	1	51/F
T1B-CW4-5304	1	53/F
T1B-CW4-5504	1	55/F

T1B-CW4-5804	1	58/F
T1B-CW4-5904	1	59/F
T1B-CW4-6004	1	60/F
T3B-CW4-0904	1	9/F
T3B-CW4-1004	1	10/F
T3B-CW4-1504	1	15/F
T3B-CW4-1604	1	16/F
T3B-CW4-1804	1	18/F
T3B-CW4-1904	1	19/F
T3B-CW4-2204	1	22/F
T3B-CW4-2304	1	23/F
T3B-CW4-2504	1	25/F
T3B-CW4-2804	1	28/F
T3B-CW4-2904	1	29/F
T3B-CW4-3104	1	31/F
T3B-CW4-3204	1	32/F
T3B-CW4-3604	1	36/F
T3B-CW4-3704	1	37/F
T3B-CW4-3804	1	38/F
T3B-CW4-4104	1	41/F
T3B-CW4-4204	1	42/F
T3B-CW4-4504	1	45/F
T3B-CW4-4604	1	46/F

T3B-CW4-4904	1	49/F
T3B-CW4-5004	1	50/F
T3B-CW4-5104	1	51/F
T3B-CW4-5504	1	55/F
T3B-CW4-5604	1	56/F
T3B-CW4-5804	1	58/F
T3B-CW4-5904	1	59/F
T3B-CW4-6204	1	62/F
T3B-CW4-6304	1	63/F
T3B-CW4-6504	1	65/F
TOTAL	57	

美特鋁質有限公司 MIDI Aluminium Fabricator Ltd.											
修改	1			採用	工廠		地盤	✓	工程號	J858	類別		物料號	-		
日期	15/12			材料顏色	-				地盘	康城11期	制圖	Z.S.P	2022-08-06	圖號	AZe-1425H4-F2P
									图纸名称	单元组装图	復核	-	-	數量	-
									材料	-	批准	-	-	單件重量	- (KG)

AF-026A

INSTALL UNIT NO.	QTY.	FLOOR
T1B-CW4.1-1104	1	11/F
T3B-CW4.1-1104	1	11/F
TOTAL	2	

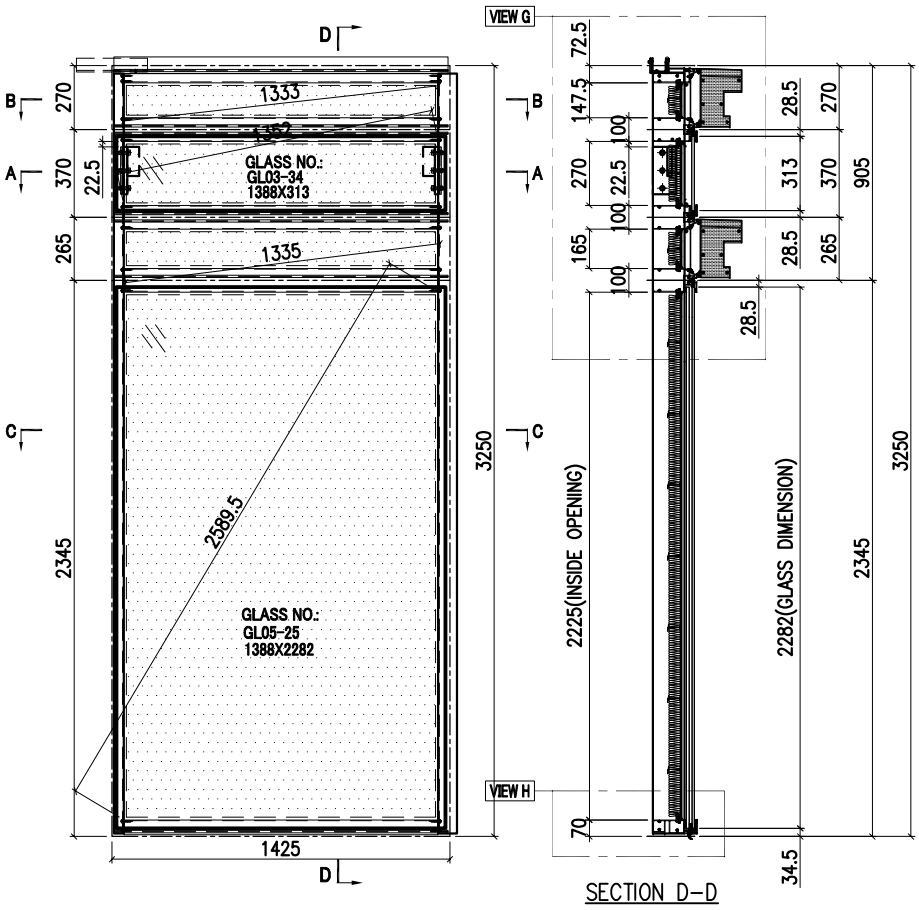

SECTION D-D

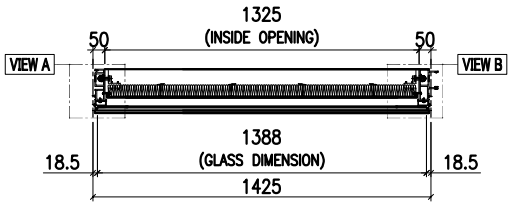

SECTION A-A

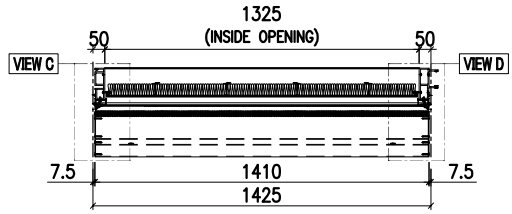

SECTION B-B

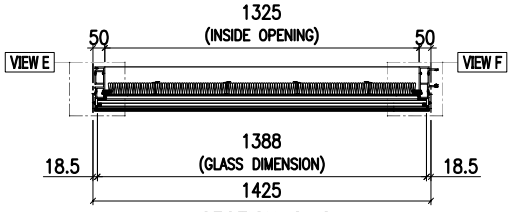

SECTION C-C

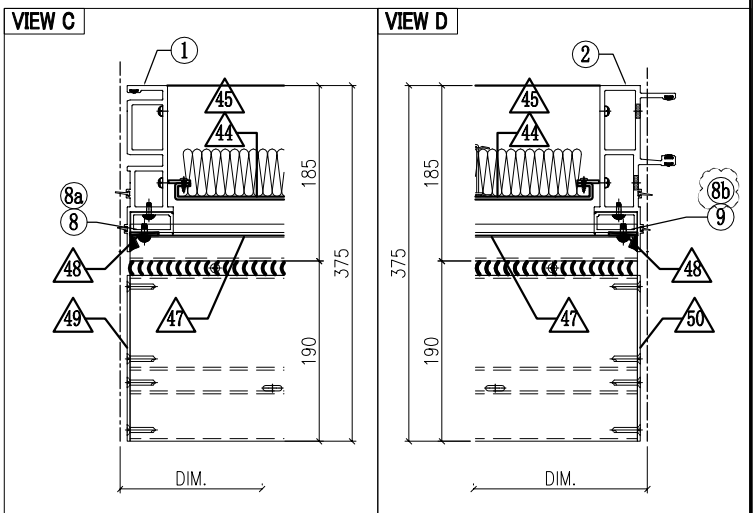

GLASS	GLASS NUMBER	WIDTH	HEIGHT	QTY.
	GL03-34	1388	313	1
	GL05-25	1388	2282	1

美特鋁質有限公司 MIDI Aluminium Fabricator Ltd.											
工程號	J858	類別		物料號	-						
地盘	康城11期	制圖	Z. S. P	2022-08-06	圖號	AZe-1425H4-F2P					
修改	1	採用	工廠	地盤 ✓	图纸名称	单元组装图	復核	-	-	數量	-
日期	15/12	材料顏色	-		材料	-	批准	-	-	單件重量	- (KG)

AF-026B

VIEW G

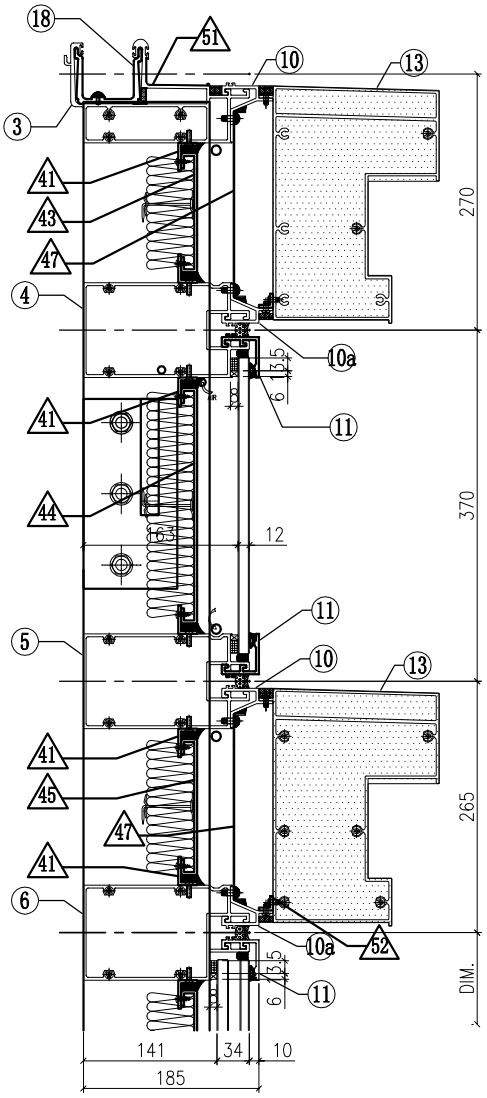

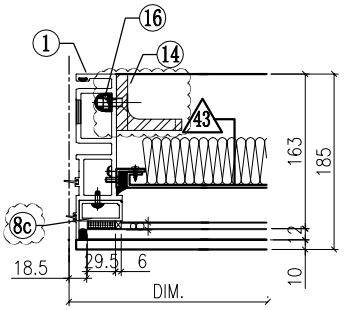

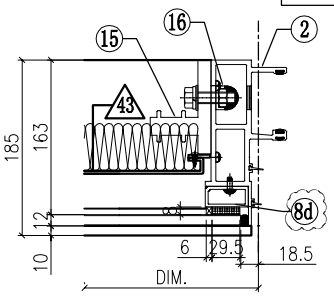

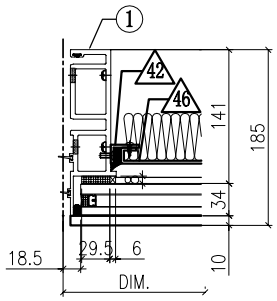

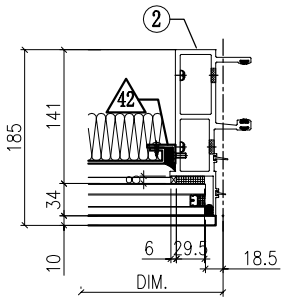

VIEW H

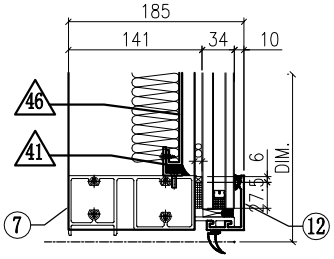

◇ OTHERS (ALUM. & G.M.S. PARTS)

ITEM	FAB. DWG NO.	LENGTH (mm)	QTY
41	N00813-01S	1323	8
	30x20X3mm ALUM. ANGLE		
42	N00813-01AG	2163	2
	30x20X3mm ALUM. ANGLE		
43	J858-AP08-15		1
	1309×125.5 (BACK PANEL)		
44	J858-AP11-19		1
	1309×248 (BACK PANEL)		
45	J858-AP08-28		1
	1309×143 (BACK PANEL)		
46	J858-AP09-30		1
	1303×2203 (BACK PANEL)		
47	J858-AP07-14		2
	1.5mm THK. ALUM. FLASHING		
48	J858-AP06		4
	30x166x3mm ALUM. PLATE		
49	J858-AP14L		2
	3mm THK. ALUM. END PANEL		
50	J858-AP14R		2
	3mm THK. ALUM. END PANEL		
51	J858-AP16	100	1
	1mm THK. ALUM. FLASHING		
52	L065-01-09	1402	2
	16x16x3mm ALUM. ANGLE		

◯ ALUM. EXTRUSION

ITEM	FAB. DWG NO.	LENGTH (mm)	QTY
1	X86273-12	3217.5	1
2	X86272-07	3217.5	1
3	X86279-22A	1410	1
4	X86308-01B	1404	1
5	X86308-06B	1404	1
6	X86302-10D	1404	1
7	X86280-07D	1404	1
8	X86305-03LA	193.5	1
9	X86305-03RA	193.5	1
8a	X86305-05LB	269	1
8b	X86305-05RB	269	1
8c	X86305-02LA	164	1
8d	X86305-02RA	164	1
10	X86306-01L	1410	2
10a	x86306-04L	1410	2
11	X86283-01-14	1410	3
12	X86300-01-13	1410	1
13	X86307-01-11	1404	2
14	ST-BR1	200	1
15	X86255-01R	200	1
16	X86258-01	200	2
17	X86303-01	300	1
18			

美特鋁質有限公司 MIDI Aluminium Fabricator Ltd.						工程號	J858	類別		物料號	-	
						地盘	康城11期	制圖	Z.S.P	2022-08-06	圖號	AZe-1425H4-P
修改				採用 工廠	地盤 ✓	图纸名称	单元组装图	復核	-	-	數量	-
日期				材料颜色	-	材料	-	批准	-	-	單件重量	- (KG)

AF-027A

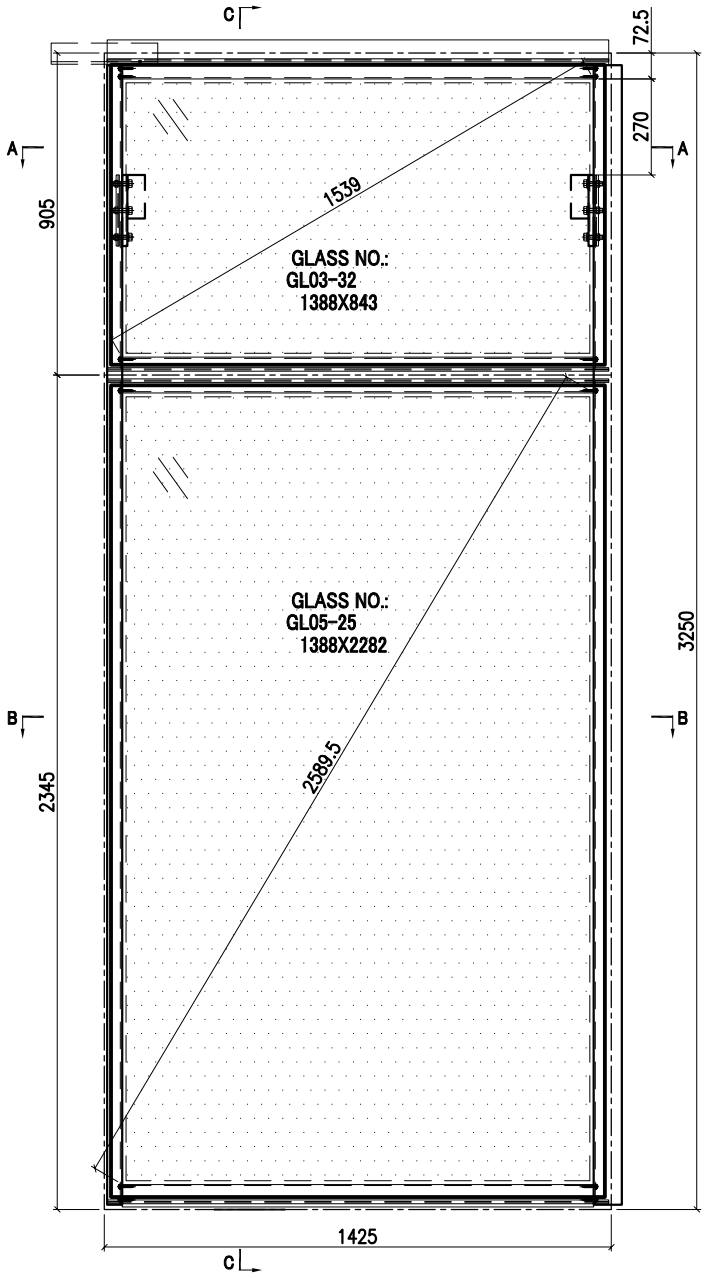

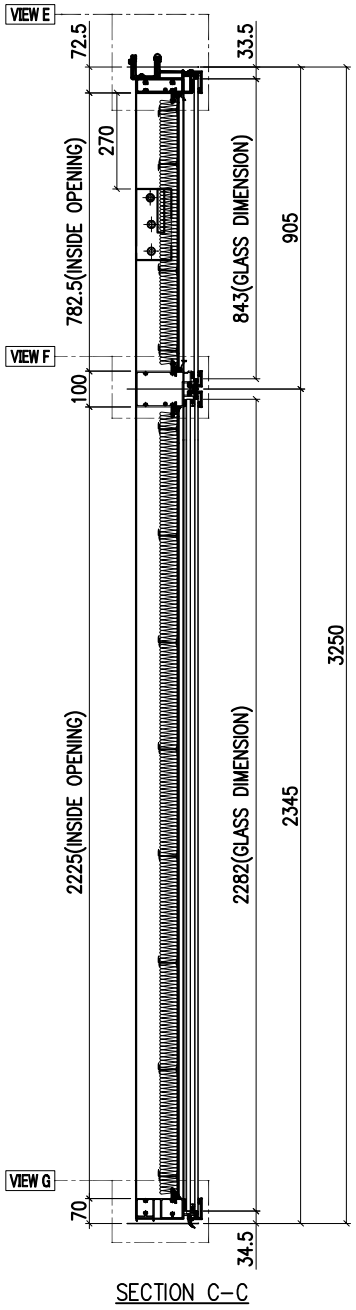

SECTION C-C

INSTALL UNIT NO.	QTY.	FLOOR
T1B-CW4.1-4004	1	40/F
TOTAL	1	

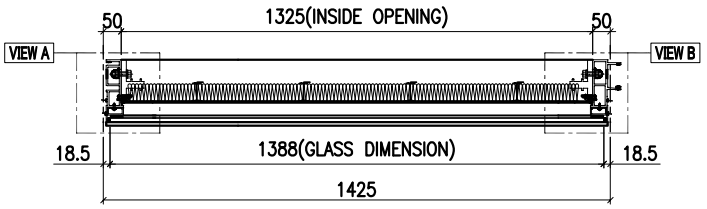

SECTION A-A

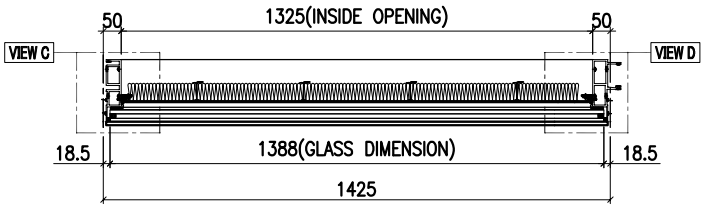

SECTION B-B

GLASS	GLASS NUMBER	WIDTH	HEIGHT	QTY.
	GL03-32	1388	843	1
	GL05-25	1388	2282	1

美特鋁質有限公司 MIDI Aluminium Fabricator Ltd.											
修改				採用	工廠		地盤	✓	工程號	J858	類別		物料號	-		
日期				材料顏色	-				地盘	康城11期	制圖	Z. S. P	2022-08-06	圖號	AZe-1425H4-P
									图纸名称	单元组装图	復核	-	-	數量	-
									材料	-	批准	-	-	單件重量	- (KG)

AF-027B

VIEW E

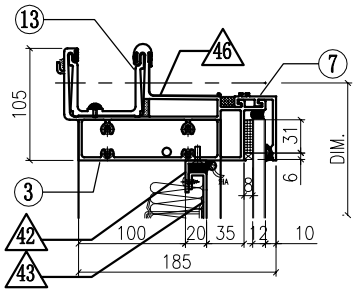

VIEW A

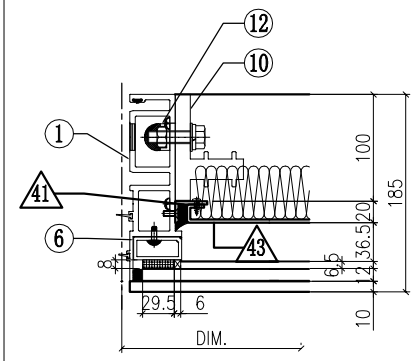

VIEW B

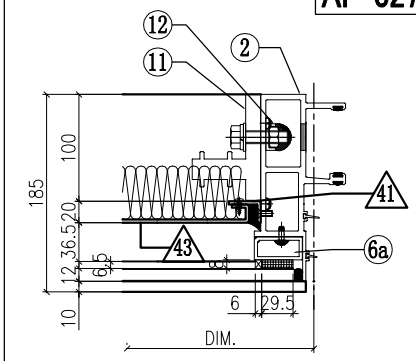

VIEW F

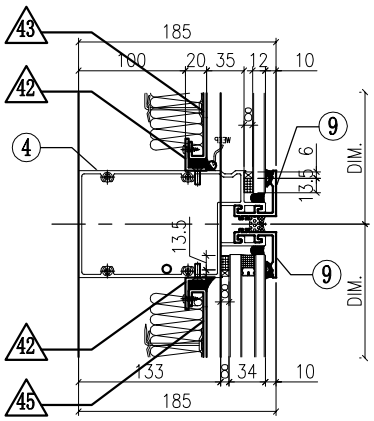

VIEW C

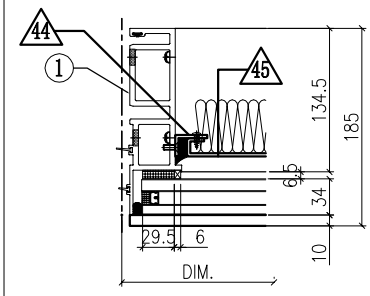

VIEW D

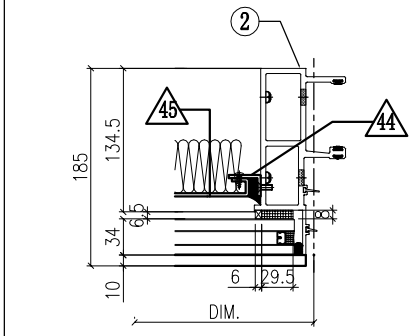

VIEW G

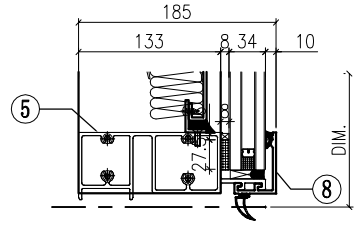

◇ OTHERS (ALUM. & G.M.S. PARTS)

ITEM	FAB. DWG NO.	LENGTH (mm)	QTY
41	N00813-01A	720.5	2
	30x20X3mm ALUM. ANGLE		
42	N00813-01S	1323	4
	30x20X3mm ALUM. ANGLE		
43	J858-AP09-13		1
	1303 x760.5(BACK PANEL)		
44	N00813-01AG	2163	2
	30x20X3mm ALUM. ANGLE		
45	J858-AP09-30		1
	1303 x2203 (BACK PANEL)		
46	J858-AP16	100	1
	1mm THK. ALUM. FLASHING		

◯ ALUM. EXTRUSION

ITEM	FAB. DWG NO.	LENGTH (mm)	QTY
1	X86273-16	3217.5	1
2	X86272-11	3217.5	1
3	X86279-15D	1410	1
4	X86302-17D	1404	1
5	X86280-07D	1404	1
6	X86305-01LA	828.5	1
6a	X86305-01RA	828.5	1
7	X86301-01-13	1410	1
8	X86300-01-13	1410	1
9	X86283-01-14	1410	2
10	X86255-01L	200	1
11	X86255-01R	200	1
12	X86258-01	200	2
13	X86303-01	300	1
14			
15			
16			
17			
18			
19			
20			
21			
22			

美特鋁質有限公司 MIDI Aluminium Fabricator Ltd.											
				工程號	J858	類別		物料號	-		
				地盘	康城11期	制圖	Z.S.P	2022-08-06	圖號	AZe-1425H2-F2b1	
修改	1			图纸名称	单元组装图	復核	-	-	數量	-	
日期	15/12			材料	-	批准	-	-	單件重量	-	(KG)
			採用 工廠 地盤 ✓								
			材料顏色 -								

AF-028A

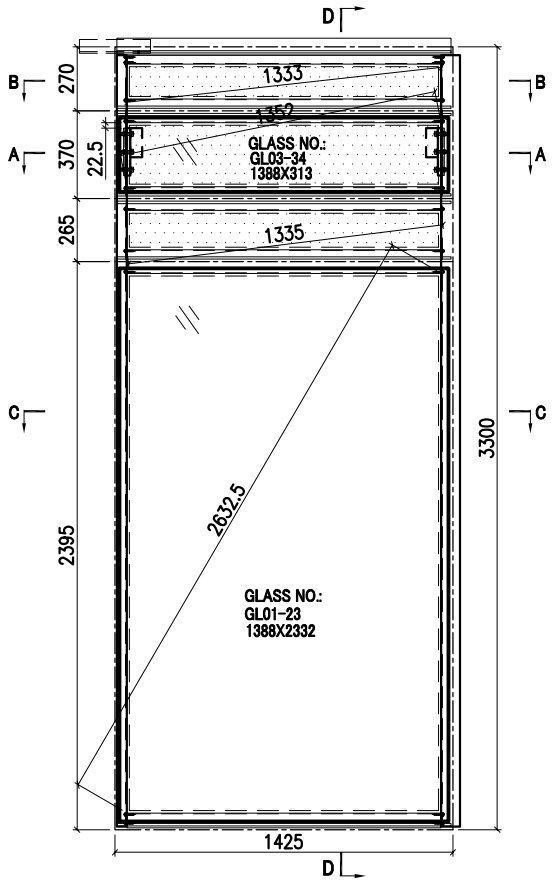

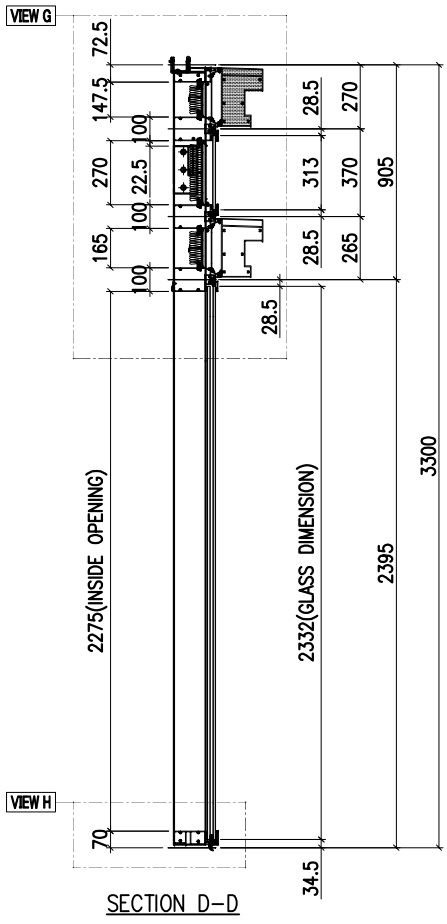

SECTION D-D

INSTALL UNIT NO.	QTY.	FLOOR
T1B-CW4-1704	1	17/F
T1B-CW4-2104	1	21/F
T1B-CW4-2604	1	26/F
T1B-CW4-3004	1	30/F
T1B-CW4-3504	1	35/F
T1B-CW4-3904	1	39/F
T1B-CW4-4304	1	43/F
T1B-CW4-4804	1	48/F
T1B-CW4-5204	1	52/F
T1B-CW4-5704	1	57/F
T3B-CW4-1704	1	17/F
T3B-CW4-2104	1	21/F
T3B-CW4-2604	1	26/F
T3B-CW4-3004	1	30/F
T3B-CW4-3504	1	35/F
T3B-CW4-3904	1	39/F
T3B-CW4-4304	1	43/F
T3B-CW4-4804	1	48/F
T3B-CW4-5204	1	52/F
T3B-CW4-5704	1	57/F
T3B-CW4-6104	1	61/F
TOTAL	21	

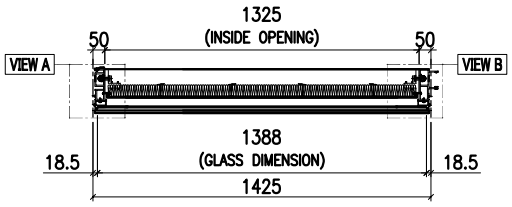

SECTION A-A

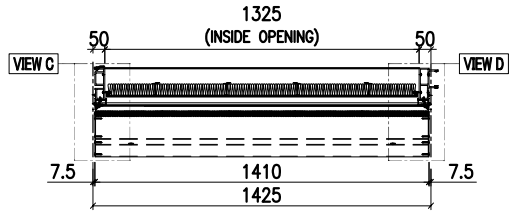

SECTION B-B

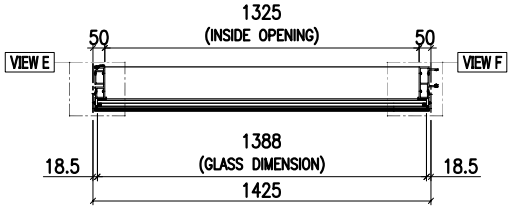

SECTION C-C

VIEW C

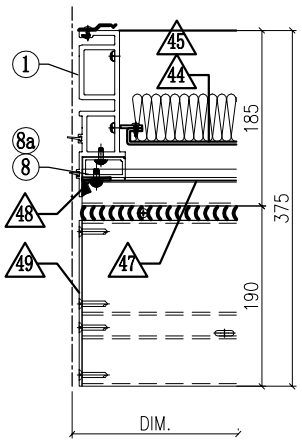

VIEW D

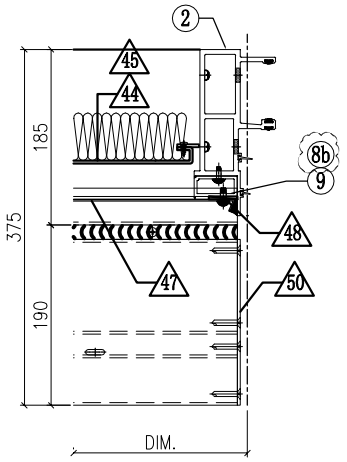

GLASS

GLASS NUMBER	WIDTH	HEIGHT	QTY.
GL03-34	1388	313	1
GL01-23	1388	2332	1

美特鋁質有限公司
MIDI Aluminium Fabricator Ltd.

工程號	J858	類別		物料號	-				
地盘	康城11期	制圖	Z. S. P	2022-08-06	圖號	AZe-1425H2-F2b1			
图纸名称	单元组装图	復核	-	-	數量	-			
材料	-	批准	-	-	單件重量	-	(KG)		

修改	1			採用	工廠		地盤	✓
日期	15/12			材料顏色	-			

AF-028B

VIEW G

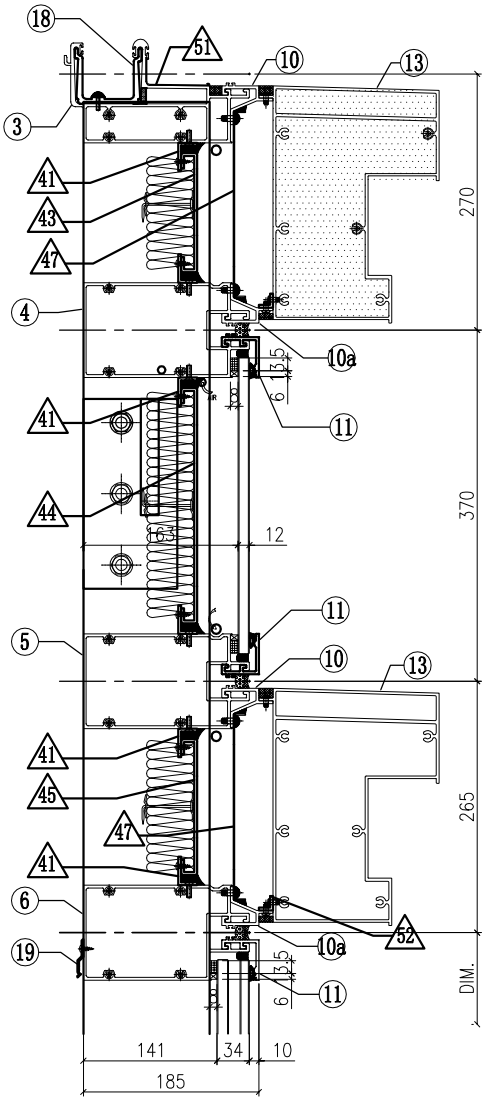

VIEW A

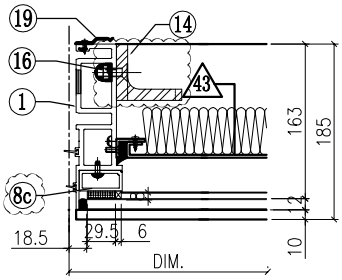

VIEW B

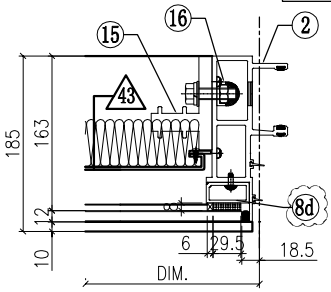

VIEW E

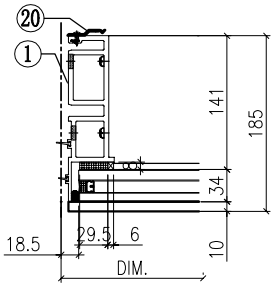

VIEW F

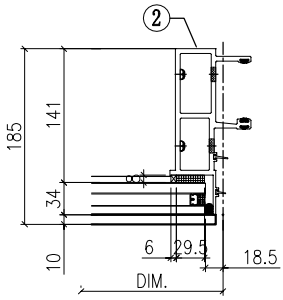

VIEW H

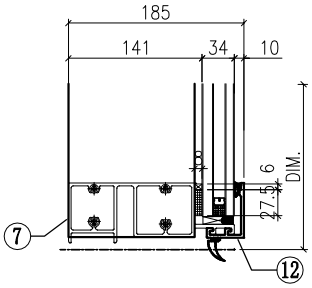

◇ OTHERS (ALUM. & G.M.S. PARTS)

ITEM	FAB. DWG NO.	LENGTH (mm)	QTY
41	N00813-01S	1323	6
	30x20X3mm ALUM. ANGLE		
42	J858-AP07-14		2
	1.5mm THK. ALUM. FLASHING		
43	J858-AP08-15		1
	1309×**125.5** (BACK PANEL)		
44	J858-AP11-19		1
	1309×**248** (BACK PANEL)		
45	J858-AP08-28		1
	1309×**143** (BACK PANEL)		
46			
47			
48	J858-AP06		4
	30x166x3mm ALUM. PLATE		
49	J858-AP14L		2
	3mm THK. ALUM. END PANEL		
50	J858-AP14R		2
	3mm THK. ALUM. END PANEL		
51	J858-AP16	100	1
	1mm THK. ALUM. FLASHING		
52	L065-01-09	1402	2
	16x16x3mm ALUM. ANGLE		

◯ ALUM. EXTRUSION

ITEM	FAB. DWG NO.	LENGTH (mm)	QTY
1	X86273-09	3267.5	1
2	X86272-05	3267.5	1
3	X86279-22A	1410	1
4	X86308-01B	1404	1
5	X86308-06B	1404	1
6	X86302-03D	1404	1
7	X86280-01D	1404	1
8	X86305-03LA	193.5	1
9	X86305-03RA	193.5	1
8a	X86305-05LB	269	1
8b	X86305-05RB	269	1
8c	X86305-02LA	164	1
8d	X86305-02RA	164	1
10	X86306-01L	1410	2
10a	x86306-04L	1410	2
11	X86283-01-14	1410	3
12	X86300-01-13	1410	1
13	X86307-01-11	1404	2
14	ST-BR1	200	1
15	X86255-01R	200	1
16	X86258-01	200	2
17	X86303-01	300	1
18			
19	X86317-01	50	13
20			

美特鋁質有限公司 MIDI Aluminium Fabricator Ltd.							工程號	J858	類別		物料號	-		
							地盘	康城11期	制圖	Z.S.P	2022-08-06	圖號	AZe-1556H2	
修改	1			採用	工廠	地盤 ✓	图纸名称	单元组装图	復核	-	-	數量	-	
日期	06/12			材料颜色	-		材料	-	批准	-	-	單件重量	-	(KG)

AF-029A

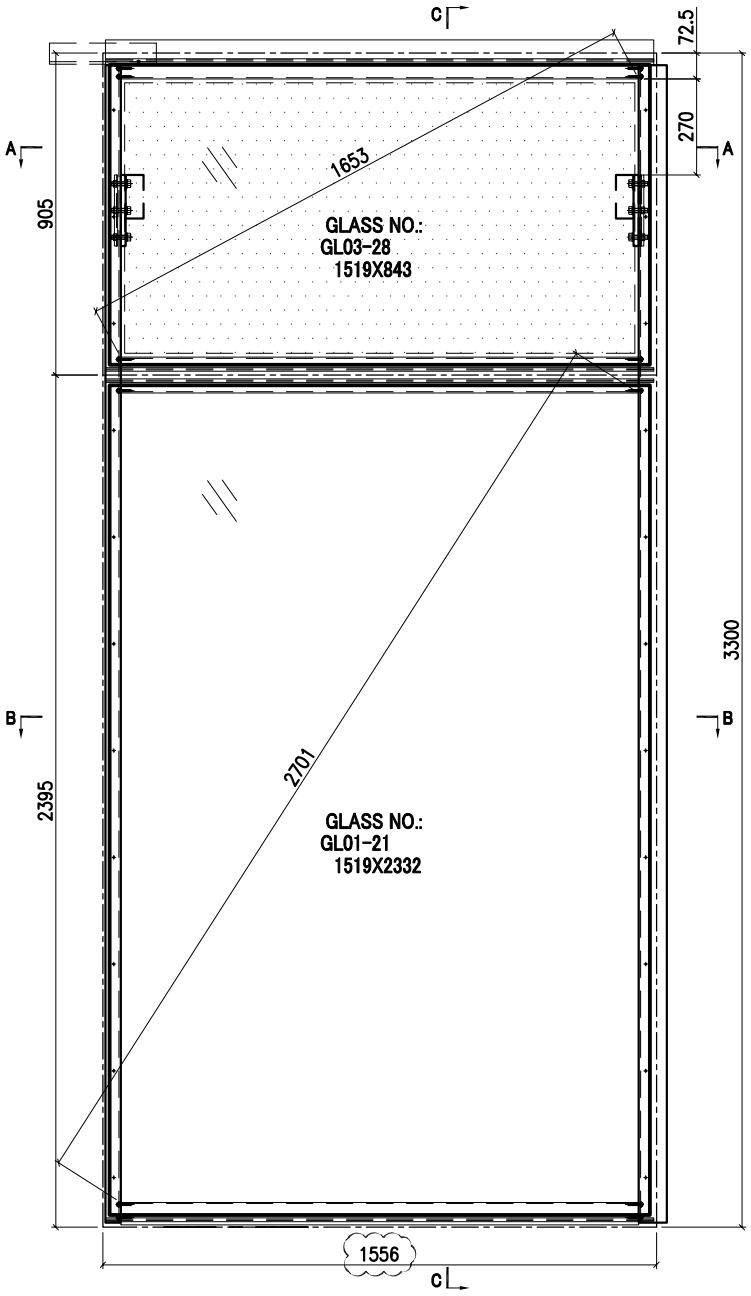

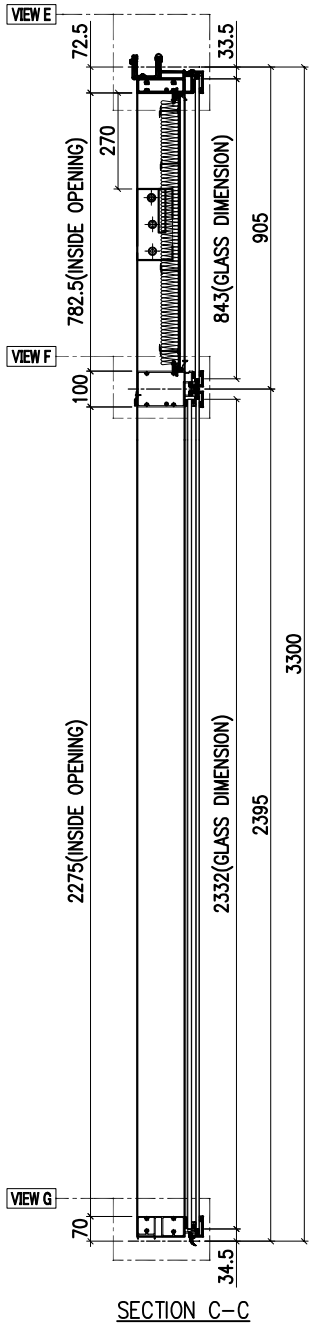

SECTION C-C

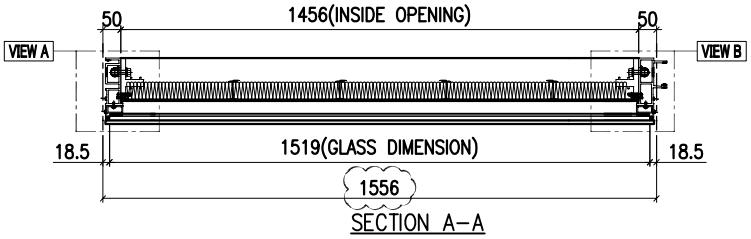

SECTION A-A

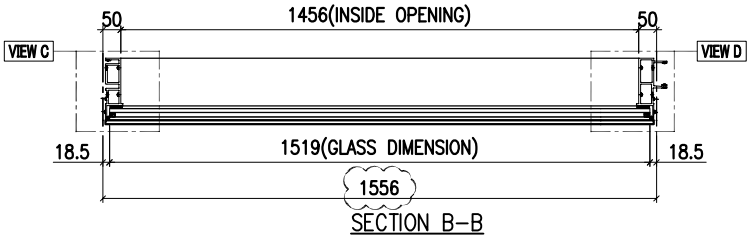

SECTION B-B

GLASS	GLASS NUMBER	WIDTH	HEIGHT	QTY.
	GL03-28	1519	843	1
	GL01-21	1519	2332	1

美特鋁質有限公司 MIDI Aluminium Fabricator Ltd.											
修改	1	2		採用	工廠		地盤	✓	工程號	J858	類別		物料號	-		
日期	29/10	06/12		材料顏色	-				地盘	康城11期	制圖	Z. S. P	2022-08-06	圖號	AZe-1556H2
									图纸名称	单元组装图	復核	-	-	數量	-
									材料	-	批准	-	-	單件重量	- (KG)

AF-029B

VIEW E

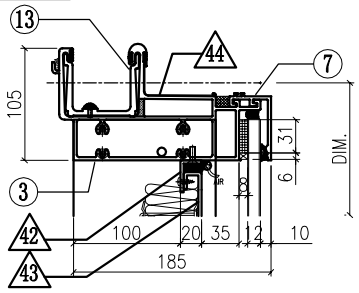

VIEW A

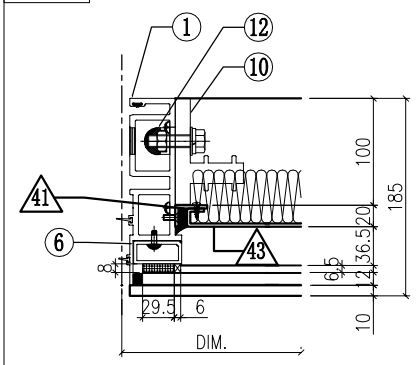

VIEW B

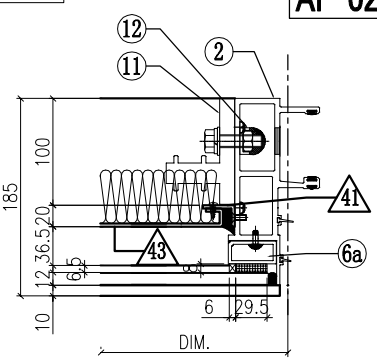

VIEW F

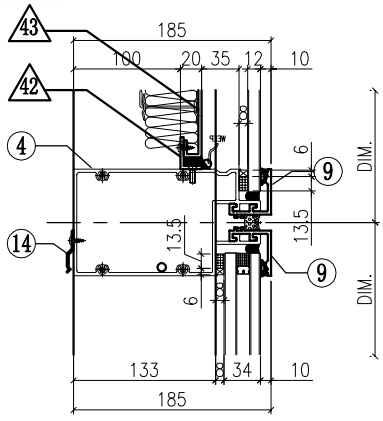

VIEW C

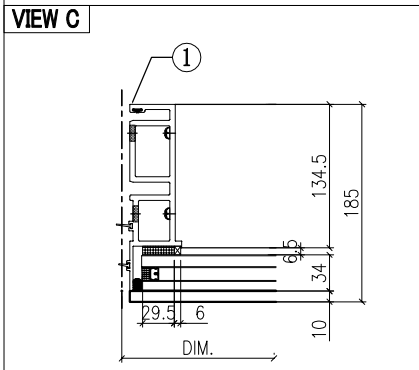

VIEW D

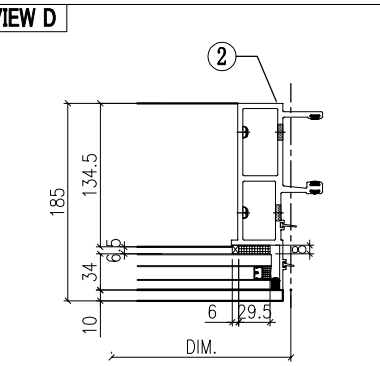

VIEW G

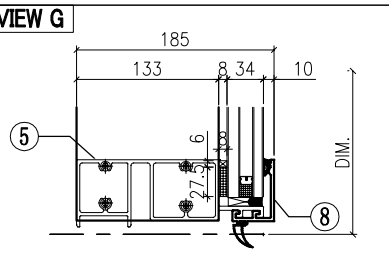

◇ OTHERS (ALUM. & G.M.S. PARTS)

ITEM	FAB. DWG NO.	LENGTH (mm)	QTY
41	N00813-01A	720.5	2
	30x20X3mm ALUM. ANGLE		
42	N00813-01T	1454	2
	30x20X3mm ALUM. ANGLE		
43	J858-AP09-11		1
	1434 x760.5(BACK PANEL)		
44	J858-AP16	100	1
	1mm THK. ALUM. FLASHING		

◯ ALUM. EXTRUSION

ITEM	FAB. DWG NO.	LENGTH (mm)	QTY
1	X86273-01	3267.5	1
2	X86272-01	3267.5	1
3	X86279-15E	1541	1
4	X86302-01G	1535	1
5	X86280-01G	1535	1
6	X86305-01LA	828.5	1
6a	X86305-01RA	828.5	1
7	X86301-01-14	1541	1
8	X86300-01-14	1541	1
9	X86283-01-15	1541	2
10	X86255-01L	200	1
11	X86255-01R	200	1
12	X86258-01	200	2
13	X86303-01	300	1
14	X86317-01	50	6

INSTALL UNIT NO.	QTY.	FLOOR
T1A-CW6-0901	1	9/F
T1A-CW6-1001	1	10/F
T1A-CW6-1201	1	12/F
T1A-CW6-1501	1	15/F
T1A-CW6-1701	1	17/F
T1A-CW6-1801	1	18/F
T1A-CW6-1901	1	19/F
T1A-CW6-2001	1	20/F
T1A-CW6-2101	1	21/F
T1A-CW6-2301	1	23/F
T1A-CW6-2501	1	25/F
T1A-CW6-2601	1	26/F
T1A-CW6-2701	1	27/F
T1A-CW6-2801	1	28/F
T1A-CW6-3001	1	30/F
T1A-CW6-3101	1	31/F
T1A-CW6-3201	1	32/F
T1A-CW6-3301	1	33/F
T1A-CW6-3501	1	35/F
T1A-CW6-3701	1	37/F
T1A-CW6-3801	1	38/F
T1A-CW6-3901	1	39/F
T1A-CW6-4101	1	41/F
T1A-CW6-4301	1	43/F
T1A-CW6-4501	1	45/F
T1A-CW6-4601	1	46/F
T1A-CW6-4701	1	47/F
T1A-CW6-4801	1	48/F
T1A-CW6-5001	1	50/F
T1A-CW6-5101	1	51/F
T1A-CW6-5201	1	52/F
T1A-CW6-5301	1	53/F
T1A-CW6-5501	1	55/F
T1A-CW6-5701	1	57/F
T1A-CW6-5801	1	58/F
T1A-CW6-5901	1	59/F
T1A-CW6-6001	1	60/F
TOTAL	37	

美特鋁質有限公司 MIDI Aluminium Fabricator Ltd.						工程號	J858	類別		物料號	-		
						地盘	康城11期	制圖	Z. S. P	2022-08-06	圖號	AZp-1746.5H2	
修改				採用	工廠		地盤 ✓	图纸名称	单元组装图	復核	-	-	數量	-	
日期				材料颜色	-			材料	-	批准	-	-	單件重量	-	(KG)

AF-030A

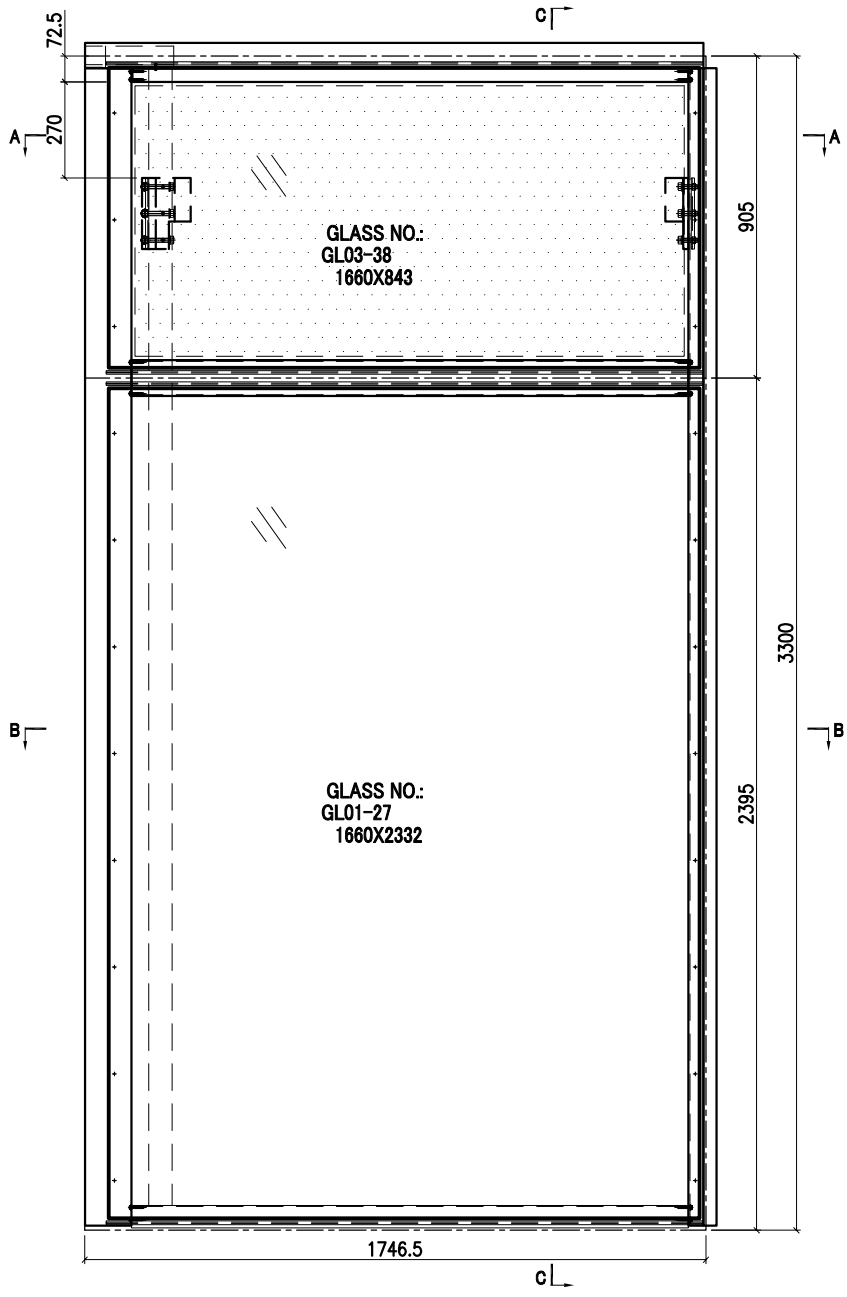

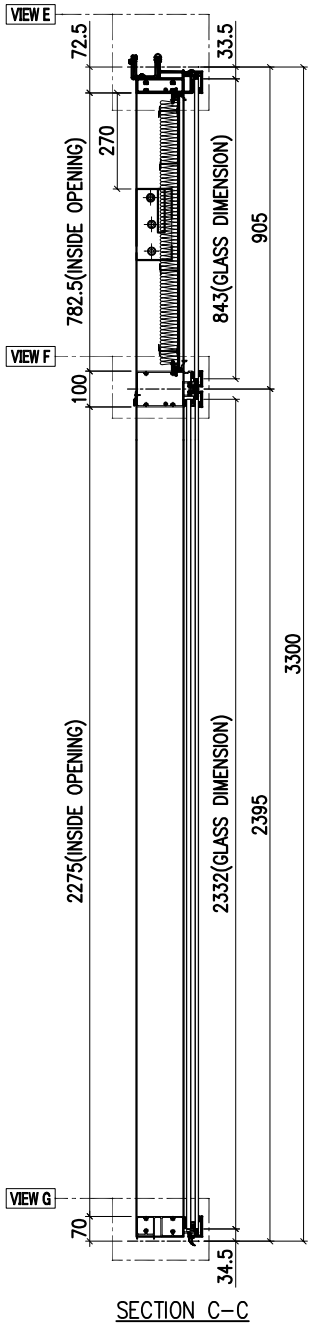

SECTION C-C

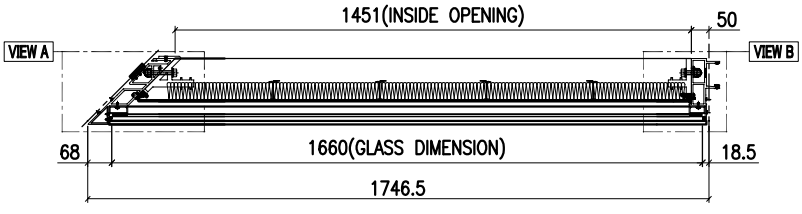

SECTION A-A

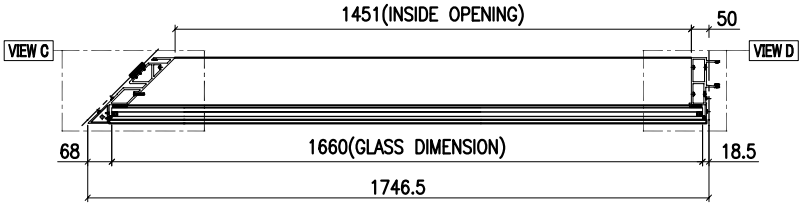

SECTION B-B

GLASS	GLASS NUMBER	WIDTH	HEIGHT	QTY.
	GL03-38	1660	843	1
	GL01-27	1660	2332	1

美特鋁質有限公司 MIDI Aluminium Fabricator Ltd.						工程號	J858	類別		物料號	-		
						地盘	康城11期	制圖	Z. S. P	2022-08-06	圖號	AZp-1746.5H2	
修改	1			採用	工廠		地盤 ✓	图纸名称	单元组装图	復核	-	-	數量	-
日期	08/11			材料颜色	-			材料	-	批准	-	-	單件重量	- (KG)

AF-030B

VIEW E

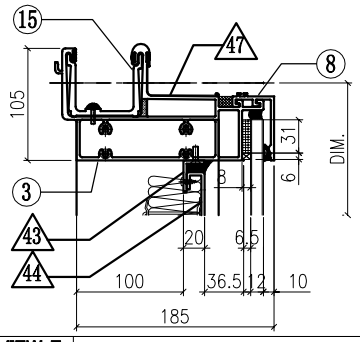

VIEW A

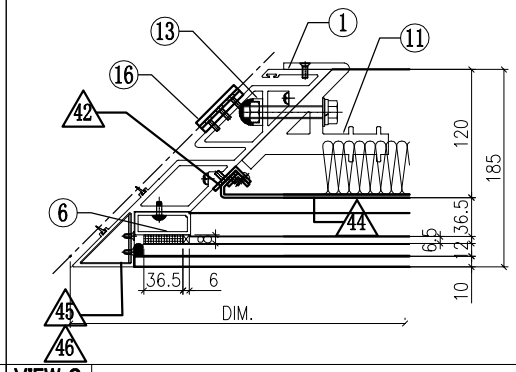

VIEW B

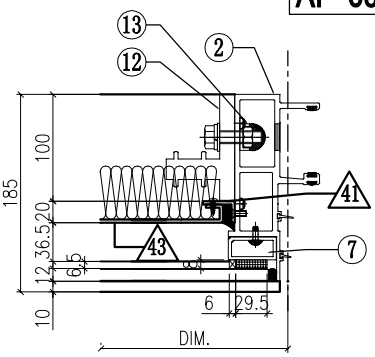

VIEW F

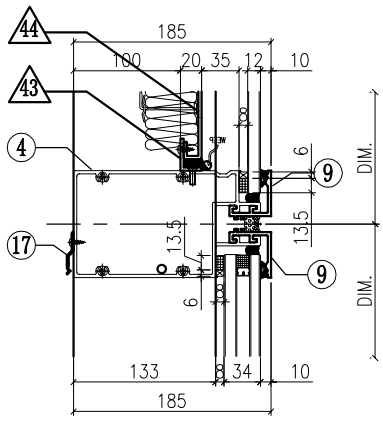

VIEW C

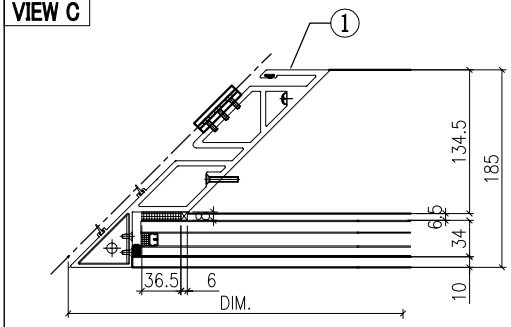

VIEW D

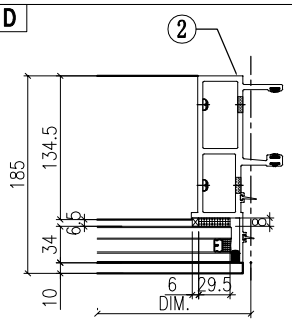

VIEW G

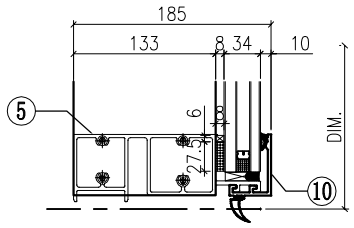

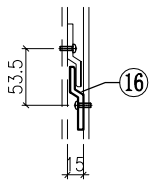

VIEW A

◇ OTHERS (ALUM. & G.M.S. PARTS)

ITEM	FAB. DWG NO.	LENGTH (mm)	QTY
41	N00813-01A	720.5	1
	30x20X3mm ALUM. ANGLE		
42	N00813-02A	720.5	1
	30x20X3mm ALUM. ANGLE		
43	N00813-01J	1548	2
	30x20X3mm ALUM. ANGLE		
44	J858-AP12A-04		1
	1544 x760.5(BACK PANEL)		
45	J858-AA03L		1
	2mm THK. ALUM. PLATE		
46	J858-AA04L		1
	2mm THK. ALUM. PLATE		
47	J858-AP17		1
	1mm THK. ALUM. FLASHING		

◯ ALUM. EXTRUSION

ITEM	FAB. DWG NO.	LENGTH (mm)	QTY
1	X86296-02	3280.5	1
2	X86272-01	3267.5	1
3	X86279-13C	1678.5	1
4	X86302-08B	1675.5	1
5	X86280-06C	1675.5	1
6	X86304-01RA	828.5	1
7	X86305-01RA	828.5	1
8	X86301-01-17	1679	1
9	X86283-01-18	1679	2
10	X86300-01-17	1679	1
11	X86256-01L	200	1
12	X86255-01R	200	1
13	X86258-01	200	2
14			
15	X86303-04	250	1
16	X86316-01	50	3
17	X86317-01	50	5

INSTALL UNIT NO.	QTY.	FLOOR
T1A-CW4-0903	1	9/F
T1A-CW4-1003	1	10/F
T1A-CW4-1203	1	12/F
T1A-CW4-1503	1	15/F
T1A-CW4-1803	1	18/F
T1A-CW4-1903	1	19/F
T1A-CW4-2003	1	20/F
T1A-CW4-2303	1	23/F
T1A-CW4-2503	1	25/F
T1A-CW4-2703	1	27/F
T1A-CW4-2803	1	28/F
T1A-CW4-3103	1	31/F
T1A-CW4-3203	1	32/F
T1A-CW4-3303	1	33/F
T1A-CW4-3703	1	37/F
T1A-CW4-3803	1	38/F
T1A-CW4-4103	1	41/F
T1A-CW4-4503	1	45/F
T1A-CW4-4603	1	46/F
T1A-CW4-4703	1	47/F
T1A-CW4-5003	1	50/F
T1A-CW4-5103	1	51/F
T1A-CW4-5303	1	53/F
T1A-CW4-5503	1	55/F
T1A-CW4-5803	1	58/F
T1A-CW4-5903	1	59/F
T1A-CW4-6003	1	60/F
TOTAL	27	

美特鋁質有限公司 MIDI Aluminium Fabricator Ltd.								工程號	J858	類別		物料號	-		
								地盘	康城11期	制圖	Z.S.P	2022-08-06	圖號	AZp-1746.5H4-F2P	
修改				採用	工廠		地盤 ✓	图纸名称	单元组装图	復核	-	-	數量	-	
日期				材料颜色	-			材料	-	批准	-	-	單件重量	-	(KG)

AF-031A

INSTALL UNIT NO.	QTY.	FLOOR
T1A-CW4.1-1103	1	11/F
TOTAL	1	

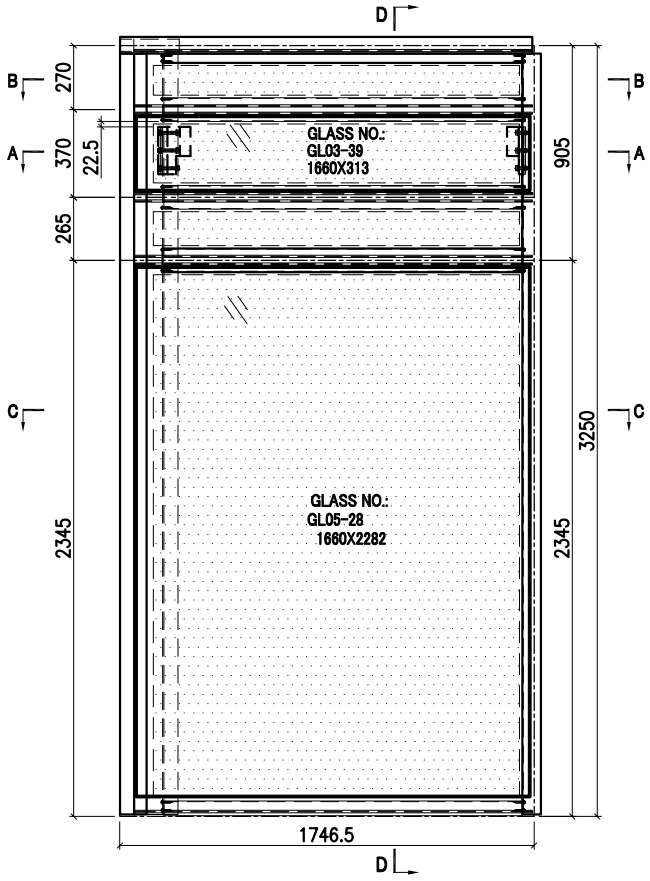

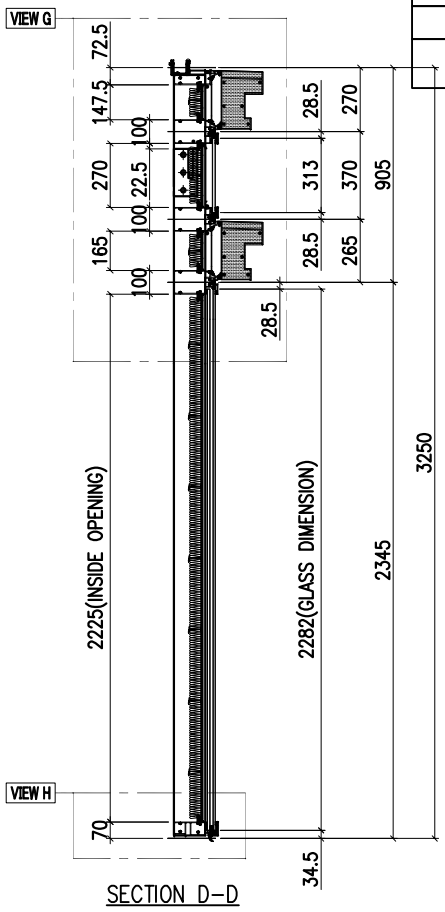

SECTION D-D

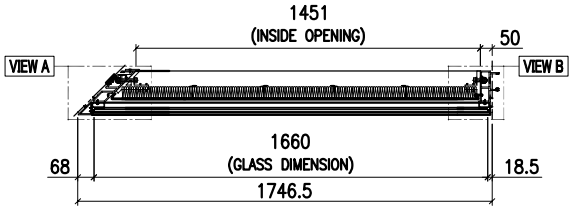

SECTION A-A

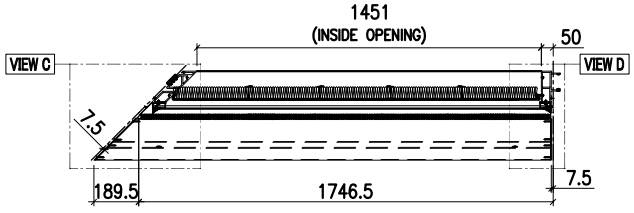

SECTION B-B

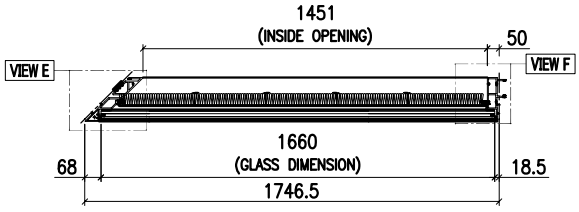

SECTION C-C

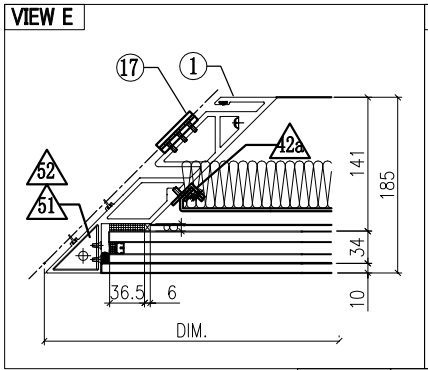

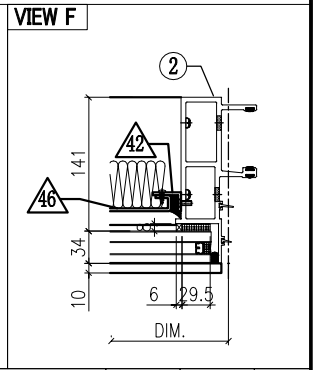

GLASS	GLASS NUMBER	WIDTH	HEIGHT	QTY.
	GL03-39	1660	313	1
	GL05-28	1660	2282	1

美特鋁質有限公司
MIDI Aluminium Fabricator Ltd.

工程號	J858	類別		物料號	-				
地盘	康城11期	制圖	Z. S. P	2022-08-06	圖號	AZp-1746.5H4-F2P			
图纸名称	单元组装图	復核	-	-	數量	-			
材料	-	批准	-	-	單件重量	-	(KG)		

修改	1			採用	工廠		地盤	✓
日期	15/12			材料顏色	-			

AF-031B

VIEW G

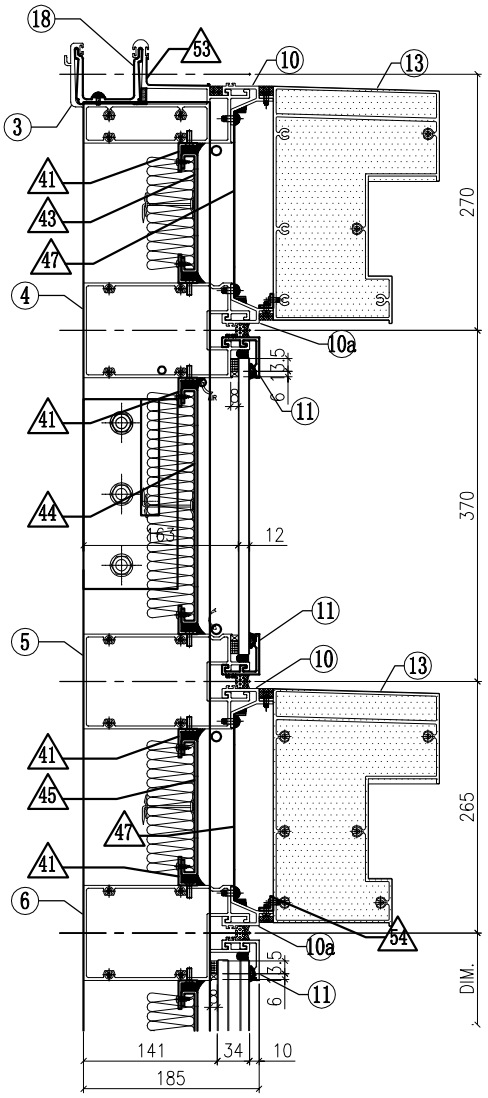

VIEW A

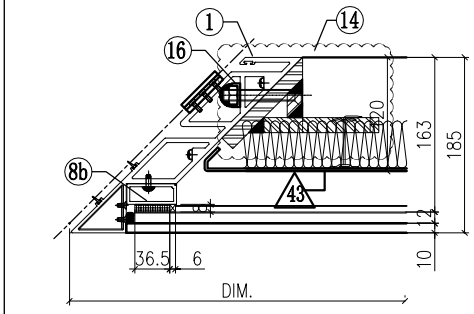

VIEW B

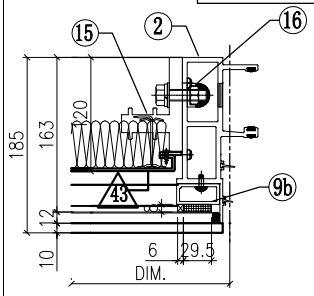

VIEW C

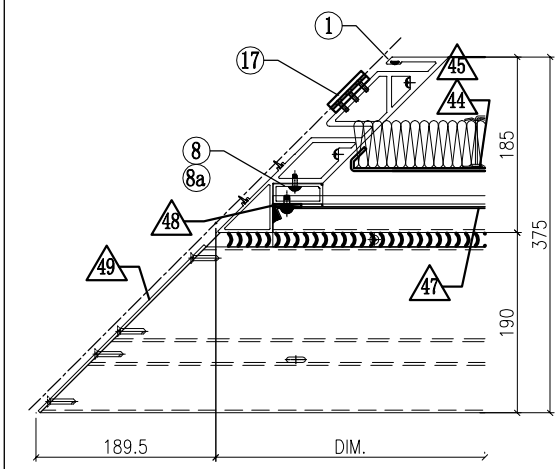

VIEW D

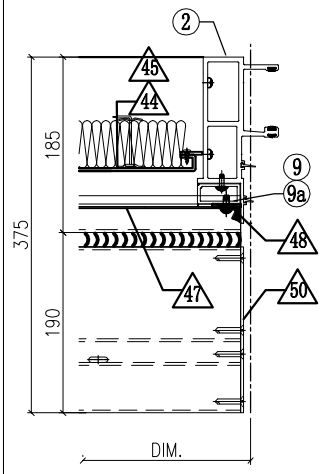

VIEW H

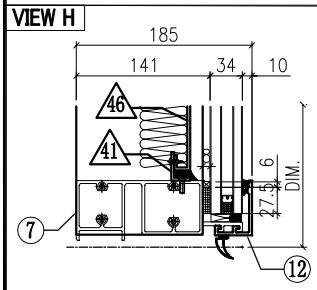

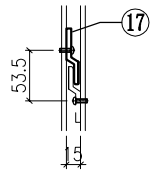

VIEW A

◇ OTHERS (ALUM. & G.M.S. PARTS)

ITEM	FAB. DWG NO.	LENGTH (mm)	QTY
41	N00813-01J	1548	8
	30x20X3mm ALUM. ANGLE		
42	N00813-01AG	2163	1
	30x20X3mm ALUM. ANGLE		
42a	N00813-02C	2163	1
	30x20X3mm ALUM. ANGLE		
43	J858-AP10-10		1
	1547 x125.5 (BACK PANEL)		
44	J858-AP13-11		1
	1547 x248 (BACK PANEL)		
45	J858-AP10-12		1
	1547 x143 (BACK PANEL)		
46	J858-AP12-08		1
	1543.5 x2203 (BACK PANEL)		
47	J858-AP07-17		2
	1.5mm THK. ALUM. FLASHING		
48	J858-AP06		4
	30x166x3mm ALUM. PLATE		
49	J858-AP15L		2
	3mm THK. ALUM. END PANEL		
50	J858-AP14R		2
	3mm THK. ALUM. END PANEL		
51	J858-AA03L		1
	3mm THK. ALUM. END PANEL		
52	J858-AA04L		1
	3mm THK. ALUM. END PANEL		
53	J858-AP17		1
	1mm THK. ALUM. FLASHING		

54	L065-01-19	1673	2
	16x16x3mm ALUM. ANGLE		

◯ ALUM. EXTRUSION

ITEM	FAB. DWG NO.	LENGTH (mm)	QTY
1	**X86296-06**	**3230.5**	1
2	X86272-07	3217.5	1
3	X86279-24B	1678.5	1
4	X86308-11B	1675.5	1
5	X86308-13B	1675.5	1
6	X86302-12C	1675.5	1
7	X86280-09C	1675.5	1
8	**X86304-03RA**	193.5	1
8a	**X86304-02RA**	164	1
8b	**X86304-04RB**	269	1
9	X86305-03RA	193.5	1
9a	X86305-02RA	164	1
9b	X86305-05RB	269	1
10	X86306-03D	1679	2
10a	X86306-05D	1679	2
11	X86283-01-18	1679	3
12	X86300-01-17	1679	1
13	X86307-03-03	1921	2
14	**ST-BR2**	200	1
15	X86255-01R	200	1
16	X86258-01	200	2
17	X86316-01	50	3
18	X86303-04	250	1
19			
20			

美特鋁質有限公司 MIDI Aluminium Fabricator Ltd.												
						工程號	J858	類別		物料號	-	
						地盘	康城11期	制圖	Z.S.P	2022-08-06	圖號	AZp-1746.5H4-P
修改				採用	工廠		地盤 ✓	图纸名称	单元组装图	復核	-	-	數量	-
日期				材料颜色	-			材料	-	批准	-	-	單件重量	- (KG)

AF-032A

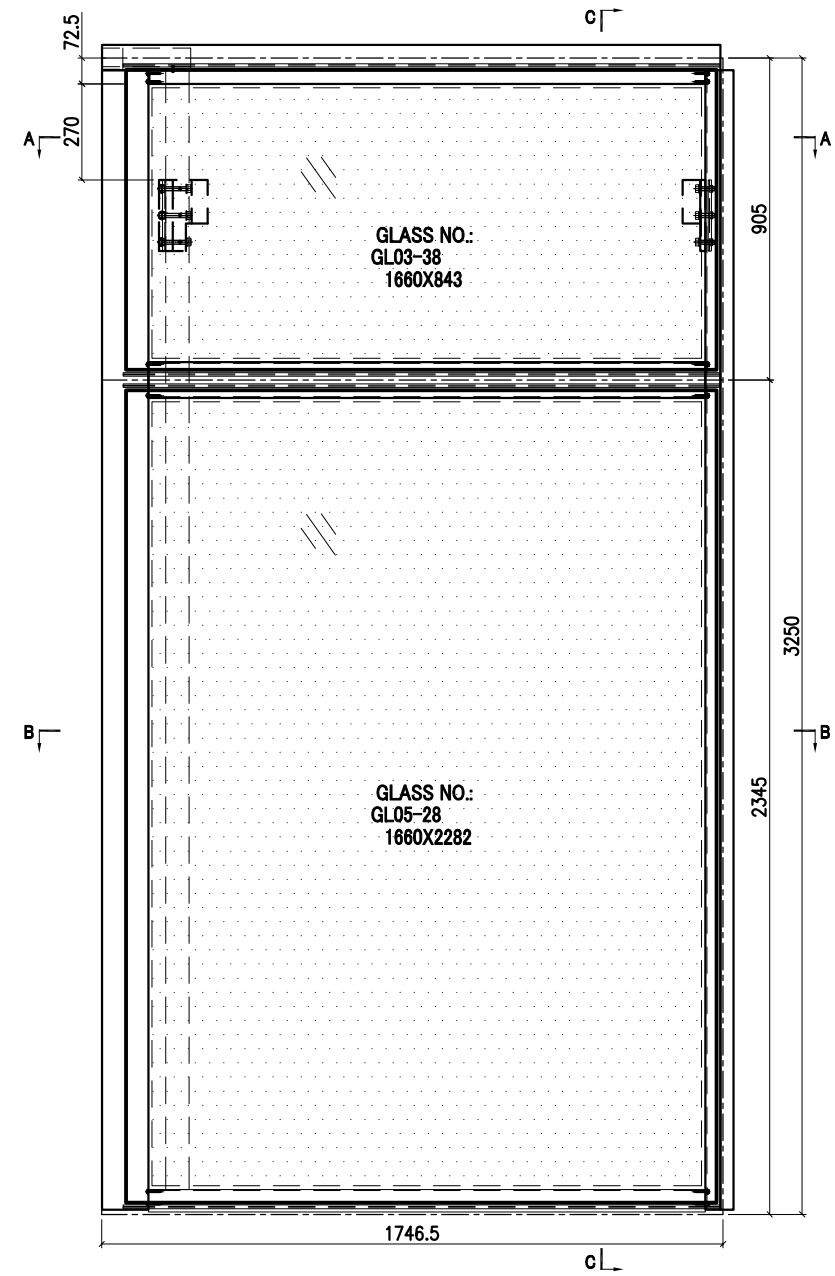

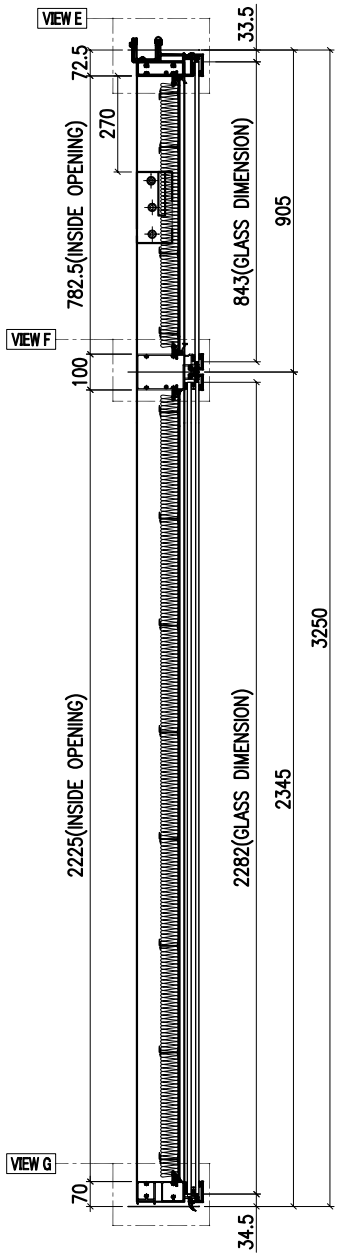

SECTION C-C

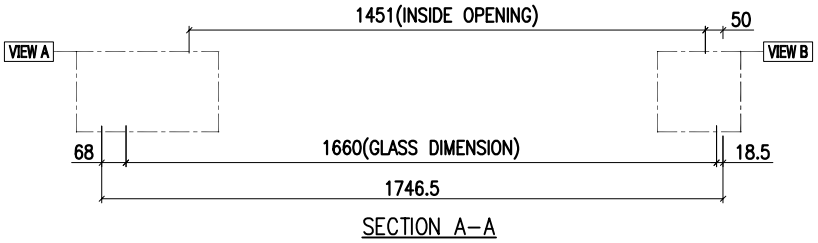

SECTION A-A

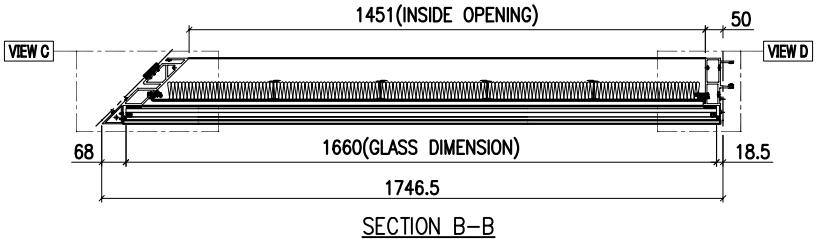

SECTION B-B

INSTALL UNIT NO.	QTY.	FLOOR
T1A-CW4.1-4003	1	40/F
TOTAL	1	

GLASS	GLASS NUMBER	WIDTH	HEIGHT	QTY.
	GL03-38	1660	843	1
	GL05-28	1660	2282	1

美特鋁質有限公司 MIDI Aluminium Fabricator Ltd.											
				工程號	J858	類別		物料號	-		
				地盘	康城11期	制圖	Z. S. P	2022-08-06	圖號	AZp-1746.5H4-P	
修改	1		採用 工廠		地盤 ✓	图纸名称	单元组装图	復核	-	-	數量	-	
日期	08/11		材料顏色	-		材料	-	批准	-	-	單件重量	-	(KG)

AF-032B

VIEW E

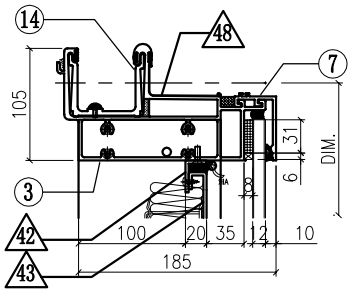

VIEW A

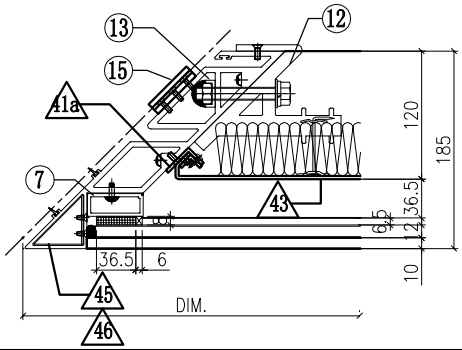

VIEW B

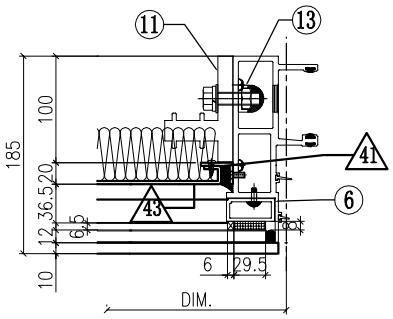

VIEW F

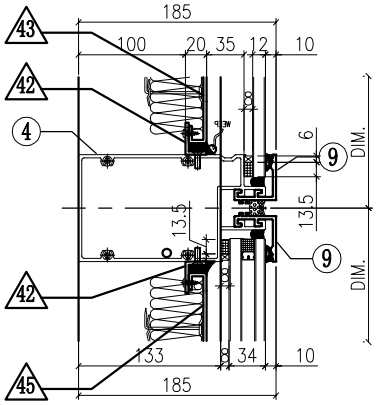

VIEW C

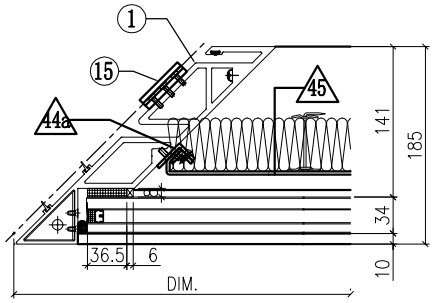

VIEW D

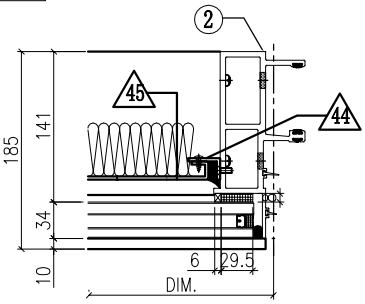

VIEW G

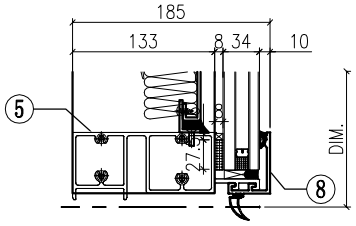

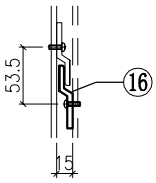

VIEW A

◇ OTHERS (ALUM. & G.M.S. PARTS)

ITEM	FAB. DWG NO.	LENGTH (mm)	QTY
41	N00813-01A	720.5	1
	30x20X3mm ALUM. ANGLE		
41a	N00813-02A	720.5	1
	30x20X3mm ALUM. ANGLE		
42	N00813-01J	1548	4
	30x20X3mm ALUM. ANGLE		
43	J858-AP12A-04		1
	1544 x 760.5(BACK PANEL)		
44	N00813-01AG	2163	1
	30x20X3mm ALUM. ANGLE		
44a	N00813-02C	2163	1
	30x20X3mm ALUM. ANGLE		
45	J858-AP12-08		1
	1544 x 2203 (BACK PANEL)		
46	J858-AA03L		1
	2mm THK. ALUM. PLATE		
47	J858-AA04L		1
	2mm THK. ALUM. PLATE		
48	J858-AP17		1
	1mm THK. ALUM. FLASHING		

◯ ALUM. EXTRUSION

ITEM	FAB. DWG NO.	LENGTH (mm)	QTY
1	X86296-08	3230.5	1
2	X86272-11	3217.5	1
3	X86279-13C	1678.5	1
4	X86302-19C	1675.5	1
5	X86280-09C	1675.5	1
6	X86305-01RA	828.5	1
7	X86304-01RA	828.5	1
8	X86301-01-17	1679	1
9	X86283-01-18	1679	2
10	X86300-01-17	1679	1
11	X86255-01R	200	1
12	X86256-01L	200	1
13	X86258-01	200	2
14	X86303-04	250	1
15	X86316-01	50	3
16			
17			
18			
19			
20			

美特鋁質有限公司 MIDI Aluminium Fabricator Ltd.						工程號	J858	類別		物料號	-		
						地盘	康城11期	制圖	Z. S. P	2022-08-06	圖號	AZp-1746.5H2-F2	
修改				採用	工廠		地盤 ✓	图纸名称	单元组装图	復核	-	-	數量	-	
日期				材料颜色	-			材料	-	批准	-	-	單件重量	-	(KG)

AF-033A

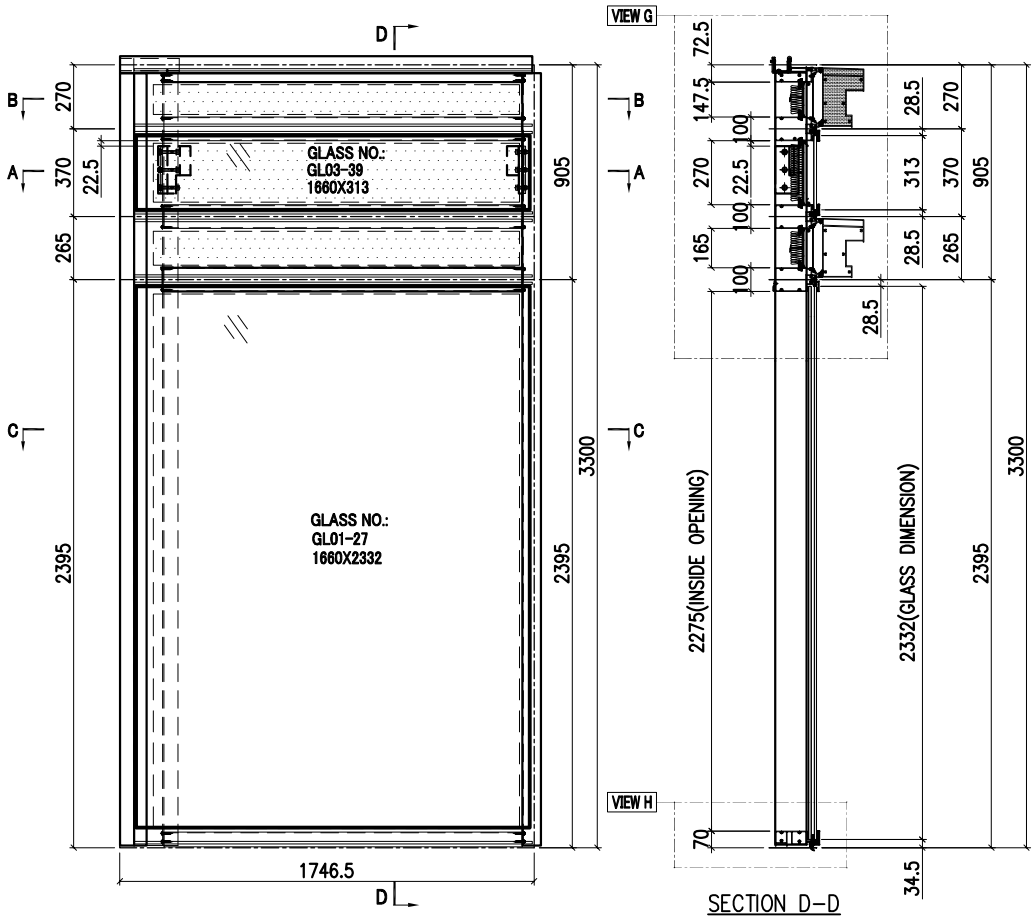

SECTION D-D

INSTALL UNIT NO.	QTY.	FLOOR
T1A-CW4-1703	1	17/F
T1A-CW4-2103	1	21/F
T1A-CW4-2603	1	26/F
T1A-CW4-3003	1	30/F
T1A-CW4-3503	1	35/F
T1A-CW4-3903	1	39/F
T1A-CW4-4303	1	43/F
T1A-CW4-4803	1	48/F
T1A-CW4-5203	1	52/F
T1A-CW4-5703	1	57/F
TOTAL	10	

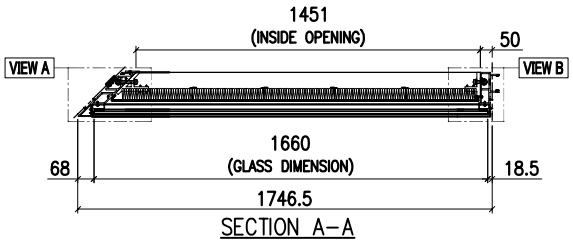

SECTION A-A

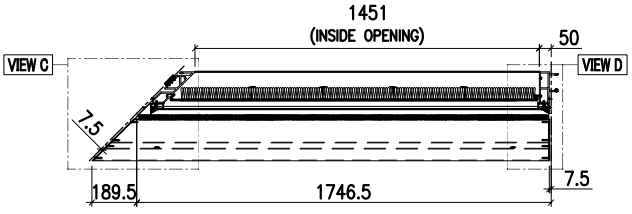

SECTION B-B

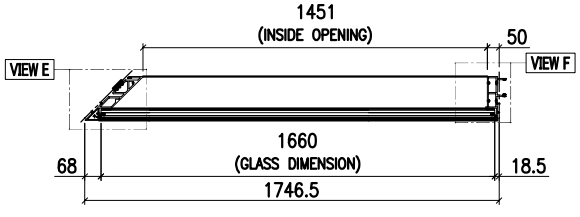

SECTION C-C

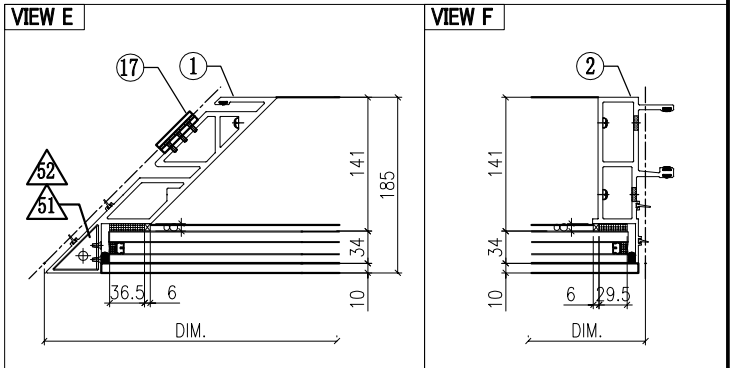

GLASS

GLASS NUMBER	WIDTH	HEIGHT	QTY.
GL03-39	1660	313	1
GL01-27	1660	2332	1

美特鋁質有限公司
MIDI Aluminium Fabricator Ltd.

修改	1			採用	工廠		地盤	✓	
日期	15/12			材料顏色	-				

工程號	J858	類別		物料號	-		
地盘	康城11期	制圖	Z. S. P	2022-08-06	圖號	AZp-1746.5H2-F2	
图纸名称	单元组装图	復核	-	-	數量	-	
材料	-	批准	-	-	單件重量	-	(KG)

AF-033B

VIEW G

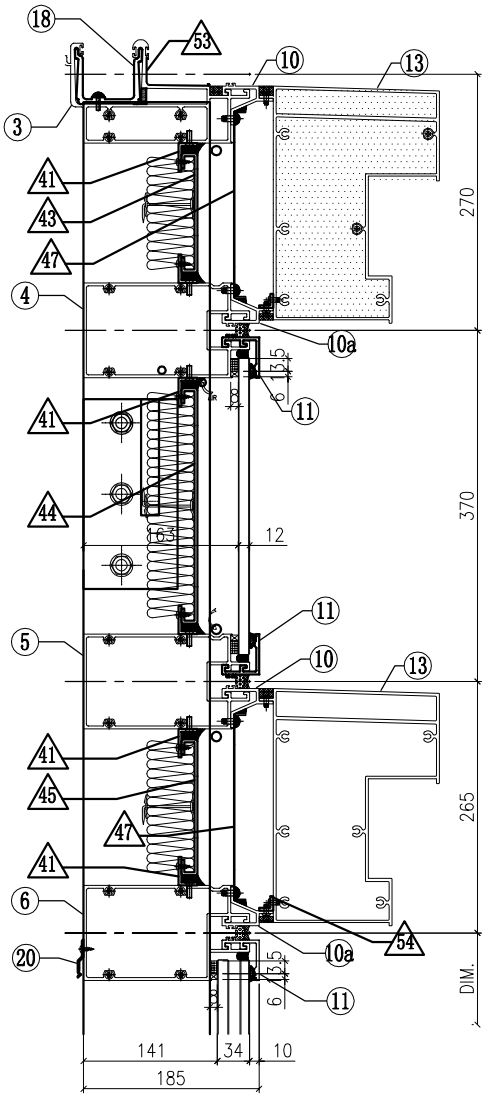

VIEW A

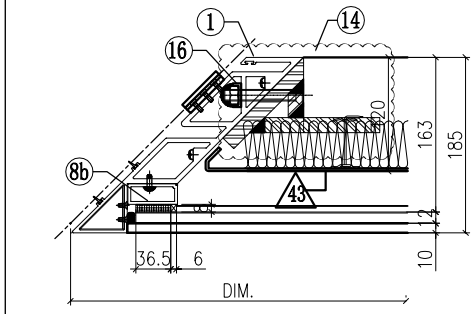

VIEW B

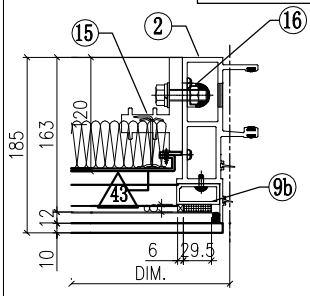

VIEW C

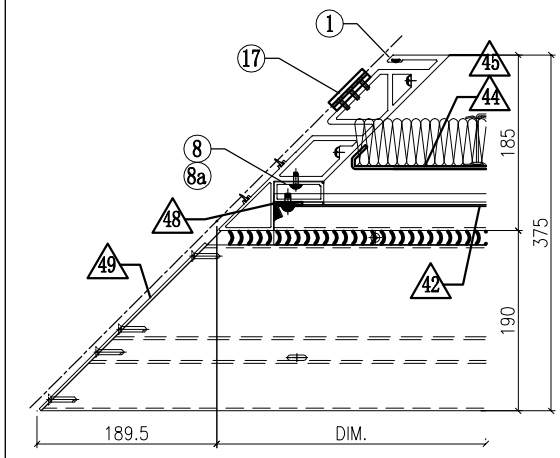

VIEW D

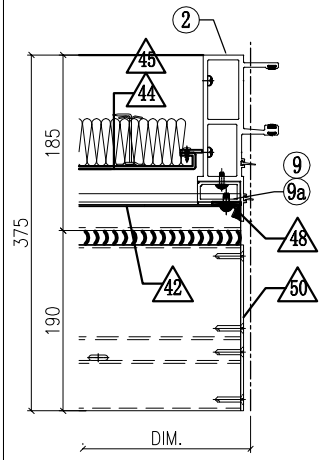

VIEW H

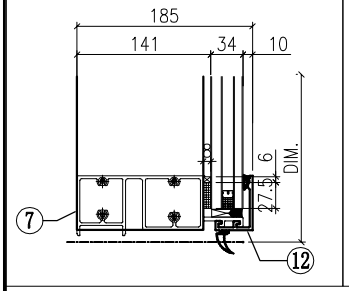

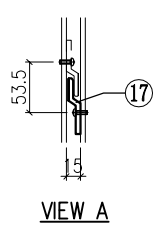

VIEW A

◇ OTHERS (ALUM. & G.M.S. PARTS)

ITEM	FAB. DWG NO.	LENGTH (mm)	QTY
41	N00813-01J	1548	6
	30x20X3mm ALUM. ANGLE		
42	J858-AP07-17		2
	1.5mm THK. ALUM. FLASHING		
43	J858-AP10-10		1
	1547 x125.5 (BACK PANEL)		
44	J858-AP13-11		1
	1547 x248 (BACK PANEL)		
45	J858-AP10-12		1
	1547 x143 (BACK PANEL)		
46			
47			
48	J858-AP06		4
	30x166x3mm ALUM. PLATE		
49	J858-AP15L		2
	3mm THK. ALUM. END PANEL		
50	J858-AP14R		2
	3mm THK. ALUM. END PANEL		
51	J858-AA03L		1
	3mm THK. ALUM. END PANEL		
52	J858-AA04L		1
	3mm THK. ALUM. END PANEL		
53	J858-AP17		1
	1mm THK. ALUM. FLASHING		

ITEM	LO65-01-19	1673	2
54	16x16x3mm ALUM. ANGLE		

◯ ALUM. EXTRUSION

ITEM	FAB. DWG NO.	LENGTH (mm)	QTY
1	**X86296-05**	**3280.5**	1
2	X86272-05	3267.5	1
3	X86279-24B	1678.5	1
4	X86308-11B	1675.5	1
5	X86308-13B	1675.5	1
6	X86302-09B	1675.5	1
7	X86280-06C	1675.5	1
8	**X86304-03RA**	193.5	1
8a	**X86304-02RA**	164	1
8b	**X86304-04RB**	269	1
9	X86305-03RA	193.5	1
9a	X86305-02RA	164	1
9b	X86305-05RB	269	1
10	X86306-03D	1679	2
10a	X86306-05D	1679	2
11	X86283-01-18	1679	3
12	X86300-01-17	1679	1
13	X86307-03-03	1921	2
14	**ST-BR2**	200	1
15	X86255-01R	200	1
16	X86258-01	200	2
17	X86316-01	50	3
18	X86303-04	250	1
19	X86317-01	50	5
20			

美特鋁質有限公司 MIDI Aluminium Fabricator Ltd.						工程號	J858	類別		物料號	-		
						地盘	康城11期	制圖	Z.S.P	2022-08-06	圖號	AZe-1531H2	
修改	1			採用	工廠		地盤 ✓	图纸名称	单元组装图	復核	-	-	數量	-	
日期	06/12			材料颜色	-			材料	-	批准	-	-	單件重量	-	(KG)

AF-034A

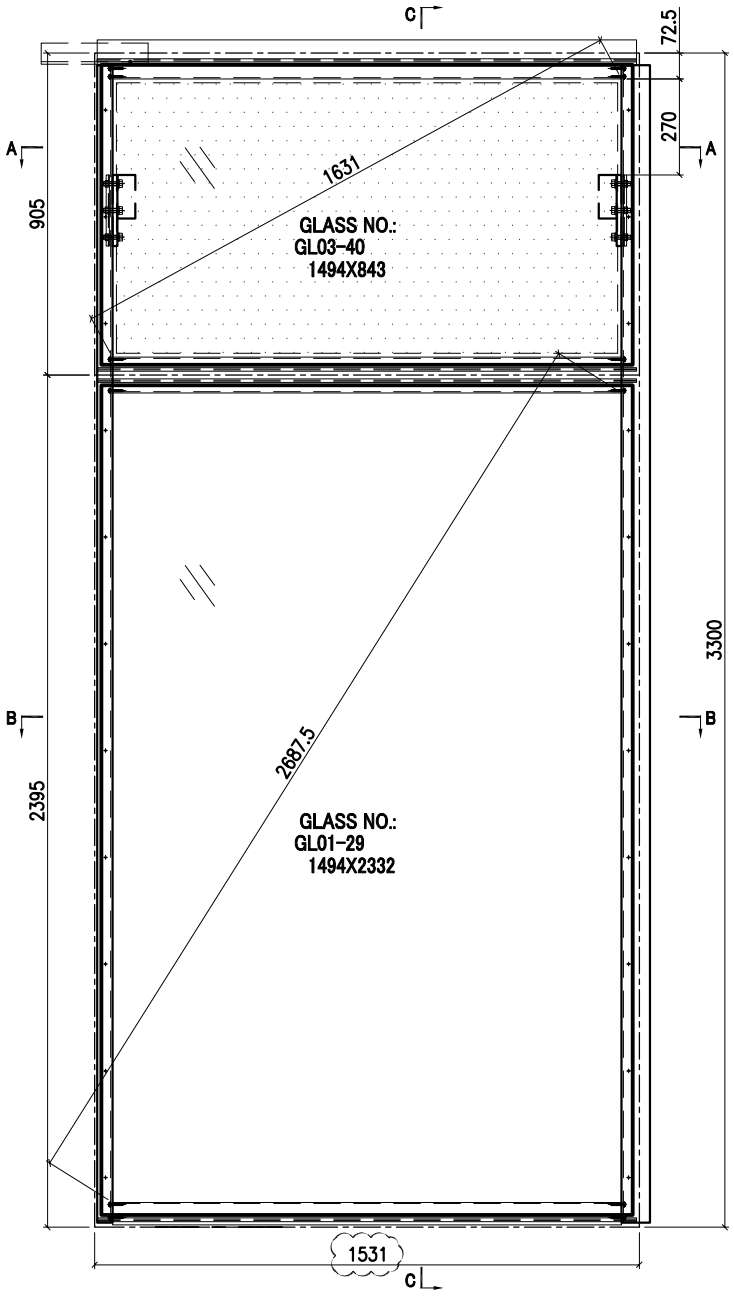

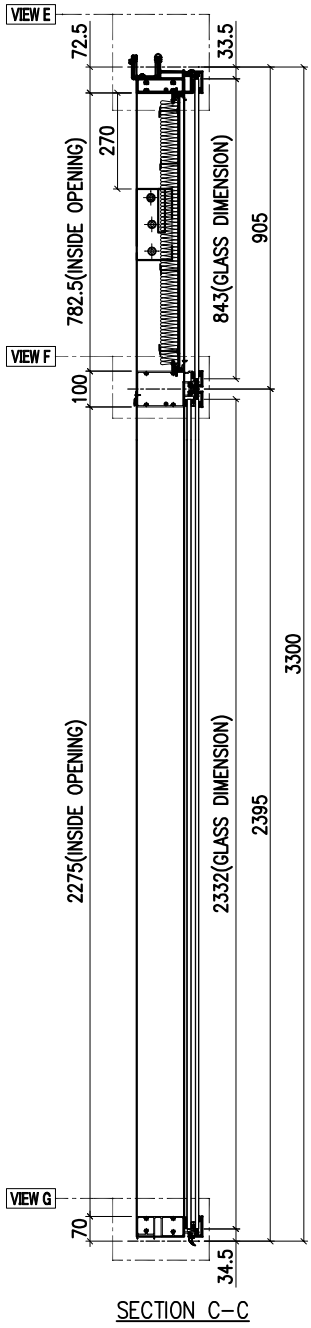

SECTION C-C

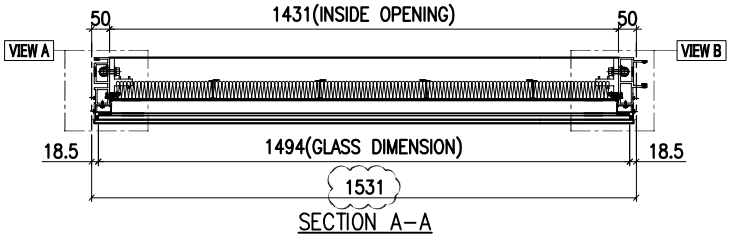

SECTION A-A

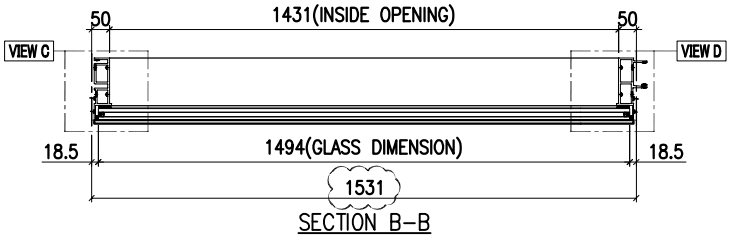

SECTION B-B

GLASS	GLASS NUMBER	WIDTH	HEIGHT	QTY.
	GL03-40	1494	843	1
	GL01-29	1494	2332	1

美特鋁質有限公司 MIDI Aluminium Fabricator Ltd.						工程號	J858	類別		物料號	-		
						地盘	康城11期	制圖	Z. S. P	2022-08-06	圖號	AZe-1531H2	
修改	1			採用	工廠		地盤 ✓	图纸名称	单元组装图	復核	-	-	數量	-	
日期	06/12			材料颜色	-			材料	-	批准	-	-	單件重量	-	(KG)

AF-034B

VIEW E

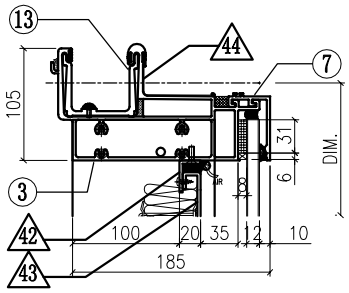

VIEW A

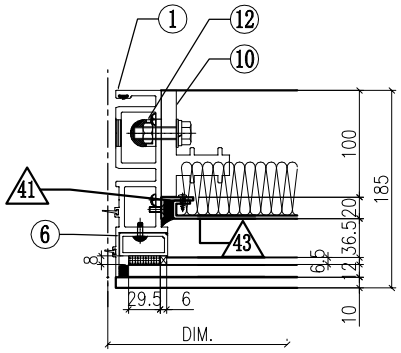

VIEW B

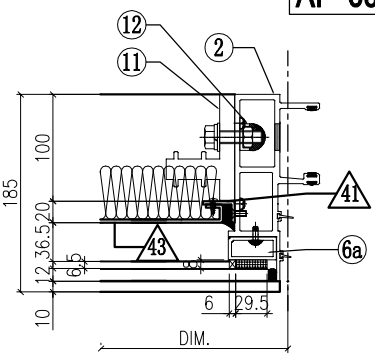

VIEW F

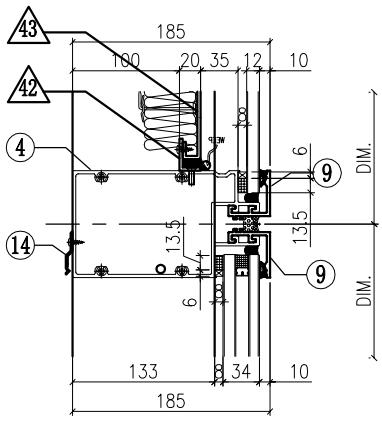

VIEW C

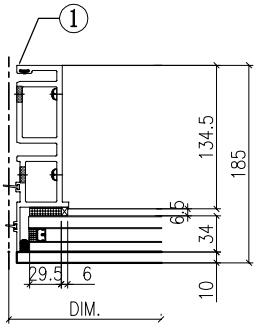

VIEW D

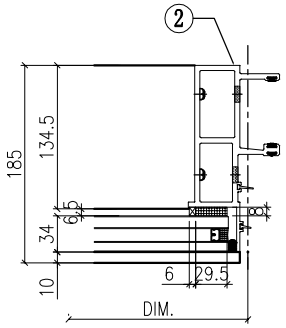

VIEW G

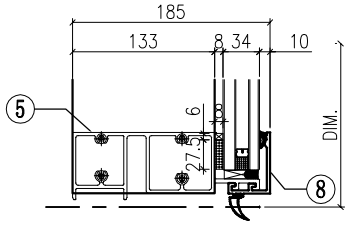

◇ OTHERS (ALUM. & G.M.S. PARTS)

ITEM	FAB. DWG NO.	LENGTH (mm)	QTY
41	N00813-01A	720.5	2
	30x20X3mm ALUM. ANGLE		
42	N00813-01U	1429	2
	30x20X3mm ALUM. ANGLE		
43	J858-AP09-12		1
	1409 x 760.5(BACK PANEL)		
44	J858-AP16	100	1
	1mm THK. ALUM. FLASHING		

◯ ALUM. EXTRUSION

ITEM	FAB. DWG NO.	LENGTH (mm)	QTY
1	X86273-01	3267.5	1
2	X86272-01	3267.5	1
3	X86279-15F	1516	1
4	X86302-01J	1510	1
5	X86280-01J	1510	1
6	X86305-01LA	828.5	1
6a	X86305-01RA	828.5	1
7	X86301-01-15	1516	1
8	X86300-01-15	1516	1
9	X86283-01-16	1516	2
10	X86255-01L	200	1
11	X86255-01R	200	1
12	X86258-01	200	2
13	X86303-01	300	1
14	X86317-01	50	6

INSTALL UNIT NO.	QTY.	FLOOR
T1A-CW3-0903	1	9/F
T1A-CW3-1003	1	10/F
T1A-CW3-1203	1	12/F
T1A-CW3-1503	1	15/F
T1A-CW3-1703	1	17/F
T1A-CW3-1803	1	18/F
T1A-CW3-1903	1	19/F
T1A-CW3-2003	1	20/F
T1A-CW3-2103	1	21/F
T1A-CW3-2303	1	23/F
T1A-CW3-2503	1	25/F
T1A-CW3-2603	1	26/F
T1A-CW3-2703	1	27/F
T1A-CW3-2803	1	28/F
T1A-CW3-3003	1	30/F
T1A-CW3-3103	1	31/F

T1A-CW3-3203	1	32/F
T1A-CW3-3303	1	33/F
T1A-CW3-3503	1	35/F
T1A-CW3-3703	1	37/F
T1A-CW3-3803	1	38/F
T1A-CW3-3903	1	39/F
T1A-CW3-4103	1	41/F
T1A-CW3-4303	1	43/F
T1A-CW3-4503	1	45/F
T1A-CW3-4603	1	46/F
T1A-CW3-4703	1	47/F
T1A-CW3-4803	1	48/F

T1A-CW3-5003	1	50/F
T1A-CW3-5103	1	51/F
T1A-CW3-5203	1	52/F
T1A-CW3-5303	1	53/F
T1A-CW3-5503	1	55/F
T1A-CW3-5703	1	57/F
T1A-CW3-5803	1	58/F
T1A-CW3-5903	1	59/F
T1A-CW3-6003	1	60/F
TOTAL	37	

美特鋁質有限公司 MIDI Aluminium Fabricator Ltd.												
					工程號	J858	類別		物料號	-		
					地盘	康城11期	制圖	Z.S.P	2022-08-06	圖號	AZc-1855H2
修改				採用 工廠		地盤 ✓	图纸名称	单元组装图	復核	-	-	數量	-
日期				材料颜色	-		材料	-	批准	-	-	單件重量	- (KG)

AF-035A

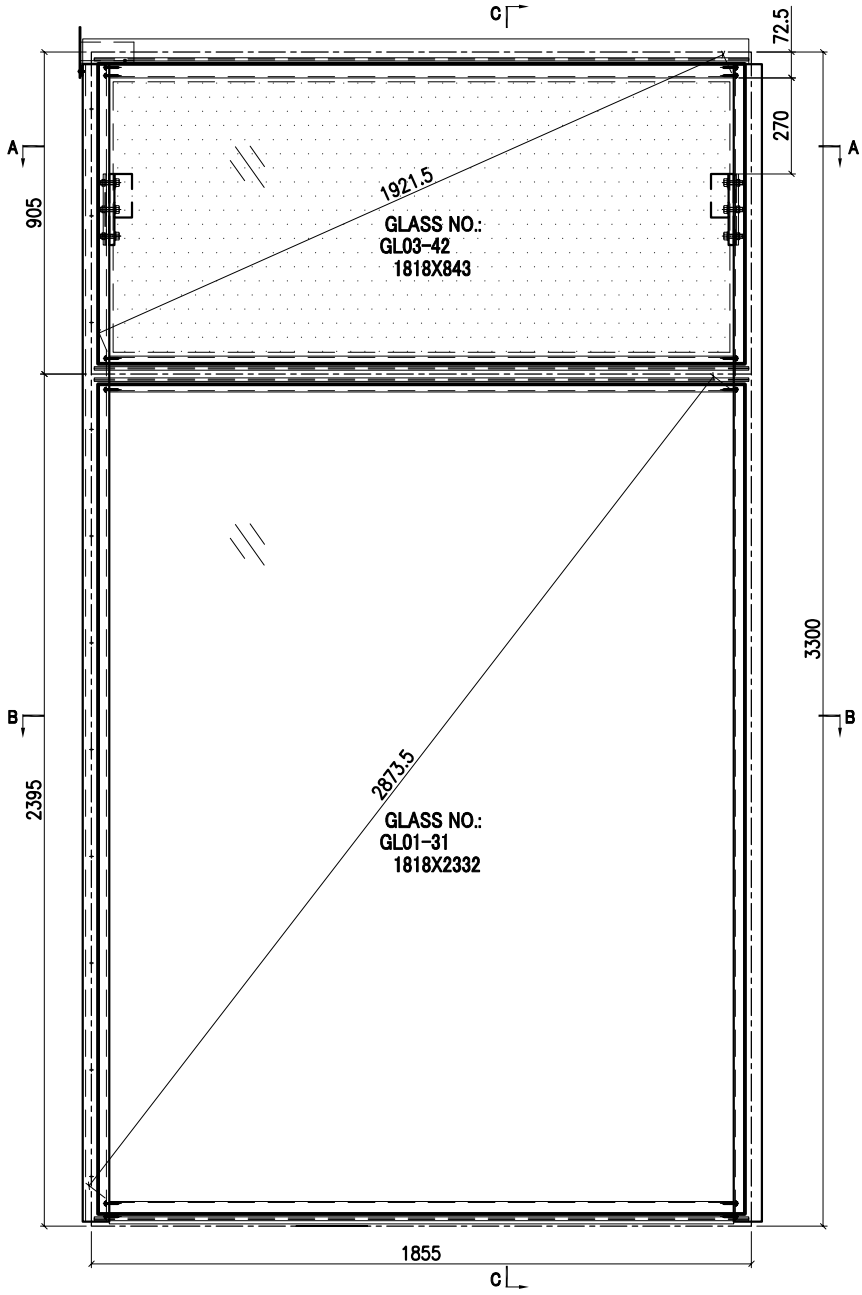

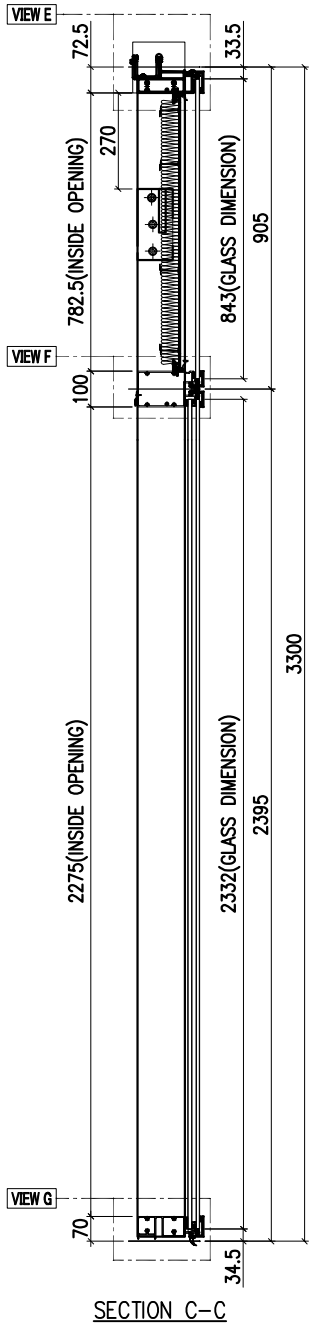

SECTION C-C

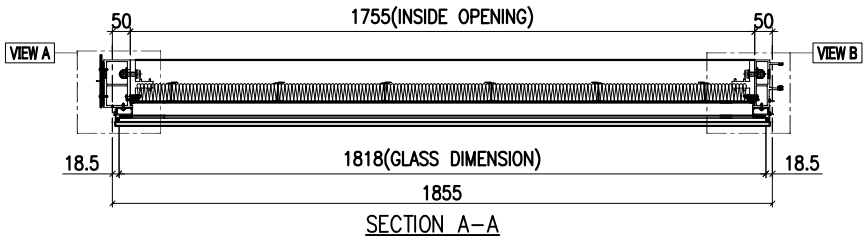

SECTION A-A

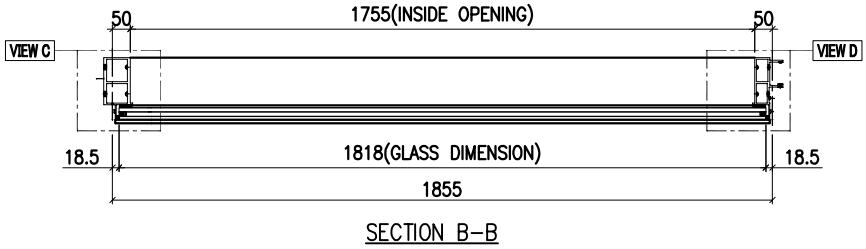

SECTION B-B

GLASS	GLASS NUMBER	WIDTH	HEIGHT	QTY.
	GL03-42	1818	843	1
	GL01-31	1818	2332	1

美特鋁質有限公司 MIDI Aluminium Fabricator Ltd.											
						工程號	J858	類別		物料號	-	
						地盤	康城11期	制圖	Z. S. P	2022-08-06	圖號	AZc-1855H2
修改				採用	工廠		地盤 ✓	图纸名称	单元组装图	復核	-	-	數量	-
日期				材料颜色	-			材料	-	批准	-	-	單件重量	- (KG)

AF-035B

VIEW E

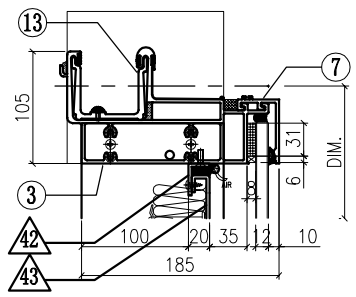

VIEW A

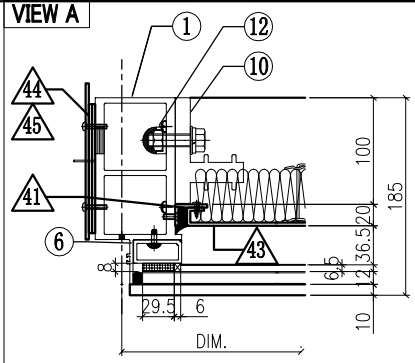

VIEW B

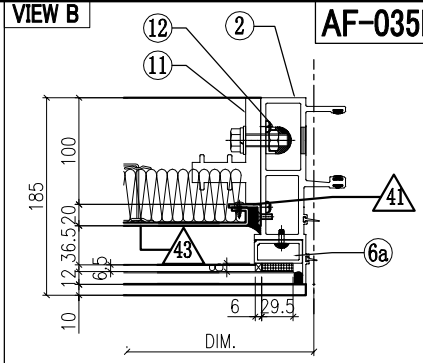

VIEW F

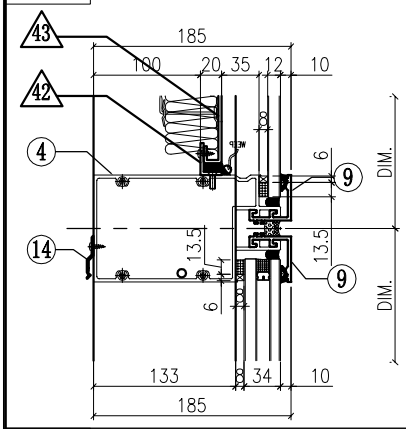

VIEW C

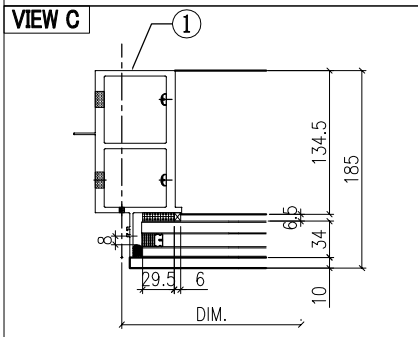

VIEW D

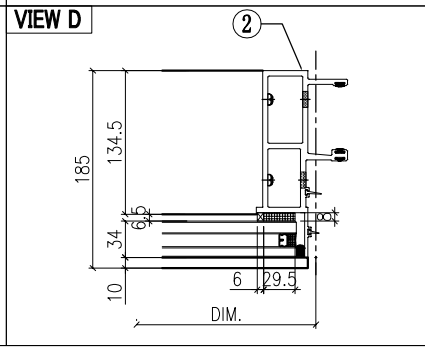

VIEW G

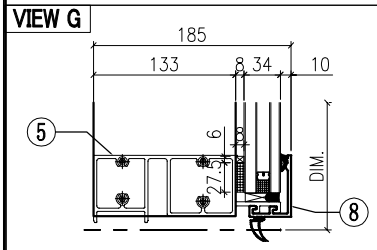

◇ OTHERS (ALUM. & G.M.S. PARTS)

ITEM	FAB. DWG NO.	LENGTH (mm)	QTY
41	N00813-01A	720.5	2
	30x20X3mm ALUM. ANGLE		
42	N00813-01B	1753	2
	30x20X3mm ALUM. ANGLE		
43	J858-AP09-01		1
	1733 x760.5(BACK PANEL)		
44	J858-AP02		1
	3mm THK. ALUM. PLATE		
45	J858-AP03		2
	3mm THK. ALUM. PLATE		

◯ ALUM. EXTRUSION

ITEM	FAB. DWG NO.	LENGTH (mm)	QTY
1	X86278-01	3267.5	1
2	X86272-01	3267.5	1
3	X86279-01A	1872.5	1
4	X86302-01A	1834	1
5	X86280-01A	1834	1
6	X86305-01LA	828.5	1
6a	X86305-01RA	828.5	1
7	X86301-01-01	1840	1
8	X86300-01-01	1840	1
9	X86283-01-01	1840	2
10	X86255-01L	200	1
11	X86255-01R	200	1
12	X86258-01	200	2
13	X86303-03	150	1
14	X86317-01	50	6

INSTALL UNIT NO.	QTY.	FLOOR
T2A-CW2-0903	1	9/F
T2A-CW2-1003	1	10/F
T2A-CW2-1503	1	15/F
T2A-CW2-1603	1	16/F
T2A-CW2-1803	1	18/F
T2A-CW2-1903	1	19/F
T2A-CW2-2203	1	22/F
T2A-CW2-2303	1	23/F
T2A-CW2-2503	1	25/F
T2A-CW2-2803	1	28/F
T2A-CW2-2903	1	29/F
T2A-CW2-3103	1	31/F
T2A-CW2-3203	1	32/F
T2A-CW2-3603	1	36/F
T2A-CW2-3703	1	37/F
T2A-CW2-3803	1	38/F
T2A-CW2-4103	1	41/F
T2A-CW2-4203	1	42/F
T2A-CW2-4503	1	45/F
T2A-CW2-4603	1	46/F

T2A-CW2-4903	1	49/F
T2A-CW2-5003	1	50/F
T2A-CW2-5103	1	51/F
T2A-CW2-5503	1	55/F
T2A-CW2-5603	1	56/F
T2A-CW2-5803	1	58/F
T2A-CW2-5903	1	59/F
T2A-CW2-6203	1	62/F
T2A-CW2-6303	1	63/F
T2A-CW2-6503	1	65/F
T3A-CW2-0903	1	9/F
T3A-CW2-1003	1	10/F
T3A-CW2-1503	1	15/F
T3A-CW2-1603	1	16/F
T3A-CW2-1803	1	18/F
T3A-CW2-1903	1	19/F
T3A-CW2-2203	1	22/F

T3A-CW2-2303	1	23/F
T3A-CW2-2503	1	25/F
T3A-CW2-2803	1	28/F
T3A-CW2-2903	1	29/F
T3A-CW2-3103	1	31/F
T3A-CW2-3203	1	32/F
T3A-CW2-3603	1	36/F
T3A-CW2-3703	1	37/F
T3A-CW2-3803	1	38/F
T3A-CW2-4103	1	41/F
T3A-CW2-4203	1	42/F
T3A-CW2-4503	1	45/F
T3A-CW2-4603	1	46/F

T3A-CW2-4903	1	49/F
T3A-CW2-5003	1	50/F
T3A-CW2-5103	1	51/F
T3A-CW2-5503	1	55/F
T3A-CW2-5603	1	56/F
T3A-CW2-5803	1	58/F
T3A-CW2-5903	1	59/F
T3A-CW2-6203	1	62/F
T3A-CW2-6303	1	63/F
T3A-CW2-6503	1	65/F
TOTAL	60	

美特鋁質有限公司 MIDI Aluminium Fabricator Ltd.							工程號	J858	類別		物料號	-		
							地盘	康城11期	制圖	Z.S.P	2022-08-06	圖號	AZc-1855H4-F1P	
修改	1			採用	工廠	地盤 ✓	图纸名称	单元组装图	復核	-	-	數量	-	
日期	15/12			材料颜色	-		材料	-	批准	-	-	單件重量	-	(KG)

AF-036A

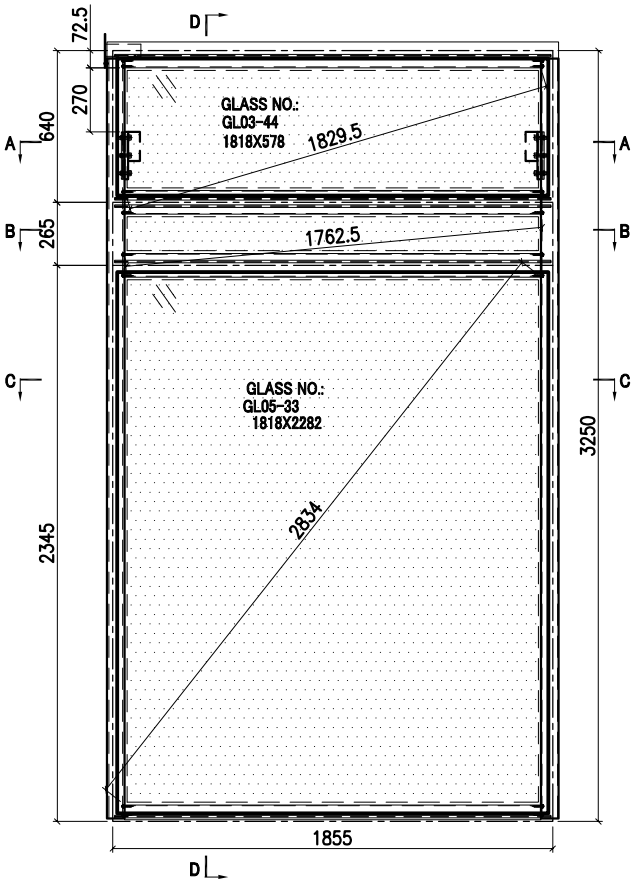

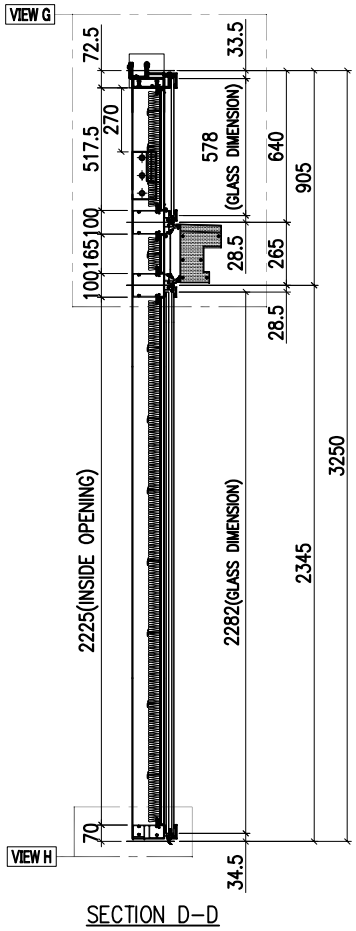

SECTION D-D

INSTALL UNIT NO.	QTY.	FLOOR
T2A-CW2.1-1103	1	11/F
T3A-CW2.1-1103	1	11/F
TOTAL	2	

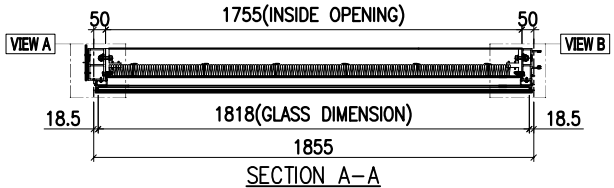

SECTION A-A

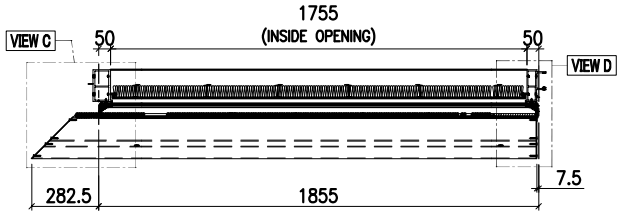

SECTION B-B

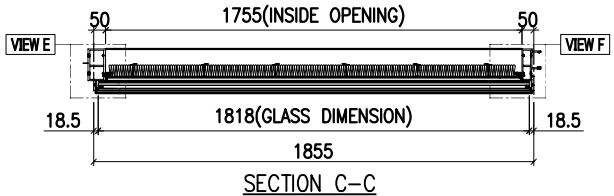

SECTION C-C

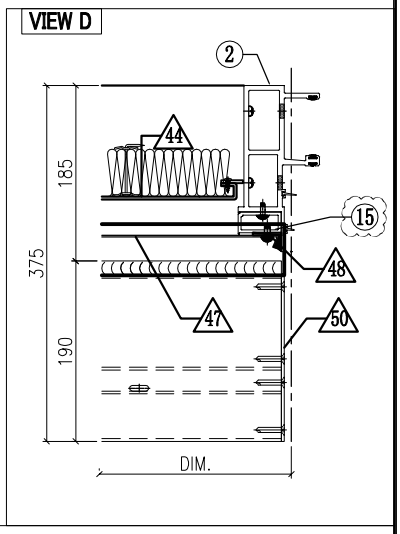

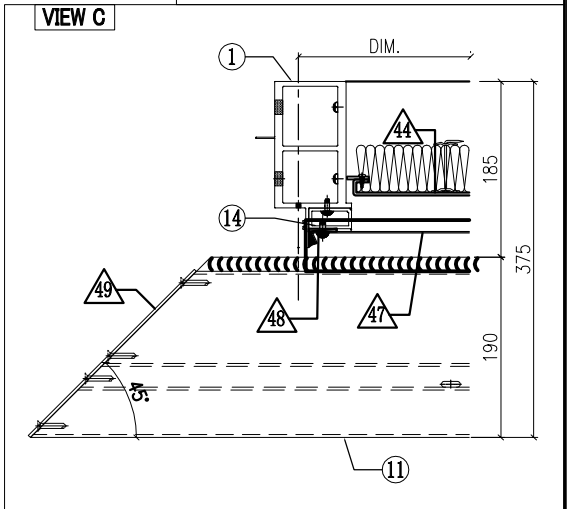

GLASS	GLASS NUMBER	WIDTH	HEIGHT	QTY.
	GL03-44	1818	578	1
	GL05-33	1818	2282	1

美特鋁質有限公司
MIDI Aluminium Fabricator Ltd.

修改	1			採用	工廠		地盤	✓	
日期	15/12			材料顏色	-				

工程號	J858	類別		物料號	-		
地盘	康城11期	制圖	Z. S. P	2022-08-06	圖號	AZc-1855H4-F1P	
图纸名称	单元组装图	復核	-	-	數量	-	
材料	-	批准	-	-	單件重量	-	(KG)

AF-036B

VIEW G

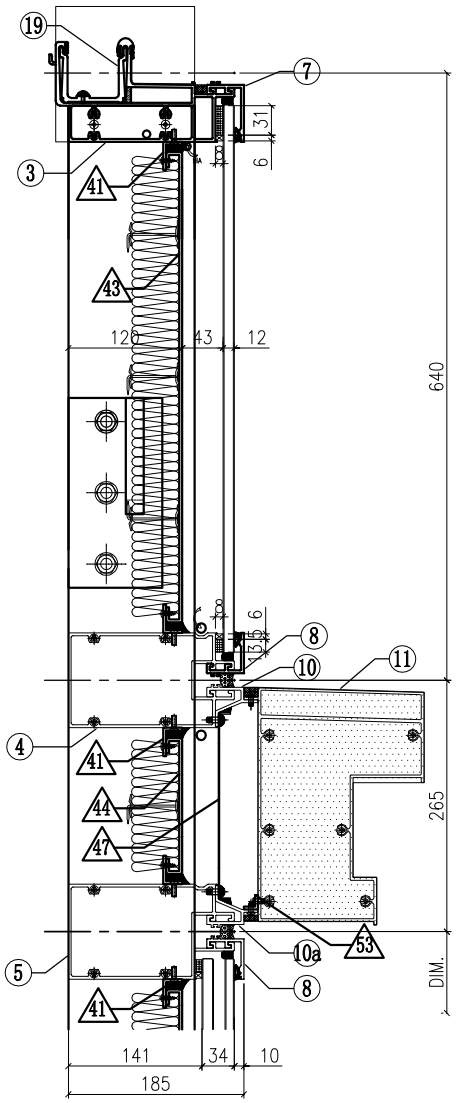

VIEW A

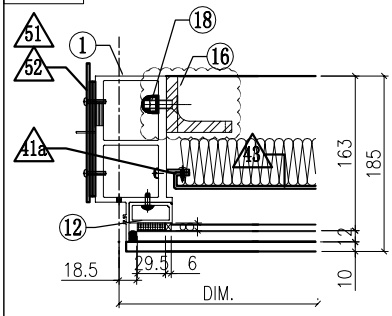

VIEW B

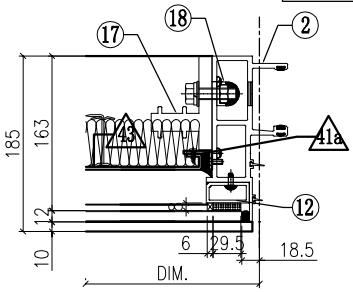

VIEW E

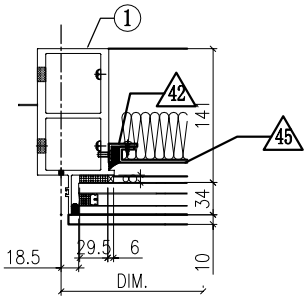

VIEW F

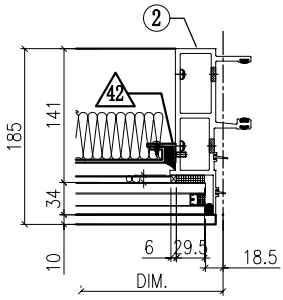

VIEW H

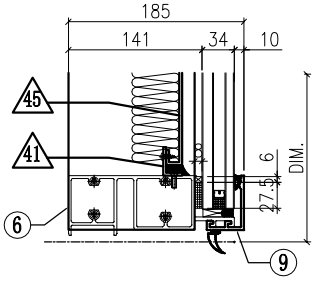

◇ OTHERS (ALUM. & G.M.S. PARTS)

ITEM	FAB. DWG NO.	LENGTH (mm)	QTY
41	N00813-01B	1753	6
	30x20X3mm ALUM. ANGLE		
41a	N00813-01Z	455.5	2
	30x20X3mm ALUM. ANGLE		
42	N00813-01AG	2163	2
	30x20X3mm ALUM. ANGLE		
43	J858-AP09-58		1
	1733 x 495.5 (BACK PANEL)		
44	J858-AP08-09		1
	1739 x 143 (BACK PANEL)		
45	J858-AP09-63		1
	1733 x 2203 (BACK PANEL)		
46			
47	J858-AP07-01		1
	1.5mm THK. ALUM. FLASHING		
48	J858-AP06		2
	30x166x3mm ALUM. PLATE		
49	**J858-AP15L**		1
	3mm THK. ALUM. END PANEL		
50	J858-AP14R		1
	3mm THK. ALUM. END PANEL		
51	J858-AP02		1
	3mm THK. ALUM. PLATE		
52	J858-AP03		2
	3mm THK. ALUM. PLATE		
53	L065-01-01	1832	1
	16x16x3mm ALUM. ANGLE		

◯ ALUM. EXTRUSION

ITEM	FAB. DWG NO.	LENGTH (mm)	QTY
1	X86278-12L	3217.5	1
2	X86272-06	3217.5	1
3	X86279-01A	1872.5	1
4	X86308-06A	1834	1
5	X86302-10A	1834	1
6	X86280-07A	1834	1
7	X86301-01-01	1840	1
8	X86283-01-01	1840	2
9	X86300-01-01	1840	1
10	X86306-01A	1840	1
10a	x86306-04A	1840	1
11	**X86307-03-06**	**2127**	1
12	X86305-01LC	563.5	1
13	X86305-01RC	563.5	1
14	X86305-02LA	164	1
15	X86305-02RA	164	1
16	ST-BR1	200	1
17	X86255-01R	200	1
18	X86258-01	200	2
19	X86303-03	150	1
20			
21			
22			

美特鋁質有限公司 MIDI Aluminium Fabricator Ltd.											
				工程號	J858	類別		物料號	-		
				地盘	康城11期	制圖	Z. S. P	2022-08-06	圖號	AZc-1855H4-Ps	
修改			採用 工廠		地盤 ✓	图纸名称	单元组装图	復核	-	-	數量	-	
日期			材料颜色	-		材料	-	批准	-	-	單件重量	-	(KG)

AF-037A

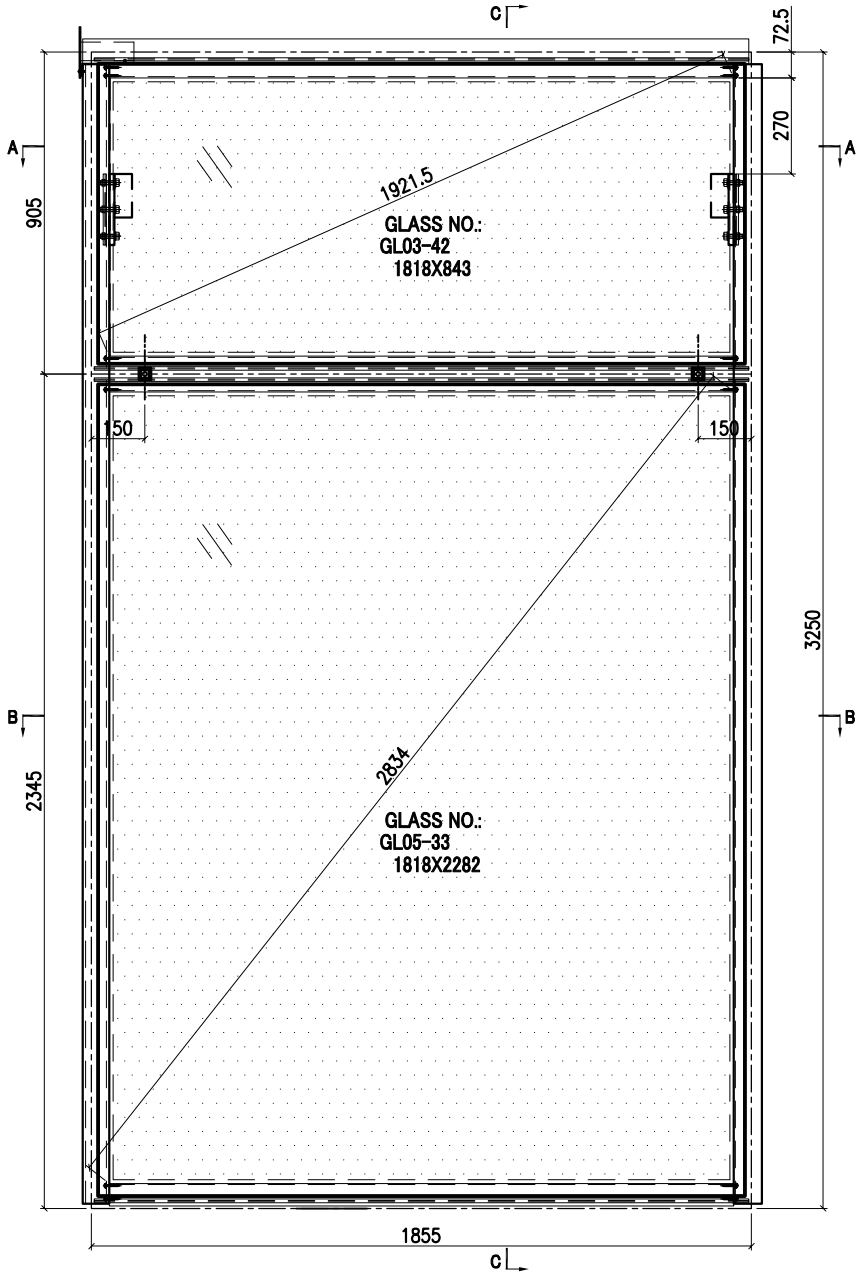

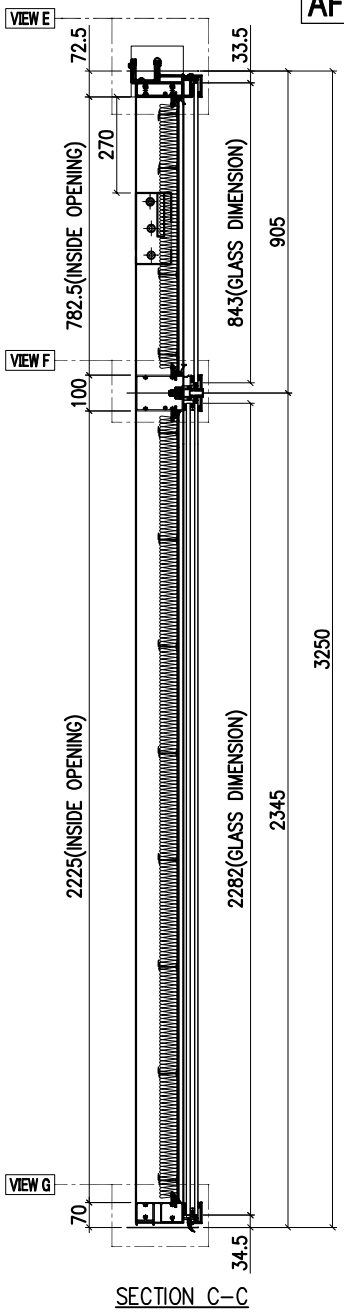

SECTION C-C

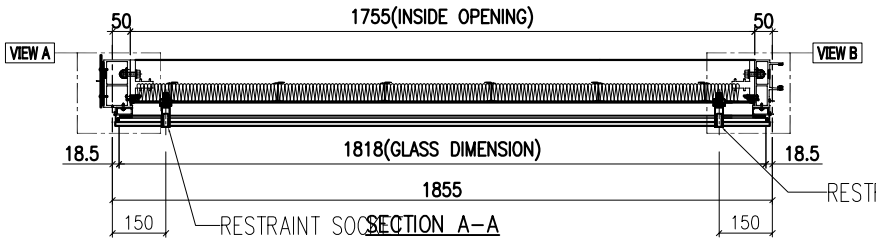

SECTION A-A

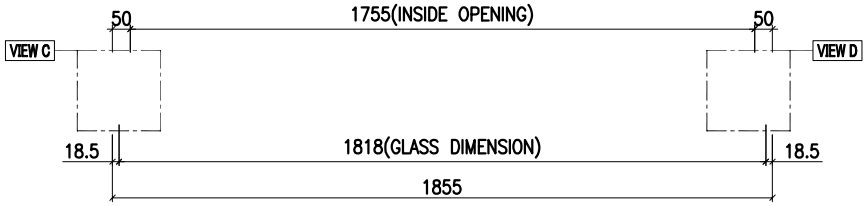

SECTION B-B

INSTALL UNIT NO.	QTY.	FLOOR
T2A-CW2.1-4003	1	40/F
T3A-CW2.1-4003	1	40/F
TOTAL	2	

GLASS	GLASS NUMBER	WIDTH	HEIGHT	QTY.
	GL03-42	1818	843	1
	GL05-33	1818	2282	1

美特鋁質有限公司 MIDI Aluminium Fabricator Ltd.											
修改				採用	工廠		地盤	✓	工程號	J858	類別		物料號	-		
日期				材料顏色	-				地盘	康城11期	制圖	Z. S. P	2022-08-06	圖號	AZc-1855H4-Ps
									图纸名称	单元组装图	復核	-	-	數量	-
									材料	-	批准	-	-	單件重量	- (KG)

AF-037B

VIEW E

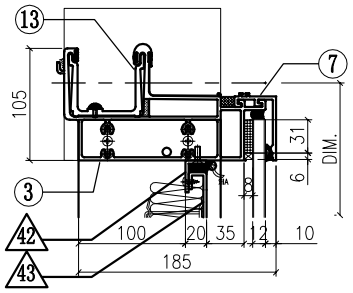

VIEW A

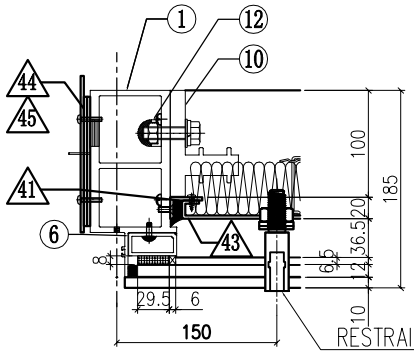

VIEW B

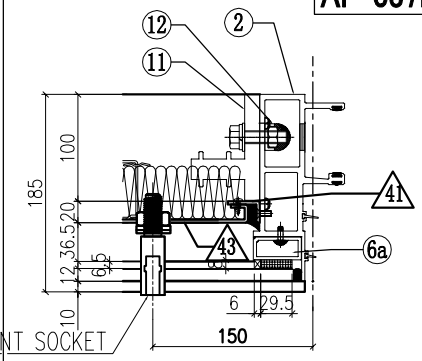

VIEW F

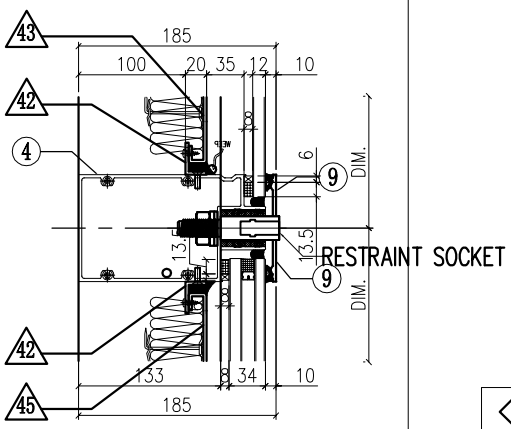

VIEW C

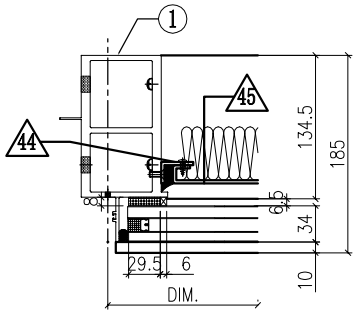

VIEW D

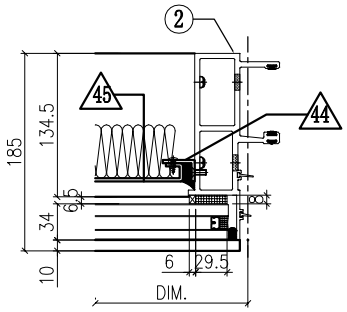

VIEW G

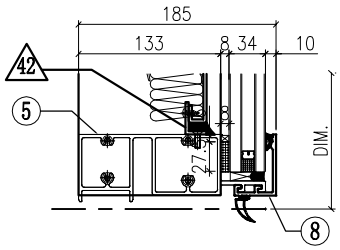

◇ OTHERS (ALUM. & G.M.S. PARTS)

ITEM	FAB. DWG NO.	LENGTH (mm)	QTY
41	N00813-01A	720.5	2
	30x20X3mm ALUM. ANGLE		
42	N00813-01B	1753	4
	30x20X3mm ALUM. ANGLE		
43	J858-AP09-01		1
	1733 x760.5(BACK PANEL)		
44	N00813-01AG	2163	2
	30x20X3mm ALUM. ANGLE		
45	J858-AP09-63		1
	1733 x2203 (BACK PANEL)		
46	J858-AP02		1
	3mm THK. ALUM. PLATE		
47	J858-AP03		2
	3mm THK. ALUM. PLATE		
48			
49			

◯ ALUM. EXTRUSION

ITEM	FAB. DWG NO.	LENGTH (mm)	QTY
1	X86278-24L	3217.5	1
2	X86272-11	3217.5	1
3	X86279-01A	1872.5	1
4	**X86302-32A**	1834	1
5	X86280-07A	1834	1
6	X86305-01LA	828.5	1
6a	X86305-01RA	828.5	1
7	X86301-01-01	1840	1
8	X86300-01-01	1840	1
9	X86283-03-01	1840	2
10	X86255-01L	200	1
11	X86255-01R	200	1
12	X86258-01	200	2
13	X86303-03	150	1
14			
15			
16			
17			
18			
19			
20			
21			
22			

美特鋁質有限公司 MIDI Aluminium Fabricator Ltd.					工程號	J858	類別		物料號	-		
					地盘	康城11期	制圖	Z. S. P	2022-08-06	圖號	AZc-1855H2-F1	
修改	1			採用 工廠		地盤 ✓	图纸名称	单元组装图	復核	-	-	數量	-	
日期	15/12			材料顏色	-		材料	-	批准	-	-	單件重量	- (KG)	

AF-038A

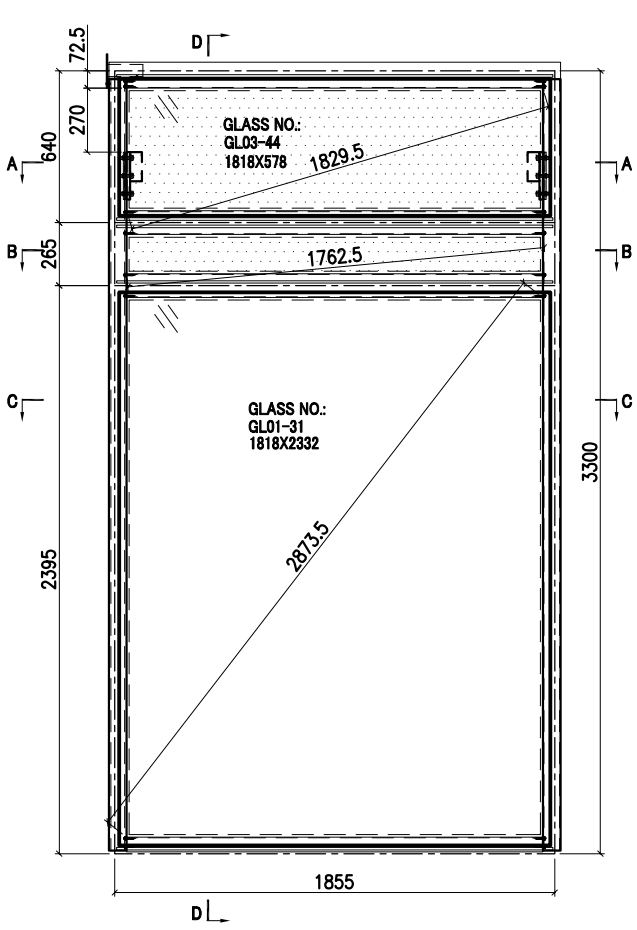

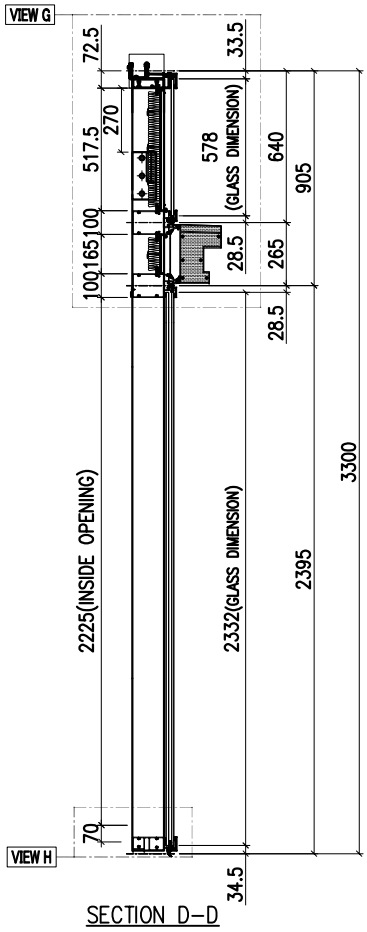

SECTION D-D

INSTALL UNIT NO.	QTY.	FLOOR
T2A-CW2-1703	1	17/F
T2A-CW2-2103	1	21/F
T2A-CW2-2603	1	26/F
T2A-CW2-3003	1	30/F
T2A-CW2-3503	1	35/F
T2A-CW2-3903	1	39/F
T2A-CW2-4303	1	43/F
T2A-CW2-4803	1	48/F
T2A-CW2-5203	1	52/F
T2A-CW2-5703	1	57/F
T2A-CW2-6103	1	61/F
T3A-CW2-1703	1	17/F
T3A-CW2-2103	1	21/F
T3A-CW2-2603	1	26/F
T3A-CW2-3003	1	30/F
T3A-CW2-3503	1	35/F
T3A-CW2-3903	1	39/F
T3A-CW2-4303	1	43/F
T3A-CW2-4803	1	48/F
T3A-CW2-5203	1	52/F
T3A-CW2-5703	1	57/F
T3A-CW2-6103	1	61/F
TOTAL	22	

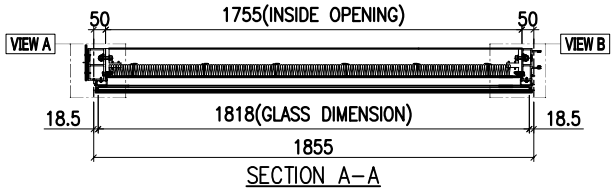

SECTION A-A

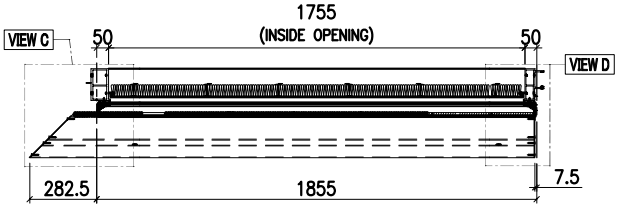

SECTION B-B

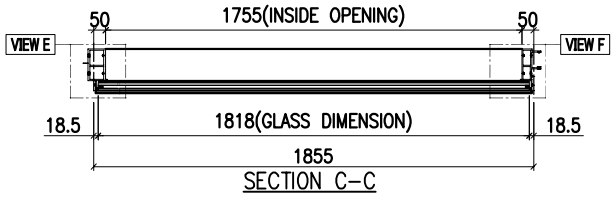

SECTION C-C

GLASS	GLASS NUMBER	WIDTH	HEIGHT	QTY.
	GL03-44	1818	578	1
	GL01-31	1818	2332	1

VIEW D

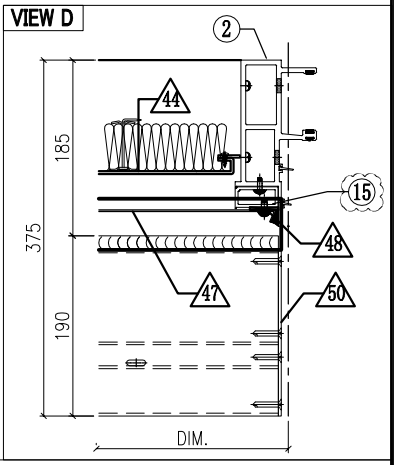

VIEW C

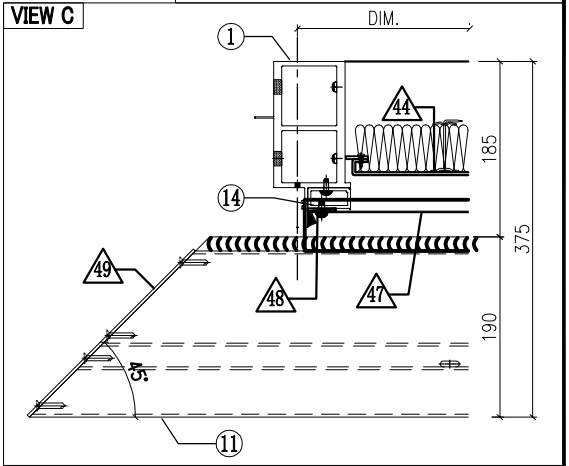

美特鋁質有限公司
MIDI Aluminium Fabricator Ltd.

修改	1			採用	工廠		地盤	✓	
日期	15/12			材料顏色	-				

工程號	J858	類別		物料號	-		
地盘	康城11期	制圖	Z. S. P	2022-08-06	圖號	AZc-1855H2-F1	
图纸名称	单元组装图	復核	-	-	數量	-	
材料	-	批准	-	-	單件重量	-	(KG)

AF-038B

VIEW G

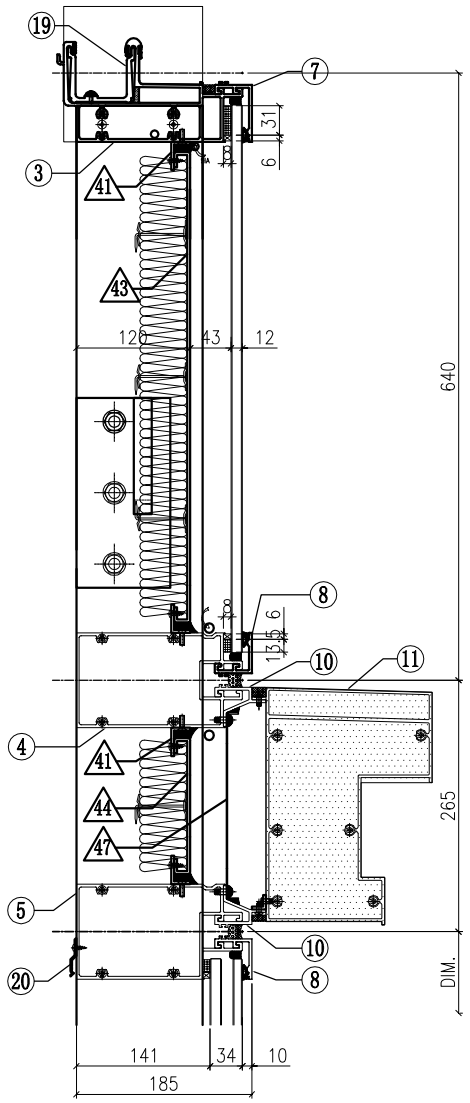

VIEW A

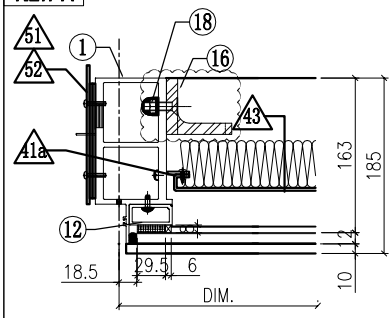

VIEW B

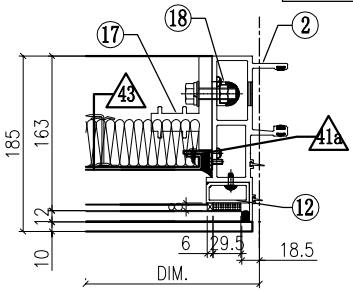

VIEW E

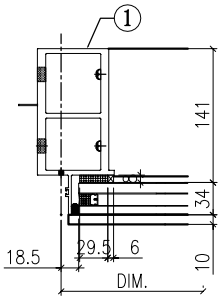

VIEW F

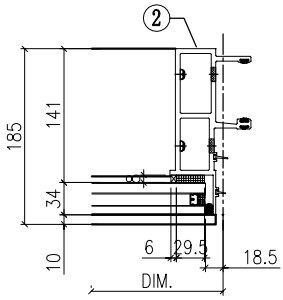

VIEW H

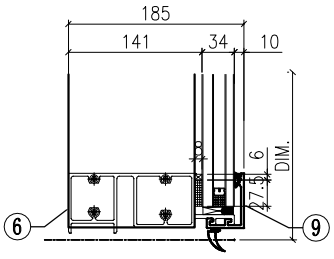

◇ OTHERS (ALUM. & G.M.S. PARTS)

ITEM	FAB. DWG NO.	LENGTH (mm)	QTY
41	N00813-01B	1753	4
	30x20X3mm ALUM. ANGLE		
41a	N00813-01Z	455.5	2
	30x20X3mm ALUM. ANGLE		
42	-	-	-
	-		
43	J858-AP09-58		1
	1733 x 495.5 (BACK PANEL)		
44	J858-AP08-09		1
	1739 x 143 (BACK PANEL)		
45			
46			
47	J858-AP07-01		1
	1.5mm THK. ALUM. FLASHING		
48	J858-AP06		2
	30x166x3mm ALUM. PLATE		
49	**J858-AP15L**		1
	3mm THK. ALUM. END PANEL		
50	J858-AP14R		1
	3mm THK. ALUM. END PANEL		
51	J858-AP02		1
	3mm THK. ALUM. PLATE		
52	J858-AP03		2
	3mm THK. ALUM. PLATE		
53	L065-01-01	1832	1
	16x16x3mm ALUM. ANGLE		

◯ ALUM. EXTRUSION

ITEM	FAB. DWG NO.	LENGTH (mm)	QTY
1	X86278-19L	3267.5	1
2	X86272-04	3267.5	1
3	X86279-01A	1872.5	1
4	X86308-06A	1834	1
5	X86302-03A	1834	1
6	X86280-01A	1834	1
7	X86301-01-01	1840	1
8	X86283-01-01	1840	2
9	X86300-01-01	1840	1
10	X86306-01A	1840	1
10a	x86306-04A	1840	1
11	**X86307-03-06**	**2127**	1
12	X86305-01LC	563.5	1
13	X86305-01RC	563.5	1
14	X86305-02LA	164	1
15	X86305-02RA	164	1
16	ST-BR1	200	1
17	X86255-01R	200	1
18	X86258-01	200	2
19	X86303-03	150	1
20	X86317-01	50	6
21			
22			

美特鋁質有限公司 MIDI Aluminium Fabricator Ltd.											
				工程號	J858	類別		物料號	-		
				地盘	康城11期	制圖	Z. S. P	2022-08-06	圖號	AZc-1724H2	
修改			採用 工廠		地盤 ✓	图纸名称	单元组装图	復核	-	-	數量	-	
日期			材料顏色	-		材料	-	批准	-	-	單件重量	-	(KG)

AF-039A

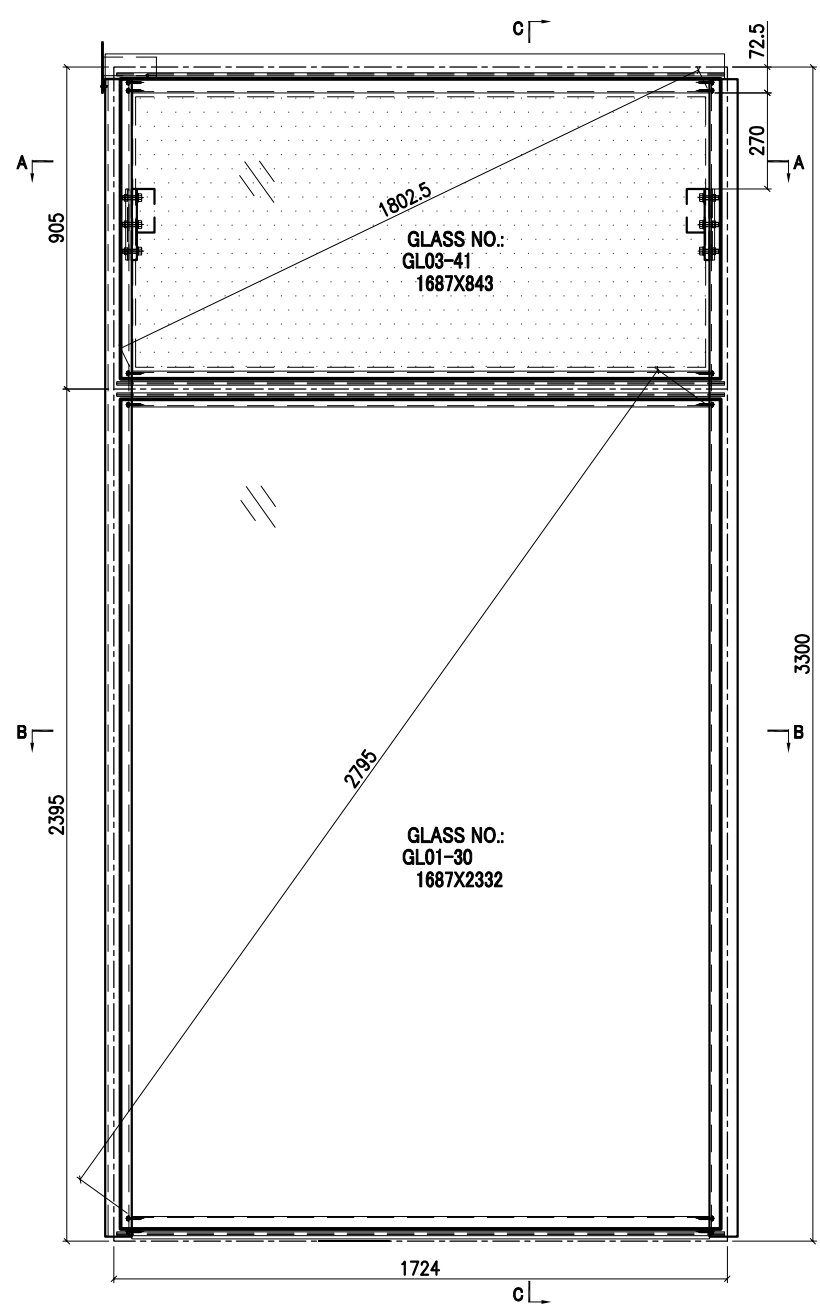

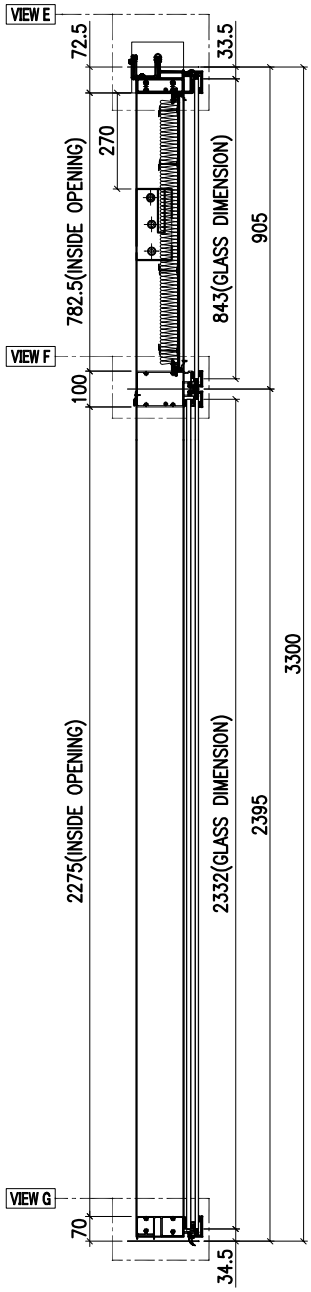

SECTION C-C

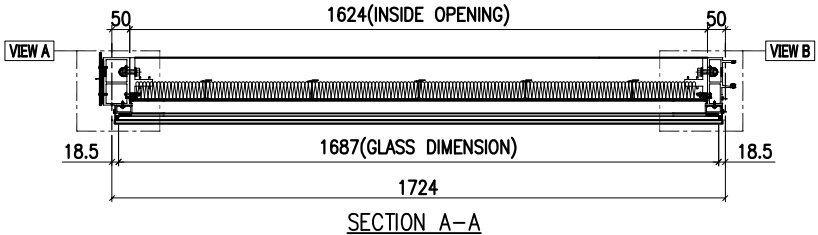

SECTION A-A

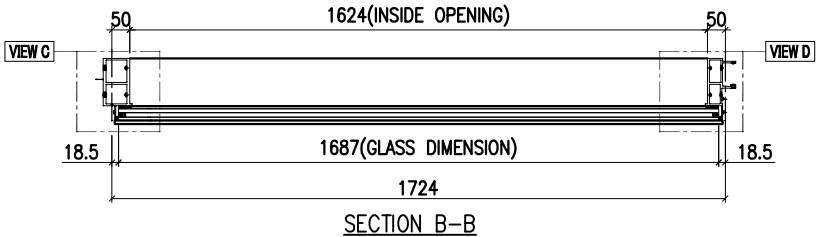

SECTION B-B

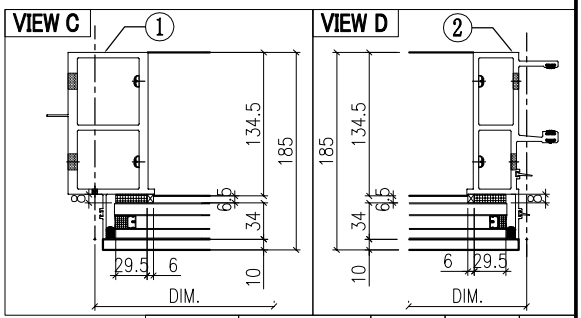

GLASS

GLASS NUMBER	WIDTH	HEIGHT	QTY.
GL03-41	1687	843	1
GL01-30	1687	2332	1

美特鋁質有限公司 MIDI Aluminium Fabricator Ltd.											
						工程號	J858	類別		物料號	-		
						地盘	康城11期	制圖	Z. S. P	2022-08-06	圖號	AZc-1724H2
修改				採用	工廠		地盤 ✓	图纸名称	单元组装图	復核	-	-	數量	-
日期				材料颜色	-			材料	-	批准	-	-	單件重量	- (KG)

AF-039B

VIEW E

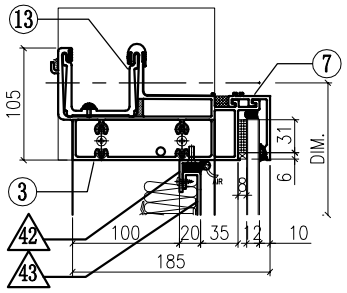

VIEW A

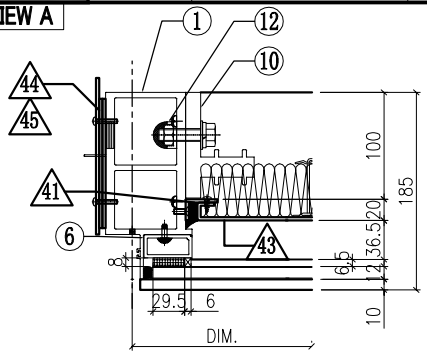

VIEW B

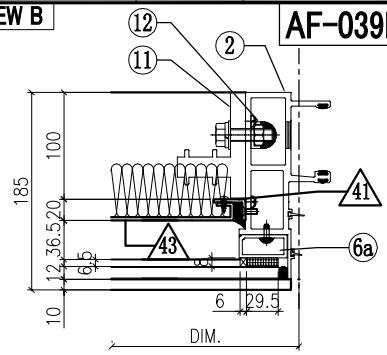

VIEW F

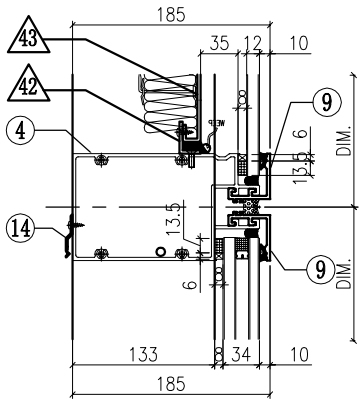

VIEW G

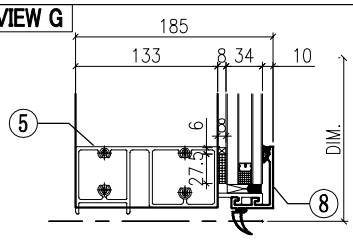

◇ OTHERS (ALUM. & G.M.S. PARTS)

ITEM	FAB. DWG NO.	LENGTH (mm)	QTY
41	N00813-01A 30x20X3mm ALUM. ANGLE	720.5	2
42	N00813-01D 30x20X3mm ALUM. ANGLE	1622	2
43	J858-AP09-54 1602 x760.5(BACK PANEL)		1
44	J858-AP02 3mm THK. ALUM. PLATE		1
45	J858-AP03 3mm THK. ALUM. PLATE		2

◯ ALUM. EXTRUSION

ITEM	FAB. DWG NO.	LENGTH (mm)	QTY
1	X86278-01	3267.5	1
2	X86272-01	3267.5	1
3	X86279-01F	1741.5	1
4	X86302-01K	1703	1
5	X86280-01K	1703	1
6	X86305-01LA	828.5	1
6a	X86305-01RA	828.5	1
7	X86301-01-29	1709	1
8	X86300-01-30	1709	1
9	X86283-01-29	1709	2
10	X86255-01L	200	1
11	X86255-01R	200	1
12	X86258-01	200	2
13	X86303-03	150	1
14	X86317-01	50	6

INSTALL UNIT NO.	QTY.	FLOOR
T2B-CW1-0901	1	9/F
T2B-CW1-1001	1	10/F
T2B-CW1-1501	1	15/F
T2B-CW1-1601	1	16/F
T2B-CW1-1701	1	17/F
T2B-CW1-1801	1	18/F
T2B-CW1-1901	1	19/F
T2B-CW1-2101	1	21/F
T2B-CW1-2201	1	22/F
T2B-CW1-2301	1	23/F
T2B-CW1-2501	1	25/F
T2B-CW1-2601	1	26/F
T2B-CW1-2801	1	28/F
T2B-CW1-2901	1	29/F
T2B-CW1-3001	1	30/F
T2B-CW1-3101	1	31/F
T2B-CW1-3201	1	32/F
T2B-CW1-3501	1	35/F
T2B-CW1-3601	1	36/F
T2B-CW1-3701	1	37/F
T2B-CW1-3801	1	38/F

T2B-CW1-3901	1	39/F
T2B-CW1-4101	1	41/F
T2B-CW1-4201	1	42/F
T2B-CW1-4301	1	43/F
T2B-CW1-4501	1	45/F
T2B-CW1-4601	1	46/F
T2B-CW1-4801	1	48/F
T2B-CW1-4901	1	49/F
T2B-CW1-5001	1	50/F
T2B-CW1-5101	1	51/F
T2B-CW1-5201	1	52/F
T2B-CW1-5501	1	55/F
T2B-CW1-5601	1	56/F
T2B-CW1-5701	1	57/F
T2B-CW1-5801	1	58/F
T2B-CW1-5901	1	59/F
T2B-CW1-6101	1	61/F
T2B-CW1-6201	1	62/F
T2B-CW1-6301	1	63/F
T2B-CW1-6501	1	65/F
T3B-CW1-0901	1	9/F
T3B-CW1-1001	1	10/F

T3B-CW1-1501	1	15/F
T3B-CW1-1601	1	16/F
T3B-CW1-1701	1	17/F
T3B-CW1-1801	1	18/F
T3B-CW1-1901	1	19/F
T3B-CW1-2101	1	21/F
T3B-CW1-2201	1	22/F
T3B-CW1-2301	1	23/F
T3B-CW1-2501	1	25/F
T3B-CW1-2601	1	26/F
T3B-CW1-2801	1	28/F
T3B-CW1-2901	1	29/F
T3B-CW1-3001	1	30/F
T3B-CW1-3101	1	31/F
T3B-CW1-3201	1	32/F
T3B-CW1-3501	1	35/F
T3B-CW1-3601	1	36/F
T3B-CW1-3701	1	37/F
T3B-CW1-3801	1	38/F
T3B-CW1-3901	1	39/F
T3B-CW1-4101	1	41/F
T3B-CW1-4201	1	42/F
T3B-CW1-4301	1	43/F

T3B-CW1-4501	1	45/F
T3B-CW1-4601	1	46/F
T3B-CW1-4801	1	48/F
T3B-CW1-4901	1	49/F
T3B-CW1-5001	1	50/F
T3B-CW1-5101	1	51/F
T3B-CW1-5201	1	52/F
T3B-CW1-5501	1	55/F
T3B-CW1-5601	1	56/F
T3B-CW1-5701	1	57/F
T3B-CW1-5801	1	58/F
T3B-CW1-5901	1	59/F
T3B-CW1-6101	1	61/F
T3B-CW1-6201	1	62/F
T3B-CW1-6301	1	63/F
T3B-CW1-6501	1	65/F
TOTAL	82	

美特鋁質有限公司 MIDI Aluminium Fabricator Ltd.											
				工程號	J858	類別		物料號	-		
				地盘	康城11期	制圖	Z.S.P	2022-08-06	圖號	AZc-1326H2-c1	
修改			採用 工廠		地盤 ✓	图纸名称	单元组装图	復核	-	-	數量	-	
日期			材料顏色	-		材料	-	批准	-	-	單件重量	-	(KG)

AF-040A

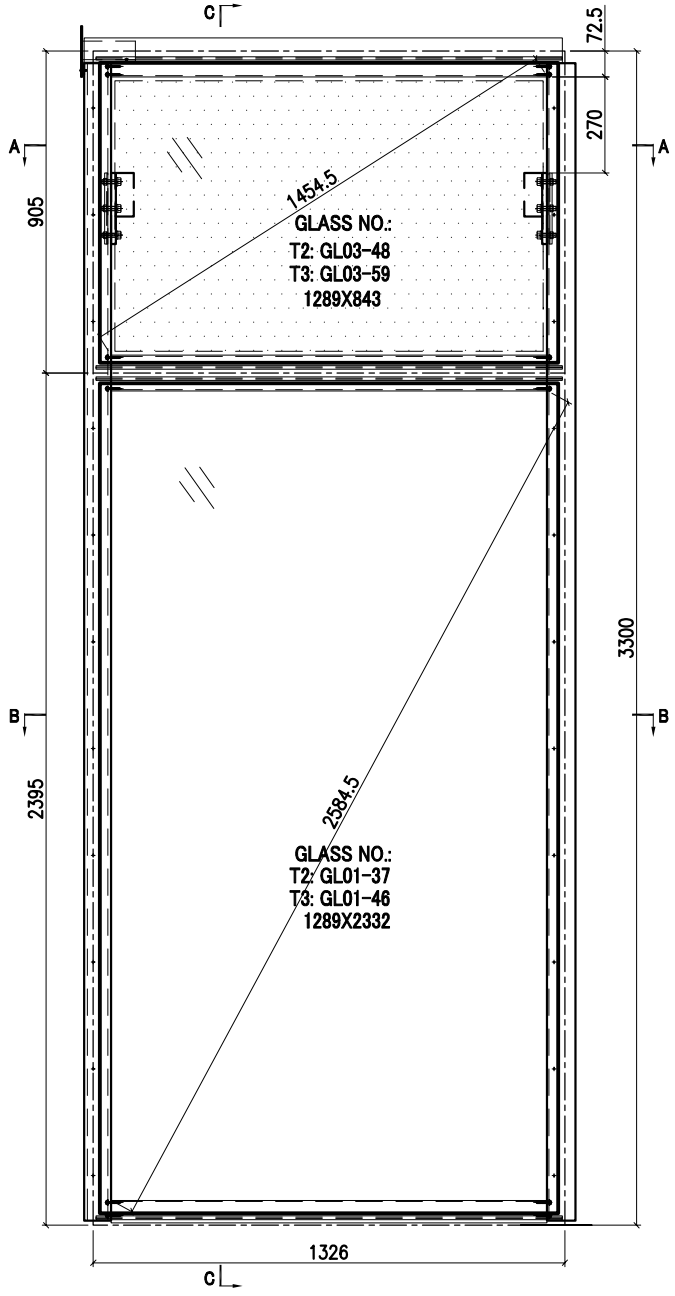

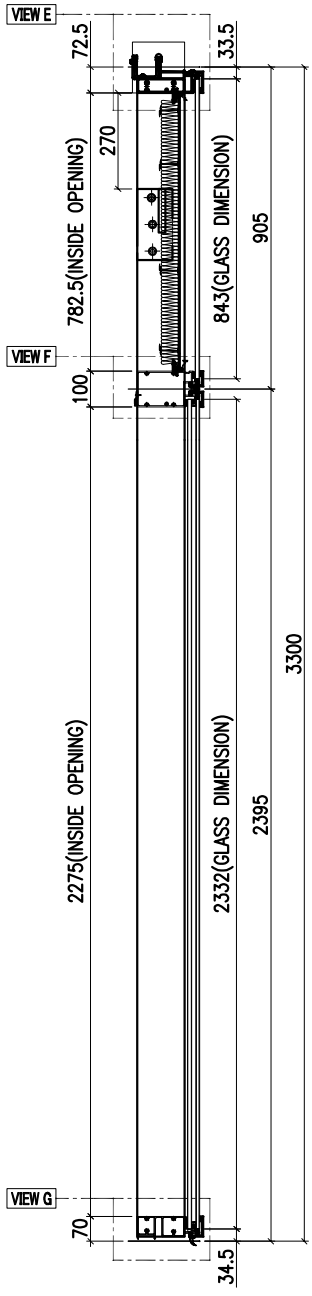

SECTION C-C

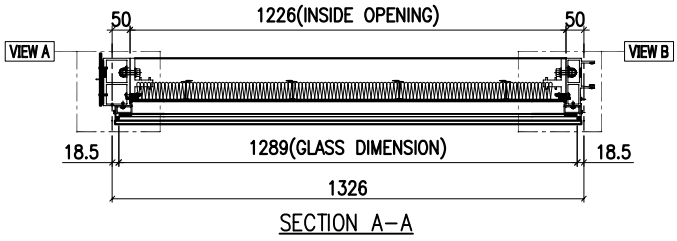

SECTION A-A

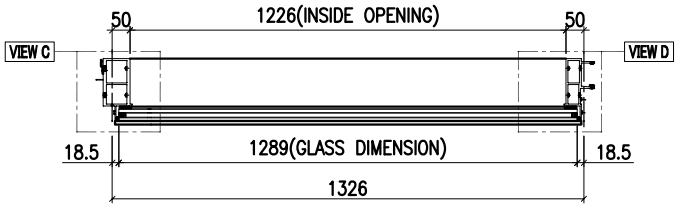

SECTION B-B

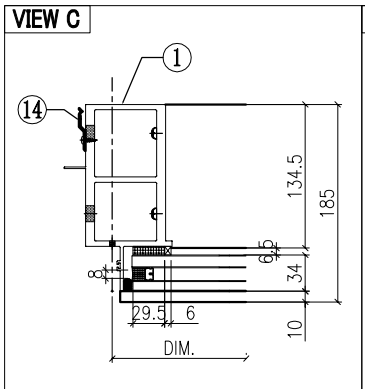

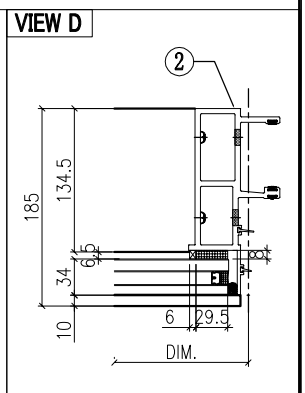

GLASS

	GLASS NUMBER	WIDTH	HEIGHT	QTY.
T2	GL03-48	1289	843	1
	GL01-37	1289	2332	1
T3	GL03-59	1289	843	1
	GL01-46	1289	2332	1

美特鋁質有限公司 MIDI Aluminium Fabricator Ltd.											
					工程號	J858	類別		物料號	-	
					地盘	康城11期	制圖	Z. S. P	2022-08-06	圖號	AZc-1326H2-c1
修改				採用 工廠		地盤 ✓	图纸名称	单元组装图	復核	-	-	數量	-
日期				材料颜色	-		材料	-	批准	-	-	單件重量	- (KG)

AF-040B

VIEW E

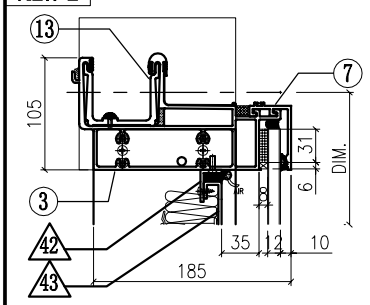

VIEW A

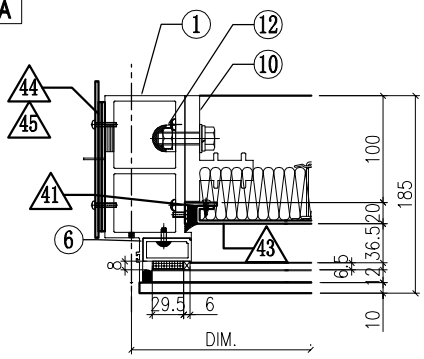

VIEW B

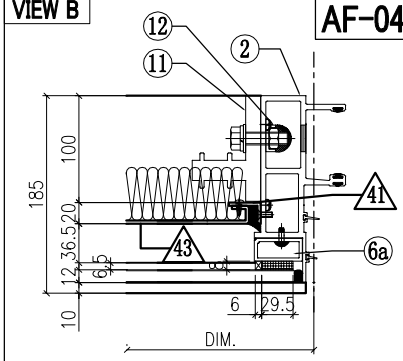

VIEW F

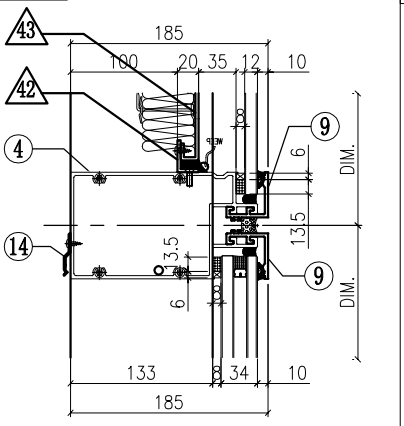

VIEW G

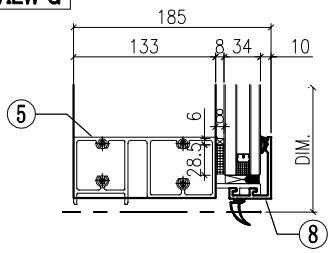

◇ OTHERS (ALUM. & G.M.S. PARTS)

ITEM	FAB. DWG NO.	LENGTH (mm)	QTY
41	N00813-01A	720.5	2
	30x20X3mm ALUM. ANGLE		
42	N00813-01AM	1224	2
	30x20X3mm ALUM. ANGLE		
43	J858-AP09-49		1
	1204 x760.5(BACK PANEL)		
44	J858-AP02		1
	3mm THK. ALUM. PLATE		
45	J858-AP03		2
	3mm THK. ALUM. PLATE		

◯ ALUM. EXTRUSION

ITEM	FAB. DWG NO.	LENGTH (mm)	QTY
1	X86278-05L	3267.5	1
2	X86272-01	3267.5	1
3	X86279-01G	1343.5	1
4	X86302-01L	1305	1
5	X86280-01L	1305	1
6	X86305-01LA	828.5	1
6a	X86305-01RA	828.5	1
7	X86301-01-30	1311	1
8	X86300-01-31	1311	1
9	X86283-01-30	1311	2
10	X86255-01L	200	1
11	X86255-01R	200	1
12	X86258-01	200	2
13	X86303-03	150	1
14	X86317-01	50	13

INSTALL UNIT NO.	QTY.	FLOOR
T2B-CW5-0901	1	9/F
T2B-CW5-1001	1	10/F
T2B-CW5-1501	1	15/F
T2B-CW5-1601	1	16/F
T2B-CW5-1701	1	17/F
T2B-CW5-1801	1	18/F
T2B-CW5-1901	1	19/F
T2B-CW5-2101	1	21/F
T2B-CW5-2201	1	22/F
T2B-CW5-2301	1	23/F
T2B-CW5-2501	1	25/F
T2B-CW5-2601	1	26/F
T2B-CW5-2801	1	28/F
T2B-CW5-2901	1	29/F
T2B-CW5-3001	1	30/F
T2B-CW5-3101	1	31/F
T2B-CW5-3201	1	32/F
T2B-CW5-3501	1	35/F
T2B-CW5-3601	1	36/F
T2B-CW5-3701	1	37/F
T2B-CW5-3801	1	38/F
T2B-CW5-3901	1	39/F
T2B-CW5-4101	1	41/F
T2B-CW5-4201	1	42/F
T2B-CW5-4301	1	43/F
T2B-CW5-4501	1	45/F
T2B-CW5-4601	1	46/F
T2B-CW5-4801	1	48/F
T2B-CW5-4901	1	49/F
T2B-CW5-5001	1	50/F
T2B-CW5-5101	1	51/F
T2B-CW5-5201	1	52/F
T2B-CW5-5501	1	55/F
T2B-CW5-5601	1	56/F
T2B-CW5-5701	1	57/F
T2B-CW5-5801	1	58/F
T2B-CW5-5901	1	59/F
T2B-CW5-6101	1	61/F
T2B-CW5-6201	1	62/F
T2B-CW5-6301	1	63/F
T2B-CW5-6501	1	65/F
T3B-CW5-0901	1	9/F
T3B-CW5-1001	1	10/F
T3B-CW5-1501	1	15/F
T3B-CW5-1601	1	16/F
T3B-CW5-1701	1	17/F
T3B-CW5-1801	1	18/F
T3B-CW5-1901	1	19/F
T3B-CW5-2101	1	21/F
T3B-CW5-2201	1	22/F
T3B-CW5-2301	1	23/F
T3B-CW5-2501	1	25/F
T3B-CW5-2601	1	26/F
T3B-CW5-2801	1	28/F
T3B-CW5-2901	1	29/F
T3B-CW5-3001	1	30/F
T3B-CW5-3101	1	31/F
T3B-CW5-3201	1	32/F
T3B-CW5-3501	1	35/F
T3B-CW5-3601	1	36/F
T3B-CW5-3701	1	37/F
T3B-CW5-3801	1	38/F
T3B-CW5-3901	1	39/F
T3B-CW5-4101	1	41/F
T3B-CW5-4201	1	42/F
T3B-CW5-4301	1	43/F
T3B-CW5-4501	1	45/F
T3B-CW5-4601	1	46/F
T3B-CW5-4801	1	48/F
T3B-CW5-4901	1	49/F
T3B-CW5-5001	1	50/F
T3B-CW5-5101	1	51/F
T3B-CW5-5201	1	52/F
T3B-CW5-5501	1	55/F
T3B-CW5-5601	1	56/F
T3B-CW5-5701	1	57/F
T3B-CW5-5801	1	58/F
T3B-CW5-5901	1	59/F
T3B-CW5-6101	1	61/F
T3B-CW5-6201	1	62/F
T3B-CW5-6301	1	63/F
T3B-CW5-6501	1	65/F
TOTAL	82	

美特鋁質有限公司 MIDI Aluminium Fabricator Ltd.						工程號	J858	類別		物料號	-		
						地盘	康城11期	制圖	Z. S. P	2022-08-06	圖號	AZc-1326H4-P	
修改				採用	工廠		地盤 ✓	图纸名称	单元组装图	復核	-	-	數量	-	
日期				材料顏色	-			材料	-	批准	-	-	單件重量	-	(KG)

AF-041A

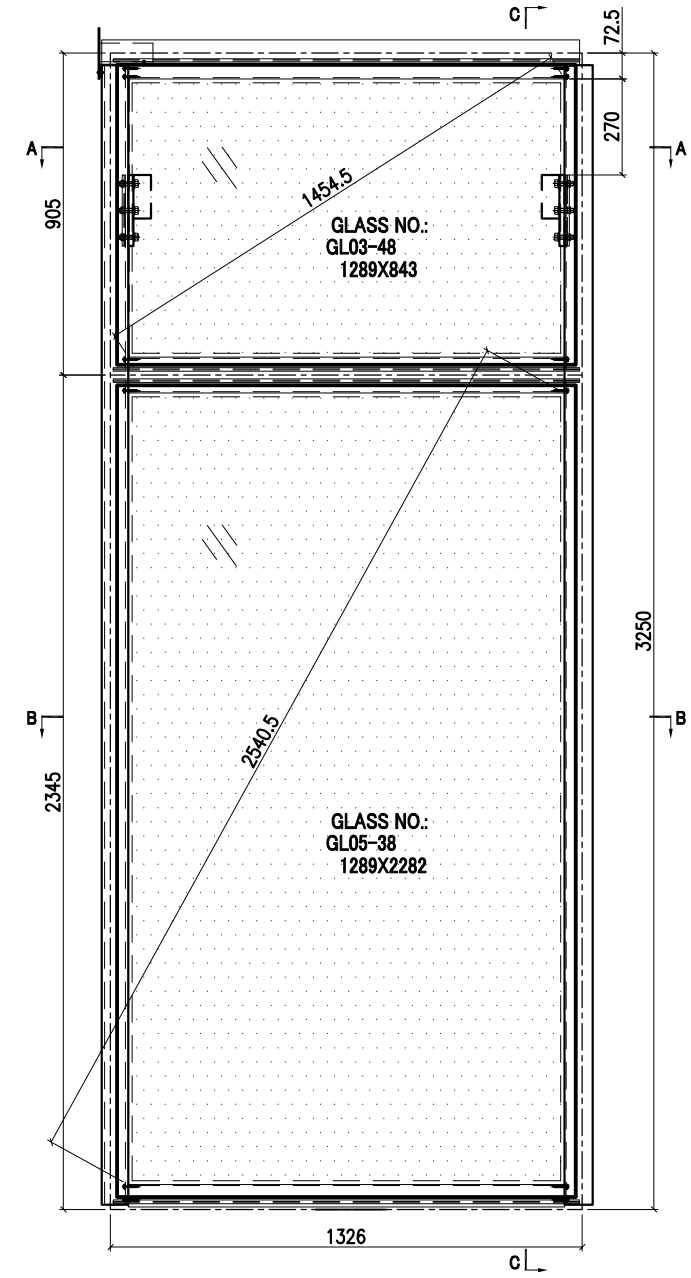

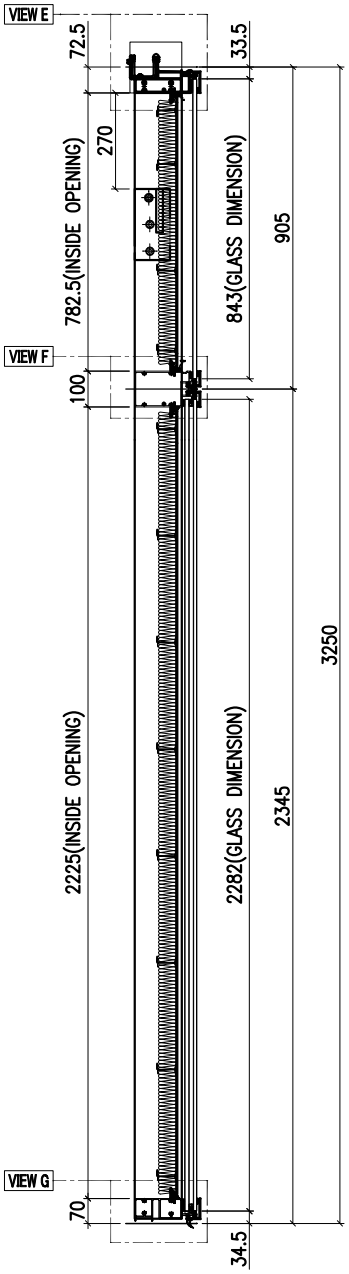

SECTION C–C

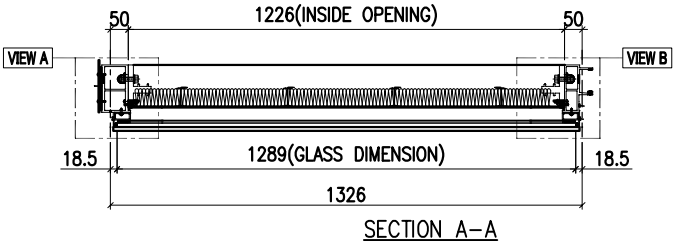

SECTION A–A

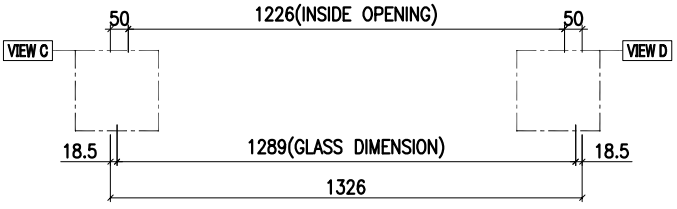

SECTION B–B

INSTALL UNIT NO.	QTY.	FLOOR
T2B-CW5.1-1101	1	11/F
TOTAL	1	

GLASS	GLASS NUMBER	WIDTH	HEIGHT	QTY.
	GL03-48	1289	843	1
	GL05-38	1289	2282	1

美特鋁質有限公司 MIDI Aluminium Fabricator Ltd.														
								工程號	J858	類別		物料號	-	
								地盘	康城11期	制圖	Z.S.P	2022-08-06	圖號	AZc-1326H4-P
修改				採用	工廠		地盤 ✓	图纸名称	单元组装图	復核	-	-	數量	-
日期				材料颜色	-			材料	-	批准	-	-	單件重量	- (KG)

AF-041B

VIEW E

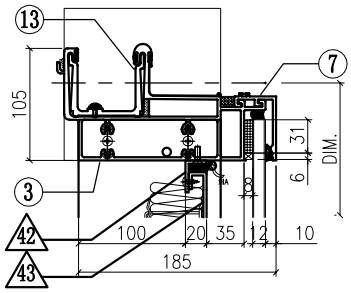

VIEW A

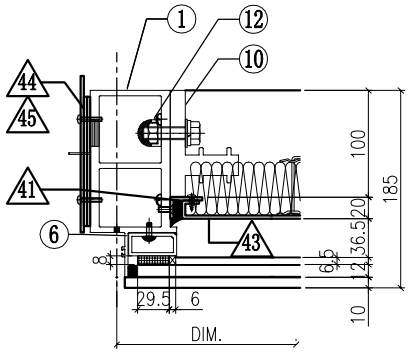

VIEW B

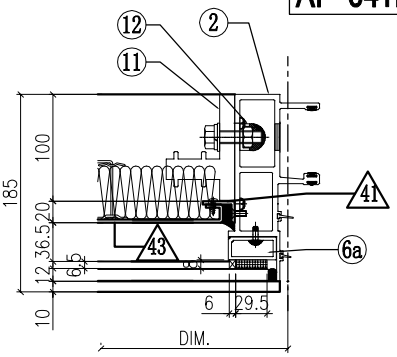

VIEW F

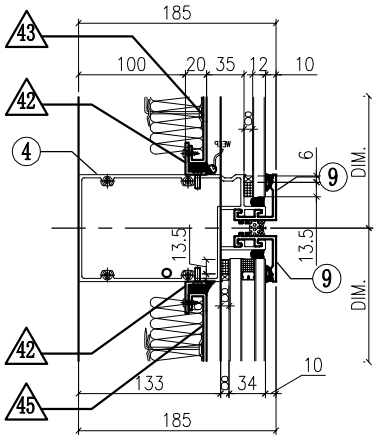

VIEW C

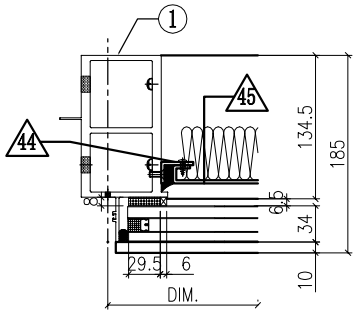

VIEW D

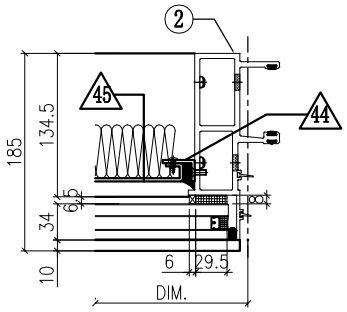

VIEW G

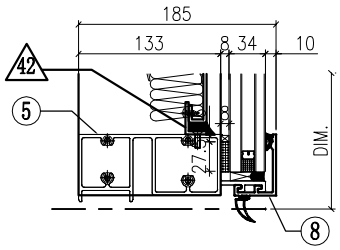

◇ OTHERS (ALUM. & G.M.S. PARTS)

ITEM	FAB. DWG NO.	LENGTH (mm)	QTY
41	N00813-01A	720.5	2
	30x20X3mm ALUM. ANGLE		
42	N00813-01AM	1224	4
	30x20X3mm ALUM. ANGLE		
43	J858-AP09-49		1
	1204 x760.5(BACK PANEL)		
44	N00813-01AG	2163	2
	30x20X3mm ALUM. ANGLE		
45	J858-AP09-65		1
	1204 x2203 (BACK PANEL)		
46	J858-AP02		1
	3mm THK. ALUM. PLATE		
47	J858-AP03		2
	3mm THK. ALUM. PLATE		
48			
49			

○ ALUM. EXTRUSION

ITEM	FAB. DWG NO.	LENGTH (mm)	QTY
1	X86278-24L	3217.5	1
2	X86272-11	3217.5	1
3	X86279-01G	1343.5	1
4	X86302-17G	1305	1
5	X86280-07K	1305	1
6	X86305-01LA	828.5	1
6a	X86305-01RA	828.5	1
7	X86301-01-30	1311	1
8	X86300-01-31	1311	1
9	X86283-01-30	1311	2
10	X86255-01L	200	1
11	X86255-01R	200	1
12	X86258-01	200	2
13	X86303-03	150	1
14			
15			
16			
17			
18			
19			
20			
21			
22			

美特鋁質有限公司 MIDI Aluminium Fabricator Ltd.						工程號	J858	類別		物料號	–		
						地盘	康城11期	制圖	Z.S.P	2022-08-06	圖號	AZe-1568.5H2	
修改	1			採用	工廠		地盤 ✓	图纸名称	单元组装图	復核	–	–	數量	–	
日期	06/12			材料颜色	–			材料	–	批准	–	–	單件重量	–	(KG)

AF-042A

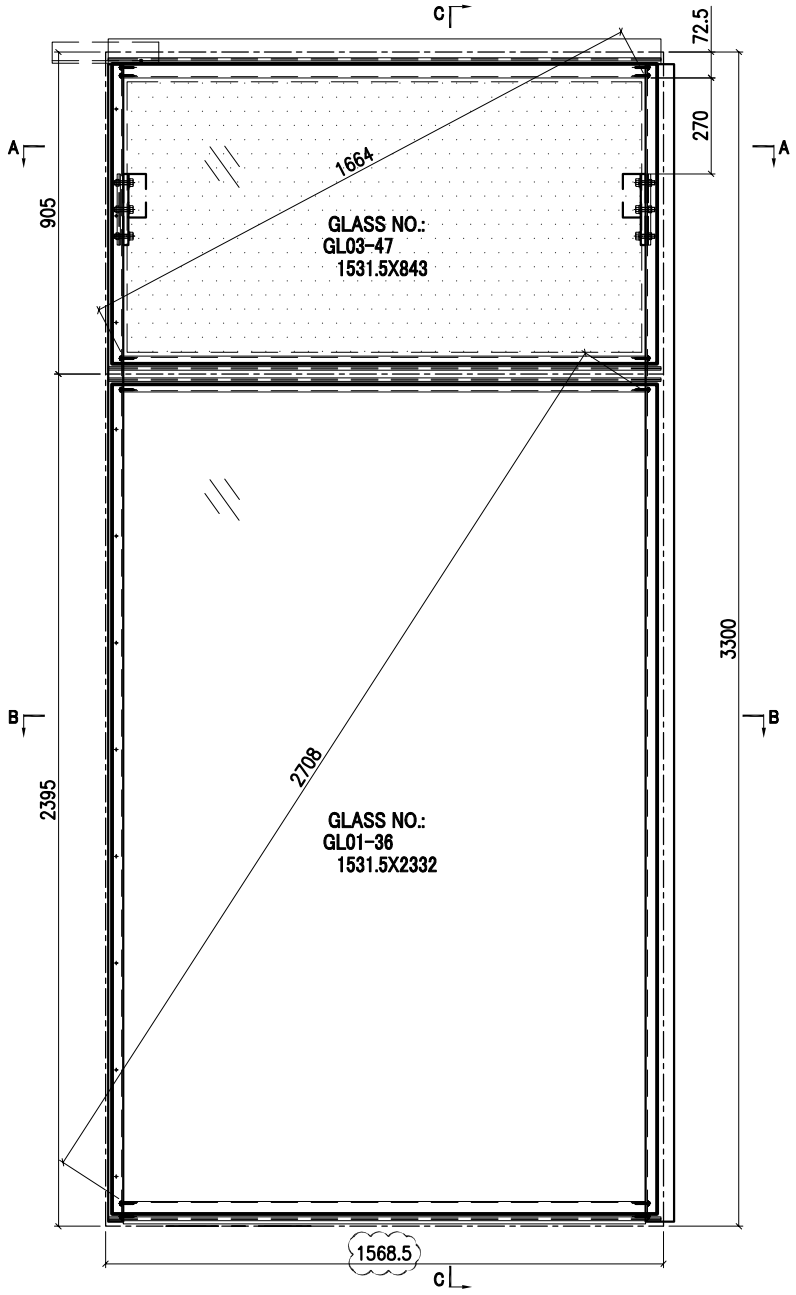

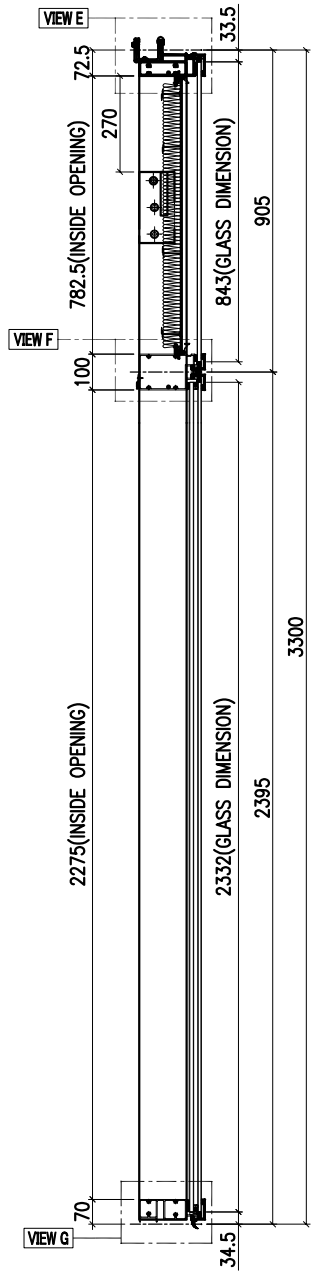

SECTION C–C

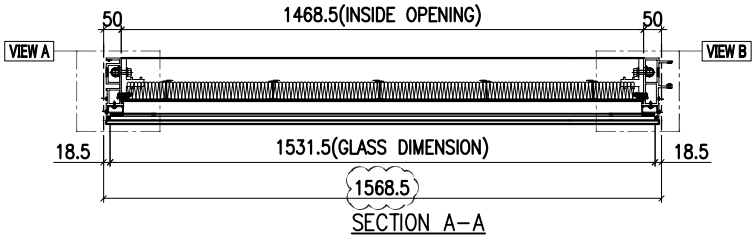

SECTION A–A

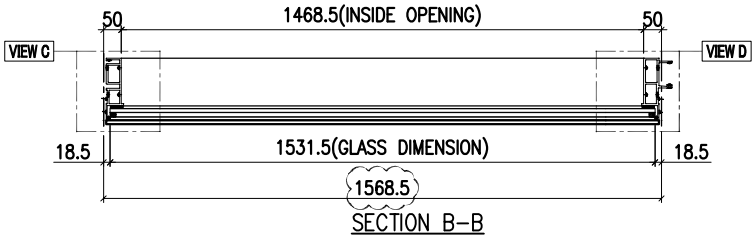

SECTION B–B

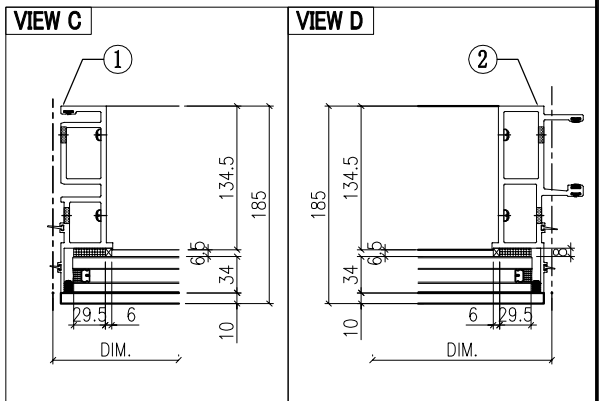

GLASS

GLASS NUMBER	WIDTH	HEIGHT	QTY.
GL03-47	1531.5	843	1
GL01-36	1531.5	2332	1

美特鋁質有限公司 MIDI Aluminium Fabricator Ltd.											
工程號	J858	類別		物料號	-						
地盤	康城11期	制圖	Z. S. P	2022-08-06	圖號	AZe-1568.5H2					
修改	1	採用	工廠		地盤	✓	图纸名称	单元组装图	復核	-	-	數量	-		
日期	06/12	材料顏色	-				材料	-	批准	-	-	單件重量	-	(KG)	

AF-042B

VIEW E

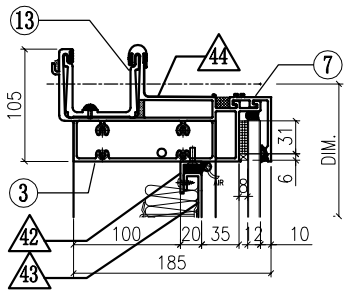

VIEW A

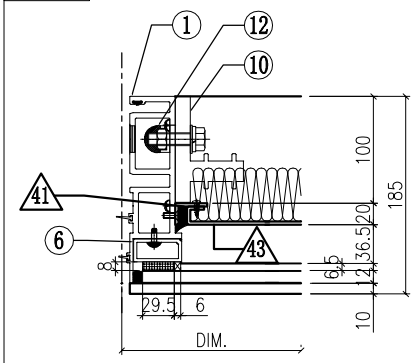

VIEW B

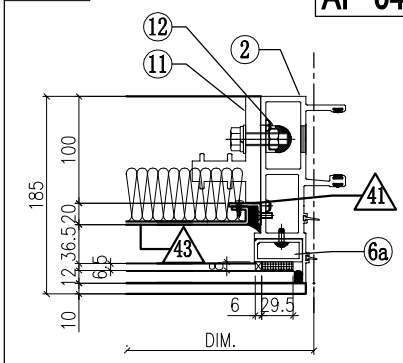

VIEW F

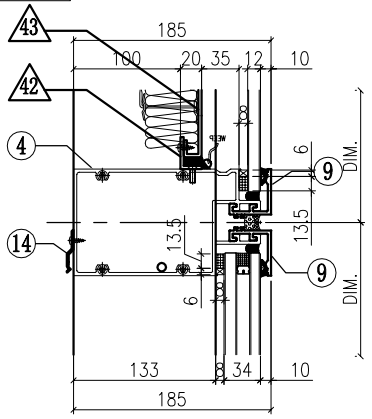

VIEW G

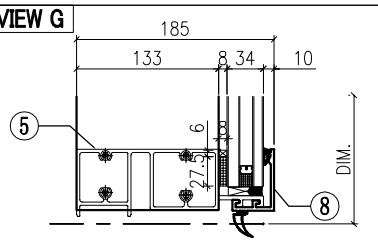

◇ OTHERS (ALUM. & G.M.S. PARTS)

ITEM	FAB. DWG NO.	LENGTH (mm)	QTY
41	N00813-01A	720.5	2
	30x20X3mm ALUM. ANGLE		
42	N00813-01AN	1466.5	2
	30x20X3mm ALUM. ANGLE		
43	J858-AP09-50		1
	1446.5x760.5(BACK PANEL)		
44	J858-AP16	100	1
	1mm THK. ALUM. FLASHING		

○ ALUM. EXTRUSION

ITEM	FAB. DWG NO.	LENGTH (mm)	QTY
1	X86273-01	3267.5	1
2	X86272-01	3267.5	1
3	X86279-15H	1553.5	1
4	X86302-01N	1547.5	1
5	X86280-01N	1547.5	1
6	X86305-01LA	828.5	1
6a	X86305-01RA	828.5	1
7	X86301-01-31	1553.5	1
8	X86300-01-32	1553.5	1
9	X86283-01-31	1553.5	2
10	X86255-01L	200	1
11	X86255-01R	200	1
12	X86258-01	200	2
13	X86303-01	300	1
14	X86317-01	50	6

INSTALL UNIT NO.	QTY.	FLOOR
T2B-CW6-0903	1	9/F
T2B-CW6-1003	1	10/F
T2B-CW6-1503	1	15/F
T2B-CW6-1603	1	16/F
T2B-CW6-1703	1	17/F
T2B-CW6-1803	1	18/F
T2B-CW6-1903	1	19/F
T2B-CW6-2103	1	21/F
T2B-CW6-2203	1	22/F
T2B-CW6-2303	1	23/F
T2B-CW6-2503	1	25/F
T2B-CW6-2603	1	26/F
T2B-CW6-2803	1	28/F
T2B-CW6-2903	1	29/F
T2B-CW6-3003	1	30/F
T2B-CW6-3103	1	31/F
T2B-CW6-3203	1	32/F
T2B-CW6-3503	1	35/F
T2B-CW6-3603	1	36/F
T2B-CW6-3703	1	37/F
T2B-CW6-3803	1	38/F

T2B-CW6-3903	1	39/F
T2B-CW6-4103	1	41/F
T2B-CW6-4203	1	42/F
T2B-CW6-4303	1	43/F
T2B-CW6-4503	1	45/F
T2B-CW6-4603	1	46/F
T2B-CW6-4803	1	48/F
T2B-CW6-4903	1	49/F
T2B-CW6-5003	1	50/F
T2B-CW6-5103	1	51/F
T2B-CW6-5203	1	52/F
T2B-CW6-5503	1	55/F
T2B-CW6-5603	1	56/F
T2B-CW6-5703	1	57/F
T2B-CW6-5803	1	58/F
T2B-CW6-5903	1	59/F
T2B-CW6-6103	1	61/F
T2B-CW6-6203	1	62/F
T2B-CW6-6303	1	63/F
T2B-CW6-6503	1	65/F
T3B-CW6-0903	1	9/F
T3B-CW6-1003	1	10/F

T3B-CW6-1503	1	15/F
T3B-CW6-1603	1	16/F
T3B-CW6-1703	1	17/F
T3B-CW6-1803	1	18/F
T3B-CW6-1903	1	19/F
T3B-CW6-2103	1	21/F
T3B-CW6-2203	1	22/F
T3B-CW6-2303	1	23/F
T3B-CW6-2503	1	25/F
T3B-CW6-2603	1	26/F
T3B-CW6-2803	1	28/F
T3B-CW6-2903	1	29/F
T3B-CW6-3003	1	30/F
T3B-CW6-3103	1	31/F
T3B-CW6-3203	1	32/F
T3B-CW6-3503	1	35/F
T3B-CW6-3603	1	36/F
T3B-CW6-3703	1	37/F
T3B-CW6-3803	1	38/F
T3B-CW6-3903	1	39/F
T3B-CW6-4103	1	41/F
T3B-CW6-4203	1	42/F
T3B-CW6-4303	1	43/F

T3B-CW6-4503	1	45/F
T3B-CW6-4603	1	46/F
T3B-CW6-4803	1	48/F
T3B-CW6-4903	1	49/F
T3B-CW6-5003	1	50/F
T3B-CW6-5103	1	51/F
T3B-CW6-5203	1	52/F
T3B-CW6-5503	1	55/F
T3B-CW6-5603	1	56/F
T3B-CW6-5703	1	57/F
T3B-CW6-5803	1	58/F
T3B-CW6-5903	1	59/F
T3B-CW6-6103	1	61/F
T3B-CW6-6203	1	62/F
T3B-CW6-6303	1	63/F
T3B-CW6-6503	1	65/F
TOTAL	82	

美特鋁質有限公司 MIDI Aluminium Fabricator Ltd.											
				工程號	J858	類別		物料號	-		
				地盘	康城11期	制圖	Z.S.P	2022-08-06	圖號	AZd-1590H2-c2	
修改			採用 工廠		地盤 ✓	图纸名称	单元组装图	復核	-	-	數量	-	
日期			材料顏色	-		材料	-	批准	-	-	單件重量	-	(KG)

AF-043A

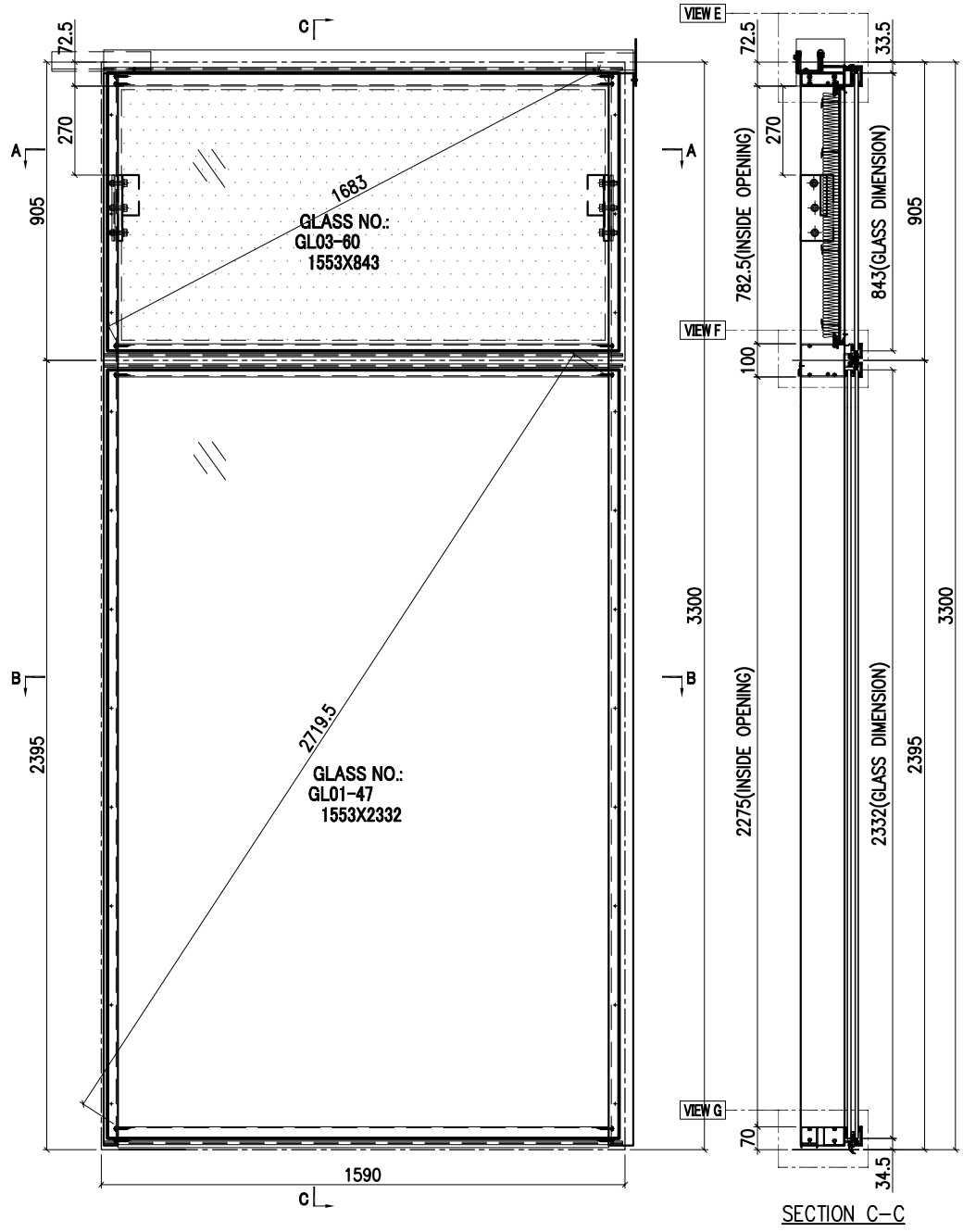

SECTION C-C

INSTALL UNIT NO.	QTY.	FLOOR
T3A-CW4-0902	1	9/F
T3A-CW4-1002	1	10/F
T3A-CW4-1502	1	15/F
T3A-CW4-1602	1	16/F
T3A-CW4-1802	1	18/F
T3A-CW4-1902	1	19/F
T3A-CW4-2202	1	22/F
T3A-CW4-2302	1	23/F
T3A-CW4-2502	1	25/F
T3A-CW4-2802	1	28/F
T3A-CW4-2902	1	29/F
T3A-CW4-3102	1	31/F
T3A-CW4-3202	1	32/F
T3A-CW4-3602	1	36/F
T3A-CW4-3702	1	37/F
T3A-CW4-3802	1	38/F
T3A-CW4-4102	1	41/F
T3A-CW4-4202	1	42/F
T3A-CW4-4502	1	45/F
T3A-CW4-4602	1	46/F
T3A-CW4-4902	1	49/F
T3A-CW4-5002	1	50/F
T3A-CW4-5102	1	51/F
T3A-CW4-5502	1	55/F
T3A-CW4-5602	1	56/F
T3A-CW4-5802	1	58/F
T3A-CW4-5902	1	59/F
T3A-CW4-6202	1	62/F
T3A-CW4-6302	1	63/F
T3A-CW4-6502	1	65/F
TOTAL	30	

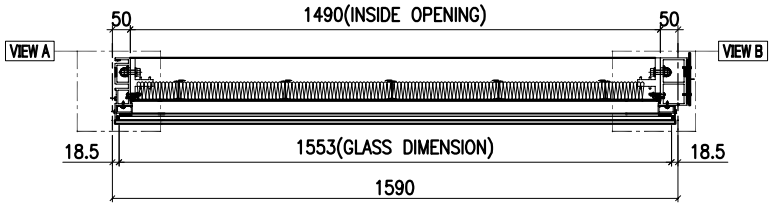

SECTION A-A

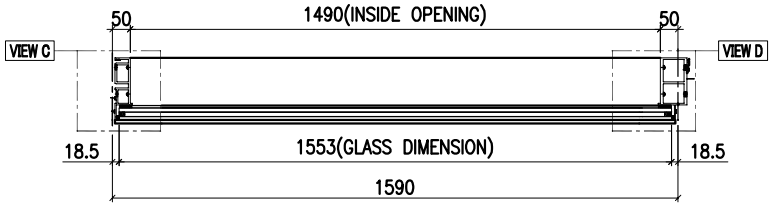

SECTION B-B

GLASS	GLASS NUMBER	WIDTH	HEIGHT	QTY.
	GL03-60	1553	843	1
	GL01-47	1553	2332	1

美特鋁質有限公司 MIDI Aluminium Fabricator Ltd.											
修改				採用	工廠		地盤	✓	工程號	J858	類別		物料號	-		
日期				材料顏色	-				地盘	康城11期	制圖	Z. S. P	2022-08-06	圖號	AZd-1590H2-c2
									图纸名称	单元组装图	復核	-	-	數量	-
									材料	-	批准	-	-	單件重量	- (KG)

AF-043B

VIEW E

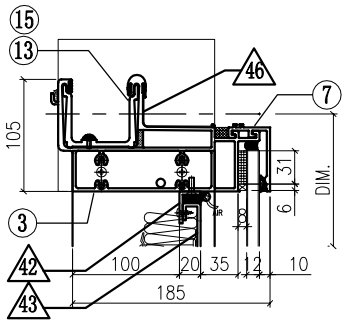

VIEW A

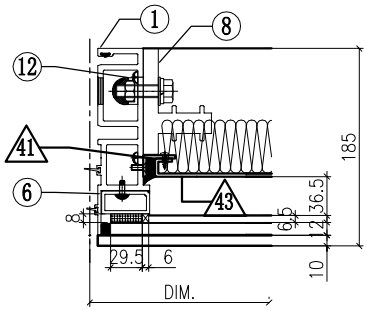

VIEW B

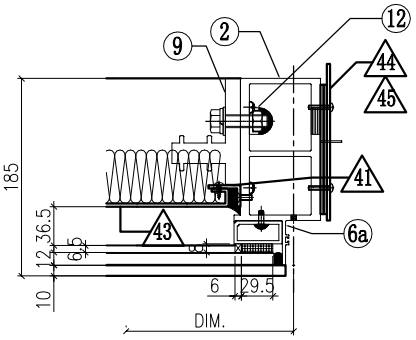

VIEW F

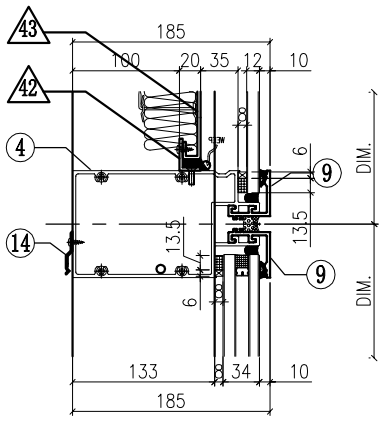

VIEW C

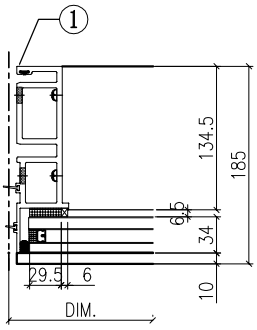

VIEW D

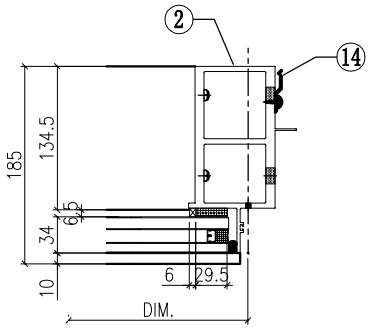

VIEW G

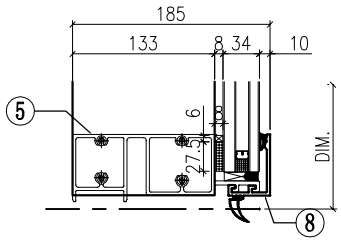

◇ OTHERS (ALUM. & G.M.S. PARTS)

ITEM	FAB. DWG NO.	LENGTH (mm)	QTY
41	N00813-01A	720.5	2
	30x20X3mm ALUM. ANGLE		
42	N00813-01AR	1488	2
	30x20X3mm ALUM. ANGLE		
43	J858-AP09-53		1
	1468 x760.5(BACK PANEL)		
44	J858-AP02		1
	3mm THK. ALUM. PLATE		
45	J858-AP03		2
	3mm THK. ALUM. PLATE		
46	J858-AP16	100	1
	1mm THK. ALUM. FLASHING		

◯ ALUM. EXTRUSION

ITEM	FAB. DWG NO.	LENGTH (mm)	QTY
1	X86273-01	3267.5	1
2	X86278-05R	3267.5	1
3	X86279-14G	1607.5	1
4	X86302-01P	1569	1
5	X86280-01P	1569	1
6	X86305-01LA	828.5	1
6a	X86305-01RA	828.5	1
7	X86301-01-33	1575	1
8	X86300-01-34	1575	1
9	X86283-01-33	1575	2
10	X86255-01L	200	1
11	X86255-01R	200	1
12	X86258-01	200	2
13	X86303-02	150	1
14	X86317-01	50	14
15	X86303-01	300	1
16			
17			
18			
19			
20			
21			
22			

美特鋁質有限公司 MIDI Aluminium Fabricator Ltd.								工程號	J858	類別		物料號	-		
								地盘	康城11期	制圖	Z.S.P	2022-08-06	圖號	AZd-1590H4-F2P	
修改	1			採用	工廠		地盤 ✓	图纸名称	单元组装图	復核	-	-	數量	-	
日期	15/12			材料颜色	-			材料	-	批准	-	-	單件重量	-	(KG)

AF-044A

INSTALL UNIT NO.	QTY.	FLOOR
T3A-CW4.1-1102	1	11/F
TOTAL	1	

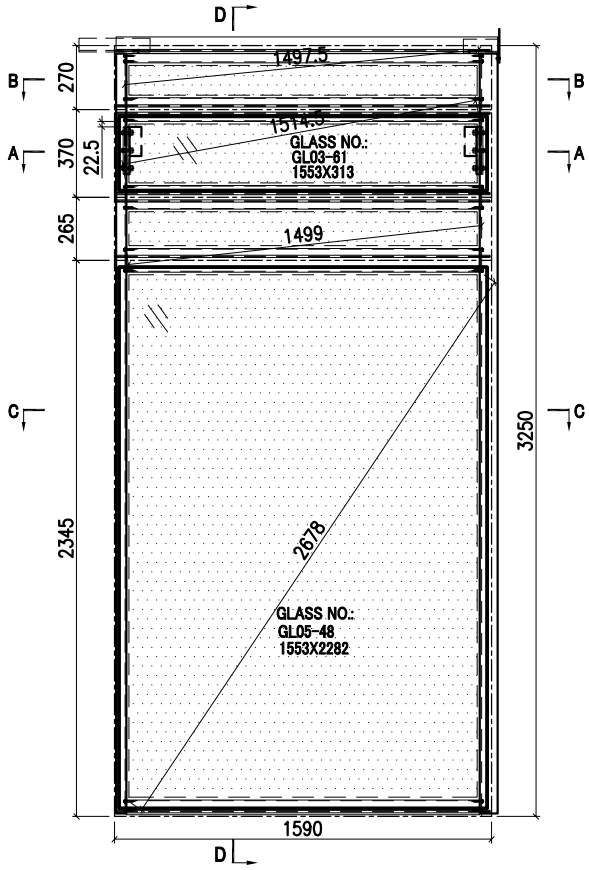

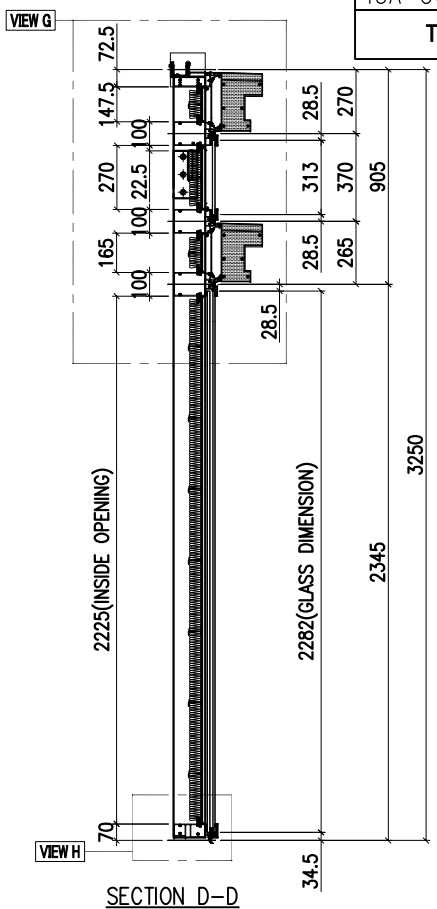

SECTION D-D

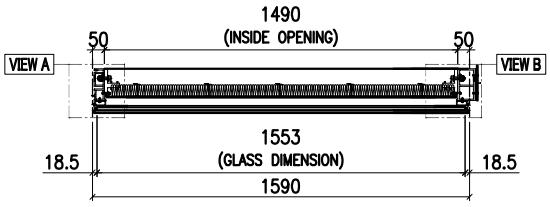

SECTION A-A

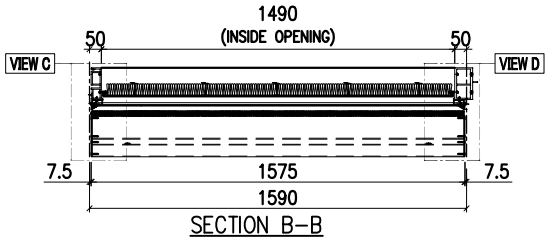

SECTION B-B

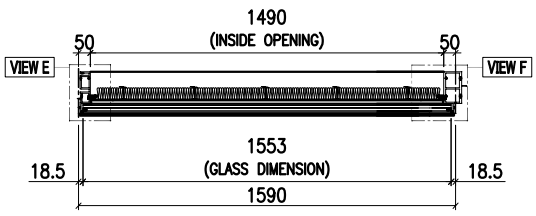

SECTION C-C

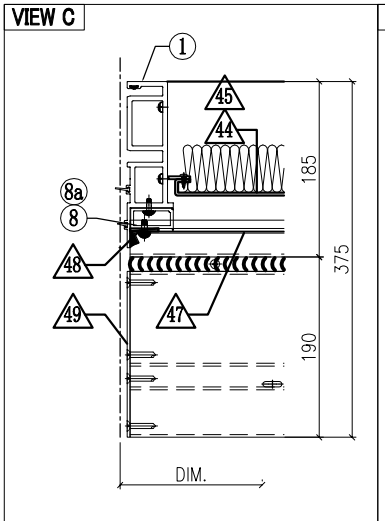

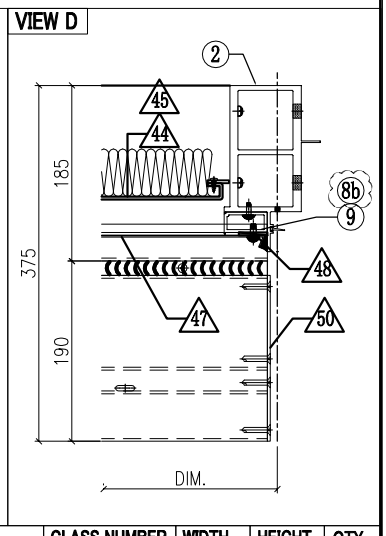

GLASS	GLASS NUMBER	WIDTH	HEIGHT	QTY.
	GL03-61	1553	313	1
	GL05-48	1553	2282	1

美特鋁質有限公司
MIDI Aluminium Fabricator Ltd.

工程號	J858	類別		物料號	-				
地盤	康城11期	制圖	Z. S. P	2022-08-06	圖號	AZd-1590H4-F2P			
图纸名称	单元组装图	復核	-	-	數量	-			
材料	-	批准	-	-	單件重量	-	(KG)		

修改	1			採用	工廠		地盤	✓
日期	15/12			材料顏色	-			

AF-044B

VIEW G

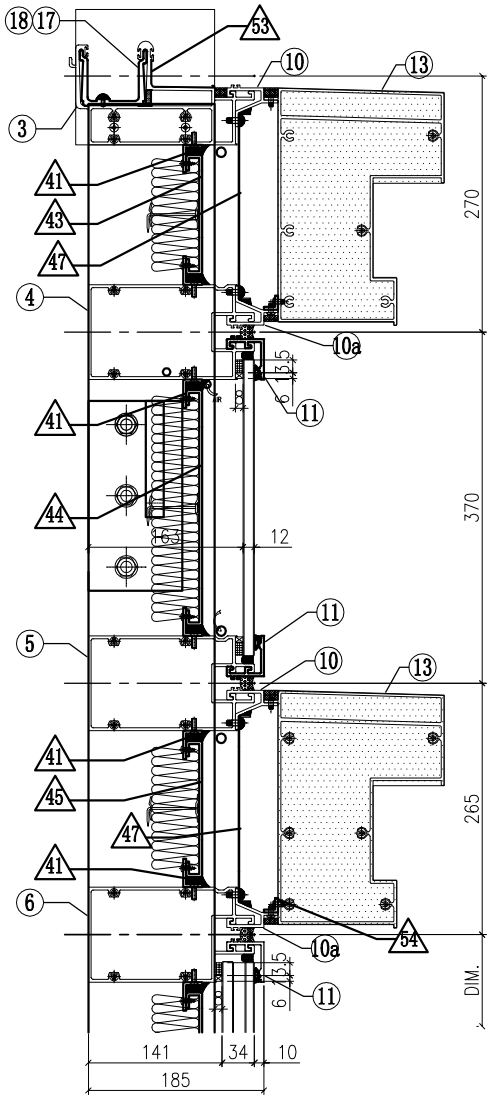

VIEW H

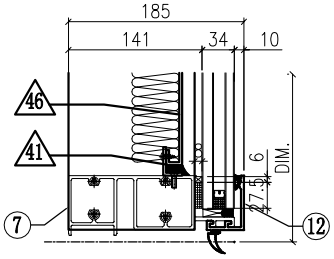

VIEW A

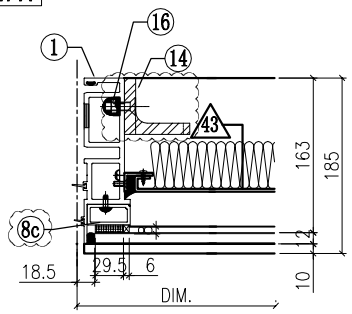

VIEW B

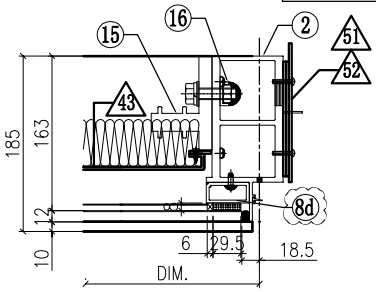

VIEW E

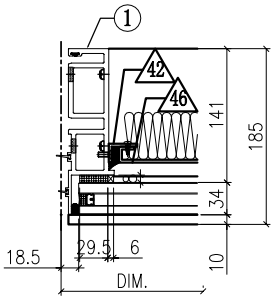

VIEW F

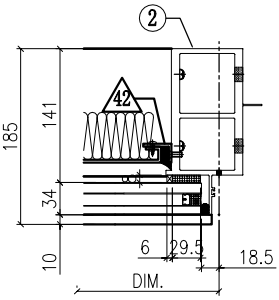

◇ OTHERS (ALUM. & G.M.S. PARTS)

ITEM	FAB. DWG NO.	LENGTH (mm)	QTY
41	N00813-01AR	1488	8
	30x20X3mm ALUM. ANGLE		
42	N00813-01AG	2163	2
	30x20X3mm ALUM. ANGLE		
43	J858-AP08-42		1
	1474x125.5 (BACK PANEL)		
44	J858-AP11-45		1
	1474x248 (BACK PANEL)		
45	J858-AP08-48		1
	1474x143 (BACK PANEL)		
46	J858-AP09-64		1
	1468x2203 (BACK PANEL)		
47	J858-AP07-23		2
	1.5mm THK. ALUM. FLASHING		
48	J858-AP06		4
	30x166x3mm ALUM. PLATE		
49	J858-AP14L		2
	3mm THK. ALUM. END PANEL		
50	J858-AP14R		2
	3mm THK. ALUM. END PANEL		
51	J858-AP02		1
	3mm THK. ALUM. PLATE		
52	J858-AP03		2
	3mm THK. ALUM. PLATE		
53	J858-AP16	100	1
	1mm THK. ALUM. FLASHING		
54	L065-01-13	1567	2
	16x16x3mm ALUM. ANGLE		

◯ ALUM. EXTRUSION

ITEM	FAB. DWG NO.	LENGTH (mm)	QTY
1	X86273-12	3217.5	1
2	X86278-11R	3217.5	1
3	X86279-31RC	1607.5	1
4	X86308-01H	1569	1
5	X86308-06R	1569	1
6	X86302-10J	1569	1
7	X86280-07L	1569	1
8	X86305-03LA	193.5	1
9	X86305-03RA	193.5	1
8a	X86305-05LB	269	1
8b	X86305-05RB	269	1
8c	X86305-02LA	164	1
8d	X86305-02RA	164	1
10	X86306-01T	1575	2
10a	x86306-04T	1575	2
11	X86283-01-33	1575	3
12	X86300-01-34	1575	1
13	X86307-01-20	1569	2
14	ST-BR1	200	1
15	X86255-01R	200	1
16	X86258-01	200	2
17	X86303-01	300	1
18	X86303-02	150	1
19			
20			

美特鋁質有限公司 MIDI Aluminium Fabricator Ltd.											
				工程號	J858	類別		物料號	-		
				地盘	康城11期	制圖	Z.S.P	2022-08-06	圖號	AZd-1590H4-Ps	
修改			採用 工廠		地盤 ✓	图纸名称	单元组装图	復核	-	-	數量	-	
日期			材料顏色	-		材料	-	批准	-	-	單件重量	-	(KG)

AF-045A

INSTALL UNIT NO.	QTY.	FLOOR
T3A-CW4.1-4002	1	40/F
TOTAL	1	

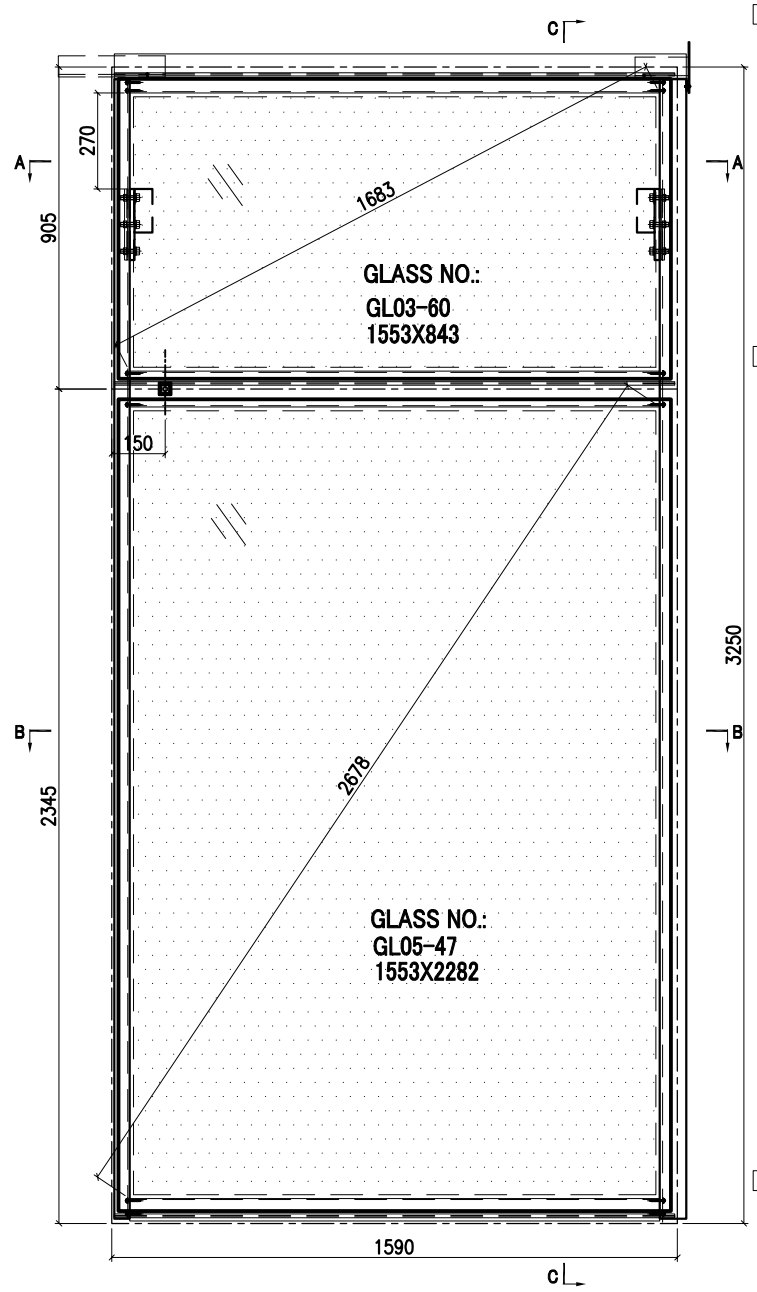

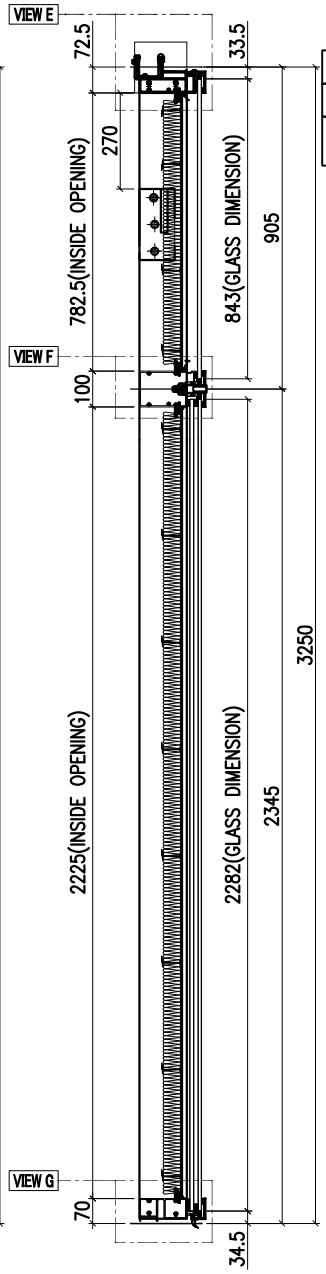

SECTION C-C

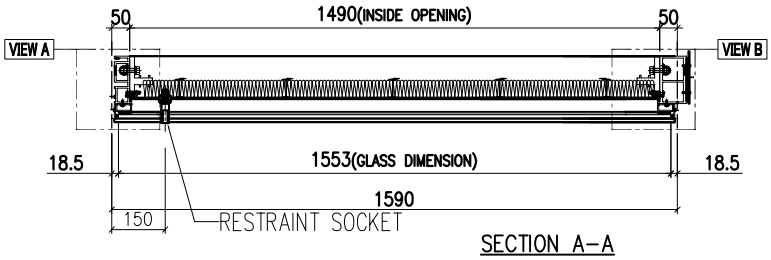

SECTION A-A

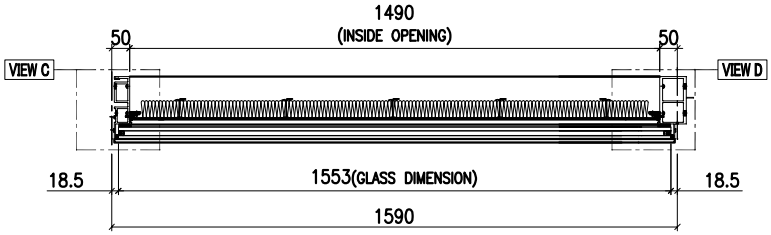

SECTION B-B

GLASS	GLASS NUMBER	WIDTH	HEIGHT	QTY.
	GL03-60	1553	843	1
	GL05-47	1553	2282	1

美特鋁質有限公司 MIDI Aluminium Fabricator Ltd.											
修改				採用	工廠		地盤	✓	工程號	J858	類別		物料號	-		
日期				材料顏色	-				地盘	康城11期	制圖	Z. S. P	2022-08-06	圖號	AZd-1590H4-Ps
									图纸名称	单元组装图	復核	-	-	數量	-
									材料	-	批准	-	-	單件重量	- (KG)

AF-045B

VIEW E

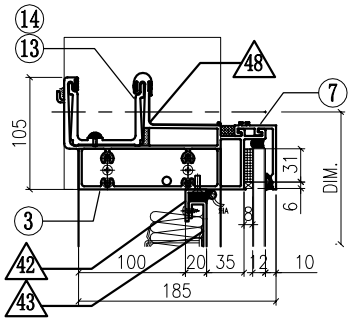

VIEW A

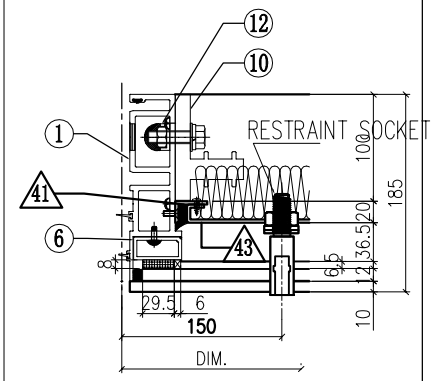

VIEW B

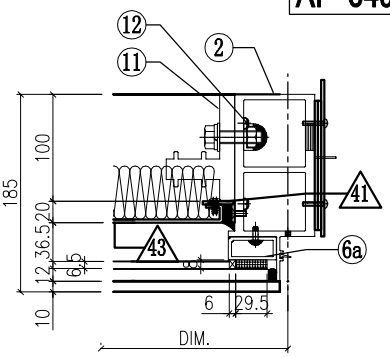

VIEW F

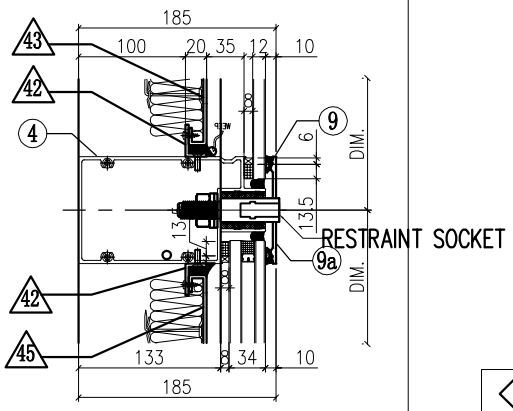

VIEW C

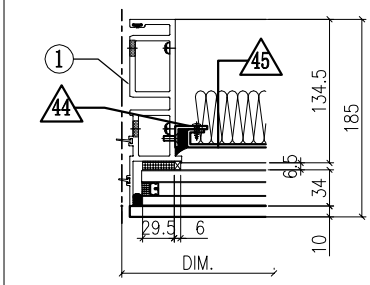

VIEW D

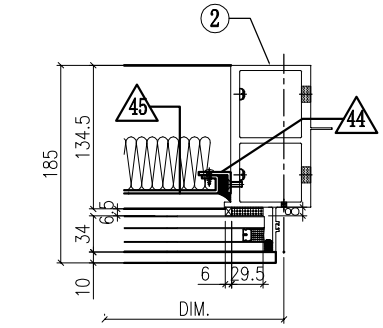

VIEW G

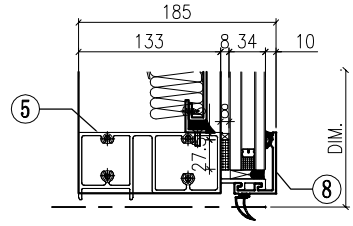
185
133
8
34
10
5
DIM.
27.5
8
8
8

美特鋁質有限公司 MIDI Aluminium Fabricator Ltd.						工程號	J858	類別		物料號	-		
						地盘	康城11期	制圖	Z. S. P	2022-08-06	圖號	AZd-1590H2-F2c2	
修改	1			採用	工廠		地盤 ✓	图纸名称	单元组装图	復核	-	-	數量	-	
日期	15/12			材料顏色	-			材料	-	批准	-	-	單件重量	-	(KG)

AF-046A

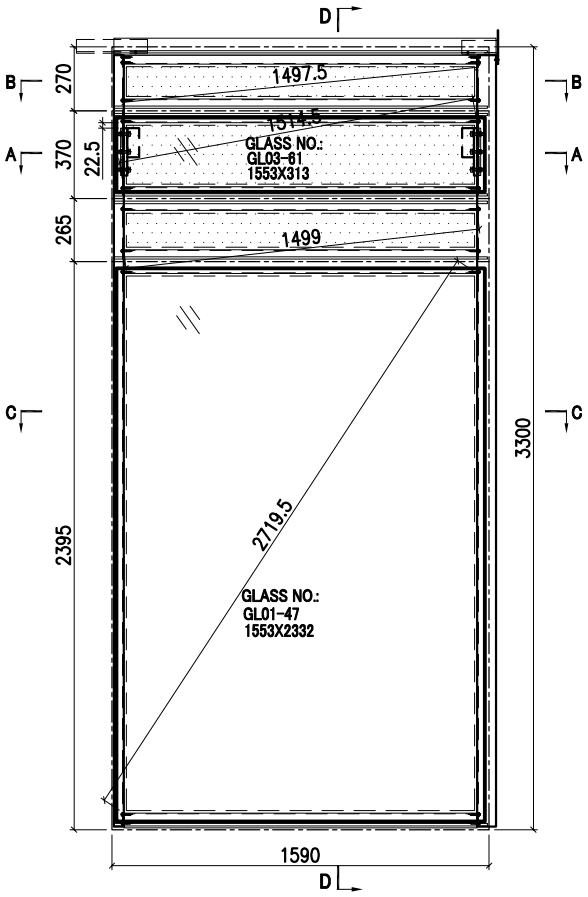

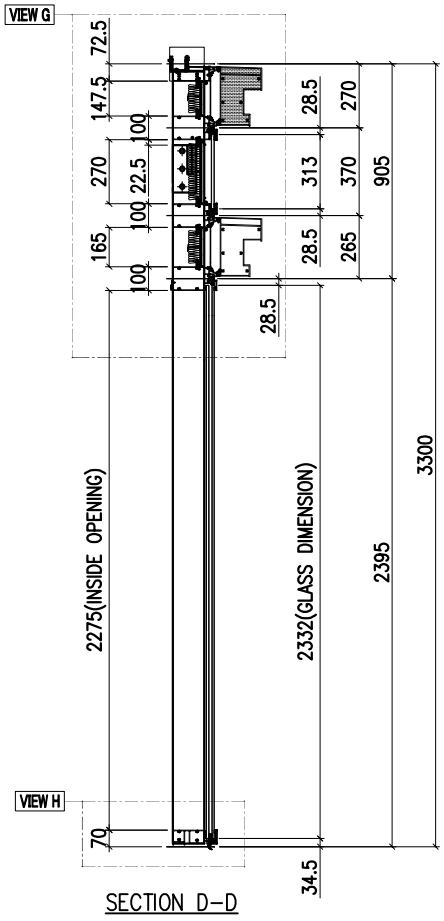

SECTION D-D

INSTALL UNIT NO.	QTY.	FLOOR
T3A-CW4-1702	1	17/F
T3A-CW4-2102	1	21/F
T3A-CW4-2602	1	26/F
T3A-CW4-3002	1	30/F
T3A-CW4-3502	1	35/F
T3A-CW4-3902	1	39/F
T3A-CW4-4302	1	43/F
T3A-CW4-4802	1	48/F
T3A-CW4-5202	1	52/F
T3A-CW4-5702	1	57/F
T3A-CW4-6102	1	61/F
TOTAL	11	

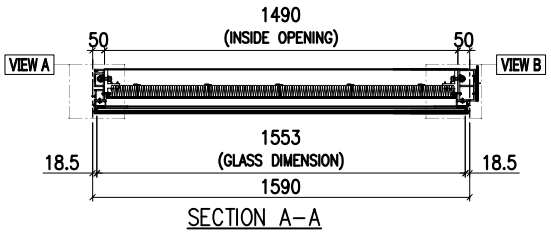

SECTION A-A

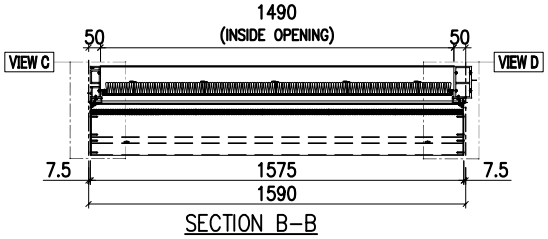

SECTION B-B

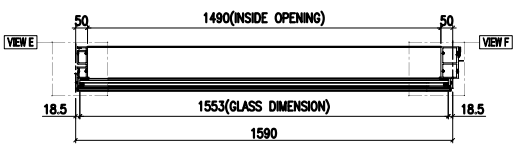

SECTION C-C

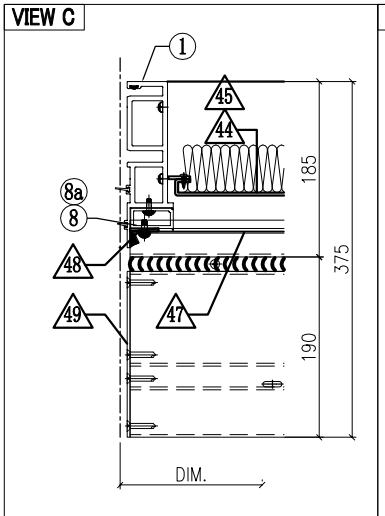

GLASS

GLASS NUMBER	WIDTH	HEIGHT	QTY.
GL03-61	1553	313	1
GL01-47	1553	2332	1

美特鋁質有限公司
MIDI Aluminium Fabricator Ltd.

工程號	J858	類別		物料號	-				
地盘	康城11期	制圖	Z. S. P	2022-08-06	圖號	AZd-1590H2-F2c2			
图纸名称	单元组装图	復核	-	-	數量	-			
材料	-	批准	-	-	單件重量	-	(KG)		

修改	1			採用	工廠		地盤	✓
日期	15/12			材料顏色	-			

AF-046B

VIEW G

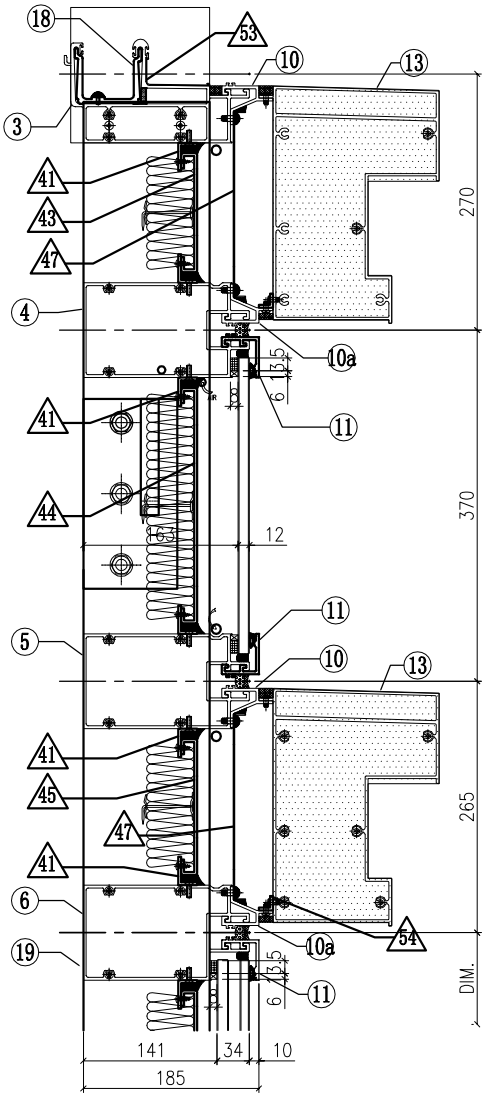

VIEW H

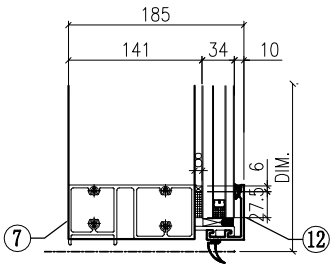

VIEW A

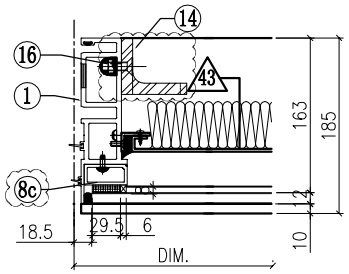

VIEW B

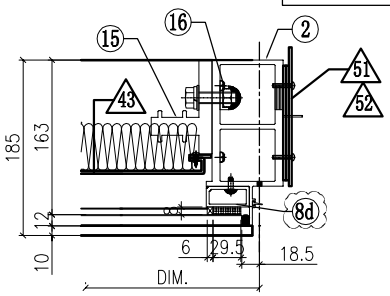

VIEW E

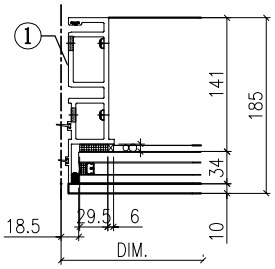

VIEW F

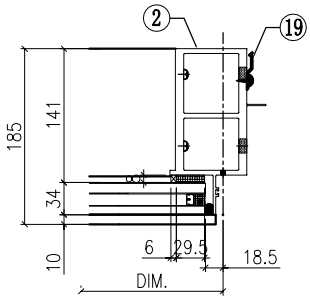

◇ OTHERS (ALUM. & G.M.S. PARTS)

ITEM	FAB. DWG NO.	LENGTH (mm)	QTY
41	N00813-01AR	1488	6
	30x20X3mm ALUM. ANGLE		
42	J858-AP07-23		2
	1.5mm THK. ALUM. FLASHING		
43	J858-AP08-42		1
	1474x125.5 (BACK PANEL)		
44	J858-AP11-45		1
	1474x248 (BACK PANEL)		
45	J858-AP08-48		1
	1474x143 (BACK PANEL)		
46			
47			
48	J858-AP06		4
	30x166x3mm ALUM. PLATE		
49	J858-AP14L		2
	3mm THK. ALUM. END PANEL		
50	J858-AP14R		2
	3mm THK. ALUM. END PANEL		
51	J858-AP02		1
	3mm THK. ALUM. PLATE		
52	J858-AP03		2
	3mm THK. ALUM. PLATE		
53	J858-AP16	100	1
	1mm THK. ALUM. FLASHING		
54	L065-01-13	1567	2
	16x16x3mm ALUM. ANGLE		

○ ALUM. EXTRUSION

ITEM	FAB. DWG NO.	LENGTH (mm)	QTY
1	X86273-10	3267.5	1
2	X86278-10R	3267.5	1
3	X86279-31RC	1607.5	1
4	X86308-01H	1569	1
5	X86308-06R	1569	1
6	X86302-03E	1569	1
7	X86280-01P	1569	1
8	X86305-03LA	193.5	1
9	X86305-03RA	193.5	1
8a	X86305-05LB	269	1
8b	X86305-05RB	269	1
8c	X86305-02LA	164	1
8d	X86305-02RA	164	1
10	X86306-01T	1575	2
10a	x86306-04T	1575	2
11	X86283-01-33	1575	3
12	X86300-01-34	1575	1
13	X86307-01-20	1569	2
14	ST-BR1	200	1
15	X86255-01R	200	1
16	X86258-01	200	2
17	X86303-01	300	1
18	X86303-02	150	1
19	X86317-01	50	14
20			

美特鋁質有限公司 MIDI Aluminium Fabricator Ltd.											
				工程號	J858	類別		物料號	-		
				地盘	康城11期	制圖	Z.S.P	2022-08-06	圖號	AZc-775H2-c1	
修改	1		採用 工廠		地盤 ✓	图纸名称	单元组装图	復核	-	-	數量	-	
日期	06/12		材料颜色	-		材料	-	批准	-	-	單件重量	-	(KG)

AF-047A

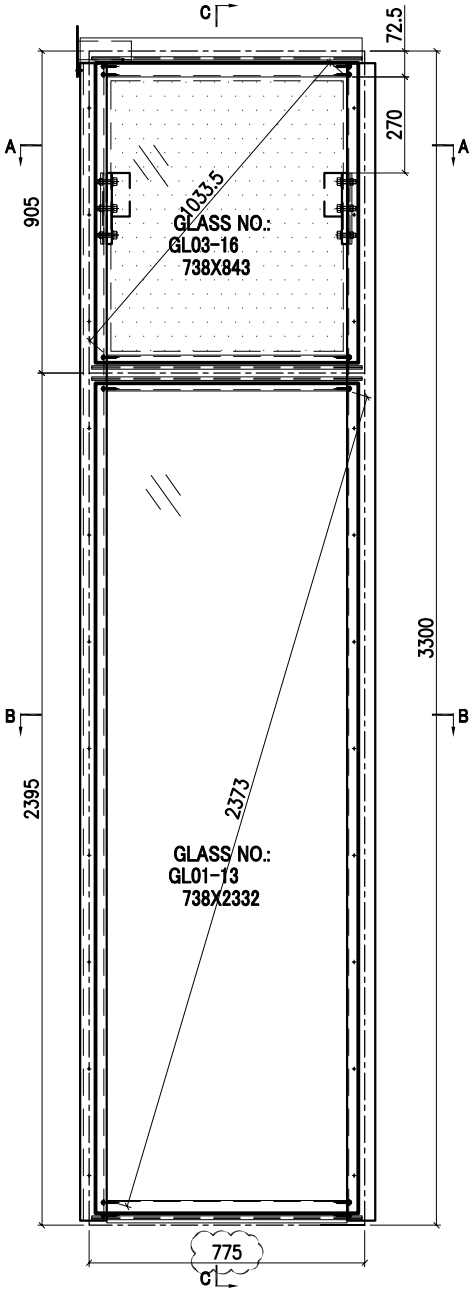

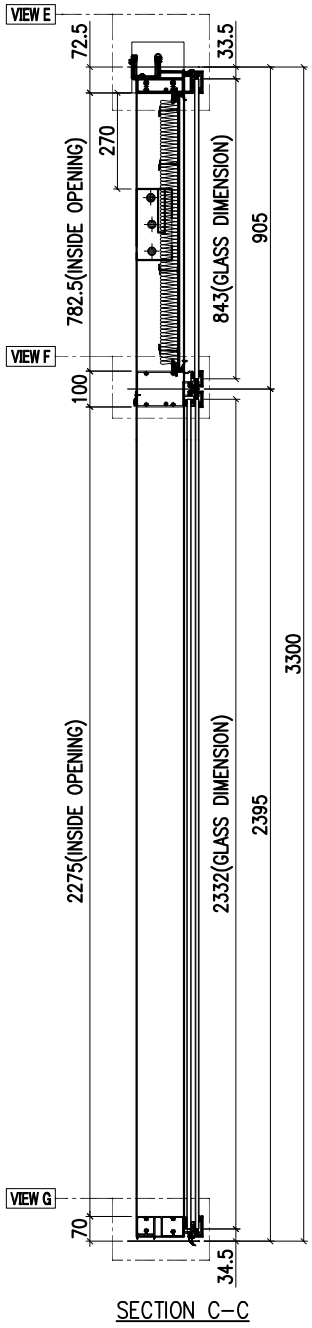

SECTION C-C

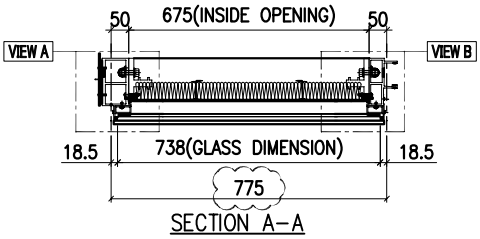

SECTION A-A

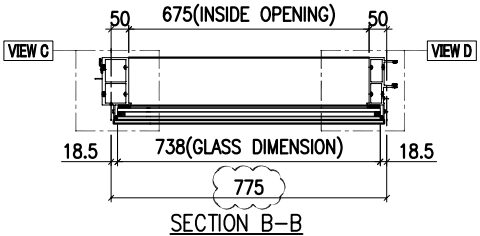

SECTION B-B

INSTALL UNIT NO.	QTY.	FLOOR
T1B-CW6-0901	1	9/F
T1B-CW6-1001	**1**	**10/F**
T1B-CW6-1201	1	12/F
T1B-CW6-1501	1	15/F
T1B-CW6-1701	1	17/F
T1B-CW6-1801	1	18/F
T1B-CW6-1901	1	19/F
T1B-CW6-2001	1	20/F
T1B-CW6-2101	1	21/F
T1B-CW6-2301	1	23/F
T1B-CW6-2501	1	25/F
T1B-CW6-2601	1	26/F
T1B-CW6-2701	1	27/F
T1B-CW6-2801	1	28/F
T1B-CW6-3001	1	30/F
T1B-CW6-3101	1	31/F
T1B-CW6-3201	1	32/F
T1B-CW6-3301	1	33/F
T1B-CW6-3501	1	35/F
T1B-CW6-3701	1	37/F
T1B-CW6-3801	1	38/F
T1B-CW6-3901	**1**	**39/F**
T1B-CW6-4101	1	41/F
T1B-CW6-4301	1	43/F
T1B-CW6-4501	1	45/F
T1B-CW6-4601	1	46/F
T1B-CW6-4701	1	47/F
T1B-CW6-4801	1	48/F
T1B-CW6-5001	1	50/F
T1B-CW6-5101	1	51/F
T1B-CW6-5201	1	52/F
T1B-CW6-5301	1	53/F
T1B-CW6-5501	1	55/F
T1B-CW6-5701	1	57/F
T1B-CW6-5801	1	58/F
T1B-CW6-5901	1	59/F
T1B-CW6-6001	1	60/F
TOTAL	**37**	

GLASS	GLASS NUMBER	WIDTH	HEIGHT	QTY.
	GL03-16	738	843	1
	GL01-13	738	2332	1

美特鋁質有限公司 MIDI Aluminium Fabricator Ltd.											
				工程號	J858	類別		物料號	-		
				地盘	康城11期	制圖	Z. S. P	2022-08-06	圖號	AZc-775H2-c1	
修改	1		採用 工廠		地盤 ✓	图纸名称	单元组装图	復核	-	-	數量	-	
日期	06/12		材料顏色	-		材料	-	批准	-	-	單件重量	-	(KG)

AF-047B

VIEW E

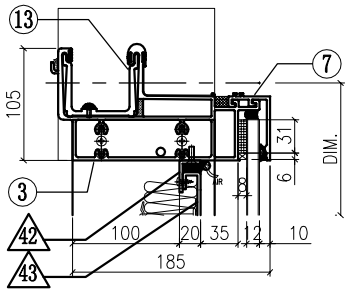

VIEW A

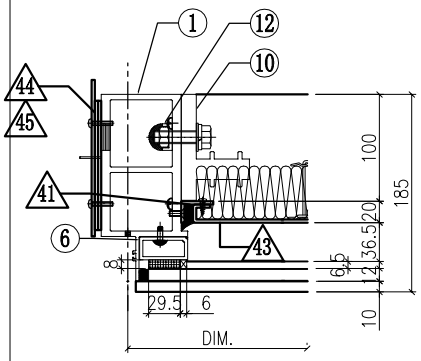

VIEW B

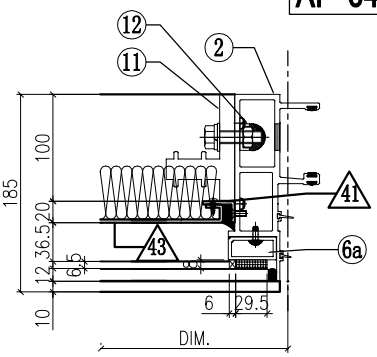

VIEW F

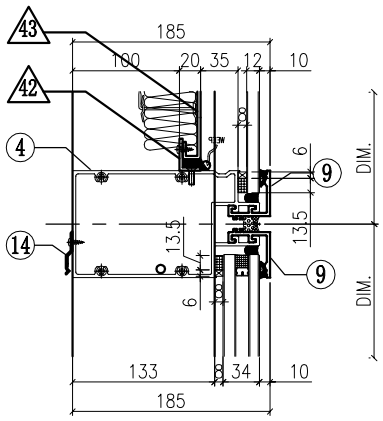

VIEW C

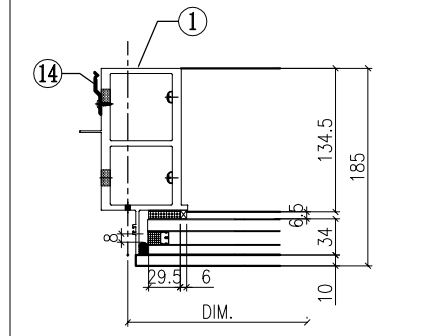

VIEW D

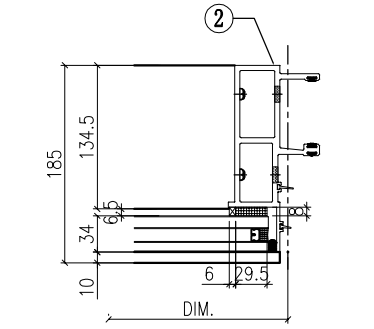

VIEW G

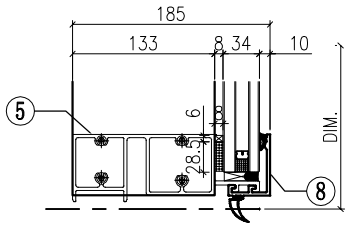

◇ OTHERS (ALUM. & G.M.S. PARTS)

ITEM	FAB. DWG NO.	LENGTH (mm)	QTY
41	N00813-01A	720.5	2
	30x20X3mm ALUM. ANGLE		
42	N00813-01BC	673	2
	30x20X3mm ALUM. ANGLE		
43	J858-AP09-71		1
	653 x 760.5(BACK PANEL)		
44	J858-AP02		1
	3mm THK. ALUM. PLATE		
45	J858-AP03		2
	3mm THK. ALUM. PLATE		
46			
47			
48			
49			

◯ ALUM. EXTRUSION

ITEM	FAB. DWG NO.	LENGTH (mm)	QTY
1	X86278-05L	3267.5	1
2	X86272-01	3267.5	1
3	X86279-01K	792.5	1
4	X86302-01H	754	1
5	X86280-01H	754	1
6	X86305-01LA	828.5	1
6a	X86305-01RA	828.5	1
7	X86301-01-40	760	1
8	X86300-01-42	760	1
9	X86283-01-45	760	2
10	X86255-01L	200	1
11	X86255-01R	200	1
12	X86258-01	200	2
13	X86303-03	150	1
14	X86317-01	50	11
15			
16			
17			
18			
19			
20			
21			
22			

美特鋁質有限公司 MIDI Aluminium Fabricator Ltd.											
				工程號	J858	類別		物料號	-		
				地盘	康城11期	制圖	Z. S. P	2022-08-06	圖號	AZd-787.5H2-c2	
修改	1		採用 工廠		地盤 ✓	图纸名称	单元组装图	復核	-	-	數量	-	
日期	06/12		材料颜色	-		材料	-	批准	-	-	單件重量	-	(KG)

AF-048A

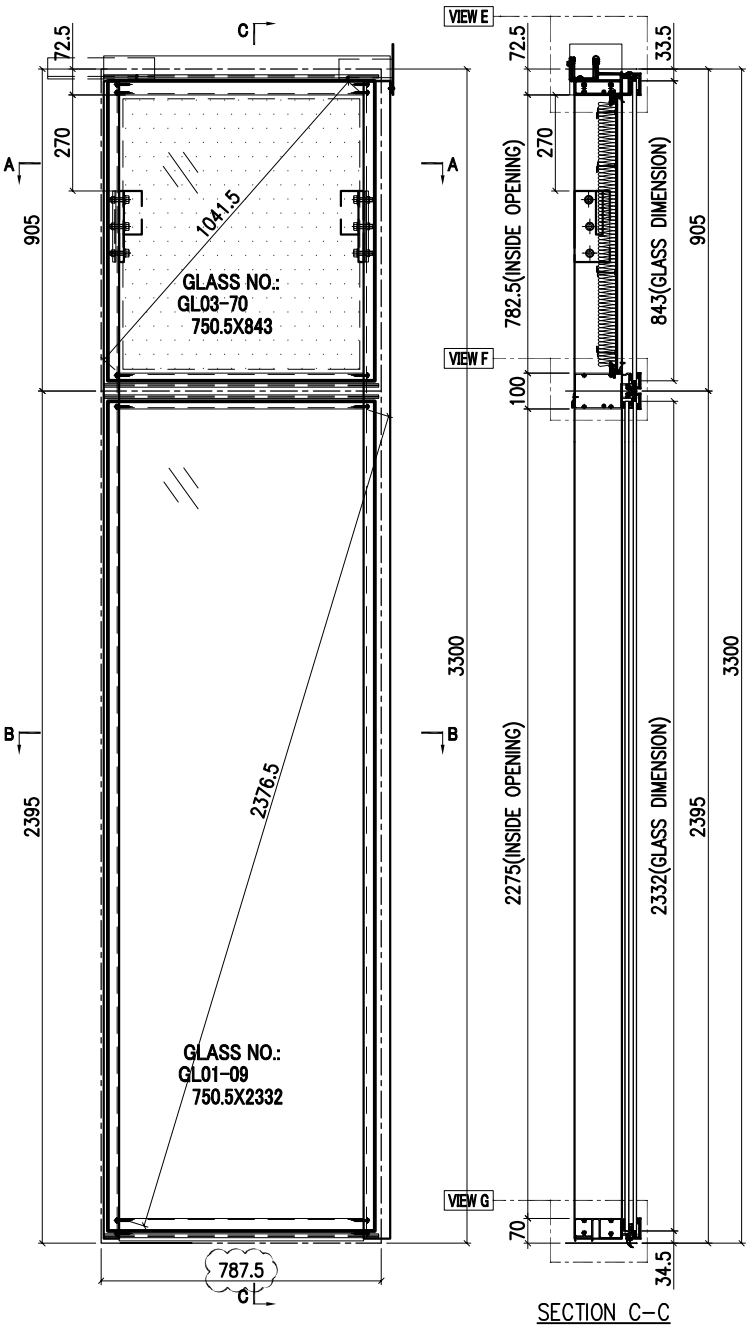

SECTION C-C

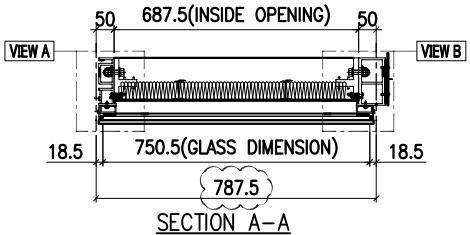

SECTION A-A

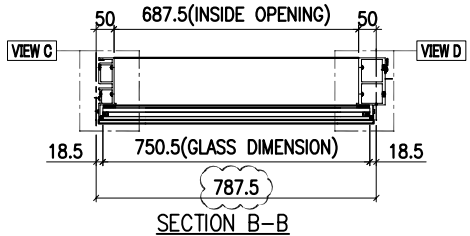

SECTION B-B

INSTALL UNIT NO.	QTY.	FLOOR
T3A-CW6-0902	1	9/F
T3A-CW6-1002	**1**	**10/F**
T3A-CW6-1502	1	15/F
T3A-CW6-1602	1	16/F
T3A-CW6-1702	1	17/F
T3A-CW6-1802	1	18/F
T3A-CW6-1902	1	19/F
T3A-CW6-2102	1	21/F
T3A-CW6-2202	1	22/F
T3A-CW6-2302	1	23/F
T3A-CW6-2502	1	25/F
T3A-CW6-2602	1	26/F
T3A-CW6-2802	1	28/F
T3A-CW6-2902	1	29/F
T3A-CW6-3002	1	30/F
T3A-CW6-3102	1	31/F
T3A-CW6-3202	1	32/F
T3A-CW6-3502	1	35/F
T3A-CW6-3602	1	36/F
T3A-CW6-3702	1	37/F
T3A-CW6-3802	1	38/F
T3A-CW6-3902	**1**	**39/F**
T3A-CW6-4102	1	41/F
T3A-CW6-4202	1	42/F
T3A-CW6-4302	1	43/F
T3A-CW6-4502	1	45/F
T3A-CW6-4602	1	46/F
T3A-CW6-4802	1	48/F
T3A-CW6-4902	1	49/F
T3A-CW6-5002	1	50/F
T3A-CW6-5102	1	51/F
T3A-CW6-5202	1	52/F
T3A-CW6-5502	1	55/F
T3A-CW6-5602	1	56/F
T3A-CW6-5702	1	57/F
T3A-CW6-5802	1	58/F
T3A-CW6-5902	1	59/F
T3A-CW6-6102	1	61/F
T3A-CW6-6202	1	62/F
T3A-CW6-6302	1	63/F
T3A-CW6-6502	1	65/F
TOTAL	82	

INSTALL UNIT NO.	QTY.	FLOOR
T2B-CW6-0905	1	9/F
T2B-CW6-1005	**1**	**10/F**
T2B-CW6-1505	1	15/F
T2B-CW6-1605	1	16/F
T2B-CW6-1705	1	17/F
T2B-CW6-1805	1	18/F
T2B-CW6-1905	1	19/F
T2B-CW6-2105	1	21/F
T2B-CW6-2205	1	22/F
T2B-CW6-2305	1	23/F
T2B-CW6-2505	1	25/F
T2B-CW6-2605	1	26/F
T2B-CW6-2805	1	28/F
T2B-CW6-2905	1	29/F
T2B-CW6-3005	1	30/F
T2B-CW6-3105	1	31/F
T2B-CW6-3205	1	32/F
T2B-CW6-3505	1	35/F
T2B-CW6-3605	1	36/F
T2B-CW6-3705	1	37/F
T2B-CW6-3805	1	38/F
T2B-CW6-3905	**1**	**39/F**
T2B-CW6-4105	1	41/F
T2B-CW6-4205	1	42/F
T2B-CW6-4305	1	43/F
T2B-CW6-4505	1	45/F
T2B-CW6-4605	1	46/F
T2B-CW6-4805	1	48/F
T2B-CW6-4905	1	49/F
T2B-CW6-5005	1	50/F
T2B-CW6-5105	1	51/F
T2B-CW6-5205	1	52/F
T2B-CW6-5505	1	55/F
T2B-CW6-5605	1	56/F
T2B-CW6-5705	1	57/F
T2B-CW6-5805	1	58/F
T2B-CW6-5905	1	59/F
T2B-CW6-6105	1	61/F
T2B-CW6-6205	1	62/F
T2B-CW6-6305	1	63/F
T2B-CW6-6505	1	65/F

GLASS	GLASS NUMBER	WIDTH	HEIGHT	QTY.
	GL03-70	750.5	843	1
	GL01-09	750.5	2332	1

美特鋁質有限公司 MIDI Aluminium Fabricator Ltd.											
工程號	J858	類別		物料號	-						
地盘	康城11期	制圖	Z. S. P	2022-08-06	圖號	AZd-787.5H2-c2					
修改	1	採用	工廠		地盤	✓	图纸名称	单元组装图	復核	-	-	數量	-	
日期	06/12	材料颜色	-				材料	-	批准	-	-	單件重量	-	(KG)

AF-048B

VIEW E

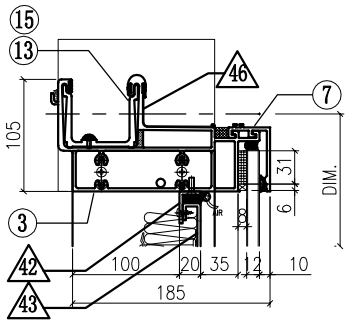

VIEW A

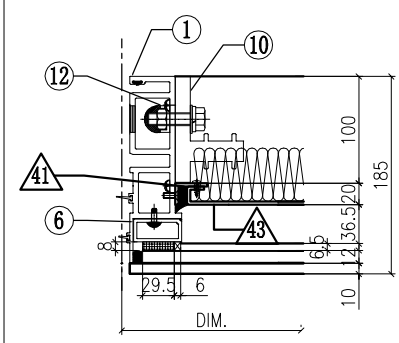

VIEW B

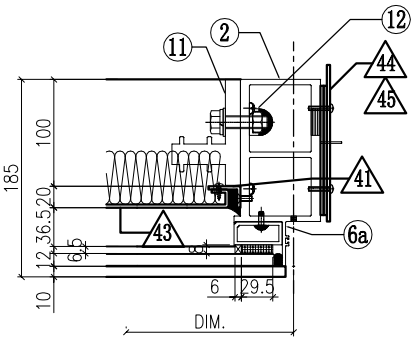

VIEW F

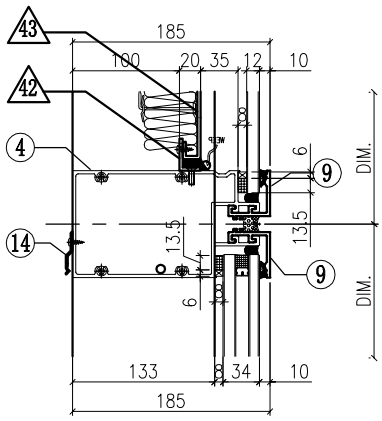

VIEW C

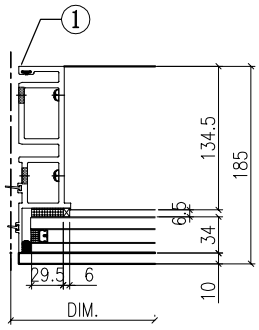

VIEW D

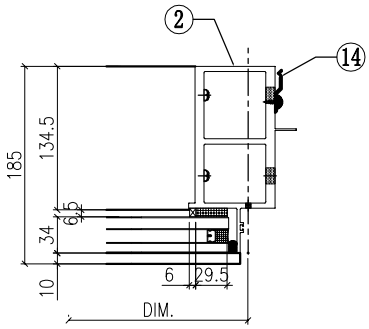

VIEW G

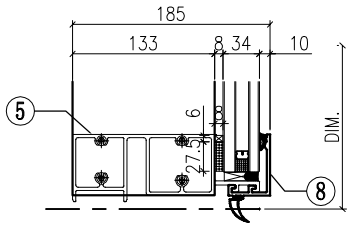

◇ OTHERS (ALUM. & G.M.S. PARTS)

ITEM	FAB. DWG NO.	LENGTH (mm)	QTY
41	N00813-01A	720.5	2
	30x20X3mm ALUM. ANGLE		
42	N00813-01BD	685.5	2
	30x20X3mm ALUM. ANGLE		
43	J858-AP09-72		1
	665.5 x 760.5(BACK PANEL)		
44	J858-AP02		1
	3mm THK. ALUM. PLATE		
45	J858-AP03		2
	3mm THK. ALUM. PLATE		
46	J858-AP16	100	1
	1mm THK. ALUM. FLASHING		

◯ ALUM. EXTRUSION

ITEM	FAB. DWG NO.	LENGTH (mm)	QTY
1	X86273-01	3267.5	1
2	X86278-05R	3267.5	1
3	X86279-14H	805	1
4	X86302-01Q	766.5	1
5	X86280-01Q	766.5	1
6	X86305-01LA	828.5	1
6a	X86305-01RA	828.5	1
7	X86301-01-41	772.5	1
8	X86300-01-43	772.5	1
9	X86283-01-46	772.5	2
10	X86255-01L	200	1
11	X86255-01R	200	1
12	X86258-01	200	2
13	X86303-02	150	1
14	X86317-01	50	11
15	X86303-01	300	1
16			
17			
18			
19			
20			
21			
22			

美特鋁質有限公司 MIDI Aluminium Fabricator Ltd.											
				工程號	J858	類別		物料號	-		
				地盘	康城11期	制圖	Z.S.P	2022-08-06	圖號	AZc-750H2-c1	
修改			採用 工廠		地盤 ✓	图纸名称	单元组装图	復核	-	-	數量	-	
日期			材料颜色	-		材料	-	批准	-	-	單件重量	-	(KG)

AF-049A

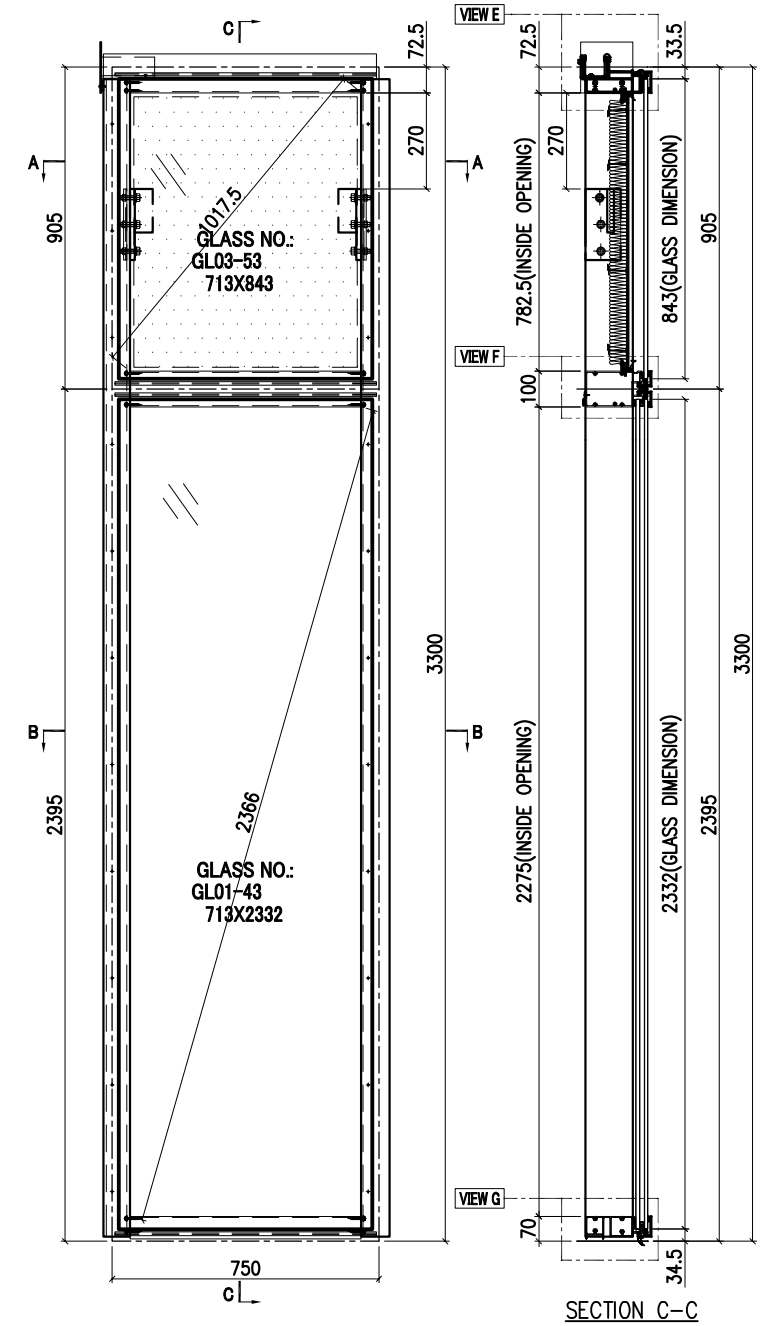

SECTION C-C

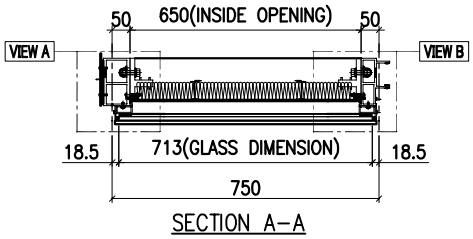

SECTION A-A

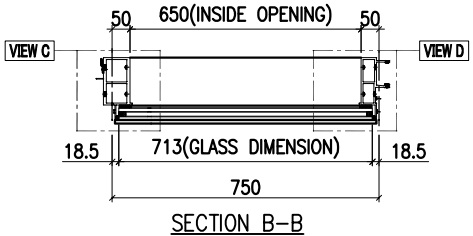

SECTION B-B

INSTALL UNIT NO.	QTY.	FLOOR
T3A-CW3-0901	1	9/F
T3A-CW3-1001	**1**	**10/F**
T3A-CW3-1501	1	15/F
T3A-CW3-1601	1	16/F
T3A-CW3-1701	1	17/F
T3A-CW3-1801	1	18/F
T3A-CW3-1901	1	19/F
T3A-CW3-2101	1	21/F
T3A-CW3-2201	1	22/F
T3A-CW3-2301	1	23/F
T3A-CW3-2501	1	25/F
T3A-CW3-2601	1	26/F
T3A-CW3-2801	1	28/F
T3A-CW3-2901	1	29/F
T3A-CW3-3001	1	30/F
T3A-CW3-3101	1	31/F
T3A-CW3-3201	1	32/F
T3A-CW3-3501	1	35/F
T3A-CW3-3601	1	36/F
T3A-CW3-3701	1	37/F
T3A-CW3-3801	1	38/F
T3A-CW3-3901	**1**	**39/F**
T3A-CW3-4101	1	41/F
T3A-CW3-4201	1	42/F
T3A-CW3-4301	1	43/F
T3A-CW3-4501	1	45/F
T3A-CW3-4601	1	46/F
T3A-CW3-4801	1	48/F
T3A-CW3-4901	1	49/F
T3A-CW3-5001	1	50/F
T3A-CW3-5101	1	51/F
T3A-CW3-5201	1	52/F
T3A-CW3-5501	1	55/F
T3A-CW3-5601	1	56/F
T3A-CW3-5701	1	57/F
T3A-CW3-5801	1	58/F
T3A-CW3-5901	1	59/F
T3A-CW3-6101	1	61/F
T3A-CW3-6201	1	62/F
T3A-CW3-6301	1	63/F
T3A-CW3-6501	1	65/F

INSTALL UNIT NO.	QTY.	FLOOR
T2A-CW3-0901	1	9/F
T2A-CW3-1001	**1**	**10/F**
T2A-CW3-1501	1	15/F
T2A-CW3-1601	1	16/F
T2A-CW3-1701	1	17/F
T2A-CW3-1801	1	18/F
T2A-CW3-1901	1	19/F
T2A-CW3-2101	1	21/F
T2A-CW3-2201	1	22/F
T2A-CW3-2301	1	23/F
T2A-CW3-2501	1	25/F
T2A-CW3-2601	1	26/F
T2A-CW3-2801	1	28/F
T2A-CW3-2901	1	29/F
T2A-CW3-3001	1	30/F
T2A-CW3-3101	1	31/F
T2A-CW3-3201	1	32/F
T2A-CW3-3501	1	35/F
T2A-CW3-3601	1	36/F
T2A-CW3-3701	1	37/F
T2A-CW3-3801	1	38/F
T2A-CW3-3901	**1**	**39/F**
T2A-CW3-4101	1	41/F
T2A-CW3-4201	1	42/F
T2A-CW3-4301	1	43/F
T2A-CW3-4501	1	45/F
T2A-CW3-4601	1	46/F
T2A-CW3-4801	1	48/F
T2A-CW3-4901	1	49/F
T2A-CW3-5001	1	50/F
T2A-CW3-5101	1	51/F
T2A-CW3-5201	1	52/F
T2A-CW3-5501	1	55/F
T2A-CW3-5601	1	56/F
T2A-CW3-5701	1	57/F
T2A-CW3-5801	1	58/F
T2A-CW3-5901	1	59/F
T2A-CW3-6101	1	61/F
T2A-CW3-6201	1	62/F
T2A-CW3-6301	1	63/F
T2A-CW3-6501	1	65/F

GLASS	GLASS NUMBER	WIDTH	HEIGHT	QTY.
	GL03-53	713	843	1
	GL01-43	713	2332	1

美特鋁質有限公司 MIDI Aluminium Fabricator Ltd.											
工程號	J858	類別		物料號	-						
地盘	康城11期	制圖	Z.S.P	2022-08-06	圖號	AZc-750H2-c1					
修改	1	採用	工廠		地盤	✓	图纸名称	单元组装图	復核	-	-	數量	-		
日期	06/12	材料颜色	-				材料	-	批准	-	-	單件重量	-	(KG)	

AF-049B

VIEW E

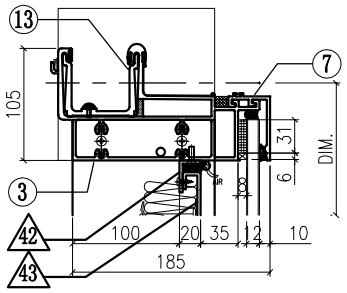

VIEW A

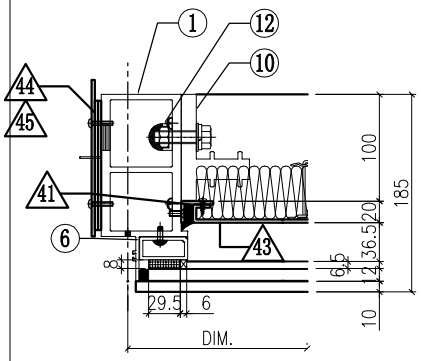

VIEW B

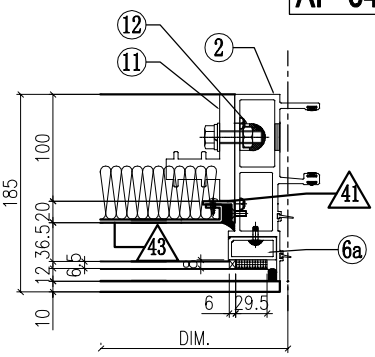

VIEW F

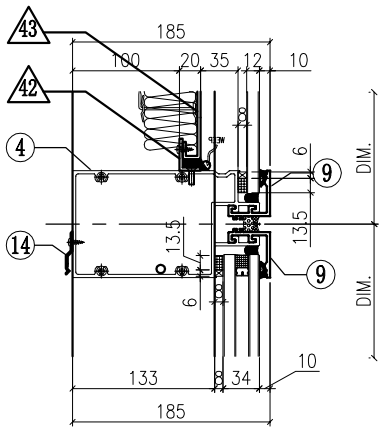

VIEW C

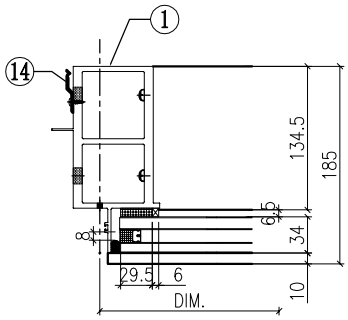

VIEW D

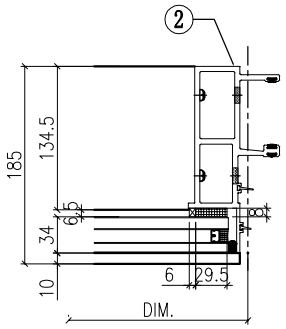

VIEW G

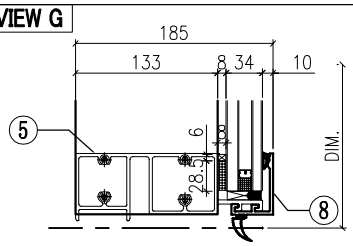

◇ OTHERS (ALUM. & G.M.S. PARTS)

ITEM	FAB. DWG NO.	LENGTH (mm)	QTY
41	N00813-01A	720.5	2
	30x20X3mm ALUM. ANGLE		
42	N00813-01AJ	648	2
	30x20X3mm ALUM. ANGLE		
43	J858-AP09-55		1
	628 x760.5(BACK PANEL)		
44	J858-AP02		1
	3mm THK. ALUM. PLATE		
45	J858-AP03		2
	3mm THK. ALUM. PLATE		

◯ ALUM. EXTRUSION

ITEM	FAB. DWG NO.	LENGTH (mm)	QTY
1	X86278-05L	3267.5	1
2	X86272-01	3267.5	1
3	X86279-01H	767.5	1
4	X86302-01M	729	1
5	X86280-01M	729	1
6	X86305-01LA	828.5	1
6a	X86305-01RA	828.5	1
7	X86301-01-32	735	1
8	X86300-01-33	735	1
9	X86283-01-32	735	2
10	X86255-01L	200	1
11	X86255-01R	200	1
12	X86258-01	200	2
13	X86303-03	150	1
14	X86317-01	50	11
15			
16			
17			
18			
19			
20			
21			
22			

INSTALL UNIT NO.	QTY.	FLOOR
T1A-CW3-0901	1	9/F
T1A-CW3-1001	1	10/F
T1A-CW3-1201	1	12/F
T1A-CW3-1501	1	15/F
T1A-CW3-1701	1	17/F
T1A-CW3-1801	1	18/F
T1A-CW3-1901	1	19/F
T1A-CW3-2001	1	20/F
T1A-CW3-2101	1	21/F
T1A-CW3-2301	1	23/F
T1A-CW3-2501	1	25/F
T1A-CW3-2601	1	26/F
T1A-CW3-2701	1	27/F
T1A-CW3-2801	1	28/F
T1A-CW3-3001	1	30/F
T1A-CW3-3101	1	31/F
T1A-CW3-3201	1	32/F
T1A-CW3-3301	1	33/F
T1A-CW3-3501	1	35/F
T1A-CW3-3701	1	37/F
T1A-CW3-3801	1	38/F
T1A-CW3-3901	1	39/F
T1A-CW3-4101	1	41/F
T1A-CW3-4301	1	43/F
T1A-CW3-4501	1	45/F
T1A-CW3-4601	1	46/F
T1A-CW3-4701	1	47/F
T1A-CW3-4801	1	48/F
T1A-CW3-5001	1	50/F
T1A-CW3-5101	1	51/F
T1A-CW3-5201	1	52/F
T1A-CW3-5301	1	53/F
T1A-CW3-5501	1	55/F
T1A-CW3-5701	1	57/F
T1A-CW3-5801	1	58/F
T1A-CW3-5901	1	59/F
T1A-CW3-6001	1	60/F
TOTAL	119	

美特鋁質有限公司 MIDI Aluminium Fabricator Ltd.											
					工程號	J858	類別		物料號	-	
					地盘	康城11期	制圖	Z. S. P	2022-08-06	圖號	AZd-750H2-c2
修改				採用 工廠		地盤 ✓	图纸名称	单元组装图	復核	-	-	數量	-
日期				材料颜色	-		材料	-	批准	-	-	單件重量	- (KG)

AF-050A

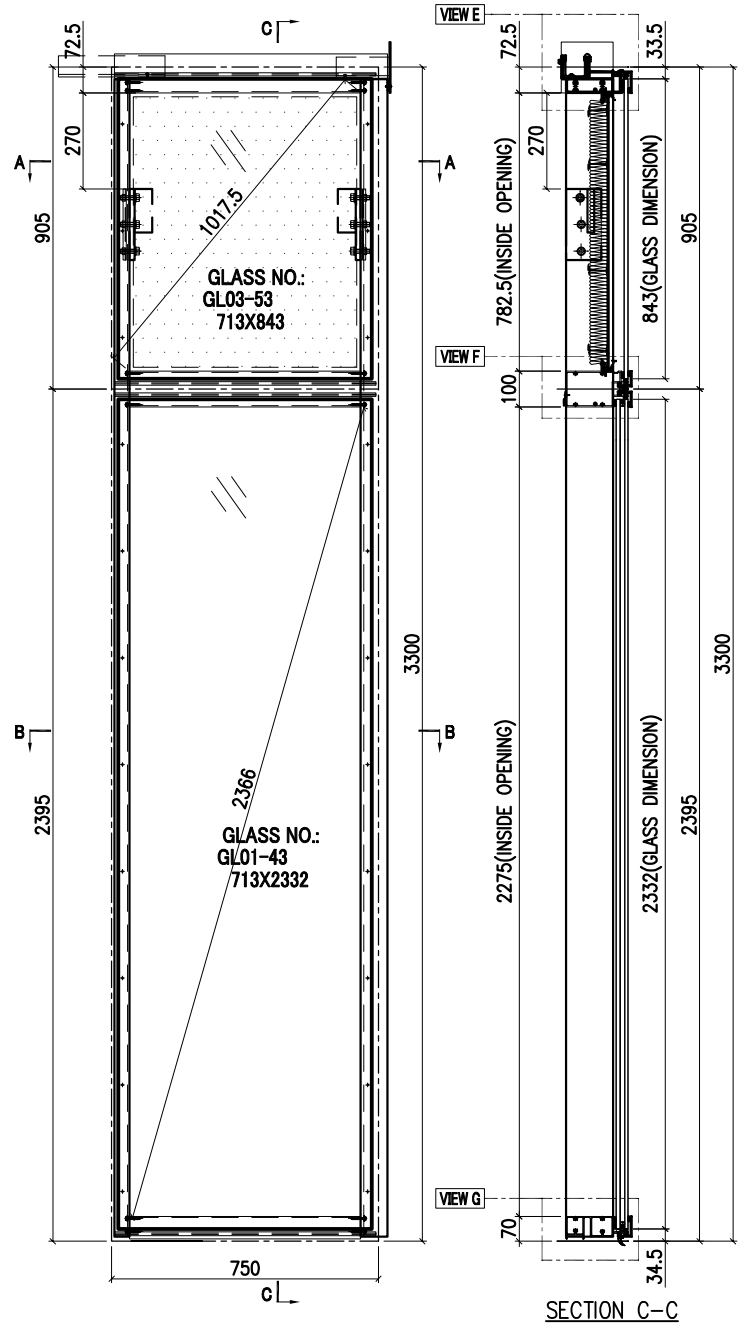

SECTION C-C

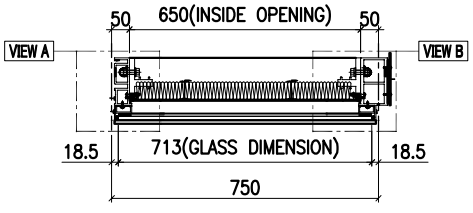

SECTION A-A

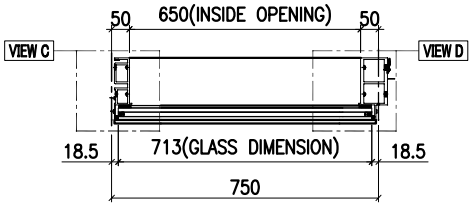

SECTION B-B

INSTALL UNIT NO.	QTY.	FLOOR
T3A-CW3-0904	1	9/F
T3A-CW3-1004	**1**	**10/F**
T3A-CW3-1504	1	15/F
T3A-CW3-1604	1	16/F
T3A-CW3-1704	1	17/F
T3A-CW3-1804	1	18/F
T3A-CW3-1904	1	19/F
T3A-CW3-2104	1	21/F
T3A-CW3-2204	1	22/F
T3A-CW3-2304	1	23/F
T3A-CW3-2504	1	25/F
T3A-CW3-2604	1	26/F
T3A-CW3-2804	1	28/F
T3A-CW3-2904	1	29/F
T3A-CW3-3004	1	30/F
T3A-CW3-3104	1	31/F
T3A-CW3-3204	1	32/F
T3A-CW3-3504	1	35/F
T3A-CW3-3604	1	36/F
T3A-CW3-3704	1	37/F
T3A-CW3-3804	1	38/F
T3A-CW3-3904	**1**	**39/F**
T3A-CW3-4104	1	41/F
T3A-CW3-4204	1	42/F
T3A-CW3-4304	1	43/F
T3A-CW3-4504	1	45/F
T3A-CW3-4604	1	46/F
T3A-CW3-4804	1	48/F
T3A-CW3-4904	1	49/F
T3A-CW3-5004	1	50/F
T3A-CW3-5104	1	51/F
T3A-CW3-5204	1	52/F
T3A-CW3-5504	1	55/F
T3A-CW3-5604	1	56/F
T3A-CW3-5704	1	57/F
T3A-CW3-5804	1	58/F
T3A-CW3-5904	1	59/F
T3A-CW3-6104	1	61/F
T3A-CW3-6204	1	62/F
T3A-CW3-6304	1	63/F
T3A-CW3-6504	1	65/F
TOTAL	82	

INSTALL UNIT NO.	QTY.	FLOOR
T2A-CW3-0904	1	9/F
T2A-CW3-1004	**1**	**10/F**
T2A-CW3-1504	1	15/F
T2A-CW3-1604	1	16/F
T2A-CW3-1704	1	17/F
T2A-CW3-1804	1	18/F
T2A-CW3-1904	1	19/F
T2A-CW3-2104	1	21/F
T2A-CW3-2204	1	22/F
T2A-CW3-2304	1	23/F
T2A-CW3-2504	1	25/F
T2A-CW3-2604	1	26/F
T2A-CW3-2804	1	28/F
T2A-CW3-2904	1	29/F
T2A-CW3-3004	1	30/F
T2A-CW3-3104	1	31/F
T2A-CW3-3204	1	32/F
T2A-CW3-3504	1	35/F
T2A-CW3-3604	1	36/F
T2A-CW3-3704	1	37/F
T2A-CW3-3804	1	38/F
T2A-CW3-3904	**1**	**39/F**
T2A-CW3-4104	1	41/F
T2A-CW3-4204	1	42/F
T2A-CW3-4304	1	43/F
T2A-CW3-4504	1	45/F
T2A-CW3-4604	1	46/F
T2A-CW3-4804	1	48/F
T2A-CW3-4904	1	49/F
T2A-CW3-5004	1	50/F
T2A-CW3-5104	1	51/F
T2A-CW3-5204	1	52/F
T2A-CW3-5504	1	55/F
T2A-CW3-5604	1	56/F
T2A-CW3-5704	1	57/F
T2A-CW3-5804	1	58/F
T2A-CW3-5904	1	59/F
T2A-CW3-6104	1	61/F
T2A-CW3-6204	1	62/F
T2A-CW3-6304	1	63/F
T2A-CW3-6504	1	65/F

GLASS	GLASS NUMBER	WIDTH	HEIGHT	QTY.
	GL03-53	713	843	1
	GL01-43	713	2332	1

美特鋁質有限公司 MIDI Aluminium Fabricator Ltd.											
修改				採用	工廠		地盤	✓	工程號	J858	類別		物料號	-		
日期				材料顏色	-				地盘	康城11期	制圖	Z. S. P	2022-08-06	圖號	AZd-750H2-c2
									图纸名称	单元组装图	復核	-	-	數量	-
									材料	-	批准	-	-	單件重量	- (KG)

AF-050B

VIEW E

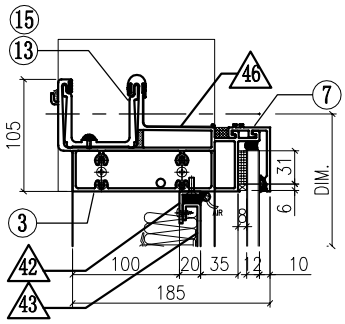

VIEW A

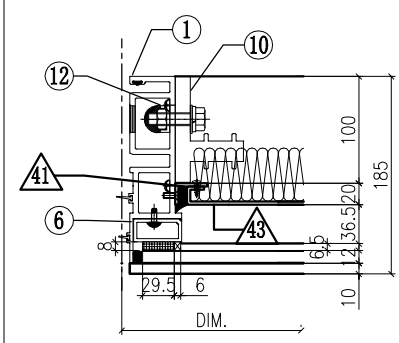

VIEW B

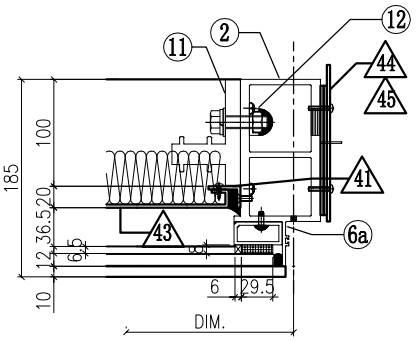

VIEW F

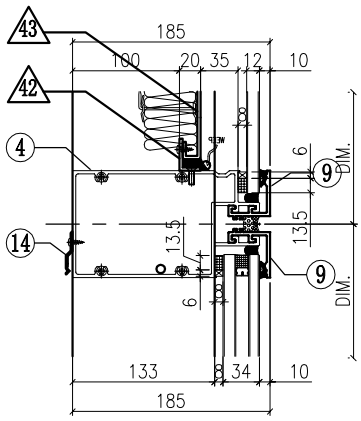

VIEW C

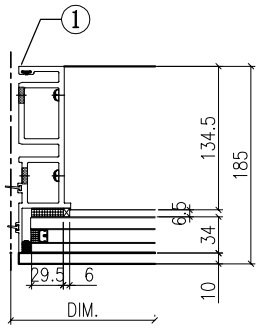

VIEW D

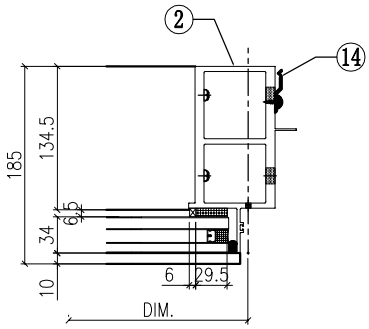

VIEW G

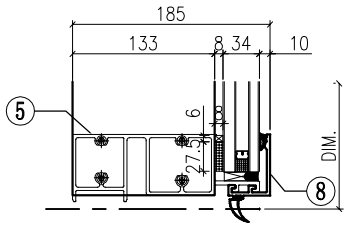

◇ OTHERS (ALUM. & G.M.S. PARTS)

ITEM	FAB. DWG NO.	LENGTH (mm)	QTY
41	N00813-01A	720.5	2
	30x20X3mm ALUM. ANGLE		
42	N00813-01AJ	648	2
	30x20X3mm ALUM. ANGLE		
43	J858-AP09-55		1
	628 x760.5(BACK PANEL)		
44	J858-AP02		1
	3mm THK. ALUM. PLATE		
45	J858-AP03		2
	3mm THK. ALUM. PLATE		
46	J858-AP16	100	1
	1mm THK. ALUM. FLASHING		

○ ALUM. EXTRUSION

ITEM	FAB. DWG NO.	LENGTH (mm)	QTY
1	X86273-01	3267.5	1
2	X86278-05R	3267.5	1
3	X86279-14F	767.5	1
4	X86302-01M	729	1
5	X86280-01M	729	1
6	X86305-01LA	828.5	1
6a	X86305-01RA	828.5	1
7	X86301-01-32	735	1
8	X86300-01-33	735	1
9	X86283-01-32	735	2
10	X86255-01L	200	1
11	X86255-01R	200	1
12	X86258-01	200	2
13	X86303-02	150	1
14	X86317-01	50	11
15	X86303-01	300	1
16			
17			
18			
19			
20			
21			
22			

美特鋁質有限公司 MIDI Aluminium Fabricator Ltd.								工程號	J858	類別		物料號	-		
								地盘	康城11期	制圖	Z.S.P	2022-08-06	圖號	AZn-665H4-F1P	
修改	1			採用	工廠		地盤 ✓	图纸名称	单元组装图	復核	-	-	數量	-	
日期	15/12			材料颜色	-			材料	-	批准	-	-	單件重量	-	(KG)

AF-051A

INSTALL UNIT NO.	QTY.	FLOOR
T1A-CW2.1-1101	1	11/F
T1A-CW2.1-4001	1	40/F
TOTAL	2	

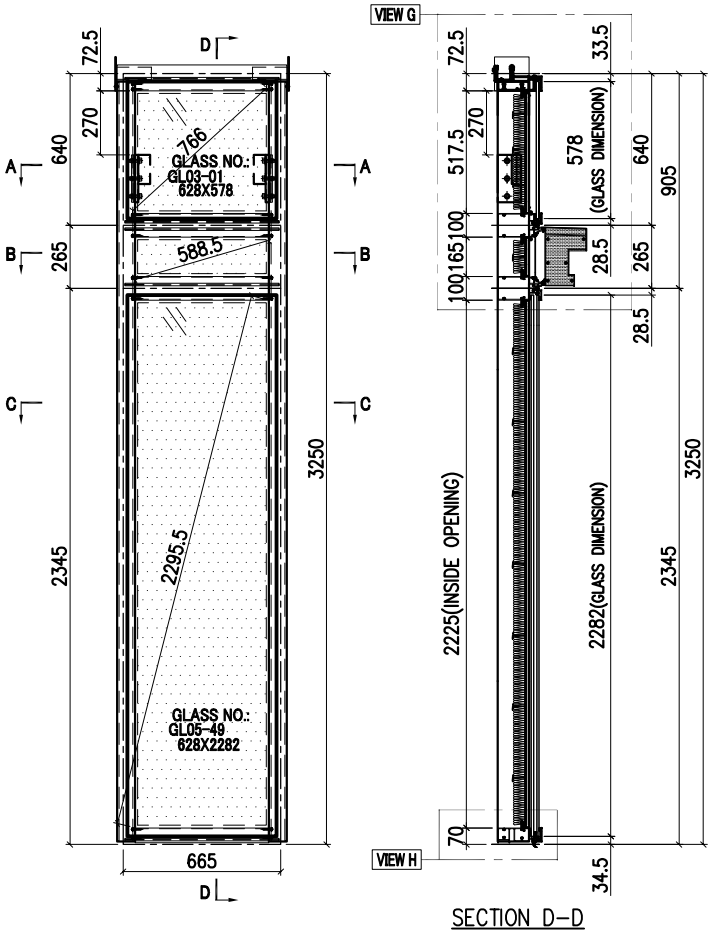

SECTION D-D

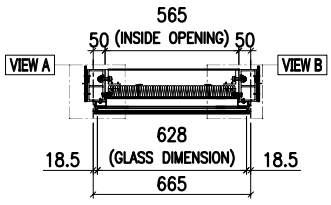

SECTION A-A

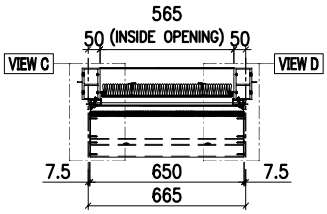

SECTION B-B

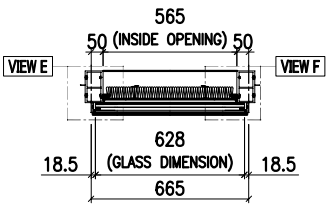

SECTION C-C

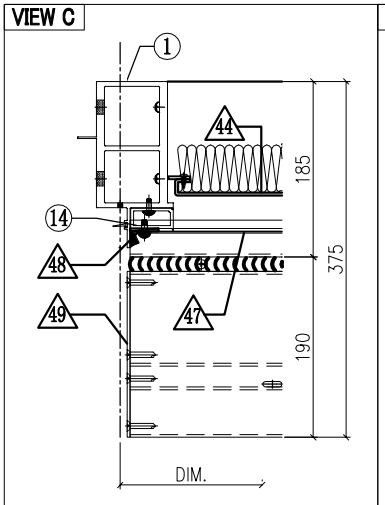

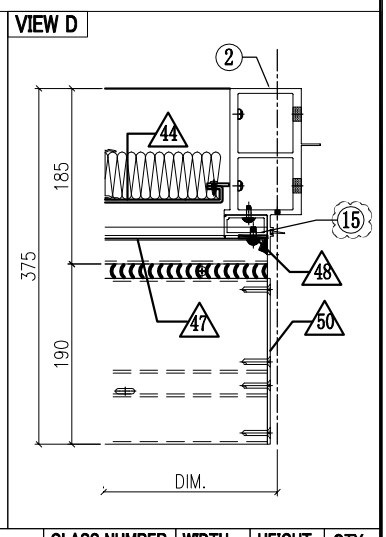

GLASS	GLASS NUMBER	WIDTH	HEIGHT	QTY.
	GL03-01	628	578	1
	GL05-49	628	2282	1

美特鋁質有限公司
MIDI Aluminium Fabricator Ltd.

工程號	J858	類別		物料號	-				
地盘	康城11期	制圖	Z. S. P	2022-08-06	圖號	AZn-665H4-F1P			
图纸名称	单元组装图	復核	-	-	數量	-			
材料	-	批准	-	-	單件重量	-	(KG)		

修改	1			採用	工廠		地盤	✓
日期	15/12			材料顏色	-			

AF-051B

VIEW G

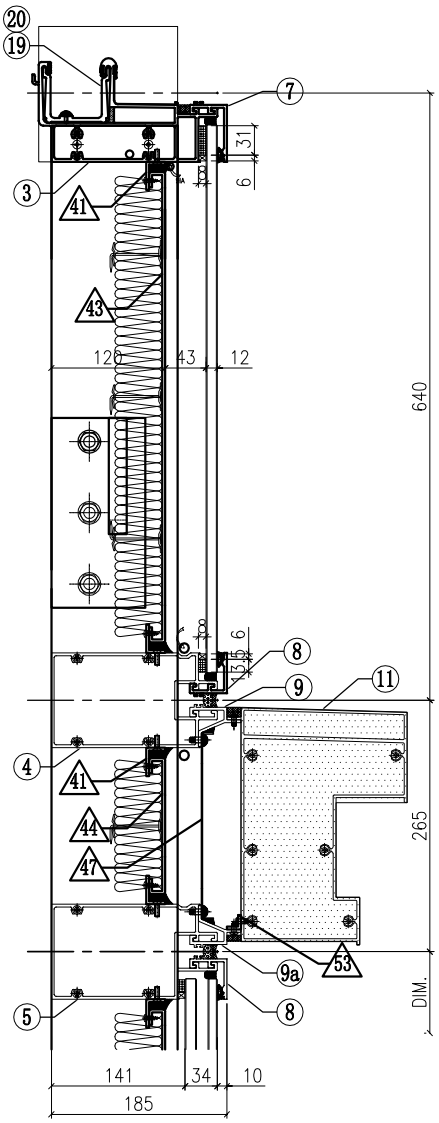

VIEW H

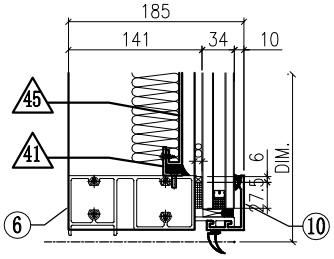

VIEW A

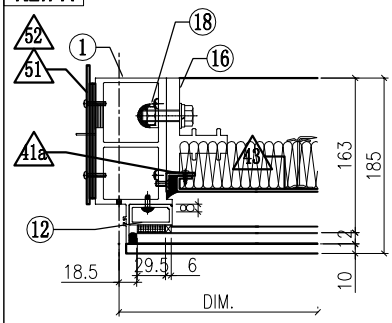

VIEW B

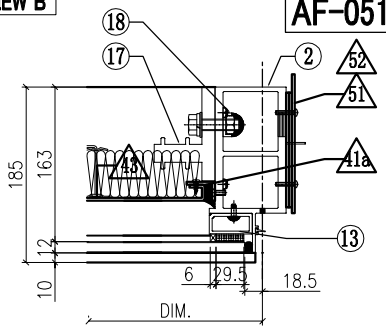

VIEW E

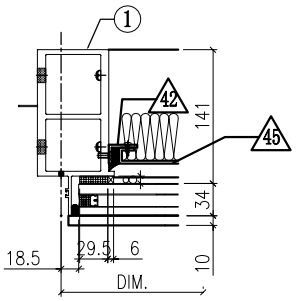

VIEW F

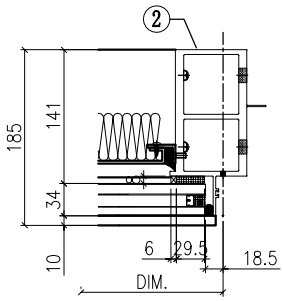

◇ OTHERS (ALUM. & G.M.S. PARTS)

ITEM	FAB. DWG NO.	LENGTH (mm)	QTY
41	N00813-01V	563	6
	30x20X3mm ALUM. ANGLE		
41a	N00813-01Z	455.5	2
	30x20X3mm ALUM. ANGLE		
42	N00813-01AG	2163	2
	30x20X3mm ALUM. ANGLE		
43	J858-AP09-19		1
	543 x495.5 (BACK PANEL)		
44	J858-AP08-23		1
	549 x 143 (BACK PANEL)		
45	J858-AP09-26		1
	543 x 2203 (BACK PANEL)		
46			
47	J858-AP07-09		1
	1.5mm THK. ALUM. FLASHING		
48	J858-AP06		2
	30x166x3mm ALUM. PLATE		
49	J858-AP14L		1
	3mm THK. ALUM. END PANEL		
50	J858-AP14R		1
	3mm THK. ALUM. END PANEL		
51	J858-AP02		2
	3mm THK. ALUM. PLATE		
52	J858-AP03		4
	3mm THK. ALUM. PLATE		
53	L065-01-03	642	1
	16x16x3mm ALUM. ANGLE		

◯ ALUM. EXTRUSION

ITEM	FAB. DWG NO.	LENGTH (mm)	QTY
1	X86278-12L	3217.5	1
2	X86278-12R	3217.5	1
3	X86279-34D	715	1
4	X86308-06L	644	1
5	X86302-10G	644	1
6	X86280-07G	644	1
7	X86301-01-07	650	1
8	X86283-01-08	650	2
9	X86306-01E	650	1
9a	x86306-04E	650	1
10	X86300-01-07	650	1
11	X86307-01-05	644	1
12	X86305-01LC	563.5	1
13	X86305-01RC	563.5	1
14	X86305-02LA	164	1
15	X86305-02RA	164	1
16	X86255-01L	200	1
17	X86255-01R	200	1
18	X86258-01	200	2
19	X86303-03	150	1
20	X86303-02	150	1
21			
22			

美特鋁質有限公司 MIDI Aluminium Fabricator Ltd.								工程號	J858	類別		物料號	-		
								地盘	康城11期	制圖	Z.S.P	2022-08-06	圖號	AZn-615H4-F1P	
修改	1			採用	工廠		地盤 ✓	图纸名称	单元组装图	復核	-	-	數量	-	
日期	15/12			材料颜色	-			材料	-	批准	-	-	單件重量	-	(KG)

AF-052A

INSTALL UNIT NO.	QTY.	FLOOR
T2A-CW2.1-1101	1	11/F
T2A-CW2.1-4001	1	40/F
T3A-CW2.1-1101	1	11/F
T3A-CW2.1-4001	1	40/F
TOTAL	4	

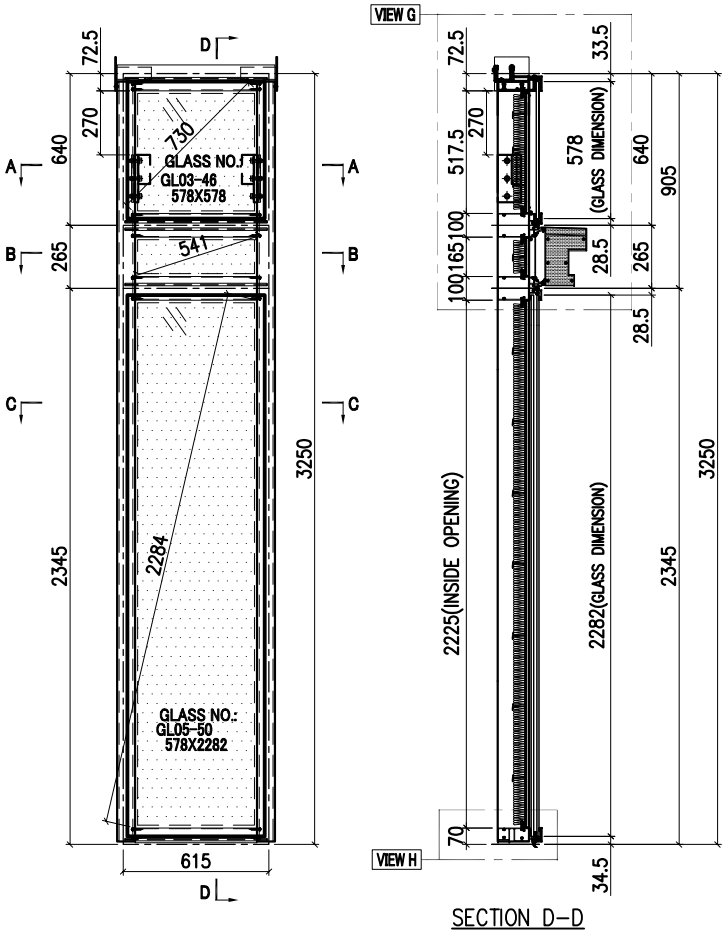

SECTION D-D

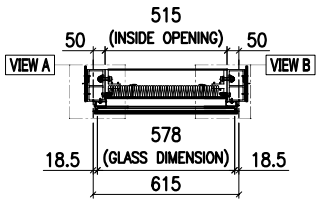

SECTION A-A

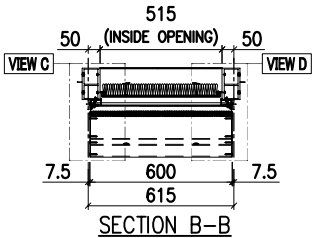

SECTION B-B

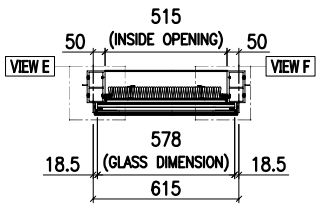

SECTION C-C

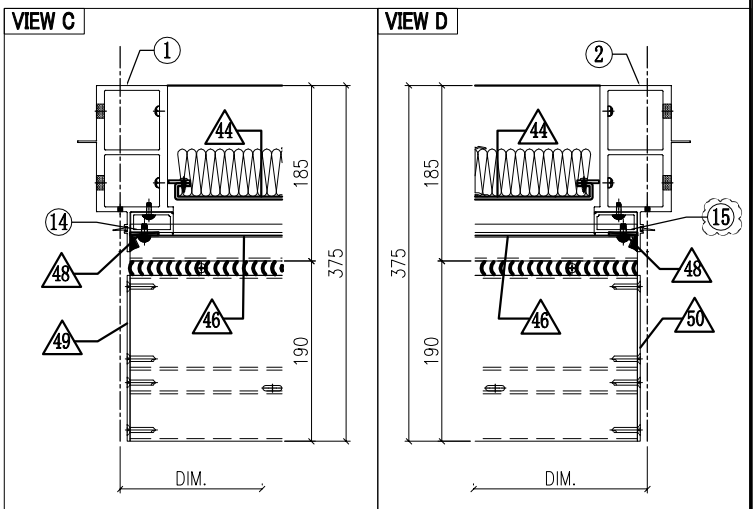

GLASS	GLASS NUMBER	WIDTH	HEIGHT	QTY.
	GL03-46	578	578	1
	GL05-50	578	2282	1

美特鋁質有限公司
MIDI Aluminium Fabricator Ltd.

修改	1			採用	工廠		地盤	✓	
日期	15/12			材料顏色	-				

工程號	J858	類別		物料號	-		
地盘	康城11期	制圖	Z. S. P	2022-08-06	圖號	AZn-615H4-F1P	
图纸名称	单元组装图	復核	-	-	數量	-	
材料	-	批准	-	-	單件重量	-	(KG)

AF-052B

VIEW G

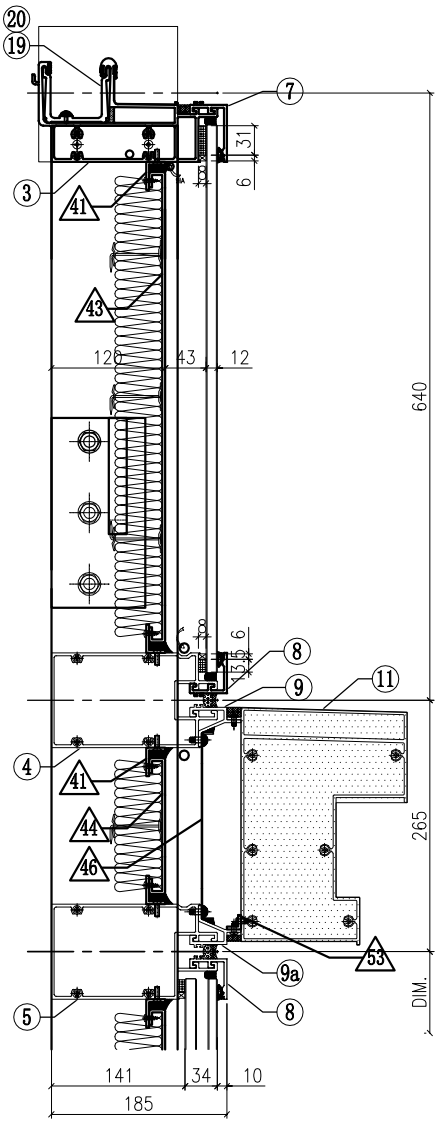

VIEW A

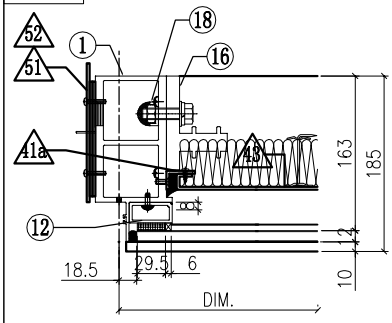

VIEW B

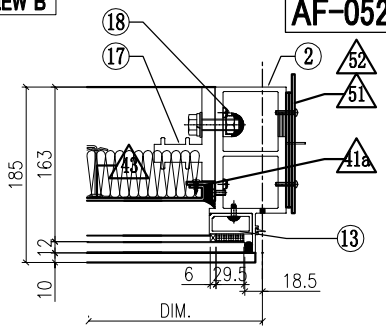

VIEW E

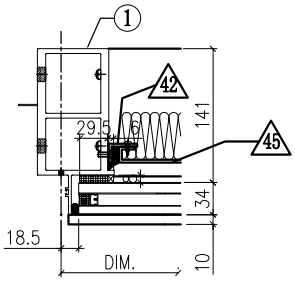

VIEW F

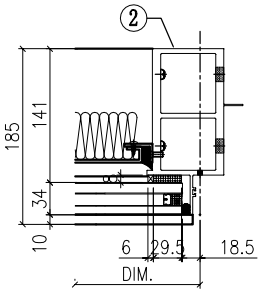

VIEW H

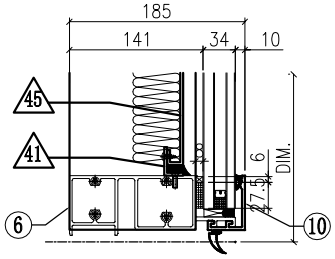

◇ OTHERS (ALUM. & G.M.S. PARTS)

ITEM	FAB. DWG NO.	LENGTH (mm)	QTY
41	N00813-01AX	513	6
	30x20X3mm ALUM. ANGLE		
41a	N00813-01Z	455.5	2
	30x20X3mm ALUM. ANGLE		
42	N00813-01AG	2163	2
	30x20X3mm ALUM. ANGLE		
43	J858-AP09-56		1
	493 x495.5 (BACK PANEL)		
44	J858-AP08-49		1
	499 x 143 (BACK PANEL)		
45	J858-AP09-59		1
	493 x 2203 (BACK PANEL)		
46	J858-AP07-19		1
	1.5mm THK. ALUM. FLASHING		
47			
48	J858-AP06		2
	30x166x3mm ALUM. PLATE		
49	J858-AP14L		1
	3mm THK. ALUM. END PANEL		
50	J858-AP14R		1
	3mm THK. ALUM. END PANEL		
51	J858-AP02		2
	3mm THK. ALUM. PLATE		
52	J858-AP03		4
	3mm THK. ALUM. PLATE		
53	L065-01-11	592	1
	16x16x3mm ALUM. ANGLE		

◯ ALUM. EXTRUSION

ITEM	FAB. DWG NO.	LENGTH (mm)	QTY
1	X86278-12L	3217.5	1
2	X86278-12R	3217.5	1
3	X86279-34E	665	1
4	X86308-06M	594	1
5	X86302-10H	594	1
6	X86280-07M	594	1
7	X86301-01-28	600	1
8	X86283-01-28	600	2
9	X86306-01P	600	1
9a	x86306-04P	600	1
10	X86300-01-29	600	1
11	X86307-01-18	594	1
12	X86305-01LC	563.5	1
13	X86305-01RC	563.5	1
14	X86305-02LA	164	1
15	X86305-02RA	164	1
16	X86255-01L	200	1
17	X86255-01R	200	1
18	X86258-01	200	2
19	X86303-03	150	1
20	X86303-02	150	1
21			
22			

美特鋁質有限公司 MIDI Aluminium Fabricator Ltd.								工程號	J858	類別		物料號	-		
								地盘	康城11期	制圖	Z.S.P	2022-08-06	圖號	AZe-700H4-F1P	
修改	1			採用	工廠		地盤 ✓	图纸名称	单元组装图	復核	-	-	數量	-	
日期	15/12			材料颜色	-			材料	-	批准	-	-	單件重量	-	(KG)

AF-053A

INSTALL UNIT NO.	QTY.	FLOOR
T1A-CW2.1-1104	1	11/F
T1A-CW2.1-1106	1	11/F
T2A-CW2.1-1104	1	11/F
T2A-CW2.1-1106	1	11/F
T3A-CW2.1-1104	1	11/F
T3A-CW2.1-1106	1	11/F
TOTAL	6	

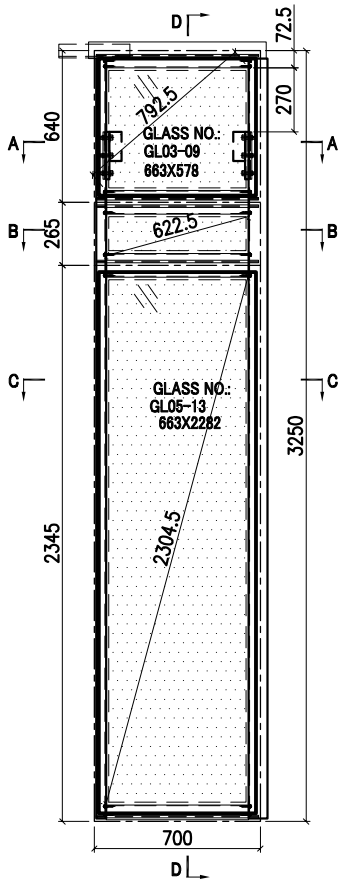

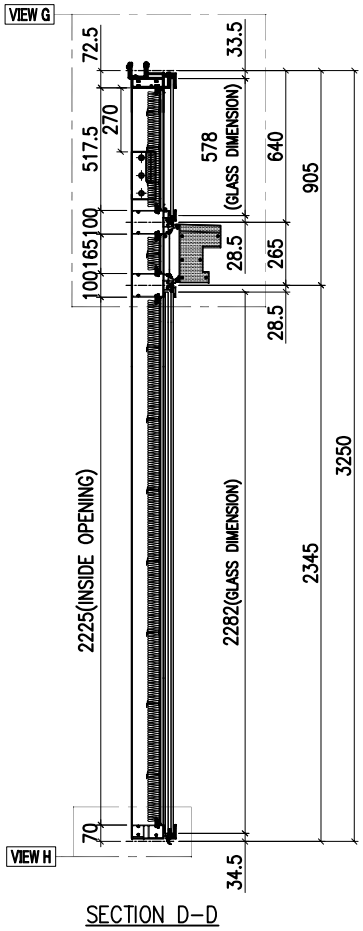

SECTION D-D

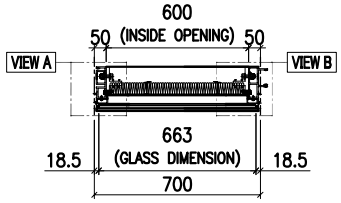

SECTION A-A

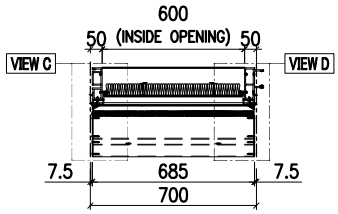

SECTION B-B

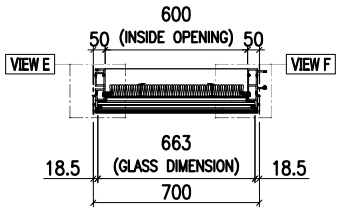

SECTION C-C

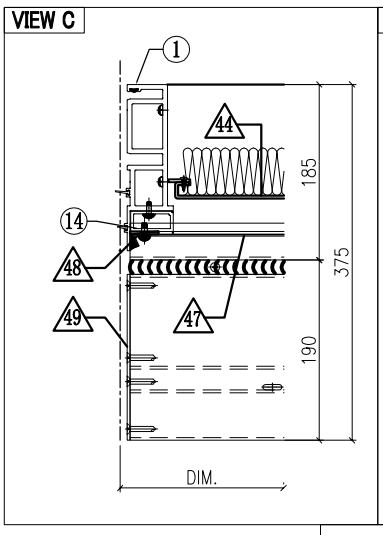

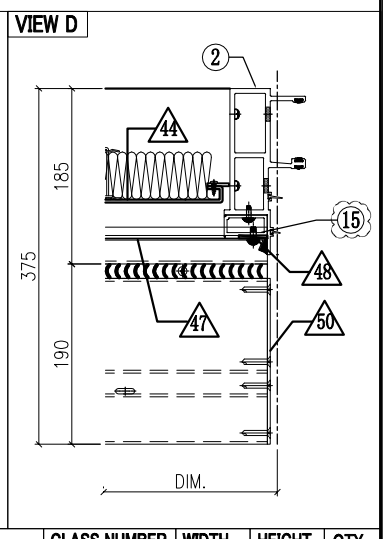

GLASS	GLASS NUMBER	WIDTH	HEIGHT	QTY.
	GL03-09	663	578	1
	GL05-13	663	2282	1

美特鋁質有限公司
MIDI Aluminium Fabricator Ltd.

工程號	J858	類別		物料號	-				
地盘	康城11期	制圖	Z. S. P	2022-08-06	圖號	AZe-700H4-F1P			
图纸名称	单元组装图	復核	-	-	數量	-			
材料	-	批准	-	-	單件重量	-	(KG)		

修改	1			採用	工廠		地盤	✓
日期	15/12			材料顏色	-			

AF-053B

VIEW G

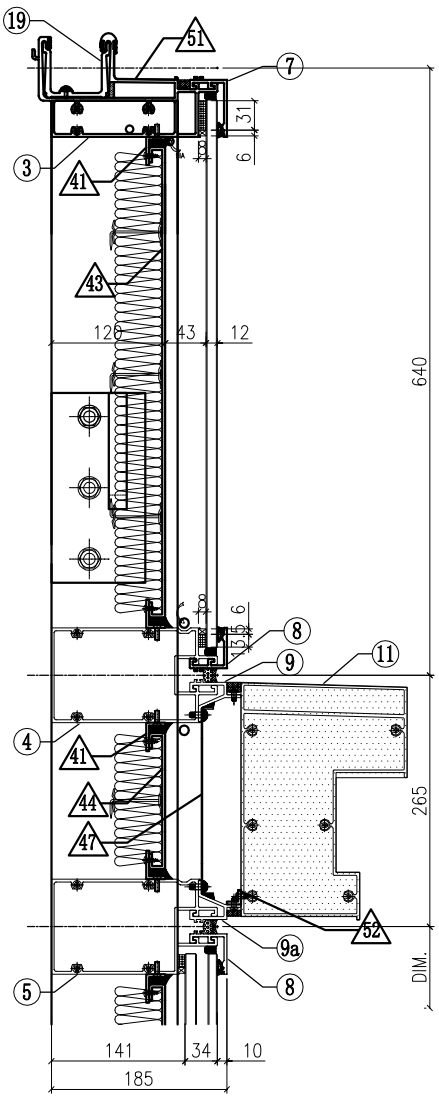

VIEW A

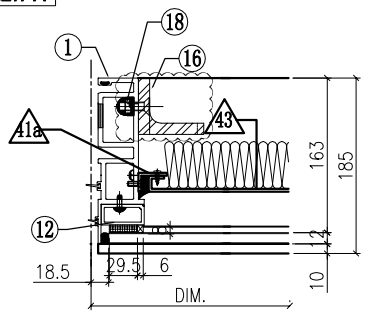

VIEW B

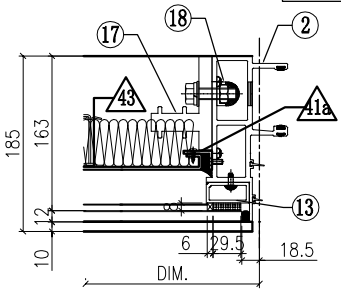

VIEW E

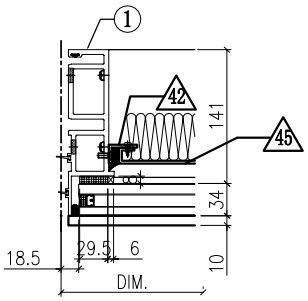

VIEW F

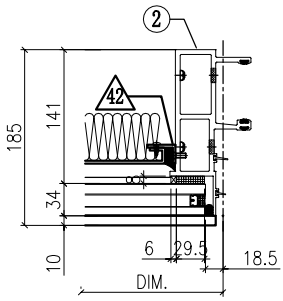

VIEW H

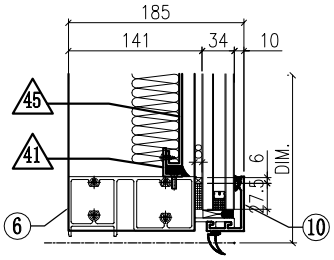

◇ OTHERS (ALUM. & G.M.S. PARTS)

ITEM	FAB. DWG NO.	LENGTH (mm)	QTY
41	N00813-01C	598	6
	30x20X3mm ALUM. ANGLE		
41a	N00813-01Z	455.5	2
	30x20X3mm ALUM. ANGLE		
42	N00813-01AG	2163	2
	30x20X3mm ALUM. ANGLE		
43	J858-AP09-24		1
	578 x **495.5** (BACK PANEL)		
44	J858-AP08-10		1
	584 x **143** (BACK PANEL)		
45	J858-AP09-27		1
	578 x **2203** (BACK PANEL)		
46			
47	J858-AP07-02		1
	1.5mm THK. ALUM. FLASHING		
48	J858-AP06		2
	30x166x3mm ALUM. PLATE		
49	J858-AP14L		1
	3mm THK. ALUM. END PANEL		
50	J858-AP14R		1
	3mm THK. ALUM. END PANEL		
51	J858-AP16	100	1
	1mm THK. ALUM. FLASHING		
52	L065-01-02	677	1
	16x16x3mm ALUM. ANGLE		

◯ ALUM. EXTRUSION

ITEM	FAB. DWG NO.	LENGTH (mm)	QTY
1	X86273-11	3217.5	1
2	X86272-06	3217.5	1
3	X86279-15B	685	1
4	X86308-06F	679	1
5	X86302-10E	679	1
6	X86280-07E	679	1
7	X86301-01-02	685	1
8	X86283-01-02	685	2
9	X86306-01B	685	1
9a	x86306-04B	685	1
10	X86300-01-02	685	1
11	X86307-01-02	679	1
12	X86305-01LC	563.5	1
13	X86305-01RC	563.5	1
14	X86305-02LA	164	1
15	X86305-02RA	164	1
16	ST-BR1	200	1
17	X86255-01R	200	1
18	X86258-01	200	2
19	X86303-01	300	1
20			
21			
22			

美特鋁質有限公司 MIDI Aluminium Fabricator Ltd.						工程號	J858	類別		物料號	-		
						地盘	康城11期	制圖	Z.S.P	2022-08-06	圖號	AZe-700H4-P	
修改				採用	工廠	地盤	✓	图纸名称	单元组装图	復核	-	-	數量	-
日期				材料颜色	-			材料	-	批准	-	-	單件重量	- (KG)

AF-054A

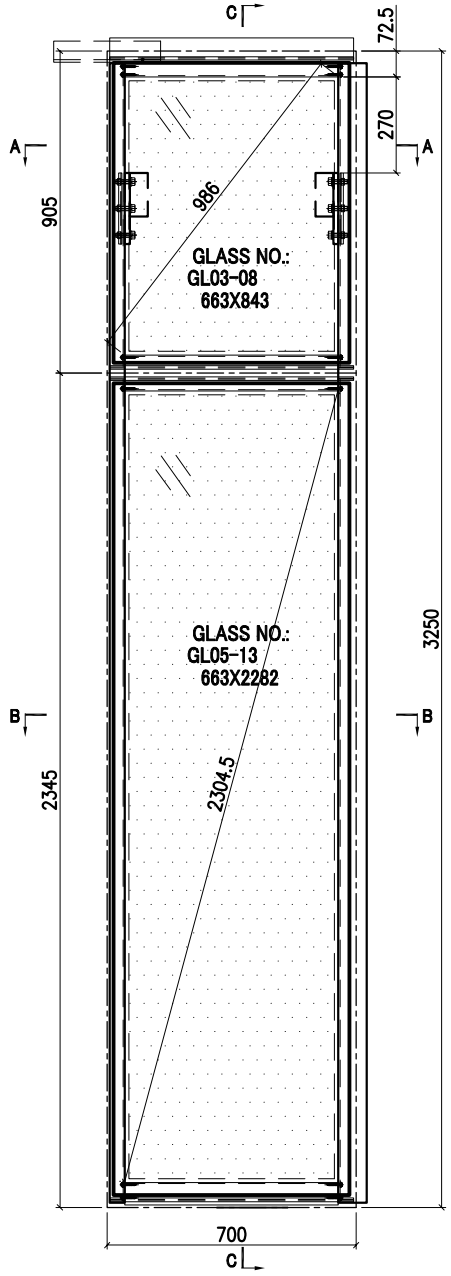

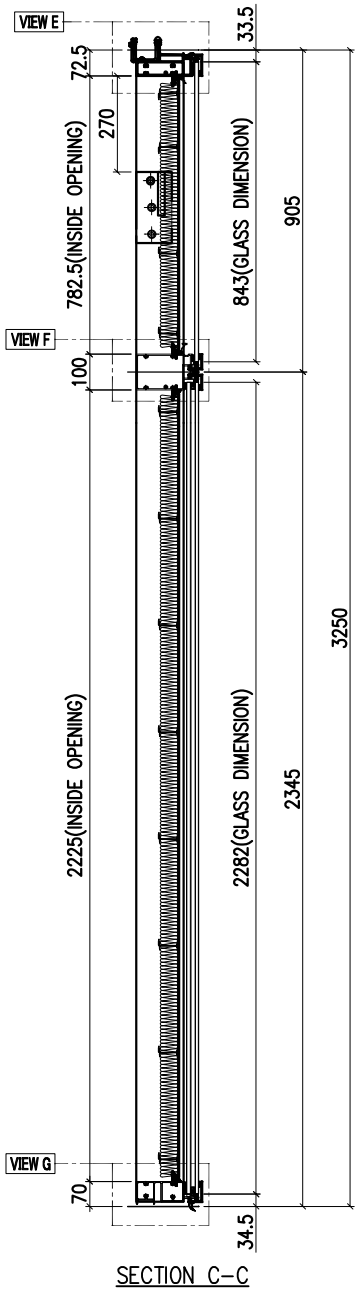

SECTION C-C

INSTALL UNIT NO.	QTY.	FLOOR
T1A-CW2.1-4004	1	40/F
T1A-CW2.1-4006	1	40/F
T1B-CW4.1-4003	1	40/F
T1B-CW4.1-4005	1	40/F
T2A-CW2.1-4004	1	40/F
T2A-CW2.1-4006	1	40/F
T3A-CW2.1-4004	1	40/F
T3A-CW2.1-4006	1	40/F
T3B-CW4.1-4003	1	40/F
T3B-CW4.1-4005	1	40/F
TOTAL	10	

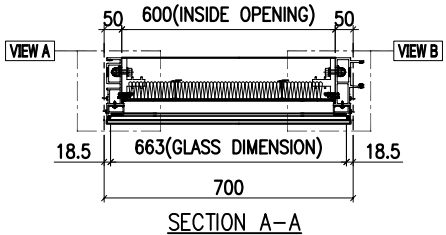

SECTION A-A

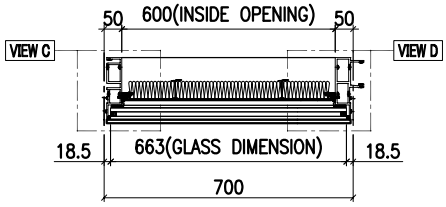

SECTION B-B

GLASS	GLASS NUMBER	WIDTH	HEIGHT	QTY.
	GL03-08	663	843	1
	GL05-13	663	2282	1

美特鋁質有限公司
MIDI Aluminium Fabricator Ltd.

工程號	J858	類別		物料號	-				
地盘	康城11期	制圖	Z.S.P	2022-08-06	圖號	AZe-700H4-P			
图纸名称	单元组装图	復核	-	-	數量	-			
材料	-	批准	-	-	單件重量	-	(KG)		

修改				採用	工廠		地盤	✓
日期				材料顏色	-			

AF-054B

VIEW E

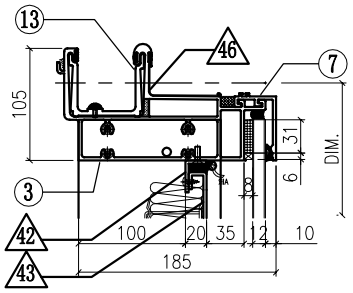

VIEW A

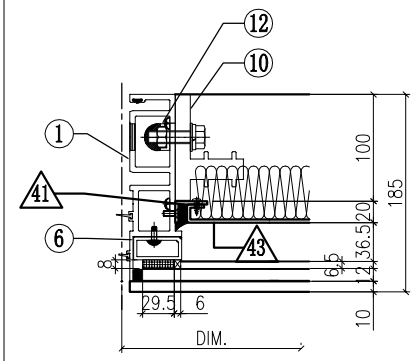

VIEW B

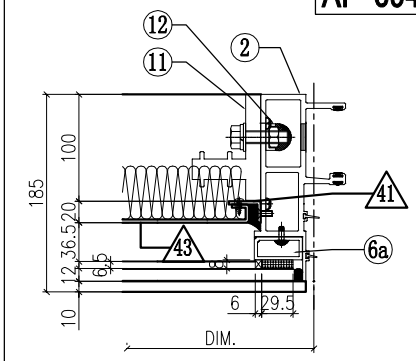

VIEW F

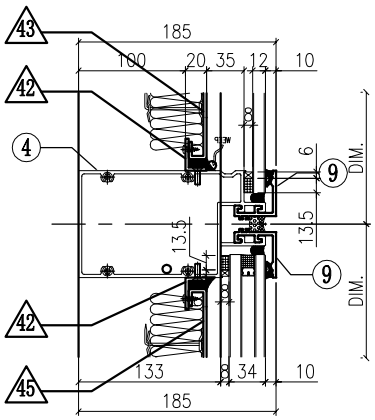

VIEW C

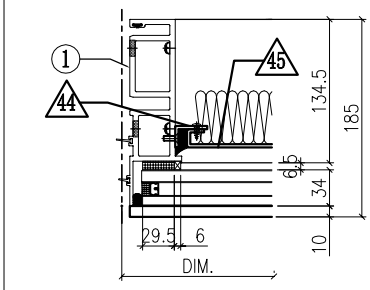

VIEW D

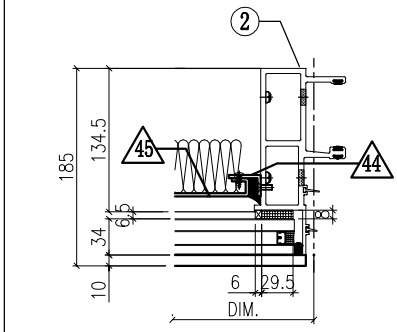

VIEW G

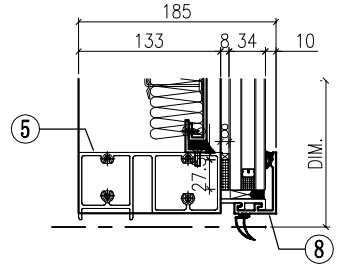
185
133
8
34
10
5
DIM.
27.5
8
8
8

美特鋁質有限公司 MIDI Aluminium Fabricator Ltd.											
				工程號	J858	類別		物料號	-		
				地盘	康城11期	制圖	Z. S. P	2022-08-06	圖號	AZe-700H4-F2P	
修改	1		採用 工廠		地盤 ✓	图纸名称	单元组装图	復核	-	-	數量	-	
日期	15/12		材料顏色	-		材料	-	批准	-	-	單件重量	-	(KG)

AF-055A

INSTALL UNIT NO.	QTY.	FLOOR
T1B-CW4.1-1103	1	11/F
T1B-CW4.1-1105	1	11/F
T3B-CW4.1-1103	1	11/F
T3B-CW4.1-1105	1	11/F
TOTAL	4	

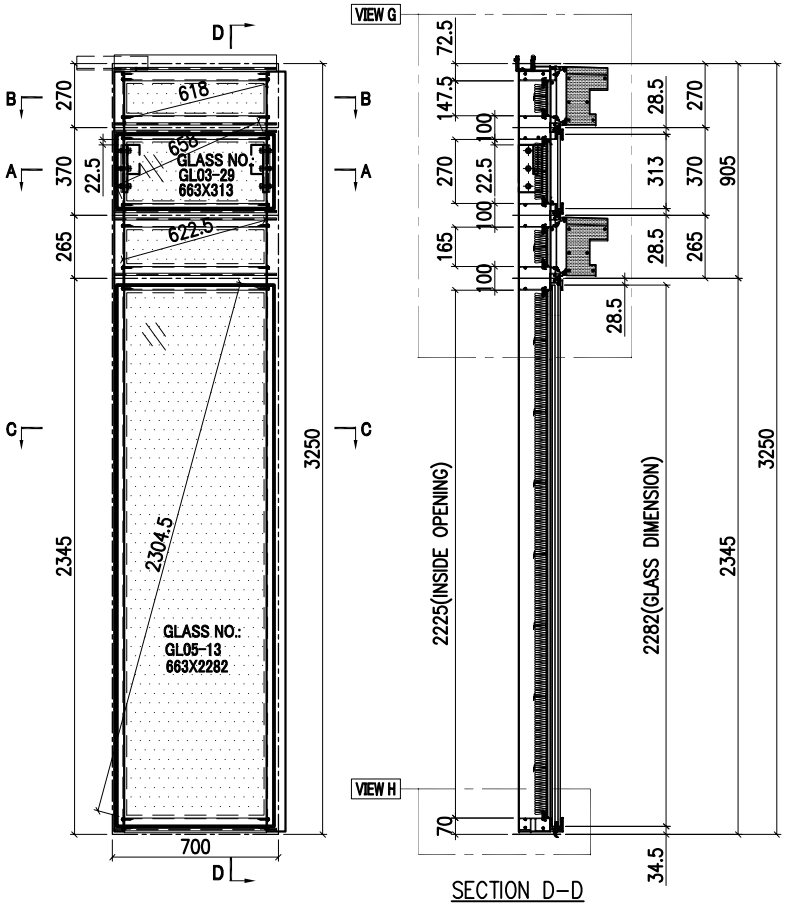

SECTION D-D

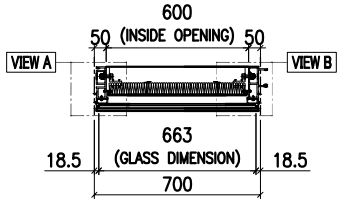

SECTION A-A

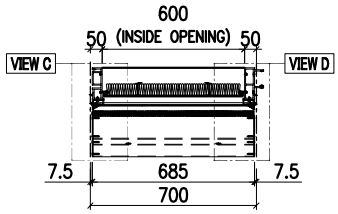

SECTION B-B

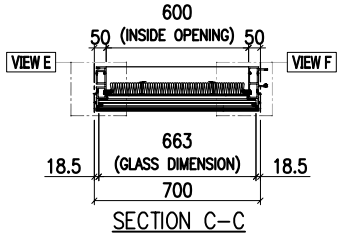

SECTION C-C

VIEW H

VIEW C

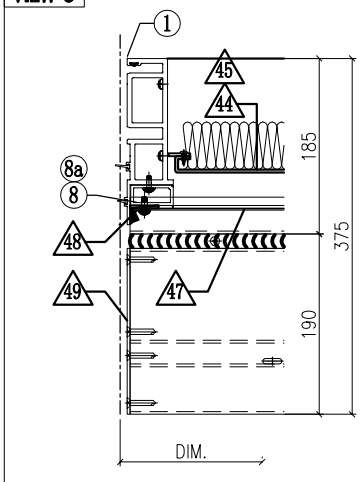

VIEW D

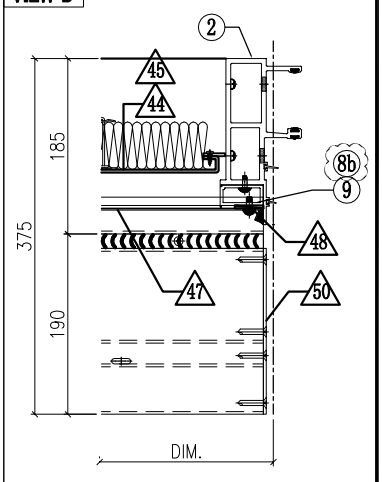

GLASS

GLASS NUMBER	WIDTH	HEIGHT	QTY.
GL03-29	663	313	1
GL05-13	663	2282	1

美特鋁質有限公司
MIDI Aluminium Fabricator Ltd.

工程號	J858	類別		物料號	-		
地盘	康城11期	制圖	Z. S. P	2022-08-06	圖號	AZe-700H4-F2P	
图纸名称	单元组装图	復核	-	-	數量	-	
材料	-	批准	-	-	單件重量	-	(KG)

修改	1			採用	工廠		地盤	✓
日期	15/12			材料顏色	-			

AF-055B

VIEW G

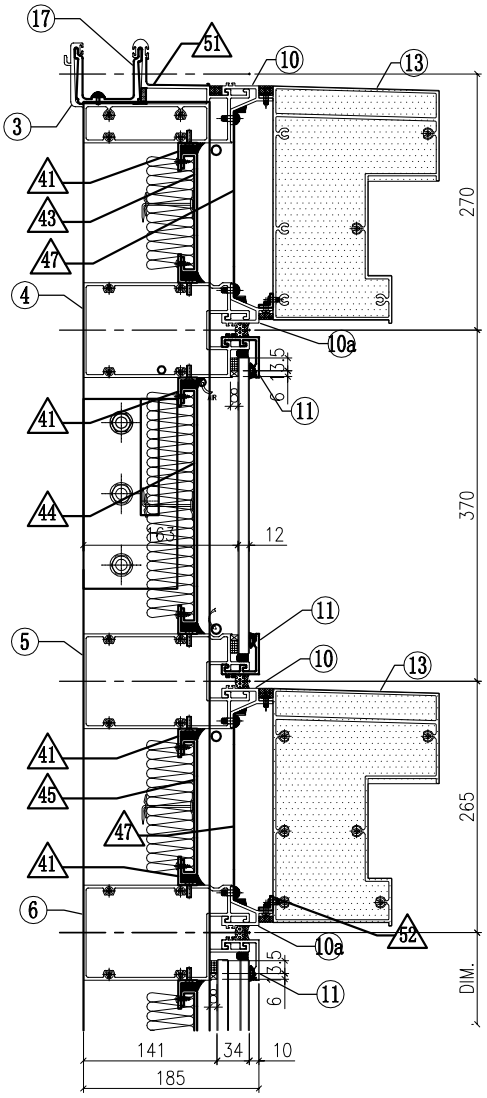

VIEW H

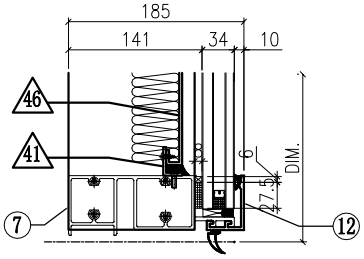

VIEW A

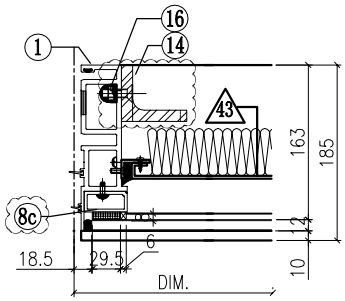

VIEW B

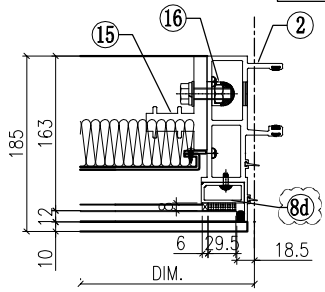

VIEW E

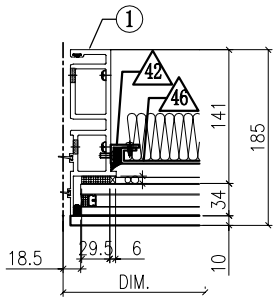

VIEW F

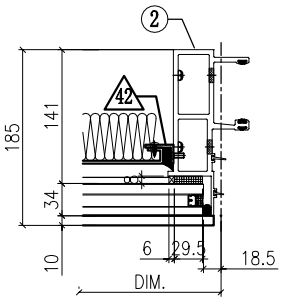

◇ OTHERS (ALUM. & G.M.S. PARTS)

ITEM	FAB. DWG NO.	LENGTH (mm)	QTY
41	N00813-01C	598	8
	30x20X3mm ALUM. ANGLE		
42	N00813-01AG	2163	2
	30x20X3mm ALUM. ANGLE		
43	J858-AP08-02		1
	584 x**125.5** (BACK PANEL)		
44	J858-AP11-06		1
	584 x**248** (BACK PANEL)		
45	J858-AP08-10		1
	584 x**143** (BACK PANEL)		
46	J858-AP09-27		1
	578 x**2203** (BACK PANEL)		
47	J858-AP07-02		2
	1.5mm THK. ALUM. FLASHING		
48	J858-AP06		4
	30x166x3mm ALUM. PLATE		
49	J858-AP14L		2
	3mm THK. ALUM. END PANEL		
50	J858-AP14R		2
	3mm THK. ALUM. END PANEL		
51	J858-AP16	100	1
	1mm THK. ALUM. FLASHING		
54	L065-01-02	677	2
	16x16x3mm ALUM. ANGLE		

◯ ALUM. EXTRUSION

ITEM	FAB. DWG NO.	LENGTH (mm)	QTY
1	X86273-12	3217.5	1
2	X86272-07	3217.5	1
3	X86279-22C	685	1
4	X86308-01D	679	1
5	X86308-06F	679	1
6	X86302-10E	679	1
7	X86280-07E	679	1
8	X86305-03LA	193.5	1
9	X86305-03RA	193.5	1
8a	X86305-05LB	269	1
8b	X86305-05RB	269	1
8c	X86305-02LA	164	1
8d	X86305-02RA	164	1
10	X86306-01B	685	2
10a	x86306-04B	685	2
11	X86283-01-02	685	3
12	X86300-01-02	685	1
13	X86307-01-02	679	2
14	ST-BR1	200	1
15	X86255-01R	200	1
16	X86258-01	200	2
17	X86303-01	300	1
18			
19			
20			

美特鋁質有限公司 MIDI Aluminium Fabricator Ltd.												
				工程號	J858	類別		物料號	-			
				地盘	康城11期	制圖	Z. S. P	2022-08-06	圖號	AZd-700H4-F2P		
修改	1			採用 工廠		地盤 ✓	图纸名称	单元组装图	復核	-	-	數量	-	
日期	15/12			材料颜色	-		材料	-	批准	-	-	單件重量	-	(KG)

AF-056A

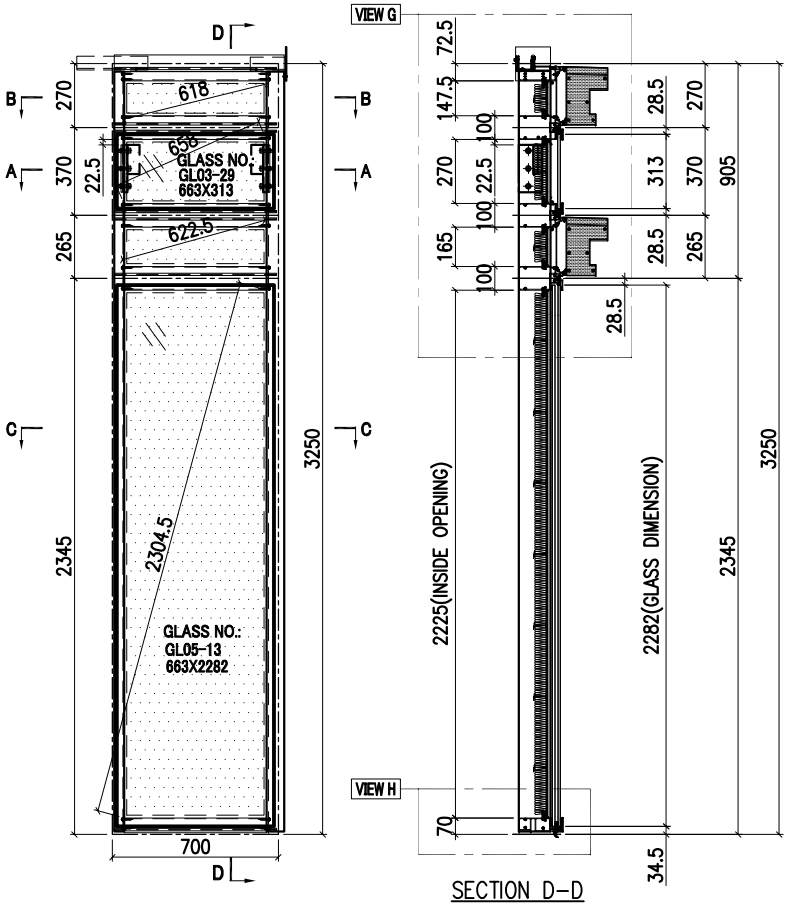

INSTALL UNIT NO.	QTY.	FLOOR
T1B-CW4.1-1106	1	11/F
T3B-CW4.1-1106	1	11/F
TOTAL	2	

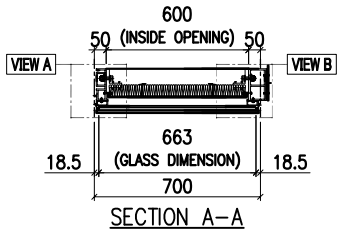

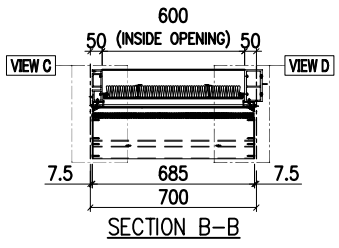

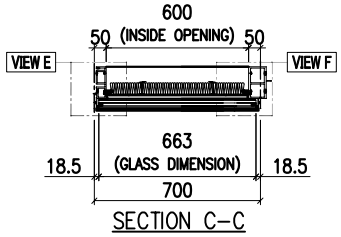

VIEW H

VIEW C

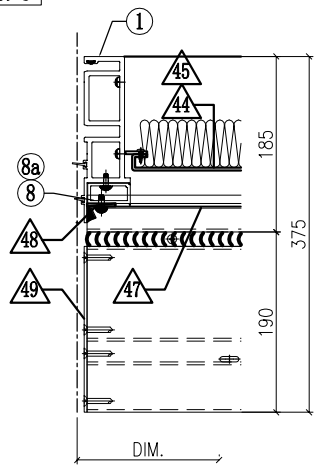

VIEW D

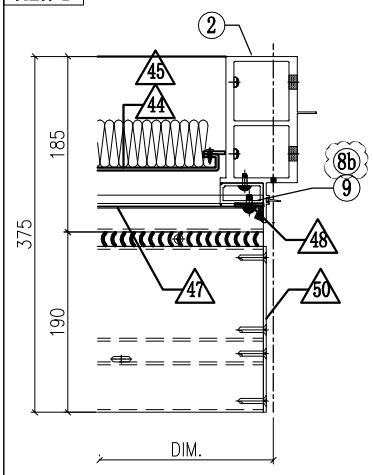

GLASS

GLASS NUMBER	WIDTH	HEIGHT	QTY.
GL03-29	663	313	1
GL05-13	663	2282	1

美特鋁質有限公司
MIDI Aluminium Fabricator Ltd.

工程號	J858	類別		物料號	-				
地盤	康城11期	制圖	Z. S. P	2022-08-06	圖號	AZd-700H4-F2P			
图纸名称	单元组装图	復核	-	-	數量	-			
材料	-	批准	-	-	單件重量	-	(KG)		

修改	1			採用	工廠		地盤	✓
日期	15/12			材料顏色	-			

AF-056B

VIEW G

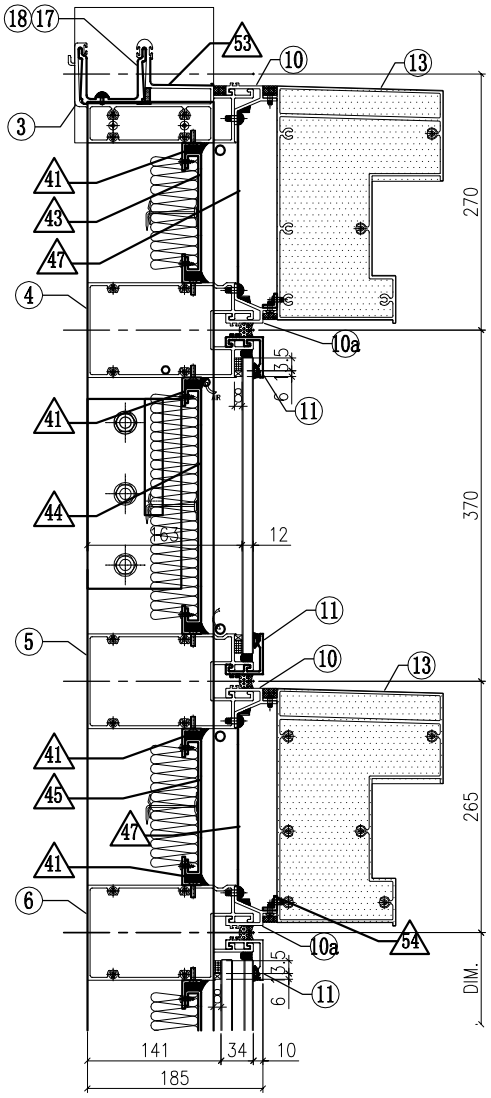

VIEW H

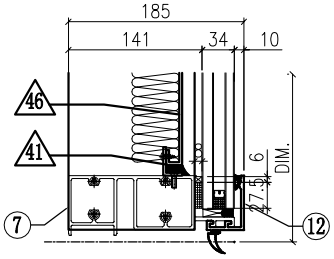

VIEW A

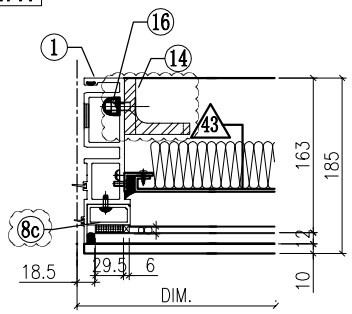

VIEW B

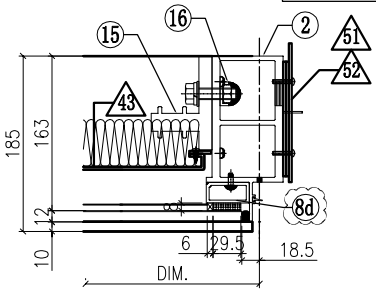

VIEW E

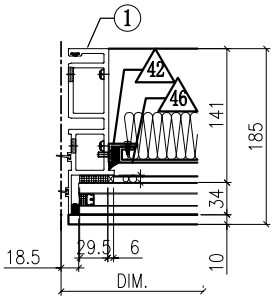

VIEW F

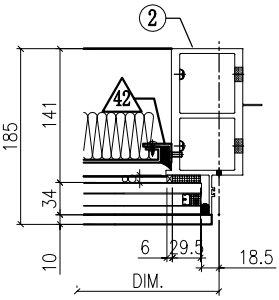

◇ OTHERS (ALUM. & G.M.S. PARTS)

ITEM	FAB. DWG NO.	LENGTH (mm)	QTY
41	N00813-01C	598	8
	30x20X3mm ALUM. ANGLE		
42	N00813-01AG	2163	2
	30x20X3mm ALUM. ANGLE		
43	J858-AP08-02		1
	584 x125.5 (BACK PANEL)		
44	J858-AP11-06		1
	584 x248 (BACK PANEL)		
45	J858-AP08-10		1
	584 x143 (BACK PANEL)		
46	J858-AP09-27		1
	578 x2203 (BACK PANEL)		
47	J858-AP07-02		2
	1.5mm THK. ALUM. FLASHING		
48	J858-AP06		4
	30x166x3mm ALUM. PLATE		
49	J858-AP14L		2
	3mm THK. ALUM. END PANEL		
50	J858-AP14R		2
	3mm THK. ALUM. END PANEL		
51	J858-AP02		1
	3mm THK. ALUM. PLATE		
52	J858-AP03		2
	3mm THK. ALUM. PLATE		
53	J858-AP16	100	1
	1mm THK. ALUM. FLASHING		
54	L065-01-02	677	2
	16x16x3mm ALUM. ANGLE		

◯ ALUM. EXTRUSION

ITEM	FAB. DWG NO.	LENGTH (mm)	QTY
1	X86273-12	3217.5	1
2	X86278-11R	3217.5	1
3	**X86279-31RB**	**717.5**	1
4	X86308-01D	679	1
5	X86308-06F	679	1
6	X86302-10E	679	1
7	X86280-07E	679	1
8	X86305-03LA	193.5	1
9	X86305-03RA	193.5	1
8a	X86305-05LB	269	1
8b	X86305-05RB	269	1
8c	X86305-02LA	164	1
8d	X86305-02RA	164	1
10	X86306-01B	685	2
10a	x86306-04B	685	2
11	X86283-01-02	685	3
12	X86300-01-02	685	1
13	X86307-01-02	679	2
14	ST-BR1	200	1
15	X86255-01R	200	1
16	X86258-01	200	2
17	X86303-01	300	1
18	X86303-02	150	1
19			
20			

美特鋁質有限公司 MIDI Aluminium Fabricator Ltd.											
				工程號	J858	類別		物料號	-		
				地盘	康城11期	制圖	Z.S.P	2022-08-06	圖號	AZc-700H4-F2P	
修改	1		採用 工廠		地盤 ✓	图纸名称	单元组装图	復核	-	-	數量	-	
日期	15/12		材料颜色	-		材料	-	批准	-	-	單件重量	-	(KG)

AF-057A

INSTALL UNIT NO.	QTY.	FLOOR
T3A-CW4.1-1101	1	11/F
TOTAL	1	

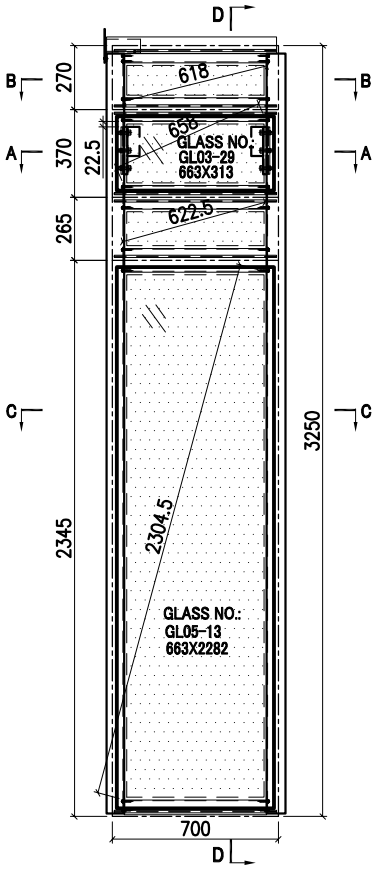

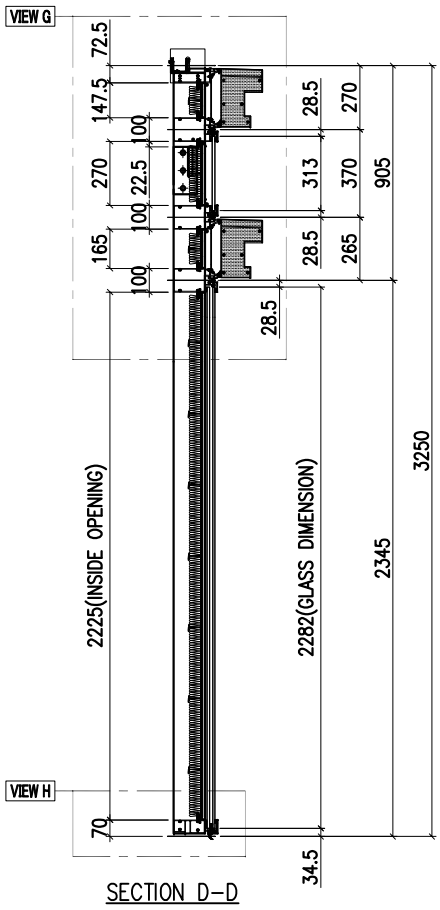

SECTION D-D

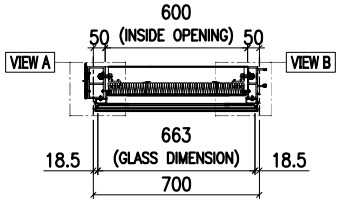

SECTION A-A

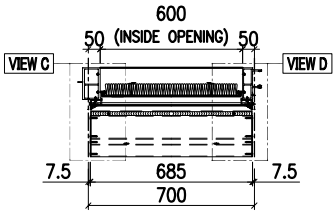

SECTION B-B

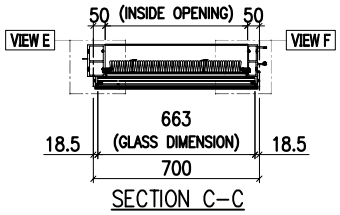

SECTION C-C

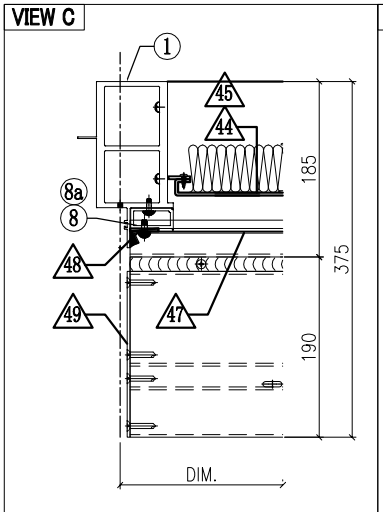

GLASS

GLASS NUMBER	WIDTH	HEIGHT	QTY.
GL03-29	663	313	1
GL05-13	663	2282	1

美特鋁質有限公司
MIDI Aluminium Fabricator Ltd.

工程號	J858	類別		物料號	-		
地盘	康城11期	制圖	Z. S. P	2022-08-06	圖號	AZc-700H4-F2P	
图纸名称	单元组装图	復核	-	-	數量	-	
材料	-	批准	-	-	單件重量	-	(KG)

修改	1			採用	工廠		地盤	✓
日期	15/12			材料顏色	-			

AF-057B

VIEW G

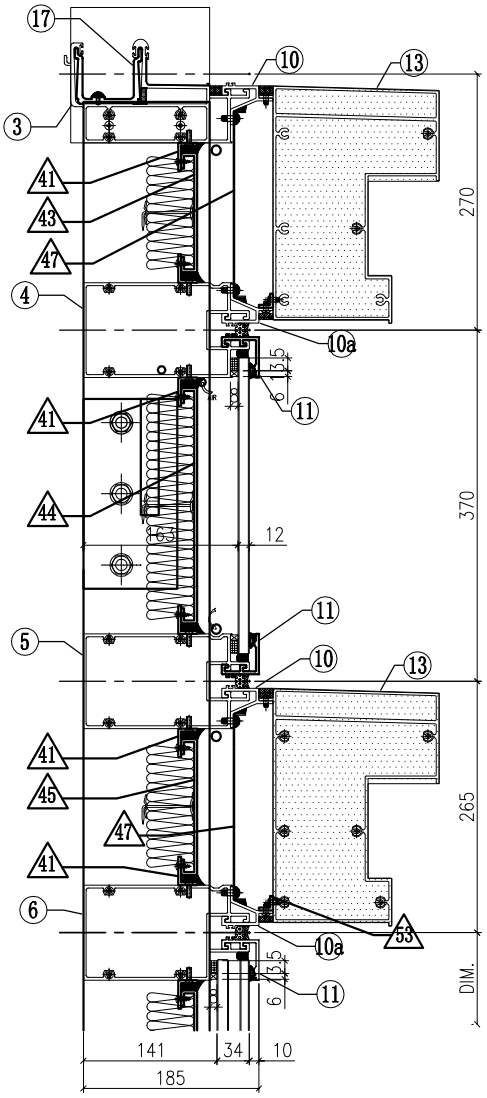

VIEW H

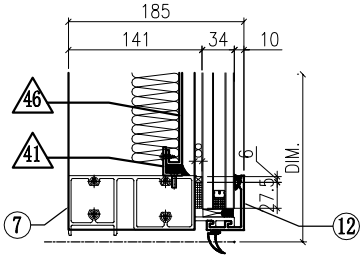

VIEW A

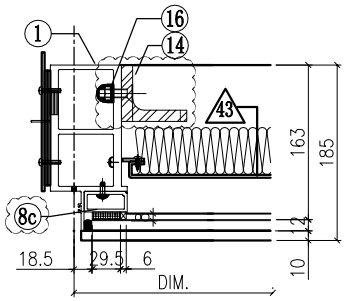

VIEW B

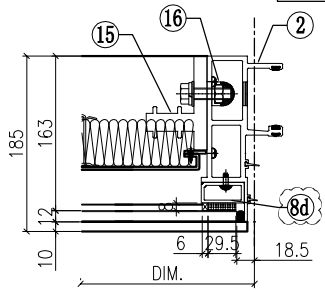

VIEW E

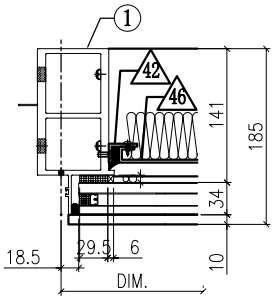

VIEW F

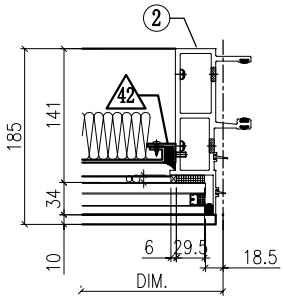

◇ OTHERS (ALUM. & G.M.S. PARTS)

ITEM	FAB. DWG NO.	LENGTH (mm)	QTY
41	N00813-01C 30x20X3mm ALUM. ANGLE	598	8
42	N00813-01AG 30x20X3mm ALUM. ANGLE	2163	2
43	J858-AP08-02 584 x**125.5** (BACK PANEL)		1
44	J858-AP11-06 584 x**248** (BACK PANEL)		1
45	J858-AP08-10 584 x**143** (BACK PANEL)		1
46	J858-AP09-27 **578** x**2203** (BACK PANEL)		1
47	J858-AP07-02 1.5mm THK. ALUM. FLASHING		2
48	J858-AP06 30x166x3mm ALUM. PLATE		4
49	J858-AP14L 3mm THK. ALUM. END PANEL		2
50	J858-AP14R 3mm THK. ALUM. END PANEL		2
51	J858-AP02 3mm THK. ALUM. PLATE		1
52	J858-AP03 3mm THK. ALUM. PLATE		2
53	L065-01-02 16x16x3mm ALUM. ANGLE	677	2

◯ ALUM. EXTRUSION

ITEM	FAB. DWG NO.	LENGTH (mm)	QTY
1	X86278-11L	3217.5	1
2	X86272-07	3217.5	1
3	X86279-31LB	717.5	1
4	X86308-01D	679	1
5	X86308-06F	679	1
6	X86302-10E	679	1
7	X86280-07E	679	1
8	X86305-03LA	193.5	1
9	X86305-03RA	193.5	1
8a	X86305-05LB	269	1
8b	X86305-05RB	269	1
8c	X86305-02LA	164	1
8d	X86305-02RA	164	1
10	X86306-01B	685	2
10a	X86306-04B	685	2
11	X86283-01-02	685	3
12	X86300-01-02	685	1
13	X86307-01-02	679	2
14	ST-BR1	200	1
15	X86255-01R	200	1
16	X86258-01	200	2
17	X86303-03	150	1
18			
19			
20			

美特鋁質有限公司 MIDI Aluminium Fabricator Ltd.					工程號	J858	類別		物料號	-		
					地盘	康城11期	制圖	Z.S.P	2022-08-06	圖號	AZd-700H4-P	
修改				採用 工廠		地盤 ✓	图纸名称	单元组装图	復核	-	-	數量	-	
日期				材料顏色	-		材料	-	批准	-	-	單件重量	- (KG)	

AF-058A

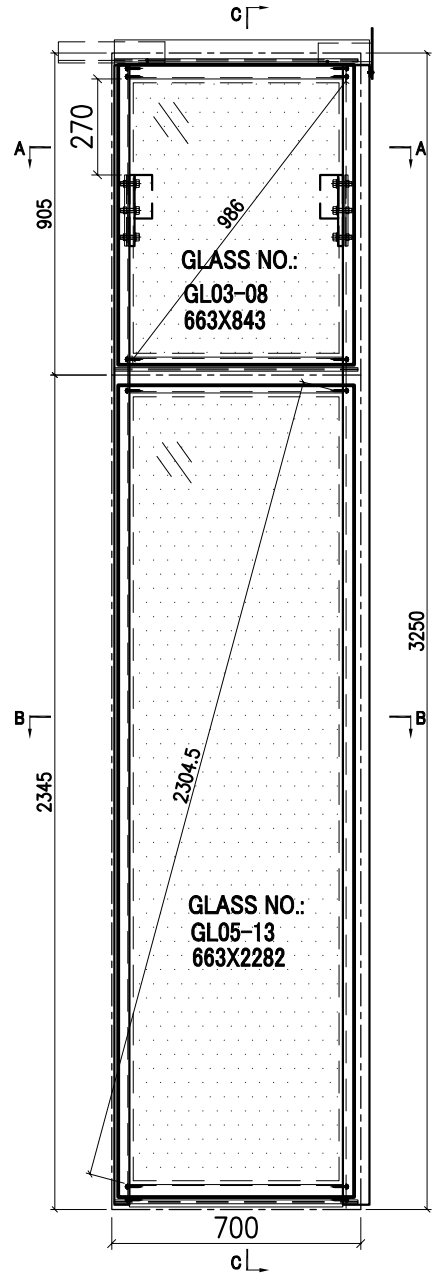

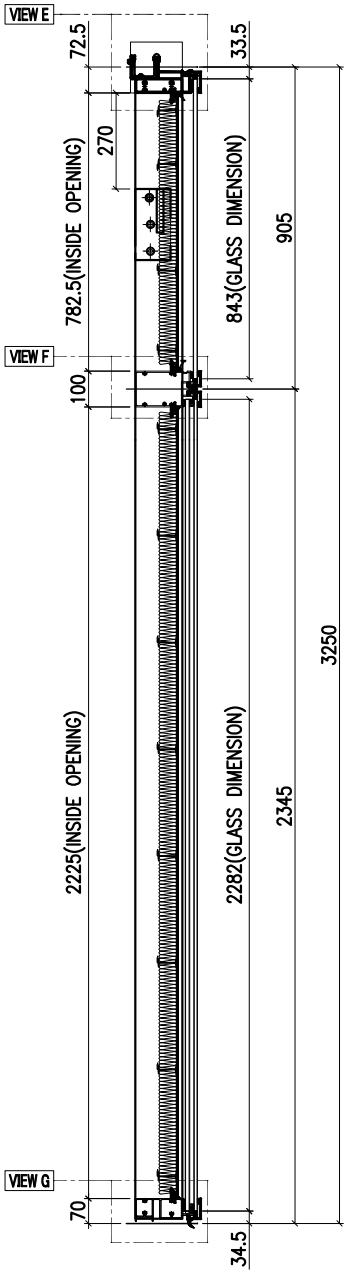

SECTION C-C

INSTALL UNIT NO.	QTY.	FLOOR
T1B-CW4.1-4006	1	40/F
T3B-CW4.1-4006	1	40/F
TOTAL	2	

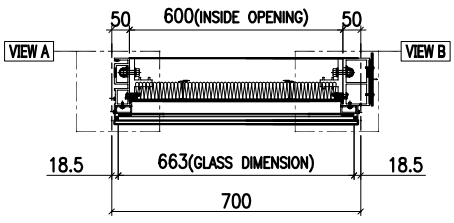

SECTION A-A

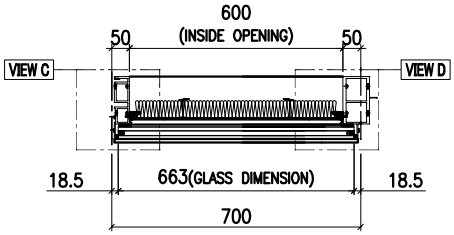

SECTION B-B

GLASS	GLASS NUMBER	WIDTH	HEIGHT	QTY.
	GL03-08	663	843	1
	GL05-13	663	2282	1

美特鋁質有限公司 MIDI Aluminium Fabricator Ltd.						工程號	J858	類別		物料號	-		
						地盘	康城11期	制圖	Z.S.P	2022-08-06	圖號	AZd-700H4-P	
修改				採用	工廠		地盤 ✓	图纸名称	单元组装图	復核	-	-	數量	-	
日期				材料颜色	-			材料	-	批准	-	-	單件重量	-	(KG)

AF-058B

VIEW E

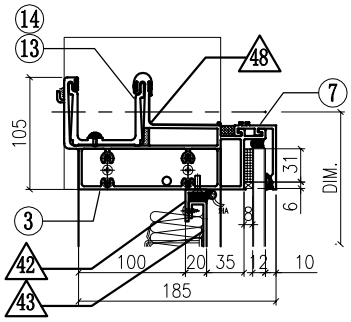

VIEW A

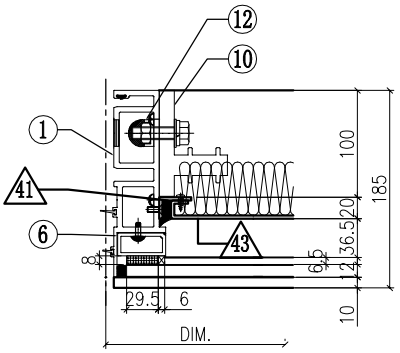

VIEW B

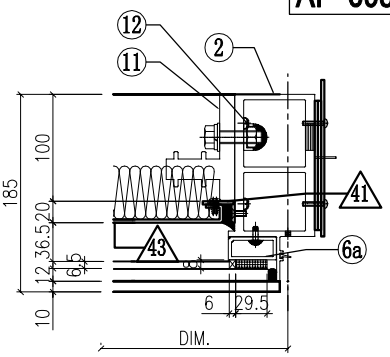

VIEW F

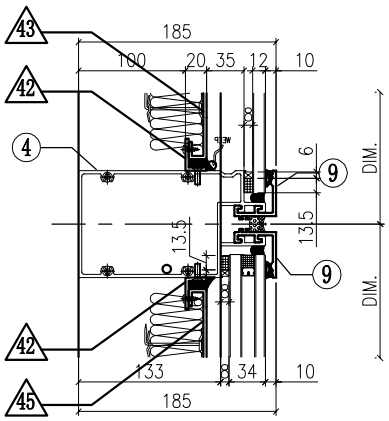

VIEW C

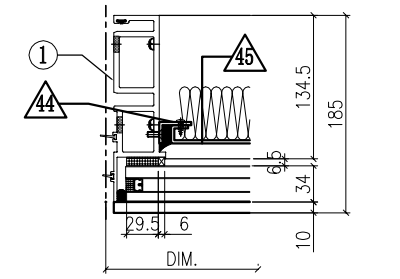

VIEW D

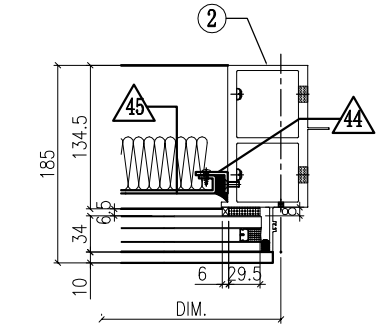

VIEW G

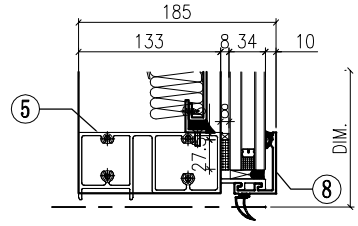

◇ OTHERS (ALUM. & G.M.S. PARTS)

ITEM	FAB. DWG NO.	LENGTH (mm)	QTY
41	N00813-01A	720.5	2
	30x20X3mm ALUM. ANGLE		
42	N00813-01C	598	4
	30x20X3mm ALUM. ANGLE		
43	J858-AP09-02		1
	578 x760.5(BACK PANEL)		
44	N00813-01AG	2163	2
	30x20X3mm ALUM. ANGLE		
45	J858-AP09-27		1
	578 x2203 (BACK PANEL)		
46	J858-AP02		1
	3mm THK. ALUM. PLATE		
47	J858-AP03		2
	3mm THK. ALUM. PLATE		
48	J858-AP16	100	1
	1mm THK. ALUM. FLASHING		

◯ ALUM. EXTRUSION

ITEM	FAB. DWG NO.	LENGTH (mm)	QTY
1	X86273-16	3217.5	1
2	X86278-24R	3217.5	1
3	X86279-14C	717.5	1
4	X86302-17E	679	1
5	X86280-07E	679	1
6	X86305-01LA	828.5	1
6a	X86305-01RA	828.5	1
7	X86301-01-02	685	1
8	X86300-01-02	685	1
9	X86283-01-02	685	2
10	X86255-01L	200	1
11	X86255-01R	200	1
12	X86258-01	200	2
13	X86303-01	300	1
14	X86303-02	150	1
15			
16			
17			
18			
19			
20			
21			
22			

美特鋁質有限公司 MIDI Aluminium Fabricator Ltd.					工程號	J858	類別		物料號	-		
					地盘	康城11期	制圖	Z.S.P	2022-08-06	圖號	AZc-700H4-P	
修改			採用	工廠		地盤 ✓	图纸名称	单元组装图	復核	-	-	數量	-
日期			材料颜色	-			材料	-	批准	-	-	單件重量	- (KG)

AF-059A

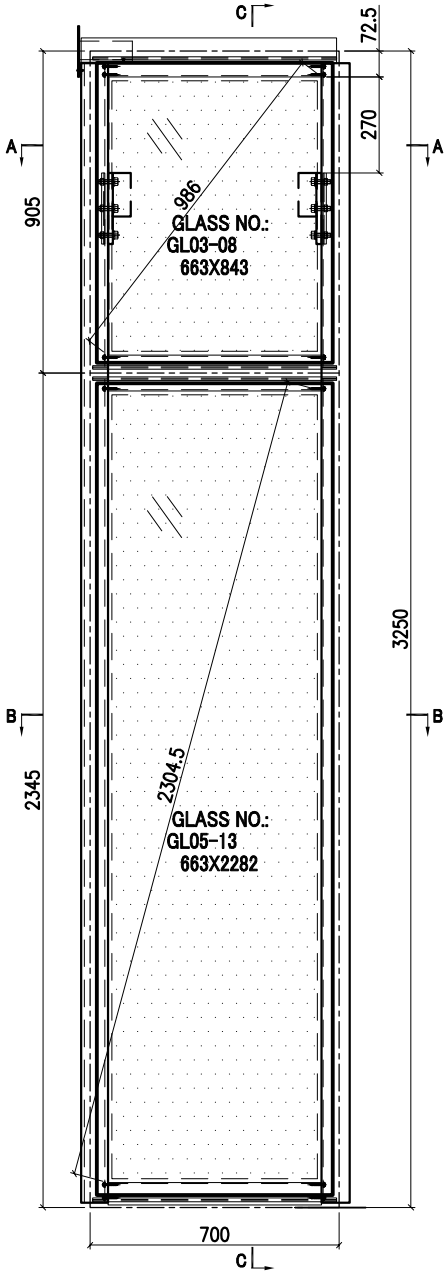

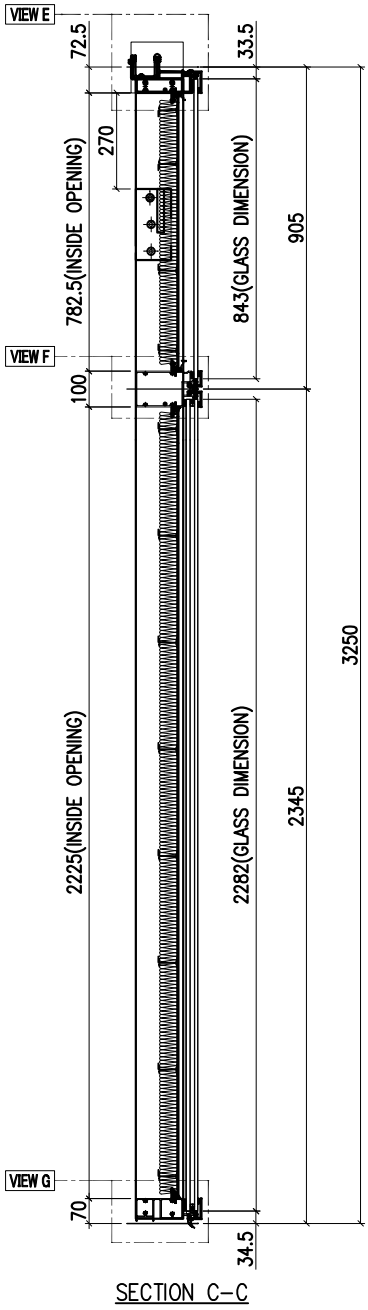

SECTION C-C

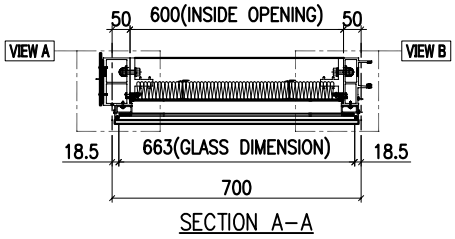

SECTION A-A

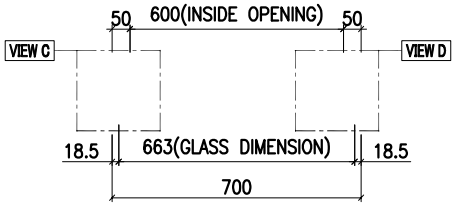

SECTION B-B

INSTALL UNIT NO.	QTY.	FLOOR
T3A-CW4.1-4001	1	40/F
TOTAL	1	

GLASS	GLASS NUMBER	WIDTH	HEIGHT	QTY.
	GL03-08	663	843	1
	GL05-13	663	2282	1

美特鋁質有限公司 MIDI Aluminium Fabricator Ltd.											
修改				採用	工廠		地盤	✓	工程號	J858	類別		物料號	-		
日期				材料顏色	-				地盘	康城11期	制圖	Z. S. P	2022-08-06	圖號	AZc-700H4-P
									图纸名称	单元组装图	復核	-	-	數量	-
									材料	-	批准	-	-	單件重量	- (KG)

AF-059B

VIEW E

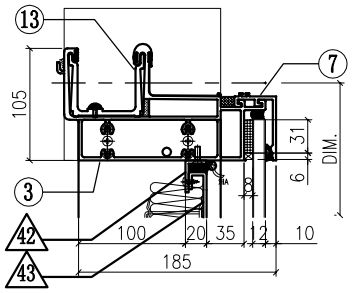

VIEW A

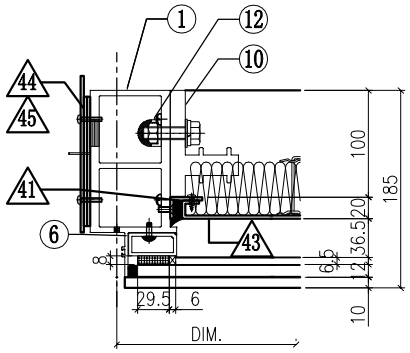

VIEW B

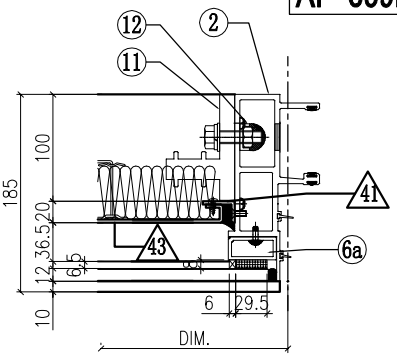

VIEW F

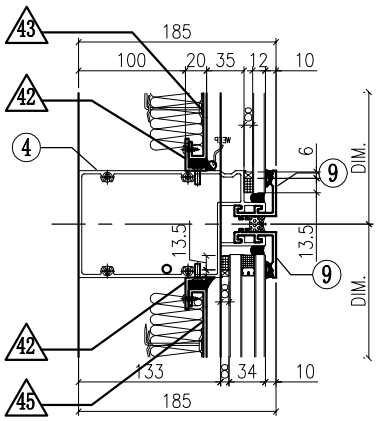

VIEW C

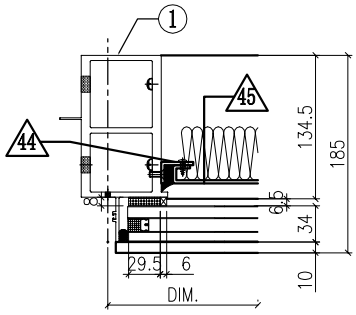

VIEW D

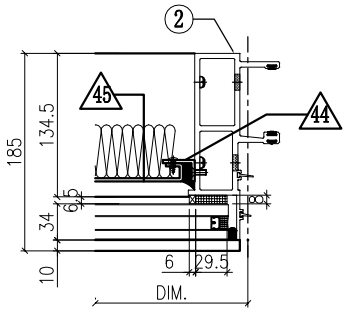

VIEW G

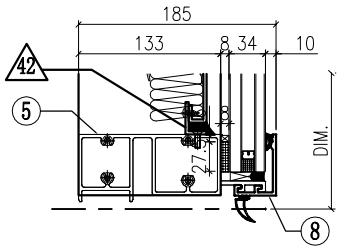

◇ OTHERS (ALUM. & G.M.S. PARTS)

ITEM	FAB. DWG NO.	LENGTH (mm)	QTY
41	N00813-01A	720.5	2
	30x20X3mm ALUM. ANGLE		
42	N00813-01C	598	4
	30x20X3mm ALUM. ANGLE		
43	J858-AP09-02		1
	578 x760.5 (BACK PANEL)		
44	N00813-01AG	2163	2
	30x20X3mm ALUM. ANGLE		
45	J858-AP09-27		1
	578 x2203 (BACK PANEL)		
46	J858-AP02		1
	3mm THK. ALUM. PLATE		
47	J858-AP03		2
	3mm THK. ALUM. PLATE		
48			
49			

◯ ALUM. EXTRUSION

ITEM	FAB. DWG NO.	LENGTH (mm)	QTY
1	X86278-24L	3217.5	1
2	X86272-11	3217.5	1
3	X86279-01D	717.5	1
4	X86302-17E	679	1
5	X86280-07E	679	1
6	X86305-01LA	828.5	1
6a	X86305-01RA	828.5	1
7	X86301-01-02	685	1
8	X86300-01-02	685	1
9	X86283-01-02	685	2
10	X86255-01L	200	1
11	X86255-01R	200	1
12	X86258-01	200	2
13	X86303-03	150	1
14			
15			
16			
17			
18			
19			
20			
21			
22			

美特鋁質有限公司 MIDI Aluminium Fabricator Ltd.								工程號	J858	類別		物料號	-		
								地盘	康城11期	制圖	Z.S.P	2022-08-06	圖號	AZe-681H4-F2P	
修改	1			採用	工廠		地盤 ✓	图纸名称	单元组装图	復核	-	-	數量	-	
日期	15/12			材料颜色	-			材料	-	批准	-	-	單件重量	-	(KG)

AF-060A

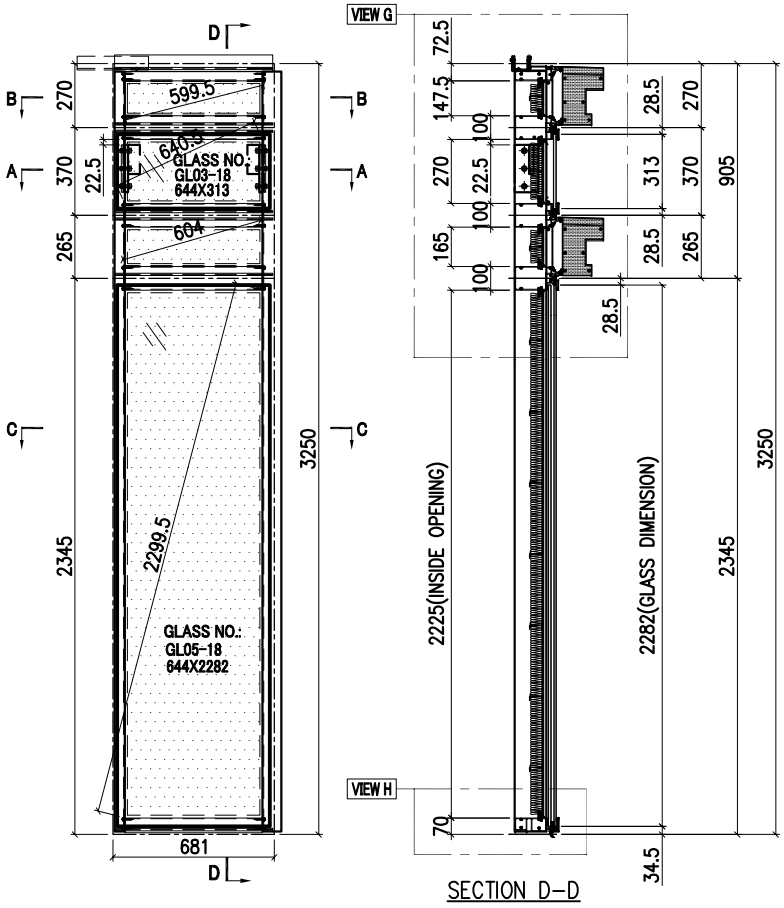

SECTION D-D

INSTALL UNIT NO.	QTY.	FLOOR
T1B-CW3.1-1105	1	11/F
T1A-CW4.1-1104	1	11/F
T2B-CW3.1-1105	1	11/F
T2B-CW4.1-1103	1	11/F
TOTAL	4	

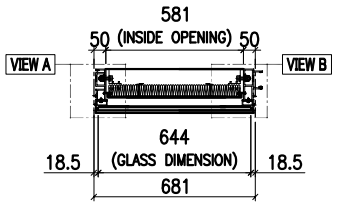

SECTION A-A

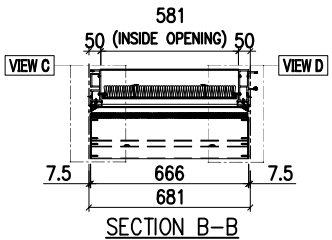

SECTION B-B

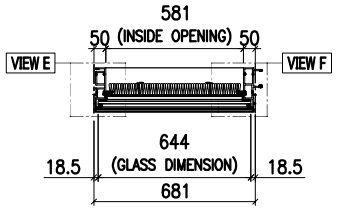

SECTION C-C

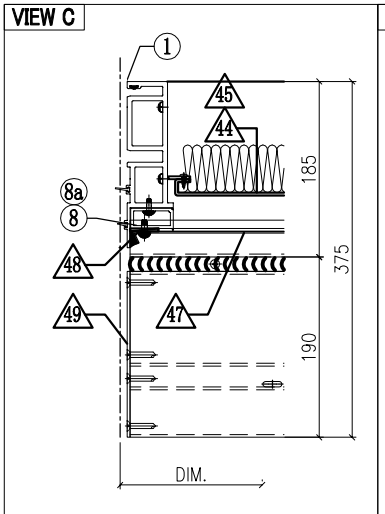

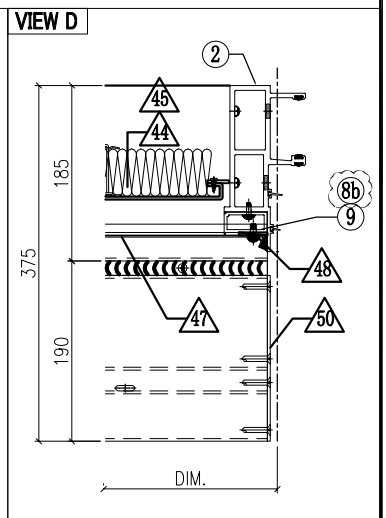

GLASS

GLASS NUMBER	WIDTH	HEIGHT	QTY.
GL03-18	644	313	1
GL05-18	644	2282	1

美特鋁質有限公司
MIDI Aluminium Fabricator Ltd.

工程號	J858	類別		物料號	-				
地盘	康城11期	制圖	Z. S. P	2022-08-06	圖號	AZe-681H4-F2P			
图纸名称	单元组装图	復核	-	-	數量	-			
材料	-	批准	-	-	單件重量	-	(KG)		

修改	1			採用	工廠		地盤	✓
日期	15/12			材料顏色	-			

AF-060B

VIEW G

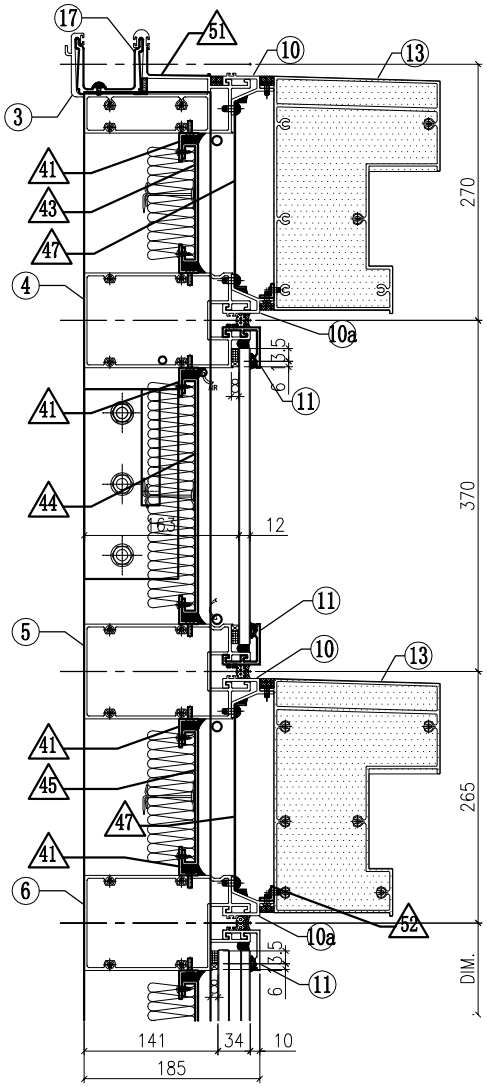

VIEW A

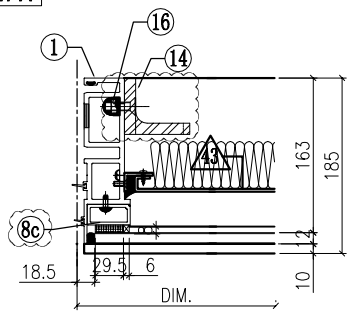

VIEW B

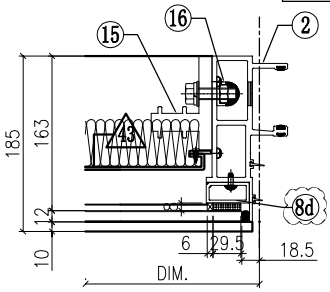

VIEW E

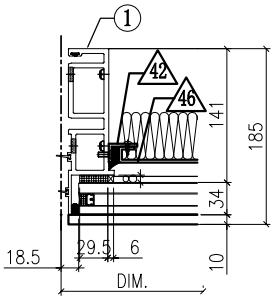

VIEW F

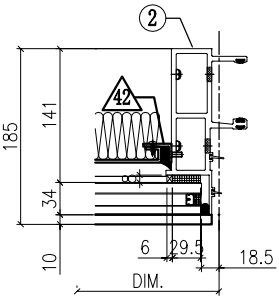

VIEW H

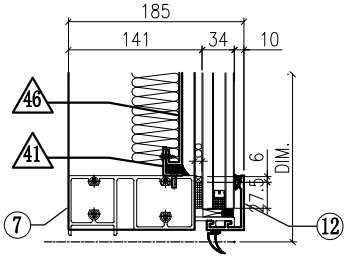

◇ OTHERS (ALUM. & G.M.S. PARTS)

ITEM	FAB. DWG NO.	LENGTH (mm)	QTY
41	N00813-01N	579	8
	30x20X3mm ALUM. ANGLE		
42	N00813-01AG	2163	2
	30x20X3mm ALUM. ANGLE		
43	J858-AP08-14		1
	565 x**125.5** (BACK PANEL)		
44	J858-AP11-18		1
	565 x**248** (BACK PANEL)		
45	J858-AP08-22		1
	565 x**143** (BACK PANEL)		
46	J858-AP09-25		1
	559 x**2203** (BACK PANEL)		
47	J858-AP07-08		2
	1.5mm THK. ALUM. FLASHING		
48	J858-AP06		4
	30x166x3mm ALUM. PLATE		
49	J858-AP14L		2
	3mm THK. ALUM. END PANEL		
50	J858-AP14R		2
	3mm THK. ALUM. END PANEL		
51	J858-AP16	100	1
	1mm THK. ALUM. FLASHING		
52	L065-01-08	658	2
	16x16x3mm ALUM. ANGLE		

◯ ALUM. EXTRUSION

ITEM	FAB. DWG NO.	LENGTH (mm)	QTY
1	X86273-12	3217.5	1
2	X86272-07	3217.5	1
3	X86279-22B	666	1
4	X86308-01E	660	1
5	X86308-06G	660	1
6	X86302-10F	660	1
7	X86280-07F	660	1
8	X86305-03LA	193.5	1
9	X86305-03RA	193.5	1
8a	X86305-05LB	269	1
8b	X86305-05RB	269	1
8c	X86305-02LA	164	1
8d	X86305-02RA	164	1
10	X86306-01K	666	2
10a	x86306-04K	666	2
11	X86283-01-11	666	3
12	X86300-01-10	666	1
13	X86307-01-10	660	2
14	ST-BR1	200	1
15	X86255-01R	200	1
16	X86258-01	200	2
17	X86303-01	300	1
18			
19			
20			

美特鋁質有限公司 MIDI Aluminium Fabricator Ltd.								工程號	J858	類別		物料號	-		
								地盘	康城11期	制圖	Z.S.P	2022-08-06	圖號	AZe-681H4-P	
修改				採用	工廠		地盤 ✓	图纸名称	单元组装图	復核	-	-	數量	-	
日期				材料颜色	-			材料	-	批准	-	-	單件重量	-	(KG)

AF-061A

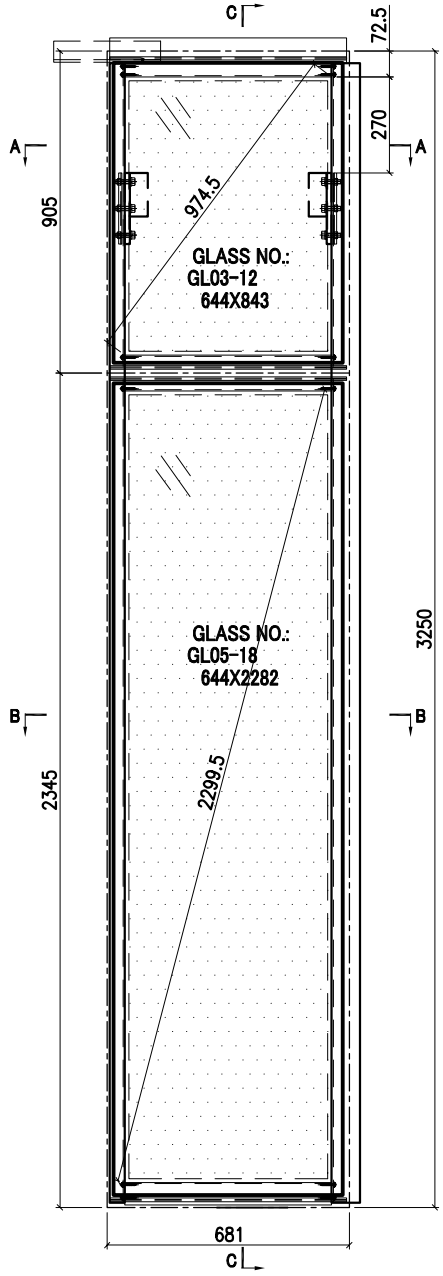

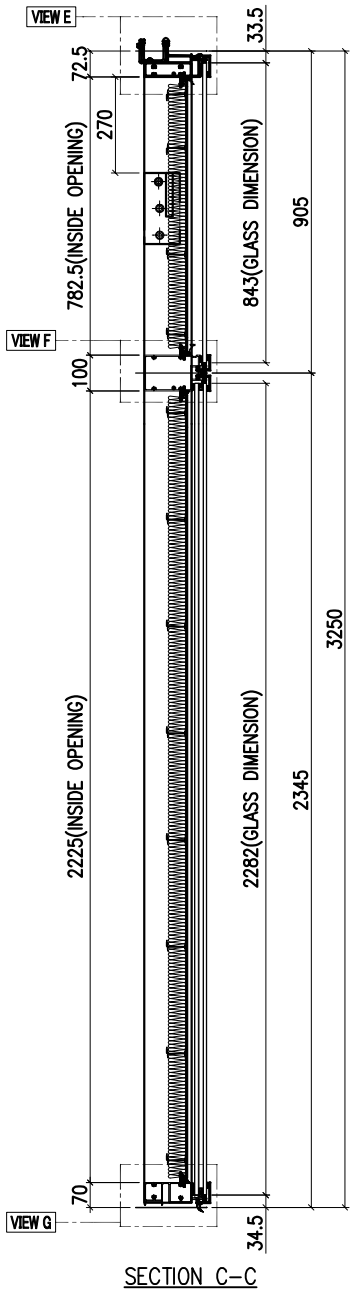

SECTION C-C

INSTALL UNIT NO.	QTY.	FLOOR
T1B-CW3.1-4005	1	40/F
T1A-CW5.1-4005	1	40/F
T1A-CW4.1-4004	1	40/F
T2B-CW3.1-4005	1	40/F
T2B-CW4.1-4003	1	40/F
T2B-CW5.1-1102	1	11/F
T2B-CW5.1-4002	1	40/F
T2A-CW5.1-4005	1	40/F
T3A-CW5.1-4005	1	40/F
TOTAL	9	

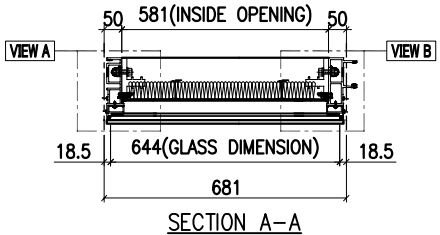

SECTION A-A

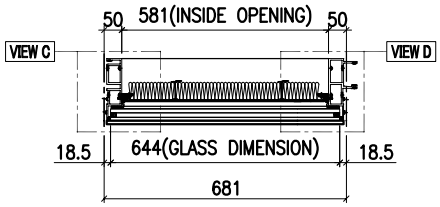

SECTION B-B

GLASS	GLASS NUMBER	WIDTH	HEIGHT	QTY.
	GL03-12	644	843	1
	GL05-18	644	2282	1

美特鋁質有限公司 MIDI Aluminium Fabricator Ltd.						工程號	J858	類別		物料號	-		
						地盘	康城11期	制圖	Z. S. P	2022-08-06	圖號	AZe-681H4-P	
修改				採用	工廠		地盤 ✓	图纸名称	单元组装图	復核	-	-	數量	-	
日期				材料颜色	-			材料	-	批准	-	-	單件重量	-	(KG)

AF-061B

VIEW E

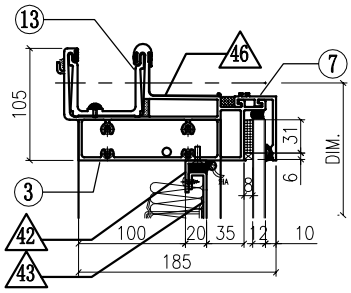

VIEW A

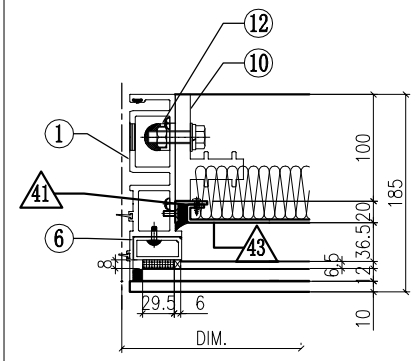

VIEW B

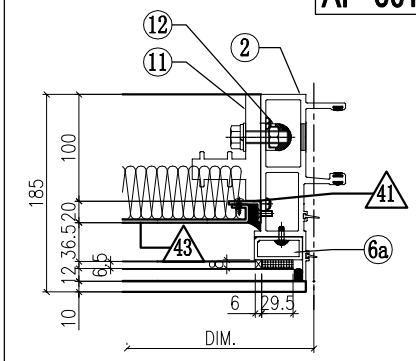

VIEW F

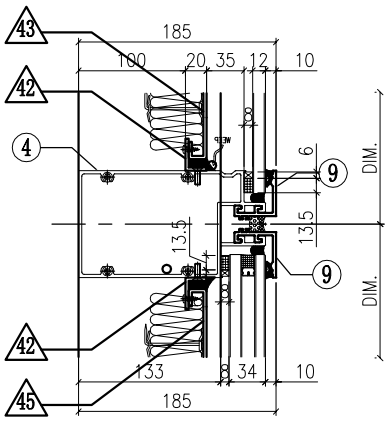

VIEW C

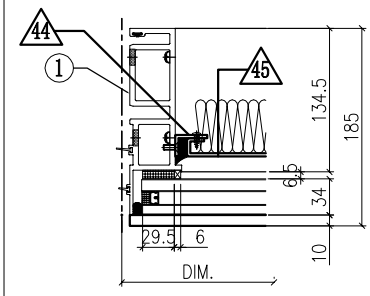

VIEW D

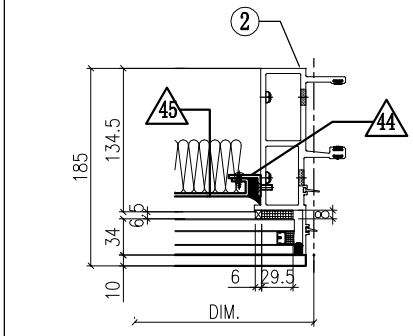

VIEW G

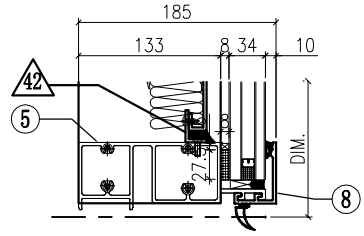

◇ OTHERS (ALUM. & G.M.S. PARTS)

ITEM	FAB. DWG NO.	LENGTH (mm)	QTY
41	N00813-01A	720.5	2
	30x20X3mm ALUM. ANGLE		
42	N00813-01N	579	4
	30x20X3mm ALUM. ANGLE		
43	J858-AP09-06		1
	559 x 760.5(BACK PANEL)		
44	N00813-01AG	2163	2
	30x20X3mm ALUM. ANGLE		
45	J858-AP09-25		1
	559 x 2203 (BACK PANEL)		
46	J858-AP16	100	1
	1mm THK. ALUM. FLASHING		

◯ ALUM. EXTRUSION

ITEM	FAB. DWG NO.	LENGTH (mm)	QTY
1	X86273-16	3217.5	1
2	X86272-11	3217.5	1
3	X86279-15G	666	1
4	X86302-17F	660	1
5	X86280-07F	660	1
6	X86305-01LA	828.5	1
6a	X86305-01RA	828.5	1
7	X86301-01-10	666	1
8	X86300-01-10	666	1
9	X86283-01-11	666	2
10	X86255-01L	200	1
11	X86255-01R	200	1
12	X86258-01	200	2
13	X86303-01	300	1
14			
15			
16			
17			
18			
19			
20			
21			
22			

美特鋁質有限公司 MIDI Aluminium Fabricator Ltd.								工程號	J858	類別		物料號	-		
								地盘	康城11期	制圖	Z.S.P	2022-08-06	圖號	AZe-681H4-F1P	
修改	1			採用	工廠		地盤 ✓	图纸名称	单元组装图	復核	-	-	數量	-	
日期	15/12			材料颜色	-			材料	-	批准	-	-	單件重量	-	(KG)

AF-062A

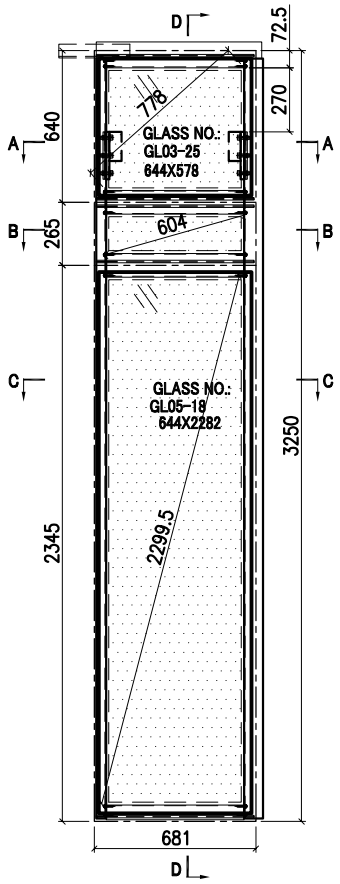

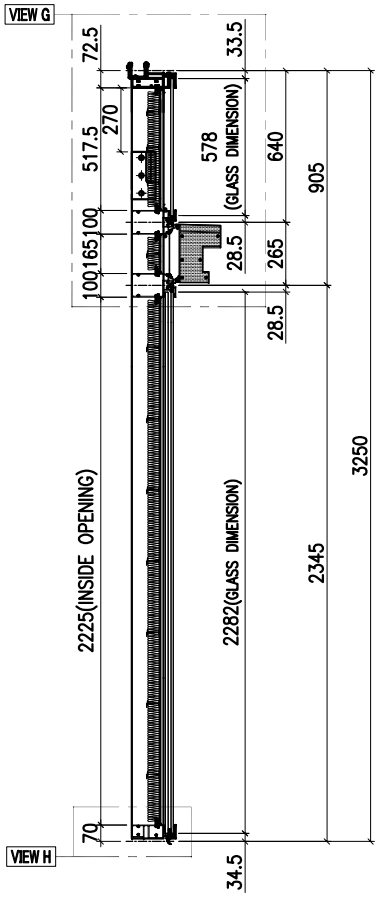

SECTION D-D

INSTALL UNIT NO.	QTY.	FLOOR
T1A-CW5.1-1105	1	11/F
T2A-CW5.1-1105	1	11/F
T3A-CW5.1-1105	1	11/F
TOTAL	3	

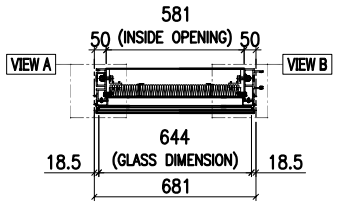

SECTION A-A

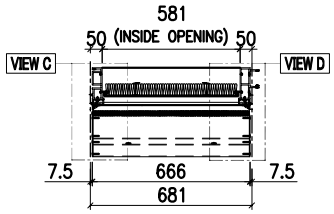

SECTION B-B

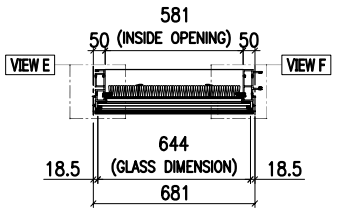

SECTION C-C

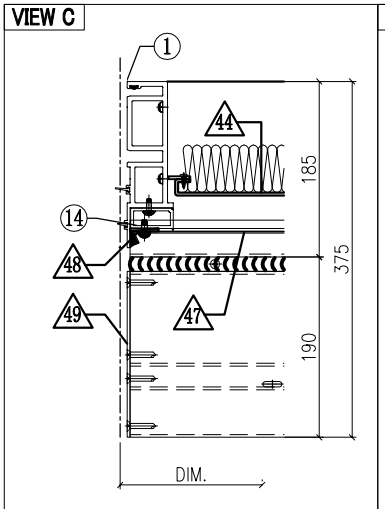

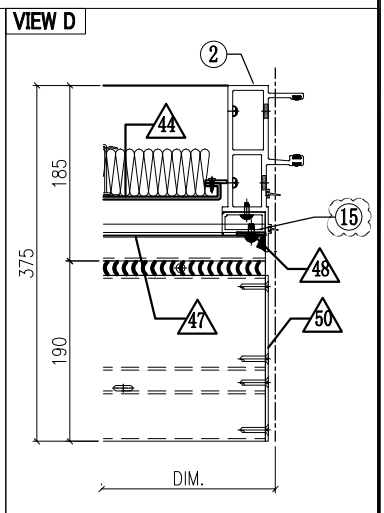

GLASS	GLASS NUMBER	WIDTH	HEIGHT	QTY.
	GL03-25	644	578	1
	GL05-18	644	2282	1

美特鋁質有限公司
MIDI Aluminium Fabricator Ltd.

工程號	J858	類別		物料號	-				
地盘	康城11期	制圖	Z. S. P	2022-08-06	圖號	AZe-681H4-F1P			
图纸名称	单元组装图	復核	-	-	數量	-			
材料	-	批准	-	-	單件重量	-	(KG)		

修改	1			採用	工廠		地盤	✓
日期	15/12			材料顏色	-			

AF-062B

VIEW G

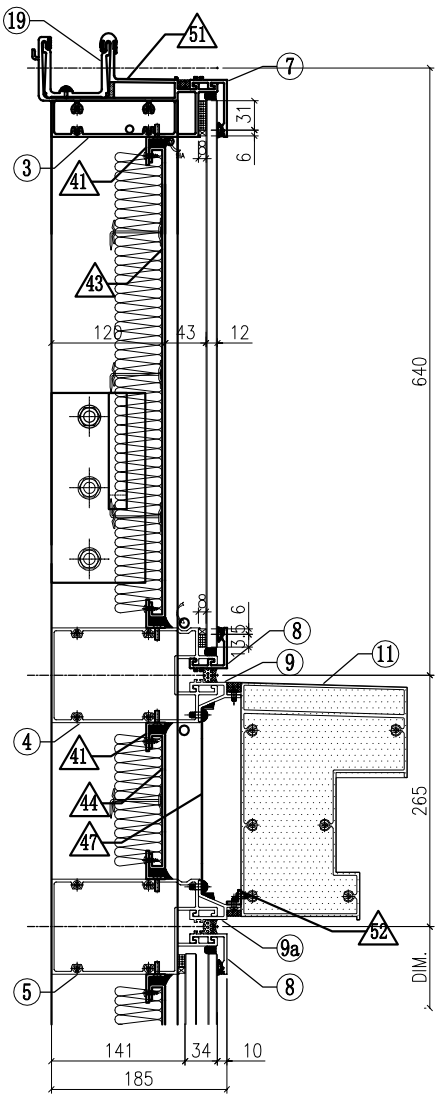

VIEW A

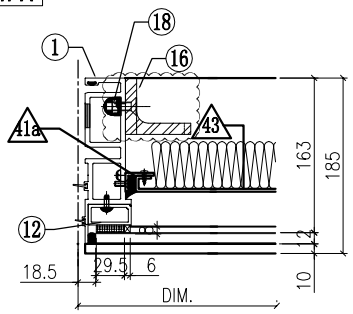

VIEW B

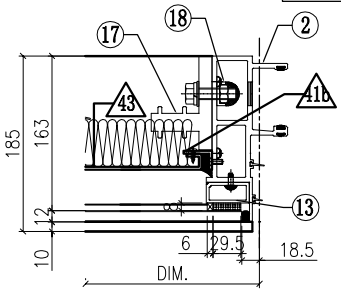

VIEW E

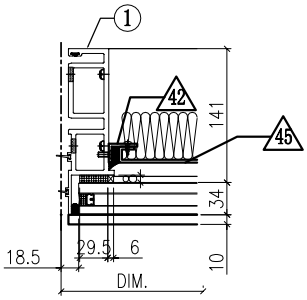

VIEW F

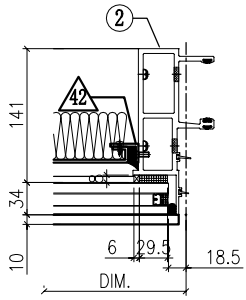

VIEW H

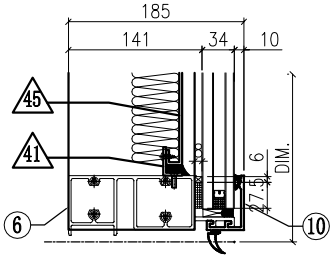

◇ OTHERS (ALUM. & G.M.S. PARTS)

ITEM	FAB. DWG NO.	LENGTH (mm)	QTY
41	N00813-01N	579	6
	30x20X3mm ALUM. ANGLE		
41a	N00813-01Z	455.5	2
	30x20X3mm ALUM. ANGLE		
42	N00813-01AG	2163	2
	30x20X3mm ALUM. ANGLE		
43	J858-AP09-18		1
	559 x495.5 (BACK PANEL)		
44	J858-AP08-22		1
	565 x 143 (BACK PANEL)		
45	J858-AP09-25		1
	559 x 2203 (BACK PANEL)		
46			
47	J858-AP07-08		1
	1.5mm THK. ALUM. FLASHING		
48	J858-AP06		2
	30x166x3mm ALUM. PLATE		
49	J858-AP14L		1
	3mm THK. ALUM. END PANEL		
50	J858-AP14R		1
	3mm THK. ALUM. END PANEL		
51	J858-AP16	100	1
	1mm THK. ALUM. FLASHING		
52	L065-01-08	658	1
	16x16x3mm ALUM. ANGLE		

◯ ALUM. EXTRUSION

ITEM	FAB. DWG NO.	LENGTH (mm)	QTY
1	X86273-11	3217.5	1
2	X86272-06	3217.5	1
3	X86279-15G	666	1
4	X86308-06G	660	1
5	X86302-10F	660	1
6	X86280-07F	660	1
7	X86301-01-10	666	1
8	X86283-01-11	666	2
9	X86306-01K	666	1
9a	x86306-04K	666	1
10	X86300-01-10	666	1
11	X86307-01-10	660	1
12	X86305-01LC	563.5	1
13	X86305-01RC	563.5	1
14	X86305-02LA	164	1
15	X86305-02RA	164	1
16	ST-BR1	200	1
17	X86255-01R	200	1
18	X86258-01	200	2
19	X86303-01	300	1
20			
21			
22			

美特鋁質有限公司 MIDI Aluminium Fabricator Ltd.											
				工程號	J858	類別		物料號	-		
				地盘	康城11期	制圖	Z. S. P	2022-08-06	圖號	AZh-765H4-F2P	
修改	1			採用 工廠		地盤 ✓	图纸名称	单元组装图	復核	-	-	數量	-	
日期	15/12			材料颜色	-		材料	-	批准	-	-	單件重量	-	(KG)

AF-063A

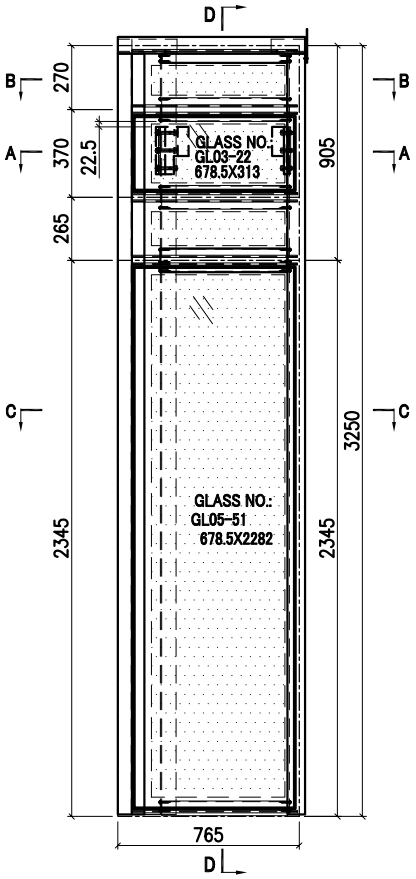

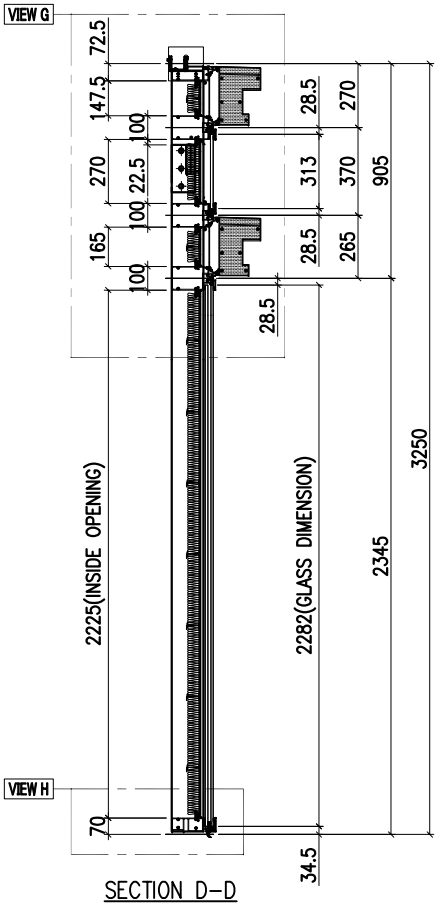

SECTION D–D

INSTALL UNIT NO.	QTY.	FLOOR
T1B–CW3.1–1107	1	11/F
T2B–CW3.1–1107	1	11/F
T3B–CW3.1–1105	1	11/F
TOTAL	3	

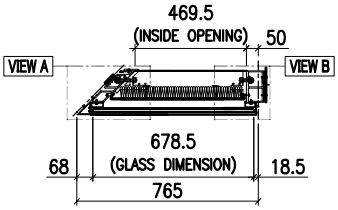

SECTION A–A

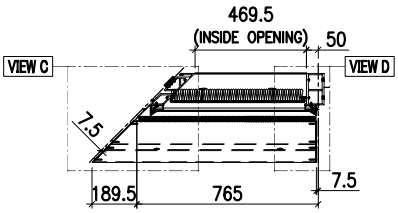

SECTION B–B

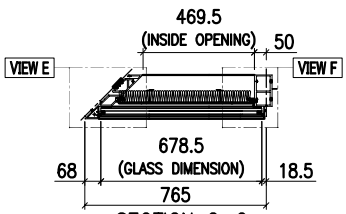

SECTION C–C

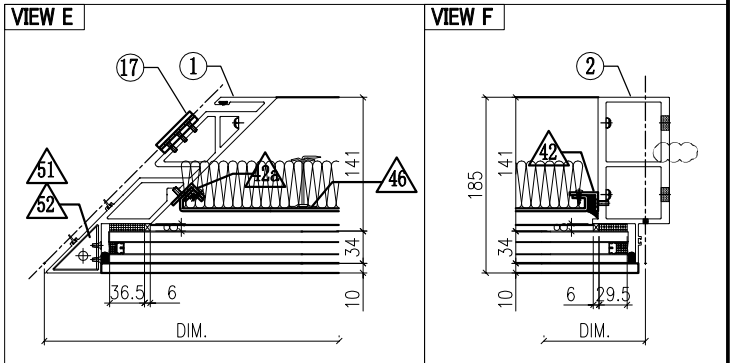

GLASS

GLASS NUMBER	WIDTH	HEIGHT	QTY.
GL03–22	678.5	313	1
GL05–51	678.5	2282	1

美特鋁質有限公司
MIDI Aluminium Fabricator Ltd.

工程號	J858	類別		物料號	-				
地盘	康城11期	制圖	Z. S. P	2022-08-06	圖號	AZh-765H4-F2P			
图纸名称	单元组装图	復核	-	-	數量	-			
材料	-	批准	-	-	單件重量	-	(KG)		

修改	1			採用	工廠		地盤	✓
日期	15/12			材料顏色	-			

AF-063B

VIEW G

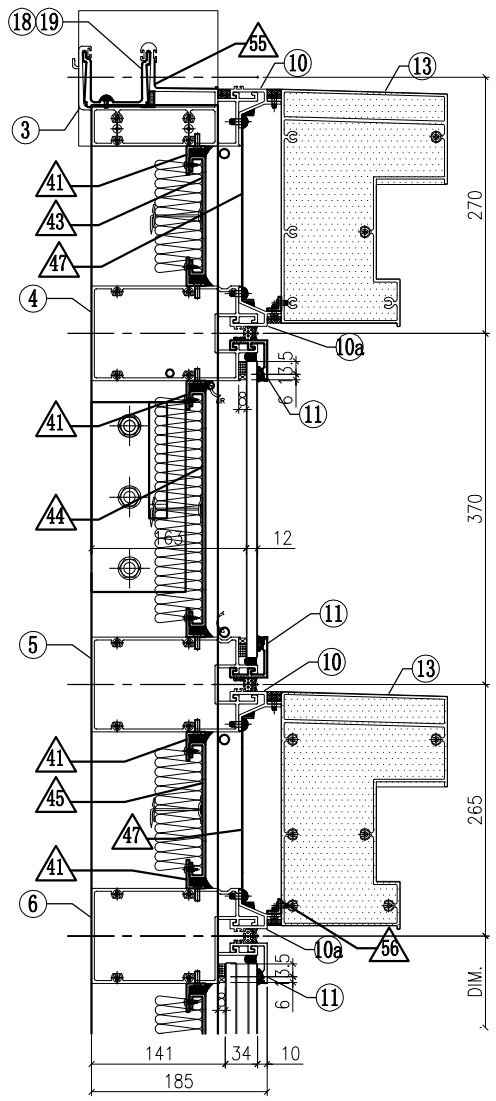

VIEW A

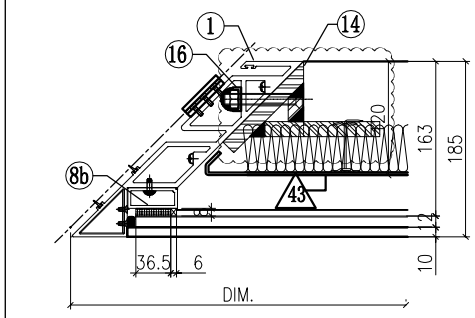

VIEW B

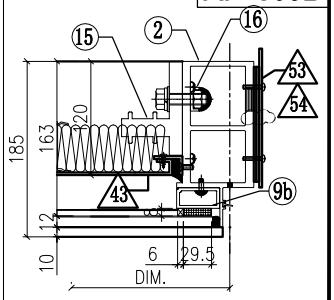

VIEW C

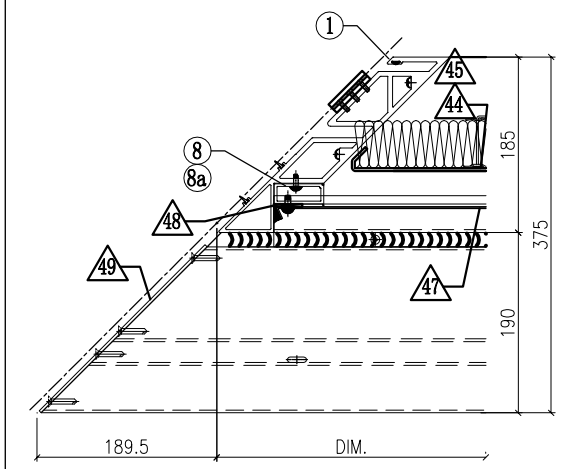

VIEW D

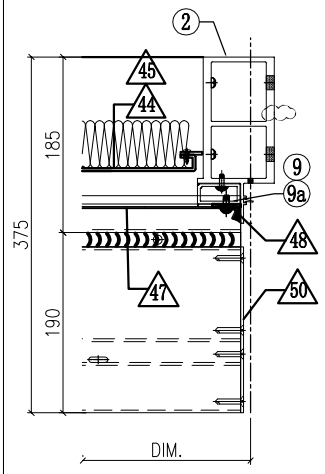

VIEW H

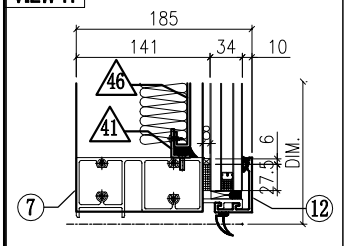

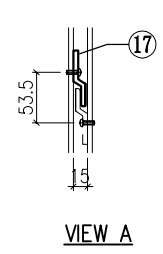

VIEW A

◇ OTHERS (ALUM. & G.M.S. PARTS)

ITEM	FAB. DWG NO.	LENGTH (mm)	QTY
53	J858-AP02 3mm THK. ALUM. PLATE		1
54	J858-AP03 3mm THK. ALUM. PLATE		2
55	J858-AP17 1mm THK. ALUM. FLASHING		1
56	L065-01-16 16x16x3mm ALUM. ANGLE	692	2

◇ OTHERS (ALUM. & G.M.S. PARTS)

ITEM	FAB. DWG NO.	LENGTH (mm)	QTY
41	N00813-01G 30x20X3mm ALUM. ANGLE	567	8
42	N00813-01AG 30x20X3mm ALUM. ANGLE	2163	1
42a	N00813-02C 30x20X3mm ALUM. ANGLE	2163	1
43	J858-AP10-04 **565.5** ×**125.5** (BACK PANEL)		1
44	J858-AP13-05 **565.5** ×**248** (BACK PANEL)		1
45	J858-AP10-06 **565.5** ×**143** (BACK PANEL)		1
46	J858-AP12-06 **561** ×**2203** (BACK PANEL)		1
47	J858-AP07-05 1.5mm THK. ALUM. FLASHING		2
48	J858-AP06 30x166x3mm ALUM. PLATE		4
49	J858-AP15L 3mm THK. ALUM. END PANEL		2
50	J858-AP14R 3mm THK. ALUM. END PANEL		2
51	J858-AA03L 3mm THK. ALUM. END PANEL		1
52	J858-AA04L 3mm THK. ALUM. END PANEL		1

◯ ALUM. EXTRUSION

ITEM	FAB. DWG NO.	LENGTH (mm)	QTY
1	**X86296-06**	**3230.5**	1
2	X86278-08R	3217.5	1
3	X86279-33LA	729.5	1
4	X86308-11C	694	1
5	X86308-13C	694	1
6	X86302-12A	694	1
7	X86280-09A	694	1
8	**X86304-03RA**	193.5	1
8a	**X86304-02RA**	164	1
8b	**X86304-04RB**	269	1
9	X86305-03RA	193.5	1
9a	X86305-02RA	164	1
9b	X86305-05RB	269	1
10	X86306-03B	697.5	2
10a	X86306-05B	697.5	2
11	X86283-01-06	697.5	3
12	X86300-01-05	697.5	1
13	X86307-03-01	939.5	2
14	**ST-BR2**	200	1
15	X86255-01R	200	1
16	X86258-01	200	2
17	X86316-01	50	3
18	X86303-02	150	1
19	X86303-04	250	1

美特鋁質有限公司 MIDI Aluminium Fabricator Ltd.											
				工程號	J858	類別		物料號	-		
				地盘	康城11期	制圖	Z. S. P	2022-08-06	圖號	AZf-765H4-F2P	
修改	1			採用 工廠		地盤 ✓	图纸名称	单元组装图	復核	-	-	數量	-	
日期	15/12			材料颜色	-		材料	-	批准	-	-	單件重量	-	(KG)

AF-064A

INSTALL UNIT NO.	QTY.	FLOOR
T1B-CW4.1-1101	1	11/F
T1A-CW4.1-1102	1	11/F
T2B-CW4.1-1101	1	11/F
T3B-CW4.1-1101	1	11/F
TOTAL	4	

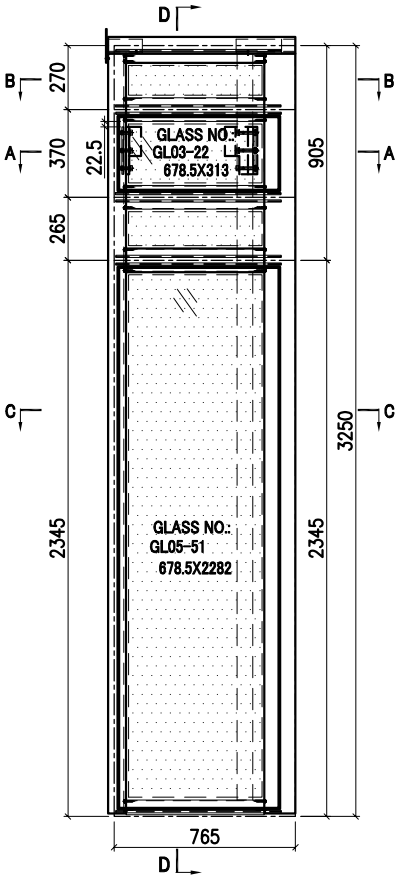

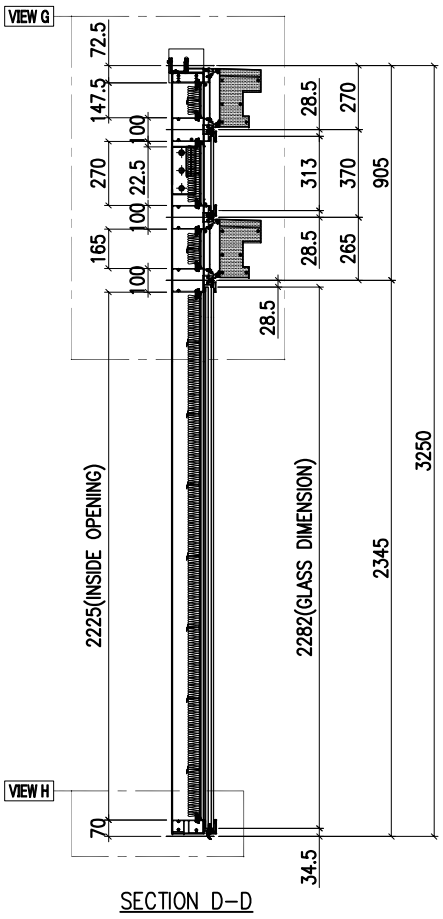

SECTION D-D

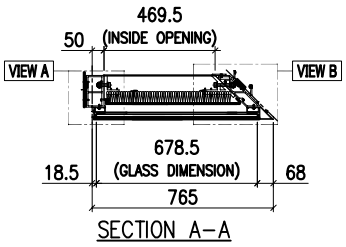

SECTION A-A

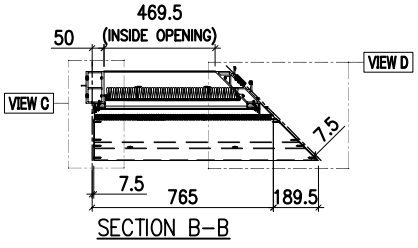

SECTION B-B

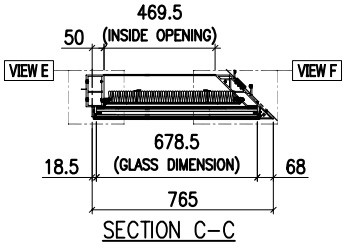

SECTION C-C

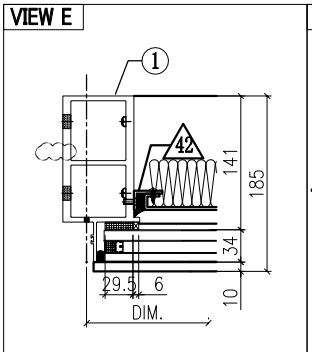

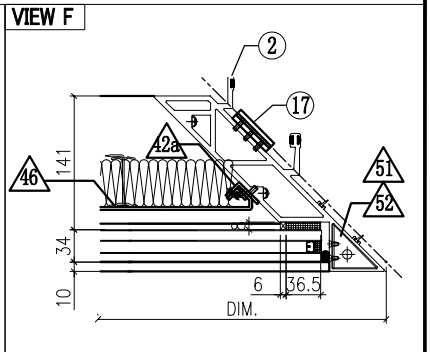

GLASS

GLASS NUMBER	WIDTH	HEIGHT	QTY.
GL03-22	678.5	313	1
GL05-51	678.5	2282	1

美特鋁質有限公司
MIDI Aluminium Fabricator Ltd.

工程號	J858	類別		物料號	-				
地盘	康城11期	制圖	Z. S. P	2022-08-06	圖號	AZf-765H4-F2P			
图纸名称	单元组装图	復核	-	-	數量	-			
材料	-	批准	-	-	單件重量	-	(KG)		

修改	1			採用	工廠		地盤	✓
日期	15/12			材料顏色	-			

AF-064B

VIEW G

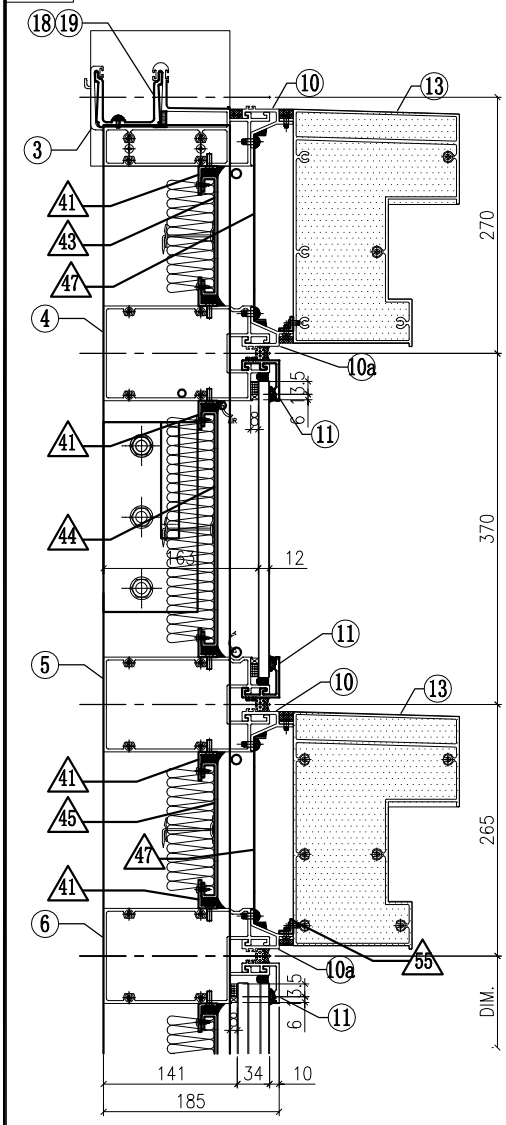

VIEW A

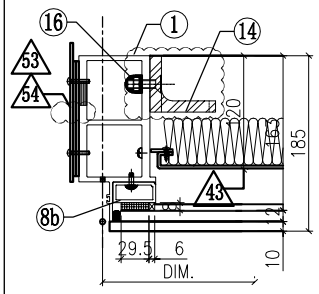

VIEW B

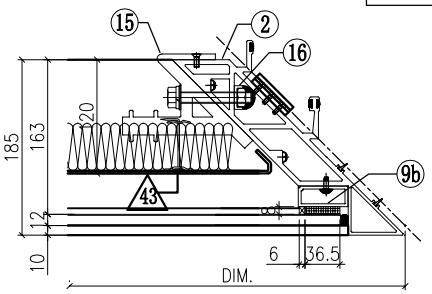

VIEW C

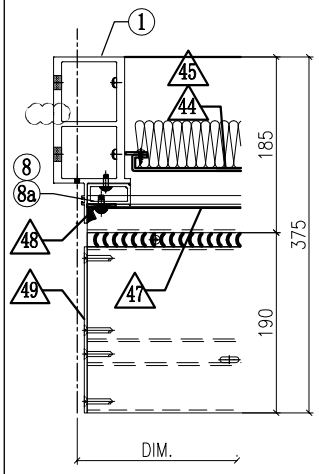

VIEW D

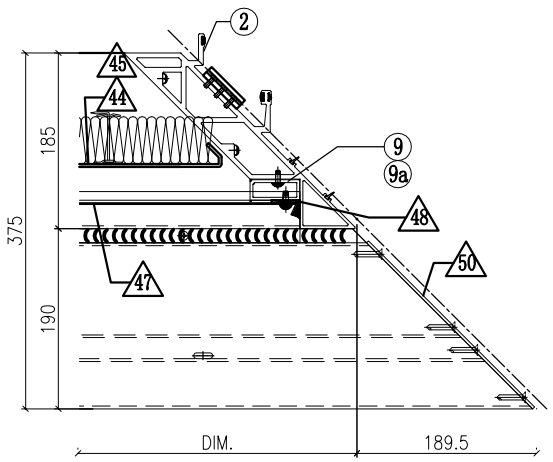

VIEW H

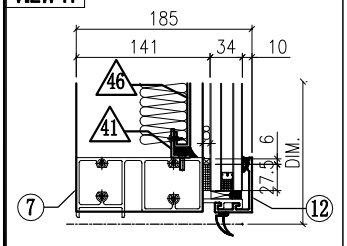

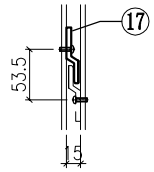

VIEW A

◇ OTHERS (ALUM. & G.M.S. PARTS)

ITEM	FAB. DWG NO.	LENGTH (mm)	QTY
53	J858-AP02		1
	3mm THK. ALUM. PLATE		
54	J858-AP03		2
	3mm THK. ALUM. PLATE		
55	L065-01-16	692	2
	16x16x3mm ALUM. ANGLE		

◇ OTHERS (ALUM. & G.M.S. PARTS)

ITEM	FAB. DWG NO.	LENGTH (mm)	QTY
41	N00813-01G	567	8
	30x20X3mm ALUM. ANGLE		
42	N00813-01AG	2163	1
	30x20X3mm ALUM. ANGLE		
42a	N00813-02C	2163	1
	30x20X3mm ALUM. ANGLE		
43	J858-AP10-04		1
	565.5 x **125.5** (BACK PANEL)		
44	J858-AP13-05		1
	565.5 x **248** (BACK PANEL)		
45	J858-AP10-06		1
	565.5 x **143** (BACK PANEL)		
46	J858-AP12-06		1
	561 x **2203** (BACK PANEL)		
47	J858-AP07-05		2
	1.5mm THK. ALUM. FLASHING		
48	J858-AP06		4
	30x166x3mm ALUM. PLATE		
49	J858-AP14L		2
	3mm THK. ALUM. END PANEL		
50	J858-AP15R		2
	3mm THK. ALUM. END PANEL		
51	J858-AA03R		1
	3mm THK. ALUM. END PANEL		
52	J858-AA04R		1
	3mm THK. ALUM. END PANEL		

◯ ALUM. EXTRUSION

ITEM	FAB. DWG NO.	LENGTH (mm)	QTY
1	X86278-08L	3217.5	1
2	**X86275-06**	**3230.5**	1
3	X86279-33RA	729.5	1
4	X86308-07B	694	1
5	X86308-02B	694	1
6	X86302-11A	694	1
7	X86280-08A	694	1
8	X86305-03LA	193.5	1
8a	X86305-02LA	164	1
8b	X86305-05LB	269	1
9	**X86304-03LA**	193.5	1
9a	**X86304-02LA**	164	1
9b	**X86304-04LB**	269	1
10	X86306-02B	697.5	2
10a	x86306-06B	697.5	2
11	X86283-01-06	697.5	3
12	X86300-01-05	697.5	1
13	X86307-02-02	939.5	2
14	ST-BR1	200	1
15	**X86256-01R**	200	1
16	X86258-01	200	2
17	X86316-01	50	3
18	X86303-03	150	1
19	X86303-05	250	1
20			

美特鋁質有限公司 MIDI Aluminium Fabricator Ltd.								工程號	J858	類別		物料號	-		
								地盘	康城11期	制圖	Z.S.P	2022-08-06	圖號	AZh-765H4-F1P	
修改	2			採用	工廠		地盤 ✓	图纸名称	单元组装图	復核	-	-	數量	-	
日期	15/12			材料颜色	-			材料	-	批准	-	-	單件重量	-	(KG)

AF-065A

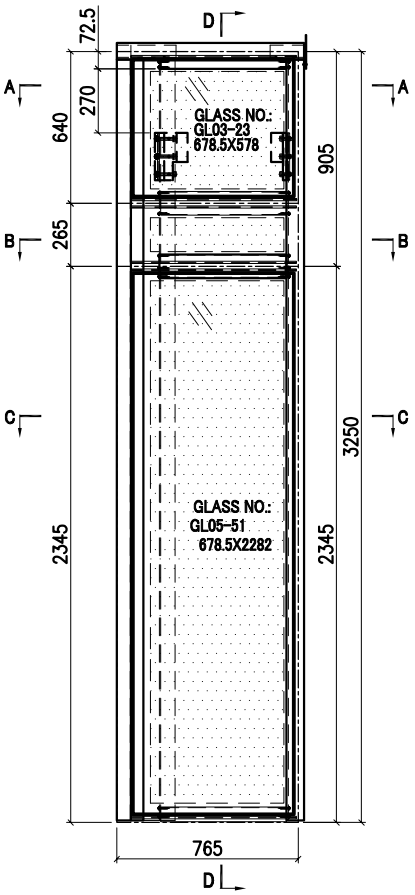

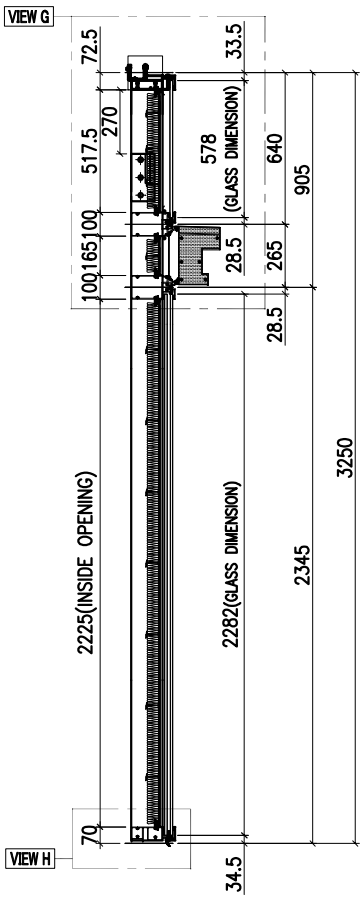

SECTION D-D

INSTALL UNIT NO.	QTY.	FLOOR
T1A-CW5.1-1107	1	11/F
T2A-CW5.1-1107	1	11/F
T3A-CW5.1-1107	1	11/F
TOTAL	3	

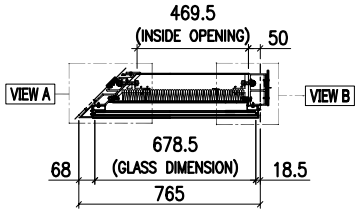

SECTION A-A

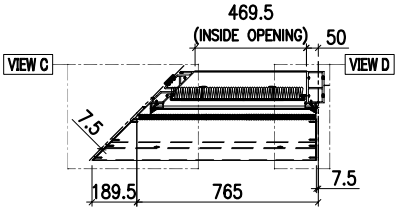

SECTION B-B

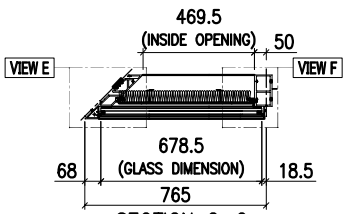

SECTION C-C

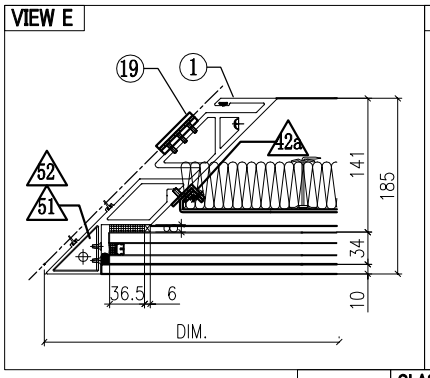

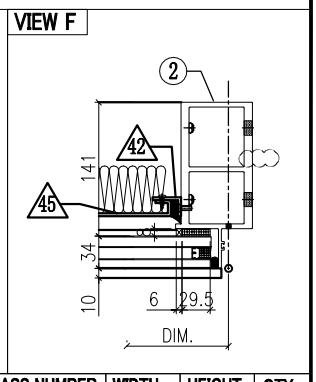

GLASS	GLASS NUMBER	WIDTH	HEIGHT	QTY.
	GL03-23	678.5	578	1
	GL05-51	678.5	2282	1

美特鋁質有限公司
MIDI Aluminium Fabricator Ltd.

修改	1	2		採用	工廠		地盤	✓	工程號	J858	類別		物料號	-		
日期	08/11	15/12		材料顏色	-				地盘	康城11期	制圖	Z. S. P	2022-08-06	圖號	AZh-765H4-F1P
									图纸名称	单元组装图	復核	-	-	數量	-
									材料	-	批准	-	-	單件重量	- (KG)

AF-065B

VIEW G

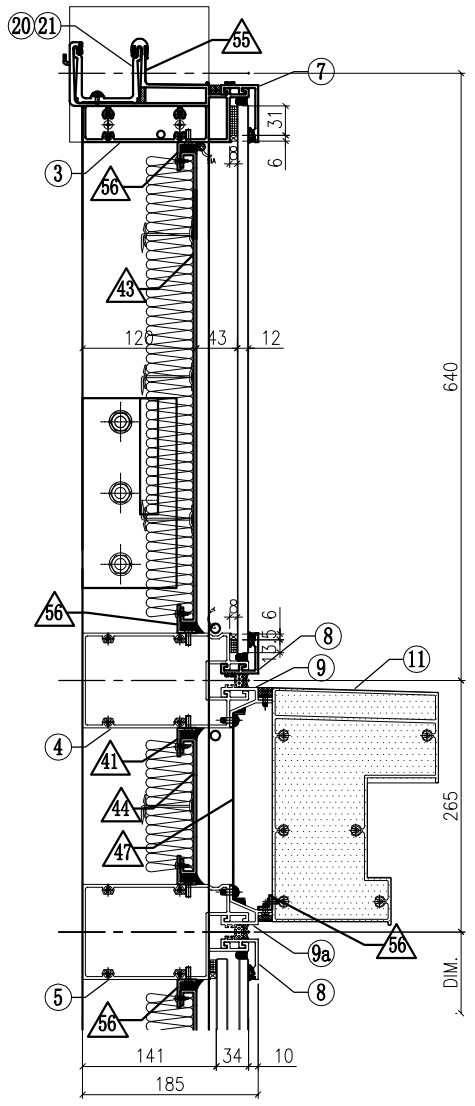

VIEW A

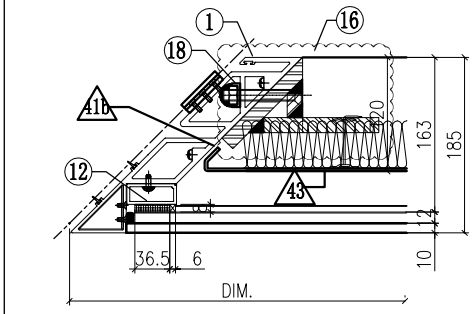

VIEW B

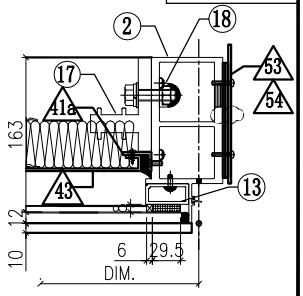

VIEW C

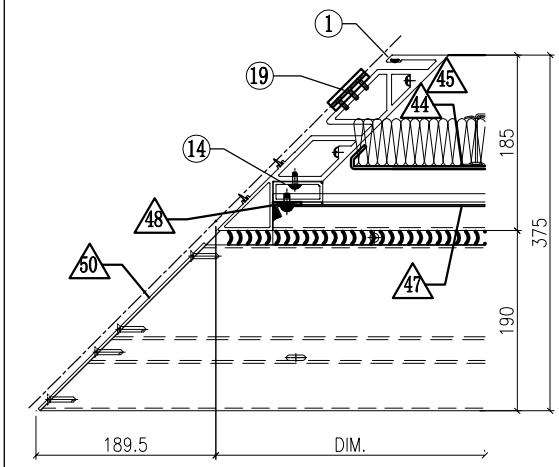

VIEW D

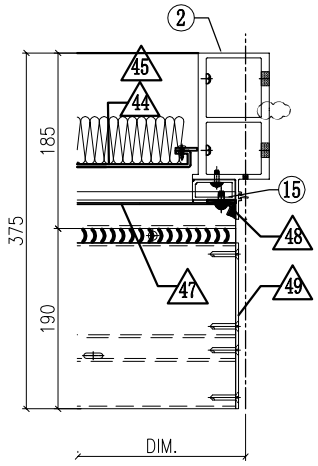

VIEW H

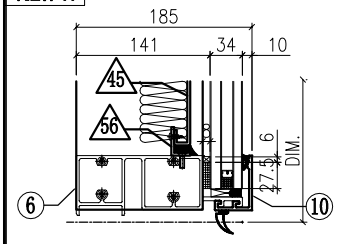

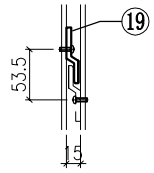

VIEW A

◇ OTHERS (ALUM. & G.M.S. PARTS)

ITEM	FAB. DWG NO.	LENGTH (mm)	QTY
53	J858-AP02		1
	3mm THK. ALUM. PLATE		
54	J858-AP03		2
	3mm THK. ALUM. PLATE		
55	J858-AP17		1
	1mm THK. ALUM. FLASHING		
56	L065-01-16	692	1
	16x16x3mm ALUM. ANGLE		

◇ OTHERS (ALUM. & G.M.S. PARTS)

ITEM	FAB. DWG NO.	LENGTH (mm)	QTY
41	N00813-01G	567	6
	30x20X3mm ALUM. ANGLE		
41a	N00813-01Z	455.5	1
	30x20X3mm ALUM. ANGLE		
41b	N00813-02B	455.5	1
	30x20X3mm ALUM. ANGLE		
42	N00813-01AG	2163	1
	30x20X3mm ALUM. ANGLE		
42a	N00813-02C	2163	1
	30x20X3mm ALUM. ANGLE		
43	J858-AP12A-10		1
	561 x495.5(BACK PANEL)		
44	J858-AP10-06		1
	565.5x143 (BACK PANEL)		
45	J858-AP12-06		1
	561 x2203 (BACK PANEL)		
47	J858-AP07-05		1
	1.5mm THK. ALUM. FLASHING		
48	J858-AP06		2
	30x166x3mm ALUM. PLATE		
49	J858-AP14R		1
	3mm THK. ALUM. END PANEL		
50	J858-AP15L		1
	3mm THK. ALUM. END PANEL		
51	J858-AA03L		1
	3mm THK. ALUM. END PANEL		
52	J858-AA04L		1
	3mm THK. ALUM. END PANEL		

◯ ALUM. EXTRUSION

ITEM	FAB. DWG NO.	LENGTH (mm)	QTY
1	**X86296-07**	**3230.5**	1
2	X86278-02	3217.5	1
3	X86279-35RA	729.5	1
4	X86308-23A	694	1
5	X86302-12A	694	1
6	X86280-09A	694	1
7	X86301-01-05	697.5	1
8	X86283-01-06	697.5	2
9	X86306-03B	697.5	1
9a	X86306-05B	697.5	1
10	X86300-01-05	697.5	1
11	X86307-03-01	939.5	1
12	**X86304-01RC**	563.5	1
13	X86305-01RC	563.5	1
14	**X86304-02RA**	164	1
15	X86305-02RA	164	1
16	**ST-BR2**	200	1
17	X86255-01R	200	1
18	X86258-01	200	2
19	X86316-01	50	3
20	X86303-04	250	1
21	X86303-02	150	1

美特鋁質有限公司 MIDI Aluminium Fabricator Ltd.						工程號	J858	類別		物料號	-		
						地盘	康城11期	制圖	Z.S.P	2022-08-06	圖號	AZh-765H4-P	
修改				採用	工廠		地盤 ✓	图纸名称	单元组装图	復核	-	-	數量	-	
日期				材料颜色	-			材料	-	批准	-	-	單件重量	-	(KG)

AF-066A

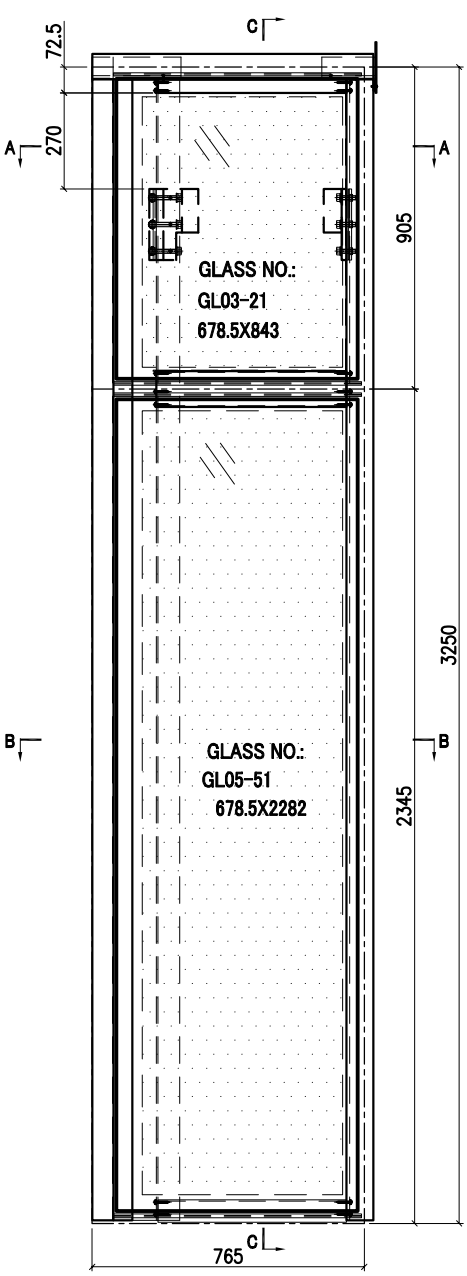

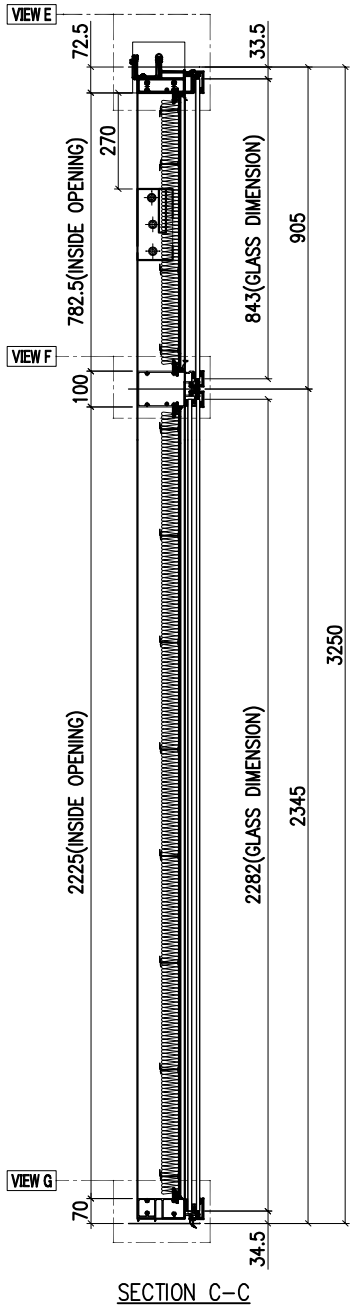

SECTION C-C

INSTALL UNIT NO.	QTY.	FLOOR
T1B-CW3.1-4007	1	40/F
T1A-CW5.1-4007	1	40/F
T2B-CW3.1-4007	1	40/F
T2A-CW5.1-4007	1	40/F
T3B-CW3.1-4005	1	40/F
T3A-CW5.1-4007	1	40/F
TOTAL	6	

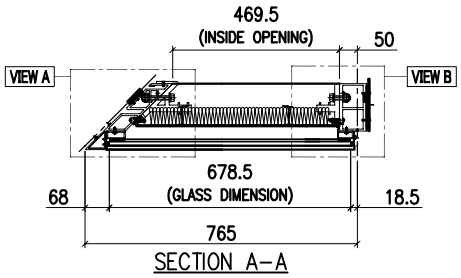

SECTION A-A

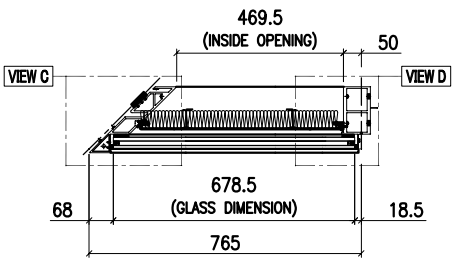

SECTION B-B

GLASS	GLASS NUMBER	WIDTH	HEIGHT	QTY.
	GL03-21	678.5	843	1
	GL05-51	678.5	2282	1

美特鋁質有限公司 MIDI Aluminium Fabricator Ltd.											
				工程號	J858	類別		物料號	-		
				地盘	康城11期	制圖	Z. S. P	2022-08-06	圖號	AZh-765H4-P	
修改	1	2	採用 工廠 ☐ 地盤 ✓	图纸名称	单元组装图	復核	-	-	數量	-	
日期	08/11	15/12	材料顏色 -	材料	-	批准	-	-	單件重量	-	(KG)

AF-066B

VIEW E

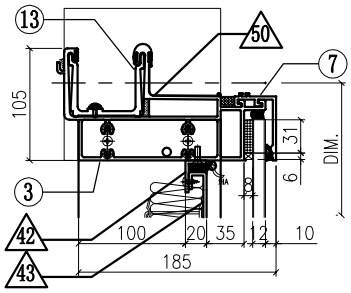

VIEW A

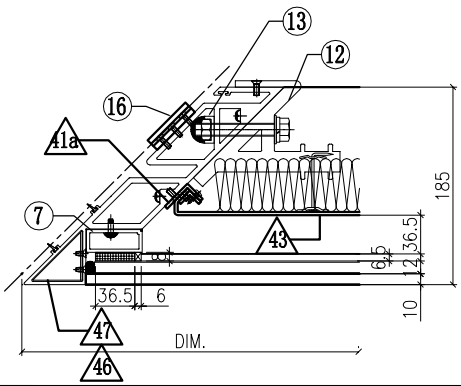

VIEW B

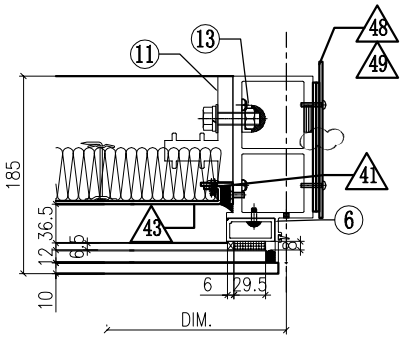

VIEW F

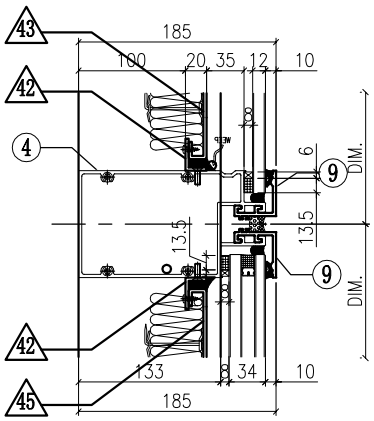

VIEW C

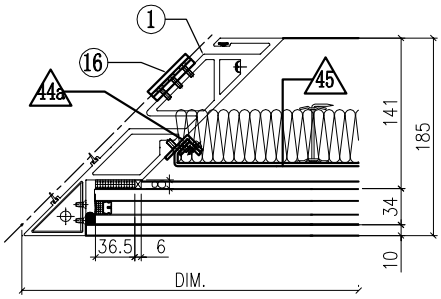

VIEW D

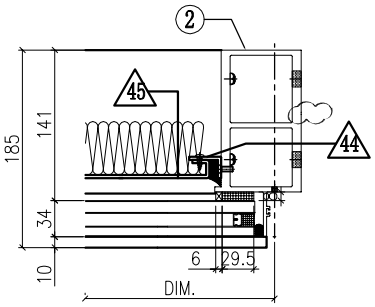

VIEW G

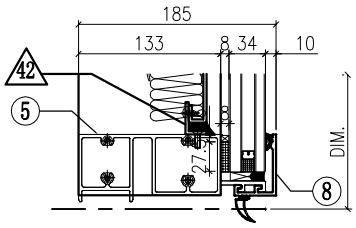

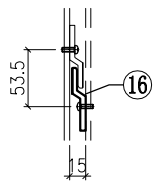

VIEW A

◇ OTHERS (ALUM. & G.M.S. PARTS)

ITEM	FAB. DWG NO.	LENGTH (mm)	QTY
41	N00813-01A	720.5	1
	30x20X3mm ALUM. ANGLE		
41a	N00813-02A	720.5	1
	30x20X3mm ALUM. ANGLE		
42	N00813-01G	567	4
	30x20X3mm ALUM. ANGLE		
43	J858-AP12A-02		1
	561 x 760.5(BACK PANEL)		
44	N00813-01AG	2163	1
	30x20X3mm ALUM. ANGLE		
44a	N00813-02C	2163	1
	30x20X3mm ALUM. ANGLE		
45	J858-AP12-06		1
	561 x 2203 (BACK PANEL)		
46	J858-AA03L		1
	2mm THK. ALUM. PLATE		
47	J858-AA04L		1
	2mm THK. ALUM. PLATE		
48	J858-AP02		1
	3mm THK. ALUM. PLATE		
49	J858-AP03		2
	3mm THK. ALUM. PLATE		
50	J858-AP17		1
	1mm THK. ALUM. FLASHING		

◯ ALUM. EXTRUSION

ITEM	FAB. DWG NO.	LENGTH (mm)	QTY
1	X86296-08	3230.5	1
2	X86278-04R	3217.5	1
3	X86279-35RA	729.5	1
4	X86302-19A	694	1
5	X86280-09A	694	1
6	X86305-01RA	828.5	1
7	X86304-01RA	828.5	1
8	X86301-01-05	697.5	1
9	X86283-01-06	697.5	2
10	X86300-01-05	697.5	1
11	X86255-01R	200	1
12	X86256-01L	200	1
13	X86258-01	200	2
14	X86303-02	150	1
15	X86303-04	250	1
16	X86316-01	50	3
17			
18			
19			
20			

美特鋁質有限公司 MIDI Aluminium Fabricator Ltd.													
						工程號	J858	類別		物料號	-		
						地盘	康城11期	制圖	Z. S. P	2022-08-06	圖號	AZf-765H4-P	
修改				採用	工廠		地盤 ✓	图纸名称	单元组装图	復核	-	-	數量	-	
日期				材料颜色	-			材料	-	批准	-	-	單件重量	-	(KG)

AF-067A

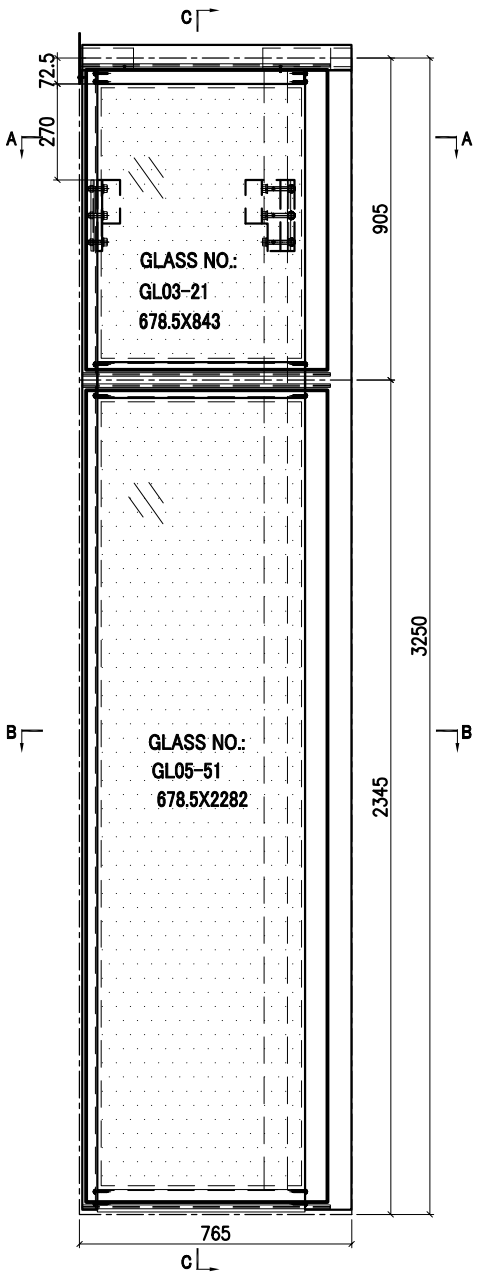

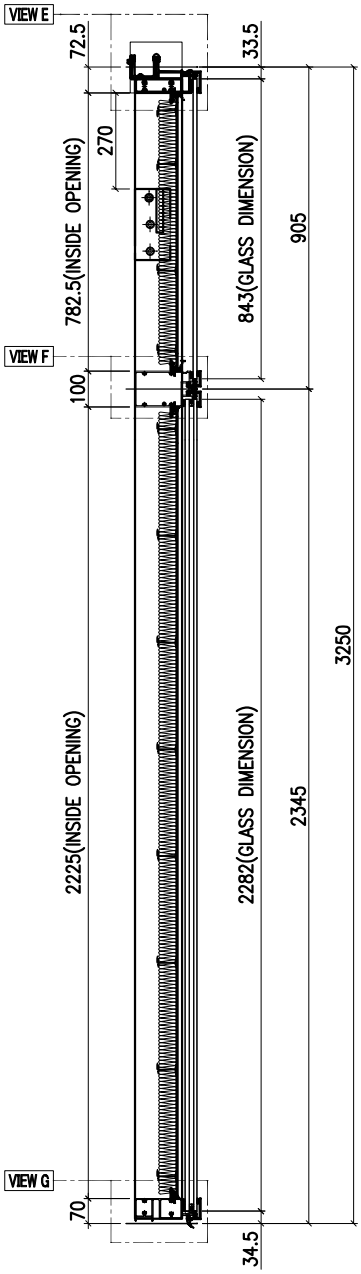

SECTION C-C

INSTALL UNIT NO.	QTY.	FLOOR
T1B-CW4.1-4001	1	40/F
T1A-CW4.1-4002	1	40/F
T2B-CW4.1-4001	1	40/F
T3B-CW4.1-4001	1	40/F
TOTAL	4	

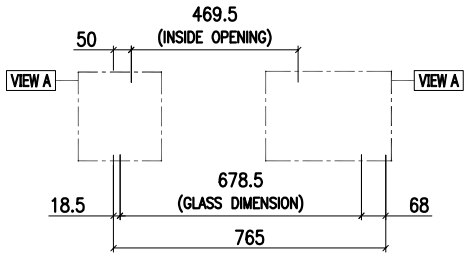

SECTION A-A

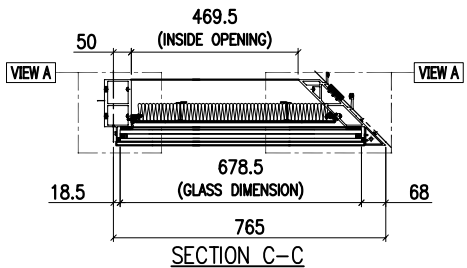

SECTION C-C

GLASS	GLASS NUMBER	WIDTH	HEIGHT	QTY.
	GL03-21	678.5	843	1
	GL05-51	678.5	2282	1

美特鋁質有限公司 MIDI Aluminium Fabricator Ltd.						工程號	J858	類別		物料號	-		
						地盘	康城11期	制圖	Z. S. P	2022-08-06	圖號	AZf-765H4-P	
修改	1			採用	工廠		地盤 ✓	图纸名称	单元组装图	復核	-	-	數量	-	
日期	15/12			材料颜色	-			材料	-	批准	-	-	單件重量	-	(KG)

AF-067B

VIEW E

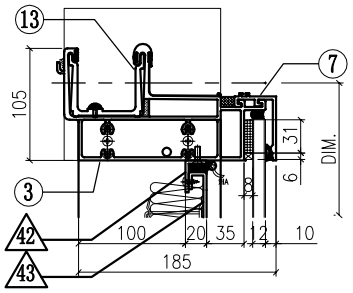

VIEW A

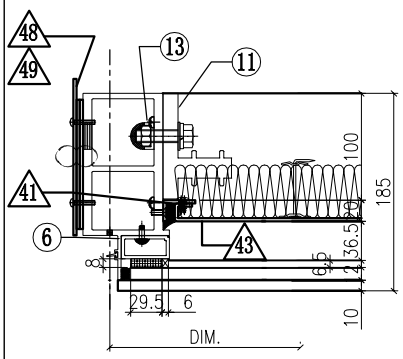

VIEW B

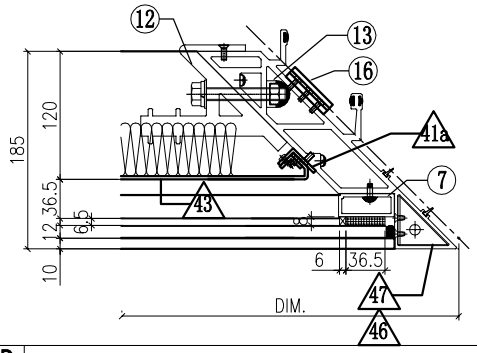

VIEW F

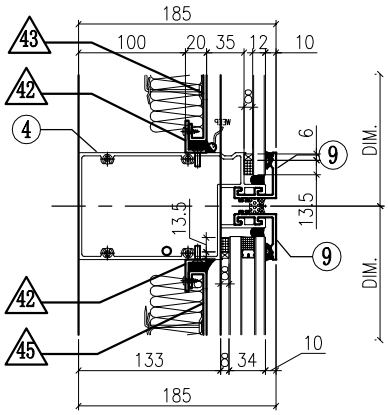

VIEW C

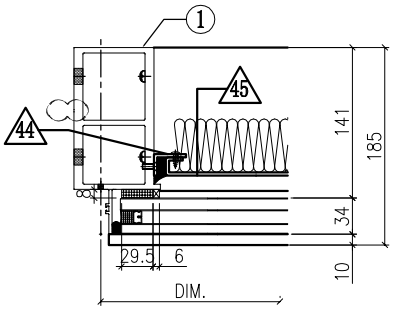

VIEW D

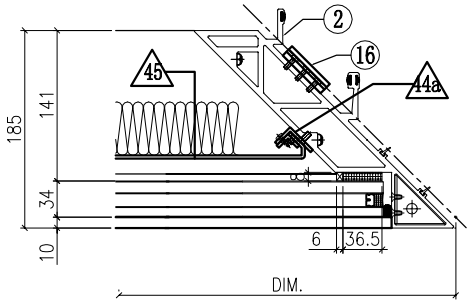

VIEW G

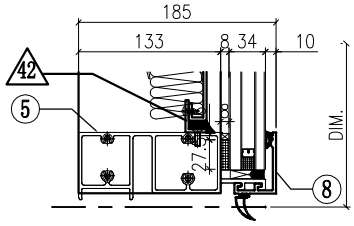

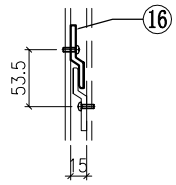

VIEW A

◇ OTHERS (ALUM. & G.M.S. PARTS)

ITEM	FAB. DWG NO.	LENGTH (mm)	QTY
41	N00813-01A	720.5	1
	30x20X3mm ALUM. ANGLE		
41a	N00813-02A	720.5	1
	30x20X3mm ALUM. ANGLE		
42	**N00813-01G**	**567**	4
	30x20X3mm ALUM. ANGLE		
43	J858-AP12-02		1
	561 x 760.5(BACK PANEL)		
44	N00813-01AG	2163	1
	30x20X3mm ALUM. ANGLE		
44a	N00813-02C	2163	1
	30x20X3mm ALUM. ANGLE		
45	J858-AP12-06		1
	561 x 2203 (BACK PANEL)		
46	J858-AA03R		1
	2mm THK. ALUM. PLATE		
47	J858-AA04R		1
	2mm THK. ALUM. PLATE		
48	J858-AP02		1
	3mm THK. ALUM. PLATE		
49	J858-AP03		2
	3mm THK. ALUM. PLATE		

◯ ALUM. EXTRUSION

ITEM	FAB. DWG NO.	LENGTH (mm)	QTY
1	X86278-04L	3217.5	1
2	X86275-08	3230.5	1
3	X86279-35LA	729.5	1
4	X86302-18A	694	1
5	X86280-08A	694	1
6	X86305-01LA	828.5	1
7	X86304-01LA	828.5	1
8	X86301-01-05	697.5	1
9	X86283-01-06	697.5	2
10	X86300-01-05	697.5	1
11	X86255-01L	200	1
12	X86256-01R	200	1
13	X86258-01	200	2
14	X86303-03	150	1
15	X86303-05	250	1
16	X86316-01	50	3
17			
18			
19			
20			

美特鋁質有限公司 MIDI Aluminium Fabricator Ltd.						工程號	J858	類別		物料號	-		
						地盘	康城11期	制圖	Z.S.P	2022-08-06	圖號	AZc-1830H2s	
修改				採用	工廠		地盤 ✓	图纸名称	单元组装图	復核	-	-	數量	-	
日期				材料颜色	-			材料	-	批准	-	-	單件重量	-	(KG)

AF-068A

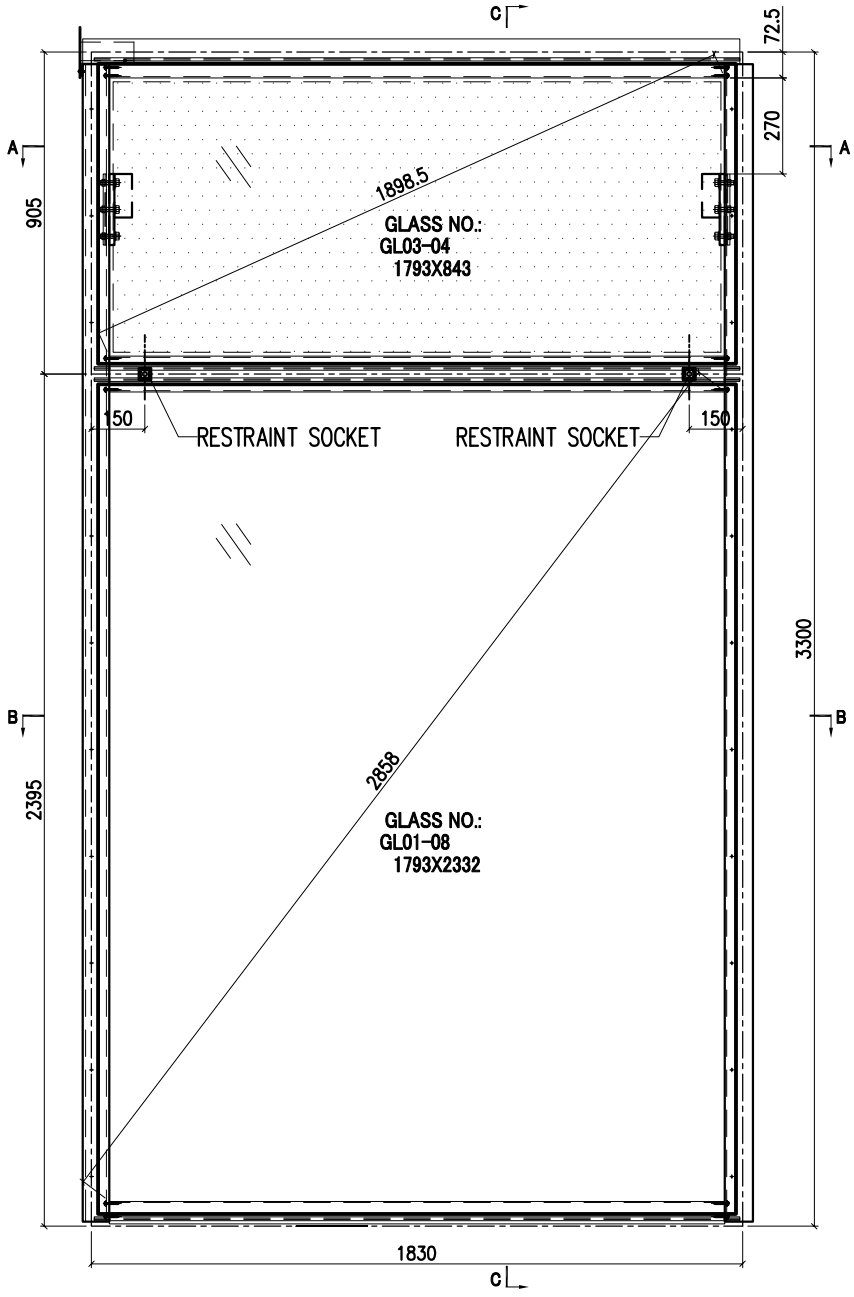

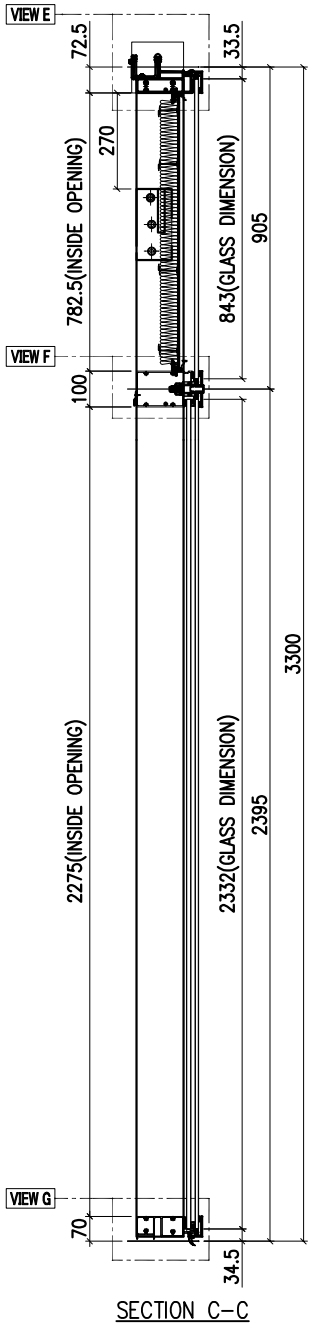

SECTION C-C

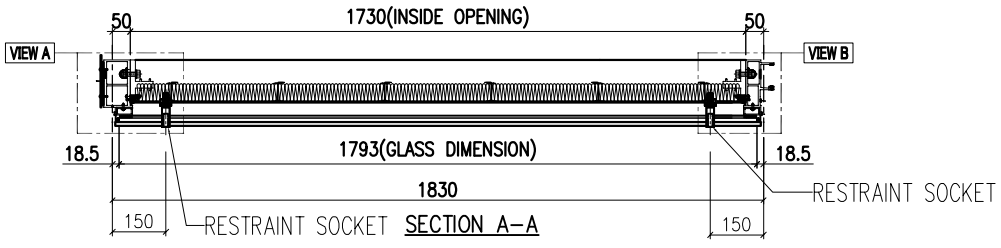

SECTION A-A

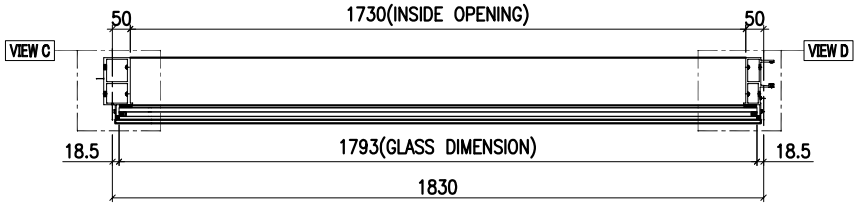

SECTION B-B

INSTALL UNIT NO.	QTY.	FLOOR
T1A-CW2-1603	1	16/F
T1A-CW2-2203	1	22/F
T1A-CW2-2903	1	29/F
T1A-CW2-3603	1	36/F
T1A-CW2-4203	1	42/F
T1A-CW2-4903	1	49/F
T1A-CW2-5603	1	56/F
TOTAL	7	

GLASS	GLASS NUMBER	WIDTH	HEIGHT	QTY.
	GL03-04	1793	843	1
	GL01-08	1793	2332	1

美特鋁質有限公司 MIDI Aluminium Fabricator Ltd.											
修改				採用	工廠		地盤	✓	工程號	J858	類別		物料號	-		
日期				材料顏色	-				地盘	康城11期	制圖	Z. S. P	2022-08-06	圖號	AZc-1830H2s
									图纸名称	单元组装图	復核	-	-	數量	-
									材料	-	批准	-	-	單件重量	- (KG)

AF-068B

VIEW E

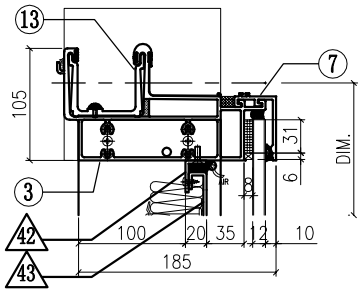

VIEW A

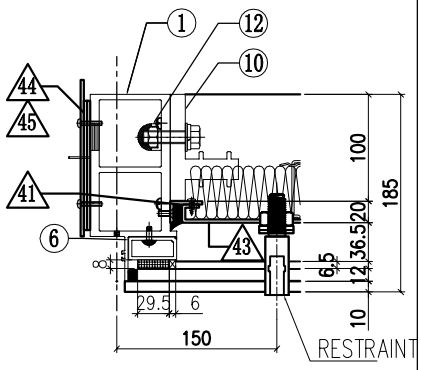

VIEW B

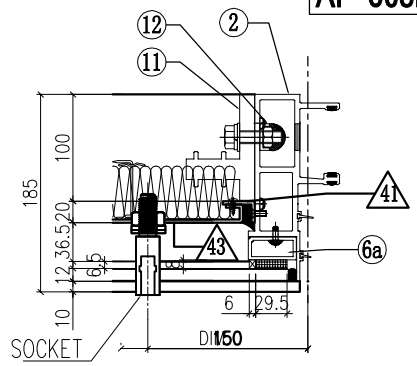

VIEW F

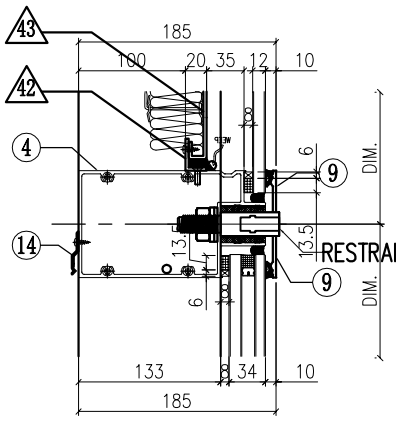

VIEW C

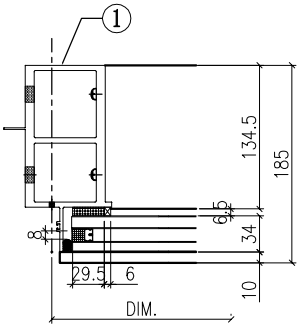

VIEW D

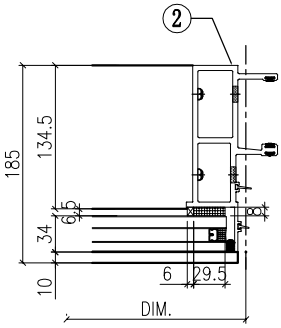

VIEW G

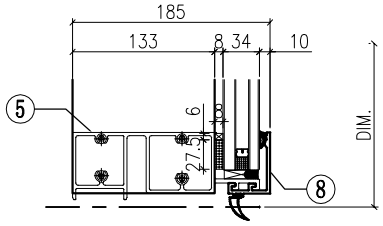

◇ OTHERS (ALUM. & G.M.S. PARTS)

ITEM	FAB. DWG NO.	LENGTH (mm)	QTY
41	N00813-01A	720.5	2
	30x20X3mm ALUM. ANGLE		
42	N00813-01K	1728	2
	30x20X3mm ALUM. ANGLE		
43	J858-AP09-09		1
	1708 x760.5(BACK PANEL)		
44	J858-AP02		1
	3mm THK. ALUM. PLATE		
45	J858-AP03		2
	3mm THK. ALUM. PLATE		

◯ ALUM. EXTRUSION

ITEM	FAB. DWG NO.	LENGTH (mm)	QTY
1	X86278-01	3267.5	1
2	X86272-01	3267.5	1
3	X86279-01B	1847.5	1
4	**X86302-25B**	1809	1
5	X86280-01B	1809	1
6	X86305-01LA	828.5	1
6a	X86305-01RA	828.5	1
7	X86301-01-08	1815	1
8	X86300-01-08	1815	1
9	X86283-03-02	1815	2
10	X86255-01L	200	1
11	X86255-01R	200	1
12	X86258-01	200	2
13	X86303-03	150	1
14	X86317-01	50	6

美特鋁質有限公司 MIDI Aluminium Fabricator Ltd.											
				工程號	J858	類別		物料號	-		
				地盘	康城11期	制圖	Z.S.P	2022-08-06	圖號	AZe-1562.5H2-b1s	
修改			採用 工廠		地盤 ✓	图纸名称	单元组装图	復核	-	-	數量	-	
日期			材料顏色	-		材料	-	批准	-	-	單件重量	-	(KG)

AF-069A

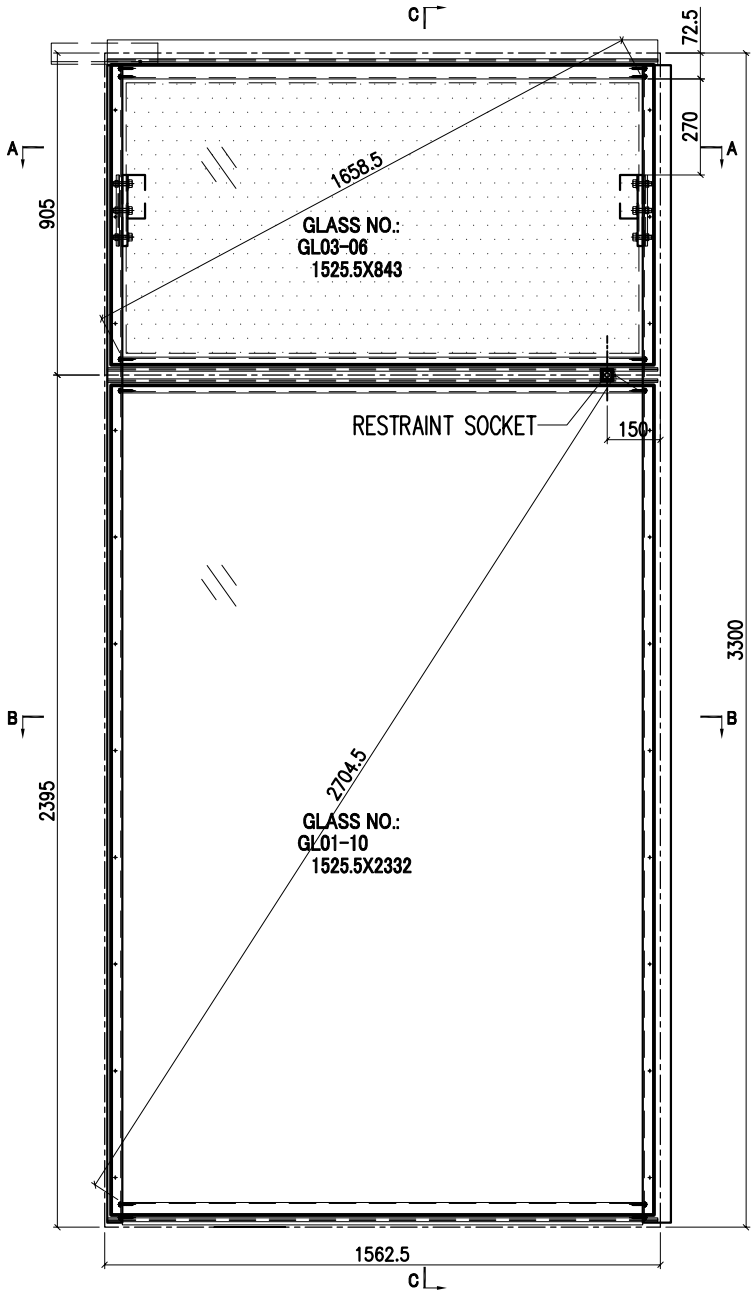

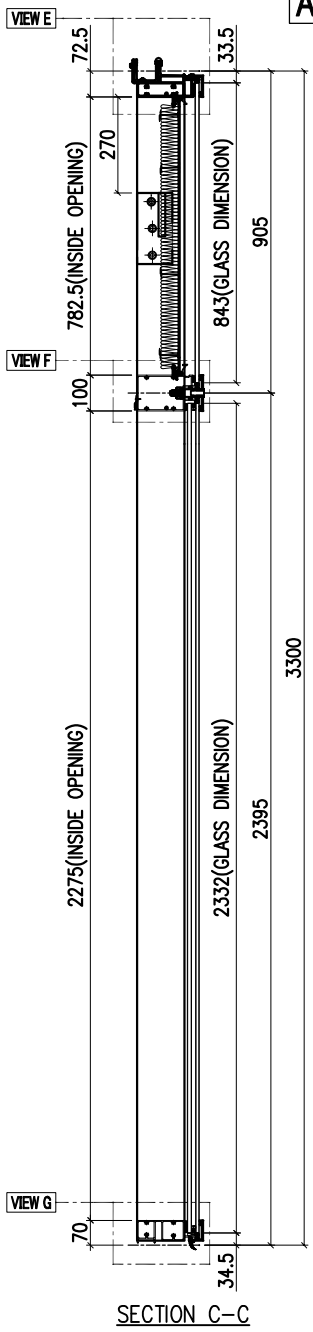

SECTION C-C

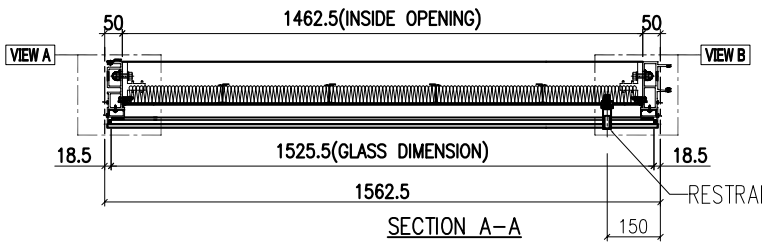

SECTION A-A

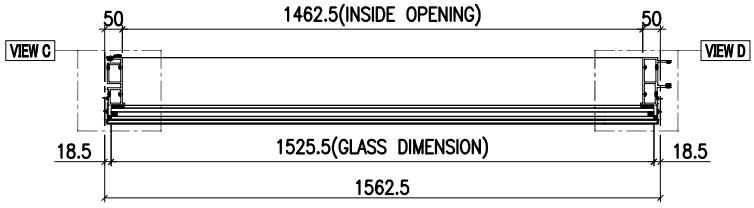

SECTION B-B

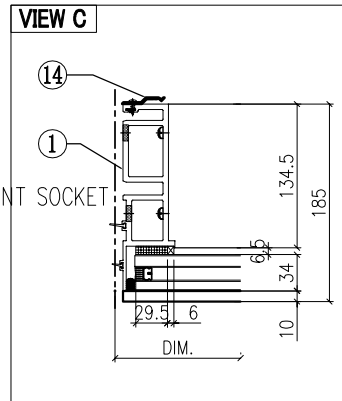

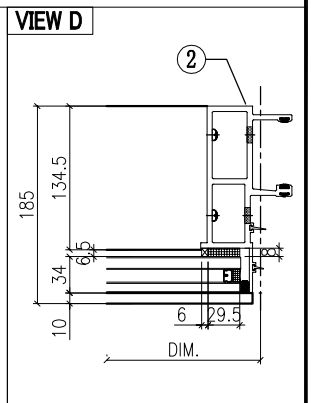

GLASS

GLASS NUMBER	WIDTH	HEIGHT	QTY.
GL03-06	1525.5	843	1
GL01-10	1525.5	2332	1

美特鋁質有限公司
MIDI Aluminium Fabricator Ltd.

工程號	J858	類別		物料號	-				
地盘	康城11期	制圖	Z. S. P	2022-08-06	圖號	AZe-1562.5H2-b1s			
图纸名称	单元组装图	復核	-	-	數量	-			
材料	-	批准	-	-	單件重量	-	(KG)		

修改				採用	工廠		地盤	✓
日期				材料顏色	-			

AF-069B

VIEW E

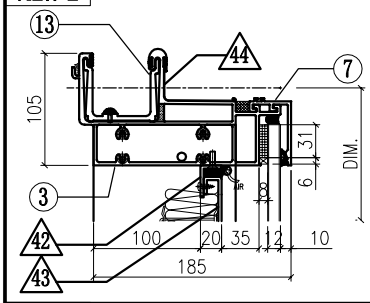

VIEW A

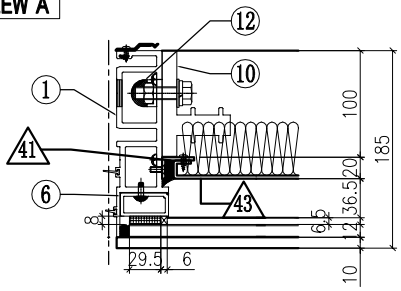

VIEW B

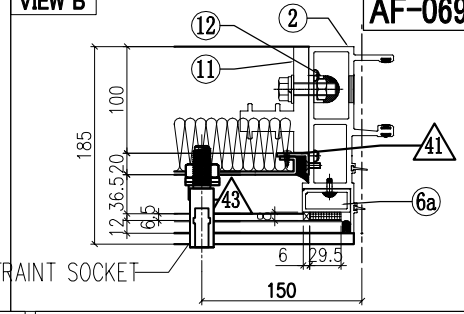

VIEW F

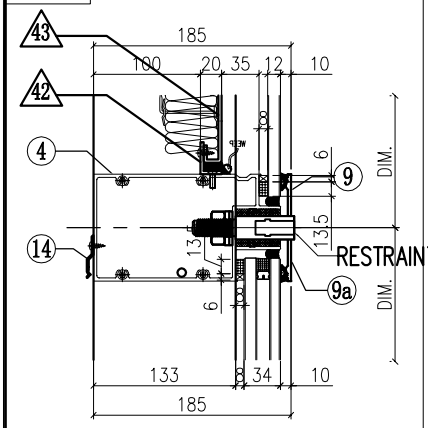

VIEW G

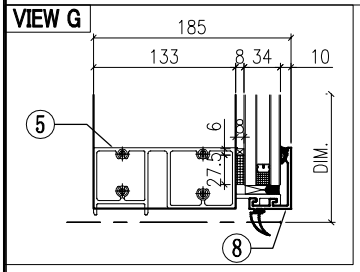

◇ OTHERS (ALUM. & G.M.S. PARTS)

ITEM	FAB. DWG NO.	LENGTH (mm)	QTY
41	N00813-01A	720.5	2
	30x20X3mm ALUM. ANGLE		
42	N00813-01R	1460.5	2
	30x20X3mm ALUM. ANGLE		
43	J858-AP09-10		1
	1440 x760.5(BACK PANEL)		
44	J858-AP16	100	1
	1mm THK. ALUM. FLASHING		

○ ALUM. EXTRUSION

ITEM	FAB. DWG NO.	LENGTH (mm)	QTY
1	X86273-06	3267.5	1
2	X86272-01	3267.5	1
3	X86279-15C	1547.5	1
4	**X86302-27B**	1541.5	1
5	X86280-01C	1541.5	1
6	X86305-01LA	828.5	1
6a	X86305-01RA	828.5	1
7	X86301-01-09	1547.5	1
8	X86300-01-09	1547.5	1
9	X86283-02R-07	1547.5	1
9A	X86283-02L-07	1547.5	1
10	X86255-01L	200	1
11	X86255-01R	200	1
12	X86258-01	200	2
13	X86303-01	300	1
14	X86317-01	50	13

INSTALL UNIT NO.	QTY.	FLOOR
T1A-CW2-1605	1	16/F
T1A-CW2-2205	1	22/F
T1A-CW2-2905	1	29/F
T1A-CW2-3605	1	36/F
T1A-CW2-4205	1	42/F
T1A-CW2-4905	1	49/F
T1A-CW2-5605	1	56/F
T2A-CW2-1205	1	12/F
T2A-CW2-2005	1	20/F
T2A-CW2-2705	1	27/F
T2A-CW2-3305	1	33/F
T2A-CW2-4705	1	47/F
T2A-CW2-5305	1	53/F
T2A-CW2-6005	1	60/F
T3A-CW2-1205	1	12/F
T3A-CW2-2005	1	20/F
T3A-CW2-2705	1	27/F
T3A-CW2-3305	1	33/F
T3A-CW2-4705	1	47/F
T3A-CW2-5305	1	53/F
T3A-CW2-6005	1	60/F
TOTAL	21	

美特鋁質有限公司 MIDI Aluminium Fabricator Ltd.						工程號	J858	類別		物料號	-		
						地盘	康城11期	制圖	Z.S.P	2022-08-06	圖號	AZe-1562.5H4-Ps	
修改				採用	工廠		地盤 ✓	图纸名称	单元组装图	復核	-	-	數量	-	
日期				材料颜色	-			材料	-	批准	-	-	單件重量	-	(KG)

AF-070A

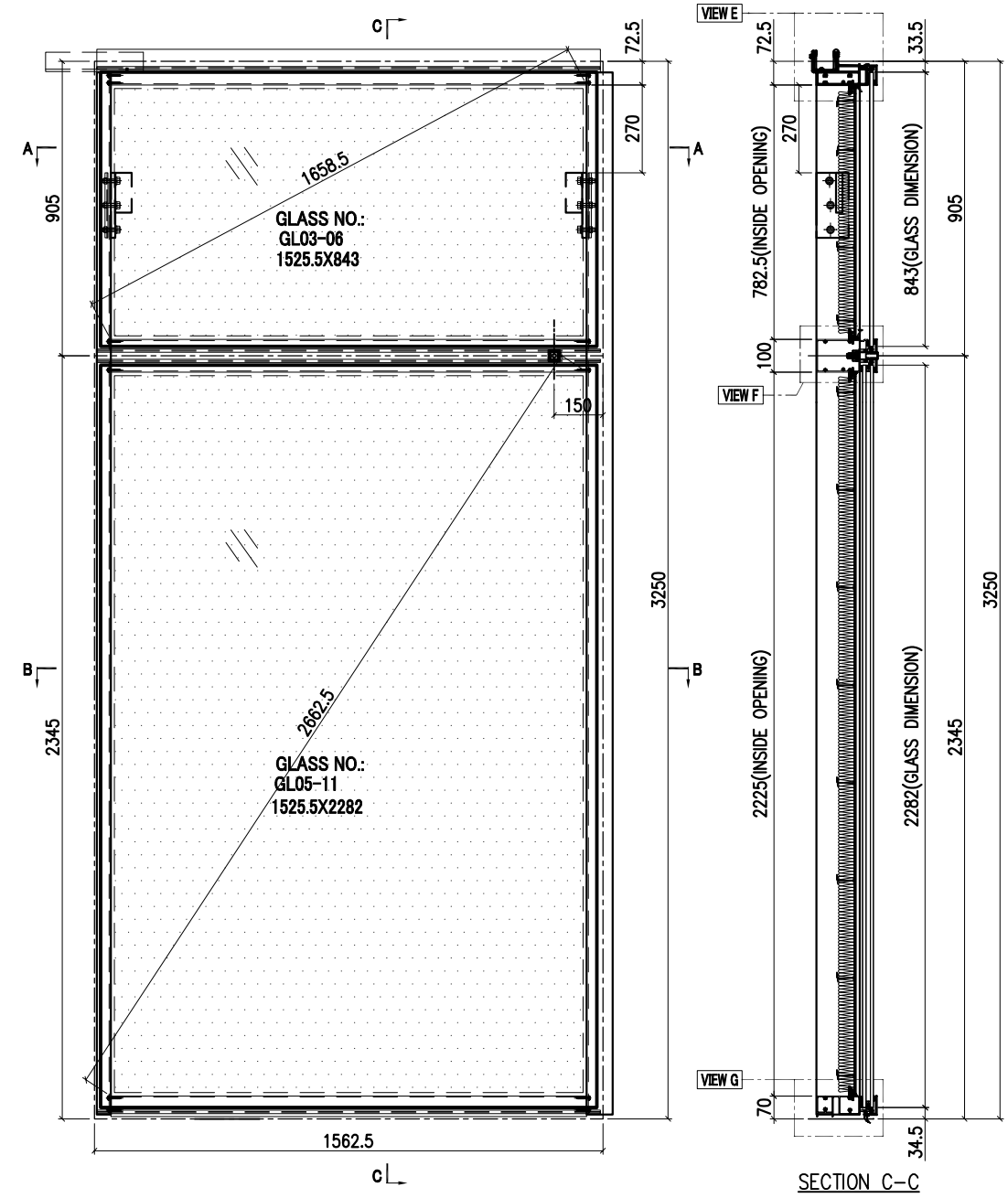

SECTION C-C

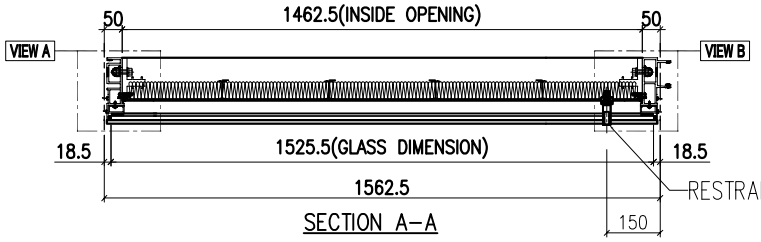

SECTION A-A

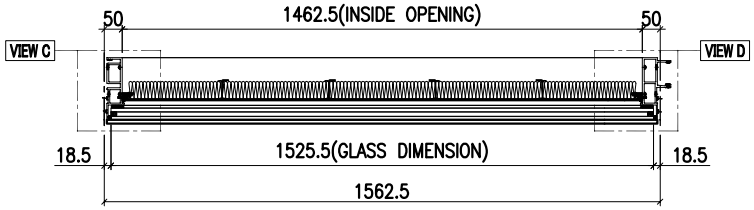

SECTION B-B

INSTALL UNIT NO.	QTY.	FLOOR
T2A-CW2.1-4005	1	40/F
T3A-CW2.1-4005	1	40/F
TOTAL	2	

GLASS	GLASS NUMBER	WIDTH	HEIGHT	QTY.
	GL03-06	1525.5	843	1
	GL05-11	1525.5	2282	1

美特鋁質有限公司 MIDI Aluminium Fabricator Ltd.											
					工程號	J858	類別		物料號	-	
					地盘	康城11期	制圖	Z. S. P	2022-08-06	圖號	AZe-1562.5H4-Ps
修改				採用 工廠		地盤 ✓	图纸名称	单元组装图	復核	-	-	數量	-
日期				材料颜色	-		材料	-	批准	-	-	單件重量	- (KG)

AF-070B

VIEW E

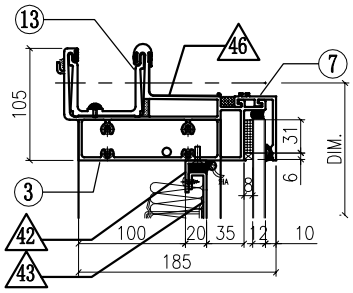

VIEW A

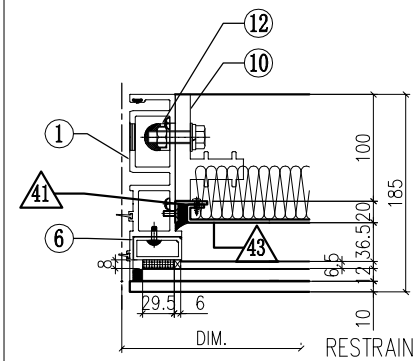

VIEW B

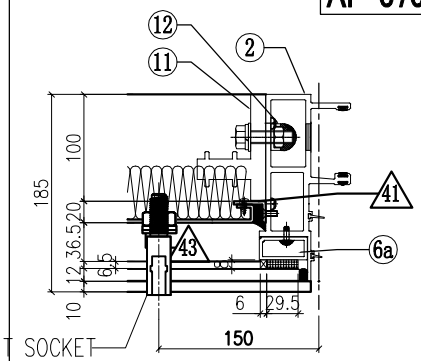

VIEW F

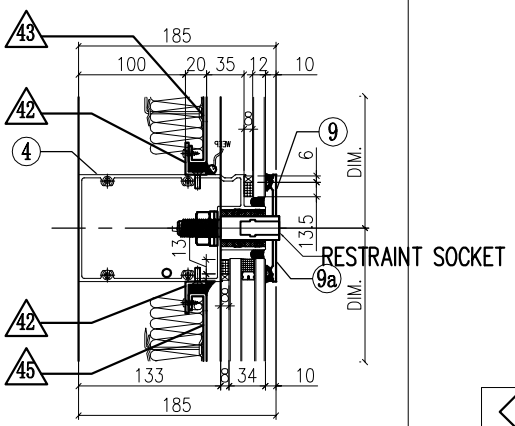

VIEW C

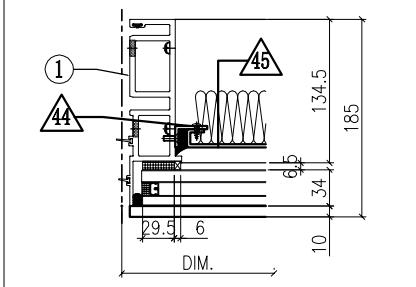

VIEW D

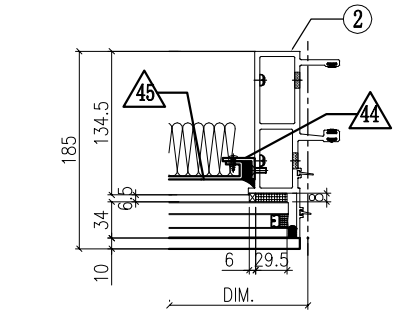

VIEW G

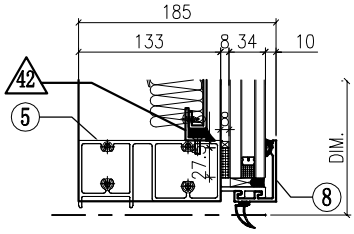

◇ OTHERS (ALUM. & G.M.S. PARTS)

ITEM	FAB. DWG NO.	LENGTH (mm)	QTY
41	N00813-01A	720.5	2
	30x20X3mm ALUM. ANGLE		
42	N00813-01R	1460.5	4
	30x20X3mm ALUM. ANGLE		
43	J858-AP09-10		1
	1440.5x760.5(BACK PANEL)		
44	N00813-01AG	2163	2
	30x20X3mm ALUM. ANGLE		
45	J858-AP09-29		1
	1440.5x2203 (BACK PANEL)		
46	J858-AP16	100	1
	1mm THK. ALUM. FLASHING		

◯ ALUM. EXTRUSION

ITEM	FAB. DWG NO.	LENGTH (mm)	QTY
1	X86273-16	3217.5	1
2	X86272-11	3217.5	1
3	X86279-15C	1547.5	1
4	**X86302-34A**	1541.5	1
5	X86280-07C	1541.5	1
6	**X86305-01LA**	**828.5**	**1**
6a	**X86305-01RA**	**828.5**	**1**
7	X86301-01-09	1547.5	1
8	X86300-01-09	1547.5	1
9	X86283-02R-07	1547.5	1
9A	X86283-02L-07	1547.5	1
10	X86255-01L	200	1
11	X86255-01R	200	1
12	X86258-01	200	2
13	X86303-01	300	1
14			
15			
16			
17			
18			
19			
20			
21			
22			

美特鋁質有限公司 MIDI Aluminium Fabricator Ltd.						工程號	J858	類別		物料號	-		
						地盘	康城11期	制圖	Z.S.P	2022-08-06	圖號	AZd-1309H2-c2s	
修改				採用	工廠		地盤 ✓	图纸名称	单元组装图	復核	-	-	數量	-	
日期				材料颜色	-			材料	-	批准	-	-	單件重量	-	(KG)

AF-071A

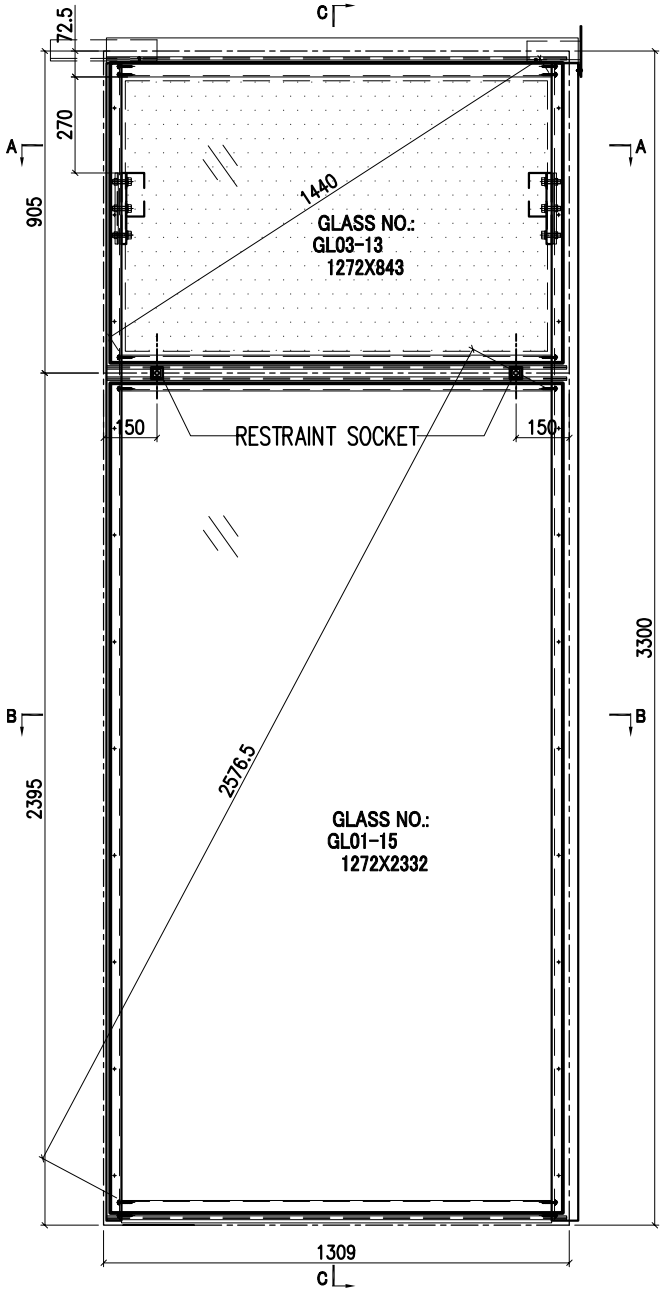

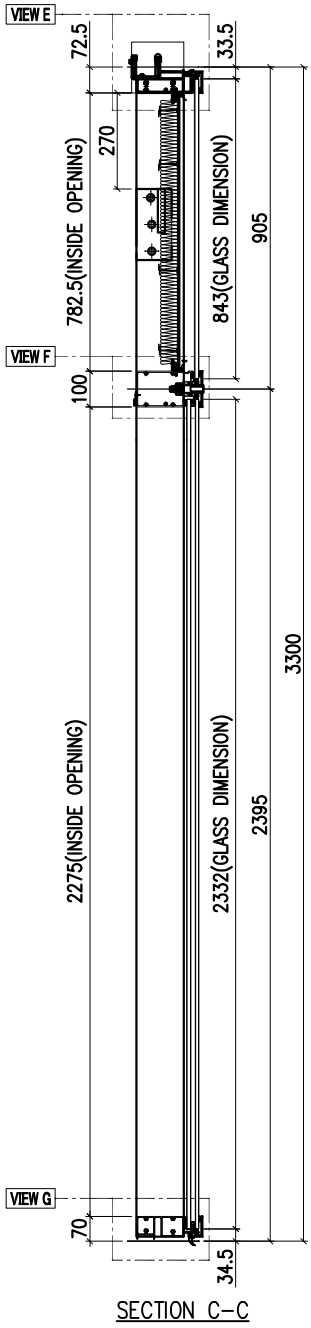

SECTION C-C

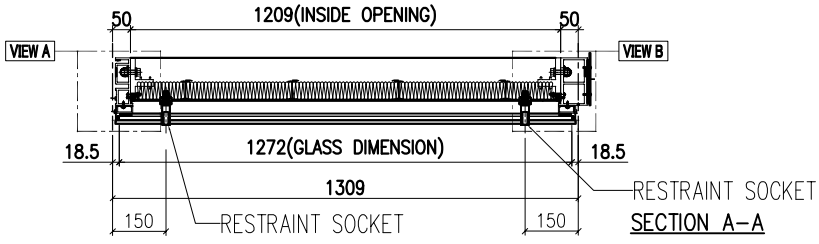

SECTION A-A

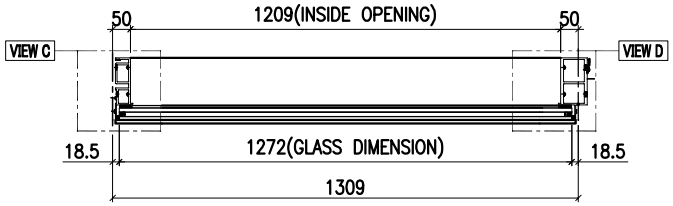

SECTION B-B

GLASS	GLASS NUMBER	WIDTH	HEIGHT	QTY.
	GL03-13	1272	843	1
	GL01-15	1272	2332	1

美特鋁質有限公司 MIDI Aluminium Fabricator Ltd.											
工程號	J858	類別		物料號	-						
地盘	康城11期	制圖	Z. S. P	2022-08-06	圖號	AZd-1309H2-c2s					
修改	採用 工廠 地盤 ✓	图纸名称	单元组装图	復核	-	-	數量	-			
日期	材料颜色 -	材料	-	批准	-	-	單件重量	- (KG)			

AF-071B

VIEW E

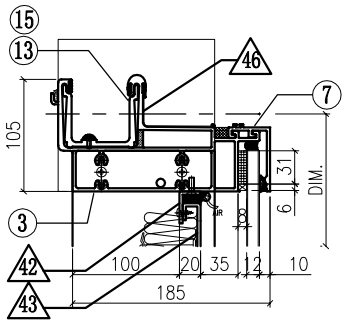

VIEW A

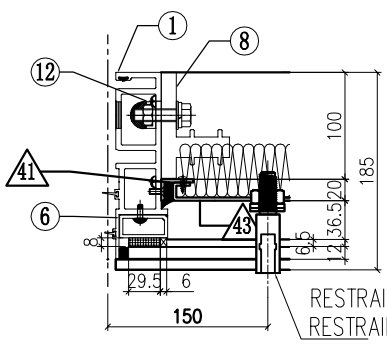

VIEW B

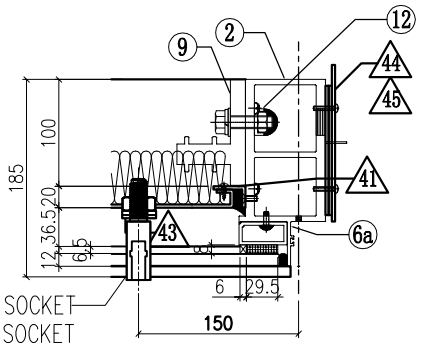

VIEW F

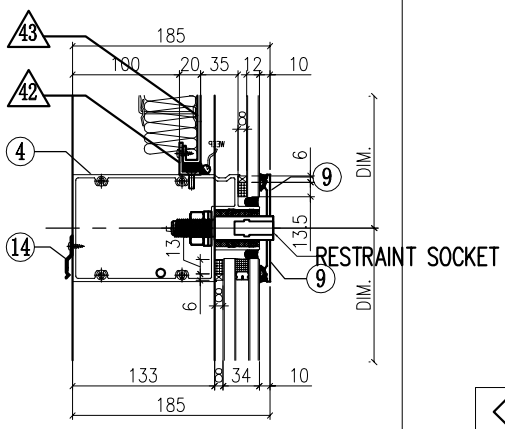

VIEW C

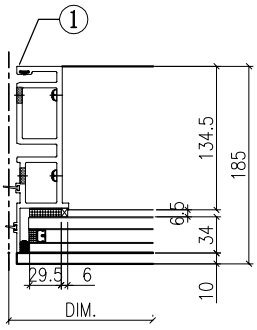

VIEW D

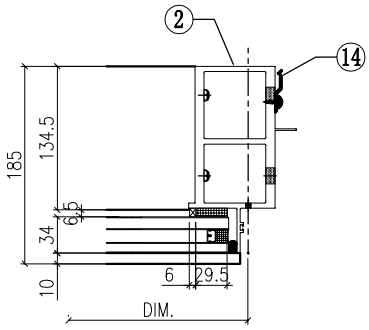

VIEW G

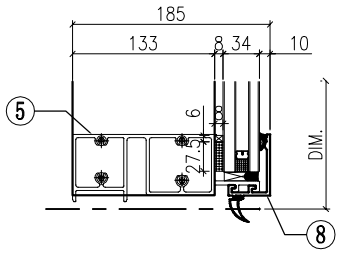

◇ OTHERS (ALUM. & G.M.S. PARTS)

ITEM	FAB. DWG NO.	LENGTH (mm)	QTY
41	N00813-01A	720.5	2
	30x20X3mm ALUM. ANGLE		
42	N00813-01P	1207	2
	30x20X3mm ALUM. ANGLE		
43	J858-AP09-15		1
	1187 x760.5(BACK PANEL)		
44	J858-AP02		1
	3mm THK. ALUM. PLATE		
45	J858-AP03		2
	3mm THK. ALUM. PLATE		
46	J858-AP16	100	1
	1mm THK. ALUM. FLASHING		

◯ ALUM. EXTRUSION

ITEM	FAB. DWG NO.	LENGTH (mm)	QTY
1	X86273-01	3267.5	1
2	X86278-05R	3267.5	1
3	X86279-14B	1326.5	1
4	**X86302-25F**	1288	1
5	X86280-01F	1288	1
6	X86305-01LA	828.5	1
6a	X86305-01RA	828.5	1
7	X86301-01-11	1294	1
8	X86300-01-11	1294	1
9	X86283-03-03	1294	2
10	X86255-01L	200	1
11	X86255-01R	200	1
12	X86258-01	200	2
13	X86303-02	150	1
14	X86317-01	50	13
15	X86303-01	300	1
16			
17			
18			
19			
20			
21			
22			

INSTALL UNIT NO.	QTY.	FLOOR
T1A-CW1-1603	1	16/F
T1A-CW1-2203	1	22/F
T1A-CW1-2903	1	29/F
T1A-CW1-3603	1	36/F
T1A-CW1-4203	1	42/F
T1A-CW1-4903	1	49/F
T1A-CW1-5603	1	56/F
T2A-CW1-1203	1	12/F
T2A-CW1-2003	1	20/F
T2A-CW1-2703	1	27/F
T2A-CW1-3303	1	33/F
T2A-CW1-4703	1	47/F
T2A-CW1-5303	1	53/F
T2A-CW1-6003	1	60/F

T3A-CW1-1203	1	12/F
T3A-CW1-2003	1	20/F
T3A-CW1-2703	1	27/F
T3A-CW1-3303	1	33/F
T3A-CW1-4703	1	47/F
T3A-CW1-5303	1	53/F
T3A-CW1-6003	1	60/F
TOTAL	21	

美特鋁質有限公司 MIDI Aluminium Fabricator Ltd.						工程號	J858	類別		物料號	-		
						地盘	康城11期	制圖	Z. S. P	2022-08-06	圖號	AZc-1699H2s	
修改				採用	工廠		地盤 ✓	图纸名称	单元组装图	復核	-	-	數量	-	
日期				材料颜色	-			材料	-	批准	-	-	單件重量	-	(KG)

AF-072A

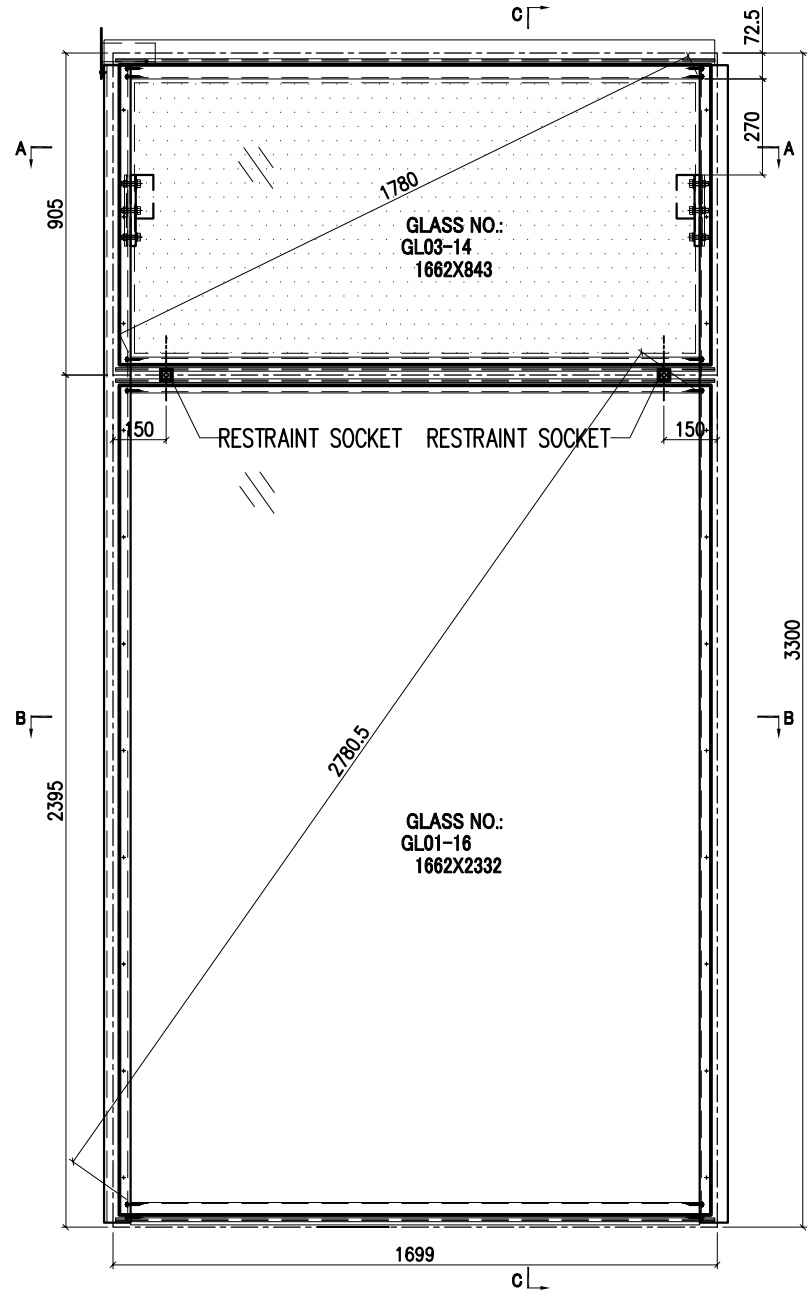

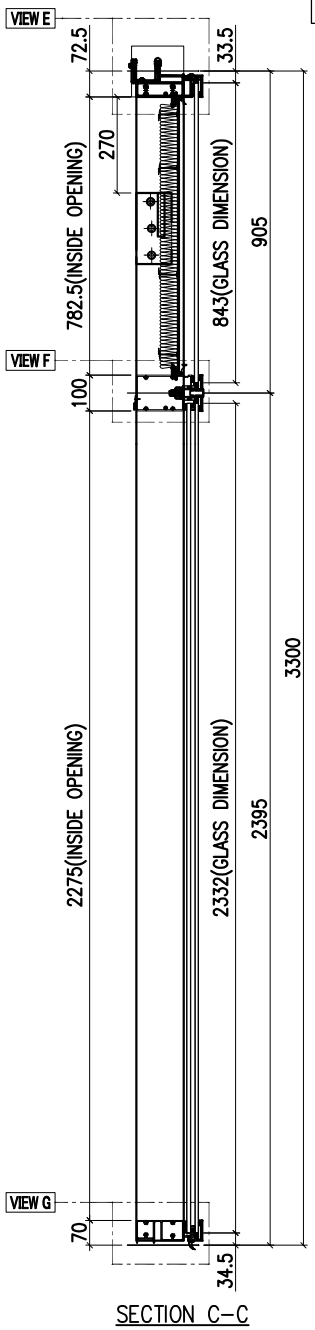

SECTION C-C

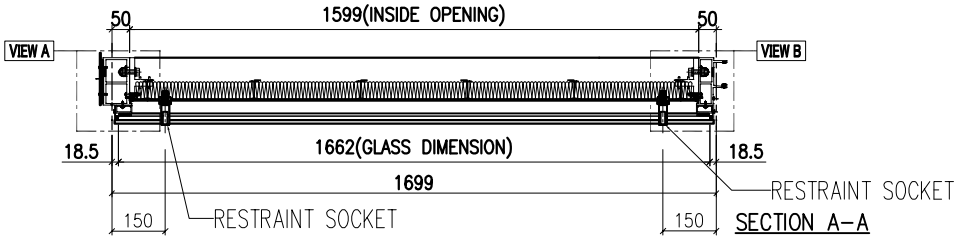

SECTION A-A

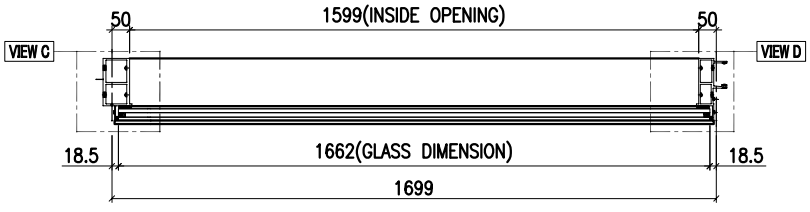

SECTION B-B

INSTALL UNIT NO.	QTY.	FLOOR
T1B-CW1-1601	1	16/F
T1B-CW1-2201	1	22/F
T1B-CW1-2901	1	29/F
T1B-CW1-3601	1	36/F
T1B-CW1-4201	1	42/F
T1B-CW1-4901	1	49/F
T1B-CW1-5601	1	56/F
TOTAL	7	

GLASS	GLASS NUMBER	WIDTH	HEIGHT	QTY.
	GL03-14	1662	843	1
	GL01-16	1662	2332	1

美特鋁質有限公司 MIDI Aluminium Fabricator Ltd.														
								工程號	J858	類別		物料號	-	
								地盘	康城11期	制圖	Z.S.P	2022-08-06	圖號	AZc-1699H2s
修改				採用	工廠		地盤 ✓	图纸名称	单元组装图	復核	-	-	數量	-
日期				材料颜色	-			材料	-	批准	-	-	單件重量	- (KG)

AF-072B

VIEW E

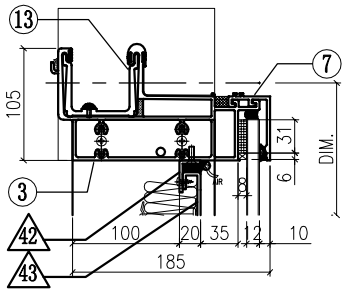

VIEW A

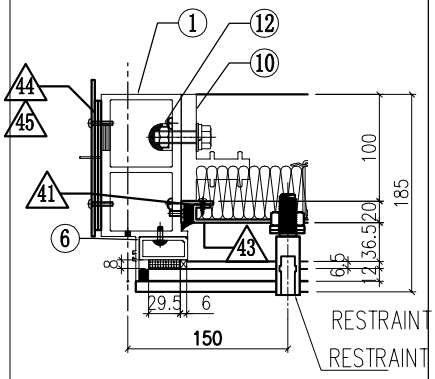

VIEW B

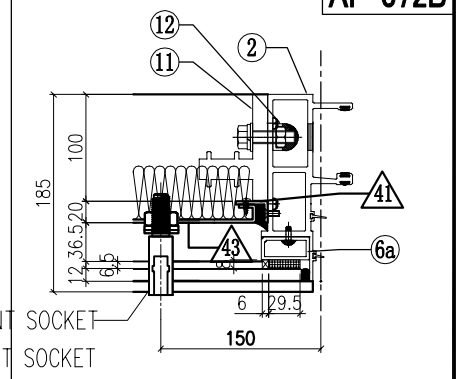

VIEW F

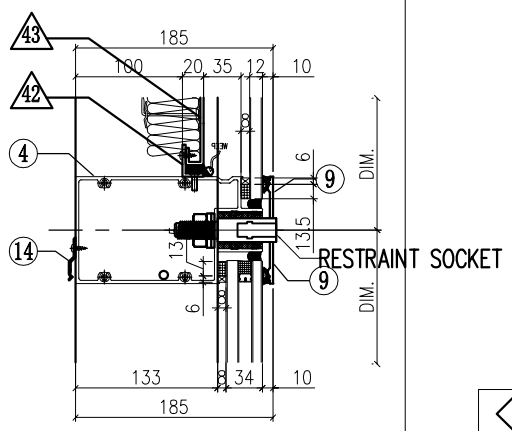

VIEW C

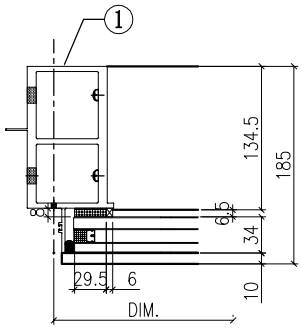

VIEW D

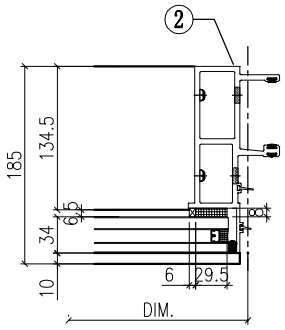

VIEW G

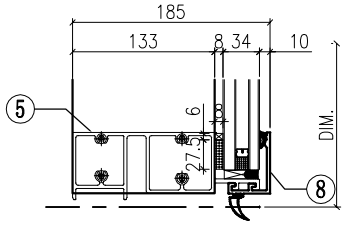

◇ OTHERS (ALUM. & G.M.S. PARTS)

ITEM	FAB. DWG NO.	LENGTH (mm)	QTY
41	N00813-01A	720.5	2
	30x20X3mm ALUM. ANGLE		
42	N00813-01L	1597	2
	30x20X3mm ALUM. ANGLE		
43	J858-AP09-16		1
	1577 x760.5(BACK PANEL)		
44	J858-AP02		1
	3mm THK. ALUM. PLATE		
45	J858-AP03		2
	3mm THK. ALUM. PLATE		

○ ALUM. EXTRUSION

ITEM	FAB. DWG NO.	LENGTH (mm)	QTY
1	X86278-01	3267.5	1
2	X86272-01	3267.5	1
3	X86279-01C	1716.5	1
4	**X86302-25E**	1678	1
5	X86280-01E	1678	1
6	X86305-01LA	828.5	1
6a	X86305-01RA	828.5	1
7	X86301-01-12	1684	1
8	X86300-01-12	1684	1
9	X86283-03-04	1684	2
10	X86255-01L	200	1
11	X86255-01R	200	1
12	X86258-01	200	2
13	X86303-03	150	1
14	X86317-01	50	6

美特鋁質有限公司 MIDI Aluminium Fabricator Ltd.						工程號	J858	類別		物料號	-		
						地盘	康城11期	制圖	Z. S. P	2022-08-06	圖號	AZq-1856.5H2s	
修改				採用	工廠		地盤 ✓	图纸名称	单元组装图	復核	-	-	數量	-	
日期				材料颜色	-			材料	-	批准	-	-	單件重量	-	(KG)

AF-073A

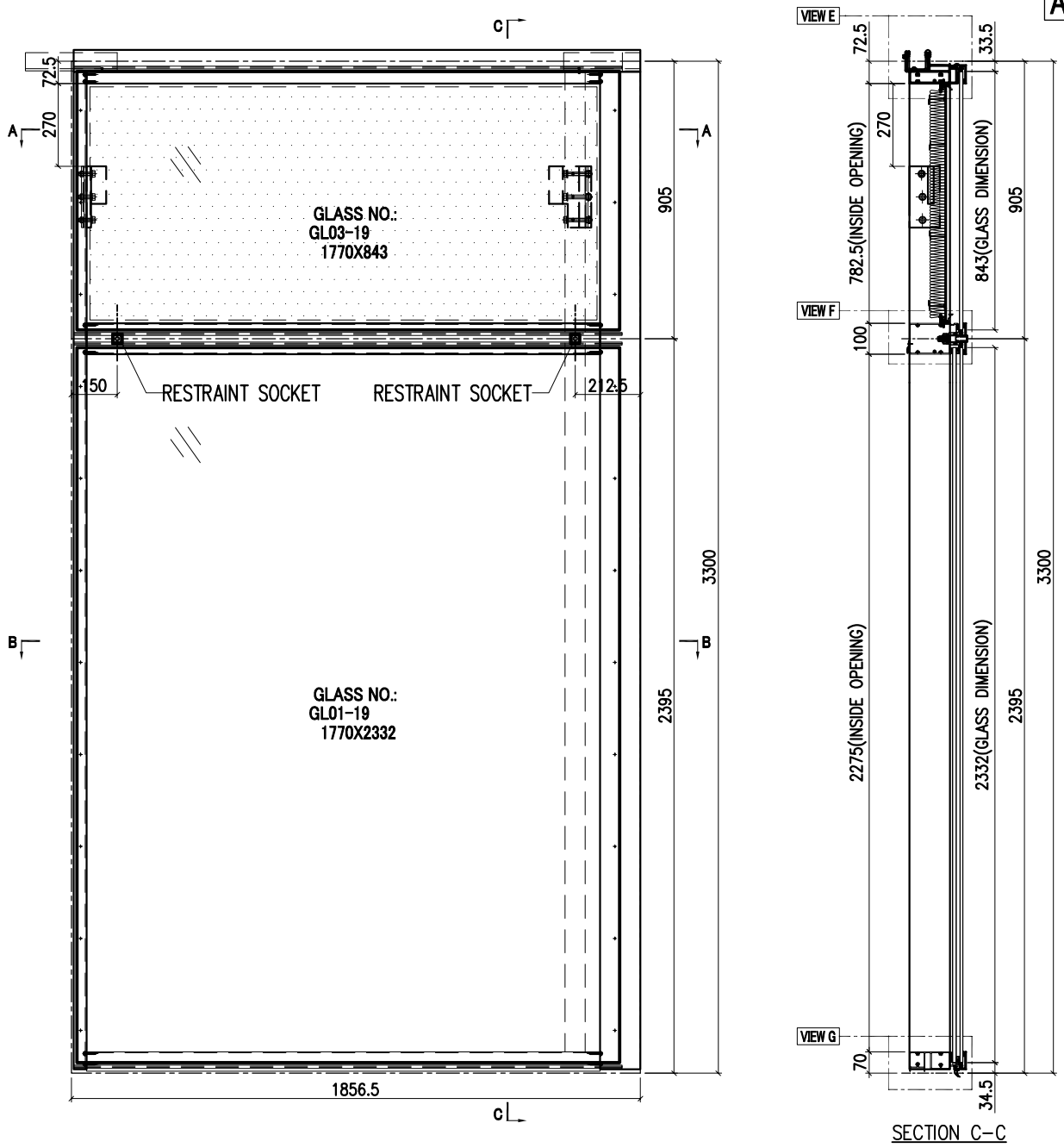

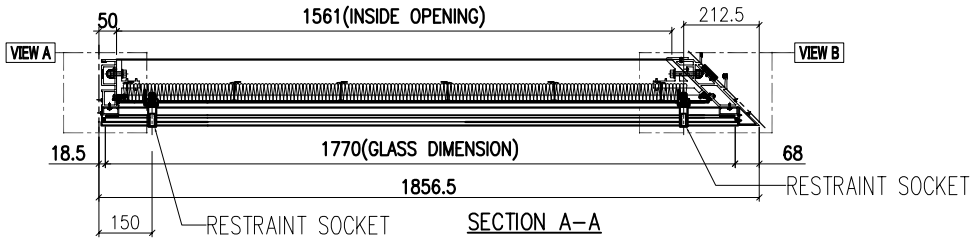

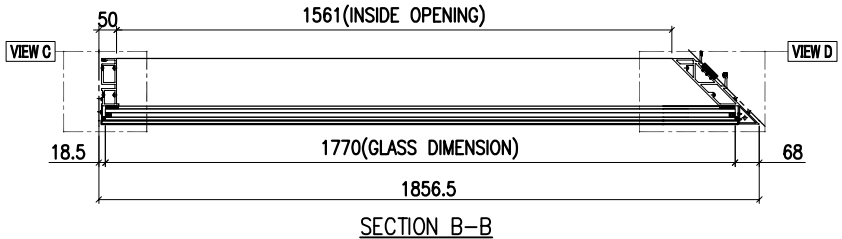

GLASS	GLASS NUMBER	WIDTH	HEIGHT	QTY.
	GL03-19	1770	843	1
	GL01-19	1770	2332	1

美特鋁質有限公司 MIDI Aluminium Fabricator Ltd.					工程號	J858	類別		物料號	-		
					地盘	康城11期	制圖	Z. S. P	2022-08-06	圖號	AZq-1856. 5H2s	
修改				採用 工廠		地盤 ✓	图纸名称	单元组装图	復核	-	-	數量	-
日期				材料顏色	-		材料	-	批准	-	-	單件重量	- (KG)

AF-073B

VIEW E

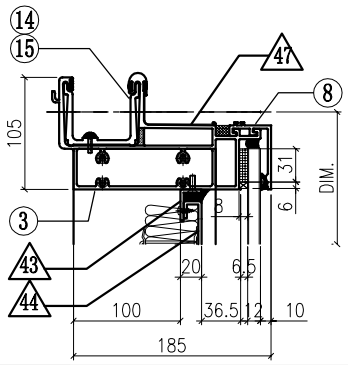

VIEW A

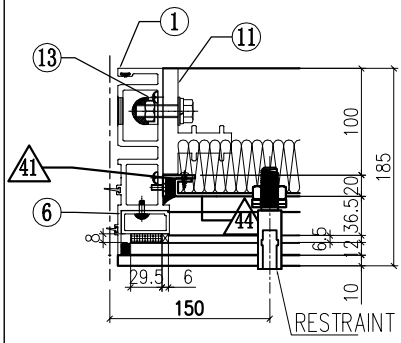

VIEW B

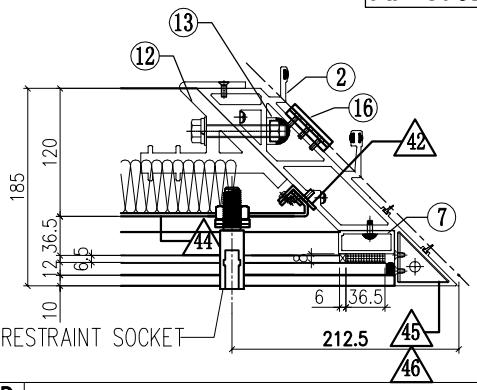

VIEW F

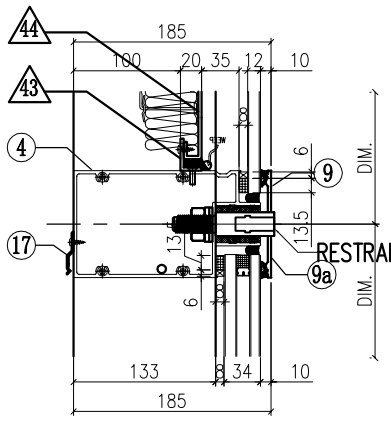

VIEW C

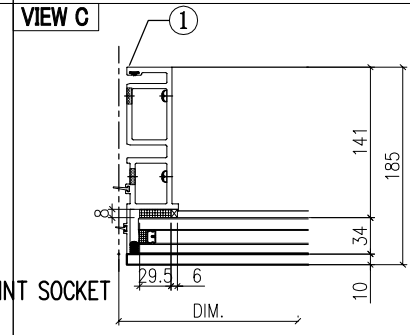

VIEW D

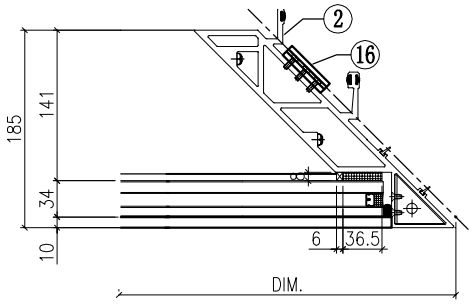

VIEW G

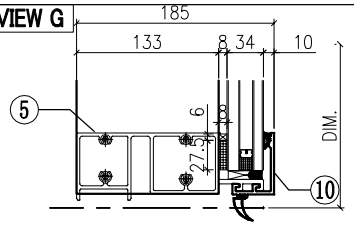

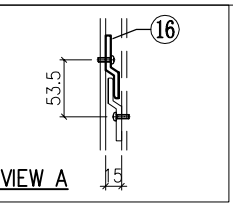

◇ OTHERS (ALUM. & G.M.S. PARTS)

ITEM	FAB. DWG NO.	LENGTH (mm)	QTY
41	N00813-01A	720.5	1
	30x20X3mm ALUM. ANGLE		
42	N00813-02A	720.5	1
	30x20X3mm ALUM. ANGLE		
43	N00813-01F	1658	2
	30x20X3mm ALUM. ANGLE		
44	J858-AP12-01		1
	1654 x 760.5(BACK PANEL)		
45	J858-AA03R		1
	2mm THK. ALUM. PLATE		
46	J858-AA04R		1
	2mm THK. ALUM. PLATE		
47	J858-AP16	100	1
	1mm THK. ALUM. FLASHING		

◯ ALUM. EXTRUSION

ITEM	FAB. DWG NO.	LENGTH (mm)	QTY
1	X86273-01	3267.5	1
2	X86275-01	3280.5	1
3	X86279-03A	1788.5	1
4	X86302-28A	1785.5	1
5	X86280-03A	1785.5	1
6	X86305-01LA	828.5	1
7	X86304-01LA	828.5	1
8	X86301-01-04	1789	1
9	**X86283-03-08**	1789	1
9a	**X86283-03-09**	1789	1
10	X86300-01-04	1789	1
11	X86255-01L	200	1
12	X86256-01R	200	1
13	X86258-01	200	2
14	X86303-01	300	1
15	X86303-05	250	1
16	X86316-01	50	3
17	X86317-01	50	6
18			
19			
20			
21			
22			

INSTALL UNIT NO.	QTY.	FLOOR
T1B-CW3-1603	1	16/F
T1B-CW3-2203	1	22/F
T1B-CW3-2903	1	29/F
T1B-CW3-3603	1	36/F
T1B-CW3-4203	1	42/F
T1B-CW3-4903	1	49/F
T1B-CW3-5603	1	56/F
T1A-CW5-1603	1	16/F
T1A-CW5-2203	1	22/F
T1A-CW5-2903	1	29/F
T1A-CW5-3603	1	36/F
T1A-CW5-4203	1	42/F
T1A-CW5-4903	1	49/F
T1A-CW5-5603	1	56/F

T2B-CW3-1203	1	12/F
T2B-CW3-2003	1	20/F
T2B-CW3-2703	1	27/F
T2B-CW3-3303	1	33/F
T2B-CW3-4703	1	47/F
T2B-CW3-5303	1	53/F
T2B-CW3-6003	1	60/F
T2A-CW5-1203	1	12/F
T2A-CW5-2003	1	20/F
T2A-CW5-2703	1	27/F
T2A-CW5-3303	1	33/F
T2A-CW5-4703	1	47/F
T2A-CW5-5303	1	53/F
T2A-CW5-6003	1	60/F
TOTAL	28	

美特鋁質有限公司 MIDI Aluminium Fabricator Ltd.						工程號	J858	類別		物料號	-		
						地盘	康城11期	制圖	Z.S.P	2022-08-06	圖號	AZq-1856.5H2s1	
修改				採用	工廠		地盤 ✓	图纸名称	单元组装图	復核	-	-	數量	-	
日期				材料颜色	-			材料	-	批准	-	-	單件重量	-	(KG)

AF-074A

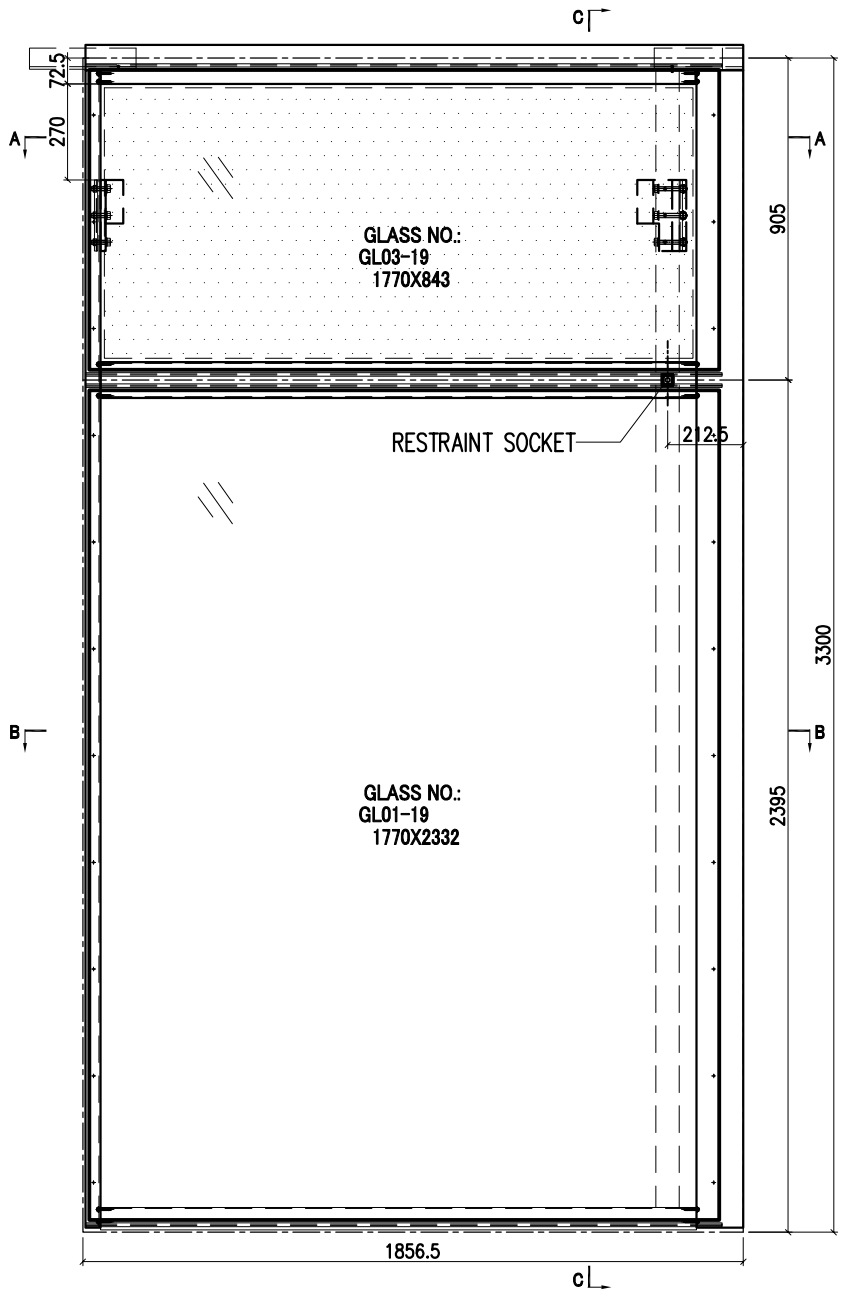

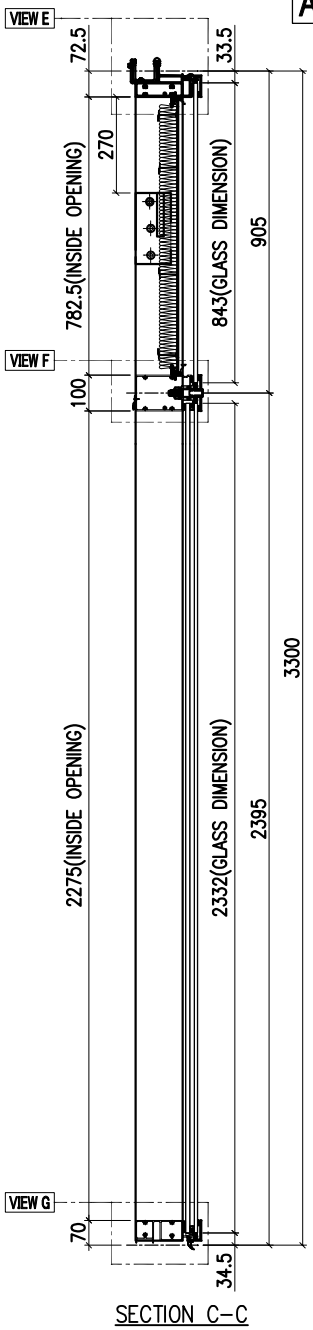

SECTION C-C

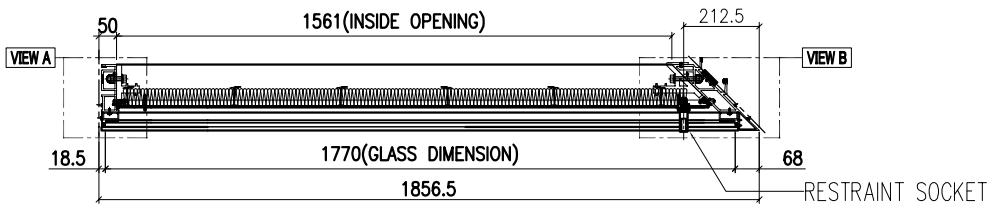

SECTION A-A

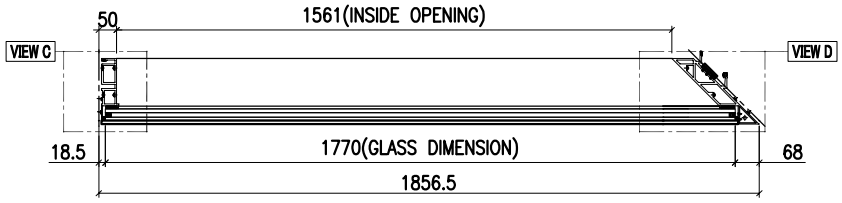

SECTION B-B

GLASS	GLASS NUMBER	WIDTH	HEIGHT	QTY.
	GL03-19	1770	843	1
	GL01-19	1770	2332	1

美特鋁質有限公司 MIDI Aluminium Fabricator Ltd.						工程號	J858	類別		物料號	-		
						地盘	康城11期	制圖	Z. S. P	2022-08-06	圖號	AZq-1856.5H2s1	
修改				採用	工廠		地盤 ✓	图纸名称	单元组装图	復核	-	-	數量	-	
日期				材料颜色	-			材料	-	批准	-	-	單件重量	-	(KG)

AF-074B

VIEW E

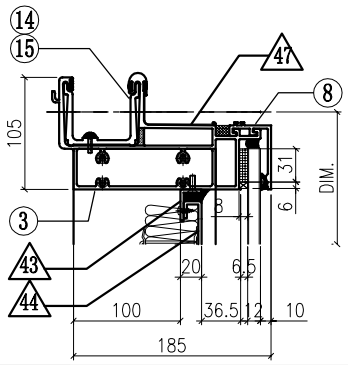

VIEW A

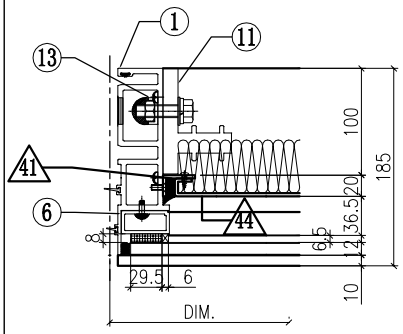

VIEW B

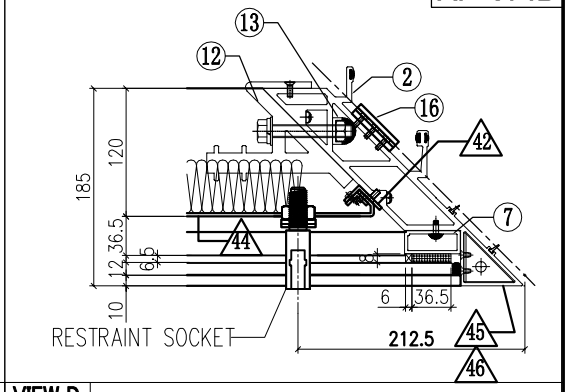

VIEW F

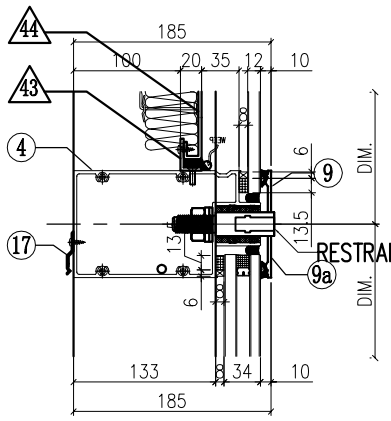

VIEW C

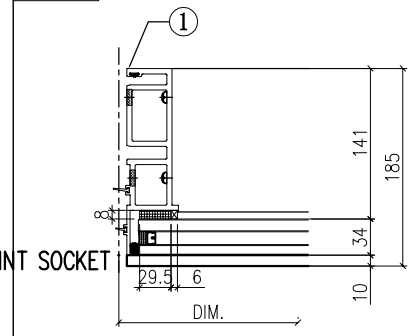

VIEW D

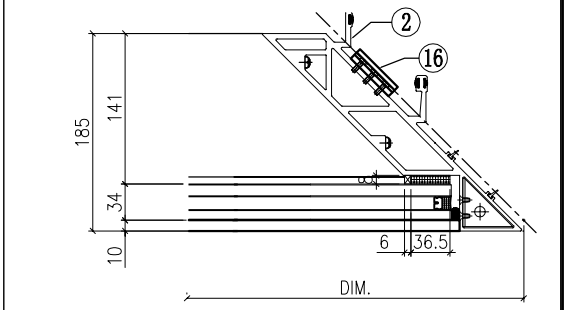

VIEW G

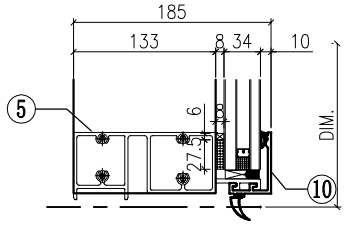

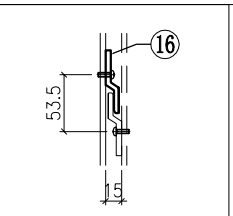

VIEW A

◇ OTHERS (ALUM. & G.M.S. PARTS)

ITEM	FAB. DWG NO.	LENGTH (mm)	QTY
41	N00813-01A	720.5	1
	30x20X3mm ALUM. ANGLE		
42	N00813-02A	720.5	1
	30x20X3mm ALUM. ANGLE		
43	N00813-01F	1658	2
	30x20X3mm ALUM. ANGLE		
44	J858-AP12-01		1
	1654 x 760.5(BACK PANEL)		
45	J858-AA03R		1
	2mm THK. ALUM. PLATE		
46	J858-AA04R		1
	2mm THK. ALUM. PLATE		
47	J858-AP16	100	1
	1mm THK. ALUM. FLASHING		

◯ ALUM. EXTRUSION

ITEM	FAB. DWG NO.	LENGTH (mm)	QTY
1	X86273-01	3267.5	1
2	X86275-01	3280.5	1
3	X86279-03A	1788.5	1
4	X86302-29A	1785.5	1
5	X86280-03A	1785.5	1
6	X86305-01LA	828.5	1
7	X86304-01LA	828.5	1
8	X86301-01-04	1789	1
9	X86283-02R-11	1789	1
9a	X86283-02L-11	1789	1
10	X86300-01-04	1789	1
11	X86255-01L	200	1
12	X86256-01R	200	1
13	X86258-01	200	2
14	X86303-01	300	1
15	X86303-05	250	1
16	X86316-01	50	3
17	X86317-01	50	6
18			
19			
20			
21			
22			

INSTALL UNIT NO.	QTY.	FLOOR
T3A-CW5-1203	1	12/F
T3A-CW5-2003	1	20/F
T3A-CW5-2703	1	27/F
T3A-CW5-3303	1	33/F
T3A-CW5-4703	1	47/F
T3A-CW5-5303	1	53/F
T3A-CW5-6003	1	60/F
TOTAL	7	

美特鋁質有限公司 MIDI Aluminium Fabricator Ltd.					工程號	J858	類別		物料號	-		
					地盘	康城11期	制圖	Z. S. P	2022-08-06	圖號	AZq-1856.5H4-Ps	
修改				採用 工廠		地盤 ✓	图纸名称	单元组装图	復核	-	-	數量	-	
日期				材料顏色	-		材料	-	批准	-	-	單件重量	-	(KG)

AF-075A

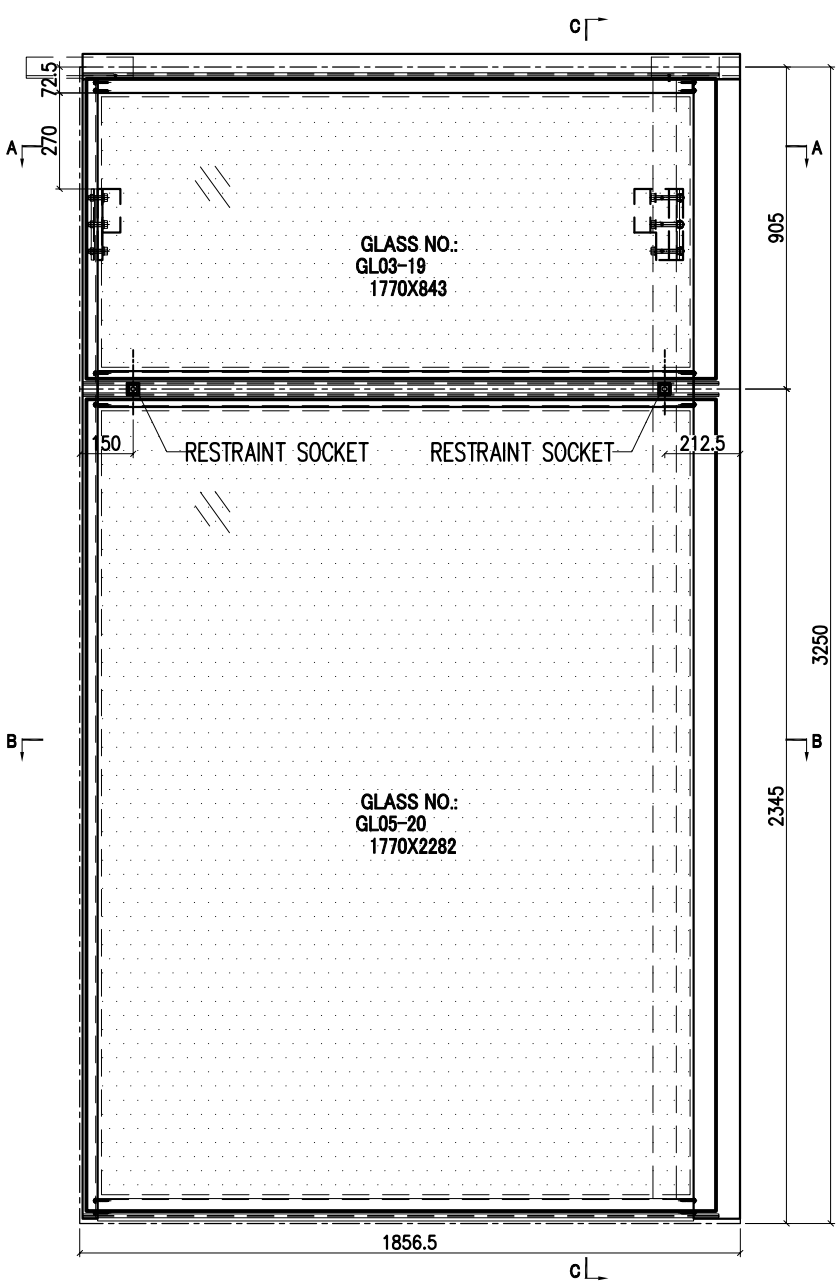

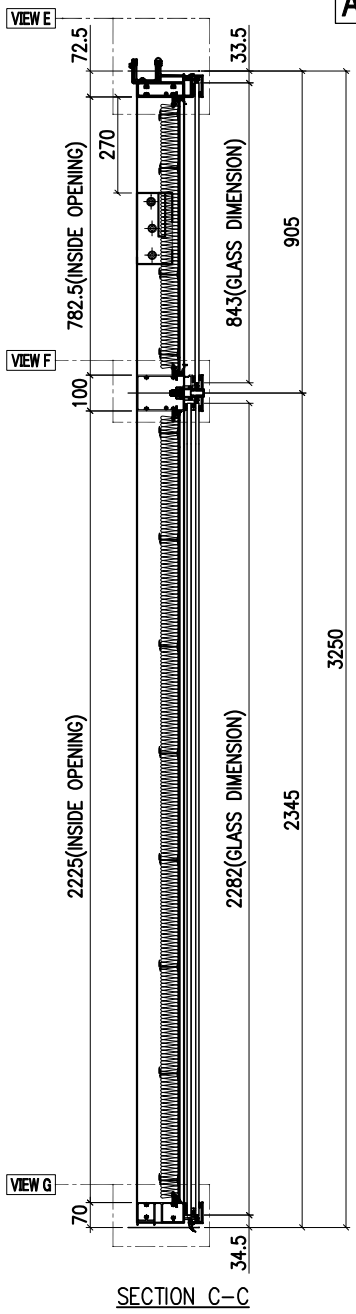

SECTION C-C

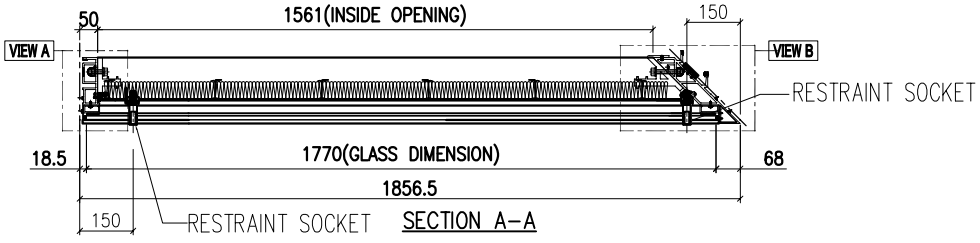

SECTION A-A

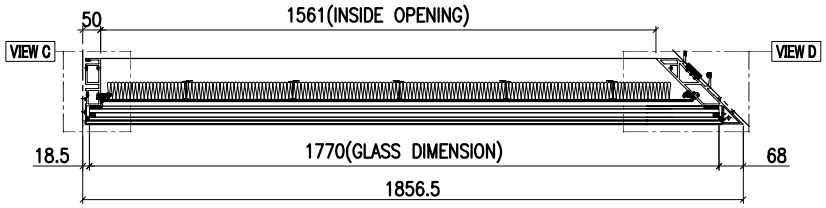

SECTION B-B

INSTALL UNIT NO.	QTY.	FLOOR
T2B-CW3.1-4006	1	40/F
T2A-CW5.1-4006	1	40/F
TOTAL	2	

GLASS	GLASS NUMBER	WIDTH	HEIGHT	QTY.
	GL03-19	1770	843	1
	GL05-20	1770	2282	1

美特鋁質有限公司 MIDI Aluminium Fabricator Ltd.					工程號	J858	類別		物料號	-		
					地盘	康城11期	制圖	Z. S. P	2022-08-06	圖號	AZq-1856.5H4-Ps	
修改				採用 工廠		地盤 ✓	图纸名称	单元组装图	復核	-	-	數量	-
日期				材料颜色	-		材料	-	批准	-	-	單件重量	- (KG)

AF-075B

VIEW E

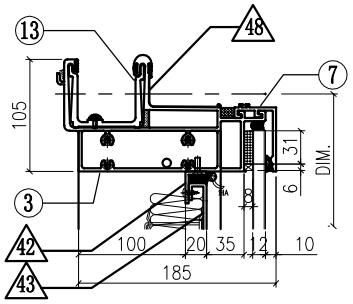

VIEW A

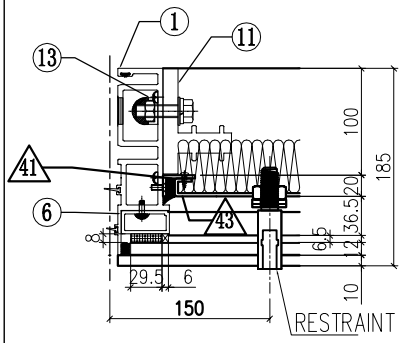

VIEW B

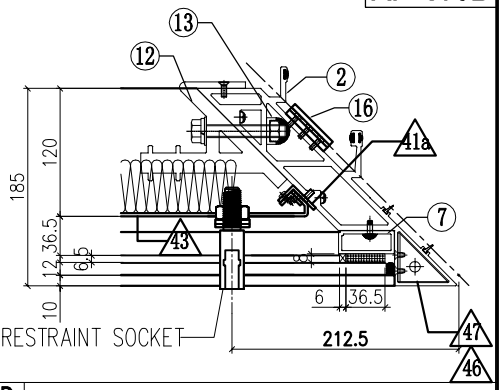

VIEW F

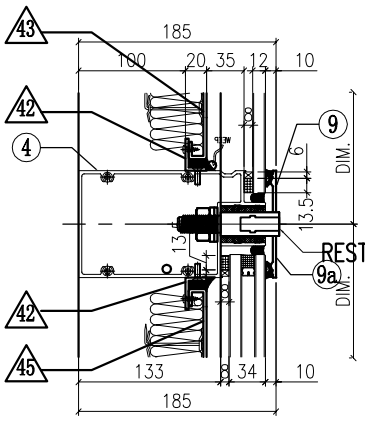

VIEW C

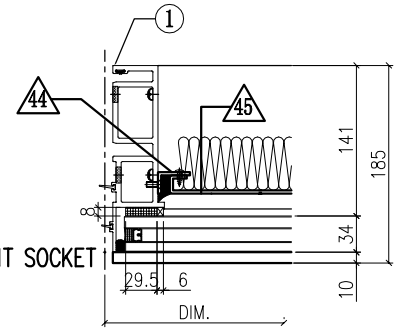

VIEW D

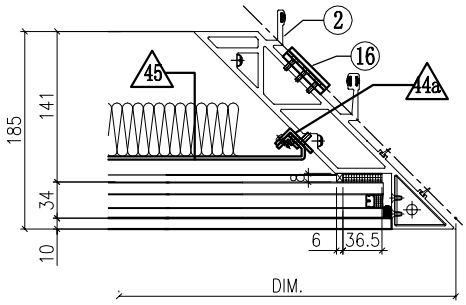

VIEW G

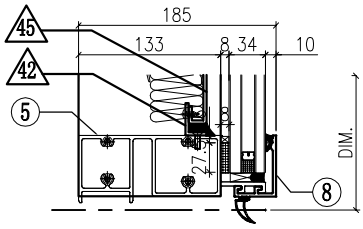

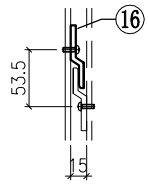

VIEW A

◇ OTHERS (ALUM. & G.M.S. PARTS)

ITEM	FAB. DWG NO.	LENGTH (mm)	QTY
41	N00813-01A	720.5	1
	30x20X3mm ALUM. ANGLE		
41a	N00813-02A	720.5	1
	30x20X3mm ALUM. ANGLE		
42	N00813-01F	1658	4
	30x20X3mm ALUM. ANGLE		
43	J858-AP12-01		1
	1654 x 760.5(BACK PANEL)		
44	N00813-01AG	2163	1
	30x20X3mm ALUM. ANGLE		
44a	N00813-02C	2163	1
	30x20X3mm ALUM. ANGLE		
45	J858-AP12-05		1
	1654 x 2203 (BACK PANEL)		
46	J858-AA03R		1
	2mm THK. ALUM. PLATE		
47	J858-AA04R		1
	2mm THK. ALUM. PLATE		
48	J858-AP16	100	1
	1mm THK. ALUM. FLASHING		

◯ ALUM. EXTRUSION

ITEM	FAB. DWG NO.	LENGTH (mm)	QTY
1	X86273-16	3217.5	1
2	X86275-08	3230.5	1
3	X86279-03A	1788.5	1
4	X86302-35A	1785.5	1
5	X86280-08B	1785.5	1
6	X86305-01LA	828.5	1
7	X86304-01LA	828.5	1
8	X86301-01-04	1789	1
9	**X86283-03-08**	1789	1
9a	**X86283-03-09**	1789	1
10	X86300-01-04	1789	1
11	X86255-01L	200	1
12	X86256-01R	200	1
13	X86258-01	200	2
14	X86303-01	300	1
15	X86303-05	250	1
16	X86316-01	50	3
17			
18			
19			
20			
21			
22			

美特鋁質有限公司 MIDI Aluminium Fabricator Ltd.						工程號	J858	類別		物料號	-	
						地盘	康城11期	制圖	Z.S.P	2022-08-06	圖號	AZq-1856.5H4-Ps1
修改				採用	工廠	地盤 ✓	图纸名称	单元组装图	復核	-	-	數量	-
日期				材料颜色	-		材料	-	批准	-	-	單件重量	- (KG)

AF-076A

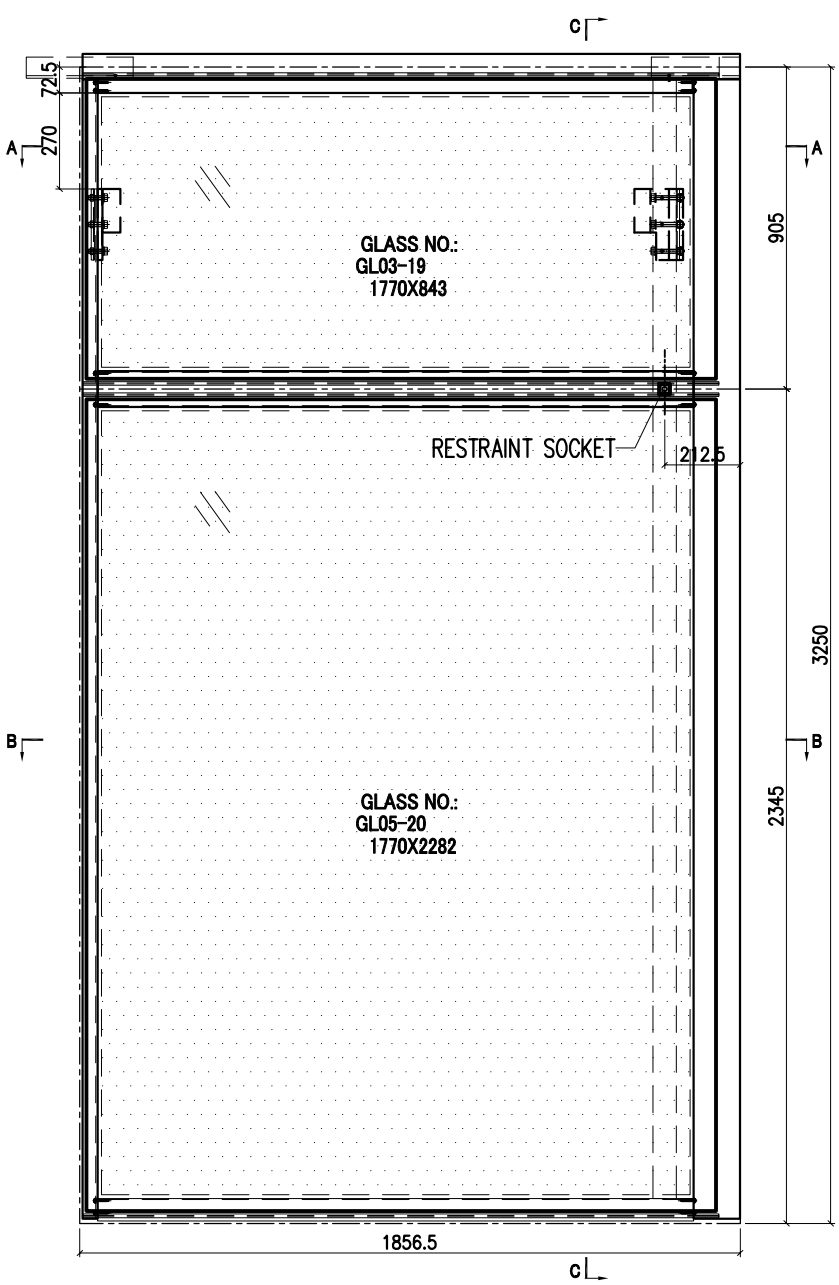

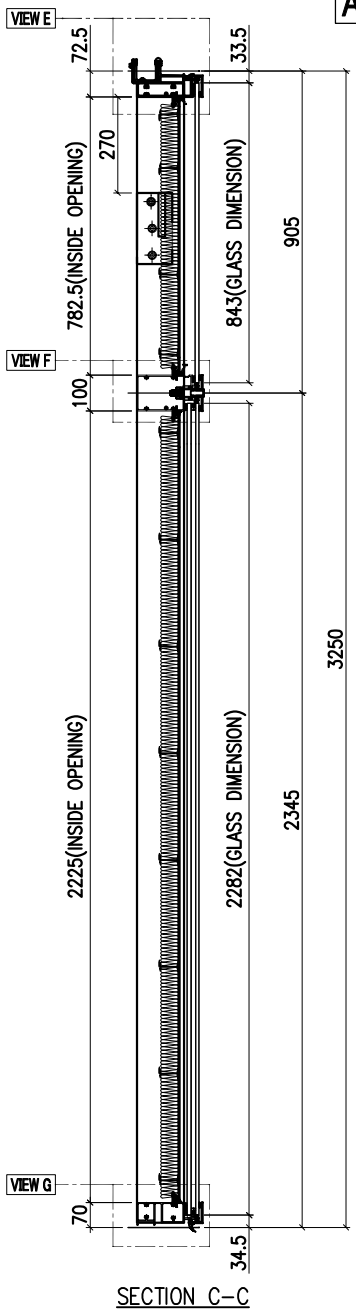

SECTION C-C

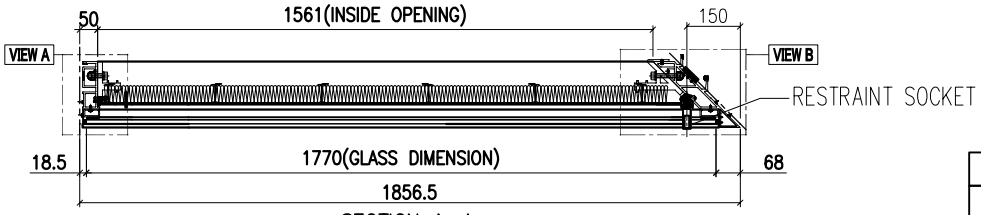

SECTION A-A

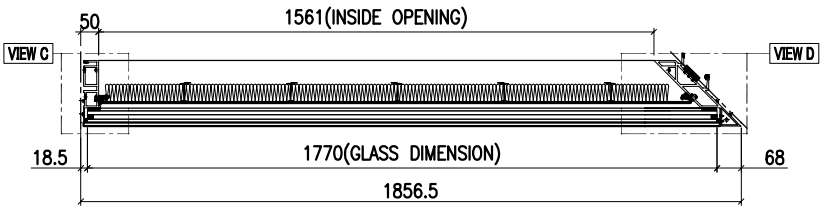

SECTION B-B

INSTALL UNIT NO.	QTY.	FLOOR
T3A-CW5.1-4006	1	40/F
TOTAL	1	

GLASS	GLASS NUMBER	WIDTH	HEIGHT	QTY.
	GL03-19	1770	843	1
	GL05-20	1770	2282	1

美特鋁質有限公司 MIDI Aluminium Fabricator Ltd.						工程號	J858	類別		物料號	-		
						地盘	康城11期	制圖	Z. S. P	2022-08-06	圖號	AZq-1856.5H4-Ps1	
修改				採用	工廠		地盤 ✓	图纸名称	单元组装图	復核	-	-	數量	-	
日期				材料颜色	-			材料	-	批准	-	-	單件重量	-	(KG)

AF-076B

VIEW E

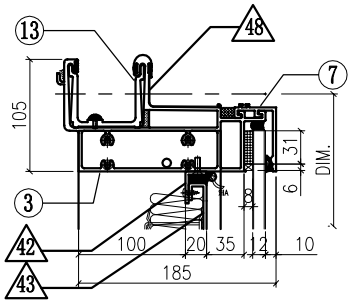

VIEW A

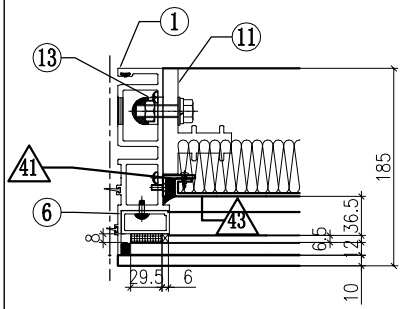

VIEW B

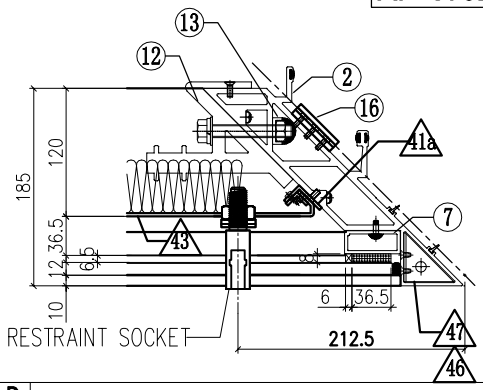

VIEW F

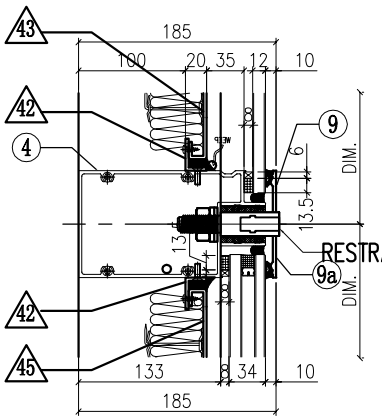

VIEW C

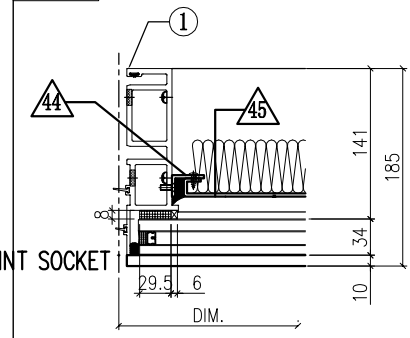

VIEW D

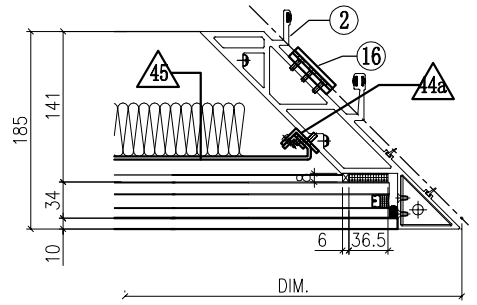

VIEW G

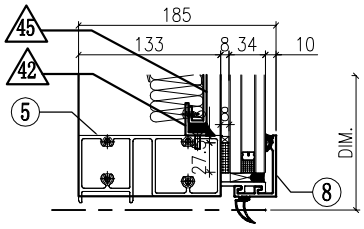

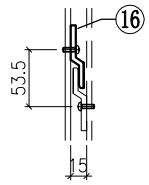

VIEW A

◇ OTHERS (ALUM. & G.M.S. PARTS)

ITEM	FAB. DWG NO.	LENGTH (mm)	QTY
41	N00813-01A	720.5	1
	30x20X3mm ALUM. ANGLE		
41a	N00813-02A	720.5	1
	30x20X3mm ALUM. ANGLE		
42	N00813-01F	1658	4
	30x20X3mm ALUM. ANGLE		
43	J858-AP12-01		1
	1654 x 760.5(BACK PANEL)		
44	N00813-01AG	2163	1
	30x20X3mm ALUM. ANGLE		
44a	N00813-02C	2163	1
	30x20X3mm ALUM. ANGLE		
45	J858-AP12-05		1
	1654 x 2203 (BACK PANEL)		
46	J858-AA03R		1
	2mm THK. ALUM. PLATE		
47	J858-AA04R		1
	2mm THK. ALUM. PLATE		
48	J858-AP16	100	1
	1mm THK. ALUM. FLASHING		

◯ ALUM. EXTRUSION

ITEM	FAB. DWG NO.	LENGTH (mm)	QTY
1	X86273-16	3217.5	1
2	X86275-08	3230.5	1
3	X86279-03A	1788.5	1
4	X86302-36A	1785.5	1
5	X86280-08B	1785.5	1
6	X86305-01LA	828.5	1
7	X86304-01LA	828.5	1
8	X86301-01-04	1789	1
9	X86283-02R-11	1789	1
9a	X86283-02L-11	1789	1
10	X86300-01-04	1789	1
11	X86255-01L	200	1
12	X86256-01R	200	1
13	X86258-01	200	2
14	X86303-01	300	1
15	X86303-05	250	1
16	X86316-01	50	3
17			
18			
19			
20			
21			
22			

美特鋁質有限公司 MIDI Aluminium Fabricator Ltd.						工程號	J858	類別		物料號	-		
						地盘	康城11期	制圖	Z. S. P	2022-08-06	圖號	AZp-1856.5H2s	
修改				採用	工廠		地盤 ✓	图纸名称	单元组装图	復核	-	-	數量	-	
日期				材料颜色	-			材料	-	批准	-	-	單件重量	-	(KG)

AF-077A

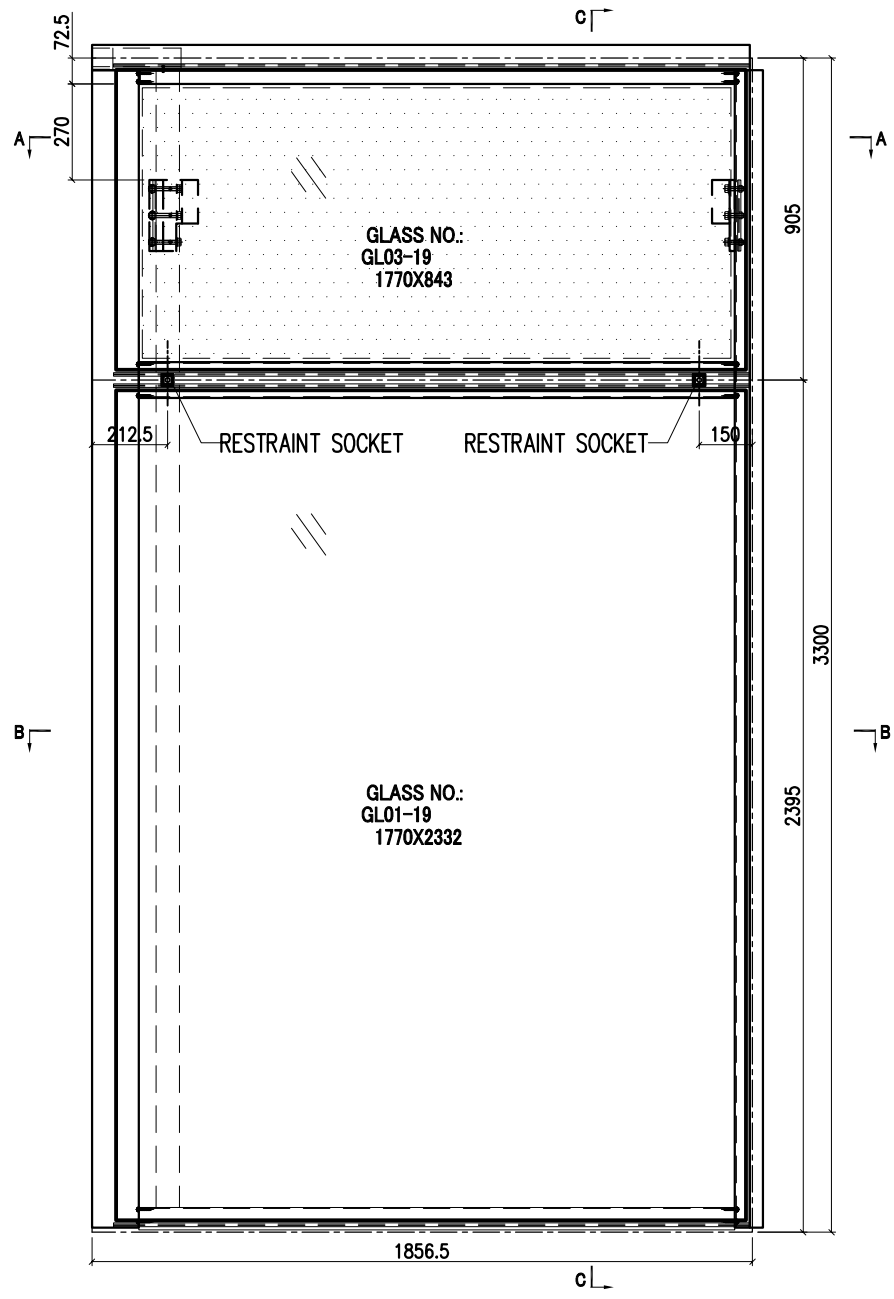

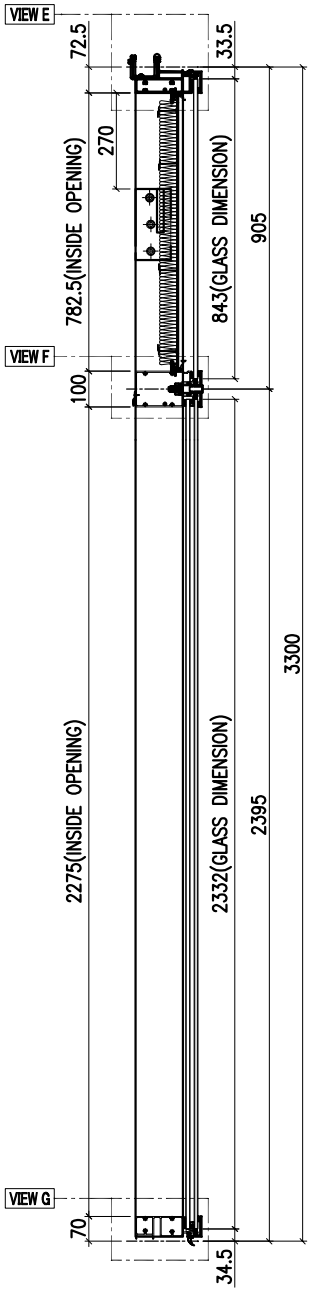

SECTION C-C

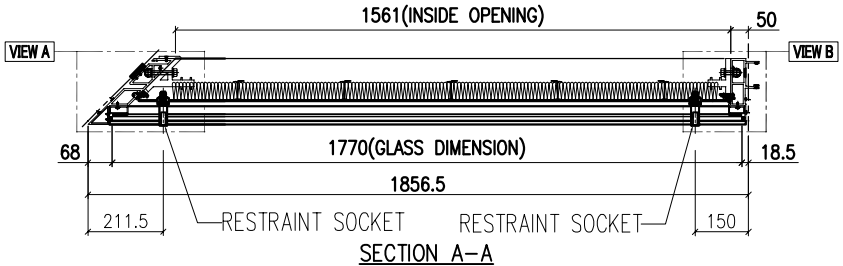

SECTION A-A

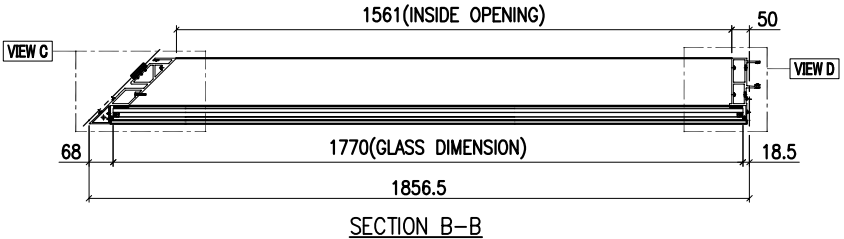

SECTION B-B

INSTALL UNIT NO.	QTY.	FLOOR
T2B-CW4-1202	1	12/F
T2B-CW4-2002	1	20/F
T2B-CW4-2702	1	27/F
T2B-CW4-3302	1	33/F
T2B-CW4-4702	1	47/F
T2B-CW4-5302	1	53/F
T2B-CW4-6002	1	60/F
TOTAL	7	

	GLASS NUMBER	WIDTH	HEIGHT	QTY.
GLASS	GL03-19	1770	843	1
	GL01-19	1770	2332	1

美特鋁質有限公司 MIDI Aluminium Fabricator Ltd.											
						工程號	J858	類別		物料號	-		
						地盘	康城11期	制圖	Z. S. P	2022-08-06	圖號	AZp-1856.5H2s
修改	1			採用	工廠		地盤 ✓	图纸名称	单元组装图	復核	-	-	數量	-
日期	08/11			材料顏色	-			材料	-	批准	-	-	單件重量	- (KG)

AF-077B

VIEW E

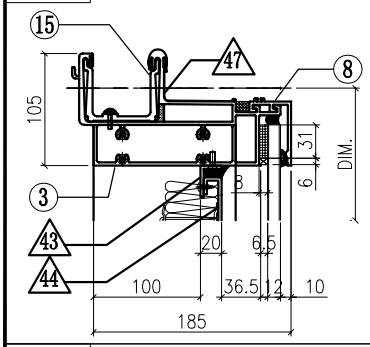

VIEW A

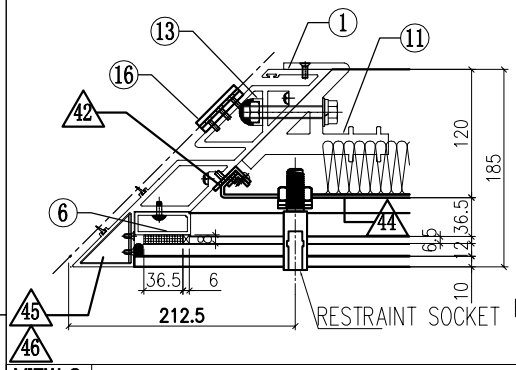

VIEW B

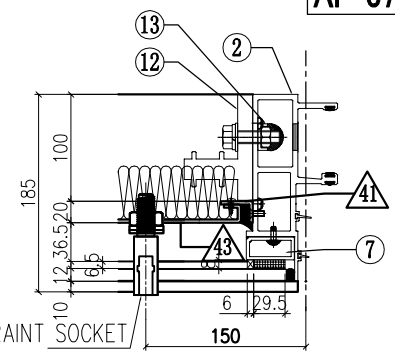

VIEW F

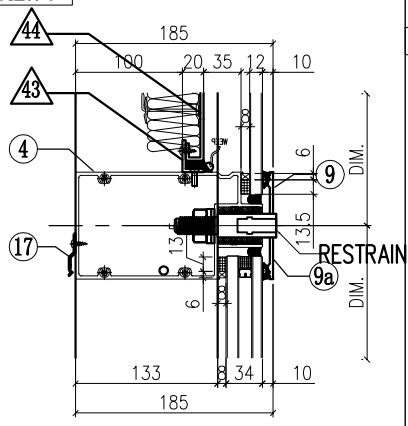

VIEW C

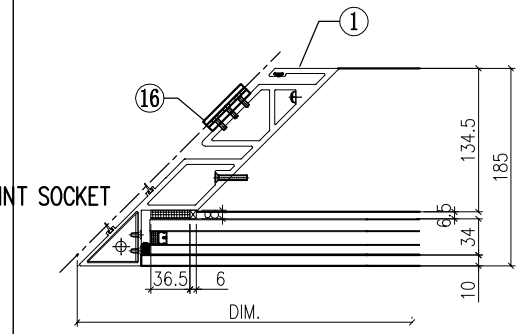

VIEW D

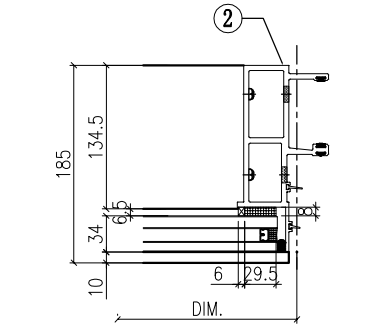

VIEW G

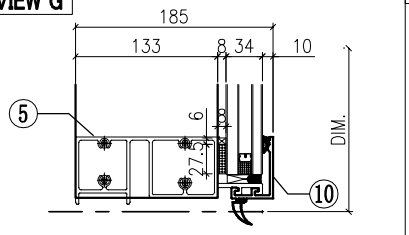

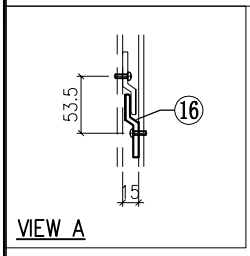

VIEW A

◇ OTHERS (ALUM. & G.M.S. PARTS)

ITEM	FAB. DWG NO.	LENGTH (mm)	QTY
41	N00813-01A	720.5	1
	30x20X3mm ALUM. ANGLE		
42	N00813-02A	720.5	1
	30x20X3mm ALUM. ANGLE		
43	N00813-01F	1658	2
	30x20X3mm ALUM. ANGLE		
44	J858-AP12A-01		1
	1654 x 760.5(BACK PANEL)		
45	J858-AA03L		1
	2mm THK. ALUM. PLATE		
46	J858-AA04L		1
	2mm THK. ALUM. PLATE		
47	J858-AP17		1
	1mm THK. ALUM. FLASHING		

◯ ALUM. EXTRUSION

ITEM	FAB. DWG NO.	LENGTH (mm)	QTY
1	X86296-02	3280.5	1
2	X86272-01	3267.5	1
3	X86279-13D	1788.5	1
4	X86302-30C	1785.5	1
5	X86280-06A	1785.5	1
6	X86304-01RA	828.5	1
7	X86305-01RA	828.5	1
8	X86301-01-04	1789	1
9	**X86283-03-09**	1789	1
9a	**X86283-03-08**	1789	1
10	X86300-01-04	1789	1
11	X86256-01L	200	1
12	X86255-01R	200	1
13	X86258-01	200	2
14			
15	X86303-04	250	1
16	X86316-01	50	3
17	X86317-01	50	6

美特鋁質有限公司 MIDI Aluminium Fabricator Ltd.						工程號	J858	類別		物料號	-		
						地盘	康城11期	制圖	Z.S.P	2022-08-06	圖號	AZp-1837.5H2s	
修改				採用	工廠		地盤 ✓	图纸名称	单元组装图	復核	-	-	數量	-	
日期				材料颜色	-			材料	-	批准	-	-	單件重量	-	(KG)

AF-078A

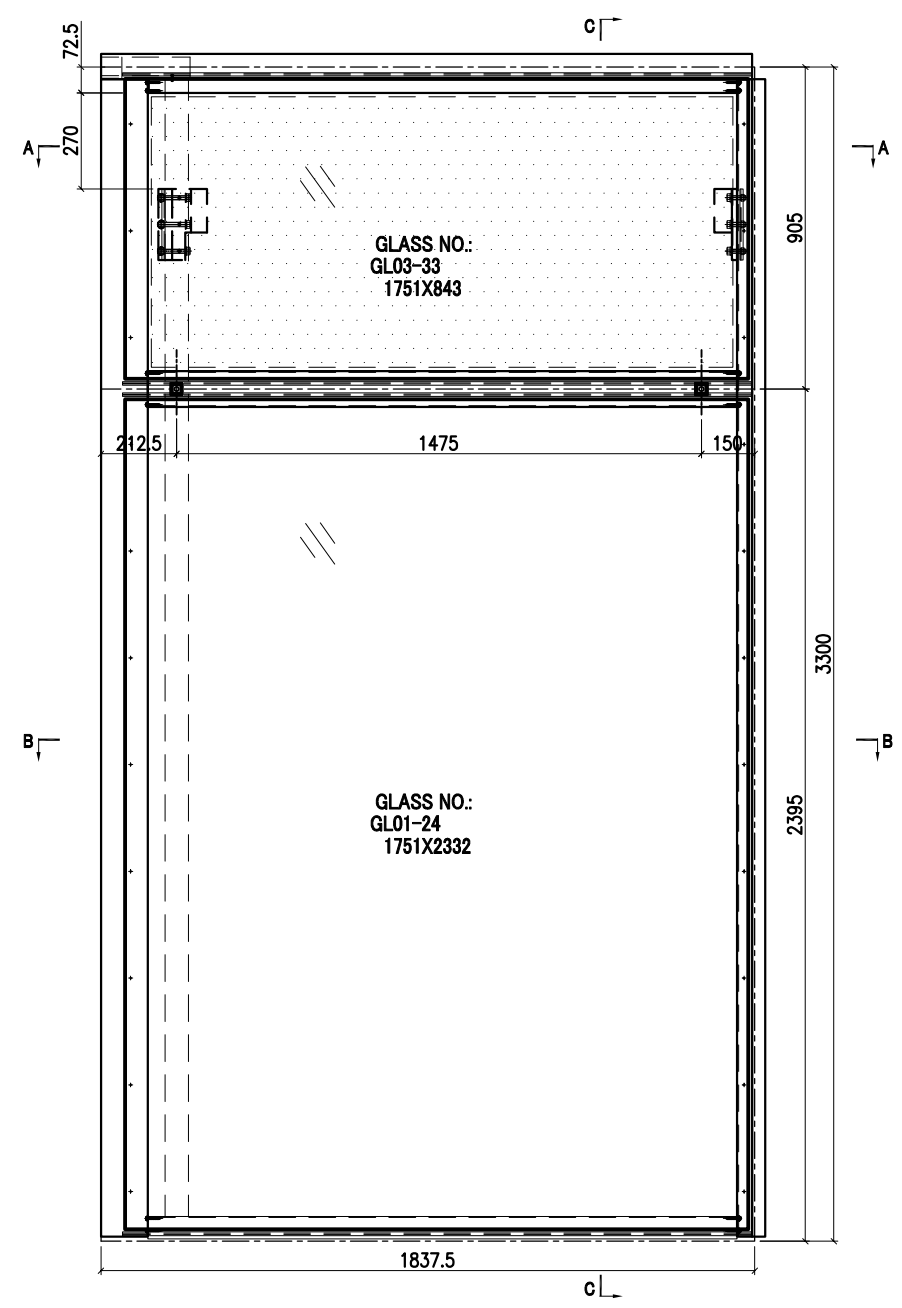

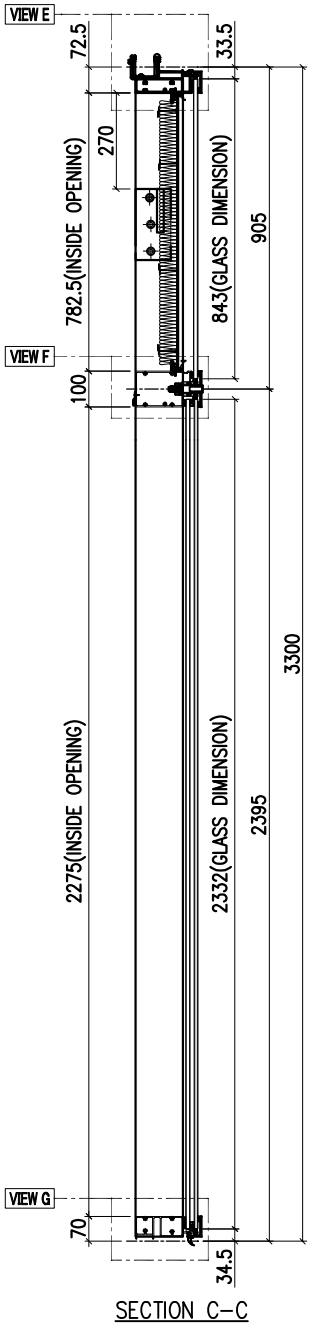

SECTION C-C

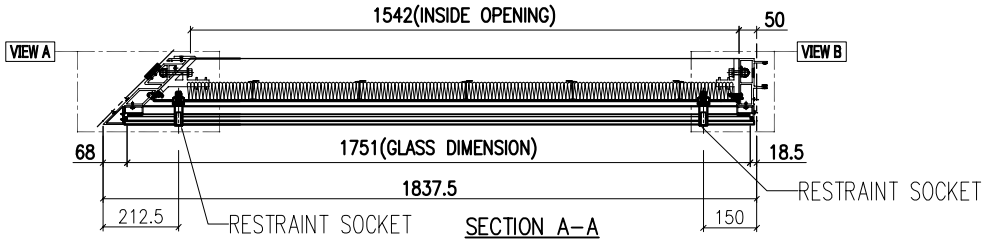

SECTION A-A

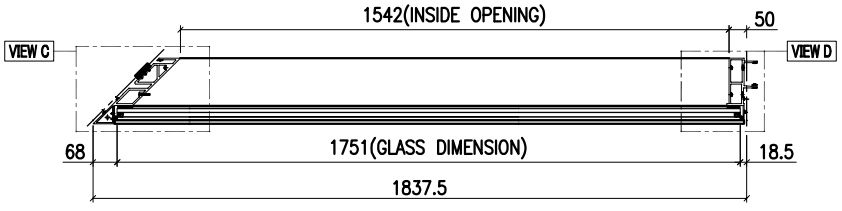

SECTION B-B

INSTALL UNIT NO.	QTY.	FLOOR
T3B-CW4-1202	1	12/F
T3B-CW4-2002	1	20/F
T3B-CW4-2702	1	27/F
T3B-CW4-3302	1	33/F
T3B-CW4-4702	1	47/F
T3B-CW4-5302	1	53/F
T3B-CW4-6002	1	60/F
TOTAL	7	

GLASS	GLASS NUMBER	WIDTH	HEIGHT	QTY.
	GL03-33	1751	843	1
	GL01-24	1751	2332	1

美特鋁質有限公司 MIDI Aluminium Fabricator Ltd.											
						工程號	J858	類別		物料號	-		
						地盘	康城11期	制圖	Z. S. P	2022-08-06	圖號	AZp-1837.5H2s
修改	1			採用	工廠		地盤 ✓	图纸名称	单元组装图	復核	-	-	數量	-
日期	08/11			材料顏色	-			材料	-	批准	-	-	單件重量	- (KG)

AF-078B

VIEW E

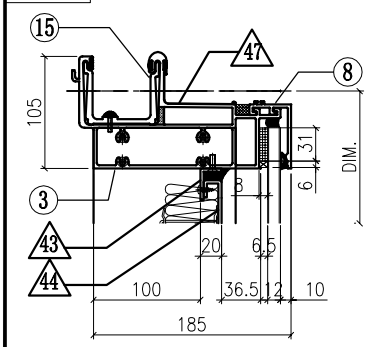

VIEW A

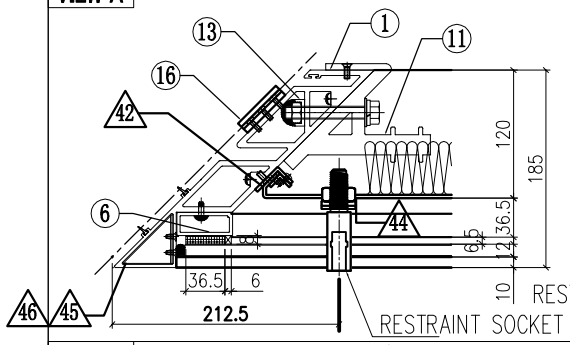

VIEW B

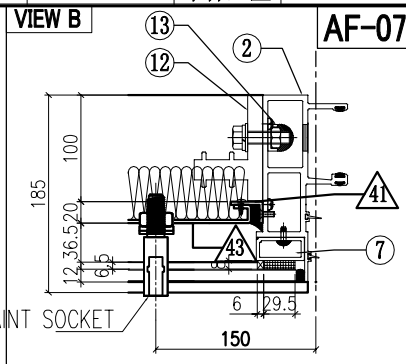

VIEW F

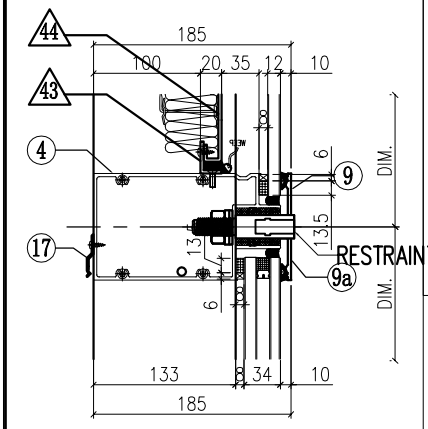

VIEW C

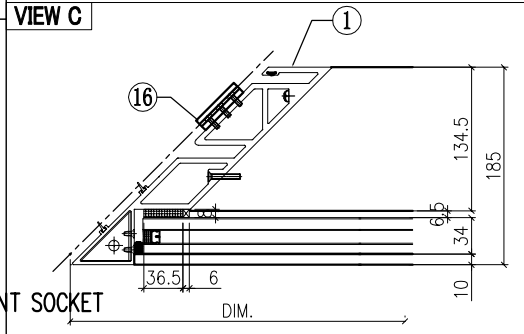

VIEW D

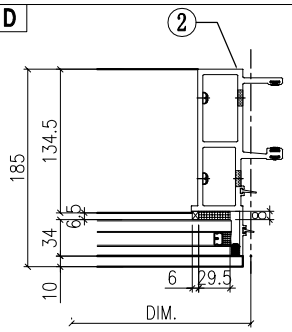

VIEW G

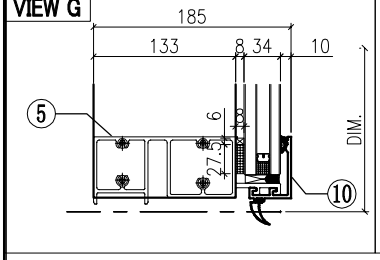

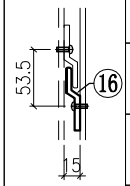

VIEW A

◇ OTHERS (ALUM. & G.M.S. PARTS)

ITEM	FAB. DWG NO.	LENGTH (mm)	QTY
41	N00813-01A	720.5	1
	30x20X3mm ALUM. ANGLE		
42	N00813-02A	720.5	1
	30x20X3mm ALUM. ANGLE		
43	N00813-01H	1639	2
	30x20X3mm ALUM. ANGLE		
44	J858-AP12A-03		1
	1635 x 760.5(BACK PANEL)		
45	J858-AA03L		1
	2mm THK. ALUM. PLATE		
46	J858-AA04L		1
	2mm THK. ALUM. PLATE		
47	J858-AP17		1
	1mm THK. ALUM. FLASHING		

◯ ALUM. EXTRUSION

ITEM	FAB. DWG NO.	LENGTH (mm)	QTY
1	X86296-02	3280.5	1
2	X86272-01	3267.5	1
3	X86279-13B	1769.5	1
4	X86302-30A	1766.5	1
5	X86280-06B	1766.5	1
6	X86304-01RA	828.5	1
7	X86305-01RA	828.5	1
8	X86301-01-16	1770	1
9	**X86283-03-12**	1770	1
9a	**X86283-03-13**	1770	1
10	X86300-01-16	1770	1
11	X86256-01L	200	1
12	X86255-01R	200	1
13	X86258-01	200	2
14			
15	X86303-04	250	1
16	X86316-01	50	3
17	X86317-01	50	6

美特鋁質有限公司 MIDI Aluminium Fabricator Ltd.						工程號	J858	類別		物料號	-		
						地盘	康城11期	制圖	Z.S.P	2022-08-06	圖號	AZp-1837.5H2s1	
修改				採用	工廠		地盤 ✓	图纸名称	单元组装图	復核	-	-	數量	-	
日期				材料颜色	-			材料	-	批准	-	-	單件重量	-	(KG)

AF-079A

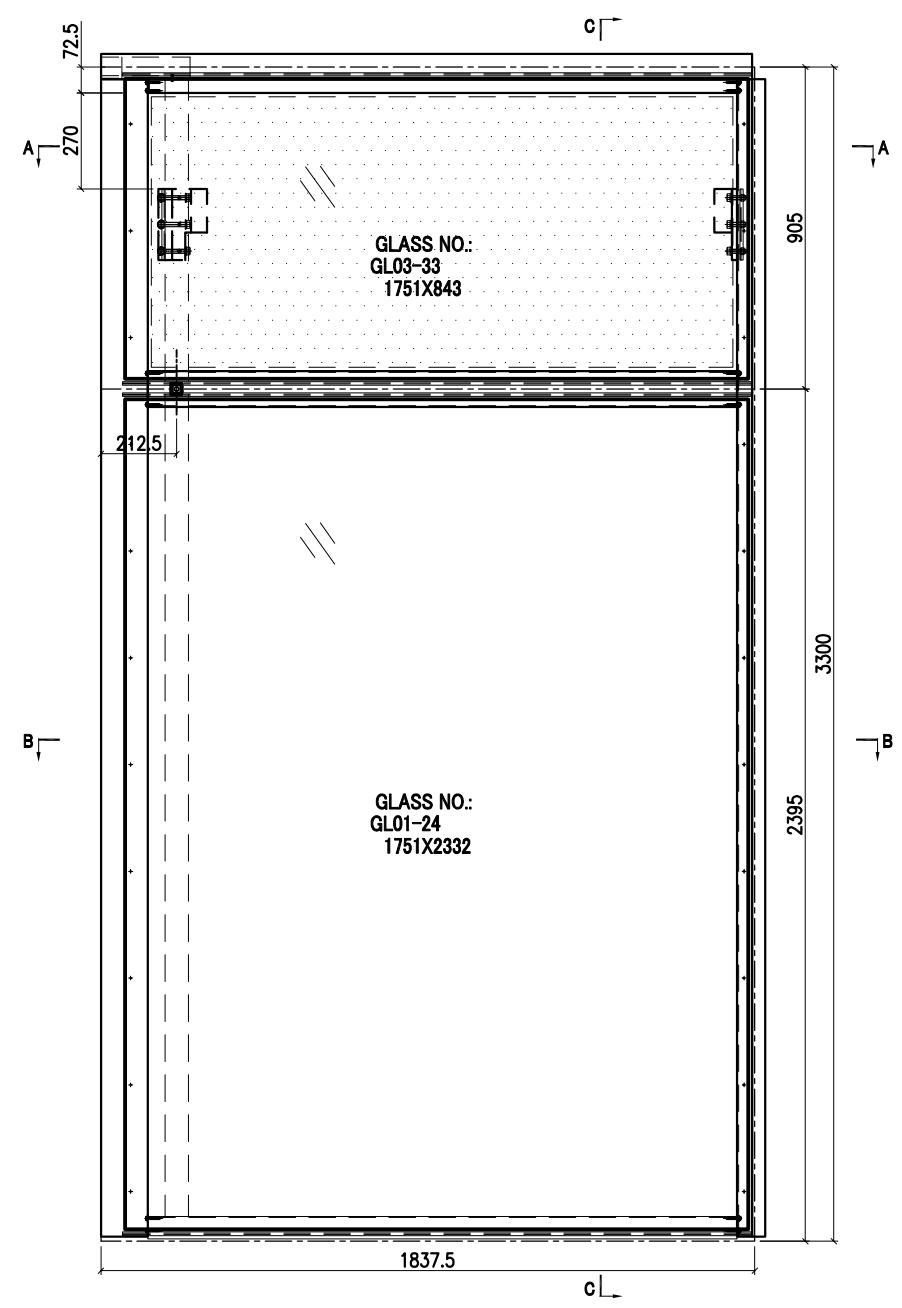

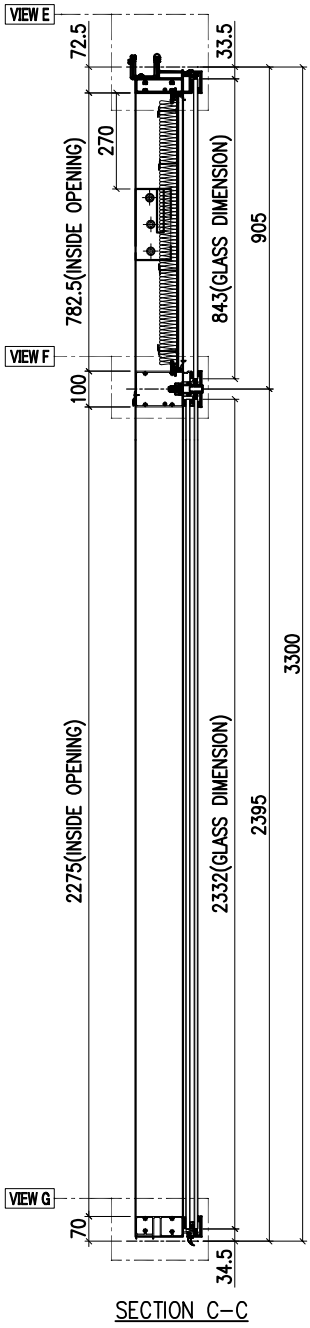

SECTION C-C

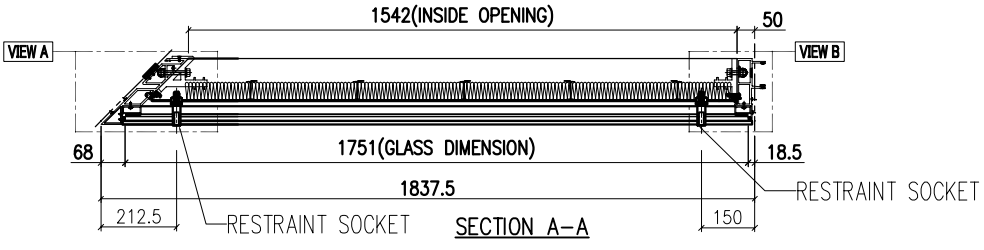

SECTION A-A

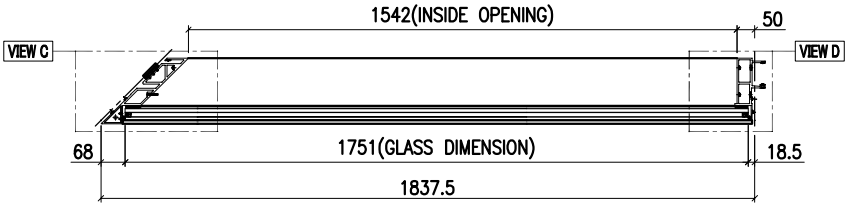

SECTION B-B

INSTALL UNIT NO.	QTY.	FLOOR
T1B-CW4-1602	1	16/F
T1B-CW4-2202	1	22/F
T1B-CW4-2902	1	29/F
T1B-CW4-3602	1	36/F
T1B-CW4-4202	1	42/F
T1B-CW4-4902	1	49/F
T1B-CW4-5602	1	56/F
TOTAL	7	

GLASS	GLASS NUMBER	WIDTH	HEIGHT	QTY.
	GL03-33	1751	843	1
	GL01-24	1751	2332	1

美特鋁質有限公司 MIDI Aluminium Fabricator Ltd.							工程號	J858	類別		物料號	-		
							地盘	康城11期	制圖	Z.S.P	2022-08-06	圖號	AZp-1837.5H2s1	
修改	1			採用	工廠	地盤 ✓	图纸名称	单元组装图	復核	-	-	數量	-	
日期	08/11			材料颜色	-		材料	-	批准	-	-	單件重量	-	(KG)

AF-079B

VIEW E

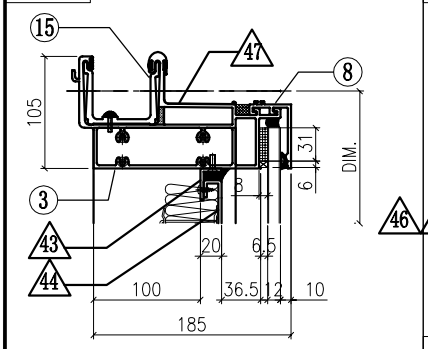

VIEW A

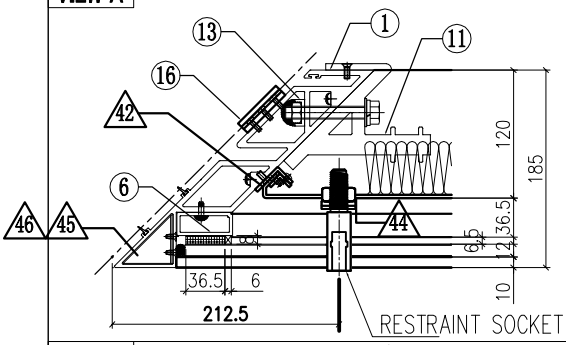

VIEW B

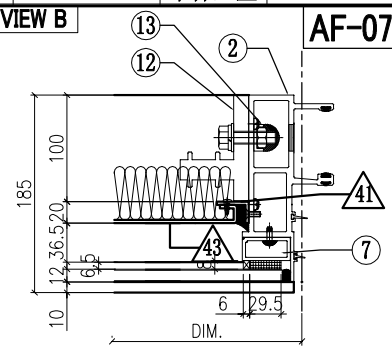

VIEW F

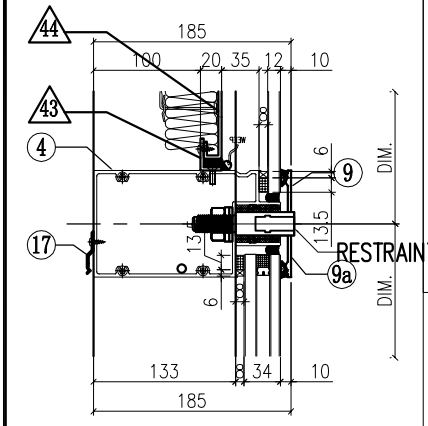

VIEW C

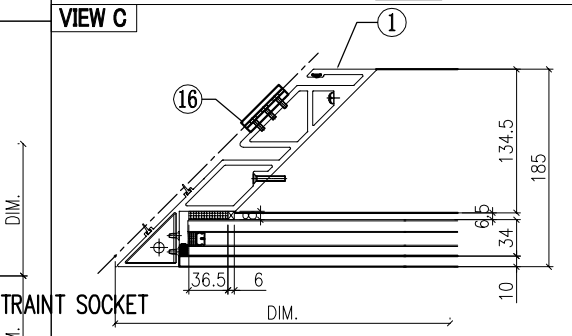

VIEW D

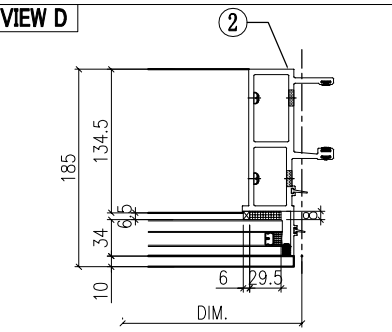

VIEW G

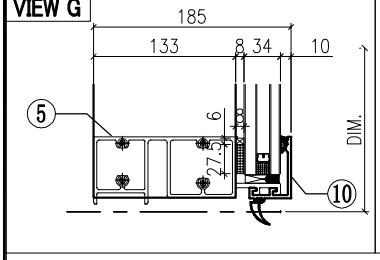

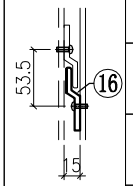

VIEW A

◇ OTHERS (ALUM. & G.M.S. PARTS)

ITEM	FAB. DWG NO.	LENGTH (mm)	QTY
41	N00813-01A	720.5	1
	30x20X3mm ALUM. ANGLE		
42	N00813-02A	720.5	1
	30x20X3mm ALUM. ANGLE		
43	N00813-01H	1639	2
	30x20X3mm ALUM. ANGLE		
44	J858-AP12A-03		1
	1635 x 760.5(BACK PANEL)		
45	J858-AA03L		1
	2mm THK. ALUM. PLATE		
46	J858-AA04L		1
	2mm THK. ALUM. PLATE		
47	J858-AP17		1
	1mm THK. ALUM. FLASHING		

◯ ALUM. EXTRUSION

ITEM	FAB. DWG NO.	LENGTH (mm)	QTY
1	X86296-02	3280.5	1
2	X86272-01	3267.5	1
3	X86279-13B	1769.5	1
4	X86302-31A	1766.5	1
5	X86280-06B	1766.5	1
6	X86304-01RA	828.5	1
7	X86305-01RA	828.5	1
8	X86301-01-16	1770	1
9	**X86283-02L-10**	1770	1
9a	**X86283-02R-10**	1770	1
10	X86300-01-16	1770	1
11	X86256-01L	200	1
12	X86255-01R	200	1
13	X86258-01	200	2
14			
15	X86303-04	250	1
16	X86316-01	50	3
17	X86317-01	50	6

美特鋁質有限公司 MIDI Aluminium Fabricator Ltd.												
						工程號	J858	類別		物料號	-	
						地盘	康城11期	制圖	Z.S.P	2022-08-06	圖號	AZp-1837.5H4-Ps
修改				採用	工廠		地盤 ✓	图纸名称	单元组装图	復核	-	-	數量	-
日期				材料颜色	-			材料	-	批准	-	-	單件重量	- (KG)

AF-080A

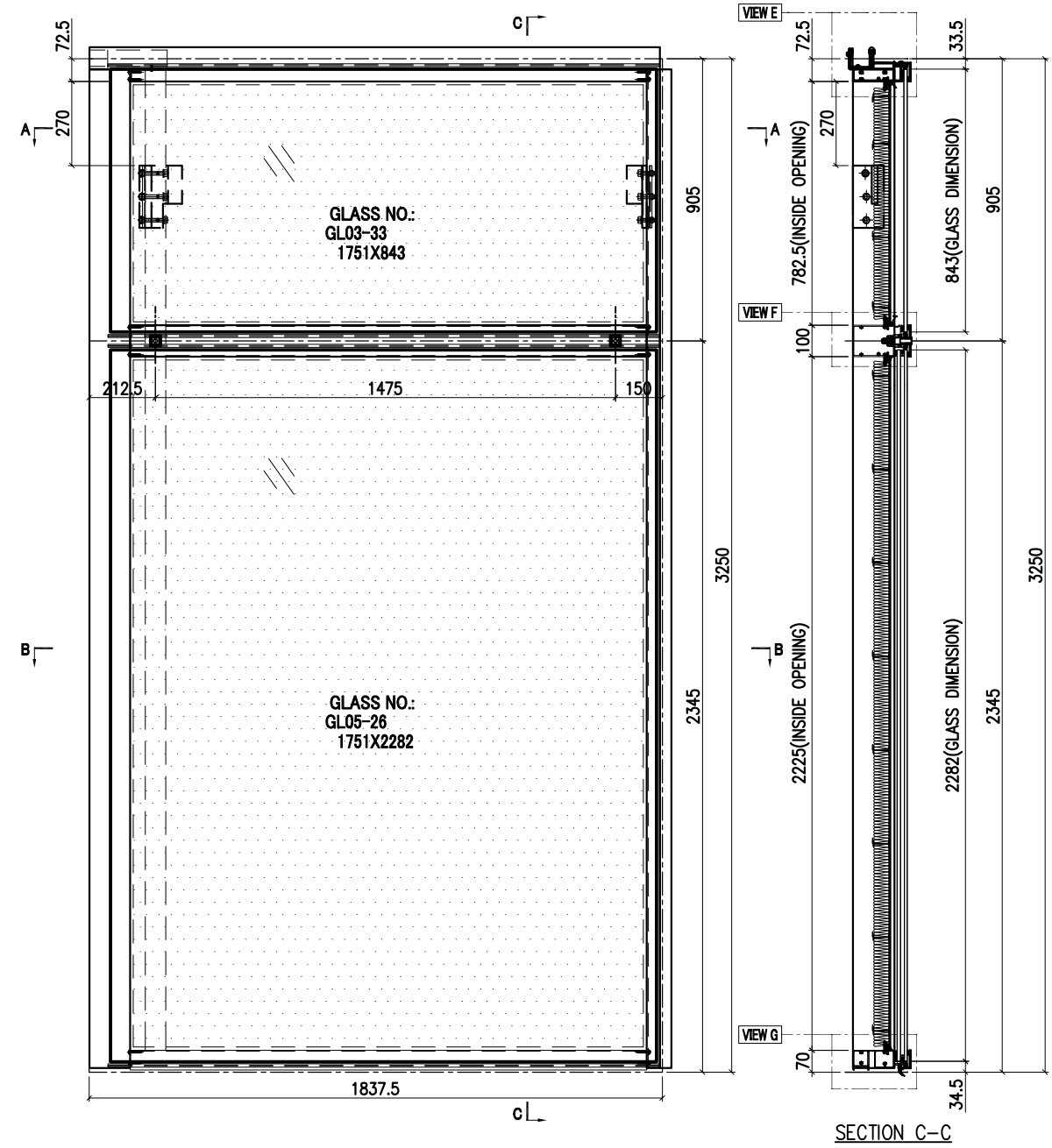

SECTION C-C

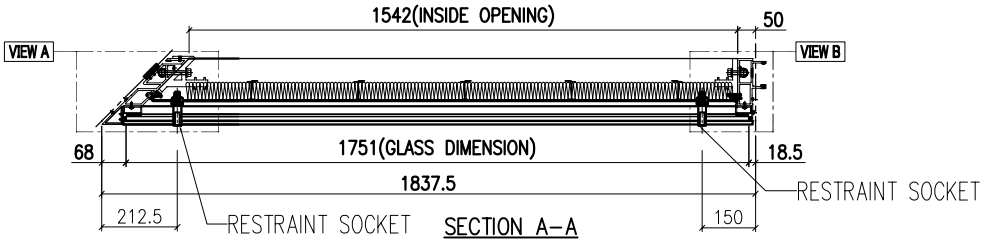

SECTION A-A

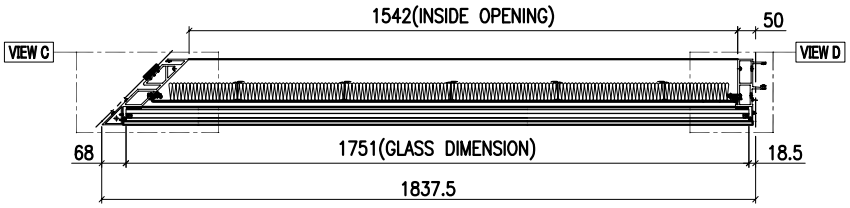

SECTION B-B

INSTALL UNIT NO.	QTY.	FLOOR
T3B-CW4.1-4002	1	40/F
TOTAL	1	

GLASS	GLASS NUMBER	WIDTH	HEIGHT	QTY.
	GL03-33	1751	843	1
	GL05-26	1751	2282	1

美特鋁質有限公司 MIDI Aluminium Fabricator Ltd.											
工程號	J858	類別		物料號	-						
地盘	康城11期	制圖	Z. S. P	2022-08-06	圖號	AZp-1837.5H4-Ps					
修改	1	採用	工廠		地盤	✓	图纸名称	单元组装图	復核	-	-	數量	-
日期	08/11	材料顏色	-				材料	-	批准	-	-	單件重量	- (KG)

AF-080B

VIEW E

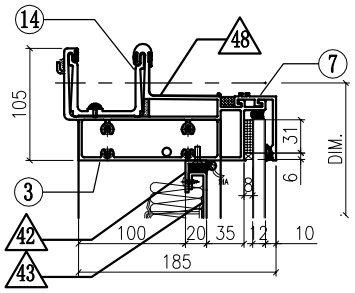

VIEW A

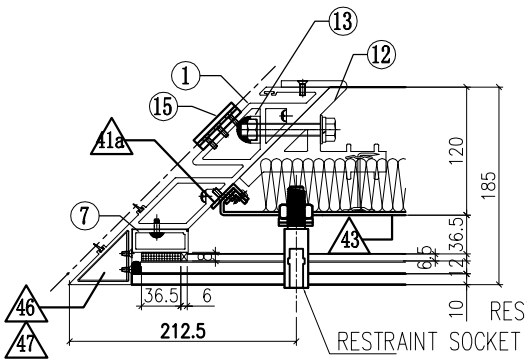

VIEW B

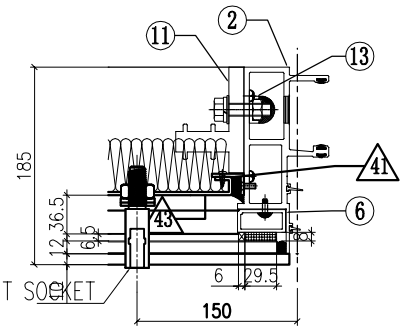

VIEW F

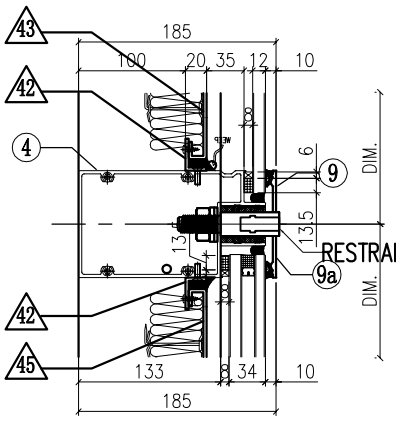

VIEW C

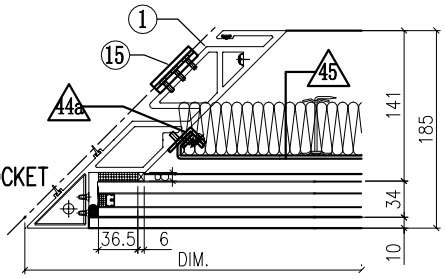

VIEW D

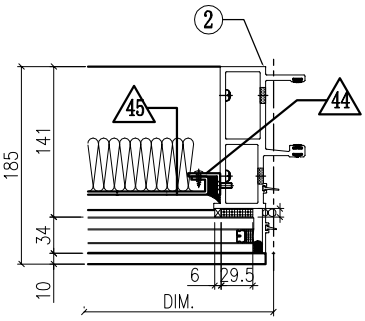

VIEW G

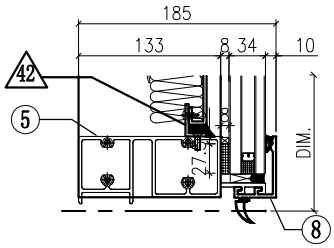

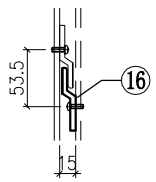

VIEW A

◇ OTHERS (ALUM. & G.M.S. PARTS)

ITEM	FAB. DWG NO.	LENGTH (mm)	QTY
41	N00813-01A	720.5	1
	30x20X3mm ALUM. ANGLE		
41a	N00813-02A	720.5	1
	30x20X3mm ALUM. ANGLE		
42	N00813-01H	1639	4
	30x20X3mm ALUM. ANGLE		
43	J858-AP12A-03		1
	1635 x 760.5(BACK PANEL)		
44	N00813-01AG	2163	1
	30x20X3mm ALUM. ANGLE		
44a	N00813-02C	2163	1
	30x20X3mm ALUM. ANGLE		
45	J858-AP12-07		1
	1635 x 2203 (BACK PANEL)		
46	J858-AA03L		1
	2mm THK. ALUM. PLATE		
47	J858-AA04L		1
	2mm THK. ALUM. PLATE		
48	J858-AP17		1
	1mm THK. ALUM. FLASHING		

◯ ALUM. EXTRUSION

ITEM	FAB. DWG NO.	LENGTH (mm)	QTY
1	X86296-08	3230.5	1
2	X86272-11	3217.5	1
3	X86279-13B	1769.5	1
4	X86302-37B	1766.5	1
5	X86280-09B	1766.5	1
6	X86305-01RA	828.5	1
7	X86304-01RA	828.5	1
8	X86301-01-16	1770	1
9	**X86283-03-12**	1770	1
9a	**X86283-03-13**	1770	1
10	X86300-01-16	1770	1
11	X86255-01R	200	1
12	X86256-01L	200	1
13	X86258-01	200	2
14	X86303-04	250	1
15	X86316-01	50	3
16			
17			
18			
19			
20			

美特鋁質有限公司 MIDI Aluminium Fabricator Ltd.												
					工程號	J858	類別		物料號	-		
					地盘	康城11期	制圖	Z.S.P	2022-08-06	圖號	AZe-1425H2-b1s
修改				採用 工廠		地盤 ✓	图纸名称	单元组装图	復核	-	-	數量	-
日期				材料颜色	-		材料	-	批准	-	-	單件重量	- (KG)

AF-081A

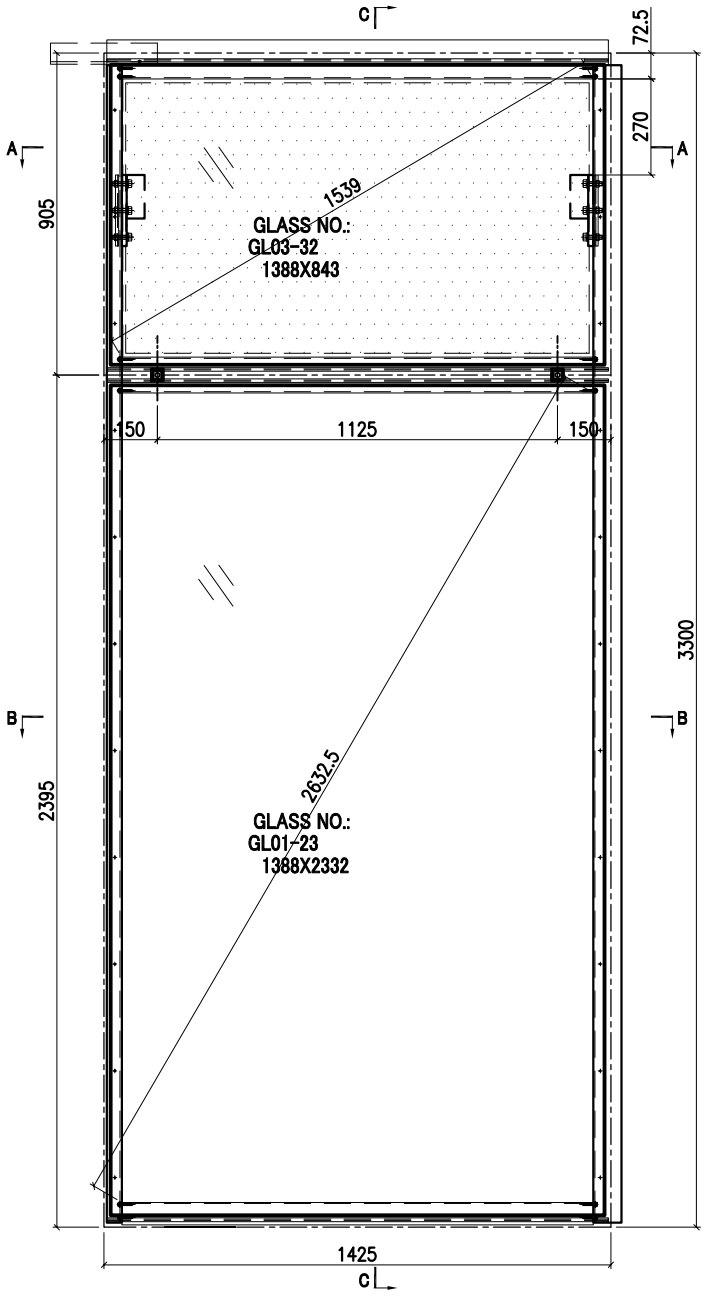

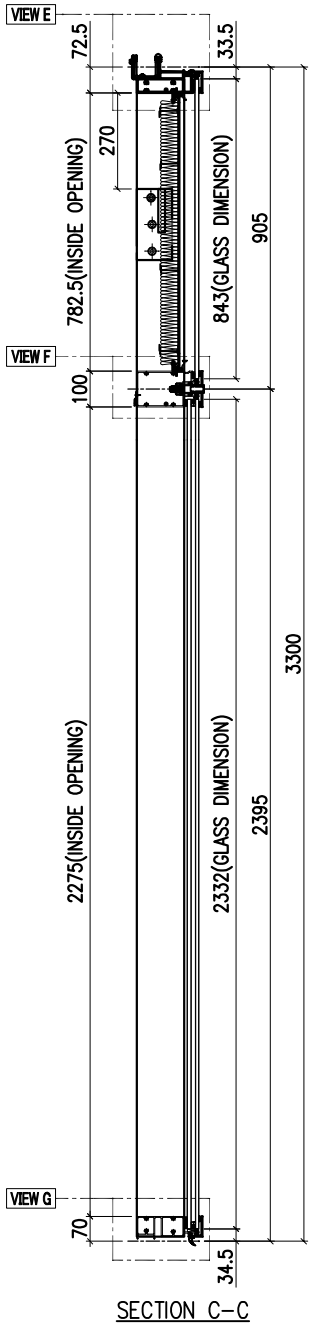

SECTION C-C

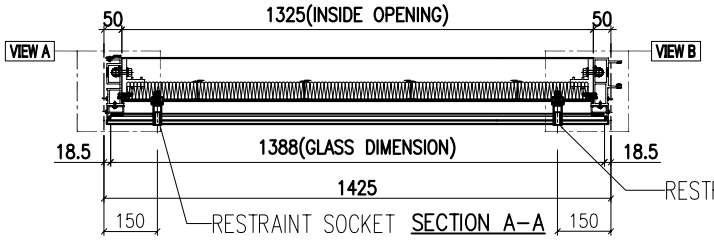

SECTION A-A

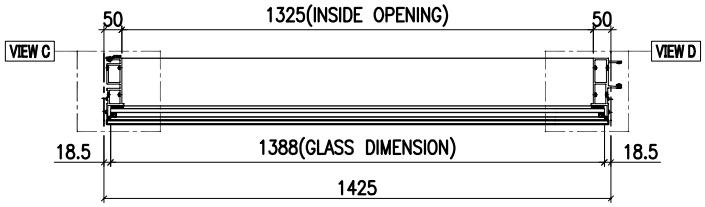

SECTION B-B

INSTALL UNIT NO.	QTY.	FLOOR
T1B-CW4-1604	1	16/F
T1B-CW4-2204	1	22/F
T1B-CW4-2904	1	29/F
T1B-CW4-3604	1	36/F
T1B-CW4-4204	1	42/F
T1B-CW4-4904	1	49/F
T1B-CW4-5604	1	56/F
TOTAL	7	

GLASS	GLASS NUMBER	WIDTH	HEIGHT	QTY.
	GL03-32	1388	843	1
	GL01-23	1388	2332	1

美特鋁質有限公司 MIDI Aluminium Fabricator Ltd.											
					工程號	J858	類別		物料號	-	
					地盘	康城11期	制圖	Z.S.P	2022-08-06	圖號	AZe-1425H2-b1s
修改				採用 工廠		地盤 ✓	图纸名称	单元组装图	復核	-	-	數量	-
日期				材料颜色	-		材料	-	批准	-	-	單件重量	- (KG)

AF-081B

VIEW E

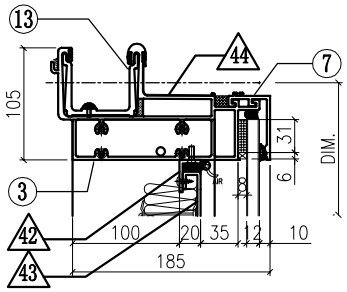

VIEW A

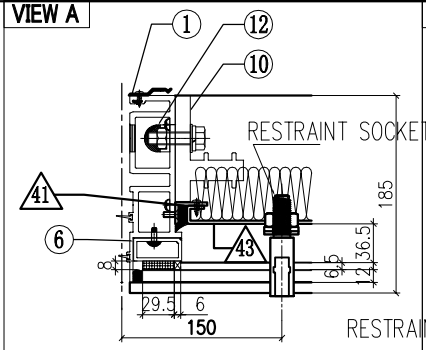

VIEW B

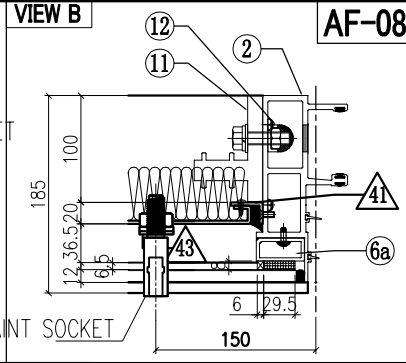

VIEW F

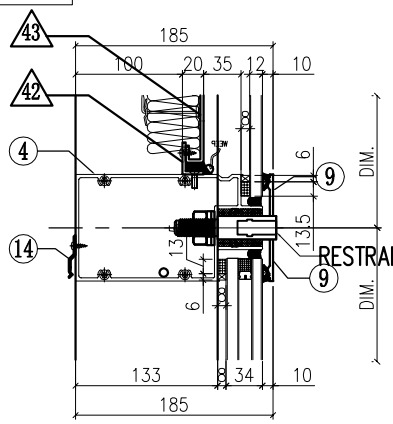

VIEW C

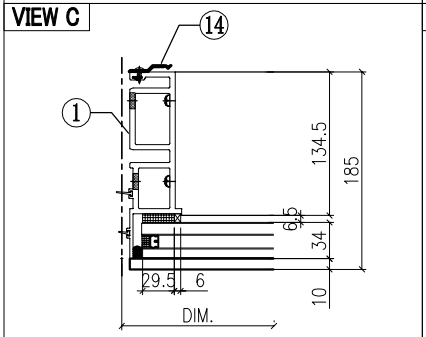

VIEW D

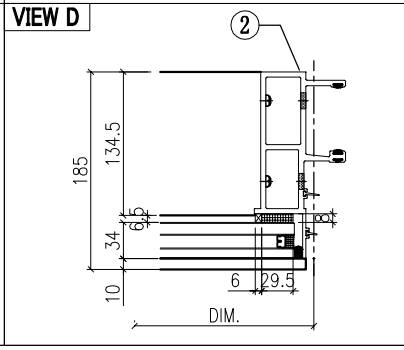

VIEW G

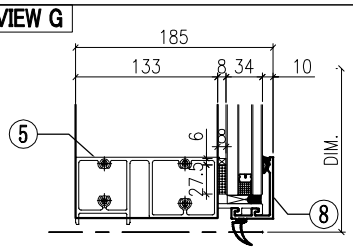

◇ OTHERS (ALUM. & G.M.S. PARTS)

ITEM	FAB. DWG NO.	LENGTH (mm)	QTY
41	N00813-01A	720.5	2
	30x20X3mm ALUM. ANGLE		
42	N00813-01S	1323	2
	30x20X3mm ALUM. ANGLE		
43	J858-AP09-13		1
	1303 x760.5(BACK PANEL)		
44	J858-AP16	100	1
	1mm THK. ALUM. FLASHING		

◯ ALUM. EXTRUSION

ITEM	FAB. DWG NO.	LENGTH (mm)	QTY
1	X86273-06	3267.5	1
2	X86272-01	3267.5	1
3	X86279-15D	1410	1
4	**X86302-25D**	1404	1
5	X86280-01D	1404	1
6	**X86305-01LA**	**828.5**	**1**
6a	**X86305-01RA**	**828.5**	**1**
7	X86301-01-13	1410	1
8	X86300-01-13	1410	1
9	X86283-03-05	1410	2
10	X86255-01L	200	1
11	X86255-01R	200	1
12	X86258-01	200	2
13	X86303-01	300	1
14	X86317-01	50	13

美特鋁質有限公司 MIDI Aluminium Fabricator Ltd.				工程號	J858	類別		物料號	-		
				地盘	康城11期	制圖	Z.S.P	2022-08-06	圖號	AZe-1425H2-b1s1	
修改		採用	工廠	地盤	✓	图纸名称	单元组装图	復核	-	-	數量	-
日期		材料颜色	-			材料	-	批准	-	-	單件重量	- (KG)

AF-082A

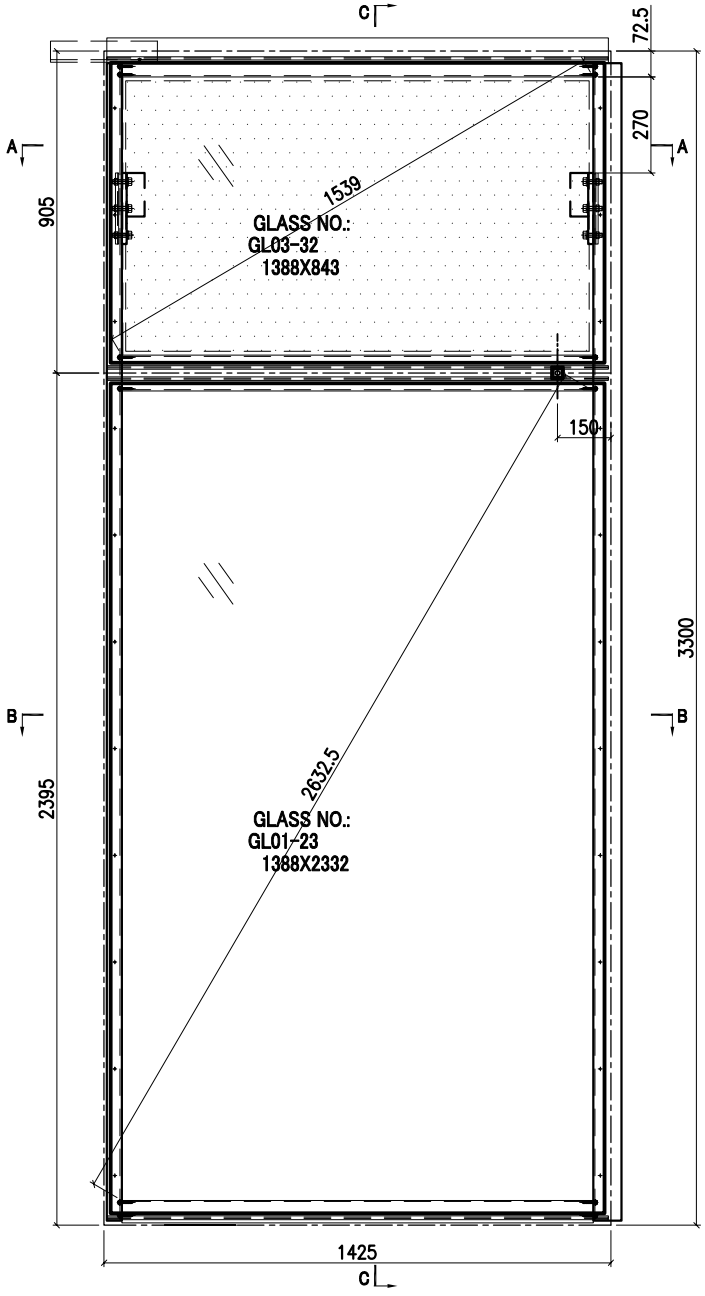

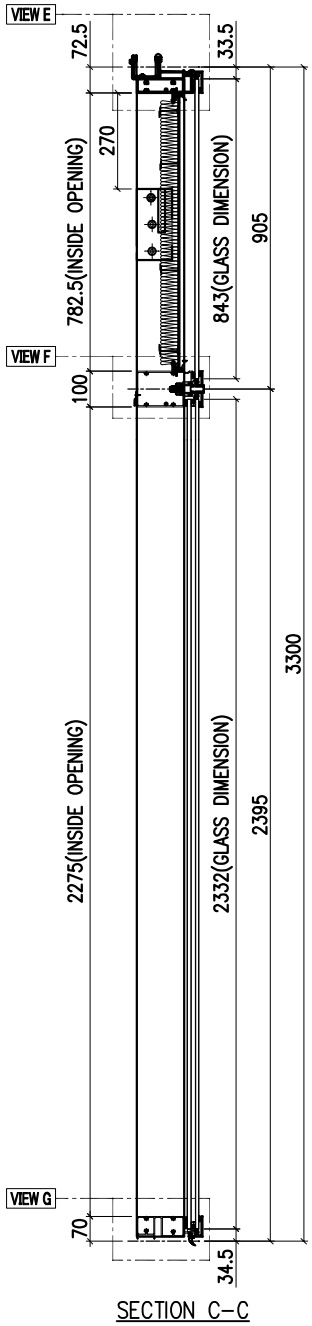

SECTION C-C

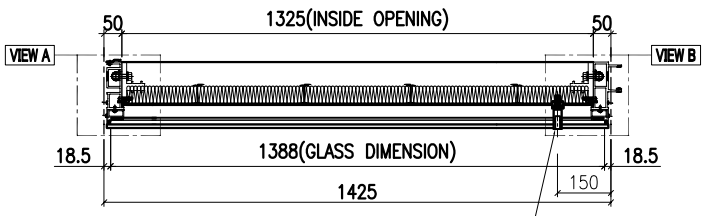

SECTION A-A RESTRAINT SOCKET

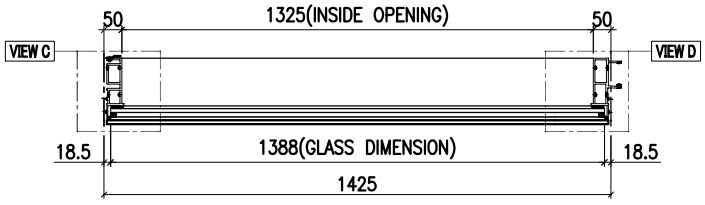

SECTION B-B

INSTALL UNIT NO.	QTY.	FLOOR
T3B-CW4-1204	1	12/F
T3B-CW4-2004	1	20/F
T3B-CW4-2704	1	27/F
T3B-CW4-3304	1	33/F
T3B-CW4-4704	1	47/F
T3B-CW4-5304	1	53/F
T3B-CW4-6004	1	60/F
TOTAL	7	

GLASS	GLASS NUMBER	WIDTH	HEIGHT	QTY.
	GL03-32	1388	843	1
	GL01-23	1388	2332	1

美特鋁質有限公司
MIDI Aluminium Fabricator Ltd.

工程號	J858	類別		物料號	-				
地盘	康城11期	制圖	Z.S.P	2022-08-06	圖號	AZe-1425H2-b1s1			
图纸名称	单元组装图	復核	-	-	數量	-			
材料	-	批准	-	-	單件重量	-	(KG)		

修改				採用	工廠		地盤	✓
日期				材料顏色	-			

AF-082B

VIEW E

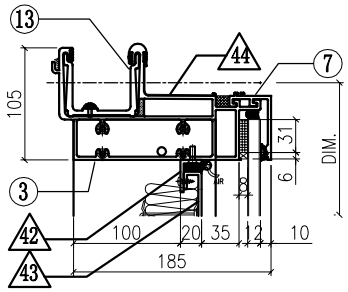

VIEW F

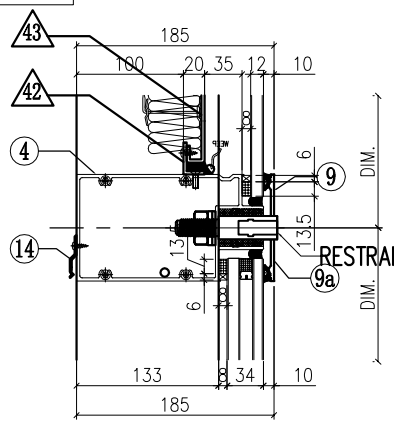

VIEW G

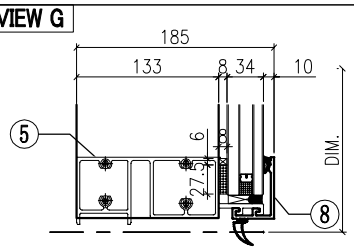

VIEW A

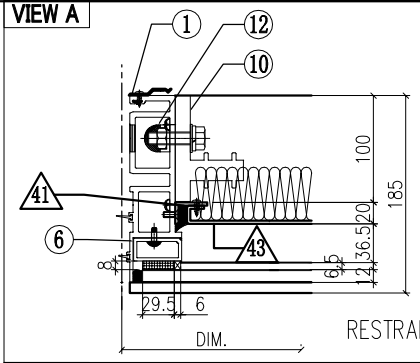

VIEW B

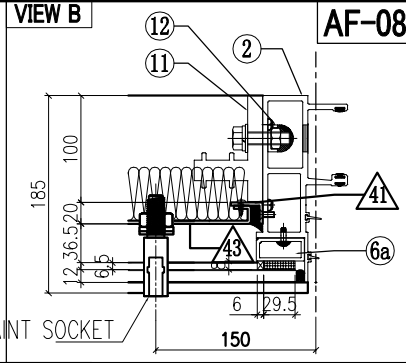

VIEW C

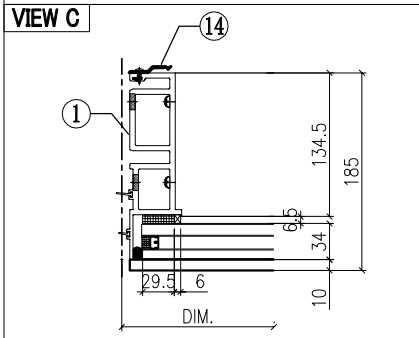

VIEW D

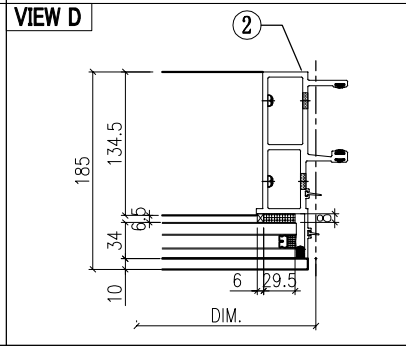

◇ OTHERS (ALUM. & G.M.S. PARTS)

ITEM	FAB. DWG NO.	LENGTH (mm)	QTY
41	N00813-01A	720.5	2
	30x20X3mm ALUM. ANGLE		
42	N00813-01S	1323	2
	30x20X3mm ALUM. ANGLE		
43	J858-AP09-13		1
	1303 x760.5(BACK PANEL)		
44	J858-AP16	100	1
	1mm THK. ALUM. FLASHING		

◯ ALUM. EXTRUSION

ITEM	FAB. DWG NO.	LENGTH (mm)	QTY
1	X86273-06	3267.5	1
2	X86272-01	3267.5	1
3	X86279-15D	1410	1
4	**X86302-27D**	1404	1
5	X86280-01D	1404	1
6	X86305-01LA	828.5	1
6a	X86305-01RA	828.5	1
7	X86301-01-13	1410	1
8	X86300-01-13	1410	1
9	**X86283-02R-06**	1410	1
9a	**X86283-02L-06**	1410	1
10	X86255-01L	200	1
11	X86255-01R	200	1
12	X86258-01	200	2
13	X86303-01	300	1
14	X86317-01	50	13

美特鋁質有限公司 MIDI Aluminium Fabricator Ltd.											
				工程號	J858	類別		物料號	-		
				地盘	康城11期	制圖	Z.S.P	2022-08-06	圖號	AZe-1425H4-Ps	
修改			採用 工廠		地盤 ✓	图纸名称	单元组装图	復核	-	-	數量	-	
日期			材料顏色	-		材料	-	批准	-	-	單件重量	-	(KG)

AF-083A

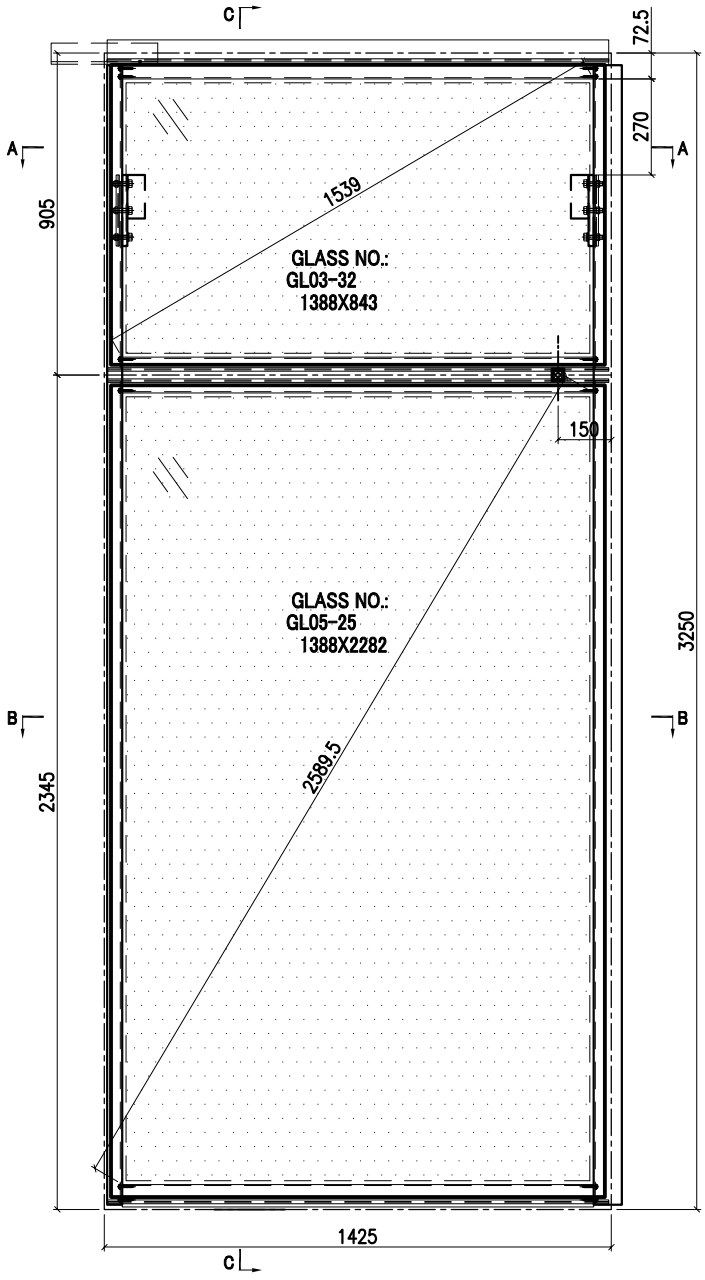

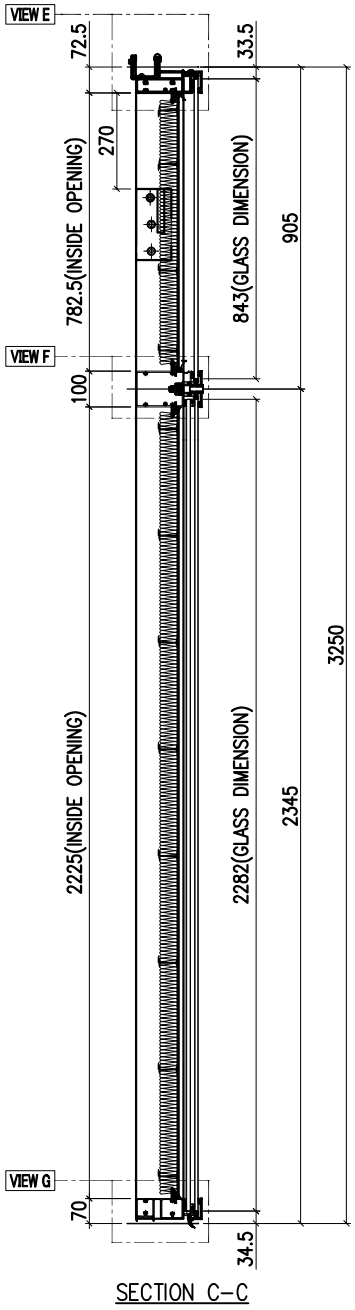

SECTION C-C

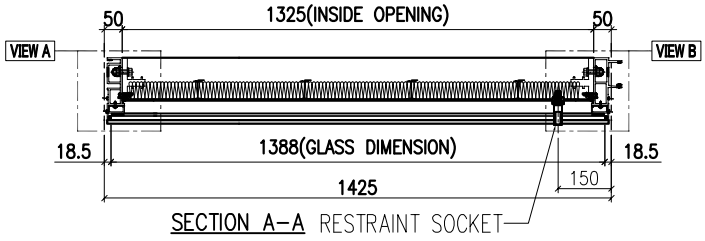

SECTION A-A RESTRAINT SOCKET

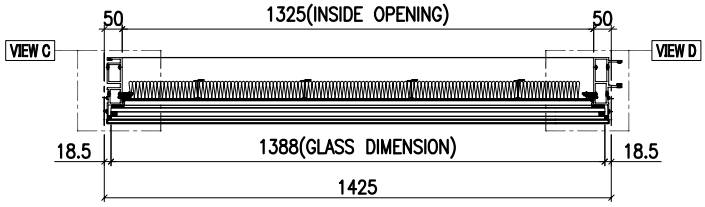

SECTION B-B

INSTALL UNIT NO.	QTY.	FLOOR
T3B-CW4.1-4004	1	40/F
TOTAL	1	

GLASS	GLASS NUMBER	WIDTH	HEIGHT	QTY.
	GL03-32	1388	843	1
	GL05-25	1388	2282	1

美特鋁質有限公司 MIDI Aluminium Fabricator Ltd.						工程號	J858	類別		物料號	-		
						地盘	康城11期	制圖	Z.S.P	2022-08-06	圖號	AZe-1425H4-Ps	
修改				採用	工廠		地盤 ✓	图纸名称	单元组装图	復核	-	-	數量	-	
日期				材料颜色	-			材料	-	批准	-	-	單件重量	-	(KG)

AF-083B

VIEW E

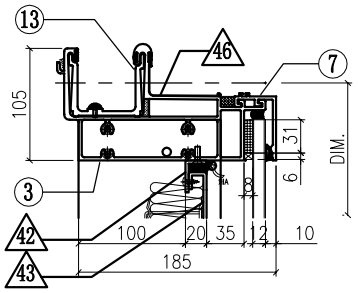

VIEW A

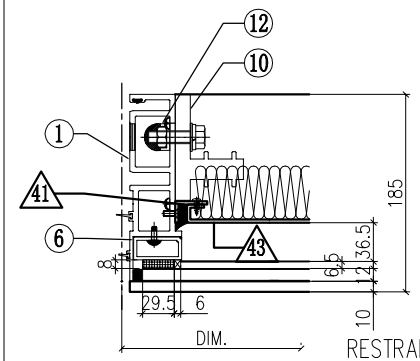

VIEW B

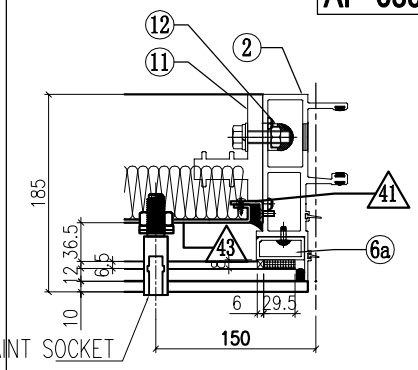

VIEW F

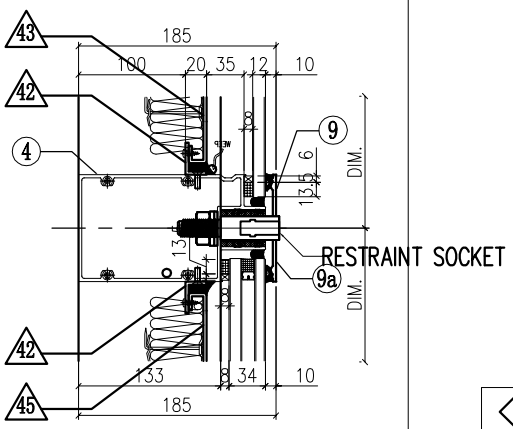

VIEW C

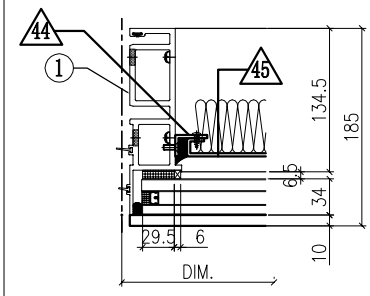

VIEW D

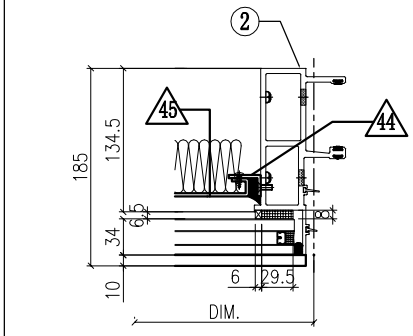

VIEW G

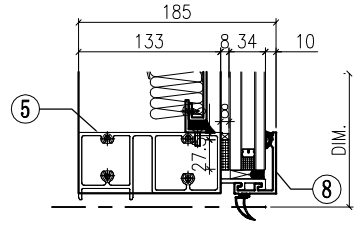
185
133
8
34
10
5
DIM.
27.5
8
8
8

美特鋁質有限公司 MIDI Aluminium Fabricator Ltd.					工程號	J858	類別		物料號	-		
					地盘	康城11期	制圖	Z.S.P	2022-08-06	圖號	AZe-1556H2s	
修改	1	2	採用	工廠		地盤 ✓	图纸名称	单元组装图	復核	-	-	數量	-
日期	21/11	06/12	材料顏色	-			材料	-	批准	-	-	單件重量	- (KG)

AF-084A

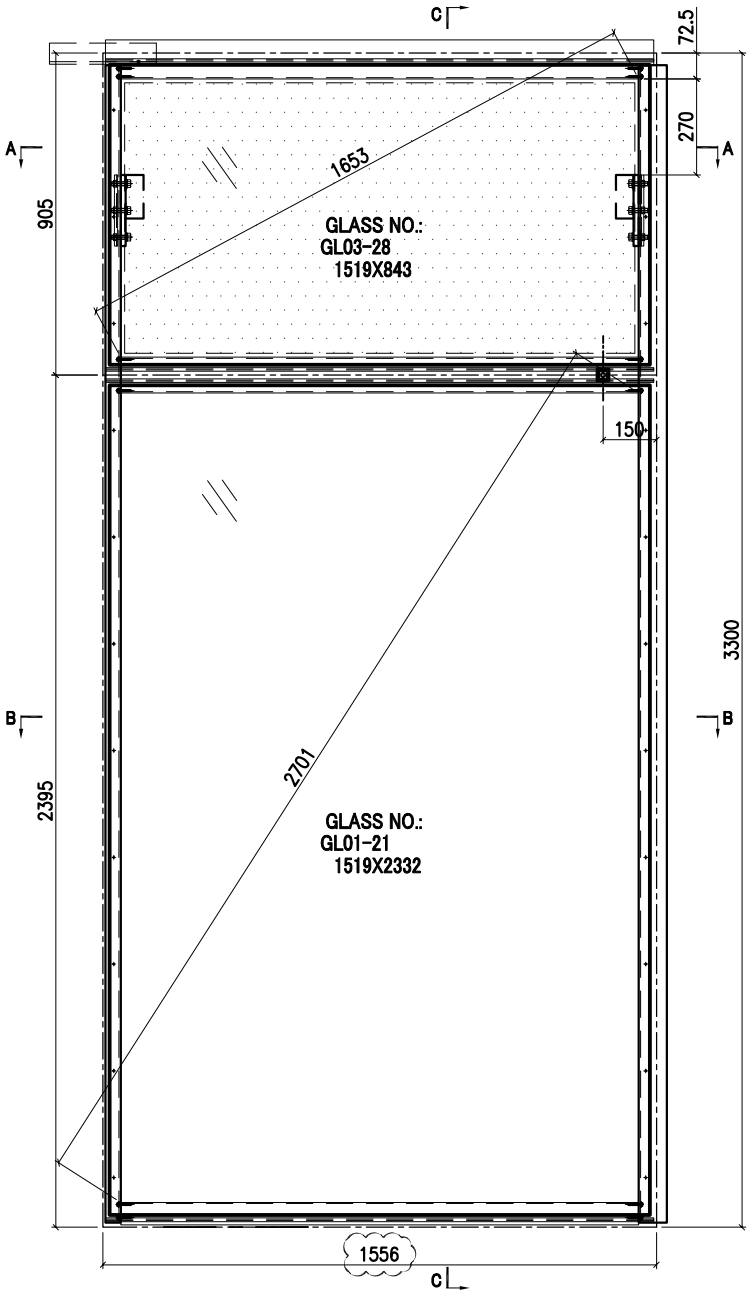

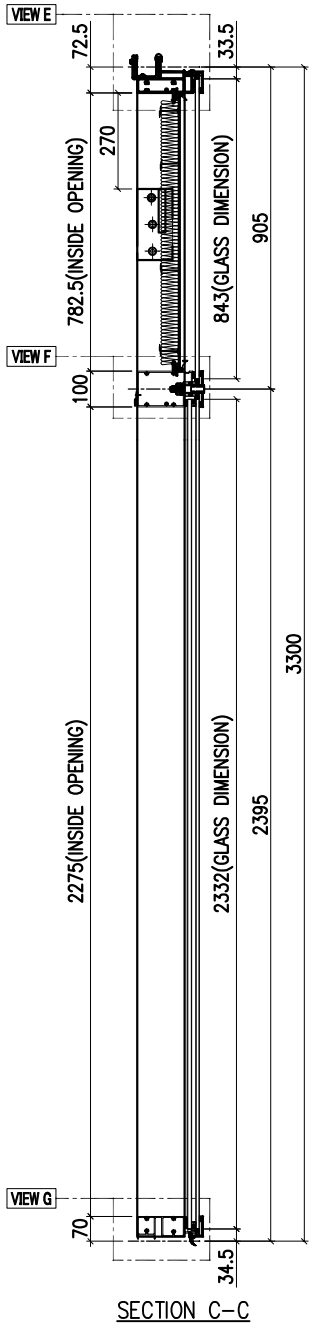

SECTION C-C

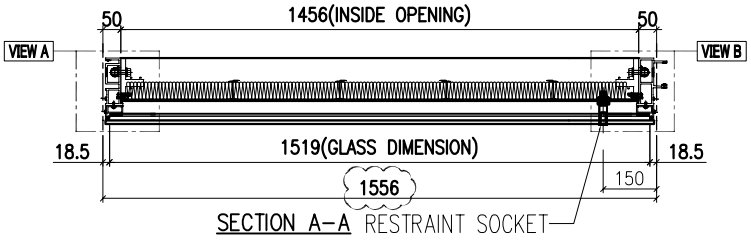

SECTION A-A RESTRAINT SOCKET

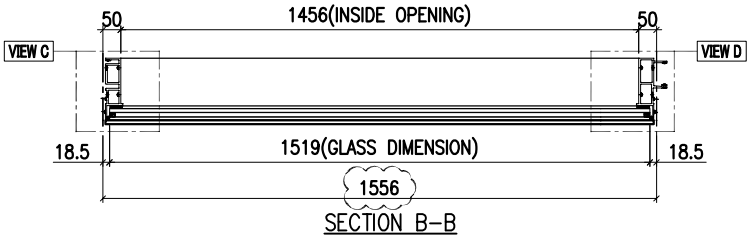

SECTION B-B

INSTALL UNIT NO.	QTY.	FLOOR
T1A-CW6-1601	1	16/F
T1A-CW6-2201	1	22/F
T1A-CW6-2901	1	29/F
T1A-CW6-3601	1	36/F
T1A-CW6-4201	1	42/F
T1A-CW6-4901	1	49/F
T1A-CW6-5601	1	56/F
TOTAL	7	

GLASS	GLASS NUMBER	WIDTH	HEIGHT	QTY.
	GL03-28	1519	843	1
	GL01-21	1519	2332	1

美特鋁質有限公司 MIDI Aluminium Fabricator Ltd.						工程號	J858	類別		物料號	-		
						地盘	康城11期	制圖	Z.S.P	2022-08-06	圖號	AZe-1556H2s	
修改	1			採用	工廠		地盤 ✓	图纸名称	单元组装图	復核	-	-	數量	-	
日期	06/12			材料颜色	-			材料	-	批准	-	-	單件重量	-	(KG)

AF-084B

VIEW E

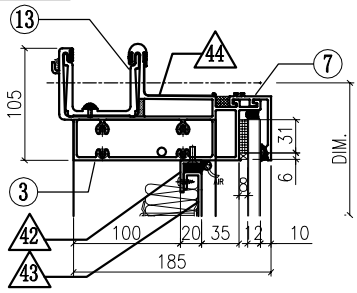

VIEW F

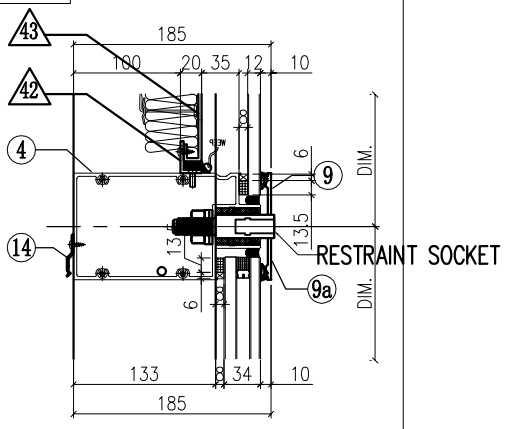

VIEW G

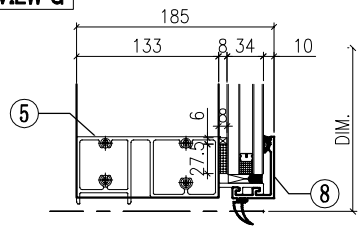

VIEW A

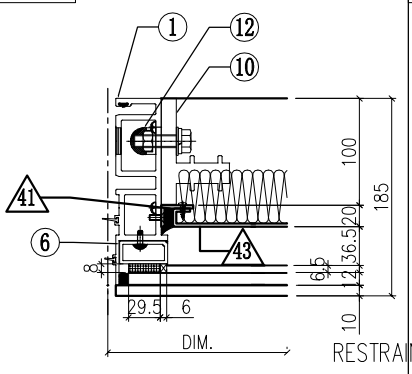

VIEW B

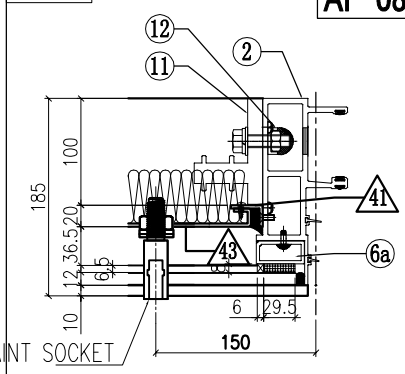

VIEW C

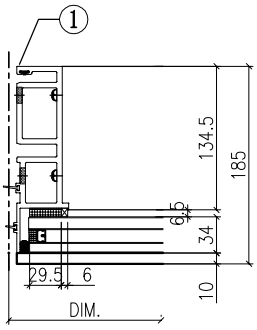

VIEW D

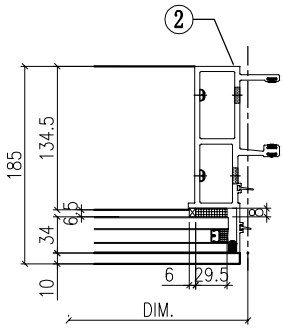

◇ OTHERS (ALUM. & G.M.S. PARTS)

ITEM	FAB. DWG NO.	LENGTH (mm)	QTY
41	N00813-01A	720.5	2
	30x20X3mm ALUM. ANGLE		
42	N00813-01T	1454	2
	30x20X3mm ALUM. ANGLE		
43	J858-AP09-11		1
	1434 x760.5(BACK PANEL)		
44	J858-AP16	100	1
	1mm THK. ALUM. FLASHING		

◯ ALUM. EXTRUSION

ITEM	FAB. DWG NO.	LENGTH (mm)	QTY
1	X86273-01	3267.5	1
2	X86272-01	3267.5	1
3	X86279-15E	1541	1
4	X86302-27E	1535	1
5	X86280-01G	1535	1
6	X86305-01LA	828.5	1
6a	X86305-01RA	828.5	1
7	X86301-01-14	1541	1
8	X86300-01-14	1541	1
9	X86283-02R-08	1541	1
9a	X86283-02L-08	1541	1
10	X86255-01L	200	1
11	X86255-01R	200	1
12	X86258-01	200	2
13	X86303-01	300	1
14	X86317-01	50	6

美特鋁質有限公司 MIDI Aluminium Fabricator Ltd.					工程號	J858	類別		物料號	-		
					地盘	康城11期	制圖	Z. S. P	2022-08-06	圖號	AZp-1746.5H2s	
修改			採用	工廠		地盤 ✓	图纸名称	单元组装图	復核	-	-	數量	-	
日期			材料颜色	-			材料	-	批准	-	-	單件重量	-	(KG)

AF-085A

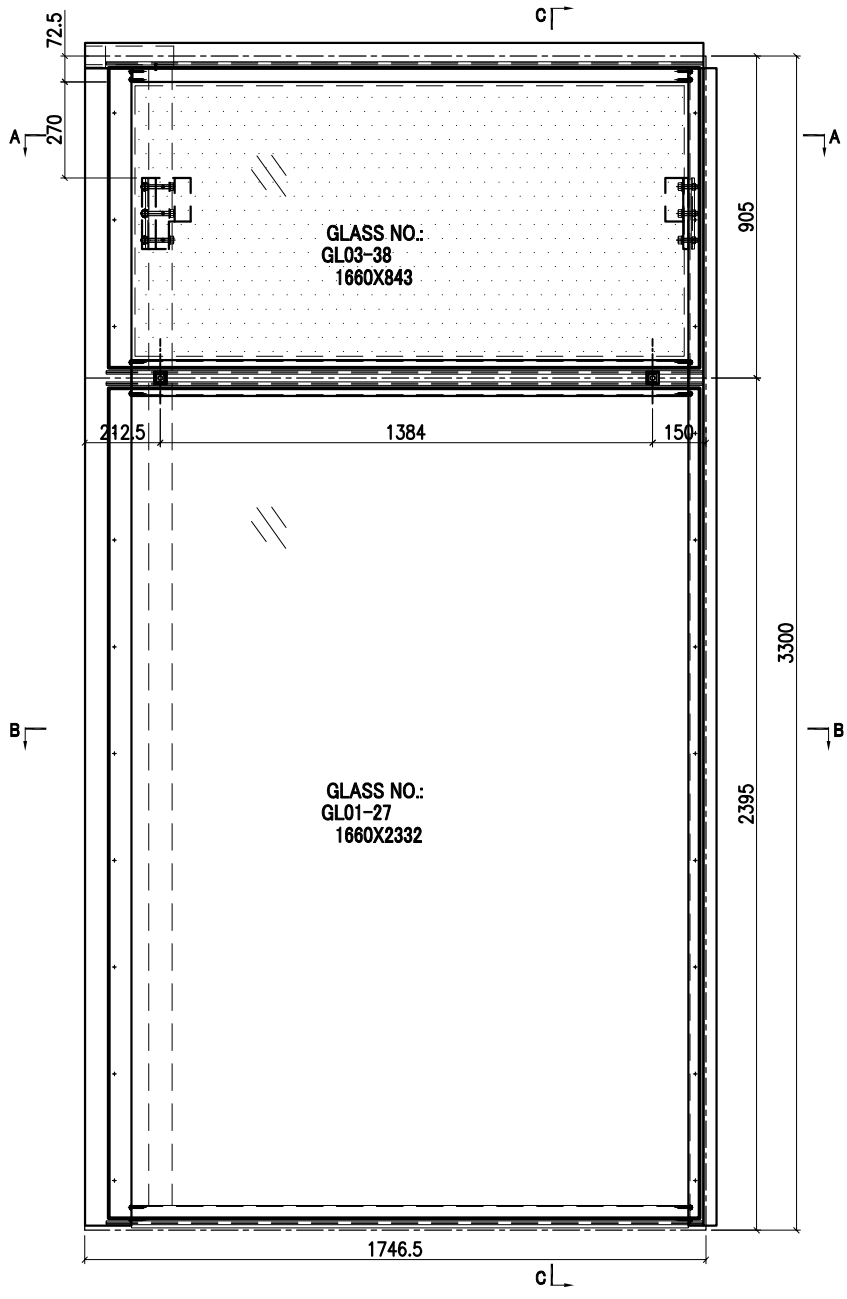

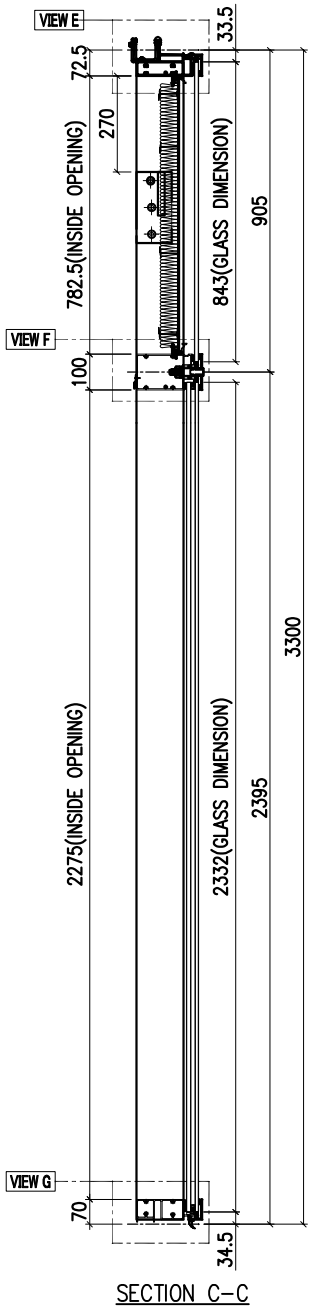

SECTION C-C

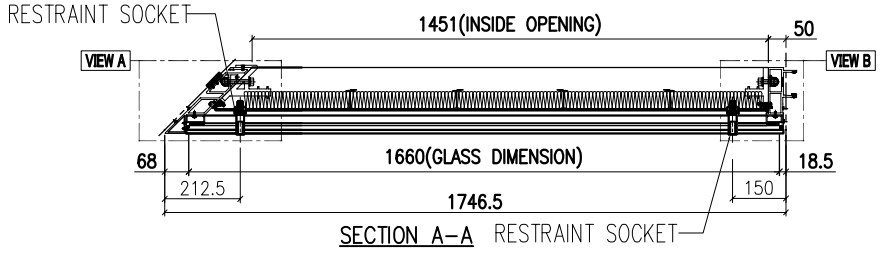

SECTION A-A RESTRAINT SOCKET

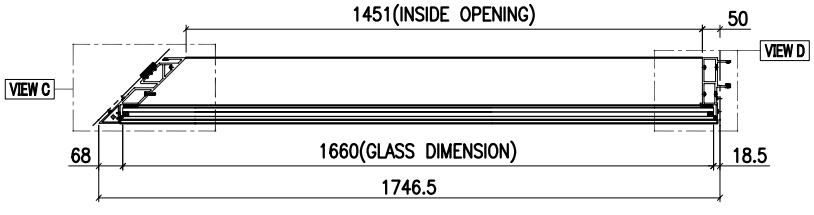

SECTION B-B

INSTALL UNIT NO.	QTY.	FLOOR
T1A-CW4-1603	1	16/F
T1A-CW4-2203	1	22/F
T1A-CW4-2903	1	29/F
T1A-CW4-3603	1	36/F
T1A-CW4-4203	1	42/F
T1A-CW4-4903	1	49/F
T1A-CW4-5603	1	56/F
TOTAL	7	

GLASS	GLASS NUMBER	WIDTH	HEIGHT	QTY.
	GL03-38	1660	843	1
	GL01-27	1660	2332	1

美特鋁質有限公司
MIDI Aluminium Fabricator Ltd.

工程號	J858	類別		物料號	-				
地盘	康城11期	制圖	Z. S. P	2022-08-06	圖號	AZp-1746.5H2s			
图纸名称	单元组装图	復核	-	-	數量	-			
材料	-	批准	-	-	單件重量	-	(KG)		

修改	1			採用	工廠		地盤	✓
日期	08/11			材料顏色	-			

AF-085B

VIEW E

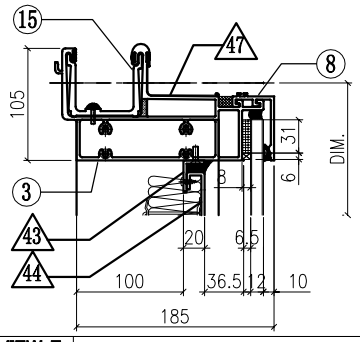

VIEW A

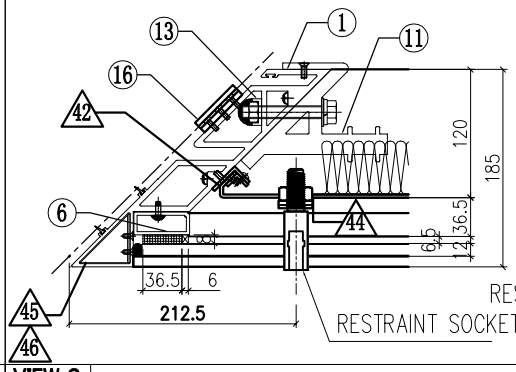

VIEW B

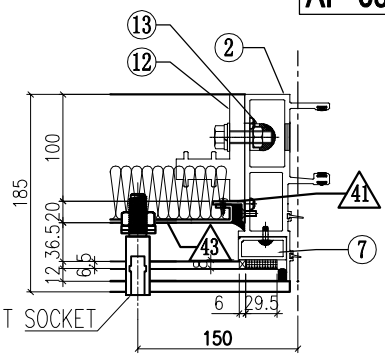

VIEW F

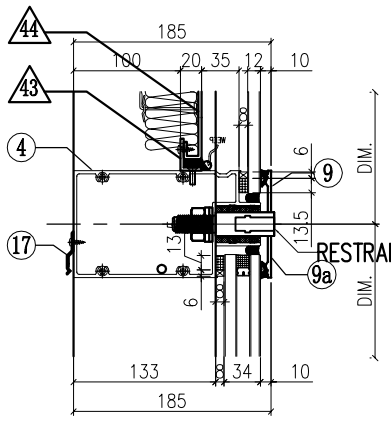

VIEW C

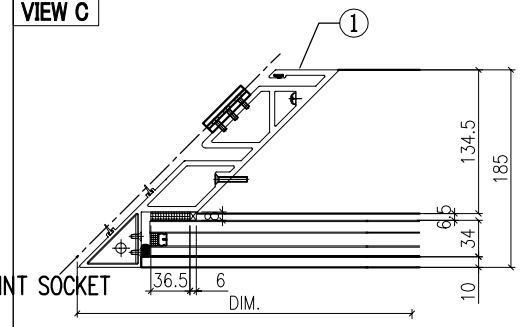

VIEW D

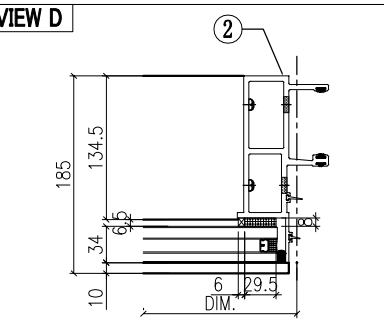

VIEW G

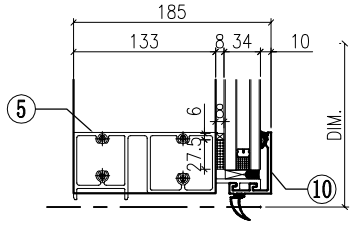

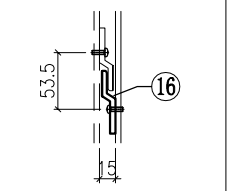

VIEW A

◇ OTHERS (ALUM. & G.M.S. PARTS)

ITEM	FAB. DWG NO.	LENGTH (mm)	QTY
41	N00813-01A	720.5	1
	30x20X3mm ALUM. ANGLE		
42	N00813-02A	720.5	1
	30x20X3mm ALUM. ANGLE		
43	N00813-01J	1548	2
	30x20X3mm ALUM. ANGLE		
44	J858-AP12A-04		1
	1544 x760.5 (BACK PANEL)		
45	J858-AA03L		1
	2mm THK. ALUM. PLATE		
46	J858-AA04L		1
	2mm THK. ALUM. PLATE		
47	J858-AP17		1
	1mm THK. ALUM. FLASHING		

◯ ALUM. EXTRUSION

ITEM	FAB. DWG NO.	LENGTH (mm)	QTY
1	X86296-02	3280.5	1
2	X86272-01	3267.5	1
3	X86279-13C	1678.5	1
4	X86302-30B	1675.5	1
5	X86280-06C	1675.5	1
6	X86304-01RA	828.5	1
7	X86305-01RA	828.5	1
8	X86301-01-17	1679	1
9	**X86283-03-10**	1679	1
9a	**X86283-03-11**	1679	1
10	X86300-01-17	1679	1
11	X86256-01L	200	1
12	X86255-01R	200	1
13	X86258-01	200	2
14			
15	X86303-04	250	1
16	X86316-01	50	3
17	X86317-01	50	5

美特鋁質有限公司 MIDI Aluminium Fabricator Ltd.								工程號	J858	類別		物料號	-		
								地盘	康城11期	制圖	Z.S.P	2022-08-06	圖號	AZe-1531H2s	
修改	1			採用	工廠		地盤 ✓	图纸名称	单元组装图	復核	-	-	數量	-	
日期	06/12			材料颜色	-			材料	-	批准	-	-	單件重量	-	(KG)

AF-086A

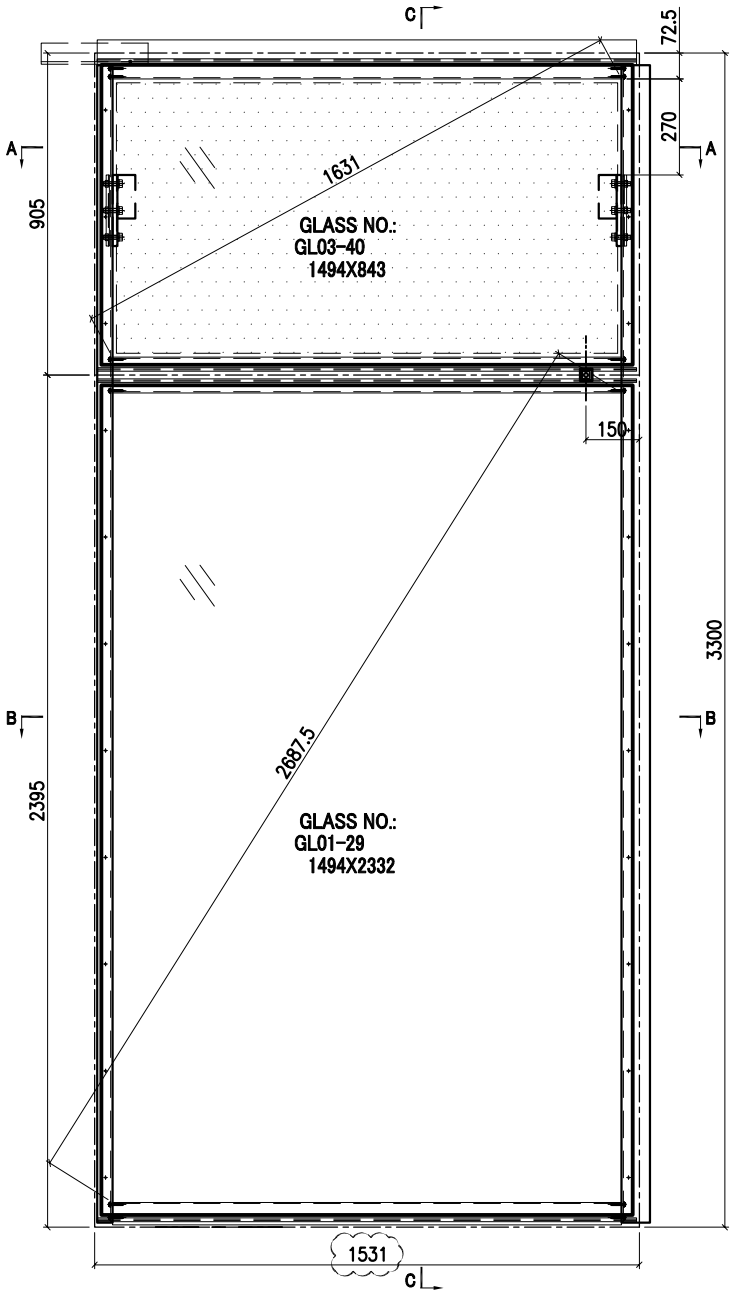

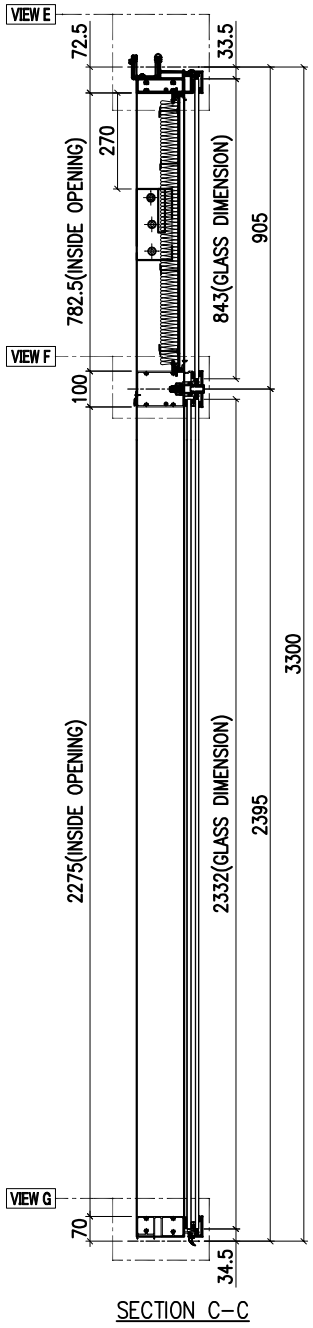

SECTION C-C

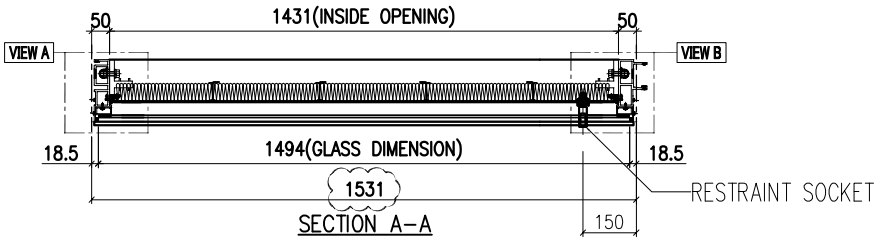

SECTION A-A

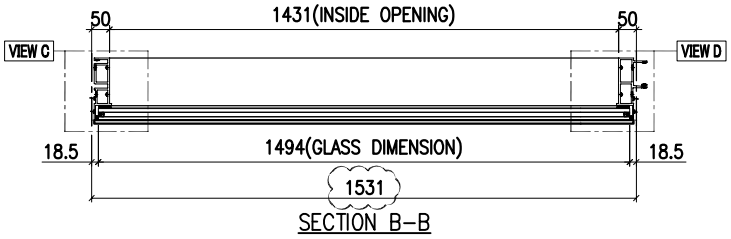

SECTION B-B

INSTALL UNIT NO.	QTY.	FLOOR
T1A-CW3-1603	1	16/F
T1A-CW3-2203	1	22/F
T1A-CW3-2903	1	29/F
T1A-CW3-3603	1	36/F
T1A-CW3-4203	1	42/F
T1A-CW3-4903	1	49/F
T1A-CW3-5603	1	56/F
TOTAL	7	

	GLASS NUMBER	WIDTH	HEIGHT	QTY.
GLASS	GL03-40	1494	843	1
	GL01-29	1494	2332	1

美特鋁質有限公司 MIDI Aluminium Fabricator Ltd.											
修改	1			採用	工廠		地盤	✓	工程號	J858	類別		物料號	-		
日期	06/12			材料顏色	-				地盘	康城11期	制圖	Z. S. P	2022-08-06	圖號	AZe-1531H2s
									图纸名称	单元组装图	復核	-	-	數量	-
									材料	-	批准	-	-	單件重量	- (KG)

AF-086B

VIEW E

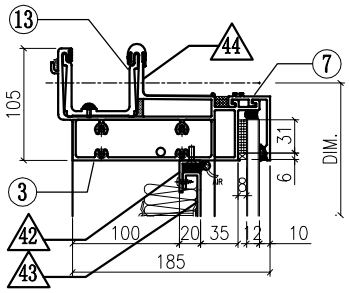

VIEW A

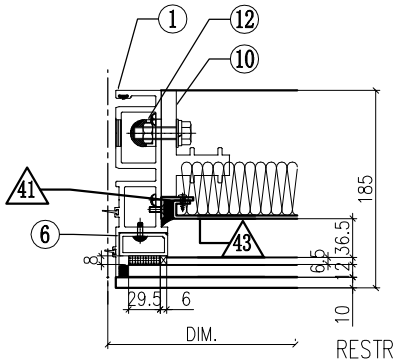

VIEW B

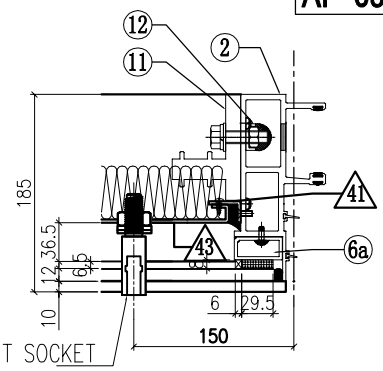

VIEW F

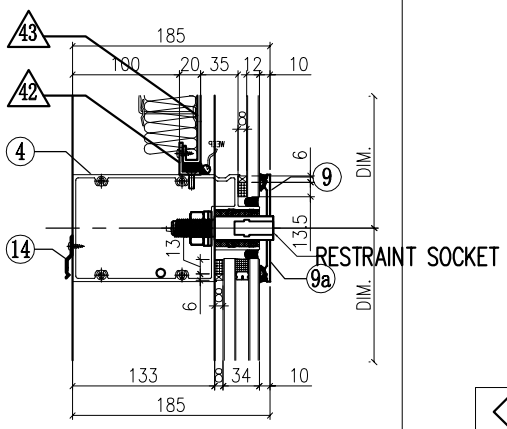

VIEW C

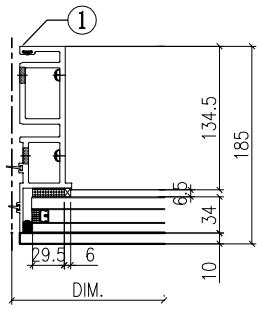

VIEW D

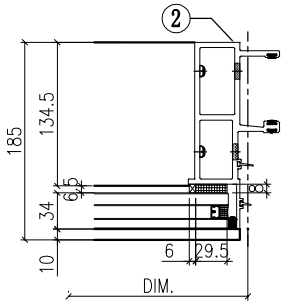

VIEW G

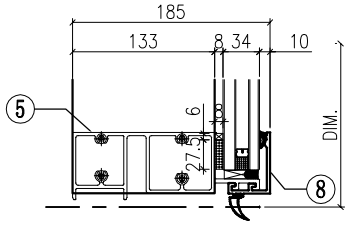

◇ OTHERS (ALUM. & G.M.S. PARTS)

ITEM	FAB. DWG NO.	LENGTH (mm)	QTY
41	N00813-01A	720.5	2
	30x20X3mm ALUM. ANGLE		
42	N00813-01U	1429	2
	30x20X3mm ALUM. ANGLE		
43	J858-AP09-12		1
	1409 x 760.5(BACK PANEL)		
44	J858-AP16	100	1
	1mm THK. ALUM. FLASHING		

◯ ALUM. EXTRUSION

ITEM	FAB. DWG NO.	LENGTH (mm)	QTY
1	X86273-01	3267.5	1
2	X86272-01	3267.5	1
3	X86279-15F	1516	1
4	X86302-27F	1510	1
5	X86280-01J	1510	1
6	X86305-01LA	828.5	1
6a	X86305-01RA	828.5	1
7	X86301-01-15	1516	1
8	X86300-01-15	1516	1
9	X86283-02R-09	1516	1
9a	X86283-02L-09	1516	1
10	X86255-01L	200	1
11	X86255-01R	200	1
12	X86258-01	200	2
13	X86303-01	300	1
14	X86317-01	50	6

美特鋁質有限公司 MIDI Aluminium Fabricator Ltd.											
				工程號	J858	類別		物料號	-		
				地盘	康城11期	制圖	Z.S.P	2022-08-06	圖號	AZc-1855H2s	
修改			採用 工廠		地盤 ✓	图纸名称	单元组装图	復核	-	-	數量	-	
日期			材料颜色	-		材料	-	批准	-	-	單件重量	-	(KG)

AF-087A

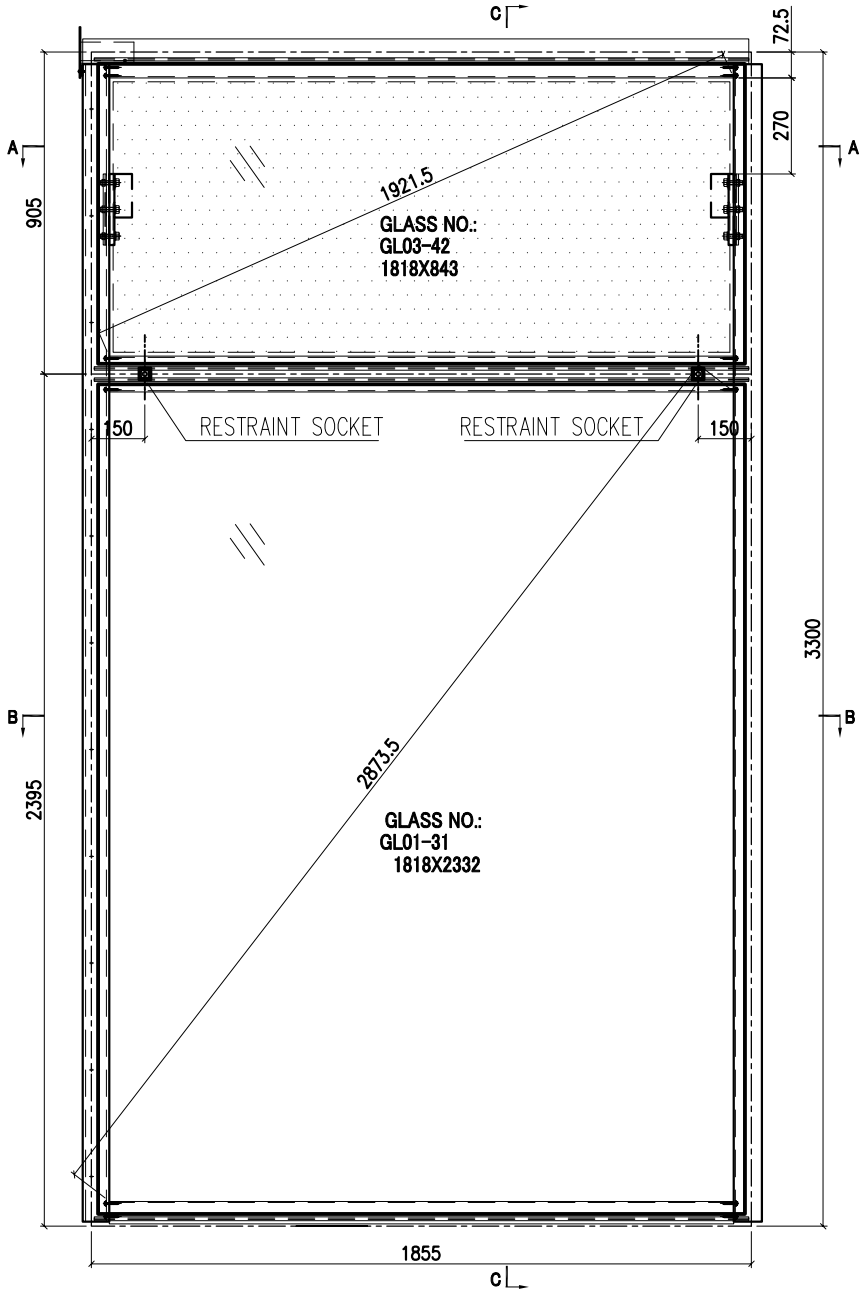

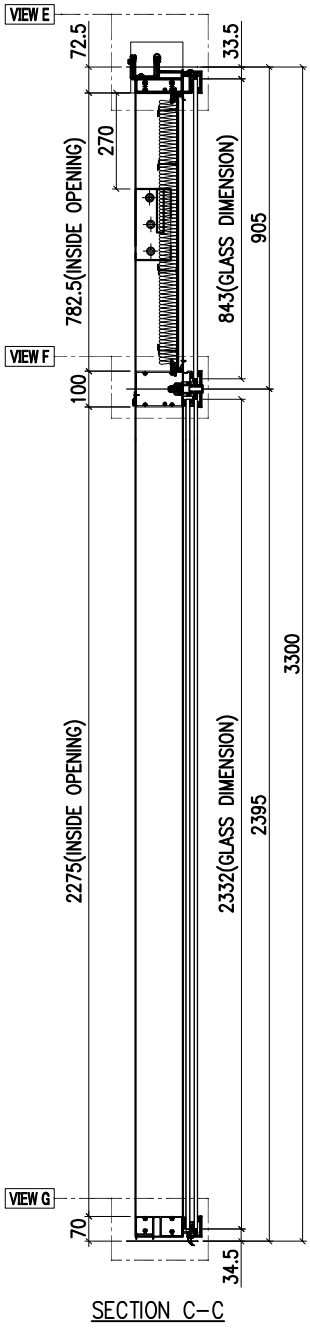

SECTION C-C

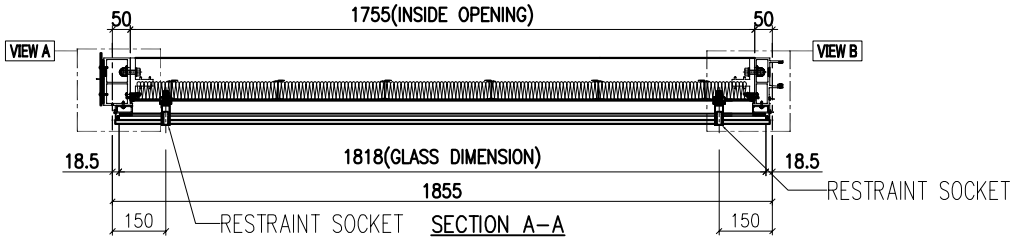

SECTION A-A

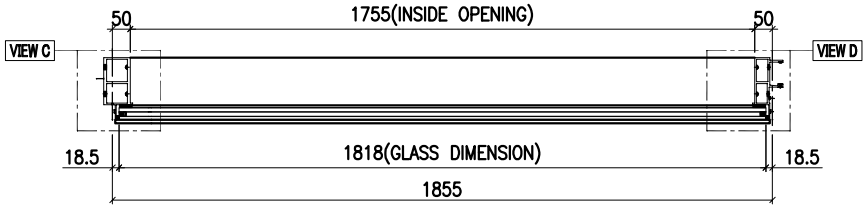

SECTION B-B

GLASS	GLASS NUMBER	WIDTH	HEIGHT	QTY.
	GL03-42	1818	843	1
	GL01-31	1818	2332	1

美特鋁質有限公司 MIDI Aluminium Fabricator Ltd.											
工程號	J858	類別		物料號	-						
地盘	康城11期	制圖	Z.S.P	2022-08-06	圖號	AZc-1855H2s					
修改		採用	工廠		地盤 ✓	图纸名称	单元组装图	復核	-	-	數量	-	
日期		材料顏色	-			材料	-	批准	-	-	單件重量	-	(KG)

AF-087B

VIEW E

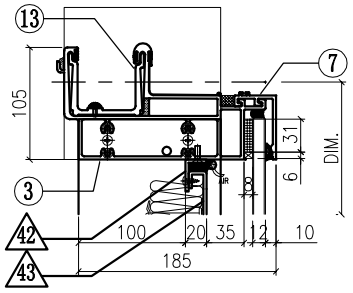

VIEW F

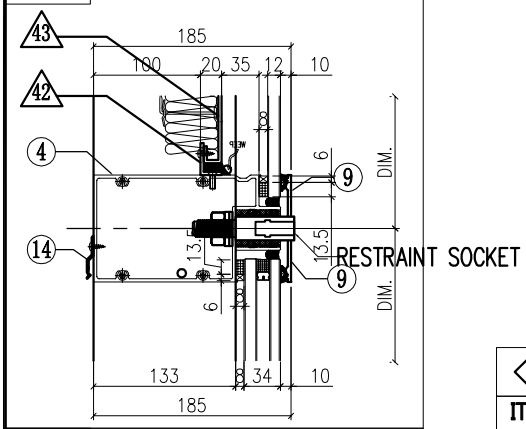

VIEW G

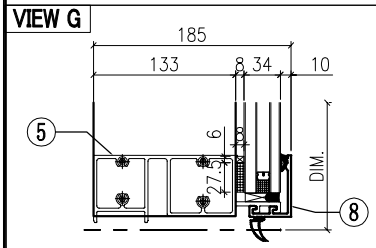

VIEW A

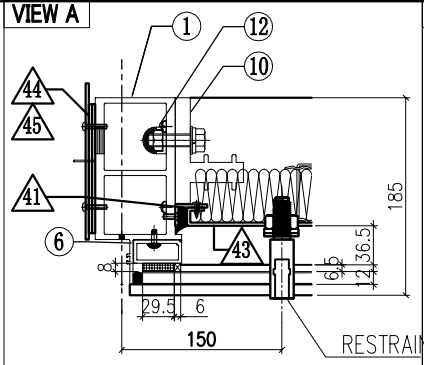

VIEW B

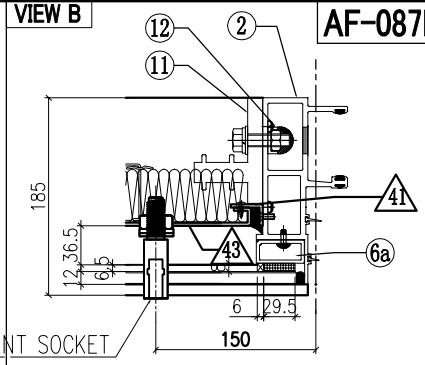

RESTRAINT SOCKET

VIEW C

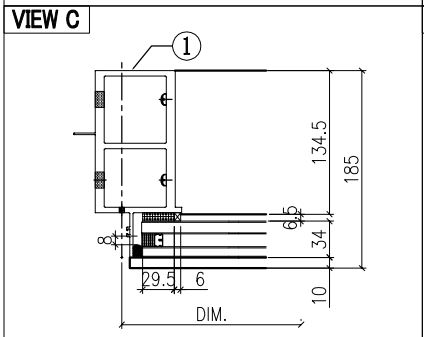

VIEW D

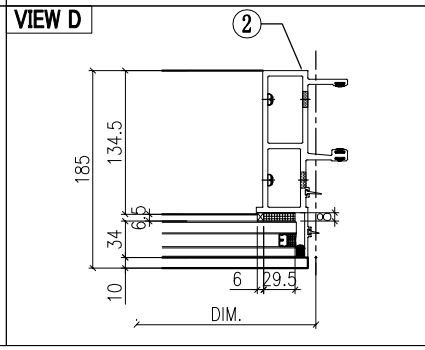

◇ OTHERS (ALUM. & G.M.S. PARTS)

ITEM	FAB. DWG NO.	LENGTH (mm)	QTY
41	N00813-01A	720.5	2
	30x20X3mm ALUM. ANGLE		
42	N00813-01B	1753	2
	30x20X3mm ALUM. ANGLE		
43	J858-AP09-01		1
	1733 x760.5(BACK PANEL)		
44	J858-AP02		1
	3mm THK. ALUM. PLATE		
45	J858-AP03		2
	3mm THK. ALUM. PLATE		

◯ ALUM. EXTRUSION

ITEM	FAB. DWG NO.	LENGTH (mm)	QTY
1	X86278-01	3267.5	1
2	X86272-01	3267.5	1
3	X86279-01A	1872.5	1
4	**X86302-25A**	1834	1
5	X86280-01A	1834	1
6	X86305-01LA	828.5	1
6a	X86305-01RA	828.5	1
7	X86301-01-01	1840	1
8	X86300-01-01	1840	1
9	X86283-03-01	1840	2
10	X86255-01L	200	1
11	X86255-01R	200	1
12	X86258-01	200	2
13	X86303-03	150	1
14	X86317-01	50	6

INSTALL UNIT NO.	QTY.	FLOOR
T2A-CW2-1203	1	12/F
T2A-CW2-2003	1	20/F
T2A-CW2-2703	1	27/F
T2A-CW2-3303	1	33/F
T2A-CW2-4703	1	47/F
T2A-CW2-5303	1	53/F
T2A-CW2-6003	1	60/F
T3A-CW2-1203	1	12/F
T3A-CW2-2003	1	20/F
T3A-CW2-2703	1	27/F
T3A-CW2-3303	1	33/F
T3A-CW2-4703	1	47/F
T3A-CW2-5303	1	53/F
T3A-CW2-6003	1	60/F
TOTAL	14	

美特鋁質有限公司 MIDI Aluminium Fabricator Ltd.						工程號	J858	類別		物料號	-		
						地盘	康城11期	制圖	Z. S. P	2022-08-06	圖號	AZc-1724H2s	
修改				採用	工廠		地盤 ✓	图纸名称	单元组装图	復核	-	-	數量	-	
日期				材料颜色	-			材料	-	批准	-	-	單件重量	-	(KG)

AF-088A

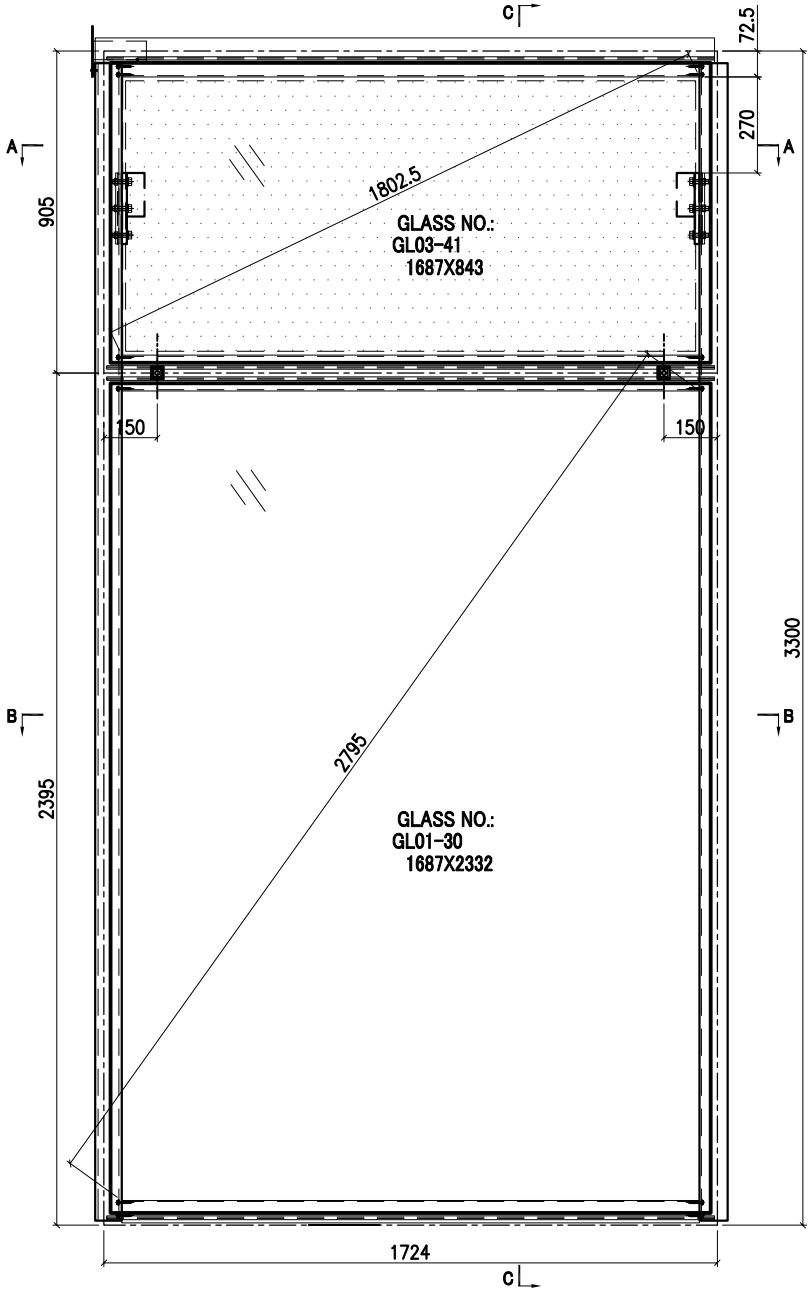

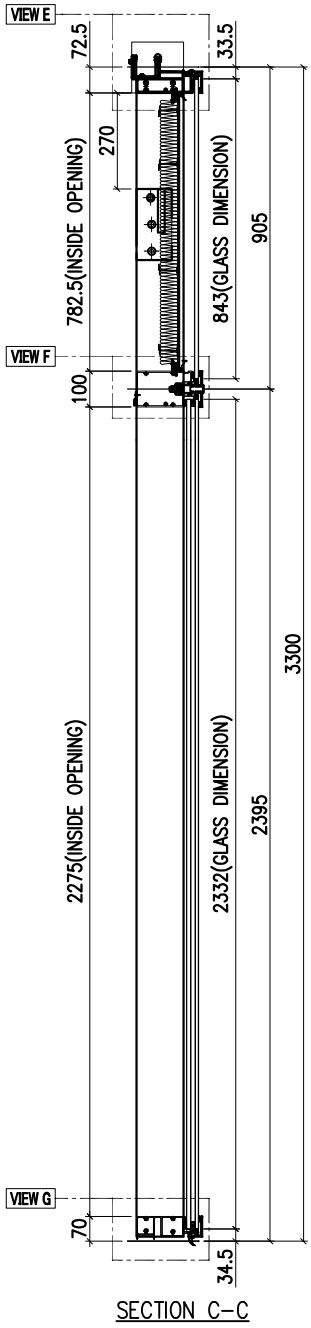

SECTION C-C

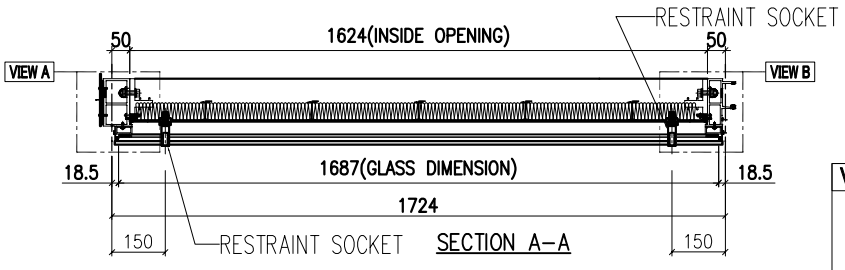

SECTION A-A

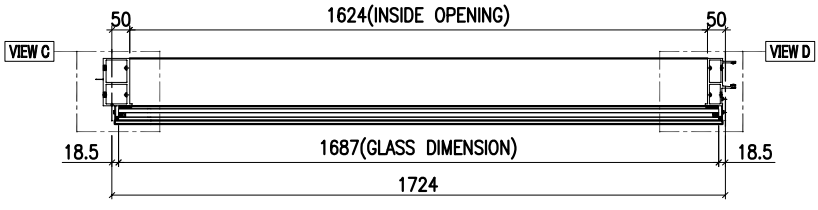

SECTION B-B

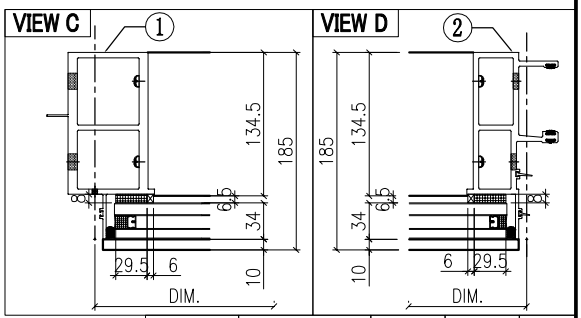

GLASS

GLASS NUMBER	WIDTH	HEIGHT	QTY.
GL03-41	1687	843	1
GL01-30	1687	2332	1

美特鋁質有限公司 MIDI Aluminium Fabricator Ltd.														
								工程號	J858	類別		物料號	-	
								地盘	康城11期	制圖	Z.S.P	2022-08-06	圖號	AZc-1724H2s
修改				採用	工廠		地盤 ✓	图纸名称	单元组装图	復核	-	-	數量	-
日期				材料颜色	-			材料	-	批准	-	-	單件重量	- (KG)

AF-088B

VIEW E

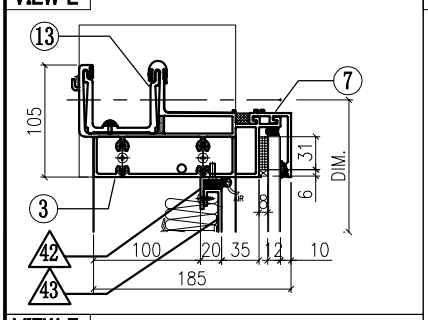

VIEW A

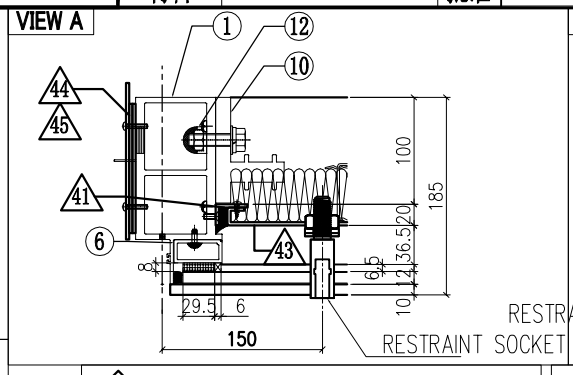

VIEW B

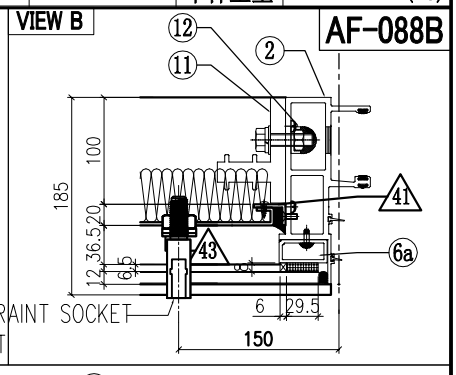

VIEW F

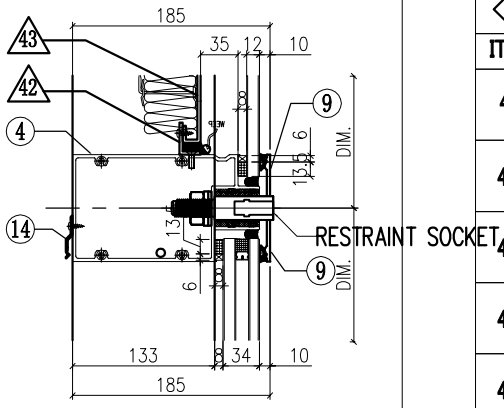

VIEW G

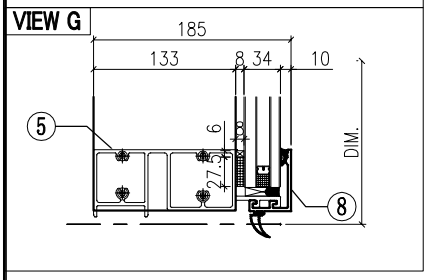

◇ OTHERS (ALUM. & G.M.S. PARTS)

ITEM	FAB. DWG NO.	LENGTH (mm)	QTY
41	N00813-01A	720.5	2
	30x20X3mm ALUM. ANGLE		
42	N00813-01D	1622	2
	30x20X3mm ALUM. ANGLE		
43	J858-AP09-54		1
	1602 ×760.5(BACK PANEL)		
44	J858-AP02		1
	3mm THK. ALUM. PLATE		
45	J858-AP03		2
	3mm THK. ALUM. PLATE		

○ ALUM. EXTRUSION

ITEM	FAB. DWG NO.	LENGTH (mm)	QTY
1	X86278-01	3267.5	1
2	X86272-01	3267.5	1
3	X86279-01F	1741.5	1
4	X86302-25G	1703	1
5	X86280-01K	1703	1
6	X86305-01LA	828.5	1
6a	X86305-01RA	828.5	1
7	X86301-01-29	1709	1
8	X86300-01-30	1709	1
9	X86283-03-06	1709	2
10	X86255-01L	200	1
11	X86255-01R	200	1
12	X86258-01	200	2
13	X86303-03	150	1
14	X86317-01	50	6

INSTALL UNIT NO.	QTY.	FLOOR
T2B-CW1-1201	1	12/F
T2B-CW1-2001	1	20/F
T2B-CW1-2701	1	27/F
T2B-CW1-3301	1	33/F
T2B-CW1-4701	1	47/F
T2B-CW1-5301	1	53/F
T2B-CW1-6001	1	60/F
T3B-CW1-1201	1	12/F
T3B-CW1-2001	1	20/F
T3B-CW1-2701	1	27/F
T3B-CW1-3301	1	33/F
T3B-CW1-4701	1	47/F
T3B-CW1-5301	1	53/F
T3B-CW1-6001	1	60/F
TOTAL	14	

美特鋁質有限公司 MIDI Aluminium Fabricator Ltd.						工程號	J858	類別		物料號	-		
						地盘	康城11期	制圖	Z.S.P	2022-08-06	圖號	AZc-1326H2-c1s	
修改				採用	工廠	地盤	✓	图纸名称	单元组装图	復核	-	-	數量	-
日期				材料颜色	-			材料	-	批准	-	-	單件重量	- (KG)

AF-089A

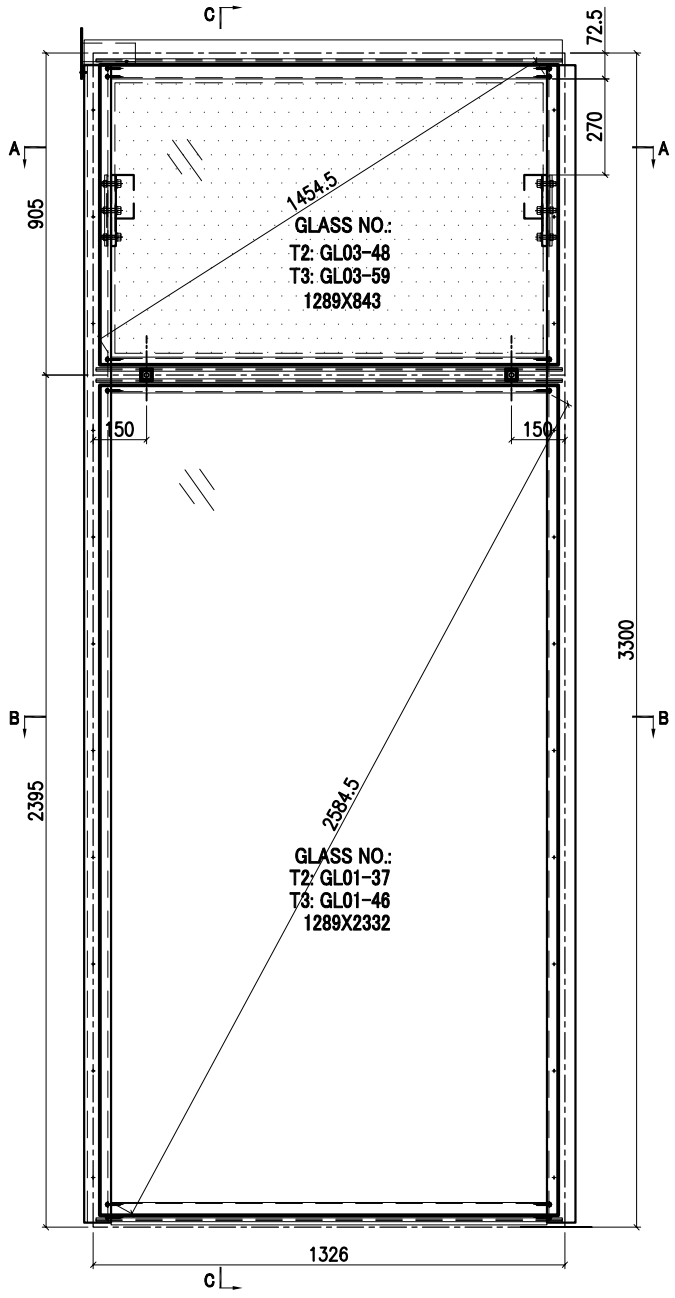

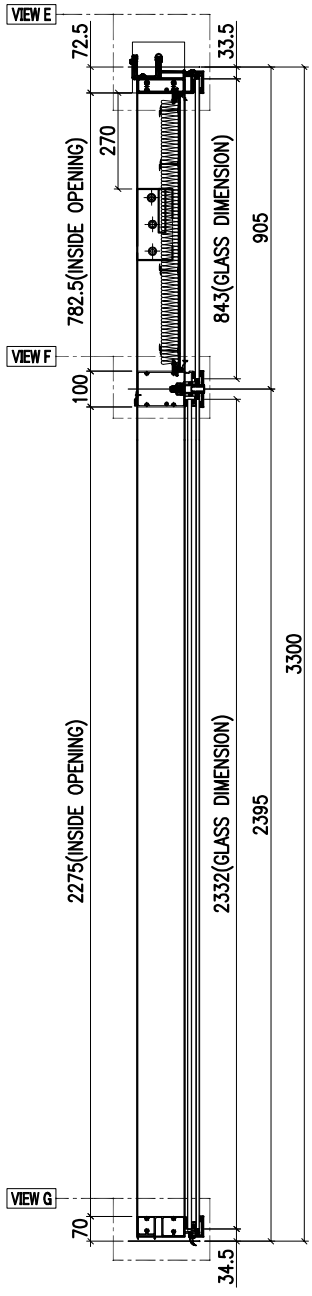

SECTION C-C

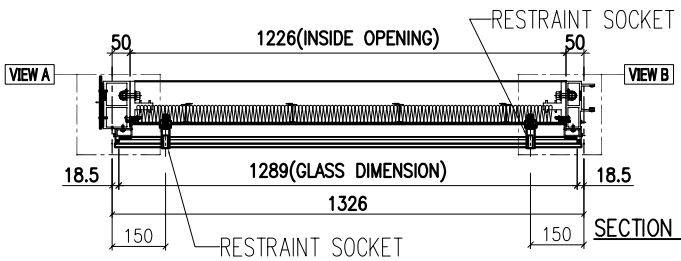

SECTION A-A

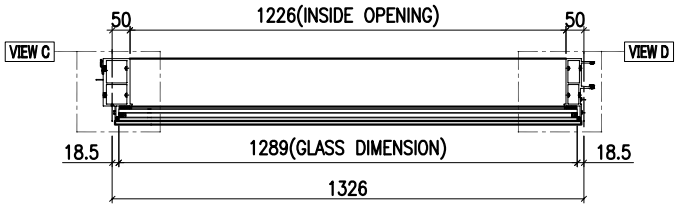

SECTION B-B

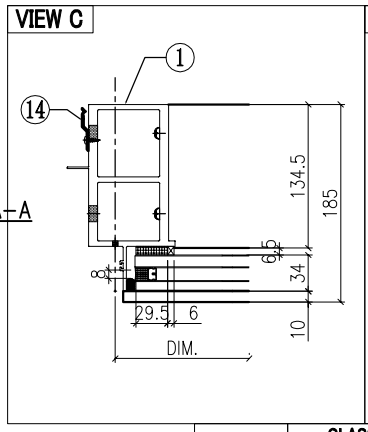

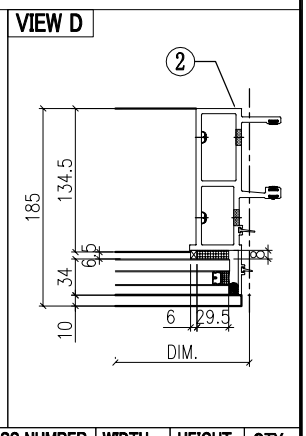

GLASS		GLASS NUMBER	WIDTH	HEIGHT	QTY.
	T2	GL03-48	1289	843	1
		GL01-37	1289	2332	1
	T3	GL03-59	1289	843	1
		GL01-46	1289	2332	1

美特鋁質有限公司 MIDI Aluminium Fabricator Ltd.						工程號	J858	類別		物料號	-		
						地盘	康城11期	制圖	Z.S.P	2022-08-06	圖號	AZc-1326H2-c1s	
修改				採用	工廠		地盤 ✓	图纸名称	单元组装图	復核	-	-	數量	-	
日期				材料顏色	-			材料	-	批准	-	-	單件重量	-	(KG)

AF-089B

VIEW E

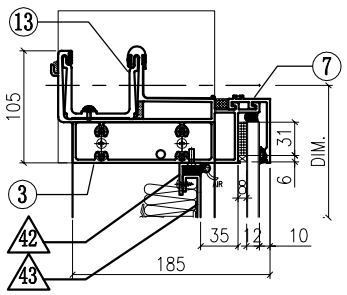

VIEW A

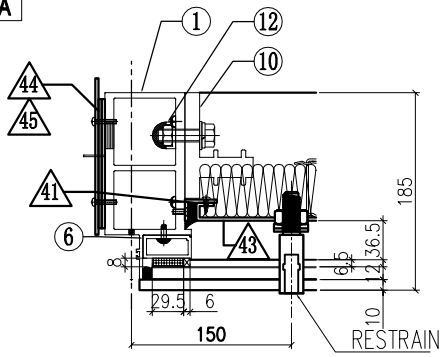

VIEW B

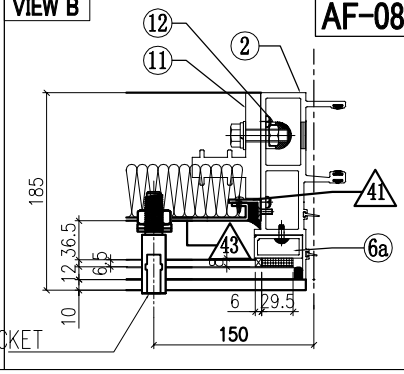

VIEW F

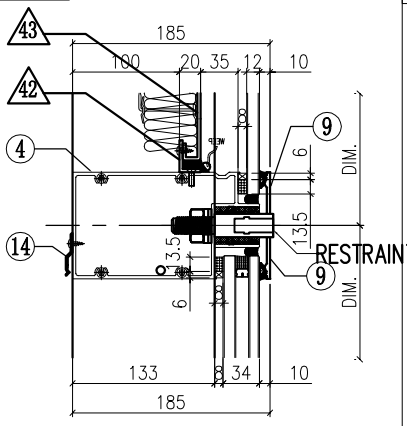

VIEW G

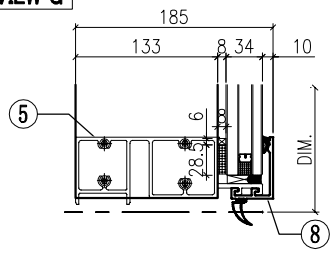

◇ OTHERS (ALUM. & G.M.S. PARTS)

ITEM	FAB. DWG NO.	LENGTH (mm)	QTY
41	N00813-01A	720.5	2
	30x20X3mm ALUM. ANGLE		
42	N00813-01AM	1224	2
	30x20X3mm ALUM. ANGLE		
43	J858-AP09-49		1
	1204 x760.5(BACK PANEL)		
44	J858-AP02		1
	3mm THK. ALUM. PLATE		
45	J858-AP03		2
	3mm THK. ALUM. PLATE		

○ ALUM. EXTRUSION

ITEM	FAB. DWG NO.	LENGTH (mm)	QTY
1	X86278-05L	3267.5	1
2	X86272-01	3267.5	1
3	X86279-01G	1343.5	1
4	**X86302-25H**	1305	1
5	X86280-01L	1305	1
6	X86305-01LA	828.5	1
6a	X86305-01RA	828.5	1
7	X86301-01-30	1311	1
8	X86300-01-31	1311	1
9	X86283-03-07	1311	2
10	X86255-01L	200	1
11	X86255-01R	200	1
12	X86258-01	200	2
13	X86303-03	150	1
14	X86317-01	50	13

INSTALL UNIT NO.	QTY.	FLOOR
T2B-CW5-1201	1	12/F
T2B-CW5-2001	1	20/F
T2B-CW5-2701	1	27/F
T2B-CW5-3301	1	33/F
T2B-CW5-4701	1	47/F
T2B-CW5-5301	1	53/F
T2B-CW5-6001	1	60/F
TOTAL	7	

美特鋁質有限公司 MIDI Aluminium Fabricator Ltd.						工程號	J858	類別		物料號	-		
						地盘	康城11期	制圖	Z.S.P	2022-08-06	圖號	AZc-1326H2-c1s1	
修改				採用	工廠	地盤	✓	图纸名称	单元组装图	復核	-	-	數量	-
日期				材料颜色	-			材料	-	批准	-	-	單件重量	- (KG)

AF-090A

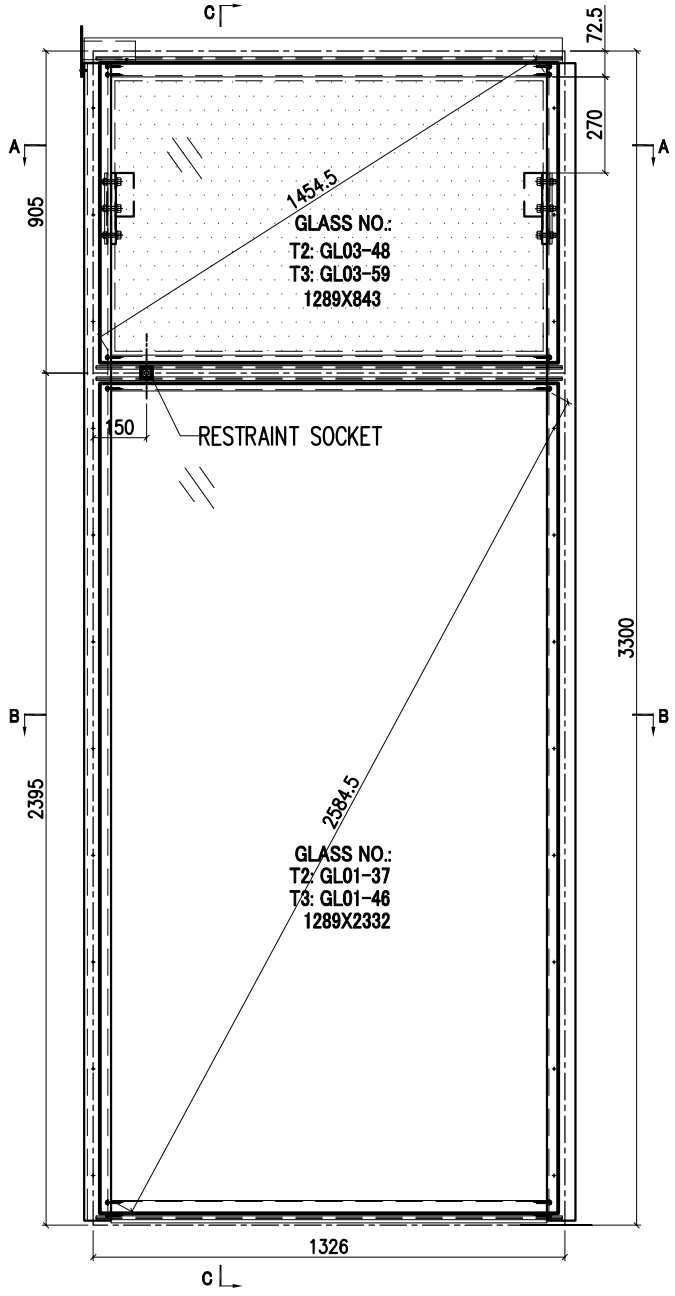

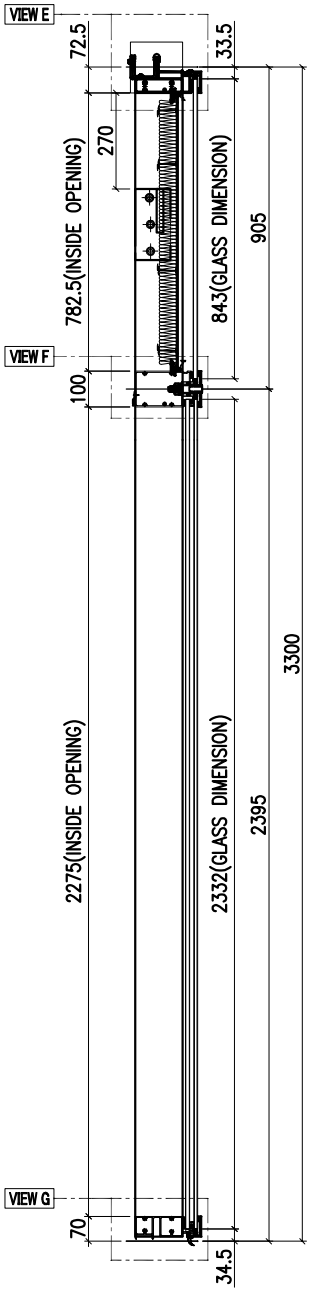

SECTION C-C

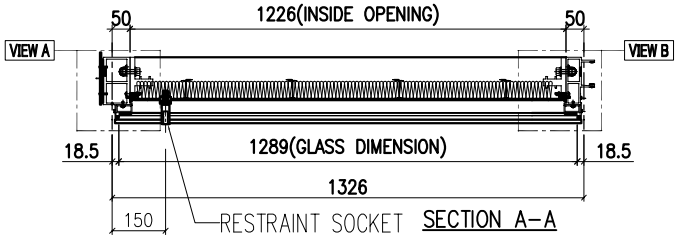

SECTION A-A

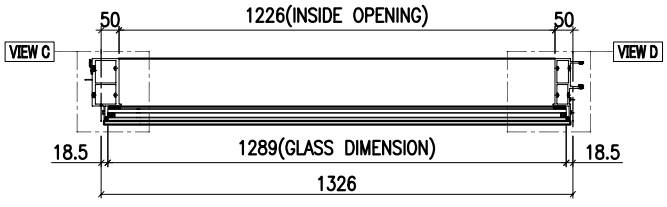

SECTION B-B

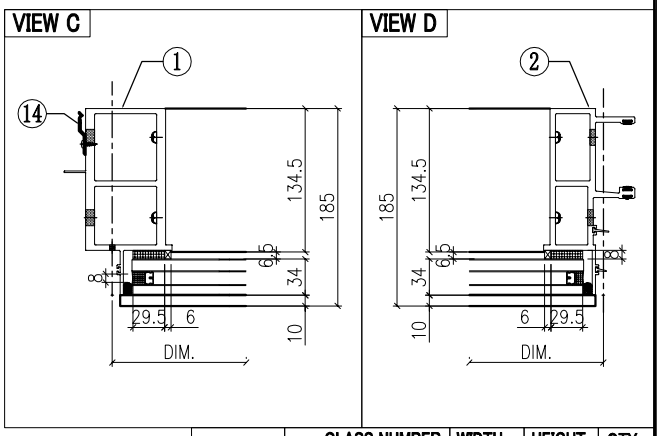

GLASS		GLASS NUMBER	WIDTH	HEIGHT	QTY.
	T2	GL03-48	1289	843	1
		GL01-37	1289	2332	1
	T3	GL03-59	1289	843	1
		GL01-46	1289	2332	1

美特鋁質有限公司 MIDI Aluminium Fabricator Ltd.						工程號	J858	類別		物料號	-		
						地盘	康城11期	制圖	Z.S.P	2022-08-06	圖號	AZc-1326H2-c1s1	
修改				採用	工廠		地盤 ✓	图纸名称	单元组装图	復核	-	-	數量	-	
日期				材料顏色	-			材料	-	批准	-	-	單件重量	-	(KG)

AF-090B

VIEW E

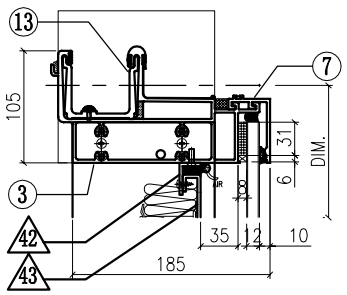

VIEW A

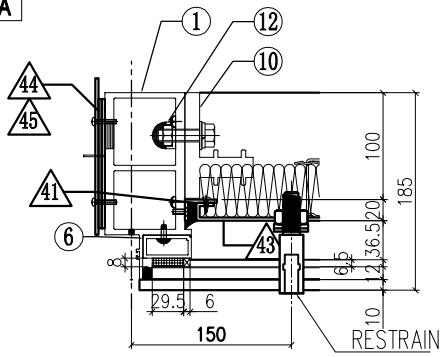

VIEW B

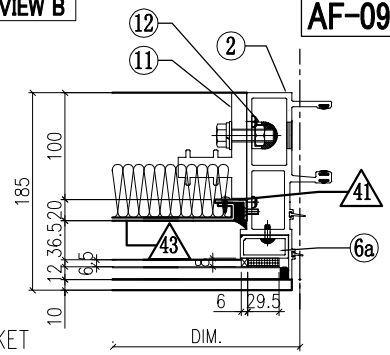

VIEW F

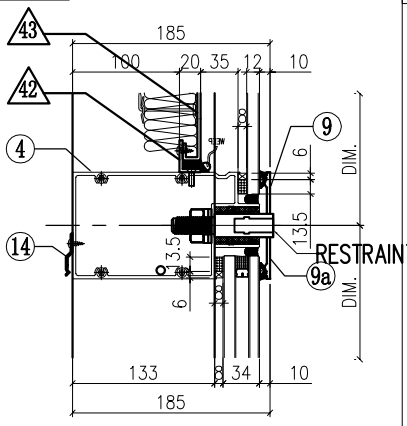

VIEW G

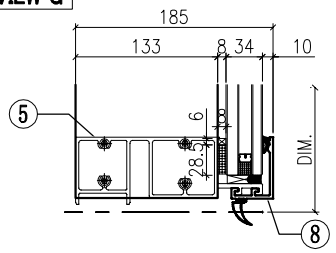

◇ OTHERS (ALUM. & G.M.S. PARTS)

ITEM	FAB. DWG NO.	LENGTH (mm)	QTY
41	N00813-01A	720.5	2
	30x20X3mm ALUM. ANGLE		
42	N00813-01AM	1224	2
	30x20X3mm ALUM. ANGLE		
43	J858-AP09-49		1
	1204 x760.5(BACK PANEL)		
44	J858-AP02		1
	3mm THK. ALUM. PLATE		
45	J858-AP03		2
	3mm THK. ALUM. PLATE		

○ ALUM. EXTRUSION

ITEM	FAB. DWG NO.	LENGTH (mm)	QTY
1	X86278-05L	3267.5	1
2	X86272-01	3267.5	1
3	X86279-01G	1343.5	1
4	**X86302-26B**	1305	1
5	X86280-01L	1305	1
6	X86305-01LA	828.5	1
6a	X86305-01RA	828.5	1
7	X86301-01-30	1311	1
8	X86300-01-31	1311	1
9	**X86283-02L-01**	1311	1
9a	**X86283-02R-01**	1311	1
10	X86255-01L	200	1
11	X86255-01R	200	1
12	X86258-01	200	2
13	X86303-03	150	1
14	X86317-01	50	13

INSTALL UNIT NO.	QTY.	FLOOR
T3B-CW5-1201	1	12/F
T3B-CW5-2001	1	20/F
T3B-CW5-2701	1	27/F
T3B-CW5-3301	1	33/F
T3B-CW5-4701	1	47/F
T3B-CW5-5301	1	53/F
T3B-CW5-6001	1	60/F
TOTAL	7	

美特鋁質有限公司 MIDI Aluminium Fabricator Ltd.						工程號	J858	類別		物料號	-		
						地盘	康城11期	制圖	Z.S.P	2022-08-06	圖號	AZc-1326H4-Ps	
修改				採用	工廠		地盤 ✓	图纸名称	单元组装图	復核	-	-	數量	-	
日期				材料颜色	-			材料	-	批准	-	-	單件重量	-	(KG)

AF-091A

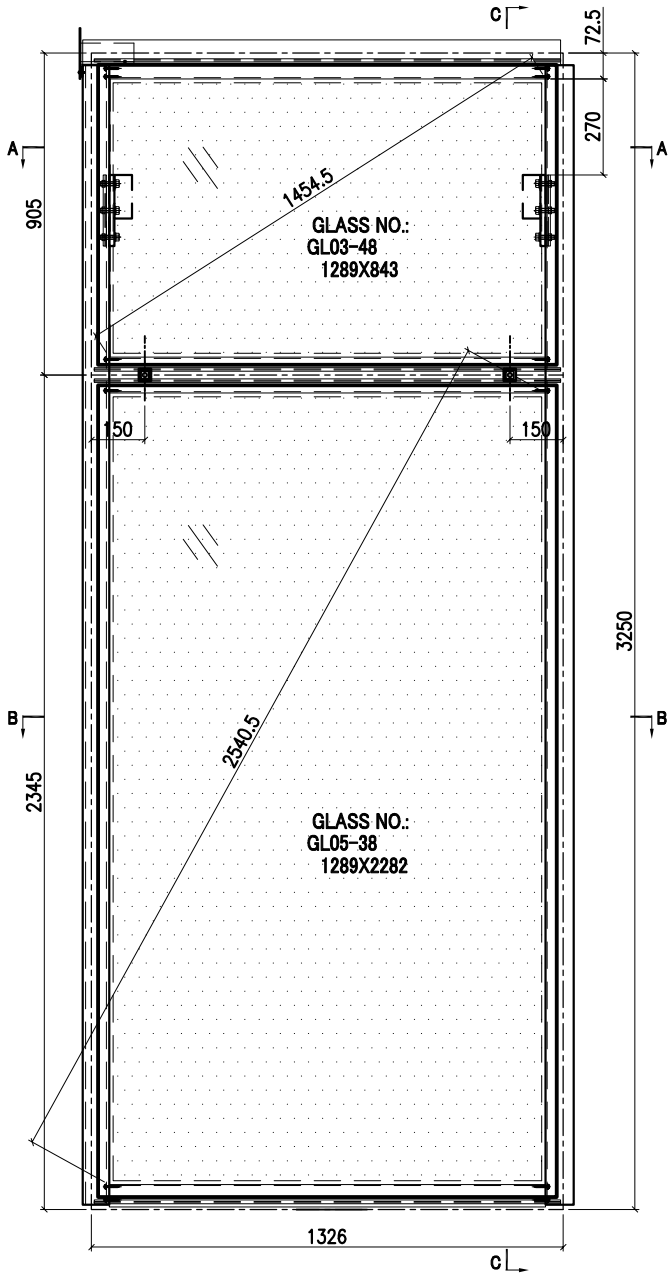

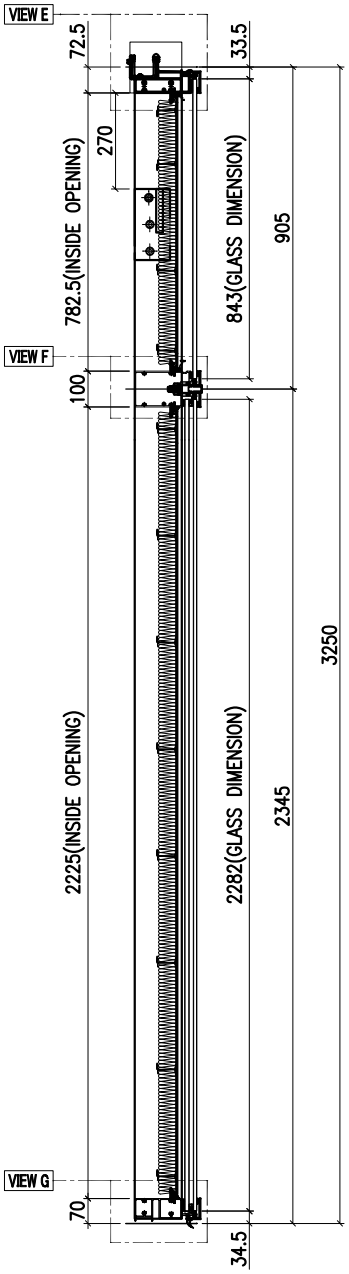

SECTION C-C

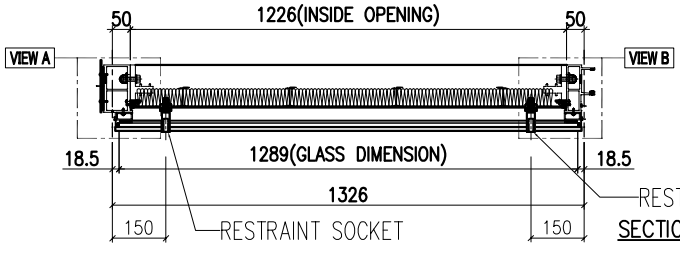

SECTION A-A

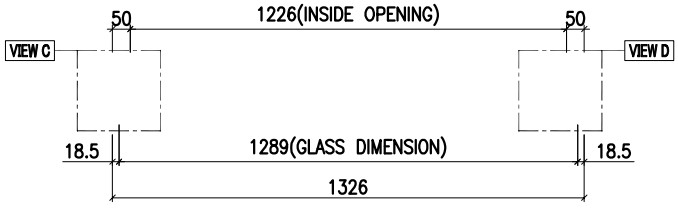

SECTION B-B

INSTALL UNIT NO.	QTY.	FLOOR
T2B-CW5.1-4001	1	40/F
TOTAL	1	

GLASS	GLASS NUMBER	WIDTH	HEIGHT	QTY.
	GL03-48	1289	843	1
	GL05-38	1289	2282	1

美特鋁質有限公司 MIDI Aluminium Fabricator Ltd.											
					工程號	J858	類別		物料號	-	
					地盘	康城11期	制圖	Z. S. P	2022-08-06	圖號	AZc-1326H4-Ps
修改				採用 工廠		地盤 ✓	图纸名称	单元组装图	復核	-	-	數量	-
日期				材料颜色	-		材料	-	批准	-	-	單件重量	- (KG)

AF-091B

VIEW E

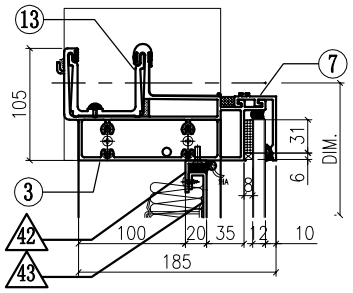

VIEW A

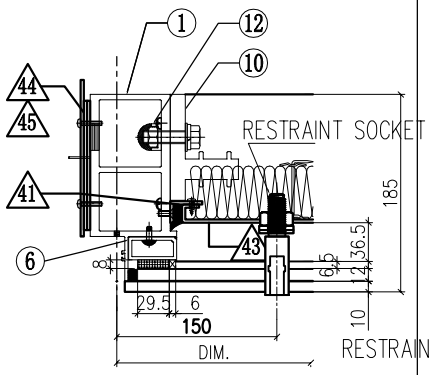

VIEW B

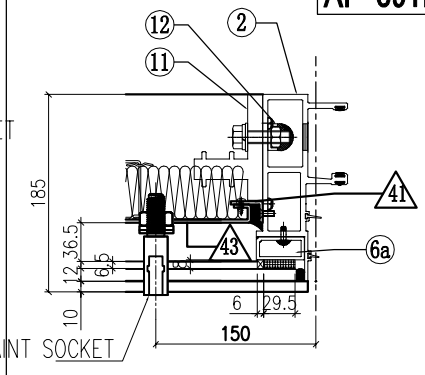

VIEW F

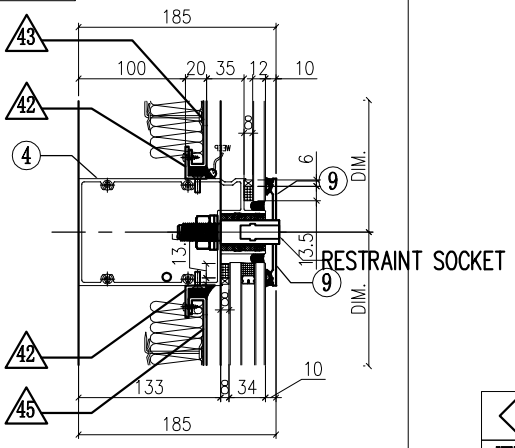

VIEW C

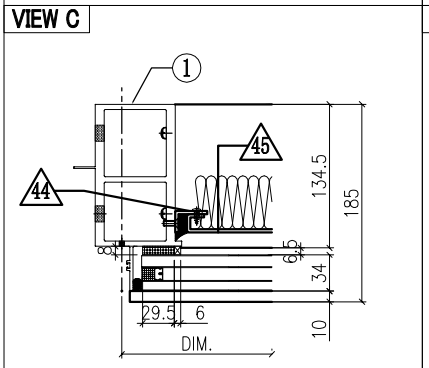

VIEW D

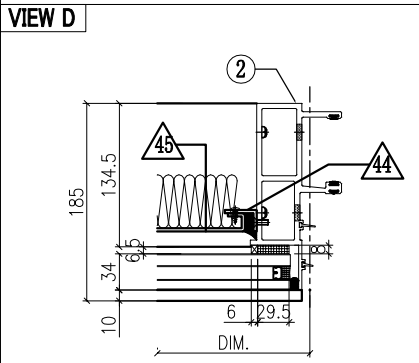

VIEW G

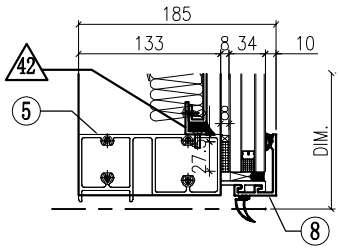

◇ OTHERS (ALUM. & G.M.S. PARTS)

ITEM	FAB. DWG NO.	LENGTH (mm)	QTY
41	N00813-01A	720.5	2
	30x20X3mm ALUM. ANGLE		
42	N00813-01AM	1224	4
	30x20X3mm ALUM. ANGLE		
43	J858-AP09-49		1
	1204 x760.5(BACK PANEL)		
44	N00813-01AG	2163	2
	30x20X3mm ALUM. ANGLE		
45	J858-AP09-65		1
	1204 x2203 (BACK PANEL)		
46	J858-AP02		1
	3mm THK. ALUM. PLATE		
47	J858-AP03		2
	3mm THK. ALUM. PLATE		
48			
49			

◯ ALUM. EXTRUSION

ITEM	FAB. DWG NO.	LENGTH (mm)	QTY
1	X86278-24L	3217.5	1
2	X86272-11	3217.5	1
3	X86279-01G	1343.5	1
4	**X86302-32B**	1305	1
5	X86280-07K	1305	1
6	X86305-01LA	828.5	1
6a	X86305-01RA	828.5	1
7	X86301-01-30	1311	1
8	X86300-01-31	1311	1
9	**X86283-03-07**	1311	2
10	X86255-01L	200	1
11	X86255-01R	200	1
12	X86258-01	200	2
13	X86303-03	150	1
14			
15			
16			
17			
18			
19			
20			
21			
22			

美特鋁質有限公司 MIDI Aluminium Fabricator Ltd.						工程號	J858	類別		物料號	–		
						地盘	康城11期	制圖	Z.S.P	2022-08-06	圖號	AZe-1568.5H2s	
修改	1			採用	工廠		地盤 ✓	图纸名称	单元组装图	復核	–	–	數量	–	
日期	06/12			材料颜色	–			材料	–	批准	–	–	單件重量	–	(KG)

AF-093A

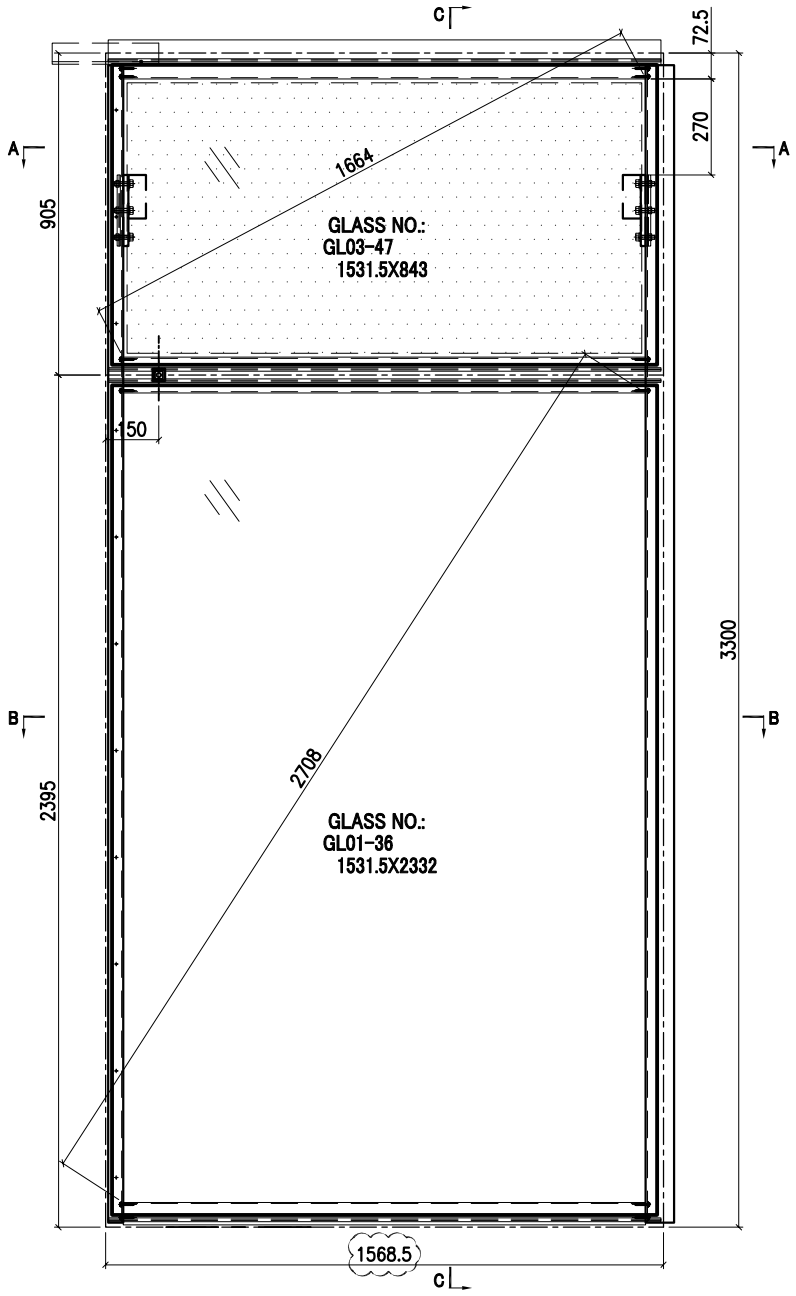

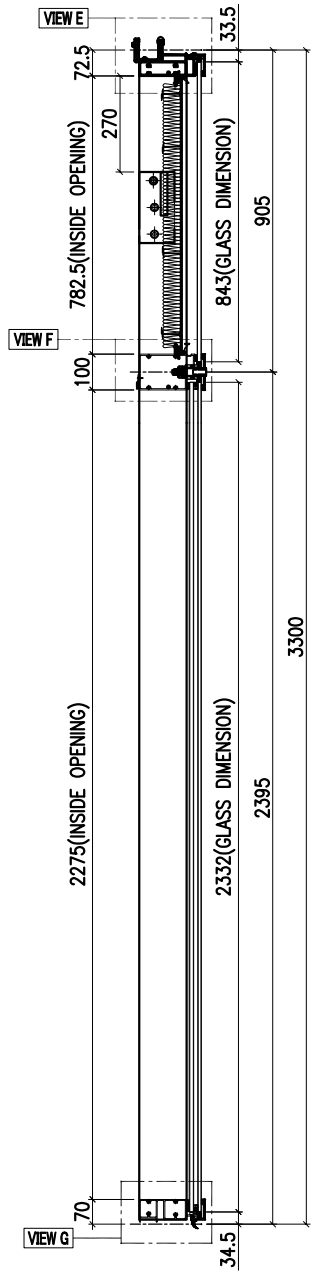

SECTION C–C

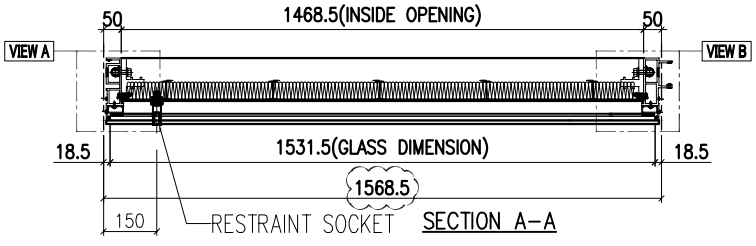

SECTION A–A

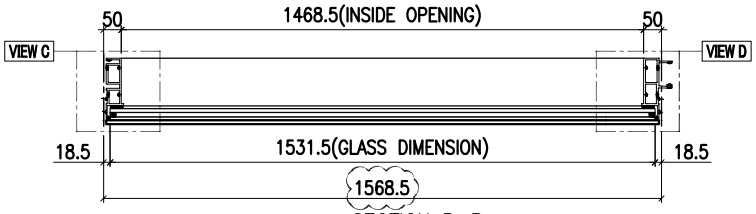

SECTION B–B

VIEW C

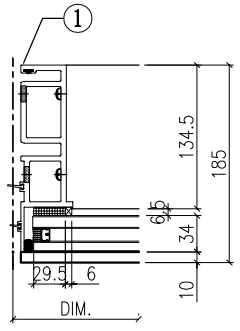

VIEW D

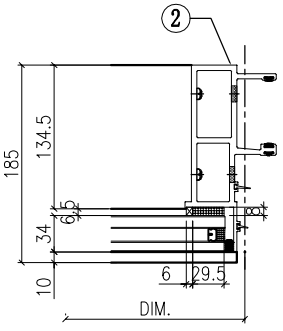

GLASS

GLASS NUMBER	WIDTH	HEIGHT	QTY.
GL03-47	1531.5	843	1
GL01-36	1531.5	2332	1

美特鋁質有限公司 MIDI Aluminium Fabricator Ltd.							工程號	J858	類別		物料號	-		
							地盘	康城11期	制圖	Z. S. P	2022-08-06	圖號	AZe-1568.5H2s	
修改	1			採用	工廠	地盤 ✓	图纸名称	单元组装图	復核	-	-	數量	-	
日期	06/12			材料颜色	-		材料	-	批准	-	-	單件重量	-	(KG)

AF-093B

VIEW E

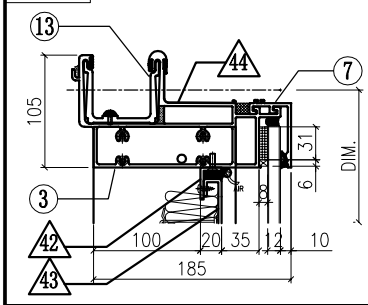

VIEW F

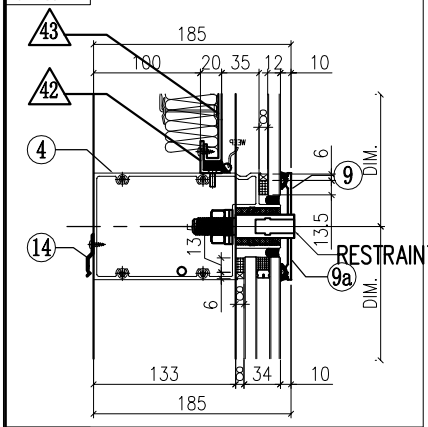

VIEW G

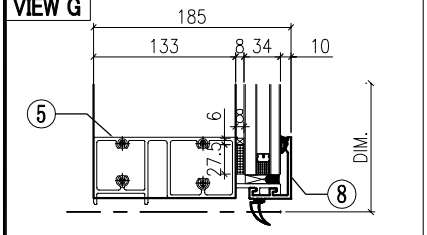

VIEW A

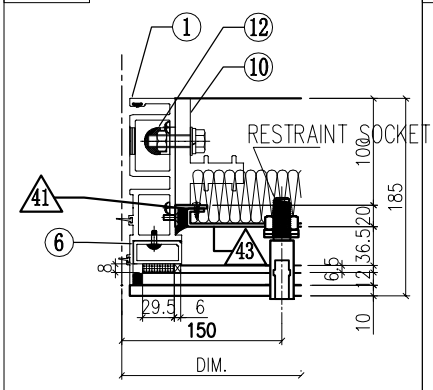

VIEW B

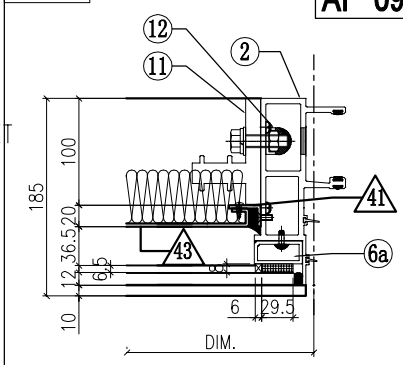

◇ OTHERS (ALUM. & G.M.S. PARTS)

ITEM	FAB. DWG NO.	LENGTH (mm)	QTY
41	N00813-01A	720.5	2
	30x20X3mm ALUM. ANGLE		
42	N00813-01AN	1466.5	2
	30x20X3mm ALUM. ANGLE		
43	J858-AP09-50		1
	1446.5x760.5(BACK PANEL)		
44	J858-AP16	100	1
	1mm THK. ALUM. FLASHING		

◯ ALUM. EXTRUSION

ITEM	FAB. DWG NO.	LENGTH (mm)	QTY
1	X86273-01	3267.5	1
2	X86272-01	3267.5	1
3	X86279-15H	1553.5	1
4	X86302-26D	1547.5	1
5	X86280-01N	1547.5	1
6	X86305-01LA	828.5	1
6a	X86305-01RA	828.5	1
7	X86301-01-31	1553.5	1
8	X86300-01-32	1553.5	1
9	X86283-02L-02	1553.5	1
9a	X86283-02R-02	1553.5	1
10	X86255-01L	200	1
11	X86255-01R	200	1
12	X86258-01	200	2
13	X86303-01	300	1
14	X86317-01	50	6

INSTALL UNIT NO.	QTY.	FLOOR
T2B-CW6-1203	1	12/F
T2B-CW6-2003	1	20/F
T2B-CW6-2703	1	27/F
T2B-CW6-3303	1	33/F
T2B-CW6-4703	1	47/F
T2B-CW6-5303	1	53/F
T2B-CW6-6003	1	60/F
T3B-CW6-1203	1	12/F
T3B-CW6-2003	1	20/F
T3B-CW6-2703	1	27/F
T3B-CW6-3303	1	33/F
T3B-CW6-4703	1	47/F
T3B-CW6-5303	1	53/F
T3B-CW6-6003	1	60/F
TOTAL	14	

美特鋁質有限公司 MIDI Aluminium Fabricator Ltd.											
				工程號	J858	類別		物料號	-		
				地盘	康城11期	制圖	Z.S.P	2022-08-06	圖號	AZd-1590H2-c2s	
修改			採用 工廠		地盤 ✓	图纸名称	单元组装图	復核	-	-	數量	-	
日期			材料顏色	-		材料	-	批准	-	-	單件重量	-	(KG)

AF-094A

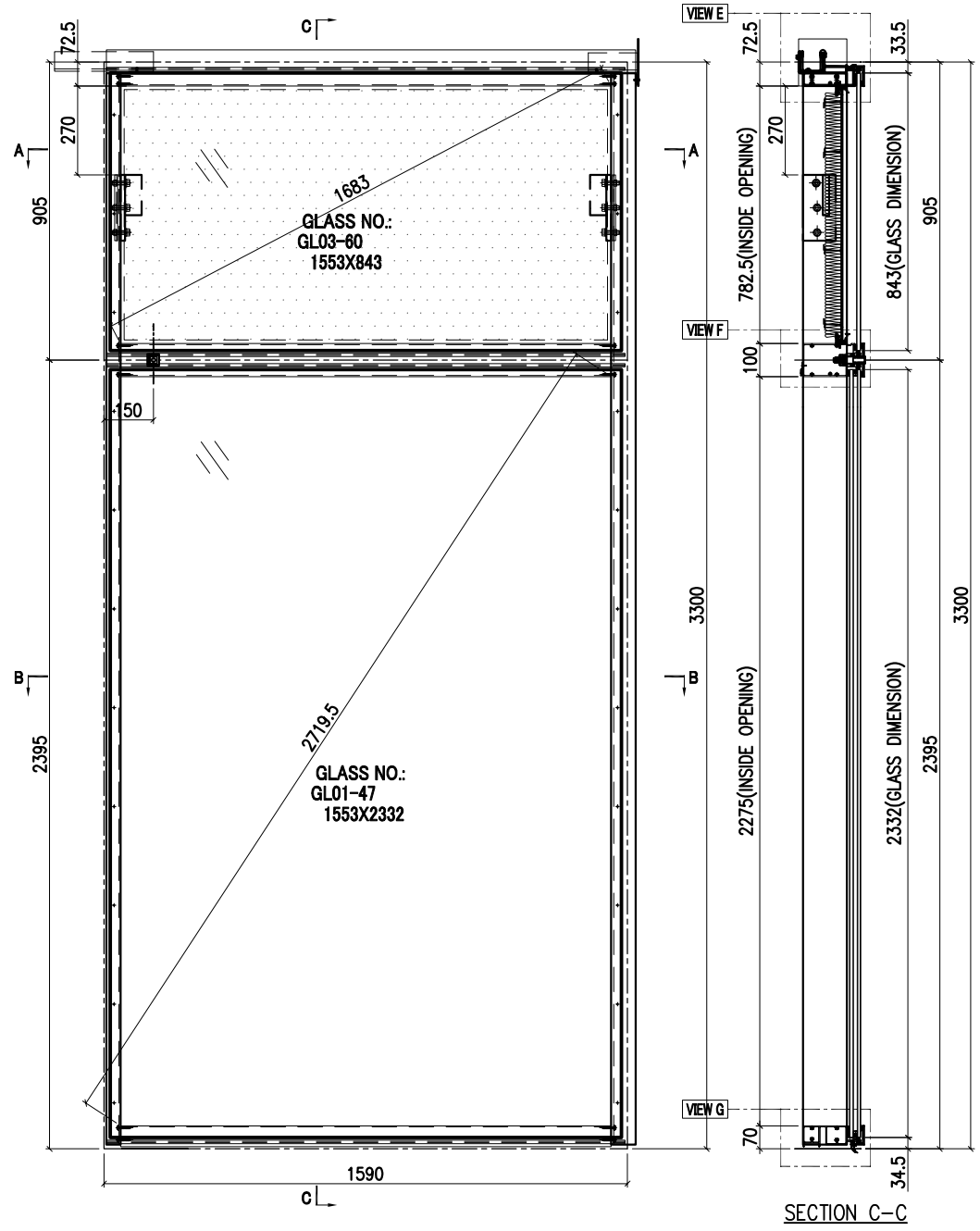

SECTION C-C

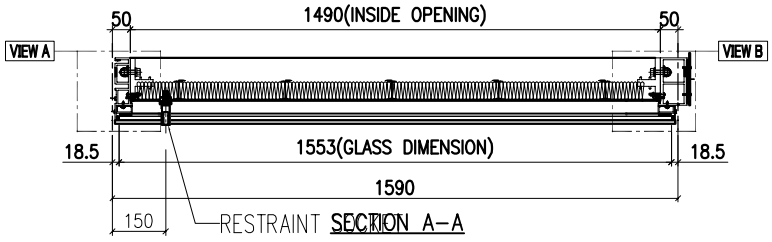

SECTION A-A

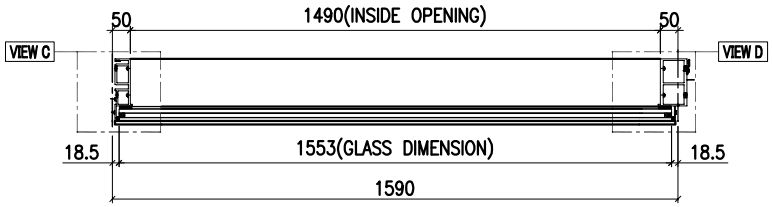

SECTION B-B

INSTALL UNIT NO.	QTY.	FLOOR
T3A-CW4-1202	1	12/F
T3A-CW4-2002	1	20/F
T3A-CW4-2702	1	27/F
T3A-CW4-3302	1	33/F
T3A-CW4-4702	1	47/F
T3A-CW4-5302	1	53/F
T3A-CW4-6002	1	60/F
TOTAL	7	

	GLASS NUMBER	WIDTH	HEIGHT	QTY.
GLASS	GL03-60	1553	843	1
	GL01-47	1553	2332	1

美特鋁質有限公司 MIDI Aluminium Fabricator Ltd.														
								工程號	J858	類別		物料號	-	
								地盘	康城11期	制圖	Z.S.P	2022-08-06	圖號	AZd-1590H2-c2s
修改				採用	工廠		地盤 ✓	图纸名称	单元组装图	復核	-	-	數量	-
日期				材料颜色	-			材料	-	批准	-	-	單件重量	- (KG)

AF-094B

VIEW E

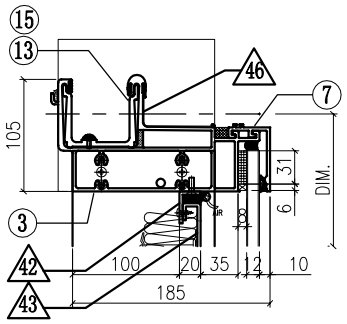

VIEW A

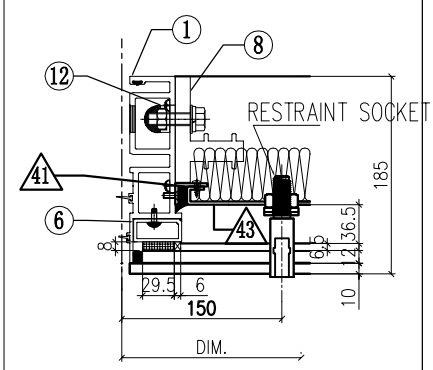

VIEW B

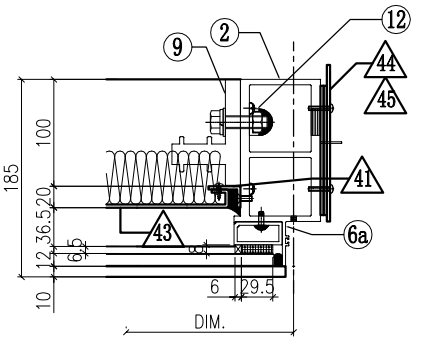

VIEW F

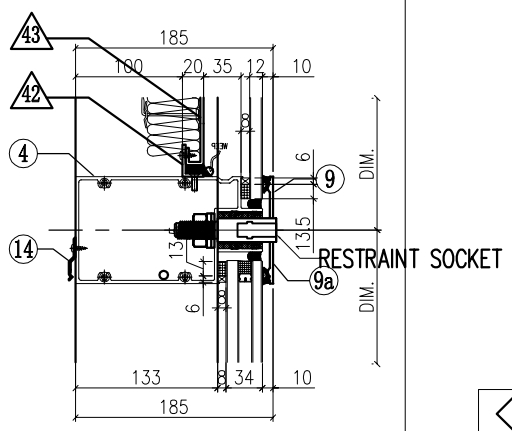

VIEW C

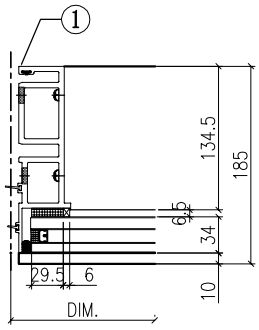

VIEW D

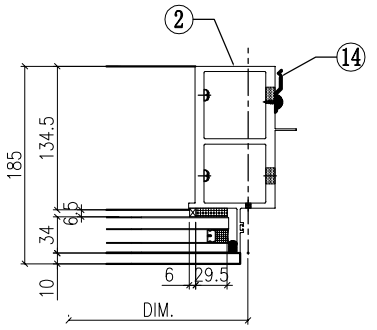

VIEW G

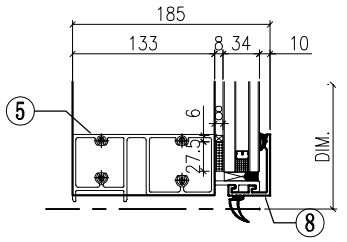

◇ OTHERS (ALUM. & G.M.S. PARTS)

ITEM	FAB. DWG NO.	LENGTH (mm)	QTY
41	N00813-01A	720.5	2
	30x20X3mm ALUM. ANGLE		
42	N00813-01AR	1488	2
	30x20X3mm ALUM. ANGLE		
43	J858-AP09-53		1
	1468 x760.5(BACK PANEL)		
44	J858-AP02		1
	3mm THK. ALUM. PLATE		
45	J858-AP03		2
	3mm THK. ALUM. PLATE		
46	J858-AP16	100	1
	1mm THK. ALUM. FLASHING		

○ ALUM. EXTRUSION

ITEM	FAB. DWG NO.	LENGTH (mm)	QTY
1	X86273-01	3267.5	1
2	X86278-05R	3267.5	1
3	X86279-14G	1607.5	1
4	X86302-26E	1569	1
5	X86280-01P	1569	1
6	X86305-01LA	828.5	1
6a	X86305-01RA	828.5	1
7	X86301-01-33	1575	1
8	X86300-01-34	1575	1
9	X86283-02L-03	1575	1
9a	X86283-02R-03	1575	1
10	X86255-01L	200	1
11	X86255-01R	200	1
12	X86258-01	200	2
13	X86303-02	150	1
14	X86317-01	50	14
15	X86303-01	300	1
16			
17			
18			
19			
20			
21			
22			

美特鋁質有限公司 MIDI Aluminium Fabricator Ltd.											
修改	1			採用	工廠		地盤 ✓	工程號	J858	類別		物料號	-		
日期	06/12			材料顏色	-			地盘	康城11期	制圖	Z.S.P	2022-08-06	圖號	AZc-775H2-c1s	
								图纸名称	单元组装图	復核	-	-	數量	-	
								材料	-	批准	-	-	單件重量	-	(KG)

AF-095A

INSTALL UNIT NO.	QTY.	FLOOR
T1B-CW6-1601	1	16/F
T1B-CW6-2201	1	22/F
T1B-CW6-2901	1	29/F
T1B-CW6-3601	1	36/F
T1B-CW6-4201	1	42/F
T1B-CW6-4901	1	49/F
T1B-CW6-5601	1	56/F
TOTAL	7	

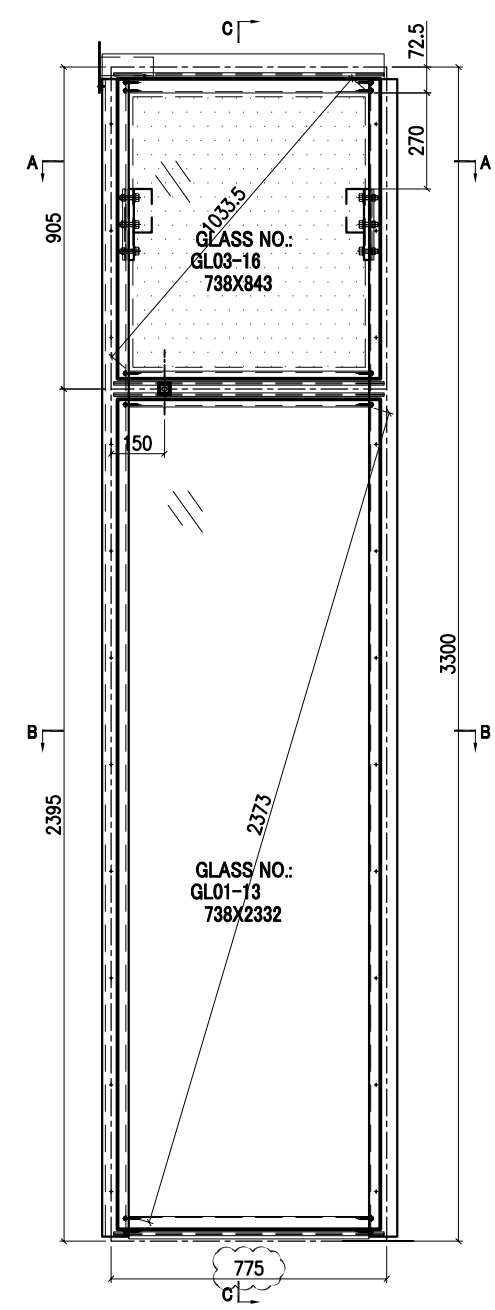

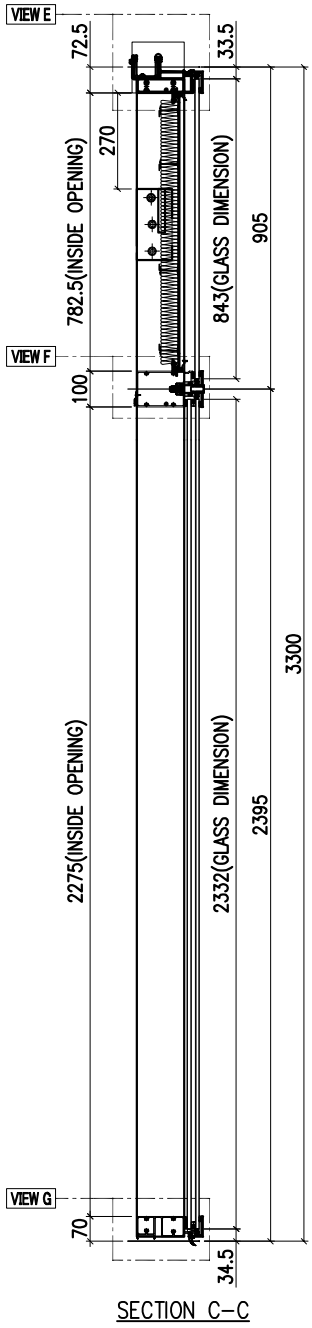

SECTION C-C

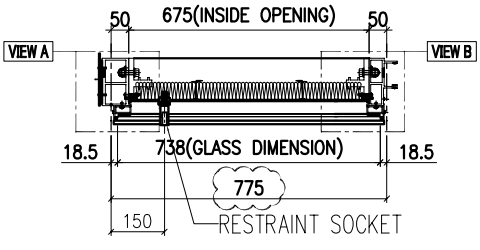

SECTION A-A

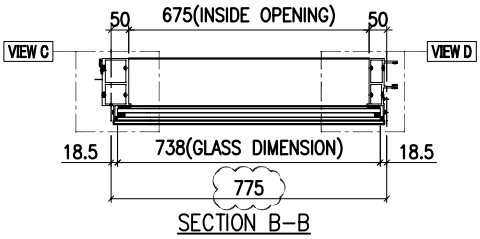

SECTION B-B

GLASS	GLASS NUMBER	WIDTH	HEIGHT	QTY.
	GL03-16	738	843	1
	GL01-13	738	2332	1

美特鋁質有限公司 MIDI Aluminium Fabricator Ltd.											
修改	1			採用	工廠		地盤	✓	工程號	J858	類別		物料號	-		
日期	06/12			材料顏色	-				地盘	康城11期	制圖	Z.S.P	2022-08-06	圖號	AZc-775H2-c1s
									图纸名称	单元组装图	復核	-	-	數量	-
									材料	-	批准	-	-	單件重量	- (KG)

AF-095B

VIEW E

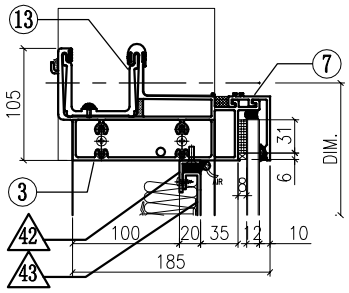

VIEW A

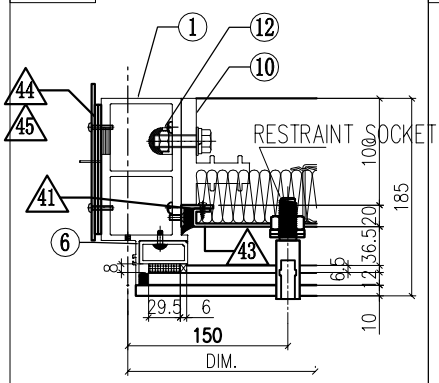

VIEW B

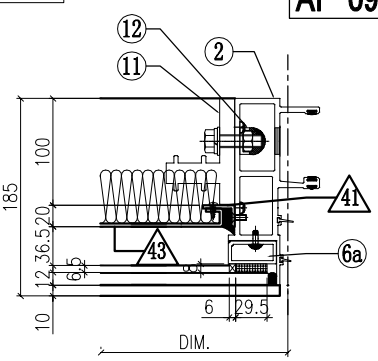

VIEW F

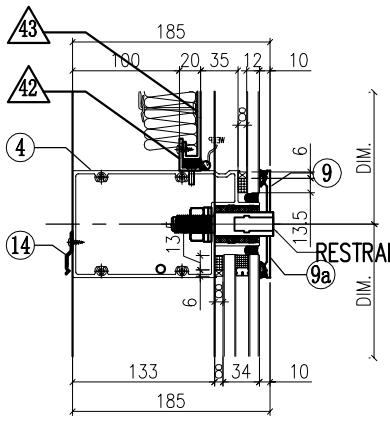

VIEW C

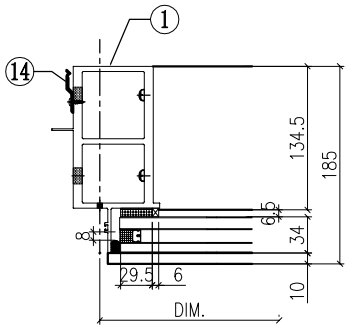

VIEW D

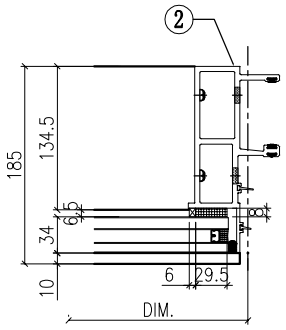

VIEW G

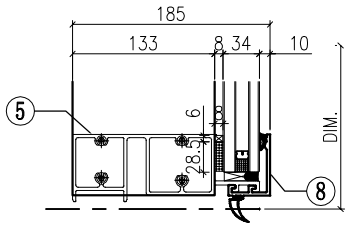

◇ OTHERS (ALUM. & G.M.S. PARTS)

ITEM	FAB. DWG NO.	LENGTH (mm)	QTY
41	N00813-01A	720.5	2
	30x20X3mm ALUM. ANGLE		
42	N00813-01BC	673	2
	30x20X3mm ALUM. ANGLE		
43	J858-AP09-71		1
	653 x 760.5(BACK PANEL)		
44	J858-AP02		1
	3mm THK. ALUM. PLATE		
45	J858-AP03		2
	3mm THK. ALUM. PLATE		
46			
47			
48			
49			

◯ ALUM. EXTRUSION

ITEM	FAB. DWG NO.	LENGTH (mm)	QTY
1	X86278-05L	3267.5	1
2	X86272-01	3267.5	1
3	X86279-01K	792.5	1
4	X86302-26A	754	1
5	X86280-01H	754	1
6	X86305-01LA	828.5	1
6a	X86305-01RA	828.5	1
7	X86301-01-40	760	1
8	X86300-01-42	760	1
9	**X86283-02L-04**	760	1
9a	**X86283-02R-04**	760	1
10	X86255-01L	200	1
11	X86255-01R	200	1
12	X86258-01	200	2
13	X86303-03	150	1
14	X86317-01	50	11
15			
16			
17			
18			
19			
20			
21			
22			

美特鋁質有限公司 MIDI Aluminium Fabricator Ltd.											
修改	1			採用	工廠		地盤	✓	工程號	J858	類別		物料號	-
日期	06/12			材料顏色	-				地盘	康城11期	制圖	Z.S.P	2022-08-06	圖號	AZd-787.5H2-c2s
									图纸名称	单元组装图	復核	-	-	數量	-
									材料	-	批准	-	-	單件重量	- (KG)

AF-096A

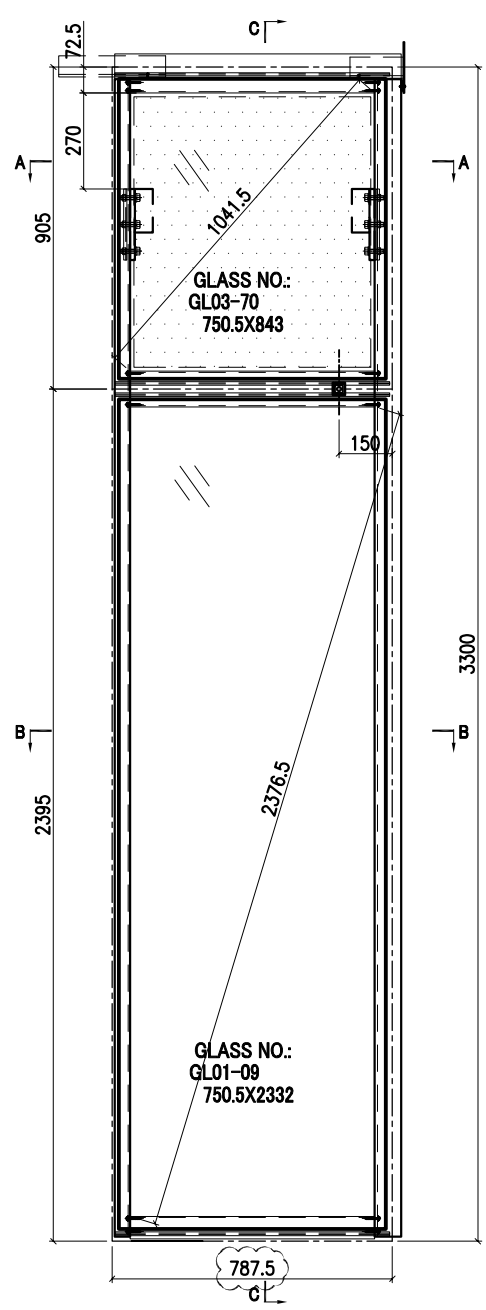

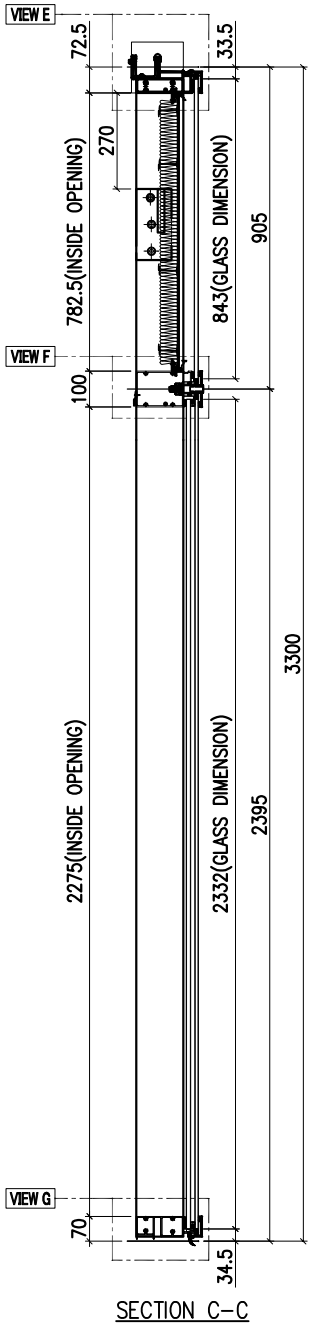

SECTION C-C

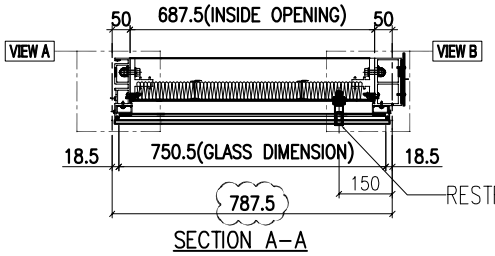

SECTION A-A

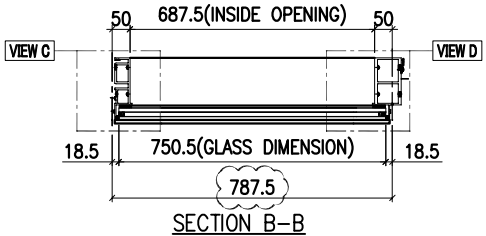

SECTION B-B

INSTALL UNIT NO.	QTY.	FLOOR
T2B-CW6-1205	1	12/F
T2B-CW6-2005	1	20/F
T2B-CW6-2705	1	27/F
T2B-CW6-3305	1	33/F
T2B-CW6-4705	1	47/F
T2B-CW6-5305	1	53/F
T2B-CW6-6005	1	60/F
T3A-CW6-1202	1	12/F
T3A-CW6-2002	1	20/F
T3A-CW6-2702	1	27/F
T3A-CW6-3302	1	33/F
T3A-CW6-4702	1	47/F
T3A-CW6-5302	1	53/F
T3A-CW6-6002	1	60/F
TOTAL	14	

GLASS	GLASS NUMBER	WIDTH	HEIGHT	QTY.
	GL03-70	750.5	843	1
	GL01-09	750.5	2332	1

美特鋁質有限公司 MIDI Aluminium Fabricator Ltd.											
工程號	J858	類別		物料號	-						
地盘	康城11期	制圖	Z. S. P	2022-08-06	圖號	AZd-787.5H2-c2s					
修改	1	採用	工廠	地盤 ✓	图纸名称	单元组装图	復核	-	-	數量	-
日期	06/12	材料顏色	-		材料	-	批准	-	-	單件重量	- (KG)

AF-096B

VIEW E

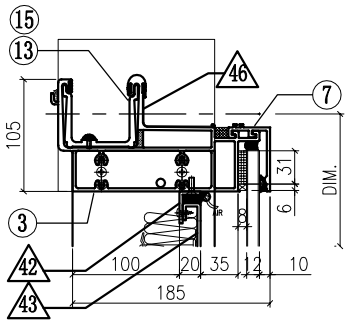

VIEW A

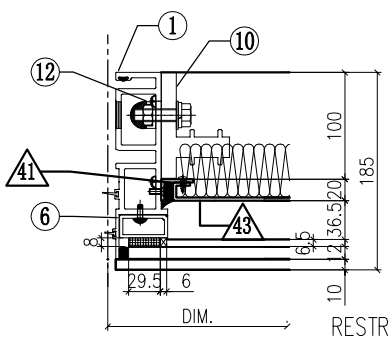

VIEW B

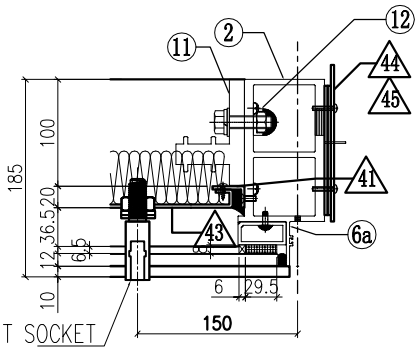

VIEW F

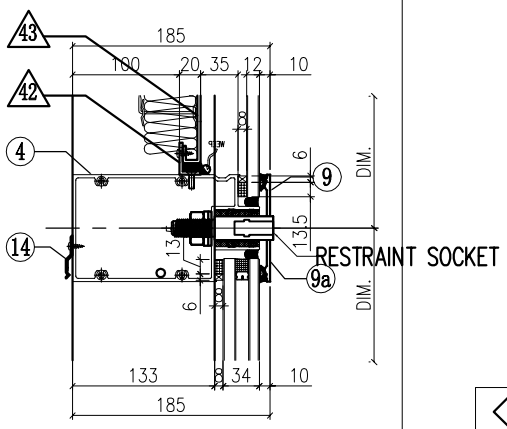

VIEW C

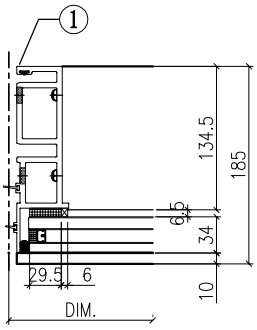

VIEW D

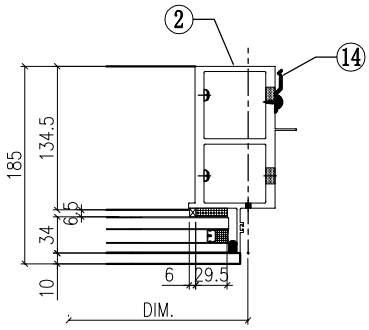

VIEW G

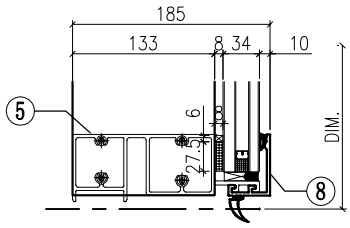

◇ OTHERS (ALUM. & G.M.S. PARTS)

ITEM	FAB. DWG NO.	LENGTH (mm)	QTY
41	N00813-01A	720.5	2
	30x20X3mm ALUM. ANGLE		
42	N00813-01BD	685.5	2
	30x20X3mm ALUM. ANGLE		
43	J858-AP09-72		1
	665.5 x 760.5(BACK PANEL)		
44	J858-AP02		1
	3mm THK. ALUM. PLATE		
45	J858-AP03		2
	3mm THK. ALUM. PLATE		
46	J858-AP16	100	1
	1mm THK. ALUM. FLASHING		

◯ ALUM. EXTRUSION

ITEM	FAB. DWG NO.	LENGTH (mm)	QTY
1	X86273-01	3267.5	1
2	X86278-05R	3267.5	1
3	X86279-14H	805	1
4	X86302-27A	766.5	1
5	X86280-01Q	766.5	1
6	X86305-01LA	828.5	1
6a	X86305-01RA	828.5	1
7	X86301-01-41	772.5	1
8	X86300-01-43	772.5	1
9	X86283-02R-12	772.5	1
9a	X86283-02L-12	772.5	1
10	X86255-01L	200	1
11	X86255-01R	200	1
12	X86258-01	200	2
13	X86303-02	150	1
14	X86317-01	50	11
15	X86303-01	300	1
16			
17			
18			
19			
20			
21			
22			

美特鋁質有限公司 MIDI Aluminium Fabricator Ltd.							工程號	J858	類別		物料號	-		
							地盘	康城11期	制圖	Z.S.P	2022-08-06	圖號	AZc-750H2-c1s	
修改	1			採用	工廠	地盤 ✓	图纸名称	单元组装图	復核	-	-	數量	-	
日期	06/12			材料颜色	-		材料	-	批准	-	-	單件重量	-	(KG)

AF-097A

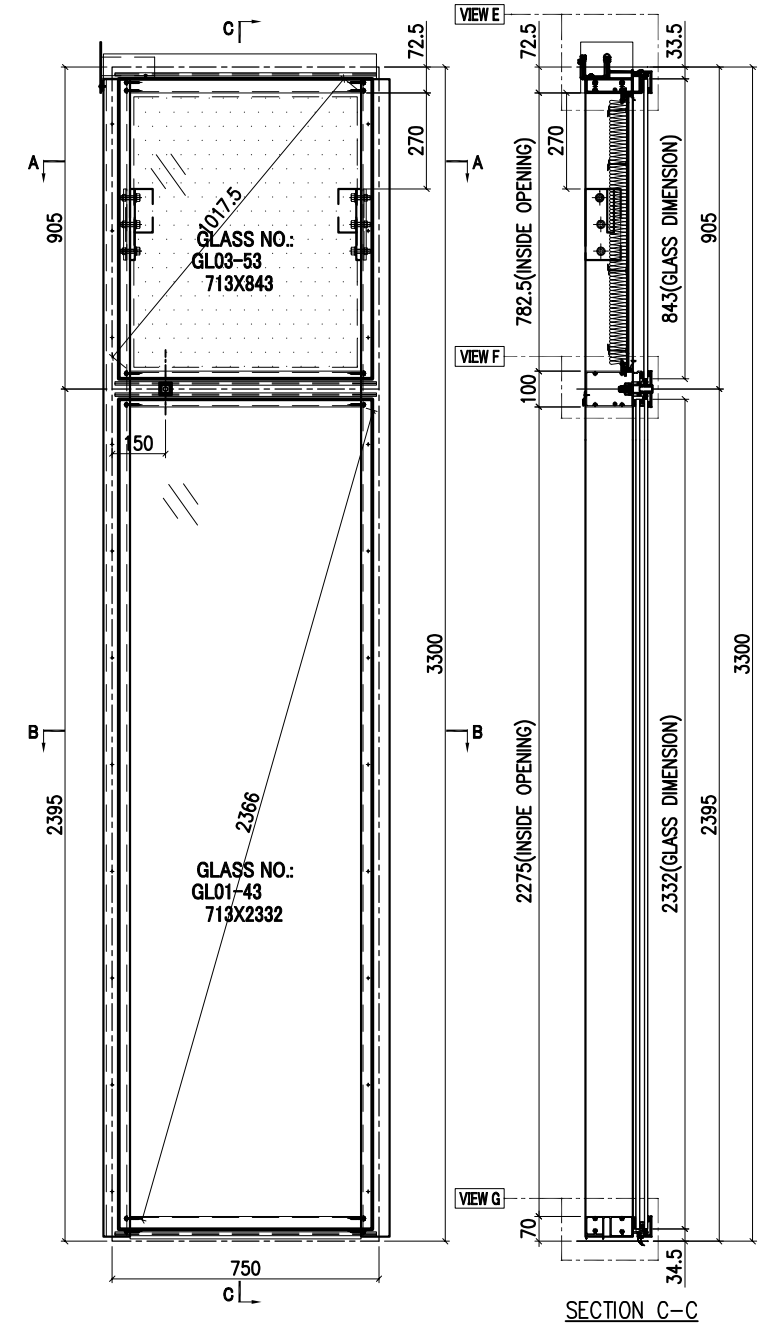

SECTION C-C

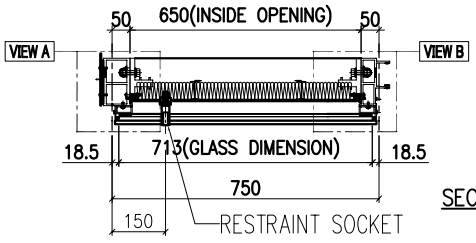

SECTION A-A

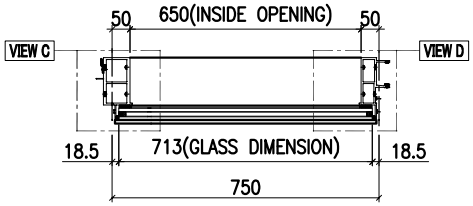

SECTION B-B

INSTALL UNIT NO.	QTY.	FLOOR
T1A-CW3-1601	1	16/F
T1A-CW3-2201	1	22/F
T1A-CW3-2901	1	29/F
T1A-CW3-3601	1	36/F
T1A-CW3-4201	1	42/F
T1A-CW3-4901	1	49/F
T1A-CW3-5601	1	56/F
T2A-CW3-1201	1	12/F
T2A-CW3-2001	1	20/F
T2A-CW3-2701	1	27/F
T2A-CW3-3301	1	33/F
T2A-CW3-4701	1	47/F
T2A-CW3-5301	1	53/F
T2A-CW3-6001	1	60/F
T3A-CW3-1201	1	12/F
T3A-CW3-2001	1	20/F
T3A-CW3-2701	1	27/F
T3A-CW3-3301	1	33/F
T3A-CW3-4701	1	47/F
T3A-CW3-5301	1	53/F
T3A-CW3-6001	1	60/F
TOTAL	21	

GLASS	GLASS NUMBER	WIDTH	HEIGHT	QTY.
	GL03-53	713	843	1
	GL01-43	713	2332	1

美特鋁質有限公司 MIDI Aluminium Fabricator Ltd.														
								工程號	J858	類別		物料號	-	
								地盘	康城11期	制圖	Z.S.P	2022-08-06	圖號	AZc-750H2-c1s
修改				採用	工廠		地盤 ✓	图纸名称	单元组装图	復核	-	-	數量	-
日期				材料颜色	-			材料	-	批准	-	-	單件重量	- (KG)

AF-097B

VIEW E

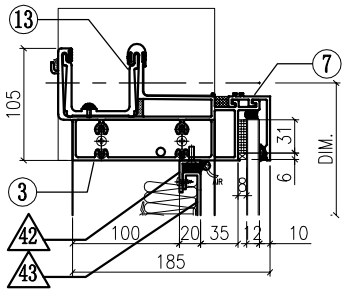

VIEW A

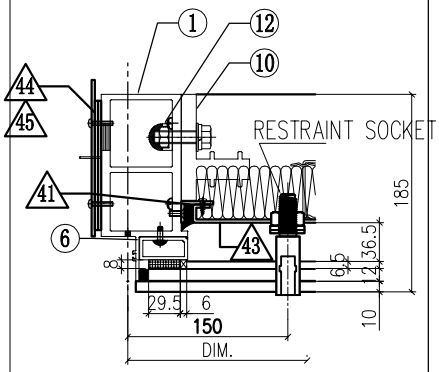

VIEW B

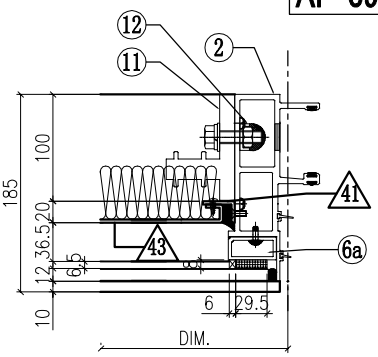

VIEW F

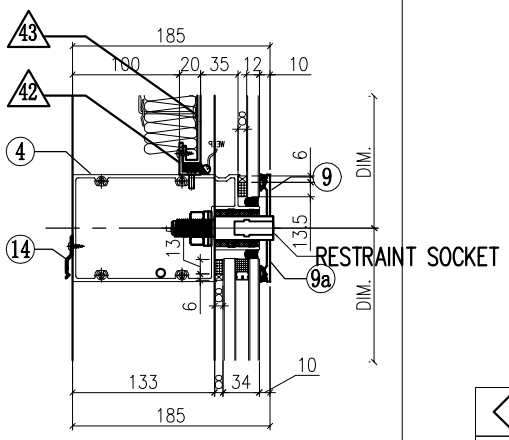

VIEW C

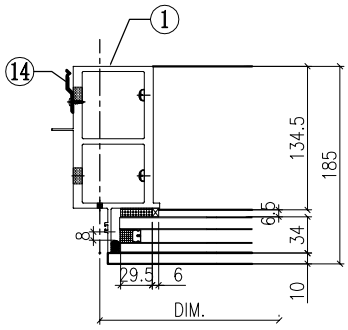

VIEW D

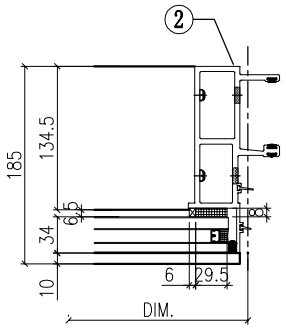

VIEW G

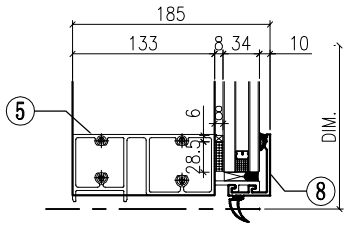

◇ OTHERS (ALUM. & G.M.S. PARTS)

ITEM	FAB. DWG NO.	LENGTH (mm)	QTY
41	N00813-01A	720.5	2
	30x20X3mm ALUM. ANGLE		
42	N00813-01AJ	648	2
	30x20X3mm ALUM. ANGLE		
43	J858-AP09-55		1
	628 x760.5(BACK PANEL)		
44	J858-AP02		1
	3mm THK. ALUM. PLATE		
45	J858-AP03		2
	3mm THK. ALUM. PLATE		
46			
47			
48			
49			

○ ALUM. EXTRUSION

ITEM	FAB. DWG NO.	LENGTH (mm)	QTY
1	X86278-05L	3267.5	1
2	X86272-01	3267.5	1
3	X86279-01H	767.5	1
4	X86302-26C	729	1
5	X86280-01M	729	1
6	X86305-01LA	828.5	1
6a	X86305-01RA	828.5	1
7	X86301-01-32	735	1
8	X86300-01-33	735	1
9	X86283-02L-05	735	1
9a	X86283-02R-05	735	1
10	X86255-01L	200	1
11	X86255-01R	200	1
12	X86258-01	200	2
13	X86303-03	150	1
14	X86317-01	50	11
15			
16			
17			
18			
19			
20			
21			
22			

美特鋁質有限公司 MIDI Aluminium Fabricator Ltd.											
					工程號	J858	類別		物料號	-	
					地盘	康城11期	制圖	Z.S.P	2022-08-06	圖號	AZd-750H2-c2s
修改				採用 工廠		地盤 ✓	图纸名称	单元组装图	復核	-	-	數量	-
日期				材料颜色	-		材料	-	批准	-	-	單件重量	- (KG)

AF-098A

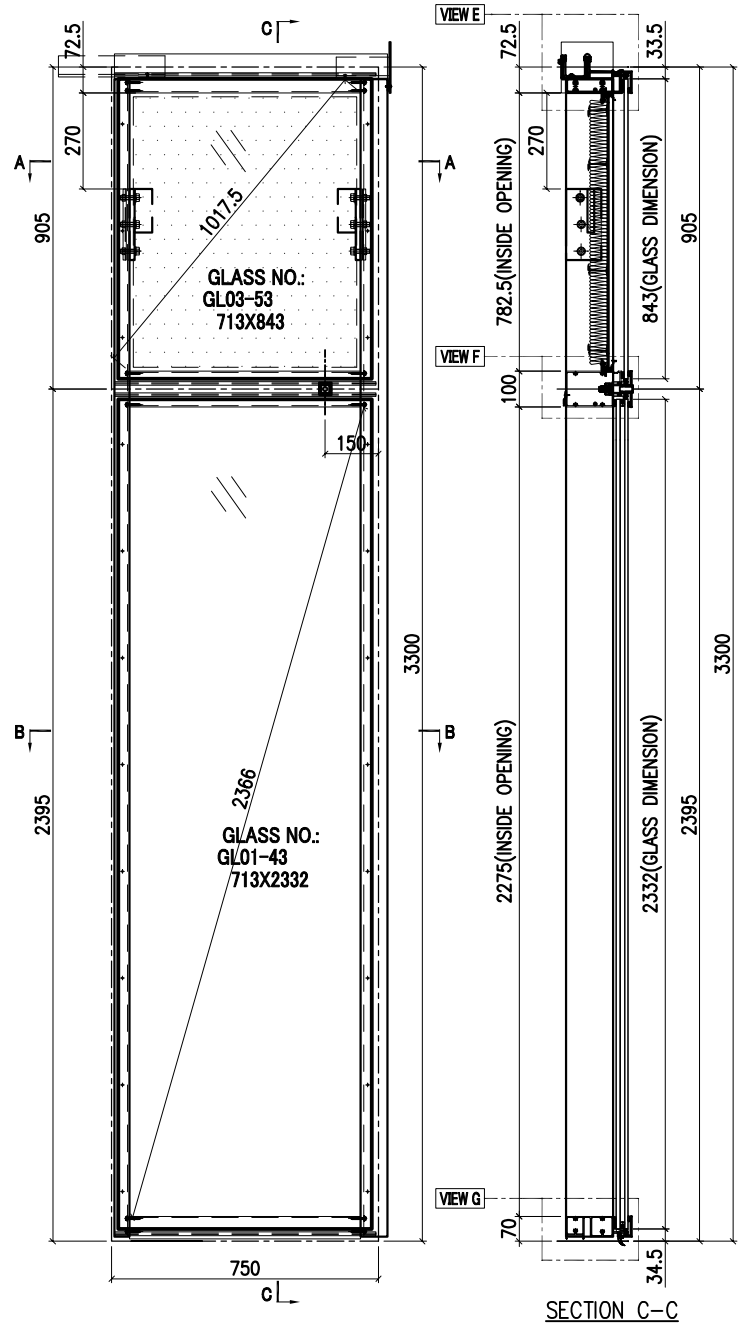

SECTION C-C

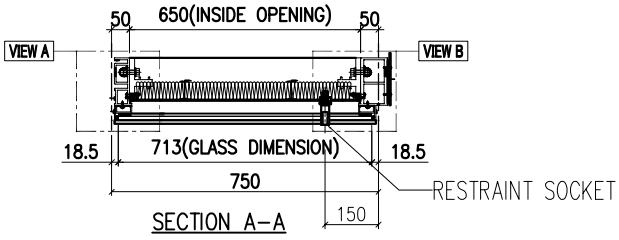

SECTION A-A

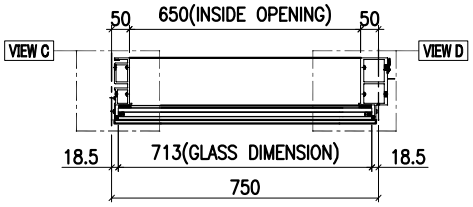

SECTION B-B

INSTALL UNIT NO.	QTY.	FLOOR
T2A-CW3-1204	1	12/F
T2A-CW3-2004	1	20/F
T2A-CW3-2704	1	27/F
T2A-CW3-3304	1	33/F
T2A-CW3-4704	1	47/F
T2A-CW3-5304	1	53/F
T2A-CW3-6004	1	60/F
T3A-CW3-1204	1	12/F
T3A-CW3-2004	1	20/F
T3A-CW3-2704	1	27/F
T3A-CW3-3304	1	33/F
T3A-CW3-4704	1	47/F
T3A-CW3-5304	1	53/F
T3A-CW3-6004	1	60/F
TOTAL	14	

GLASS	GLASS NUMBER	WIDTH	HEIGHT	QTY.
	GL03-53	713	843	1
	GL01-43	713	2332	1

美特鋁質有限公司 MIDI Aluminium Fabricator Ltd.											
					工程號	J858	類別		物料號	-	
					地盘	康城11期	制圖	Z. S. P	2022-08-06	圖號	AZd-750H2-c2s
修改				採用 工廠		地盤 ✓	图纸名称	单元组装图	復核	-	-	數量	-
日期				材料颜色	-		材料	-	批准	-	-	單件重量	- (KG)

AF-098B

VIEW E

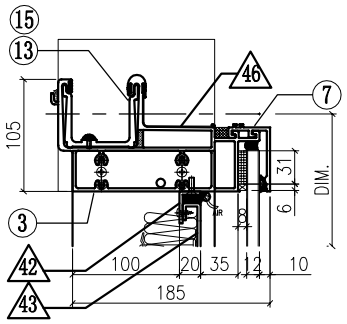

VIEW A

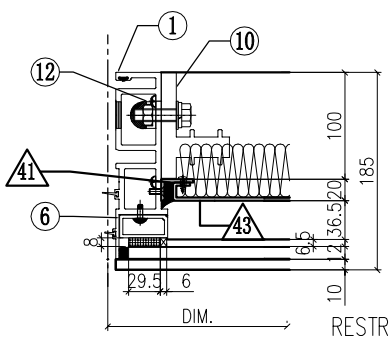

VIEW B

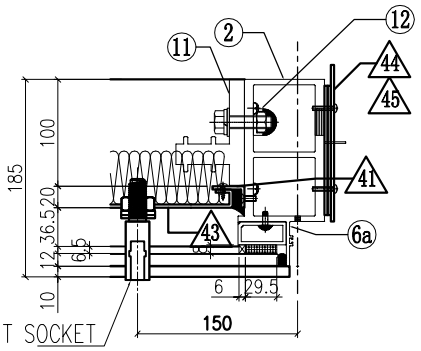

VIEW F

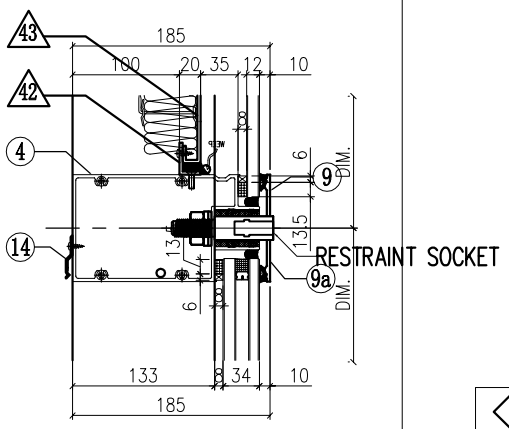

VIEW C

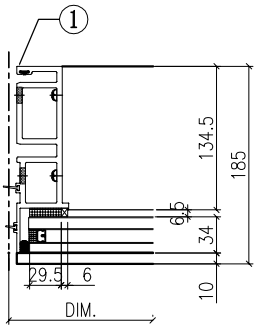

VIEW D

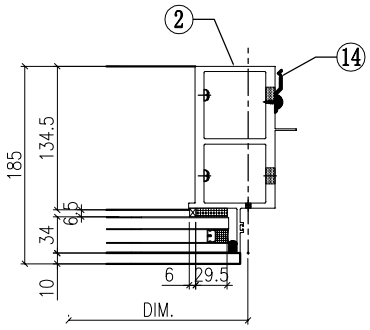

VIEW G

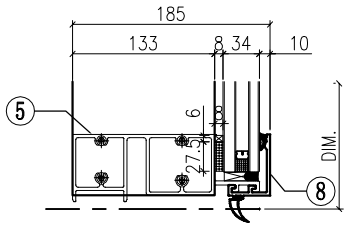

◇ OTHERS (ALUM. & G.M.S. PARTS)

ITEM	FAB. DWG NO.	LENGTH (mm)	QTY
41	N00813-01A	720.5	2
	30x20X3mm ALUM. ANGLE		
42	N00813-01AJ	648	2
	30x20X3mm ALUM. ANGLE		
43	J858-AP09-55		1
	628 x760.5(BACK PANEL)		
44	J858-AP02		1
	3mm THK. ALUM. PLATE		
45	J858-AP03		2
	3mm THK. ALUM. PLATE		
46	J858-AP16	100	1
	1mm THK. ALUM. FLASHING		

◯ ALUM. EXTRUSION

ITEM	FAB. DWG NO.	LENGTH (mm)	QTY
1	X86273-01	3267.5	1
2	X86278-05R	3267.5	1
3	X86279-14F	767.5	1
4	**X86302-27C**	729	1
5	X86280-01M	729	1
6	X86305-01LA	828.5	1
6a	X86305-01RA	828.5	1
7	X86301-01-32	735	1
8	X86300-01-33	735	1
9	**X86283-02R-05**	735	1
9a	**X86283-02L-05**	735	1
10	X86255-01L	200	1
11	X86255-01R	200	1
12	X86258-01	200	2
13	X86303-02	150	1
14	X86317-01	50	11
15	X86303-01	300	1
16			
17			
18			
19			
20			
21			
22			

美特鋁質有限公司 MIDI Aluminium Fabricator Ltd.							工程號	J858	類別		物料號	-		
							地盘	康城11期	制圖	Z. S. P	2022-08-06	圖號	DZc-1007H6-vP	
修改	1			採用	工廠	地盤 ✓	图纸名称	单元组装图	復核	-	-	數量	-	
日期	15/12			材料颜色	-		材料	-	批准	-	-	單件重量	-	(KG)

AF-100

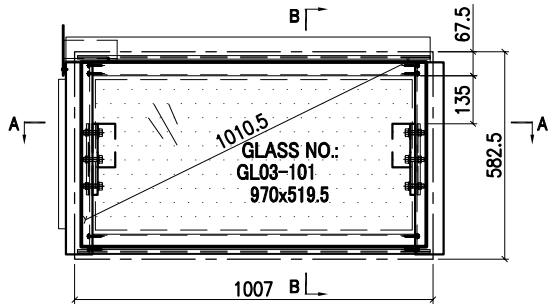

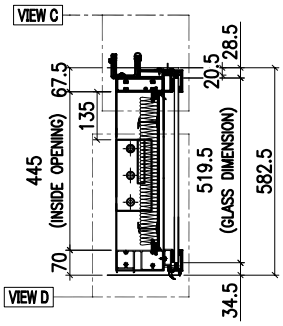

SECTION B-B

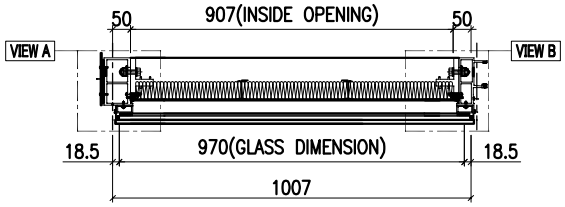

SECTION A-A

INSTALL UNIT NO.	QTY.	FLOOR
T1A-CW2.1-1108	1	11/F
T1A-CW2.1-4008	1	40/F
T2A-CW2.1-1108	1	11/F
T2A-CW2.1-4008	1	40/F
T3A-CW2.1-1108	1	11/F
T3A-CW2.1-4008	1	40/F
TOTAL	6	

VIEW C

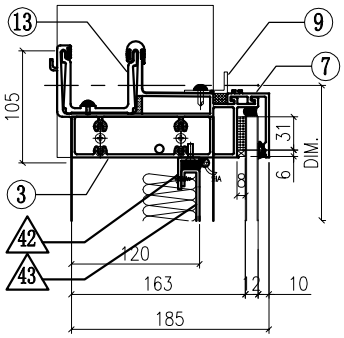

VIEW A

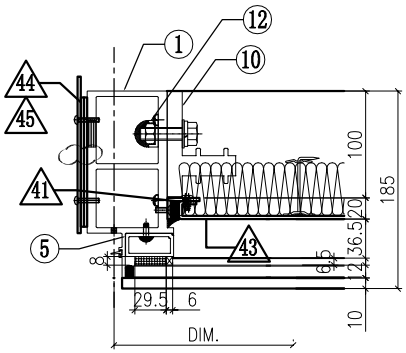

VIEW B

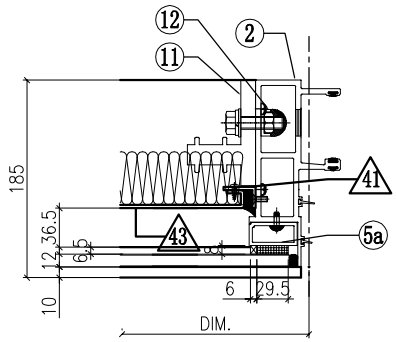

VIEW D

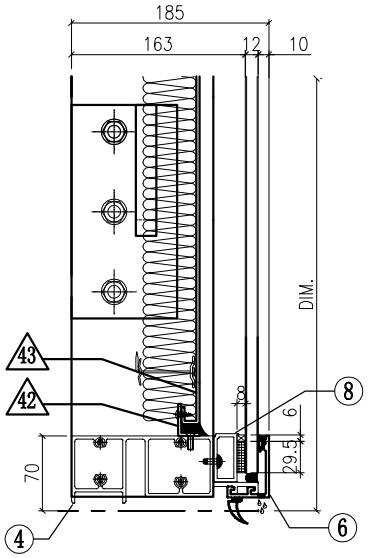

◇ OTHERS (ALUM. & G.M.S. PARTS)			
ITEM	FAB. DWG NO.	LENGTH (mm)	QTY
41	N00813-01Y	383	2
	30x20X3mm ALUM. ANGLE		
42	N00813-01AB	905	2
	30x20X3mm ALUM. ANGLE		
43	J858-AP09-40		1
	885 x 423 (BACK PANEL)		
44	J858-AP02		1
	3mm THK. ALUM. PLATE		
45	J858-AP03		2
	3mm THK. ALUM. PLATE		
46			
47			
48			
49			

◯ ALUM. EXTRUSION			
ITEM	FAB. DWG NO.	LENGTH (mm)	QTY
1	**X86278-18L**	555	1
2	X86272-10	555	1
3	X86279-36LA	1024.5	1
4	X86280-12M	986	1
5	X86305-01LD	490	1
5a	X86305-01RD	490	1
6	X86305-04A	985	1
7	X86301-01-24	992	1
8	X86300-01-23	992	1
9	N516-01G	897	1
10	X86255-01L	200	1
11	X86255-01R	200	1
12	X86258-01	200	2
13	X86303-03	150	1
14			
15			
16			
17			

GLASS	GLASS NUMBER	WIDTH	HEIGHT	QTY.
	GL03-101	970	519.5	1

美特鋁質有限公司 MIDI Aluminium Fabricator Ltd.											
					工程號	J858	類別		物料號	-	
					地盘	康城11期	制圖	Z. S. P	2022-08-06	圖號	DZe-1007H6-P
修改				採用 工廠		地盤 ✓	图纸名称	单元组装图	復核	-	-	數量	-
日期				材料颜色	-		材料	-	批准	-	-	單件重量	- (KG)

AF-101

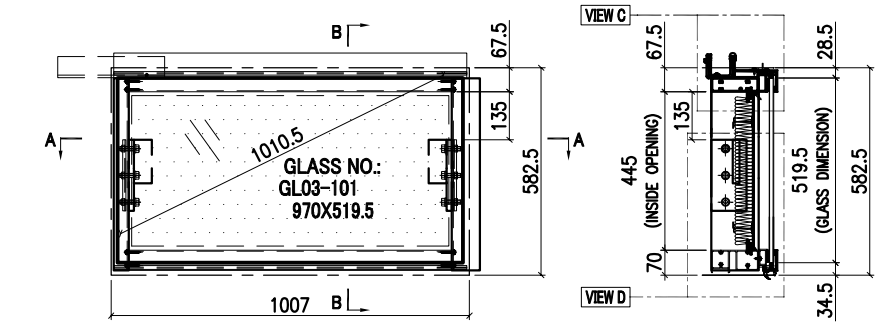

SECTION B-B

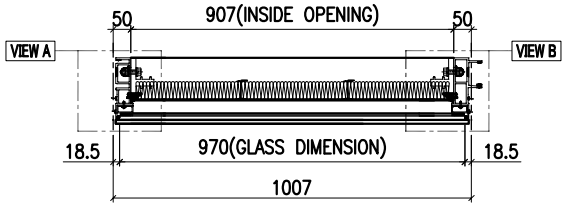

SECTION A-A

INSTALL UNIT NO.	QTY.	FLOOR
T1A-CW2.1-1109	1	11/F
T1A-CW2.1-4009	1	40/F
T2A-CW2.1-1109	1	11/F
T2A-CW2.1-4009	1	40/F
T3A-CW2.1-1109	1	11/F
T3A-CW2.1-4009	1	40/F
TOTAL	6	

VIEW C

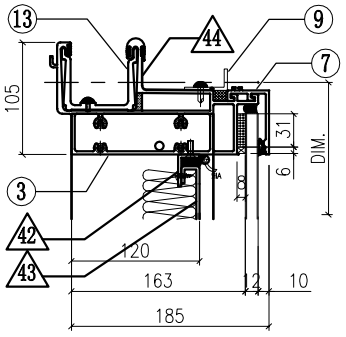

VIEW A

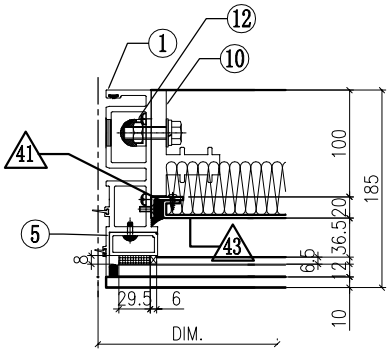

VIEW B

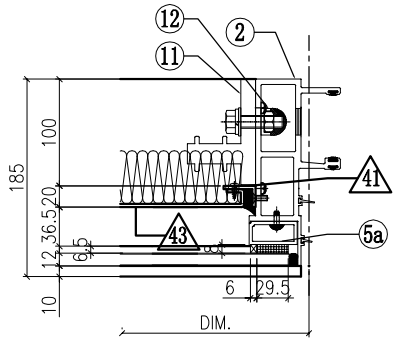

VIEW D

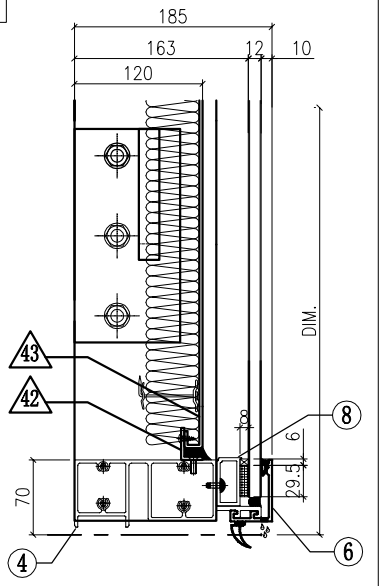

◇ OTHERS (ALUM. & G.M.S. PARTS)

ITEM	FAB. DWG NO.	LENGTH (mm)	QTY
41	N00813-01Y	383	2
	30x20X3mm ALUM. ANGLE		
42	N00813-01AB	905	2
	30x20X3mm ALUM. ANGLE		
43	J858-AP09-40		1
	885 x 423 (BACK PANEL)		
44	J858-AP16	100	1
	1mm THK. ALUM. FLASHING		
45			
46			
47			
48			
49			

◯ ALUM. EXTRUSION

ITEM	FAB. DWG NO.	LENGTH (mm)	QTY
1	X86273-15	555	1
2	X86272-10	555	1
3	X86279-37A	992	1
4	X86280-12M	986	1
5	X86305-01LD	490	1
5a	X86305-01RD	490	1
6	X86305-04A	985	1
7	X86301-01-24	992	1
8	X86300-01-23	992	1
9	N516-01G	897	1
10	X86255-01L	200	1
11	X86255-01R	200	1
12	X86258-01	200	2
13	X86303-01	300	1
14			
15			
16			
17			

GLASS	GLASS NUMBER	WIDTH	HEIGHT	QTY.
	GL03-101	970	519.5	1

美特鋁質有限公司 MIDI Aluminium Fabricator Ltd.											
					工程號	J858	類別		物料號	-	
					地盘	康城11期	制圖	Z. S. P	2022-08-06	圖號	DZd-1007H6-P
修改				採用 工廠		地盤 ✓	图纸名称	单元组装图	復核	-	-	數量	-
日期				材料颜色	-		材料	-	批准	-	-	單件重量	- (KG)

AF-102

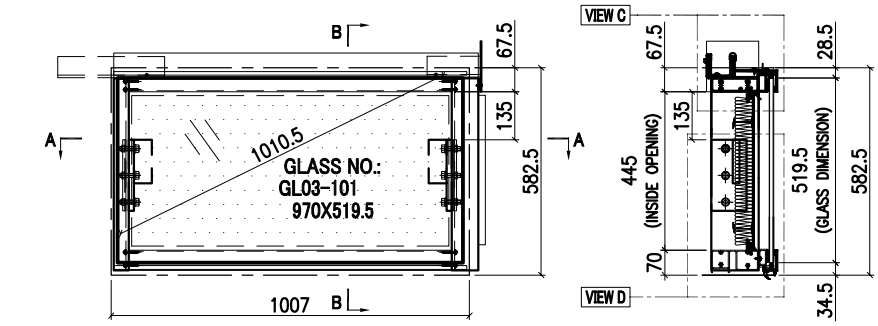

SECTION B-B

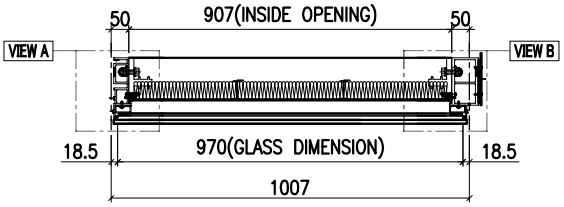

SECTION A-A

INSTALL UNIT NO.	QTY.	FLOOR
T1A-CW2.1-1110	1	11/F
T1A-CW2.1-4010	1	40/F
T2A-CW2.1-1110	1	11/F
T2A-CW2.1-4010	1	40/F
T3A-CW2.1-1110	1	11/F
T3A-CW2.1-4010	1	40/F
TOTAL	6	

VIEW C

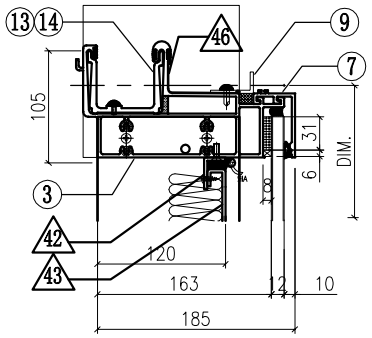

VIEW A

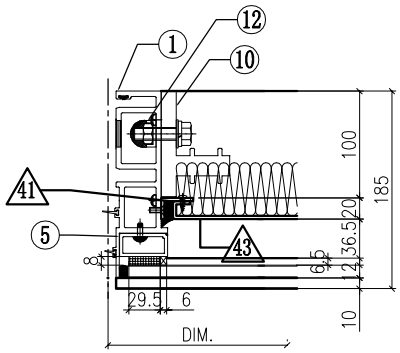

VIEW B

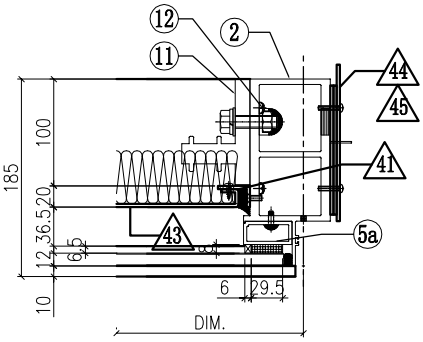

VIEW D

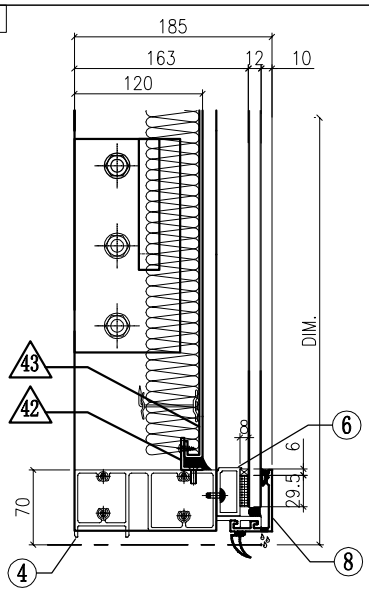

◇ OTHERS (ALUM. & G.M.S. PARTS)

ITEM	FAB. DWG NO.	LENGTH (mm)	QTY
41	N00813-01Y	383	2
	30x20X3mm ALUM. ANGLE		
42	N00813-01AB	905	2
	30x20X3mm ALUM. ANGLE		
43	J858-AP09-40		1
	885 x 423 (BACK PANEL)		
44	J858-AP02		1
	3mm THK. ALUM. PLATE		
45	J858-AP03		2
	3mm THK. ALUM. PLATE		
46	J858-AP16	100	1
	1mm THK. ALUM. FLASHING		
47			
48			
49			

◯ ALUM. EXTRUSION

ITEM	FAB. DWG NO.	LENGTH (mm)	QTY
1	X86273-15	555	1
2	X86278-17R	555	1
3	X86279-36RA	1024.5	1
4	X86280-12M	986	1
5	X86305-01LD	490	1
5a	X86305-01RD	490	1
6	X86305-04A	985	1
7	X86301-01-24	992	1
8	X86300-01-23	992	1
9	N516-01G	897	1
10	X86255-01L	200	1
11	X86255-01R	200	1
12	X86258-01	200	2
13	X86303-02	150	1
14	X86303-01	300	1
15			
16			
17			

GLASS

GLASS NUMBER	WIDTH	HEIGHT	QTY.
GL03-101	970	519.5	1

美特鋁質有限公司 MIDI Aluminium Fabricator Ltd.								工程號	J858	類別		物料號	-		
								地盘	康城11期	制圖	Z.S.P	2022-08-06	圖號	DZc-1023H6-P	
修改				採用	工廠		地盤 ✓	图纸名称	单元组装图	復核	-	-	數量	-	
日期				材料颜色	-			材料	-	批准	-	-	單件重量	-	(KG)

AF-103

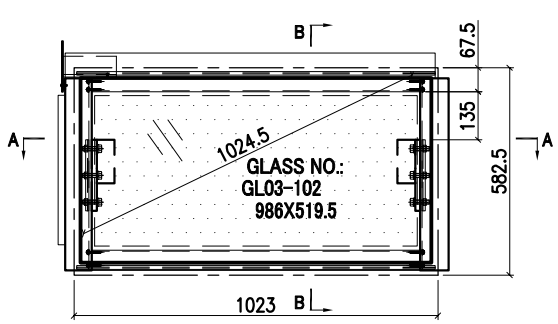

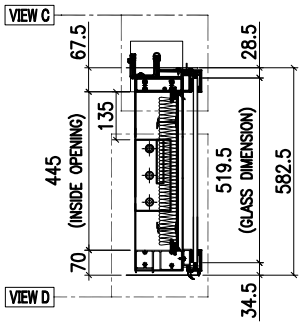

SECTION B-B

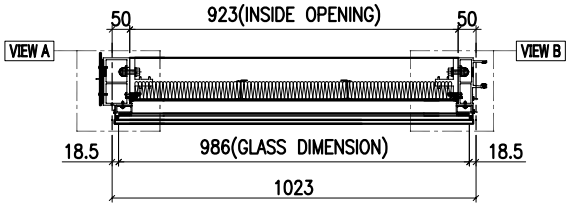

SECTION A-A

INSTALL UNIT NO.	QTY.	FLOOR
T1A-CW1.1-1101	1	11/F
T1A-CW1.1-4001	1	40/F
T2A-CW1.1-1101	1	11/F
T2A-CW1.1-4001	1	40/F
T3A-CW1.1-1101	1	11/F
T3A-CW1.1-4001	1	40/F
TOTAL	6	

VIEW C

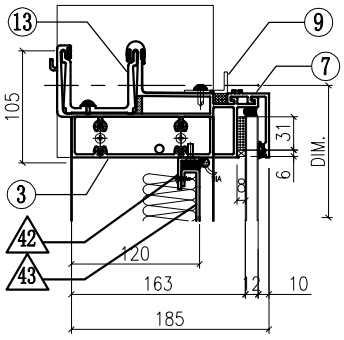

VIEW A

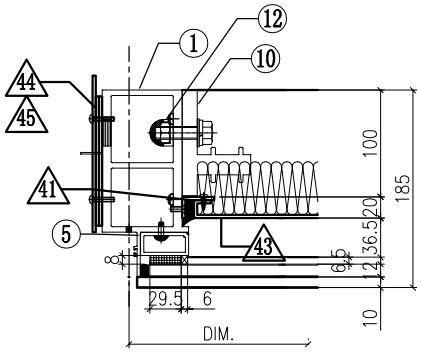

VIEW B

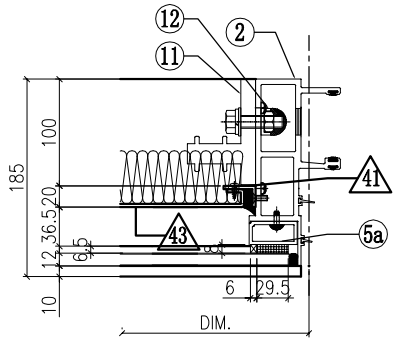

VIEW D

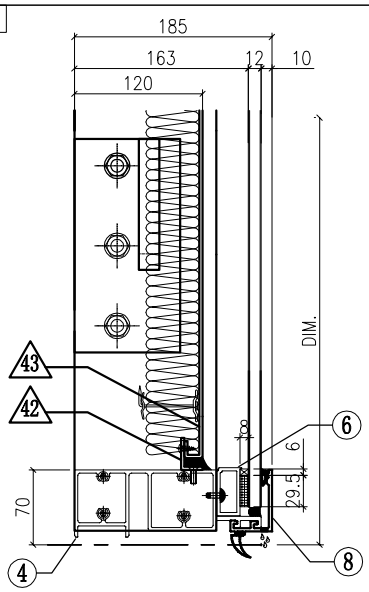

◇ OTHERS (ALUM. & G.M.S. PARTS)

ITEM	FAB. DWG NO.	LENGTH (mm)	QTY
41	N00813-01Y	383	2
	30x20X3mm ALUM. ANGLE		
42	N00813-01AA	921	2
	30x20X3mm ALUM. ANGLE		
43	J858-AP09-41		1
	901 x 423 (BACK PANEL)		
44	J858-AP02		1
	3mm THK. ALUM. PLATE		
45	J858-AP03		2
	3mm THK. ALUM. PLATE		
46			
47			
48			
49			

○ ALUM. EXTRUSION

ITEM	FAB. DWG NO.	LENGTH (mm)	QTY
1	X86278-17L	555	1
2	X86272-10	555	1
3	X86279-36LB	1040.5	1
4	X86280-12N	1002	1
5	X86305-01LD	490	1
5a	X86305-01RD	490	1
6	X86305-04B	1001	1
7	X86301-01-25	1008	1
8	X86300-01-24	1008	1
9	N516-01H	913	1
10	X86255-01L	200	1
11	X86255-01R	200	1
12	X86258-01	200	2
13	X86303-03	150	1
14			
15			
16			
17			

GLASS	GLASS NUMBER	WIDTH	HEIGHT	QTY.
	GL03-102	986	519.5	1

美特鋁質有限公司 MIDI Aluminium Fabricator Ltd.								工程號	J858	類別		物料號	-		
								地盘	康城11期	制圖	Z.S.P	2022-08-06	圖號	DZe-1023H6-P	
修改				採用	工廠		地盤 ✓	图纸名称	单元组装图	復核	-	-	數量	-	
日期				材料颜色	-			材料	-	批准	-	-	單件重量	-	(KG)

AF-104

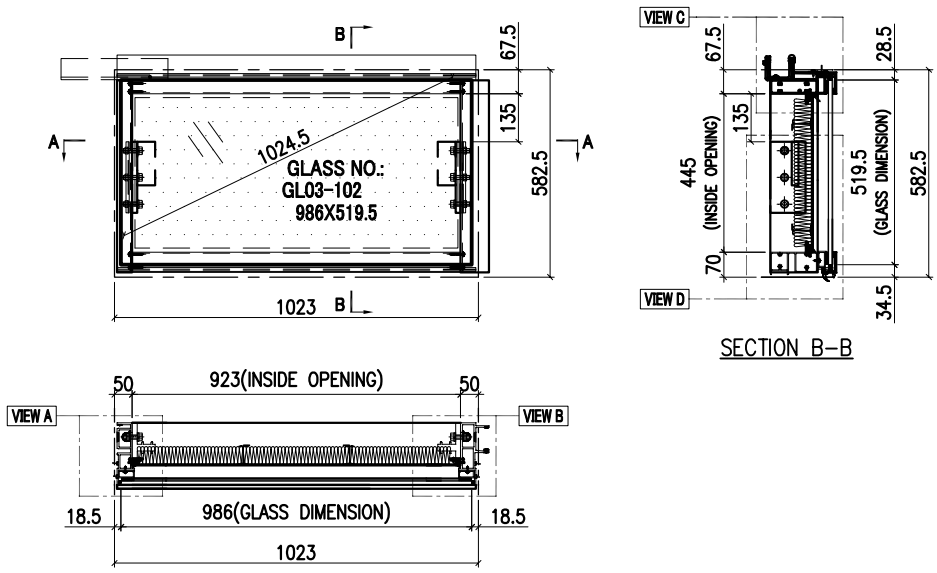

INSTALL UNIT NO.	QTY.	FLOOR
T1A-CW1.1-1102	1	11/F
T1A-CW1.1-4002	1	40/F
T2A-CW1.1-1102	1	11/F
T2A-CW1.1-4002	1	40/F
T3A-CW1.1-1102	1	11/F
T3A-CW1.1-4002	1	40/F
TOTAL	6	

VIEW C

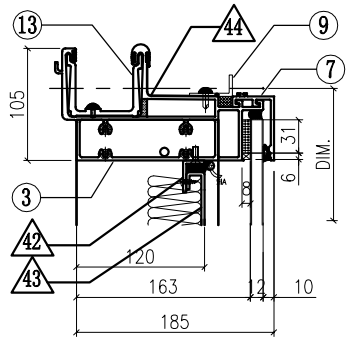

VIEW A

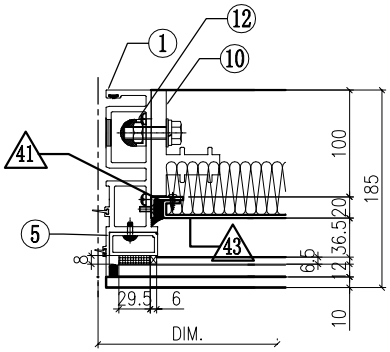

VIEW B

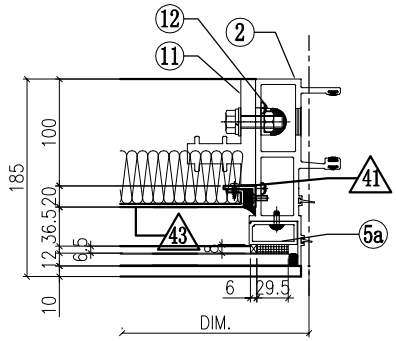

VIEW D

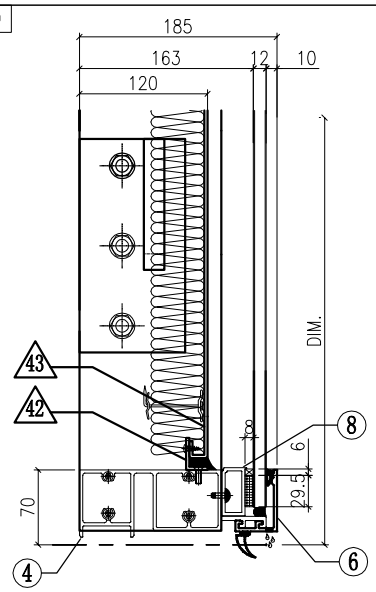

◇ OTHERS (ALUM. & G.M.S. PARTS)

ITEM	FAB. DWG NO.	LENGTH (mm)	QTY
41	N00813-01Y	383	2
	30x20X3mm ALUM. ANGLE		
42	N00813-01AA	921	2
	30x20X3mm ALUM. ANGLE		
43	J858-AP09-41		1
	901 x 423 (BACK PANEL)		
44	J858-AP16	100	1
	1mm THK. ALUM. FLASHING		
45			
46			
47			
48			
49			

○ ALUM. EXTRUSION

ITEM	FAB. DWG NO.	LENGTH (mm)	QTY
1	X86273-15	555	1
2	X86272-10	555	1
3	X86279-37B	1008	1
4	X86280-12N	1002	1
5	X86305-01LD	490	1
5a	X86305-01RD	490	1
6	X86305-04B	1001	1
7	X86301-01-25	1008	1
8	X86300-01-24	1008	1
9	N516-01H	913	1
10	X86255-01L	200	1
11	X86255-01R	200	1
12	X86258-01	200	2
13	X86303-01	300	1
14			
15			
16			

GLASS	GLASS NUMBER	WIDTH	HEIGHT	QTY.
	GL03-102	986	519.5	1

美特鋁質有限公司 MIDI Aluminium Fabricator Ltd.							工程號	J858	類別		物料號	-		
							地盘	康城11期	制圖	Z. S. P	2022-08-06	圖號	DZd-1023H6-vP	
修改	1			採用	工廠	地盤 ✓	图纸名称	单元组装图	復核	-	-	數量	-	
日期	15/12			材料顏色	-		材料	-	批准	-	-	單件重量	-	(KG)

AF-105

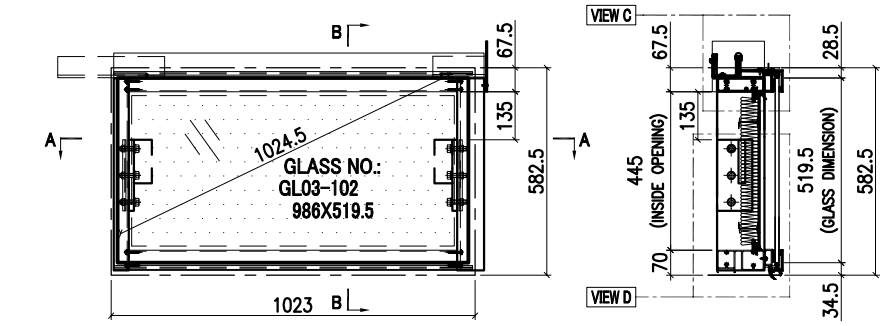

SECTION B-B

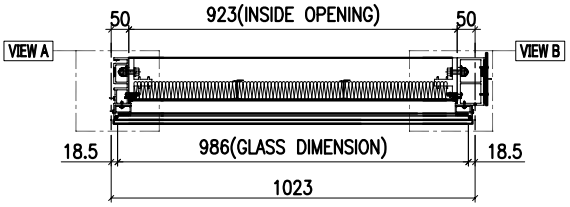

SECTION A-A

INSTALL UNIT NO.	QTY.	FLOOR
T1A-CW1.1-1103	1	11/F
T1A-CW1.1-4003	1	40/F
T2A-CW1.1-1103	1	11/F
T2A-CW1.1-4003	1	40/F
T3A-CW1.1-1103	1	11/F
T3A-CW1.1-4003	1	40/F
TOTAL	6	

VIEW C

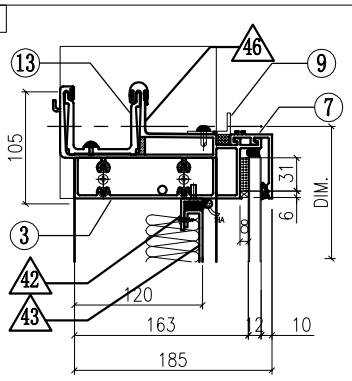

VIEW A

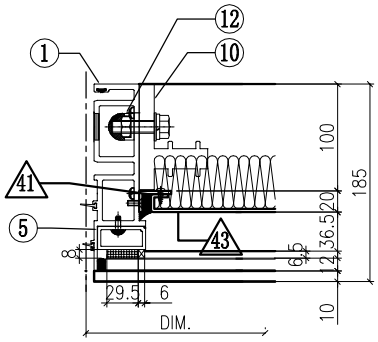

VIEW B

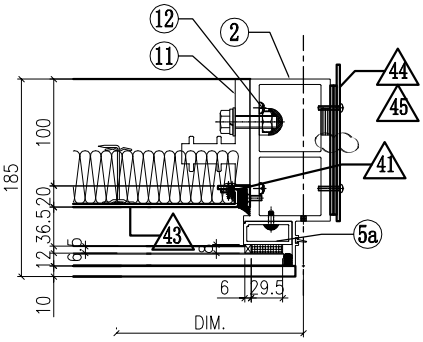

VIEW D

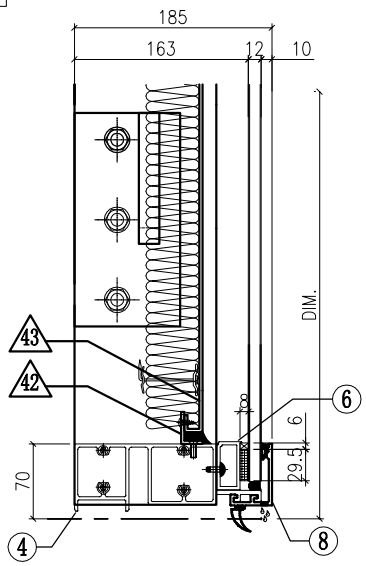

◇ OTHERS (ALUM. & G.M.S. PARTS)

ITEM	FAB. DWG NO.	LENGTH (mm)	QTY
41	N00813-01Y	383	2
	30x20X3mm ALUM. ANGLE		
42	N00813-01AA	921	2
	30x20X3mm ALUM. ANGLE		
43	J858-AP09-41		1
	901 x 423 (BACK PANEL)		
44	J858-AP02		1
	3mm THK. ALUM. PLATE		
45	J858-AP03		2
	3mm THK. ALUM. PLATE		
46	J858-AP16	100	1
	1mm THK. ALUM. FLASHING		
47			
48			
49			

◯ ALUM. EXTRUSION

ITEM	FAB. DWG NO.	LENGTH (mm)	QTY
1	X86273-15	555	1
2	**X86278-18R**	555	1
3	X86279-36RB	1040.5	1
4	X86280-12N	1002	1
5	X86305-01LD	490	1
5a	X86305-01RD	490	1
6	X86305-04B	1001	1
7	X86301-01-25	1008	1
8	X86300-01-24	1008	1
9	N516-01H	913	1
10	X86255-01L	200	1
11	X86255-01R	200	1
12	X86258-01	200	2
13	X86303-01	300	1
14	X86303-02	150	1
15			
16			
17			

GLASS

GLASS NUMBER	WIDTH	HEIGHT	QTY.
GL03-102	986	519.5	1

美特鋁質有限公司 MIDI Aluminium Fabricator Ltd.											
					工程號	J858	類別		物料號	-	
					地盘	康城11期	制圖	Z. S. P	2022-08-06	圖號	DZc-1362.5H6-P
修改				採用 工廠		地盤 ✓	图纸名称	单元组装图	復核	-	-	數量	-
日期				材料顏色	-		材料	-	批准	-	-	單件重量	- (KG)

AF-106

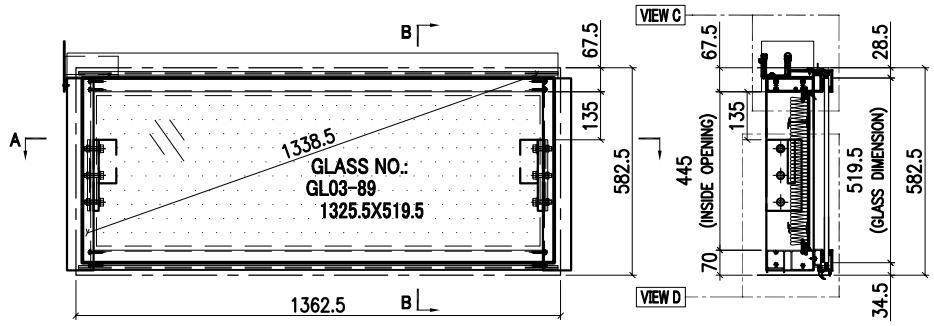

SECTION B-B

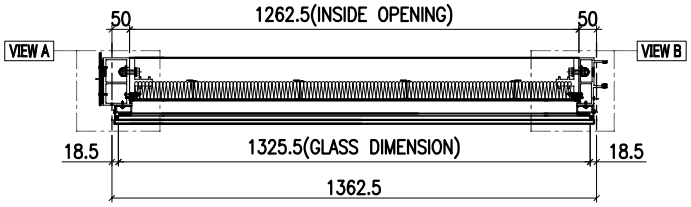

SECTION A-A

INSTALL UNIT NO.	QTY.	FLOOR
T1A-CW1.1-1104	1	11/F
T1A-CW1.1-4004	1	40/F
T2A-CW1.1-1104	1	11/F
T2A-CW1.1-4004	1	40/F
T2B-CW6.1-1104	1	11/F
T2B-CW6.1-4004	1	40/F
T3A-CW1.1-1104	1	11/F
T3A-CW1.1-4004	1	40/F
T3B-CW6.1-1104	1	11/F
T3B-CW6.1-4004	1	40/F
TOTAL	10	

VIEW C

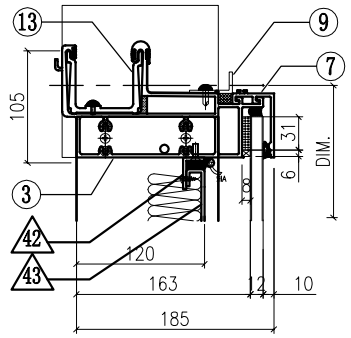

VIEW A

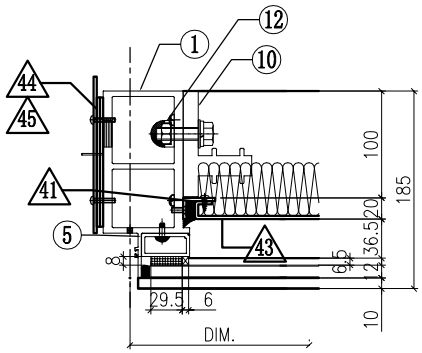

VIEW B

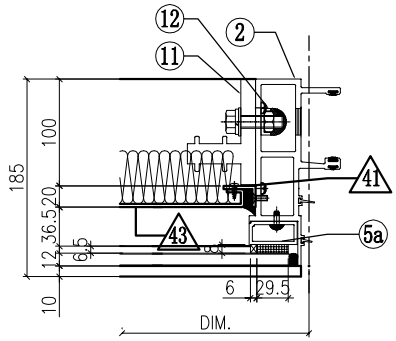

VIEW D

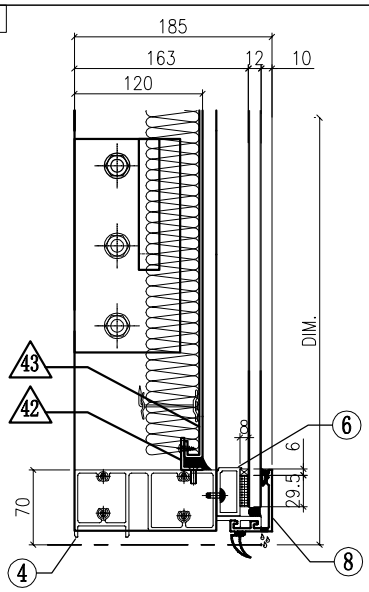

◇ OTHERS (ALUM. & G.M.S. PARTS)

ITEM	FAB. DWG NO.	LENGTH (mm)	QTY
41	N00813-01Y	383	2
	30x20X3mm ALUM. ANGLE		
42	N00813-01M	1260.5	2
	30x20X3mm ALUM. ANGLE		
43	J858-AP09-33		1
	1240.5 x 423 (BACK PANEL)		
44	J858-AP02		1
	3mm THK. ALUM. PLATE		
45	J858-AP03		2
	3mm THK. ALUM. PLATE		
46			
47			
48			
49			

◯ ALUM. EXTRUSION

ITEM	FAB. DWG NO.	LENGTH (mm)	QTY
1	X86278-17L	555	1
2	X86272-10	555	1
3	X86279-36LF	1380	1
4	X86280-12A	1341.5	1
5	X86305-01LD	490	1
5a	X86305-01RD	490	1
6	X86305-04C	1340.5	1
7	X86301-01-20	1347.5	1
8	X86300-01-27	1347.5	1
9	N516-01M	1252	1
10	X86255-01L	200	1
11	X86255-01R	200	1
12	X86258-01	200	2
13	X86303-03	150	1
14			
15			
16			
17			

GLASS

GLASS NUMBER	WIDTH	HEIGHT	QTY.
GL03-89	1325.5	519.5	1

美特鋁質有限公司 MIDI Aluminium Fabricator Ltd.											
					工程號	J858	類別		物料號	-	
					地盘	康城11期	制圖	Z. S. P	2022-08-06	圖號	DZe-681H6-P
修改				採用 工廠		地盤 ✓	图纸名称	单元组装图	復核	-	-	數量	-
日期				材料顏色	-		材料	-	批准	-	-	單件重量	- (KG)

AF-107

INSTALL UNIT NO.	QTY.	FLOOR
T1A-CW1.1-1105	1	11/F
T1A-CW1.1-4005	1	40/F
T1B-CW1.1-1102	1	11/F
T1B-CW1.1-4002	1	40/F
T1A-CW6.1-1102	1	11/F
T1A-CW6.1-4002	1	40/F
T1A-CW3.1-1107	1	11/F
T1A-CW3.1-4007	1	40/F
T2A-CW1.1-1105	1	11/F
T2A-CW1.1-4005	1	40/F
T2B-CW1.1-1102	1	11/F
T2B-CW1.1-4002	1	40/F
T2B-CW6.1-1105	1	11/F
T2B-CW6.1-4005	1	40/F
T3A-CW1.1-1105	1	11/F
T3A-CW1.1-4005	1	40/F
T3B-CW1.1-1102	1	11/F
T3B-CW1.1-4002	1	40/F
T3B-CW5.1-1102	1	11/F
T3B-CW5.1-4002	1	40/F
T3B-CW6.1-1105	1	11/F
T3B-CW6.1-4005	1	40/F
TOTAL	22	

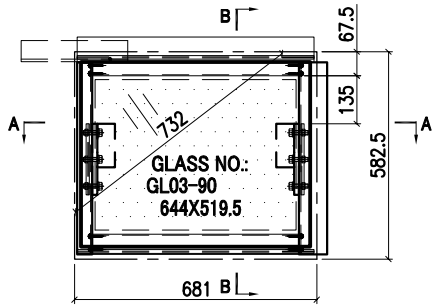

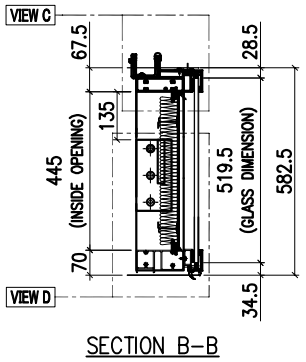

SECTION B-B

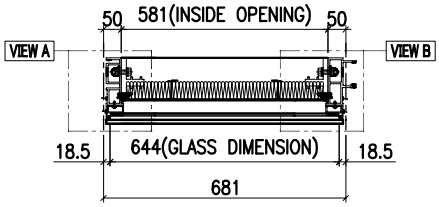

SECTION A-A

VIEW C

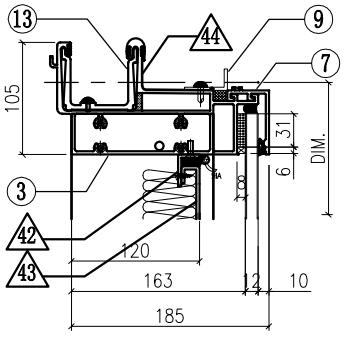

VIEW A

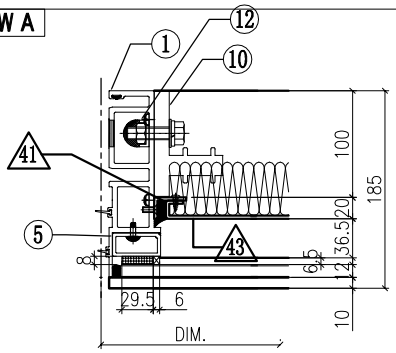

VIEW B

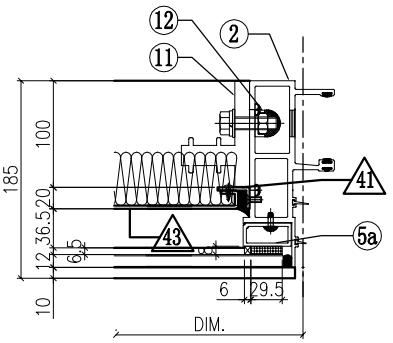

VIEW D

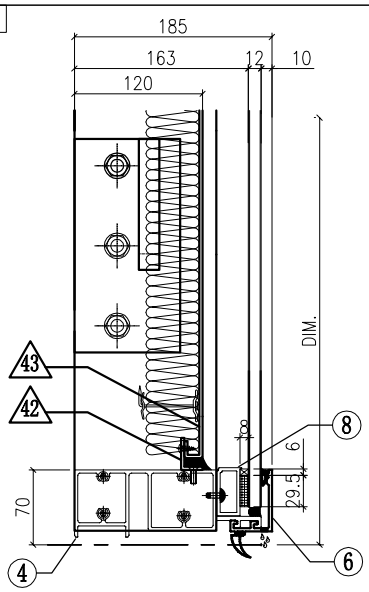

◇ OTHERS (ALUM. & G.M.S. PARTS)

ITEM	FAB. DWG NO.	LENGTH (mm)	QTY
41	N00813-01Y	383	2
	30x20X3mm ALUM. ANGLE		
42	N00813-01N	579	2
	30x20X3mm ALUM. ANGLE		
43	J858-AP09-34		1
	559 x 423 (BACK PANEL)		
44	J858-AP16	100	1
	1mm THK. ALUM. FLASHING		
45			
46			
47			
48			
49			

○ ALUM. EXTRUSION

ITEM	FAB. DWG NO.	LENGTH (mm)	QTY
1	X86273-15	555	1
2	X86272-10	555	1
3	X86279-37F	666	1
4	X86280-12B	660	1
5	X86305-01LD	490	1
5a	X86305-01RD	490	1
6	X86305-04D	659	1
7	X86301-01-10	666	1
8	X86300-01-10	666	1
9	N516-01Q	571	1
10	X86255-01L	200	1
11	X86255-01R	200	1
12	X86258-01	200	2
13	X86303-01	300	1
14			
15			
16			
17			

GLASS

GLASS NUMBER	WIDTH	HEIGHT	QTY.
GL03-90	644	519.5	1

美特鋁質有限公司 MIDI Aluminium Fabricator Ltd.						工程號	J858	類別		物料號	-		
						地盘	康城11期	制圖	Z. S. P	2022-08-06	圖號	DZd-1309H6-P	
修改				採用	工廠		地盤 ✓	图纸名称	单元组装图	復核	-	-	數量	-	
日期				材料顏色	-			材料	-	批准	-	-	單件重量	-	(KG)

AF-108

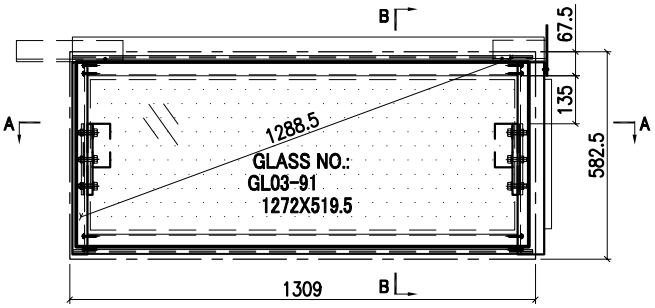

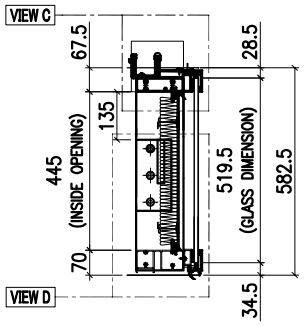

SECTION B-B

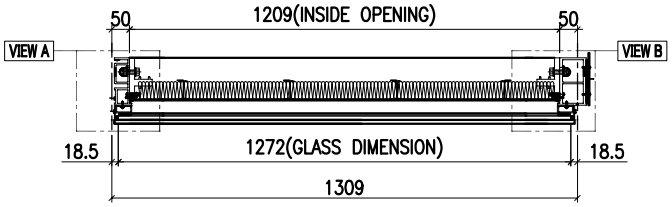

SECTION A-A

INSTALL UNIT NO.	QTY.	FLOOR
T1A-CW1.1-1106	1	11/F
T1A-CW1.1-4006	1	40/F
T2A-CW1.1-1106	1	11/F
T2A-CW1.1-4006	1	40/F
T3A-CW1.1-1106	1	11/F
T3A-CW1.1-4006	1	40/F
TOTAL	6	

VIEW C

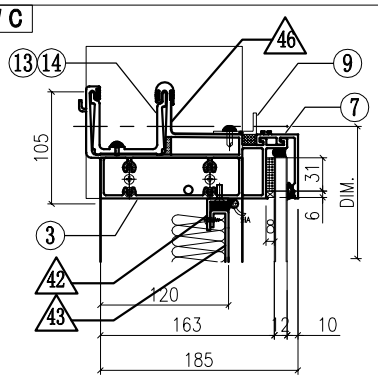

VIEW A

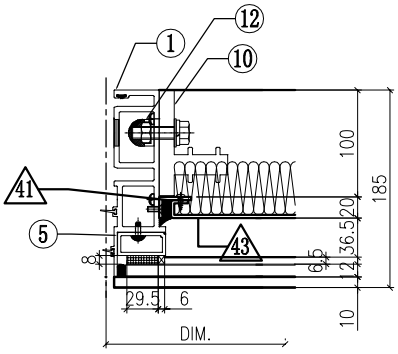

VIEW B

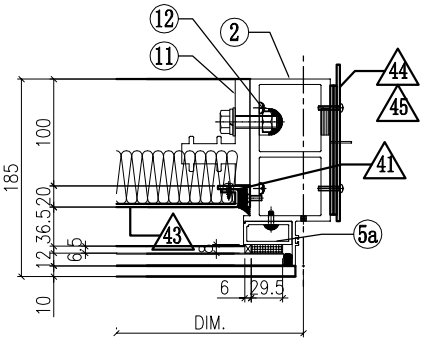

VIEW D

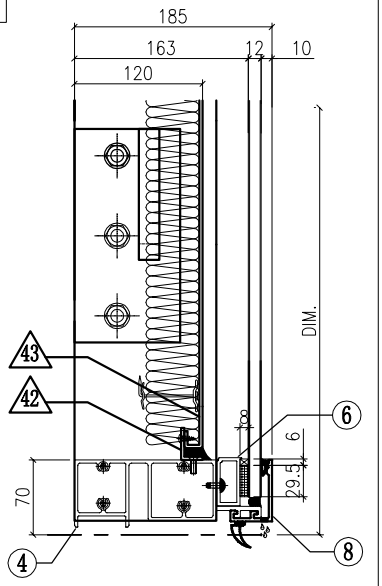

◇ OTHERS (ALUM. & G.M.S. PARTS)

ITEM	FAB. DWG NO.	LENGTH (mm)	QTY
41	N00813-01Y	383	2
	30x20X3mm ALUM. ANGLE		
42	N00813-01P	1207	2
	30x20X3mm ALUM. ANGLE		
43	J858-AP09-35		1
	1187 x 423 (BACK PANEL)		
44	J858-AP02		1
	3mm THK. ALUM. PLATE		
45	J858-AP03		2
	3mm THK. ALUM. PLATE		
46	J858-AP16	100	1
	1mm THK. ALUM. FLASHING		
47			
48			
49			

◯ ALUM. EXTRUSION

ITEM	FAB. DWG NO.	LENGTH (mm)	QTY
1	X86273-15	555	1
2	X86278-17R	555	1
3	X86279-36RJ	1326.5	1
4	X86280-12C	1288	1
5	X86305-01LD	490	1
5a	X86305-01RD	490	1
6	X86305-04E	1287	1
7	X86301-01-11	1294	1
8	X86300-01-11	1294	1
9	N516-01P	1199	1
10	X86255-01L	200	1
11	X86255-01R	200	1
12	X86258-01	200	2
13	X86303-02	150	1
14	X86303-01	300	1
15			
16			
17			

GLASS

GLASS NUMBER	WIDTH	HEIGHT	QTY.
GL03-91	1272	519.5	1

美特鋁質有限公司 MIDI Aluminium Fabricator Ltd.											
					工程號	J858	類別		物料號	-	
					地盘	康城11期	制圖	Z. S. P	2022-08-06	圖號	DZc-1699H6-P
修改				採用 工廠		地盤 ✓	图纸名称	单元组装图	復核	-	-	數量	-
日期				材料顏色	-		材料	-	批准	-	-	單件重量	- (KG)

AF-109

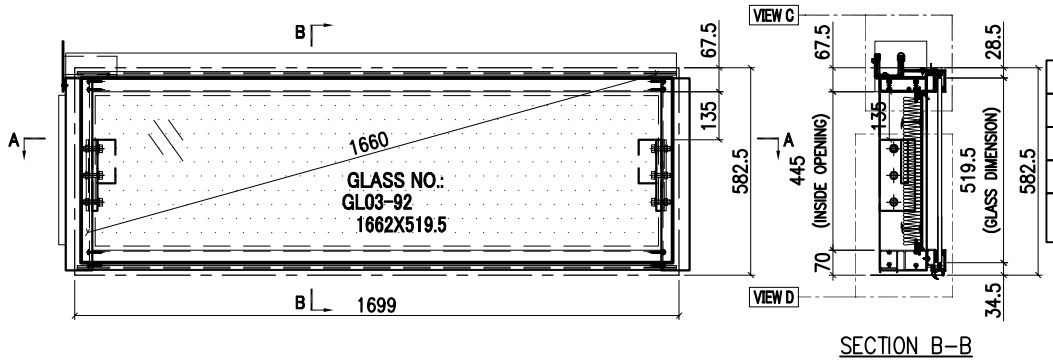

SECTION B-B

INSTALL UNIT NO.	QTY.	FLOOR
T1B-CW1.1-1101	1	11/F
T1B-CW1.1-4001	1	40/F
TOTAL	2	

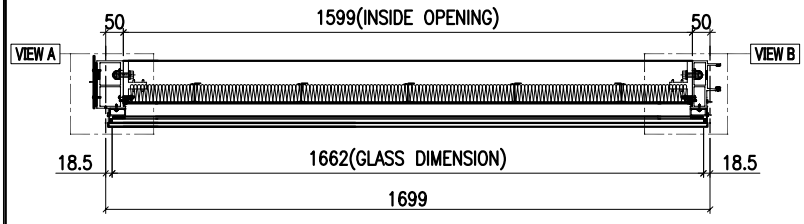

SECTION A-A

VIEW C

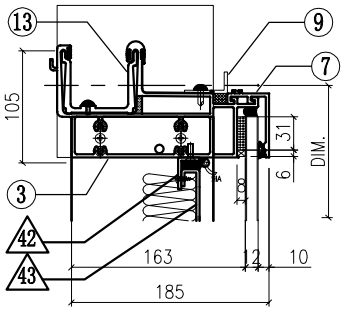

VIEW A

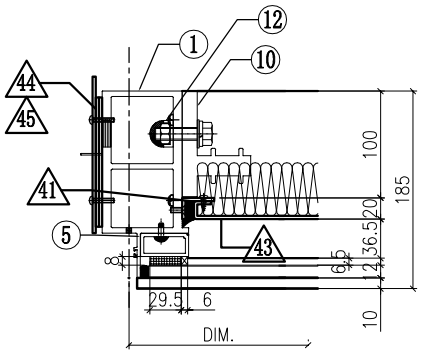

VIEW B

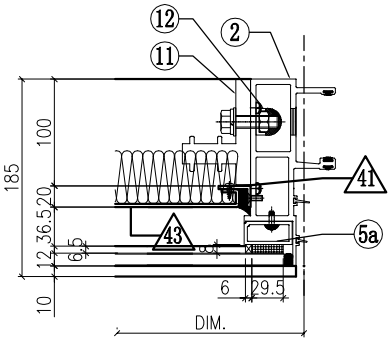

VIEW D

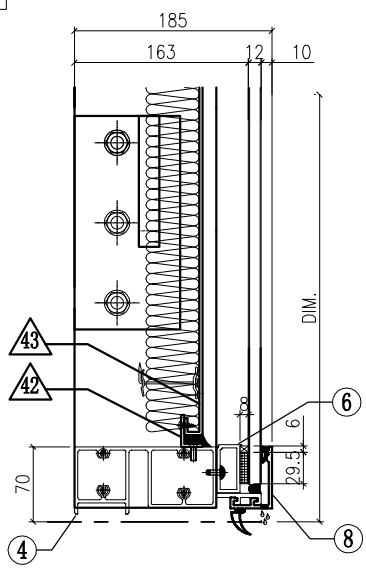

◇ OTHERS (ALUM. & G.M.S. PARTS)

ITEM	FAB. DWG NO.	LENGTH (mm)	QTY
41	N00813-01Y	383	2
	30x20X3mm ALUM. ANGLE		
42	N00813-01L	1597	2
	30x20X3mm ALUM. ANGLE		
43	J858-AP09-36		1
	1577 x 423 (BACK PANEL)		
44	J858-AP02		1
	3mm THK. ALUM. PLATE		
45	J858-AP03		2
	3mm THK. ALUM. PLATE		
46			
47			
48			
49			

◯ ALUM. EXTRUSION

ITEM	FAB. DWG NO.	LENGTH (mm)	QTY
1	X86278-17L	555	1
2	X86272-10	555	1
3	X86279-36LH	1716.5	1
4	X86280-12D	1678	1
5	X86305-01LD	490	1
5a	X86305-01RD	490	1
6	X86305-04F	1677	1
7	X86301-01-12	1684	1
8	X86300-01-12	1684	1
9	N516-01N	1589	1
10	X86255-01L	200	1
11	X86255-01R	200	1
12	X86258-01	200	2
13	X86303-03	150	1
14			
15			
16			
17			

GLASS

GLASS NUMBER	WIDTH	HEIGHT	QTY.
GL03-92	1662	519.5	1

美特鋁質有限公司 MIDI Aluminium Fabricator Ltd.											
					工程號	J858	類別		物料號	-	
					地盘	康城11期	制圖	Z. S. P	2022-08-06	圖號	DZd-1362.5H6-P
修改				採用 工廠		地盤 ✓	图纸名称	单元组装图	復核	-	-	數量	-
日期				材料颜色	-		材料	-	批准	-	-	單件重量	- (KG)

AF-110

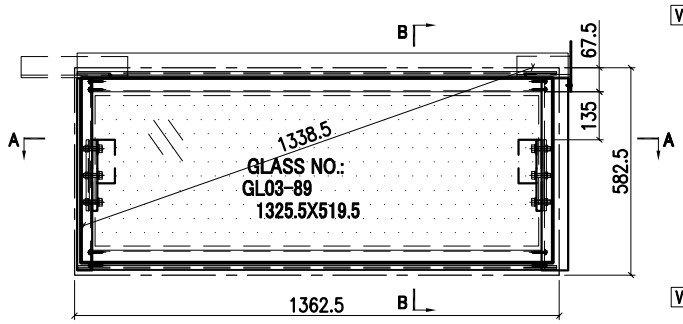

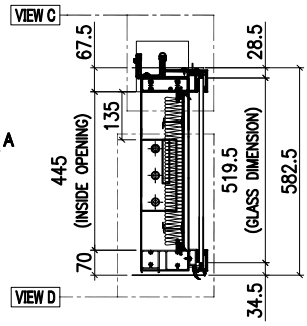

SECTION B-B

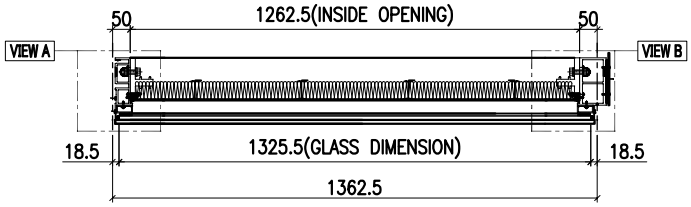

SECTION A-A

INSTALL UNIT NO.	QTY.	FLOOR
T1B-CW1.1-1103	1	11/F
T1B-CW1.1-4003	1	40/F
T1A-CW6.1-1103	1	11/F
T1A-CW6.1-4003	1	40/F
T1A-CW3.1-1108	1	11/F
T1A-CW3.1-4008	1	40/F
T2B-CW1.1-1103	1	11/F
T2B-CW1.1-4003	1	40/F
T3B-CW1.1-1103	1	11/F
T3B-CW1.1-4003	1	40/F
T3B-CW5.1-1103	1	11/F
T3B-CW5.1-4003	1	40/F
TOTAL	12	

VIEW C

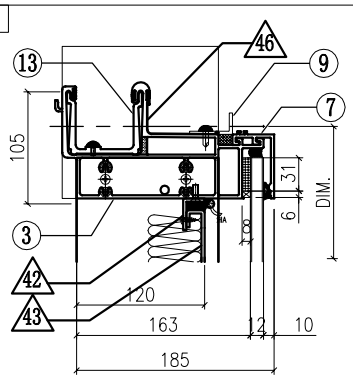

VIEW A

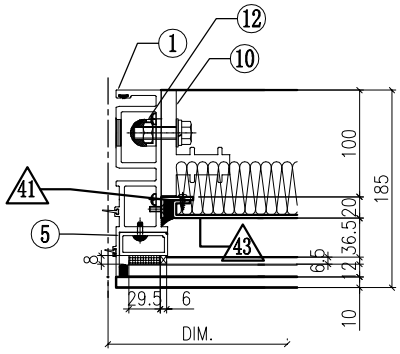

VIEW B

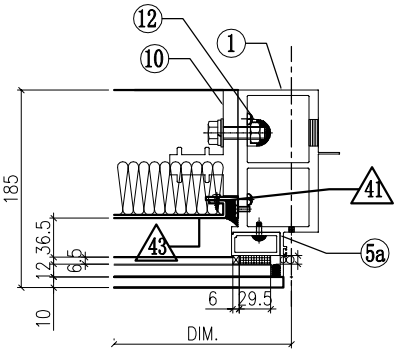

VIEW D

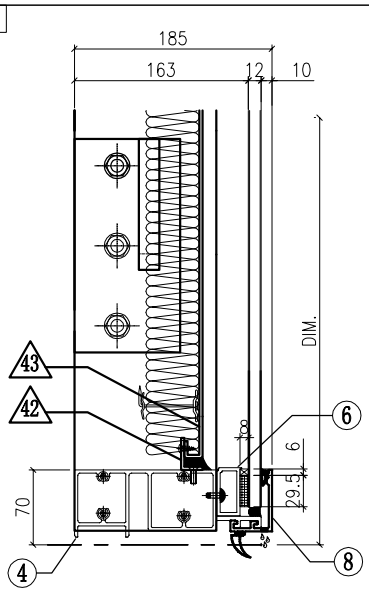

◇ OTHERS (ALUM. & G.M.S. PARTS)

ITEM	FAB. DWG NO.	LENGTH (mm)	QTY
41	N00813-01Y	383	2
	30x20X3mm ALUM. ANGLE		
42	N00813-01M	1260.5	2
	30x20X3mm ALUM. ANGLE		
43	J858-AP09-33		1
	1240.5 x 423 (BACK PANEL)		
44	J858-AP02		1
	3mm THK. ALUM. PLATE		
45	J858-AP03		2
	3mm THK. ALUM. PLATE		
46	J858-AP16	100	1
	1mm THK. ALUM. FLASHING		
47			
48			
49			

◯ ALUM. EXTRUSION

ITEM	FAB. DWG NO.	LENGTH (mm)	QTY
1	X86273-15	555	1
2	X86278-17R	555	1
3	X86279-36RF	1380	1
4	X86280-12A	1341.5	1
5	X86305-01LD	490	1
5a	X86305-01RD	490	1
6	X86305-04C	1340.5	1
7	X86301-01-20	1347.5	1
8	X86300-01-27	1347.5	1
9	N516-01M	1252	1
10	X86255-01L	200	1
11	X86255-01R	200	1
12	X86258-01	200	2
13	X86303-01	300	1
14	X86303-02	150	1
15			
16			
17			

GLASS

GLASS NUMBER	WIDTH	HEIGHT	QTY.
GL03-89	1325.5	519.5	1

美特鋁質有限公司 MIDI Aluminium Fabricator Ltd.											
				工程號	J858	類別		物料號	-		
				地盘	康城11期	制圖	Z. S. P	2022-08-06	圖號	DZe-1012H6-P	
修改			採用 工廠		地盤 ✓	图纸名称	单元组装图	復核	-	-	數量	-	
日期			材料颜色	-		材料	-	批准	-	-	單件重量	-	(KG)

AF-111

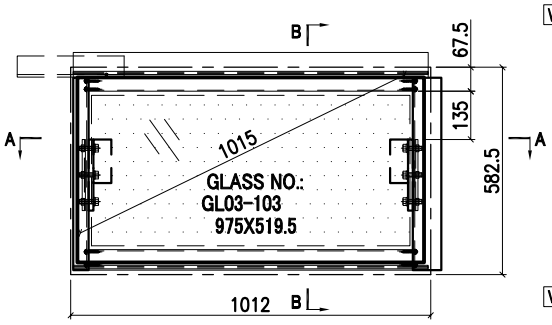

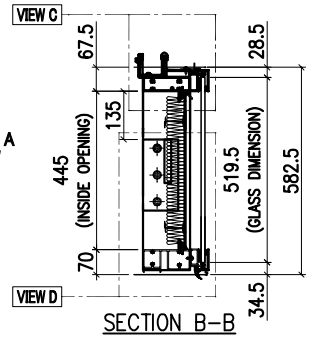

SECTION B-B

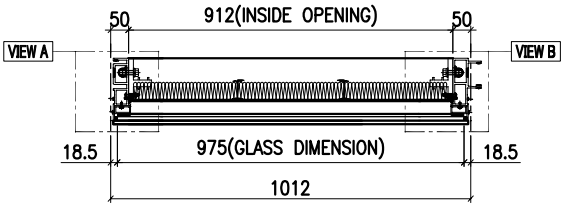

SECTION A-A

INSTALL UNIT NO.	QTY.	FLOOR
T1B-CW1.1-1105	1	11/F
T1B-CW1.1-4005	1	40/F
T1B-CW3.1-1102	1	11/F
T1B-CW3.1-4002	1	40/F
T1B-CW5.1-1103	1	11/F
T1B-CW5.1-4003	1	40/F
T1B-CW6.1-1102	1	11/F
T1B-CW6.1-4002	1	40/F
T1A-CW6.1-1105	1	11/F
T1A-CW6.1-4005	1	40/F
T1A-CW5.1-1102	1	11/F
T1A-CW5.1-4002	1	40/F
T2B-CW1.1-1105	1	11/F
T2B-CW1.1-4005	1	40/F
T2B-CW3.1-1102	1	11/F
T2B-CW3.1-4002	1	40/F
~~T2B-CW5.1-1105~~	~~1~~	~~11/F~~
~~T2B-CW5.1-4005~~	~~1~~	~~40/F~~
T2B-CW6.1-1102	1	11/F
T2B-CW6.1-4002	1	40/F
T2B-CW6.1-1110	1	11/F
T2B-CW6.1-4010	1	40/F
~~T2A-CW5.1-1102~~	~~1~~	~~11/F~~
T2A-CW5.1-4002	1	40/F

T2A-CW4.1-1104	1	11/F
T2A-CW4.1-4004	1	40/F
T2A-CW3.1-1102	1	11/F
T2A-CW3.1-4002	1	40/F
T3B-CW1.1-1105	1	11/F
T3B-CW1.1-4005	1	40/F
T3B-CW3.1-1102	1	11/F
T3B-CW3.1-4002	1	40/F
T3B-CW5.1-1105	1	11/F
T3B-CW5.1-4005	1	40/F
T3B-CW6.1-1102	1	11/F
T3B-CW6.1-4002	1	40/F
T3A-CW6.1-1104	1	11/F
T3A-CW6.1-4004	1	40/F

T3A-CW3.1-1102	1	11/F
T3A-CW3.1-4002	1	40/F
TOTAL	38	

VIEW C

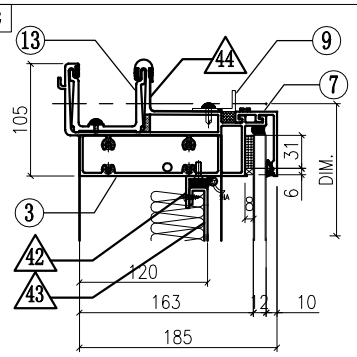

VIEW A

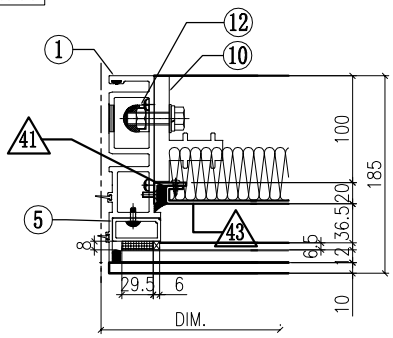

VIEW B

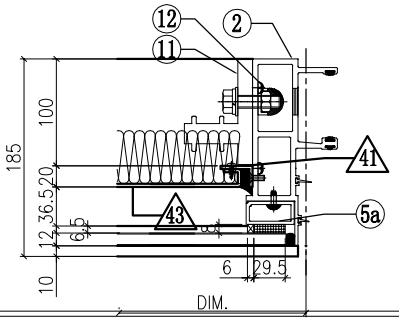

VIEW D

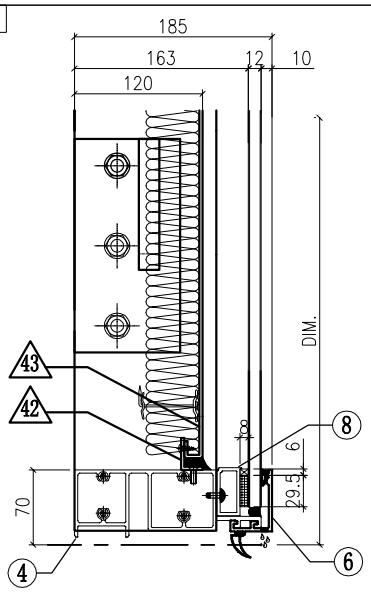

◇ OTHERS (ALUM. & G.M.S. PARTS)

ITEM	FAB. DWG NO.	LENGTH (mm)	QTY
41	N00813-01Y	383	2
	30x20X3mm ALUM. ANGLE		
42	N00813-01AE	910	2
	30x20X3mm ALUM. ANGLE		
43	J858-AP09-42		1
	890 x423 (BACK PANEL)		
44	J858-AP16	100	1
	1mm THK. ALUM. FLASHING		
45			
46			
47			
48			
49			

◯ ALUM. EXTRUSION

ITEM	FAB. DWG NO.	LENGTH (mm)	QTY
1	X86273-15	555	1
2	X86272-10	555	1
3	X86279-37C	997	1
4	X86280-12J	991	1
5	X86305-01LD	490	1
5a	X86305-01RD	490	1
6	X86305-04H	990	1
7	X86301-01-26	997	1
8	X86300-01-25	997	1
9	N516-01J	902	1
10	X86255-01L	200	1
11	X86255-01R	200	1
12	X86258-01	200	2
13	X86303-01	300	1
14			
15			
16			
17			

GLASS

GLASS NUMBER	WIDTH	HEIGHT	QTY.
GL03-103	975	519.5	1

美特鋁質有限公司 MIDI Aluminium Fabricator Ltd.						工程號	J858	類別		物料號	-		
						地盘	康城11期	制圖	Z. S. P	2022-08-06	圖號	DZd-1012H6-P	
修改				採用	工廠		地盤 ✓	图纸名称	单元组装图	復核	-	-	數量	-	
日期				材料颜色	-			材料	-	批准	-	-	單件重量	-	(KG)

AF-112

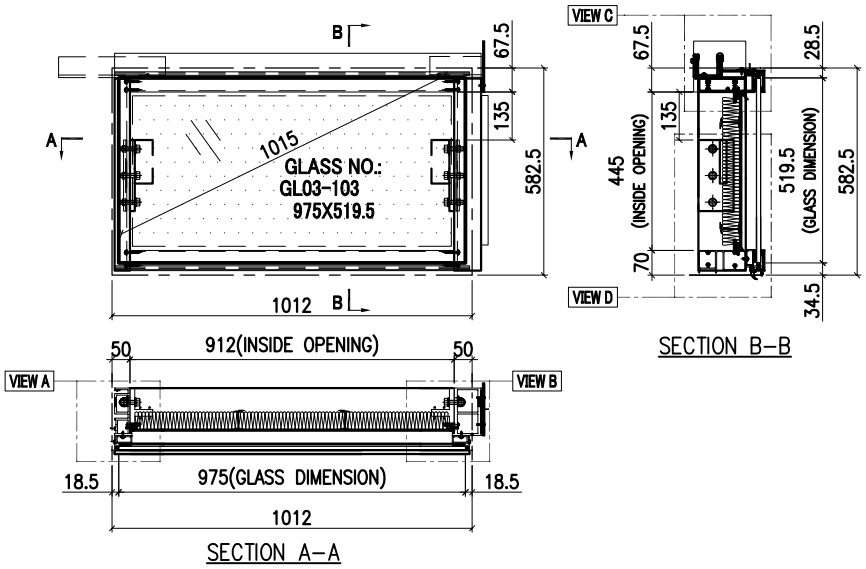

INSTALL UNIT NO.	QTY.	FLOOR
T1B-CW1.1-1106	1	11/F
T1B-CW1.1-4006	1	40/F
T1B-CW5.1-1104	1	11/F
T1B-CW5.1-4004	1	40/F
T1A-CW6.1-1106	1	11/F
T1A-CW6.1-4006	1	40/F
T2B-CW1.1-1106	1	11/F
T2B-CW1.1-4006	1	40/F
~~T2B-CW5.1-1106~~	~~1~~	~~11/F~~
~~T2B-CW5.1-4006~~	~~1~~	~~40/F~~
T2B-CW6.1-1111	1	11/F
T2B-CW6.1-4011	1	40/F
T2A-CW4.1-1105	1	11/F
T2A-CW4.1-4005	1	40/F
T3B-CW1.1-1106	1	11/F
T3B-CW1.1-4006	1	40/F
T3B-CW5.1-1106	1	11/F
T3B-CW5.1-4006	1	40/F
T3A-CW6.1-1105	1	11/F
T3A-CW6.1-4005	1	40/F
TOTAL	18	

VIEW C

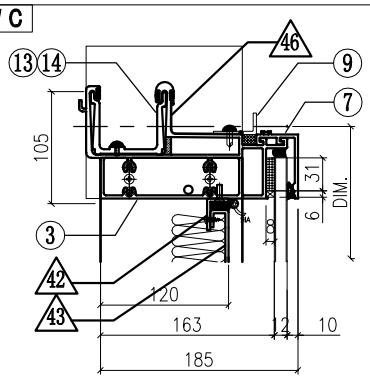

VIEW A

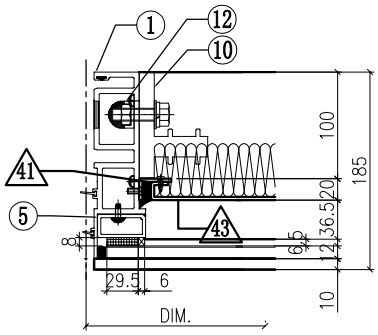

VIEW B

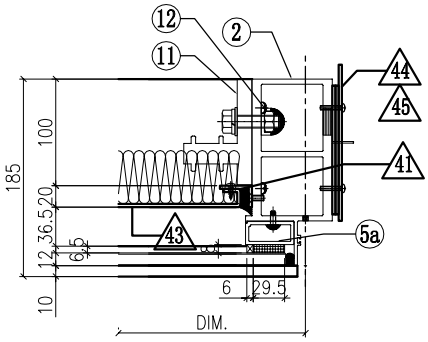

VIEW D

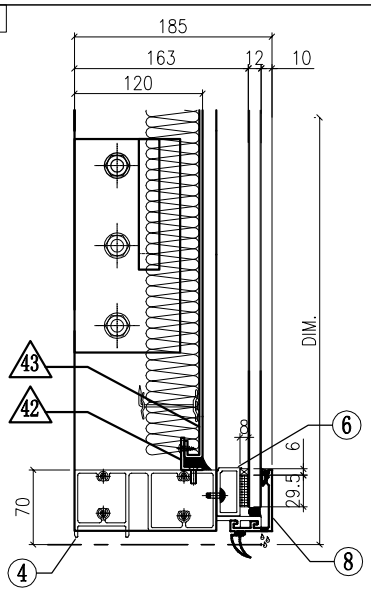

◇ OTHERS (ALUM. & G.M.S. PARTS)

ITEM	FAB. DWG NO.	LENGTH (mm)	QTY
41	N00813-01Y	383	2
	30x20X3mm ALUM. ANGLE		
42	N00813-01AE	910	2
	30x20X3mm ALUM. ANGLE		
43	J858-AP09-42		1
	890 x423 (BACK PANEL)		
44	J858-AP02		1
	3mm THK. ALUM. PLATE		
45	J858-AP03		2
	3mm THK. ALUM. PLATE		
46	J858-AP16	100	1
	1mm THK. ALUM. FLASHING		

GLASS	GLASS NUMBER	WIDTH	HEIGHT	QTY.
	GL03-103	975	519.5	1

◯ ALUM. EXTRUSION

ITEM	FAB. DWG NO.	LENGTH (mm)	QTY
1	X86273-15	555	1
2	X86278-17R	555	1
3	X86279-36RC	1029.5	1
4	X86280-12J	991	1
5	X86305-01LD	490	1
5a	X86305-01RD	490	1
6	X86305-04H	990	1
7	X86301-01-26	997	1
8	X86300-01-25	997	1
9	N516-01J	902	1
10	X86255-01L	200	1
11	X86255-01R	200	1
12	X86258-01	200	2
13	X86303-01	300	1
14	X86303-02	150	1

美特鋁質有限公司 MIDI Aluminium Fabricator Ltd.												
修改	1			採用	工廠		地盤	✓	工程號	J858	類別		物料號	-		
日期	15/12			材料顏色	-				地盘	康城11期	制圖	Z. S. P	2022-08-06	圖號	DZd-1012H6-vP
									图纸名称	单元组装图	復核	-	-	數量	-
									材料	-	批准	-	-	單件重量	- (KG)

AF-113

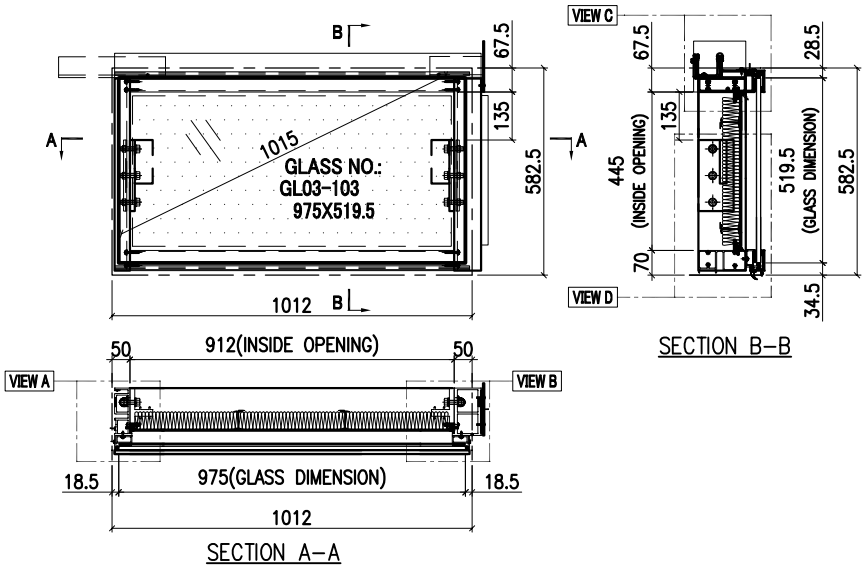

INSTALL UNIT NO.	QTY.	FLOOR
T1B-CW3.1-1103	1	11/F
T1B-CW3.1-4003	1	40/F
T1A-CW5.1-1103	1	11/F
T1A-CW5.1-4003	1	40/F
T2B-CW3.1-1103	1	11/F
T2B-CW3.1-4003	1	40/F
T2A-CW5.1-1103	1	11/F
T2A-CW5.1-4003	1	40/F
T3B-CW3.1-1103	1	11/F
T3B-CW3.1-4003	1	40/F
T1B-CW6.1-1103	1	11/F
T1B-CW6.1-4003	1	40/F
T2B-CW6.1-1103	1	11/F
T2B-CW6.1-4003	1	40/F
T2A-CW3.1-1103	1	11/F
T2A-CW3.1-4003	1	40/F
T3B-CW6.1-1103	1	11/F
T3B-CW6.1-4003	1	40/F
T3A-CW3.1-1103	1	11/F
T3A-CW3.1-4003	1	40/F
TOTAL	20	

VIEW C

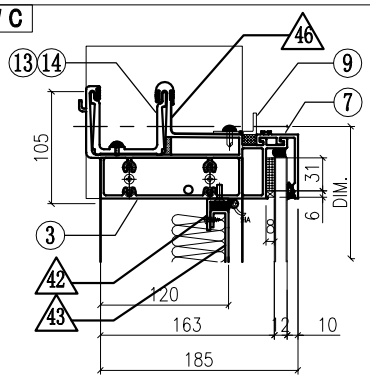

VIEW A

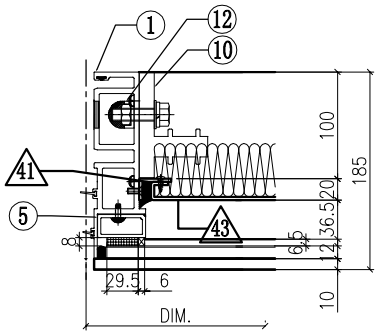

VIEW B

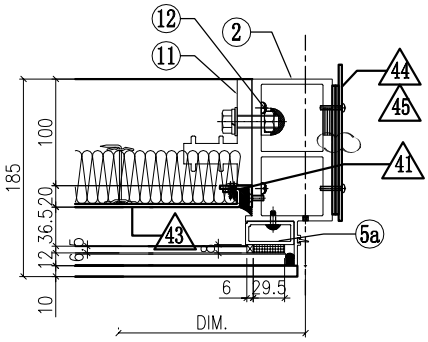

VIEW D

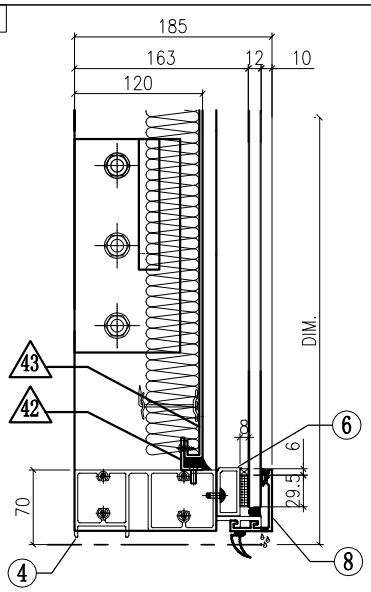

◇ OTHERS (ALUM. & G.M.S. PARTS)

ITEM	FAB. DWG NO.	LENGTH (mm)	QTY
41	N00813-01Y	383	2
	30x20X3mm ALUM. ANGLE		
42	N00813-01AE	910	2
	30x20X3mm ALUM. ANGLE		
43	J858-AP09-42		1
	890 x423 (BACK PANEL)		
44	J858-AP02		1
	3mm THK. ALUM. PLATE		
45	J858-AP03		2
	3mm THK. ALUM. PLATE		
46	J858-AP16	100	1
	1mm THK. ALUM. FLASHING		

GLASS	GLASS NUMBER	WIDTH	HEIGHT	QTY.
	GL03-103	975	519.5	1

◯ ALUM. EXTRUSION

ITEM	FAB. DWG NO.	LENGTH (mm)	QTY
1	X86273-15	555	1
2	X86278-18R	555	1
3	X86279-36RC	1029.5	1
4	X86280-12J	991	1
5	X86305-01LD	490	1
5a	X86305-01RD	490	1
6	X86305-04H	990	1
7	X86301-01-26	997	1
8	X86300-01-25	997	1
9	N516-01J	902	1
10	X86255-01L	200	1
11	X86255-01R	200	1
12	X86258-01	200	2
13	X86303-01	300	1
14	X86303-02	150	1

美特鋁質有限公司 MIDI Aluminium Fabricator Ltd.											
						工程號	J858	類別		物料號	-		
						地盘	康城11期	制圖	Z. S. P	2022-08-06	圖號	DZc-1012H6-P
修改				採用	工廠		地盤 ✓	图纸名称	单元组装图	復核	-	-	數量	-
日期				材料颜色	-			材料	-	批准	-	-	單件重量	- (KG)

AF-115

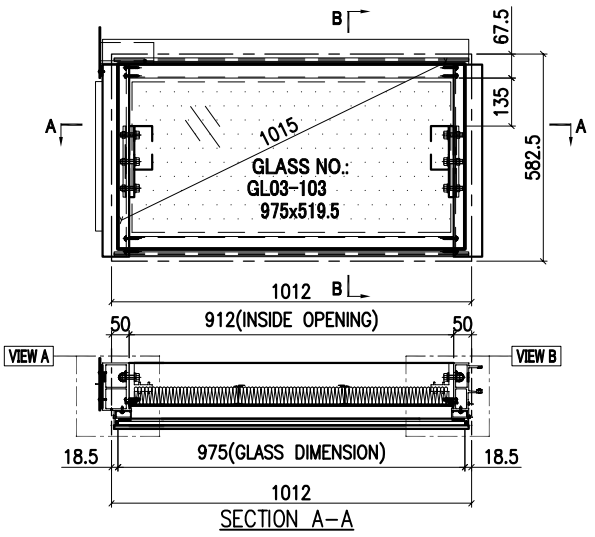

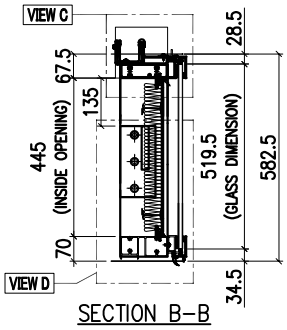

INSTALL UNIT NO.	QTY.	FLOOR
T1B-CW3.1-1101	1	11/F
T1B-CW3.1-4001	1	40/F
T1B-CW6.1-1101	1	11/F
T1B-CW6.1-4001	1	40/F
T1A-CW5.1-1101	1	11/F
T1A-CW5.1-4001	1	40/F
T2B-CW3.1-1101	1	11/F
T2B-CW3.1-4001	1	40/F
T2A-CW5.1-1101	1	11/F
T2A-CW5.1-4001	1	40/F
T2A-CW3.1-1101	1	11/F
T2A-CW3.1-4001	1	40/F
T2B-CW6.1-1101	1	11/F
T2B-CW6.1-4001	1	40/F
T3B-CW3.1-1101	1	11/F
T3B-CW3.1-4001	1	40/F
T3B-CW6.1-1101	1	11/F
T3B-CW6.1-4001	1	40/F
T3A-CW3.1-1101	1	11/F
T3A-CW3.1-4001	1	40/F
TOTAL	20	

VIEW C

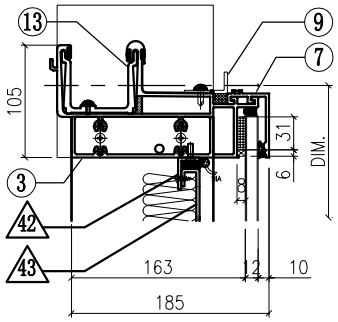

VIEW A

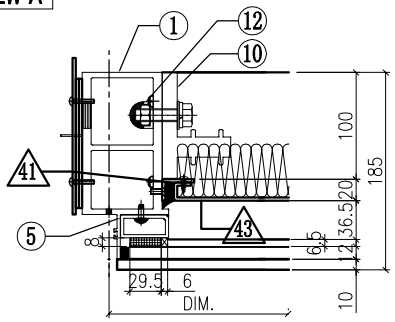

VIEW B

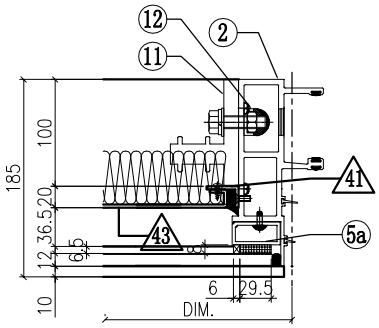

VIEW D

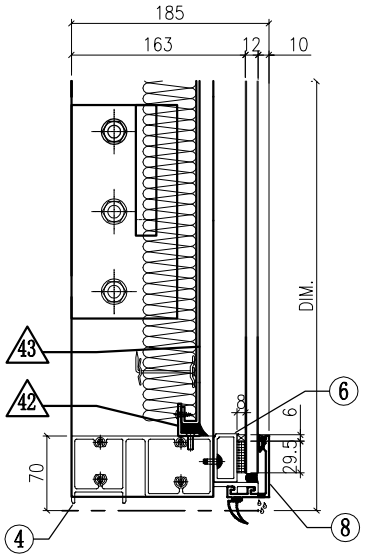

◇ OTHERS (ALUM. & G.M.S. PARTS)

ITEM	FAB. DWG NO.	LENGTH (mm)	QTY
41	N00813-01Y	383	2
	30x20X3mm ALUM. ANGLE		
42	N00813-01AE	910	2
	30x20X3mm ALUM. ANGLE		
43	J858-AP09-42		1
	890 x 423 (BACK PANEL)		
44	J858-AP02		1
	3mm THK. ALUM. PLATE		
45	J858-AP03		2
	3mm THK. ALUM. PLATE		
46			

GLASS	GLASS NUMBER	WIDTH	HEIGHT	QTY.
	GL03-103	975	519.5	1

◯ ALUM. EXTRUSION

ITEM	FAB. DWG NO.	LENGTH (mm)	QTY
1	X86278-17L	555	1
2	X86272-10	555	1
3	X86279-36LC	1029.5	1
4	X86280-12J	991	1
5	X86305-01LD	490	1
5a	X86305-01RD	490	1
6	X86305-04H	990	1
7	X86301-01-26	997	1
8	X86300-01-25	997	1
9	N516-01J	902	1
10	X86255-01L	200	1
11	X86255-01R	200	1
12	X86258-01	200	2
13	X86303-03	150	1
14			

美特鋁質有限公司 MIDI Aluminium Fabricator Ltd.											
					工程號	J858	類別		物料號	-	
					地盘	康城11期	制圖	Z. S. P	2022-08-06	圖號	DZc-1012H6-vP
修改	1			採用 工廠		地盤 ✓	图纸名称	单元组装图	復核	-	-	數量	-
日期	15/12			材料颜色	-		材料	-	批准	-	-	單件重量	- (KG)

AF-116

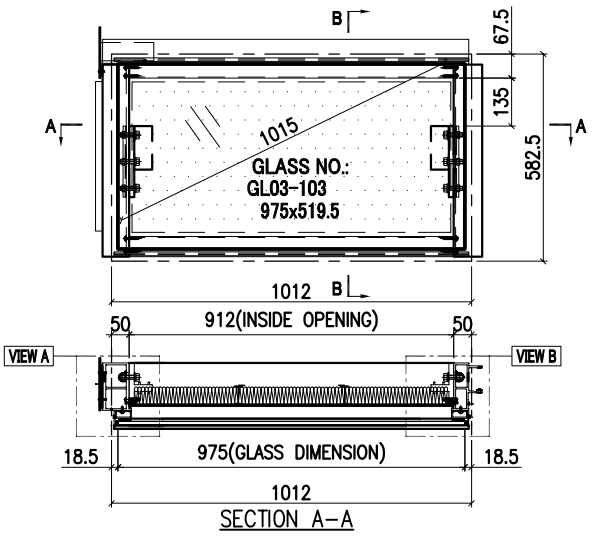

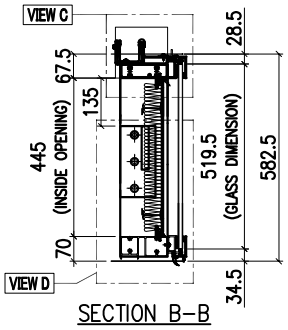

INSTALL UNIT NO.	QTY.	FLOOR
~~T2B-CW5.1-1104~~	1	11/F
~~T2B-CW5.1-4004~~	1	40/F
T2A-CW4.1-1103	1	11/F
T2A-CW4.1-4003	1	40/F
T1A-CW6.1-1104	1	11/F
T1A-CW6.1-4004	1	40/F
T2B-CW1.1-1104	1	11/F
T2B-CW1.1-4004	1	40/F
T2B-CW6.1-1109	1	11/F
T2B-CW6.1-4009	1	40/F
T3B-CW1.1-1104	1	11/F
T3B-CW1.1-4004	1	40/F
T3B-CW5.1-1104	1	11/F
T3B-CW5.1-4004	1	40/F
T3A-CW6.1-1103	1	11/F
T3A-CW6.1-4003	1	40/F
T1B-CW1.1-1104	1	11/F
T1B-CW1.1-4004	1	40/F
T1B-CW5.1-1102	1	11/F
T1B-CW5.1-4002	1	40/F
TOTAL	18	

VIEW C

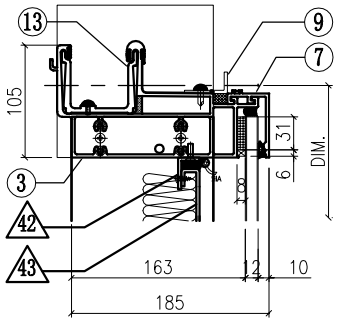

VIEW A

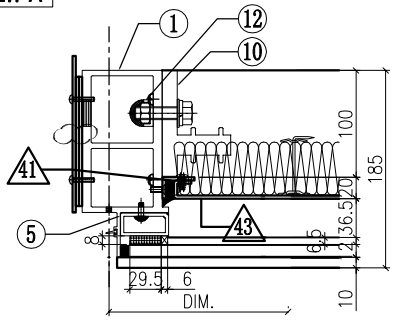

VIEW B

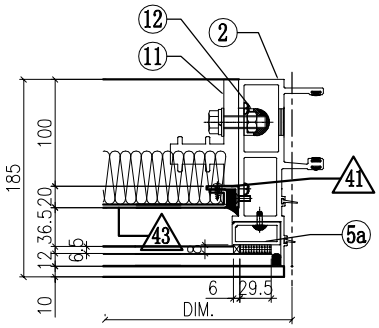

VIEW D

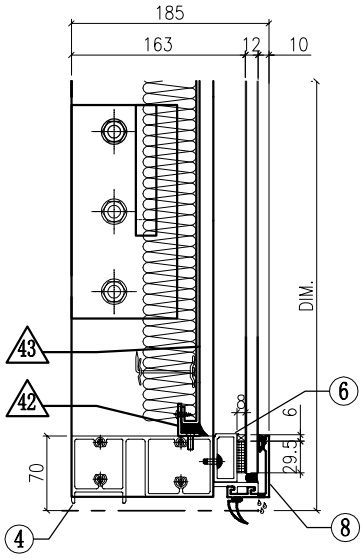

◇ OTHERS (ALUM. & G.M.S. PARTS)

ITEM	FAB. DWG NO.	LENGTH (mm)	QTY
41	N00813-01Y	383	2
	30x20X3mm ALUM. ANGLE		
42	N00813-01AE	910	2
	30x20X3mm ALUM. ANGLE		
43	J858-AP09-42		1
	890 x 423 (BACK PANEL)		
44	J858-AP02		1
	3mm THK. ALUM. PLATE		
45	J858-AP03		2
	3mm THK. ALUM. PLATE		
46			

○ ALUM. EXTRUSION

ITEM	FAB. DWG NO.	LENGTH (mm)	QTY
1	X86278-18L	555	1
2	X86272-10	555	1
3	X86279-36LC	1029.5	1
4	X86280-12J	991	1
5	X86305-01LD	490	1
5a	X86305-01RD	490	1
6	X86305-04H	990	1
7	X86301-01-26	997	1
8	X86300-01-25	997	1
9	N516-01J	902	1
10	X86255-01L	200	1
11	X86255-01R	200	1
12	X86258-01	200	2
13	X86303-03	150	1
14			

GLASS	GLASS NUMBER	WIDTH	HEIGHT	QTY.
	GL03-103	975	519.5	1

美特鋁質有限公司 MIDI Aluminium Fabricator Ltd.						工程號	J858	類別		物料號	-		
						地盘	康城11期	制圖	Z. S. P	2022-08-06	圖號	DZc-985H6-vP	
修改				採用	工廠		地盤 ✓	图纸名称	单元组装图	復核	-	-	數量	-	
日期				材料顏色	-			材料	-	批准	-	-	單件重量	-	(KG)

AF-118

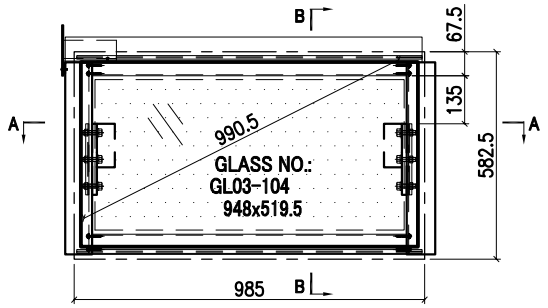

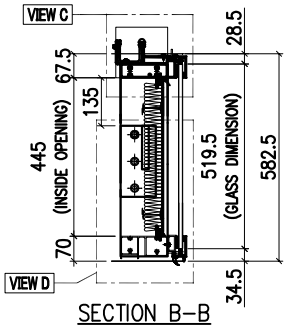

SECTION B-B

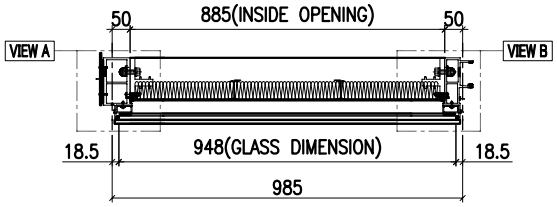

SECTION A-A

INSTALL UNIT NO.	QTY.	FLOOR
T1B-CW2.1-1102	1	11/F
T1B-CW2.1-4002	1	40/F
T1A-CW3.1-1109	1	11/F
T1A-CW3.1-4009	1	40/F
T2B-CW2.1-1102	1	11/F
T2B-CW2.1-4002	1	40/F
T2A-CW3.1-1108	1	11/F
T2A-CW3.1-4008	1	40/F
T3B-CW2.1-1102	1	11/F
T3B-CW2.1-4002	1	40/F
T3A-CW3.1-1108	1	11/F
T3A-CW3.1-4008	1	40/F
TOTAL	12	

VIEW C

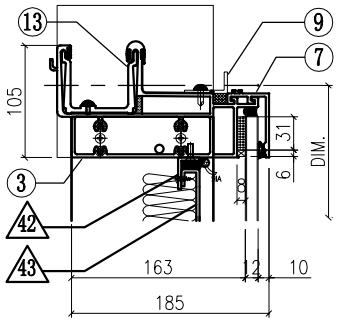

VIEW A

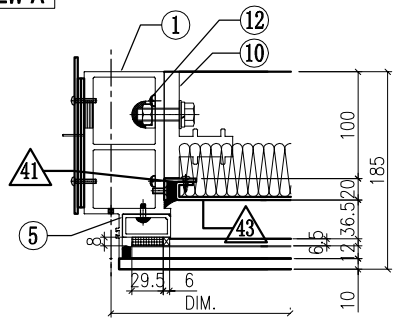

VIEW B

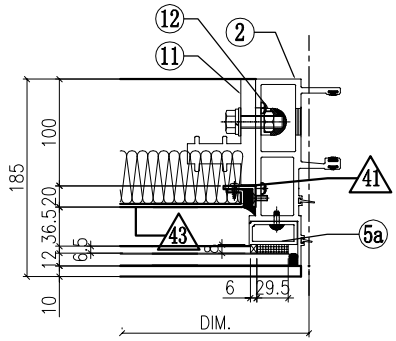

VIEW D

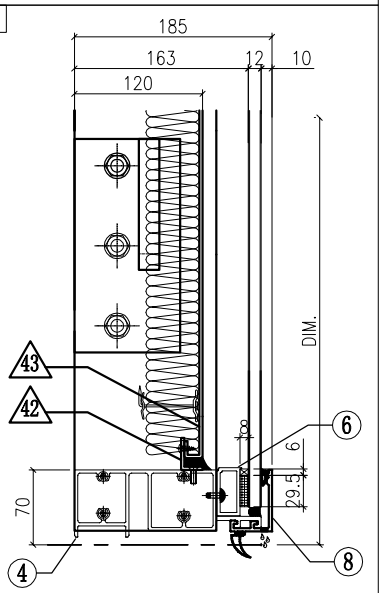

◇ OTHERS (ALUM. & G.M.S. PARTS)

ITEM	FAB. DWG NO.	LENGTH (mm)	QTY
41	N00813-01Y	383	2
	30x20X3mm ALUM. ANGLE		
42	N00813-01AD	883	2
	30x20X3mm ALUM. ANGLE		
43	J858-AP09-43		1
	863 x 423 (BACK PANEL)		
44	J858-AP02		1
	3mm THK. ALUM. PLATE		
45	J858-AP03		2
	3mm THK. ALUM. PLATE		
46			
47			
48			
49			

◯ ALUM. EXTRUSION

ITEM	FAB. DWG NO.	LENGTH (mm)	QTY
1	X86278-17L	555	1
2	X86272-10	555	1
3	X86279-36LD	1002.5	1
4	X86280-12K	964	1
5	X86305-01LD	490	1
5a	X86305-01RD	490	1
6	X86305-04J	963	1
7	X86301-01-23	970	1
8	X86300-01-22	970	1
9	N516-01K	875	1
10	X86255-01L	200	1
11	X86255-01R	200	1
12	X86258-01	200	2
13	**X86303-03**	**150**	1
14			
15			
16			
17			

GLASS	GLASS NUMBER	WIDTH	HEIGHT	QTY.
	GL03-104	948	519.5	1

美特鋁質有限公司 MIDI Aluminium Fabricator Ltd.											
					工程號	J858	類別		物料號	-	
					地盘	康城11期	制圖	Z. S. P	2022-08-06	圖號	DZe-985H6-P
修改				採用 工廠		地盤 ✓	图纸名称	单元组装图	復核	-	-	數量	-
日期				材料顏色	-		材料	-	批准	-	-	單件重量	- (KG)

AF-119

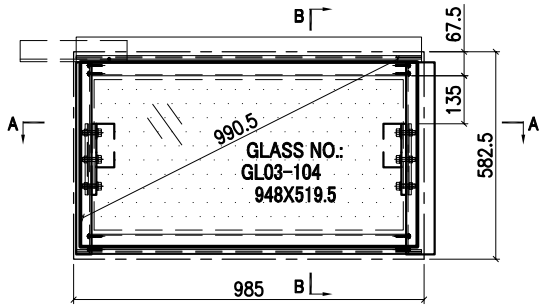

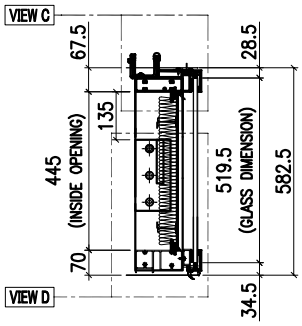

SECTION B-B

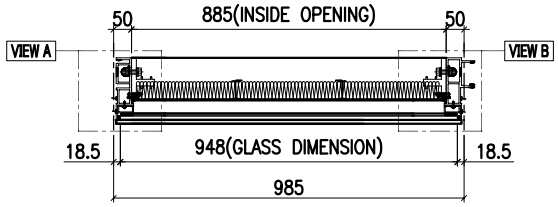

SECTION A-A

INSTALL UNIT NO.	QTY.	FLOOR
T1B-CW2.1-1103	1	11/F
T1B-CW2.1-4003	1	40/F
T1A-CW3.1-1110	1	11/F
T1A-CW3.1-4010	1	40/F
T2B-CW2.1-1103	1	11/F
T2B-CW2.1-4003	1	40/F
T2A-CW3.1-1109	1	11/F
T2A-CW3.1-4009	1	40/F
T3B-CW2.1-1103	1	11/F
T3B-CW2.1-4003	1	40/F
T3A-CW3.1-1109	1	11/F
T3A-CW3.1-4009	1	40/F
TOTAL	12	

VIEW C

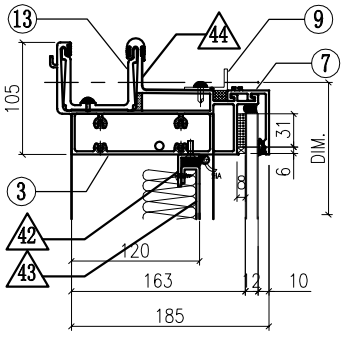

VIEW A

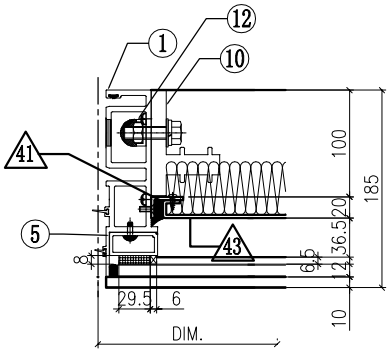

VIEW B

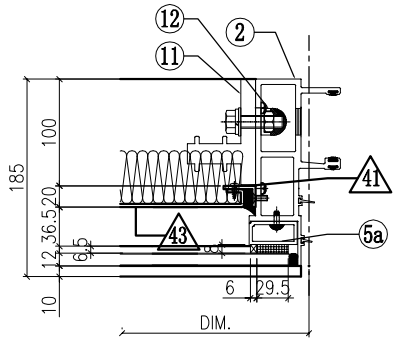

VIEW D

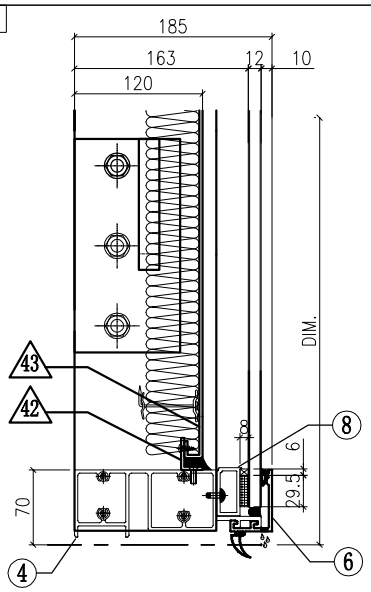

◇ OTHERS (ALUM. & G.M.S. PARTS)

ITEM	FAB. DWG NO.	LENGTH (mm)	QTY
41	N00813-01Y	383	2
	30x20X3mm ALUM. ANGLE		
42	N00813-01AD	883	2
	30x20X3mm ALUM. ANGLE		
43	J858-AP09-43		1
	863 x 423 (BACK PANEL)		
44	J858-AP16	100	1
	1mm THK. ALUM. FLASHING		
45			
46			
47			
48			
49			

◯ ALUM. EXTRUSION

ITEM	FAB. DWG NO.	LENGTH (mm)	QTY
1	X86273-15	555	1
2	X86272-10	555	1
3	X86279-37D	970	1
4	X86280-12K	964	1
5	X86305-01LD	490	1
5a	X86305-01RD	490	1
6	X86305-04J	963	1
7	X86301-01-23	970	1
8	X86300-01-22	970	1
9	N516-01K	875	1
10	X86255-01L	200	1
11	X86255-01R	200	1
12	X86258-01	200	2
13	X86303-01	300	1
14			
15			
16			
17			

GLASS

GLASS NUMBER	WIDTH	HEIGHT	QTY.
GL03-104	948	519.5	1

美特鋁質有限公司 MIDI Aluminium Fabricator Ltd.						工程號	J858	類別		物料號	-		
						地盘	康城11期	制圖	Z. S. P	2022-08-06	圖號	DZd-985H6-P	
修改				採用	工廠		地盤 ✓	图纸名称	单元组装图	復核	-	-	數量	-	
日期				材料顏色	-			材料	-	批准	-	-	單件重量	-	(KG)

AF-120

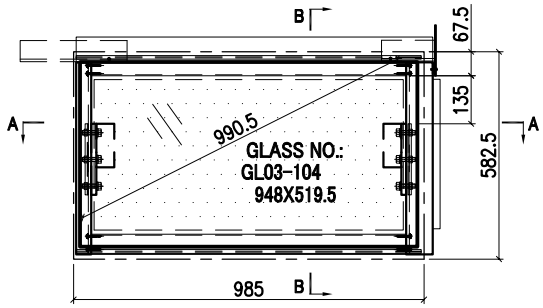

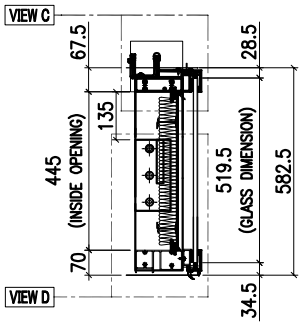

SECTION B-B

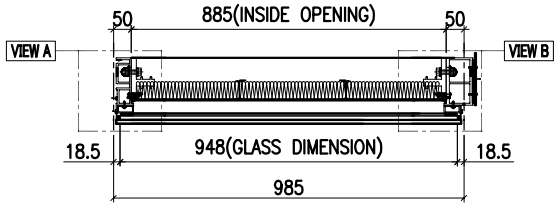

SECTION A-A

INSTALL UNIT NO.	QTY.	FLOOR
T1B-CW2.1-1104	1	11/F
T1B-CW2.1-4004	1	40/F
T1A-CW3.1-1111	1	11/F
T1A-CW3.1-4011	1	40/F
T2B-CW2.1-1104	1	11/F
T2B-CW2.1-4004	1	40/F
T2A-CW3.1-1110	1	11/F
T2A-CW3.1-4010	1	40/F
T3B-CW2.1-1104	1	11/F
T3B-CW2.1-4004	1	40/F
T3A-CW3.1-1110	1	11/F
T3A-CW3.1-4010	1	40/F
TOTAL	12	

VIEW C

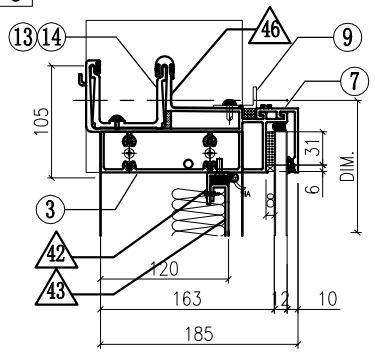

VIEW A

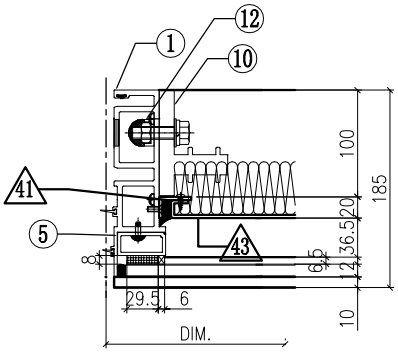

VIEW B

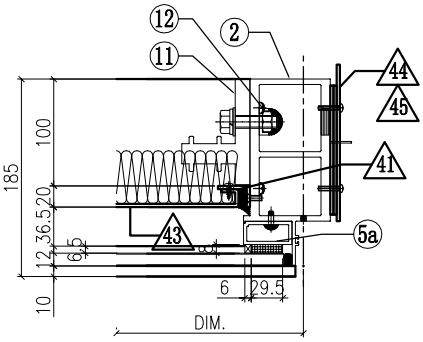

VIEW D

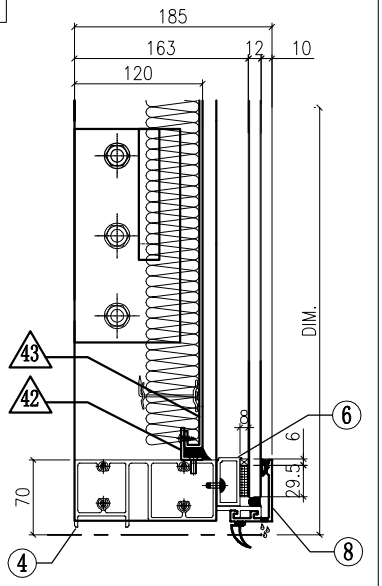

◇ OTHERS (ALUM. & G.M.S. PARTS)

ITEM	FAB. DWG NO.	LENGTH (mm)	QTY
41	N00813-01Y	383	2
	30x20X3mm ALUM. ANGLE		
42	N00813-01AD	883	2
	30x20X3mm ALUM. ANGLE		
43	J858-AP09-43		1
	863 x 423 (BACK PANEL)		
44	J858-AP02		1
	3mm THK. ALUM. PLATE		
45	J858-AP03		2
	3mm THK. ALUM. PLATE		
46	J858-AP16	100	1
	1mm THK. ALUM. FLASHING		
47			
48			
49			

◯ ALUM. EXTRUSION

ITEM	FAB. DWG NO.	LENGTH (mm)	QTY
1	X86273-15	555	1
2	X86278-17R	555	1
3	X86279-36RD	1002.5	1
4	X86280-12K	964	1
5	X86305-01LD	490	1
5a	X86305-01RD	490	1
6	X86305-04J	963	1
7	X86301-01-23	970	1
8	X86300-01-22	970	1
9	N516-01K	875	1
10	X86255-01L	200	1
11	X86255-01R	200	1
12	X86258-01	200	2
13	X86303-01	300	1
14	X86303-02	150	1
15			
16			
17			

GLASS	GLASS NUMBER	WIDTH	HEIGHT	QTY.
	GL03-104	948	519.5	1

美特鋁質有限公司 MIDI Aluminium Fabricator Ltd.						工程號	J858	類別		物料號	-		
						地盘	康城11期	制圖	Z.S.P	2022-08-06	圖號	DZc-1003H6-P	
修改				採用	工廠		地盤 ✓	图纸名称	单元组装图	復核	-	-	數量	-	
日期				材料顏色	-			材料	-	批准	-	-	單件重量	-	(KG)

AF-121

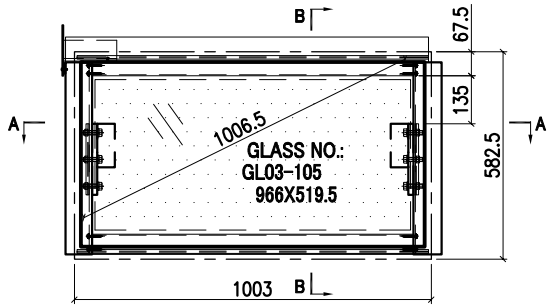

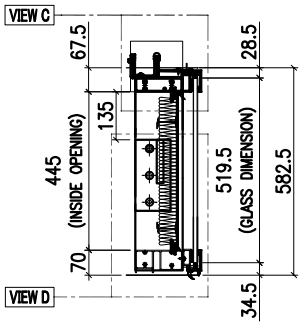

SECTION B-B

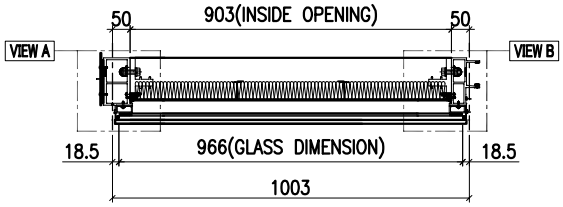

SECTION A-A

INSTALL UNIT NO.	QTY.	FLOOR
T1A-CW3.1-1101	1	11/F
T1A-CW3.1-4001	1	40/F
TOTAL	2	

VIEW C

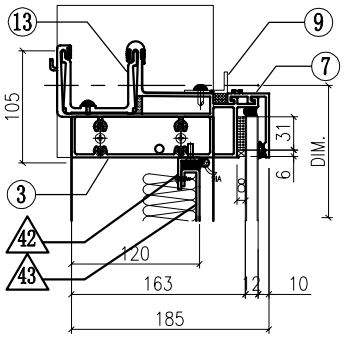

VIEW A

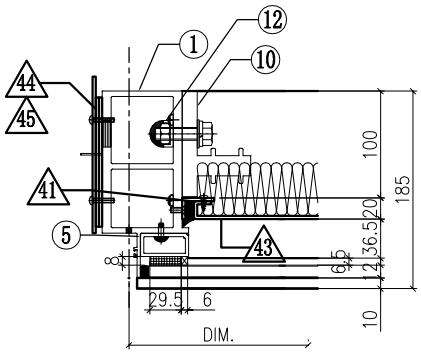

VIEW B

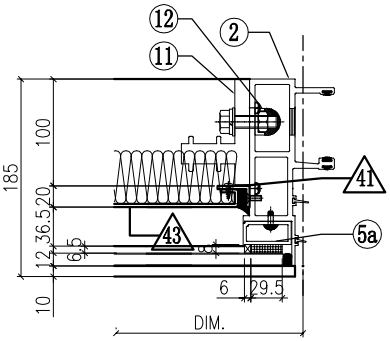

VIEW D

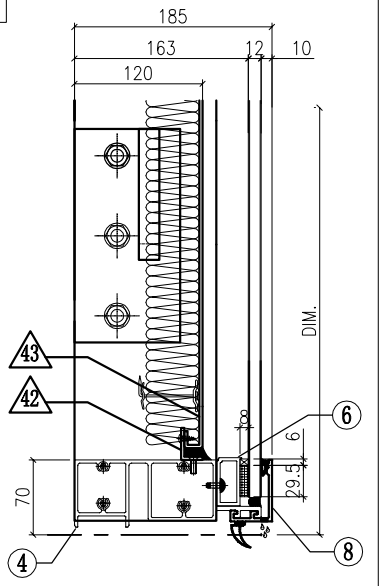

◇ OTHERS (ALUM. & G.M.S. PARTS)

ITEM	FAB. DWG NO.	LENGTH (mm)	QTY
41	N00813-01Y	383	2
	30x20X3mm ALUM. ANGLE		
42	N00813-01AC	901	2
	30x20X3mm ALUM. ANGLE		
43	J858-AP09-45		1
	881 x 423 (BACK PANEL)		
44	J858-AP02		1
	3mm THK. ALUM. PLATE		
45	J858-AP03		2
	3mm THK. ALUM. PLATE		
46			
47			
48			
49			

◯ ALUM. EXTRUSION

ITEM	FAB. DWG NO.	LENGTH (mm)	QTY
1	X86278-17L	555	1
2	X86272-10	555	1
3	X86279-36LE	1020.5	1
4	X86280-12L	982	1
5	X86305-01LD	490	1
5a	X86305-01RD	490	1
6	X86305-04K	981	1
7	X86301-01-22	988	1
8	X86300-01-21	988	1
9	N516-01L	893	1
10	X86255-01L	200	1
11	X86255-01R	200	1
12	X86258-01	200	2
13	X86303-03	150	1
14			
15			
16			
17			

GLASS

GLASS NUMBER	WIDTH	HEIGHT	QTY.
GL03-105	966	519.5	1

美特鋁質有限公司 MIDI Aluminium Fabricator Ltd.							工程號	J858	類別		物料號	-		
							地盘	康城11期	制圖	Z. S. P	2022-08-06	圖號	DZc-1003H6-vP	
修改	1			採用	工廠	地盤 ✓	图纸名称	单元组装图	復核	-	-	數量	-	
日期	15/12			材料颜色	-		材料	-	批准	-	-	單件重量	-	(KG)

AF-122

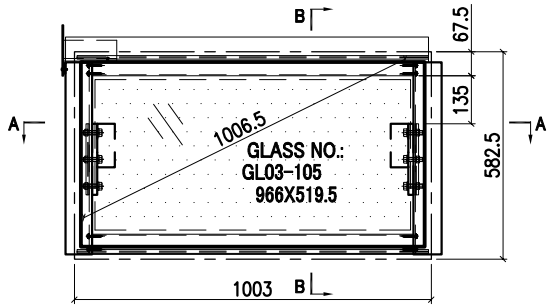

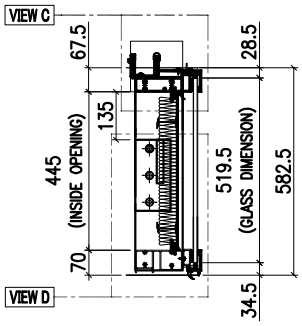

SECTION B-B

INSTALL UNIT NO.	QTY.	FLOOR
T1A-CW4.1-1106	1	11/F
T1A-CW4.1-4006	1	40/F
TOTAL	2	

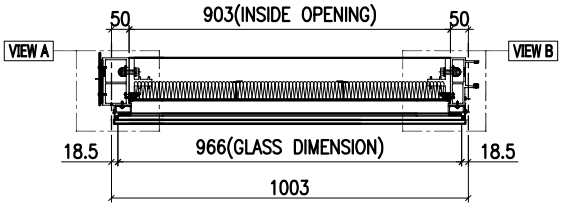

SECTION A-A

VIEW C

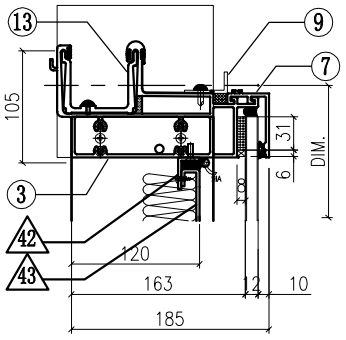

VIEW A

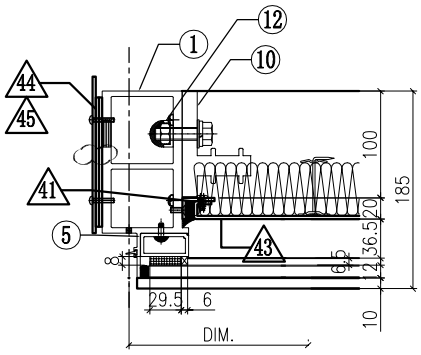

VIEW B

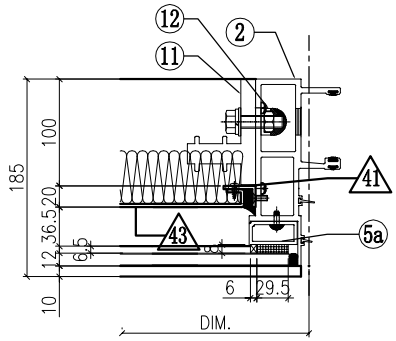

VIEW D

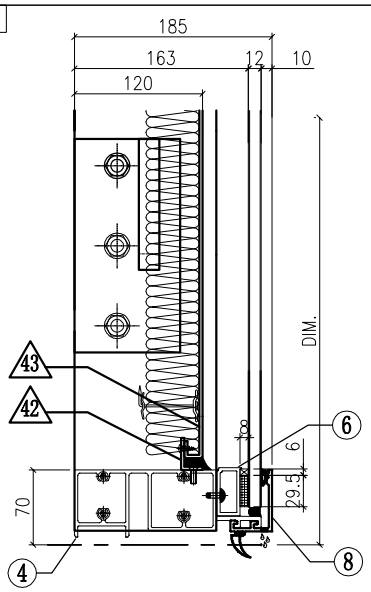

◇ OTHERS (ALUM. & G.M.S. PARTS)

ITEM	FAB. DWG NO.	LENGTH (mm)	QTY
41	N00813-01Y	383	2
	30x20X3mm ALUM. ANGLE		
42	N00813-01AC	901	2
	30x20X3mm ALUM. ANGLE		
43	J858-AP09-45		1
	881 x 423 (BACK PANEL)		
44	J858-AP02		1
	3mm THK. ALUM. PLATE		
45	J858-AP03		2
	3mm THK. ALUM. PLATE		
46			
47			
48			
49			

◯ ALUM. EXTRUSION

ITEM	FAB. DWG NO.	LENGTH (mm)	QTY
1	X86278-18L	555	1
2	X86272-10	555	1
3	X86279-36LE	1020.5	1
4	X86280-12L	982	1
5	X86305-01LD	490	1
5a	X86305-01RD	490	1
6	X86305-04K	981	1
7	X86301-01-22	988	1
8	X86300-01-21	988	1
9	N516-01L	893	1
10	X86255-01L	200	1
11	X86255-01R	200	1
12	X86258-01	200	2
13	X86303-03	150	1
14			
15			
16			
17			

GLASS

GLASS NUMBER	WIDTH	HEIGHT	QTY.
GL03-105	966	519.5	1

美特鋁質有限公司 MIDI Aluminium Fabricator Ltd.						工程號	J858	類別		物料號	-		
						地盤	康城11期	制圖	Z. S. P	2022-08-06	圖號	DZe-1003H6-P	
修改				採用	工廠		地盤 ✓	图纸名称	单元组装图	復核	-	-	數量	-	
日期				材料顏色	-			材料	-	批准	-	-	單件重量	-	(KG)

AF-123

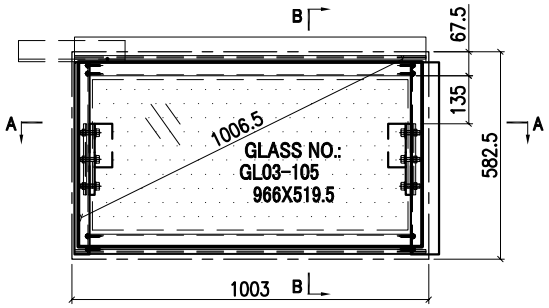

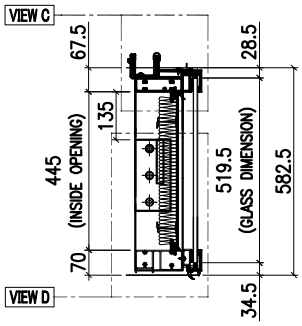

SECTION B-B

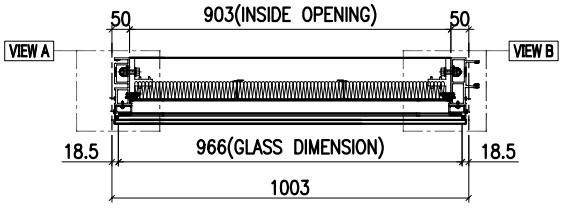

SECTION A-A

INSTALL UNIT NO.	QTY.	FLOOR
T1A-CW4.1-1107	1	11/F
T1A-CW4.1-4007	1	40/F
T1A-CW3.1-1102	1	11/F
T1A-CW3.1-4002	1	40/F
TOTAL	4	

VIEW C

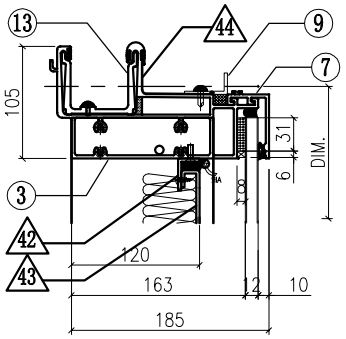

VIEW A

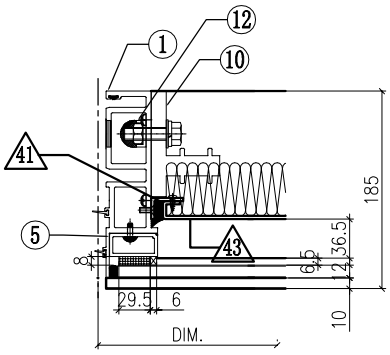

VIEW B

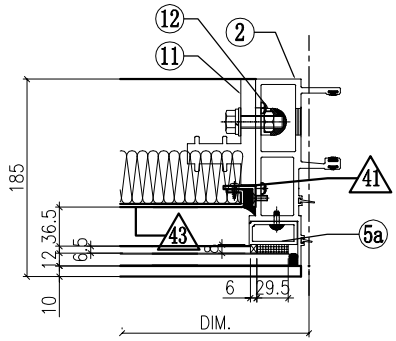

VIEW D

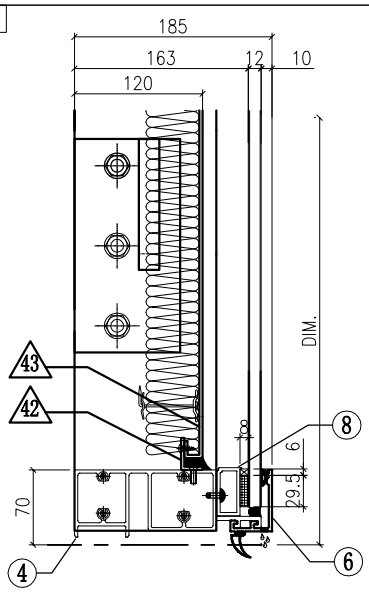

◇ OTHERS (ALUM. & G.M.S. PARTS)

ITEM	FAB. DWG NO.	LENGTH (mm)	QTY
41	N00813-01Y	383	2
	30x20X3mm ALUM. ANGLE		
42	N00813-01AC	901	2
	30x20X3mm ALUM. ANGLE		
43	J858-AP09-45		1
	881 x 423 (BACK PANEL)		
44	J858-AP16	100	1
	1mm THK. ALUM. FLASHING		
45			
46			
47			
48			
49			

◯ ALUM. EXTRUSION

ITEM	FAB. DWG NO.	LENGTH (mm)	QTY
1	X86273-15	555	1
2	X86272-10	555	1
3	X86279-37E	988	1
4	X86280-12L	982	1
5	X86305-01LD	490	1
5a	X86305-01RD	490	1
6	X86305-04K	981	1
7	X86301-01-22	988	1
8	X86300-01-21	988	1
9	N516-01L	893	1
10	X86255-01L	200	1
11	X86255-01R	200	1
12	X86258-01	200	2
13	X86303-01	300	1
14			
15			
16			
17			

GLASS	GLASS NUMBER	WIDTH	HEIGHT	QTY.
	GL03-105	966	519.5	1

美特鋁質有限公司 MIDI Aluminium Fabricator Ltd.						工程號	J858	類別		物料號	-		
						地盘	康城11期	制圖	Z. S. P	2022-08-06	圖號	DZd-1003H6-P	
修改				採用	工廠		地盤 ✓	图纸名称	单元组装图	復核	-	-	數量	-	
日期				材料顏色	-			材料	-	批准	-	-	單件重量	-	(KG)

AF-124

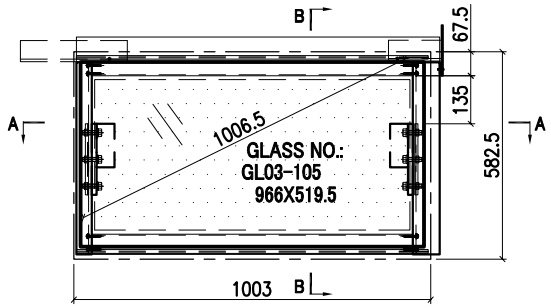

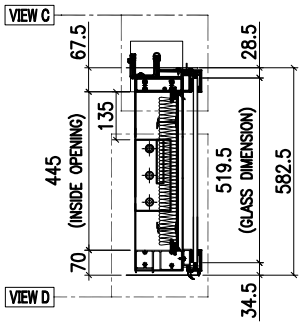

SECTION B-B

INSTALL UNIT NO.	QTY.	FLOOR
T1A-CW4.1-1108	1	11/F
T1A-CW4.1-4008	1	40/F
TOTAL	2	

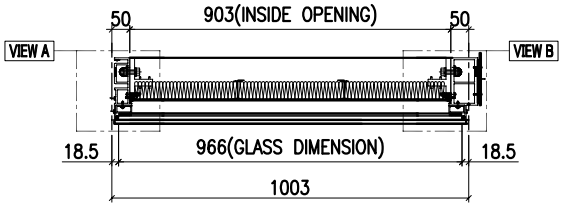

SECTION A-A

VIEW C

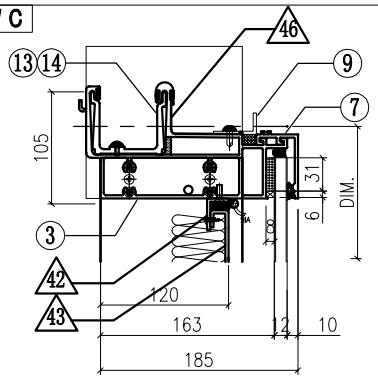

VIEW A

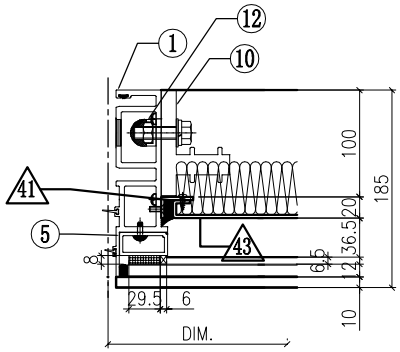

VIEW B

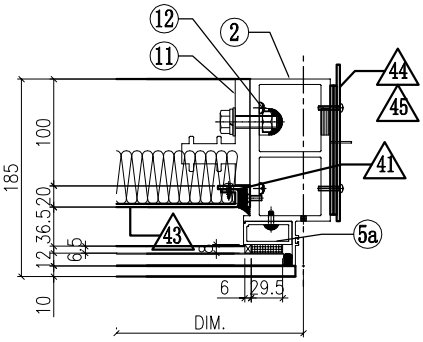

VIEW D

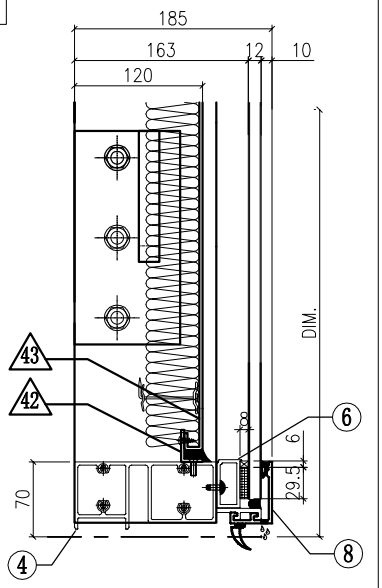

◇ OTHERS (ALUM. & G.M.S. PARTS)

ITEM	FAB. DWG NO.	LENGTH (mm)	QTY
41	N00813-01Y	383	2
	30x20X3mm ALUM. ANGLE		
42	N00813-01AC	901	2
	30x20X3mm ALUM. ANGLE		
43	J858-AP09-45		1
	881 x 423 (BACK PANEL)		
44	J858-AP02		1
	3mm THK. ALUM. PLATE		
45	J858-AP03		2
	3mm THK. ALUM. PLATE		
46	J858-AP16	100	1
	1mm THK. ALUM. FLASHING		
47			
48			
49			

◯ ALUM. EXTRUSION

ITEM	FAB. DWG NO.	LENGTH (mm)	QTY
1	X86273-15	555	1
2	X86278-17R	555	1
3	X86279-36RE	1020.5	1
4	X86280-12L	982	1
5	X86305-01LD	490	1
5a	X86305-01RD	490	1
6	X86305-04K	981	1
7	X86301-01-22	988	1
8	X86300-01-21	988	1
9	N516-01L	893	1
10	X86255-01L	200	1
11	X86255-01R	200	1
12	X86258-01	200	2
13	X86303-01	300	1
14	X86303-02	150	1
15			
16			
17			

GLASS

GLASS NUMBER	WIDTH	HEIGHT	QTY.
GL03-105	966	519.5	1

美特鋁質有限公司 MIDI Aluminium Fabricator Ltd.						工程號	J858	類別		物料號	-		
						地盘	康城11期	制圖	Z. S. P	2022-08-06	圖號	DZd-1003H6-vP	
修改	1			採用	工廠		地盤 ✓	图纸名称	单元组装图	復核	-	-	數量	-	
日期	15/12			材料颜色	-			材料	-	批准	-	-	單件重量	-	(KG)

AF-125

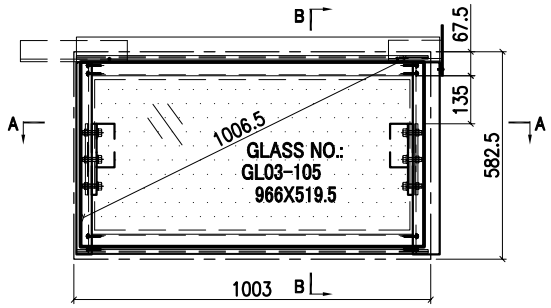

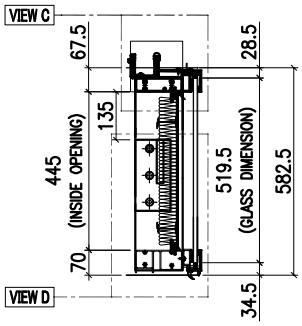

SECTION B-B

INSTALL UNIT NO.	QTY.	FLOOR
T1A-CW3.1-1103	1	11/F
T1A-CW3.1-4003	1	40/F
TOTAL	2	

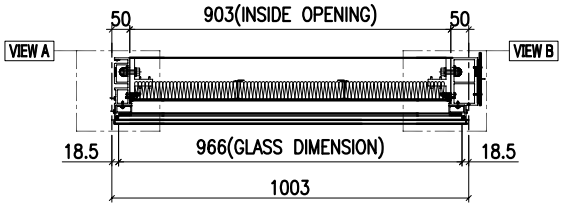

SECTION A-A

VIEW C

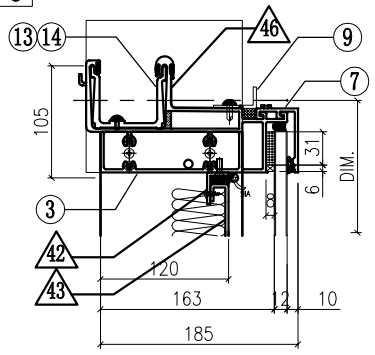

VIEW A

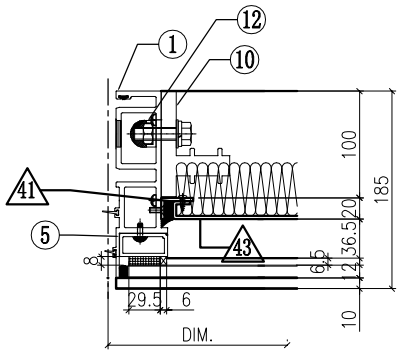

VIEW B

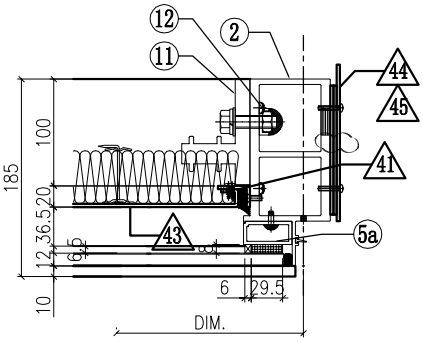

VIEW D

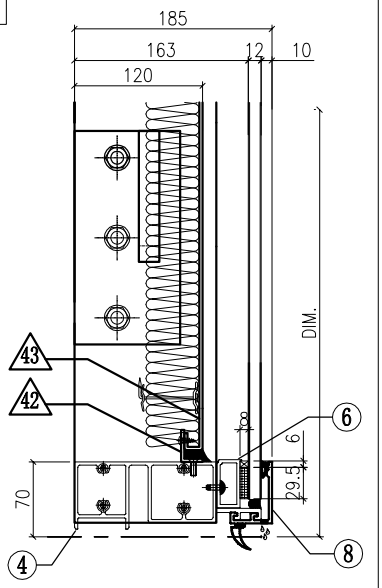

◇ OTHERS (ALUM. & G.M.S. PARTS)

ITEM	FAB. DWG NO.	LENGTH (mm)	QTY
41	N00813-01Y	383	2
	30x20X3mm ALUM. ANGLE		
42	N00813-01AC	901	2
	30x20X3mm ALUM. ANGLE		
43	J858-AP09-45		1
	881 x 423 (BACK PANEL)		
44	J858-AP02		1
	3mm THK. ALUM. PLATE		
45	J858-AP03		2
	3mm THK. ALUM. PLATE		
46	J858-AP16	100	1
	1mm THK. ALUM. FLASHING		
47			
48			
49			

◯ ALUM. EXTRUSION

ITEM	FAB. DWG NO.	LENGTH (mm)	QTY
1	X86273-15	555	1
2	X86278-18R	555	1
3	X86279-36RE	1020.5	1
4	X86280-12L	982	1
5	X86305-01LD	490	1
5a	X86305-01RD	490	1
6	X86305-04K	981	1
7	X86301-01-22	988	1
8	X86300-01-21	988	1
9	N516-01L	893	1
10	X86255-01L	200	1
11	X86255-01R	200	1
12	X86258-01	200	2
13	X86303-01	300	1
14	X86303-02	150	1
15			
16			
17			

GLASS

GLASS NUMBER	WIDTH	HEIGHT	QTY.
GL03-105	966	519.5	1

美特鋁質有限公司 MIDI Aluminium Fabricator Ltd.						工程號	J858	類別		物料號	-		
						地盘	康城11期	制圖	Z.S.P	2022-08-06	圖號	DZc-983H6-P	
修改				採用	工廠		地盤 ✓	图纸名称	单元组装图	復核	-	-	數量	-	
日期				材料顏色	-			材料	-	批准	-	-	單件重量	-	(KG)

AF-126

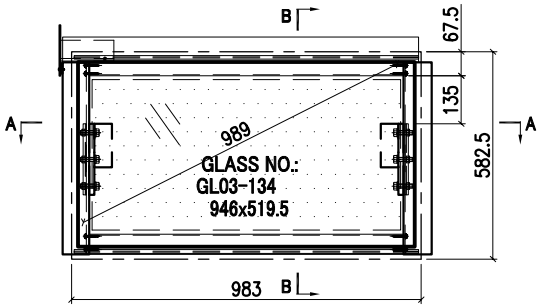

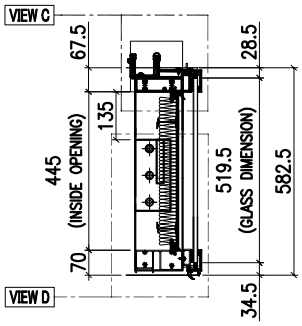

SECTION B-B

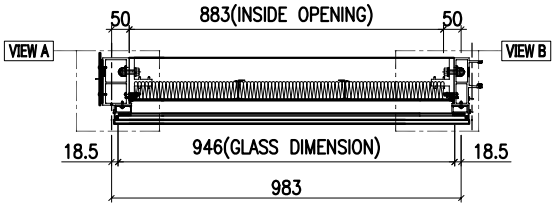

SECTION A-A

INSTALL UNIT NO.	QTY.	FLOOR
T3B-CW4.1-1107	1	11/F
T3B-CW4.1-4007	1	40/F
TOTAL	2	

VIEW C

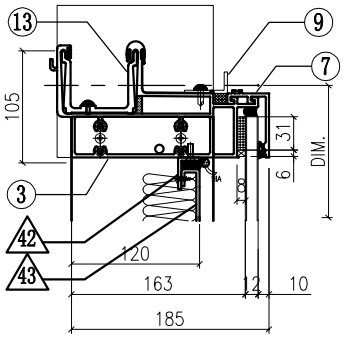

VIEW A

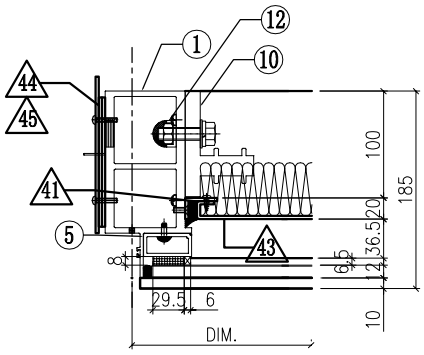

VIEW B

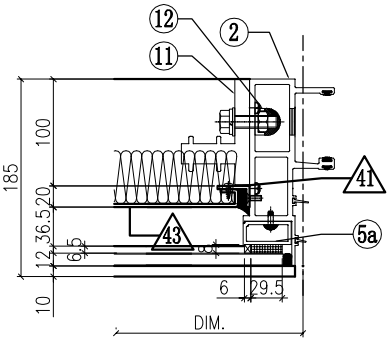

VIEW D

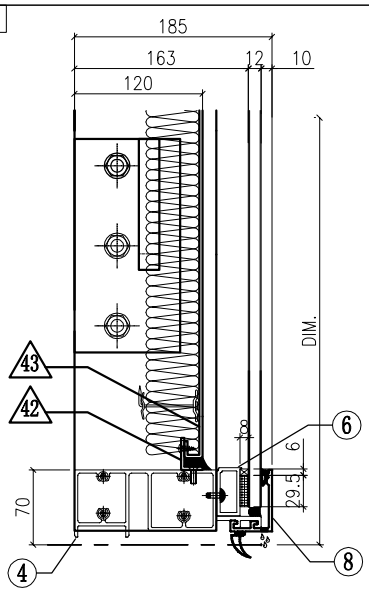

◇ OTHERS (ALUM. & G.M.S. PARTS)

ITEM	FAB. DWG NO.	LENGTH (mm)	QTY
41	N00813-01Y	383	2
	30x20X3mm ALUM. ANGLE		
42	N00813-01AZ	881	2
	30x20X3mm ALUM. ANGLE		
43	J858-AP09-70a		1
	861 x 423 (BACK PANEL)		
44	J858-AP02		1
	3mm THK. ALUM. PLATE		
45	J858-AP03		2
	3mm THK. ALUM. PLATE		
46			
47			
48			
49			

◯ ALUM. EXTRUSION

ITEM	FAB. DWG NO.	LENGTH (mm)	QTY
1	X86278-17L	555	1
2	X86272-10	555	1
3	X86279-36LM	1000.5	1
4	X86280-12U	962	1
5	X86305-01LD	490	1
5a	X86305-01RD	490	1
6	X86305-04U	961	1
7	X86301-01-38	968	1
8	X86300-01-39	968	1
9	N516-01Y	873	1
10	X86255-01L	200	1
11	X86255-01R	200	1
12	X86258-01	200	2
13	X86303-03	150	1
14			
15			
16			
17			

GLASS

GLASS NUMBER	WIDTH	HEIGHT	QTY.
GL03-134	946	519.5	1

美特鋁質有限公司 MIDI Aluminium Fabricator Ltd.								工程號	J858	類別		物料號	-		
								地盘	康城11期	制圖	Z.S.P	2022-08-06	圖號	DZe-1013H6-P	
修改				採用	工廠		地盤 ✓	图纸名称	单元组装图	復核	-	-	數量	-	
日期				材料颜色	-			材料	-	批准	-	-	單件重量	-	(KG)

AF-127

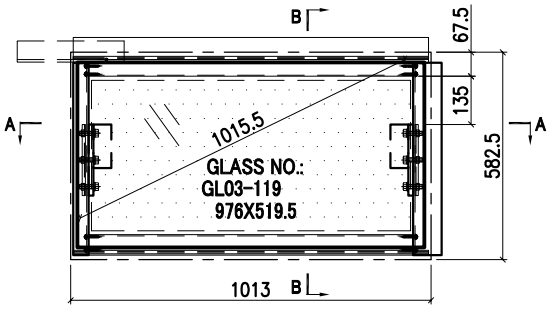

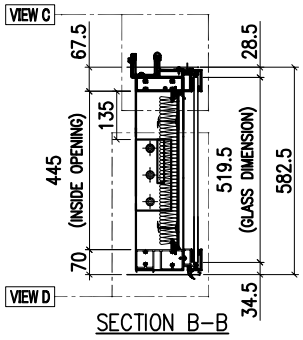

SECTION B-B

INSTALL UNIT NO.	QTY.	FLOOR
T3B-CW4.1-1108	1	11/F
T3B-CW4.1-4008	1	40/F
TOTAL	2	

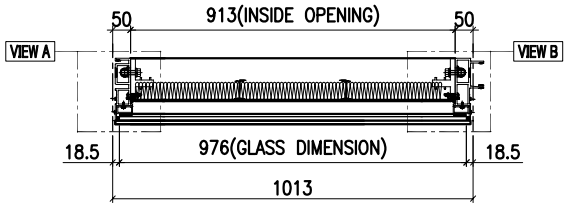

SECTION A-A

VIEW C

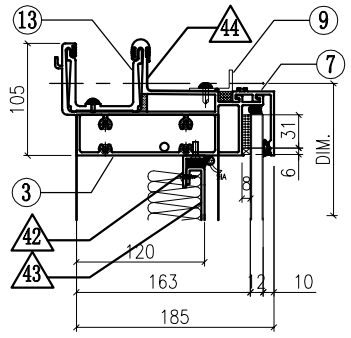

VIEW A

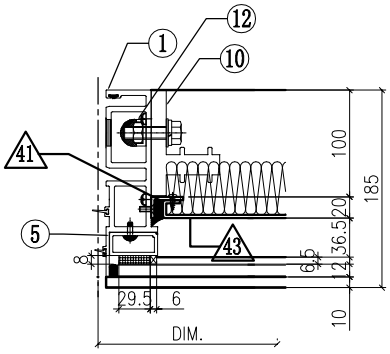

VIEW B

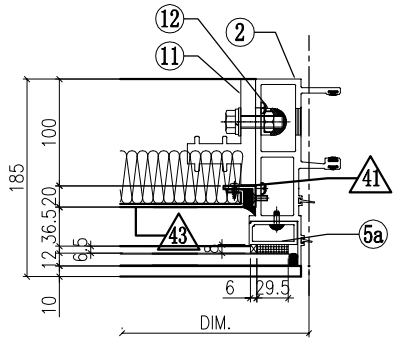

VIEW D

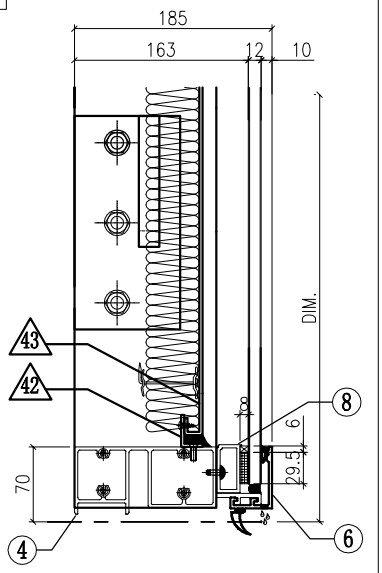

◇ OTHERS (ALUM. & G.M.S. PARTS)

ITEM	FAB. DWG NO.	LENGTH (mm)	QTY
41	N00813-01Y	383	2
	30x20X3mm ALUM. ANGLE		
42	N00813-01AY	911	2
	30x20X3mm ALUM. ANGLE		
43	J858-AP09-70		1
	891 x423 (BACK PANEL)		
44	J858-AP16	100	1
	1mm THK. ALUM. FLASHING		
45			
46			
47			
48			
49			

○ ALUM. EXTRUSION

ITEM	FAB. DWG NO.	LENGTH (mm)	QTY
1	X86273-15	555	1
2	X86272-10	555	1
3	X86279-37L	998	1
4	X86280-12S	992	1
5	X86305-01LD	490	1
5a	X86305-01RD	490	1
6	X86305-04L	991	1
7	X86301-01-27	998	1
8	X86300-01-26	998	1
9	N516-01X	903	1
10	X86255-01L	200	1
11	X86255-01R	200	1
12	X86258-01	200	2
13	X86303-01	300	1
14			
15			
16			
17			

GLASS	GLASS NUMBER	WIDTH	HEIGHT	QTY.
	GL03-119	976	519.5	1

美特鋁質有限公司 MIDI Aluminium Fabricator Ltd.											
					工程號	J858	類別		物料號	-	
					地盘	康城11期	制圖	Z. S. P	2022-08-06	圖號	DZd-1013H6-P
修改				採用 工廠		地盤 ✓	图纸名称	单元组装图	復核	-	-	數量	-
日期				材料颜色	-		材料	-	批准	-	-	單件重量	- (KG)

AF-128

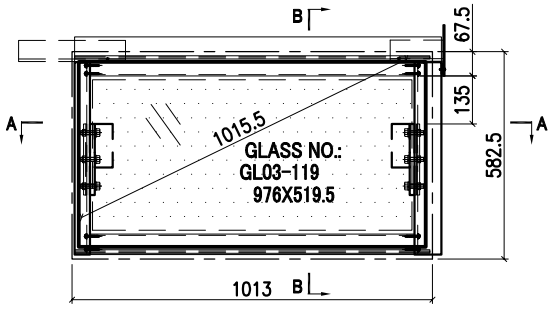

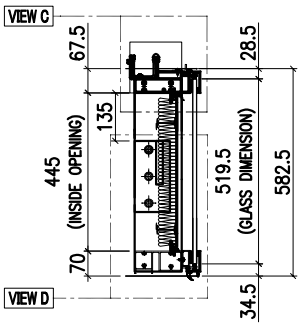

SECTION B-B

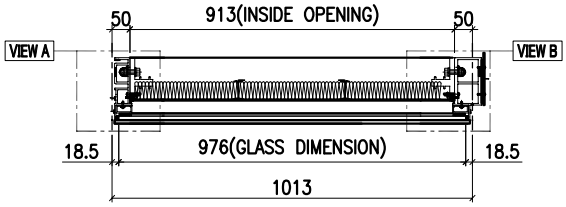

SECTION A-A

INSTALL UNIT NO.	QTY.	FLOOR
T3B-CW4.1-1109	1	11/F
T3B-CW4.1-4009	1	40/F
TOTAL	2	

VIEW C

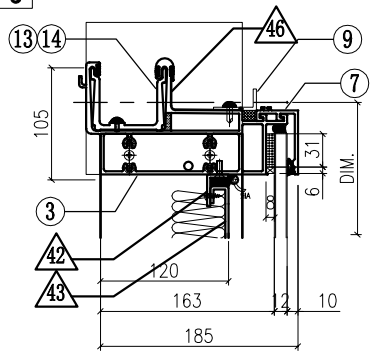

VIEW A

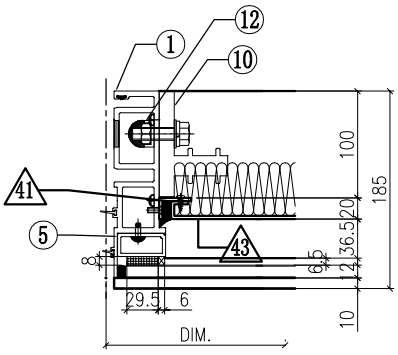

VIEW B

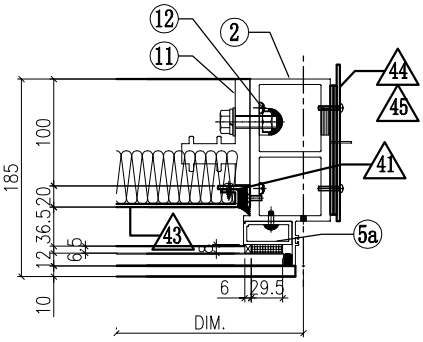

VIEW D

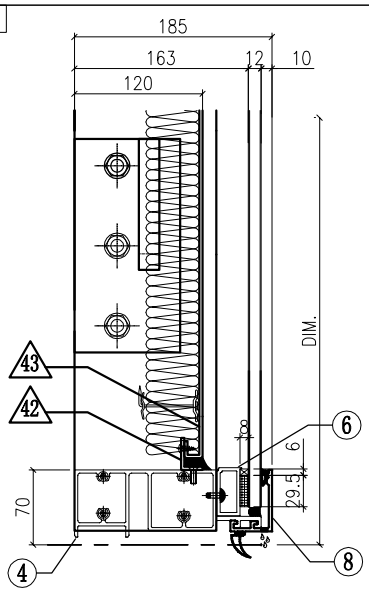

◇ OTHERS (ALUM. & G.M.S. PARTS)

ITEM	FAB. DWG NO.	LENGTH (mm)	QTY
41	N00813-01Y	383	2
	30x20X3mm ALUM. ANGLE		
42	N00813-01AY	911	2
	30x20X3mm ALUM. ANGLE		
43	J858-AP09-70		1
	891 x423 (BACK PANEL)		
44	J858-AP02		1
	3mm THK. ALUM. PLATE		
45	J858-AP03		2
	3mm THK. ALUM. PLATE		
46	J858-AP16	100	1
	1mm THK. ALUM. FLASHING		
47			
48			
49			

◯ ALUM. EXTRUSION

ITEM	FAB. DWG NO.	LENGTH (mm)	QTY
1	X86273-15	555	1
2	X86278-17R	555	1
3	X86279-36RK	1030.5	1
4	X86280-12S	992	1
5	X86305-01LD	490	1
5a	X86305-01RD	490	1
6	X86305-04L	991	1
7	X86301-01-27	998	1
8	X86300-01-26	998	1
9	N516-01X	903	1
10	X86255-01L	200	1
11	X86255-01R	200	1
12	X86258-01	200	2
13	X86303-01	300	1
14	X86303-02	150	1
15			
16			
17			

GLASS

GLASS NUMBER	WIDTH	HEIGHT	QTY.
GL03-119	976	519.5	1

美特鋁質有限公司 MIDI Aluminium Fabricator Ltd.							工程號	J858	類別		物料號	-		
							地盘	康城11期	制圖	Z.S.P	2022-08-06	圖號	DZc-775H6-uP	
修改	1			採用	工廠	地盤 ✓	图纸名称	单元组装图	復核	-	-	數量	-	
日期	06/12			材料颜色	-		材料	-	批准	-	-	單件重量	-	(KG)

AF-129

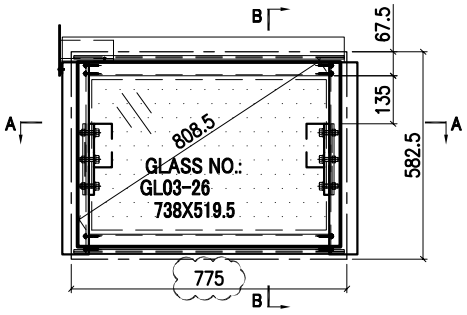

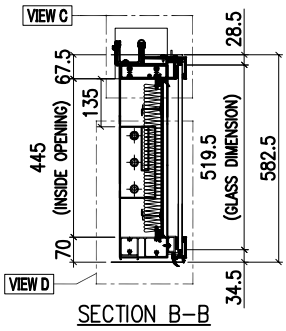

SECTION B-B

INSTALL UNIT NO.	QTY.	FLOOR
T1B-CW6.1-1104	1	11/F
T1B-CW6.1-4004	1	40/F
TOTAL	2	

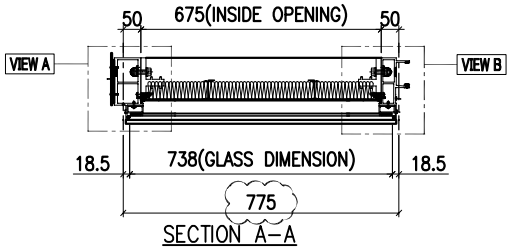

SECTION A-A

VIEW C

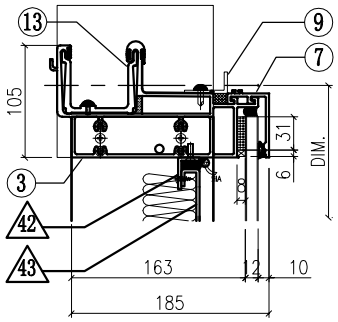

VIEW A

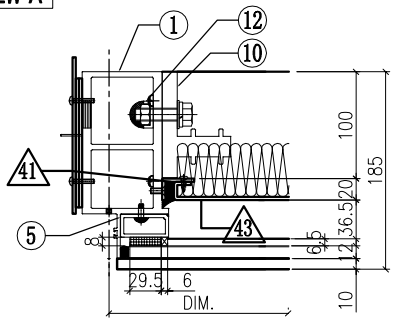

VIEW B

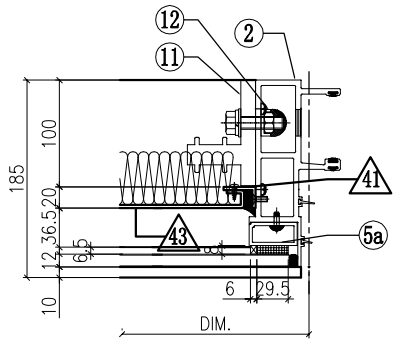

VIEW D

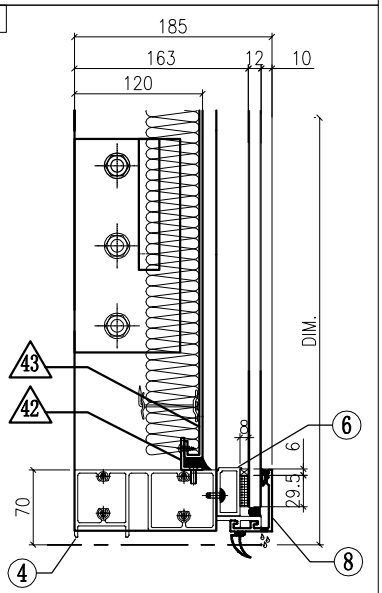

◇ OTHERS (ALUM. & G.M.S. PARTS)

ITEM	FAB. DWG NO.	LENGTH (mm)	QTY
41	N00813-01Y	383	2
	30x20X3mm ALUM. ANGLE		
42	N00813-01BC	673	2
	30x20X3mm ALUM. ANGLE		
43	J858-AP09-37a		1
	653 x 423 (BACK PANEL)		
44	J858-AP02		1
	3mm THK. ALUM. PLATE		
45	J858-AP03		2
	3mm THK. ALUM. PLATE		
46			
47			
48			
49			

○ ALUM. EXTRUSION

ITEM	FAB. DWG NO.	LENGTH (mm)	QTY
1	**X86278-17L**	**555**	**1**
2	X86272-10	555	1
3	X86279-36LG	792.5	1
4	X86280-12W	754	1
5	X86305-01LD	490	1
5a	X86305-01RD	490	1
6	X86305-04W	753	1
7	X86301-01-40	760	1
8	X86300-01-42	760	1
9	N516-01AB	665	1
10	X86255-01L	200	1
11	X86255-01R	200	1
12	X86258-01	200	2
13	X86303-03	150	1
14			
15			
16			
17			

GLASS

GLASS NUMBER	WIDTH	HEIGHT	QTY.
GL03-26	738	519.5	1

美特鋁質有限公司 MIDI Aluminium Fabricator Ltd.						工程號	J858	類別		物料號	-		
						地盘	康城11期	制圖	Z. S. P	2022-08-06	圖號	DZe-700H6-P	
修改				採用	工廠		地盤 ✓	图纸名称	单元组装图	復核	-	-	數量	-	
日期				材料顏色	-			材料	-	批准	-	-	單件重量	-	(KG)

AF-130

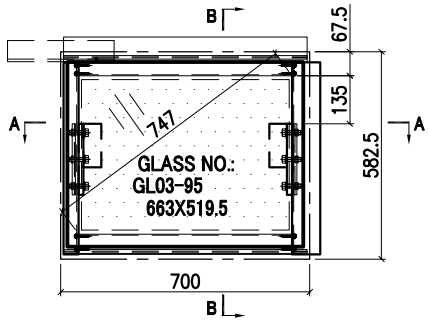

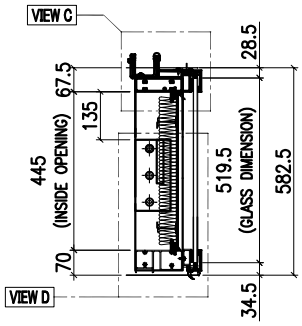

SECTION B-B

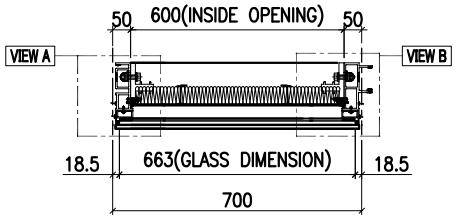

SECTION A-A

INSTALL UNIT NO.	QTY.	FLOOR
T1B-CW6.1-1105	1	11/F
T1B-CW6.1-4005	1	40/F
T1A-CW3.1-1105	1	11/F
T1A-CW3.1-4005	1	40/F
T2B-CW6.1-1107	1	11/F
T2B-CW6.1-4007	1	40/F
T2A-CW3.1-1105	1	11/F
T2A-CW3.1-4005	1	40/F
T2A-CW3.1-1106	1	11/F
T2A-CW3.1-4006	1	40/F
T3A-CW6.1-1101	1	11/F
T3A-CW6.1-4001	1	40/F
T3A-CW3.1-1105	1	11/F
T3A-CW3.1-4005	1	40/F
T3A-CW3.1-1106	1	11/F
T3A-CW3.1-4006	1	40/F
TOTAL	16	

VIEW C

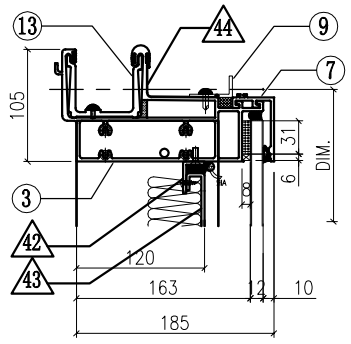

VIEW A

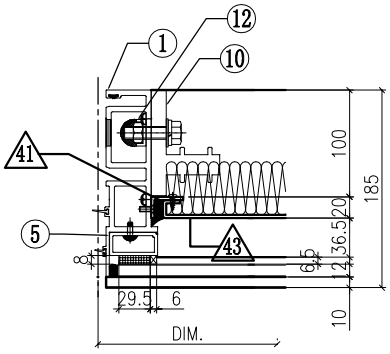

VIEW B

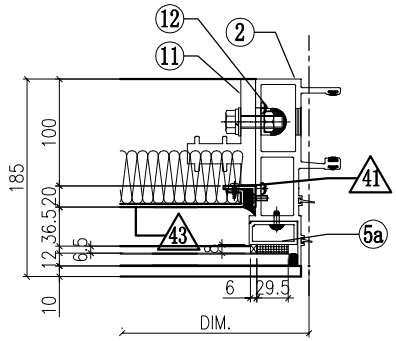

VIEW D

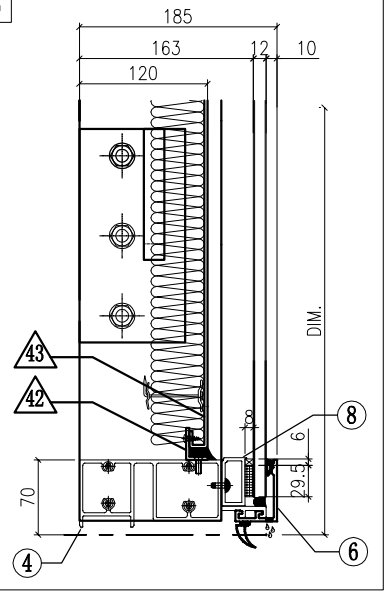

◇ OTHERS (ALUM. & G.M.S. PARTS)

ITEM	FAB. DWG NO.	LENGTH (mm)	QTY
41	N00813-01Y	383	2
	30x20X3mm ALUM. ANGLE		
42	N00813-01C	598	2
	30x20X3mm ALUM. ANGLE		
43	J858-AP09-37		1
	578 x 423 (BACK PANEL)		
44	J858-AP16	100	1
	1mm THK. ALUM. FLASHING		
45			
46			
47			
48			
49			

◯ ALUM. EXTRUSION

ITEM	FAB. DWG NO.	LENGTH (mm)	QTY
1	X86273-15	555	1
2	X86272-10	555	1
3	X86279-37G	685	1
4	X86280-12F	679	1
5	X86305-01LD	490	1
5a	X86305-01RD	490	1
6	X86305-04M	678	1
7	X86301-01-02	685	1
8	X86300-01-02	685	1
9	N516-01B	590	1
10	X86255-01L	200	1
11	X86255-01R	200	1
12	X86258-01	200	2
13	X86303-01	300	1
14			
15			
16			
17			

GLASS

GLASS NUMBER	WIDTH	HEIGHT	QTY.
GL03-95	663	519.5	1

美特鋁質有限公司 MIDI Aluminium Fabricator Ltd.						工程號	J858	類別		物料號	-		
						地盘	康城11期	制圖	Z.S.P	2022-08-06	圖號	DZd-787.5H6-tP	
修改	1			採用	工廠		地盤 ✓	图纸名称	单元组装图	復核	-	-	數量	-	
日期	06/12			材料颜色	-			材料	-	批准	-	-	單件重量	-	(KG)

AF-131

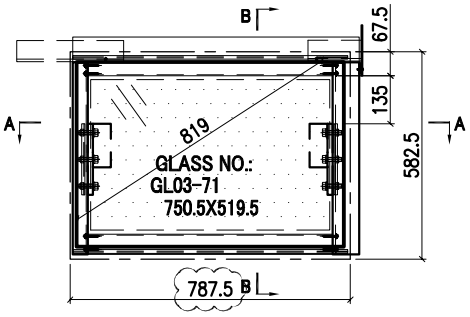

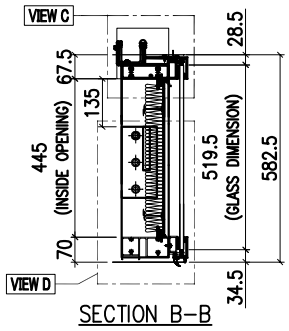

SECTION B-B

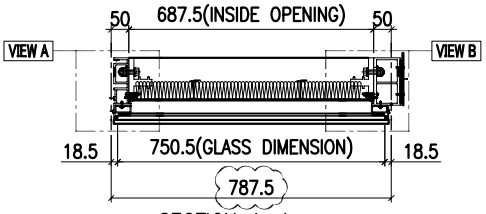

SECTION A-A

INSTALL UNIT NO.	QTY.	FLOOR
T2B-CW6.1-1108	1	11/F
T2B-CW6.1-4008	1	40/F
T3A-CW6.1-1102	1	11/F
T3A-CW6.1-4002	1	40/F
TOTAL	4	

VIEW C

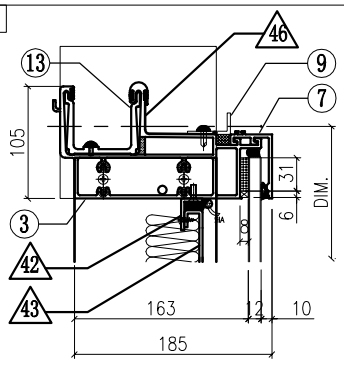

VIEW A

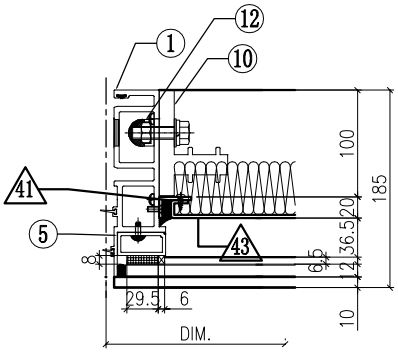

VIEW B

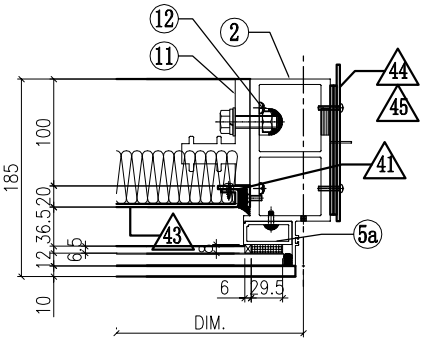

VIEW D

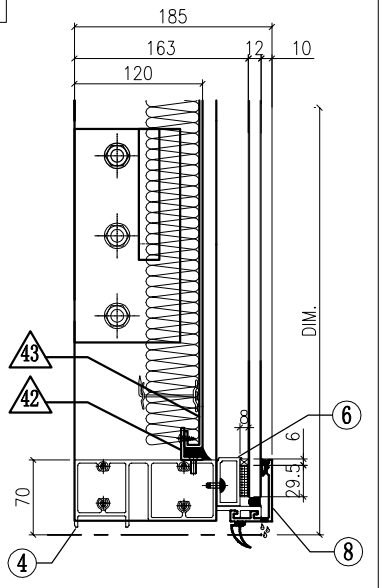

◇ OTHERS (ALUM. & G.M.S. PARTS)

ITEM	FAB. DWG NO.	LENGTH (mm)	QTY
41	N00813-01Y	383	2
	30x20X3mm ALUM. ANGLE		
42	N00813-01BD	685.5	2
	30x20X3mm ALUM. ANGLE		
43	J858-AP09-37b		1
	665.5 x 423 (BACK PANEL)		
44	J858-AP02		1
	3mm THK. ALUM. PLATE		
45	J858-AP03		2
	3mm THK. ALUM. PLATE		
46	J858-AP16	100	1
	1mm THK. ALUM. FLASHING		
47			
48			
49			

◯ ALUM. EXTRUSION

ITEM	FAB. DWG NO.	LENGTH (mm)	QTY
1	X86273-15	555	1
2	X86278-17R	555	1
3	X86279-36RG	805	1
4	X86280-12Y	766.5	1
5	X86305-01LD	490	1
5a	X86305-01RD	490	1
6	X86305-04Y	765.5	1
7	X86301-01-41	772.5	1
8	X86300-01-43	772.5	1
9	N516-01AC	677	1
10	X86255-01L	200	1
11	X86255-01R	200	1
12	X86258-01	200	2
13	X86303-01	300	1
14	X86303-02	150	1
15			
16			
17			

GLASS

GLASS NUMBER	WIDTH	HEIGHT	QTY.
GL03-71	750.5	519.5	1

美特鋁質有限公司 MIDI Aluminium Fabricator Ltd.					工程號	J858	類別		物料號	-		
					地盘	康城11期	制圖	Z.S.P	2022-08-06	圖號	DZc-750H6-uP	
修改	1			採用 工廠		地盤 ✓	图纸名称	单元组装图	復核	-	-	數量	-	
日期	06/12			材料颜色	-		材料	-	批准	-	-	單件重量	-	(KG)

AF-132

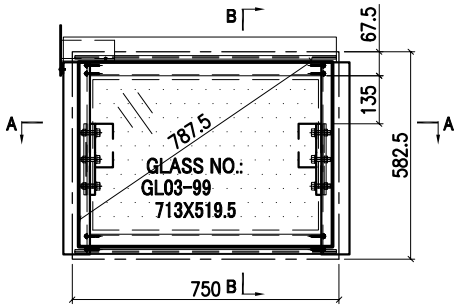

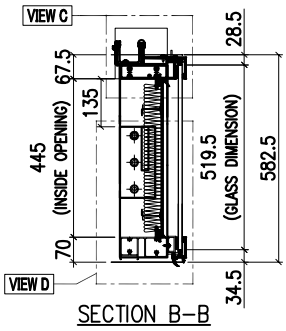

SECTION B–B

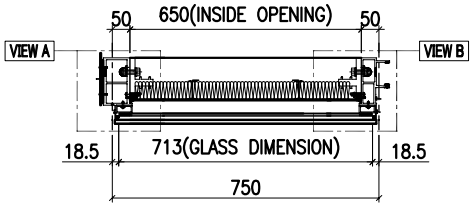

SECTION A–A

INSTALL UNIT NO.	QTY.	FLOOR
T1A–CW3.1–1104	1	11/F
T1A–CW3.1–4004	1	40/F
T2A–CW3.1–1104	1	11/F
T2A–CW3.1–4004	1	40/F
T3A–CW3.1–1104	1	11/F
T3A–CW3.1–4004	1	40/F
TOTAL	6	

VIEW C

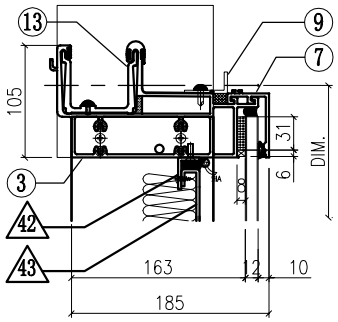

VIEW A

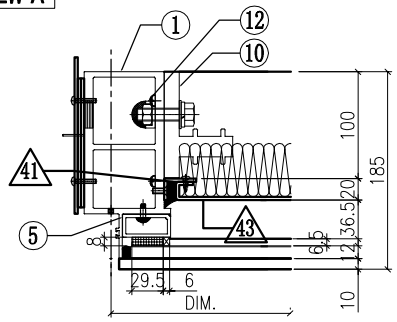

VIEW B

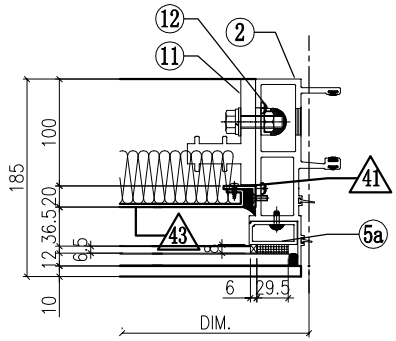

VIEW D

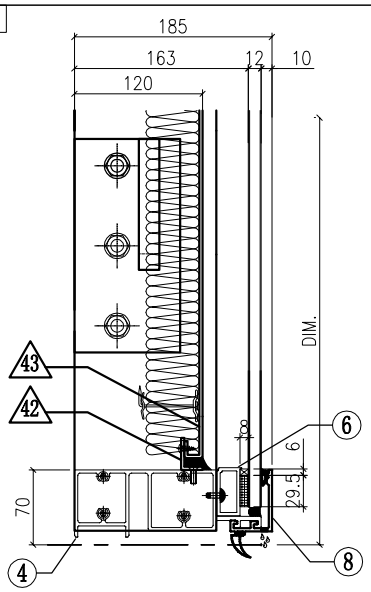

◇ OTHERS (ALUM. & G.M.S. PARTS)

ITEM	FAB. DWG NO.	LENGTH (mm)	QTY
41	N00813–01Y	383	2
	30x20X3mm ALUM. ANGLE		
42	N00813–01AJ	648	2
	30x20X3mm ALUM. ANGLE		
43	J858–AP09–68		1
	628 x 423 (BACK PANEL)		
44	J858–AP02		1
	3mm THK. ALUM. PLATE		
45	J858–AP03		2
	3mm THK. ALUM. PLATE		
46			
47			
48			
49			

◯ ALUM. EXTRUSION

ITEM	FAB. DWG NO.	LENGTH (mm)	QTY
1	X86278–17L	555	1
2	X86272–10	555	1
3	X86279–36LK	767.5	1
4	X86280–12R	729	1
5	X86305–01LD	490	1
5a	X86305–01RD	490	1
6	X86305–04N	728	1
7	X86301–01–32	735	1
8	X86300–01–33	735	1
9	N516–01V	640	1
10	X86255–01L	200	1
11	X86255–01R	200	1
12	X86258–01	200	2
13	X86303–03	150	1
14			
15			
16			
17			

GLASS

GLASS NUMBER	WIDTH	HEIGHT	QTY.
GL03–99	713	519.5	1

美特鋁質有限公司 MIDI Aluminium Fabricator Ltd.						工程號	J858	類別		物料號	-		
						地盘	康城11期	制圖	Z. S. P	2022-08-06	圖號	DZd-750H6-tP	
修改				採用	工廠		地盤 ✓	图纸名称	单元组装图	復核	-	-	數量	-	
日期				材料顏色	-			材料	-	批准	-	-	單件重量	-	(KG)

AF-133

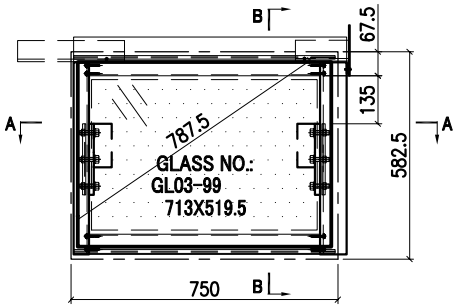

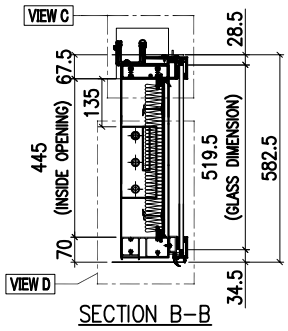

SECTION B-B

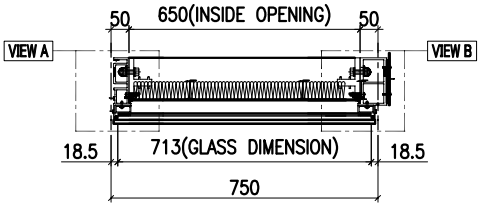

SECTION A-A

INSTALL UNIT NO.	QTY.	FLOOR
T2A-CW3.1-1107	1	11/F
T2A-CW3.1-4007	1	40/F
T3A-CW3.1-1107	1	11/F
T3A-CW3.1-4007	1	40/F
TOTAL	4	

VIEW C

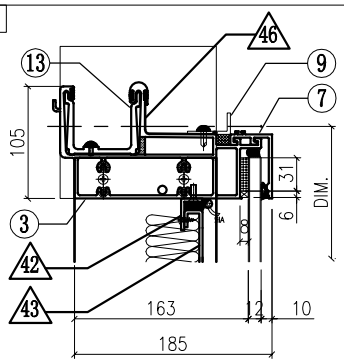

VIEW A

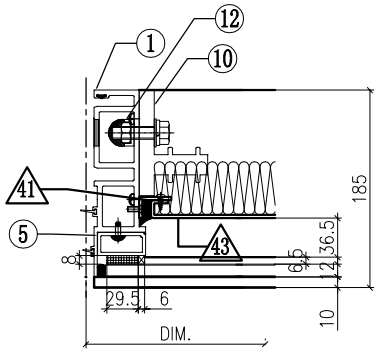

VIEW B

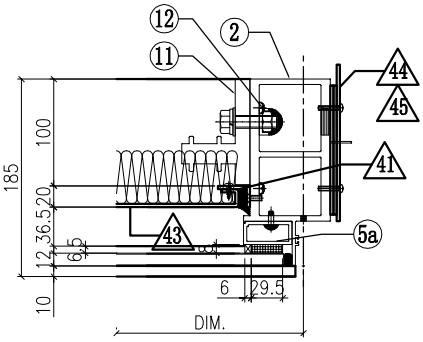

VIEW D

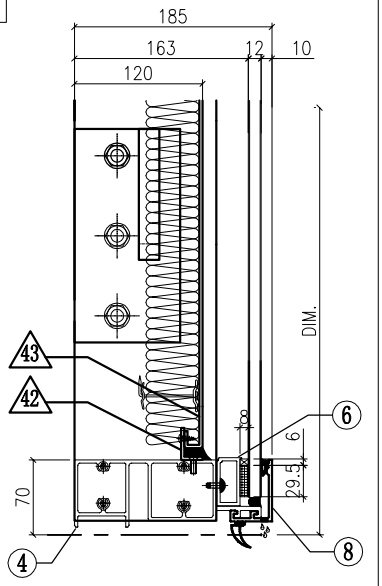

◇ OTHERS (ALUM. & G.M.S. PARTS)

ITEM	FAB. DWG NO.	LENGTH (mm)	QTY
41	N00813-01Y	383	2
	30x20X3mm ALUM. ANGLE		
42	N00813-01AJ	648	2
	30x20X3mm ALUM. ANGLE		
43	J858-AP09-68		1
	628 x 423 (BACK PANEL)		
44	J858-AP02		1
	3mm THK. ALUM. PLATE		
45	J858-AP03		2
	3mm THK. ALUM. PLATE		
46	J858-AP16	100	1
	1mm THK. ALUM. FLASHING		
47			
48			
49			

◯ ALUM. EXTRUSION

ITEM	FAB. DWG NO.	LENGTH (mm)	QTY
1	X86273-15	555	1
2	X86278-17R	555	1
3	X86279-36RL	767.5	1
4	X86280-12R	729	1
5	X86305-01LD	490	1
5a	X86305-01RD	490	1
6	X86305-04N	728	1
7	X86301-01-32	735	1
8	X86300-01-33	735	1
9	N516-01V	640	1
10	X86255-01L	200	1
11	X86255-01R	200	1
12	X86258-01	200	2
13	X86303-01	300	1
14	X86303-02	150	1
15			
16			
17			

GLASS

GLASS NUMBER	WIDTH	HEIGHT	QTY.
GL03-99	713	519.5	1

美特鋁質有限公司 MIDI Aluminium Fabricator Ltd.											
				工程號	J858	類別		物料號	-		
				地盘	康城11期	制圖	Z. S. P	2022-08-06	圖號	DZe-1556H6-P	
修改	1		採用 工廠		地盤 ✓	图纸名称	单元组装图	復核	-	-	數量	-	
日期	06/12		材料颜色	-		材料	-	批准	-	-	單件重量	-	(KG)

AF-134

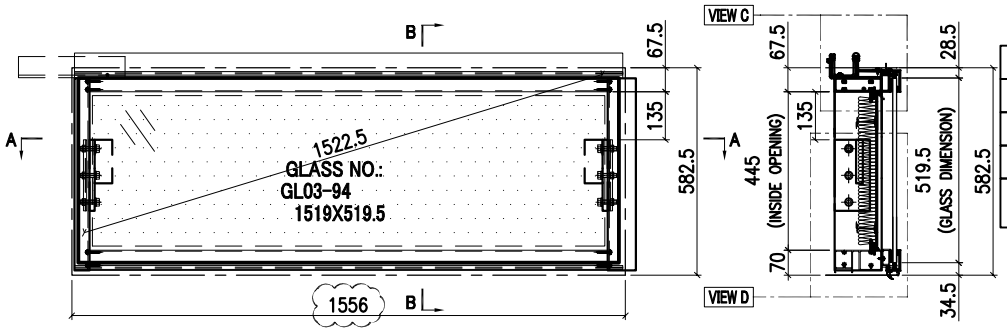

SECTION B-B

INSTALL UNIT NO.	QTY.	FLOOR
T1A-CW6.1-1101	1	11/F
T1A-CW6.1-4001	1	40/F
TOTAL	2	

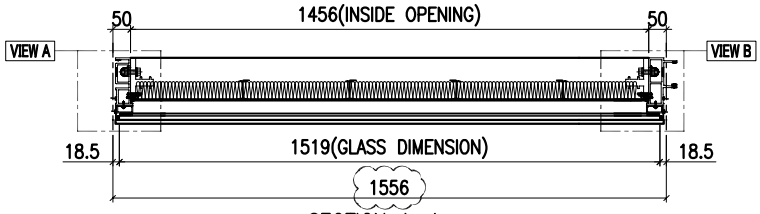

SECTION A-A

VIEW C

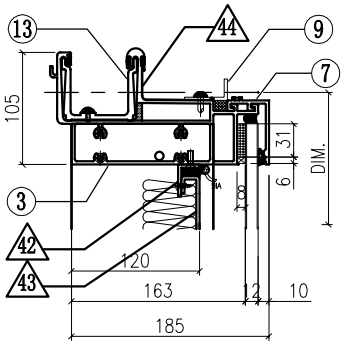

VIEW A

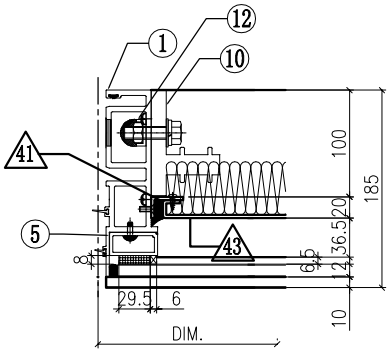

VIEW B

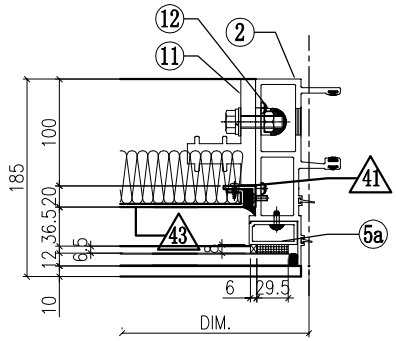

VIEW D

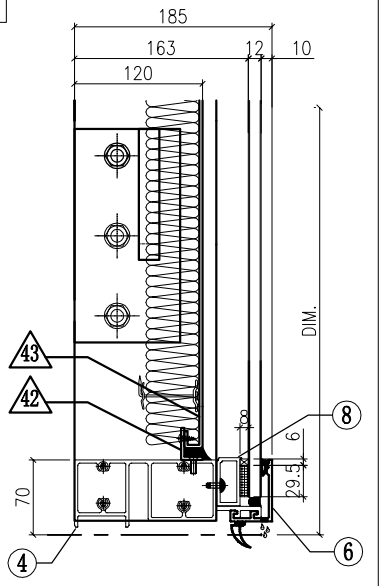

GLASS	GLASS NUMBER	WIDTH	HEIGHT	QTY.
	GL03-94	1519	519.5	1

◇ OTHERS (ALUM. & G.M.S. PARTS)

ITEM	FAB. DWG NO.	LENGTH (mm)	QTY
41	N00813-01Y	383	2
	30x20X3mm ALUM. ANGLE		
42	N00813-01T	1454	2
	30x20X3mm ALUM. ANGLE		
43	J858-AP09-38		1
	1434 x 423 (BACK PANEL)		
44	J858-AP16	100	1
	1mm THK. ALUM. FLASHING		
45			
46			
47			
48			
49			

◯ ALUM. EXTRUSION

ITEM	FAB. DWG NO.	LENGTH (mm)	QTY
1	X86273-15	555	1
2	X86272-10	555	1
3	X86279-37H	1541	1
4	X86280-12G	1535	1
5	X86305-01LD	490	1
5a	X86305-01RD	490	1
6	X86305-04P	1534	1
7	X86301-01-14	1541	1
8	X86300-01-14	1541	1
9	N516-01R	1446	1
10	X86255-01L	200	1
11	X86255-01R	200	1
12	X86258-01	200	2
13	X86303-01	300	1
14			
15			
16			
17			

美特鋁質有限公司 MIDI Aluminium Fabricator Ltd.						工程號	J858	類別		物料號	-		
						地盘	康城11期	制圖	Z.S.P	2022-08-06	圖號	DZe-1531H6-P	
修改	1			採用	工廠		地盤 ✓	图纸名称	单元组装图	復核	-	-	數量	-	
日期	06/12			材料颜色	-			材料	-	批准	-	-	單件重量	-	(KG)

AF-135

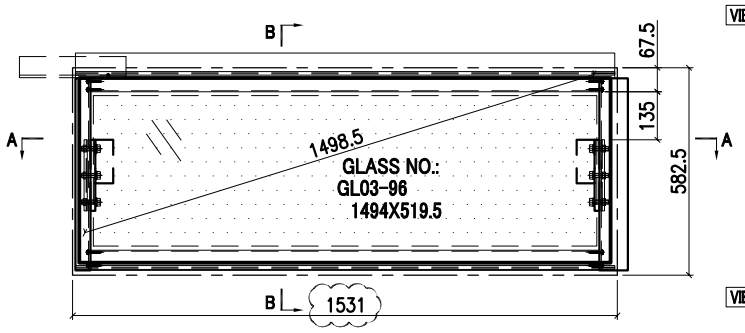

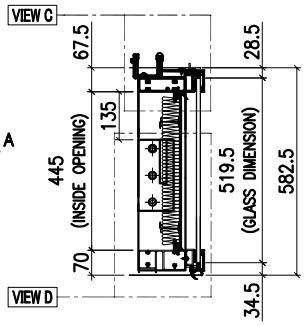

SECTION B-B

INSTALL UNIT NO.	QTY.	FLOOR
T1A-CW3.1-1106	1	11/F
T1A-CW3.1-4006	1	40/F
TOTAL	2	

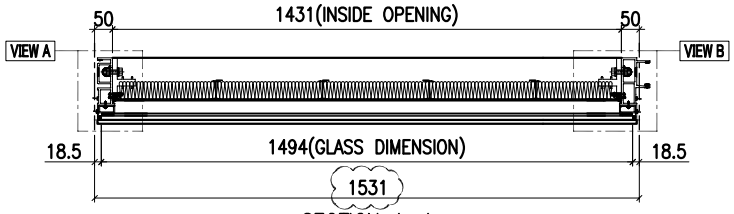

SECTION A-A

VIEW C

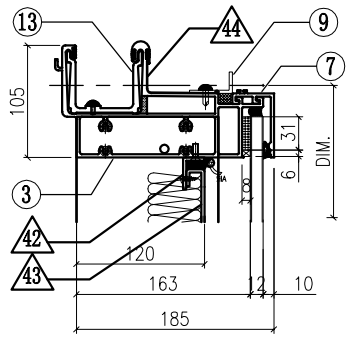

VIEW A

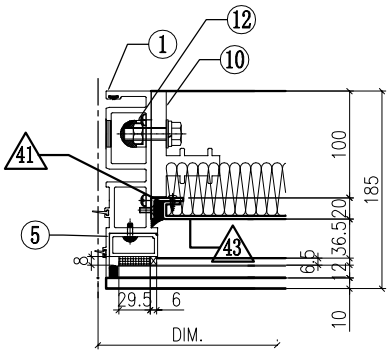

VIEW B

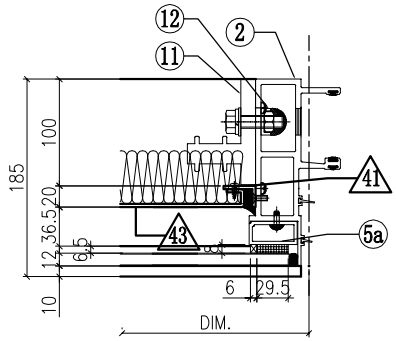

VIEW D

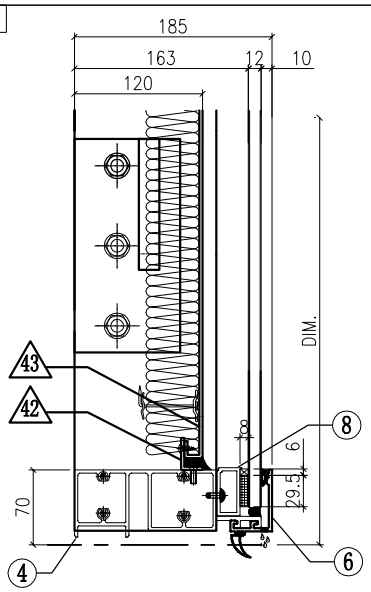

◇ OTHERS (ALUM. & G.M.S. PARTS)			
ITEM	FAB. DWG NO.	LENGTH (mm)	QTY
41	N00813-01Y	383	2
	30x20X3mm ALUM. ANGLE		
42	N00813-01U	1429	2
	30x20X3mm ALUM. ANGLE		
43	J858-AP09-39		1
	1409 x 423 (BACK PANEL)		
44	J858-AP16	100	1
	1mm THK. ALUM. FLASHING		
45			
46			
47			
48			
49			

○ ALUM. EXTRUSION			
ITEM	FAB. DWG NO.	LENGTH (mm)	QTY
1	X86273-15	555	1
2	X86272-10	555	1
3	X86279-37J	1516	1
4	X86280-12H	1510	1
5	X86305-01LD	490	1
5a	X86305-01RD	490	1
6	X86305-04Q	1509	1
7	X86301-01-15	1516	1
8	X86300-01-15	1516	1
9	N516-01S	1421	1
10	X86255-01L	200	1
11	X86255-01R	200	1
12	X86258-01	200	2
13	X86303-01	300	1
14			
15			
16			
17			

GLASS	GLASS NUMBER	WIDTH	HEIGHT	QTY.
	GL03-96	1494	519.5	1

美特鋁質有限公司 MIDI Aluminium Fabricator Ltd.						工程號	J858	類別		物料號	-		
						地盘	康城11期	制圖	Z. S. P	2022-08-06	圖號	DZc-1724H6-P	
修改				採用	工廠		地盤 ✓	图纸名称	单元组装图	復核	-	-	數量	-	
日期				材料顏色	-			材料	-	批准	-	-	單件重量	-	(KG)

AF-136

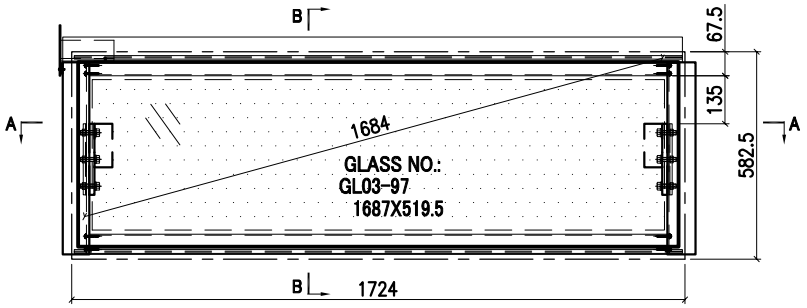

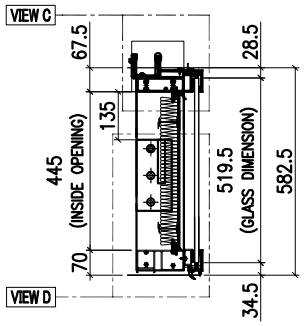

SECTION B-B

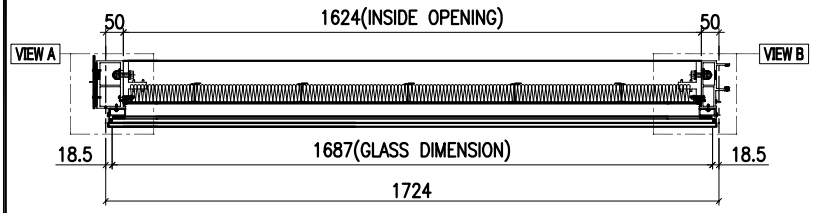

SECTION A-A

INSTALL UNIT NO.	QTY.	FLOOR
T2B-CW1.1-1101	1	11/F
T2B-CW1.1-4001	1	40/F
T3B-CW1.1-1101	1	11/F
T3B-CW1.1-4001	1	40/F
TOTAL	4	

VIEW C

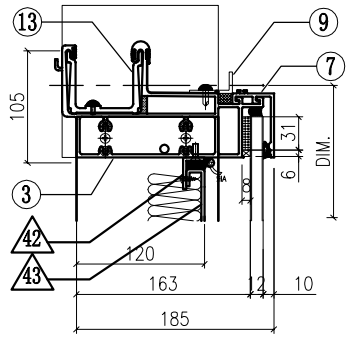

VIEW A

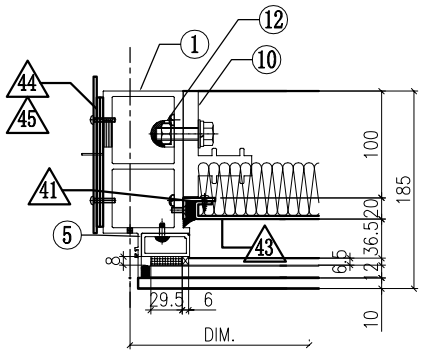

VIEW B

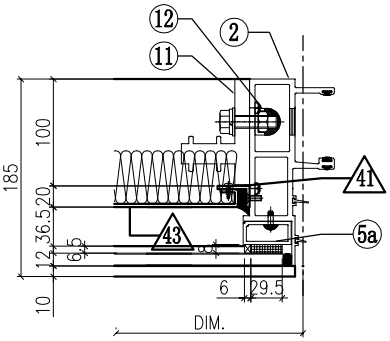

VIEW D

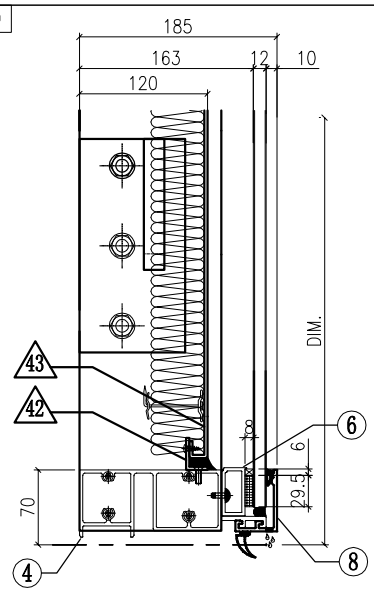

◇ OTHERS (ALUM. & G.M.S. PARTS)

ITEM	FAB. DWG NO.	LENGTH (mm)	QTY
41	N00813-01Y	383	2
	30x20X3mm ALUM. ANGLE		
42	N00813-01D	1622	2
	30x20X3mm ALUM. ANGLE		
43	J858-AP09-66		1
	1602 x 423 (BACK PANEL)		
44	J858-AP02		1
	3mm THK. ALUM. PLATE		
45	J858-AP03		2
	3mm THK. ALUM. PLATE		
46			
47			
48			
49			

◯ ALUM. EXTRUSION

ITEM	FAB. DWG NO.	LENGTH (mm)	QTY
1	X86278-17L	555	1
2	X86272-10	555	1
3	X86279-36LJ	1741.5	1
4	X86280-12P	1703	1
5	X86305-01LD	490	1
5a	X86305-01RD	490	1
6	X86305-04G	1702	1
7	X86301-01-29	1709	1
8	X86300-01-30	1709	1
9	N516-01T	1614	1
10	X86255-01L	200	1
11	X86255-01R	200	1
12	X86258-01	200	2
13	X86303-03	150	1
14			
15			
16			
17			

GLASS

GLASS NUMBER	WIDTH	HEIGHT	QTY.
GL03-97	1687	519.5	1

美特鋁質有限公司 MIDI Aluminium Fabricator Ltd.							工程號	J858	類別		物料號	-		
							地盘	康城11期	制圖	Z. S. P	2022-08-06	圖號	DZe-1568.5H6-P	
修改	1			採用	工廠	地盤 ✓	图纸名称	单元组装图	復核	-	-	數量	-	
日期	06/12			材料顏色	-		材料	-	批准	-	-	單件重量	-	(KG)

AF-137

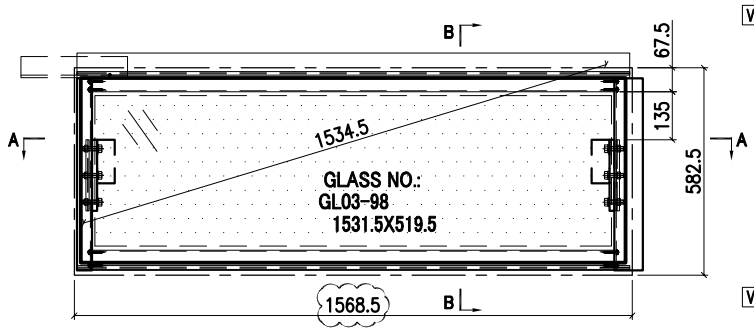

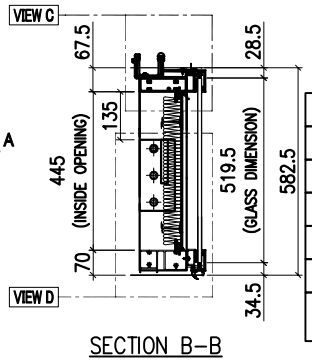

SECTION B-B

INSTALL UNIT NO.	QTY.	FLOOR
T2B-CW6.1-1106	1	11/F
T2B-CW6.1-4006	1	40/F
T3B-CW6.1-1106	1	11/F
T3B-CW6.1-4006	1	40/F
TOTAL	4	

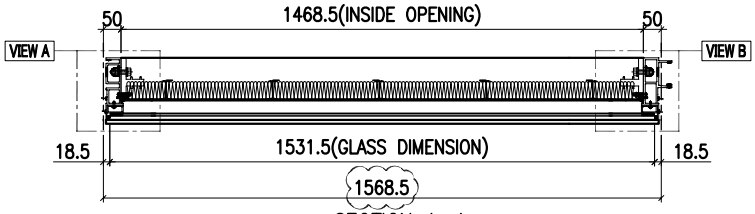

SECTION A-A

VIEW C

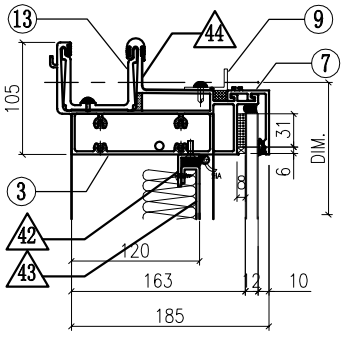

VIEW A

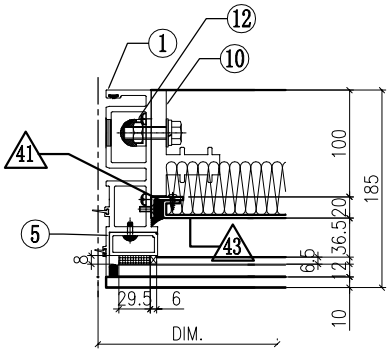

VIEW B

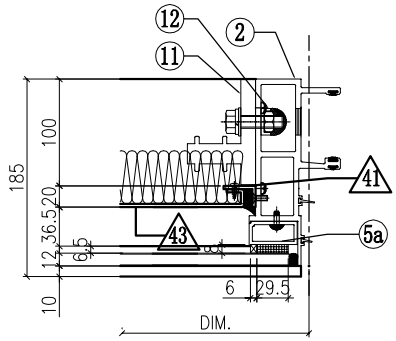

VIEW D

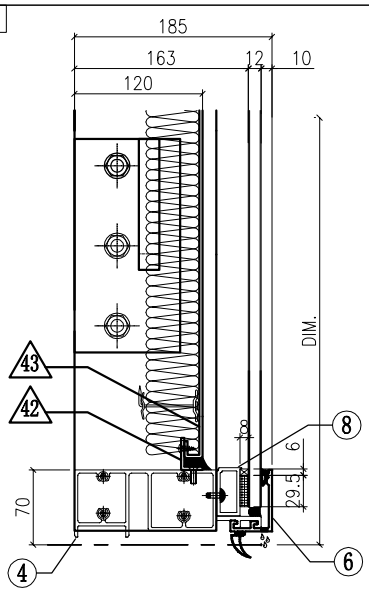

GLASS	GLASS NUMBER	WIDTH	HEIGHT	QTY.
	GL03-98	1531.5	519.5	1

◇ OTHERS (ALUM. & G.M.S. PARTS)

ITEM	FAB. DWG NO.	LENGTH (mm)	QTY
41	N00813-01Y	383	2
	30x20X3mm ALUM. ANGLE		
42	N00813-01AN	1466.5	2
	30x20X3mm ALUM. ANGLE		
43	J858-AP09-67		1
	1446.5x423 (BACK PANEL)		
44	J858-AP16	100	1
	1mm THK. ALUM. FLASHING		
45			
46			
47			
48			
49			

◯ ALUM. EXTRUSION

ITEM	FAB. DWG NO.	LENGTH (mm)	QTY
1	X86273-15	555	1
2	X86272-10	555	1
3	X86279-37K	1553.5	1
4	X86280-12Q	1547.5	1
5	X86305-01LD	490	1
5a	X86305-01RD	490	1
6	X86305-04R	1546.5	1
7	X86301-01-31	1553.5	1
8	X86300-01-32	1553.5	1
9	N516-01U	1458	1
10	X86255-01L	200	1
11	X86255-01R	200	1
12	X86258-01	200	2
13	X86303-01	300	1
14			
15			
16			
17			

美特鋁質有限公司 MIDI Aluminium Fabricator Ltd.															
								工程號	J858	類別		物料號	-		
								地盘	康城11期	制圖	Z.S.P	2022-08-06	圖號	DZc-1326H6-P	
修改				採用	工廠		地盤 ✓	图纸名称	单元组装图	復核	-	-	數量	-	
日期				材料颜色	-			材料	-	批准	-	-	單件重量	-	(KG)

AF-138

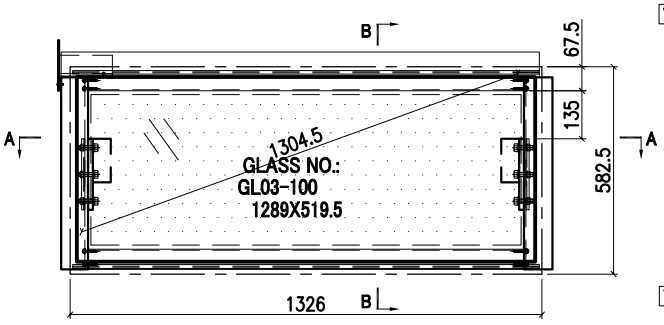

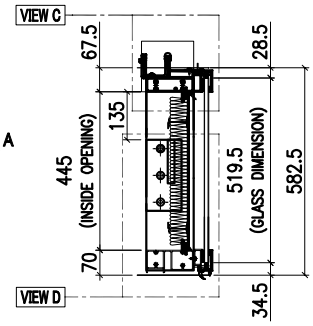

SECTION B-B

INSTALL UNIT NO.	QTY.	FLOOR
T3B-CW5.1-1101	1	11/F
T3B-CW5.1-4001	1	40/F
TOTAL	2	

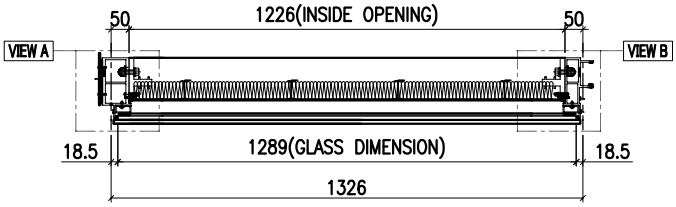

SECTION A-A

VIEW C

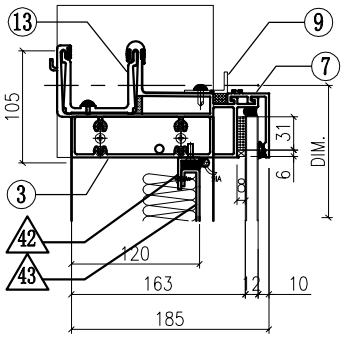

VIEW A

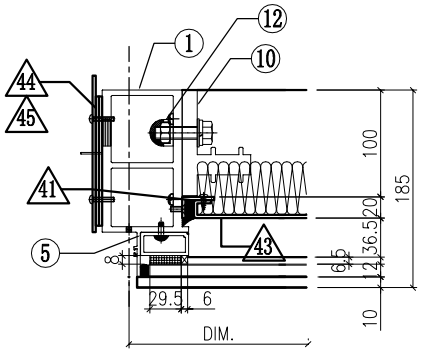

VIEW B

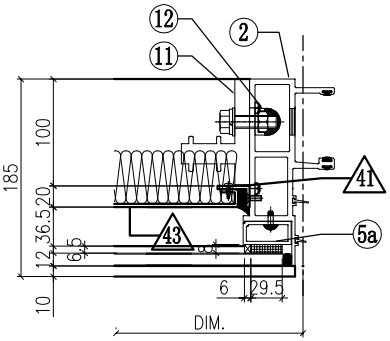

VIEW D

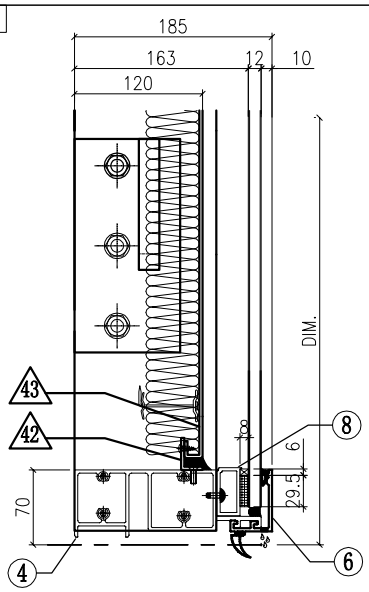

◇ OTHERS (ALUM. & G.M.S. PARTS)

ITEM	FAB. DWG NO.	LENGTH (mm)	QTY
41	N00813-01Y	383	2
	30x20X3mm ALUM. ANGLE		
42	N00813-01AM	1224	2
	30x20X3mm ALUM. ANGLE		
43	J858-AP09-69		1
	1204 x 423 (BACK PANEL)		
44	J858-AP02		1
	3mm THK. ALUM. PLATE		
45	J858-AP03		2
	3mm THK. ALUM. PLATE		
46			
47			
48			
49			

○ ALUM. EXTRUSION

ITEM	FAB. DWG NO.	LENGTH (mm)	QTY
1	X86278-17L	555	1
2	X86272-10	555	1
3	X86279-36LL	1343.5	1
4	X86280-12T	1305	1
5	X86305-01LD	490	1
5a	X86305-01RD	490	1
6	X86305-04S	1304	1
7	X86301-01-30	1311	1
8	X86300-01-31	1311	1
9	N516-01W	1216	1
10	X86255-01L	200	1
11	X86255-01R	200	1
12	X86258-01	200	2
13	X86303-03	150	1
14			
15			
16			
17			

GLASS	GLASS NUMBER	WIDTH	HEIGHT	QTY.
	GL03-100	1289	519.5	1

美特鋁質有限公司 MIDI Aluminium Fabricator Ltd.					工程號	J858	類別		物料號	-		
					地盘	康城11期	制圖	Z. S. P	2022-08-06	圖號	DZn-1690H8-P	
修改				採用 工廠		地盤 ✓	图纸名称	单元组装图	復核	-	-	數量	-
日期				材料顏色	-		材料	-	批准	-	-	單件重量	- (KG)

AF-139

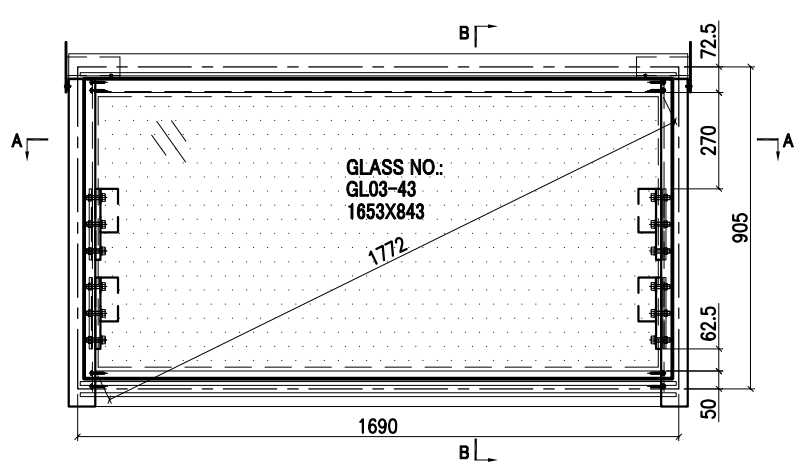

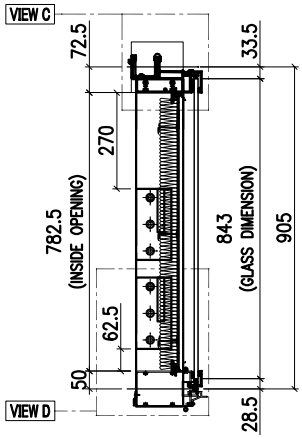

SECTION B-B

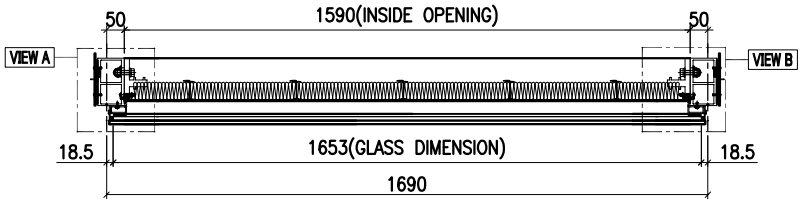

SECTION A-A

INSTALL UNIT NO.	QTY.	FLOOR
T3A-CW2-0902	1	9/F
TOTAL	1	

VIEW C

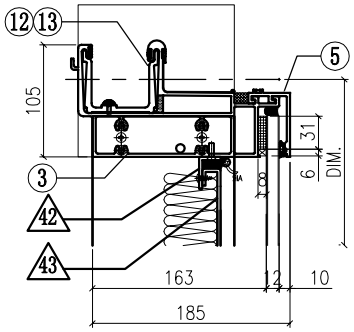

VIEW A

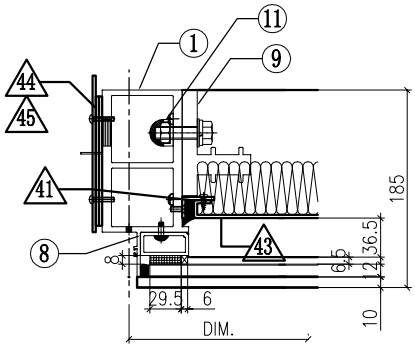

VIEW B

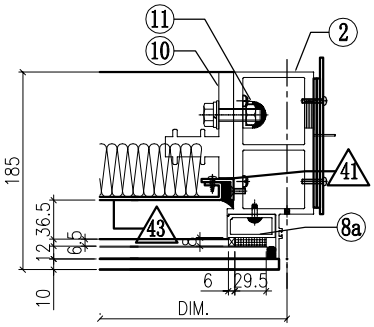

VIEW D

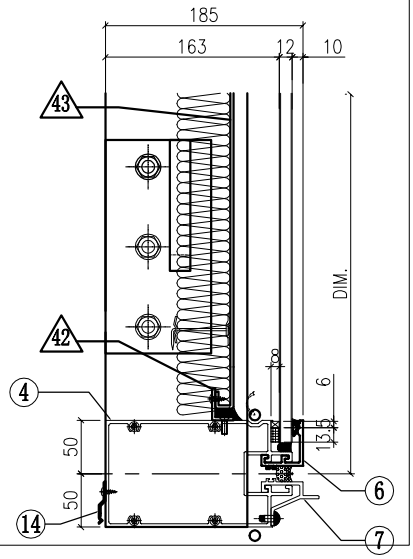

GLASS	GLASS NUMBER	WIDTH	HEIGHT	QTY.
	GL03-43	1653	843	1

◇ OTHERS (ALUM. & G.M.S. PARTS)

ITEM	FAB. DWG NO.	LENGTH (mm)	QTY
41	N00813-01A	720.5	2
	30x20X3mm ALUM. ANGLE		
42	N00813-01AL	1588	2
	30x20X3mm ALUM. ANGLE		
43	J858-AP09-48		1
	1568 x 760.5(BACK PANEL)		
44	J858-AP02		2
	3mm THK. ALUM. PLATE		
45	J858-AP03		4
	3mm THK. ALUM. PLATE		
46			
47			
48			
49			

○ ALUM. EXTRUSION

ITEM	FAB. DWG NO.	LENGTH (mm)	QTY
1	X86278-13L	929.5	1
2	X86278-13R	929.5	1
3	X86279-34F	1740	1
4	X86308-18A	1669	1
5	X86301-01-34	1675	1
6	X86283-01-34	1675	1
7	X86306-01Q	1675	1
8	X86305-01LA	828.5	1
8a	X86305-01RA	828.5	1
9	X86255-01L	200	2
10	X86255-01R	200	2
11	X86258-01	200	4
12	X86303-02	150	1
13	X86303-03	150	1
14	X86317-01	50	6
15			
16			
17			

美特鋁質有限公司 MIDI Aluminium Fabricator Ltd.						工程號	J858	類別		物料號	-		
						地盘	康城11期	制圖	Z.S.P	2022-08-06	圖號	DZn-1245H6-P	
修改				採用	工廠		地盤 ✓	图纸名称	单元组装图	復核	-	-	數量	-	
日期				材料顏色	-			材料	-	批准	-	-	單件重量	-	(KG)

AF-140

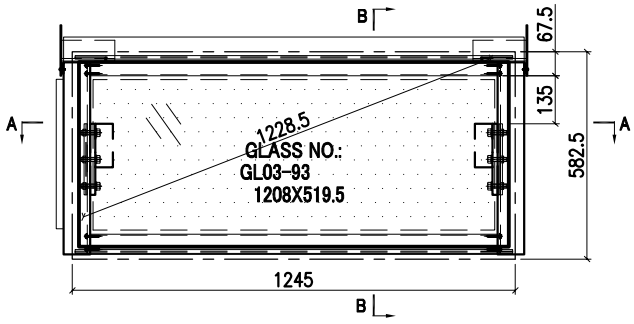

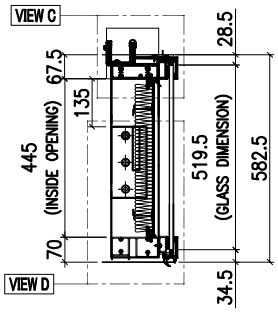

SECTION B-B

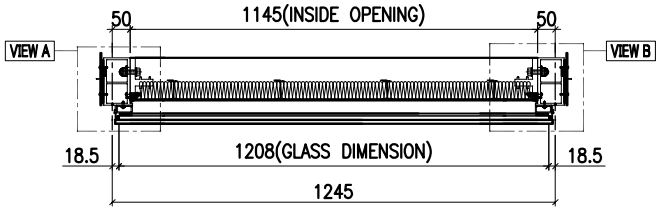

SECTION A-A

INSTALL UNIT NO.	QTY.	FLOOR
T1B-CW2.1-1101	1	11/F
T1B-CW2.1-4001	1	40/F
T1B-CW5.1-1101	1	11/F
T1B-CW5.1-4001	1	40/F
T2B-CW2.1-1101	1	11/F
T2B-CW2.1-4001	1	40/F
T3B-CW2.1-1101	1	11/F
T3B-CW2.1-4001	1	40/F
TOTAL	8	

VIEW C

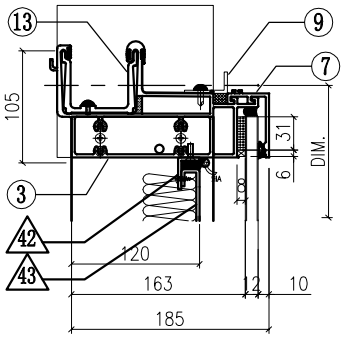

VIEW A

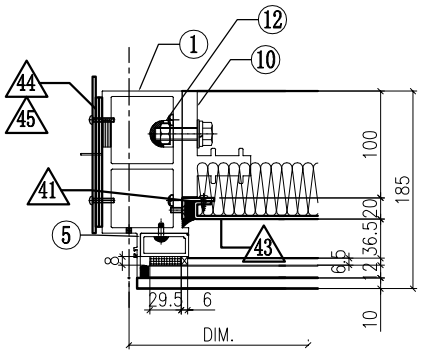

VIEW B

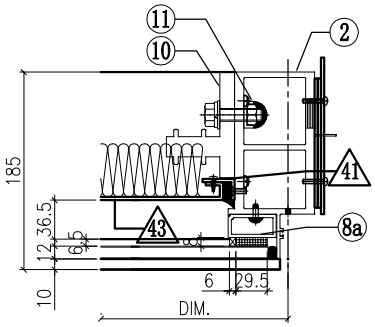

VIEW D

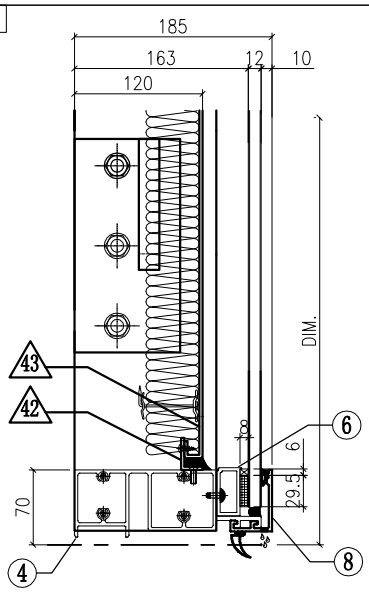

◇ OTHERS (ALUM. & G.M.S. PARTS)

ITEM	FAB. DWG NO.	LENGTH (mm)	QTY
41	N00813-01Y	383	2
	30x20X3mm ALUM. ANGLE		
42	N00813-01E	1143	2
	30x20X3mm ALUM. ANGLE		
43	J858-AP09-44		1
	1123 x 423 (BACK PANEL)		
44	J858-AP02		2
	3mm THK. ALUM. PLATE		
45	J858-AP03		4
	3mm THK. ALUM. PLATE		
46			
47			
48			
49			

◯ ALUM. EXTRUSION

ITEM	FAB. DWG NO.	LENGTH (mm)	QTY
1	X86278-17L	555	1
2	X86278-17R	555	1
3	X86279-38B	1295	1
4	X86280-12E	1224	1
5	X86305-01LD	490	1
5a	X86305-01RD	490	1
6	X86305-04T	1223	1
7	X86301-01-06	1230	1
8	X86300-01-06	1230	1
9	N516-01D	1135	1
10	X86255-01L	200	1
11	X86255-01R	200	1
12	X86258-01	200	2
13	X86303-02	150	1
14	X86303-03	150	1
15			
16			
17			

GLASS

GLASS NUMBER	WIDTH	HEIGHT	QTY.
GL03-93	1208	519.5	1

美特鋁質有限公司 MIDI Aluminium Fabricator Ltd.						工程號	J858	類別		物料號	-	
						地盘	康城11期	制圖	Z.S.P	2022-08-06	圖號	DZc-983H7-P
修改				採用	工廠	地盤 ✓	图纸名称	单元组装图	復核	-	-	數量	-
日期				材料颜色	-		材料	-	批准	-	-	單件重量	- (KG)

AF-150

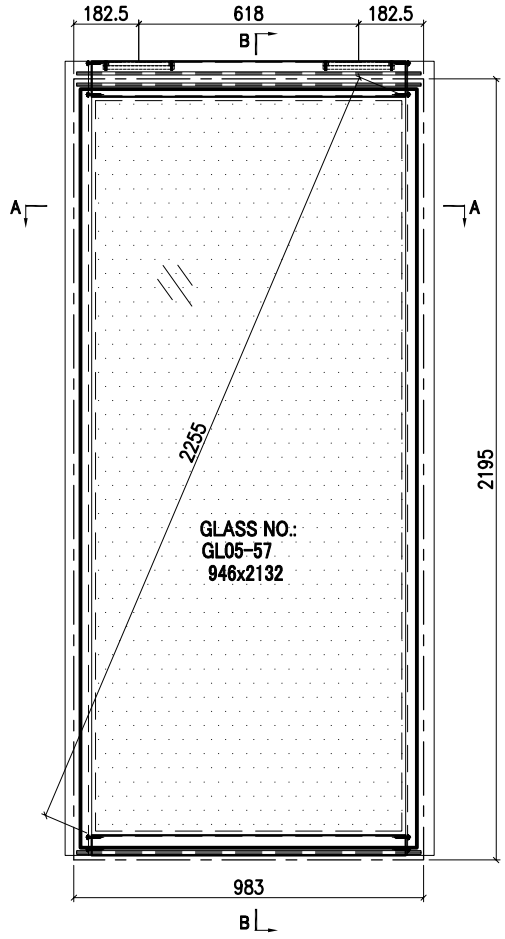

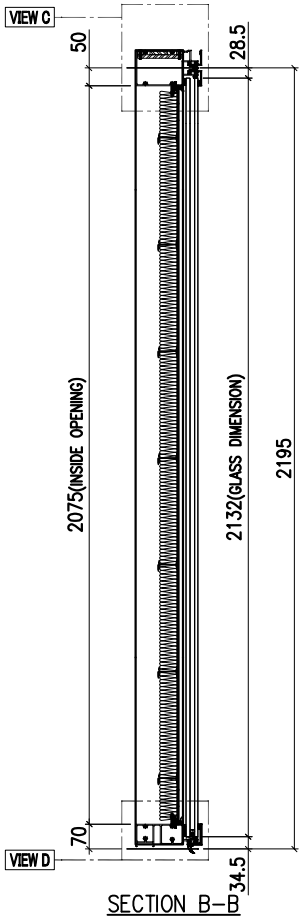

SECTION B-B

INSTALL UNIT NO.	QTY.	FLOOR
T1B-CW4.1-1107	1	11/F
T1B-CW4.1-4007	1	40/F
T2B-CW4.1-1105	1	11/F
T2B-CW4.1-4005	1	40/F
TOTAL	4	

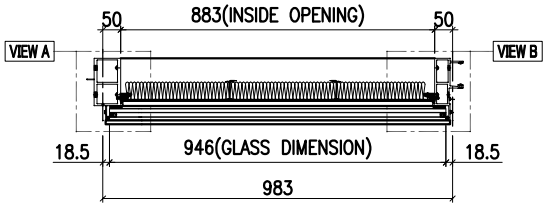

SECTION A-A

◯ ALUM. EXTRUSION

ITEM	FAB. DWG NO.	LENGTH (mm)	QTY
1	X86278-15L	2238	1
2	X86272-08	2238	1
3	X86302-16C	962	1
4	X86280-07N	962	1
5	X86283-01-43	968	2
6	X86300-01-39	968	1
7			
8			
9			
10			

◇ OTHERS (ALUM. & G.M.S. PARTS)

ITEM	FAB. DWG NO.	LENGTH (mm)	QTY
41	N00813-01AF 30x20X3mm ALUM. ANGLE	2013	2
42	N00813-01AZ 30x20X3mm ALUM. ANGLE	881	2
43	J858-AP09-47b 861 x 2053 (BACK PANEL)		1
44	MS-08 125x200x10mm (STEEL PLATE)		2
45			
46			

GLASS	GLASS NUMBER	WIDTH	HEIGHT	QTY.
	GL05-57	946	2132	1

VIEW A

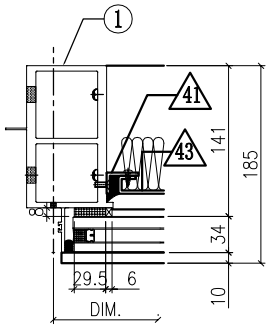

VIEW B

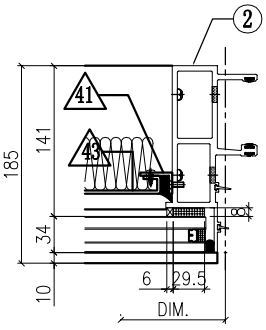

VIEW C

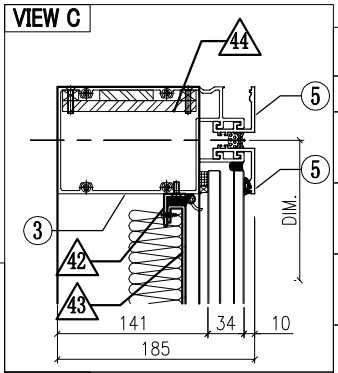

VIEW D

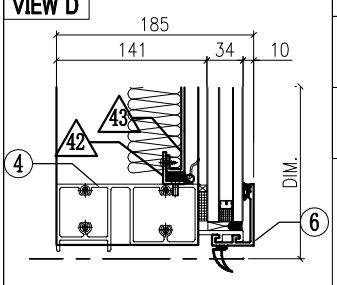

美特鋁質有限公司 MIDI Aluminium Fabricator Ltd.								工程號	J858	類別		物料號	-		
								地盘	康城11期	制圖	Z.S.P	2022-08-06	圖號	DZe-1013H7-P	
修改				採用	工廠		地盤 ✓	图纸名称	单元组装图	復核	-	-	數量	-	
日期				材料颜色	-			材料	-	批准	-	-	單件重量	-	(KG)

AF-152

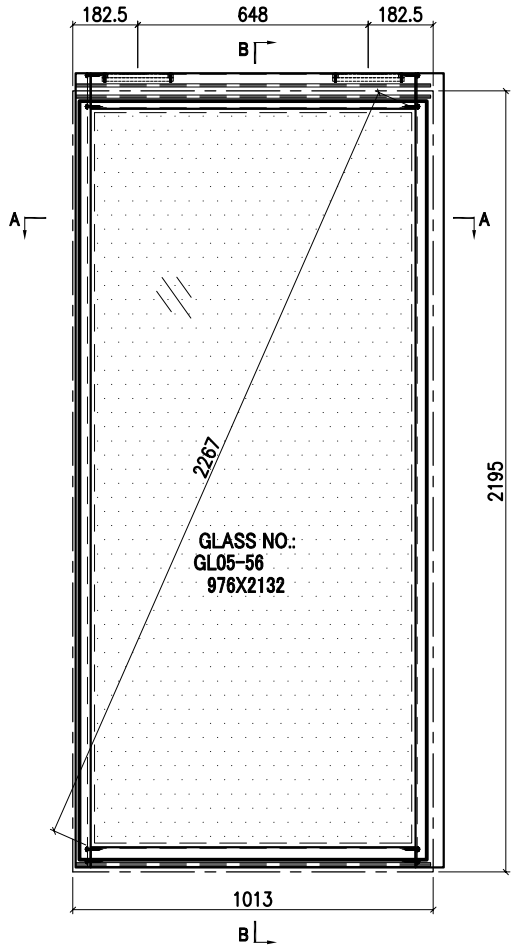

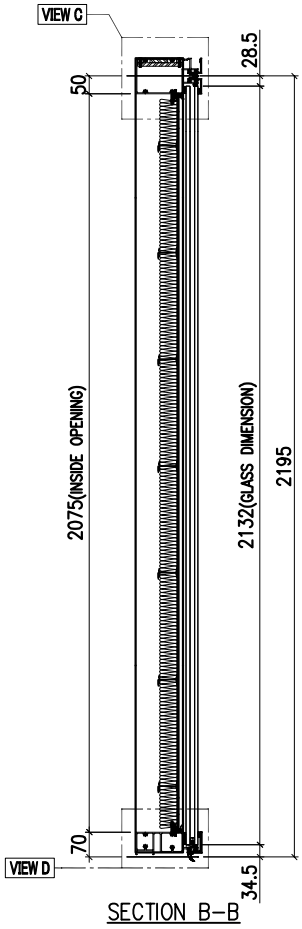

SECTION B-B

INSTALL UNIT NO.	QTY.	FLOOR
T1B-CW4.1-1108	1	11/F
T1B-CW4.1-4008	1	40/F
T2B-CW4.1-1106	1	11/F
T2B-CW4.1-4006	1	40/F
TOTAL	4	

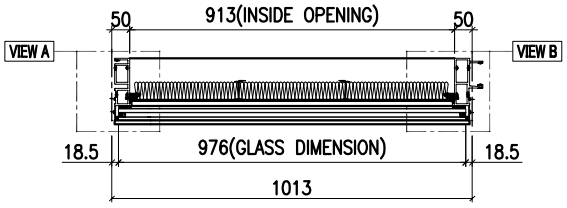

SECTION A-A

○ ALUM. EXTRUSION

ITEM	FAB. DWG NO.	LENGTH (mm)	QTY
1	X86273-13	2238	1
2	X86272-08	2238	1
3	X86302-16A	992	1
4	X86280-07H	992	1
5	X86283-01-26	998	2
6	X86300-01-26	998	1
7			
8			
9			
10			

VIEW C

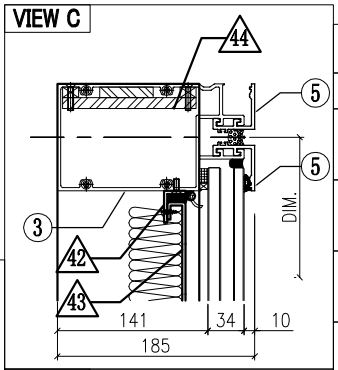

◇ OTHERS (ALUM. & G.M.S. PARTS)

ITEM	FAB. DWG NO.	LENGTH (mm)	QTY
41	N00813-01AF	2013	2
	30x20X3mm ALUM. ANGLE		
42	N00813-01AY	911	2
	30x20X3mm ALUM. ANGLE		
43	J858-AP09-47		1
	891 x 2053 (BACK PANEL)		
44	MS-08		2
	125x200x10mm (STEEL PLATE)		
45			
46			

GLASS	GLASS NUMBER	WIDTH	HEIGHT	QTY.
	GL05-56	976	2132	1

VIEW A

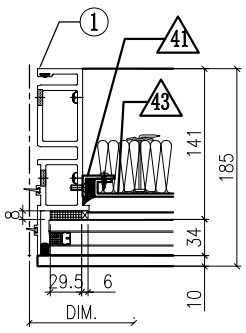

VIEW B

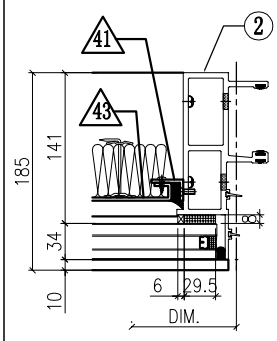

VIEW D

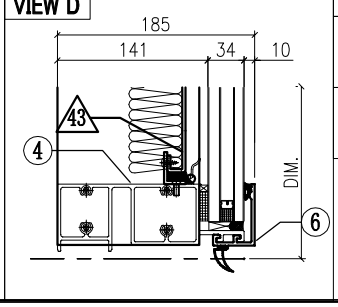

美特鋁質有限公司 MIDI Aluminium Fabricator Ltd.						工程號	J858	類別		物料號	-		
						地盘	康城11期	制圖	Z. S. P	2022-08-06	圖號	DZd-1013H7-P	
修改				採用	工廠		地盤 ✓	图纸名称	单元组装图	復核	-	-	數量	-	
日期				材料顏色	-			材料	-	批准	-	-	單件重量	-	(KG)

AF-153

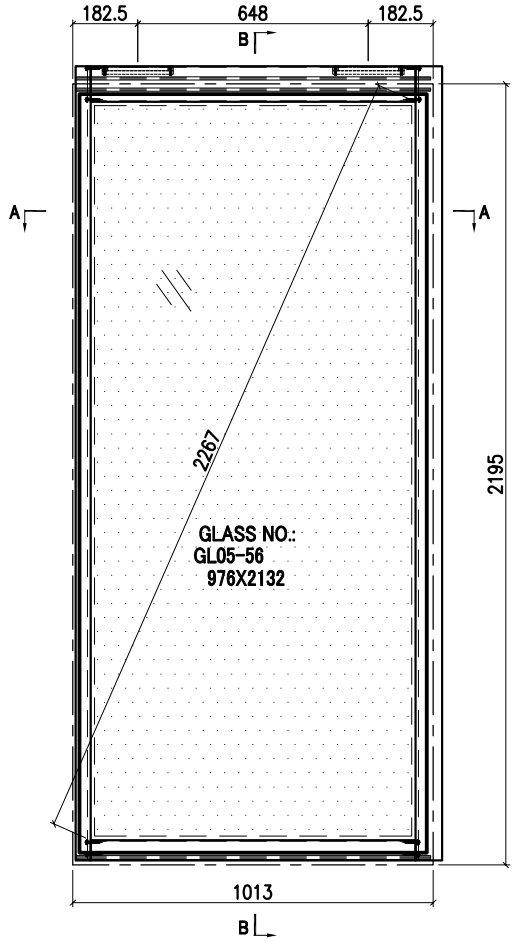

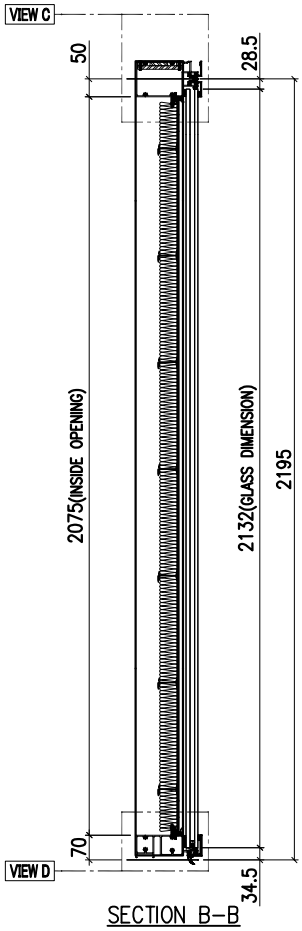

SECTION B-B

INSTALL UNIT NO.	QTY.	FLOOR
T1B-CW4.1-1109	1	11/F
T1B-CW4.1-4009	1	40/F
T2B-CW4.1-1107	1	11/F
T2B-CW4.1-4007	1	40/F
TOTAL	4	

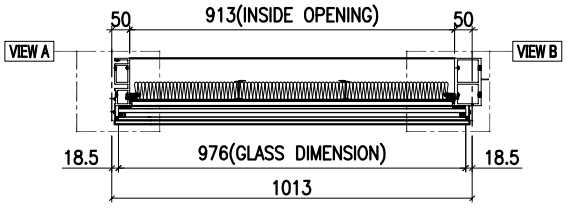

SECTION A-A

◯ ALUM. EXTRUSION			
ITEM	FAB. DWG NO.	LENGTH (mm)	QTY
1	X86273-13	2238	1
2	X86278-15R	2238	1
3	X86302-16A	992	1
4	X86280-07H	992	1
5	X86283-01-26	998	2
6	X86300-01-26	998	1
7			
8			
9			
10			

GLASS	GLASS NUMBER	WIDTH	HEIGHT	QTY.
	GL05-56	976	2132	1

VIEW A

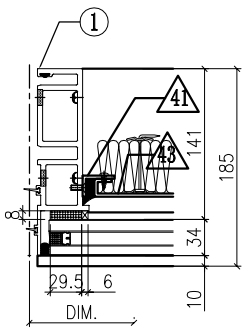

VIEW B

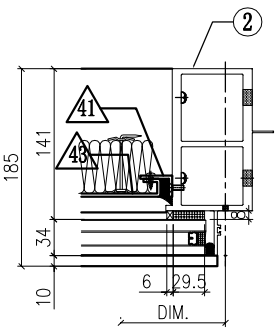

VIEW C

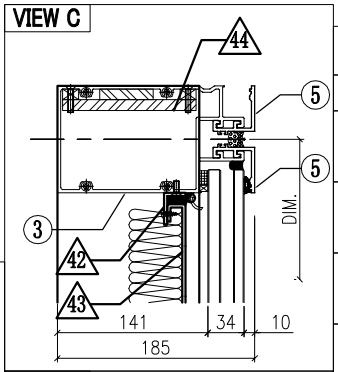

VIEW D

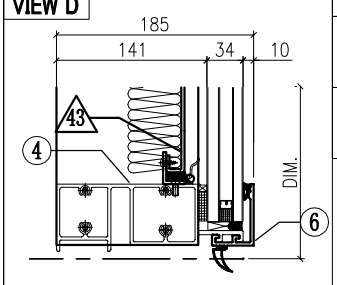

◇ OTHERS (ALUM. & G.M.S. PARTS)			
ITEM	FAB. DWG NO.	LENGTH (mm)	QTY
41	N00813-01AF	2013	2
	30x20X3mm ALUM. ANGLE		
42	N00813-01AY	911	2
	30x20X3mm ALUM. ANGLE		
43	J858-AP09-47		1
	891 x 2053 (BACK PANEL)		
44	MS-08		2
	125x200x10mm (STEEL PLATE)		
45			
46			

美特鋁質有限公司 MIDI Aluminium Fabricator Ltd.							工程號	J858	類別		物料號	-		
							地盘	康城11期	制圖	Z. S. P	2022-08-06	圖號	DZc-1012H7-P	
修改				採用	工廠	地盤 ✓	图纸名称	单元组装图	復核	-	-	數量	-	
日期				材料顏色	-		材料	-	批准	-	-	單件重量	-	(KG)

AF-154

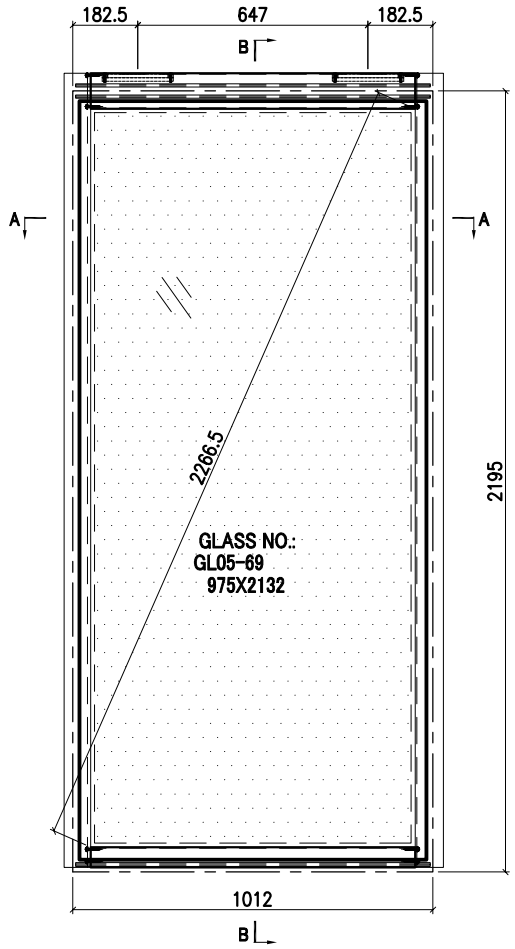

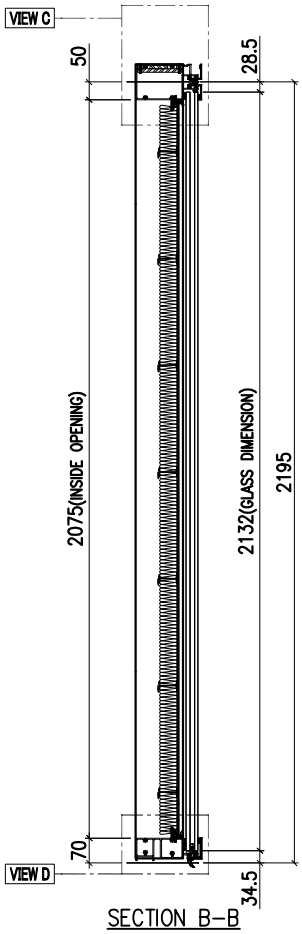

SECTION B-B

INSTALL UNIT NO.	QTY.	FLOOR
T3A-CW4.1-1103	1	11/F
T3A-CW4.1-4003	1	40/F
T3A-CW5.1-1101	1	11/F
T3A-CW5.1-4001	1	40/F
TOTAL	4	

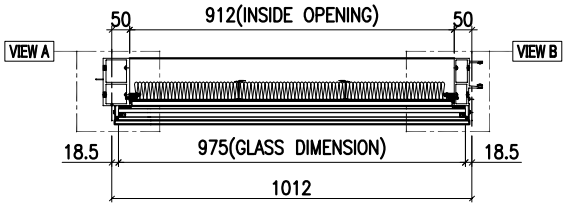

SECTION A-A

◯ ALUM. EXTRUSION

ITEM	FAB. DWG NO.	LENGTH (mm)	QTY
1	**X86278-15L**	2238	1
2	X86272-08	2238	1
3	X86302-16B	991	1
4	X86280-07J	991	1
5	X86283-01-42	997	2
6	X86300-01-25	997	1
7			
8			
9			
10			

GLASS	GLASS NUMBER	WIDTH	HEIGHT	QTY.
	GL05-69	975	2132	1

VIEW A

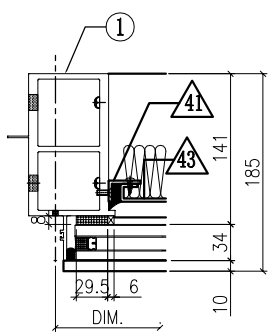

VIEW B

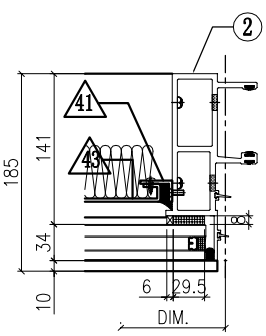

VIEW C

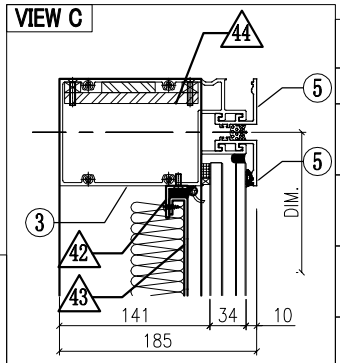

VIEW D

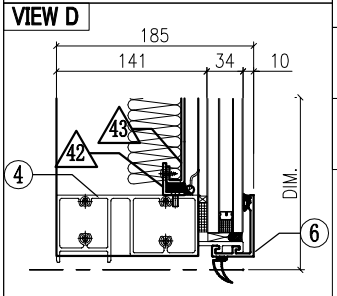

◇ OTHERS (ALUM. & G.M.S. PARTS)

ITEM	FAB. DWG NO.	LENGTH (mm)	QTY
41	N00813-01AF	2013	2
	30x20X3mm ALUM. ANGLE		
42	N00813-01AE	910	2
	30x20X3mm ALUM. ANGLE		
43	J858-AP09-47a		1
	890 x 2053 (BACK PANEL)		
44	MS-08		2
	125x200x10mm (STEEL PLATE)		
45			
46			

美特鋁質有限公司 MIDI Aluminium Fabricator Ltd.						工程號	J858	類別		物料號	-		
						地盘	康城11期	制圖	Z. S. P	2022-08-06	圖號	DZd-1012H7-vP	
修改				採用	工廠		地盤 ✓	图纸名称	单元组装图	復核	-	-	數量	-	
日期				材料顏色	-			材料	-	批准	-	-	單件重量	-	(KG)

AF-155

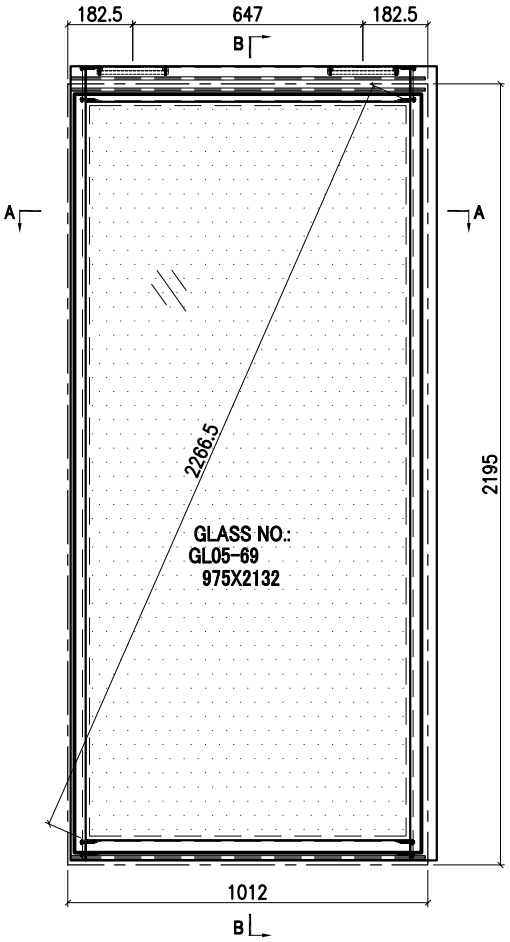

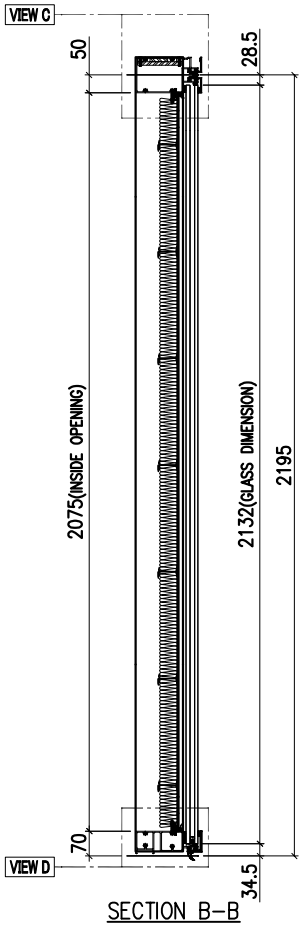

SECTION B-B

INSTALL UNIT NO.	QTY.	FLOOR
T3A-CW5.1-1103	1	11/F
T3A-CW5.1-4003	1	40/F
TOTAL	2	

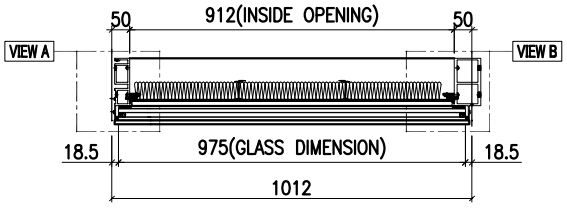

SECTION A-A

◯ ALUM. EXTRUSION

ITEM	FAB. DWG NO.	LENGTH (mm)	QTY
1	X86273-13	2238	1
2	**X86278-27R**	**2238**	**1**
3	X86302-16B	991	1
4	X86280-07J	991	1
5	X86283-01-42	997	2
6	X86300-01-25	997	1
7			
8			
9			
10			

GLASS	GLASS NUMBER	WIDTH	HEIGHT	QTY.
	GL05-69	975	2132	1

VIEW A

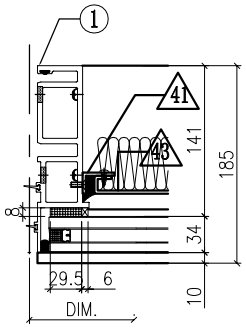

VIEW B

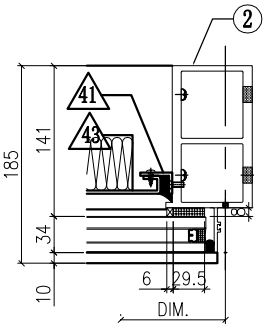

VIEW C

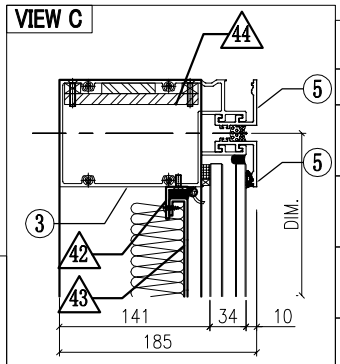

VIEW D

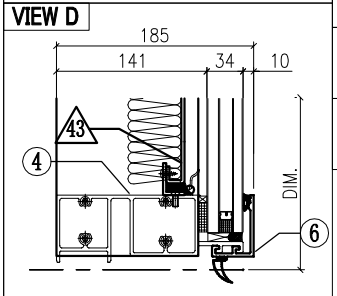

◇ OTHERS (ALUM. & G.M.S. PARTS)

ITEM	FAB. DWG NO.	LENGTH (mm)	QTY
41	N00813-01AF	2013	2
	30x20X3mm ALUM. ANGLE		
42	N00813-01AE	910	2
	30x20X3mm ALUM. ANGLE		
43	J858-AP09-47a		1
	890 x 2053 (BACK PANEL)		
44	MS-08		2
	125x200x10mm (STEEL PLATE)		
45			
46			

美特鋁質有限公司 MIDI Aluminium Fabricator Ltd.								工程號	J858	類別		物料號	-		
								地盘	康城11期	制圖	Z.S.P	2022-08-06	圖號	DZd-1012H7-P	
修改	1			採用	工廠		地盤 ✓	图纸名称	单元组装图	復核	-	-	數量	-	
日期	06/12			材料颜色	-			材料	-	批准	-	-	單件重量	-	(KG)

AF-156

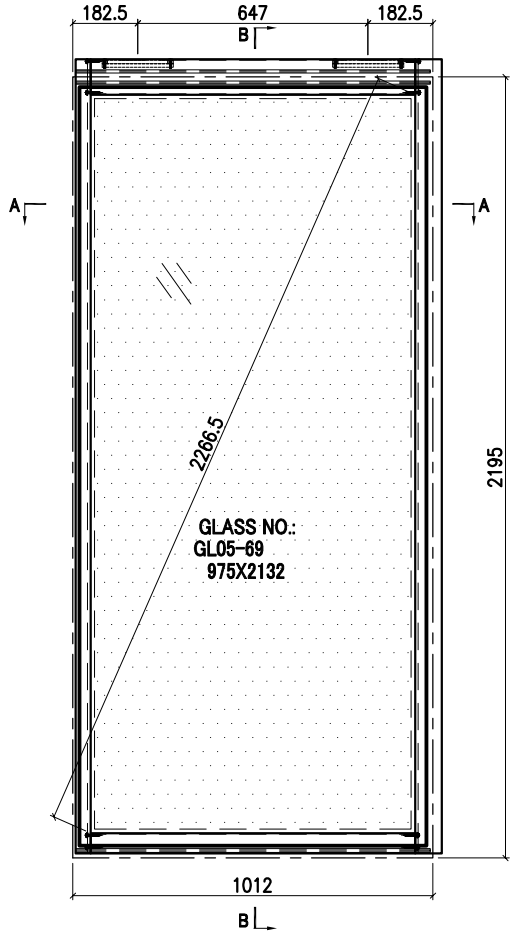

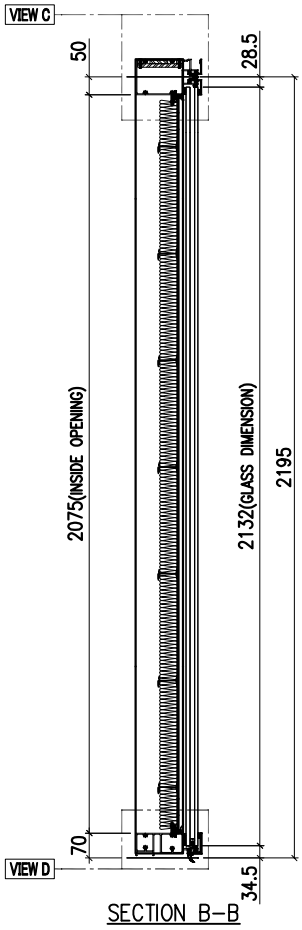

SECTION B-B

INSTALL UNIT NO.	QTY.	FLOOR
T3A-CW4.1-1105	1	11/F
T3A-CW4.1-4005	1	40/F
T2B-CW5.1-1106	1	11/F
T2B-CW5.1-4006	1	40/F
TOTAL	4	

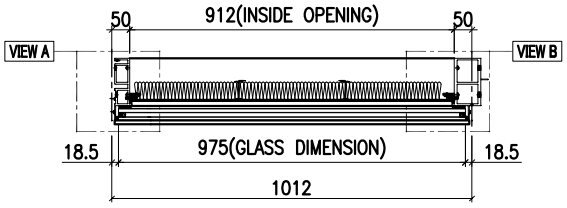

SECTION A-A

◯ ALUM. EXTRUSION

ITEM	FAB. DWG NO.	LENGTH (mm)	QTY
1	X86273-13	2238	1
2	X86278-15R	2238	1
3	X86302-16B	991	1
4	X86280-07J	991	1
5	X86283-01-42	997	2
6	X86300-01-25	997	1
7			
8			
9			
10			

◇ OTHERS (ALUM. & G.M.S. PARTS)

ITEM	FAB. DWG NO.	LENGTH (mm)	QTY
41	N00813-01AF 30x20X3mm ALUM. ANGLE	2013	2
42	N00813-01AE 30x20X3mm ALUM. ANGLE	910	2
43	J858-AP09-47a 890 x 2053 (BACK PANEL)		1
44	MS-08 125x200x10mm (STEEL PLATE)		2
45			
46			

GLASS	GLASS NUMBER	WIDTH	HEIGHT	QTY.
	GL05-69	975	2132	1

VIEW A

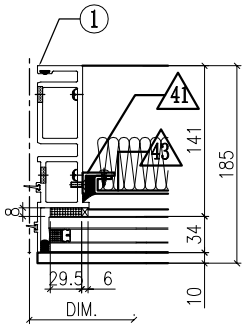

VIEW B

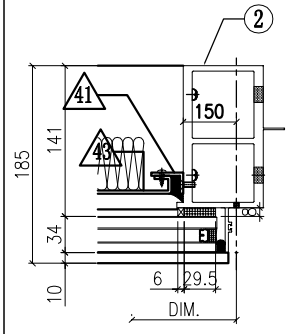

VIEW C

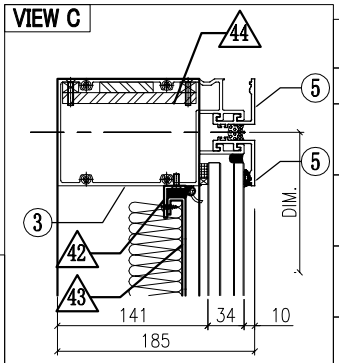

VIEW D

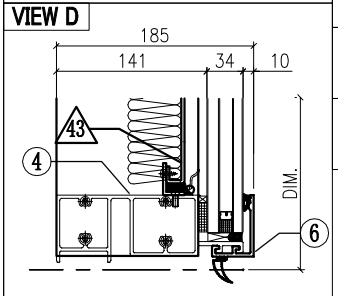

美特鋁質有限公司 MIDI Aluminium Fabricator Ltd.							工程號	J858	類別		物料號	-		
							地盘	康城11期	制圖	Z. S. P	2022-08-06	圖號	DZe-1012H7-P	
修改	1			採用	工廠	地盤 ✓	图纸名称	单元组装图	復核	-	-	數量	-	
日期	06/12			材料顏色	-		材料	-	批准	-	-	單件重量	-	(KG)

AF-157

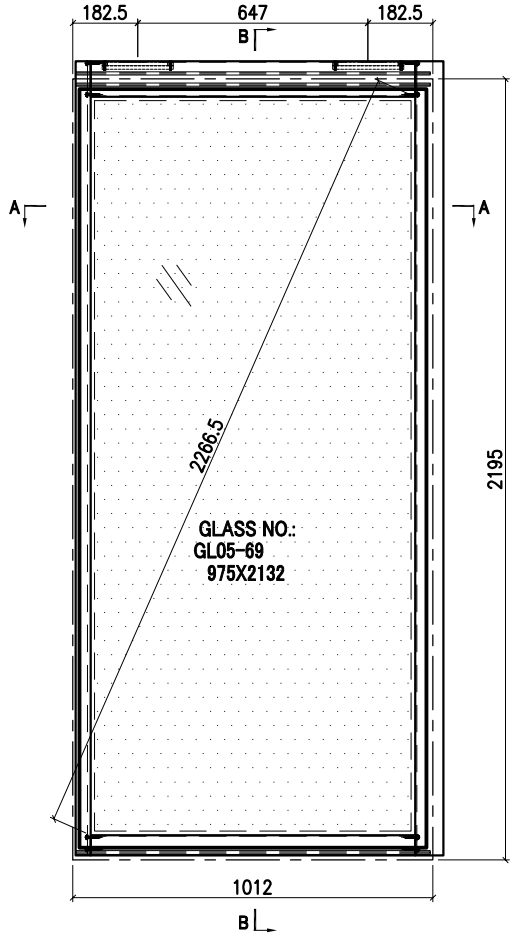

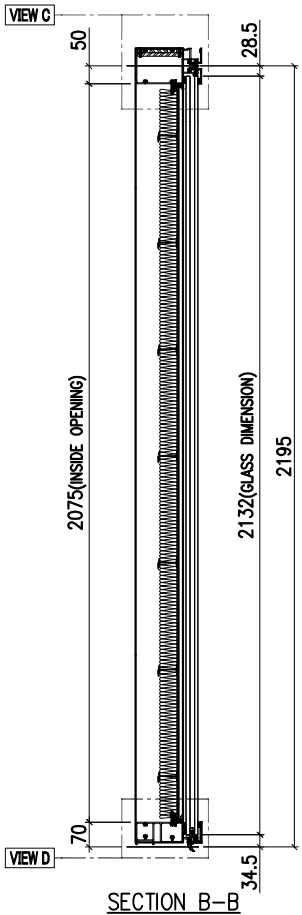

SECTION B-B

INSTALL UNIT NO.	QTY.	FLOOR
T3A-CW5.1-1102	1	11/F
T3A-CW5.1-4002	1	40/F
T3A-CW4.1-1104	1	11/F
T3A-CW4.1-4004	1	40/F
T2B-CW5.1-1105	1	11/F
T2B-CW5.1-4005	1	40/F
TOTAL	6	

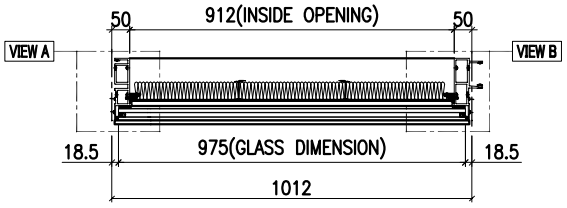

SECTION A-A

◯ ALUM. EXTRUSION			
ITEM	FAB. DWG NO.	LENGTH (mm)	QTY
1	X86273-13	2238	1
2	X86272-08	2238	1
3	X86302-16B	991	1
4	X86280-07J	991	1
5	X86283-01-42	997	2
6	X86300-01-25	997	1
7			
8			
9			
10			

GLASS	GLASS NUMBER	WIDTH	HEIGHT	QTY.
	GL05-69	975	2132	1

VIEW A

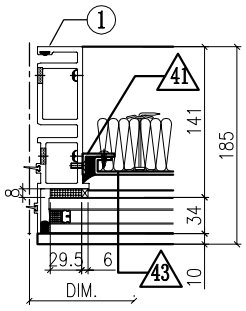

VIEW B

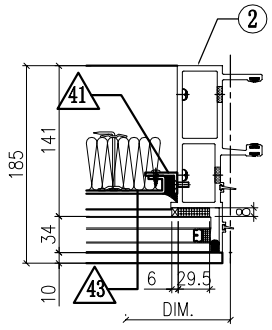

VIEW C

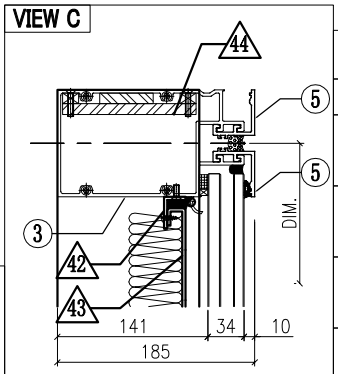

VIEW D

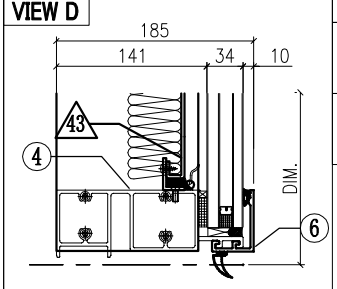

◇ OTHERS (ALUM. & G.M.S. PARTS)			
ITEM	FAB. DWG NO.	LENGTH (mm)	QTY
41	N00813-01AF	2013	2
	30x20X3mm ALUM. ANGLE		
42	N00813-01AE	910	2
	30x20X3mm ALUM. ANGLE		
43	J858-AP09-47a		1
	890 x 2053 (BACK PANEL)		
44	MS-08		2
	125x200x10mm (STEEL PLATE)		
45			
46			

美特鋁質有限公司 MIDI Aluminium Fabricator Ltd.							工程號	J858	類別		物料號	-		
							地盘	康城11期	制圖	Z. S. P	2022-08-06	圖號	DZc-1012H7-P	
修改	1	2		採用	工廠	地盤 ✓	图纸名称	单元组装图	復核	-	-	數量	-	
日期	06/12	15/12		材料顏色	-		材料	-	批准	-	-	單件重量	-	(KG)

AF-158

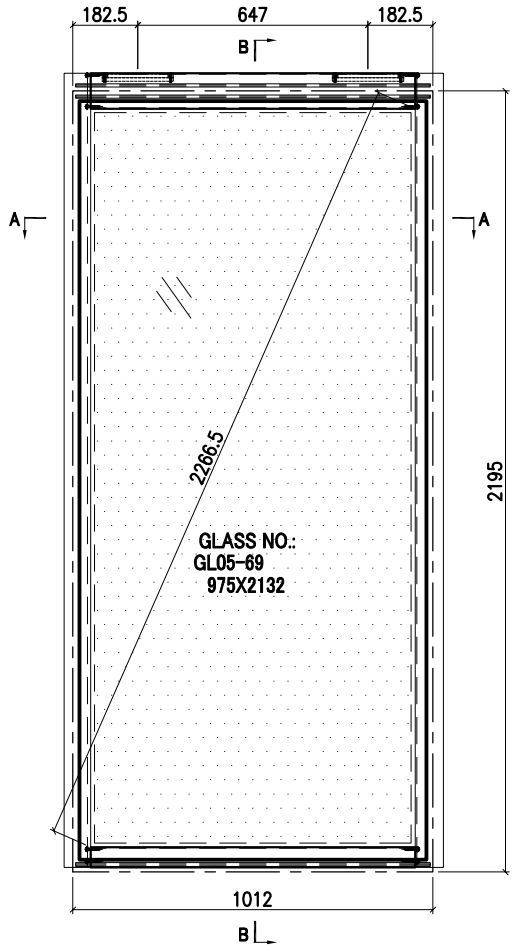

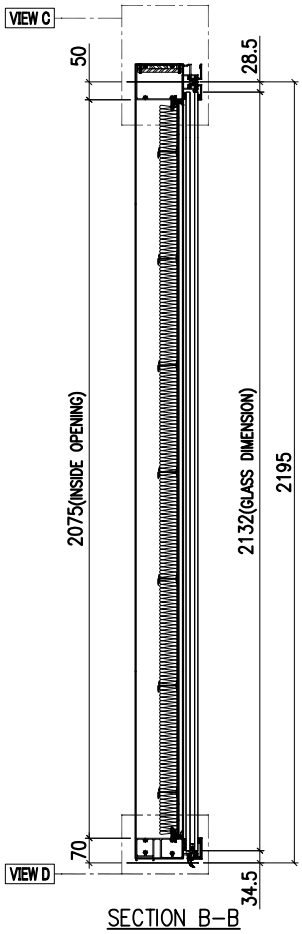

SECTION B-B

INSTALL UNIT NO.	QTY.	FLOOR
T2B-CW5.1-1104	1	11/F
T2B-CW5.1-4004	1	40/F
TOTAL	2	

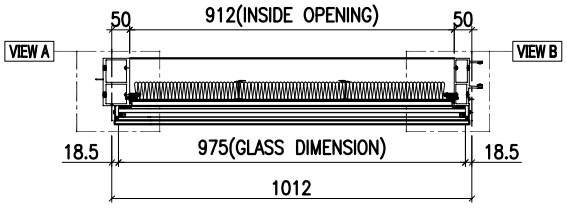

SECTION A-A

◯ ALUM. EXTRUSION			
ITEM	FAB. DWG NO.	LENGTH (mm)	QTY
1	**X86278-27L**	2238	1
2	X86272-08	2238	1
3	X86302-16B	991	1
4	X86280-07J	991	1
5	X86283-01-42	997	2
6	X86300-01-25	997	1
7			
8			
9			
10			

GLASS	GLASS NUMBER	WIDTH	HEIGHT	QTY.
	GL05-69	975	2132	1

VIEW A

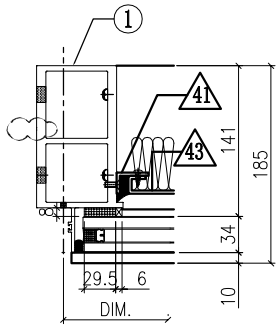

VIEW B

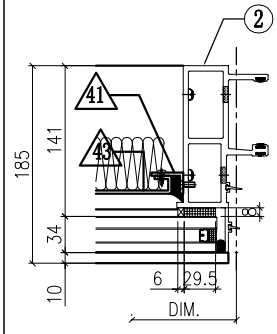

VIEW C

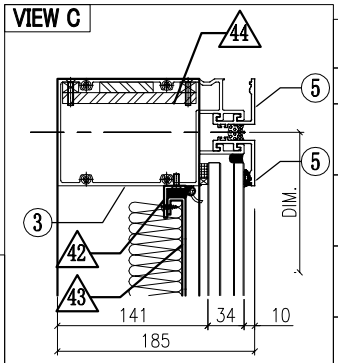

VIEW D

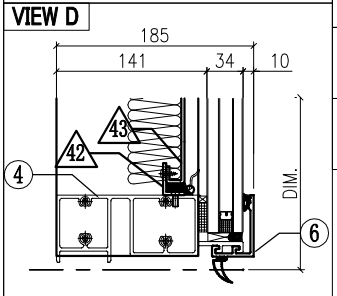

◇ OTHERS (ALUM. & G.M.S. PARTS)			
ITEM	FAB. DWG NO.	LENGTH (mm)	QTY
41	N00813-01AF	2013	2
	30x20X3mm ALUM. ANGLE		
42	N00813-01AE	910	2
	30x20X3mm ALUM. ANGLE		
43	J858-AP09-47a		1
	890 x 2053 (BACK PANEL)		
44	MS-08		2
	125x200x10mm (STEEL PLATE)		
45			
46			

美特鋁質有限公司 MIDI Aluminium Fabricator Ltd.					工程號	J858	類別		物料號	-		
					地盘	康城11期	制圖	Z. S. P	2022-08-06	圖號	AZn-1245H5-P	
修改	1	2	採用	工廠 ☐ 地盤 ✓	图纸名称	单元组装图	復核	-	-	數量	-	
日期	04/11	15/12	材料顏色	-	材料	-	批准	-	-	單件重量	-	(KG)

AF-160

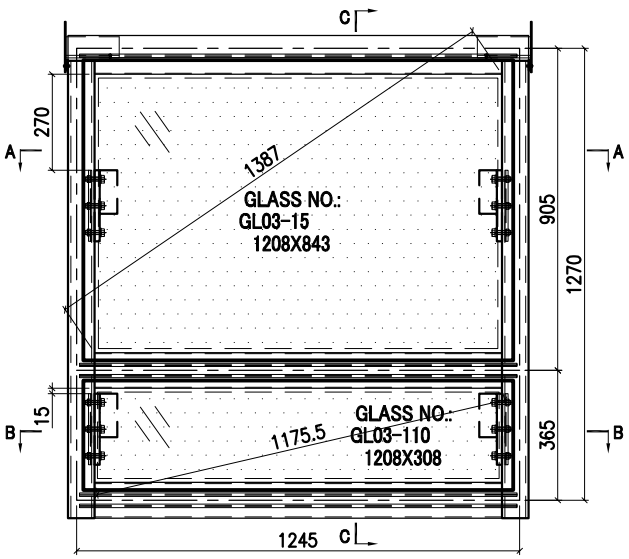

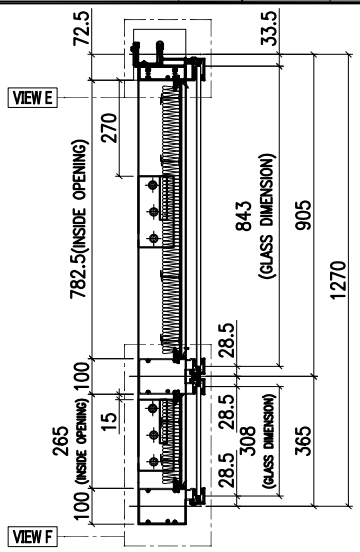

SECTION C-C

INSTALL UNIT NO.	QTY.	FLOOR
T1B-CW2-1101	1	11/F
T1B-CW2-4001	1	40/F
T1B-CW5-1101	1	11/F
T1B-CW5-4001	1	40/F
T2B-CW2-1101	1	11/F
T2B-CW2-4001	1	40/F
T3B-CW2-1101	1	11/F
T3B-CW2-4001	1	40/F
TOTAL	8	

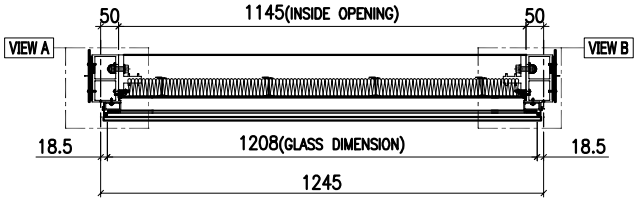

SECTION A-A

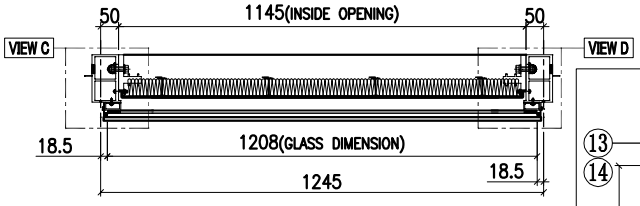

SECTION B-B

GLASS	GLASS NUMBER	WIDTH	HEIGHT	QTY.
	GL03-15	1208	843	1
	GL03-110	1208	308	1

VIEW A

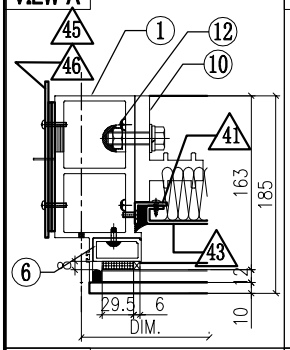

VIEW B

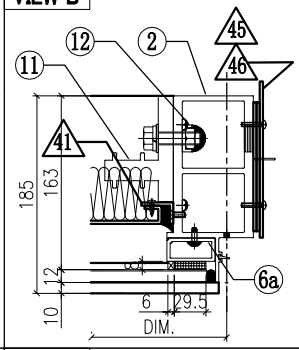

VIEW C

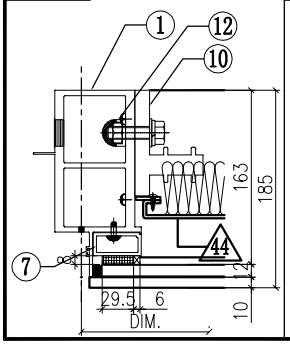

VIEW D

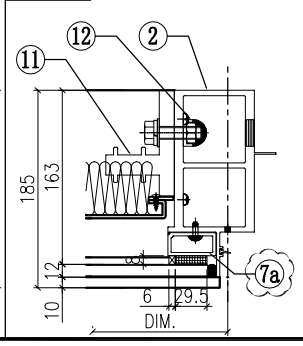

VIEW E

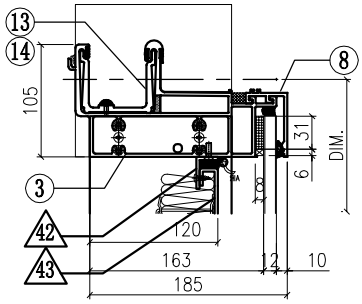

VIEW F

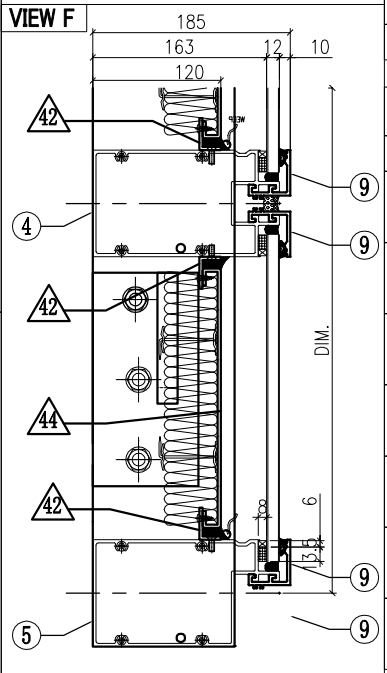

◯ ALUM. EXTRUSION

ITEM	FAB. DWG NO.	LENGTH (mm)	QTY
1	X86278-16L	1294.5	1
2	X86278-16R	1294.5	1
3	X86279-34B	1295	1
4	X86308-15E	1224	1
5	X86302-15E	1224	1
6	X86305-01LA	828.5	1
6a	X86305-01RA	828.5	1
7	X86305-05LE	264	1
7a	X86305-05RE	264	1
8	X86301-01-06	1230	1
9	X86283-01-07	1230	3
10	X86255-02L	200	2
11	X86255-01R	200	2
12	X86258-01	200	4
13	X86303-02	150	1
14	X86303-03	150	1

◇ OTHERS (ALUM. & G.M.S. PARTS)

ITEM	FAB. DWG NO.	LENGTH (mm)	QTY
41	N00813-01A	720.5	1
	30x20X3mm ALUM. ANGLE		
41a	N00813-03	720.5	1
	30x20X3mm ALUM. ANGLE		
42	N00813-01E	1143	4
	30x20X3mm ALUM. ANGLE		
43	J858-AP19-04		1
	1123 x760.5(BACK PANEL)		
44	J858-AP21-37		1
	1129 x243 (BACK PANEL)		
45	J858-AP02		2
	3mm THK. ALUM. PLATE		
46	J858-AP03		4
	3mm THK. ALUM. PLATE		

美特鋁質有限公司 MIDI Aluminium Fabricator Ltd.					工程號	J858	類別		物料號	-		
					地盘	康城11期	制圖	Z. S. P	2022-08-06	圖號	AZc-775H5-P	
修改	1	2	3	採用 工廠 / 地盤 ✓	图纸名称	单元组装图	復核	-	-	數量	-	
日期	04/11	06/12	15/12	材料顏色 -	材料	-	批准	-	-	單件重量	-	(KG)

AF-161

INSTALL UNIT NO.	QTY.	FLOOR
T1B-CW6-1101	1	11/F
T1B-CW6-4001	1	40/F
TOTAL	2	

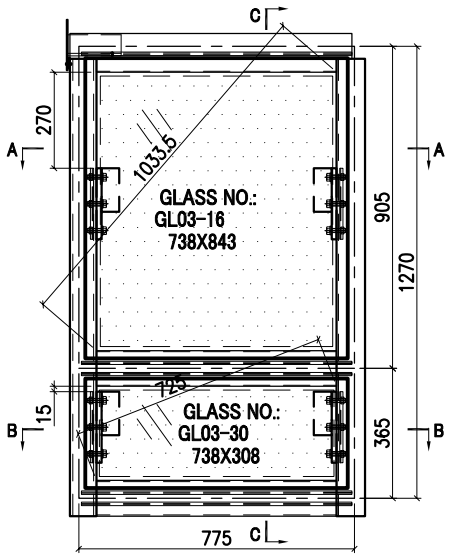

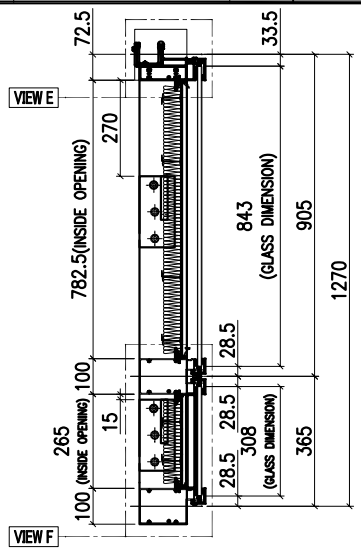

SECTION C-C

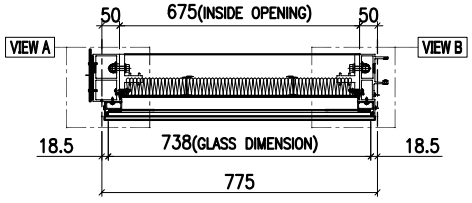

SECTION A-A

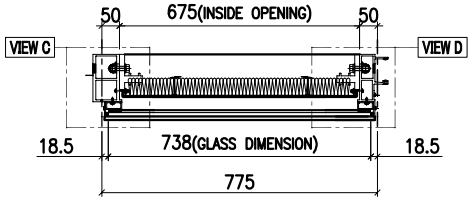

SECTION B-B

GLASS	GLASS NUMBER	WIDTH	HEIGHT	QTY.
	GL03-16	738	843	1
	GL03-30	738	308	1

VIEW A

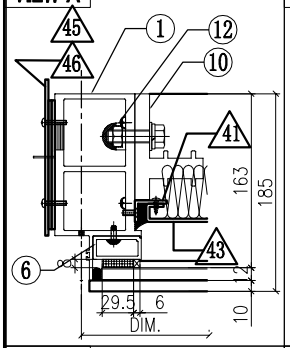

VIEW B

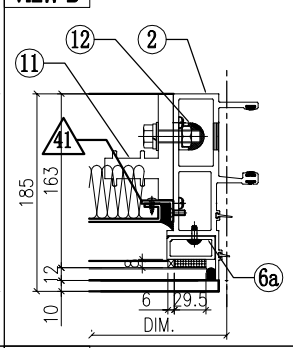

VIEW C

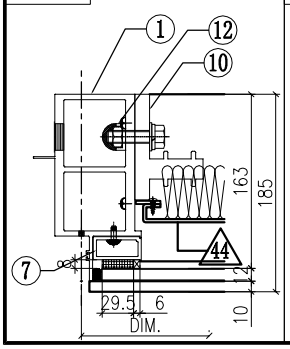

VIEW D

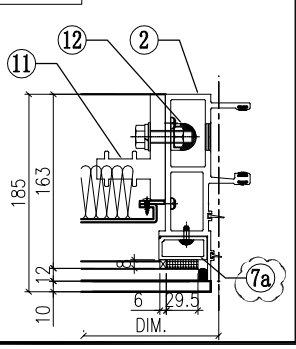

VIEW E

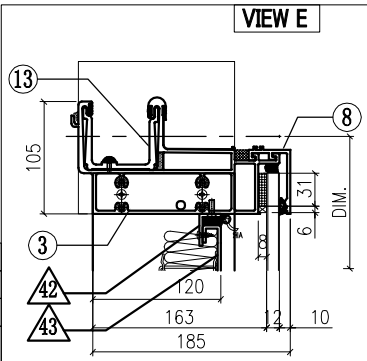

VIEW F

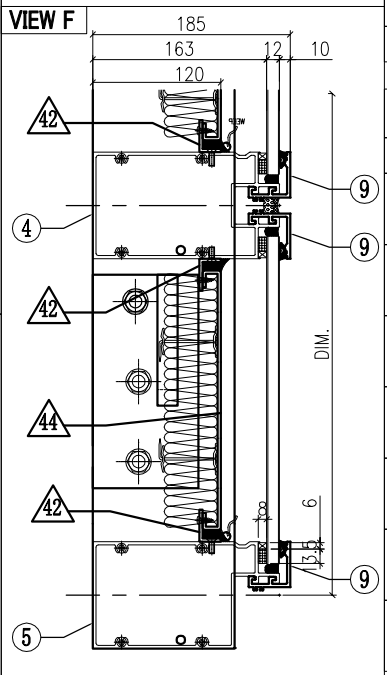

◯ ALUM. EXTRUSION

ITEM	FAB. DWG NO.	LENGTH (mm)	QTY
1	X86278-16L	1294.5	1
2	X86272-09	1294.5	1
3	X86279-01K	792.5	1
4	X86308-15N	754	1
5	X86302-15N	754	1
6	X86305-01LA	828.5	1
6a	X86305-01RA	828.5	1
7	X86305-05LE	264	1
7a	X86305-05RE	264	1
8	X86301-01-40	760	1
9	X86283-01-45	760	3
10	X86255-02L	200	2
11	X86255-01R	200	2
12	X86258-01	200	4
13	X86303-03	150	1
14			

◇ OTHERS (ALUM. & G.M.S. PARTS)

ITEM	FAB. DWG NO.	LENGTH (mm)	QTY
41	N00813-01A	720.5	1
	30x20X3mm ALUM. ANGLE		
41a	N00813-03	720.5	1
	30x20X3mm ALUM. ANGLE		
42	N00813-01BC	673	4
	30x20X3mm ALUM. ANGLE		
43	J858-AP19-57		1
	653 x760.5(BACK PANEL)		
44	J858-AP21-56		1
	659 x243 (BACK PANEL)		
45	J858-AP02		1
	3mm THK. ALUM. PLATE		
46	J858-AP03		2
	3mm THK. ALUM. PLATE		

美特鋁質有限公司 MIDI Aluminium Fabricator Ltd.				工程號	J858	類別		物料號	-		
				地盘	康城11期	制圖	Z. S. P	2022-08-06	圖號	AZe-700H5-P	
修改	1	2	採用 工廠 / 地盤 ✓	图纸名称	单元组装图	復核	-	-	數量	-	
日期	04/11	15/12	材料顏色 -	材料	-	批准	-	-	單件重量	-	(KG)

AF-162

INSTALL UNIT NO.	QTY.	FLOOR
T1B-CW6-1102	1	11/F
T1B-CW6-4002	1	40/F
T1A-CW3-1102	1	11/F
T1A-CW3-4002	1	40/F
T2B-CW6-1104	1	11/F
T2B-CW6-4004	1	40/F
T2A-CW3-1102	1	11/F
T2A-CW3-4002	1	40/F
T2A-CW3-1103	1	11/F
T2A-CW3-4003	1	40/F
T3A-CW6-1101	1	11/F
T3A-CW6-4001	1	40/F
T3A-CW3-1102	1	11/F
T3A-CW3-4002	1	40/F
T3A-CW3-1103	1	11/F
T3A-CW3-4003	1	40/F
TOTAL	16	

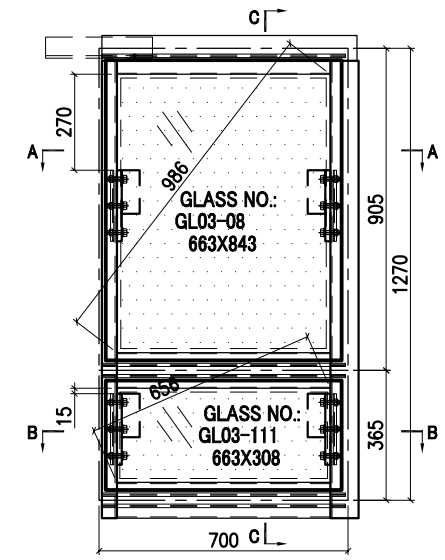

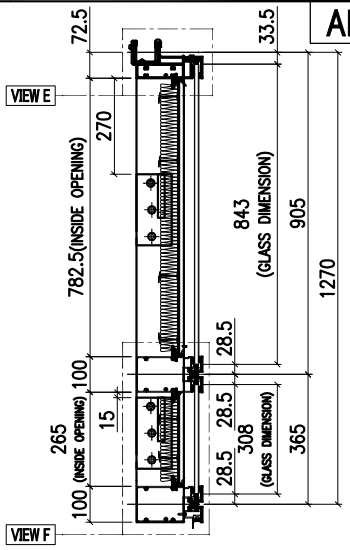

SECTION C-C

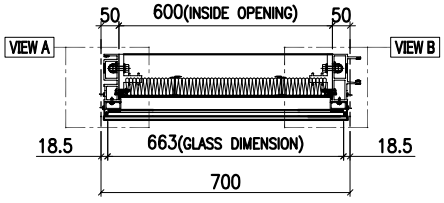

SECTION A-A

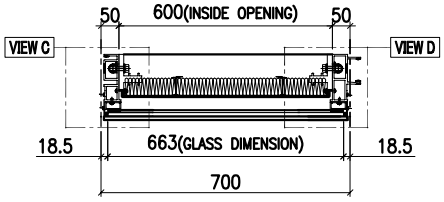

SECTION B-B

GLASS	GLASS NUMBER	WIDTH	HEIGHT	QTY.
	GL03-08	663	843	1
	GL03-111	663	308	1

VIEW A

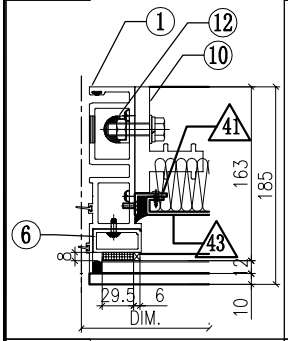

VIEW B

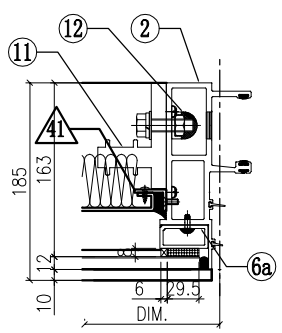

VIEW C

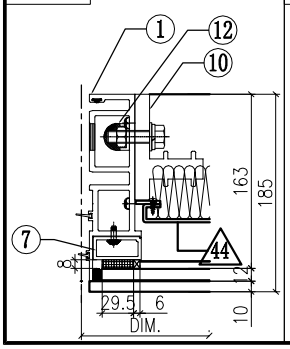

VIEW D

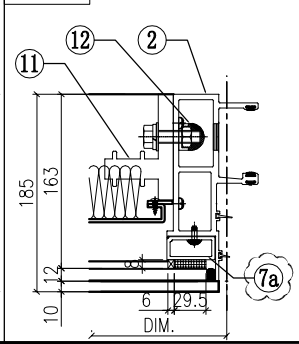

VIEW E

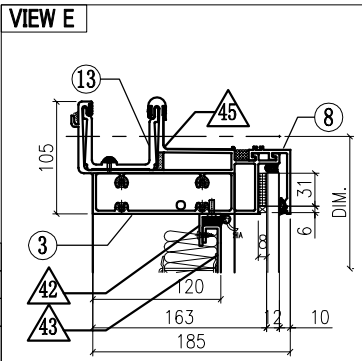

VIEW F

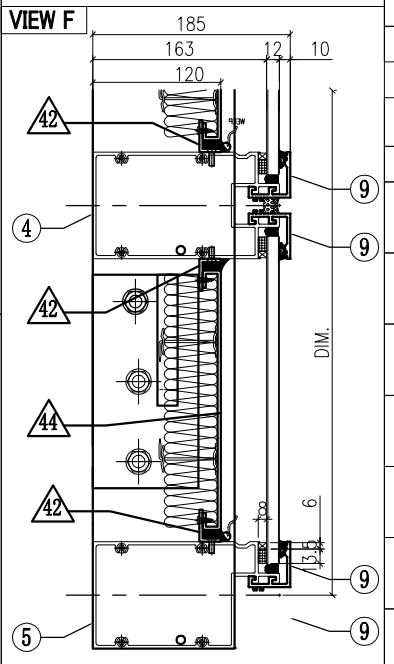

◯ ALUM. EXTRUSION

ITEM	FAB. DWG NO.	LENGTH (mm)	QTY
1	X86273-14	1294.5	1
2	X86272-09	1294.5	1
3	X86279-15B	685	1
4	X86308-15F	679	1
5	X86302-15F	679	1
6	X86305-01LA	828.5	1
6a	X86305-01RA	828.5	1
7	X86305-05LE	264	1
7a	X86305-05RE	264	1
8	X86301-01-02	685	1
9	X86283-01-02	685	3
10	X86255-02L	200	2
11	X86255-01R	200	2
12	X86258-01	200	4
13	X86303-01	300	1
14			

◇ OTHERS (ALUM. & G.M.S. PARTS)

ITEM	FAB. DWG NO.	LENGTH (mm)	QTY
41	N00813-01A	720.5	1
	30x20X3mm ALUM. ANGLE		
41a	N00813-03	720.5	1
	30x20X3mm ALUM. ANGLE		
42	N00813-01C	598	4
	30x20X3mm ALUM. ANGLE		
43	J858-AP19-02		1
	578 x760.5(BACK PANEL)		
44	J858-AP21-34		1
	584 x243 (BACK PANEL)		
45	J858-AP16	100	1
	1mm THK. ALUM. FLASHING		
46			

美特鋁質有限公司 MIDI Aluminium Fabricator Ltd.					工程號	J858	類別		物料號	-		
					地盘	康城11期	制圖	Z. S. P	2022-08-06	圖號	AZe-1556H5-P	
修改	1	2	3	採用 工廠 ☐ 地盤 ✓	图纸名称	单元组装图	復核	-	-	數量	-	
日期	04/11	06/12	15/12	材料顏色 -	材料	-	批准	-	-	單件重量	-	(KG)

AF-163

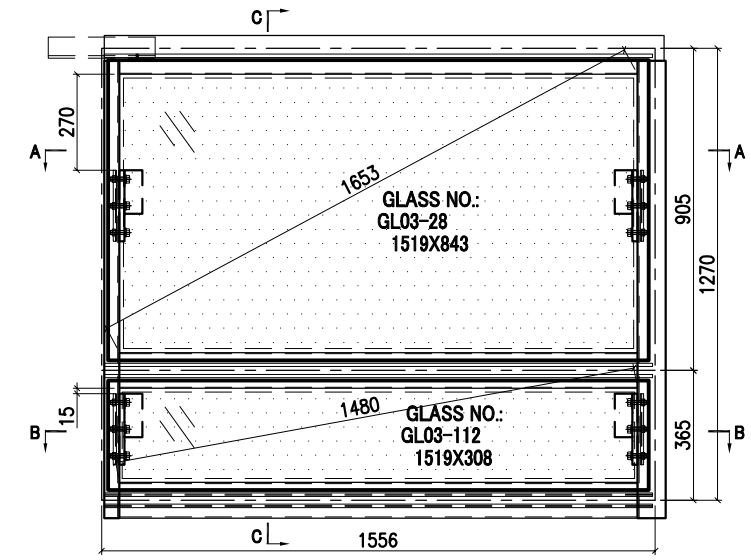

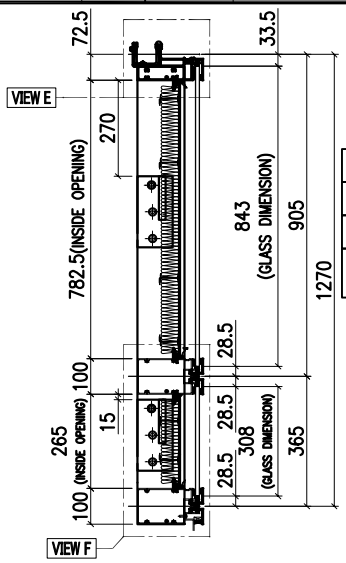

SECTION C-C

INSTALL UNIT NO.	QTY.	FLOOR
T1A-CW6-1101	1	11/F
T1A-CW6-4001	1	40/F
TOTAL	2	

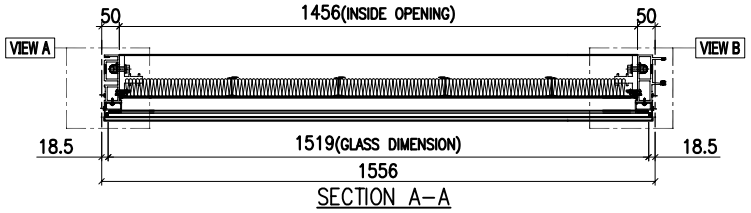

SECTION A-A

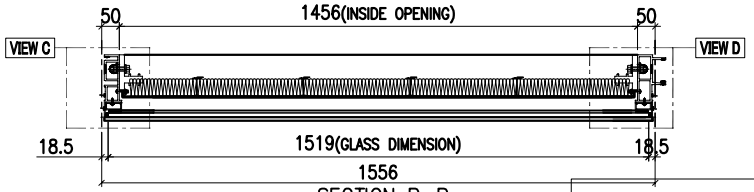

SECTION B-B

GLASS	GLASS NUMBER	WIDTH	HEIGHT	QTY.
	GL03-28	1519	843	1
	GL03-112	1519	308	1

VIEW A

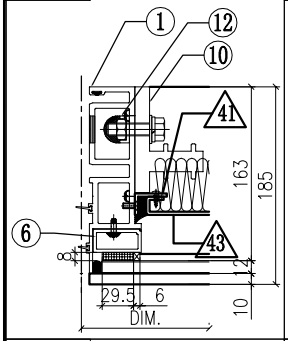

VIEW B

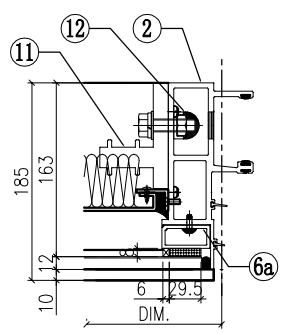

VIEW C

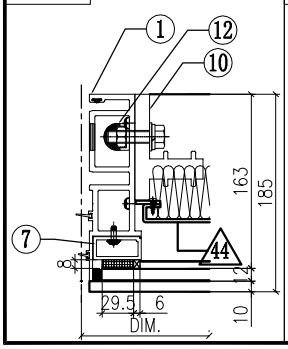

VIEW D

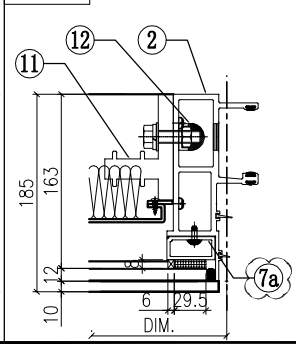

VIEW E

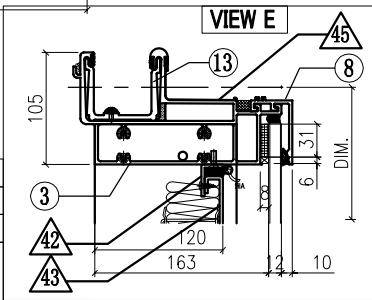

VIEW F

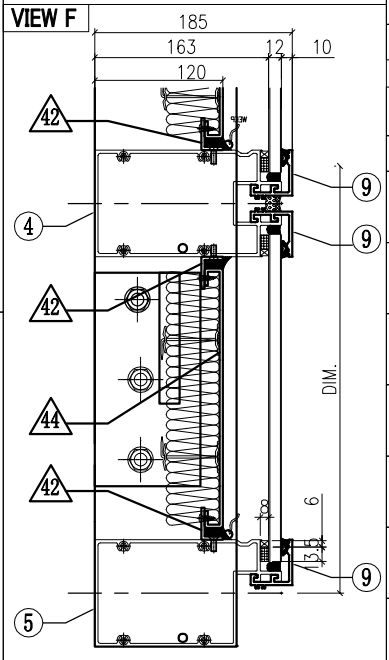

◯ ALUM. EXTRUSION

ITEM	FAB. DWG NO.	LENGTH (mm)	QTY
1	X86273-14	1294.5	1
2	X86272-09	1294.5	1
3	X86279-15E	1541	1
4	X86308-15G	1535	1
5	X86302-15G	1535	1
6	X86305-01LA	828.5	1
6a	X86305-01RA	828.5	1
7	X86305-05LE	264	1
7a	X86305-05RE	264	1
8	X86301-01-14	1541	1
9	X86283-01-15	1541	3
10	X86255-02L	200	2
11	X86255-01R	200	2
12	X86258-01	200	4
13	X86303-01	300	1
14			

◇ OTHERS (ALUM. & G.M.S. PARTS)

ITEM	FAB. DWG NO.	LENGTH (mm)	QTY
41	N00813-01A	720.5	1
	30x20X3mm ALUM. ANGLE		
41a	N00813-03	720.5	1
	30x20X3mm ALUM. ANGLE		
42	N00813-01T	1454	4
	30x20X3mm ALUM. ANGLE		
43	J858-AP19-11		1
	1434 x760.5(BACK PANEL)		
44	J858-AP21-35		1
	1440 x243 (BACK PANEL)		
45	J858-AP16	100	1
	1mm THK. ALUM. FLASHING		
46			

美特鋁質有限公司 MIDI Aluminium Fabricator Ltd.					工程號	J858	類別		物料號	-		
					地盘	康城11期	制圖	Z. S. P	2022-08-06	圖號	AZe-681H5-P	
修改	1	2	採用	工廠	地盤 ✓	图纸名称	单元组装图	復核	-	-	數量	-
日期	04/11	15/12	材料顏色	-		材料	-	批准	-	-	單件重量	- (KG)

AF-164

INSTALL UNIT NO.	QTY.	FLOOR
T1A-CW6-1102	1	11/F
T1A-CW6-4002	1	40/F
T1A-CW3-1104	1	11/F
T1A-CW3-4004	1	40/F
T1A-CW1-1102	1	11/F
T1A-CW1-4002	1	40/F
T1B-CW1-1102	1	11/F
T1B-CW1-4002	1	40/F
T2A-CW1-1102	1	11/F
T2A-CW1-4002	1	40/F
T2B-CW1-1102	1	11/F
T2B-CW1-4002	1	40/F
T2B-CW6-1102	1	11/F
T2B-CW6-4002	1	40/F
T3A-CW1-1102	1	11/F
T3A-CW1-4002	1	40/F
T3B-CW1-1102	1	11/F
T3B-CW1-4002	1	40/F
T3B-CW5-1102	1	11/F
T3B-CW5-4002	1	40/F
T3B-CW6-1102	1	11/F
T3B-CW6-4002	1	40/F
TOTAL	22	

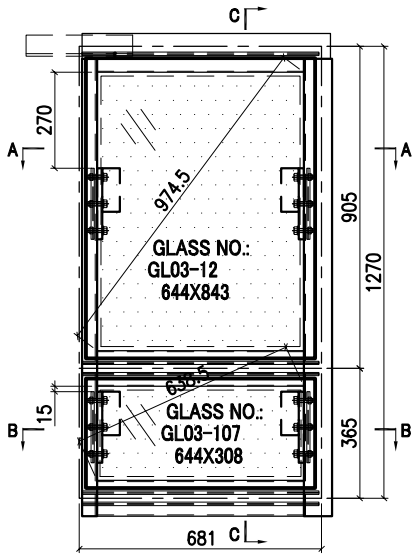

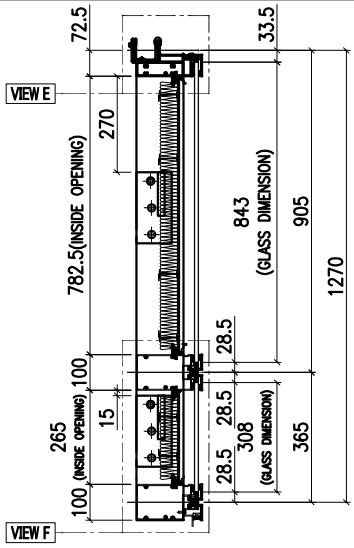

SECTION C-C

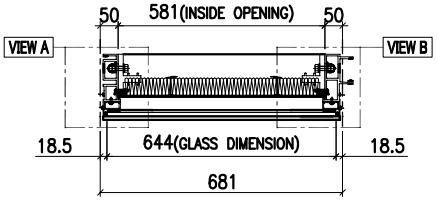

SECTION A-A

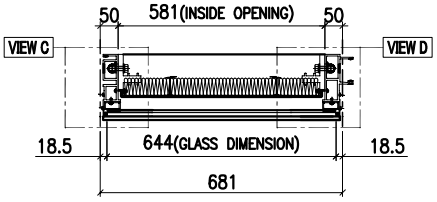

SECTION B-B

GLASS	GLASS NUMBER	WIDTH	HEIGHT	QTY.
	GL03-12	644	843	1
	GL03-107	644	308	1

VIEW A

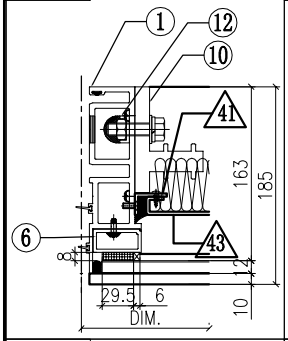

VIEW B

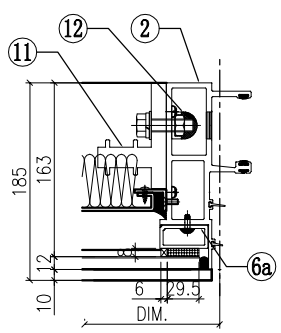

VIEW C

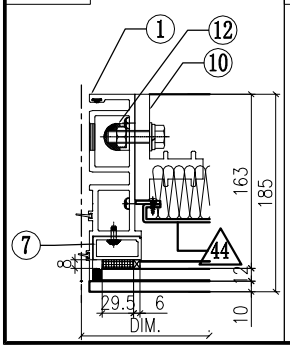

VIEW D

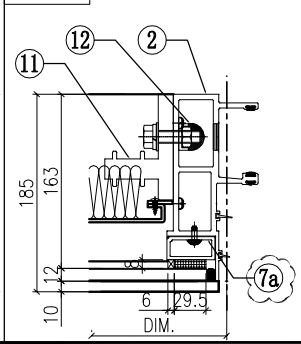

VIEW E

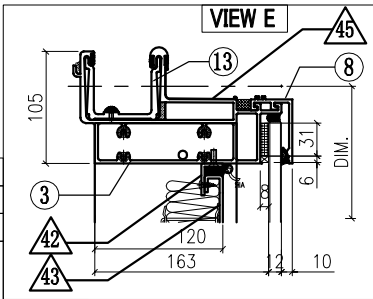

VIEW F

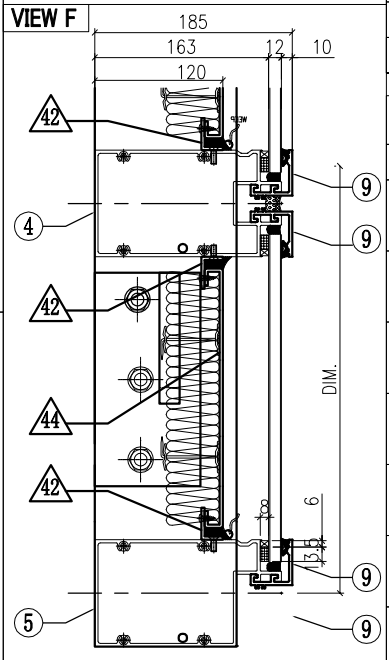

◯ ALUM. EXTRUSION

ITEM	FAB. DWG NO.	LENGTH (mm)	QTY
1	X86273-14	1294.5	1
2	X86272-09	1294.5	1
3	X86279-15G	666	1
4	X86308-15B	660	1
5	X86302-15B	660	1
6	X86305-01LA	828.5	1
6a	X86305-01RA	828.5	1
7	X86305-05LE	264	1
7a	X86305-05RE	264	1
8	X86301-01-10	666	1
9	X86283-01-11	666	3
10	X86255-02L	200	2
11	X86255-01R	200	2
12	X86258-01	200	4
13	X86303-01	300	1

◇ OTHERS (ALUM. & G.M.S. PARTS)

ITEM	FAB. DWG NO.	LENGTH (mm)	QTY
41	N00813-01A	720.5	1
	30x20X3mm ALUM. ANGLE		
41a	N00813-03	720.5	1
	30x20X3mm ALUM. ANGLE		
42	N00813-01N	579	4
	30x20X3mm ALUM. ANGLE		
43	J858-AP19-06		1
	559 x760.5(BACK PANEL)		
44	J858-AP21-31		1
	565 x243 (BACK PANEL)		
45	J858-AP16	100	1
	1mm THK. ALUM. FLASHING		
46			

美特鋁質有限公司 MIDI Aluminium Fabricator Ltd.					工程號	J858	類別		物料號	-		
					地盘	康城11期	制圖	Z. S. P	2022-08-06	圖號	AZd-1362.5H5-P	
修改	1	2	採用	工廠 ☐ 地盤 ☑	图纸名称	单元组装图	復核	-	-	數量	-	
日期	04/11	15/12	材料颜色	-	材料	-	批准	-	-	單件重量	-	(KG)

AF-165

INSTALL UNIT NO.	QTY.	FLOOR
T1A-CW6-1103	1	11/F
T1A-CW6-4003	1	40/F
T1A-CW3-1105	1	11/F
T1A-CW3-4005	1	40/F
T1B-CW1-1103	1	11/F
T1B-CW1-4003	1	40/F
T2B-CW1-1103	1	11/F
T2B-CW1-4003	1	40/F
T3B-CW1-1103	1	11/F
T3B-CW1-4003	1	40/F
T3B-CW5-1103	1	11/F
T3B-CW5-4003	1	40/F
TOTAL	12	

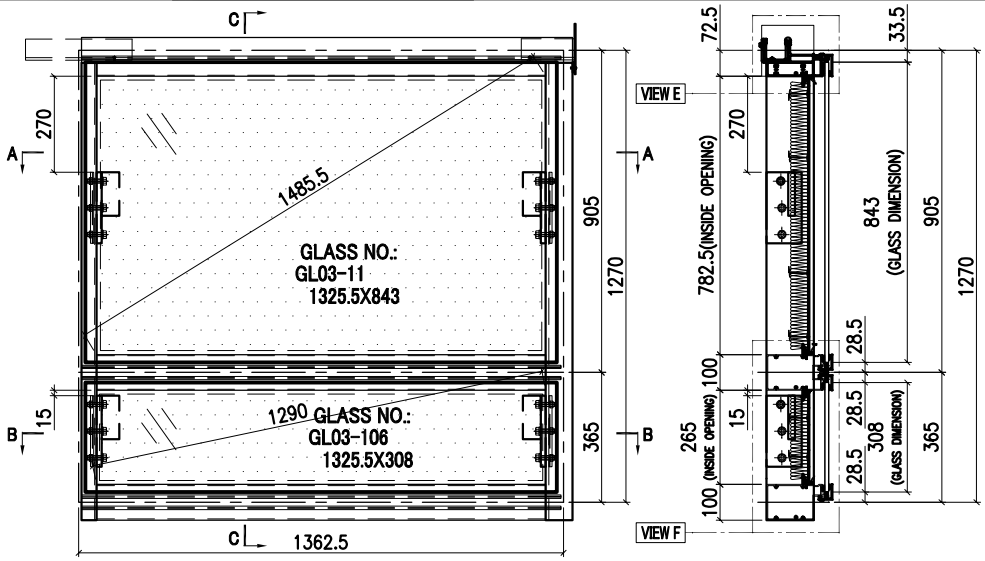

SECTION C-C

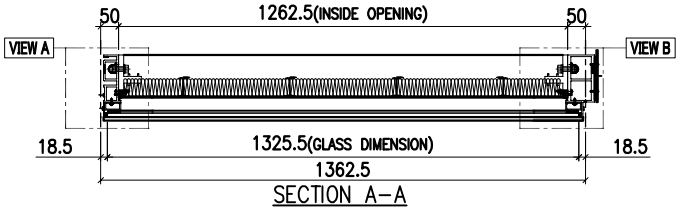

SECTION A-A

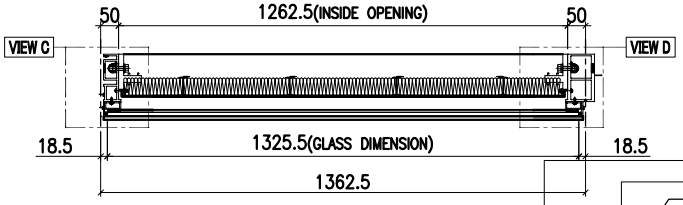

SECTION B-B

GLASS	GLASS NUMBER	WIDTH	HEIGHT	QTY.
	GL03-11	1325.5	843	1
	GL03-106	1325.5	308	1

VIEW A

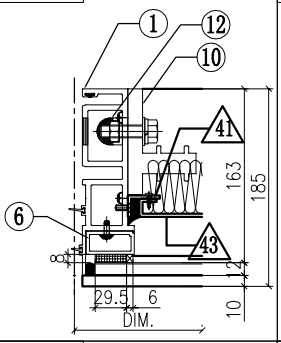

VIEW B

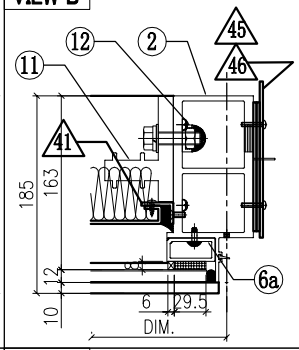

VIEW C

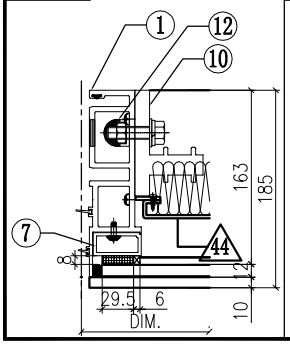

VIEW D

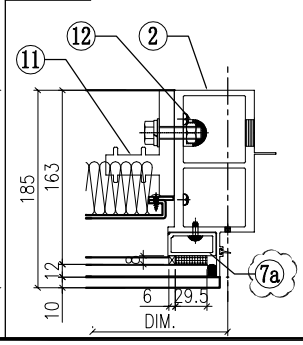

VIEW E

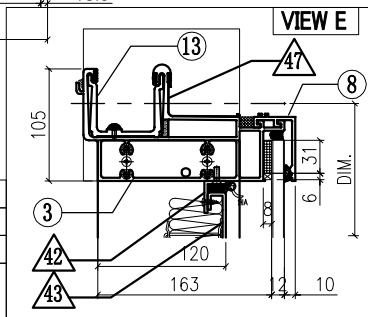

VIEW F

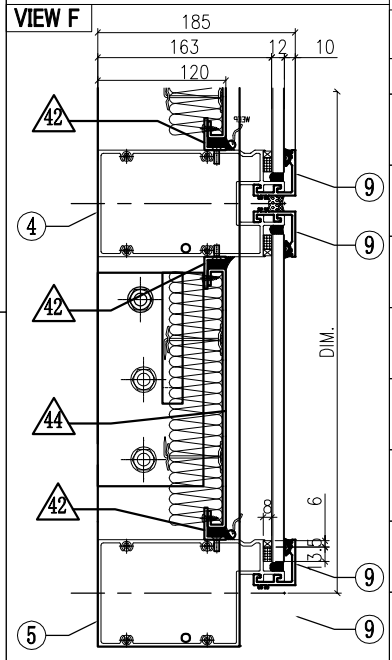

◯ ALUM. EXTRUSION

ITEM	FAB. DWG NO.	LENGTH (mm)	QTY
1	X86273-14	1294.5	1
2	X86278-16R	1294.5	1
3	X86279-14D	1380	1
4	X86308-15A	1341.5	1
5	X86302-15A	1341.5	1
6	X86305-01LA	828.5	1
6a	X86305-01RA	828.5	1
7	X86305-05LE	264	1
7a	X86305-05RE	264	1
8	X86301-01-20	1347.5	1
9	X86283-01-24	1347.5	3
10	X86255-02L	200	2
11	X86255-01R	200	2
12	X86258-01	200	4
13	X86303-01	300	1
14	X86303-02	150	1

◇ OTHERS (ALUM. & G.M.S. PARTS)

ITEM	FAB. DWG NO.	LENGTH (mm)	QTY
41	N00813-01A 30x20X3mm ALUM. ANGLE	720.5	1
41a	N00813-03 30x20X3mm ALUM. ANGLE	720.5	1
42	N00813-01M 30x20X3mm ALUM. ANGLE	1260.5	4
43	J858-AP19-05 1240.5x760.5(BACK PANEL)		1
44	J858-AP21-30 1246.5 x 243 (BACK PANEL)		1
45	J858-AP02 3mm THK. ALUM. PLATE		1
46	J858-AP03 3mm THK. ALUM. PLATE		2
47	J858-AP16 1mm THK. ALUM. FLASHING	100	1

美特鋁質有限公司 MIDI Aluminium Fabricator Ltd.					工程號	J858	類別		物料號	-		
					地盘	康城11期	制圖	Z. S. P	2022-08-06	圖號	AZe-1531H5-P	
修改	1	2	3	採用 工廠 ☐ 地盤 ✓	图纸名称	单元组装图	復核	-	-	數量	-	
日期	04/11	06/12	15/12	材料顏色 -	材料	-	批准	-	-	單件重量	-	(KG)

AF-166

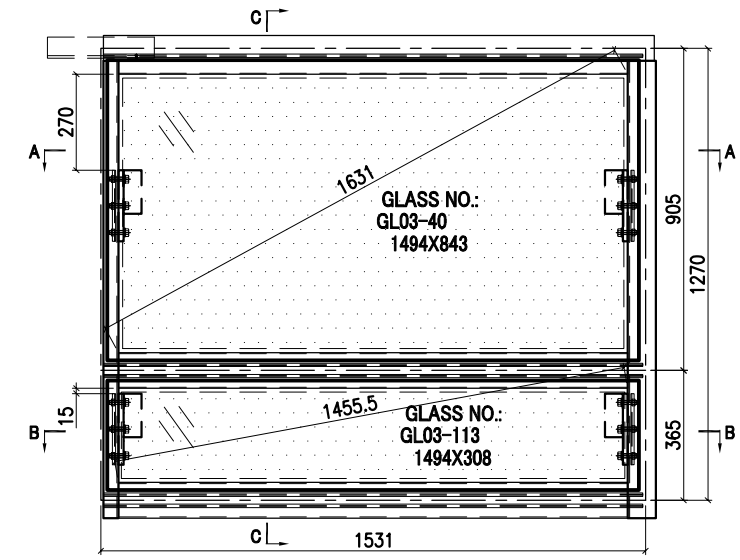

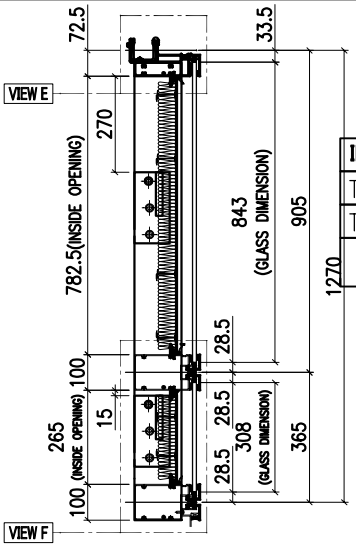

SECTION C-C

INSTALL UNIT NO.	QTY.	FLOOR
T1A-CW3-1103	1	11/F
T1A-CW3-4003	1	40/F
TOTAL	2	

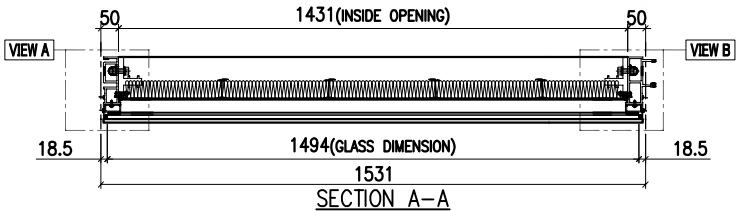

SECTION A-A

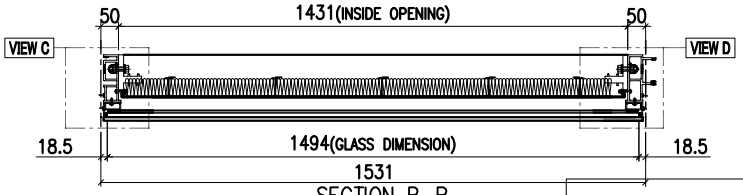

SECTION B-B

GLASS	GLASS NUMBER	WIDTH	HEIGHT	QTY.
	GL03-40	1494	843	1
	GL03-113	1494	308	1

VIEW A

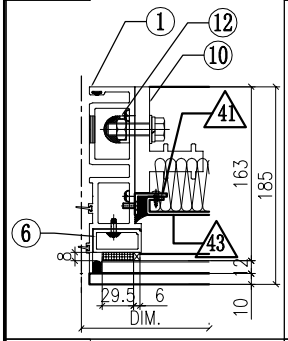

VIEW B

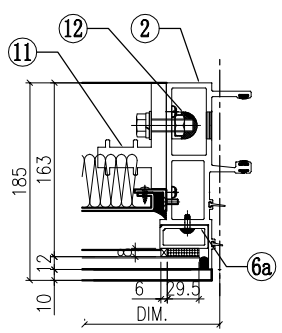

VIEW C

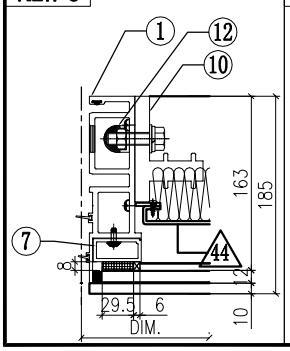

VIEW D

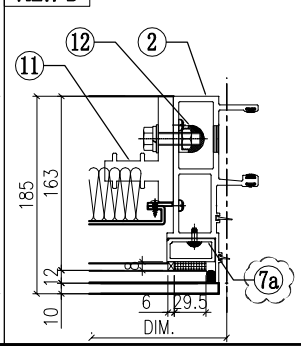

VIEW E

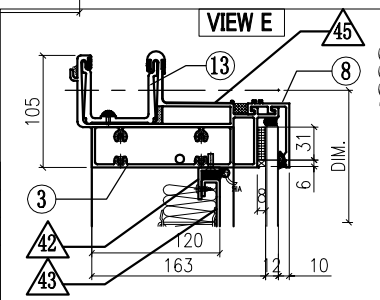

VIEW F

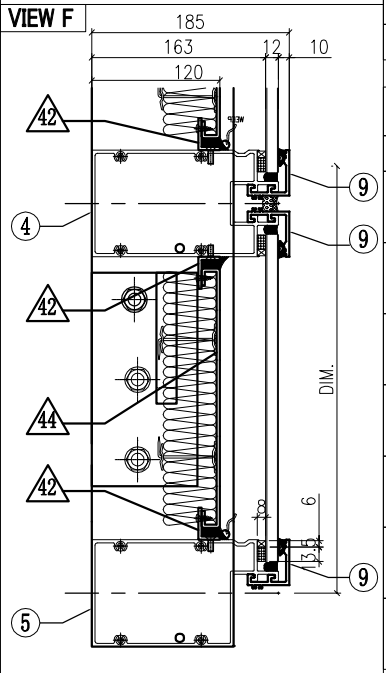

◯ ALUM. EXTRUSION

ITEM	FAB. DWG NO.	LENGTH (mm)	QTY
1	X86273-14	1294.5	1
2	X86272-09	1294.5	1
3	X86279-15F	1516	1
4	X86308-15H	1510	1
5	X86302-15H	1510	1
6	X86305-01LA	828.5	1
6a	X86305-01RA	828.5	1
7	X86305-05LE	264	1
7a	X86305-05RE	264	1
8	X86301-01-15	1516	1
9	X86283-01-16	1516	3
10	X86255-02L	200	2
11	X86255-01R	200	2
12	X86258-01	200	4
13	X86303-01	300	1
14			

◇ OTHERS (ALUM. & G.M.S. PARTS)

ITEM	FAB. DWG NO.	LENGTH (mm)	QTY
41	N00813-01A	720.5	1
	30x20X3mm ALUM. ANGLE		
41a	N00813-03	720.5	1
	30x20X3mm ALUM. ANGLE		
42	N00813-01U	1429	4
	30x20X3mm ALUM. ANGLE		
43	J858-AP19-12		1
	1409 x760.5(BACK PANEL)		
44	J858-AP21-36		1
	1415 x243 (BACK PANEL)		
45	J858-AP16	100	1
	1mm THK. ALUM. FLASHING		
46			

美特鋁質有限公司 MIDI Aluminium Fabricator Ltd.					工程號	J858	類別		物料號	-		
					地盘	康城11期	制圖	Z. S. P	2022-08-06	圖號	AZc-1362.5H5-P	
修改	1	2	採用	工廠 / 地盤 ✓	图纸名称	单元组装图	復核	-	-	數量	-	
日期	04/11	15/12	材料顏色	-	材料	-	批准	-	-	單件重量	-	(KG)

AF-167

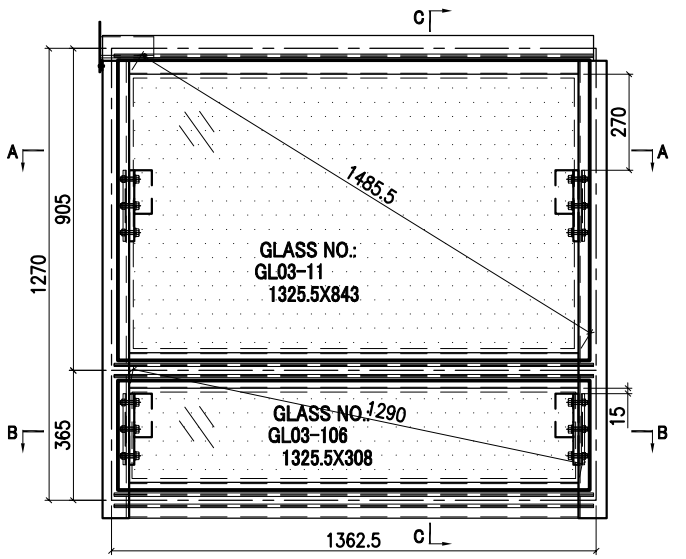

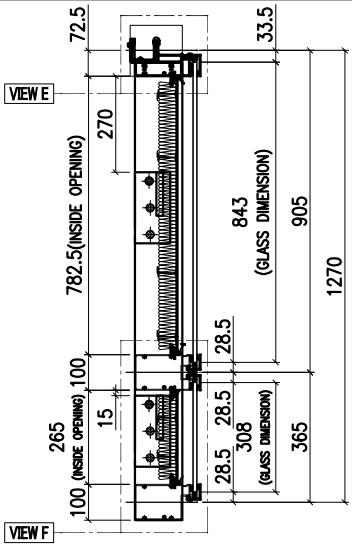

SECTION C-C

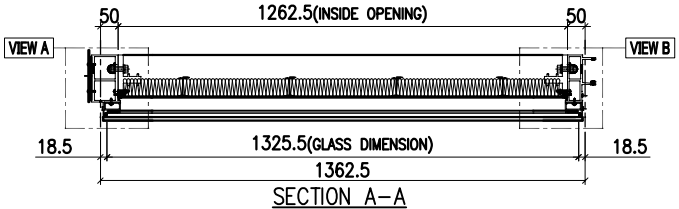

SECTION A-A

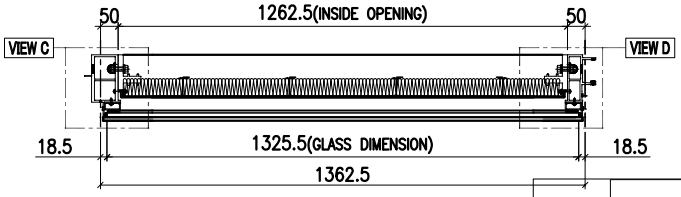

SECTION B-B

INSTALL UNIT NO.	QTY.	FLOOR
T1A-CW1-1101	1	11/F
T1A-CW1-4001	1	40/F
T2A-CW1-1101	1	11/F
T2A-CW1-4001	1	40/F
T2B-CW6-1101	1	11/F
T2B-CW6-4001	1	40/F
T3A-CW1-1101	1	11/F
T3A-CW1-4001	1	40/F
T3B-CW6-1101	1	11/F
T3B-CW6-4001	1	40/F
TOTAL	10	

GLASS	GLASS NUMBER	WIDTH	HEIGHT	QTY.
	GL03-11	1325.5	843	1
	GL03-106	1325.5	308	1

VIEW A

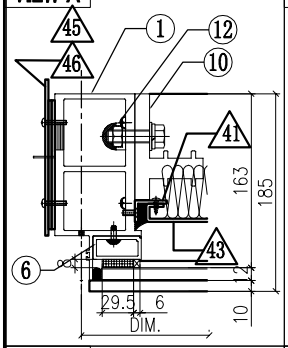

VIEW B

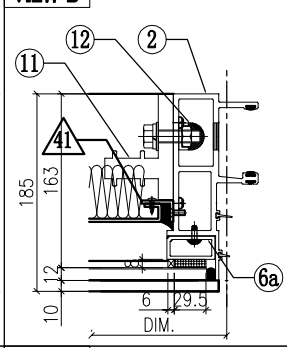

VIEW C

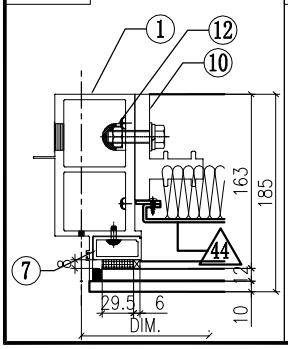

VIEW D

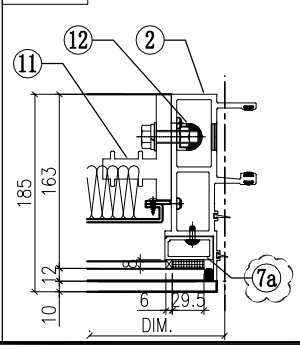

VIEW E

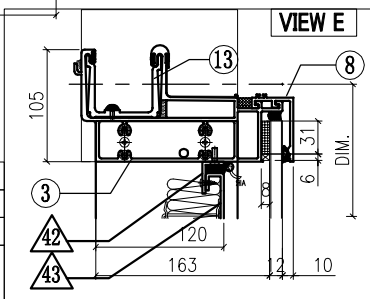

VIEW F

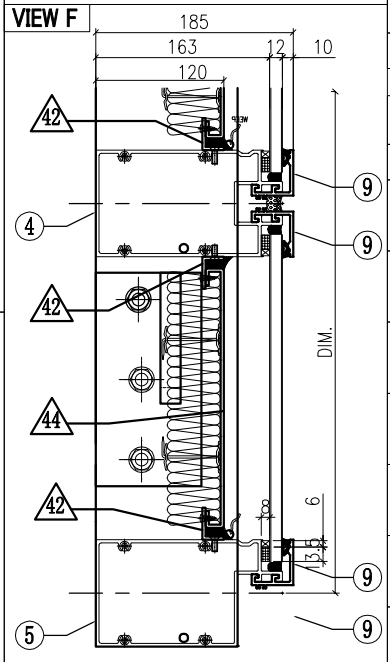

◯ ALUM. EXTRUSION

ITEM	FAB. DWG NO.	LENGTH (mm)	QTY
1	X86278-16L	1294.5	1
2	X86272-09	1294.5	1
3	X86279-01E	1380	1
4	X86308-15A	1341.5	1
5	X86302-15A	1341.5	1
6	X86305-01LA	828.5	1
6a	X86305-01RA	828.5	1
7	X86305-05LE	264	1
7a	X86305-05RE	264	1
8	X86301-01-20	1347.5	1
9	X86283-01-24	1347.5	3
10	X86255-02L	200	2
11	X86255-01R	200	2
12	X86258-01	200	4
13	X86303-03	150	1
14			

◇ OTHERS (ALUM. & G.M.S. PARTS)

ITEM	FAB. DWG NO.	LENGTH (mm)	QTY
41	N00813-01A	720.5	1
	30x20X3mm ALUM. ANGLE		
41a	N00813-03	720.5	1
	30x20X3mm ALUM. ANGLE		
42	N00813-01M	1260.5	4
	30x20X3mm ALUM. ANGLE		
43	J858-AP19-05		1
	1240.5x760.5(BACK PANEL)		
44	J858-AP21-30		1
	1246.5 x 243 (BACK PANEL)		
45	J858-AP02		1
	3mm THK. ALUM. PLATE		
46	J858-AP03		2
	3mm THK. ALUM. PLATE		

美特鋁質有限公司 MIDI Aluminium Fabricator Ltd.					工程號	J858	類別		物料號	-		
					地盘	康城11期	制圖	Z. S. P	2022-08-06	圖號	AZd-1309H5-P	
修改	1	2	採用	工廠 / 地盤 ✓	图纸名称	单元组装图	復核	-	-	數量	-	
日期	04/11	15/12	材料颜色	-	材料	-	批准	-	-	單件重量	-	(KG)

AF-168

INSTALL UNIT NO.	QTY.	FLOOR
T1A-CW1-1103	1	11/F
T1A-CW1-4003	1	40/F
T2A-CW1-1103	1	11/F
T3A-CW1-1103	1	11/F
TOTAL	4	

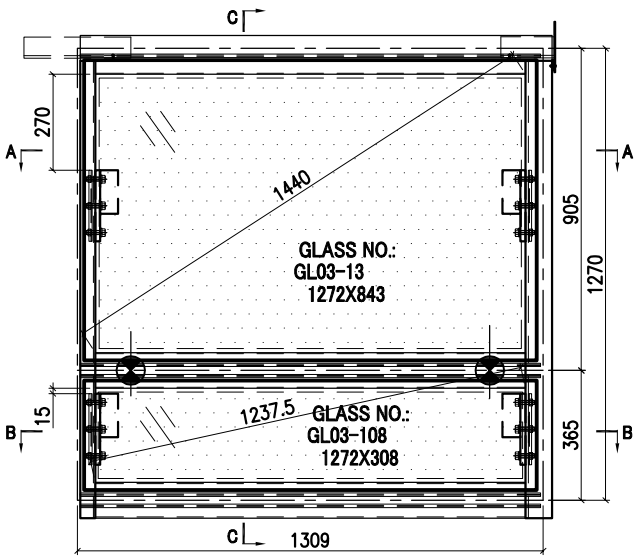

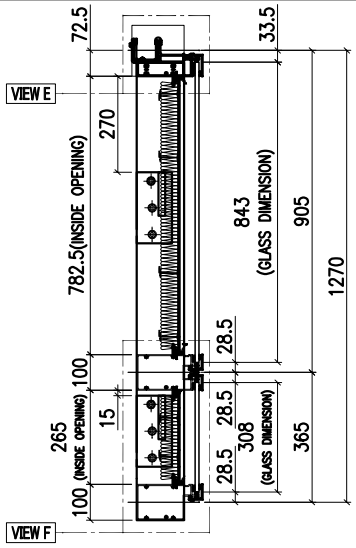

SECTION C-C

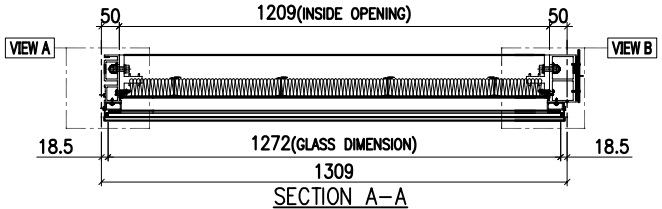

SECTION A-A

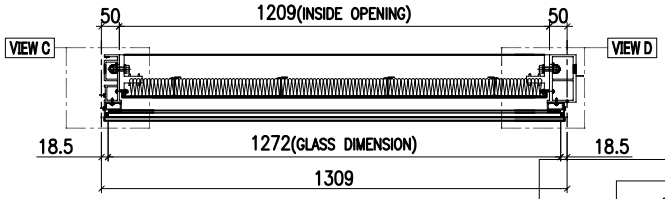

SECTION B-B

GLASS	GLASS NUMBER	WIDTH	HEIGHT	QTY.
	GL03-13	1272	843	1
	GL03-108	1272	308	1

VIEW A

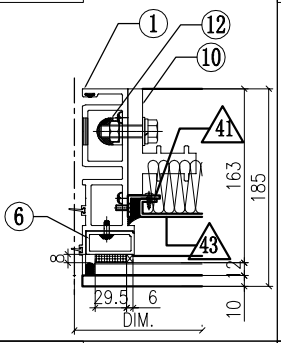

VIEW B

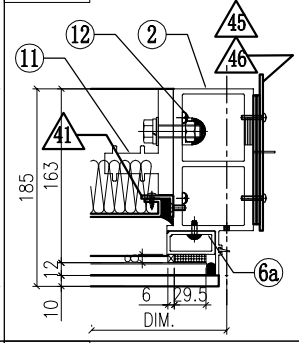

VIEW C

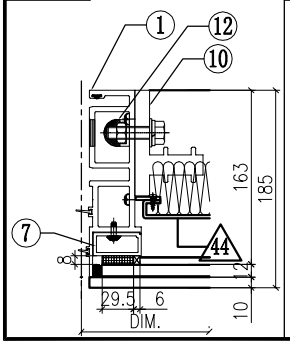

VIEW D

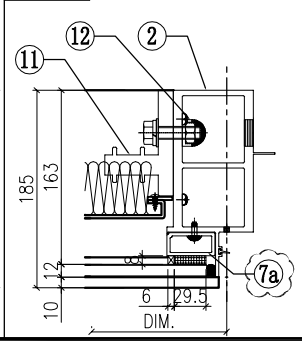

VIEW E

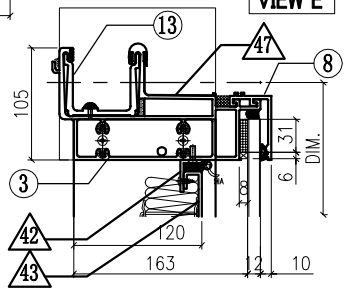

VIEW F

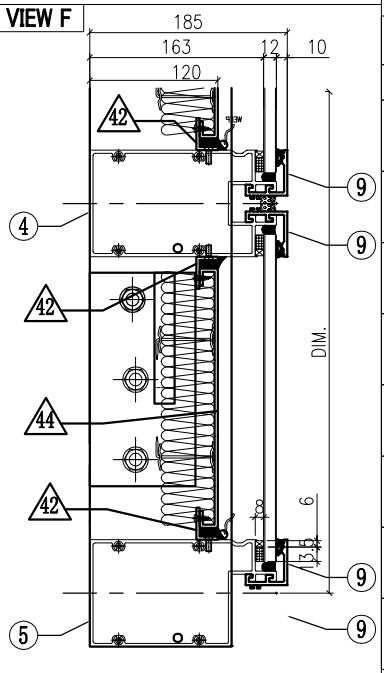

◯ ALUM. EXTRUSION

ITEM	FAB. DWG NO.	LENGTH (mm)	QTY
1	X86273-14	1294.5	1
2	X86278-16R	1294.5	1
3	X86279-14B	1326.5	1
4	X86308-15C	1288	1
5	X86302-15C	1288	1
6	X86305-01LA	828.5	1
6a	X86305-01RA	828.5	1
7	X86305-05LE	264	1
7a	X86305-05RE	264	1
8	X86301-01-11	1294	1
9	X86283-01-12	1294	3
10	X86255-02L	200	2
11	X86255-01R	200	2
12	X86258-01	200	4
13	X86303-01	300	1
14	X86303-02	150	1

◇ OTHERS (ALUM. & G.M.S. PARTS)

ITEM	FAB. DWG NO.	LENGTH (mm)	QTY
41	N00813-01A 30x20X3mm ALUM. ANGLE	720.5	1
41a	N00813-03 30x20X3mm ALUM. ANGLE	720.5	1
42	N00813-01P 30x20X3mm ALUM. ANGLE	1207	4
43	J858-AP19-15 1187 x 760.5 (BACK PANEL)		1
44	J858-AP21-32 1193 x 243 (BACK PANEL)		1
45	J858-AP02 3mm THK. ALUM. PLATE		1
46	J858-AP03 3mm THK. ALUM. PLATE		2
47	J858-AP16 1mm THK. ALUM. FLASHING	100	1

美特鋁質有限公司 MIDI Aluminium Fabricator Ltd.					工程號	J858	類別		物料號	-		
					地盘	康城11期	制圖	Z. S. P	2022-08-06	圖號	AZc-1699H5-P	
修改	1	2	採用	工廠		地盤 ✓	图纸名称	单元组装图	復核	-	-	數量	-
日期	04/11	15/12	材料颜色	-			材料	-	批准	-	-	單件重量	- (KG)

AF-169

INSTALL UNIT NO.	QTY.	FLOOR
T1B-CW1-1101	1	11/F
T1B-CW1-4001	1	40/F
TOTAL	2	

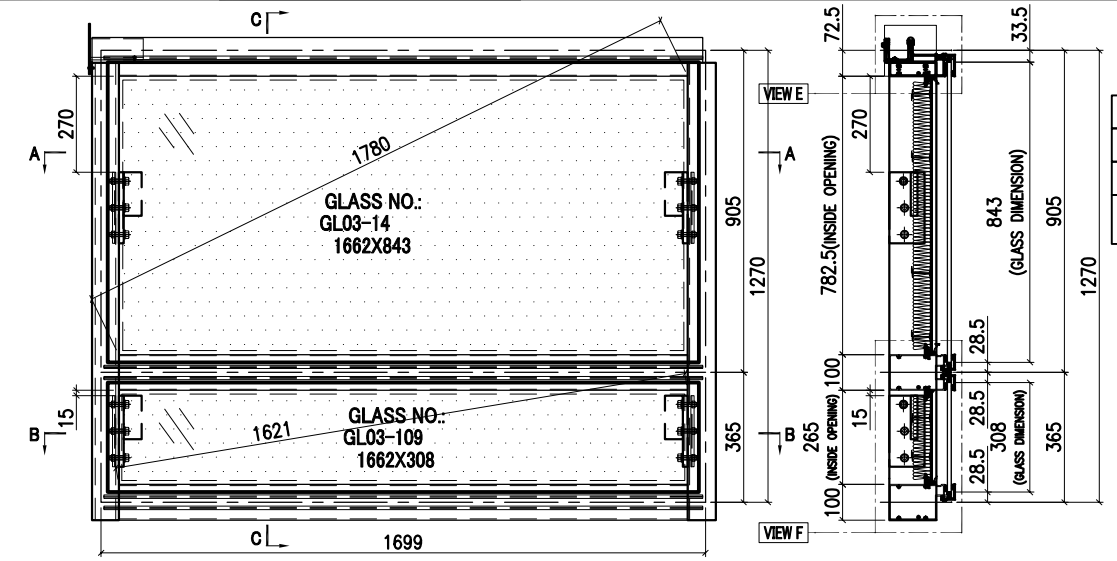

SECTION C-C

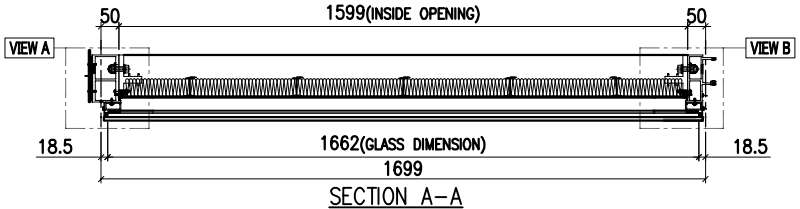

SECTION A-A

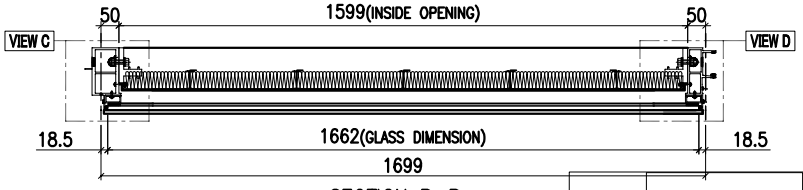

SECTION B-B

GLASS	GLASS NUMBER	WIDTH	HEIGHT	QTY.
	GL03-14	1662	843	1
	GL03-109	1662	308	1

VIEW A

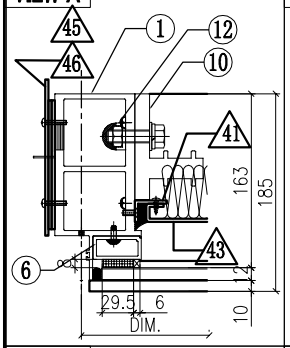

VIEW B

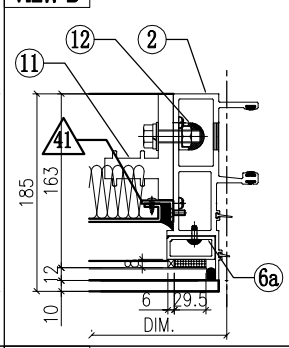

VIEW C

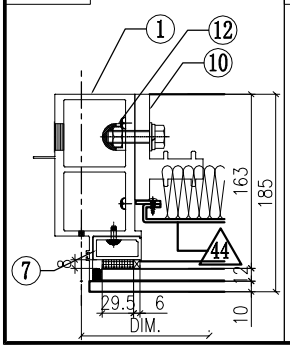

VIEW D

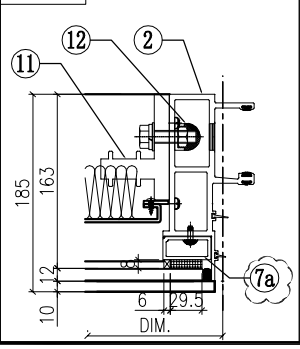

VIEW E

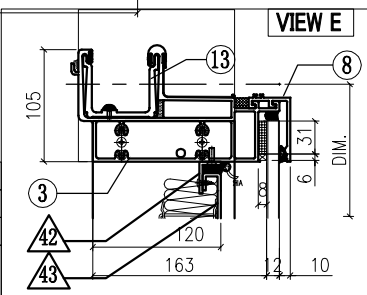

VIEW F

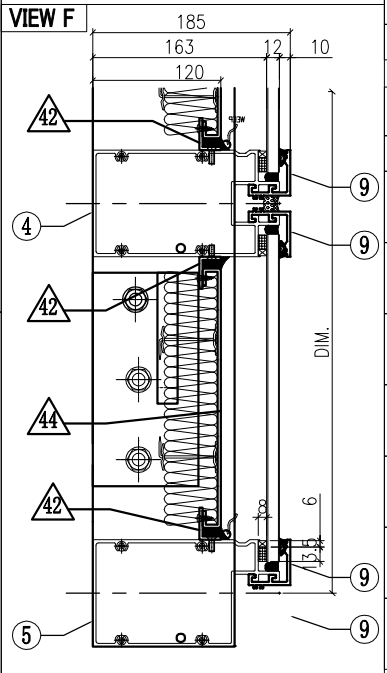

○ ALUM. EXTRUSION

ITEM	FAB. DWG NO.	LENGTH (mm)	QTY
1	X86278-16L	1294.5	1
2	X86272-09	1294.5	1
3	X86279-01C	1716.5	1
4	X86308-15D	1678	1
5	X86302-15D	1678	1
6	X86305-01LA	828.5	1
6a	X86305-01RA	828.5	1
7	X86305-05LE	264	1
7a	X86305-05RE	264	1
8	X86301-01-12	1684	1
9	X86283-01-13	1684	3
10	X86255-02L	200	2
11	X86255-01R	200	2
12	X86258-01	200	4
13	X86303-03	150	1
14			

◇ OTHERS (ALUM. & G.M.S. PARTS)

ITEM	FAB. DWG NO.	LENGTH (mm)	QTY
41	N00813-01A	720.5	1
	30x20X3mm ALUM. ANGLE		
41a	N00813-03	720.5	1
	30x20X3mm ALUM. ANGLE		
42	N00813-01L	1597	4
	30x20X3mm ALUM. ANGLE		
43	J858-AP19-16		1
	1577 x760.5 (BACK PANEL)		
44	J858-AP21-33		1
	1583 x 243 (BACK PANEL)		
45	J858-AP02		1
	3mm THK. ALUM. PLATE		
46	J858-AP03		2
	3mm THK. ALUM. PLATE		

美特鋁質有限公司 MIDI Aluminium Fabricator Ltd.					工程號	J858	類別		物料號	-		
					地盘	康城11期	制圖	Z. S. P	2022-08-06	圖號	AZc-1724H5-P	
修改	1	2	採用	工廠		地盤 ✓	图纸名称	单元组装图	復核	-	-	數量	-
日期	04/11	15/12	材料颜色	-			材料	-	批准	-	-	單件重量	- (KG)

AF-170

INSTALL UNIT NO.	QTY.	FLOOR
T2B-CW1-1101	1	11/F
T3B-CW1-1101	1	11/F
TOTAL	2	

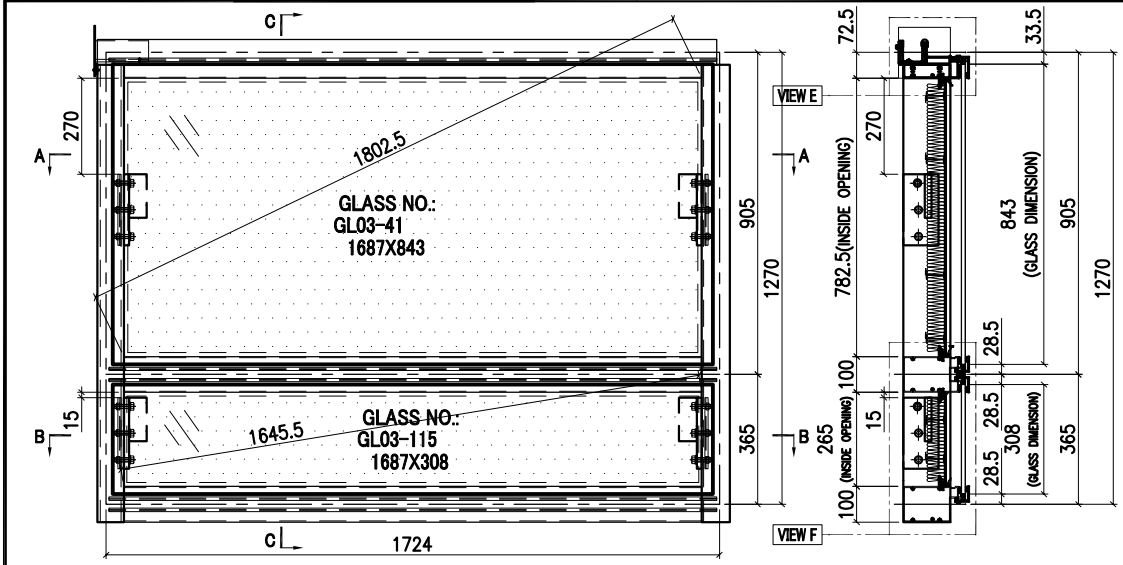

SECTION C-C

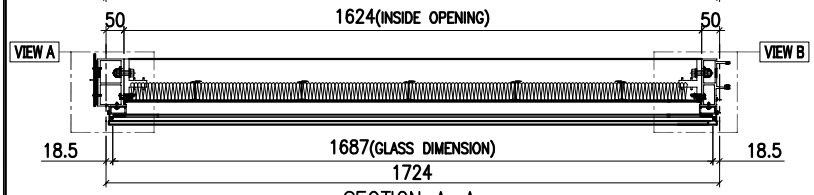

SECTION A-A

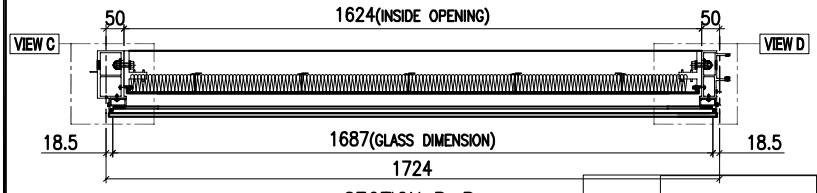

SECTION B-B

GLASS	GLASS NUMBER	WIDTH	HEIGHT	QTY.
	GL03-41	1687	843	1
	GL03-115	1687	308	1

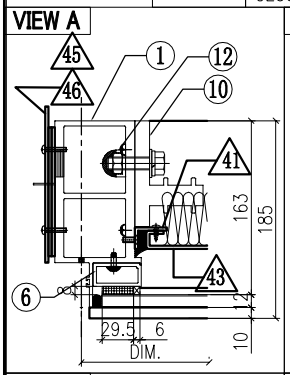

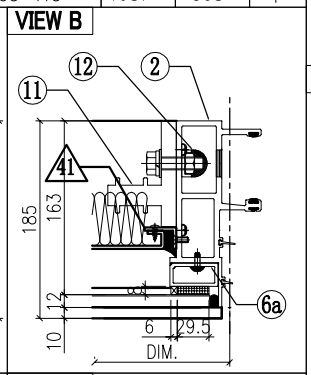

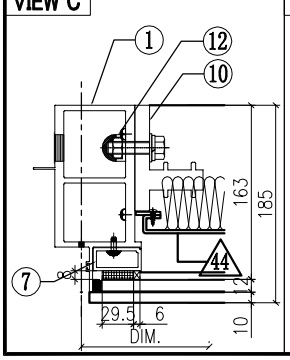

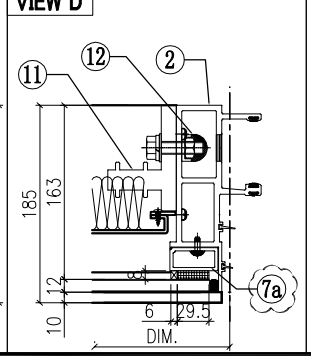

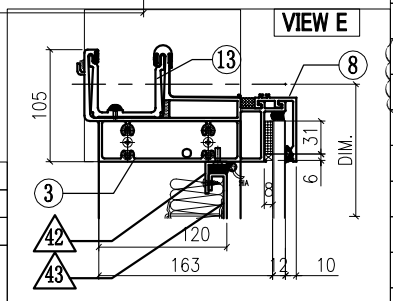

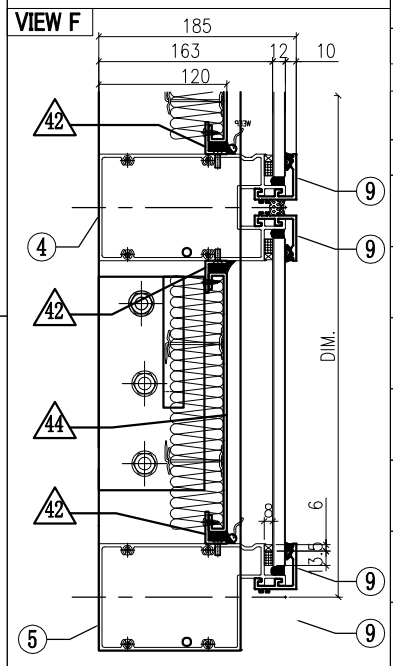

◯ ALUM. EXTRUSION

ITEM	FAB. DWG NO.	LENGTH (mm)	QTY
1	X86278-16L	1294.5	1
2	X86272-09	1294.5	1
3	X86279-01F	1741.5	1
4	X86308-15J	1703	1
5	X86302-15J	1703	1
6	X86305-01LA	828.5	1
6a	X86305-01RA	828.5	1
7	X86305-05LE	264	1
7a	X86305-05RE	264	1
8	X86301-01-29	1709	1
9	X86283-01-29	1709	3
10	X86255-02L	200	2
11	X86255-01R	200	2
12	X86258-01	200	4
13	X86303-03	150	1
14			

◇ OTHERS (ALUM. & G.M.S. PARTS)

ITEM	FAB. DWG NO.	LENGTH (mm)	QTY
41	N00813-01A	720.5	1
	30x20X3mm ALUM. ANGLE		
41a	N00813-03	720.5	1
	30x20X3mm ALUM. ANGLE		
42	N00813-01D	1622	4
	30x20X3mm ALUM. ANGLE		
43	J858-AP19-54		1
	1602 x760.5 (BACK PANEL)		
44	J858-AP21-52		1
	1608 x 243 (BACK PANEL)		
45	J858-AP02		1
	3mm THK. ALUM. PLATE		
46	J858-AP03		2
	3mm THK. ALUM. PLATE		

美特鋁質有限公司 MIDI Aluminium Fabricator Ltd.					工程號	J858	類別		物料號	-		
					地盘	康城11期	制圖	Z. S. P	2022-08-06	圖號	AZe-1568.5H5-P	
修改	1	2	3	採用 工廠 ☐ 地盤 ✓	图纸名称	单元组装图	復核	-	-	數量	-	
日期	04/11	06/12	15/12	材料顏色 -	材料	-	批准	-	-	單件重量	-	(KG)

AF-171

INSTALL UNIT NO.	QTY.	FLOOR
T2B-CW6-1103	1	11/F
T3B-CW6-1103	1	11/F
TOTAL	2	

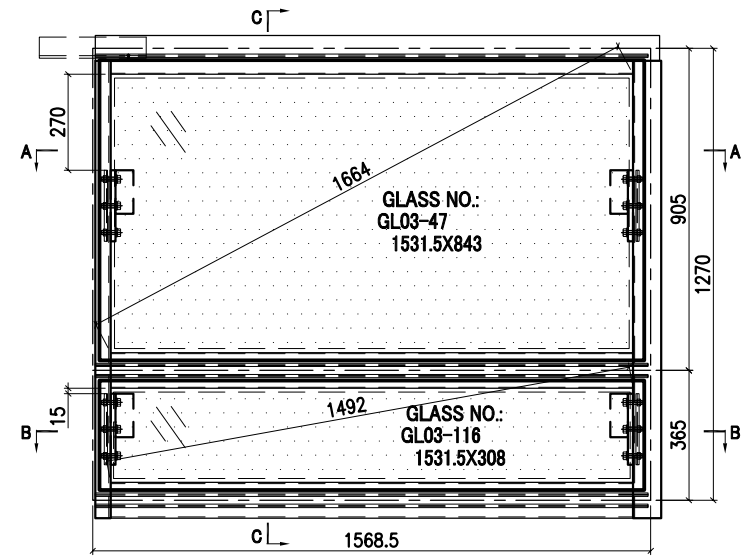

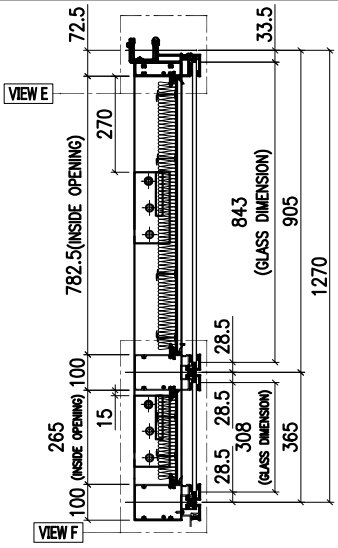

SECTION C-C

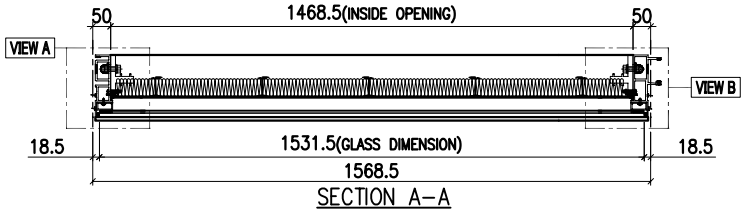

SECTION A-A

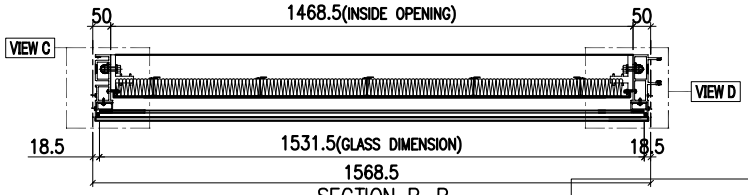

SECTION B-B

GLASS	GLASS NUMBER	WIDTH	HEIGHT	QTY.
	GL03-47	1531.5	843	1
	GL03-116	1531.5	308	1

VIEW A

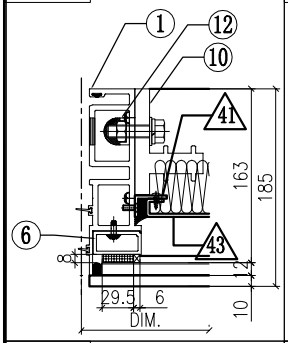

VIEW B

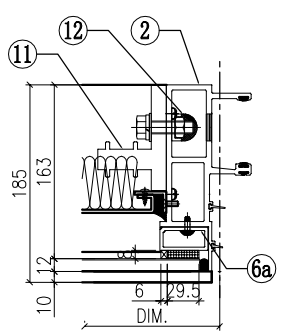

VIEW C

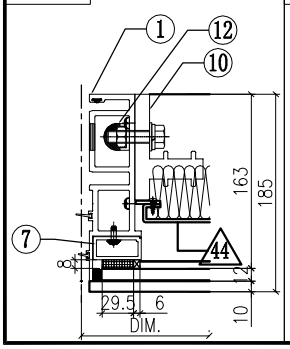

VIEW D

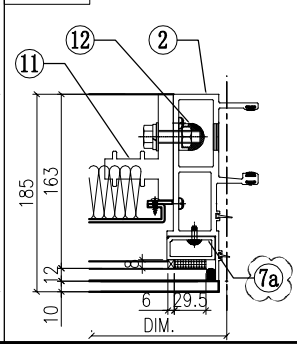

VIEW E

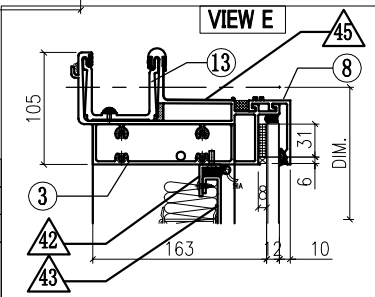

VIEW F

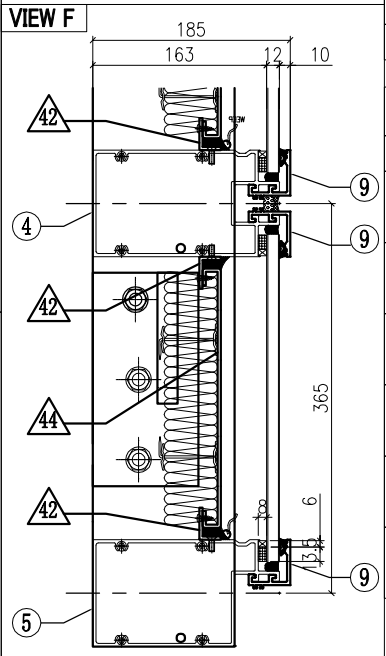

◯ ALUM. EXTRUSION

ITEM	FAB. DWG NO.	LENGTH (mm)	QTY
1	X86273-14	1294.5	1
2	X86272-09	1294.5	1
3	X86279-15H	1553.5	1
4	X86308-15K	1547.5	1
5	X86302-15K	1547.5	1
6	X86305-01LA	828.5	1
6a	X86305-01RA	828.5	1
7	X86305-05LE	264	1
7a	X86305-05RE	264	1
8	X86301-01-31	1553.5	1
9	X86283-01-31	1553.5	3
10	X86255-02L	200	2
11	X86255-01R	200	2
12	X86258-01	200	4
13	X86303-01	300	1
14			

◇ OTHERS (ALUM. & G.M.S. PARTS)

ITEM	FAB. DWG NO.	LENGTH (mm)	QTY
41	N00813-01A	720.5	1
	30x20X3mm ALUM. ANGLE		
41a	N00813-03	720.5	1
	30x20X3mm ALUM. ANGLE		
42	N00813-01AN	1466.5	4
	30x20X3mm ALUM. ANGLE		
43	J858-AP19-50		1
	1446.5x760.5(BACK PANEL)		
44	J858-AP21-53		1
	1452.5x243 (BACK PANEL)		
45	J858-AP16	100	1
	1mm THK. ALUM. FLASHING		

美特鋁質有限公司 MIDI Aluminium Fabricator Ltd.					工程號	J858	類別		物料號	-		
					地盘	康城11期	制圖	Z. S. P	2022-08-06	圖號	AZd-787.5H5-P	
修改	1	2	3	採用 工廠 ✓ 地盤	图纸名称	单元组装图	復核	-	-	數量	-	
日期	04/11	06/12	15/12	材料顏色 -	材料	-	批准	-	-	單件重量	-	(KG)

AF-172

INSTALL UNIT NO.	QTY.	FLOOR
T2B-CW6-1105	1	11/F
T3A-CW6-1102	1	11/F
TOTAL	2	

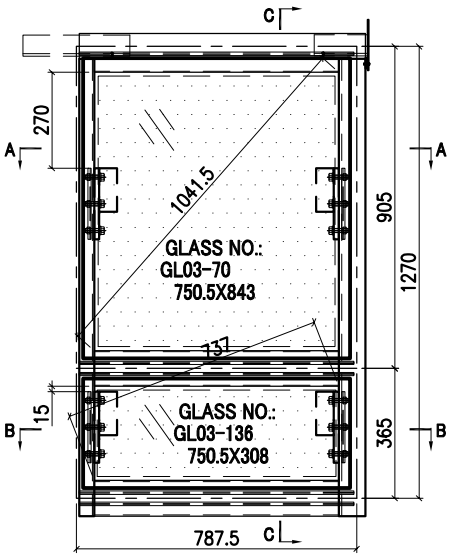

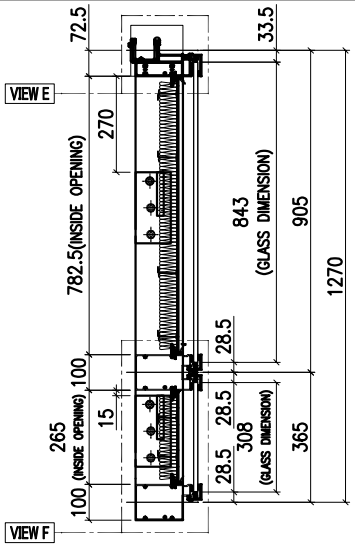

SECTION C-C

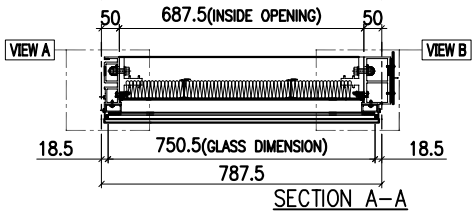

SECTION A-A

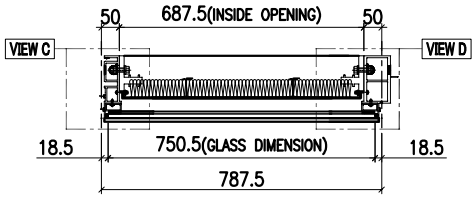

SECTION B-B

◯ ALUM. EXTRUSION			
ITEM	FAB. DWG NO.	LENGTH (mm)	QTY
1	X86273-14	1294.5	1
2	X86278-16R	1294.5	1
3	X86279-14H	805	1
4	X86308-15P	766.5	1
5	X86302-15P	766.5	1
6	X86305-01LA	828.5	1
6a	X86305-01RA	828.5	1
7	X86305-05LE	264	1
7a	X86305-05RE	264	1
8	X86301-01-41	772.5	1
9	X86283-01-46	772.5	3
10	X86255-02L	200	2
11	X86255-01R	200	2
12	X86258-01	200	4
13	X86303-01	300	1
14	X86303-02	150	1
15			

GLASS	GLASS NUMBER	WIDTH	HEIGHT	QTY.
	GL03-70	750.5	843	1
	GL03-136	750.5	308	1

VIEW A

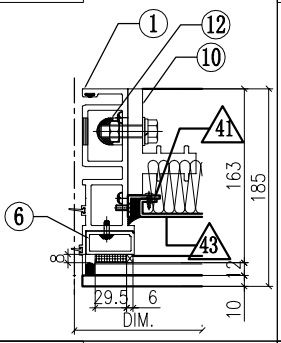

VIEW B

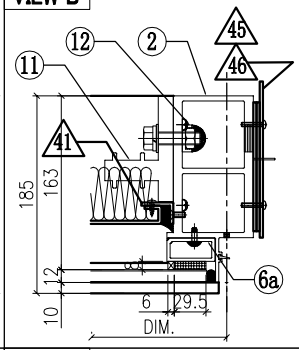

VIEW C

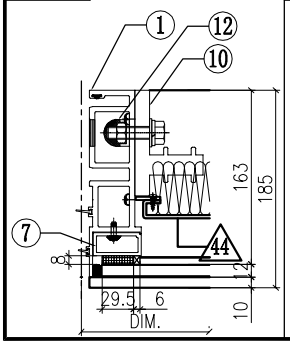

VIEW D

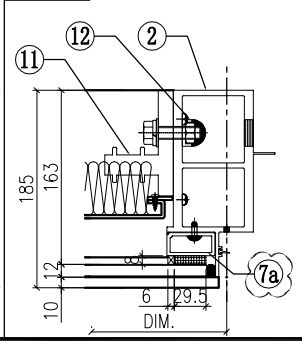

VIEW E

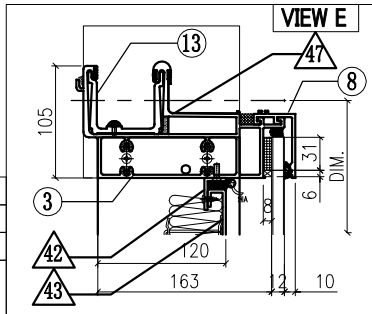

VIEW F

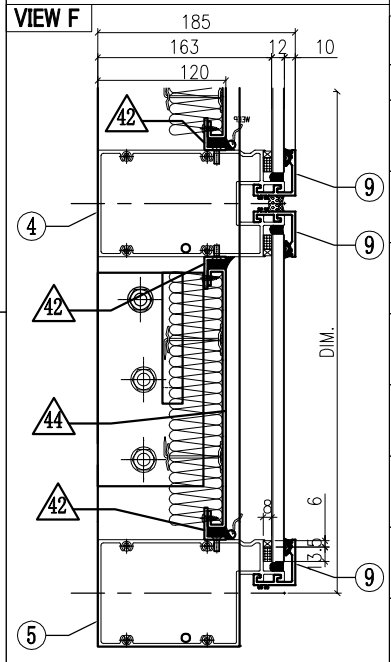

◇ OTHERS (ALUM. & G.M.S. PARTS)			
ITEM	FAB. DWG NO.	LENGTH (mm)	QTY
41	N00813-01A	720.5	1
	30x20X3mm ALUM. ANGLE		
41a	N00813-03	720.5	1
	30x20X3mm ALUM. ANGLE		
42	N00813-01BD	685.5	4
	30x20X3mm ALUM. ANGLE		
43	J858-AP19-56		1
	665.5x 760.5 (BACK PANEL)		
44	J858-AP21-57		1
	671.5x 243 (BACK PANEL)		
45	J858-AP02		1
	3mm THK. ALUM. PLATE		
46	J858-AP03		2
	3mm THK. ALUM. PLATE		
47	J858-AP16	100	1
	1mm THK. ALUM. FLASHING		

美特鋁質有限公司 MIDI Aluminium Fabricator Ltd.					工程號	J858	類別		物料號	-		
					地盘	康城11期	制圖	Z. S. P	2022-08-06	圖號	AZc-750H5-P	
修改	1	2	3	採用 工廠 / 地盤 ✓	图纸名称	单元组装图	復核	-	-	數量	-	
日期	04/11	06/12	15/12	材料顏色 -	材料	-	批准	-	-	單件重量	-	(KG)

AF-173

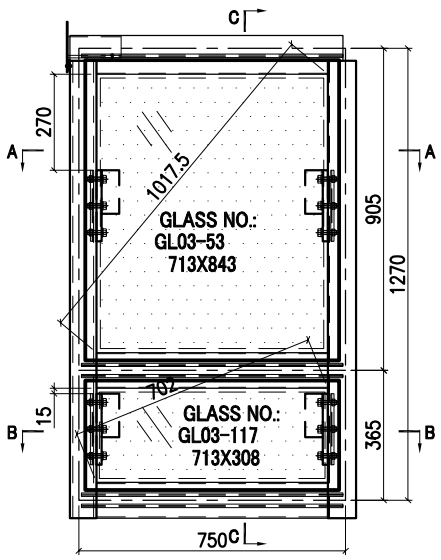

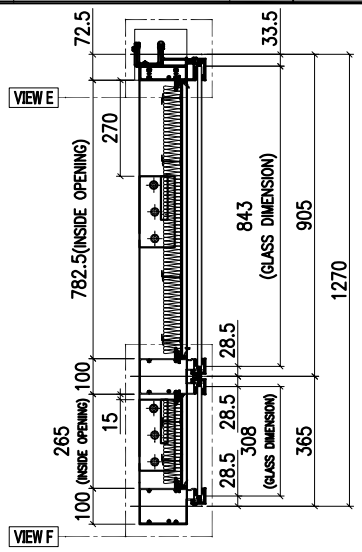

SECTION C-C

INSTALL UNIT NO.	QTY.	FLOOR
T2A-CW3-1101	1	11/F
T3A-CW3-1101	1	11/F
T1A-CW3-1101	1	11/F
T1A-CW3-4001	1	40/F
TOTAL	4	

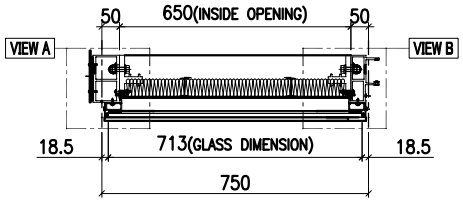

SECTION A-A

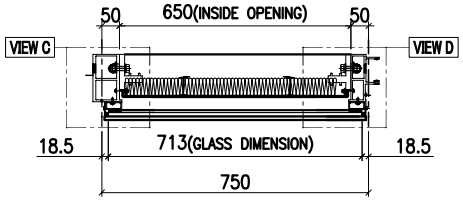

SECTION B-B

GLASS	GLASS NUMBER	WIDTH	HEIGHT	QTY.
	GL03-53	713	843	1
	GL03-117	713	308	1

VIEW A

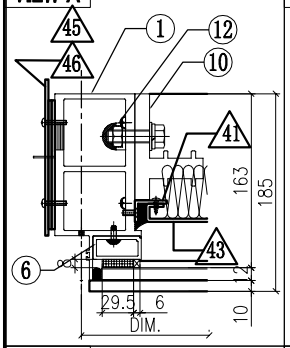

VIEW B

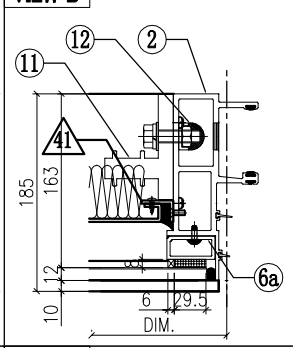

VIEW C

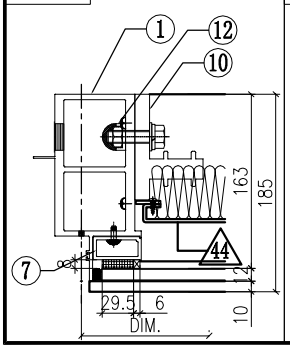

VIEW D

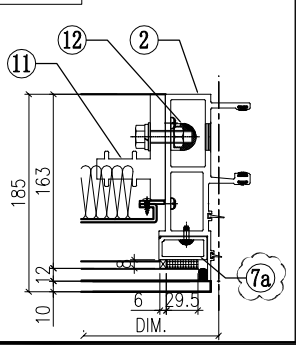

VIEW E

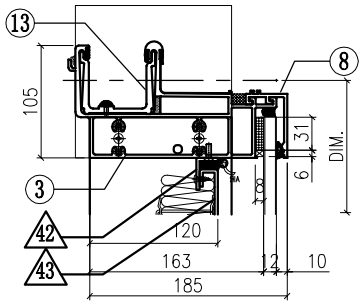

VIEW F

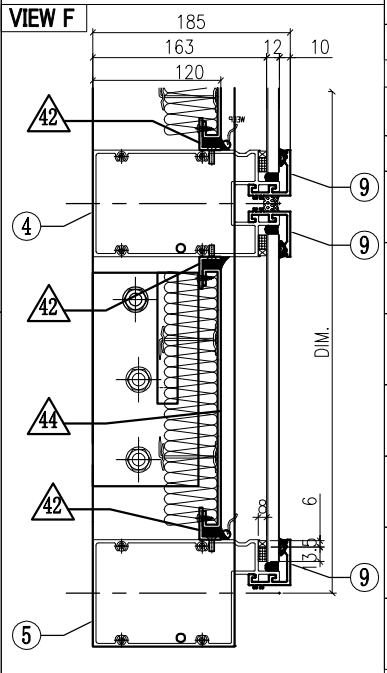

◯ ALUM. EXTRUSION

ITEM	FAB. DWG NO.	LENGTH (mm)	QTY
1	X86278-16L	1294.5	1
2	X86272-09	1294.5	1
3	X86279-01H	767.5	1
4	X86308-15L	729	1
5	X86302-15L	729	1
6	X86305-01LA	828.5	1
6a	X86305-01RA	828.5	1
7	X86305-05LE	264	1
7a	X86305-05RE	264	1
8	X86301-01-32	735	1
9	X86283-01-32	735	3
10	X86255-02L	200	2
11	X86255-01R	200	2
12	X86258-01	200	4
13	X86303-03	150	1
14			

◇ OTHERS (ALUM. & G.M.S. PARTS)

ITEM	FAB. DWG NO.	LENGTH (mm)	QTY
41	N00813-01A	720.5	1
	30x20X3mm ALUM. ANGLE		
41a	N00813-03	720.5	1
	30x20X3mm ALUM. ANGLE		
42	N00813-01AJ	648	4
	30x20X3mm ALUM. ANGLE		
43	J858-AP19-55		1
	628 x 760.5 (BACK PANEL)		
44	J858-AP21-54		1
	634 x 243 (BACK PANEL)		
45	J858-AP02		1
	3mm THK. ALUM. PLATE		
46	J858-AP03		2
	3mm THK. ALUM. PLATE		

美特鋁質有限公司 MIDI Aluminium Fabricator Ltd.											
工程號	J858	類別		物料號	-						
地盘	康城11期	制圖	Z. S. P	2022-08-06	圖號	AZd-750H5-P					
修改	1	2	採用	工廠		地盤	✓	图纸名称	单元组装图	復核	-	-	數量	-	
日期	04/11	15/12	材料颜色	-				材料	-	批准	-	-	單件重量	-	(KG)

AF-174

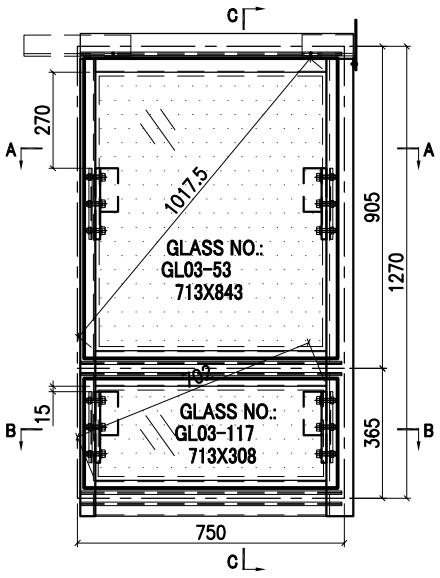

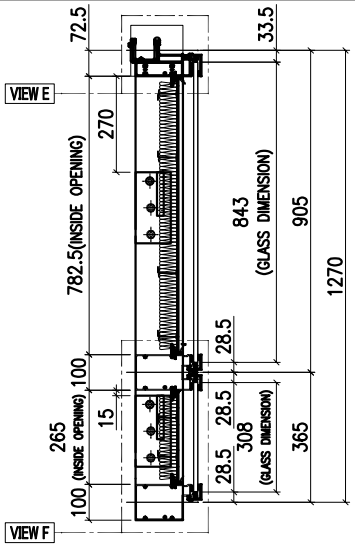

SECTION C-C

INSTALL UNIT NO.	QTY.	FLOOR
T2A-CW3-1104	1	11/F
T3A-CW3-1104	1	11/F
TOTAL	2	

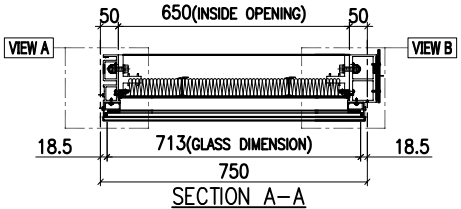

SECTION A-A

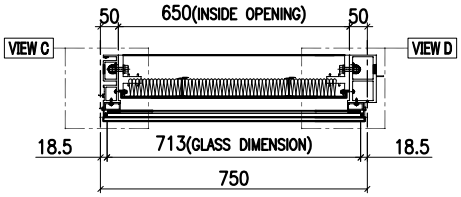

SECTION B-B

GLASS	GLASS NUMBER	WIDTH	HEIGHT	QTY.
	GL03-53	713	843	1
	GL03-117	713	308	1

VIEW A

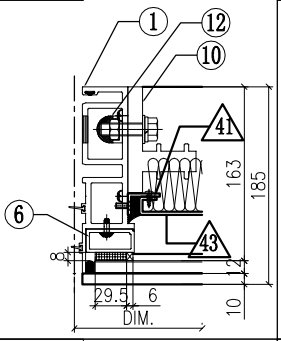

VIEW B

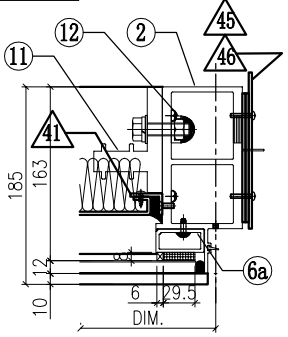

VIEW C

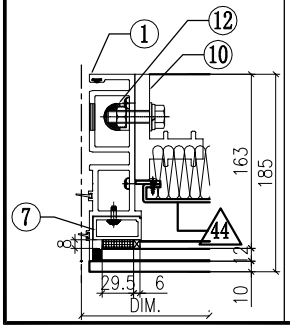

VIEW D

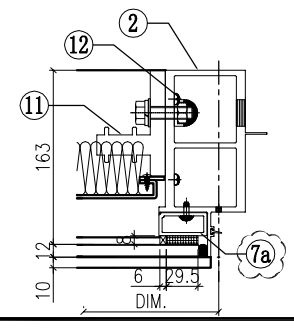

VIEW E

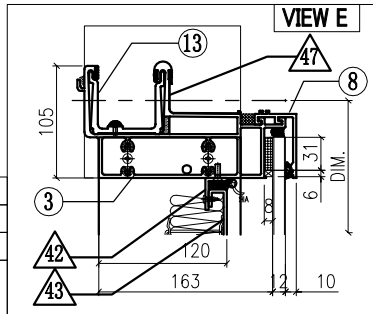

VIEW F

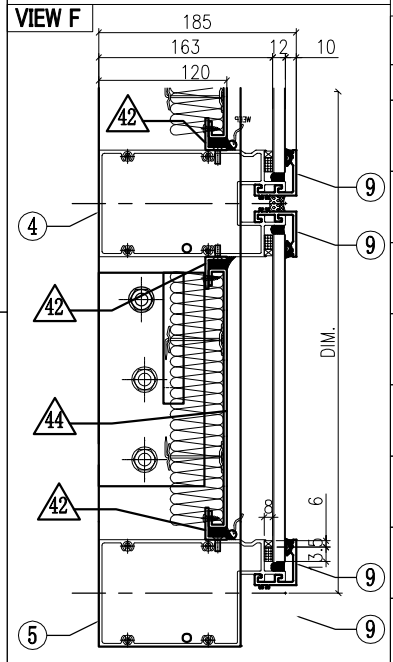

◯ ALUM. EXTRUSION

ITEM	FAB. DWG NO.	LENGTH (mm)	QTY
1	X86273-14	1294.5	1
2	X86278-16R	1294.5	1
3	X86279-14F	767.5	1
4	X86308-15L	729	1
5	X86302-15L	729	1
6	X86305-01LA	828.5	1
6a	X86305-01RA	828.5	1
7	X86305-05LE	264	1
7a	X86305-05RE	264	1
8	X86301-01-32	735	1
9	X86283-01-32	735	3
10	X86255-02L	200	2
11	X86255-01R	200	2
12	X86258-01	200	4
13	X86303-01	300	1
14	X86303-02	150	1
15			

◇ OTHERS (ALUM. & G.M.S. PARTS)

ITEM	FAB. DWG NO.	LENGTH (mm)	QTY
41	N00813-01A	720.5	1
	30x20X3mm ALUM. ANGLE		
41a	N00813-03	720.5	1
	30x20X3mm ALUM. ANGLE		
42	N00813-01AJ	648	4
	30x20X3mm ALUM. ANGLE		
43	J858-AP19-55		1
	628 x 760.5 (BACK PANEL)		
44	J858-AP21-54		1
	634 x 243 (BACK PANEL)		
45	J858-AP02		1
	3mm THK. ALUM. PLATE		
46	J858-AP03		2
	3mm THK. ALUM. PLATE		
47	J858-AP16	100	1
	1mm THK. ALUM. FLASHING		

美特鋁質有限公司 MIDI Aluminium Fabricator Ltd.						工程號	J858	類別		物料號	-		
						地盘	康城11期	制圖	Z. S. P	2022-08-06	圖號	AZc-1326H5-P	
修改	1	2		採用	工廠		地盤 ✓	图纸名称	单元组装图	復核	-	-	數量	-	
日期	04/11	15/12		材料顏色	-			材料	-	批准	-	-	單件重量	-	(KG)

AF-175

INSTALL UNIT NO.	QTY.	FLOOR
T3B-CW5-1101	1	11/F
TOTAL	1	

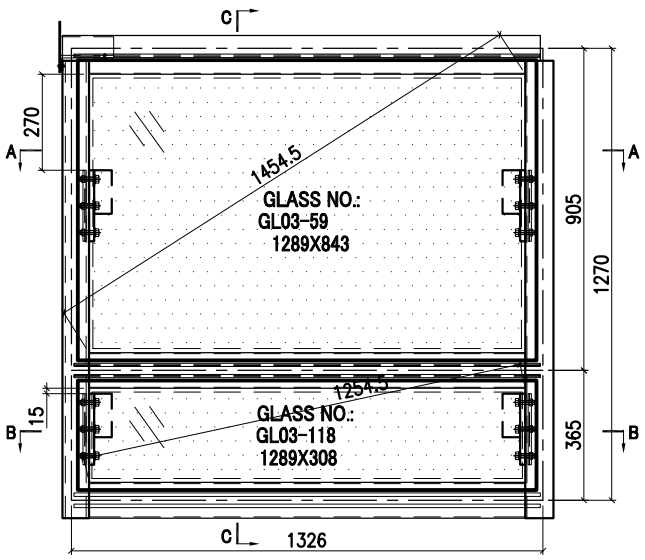

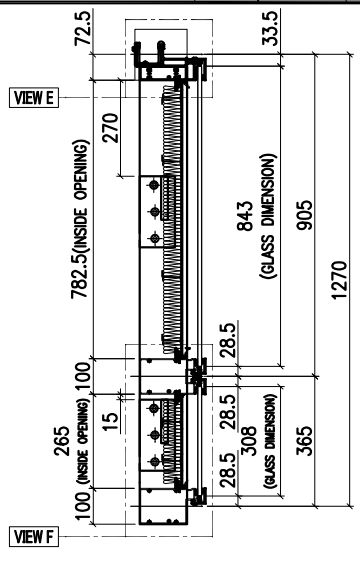

SECTION C-C

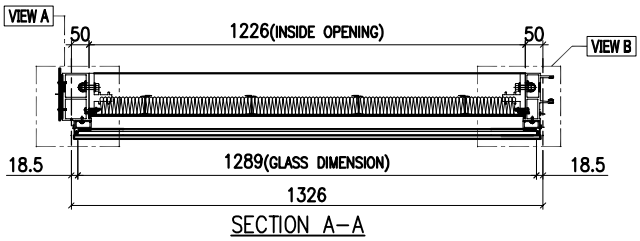

SECTION A-A

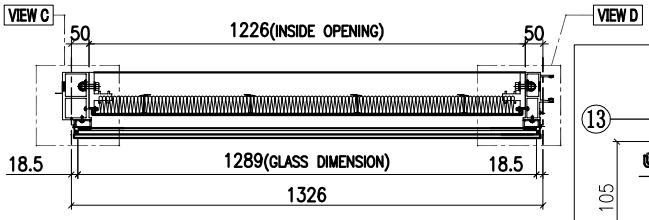

SECTION B-B

GLASS	GLASS NUMBER	WIDTH	HEIGHT	QTY.
	GL03-59	1289	843	1
	GL03-118	1289	308	1

VIEW A

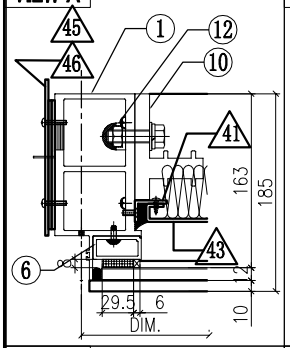

VIEW B

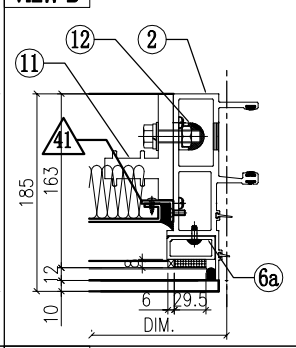

VIEW C

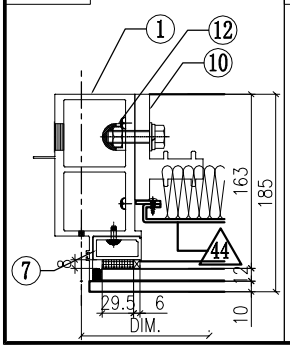

VIEW D

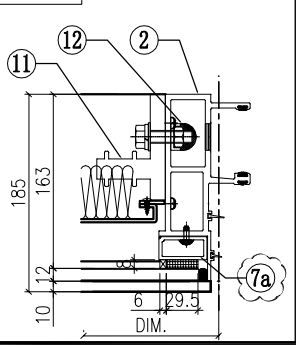

VIEW E

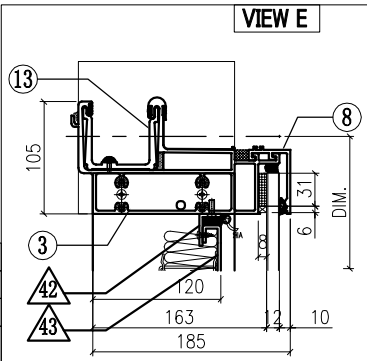

VIEW F

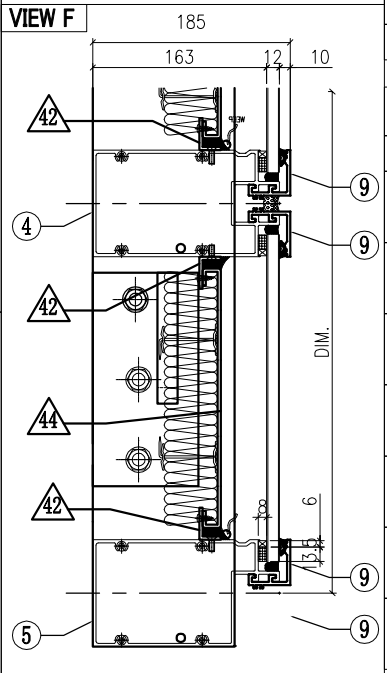

◯ ALUM. EXTRUSION

ITEM	FAB. DWG NO.	LENGTH (mm)	QTY
1	X86278-16L	1294.5	1
2	X86272-09	1294.5	1
3	X86279-01G	1343.5	1
4	X86308-15M	1305	1
5	X86302-15M	1305	1
6	X86305-01LA	828.5	1
6a	X86305-01RA	828.5	1
7	X86305-05LE	264	1
7a	X86305-05RE	264	1
8	X86301-01-30	1311	1
9	X86283-01-30	1311	3
10	X86255-02L	200	2
11	X86255-01R	200	2
12	X86258-01	200	4
13	X86303-03	150	1
14			

◇ OTHERS (ALUM. & G.M.S. PARTS)

ITEM	FAB. DWG NO.	LENGTH (mm)	QTY
41	N00813-01A	720.5	1
	30x20X3mm ALUM. ANGLE		
41a	N00813-03	720.5	1
	30x20X3mm ALUM. ANGLE		
42	N00813-01AM	1224	4
	30x20X3mm ALUM. ANGLE		
43	J858-AP19-49		1
	1204 x760.5(BACK PANEL)		
44	J858-AP21-55		1
	1210 x243 (BACK PANEL)		
45	J858-AP02		1
	3mm THK. ALUM. PLATE		
46	J858-AP03		2
	3mm THK. ALUM. PLATE		

美特鋁質有限公司 MIDI Aluminium Fabricator Ltd.					工程號	J858	類別		物料號	-		
					地盘	康城11期	制圖	Z. S. P	2022-08-06	圖號	AZd-1309H5-Ps	
修改	1	2	採用	工廠	地盤 ✓	图纸名称	单元组装图	復核	-	-	數量	-
日期	04/11	15/12	材料顏色	-		材料	-	批准	-	-	單件重量	- (KG)

AF-176

INSTALL UNIT NO.	QTY.	FLOOR
T2A-CW1-4003	1	40/F
T3A-CW1-4003	1	40/F
TOTAL	2	

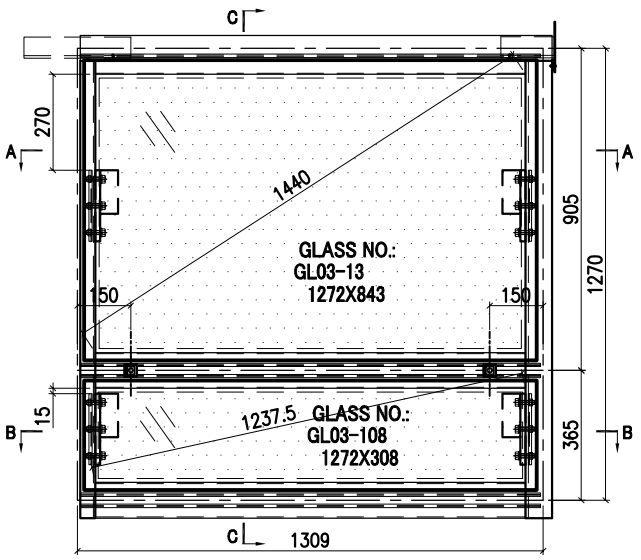

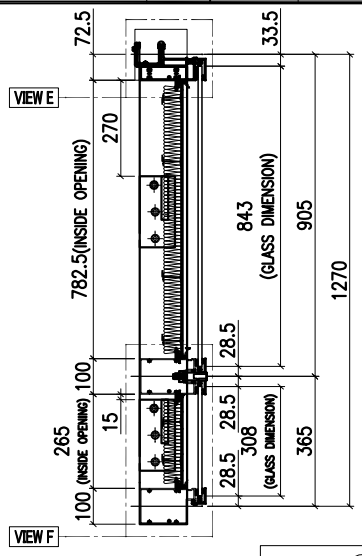

SECTION C-C

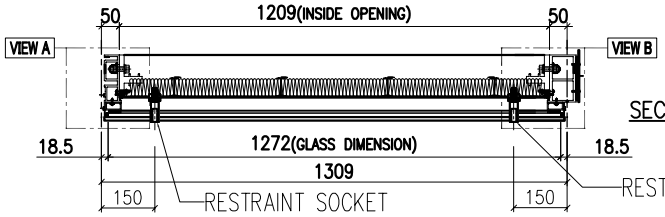

SECTION A-A

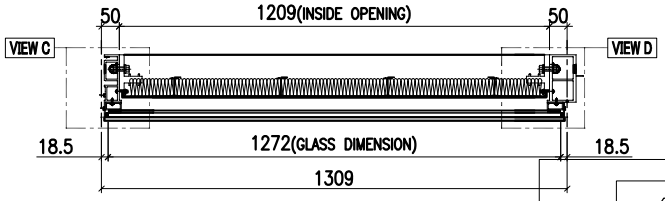

SECTION B-B

GLASS	GLASS NUMBER	WIDTH	HEIGHT	QTY.
	GL03-13	1272	843	1
	GL03-108	1272	308	1

VIEW A

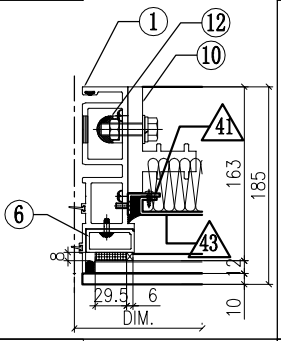

VIEW B

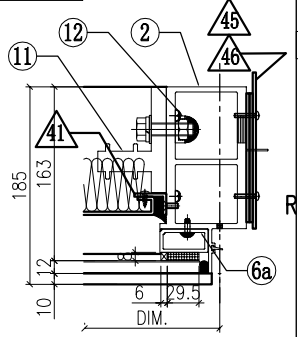

VIEW C

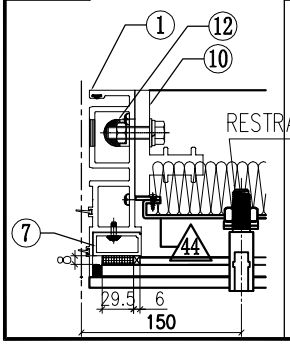

VIEW D

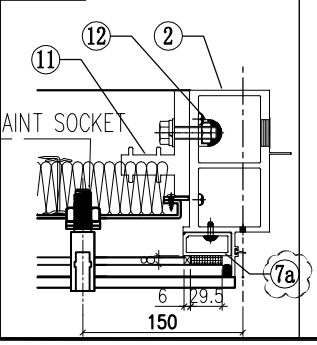

VIEW E

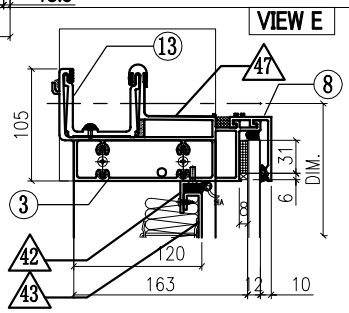

VIEW F

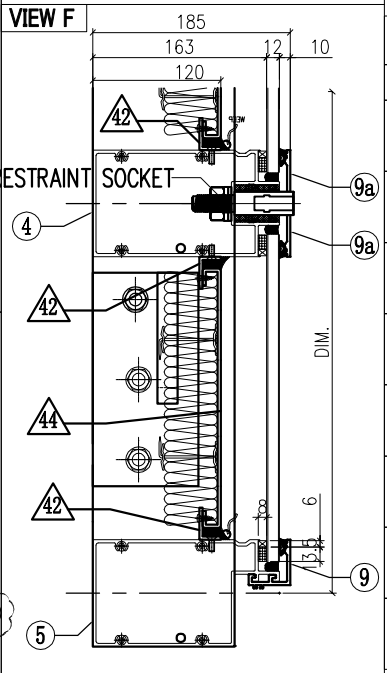

◯ ALUM. EXTRUSION

ITEM	FAB. DWG NO.	LENGTH (mm)	QTY
1	X86273-14	1294.5	1
2	X86278-16R	1294.5	1
3	X86279-14B	1326.5	1
4	X86308-19A	1288	1
5	X86302-15C	1288	1
6	X86305-01LA	828.5	1
6a	X86305-01RA	828.5	1
7	X86305-05LE	264	1
7a	X86305-05RE	264	1
8	X86301-01-11	1294	1
9	X86283-01-12	1294	1
9a	X86283-03-03	1294	2
10	X86255-02L	200	2
11	X86255-01R	200	2
12	X86258-01	200	4
13	X86303-01	300	1
14	X86303-02	150	1

◇ OTHERS (ALUM. & G.M.S. PARTS)

ITEM	FAB. DWG NO.	LENGTH (mm)	QTY
41	N00813-01A	720.5	1
	30x20X3mm ALUM. ANGLE		
41a	N00813-03	720.5	1
	30x20X3mm ALUM. ANGLE		
42	N00813-01P	1207	4
	30x20X3mm ALUM. ANGLE		
43	J858-AP19-15		1
	1187 x 760.5 (BACK PANEL)		
44	J858-AP21-32		1
	1193 x 243 (BACK PANEL)		
45	J858-AP02		1
	3mm THK. ALUM. PLATE		
46	J858-AP03		2
	3mm THK. ALUM. PLATE		
47	J858-AP16	100	1
	1mm THK. ALUM. FLASHING		

美特鋁質有限公司 MIDI Aluminium Fabricator Ltd.					工程號	J858	類別		物料號	-		
					地盘	康城11期	制圖	Z. S. P	2022-08-06	圖號	AZc-1724H5-Ps	
修改	1	2	採用	工廠		地盤 ✓	图纸名称	单元组装图	復核	-	-	數量	-
日期	04/11	15/12	材料颜色	-			材料	-	批准	-	-	單件重量	- (KG)

AF-177

INSTALL UNIT NO.	QTY.	FLOOR
T2B-CW1-4001	1	40/F
T3B-CW1-4001	1	40/F
TOTAL	2	

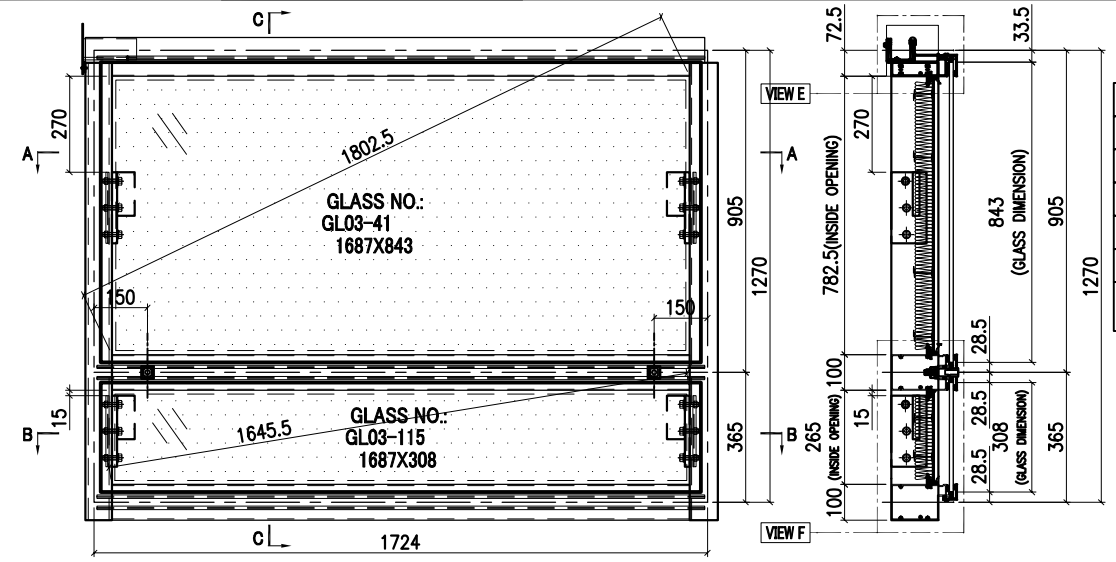

SECTION C-C

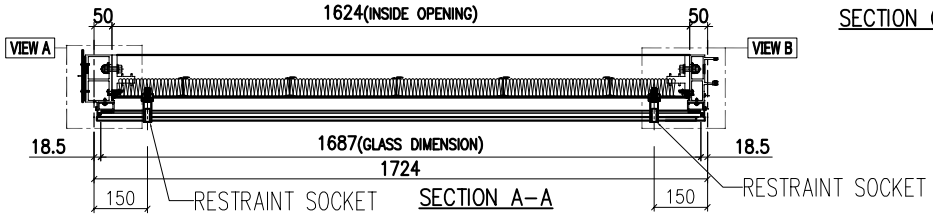

SECTION A-A

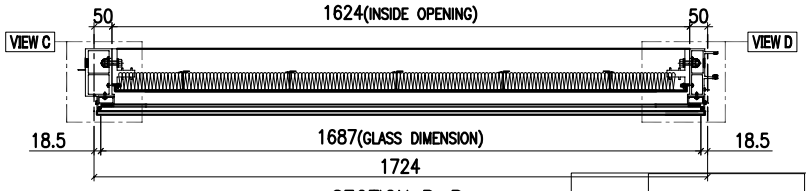

SECTION B-B

GLASS	GLASS NUMBER	WIDTH	HEIGHT	QTY.
	GL03-41	1687	843	1
	GL03-115	1687	308	1

VIEW A

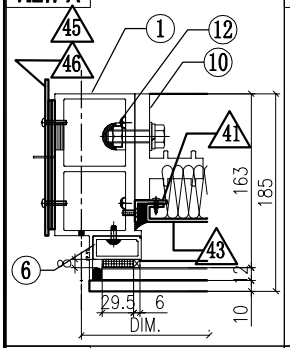

VIEW B

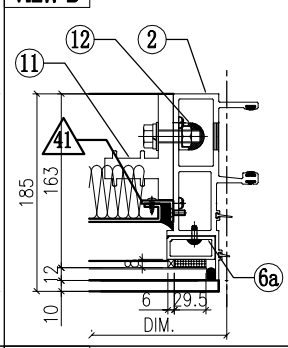

VIEW C

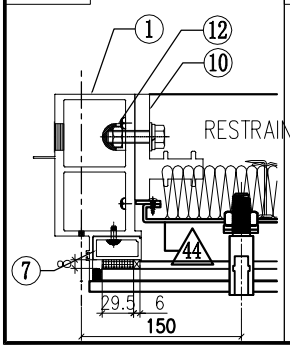

VIEW D

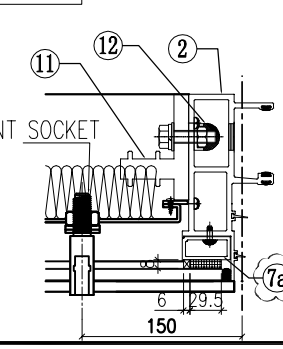

VIEW E

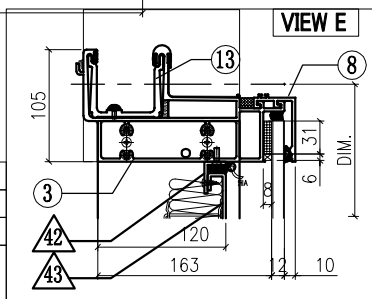

VIEW F

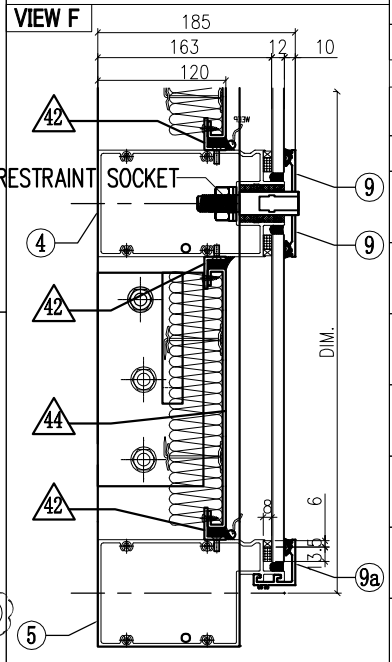

◯ ALUM. EXTRUSION

ITEM	FAB. DWG NO.	LENGTH (mm)	QTY
1	X86278-16L	1294.5	1
2	X86272-09	1294.5	1
3	X86279-01F	1741.5	1
4	X86308-19B	1703	1
5	X86302-15J	1703	1
6	X86305-01LA	828.5	1
6a	X86305-01RA	828.5	1
7	X86305-05LE	264	1
7a	X86305-05RE	264	1
8	X86301-01-29	1709	1
9	X86283-03-06	1709	2
9a	X86283-01-29	1709	1
10	X86255-02L	200	2
11	X86255-01R	200	2
12	X86258-01	200	4
13	X86303-03	150	1
14			

◇ OTHERS (ALUM. & G.M.S. PARTS)

ITEM	FAB. DWG NO.	LENGTH (mm)	QTY
41	N00813-01A	720.5	1
	30x20X3mm ALUM. ANGLE		
41a	N00813-03	720.5	1
	30x20X3mm ALUM. ANGLE		
42	N00813-01D	1622	4
	30x20X3mm ALUM. ANGLE		
43	J858-AP19-54		1
	1602 x760.5 (BACK PANEL)		
44	J858-AP21-52		1
	1608 x 243 (BACK PANEL)		
45	J858-AP02		1
	3mm THK. ALUM. PLATE		
46	J858-AP03		2
	3mm THK. ALUM. PLATE		

美特鋁質有限公司 MIDI Aluminium Fabricator Ltd.					工程號	J858	類別		物料號	-		
					地盘	康城11期	制圖	Z. S. P	2022-08-06	圖號	AZe-1568.5H5-Ps	
修改	1	2	3	採用 工廠 ☐ 地盤 ✓	图纸名称	单元组装图	復核	-	-	數量	-	
日期	04/11	06/12	15/12	材料顏色 -	材料	-	批准	-	-	單件重量	-	(KG)

AF-178

INSTALL UNIT NO.	QTY.	FLOOR
T2B-CW6-4003	1	40/F
T3B-CW6-4003	1	40/F
TOTAL	2	

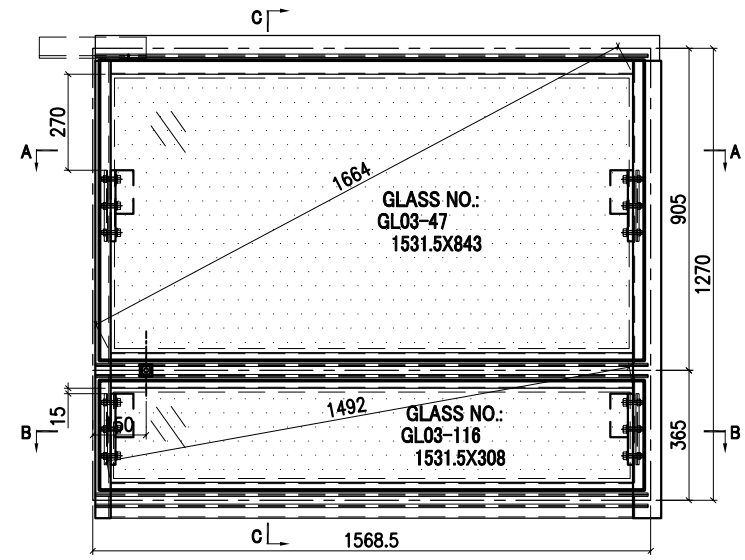

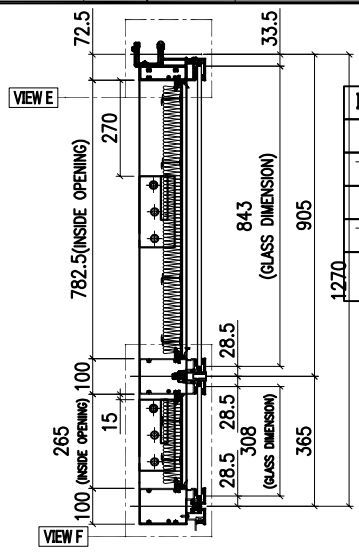

SECTION C-C

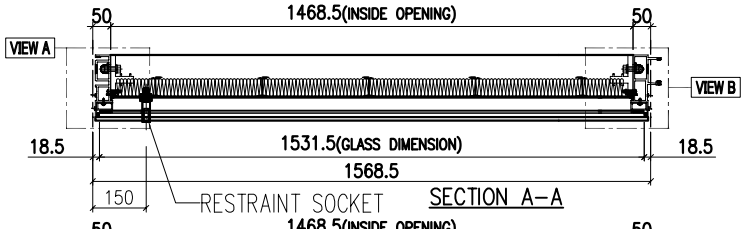

SECTION A-A

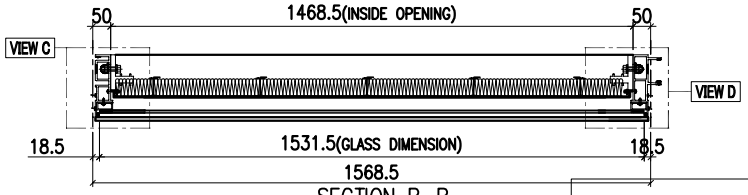

SECTION B-B

GLASS	GLASS NUMBER	WIDTH	HEIGHT	QTY.
	GL03-47	1531.5	843	1
	GL03-116	1531.5	308	1

VIEW A

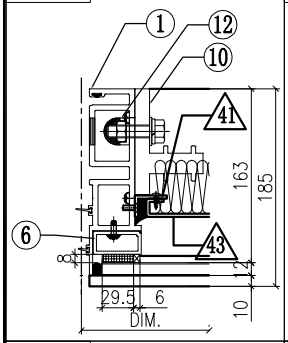

VIEW B

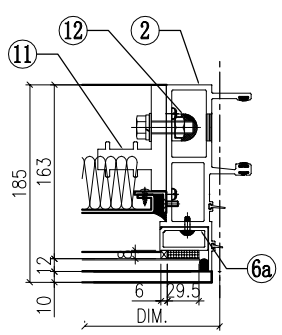

VIEW C

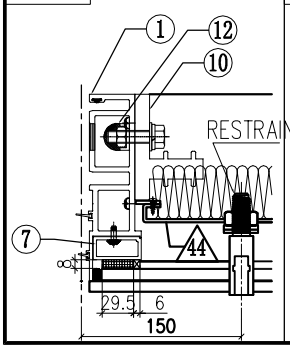

VIEW D

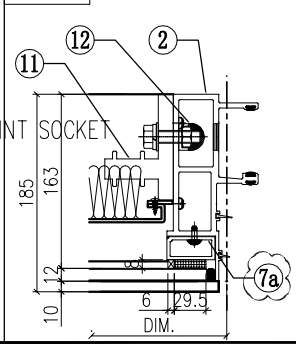

VIEW E

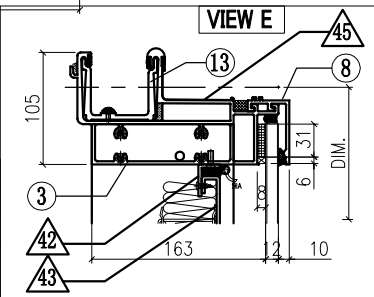

VIEW F

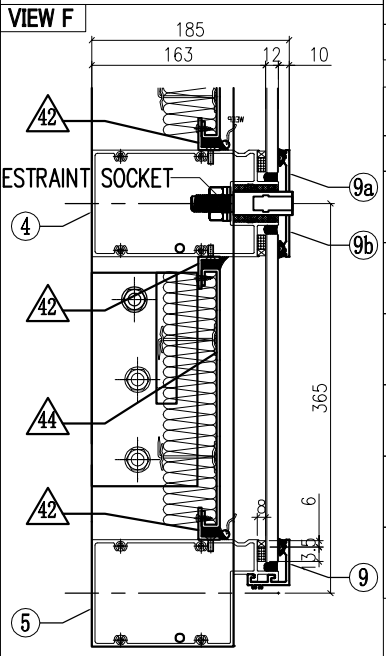

◯ ALUM. EXTRUSION

ITEM	FAB. DWG NO.	LENGTH (mm)	QTY
1	X86273-14	1294.5	1
2	X86272-09	1294.5	1
3	X86279-15H	1553.5	1
4	X86308-20B	1547.5	1
5	X86302-15K	1547.5	1
6	X86305-01LA	828.5	1
6a	X86305-01RA	828.5	1
7	X86305-05LE	264	1
7a	X86305-05RE	264	1
8	X86301-01-31	1553.5	1
9	X86283-01-31	1553.5	1
9a	X86283-02L-02	1553.5	1
9b	X86283-02R-02	1553.5	1
10	X86255-02L	200	2
11	X86255-01R	200	2
12	X86258-01	200	4
13	X86303-01	300	1

◇ OTHERS (ALUM. & G.M.S. PARTS)

ITEM	FAB. DWG NO.	LENGTH (mm)	QTY
41	N00813-01A	720.5	1
	30x20X3mm ALUM. ANGLE		
41a	N00813-03	720.5	1
	30x20X3mm ALUM. ANGLE		
42	N00813-01AN	1466.5	4
	30x20X3mm ALUM. ANGLE		
43	J858-AP19-50		1
	1446.5x760.5(BACK PANEL)		
44	J858-AP21-53		1
	1452.5x243 (BACK PANEL)		
45	J858-AP16	100	1
	1mm THK. ALUM. FLASHING		

美特鋁質有限公司 MIDI Aluminium Fabricator Ltd.					工程號	J858	類別		物料號	-		
					地盘	康城11期	制圖	Z. S. P	2022-08-06	圖號	AZd-787.5H5-Ps	
修改	1	2	3	採用 工廠 ☐ 地盤 ✓	图纸名称	单元组装图	復核	-	-	數量	-	
日期	04/11	06/12	15/12	材料颜色 -	材料	-	批准	-	-	單件重量	-	(KG)

AF-179

INSTALL UNIT NO.	QTY.	FLOOR
T2B-CW6-4005	1	40/F
T3A-CW6-4002	1	40/F
TOTAL	2	

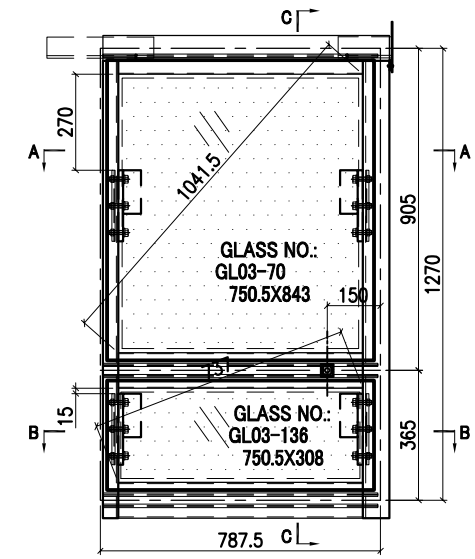

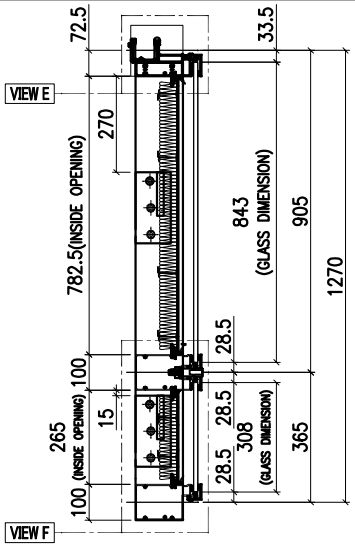

SECTION C-C

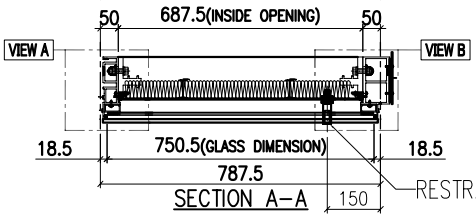

SECTION A-A

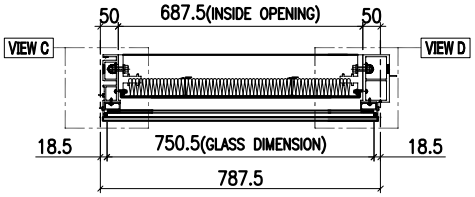

SECTION B-B

◯ ALUM. EXTRUSION			
ITEM	FAB. DWG NO.	LENGTH (mm)	QTY
1	X86273-14	1294.5	1
2	X86278-16R	1294.5	1
3	X86279-14H	805	1
4	X86308-21B	766.5	1
5	X86302-15P	766.5	1
6	X86305-01LA	828.5	1
6a	X86305-01RA	828.5	1
7	X86305-05LE	264	1
7a	X86305-05RE	264	1
8	X86301-01-41	772.5	1
9	X86283-01-46	772.5	1
9a	X86283-02R-12	772.5	1
9b	X86283-02L-12	772.5	1
10	X86255-02L	200	2
11	X86255-01R	200	2
12	X86258-01	200	4
13	X86303-01	300	1
14	X86303-02	150	1

GLASS	GLASS NUMBER	WIDTH	HEIGHT	QTY.
	GL03-70	750.5	843	1
	GL03-136	750.5	308	1

VIEW A

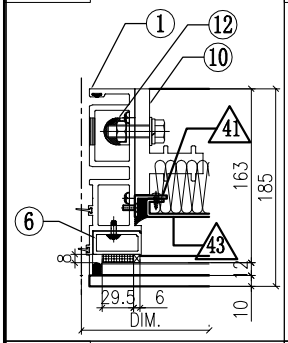

VIEW B

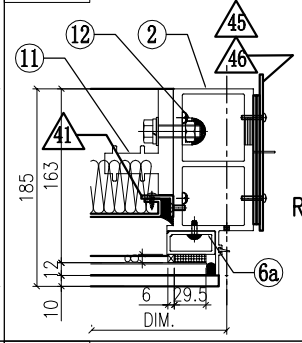

VIEW C

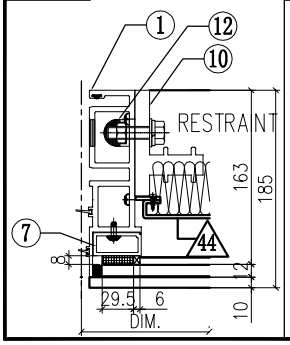

VIEW D

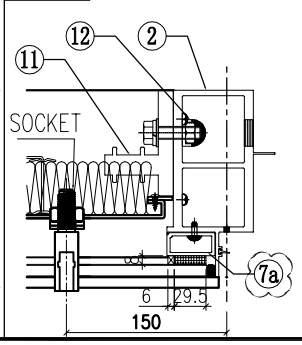

VIEW E

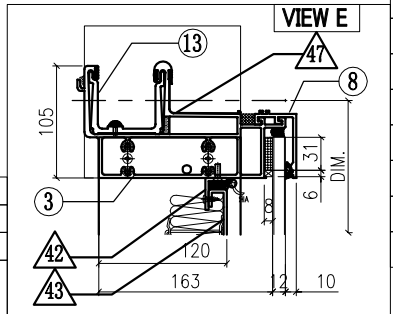

VIEW F

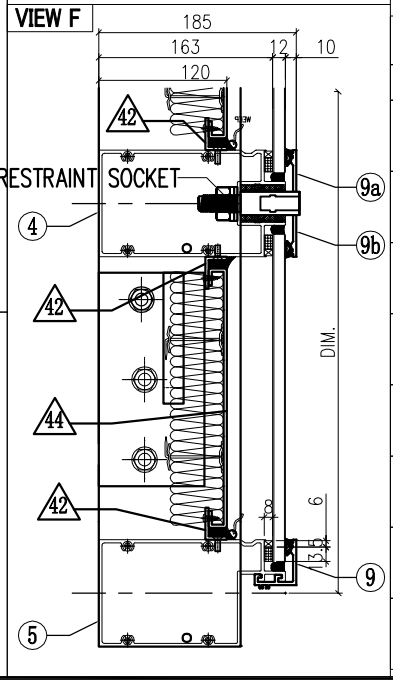

◇ OTHERS (ALUM. & G.M.S. PARTS)			
ITEM	FAB. DWG NO.	LENGTH (mm)	QTY
41	N00813-01A	720.5	1
	30x20X3mm ALUM. ANGLE		
41a	N00813-03	720.5	1
	30x20X3mm ALUM. ANGLE		
42	N00813-01BD	685.5	4
	30x20X3mm ALUM. ANGLE		
43	J858-AP19-56		1
	665.5x 760.5 (BACK PANEL)		
44	J858-AP21-57		1
	671.5x 243 (BACK PANEL)		
45	J858-AP02		1
	3mm THK. ALUM. PLATE		
46	J858-AP03		2
	3mm THK. ALUM. PLATE		
47	J858-AP16	100	1
	1mm THK. ALUM. FLASHING		

美特鋁質有限公司 MIDI Aluminium Fabricator Ltd.					工程號	J858	類別		物料號	-		
					地盘	康城11期	制圖	Z. S. P	2022-08-06	圖號	AZc-750H5-Ps	
修改	1	2	採用	工廠	地盤 ✓	图纸名称	单元组装图	復核	-	-	數量	-
日期	04/11	15/12	材料顏色	-		材料	-	批准	-	-	單件重量	- (KG)

AF-180

INSTALL UNIT NO.	QTY.	FLOOR
T2A-CW3-4001	1	40/F
T3A-CW3-4001	1	40/F
TOTAL	2	

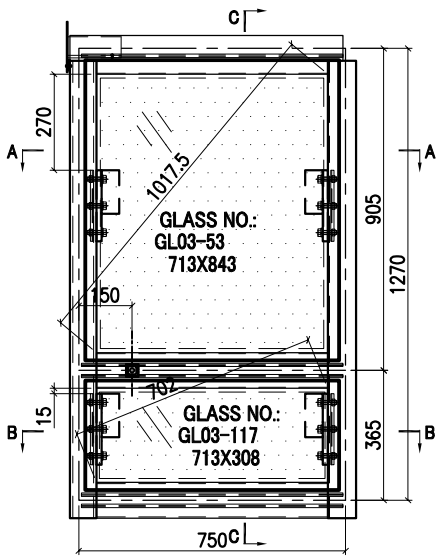

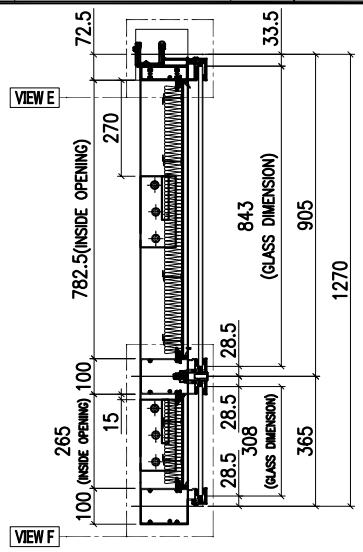

SECTION C-C

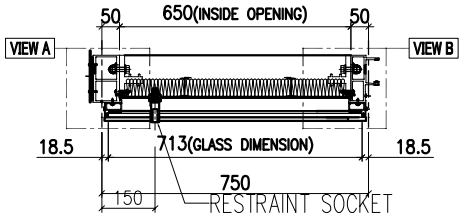

SECTION A-A

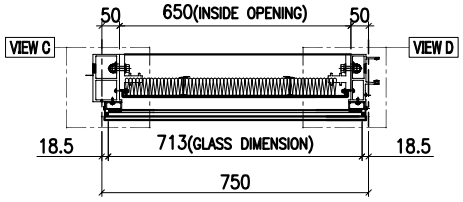

SECTION B-B

GLASS	GLASS NUMBER	WIDTH	HEIGHT	QTY.
	GL03-53	713	843	1
	GL03-117	713	308	1

VIEW A

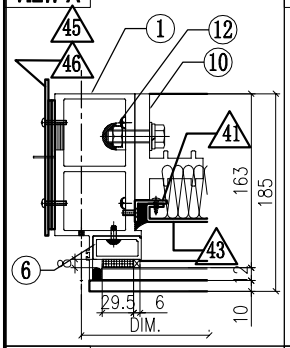

VIEW B

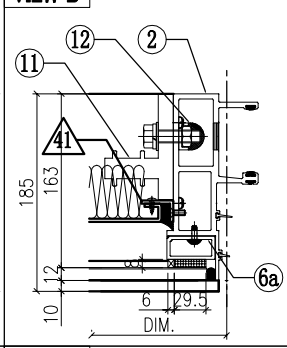

VIEW C

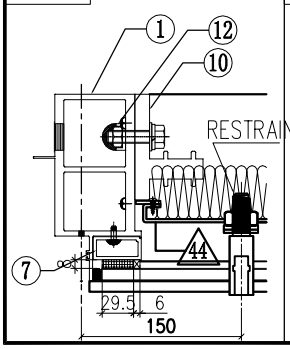

VIEW D

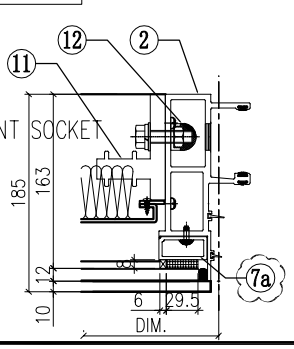

VIEW E

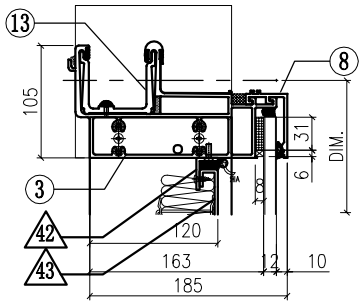

VIEW F

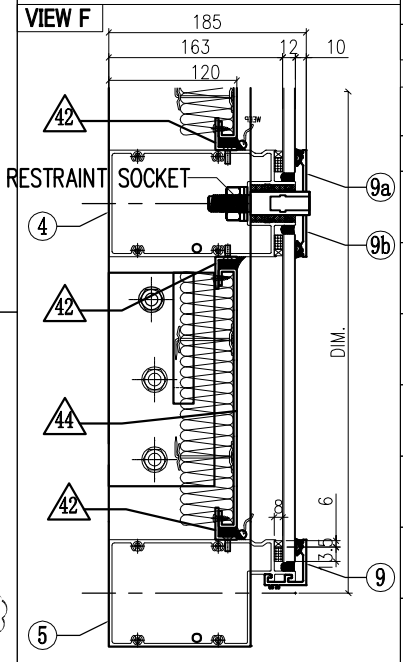

◯ ALUM. EXTRUSION

ITEM	FAB. DWG NO.	LENGTH (mm)	QTY
1	X86278-16L	1294.5	1
2	X86272-09	1294.5	1
3	X86279-01H	767.5	1
4	X86308-20A	729	1
5	X86302-15L	729	1
6	X86305-01LA	828.5	1
6a	X86305-01RA	828.5	1
7	X86305-05LE	264	1
7a	X86305-05RE	264	1
8	X86301-01-32	735	1
9	X86283-01-32	735	1
9a	X86283-02L-05	735	1
9b	X86283-02R-05	735	1
10	X86255-02L	200	2
11	X86255-01R	200	2
12	X86258-01	200	4
13	X86303-03	150	1

◇ OTHERS (ALUM. & G.M.S. PARTS)

ITEM	FAB. DWG NO.	LENGTH (mm)	QTY
41	N00813-01A	720.5	1
	30x20X3mm ALUM. ANGLE		
41a	N00813-03	720.5	1
	30x20X3mm ALUM. ANGLE		
42	N00813-01AJ	648	4
	30x20X3mm ALUM. ANGLE		
43	J858-AP19-55		1
	628 x 760.5 (BACK PANEL)		
44	J858-AP21-54		1
	634 x 243 (BACK PANEL)		
45	J858-AP02		1
	3mm THK. ALUM. PLATE		
46	J858-AP03		2
	3mm THK. ALUM. PLATE		

美特鋁質有限公司 MIDI Aluminium Fabricator Ltd.					工程號	J858	類別		物料號	-		
					地盘	康城11期	制圖	Z. S. P	2022-08-06	圖號	AZd-750H5-Ps	
修改	1	2	採用	工廠	地盤 ✓	图纸名称	单元组装图	復核	-	-	數量	-
日期	04/11	15/12	材料顏色	-		材料	-	批准	-	-	單件重量	- (KG)

AF-181

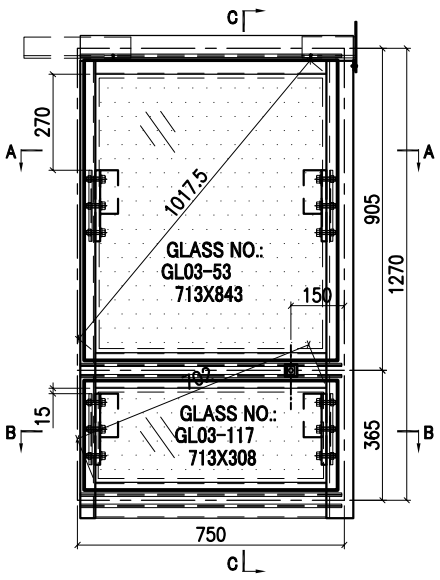

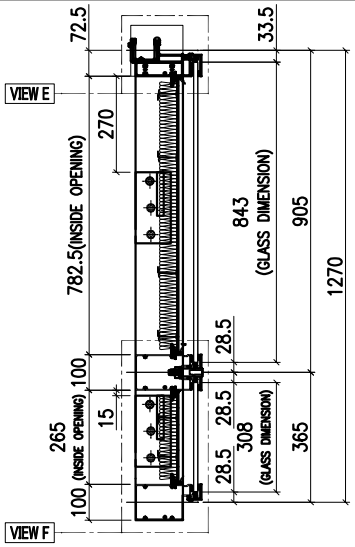

SECTION C-C

INSTALL UNIT NO.	QTY.	FLOOR
T2A-CW3-4004	1	40/F
T3A-CW3-4004	1	40/F
TOTAL	2	

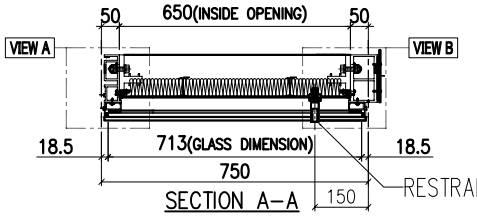

SECTION A-A

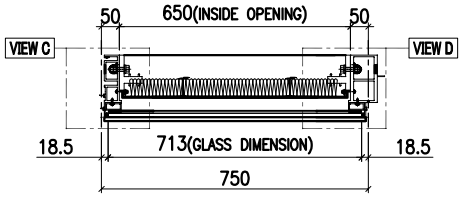

SECTION B-B

◯ ALUM. EXTRUSION			
ITEM	FAB. DWG NO.	LENGTH (mm)	QTY
1	X86273-14	1294.5	1
2	X86278-16R	1294.5	1
3	X86279-14F	767.5	1
4	**X86308-21A**	729	1
5	X86302-15L	729	1
6	X86305-01LA	828.5	1
6a	X86305-01RA	828.5	1
7	X86305-05LE	264	1
7a	X86305-05RE	264	1
8	X86301-01-32	735	1
9	X86283-01-32	735	1
9a	X86283-02R-05	735	1
9b	X86283-02L-05	735	1
10	X86255-02L	200	2
11	X86255-01R	200	2
12	X86258-01	200	4
13	X86303-01	300	1
14	X86303-02	150	1
15			

GLASS	GLASS NUMBER	WIDTH	HEIGHT	QTY.
	GL03-53	713	843	1
	GL03-117	713	308	1

VIEW A

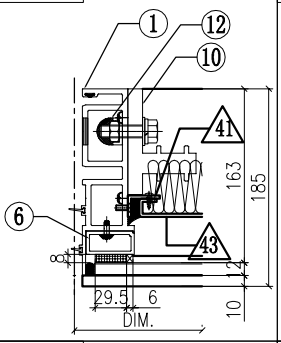

VIEW B

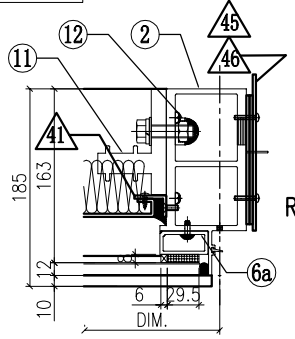

VIEW C

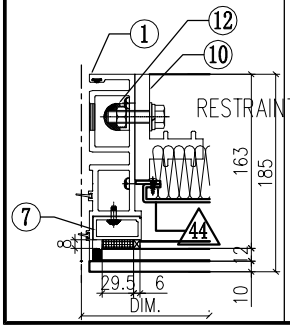

VIEW D

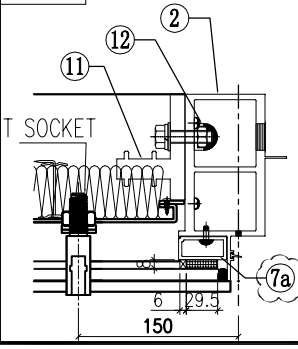

VIEW E

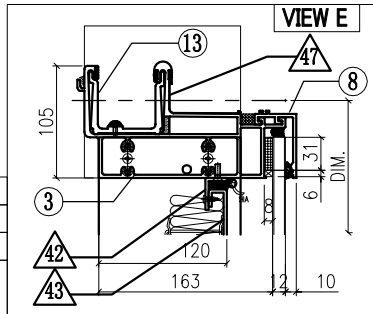

VIEW F

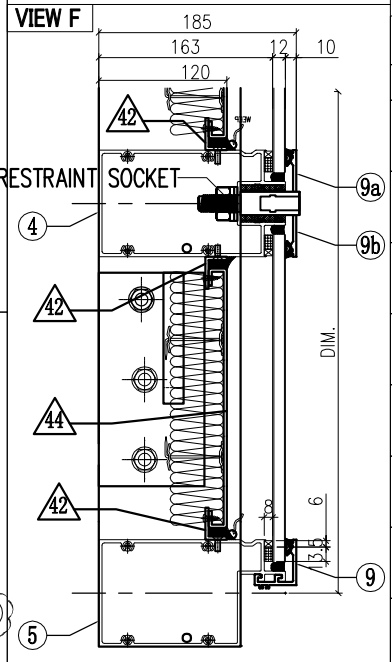

◇ OTHERS (ALUM. & G.M.S. PARTS)			
ITEM	FAB. DWG NO.	LENGTH (mm)	QTY
41	N00813-01A	720.5	1
	30x20X3mm ALUM. ANGLE		
41a	N00813-03	720.5	1
	30x20X3mm ALUM. ANGLE		
42	N00813-01AJ	648	4
	30x20X3mm ALUM. ANGLE		
43	J858-AP19-55		1
	628 x 760.5 (BACK PANEL)		
44	J858-AP21-54		1
	634 x 243 (BACK PANEL)		
45	J858-AP02		1
	3mm THK. ALUM. PLATE		
46	J858-AP03		2
	3mm THK. ALUM. PLATE		
47	J858-AP16	100	1
	1mm THK. ALUM. FLASHING		

美特鋁質有限公司 MIDI Aluminium Fabricator Ltd.											
修改	1	2		採用	工廠		地盤	✓	工程號	J858	類別		物料號	-		
日期	04/11	15/12		材料顏色	-				地盘	康城11期	制圖	Z. S. P	2022-08-06	圖號	AZc-1326H5-Ps1
									图纸名称	单元组装图	復核	-	-	數量	-
									材料	-	批准	-	-	單件重量	- (KG)

AF-182

INSTALL UNIT NO.	QTY.	FLOOR
T3B-CW5-4001	1	40/F
TOTAL	1	

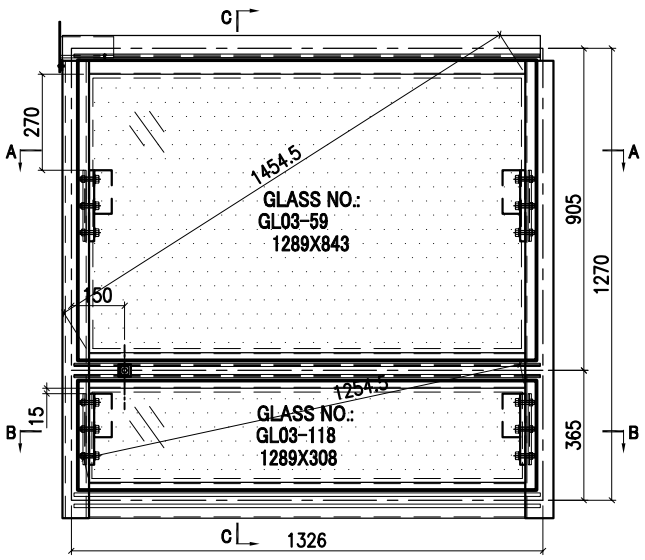

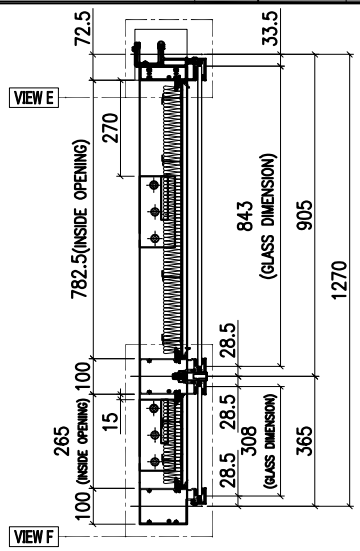

SECTION C-C

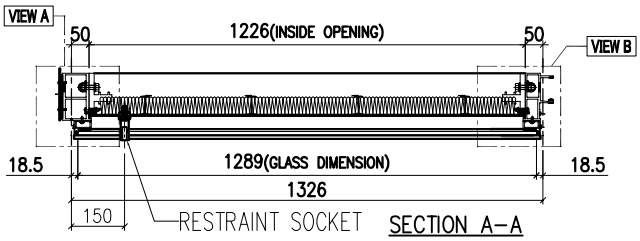

SECTION A-A

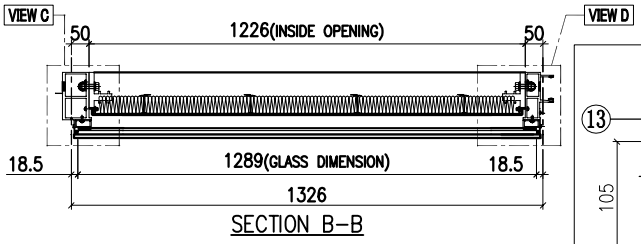

SECTION B-B

GLASS	GLASS NUMBER	WIDTH	HEIGHT	QTY.
	GL03-59	1289	843	1
	GL03-118	1289	308	1

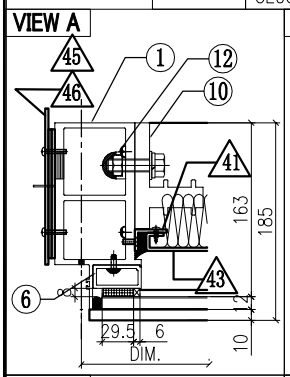

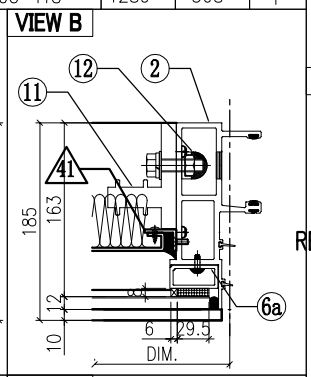

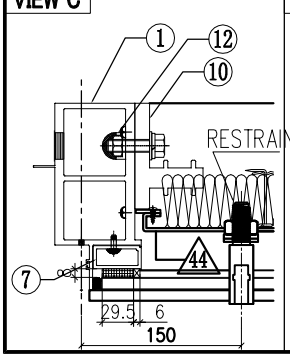

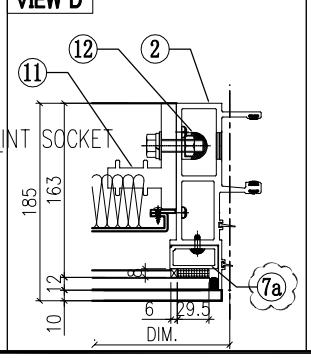

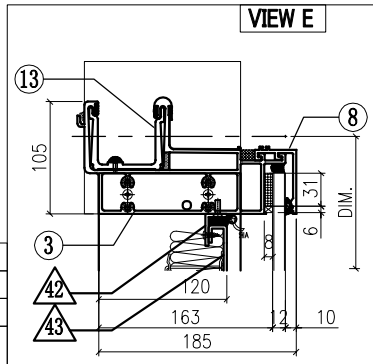

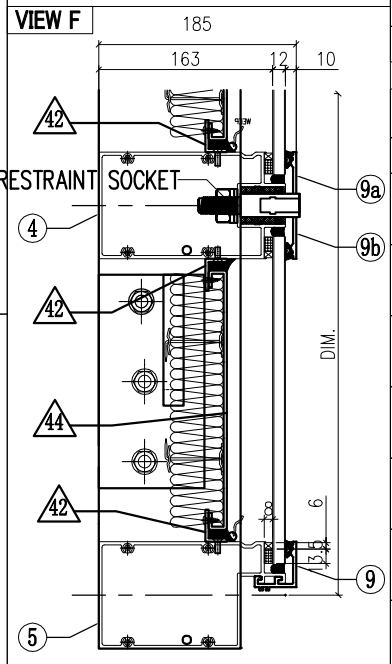

◯ ALUM. EXTRUSION

ITEM	FAB. DWG NO.	LENGTH (mm)	QTY
1	X86278-16L	1294.5	1
2	X86272-09	1294.5	1
3	X86279-01G	1343.5	1
4	**X86308-20C**	1305	1
5	X86302-15M	1305	1
6	X86305-01LA	828.5	1
6a	X86305-01RA	828.5	1
7	X86305-05LE	264	1
7a	X86305-05RE	264	1
8	X86301-01-30	1311	1
9	X86283-01-30	1311	1
9a	X86283-02L-01	1311	1
9b	X86283-02R-01	1311	1
10	X86255-02L	200	2
11	X86255-01R	200	2
12	X86258-01	200	4
13	X86303-03	150	1

◇ OTHERS (ALUM. & G.M.S. PARTS)

ITEM	FAB. DWG NO.	LENGTH (mm)	QTY
41	N00813-01A	720.5	1
	30x20X3mm ALUM. ANGLE		
41a	N00813-03	720.5	1
	30x20X3mm ALUM. ANGLE		
42	N00813-01AM	1224	4
	30x20X3mm ALUM. ANGLE		
43	J858-AP19-49		1
	1204 x760.5(BACK PANEL)		
44	J858-AP21-55		1
	1210 x243 (BACK PANEL)		
45	J858-AP02		1
	3mm THK. ALUM. PLATE		
46	J858-AP03		2
	3mm THK. ALUM. PLATE		

美特鋁質有限公司 MIDI Aluminium Fabricator Ltd.													
						工程號	J858	類別		物料號	-		
						地盤	康城11期	制圖	W.E.X	2022-06-30	圖號	J858-CW-SH01L	
修改				採用工廠	✓	地盤	-	图纸名称	窗玉组装图	復核	-	-	數量	-	
日期				材料颜色	香槟金(ECD3X1009 9S-XF1)			材料	-	批准	-	-	單件重量	-	(KG)

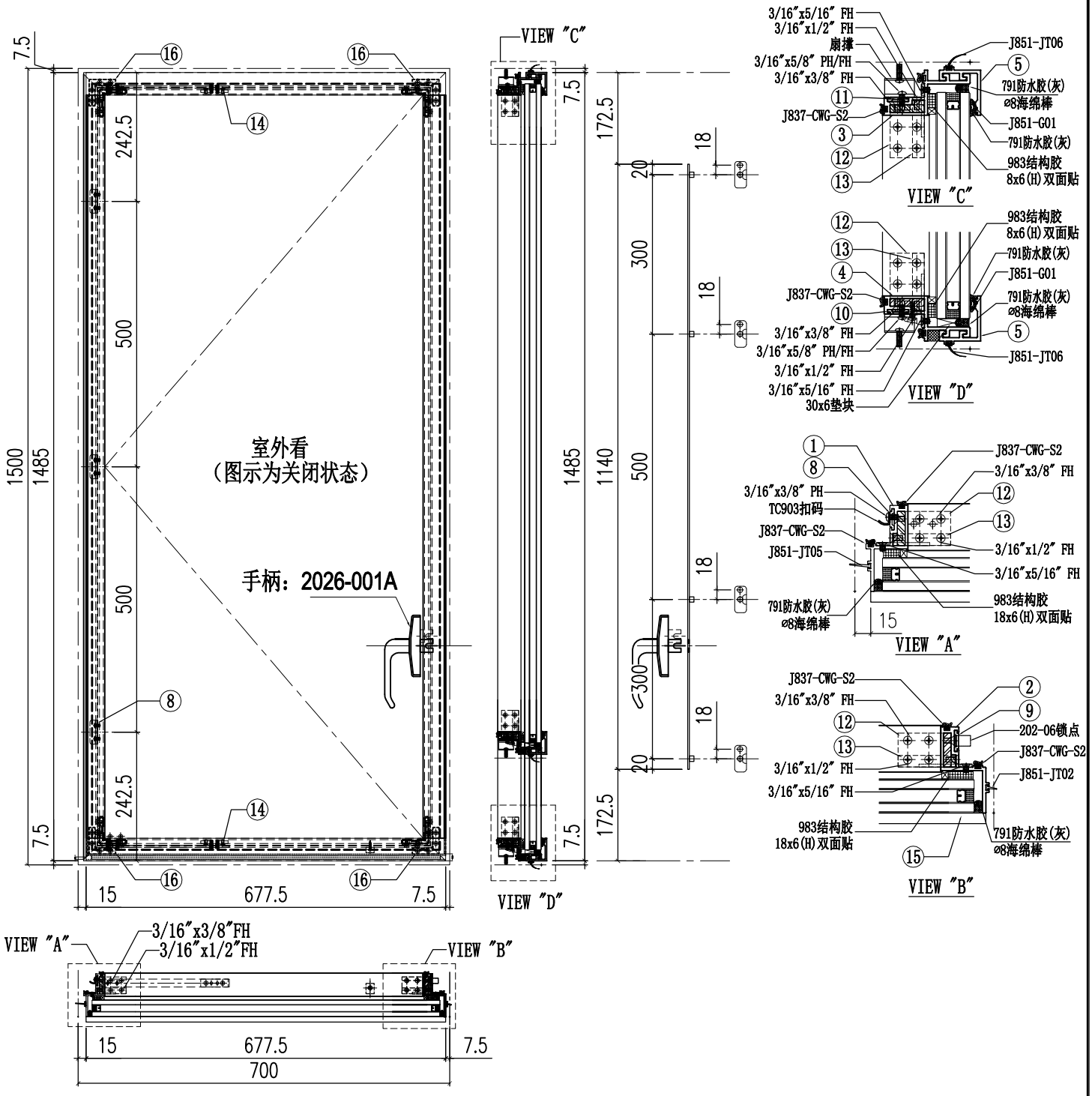

序号	加工图编号	材料名称	长度	支/幅
11	H122785-S03R	拉巴	240	1
10	H122785-S03L	拉巴	240	1
9	H122785-S02LA	拉巴	1140	1
8	H122785-S01	垫巴	45	3
7				
6				
5	X86283-S01-01	铝盖	677.5	2
4	X86299-S02LA	窗玉料横	685	1
3	X86299-S01LA	窗玉料横	685	1
2	X86284-S02LA	窗玉料企	1485	1
1	X86285-S01A	窗玉料企	1479	1

序号	加工图编号	材料名称	长度	支/幅
16	J858-AP-S01	窗角飞机码	11	4
15	GL02-12	32mm中空玻璃655.5x1443		1
14	J858-SS-S01	扇撑加力巴	51.5	2
13	L011-S01	窗玉角	11	4
12	X86318-S01	窗玉角	32	4

美特鋁質有限公司 MIDI Aluminium Fabricator Ltd.					工程號	J858	類別		物料號	-		
					地盤	康城11期	制圖	W.E.X	2022-06-30	圖號	J858-CW-SH01R	
修改				採用工廠 ✓ 地盤 -	图纸名称	窗玉组装图	復核	-	-	數量	-	
日期				材料颜色 香槟金(ECD3X1009 9S-XF1)	材料	-	批准	-	-	單件重量	-	(KG)

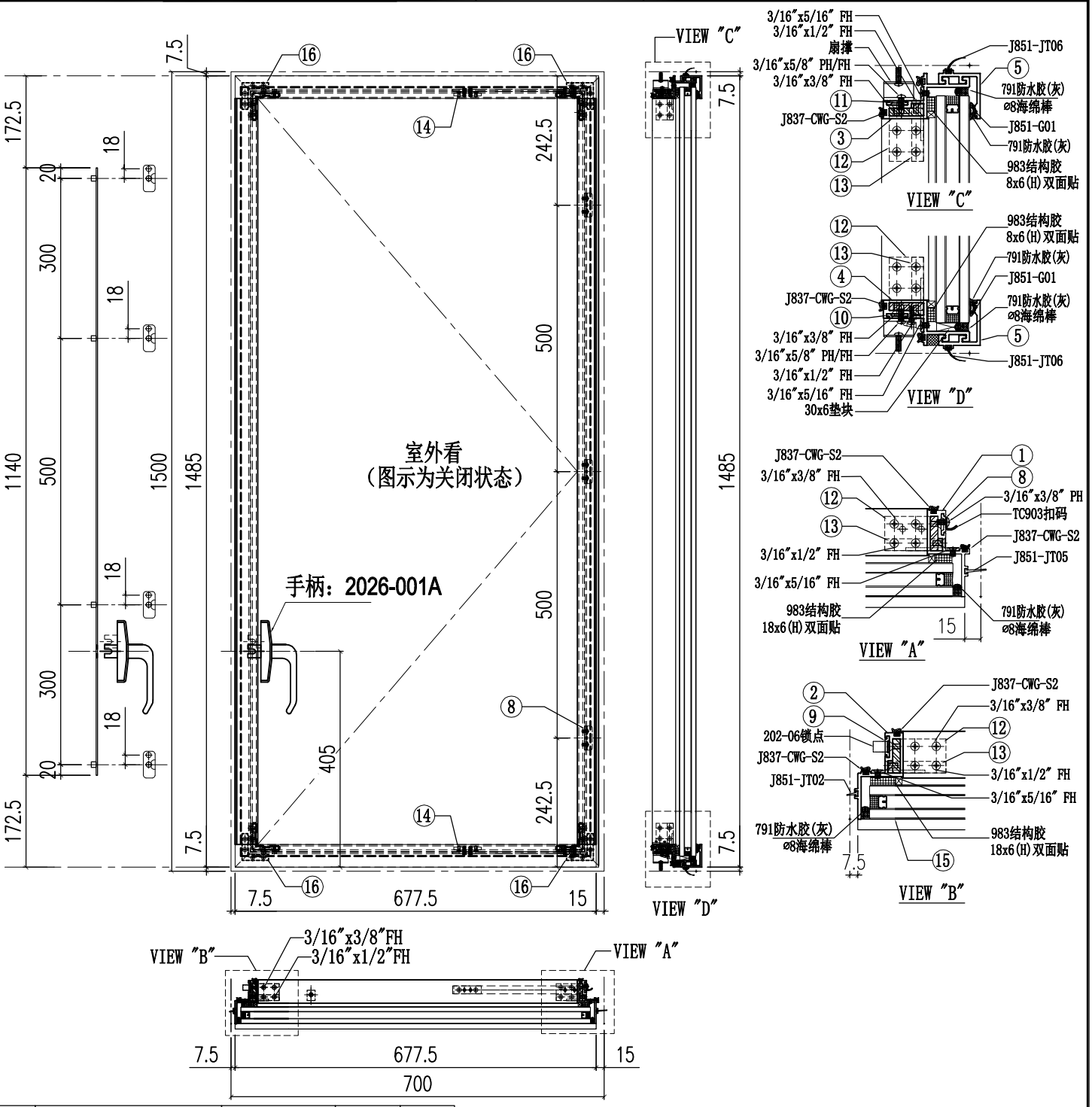

11	H122785-S03L	拉巴	240	1
10	H122785-S03R	拉巴	240	1
9	H122785-S02RA	拉巴	1140	1
8	H122785-S01	垫巴	45	3
7				
6				
5	X86283-S01-01	铝盖	677.5	2
4	X86299-S02RA	窗玉料横	685	1
3	X86299-S01RA	窗玉料横	685	1
2	X86284-S02RA	窗玉料企	1485	1
1	X86285-S01A	窗玉料企	1479	1
序号	加工图编号	材料名称	长度	支/幅

16	J858-AP-S01	窗角飞机码	11	4
15	GL02-12	32mm中空玻璃655.5x1443		1
14	J858-SS-S01	扇撐加力巴	51.5	2
13	L011-S01	窗玉角	11	4
12	X86318-S01	窗玉角	32	4
序号	加工图编号	材料名称	长度	支/幅

美特鋁質有限公司 MIDI Aluminium Fabricator Ltd.							工程號	J858	類別		物料號	-		
							地盤	康城11期	制圖	W.E.X	2022-06-30	圖號	J858-CW-SH02	
修改				採用	工廠	✓	地盤	-	图纸名称	窗玉组装图	復核	-	-	數量	-	
日期				材料颜色	香槟金(ECD3X1009 9S-XF1)				材料	-	批准	-	-	單件重量	-	(KG)

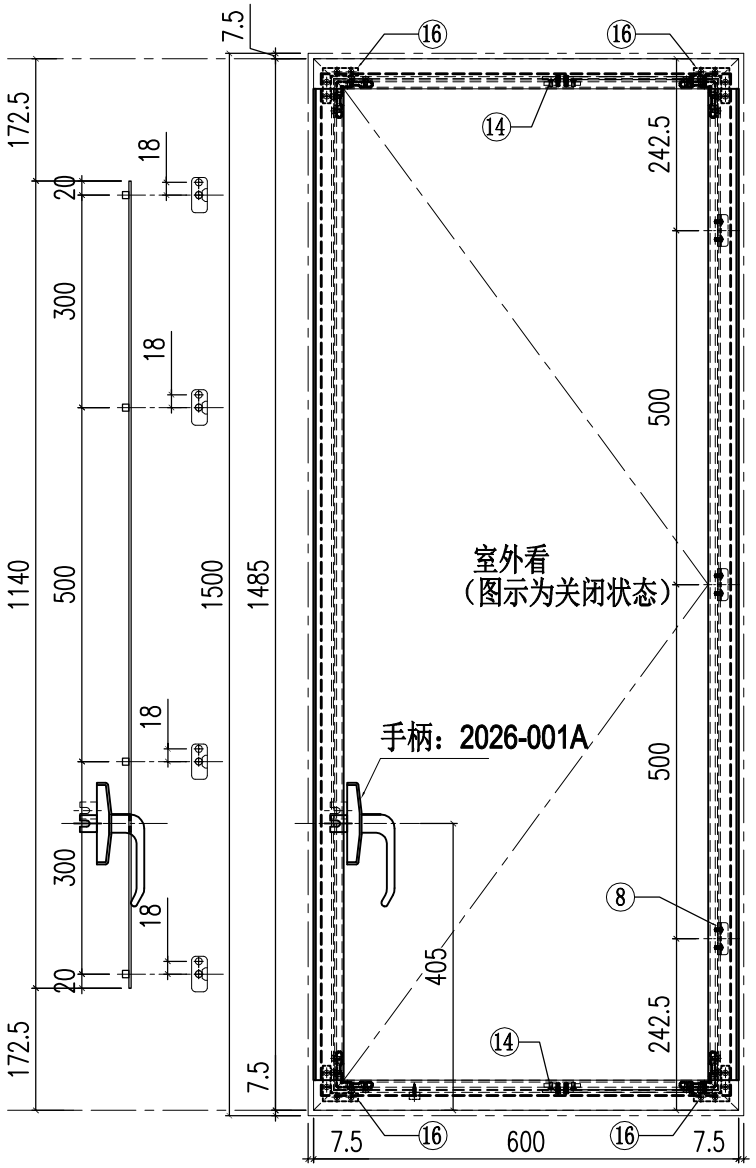

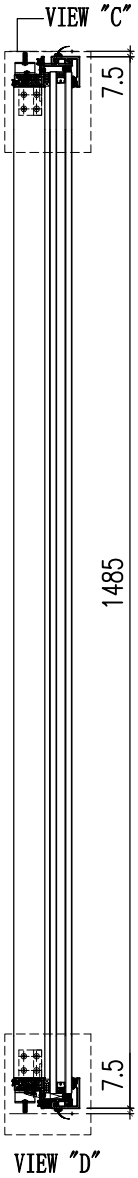

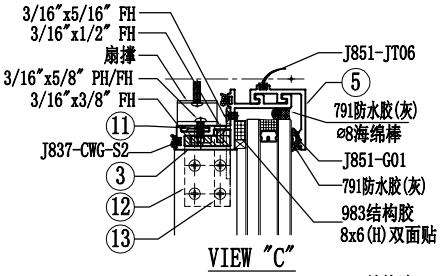

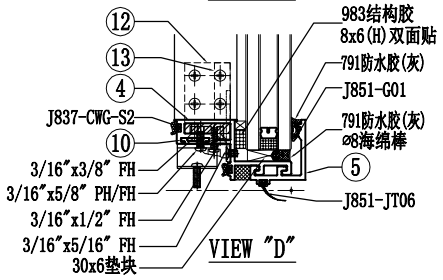

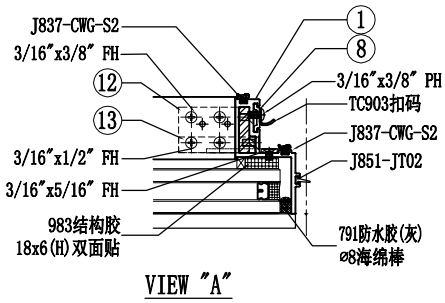

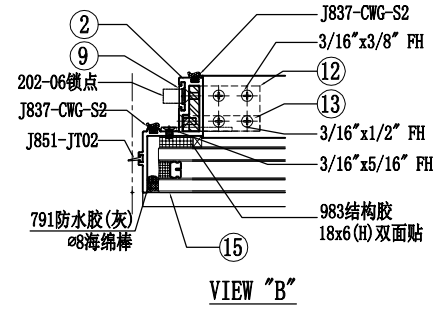

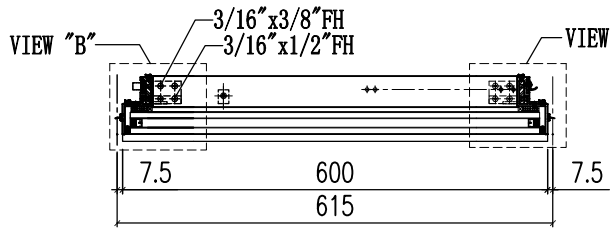

序号	加工图编号	材料名称	长度	支/幅
11	H122785-S03L	拉巴	240	1
10	H122785-S03R	拉巴	240	1
9	H122785-S02RA	拉巴	1140	1
8	H122785-S01	垫巴	45	3
7				
6				
5	X86283-S01-09	铝盖	600	2
4	X86299-S04RC	窗玉料横	600	1
3	X86299-S03RC	窗玉料横	600	1
2	X86284-S02RA	窗玉料企	1485	1
1	X86284-S01A	窗玉料企	1485	1

序号	加工图编号	材料名称	长度	支/幅
16	J858-AP-S01	窗角飞机码	11	4
15	GL02-13	32mm中空玻璃578x1443		1
14	J858-SS-S01	扇撐加力巴	51.5	2
13	L011-S01	窗玉角	11	4
12	X86318-S01	窗玉角	32	4

美特鋁質有限公司 MIDI Aluminium Fabricator Ltd.						工程號	J858	類別		物料號	-	
						地盘	康城11期	制圖	W.E.X	2022-06-30	圖號	J858-CW-SH03L
修改			採用工廠	✓	地盤 -	图纸名称	窗玉组装图	復核	-	-	數量	-
日期			材料颜色	香槟金(ECD3X1009 9S-XF1)		材料	-	批准	-	-	單件重量	- (KG)

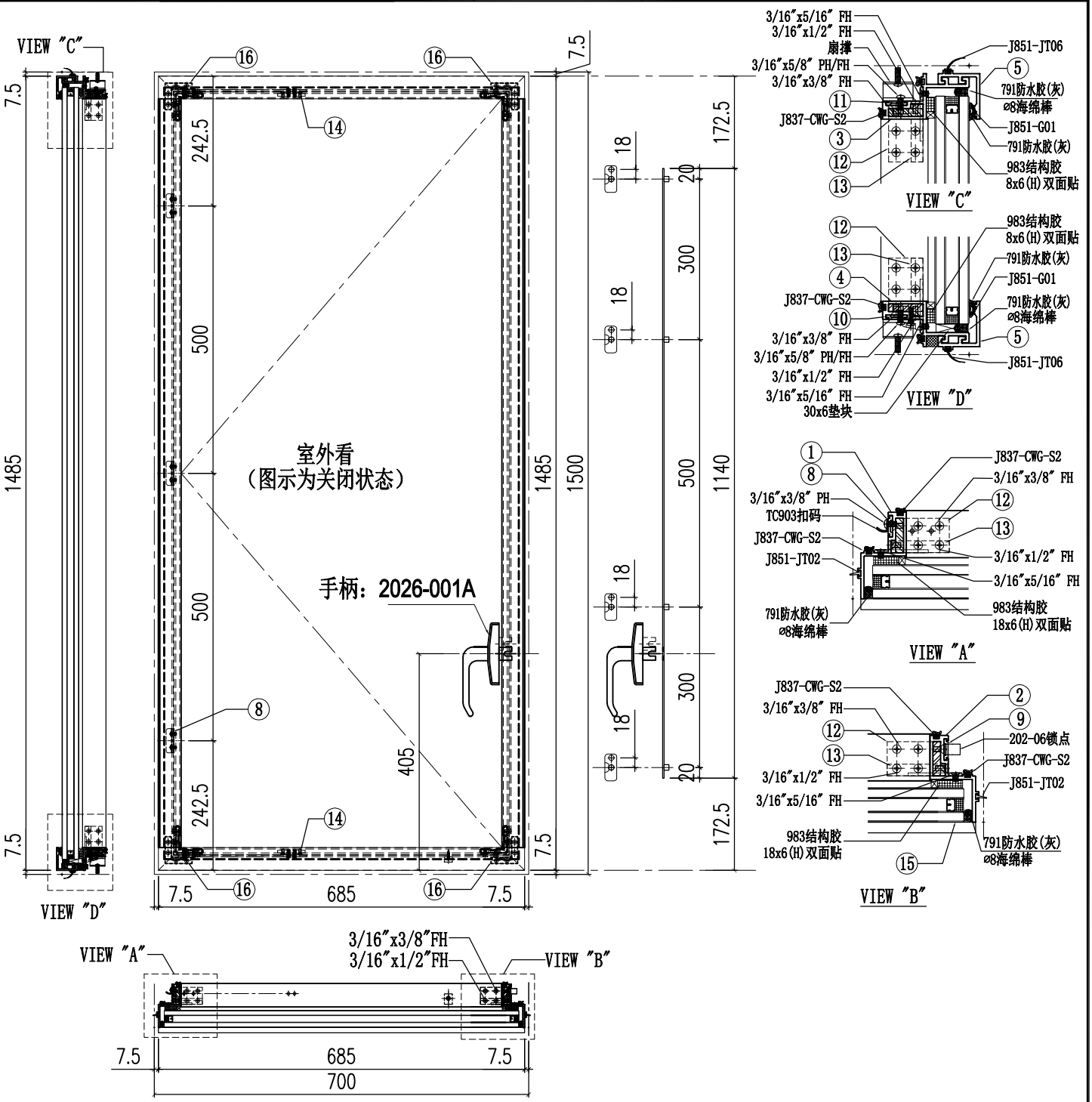

序号	加工图编号	材料名称	长度	支/幅
11	H122785-S03L	拉巴	240	1
10	H122785-S03R	拉巴	240	1
9	H122785-S02LA	拉巴	1140	1
8	H122785-S01	垫巴	45	3
7				
6				
5	X86283-S01-02	铝盖	685	2
4	X86299-S04LA	窗玉料横	685	1
3	X86299-S03LA	窗玉料横	685	1
2	X86284-S02LA	窗玉料企	1485	1
1	X86284-S01A	窗玉料企	1485	1

序号	加工图编号	材料名称	长度	支/幅
16	J858-AP-S01	窗角飞机码	11	4
15	GL02-03	32mm中空玻璃663x1443		1
14	J858-SS-S01	扇撑加力巴	51.5	2
13	L011-S01	窗玉角	11	4
12	X86318-S01	窗玉角	32	4

美特鋁質有限公司 MIDI Aluminium Fabricator Ltd.							工程號	J858	類別		物料號	-		
							地盤	康城11期	制圖	W.E.X	2022-06-30	圖號	J858-CW-SH03R	
修改				採用工廠	✓	地盤 -	图纸名称	窗玉组装图	復核	-	-	數量	-	
日期				材料颜色	香槟金(ECD3X1009 9S-XF1)		材料	-	批准	-	-	單件重量	-	(KG)

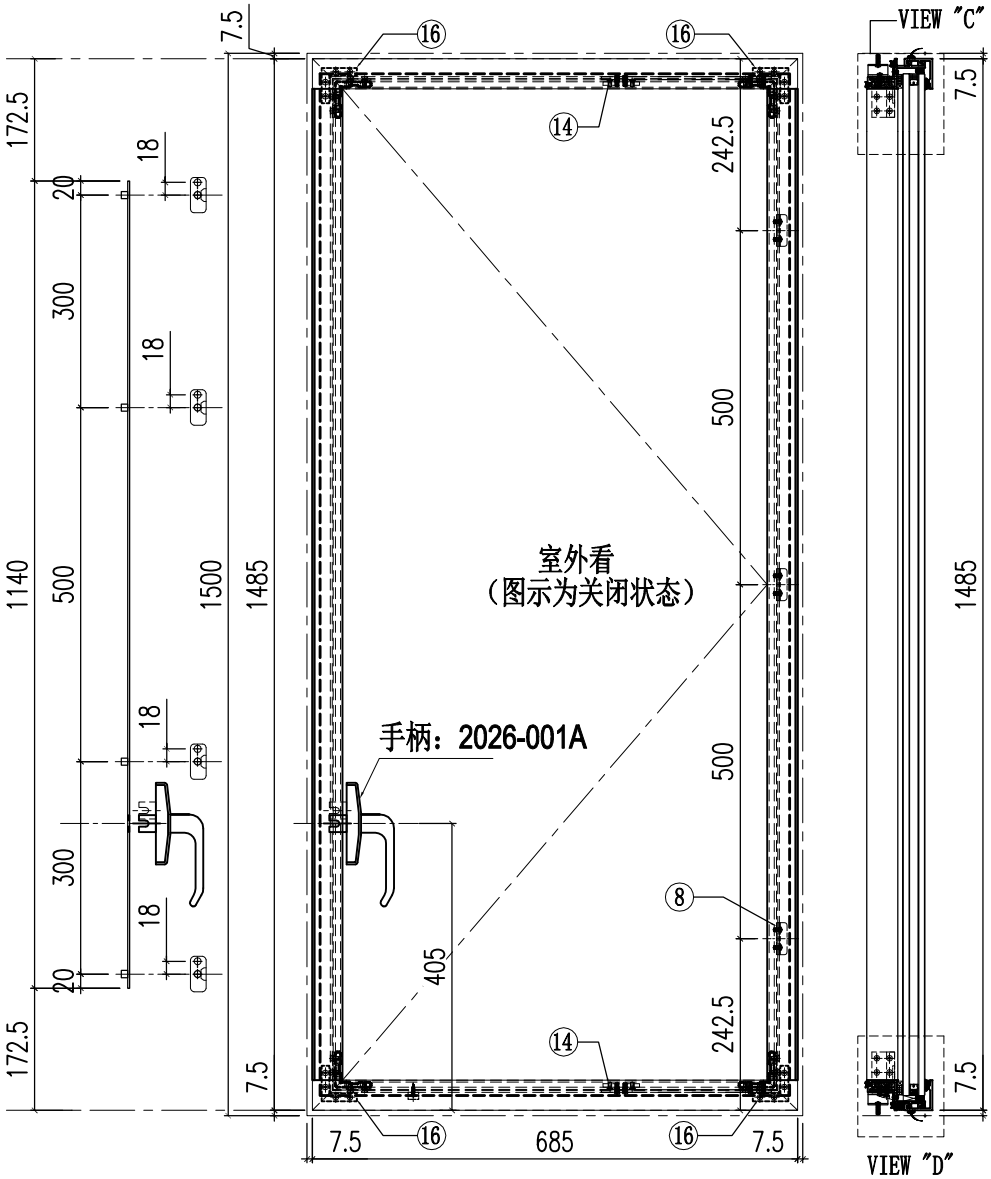

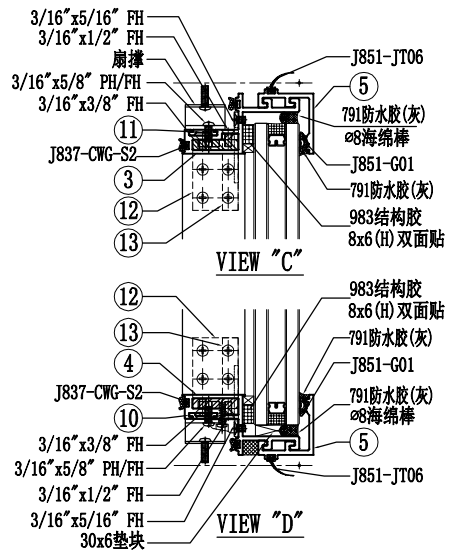

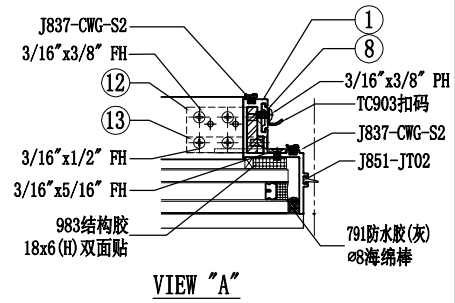

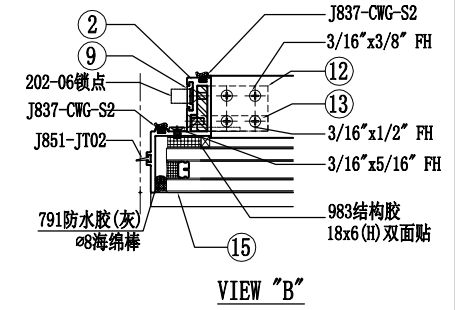

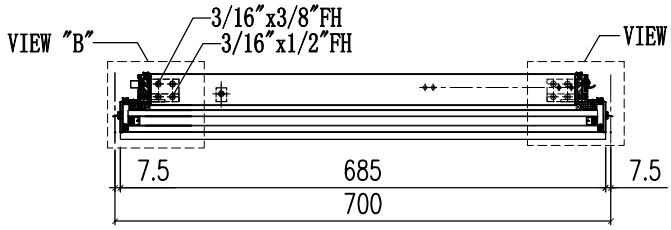

序号	加工图编号	材料名称	长度	支/幅
11	H122785-S03L	拉巴	240	1
10	H122785-S03R	拉巴	240	1
9	H122785-S02RA	拉巴	1140	1
8	H122785-S01	垫巴	45	3
7				
6				
5	X86283-S01-02	铝盖	685	2
4	X86299-S04RA	窗玉料横	685	1
3	X86299-S03RA	窗玉料横	685	1
2	X86284-S02RA	窗玉料企	1485	1
1	X86284-S01A	窗玉料企	1485	1

序号	加工图编号	材料名称	长度	支/幅
16	J858-AP-S01	窗角飞机码	11	4
15	GL02-03	32mm中空玻璃663x1443		1
14	J858-SS-S01	扇撐加力巴	51.5	2
13	L011-S01	窗玉角	11	4
12	X86318-S01	窗玉角	32	4

美特鋁質有限公司 MIDI Aluminium Fabricator Ltd.													
						工程號	J858	類別		物料號	-		
						地盤	康城11期	制圖	W.E.X	2022-06-30	圖號	J858-CW-SH04L	
修改				採用	工廠	✓	地盤	-	图纸名称	窗玉组装图	復核	-	-	數量	-
日期				材料颜色	香槟金(ECD3X1009 9S-XF1)				材料	-	批准	-	-	單件重量	- (KG)

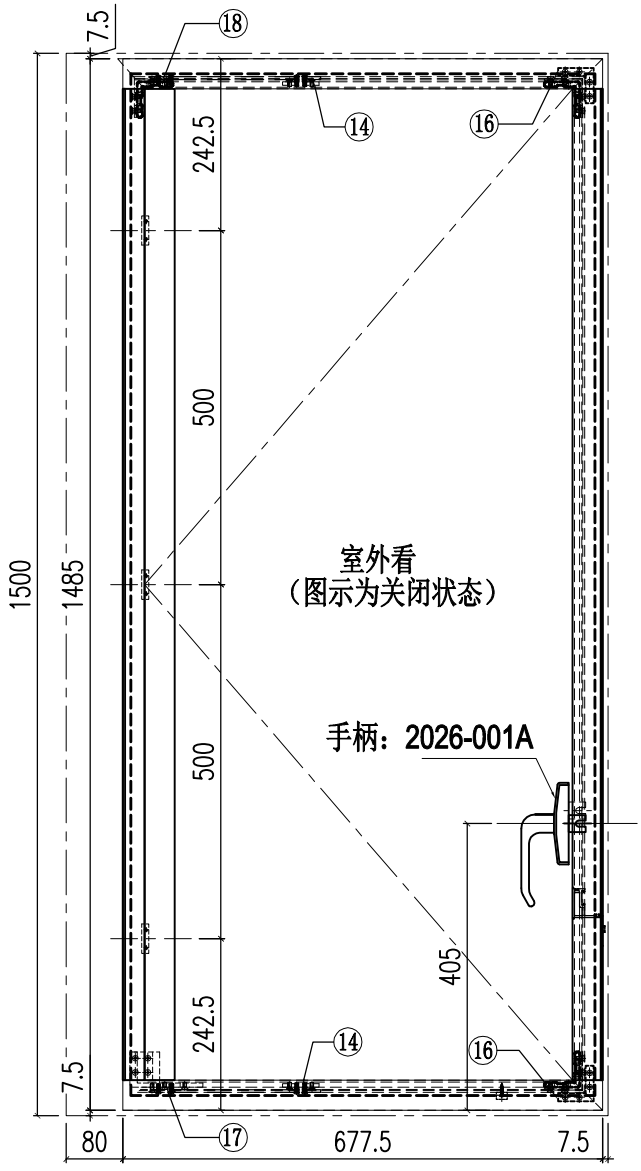

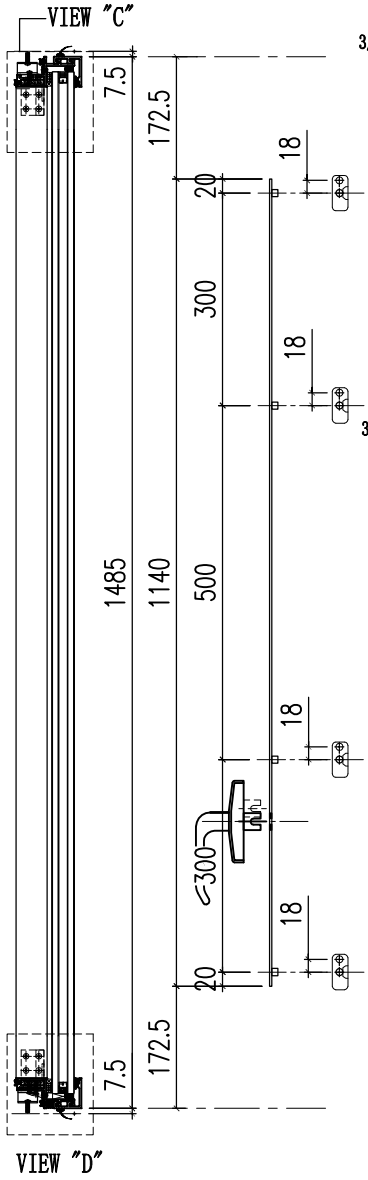

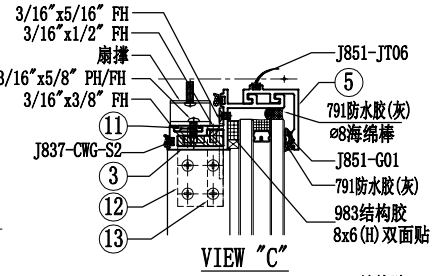

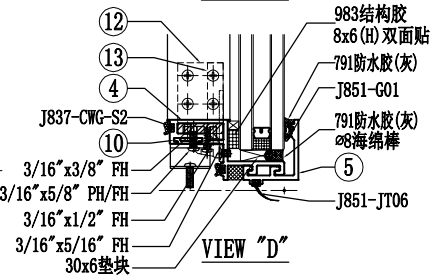

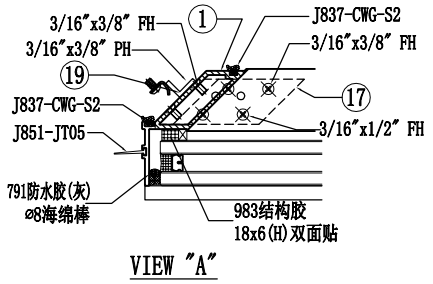

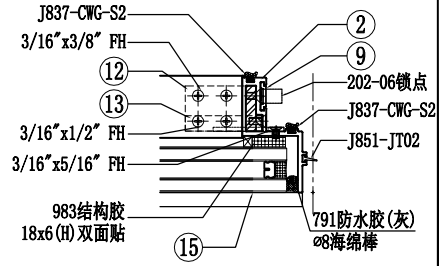

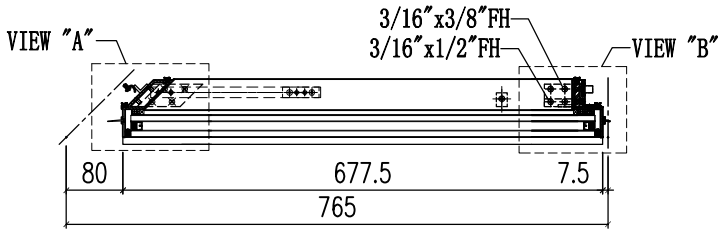

序号	加工图编号	材料名称	长度	支/幅
11	H122785-S03R	拉巴	240	1
10	H122785-S03L	拉巴	240	1
9	H122785-S02LA	拉巴	1140	1
8	-	-	-	-
7				
6				
5	X86283-S01-01	铝盖	677.5	2
4	X86299-S07L	窗玉料横	677.5	1
3	X86299-S08L	窗玉料横	677.5	1
2	X86284-S02LA	窗玉料企	1485	1
1	X86351-S01A	窗玉料企	1458	1

序号	加工图编号	材料名称	长度	支/幅
19	L065-S01	铝角	41.5	3
18	X86318-S03R	窗玉角	32	1
17	X86318-S03L	窗玉角	32	1
16	J858-AP-S01	窗角飞机码	11	2
15	GL02-08	32mm中空玻璃655.5x1443		1
14	J858-SS-S01	扇撑加力巴	51.5	2
13	L011-S01	窗玉角	11	2
12	X86318-S01	窗玉角	32	2

美特鋁質有限公司 MIDI Aluminium Fabricator Ltd.												
						工程號	J858	類別		物料號	-	
						地盤	康城11期	制圖	W.E.X	2022-06-30	圖號	J858-CW-SH04R
修改				採用工廠	✓	地盤	-	图纸名称	窗玉组装图	復核	-	-	數量	-
日期		-		材料颜色	香槟金(ECD3X1009 9S-XF1)			材料	-	批准	-	-	單件重量	- (KG)

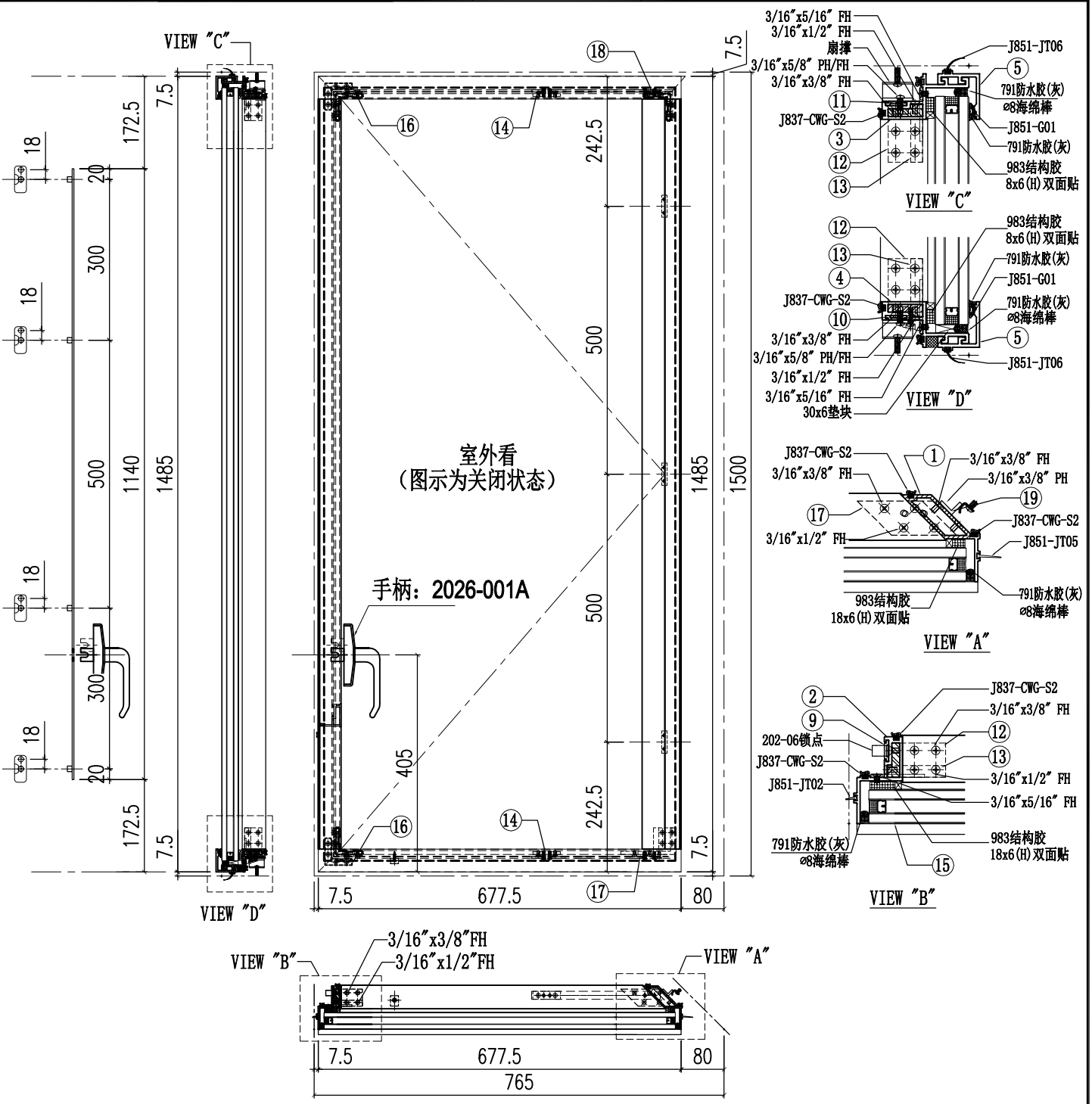

序号	加工图编号	材料名称	长度	支/幅
11	H122785-S03R	拉巴	240	1
10	H122785-S03L	拉巴	240	1
9	H122785-S02RA	拉巴	1140	1
8	-	-	-	-
7				
6				
5	X86283-S01-01	铝盖	677.5	2
4	X86299-S07R	窗玉料横	677.5	1
3	X86299-S08R	窗玉料横	677.5	1
2	X86284-S02RA	窗玉料企	1485	1
1	X86351-S01A	窗玉料企	1458	1

序号	加工图编号	材料名称	长度	支/幅
19	L065-S01	铝角	41.5	3
18	X86318-S03R	窗玉角	32	1
17	X86318-S03L	窗玉角	32	1
16	J858-AP-S01	窗角飞机码	11	2
15	GL02-08	32mm中空玻璃655.5x1443		1
14	J858-SS-S01	扇撑加力巴	51.5	2
13	L011-S01	窗玉角	11	2
12	X86318-S01	窗玉角	32	2

美特鋁質有限公司 MIDI Aluminium Fabricator Ltd.							工程號	J858	類別		物料號	-		
							地盤	康城11期	制圖	W.E.X	2022-06-30	圖號	J858-CW-SH05	
修改				採用工廠	✓	地盤 -	图纸名称	窗玉组装图	復核	-	-	數量	-	
日期				材料颜色	香槟金(ECD3X1009 9S-XF1)		材料	-	批准	-	-	單件重量	-	(KG)

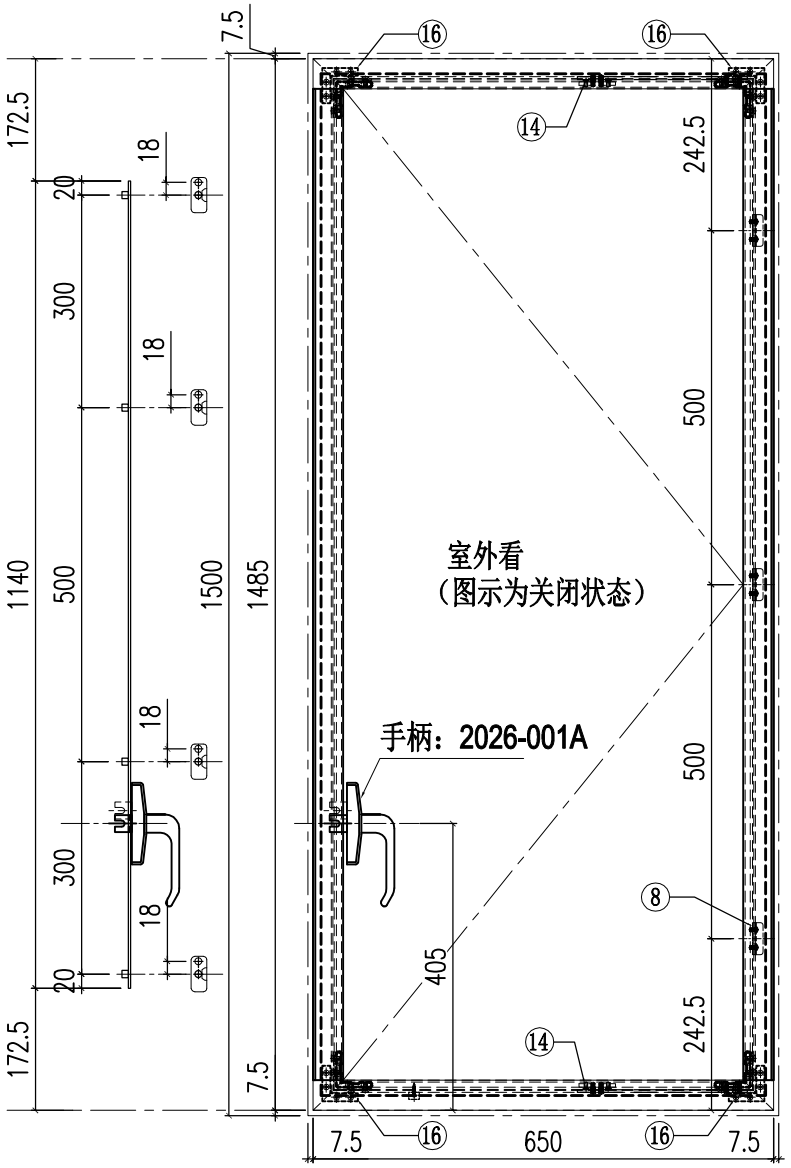

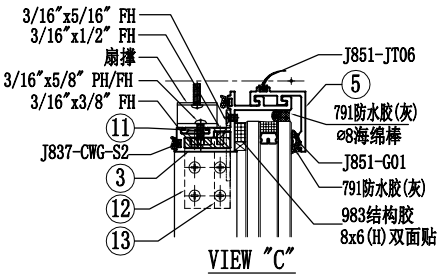

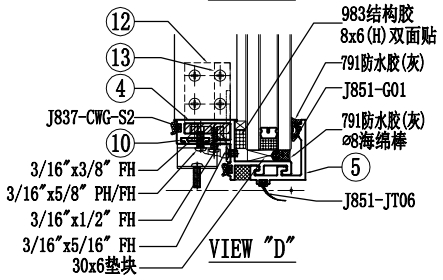

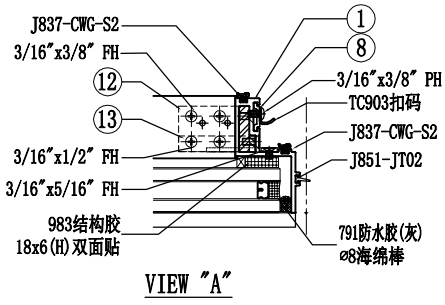

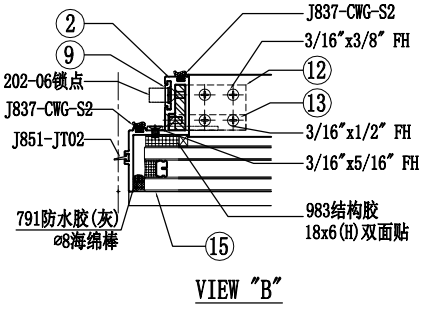

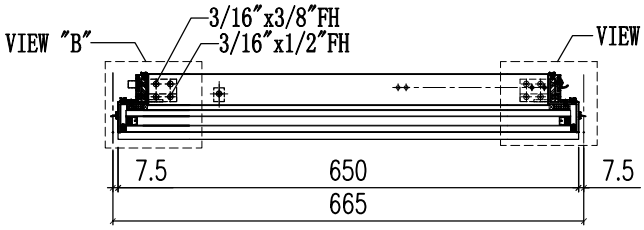

序号	加工图编号	材料名称	长度	支/幅
11	H122785-S03L	拉巴	240	1
10	H122785-S03R	拉巴	240	1
9	H122785-S02RA	拉巴	1140	1
8	H122785-S01	垫巴	45	3
7				
6				
5	X86283-S01-07	铝盖	650	2
4	X86299-S04RB	窗玉料横	650	1
3	X86299-S03RB	窗玉料横	650	1
2	X86284-S02RA	窗玉料企	1485	1
1	X86284-S01A	窗玉料企	1485	1

序号	加工图编号	材料名称	长度	支/幅
16	J858-AP-S01	窗角飞机码	11	4
15	GL02-01	32mm中空玻璃628x1443		1
14	J858-SS-S01	扇撐加力巴	51.5	2
13	L011-S01	窗玉角	11	4
12	X86318-S01	窗玉角	32	4

美特鋁質有限公司 MIDI Aluminium Fabricator Ltd.													
						工程號	J858	類別		物料號	-		
						地盤	康城11期	制圖	W.E.X	2022-06-30	圖號	J858-CW-SH06	
修改				採用工廠	✓	地盤	-	图纸名称	窗玉组装图	復核	-	-	數量	-	
日期				材料颜色	香槟金(ECD3X1009 9S-XF1)			材料	-	批准	-	-	單件重量	-	(KG)

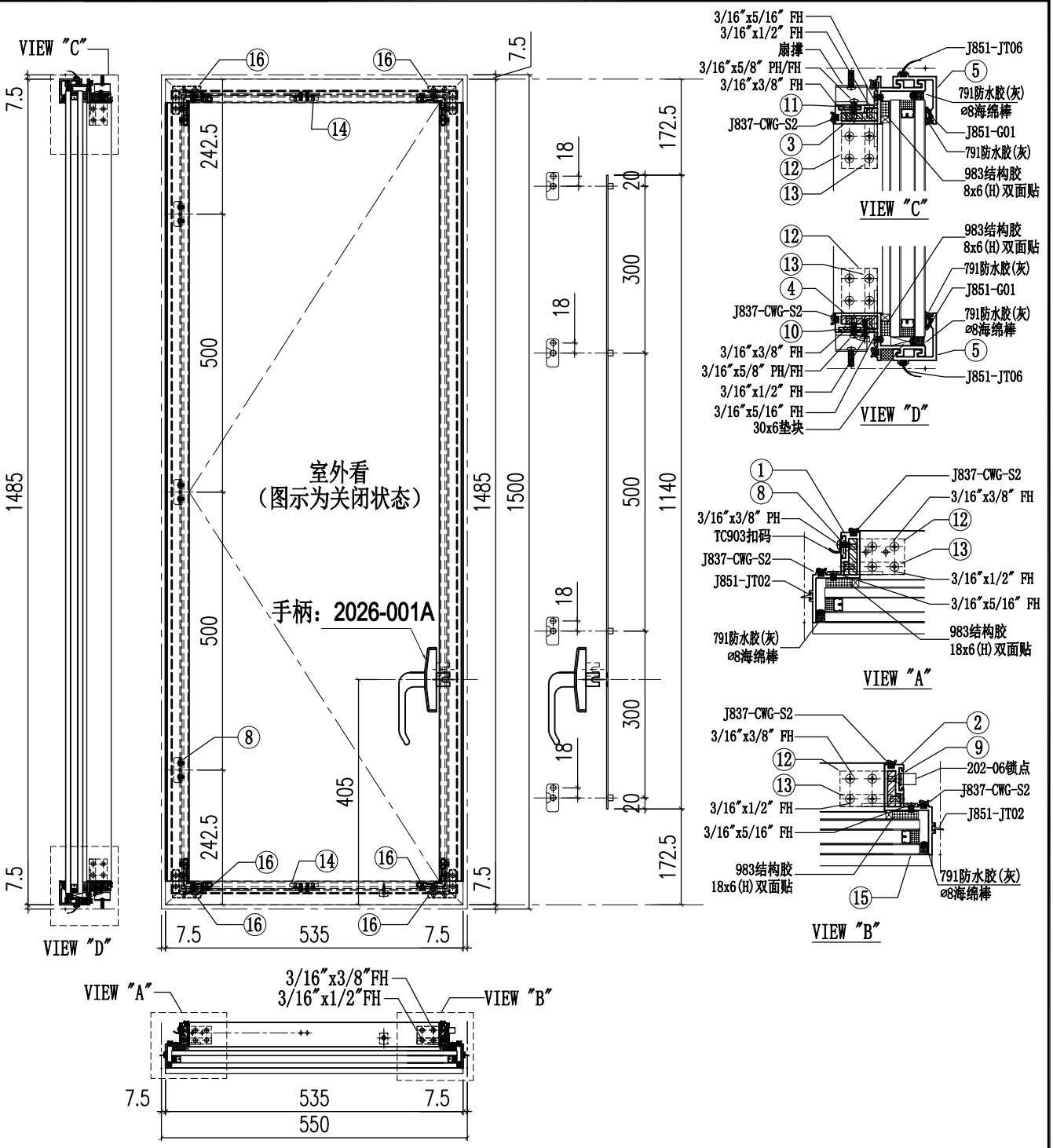

序号	加工图编号	材料名称	长度	支/幅
11	H122785-S03L	拉巴	240	1
10	H122785-S03R	拉巴	240	1
9	H122785-S02LA	拉巴	1140	1
8	H122785-S01	垫巴	45	3
7				
6				
5	X86283-S01-08	铝盖	535	2
4	X86299-S04LC	窗玉料横	535	1
3	X86299-S03LC	窗玉料横	535	1
2	X86284-S02LA	窗玉料企	1485	1
1	X86284-S01A	窗玉料企	1485	1

序号	加工图编号	材料名称	长度	支/幅
16	J858-AP-S01	窗角飞机码	11	4
15	GL02-15	32mm中空玻璃513x1443		1
14	J858-SS-S01	扇撐加力巴	51.5	2
13	L011-S01	窗玉角	11	4
12	X86318-S01	窗玉角	32	4

美特鋁質有限公司 MIDI Aluminium Fabricator Ltd.													
						工程號	J858	類別		物料號	-		
						地盤	康城11期	制圖	W.E.X	2022-06-30	圖號	J858-CW-SH07	
修改				採用工廠	✓	地盤	-	图纸名称	窗玉组装图	復核	-	-	數量	-	
日期				材料颜色	香槟金(ECD3X1009 9S-XF1)			材料	-	批准	-	-	單件重量	-	(KG)

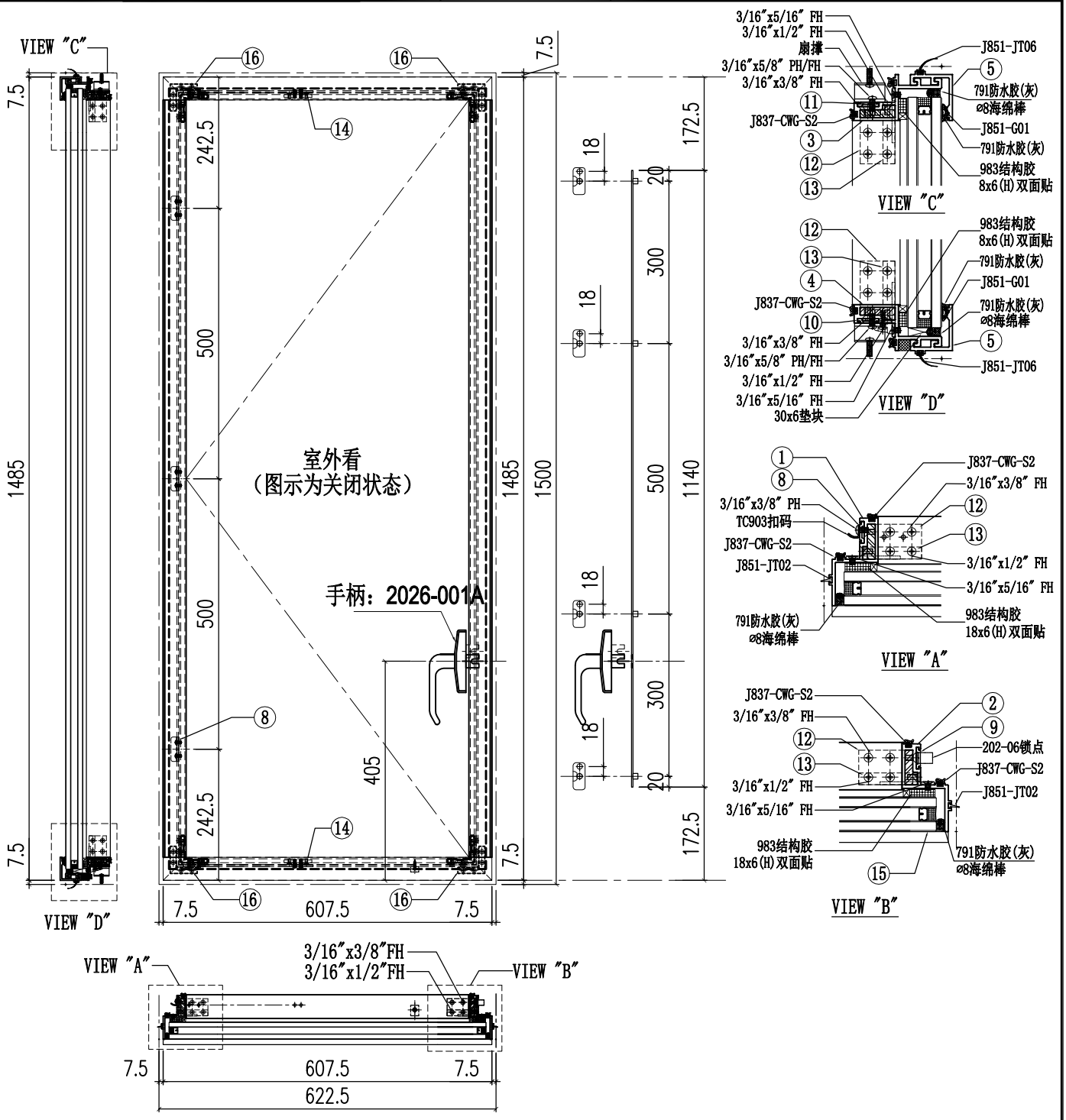

序号	加工图编号	材料名称	长度	支/幅
11	H122785-S03L	拉巴	240	1
10	H122785-S03R	拉巴	240	1
9	H122785-S02LA	拉巴	1140	1
8	H122785-S01	垫巴	45	3
7				
6				
5	X86283-S01-06	铝盖	607.5	2
4	X86299-S04LB	窗玉料横	607.5	1
3	X86299-S03LB	窗玉料横	607.5	1
2	X86284-S02LA	窗玉料企	1485	1
1	X86284-S01A	窗玉料企	1485	1

序号	加工图编号	材料名称	长度	支/幅
16	J858-AP-S01	窗角飞机码	11	4
15	GL02-07	32mm中空玻璃585.5x1443		1
14	J858-SS-S01	扇撑加力巴	51.5	2
13	L011-S01	窗玉角	11	4
12	X86318-S01	窗玉角	32	4

美特鋁質有限公司 MIDI Aluminium Fabricator Ltd.													
						工程號	J858	類別		物料號	-		
						地盤	康城11期	制圖	W.E.X	2022-06-30	圖號	J858-CW-SH08L	
修改				採用	工廠	✓	地盤	-	图纸名称	窗玉组装图	復核	-	-	數量	-
日期				材料颜色	香槟金(ECD3X1009 9S-XF1)				材料	-	批准	-	-	單件重量	- (KG)

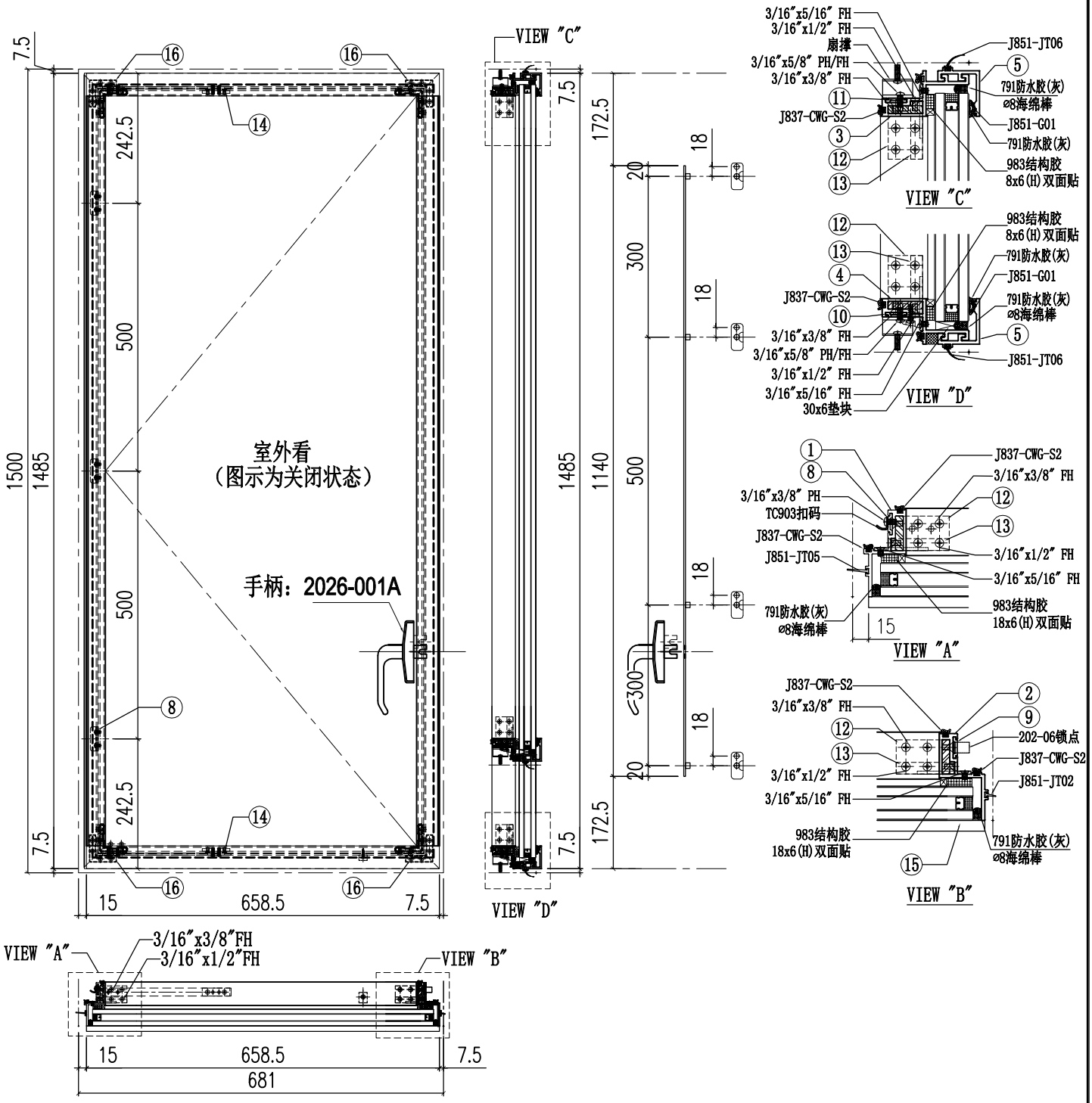

11	H122785-S03R	拉巴	240	1
10	H122785-S03L	拉巴	240	1
9	H122785-S02LA	拉巴	1140	1
8	H122785-S01	垫巴	45	3
7				
6				
5	X86283-S01-05	铝盖	658.5	2
4	X86299-S02LB	窗玉料横	666	1
3	X86299-S01LB	窗玉料横	666	1
2	X86284-S02LA	窗玉料企	1485	1
1	X86285-S01A	窗玉料企	1479	1
序号	加工图编号	材料名称	长度	支/幅

16	J858-AP-S01	窗角飞机码	11	4
15	GL02-05	32mm中空玻璃636.5x1443		1
14	J858-SS-S01	扇撑加力巴	51.5	2
13	L011-S01	窗玉角	11	4
12	X86318-S01	窗玉角	32	4
序号	加工图编号	材料名称	长度	支/幅

美特鋁質有限公司 MIDI Aluminium Fabricator Ltd.													
						工程號	J858	類別		物料號	-		
						地盤	康城11期	制圖	W.E.X	2022-06-30	圖號	J858-CW-SH08R	
修改				採用工廠	✓	地盤	-	图纸名称	窗玉组装图	復核	-	-	數量	-	
日期				材料颜色	香槟金(ECD3X1009 9S-XF1)			材料	-	批准	-	-	單件重量	-	(KG)

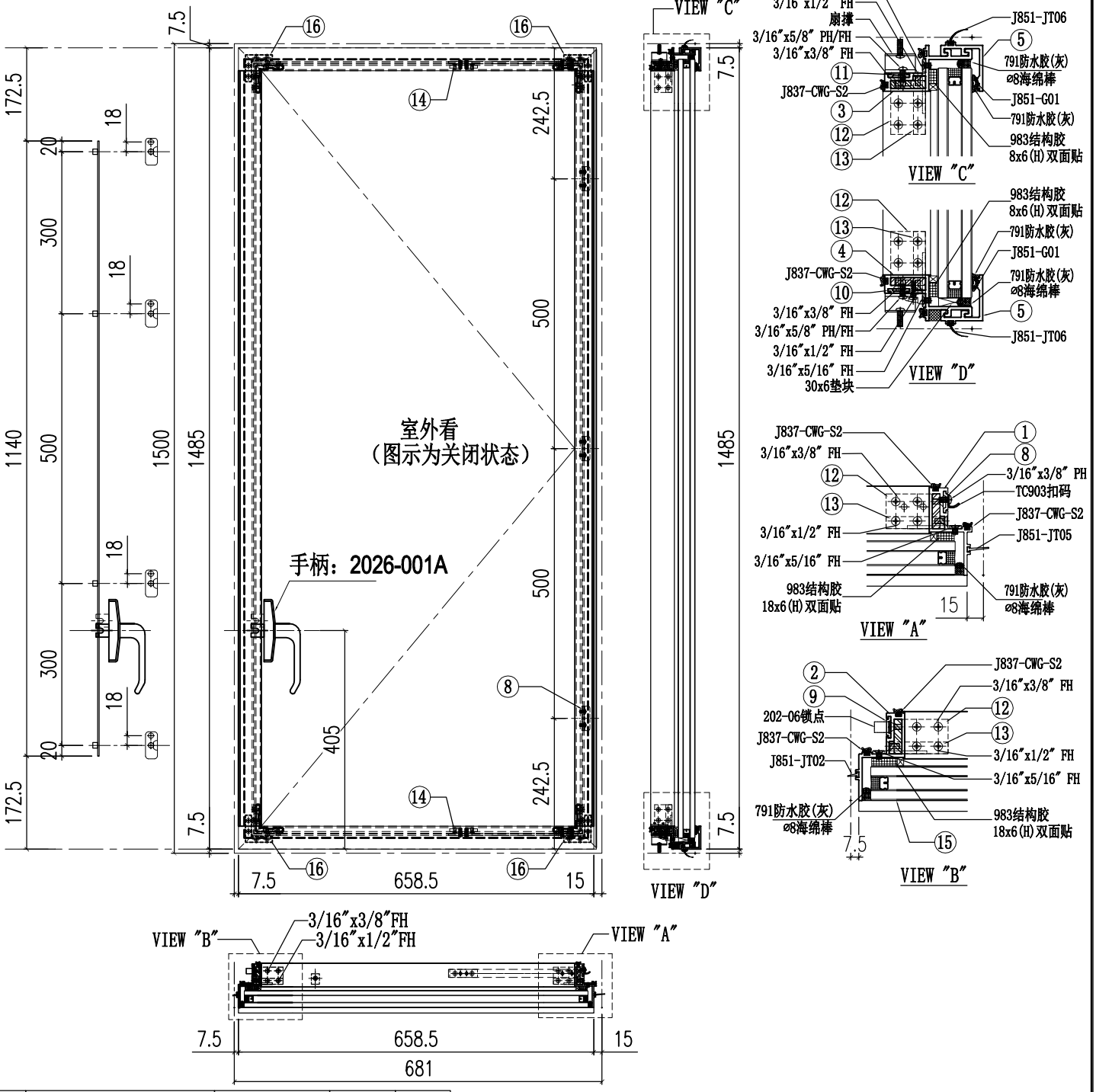

11	H122785-S03L	拉巴	240	1
10	H122785-S03R	拉巴	240	1
9	H122785-S02RA	拉巴	1140	1
8	H122785-S01	垫巴	45	3
7				
6				
5	X86283-S01-05	铝盖	658.5	2
4	X86299-S02RB	窗玉料横	666	1
3	X86299-S01RB	窗玉料横	666	1
2	X86284-S02RA	窗玉料企	1485	1
1	X86285-S01A	窗玉料企	1479	1
序号	加工图编号	材料名称	长度	支/幅

16	J858-AP-S01	窗角飞机码	11	4
15	GL02-05	32mm中空玻璃636.5x1443		1
14	J858-SS-S01	扇撐加力巴	51.5	2
13	L011-S01	窗玉角	11	4
12	X86318-S01	窗玉角	32	4
序号	加工图编号	材料名称	长度	支/幅

美特鋁質有限公司 MIDI Aluminium Fabricator Ltd.											
				工程號	J858	類別		物料號	-		
				地盤	康城11期	制圖	W.E.X	2022-06-30	圖號	X86299-S01L	
修改			採用工廠 ✓ 地盤 -	图纸名称	铝料加工图	復核	-	-	數量	-	
日期			材料顏色 香槟金(ECD3X1009 9S-XF1)	材料	X86299	批准	-	-	單件重量	-	(KG)

序号	加工图编号	长度L	数量
1	X86299-S01LA	685	-
2	X86299-S01LB	666	-

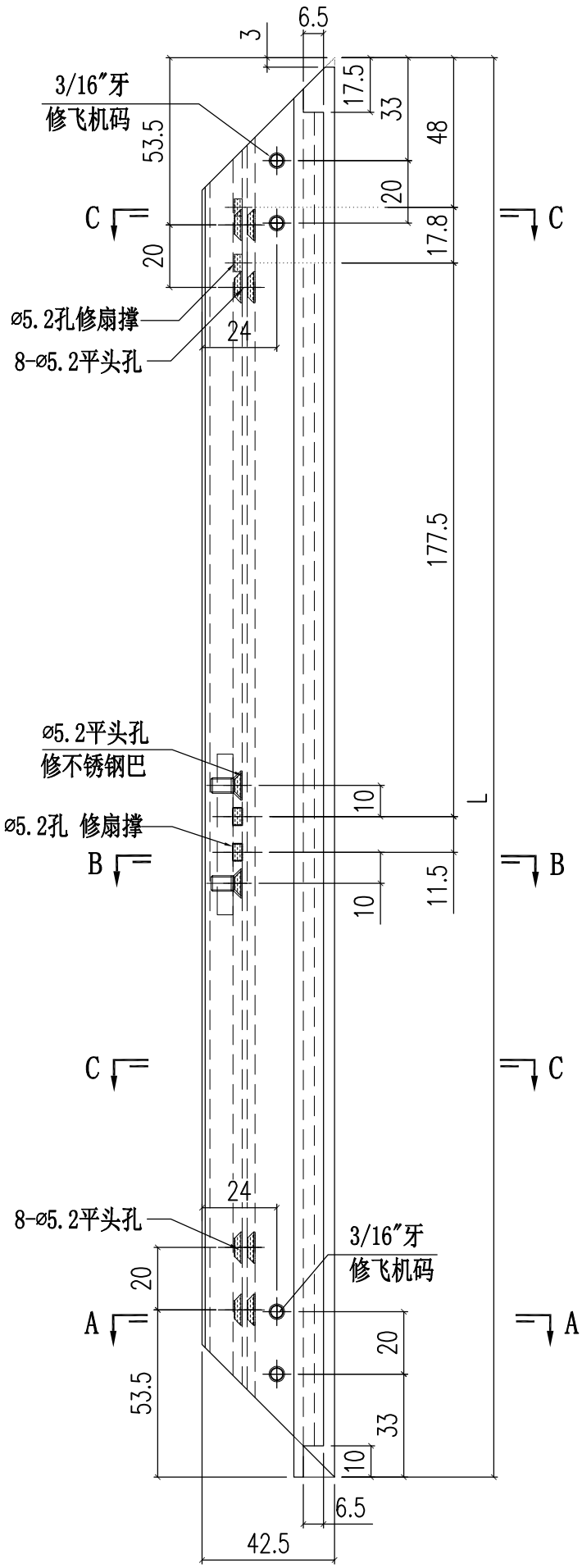

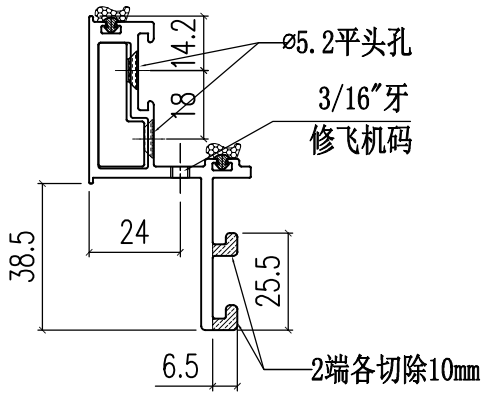

SECTION C-C

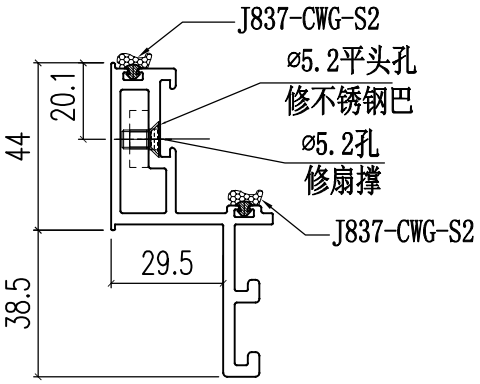

SECTION B-B

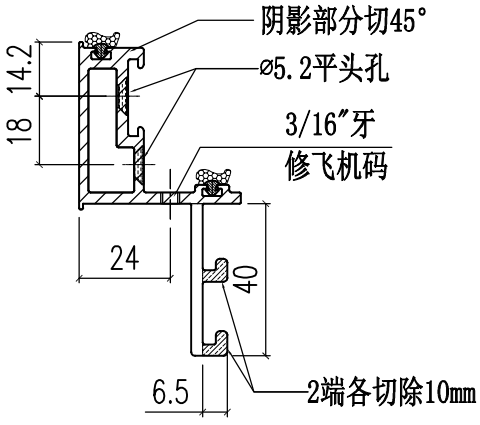

SECTION A-A

美特鋁質有限公司 MIDI Aluminium Fabricator Ltd.													
						工程號	J858	類別		物料號	-		
						地盤	康城11期	制圖	W.E.X	2022-06-30	圖號	X86299-S01R	
修改				採用	工廠	✓	地盤	-	图纸名称	铝料加工图	復核	-	-	數量	-	
日期				材料颜色	香槟金(ECD3X1009 9S-XF1)				材料	X86299	批准	-	-	單件重量	-	(KG)

序号	加工图编号	长度L	数量
1	X86299-S01RA	685	-
2	X86299-S01RB	666	-

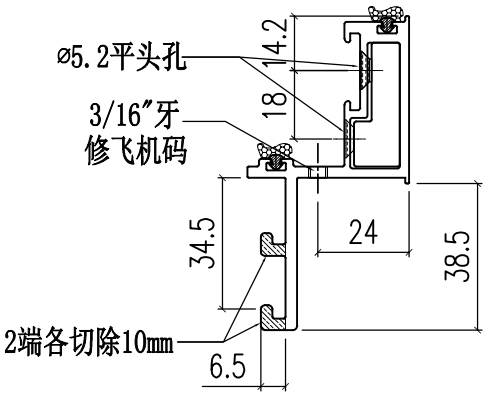

SECTION C-C

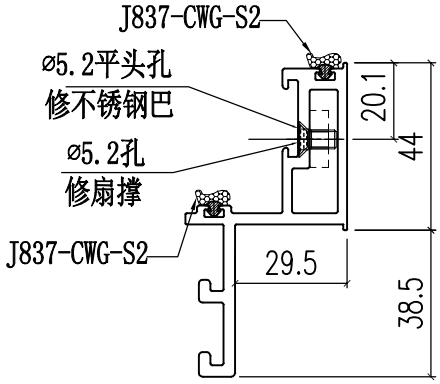

SECTION B-B

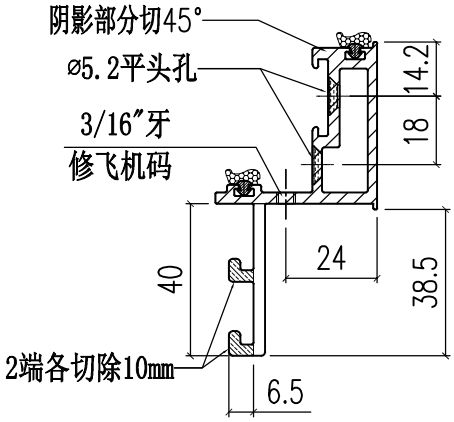

SECTION A-A

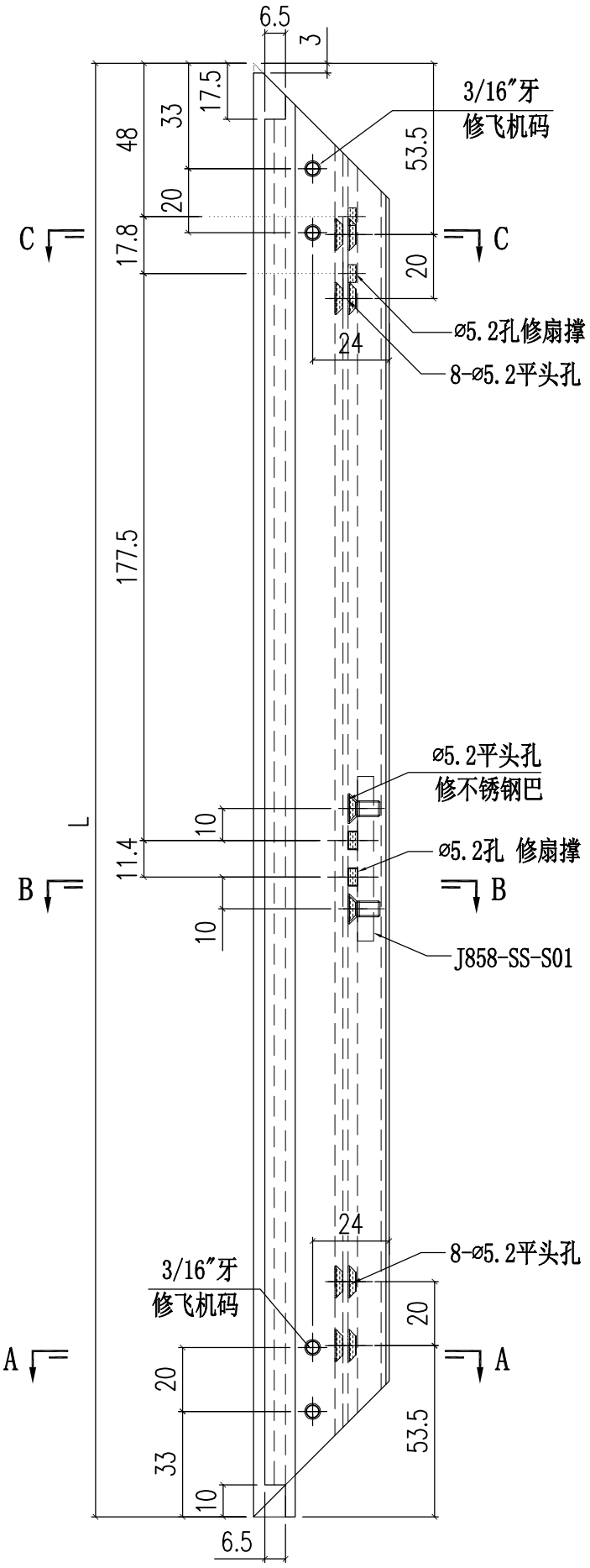

美特鋁質有限公司 MIDI Aluminium Fabricator Ltd.													
						工程號	J858	類別		物料號	-		
						地盤	康城11期	制圖	W.E.X	2022-06-30	圖號	X86299-S02L	
修改	1			採用工廠	✓	地盤	-	图纸名称	铝料加工图	復核	-	-	數量	-	
日期	17/11			材料颜色	香槟金(ECD3X1009 9S-XF1)			材料	X86299	批准	-	-	單件重量	-	(KG)

序号	加工图编号	长度L	数量
1	X86299-S02LA	685	
2	X86299-S02LB	666	

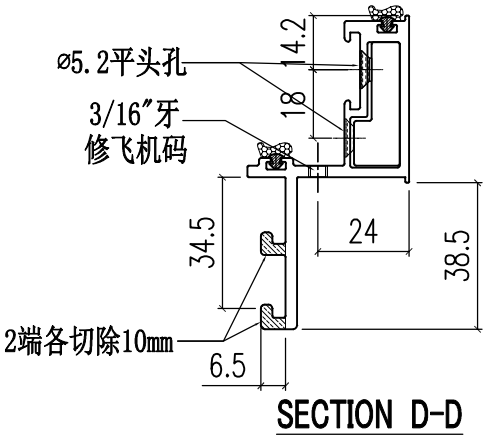

SECTION D-D

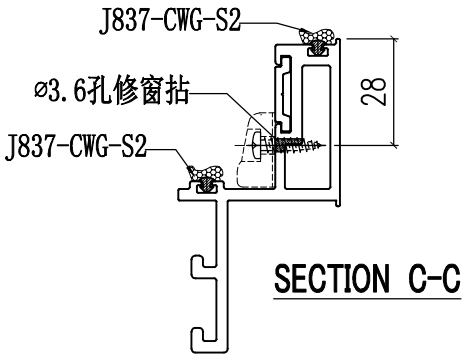

SECTION C-C

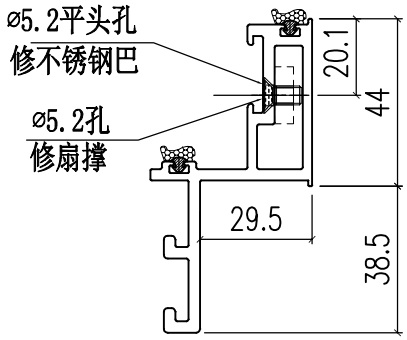

SECTION B-B

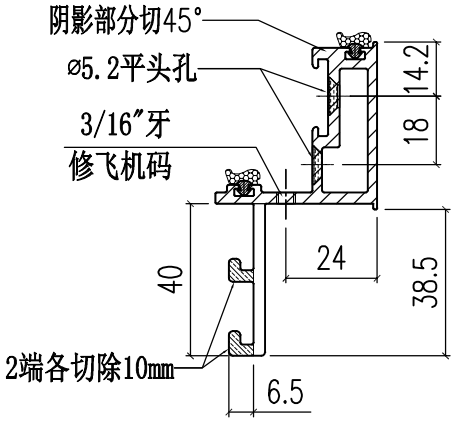

SECTION A-A

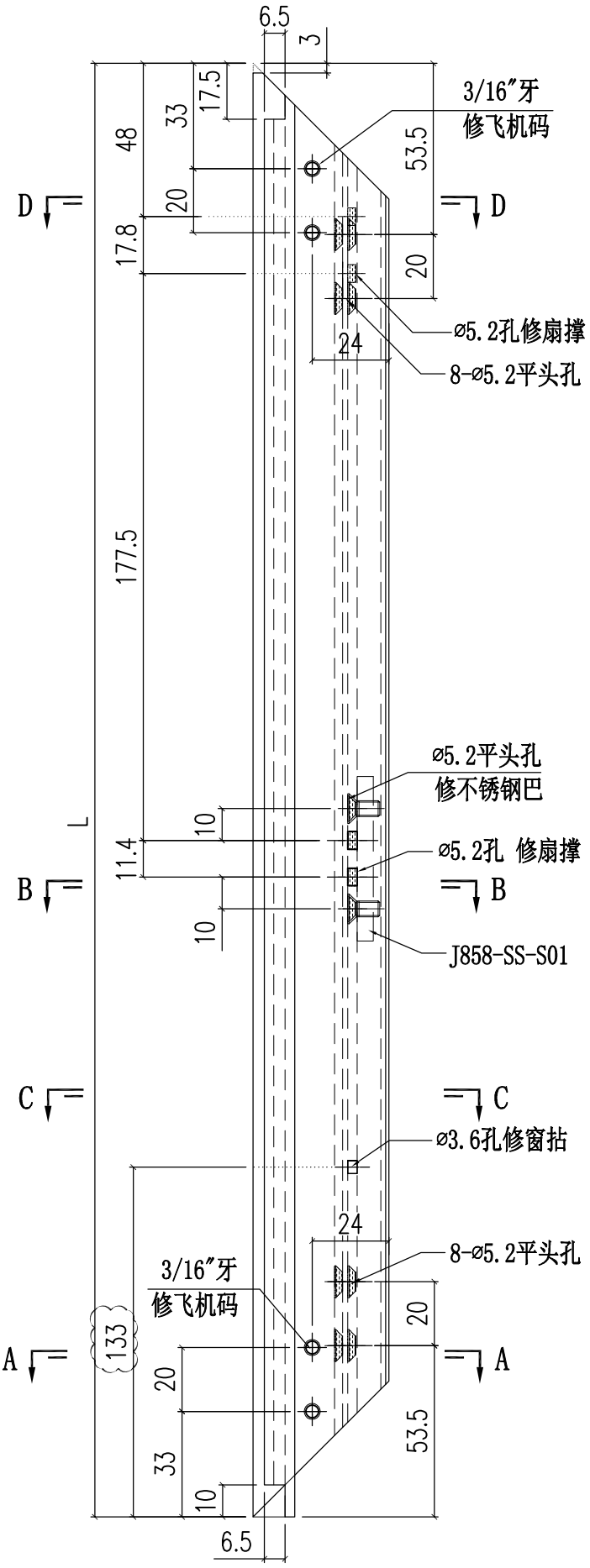

美特鋁質有限公司 MIDI Aluminium Fabricator Ltd.					工程號	J858	類別		物料號	-		
					地盘	康城11期	制圖	W.E.X	2022-06-30	圖號	X86299-S02R	
修改	1			採用工廠 ✓ 地盤 -	图纸名称	铝料加工图	復核	-	-	數量	-	
日期	17/11			材料颜色 香槟金(ECD3X1009 9S-XF1)	材料	X86299	批准	-	-	單件重量	-	(KG)

序号	加工图编号	长度L	数量
1	X86299-S02RA	685	-
2	X86299-S02RB	666	-

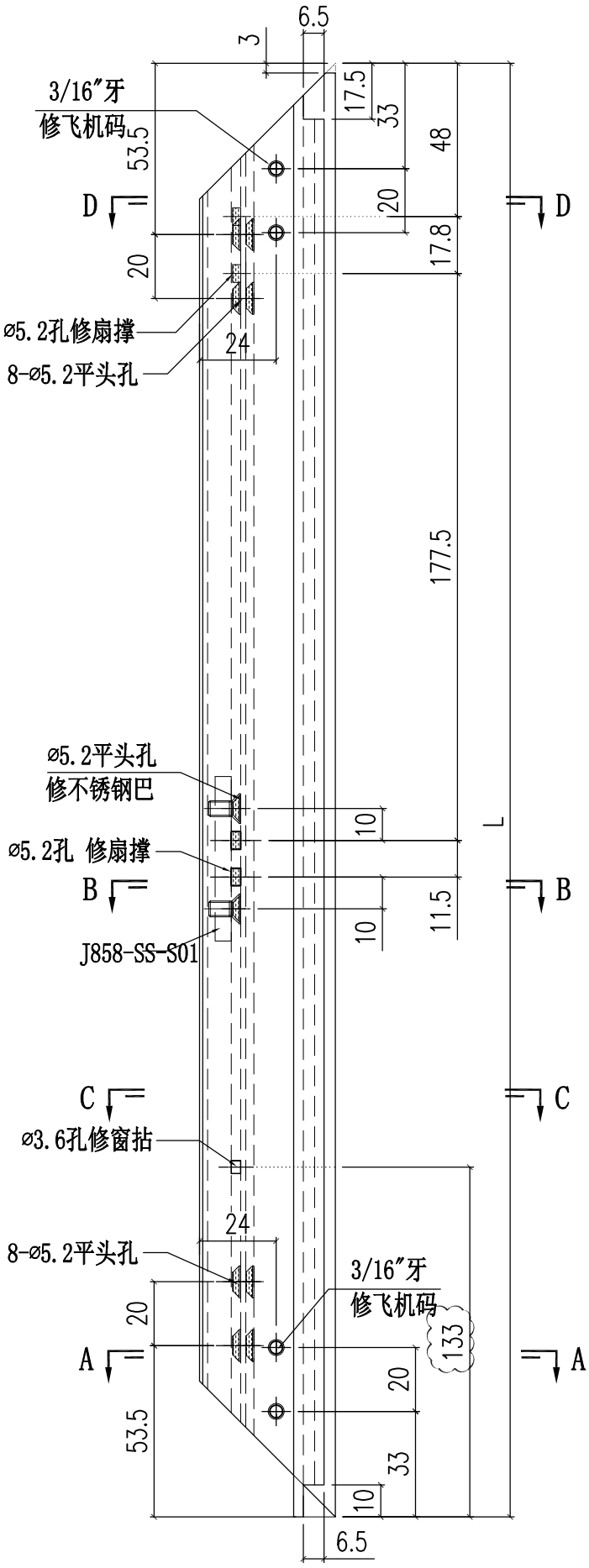

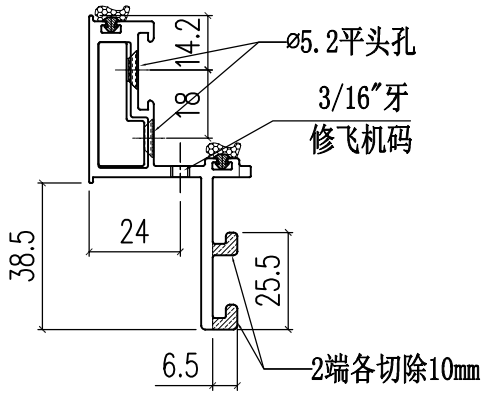

SECTION D-D

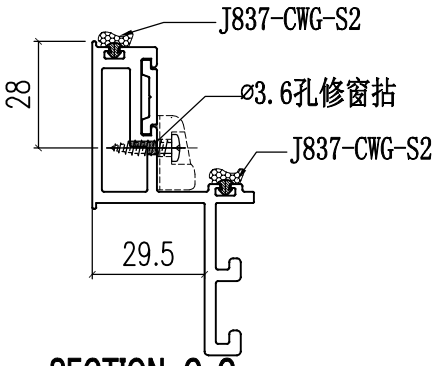

SECTION C-C

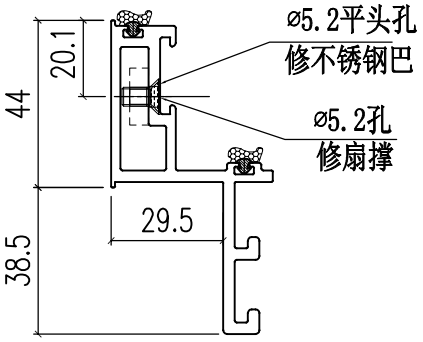

SECTION B-B

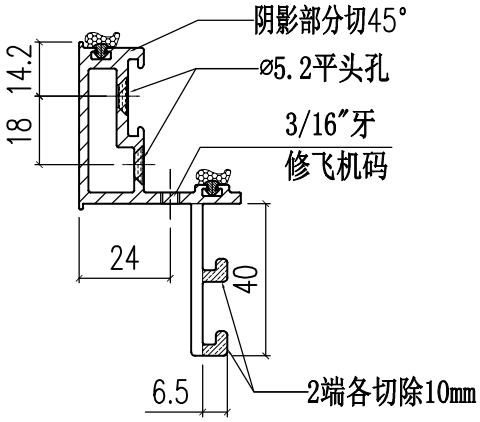

SECTION A-A

美特鋁質有限公司 MIDI Aluminium Fabricator Ltd.					工程號	J858	類別		物料號	-		
					地盤	康城11期	制圖	W.E.X	2022-06-30	圖號	X86299-S03L	
修改				採用工廠 ✓ 地盤 -	图纸名称	铝料加工图	復核	-	-	數量	-	
日期				材料顏色 香槟金(ECD3X1009 9S-XF1)	材料	X86299	批准	-	-	單件重量	-	(KG)

序号	加工图编号	长度L	数量
1	X86299-S03LA	685	
2	X86299-S03LB	607.5	-
3	X86299-S03LC	535	-

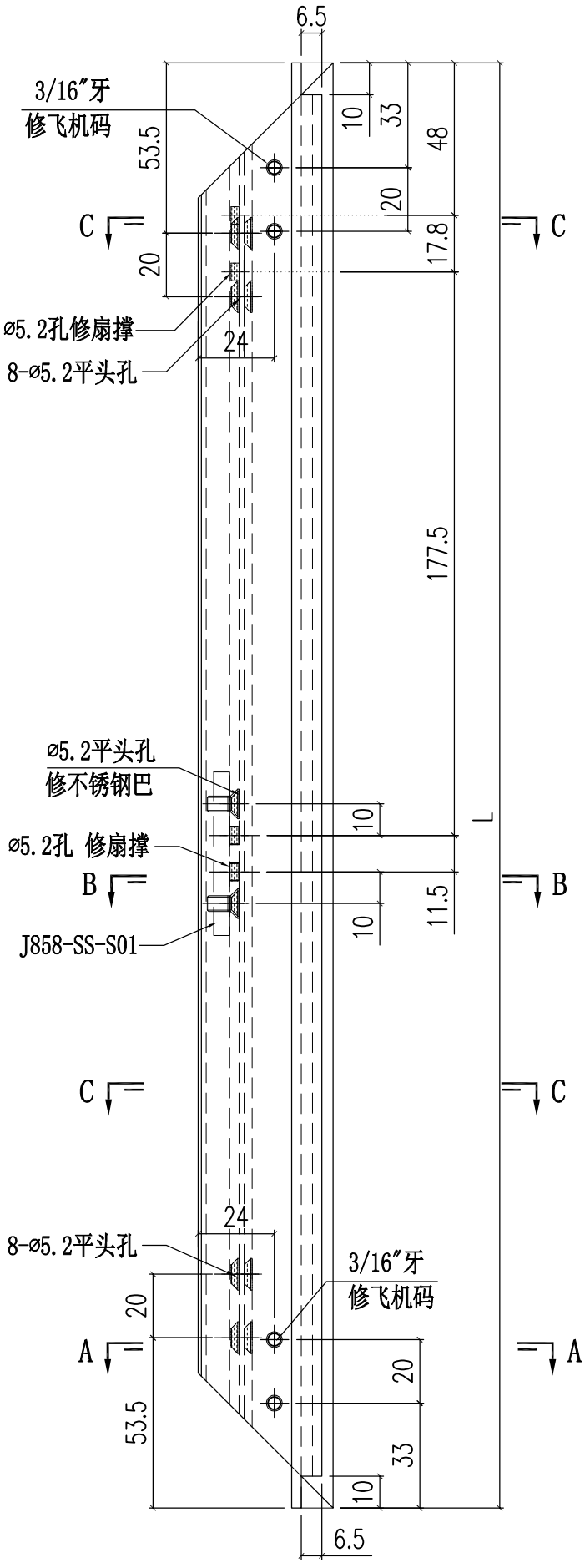

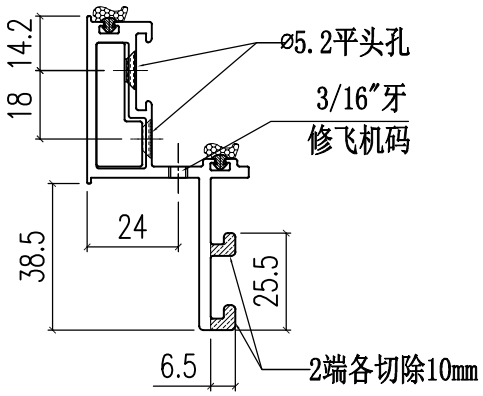

SECTION C-C

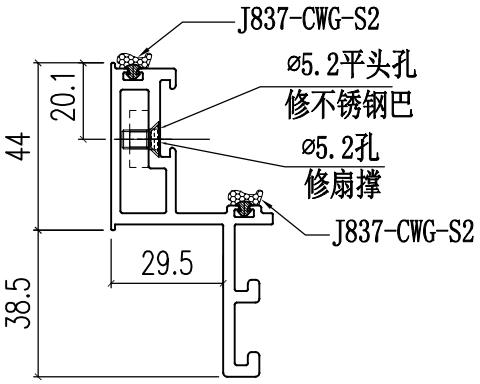

SECTION B-B

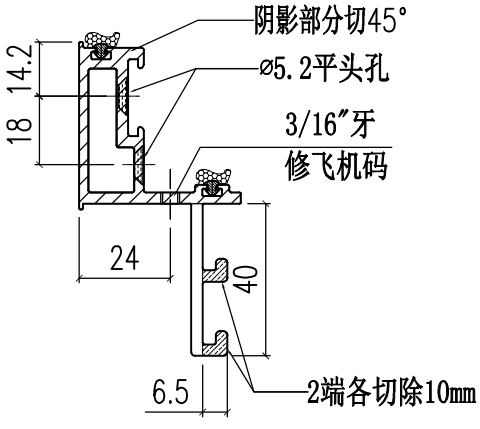

SECTION A-A

美特鋁質有限公司 MIDI Aluminium Fabricator Ltd.											
				工程號	J858	類別		物料號	-		
				地盘	康城11期	制圖	W.E.X	2022-06-30	圖號	X86299-S03R	
修改			採用工廠 ✓ 地盤 -	图纸名称	铝料加工图	復核	-	-	數量	-	
日期			材料颜色 香槟金(ECD3X1009 9S-XF1)	材料	X86299	批准	-	-	單件重量	-	(KG)

序号	加工图编号	长度L	数量
1	X86299-S03RA	685	
2	X86299-S03RB	650	-
3	X86299-S03RC	600	-

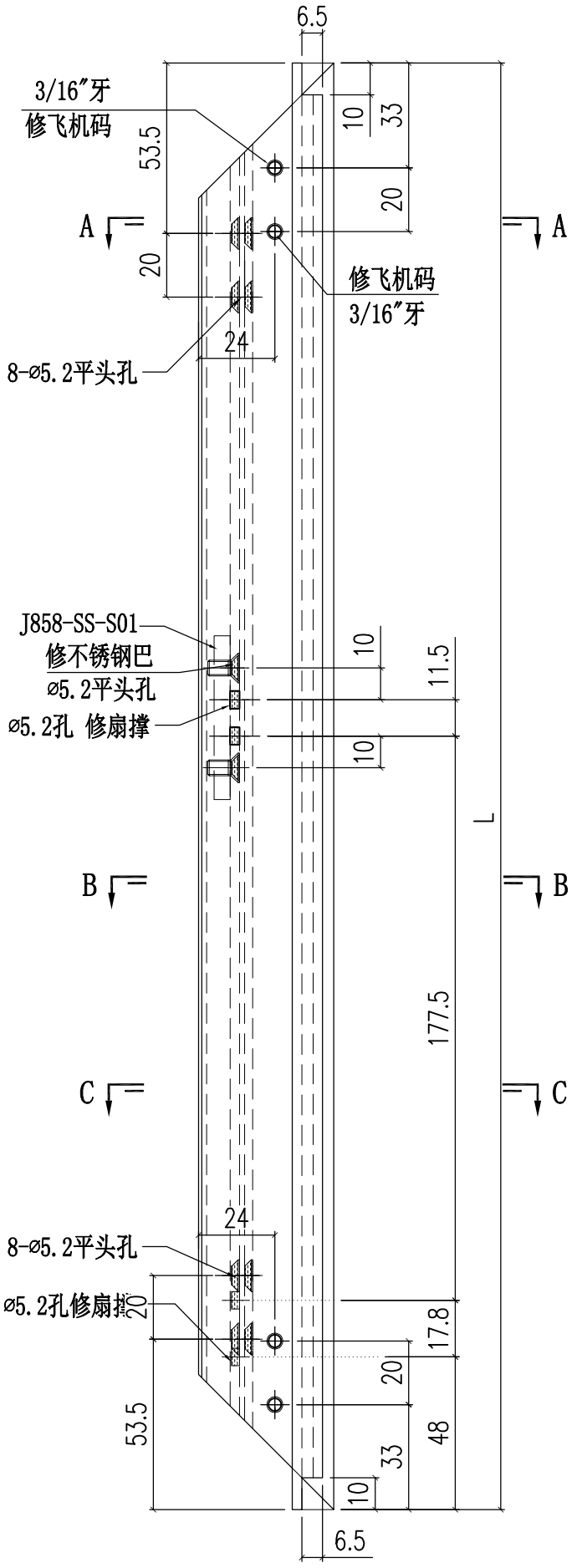

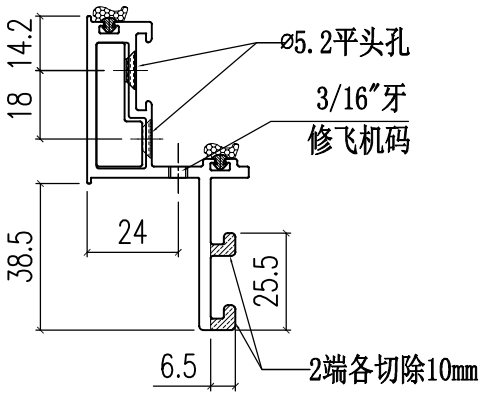

SECTION C-C

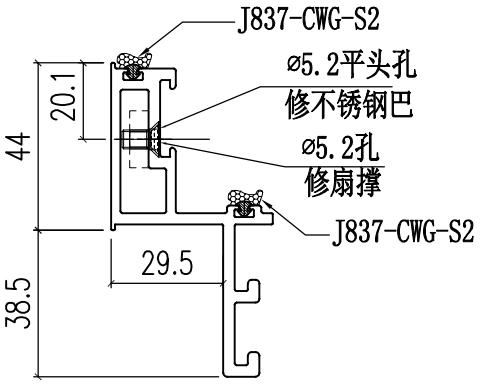

SECTION B-B

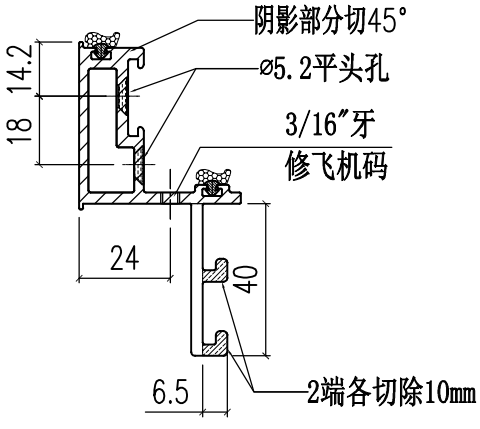

SECTION A-A

美特鋁質有限公司
MIDI Aluminium Fabricator Ltd.

工程號	J858	類別		物料號	-						
地盤	康城11期	制圖	W.E.X	2022-06-30	圖號	X86299-S04L					
图纸名称	铝料加工图	復核	-	-	數量	-					
材料	X86299	批准	-	-	單件重量	-	(KG)				

修改	1	2		採用工廠	✓	地盤	-
日期	17/11	05/12		材料顏色	香檳金(ECD3X1009 9S-XF1)		

序号	加工图编号	长度L	A	数量
1	X86299-S04LA	685	133	
2	X86299-S04LB	607.5	133	-
3	X86299-S04LC	535	103	-

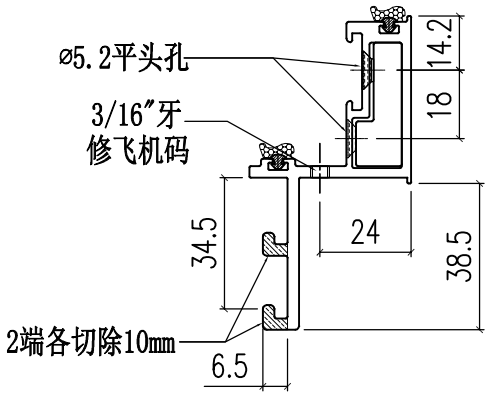

SECTION D-D

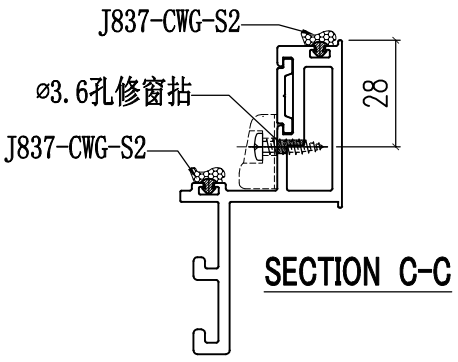

SECTION C-C

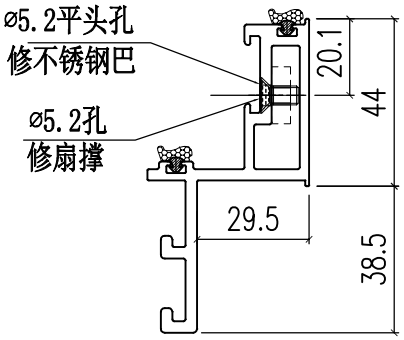

SECTION B-B

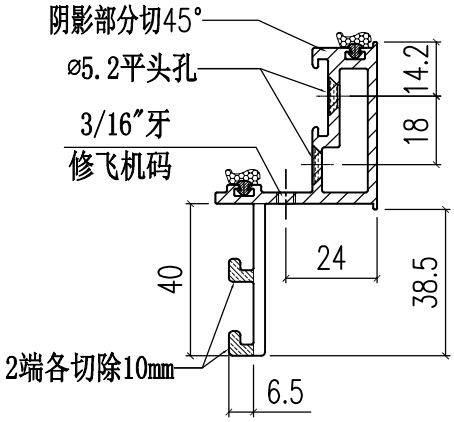

SECTION A-A

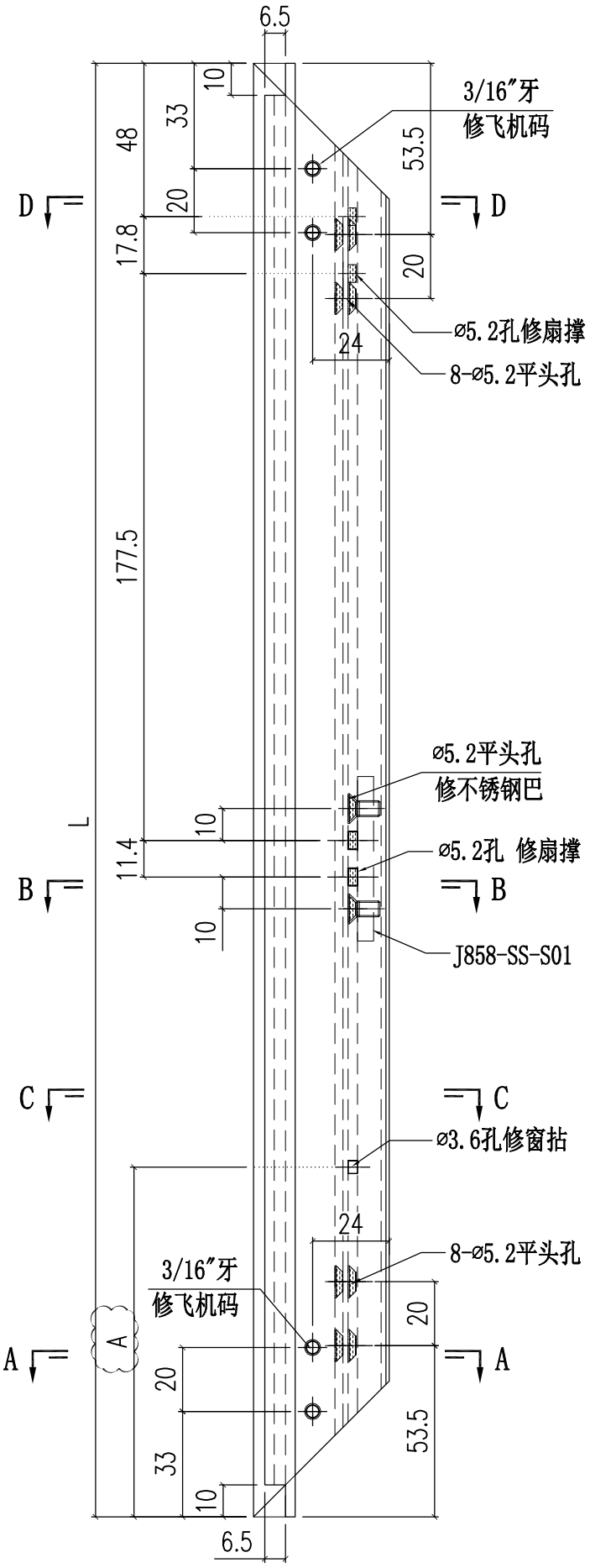

美特鋁質有限公司 MIDI Aluminium Fabricator Ltd.												
							工程號	J858	類別		物料號	-
							地盤	康城11期	制圖	W.E.X	2022-06-30	圖號 X86299-S04R
修改	1			採用	工廠	✓	地盤	-	图纸名称	铝料加工图	復核	-	-	數量 -
日期	17/11			材料颜色		香槟金(ECD3X1009 9S-XF1)			材料	X86299	批准	-	-	單件重量 - (KG)

序号	加工图编号	长度L	数量
1	X86299-S04RA	685	
2	X86299-S04RB	650	-
3	X86299-S04RC	600	-

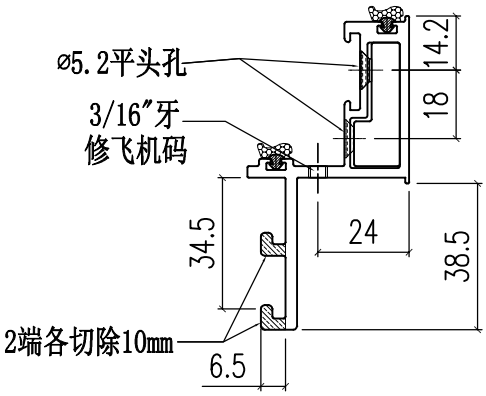

SECTION D-D

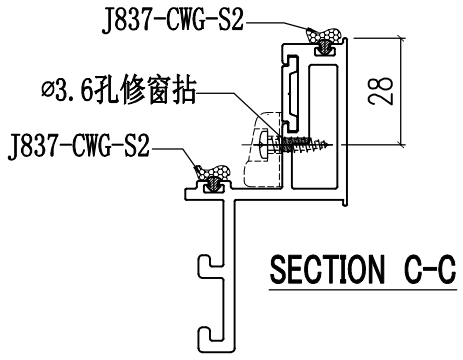

SECTION C-C

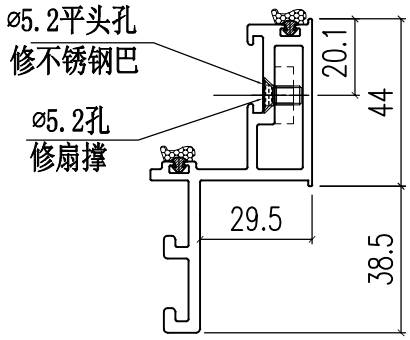

SECTION B-B

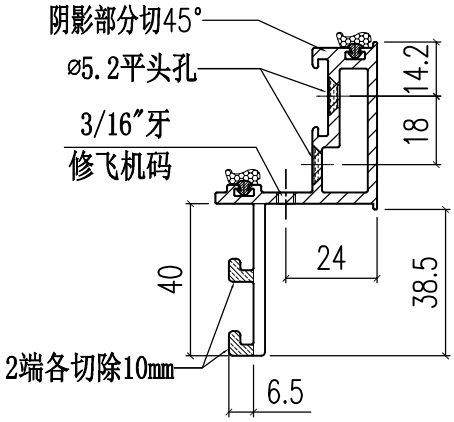

SECTION A-A

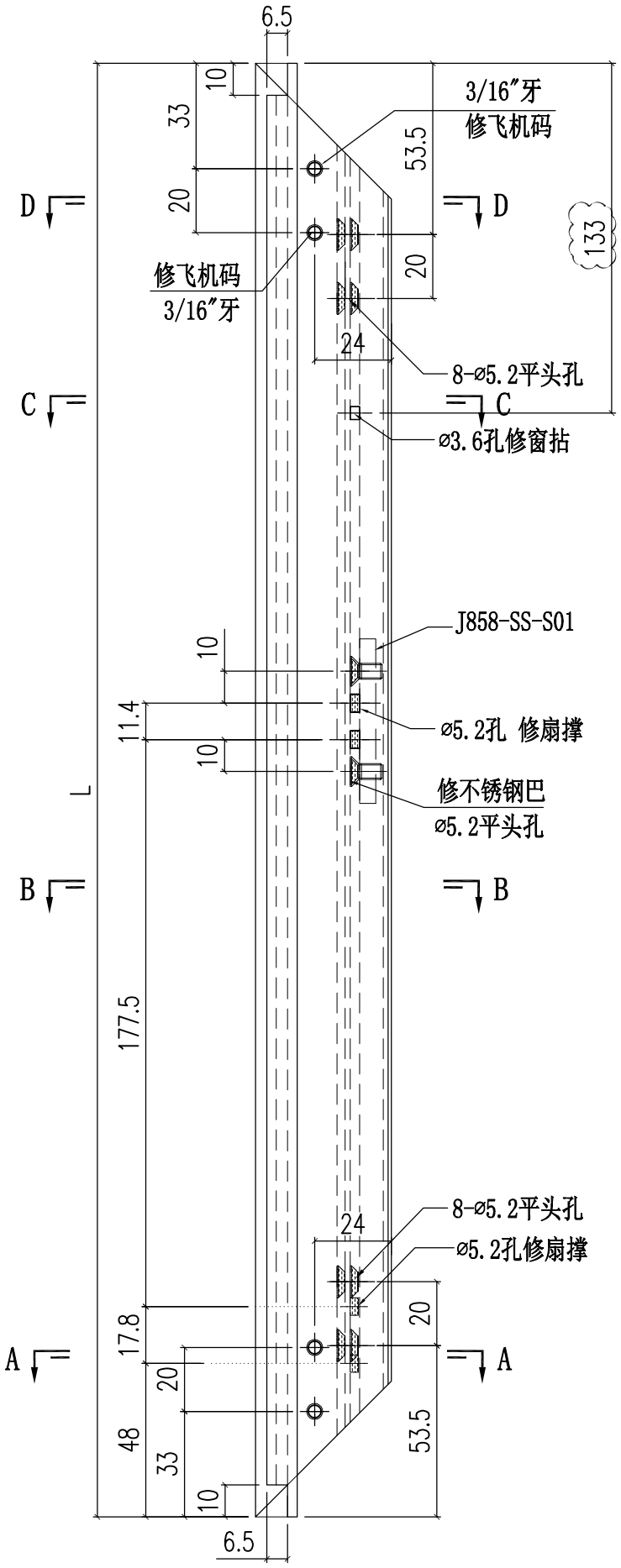

美特鋁質有限公司 MIDI Aluminium Fabricator Ltd.											
				工程號	J858	類別		物料號	-		
				地盤	康城11期	制圖	W.E.X	2022-05-27	圖號	X86299-S07L	
修改	1			採用工廠	✓	地盤	图纸名称	铝料加工图	復核	-	-	數量	-	
日期	17/11			材料颜色	香槟金(ECD3X1009 9S-XF1)		材料	X86299	批准	-	-	單件重量	-	(KG)

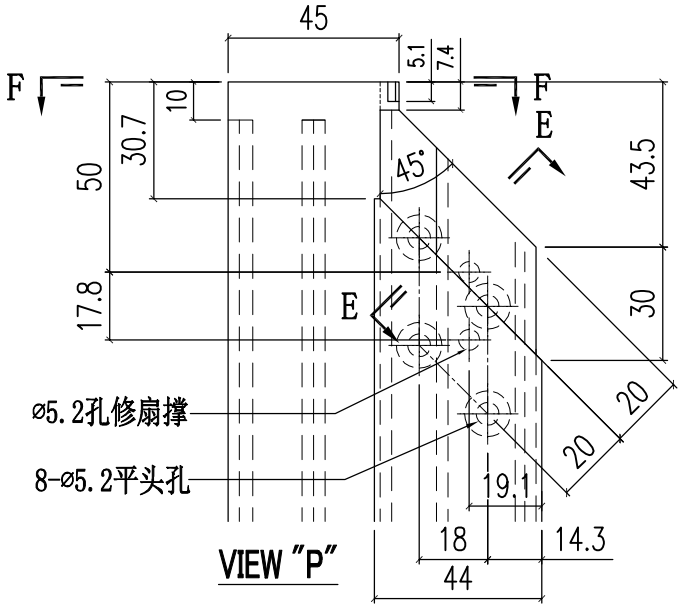

VIEW "P"

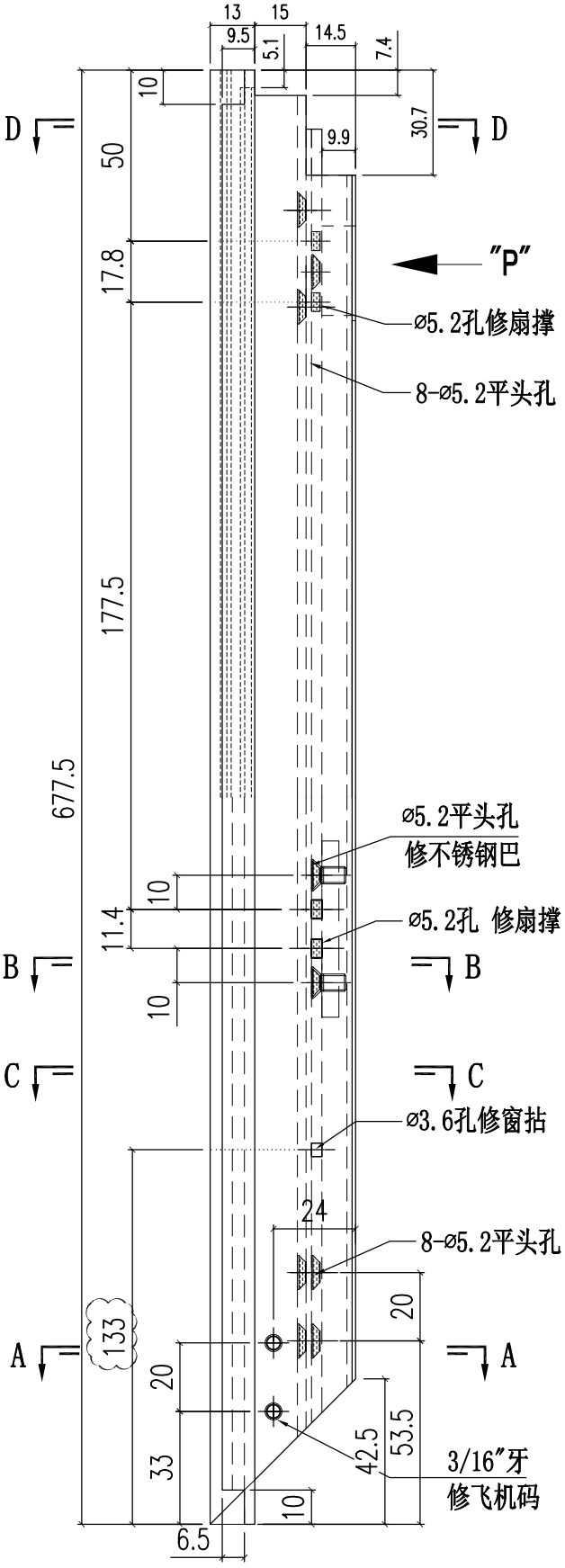

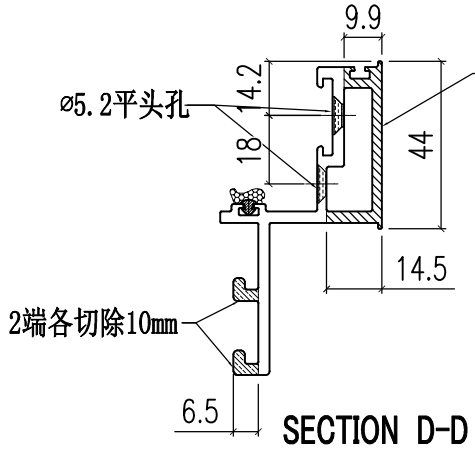

SECTION D-D

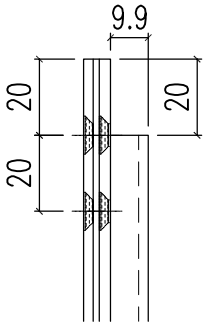

SECTION E-E

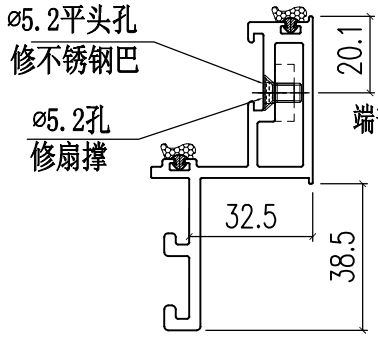

SECTION B-B

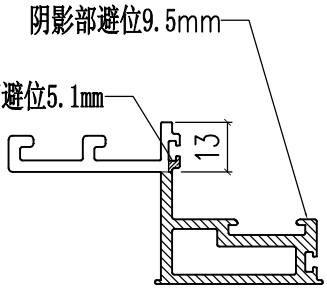

SECTION F-F

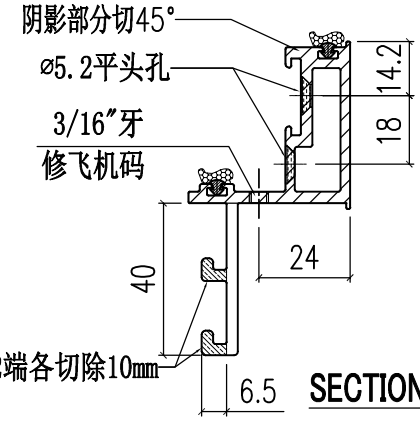

SECTION A-A

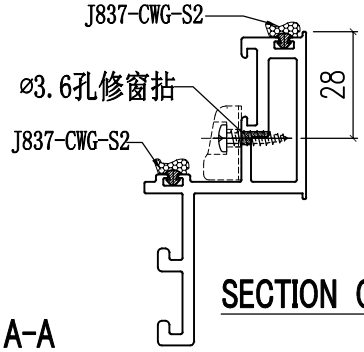

SECTION C-C

美特鋁質有限公司 MIDI Aluminium Fabricator Ltd.											
				工程號	J858	類別		物料號	-		
				地盘	康城11期	制圖	W.E.X	2022-05-27	圖號	X86299-S07R	
修改	1		採用工廠 ✓ 地盤	图纸名称	铝料加工图	復核	-	-	數量	-	
日期	17/11		材料颜色 香槟金(ECD3X1009 9S-XF1)	材料	X86299	批准	-	-	單件重量	-	(KG)

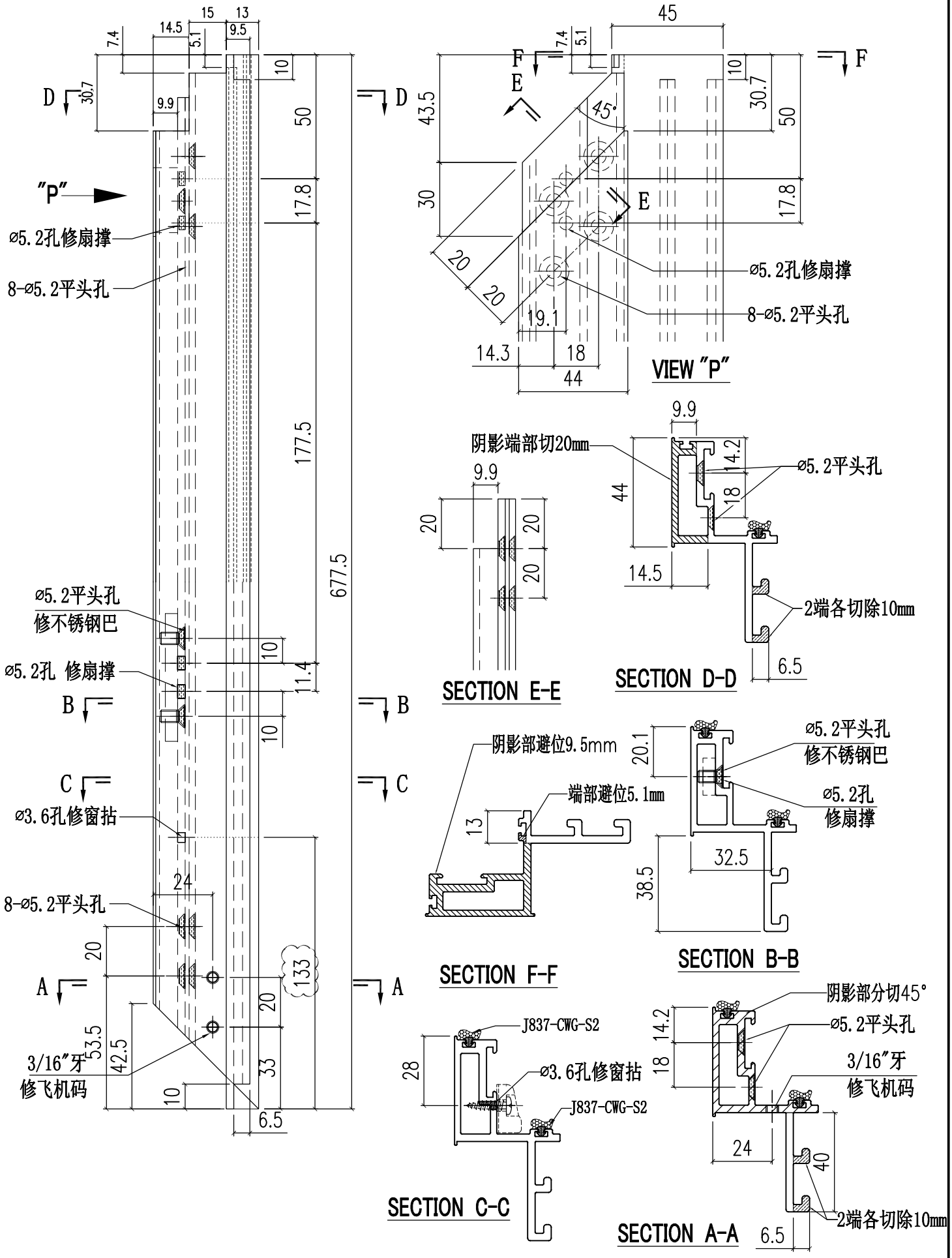

美特鋁質有限公司 MIDI Aluminium Fabricator Ltd.					工程號	J858	類別		物料號	-		
					地盘	康城11期	制圖	W.E.X	2022-05-27	圖號	X86299-S08L	
修改			採用	工廠 ✓ 地盤	图纸名称	铝料加工图	復核	-	-	數量	-	
日期			材料颜色	香槟金(ECD3X1009 9S-XF1)	材料	X86299	批准	-	-	單件重量	-	(KG)

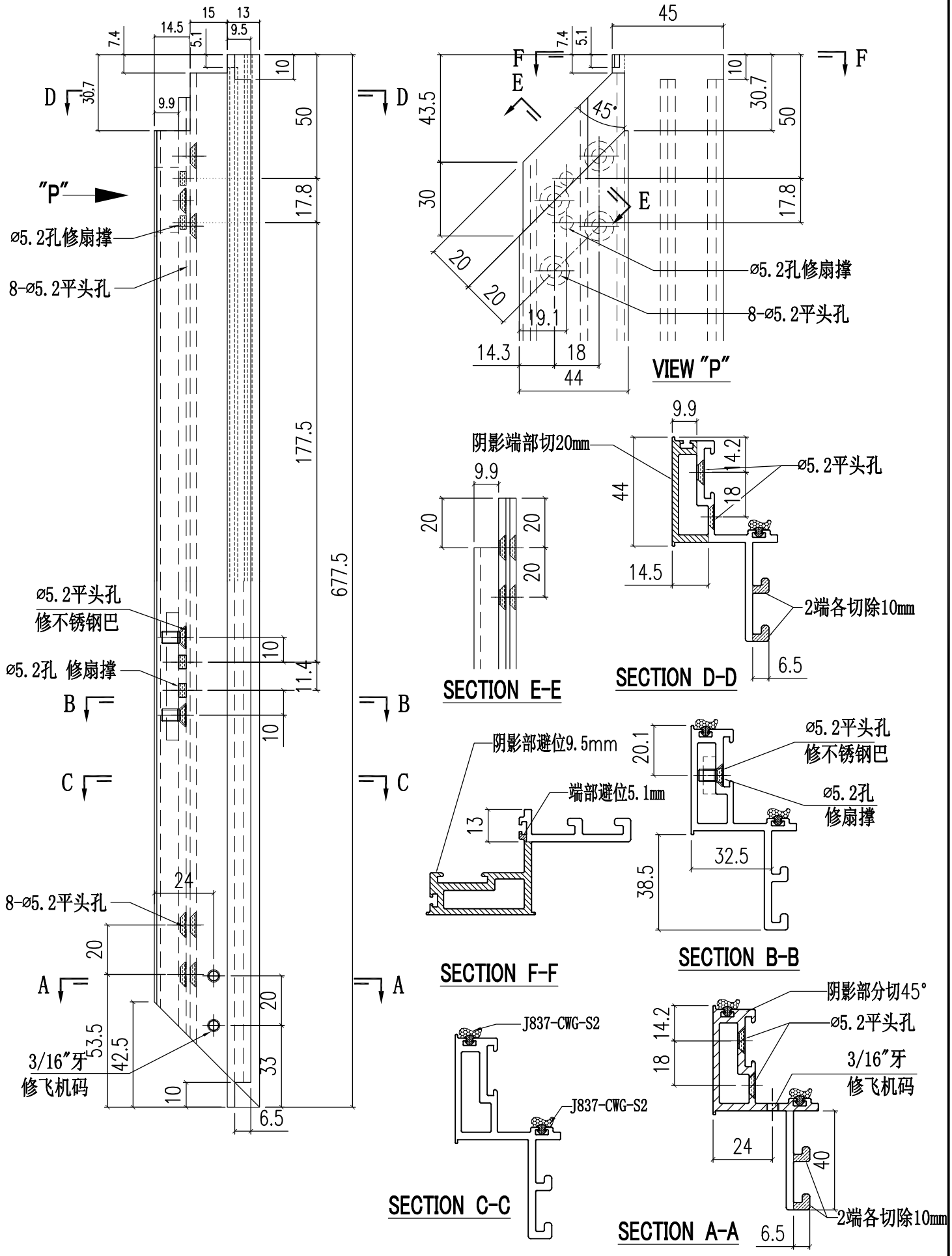

美特鋁質有限公司 MIDI Aluminium Fabricator Ltd.					工程號	J858	類別		物料號	-		
					地盤	康城11期	制圖	W.E.X	2022-05-27	圖號	X86299-S08R	
修改				採用工廠 ✓ 地盤	图纸名称	铝料加工图	復核	-	-	數量	-	
日期				材料顏色 香槟金(ECD3X1009 9S-XF1)	材料	X86299	批准	-	-	單件重量	-	(KG)

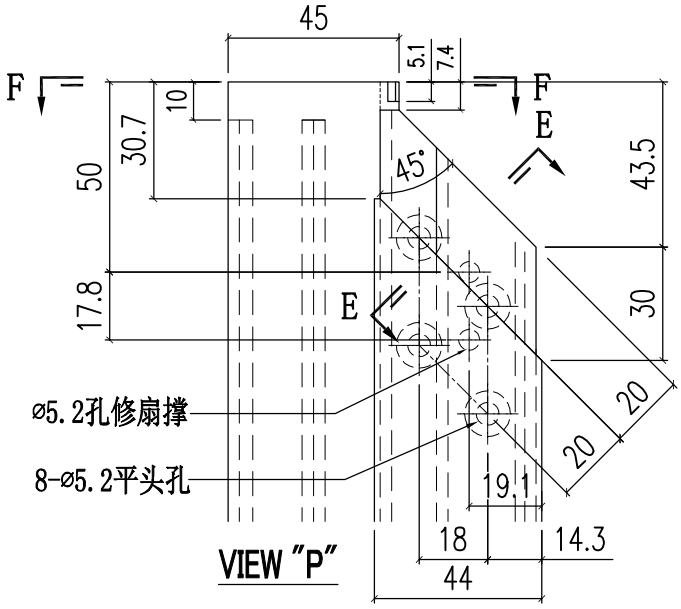

VIEW "P"

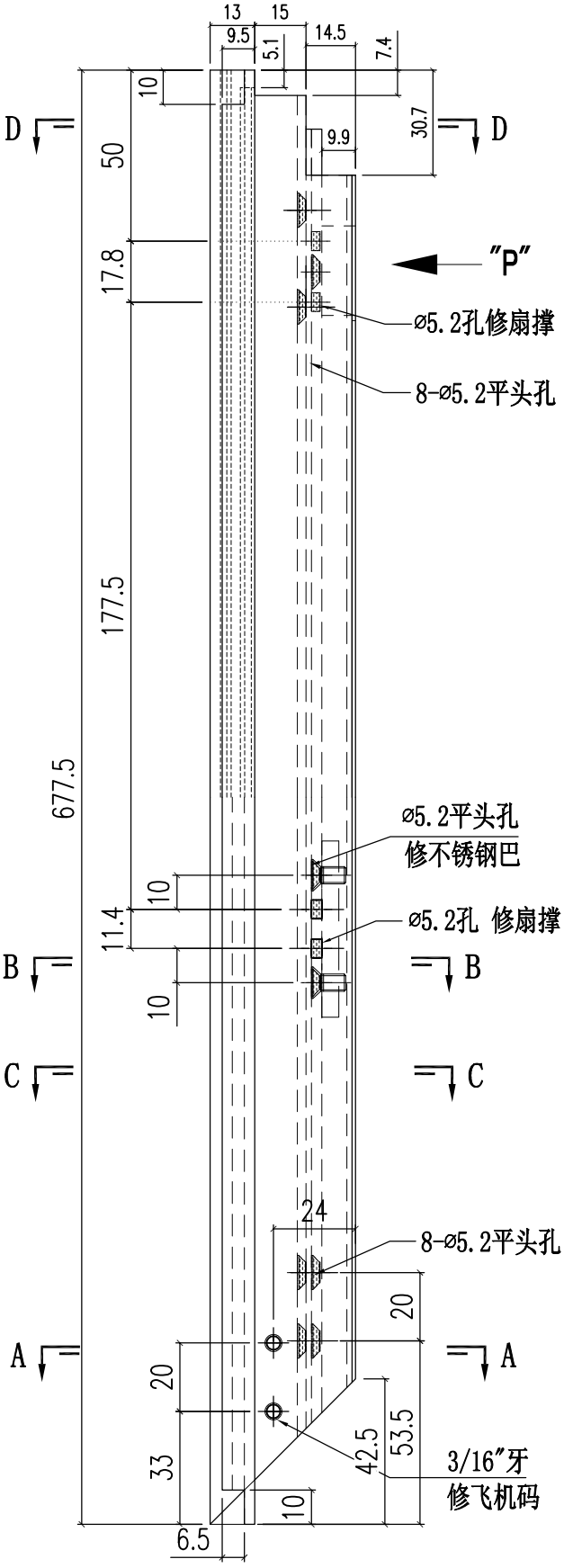

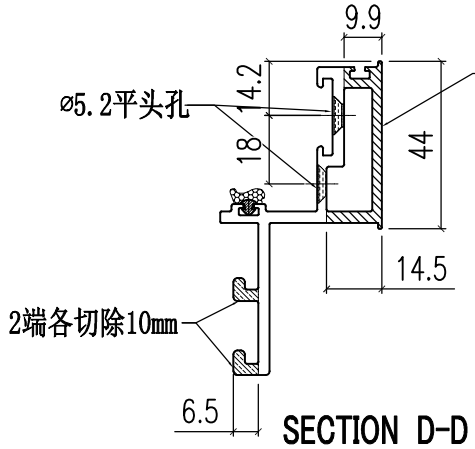

SECTION D-D

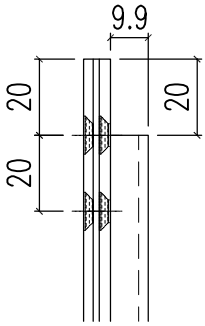

SECTION E-E

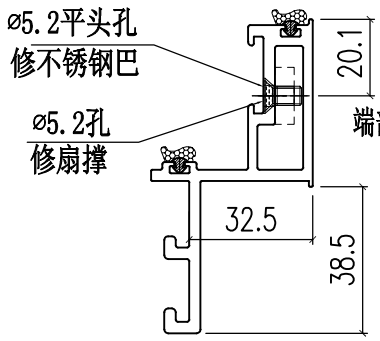

SECTION B-B

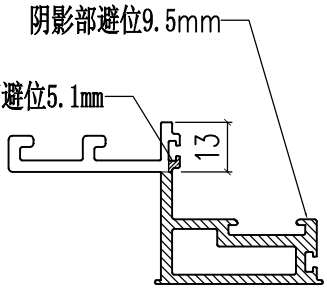

SECTION F-F

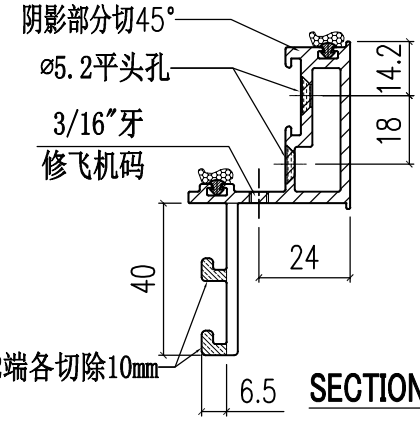

SECTION A-A

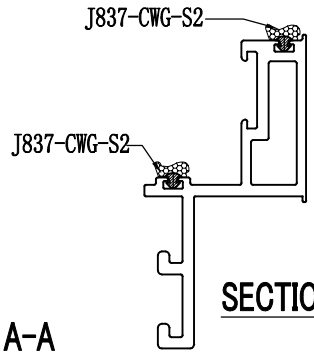

SECTION C-C

美特鋁質有限公司 MIDI Aluminium Fabricator Ltd.						工程號	J858	類別		物料號	-		
						地盤	康城11期	制圖	W.E.X	2022-06-30	圖號	X86284-S01	
修改				採用	工廠	✓	地盤 -	图纸名称	铝料加工图	復核	-	-	數量	-	
日期				材料颜色		香槟金(ECD3X1009 9S-XF1)		材料	X86284	批准	-	-	單件重量	-	(KG)

序号	加工图编号	长度	N	数量
1	X86284-S01A	1485	@500c/cx2	-
2	X86284-S01B	1685	@600c/cx2	-

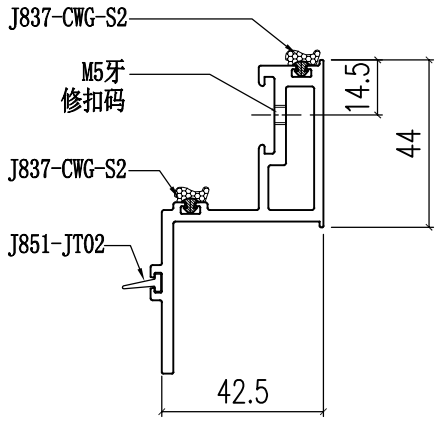

SECTION B-B

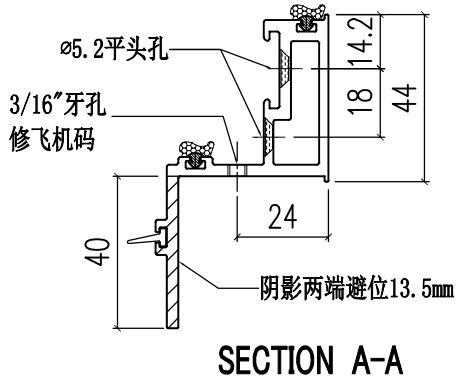

SECTION A-A

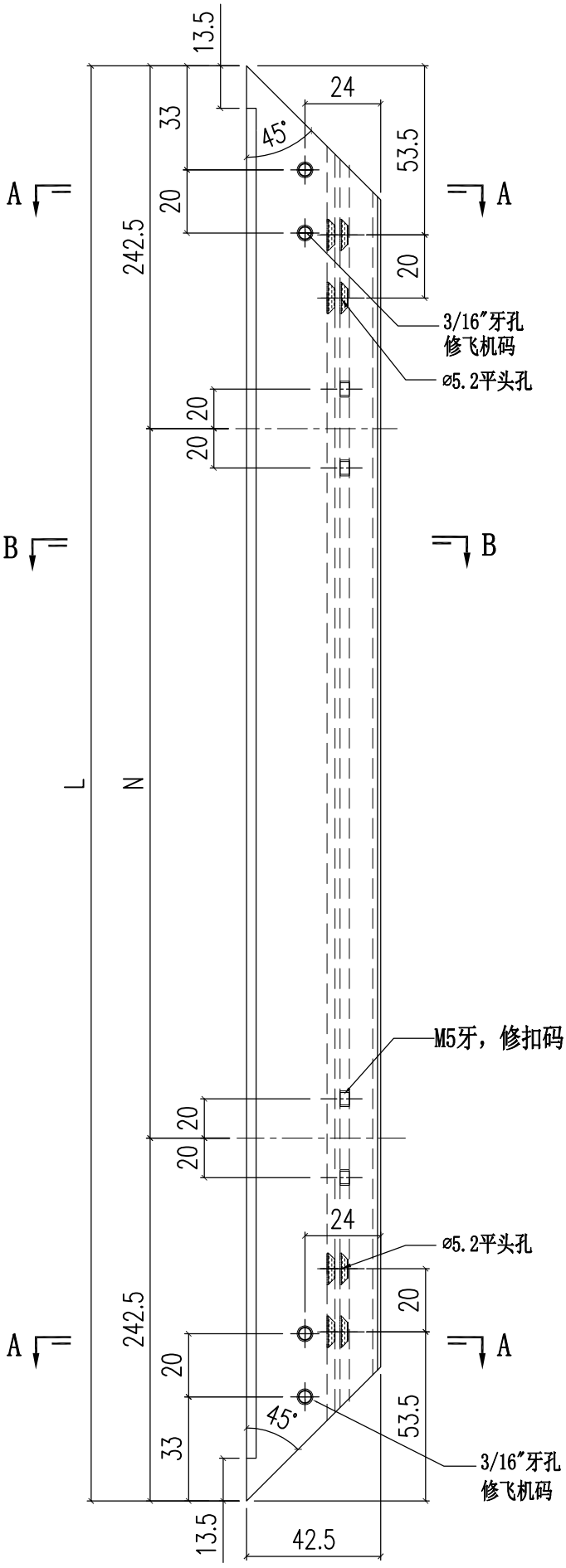

美特鋁質有限公司 MIDI Aluminium Fabricator Ltd.											
				工程號	J858	類別		物料號	-		
				地盤	康城11期	制圖	W.E.X	2022-06-30	圖號	X86284-S02L	
修改			採用工廠 ✓ 地盤 -	图纸名称	铝料加工图	復核	-	-	數量	-	
日期			材料顏色 香槟金(ECD3X1009 9S-XF1)	材料	X86284	批准	-	-	單件重量	-	(KG)

序号	加工图编号	长度	数量
1	X86284-S02LA	1485	-
2	X86284-S02LB	1685	-

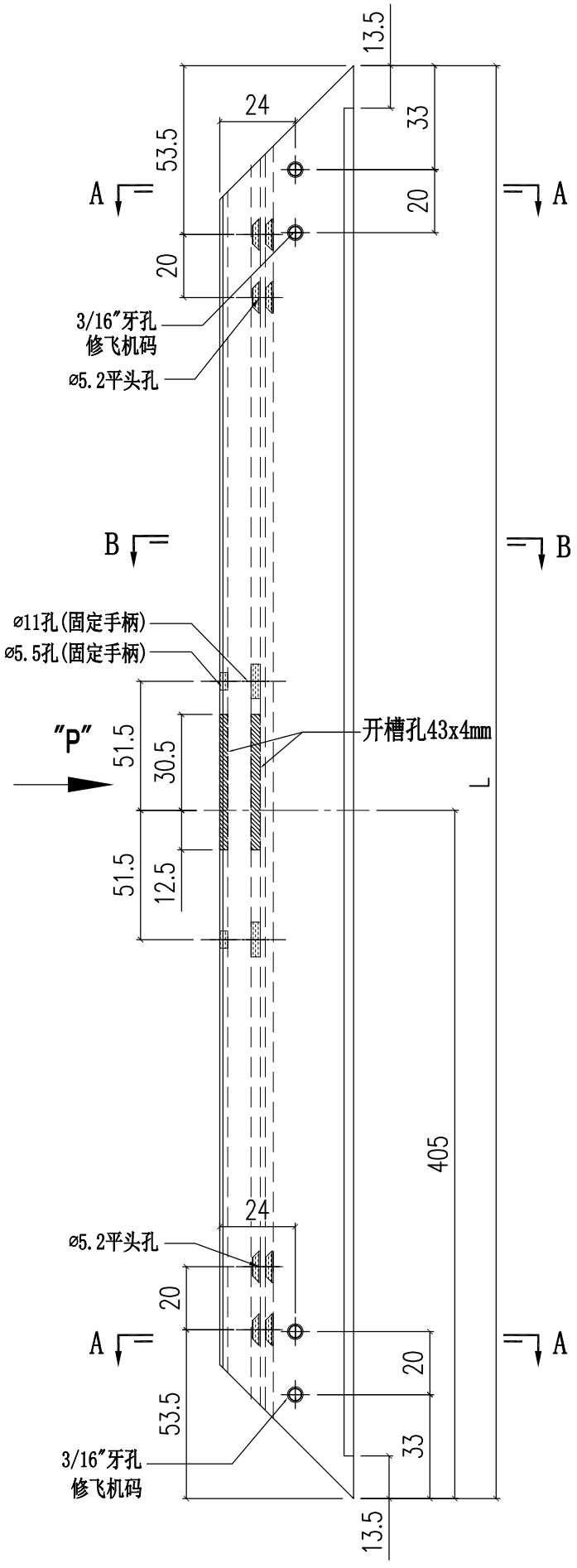

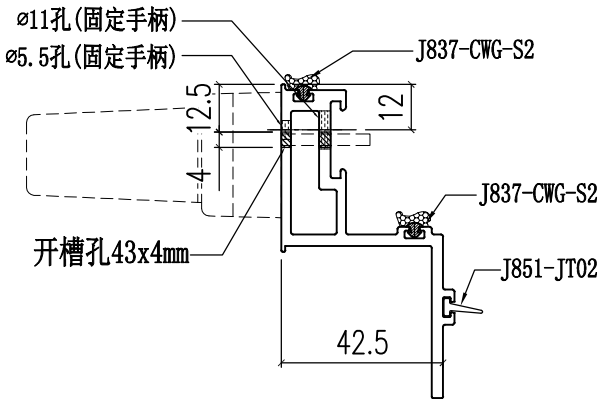

SECTION B-B

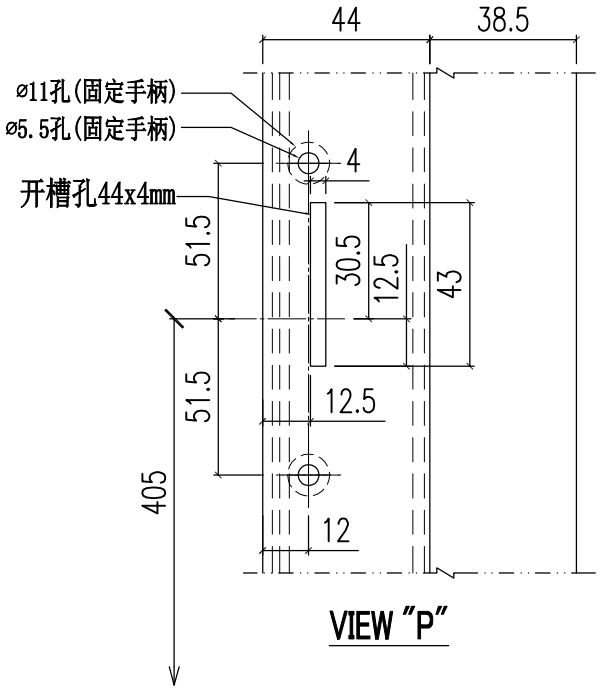

VIEW "P"

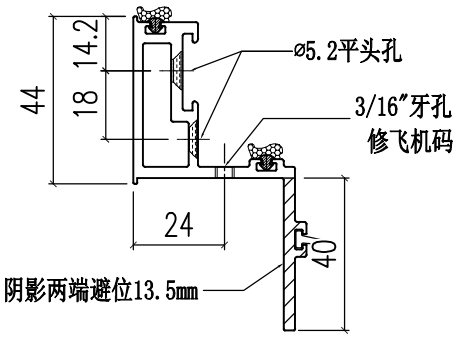

SECTION A-A

美特鋁質有限公司 MIDI Aluminium Fabricator Ltd.												
						工程號	J858	類別		物料號	-	
						地盤	康城11期	制圖	W.E.X	2022-06-30	圖號	X86284-S02R
修改				採用工廠	✓	地盤	-	图纸名称	铝料加工图	復核	-	-	數量	-
日期				材料颜色	香槟金(EC03X1009 9S-XF1)			材料	X86284	批准	-	-	單件重量	- (KG)

序号	加工图编号	长度	数量
1	X86284-S02RA	1485	-
2	X86284-S02RB	1685	-

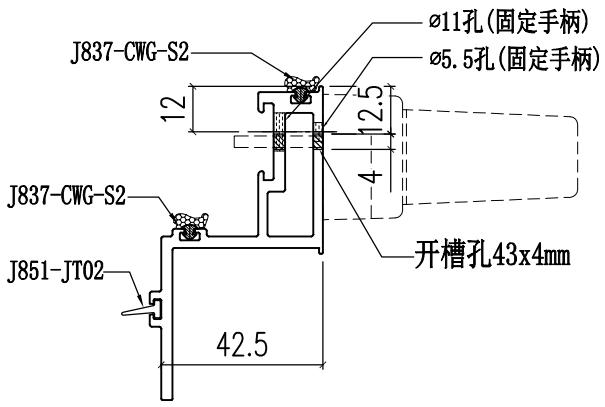

SECTION B-B

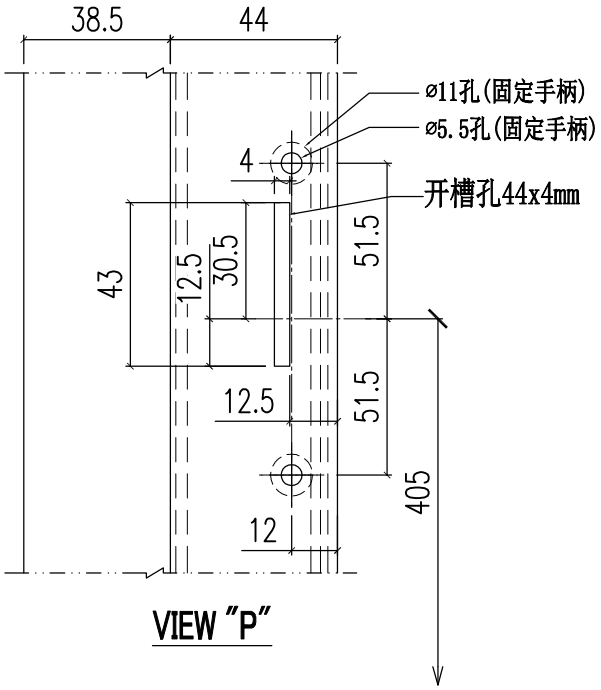

VIEW "P"

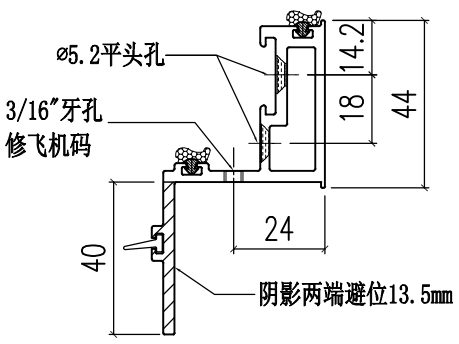

SECTION A-A

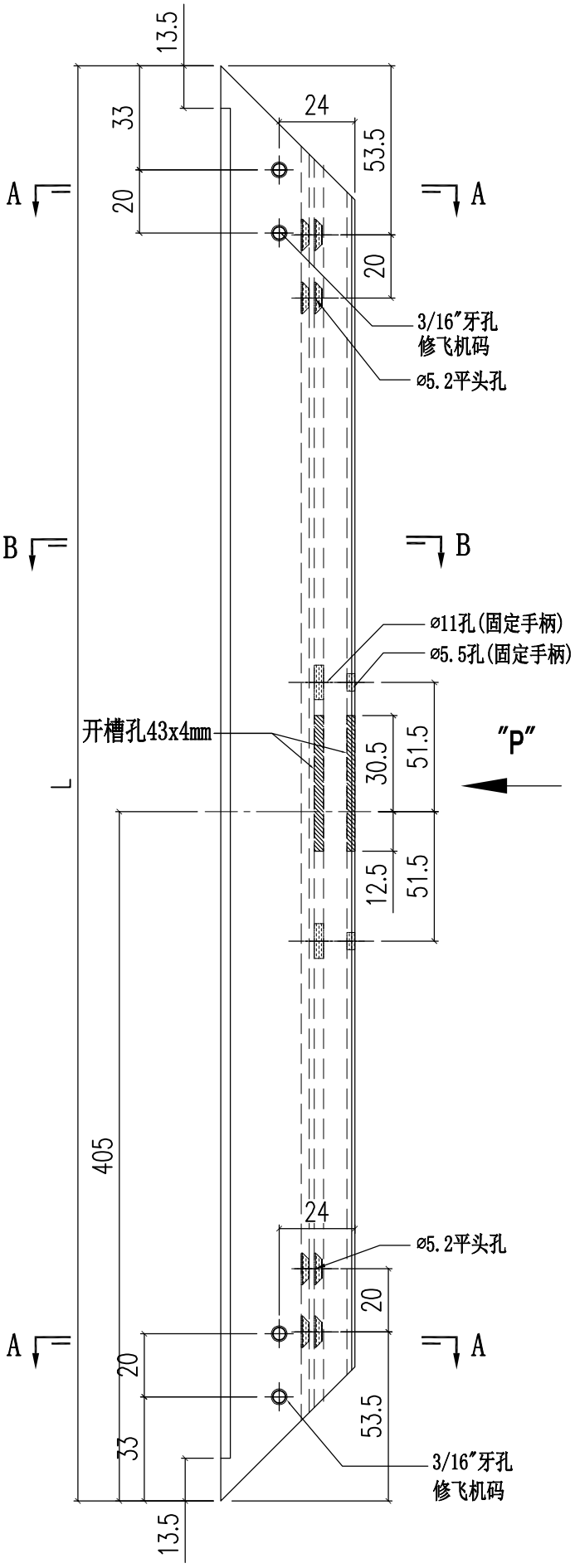

美特鋁質有限公司 MIDI Aluminium Fabricator Ltd.						工程號	J858	類別		物料號	-		
						地盘	康城11期	制圖	W.E.X	2022-06-30	圖號	X86285-S01	
修改				採用	工廠	✓	地盤 -	图纸名称	铝料加工图	復核	-	-	數量	-	
日期				材料颜色	香槟金(ECD3X1009 9S-XF1)			材料	X86285	批准	-	-	單件重量	-	(KG)

序号	加工图编号	长度	N	数量
1	X86285-S01A	1479	@500c/cx2	-
2	X86285-S01B	1679	@600c/cx2	-

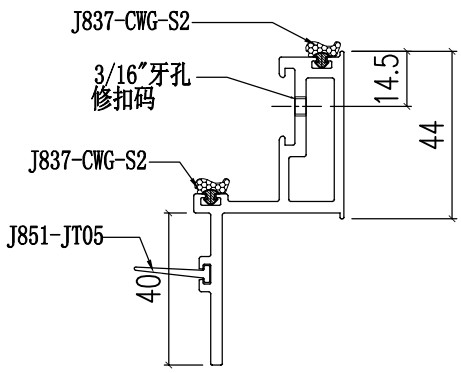

SECTION B-B

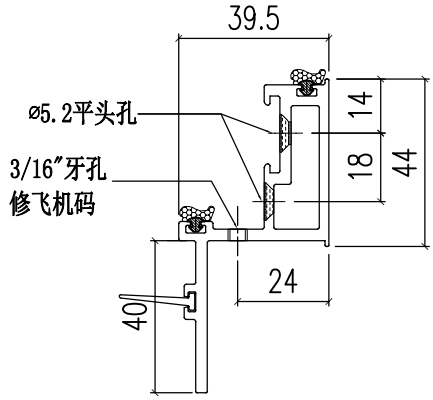

SECTION A-A

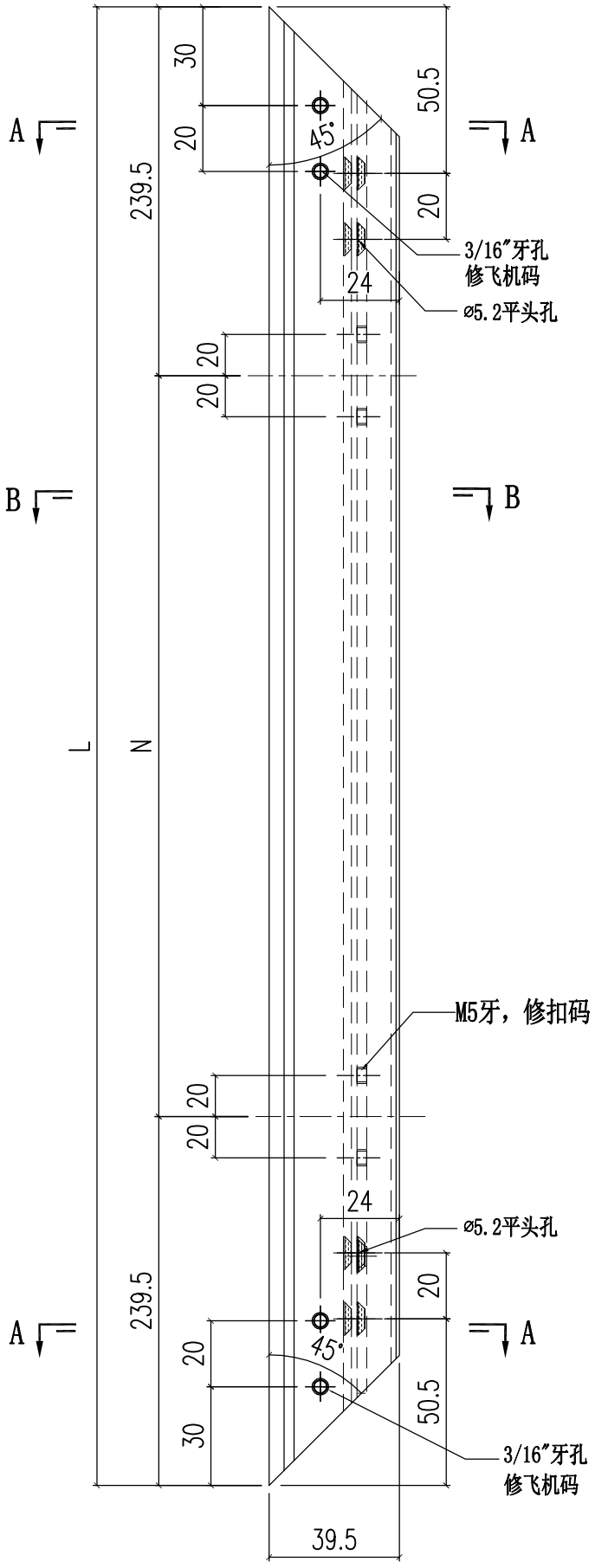

美特鋁質有限公司 MIDI Aluminium Fabricator Ltd.													
						工程號	J858	類別		物料號	-		
						地盘	康城11期	制圖	W.E.X	2022-06-30	圖號	X86351-S01	
修改				採用	工廠 ✓	地盤 -	图纸名称	铝料加工图	復核	-	-	數量	-	
日期				材料颜色	香槟金(ECD3X1009 9S-XF1)		材料	X86351	批准	-	-	單件重量	-	(KG)

序号	加工图编号	长度	数量
1	X86351-S01A	1458	1
2	X86351-S01B	1658	1

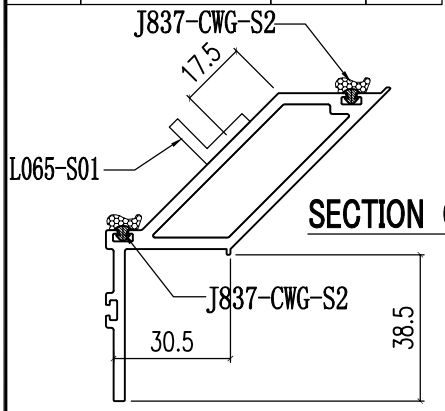

SECTION C-C

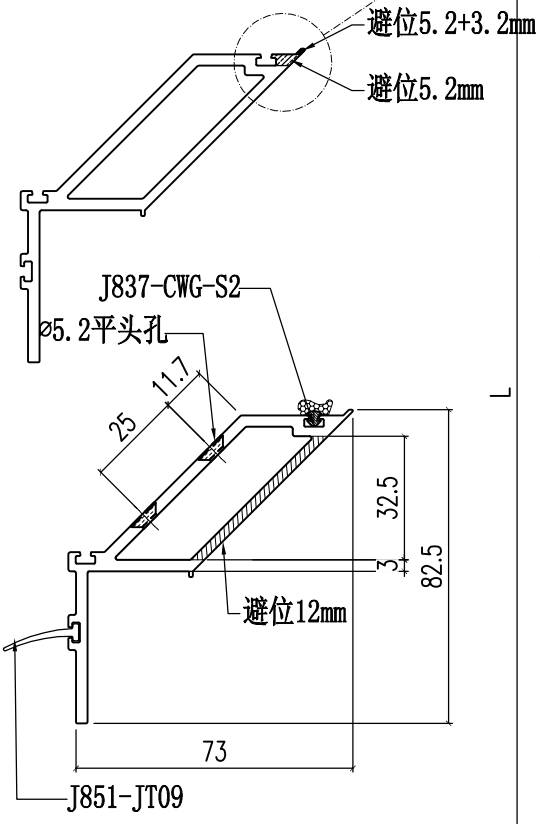

SECTION B-B

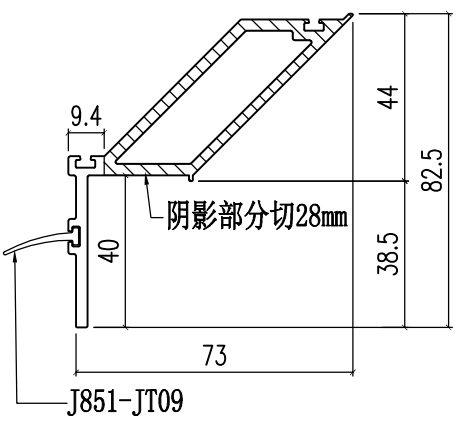

SECTION A-A

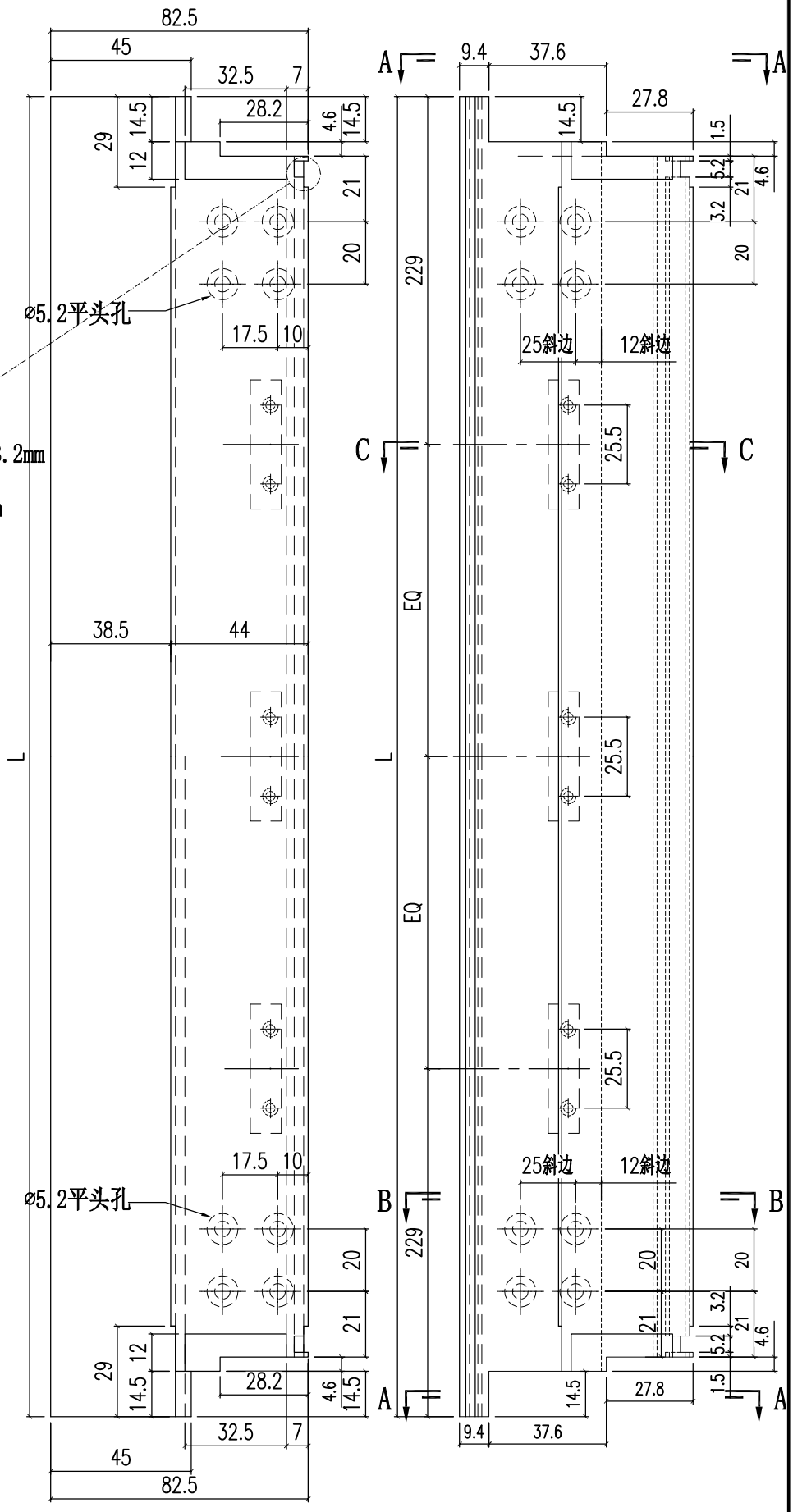

美特鋁質有限公司 MIDI Aluminium Fabricator Ltd.											
				工程號	J858	類別		物料號	-		
				地盘	康城11期	制圖	W.E.X	2022-06-30	圖號	X86283-S01	
修改	1	-	-	採用工廠 ✓ 地盤 -		图纸名称	铝料加工图	復核	-	-	數量	-	
日期	04/11	-	-	材料颜色 深銅(EC03W0497 6S-XF1)		材料	X86283	批准	-	-	單件重量	-	(KG)

部件编号	L	数量
X86283-S01-01	677.5	-
X86283-S01-02	685	-
X86283-S01-03	1230	-
X86283-S01-04	-	-
X86283-S01-05	658.5	-
X86283-S01-06	607.5	-
X86283-S01-07	650	-
X86283-S01-08	535	-
X86283-S01-09	600	-

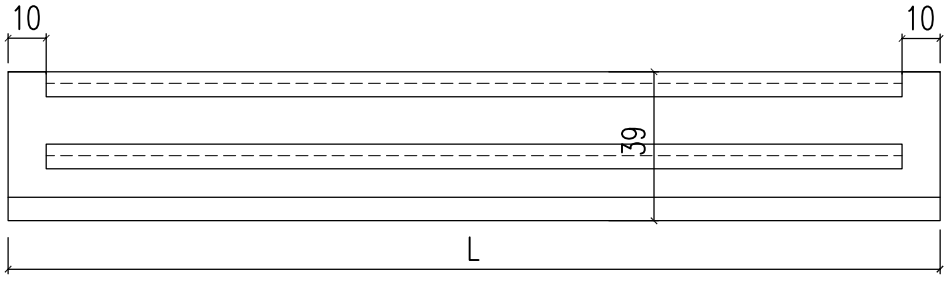

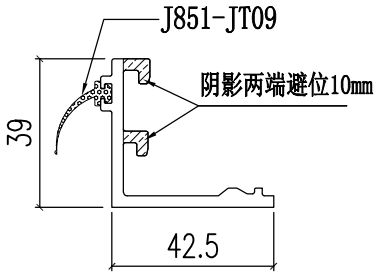

美特鋁質有限公司 MIDI Aluminium Fabricator Ltd.						工程號	J858	類別		物料號	-		
						地盘	康城11期	制圖	W.E.X	2022-05-27	圖號	H122785-S01	
修改	1			採用	工廠	✓	地盤	图纸名称	防风扣垫块	復核	-	-	數量	-	
日期	23/08			材料顏色		香槟金		材料	H122785	批准	-	-	單件重量	-	(KG)

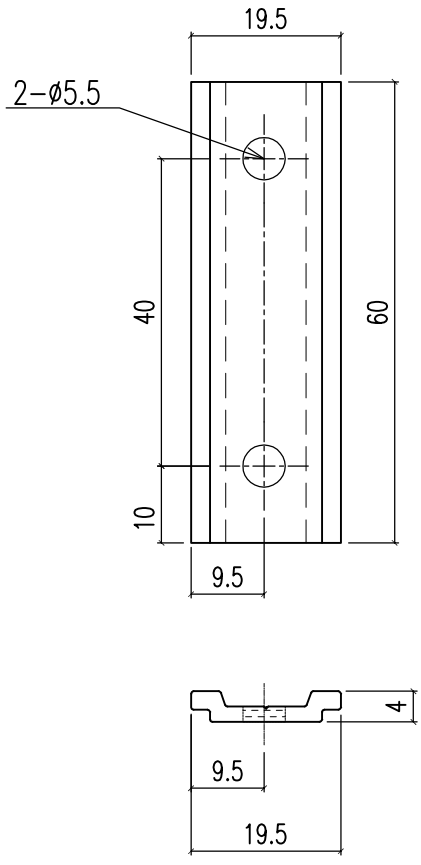

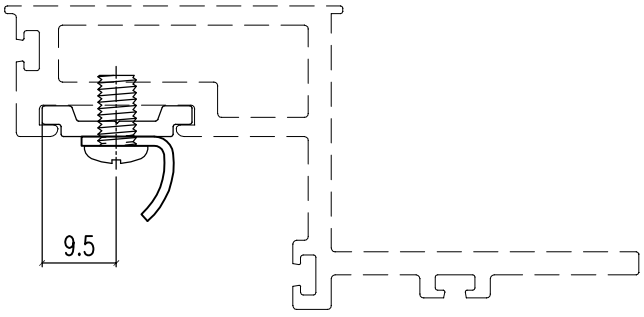

美特鋁質有限公司 MIDI Aluminium Fabricator Ltd.				工程號	J858	類別		物料號	-		
				地盘	康城11期	制圖	W.E.X	2022-05-27	圖號	H122785-S02	
修改	1		採用工廠 ✓ 地盤	图纸名称	扇撑垫块	復核	-	-	數量	-	
日期	22/11		材料颜色 香槟金	材料	H122785	批准	-	-	單件重量	-	(KG)

部件编号	L	A	B	C
H122785-S02RA	1140	300	500	300
H122785-S02RB	1340	375	550	375

部件编号	L	A	B	C
H122785-S02LA	1140	300	500	300
H122785-S02LB	1340	375	550	375

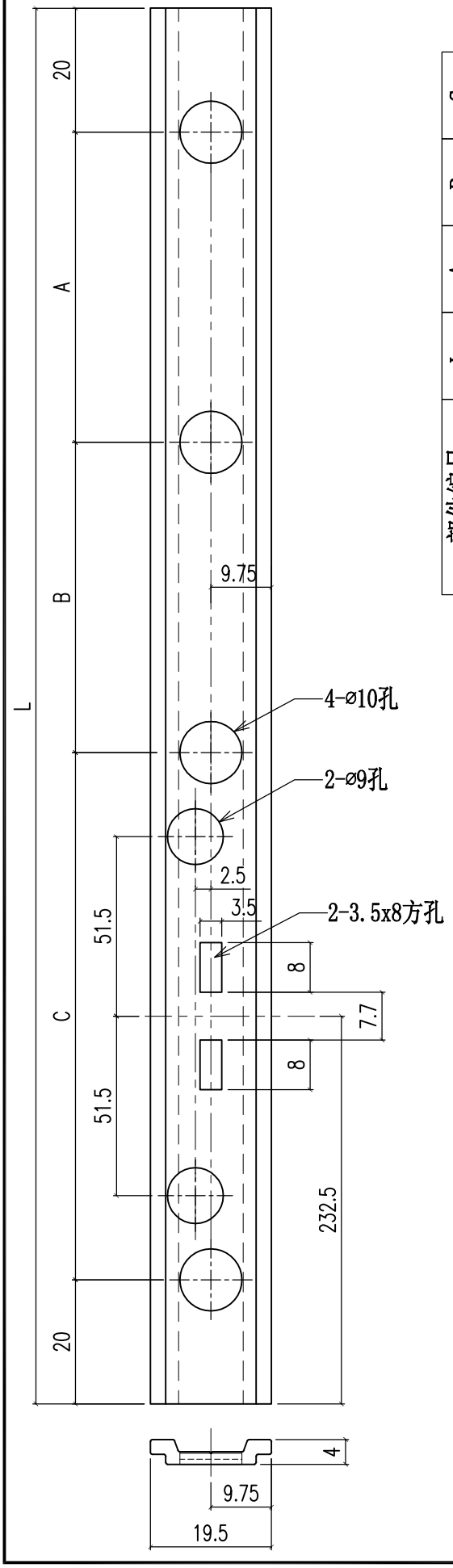

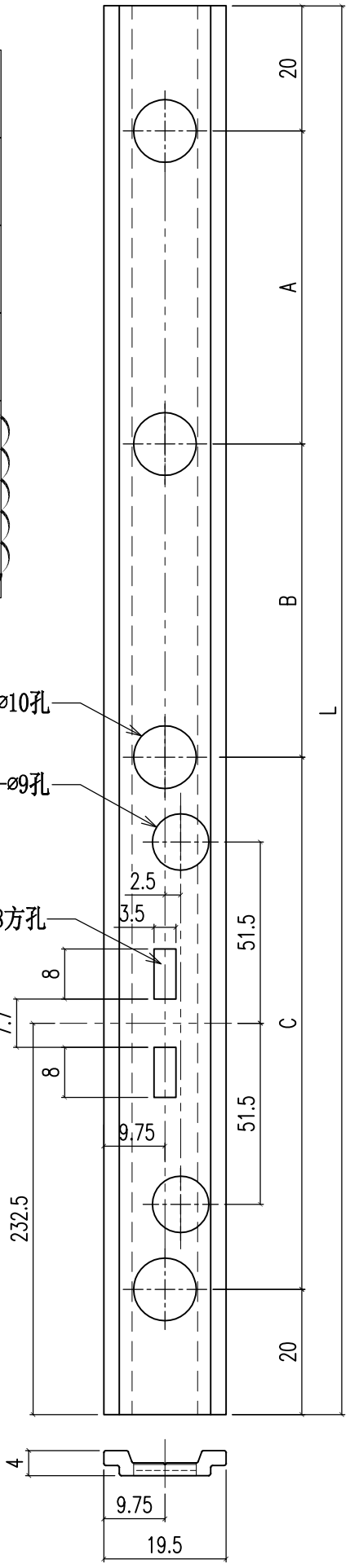

美特鋁質有限公司 MIDI Aluminium Fabricator Ltd.					工程號	J858	類別		物料號	-		
					地盘	康城11期	制圖	W.E.X	2022-05-27	圖號	H122785-S03L	
修改				採用工廠 ✓ 地盤	图纸名称	拉巴	復核	-	-	數量	-	
日期				材料顏色 香槟金	材料	H122785	批准	-	-	單件重量	-	(KG)

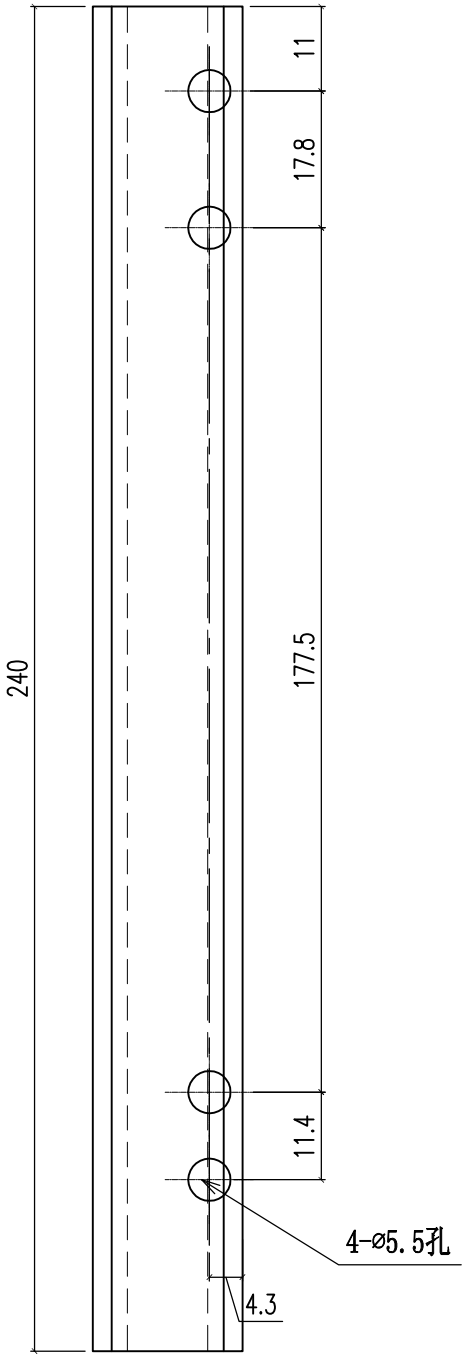

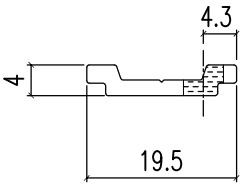

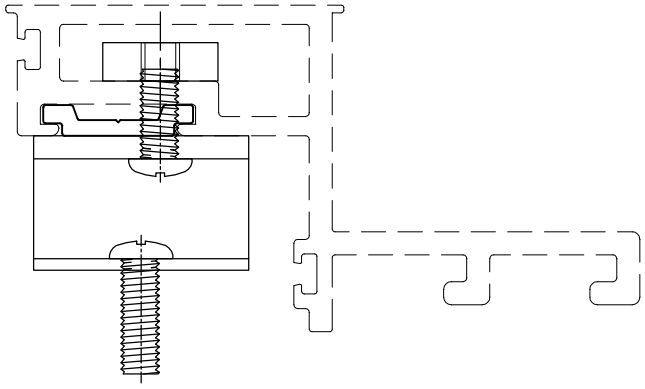

美特鋁質有限公司 MIDI Aluminium Fabricator Ltd.					工程號	J858	類別		物料號	-		
					地盘	康城11期	制圖	W.E.X	2022-05-27	圖號	H122785-S03R	
修改				採用工廠 ✓ 地盤	图纸名称	拉巴	復核	-	-	數量	-	
日期				材料顏色 香槟金	材料	H122785	批准	-	-	單件重量	-	(KG)

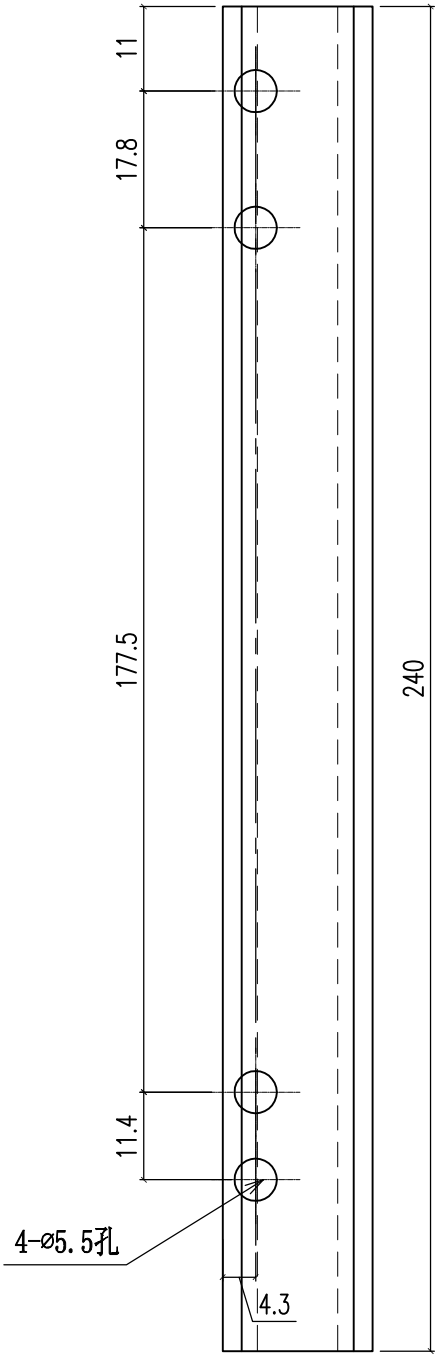

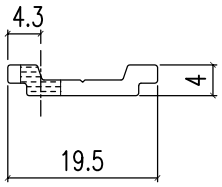

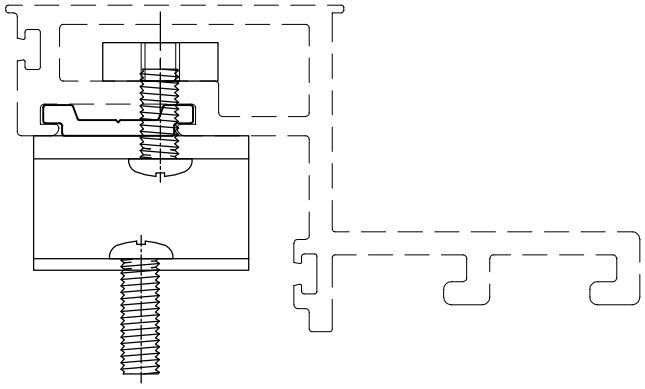

美特鋁質有限公司 MIDI Aluminium Fabricator Ltd.													
					工程號	J858	類別		物料號	-			
					地盘	康城11期	制圖	W.E.X	2022-06-30	圖號	X86318-S01		
修改				採用	工廠	✓	地盤	图纸名称	窗玉角码	復核	-	-	數量	-	
日期				材料顏色		MILL		材料	X86318	批准	-	-	單件重量	-	(KG)

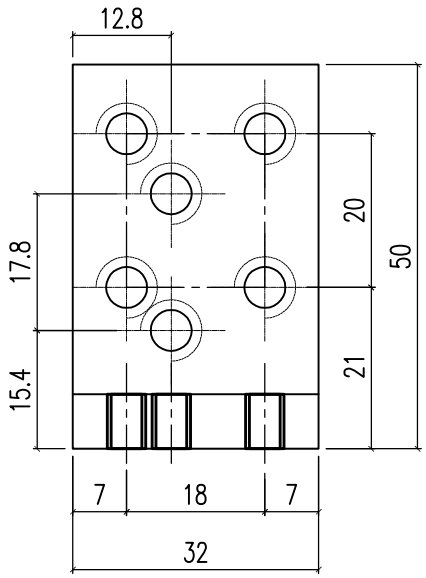

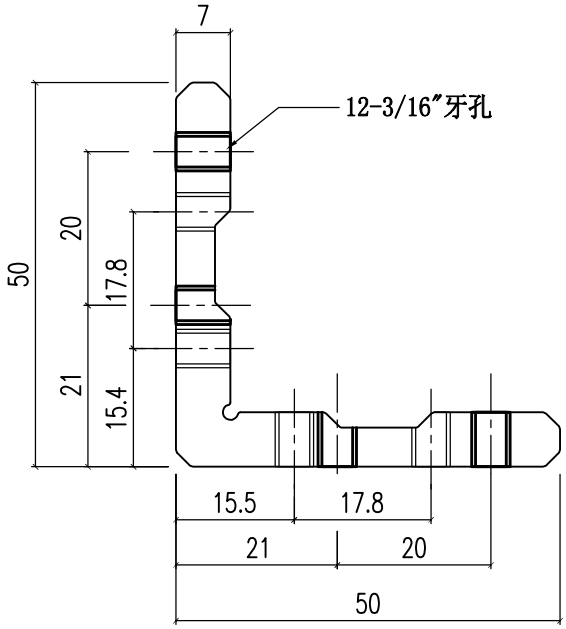

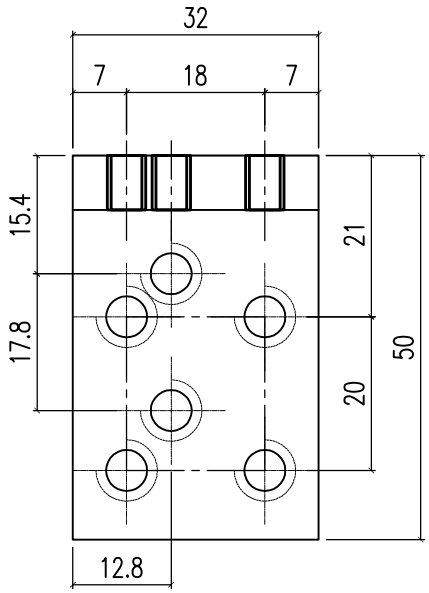

美特鋁質有限公司 MIDI Aluminium Fabricator Ltd.					工程號	J858	類別		物料號	-		
					地盘	康城11期	制圖	W.E.X	2022-06-30	圖號	X86318-S03L	
修改				採用工廠 ✓ 地盤	图纸名称	窗玉角码	復核	-	-	數量	-	
日期				材料顏色 MILL	材料	X86318	批准	-	-	單件重量	-	(KG)

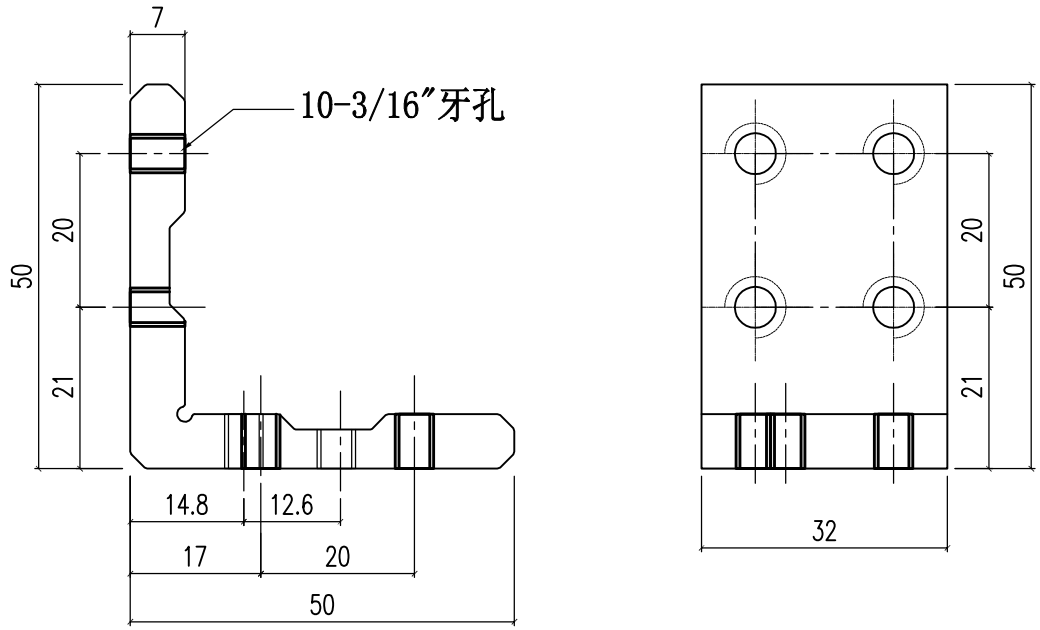

VIEW "A"

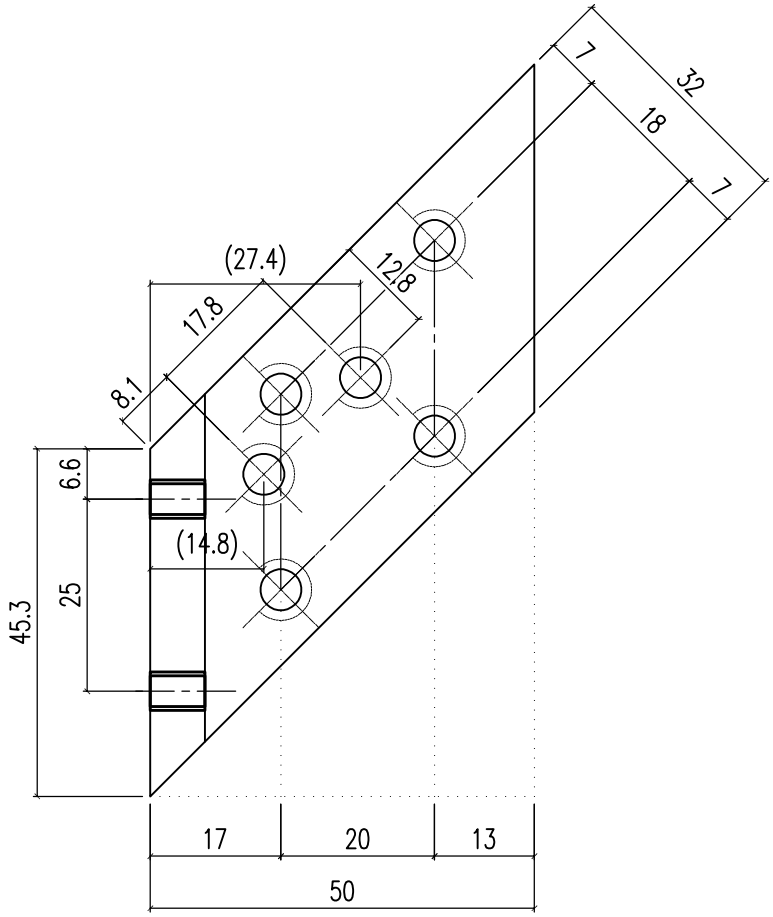



美特鋁質有限公司 MIDI Aluminium Fabricator Ltd.					工程號	J858	類別		物料號	-		
					地盘	康城11期	制圖	W.E.X	2022-06-30	圖號	X86318-S03R	
修改				採用工廠 ✓ 地盤	图纸名称	窗玉角码	復核	-	-	數量	-	
日期				材料顏色 MILL	材料	X86318	批准	-	-	單件重量	-	(KG)

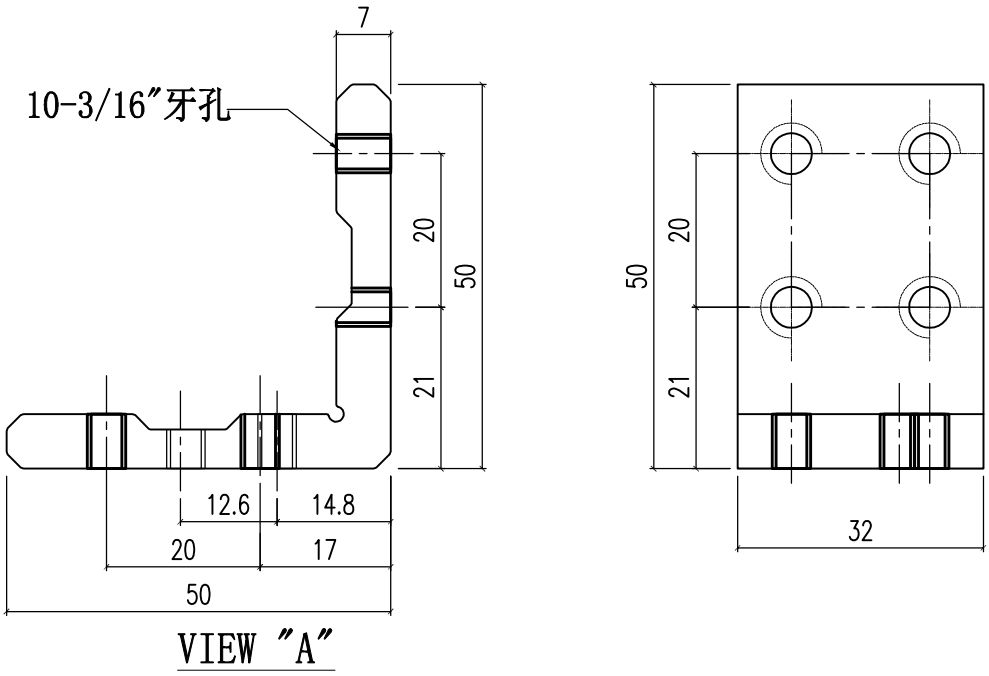

VIEW "A"

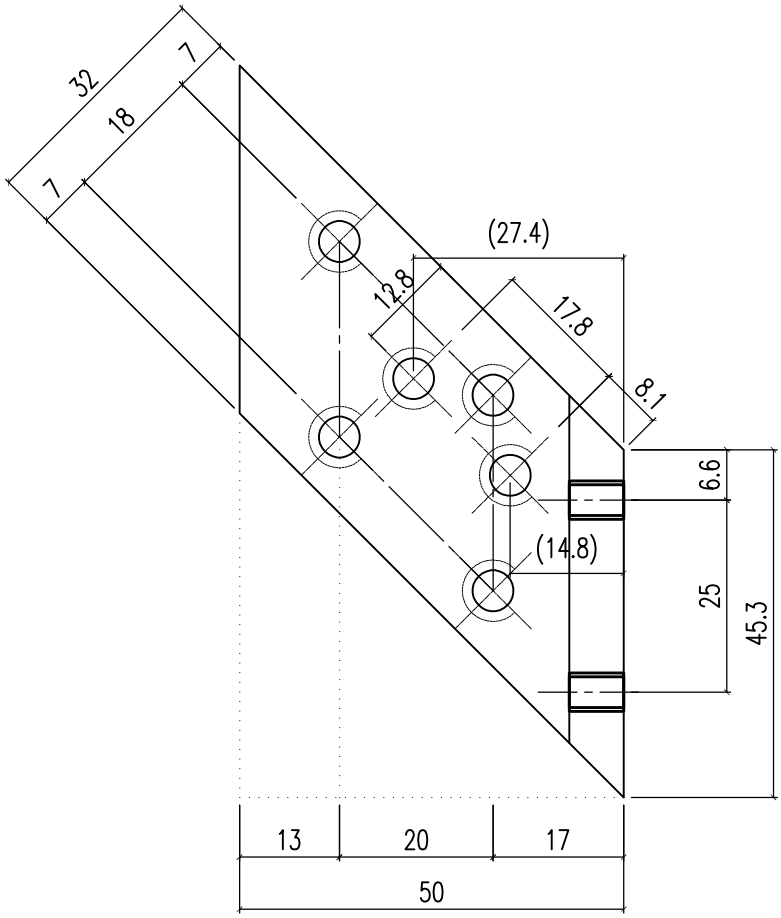

A

美特鋁質有限公司 MIDI Aluminium Fabricator Ltd.													
					工程號	J858	類別		物料號	-			
					地盘	康城11期	制圖	W.E.X	2022-06-30	圖號	L011-S01		
修改				採用	工廠	✓	地盤	图纸名称	窗玉角码	復核	-	-	數量	-	
日期				材料顏色		MILL		材料	50x50x4mm铝角	批准	-	-	單件重量	-	(KG)

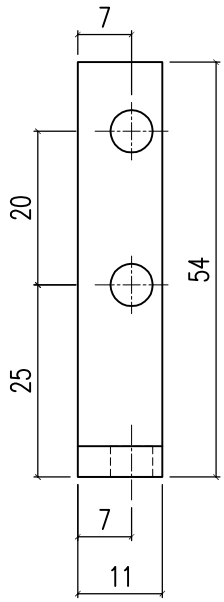

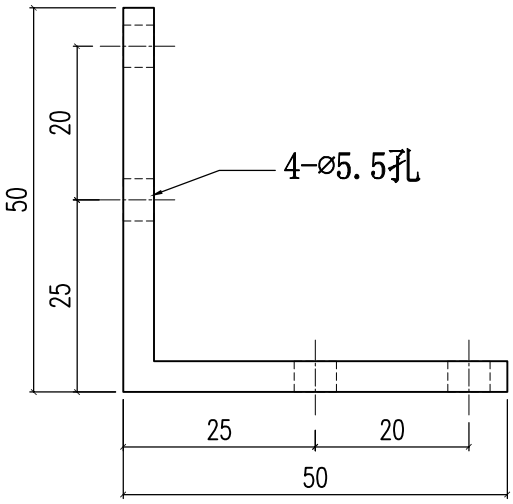

美特鋁質有限公司 MIDI Aluminium Fabricator Ltd.													
					工程號	J858	類別		物料號	-			
					地盘	康城11期	制圖	W.E.X	2022-06-30	圖號	J858-SS-S01		
修改				採用工廠 ✓ 地盤	图纸名称	扇撐加力巴	復核	-	-	數量	-		
日期				材料顏色 -	材料	304#不锈钢	批准	-	-	單件重量	-		(KG)

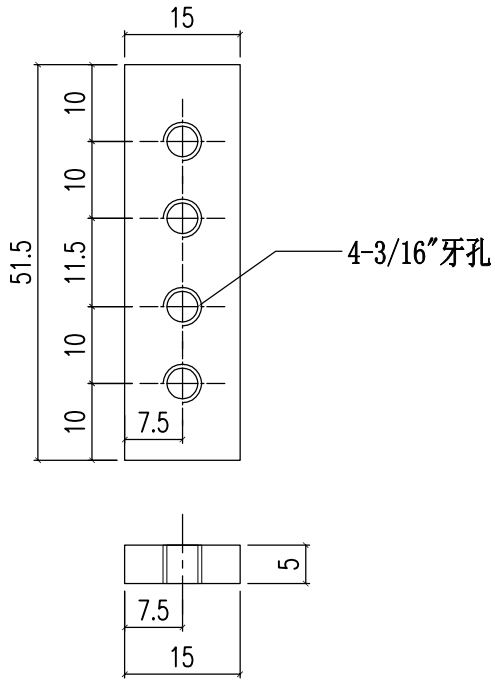

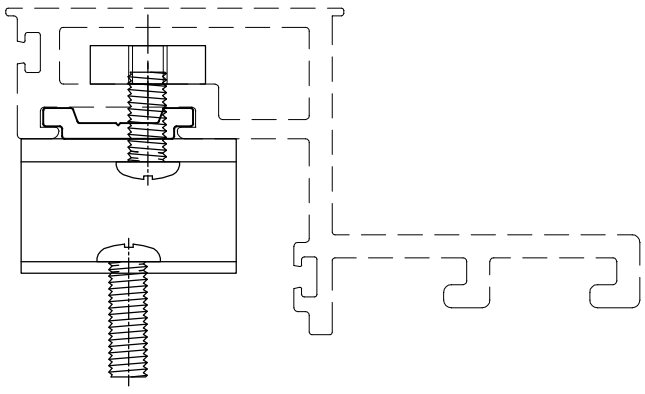

美特鋁質有限公司 MIDI Aluminium Fabricator Ltd.													
						工程號	J858	類別		物料號	-		
						地盘	康城11期	制圖	W.E.X	2022-06-30	圖號	J858-AP-S01	
修改				採用	工廠	✓	地盤	图纸名称	窗玉飞机码	復核	-	-	數量	-	
日期				材料颜色		-		材料	3mm厚铝板	批准	-	-	單件重量	-	(KG)

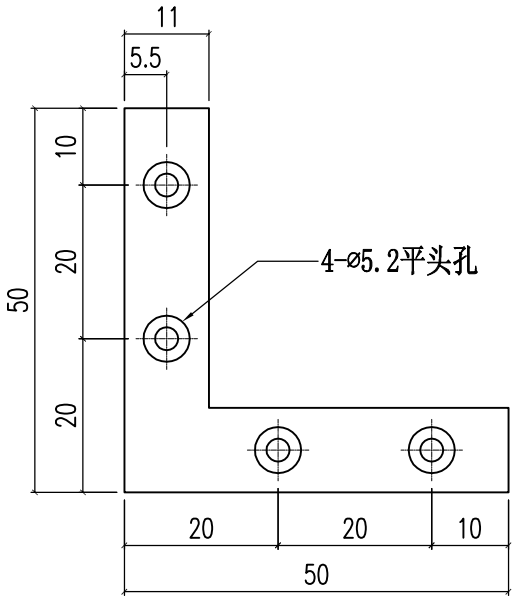

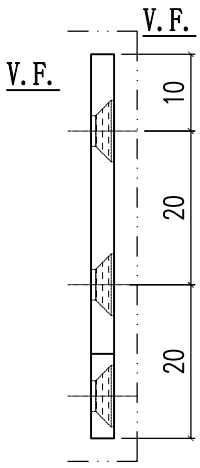

美特鋁質有限公司 MIDI Aluminium Fabricator Ltd.					工程號	J858	類別		物料號	-		
					地盘	康城11期	制圖	W.E.X	2022-09-08	圖號	L065-S01	
修改	1			採用工廠 ✓ 地盤	图纸名称	铝角码	復核	-	-	數量	-	
日期	04/11			材料颜色〈络化〉	材料	16x16x3mm铝角(L065)	批准	-	-	單件重量	-	(KG)

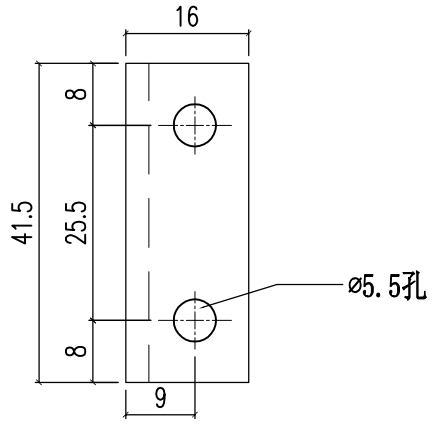

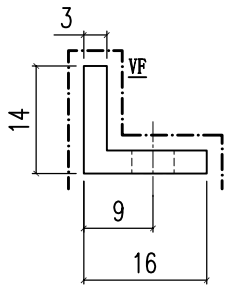

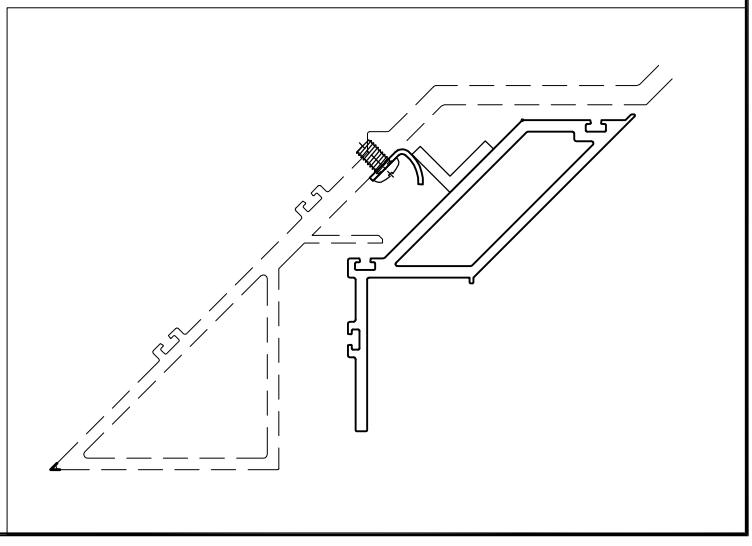

美特鋁質有限公司 MIDI Aluminium Fabricator Ltd.					工程號	J858	類別		物料號	-		
					地盤	康城11期	制圖	W.E.X	2022-07-29	圖號	X86272-01	
修改	1	2	採用工廠 ✓	地盤 -	图纸名称	铝料加工图	復核	-	-	數量	-	
日期	10/11	15/12	材料顏色	香槟金 (ECD3X1009 9S-XF1)	材料	X86272	批准	-	-	單件重量	-	(KG)

修改1改排气孔

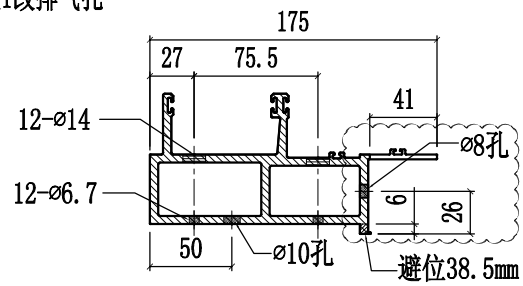

SECTION A-A

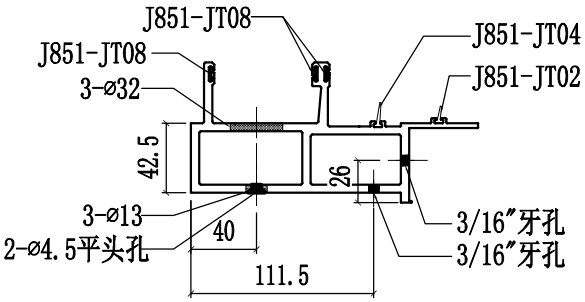

SECTION B-B

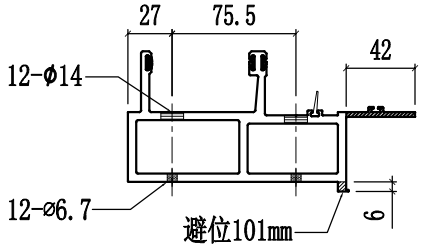

SECTION C-C

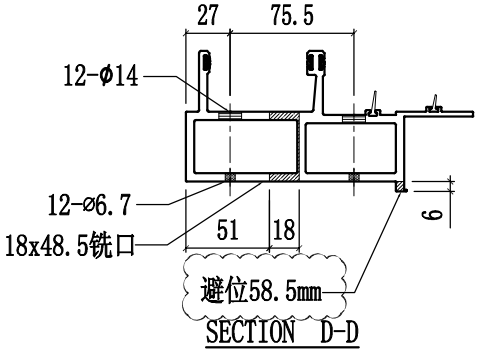

SECTION D-D

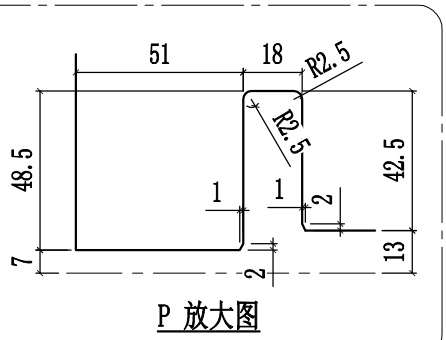

P 放大图

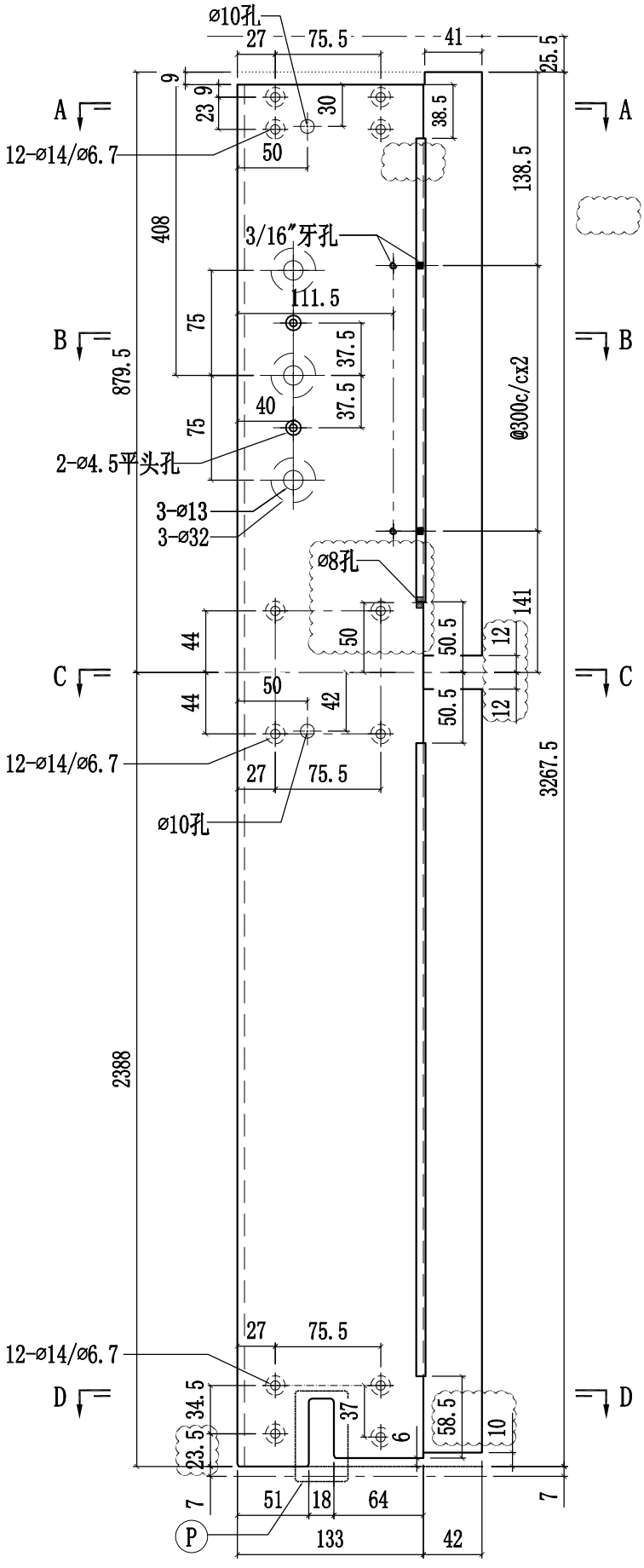

美特鋁質有限公司 MIDI Aluminium Fabricator Ltd.				工程號	J858	類別		物料號	-		
				地盤	康城11期	制圖	W.E.X	2022-07-29	圖號	X86272-04	
修改	1	2	採用工廠 ✓ 地盤 -	图纸名称	铝料加工图	復核	-	-	數量	-	
日期	10/11	15/12	材料顏色 香槟金 (EC03X1009 9S-XF1)	材料	X86272	批准	-	-	單件重量	-	(KG)

修改1改排气孔

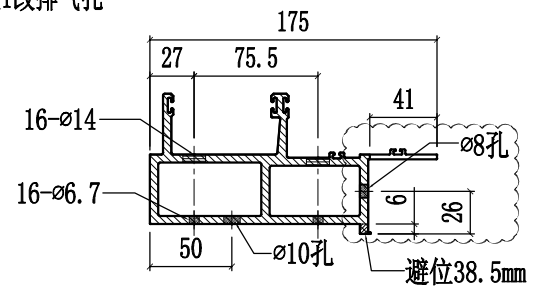

SECTION A-A

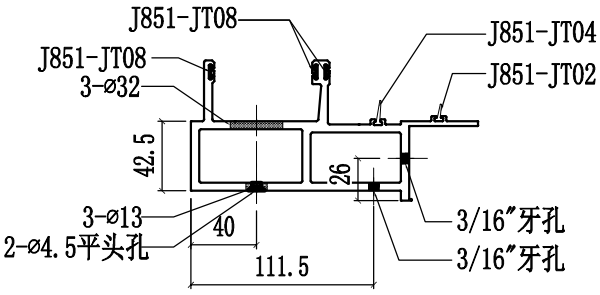

SECTION B-B

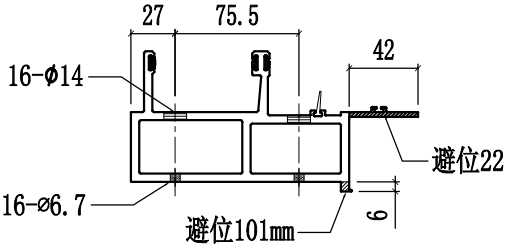

SECTION C-C

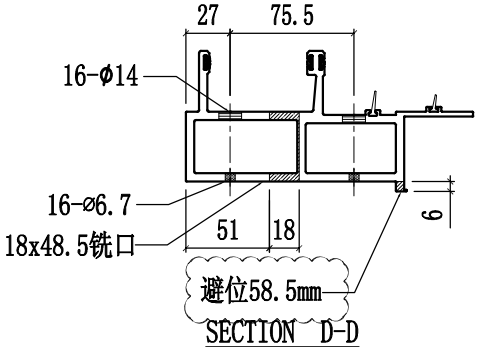

SECTION D-D

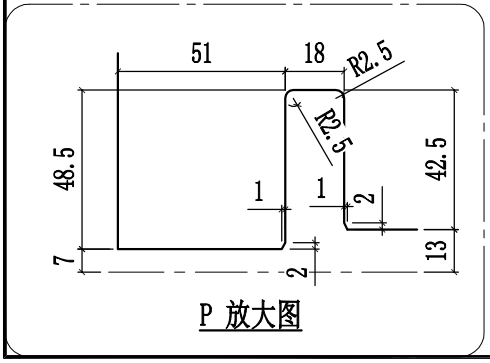

P 放大图

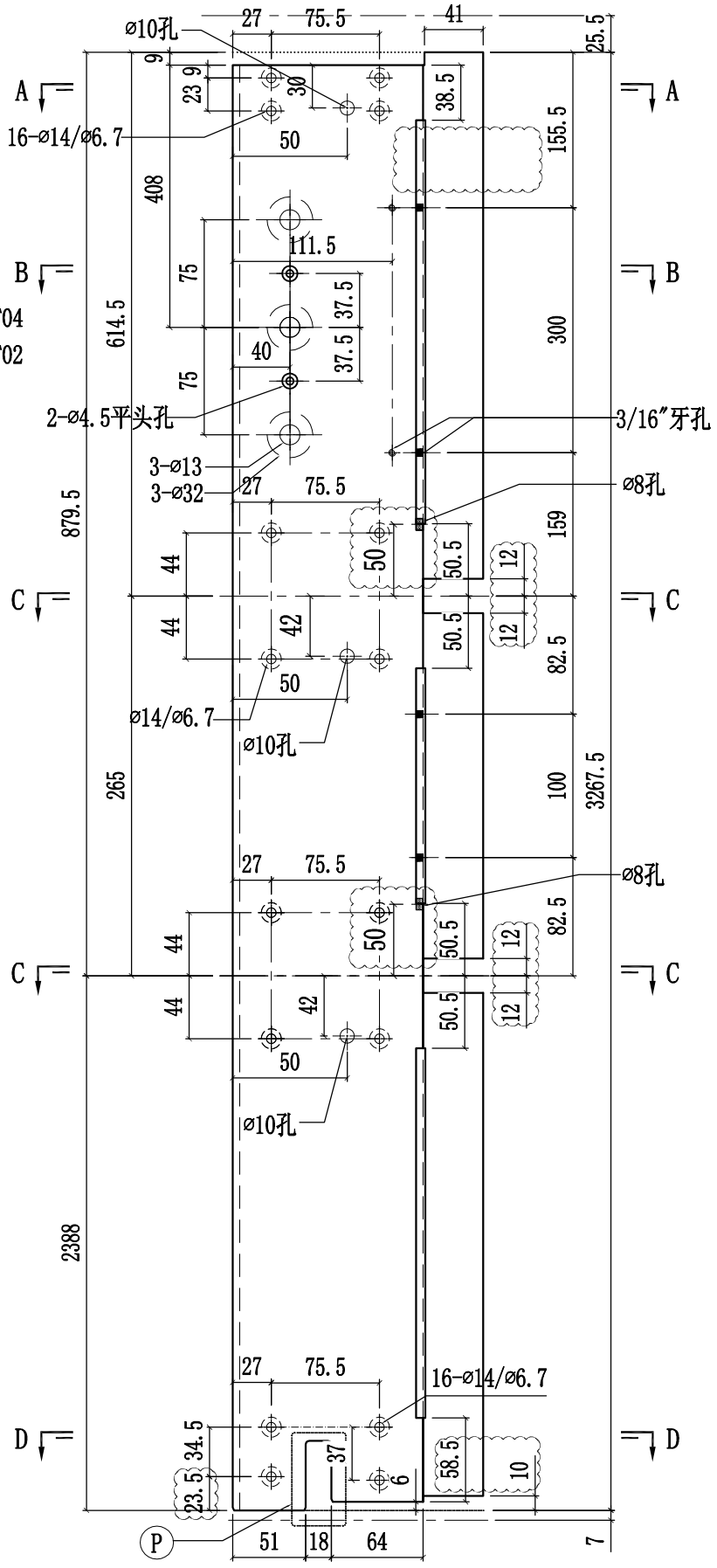

美特鋁質有限公司 MIDI Aluminium Fabricator Ltd.				工程號	J858	類別		物料號	-		
				地盘	康城11期	制圖	W.E.X	2022-07-29	圖號	X86272-05	
修改	1	2	採用工廠 ✓ 地盤	图纸名称	铝料加工图	復核	-	-	數量	-	
日期	10/11	15/12	材料颜色 香槟金 (ECD3X1009 9S-XF1)	材料	X86272	批准	-	-	單件重量	-	(KG)

修改1改排气孔

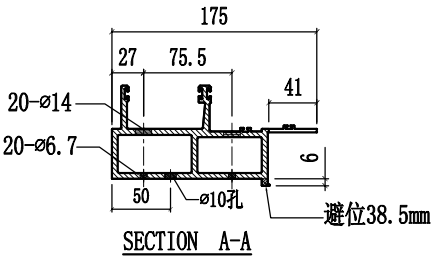

SECTION A-A

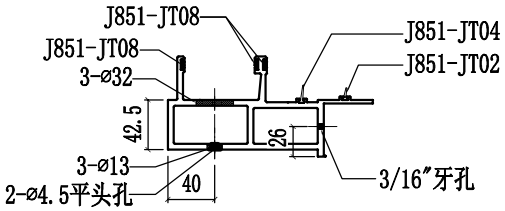

SECTION B-B

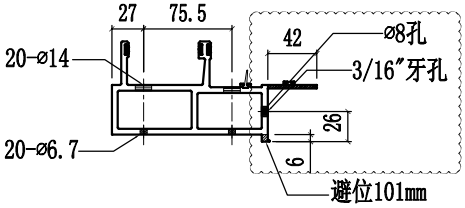

SECTION C-C

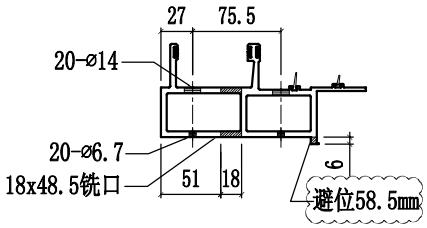

SECTION D-D

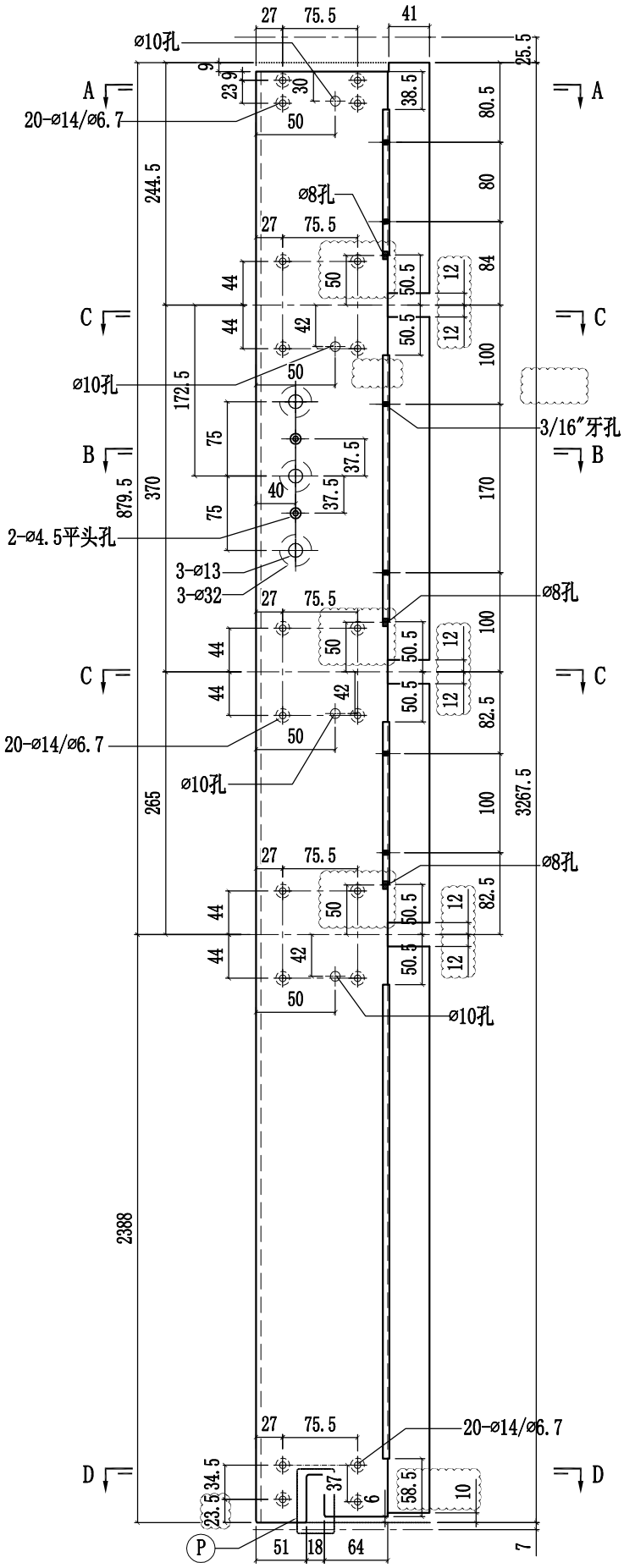

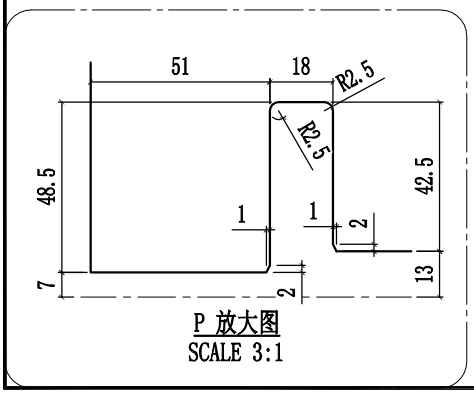

P 放大图
SCALE 3:1

美特鋁質有限公司 MIDI Aluminium Fabricator Ltd.				工程號	J858	類別		物料號	-		
				地盤	康城11期	制圖	W.E.X	2022-07-29	圖號	X86272-06	
修改	1	2	採用工廠 ✓ 地盤 -	图纸名称	铝料加工图	復核	-	-	數量	-	
日期	10/11	15/12	材料颜色 香槟金 (ECD3X1009 9S-XF1)	材料	X86272	批准	-	-	單件重量	-	(KG)

修改1改排气孔

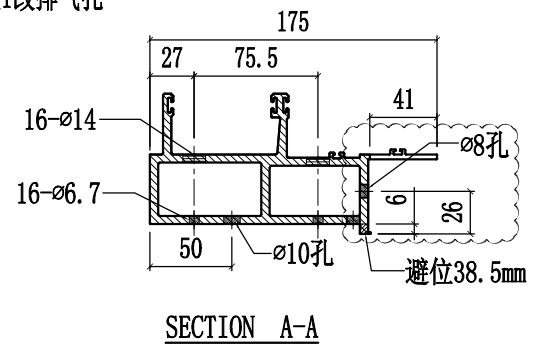

SECTION A-A

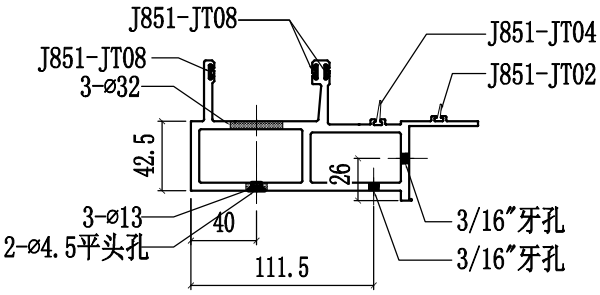

SECTION B-B

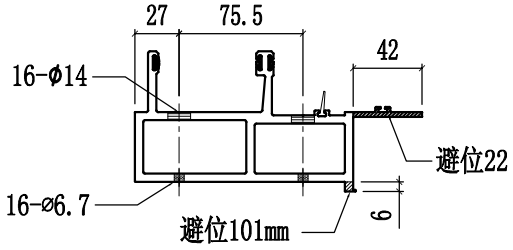

SECTION C-C

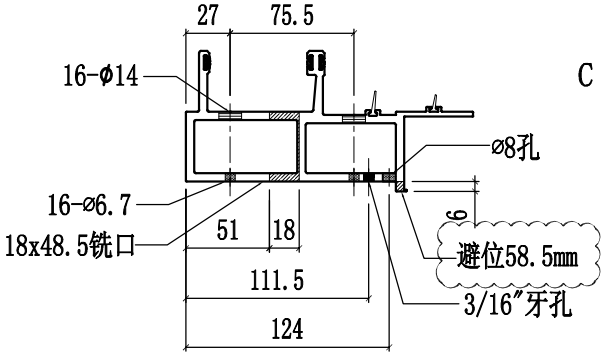

SECTION D-D

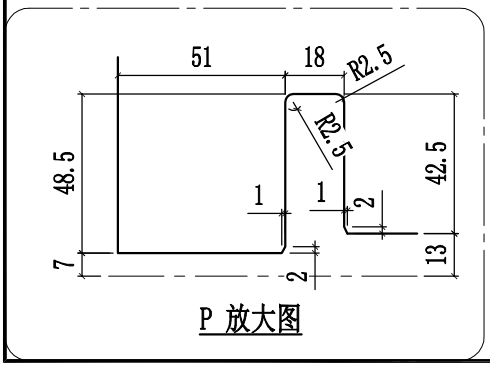

P 放大图

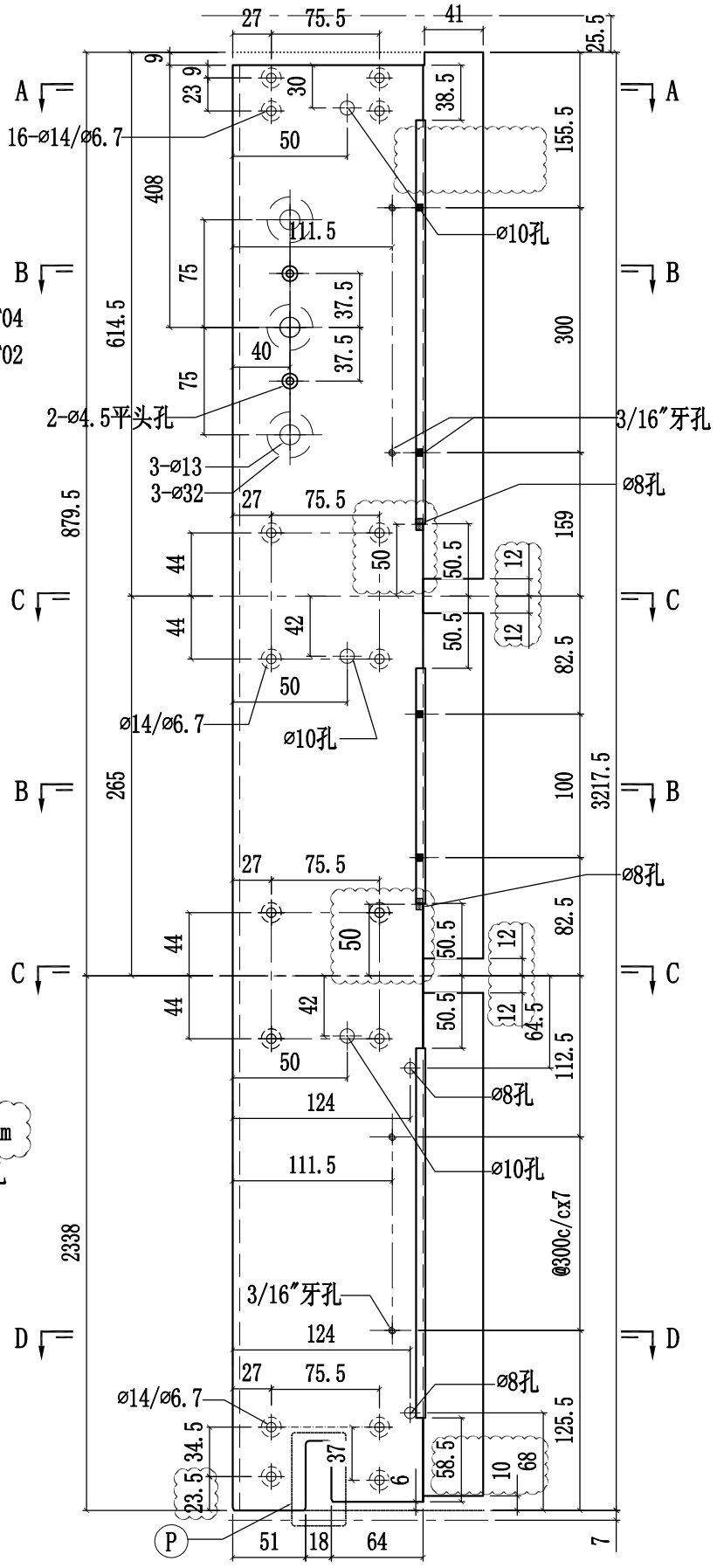

美特鋁質有限公司 MIDI Aluminium Fabricator Ltd.				工程號	J858	類別		物料號	-		
				地盤	康城11期	制圖	W.E.X	2022-07-29	圖號	X86272-07	
修改	1	2	採用工廠 ✓ 地盤	图纸名称	铝料加工图	復核	-	-	數量	-	
日期	10/11	15/12	材料顏色 香槟金 (ECD3X1009 9S-XF1)	材料	X86272	批准	-	-	單件重量	-	(KG)

修改1改排气孔

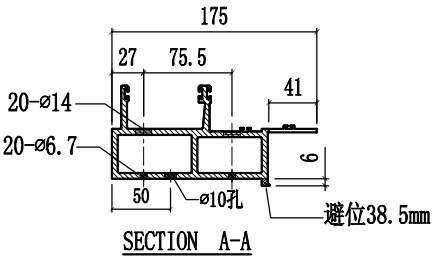

SECTION A-A

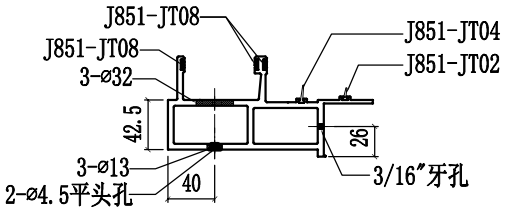

SECTION B-B

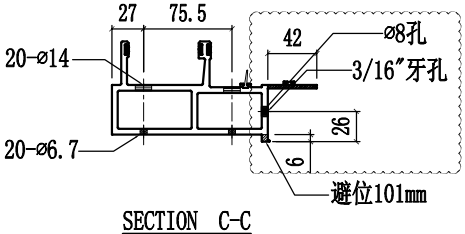

SECTION C-C

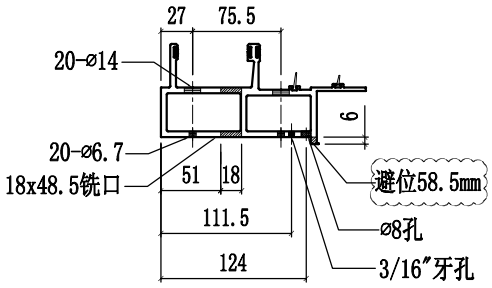

SECTION D-D

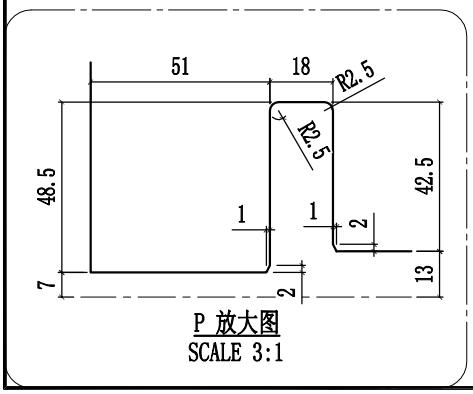

P 放大图
SCALE 3:1

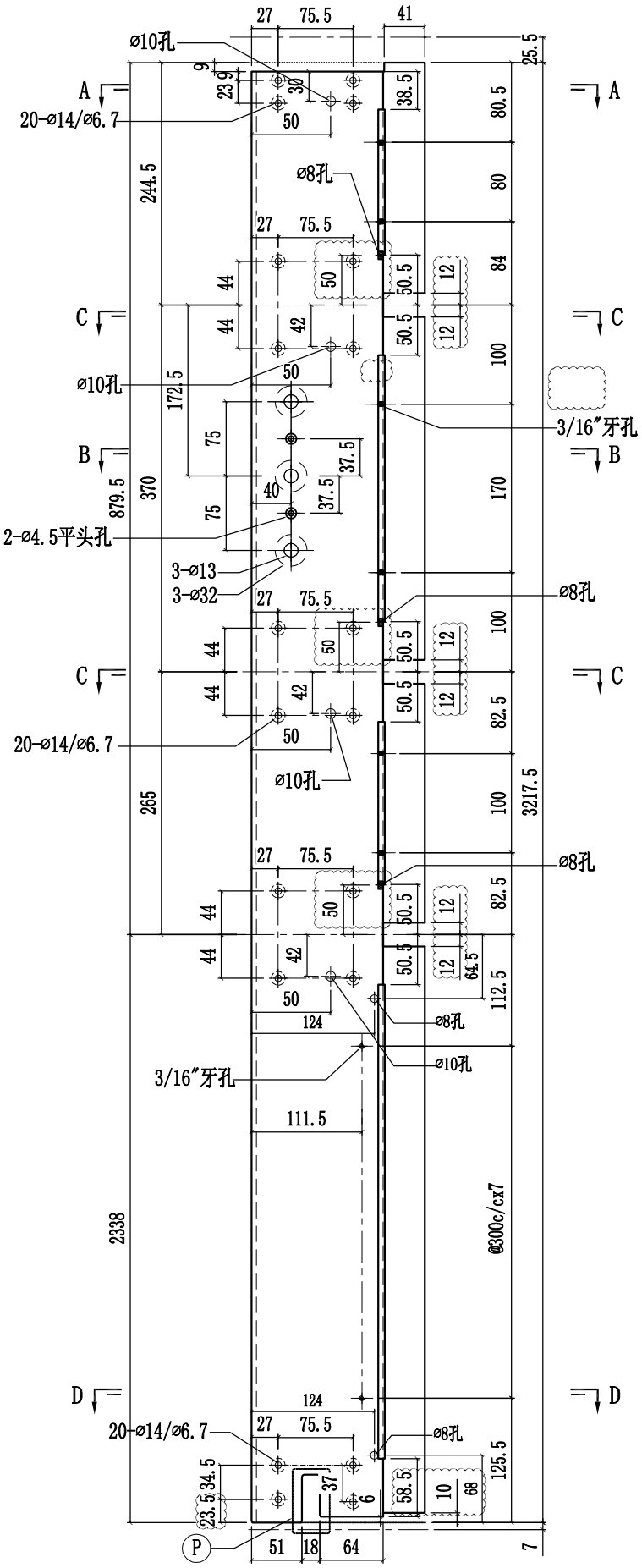

美特鋁質有限公司 MIDI Aluminium Fabricator Ltd.				工程號	J858	類別		物料號	-		
				地盤	康城11期	制圖	W.E.X	2022-07-29	圖號	X86272-08	
修改	1	2	採用工廠 ✓ 地盤 -	图纸名称	铝料加工图	復核	-	-	數量	-	
日期	10/11	15/12	材料顏色 香槟金 (ECD3X1009 9S-XF1)	材料	X86272	批准	-	-	單件重量	-	(KG)

修改1改排气孔

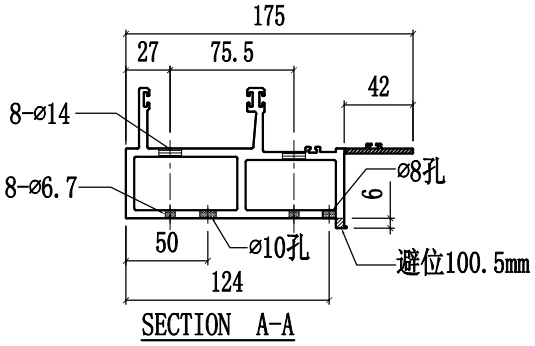

SECTION A-A

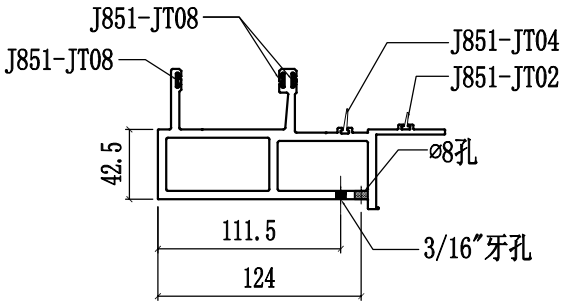

SECTION B-B

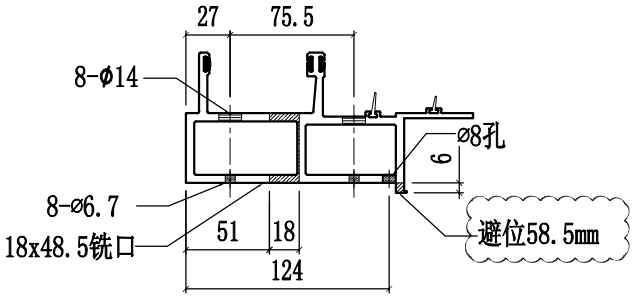

SECTION C-C

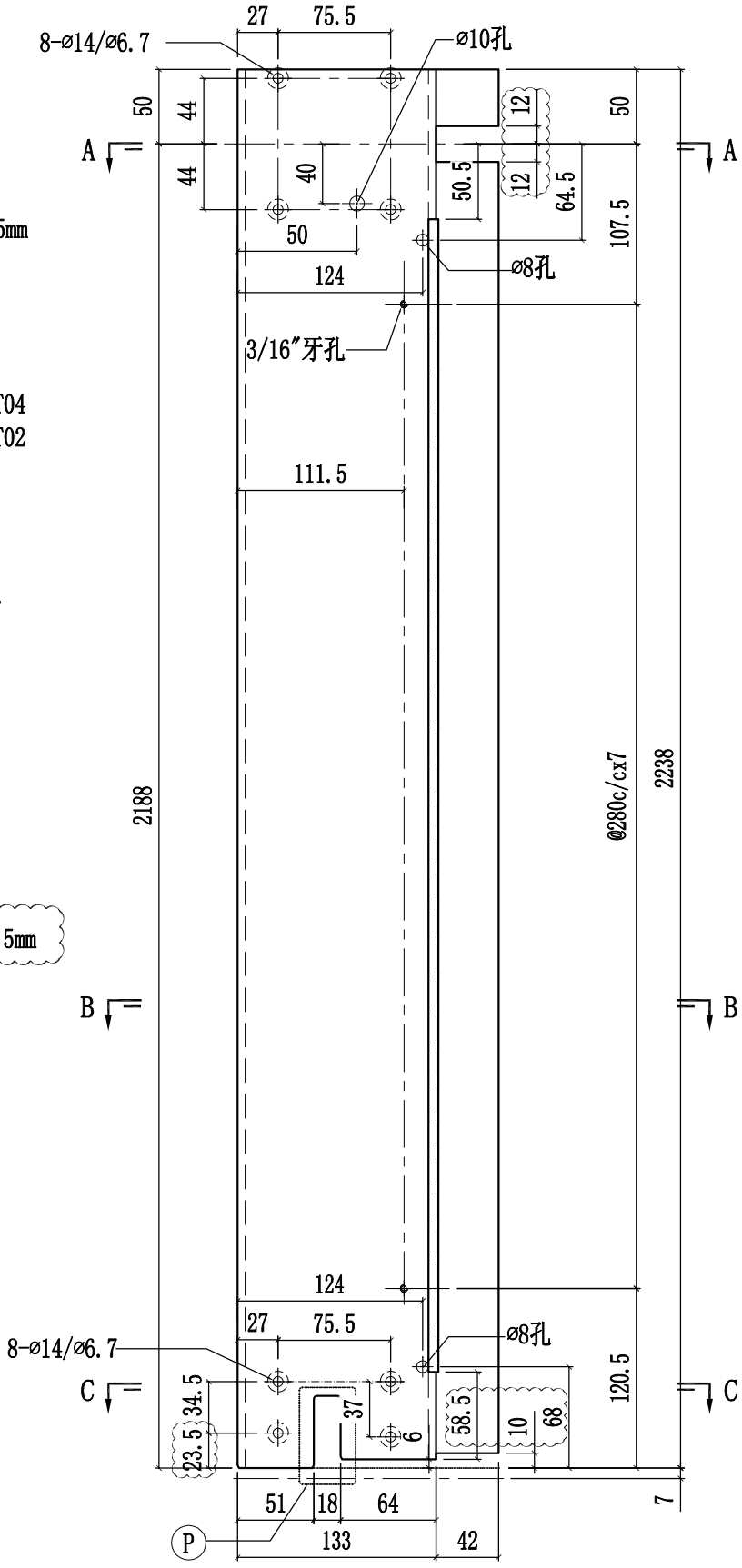

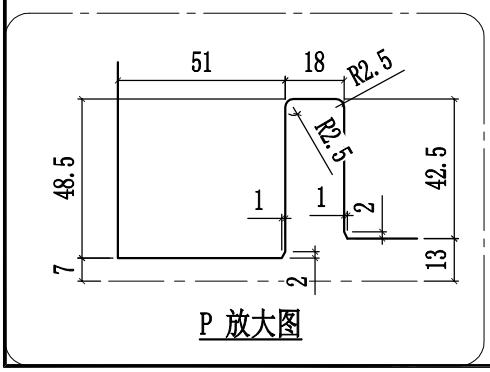

P 放大图

美特鋁質有限公司 MIDI Aluminium Fabricator Ltd.					工程號	J858	類別		物料號	-		
					地盘	康城11期	制圖	W.E.X	2022-07-29	圖號	X86272-09	
修改	1	2	採用工廠 ✓	地盤 -	图纸名称	铝料加工图	復核	-	-	數量	-	
日期	00/11	15/12	材料颜色	香槟金 (ECD3X1009 9S-XF1)	材料	X86272	批准	-	-	單件重量	-	(KG)

修改1改排气孔

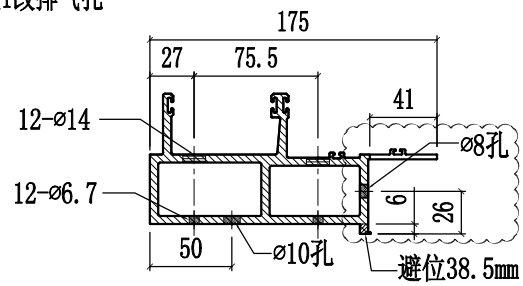

SECTION A-A

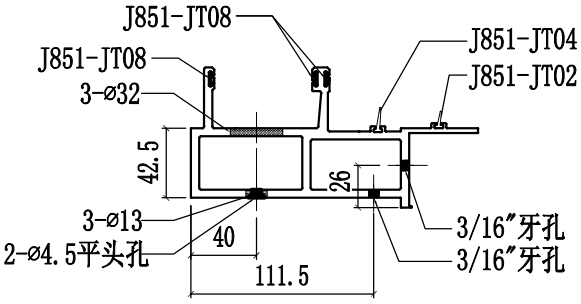

SECTION B-B

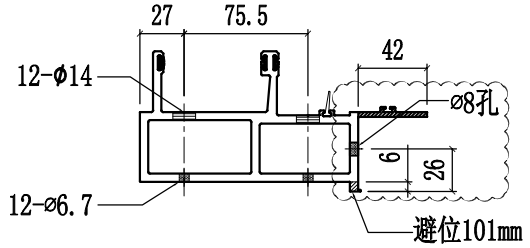

SECTION C-C

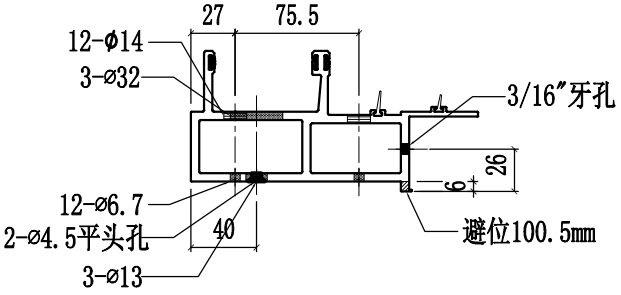

SECTION D-D

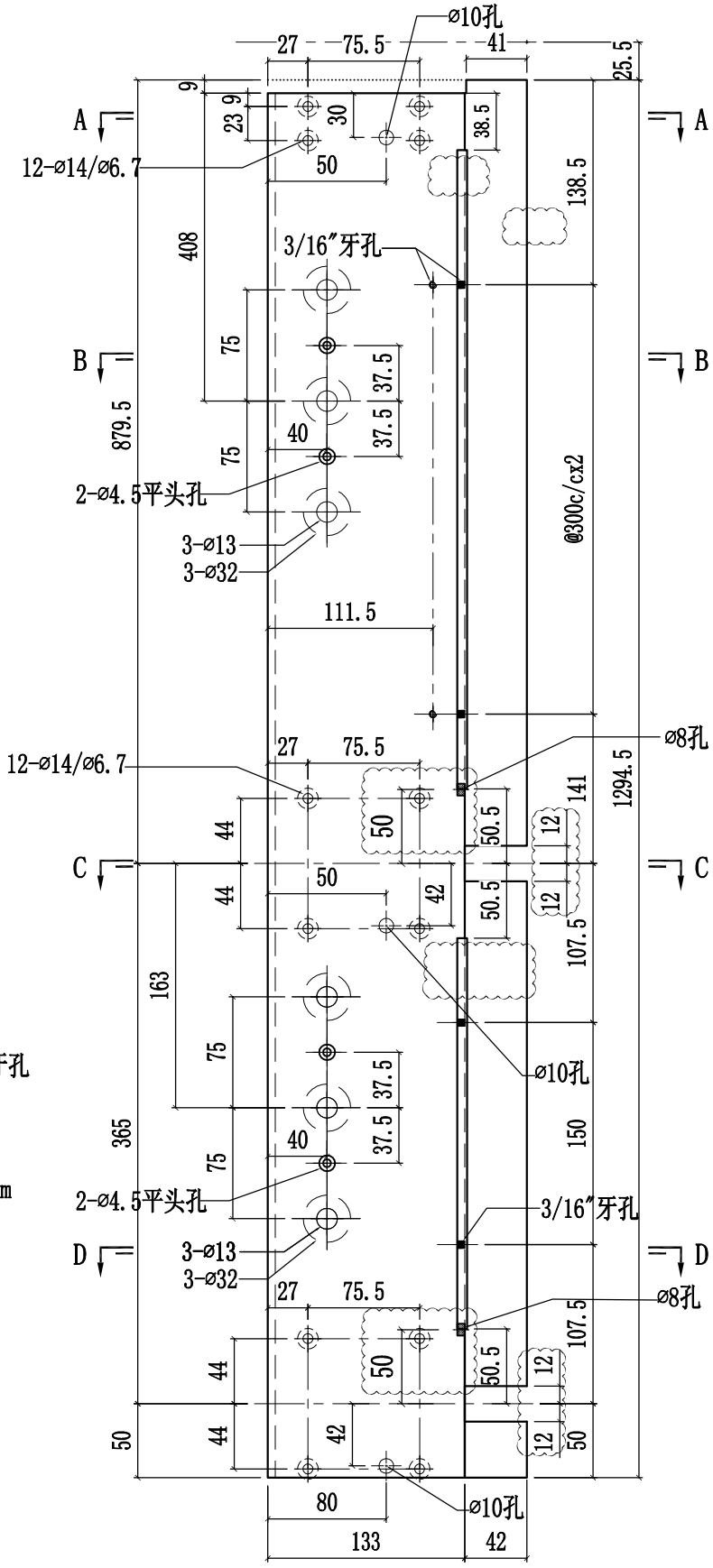

美特鋁質有限公司 MIDI Aluminium Fabricator Ltd.					工程號	J858	類別		物料號	-		
					地盤	康城11期	制圖	W.E.X	2022-07-29	圖號	X86272-10	
修改	1	2	採用工廠 ✓	地盤 -	图纸名称	铝料加工图	復核	-	-	數量	-	
日期	10/11	15/12	材料顏色	香槟金 (ECD3X1009 9S-XF1)	材料	X86272	批准	-	-	單件重量	-	(KG)

修改1改排气孔

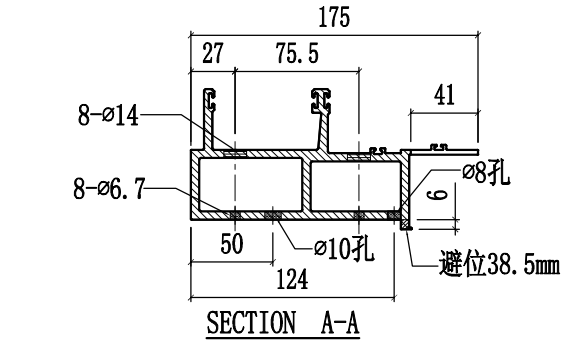

SECTION A-A

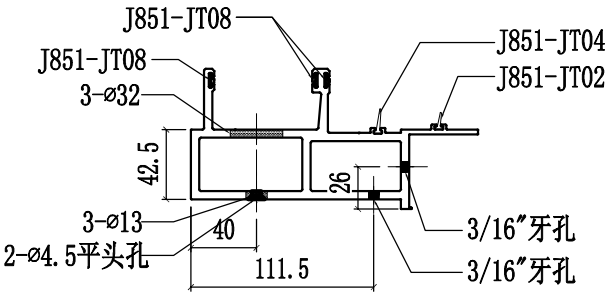

SECTION B-B

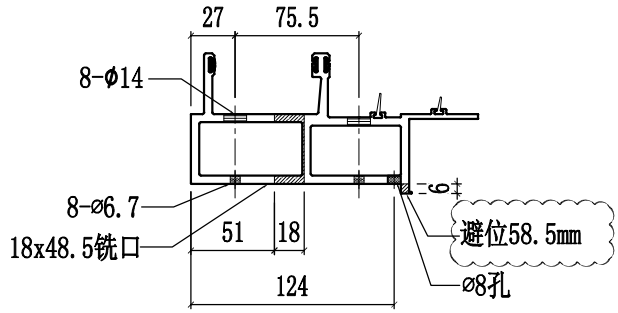

SECTION C-C

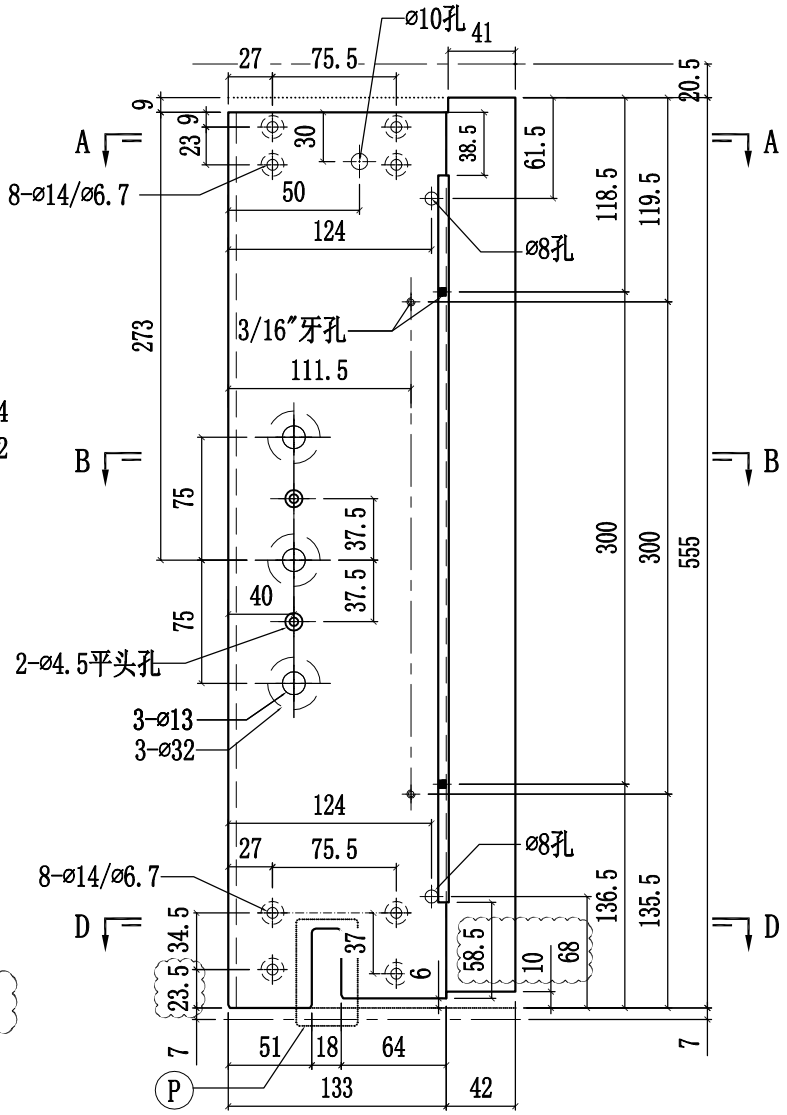

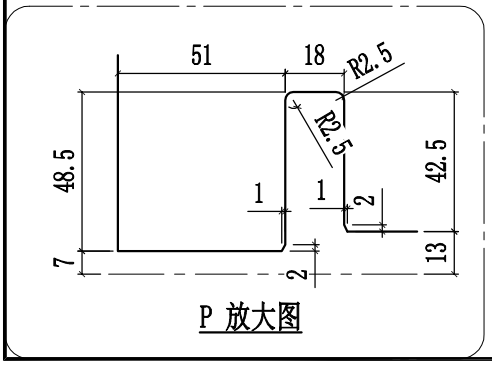

P 放大图

美特鋁質有限公司 MIDI Aluminium Fabricator Ltd.				工程號	J858	類別		物料號	-		
				地盤	康城11期	制圖	W.E.X	2022-07-29	圖號	X86272-11	
修改	1	2	採用工廠 ✓ 地盤 -	图纸名称	铝料加工图	復核	-	-	數量	-	
日期	10/11	15/12	材料顏色 香槟金 (ECD3X1009 9S-XF1)	材料	X86272	批准	-	-	單件重量	-	(KG)

修改1改排气孔

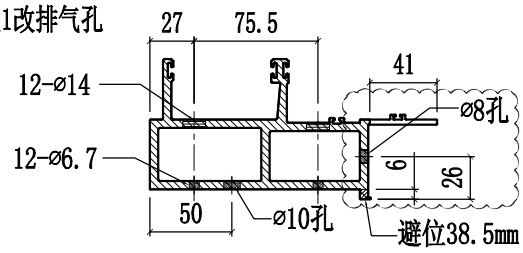

SECTION A-A

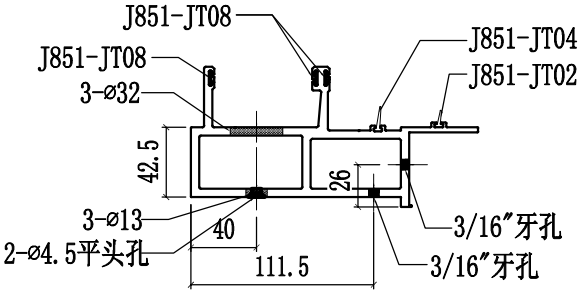

SECTION B-B

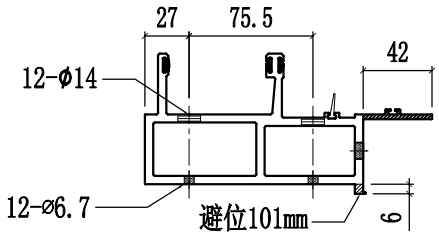

SECTION C-C

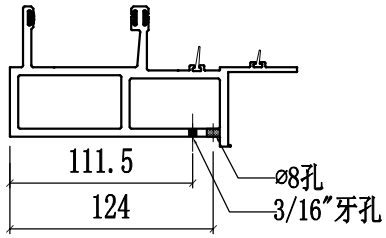

SECTION D-D

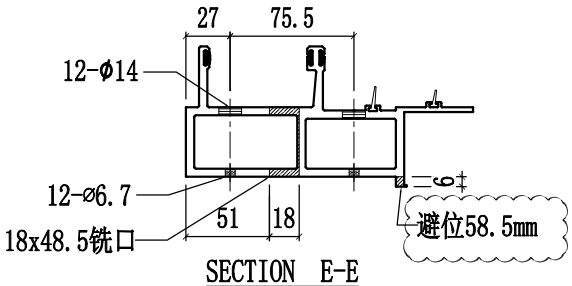

SECTION E-E

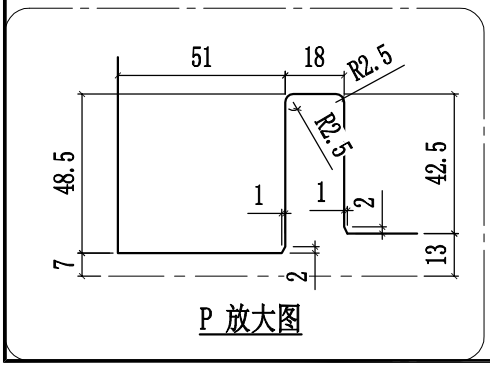

P 放大图

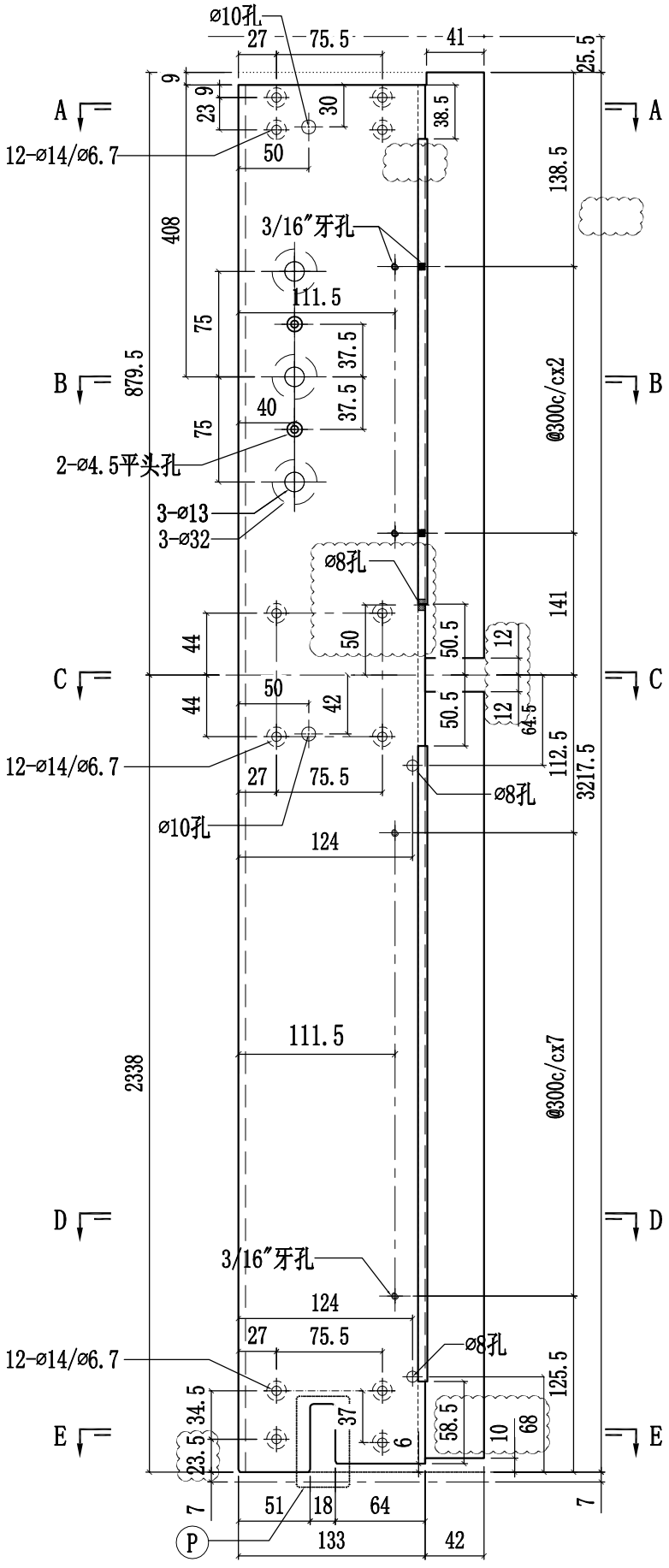

美特鋁質有限公司 MIDI Aluminium Fabricator Ltd.					工程號	J858	類別		物料號	-		
					地盘	康城11期	制圖	W.E.X	2022-07-29	圖號	X86273-01	
修改	1	2	採用工廠 ✓	地盘 -	图纸名称	铝料加工图	復核	-	-	數量	-	
日期	10/11	15/12	材料颜色	香槟金 (ECD3X1009 9S-XF1)	材料	X86273	批准	-	-	單件重量	-	(KG)

修改1改排气孔

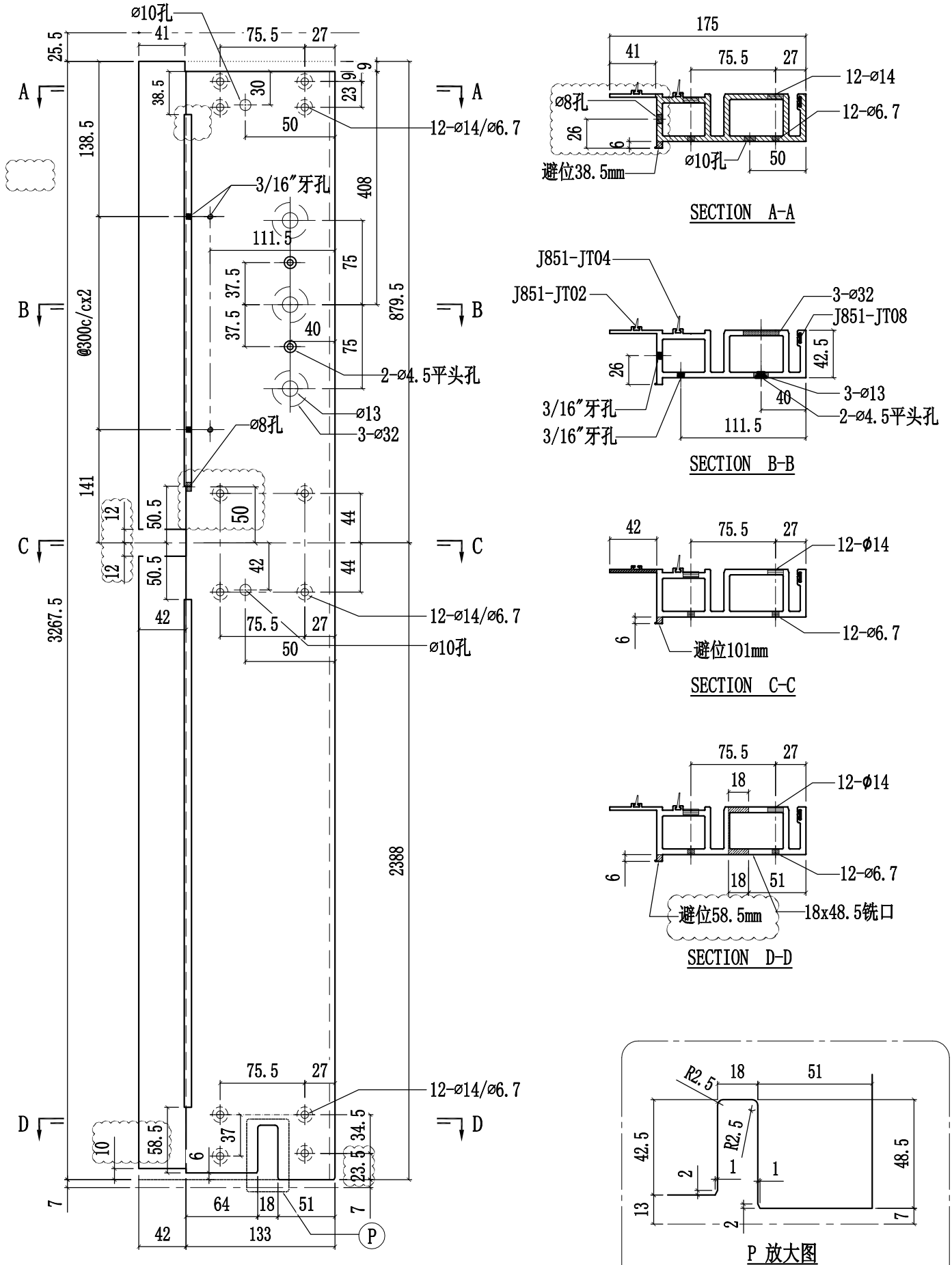

美特鋁質有限公司 MIDI Aluminium Fabricator Ltd.											
修改	1	2		採用	工廠	✓	地盤	-	工程號	J858	類別		物料號	-		
日期	10/11	15/12		材料顏色	香槟金 (ECD3X1009 9S-XF1)				地盘	康城11期	制圖	W.E.X	2022-07-29	圖號	X86273-02
									图纸名称	铝料加工图	復核	-	-	數量	-
									材料	X86273	批准	-	-	單件重量	- (KG)

修改1改排气孔

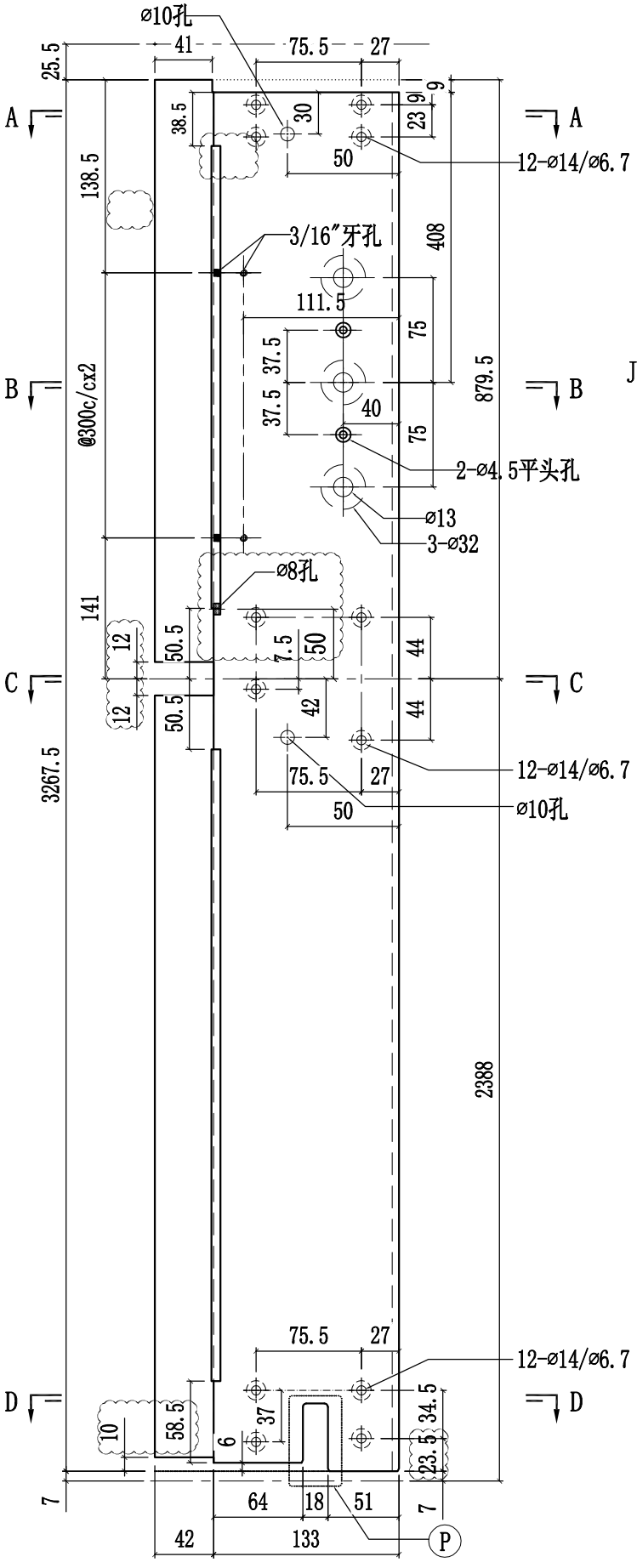

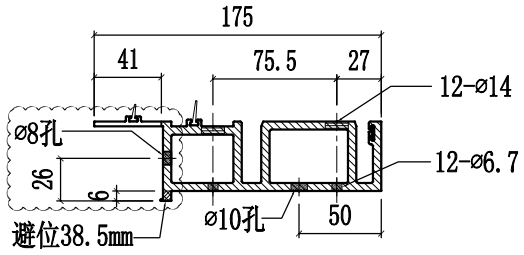

SECTION A-A

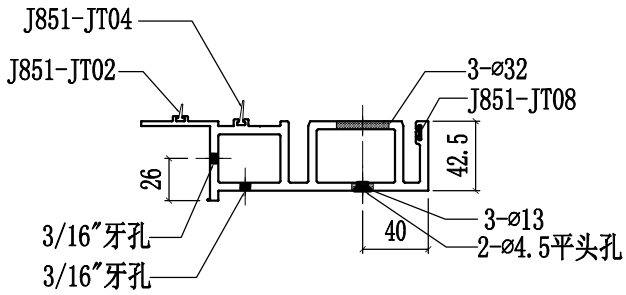

SECTION B-B

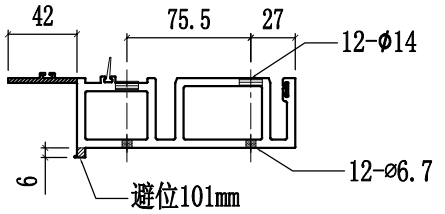

SECTION C-C

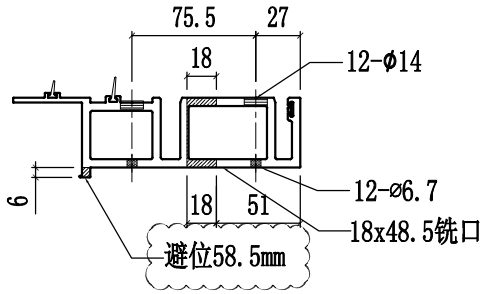

SECTION D-D

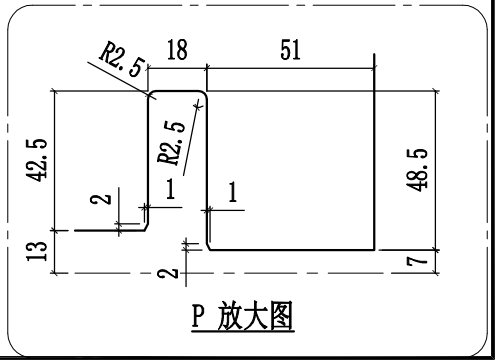

P 放大图

美特鋁質有限公司 MIDI Aluminium Fabricator Ltd.					工程號	J858	類別		物料號	-		
					地盘	康城11期	制圖	W.E.X	2022-07-29	圖號	X86273-06	
修改	1	2	採用	工廠 ✓ 地盤 -	图纸名称	铝料加工图	復核	-	-	數量	-	
日期	10/11	15/12	材料顏色	香槟金 (ECD3X1009 9S-XF1)	材料	X86273	批准	-	-	單件重量	-	(KG)

修改1改排气孔及扣码M4牙

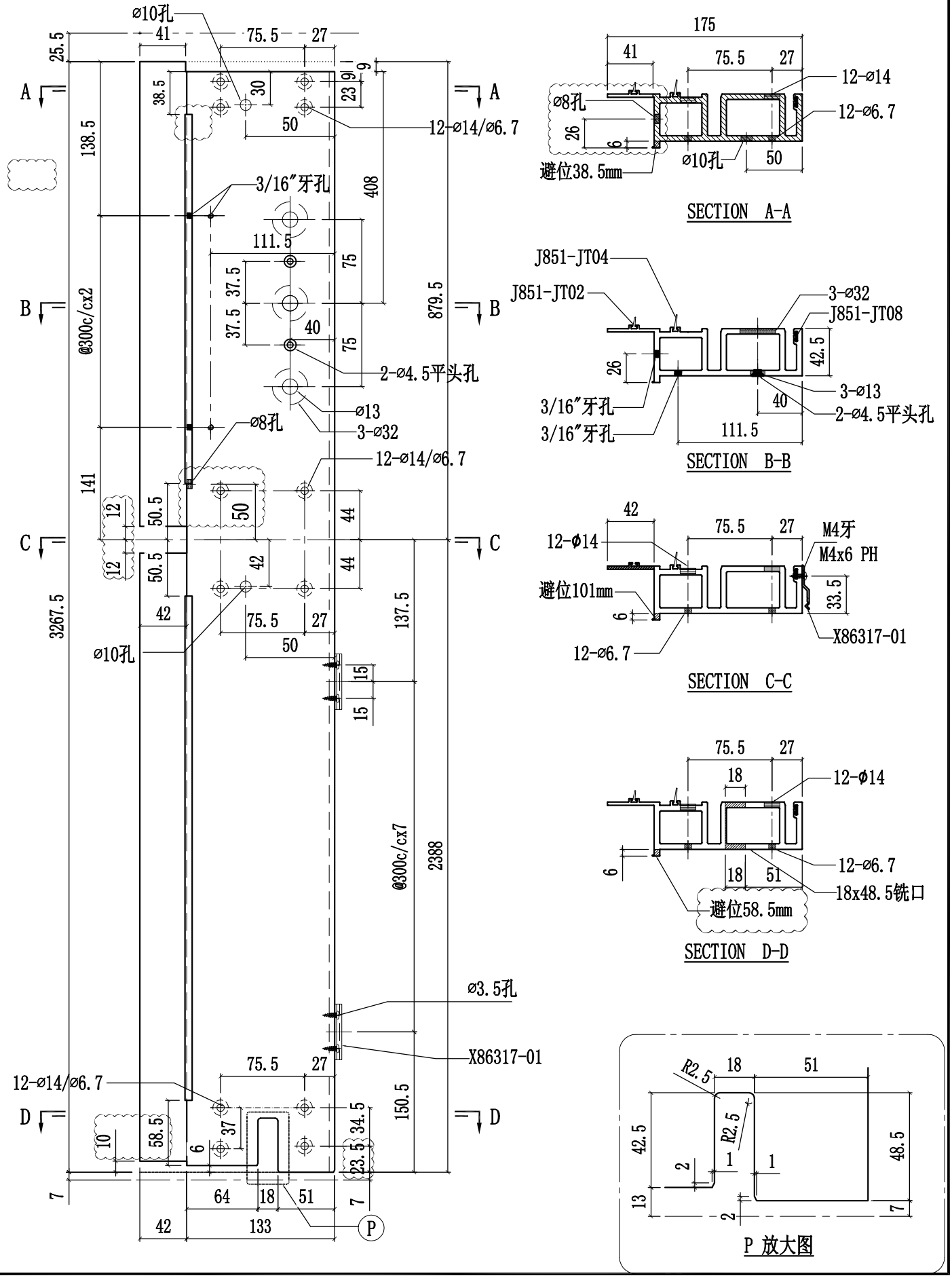

SECTION A-A

SECTION B-B

SECTION C-C

SECTION D-D

P 放大图

美特鋁質有限公司 MIDI Aluminium Fabricator Ltd.				工程號	J858	類別		物料號	-		
				地盤	康城11期	制圖	W.E.X	2022-07-29	圖號	X86273-07	
修改	1	2	採用工廠 ✓ 地盤 -	图纸名称	铝料加工图	復核	-	-	數量	-	
日期	10/11	15/12	材料顏色 香槟金 (ECD3X1009 9S-XF1)	材料	X86273	批准	-	-	單件重量	-	(KG)

修改1改排气孔

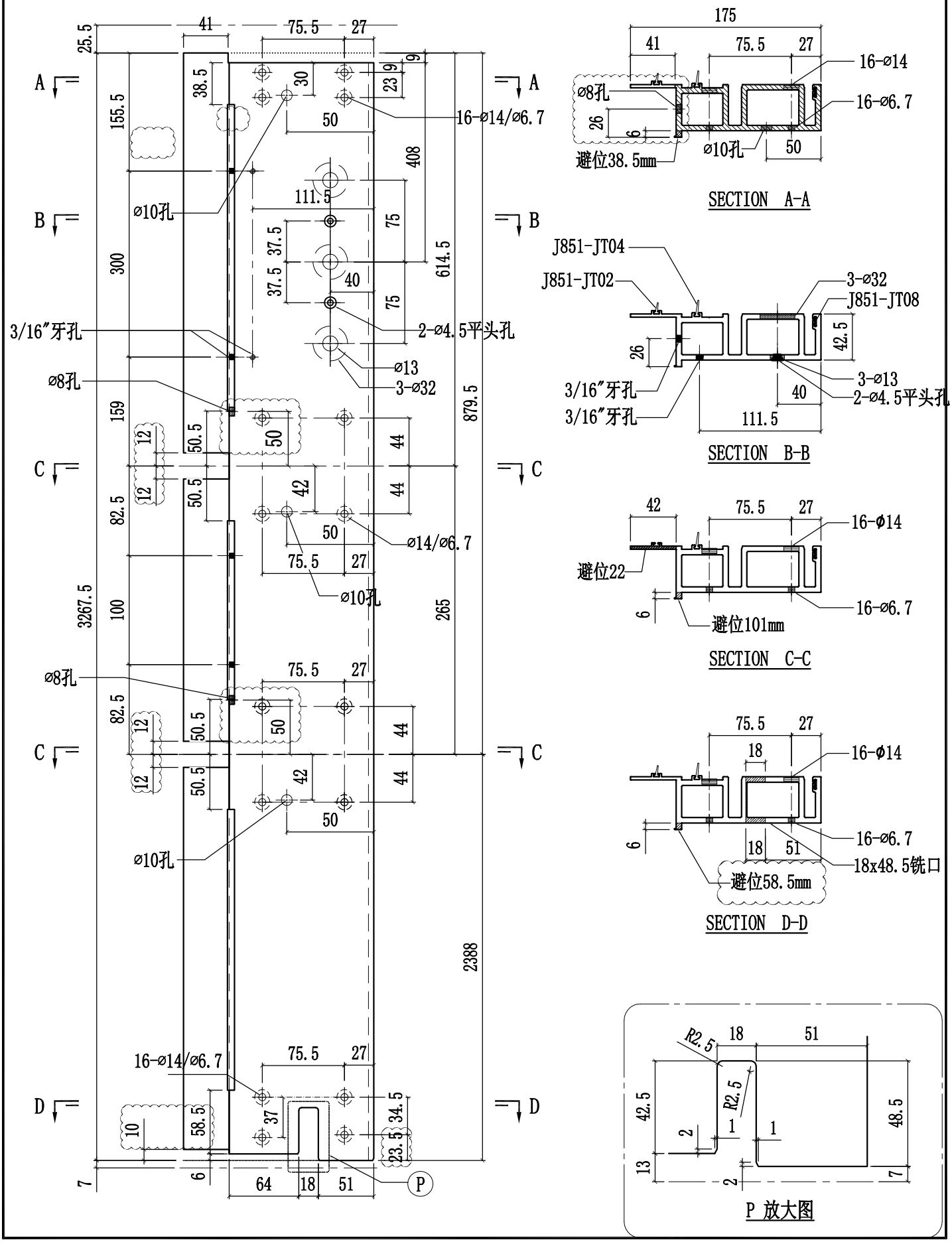

美特鋁質有限公司 MIDI Aluminium Fabricator Ltd.				工程號	J858	類別		物料號	-		
				地盤	康城11期	制圖	W.E.X	2022-07-29	圖號	X86273-08	
修改	1	2	採用工廠 ✓ 地盤 -	图纸名称	铝料加工图	復核	-	-	數量	-	
日期	10/11	15/12	材料顏色 香槟金 (ECD3X1009 9S-XF1)	材料	X86273	批准	-	-	單件重量	-	(KG)

修改1改排气孔及扣码M4牙

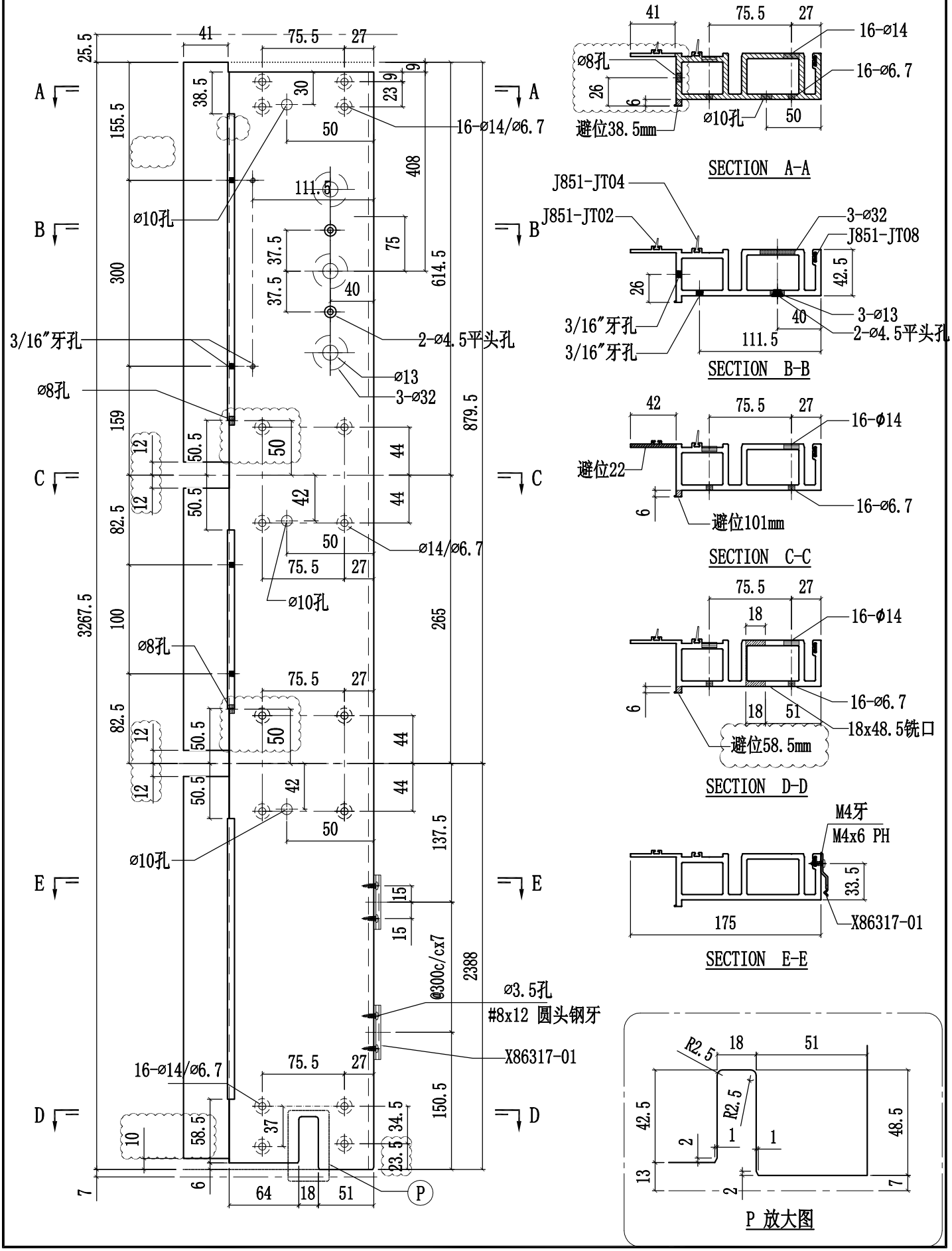

SECTION A-A

SECTION B-B

SECTION C-C

SECTION D-D

SECTION E-E

P 放大图

美特鋁質有限公司 MIDI Aluminium Fabricator Ltd.				工程號	J858	類別		物料號	-		
				地盤	康城11期	制圖	W.E.X	2022-07-29	圖號	X86273-09	
修改	1	2	採用工廠 ✓ 地盤	图纸名称	铝料加工图	復核	-	-	數量	-	
日期	10/11	15/12	材料顏色 香槟金 (ECD3X1009 9S-XF1)	材料	X86273	批准	-	-	單件重量	-	(KG)

修改1改排气孔及扣码M4牙

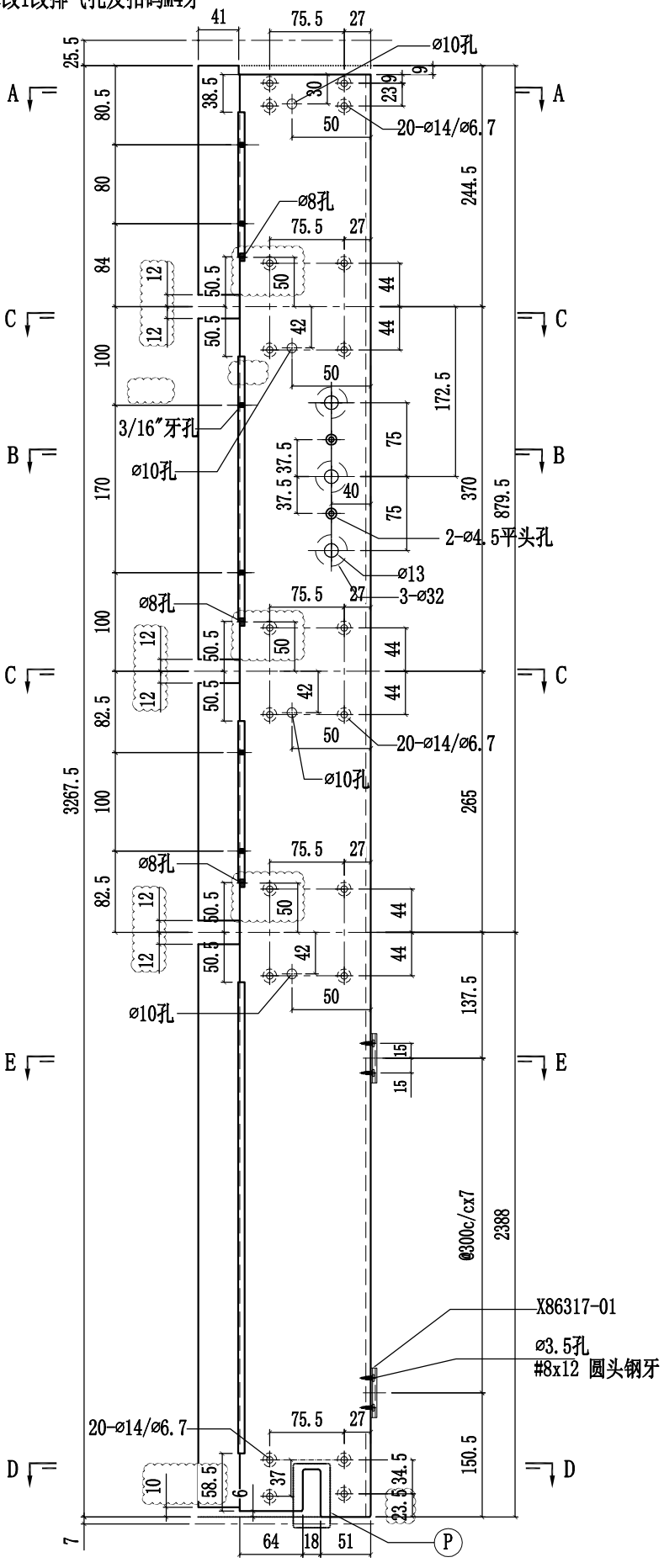

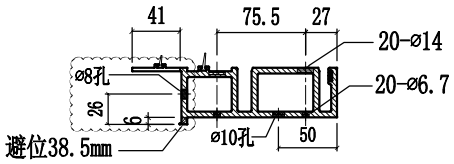

SECTION A-A

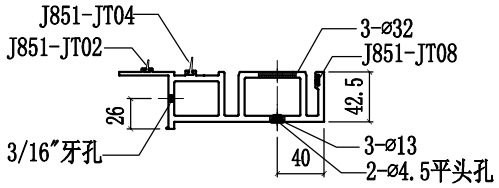

SECTION B-B

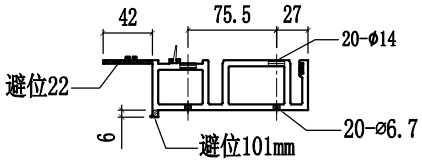

SECTION C-C

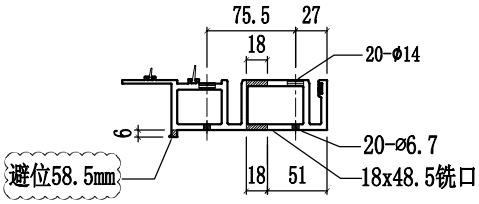

SECTION D-D

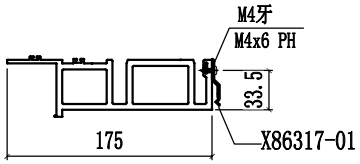

SECTION E-E

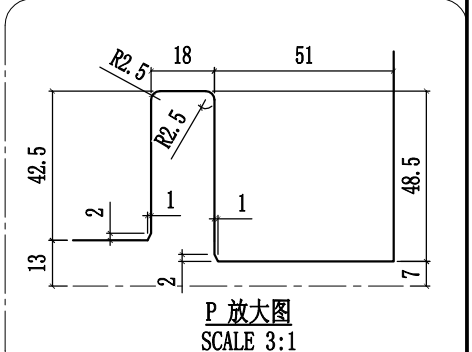

P 放大图
SCALE 3:1

美特鋁質有限公司 MIDI Aluminium Fabricator Ltd.				工程號	J858	類別		物料號	-		
				地盤	康城11期	制圖	W.E.X	2022-07-29	圖號	X86273-10	
修改	1	2	採用工廠 ✓ 地盤	图纸名称	铝料加工图	復核	-	-	數量	-	
日期	10/11	15/12	材料顏色 香槟金 (ECD3X1009 9S-XF1)	材料	X86273	批准	-	-	單件重量	-	(KG)

修改1改排气孔

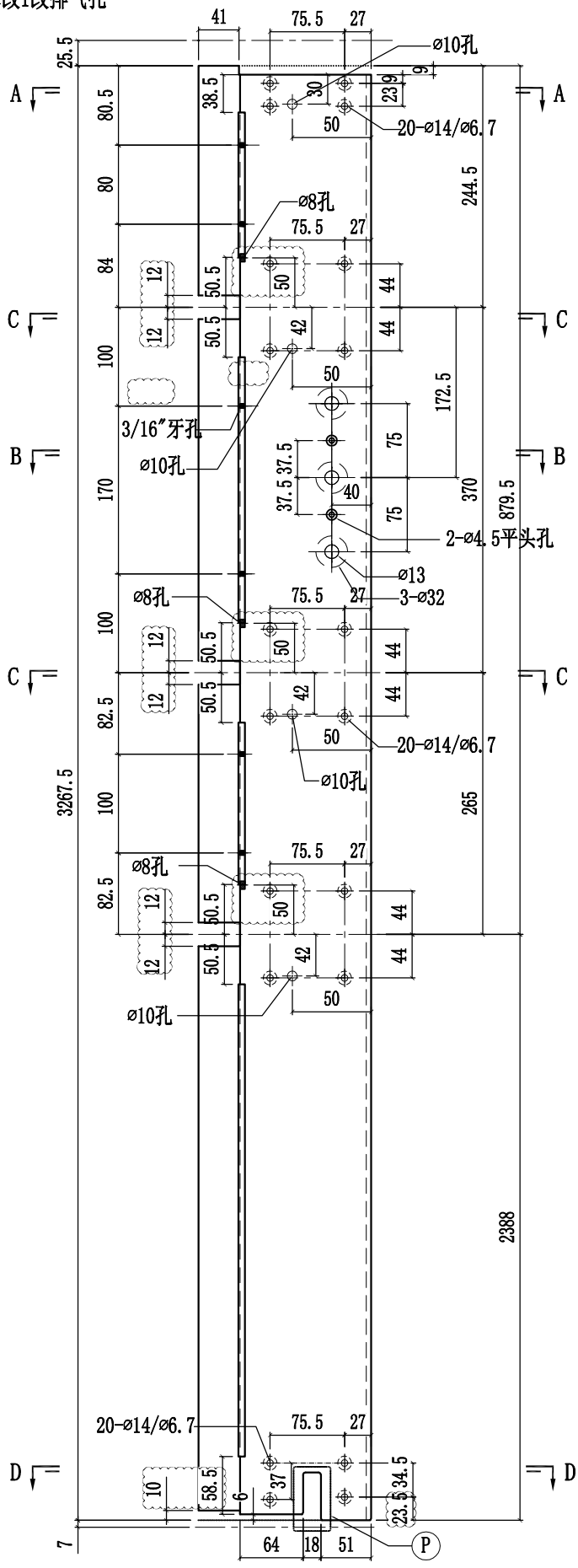

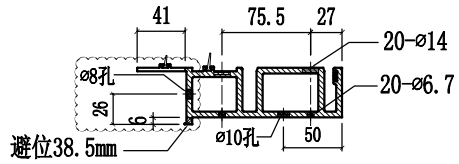

SECTION A-A

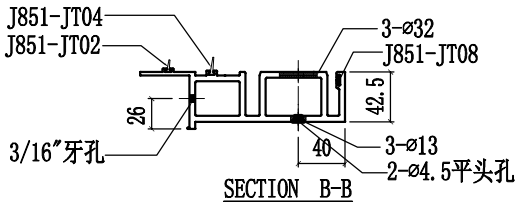

SECTION B-B

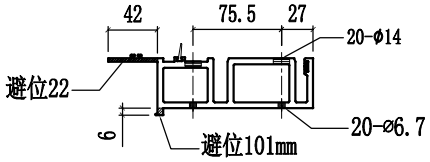

SECTION C-C

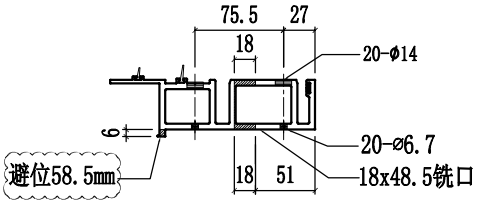

SECTION D-D

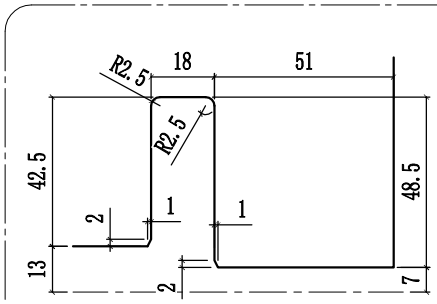

P 放大图
SCALE 3:1

美特鋁質有限公司 MIDI Aluminium Fabricator Ltd.				工程號	J858	類別		物料號	-		
				地盤	康城11期	制圖	W.E.X	2022-07-29	圖號	X86273-11	
修改	1	2	採用工廠 ✓ 地盤 -	图纸名称	铝料加工图	復核	-	-	數量	-	
日期	10/11	15/12	材料顏色 香槟金 (ECD3X1009 9S-XF1)	材料	X86273	批准	-	-	單件重量	-	(KG)

修改1改排气孔

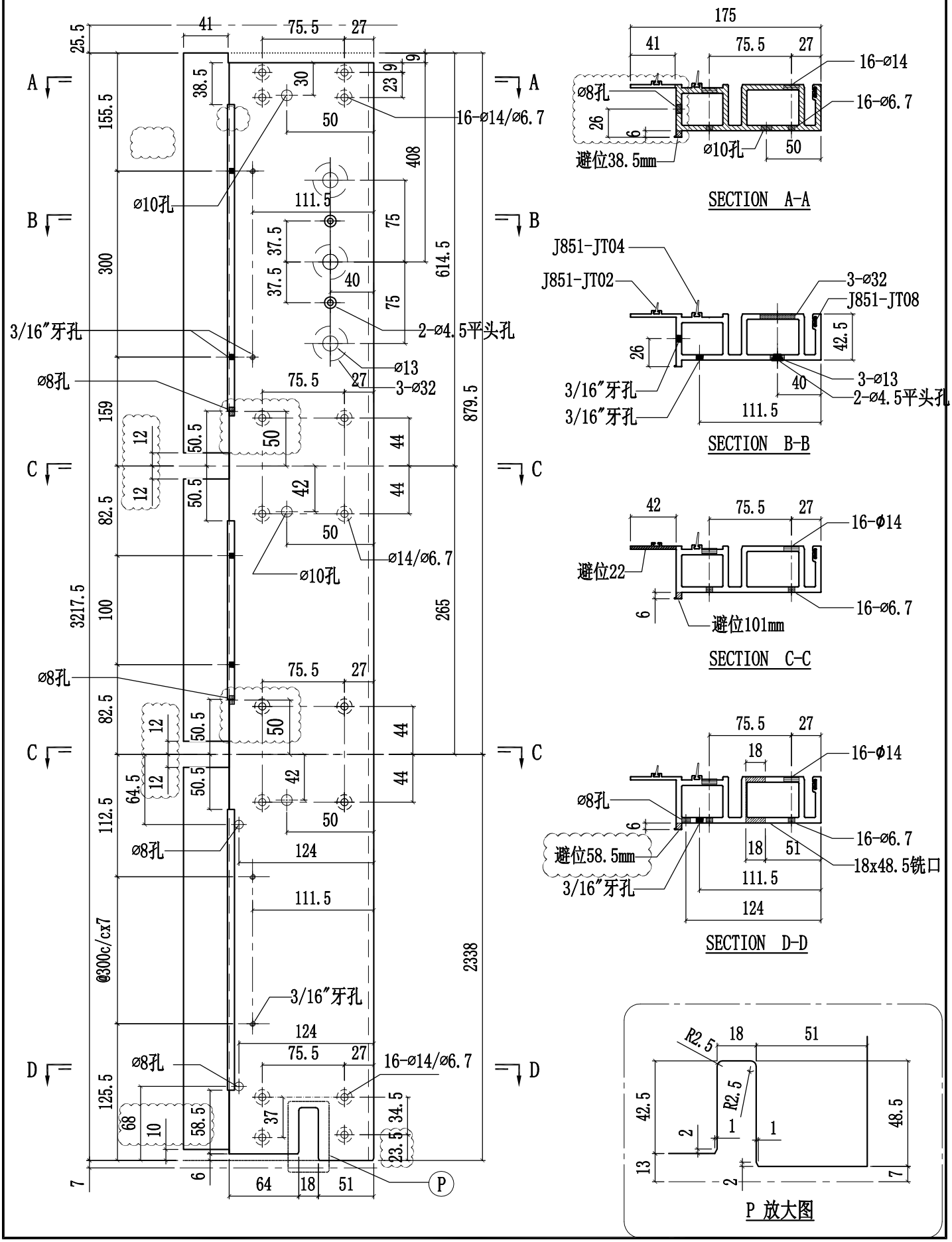

美特鋁質有限公司 MIDI Aluminium Fabricator Ltd.				工程號	J858	類別		物料號	-		
				地盤	康城11期	制圖	W.E.X	2022-07-29	圖號	X86273-12	
修改	1	2	採用工廠 ✓ 地盤	图纸名称	铝料加工图	復核	-	-	數量	-	
日期	10/11	15/12	材料顏色 香槟金 (ECD3X1009 9S-XF1)	材料	X86273	批准	-	-	單件重量	-	(KG)

修改1改排气孔

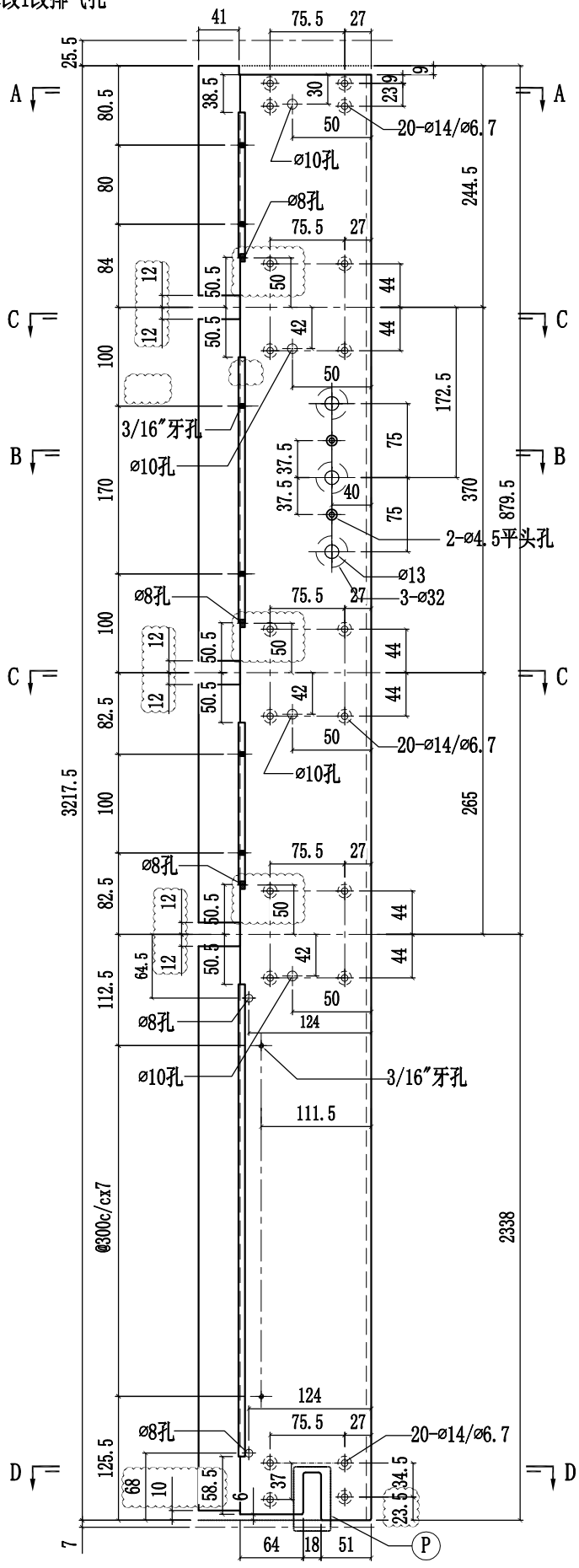

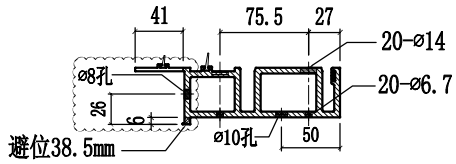

SECTION A-A

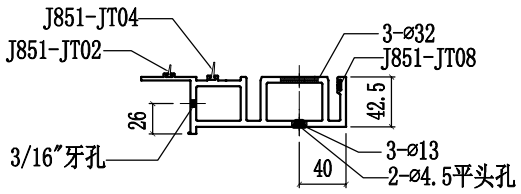

SECTION B-B

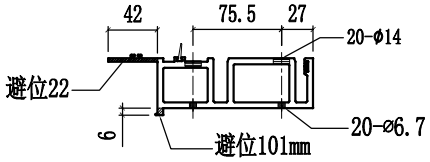

SECTION C-C

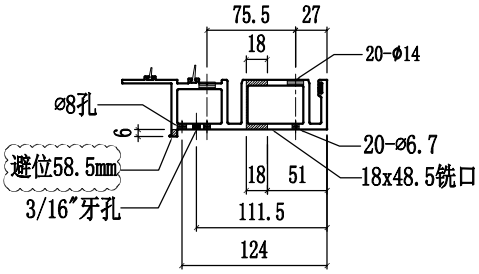

SECTION D-D

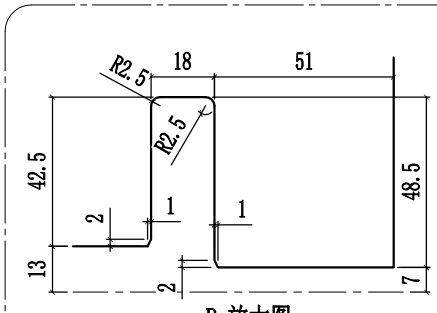

P 放大图
SCALE 3:1

美特鋁質有限公司 MIDI Aluminium Fabricator Ltd.					工程號	J858	類別		物料號	-		
					地盘	康城11期	制圖	W.E.X	2022-07-29	圖號	X86273-13	
修改	1	2	採用工廠 ✓	地盤 -	图纸名称	铝料加工图	復核	-	-	數量	-	
日期	10/11	15/12	材料颜色	香槟金 (ECD3X1009 9S-XF1)	材料	X86273	批准	-	-	單件重量	-	(KG)

修改1改排气孔

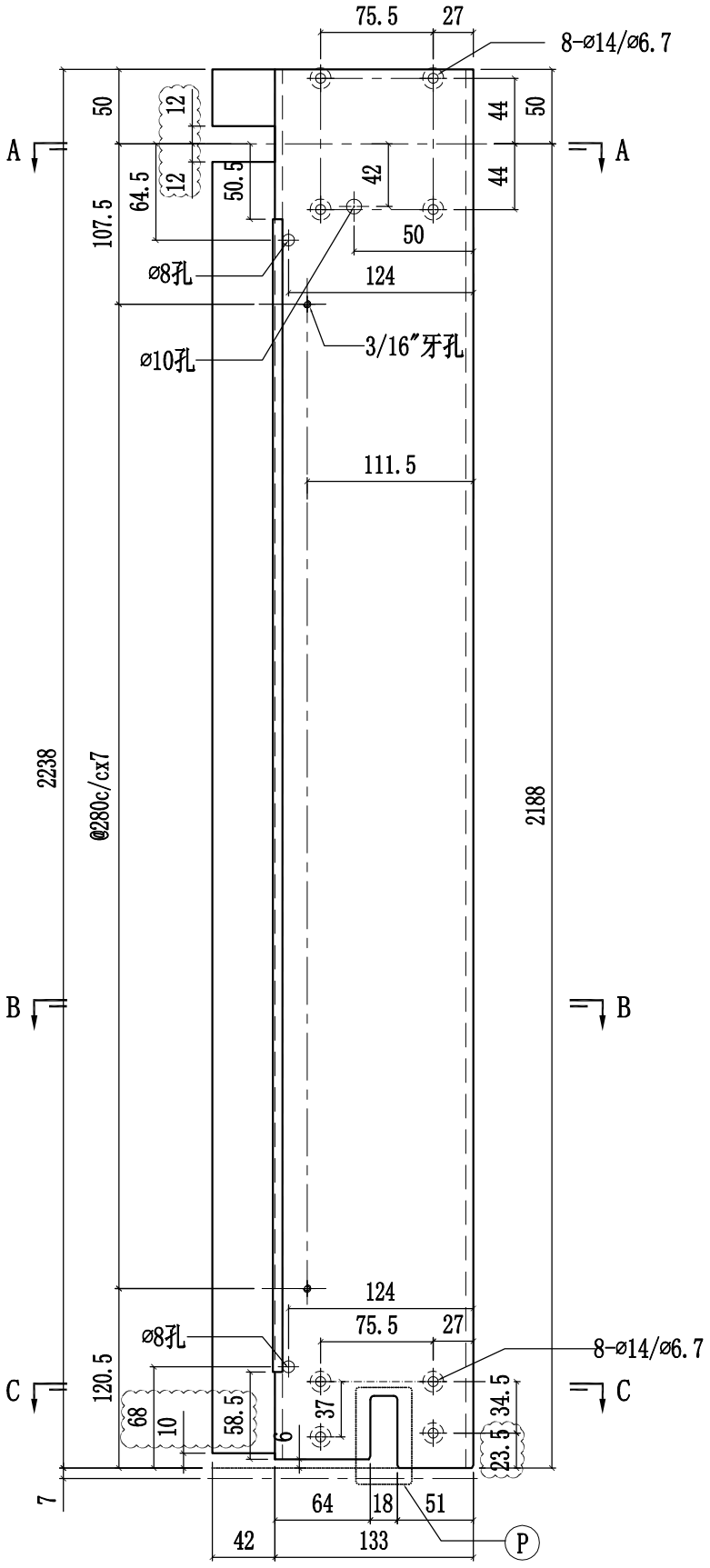

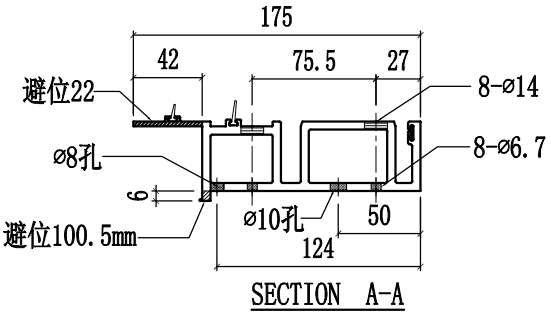

SECTION A-A

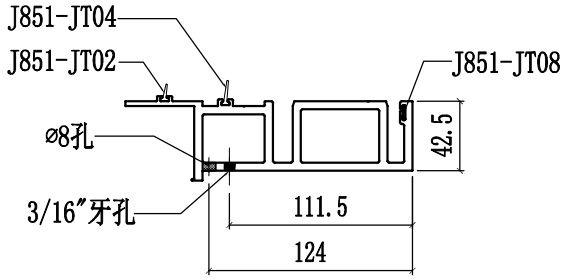

SECTION B-B

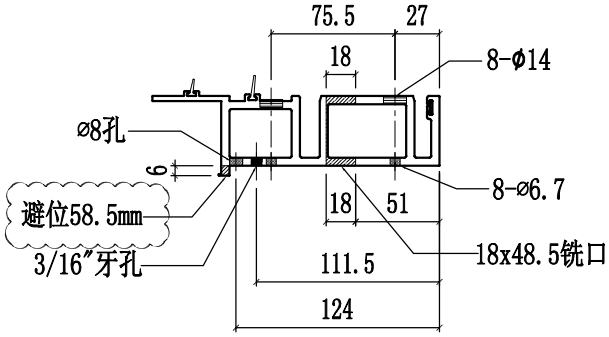

SECTION C-C

美特鋁質有限公司 MIDI Aluminium Fabricator Ltd.					工程號	J858	類別		物料號	-		
					地盘	康城11期	制圖	W.E.X	2022-07-29	圖號	X86273-14	
修改	1	2	採用工廠 ✓	地盤 -	图纸名称	铝料加工图	復核	-	-	數量	-	
日期	00/11	15/12	材料颜色	香槟金 (ECD3X1009 9S-XF1)	材料	X86273	批准	-	-	單件重量	-	(KG)

修改1改排气孔

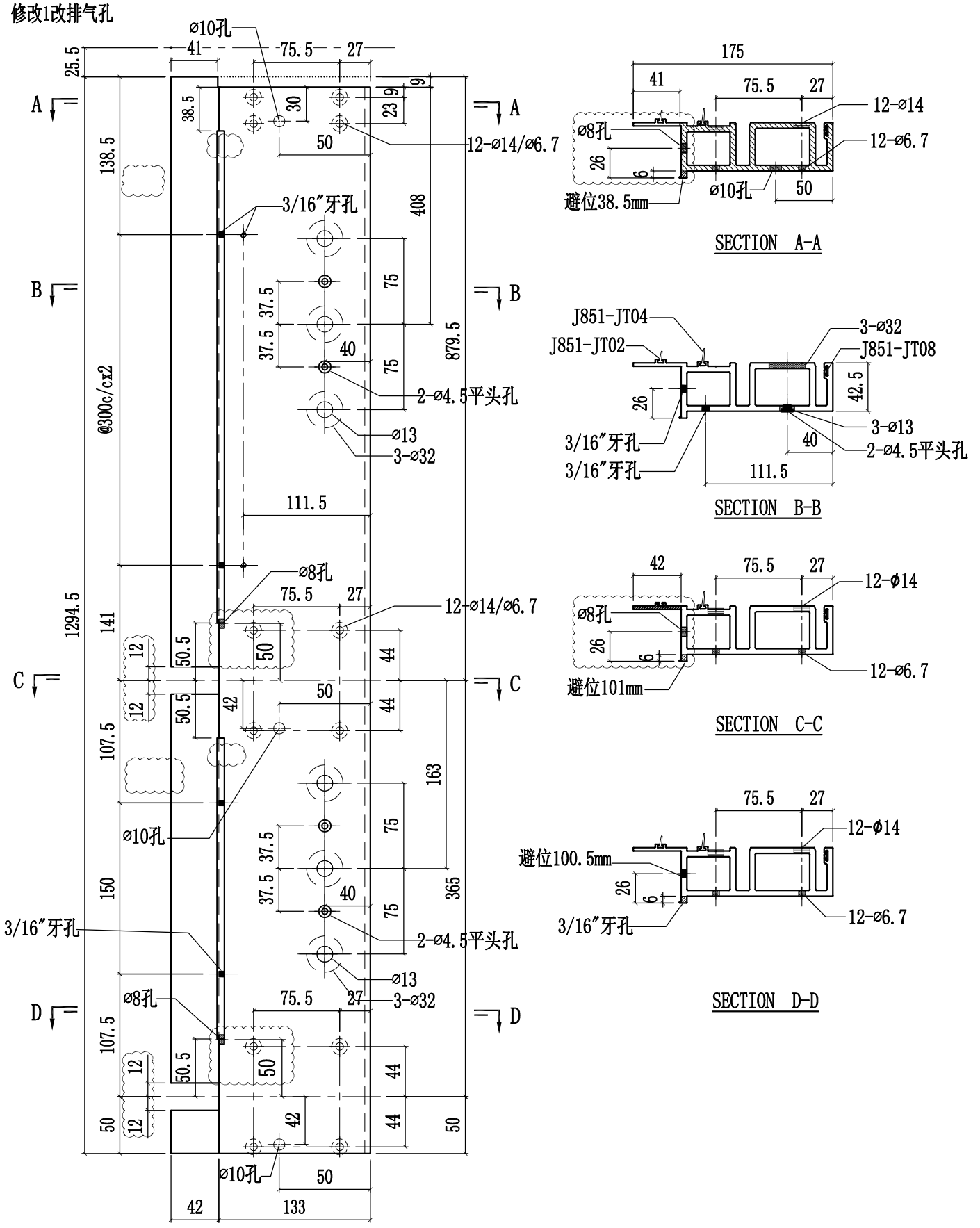

美特鋁質有限公司 MIDI Aluminium Fabricator Ltd.					工程號	J858	類別		物料號	-		
					地盘	康城11期	制圖	W.E.X	2022-07-29	圖號	X86273-15	
修改	1	2	採用工廠 ✓	地盤 -	图纸名称	铝料加工图	復核	-	-	數量	-	
日期	10/11	15/12	材料颜色	香槟金 (ECD3X1009 9S-XF1)	材料	X86273	批准	-	-	單件重量	-	(KG)

修改1改排气孔

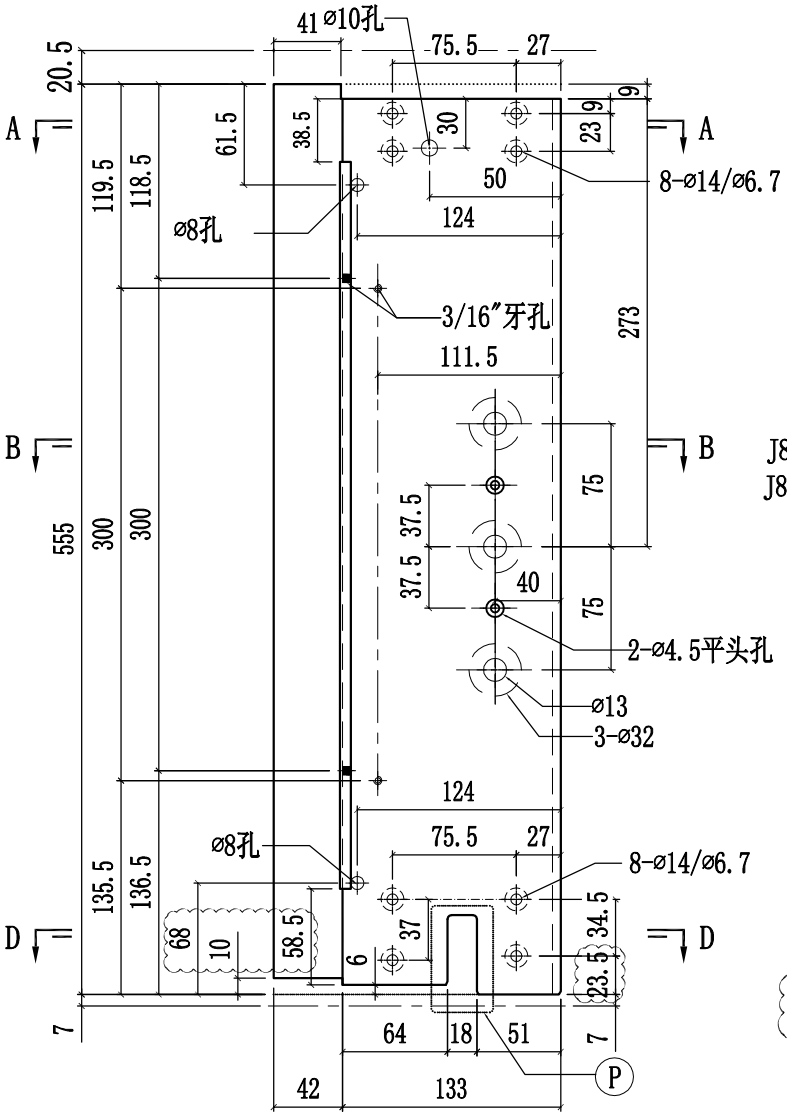

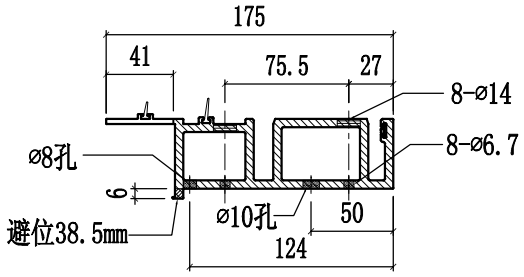

SECTION A-A

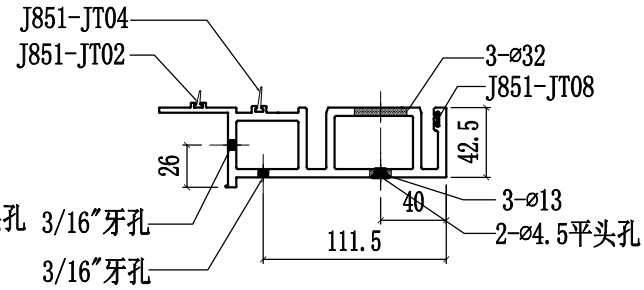

SECTION B-B

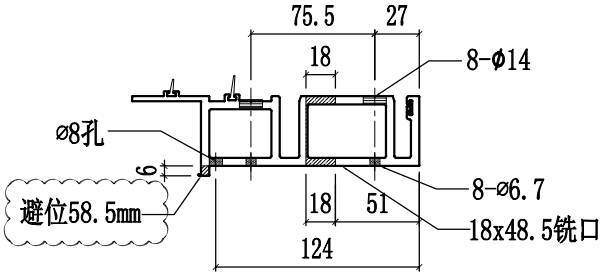

SECTION C-C

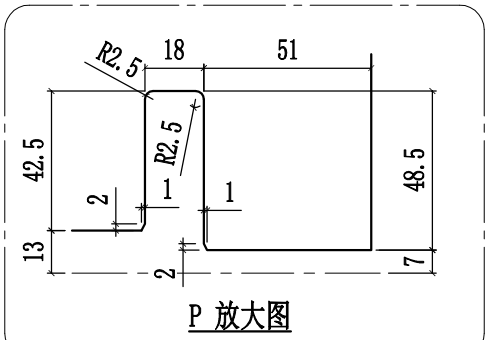

P 放大图

美特鋁質有限公司 MIDI Aluminium Fabricator Ltd.				工程號	J858	類別		物料號	-		
				地盤	康城11期	制圖	W.E.X	2022-07-29	圖號	X86273-16	
修改	1	2	採用工廠 ✓ 地盤 -	图纸名称	铝料加工图	復核	-	-	數量	-	
日期	10/11	15/12	材料顏色 香槟金 (ECD3X1009 9S-XF1)	材料	X86273	批准	-	-	單件重量	-	(KG)

修改1改排气孔

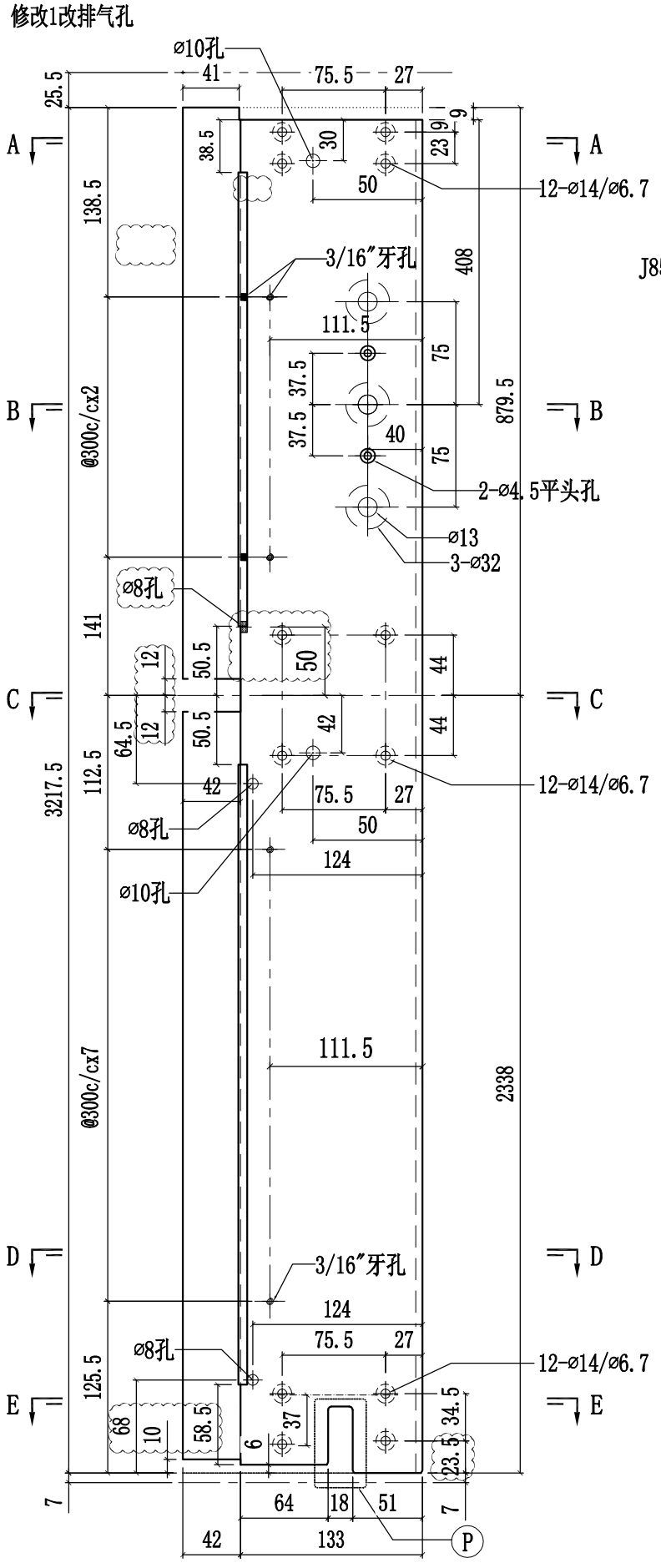

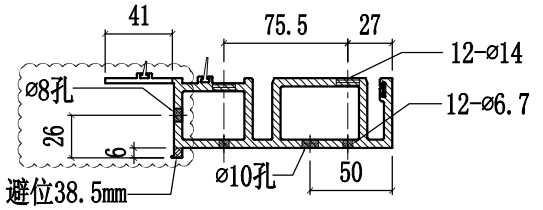

SECTION A-A

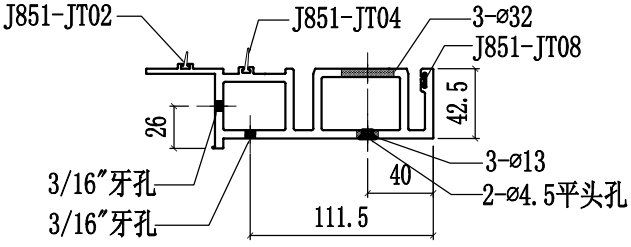

SECTION B-B

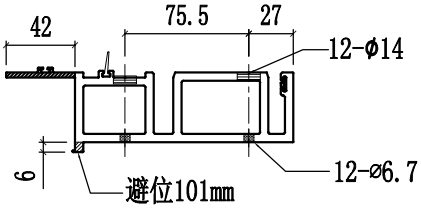

SECTION C-C

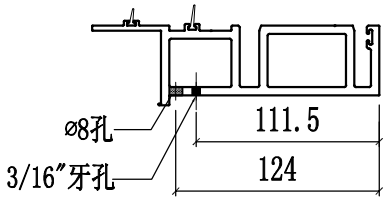

SECTION D-D

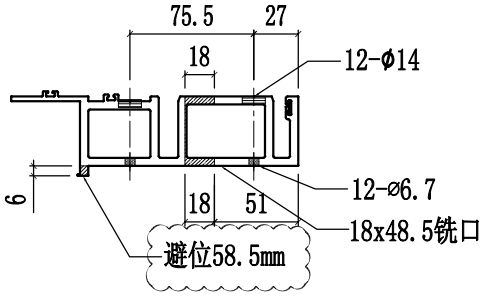

SECTION E-E

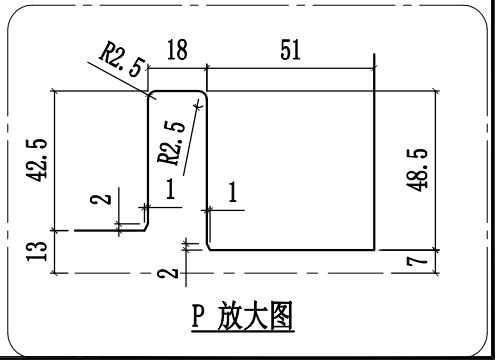

P 放大图

美特鋁質有限公司 MIDI Aluminium Fabricator Ltd.					工程號	J858	類別		物料號	-		
					地盤	康城11期	制圖	W.E.X	2022-07-29	圖號	X86274-01	
修改	1	2	3	採用工廠 ✓ 地盤 -	图纸名称	铝料加工图	復核	-	-	數量	-	
日期	10/11	16/11	15/12	材料顏色 香槟金 (ECD3X1009 9S-XF1)	材料	X86274	批准	-	-	單件重量	-	(KG)

修改1改排气孔

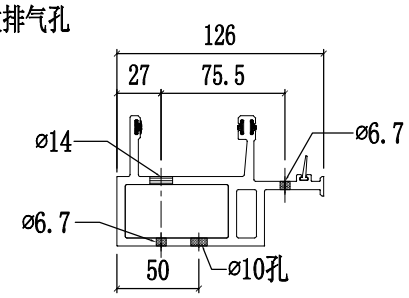

SECTION A-A

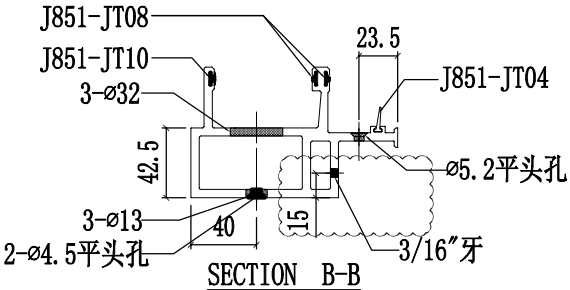

SECTION B-B

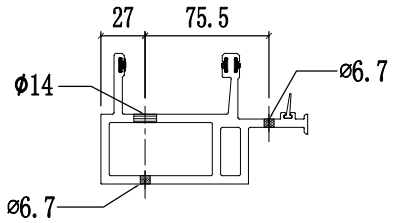

SECTION C-C

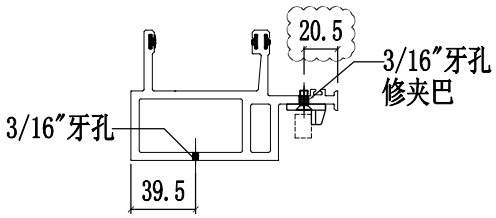

SECTION D-D

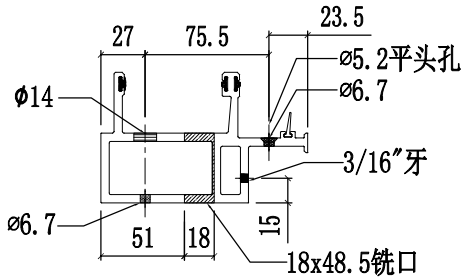

SECTION E-E

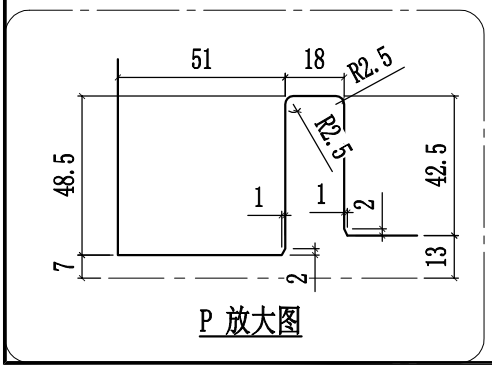

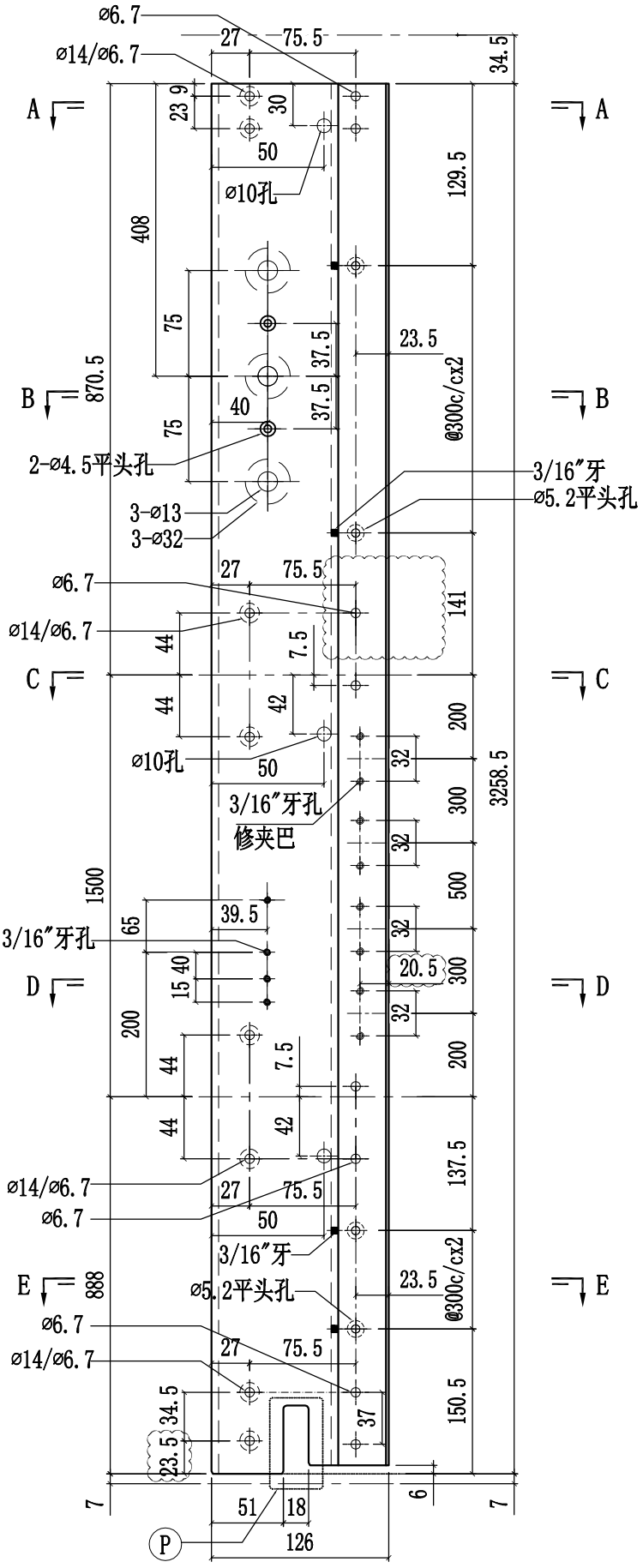

美特鋁質有限公司 MIDI Aluminium Fabricator Ltd.											
修改	1	2	3	採用工廠 ✓	地盤	–	工程號	J858	類別		物料號	–		
日期	10/11	16/11	15/12	材料顏色	香檳金 (ECD3X1009 9S-XF1)		地盤	康城11期	制圖	W.E.X	2022-07-29	圖號	X86274-02	
							图纸名称	铝料加工图	復核	–	–	數量	–	
							材料	X86274	批准	–	–	單件重量	–	(KG)

修改1改排气孔

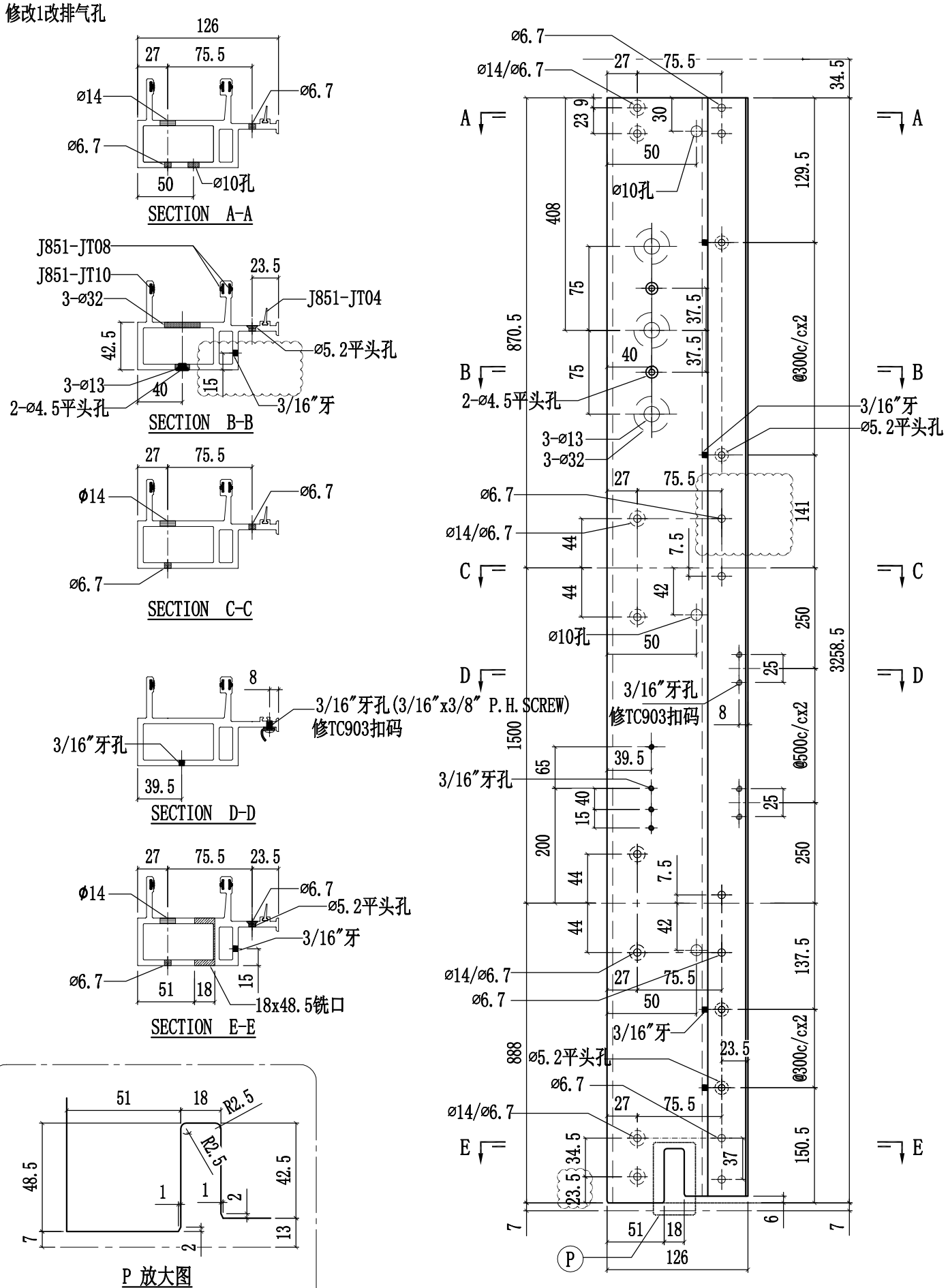

美特鋁質有限公司 MIDI Aluminium Fabricator Ltd.					工程號	J858	類別		物料號	-		
					地盤	康城11期	制圖	W.E.X	2022-07-29	圖號	X86274-05	
修改	1	2	3	採用工廠 ✓ 地盤 -	图纸名称	铝料加工图	復核	-	-	數量	-	
日期	10/11	16/11	15/12	材料顏色 香槟金 (ECD3X1009 9S-XF1)	材料	X86274	批准	-	-	單件重量	-	(KG)

修改1改排气孔

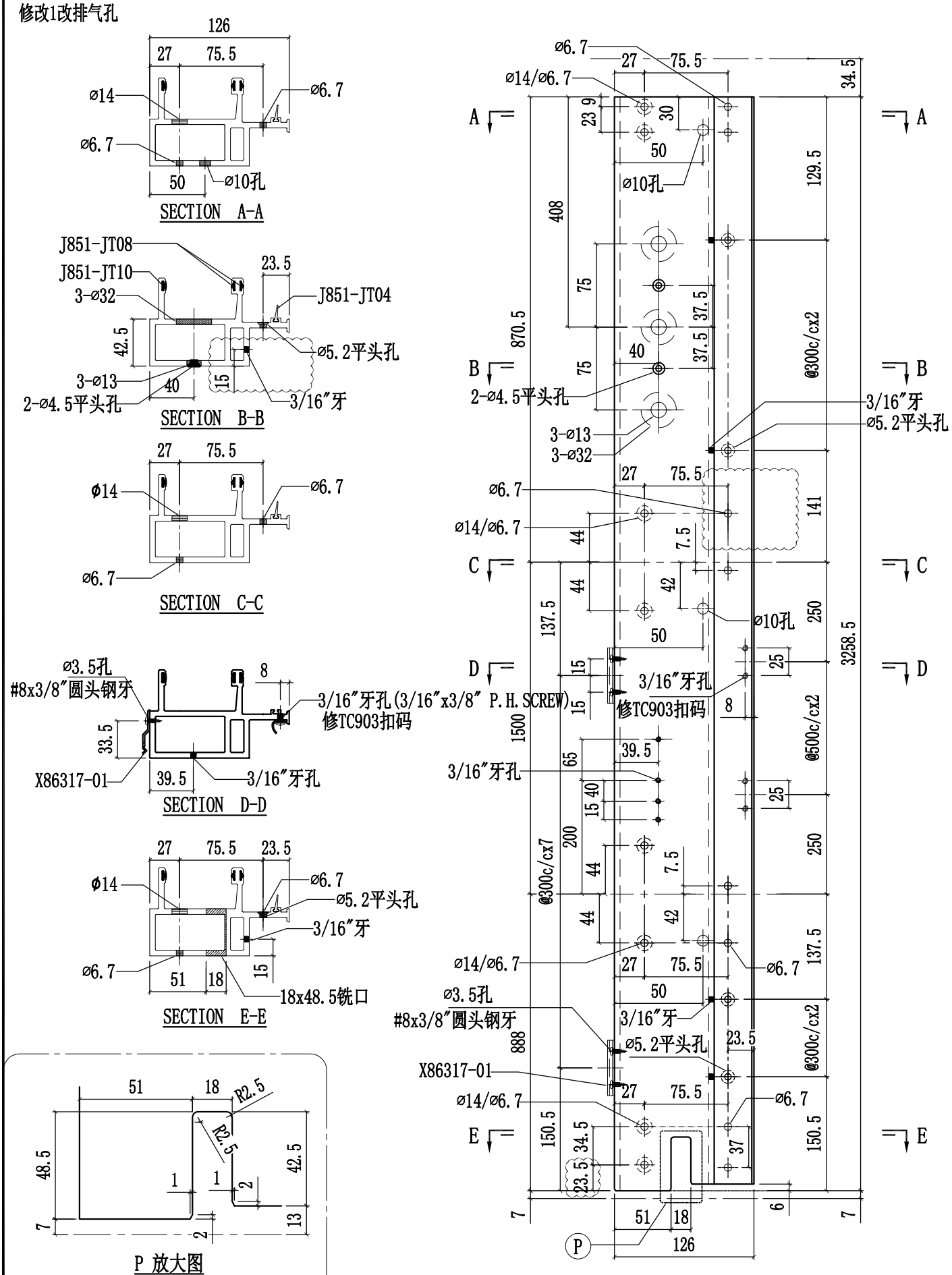

美特鋁質有限公司 MIDI Aluminium Fabricator Ltd.					工程號	J858	類別		物料號	-		
					地盤	康城11期	制圖	W.E.X	2022-07-29	圖號	X86274-06	
修改	1	2	3	採用工廠 ✓ 地盤	图纸名称	铝料加工图	復核	-	-	數量	-	
日期	10/11	16/11	15/12	材料顏色 香槟金 (ECD3X1009 9S-XF1)	材料	X86274	批准	-	-	單件重量	-	(KG)

修改1改排气孔

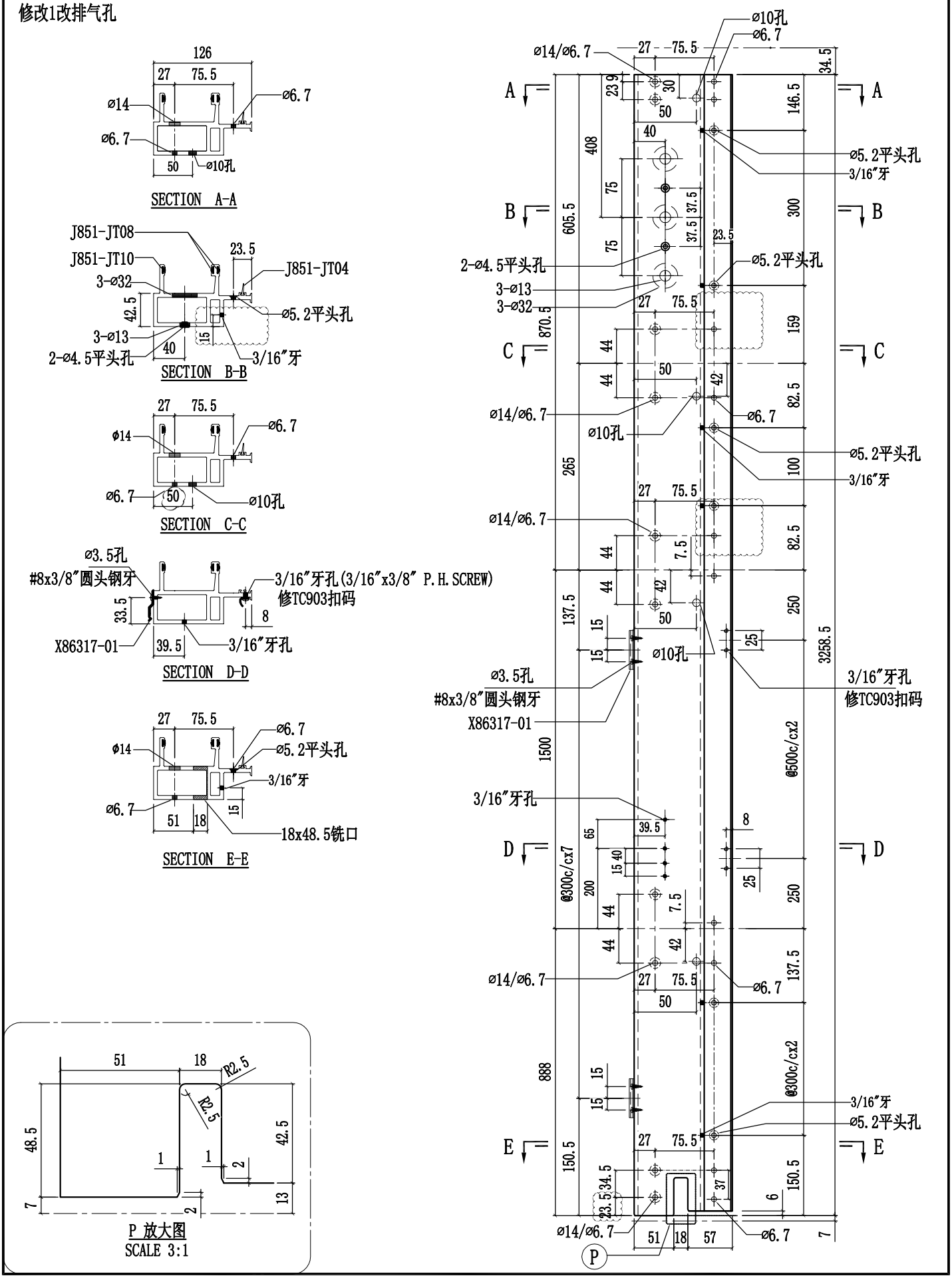

美特鋁質有限公司 MIDI Aluminium Fabricator Ltd.												
工程號	J858	類別		物料號	-							
地盤	康城11期	制圖	W.E.X	2022-07-29	圖號	X86274-07						
修改	1	2	3	採用工廠	✓	地盤		图纸名称	铝料加工图	復核	-	-	數量	-		
日期	10/11	16/11	15/12	材料顏色	香槟金 (ECD3X1009 9S-XF1)			材料	X86274	批准	-	-	單件重量	-	(KG)	

修改1改排气孔

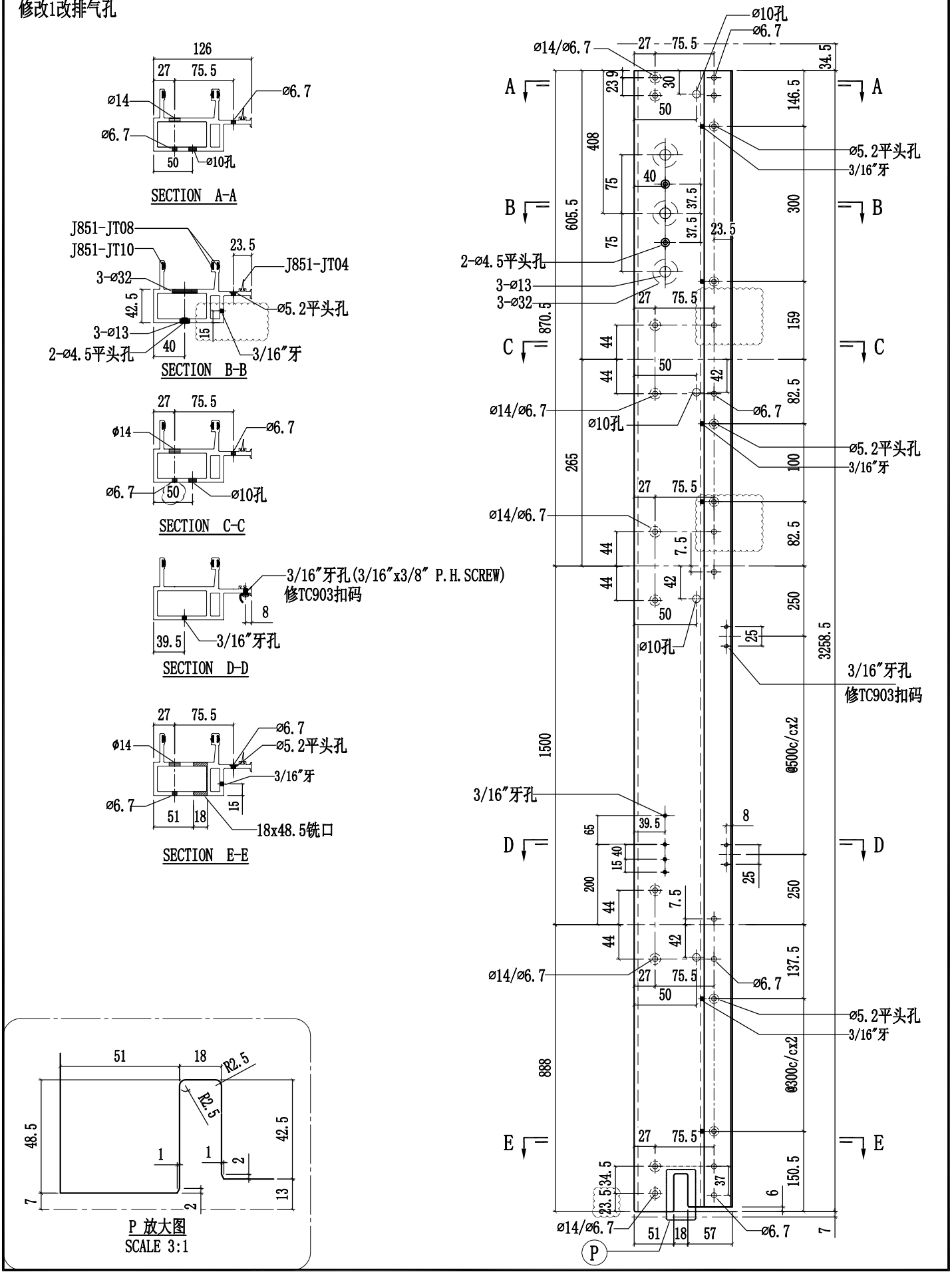

美特鋁質有限公司 MIDI Aluminium Fabricator Ltd.											
工程號	J858	類別		物料號	-						
地盤	康城11期	制圖	W.E.X	2022-07-29	圖號	X86274-08					
修改	1	2	3	採用工廠 ✓	地盤		图纸名称	铝料加工图	復核	-	-	數量	-	
日期	10/11	16/11	15/12	材料颜色	香槟金 (ECD3X1009 9S-XF1)		材料	X86274	批准	-	-	單件重量	-	(KG)

修改1改排气孔

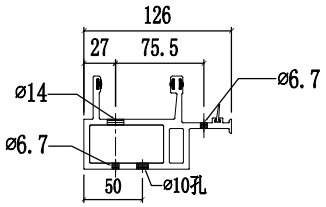

SECTION A-A

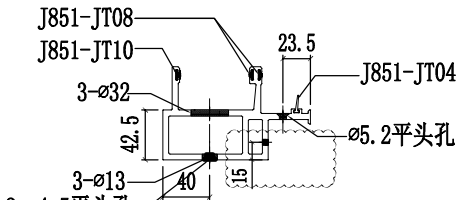

SECTION B-B

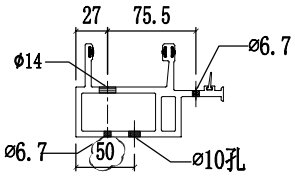

SECTION C-C

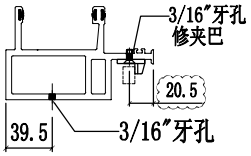

SECTION D-D

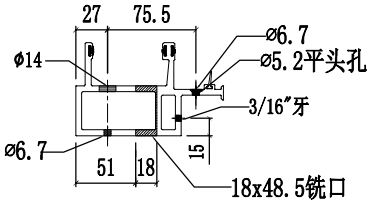

SECTION E-E

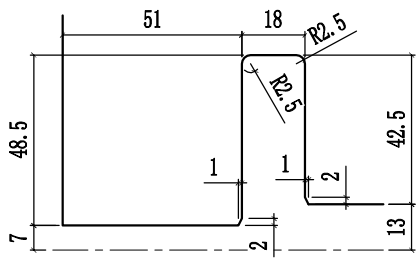

P 放大图
SCALE 3:1

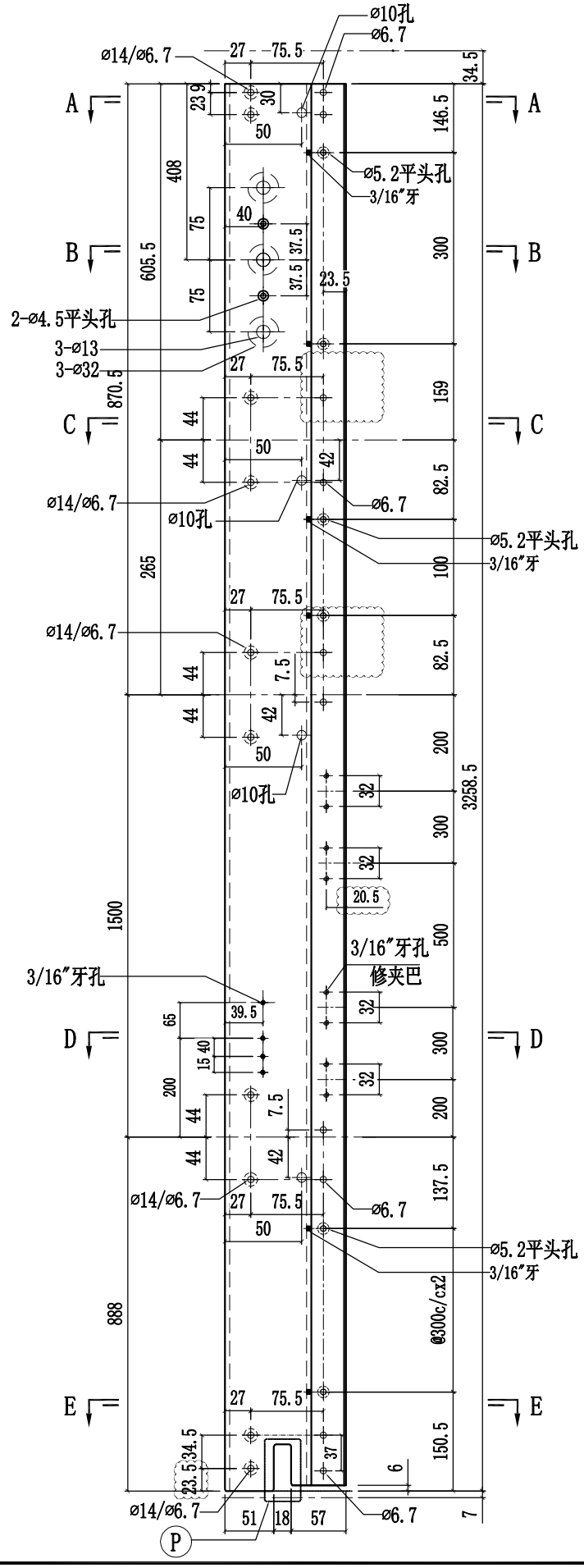

美特鋁質有限公司 MIDI Aluminium Fabricator Ltd.					工程號	J858	類別		物料號	-		
					地盤	康城11期	制圖	W.E.X	2022-07-29	圖號	X86274-09	
修改	1	2	3	採用工廠 ✓ 地盤	图纸名称	铝料加工图	復核	-	-	數量	-	
日期	10/11	16/11	15/12	材料顏色 香槟金 (ECD3X1009 9S-XF1)	材料	X86274	批准	-	-	單件重量	-	(KG)

修改1改排气孔

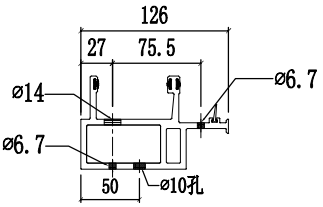

SECTION A-A

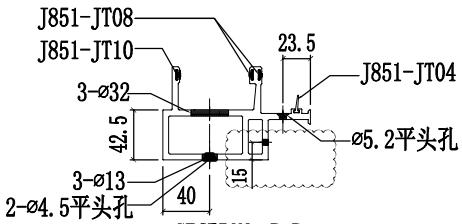

SECTION B-B

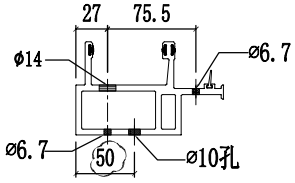

SECTION C-C

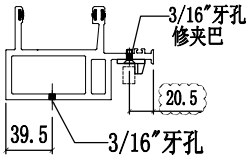

SECTION D-D

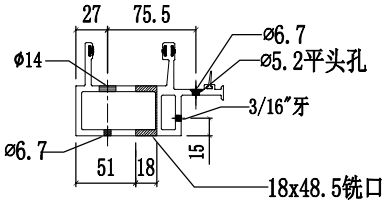

SECTION E-E

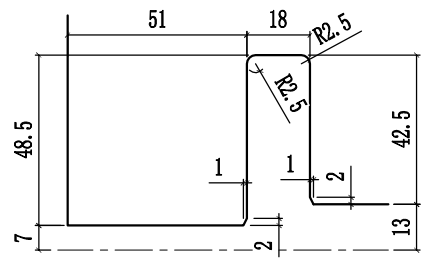

P 放大图
SCALE 3:1

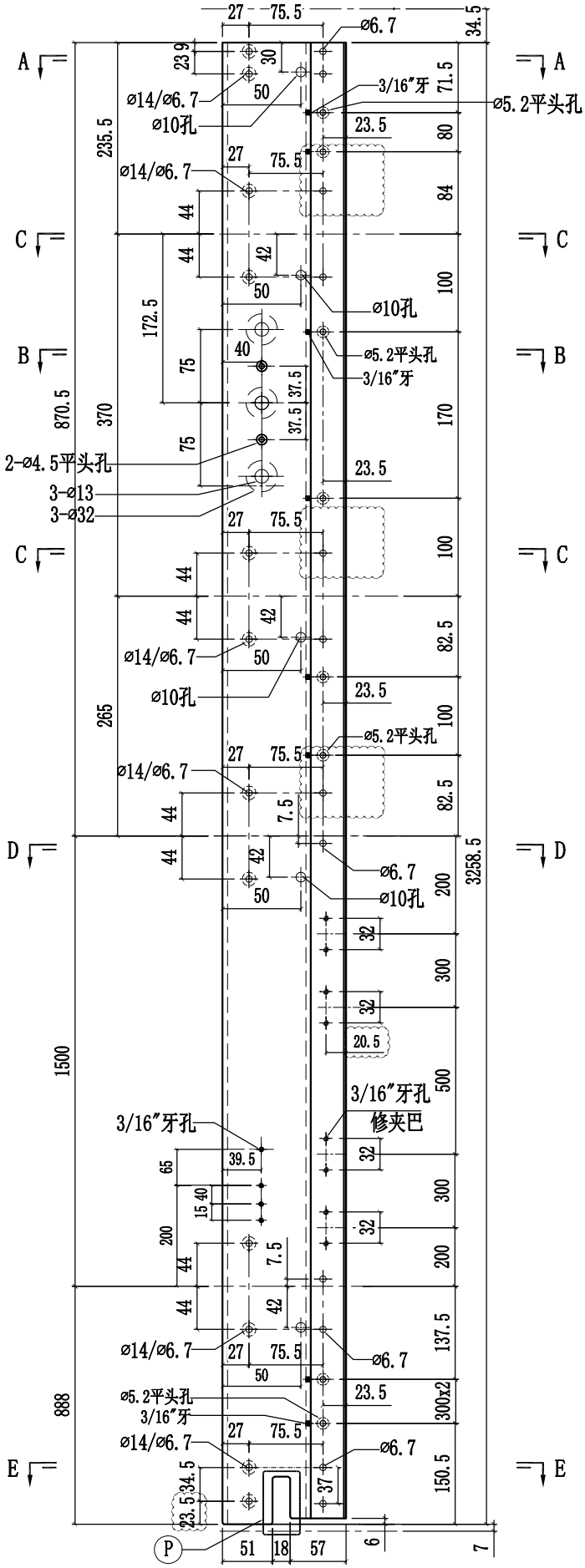

美特鋁質有限公司 MIDI Aluminium Fabricator Ltd.					工程號	J858	類別		物料號	-		
					地盤	康城11期	制圖	W.E.X	2022-07-29	圖號	X86274-10	
修改	1	2	3	採用工廠 ✓ 地盤	图纸名称	铝料加工图	復核	-	-	數量	-	
日期	10/11	16/11	15/12	材料顏色 香槟金 (ECD3X1009 9S-XF1)	材料	X86274	批准	-	-	單件重量	-	(KG)

修改1改排气孔

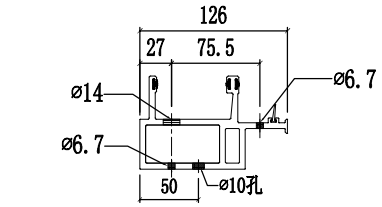

SECTION A-A

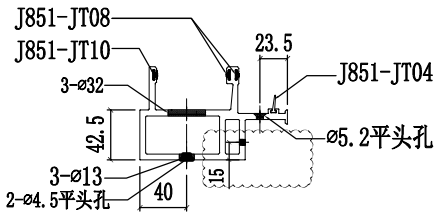

SECTION B-B

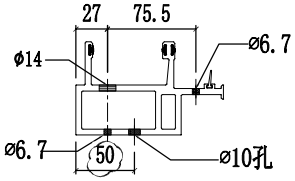

SECTION C-C

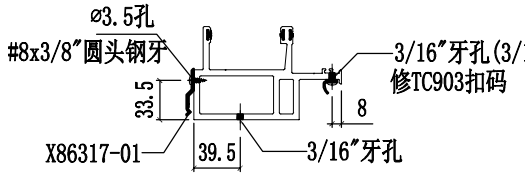

SECTION D-D

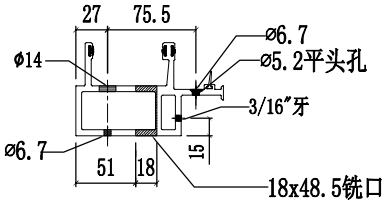

SECTION E-E

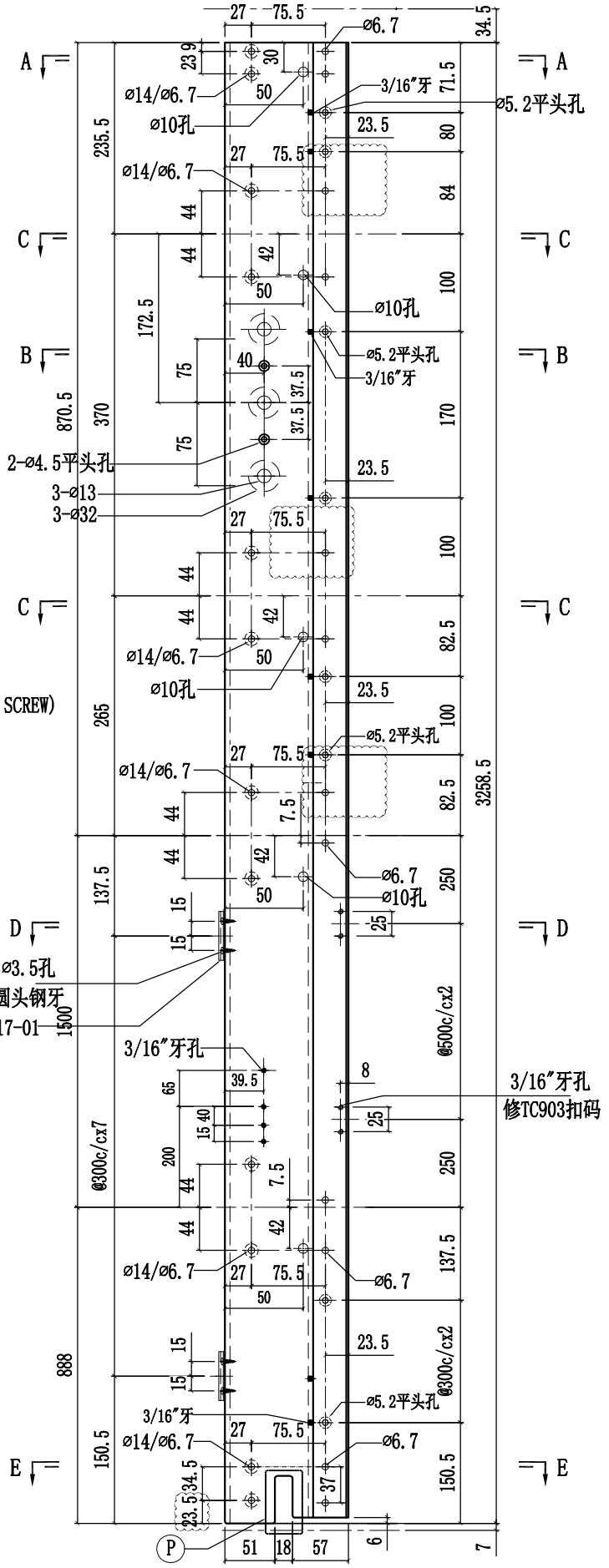

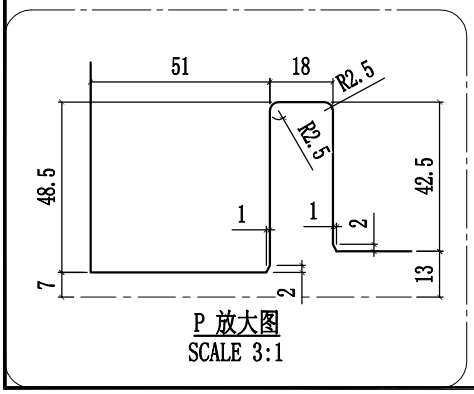

P 放大图
SCALE 3:1

美特鋁質有限公司 MIDI Aluminium Fabricator Ltd.					工程號	J858	類別		物料號	-		
					地盤	康城11期	制圖	W.E.X	2022-07-29	圖號	X86288-01	
修改	1	2	3	採用工廠 ✓ 地盤 -	图纸名称	铝料加工图	復核	-	-	數量	-	
日期	10/11	16/11	15/12	材料顏色 香槟金 (ECD3X1009 9S-XF1)	材料	X86288	批准	-	-	單件重量	-	(KG)

修改1改排气孔

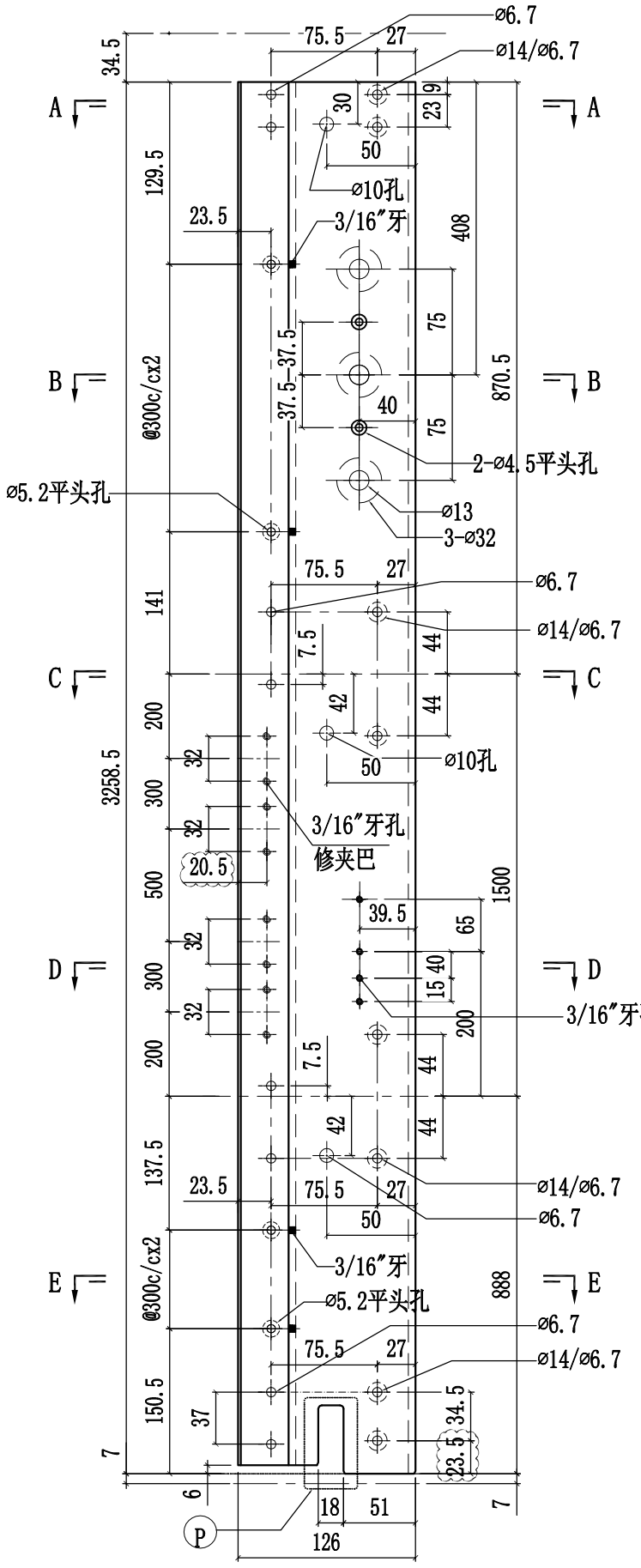

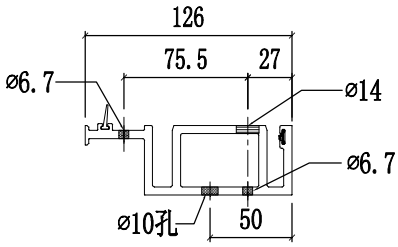

SECTION A-A

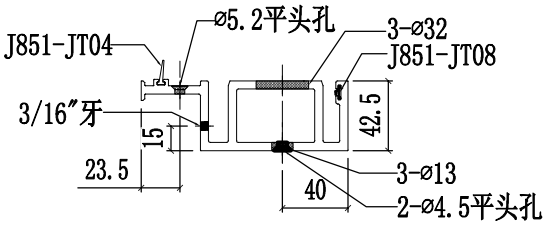

SECTION B-B

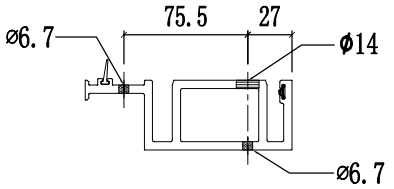

SECTION C-C

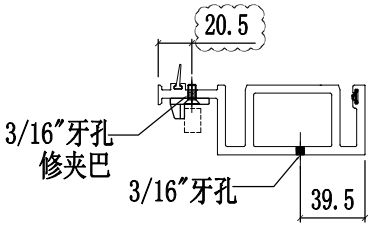

SECTION D-D

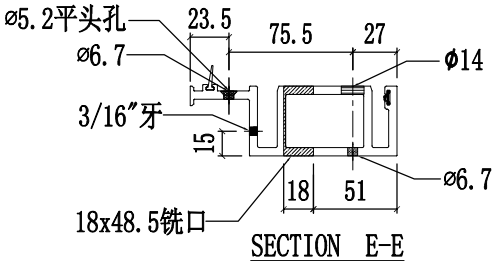

SECTION E-E

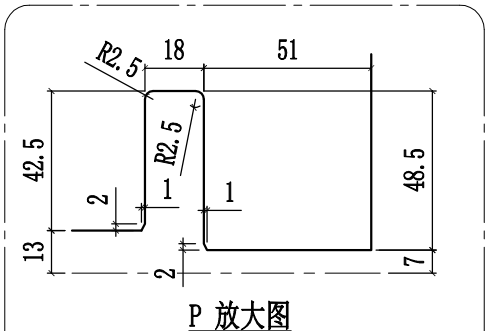

P 放大图

美特鋁質有限公司 MIDI Aluminium Fabricator Ltd.					工程號	J858	類別		物料號	-		
					地盤	康城11期	制圖	W.E.X	2022-07-29	圖號	X86288-02	
修改	1	2	3	採用工廠 ✓ 地盤 -	图纸名称	铝料加工图	復核	-	-	數量	-	
日期	10/11	16/11	15/12	材料顏色 香槟金 (ECD3X1009 9S-XF1)	材料	X86288	批准	-	-	單件重量	-	(KG)

修改1改排气孔

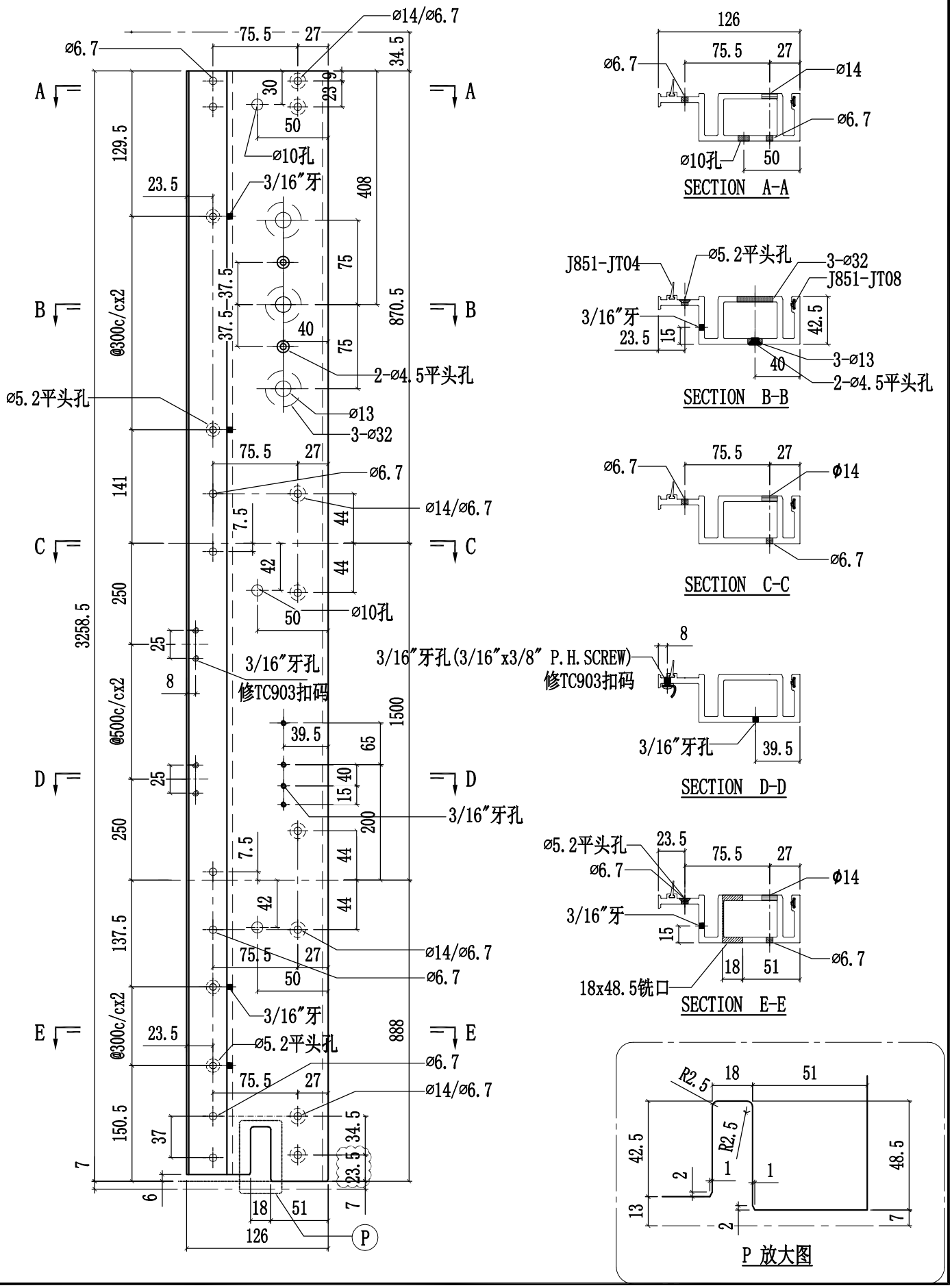

美特鋁質有限公司 MIDI Aluminium Fabricator Ltd.					工程號	J858	類別		物料號	-		
					地盤	康城11期	制圖	W.E.X	2022-07-29	圖號	X86288-07	
修改	1	2	3	採用工廠 ✓ 地盤 -	图纸名称	铝料加工图	復核	-	-	數量	-	
日期	10/11	16/11	15/12	材料顏色 香槟金 (ECD3X1009 9S-XF1)	材料	X86288	批准	-	-	單件重量	-	(KG)

修改1改排气孔

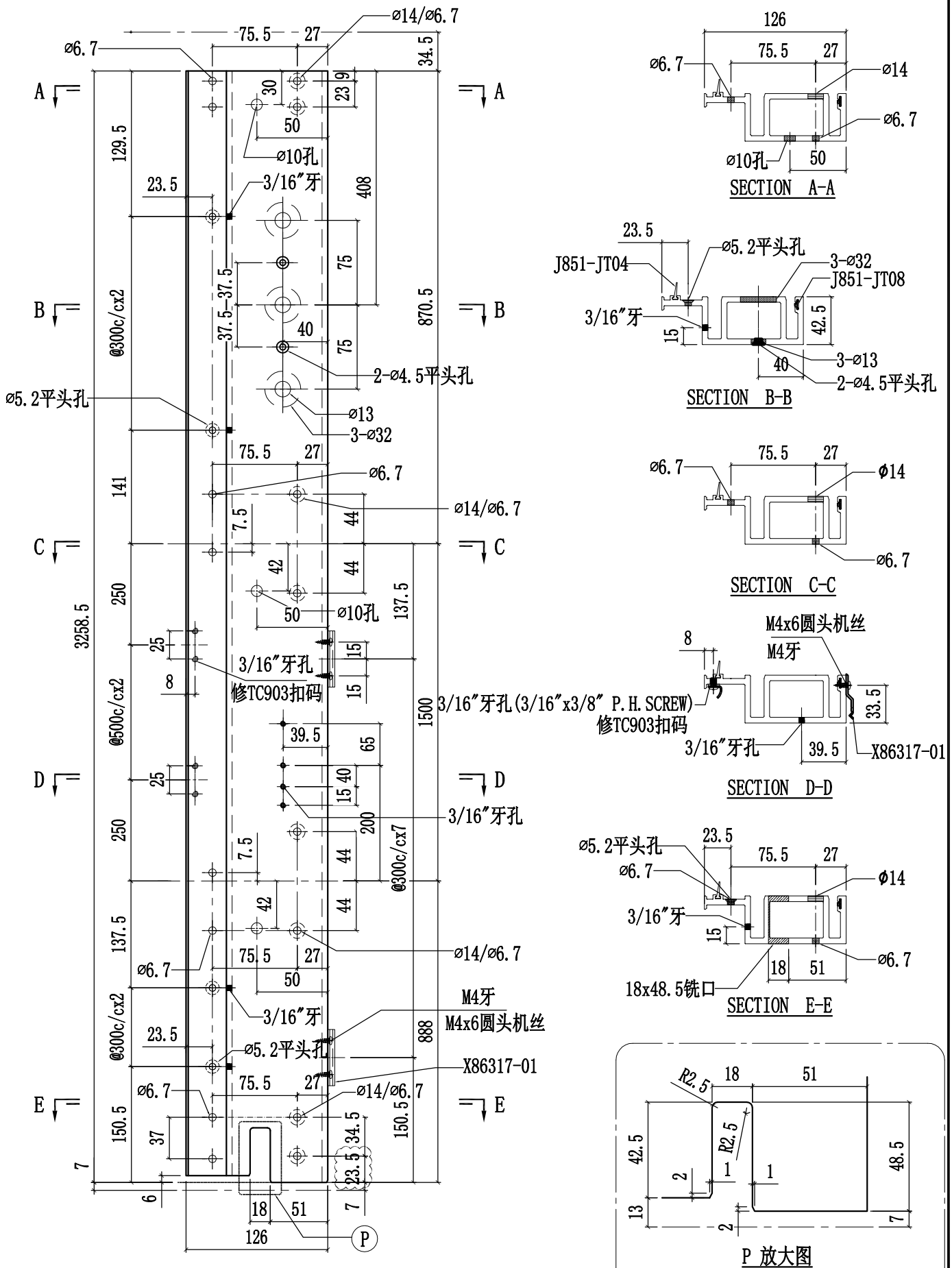

SECTION A-A

SECTION B-B

SECTION C-C

SECTION D-D

SECTION E-E

P 放大图

美特鋁質有限公司 MIDI Aluminium Fabricator Ltd.					工程號	J858	類別		物料號	-		
					地盤	康城11期	制圖	W.E.X	2022-07-29	圖號	X86288-08	
修改	1	2	3	採用工廠 ✓ 地盤	图纸名称	铝料加工图	復核	-	-	數量	-	
日期	10/11	16/11	15/12	材料顏色 香槟金 (ECD3X1009 9S-XF1)	材料	X86274	批准	-	-	單件重量	-	(KG)

修改1改排气孔

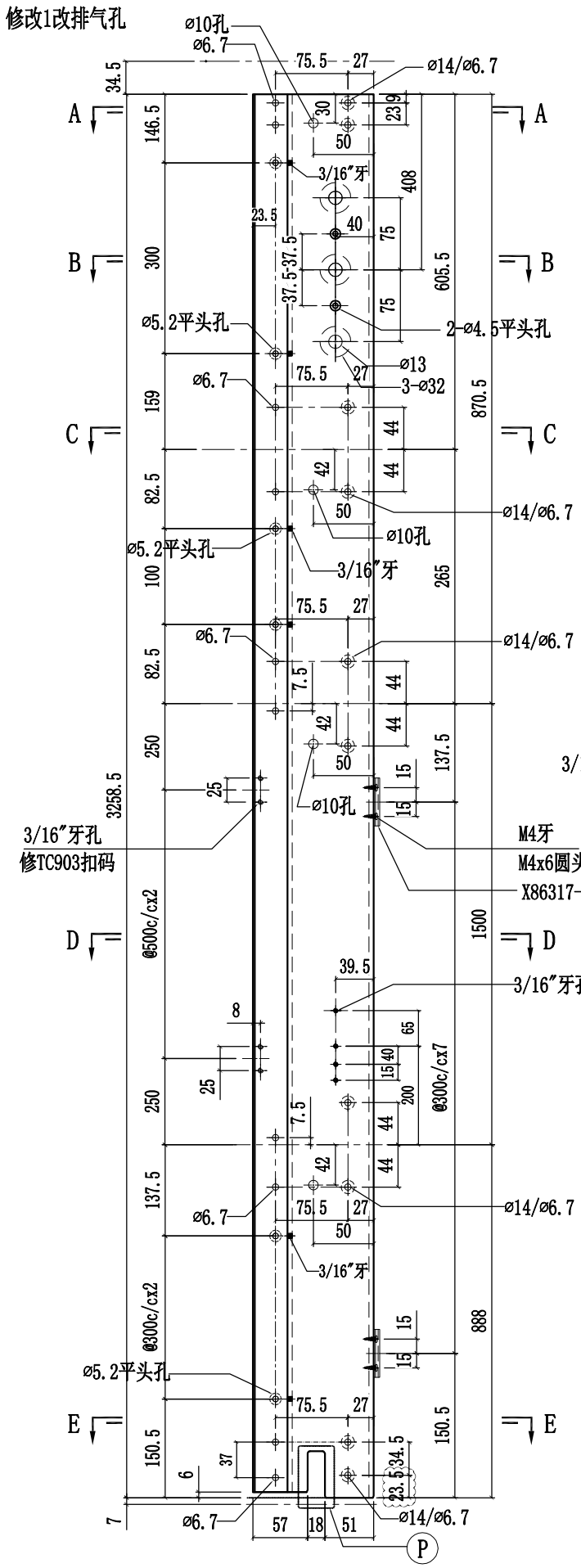

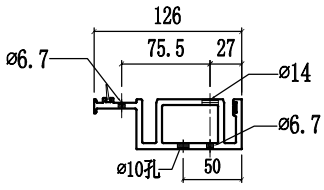

SECTION A-A

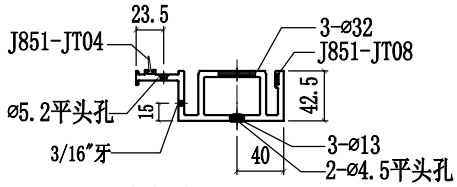

SECTION B-B

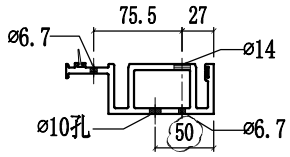

SECTION C-C

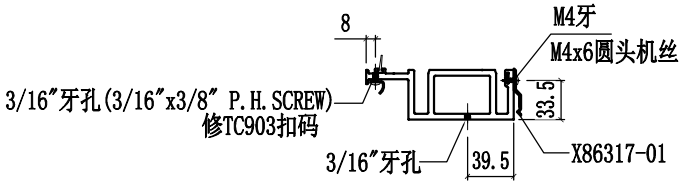

SECTION D-D

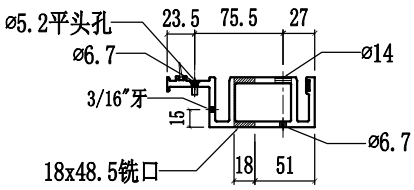

SECTION E-E

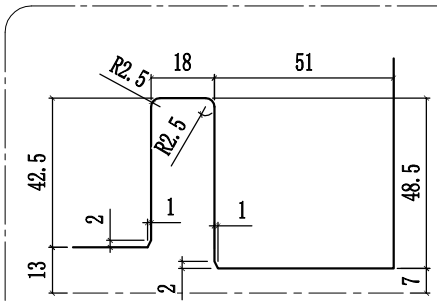

P 放大图
SCALE 3:1

美特鋁質有限公司 MIDI Aluminium Fabricator Ltd.					工程號	J858	類別		物料號	-		
					地盘	康城11期	制圖	W.E.X	2022-07-29	圖號	X86288-09	
修改	1	2	3	採用工廠 ✓ 地盤	图纸名称	铝料加工图	復核	-	-	數量	-	
日期	10/11	16/11	15/12	材料颜色 香槟金 (ECD3X1009 9S-XF1)	材料	X86274	批准	-	-	單件重量	-	(KG)

修改1改排气孔

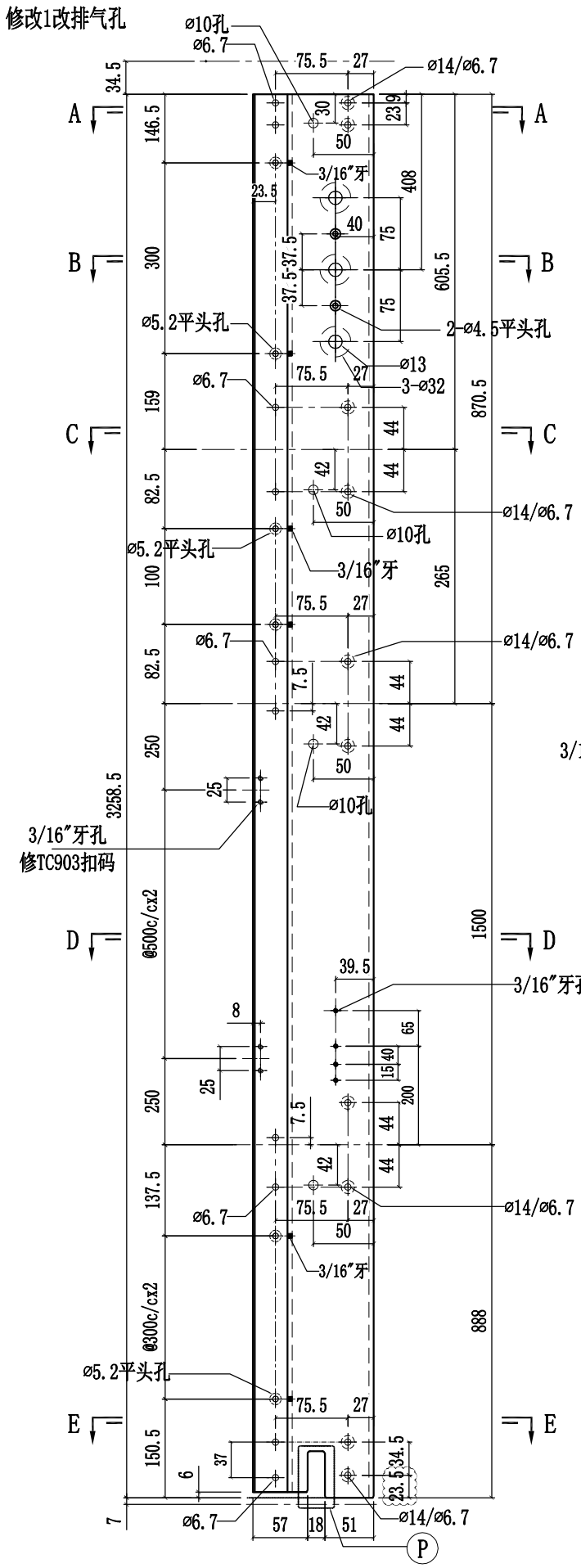

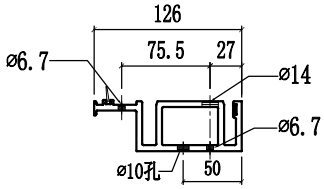

SECTION A-A

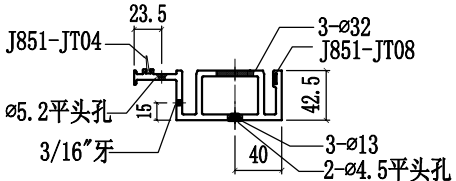

SECTION B-B

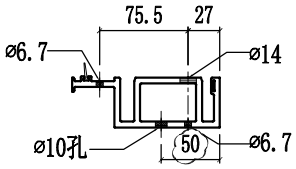

SECTION C-C

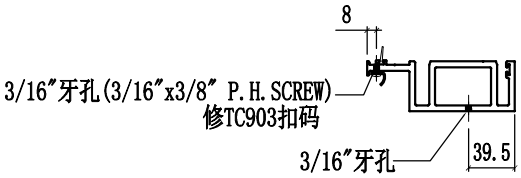

SECTION D-D

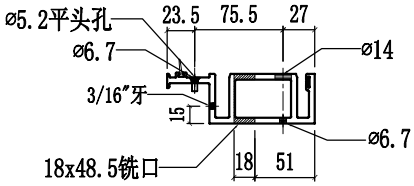

SECTION E-E

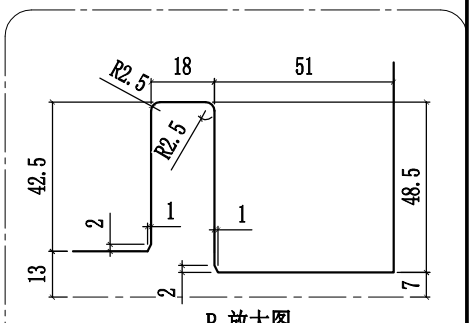

P 放大图
SCALE 3:1

美特鋁質有限公司 MIDI Aluminium Fabricator Ltd.				工程號	J858	類別		物料號	-		
				地盘	康城11期	制圖	W.E.X	2022-07-29	圖號	X86288-10	
修改	1	2	3	採用工廠 ✓	地盤	图纸名称	铝料加工图	復核	-	-	數量	-
日期	10/11	16/11	15/12	材料颜色	香槟金 (ECD3X1009 9S-XF1)	材料	X86274	批准	-	-	單件重量	- (KG)

修改1改排气孔

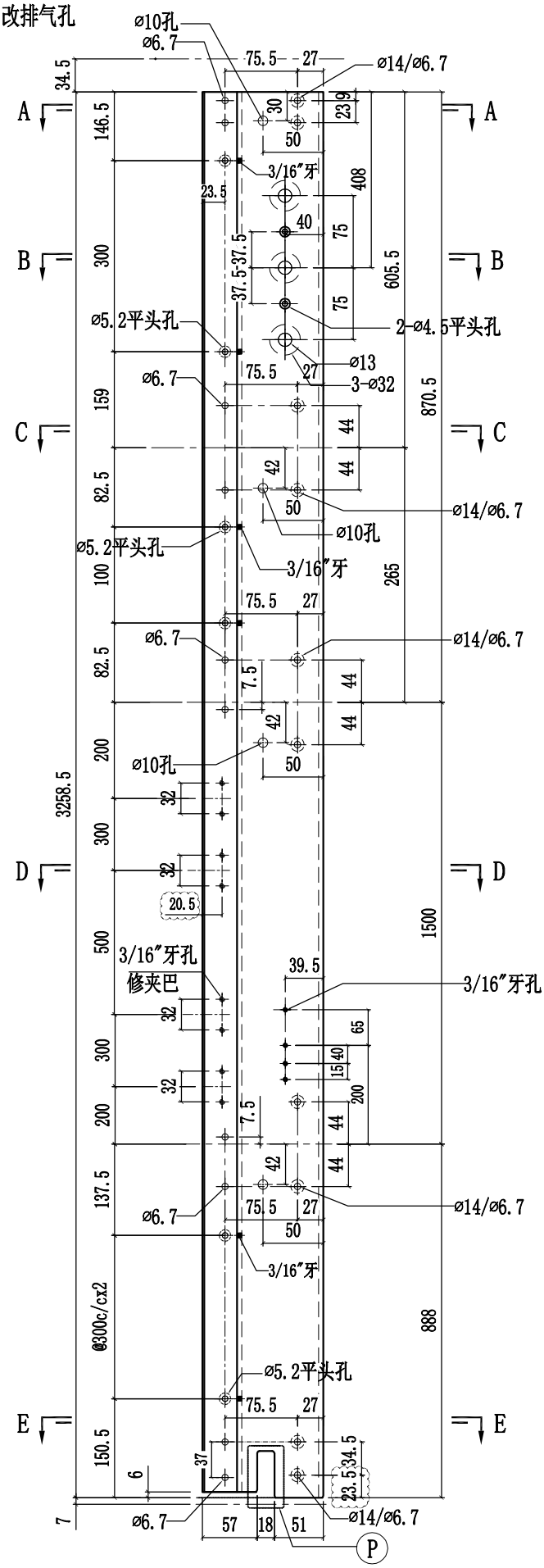

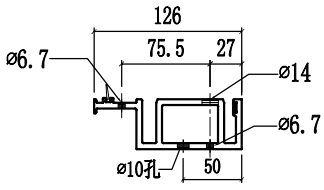

SECTION A-A

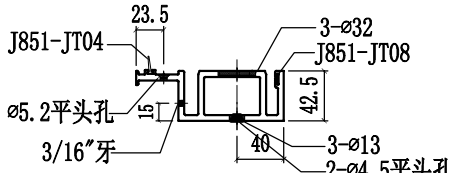

SECTION B-B

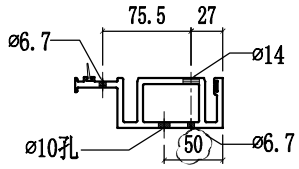

SECTION C-C

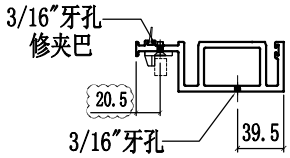

SECTION D-D

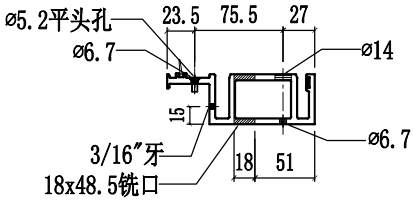

SECTION E-E

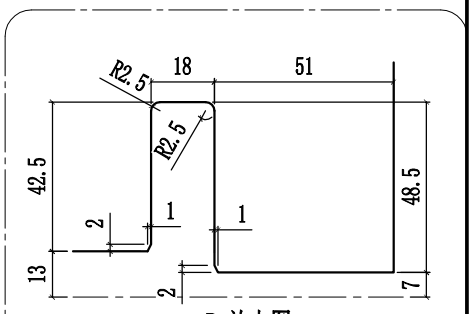

P 放大图
SCALE 3:1

美特鋁質有限公司 MIDI Aluminium Fabricator Ltd.					工程號	J858	類別		物料號	-		
					地盤	康城11期	制圖	W.E.X	2022-07-29	圖號	X86288-11	
修改	1	2	3	採用工廠 ✓ 地盤	图纸名称	铝料加工图	復核	-	-	數量	-	
日期	10/11	16/11	15/12	材料顏色 香槟金 (ECD3X1009 9S-XF1)	材料	X86288	批准	-	-	單件重量	-	(KG)

修改1改排气孔

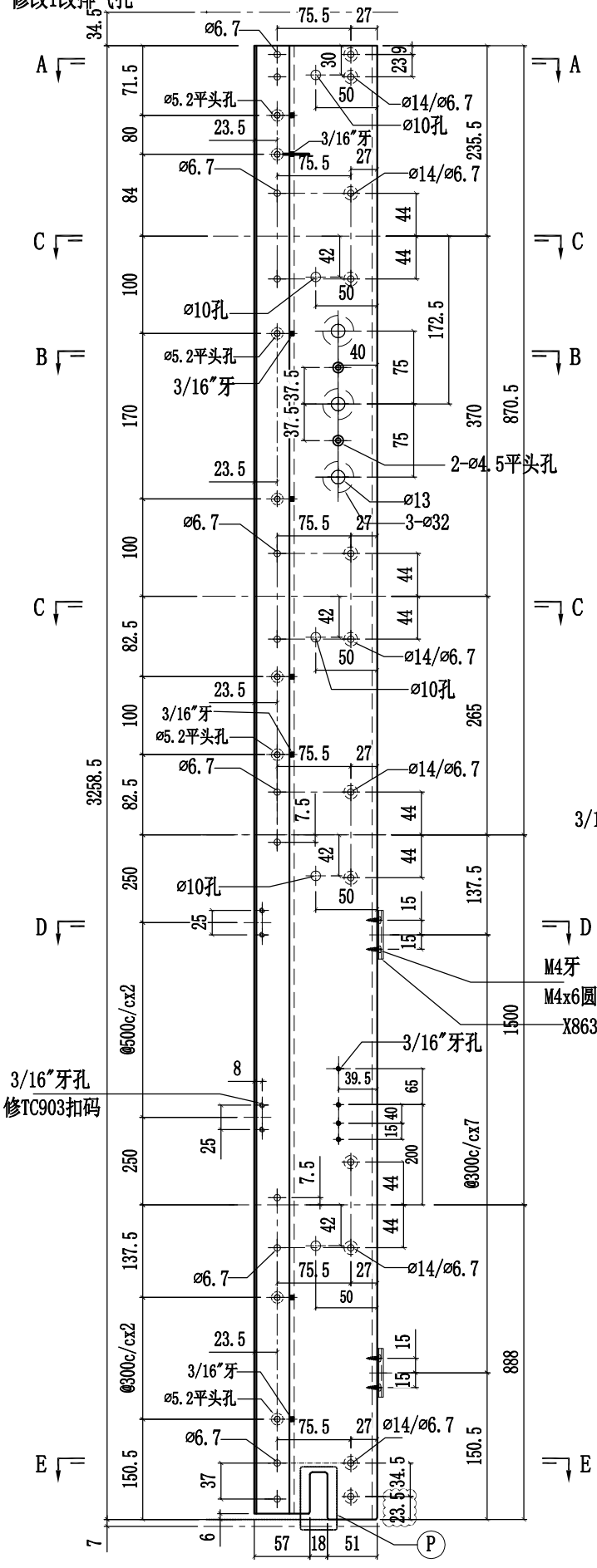

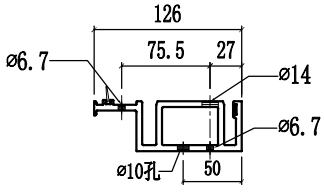

SECTION A-A

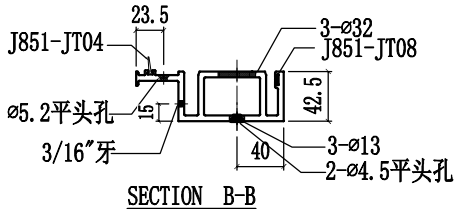

SECTION B-B

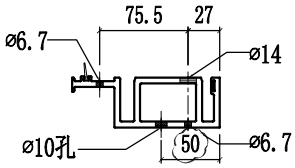

SECTION C-C

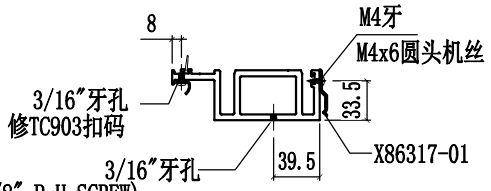

3/16"牙孔(3/16"x3/8" P.H.SCREW)

SECTION D-D

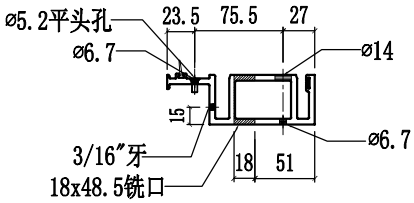

SECTION E-E

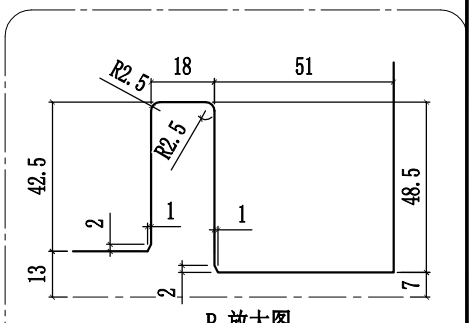

P 放大图
SCALE 3:1

美特鋁質有限公司 MIDI Aluminium Fabricator Ltd.					工程號	J858	類別		物料號	-		
					地盤	康城11期	制圖	W.E.X	2022-07-29	圖號	X86288-12	
修改	1	2	3	採用工廠 ✓ 地盤	图纸名称	铝料加工图	復核	-	-	數量	-	
日期	10/11	16/11	15/12	材料顏色 香槟金 (ECD3X1009 9S-XF1)	材料	X86288	批准	-	-	單件重量	-	(KG)

修改1改排气孔

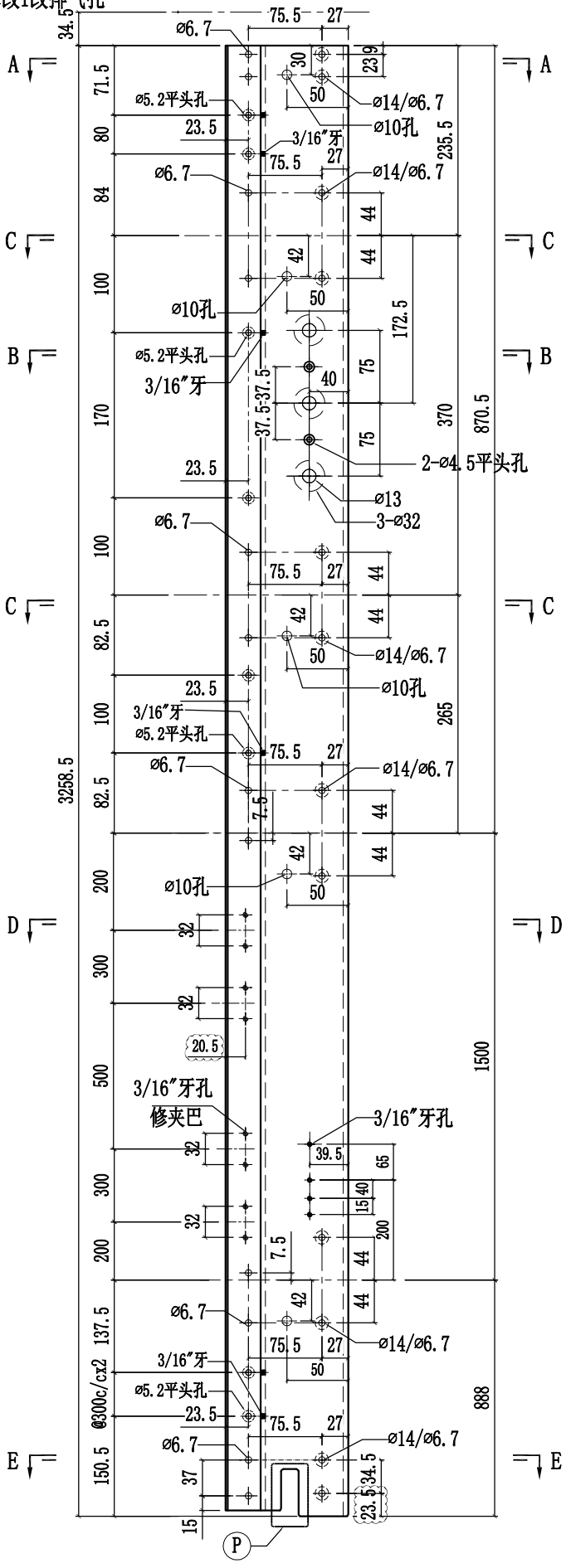

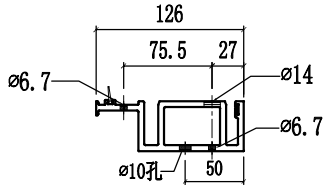

SECTION A-A

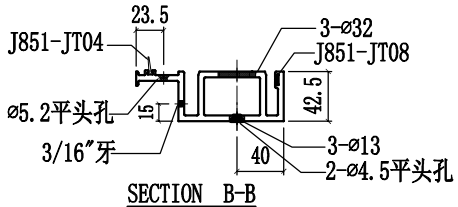

SECTION B-B

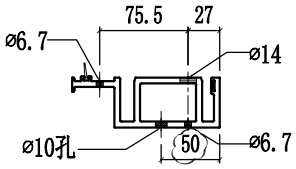

SECTION C-C

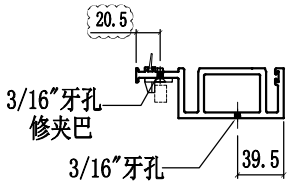

SECTION D-D

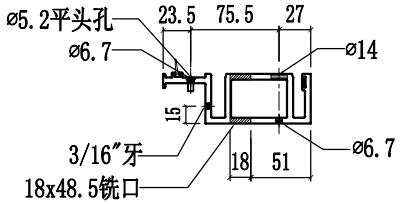

SECTION E-E

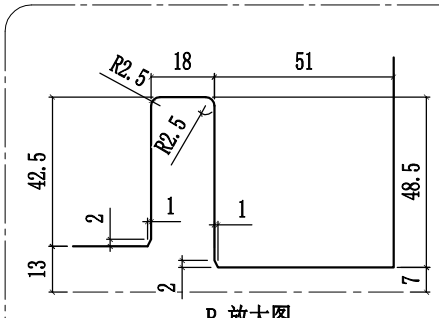

P 放大图
SCALE 3:1

美特鋁質有限公司 MIDI Aluminium Fabricator Ltd.					工程號	J858	類別		物料號	-		
					地盤	康城11期	制圖	W.E.X	2022-07-29	圖號	X86277-03L	
修改	1	2	3	採用工廠 ✓ 地盤 -	图纸名称	铝料加工图	復核	-	-	數量	-	
日期	10/11	16/11	15/12	材料顏色 香槟金 (ECD3X1009 9S-XF1)	材料	X86277	批准	-	-	單件重量	-	(KG)

修改1改排气孔

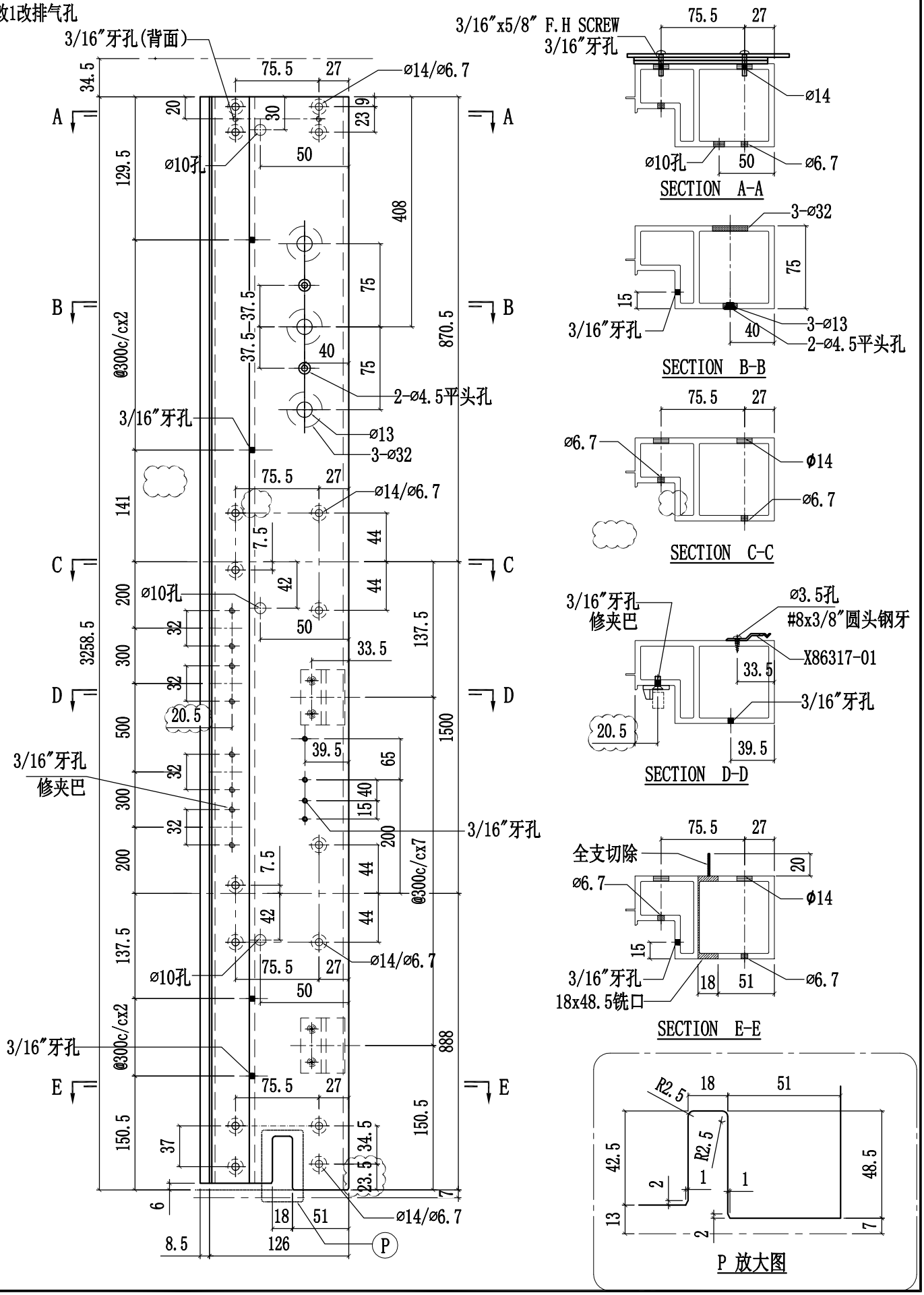

美特鋁質有限公司 MIDI Aluminium Fabricator Ltd.					工程號	J858	類別		物料號	-		
					地盤	康城11期	制圖	W.E.X	2022-07-29	圖號	X86277-03R	
修改	1	2	3	採用工廠 ✓ 地盤 -	图纸名称	铝料加工图	復核	-	-	數量	-	
日期	10/11	16/11	15/12	材料顏色 香槟金 (ECD3X1009 9S-XF1)	材料	X86277	批准	-	-	單件重量	-	(KG)

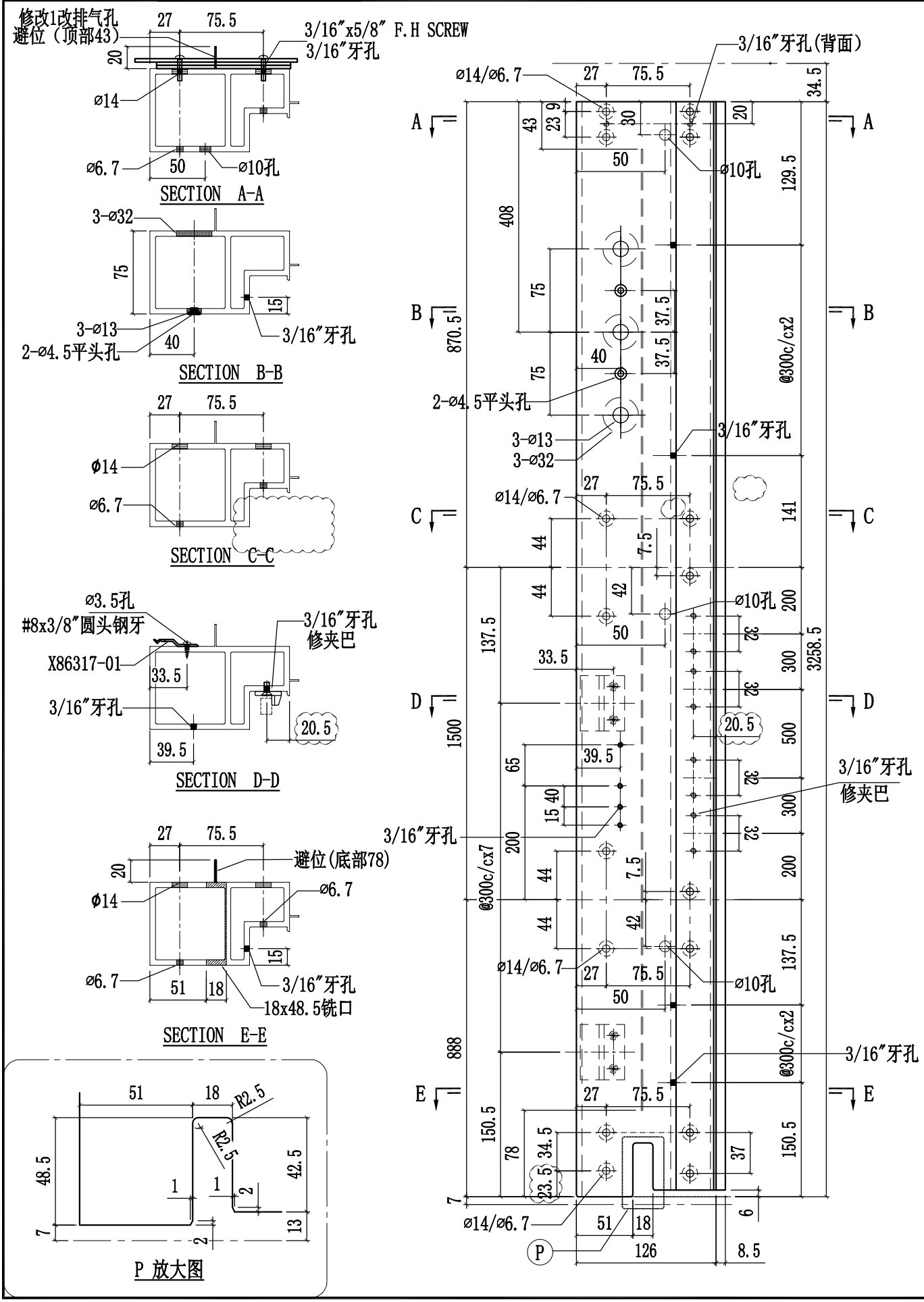

美特鋁質有限公司 MIDI Aluminium Fabricator Ltd.					工程號	J858	類別		物料號	-		
					地盤	康城11期	制圖	W.E.X	2022-07-29	圖號	X86277-04L	
修改	1	2	3	採用工廠 ✓ 地盤 -	图纸名称	铝料加工图	復核	-	-	數量	-	
日期	10/11	16/11	15/12	材料顏色 香槟金 (ECD3X1009 9S-XF1)	材料	X86277	批准	-	-	單件重量	-	(KG)

修改1改排气孔

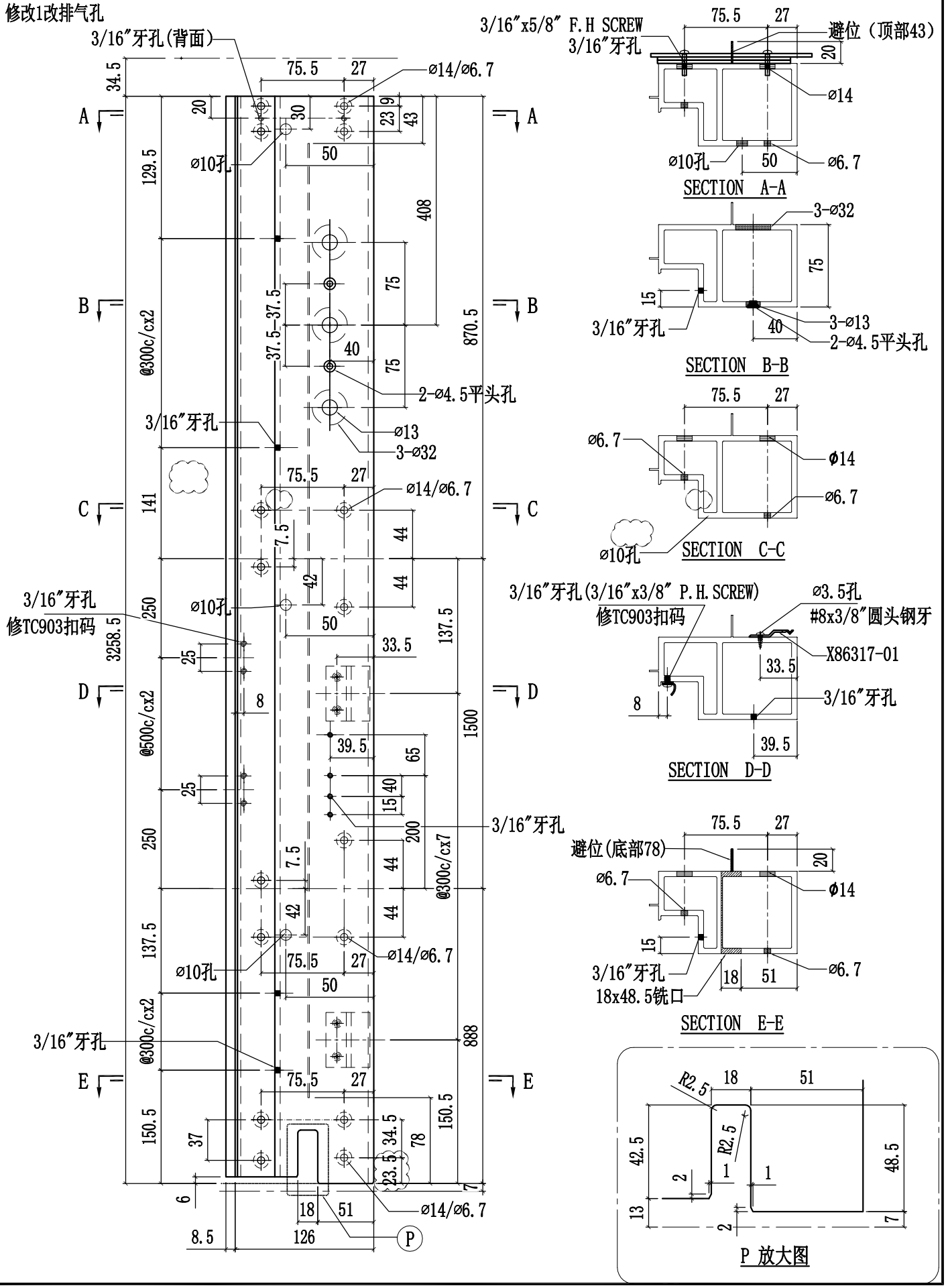

SECTION A-A

SECTION B-B

SECTION C-C

SECTION D-D

SECTION E-E

P 放大图

美特鋁質有限公司 MIDI Aluminium Fabricator Ltd.					工程號	J858	類別		物料號	-		
					地盤	康城11期	制圖	W.E.X	2022-07-29	圖號	X86277-04R	
修改	1	2	3	採用工廠 ✓ 地盤 -	图纸名称	铝料加工图	復核	-	-	數量	-	
日期	10/11	16/11	15/12	材料顏色 香槟金 (ECD3X1009 9S-XF1)	材料	X86277	批准	-	-	單件重量	-	(KG)

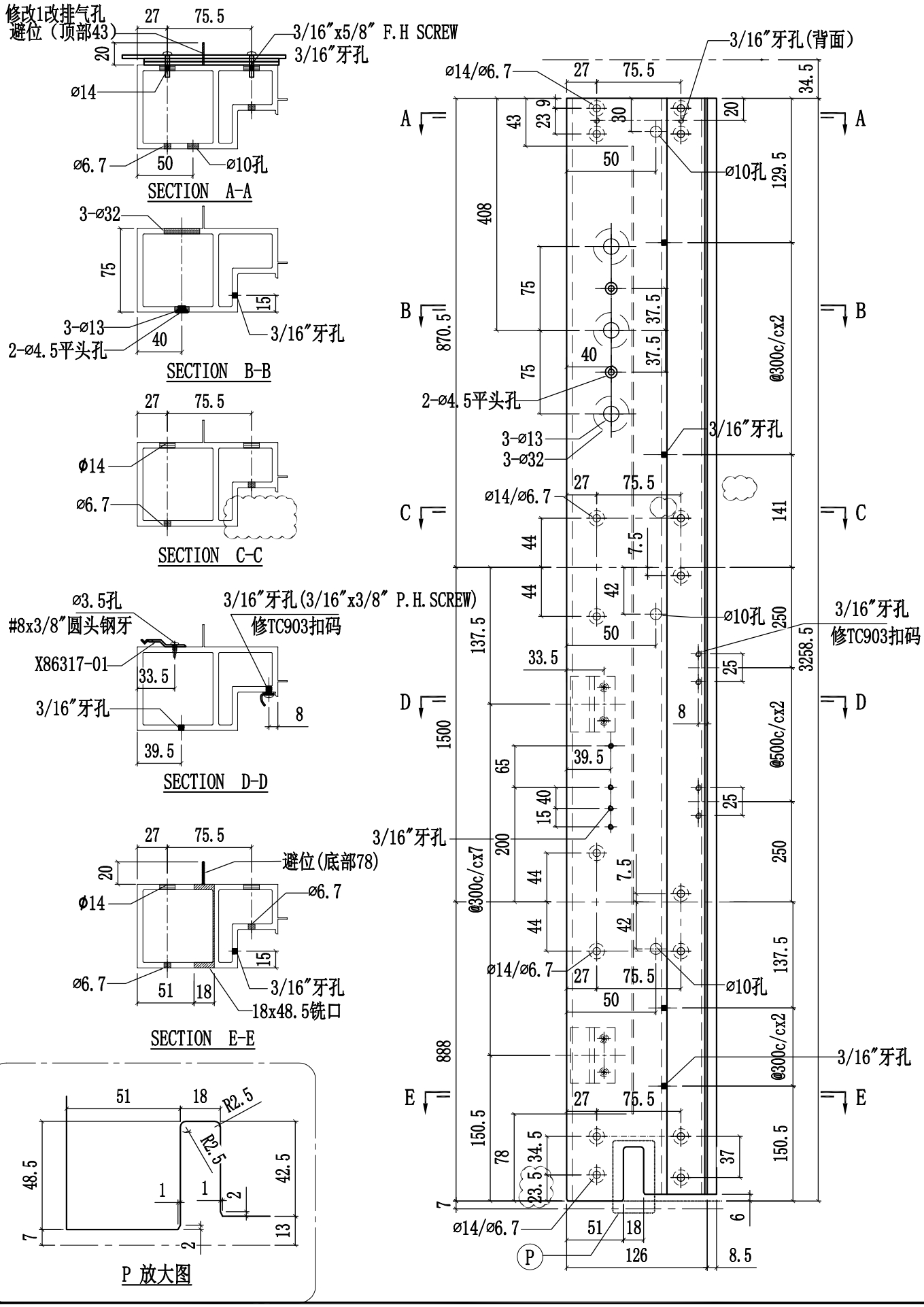

美特鋁質有限公司 MIDI Aluminium Fabricator Ltd.					工程號	J858	類別		物料號	-		
					地盤	康城11期	制圖	W.E.X	2022-07-29	圖號	X86277-05L	
修改	1	2	3	採用工廠 ✓ 地盤 -	图纸名称	铝料加工图	復核	-	-	數量	-	
日期	10/11	16/11	15/12	材料顏色 香槟金 (EC03X1009 9S-XF1)	材料	X86277	批准	-	-	單件重量	-	(KG)

修改1改排气孔

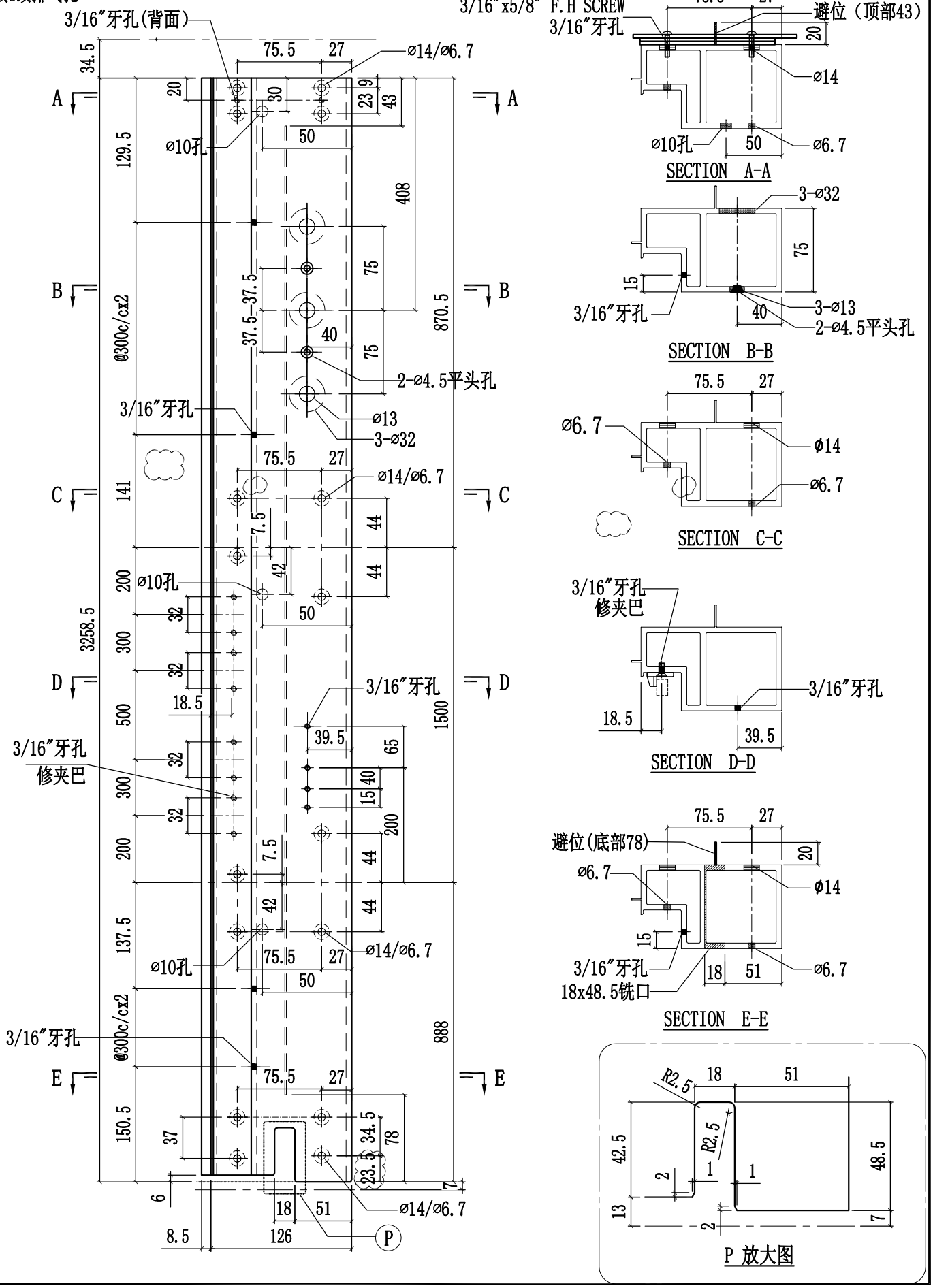

美特鋁質有限公司 MIDI Aluminium Fabricator Ltd.											
修改	1	2	3	採用	工廠 ✓	地盤	–	工程號	J858	類別		物料號	–		
日期	10/11	16/11	15/12	材料顏色	香檳金 (ECD3X1009 9S-XF1)			地盤	康城11期	制圖	W.E.X	2022-07-29	圖號	X86277-05R
								图纸名称	铝料加工图	復核	–	–	數量	–
								材料	X86277	批准	–	–	單件重量	– (KG)

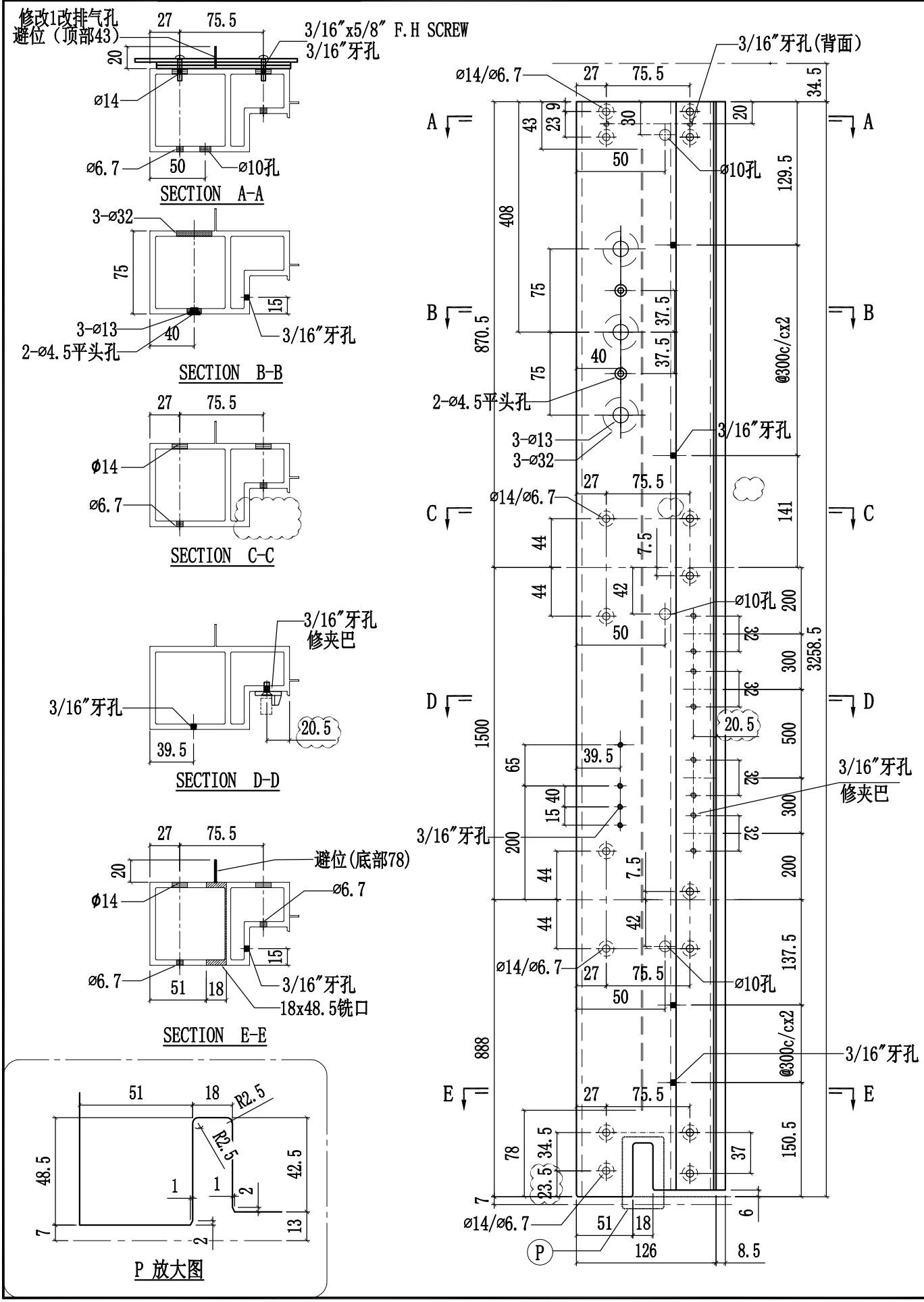

美特鋁質有限公司 MIDI Aluminium Fabricator Ltd.					工程號	J858	類別		物料號	-		
					地盤	康城11期	制圖	W.E.X	2022-07-29	圖號	X86277-06L	
修改	1	2	3	採用工廠 ✓ 地盤	图纸名称	铝料加工图	復核	-	-	數量	-	
日期	10/11	16/11	15/12	材料顏色 香槟金 (ECD3X1009 9S-XF1)	材料	X86277	批准	-	-	單件重量	-	(KG)

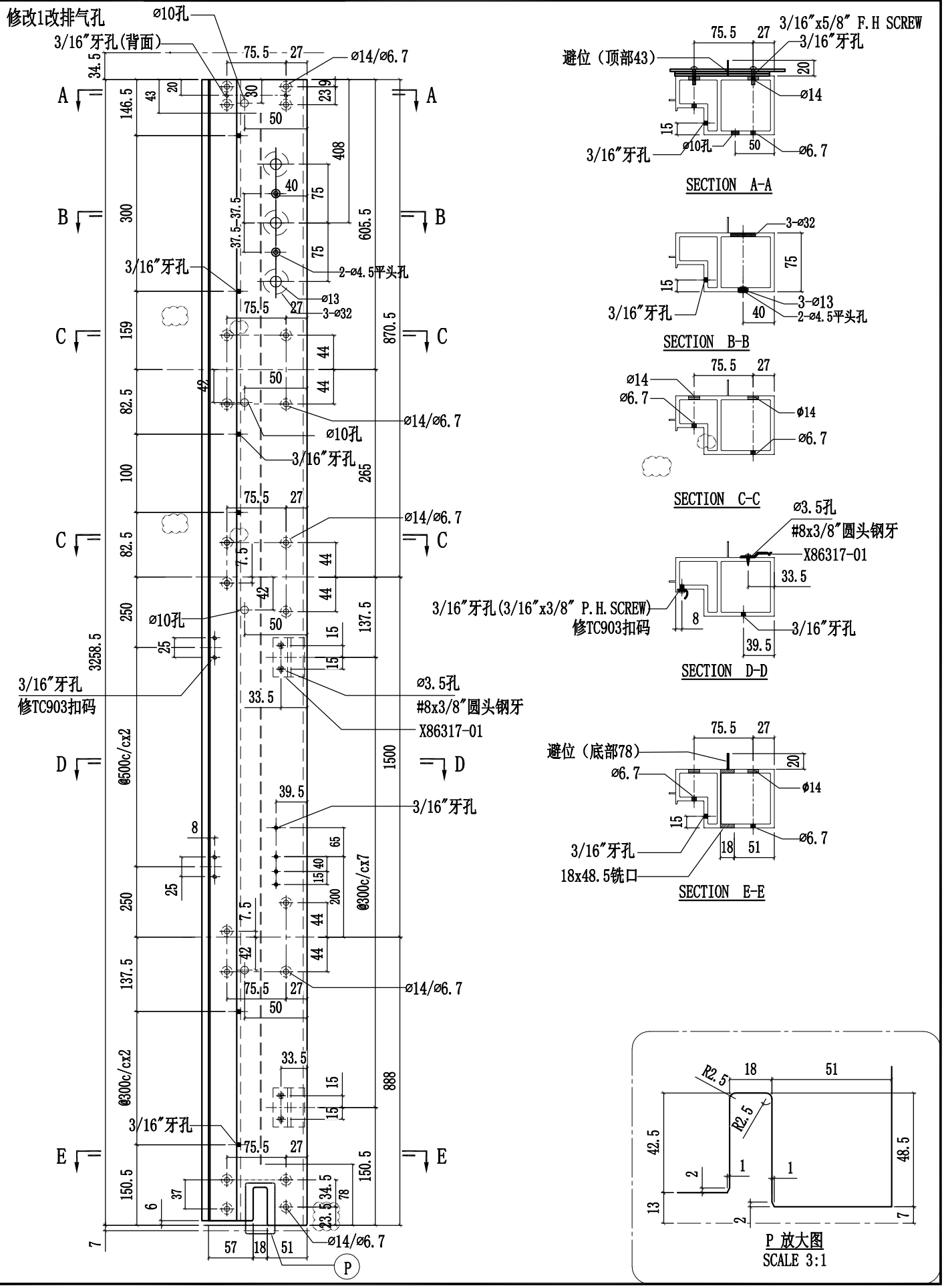

美特鋁質有限公司 MIDI Aluminium Fabricator Ltd.					工程號	J858	類別		物料號	-		
					地盤	康城11期	制圖	W.E.X	2022-07-29	圖號	X86277-06R	
修改	1	2	3	採用工廠 ✓ 地盤	图纸名称	铝料加工图	復核	-	-	數量	-	
日期	10/11	16/11	15/12	材料顏色 香槟金 (ECD3X1009 9S-XF1)	材料	X86277	批准	-	-	單件重量	-	(KG)

修改1改排气孔

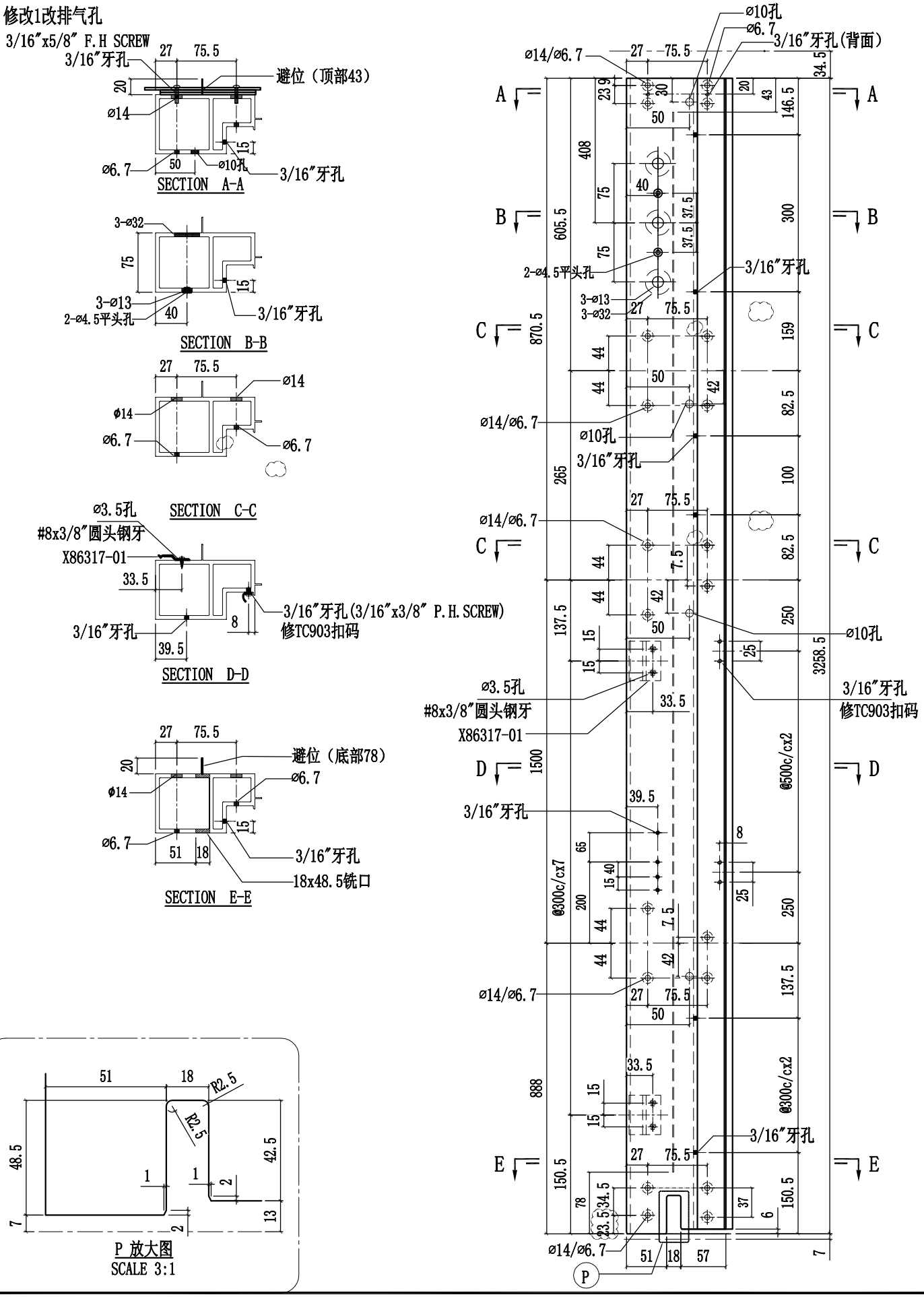

美特鋁質有限公司 MIDI Aluminium Fabricator Ltd.					工程號	J858	類別		物料號	-		
					地盘	康城11期	制圖	W.E.X	2022-07-29	圖號	X86277-08L	
修改	1	2	3	採用工廠 ✓ 地盤	图纸名称	铝料加工图	復核	-	-	數量	-	
日期	10/11	16/11	15/12	材料颜色 香槟金 (ECD3X1009 9S-XF1)	材料	X86277	批准	-	-	單件重量	-	(KG)

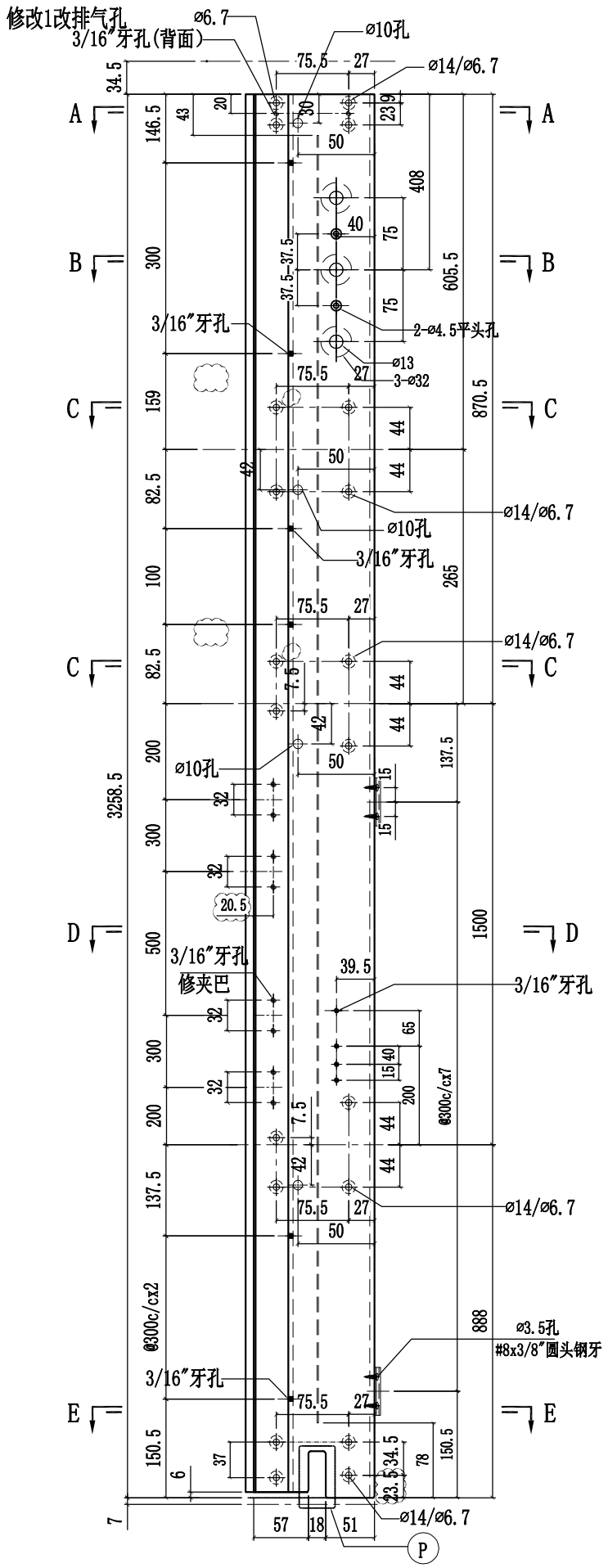

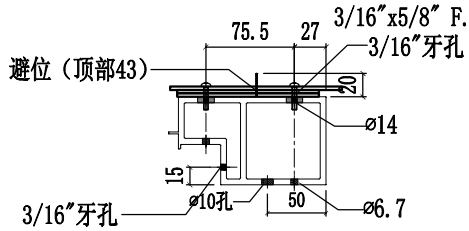

SECTION A-A

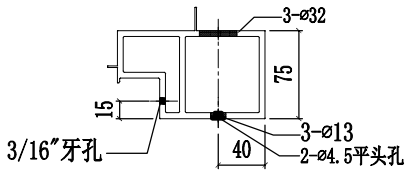

SECTION B-B

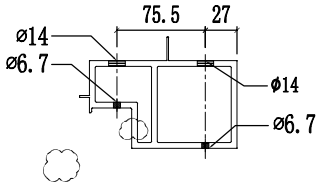

SECTION C-C

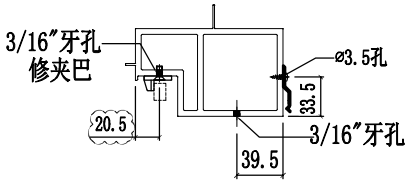

SECTION D-D

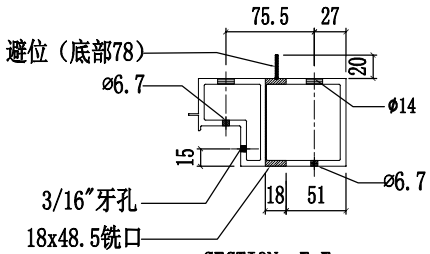

SECTION E-E

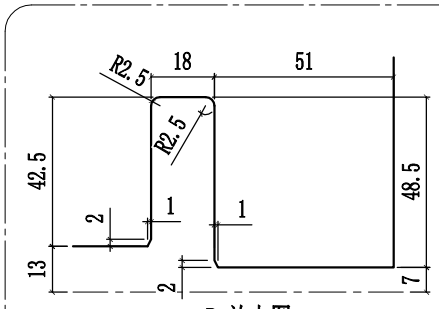

P 放大图
SCALE 3:1

美特鋁質有限公司 MIDI Aluminium Fabricator Ltd.											
修改	1	2	3	採用工廠 ✓	地盤	工程號	J858	類別		物料號	-		
日期	10/11	16/11	15/12	材料顏色	香檳金 (ECD3X1009 9S-XF1)	地盤	康城11期	制圖	W.E.X	2022-07-29	圖號	X86277-08R
						图纸名称	铝料加工图	復核	-	-	數量	-
						材料	X86277	批准	-	-	單件重量	- (KG)

修改1改排气孔

3/16"x5/8" F.H SCREW

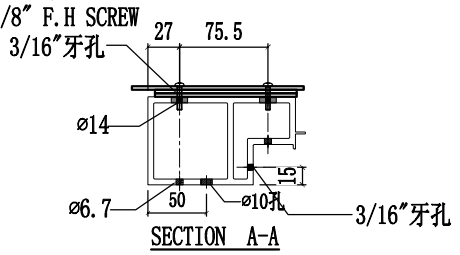

SECTION A-A

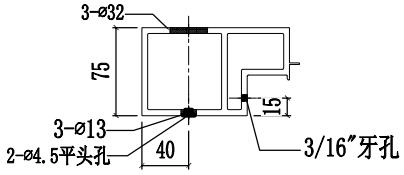

SECTION B-B

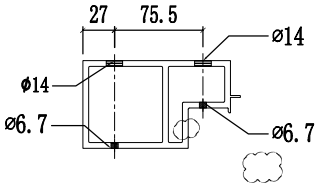

SECTION C-C

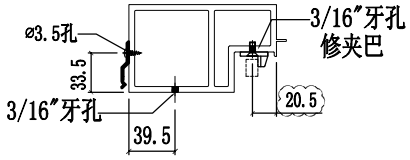

SECTION D-D

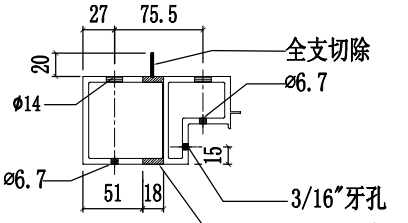

SECTION E-E

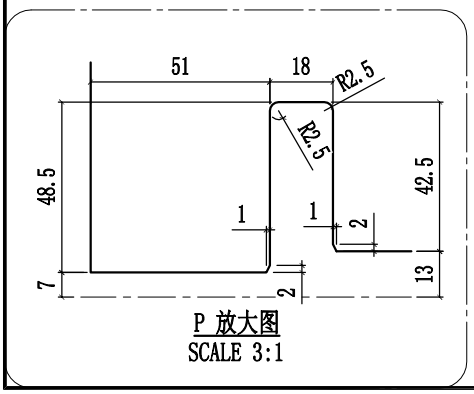

P 放大图

SCALE 3:1

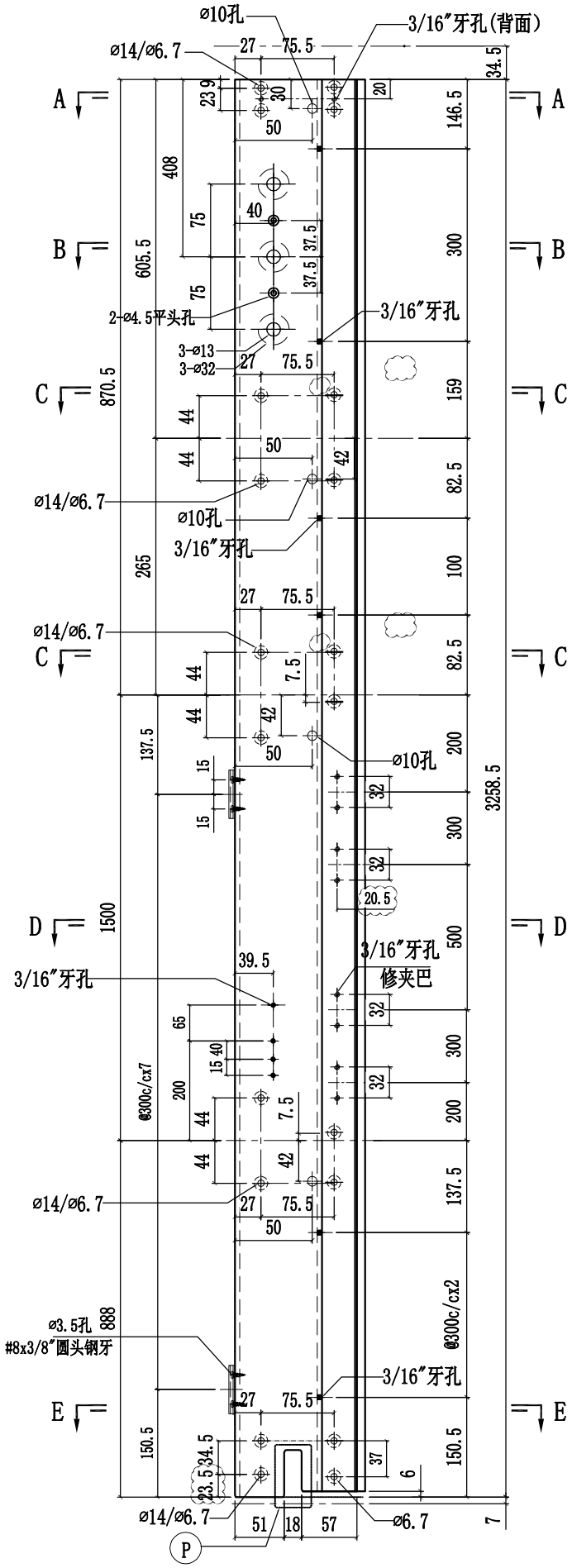

美特鋁質有限公司 MIDI Aluminium Fabricator Ltd.					工程號	J858	類別		物料號	-		
					地盤	康城11期	制圖	W.E.X	2022-07-29	圖號	X86277-09L	
修改	1	2	3	採用工廠 ✓ 地盤	图纸名称	铝料加工图	復核	-	-	數量	-	
日期	10/11	16/11	15/12	材料顏色 香槟金 (ECD3X1009 9S-XF1)	材料	X86277	批准	-	-	單件重量	-	(KG)

修改1改排气孔

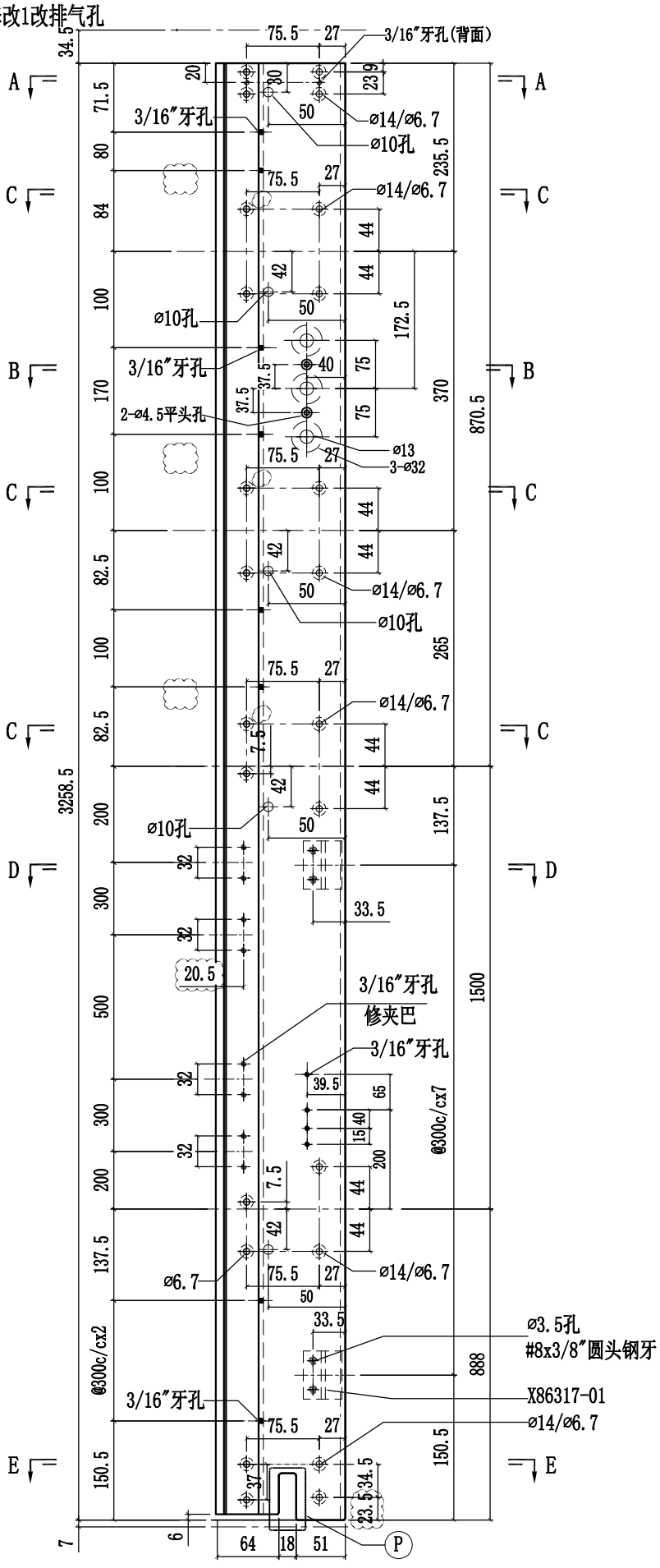

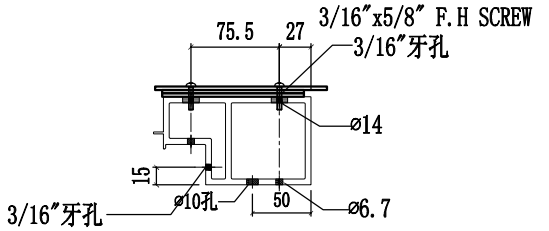

SECTION A-A

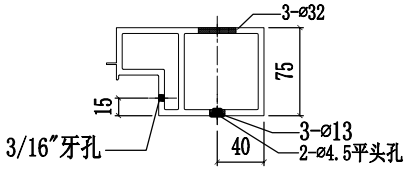

SECTION B-B

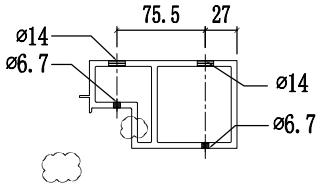

SECTION C-C

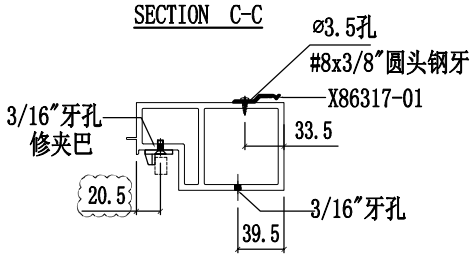

SECTION D-D

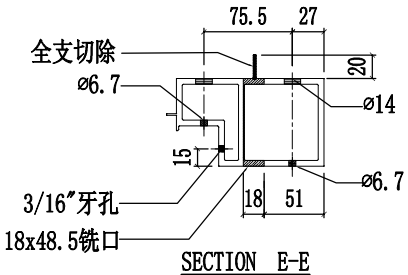

SECTION E-E

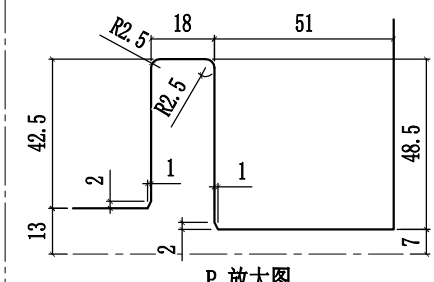

P 放大图
SCALE 3:1

美特鋁質有限公司 MIDI Aluminium Fabricator Ltd.					工程號	J858	類別		物料號	-		
					地盤	康城11期	制圖	W.E.X	2022-07-29	圖號	X86277-09R	
修改	1	2	3	採用工廠 ✓ 地盤	图纸名称	铝料加工图	復核	-	-	數量	-	
日期	10/11	16/11	15/12	材料顏色 香槟金 (ECD3X1009 9S-XF1)	材料	X86277	批准	-	-	單件重量	-	(KG)

修改1改排气孔

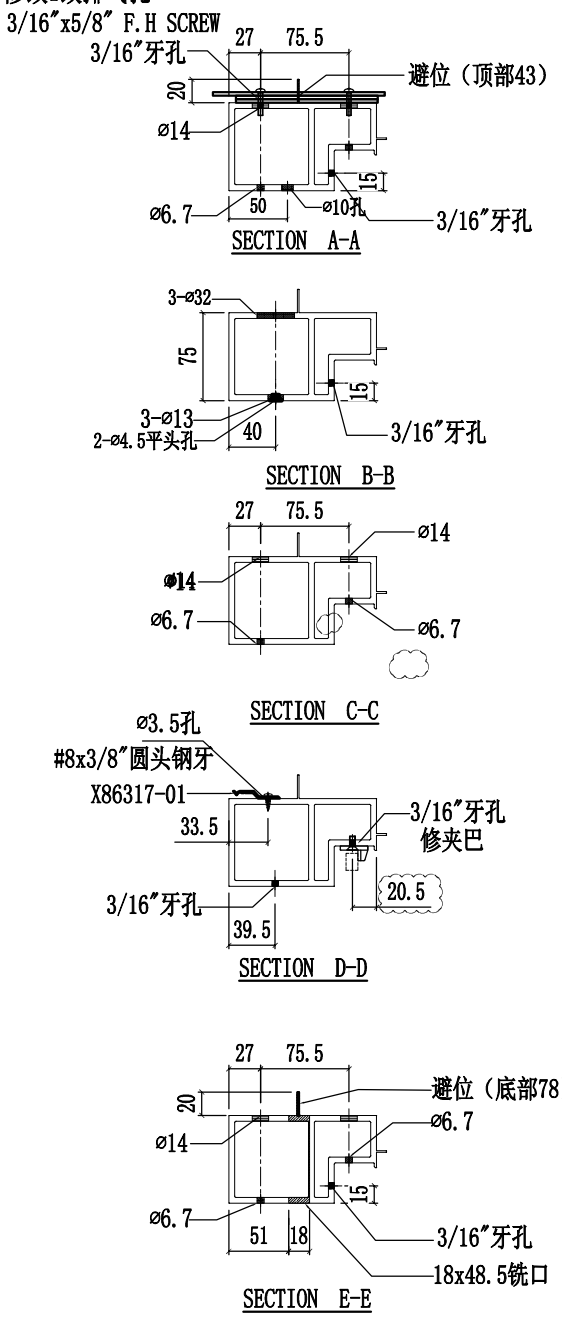

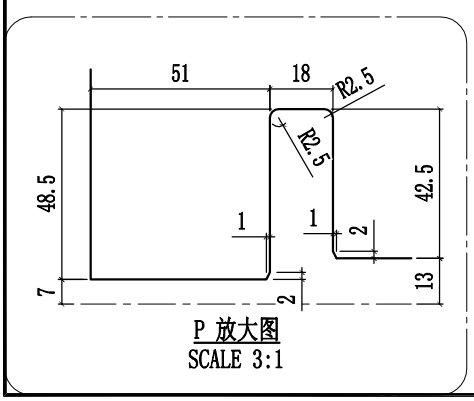

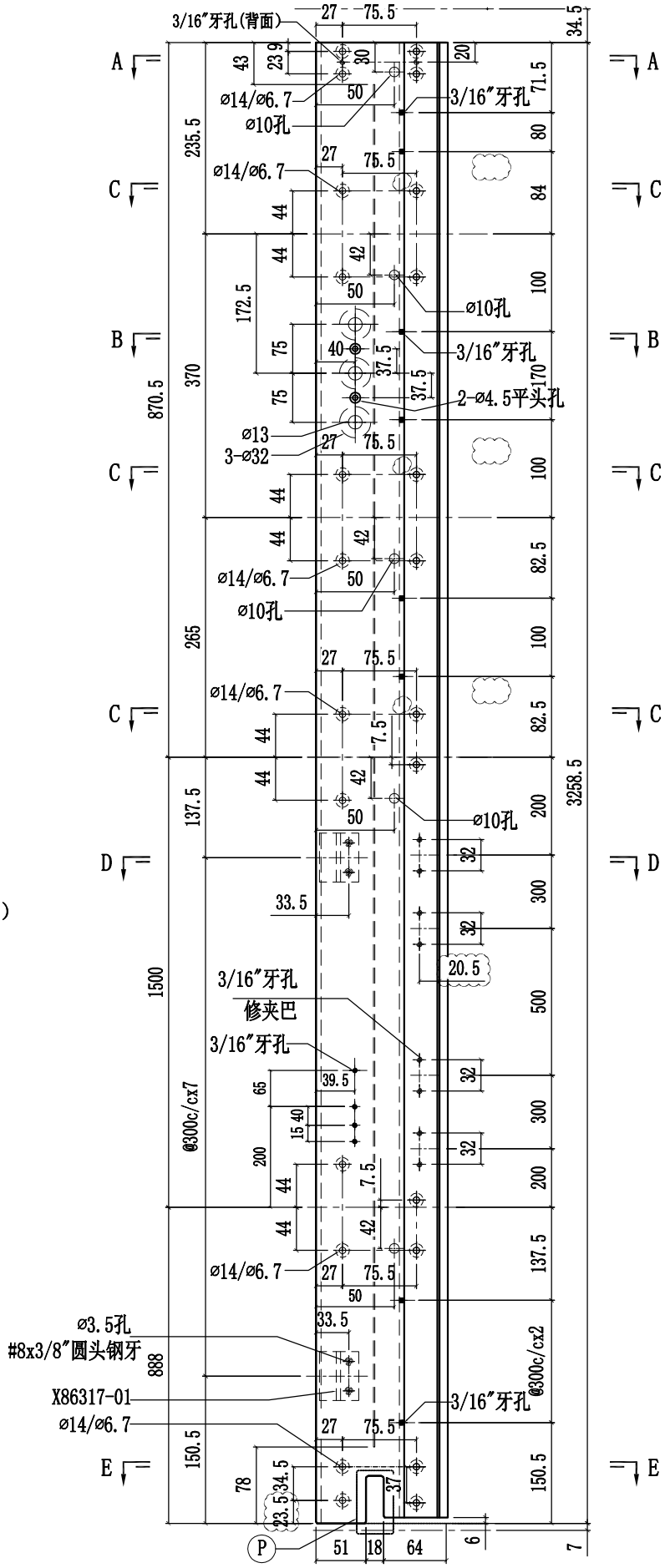

美特鋁質有限公司 MIDI Aluminium Fabricator Ltd.					工程號	J858	類別		物料號	-		
					地盤	康城11期	制圖	W.E.X	2022-07-29	圖號	X86277-10L	
修改	1	2	3	採用工廠 ✓ 地盤	图纸名称	铝料加工图	復核	-	-	數量	-	
日期	10/11	16/11	15/12	材料顏色 香槟金 (ECD3X1009 9S-XF1)	材料	X86277	批准	-	-	單件重量	-	(KG)

修改1改排气孔

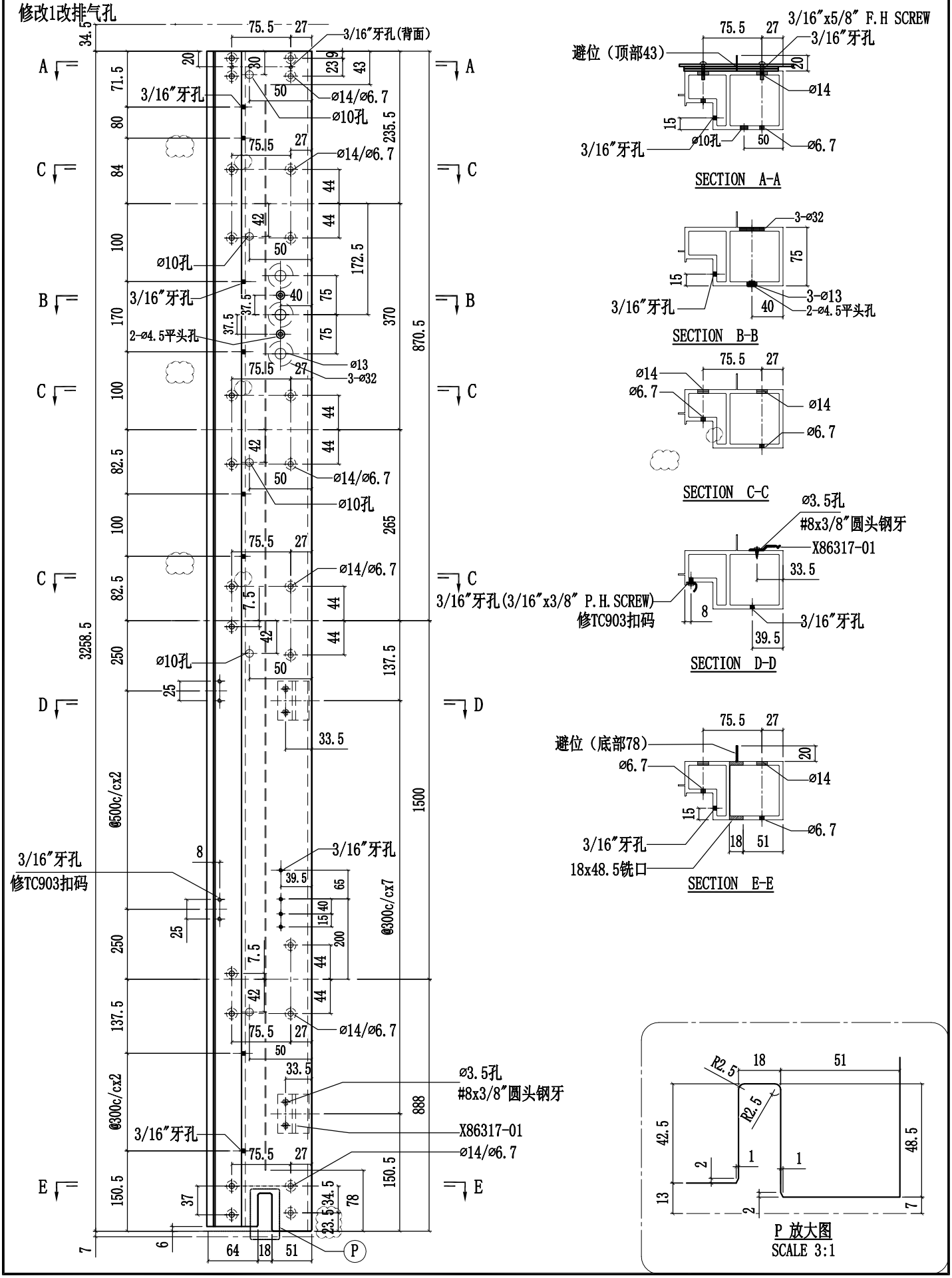

美特鋁質有限公司 MIDI Aluminium Fabricator Ltd.					工程號	J858	類別		物料號	-		
					地盤	康城11期	制圖	W.E.X	2022-07-29	圖號	X86277-10R	
修改	1	2	3	採用工廠 ✓ 地盤	图纸名称	铝料加工图	復核	-	-	數量	-	
日期	10/11	16/11	15/12	材料顏色 香槟金 (ECD3X1009 9S-XF1)	材料	X86277	批准	-	-	單件重量	-	(KG)

修改1改排气孔

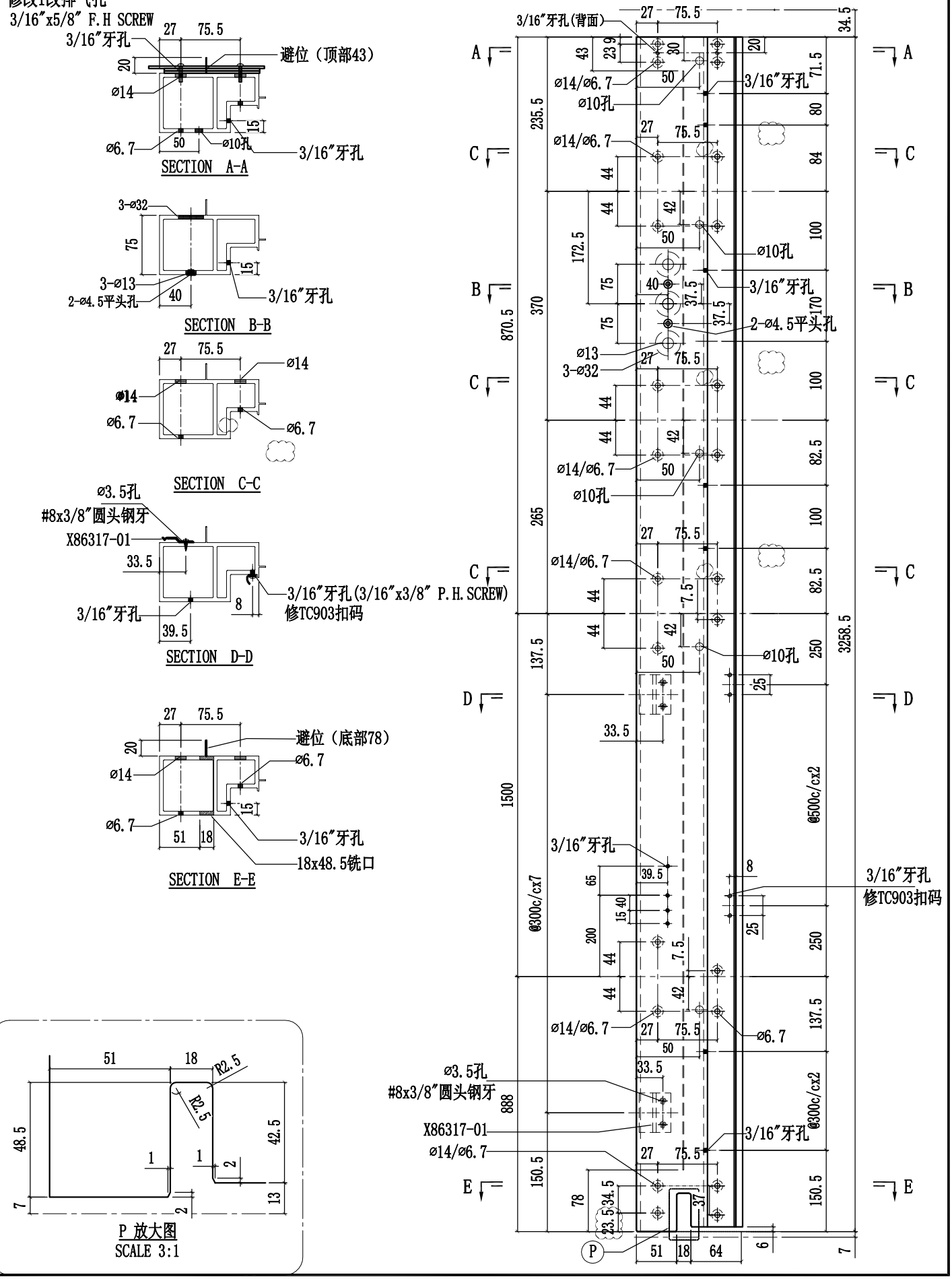

美特鋁質有限公司 MIDI Aluminium Fabricator Ltd.					工程號	J858	類別		物料號	-		
					地盤	康城11期	制圖	W.E.X	2022-07-29	圖號	X86277-11L	
修改	1	2	3	採用工廠 ✓ 地盤	图纸名称	铝料加工图	復核	-	-	數量	-	
日期	10/11	16/11	15/12	材料顏色 香槟金 (ECD3X1009 9S-XF1)	材料	X86277	批准	-	-	單件重量	-	(KG)

修改1改排气孔

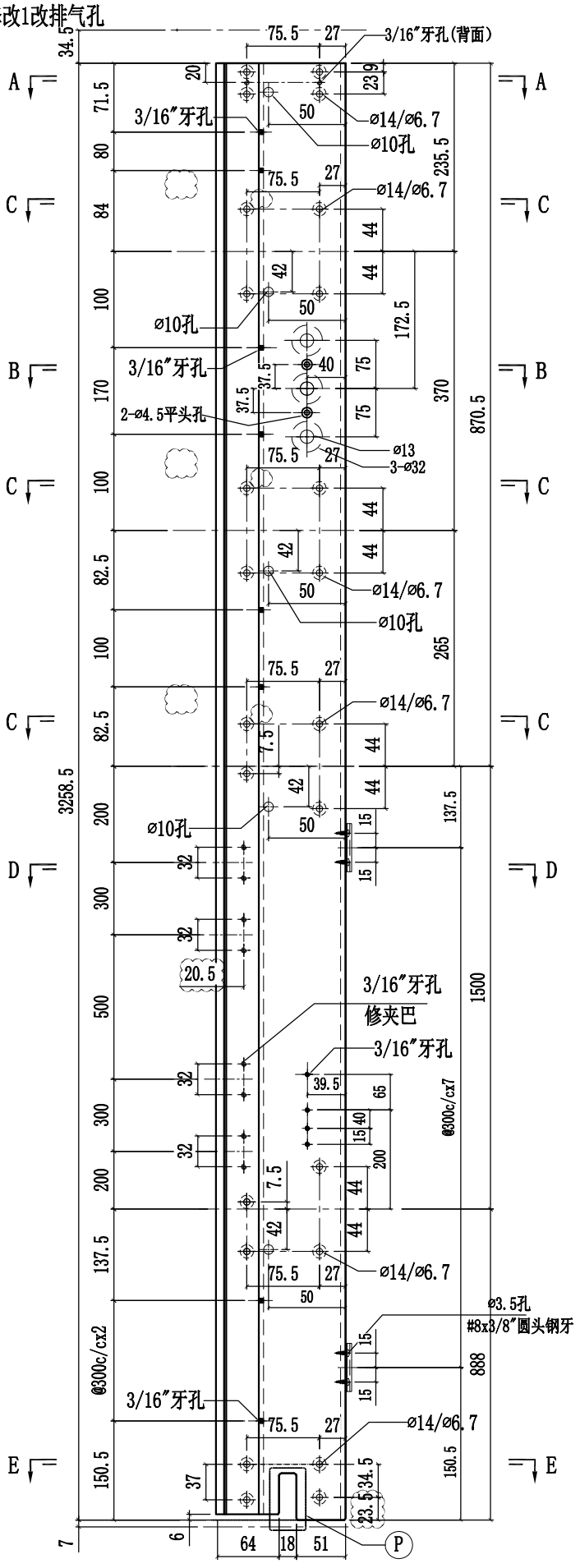

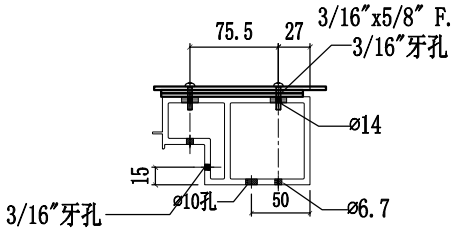

SECTION A-A

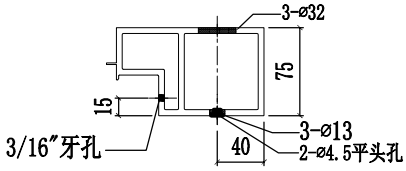

SECTION B-B

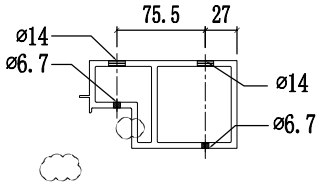

SECTION C-C

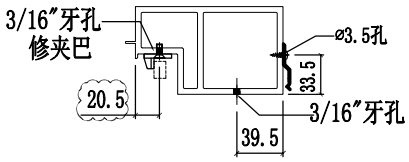

SECTION D-D

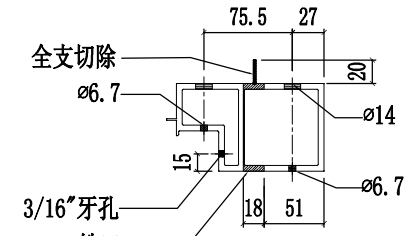

SECTION E-E

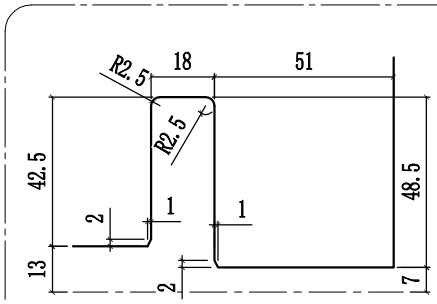

P 放大图
SCALE 3:1

美特鋁質有限公司 MIDI Aluminium Fabricator Ltd.					工程號	J858	類別		物料號	-		
					地盤	康城11期	制圖	W.E.X	2022-07-29	圖號	X86277-11R	
修改	1	2	3	採用工廠 ✓ 地盤	图纸名称	铝料加工图	復核	-	-	數量	-	
日期	10/11	16/11	15/12	材料顏色 香槟金 (ECD3X1009 9S-XF1)	材料	X86277	批准	-	-	單件重量	-	(KG)

修改1改排气孔

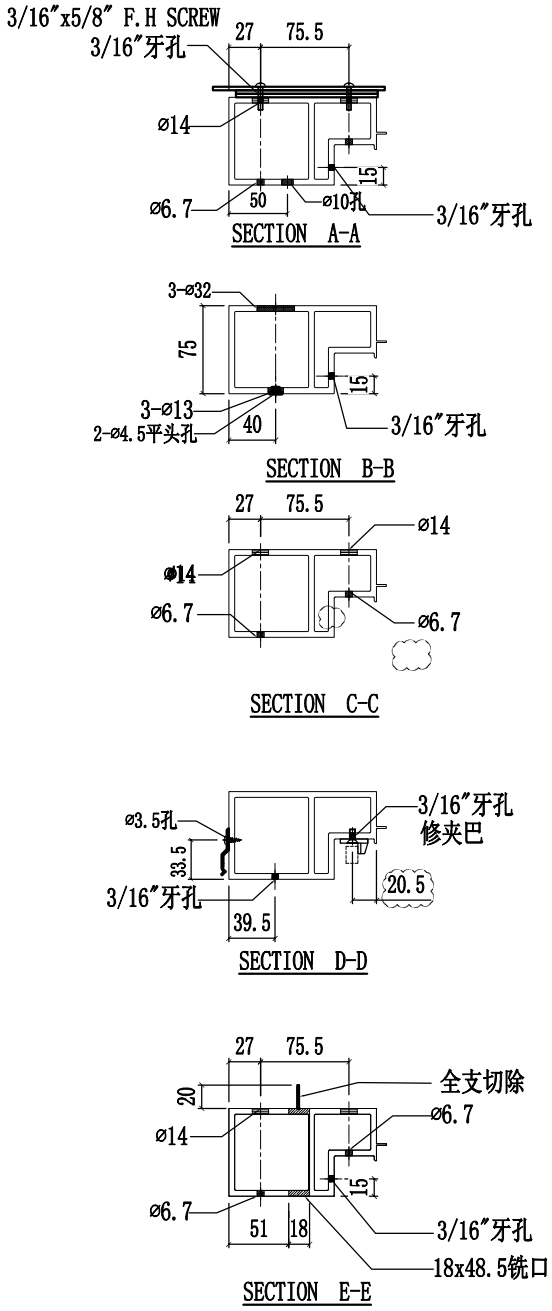

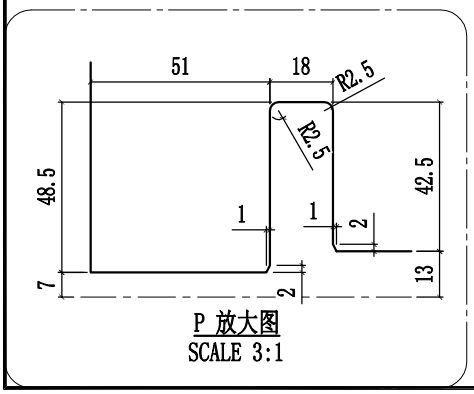

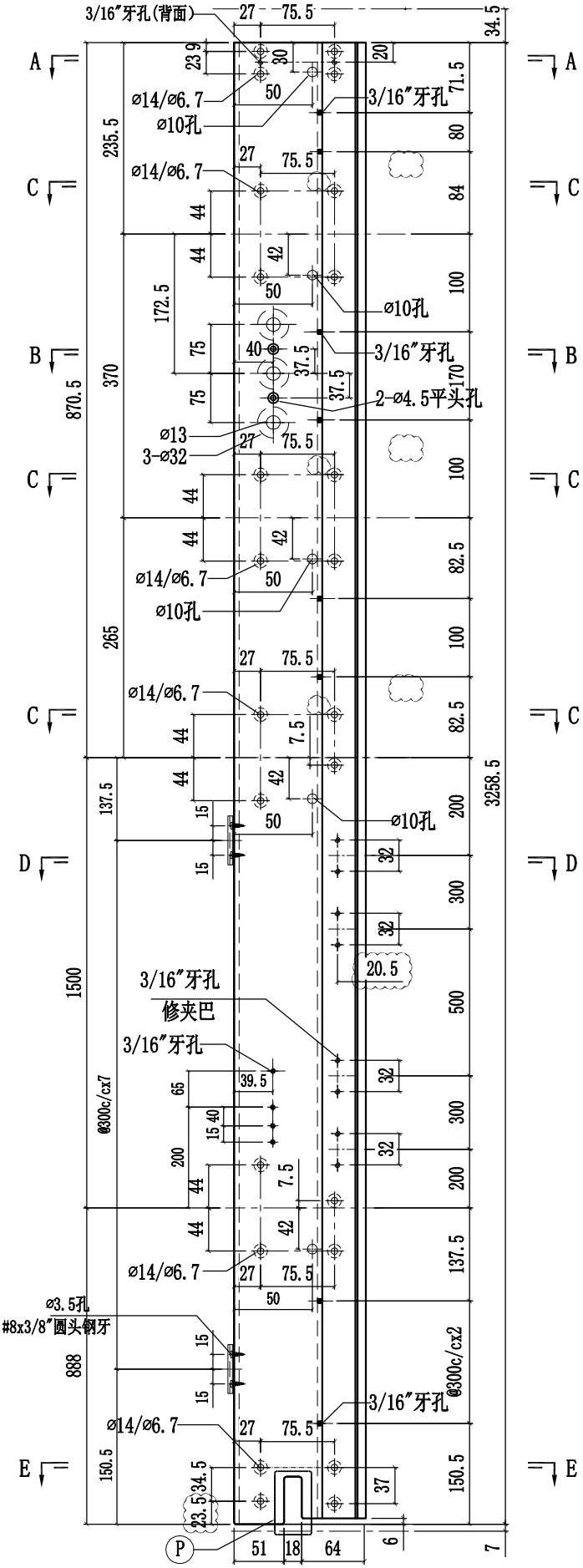

美特鋁質有限公司 MIDI Aluminium Fabricator Ltd.					工程號	J858	類別		物料號	-		
					地盤	康城11期	制圖	W.E.X	2022-07-29	圖號	X86277-12	
修改	1	2	3	採用工廠 ✓ 地盤	图纸名称	铝料加工图	復核	-	-	數量	-	
日期	10/11	16/11	15/12	材料顏色 香槟金 (ECD3X1009 9S-XF1)	材料	X86277	批准	-	-	單件重量	-	(KG)

修改1改排气孔

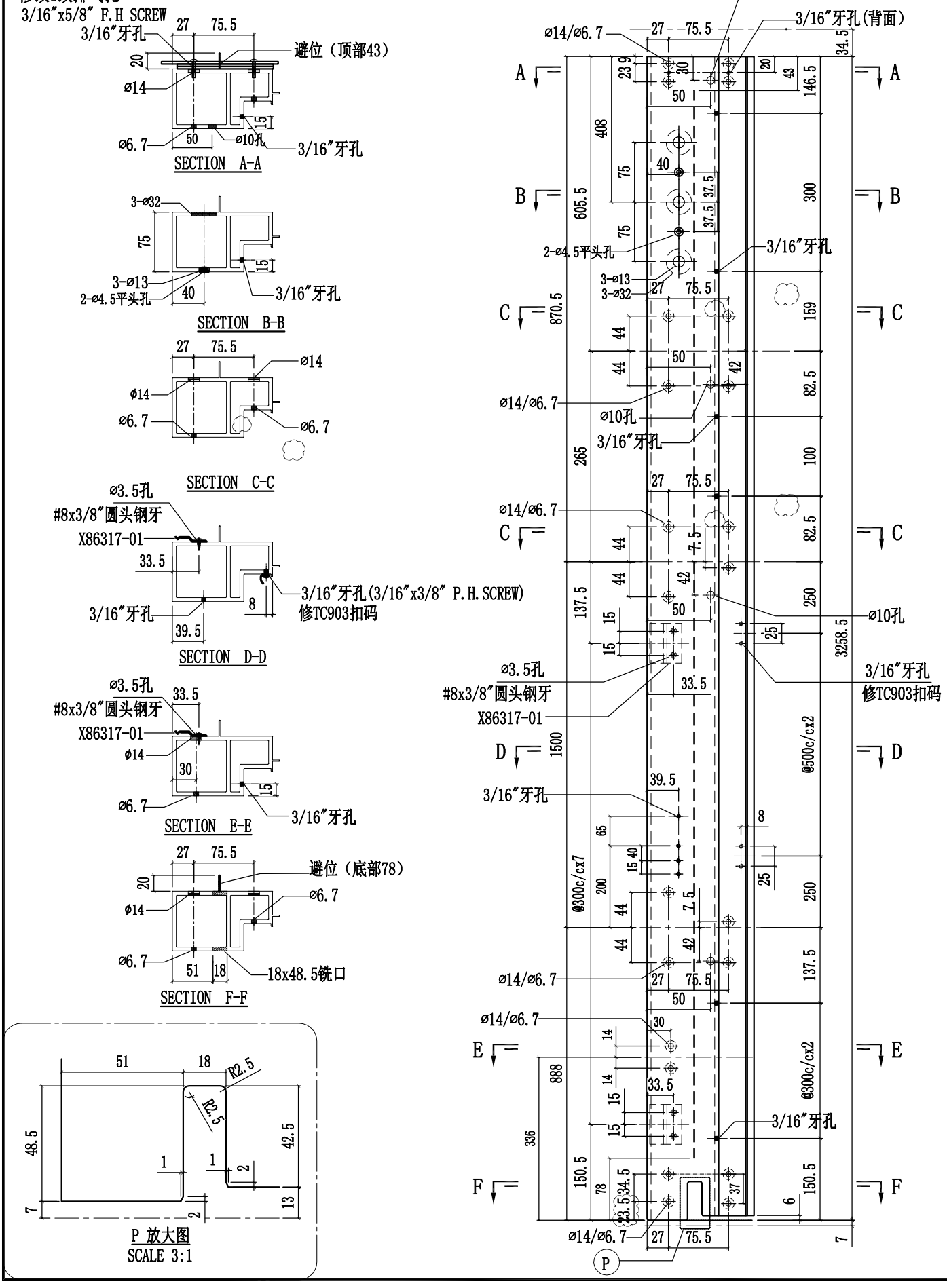

美特鋁質有限公司 MIDI Aluminium Fabricator Ltd.					工程號	J858	類別		物料號	-		
					地盤	康城11期	制圖	W.E.X	2022-07-29	圖號	X86277-13	
修改	1	2	3	採用工廠 ✓ 地盤	图纸名称	铝料加工图	復核	-	-	數量	-	
日期	10/11	16/11	15/12	材料顏色 香槟金 (ECD3X1009 9S-XF1)	材料	X86277	批准	-	-	單件重量	-	(KG)

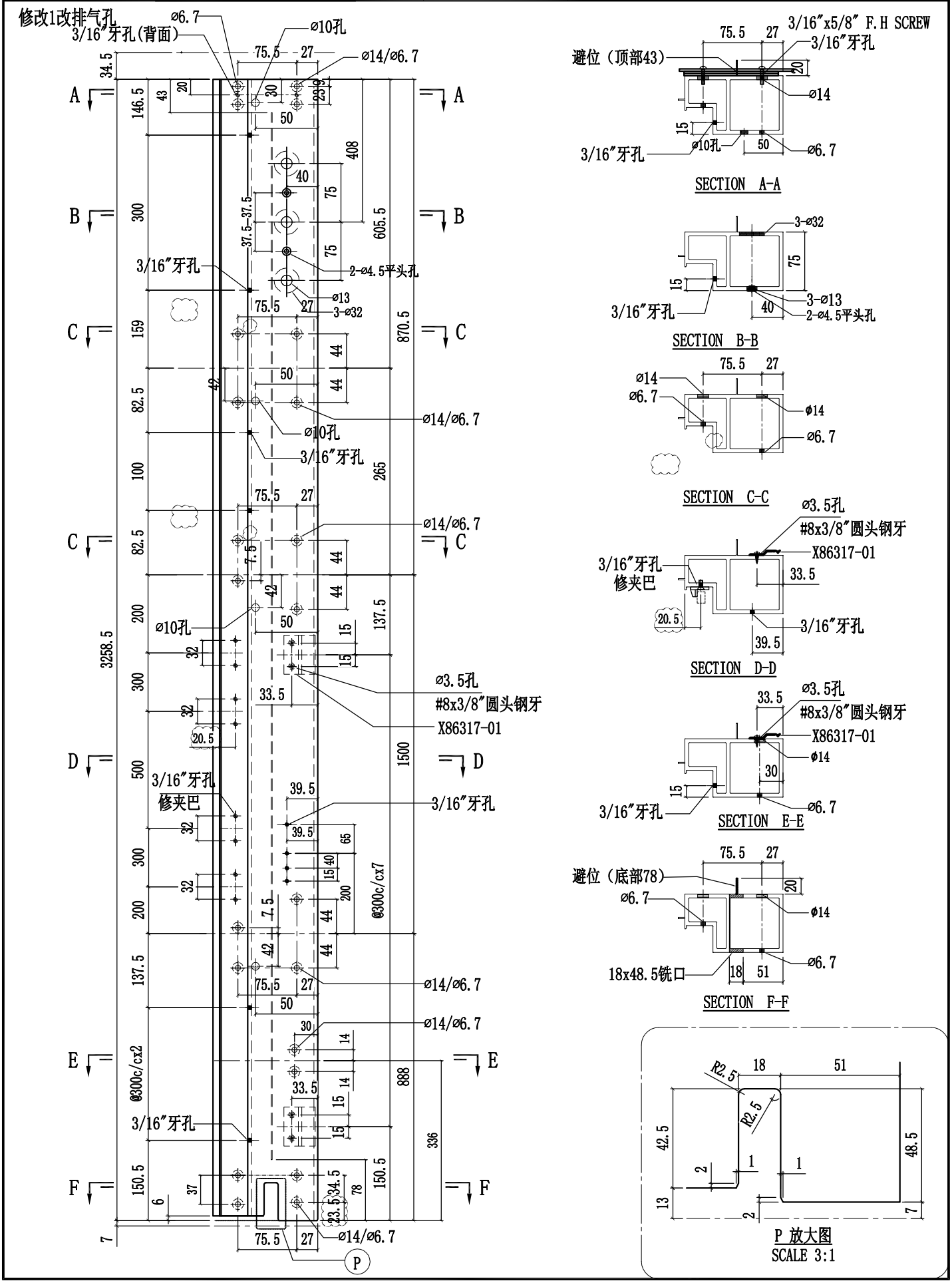

SECTION A-A

SECTION B-B

SECTION C-C

SECTION D-D

SECTION E-E

SECTION F-F

P 放大图
SCALE 3:1

美特鋁質有限公司 MIDI Aluminium Fabricator Ltd.				工程號	J858	類別		物料號	-		
				地盤	康城11期	制圖	W.E.X	2022-07-29	圖號	X86277-14L	
修改	1	2	3	採用工廠 ✓	地盤 -	图纸名称	铝料加工图	復核	-	-	數量	-
日期	10/11	16/11	15/12	材料顏色	香槟金 (ECD3X1009 9S-XF1)	材料	X86277	批准	-	-	單件重量	- (KG)

修改1改排气孔

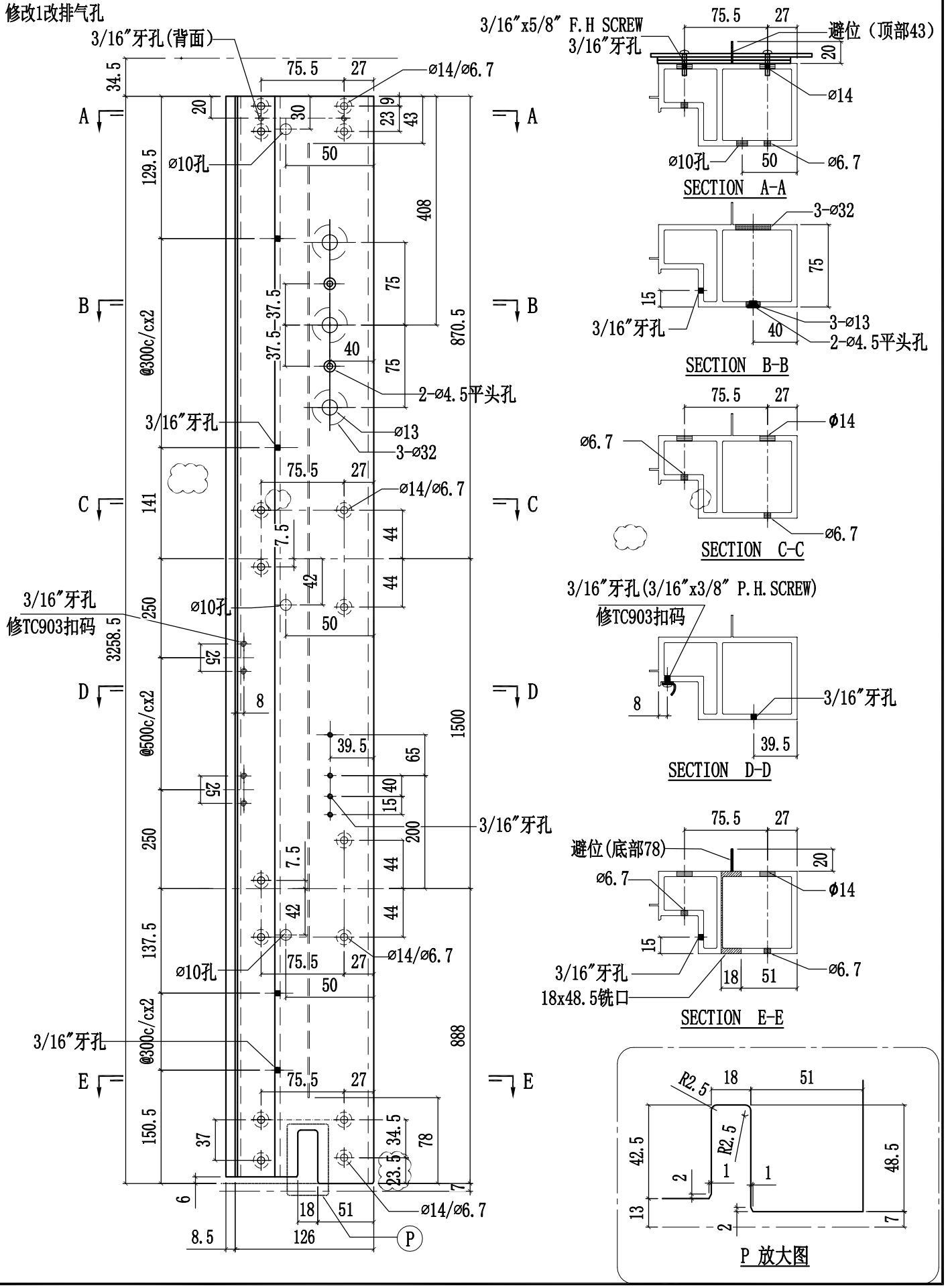

美特鋁質有限公司 MIDI Aluminium Fabricator Ltd.						工程號	J858	類別		物料號	-		
						地盤	康城11期	制圖	W.E.X	2022-07-29	圖號	X86277-14R	
修改	1	2	3	採用工廠 ✓	地盤 -	图纸名称	铝料加工图	復核	-	-	數量	-	
日期	10/11	16/11	15/12	材料顏色	香槟金 (ECD3X1009 9S-XF1)	材料	X86277	批准	-	-	單件重量	-	(KG)

修改1改排气孔
避位（顶部43）

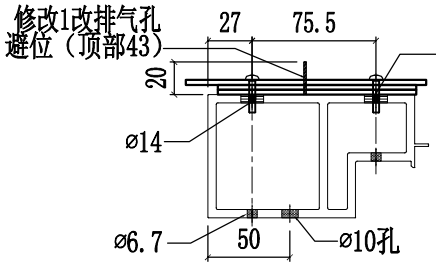

SECTION A-A

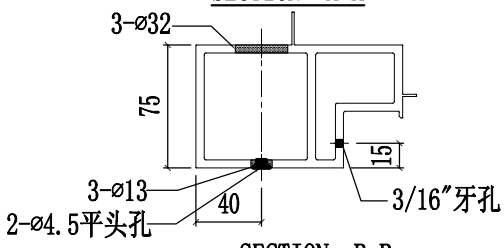

SECTION B-B

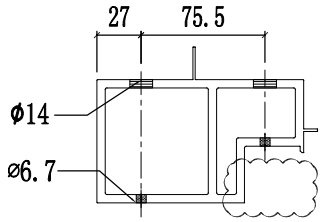

SECTION C-C

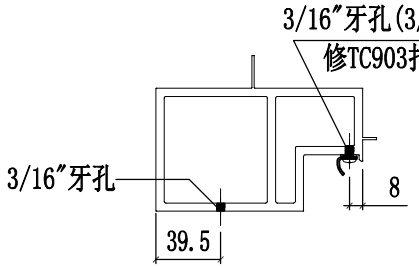

SECTION D-D

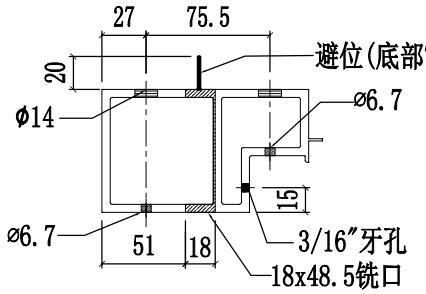

SECTION E-E

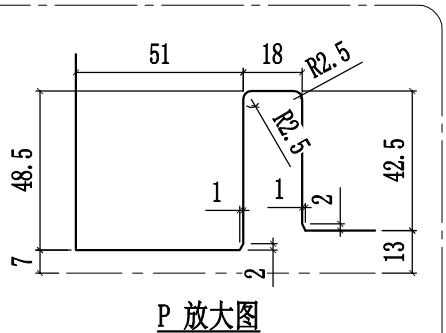

P 放大图

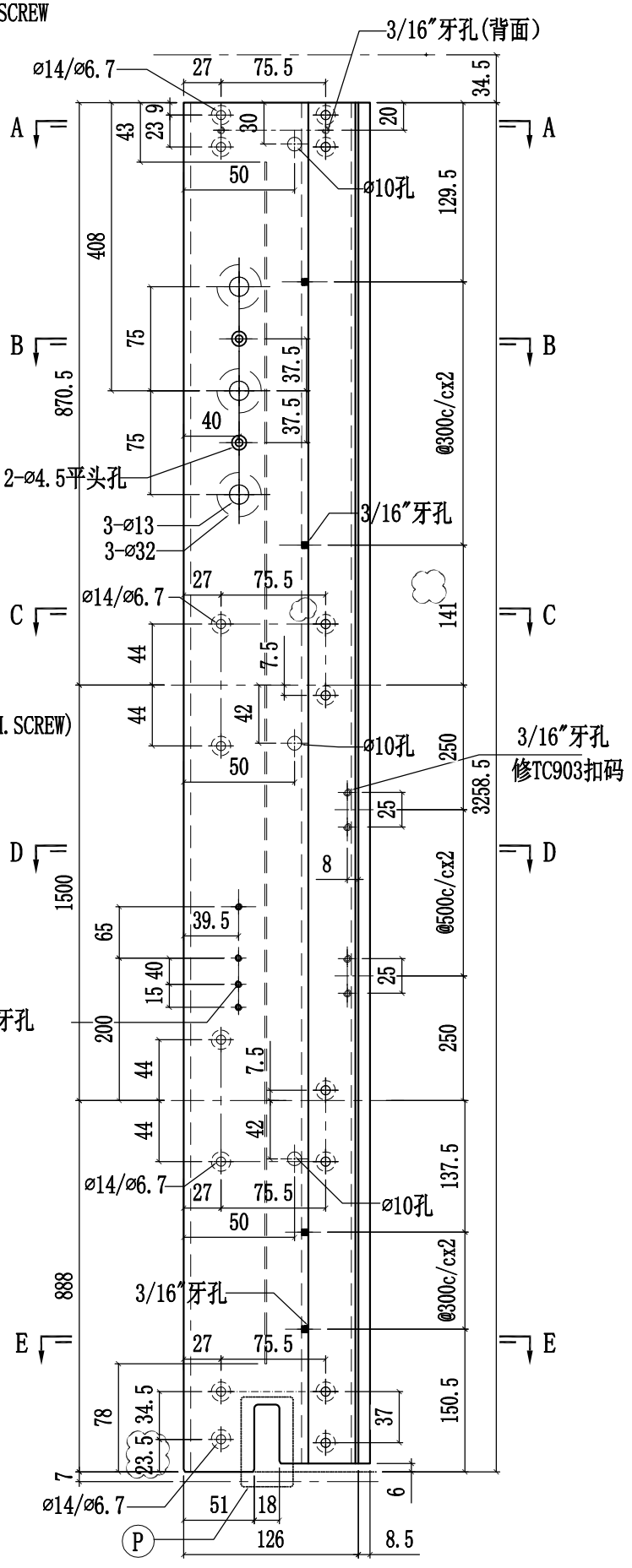

美特鋁質有限公司 MIDI Aluminium Fabricator Ltd.				工程號	J858	類別		物料號	-		
				地盤	康城11期	制圖	W.E.X	2022-07-29	圖號	X86277-15L	
修改	1	2	3	採用工廠 ✓	地盤	图纸名称	铝料加工图	復核	-	-	數量	-
日期	10/11	16/11	15/12	材料顏色	香槟金 (ECD3X1009 9S-XF1)	材料	X86277	批准	-	-	單件重量	- (KG)

修改1改排气孔

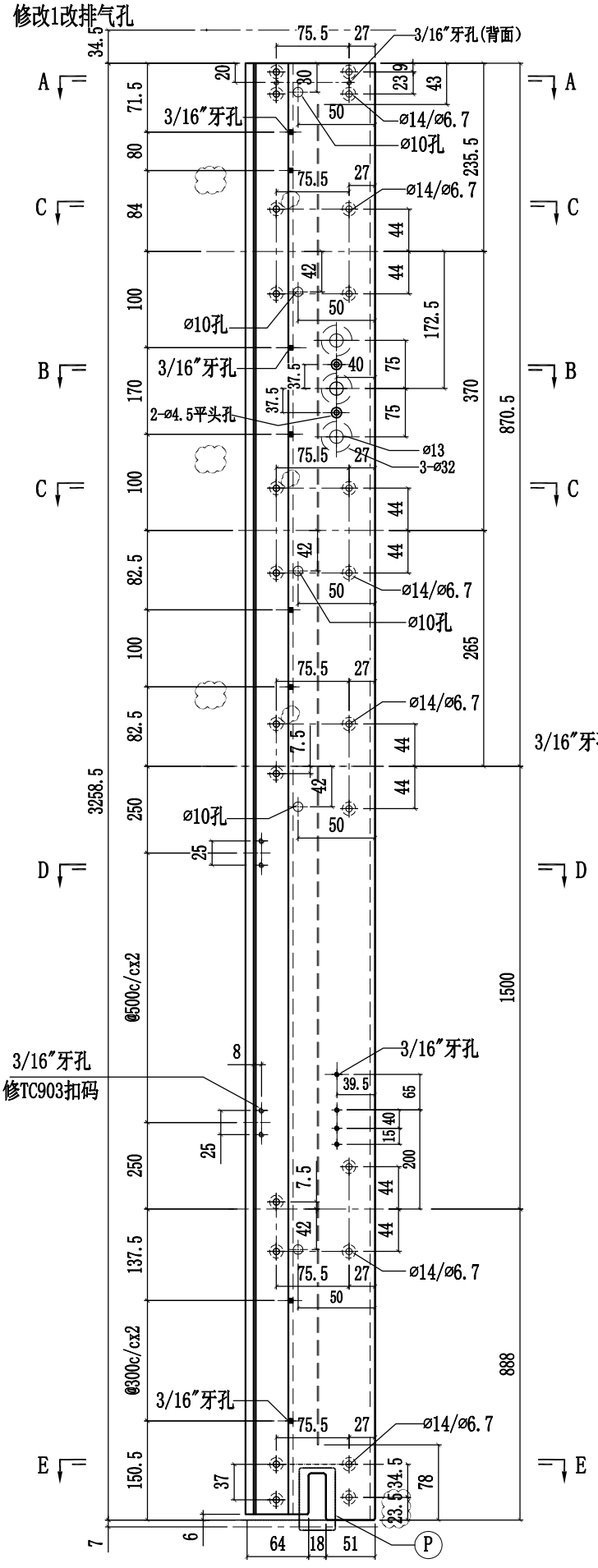

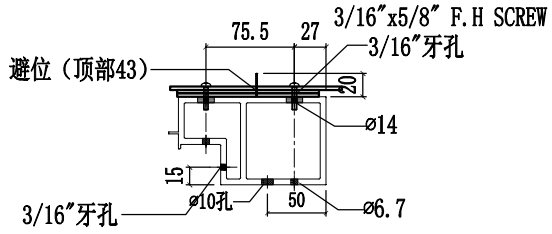

SECTION A-A

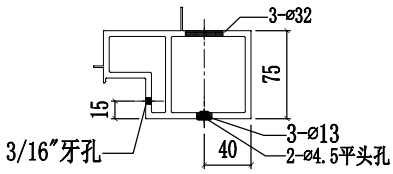

SECTION B-B

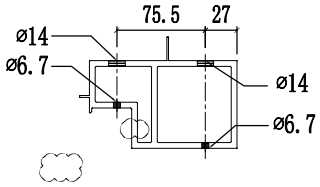

SECTION C-C

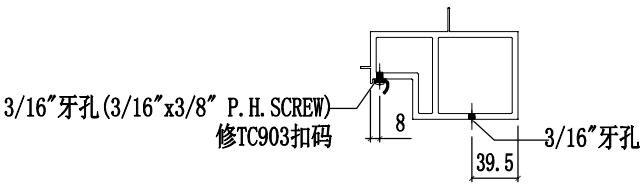

SECTION D-D

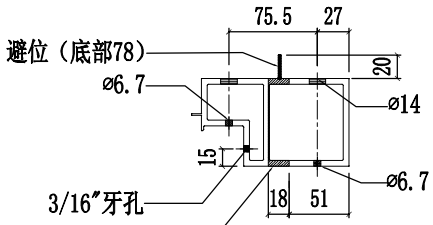

SECTION E-E

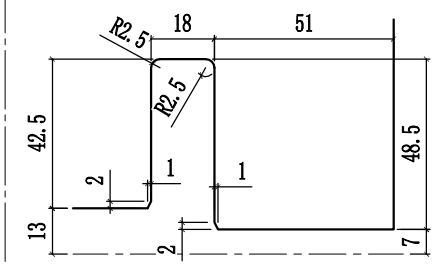

P 放大图
SCALE 3:1

美特鋁質有限公司 MIDI Aluminium Fabricator Ltd.					工程號	J858	類別		物料號	-		
					地盤	康城11期	制圖	W.E.X	2022-07-29	圖號	X86277-15R	
修改	1	2	3	採用工廠 ✓ 地盤	图纸名称	铝料加工图	復核	-	-	數量	-	
日期	10/11	16/11	15/12	材料顏色 香槟金 (ECD3X1009 9S-XF1)	材料	X86277	批准	-	-	單件重量	-	(KG)

修改1改排气孔

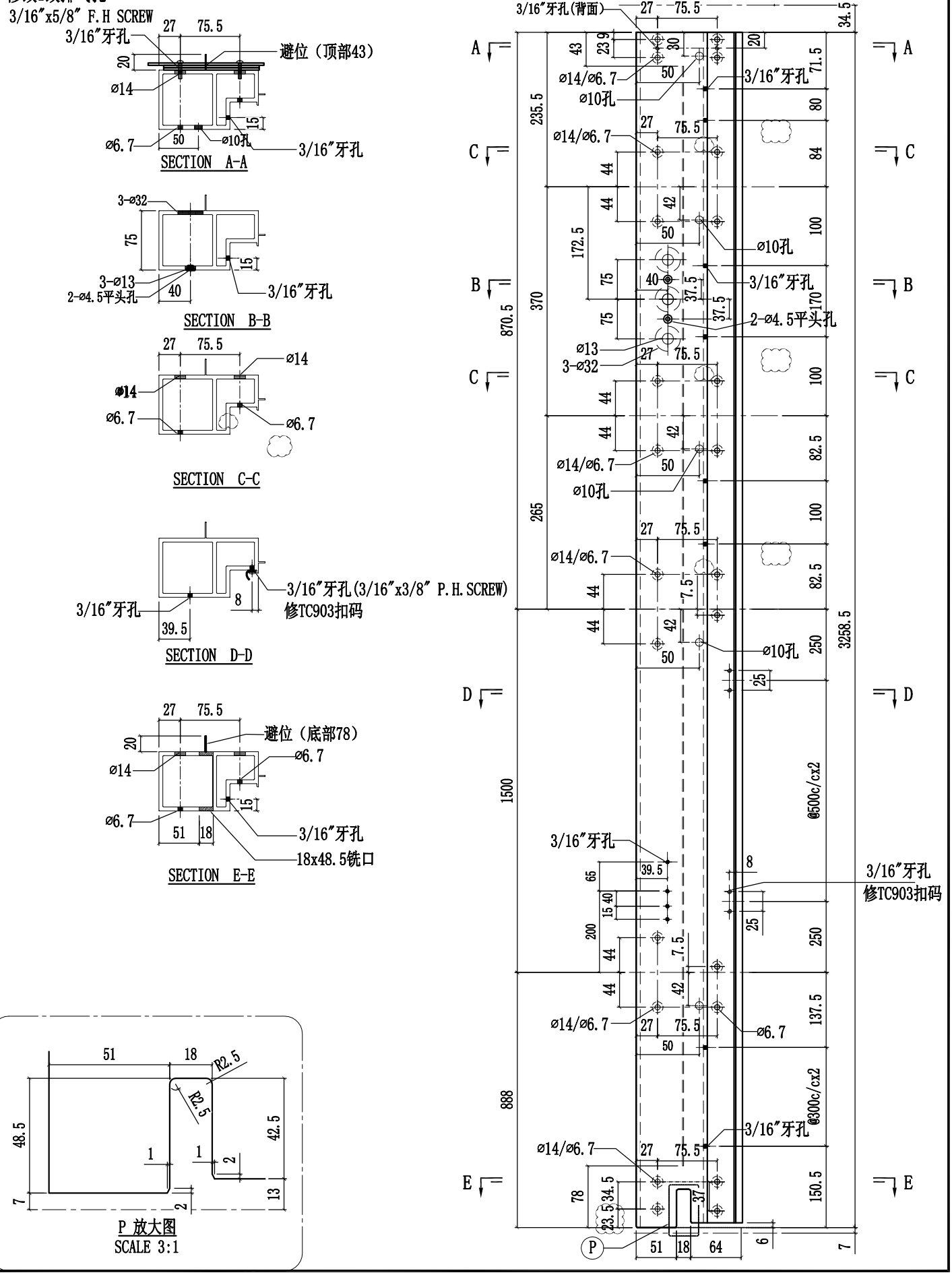

美特鋁質有限公司 MIDI Aluminium Fabricator Ltd.					工程號	J858	類別		物料號	-		
					地盤	康城11期	制圖	W.E.X	2022-07-29	圖號	X86277-16L	
修改	1	2	3	採用工廠 ✓ 地盤 -	图纸名称	铝料加工图	復核	-	-	數量	-	
日期	10/11	16/11	15/12	材料顏色 香槟金 (ECD3X1009 9S-XF1)	材料	X86277	批准	-	-	單件重量	-	(KG)

修改1改排气孔

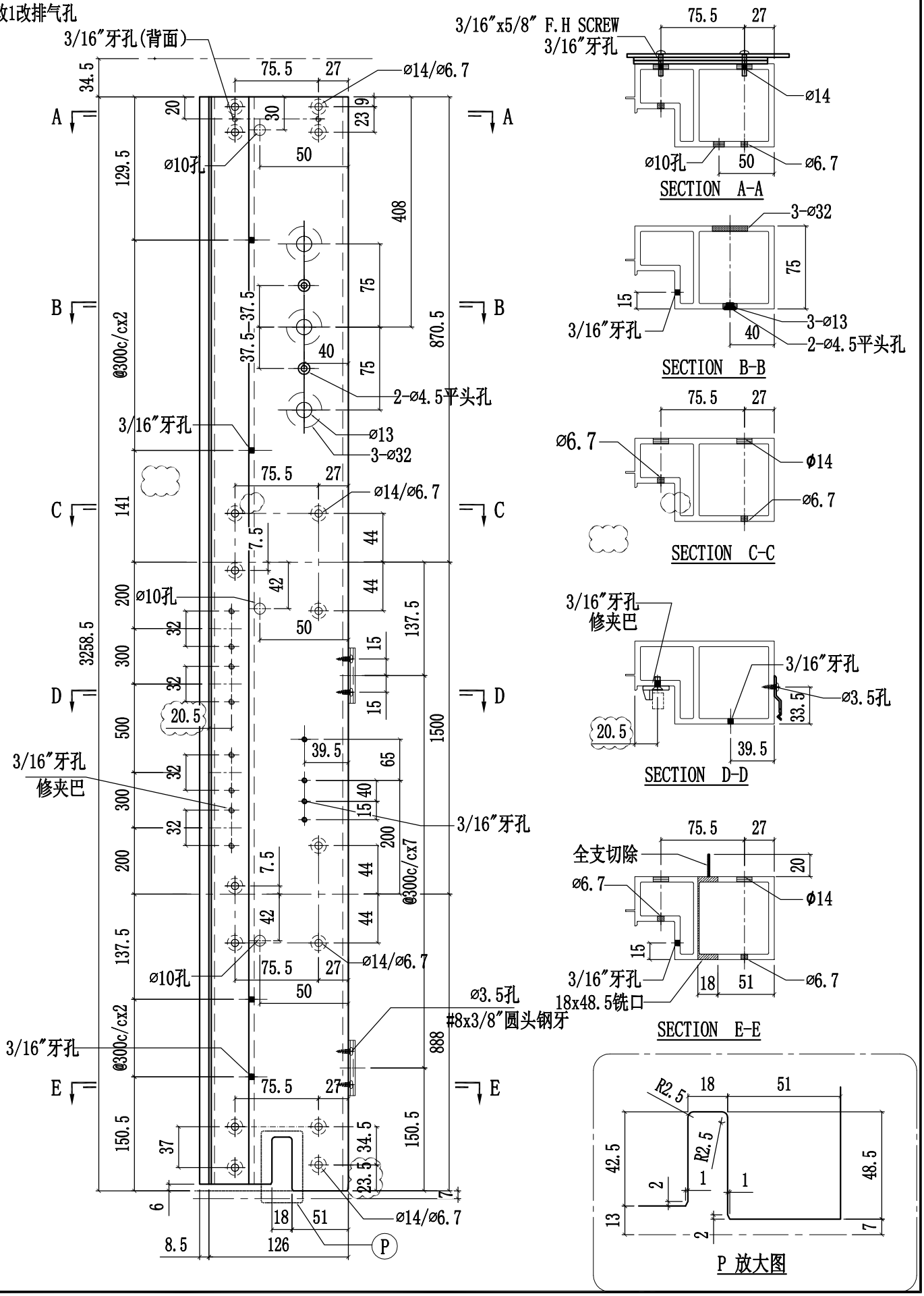

SECTION A-A

SECTION B-B

SECTION C-C

SECTION D-D

SECTION E-E

P 放大图

美特鋁質有限公司 MIDI Aluminium Fabricator Ltd.					工程號	J858	類別		物料號	-		
					地盘	康城11期	制圖	W.E.X	2022-07-29	圖號	X86277-16R	
修改	1	2	3	採用工廠 ✓ 地盤 -	图纸名称	铝料加工图	復核	-	-	數量	-	
日期	10/11	16/11	15/12	材料颜色 香槟金 (ECD3X1009 9S-XF1)	材料	X86277	批准	-	-	單件重量	-	(KG)

修改1改排气孔

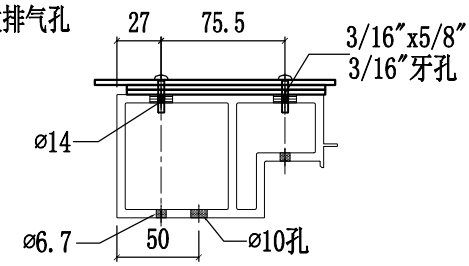

SECTION A-A

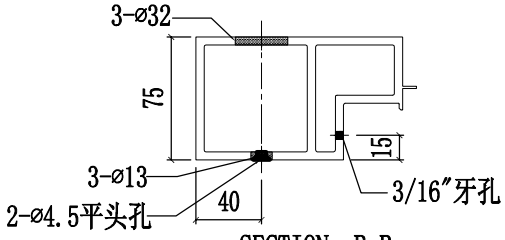

SECTION B-B

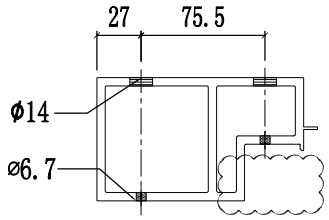

SECTION C-C

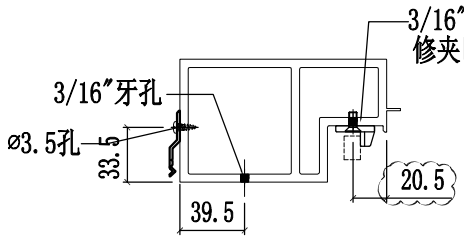

SECTION D-D

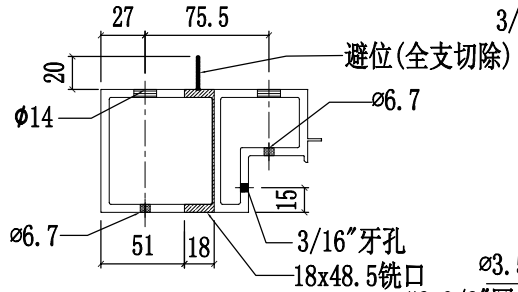

SECTION E-E

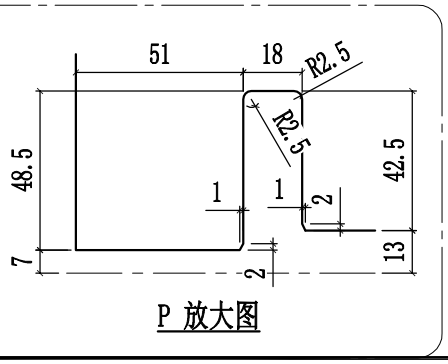

P 放大图

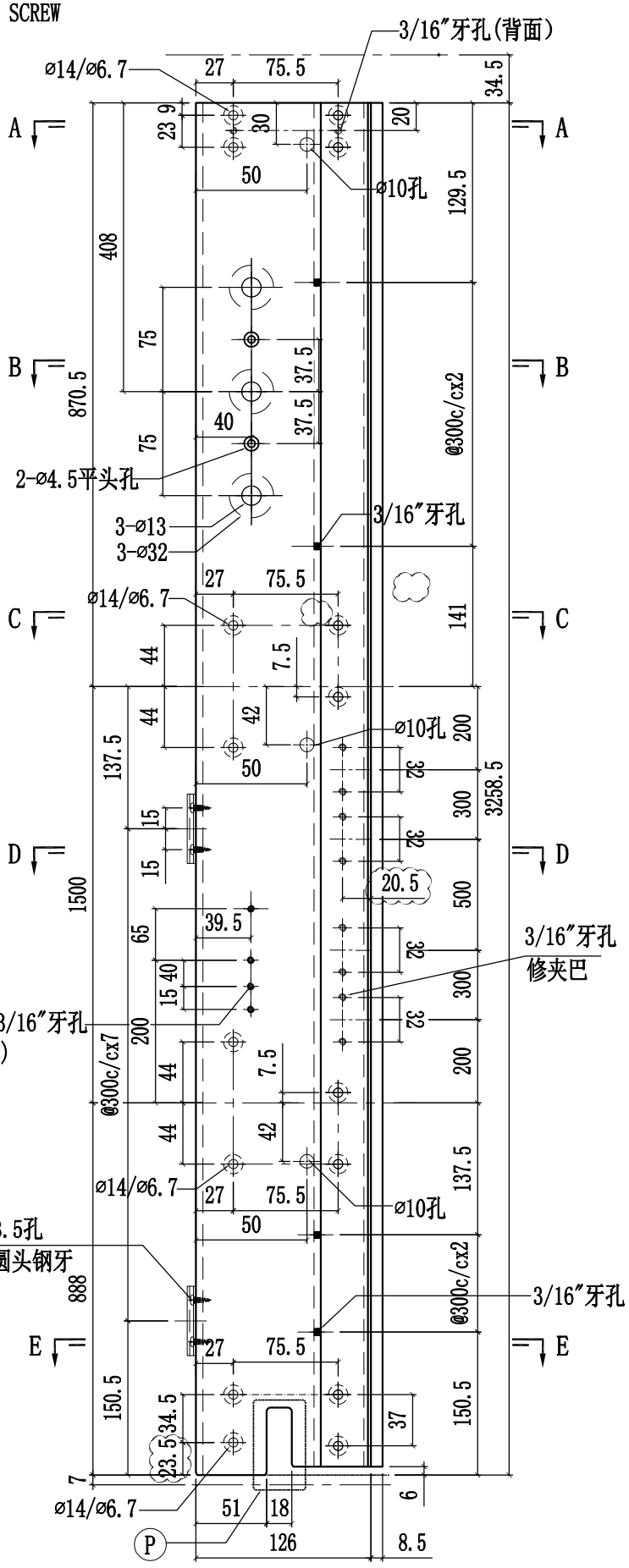

美特鋁質有限公司 MIDI Aluminium Fabricator Ltd.											
修改	1	2		採用工廠 ✓	地盤 -	工程號	J858	類別		物料號	-		
日期	10/11	15/12		材料顏色	香槟金 (ECD3X1009 9S-XF1)	地盘	康城11期	制圖	W.E.X	2022-07-29	圖號	X86278-01
						图纸名称	铝料加工图	復核	-	-	數量	-
						材料	X86278	批准	-	-	單件重量	- (KG)

修改1改排气孔

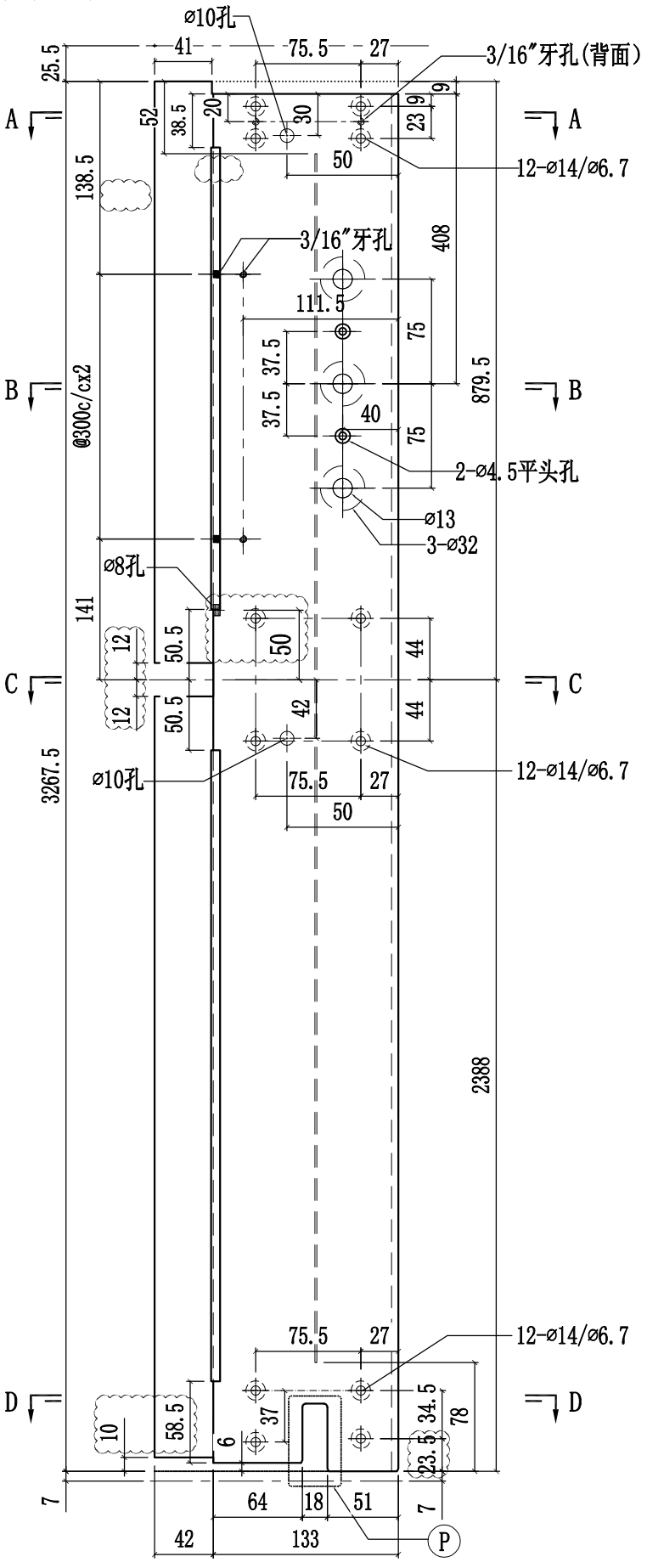

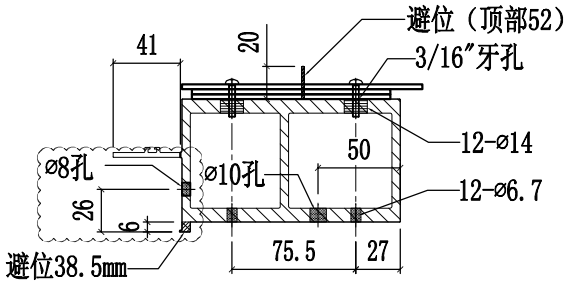

SECTION A-A

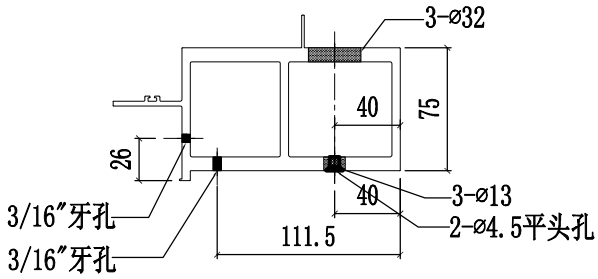

SECTION B-B

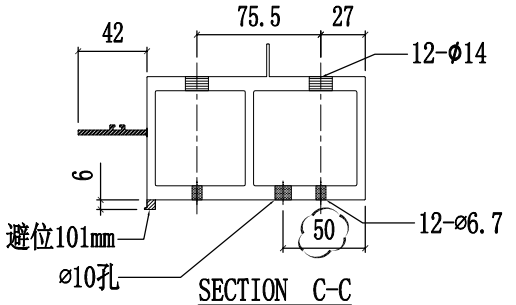

SECTION C-C

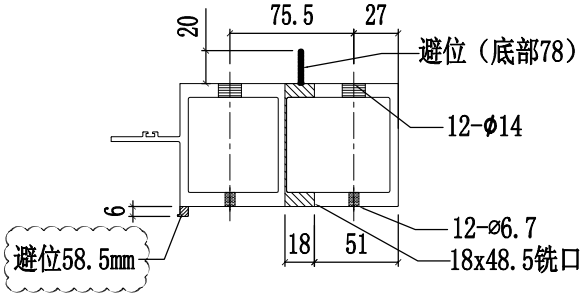

SECTION D-D

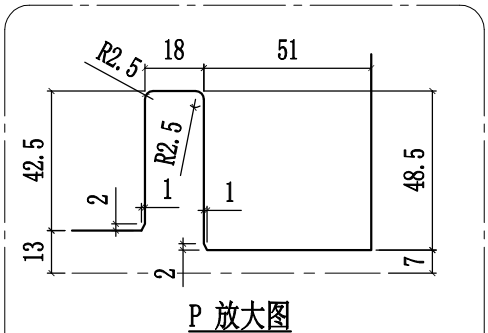

P 放大图

美特鋁質有限公司 MIDI Aluminium Fabricator Ltd.				工程號	J858	類別		物料號	-		
				地盤	康城11期	制圖	W.E.X	2022-07-29	圖號	X86278-02	
修改	1	2	採用工廠 ✓ 地盤	图纸名称	铝料加工图	復核	-	-	數量	-	
日期	10/11	15/12	材料顏色 香槟金 (ECD3X1009 9S-XF1)	材料	X86278	批准	-	-	單件重量	-	(KG)

修改1改排气孔

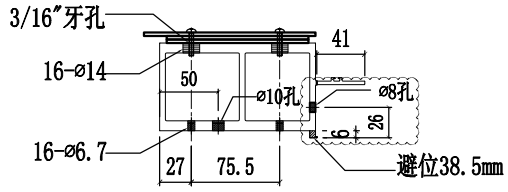

SECTION A-A

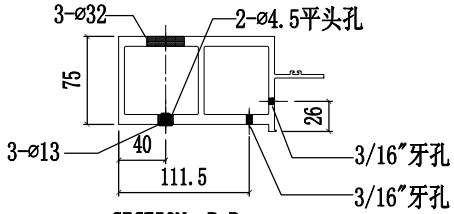

SECTION B-B

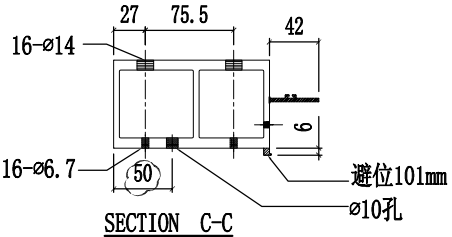

SECTION C-C

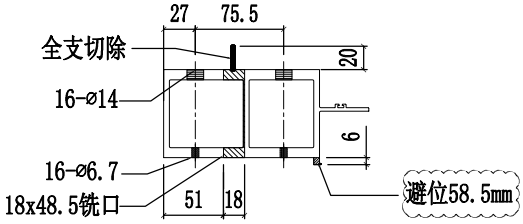

SECTION D-D

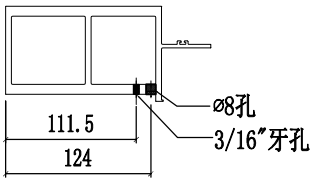

SECTION E-E

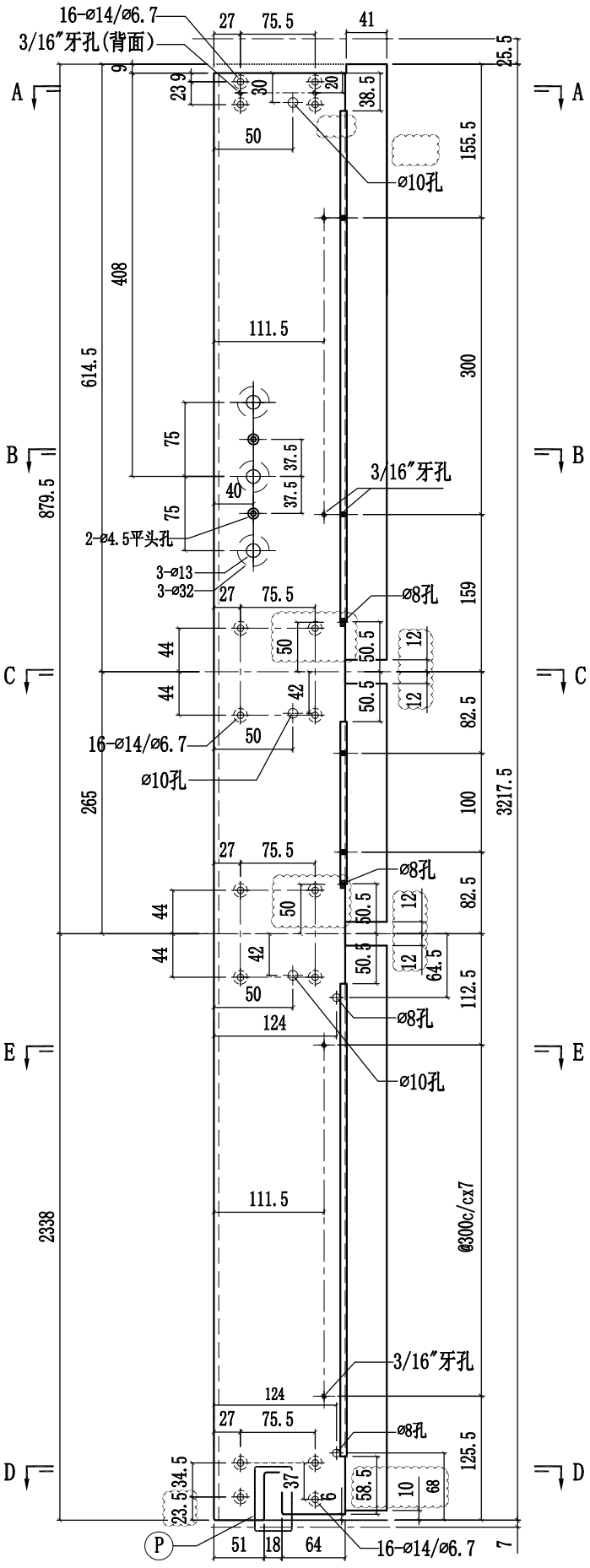

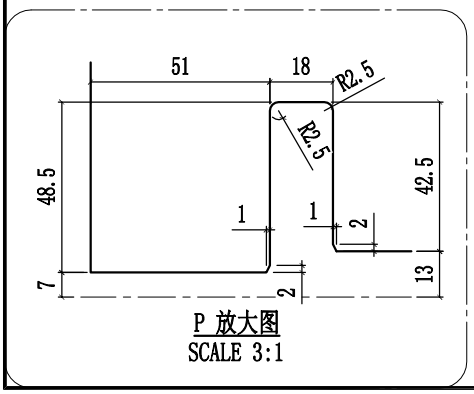

P 放大图
SCALE 3:1

美特鋁質有限公司 MIDI Aluminium Fabricator Ltd.				工程號	J858	類別		物料號	-		
				地盤	康城11期	制圖	W.E.X	2022-07-29	圖號	X86278-04L	
修改	1	2	採用工廠 ✓ 地盤 -	图纸名称	铝料加工图	復核	-	-	數量	-	
日期	10/11	15/12	材料颜色 香槟金 (ECD3X1009 9S-XF1)	材料	X86278	批准	-	-	單件重量	-	(KG)

修改1改排气孔

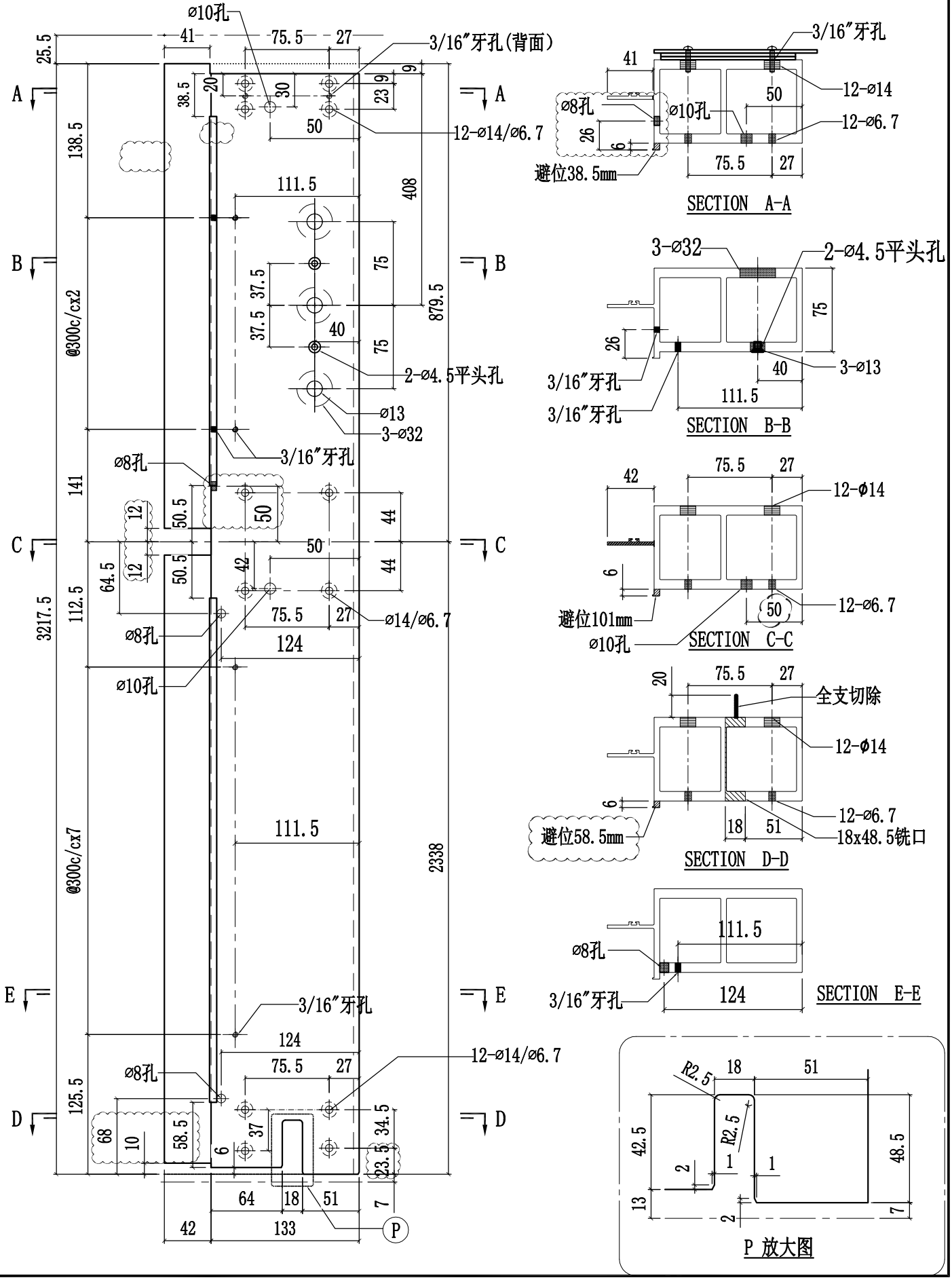

美特鋁質有限公司 MIDI Aluminium Fabricator Ltd.				工程號	J858	類別		物料號	-		
				地盤	康城11期	制圖	W.E.X	2022-07-29	圖號	X86278-04R	
修改	1	2	採用工廠 ✓ 地盤 -	图纸名称	铝料加工图	復核	-	-	數量	-	
日期	10/11	15/12	材料顏色 香槟金 (ECD3X1009 9S-XF1)	材料	X86278	批准	-	-	單件重量	-	(KG)

修改1改排气孔

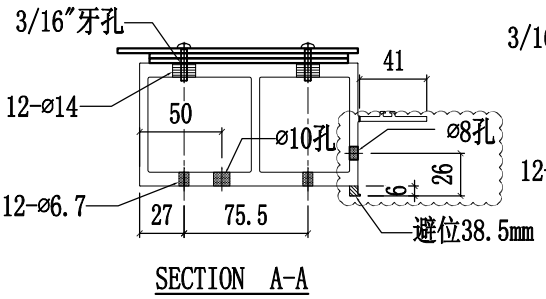

SECTION A-A

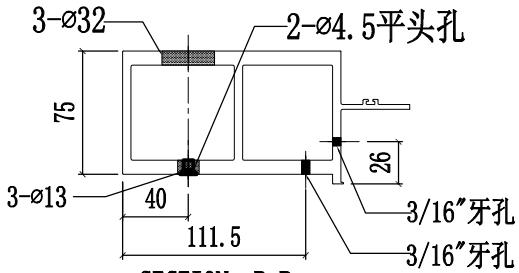

SECTION B-B

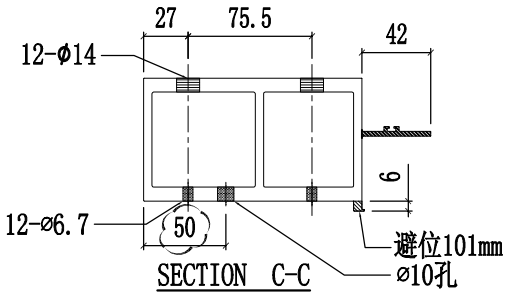

SECTION C-C

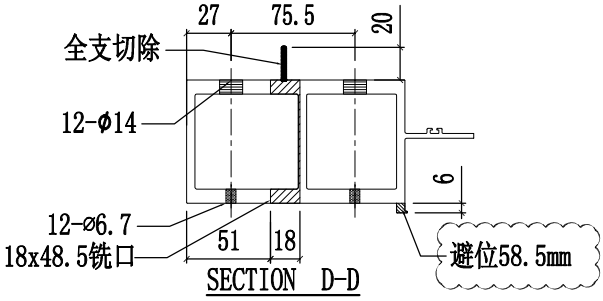

SECTION D-D

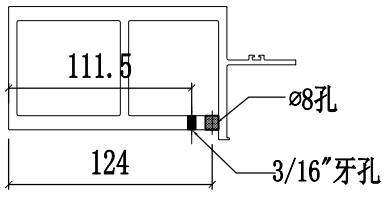

SECTION E-E

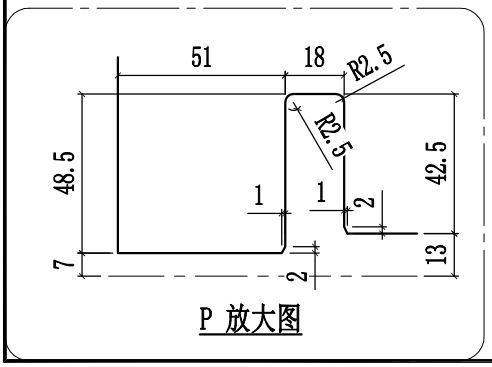

P 放大图

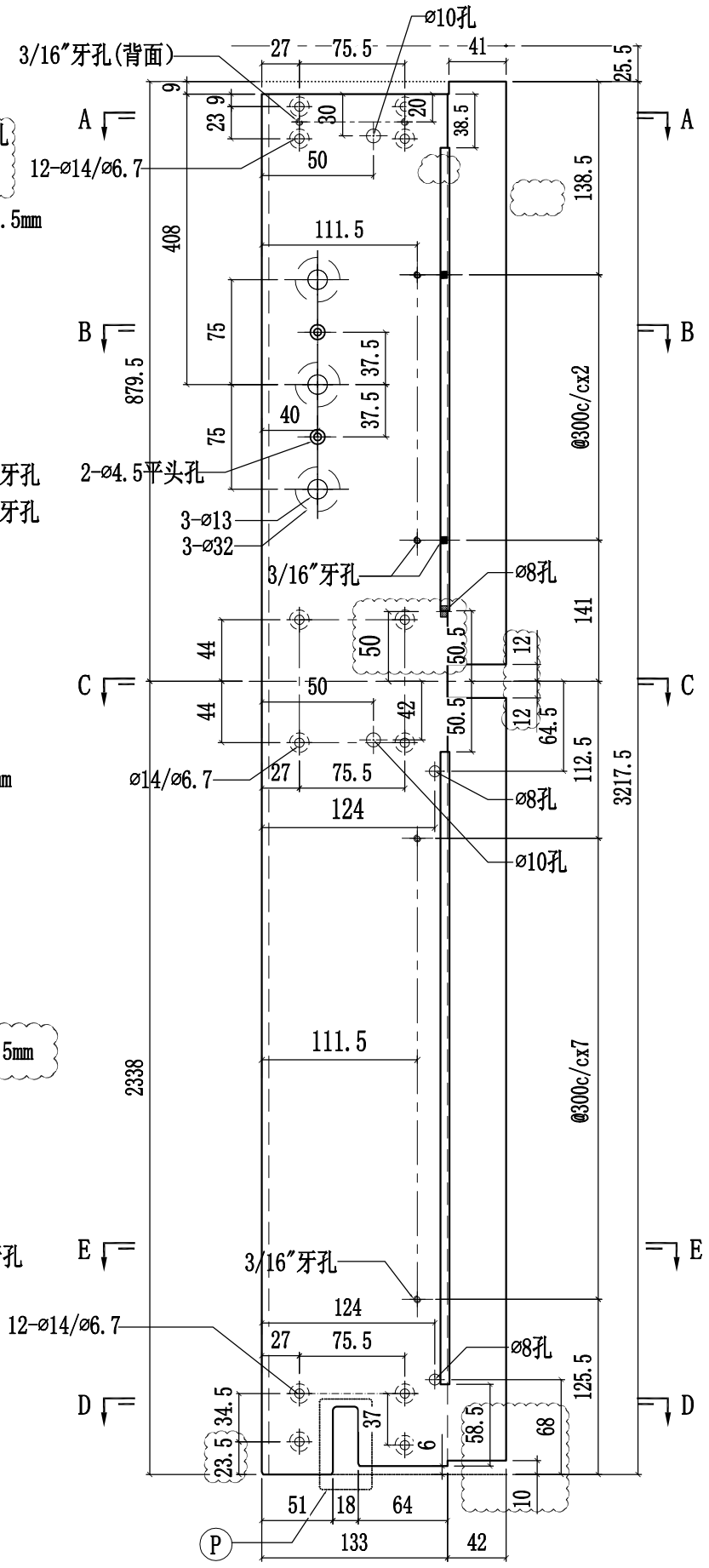

美特鋁質有限公司 MIDI Aluminium Fabricator Ltd.					工程號	J858	類別		物料號	-		
					地盤	康城11期	制圖	W.E.X	2022-07-29	圖號	X86278-05L	
修改	1	2	採用工廠 ✓	地盤 -	图纸名称	铝料加工图	復核	-	-	數量	-	
日期	10/11	15/12	材料颜色	香槟金 (ECD3X1009 9S-XF1)	材料	X86278	批准	-	-	單件重量	-	(KG)

修改1改排气孔

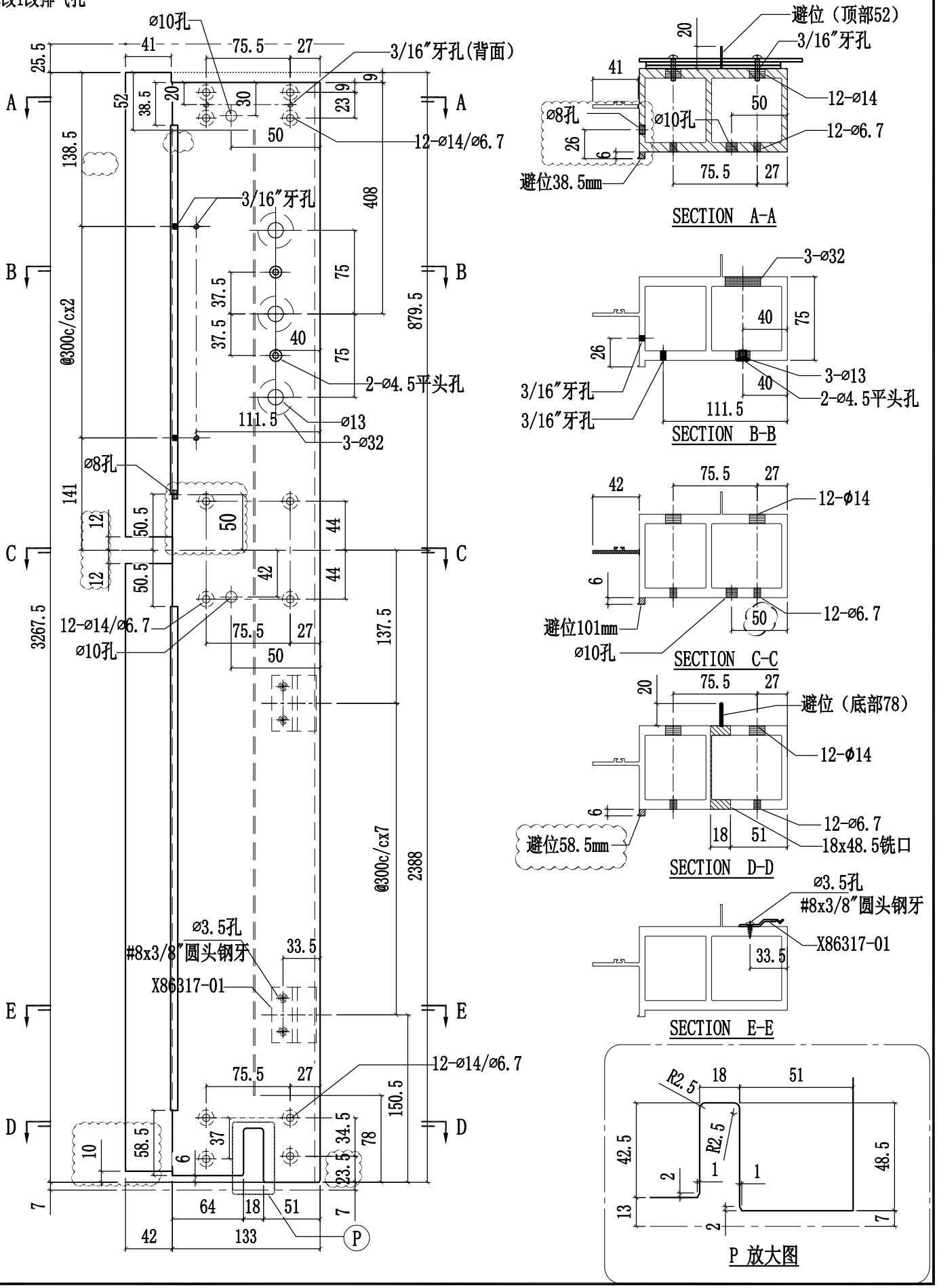

美特鋁質有限公司 MIDI Aluminium Fabricator Ltd.				工程號	J858	類別		物料號	-		
				地盤	康城11期	制圖	W.E.X	2022-07-29	圖號	X86278-05R	
修改	1	2	採用工廠 ✓ 地盤 -	图纸名称	铝料加工图	復核	-	-	數量	-	
日期	10/11	15/12	材料顏色 香槟金 (ECD3X1009 9S-XF1)	材料	X86278	批准	-	-	單件重量	-	(KG)

修改1改排气孔

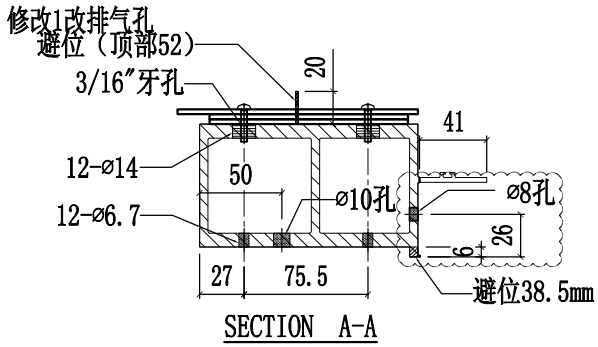

SECTION A-A

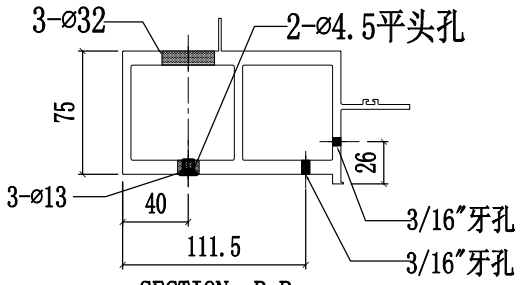

SECTION B-B

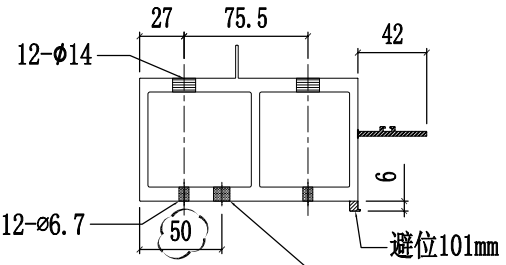

SECTION C-C

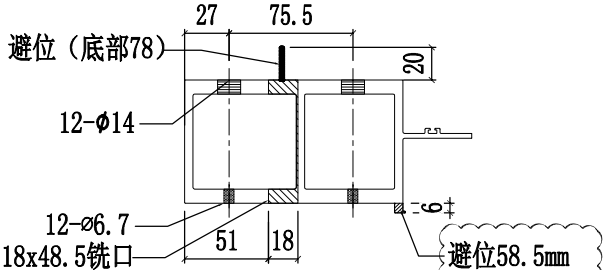

SECTION D-D

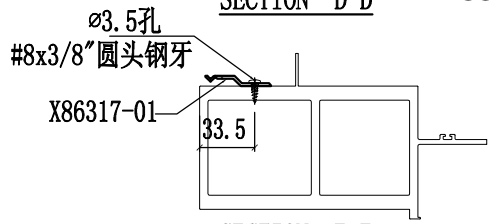

SECTION E-E

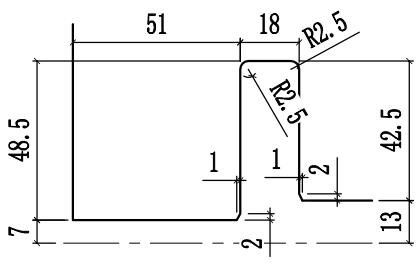

P 放大图

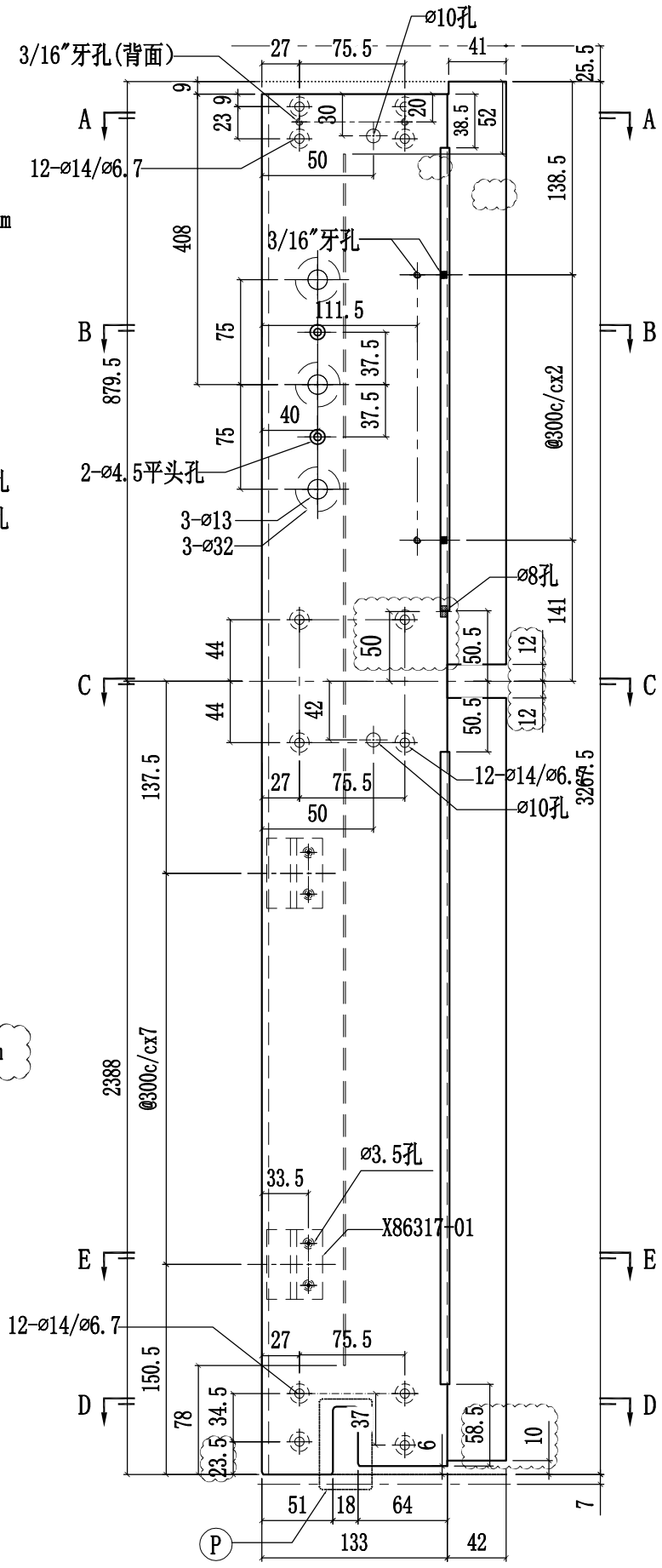

美特鋁質有限公司 MIDI Aluminium Fabricator Ltd.				工程號	J858	類別		物料號	-		
				地盤	康城11期	制圖	W.E.X	2022-07-29	圖號	X86278-06L	
修改	1	2	採用工廠 ✓ 地盤 -	图纸名称	铝料加工图	復核	-	-	數量	-	
日期	10/11	15/12	材料顏色 香槟金 (ECD3X1009 9S-XF1)	材料	X86278	批准	-	-	單件重量	-	(KG)

修改1改排气孔

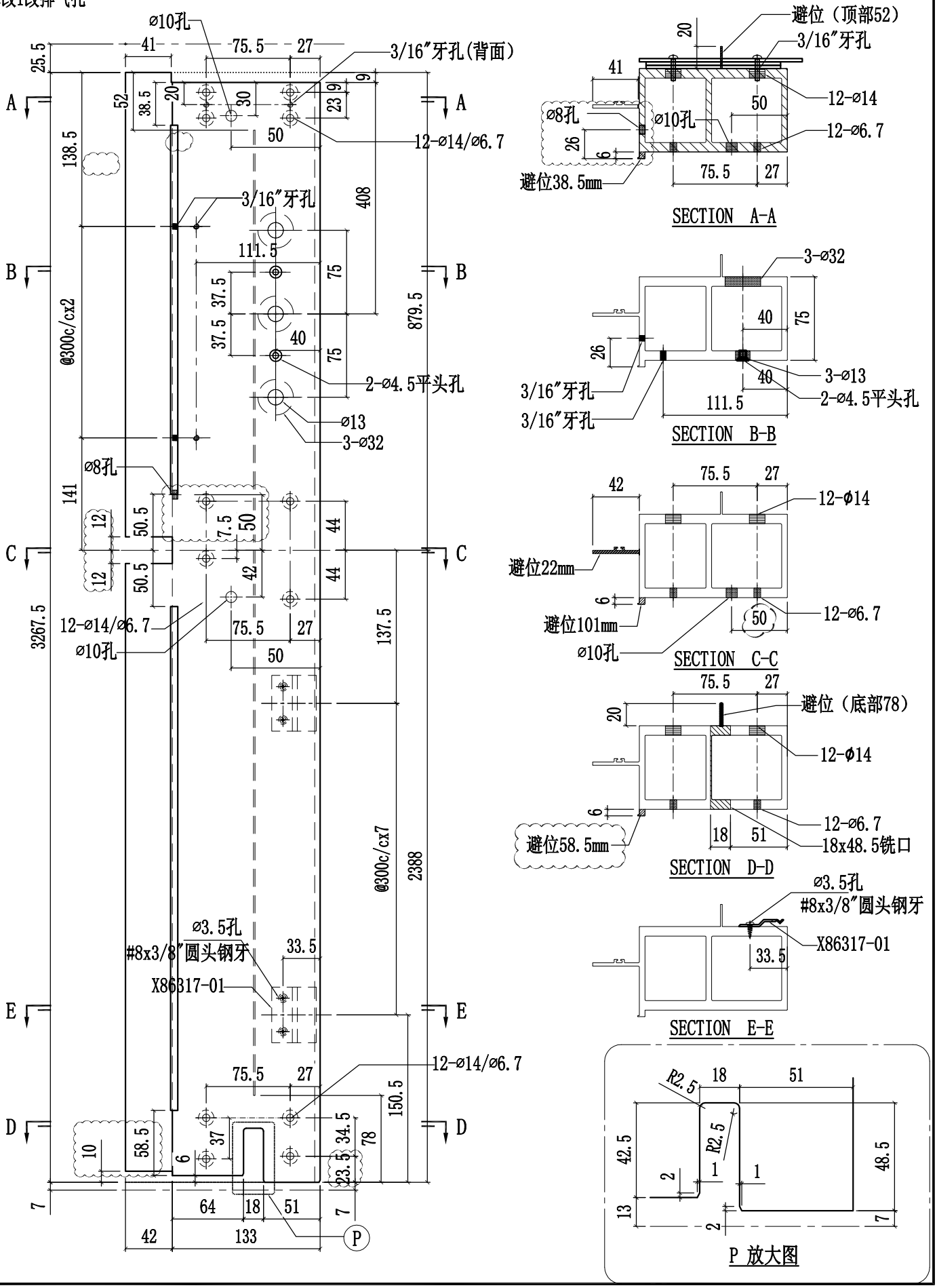

美特鋁質有限公司 MIDI Aluminium Fabricator Ltd.				工程號	J858	類別		物料號	-		
				地盤	康城11期	制圖	W.E.X	2022-07-29	圖號	X86278-06R	
修改	1	2	採用工廠 ✓ 地盤 -	图纸名称	铝料加工图	復核	-	-	數量	-	
日期	10/11	15/12	材料顏色 香槟金 (ECD3X1009 9S-XF1)	材料	X86278	批准	-	-	單件重量	-	(KG)

修改1改排气孔

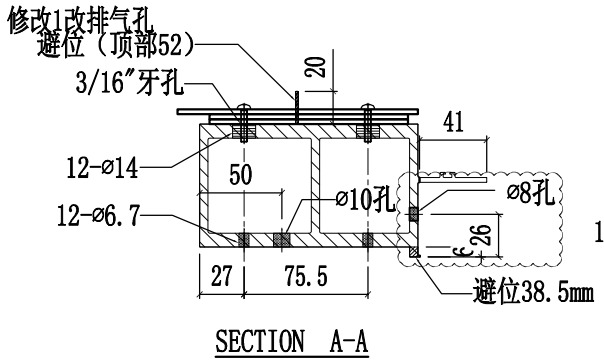

SECTION A-A

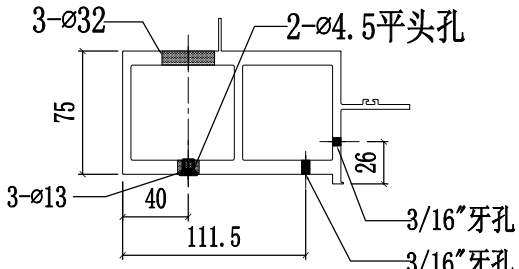

SECTION B-B

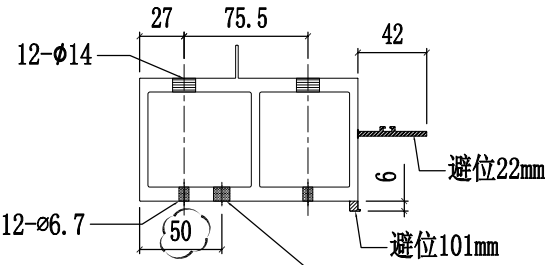

SECTION C-C

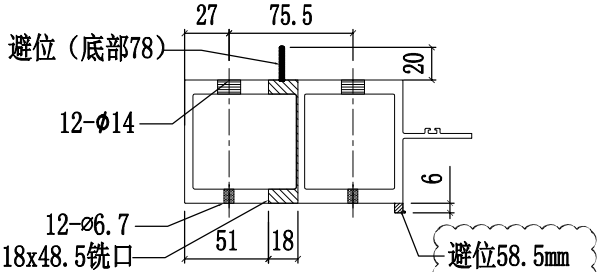

SECTION D-D

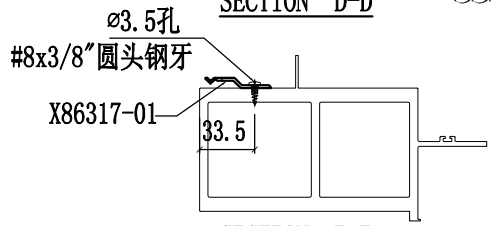

SECTION E-E

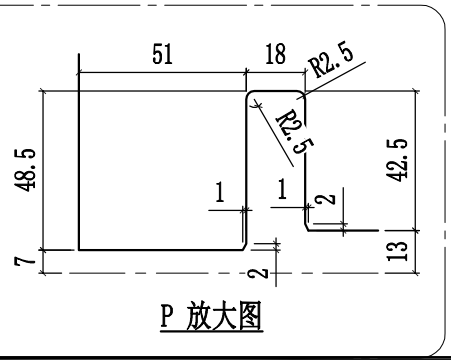

P 放大图

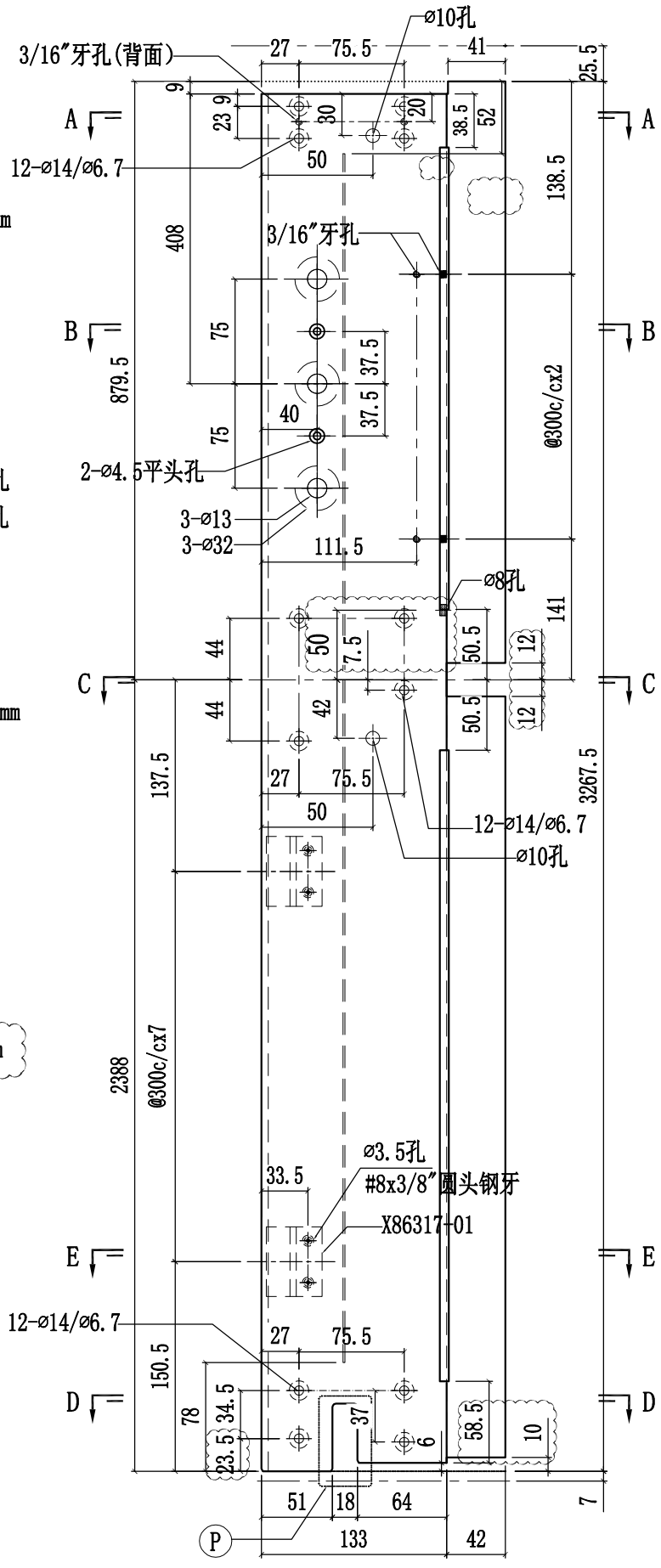

美特鋁質有限公司 MIDI Aluminium Fabricator Ltd.				工程號	J858	類別		物料號	-		
				地盤	康城11期	制圖	W.E.X	2022-07-29	圖號	X86278-07L	
修改	1	2	採用工廠 ✓ 地盤 -	图纸名称	铝料加工图	復核	-	-	數量	-	
日期	10/11	15/12	材料顏色 香槟金 (ECD3X1009 9S-XF1)	材料	X86278	批准	-	-	單件重量	-	(KG)

修改1改排气孔

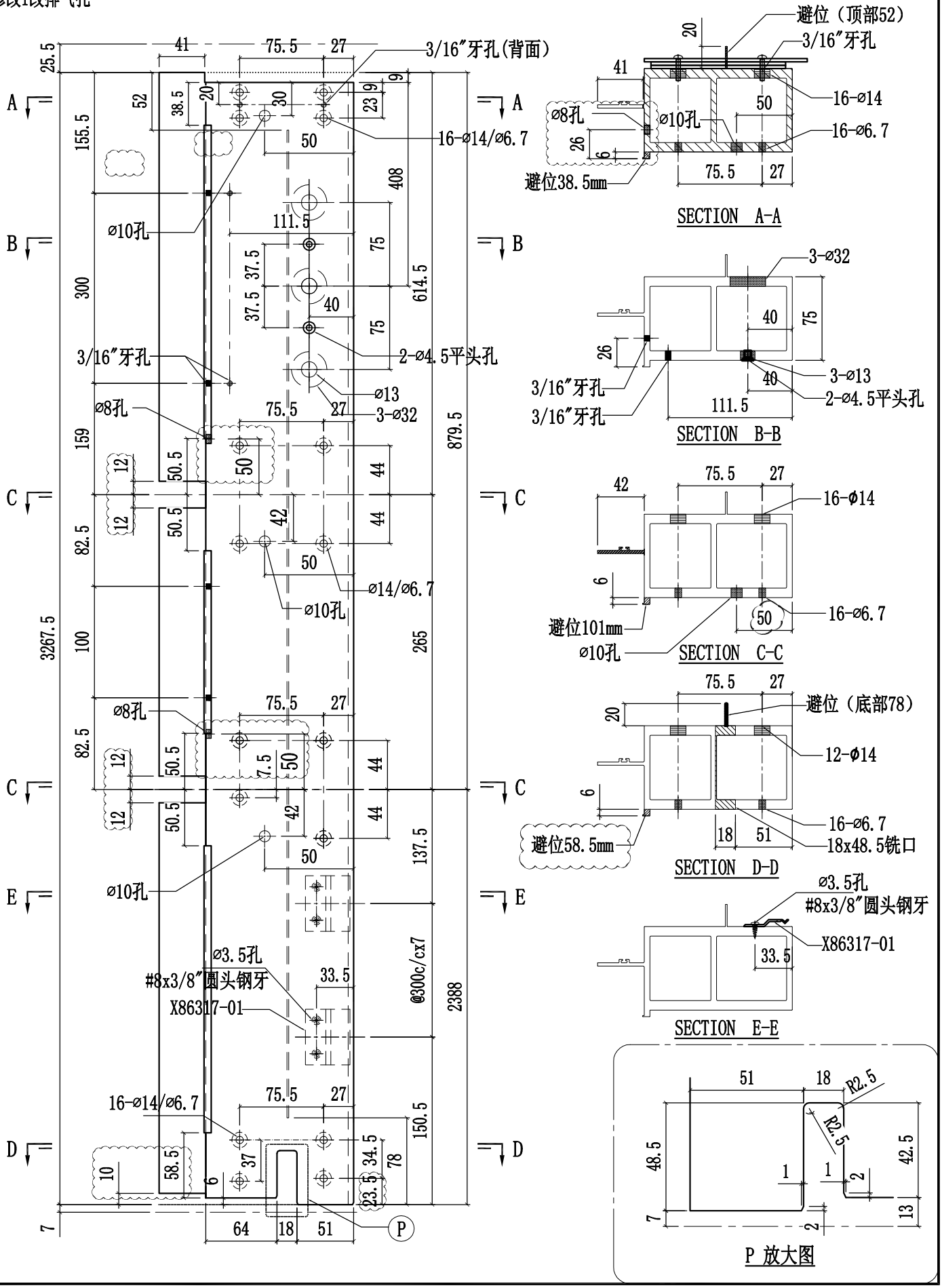

美特鋁質有限公司 MIDI Aluminium Fabricator Ltd.					工程號	J858	類別		物料號	-		
					地盤	康城11期	制圖	W.E.X	2022-07-29	圖號	X86278-07R	
修改	1	2	採用工廠 ✓	地盤 -	图纸名称	铝料加工图	復核	-	-	數量	-	
日期	10/11	15/12	材料顏色	香槟金 (ECD3X1009 9S-XF1)	材料	X86278	批准	-	-	單件重量	-	(KG)

修改1改排气孔

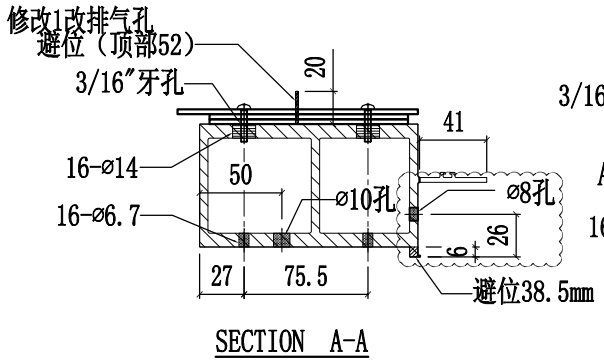

SECTION A-A

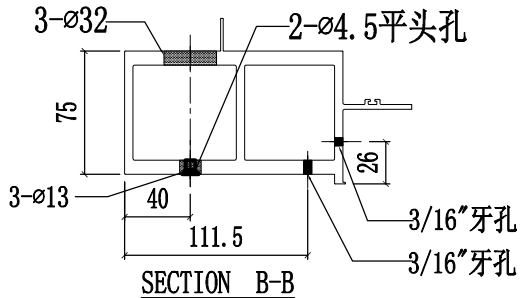

SECTION B-B

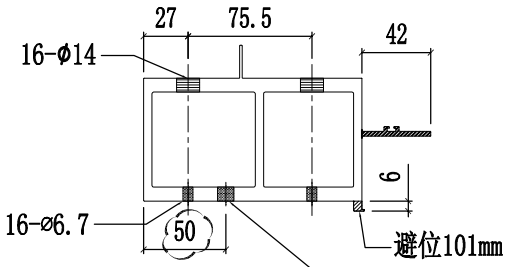

SECTION C-C

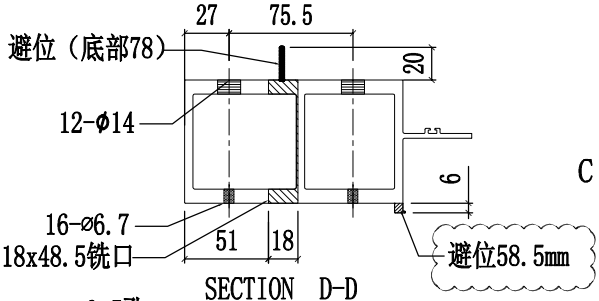

SECTION D-D

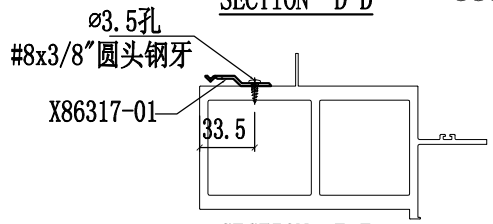

SECTION E-E

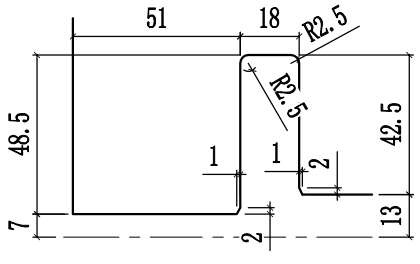

P 放大图

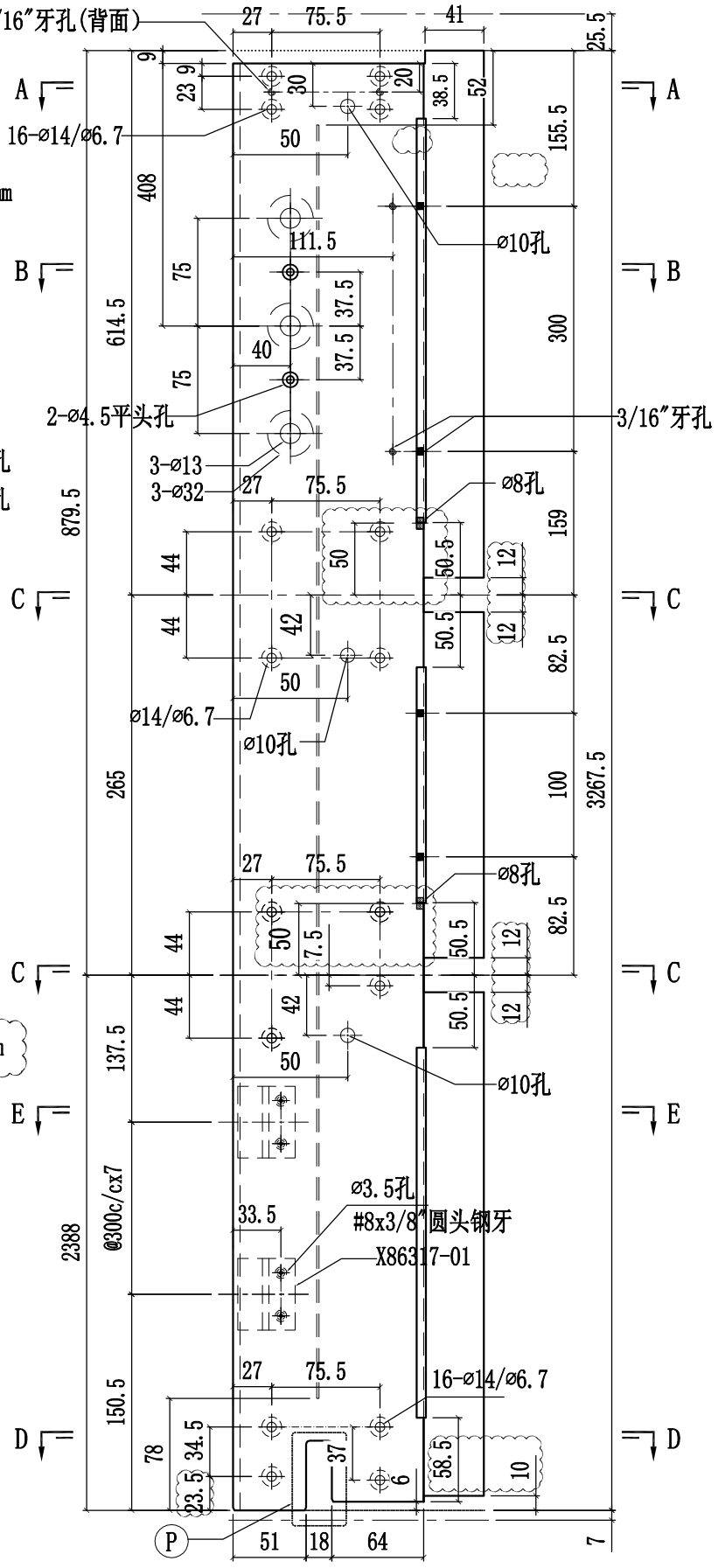

美特鋁質有限公司 MIDI Aluminium Fabricator Ltd.				工程號	J858	類別		物料號	-		
				地盘	康城11期	制圖	W.E.X	2022-07-29	圖號	X86278-08L	
修改	1	2	採用工廠 ✓ 地盤	图纸名称	铝料加工图	復核	-	-	數量	-	
日期	10/11	15/12	材料颜色 香槟金 (ECD3X1009 9S-XF1)	材料	X86278	批准	-	-	單件重量	-	(KG)

修改1改排气孔

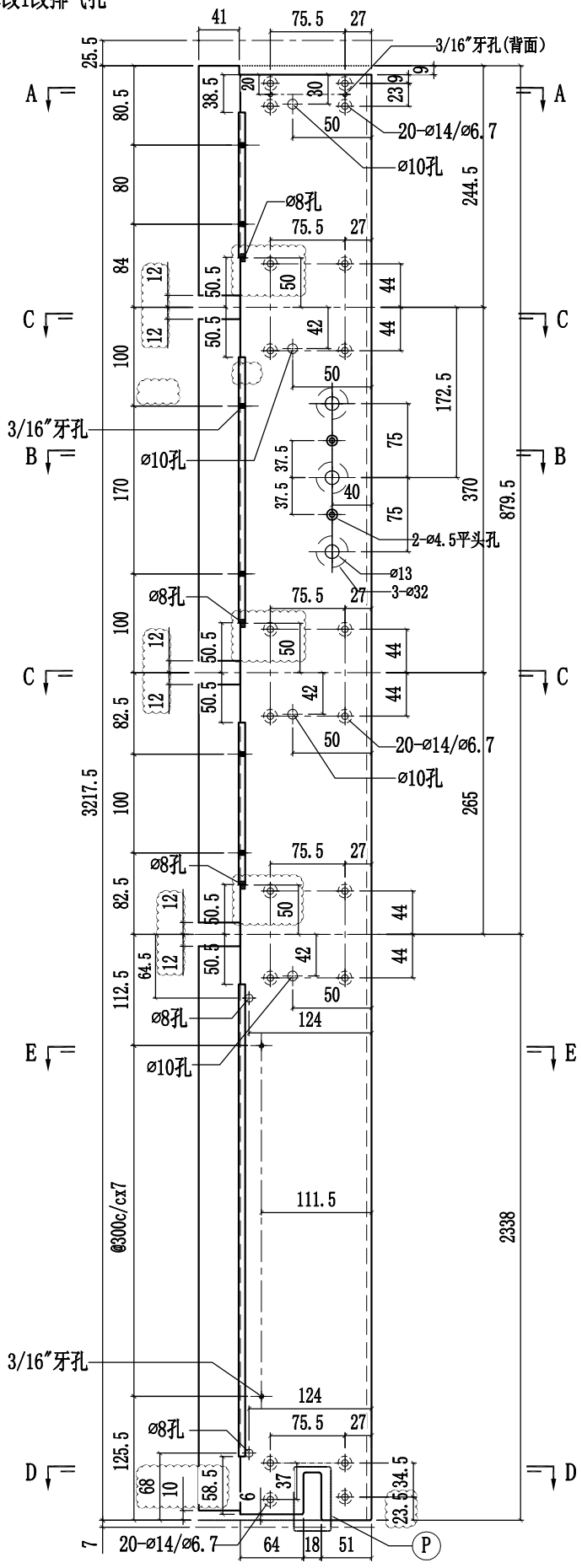

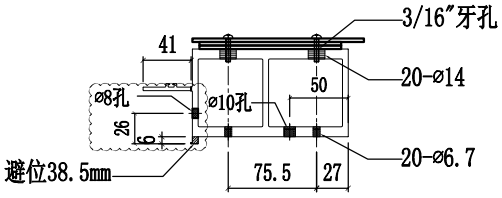

SECTION A-A

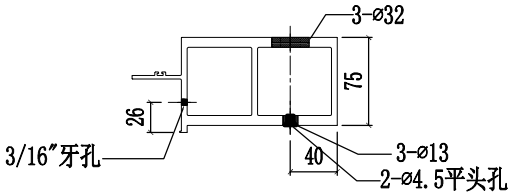

SECTION B-B

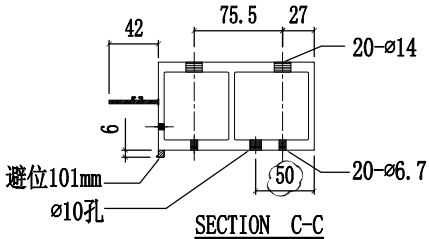

SECTION C-C

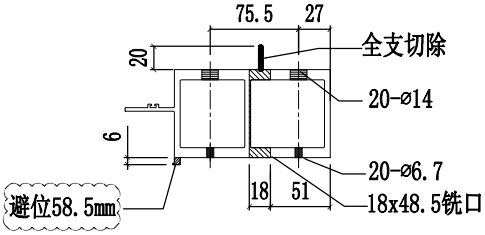

SECTION D-D

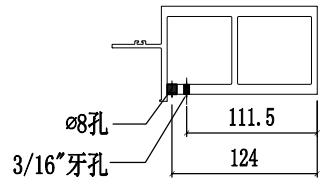

SECTION E-E

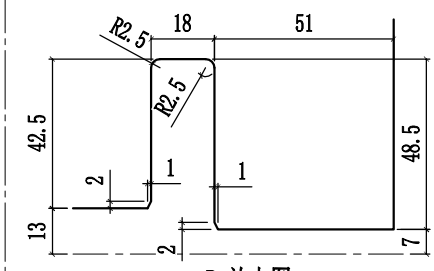

P 放大图
SCALE 3:1

美特鋁質有限公司 MIDI Aluminium Fabricator Ltd.				工程號	J858	類別		物料號	-		
				地盘	康城11期	制圖	W.E.X	2022-07-29	圖號	X86278-08R	
修改	1	2	採用工廠 ✓ 地盤	图纸名称	铝料加工图	復核	-	-	數量	-	
日期	10/11	15/12	材料颜色 香槟金 (ECD3X1009 9S-XF1)	材料	X86278	批准	-	-	單件重量	-	(KG)

修改1改排气孔

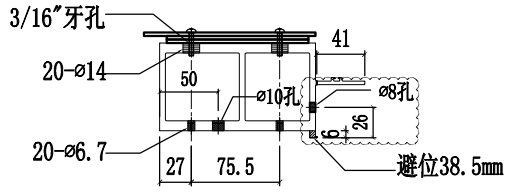

SECTION A-A

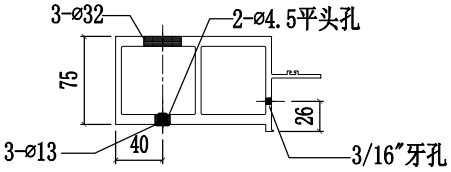

SECTION B-B

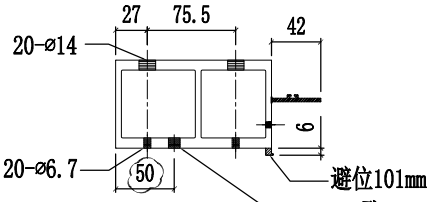

SECTION C-C

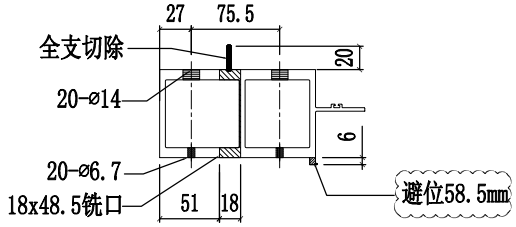

SECTION D-D

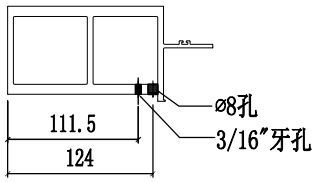

SECTION E-E

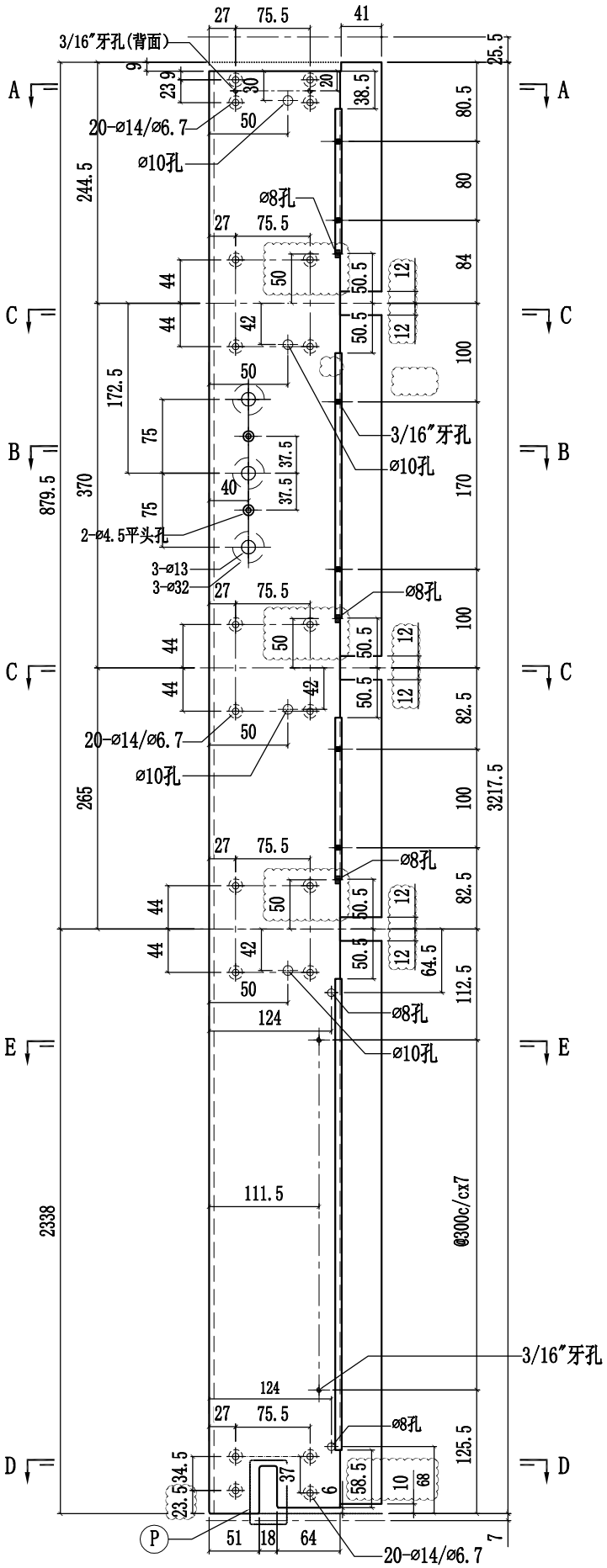

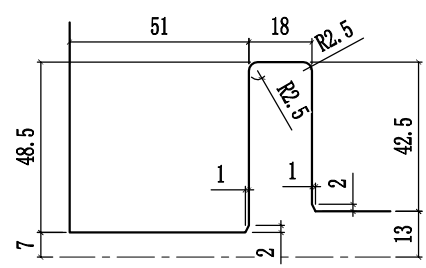

P 放大图
SCALE 3:1

美特鋁質有限公司 MIDI Aluminium Fabricator Ltd.				工程號	J858	類別		物料號	-		
				地盤	康城11期	制圖	W.E.X	2022-07-29	圖號	X86278-09L	
修改	1	2	採用工廠 ✓ 地盤	图纸名称	铝料加工图	復核	-	-	數量	-	
日期	10/11	15/12	材料顏色 香槟金 (EC03X1009 9S-XF1)	材料	X86278	批准	-	-	單件重量	-	(KG)

修改1改排气孔

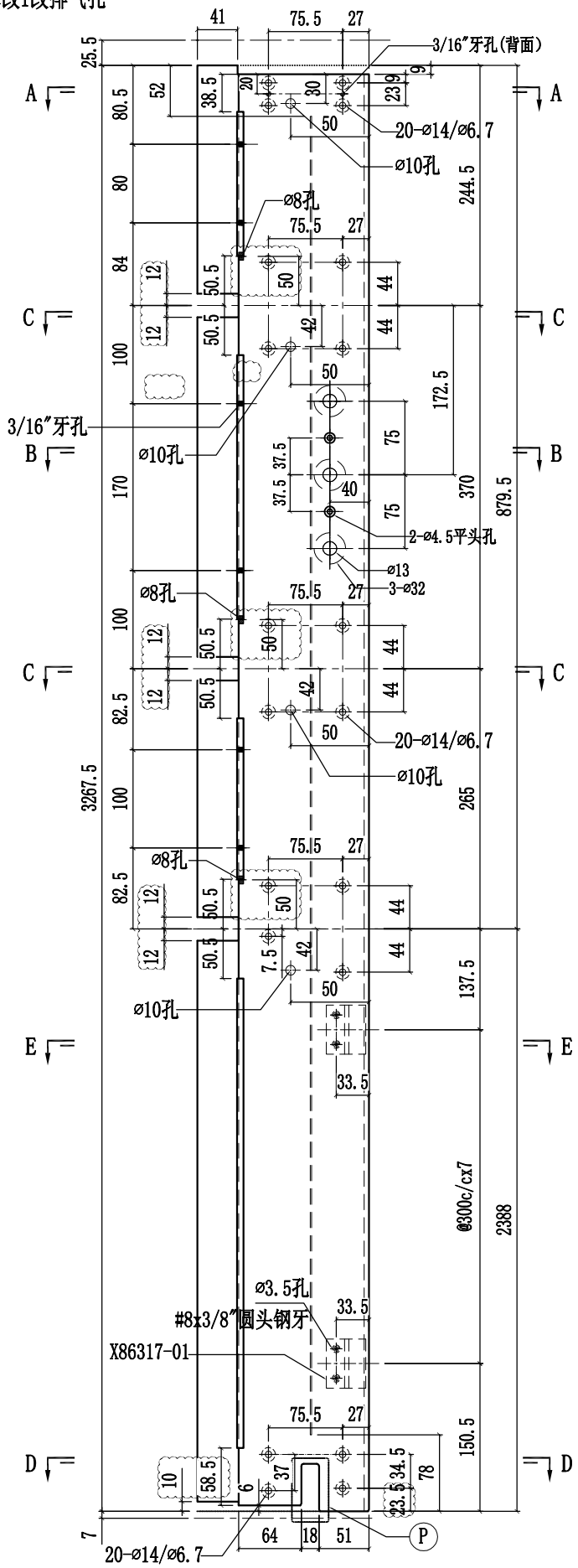

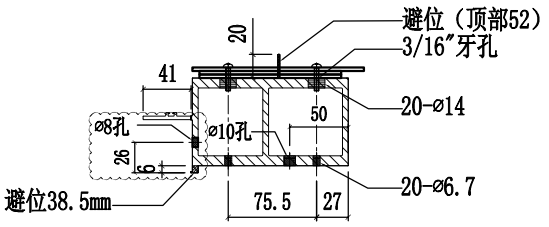

SECTION A-A

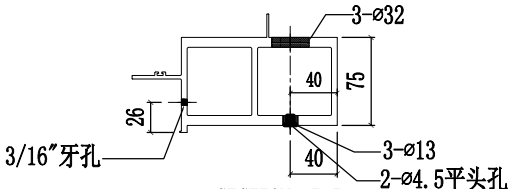

SECTION B-B

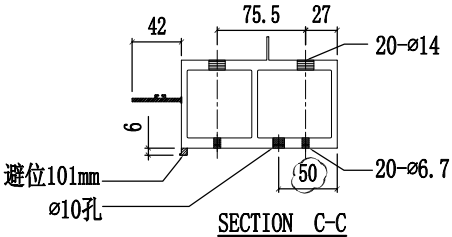

SECTION C-C

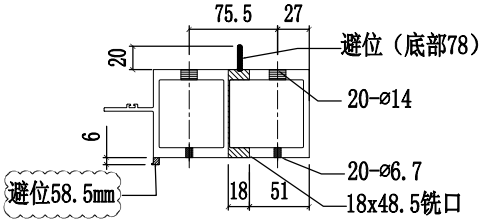

SECTION D-D

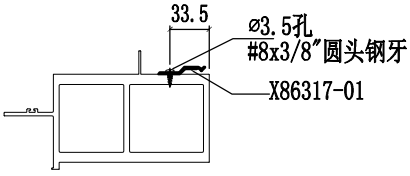

SECTION E-E

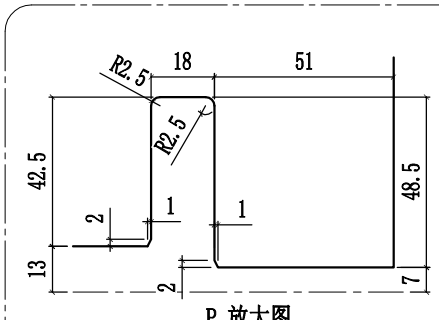

P 放大图
SCALE 3:1

美特鋁質有限公司 MIDI Aluminium Fabricator Ltd.				工程號	J858	類別		物料號	-		
				地盤	康城11期	制圖	W.E.X	2022-07-29	圖號	X86278-09R	
修改	1	2	採用工廠 ✓ 地盤	图纸名称	铝料加工图	復核	-	-	數量	-	
日期	10/11	15/12	材料顏色 香槟金 (ECD3X1009 9S-XF1)	材料	X86278	批准	-	-	單件重量	-	(KG)

修改1改排气孔

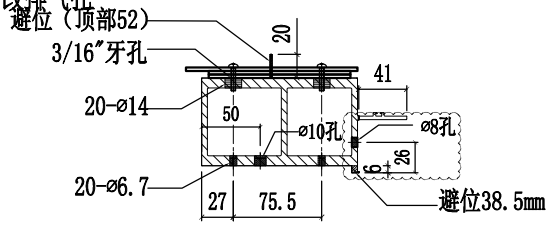

SECTION A-A

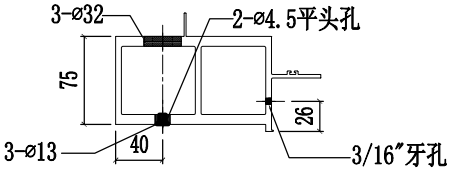

SECTION B-B

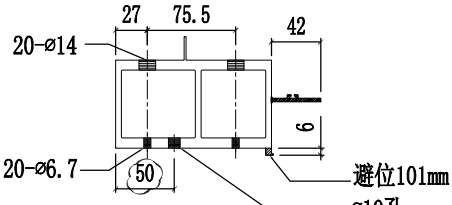

SECTION C-C

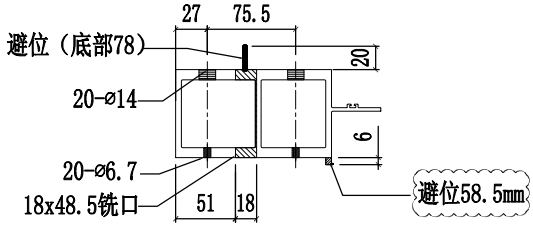

SECTION D-D

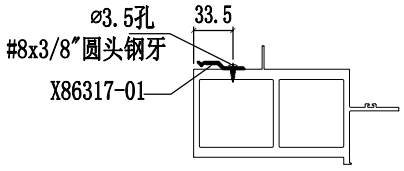

SECTION E-E

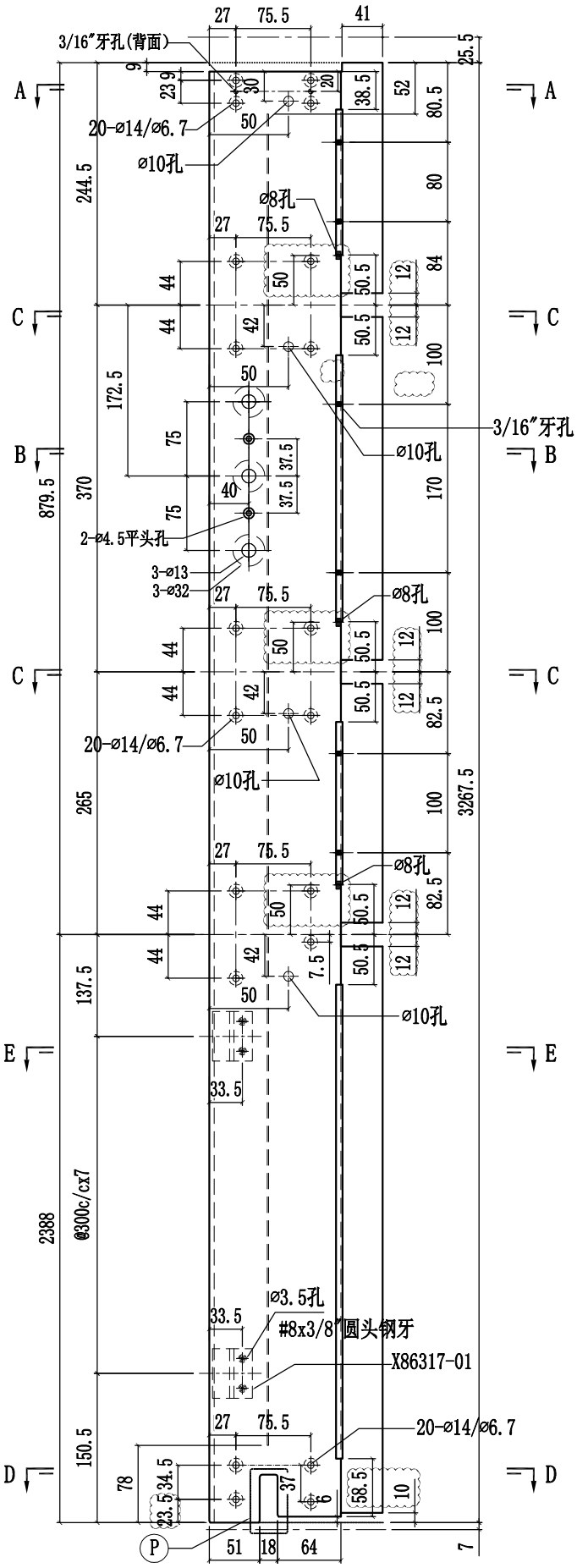

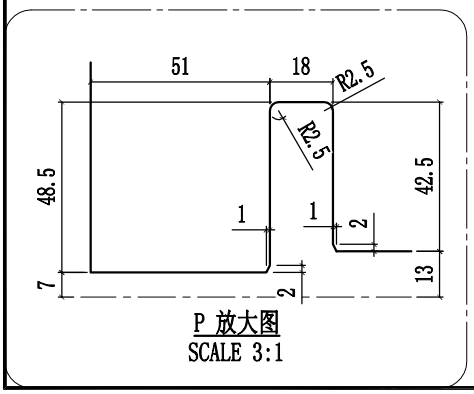

P 放大图
SCALE 3:1

美特鋁質有限公司 MIDI Aluminium Fabricator Ltd.				工程號	J858	類別		物料號	-		
				地盤	康城11期	制圖	W.E.X	2022-07-29	圖號	X86278-10R	
修改	1	2	採用工廠 ✓ 地盤	图纸名称	铝料加工图	復核	-	-	數量	-	
日期	10/11	15/12	材料顏色 香槟金 (ECD3X1009 9S-XF1)	材料	X86278	批准	-	-	單件重量	-	(KG)

修改1改排气孔

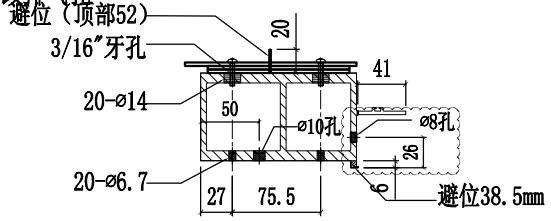

SECTION A-A

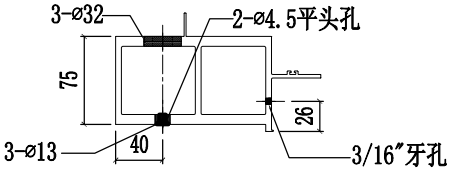

SECTION B-B

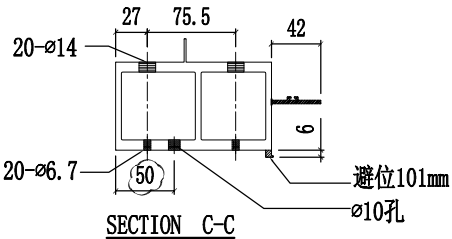

SECTION C-C

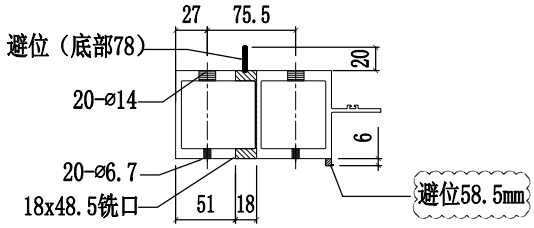

SECTION D-D

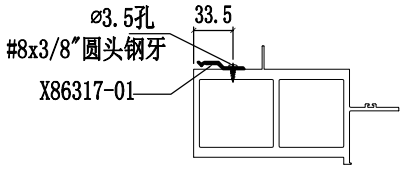

SECTION E-E

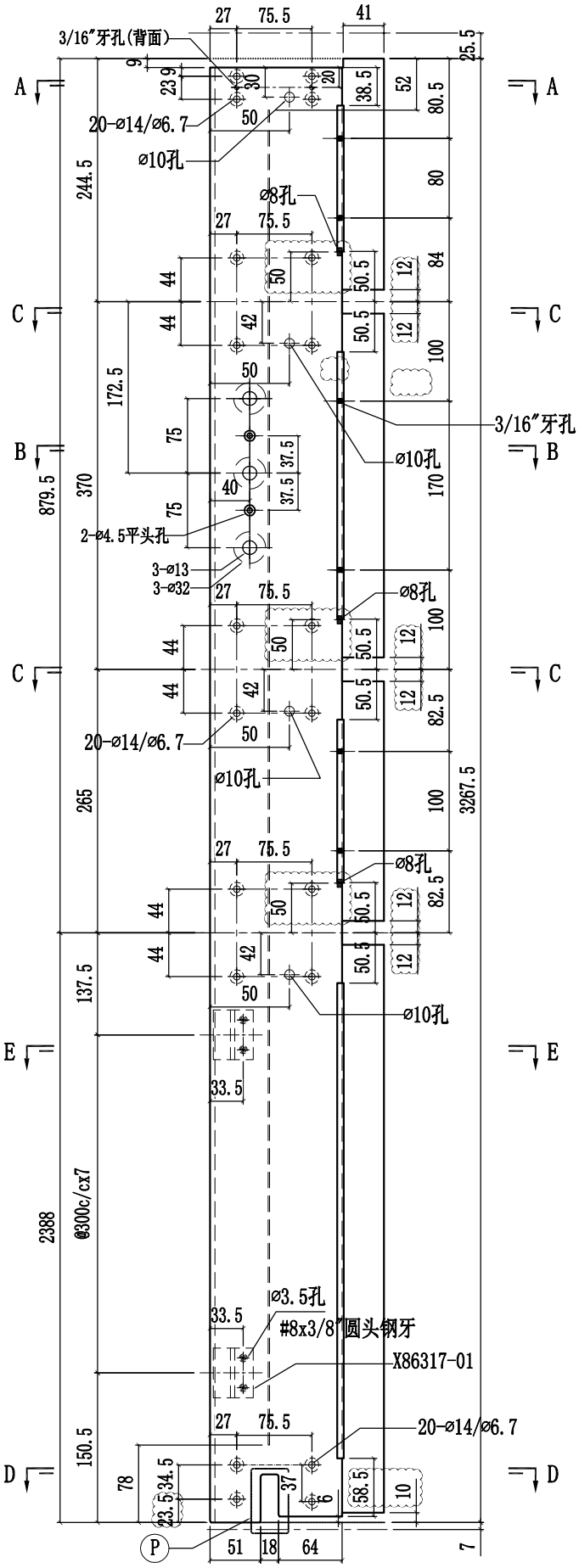

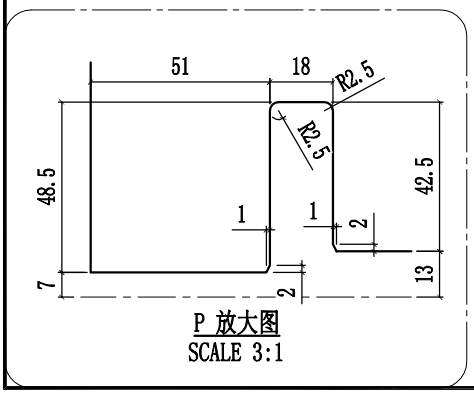

P 放大图
SCALE 3:1

美特鋁質有限公司 MIDI Aluminium Fabricator Ltd.				工程號	J858	類別		物料號	-		
				地盤	康城11期	制圖	W.E.X	2022-07-29	圖號	X86278-11L	
修改	1	2	採用工廠 ✓ 地盤	图纸名称	铝料加工图	復核	-	-	數量	-	
日期	10/11	15/12	材料颜色 香槟金 (ECD3X1009 9S-XF1)	材料	X86278	批准	-	-	單件重量	-	(KG)

修改1改排气孔

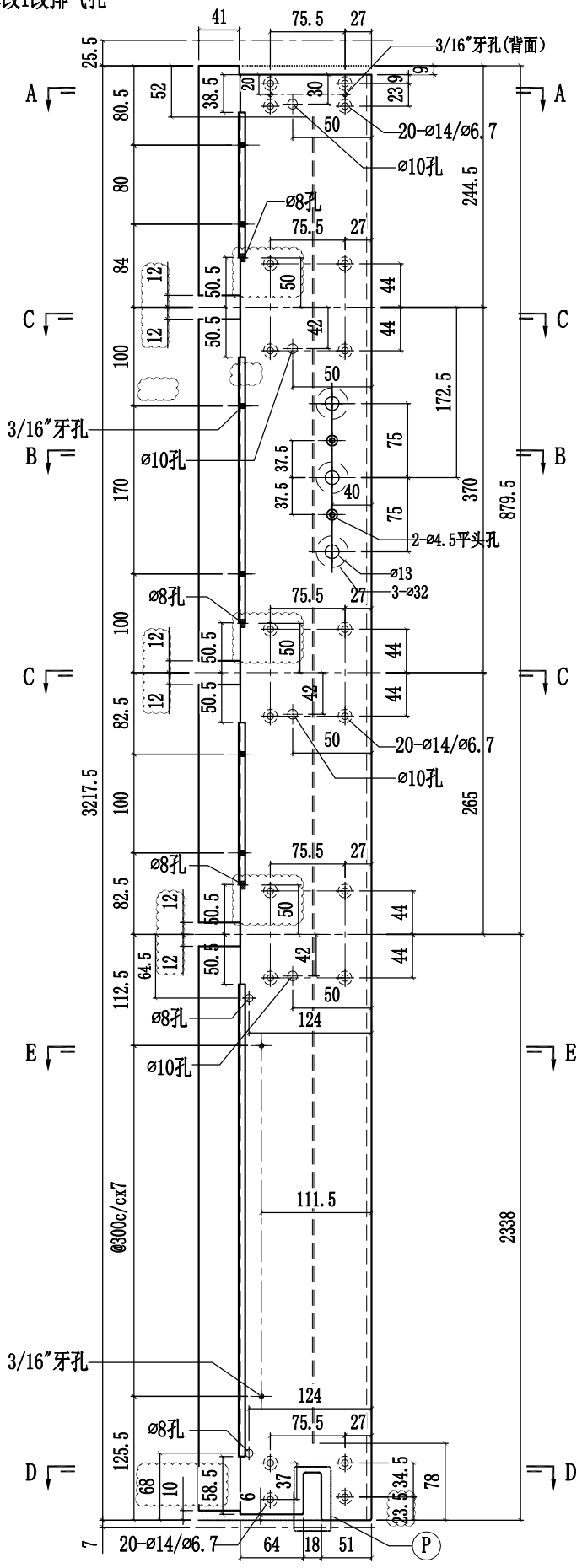

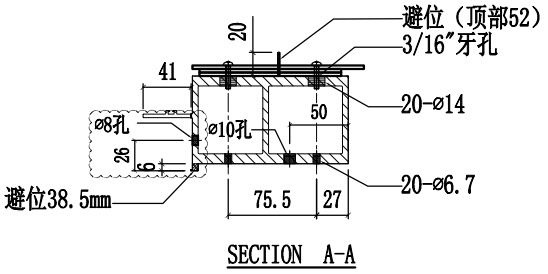

SECTION A-A

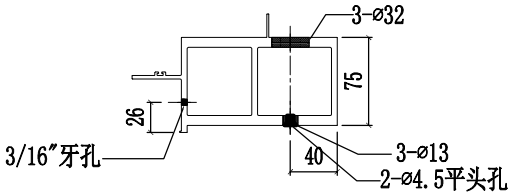

SECTION B-B

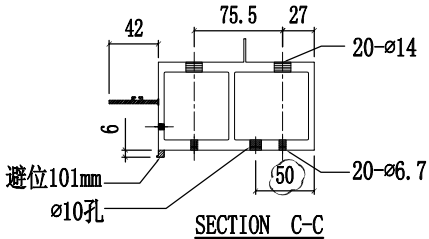

SECTION C-C

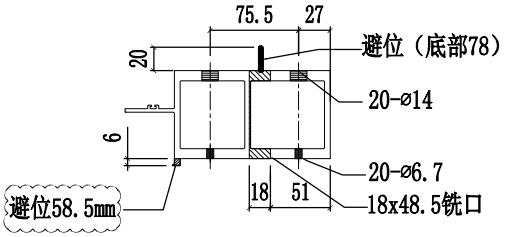

SECTION D-D

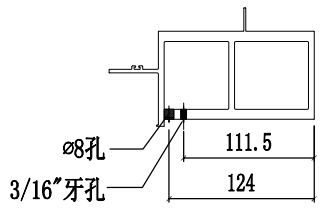

SECTION E-E

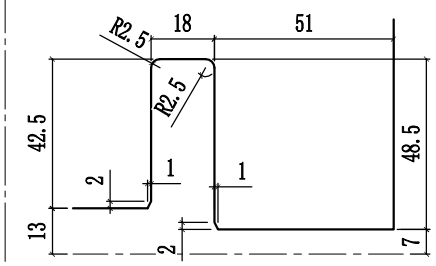

P 放大图
SCALE 3:1

美特鋁質有限公司 MIDI Aluminium Fabricator Ltd.				工程號	J858	類別		物料號	-		
				地盤	康城11期	制圖	W.E.X	2022-07-29	圖號	X86278-11R	
修改	1	2	採用工廠 ✓ 地盤	图纸名称	铝料加工图	復核	-	-	數量	-	
日期	10/11	15/12	材料顏色 香槟金 (ECD3X1009 9S-XF1)	材料	X86278	批准	-	-	單件重量	-	(KG)

修改1改排气孔

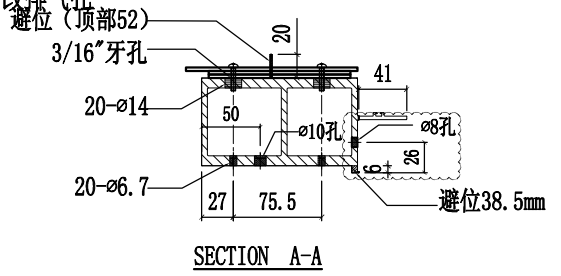

SECTION A-A

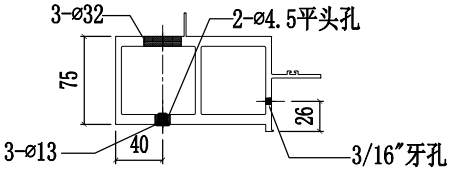

SECTION B-B

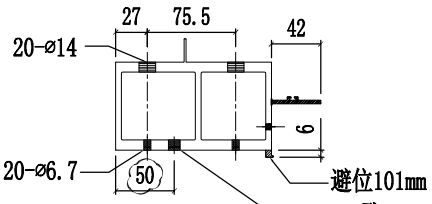

SECTION C-C

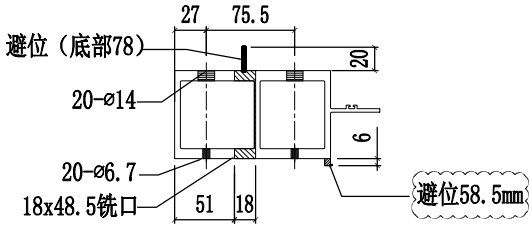

SECTION D-D

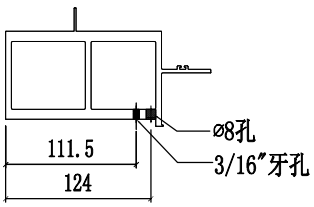

SECTION E-E

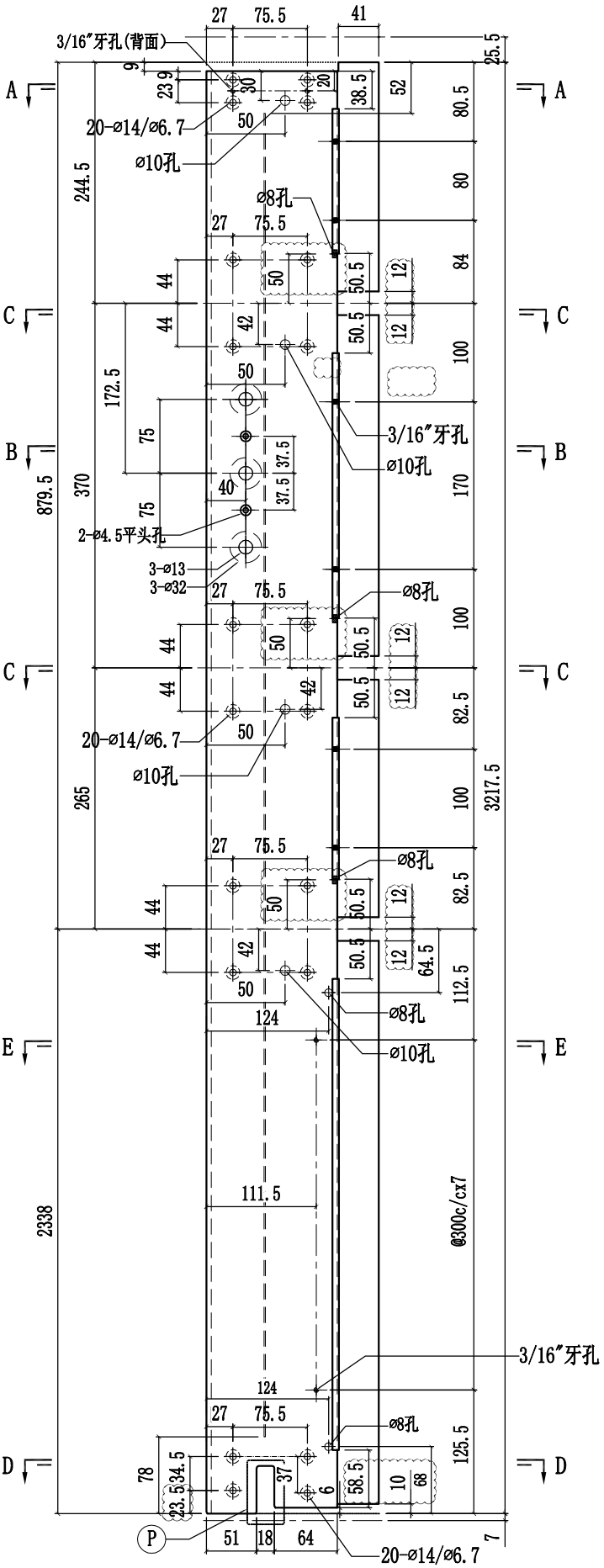

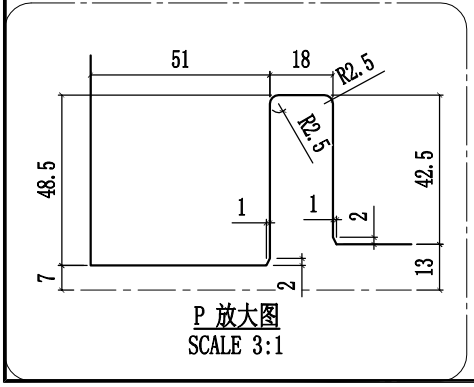

P 放大图
SCALE 3:1

美特鋁質有限公司 MIDI Aluminium Fabricator Ltd.				工程號	J858	類別		物料號	-		
				地盘	康城11期	制圖	W.E.X	2022-07-29	圖號	X86278-12L	
修改	1	2	採用工廠 ✓ 地盤	图纸名称	铝料加工图	復核	-	-	數量	-	
日期	10/11	15/12	材料颜色 香槟金 (ECD3X1009 9S-XF1)	材料	X86278	批准	-	-	單件重量	-	(KG)

修改1改排气孔

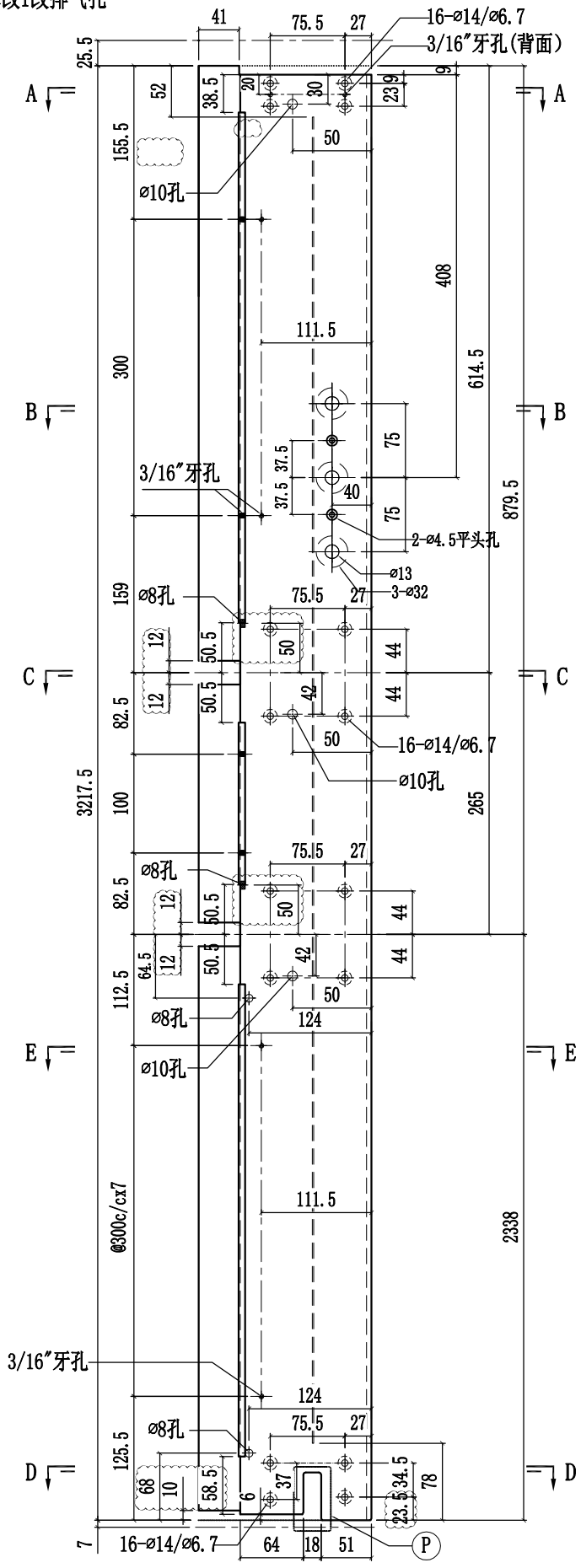

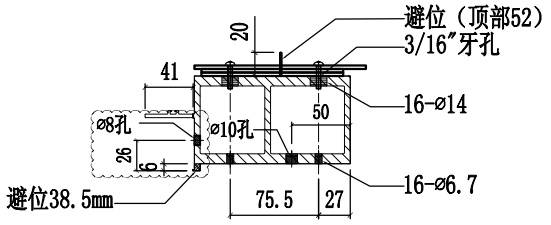

SECTION A-A

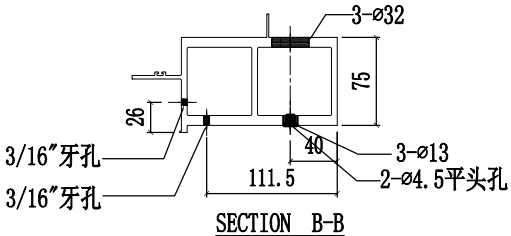

SECTION B-B

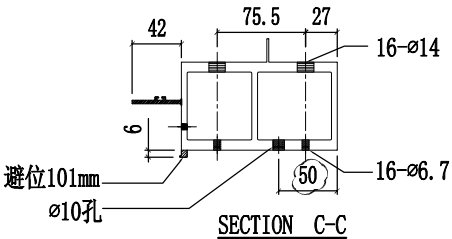

SECTION C-C

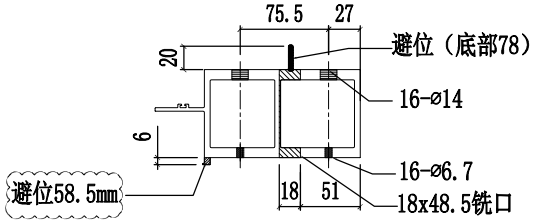

SECTION D-D

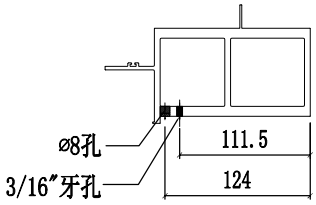

SECTION E-E

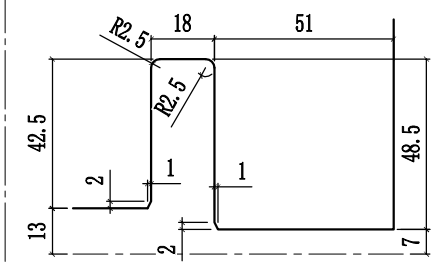

P 放大图
SCALE 3:1

美特鋁質有限公司 MIDI Aluminium Fabricator Ltd.				工程號	J858	類別		物料號	-		
				地盤	康城11期	制圖	W.E.X	2022-07-29	圖號	X86278-12R	
修改	1	2	採用工廠 ✓ 地盤	图纸名称	铝料加工图	復核	-	-	數量	-	
日期	10/11	15/12	材料顏色 香槟金 (ECD3X1009 9S-XF1)	材料	X86278	批准	-	-	單件重量	-	(KG)

修改1改排气孔

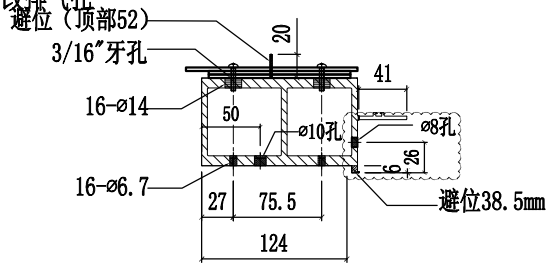

SECTION A-A

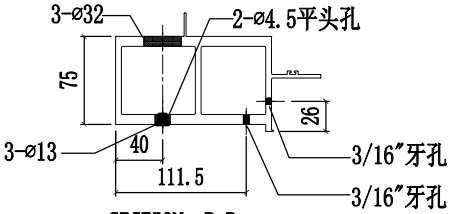

SECTION B-B

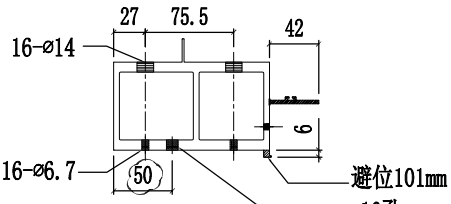

SECTION C-C

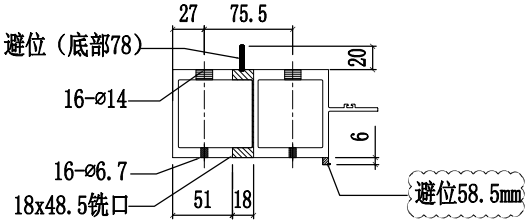

SECTION D-D

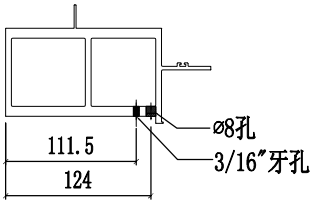

SECTION E-E

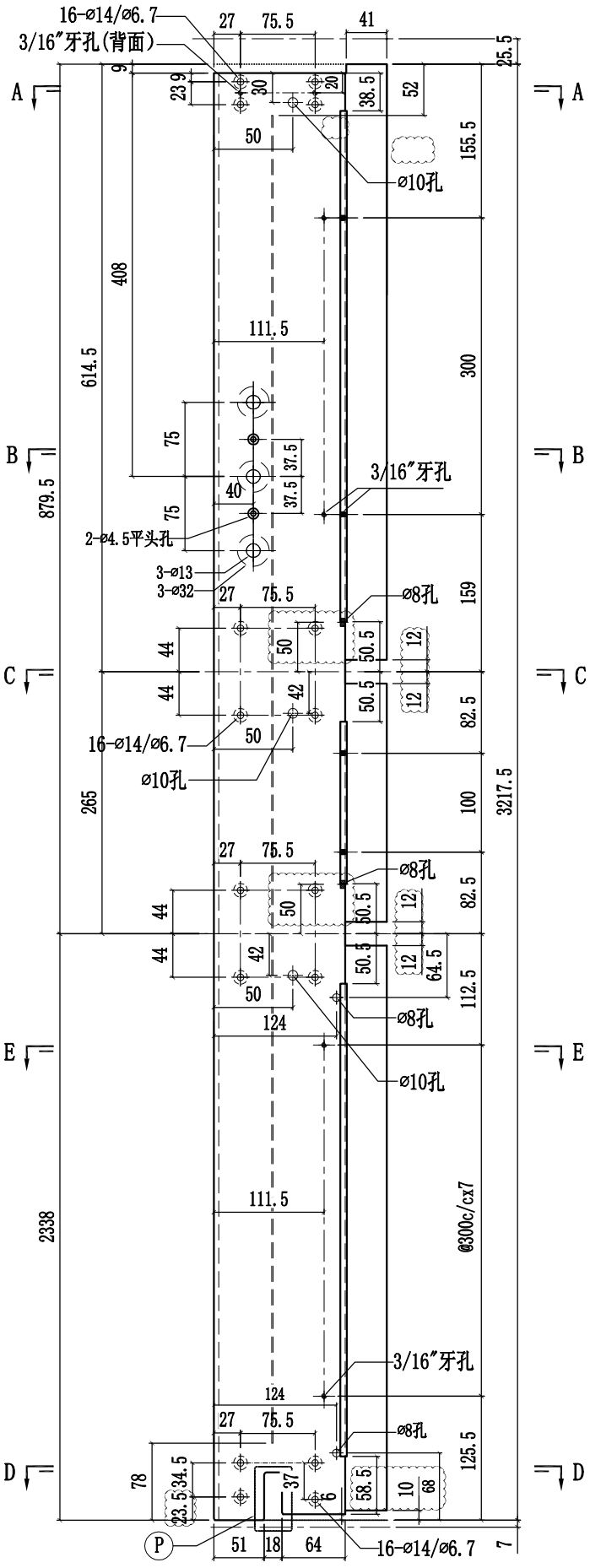

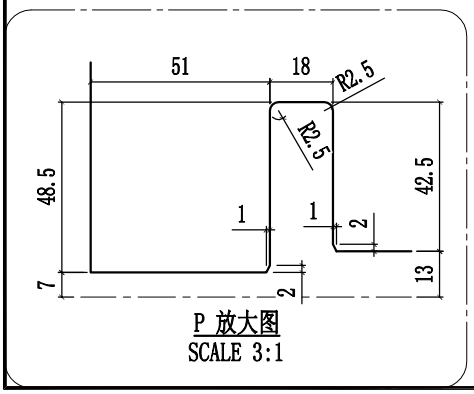

P 放大图
SCALE 3:1

美特鋁質有限公司 MIDI Aluminium Fabricator Ltd.					工程號	J858	類別		物料號	-		
					地盘	康城11期	制圖	W.E.X	2022-07-29	圖號	X86278-13L	
修改	1	2	採用工廠 ✓	地盤 -	图纸名称	铝料加工图	復核	-	-	數量	-	
日期	10/11	15/12	材料颜色	香槟金 (ECD3X1009 9S-XF1)	材料	X86278	批准	-	-	單件重量	-	(KG)

修改1改排气孔

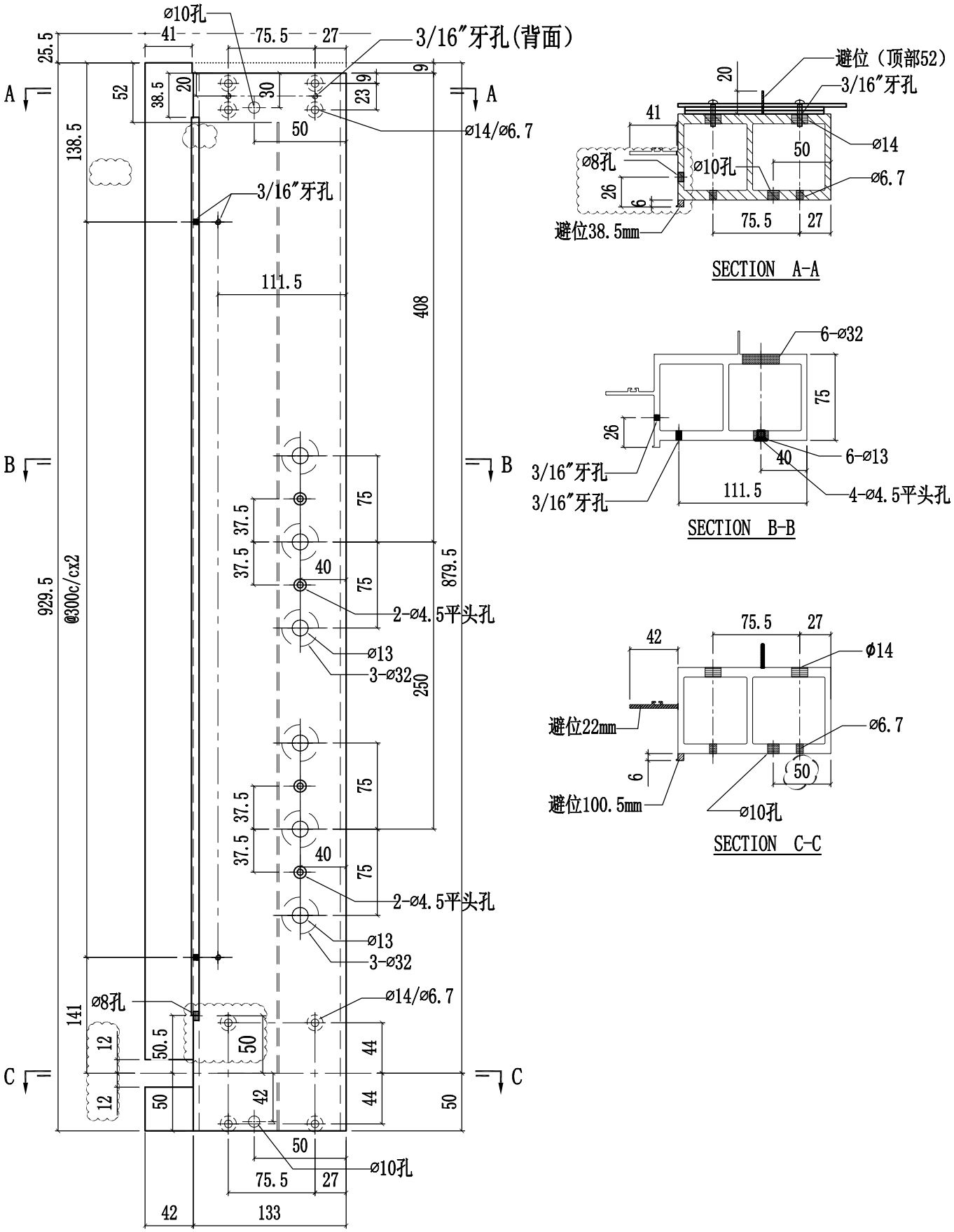

美特鋁質有限公司 MIDI Aluminium Fabricator Ltd.					工程號	J858	類別		物料號	-		
					地盤	康城11期	制圖	W.E.X	2022-07-29	圖號	X86278-13R	
修改	1	2	採用工廠 ✓	地盤 -	图纸名称	铝料加工图	復核	-	-	數量	-	
日期	10/11	15/12	材料颜色	香槟金 (ECD3X1009 9S-XF1)	材料	X86278	批准	-	-	單件重量	-	(KG)

修改1改排气孔

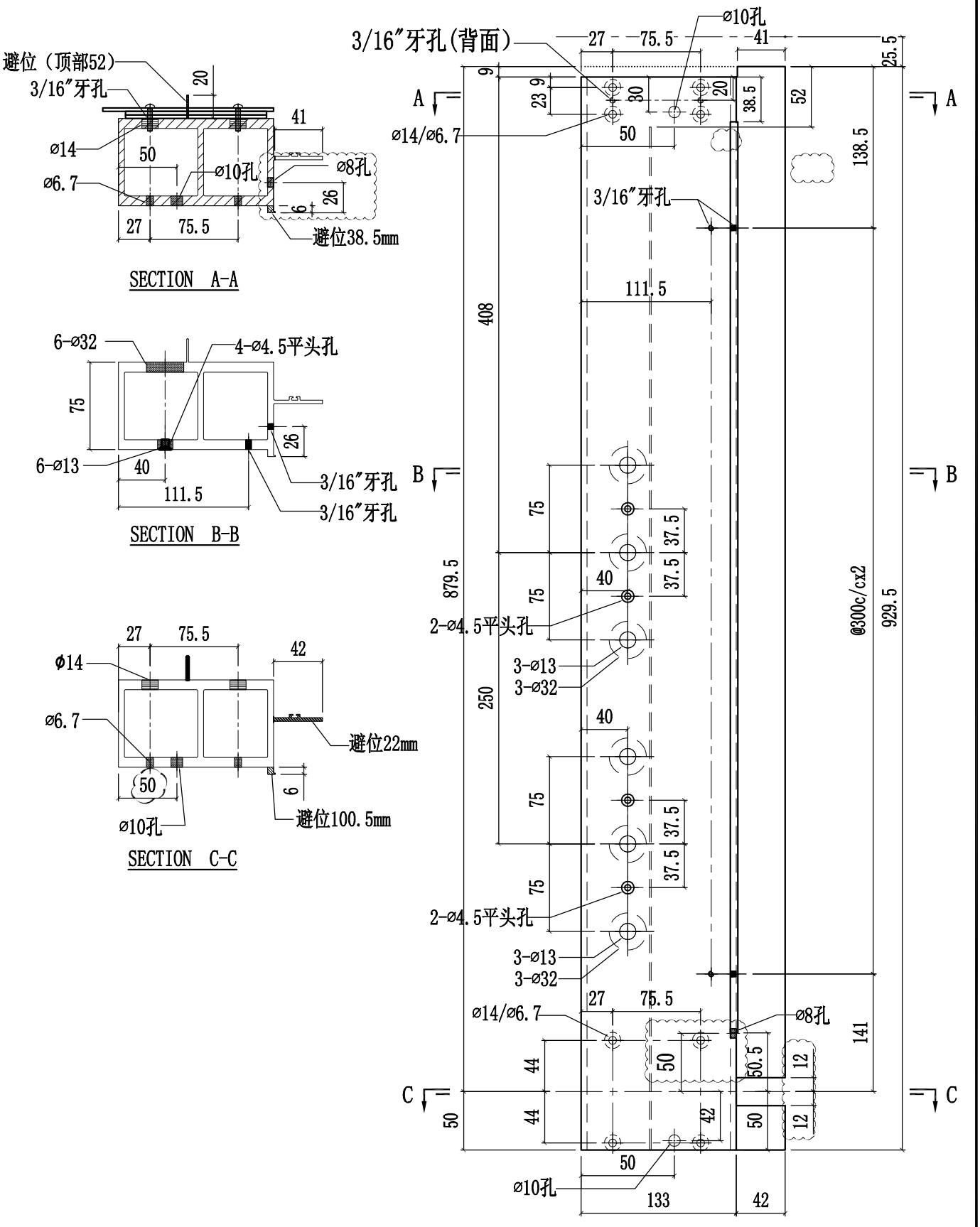

美特鋁質有限公司 MIDI Aluminium Fabricator Ltd.					工程號	J858	類別		物料號	-		
					地盘	康城11期	制圖	W.E.X	2022-07-29	圖號	X86278-15L	
修改	1	2	採用	工廠 ✓ 地盤 -	图纸名称	铝料加工图	復核	-	-	數量	-	
日期	10/11	15/12	材料颜色	香槟金 (ECD3X1009 9S-XF1)	材料	X86278	批准	-	-	單件重量	-	(KG)

修改1改排气孔

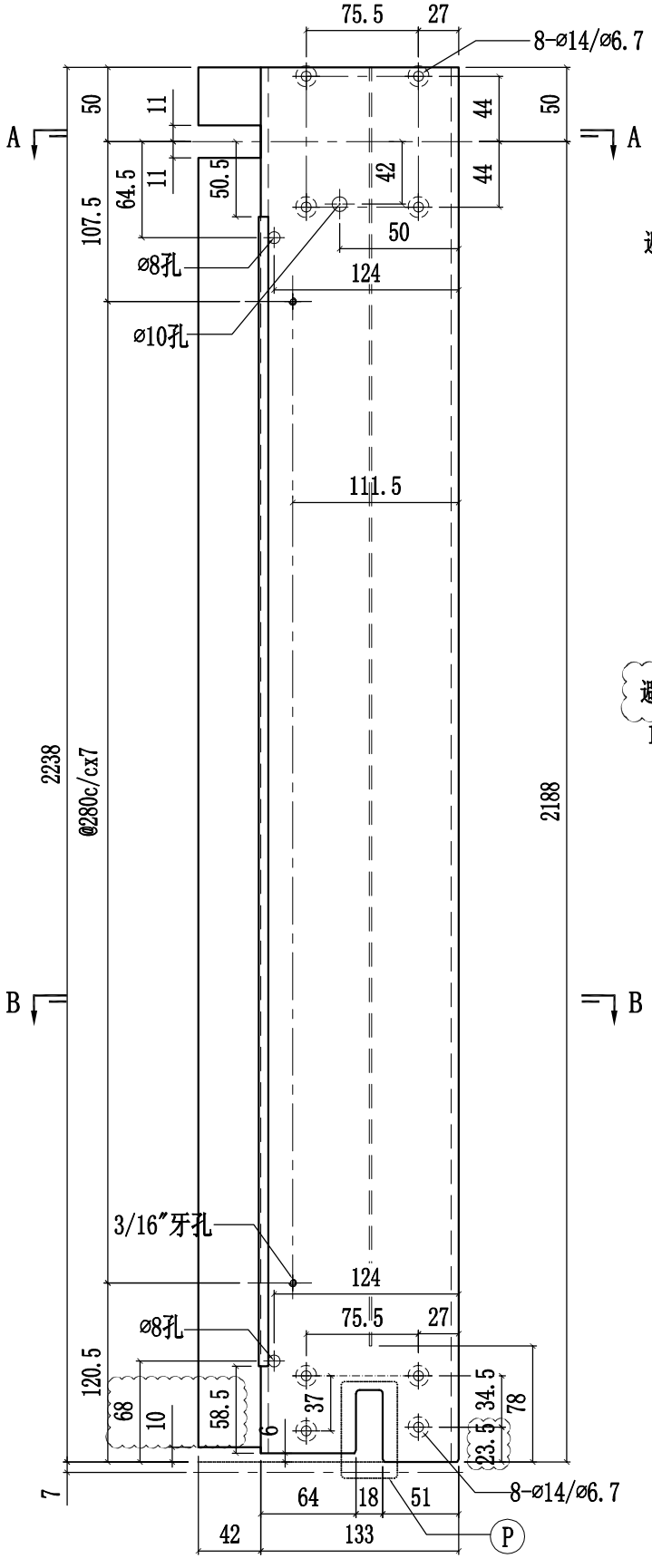

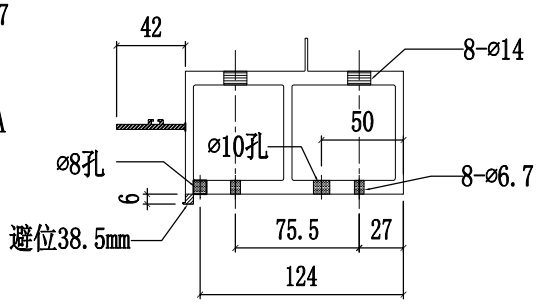

SECTION A-A

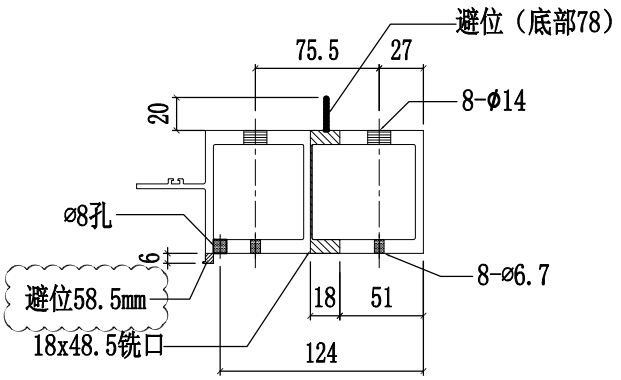

SECTION B-B

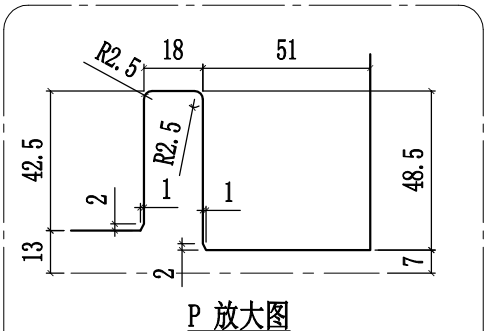

P 放大图

美特鋁質有限公司 MIDI Aluminium Fabricator Ltd.													
				工程號	J858	類別		物料號	-				
				地盤	康城11期	制圖	W.E.X	2022-07-29	圖號	X86278-15R			
修改	1	2		採用工廠	✓	地盤	-	图纸名称	铝料加工图	復核	-	-	數量	-	
日期	10/11	15/12		材料顏色	香槟金 (ECD3X1009 9S-XF1)			材料	X86278	批准	-	-	單件重量	-	(KG)

修改1改排气孔

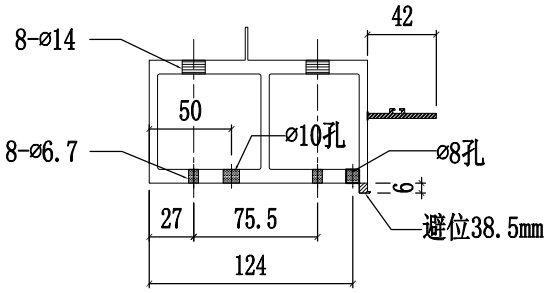

SECTION A-A

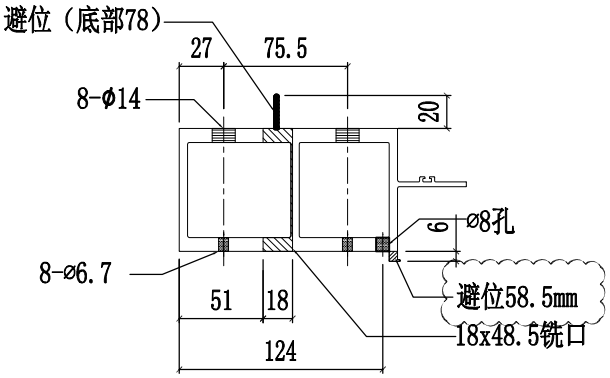

SECTION B-B

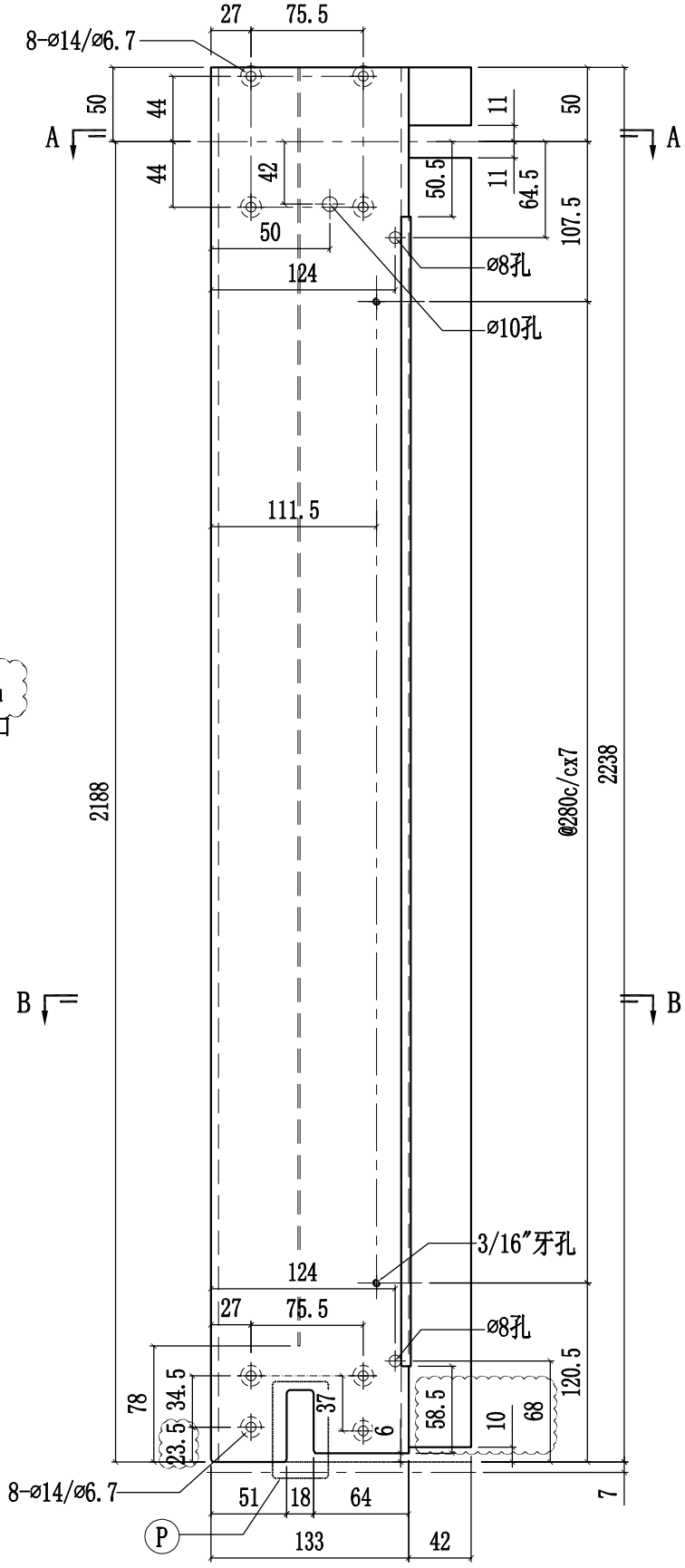

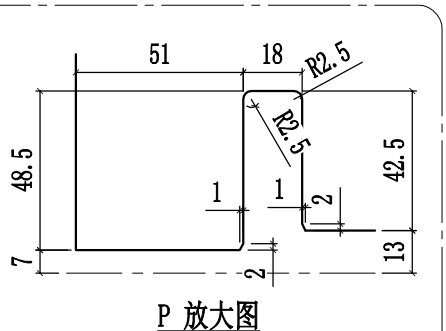

P 放大图

美特鋁質有限公司 MIDI Aluminium Fabricator Ltd.					工程號	J858	類別		物料號	-		
					地盘	康城11期	制圖	W.E.X	2022-07-29	圖號	X86278-16L	
修改	1	2	採用工廠 ✓	地盤 -	图纸名称	铝料加工图	復核	-	-	數量	-	
日期	10/11	15/12	材料颜色	香槟金 (ECD3X1009 9S-XF1)	材料	X86278	批准	-	-	單件重量	-	(KG)

修改1改排气孔

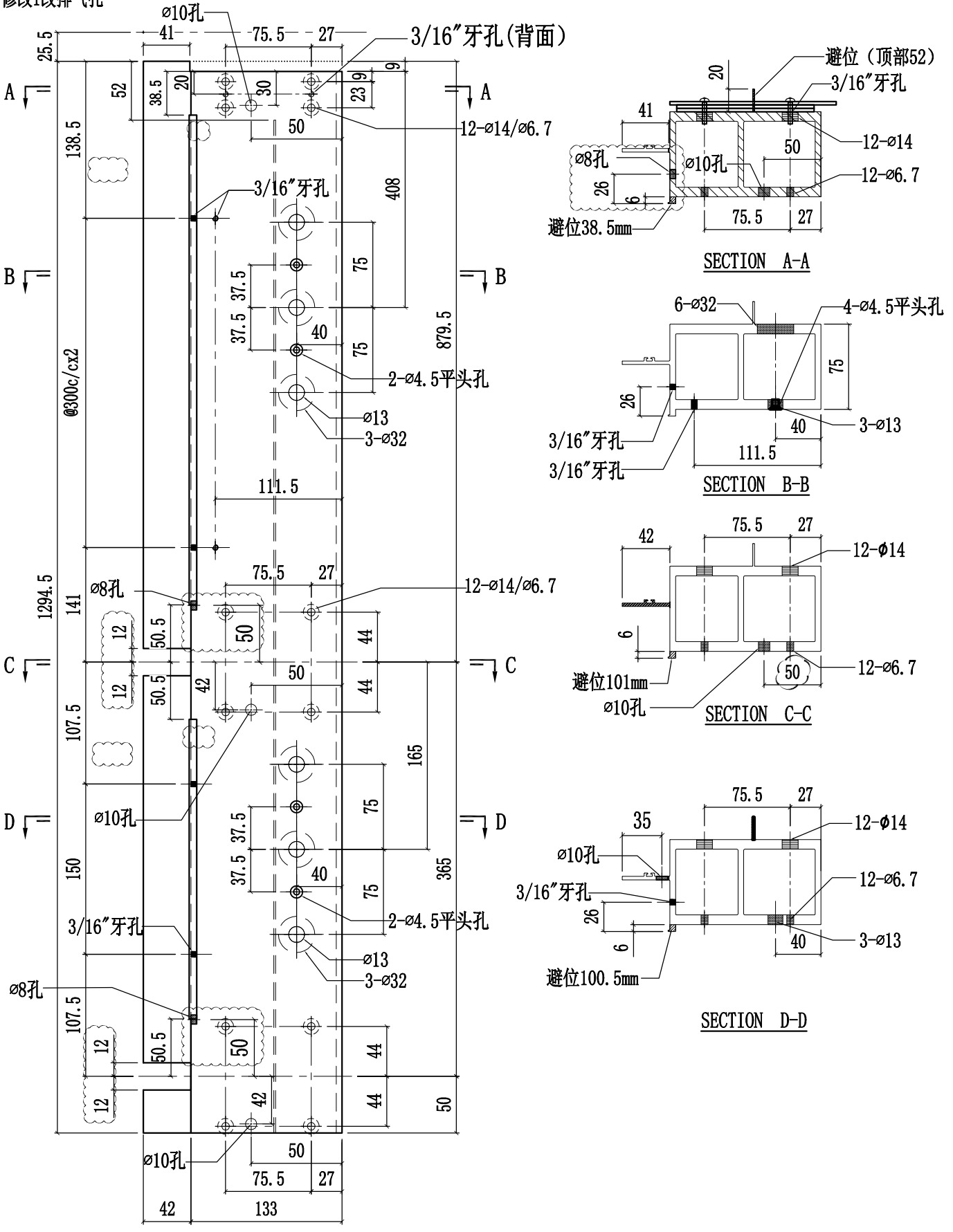

美特鋁質有限公司 MIDI Aluminium Fabricator Ltd.					工程號	J858	類別		物料號	-		
					地盘	康城11期	制圖	W.E.X	2022-07-29	圖號	X86278-16R	
修改	1	2	採用工廠 ✓	地盤 -	图纸名称	铝料加工图	復核	-	-	數量	-	
日期	10/11	15/12	材料颜色	香槟金 (ECD3X1009 9S-XF1)	材料	X86278	批准	-	-	單件重量	-	(KG)

修改1改排气孔

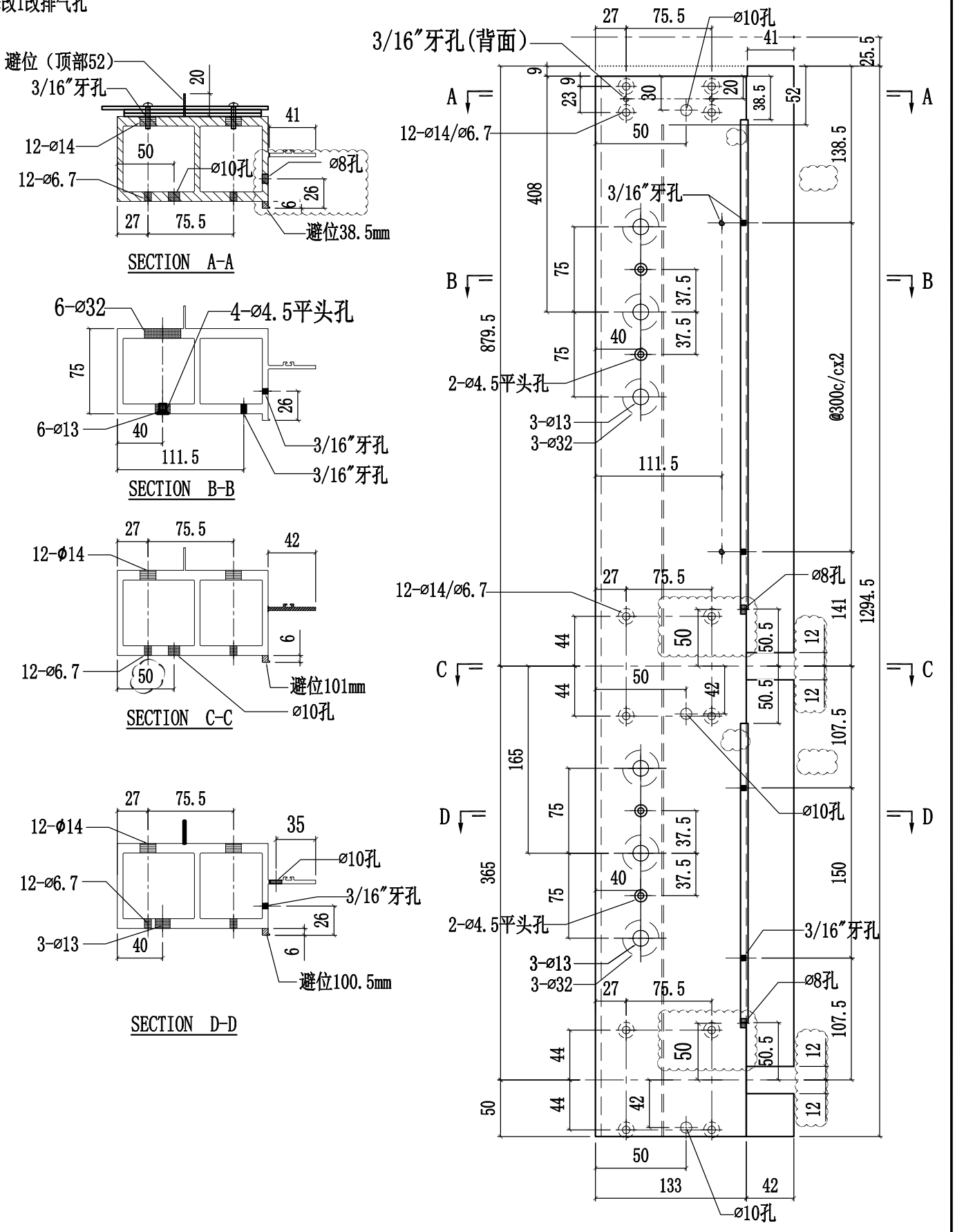

美特鋁質有限公司 MIDI Aluminium Fabricator Ltd.					工程號	J858	類別		物料號	-		
					地盘	康城11期	制圖	W.E.X	2022-07-29	圖號	X86278-17L	
修改	1	2	採用工廠 ✓	地盤 -	图纸名称	铝料加工图	復核	-	-	數量	-	
日期	10/11	15/12	材料颜色	香槟金 (ECD3X1009 9S-XF1)	材料	X86278	批准	-	-	單件重量	-	(KG)

修改1改排气孔

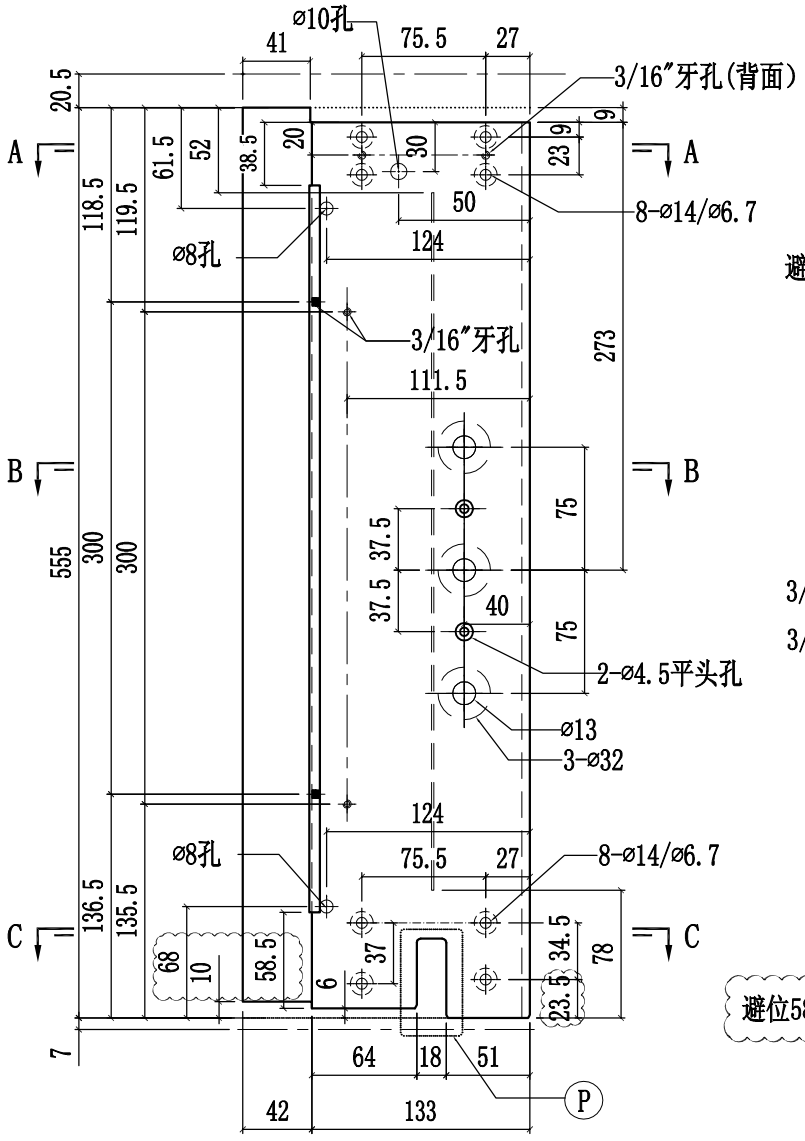

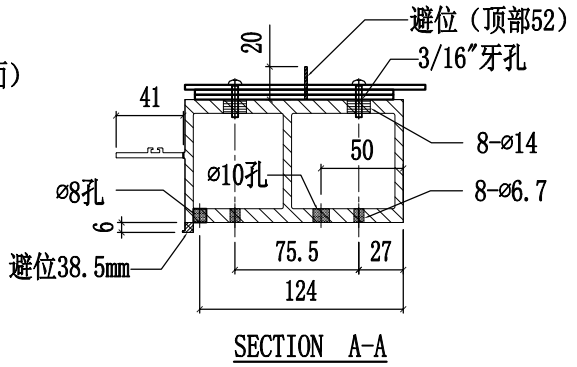

SECTION A-A

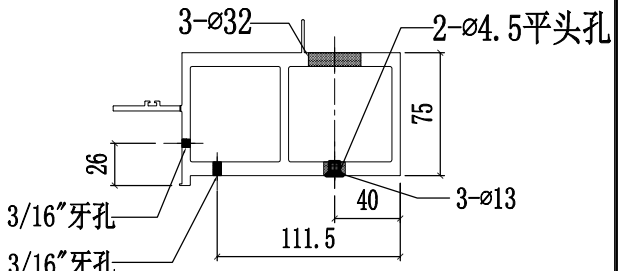

SECTION B-B

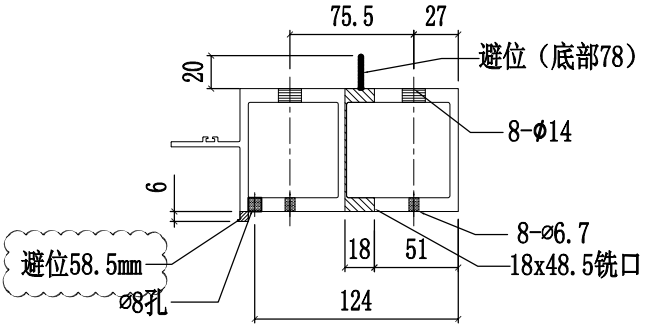

SECTION C-C

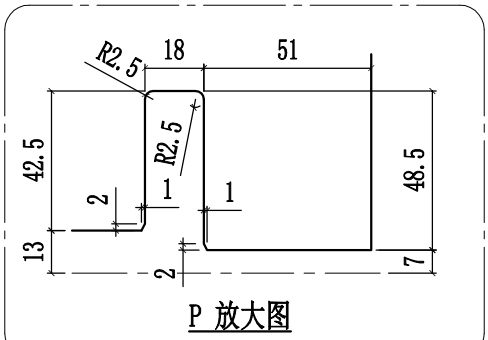

P 放大图

美特鋁質有限公司 MIDI Aluminium Fabricator Ltd.					工程號	J858	類別		物料號	-		
					地盤	康城11期	制圖	W.E.X	2022-07-29	圖號	X86278-17R	
修改	1	2	採用工廠 ✓	地盤 -	图纸名称	铝料加工图	復核	-	-	數量	-	
日期	10/11	15/12	材料颜色	香槟金 (ECD3X1009 9S-XF1)	材料	X86278	批准	-	-	單件重量	-	(KG)

修改1改排气孔

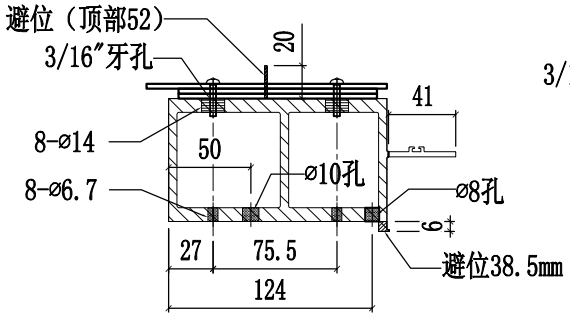

SECTION A-A

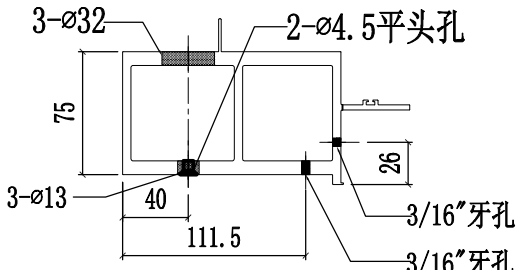

SECTION B-B

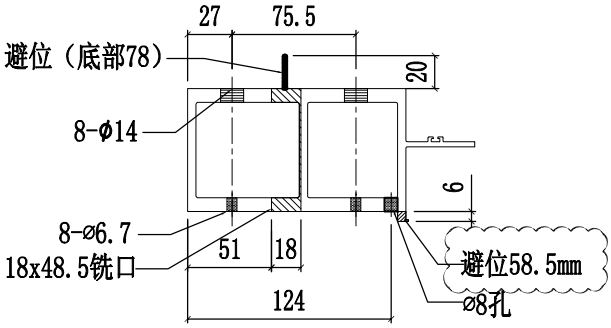

SECTION C-C

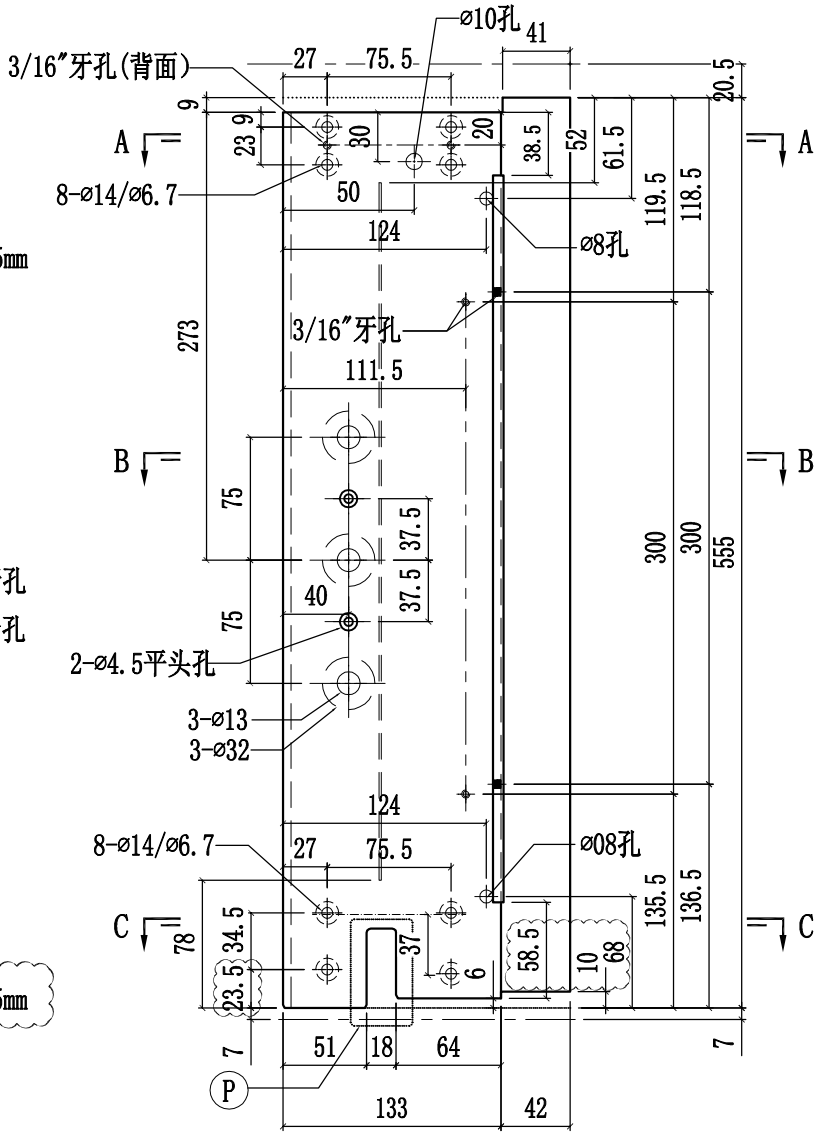

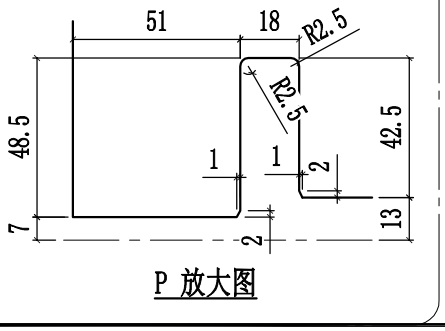

P 放大图

美特鋁質有限公司 MIDI Aluminium Fabricator Ltd.					工程號	J858	類別		物料號	-		
					地盘	康城11期	制圖	W.E.X	2022-07-29	圖號	X86278-18L	
修改	1	2	採用工廠 ✓	地盤 -	图纸名称	铝料加工图	復核	-	-	數量	-	
日期	10/11	15/12	材料颜色	香槟金 (ECD3X1009 9S-XF1)	材料	X86278	批准	-	-	單件重量	-	(KG)

修改1改排气孔

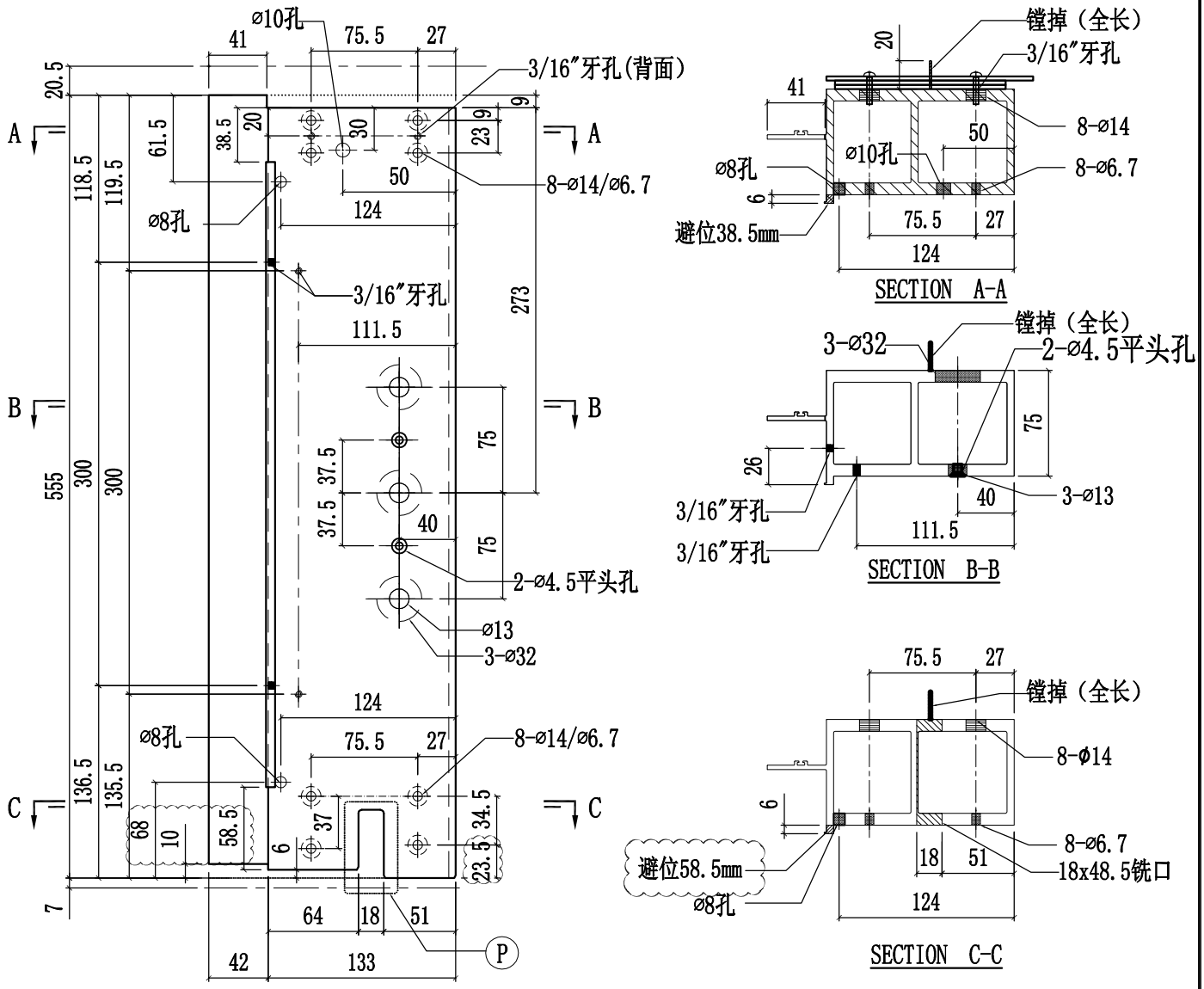

美特鋁質有限公司 MIDI Aluminium Fabricator Ltd.					工程號	J858	類別		物料號	-		
					地盤	康城11期	制圖	W.E.X	2022-07-29	圖號	X86278-18R	
修改	1	2	採用工廠 ✓	地盤 -	图纸名称	铝料加工图	復核	-	-	數量	-	
日期	10/11	15/12	材料顏色	香槟金 (ECD3X1009 9S-XF1)	材料	X86278	批准	-	-	單件重量	-	(KG)

修改1改排气孔

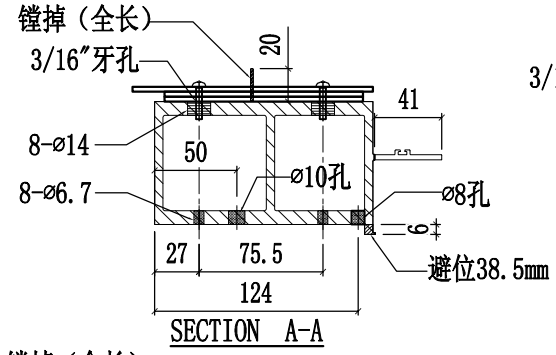

SECTION A-A

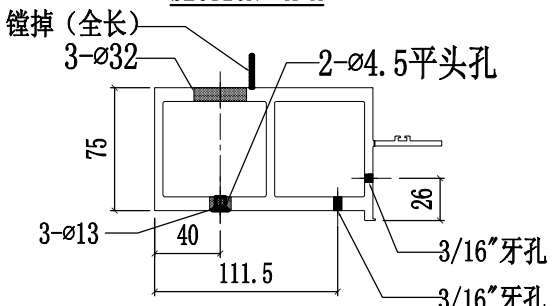

SECTION B-B

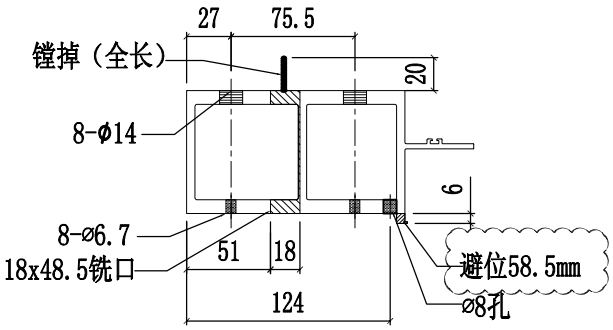

SECTION C-C

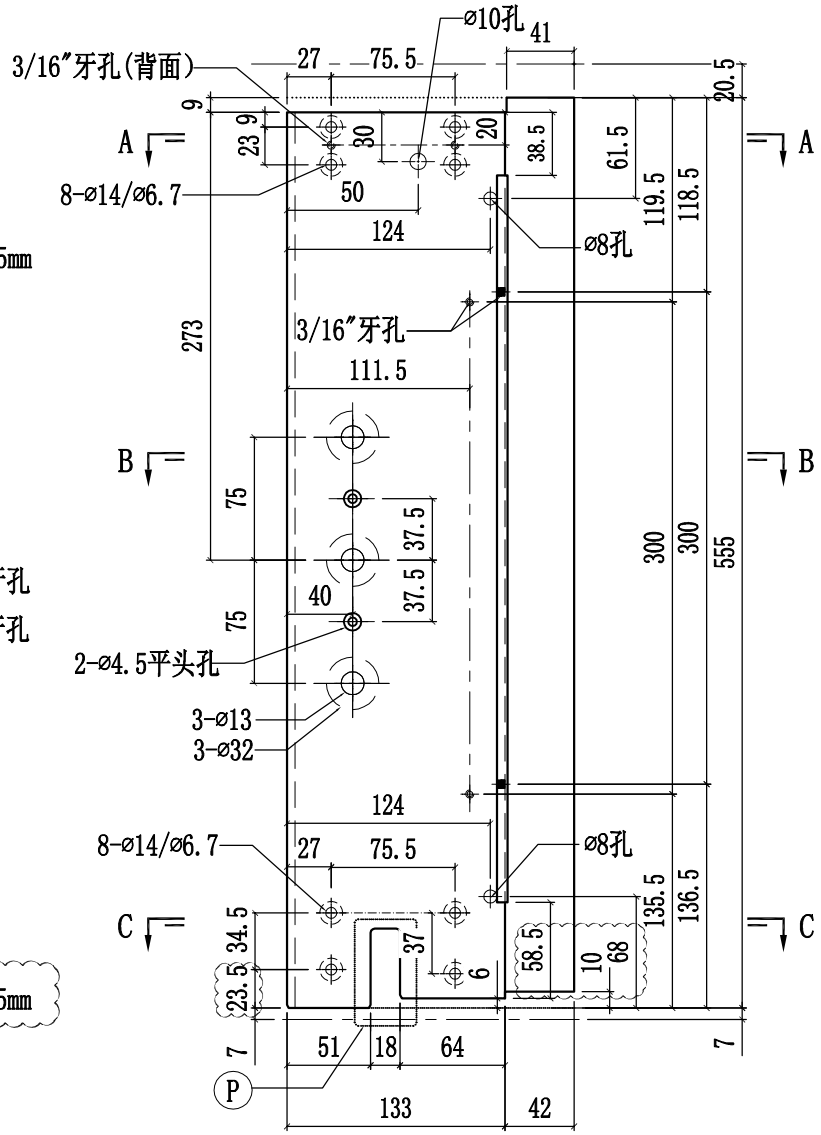

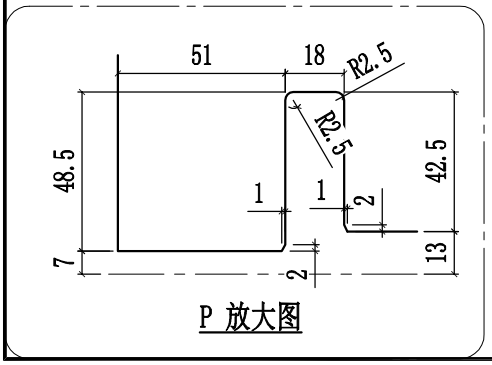

P 放大图

美特鋁質有限公司 MIDI Aluminium Fabricator Ltd.				工程號	J858	類別		物料號	-		
				地盤	康城11期	制圖	W.E.X	2022-07-29	圖號	X86278-19L	
修改	1	2	採用工廠 ✓ 地盤 -	图纸名称	铝料加工图	復核	-	-	數量	-	
日期	10/11	15/12	材料顏色 香槟金 (ECD3X1009 9S-XF1)	材料	X86278	批准	-	-	單件重量	-	(KG)

修改1改排气孔

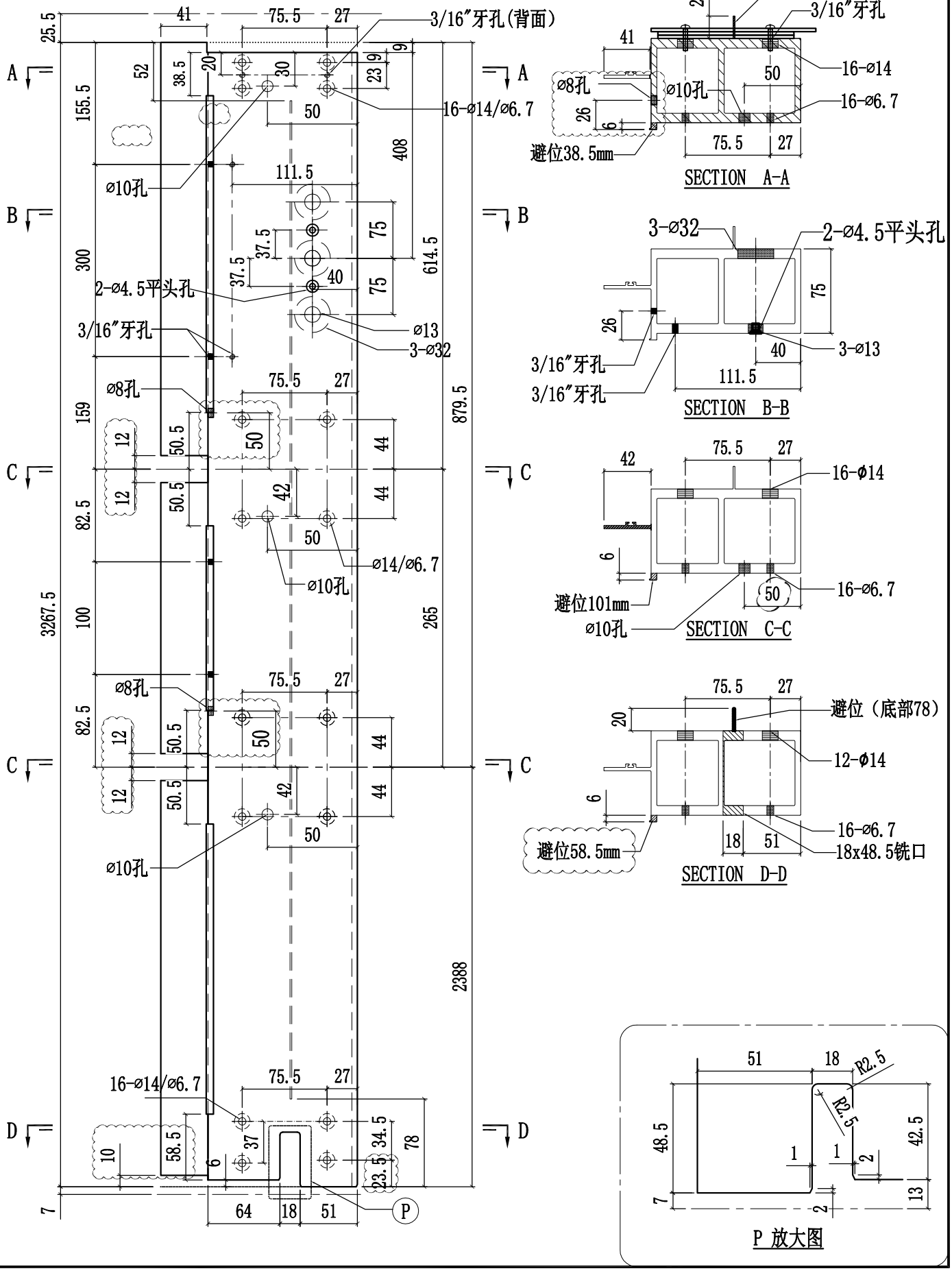

美特鋁質有限公司 MIDI Aluminium Fabricator Ltd.				工程號	J858	類別		物料號	-		
				地盘	康城11期	制圖	W.E.X	2022-07-29	圖號	X86278-19R	
修改	1	2	採用工廠 ✓ 地盤 -	图纸名称	铝料加工图	復核	-	-	數量	-	
日期	10/11	15/12	材料颜色 香槟金 (ECD3X1009 9S-XF1)	材料	X86278	批准	-	-	單件重量	-	(KG)

修改1改排气孔

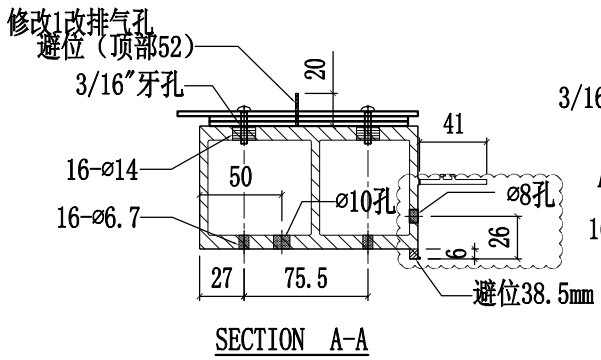

SECTION A-A

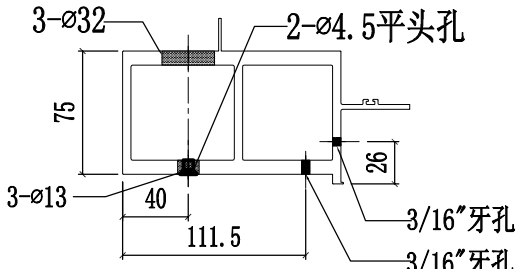

SECTION B-B

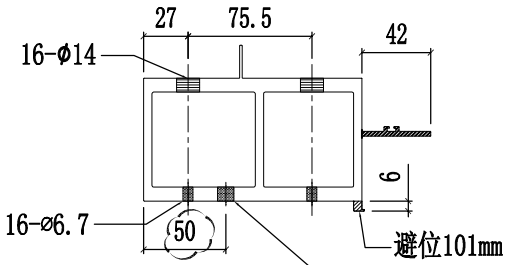

SECTION C-C

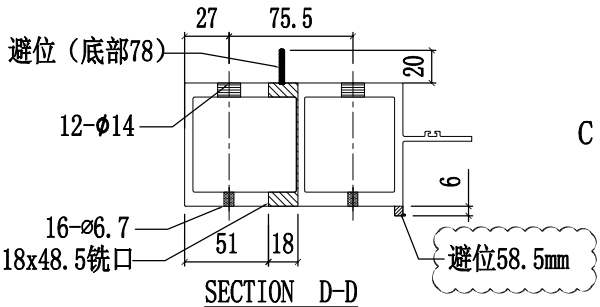

SECTION D-D

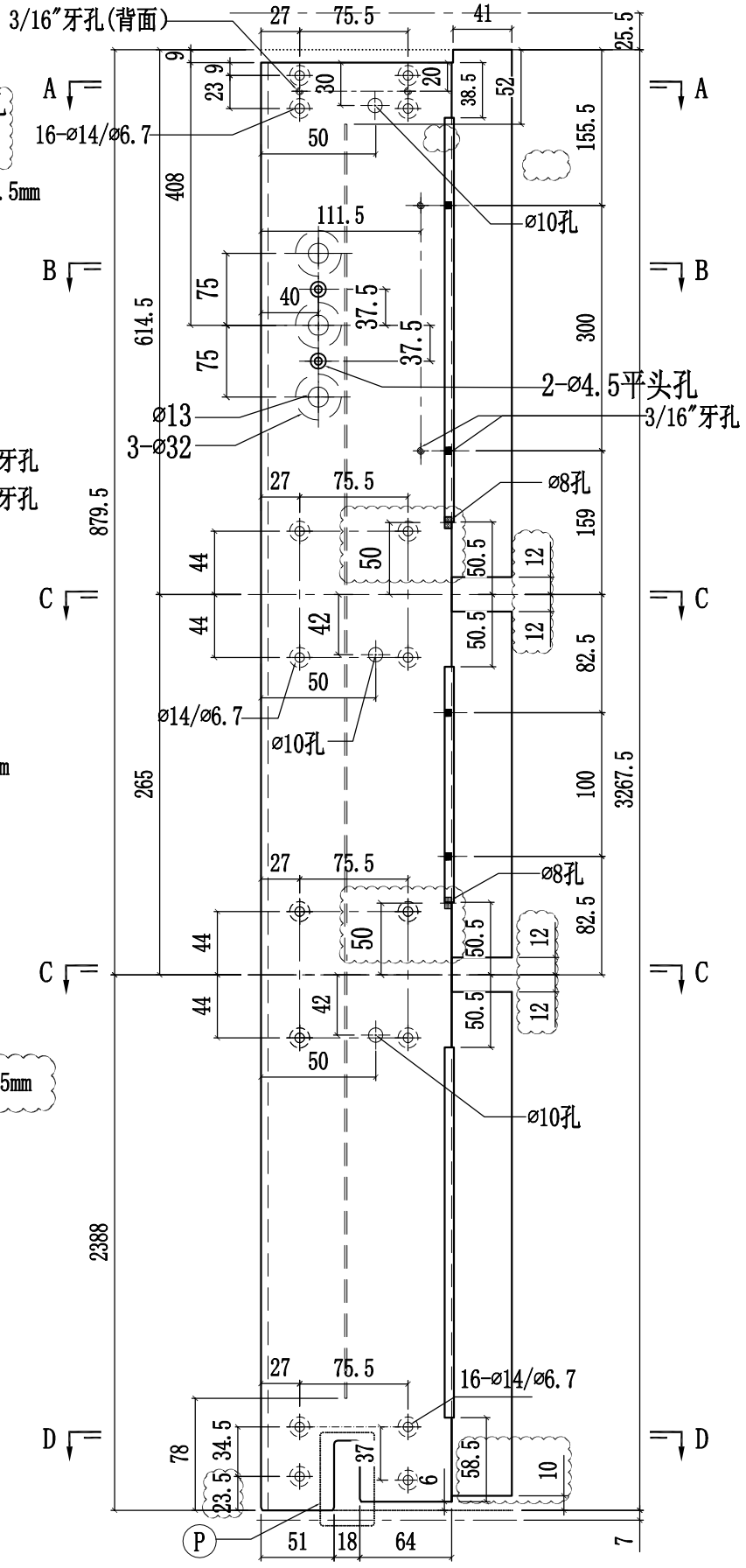

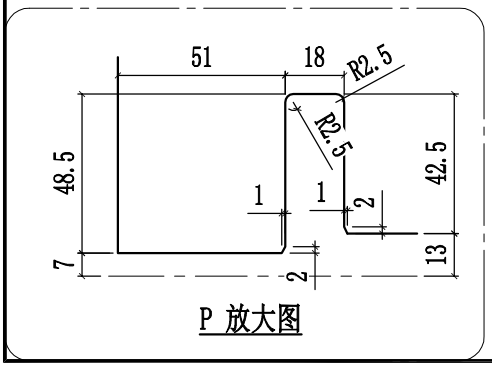

P 放大图

美特鋁質有限公司 MIDI Aluminium Fabricator Ltd.					工程號	J858	類別		物料號	-		
					地盤	康城11期	制圖	W.E.X	2022-07-29	圖號	X86278-24L	
修改	1	2	採用工廠	✓	地盤	-	图纸名称	铝料加工图	復核	-	-	數量	-
日期	10/11	15/12	材料颜色	香槟金 (ECD3X1009 9S-XF1)			材料	X86278	批准	-	-	單件重量	- (KG)

修改1改排气孔

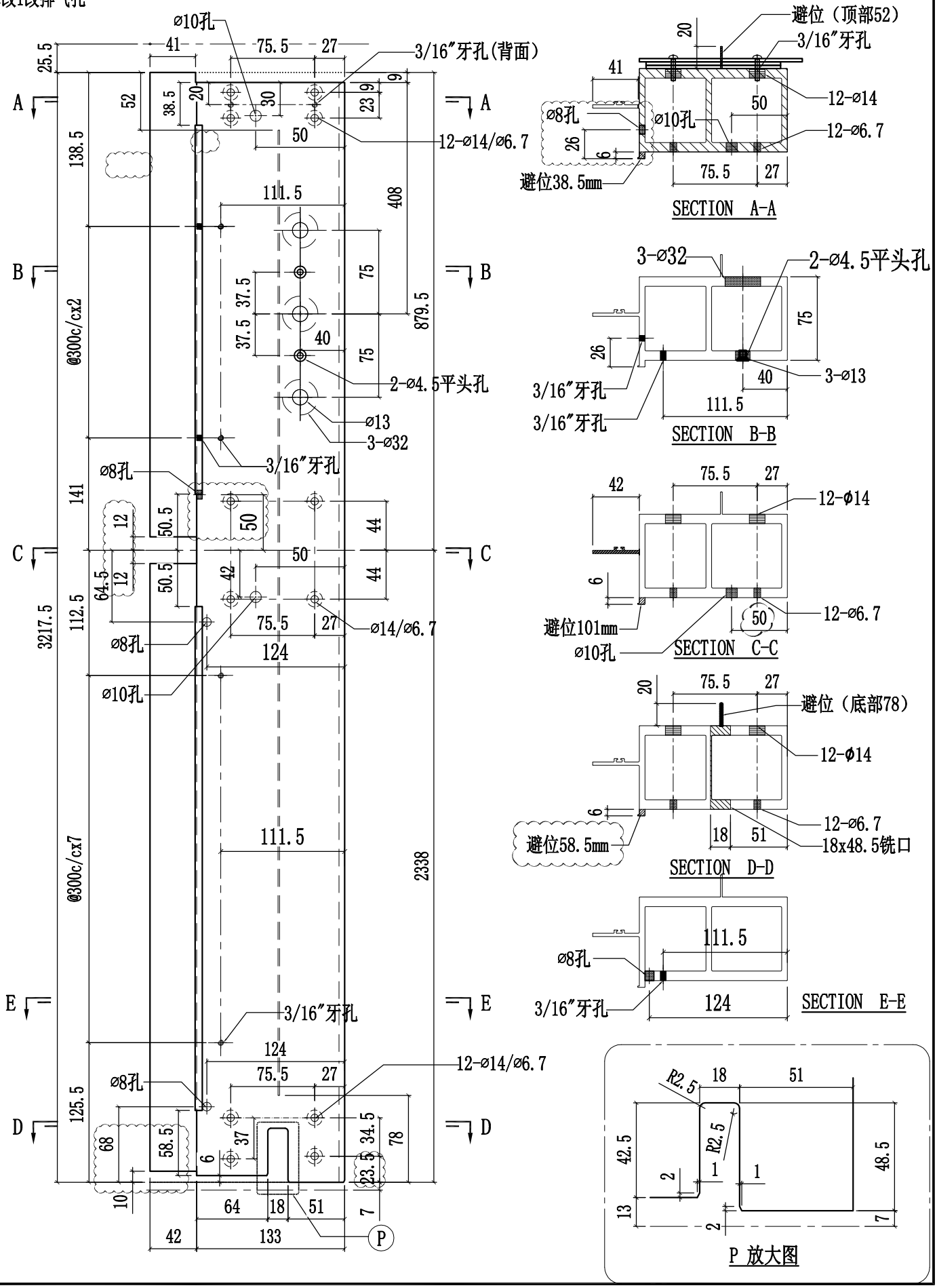

美特鋁質有限公司 MIDI Aluminium Fabricator Ltd.				工程號	J858	類別		物料號	-		
				地盘	康城11期	制圖	W.E.X	2022-07-29	圖號	X86278-24R	
修改	1	2	採用工廠 ✓ 地盤 -	图纸名称	铝料加工图	復核	-	-	數量	-	
日期	10/11	15/12	材料颜色 香槟金 (ECD3X1009 9S-XF1)	材料	X86278	批准	-	-	單件重量	-	(KG)

修改1改排气孔

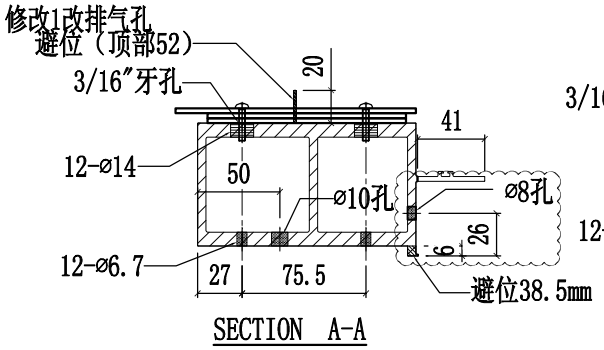

SECTION A-A

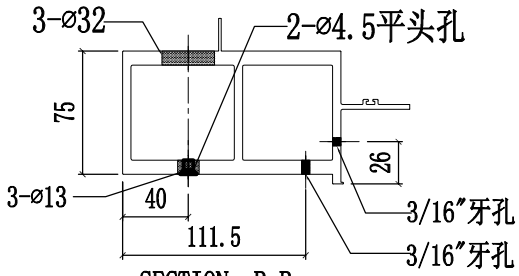

SECTION B-B

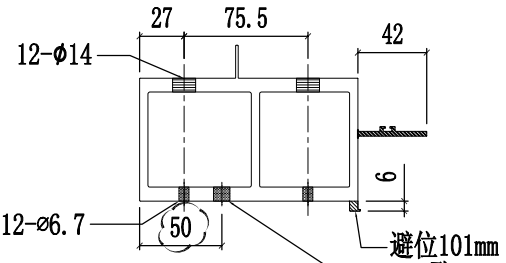

SECTION C-C

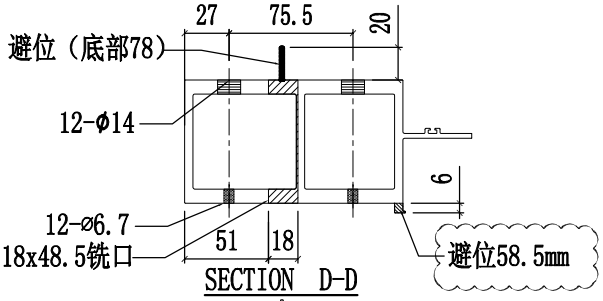

SECTION D-D

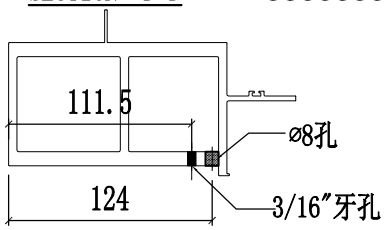

SECTION E-E

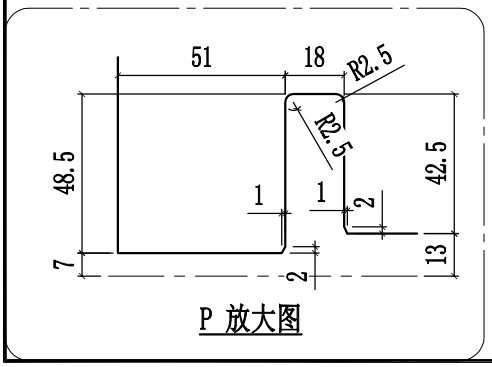

P 放大图

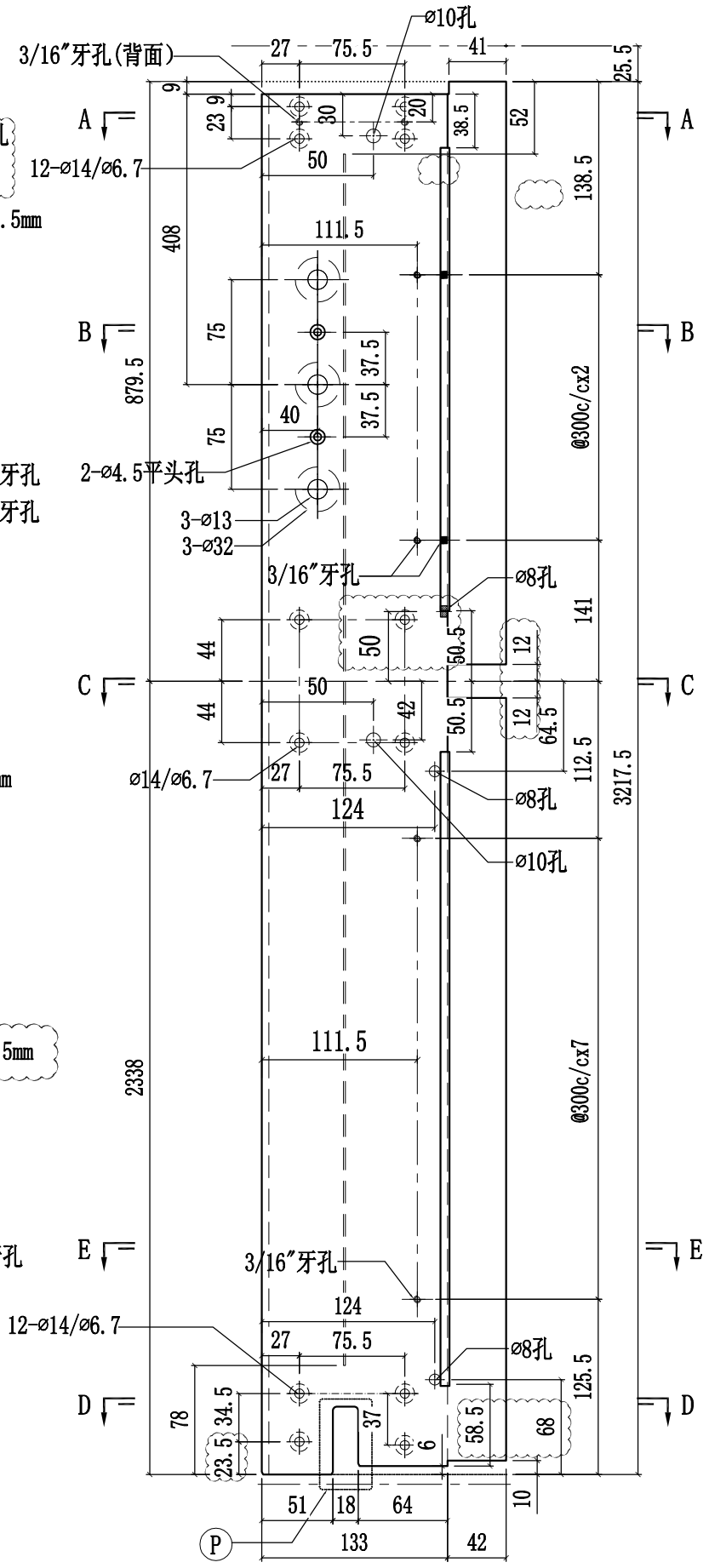

美特鋁質有限公司 MIDI Aluminium Fabricator Ltd.											
				工程號	J858	類別		物料號	-		
				地盘	康城11期	制圖	W.E.X	2022-07-29	圖號	X86278-25L	
修改	1	2	採用工廠 ✓ 地盤 -	图纸名称	铝料加工图	復核	-	-	數量	-	
日期	10/11	15/12	材料颜色 香槟金 (ECD3X1009 9S-XF1)	材料	X86278	批准	-	-	單件重量	-	(KG)

修改1改排气孔

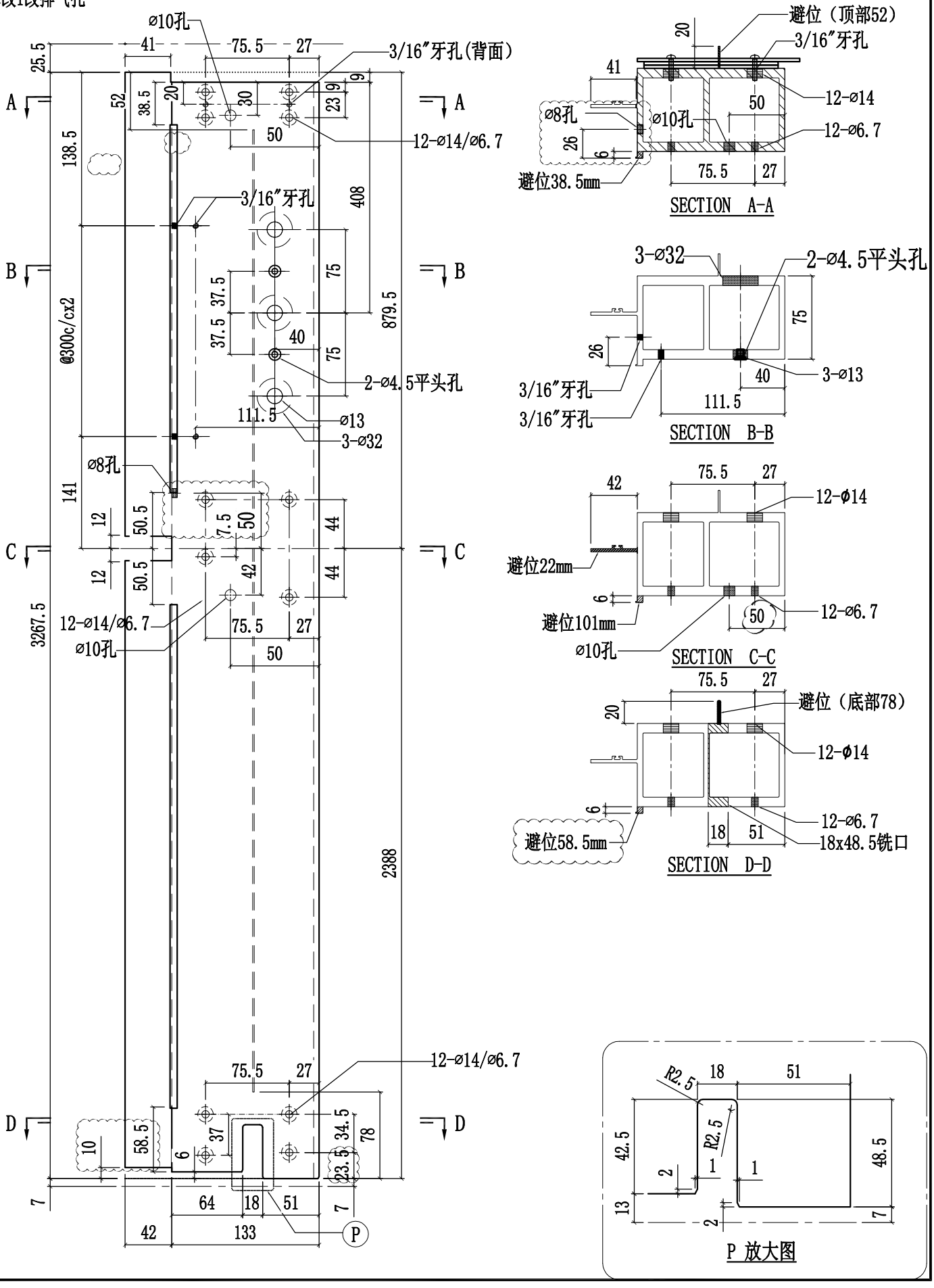

美特鋁質有限公司 MIDI Aluminium Fabricator Ltd.				工程號	J858	類別		物料號	-		
				地盘	康城11期	制圖	W.E.X	2022-07-29	圖號	X86278-26L	
修改	1	2	採用工廠 ✓ 地盤	图纸名称	铝料加工图	復核	-	-	數量	-	
日期	10/11	15/12	材料颜色 香槟金 (ECD3X1009 9S-XF1)	材料	X86278	批准	-	-	單件重量	-	(KG)

修改1改排气孔

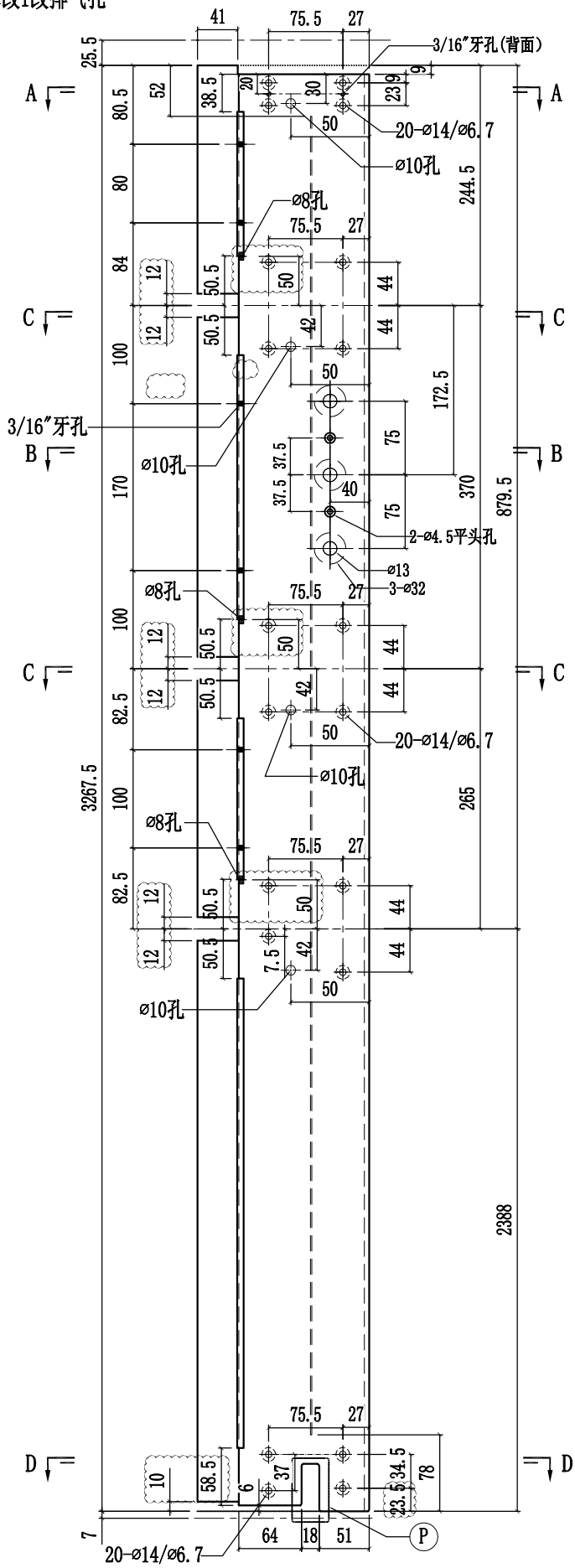

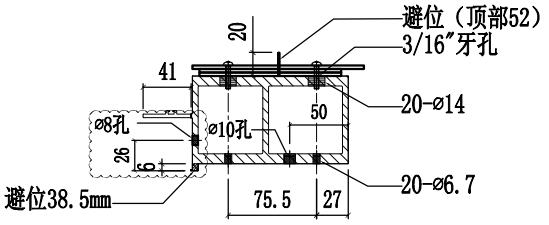

SECTION A-A

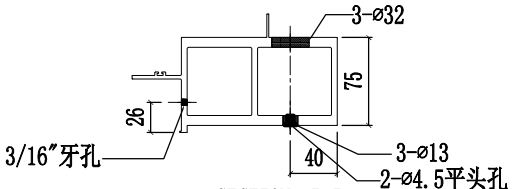

SECTION B-B

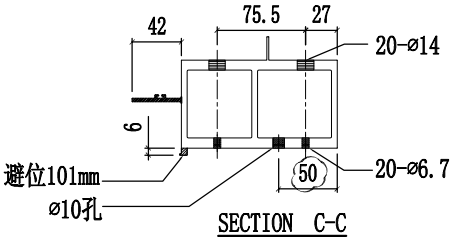

SECTION C-C

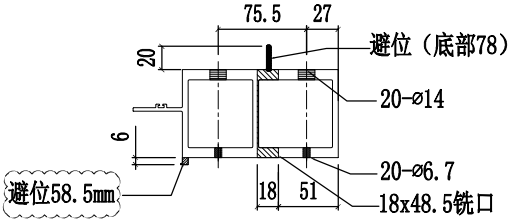

SECTION D-D

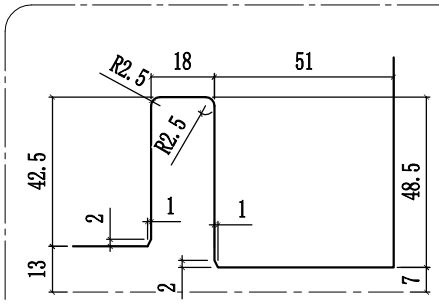

P 放大图
SCALE 3:1

美特鋁質有限公司 MIDI Aluminium Fabricator Ltd.					工程號	J858	類別		物料號	-		
					地盘	康城11期	制圖	W.E.X	2022-07-29	圖號	X86278-27L	
修改	1	2	採用	工廠 ✓ 地盤 -	图纸名称	铝料加工图	復核	-	-	數量	-	
日期	10/11	15/12	材料颜色	香槟金 (ECD3X1009 9S-XF1)	材料	X86278	批准	-	-	單件重量	-	(KG)

修改1改排气孔

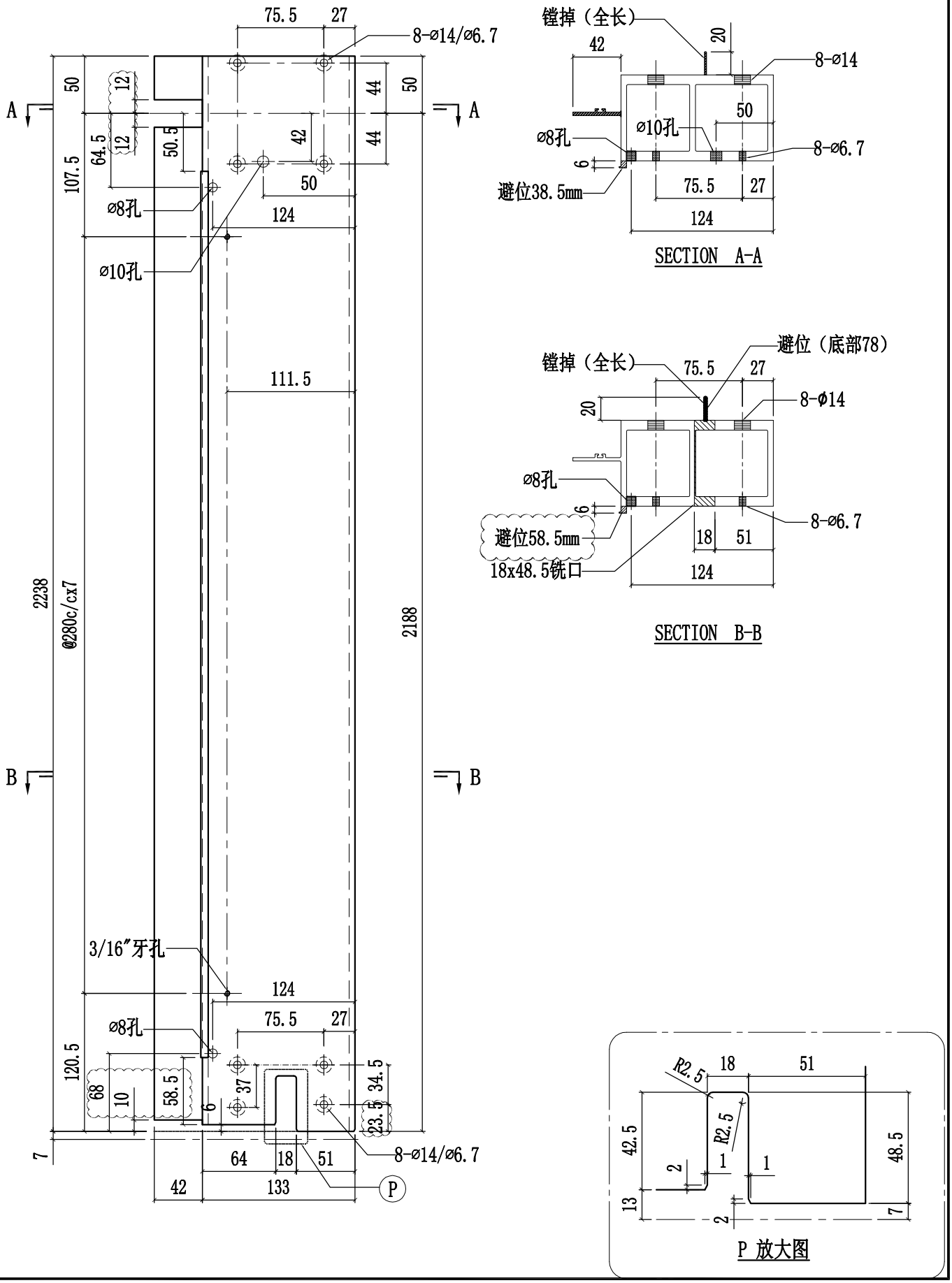

美特鋁質有限公司 MIDI Aluminium Fabricator Ltd.						工程號	J858	類別		物料號	-		
						地盘	康城11期	制圖	W.E.X	2022-07-29	圖號	X86278-27R	
修改	1	2		採用工廠	✓ 地盤 -	图纸名称	铝料加工图	復核	-	-	數量	-	
日期	10/11	15/12		材料颜色	香槟金 (ECD3X1009 9S-XF1)	材料	X86278	批准	-	-	單件重量	-	(KG)

修改1改排气孔

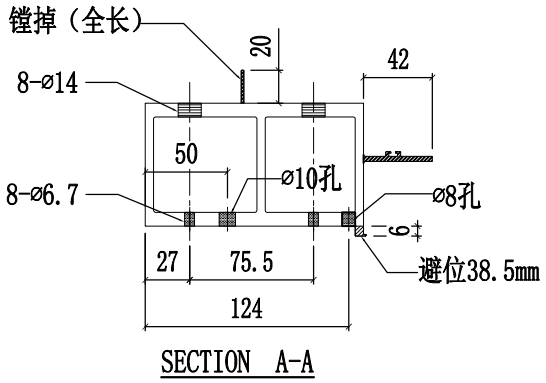

SECTION A-A

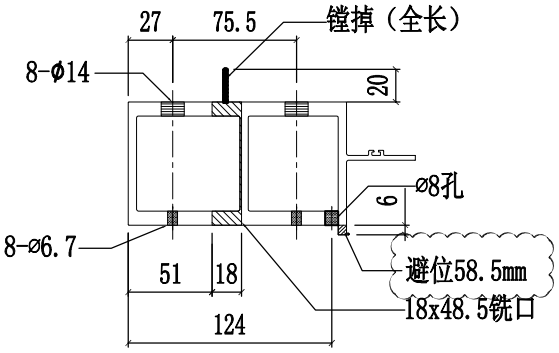

SECTION B-B

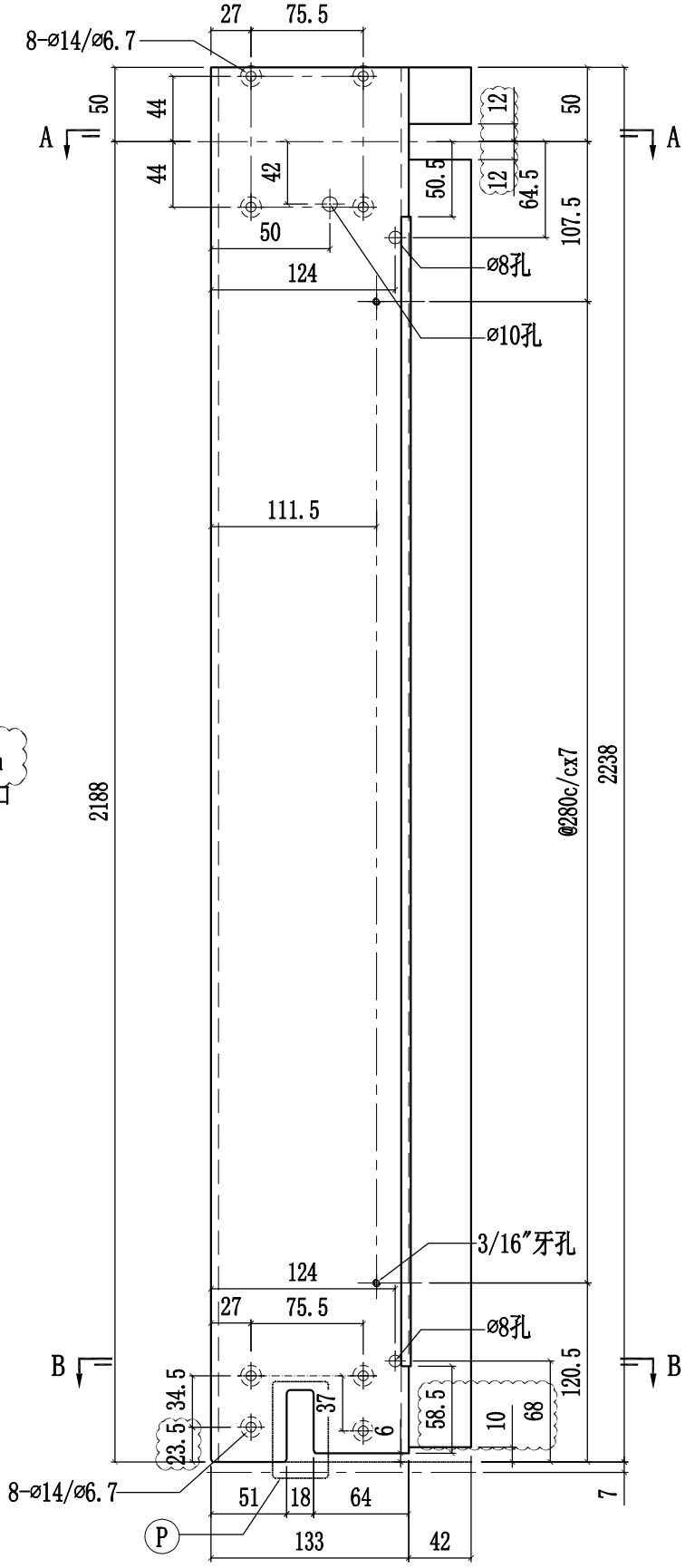

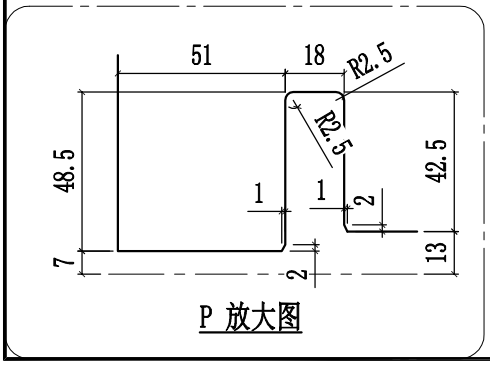

P 放大图

美特鋁質有限公司 MIDI Aluminium Fabricator Ltd.											
修改	1	2		採用工廠		地盤		工程號	J858	類別		物料號	-		
日期	10/11	15/12		材料顏色	香槟金 (ECD3X1009 9S-XF1)			地盤	康城11期	制圖	W.E.X	2022-07-29	圖號	X86275-01
								图纸名称	铝料加工图	復核	-	-	數量	-
								材料	X86275	批准	-	-	單件重量	- (KG)

修改1改排气孔

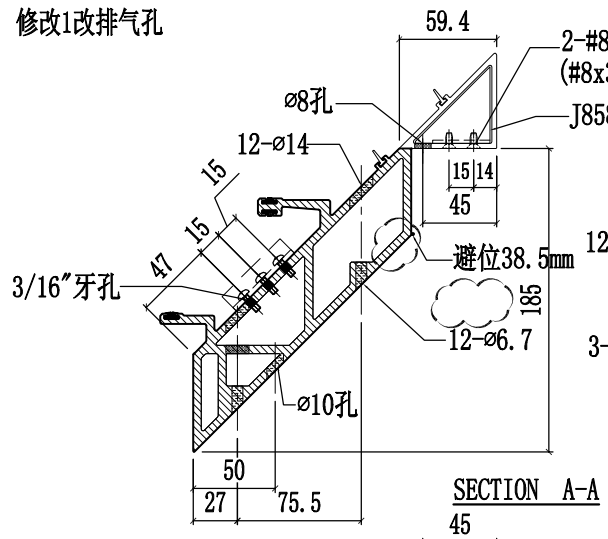

SECTION A-A

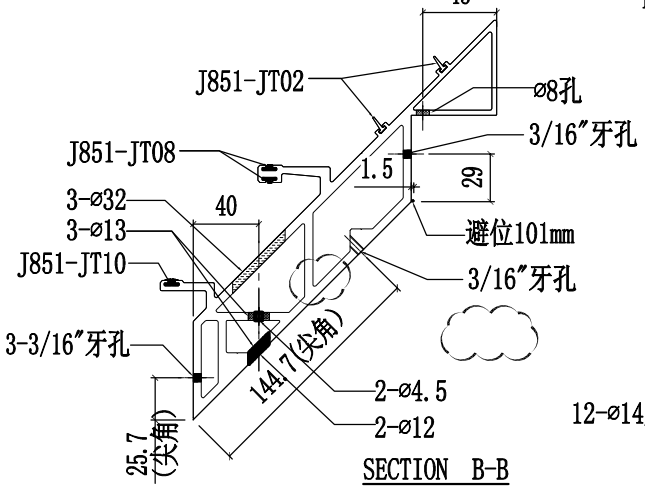

SECTION B-B

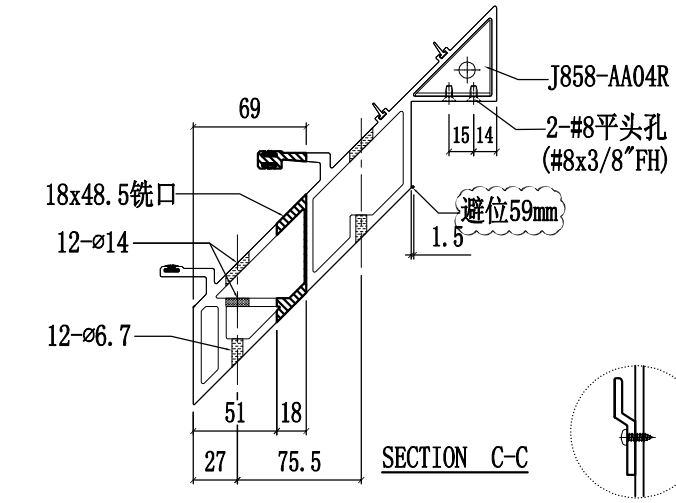

SECTION C-C

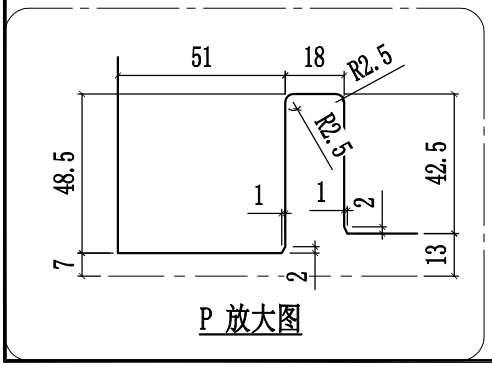

P 放大图

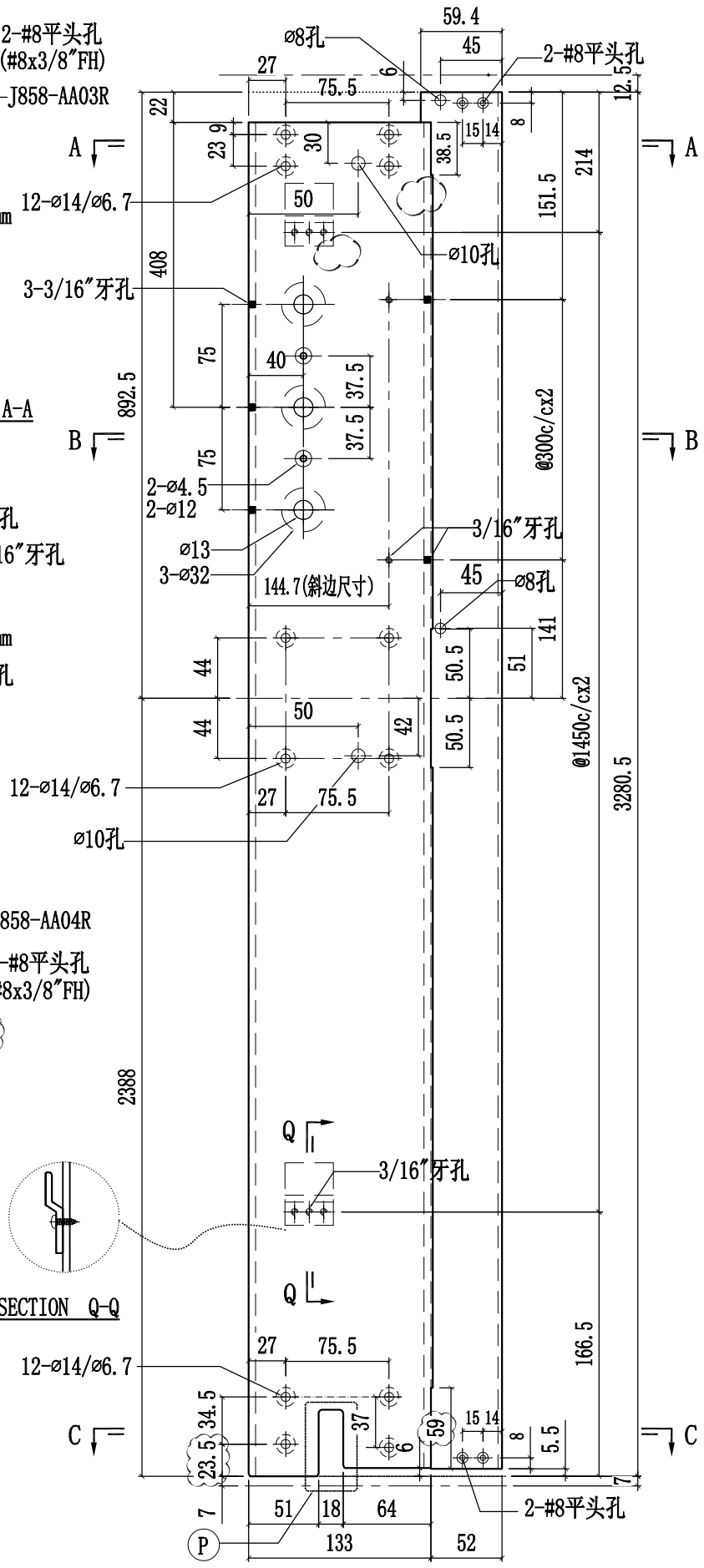

美特鋁質有限公司 MIDI Aluminium Fabricator Ltd.											
修改	1	2		採用工廠	✓	地盤	-	工程號	J858	類別		物料號	-		
日期	10/11	15/12		材料顏色	香槟金 (ECD3X1009 9S-XF1)			地盤	康城11期	制圖	W.E.X	2022-07-29	圖號	X86275-04
								图纸名称	铝料加工图	復核	-	-	數量	-
								材料	X86275	批准	-	-	單件重量	- (KG)

修改1改排气孔

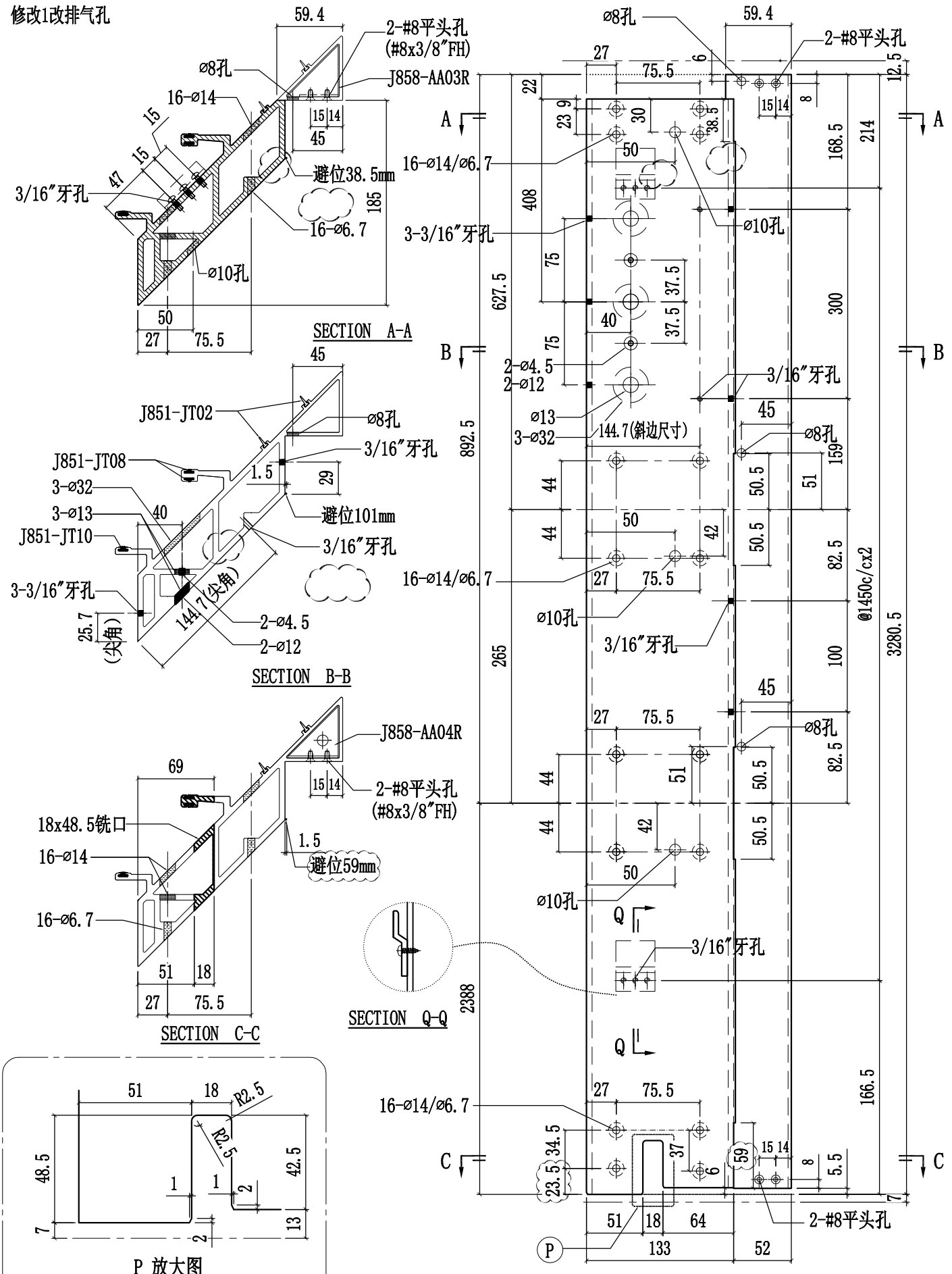

美特鋁質有限公司 MIDI Aluminium Fabricator Ltd.				工程號	J858	類別		物料號	-		
				地盤	康城11期	制圖	W.E.X	2022-07-29	圖號	X86275-05	
修改	1	2	採用工廠 ✓ 地盤	图纸名称	铝料加工图	復核	-	-	數量	-	
日期	10/11	15/12	材料顏色 香槟金 (ECD3X1009 9S-XF1)	材料	X86275	批准	-	-	單件重量	-	(KG)

修改1改排气孔

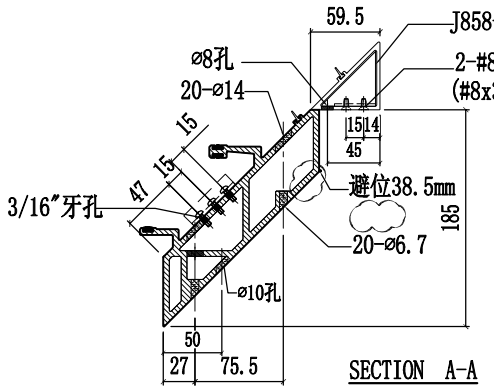

SECTION A-A

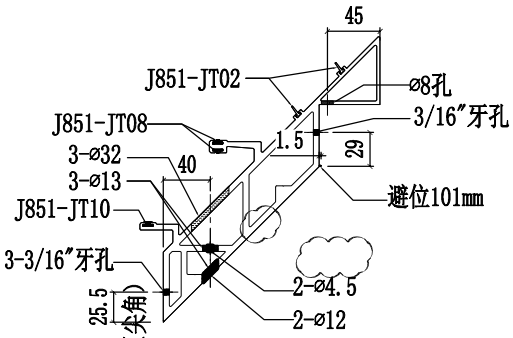

SECTION B-B

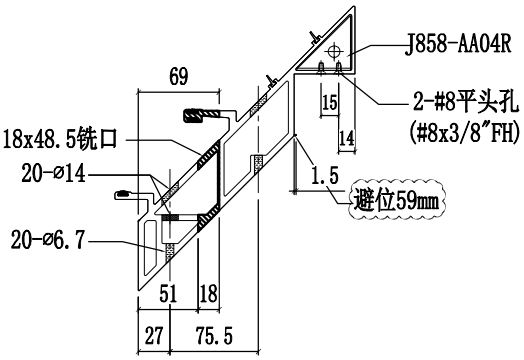

SECTION C-C

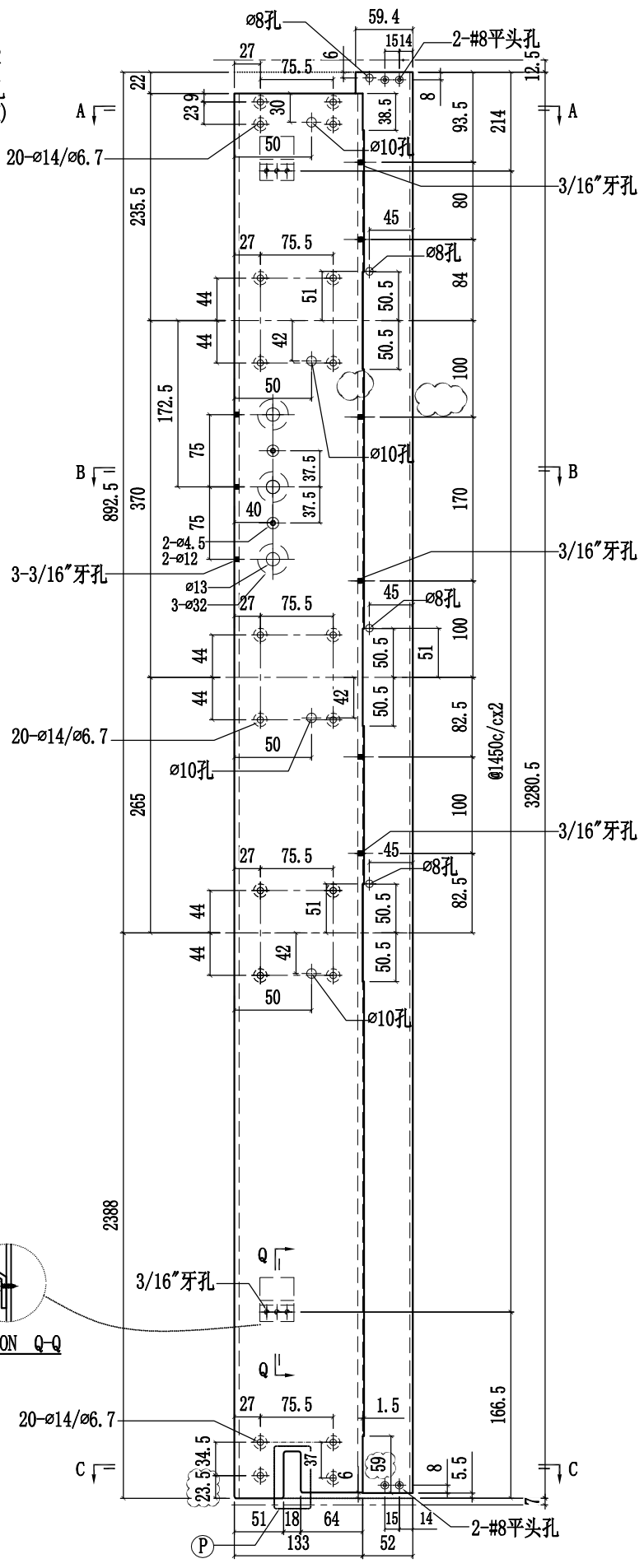

SECTION Q-Q

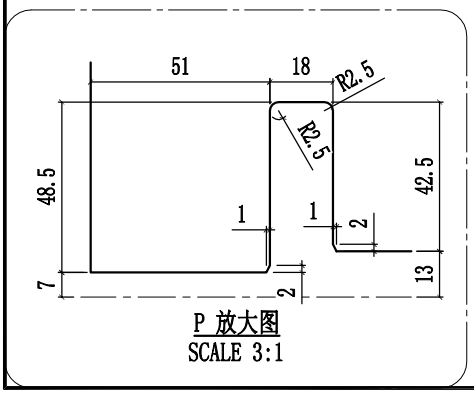

P 放大图
SCALE 3:1

美特鋁質有限公司 MIDI Aluminium Fabricator Ltd.					工程號	J858	類別		物料號	-		
					地盘	康城11期	制圖	W.E.X	2022-07-29	圖號	X86275-06	
修改	1	2	採用工廠 ✓	地盤	图纸名称	铝料加工图	復核	-	-	數量	-	
日期	10/11	15/12	材料颜色	香槟金 (ECD3X1009 9S-XF1)	材料	X86275	批准	-	-	單件重量	-	(KG)

修改1改排气孔

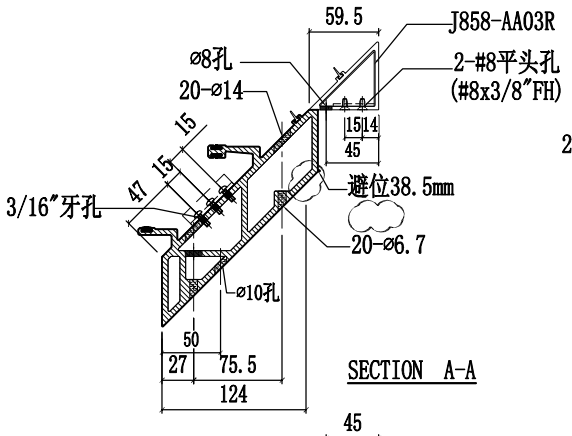

SECTION A-A

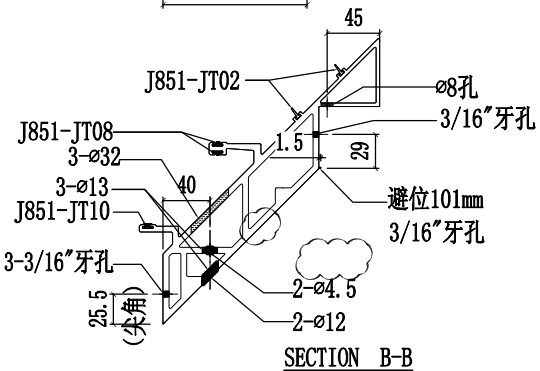

SECTION B-B

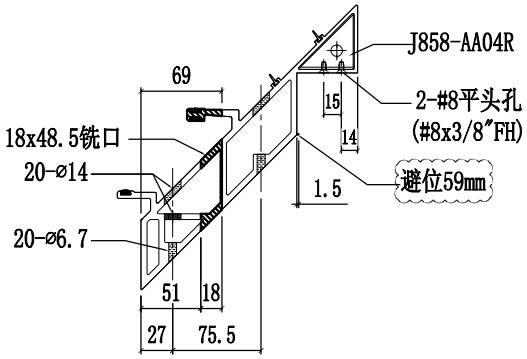

SECTION C-C

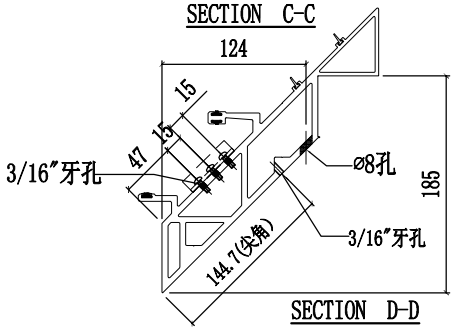

SECTION D-D

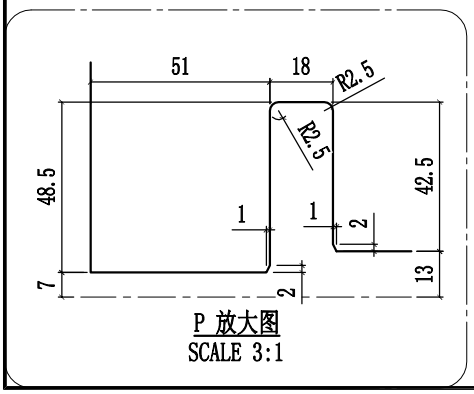

P 放大图
SCALE 3:1

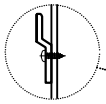

SECTION Q-Q

美特鋁質有限公司 MIDI Aluminium Fabricator Ltd.				工程號	J858	類別		物料號	-		
				地盘	康城11期	制圖	W.E.X	2022-07-29	圖號	X86275-07	
修改	1	2	採用工廠 ✓ 地盤	图纸名称	铝料加工图	復核	-	-	數量	-	
日期	10/11	15/12	材料颜色 香槟金 (ECD3X1009 9S-XF1)	材料	X86275	批准	-	-	單件重量	-	(KG)

修改1改排气孔

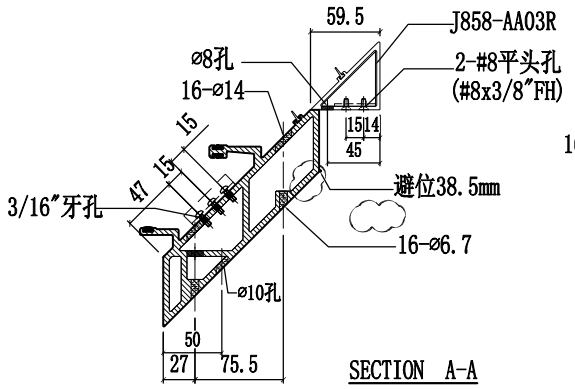

SECTION A-A

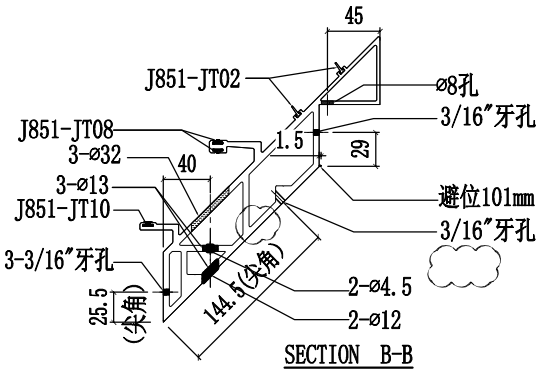

SECTION B-B

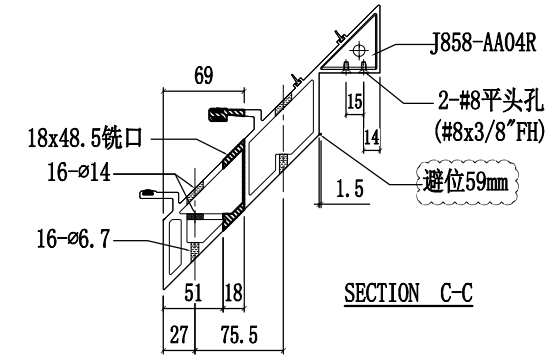

SECTION C-C

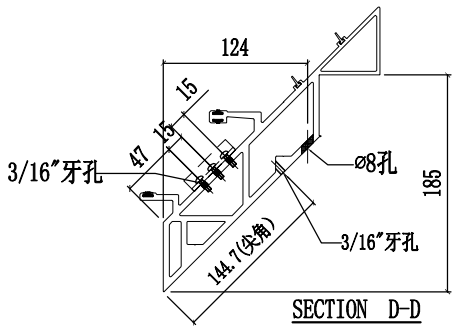

SECTION D-D

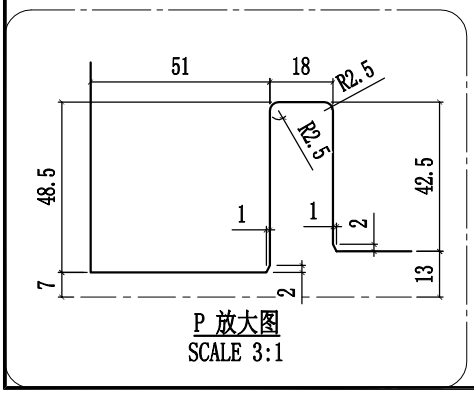

P 放大图
SCALE 3:1

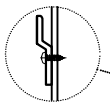

SECTION Q-Q

美特鋁質有限公司 MIDI Aluminium Fabricator Ltd.											
修改	1	2		採用工廠		地盤		工程號	J858	類別		物料號	-		
日期	10/11	15/12		材料顏色	香槟金 (ECD3X1009 9S-XF1)			地盤	康城11期	制圖	W.E.X	2022-07-29	圖號	X86275-08
								图纸名称	铝料加工图	復核	-	-	數量	-
								材料	X86275	批准	-	-	單件重量	- (KG)

修改1改排气孔

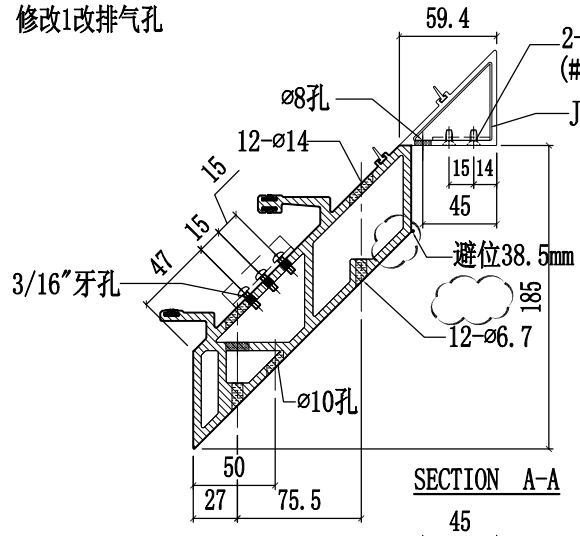

SECTION A-A

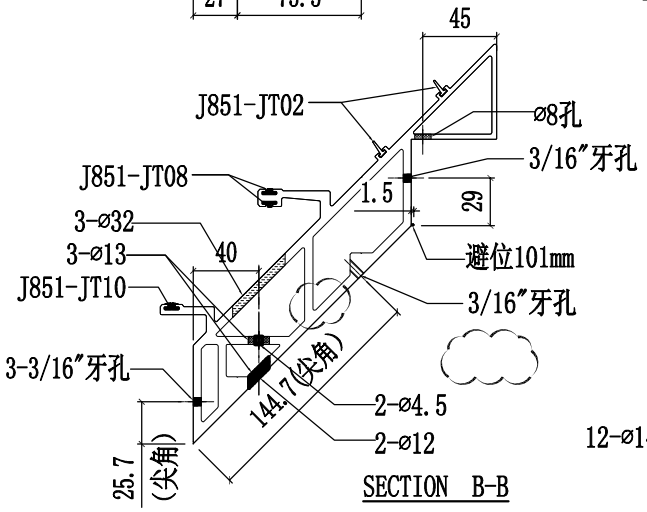

SECTION B-B

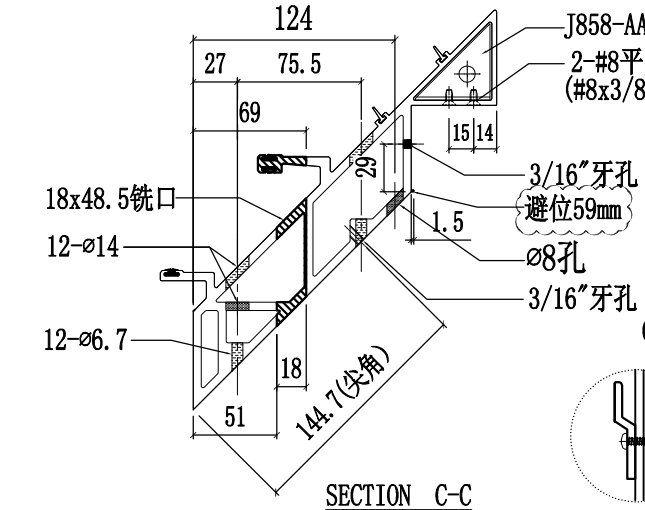

SECTION C-C

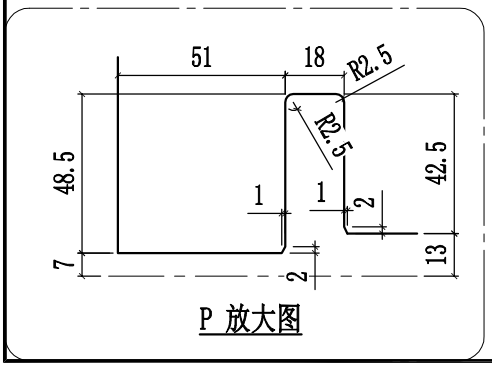

P 放大图

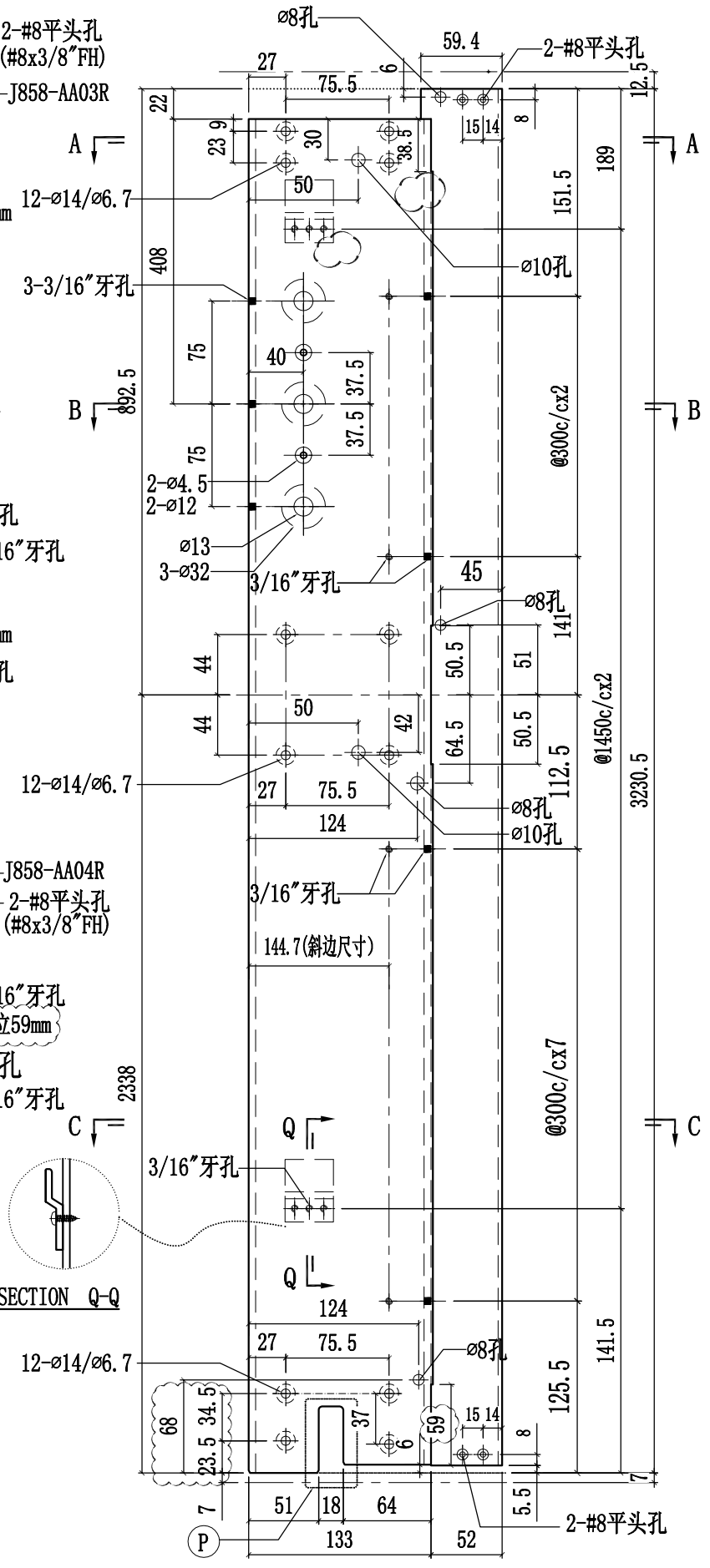

SECTION Q-Q

美特鋁質有限公司 MIDI Aluminium Fabricator Ltd.					工程號	J858	類別		物料號	-		
					地盘	康城11期	制圖	W.E.X	2022-07-29	圖號	X86275-09	
修改	1	2	採用工廠	地盤	图纸名称	铝料加工图	復核	-	-	數量	-	
日期	10/11	15/12	材料颜色	香槟金 (ECD3X1009 9S-XF1)	材料	X86275	批准	-	-	單件重量	-	(KG)

修改1改排气孔

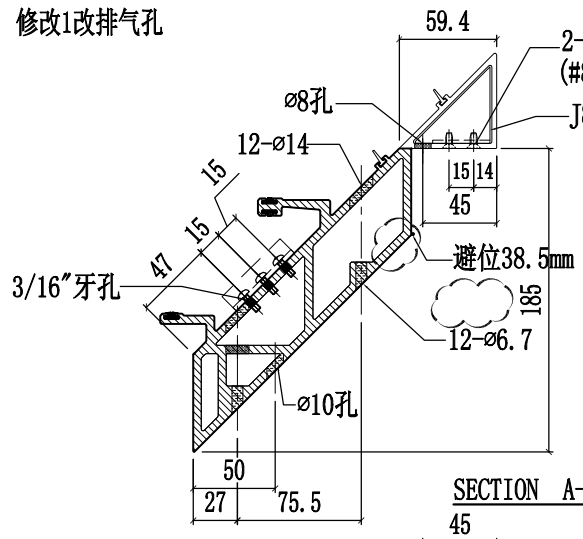

SECTION A-A

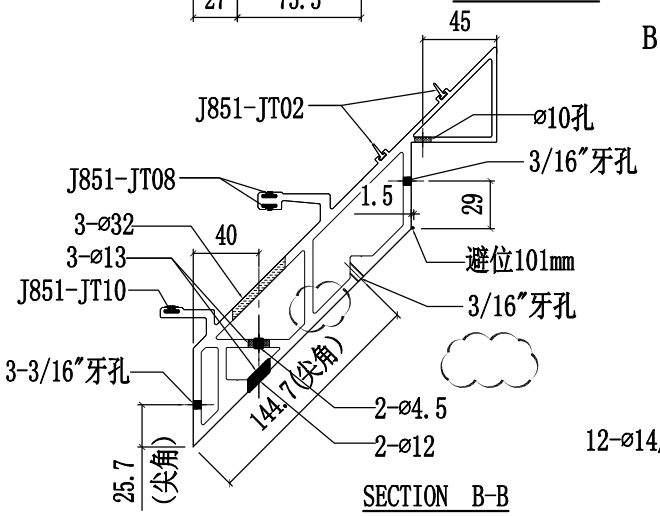

SECTION B-B

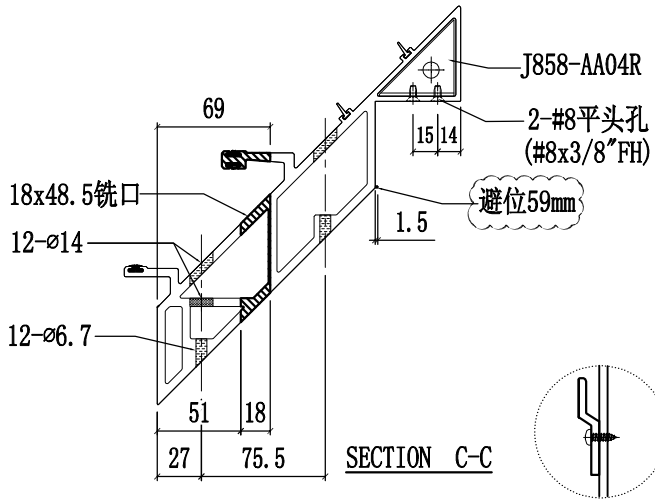

SECTION C-C

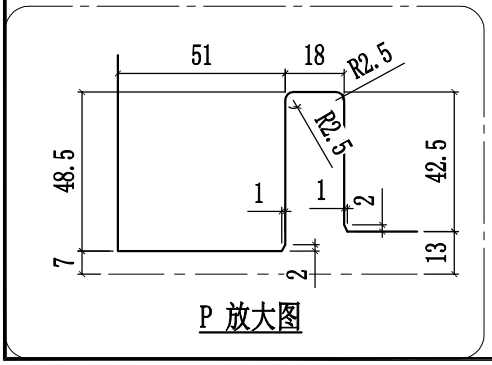

P 放大图

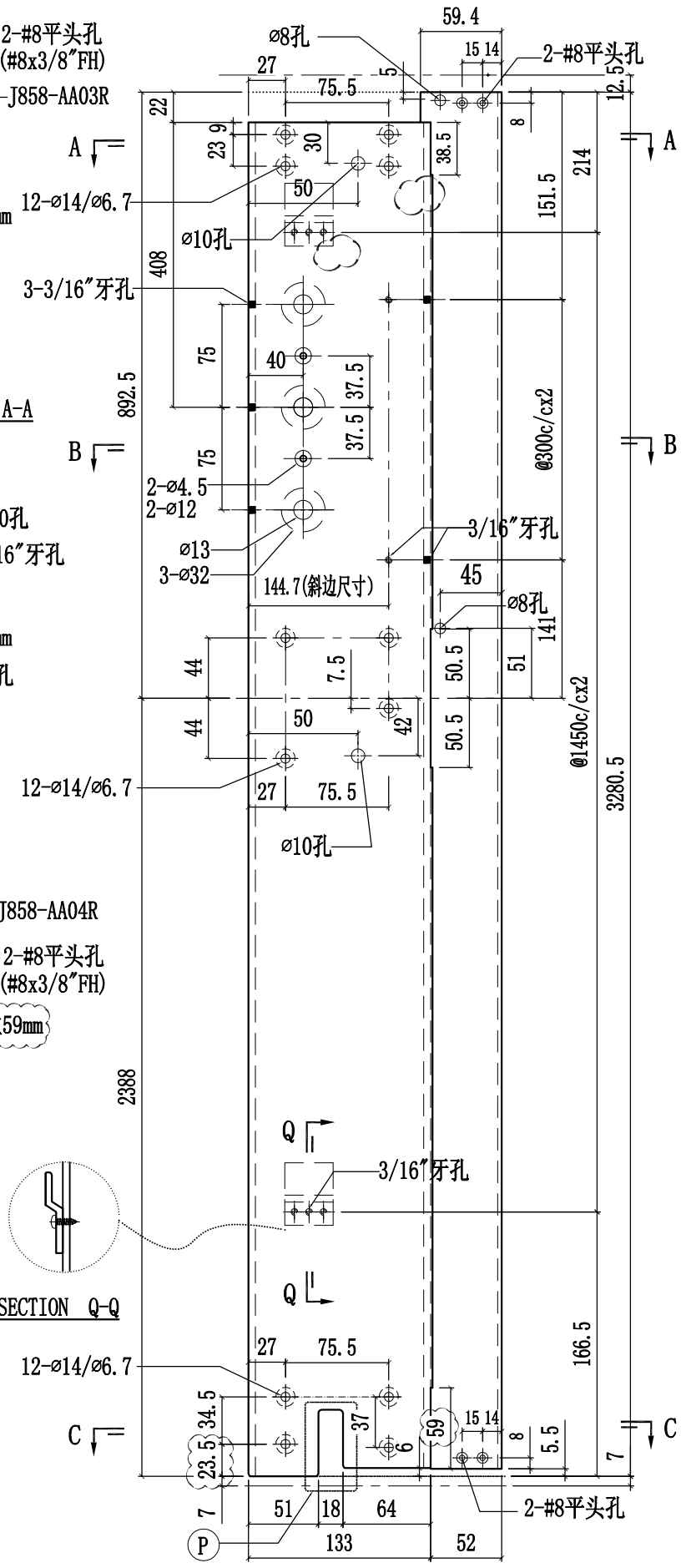

美特鋁質有限公司 MIDI Aluminium Fabricator Ltd.					工程號	J858	類別		物料號	-		
					地盤	康城11期	制圖	W.E.X	2022-07-29	圖號	X86276-01	
修改	1	2	採用工廠	地盤	图纸名称	铝料加工图	復核	-	-	數量	-	
日期	10/11	15/12	材料顏色	香槟金 (ECD3X1009 9S-XF1)	材料	X86276	批准	-	-	單件重量	-	(KG)

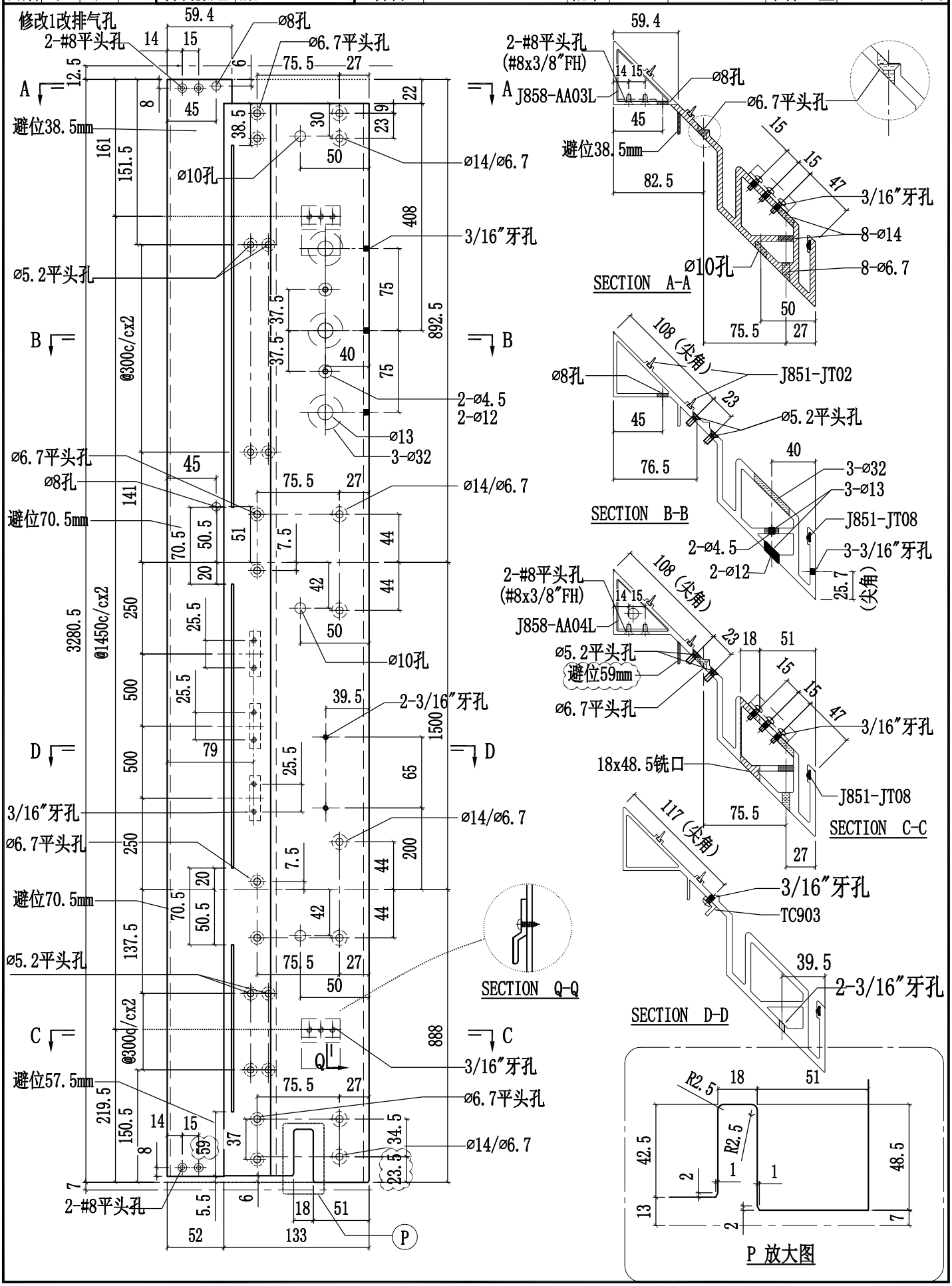

美特鋁質有限公司 MIDI Aluminium Fabricator Ltd.				工程號	J858	類別		物料號	-		
				地盤	康城11期	制圖	W.E.X	2022-07-29	圖號	X86276-03	
修改	1	2	採用工廠 ✓ 地盤 _	图纸名称	铝料加工图	復核	-	-	數量	-	
日期	10/11	15/12	材料顏色 香槟金 (ECD3X1009 9S-XF1)	材料	X86276	批准	-	-	單件重量	-	(KG)

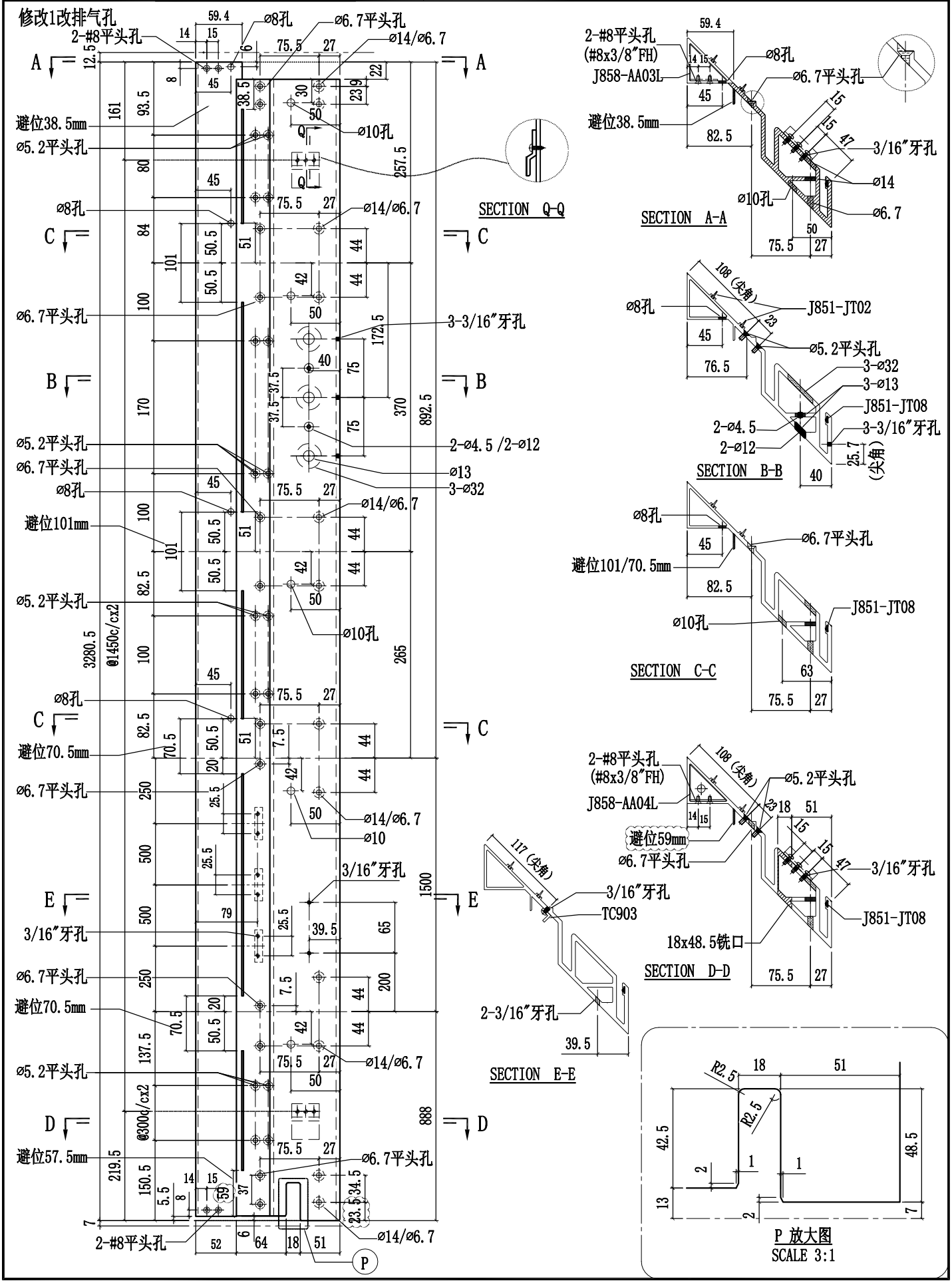

美特鋁質有限公司 MIDI Aluminium Fabricator Ltd.				工程號	J858	類別		物料號	-		
				地盤	康城11期	制圖	W.E.X	2022-07-29	圖號	X86276-04	
修改	1	2	採用工廠 ✓ 地盤 _	图纸名称	铝料加工图	復核	-	-	數量	-	
日期	10/11	15/12	材料顏色 香槟金 (ECD3X1009 9S-XF1)	材料	X86276	批准	-	-	單件重量	-	(KG)

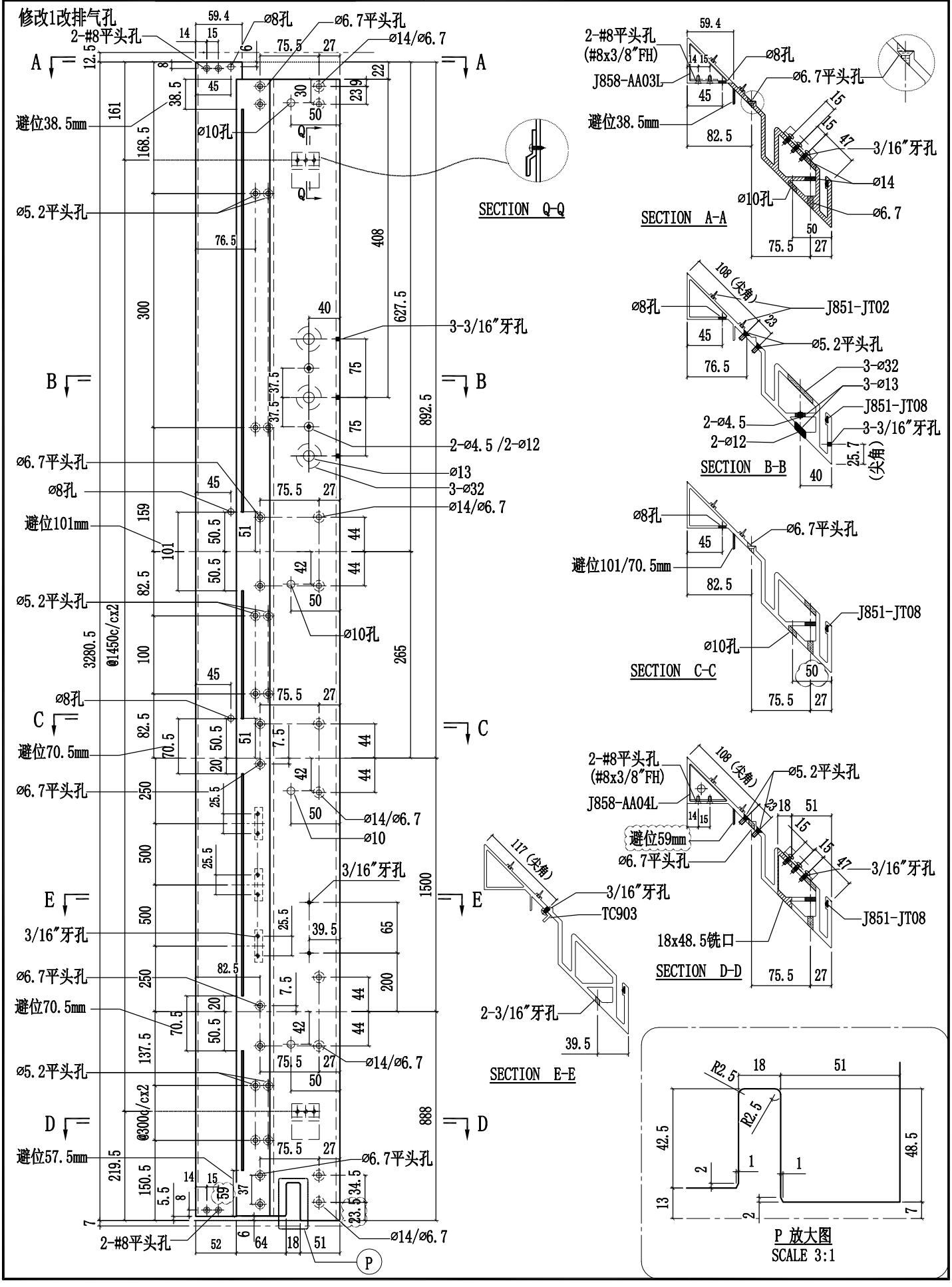

美特鋁質有限公司 MIDI Aluminium Fabricator Ltd.												
					工程號	J858	類別		物料號	-		
					地盤	康城11期	制圖	W.E.X	2022-07-29	圖號	X86295-01	
修改	1	2		採用工廠		地盤	图纸名称	铝料加工图	復核	-	-	數量	-	
日期	10/11	15/12		材料颜色	香槟金 (ECD3X1009 9S-XF1)		材料	X86295	批准	-	-	單件重量	-	(KG)

修改1改排气孔

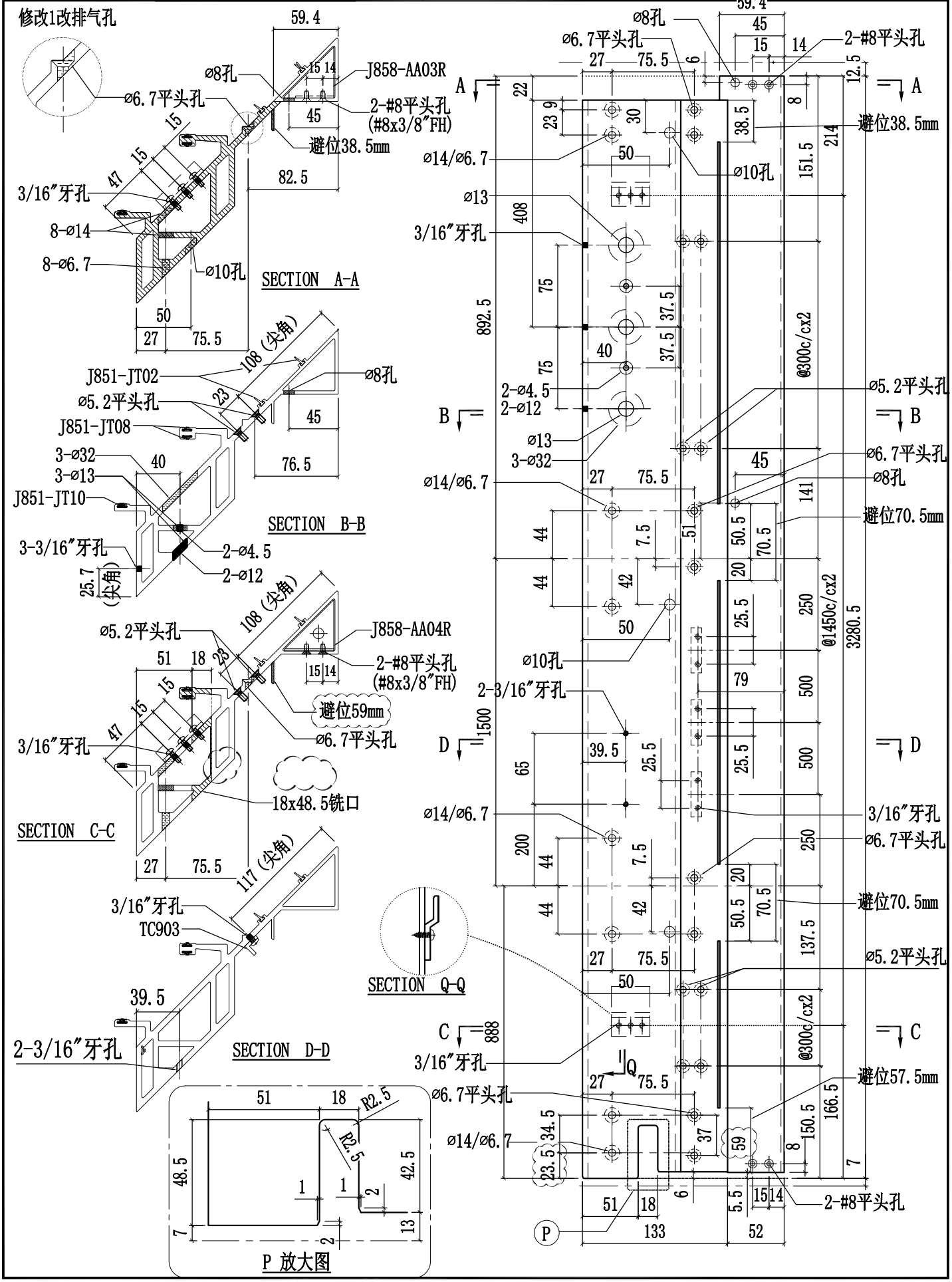

美特鋁質有限公司 MIDI Aluminium Fabricator Ltd.					工程號	J858	類別		物料號	-		
					地盤	康城11期	制圖	W.E.X	2022-07-29	圖號	X86295-02	
修改	1	2	採用工廠 ✓	地盤 _	图纸名称	铝料加工图	復核	-	-	數量	-	
日期	10/11	15/12	材料顏色	香槟金 (ECD3X1009 9S-XF1)	材料	X86295	批准	-	-	單件重量	-	(KG)

修改1改排气孔

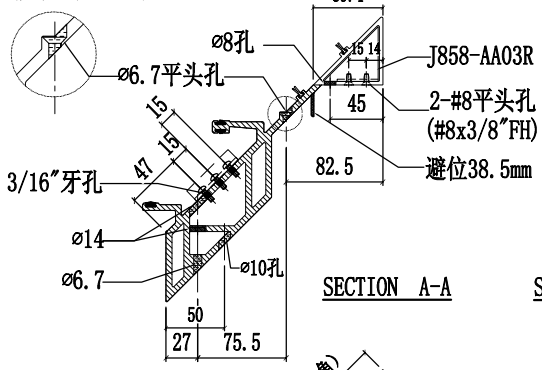

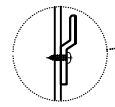

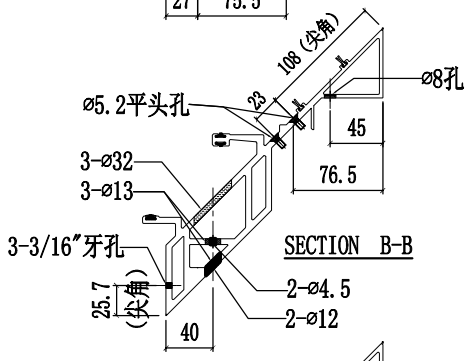

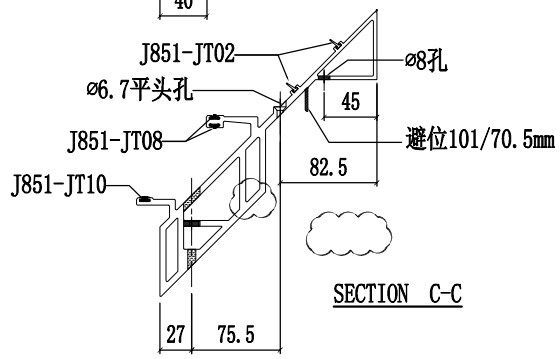

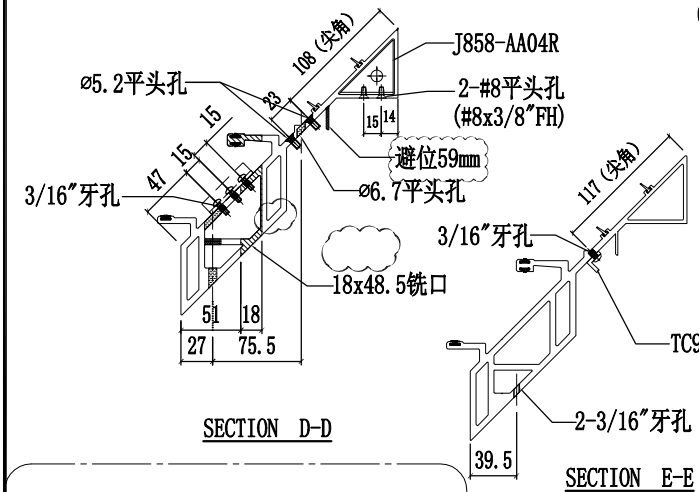

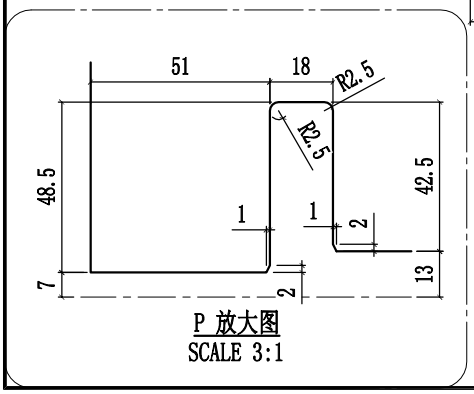

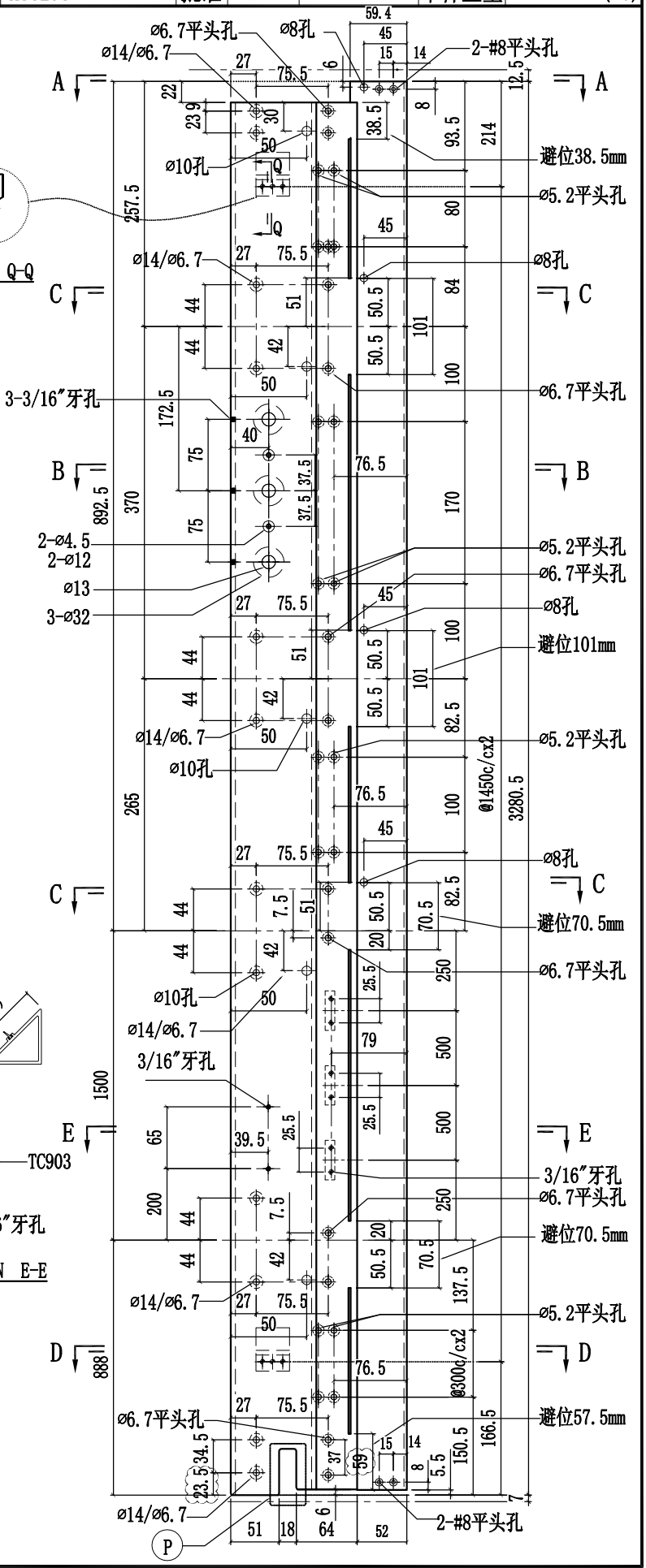

美特鋁質有限公司 MIDI Aluminium Fabricator Ltd.					工程號	J858	類別		物料號	-		
					地盘	康城11期	制圖	W.E.X	2022-07-29	圖號	X86296-02	
修改	1	2	採用工廠	地盤	图纸名称	铝料加工图	復核	-	-	數量	-	
日期	10/11	15/12	材料顏色	香槟金 (ECD3X1009 9S-XF1)	材料	X86296	批准	-	-	單件重量	-	(KG)

修改1改排气孔

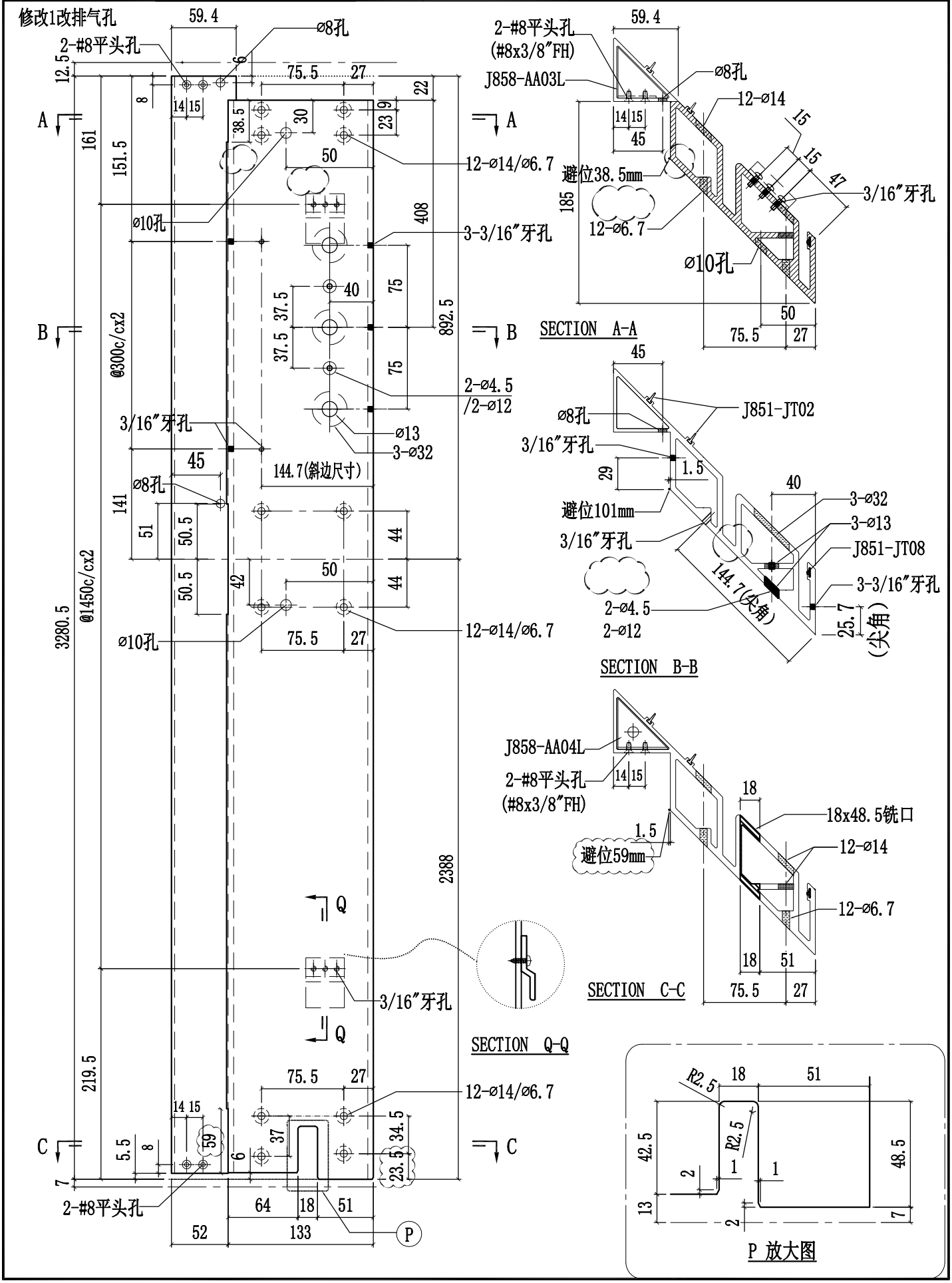

美特鋁質有限公司 MIDI Aluminium Fabricator Ltd.				工程號	J858	類別		物料號	-		
				地盘	康城11期	制圖	W.E.X	2022-07-29	圖號	X86296-05	
修改	1	2	採用工廠 ✓ 地盤	图纸名称	铝料加工图	復核	-	-	數量	-	
日期	10/11	15/12	材料颜色 香槟金 (ECD3X1009 9S-XF1)	材料	X86296	批准	-	-	單件重量	-	(KG)

修改1改排气孔

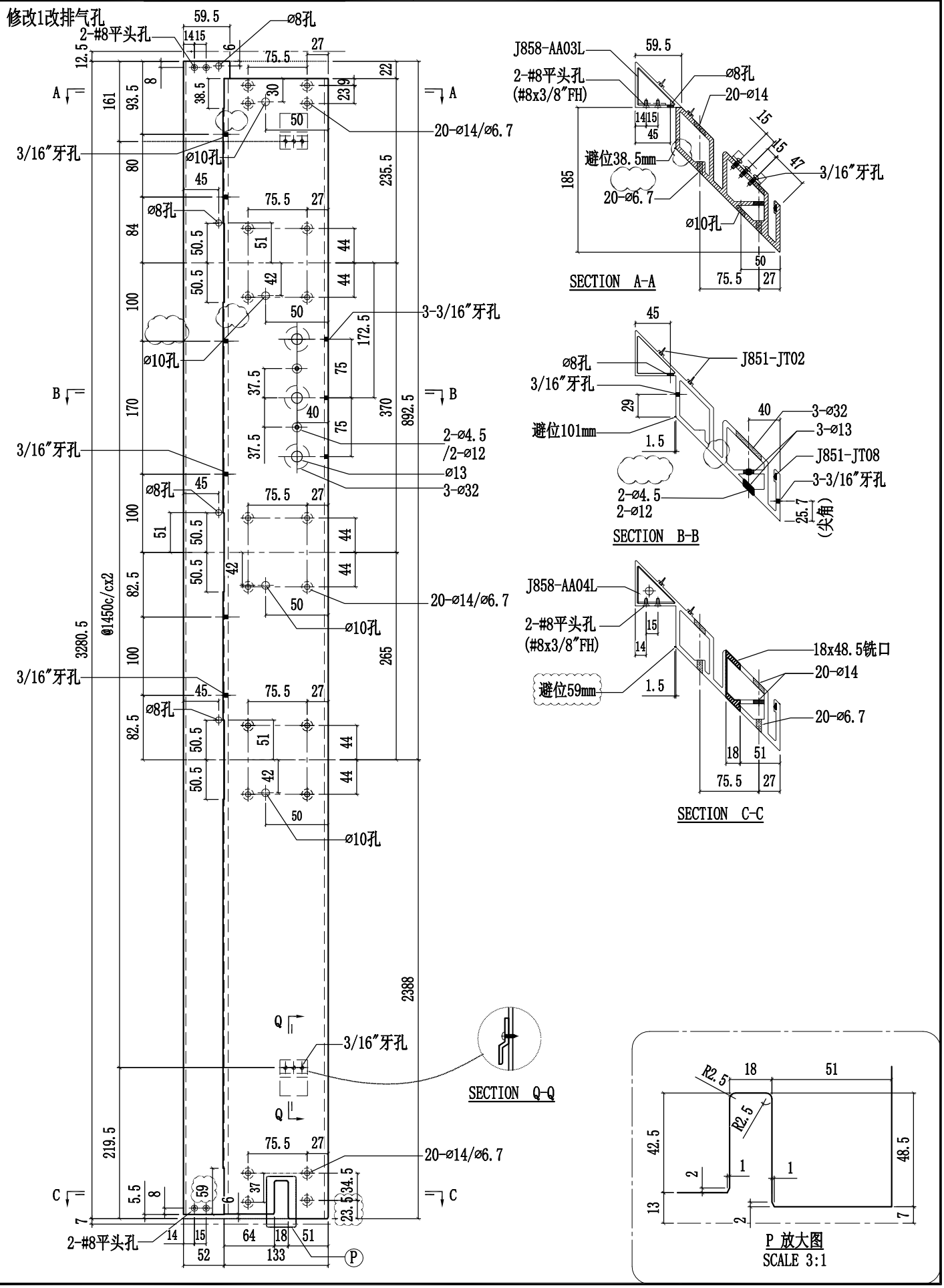

美特鋁質有限公司 MIDI Aluminium Fabricator Ltd.				工程號	J858	類別		物料號	-		
				地盘	康城11期	制圖	W.E.X	2022-07-29	圖號	X86296-06	
修改	1	2	採用工廠 ✓ 地盤	图纸名称	铝料加工图	復核	-	-	數量	-	
日期	10/11	15/12	材料颜色 香槟金 (ECD3X1009 9S-XF1)	材料	X86296	批准	-	-	單件重量	-	(KG)

修改1改排气孔

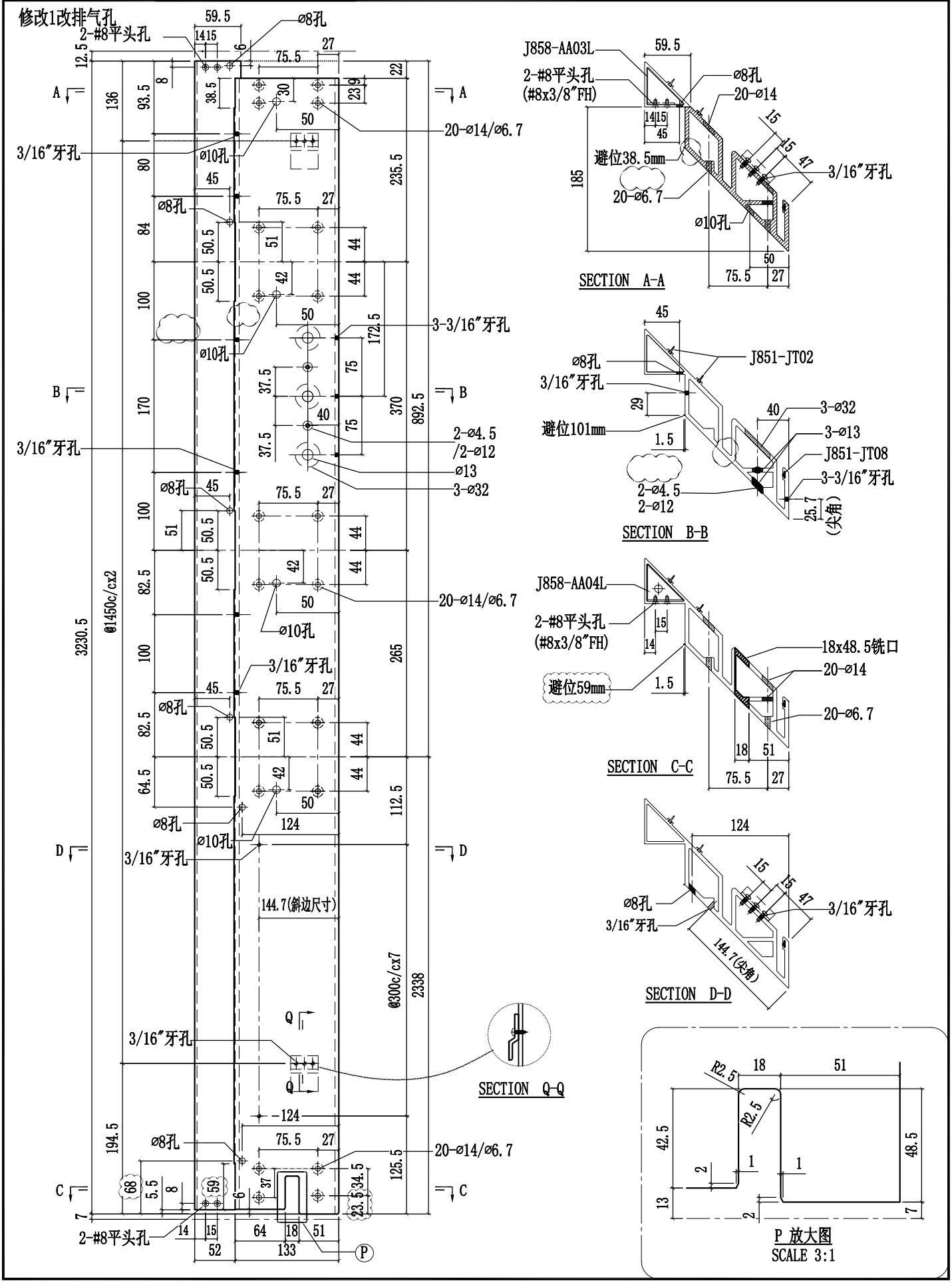

SECTION A-A

SECTION B-B

SECTION C-C

SECTION D-D

P 放大图
SCALE 3:1

美特鋁質有限公司 MIDI Aluminium Fabricator Ltd.				工程號	J858	類別		物料號	-		
				地盘	康城11期	制圖	W.E.X	2022-07-29	圖號	X86296-07	
修改	1	2	採用工廠 ✓ 地盤	图纸名称	铝料加工图	復核	-	-	數量	-	
日期	10/11	15/12	材料颜色 香槟金 (ECD3X1009 9S-XF1)	材料	X86296	批准	-	-	單件重量	-	(KG)

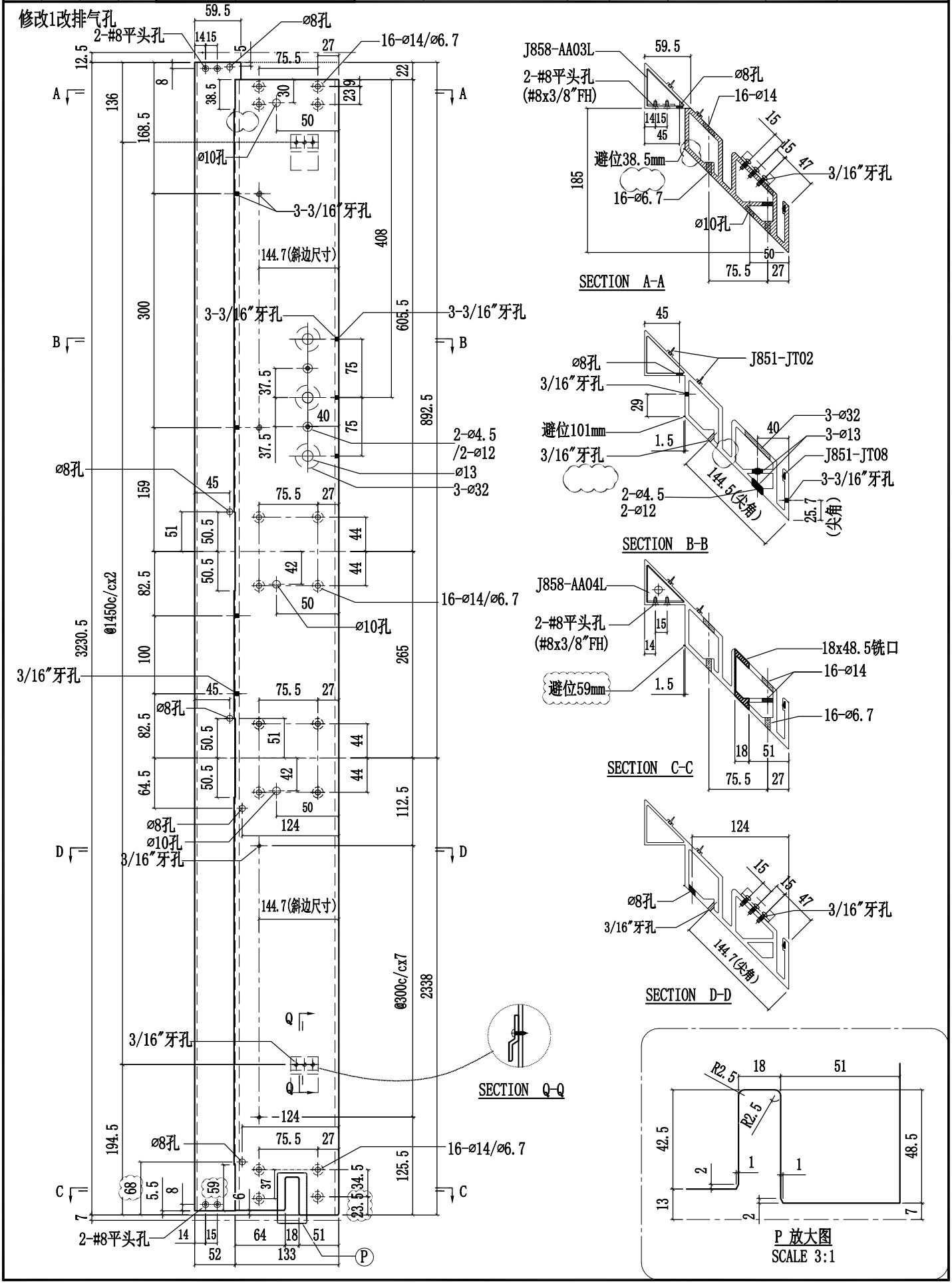

美特鋁質有限公司 MIDI Aluminium Fabricator Ltd.					工程號	J858	類別		物料號	-		
					地盘	康城11期	制圖	W.E.X	2022-07-29	圖號	X86296-08	
修改	1	2	採用工廠	地盤	图纸名称	铝料加工图	復核	-	-	數量	-	
日期	10/11	15/12	材料颜色	香槟金 (ECD3X1009 9S-XF1)	材料	X86296	批准	-	-	單件重量	-	(KG)

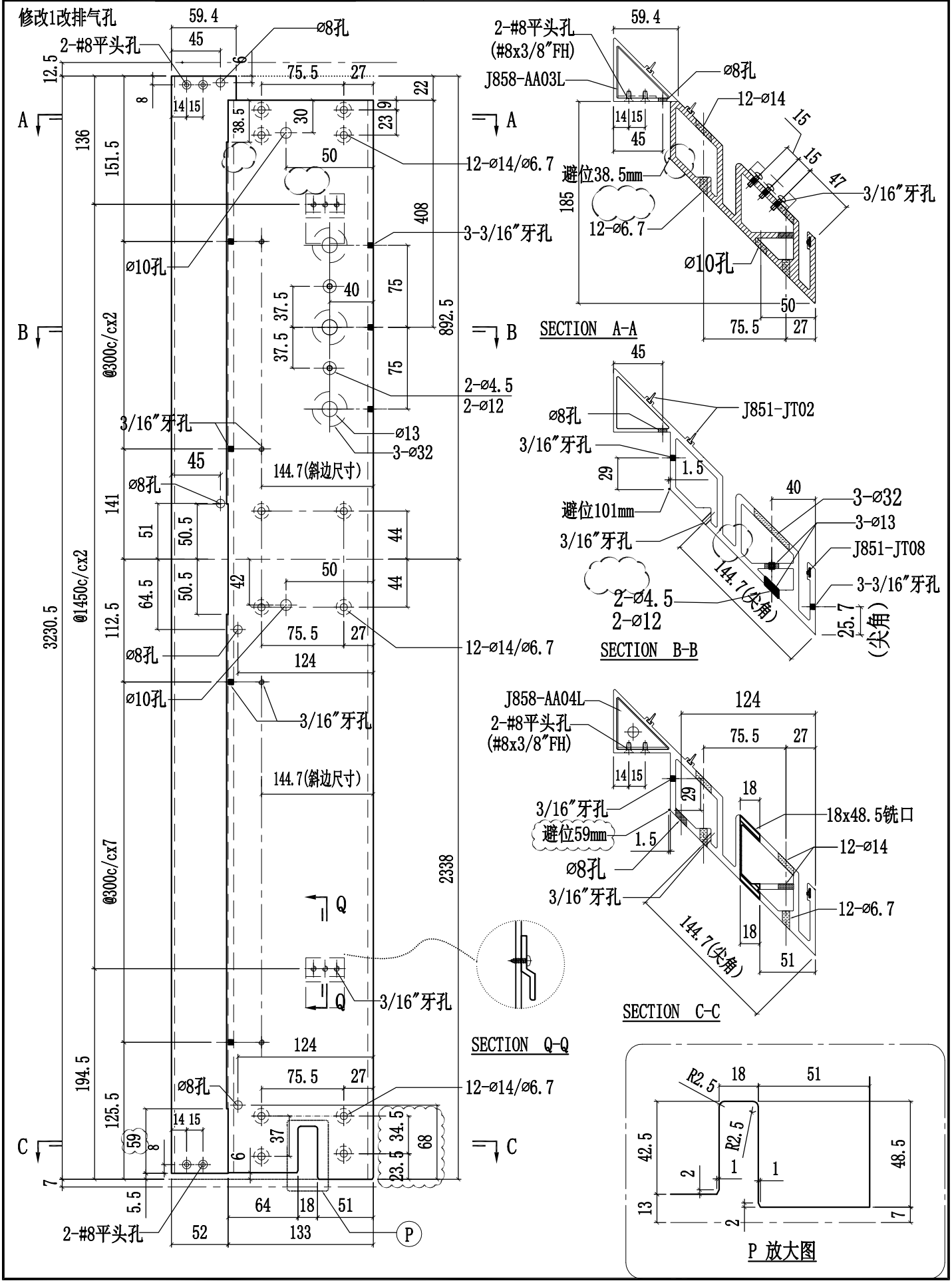

美特鋁質有限公司 MIDI Aluminium Fabricator Ltd.				工程號	J858	類別		物料號	-		
				地盘	康城11期	制圖	W.E.X	2022-07-29	圖號	X86294-01	
修改	1	2	採用工廠 ✓ 地盤 -	图纸名称	铝料加工图	復核	-	-	數量	-	
日期	16/11	15/12	材料顏色 香槟金 (ECD3X1009 9S-XF1)	材料	X86294	批准	-	-	單件重量	-	(KG)

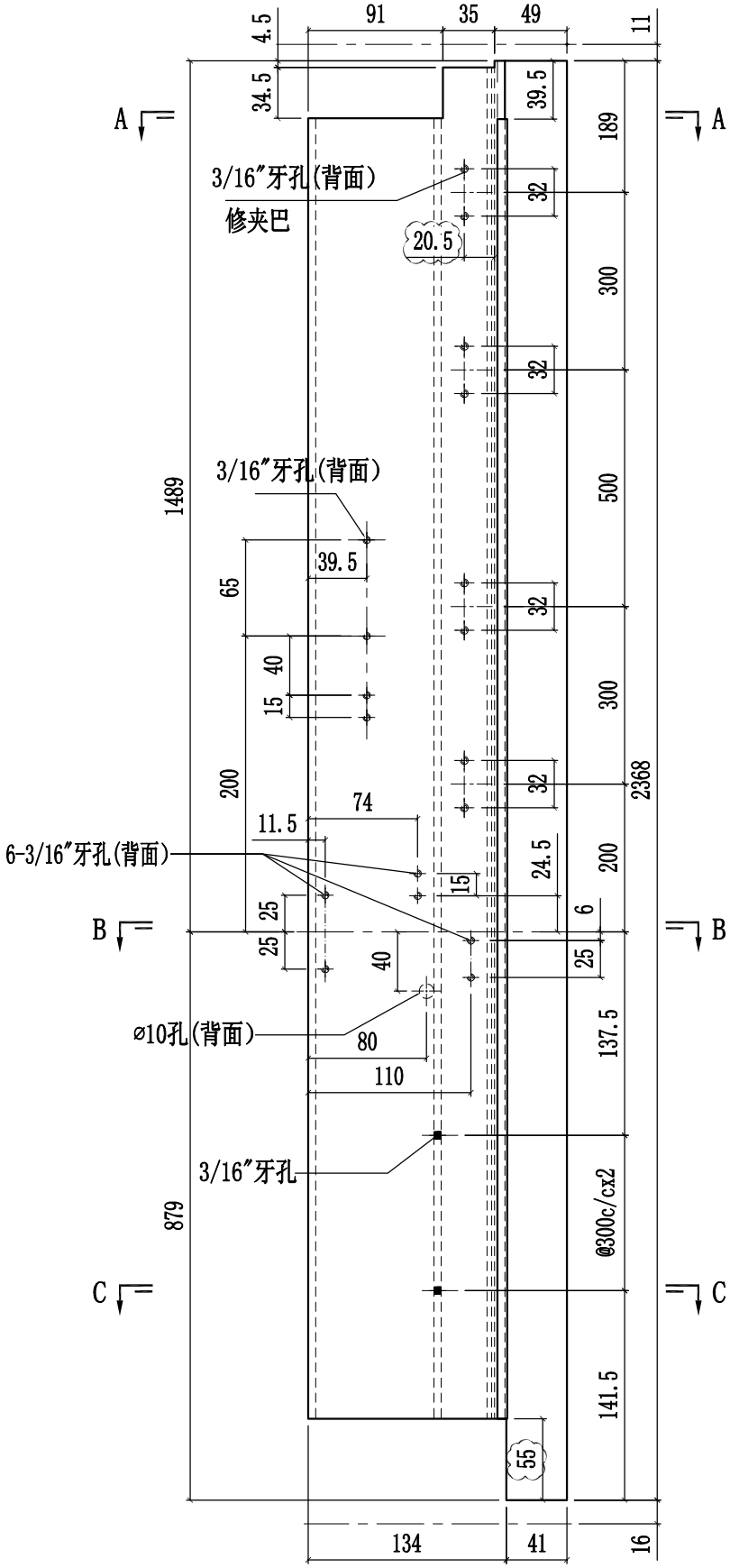

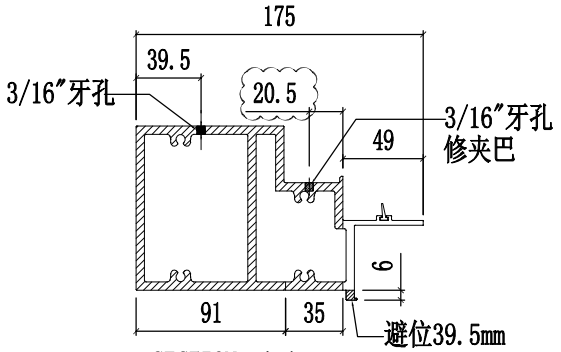

SECTION A-A

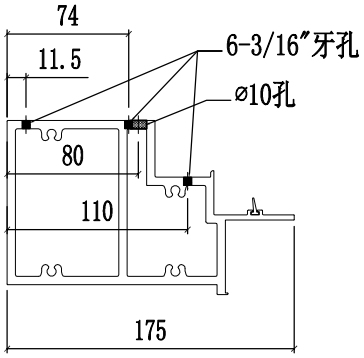

SECTION B-B

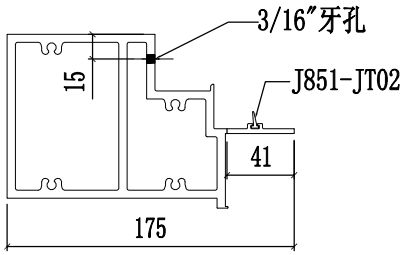

SECTION C-C

美特鋁質有限公司 MIDI Aluminium Fabricator Ltd.												
修改	1	2		採用	工廠	✓	地盤	-	工程號	J858	類別	
日期	16/11	15/12		材料顏色	香槟金 (ECD3X1009 9S-XF1)				图纸名称	铝料加工图	复核	-
									材料	X86294	批准	-

物料號	-		
制圖	W.E.X	2022-07-29	圖號 X86294-03
			數量 -
			單件重量 - (KG)

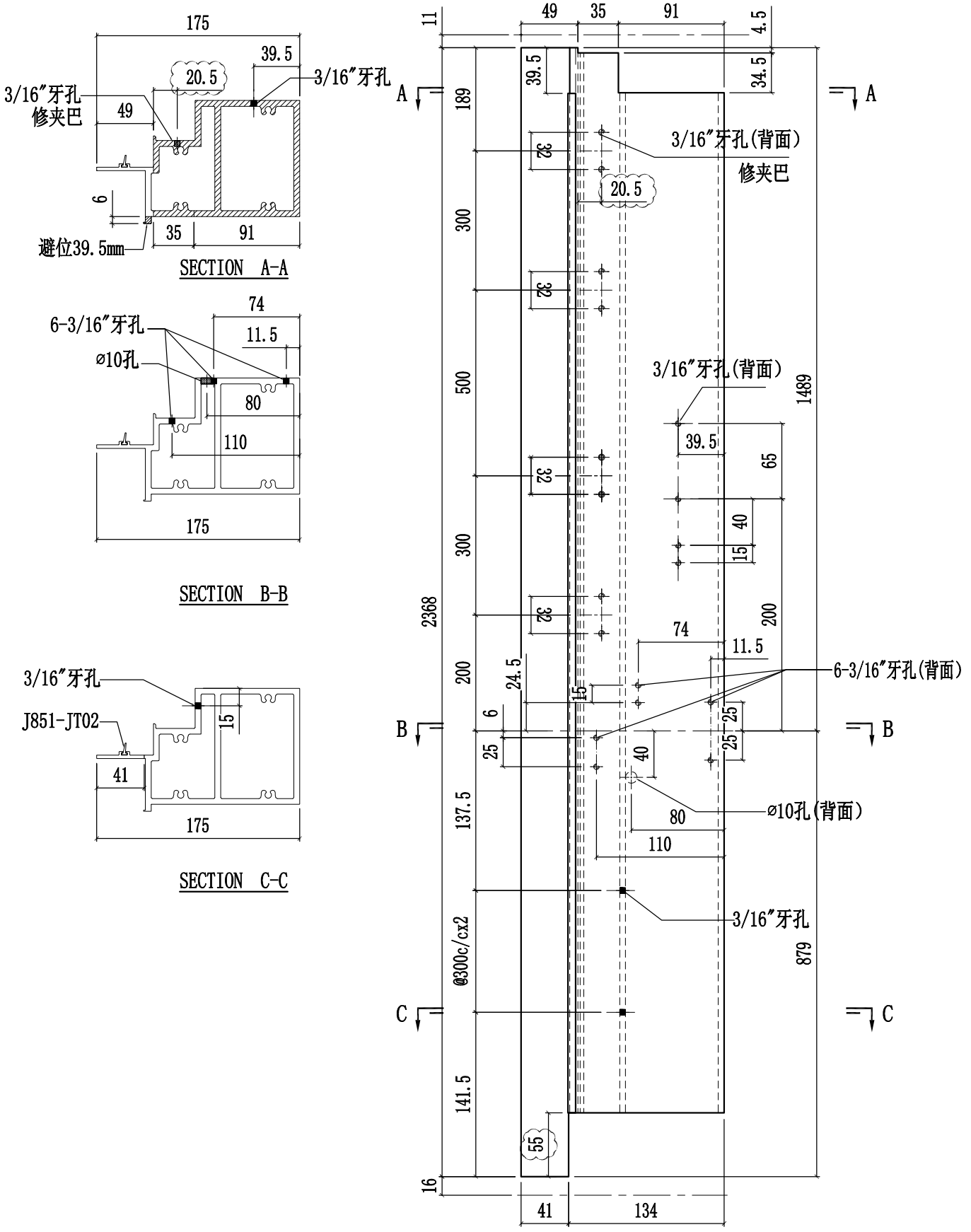

美特鋁質有限公司 MIDI Aluminium Fabricator Ltd.												
				工程號	J858	類別		物料號	-			
				地盘	康城11期	制圖	W.E.X	2022-07-29	圖號	X86294-05L		
修改	1			採用工廠	✓	地盤	-	图纸名称	铝料加工图	復核	-	-	數量	-		
日期	15/12			材料颜色	香槟金 (ECD3X1009 9S-XF1)			材料	X86294	批准	-	-	單件重量	-	(KG)	

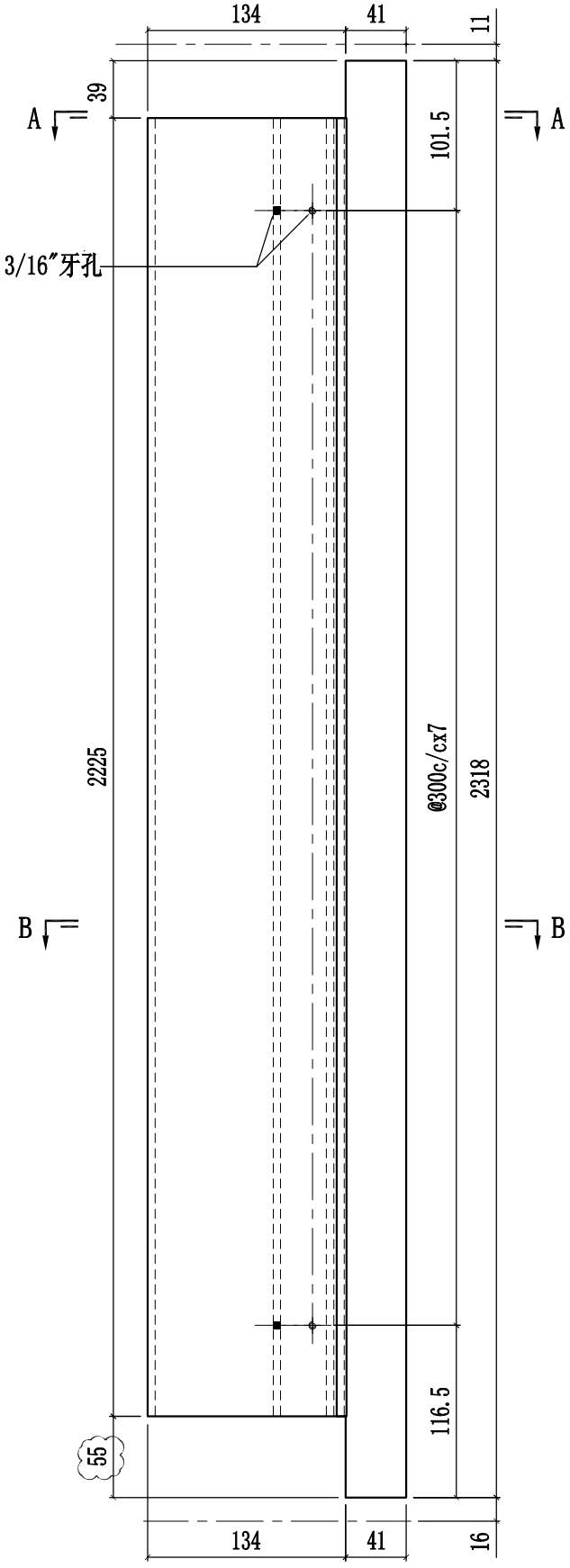

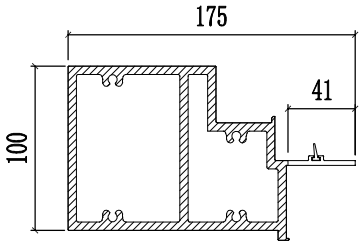

SECTION A-A

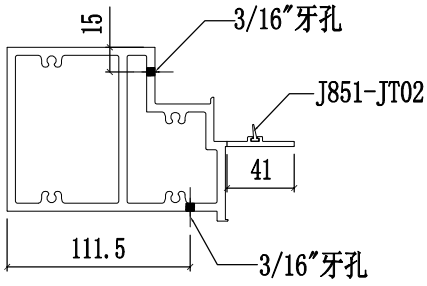

SECTION B-B

美特鋁質有限公司 MIDI Aluminium Fabricator Ltd.								工程號	J858	類別		物料號	-		
								地盘	康城11期	制圖	W.E.X	2022-07-29	圖號	X86294-05R	
修改	1			採用	工廠	✓	地盤 -	图纸名称	铝料加工图	復核	-	-	數量	-	
日期	15/12			材料颜色	香槟金 (ECD3X1009 9S-XF1)			材料	X86294	批准	-	-	單件重量	-	(KG)

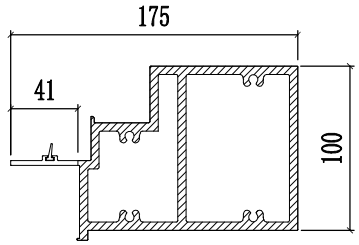

SECTION A-A

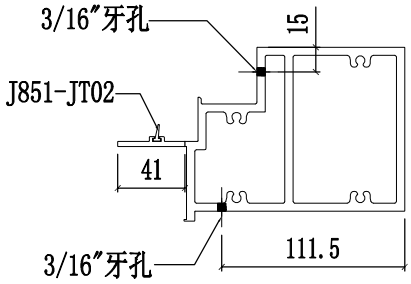

SECTION B-B

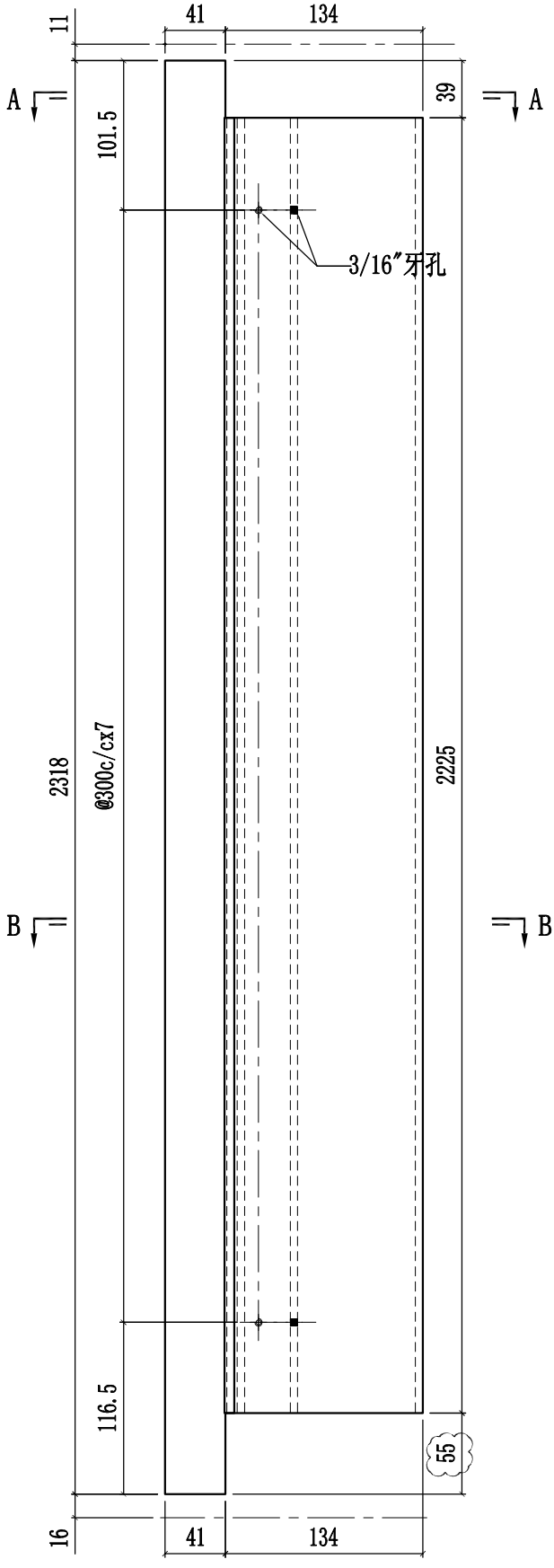

美特鋁質有限公司 MIDI Aluminium Fabricator Ltd.							工程號	J858	類別		物料號	-		
							地盤	康城11期	制圖	W.E.X	2022-09-08	圖號	L065-01	
修改	-			採用	工廠	✓	地盤	图纸名称	铝角码	復核	-	-	數量	-
日期	-			材料顏色	络化			材料	16x16x3mm铝角(L065)	批准	-	-	單件重量	- (KG)

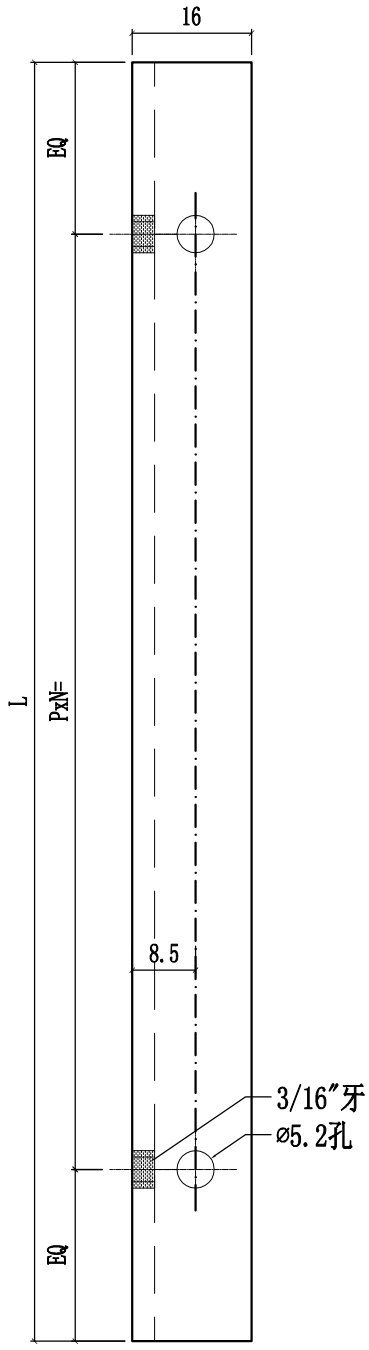

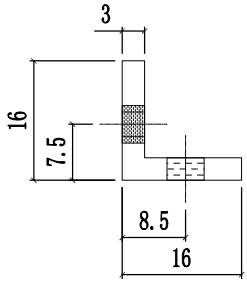

编号	L	NxM
L065-01-21	1704	@300c/cx5
L065-01-20	1807	@300c/cx5
L065-01-19	1673	@280c/cx5
L065-01-18	1765	@300c/cx5
L065-01-17	1752	@300c/cx5
L065-01-16	692	@250c/cx2
L065-01-15	1784	@300c/cx5
L065-01-14	1757	@300c/cx5
L065-01-13	1567	@280c/cx5
L065-01-12	1667	@300c/cx5
L065-01-11	592	@220c/cx2
L065-01-10	1277	@280c/cx4
L065-01-09	1402	@300c/cx4
L065-01-08	658	@250c/cx2
L065-01-07	1339.5	@280c/cx4
L065-01-06	1377	@300c/cx4
L065-01-05	1539.5	@300c/cx4
L065-01-04	1617	@280c/cx5
L065-01-03	642	@245c/cx2
L065-01-02	677	@250c/cx2
L065-01-01	1832	@300c/cx5

美特鋁質有限公司 MIDI Aluminium Fabricator Ltd.								工程號	J858	類別		物料號	-		
								地盘	康城11期	制圖	W.E.X	2022-07-29	圖號	X86317-01	
修改				採用	工廠	✓	地盤	图纸名称	室内收口之字扣码	復核	-	-	數量	-	
日期				材料颜色	络化			材料	X86317	批准	-	-	單件重量	-	(KG)

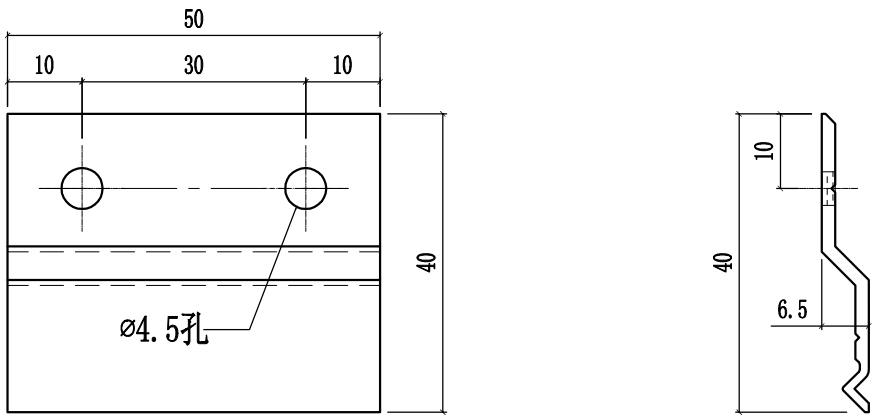

美特鋁質有限公司 MIDI Aluminium Fabricator Ltd.				工程號	J858	類別		物料號	-		
				地盘	康城11期	制圖	W.E.X	2022-07-29	圖號	N516-01	
修改	1		採用工廠 ✓ 地盤	图纸名称	铝角	復核	-	-	數量	-	
日期	07/12		材料颜色	络化	材料	20x40x3铝角(L516)	批准	-	-	單件重量	- (KG)

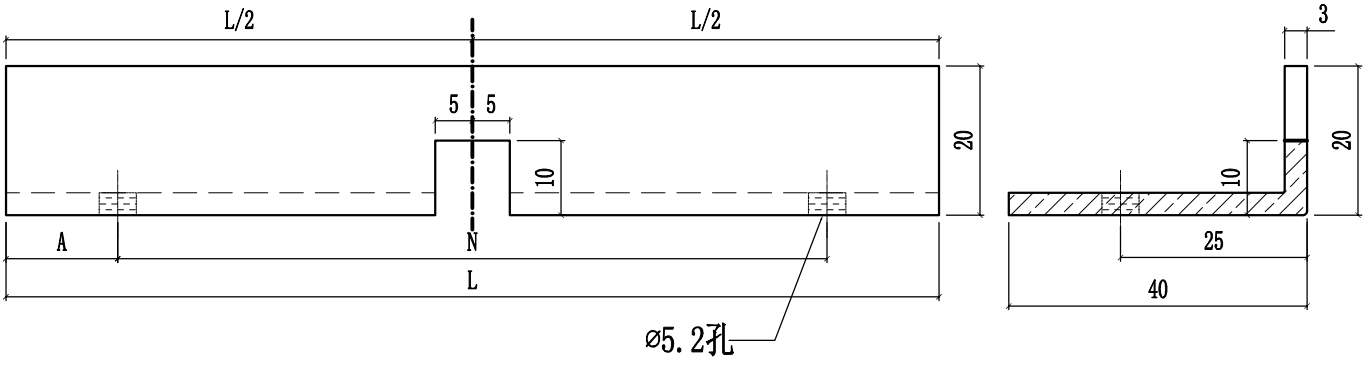

N516-01AC	677	38.5	@200c/cx3	-
N516-01AB	665	32.5	@200c/cx3	-
N516-01Z	625	27.5	@190c/cx3	-
N516-01Y	873	24	@275c/cx3	-
N516-01X	903	39	@275c/cx3	-
N516-01W	1216	45.5	@225c/cx5	-
N516-01V	640	20	@200c/cx3	-
N516-01U	1458	29	@280c/cx5	-
N516-01T	1614	57	@300c/cx5	-
N516-01S	1421	23	@275c/cx5	-
N516-01R	1446	35.5	@275c/cx5	-
N516-01Q	571	23	@175c/cx3	-
N516-01P	1199	37	@225c/cx5	-
N516-01N	1589	44.5	@300c/cx5	-
N516-01M	1252	26	@240c/cx5	-
N516-01L	893	34	@275c/cx3	-
N516-01K	875	62.5	@250c/cx3	-
N516-01J	902	38.5	@275c/cx3	-
N516-01H	913	44	@275c/cx3	-
N516-01G	897	73.5	@250c/cx3	-
N516-01F	-	-	-	-
N516-01E	-	-	-	-
N516-01D	1135	30	@215c/cx5	-
N516-01C	-	-	-	-
N516-01B	590	32.5	@175c/cx3	-
N516-01A	-	-	-	-
编号	L	A	N	数量

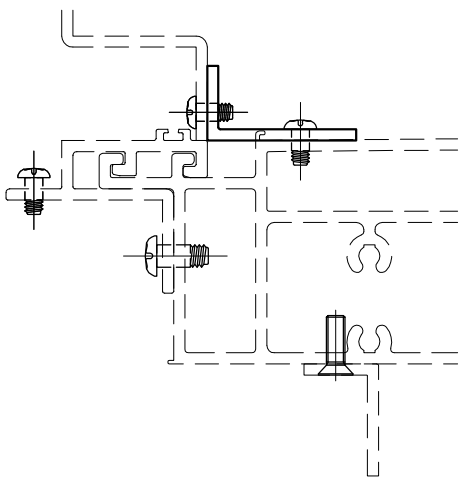

美特鋁質有限公司 MIDI Aluminium Fabricator Ltd.				工程號	J858	類別		物料號	-		
				地盘	康城11期	制圖	W.E.X	2022-07-29	圖號	N00813-01	
修改	1		採用工廠 ✓ 地盤	图纸名称	铝角	復核	-	-	數量	-	
日期	07/12		材料颜色 络化	材料	N00813	批准	-	-	單件重量	-	(KG)

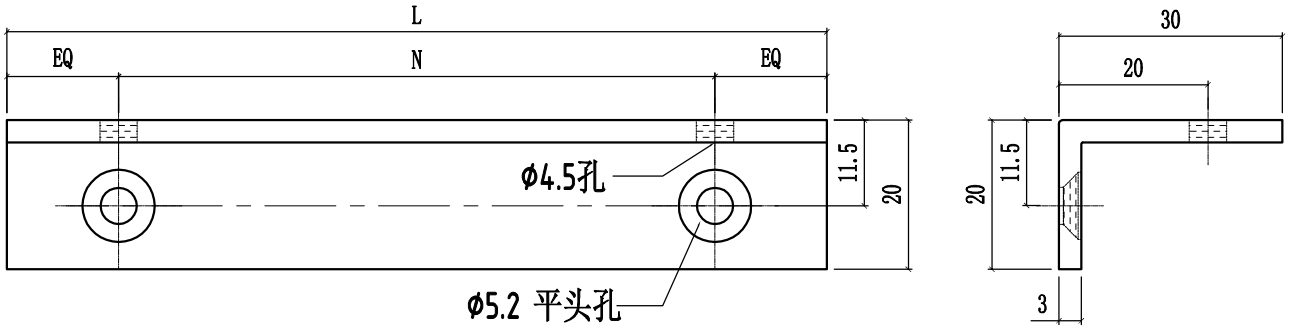

N00813-01BD	685.5	@250c/cx2	-
N00813-01BC	673	@250c/cx2	-
N00813-01BB	633	@250c/cx2	-
N00813-01BA	1012	@300c/cx3	-
N00813-01AZ	881	@250c/cx3	-
N00813-01AY	911	@250c/cx3	-
N00813-01AX	513	@220c/cx2	-
N00813-01AW	925.5	@250c/cx3	-
N00813-01AV	978	@300c/cx3	-
N00813-01AU	888	@250c/cx3	-
N00813-01AT	927	@280c/cx3	-
N00813-01AS	1627	@300c/cx5	-
N00813-01AR	1488	@280c/cx5	-
N00813-01AQ	1625.5	@300c/cx5	-
N00813-01AP	1678	@300c/cx5	-
N00813-01AN	1466.5	@270c/cx5	-
N00813-01AM	1224	@280c/cx4	-
N00813-01AL	1588	@300c/cx5	-
N00813-01AK	838	@250c/cx3	-
N00813-01AJ	648	@250c/cx2	-
N00813-01AH	448	@300c/cx1	-
编号	L	N	数量

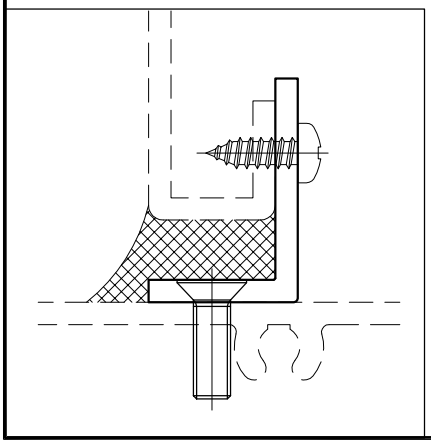

N00813-01AG	2163	@300c/cx7	-
N00813-01AF	2013	@280c/cx7	
N00813-01AE	910	@250c/cx3	
N00813-01AD	883	@250c/cx3	-
N00813-01AC	901	@250c/cx3	-
N00813-01AB	905	@250c/cx3	-
N00813-01AA	921	@250c/cx3	-
N00813-01Z	455.5	@300c/cx1	-
N00813-01Y	383	@300c/cx1	-
N00813-01X	1198	@280c/cx4	-
N00813-01W	1538	@280c/cx5	-
N00813-01V	563	@245c/cx2	-
N00813-01U	1429	@270c/cx5	-
N00813-01T	1454	@270c/cx5	-
N00813-01S	1323	@300c/cx4	-
N00813-01R	1460.5	@300c/cx4	-
N00813-01Q	1298	@300c/cx4	-
N00813-01P	1207	@280c/cx4	-
N00813-01N	579	@250c/cx2	-
N00813-01M	1260.5	@280c/cx4	-
N00813-01L	1597	@300c/cx5	-
N00813-01K	1728	@300c/cx5	-
N00813-01J	1548	@280c/cx5	-
N00813-01H	1639	@300c/cx5	-
N00813-01G	567	@250c/cx2	-
N00813-01F	1658	@300c/cx5	-
N00813-01E	1143	@250c/cx4	-
N00813-01D	1622	@300c/cx5	-
N00813-01C	598	@250c/cx2	-
N00813-01B	1753	@300c/cx5	-
N00813-01A	720.5	@300c/cx2	-
编号	L	N	数量

美特鋁質有限公司 MIDI Aluminium Fabricator Ltd.				工程號	J858	類別		物料號	-		
				地盘	康城11期	制圖	W.E.X	2022-07-29	圖號	N00813-02	
修改			採用工廠 ✓ 地盤	图纸名称	铝角	復核	-	-	數量	-	
日期			材料颜色 络化	材料	N00813	批准	-	-	單件重量	-	(KG)

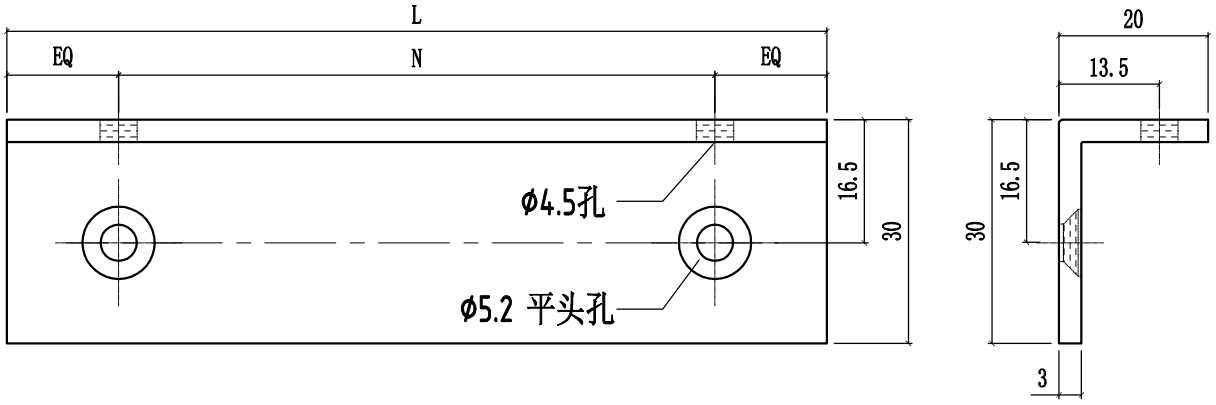

N00813-02C	2163	@300c/cx7	-
N00813-02B	455.5	@300c/cx1	-
N00813-02A	720.5	@300c/cx2	-
编号	L	N	数量

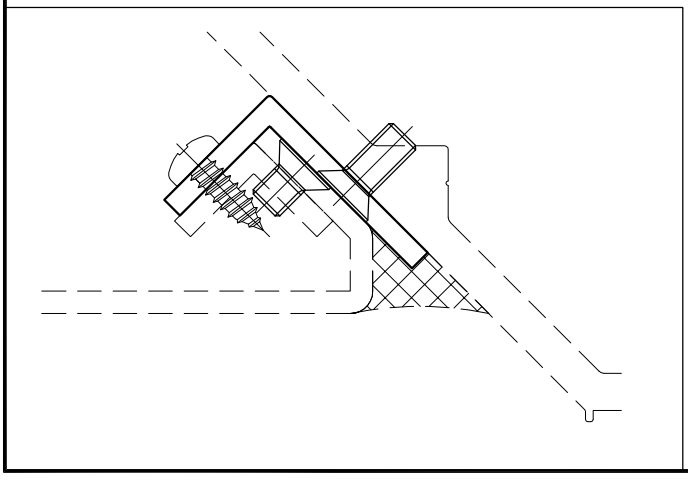

美特鋁質有限公司 MIDI Aluminium Fabricator Ltd.													
					工程號	J858	類別		物料號	-			
					地盘	康城11期	制圖	W.E.X	2022-07-29	圖號	N00813-03		
修改				採用工廠 ✓ 地盤	图纸名称	铝角	復核	-	-	數量	-		
日期				材料颜色 络化	材料	N00813	批准	-	-	單件重量	-	(KG)	

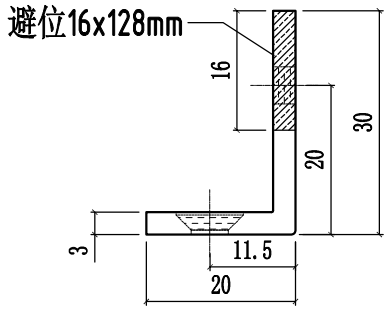

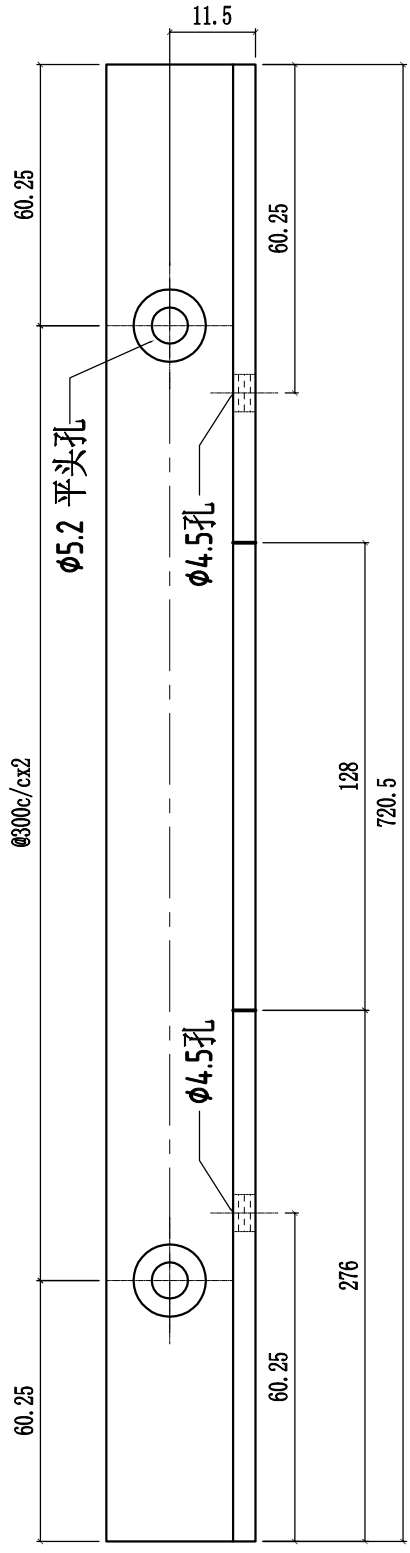

新图

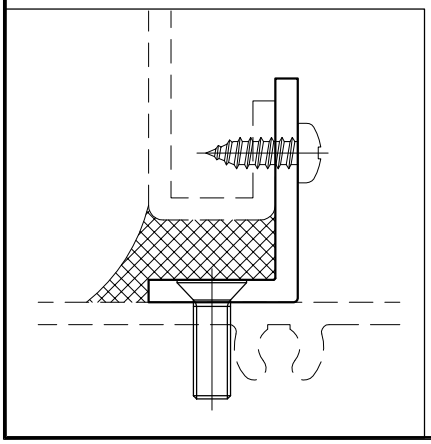

美特鋁質有限公司 MIDI Aluminium Fabricator Ltd.												
					工程號	J858	類別		物料號	-		
					地盘	康城11期	制圖	W.E.X	2022-07-29	圖號	X86316-01	
修改				採用工廠 ✓ 地盤	图纸名称	转角扣件	復核	-	-	數量	-	
日期				材料颜色 络化	材料	X86316	批准	-	-	單件重量	-	(KG)

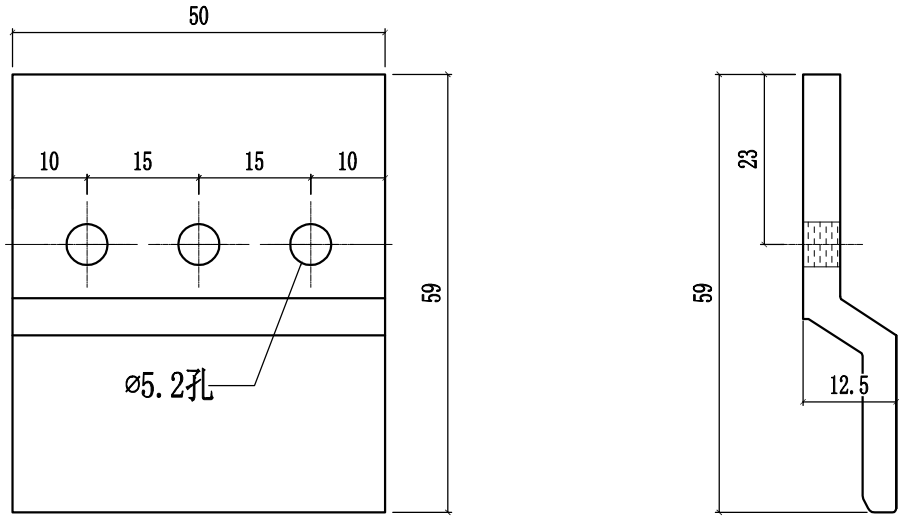

美特鋁質有限公司 MIDI Aluminium Fabricator Ltd.													
					工程號	J858	類別		物料號	-			
					地盘	康城11期	制圖	W.E.X	2022-07-29	圖號	B1505-01		
修改				採用工廠 ✓ 地盤	图纸名称	铝限位巴	復核	-	-	數量	-		
日期				材料颜色 络化	材料	25x6mm厚铝板	批准	-	-	單件重量	-	(KG)	

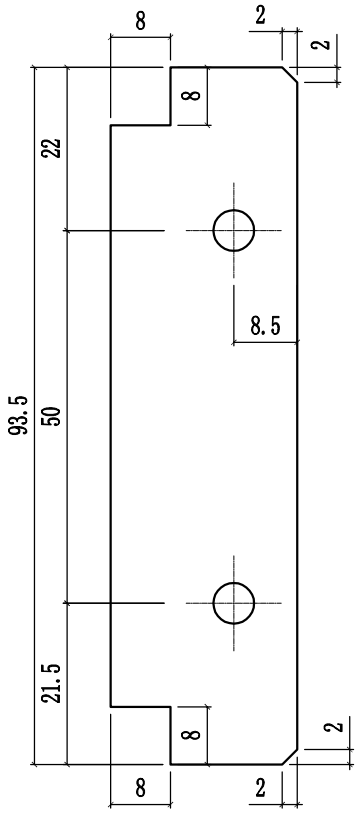

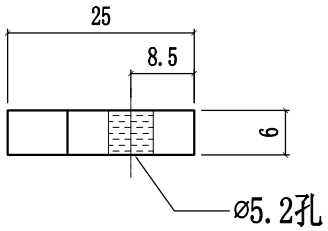

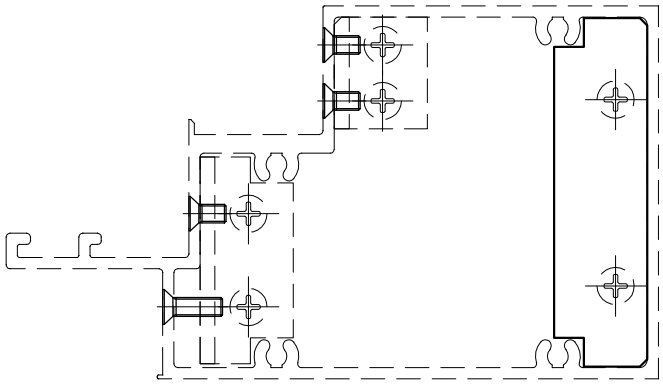

美特鋁質有限公司 MIDI Aluminium Fabricator Ltd.					工程號	J858	類別		物料號	-		
					地盘	康城11期	制圖	W.E.X	2022-07-29	圖號	L100-01	
修改				採用工廠 ✓ 地盤	图纸名称	铝角码	復核	-	-	數量	-	
日期				材料颜色 络化	材料	25x25x4mm厚铝角(L100)	批准	-	-	單件重量	-	(KG)

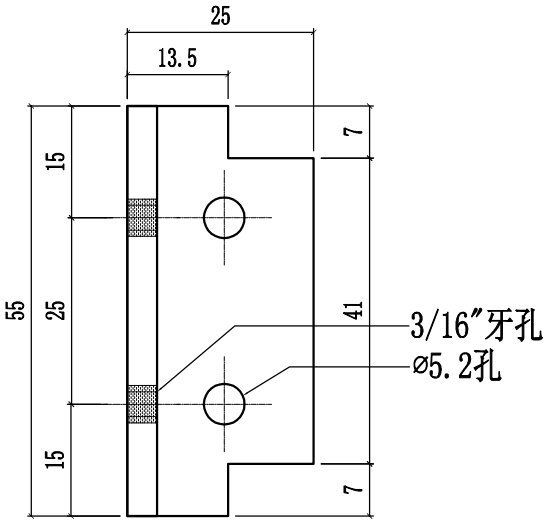

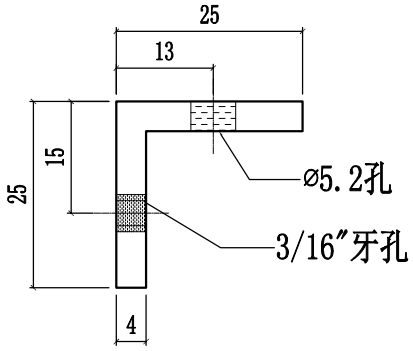

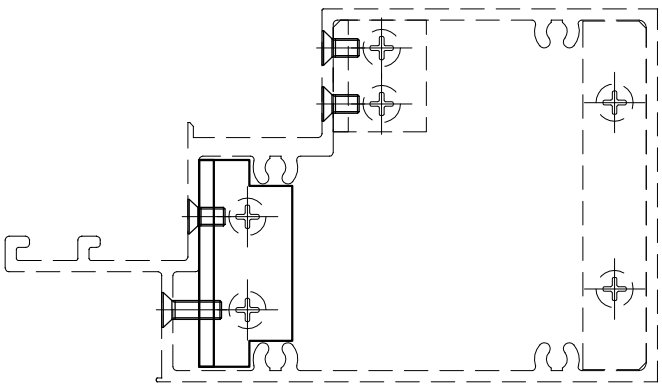

美特鋁質有限公司 MIDI Aluminium Fabricator Ltd.													
				工程號	J858	類別		物料號	-				
				地盘	康城11期	制圖	W.E.X	2022-07-29	圖號	L100-02			
修改			採用	工廠	✓	地盤	图纸名称	铝角码	復核	-	-	數量	-
日期			材料颜色	络化			材料	25x25x4㎜铝角(L100)	批准	-	-	單件重量	- (KG)

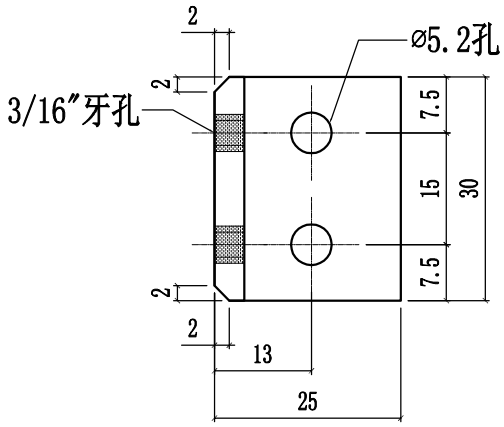

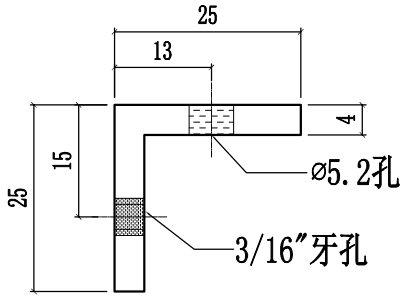

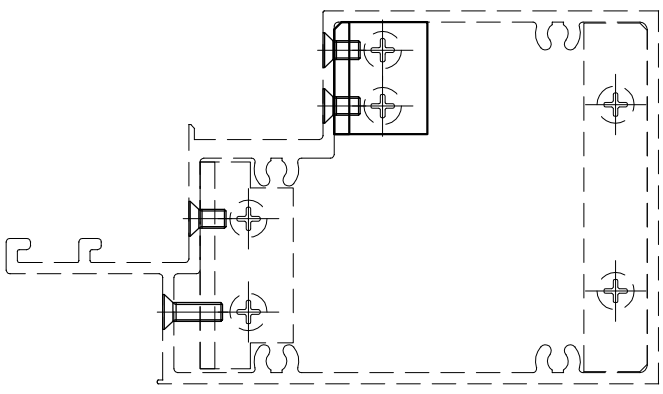

美特鋁質有限公司 MIDI Aluminium Fabricator Ltd.					工程號	J858	類別		物料號	-		
					地盘	康城11期	制圖	W.E.X	2022-07-29	圖號	X86310-01L	
修改				採用工廠 ✓ 地盤 -	图纸名称	铝料加工图	復核	-	-	數量	-	
日期				材料颜色 香槟金 (ECD3X1009 9S-XF1)	材料	X86310	批准	-	-	單件重量	-	(KG)

部件编号	L	N	数量
X86310-01LA	781.5	@300c/cx2	-
X86310-01LB	516.5	@300c/cx1	-

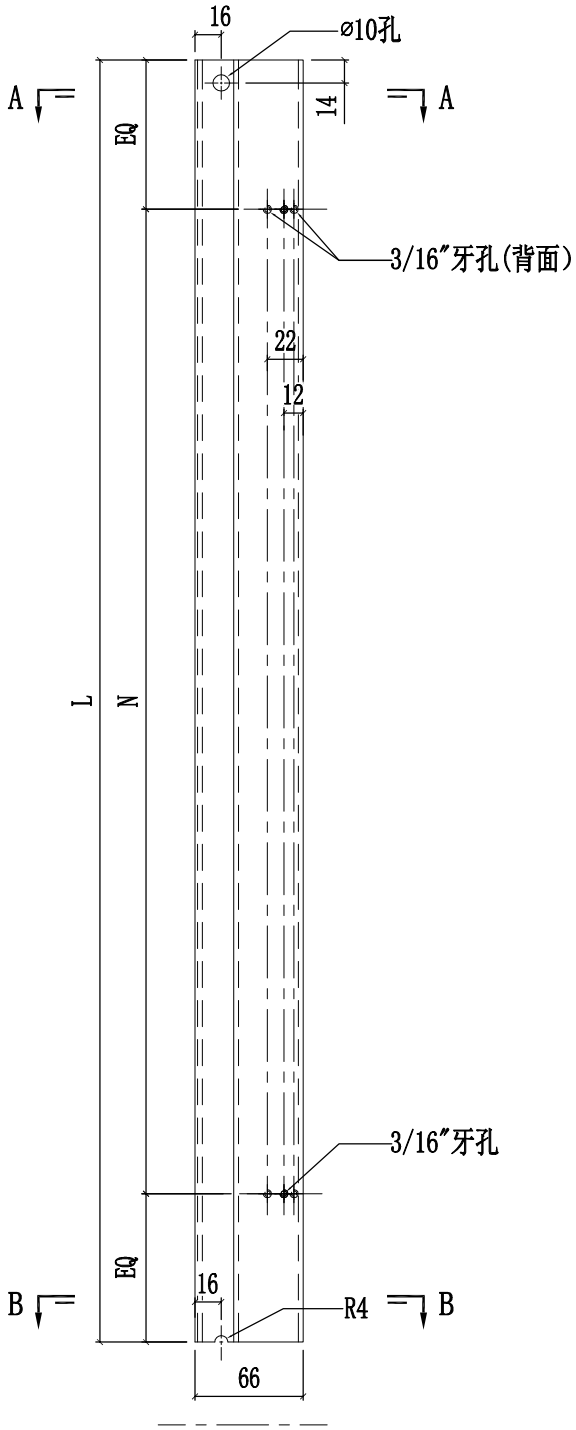

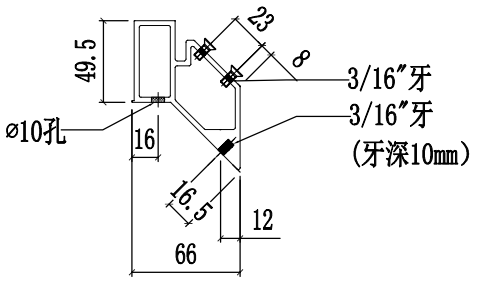

SECTION A-A

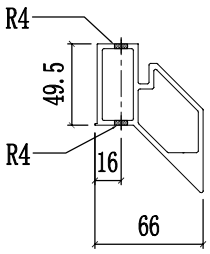

SECTION B-B

美特鋁質有限公司 MIDI Aluminium Fabricator Ltd.					工程號	J858	類別		物料號	-		
					地盘	康城11期	制圖	W.E.X	2022-07-29	圖號	X86310-01R	
修改				採用工廠 ✓ 地盤 -	图纸名称	铝料加工图	復核	-	-	數量	-	
日期				材料颜色 香槟金 (ECD3X1009 9S-XF1)	材料	X86310	批准	-	-	單件重量	-	(KG)

部件编号	L=	N	数量
X86310-01RA	781.5	@300c/cx2	-
X86310-01RB	516.5	@300c/cx1	-

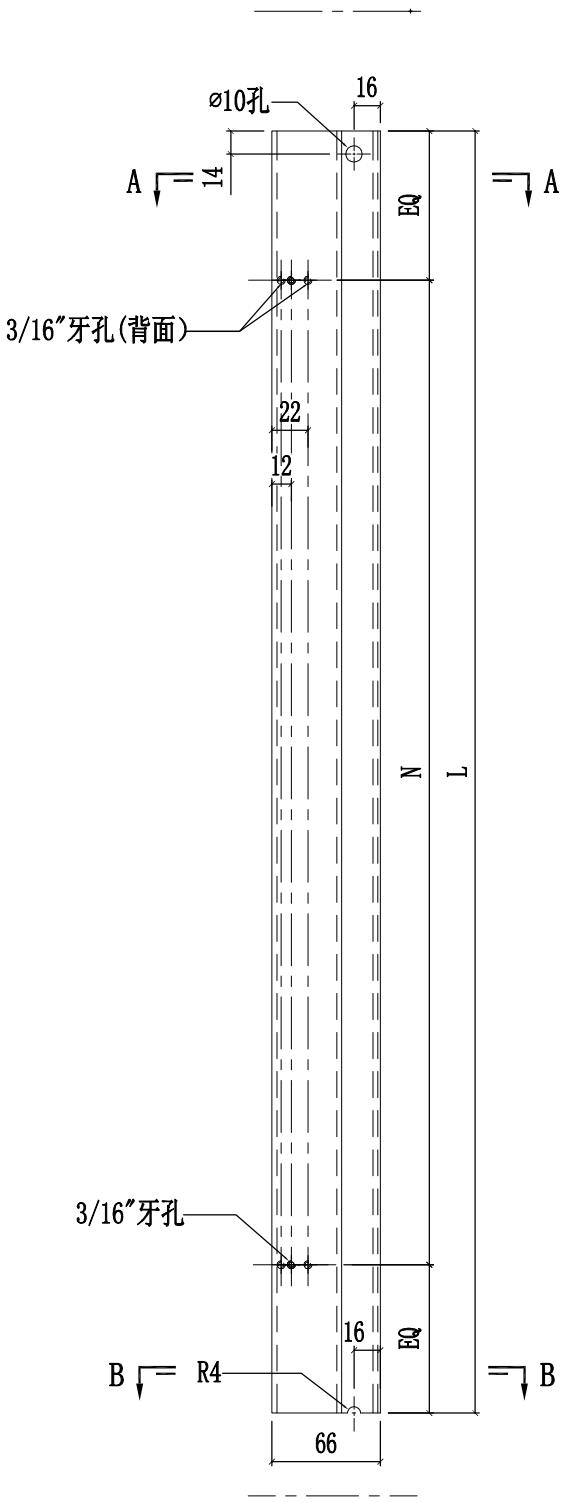

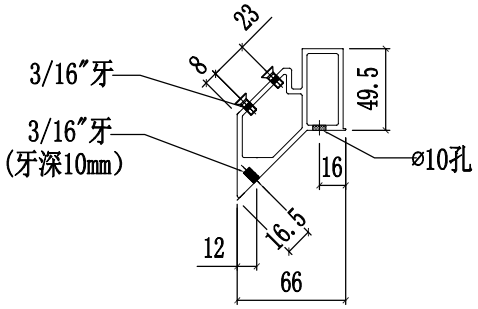

SECTION A-A

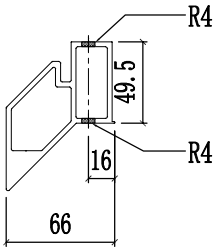

SECTION B-B

美特鋁質有限公司 MIDI Aluminium Fabricator Ltd.					工程號	J858	類別		物料號	-		
					地盘	康城11期	制圖	W.E.X	2022-07-29	圖號	X86310-02L	
修改				採用工廠 ✓ 地盤 -	图纸名称	铝料加工图	復核	-	-	數量	-	
日期				材料颜色 香槟金 (ECD3X1009 9S-XF1)	材料	X86310	批准	-	-	單件重量	-	(KG)

部件编号	L=	N	数量
X86310-02LA	269	@170c/cx1	1
X86310-02LB	164	@100c/cx1	1
X86310-02LC	146.5	@80c/cx1	1

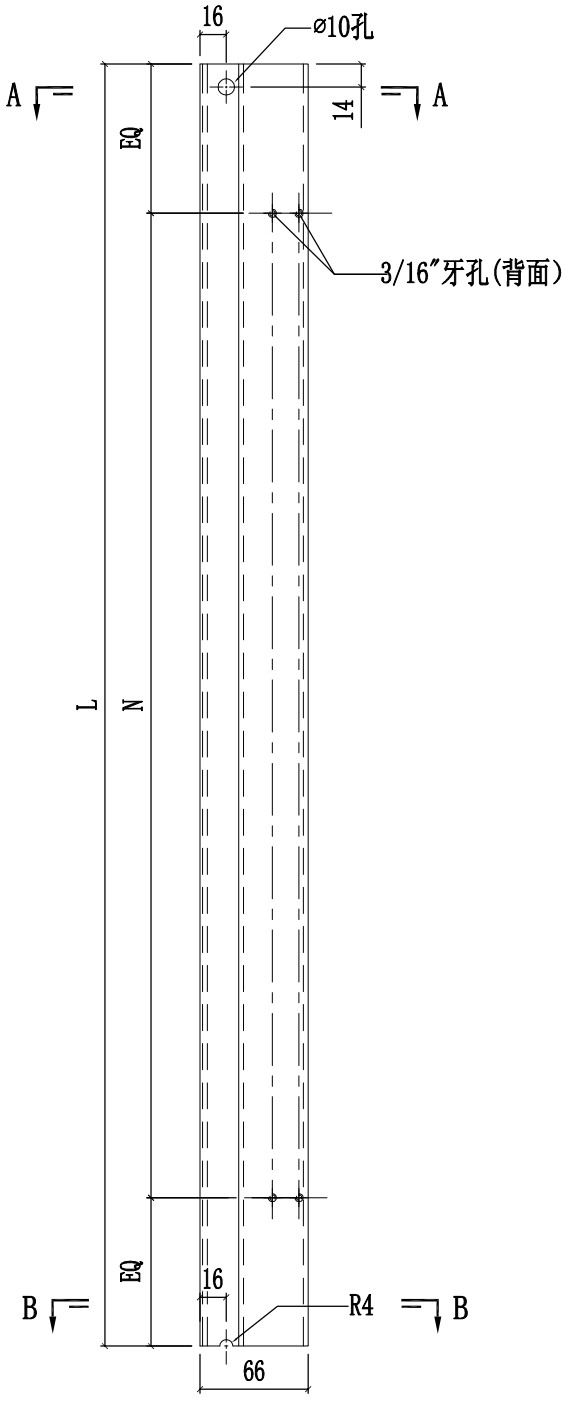

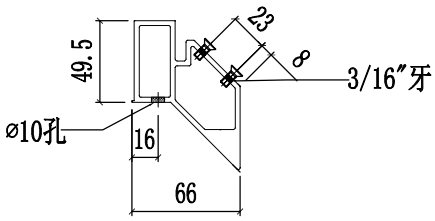

SECTION A-A

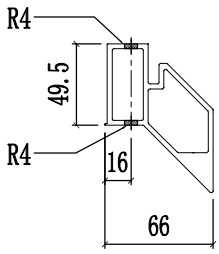

SECTION B-B

美特鋁質有限公司 MIDI Aluminium Fabricator Ltd.					工程號	J858	類別		物料號	-		
					地盘	康城11期	制圖	W.E.X	2022-07-29	圖號	X86310-02R	
修改				採用工廠 ✓ 地盤 -	图纸名称	铝料加工图	復核	-	-	數量	-	
日期				材料颜色 香槟金 (ECD3X1009 9S-XF1)	材料	X86310	批准	-	-	單件重量	-	(KG)

部件编号	L=	N	数量
X86310-02RA	269	@170c/cx1	1
X86310-02RB	164	@100c/cx1	1
X86310-02RC	146.5	@80c/cx1	1

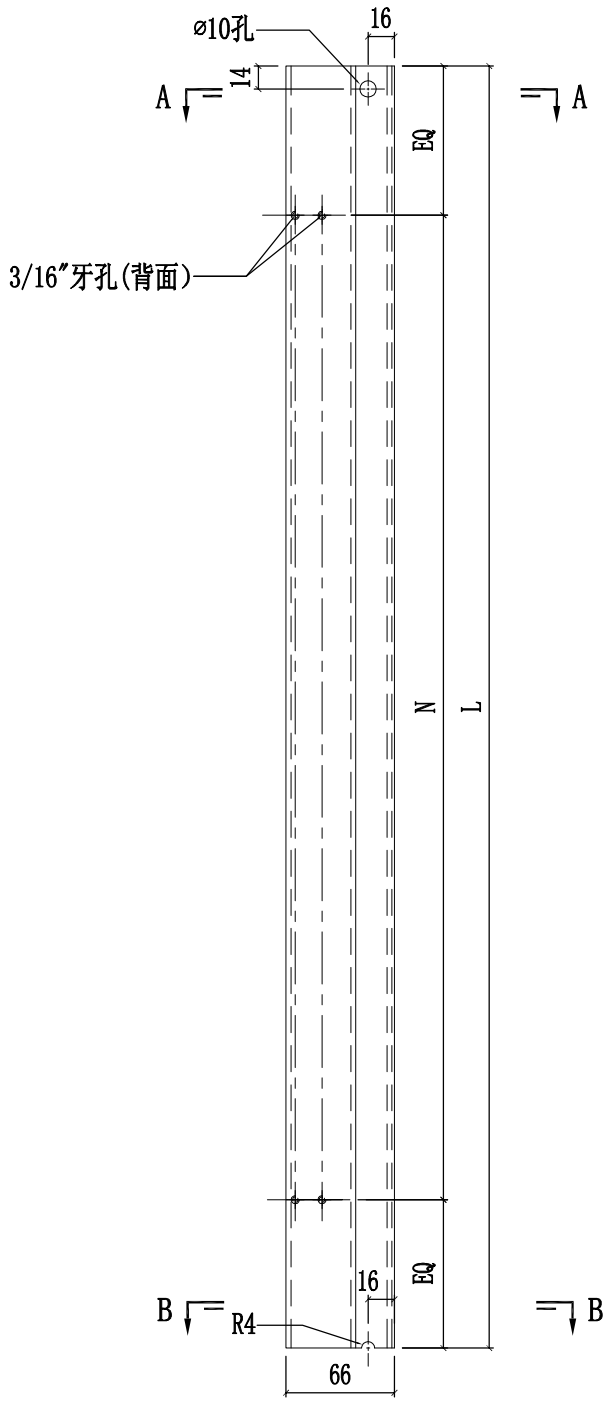

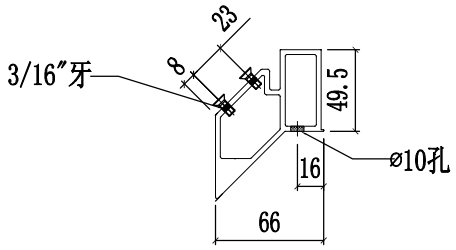

SECTION A-A

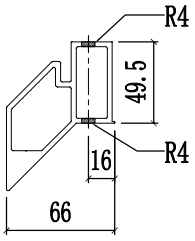

SECTION B-B

美特鋁質有限公司 MIDI Aluminium Fabricator Ltd.													
					工程號	J858	類別		物料號	-			
					地盤	康城11期	制圖	W.E.X	2022-07-29	圖號	X86311-01		
修改				採用工廠 ✓ 地盤 -	图纸名称	铝料加工图	復核	-	-	數量	-		
日期				材料顏色 香槟金 (ECD3X1009 9S-XF1)	材料	X86311	批准	-	-	單件重量	-		(KG)

部件编号	L=	N	数量
X86311-01A	774	@300c/cx2	-

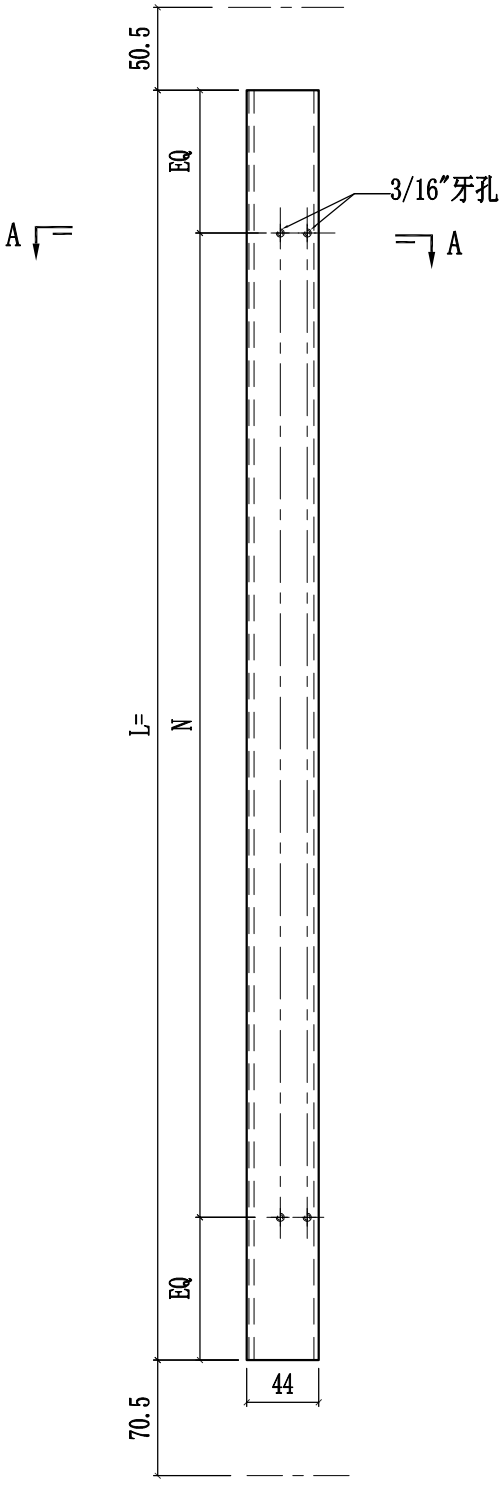

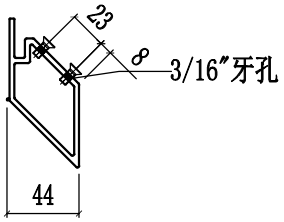

SECTION A-A

美特鋁質有限公司 MIDI Aluminium Fabricator Ltd.							工程號	J858	類別		物料號	-		
							地盘	康城11期	制圖	W.E.X	2022-07-29	圖號	X86312-01	
修改	1			採用	工廠	✓	地盤	-	图纸名称	铝料加工图	復核	-	-	數量	-	
日期	15/12			材料颜色	香槟金 (ECD3X1009 9S-XF1)				材料	X86312	批准	-	-	單件重量	-	(KG)

部件编号	L=	L1=	N	数量
X86312-01A	1002	925	@280c/cx3	-
X86312-01B	677	600	@250c/cx2	-
X86312-01C	658	581	@250c/cx2	-
X86312-01D	599.5	522.5	@300c/cx1	-
X86312-01E	917	840	@250c/cx3	-
X86312-01F	727	650	@250c/cx2	-
X86312-01G	967	890	@250c/cx3	-
X86312-01H	1057	980	@300c/cx3	-
X86312-01J	1004.5	927.5	@280c/cx3	-

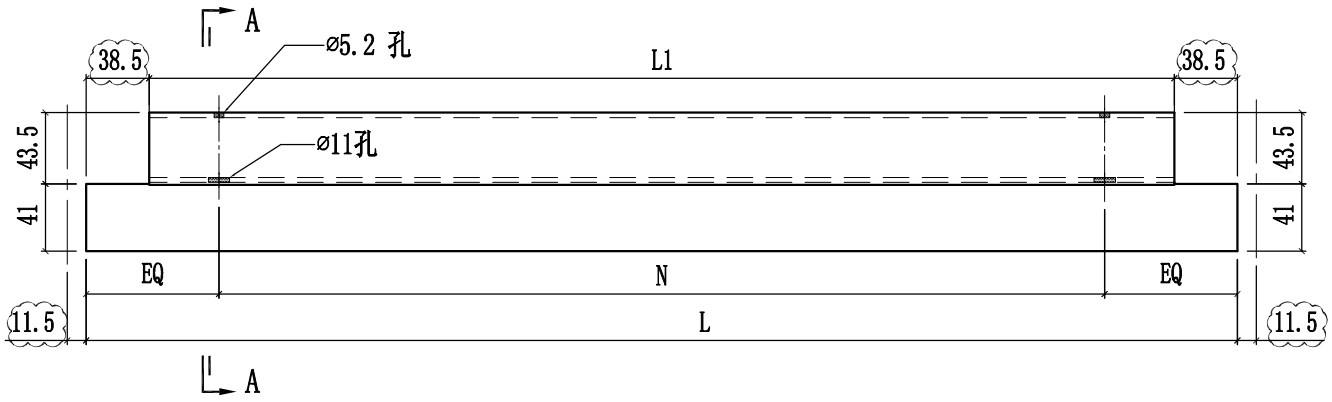

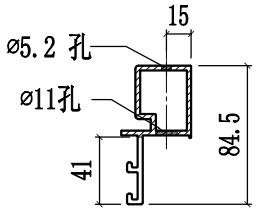

SECTION A-A

美特鋁質有限公司 MIDI Aluminium Fabricator Ltd.												
					工程號	J858	類別		物料號	-		
					地盘	康城11期	制圖	W.E.X	2022-07-29	圖號	X86312-02	
修改	1			採用工廠 ✓ 地盤 -	图纸名称	铝料加工图	復核	-	-	數量	-	
日期	15/12			材料颜色 香槟金 (ECD3X1009 9S-XF1)	材料	X86312	批准	-	-	單件重量	-	(KG)

部件编号	L	A	N	数量
X86312-02A	1052.5	123.5	@250c/cx3	-

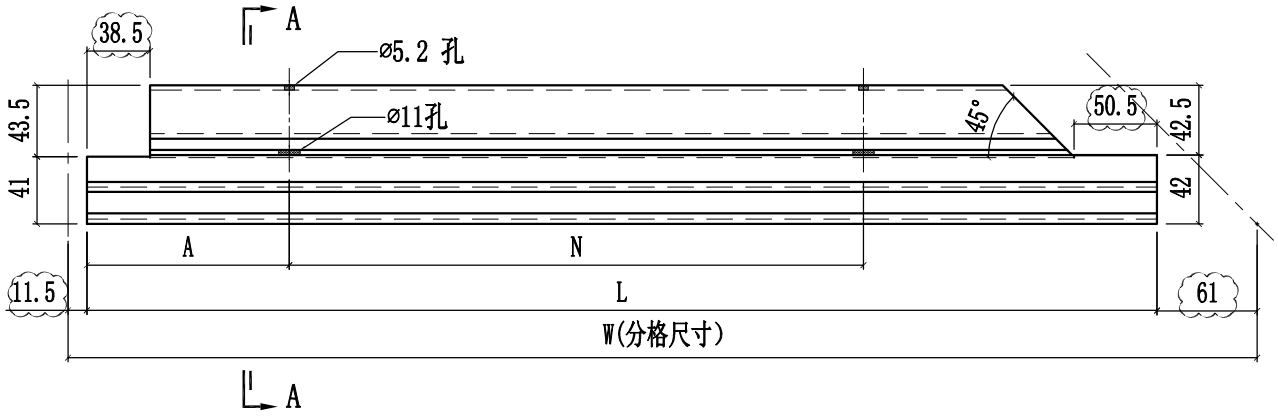

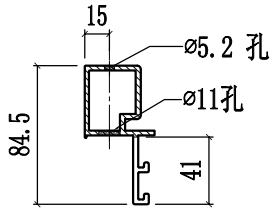

SECTION A-A

美特鋁質有限公司 MIDI Aluminium Fabricator Ltd.						工程號	J858	類別		物料號	-		
						地盘	康城11期	制圖	W.E.X	2022-07-29	圖號	X86313-01L	
修改	1			採用工廠	✓ 地盤 -	图纸名称	铝料加工图	復核	-	-	數量	-	
日期	15/12			材料颜色	香槟金 (ECD3X1009 9S-XF1)	材料	X86313	批准	-	-	單件重量	-	(KG)

部件编号	H	L	A	B	N	数量
X86313-01LA	905	866.5	137.5	129	@300c/cx2	-
X86313-01LB	640	601.5	155	146.5	@300c/cx1	-

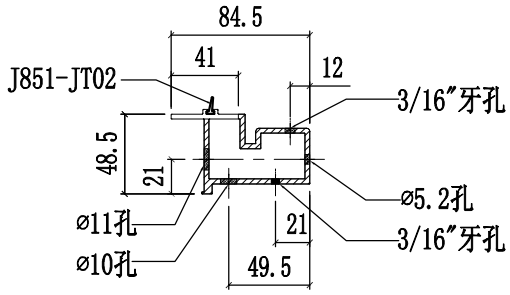

SECTION A-A

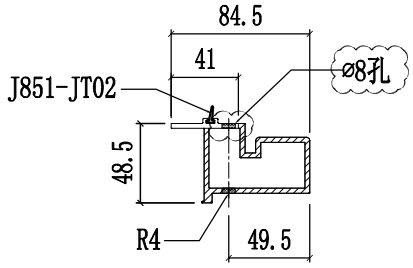

SECTION B-B

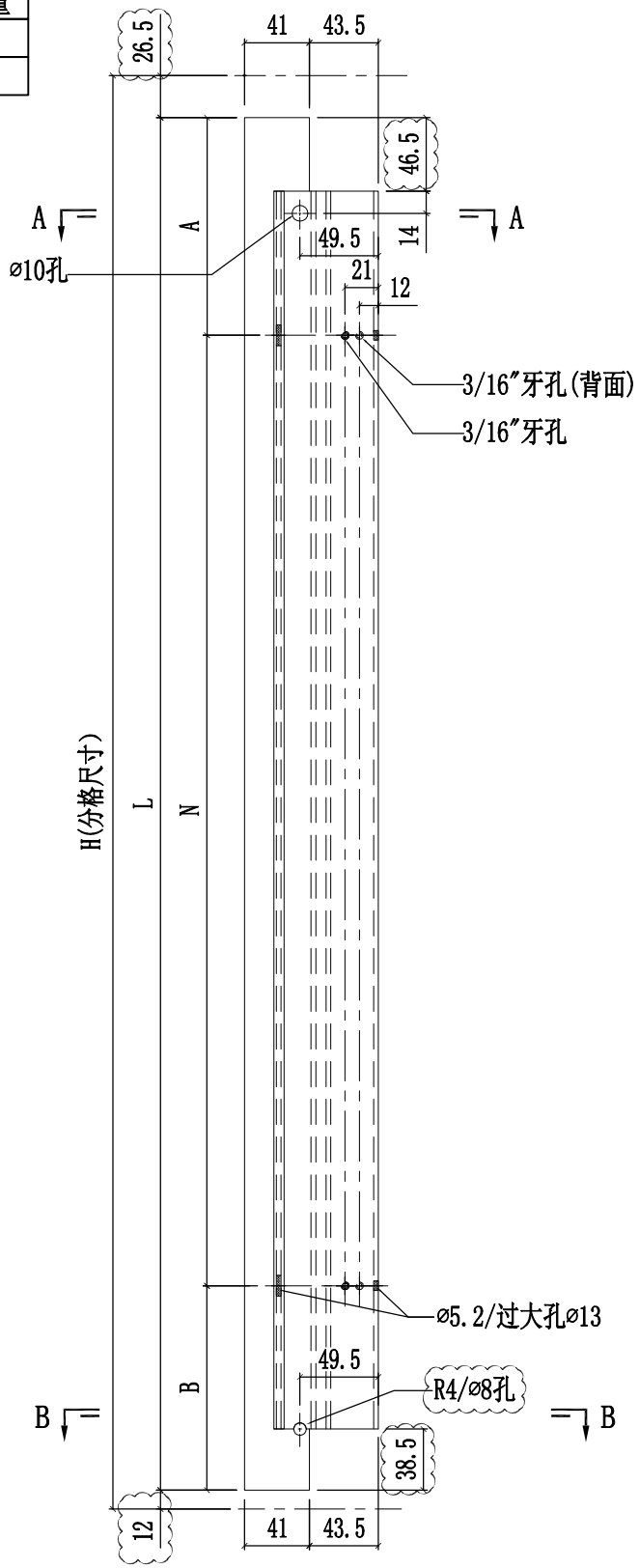

美特鋁質有限公司 MIDI Aluminium Fabricator Ltd.												
						工程號	J858	類別		物料號	-	
						地盘	康城11期	制圖	W.E.X	2022-07-29	圖號	X86313-01R
修改	1			採用	工廠 ✓	地盤 -	图纸名称	铝料加工图	復核	-	-	數量	-
日期	15/12			材料颜色	香槟金 (ECD3X1009 9S-XF1)		材料	X86313	批准	-	-	單件重量	- (KG)

部件编号	H	L	A	B	N	数量
X86313-01RA	905	866.5	137.5	129	@300c/cx2	-
X86313-01RB	640	601.5	155	146.5	@300c/cx1	-

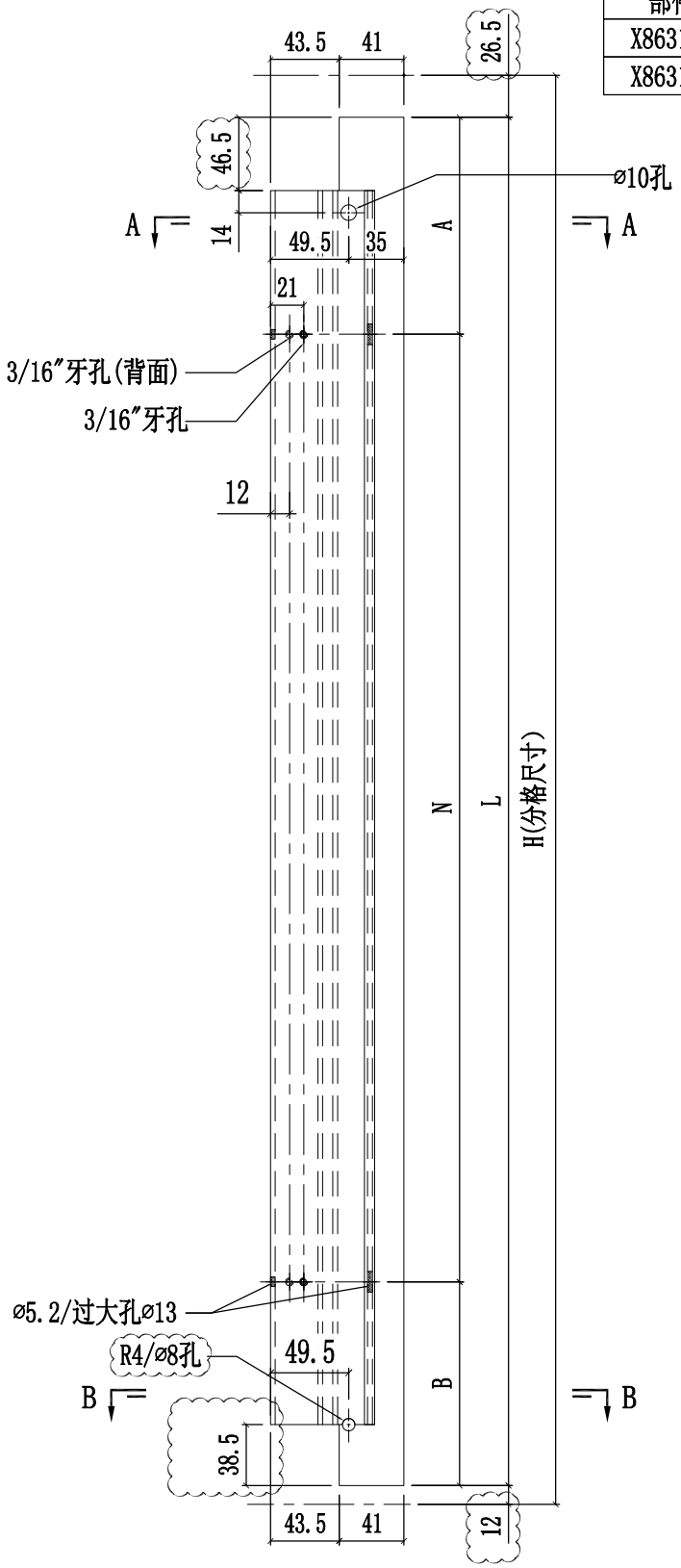

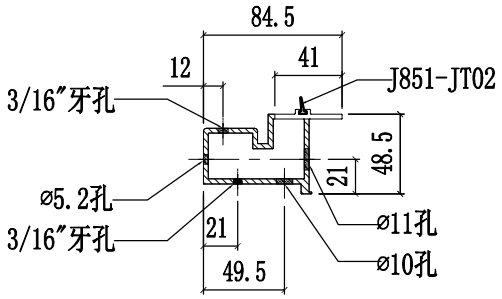

SECTION A-A

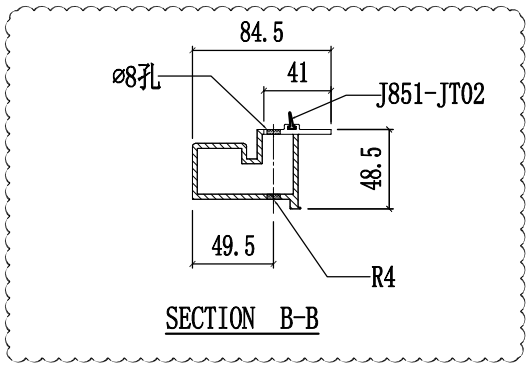

SECTION B-B

美特鋁質有限公司 MIDI Aluminium Fabricator Ltd.													
						工程號	J858	類別		物料號	-		
						地盘	康城11期	制圖	W.E.X	2022-07-29	圖號	X86313-02L	
修改	1			採用	工廠 ✓ 地盤 -	图纸名称	铝料加工图	復核	-	-	數量	-	
日期	15/12			材料顏色	香槟金 (ECD3X1009 9S-XF1)	材料	X86313	批准	-	-	單件重量	-	(KG)

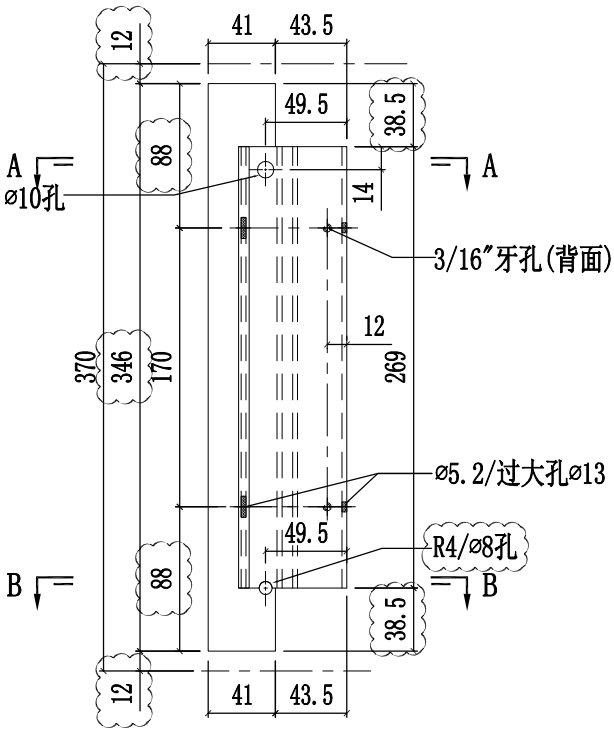

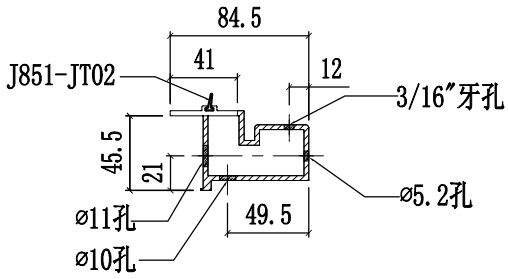

SECTION A-A

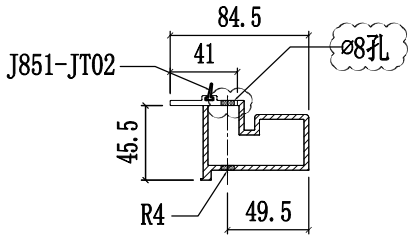

SECTION B-B

美特鋁質有限公司 MIDI Aluminium Fabricator Ltd.													
						工程號	J858	類別		物料號	-		
						地盤	康城11期	制圖	W.E.X	2022-07-29	圖號	X86313-02R	
修改	1			採用	工廠 ✓	地盤 -		图纸名称	铝料加工图	復核	-	-	數量	-	
日期	15/12			材料顏色	香槟金 (ECD3X1009 9S-XF1)			材料	X86313	批准	-	-	單件重量	-	(KG)

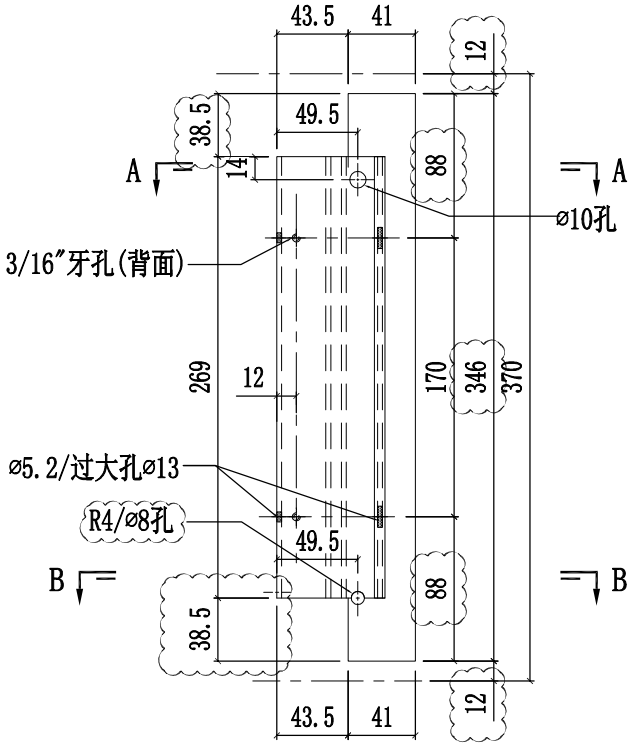

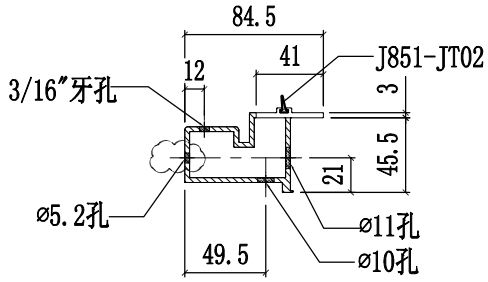

SECTION A-A

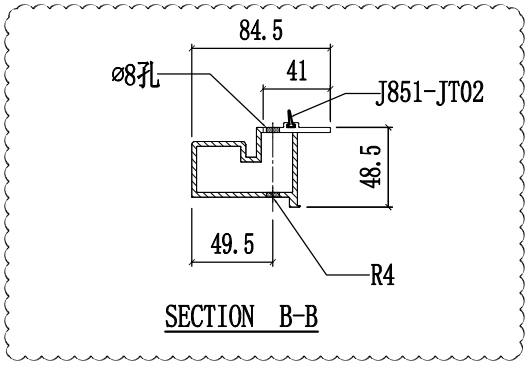

SECTION B-B

美特鋁質有限公司 MIDI Aluminium Fabricator Ltd.													
						工程號	J858	類別		物料號	-		
						地盘	康城11期	制圖	W.E.X	2022-07-29	圖號	X86313-03L	
修改	1			採用	工廠 ✓	地盤 -		图纸名称	铝料加工图	復核	-	-	數量	-	
日期	15/12			材料颜色	香槟金 (ECD3X1009 9S-XF1)			材料	X86313	批准	-	-	單件重量	-	(KG)

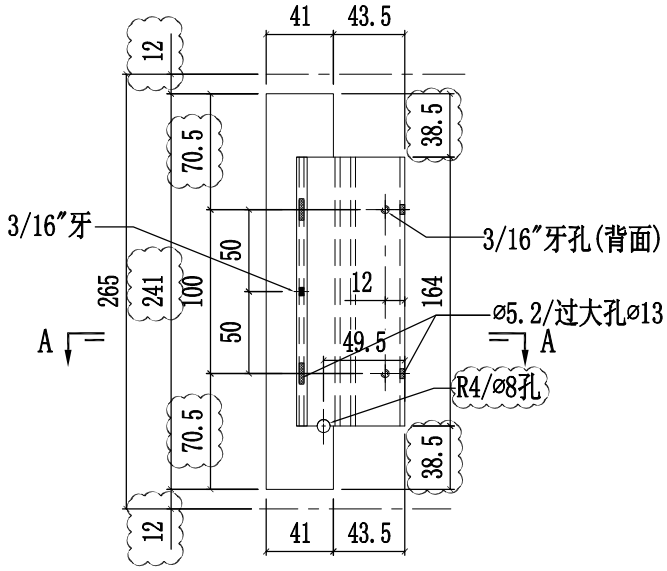

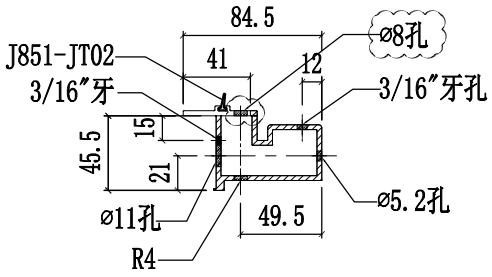

SECTION A-A

美特鋁質有限公司 MIDI Aluminium Fabricator Ltd.													
				工程號	J858	類別		物料號	-				
				地盘	康城11期	制圖	W.E.X	2022-07-29	圖號	X86313-03R			
修改	1			採用工廠	✓	地盤	-	图纸名称	铝料加工图	復核	-	-	數量	-	
日期	15/12			材料颜色	香槟金 (ECD3X1009 9S-XF1)			材料	X86313	批准	-	-	單件重量	-	(KG)

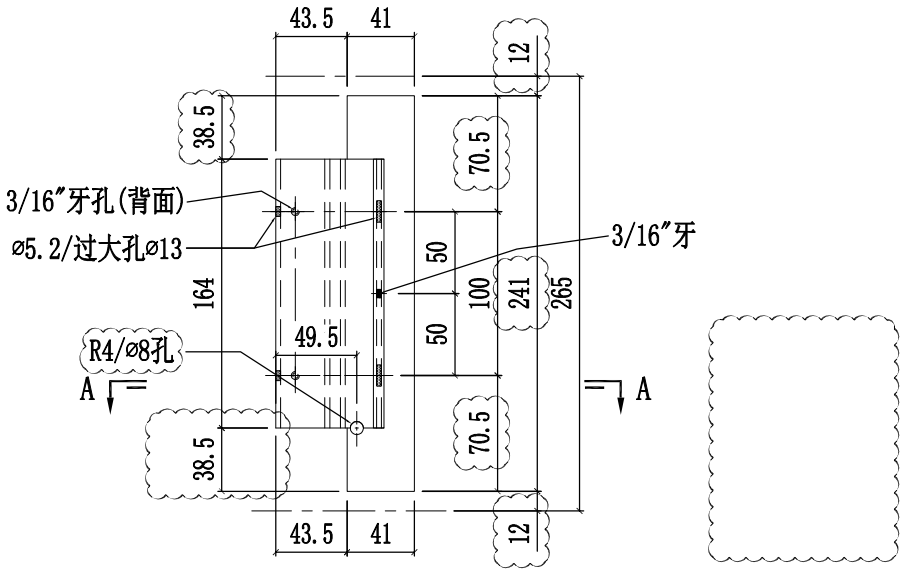

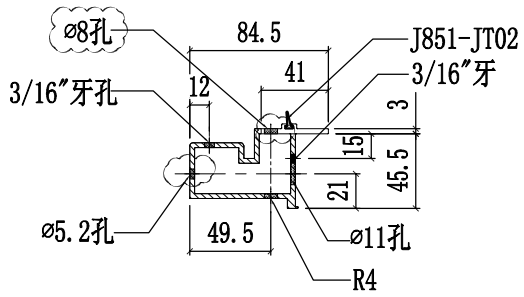

SECTION A-A

美特鋁質有限公司 MIDI Aluminium Fabricator Ltd.													
				工程號	J858	類別		物料號	-				
				地盘	康城11期	制圖	W.E.X	2022-07-29	圖號	X86313-04L			
修改	1			採用工廠	✓	地盤	-	图纸名称	铝料加工图	復核	-	-	數量	-	
日期	15/12			材料颜色	香槟金 (ECD3X1009 9S-XF1)			材料	X86313	批准	-	-	單件重量	-	(KG)

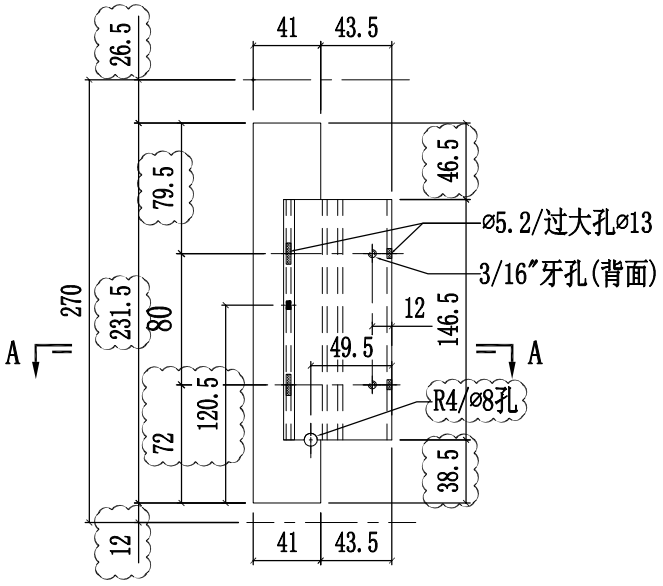

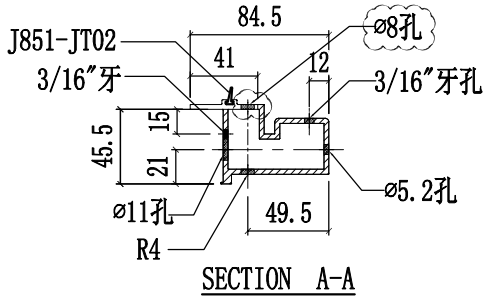

SECTION A-A

美特鋁質有限公司 MIDI Aluminium Fabricator Ltd.						工程號	J858	類別		物料號	-		
						地盘	康城11期	制圖	W.E.X	2022-07-29	圖號	X86313-04R	
修改	1			採用工廠	✓ 地盤 -	图纸名称	铝料加工图	復核	-	-	數量	-	
日期	15/12			材料顏色	香槟金 (ECD3X1009 9S-XF1)	材料	X86313	批准	-	-	單件重量	-	(KG)

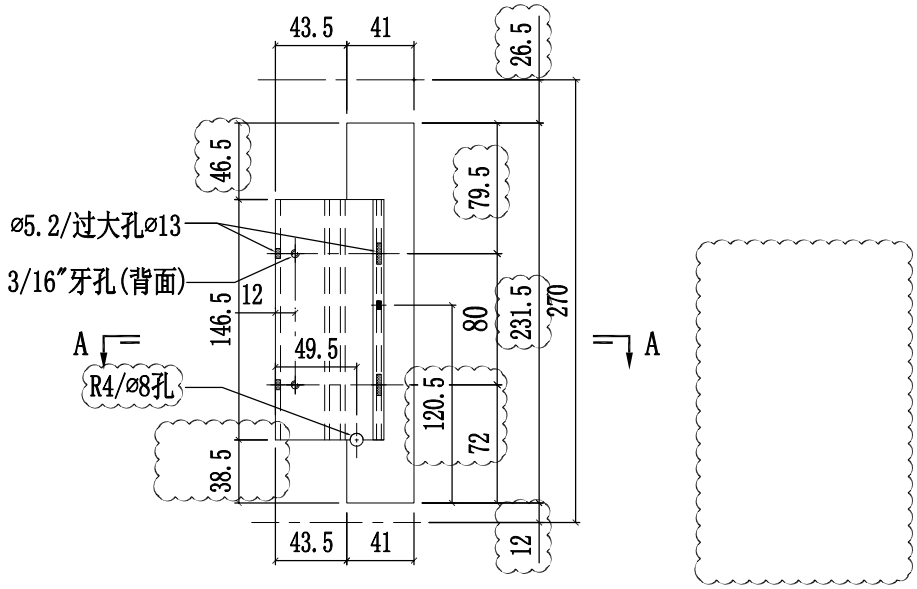

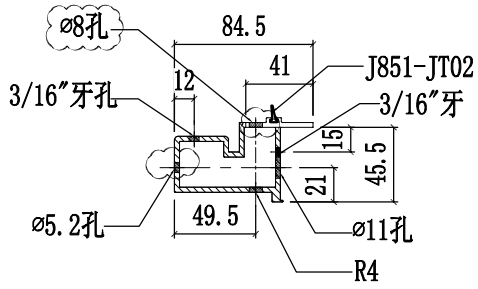

SECTION A-A

美特鋁質有限公司 MIDI Aluminium Fabricator Ltd.					工程號	J858	類別		物料號	-		
					地盘	康城11期	制圖	W.E.X	2022-07-29	圖號	X86313-05L	
修改	1			採用工廠 ✓ 地盤 -	图纸名称	铝料加工图	復核	-	-	數量	-	
日期	15/12			材料颜色 香槟金 (ECD3X1009 9S-XF1)	材料	X86313	批准	-	-	單件重量	-	(KG)

部件编号	H	L	A	B	N	数量
X86313-05LA	905	866.5	137.5	129	@300c/cx2	-
X86313-05LB	640	601.5	155	146.5	@300c/cx1	-

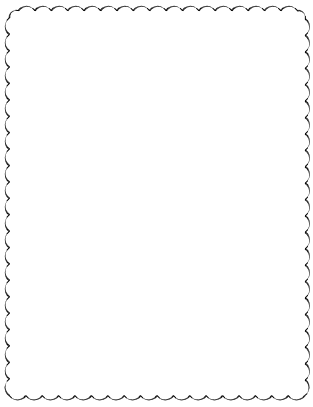

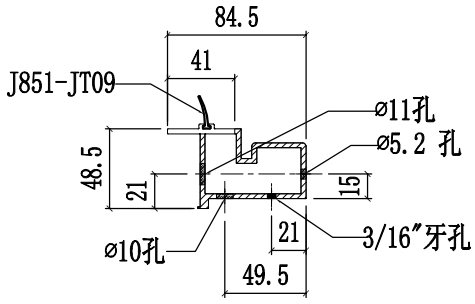

SECTION A-A

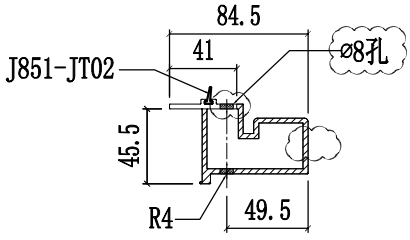

SECTION B-B

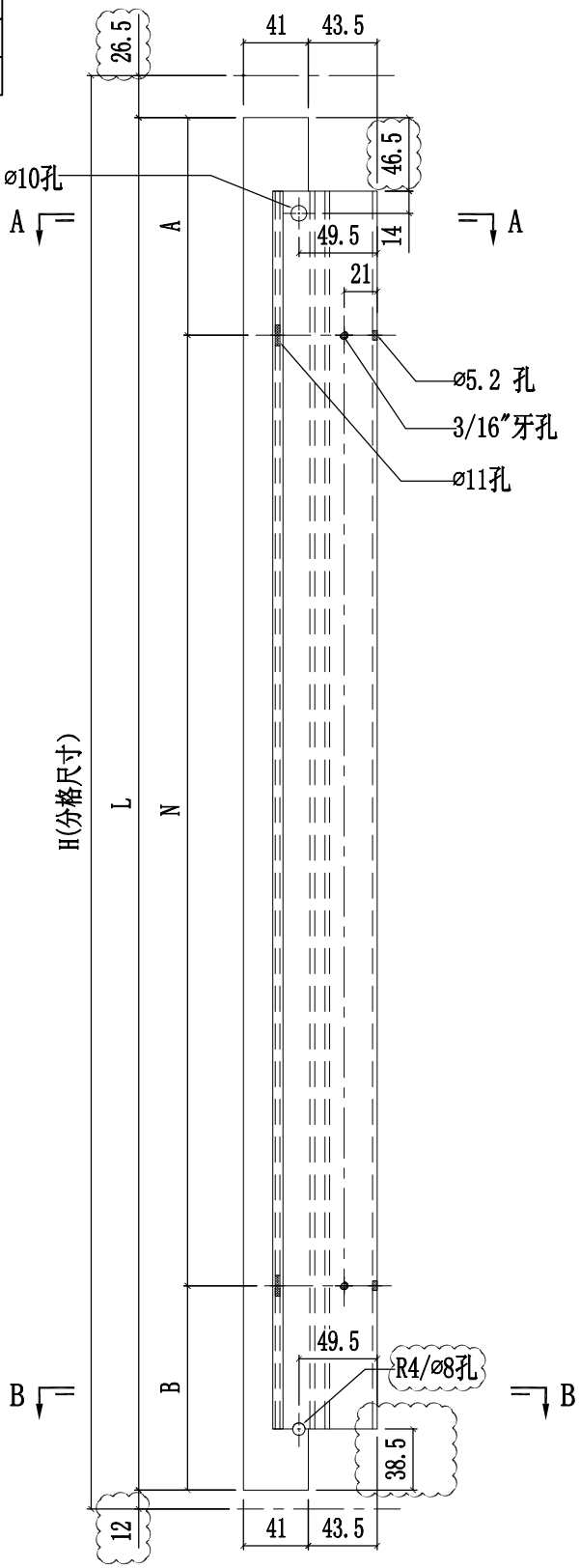

美特鋁質有限公司 MIDI Aluminium Fabricator Ltd.				工程號	J858	類別		物料號	-		
				地盤	康城11期	制圖	W.E.X	2022-07-29	圖號	X86313-05R	
修改	1		採用工廠 ✓ 地盤 -	图纸名称	铝料加工图	復核	-	-	數量	-	
日期	15/12		材料顏色 香槟金 (ECD3X1009 9S-XF1)	材料	X86313	批准	-	-	單件重量	-	(KG)

部件编号	H	L	A	B	N	数量
X86313-05RA	905	866.5	137.5	129	@300c/cx2	-
X86313-05RB	640	601.5	155	146.5	@300c/cx1	-

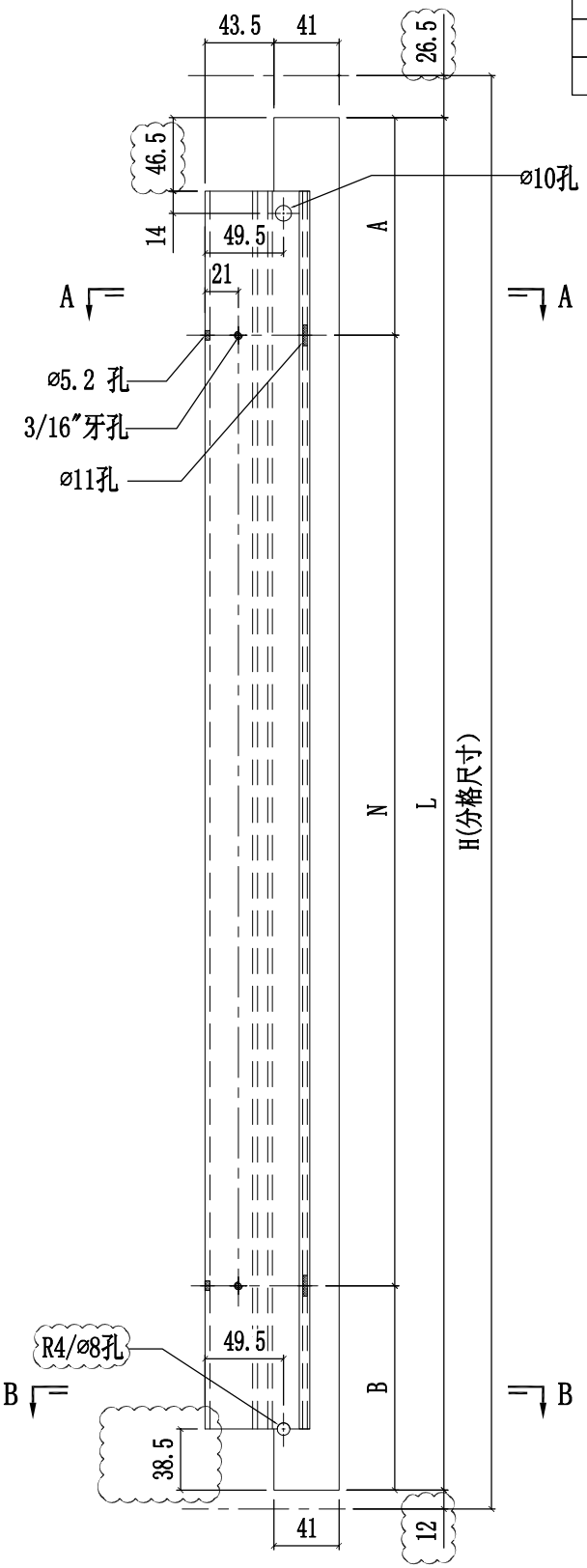

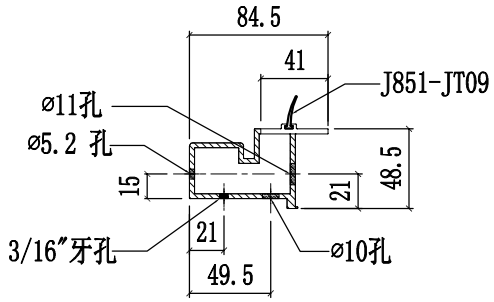

SECTION A-A

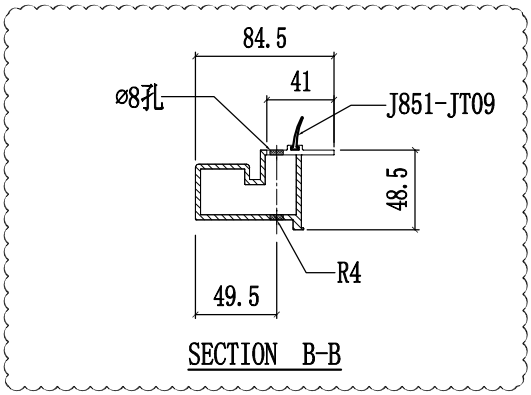

SECTION B-B

美特鋁質有限公司 MIDI Aluminium Fabricator Ltd.						工程號	J858	類別		物料號	-		
						地盘	康城11期	制圖	W.E.X	2022-07-29	圖號	X86313-06L	
修改	1			採用工廠	✓ 地盤 -	图纸名称	铝料加工图	復核	-	-	數量	-	
日期	15/12			材料顏色	香槟金 (ECD3X1009 9S-XF1)	材料	X86313	批准	-	-	單件重量	-	(KG)

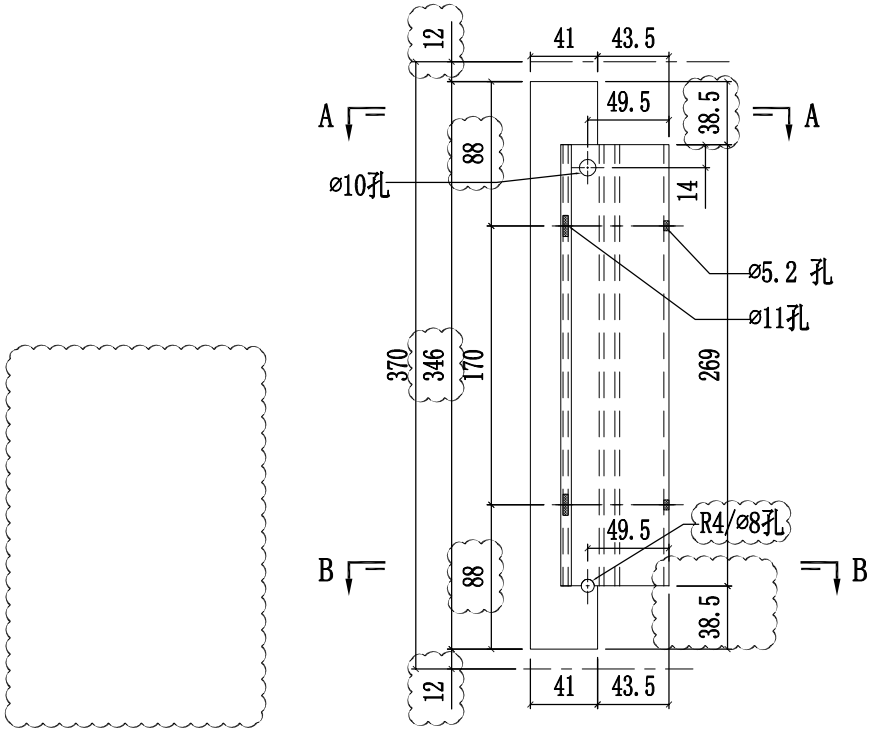

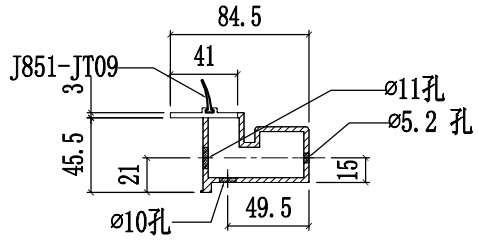

SECTION A-A

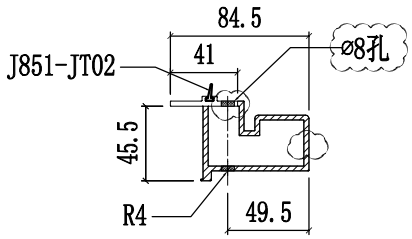

SECTION B-B

美特鋁質有限公司 MIDI Aluminium Fabricator Ltd.													
				工程號	J858	類別		物料號	-				
				地盘	康城11期	制圖	W.E.X	2022-07-29	圖號	X86313-06R			
修改	1			採用工廠	✓	地盤	-	图纸名称	铝料加工图	復核	-	-	數量	-	
日期	15/12			材料顏色	香槟金 (ECD3X1009 9S-XF1)			材料	X86313	批准	-	-	單件重量	-	(KG)

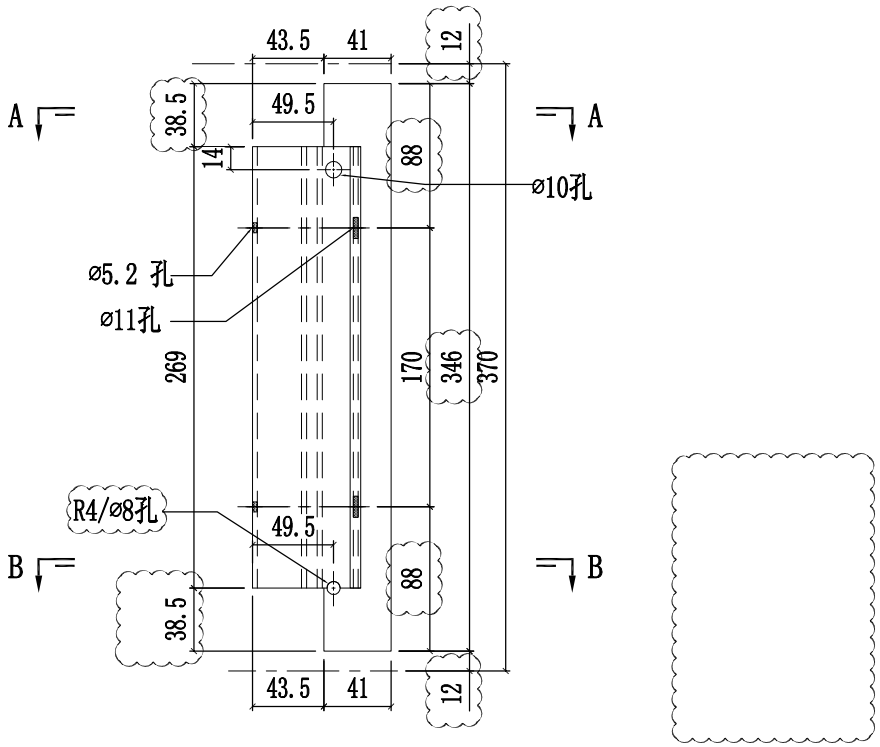

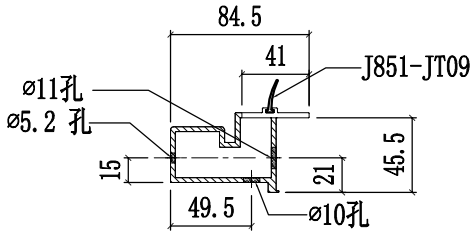

SECTION A-A

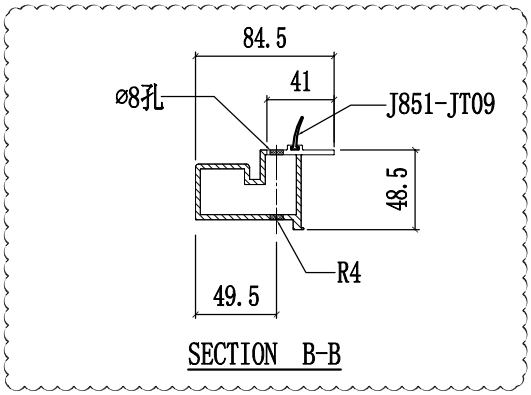

SECTION B-B

美特鋁質有限公司 MIDI Aluminium Fabricator Ltd.													
				工程號	J858	類別		物料號	-				
				地盘	康城11期	制圖	W.E.X	2022-07-29	圖號	X86313-07L			
修改	1			採用工廠	✓	地盤	-	图纸名称	铝料加工图	復核	-	-	數量	-	
日期	15/12			材料颜色	香槟金 (ECD3X1009 9S-XF1)			材料	X86313	批准	-	-	單件重量	-	(KG)

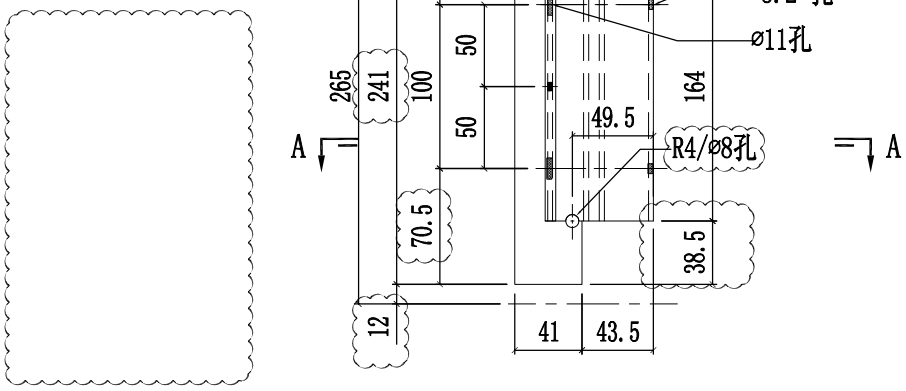

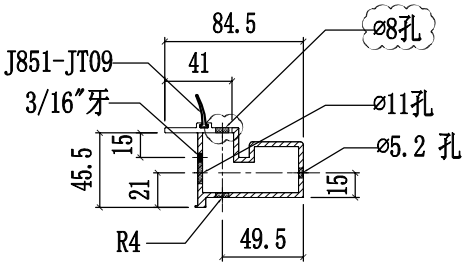

SECTION A-A

美特鋁質有限公司 MIDI Aluminium Fabricator Ltd.												
						工程號	J858	類別		物料號	-	
						地盘	康城11期	制圖	W.E.X	2022-07-29	圖號	X86313-07R
修改	1			採用	工廠 ✓ 地盤 -	图纸名称	铝料加工图	復核	-	-	數量	-
日期	15/12			材料顏色	香槟金 (ECD3X1009 9S-XF1)	材料	X86313	批准	-	-	單件重量	- (KG)

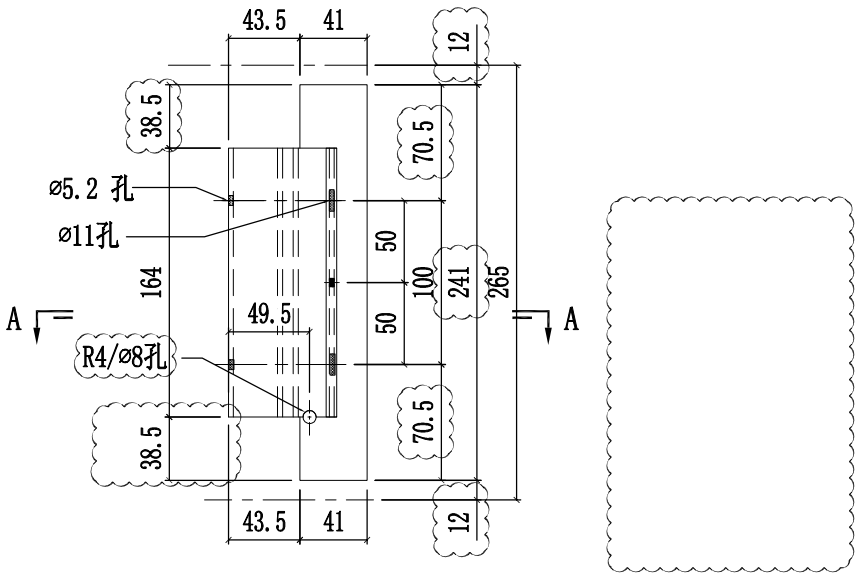

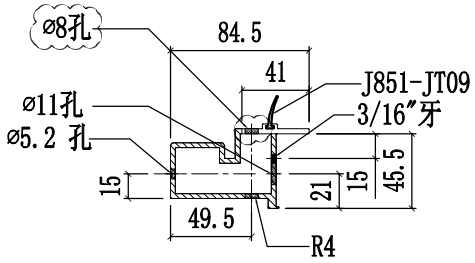

SECTION A-A

美特鋁質有限公司 MIDI Aluminium Fabricator Ltd.												
				工程號	J858	類別		物料號	-			
				地盘	康城11期	制圖	W.E.X	2022-07-29	圖號	X86313-08L		
修改	1			採用工廠	✓	地盤	-	图纸名称	铝料加工图	復核	-	-	數量	-	
日期	15/12			材料顏色	香槟金 (ECD3X1009 9S-XF1)			材料	X86313	批准	-	-	單件重量	-	(KG)

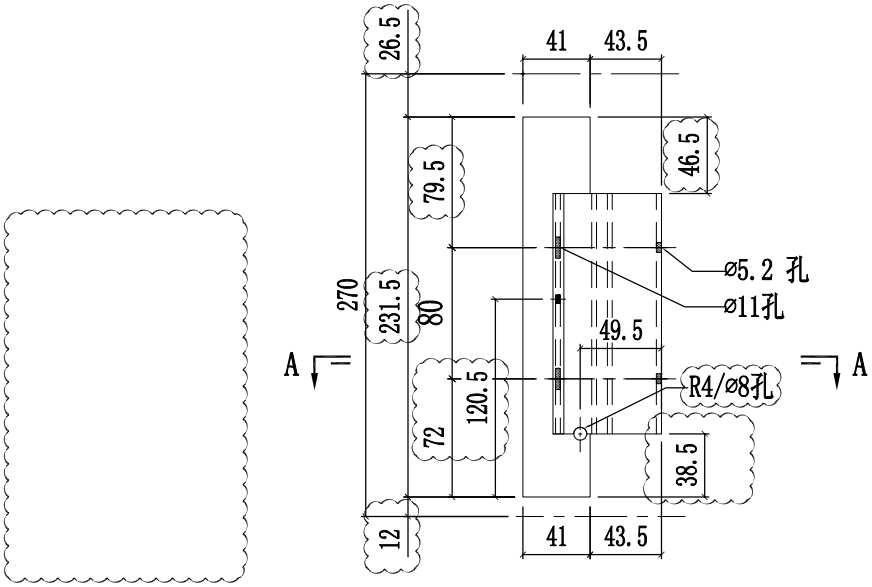

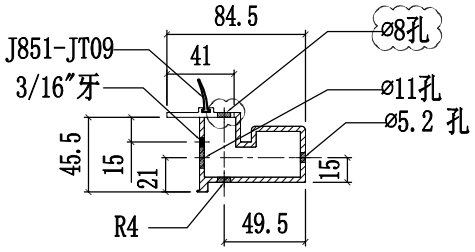

SECTION A-A

美特鋁質有限公司 MIDI Aluminium Fabricator Ltd.												
				工程號	J858	類別		物料號	-			
				地盘	康城11期	制圖	W.E.X	2022-07-29	圖號	X86313-08R		
修改	1			採用工廠 ✓	地盤 -	图纸名称	铝料加工图	復核	-	-	數量	-
日期	15/12			材料颜色	香槟金 (ECD3X1009 9S-XF1)	材料	X86313	批准	-	-	單件重量	- (KG)

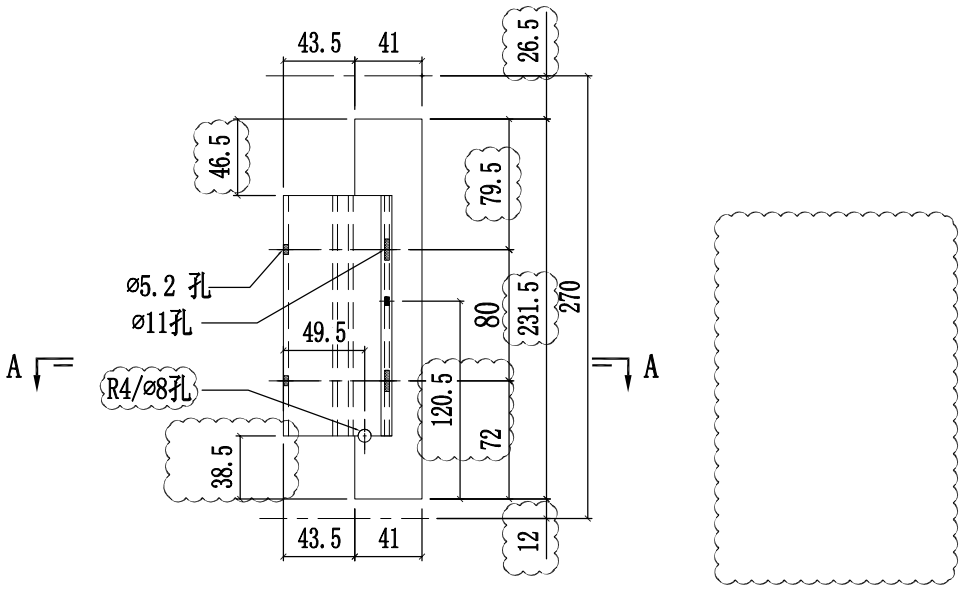

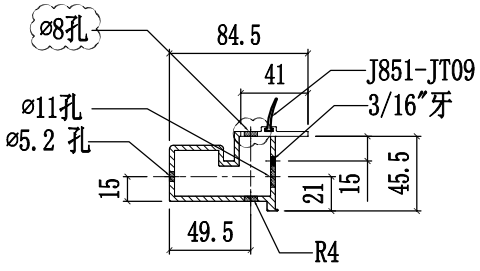

SECTION A-A

美特鋁質有限公司 MIDI Aluminium Fabricator Ltd.												
				工程號	J858	類別		物料號	-			
				地盘	康城11期	制圖	W.E.X	2022-07-29	圖號	X86314-01L		
修改	1			採用工廠	✓	地盤	-	图纸名称	铝料加工图	復核	-	-	數量	-		
日期	15/12			材料颜色	香槟金 (ECD3X1009 9S-XF1)			材料	X86314	批准	-	-	單件重量	-		(KG)

母料用

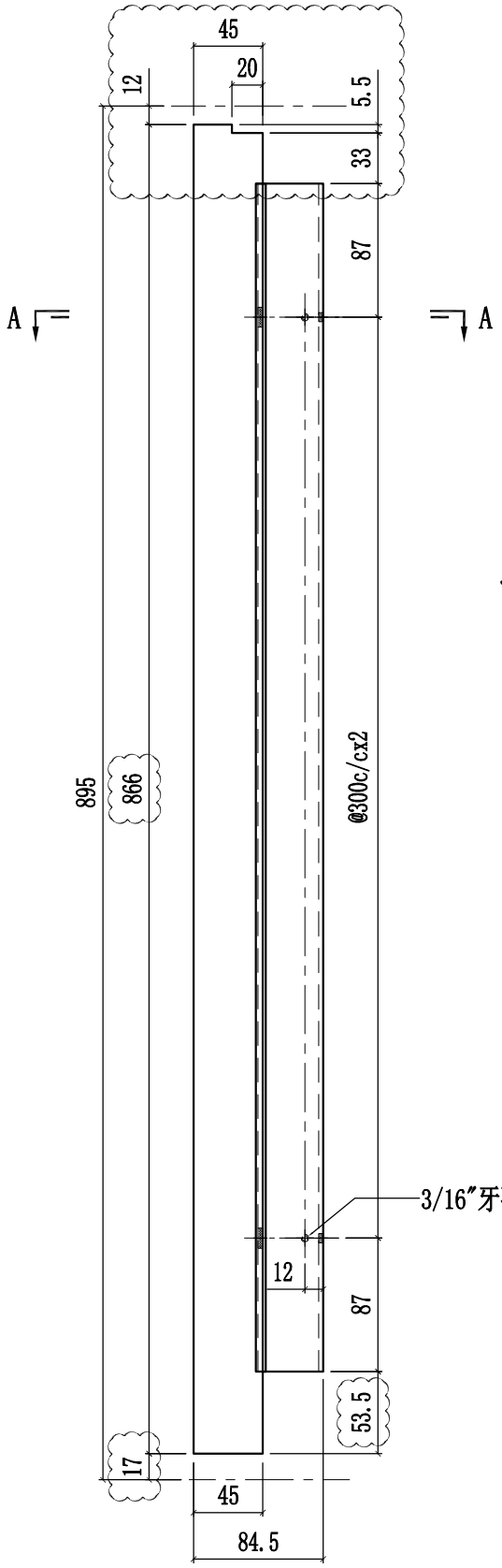

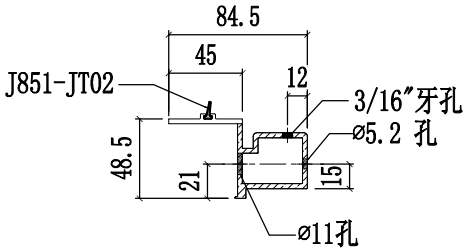

SECTION A-A

美特鋁質有限公司 MIDI Aluminium Fabricator Ltd.												
					工程號	J858	類別		物料號	-		
					地盘	康城11期	制圖	W.E.X	2022-07-29	圖號	X86314-01R
修改	1			採用工廠 ✓ 地盤 -	图纸名称	铝料加工图	復核	-	-	數量	-
日期	15/12			材料顏色 香槟金 (ECD3X1009 9S-XF1)	材料	X86314	批准	-	-	單件重量	- (KG)

公料用

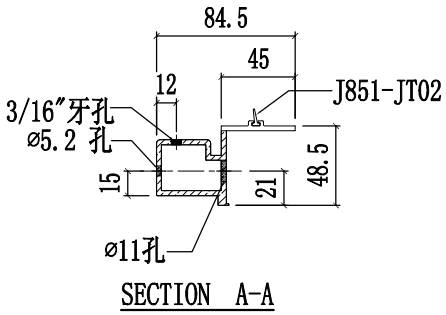

SECTION A-A

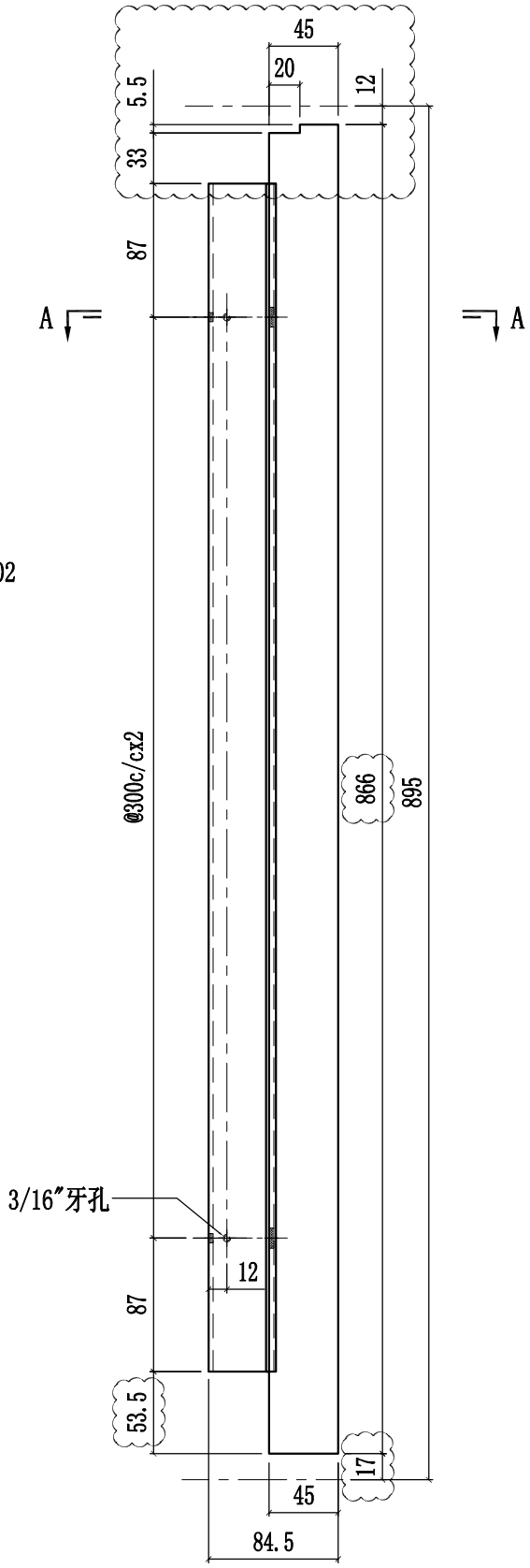

美特鋁質有限公司 MIDI Aluminium Fabricator Ltd.						工程號	J858	類別		物料號	-		
						地盘	康城11期	制圖	W.E.X	2022-07-29	圖號	X86314-02L	
修改	1			採用工廠	✓ 地盤 -	图纸名称	铝料加工图	復核	-	-	數量	-	
日期	15/12			材料顏色	香槟金 (ECD3X1009 9S-XF1)	材料	X86314	批准	-	-	單件重量	-	(KG)

左边企用

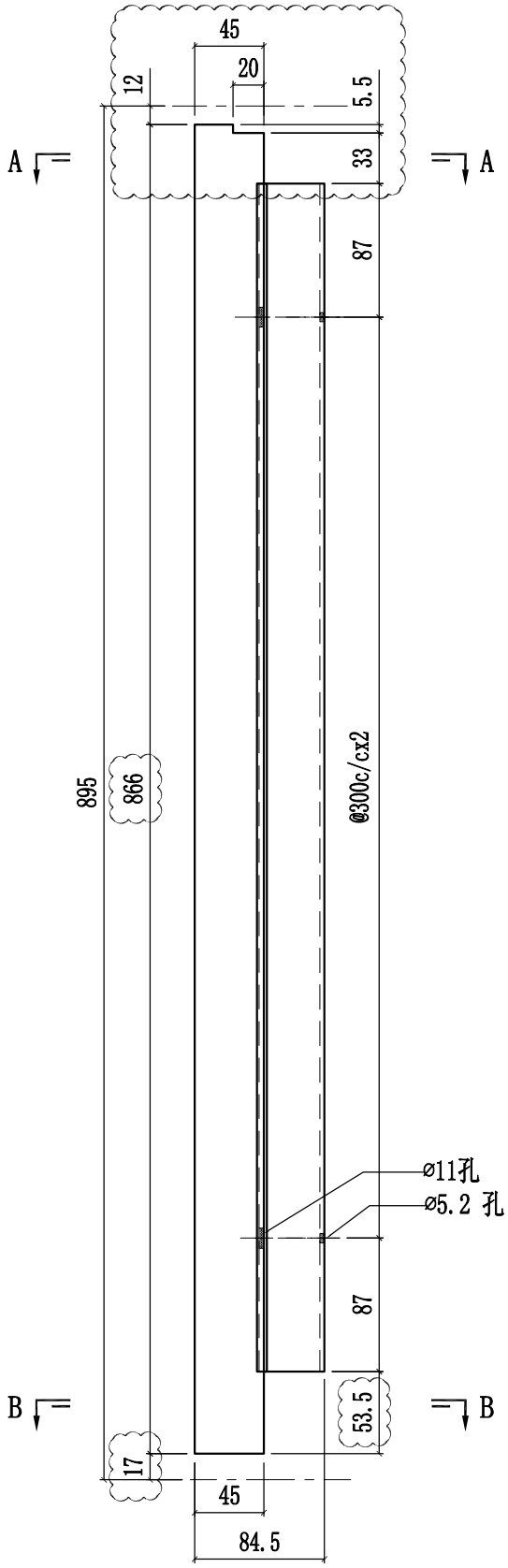

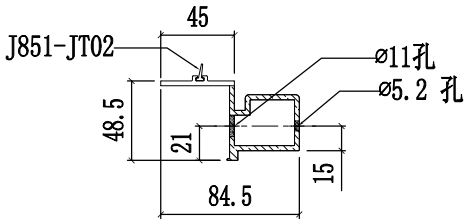

SECTION A-A

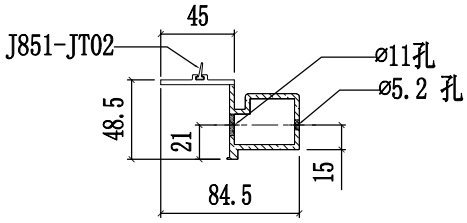

SECTION B-B

美特鋁質有限公司 MIDI Aluminium Fabricator Ltd.													
						工程號	J858	類別		物料號	-		
						地盘	康城11期	制圖	W.E.X	2022-07-29	圖號	X86314-02R	
修改	1			採用	工廠 ✓ 地盤 -	图纸名称	铝料加工图	復核	-	-	數量	-	
日期	15/12			材料颜色	香槟金 (ECD3X1009 9S-XF1)	材料	X86314	批准	-	-	單件重量	-	(KG)

右边企用

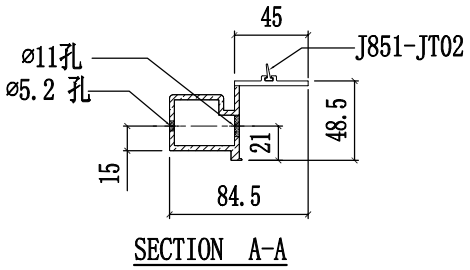

SECTION A-A

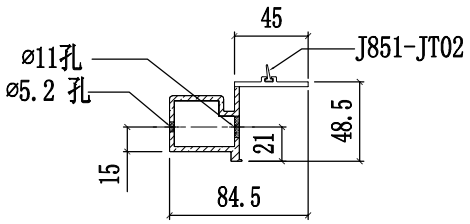

SECTION B-B

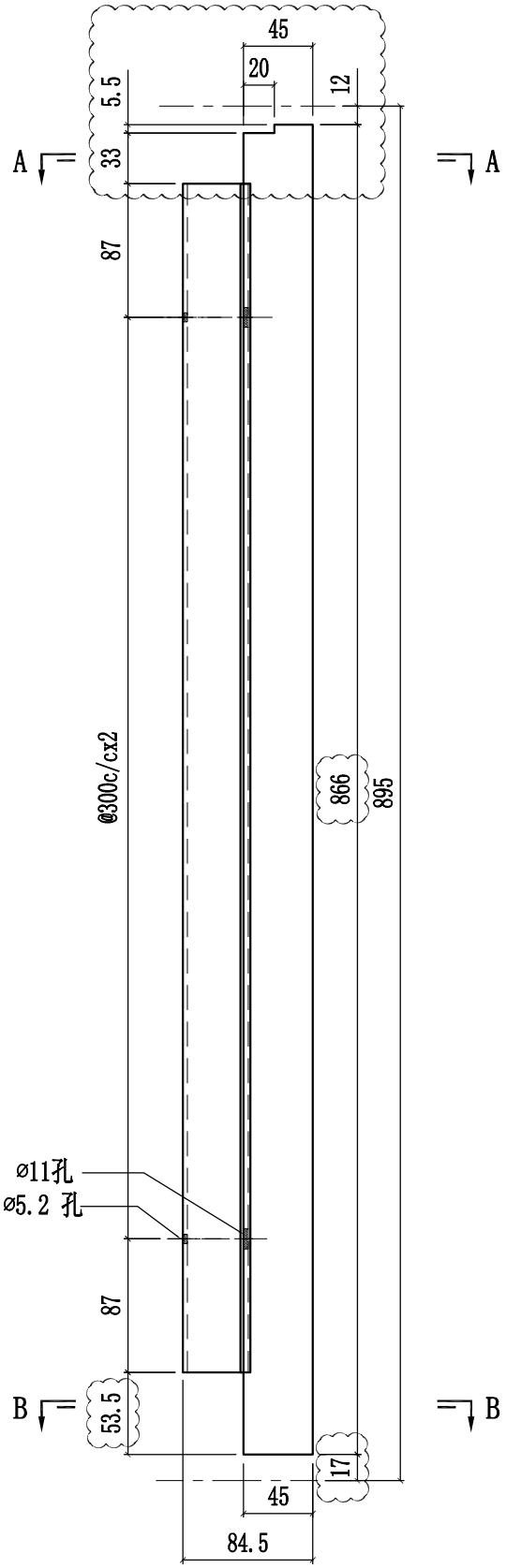

美特鋁質有限公司 MIDI Aluminium Fabricator Ltd.					工程號	J858	類別		物料號	-		
					地盘	康城11期	制圖	W.E.X	2022-07-29	圖號	X86314-03L	
修改				採用工廠 ✓ 地盤 -	图纸名称	铝料加工图	復核	-	-	數量	-	
日期				材料顏色 香槟金 (ECD3X1009 9S-XF1)	材料	X86314	批准	-	-	單件重量	-	(KG)

隔火层中企料位置用

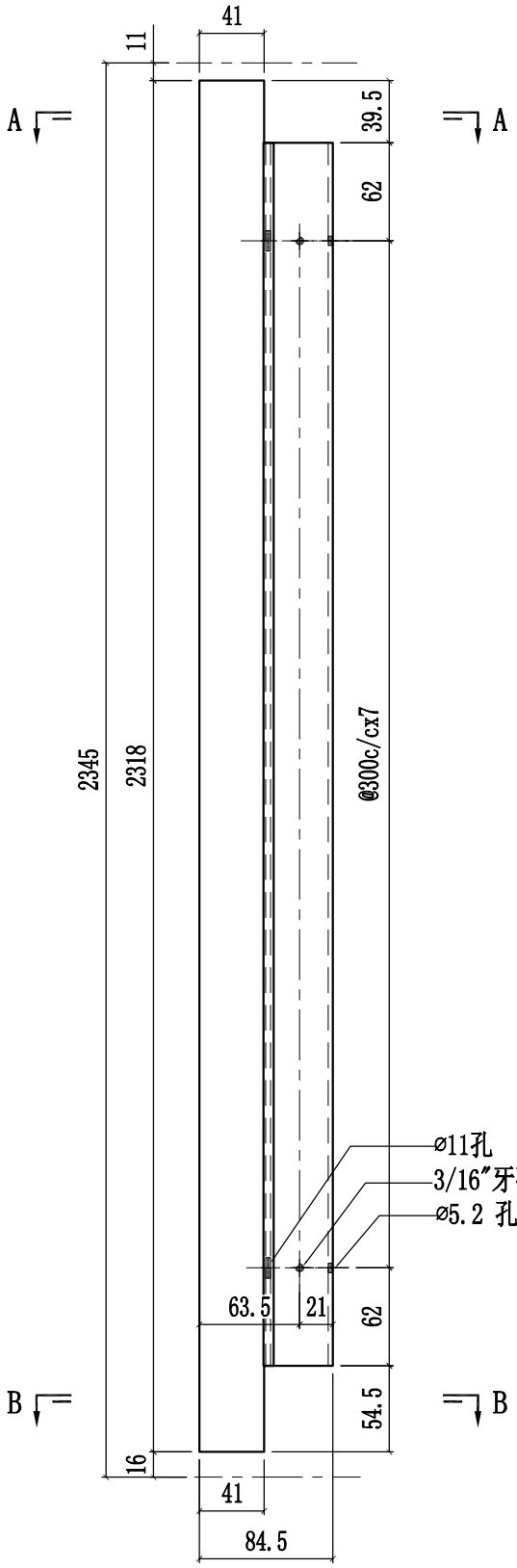

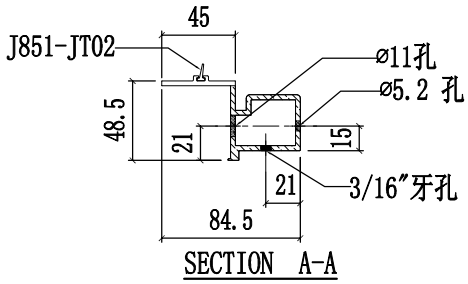

SECTION A-A

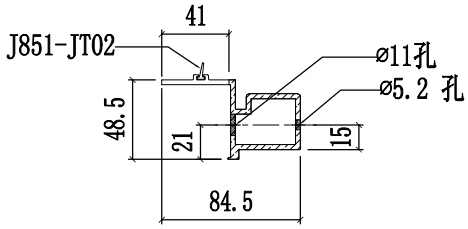

SECTION B-B

美特鋁質有限公司 MIDI Aluminium Fabricator Ltd.								工程號	J858	類別		物料號	-		
								地盘	康城11期	制圖	W.E.X	2022-07-29	圖號	X86314-03R	
修改				採用	工廠	✓	地盤 -	图纸名称	铝料加工图	復核	-	-	數量	-	
日期				材料颜色	香槟金 (ECD3X1009 9S-XF1)			材料	X86314	批准	-	-	單件重量	-	(KG)

隔火层中企料位置用

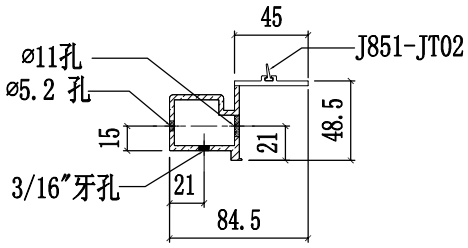

SECTION A-A

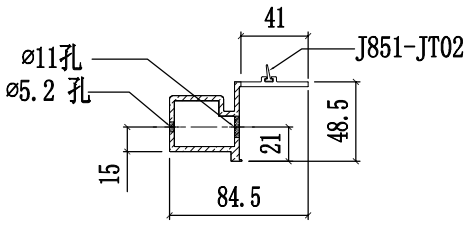

SECTION B-B

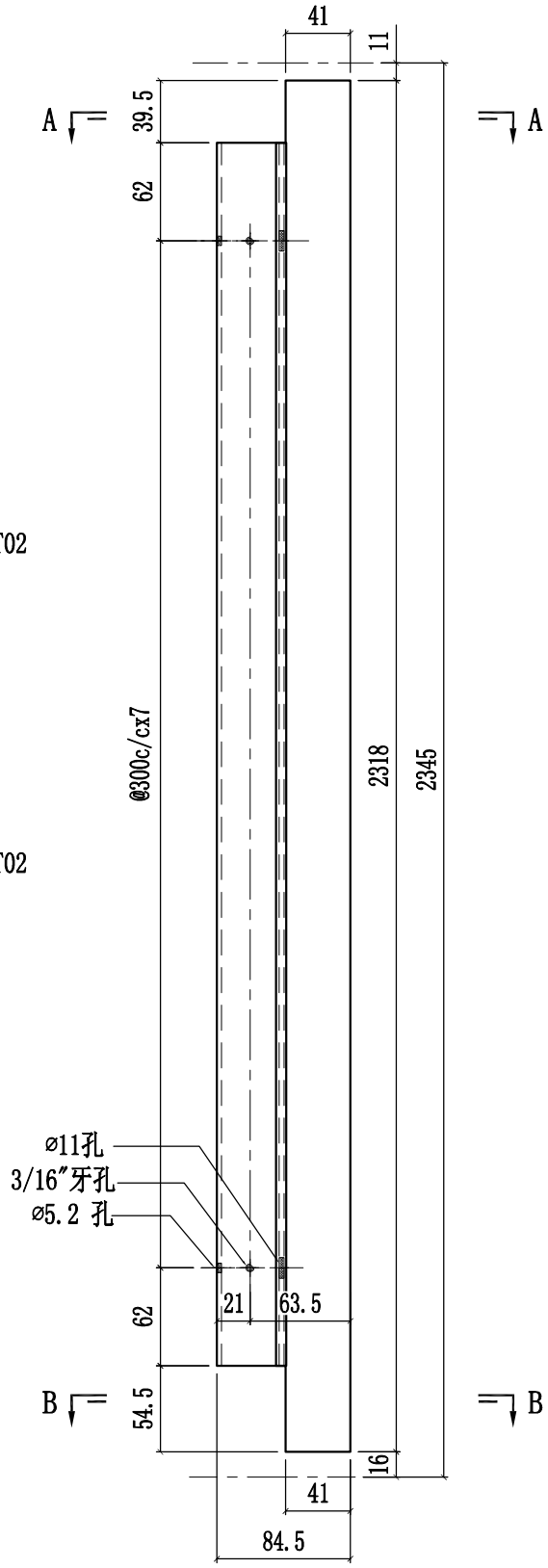

美特鋁質有限公司 MIDI Aluminium Fabricator Ltd.						工程號	J858	類別		物料號	-		
						地盘	康城11期	制圖	W.E.X	2022-07-29	圖號	X86314-04L	
修改	1			採用工廠	✓ 地盤 -	图纸名称	铝料加工图	復核	-	-	數量	-	
日期	15/12			材料顏色	香槟金 (ECD3X1009 9S-XF1)	材料	X86314	批准	-	-	單件重量	-	(KG)

边企料位置用(有浴室横料)

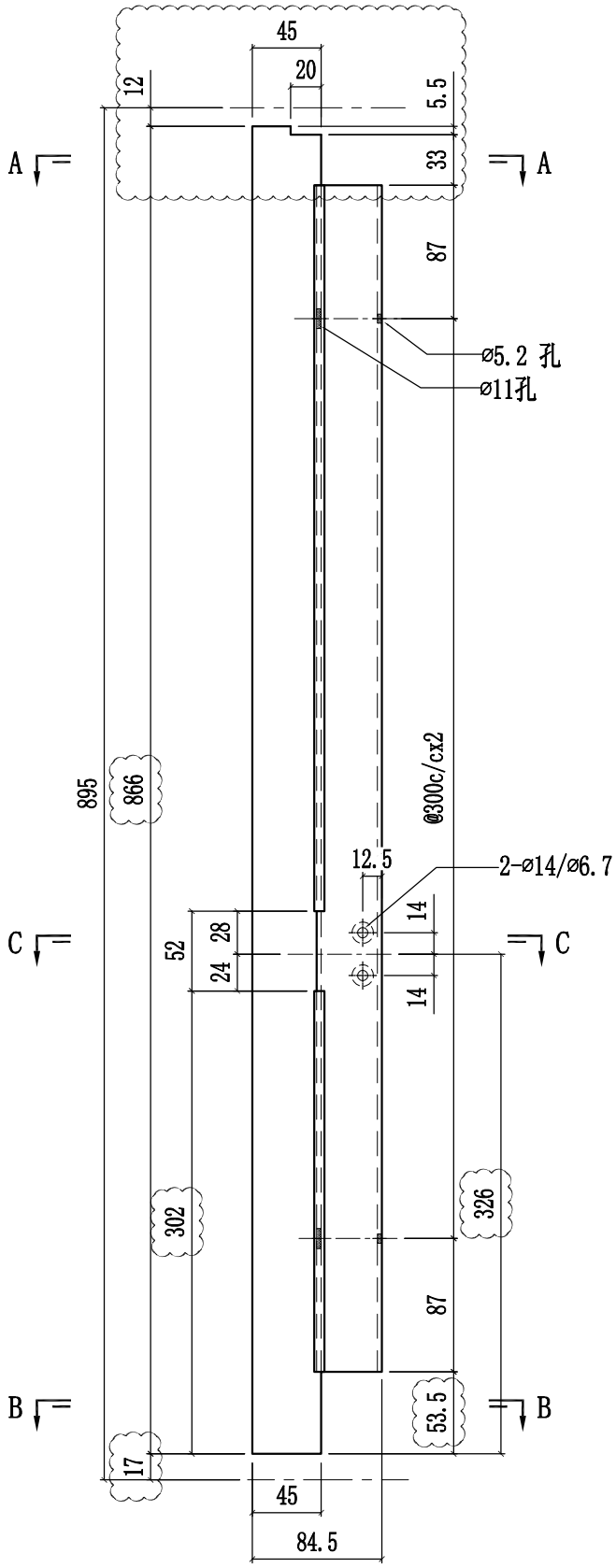

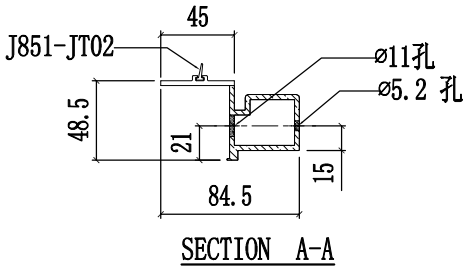

SECTION A-A

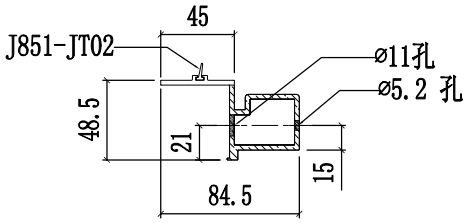

SECTION B-B

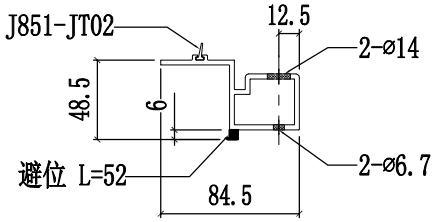

SECTION C-C

美特鋁質有限公司 MIDI Aluminium Fabricator Ltd.							工程號	J858	類別		物料號	-		
							地盘	康城11期	制圖	W.E.X	2022-07-29	圖號	X86314-04R	
修改	1			採用	工廠	✓	地盤	-	图纸名称	铝料加工图	復核	-	-	數量	-	
日期	15/12			材料顏色	香檳金 (ECD3X1009 9S-XF1)				材料	X86314	批准	-	-	單件重量	-	(KG)

边企料位置用(有浴室横料)

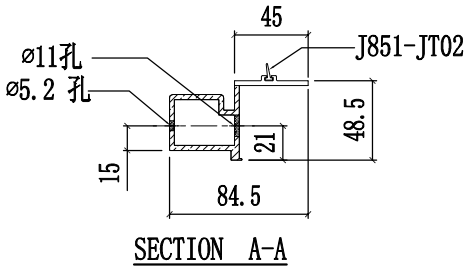

SECTION A-A

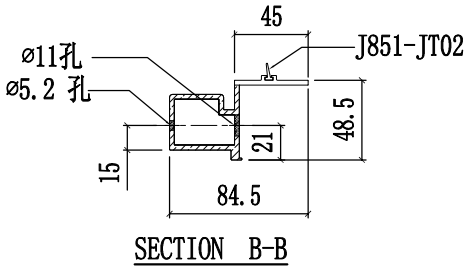

SECTION B-B

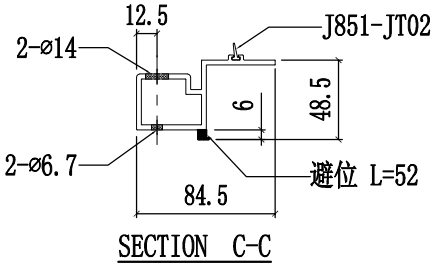

SECTION C-C

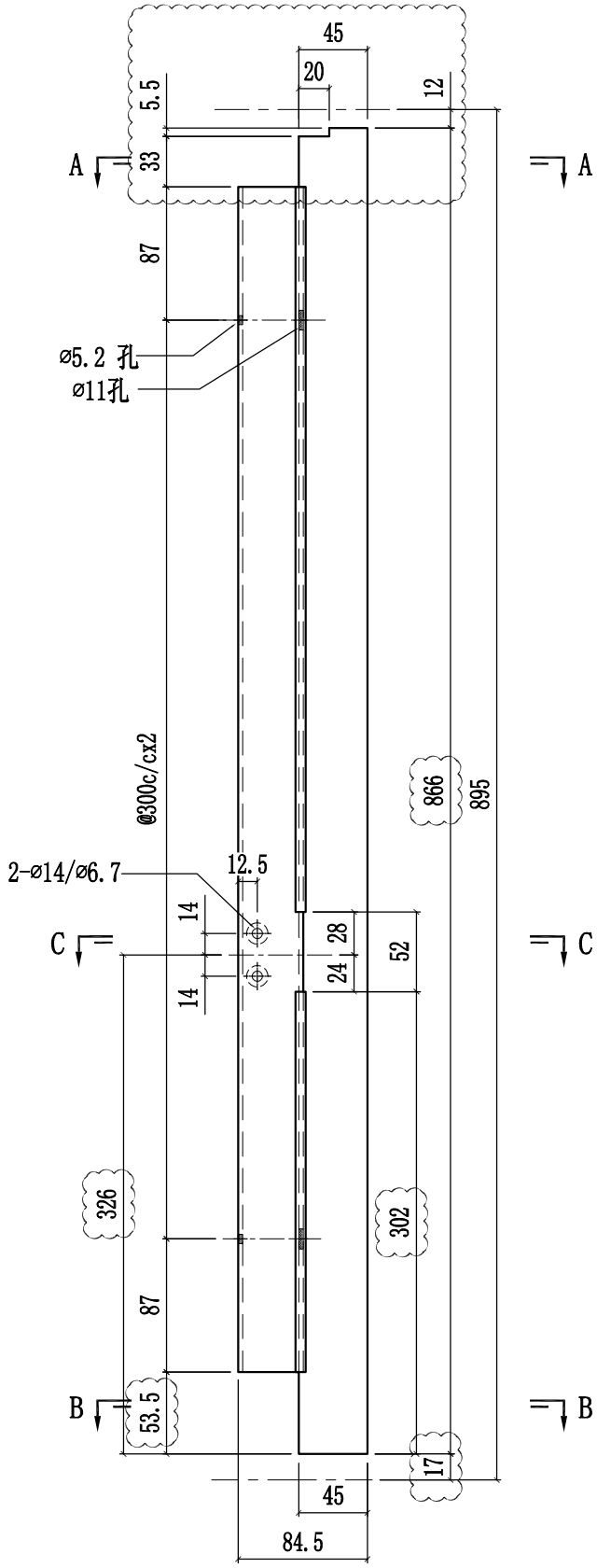

美特鋁質有限公司 MIDI Aluminium Fabricator Ltd.												
				工程號	J858	類別		物料號	-			
				地盘	康城11期	制圖	W.E.X	2022-07-29	圖號	X86314-05L		
修改	1			採用工廠 ✓	地盤 -	图纸名称	铝料加工图	復核	-	-	數量	-	
日期	15/12			材料颜色	香槟金 (ECD3X1009 9S-XF1)	材料	X86314	批准	-	-	單件重量	- (KG)

左中企用

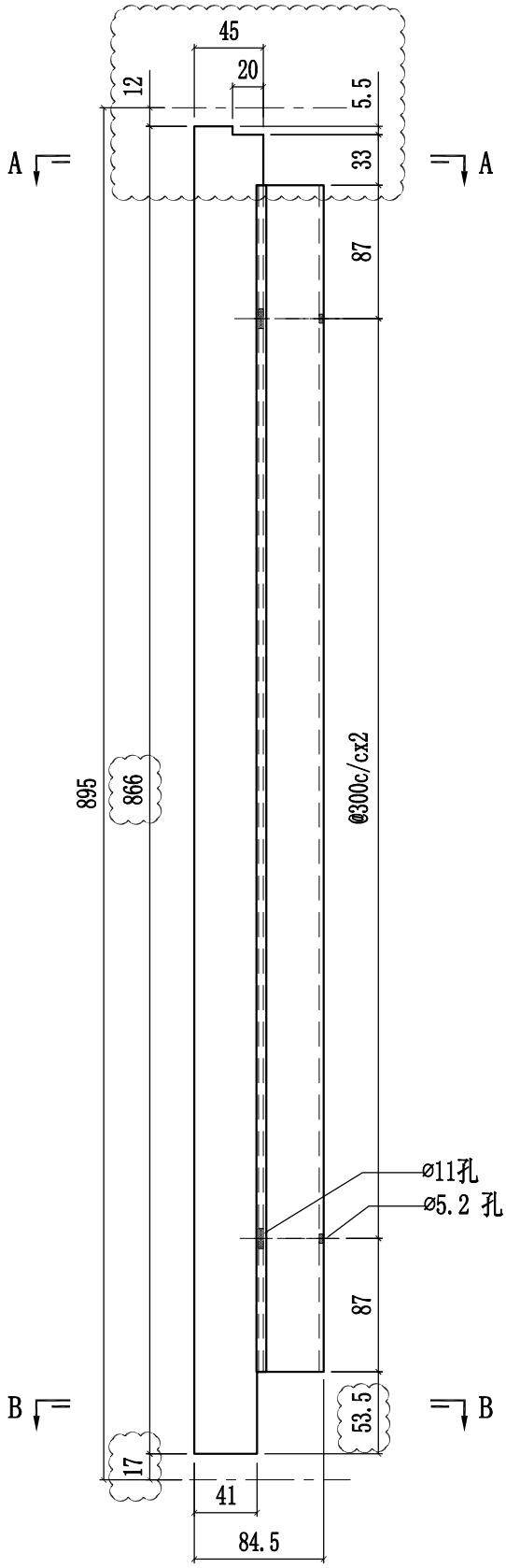

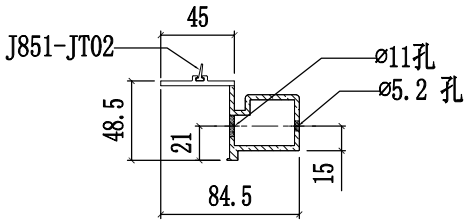

SECTION A-A

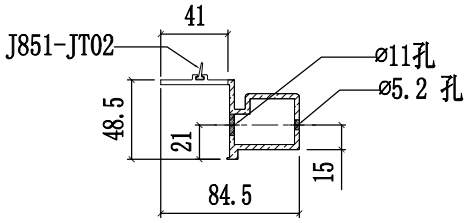

SECTION B-B

美特鋁質有限公司 MIDI Aluminium Fabricator Ltd.							工程號	J858	類別		物料號	-		
							地盘	康城11期	制圖	W.E.X	2022-07-29	圖號	X86314-05R	
修改	1			採用	工廠	✓	地盤	-	图纸名称	铝料加工图	復核	-	-	數量	-	
日期	15/12			材料颜色	香槟金 (ECD3X1009 9S-XF1)				材料	X86314	批准	-	-	單件重量	-	(KG)

右中企用

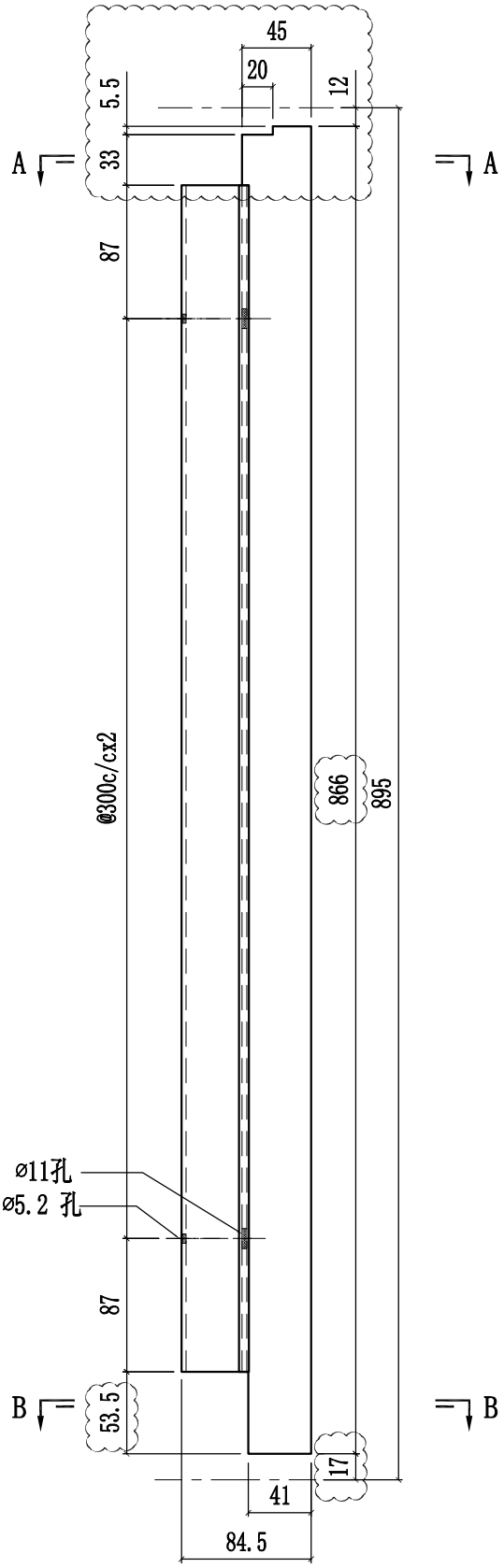

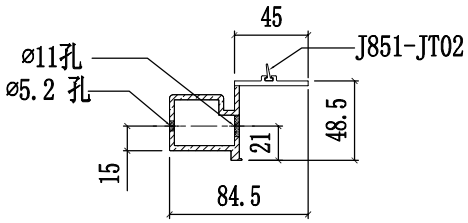

SECTION A-A

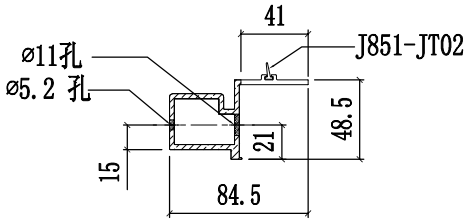

SECTION B-B

美特鋁質有限公司 MIDI Aluminium Fabricator Ltd.											
				工程號	J858	類別		物料號	-		
				地盤	康城11期	制圖	W.E.X	2022-07-29	圖號	X86305-01L	
修改	1			採用工廠 ✓	地盤 -	图纸名称	铝料加工图	復核	-	-	數量	-
日期	15/12			材料顏色	香槟金 (ECD3X1009 9S-XF1)	材料	X86305	批准	-	-	單件重量	- (KG)

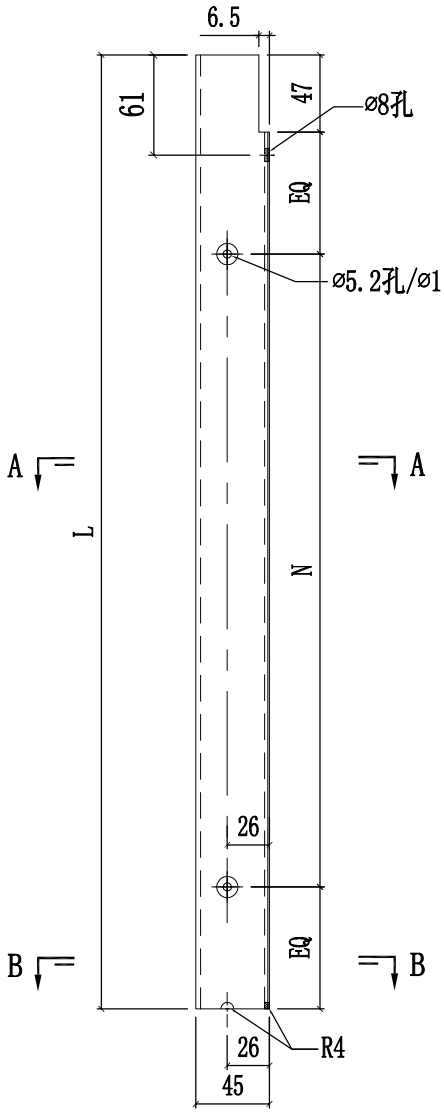

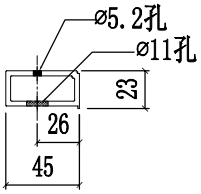

SECTION A-A

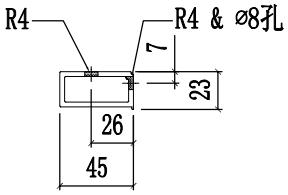

SECTION B-B

部件编号	L	N	数量
X86305-01LA	828.5	@300c/cx2	-
X86305-01LB	-	-	-
X86305-01LC	563.5	@300c/cx1	-

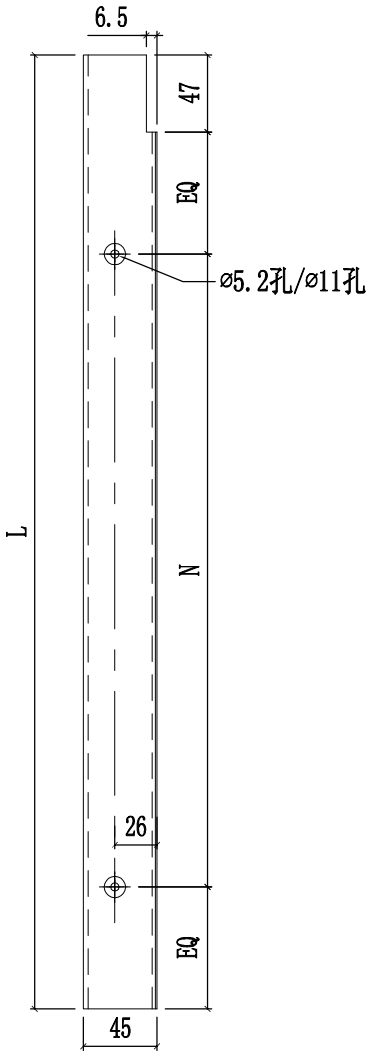

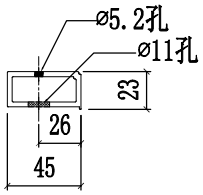

部件编号	L	N	数量
X86305-01LD	490	@300c/cx1	-

美特鋁質有限公司 MIDI Aluminium Fabricator Ltd.				工程號	J858	類別		物料號	-		
				地盤	康城11期	制圖	W.E.X	2022-07-29	圖號	X86305-01R	
修改	1		採用工廠 ✓ 地盤 -	图纸名称	铝料加工图	復核	-	-	數量	-	
日期	15/12		材料顏色 香槟金 (ECD3X1009 9S-XF1)	材料	X86305	批准	-	-	單件重量	-	(KG)

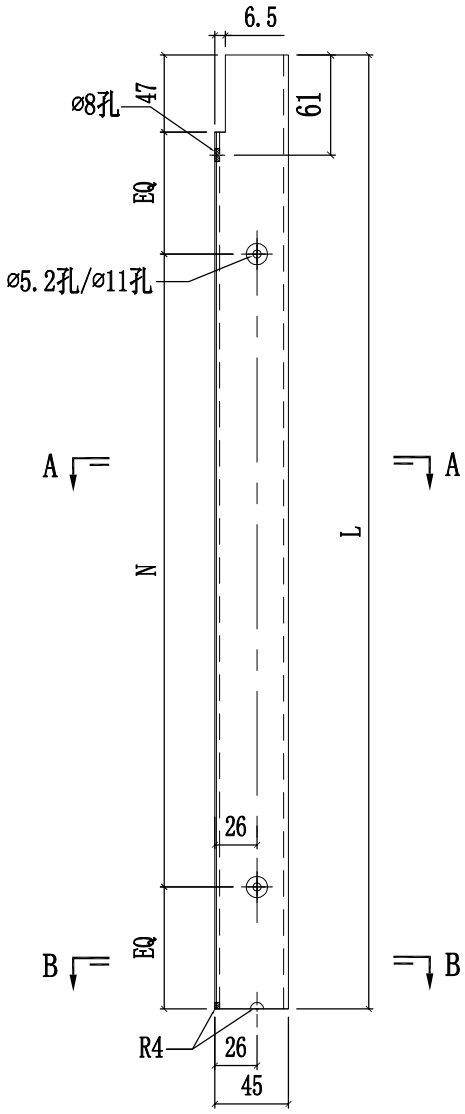

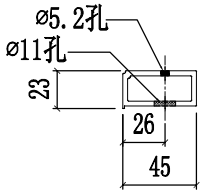

SECTION A-A

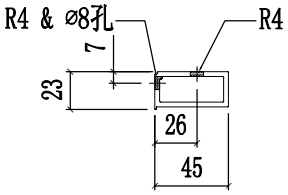

SECTION B-B

部件编号	L	N	数量
X86305-01RA	828.5	@300c/cx2	-
X86305-01RB	-	-	-
X86305-01RC	563.5	@300c/cx1	-

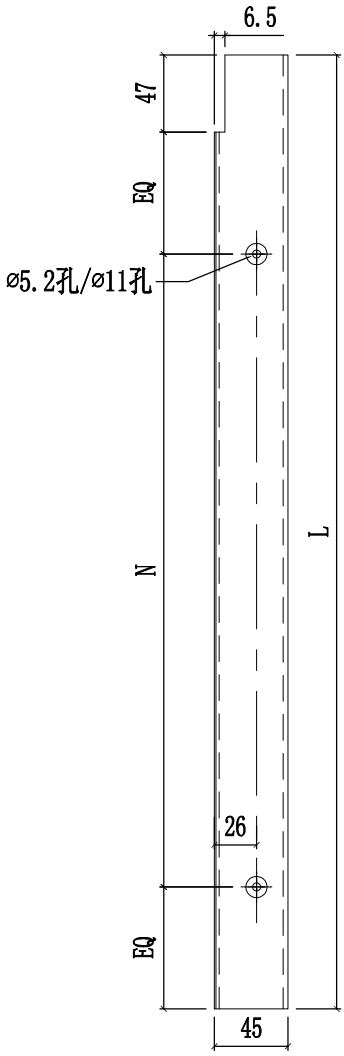

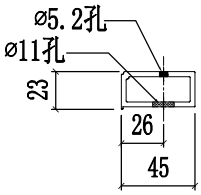

部件编号	L	N	数量
X86305-01RD	490	@300c/cx1	-

美特鋁質有限公司 MIDI Aluminium Fabricator Ltd.												
				工程號	J858	類別		物料號	-			
				地盘	康城11期	制圖	W.E.X	2022-07-29	圖號	X86305-02		
修改	1			採用工廠 ✓	地盤 -	图纸名称	铝料加工图	復核	-	-	數量	-		
日期	15/12			材料颜色	香槟金 (ECD3X1009 9S-XF1)	材料	X86305	批准	-	-	單件重量	-	(KG)

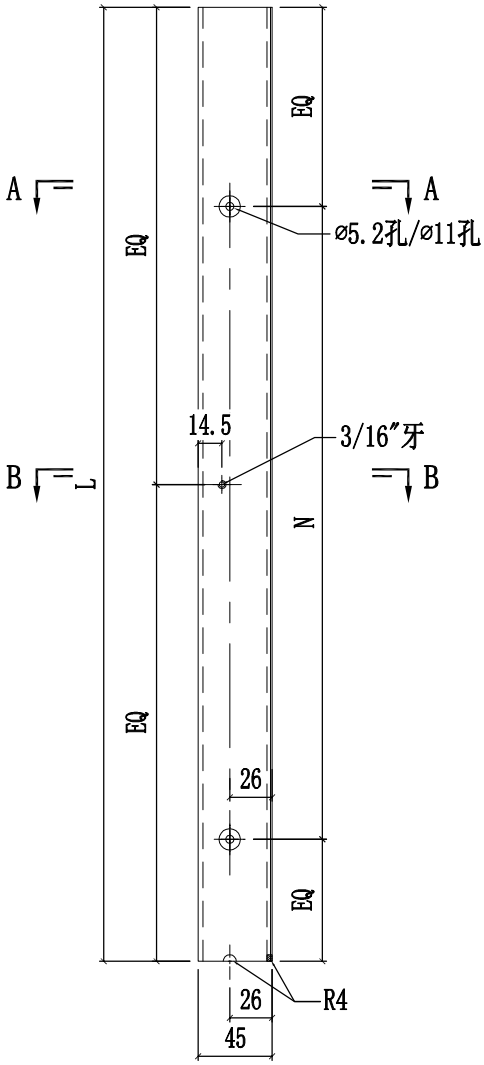

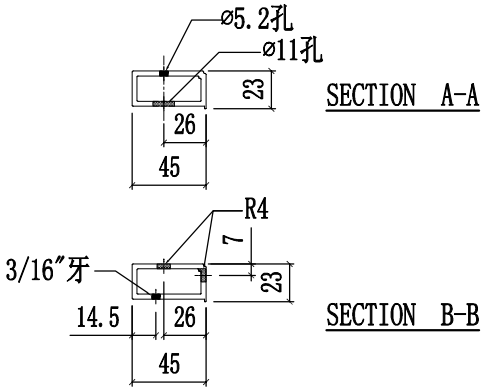

部件编号	L	N	数量
X86305-02LA	164	@100c/cx1	-

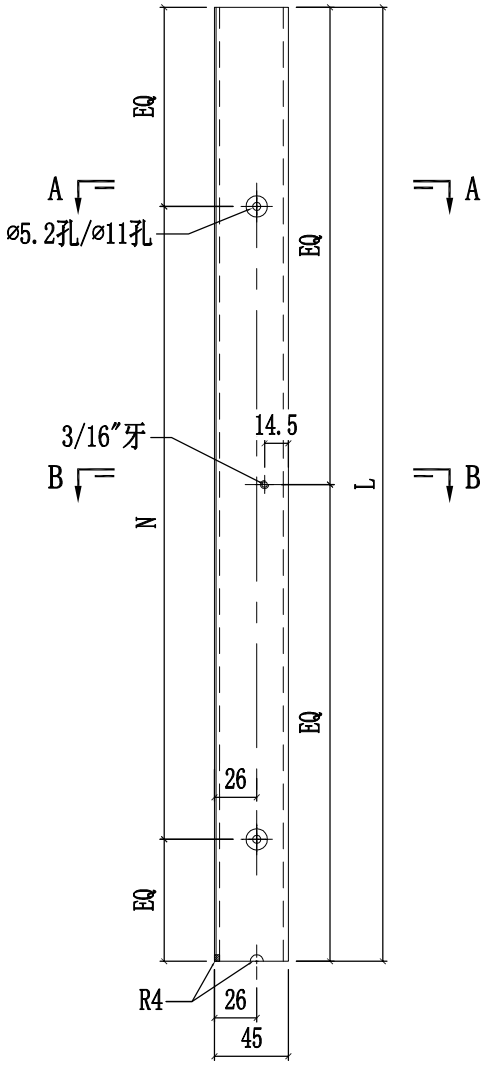

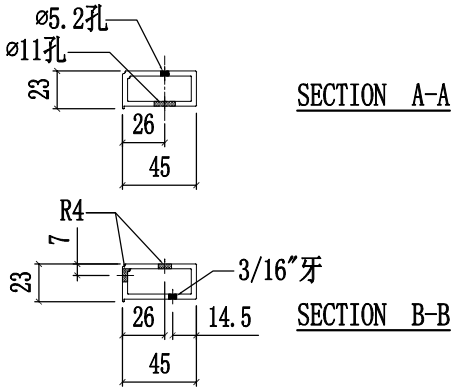

部件编号	L	N	数量
X86305-02RA	164	@100c/cx1	-

美特鋁質有限公司 MIDI Aluminium Fabricator Ltd.						工程號	J858	類別		物料號	-		
						地盘	康城11期	制圖	W.E.X	2022-07-29	圖號	X86305-03	
修改	1			採用工廠 ✓	地盤 -	图纸名称	铝料加工图	復核	-	-	數量	-	
日期	15/12			材料颜色	香槟金 (ECD3X1009 9S-XF1)	材料	X86305	批准	-	-	單件重量	-	(KG)

部件编号	数量
X86305-03LA	-

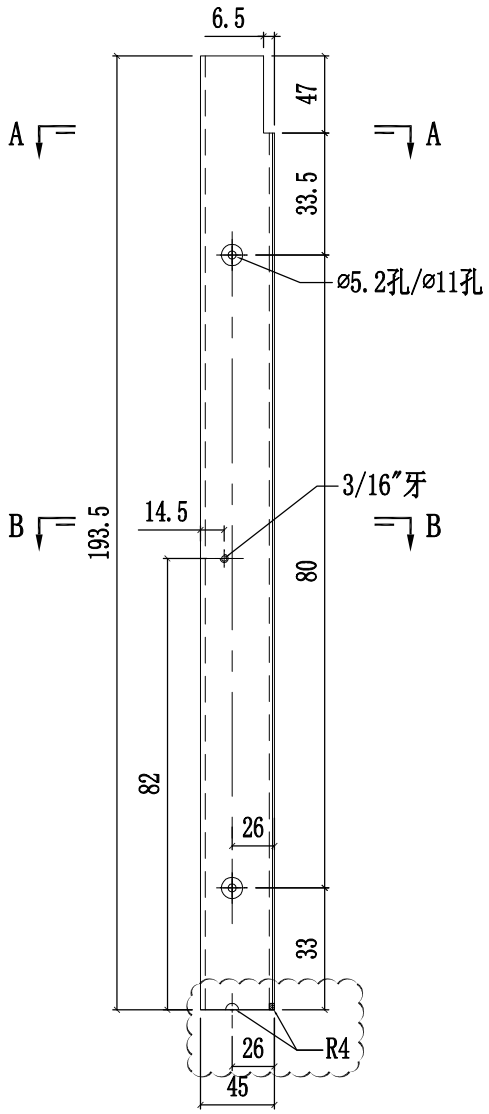

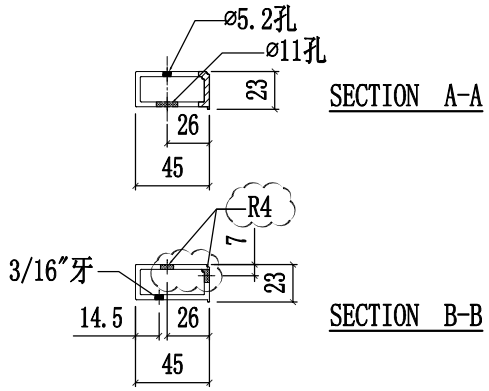

部件编号	数量
X86305-03RA	-

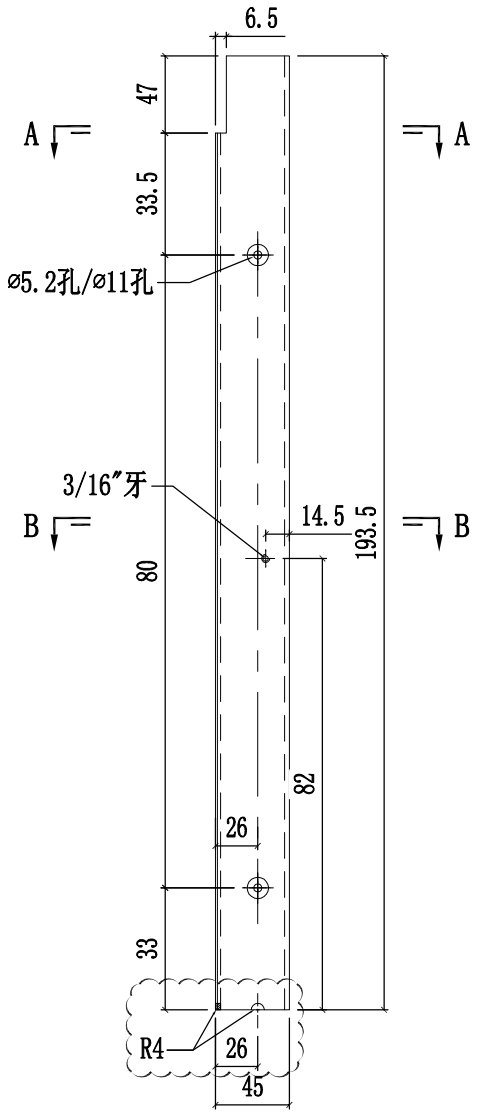

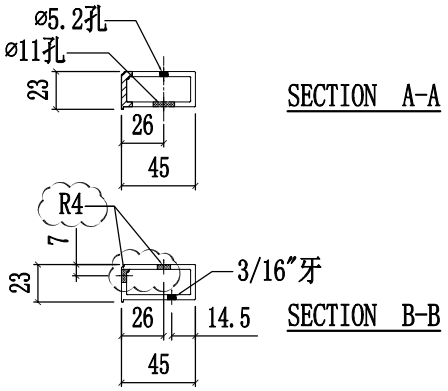

美特鋁質有限公司 MIDI Aluminium Fabricator Ltd.													
				工程號	J858	類別		物料號	-				
				地盘	康城11期	制圖	W.E.X	2022-07-29	圖號	X86305-04			
修改	1			採用工廠	✓	地盤	-	图纸名称	铝料加工图	復核	-	-	數量	-		
日期	07/12			材料颜色	香槟金 (ECD3X1009 9S-XF1)			材料	X86305	批准	-	-	單件重量	-		(KG)

部件编号	L	N	数量
X86305-04A	985	@250c/cx3	-
X86305-04B	1001	@250c/cx3	-
X86305-04C	1340.5	@280c/cx4	-
X86305-04D	659	@250c/cx2	-
X86305-04E	1287	@280c/cx4	-
X86305-04F	1677	@300c/cx5	-
X86305-04G	1702	@300c/cx5	-
X86305-04H	990	@250c/cx3	
X86305-04J	963	@250c/cx3	-
X86305-04K	981	@250c/cx3	-
X86305-04L	991	@250c/cx3	
X86305-04M	678	@250c/cx2	-
X86305-04N	728	@250c/cx2	-
X86305-04P	1534	@270c/cx5	-
X86305-04Q	1509	@270c/cx5	-
X86305-04R	1546.5	@270c/cx5	-
X86305-04S	1304	@280c/cx4	-
X86305-04T	1223	@250c/cx4	-
X86305-04U	961	@250c/cx3	
X86305-04V	713	@250c/cx2	
X86305-04W	753	@250c/cx2	-
X86305-04Y	765.5	@250c/cx2	-

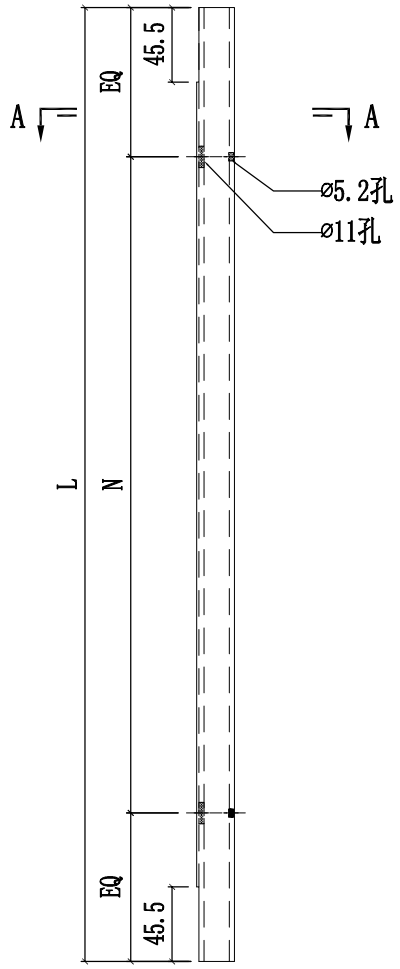

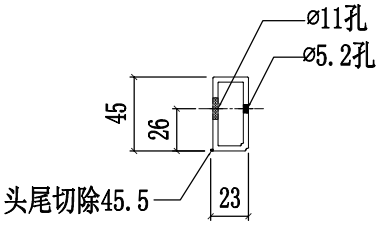

SECTION A-A

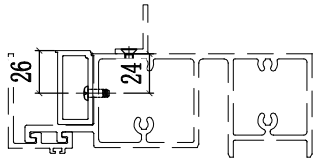

美特鋁質有限公司 MIDI Aluminium Fabricator Ltd.				工程號	J858	類別		物料號	-		
				地盘	康城11期	制圖	W.E.X	2022-07-29	圖號	X86305-05	
修改	1	採用工廠 ✓	地盤 -	图纸名称	铝料加工图	復核	-	-	數量	-	
日期	15/12	材料颜色	香槟金 (ECD3X1009 9S-XF1)	材料	X86305	批准	-	-	單件重量	-	(KG)

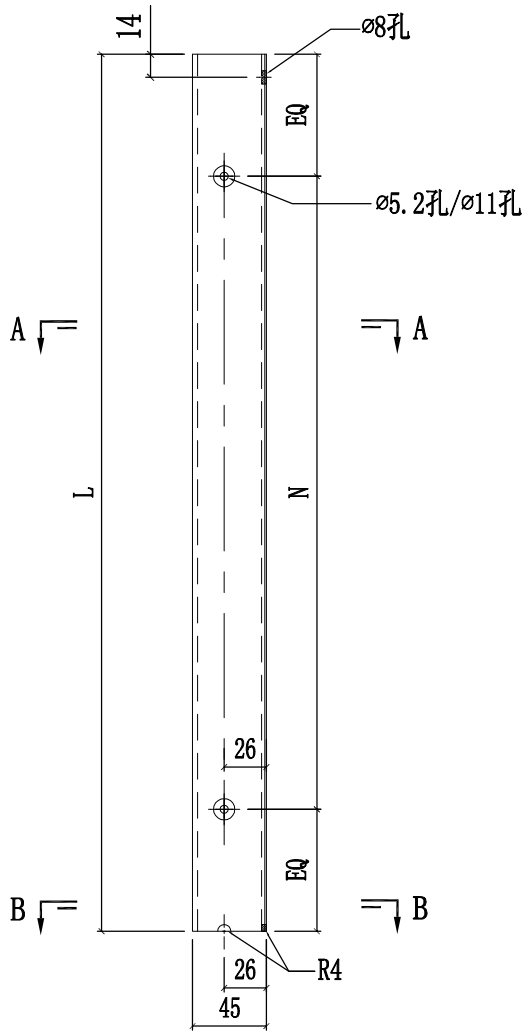

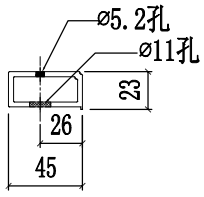

SECTION A-A

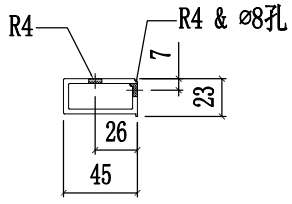

SECTION B-B

部件编号	L	N	数量
X86305-05LB	269	@170c/cx1	-
X86305-05LE	264	@150c/cx1	-

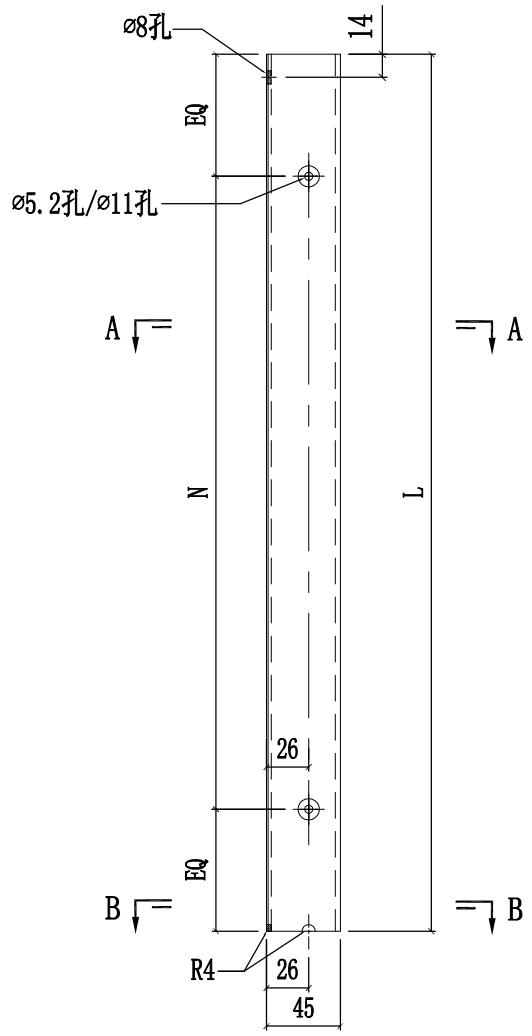

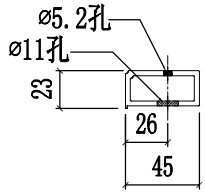

SECTION A-A

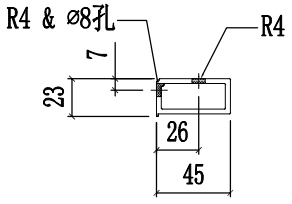

SECTION B-B

部件编号	L	N	数量
X86305-05RB	269	@170c/cx1	-
X86305-05RE	264	@150c/cx1	-

美特鋁質有限公司 MIDI Aluminium Fabricator Ltd.											
				工程號	J858	類別		物料號	-		
				地盤	康城11期	制圖	W.E.X	2022-07-29	圖號	X86304-01	
修改	1		採用工廠 ✓ 地盤 -	图纸名称	铝料加工图	復核	-	-	數量	-	
日期	15/12		材料顏色 香槟金 (ECD3X1009 9S-XF1)	材料	X86304	批准	-	-	單件重量	-	(KG)

部件编号	L	N	数量
X86304-01LA	828.5	@300c/cx2	-
X86304-01LB	-	-	-
X86304-01LC	563.5	@300c/cx1	-

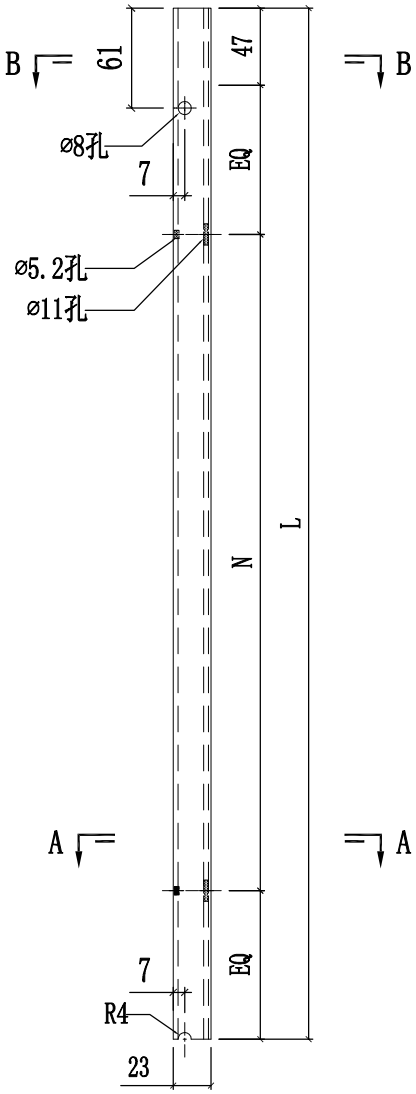

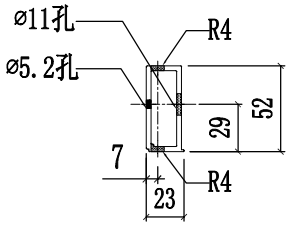

SECTION A-A

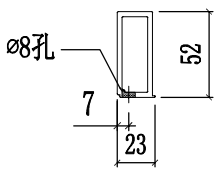

SECTION B-B

部件编号	L	N	数量
X86304-01RA	828.5	@300c/cx2	-
X86304-01RB	-	-	-
X86304-01RC	563.5	@300c/cx1	-

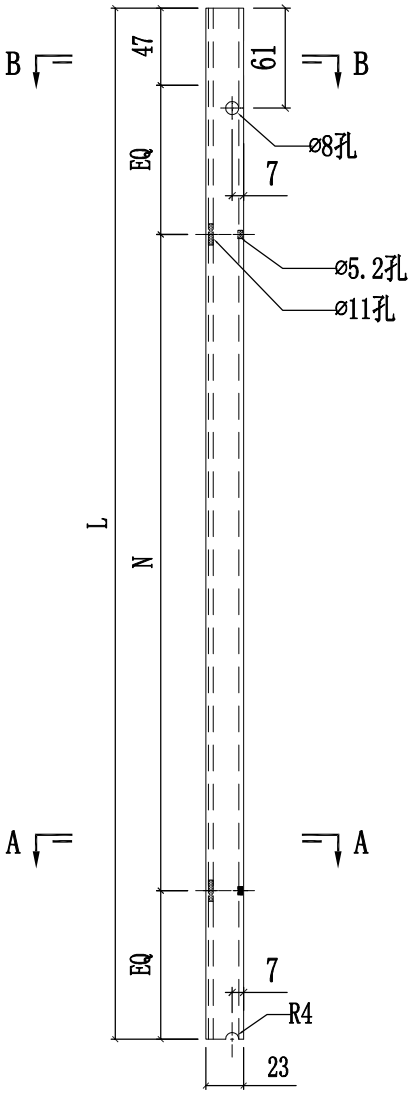

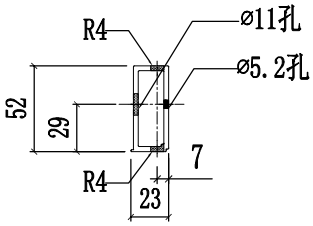

SECTION A-A

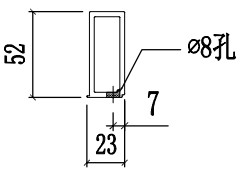

SECTION B-B

美特鋁質有限公司 MIDI Aluminium Fabricator Ltd.											
				工程號	J858	類別		物料號	-		
				地盤	康城11期	制圖	W.E.X	2022-07-29	圖號	X86304-02	
修改	1		採用工廠 ✓ 地盤 -	图纸名称	铝料加工图	復核	-	-	數量	-	
日期	15/12		材料顏色 香槟金 (ECD3X1009 9S-XF1)	材料	X86304	批准	-	-	單件重量	-	(KG)

部件编号	L	N	数量
X86304-02LA	164	@100c/cx1	-

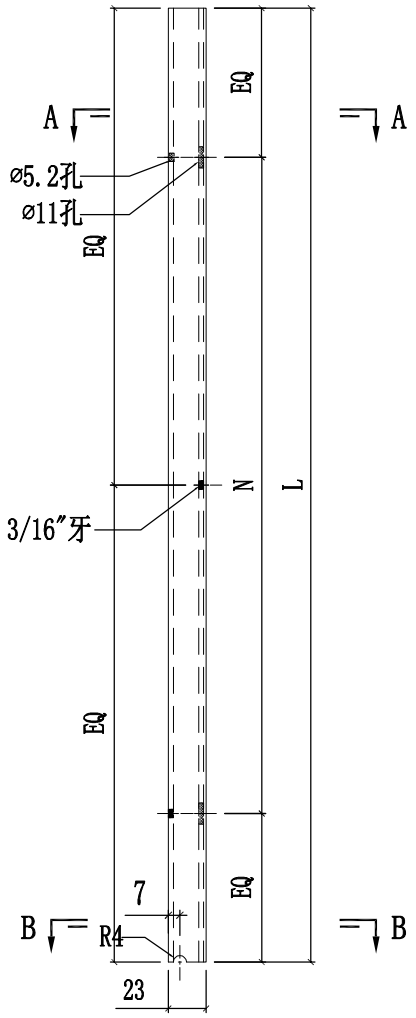

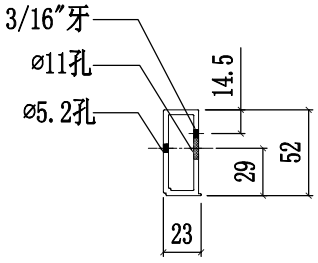

SECTION A-A

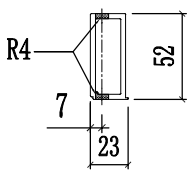

SECTION B-B

部件编号	L	N	数量
X86304-02RA	164	@100c/cx1	-

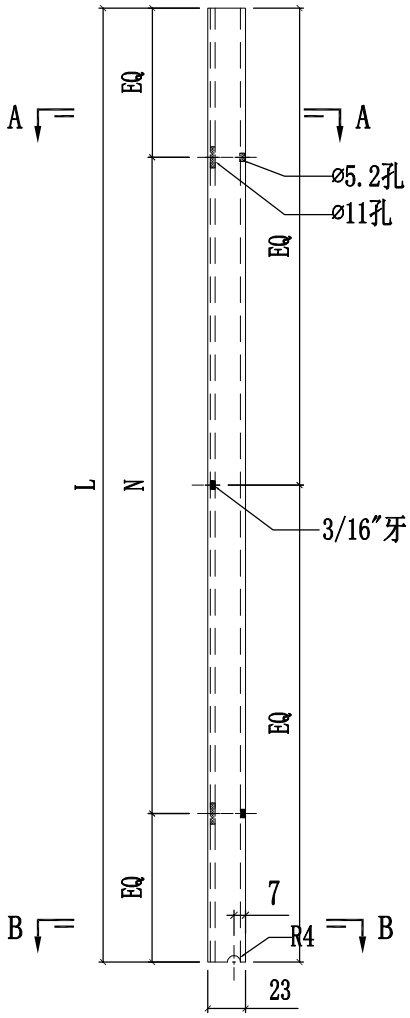

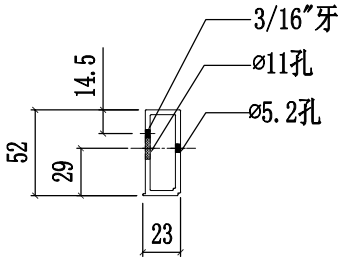

SECTION A-A

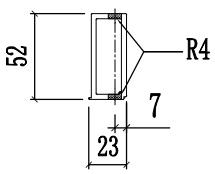

SECTION B-B

美特鋁質有限公司 MIDI Aluminium Fabricator Ltd.											
				工程號	J858	類別		物料號	-		
				地盤	康城11期	制圖	W.E.X	2022-07-29	圖號	X86304-03	
修改	1		採用工廠 ✓ 地盤 -	图纸名称	铝料加工图	復核	-	-	數量	-	
日期	15/12		材料顏色 香槟金 (ECD3X1009 9S-XF1)	材料	X86304	批准	-	-	單件重量	-	(KG)

部件编号	L	N	数量
X86304-03LA	193.5	@80c/cx1	-

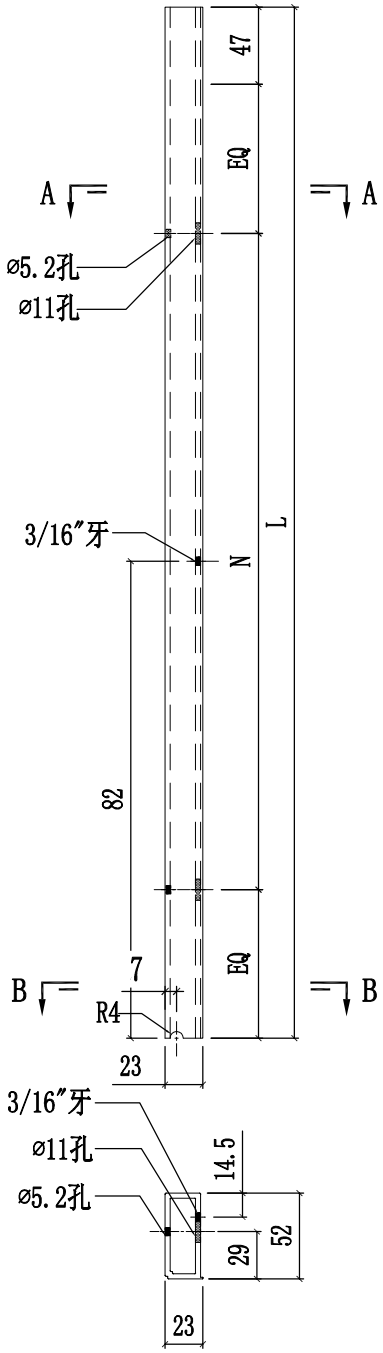

SECTION A-A

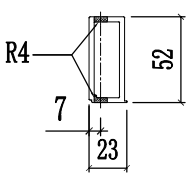

SECTION B-B

部件编号	L	N	数量
X86304-03RA	193.5	@80c/cx1	0

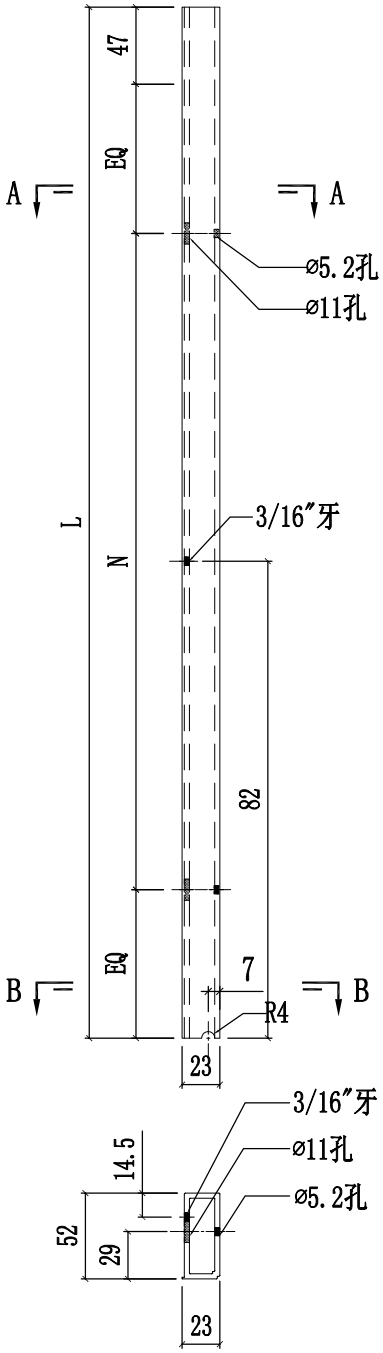

SECTION A-A

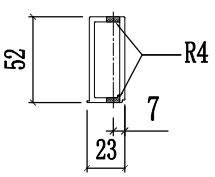

SECTION B-B

美特鋁質有限公司 MIDI Aluminium Fabricator Ltd.					工程號	J858	類別		物料號	-		
					地盘	康城11期	制圖	W.E.X	2022-05-18	圖號	X86304-04	
修改	1	2	採用工廠 ✓	地盤 -	图纸名称	铝料加工图	復核	-	-	數量	-	
日期	29/08	15/12	材料颜色	香槟金 (ECD3X1009 9S-XF1)	材料	X86304	批准	-	-	單件重量	-	(KG)

部件编号	L	N	数量
X86304-04LA	-	-	-
X86304-04LB	269	@170c/cx1	-

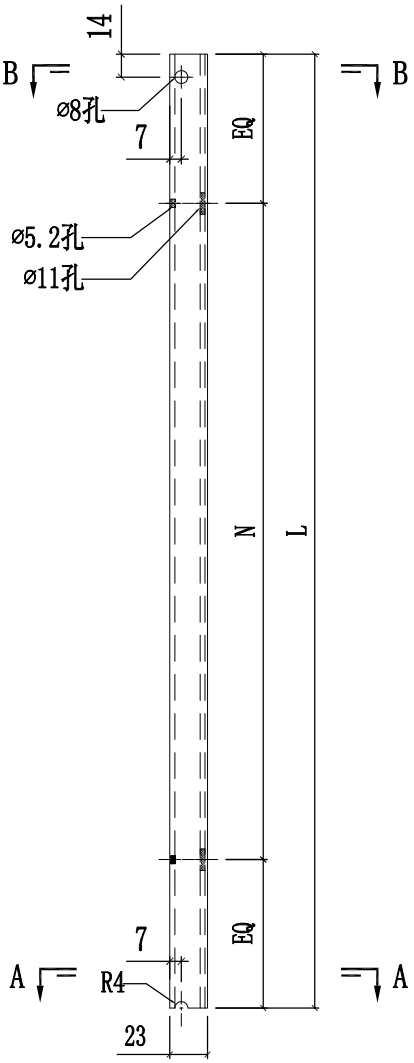

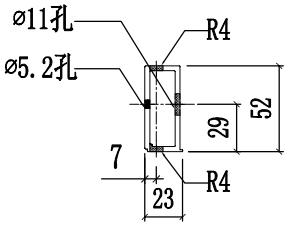

SECTION A-A

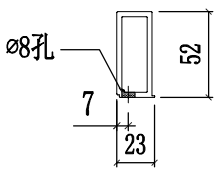

SECTION B-B

部件编号	L	N	数量
X86304-04RA	-	-	-
X86304-04RB	269	@170c/cx1	-

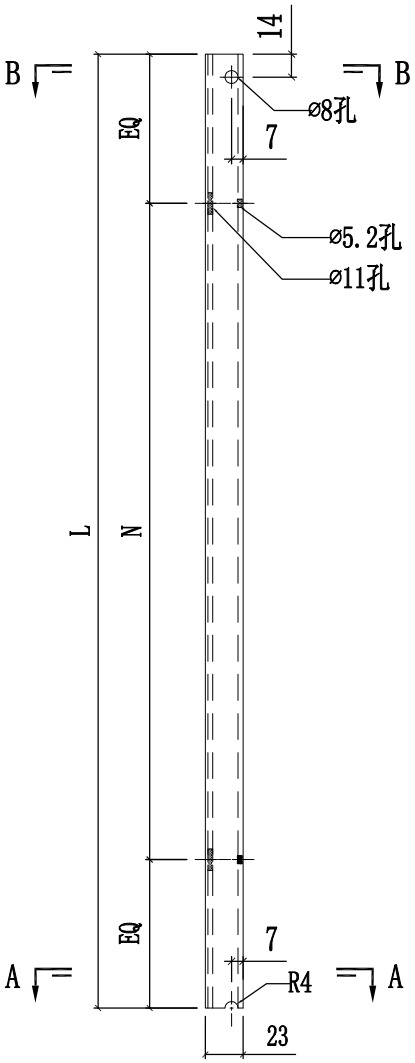

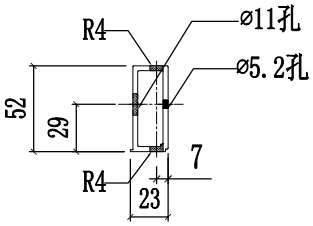

SECTION A-A

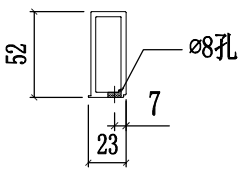

SECTION B-B

美特鋁質有限公司 MIDI Aluminium Fabricator Ltd.							工程號	J858	類別		物料號	-		
							地盘	康城11期	制圖	W.E.X	2022-07-29	圖號	X86303-01	
修改				採用	工廠		地盤 ✓	图纸名称	水槽料加工图	復核	-	-	數量	-
日期				材料顏色	-			材料	X86303	批准	-	-	單件重量	- (KG)

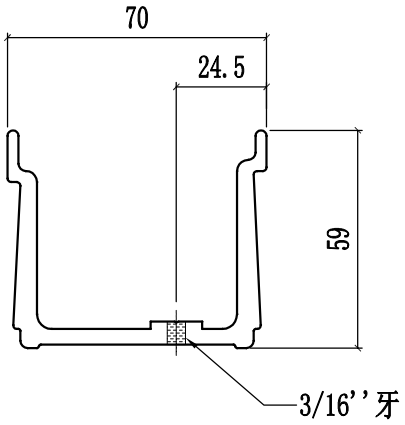

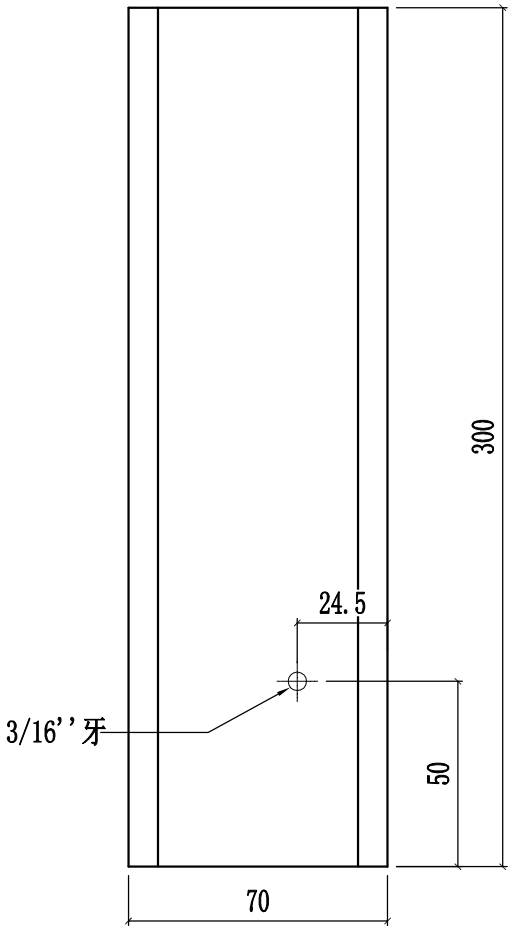

美特鋁質有限公司 MIDI Aluminium Fabricator Ltd.								工程號	J858	類別		物料號	-		
								地盘	康城11期	制圖	W.E.X	2022-07-29	圖號	X86303-02	
修改				採用	工廠		地盤 ✓	图纸名称	水槽料加工图	復核	-	-	數量	-	
日期				材料颜色	-			材料	X86303	批准	-	-	單件重量	-	(KG)

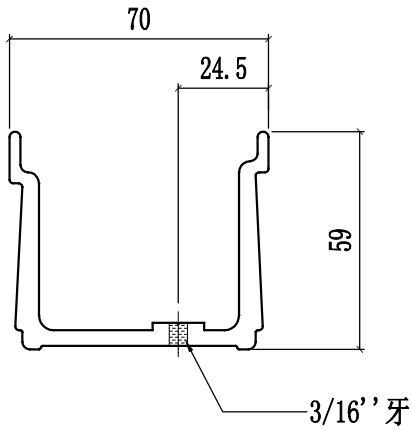

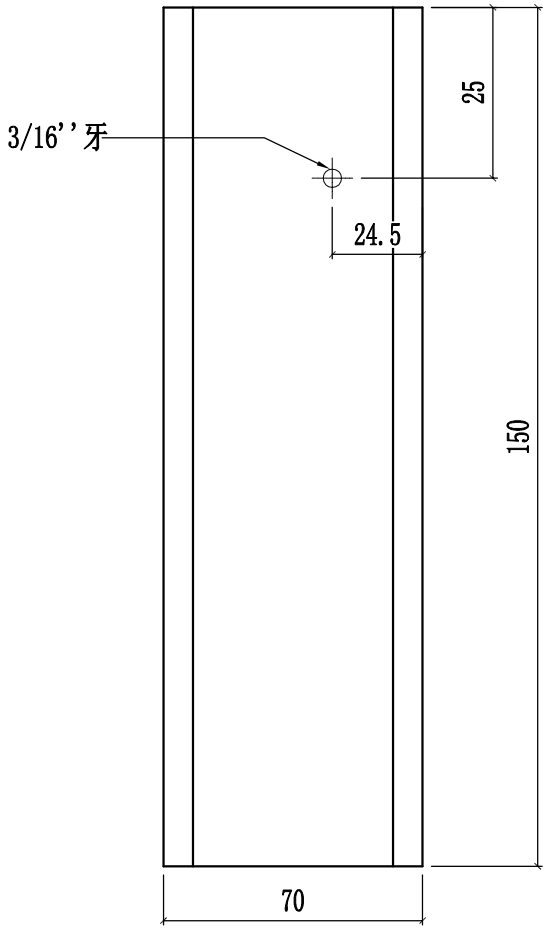

美特鋁質有限公司 MIDI Aluminium Fabricator Ltd.							工程號	J858	類別		物料號	-		
							地盘	康城11期	制圖	W.E.X	2022-07-29	圖號	X86303-03	
修改				採用	工廠		地盤	✓	图纸名称	水槽料加工图	復核	-	-	數量	-	
日期				材料顏色	-				材料	X86303	批准	-	-	單件重量	-	(KG)

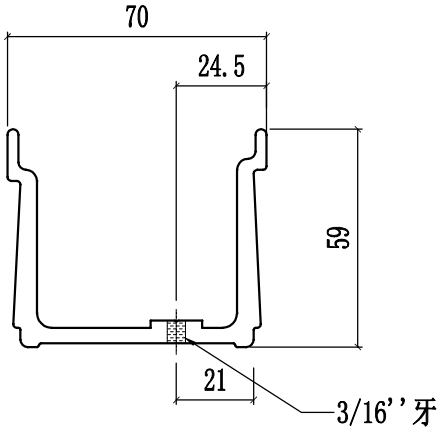

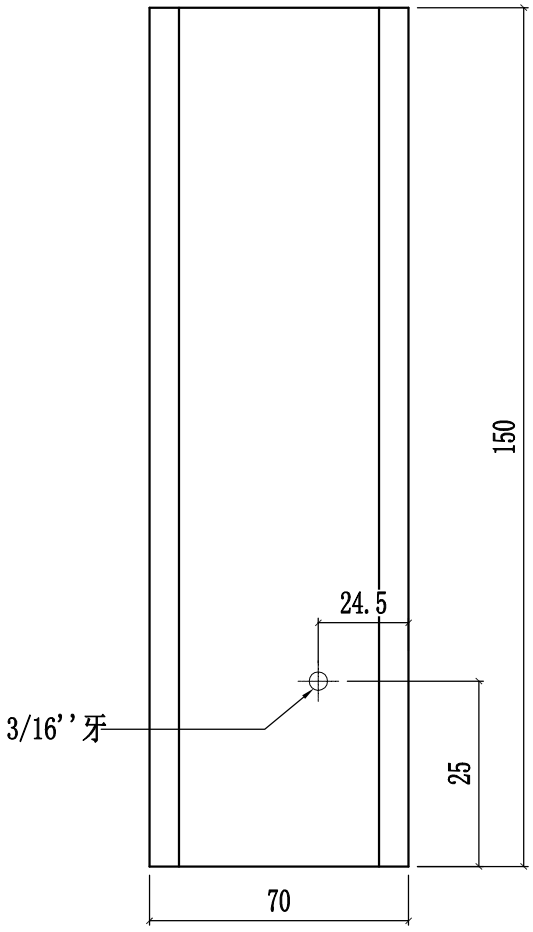

美特鋁質有限公司 MIDI Aluminium Fabricator Ltd.							工程號	J858	類別		物料號	-		
							地盘	康城11期	制圖	W.E.X	2022-07-29	圖號	X86303-04	
修改				採用	工廠		地盤 ✓	图纸名称	水槽料加工图	復核	-	-	數量	-
日期				材料顏色	-			材料	X86303	批准	-	-	單件重量	- (KG)

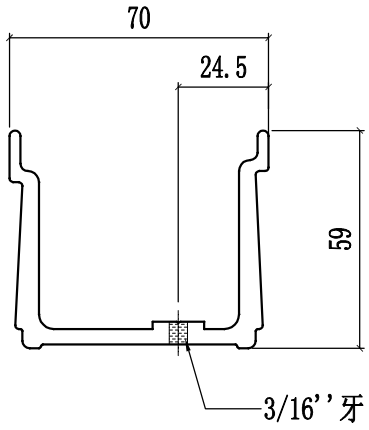

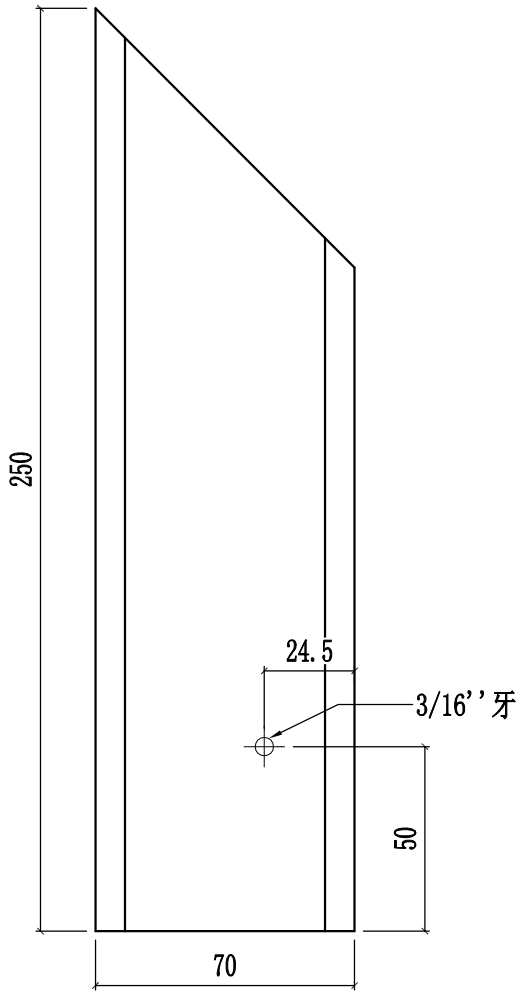

美特鋁質有限公司 MIDI Aluminium Fabricator Ltd.														
							工程號	J858	類別		物料號	-		
							地盘	康城11期	制圖	W.E.X	2022-07-29	圖號	X86303-05	
修改				採用	工廠		地盤	✓	图纸名称	水槽料加工图	復核	-	-	數量	-	
日期				材料颜色	-				材料	X86303	批准	-	-	單件重量	-	(KG)

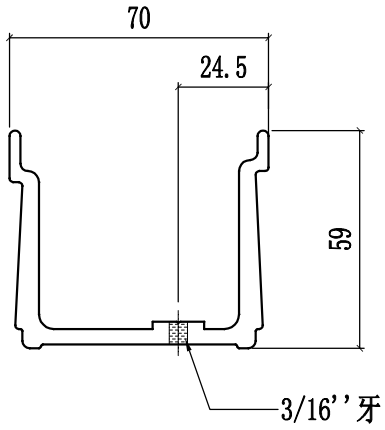

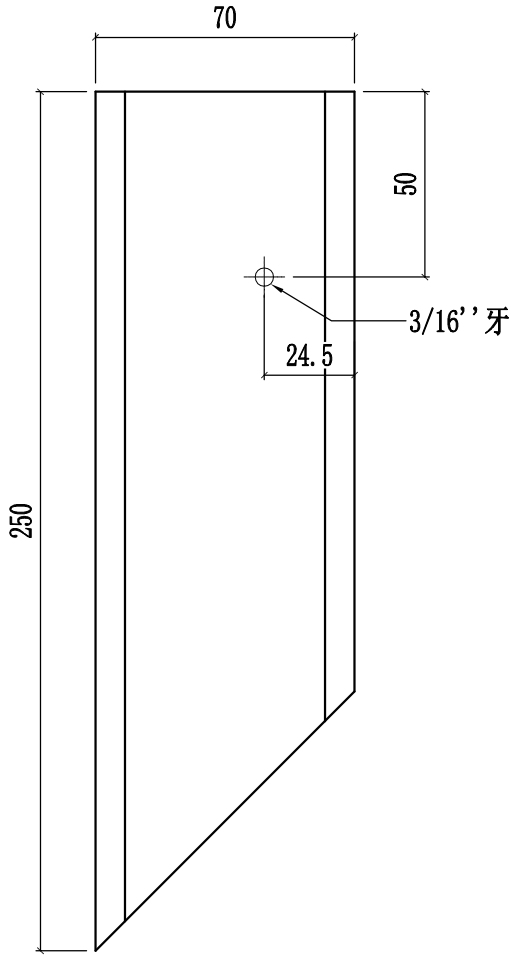

美特鋁質有限公司 MIDI Aluminium Fabricator Ltd.					工程號	J858	類別		物料號	-		
					地盘	康城11期	制圖	W.E.X	2022-07-29	圖號	X86306-01	
修改	1	2	3	採用工廠 ✓ 地盤	图纸名称	装飾條支架加工圖	復核	-	-	數量	-	
日期	04/11	16/11	25/11	材料顏色 深銅(ECD3W0497 6S-XF1)	材料	X86306	批准	-	-	單件重量	-	(KG)

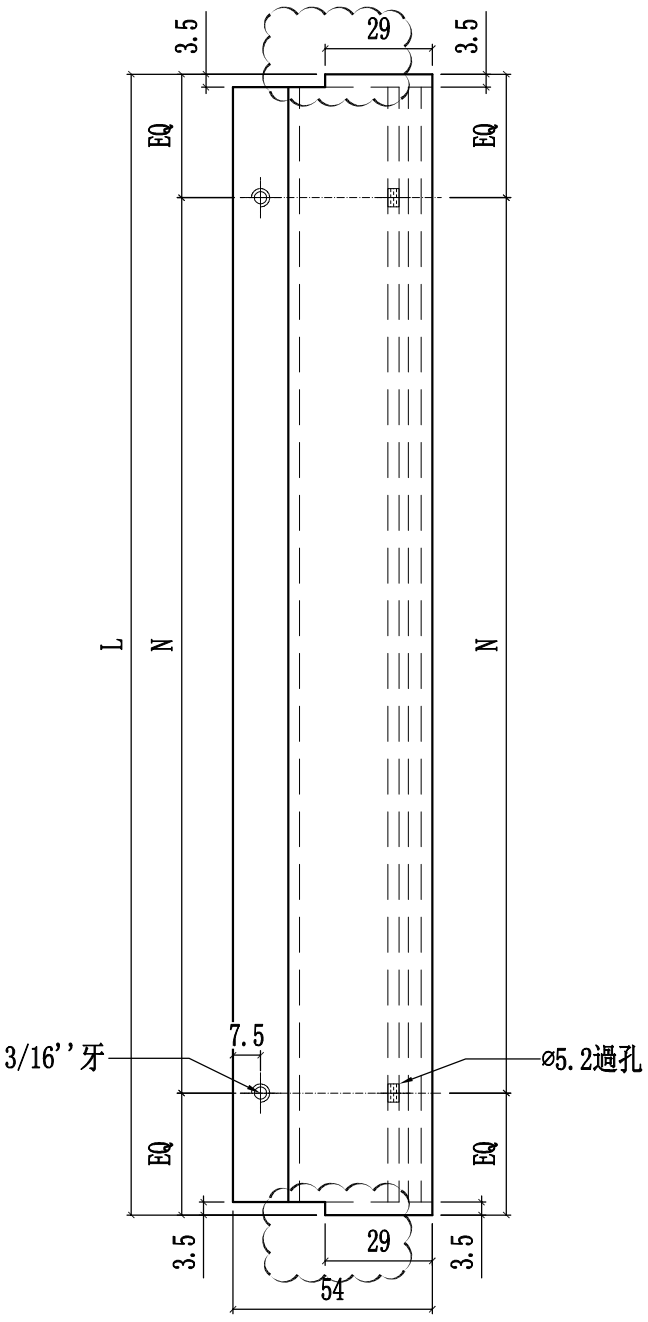

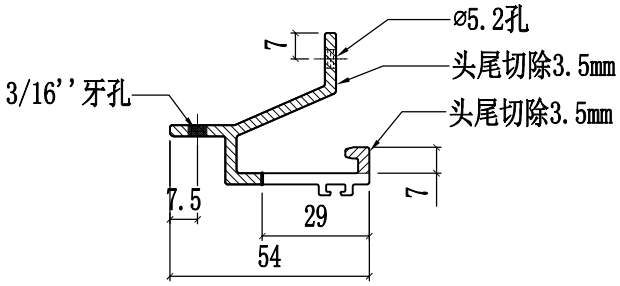

编号	L	N	Q.T.Y
X86306-01T	1575	@280c/cx5	-
X86306-01S	1712.5	@300c/cx5	-
X86306-01R	1765	@300c/cx5	-
X86306-01Q	1675	@300c/cx5	-
X86306-01P	600	@220c/cx2	-
X86306-01N	1815	@300c/cx5	-
X86306-01M	1285	@280c/cx4	-
X86306-01L	1410	@300c/cx4	-
X86306-01K	666	@250c/cx2	-
X86306-01J	1347.5	@280c/cx4	-
X86306-01H	1385	@300c/cx4	-
X86306-01G	1547.5	@300c/cx4	-
X86306-01F	1625	@280c/cx5	-
X86306-01E	650	@245c/cx2	-
~~X86306-01D~~	~~1230~~	~~@250c/cx4~~	~~-~~
~~X86306-01C~~	~~1710~~	~~@300c/cx5~~	~~-~~
X86306-01B	685	@250c/cx2	-
X86306-01A	1840	@300c/cx5	-

美特鋁質有限公司 MIDI Aluminium Fabricator Ltd.					工程號	J858	類別		物料號	-		
					地盤	康城11期	制圖	W.E.X	2022-07-29	圖號	X86306-02	
修改	1	2	採用	工廠 ✓ 地盤	图纸名称	装飾條支架加工圖	復核	-	-	數量	-	
日期	04/11	25/11	材料顏色	深銅(ECD3W0497 6S-XF1)	材料	X86306	批准	-	-	單件重量	-	(KG)

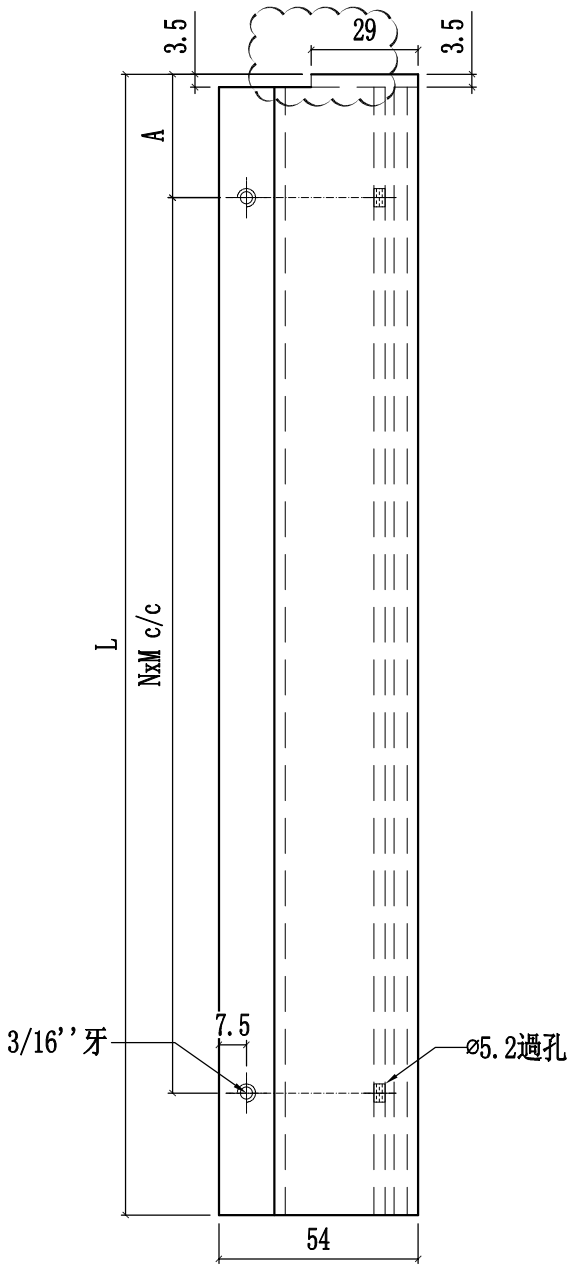

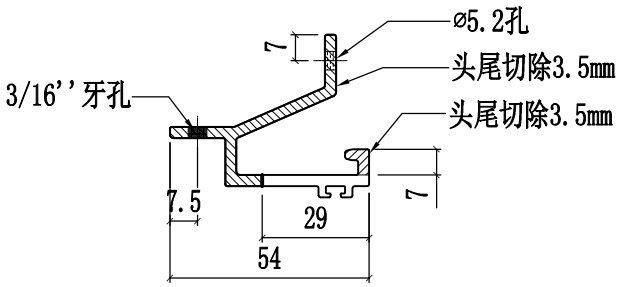

编号	L	A	NxM	數量
X86306-02E	1757.5	130	@300c/cx5	-
~~X86306-02D~~	~~1679~~	~~90.5~~	~~@300c/cx5~~	~~-~~
~~X86306-02C~~	~~1770~~	~~136.5~~	~~@300c/cx5~~	~~-~~
X86306-02B	697.5	100	@250c/cx2	-
X86306-02A	1789	146	@300c/cx5	-

美特鋁質有限公司 MIDI Aluminium Fabricator Ltd.					工程號	J858	類別		物料號	-		
					地盘	康城11期	制圖	W.E.X	2022-07-29	圖號	X86306-03	
修改	1	2	採用	工廠 ✓ 地盤	图纸名称	装飾條支架加工圖	復核	-	-	數量	-	
日期	04/11	25/11	材料顏色	深銅(ECD3W0497 6S-XF1)	材料	X86306	批准	-	-	單件重量	-	(KG)

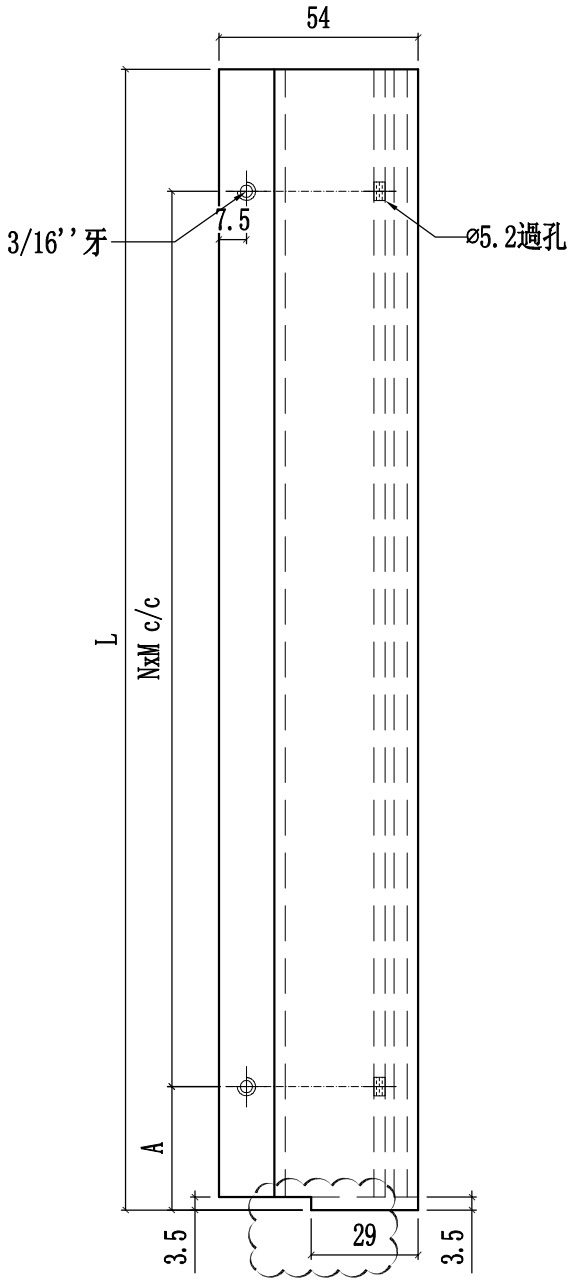

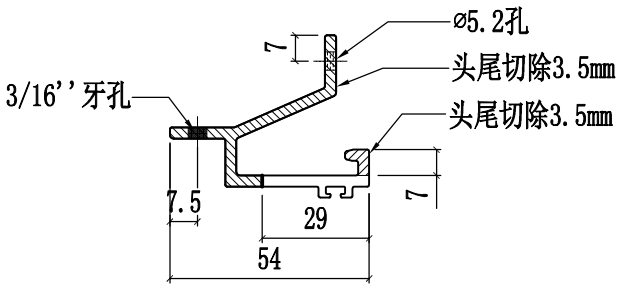

~~X86306-03E~~	~~1757.5~~	~~130~~	~~@300c/cx5~~	~~-~~
X86306-03D	1679	140.5	@280c/cx5	-
X86306-03C	1770	136.5	@300c/cx5	-
X86306-03B	697.5	100	@250c/cx2	
X86306-03A	1789	146	@300c/cx5	
编号	L	A	NxM	數量

美特鋁質有限公司 MIDI Aluminium Fabricator Ltd.						工程號	J858	類別		物料號	-		
						地盘	康城11期	制圖	W.E.X	2022-07-29	圖號	X86306-04	
修改	1	2	3	採用工廠	✓ 地盤	图纸名称	装飾條支架加工圖	復核	-	-	數量	-	
日期	04/11	16/11	25/11	材料顏色	深銅(ECD3W0497 6S-XF1)	材料	X86306	批准	-	-	單件重量	-	(KG)

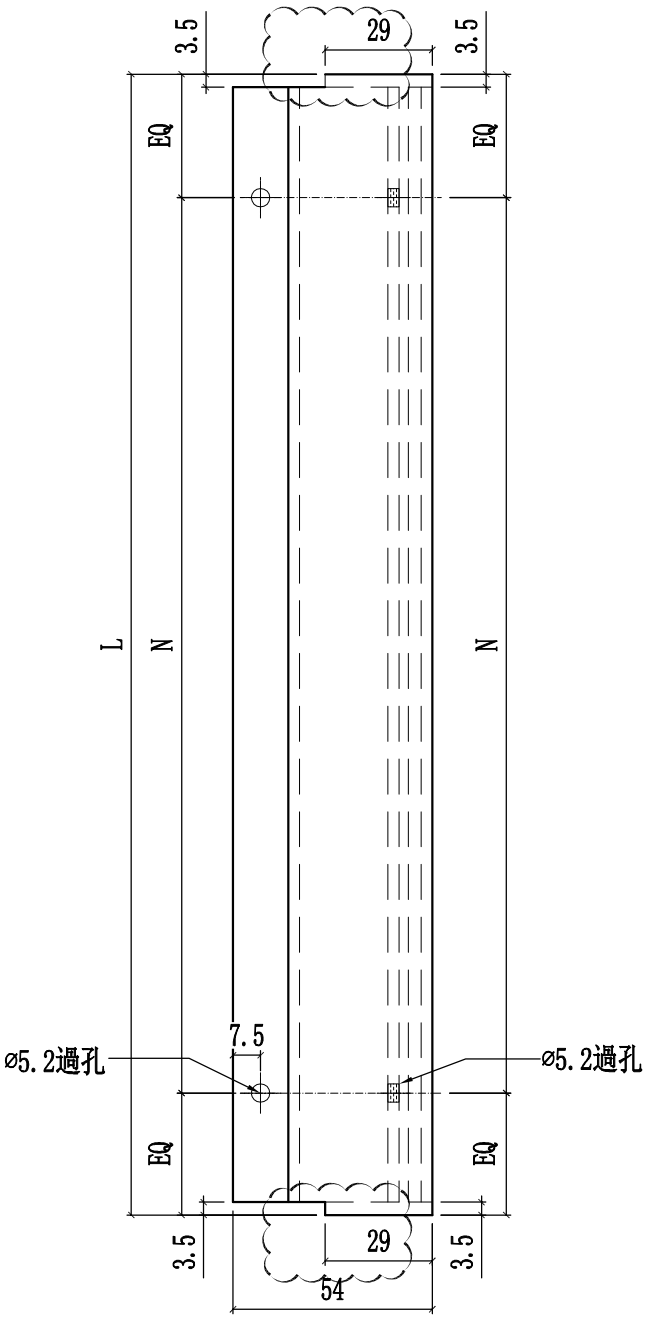

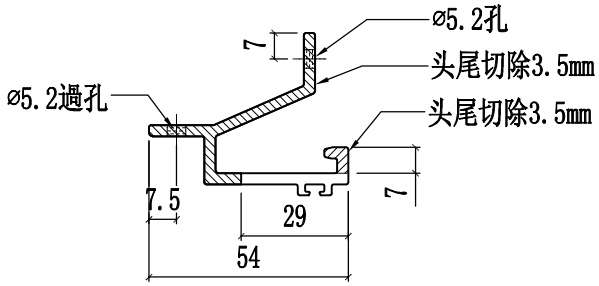

x86306-04T	1575	@280c/cx5	-
x86306-04S	1712.5	@300c/cx5	-
x86306-04R	1765	@300c/cx5	-
x86306-04Q	1675	@300c/cx5	-
x86306-04P	600	@220c/cx2	-
x86306-04N	1815	@300c/cx5	-
x86306-04M	1285	@280c/cx4	-
x86306-04L	1410	@300c/cx4	-
x86306-04K	666	@250c/cx2	-
x86306-04J	1347.5	@280c/cx4	-
x86306-04H	1385	@300c/cx4	-
x86306-04G	1547.5	@300c/cx4	-
x86306-04F	1625	@280c/cx5	-
x86306-04E	650	@245c/cx2	-
~~x86306-04D~~	~~1230~~	~~@250c/cx4~~	~~-~~
~~x86306-04C~~	~~1710~~	~~@300c/cx5~~	~~-~~
x86306-04B	685	@250c/cx2	-
x86306-04A	1840	@300c/cx5	-
编号	L	N	Q.T.Y

美特鋁質有限公司 MIDI Aluminium Fabricator Ltd.					工程號	J858	類別		物料號	-		
					地盤	康城11期	制圖	W.E.X	2022-07-29	圖號	X86306-05	
修改	1	2	採用	工廠 ✓ 地盤	图纸名称	装飾條支架加工圖	復核	-	-	數量	-	
日期	04/11	25/11	材料顏色	深銅(ECD3W0497 6S-XF1)	材料	X86306	批准	-	-	單件重量	-	(KG)

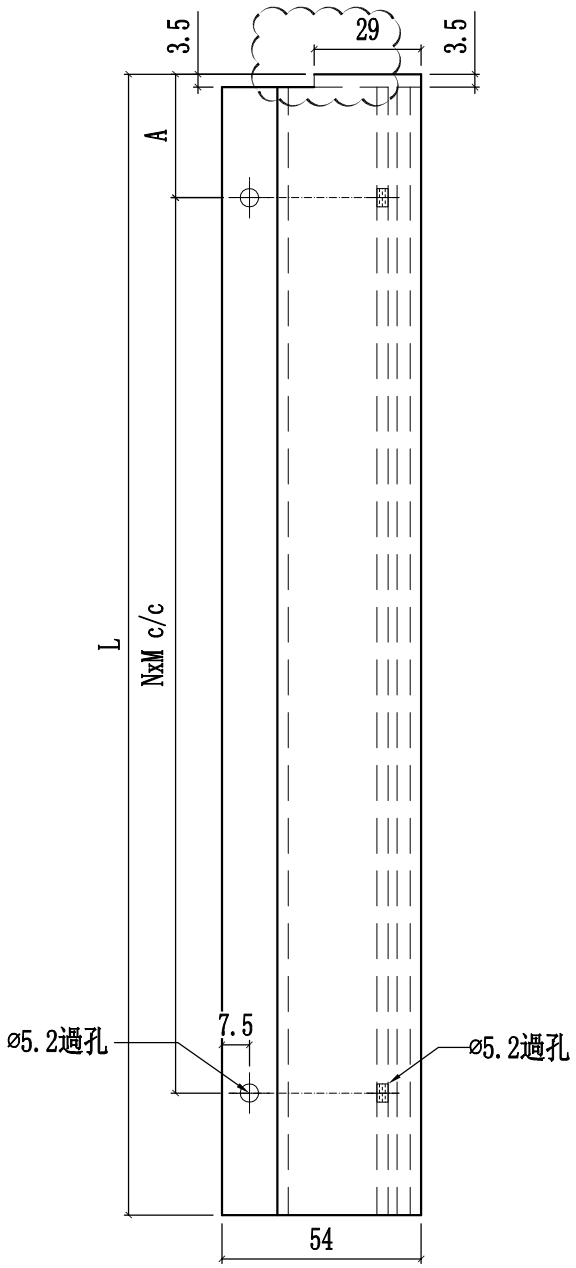

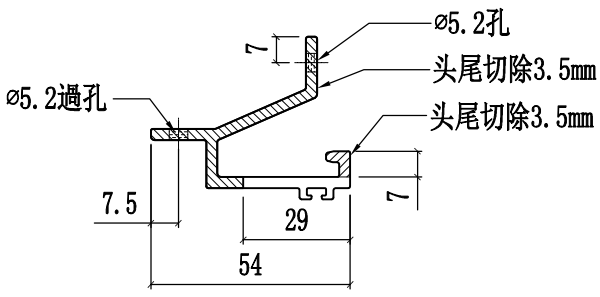

~~X86306-05E~~	~~1757.5~~	~~130~~	~~@300c/cx5~~	~~-~~
X86306-05D	1679	140.5	@280c/cx5	-
X86306-05C	1770	136.5	@300c/cx5	-
X86306-05B	697.5	100	@250c/cx2	-
X86306-05A	1789	146	@300c/cx5	-
编号	L	A	NxM	數量

美特鋁質有限公司 MIDI Aluminium Fabricator Ltd.					工程號	J858	類別		物料號	-		
					地盤	康城11期	制圖	W.E.X	2022-07-29	圖號	X86306-06	
修改	1	2	採用	工廠 ✓ 地盤	图纸名称	装飾條支架加工圖	復核	-	-	數量	-	
日期	04/11	25/11	材料顏色	深銅(ECD3W0497 6S-XF1)	材料	X86306	批准	-	-	單件重量	-	(KG)

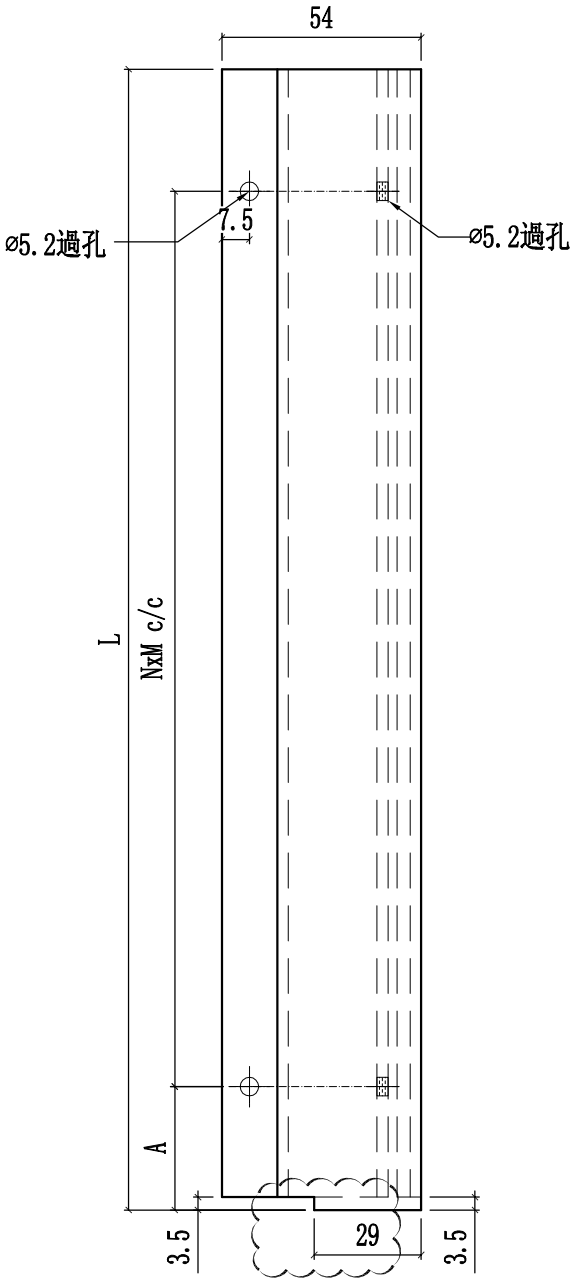

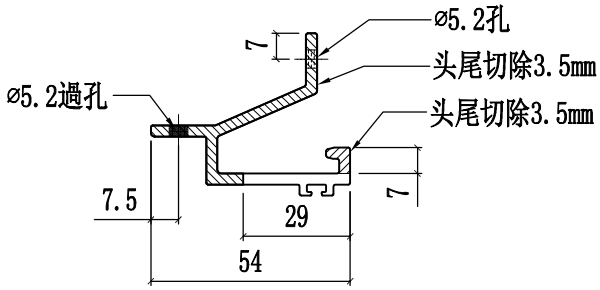

编号	L	A	NxM	數量
x86306-06E	1757.5	130	@300c/cx5	-
~~x86306-06D~~	~~1679~~	~~90.5~~	~~@300c/cx5~~	~~-~~
~~x86306-06C~~	~~1770~~	~~136.5~~	~~@300c/cx5~~	~~-~~
x86306-06B	697.5	100	@250c/cx2	
x86306-06A	1789	146	@300c/cx5	

美特鋁質有限公司 MIDI Aluminium Fabricator Ltd.												
				工程號	J858	類別		物料號	-			
				地盘	康城11期	制圖	W.E.X	2022-05-15	圖號	N541-01		
修改	1			採用工廠	✓	地盤	图纸名称	室内玻璃护拦托角	復核	-	-	數量	-	
日期	16/11			材料颜色	香槟金		材料	43x22x3㎜铝角	批准	-	-	單件重量	-	(KG)

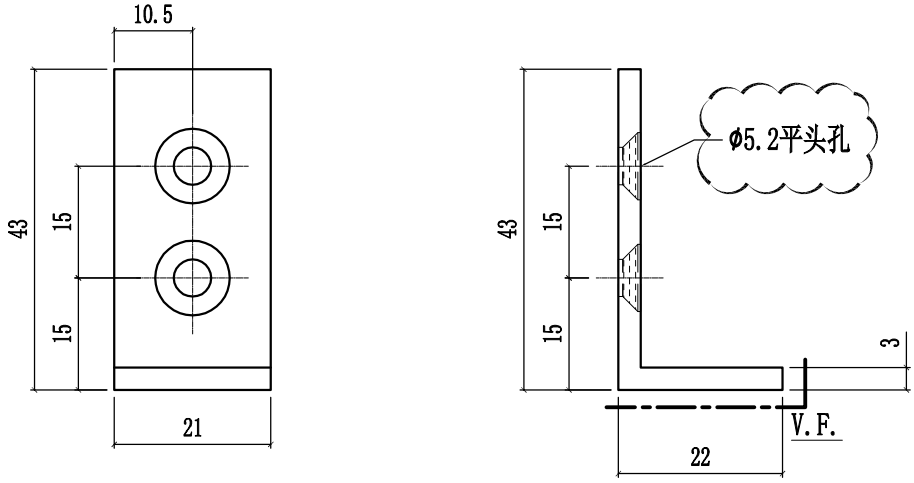

美特鋁質有限公司 MIDI Aluminium Fabricator Ltd.												
				工程號	J858	類別		物料號	-			
				地盘	康城11期	制圖	W.E.X	2022-05-15	圖號	X86282-01		
修改	1			採用工廠	✓	地盤	-	图纸名称	拦河玻璃槽加工图	復核	-	-	數量	-		
日期	16/11			材料颜色	香槟金			材料	X86282	批准	-	-	單件重量	-	(KG)	

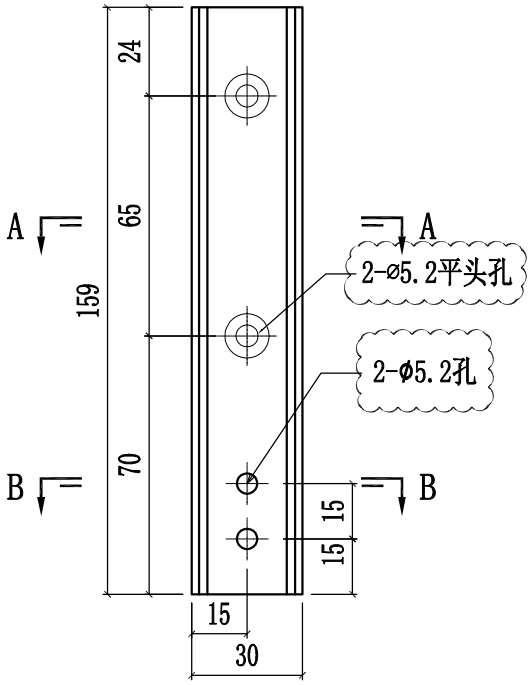

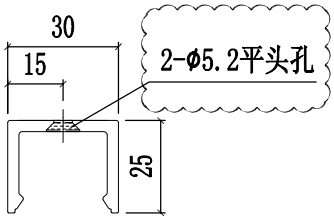

SECTION A-A

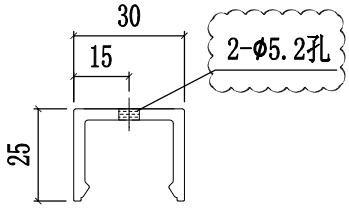

SECTION B-B

美特鋁質有限公司 MIDI Aluminium Fabricator Ltd.													
				工程號	J858	類別		物料號	-				
				地盘	康城11期	制圖	W.E.X	2020-07-15	圖號	X86286-01L			
修改	1			採用	工廠 ✓	地盤	-	图纸名称	拦河玻璃槽加工图	復核	-	-	數量	-	
日期	16/11			材料颜色	香槟金			材料	X86286	批准	-	-	單件重量	-	(KG)

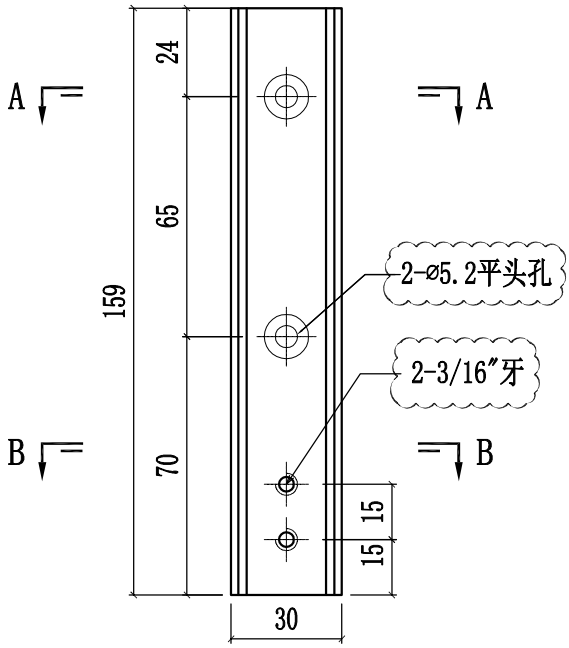

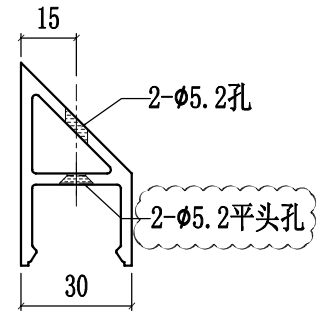

SECTION A-A

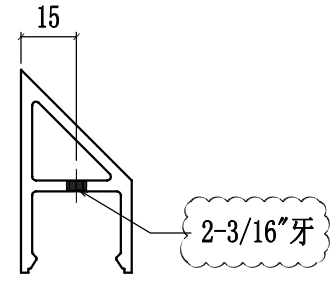

SECTION B-B

美特鋁質有限公司 MIDI Aluminium Fabricator Ltd.													
				工程號	J858	類別		物料號	-				
				地盘	康城11期	制圖	W.E.X	2022-05-15	圖號	X86286-01R			
修改	1			採用工廠	✓	地盤	-	图纸名称	拦河玻璃槽加工图	復核	-	-	數量	-	
日期	16/11			材料颜色	香槟金			材料	X86286	批准	-	-	單件重量	-	(KG)

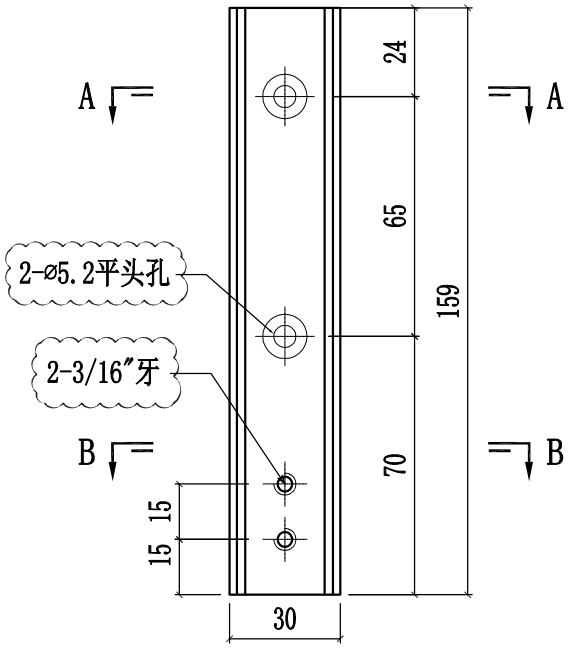

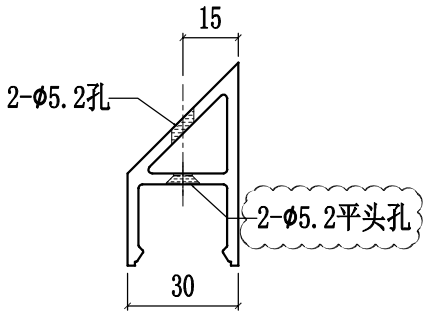

SECTION A-A

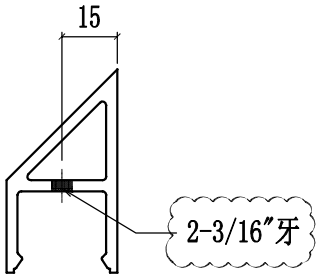

SECTION B-B

美特鋁質有限公司 MIDI Aluminium Fabricator Ltd.													
修改	1			採用	工廠	✓	地盤		工程號	J858	類別		物料號	-		
日期	07/12			材料顏色	深銅(ECD3W0497 6S-XF1)				地盤	康城11期	制圖	W.E.X	2022-07-29	圖號	X86283-01
									图纸名称	扣蓋加工图	復核	-	-	數量	-
									材料	X86283	批准	-	-	單件重量	- (KG)

编号	L	數量
X86283-01-46	772.5	-
X86283-01-45	760	-
X86283-01-44	1099	-
X86283-01-43	968	-
X86283-01-42	997	-
X86283-01-41	1057.5	
X86283-01-40	1012.5	-
X86283-01-39	1065	-
X86283-01-38	975	-
X86283-01-37	1757.5	
X86283-01-36	1712.5	-
X86283-01-35	1765	-
X86283-01-34	1675	-
X86283-01-33	1575	-
X86283-01-32	735	
X86283-01-31	1553.5	-
X86283-01-30	1311	-
X86283-01-29	1709	-
X86283-01-28	600	-
X86283-01-27	607.5	-
X86283-01-26	998	-
X86283-01-25	1285	-
X86283-01-24	1347.5	-
X86283-01-23	1385	-
X86283-01-22	1625	-
X86283-01-21	735	-
X86283-01-20	535	-
X86283-01-19	925	-
X86283-01-18	1679	-
X86283-01-17	1770	-
X86283-01-16	1516	-
X86283-01-15	1541	-
X86283-01-14	1410	-
X86283-01-13	1684	-
X86283-01-12	1294	-
X86283-01-11	666	-
X86283-01-10	1547.5	-
X86283-01-09	1815	-
X86283-01-08	650	-
X86283-01-07	1230	-
X86283-01-06	697.5	-
X86283-01-05	1789	-
X86283-01-04	1010	-
X86283-01-03	1710	-
X86283-01-02	685	-
X86283-01-01	1840	-

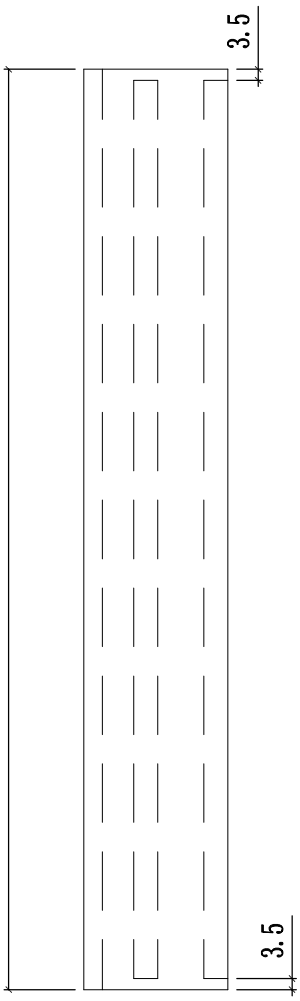

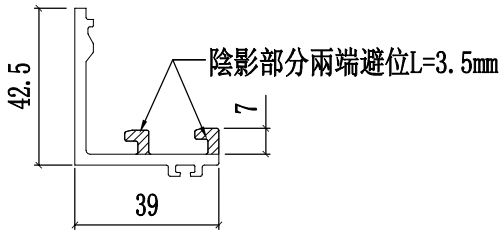

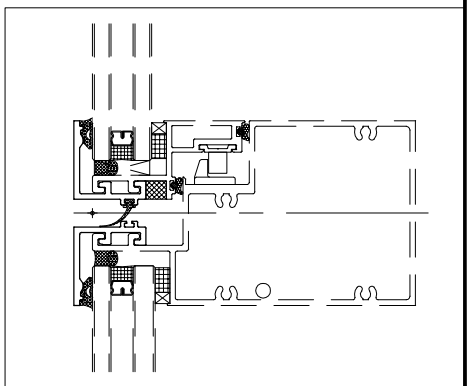

美特鋁質有限公司 MIDI Aluminium Fabricator Ltd.											
				工程號	J858	類別		物料號	-		
				地盘	康城11期	制圖	W.E.X	2022-05-13	圖號	X86283-02L	
修改	1		採用工廠 ✓ 地盤	图纸名称	扣蓋加工图	復核	-	-	數量	-	
日期	07/12		材料顏色 深銅(ECD3W0497 6S-XF1)	材料	X86283	批准	-	-	單件重量	-	(KG)

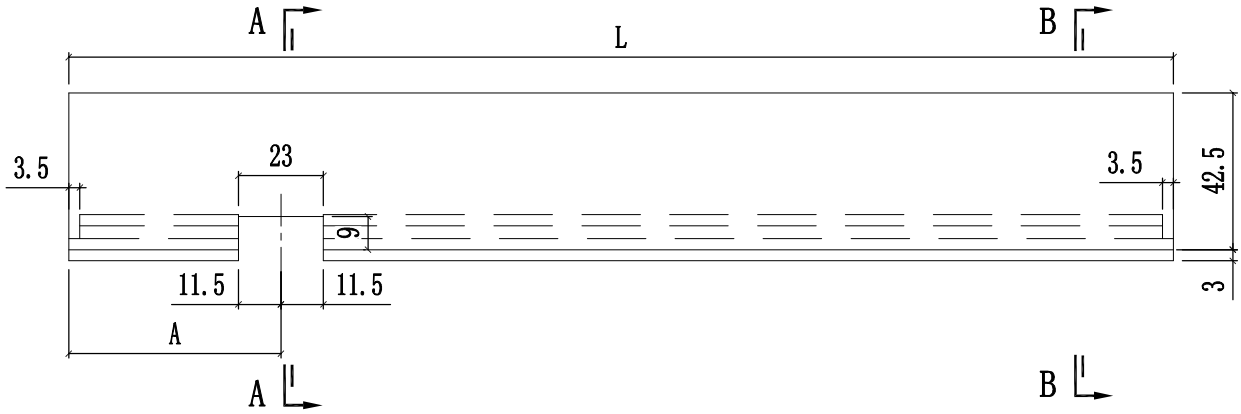

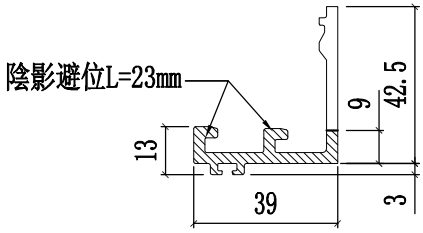

SECTION A-A

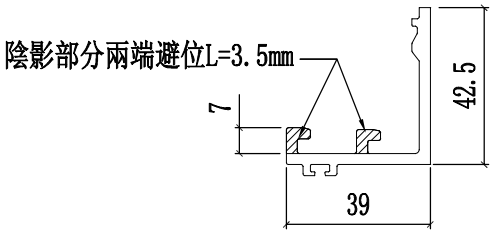

SECTION B-B

编号	L	A	數量
X86283-02L-12	772.5	142.5	-
X86283-02L-11	1789	152.5	-
X86283-02L-10	1770	152.5	-
X86283-02L-09	1516	142.5	-
X86283-02L-08	1541	142.5	-
X86283-02L-07	1547.5	142.5	
X86283-02L-06	1410	142.5	-
X86283-02L-05	735	142.5	
X86283-02L-04	760	142.5	-
X86283-02L-03	1575	142.5	-
X86283-02L-02	1553.5	142.5	-
X86283-02L-01	1311	142.5	-

美特鋁質有限公司 MIDI Aluminium Fabricator Ltd.					工程號	J858	類別		物料號	-		
					地盘	康城11期	制圖	W.E.X	2022-05-13	圖號	X86283-02R	
修改	1			採用工廠 ✓ 地盤	图纸名称	扣蓋加工图	復核	-	-	數量	-	
日期	07/12			材料颜色 深銅(ECD3W0497 6S-XF1)	材料	X86283	批准	-	-	單件重量	-	(KG)

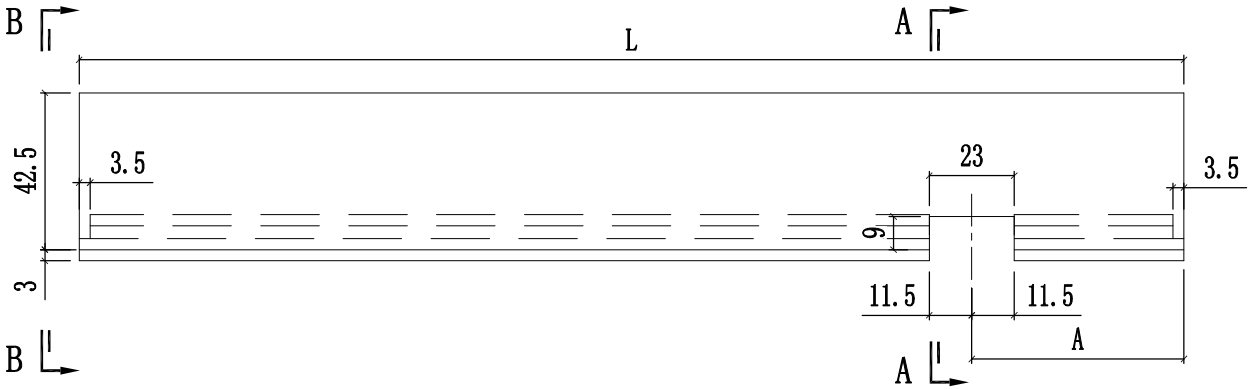

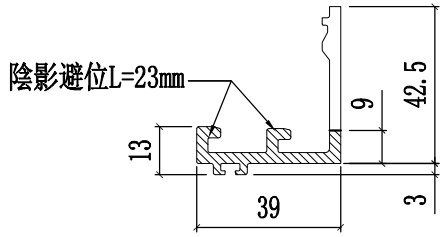

SECTION A-A

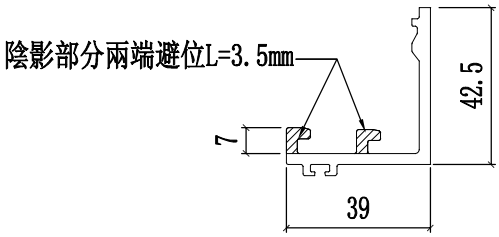

SECTION B-B

X86283-02R-12	772.5	142.5	-
X86283-02R-11	1789	152.5	-
X86283-02R-10	1770	152.5	-
X86283-02R-09	1516	142.5	-
X86283-02R-08	1541	142.5	-
X86283-02R-07	1547.5	142.5	
X86283-02R-06	1410	142.5	-
X86283-02R-05	735	142.5	
X86283-02R-04	760	142.5	-
X86283-02R-03	1575	142.5	-
X86283-02R-02	1553.5	142.5	-
X86283-02R-01	1311	142.5	-
编号	L	A	數量

美特鋁質有限公司 MIDI Aluminium Fabricator Ltd.					工程號	J858	類別		物料號	-		
					地盘	康城11期	制圖	W.E.X	2022-05-13	圖號	X86283-03	
修改				採用工廠 ✓ 地盤	图纸名称	扣蓋加工图	復核	-	-	數量	-	
日期				材料顏色 深銅(ECD3W0497 6S-XF1)	材料	X86283	批准	-	-	單件重量	-	(KG)

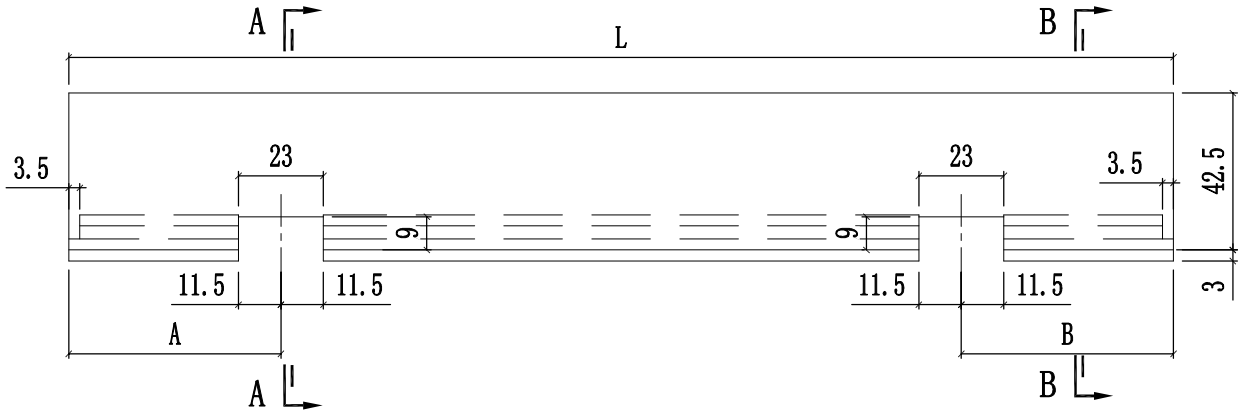

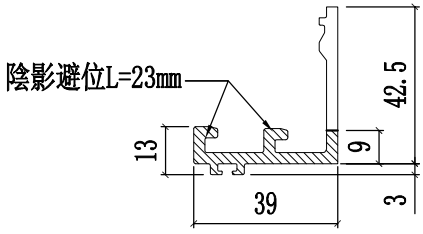

SECTION A-A

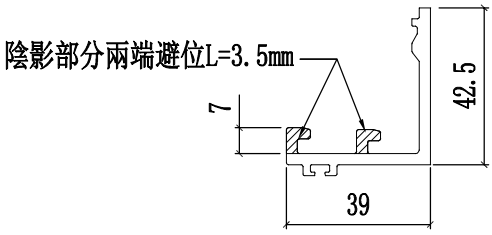

SECTION B-B

X86283-03-13	1770	142.5	152.5	-
X86283-03-12	1770	152.5	142.5	-
X86283-03-11	1679	142.5	152.5	-
X86283-03-10	1679	152.5	142.5	-
X86283-03-09	1789	152.5	142.5	-
X86283-03-08	1789	142.5	152.5	-
X86283-03-07	1311	142.5	142.5	-
X86283-03-06	1709	142.5	142.5	-
X86283-03-05	1410	142.5	142.5	-
X86283-03-04	1684	142.5	142.5	-
X86283-03-03	1294	142.5	142.5	-
X86283-03-02	1815	142.5	142.5	-
X86283-03-01	1840	142.5	142.5	-
编号	L	A	B	數量

美特鋁質有限公司 MIDI Aluminium Fabricator Ltd.							工程號	J858	類別		物料號	-		
							地盘	康城11期	制圖	W.E.X	2022-12-15	圖號	X86283-04	
修改				採用	工廠	✓	地盤		图纸名称	扣蓋加工图	復核	-	-	數量	-	
日期				材料颜色	深銅(ECD3W0497 6S-XF1)				材料	X86283	批准	-	-	單件重量	-	(KG)

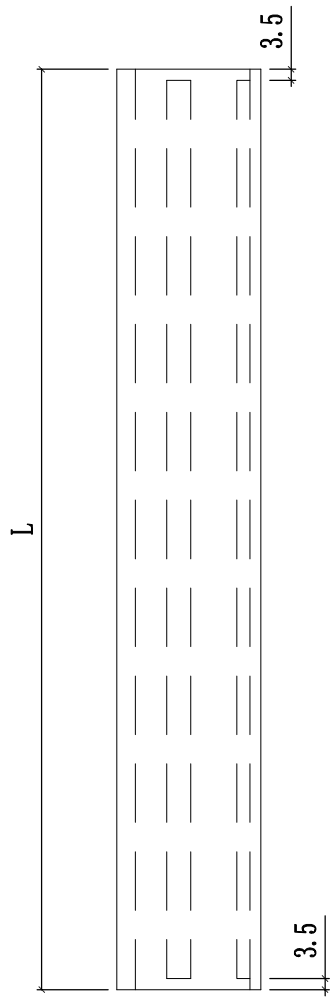

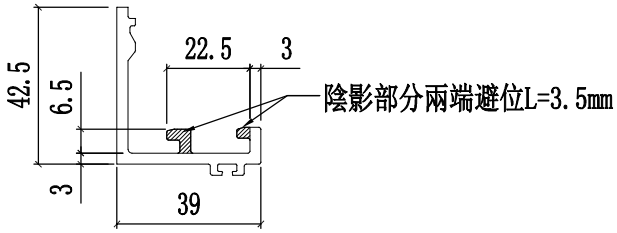

编号	L	數量
X86283-04-28	600	-
X86283-04-27	607.5	-
X86283-04-20	535	-
X86283-04-11	666	-
X86283-04-08	650	-
X86283-04-06	697.5	-
X86283-04-02	685	-

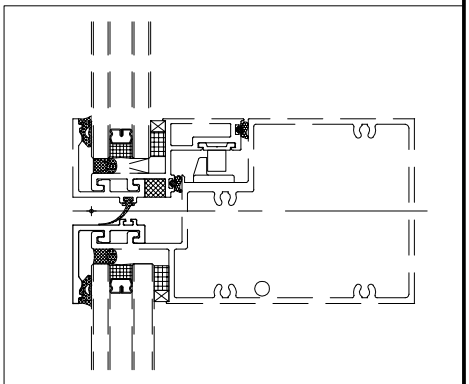

美特鋁質有限公司 MIDI Aluminium Fabricator Ltd.													
						工程號	J858	類別		物料號	-		
						地盘	康城11期	制圖	W.E.X	2022-07-29	圖號	X86300-01	
修改	1			採用	工廠	✓	地盤	图纸名称	扣蓋加工图	復核	-	-	數量	-	
日期	07/12			材料颜色	深銅(ECD3W0497 6S-XF1)			材料	X86300	批准	-	-	單件重量	-	(KG)

编号	L	數量
X86300-01-43	772.5	-
X86300-01-42	760	-
X86300-01-41	720	-
X86300-01-40	1099	-
X86300-01-39	968	-
X86300-01-38	1057.5	
X86300-01-37	1012.5	-
X86300-01-36	1065	-
X86300-01-35	975	-
X86300-01-34	1575	-
X86300-01-33	735	
X86300-01-32	1553.5	-
X86300-01-31	1311	-
X86300-01-30	1709	-
X86300-01-29	600	-
X86300-01-28	607.5	-
X86300-01-27	1347.5	-
X86300-01-26	998	-
X86300-01-25	997	-
X86300-01-24	1008	-
X86300-01-23	992	-
X86300-01-22	970	-
X86300-01-21	988	-
X86300-01-20	735	-
X86300-01-19	535	-
X86300-01-18	925	-
X86300-01-17	1679	-
X86300-01-16	1770	-
X86300-01-15	1516	-
X86300-01-14	1541	-
X86300-01-13	1410	-
X86300-01-12	1684	-
X86300-01-11	1294	-
X86300-01-10	666	-
X86300-01-09	1547.5	-
X86300-01-08	1815	-
X86300-01-07	650	-
X86300-01-06	1230	-
X86300-01-05	697.5	-
X86300-01-04	1789	-
X86300-01-03	1010	-
X86300-01-02	685	-
X86300-01-01	1840	-

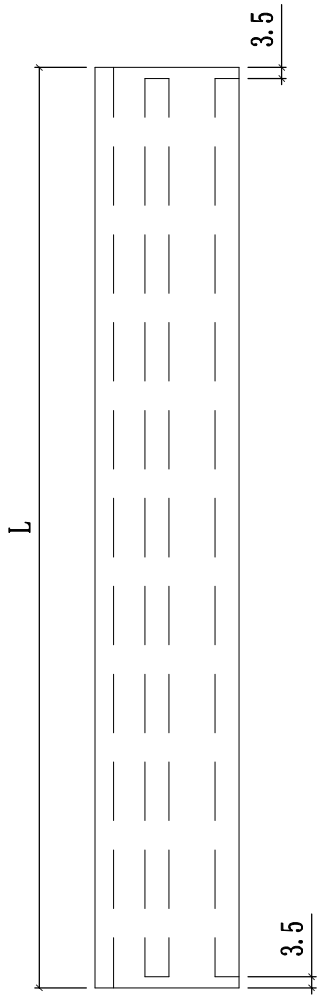

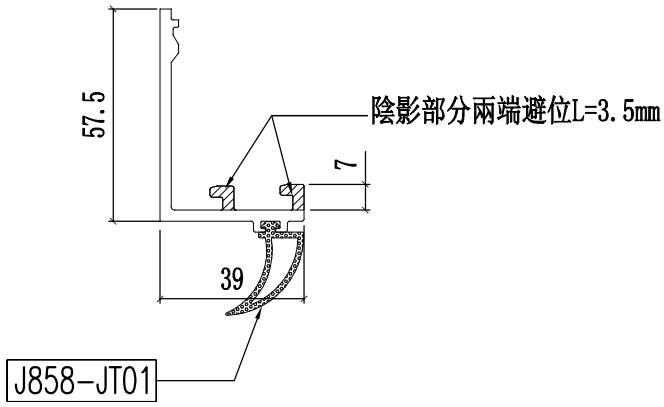

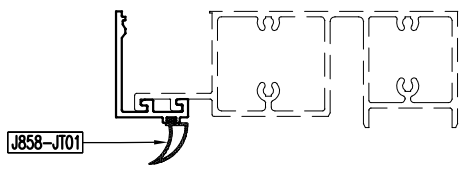

美特鋁質有限公司 MIDI Aluminium Fabricator Ltd.							工程號	J858	類別		物料號	-		
							地盘	康城11期	制圖	W.E.X	2022-07-29	圖號	X86301-01	
修改	1			採用	工廠	✓	地盤		图纸名称	扣蓋加工图	復核	-	-	數量	-	
日期	07/12			材料顏色	深銅(ECD3W0497 6S-XF1)				材料	X86301	批准	-	-	單件重量	-	(KG)

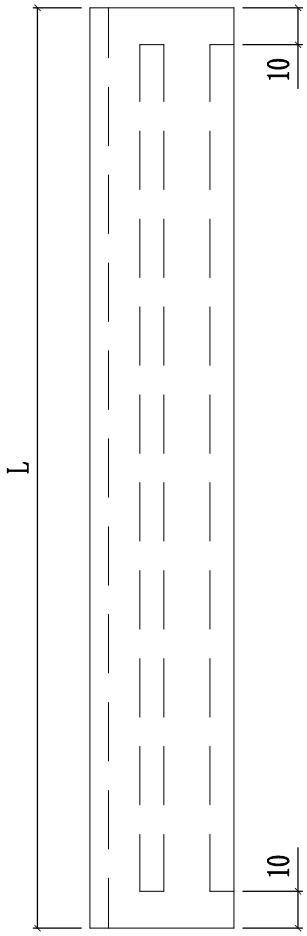

编号	L	數量
X86301-01-41	772.5	-
X86301-01-40	760	-
X86301-01-39	720	-
X86301-01-38	968	-
X86301-01-37	1757.5	
X86301-01-36	1712.5	-
X86301-01-35	1765	-
X86301-01-34	1675	-
X86301-01-33	1575	-
X86301-01-32	735	
X86301-01-31	1553.5	-
X86301-01-30	1311	-
X86301-01-29	1709	-
X86301-01-28	600	-
X86301-01-27	998	-
X86301-01-26	997	-
X86301-01-25	1008	-
X86301-01-24	992	-
X86301-01-23	970	-
X86301-01-22	988	-
X86301-01-21	1285	-
X86301-01-20	1347.5	-
X86301-01-19	1385	-
X86301-01-18	1625	-
X86301-01-17	1679	-
X86301-01-16	1770	-
X86301-01-15	1516	-
X86301-01-14	1541	-
X86301-01-13	1410	-
X86301-01-12	1684	-
X86301-01-11	1294	-
X86301-01-10	666	-
X86301-01-09	1547.5	-
X86301-01-08	1815	-
X86301-01-07	650	-
X86301-01-06	1230	-
X86301-01-05	697.5	-
X86301-01-04	1789	-
X86301-01-03	1710	-
X86301-01-02	685	-
X86301-01-01	1840	-

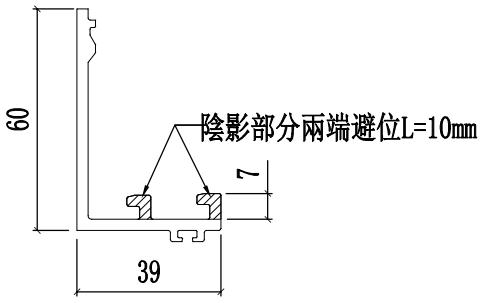

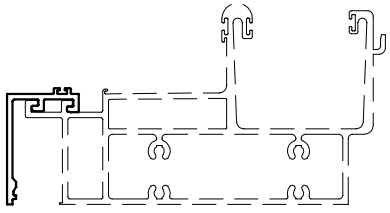

美特鋁質有限公司 MIDI Aluminium Fabricator Ltd.				工程號	J858	類別		物料號	-		
				地盤	康城11期	制圖	W.E.X	2022-05-17	圖號	X86307-01	
修改			採用工廠 ✓ 地盤	图纸名称	裝飾條加工圖	復核	-	-	數量	-	
日期			材料顏色 玫瑰金 (EC03X1010 0S-XF1)	材料	X86307	批准	-	-	單件重量	-	(KG)

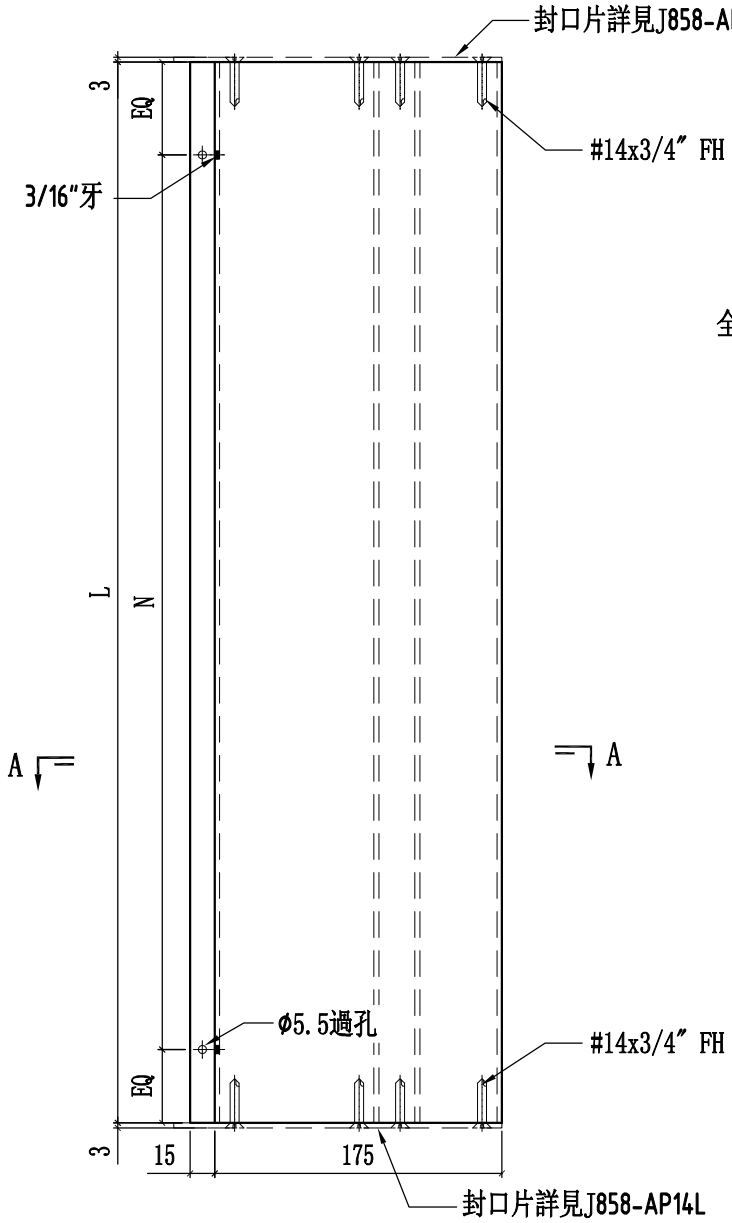

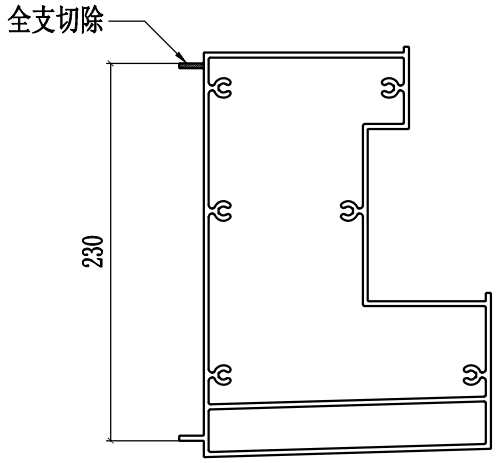

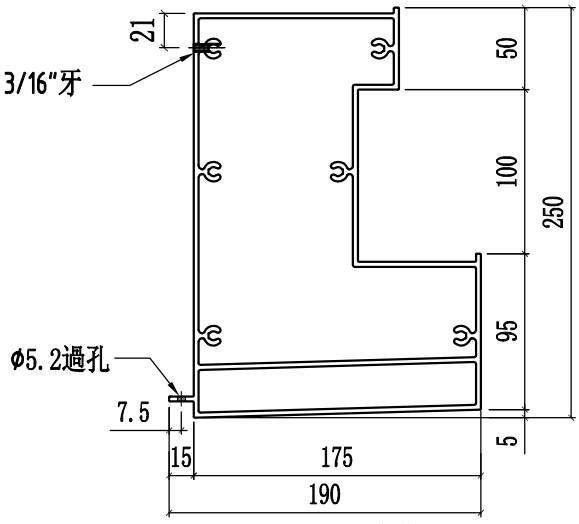

SECTION A-A

编号	L	N	Q.T.Y
X86307-01-21	1759	@300c/cx5	-
X86307-01-20	1569	@280c/cx5	-
X86307-01-19	1669	@300c/cx5	-
X86307-01-18	594	@220c/cx2	-
~~X86307-01-17~~	~~1099~~	~~@300c/cx3~~	~~-~~
~~X86307-01-16~~	~~600~~	~~@250c/cx2~~	~~-~~
~~X86307-01-15~~	~~914~~	~~@300c/cx2~~	~~-~~
~~X86307-01-14~~	~~660.5~~	~~@250c/cx2~~	~~-~~
~~X86307-01-13~~	~~588~~	~~@250c/cx2~~	~~-~~
X86307-01-12	1279	@280c/cx4	-
X86307-01-11	1404	@300c/cx4	-
X86307-01-10	660	@250c/cx2	-
X86307-01-09	1341.5	@280c/cx4	-
X86307-01-08	1379	@300c/cx4	-
X86307-01-07	1541.5	@300c/cx4	-
X86307-01-06	1619	@280c/cx5	-
X86307-01-05	644	@245c/cx2	-
~~X86307-01-04~~	~~1224~~	~~@250c/cx4~~	~~-~~
~~X86307-01-03~~	~~1704~~	~~@300c/cx5~~	~~-~~
X86307-01-02	679	@250c/cx2	-
~~X86307-01-01~~	~~1834~~	~~@300c/cx5~~	~~-~~

美特鋁質有限公司 MIDI Aluminium Fabricator Ltd.				工程號	J858	類別		物料號	-		
				地盘	康城11期	制圖	W.E.X	2022-05-17	圖號	X86307-02	
修改			採用工廠 ✓ 地盤	图纸名称	装飾條加工圖	復核	-	-	數量	-	
日期			材料顏色 玫瑰金 (ECD3X1010 OS-XF1)	材料	X86307	批准	-	-	單件重量	-	(KG)

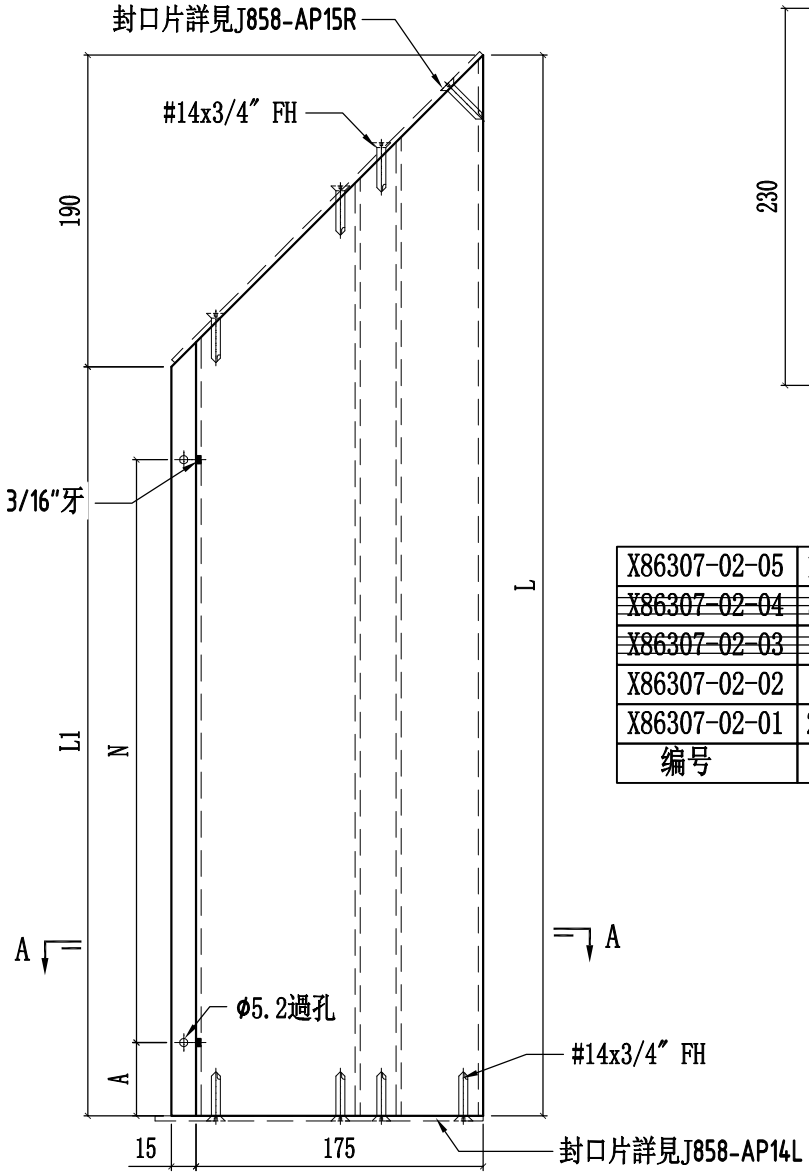

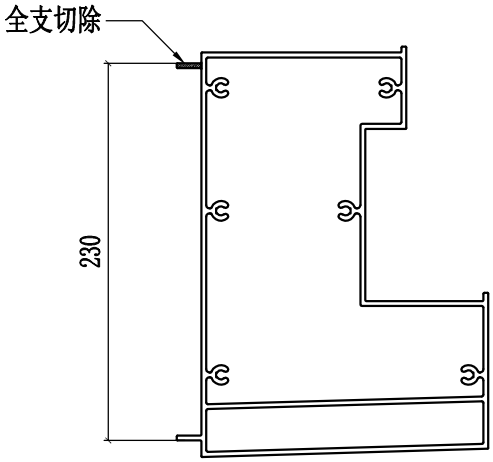

编号	L	L1	A	N	Q.T.Y
X86307-02-05	1999.5	1809.5	127	@300c/cx5	-
X86307-02-04	878	688	50	@250c/cx2	-
X86307-02-03	1254.5	1064.5	169.5	@300c/cx2	-
X86307-02-02	939.5	749.5	97	@250c/cx2	-
X86307-02-01	2031	1841	143	@300c/cx5	-

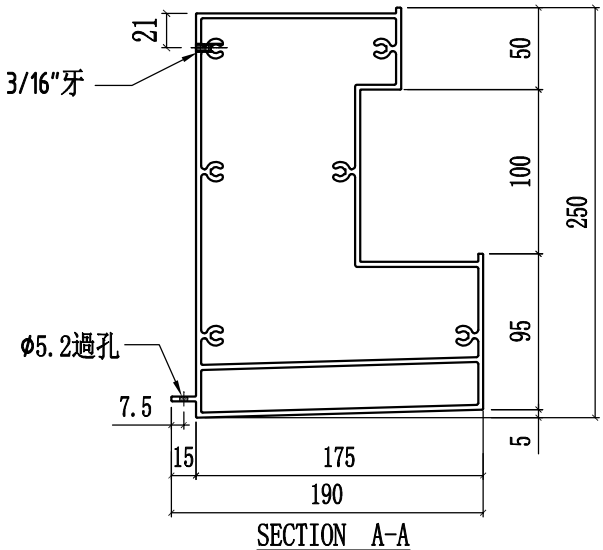

SECTION A-A

美特鋁質有限公司 MIDI Aluminium Fabricator Ltd.				工程號	J858	類別		物料號	-		
				地盤	康城11期	制圖	W.E.X	2022-05-17	圖號	X86307-03	
修改			採用工廠 ✓ 地盤	图纸名称	装飾條加工圖	復核	-	-	數量	-	
日期			材料顏色 玫瑰金 (ECD3X1010 OS-XF1)	材料	X86307	批准	-	-	單件重量	-	(KG)

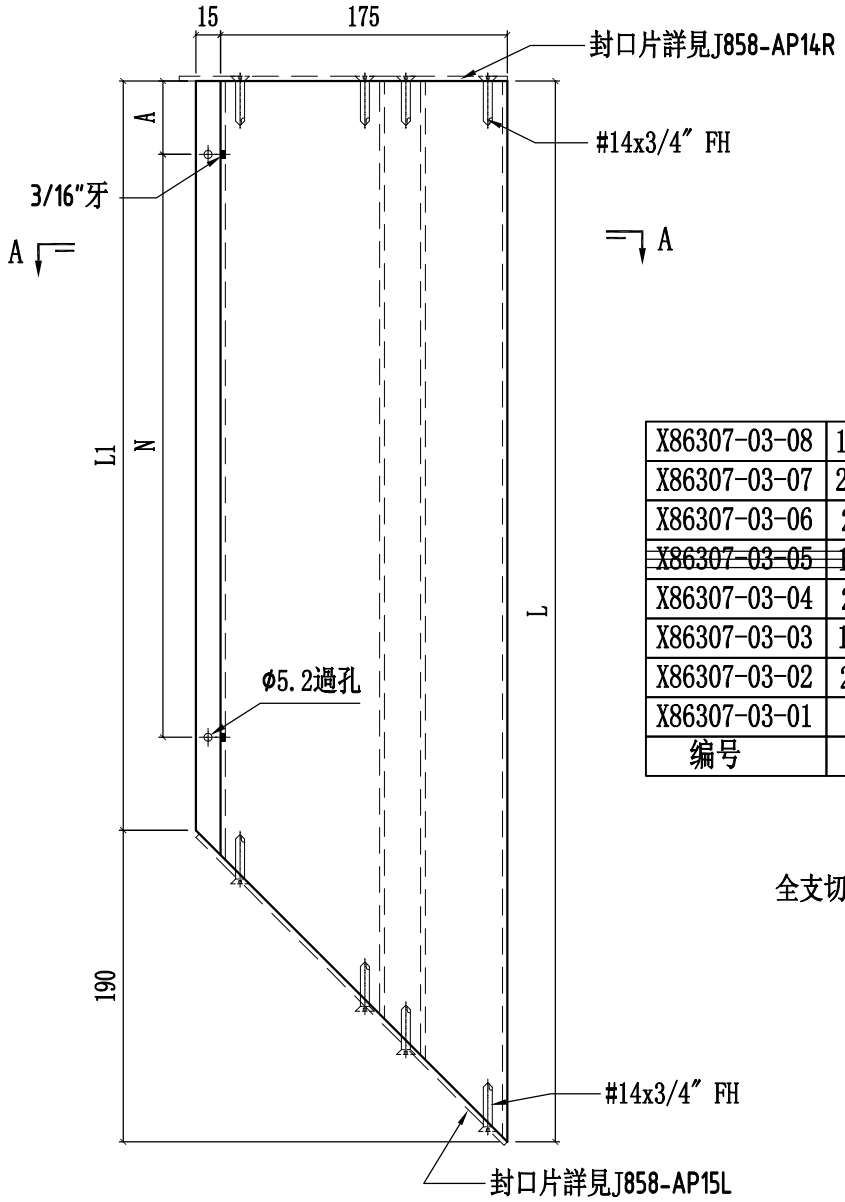

编号	L	L1	A	N	Q.T.Y
X86307-03-08	1999.5	1809.5	103	@300c/cx5	-
X86307-03-07	2031	1841	143	@300c/cx5	-
X86307-03-06	2127	1937	167	@300c/cx5	-
~~X86307-03-05~~	~~1144.5~~	~~954.5~~	~~169.5~~	~~@300c/cx2~~	~~-~~
X86307-03-04	2102	1912	154.5	@300c/cx5	-
X86307-03-03	1921	1731	137.5	@280c/cx5	-
X86307-03-02	2012	1822	133.5	@300c/cx5	-
X86307-03-01	939.5	749.5	97	@250c/cx2	-

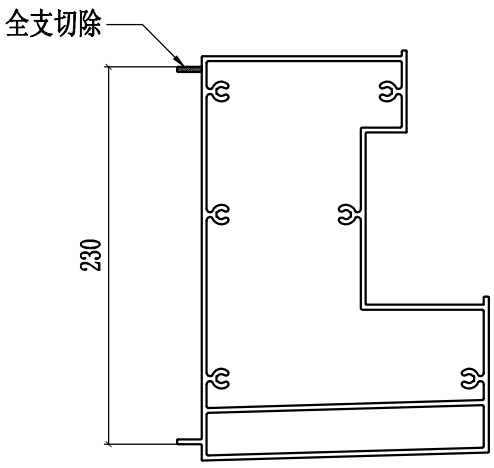

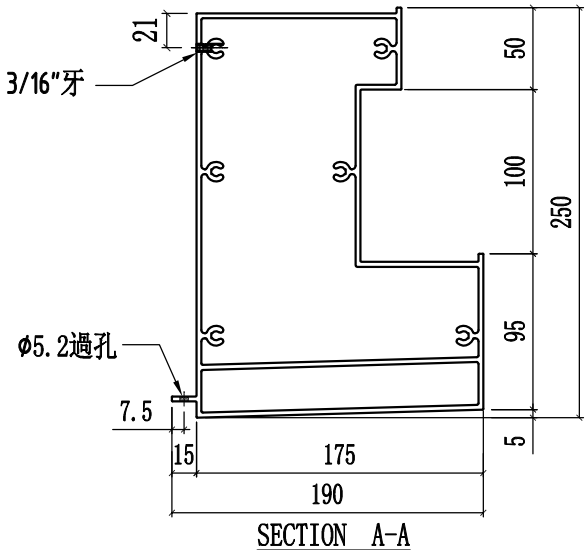

SECTION A-A

美特鋁質有限公司 MIDI Aluminium Fabricator Ltd.												
				工程號	J858	類別		物料號	-			
				地盘	康城11期	制圖	W.E.X	2022-05-30	圖號	X86255-01L		
修改	1		採用工廠 ✓ 地盤 -	图纸名称	铝固定码加工图	復核	-	-	數量	-		
日期	15/12		材料顏色 CHROMATE	材料	X86255	批准	-	-	單件重量	-	(KG)	

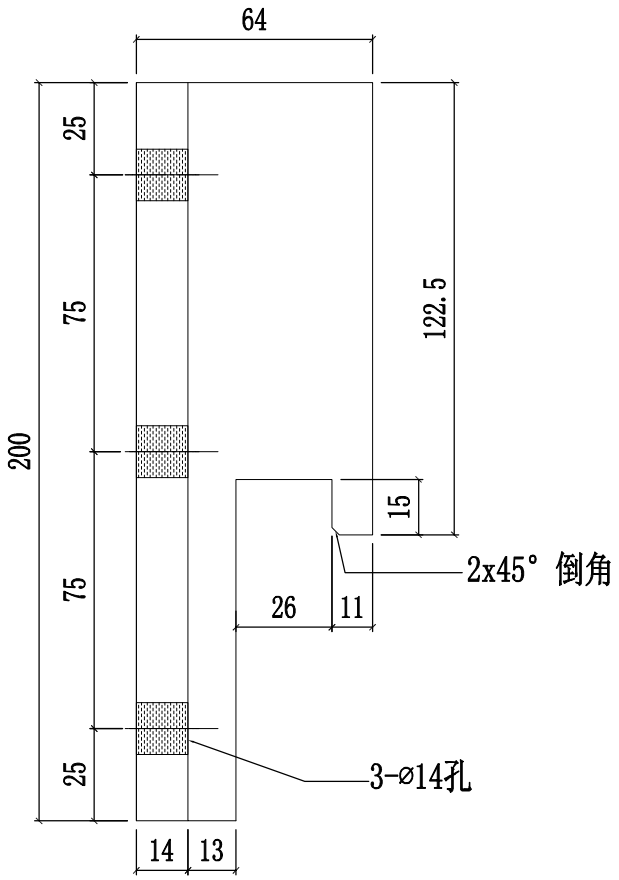

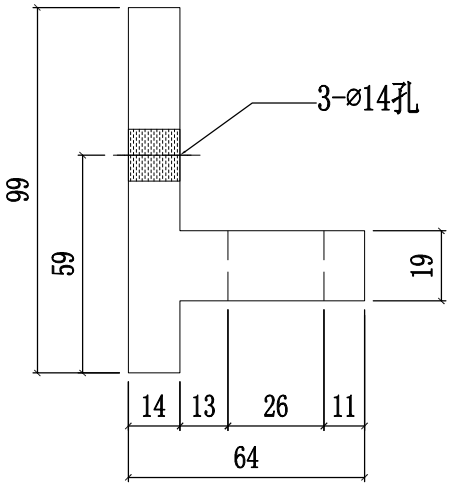

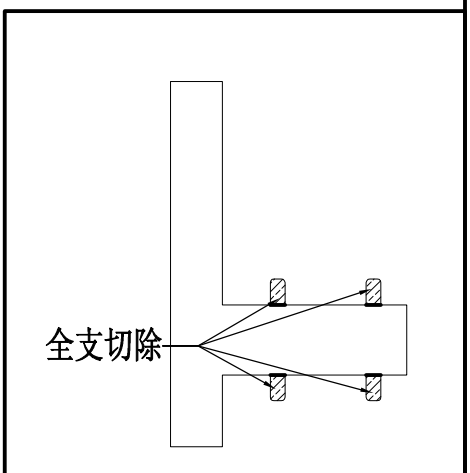

美特鋁質有限公司 MIDI Aluminium Fabricator Ltd.						工程號	J858	類別		物料號	-		
						地盘	康城11期	制圖	W.E.X	2022-05-30	圖號	X86255-01R	
修改	1	2		採用工廠		地盤	-	图纸名称	铝固定码加工图	復核	-	-	數量	-	
日期	07/11	15/12		材料颜色	络化			材料	X86255	批准	-	-	單件重量	-	(KG)

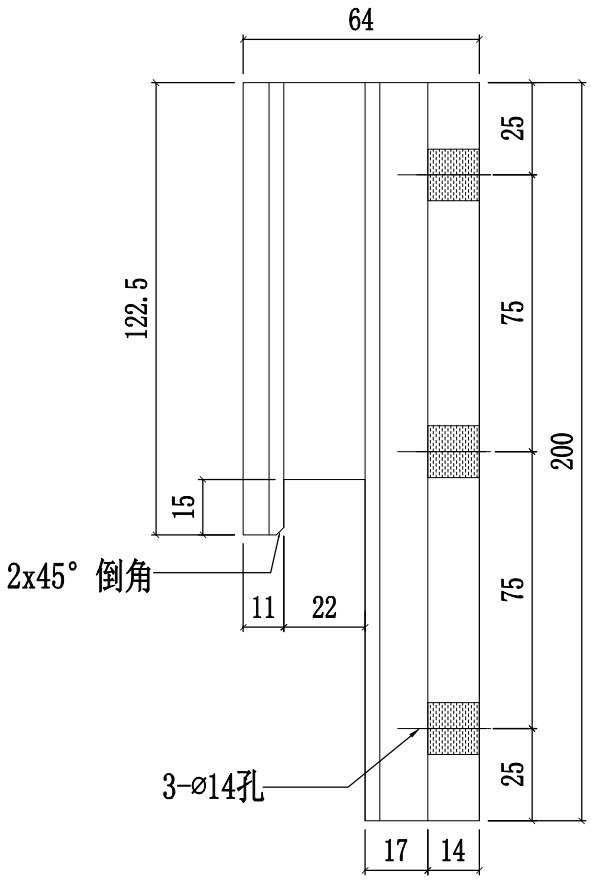

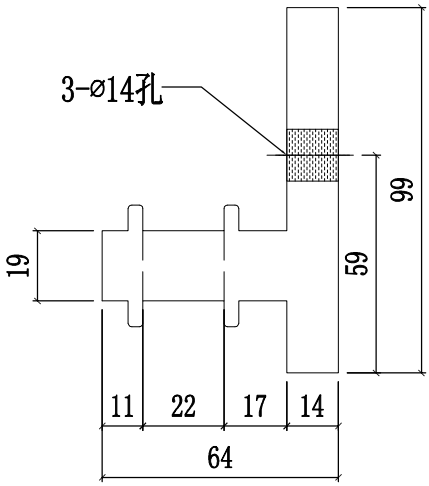

美特鋁質有限公司 MIDI Aluminium Fabricator Ltd.								工程號	J858	類別		物料號	-		
								地盘	康城11期	制圖	W.E.X	2022-05-30	圖號	X86255-02L	
修改	1			採用	工廠	✓	地盤 -	图纸名称	铝固定码加工图	復核	-	-	數量	-	
日期	15/12			材料颜色	络化			材料	X86255	批准	-	-	單件重量	-	(KG)

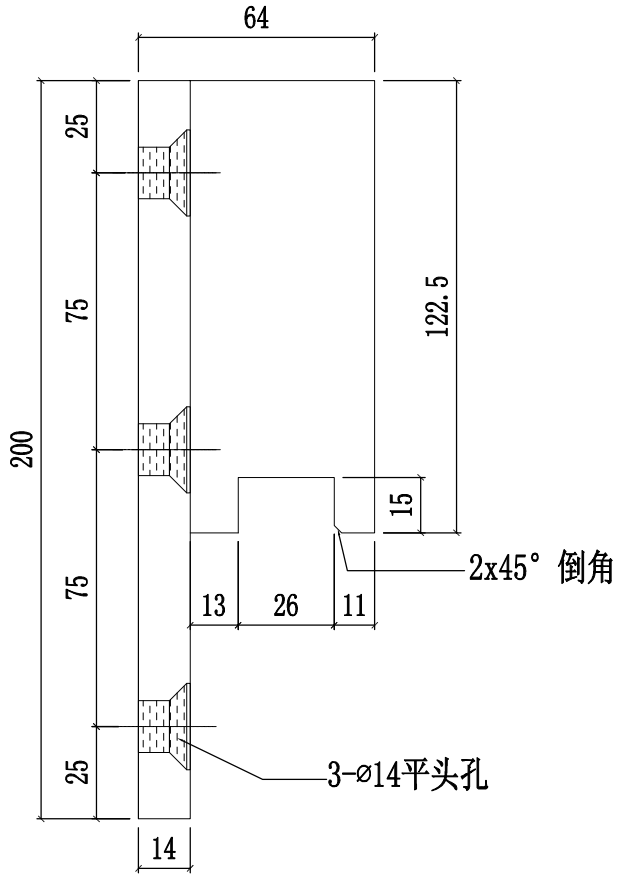

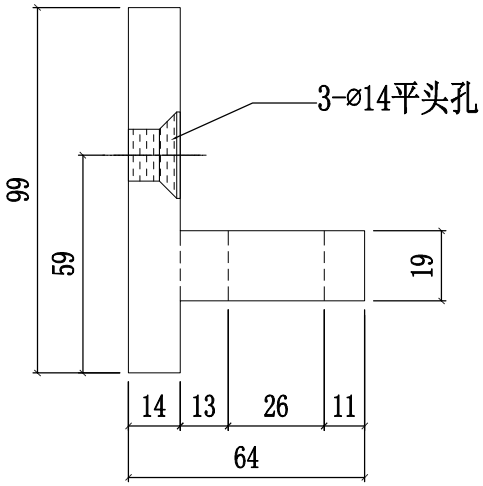

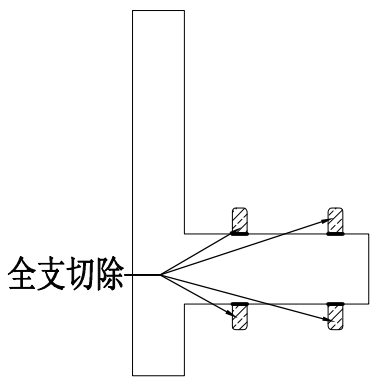

美特鋁質有限公司 MIDI Aluminium Fabricator Ltd.					工程號	J858	類別		物料號	-		
					地盘	康城11期	制圖	W.E.X	2022-05-30	圖號	X86256-01R	
修改	1	2	採用工廠	✓ 地盤 -	图纸名称	铝固定码加工图	復核	-	-	數量	-	
日期	07/11	15/12	材料颜色	络化	材料	X86256	批准	-	-	單件重量	-	(KG)

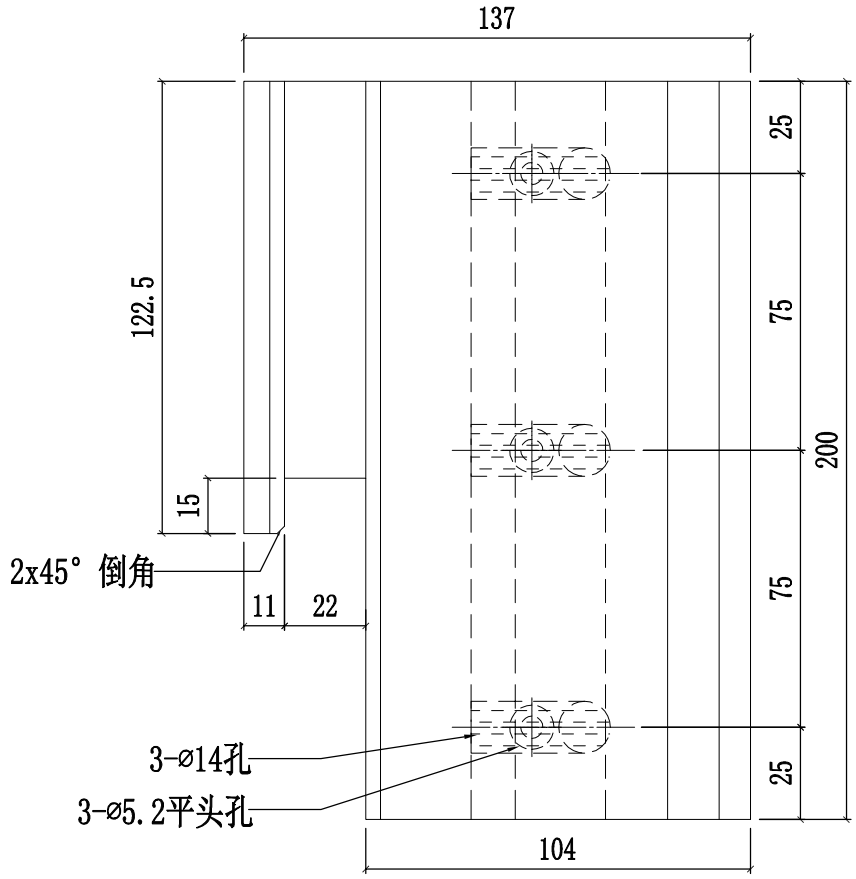

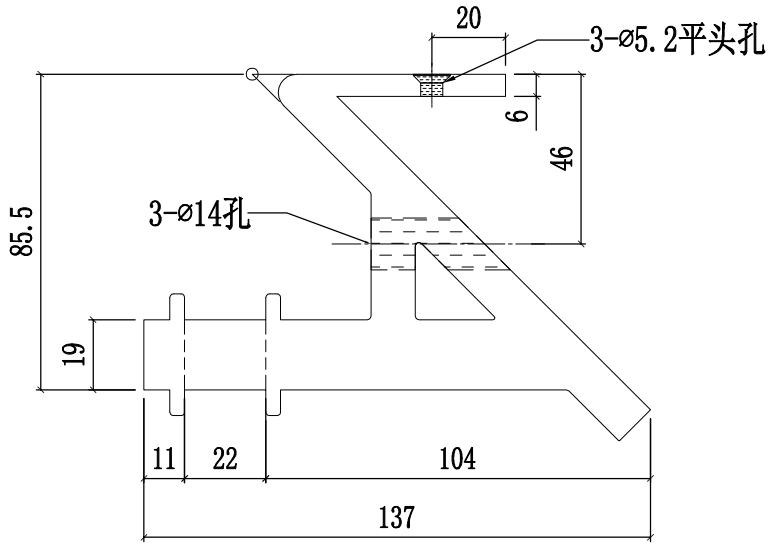

美特鋁質有限公司 MIDI Aluminium Fabricator Ltd.					工程號	J858	類別		物料號	-		
					地盘	康城11期	制圖	W.E.X	2022-05-30	圖號	X86256-01L	
修改	1		採用工廠	✓ 地盤 -	图纸名称	铝固定码加工图	復核	-	-	數量	-	
日期	15/12		材料顏色	CHROMATE	材料	X86256	批准	-	-	單件重量	-	(KG)

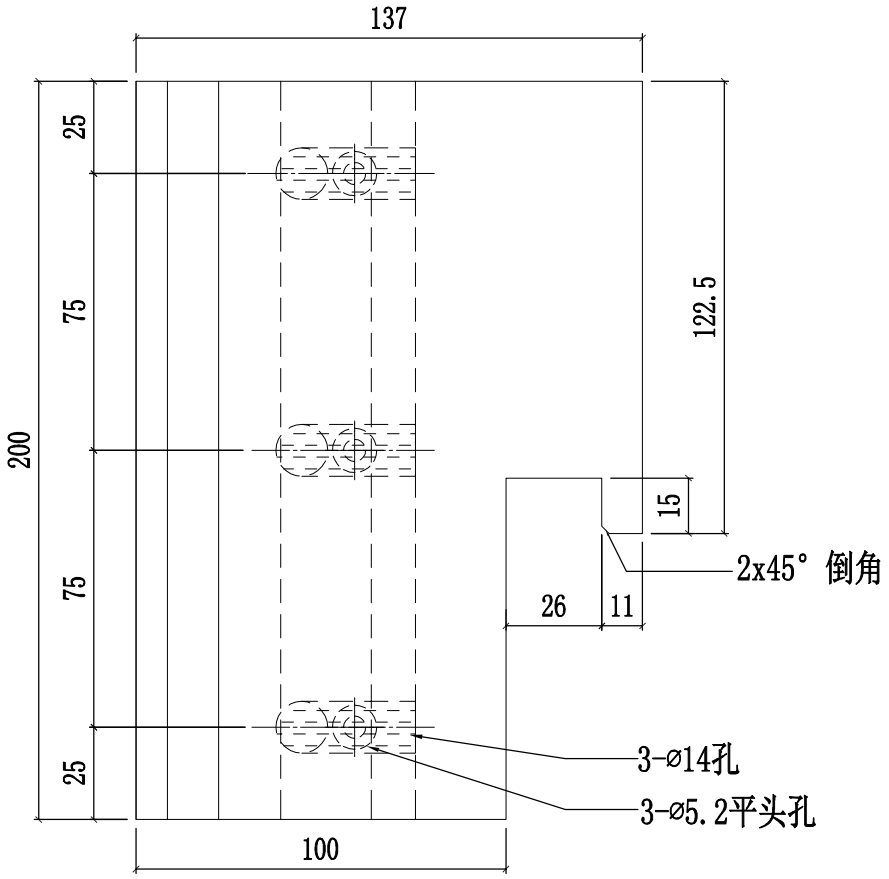

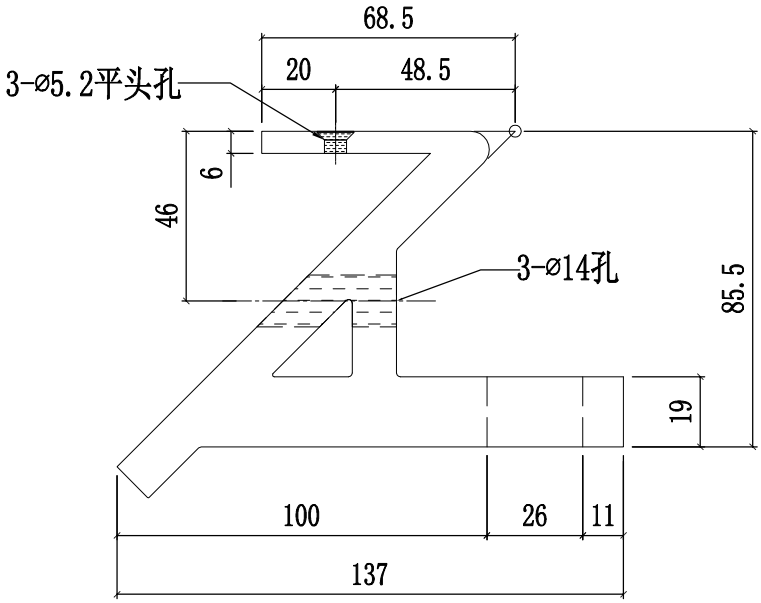

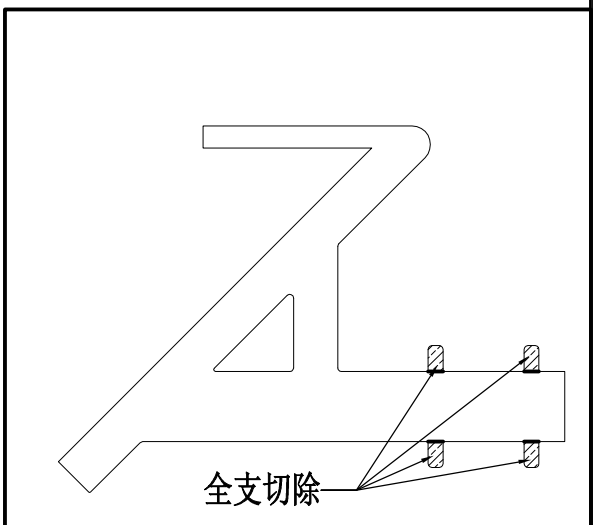

美特鋁質有限公司 MIDI Aluminium Fabricator Ltd.					工程號	J858	類別		物料號	-		
					地盘	康城11期	制圖	W.E.X	2022-05-30	圖號	X86258-01	
修改			採用工廠 ✓ 地盤		图纸名称	铝槽	復核	-	-	數量	-	
日期			材料颜色	CHROMATE	材料	X86258	批准	-	-	單件重量	-	(KG)

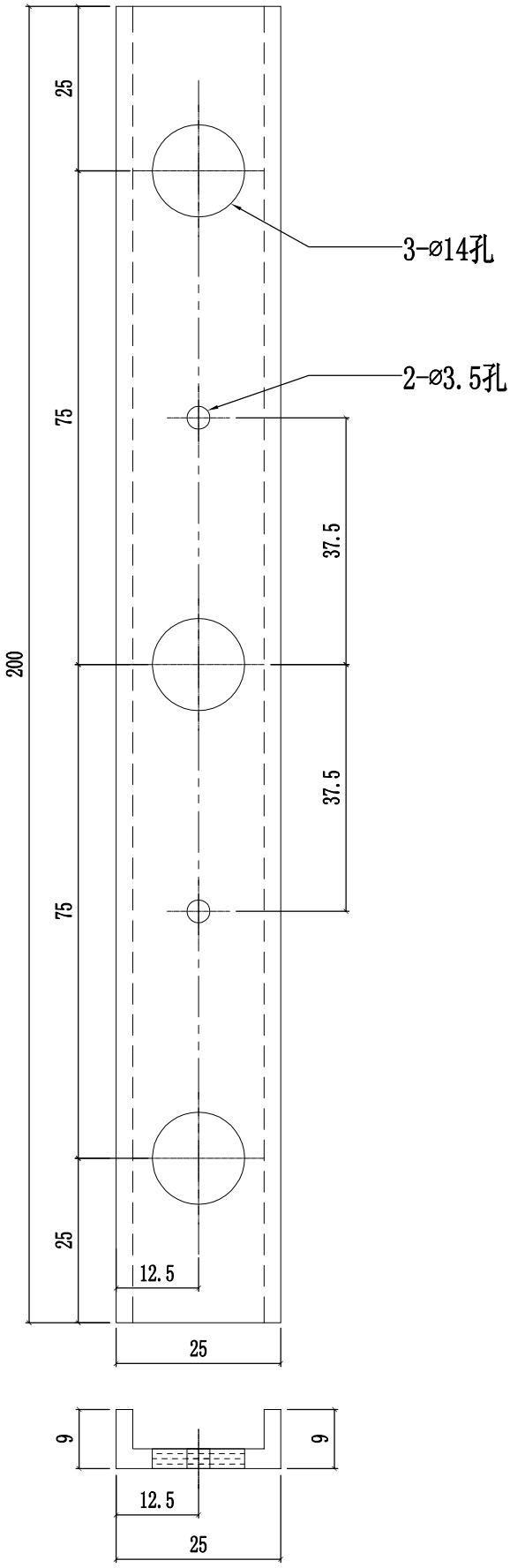

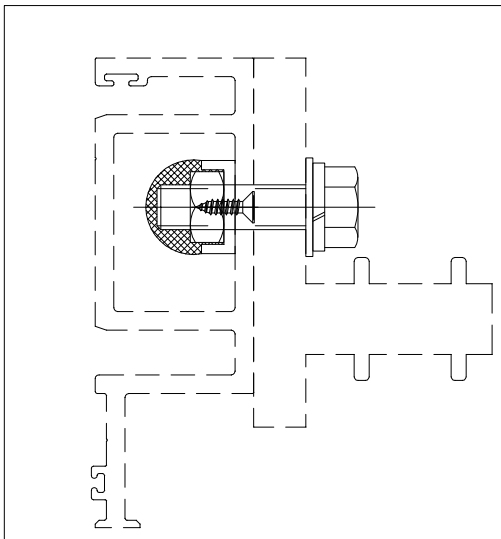

美特鋁質有限公司 MIDI Aluminium Fabricator Ltd.												
					工程號	J858	類別		物料號	-		
					地盘	康城11期	制圖	W.E.X	2022-07-29	圖號	X86298-01	
修改				採用工廠 ✓ 地盤 -	图纸名称	浴室铝横料加工图	復核	-	-	數量	-	
日期				材料颜色 香槟金 (ECD3X1009 9S-XF1)	材料	X86298	批准	-	-	單件重量	-	(KG)

部件编号	L	N	数量
X86298-01A	553	@245c/cx2	-
X86298-01B	503	@220c/cx2	-

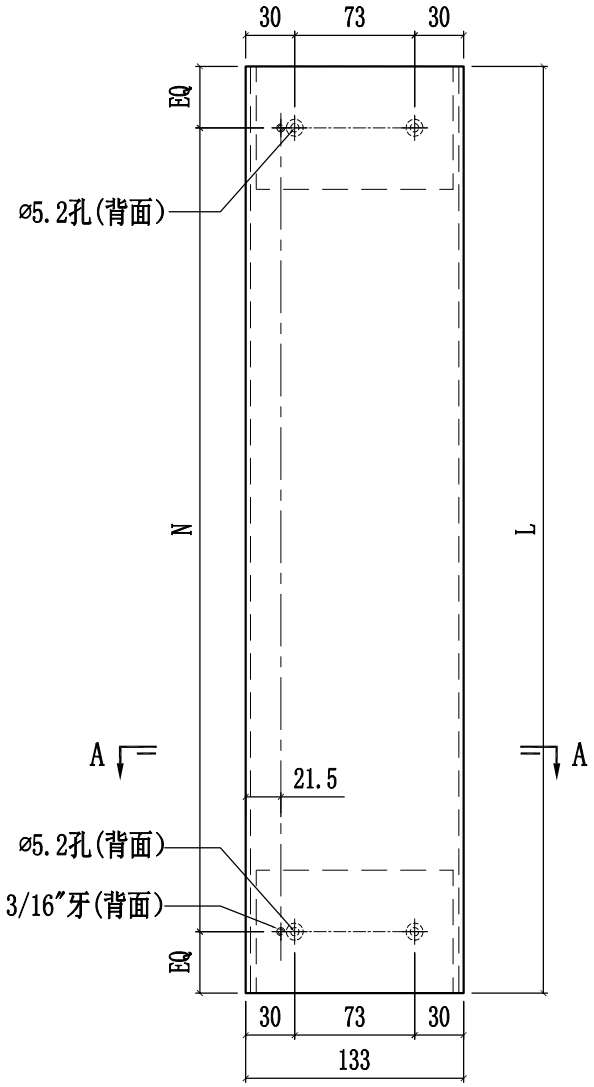

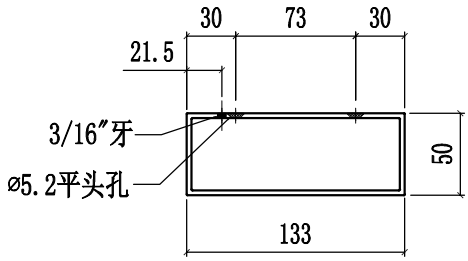

SECTION A-A

美特鋁質有限公司 MIDI Aluminium Fabricator Ltd.								工程號	J858	類別		物料號	-		
								地盘	康城11期	制圖	W.E.X	2022-07-29	圖號	X86289-01	
修改				採用	工廠	✓	地盤 -	图纸名称	铝料加工图	復核	-	-	數量	-	
日期				材料颜色	络化			材料	X86289	批准	-	-	單件重量	-	(KG)

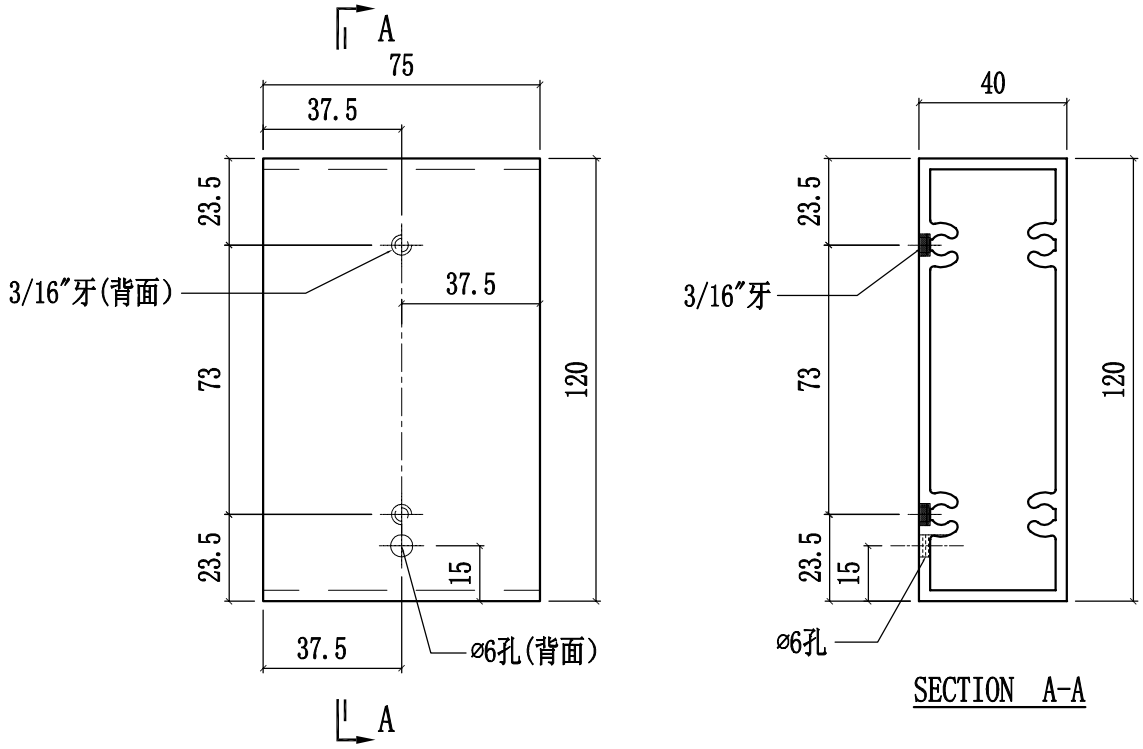

美特鋁質有限公司 MIDI Aluminium Fabricator Ltd.											
				工程號	J858	類別		物料號	-		
				地盤	康城11期	制圖	W.E.X	2022-07-29	圖號	X86279-01	
修改	1		採用工廠 ✓	地盤 -	图纸名称	铝料加工图	復核	-	-	數量	-
日期	07/12		材料顏色	香槟金 (ECD3X1009 9S-XF1)	材料	X86279	批准	-	-	單件重量	- (KG)

部件编号	W(分格尺寸)	L	N	数量
X86279-01A	1855	1872.5	@300c/cx5	-
X86279-01B	1830	1847.5	@300c/cx5	-
X86279-01C	1699	1716.5	@300c/cx5	-
X86279-01D	700	717.5	@250c/cx2	-
X86279-01E	1362.5	1380	@280c/cx4	-
X86279-01F	1724	1741.5	@300c/cx5	-
X86279-01G	1326	1343.5	@280c/cx4	-
X86279-01H	750	767.5	@250c/cx2	-
X86279-01K	775	792.5	@250c/cx2	-

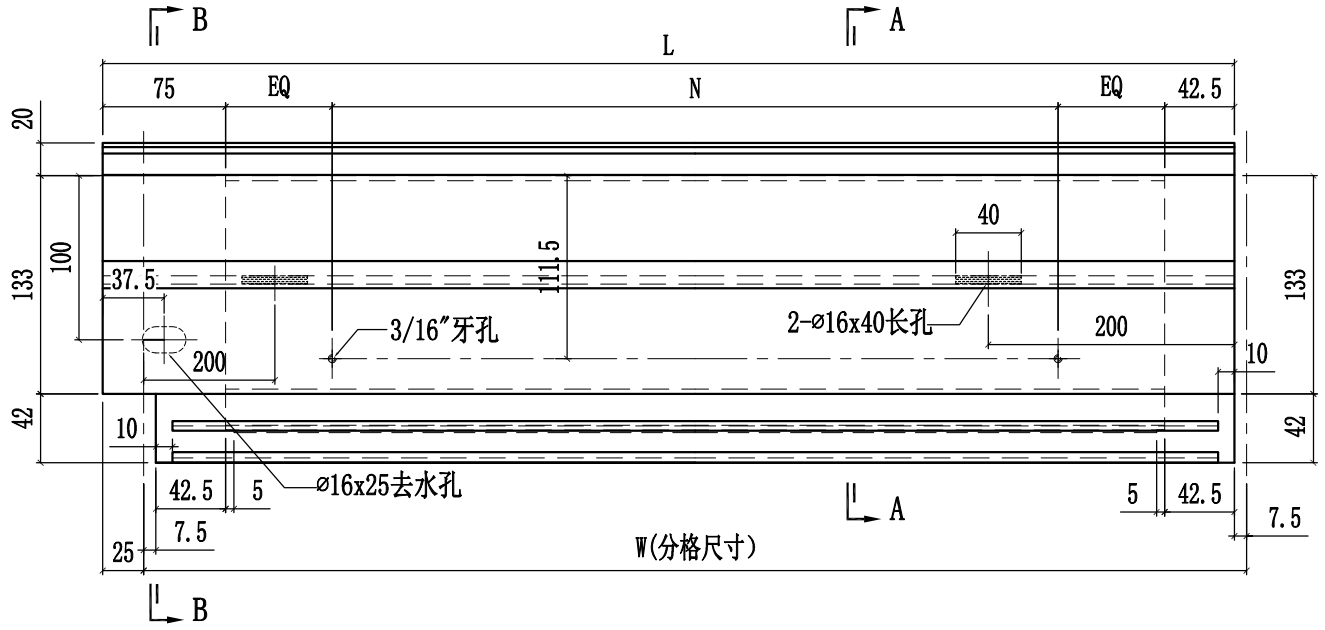

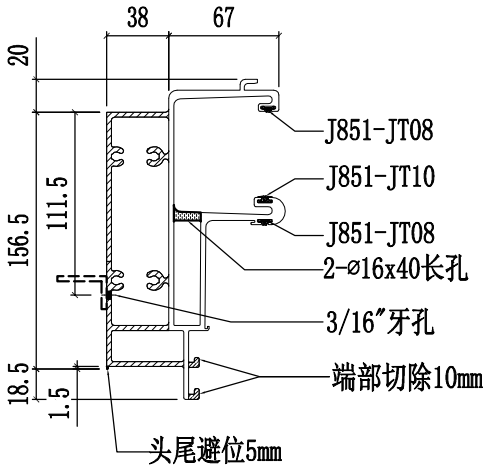

SECTION A-A

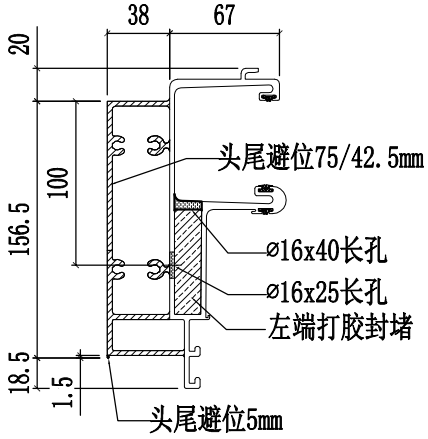

SECTION B-B

美特鋁質有限公司 MIDI Aluminium Fabricator Ltd.					工程號	J858	類別		物料號	-		
					地盘	康城11期	制圖	W.E.X	2022-07-29	圖號	X86279-02	
修改				採用工廠 ✓ 地盤 -	图纸名称	铝料加工图	復核	-	-	數量	-	
日期				材料颜色 香槟金 (ECD3X1009 9S-XF1)	材料	X86279	批准	-	-	單件重量	-	(KG)

部件编号	W(分格尺寸)	L	N	数量
X86279-02A	700	685	@250c/cx2	-
X86279-02B	681	666	@250c/cx2	-

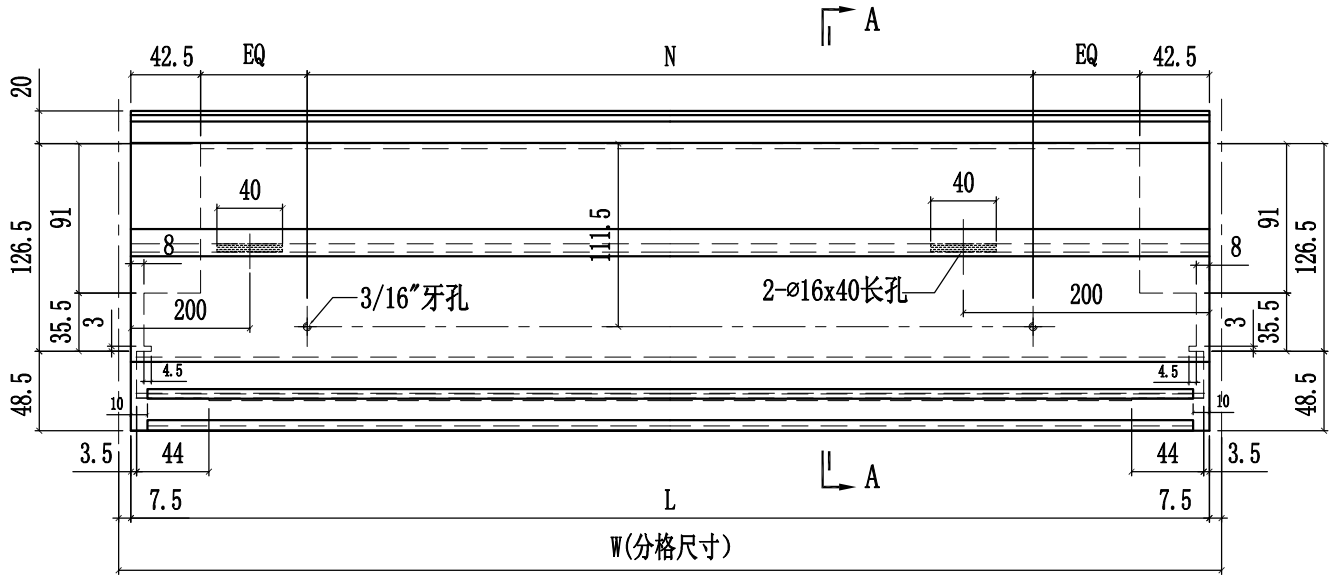

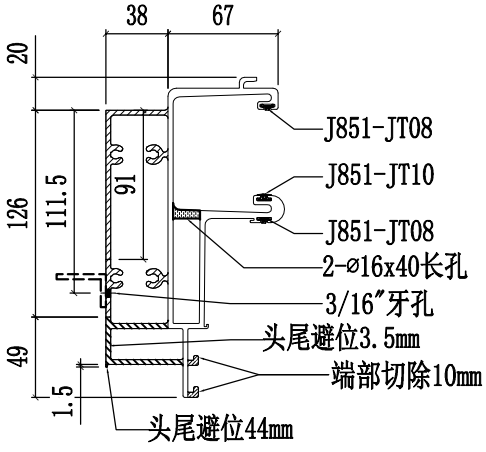

SECTION A-A

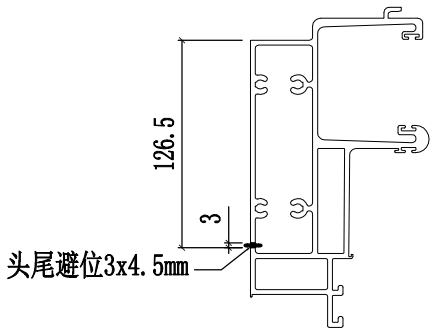

美特鋁質有限公司 MIDI Aluminium Fabricator Ltd.					工程號	J858	類別		物料號	-		
					地盘	康城11期	制圖	W.E.X	2022-07-29	圖號	X86279-03	
修改				採用工廠 ✓ 地盤 -	图纸名称	铝料加工图	復核	-	-	數量	-	
日期				材料颜色 香槟金 (ECD3X1009 9S-XF1)	材料	X86279	批准	-	-	單件重量	-	(KG)

部件编号	W(分格尺寸)	L	A	N	数量
X86279-03A	1856.5	1788.5	122.5	@300c/cx5	-

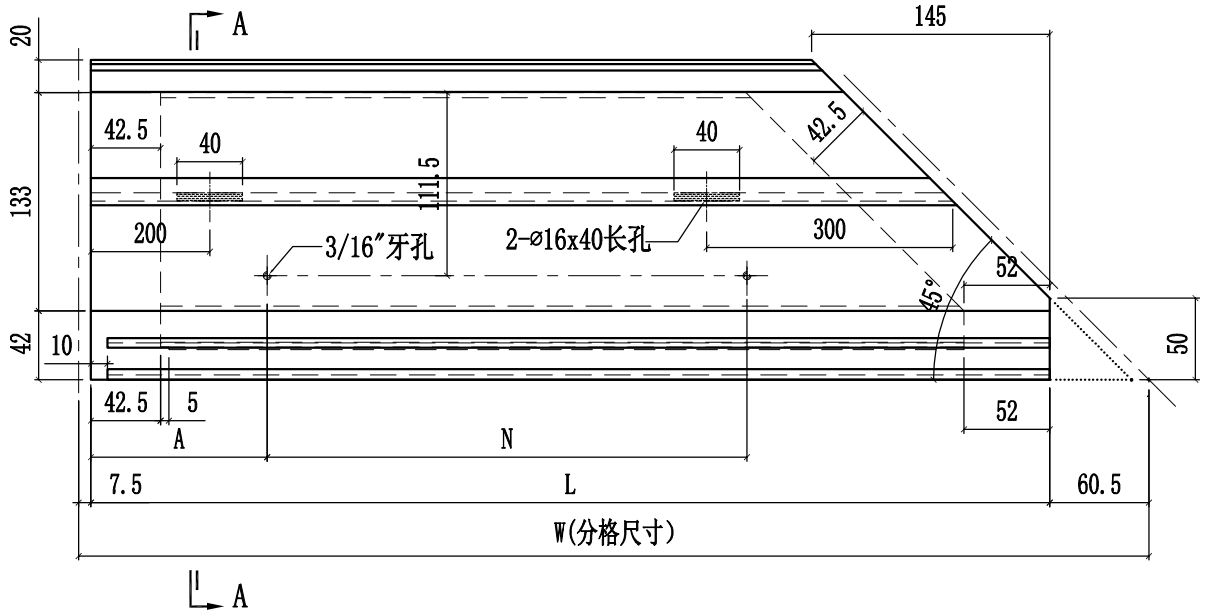

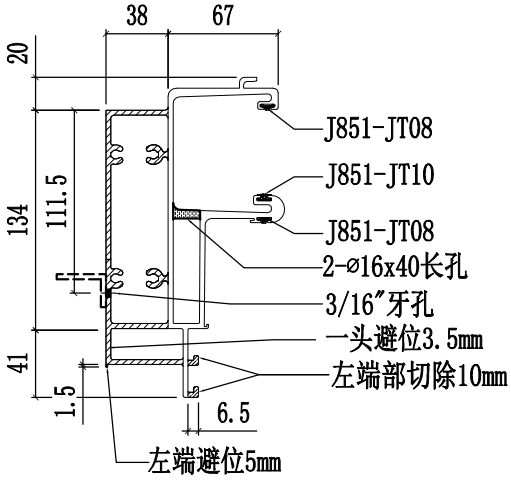

SECTION A-A

美特鋁質有限公司 MIDI Aluminium Fabricator Ltd.					工程號	J858	類別		物料號	-		
					地盘	康城11期	制圖	W.E.X	2022-07-29	圖號	X86279-04	
修改				採用工廠 ✓ 地盤 -	图纸名称	铝料加工图	復核	-	-	數量	-	
日期				材料颜色 香槟金 (ECD3X1009 9S-XF1)	材料	X86279	批准	-	-	單件重量	-	(KG)

部件编号	W(分格尺寸)	L	N	数量
X86279-04A	700	717.5	@250c/cx2	-

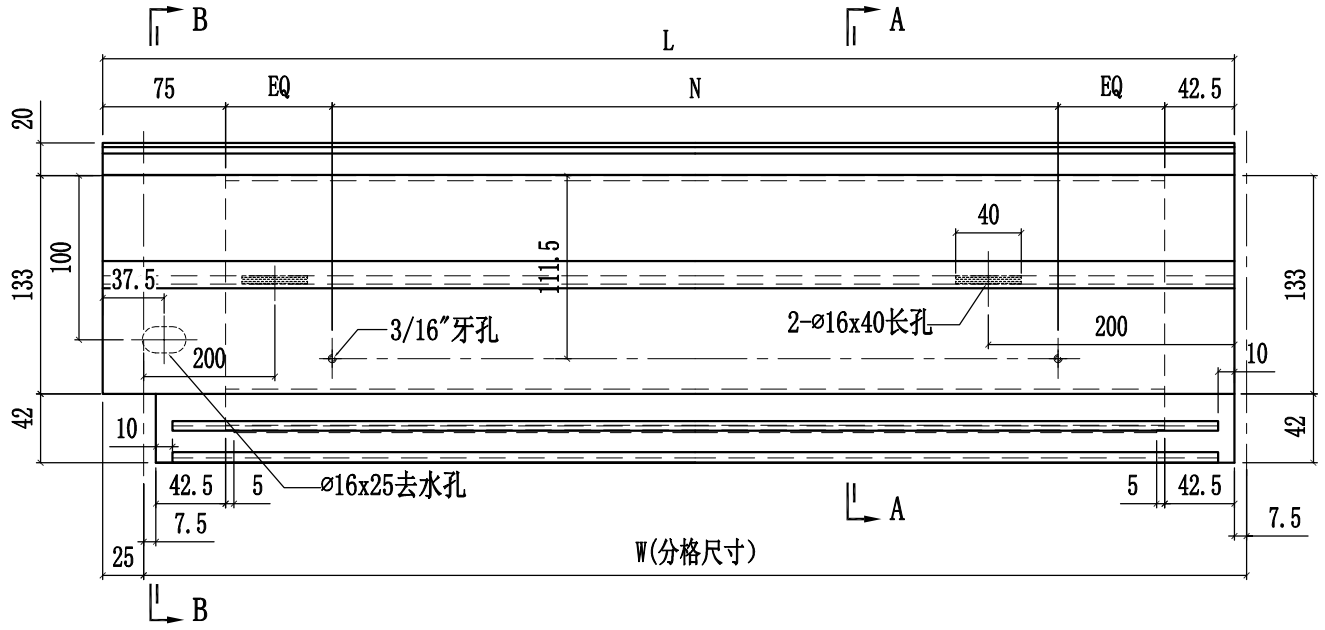

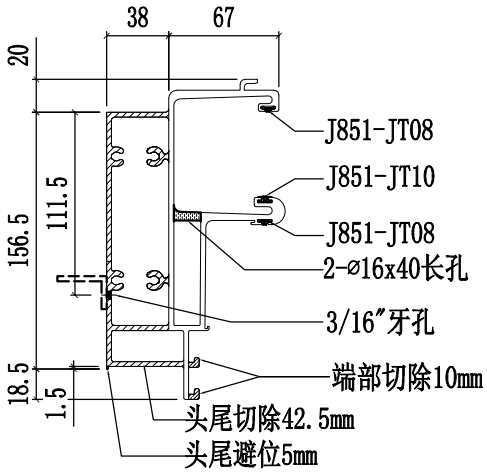

SECTION A-A

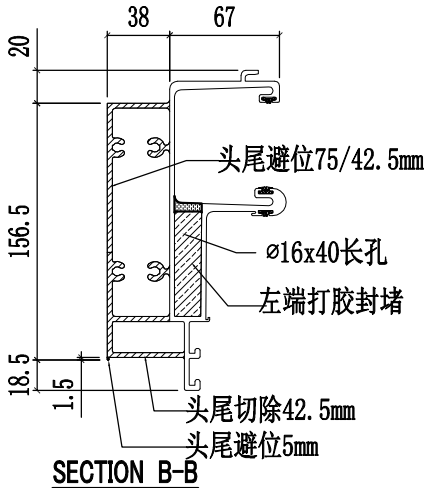

SECTION B-B

美特鋁質有限公司 MIDI Aluminium Fabricator Ltd.											
				工程號	J858	類別		物料號	-		
				地盘	康城11期	制圖	W.E.X	2022-07-29	圖號	X86279-05	
修改			採用工廠 ✓ 地盤 -	图纸名称	铝料加工图	復核	-	-	數量	-	
日期			材料颜色 香槟金 (ECD3X1009 9S-XF1)	材料	X86279	批准	-	-	單件重量	-	(KG)

部件编号	W(分格尺寸)	L	N	数量
X86279-05A	-	-	-	-
X86279-05B	700	717.5	@250c/cx2	-

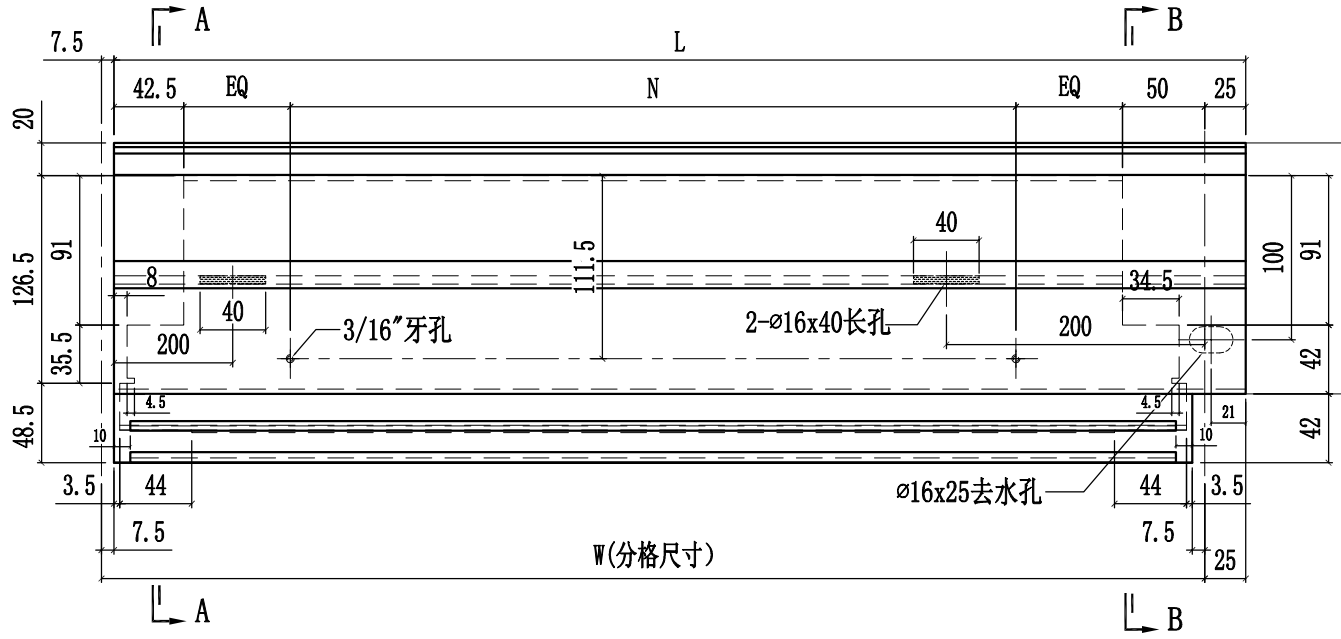

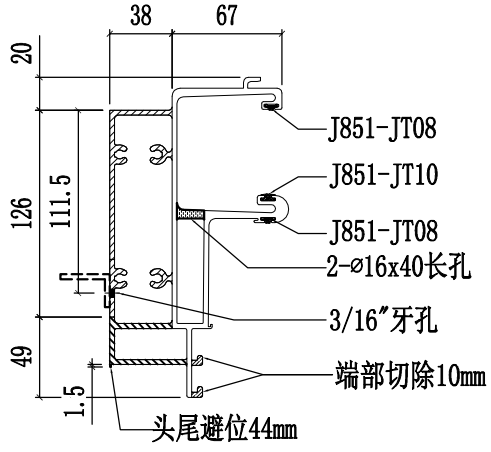

SECTION A-A

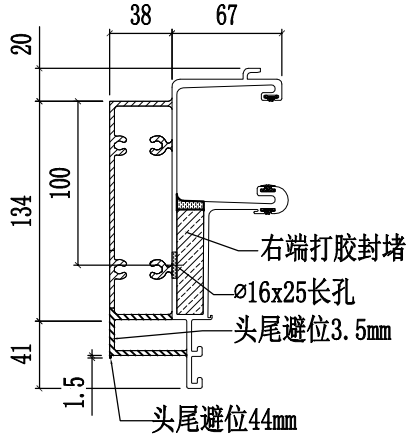

SECTION B-B

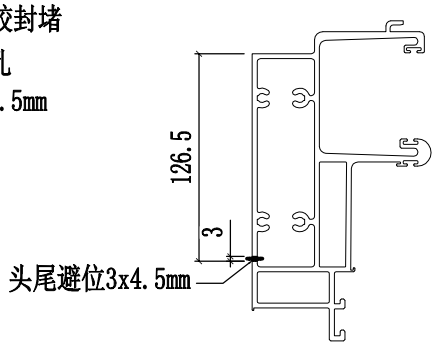

美特鋁質有限公司 MIDI Aluminium Fabricator Ltd.					工程號	J858	類別		物料號	-		
					地盘	康城11期	制圖	W.E.X	2022-07-29	圖號	X86279-13	
修改				採用工廠 ✓ 地盤 -	图纸名称	铝料加工图	復核	-	-	數量	-	
日期				材料颜色 香槟金 (ECD3X1009 9S-XF1)	材料	X86279	批准	-	-	單件重量	-	(KG)

部件编号	W(分格尺寸)	L	A	N	数量
X86279-13A	-	-	-	-	-
X86279-13B	1837.5	1769.5	113	@300c/cx5	-
X86279-13C	1746.5	1678.5	117.5	@280c/cx5	-
X86279-13D	1856.5	1788.5	122.5	@300c/cx5	-

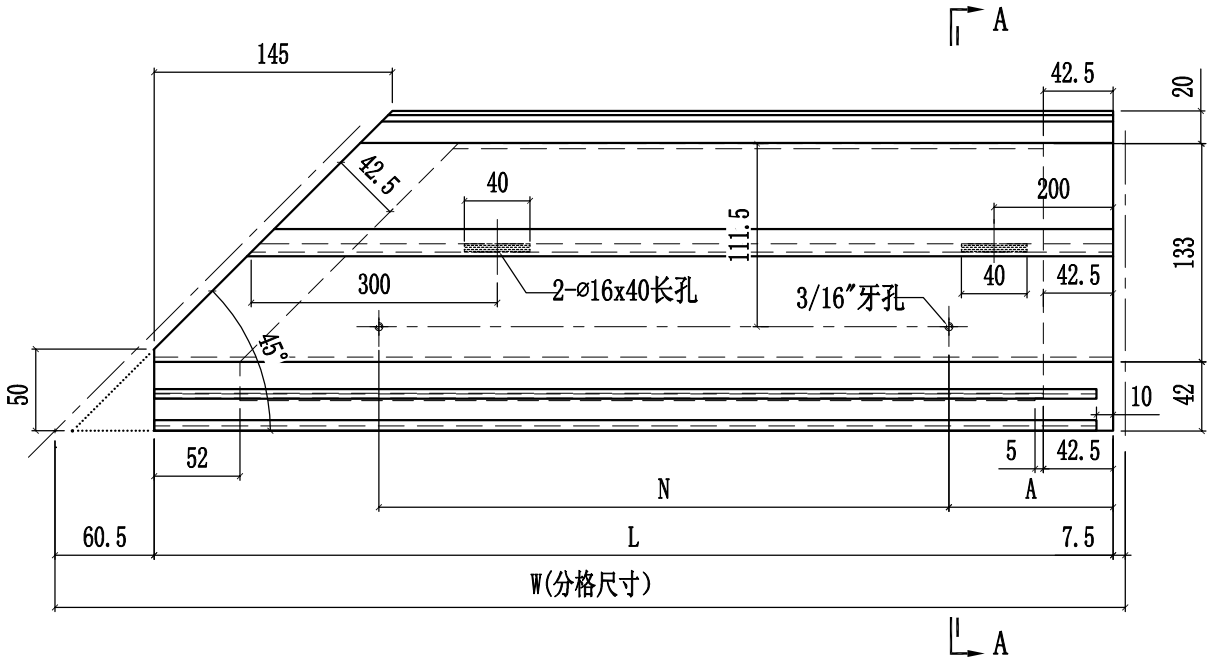

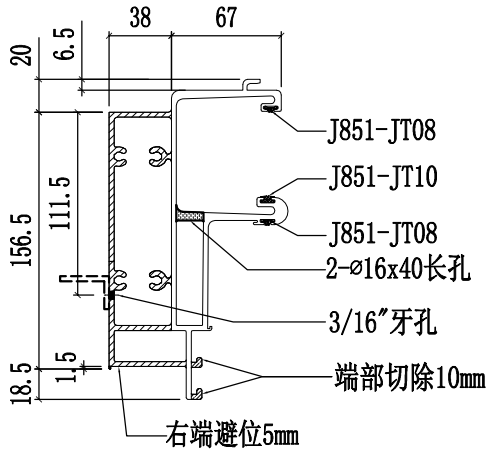

SECTION A-A

美特鋁質有限公司 MIDI Aluminium Fabricator Ltd.							工程號	J858	類別		物料號	-		
							地盤	康城11期	制圖	W.E.X	2022-07-29	圖號	X86279-14	
修改	1			採用	工廠	✓ 地盤 -	图纸名称	铝料加工图	復核	-	-	數量	-	
日期	07/12			材料颜色	香槟金 (ECD3X1009 9S-XF1)		材料	X86279	批准	-	-	單件重量	-	(KG)

部件编号	W(分格尺寸)	L	N	数量
X86279-14A	-	-	-	-
X86279-14B	1309	1326.5	@280c/cx4	-
X86279-14C	700	717.5	@250c/cx2	-
X86279-14D	1362.5	1380	@280c/cx4	-
X86279-14E	1400	1417.5	@300c/cx4	-
X86279-14F	750	767.5	@250c/cx2	-
X86279-14G	1590	1607.5	@280c/cx5	-
X86279-14H	787.5	805	@250c/cx2	-

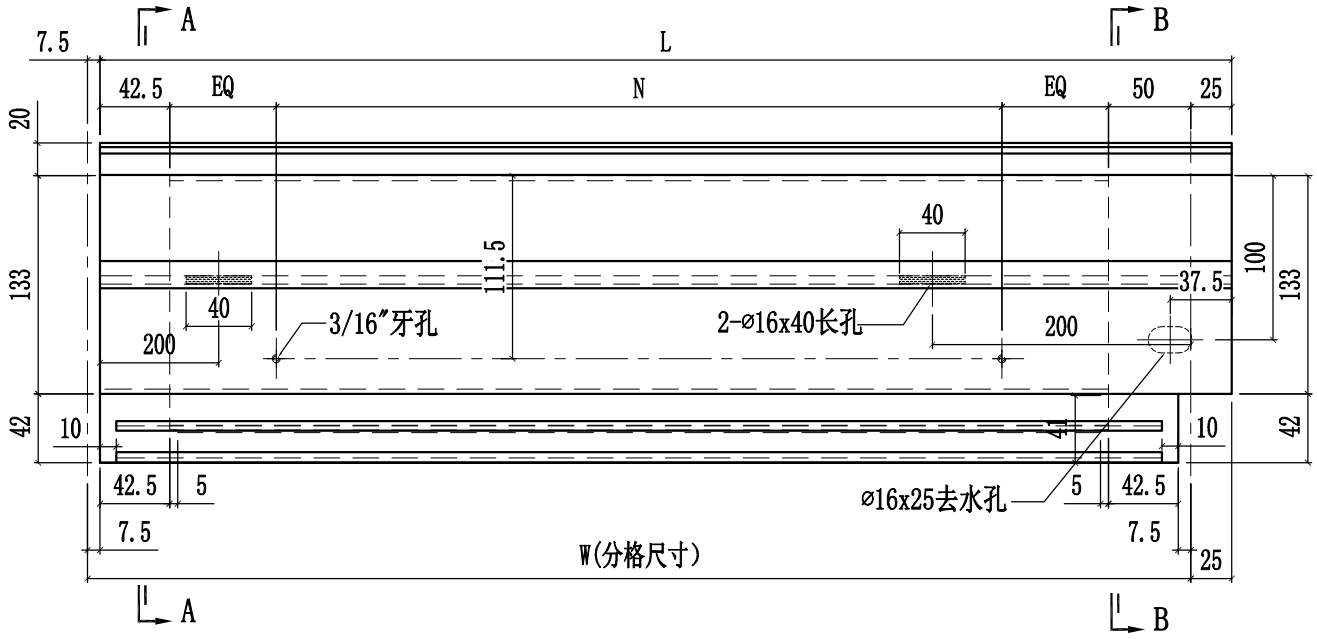

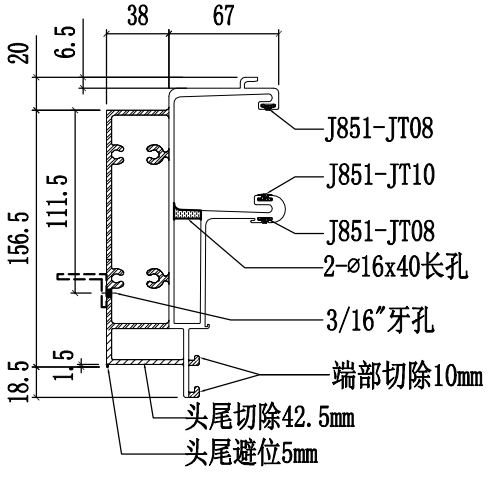

SECTION A-A

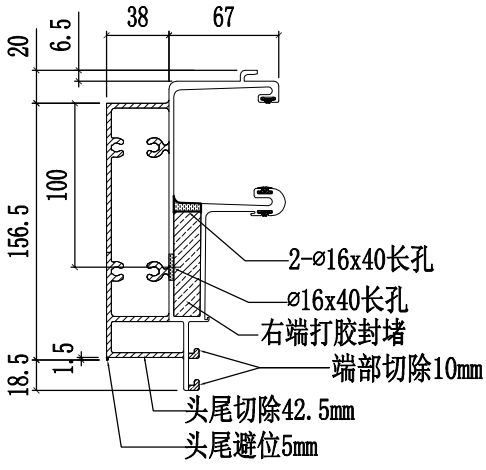

SECTION B-B

美特鋁質有限公司 MIDI Aluminium Fabricator Ltd.							工程號	J858	類別		物料號	-		
							地盤	康城11期	制圖	W.E.X	2022-07-29	圖號	X86279-15	
修改	1			採用	工廠	✓ 地盤 -	图纸名称	铝料加工图	復核	-	-	數量	-	
日期	07/12			材料颜色	香槟金 (ECD3X1009 9S-XF1)		材料	X86279	批准	-	-	單件重量	-	(KG)

部件编号	W(分格尺寸)	L	N	数量
X86279-15A	-	-	-	-
X86279-15B	700	685	@250c/cx2	-
X86279-15C	1562.5	1547.5	@300c/cx4	-
X86279-15D	1425	1410	@300c/cx4	-
X86279-15E	1556	1541	@270c/cx5	-
X86279-15F	1531	1516	@270c/cx5	-
X86279-15G	681	666	@250c/cx2	-
X86279-15H	1568.5	1553.5	@270c/cx5	-

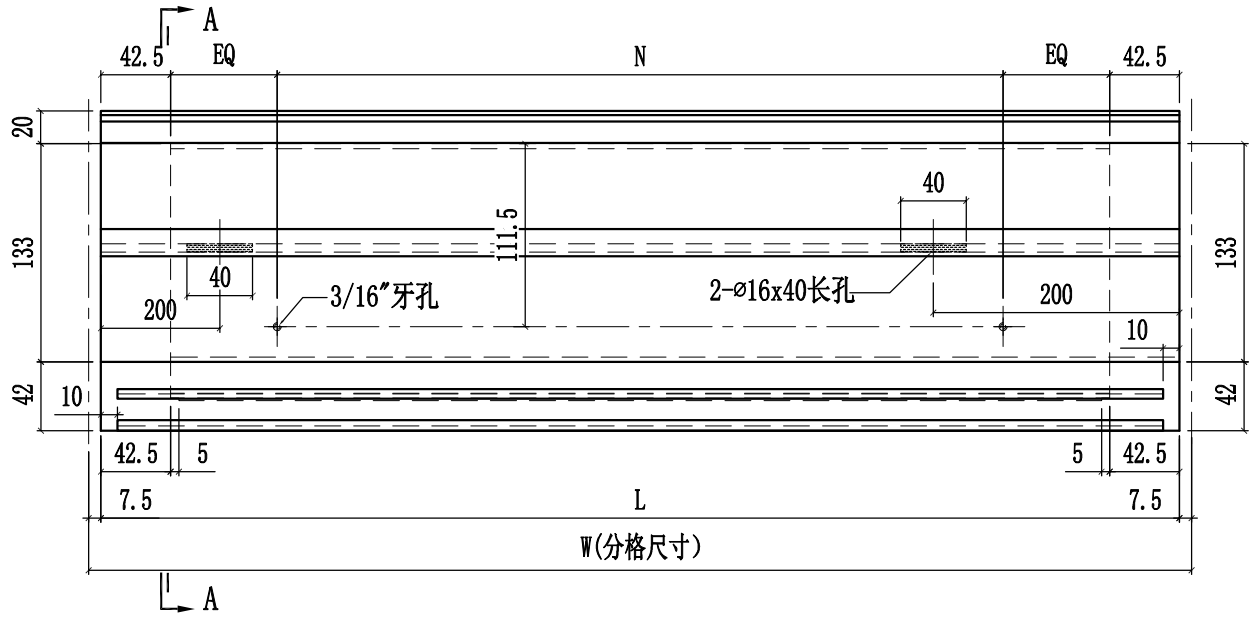

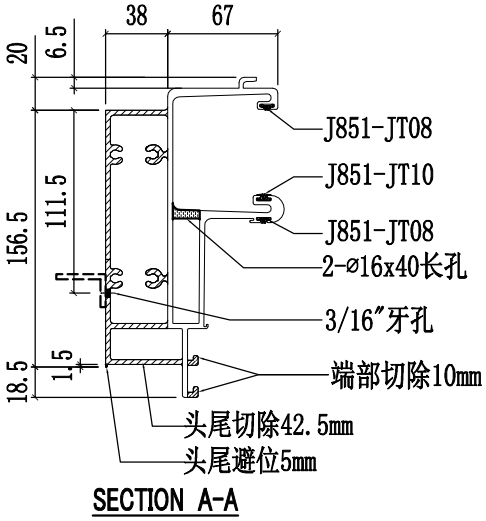

SECTION A-A

美特鋁質有限公司 MIDI Aluminium Fabricator Ltd.				工程號	J858	類別		物料號	-		
				地盘	康城11期	制圖	W.E.X	2022-07-29	圖號	X86279-16L	
修改			採用工廠 ✓ 地盤 -	图纸名称	铝料加工图	復核	-	-	數量	-	
日期			材料颜色 香槟金 (ECD3X1009 9S-XF1)	材料	X86279	批准	-	-	單件重量	-	(KG)

部件编号	W(分格尺寸)	L	A	N	数量
X86279-16LA	765	729.5	77	@250c/cx2	-

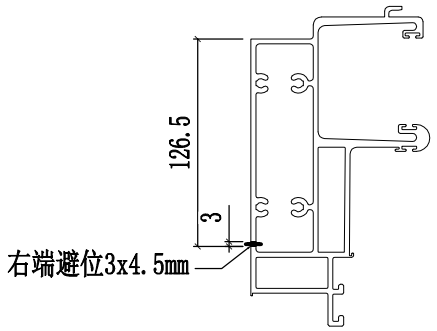

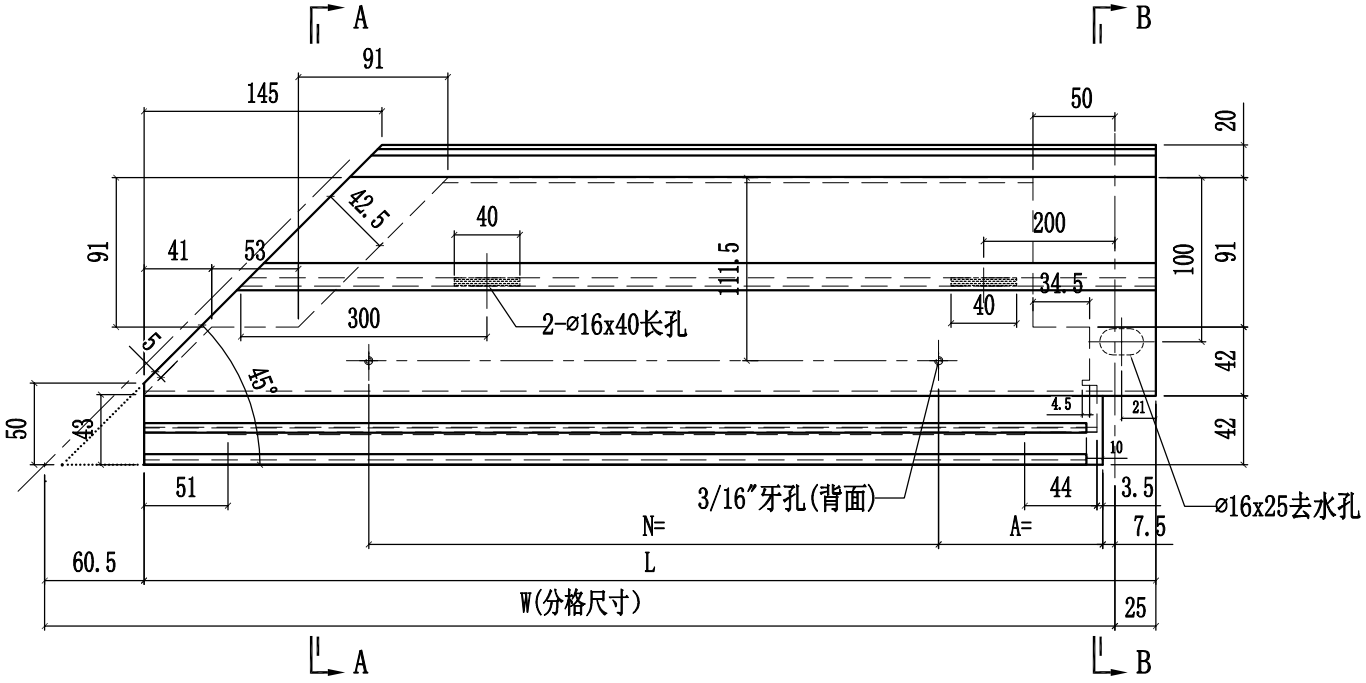

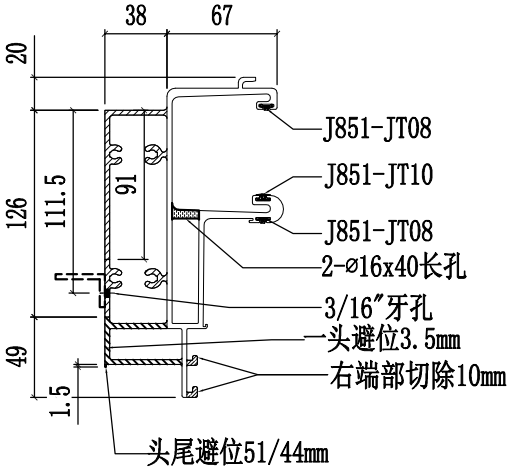

SECTION A-A

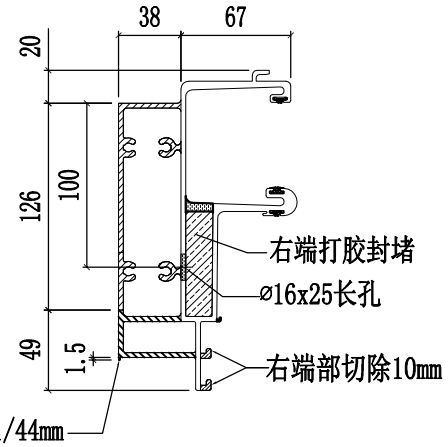

SECTION B-B

美特鋁質有限公司 MIDI Aluminium Fabricator Ltd.					工程號	J858	類別		物料號	-		
					地盘	康城11期	制圖	W.E.X	2022-07-29	圖號	X86279-16R	
修改				採用工廠 ✓ 地盤 -	图纸名称	铝料加工图	復核	-	-	數量	-	
日期				材料颜色 香槟金 (ECD3X1009 9S-XF1)	材料	X86279	批准	-	-	單件重量	-	(KG)

部件编号	W(分格尺寸)	L	A	N	数量
X86279-16RA	765	729.5	77	@250c/cx2	-

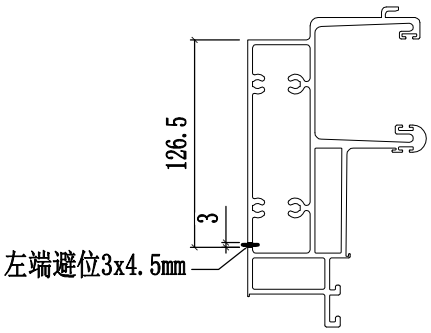

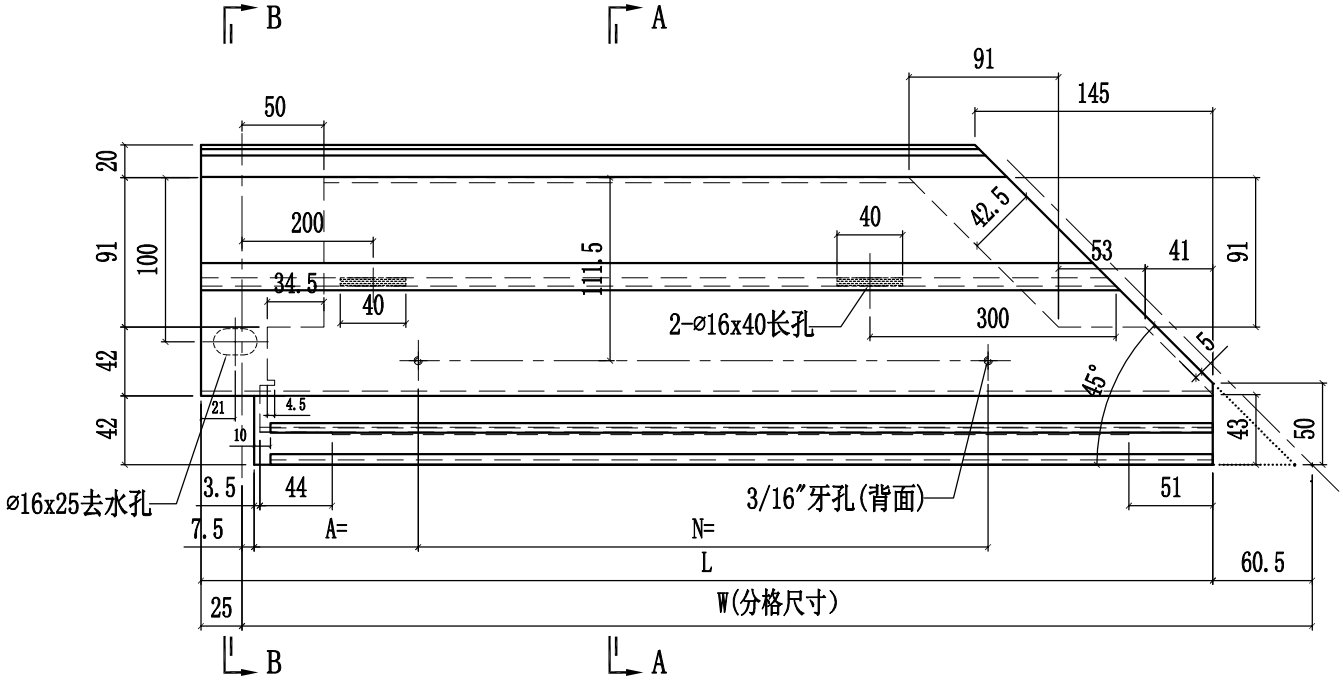

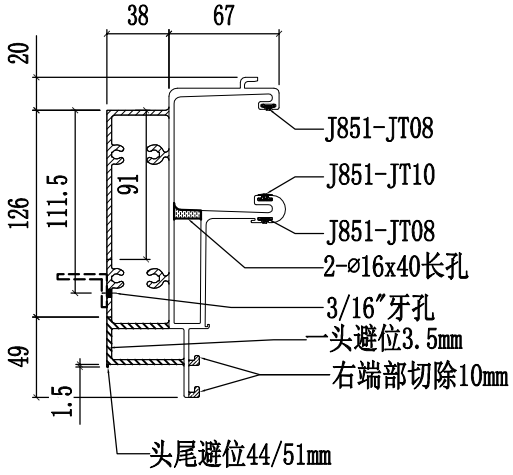

SECTION A-A

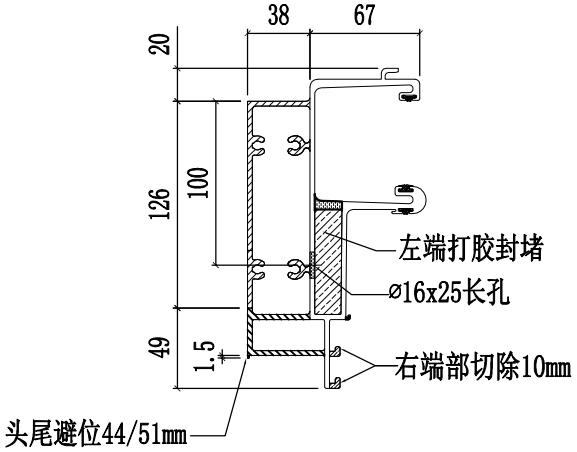

SECTION B-B

美特鋁質有限公司 MIDI Aluminium Fabricator Ltd.					工程號	J858	類別		物料號	-		
					地盤	康城11期	制圖	W.E.X	2022-07-29	圖號	X86279-17	
修改				採用工廠 ✓ 地盤 -	图纸名称	铝料加工图	復核	-	-	數量	-	
日期				材料颜色 香槟金 (ECD3X1009 9S-XF1)	材料	X86279	批准	-	-	單件重量	-	(KG)

部件编号	W(分格尺寸)	L	N	数量
X86279-17A	700	717.5	@250c/cx2	-

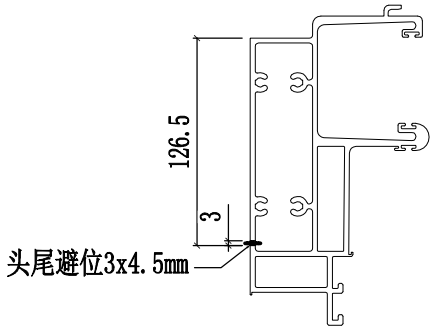

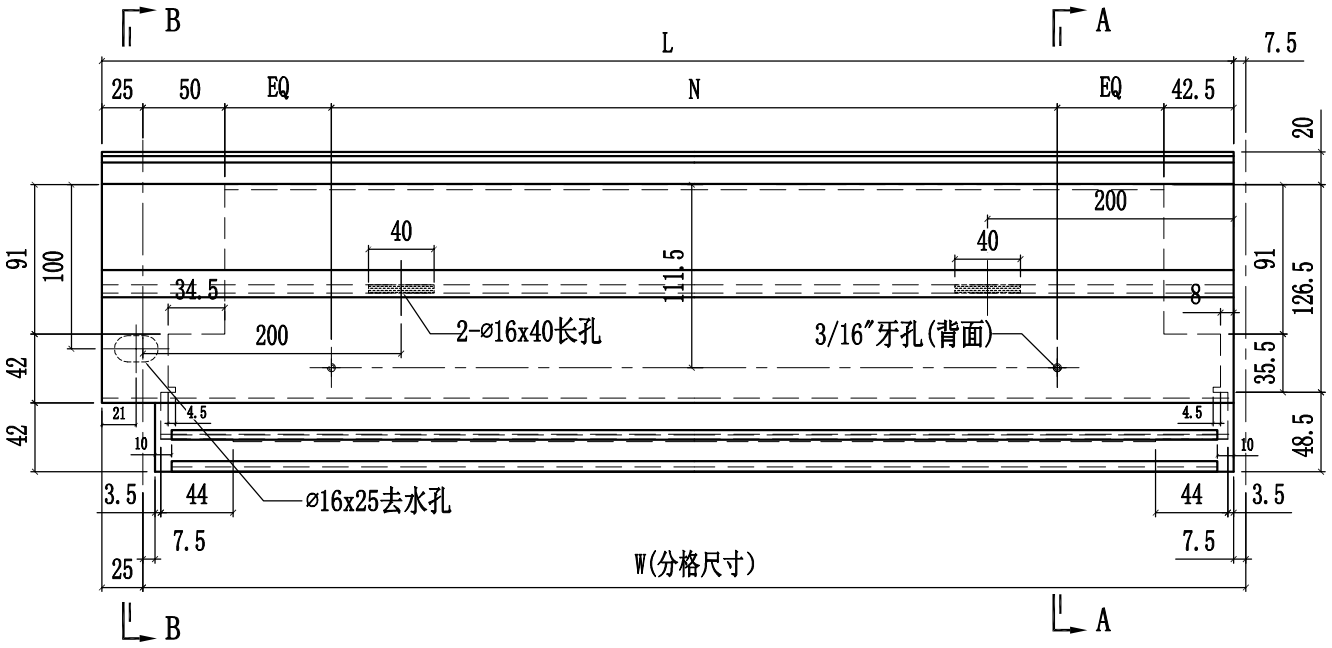

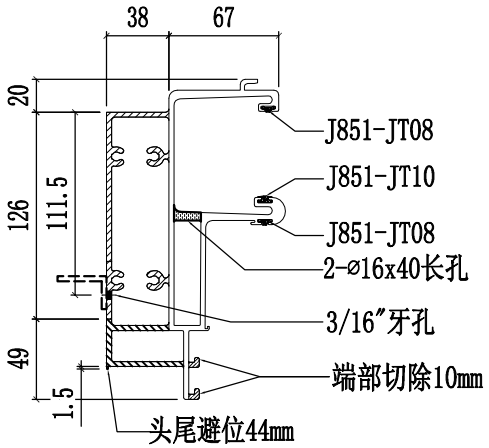

SECTION A-A

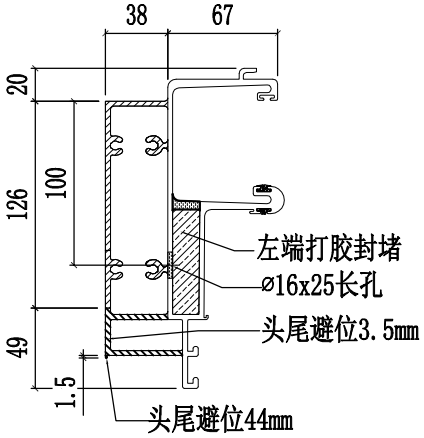

SECTION B-B

美特鋁質有限公司 MIDI Aluminium Fabricator Ltd.					工程號	J858	類別		物料號	-		
					地盤	康城11期	制圖	W.E.X	2022-07-29	圖號	X86279-18	
修改				採用工廠 ✓ 地盤 -	图纸名称	铝料加工图	復核	-	-	數量	-	
日期				材料颜色 香槟金 (ECD3X1009 9S-XF1)	材料	X86279	批准	-	-	單件重量	-	(KG)

部件编号	W(分格尺寸)	L	N	数量
X86279-18A	665	715	@245c/cx2	-
X86279-18B	615	665	@220c/cx2	-

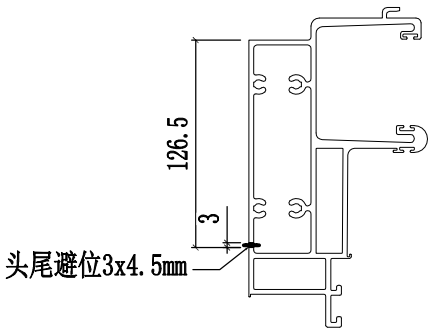

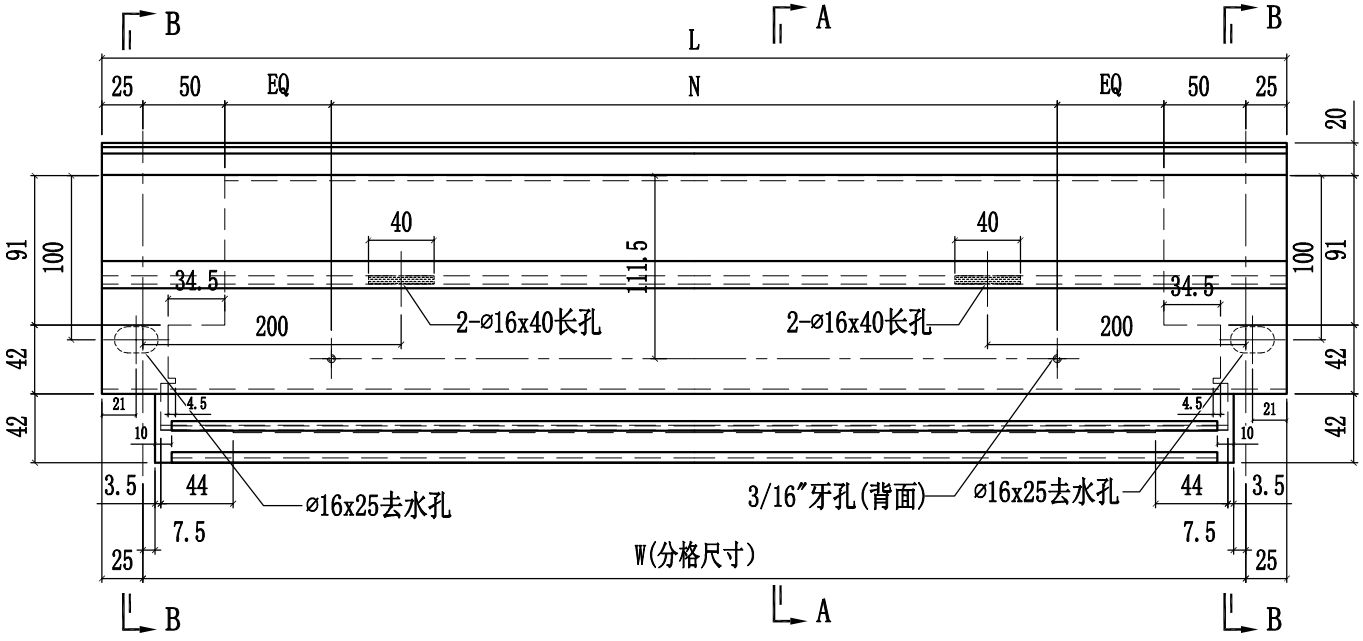

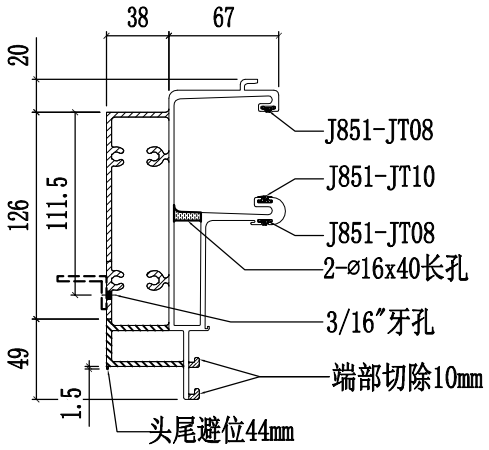

SECTION A-A

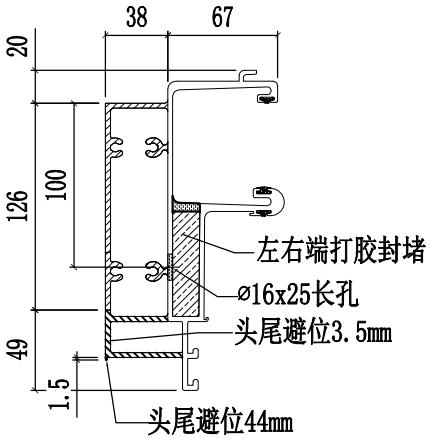

SECTION B-B

美特鋁質有限公司 MIDI Aluminium Fabricator Ltd.														
						工程號	J858	類別		物料號	-			
						地盘	康城11期	制圖	W.E.X	2022-07-29	圖號	X86279-19		
修改				採用	工廠		地盤	图纸名称	铝料加工图	復核	-	-	數量	-	
日期				材料颜色	香槟金 (ECD3X1009 9S-XF1)			材料	X86279	批准	-	-	單件重量	-	(KG)

部件编号	W(分格尺寸)	L	N	数量
X86279-19A	1362.5	1380	@280c/cx4	-

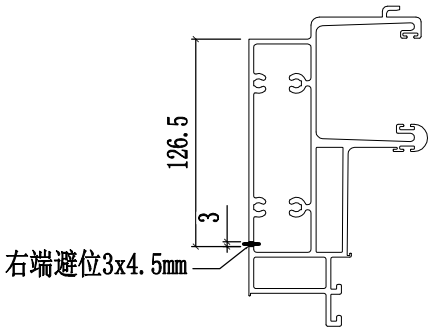

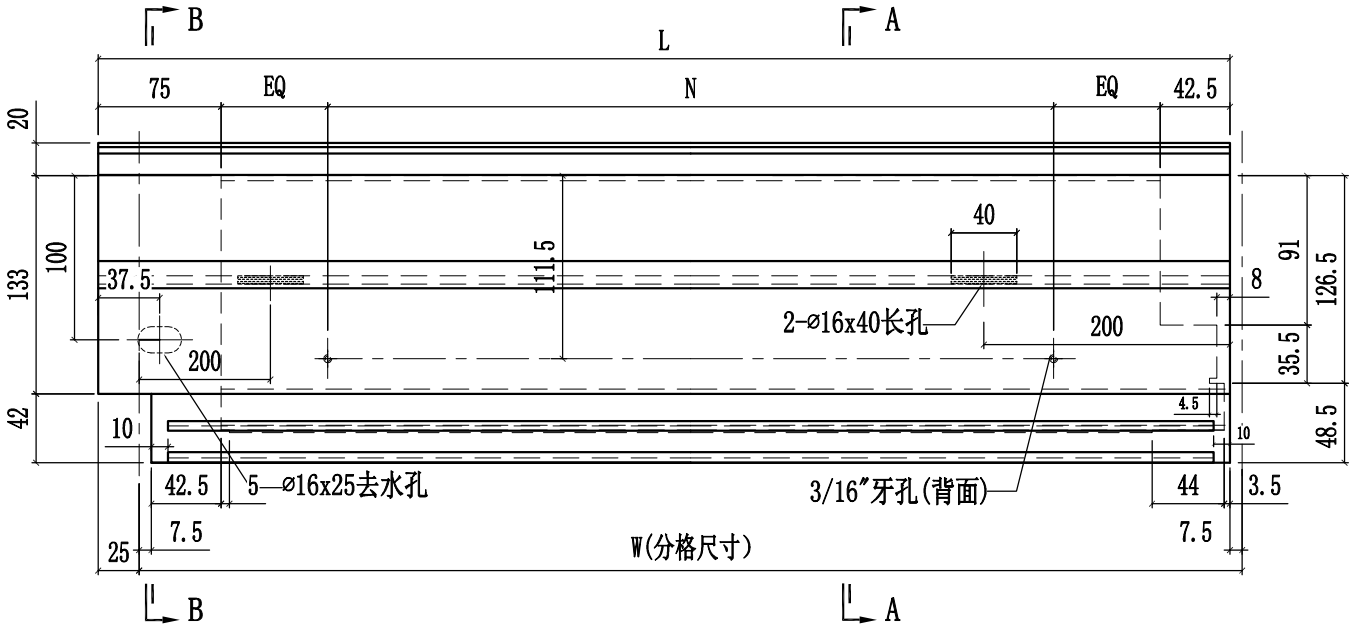

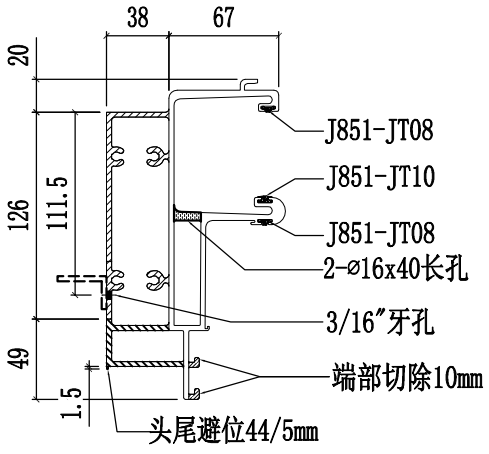

SECTION A-A

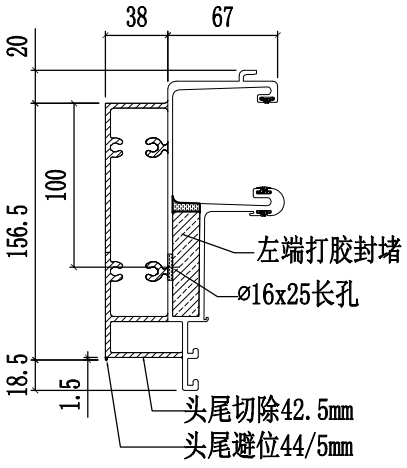

SECTION B-B

美特鋁質有限公司 MIDI Aluminium Fabricator Ltd.													
						工程號	J858	類別		物料號	-		
						地盘	康城11期	制圖	W.E.X	2022-07-29	圖號	X86279-20	
修改				採用工廠		地盤	图纸名称	铝料加工图	復核	-	-	數量	-
日期				材料颜色	香槟金 (ECD3X1009 9S-XF1)		材料	X86279	批准	-	-	單件重量	- (KG)

部件编号	W(分格尺寸)	L	N	数量
X86279-20A	1362.5	1380	@280c/cx4	-
X86279-20B	1400	1417.5	@300c/cx4	-

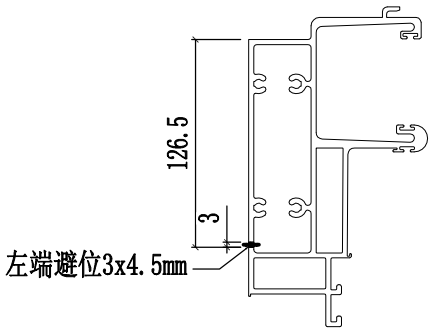

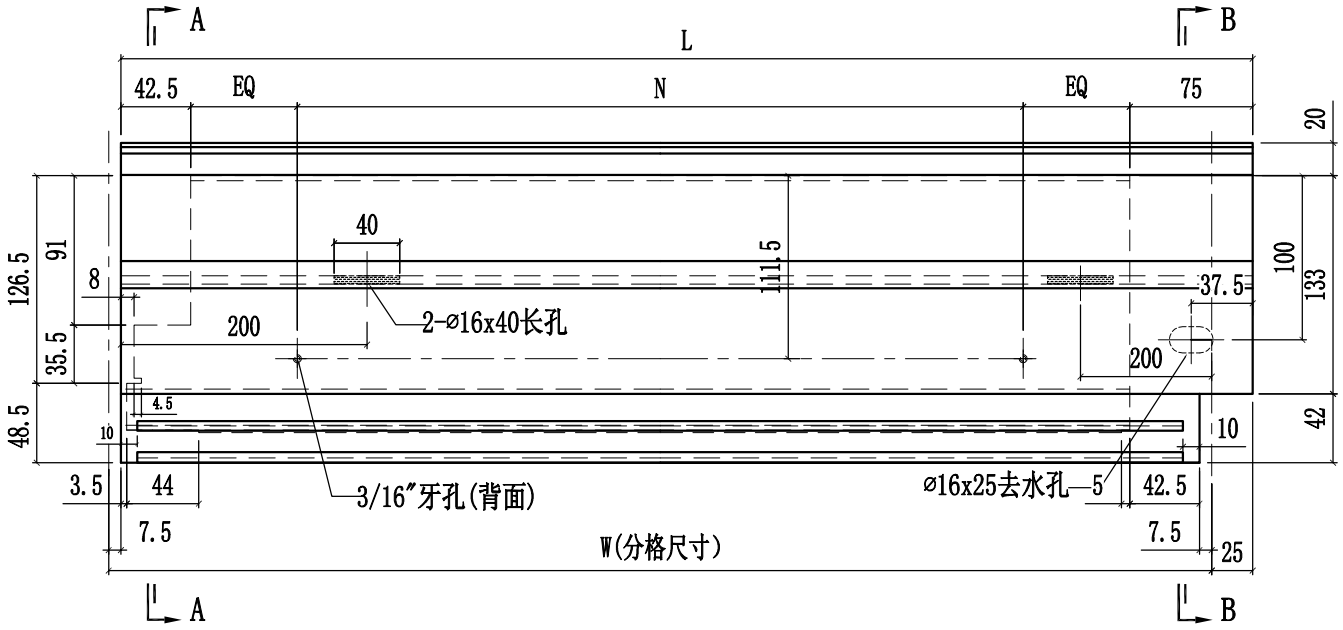

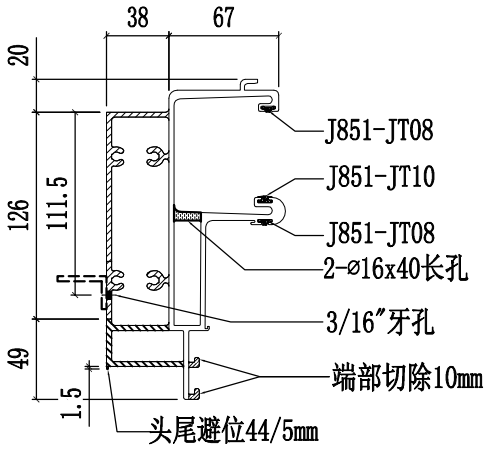

SECTION A-A

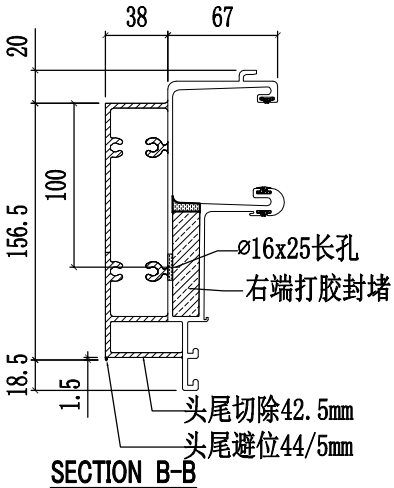

SECTION B-B

美特鋁質有限公司 MIDI Aluminium Fabricator Ltd.							工程號	J858	類別		物料號	-		
							地盤	康城11期	制圖	W.E.X	2022-07-29	圖號	X86279-21	
修改				採用	工廠	地盤	图纸名称	铝料加工图	復核	-	-	數量	-	
日期				材料顏色	香槟金 (ECD3X1009 9S-XF1)		材料	X86279	批准	-	-	單件重量	-	(KG)

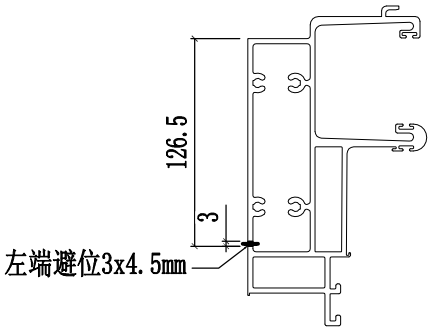

部件编号	W(分格尺寸)	L	N	数量
X86279-21A	1640	1690	@280c/cx5	-
X86279-21B	1245	1295	@250c/cx4	-
X86279-21C	1300	1350	@280c/cx4	-
X86279-21D	1690	1740	@300c/cx5	-
X86279-21E	1780	1830	@300c/cx5	-

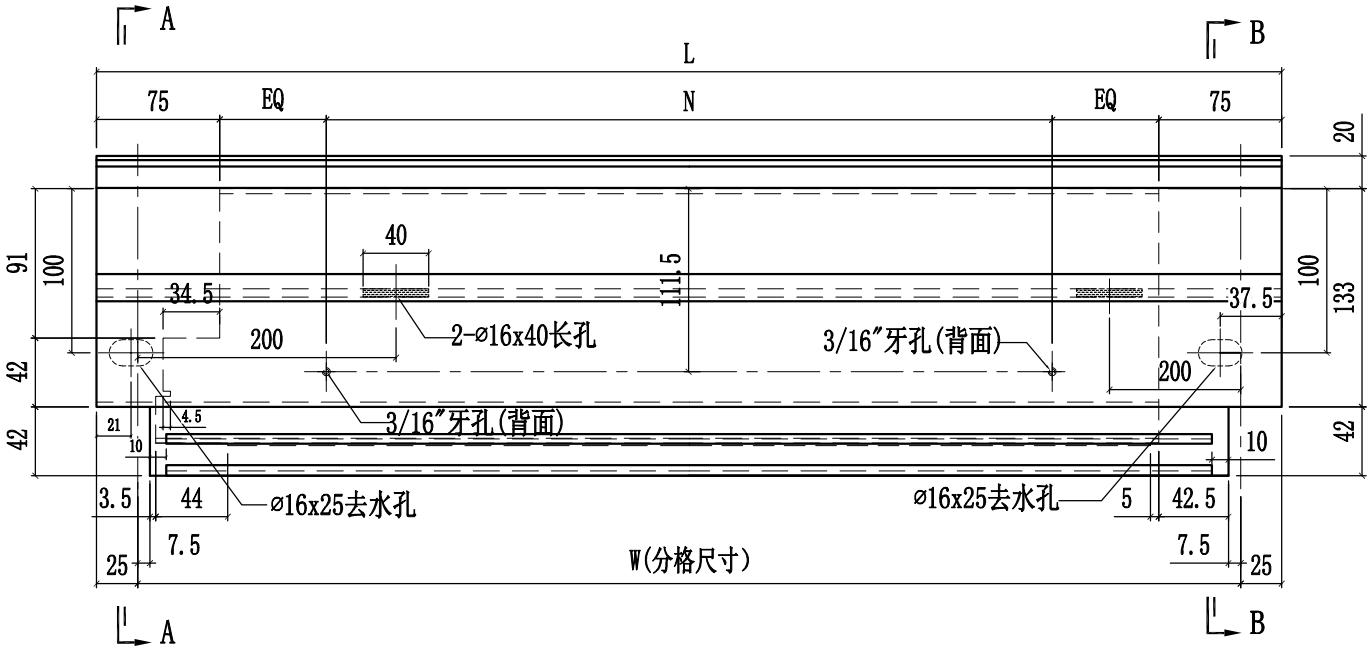

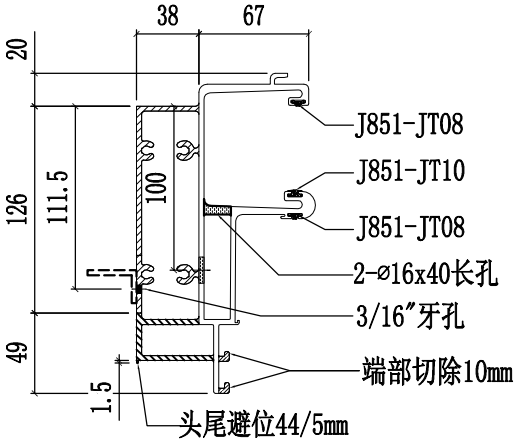

SECTION A-A

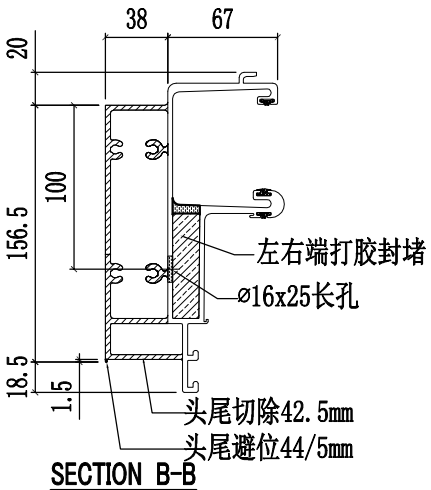

SECTION B-B

美特鋁質有限公司 MIDI Aluminium Fabricator Ltd.												
					工程號	J858	類別		物料號	-		
					地盘	康城11期	制圖	W.E.X	2022-07-29	圖號	X86279-22	
修改				採用工廠 ✓ 地盤 -	图纸名称	铝料加工图	復核	-	-	數量	-	
日期				材料颜色 香槟金 (ECD3X1009 9S-XF1)	材料	X86279	批准	-	-	單件重量	-	(KG)

部件编号	W(分格尺寸)	L	N	数量
X86279-22A	1425	1410	@300c/cx4	-
X86279-22B	681	666	@250c/cx2	-
X86279-22C	700	685	@250c/cx2	-

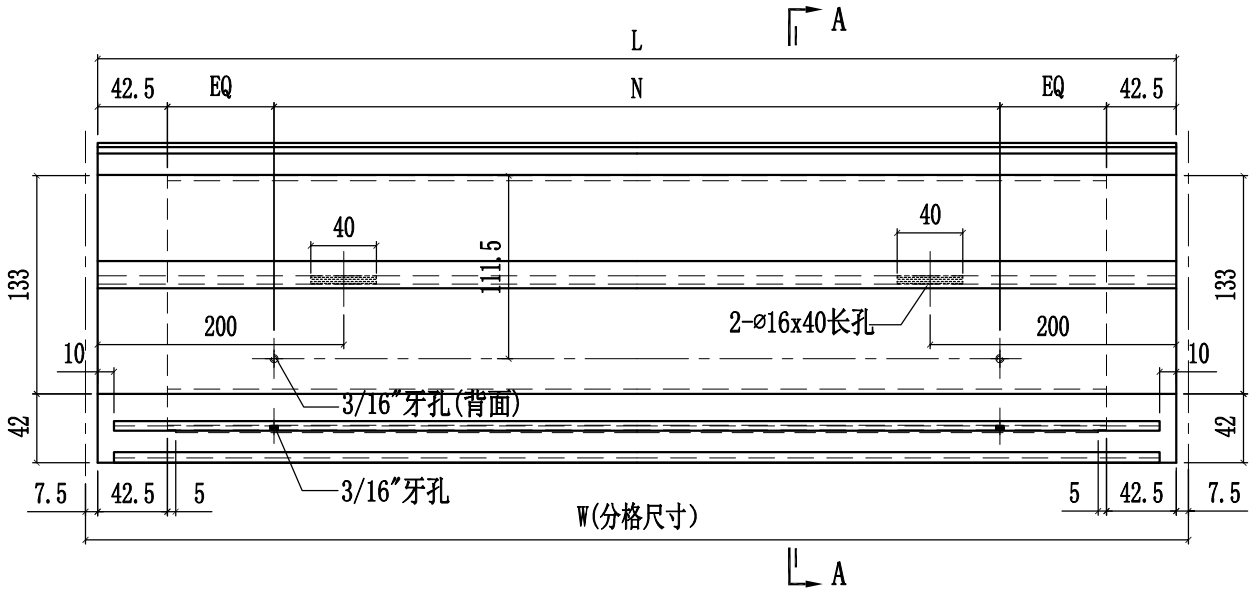

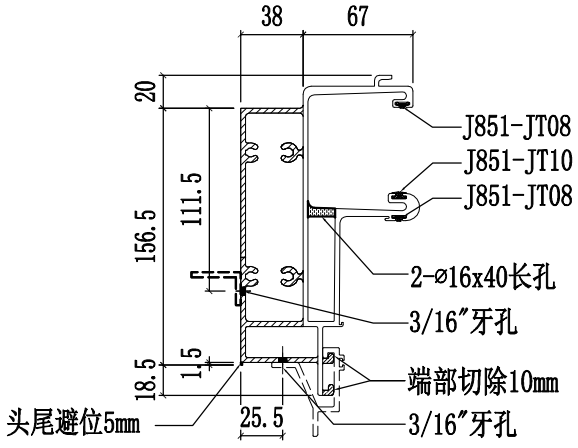

SECTION A-A

美特鋁質有限公司 MIDI Aluminium Fabricator Ltd.					工程號	J858	類別		物料號	-		
					地盘	康城11期	制圖	W.E.X	2022-07-29	圖號	X86279-23	
修改				採用工廠 ✓ 地盤 -	图纸名称	铝料加工图	復核	-	-	數量	-	
日期				材料颜色 香槟金 (ECD3X1009 9S-XF1)	材料	X86279	批准	-	-	單件重量	-	(KG)

部件编号	W(分格尺寸)	L	A	B	N1	N2	数量
X86279-23A	1856.5	1788.5	122.5	146	@300c/cx5	@300c/cx5	-

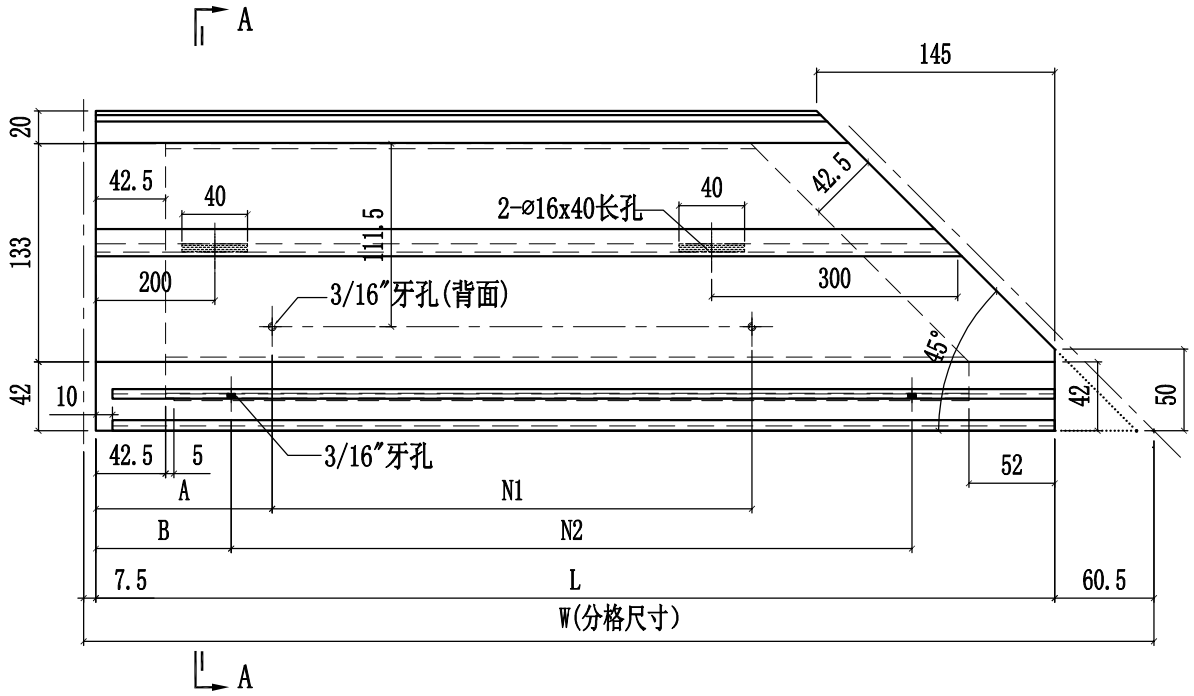

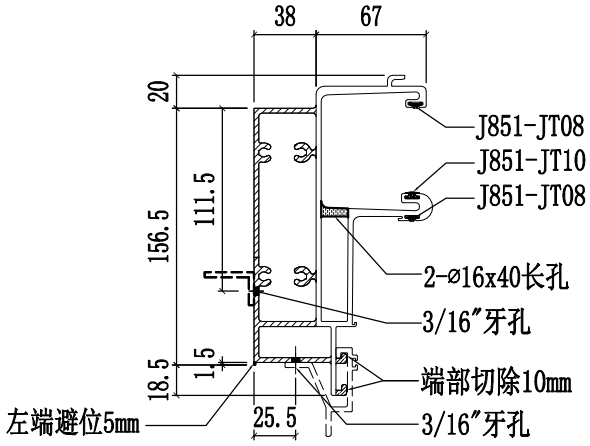

SECTION A-A

美特鋁質有限公司 MIDI Aluminium Fabricator Ltd.					工程號	J858	類別		物料號	-		
					地盤	康城11期	制圖	W.E.X	2022-07-29	圖號	X86279-24	
修改				採用工廠 ✓ 地盤 -	图纸名称	铝料加工图	復核	-	-	數量	-	
日期				材料顏色 香槟金 (ECD3X1009 9S-XF1)	材料	X86279	批准	-	-	單件重量	-	(KG)

部件编号	W(分格尺寸)	L	A	B	N1	N2	数量
X86279-24A	1837.5	1769.5	113	136.5	@300c/cx5	@300c/cx5	-
X86279-24B	1746.5	1678.5	117.5	140.5	@280c/cx5	@280c/cx5	-
X86279-24C	1856.5	1788.5	122.5	146	@300c/cx5	@300c/cx5	-

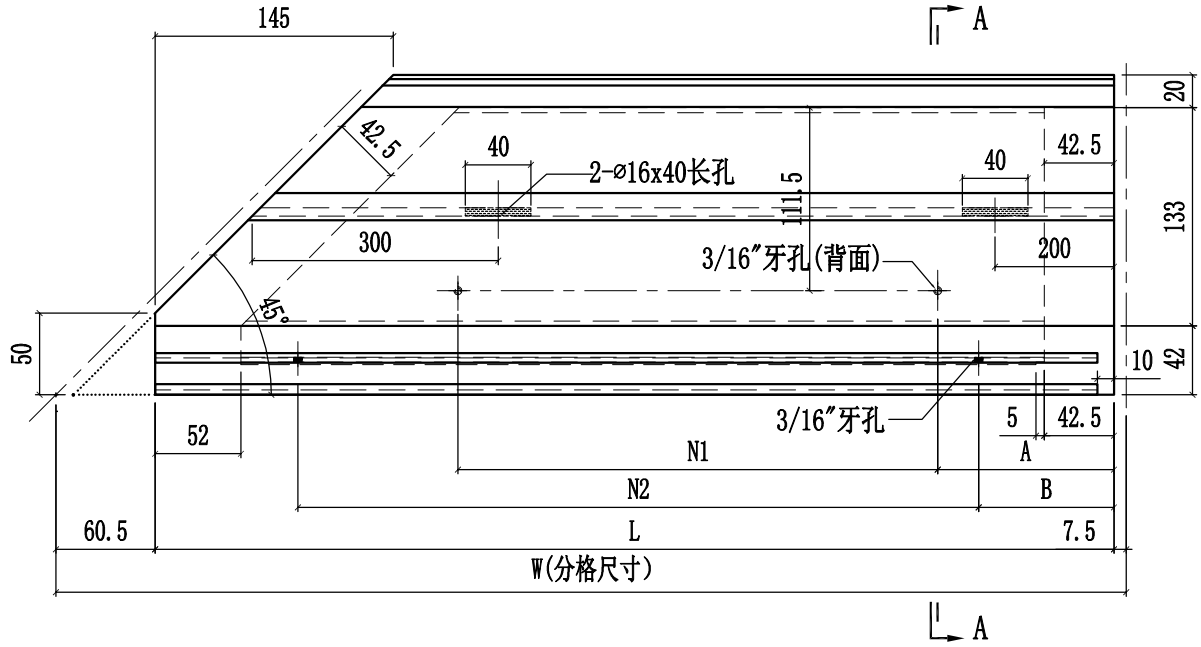

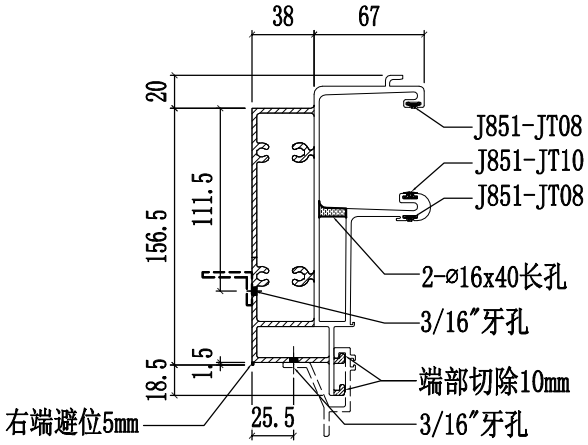

SECTION A-A

美特鋁質有限公司 MIDI Aluminium Fabricator Ltd.					工程號	J858	類別		物料號	-		
					地盘	康城11期	制圖	W.E.X	2022-07-29	圖號	X86279-25	
修改				採用工廠 ✓ 地盤 -	图纸名称	铝料加工图	復核	-	-	數量	-	
日期				材料颜色 香槟金 (ECD3X1009 9S-XF1)	材料	X86279	批准	-	-	單件重量	-	(KG)

部件编号	W(分格尺寸)	L	N1	N2	数量
X86279-25A	700	685	@250c/cx2	@250c/cx2	-
X86279-25B	681	666	@250c/cx2	@250c/cx2	-

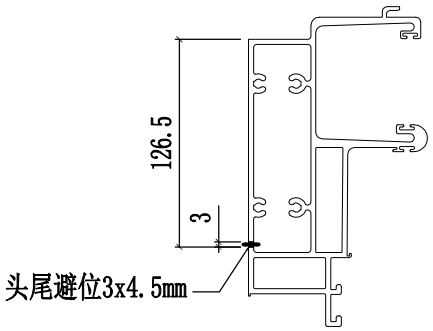

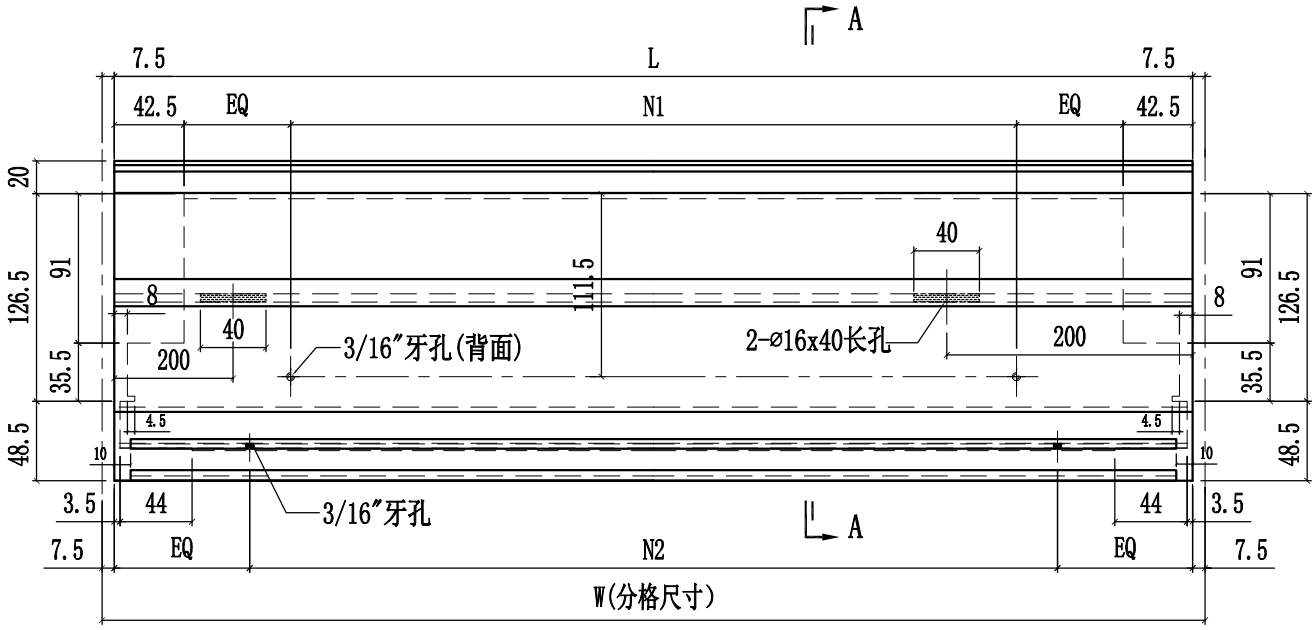

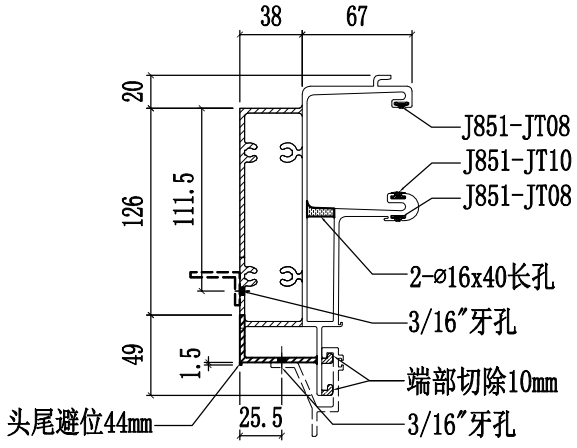

SECTION A-A

美特鋁質有限公司 MIDI Aluminium Fabricator Ltd.					工程號	J858	類別		物料號	-		
					地盘	康城11期	制圖	W.E.X	2022-07-29	圖號	X86279-26	
修改				採用工廠 ✓ 地盤 -	图纸名称	铝料加工图	復核	-	-	數量	-	
日期				材料颜色 香槟金 (ECD3X1009 9S-XF1)	材料	X86279	批准	-	-	單件重量	-	(KG)

部件编号	W(分格尺寸)	L	N1	N2	数量
X86279-26A	700	717.5	@250c/cx2	@250c/cx2	-

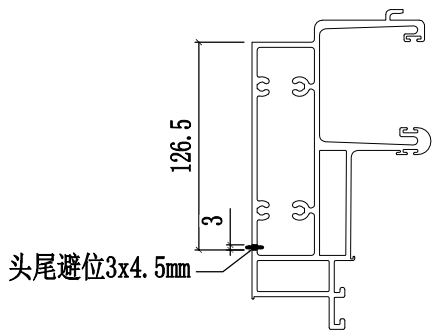

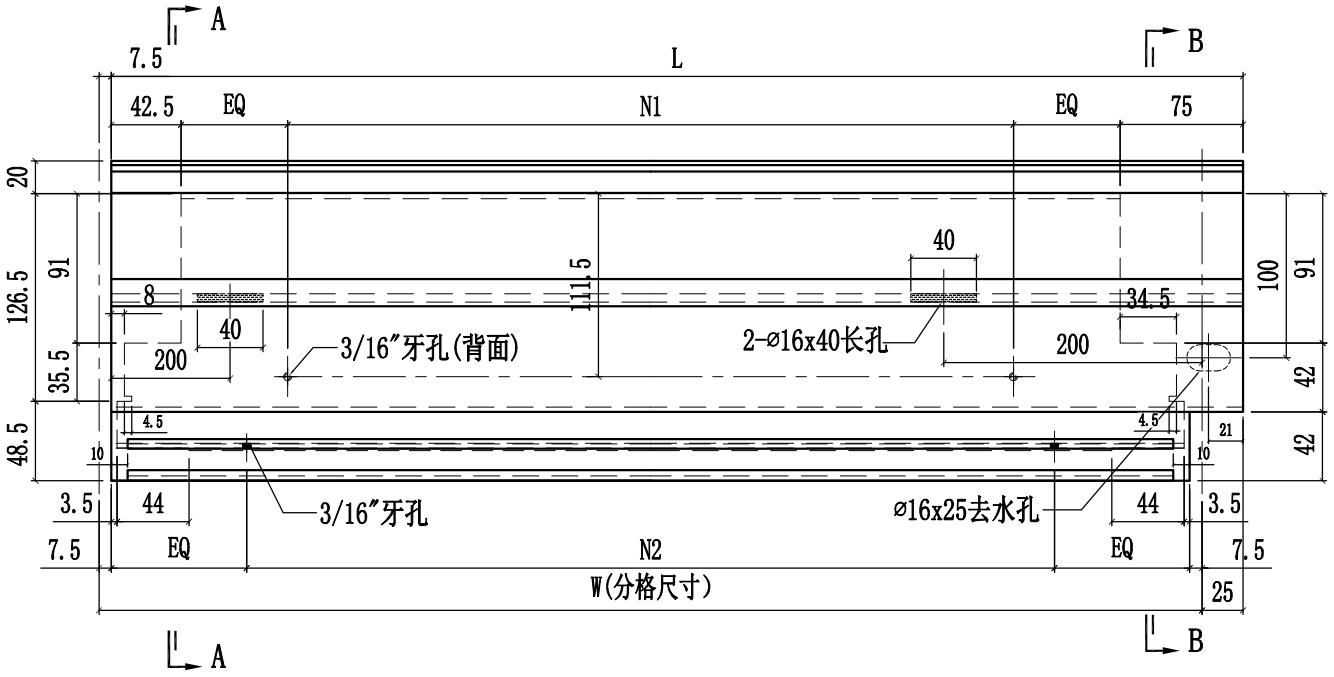

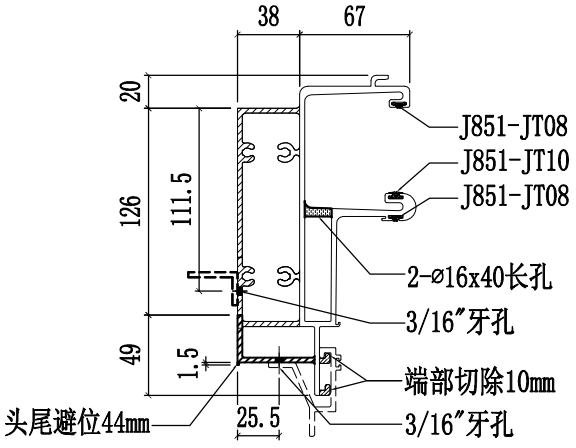

SECTION A-A

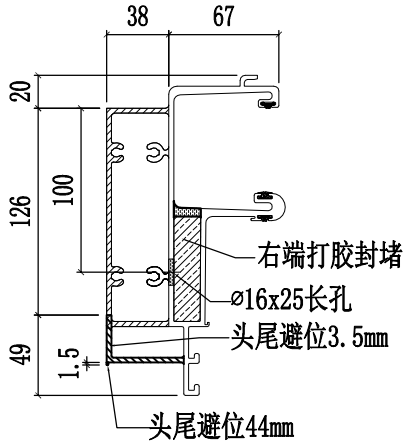

SECTION B-B

美特鋁質有限公司 MIDI Aluminium Fabricator Ltd.				工程號	J858	類別		物料號	-		
				地盤	康城11期	制圖	W.E.X	2022-07-29	圖號	X86279-27	
修改			採用工廠 ✓ 地盤 -	图纸名称	铝料加工图	復核	-	-	數量	-	
日期			材料顏色 香槟金 (ECD3X1009 9S-XF1)	材料	X86279	批准	-	-	單件重量	-	(KG)

部件编号	W(分格尺寸)	L	N1	N2	数量
X86279-27A	1362.5	1380	@280c/cx4	@280c/cx4	-

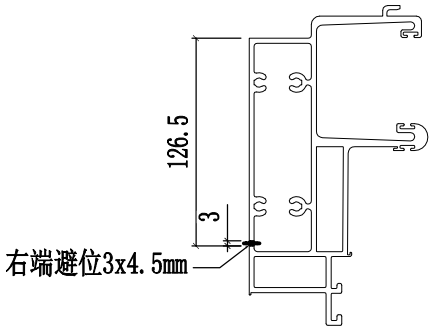

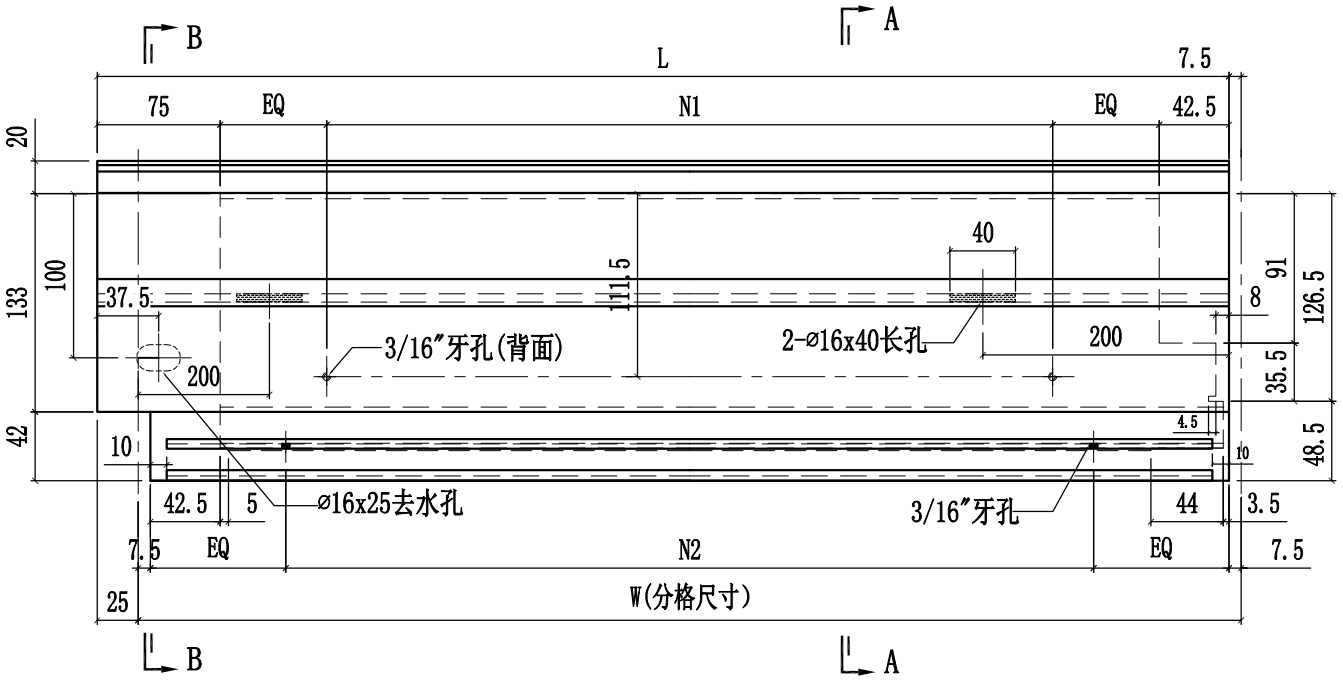

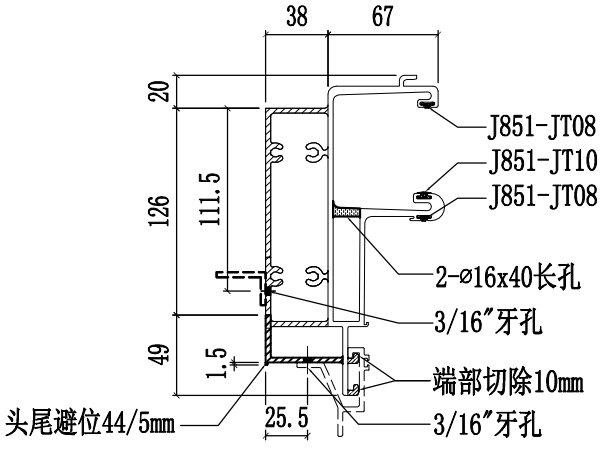

SECTION A-A

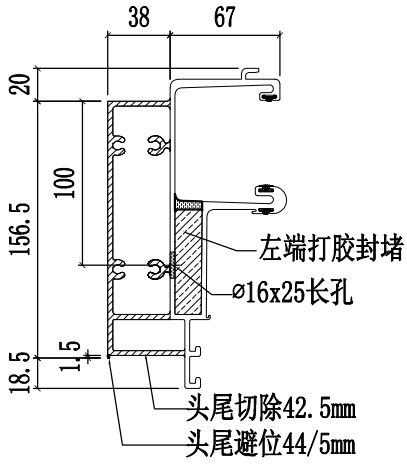

SECTION B-B

美特鋁質有限公司 MIDI Aluminium Fabricator Ltd.													
						工程號	J858	類別		物料號	-		
						地盤	康城11期	制圖	W.E.X	2022-07-29	圖號	X86279-28	
修改				採用	工廠		地盤	图纸名称	铝料加工图	復核	-	-	數量	-	
日期				材料颜色	香槟金 (ECD3X1009 9S-XF1)			材料	X86279	批准	-	-	單件重量	-	(KG)

部件编号	W(分格尺寸)	L	N1	N2	数量
X86279-28A	1362.5	1380	@280c/cx4	@280c/cx4	-

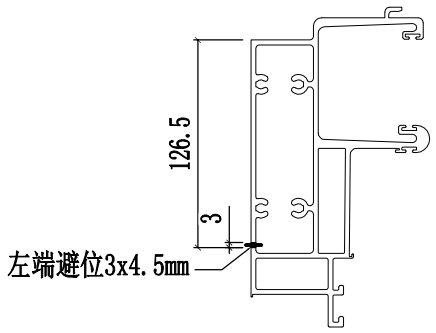

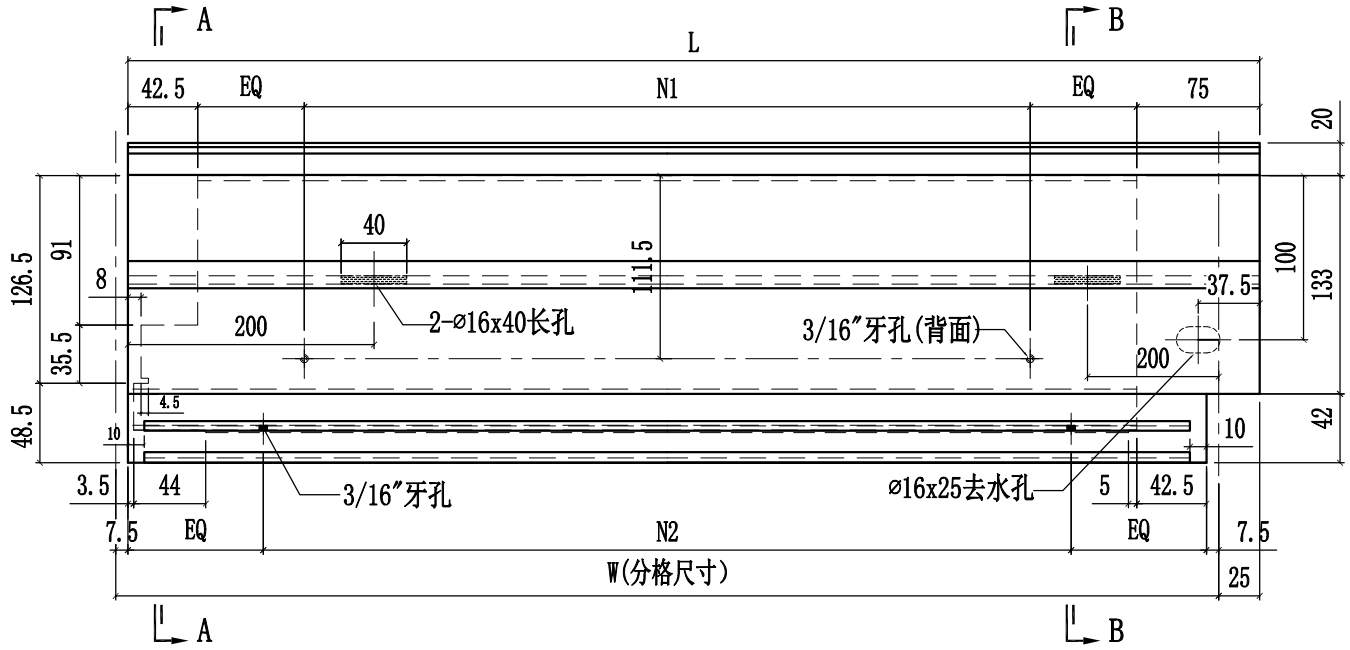

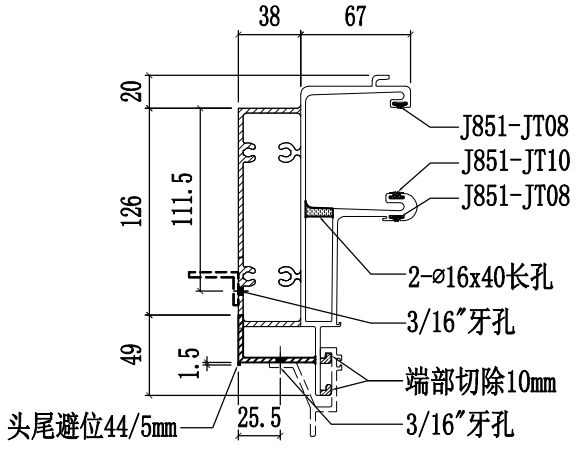

SECTION A-A

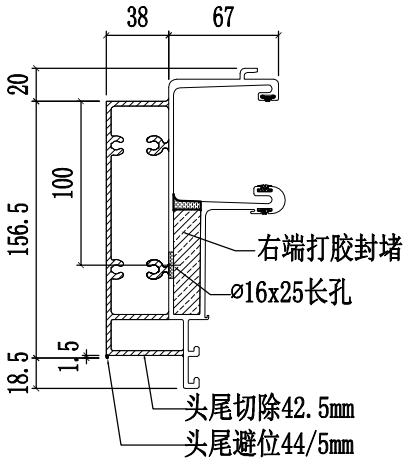

SECTION B-B

美特鋁質有限公司 MIDI Aluminium Fabricator Ltd.													
						工程號	J858	類別		物料號	-		
						地盤	康城11期	制圖	W.E.X	2022-07-29	圖號	X86279-29	
修改				採用工廠		地盤	图纸名称	铝料加工图	復核	-	-	數量	-
日期				材料颜色	香槟金 (ECD3X1009 9S-XF1)		材料	X86279	批准	-	-	單件重量	- (KG)

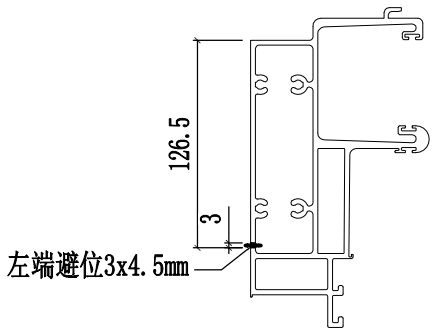

部件编号	W(分格尺寸)	L	N1	N2	数量
X86279-29A	1300	1350	@280c/cx4	@280c/cx4	-
X86279-29B	1780	1830	@300c/cx5	@300c/cx5	-

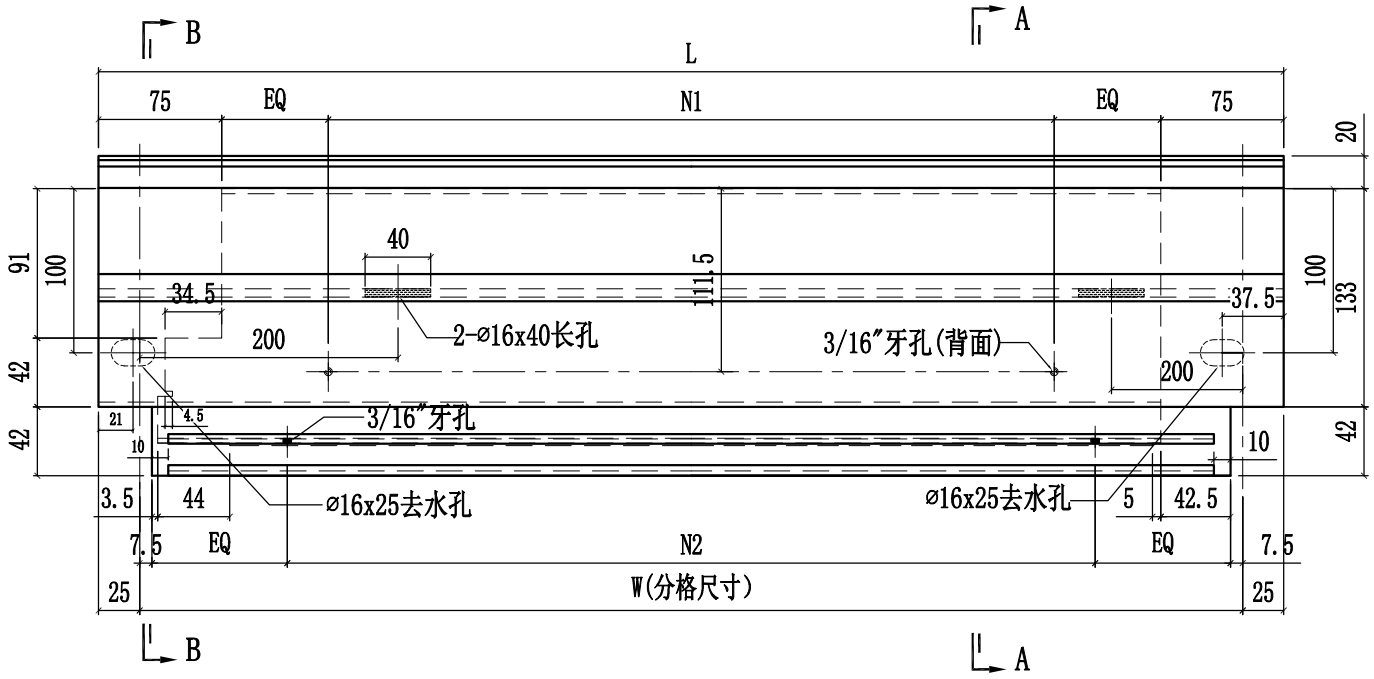

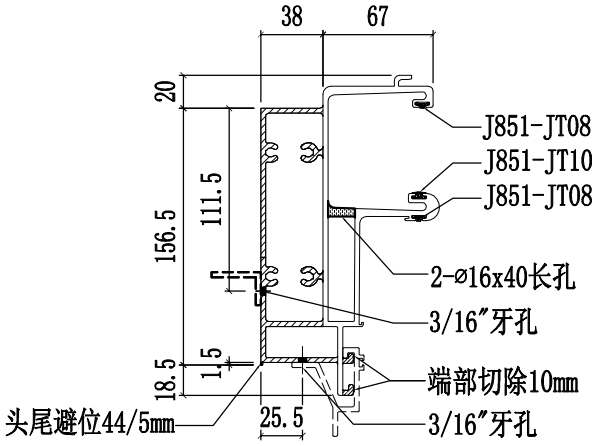

SECTION A-A

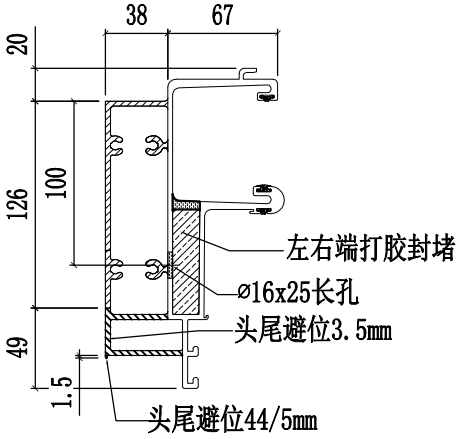

SECTION B-B

美特鋁質有限公司 MIDI Aluminium Fabricator Ltd.					工程號	J858	類別		物料號	-		
					地盤	康城11期	制圖	W.E.X	2022-07-29	圖號	X86279-30L	
修改				採用工廠 ✓ 地盤 -	图纸名称	铝料加工图	復核	-	-	數量	-	
日期				材料顏色 香槟金 (ECD3X1009 9S-XF1)	材料	X86279	批准	-	-	單件重量	-	(KG)

部件编号	W(分格尺寸)	L	A	B	N1	N2	数量
X86279-30LA	765	729.5	77	100	@250c/cx2	@250c/cx2	-

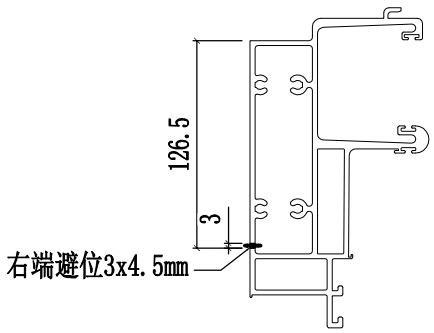

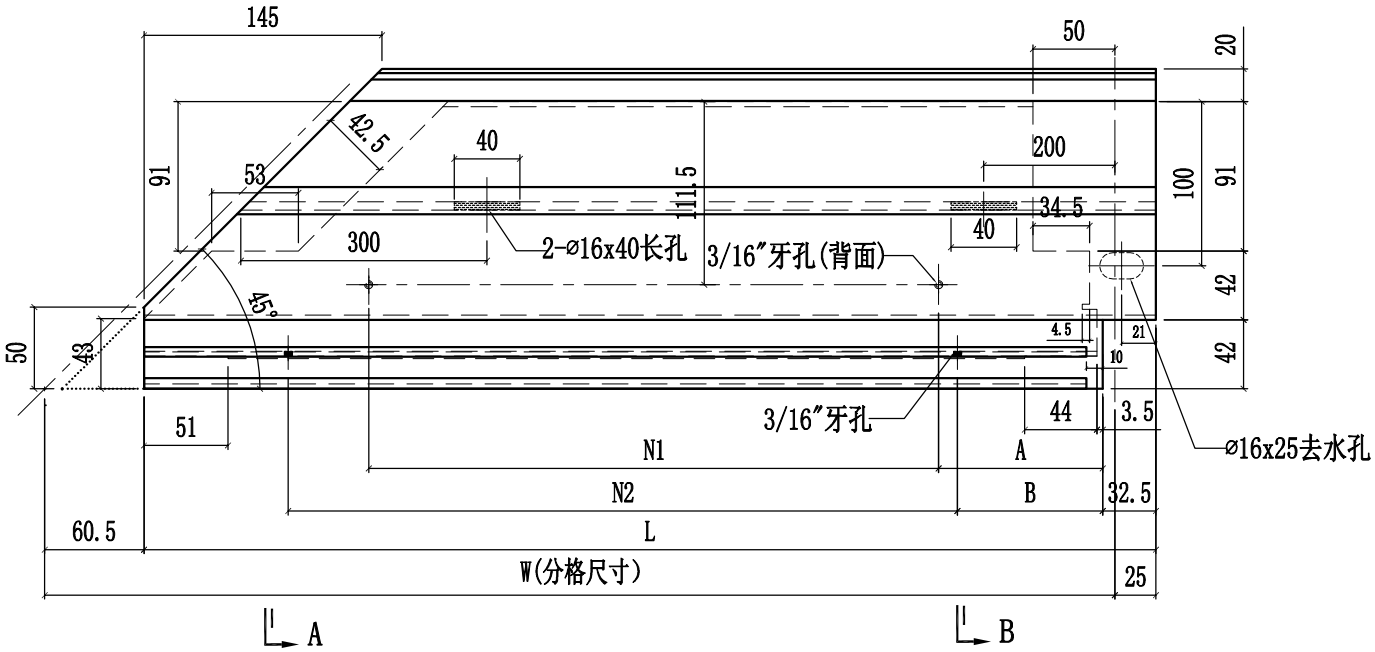

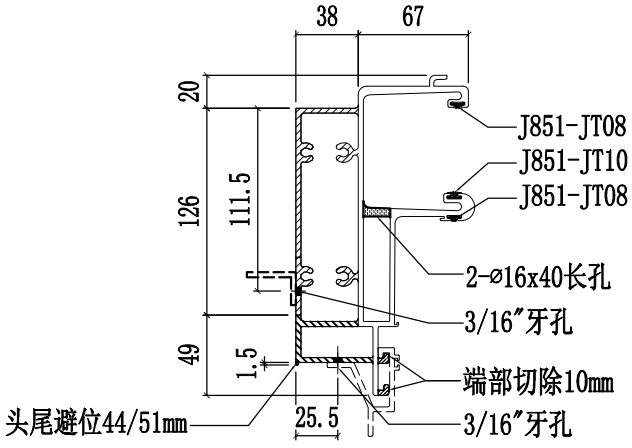

SECTION A-A

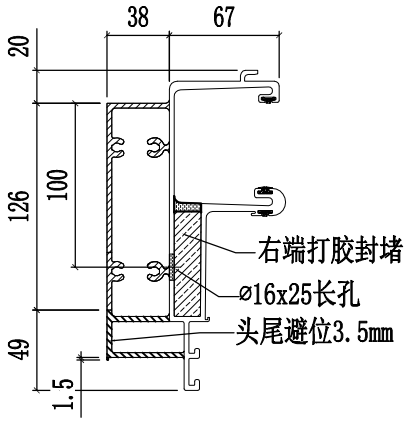

SECTION B-B

美特鋁質有限公司 MIDI Aluminium Fabricator Ltd.												
					工程號	J858	類別		物料號	-		
					地盘	康城11期	制圖	W.E.X	2022-07-29	圖號	X86279-30R	
修改				採用工廠 ✓ 地盤 -	图纸名称	铝料加工图	復核	-	-	數量	-	
日期				材料颜色 香槟金 (ECD3X1009 9S-XF1)	材料	X86279	批准	-	-	單件重量	-	(KG)

部件编号	W(分格尺寸)	L	A	B	N1	N2	数量
X86279-30RA	765	729.5	77	100	@250c/cx2	@250c/cx2	-

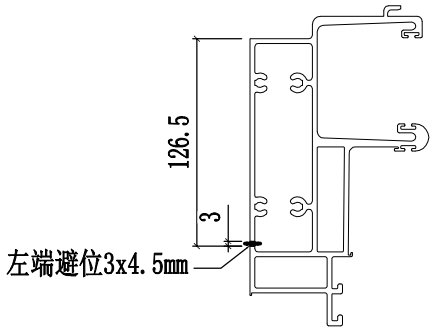

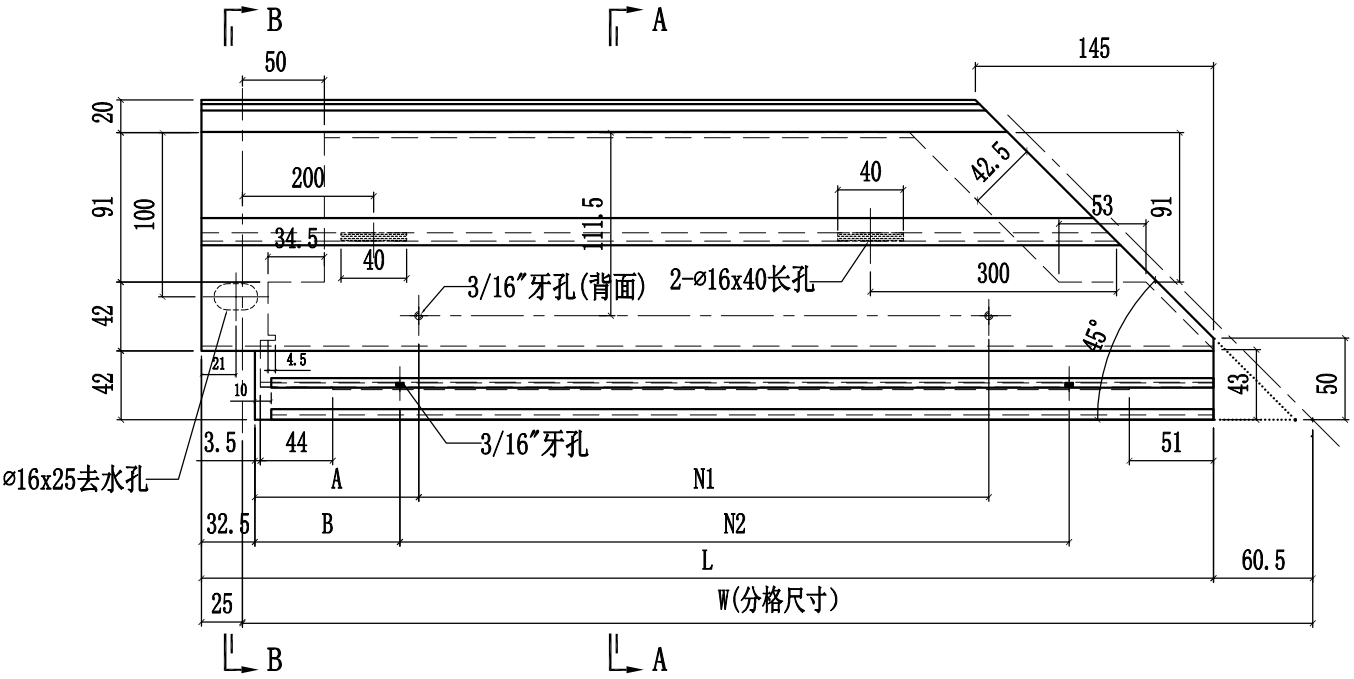

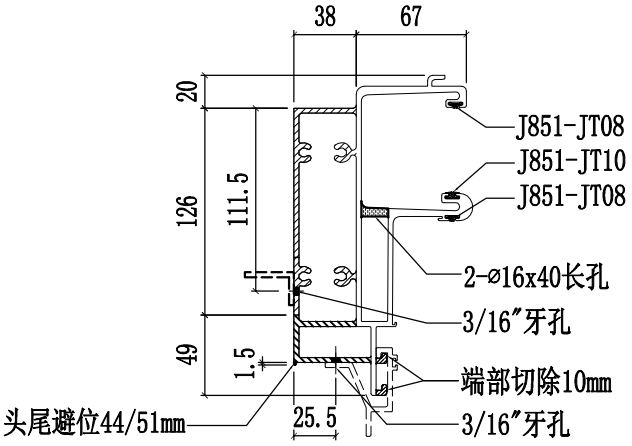

SECTION A-A

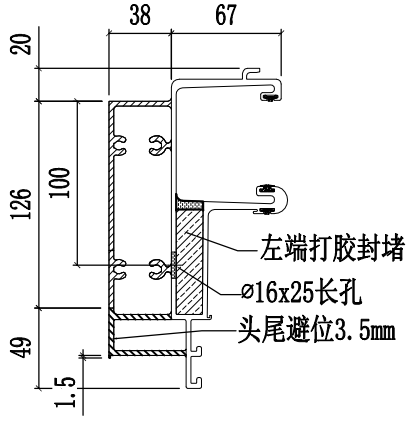

SECTION B-B

美特鋁質有限公司 MIDI Aluminium Fabricator Ltd.					工程號	J858	類別		物料號	-		
					地盘	康城11期	制圖	W.E.X	2022-07-29	圖號	X86279-31L	
修改				採用工廠 ✓ 地盤 -	图纸名称	铝料加工图	復核	-	-	數量	-	
日期				材料颜色 香槟金 (ECD3X1009 9S-XF1)	材料	X86279	批准	-	-	單件重量	-	(KG)

部件编号	W(分格尺寸)	L	N1	N2	数量
X86279-31LA	1362.5	1380	@280c/cx4	@280c/cx4	-
X86279-31LB	700	717.5	@250c/cx2	@250c/cx2	-

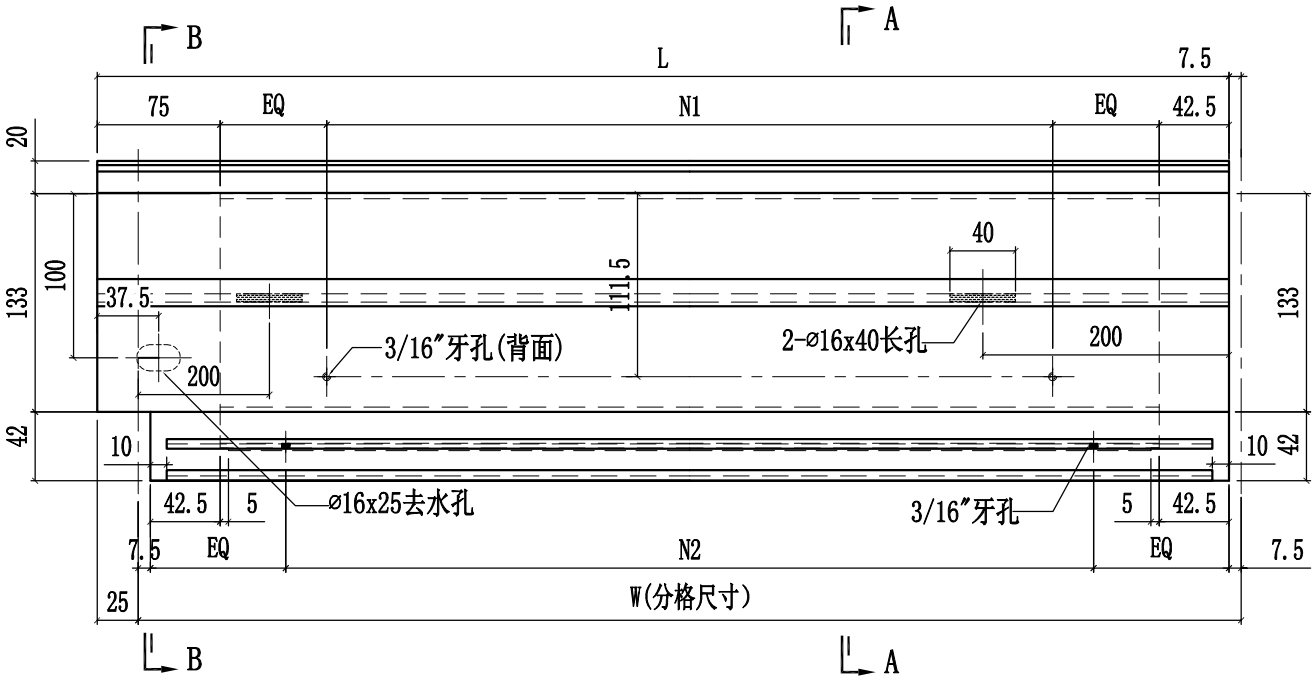

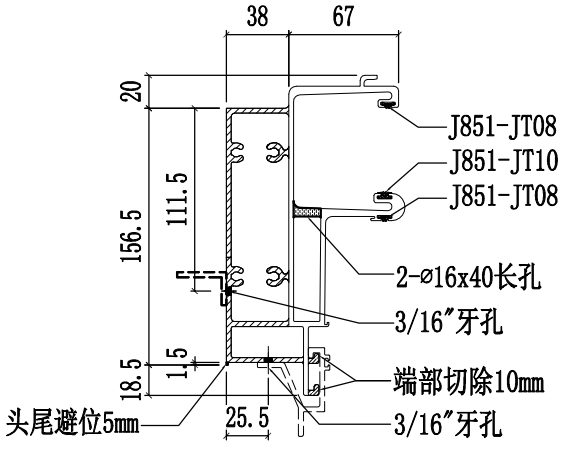

SECTION A-A

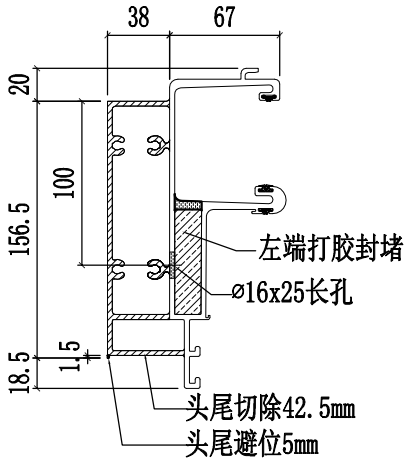

SECTION B-B

美特鋁質有限公司 MIDI Aluminium Fabricator Ltd.													
				工程號	J858	類別		物料號	-				
				地盘	康城11期	制圖	W.E.X	2022-07-29	圖號	X86279-31R			
修改				採用工廠	✓	地盤	-	图纸名称	铝料加工图	復核	-	-	數量	-		
日期				材料颜色	香槟金 (ECD3X1009 9S-XF1)			材料	X86279	批准	-	-	單件重量	-	(KG)	

部件编号	W(分格尺寸)	L	N	数量
X86279-31RA	1362.5	1380	@280c/cx4	-
X86279-31RB	700	717.5	@250c/cx2	-
X86279-31RC	1590	1607.5	@280c/cx5	-

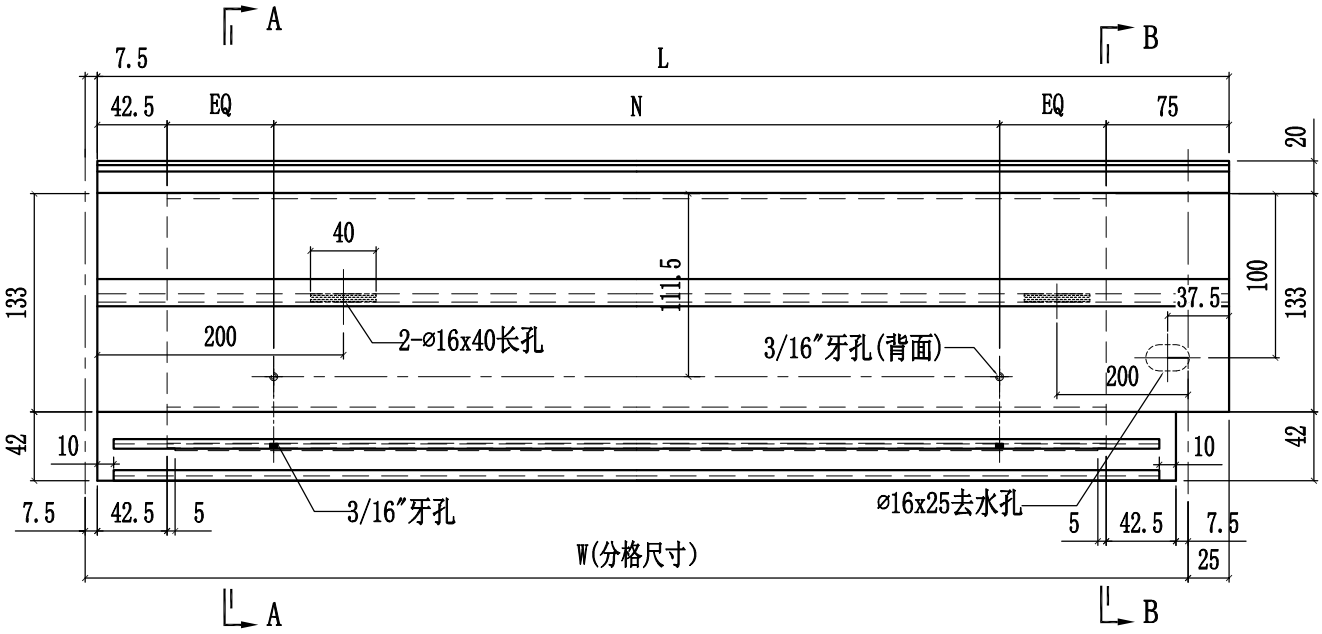

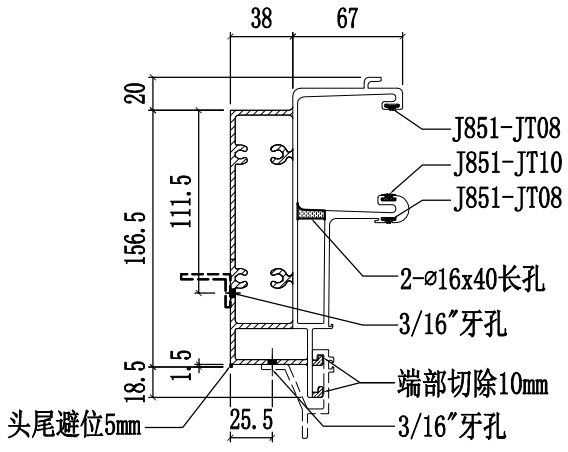

SECTION A-A

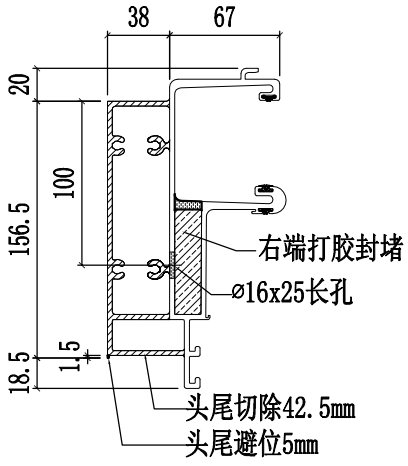

SECTION B-B

美特鋁質有限公司 MIDI Aluminium Fabricator Ltd.														
								工程號	J858	類別		物料號	-	
								地盘	康城11期	制圖	W.E.X	2022-07-29	圖號	X86279-32
修改				採用	工廠		地盤	图纸名称	铝料加工图	復核	-	-	數量	-
日期				材料颜色	香槟金 (ECD3X1009 9S-XF1)			材料	X86279	批准	-	-	單件重量	- (KG)

部件编号	W(分格尺寸)	L	N1	N2	数量
X86279-32A	1300	1350	@280c/cx4	@280c/cx4	-
X86279-32B	1780	1830	@300c/cx5	@300c/cx5	-
X86279-32C	1727.5	1777.5	@300c/cx5	@300c/cx5	-

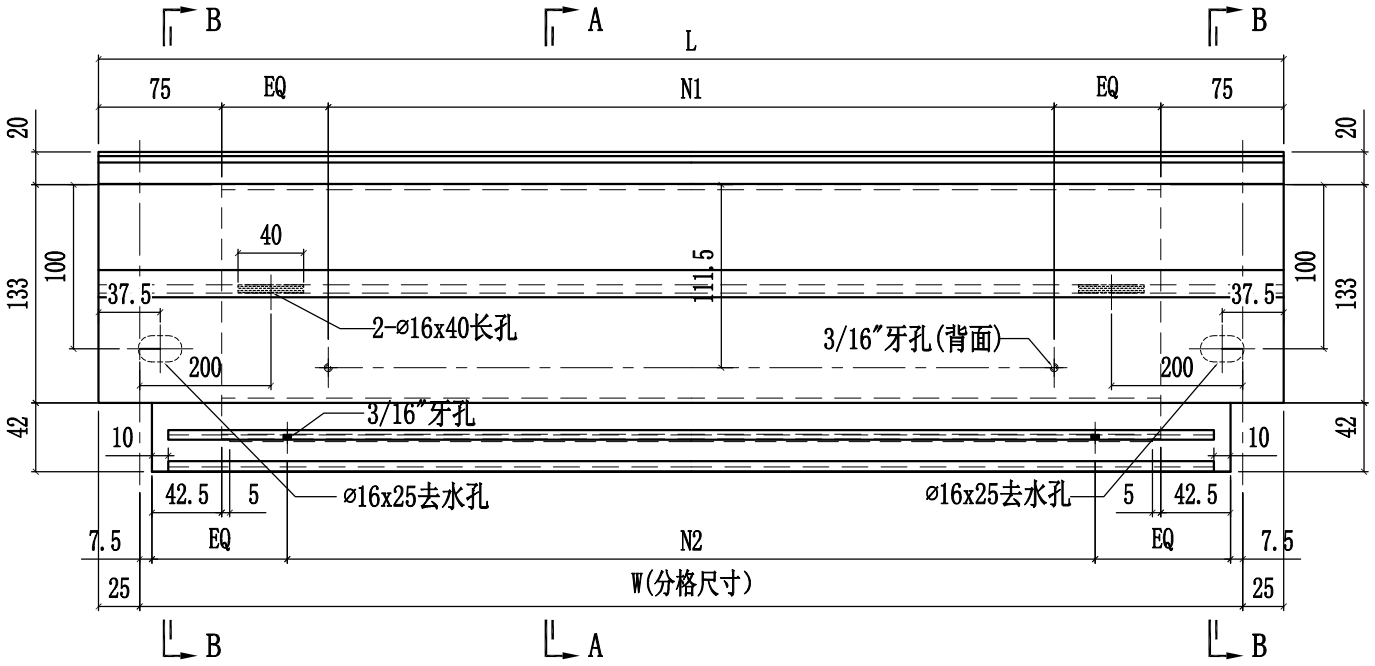

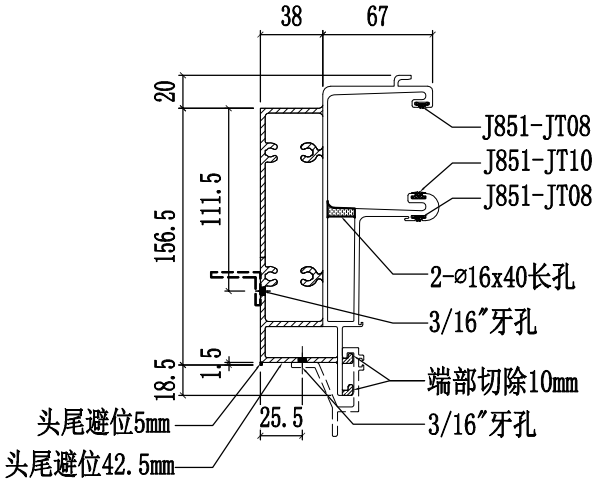

SECTION A-A

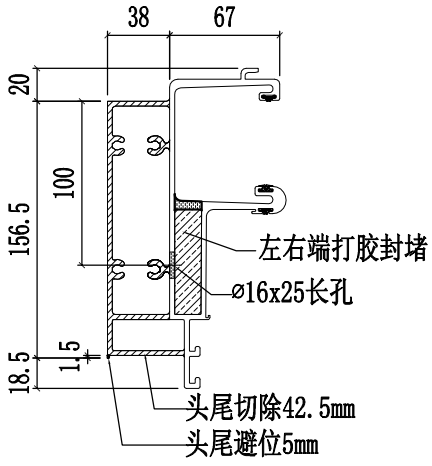

SECTION B-B

美特鋁質有限公司 MIDI Aluminium Fabricator Ltd.					工程號	J858	類別		物料號	-		
					地盘	康城11期	制圖	W.E.X	2022-07-29	圖號	X86279-33L	
修改				採用工廠 ✓ 地盤 -	图纸名称	铝料加工图	復核	-	-	數量	-	
日期				材料颜色 香槟金 (ECD3X1009 9S-XF1)	材料	X86279	批准	-	-	單件重量	-	(KG)

部件编号	W(分格尺寸)	L	A	B	N1	N2	数量
X86279-33LA	765	729.5	77	100	@250c/cx2	@250c/cx2	-

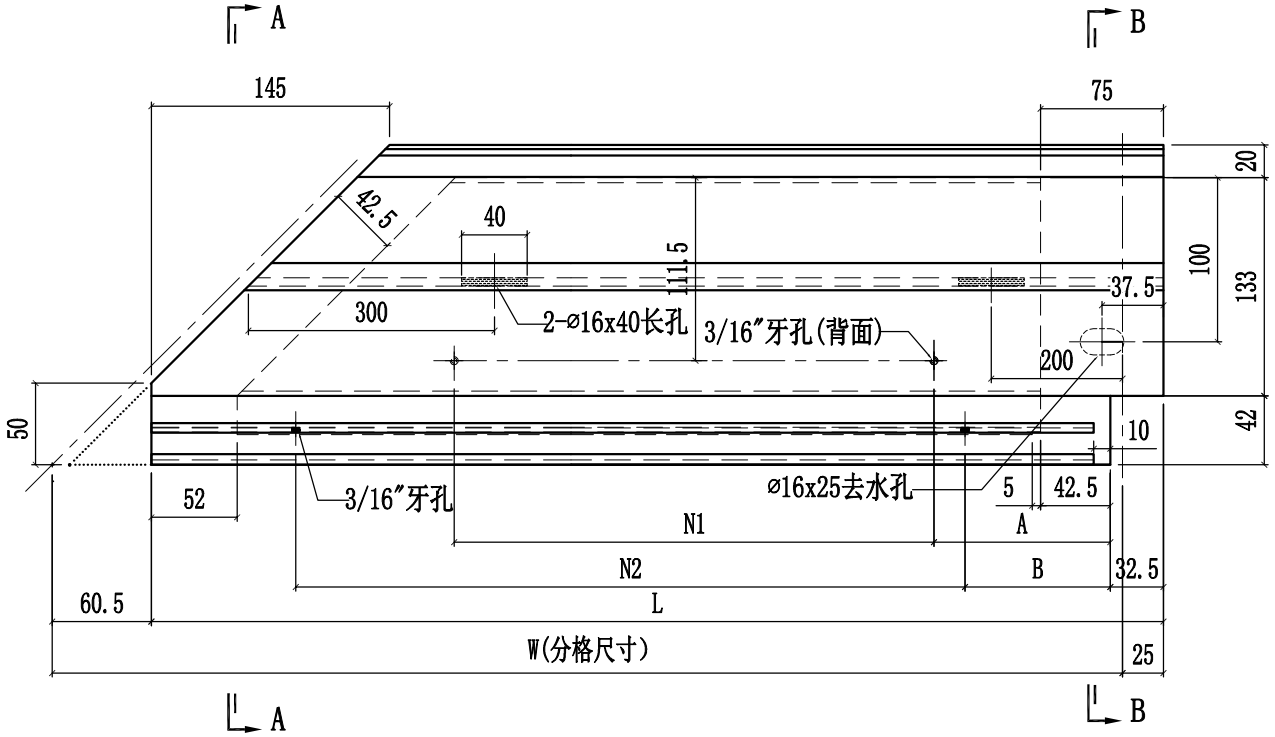

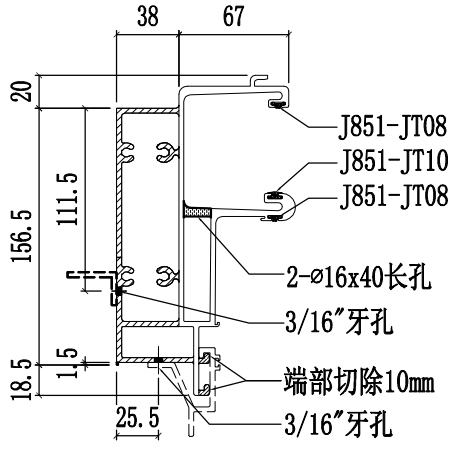

SECTION A-A

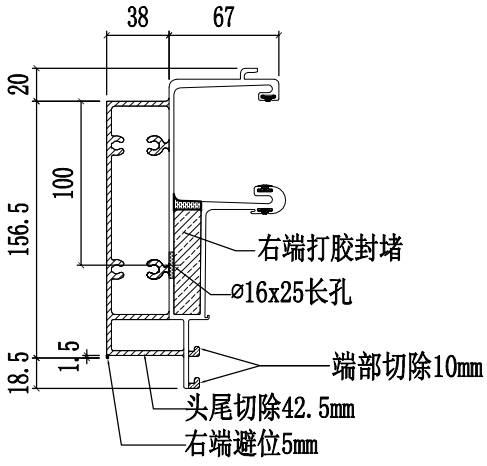

SECTION B-B

美特鋁質有限公司 MIDI Aluminium Fabricator Ltd.					工程號	J858	類別		物料號	-		
					地盘	康城11期	制圖	W.E.X	2022-07-29	圖號	X86279-33R	
修改				採用工廠 ✓ 地盤 -	图纸名称	铝料加工图	復核	-	-	數量	-	
日期				材料颜色 香槟金 (ECD3X1009 9S-XF1)	材料	X86279	批准	-	-	單件重量	-	(KG)

部件编号	W(分格尺寸)	L	A	B	N1	N2	数量
X86279-33RA	765	729.5	77	100	@250c/cx2	@250c/cx2	-
X86279-33RB	1825	1789.5	107	130	@300c/cx5	@300c/cx5	-

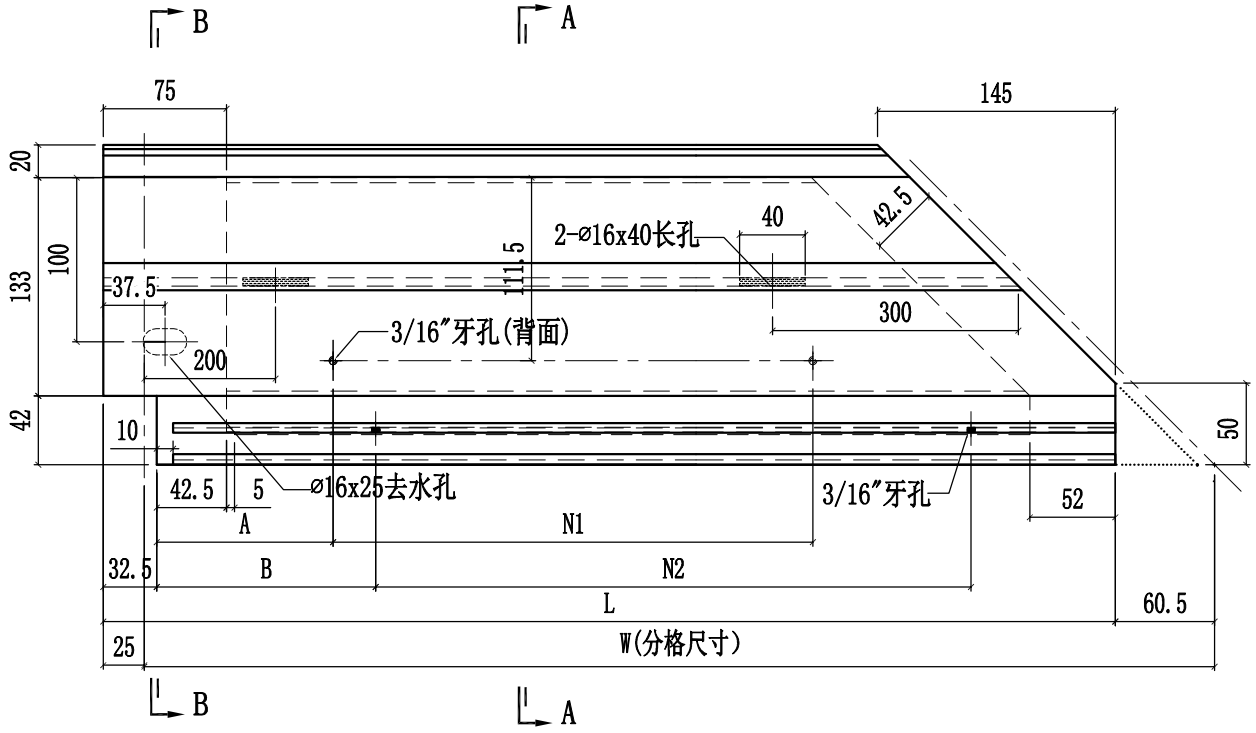

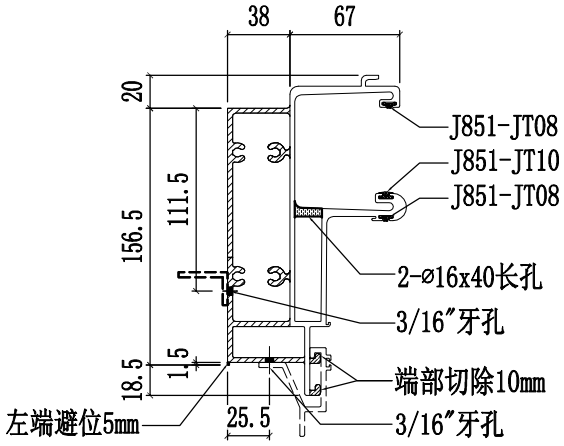

SECTION A-A

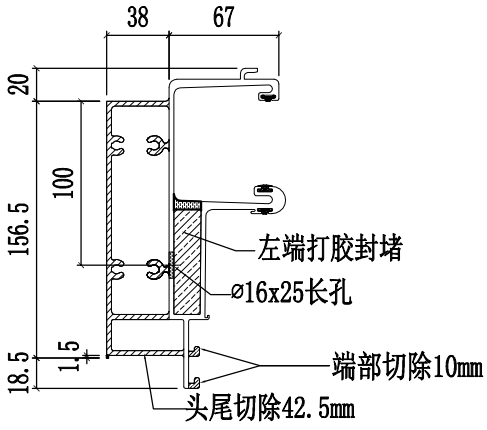

SECTION B-B

美特鋁質有限公司 MIDI Aluminium Fabricator Ltd.													
						工程號	J858	類別		物料號	-		
						地盘	康城11期	制圖	W.E.X	2022-07-29	圖號	X86279-34	
修改				採用	工廠		地盤	图纸名称	铝料加工图	復核	-	-	數量	-	
日期				材料颜色		香槟金 (ECD3X1009 9S-XF1)		材料	X86279	批准	-	-	單件重量	-	(KG)

部件编号	W(分格尺寸)	L	N	数量
X86279-34A	1640	1690	@280c/cx5	-
X86279-34B	1245	1295	@250c/cx4	-
X86279-34C	1300	1350	@280c/cx4	-
X86279-34D	665	715	@245c/cx2	-
X86279-34E	615	665	@220c/cx2	-
X86279-34F	1690	1740	@300c/cx5	-
X86279-34G	1780	1830	@300c/cx5	-
X86279-34H	1727.5	1777.5	@300c/cx5	-

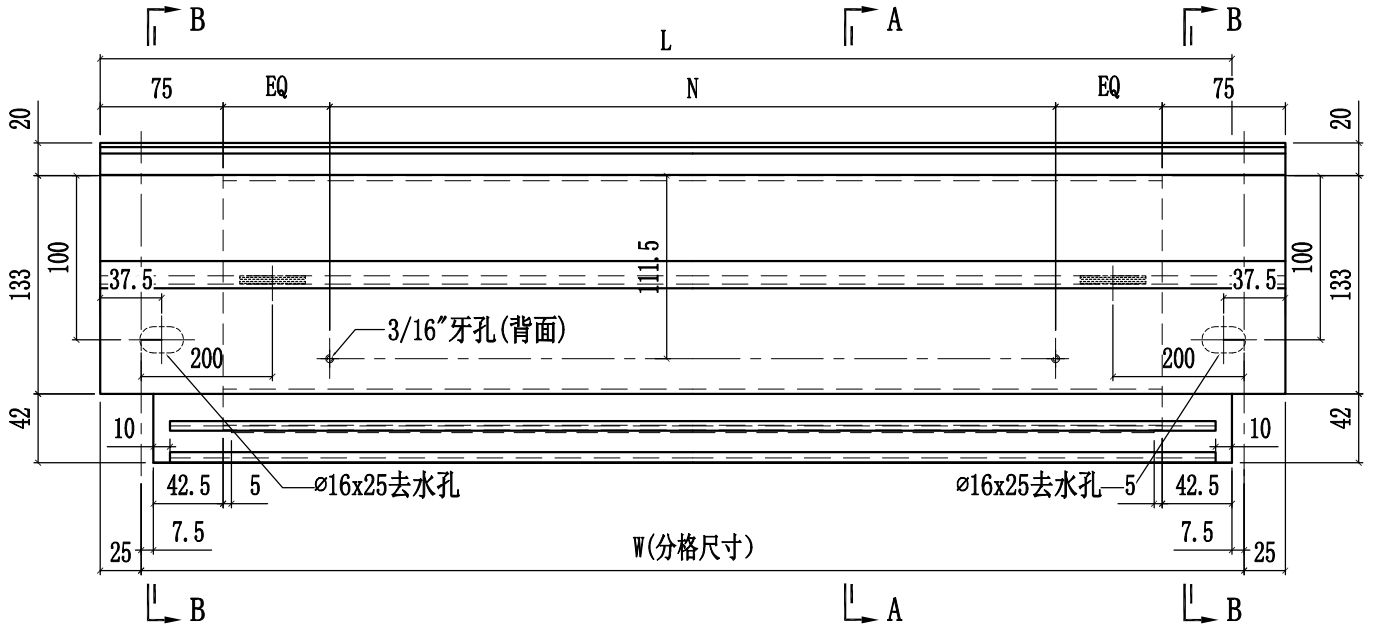

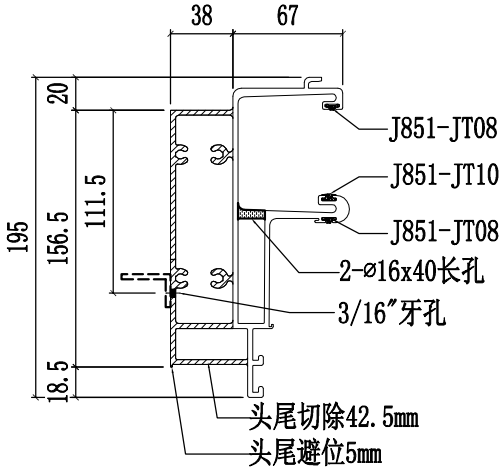

SECTION A-A

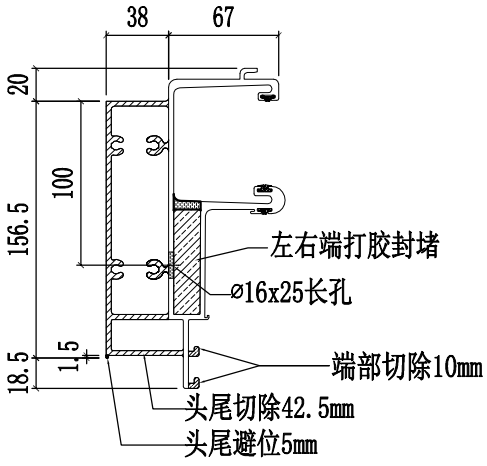

SECTION B-B

美特鋁質有限公司 MIDI Aluminium Fabricator Ltd.					工程號	J858	類別		物料號	-		
					地盘	康城11期	制圖	W.E.X	2022-07-29	圖號	X86279-35L	
修改				採用工廠 ✓ 地盤 -	图纸名称	铝料加工图	復核	-	-	數量	-	
日期				材料颜色 香槟金 (ECD3X1009 9S-XF1)	材料	X86279	批准	-	-	單件重量	-	(KG)

部件编号	W(分格尺寸)	L	A	N1	数量
X86279-35LA	765	729.5	77	@250c/cx2	-
X86279-35LB	1825	1789.5	107	@300c/cx5	-

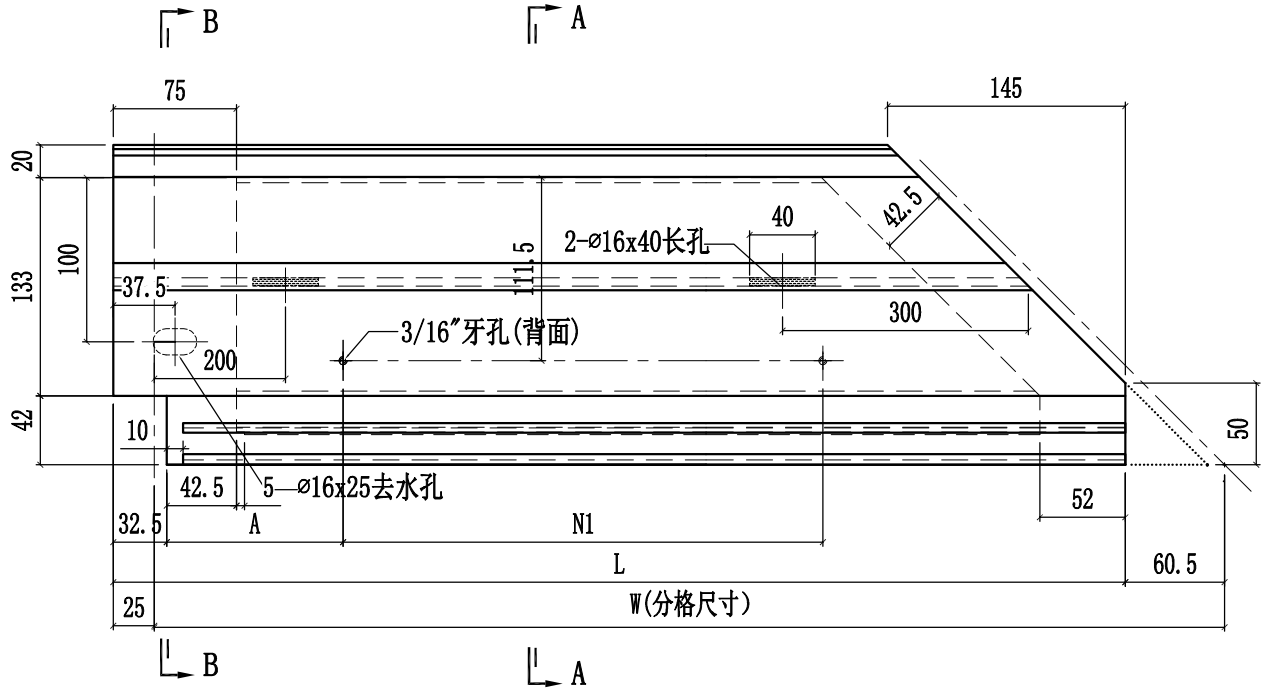

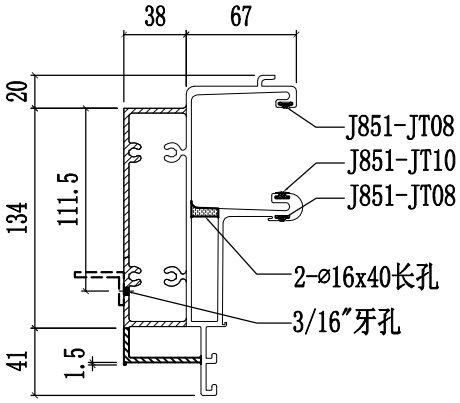

SECTION A-A

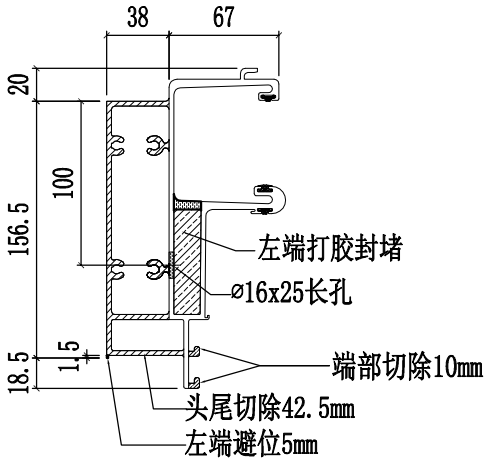

SECTION B-B

美特鋁質有限公司 MIDI Aluminium Fabricator Ltd.					工程號	J858	類別		物料號	-		
					地盘	康城11期	制圖	W.E.X	2022-07-29	圖號	X86279-35R	
修改				採用工廠 ✓ 地盤 -	图纸名称	铝料加工图	復核	-	-	數量	-	
日期				材料颜色 香槟金 (ECD3X1009 9S-XF1)	材料	X86279	批准	-	-	單件重量	-	(KG)

部件编号	W(分格尺寸)	L	A	N1	数量
X86279-35RA	765	729.5	77	@250c/cx2	-

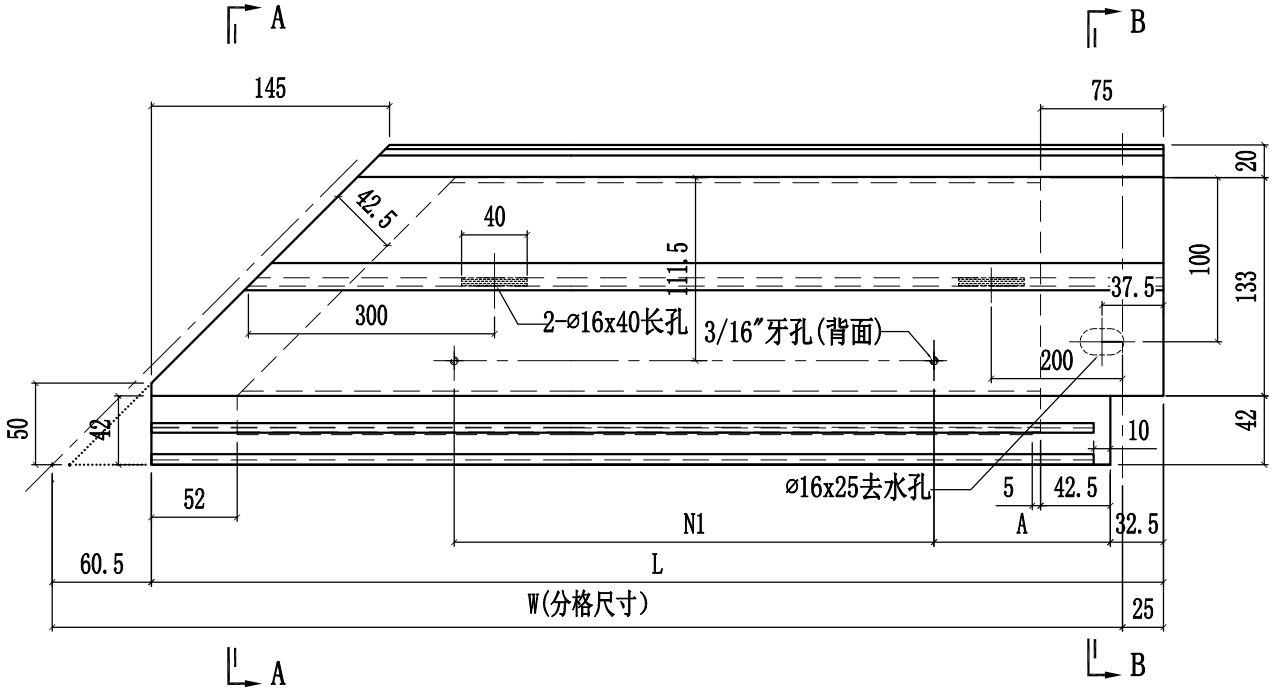

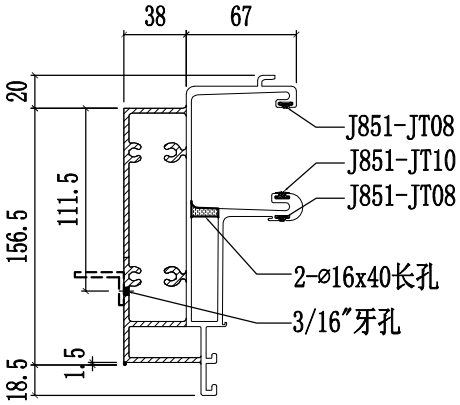

SECTION A-A

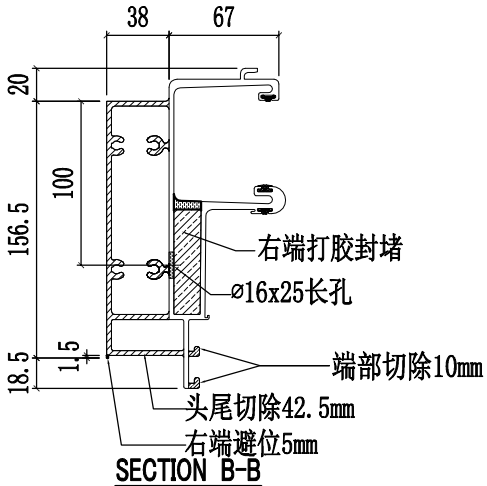

SECTION B-B

美特鋁質有限公司 MIDI Aluminium Fabricator Ltd.							工程號	J858	類別		物料號	-		
							地盘	康城11期	制圖	W.E.X	2022-07-29	圖號	X86279-36L	
修改	1			採用	工廠	✓ 地盤 -	图纸名称	铝料加工图	復核	-	-	數量	-	
日期	07/12			材料颜色	香槟金 (ECD3X1009 9S-XF1)		材料	X86279	批准	-	-	單件重量	-	(KG)

部件编号	W(分格尺寸)	L	N1	N2	数量
X86279-36LA	1007	1024.5	@250c/cx3	@250c/cx3	-
X86279-36LB	1023	1040.5	@250c/cx3	@275c/cx3	-
X86279-36LC	1012	1029.5	@250c/cx3	@275c/cx3	-
X86279-36LD	985	1002.5	@250c/cx3	@250c/cx3	-
X86279-36LE	1003	1020.5	@250c/cx3	@275c/cx3	-
X86279-36LF	1362.5	1380	@280c/cx4	@240c/cx5	-
X86279-36LG	775	792.5	@250c/cx2	@200c/cx3	-
X86279-36LH	1699	1716.5	@300c/cx5	@300c/cx5	-
X86279-36LJ	1724	1741.5	@300c/cx5	@300c/cx5	-
X86279-36LK	750	767.5	@250c/cx2	@200c/cx3	-
X86279-36LL	1326	1343.5	@280c/cx4	@225c/cx5	-
X86279-36LM	983	1000.5	@250c/cx3	@275c/cx3	-

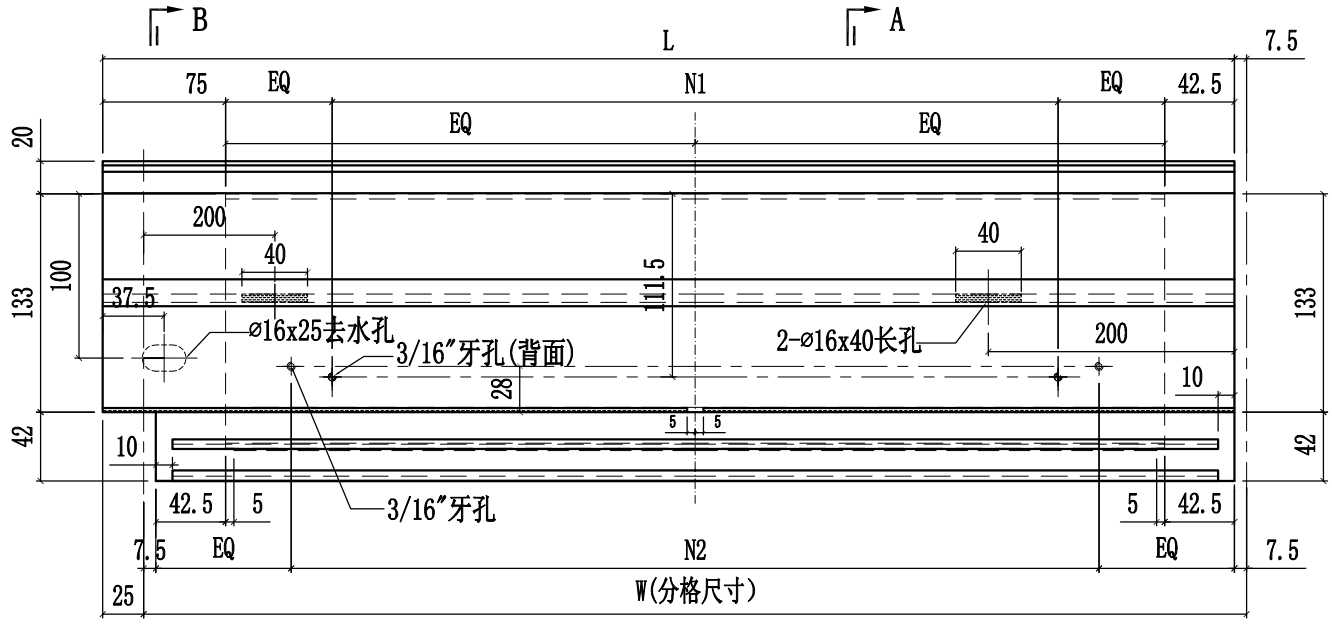

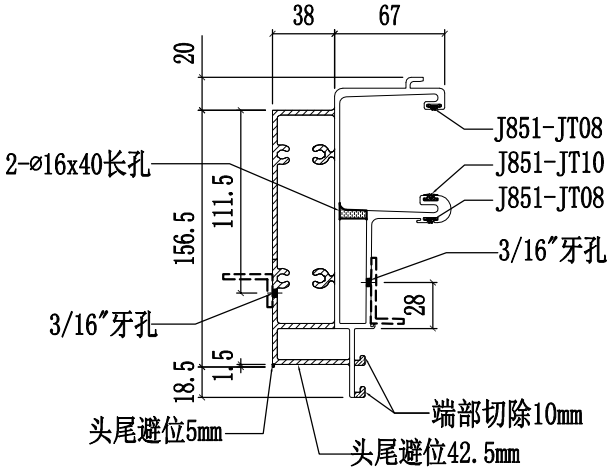

SECTION A-A

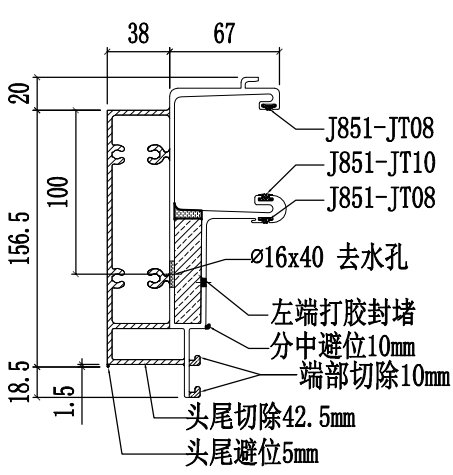

SECTION B-B

美特鋁質有限公司 MIDI Aluminium Fabricator Ltd.						工程號	J858	類別		物料號	-		
						地盤	康城11期	制圖	W.E.X	2022-07-29	圖號	X86279-36R	
修改	1			採用工廠	✓	地盤	-	图纸名称	铝料加工图	復核	-	-	數量	-	
日期	07/12			材料颜色	香槟金 (ECD3X1009 9S-XF1)			材料	X86279	批准	-	-	單件重量	-	(KG)

部件编号	W(分格尺寸)	L	N1	N2	数量
X86279-36RA	1007	1024.5	@250c/cx3	@250c/cx3	-
X86279-36RB	1023	1040.5	@250c/cx3	@275c/cx3	-
X86279-36RC	1012	1029.5	@250c/cx3	@275c/cx3	-
X86279-36RD	985	1002.5	@250c/cx3	@250c/cx3	-
X86279-36RE	1003	1020.5	@250c/cx3	@275c/cx3	-
X86279-36RF	1362.5	1380	@280c/cx4	@240c/cx5	-
X86279-36RG	787.5	805	@250c/cx2	@200c/cx3	-
X86279-36RH	-	-	-	-	-
X86279-36RJ	1309	1326.5	@280c/cx4	@225c/cx5	-
X86279-36RK	1013	1030.5	@250c/cx3	@275c/cx3	-
X86279-36RL	750	767.5	@250c/cx2	@200c/cx3	-

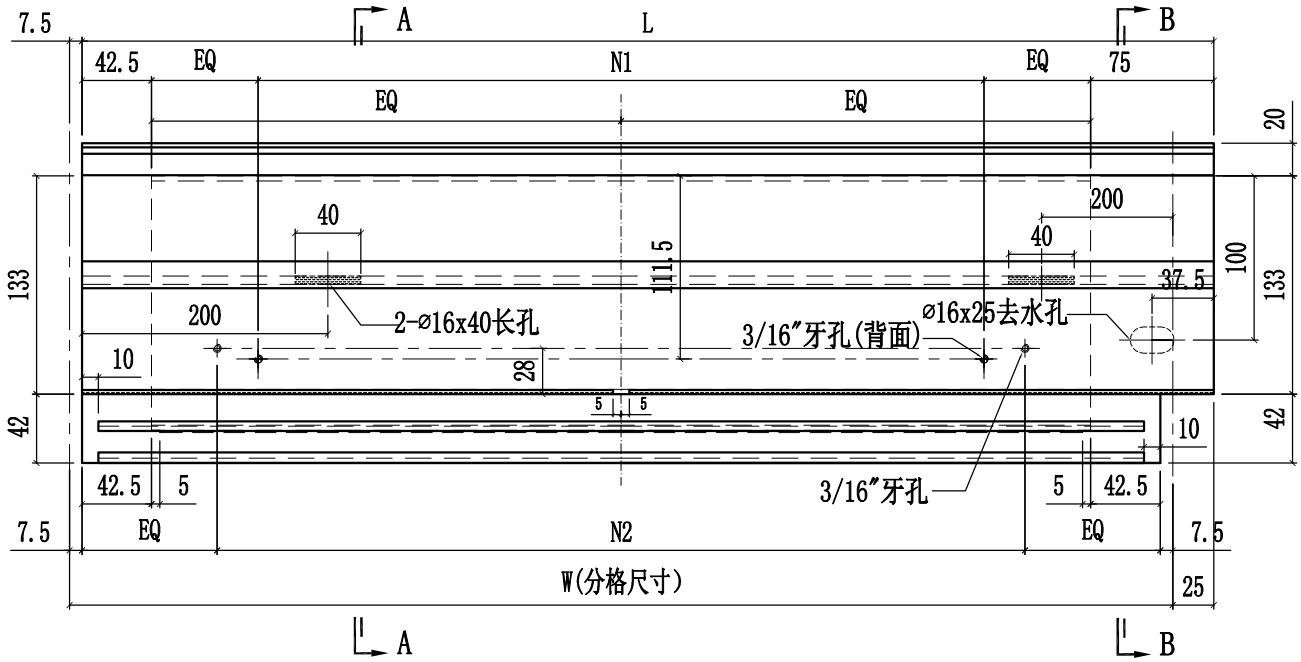

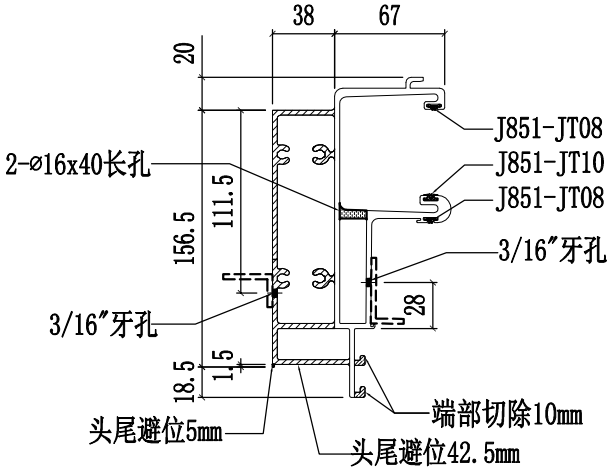

SECTION A-A

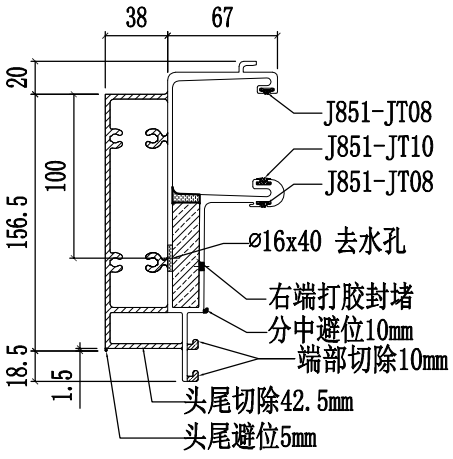

SECTION B-B

美特鋁質有限公司 MIDI Aluminium Fabricator Ltd.														
								工程號	J858	類別		物料號	-	
								地盘	康城11期	制圖	W.E.X	2022-07-29	圖號	X86279-37
修改	1			採用	工廠	✓	地盤	-	图纸名称	铝料加工图	復核	-	-	數量	-
日期	07/12			材料颜色	香槟金 (ECD3X1009 9S-XF1)				材料	X86279	批准	-	-	單件重量	- (KG)

部件编号	W(分格尺寸)	L	N1	N2	数量
X86279-37A	1007	992	@250c/cx3	@250c/cx3	-
X86279-37B	1023	1008	@250c/cx3	@275c/cx3	-
X86279-37C	1012	997	@250c/cx3	@275c/cx3	-
X86279-37D	985	970	@250c/cx3	@250c/cx3	-
X86279-37E	1003	988	@250c/cx3	@275c/cx3	-
X86279-37F	681	666	@250c/cx2	@175c/cx3	-
X86279-37G	700	685	@250c/cx2	@175c/cx3	
X86279-37H	1556	1541	@270c/cx5	@275c/cx5	-
X86279-37J	1531	1516	@270c/cx5	@275c/cx5	-
X86279-37K	1568.5	1553.5	@270c/cx5	@280c/cx5	-
X86279-37L	1013	998	@250c/cx3	@275c/cx3	-

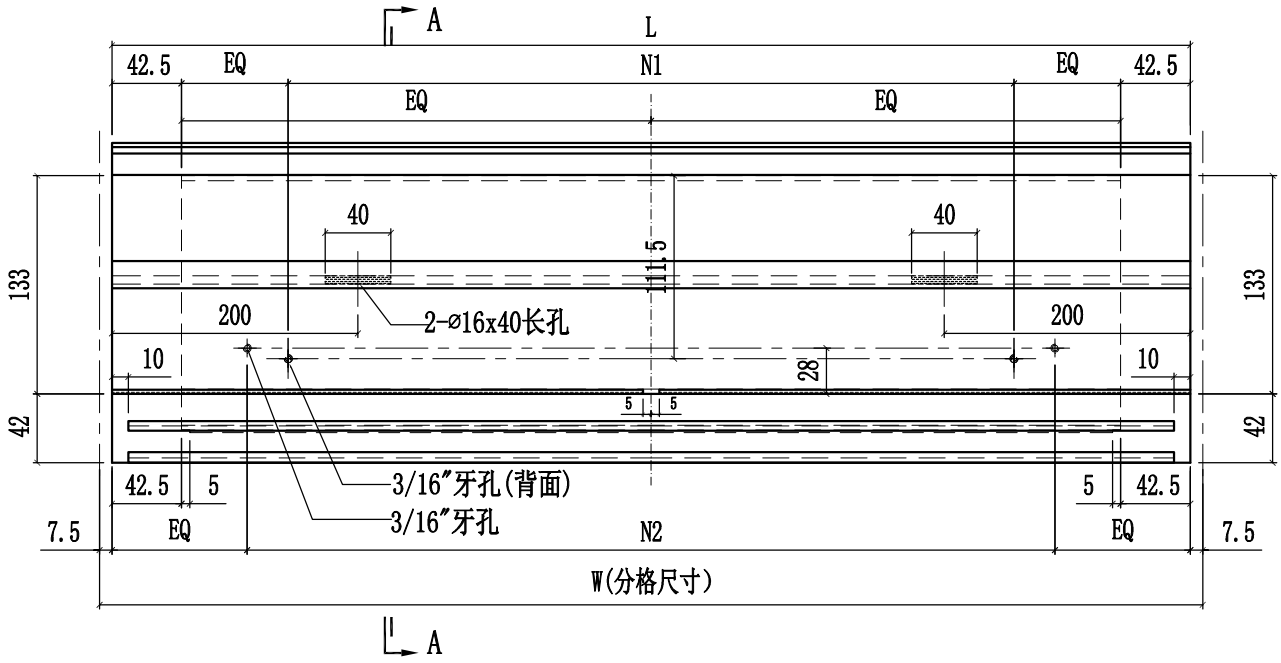

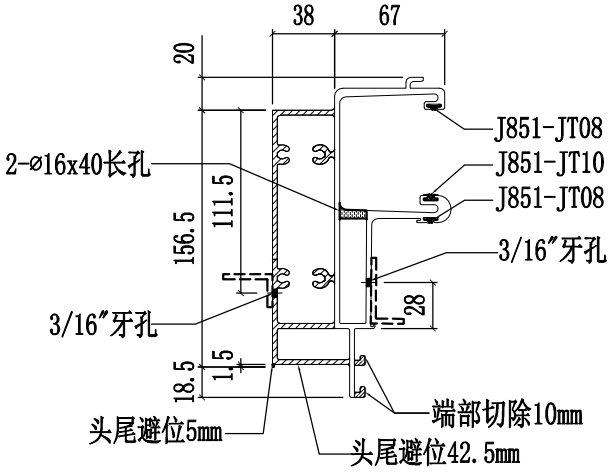

SECTION A-A

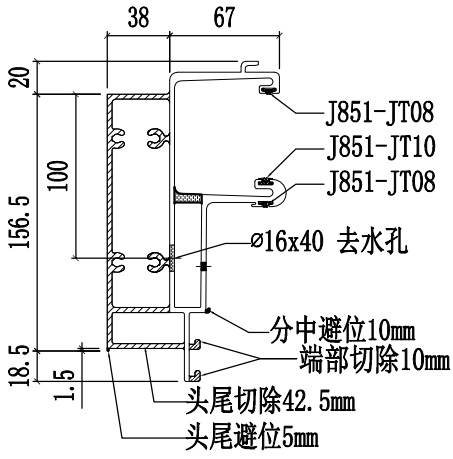

SECTION B-B

美特鋁質有限公司 MIDI Aluminium Fabricator Ltd.							工程號	J858	類別		物料號	-		
							地盘	康城11期	制圖	W.E.X	2022-07-29	圖號	X86279-38	
修改				採用	工廠	地盤	图纸名称	铝料加工图	復核	-	-	數量	-	
日期				材料颜色	香槟金 (ECD3X1009 9S-XF1)		材料	X86279	批准	-	-	單件重量	-	(KG)

部件编号	W(分格尺寸)	L	N	N2	数量
X86279-38A	735	785	@250c/cx2	@190c/cx3	-
X86279-38B	1245	1295	@250c/cx4	@215c/cx5	-

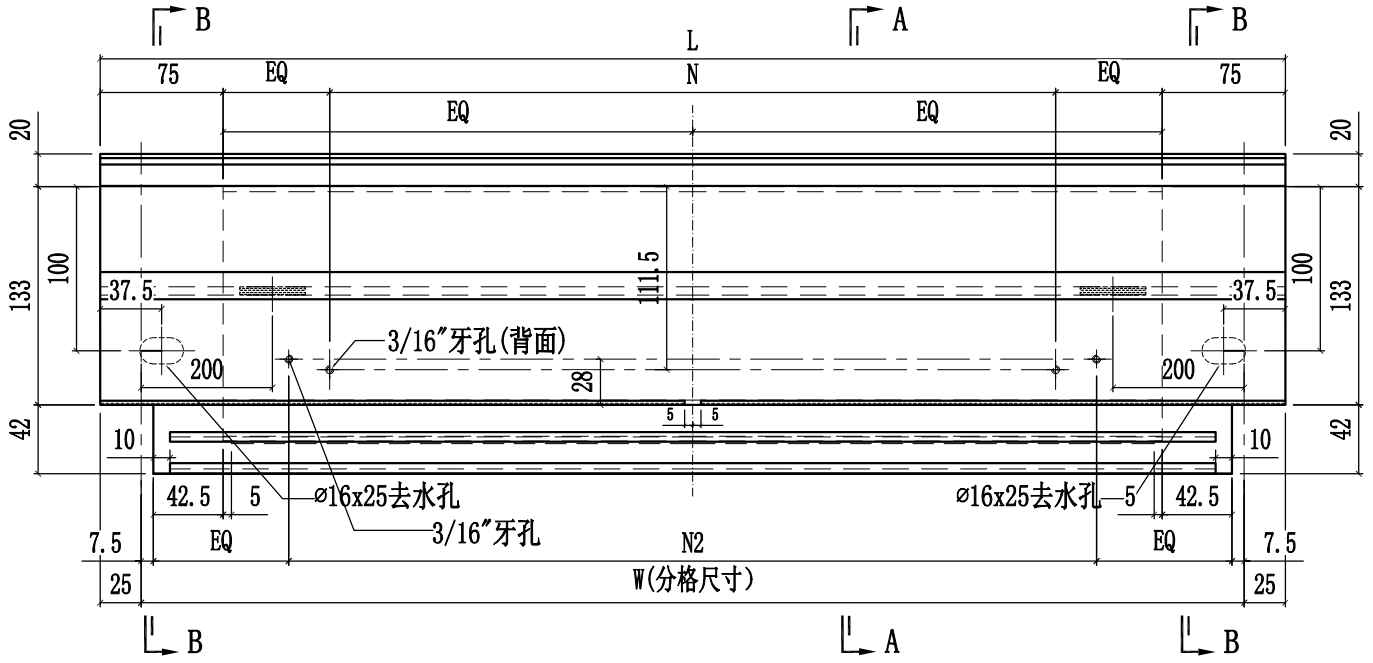

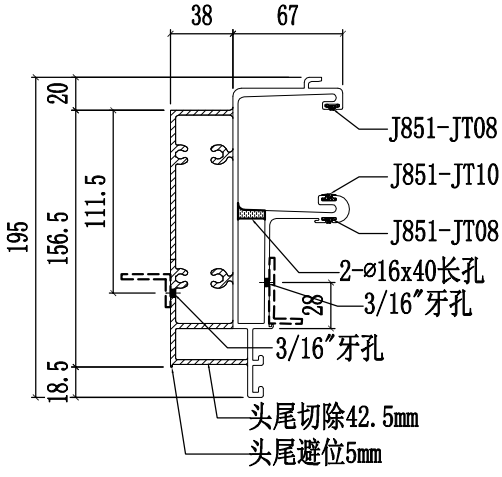

SECTION A-A

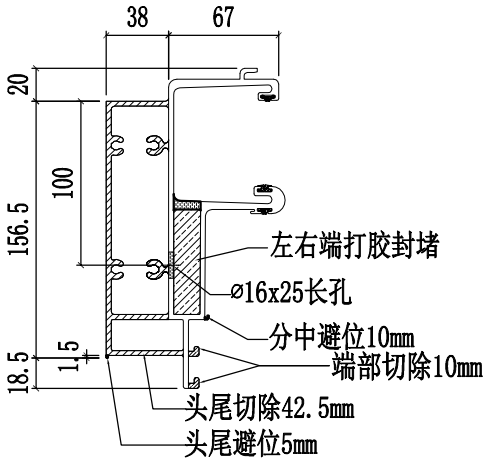

SECTION B-B

美特鋁質有限公司 MIDI Aluminium Fabricator Ltd.							工程號	J858	類別		物料號	-		
							地盘	康城11期	制圖	W.E.X	2022-07-29	圖號	X86279-39	
修改				採用工廠		地盤	图纸名称	铝料加工图	復核	-	-	數量	-	
日期				材料颜色	香槟金 (ECD3X1009 9S-XF1)		材料	X86279	批准	-	-	單件重量	-	(KG)

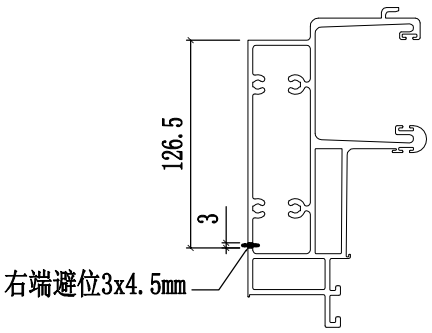

部件编号	W(分格尺寸)	L	N1	数量
X86279-39A	1727.5	1777.5	@300c/cx5	

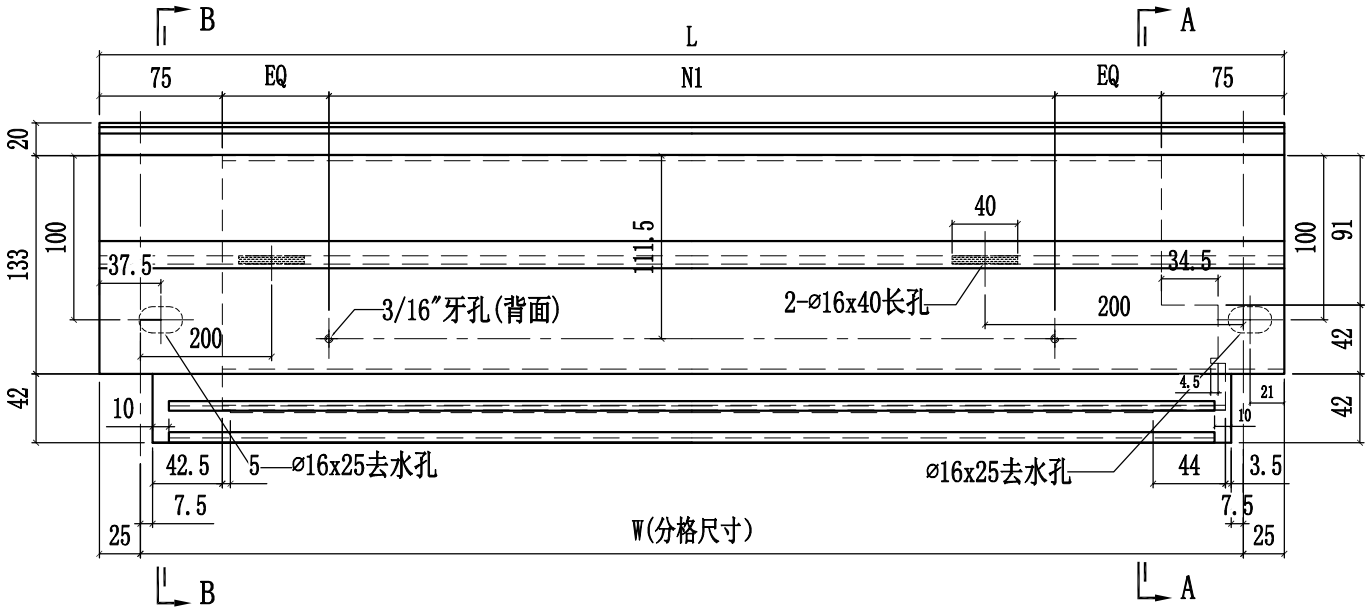

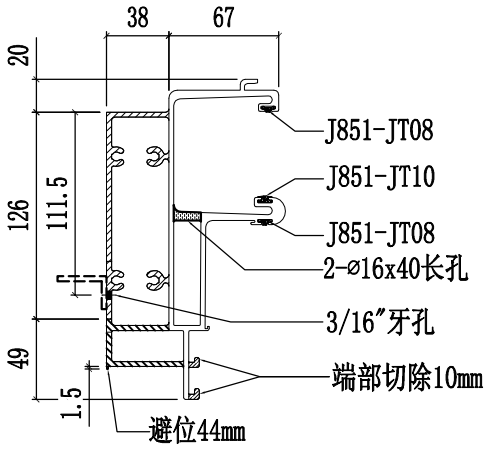

SECTION A-A

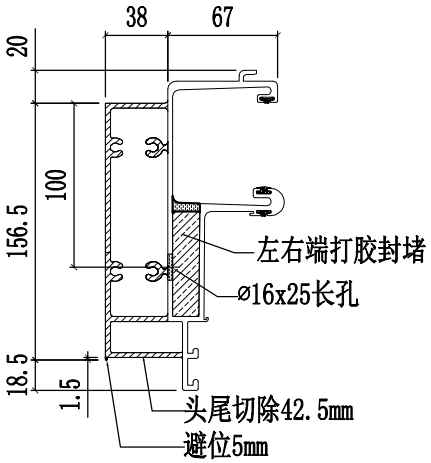

SECTION B-B

美特鋁質有限公司 MIDI Aluminium Fabricator Ltd.							工程號	J858	類別		物料號	-		
							地盤	康城11期	制圖	W.E.X	2022-07-29	圖號	X86279-40	
修改				採用工廠		地盤	图纸名称	铝料加工图	復核	-	-	數量	-	
日期				材料颜色	香槟金 (ECD3X1009 9S-XF1)		材料	X86279	批准	-	-	單件重量	-	(KG)

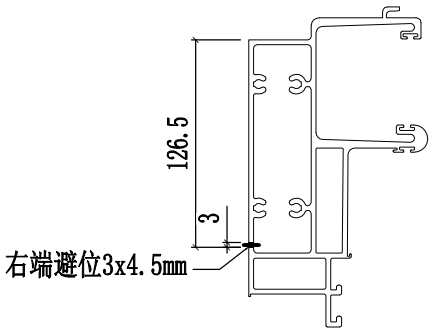

部件编号	W(分格尺寸)	L	N1	数量
X86279-40A	1727.5	1777.5	@300c/cx5	-

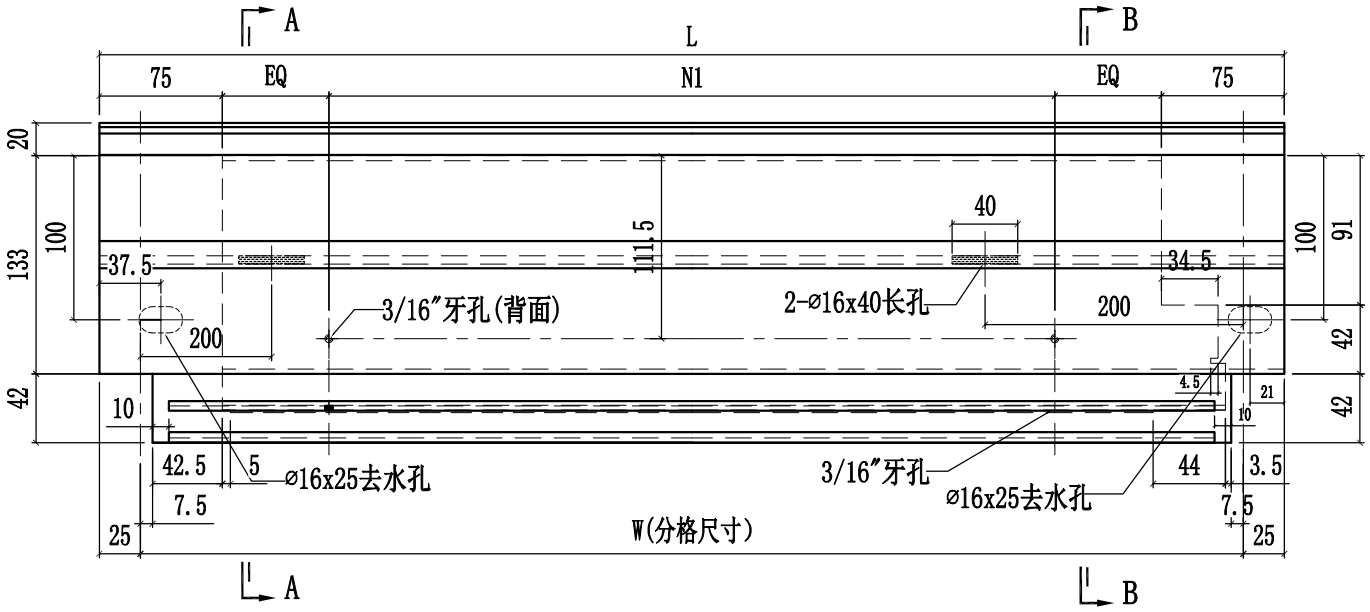

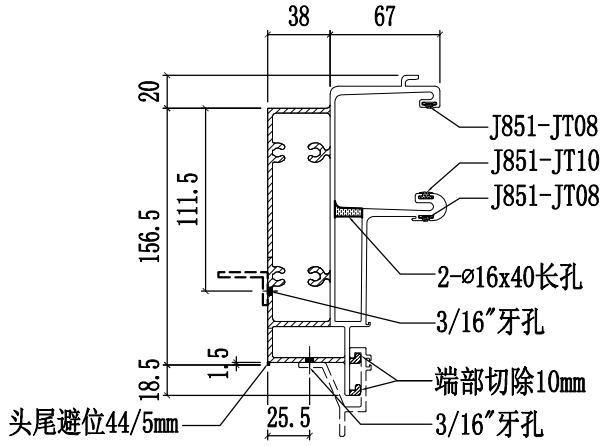

SECTION A-A

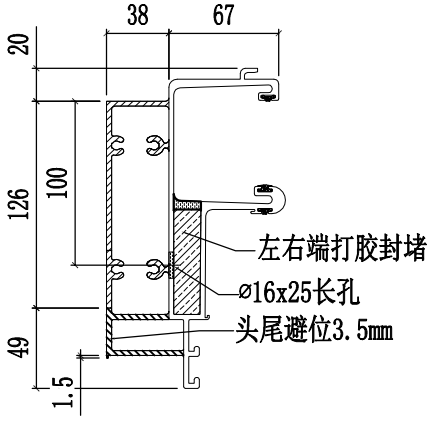

SECTION B-B

美特鋁質有限公司 MIDI Aluminium Fabricator Ltd.													
						工程號	J858	類別		物料號	-		
						地盤	康城11期	制圖	W.E.X	2022-07-29	圖號	X86279-41	
修改				採用工廠		地盤		图纸名称	铝料加工图	復核	-	-	數量	-	
日期				材料颜色		香槟金 (ECD3X1009 9S-XF1)		材料	X86279	批准	-	-	單件重量	-	(KG)

部件编号	W(分格尺寸)	L	A	B	N1	N2	数量
X86279-41A	1825	1789.5	107	130	@300c/cx5	@300c/cx5	-

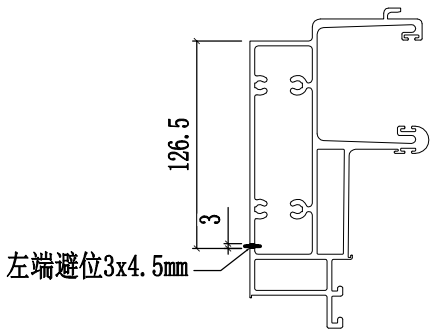

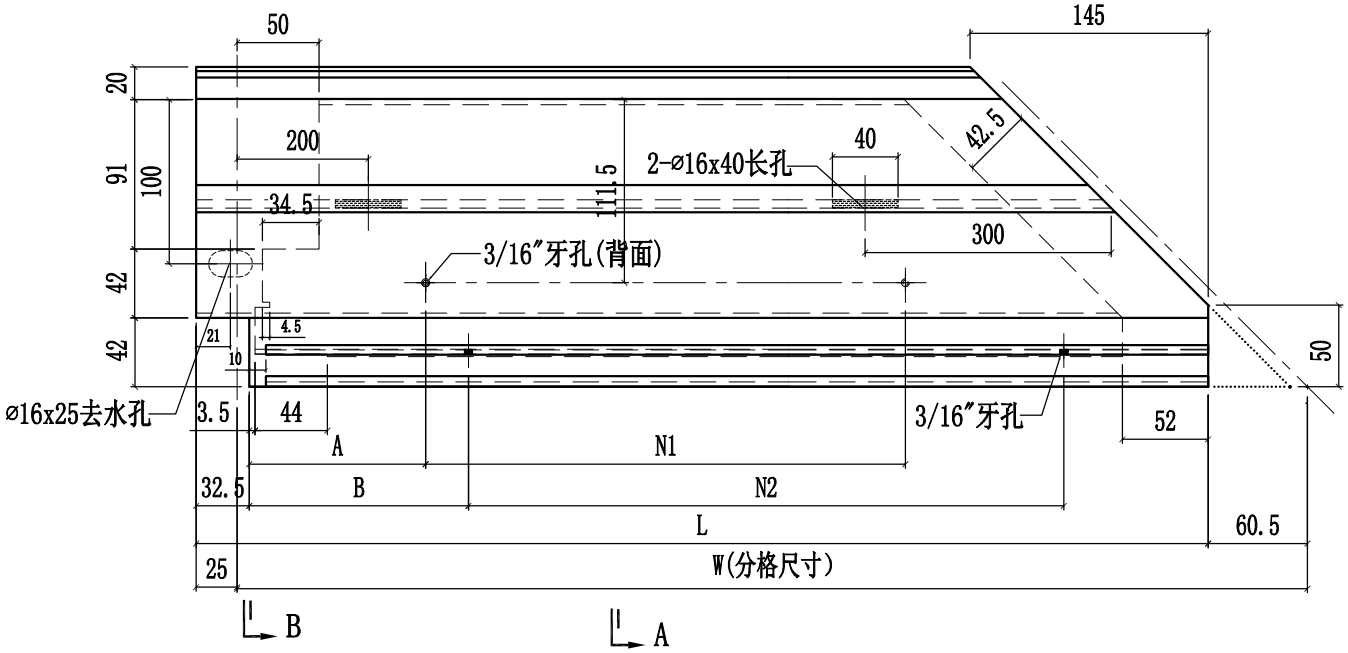

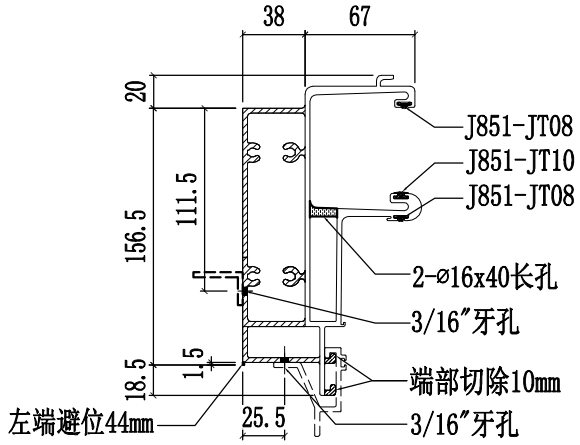

SECTION A-A

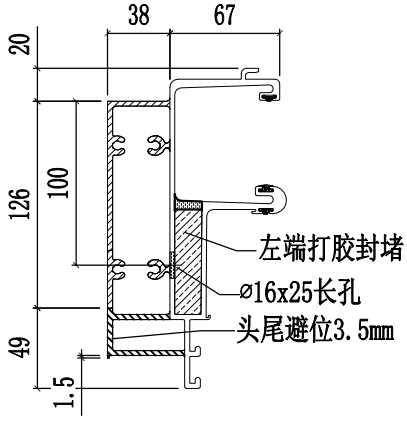

SECTION B-B

美特鋁質有限公司 MIDI Aluminium Fabricator Ltd.													
						工程號	J858	類別		物料號	-		
						地盤	康城11期	制圖	W.E.X	2022-07-29	圖號	X86279-42	
修改				採用工廠		地盤	图纸名称	铝料加工图	復核	-	-	數量	-
日期				材料颜色	香槟金 (ECD3X1009 9S-XF1)		材料	X86279	批准	-	-	單件重量	- (KG)

部件编号	W(分格尺寸)	L	N1	N2	数量
X86279-42A	700	717.5	@250c/cx2	@250c/cx2	-

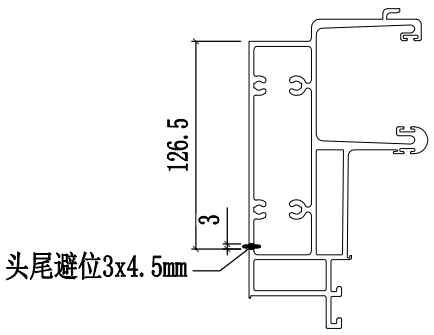

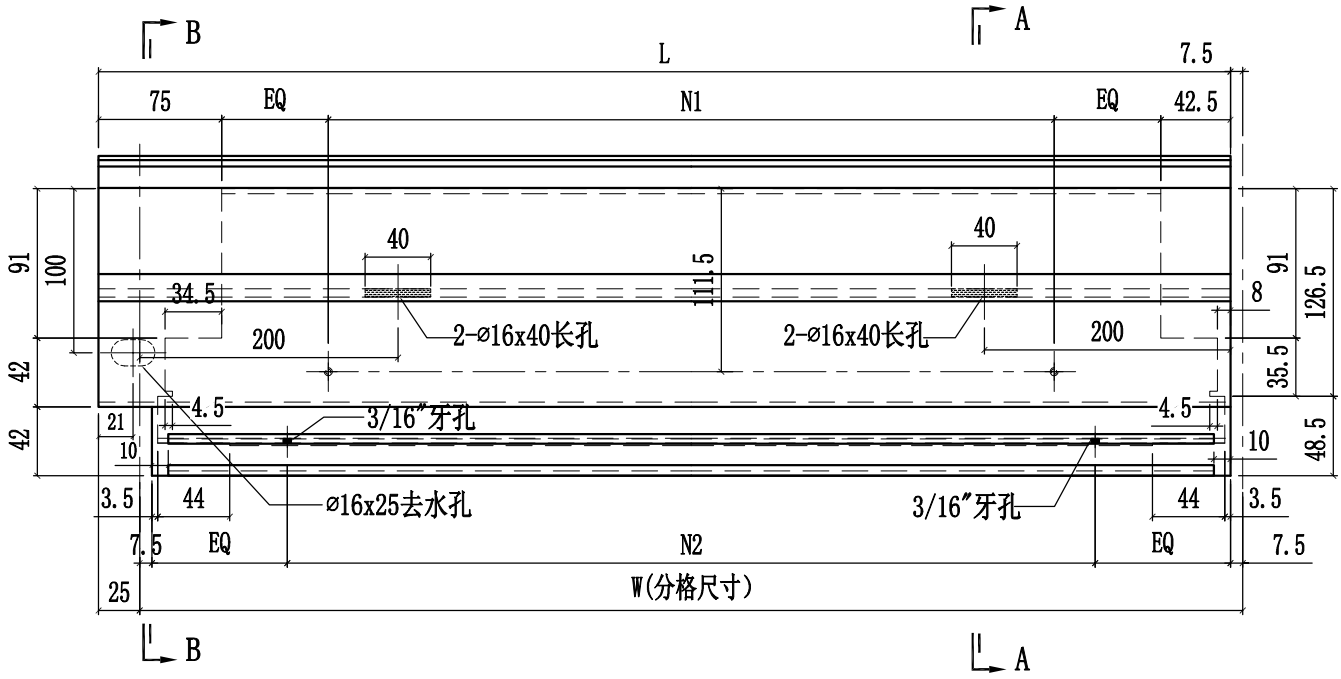

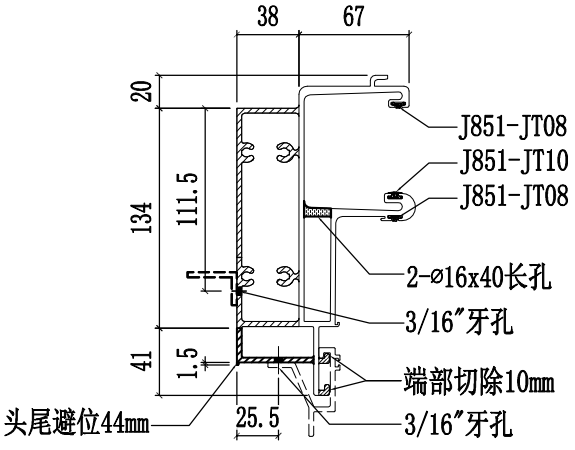

SECTION A-A

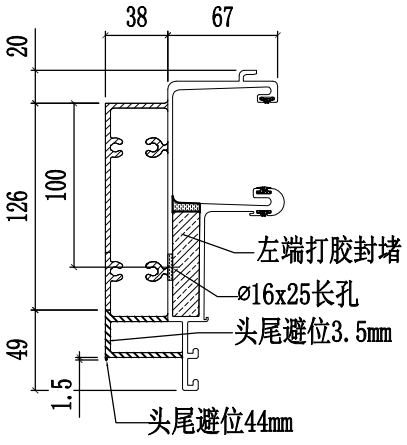

SECTION B-B

美特鋁質有限公司 MIDI Aluminium Fabricator Ltd.						工程號	J858	類別		物料號	-		
						地盘	康城11期	制圖	W.E.X	2022-07-29	圖號	X86279-43	
修改				採用工廠		地盤	图纸名称	铝料加工图	復核	-	-	數量	-
日期				材料顏色	香槟金 (ECD3X1009 9S-XF1)		材料	X86279	批准	-	-	單件重量	- (KG)

部件编号	W(分格尺寸)	L	A	N1	数量
X86279-43A	1825	1789.5	107	@300c/cx5	-

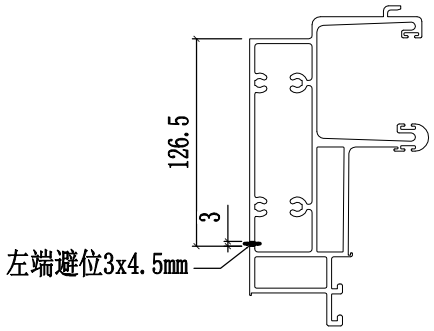

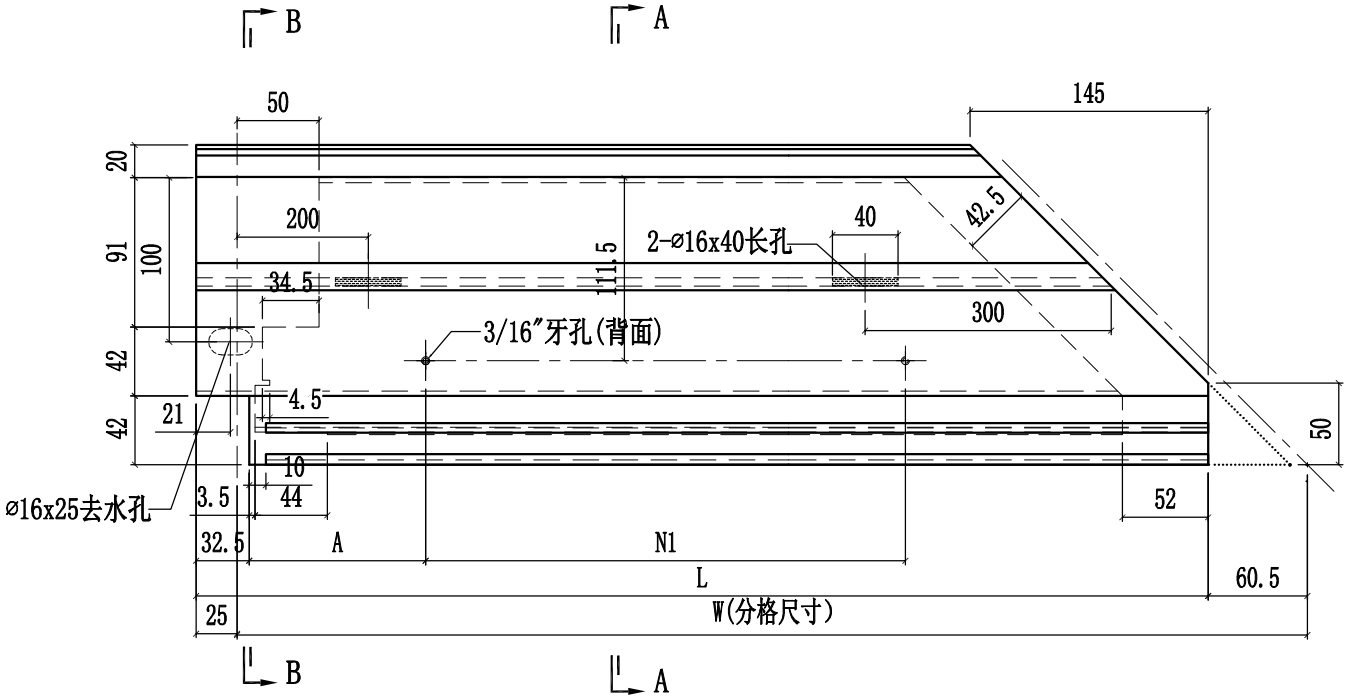

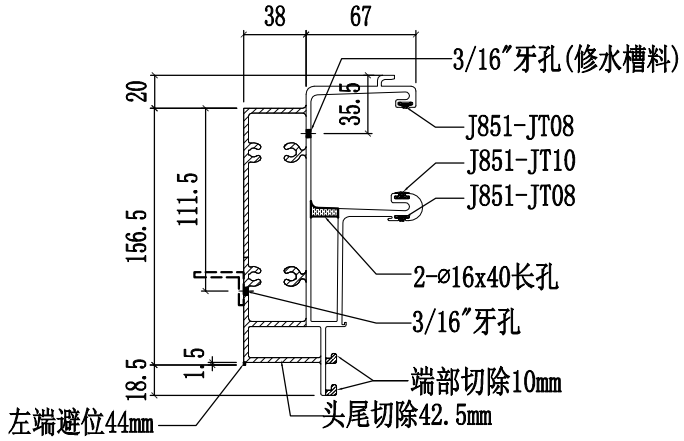

SECTION A-A

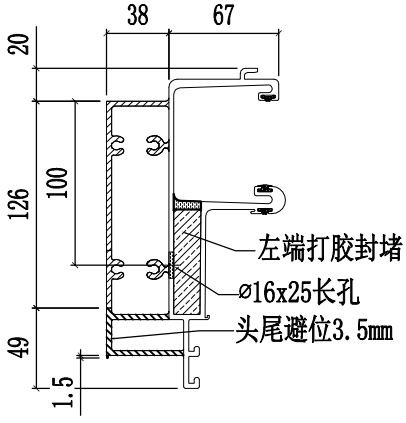

SECTION B-B

美特鋁質有限公司 MIDI Aluminium Fabricator Ltd.														
								工程號	J858	類別		物料號	-	
								地盘	康城11期	制圖	W.E.X	2022-07-29	圖號	X86280-01
修改	1			採用	工廠	✓	地盤	-	图纸名称	铝料加工图	復核	-	-	數量	-
日期	07/12			材料颜色	香槟金 (ECD3X1009 9S-XF1)				材料	X86280	批准	-	-	單件重量	- (KG)

部件编号	W(分格尺寸)	L	数量
X86280-01A	1855	1834	-
X86280-01B	1830	1809	-
X86280-01C	1562.5	1541.5	-
X86280-01D	1425	1404	-
X86280-01E	1699	1678	-
X86280-01F	1309	1288	-
X86280-01G	1556	1535	-
X86280-01H	775	754	-
X86280-01J	1531	1510	-
X86280-01K	1724	1703	-
X86280-01L	1326	1305	-
X86280-01M	750	729	-
X86280-01N	1568.5	1547.5	-
X86280-01P	1590	1569	-
X86280-01Q	787.5	766.5	-

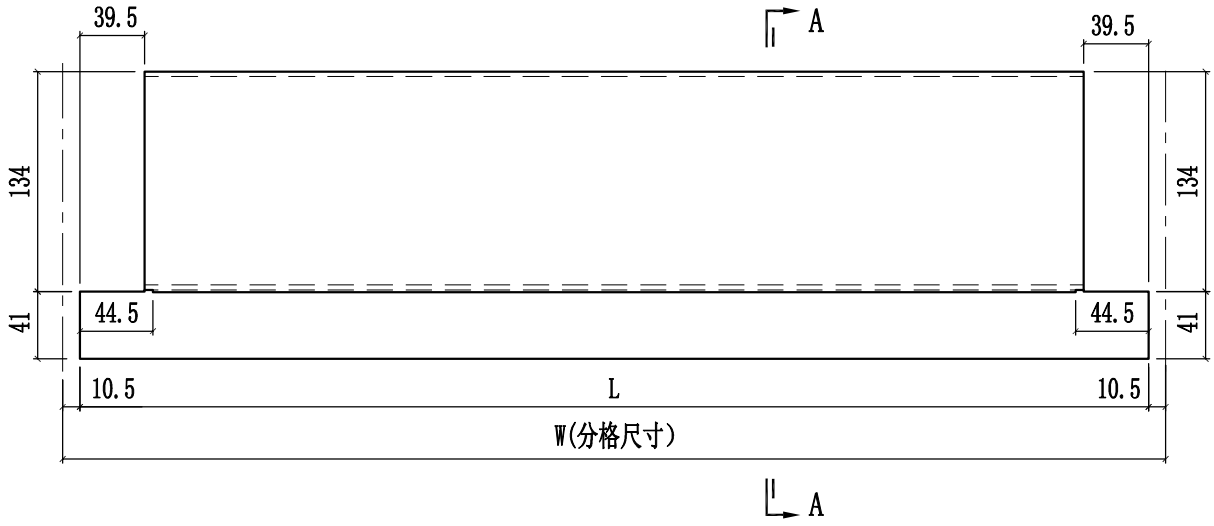

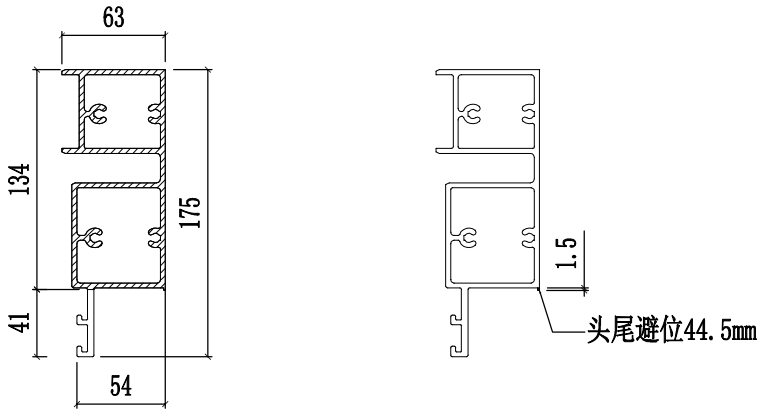

SECTION A-A

美特鋁質有限公司 MIDI Aluminium Fabricator Ltd.											
				工程號	J858	類別		物料號	-		
				地盤	康城11期	制圖	W.E.X	2022-07-29	圖號	X86280-02	
修改	1		採用工廠 ✓ 地盤 -	图纸名称	铝料加工图	復核	-	-	數量	-	
日期	15/12		材料顏色 香槟金 (ECD3X1009 9S-XF1)	材料	X86280	批准	-	-	單件重量	-	(KG)

部件编号	W(分格尺寸)	L	数量
X86280-02A	700	678	-
X86280-02B	-	-	-
X86280-02C	681	659	-
X86280-02D	665	643	-
X86280-02E	615	593	-

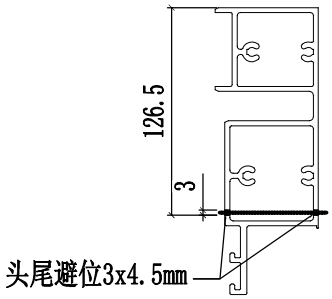

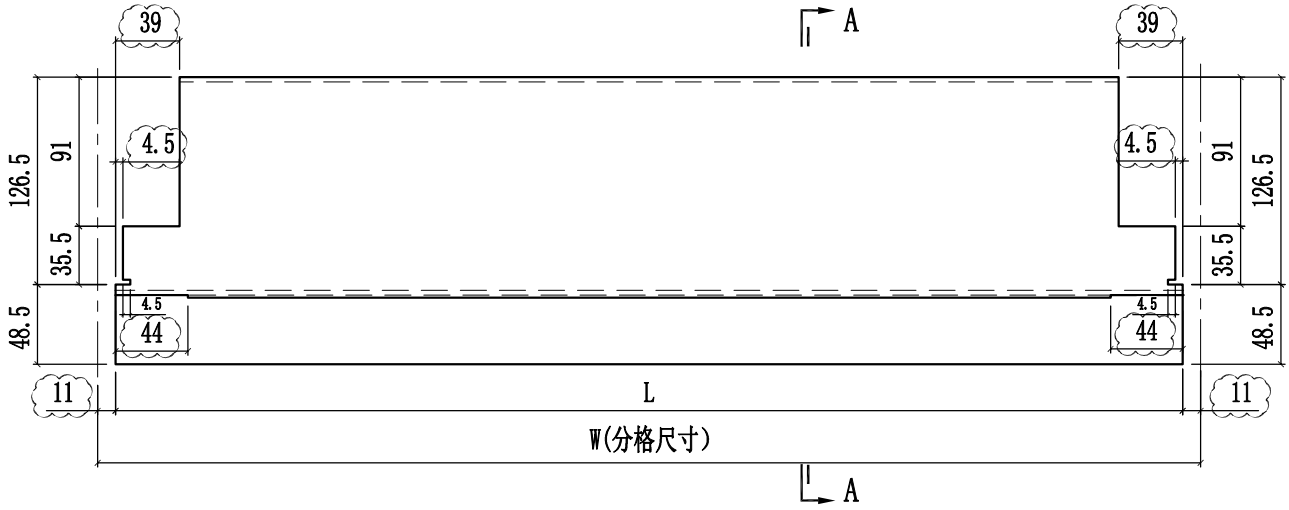

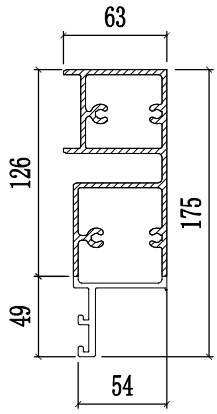

SECTION A-A

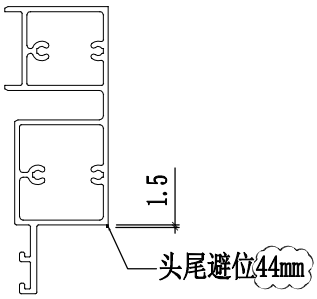

美特鋁質有限公司 MIDI Aluminium Fabricator Ltd.					工程號	J858	類別		物料號	-		
					地盘	康城11期	制圖	W.E.X	2022-07-29	圖號	X86280-03	
修改				採用工廠 ✓ 地盤 -	图纸名称	铝料加工图	復核	-	-	數量	-	
日期				材料颜色 香槟金 (ECD3X1009 9S-XF1)	材料	X86280	批准	-	-	單件重量	-	(KG)

部件编号	W(分格尺寸)	L	数量
X86280-03A	1856.5	1785.5	-

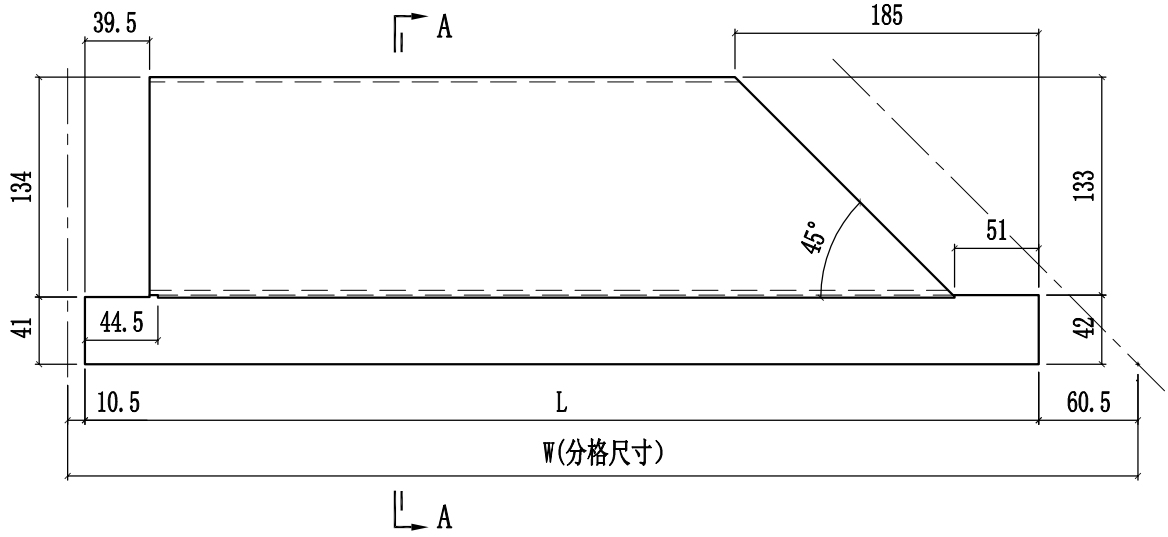

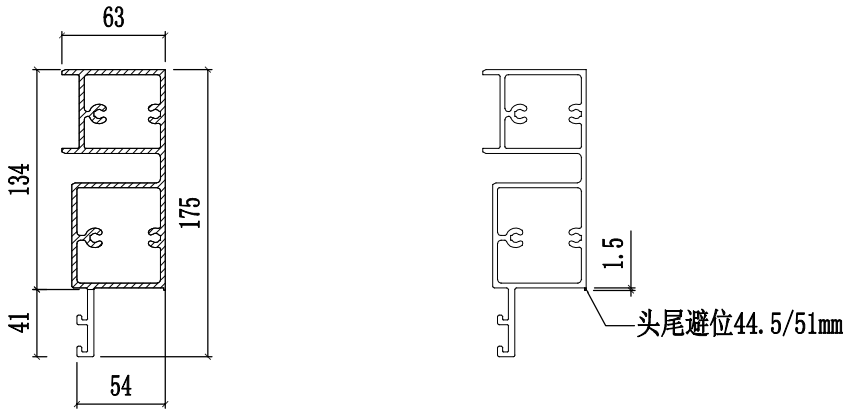

SECTION A-A

美特鋁質有限公司 MIDI Aluminium Fabricator Ltd.								工程號	J858	類別		物料號	-		
								地盘	康城11期	制圖	W.E.X	2022-07-29	圖號	X86280-04L	
修改	1			採用	工廠	✓	地盤 -	图纸名称	铝料加工图	復核	-	-	數量	-	
日期	15/12			材料颜色	香槟金 (ECD3X1009 9S-XF1)			材料	X86280	批准	-	-	單件重量	-	(KG)

部件编号	W(分格尺寸)	L	数量
X86280-04LA	765	693.5	-

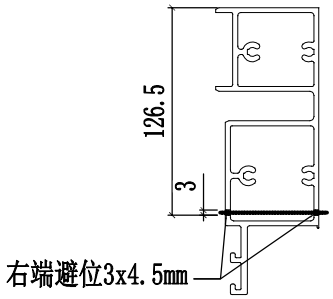

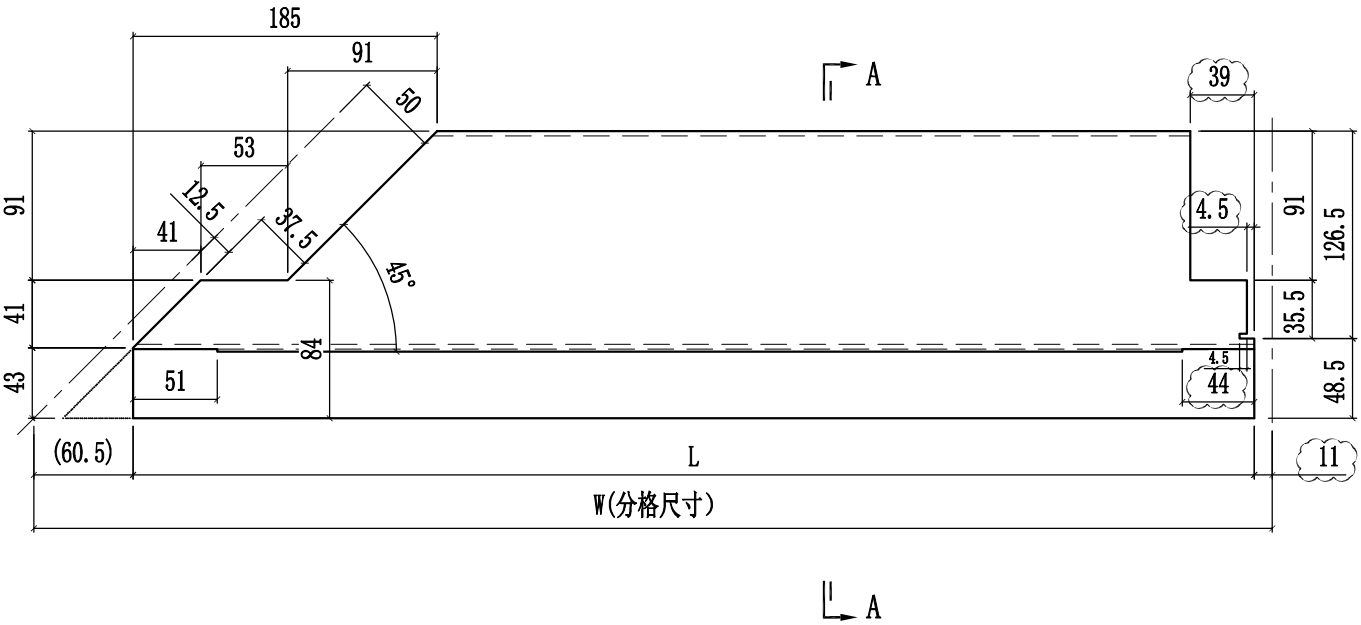

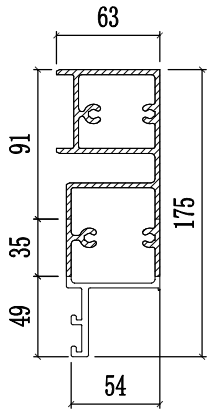

SECTION A-A

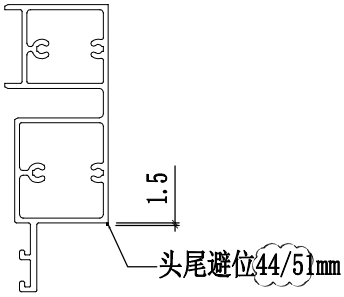

美特鋁質有限公司 MIDI Aluminium Fabricator Ltd.													
						工程號	J858	類別		物料號	-		
						地盘	康城11期	制圖	W.E.X	2022-07-29	圖號	X86280-04R	
修改	1			採用	工廠 ✓ 地盤 -	图纸名称	铝料加工图	復核	-	-	數量	-	
日期	15/12			材料颜色	香槟金 (ECD3X1009 9S-XF1)	材料	X86280	批准	-	-	單件重量	-	(KG)

部件编号	W(分格尺寸)	L	数量
X86280-04RA	765	693.5	-

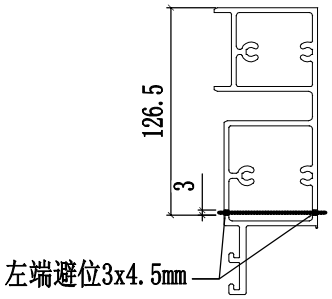

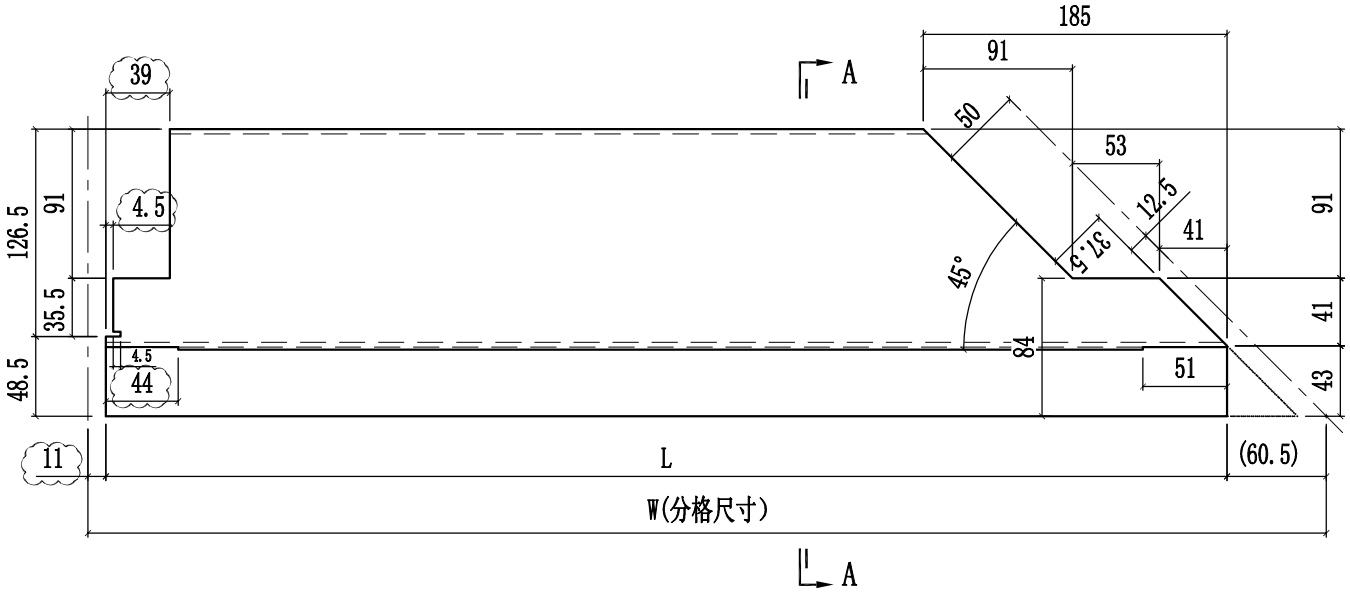

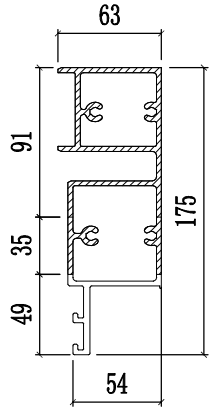

SECTION A-A

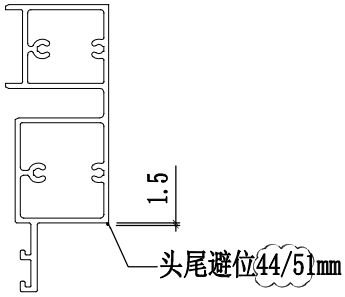

美特鋁質有限公司 MIDI Aluminium Fabricator Ltd.											
工程號	J858	類別		物料號	-						
地盘	康城11期	制圖	W.E.X	2022-07-29	圖號	X86280-05L					
修改	1			採用工廠 ✓	地盘 -	图纸名称	铝料加工图	復核	-	-	數量	-	
日期	15/12			材料颜色	香槟金 (ECD3X1009 9S-XF1)	材料	X86280	批准	-	-	單件重量	-	(KG)

部件编号	W(分格尺寸)	L	L1	L2	数量
X86280-05LA	-	-	-	-	-
X86280-05LB	1362.5	1340.5	670.3	670.3	-
X86280-05LC	1727.5	1705.5	1016.5	689	-

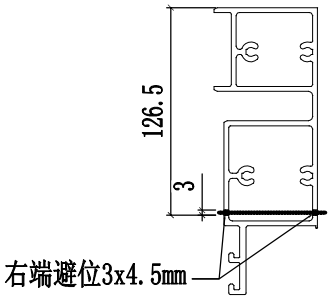

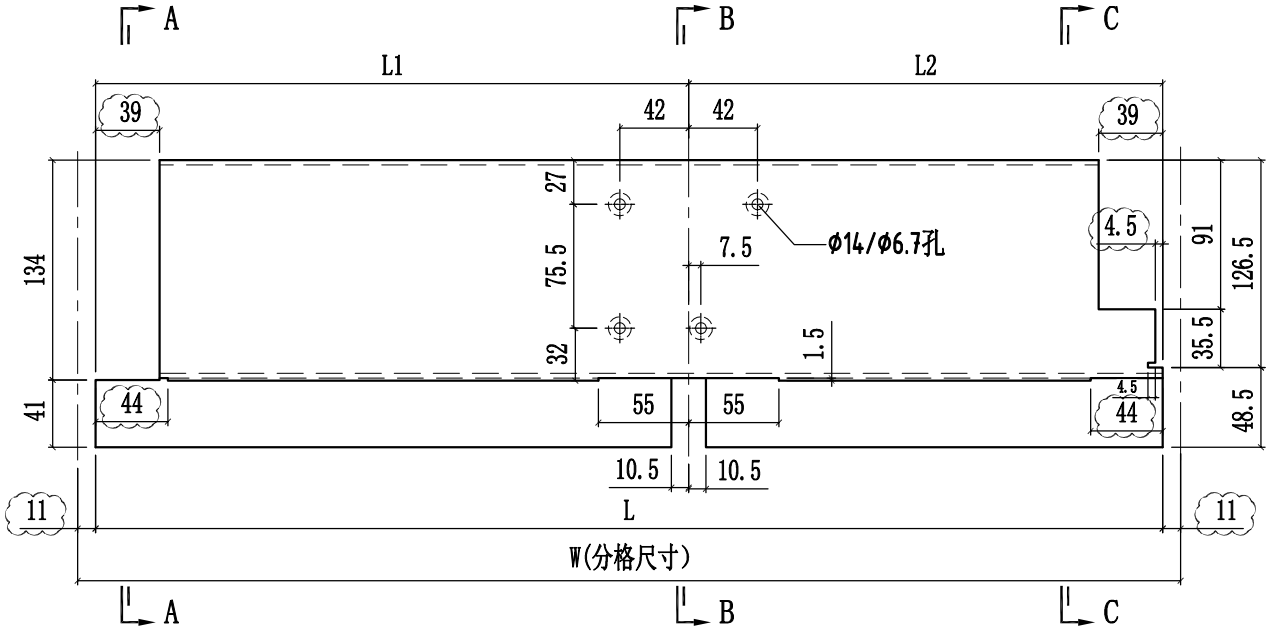

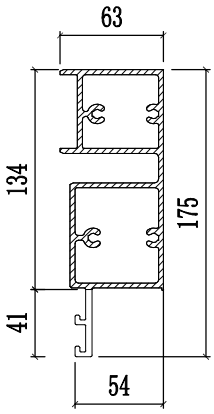

SECTION A-A

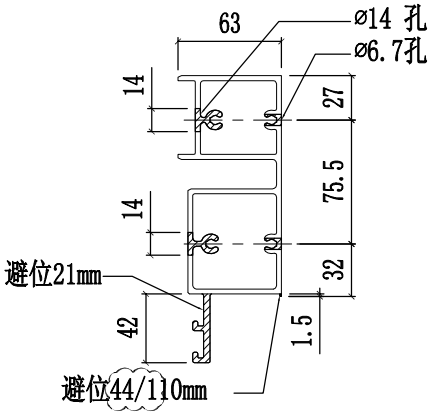

SECTION B-B

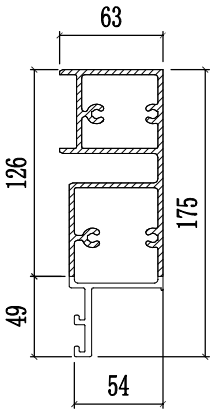

SECTION C-C

美特鋁質有限公司 MIDI Aluminium Fabricator Ltd.											
修改	1			採用	工廠 ✓	地盤 -	工程號	J858	類別		物料號	-		
日期	15/12			材料顏色	香槟金 (ECD3X1009 9S-XF1)		地盤	康城11期	制圖	W.E.X	2022-07-29	圖號	X86280-05R
							图纸名称	铝料加工图	復核	-	-	數量	-
							材料	X86280	批准	-	-	單件重量	- (KG)

部件编号	W(分格尺寸)	L	L1	L2	数量
X86280-05RA	-	-	-	-	-
X86280-05RB	1362.5	1340.5	670.3	670.3	-
X86280-05RC	1640	1618	929	689	-
X86280-05RD	1400	1378	689	689	-
X86280-05RE	1245	1223	611.5	611.5	-
X86280-05RF	1300	1278	739	539	-
X86280-05RG	1690	1668	979	689	-
X86280-05RH	1780	1758	1069	689	

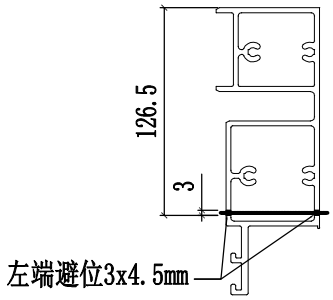

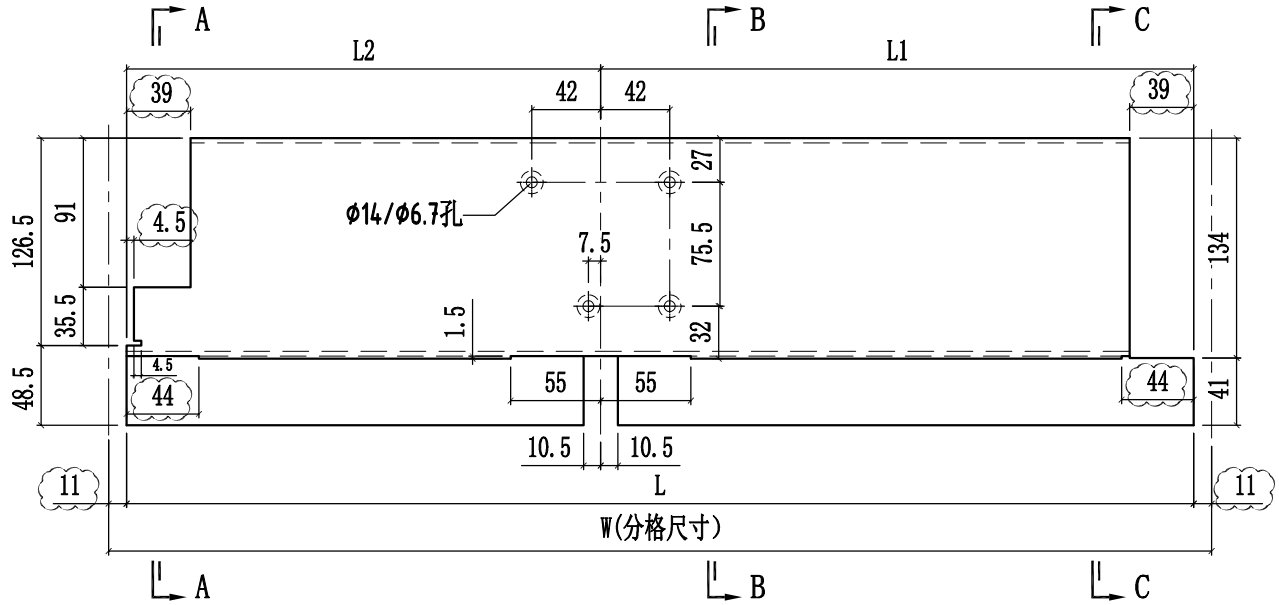

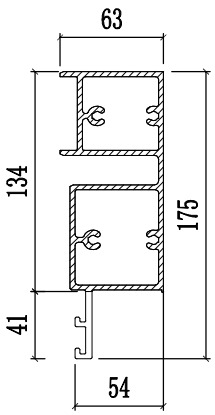

SECTION C-C

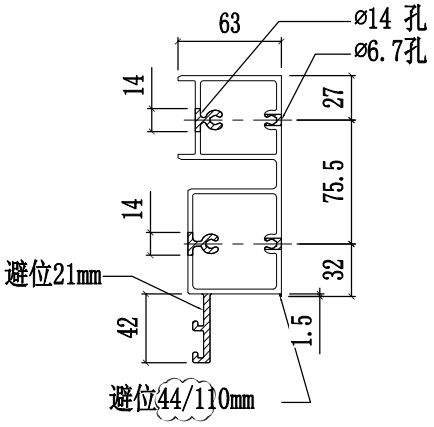

SECTION B-B

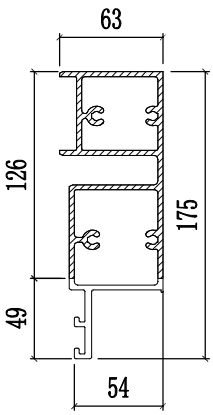

SECTION A-A

美特鋁質有限公司 MIDI Aluminium Fabricator Ltd.					工程號	J858	類別		物料號	-		
					地盘	康城11期	制圖	W.E.X	2022-07-29	圖號	X86280-06	
修改				採用工廠 ✓ 地盤 -	图纸名称	铝料加工图	復核	-	-	數量	-	
日期				材料颜色 香槟金 (ECD3X1009 9S-XF1)	材料	X86280	批准	-	-	單件重量	-	(KG)

部件编号	W(分格尺寸)	L	数量
X86280-06A	1856.5	1785.5	-
X86280-06B	1837.5	1766.5	-
X86280-06C	1746.5	1675.5	

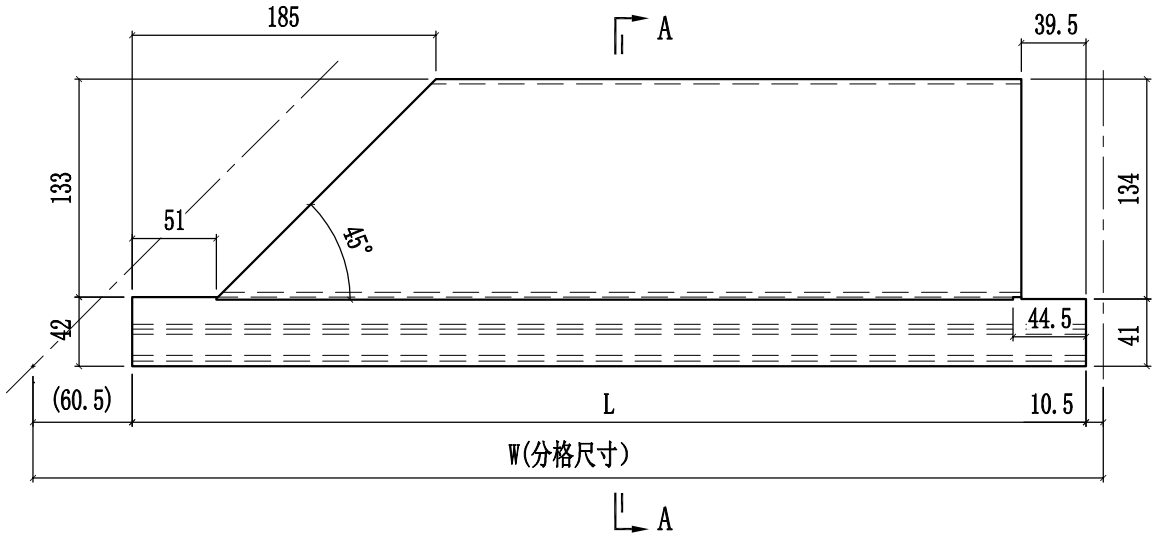

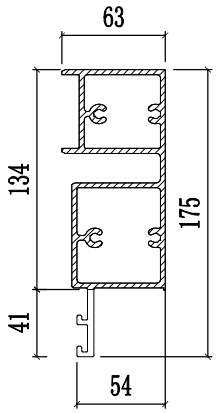

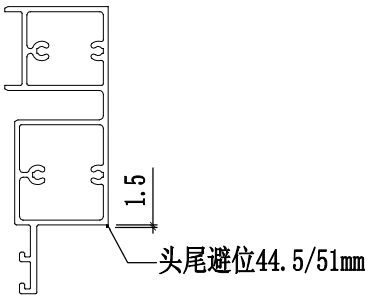

SECTION A-A

美特鋁質有限公司 MIDI Aluminium Fabricator Ltd.											
				工程號	J858	類別		物料號	-		
				地盘	康城11期	制圖	W.E.X	2022-07-29	圖號	X86280-07	
修改			採用工廠 ✓ 地盤 -	图纸名称	铝料加工图	復核	-	-	數量	-	
日期			材料颜色 香槟金 (ECD3X1009 9S-XF1)	材料	X86280	批准	-	-	單件重量	-	(KG)

部件编号	W(分格尺寸)	L	N	数量
X86280-07A	1855	1834	@300c/cx5	-
X86280-07B	1830	1809	@300c/cx5	-
X86280-07C	1562.5	1541.5	@300c/cx4	-
X86280-07D	1425	1404	@300c/cx4	-
X86280-07E	700	679	@250c/cx2	-
X86280-07F	681	660	@250c/cx2	-
X86280-07G	665	644	@245c/cx2	-
X86280-07H	1013	992	@250c/cx3	-
X86280-07J	1012	991	@250c/cx3	-
X86280-07K	1326	1305	@280c/cx4	-
X86280-07L	1590	1569	@280c/cx5	-
X86280-07M	615	594	@220c/cx2	-
X86280-07N	983	962	@250c/cx3	-
X86280-07P	1114	1093	@300c/cx3	-

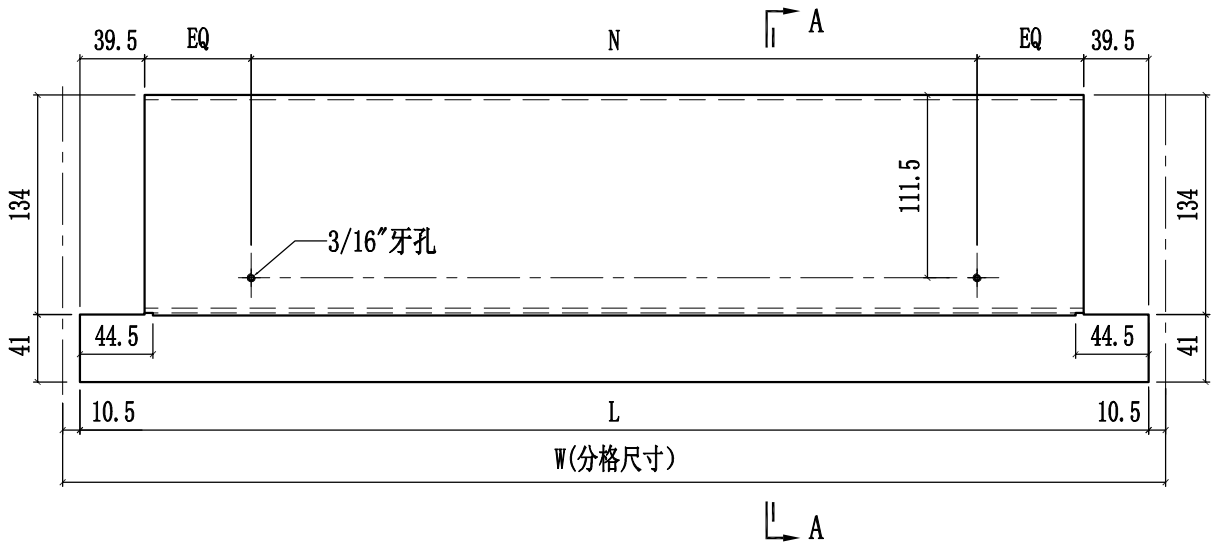

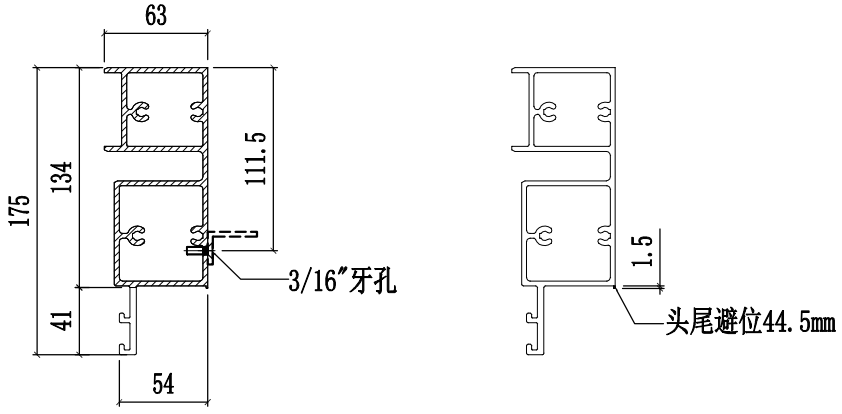

SECTION A-A

美特鋁質有限公司 MIDI Aluminium Fabricator Ltd.					工程號	J858	類別		物料號	-		
					地盘	康城11期	制圖	W.E.X	2022-07-29	圖號	X86280-08	
修改				採用工廠 ✓ 地盤	图纸名称	铝料加工图	復核	-	-	數量	-	
日期				材料颜色 香槟金 (ECD3X1009 9S-XF1)	材料	X86280	批准	-	-	單件重量	-	(KG)

部件编号	W(分格尺寸)	L	A	N	数量
X86280-08A	765	694	74	@250c/cx2	-
X86280-08B	1856.5	1785.5	119.5	@300c/cx5	-

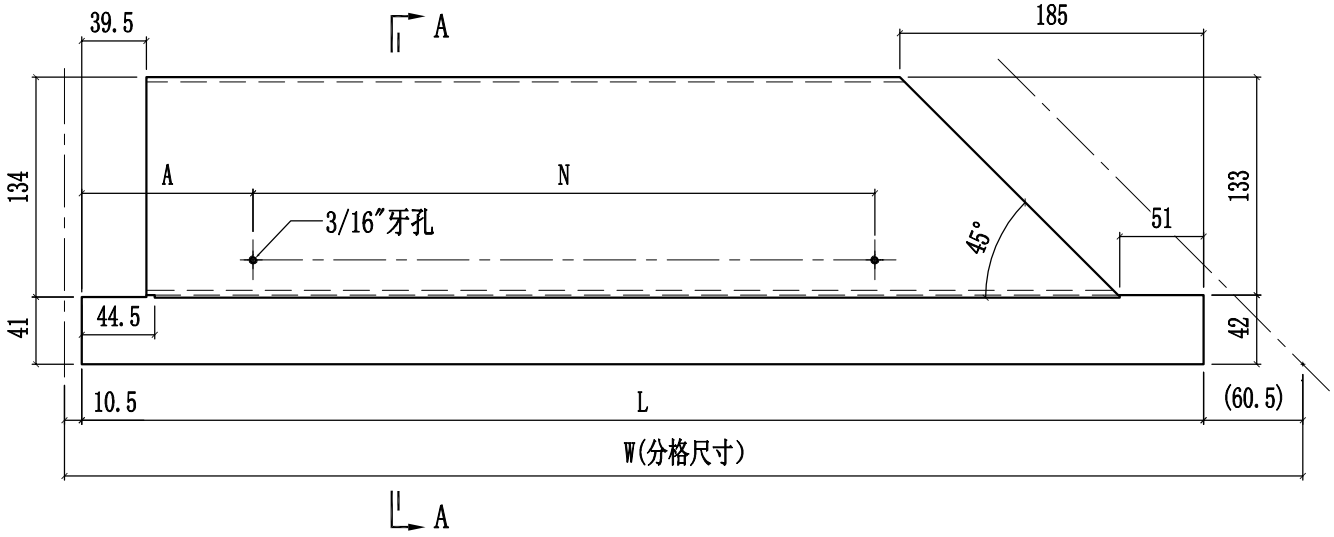

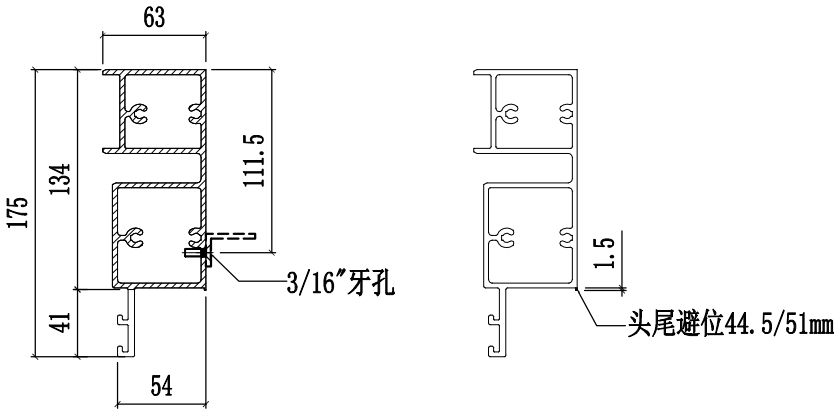

SECTION A-A

美特鋁質有限公司 MIDI Aluminium Fabricator Ltd.					工程號	J858	類別		物料號	-		
					地盘	康城11期	制圖	W.E.X	2022-07-29	圖號	X86280-09	
修改				採用工廠 ✓ 地盤	图纸名称	铝料加工图	復核	-	-	數量	-	
日期				材料颜色 香槟金 (ECD3X1009 9S-XF1)	材料	X86280	批准	-	-	單件重量	-	(KG)

部件编号	W(分格尺寸)	L	A	N	数量
X86280-09A	765	694	74	@250c/cx2	-
X86280-09B	1837.5	1766.5	110	@300c/cx5	-
X86280-09C	1746.5	1675.5	114.5	@280c/cx5	-
X86280-09D	1856.5	1785.5	119.5	@300c/cx5	-

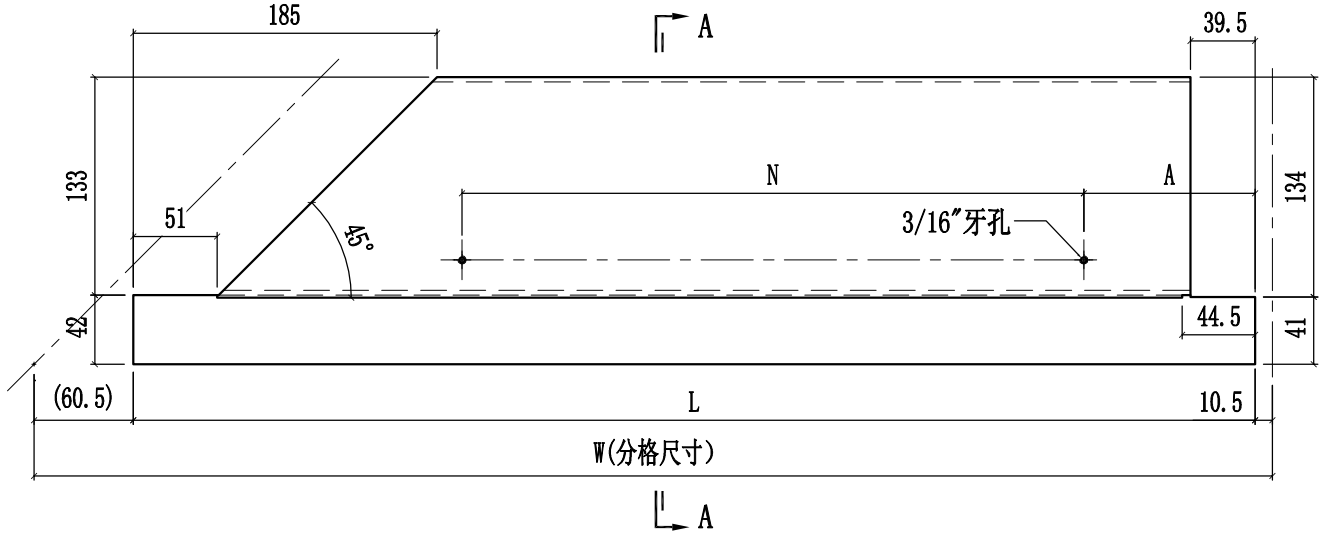

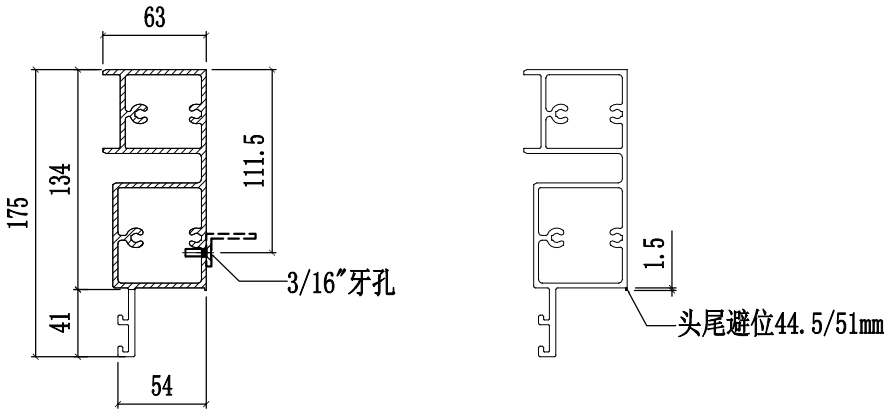

SECTION A-A

美特鋁質有限公司 MIDI Aluminium Fabricator Ltd.					工程號	J858	類別		物料號	-		
					地盘	康城11期	制圖	W.E.X	2022-07-29	圖號	X86280-10	
修改				採用工廠 ✓ 地盤 -	图纸名称	铝料加工图	復核	-	-	數量	-	
日期				材料颜色 香槟金 (ECD3X1009 9S-XF1)	材料	X86280	批准	-	-	單件重量	-	(KG)

部件编号	W(分格尺寸)	L	L1	L2	A	B	C	D	N1	N2	数量
X86280-10A	1362.5	1341.5	670.8	670.8	40.6	90.6	90.6	40.6	@250c/cx2	@250c/cx2	-
X86280-10B	1727.5	1706.5	1017	689.5	88.8	138.8	100	50	@250c/cx3	@250c/cx2	-

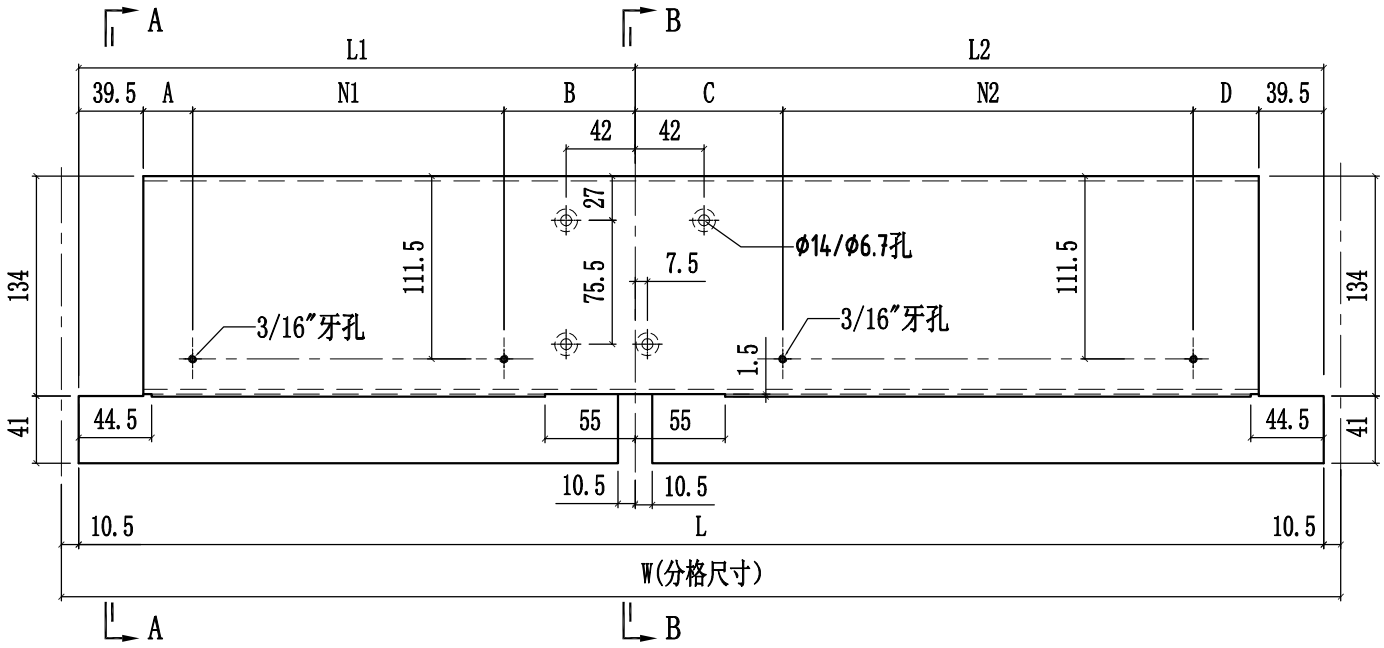

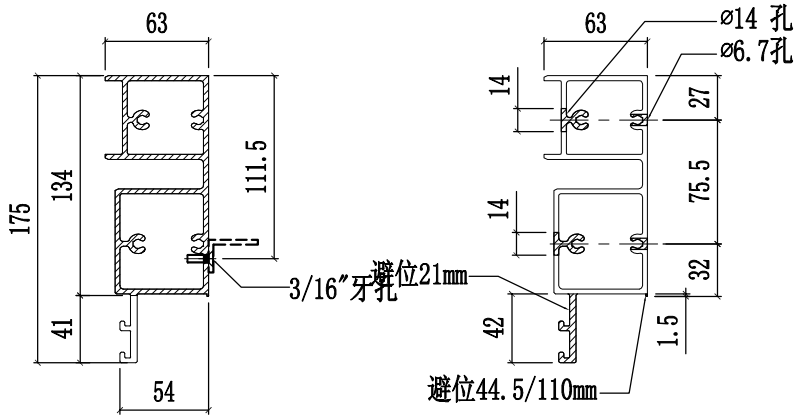

SECTION A-A

SECTION B-B

美特鋁質有限公司 MIDI Aluminium Fabricator Ltd.					工程號	J858	類別		物料號	-		
					地盘	康城11期	制圖	W.E.X	2022-07-29	圖號	X86280-11	
修改				採用工廠 ✓ 地盤 -	图纸名称	铝料加工图	復核	-	-	數量	-	
日期				材料颜色 香槟金 (ECD3X1009 9S-XF1)	材料	X86280	批准	-	-	單件重量	-	(KG)

部件编号	W(分格尺寸)	L	L1	L2	A	B	C	D	N1	N2	数量
X86280-11A	1362.5	1341.5	670.8	670.8	40.6	90.6	90.6	40.6	@250c/cx2	@250c/cx2	-
X86280-11B	1640	1619	929.5	689.5	45	95	100	50	@250c/cx3	@250c/cx2	-
X86280-11C	1400	1379	689.5	689.5	50	100	100	50	@250c/cx2	@250c/cx2	-
X86280-11D	1300	1279	739.5	539.5	75	125	125	75	@250c/cx2	@300c/cx1	-
X86280-11E	1690	1669	979.5	689.5	70	120	100	50	@250c/cx3	@250c/cx2	-
X86280-11F	1780	1759	1069.5	689.5	40	90	100	50	@300c/cx3	@250c/cx2	-

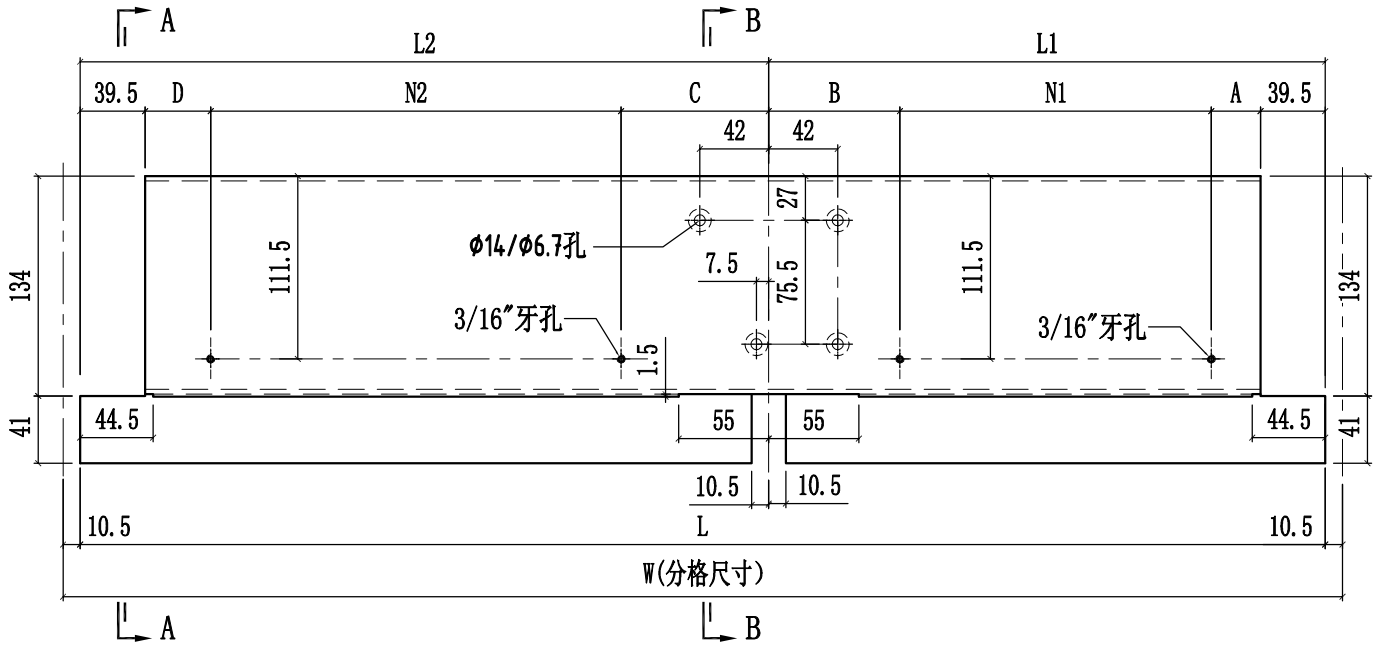

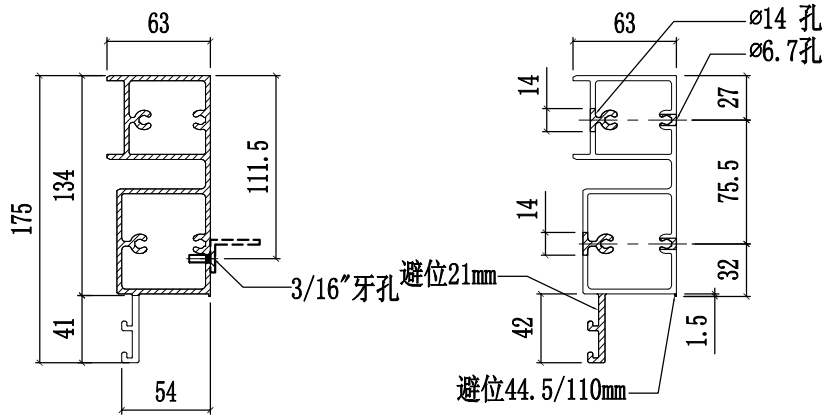

SECTION A-A

SECTION B-B

美特鋁質有限公司 MIDI Aluminium Fabricator Ltd.												
修改	1			採用	工廠	✓	地盤	-	工程號	J858	類別	
日期	07/12			材料顏色	香槟金 (ECD3X1009 9S-XF1)				地盤	康城11期	制圖	W.E.X
									图纸名称	铝料加工图	復核	-
									材料	X86280	批准	-

物料號	-		
2022-07-29	圖號	X86280-12	
-	數量	-	
-	單件重量	-	(KG)

部件编号	W(分格尺寸)	L	N	数量
X86280-12P	1724	1703	@300c/cx5	-
X86280-12Q	1568.5	1547.5	@270c/cx5	-
X86280-12R	750	729	@250c/cx2	-
X86280-12S	1013	992	@250c/cx3	
X86280-12T	1326	1305	@280c/cx4	-
X86280-12U	983	962	@250c/cx3	
X86280-12V	735	714	@250c/cx2	
X86280-12W	775	754	@250c/cx2	-
X86280-12Y	787.5	766.5	@250c/cx2	-

部件编号	W(分格尺寸)	L	N	数量
X86280-12A	1362.5	1341.5	@280c/cx4	-
X86280-12B	681	660	@250c/cx2	-
X86280-12C	1309	1288	@280c/cx4	-
X86280-12D	1699	1678	@300c/cx5	-
X86280-12E	1245	1224	@250c/cx4	-
X86280-12F	700	679	@250c/cx2	-
X86280-12G	1556	1535	@270c/cx5	-
X86280-12H	1531	1510	@270c/cx5	-
X86280-12J	1012	991	@250c/cx3	
X86280-12K	985	964	@250c/cx3	-
X86280-12L	1003	982	@250c/cx3	-
X86280-12M	1007	986	@250c/cx3	-
X86280-12N	1023	1002	@250c/cx3	-

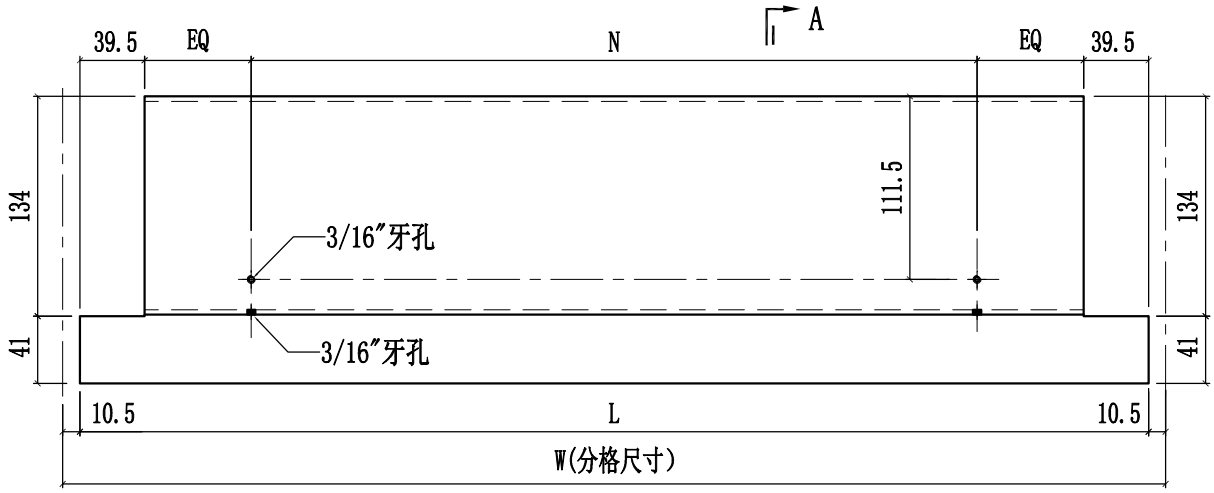

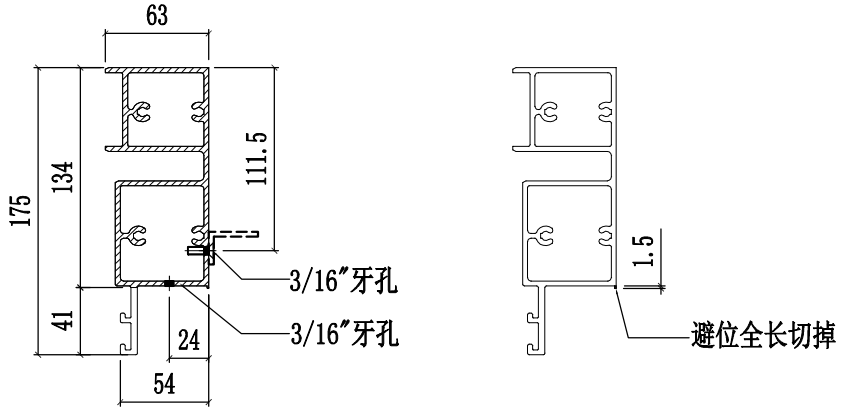

SECTION A-A

美特鋁質有限公司 MIDI Aluminium Fabricator Ltd.												
					工程號	J858	類別		物料號	-		
					地盘	康城11期	制圖	W.E.X	2022-07-29	圖號	X86280-13	
修改				採用工廠 ✓ 地盤 -	图纸名称	铝料加工图	復核	-	-	數量	-	
日期				材料顏色 香檳金 (ECD3X1009 9S-XF1)	材料	X86280	批准	-	-	單件重量	-	(KG)

部件编号	W(分格尺寸)	L	数量
X86280-13A	1825	1754	-

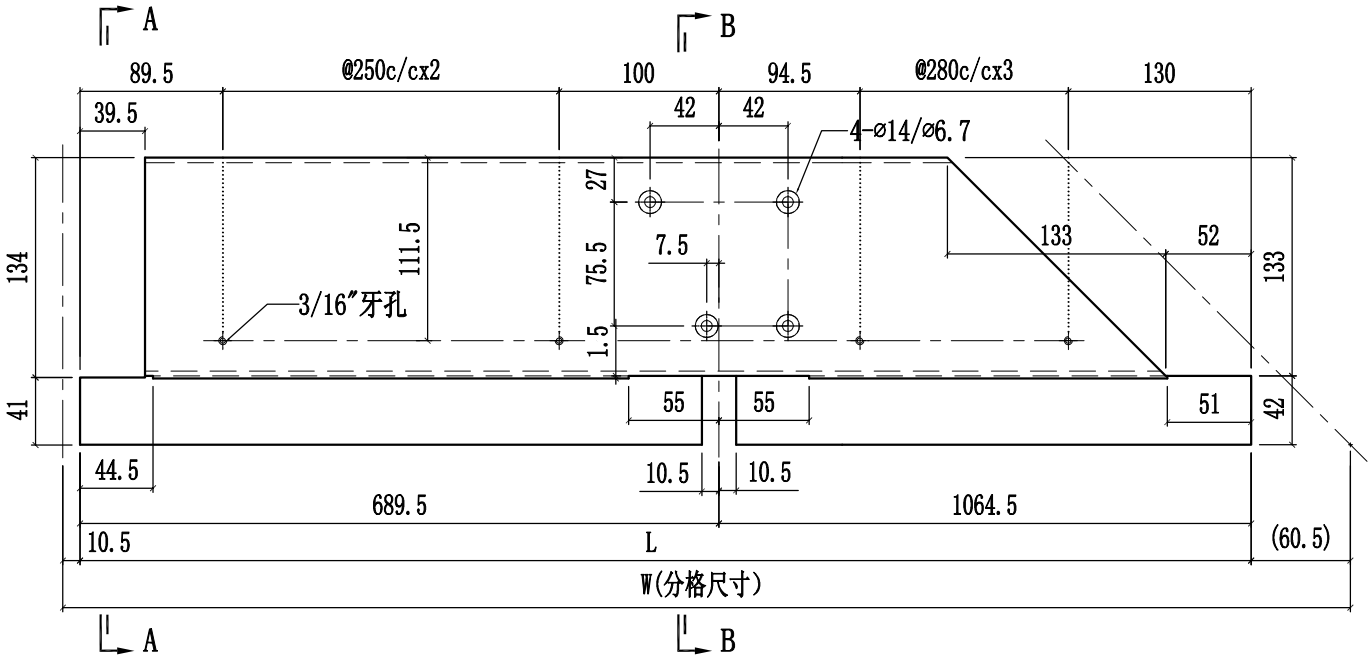

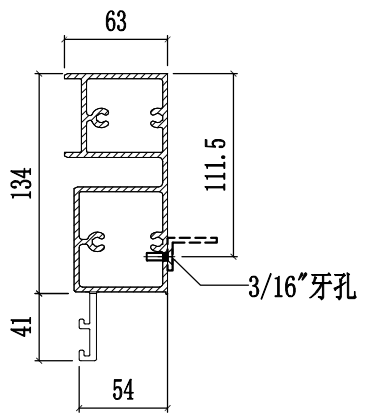

SECTION A-A

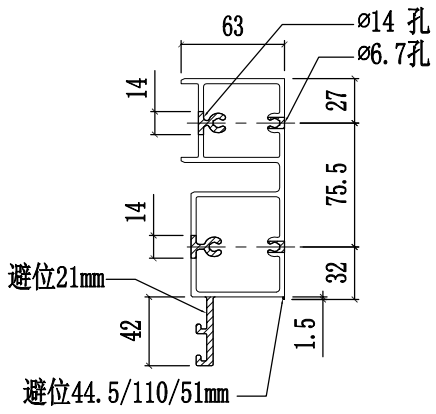

SECTION B-B

美特鋁質有限公司 MIDI Aluminium Fabricator Ltd.						工程號	J858	類別		物料號	-		
						地盘	康城11期	制圖	W.E.X	2022-07-29	圖號	X86280-14	
修改	1			採用	工廠 ✓ 地盤 -	图纸名称	铝料加工图	復核	-	-	數量	-	
日期	15/12			材料颜色	香槟金 (ECD3X1009 9S-XF1)	材料	X86280	批准	-	-	單件重量	-	(KG)

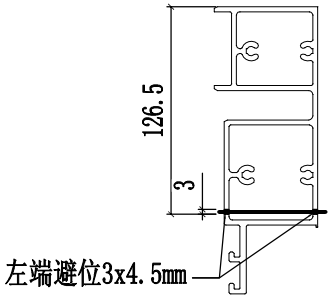

部件编号	W(分格尺寸)	L	数量
X86280-14A	1825	1753.5	-

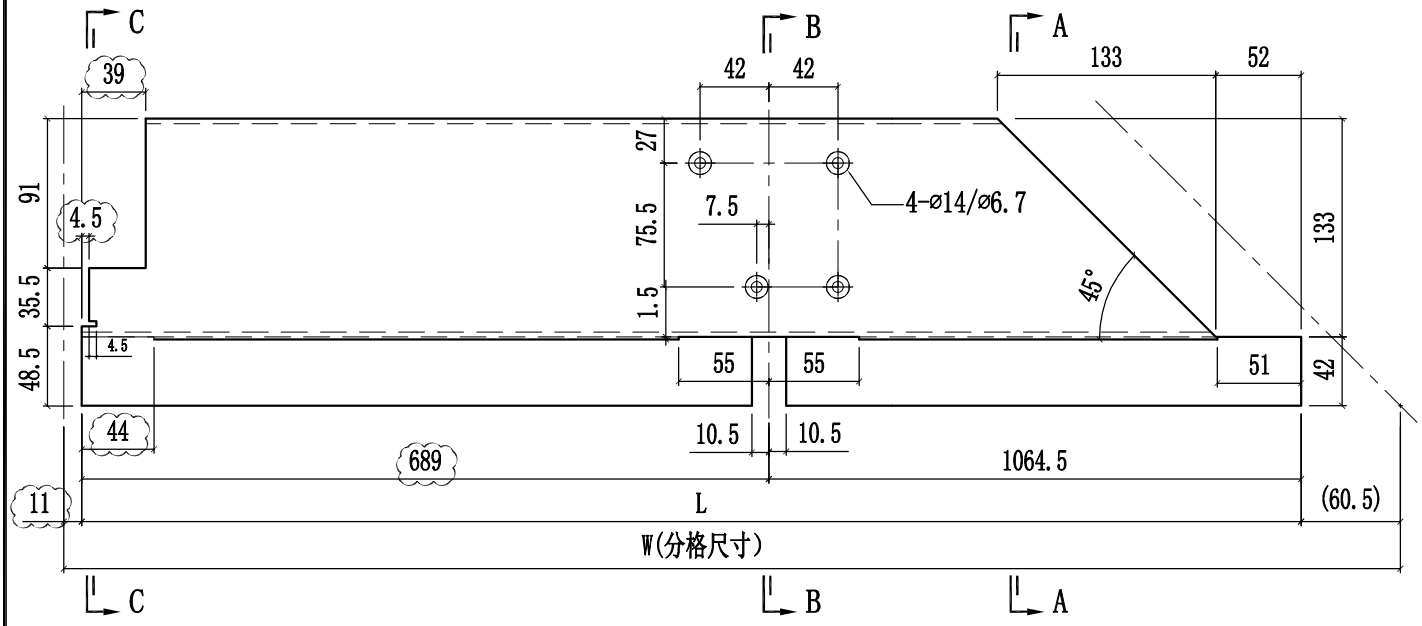

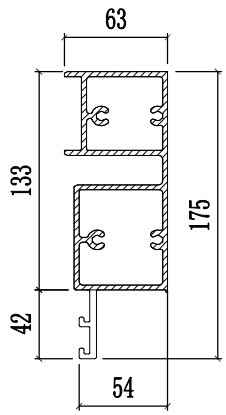

SECTION A-A

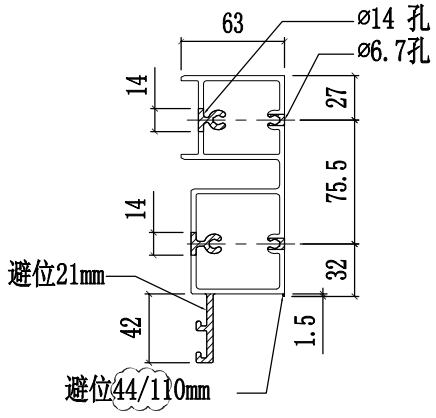

SECTION B-B

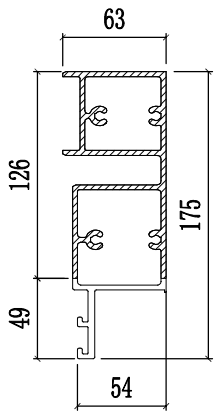

SECTION C-C

美特鋁質有限公司 MIDI Aluminium Fabricator Ltd.					工程號	J858	類別		物料號	-		
					地盘	康城11期	制圖	W.E.X	2022-07-29	圖號	X86280-15	
修改				採用工廠 ✓ 地盤 -	图纸名称	铝料加工图	復核	-	-	數量	-	
日期				材料颜色 香槟金 (ECD3X1009 9S-XF1)	材料	X86280	批准	-	-	單件重量	-	(KG)

部件编号	W(分格尺寸)	L	N	数量
X86280-15A	615	593	@220c/cx2	-
X86280-15B	665	643	@245c/cx2	-

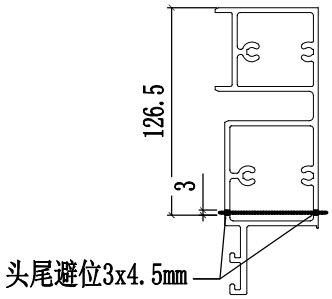

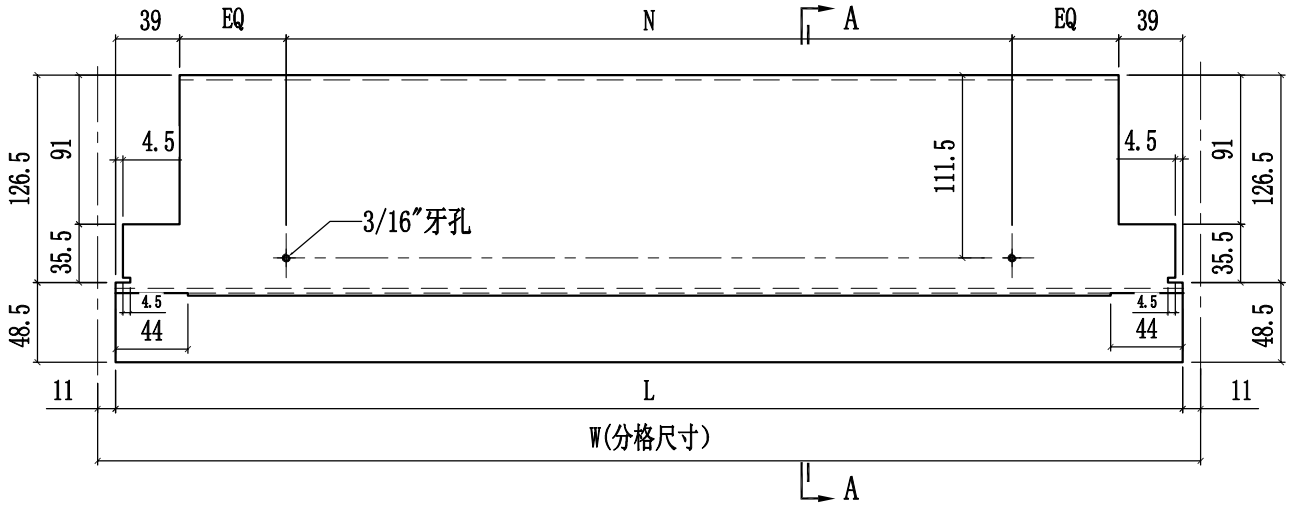

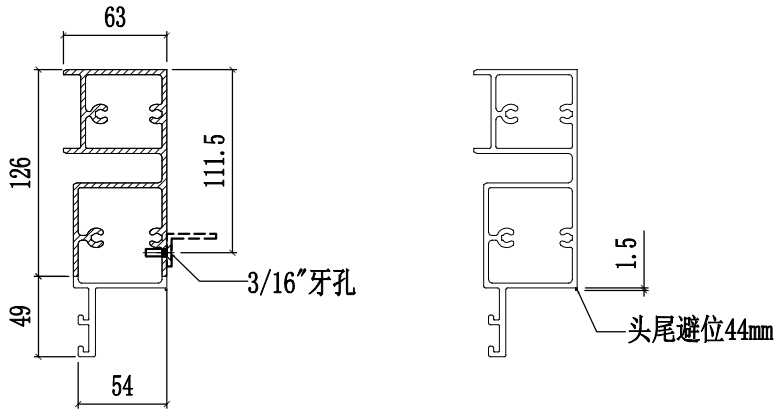

SECTION A-A

美特鋁質有限公司 MIDI Aluminium Fabricator Ltd.					工程號	J858	類別		物料號	-		
					地盘	康城11期	制圖	W.E.X	2022-07-29	圖號	X86281-01L	
修改	1	2	採用工廠 ✓	地盤 -	图纸名称	铝料加工图	復核	-	-	數量	-	
日期	17/11	15/12	材料颜色	香槟金 (ECD3X1009 9S-XF1)	材料	X86281	批准	-	-	單件重量	-	(KG)

部件编号	W(分格尺寸)	L	数量
X86281-01LA	700	678	-
X86281-01LB	681	659	-
X86281-01LC	622.5	600.5	-
X86281-01LD	550	528	-

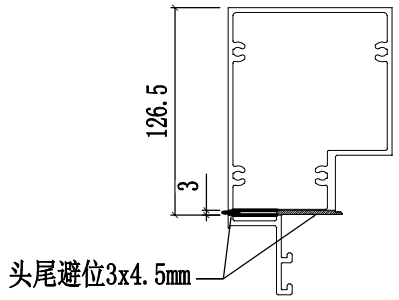

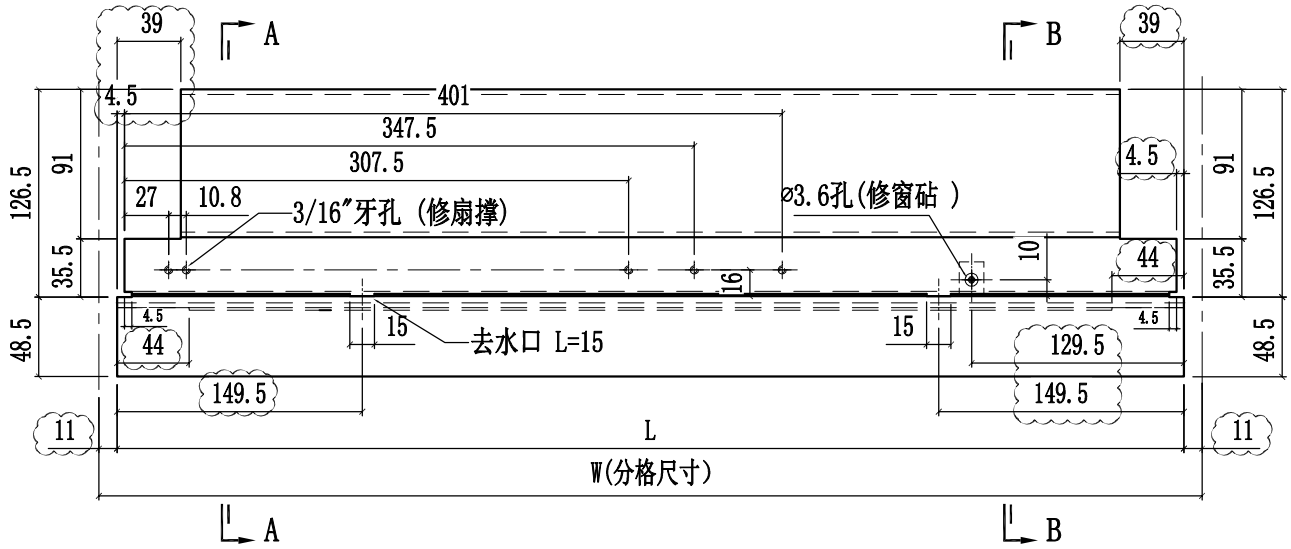

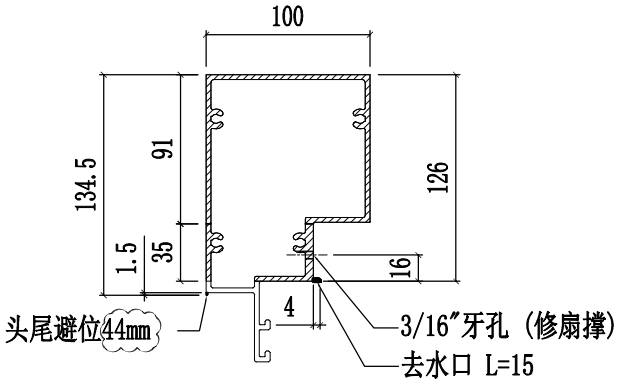

SECTION A-A

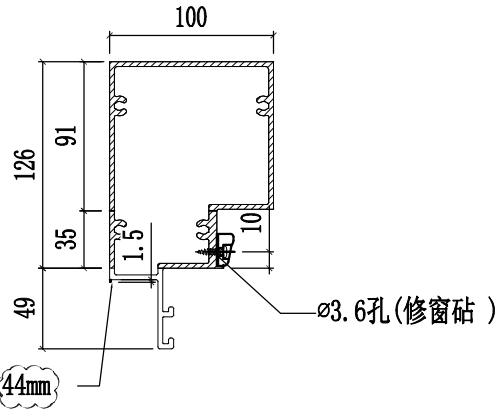

SECTION B-B

美特鋁質有限公司 MIDI Aluminium Fabricator Ltd.												
					工程號	J858	類別		物料號	-		
					地盘	康城11期	制圖	W.E.X	2022-07-29	圖號	X86281-01R	
修改	1	2		採用工廠 ✓	地盤 -	图纸名称	铝料加工图	復核	-	-	數量	-	
日期	17/11	15/12		材料颜色	香槟金 (ECD3X1009 9S-XF1)	材料	X86281	批准	-	-	單件重量	- (KG)

部件编号	W(分格尺寸)	L	数量
X86281-01RA	700	678	-
X86281-01RB	681	659	-
X86281-01RC	665	643	-
X86281-01RD	615	593	-

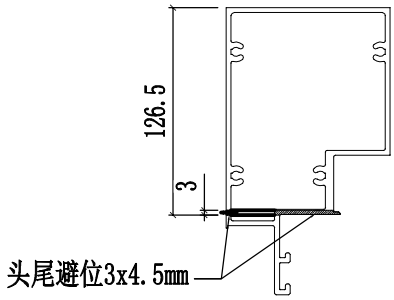

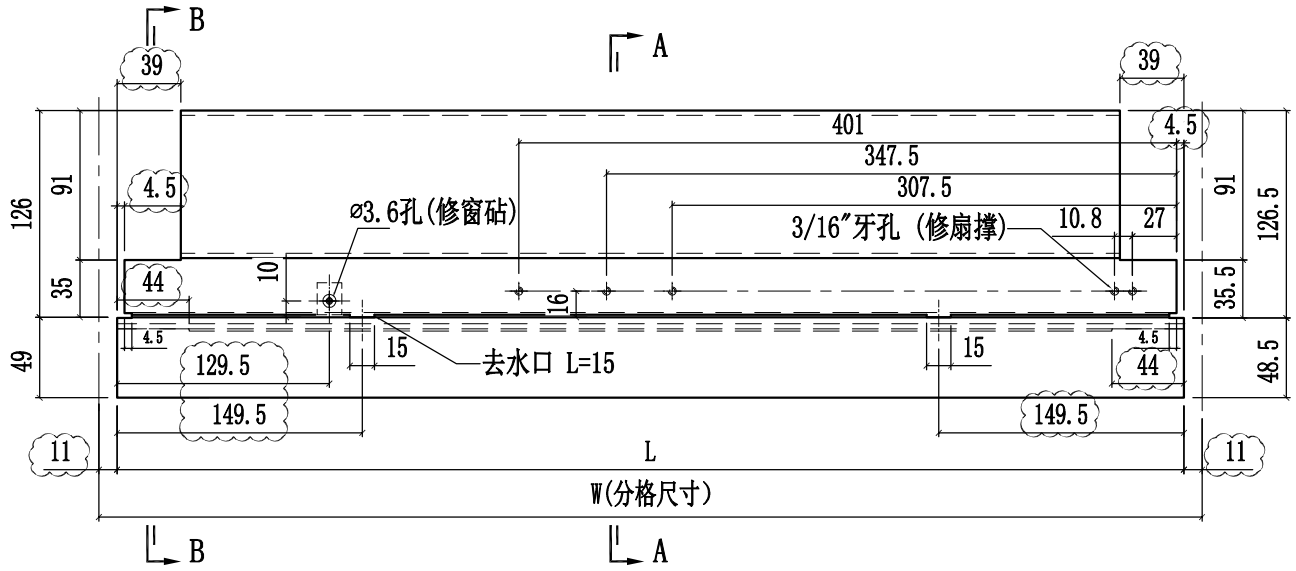

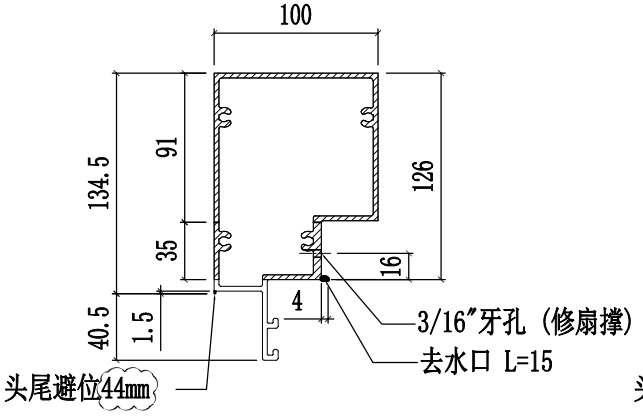

SECTION A-A

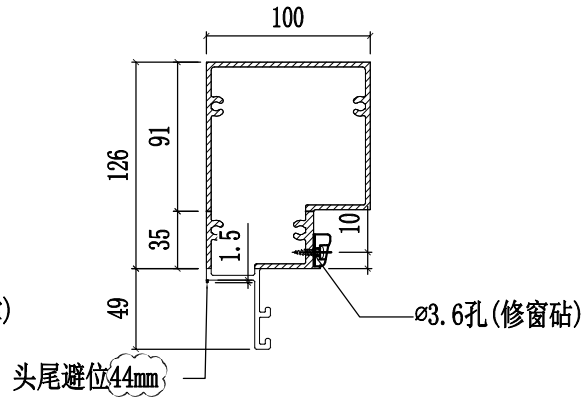

SECTION B-B

美特鋁質有限公司 MIDI Aluminium Fabricator Ltd.												
				工程號	J858	類別		物料號	-			
				地盤	康城11期	制圖	W.E.X	2022-07-29	圖號	X86281-02L		
修改	1	2	採用工廠 ✓ 地盤 -	图纸名称	铝料加工图	復核	-	-	數量	-		
日期	17/11	15/12	材料顏色 香槟金 (ECD3X1009 9S-XF1)	材料	X86281	批准	-	-	單件重量	-	(KG)	

部件编号	W(分格尺寸)	L	数量
X86281-02LA	700	678	-
X86281-02LB	681	659	-
X86281-02LC	622.5	600.5	-
X86281-02LD	550	528	-

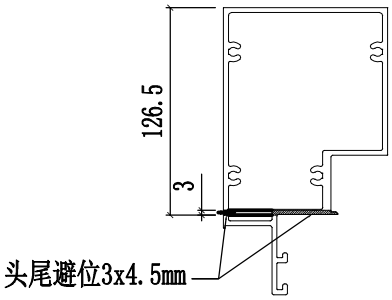

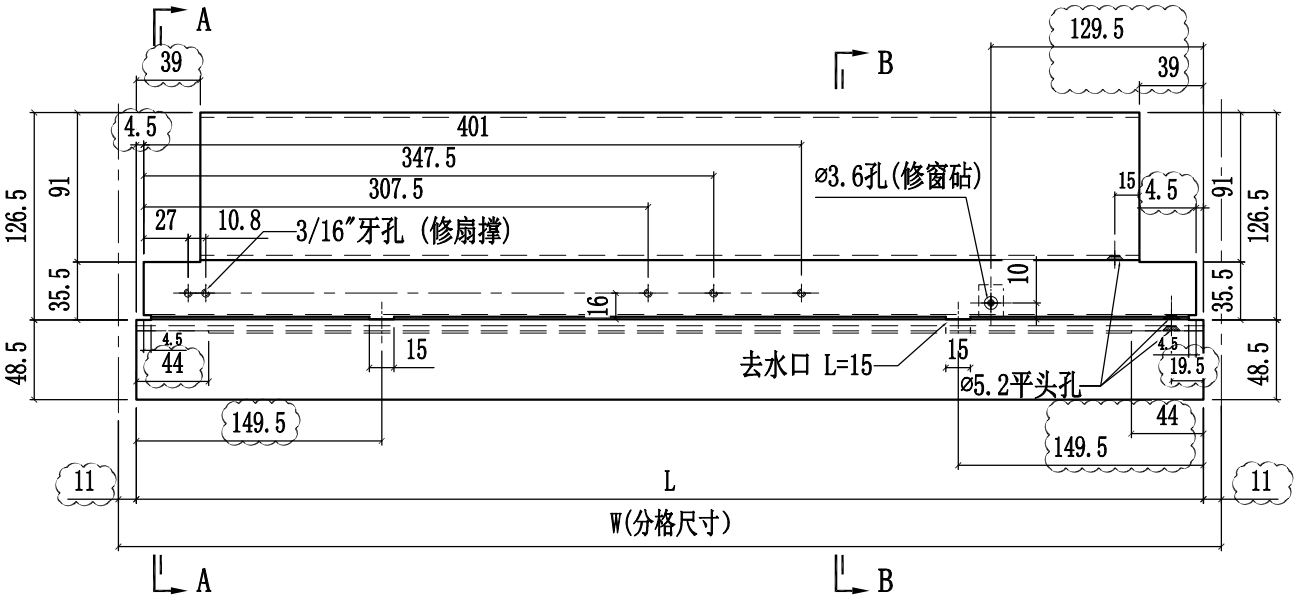

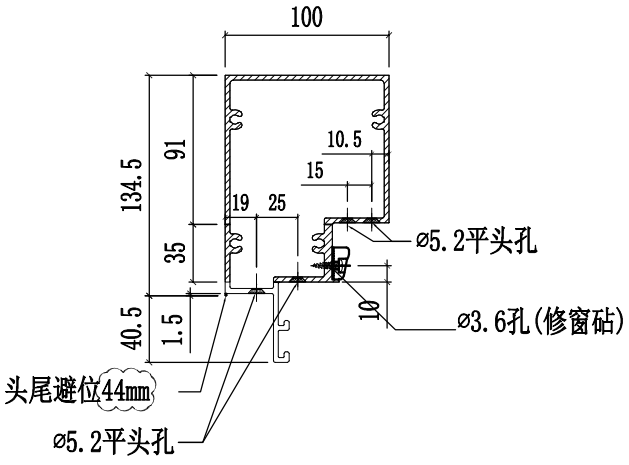

SECTION B-B

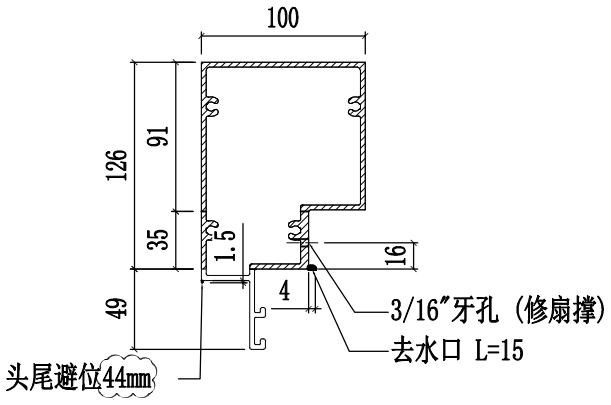

SECTION A-A

美特鋁質有限公司 MIDI Aluminium Fabricator Ltd.						工程號	J858	類別		物料號	-		
						地盘	康城11期	制圖	W.E.X	2022-07-29	圖號	X86281-02R	
修改	1	2		採用工廠	✓	地盤	-	图纸名称	铝料加工图	復核	-	-	數量	-	
日期	17/11	15/12		材料颜色	香槟金 (ECD3X1009 9S-XF1)			材料	X86281	批准	-	-	單件重量	-	(KG)

部件编号	W(分格尺寸)	L	数量
X86281-02RA	700	678	-
X86281-02RB	681	659	-
X86281-02RC	622.5	600.5	-
X86281-02RD	550	528	-

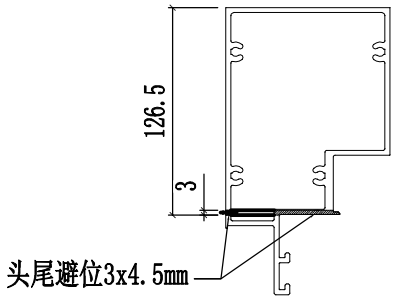

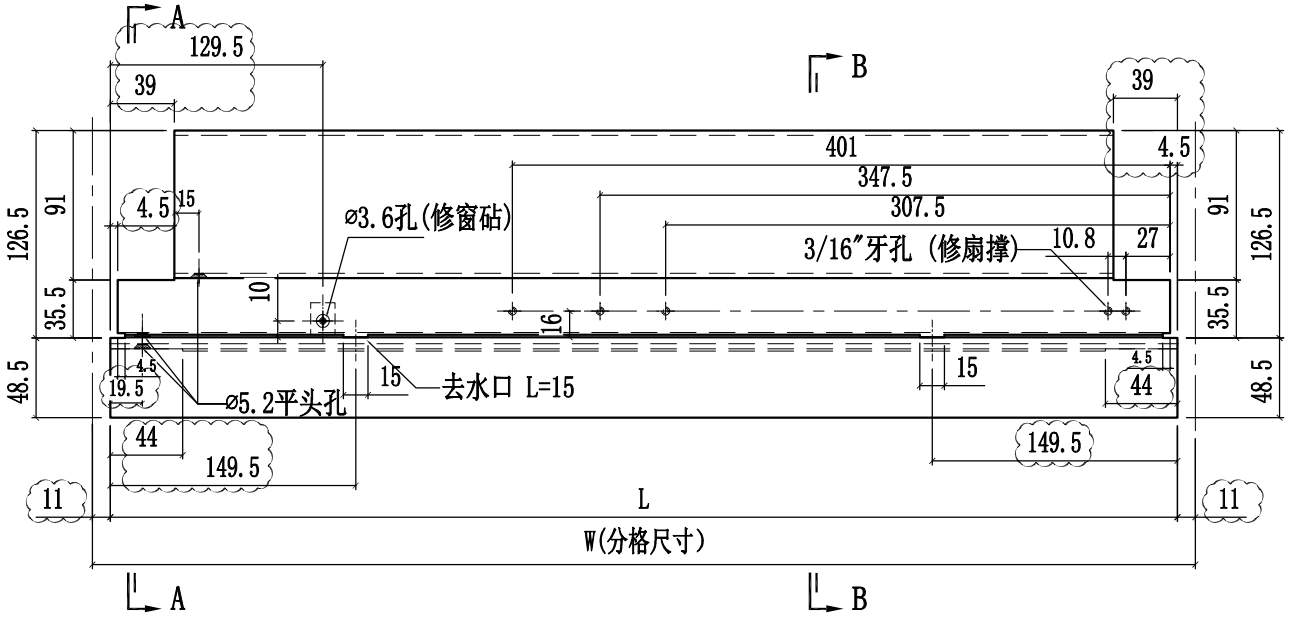

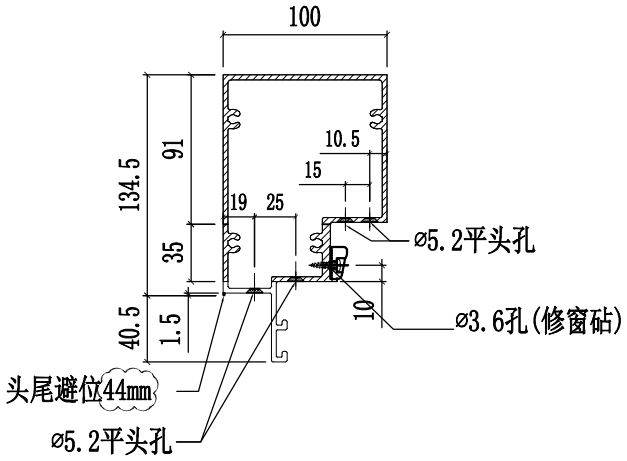

SECTION A-A

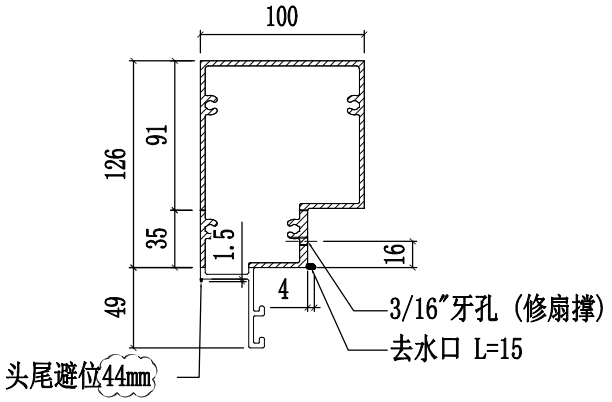

SECTION B-B

美特鋁質有限公司 MIDI Aluminium Fabricator Ltd.					工程號	J858	類別		物料號	-		
					地盘	康城11期	制圖	W.E.X	2022-07-29	圖號	X86281-03L	
修改	1	2	採用工廠 ✓	地盤 -	图纸名称	铝料加工图	復核	-	-	數量	-	
日期	17/11	15/12	材料颜色	香槟金 (ECD3X1009 9S-XF1)	材料	X86281	批准	-	-	單件重量	-	(KG)

部件编号	W(分格尺寸)	L	数量
X86281-03LA	765	693.5	-

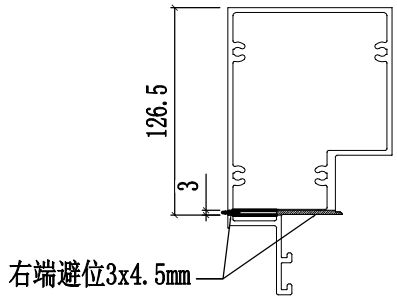

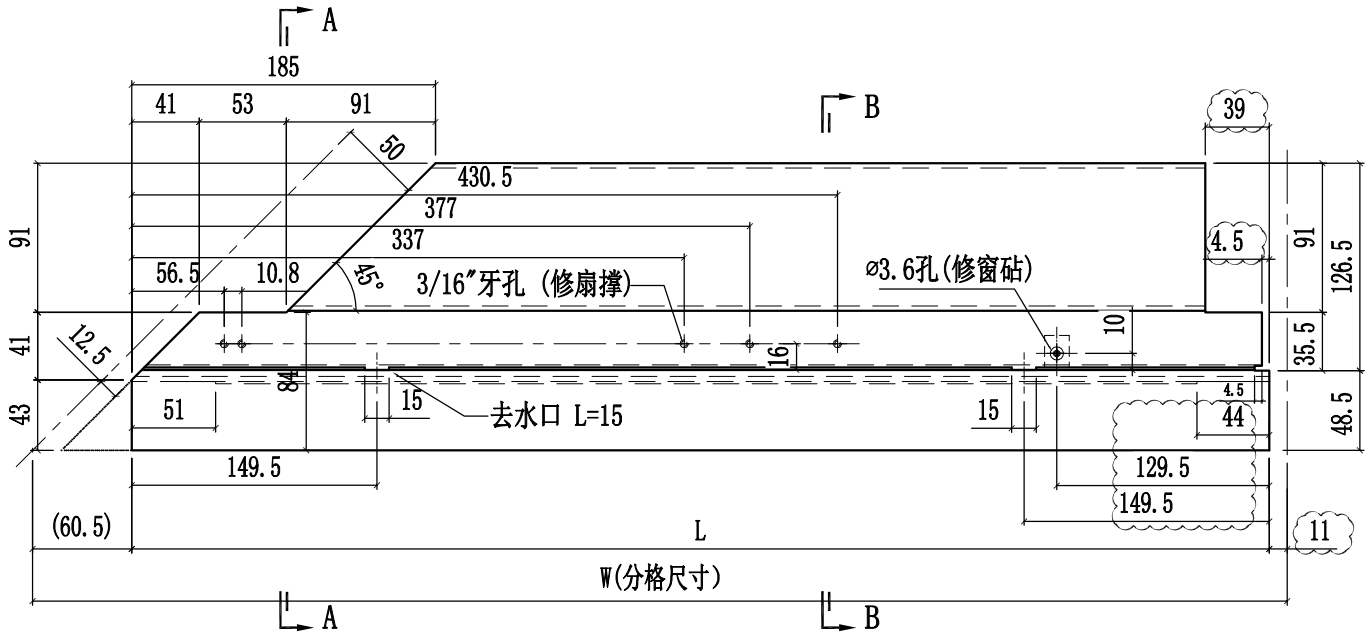

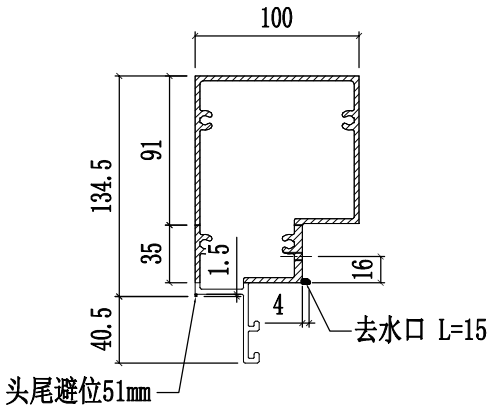

SECTION A-A

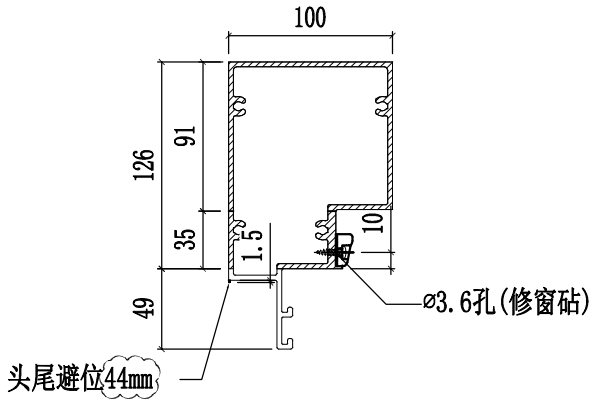

SECTION B-B

美特鋁質有限公司 MIDI Aluminium Fabricator Ltd.												
修改	1	2		採用	工廠	✓	地盤	-	工程號	J858	類別	
日期	17/11	15/12		材料顏色	香檳金 (ECD3X1009 9S-XF1)				地盤	康城11期	制圖	W.E.X
									图纸名称	铝料加工图	復核	-
									材料	X86281	批准	-

物料號	-		
2022-07-29	圖號	X86281-03R	
-	數量	-	
-	單件重量	-	(KG)

部件编号	W(分格尺寸)	L	数量
X86281-03RA	765	693.5	-

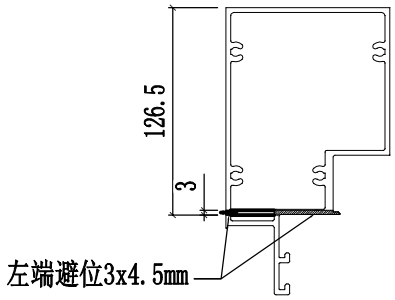

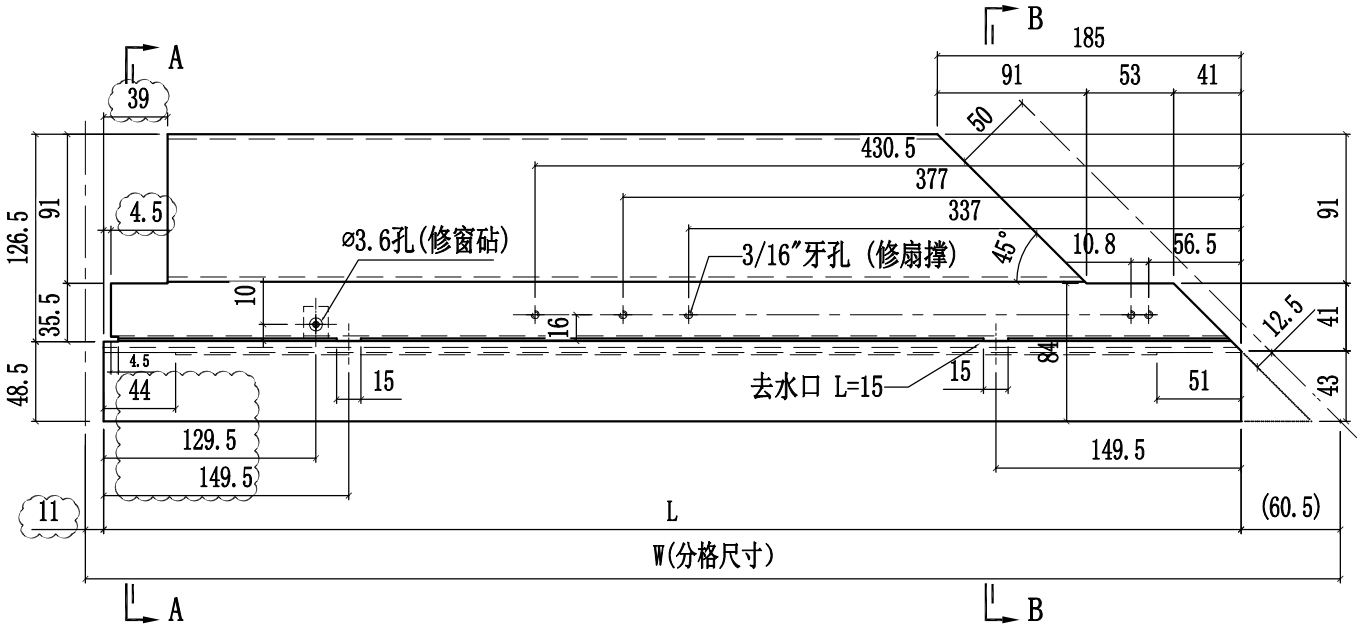

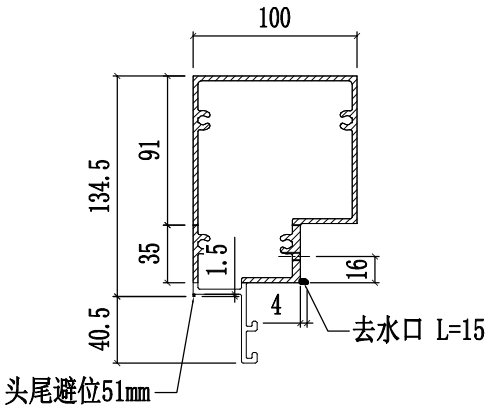

SECTION B-B

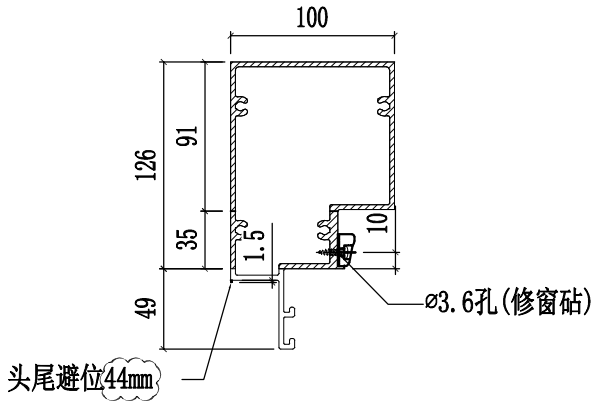

SECTION A-A

美特鋁質有限公司 MIDI Aluminium Fabricator Ltd.													
						工程號	J858	類別		物料號	-		
						地盤	康城11期	制圖	W.E.X	2022-07-29	圖號	X86302-01	
修改	1			採用	工廠 ✓	地盤 -		图纸名称	铝料加工图	復核	-	-	數量	-	
日期	07/12			材料颜色	香槟金 (ECD3X1009 9S-XF1)			材料	X86302	批准	-	-	單件重量	-	(KG)

部件编号	W(分格尺寸)	L	N	数量
X86302-01A	1855	1834	@300c/cx5	-
X86302-01B	1830	1809	@300c/cx5	-
X86302-01C	1562.5	1541.5	@300c/cx4	-
X86302-01D	1425	1404	@300c/cx4	-
X86302-01E	1699	1678	@300c/cx5	-
X86302-01F	1309	1288	@280c/cx4	-
X86302-01G	1556	1535	@270c/cx5	-
X86302-01H	775	754	@250c/cx2	-
X86302-01J	1531	1510	@270c/cx5	-
X86302-01K	1724	1703	@300c/cx5	-
X86302-01L	1326	1305	@280c/cx4	-
X86302-01M	750	729	@250c/cx2	-
X86302-01N	1568.5	1547.5	@270c/cx5	-
X86302-01P	1590	1569	@280c/cx5	-
X86302-01Q	787.5	766.5	@250c/cx2	-

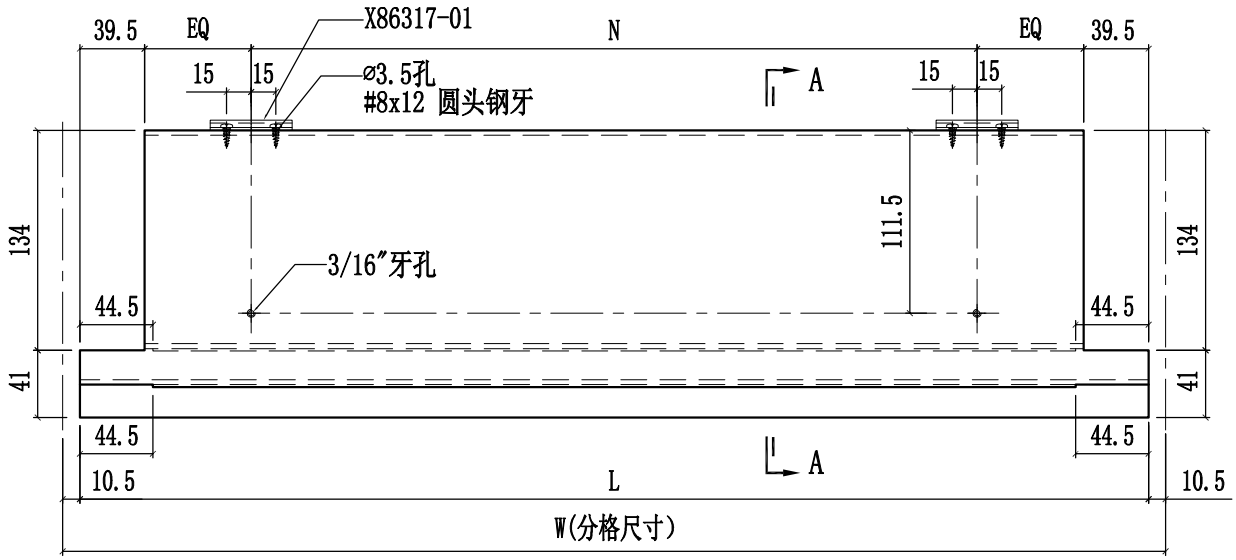

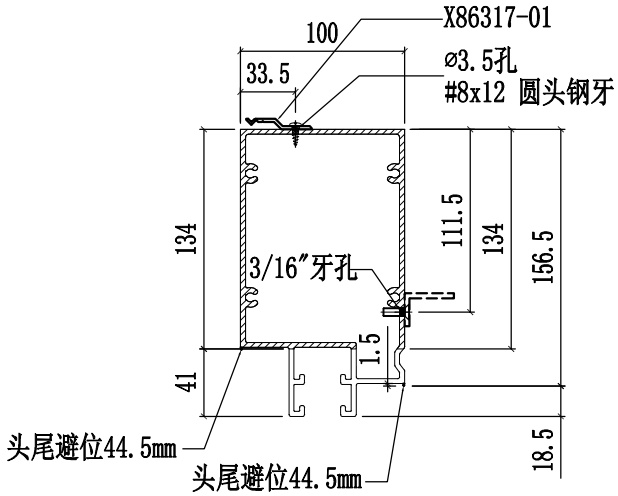

SECTION A-A

美特鋁質有限公司 MIDI Aluminium Fabricator Ltd.					工程號	J858	類別		物料號	-		
					地盘	康城11期	制圖	W.E.X	2022-07-29	圖號	X86302-02	
修改				採用工廠 ✓ 地盤 -	图纸名称	铝料加工图	復核	-	-	數量	-	
日期				材料颜色 香槟金 (ECD3X1009 9S-XF1)	材料	X86302	批准	-	-	單件重量	-	(KG)

部件编号	W(分格尺寸)	L	A	B	N	N2	数量
X86302-02A	1856.5	1785.5	80	50	@300c/cx5	@290c/cx5	-

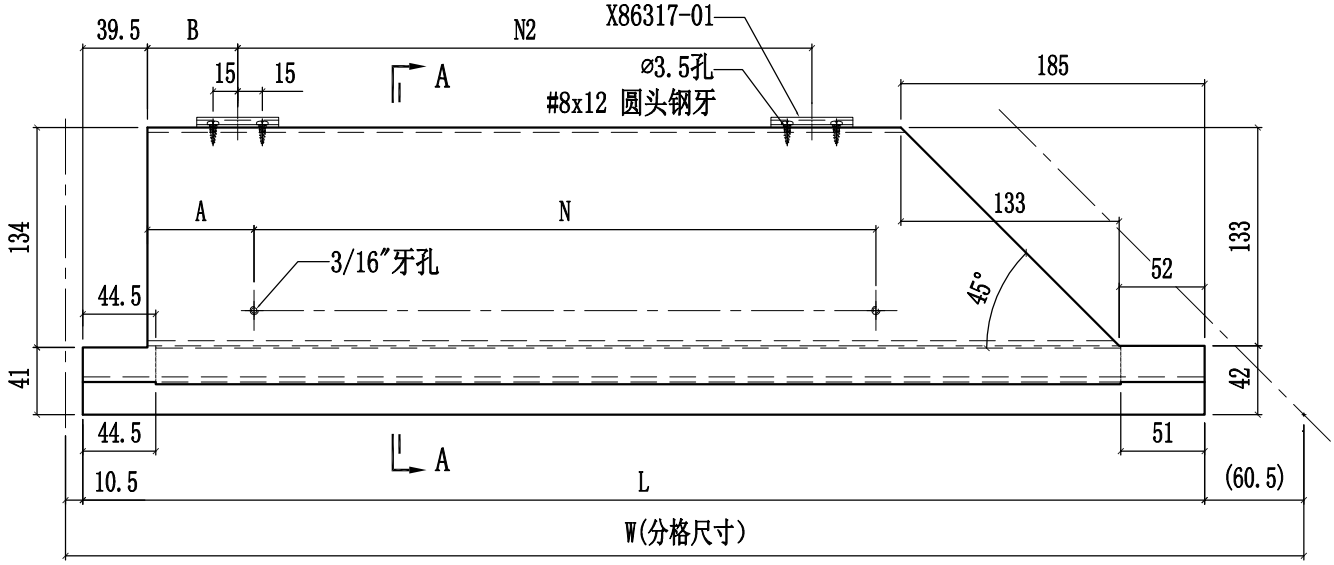

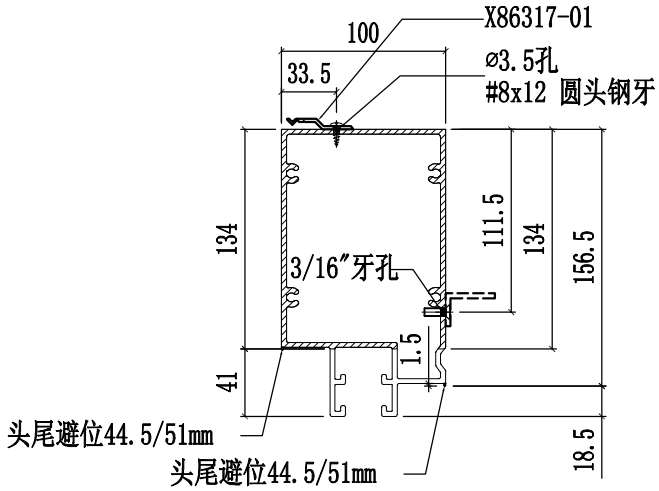

SECTION A-A

美特鋁質有限公司 MIDI Aluminium Fabricator Ltd.					工程號	J858	類別		物料號	-		
					地盘	康城11期	制圖	W.E.X	2022-07-29	圖號	X86302-03	
修改			採用工廠 ✓	地盤 -	图纸名称	铝料加工图	復核	-	-	數量	-	
日期			材料颜色	香槟金 (ECD3X1009 9S-XF1)	材料	X86302	批准	-	--	單件重量	-	(KG)

部件编号	W(分格尺寸)	L	N	数量
X86302-03A	1855	1834	@300c/cx5	-
X86302-03B	1830	1809	@300c/cx5	-
X86302-03C	1562.5	1541.5	@300c/cx4	-
X86302-03D	1425	1404	@300c/cx4	-
X86302-03E	1590	1569	@280c/cx5	-

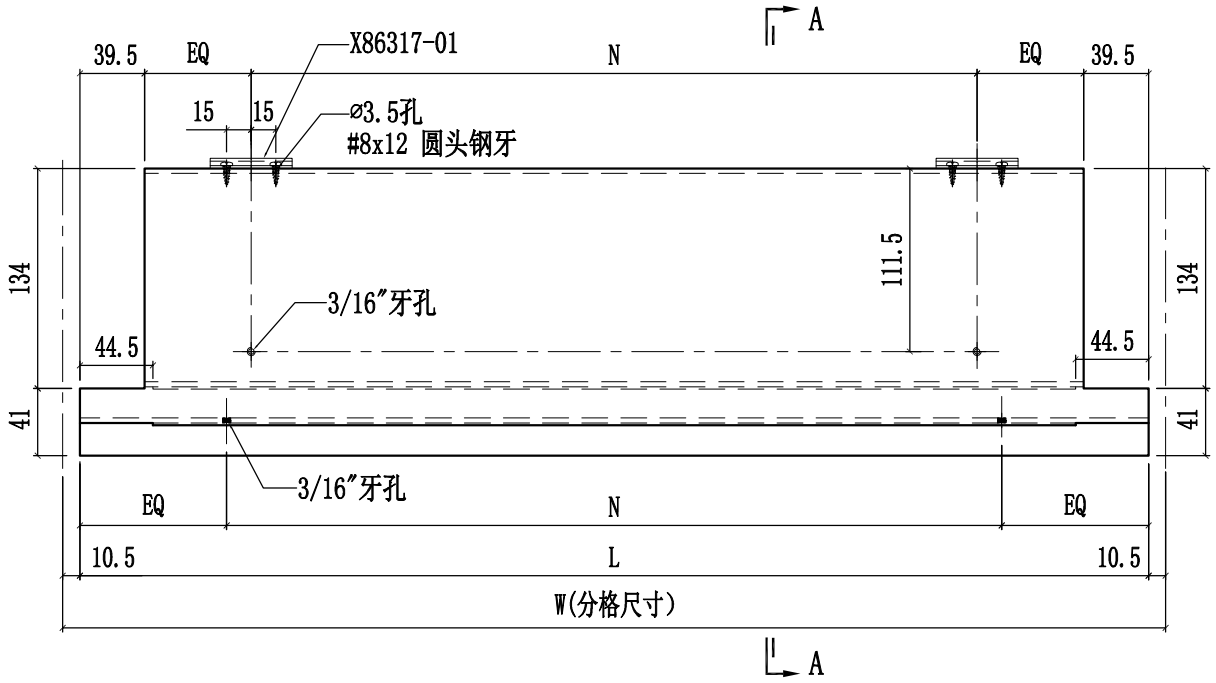

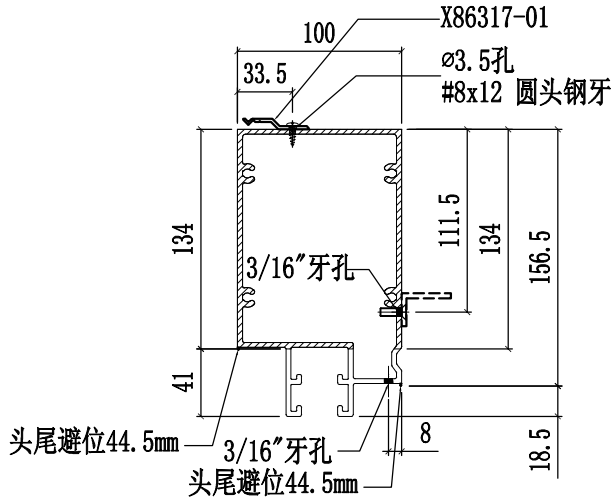

SECTION A-A

美特鋁質有限公司 MIDI Aluminium Fabricator Ltd.					工程號	J858	類別		物料號	-		
					地盘	康城11期	制圖	W.E.X	2022-07-29	圖號	X86302-04	
修改				採用工廠 ✓ 地盤 -	图纸名称	铝料加工图	復核	-	-	數量	-	
日期				材料颜色 香槟金 (ECD3X1009 9S-XF1)	材料	X86302	批准	-	-	單件重量	-	(KG)

部件编号	W(分格尺寸)	L	A	B	C	N	N2	数量
X86302-04A	1856.5	1785.5	80	50	143	@300c/cx5	@290c/cx5	-

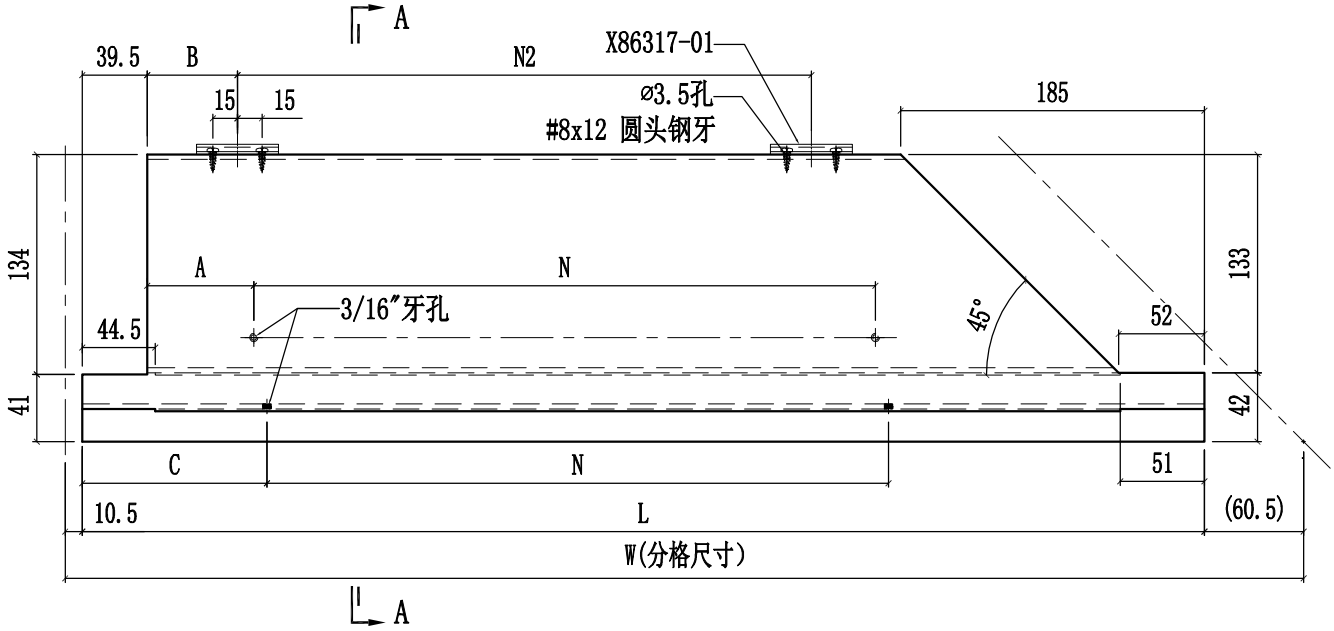

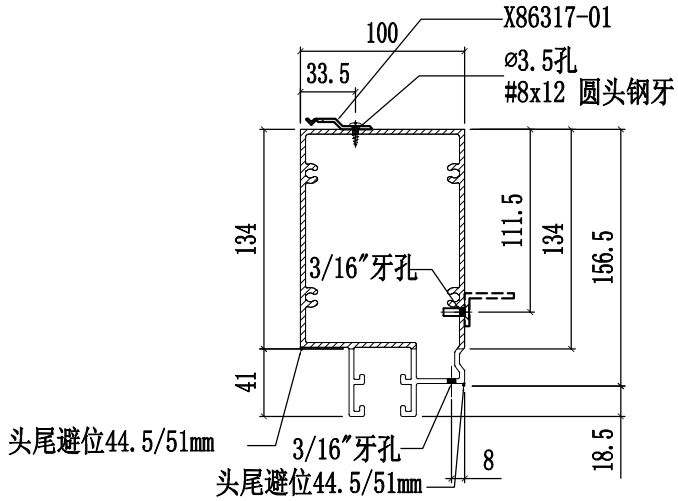

SECTION A-A

美特鋁質有限公司 MIDI Aluminium Fabricator Ltd.											
					工程號	J858	類別		物料號	-	
					地盘	康城11期	制圖	W.E.X	2022-07-29	圖號	X86302-08
修改				採用工廠 ✓ 地盤 -	图纸名称	铝料加工图	復核	-	-	數量	-
日期				材料颜色 香槟金 (ECD3X1009 9S-XF1)	材料	X86302	批准	-	-	單件重量	- (KG)

部件编号	W(分格尺寸)	L	A	B	N	N2	数量
X86302-08A	1837.5	1766.5	110	80	@300c/cx5	@280c/cx5	-
X86302-08B	1746.5	1675.5	114.5	125	@280c/cx5	@300c/cx4	-
X86302-08C	1856.5	1785.5	119.5	50	@300c/cx5	@290c/cx5	-

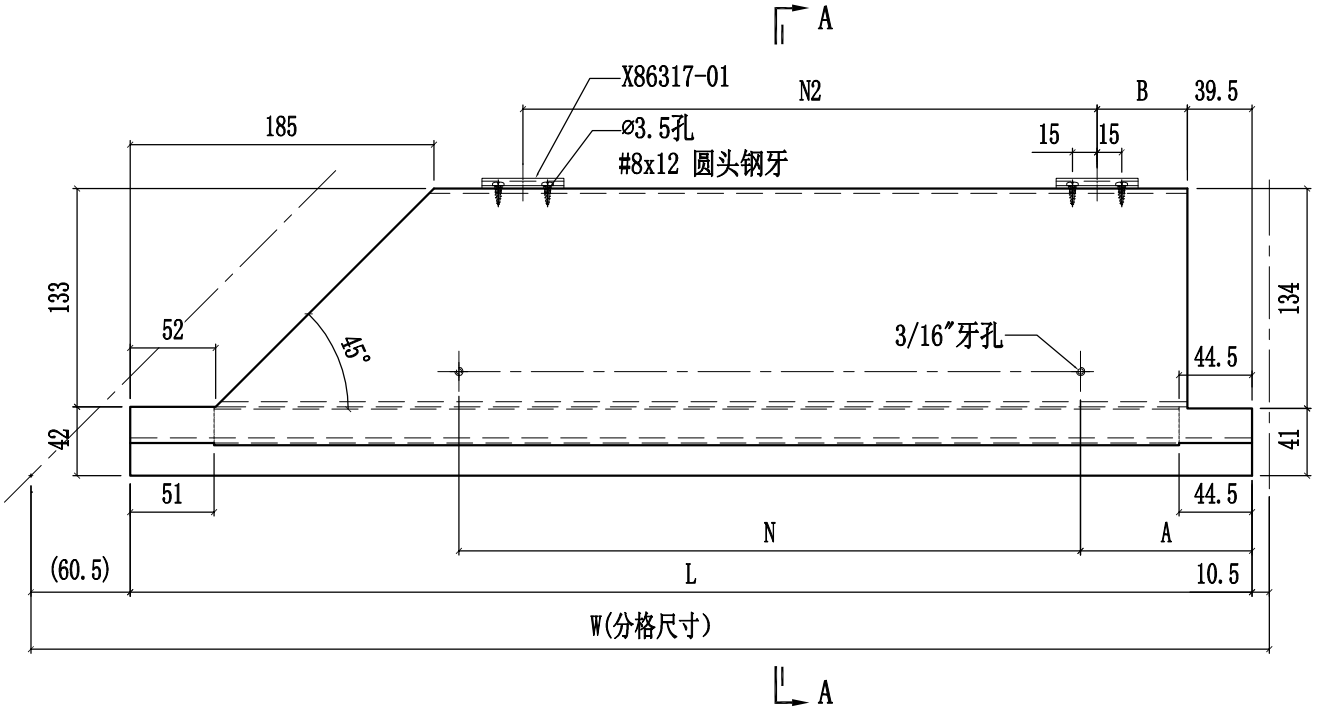

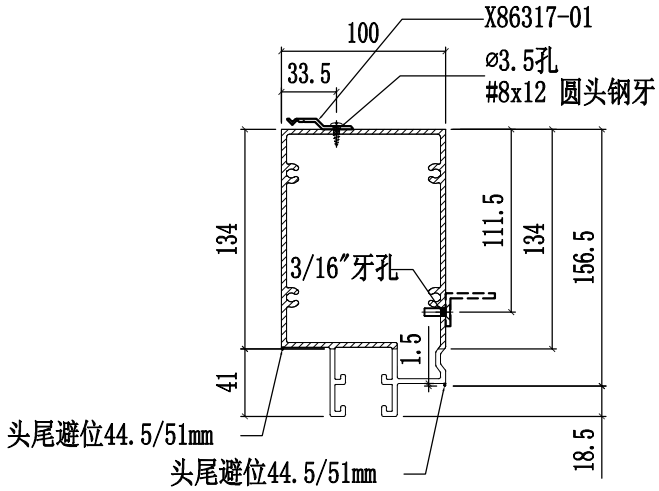

SECTION A-A

美特鋁質有限公司 MIDI Aluminium Fabricator Ltd.				工程號	J858	類別		物料號	-		
				地盘	康城11期	制圖	W.E.X	2022-07-29	圖號	X86302-09	
修改				採用工廠 ✓	地盤 -	图纸名称	铝料加工图	復核	-	-	數量	-
日期				材料颜色	香槟金 (ECD3X1009 9S-XF1)	材料	X86302	批准	-	-	單件重量	- (KG)

部件编号	W(分格尺寸)	L	A	B	C	N	N2	N3	数量
X86302-09A	1837.5	1766.5	110	80	133.5	@300c/cx5	@280c/cx5	@300c/cx5	-
X86302-09B	1746.5	1675.5	114.5	125	137.5	@280c/cx5	@300c/cx4	@280c/cx5	-
X86302-09C	1856.5	1785.5	119.5	50	143	@300c/cx5	@290c/cx5	@300c/cx5	

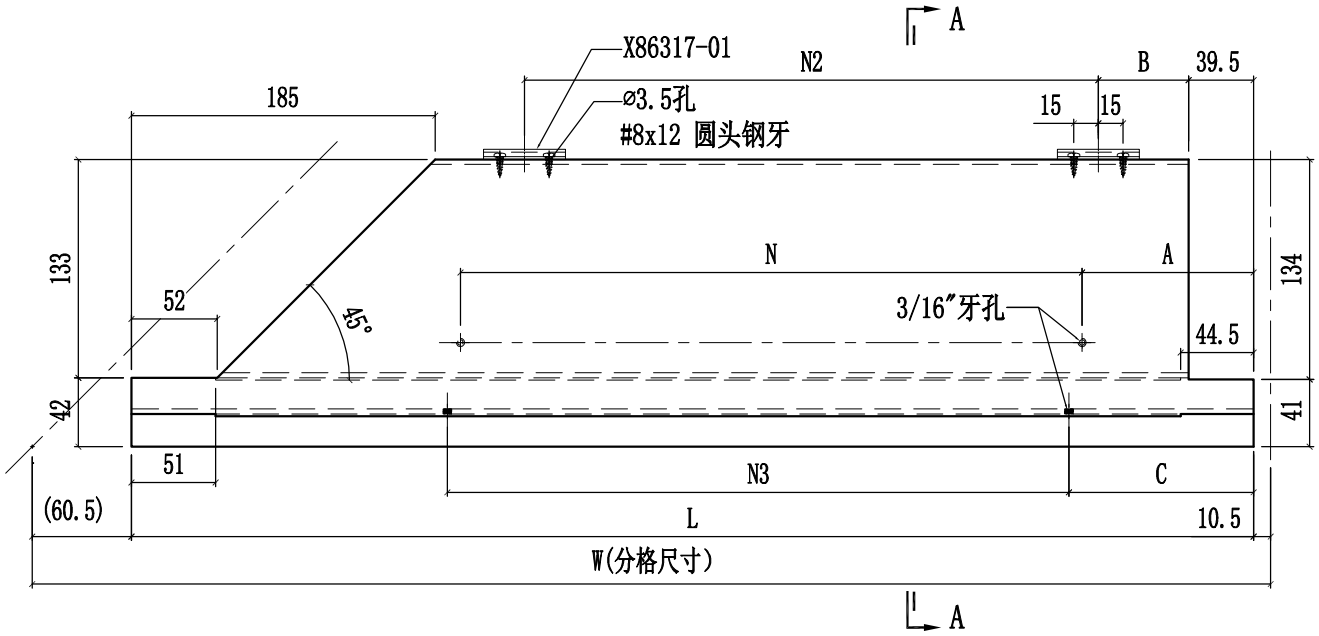

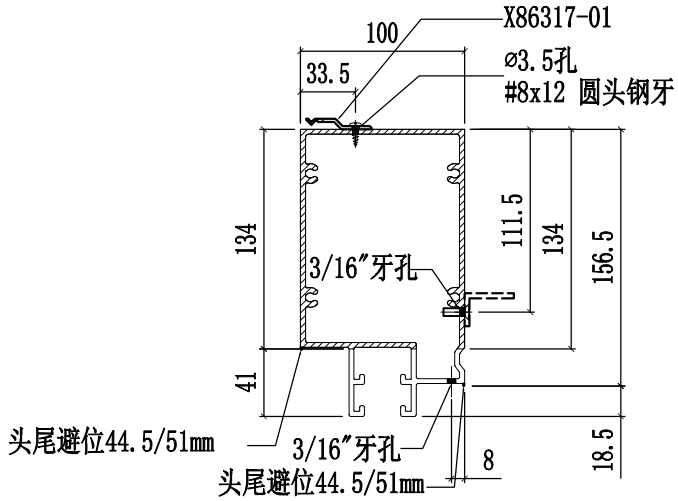

SECTION A-A

美特鋁質有限公司 MIDI Aluminium Fabricator Ltd.					工程號	J858	類別		物料號	-		
					地盘	康城11期	制圖	W.E.X	2022-07-29	圖號	X86302-10	
修改				採用工廠 ✓ 地盤 -	图纸名称	铝料加工图	復核	-	-	數量	-	
日期				材料颜色 香槟金 (ECD3X1009 9S-XF1)	材料	X86302	批准	-	-	單件重量	-	(KG)

部件编号	W(分格尺寸)	L	N	数量
X86302-10A	1855	1834	@300c/cx5	-
X86302-10B	1830	1809	@300c/cx5	-
X86302-10C	1562.5	1541.5	@300c/cx4	-
X86302-10D	1425	1404	@300c/cx4	-
X86302-10E	700	679	@250c/cx2	-
X86302-10F	681	660	@250c/cx2	-
X86302-10G	665	644	@245c/cx2	-
X86302-10H	615	594	@220c/cx2	-
X86302-10J	1590	1569	@280c/cx5	-

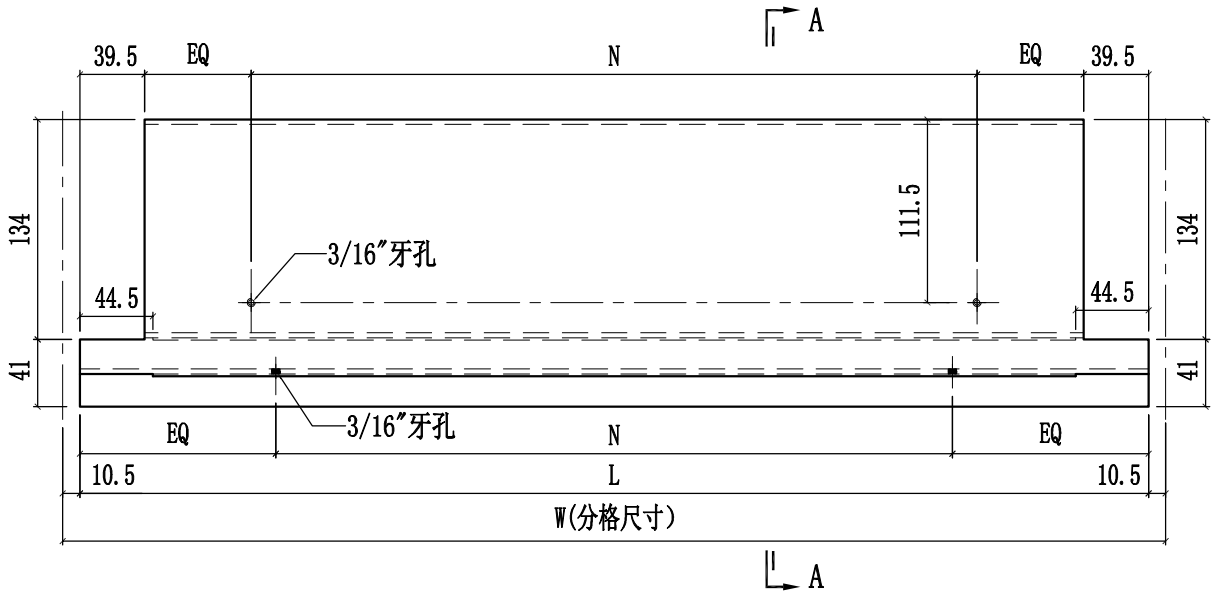

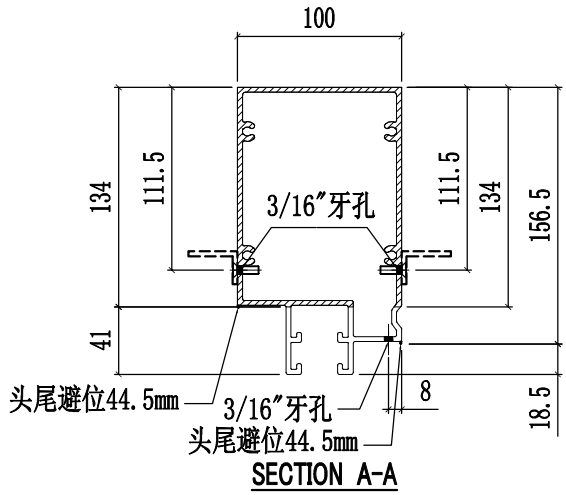

SECTION A-A

美特鋁質有限公司 MIDI Aluminium Fabricator Ltd.					工程號	J858	類別		物料號	-		
					地盘	康城11期	制圖	W.E.X	2022-07-29	圖號	X86302-11	
修改				採用工廠 ✓ 地盤 -	图纸名称	铝料加工图	復核	-	-	數量	-	
日期				材料颜色 香槟金 (ECD3X1009 9S-XF1)	材料	X86302	批准	-	-	單件重量	-	(KG)

部件编号	W(分格尺寸)	L	A	B	N1	N2	数量
X86302-11A	765	694	74	97	@250c/cx2	@250c/cx2	-
X86302-11B	1856.5	1785.5	119.5	143	@300c/cx5	@300c/cx5	-

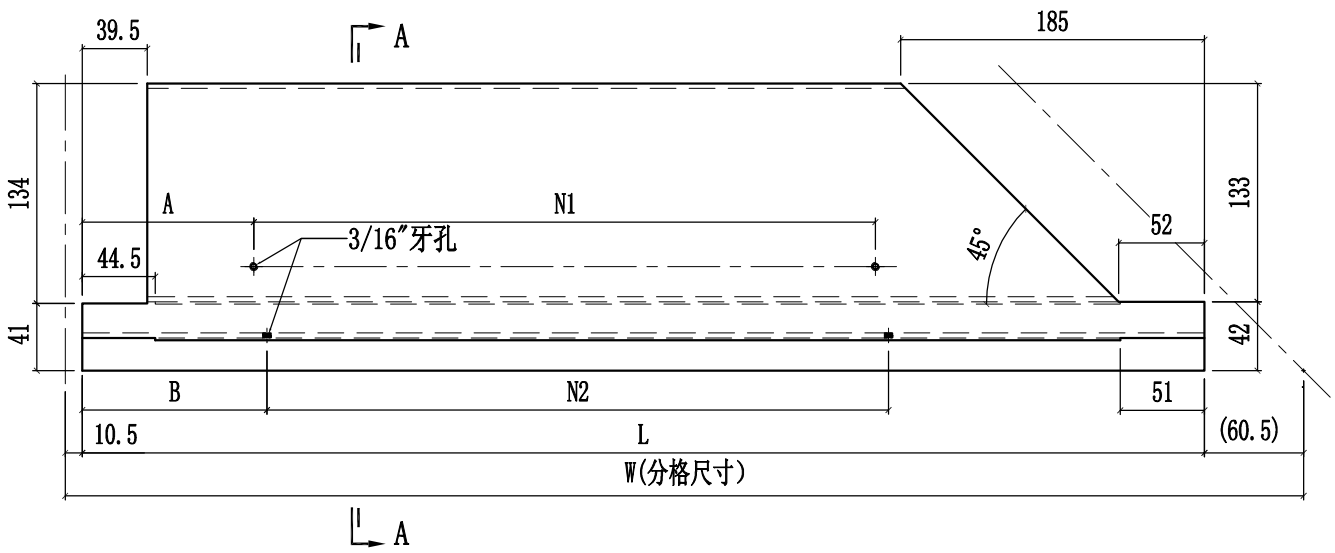

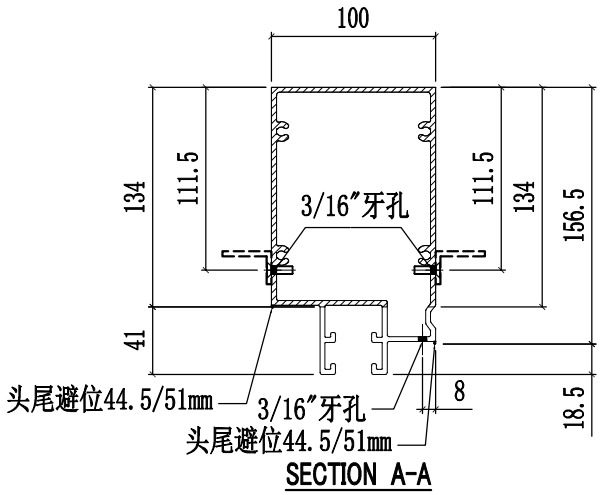

美特鋁質有限公司 MIDI Aluminium Fabricator Ltd.											
				工程號	J858	類別		物料號	-		
				地盘	康城11期	制圖	W.E.X	2022-07-29	圖號	X86302-12	
修改			採用工廠 ✓ 地盤 -	图纸名称	铝料加工图	復核	-	-	數量	-	
日期			材料顏色 香槟金 (ECD3X1009 9S-XF1)	材料	X86302	批准	-	-	單件重量	-	(KG)

部件编号	W(分格尺寸)	L	A	B	N1	N2	数量
X86302-12A	765	694	74	97	@250c/cx2	@250c/cx2	-
X86302-12B	1837.5	1766.5	110	133.5	@300c/cx5	@300c/cx5	-
X86302-12C	1746.5	1675.5	114.5	137.5	@280c/cx5	@280c/cx5	-
X86302-12D	1856.5	1785.5	119.5	143	@300c/cx5	@300c/cx5	-

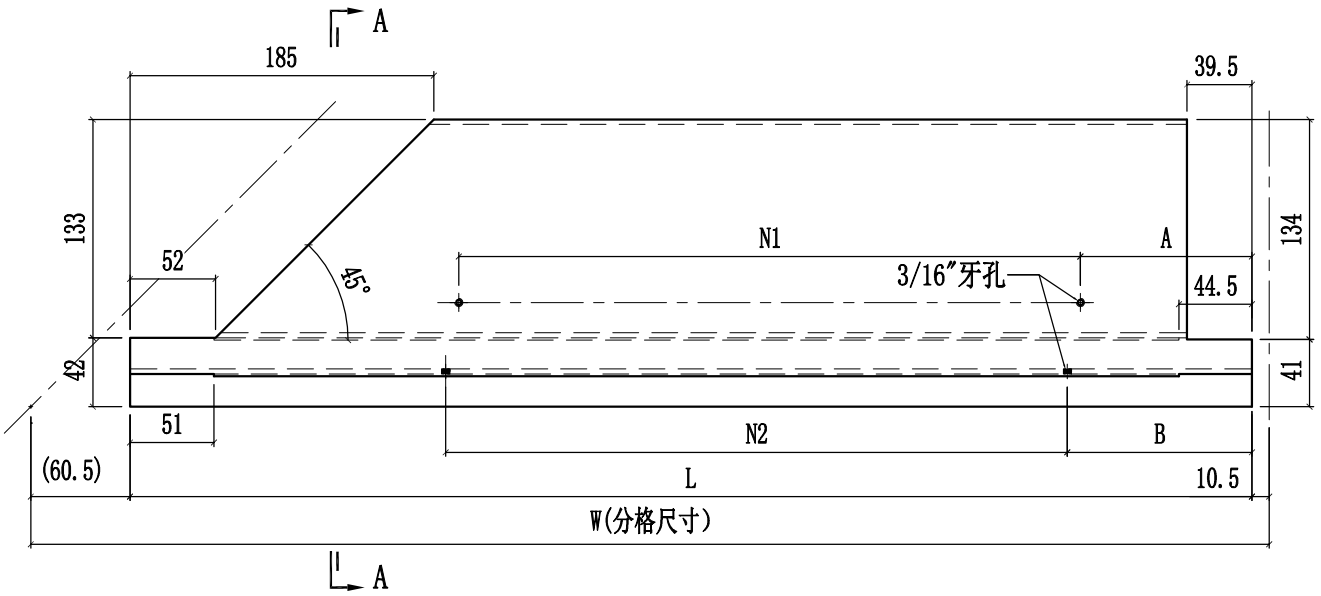

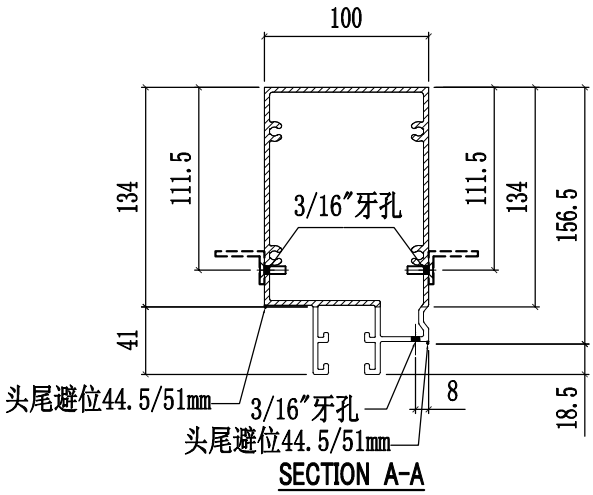

SECTION A-A

美特鋁質有限公司 MIDI Aluminium Fabricator Ltd.					工程號	J858	類別		物料號	-		
					地盤	康城11期	制圖	W.E.X	2022-07-29	圖號	X86302-13	
修改				採用工廠 ✓ 地盤 -	图纸名称	铝料加工图	復核	-	-	數量	-	
日期				材料顏色 香槟金 (ECD3X1009 9S-XF1)	材料	X86302	批准	-	-	單件重量	-	(KG)

部件编号	W(分格尺寸)	L	L1	L2	A	B	C	D	N1	N2	N3	数量
X86302-13A	1362.5	1341.5	670.8	670.8	40.6	90.6	90.6	40.6	@280c/cx4	@250c/cx2	@250c/cx2	-
X86302-13B	1727.5	1706.5	1017	689.5	88.8	138.8	100	50	@300c/cx5	@250c/cx2	@250c/cx3	-

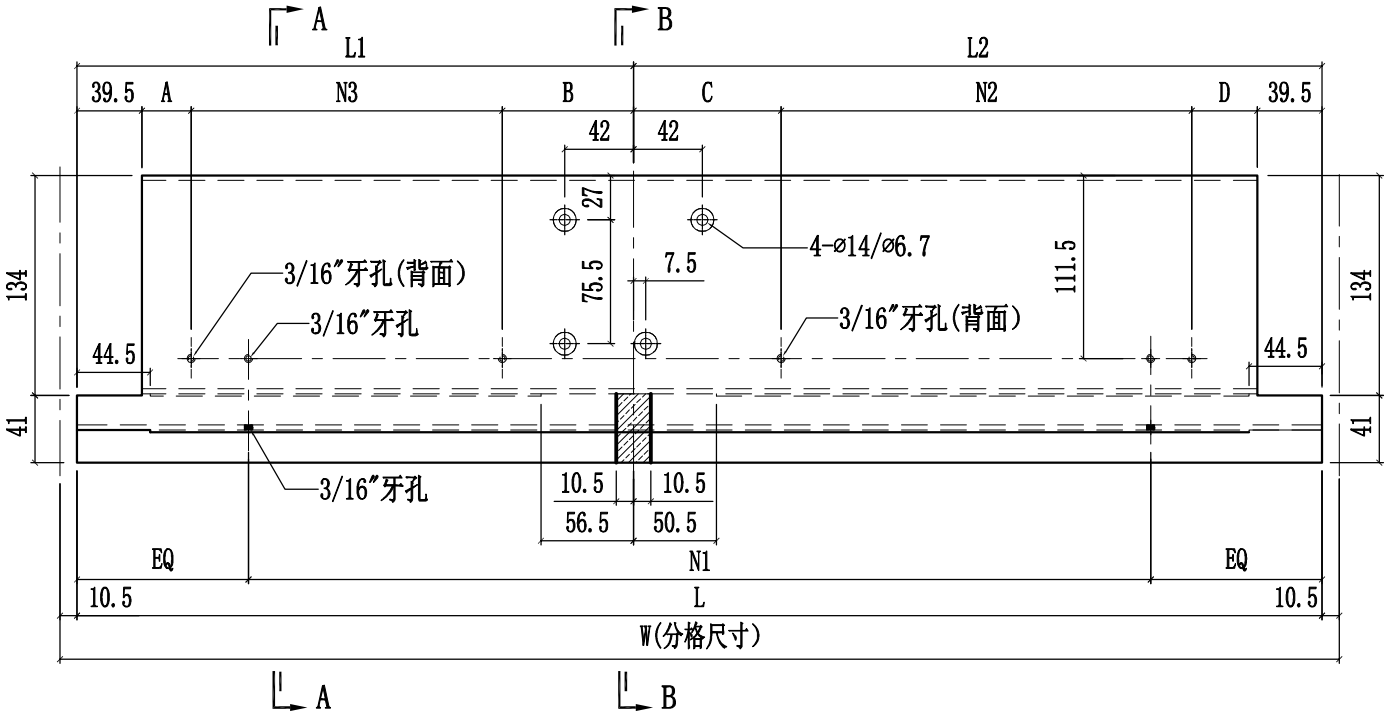

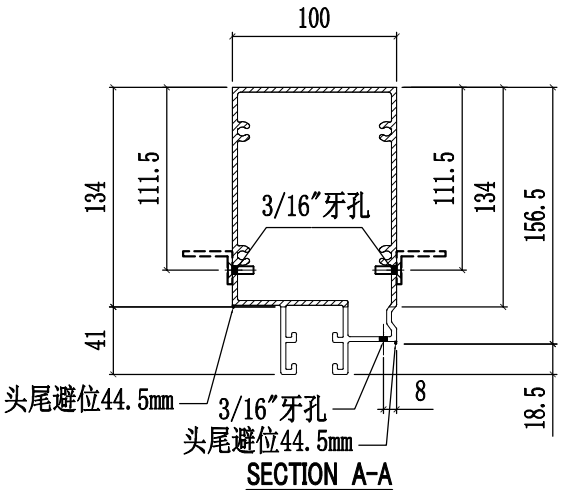

SECTION A-A

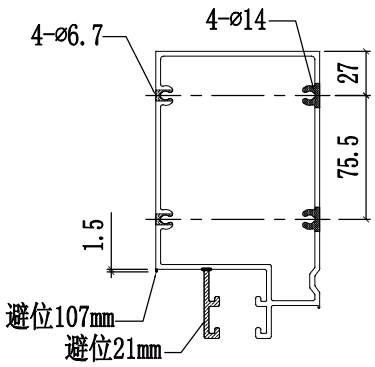

SECTION B-B

美特鋁質有限公司 MIDI Aluminium Fabricator Ltd.					工程號	J858	類別		物料號	-		
					地盤	康城11期	制圖	W.E.X	2022-07-29	圖號	X86302-14	
修改				採用工廠 ✓ 地盤 -	图纸名称	铝料加工图	復核	-	-	數量	-	
日期				材料颜色 香槟金 (ECD3X1009 9S-XF1)	材料	X86302	批准	-	-	單件重量	-	(KG)

部件编号	W(分格尺寸)	L	L1	L2	A	B	C	D	N1	N2	N3	数量
X86302-14A	1362.5	1341.5	670.8	670.8	40.6	90.6	90.6	40.6	@280c/cx4	@250c/cx2	@250c/cx2	-
X86302-14B	1640	1619	929.5	689.5	45	95	100	50	@280c/cx5	@250c/cx2	@250c/cx3	-
X86302-14C	-	-	-	-	-	-	-	-	-	-	-	-
X86302-14D	1300	1279	739.5	539.5	75	125	125	75	@280c/cx4	@300c/cx1	@250c/cx2	-
X86302-14E	1400	1379	689.5	689.5	50	100	100	50	@300c/cx4	@250c/cx2	@250c/cx2	-
X86302-14F	1690	1669	979.5	689.5	70	120	100	50	@300c/cx5	@250c/cx2	@250c/cx3	-
X86302-14G	1780	1759	1069.5	689.5	40	90	100	50	@300c/cx5	@250c/cx2	@300c/cx3	-

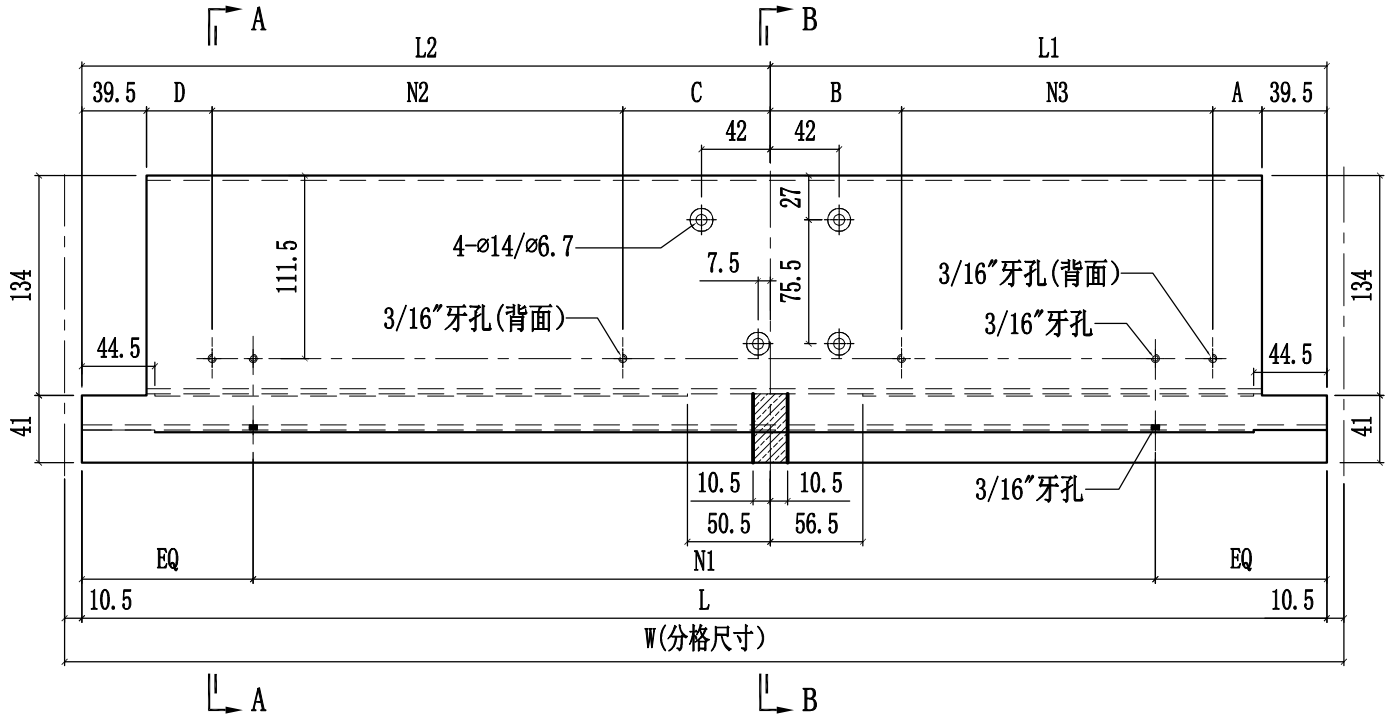

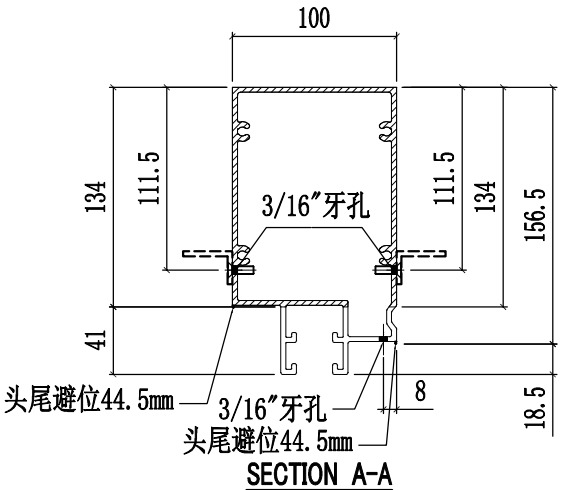

SECTION A-A

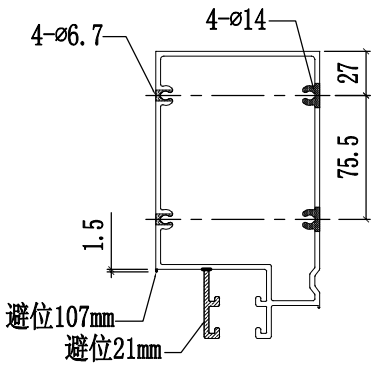

SECTION B-B

美特鋁質有限公司 MIDI Aluminium Fabricator Ltd.						工程號	J858	類別		物料號	-		
						地盘	康城11期	制圖	W.E.X	2022-07-29	圖號	X86302-15	
修改	1			採用工廠	✓ 地盤 -	图纸名称	铝料加工图	復核	-	-	數量	-	
日期	07/12			材料颜色	香槟金 (ECD3X1009 9S-XF1)	材料	X86302	批准	-	-	單件重量	-	(KG)

部件编号	W(分格尺寸)	L	N	数量
X86302-15A	1362.5	1341.5	@280c/cx4	-
X86302-15B	681	660	@250c/cx2	-
X86302-15C	1309	1288	@280c/cx4	-
X86302-15D	1699	1678	@300c/cx5	-
X86302-15E	1245	1224	@250c/cx4	-
X86302-15F	700	679	@250c/cx2	-
X86302-15G	1556	1535	@270c/cx5	-
X86302-15H	1531	1510	@270c/cx5	-
X86302-15J	1724	1703	@300c/cx5	-
X86302-15K	1568.5	1547.5	@270c/cx5	-
X86302-15L	750	729	@250c/cx2	-
X86302-15M	1326	1305	@280c/cx4	-
X86302-15N	775	754	@250c/cx2	-
X86302-15P	787.5	766.5	@250c/cx2	-

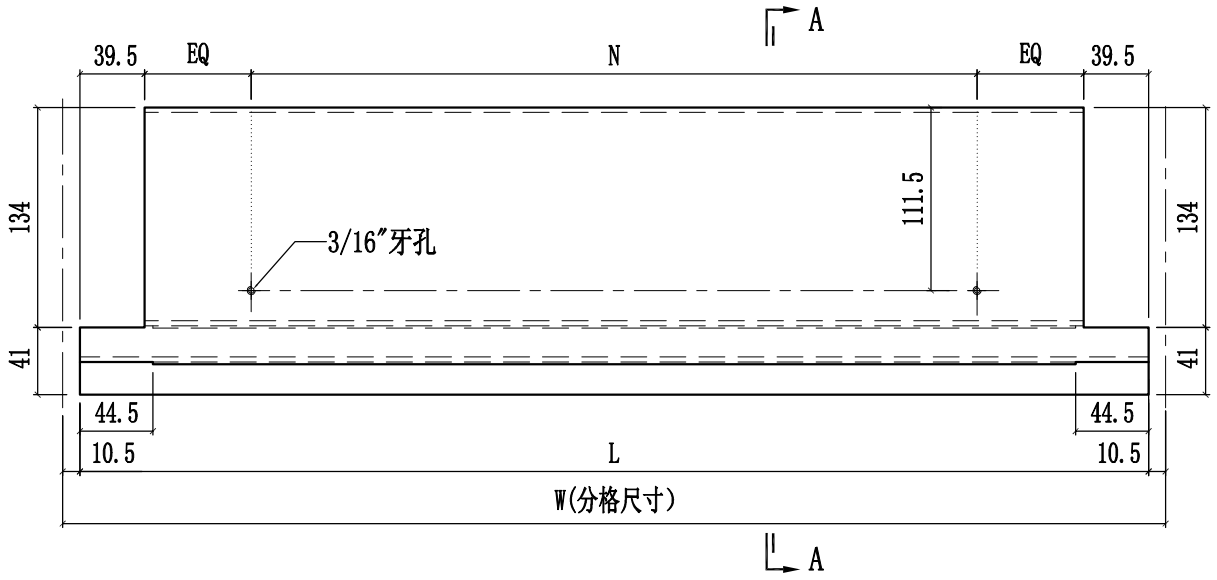

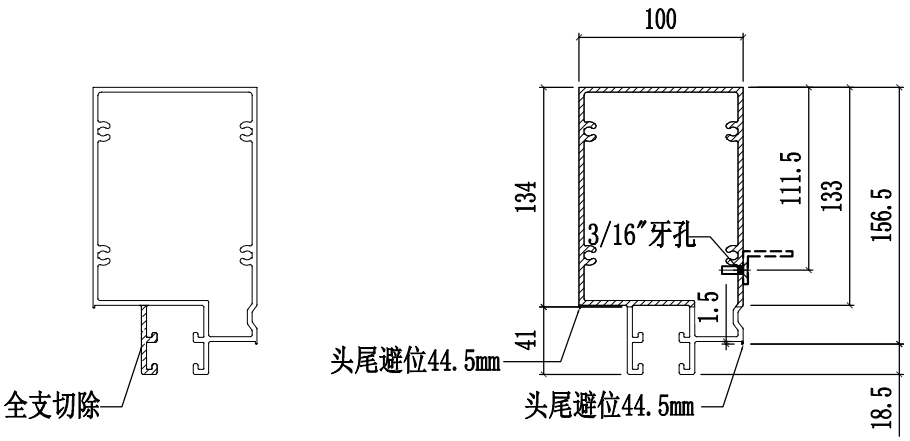

SECTION A-A

美特鋁質有限公司 MIDI Aluminium Fabricator Ltd.					工程號	J858	類別		物料號	-		
					地盘	康城11期	制圖	W.E.X	2022-07-29	圖號	X86302-16	
修改				採用工廠 ✓ 地盤 -	图纸名称	铝料加工图	復核	-	-	數量	-	
日期				材料颜色 香槟金 (ECD3X1009 9S-XF1)	材料	X86302	批准	-	-	單件重量	-	(KG)

部件编号	W(分格尺寸)	L	N1	数量
X86302-16A	1013	992	@250c/cx3	-
X86302-16B	1012	991	@250c/cx3	-
X86302-16C	983	962	@250c/cx3	-
X86302-16D	1114	1093	@300c/cx3	-

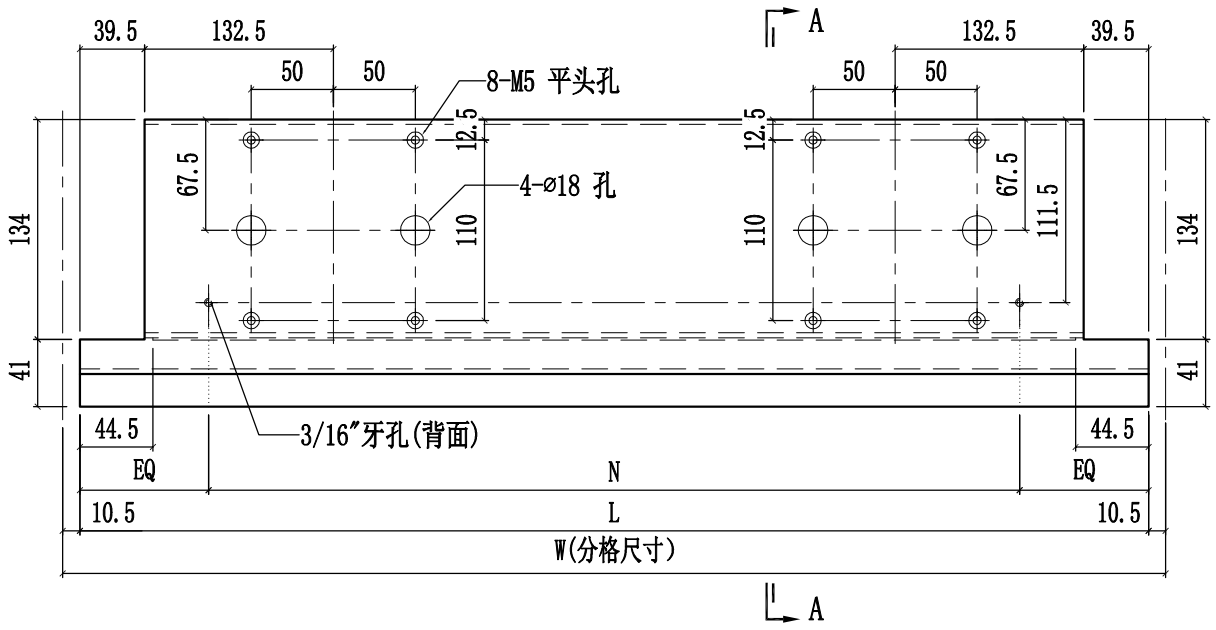

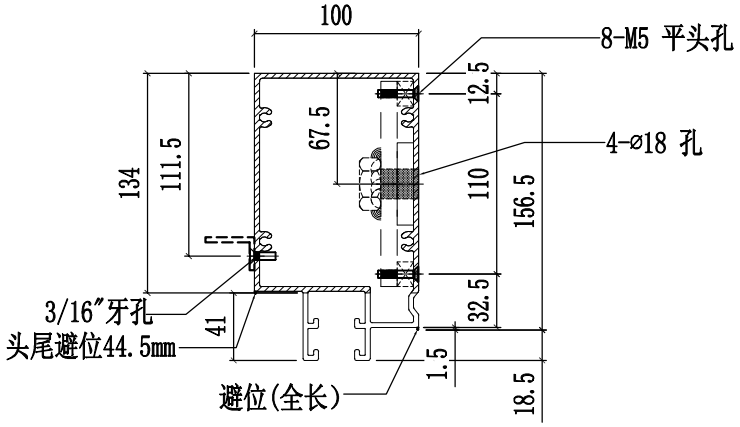

SECTION A-A

美特鋁質有限公司 MIDI Aluminium Fabricator Ltd.											
				工程號	J858	類別		物料號	-		
				地盤	康城11期	制圖	W.E.X	2022-07-29	圖號	X86302-17	
修改			採用工廠 ✓ 地盤 -	图纸名称	铝料加工图	復核	-	-	數量	-	
日期			材料颜色 香槟金 (ECD3X1009 9S-XF1)	材料	X86302	批准	-	-	單件重量	-	(KG)

部件编号	W(分格尺寸)	L	N	数量
X86302-17A	1855	1834	@300c/cx5	-
X86302-17B	1830	1809	@300c/cx5	-
X86302-17C	1562.5	1541.5	@300c/cx4	-
X86302-17D	1425	1404	@300c/cx4	-
X86302-17E	700	679	@250c/cx2	-
X86302-17F	681	660	@250c/cx2	-
X86302-17G	1326	1305	@280c/cx4	-
X86302-17H	1590	1569	@280c/cx5	-

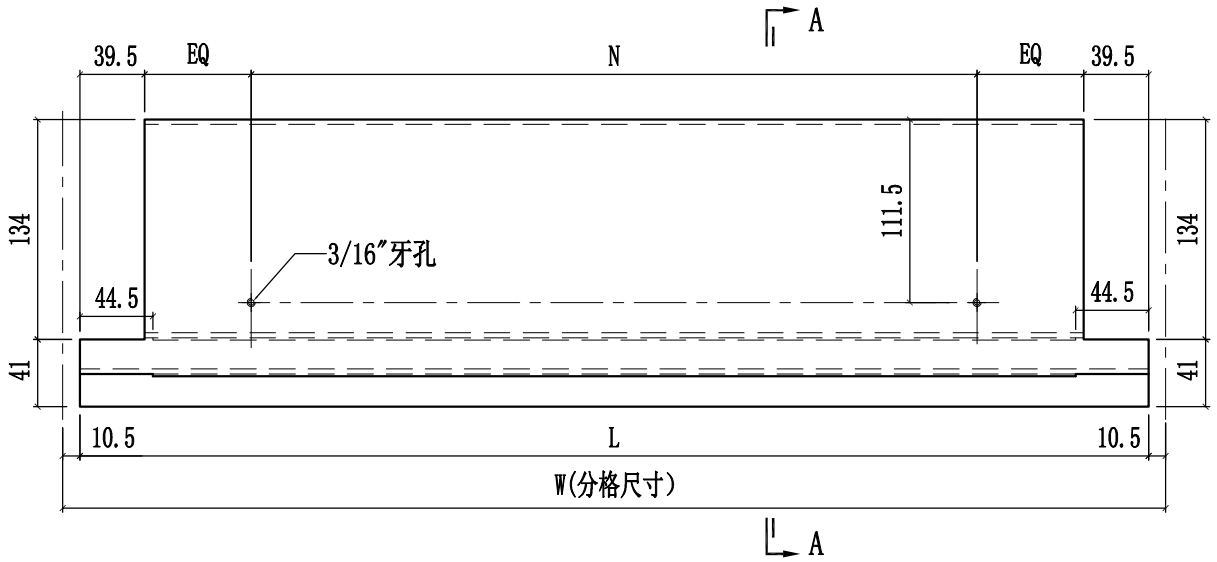

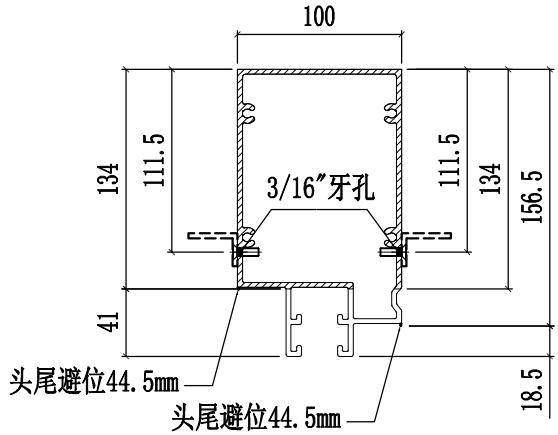

SECTION A-A

美特鋁質有限公司 MIDI Aluminium Fabricator Ltd.					工程號	J858	類別		物料號	-		
					地盘	康城11期	制圖	W.E.X	2022-07-29	圖號	X86302-18	
修改				採用工廠 ✓ 地盤 -	图纸名称	铝料加工图	復核	-	-	數量	-	
日期				材料颜色 香槟金 (ECD3X1009 9S-XF1)	材料	X86302	批准	-	-	單件重量	-	(KG)

部件编号	W(分格尺寸)	L	A	N	数量
X86302-18A	765	694	74	@250c/cx2	-
X86302-18B	1856.5	1785.5	119.5	@300c/cx5	-

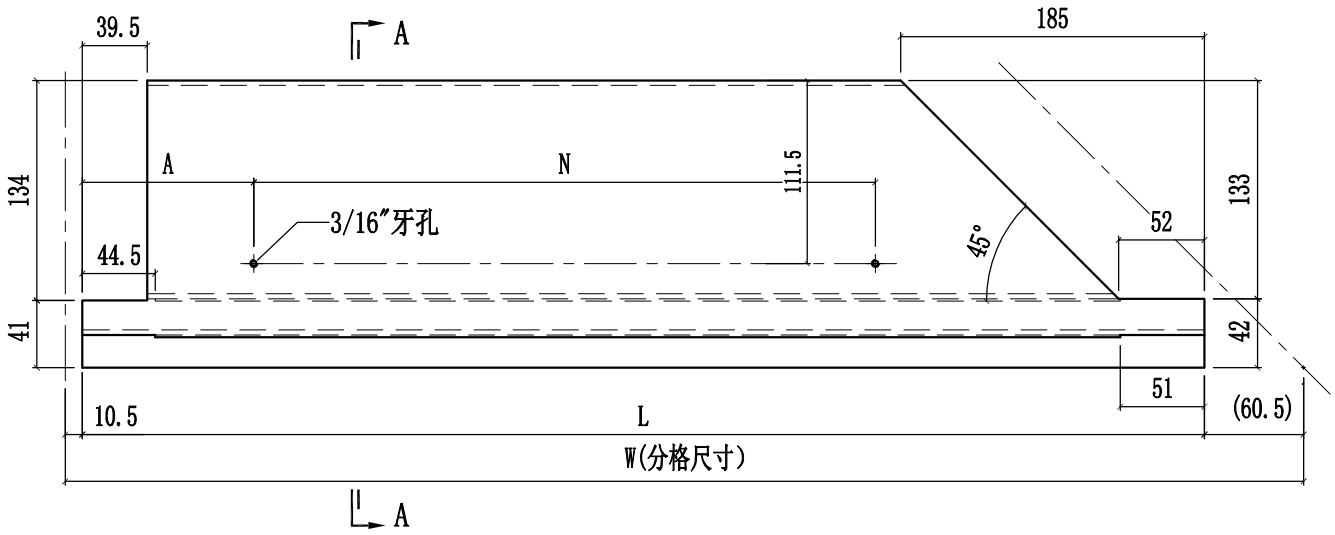

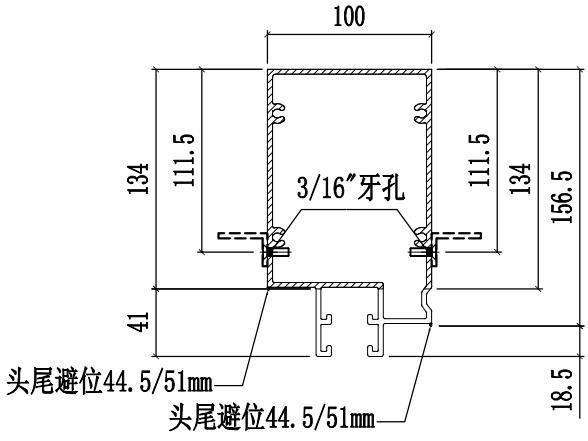

SECTION A-A

美特鋁質有限公司 MIDI Aluminium Fabricator Ltd.											
				工程號	J858	類別		物料號	-		
				地盘	康城11期	制圖	W.E.X	2022-07-29	圖號	X86302-19	
修改				採用工廠 ✓	地盤 -	图纸名称	铝料加工图	復核	-	-	數量	-	
日期				材料颜色	香槟金 (ECD3X1009 9S-XF1)	材料	X86302	批准	-	-	單件重量	-	(KG)

部件编号	W(分格尺寸)	L	A	N	数量
X86302-19A	765	694	74	@250c/cx2	-
X86302-19B	1837.5	1766.5	110	@300c/cx5	-
X86302-19C	1746.5	1675.5	114.5	@280c/cx5	-
X86302-19D	1856.5	1785.5	119.5	@300c/cx5	-

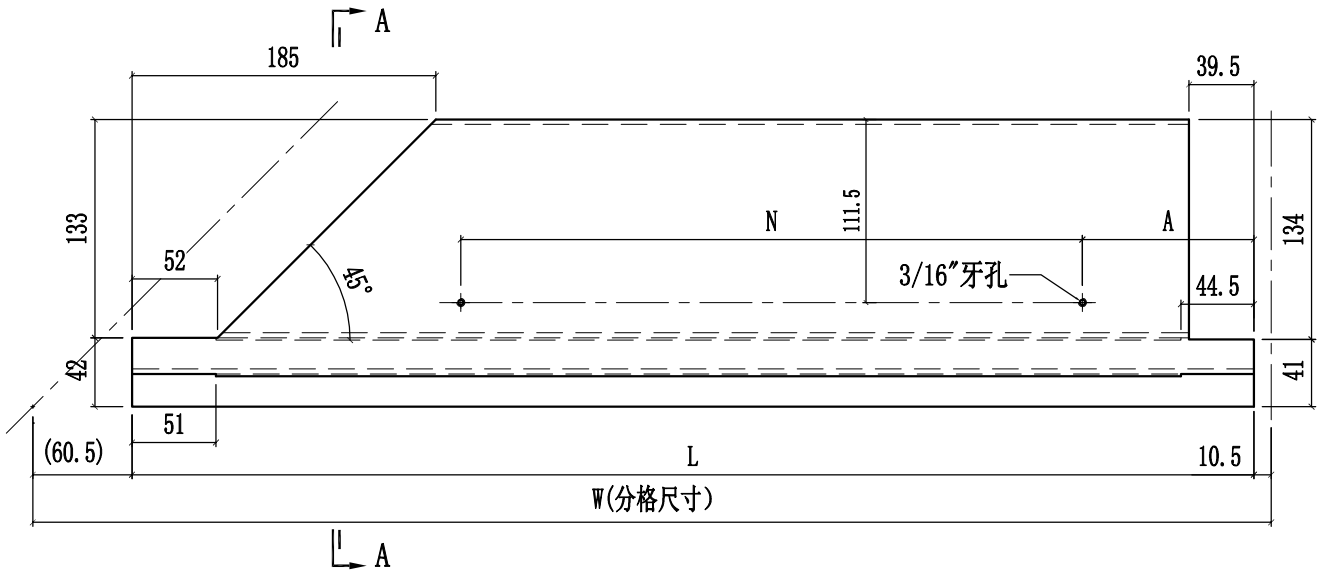

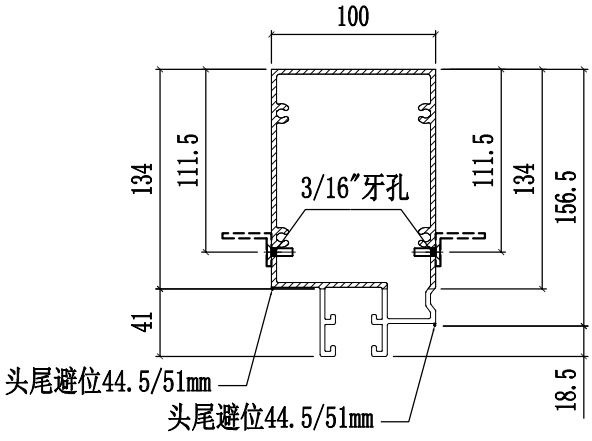

SECTION A-A

美特鋁質有限公司 MIDI Aluminium Fabricator Ltd.					工程號	J858	類別		物料號	-		
					地盘	康城11期	制圖	W.E.X	2022-07-29	圖號	X86302-20	
修改				採用工廠 ✓ 地盤 -	图纸名称	铝料加工图	復核	-	-	數量	-	
日期				材料颜色 香槟金 (ECD3X1009 9S-XF1)	材料	X86302	批准	-	-	單件重量	-	(KG)

部件编号	W(分格尺寸)	L	L1	L2	A	B	C	D	N1	N2	N3	数量
X86302-20A	1362.5	1341.5	670.8	670.8	40.6	90.6	90.6	40.6	@280c/cx4	@250c/cx2	@250c/cx2	-
X86302-20B	1727.5	1706.5	1017	689.5	88.8	138.8	100	50	@300c/cx5	@250c/cx2	@250c/cx3	-

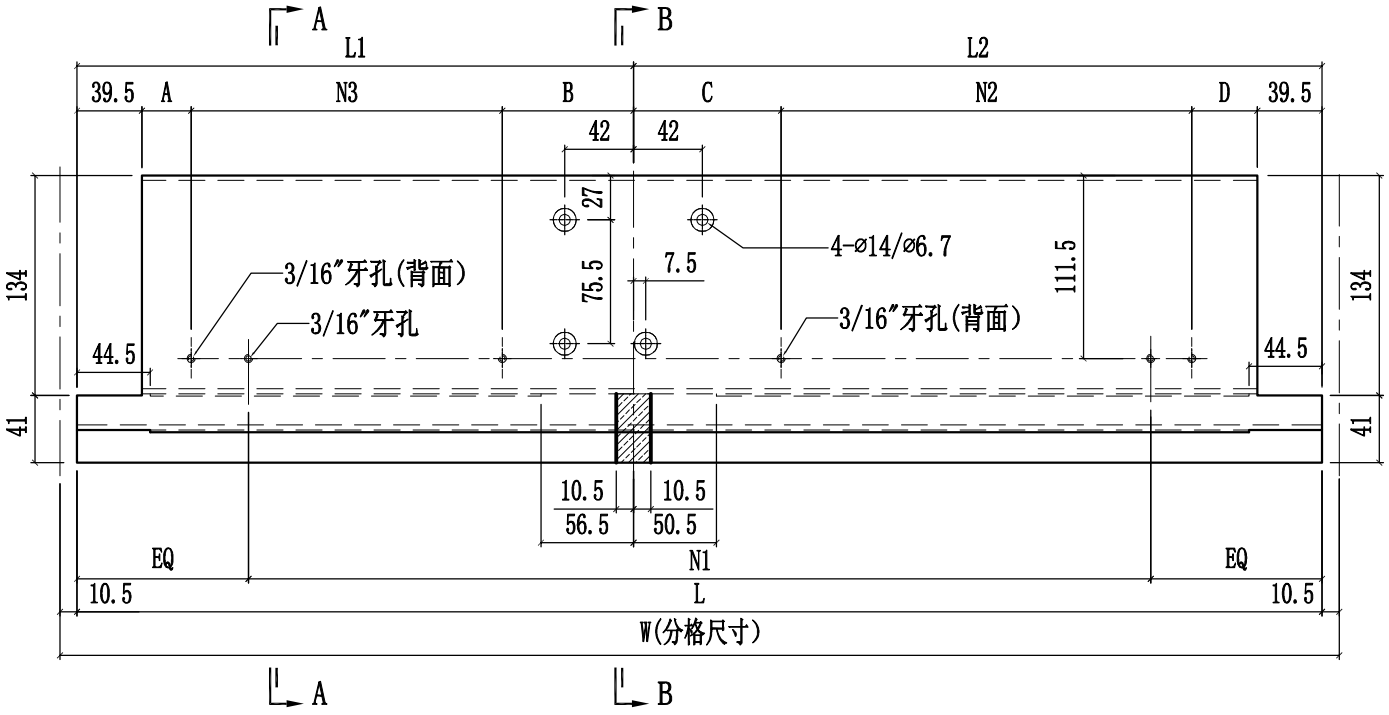

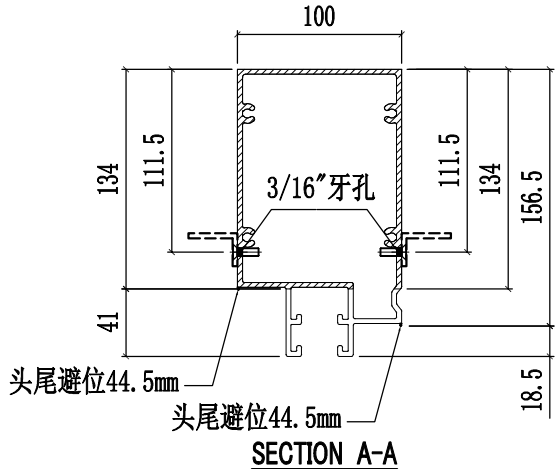

SECTION A-A

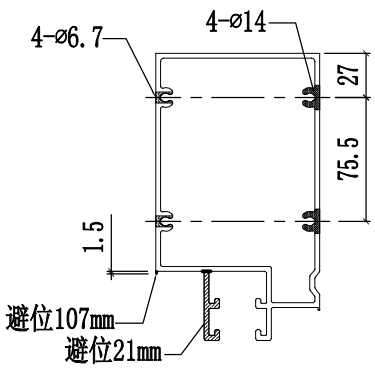

SECTION B-B

美特鋁質有限公司 MIDI Aluminium Fabricator Ltd.					工程號	J858	類別		物料號	-		
					地盤	康城11期	制圖	W.E.X	2022-07-29	圖號	X86302-21	
修改				採用工廠 ✓ 地盤 -	图纸名称	铝料加工图	復核	-	-	數量	-	
日期				材料颜色 香槟金 (ECD3X1009 9S-XF1)	材料	X86302	批准	-	-	單件重量	-	(KG)

部件编号	W(分格尺寸)	L	L1	L2	A	B	C	D	N1	N2	N3	数量
X86302-21A	1362.5	1341.5	670.8	670.8	40.6	90.6	90.6	40.6	@280c/cx4	@250c/cx2	@250c/cx2	-
X86302-21B	1640	1619	929.5	689.5	45	95	100	50	@280c/cx5	@250c/cx2	@250c/cx3	-
X86302-21C	-	-	-	-	-	-	-	-	-	-	-	-
X86302-21D	1300	1279	739.5	539.5	75	125	125	75	@280c/cx4	@300c/cx1	@250c/cx2	-
X86302-21E	1690	1669	979.5	689.5	70	120	100	50	@300c/cx5	@250c/cx2	@250c/cx3	-
X86302-21F	1780	1759	1069.5	689.5	40	90	100	50	@300c/cx5	@250c/cx2	@300c/cx3	-

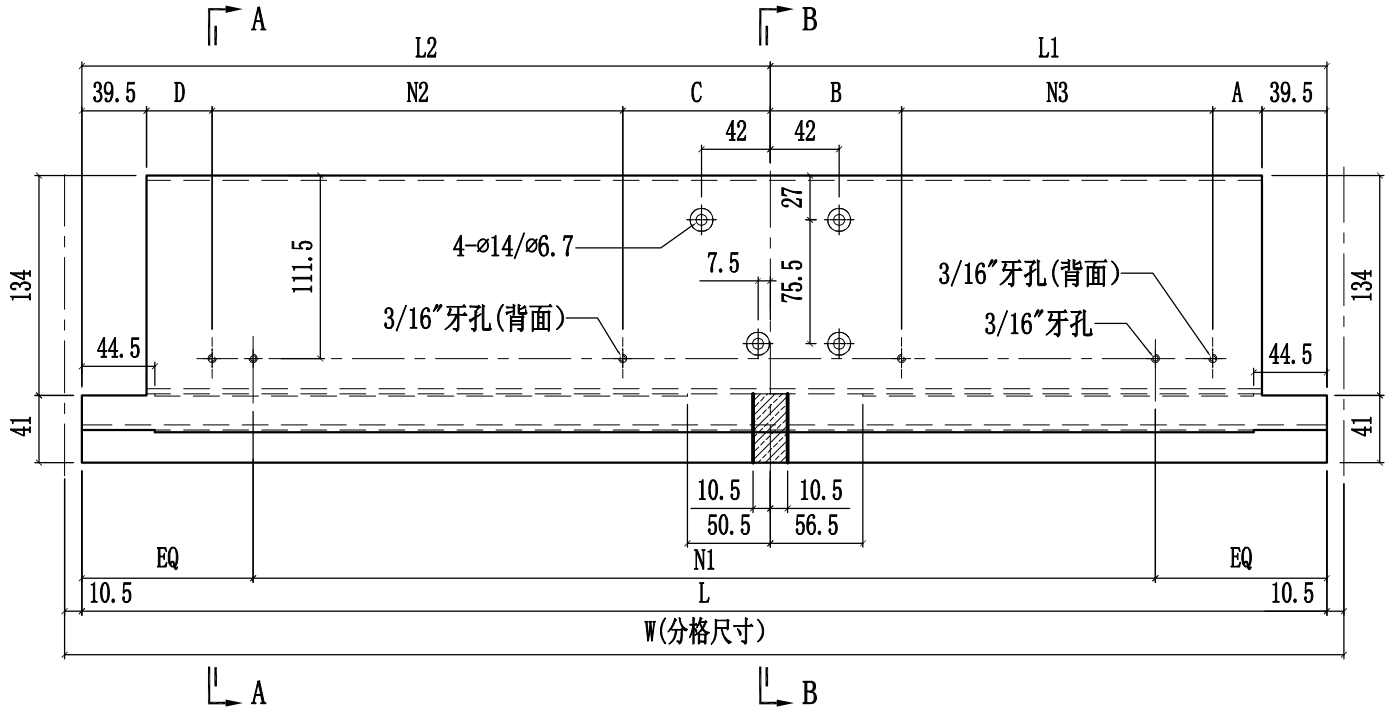

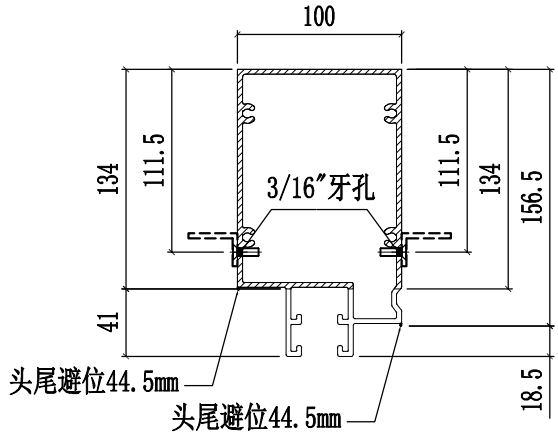

SECTION A-A

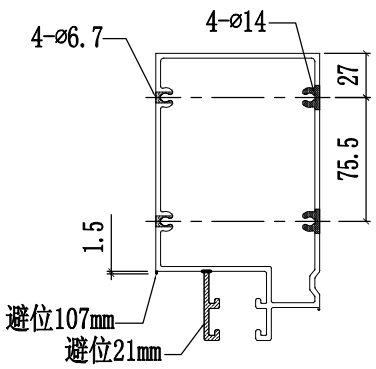

SECTION B-B

美特鋁質有限公司 MIDI Aluminium Fabricator Ltd.					工程號	J858	類別		物料號	-		
					地盘	康城11期	制圖	W.E.X	2022-07-29	圖號	X86302-22	
修改				採用工廠 ✓ 地盤 -	图纸名称	铝料加工图	復核	-	-	數量	-	
日期				材料颜色 香槟金 (ECD3X1009 9S-XF1)	材料	X86302	批准	-	-	單件重量	-	(KG)

部件编号	W(分格尺寸)	L	数量
X86302-22A	1825	1754	-

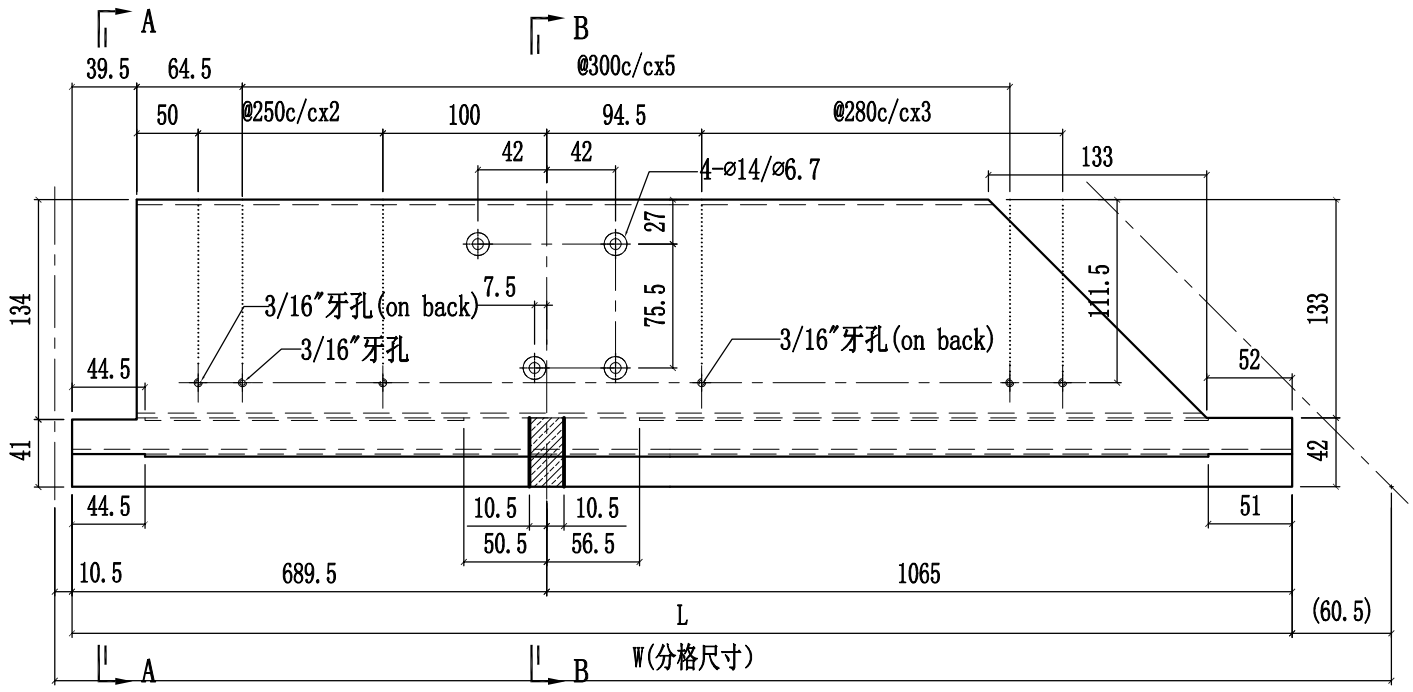

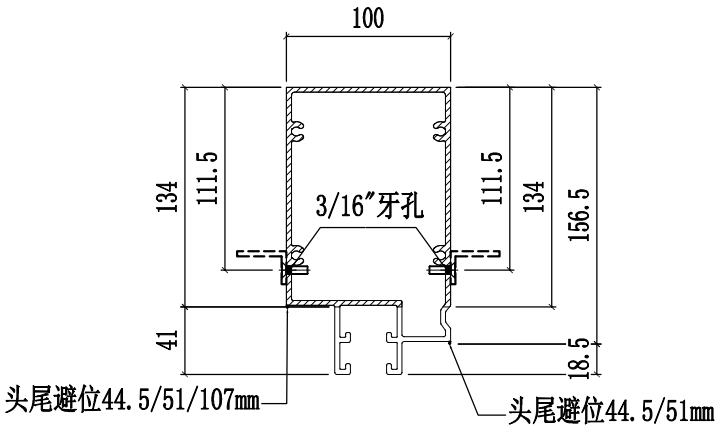

SECTION A-A

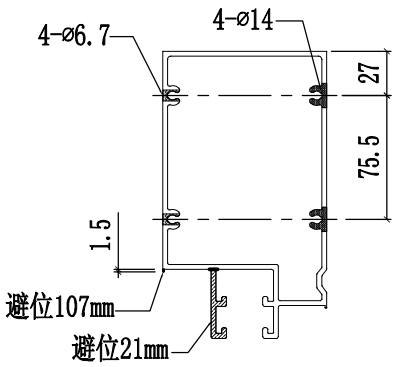

SECTION B-B

美特鋁質有限公司 MIDI Aluminium Fabricator Ltd.					工程號	J858	類別		物料號	-		
					地盘	康城11期	制圖	W.E.X	2022-07-29	圖號	X86302-23	
修改				採用工廠 ✓ 地盤 -	图纸名称	铝料加工图	復核	-	-	數量	-	
日期				材料顏色 香槟金 (ECD3X1009 9S-XF1)	材料	X86302	批准	-	-	單件重量	-	(KG)

部件编号	W(分格尺寸)	L	数量
X86302-23A	1825	1754	-

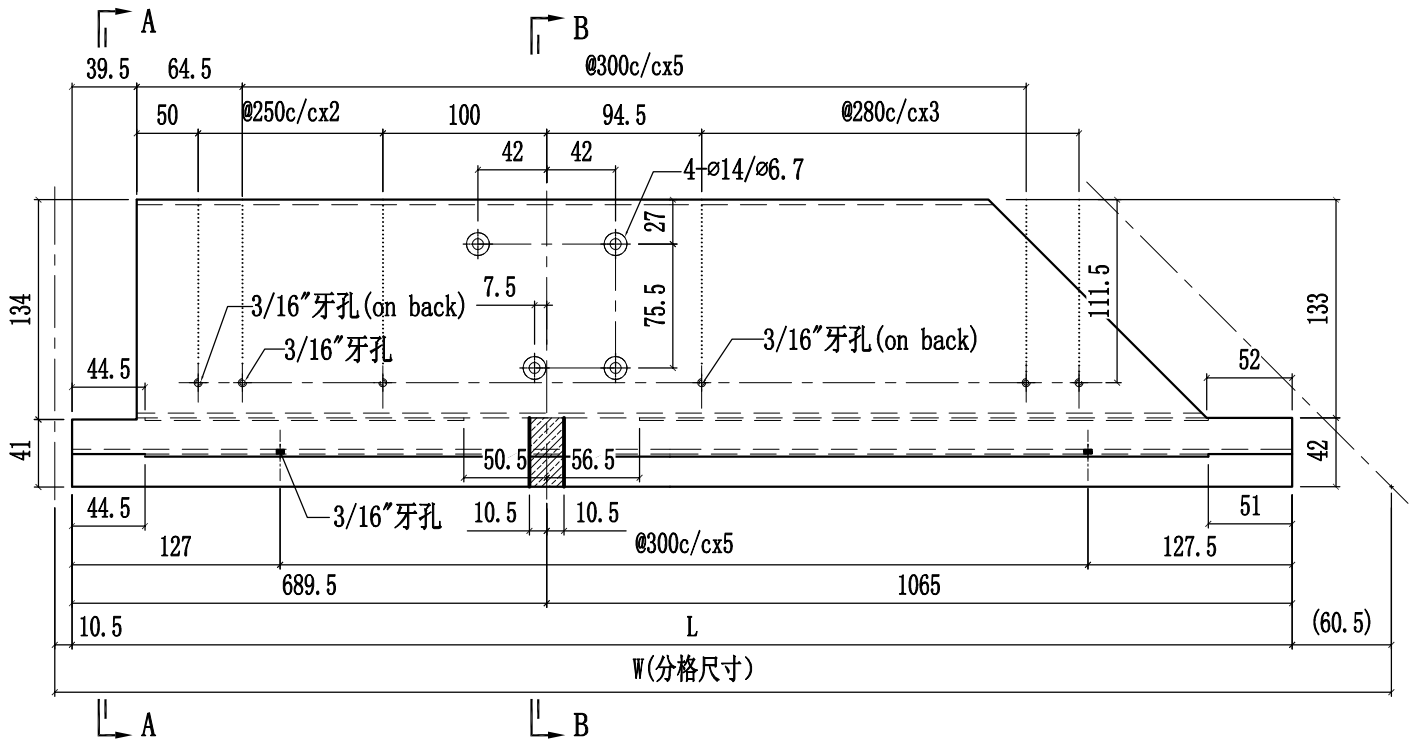

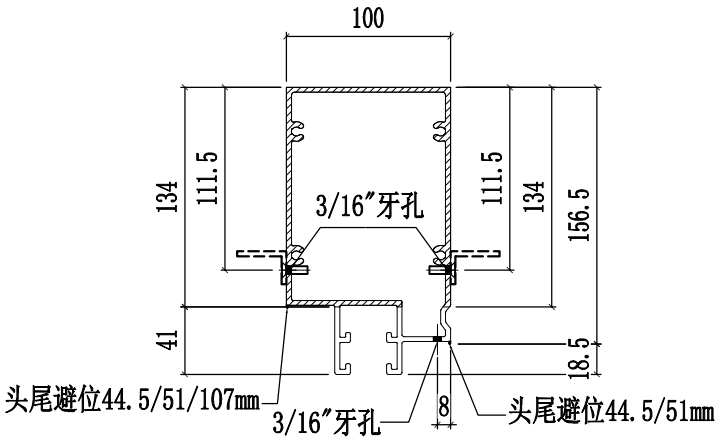

SECTION A-A

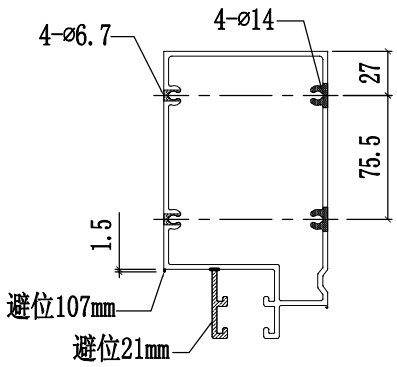

SECTION B-B

美特鋁質有限公司 MIDI Aluminium Fabricator Ltd.				工程號	J858	類別		物料號	-		
				地盘	康城11期	制圖	W.E.X	2022-07-29	圖號	X86302-25	
修改			採用工廠 ✓ 地盤 -	图纸名称	铝料加工图	復核	-	-	數量	-	
日期			材料颜色 香槟金 (ECD3X1009 9S-XF1)	材料	X86302	批准	-	-	單件重量	-	(KG)

部件编号	W(分格尺寸)	L	N	数量
X86302-25A	1855	1834	@300c/cx5	-
X86302-25B	1830	1809	@300c/cx5	-
X86302-25C				
X86302-25D	1425	1404	@300c/cx4	-
X86302-25E	1699	1678	@300c/cx5	-
X86302-25F	1309	1288	@280c/cx4	-
X86302-25G	1724	1703	@300c/cx5	-
X86302-25H	1326	1305	@280c/cx4	-

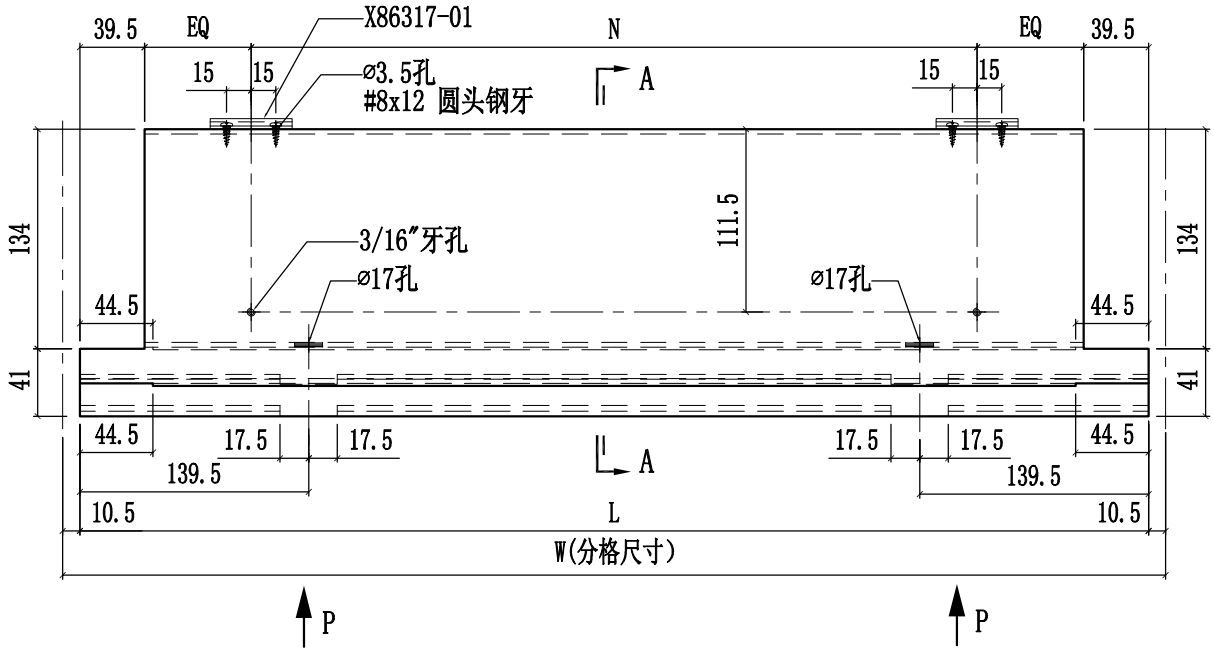

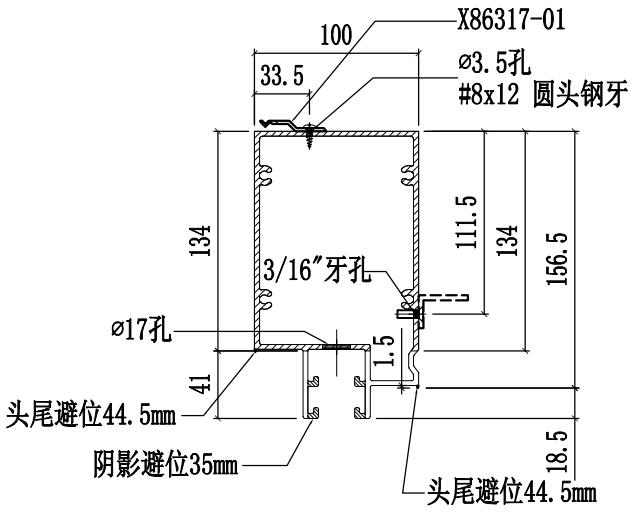

SECTION A-A

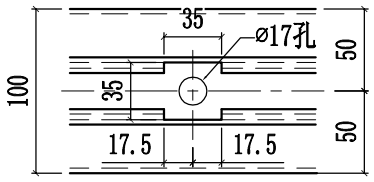

VIEW "P"

美特鋁質有限公司 MIDI Aluminium Fabricator Ltd.											
				工程號	J858	類別		物料號	-		
				地盘	康城11期	制圖	W.E.X	2022-07-29	圖號	X86302-26	
修改	1			採用工廠 ✓	地盤 -	图纸名称	铝料加工图	復核	-	-	數量	-	
日期	07/12			材料颜色	香槟金 (ECD3X1009 9S-XF1)	材料	X86302	批准	-	-	單件重量	-	(KG)

部件编号	W(分格尺寸)	L	N	数量
X86302-26A	775	754	@250c/cx2	-
X86302-26B	1326	1305	@280c/cx4	-
X86302-26C	750	729	@250c/cx2	-
X86302-26D	1568.5	1547.5	@270c/cx5	-
X86302-26E	1590	1569	@280c/cx5	-

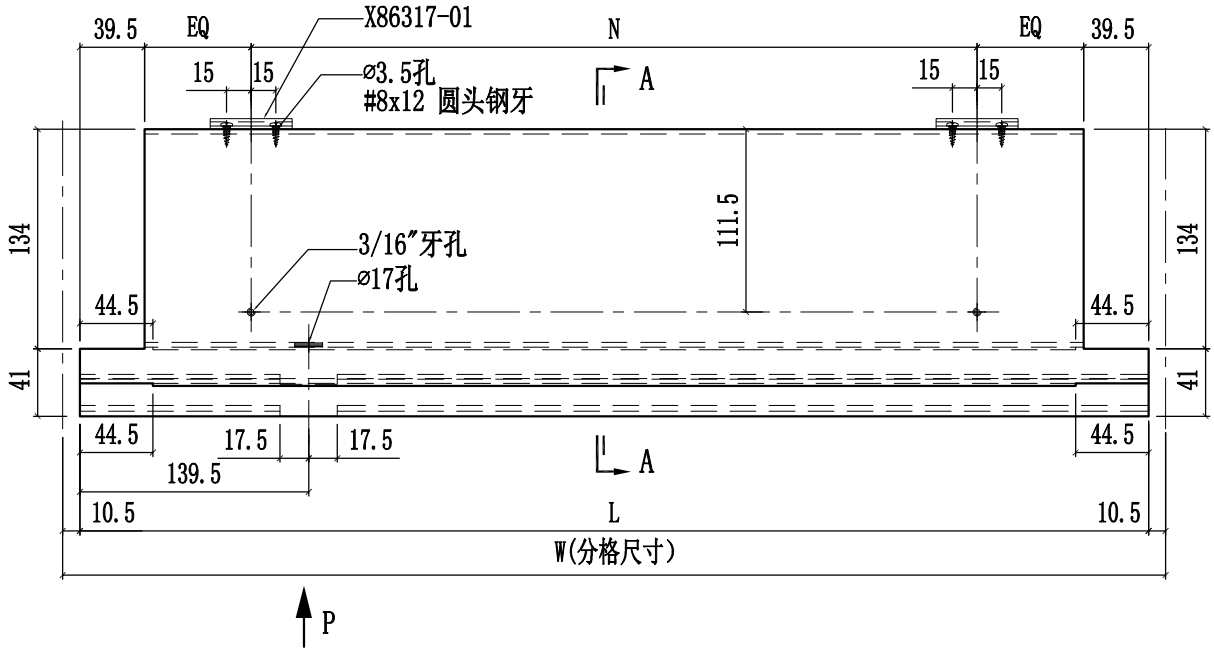

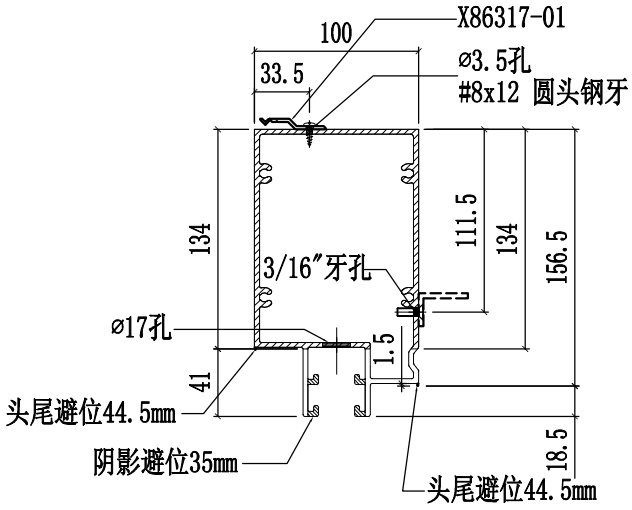

SECTION A-A

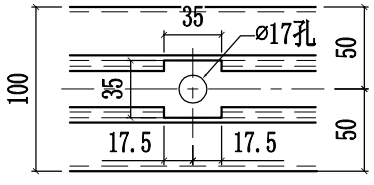

VIEW "P"

美特鋁質有限公司 MIDI Aluminium Fabricator Ltd.											
修改	1			採用	工廠 ✓	地盤 -	工程號	J858	類別		物料號	-		
日期	07/12			材料顏色	香槟金 (ECD3X1009 9S-XF1)		地盤	康城11期	制圖	W.E.X	2022-07-29	圖號	X86302-27
							图纸名称	铝料加工图	復核	-	-	數量	-
							材料	X86302	批准	-	-	單件重量	- (KG)

部件编号	W(分格尺寸)	L	N	数量
X86302-27A	787.5	766.5	@250c/cx2	-
X86302-27B	1562.5	1541.5	@300c/cx4	-
X86302-27C	750	729	@250c/cx2	-
X86302-27D	1425	1404	@300c/cx4	-
X86302-27E	1556	1535	@270c/cx5	-
X86302-27F	1531	1510	@270c/cx5	-

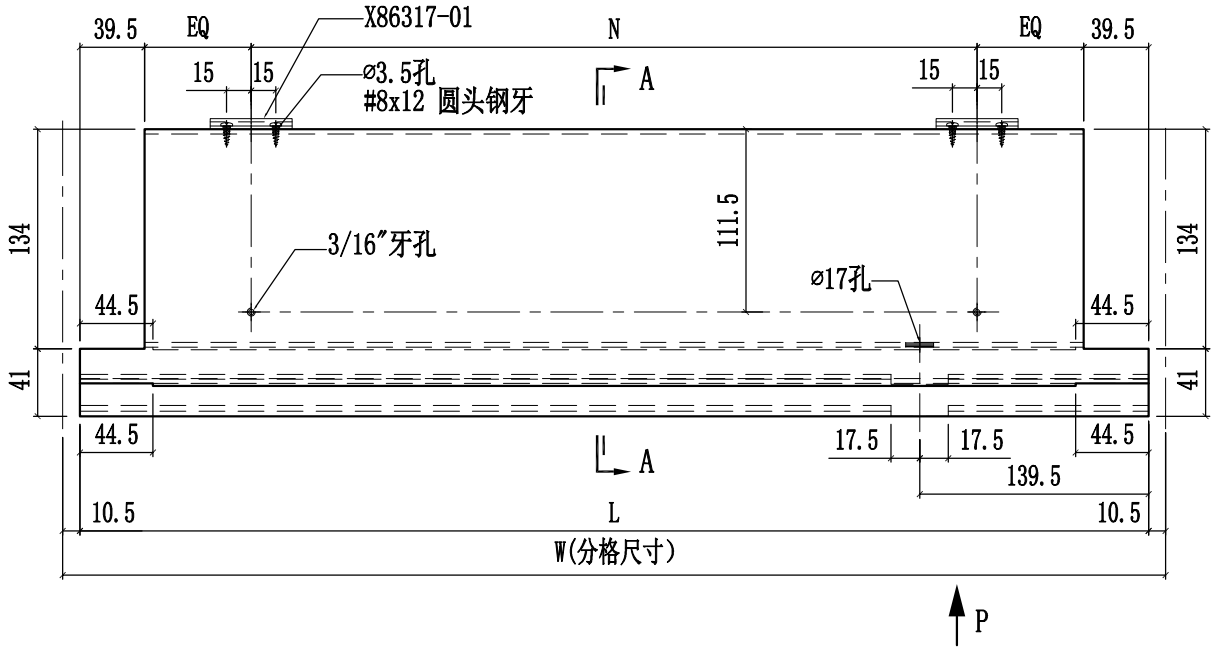

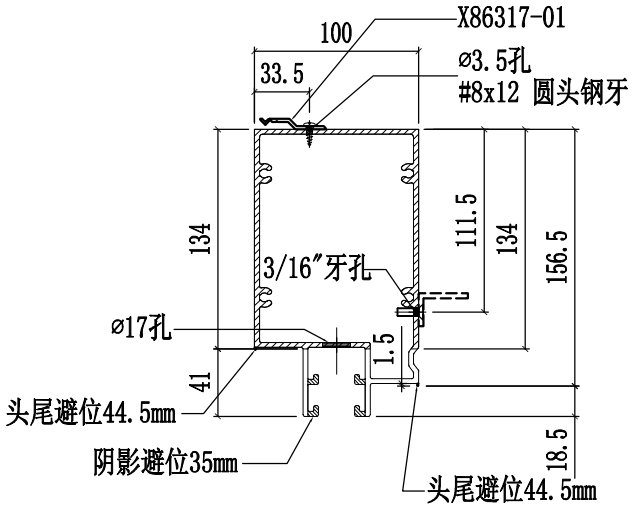

SECTION A-A

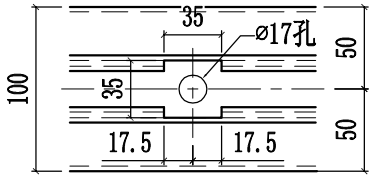

VIEW ″P″

美特鋁質有限公司 MIDI Aluminium Fabricator Ltd.					工程號	J858	類別		物料號	-		
					地盘	康城11期	制圖	W.E.X	2022-07-29	圖號	X86302-28	
修改				採用工廠 ✓ 地盤 -	图纸名称	铝料加工图	復核	-	-	數量	-	
日期				材料颜色 香槟金 (ECD3X1009 9S-XF1)	材料	X86302	批准	-	-	單件重量	-	(KG)

部件编号	W(分格尺寸)	L	A	B	N	N2	数量
X86302-28A	1856.5	1785.5	80	50	@300c/cx5	@290c/cx5	-

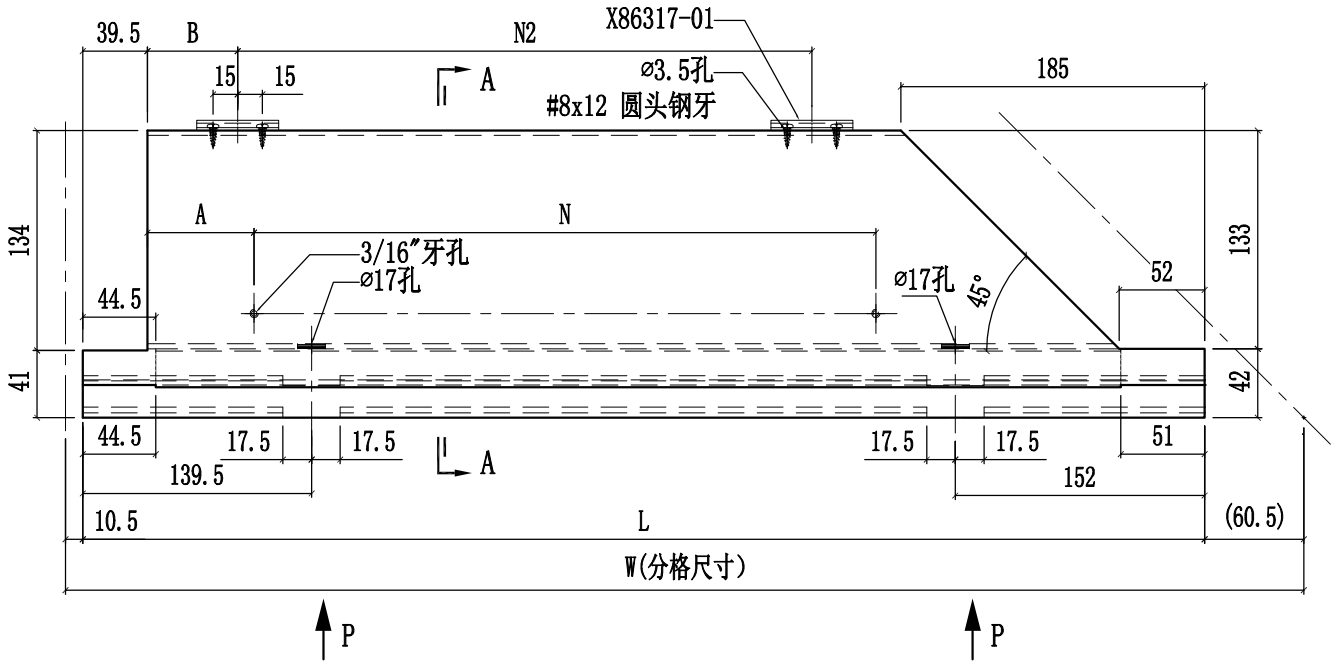

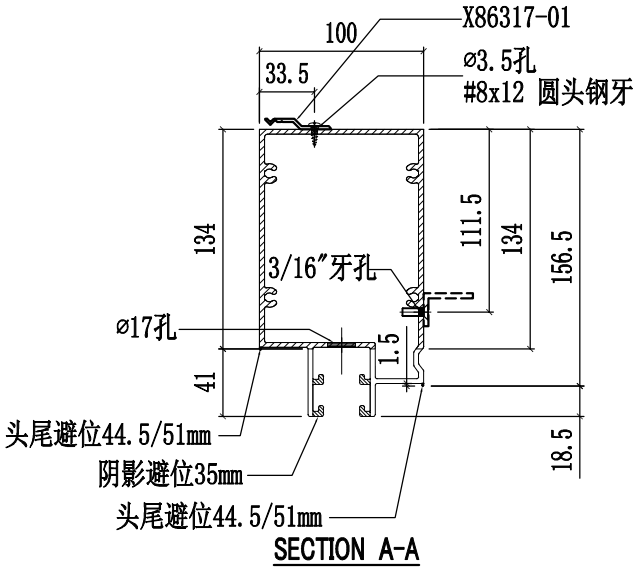

SECTION A-A

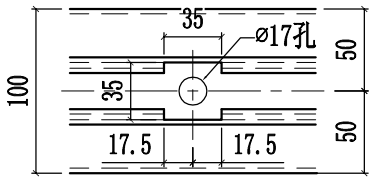

VIEW "P"

美特鋁質有限公司 MIDI Aluminium Fabricator Ltd.					工程號	J858	類別		物料號	-		
					地盤	康城11期	制圖	W.E.X	2022-07-29	圖號	X86302-29	
修改				採用工廠 ✓ 地盤 -	图纸名称	铝料加工图	復核	-	-	數量	-	
日期				材料顏色 香槟金 (ECD3X1009 9S-XF1)	材料	X86302	批准	-	-	單件重量	-	(KG)

部件编号	W(分格尺寸)	L	A	B	N	N2	数量
X86302-29A	1856.5	1785.5	80	50	@300c/cx5	@290c/cx5	-

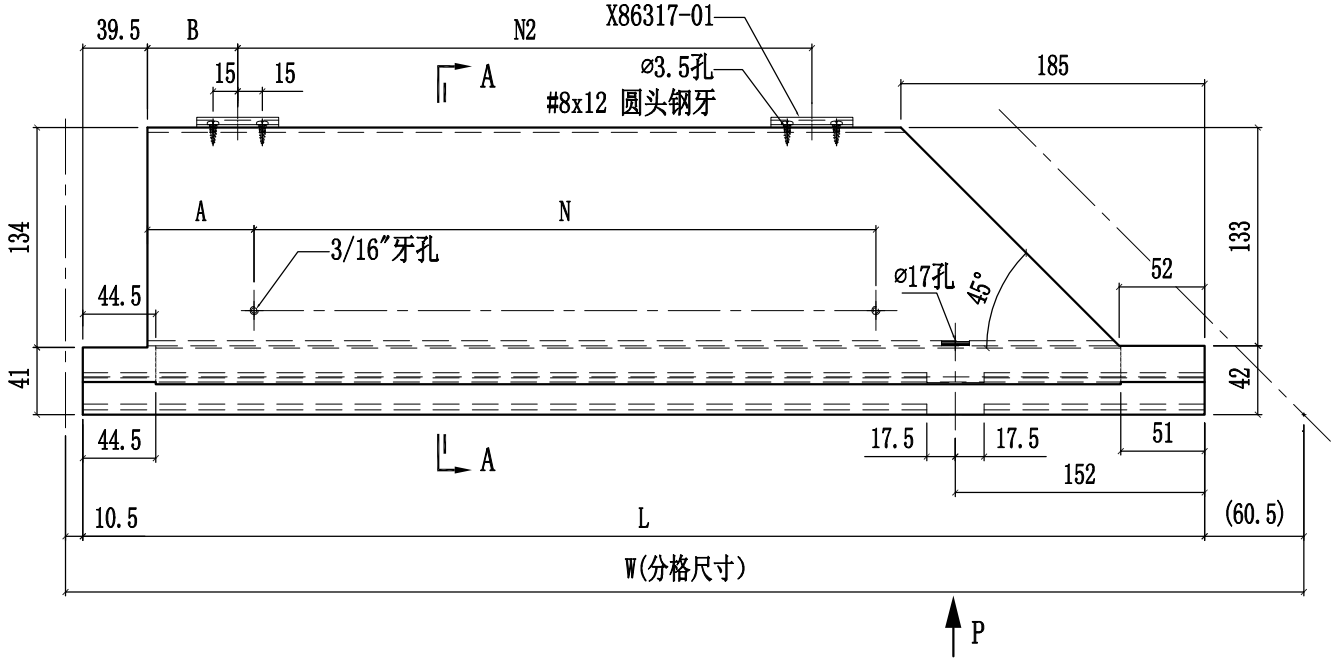

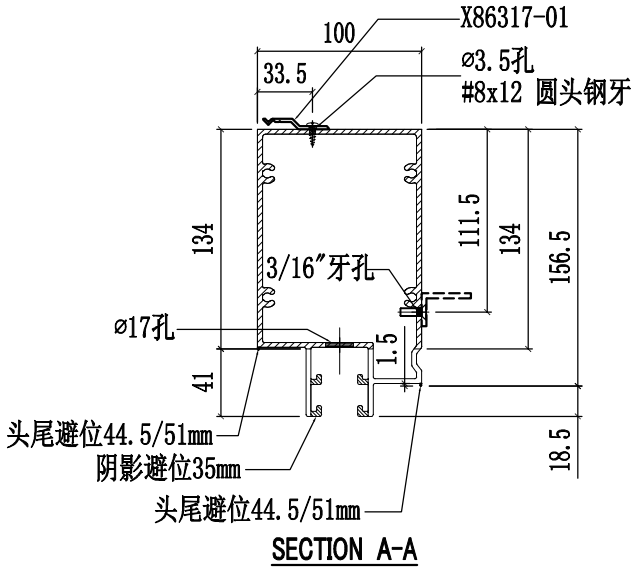

SECTION A-A

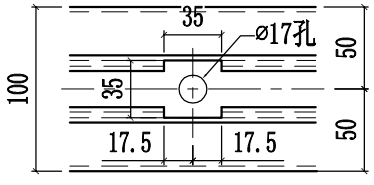

VIEW "P"

美特鋁質有限公司 MIDI Aluminium Fabricator Ltd.											
				工程號	J858	類別		物料號	-		
				地盘	康城11期	制圖	W.E.X	2022-07-29	圖號	X86302-30	
修改			採用工廠 ✓ 地盤 -	图纸名称	铝料加工图	復核	-	-	數量	-	
日期			材料颜色 香槟金 (ECD3X1009 9S-XF1)	材料	X86302	批准	-	-	單件重量	-	(KG)

部件编号	W(分格尺寸)	L	A	B	N	N2	数量
X86302-30A	1837.5	1766.5	110	80	@300c/cx5	@280c/cx5	-
X86302-30B	1746.5	1675.5	114.5	125	@280c/cx5	@300c/cx4	-
X86302-30C	1856.5	1785.5	119.5	50	@300c/cx5	@290c/cx5	-

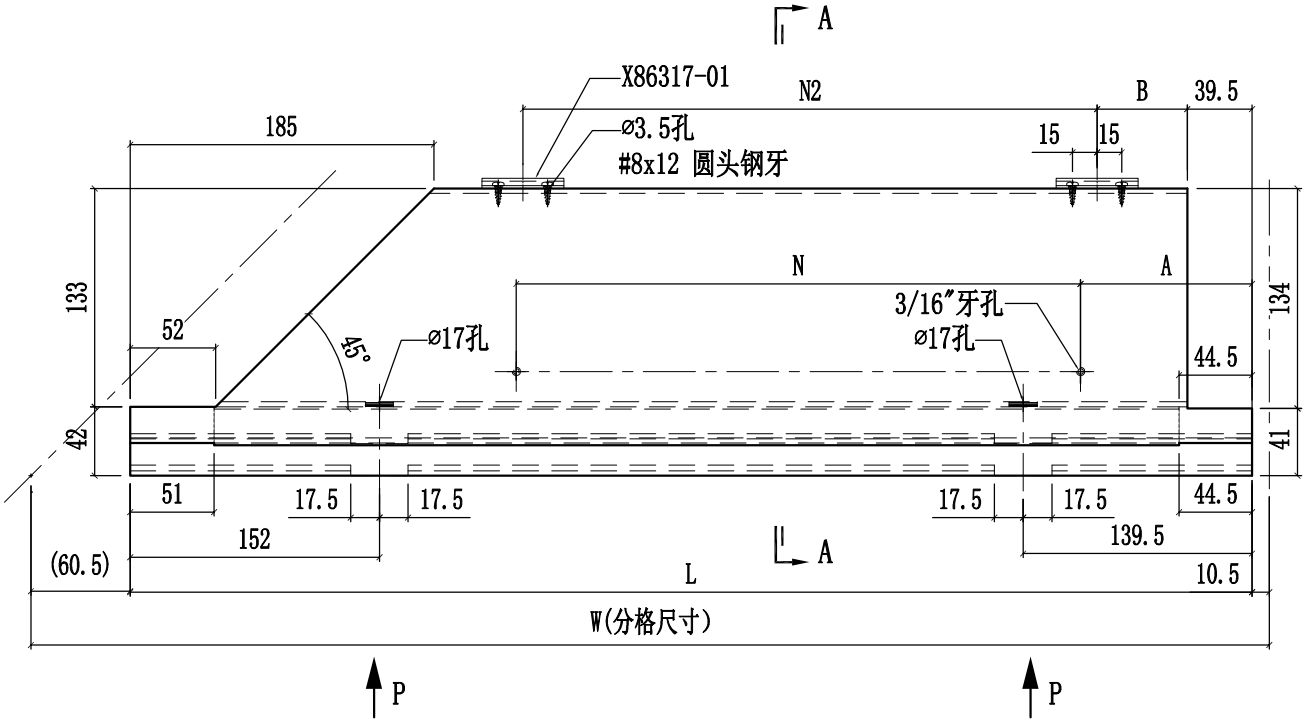

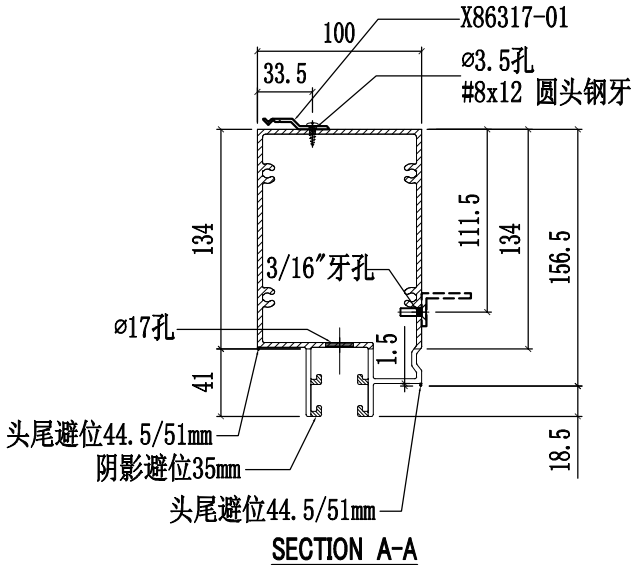

SECTION A-A

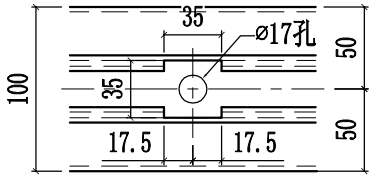

VIEW "P"

美特鋁質有限公司 MIDI Aluminium Fabricator Ltd.												
					工程號	J858	類別		物料號	-		
					地盤	康城11期	制圖	W.E.X	2022-07-29	圖號	X86302-31	
修改				採用工廠 ✓ 地盤 -	图纸名称	铝料加工图	復核	-	-	數量	-	
日期				材料顏色 香槟金 (ECD3X1009 9S-XF1)	材料	X86302	批准	-	-	單件重量	-	(KG)

部件编号	W(分格尺寸)	L	A	B	N	N2	数量
X86302-31A	1837.5	1766.5	110	80	@300c/cx5	@280c/cx5	-

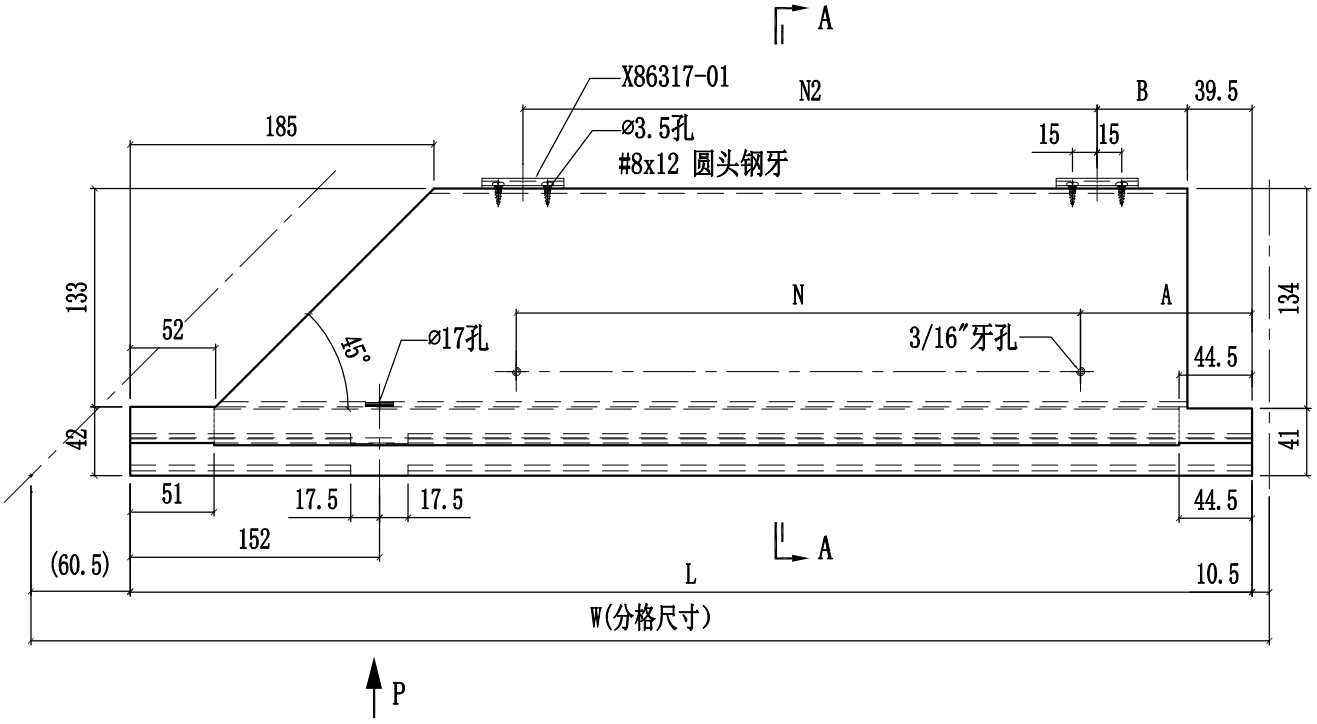

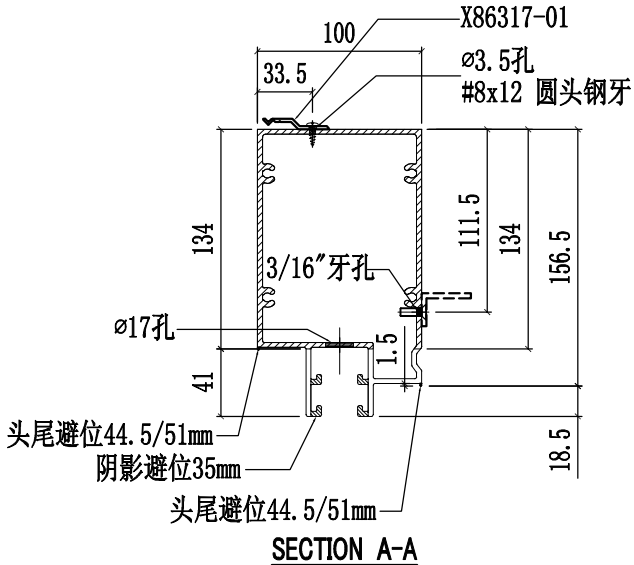

SECTION A-A

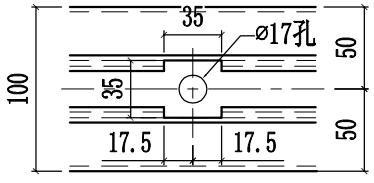

VIEW "P"

美特鋁質有限公司 MIDI Aluminium Fabricator Ltd.												
					工程號	J858	類別		物料號	-		
					地盘	康城11期	制圖	W.E.X	2022-07-29	圖號	X86302-32	
修改				採用工廠 ✓ 地盤 -	图纸名称	铝料加工图	復核	-	-	數量	-	
日期				材料颜色 香槟金 (ECD3X1009 9S-XF1)	材料	X86302	批准	-	-	單件重量	-	(KG)

部件编号	W(分格尺寸)	L	N	数量
X86302-32A	1855	1834	@300c/cx5	-
X86302-32B	1326	1305	@280c/cx4	-

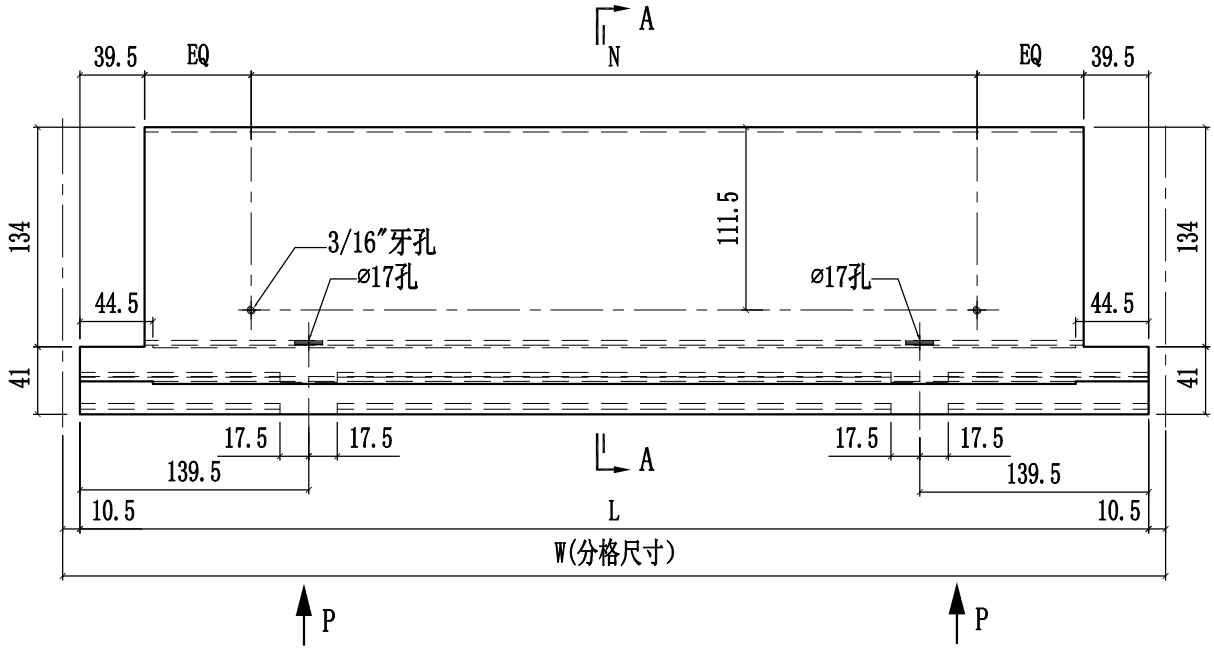

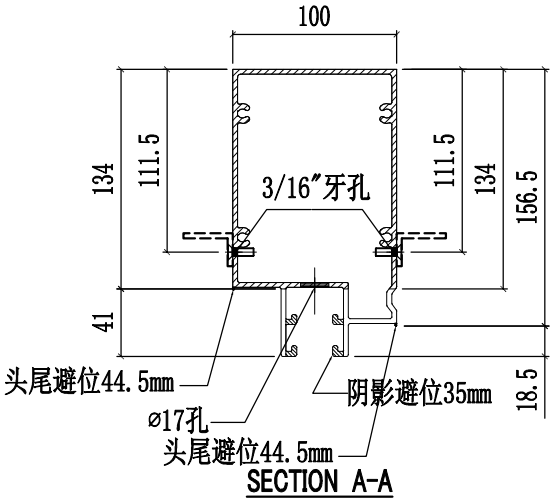

SECTION A-A

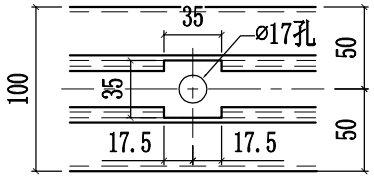

VIEW "P"

美特鋁質有限公司 MIDI Aluminium Fabricator Ltd.												
					工程號	J858	類別		物料號	-		
					地盘	康城11期	制圖	W.E.X	2022-07-29	圖號	X86302-33	
修改				採用工廠 ✓ 地盤 -	图纸名称	铝料加工图	復核	-	-	數量	-	
日期				材料颜色 香槟金 (ECD3X1009 9S-XF1)	材料	X86302	批准	-	-	單件重量	-	(KG)

部件编号	W(分格尺寸)	L	N	数量
X86302-33A	1590	1569	@280c/cx5	-
X86302-33B	1326	1305	@280c/cx4	-

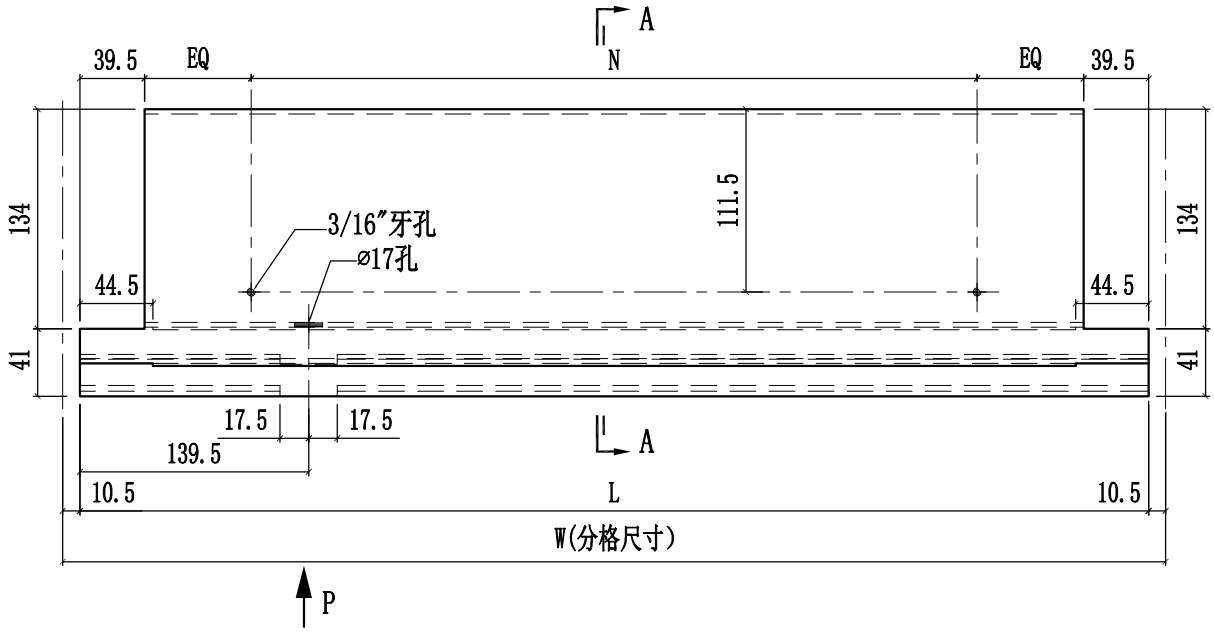

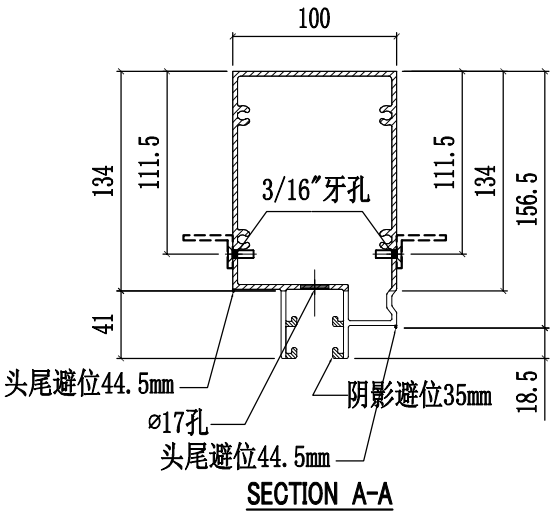

SECTION A-A

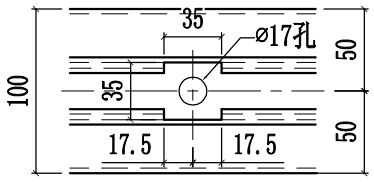

VIEW "P"

美特鋁質有限公司 MIDI Aluminium Fabricator Ltd.					工程號	J858	類別		物料號	-		
					地盘	康城11期	制圖	W.E.X	2022-07-29	圖號	X86302-34	
修改				採用工廠 ✓ 地盤 -	图纸名称	铝料加工图	復核	-	-	數量	-	
日期				材料颜色 香槟金 (ECD3X1009 9S-XF1)	材料	X86302	批准	-	-	單件重量	-	(KG)

部件编号	W(分格尺寸)	L	N	数量
X86302-34A	1562.5	1541.5	@300c/cx4	-
X86302-34B	1425	1404	@300c/cx4	-

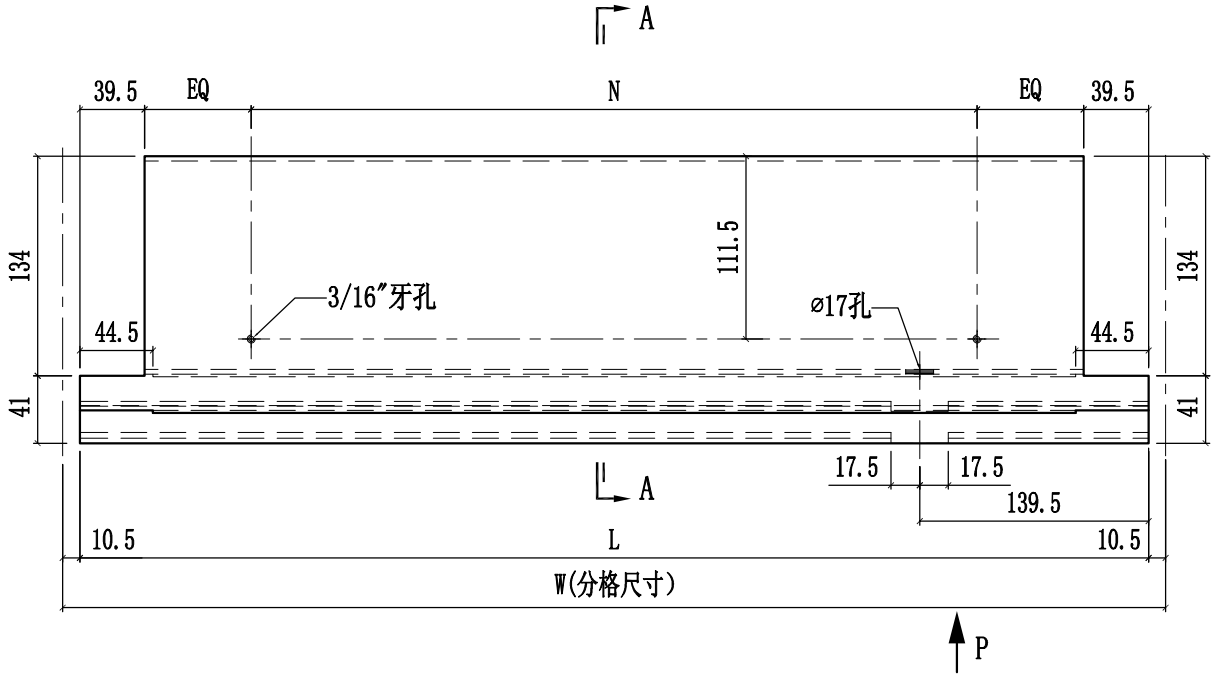

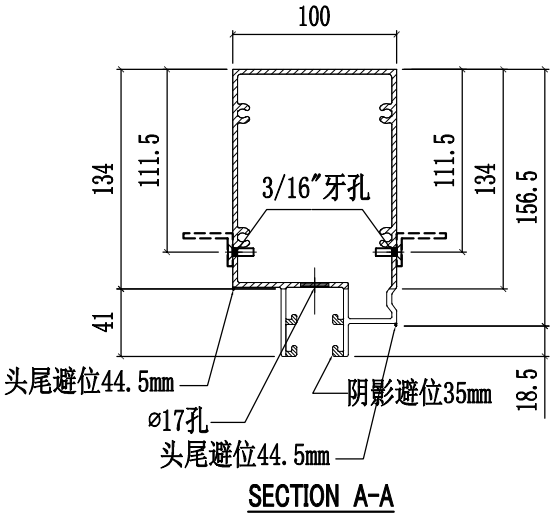

SECTION A-A

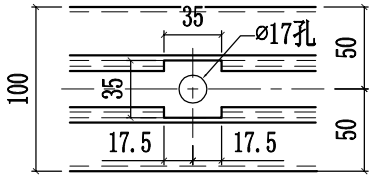

VIEW "P"

美特鋁質有限公司 MIDI Aluminium Fabricator Ltd.					工程號	J858	類別		物料號	-		
					地盘	康城11期	制圖	W.E.X	2022-07-29	圖號	X86302-35	
修改				採用工廠 ✓ 地盤 -	图纸名称	铝料加工图	復核	-	-	數量	-	
日期				材料颜色 香槟金 (ECD3X1009 9S-XF1)	材料	X86302	批准	-	-	單件重量	-	(KG)

部件编号	W(分格尺寸)	L	A	N	数量
X86302-35A	1856.5	1785.5	119.5	@300c/cx5	-

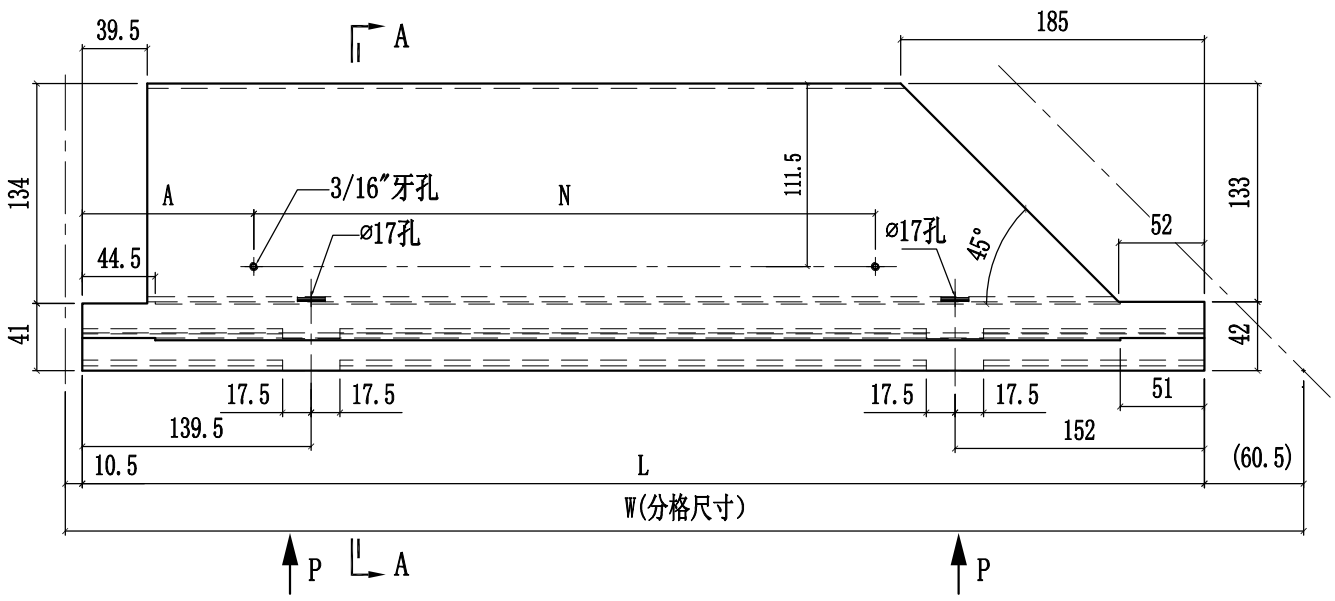

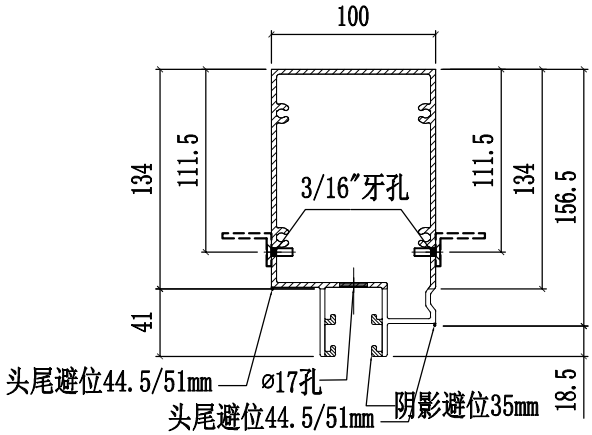

SECTION A-A

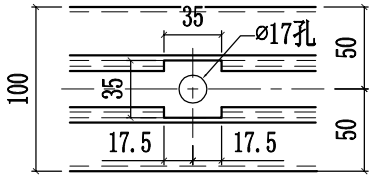

VIEW "P"

美特鋁質有限公司 MIDI Aluminium Fabricator Ltd.					工程號	J858	類別		物料號	-		
					地盘	康城11期	制圖	W.E.X	2022-07-29	圖號	X86302-36	
修改				採用工廠 ✓ 地盤 -	图纸名称	铝料加工图	復核	-	-	數量	-	
日期				材料颜色 香槟金 (ECD3X1009 9S-XF1)	材料	X86302	批准	-	-	單件重量	-	(KG)

部件编号	W(分格尺寸)	L	A	N	数量
X86302-36A	1856.5	1785.5	119.5	@300c/cx5	-

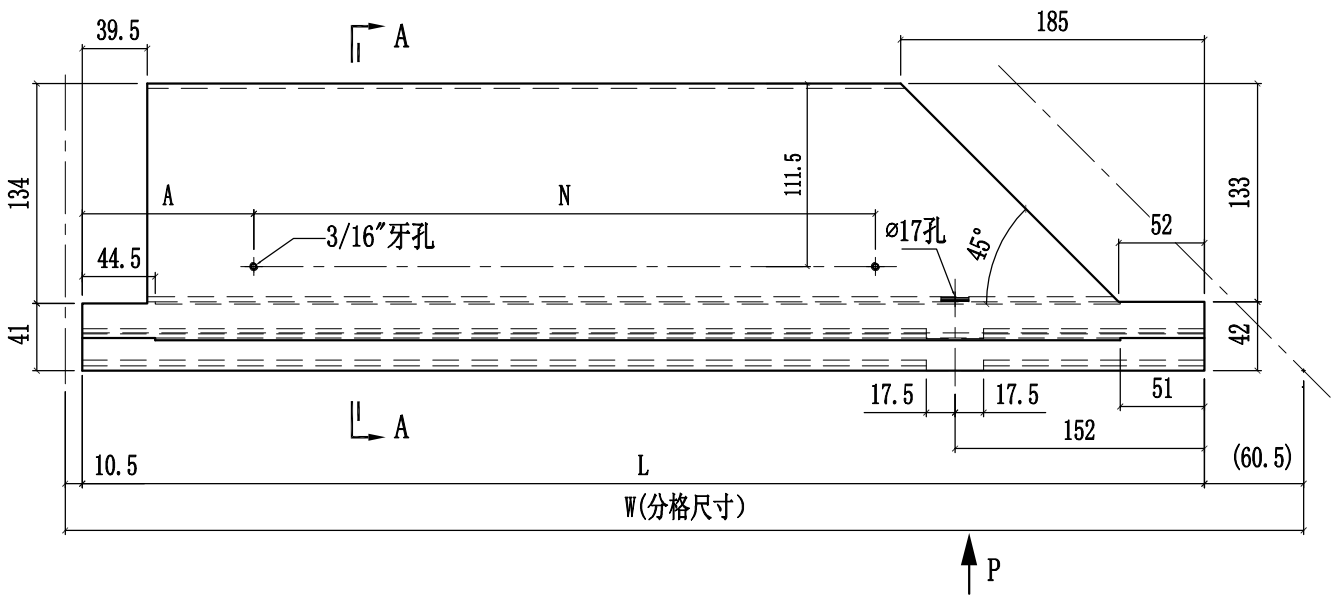

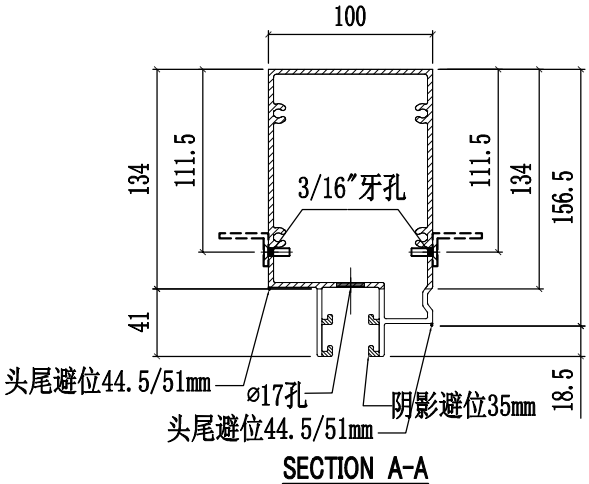

SECTION A-A

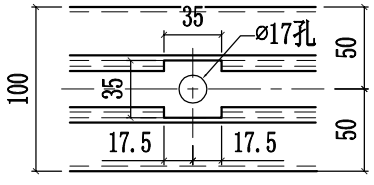

VIEW "P"

美特鋁質有限公司 MIDI Aluminium Fabricator Ltd.					工程號	J858	類別		物料號	-		
					地盘	康城11期	制圖	W.E.X	2022-07-29	圖號	X86302-37	
修改				採用工廠 ✓ 地盤 -	图纸名称	铝料加工图	復核	-	-	數量	-	
日期				材料颜色 香槟金 (ECD3X1009 9S-XF1)	材料	X86302	批准	-	-	單件重量	-	(KG)

部件编号	W(分格尺寸)	L	A	N	数量
X86302-37A	1856.5	1785.5	119.5	@300c/cx5	-
X86302-37B	1837.5	1766.5	110	@300c/cx5	-

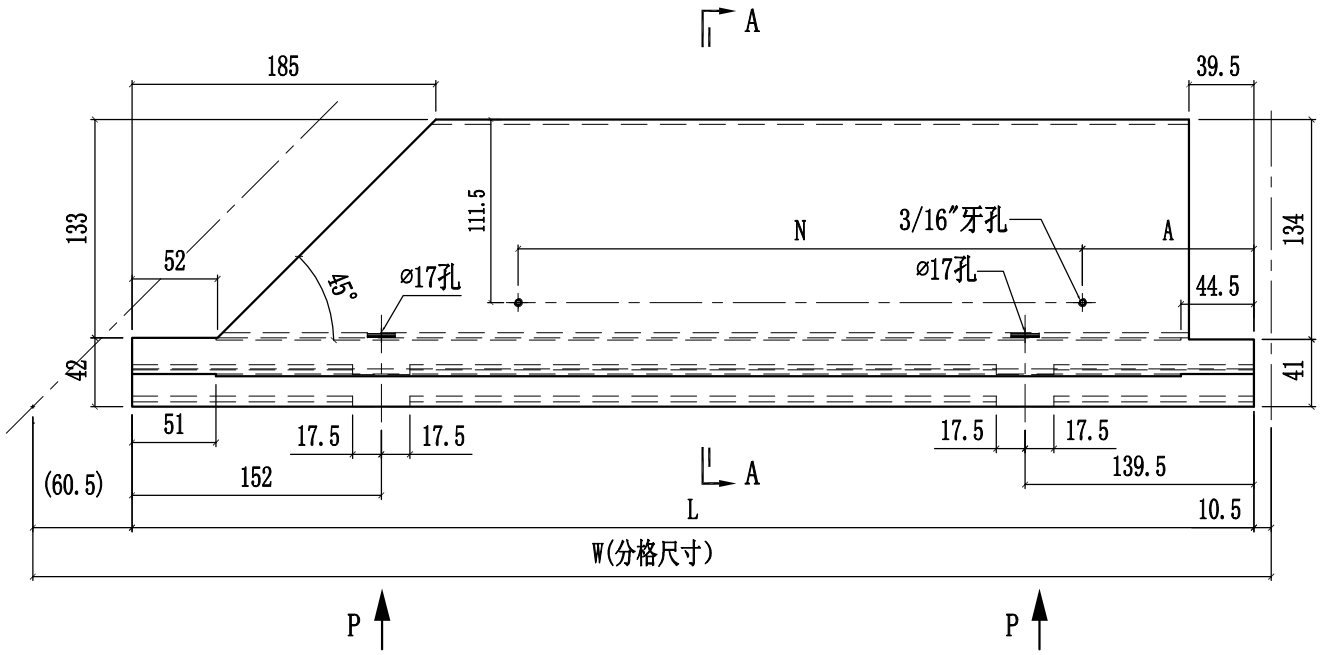

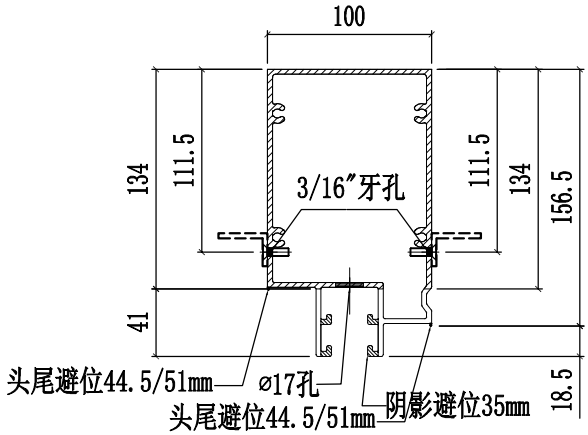

SECTION A-A

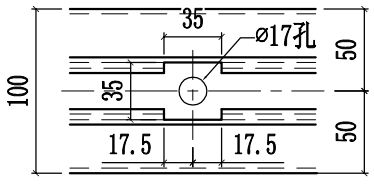

VIEW "P"

美特鋁質有限公司 MIDI Aluminium Fabricator Ltd.				工程號	J858	類別		物料號	-		
				地盘	康城11期	制圖	W.E.X	2022-07-29	圖號	X86308-01	
修改			採用工廠 ✓ 地盤 -	图纸名称	铝料加工图	復核	-	-	數量	-	
日期			材料颜色 香槟金 (ECD3X1009 9S-XF1)	材料	X86308	批准	- -	-	單件重量	-	(KG)

部件编号	W(分格尺寸)	L	N	数量
X86308-01A	-	-	-	-
X86308-01B	1425	1404	@300c/cx4	-
X86308-01C	1362.5	1341.5	@280c/cx4	-
X86308-01D	700	679	@250c/cx2	-
X86308-01E	681	660	@250c/cx2	-
X86308-01F	1300	1279	@280c/cx4	-
X86308-01G	1727.5	1706.5	@300c/cx5	-
X86308-01H	1590	1569	@280c/cx5	-
X86308-01J	1780	1759	@300c/cx5	-

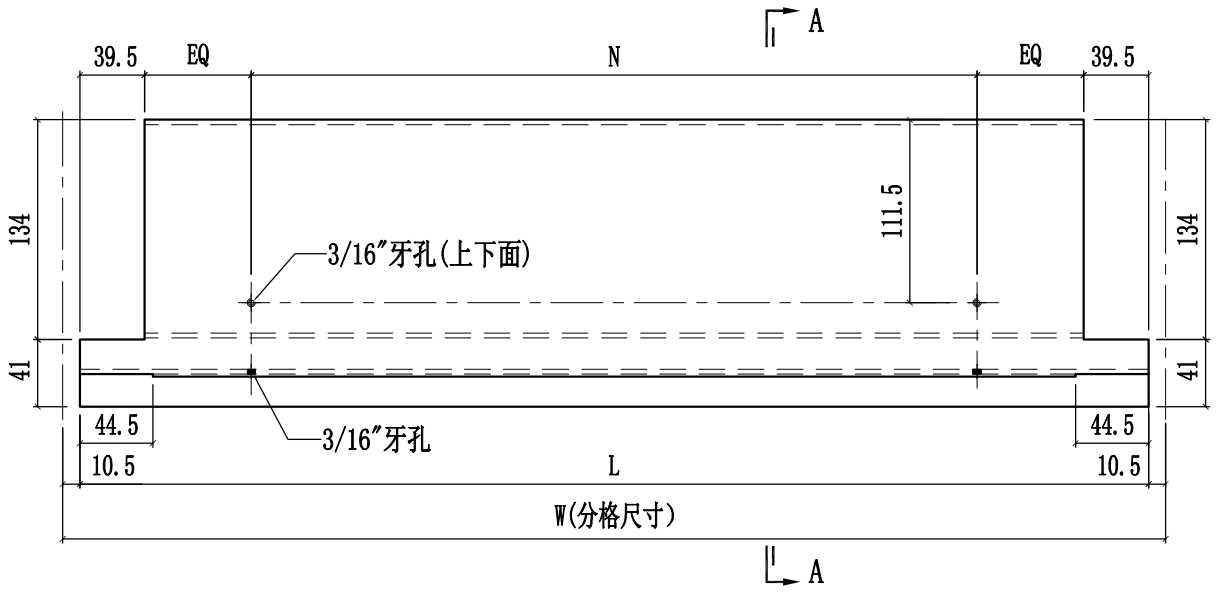

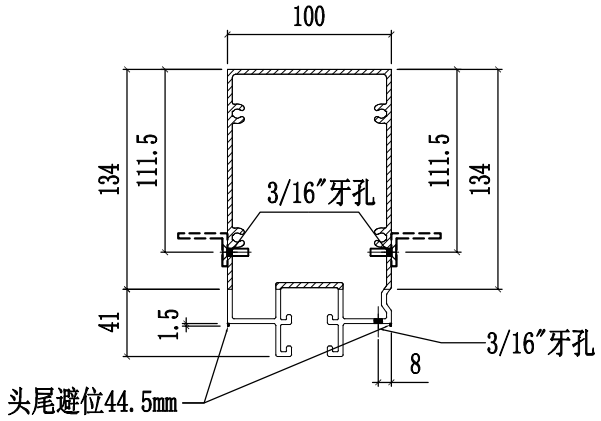

SECTION A-A

美特鋁質有限公司 MIDI Aluminium Fabricator Ltd.					工程號	J858	類別		物料號	-		
					地盘	康城11期	制圖	W.E.X	2022-07-29	圖號	X86308-02	
修改				採用工廠 ✓ 地盤 -	图纸名称	铝料加工图	復核	-	-	數量	-	
日期				材料颜色 香槟金 (ECD3X1009 9S-XF1)	材料	X86308	批准	-	-	單件重量	-	(KG)

部件编号	W(分格尺寸)	L	A	B	N	数量
X86308-02A	1856.5	1785.5	80	143	@300c/cx5	-
X86308-02B	765	694	34.5	97	@250c/cx2	-
X86308-02C	1825	1754	64.5	127	@300c/cx5	-

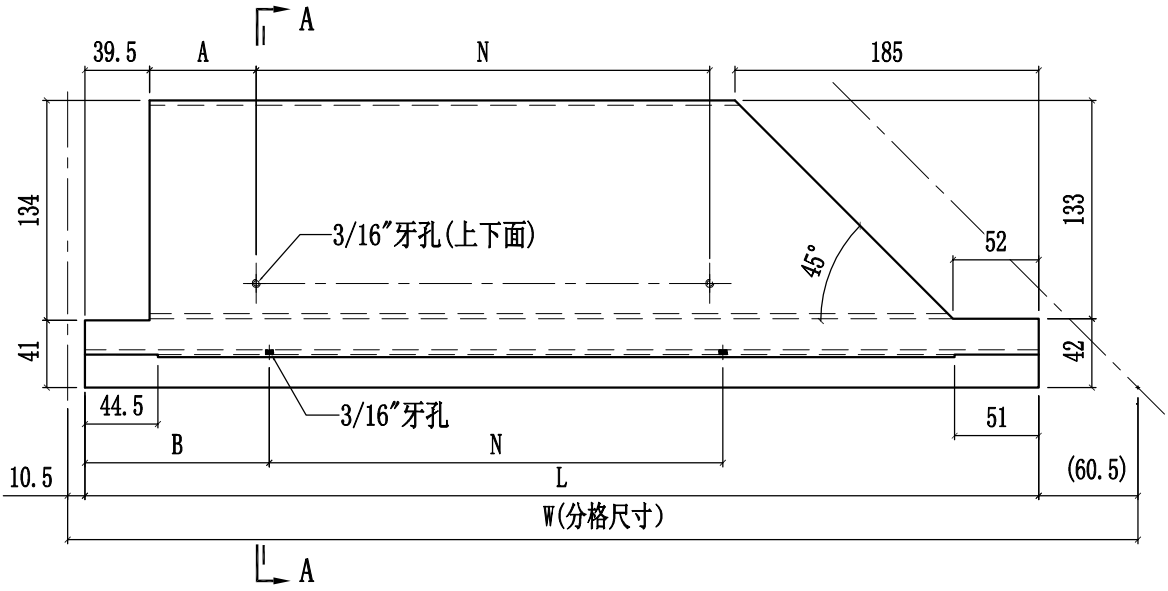

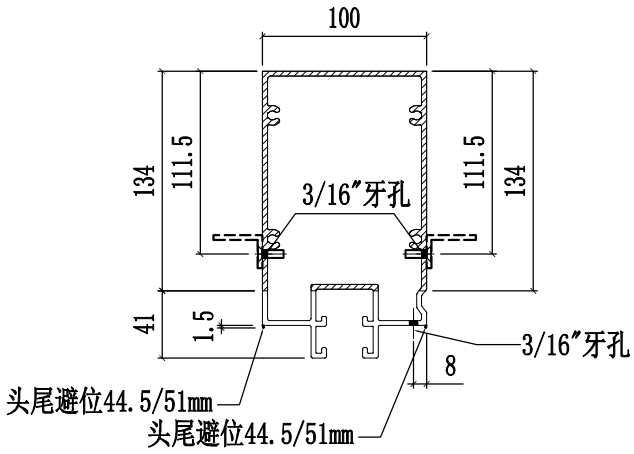

SECTION A-A

美特鋁質有限公司 MIDI Aluminium Fabricator Ltd.											
				工程號	J858	類別		物料號	-		
				地盘	康城11期	制圖	W.E.X	2022-07-29	圖號	X86308-03	
修改			採用工廠 ✓ 地盤 -	图纸名称	铝料加工图	復核	-	-	數量	-	
日期			材料颜色 香槟金 (ECD3X1009 9S-XF1)	材料	X86308	批准	-	-	單件重量	-	(KG)

部件编号	W(分格尺寸)	L	N	数量
X86308-03A	700	679	@250c/cx2	-
X86308-03B	1245	1224	@250c/cx4	-
X86308-03C	681	660	@250c/cx2	-

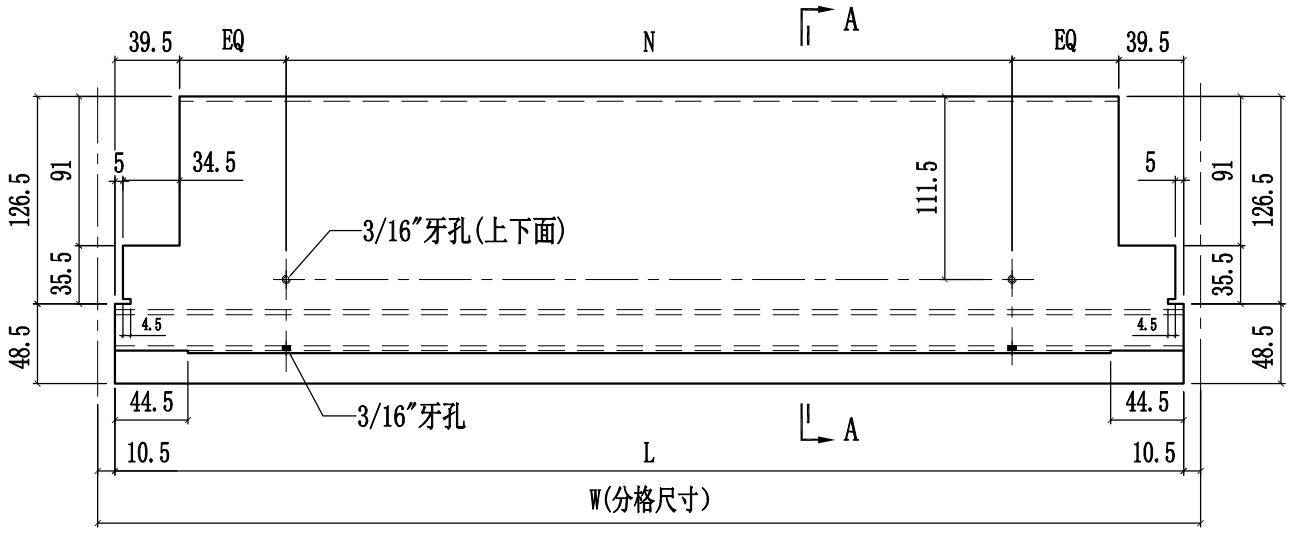

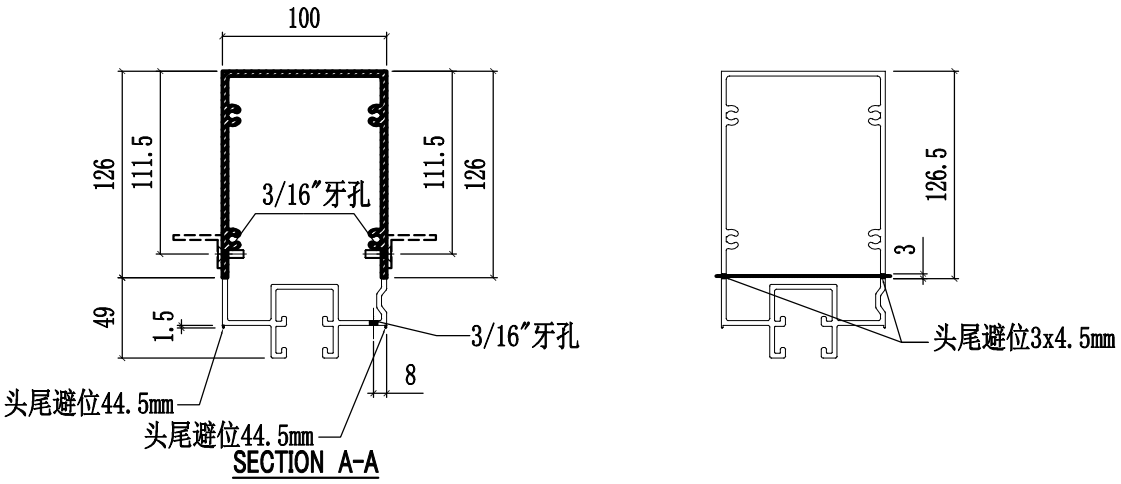

美特鋁質有限公司 MIDI Aluminium Fabricator Ltd.											
				工程號	J858	類別		物料號	-		
				地盘	康城11期	制圖	W.E.X	2022-07-29	圖號	X86308-04L	
修改			採用工廠 ✓ 地盤 -	图纸名称	铝料加工图	復核	-	-	數量	-	
日期			材料颜色 香槟金 (ECD3X1009 9S-XF1)	材料	X86308	批准	-	-	單件重量	-	(KG)

部件编号	W(分格尺寸)	L	A	B	N	数量
X86308-04LA	765	694	74	97	@250c/cx2	1

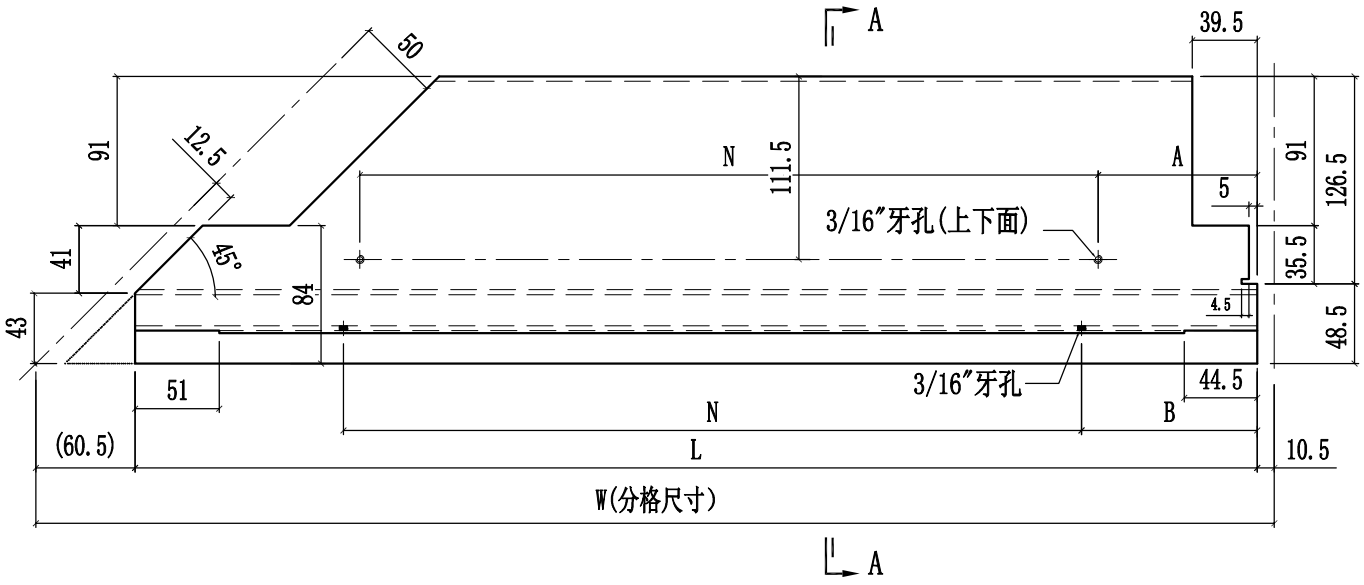

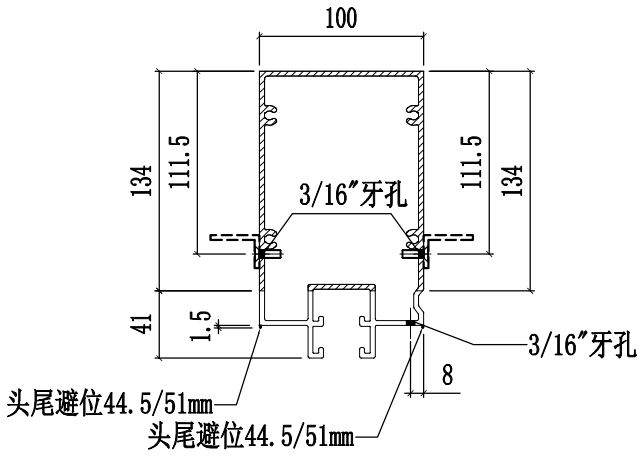

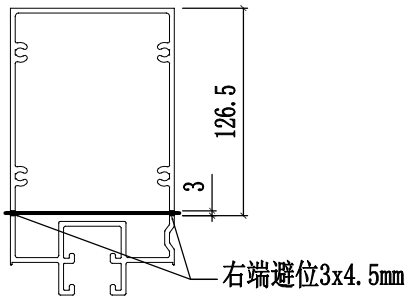

SECTION A-A

美特鋁質有限公司 MIDI Aluminium Fabricator Ltd.					工程號	J858	類別		物料號	-		
					地盘	康城11期	制圖	W.E.X	2022-07-29	圖號	X86308-04R	
修改				採用工廠 ✓ 地盤 -	图纸名称	铝料加工图	復核	-	-	數量	-	
日期				材料颜色 香槟金 (ECD3X1009 9S-XF1)	材料	X86308	批准	-	-	單件重量	-	(KG)

部件编号	W(分格尺寸)	L	A	B	N	数量
X86308-04RA	765	694	74	97	@250c/cx2	-

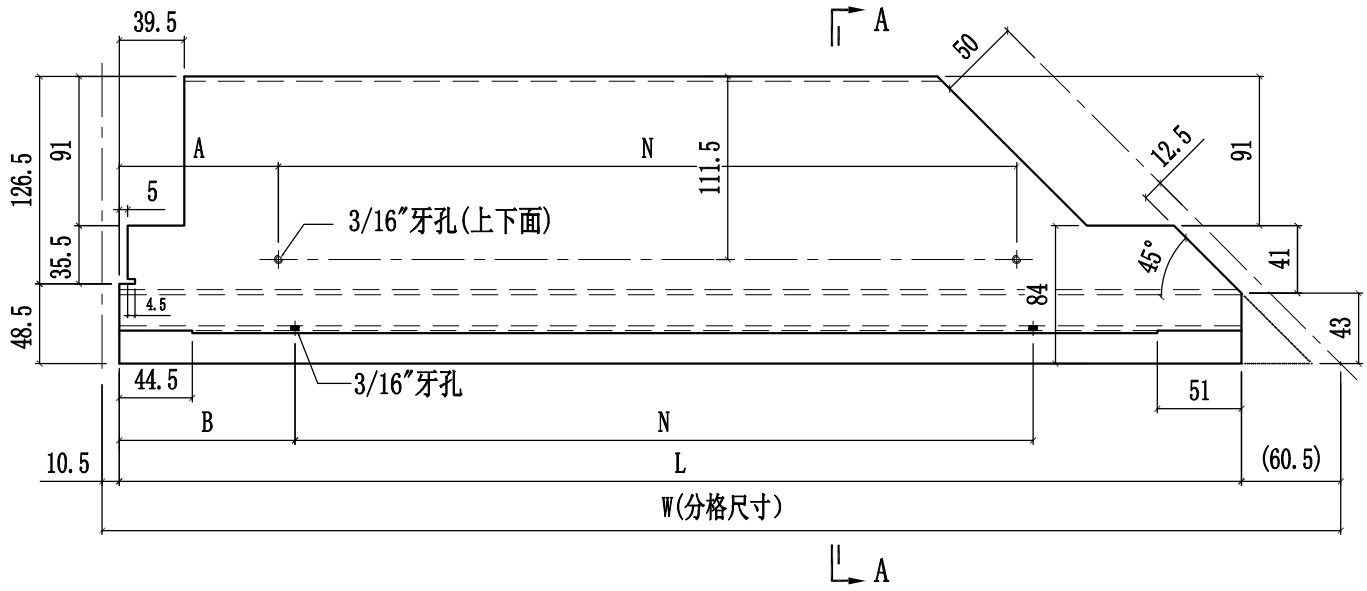

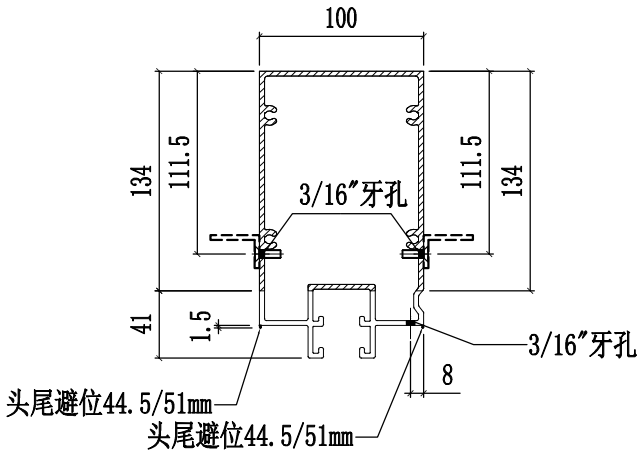

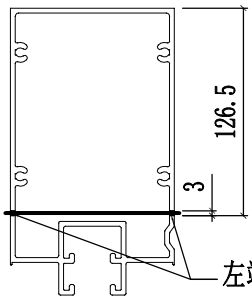

SECTION A-A

美特鋁質有限公司 MIDI Aluminium Fabricator Ltd.														
								工程號	J858	類別		物料號	-	
								地盘	康城11期	制圖	W.E.X	2022-07-29	圖號	X86308-05
修改				採用	工廠		地盤	图纸名称	铝料加工图	復核	-	-	數量	-
日期				材料颜色	香槟金 (ECD3X1009 9S-XF1)			材料	X86308	批准	-	-	單件重量	- (KG)

部件编号	W(分格尺寸)	L	N	数量
X86308-05A	-	-	-	-
X86308-05B	1362.5	1341.5	@280c/cx4	-
X86308-05C	1727.5	1706.5	@300c/cx5	-

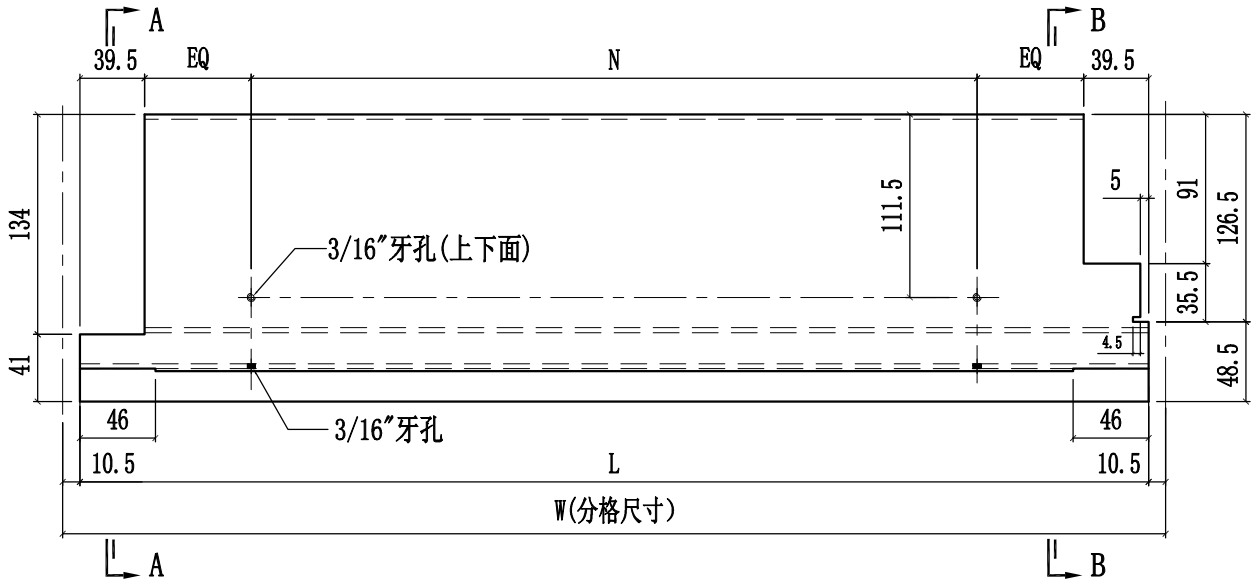

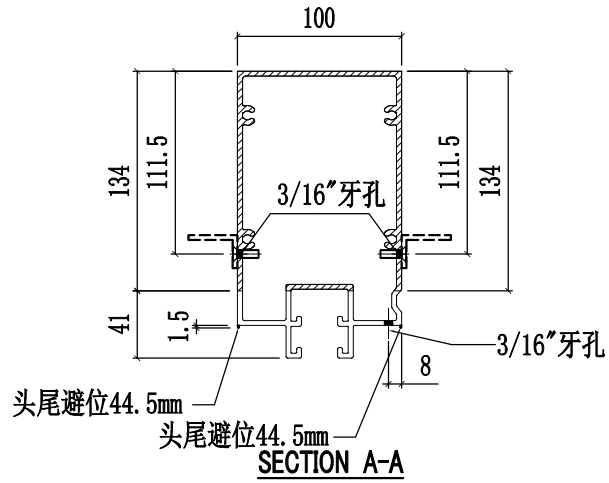

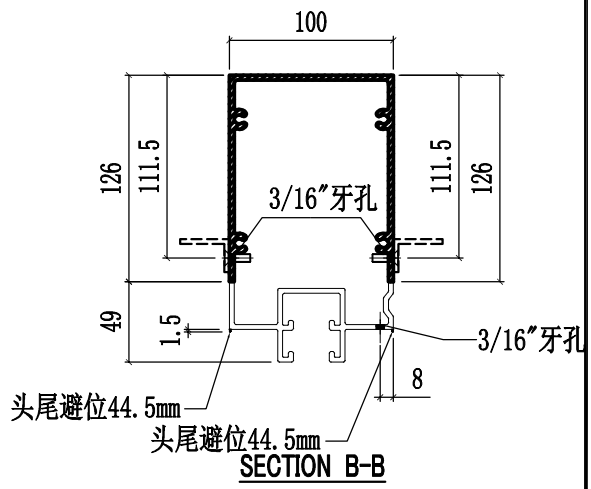

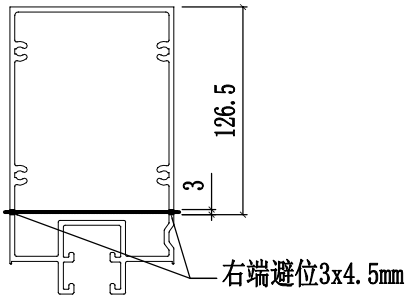

美特鋁質有限公司 MIDI Aluminium Fabricator Ltd.					工程號	J858	類別		物料號	-		
					地盤	康城11期	制圖	W.E.X	2022-07-29	圖號	X86308-06	
修改				採用工廠 ✓ 地盤 -	图纸名称	铝料加工图	復核	-	-	數量	-	
日期				材料顏色 香槟金 (ECD3X1009 9S-XF1)	材料	X86308	批准	- -	-	單件重量	-	(KG)

部件编号	W(分格尺寸)	L	N	数量
X86308-06A	1855	1834	@300c/cx5	1
X86308-06B	1425	1404	@300c/cx4	-
X86308-06C	1830	1809	@300c/cx5	-
X86308-06D	1562.5	1541.5	@300c/cx4	-
X86308-06E	1362.5	1341.5	@280c/cx4	-
X86308-06F	700	679	@250c/cx2	-
X86308-06G	681	660	@250c/cx2	-
X86308-06H	1300	1279	@280c/cx4	-
X86308-06J	1640	1619	@280c/cx5	-
X86308-06K	1400	1379	@300c/cx4	-
X86308-06L	665	644	@245c/cx2	-
X86308-06M	615	594	@220c/cx2	-
X86308-06N	1690	1669	@300c/cx5	-
X86308-06P	1780	1759	@300c/cx5	-
X86308-06Q	1727.5	1706.5	@300c/cx5	-
X86308-06R	1590	1569	@280c/cx5	-

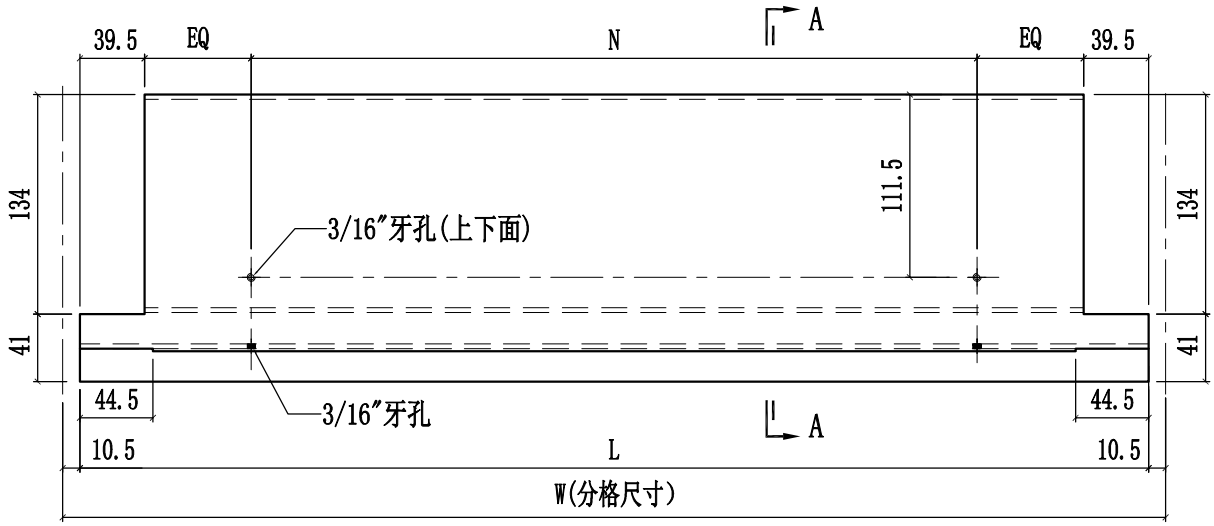

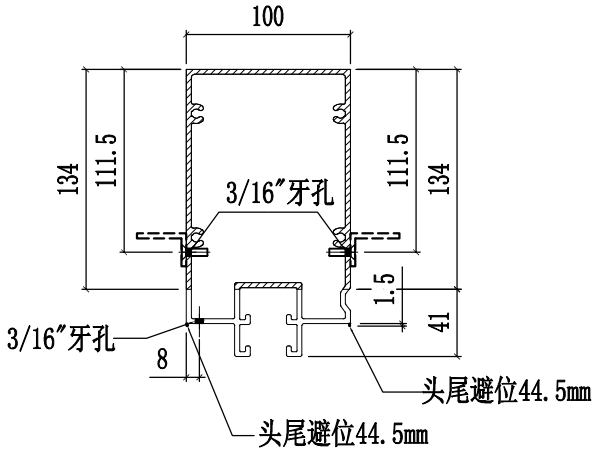

SECTION A-A

美特鋁質有限公司 MIDI Aluminium Fabricator Ltd.											
				工程號	J858	類別		物料號	-		
				地盘	康城11期	制圖	W.E.X	2022-07-29	圖號	X86308-07	
修改			採用工廠 ✓ 地盤 -	图纸名称	铝料加工图	復核	-	-	數量	-	
日期			材料颜色 香槟金 (ECD3X1009 9S-XF1)	材料	X86308	批准	-	-	單件重量	-	(KG)

部件编号	W(分格尺寸)	L	A	B	N	数量
X86308-07A	1856.5	1785.5	80	143	@300c/cx5	-
X86308-07B	765	694	34.5	97	@250c/cx2	-
X86308-07C	1825	1754	64.5	127	@300c/cx5	-

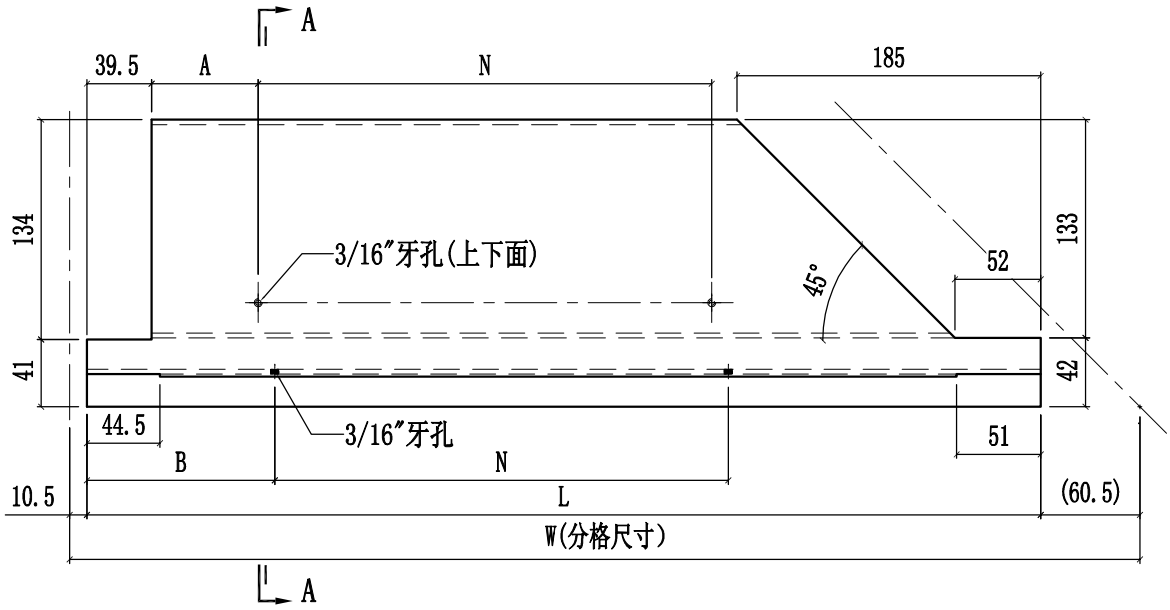

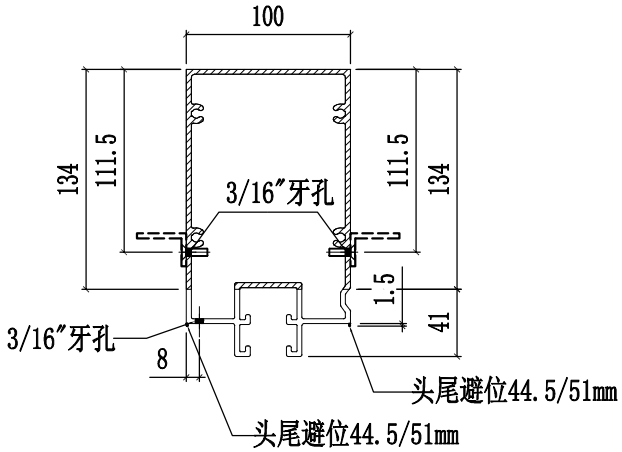

SECTION A-A

美特鋁質有限公司 MIDI Aluminium Fabricator Ltd.					工程號	J858	類別		物料號	-		
					地盘	康城11期	制圖	W.E.X	2022-07-29	圖號	X86308-08	
修改				採用工廠 ✓ 地盤 -	图纸名称	铝料加工图	復核	-	-	數量	-	
日期				材料颜色 香槟金 (ECD3X1009 9S-XF1)	材料	X86308	批准	-	-	單件重量	-	(KG)

部件编号	W(分格尺寸)	L	N	数量
X86308-08A	700	679	@250c/cx2	-
X86308-08B	-	-	-	-
X86308-08C	681	660	@250c/cx2	-
X86308-08D	665	644	@245c/cx2	-
X86308-08E	615	594	@220c/cx2	-

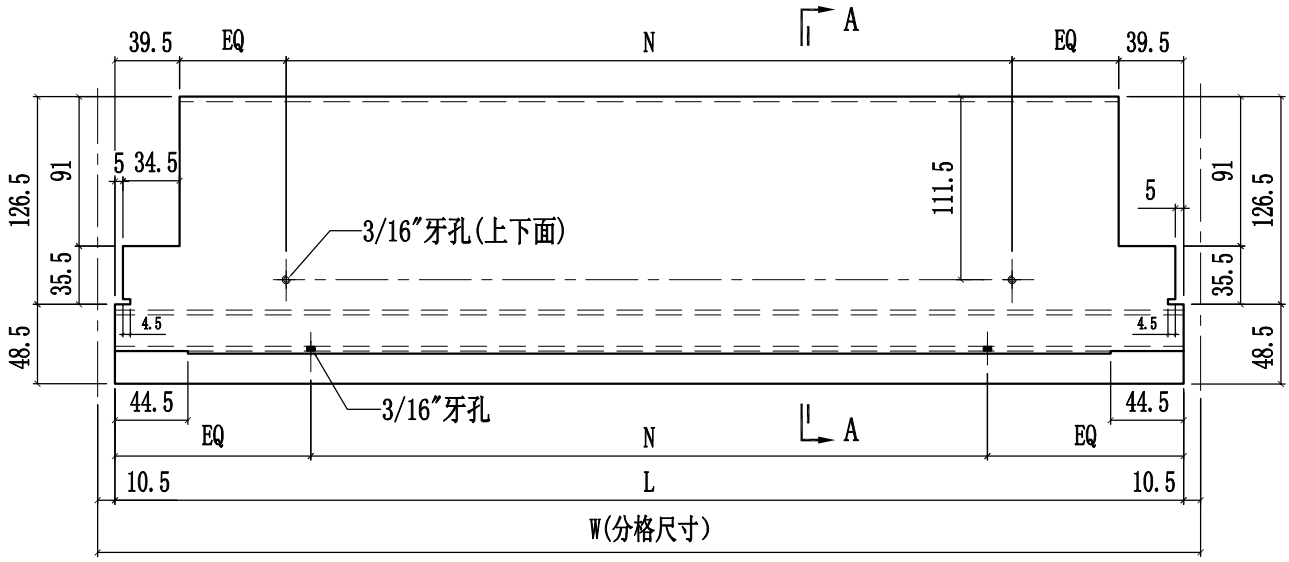

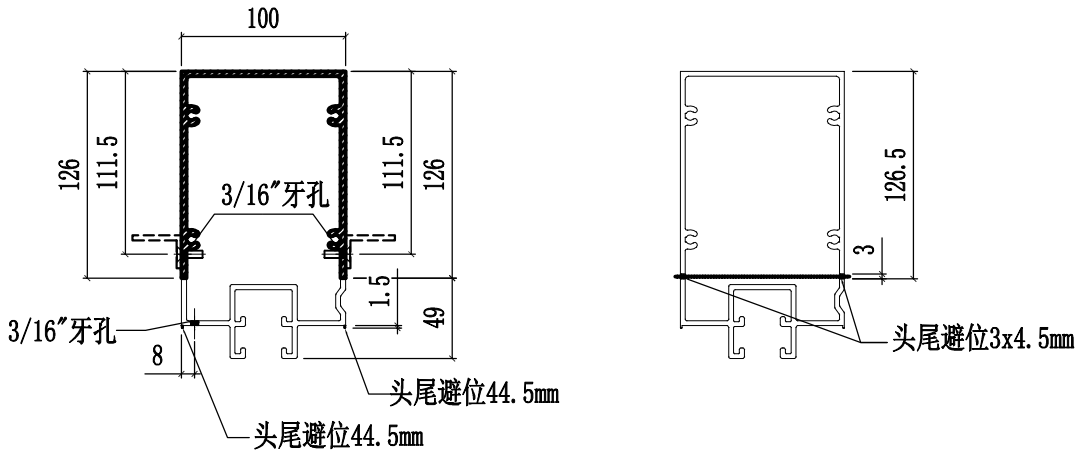

SECTION A-A

美特鋁質有限公司 MIDI Aluminium Fabricator Ltd.											
				工程號	J858	類別		物料號	-		
				地盘	康城11期	制圖	W.E.X	2022-07-29	圖號	X86308-09L	
修改			採用工廠 ✓	地盤 -	图纸名称	铝料加工图	復核	-	-	數量	-
日期			材料颜色	香槟金 (ECD3X1009 9S-XF1)	材料	X86308	批准	-	-	單件重量	- (KG)

部件编号	W(分格尺寸)	L	A	B	N	数量
X86308-09LA	765	694	75	97	@250c/cx2	-

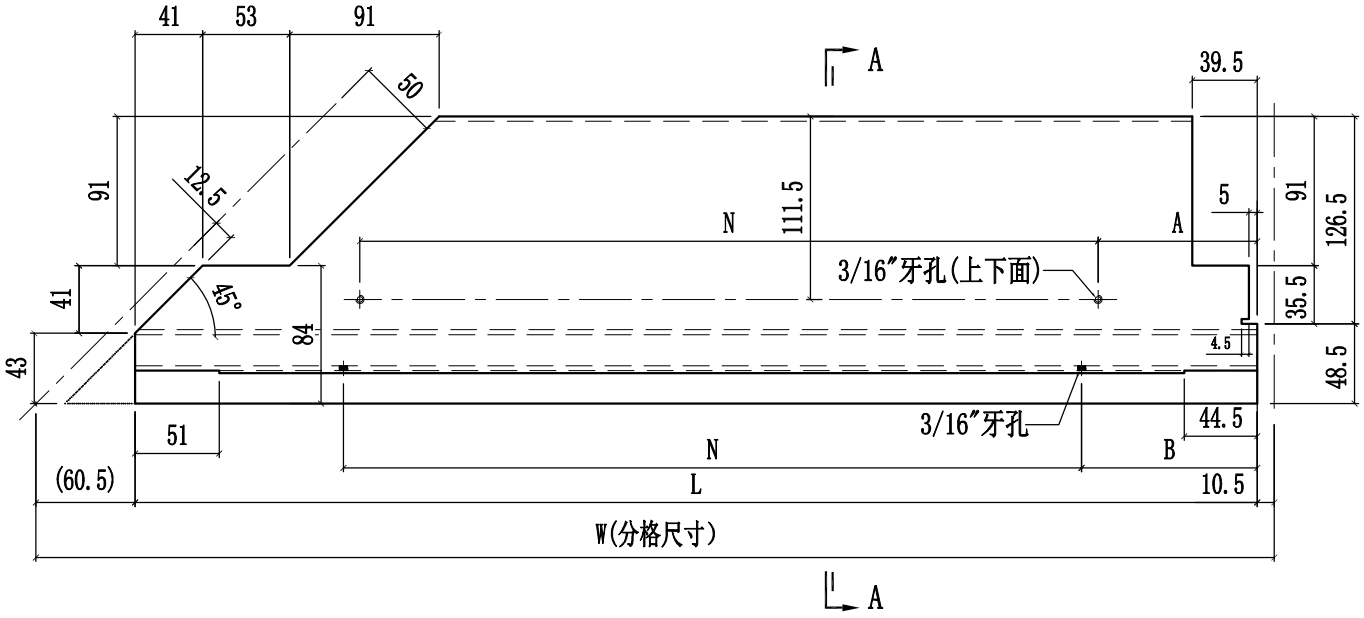

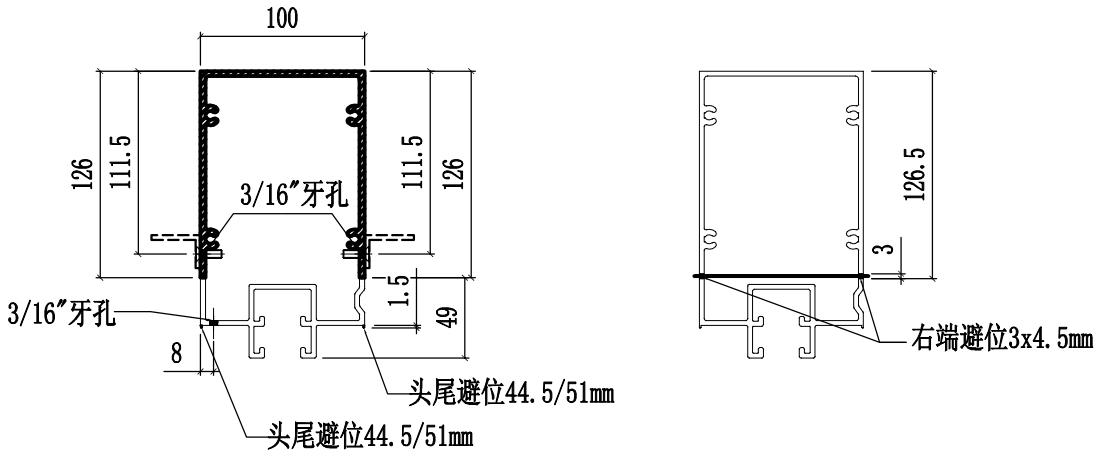

SECTION A-A

美特鋁質有限公司 MIDI Aluminium Fabricator Ltd.											
				工程號	J858	類別		物料號	-		
				地盘	康城11期	制圖	W.E.X	2022-07-29	圖號	X86308-09R	
修改				採用工廠 ✓	地盤 -	图纸名称	铝料加工图	復核	-	-	數量	-	
日期				材料颜色	香槟金 (ECD3X1009 9S-XF1)	材料	X86308	批准	-	-	單件重量	-	(KG)

部件编号	W(分格尺寸)	L	A	B	N	数量
X86308-09RA	765	694	74	97	@250c/cx2	-

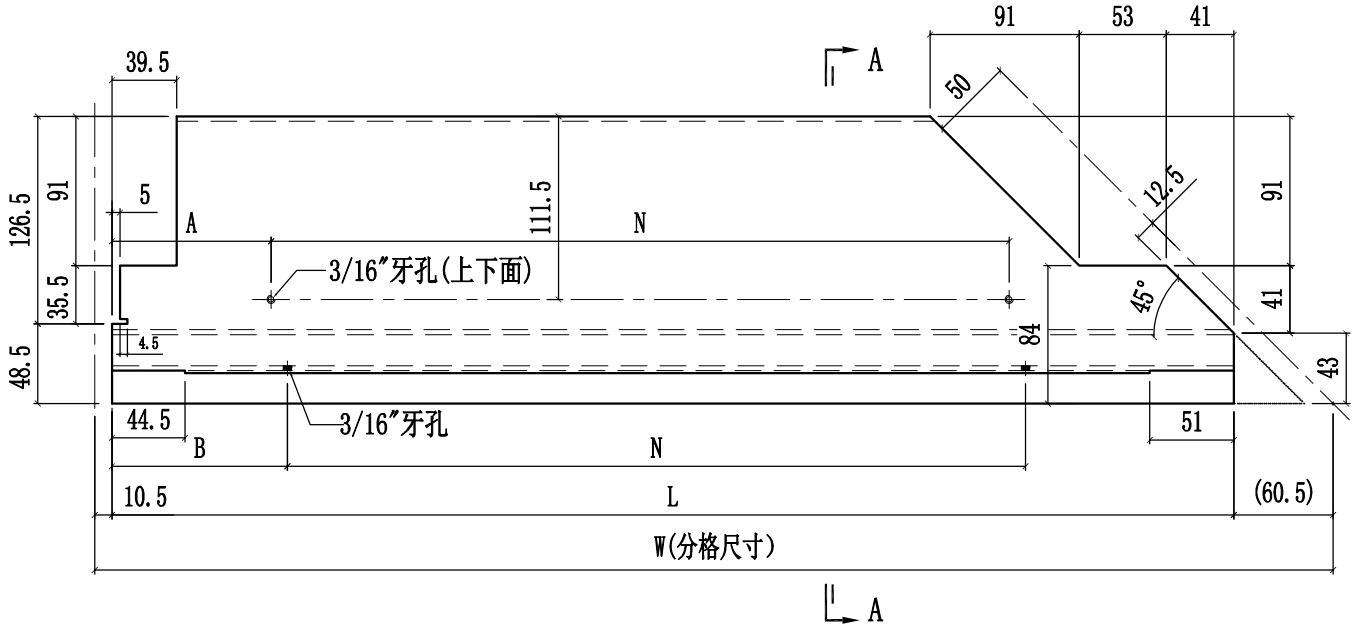

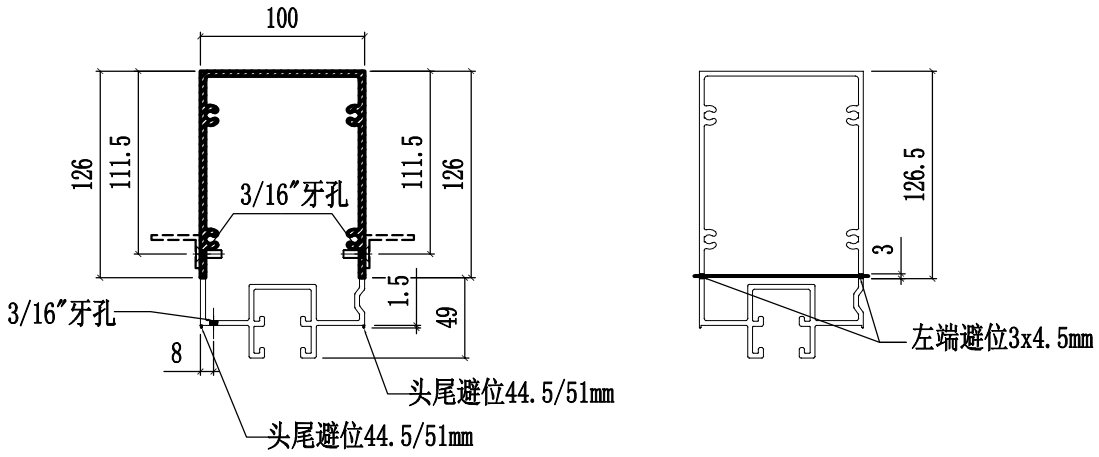

SECTION A-A

美特鋁質有限公司 MIDI Aluminium Fabricator Ltd.								工程號	J858	類別		物料號	-		
								地盘	康城11期	制圖	W.E.X	2022-07-29	圖號	X86308-10	
修改				採用	工廠		地盤	图纸名称	铝料加工图	復核	-	-	數量	-	
日期				材料颜色	香槟金 (ECD3X1009 9S-XF1)			材料	X86308	批准	-	-	單件重量	-	(KG)

部件编号	W(分格尺寸)	L	N	数量
X86308-10A	-	-	-	-
X86308-10B	1362.5	1341.5	@280c/cx4	-
X86308-10C	1727.5	1706.5	@300c/cx5	-

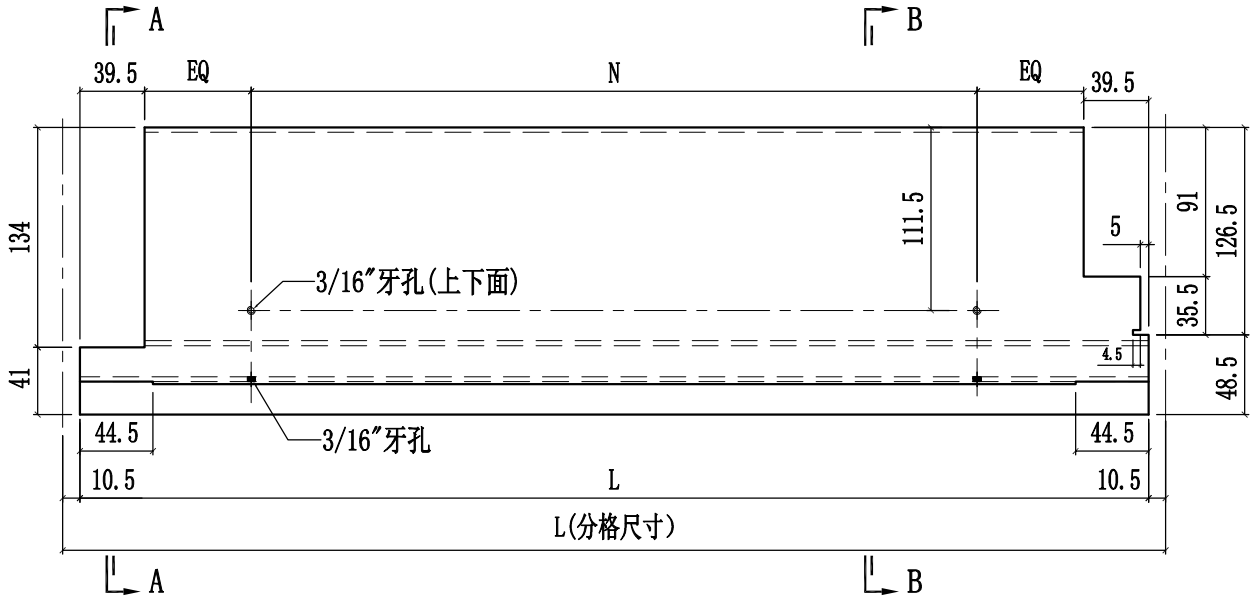

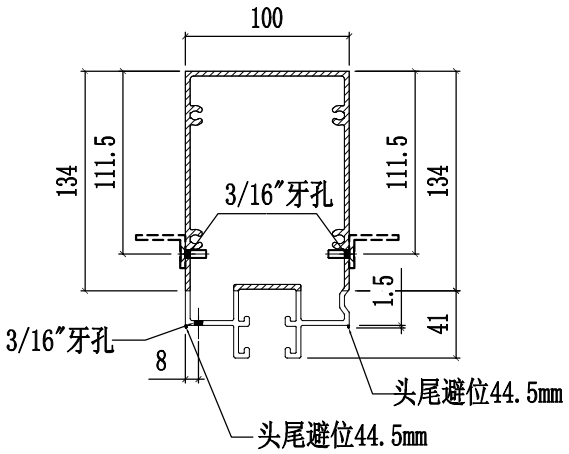

SECTION A-A

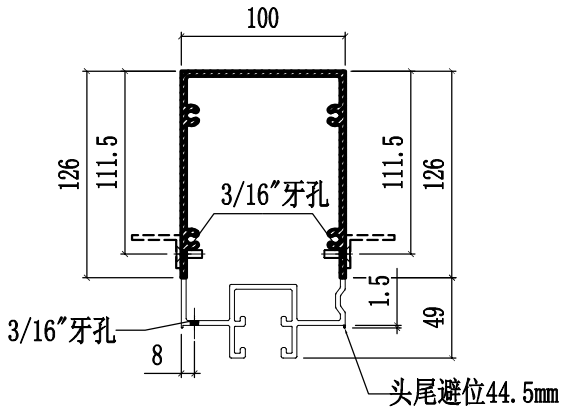

SECTION B-B

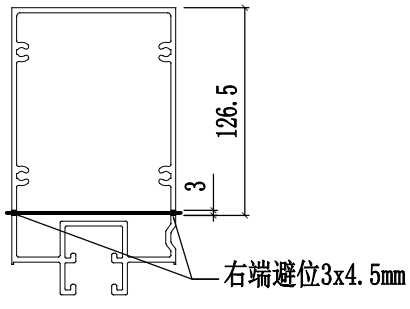

美特鋁質有限公司
MIDI Aluminium Fabricator Ltd.

修改				採用	工廠	✓	地盤	-
日期				材料顏色	香槟金 (ECD3X1009 9S-XF1)			

工程號	J858	類別		物料號	-		
地盘	康城11期	制圖	W.E.X	2022-07-29	圖號	X86308-11	
图纸名称	铝料加工图	復核	-	-	數量	-	
材料	X86308	批准	-	-	單件重量	-	(KG)

部件编号	W(分格尺寸)	L	A	B	N1	N2	数量
X86308-11A	1837.5	1766.5	110	133.5	@300c/cx5	@300c/cx5	-
X86308-11B	1746.5	1675.5	114.5	137.5	@280c/cx5	@280c/cx5	-
X86308-11C	765	694	74	97	@250c/cx2	@250c/cx2	-
X86308-11D	1856.5	1785.5	119.5	143	@300c/cx5	@300c/cx5	-

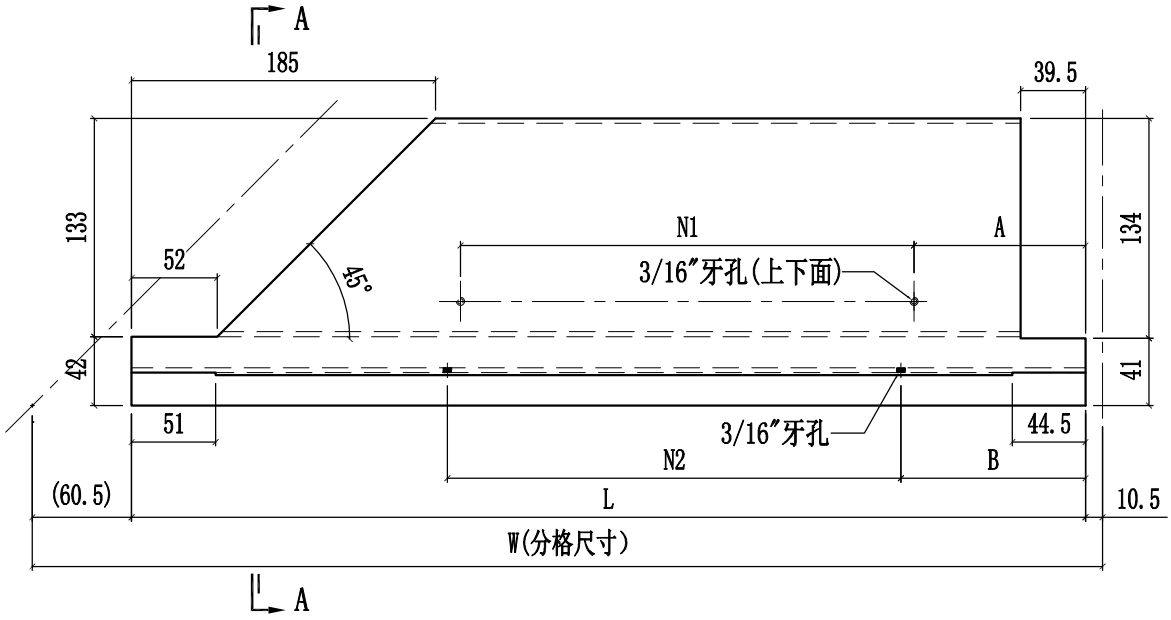

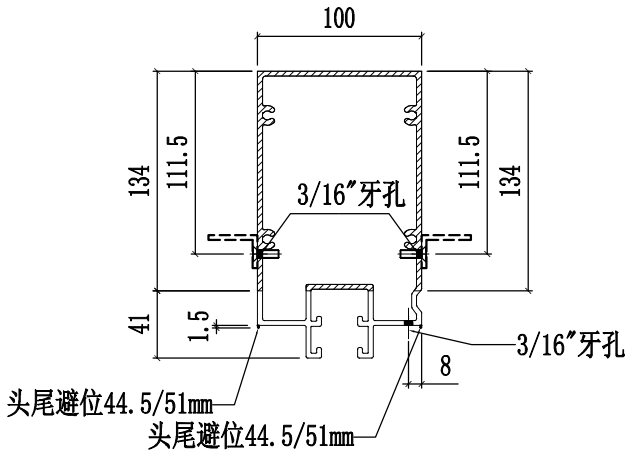

SECTION A-A

美特鋁質有限公司 MIDI Aluminium Fabricator Ltd.														
								工程號	J858	類別		物料號	-	
								地盘	康城11期	制圖	W.E.X	2022-07-29	圖號	X86308-12
修改				採用	工廠		地盤	图纸名称	铝料加工图	復核	-	-	數量	-
日期				材料颜色	香槟金 (ECD3X1009 9S-XF1)			材料	X86308	批准	-	-	單件重量	- (KG)

部件编号	W(分格尺寸)	L	N	数量
X86308-12A	1362.5	1341.5	@280c/cx4	-
X86308-12B	1300	1279	@280c/cx4	
X86308-12C	-	-	-	-
X86308-12D	1780	1759	@300c/cx5	-

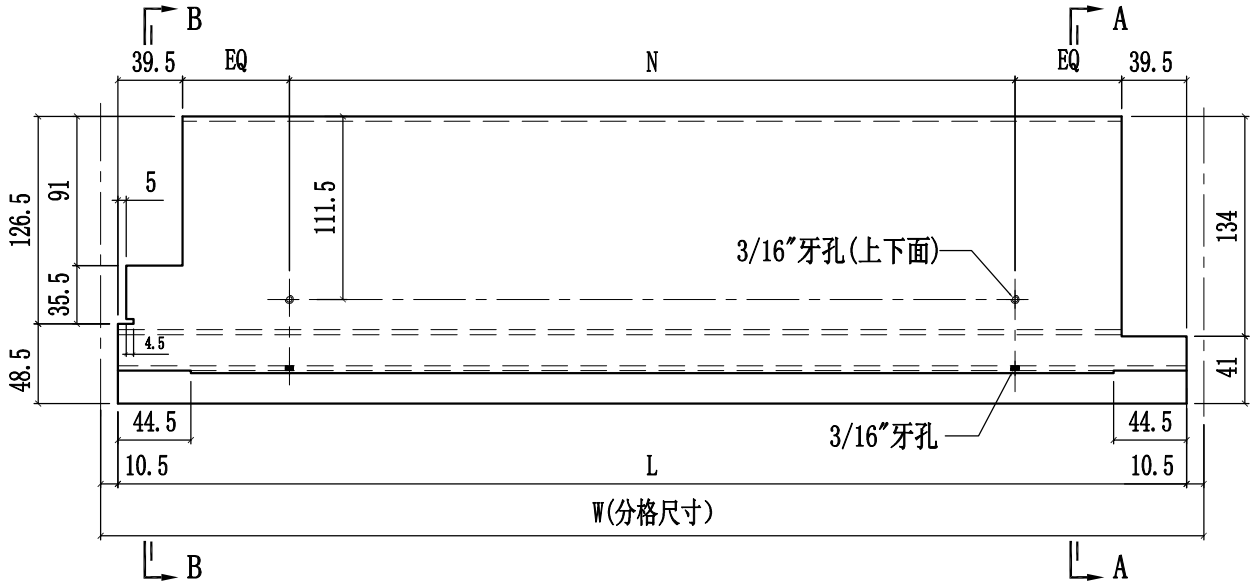

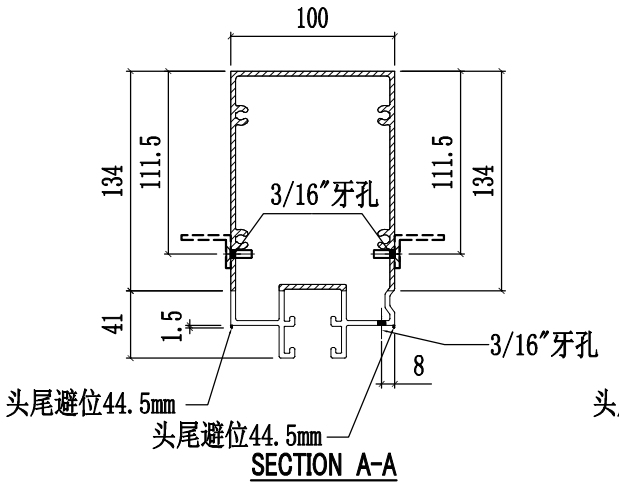

SECTION A-A

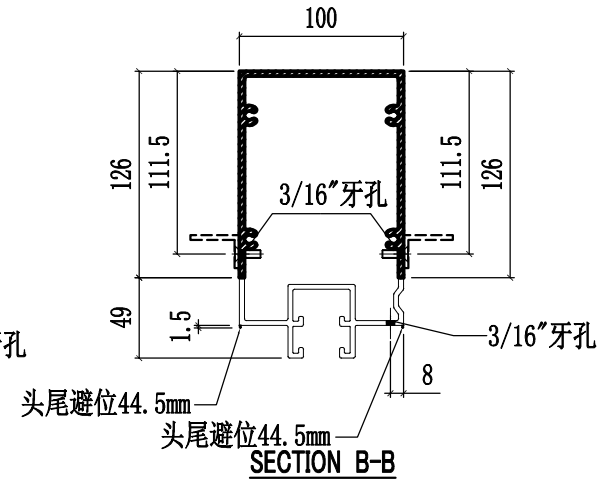

SECTION B-B

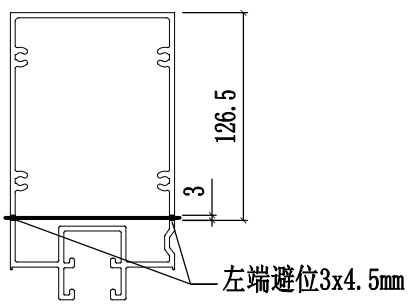

美特鋁質有限公司
MIDI Aluminium Fabricator Ltd.

修改				採用	工廠	✓	地盤	-
日期				材料顏色	香檳金 (ECD3X1009 9S-XF1)			

工程號	J858	類別		物料號	-		
地盤	康城11期	制圖	W.E.X	2022-07-29	圖號	X86308-13	
图纸名称	铝料加工图	復核	-	-	數量	-	
材料	X86308	批准	-	-	單件重量	-	(KG)

部件编号	W(分格尺寸)	L	A	B	N1	N2	数量
X86308-13A	1837.5	1766.5	110	133.5	@300c/cx5	@300c/cx5	-
X86308-13B	1746.5	1675.5	114.5	137.5	@280c/cx5	@280c/cx5	-
X86308-13C	765	694	74	97	@250c/cx2	@250c/cx2	-
X86308-13D	1856.5	1785.5	119.5	143	@300c/cx5	@300c/cx5	-

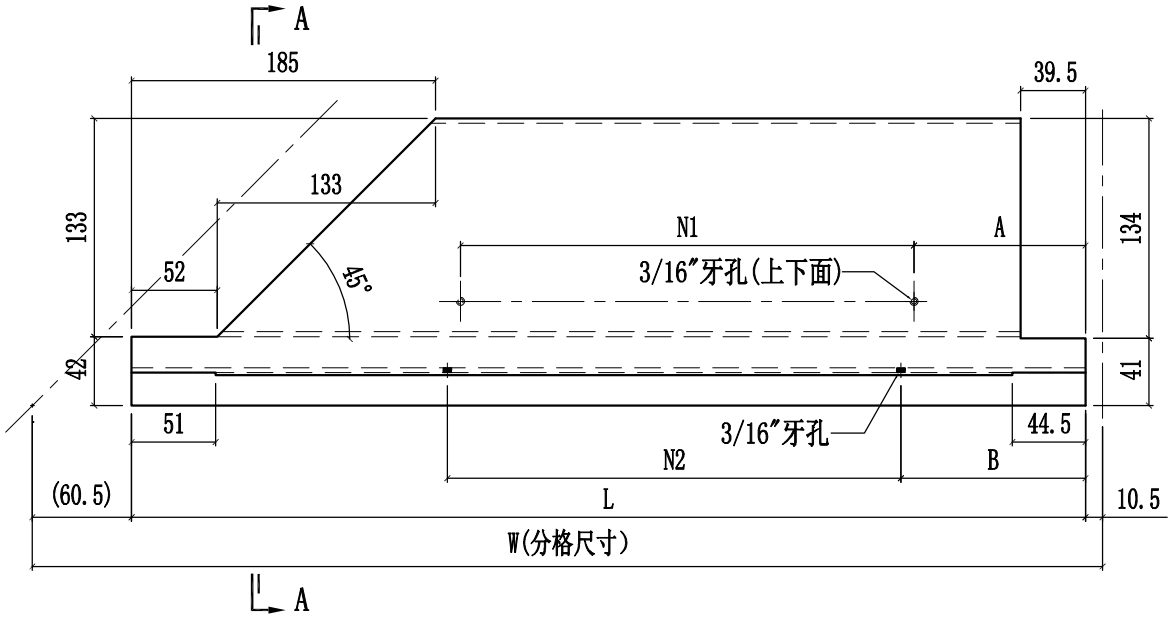

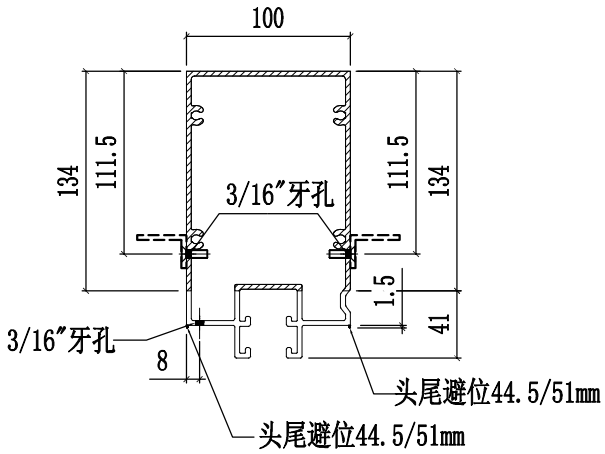

SECTION A-A

美特鋁質有限公司 MIDI Aluminium Fabricator Ltd.								工程號	J858	類別		物料號	-		
								地盘	康城11期	制圖	W.E.X	2022-07-29	圖號	X86308-14	
修改				採用	工廠		地盤	图纸名称	铝料加工图	復核	-	-	數量	-	
日期				材料颜色	香槟金 (ECD3X1009 9S-XF1)			材料	X86308	批准	-	-	單件重量	-	(KG)

部件编号	W(分格尺寸)	L	N	数量
X86308-14A	1362.5	1341.5	@280c/cx4	-
X86308-14B	1300	1279	@280c/cx4	-
X86308-14C	1640	1619	@280c/cx5	-
X86308-14D	1400	1379	@300c/cx4	-
X86308-14E	1690	1669	@300c/cx5	-
X86308-14F	1780	1759	@300c/cx5	-

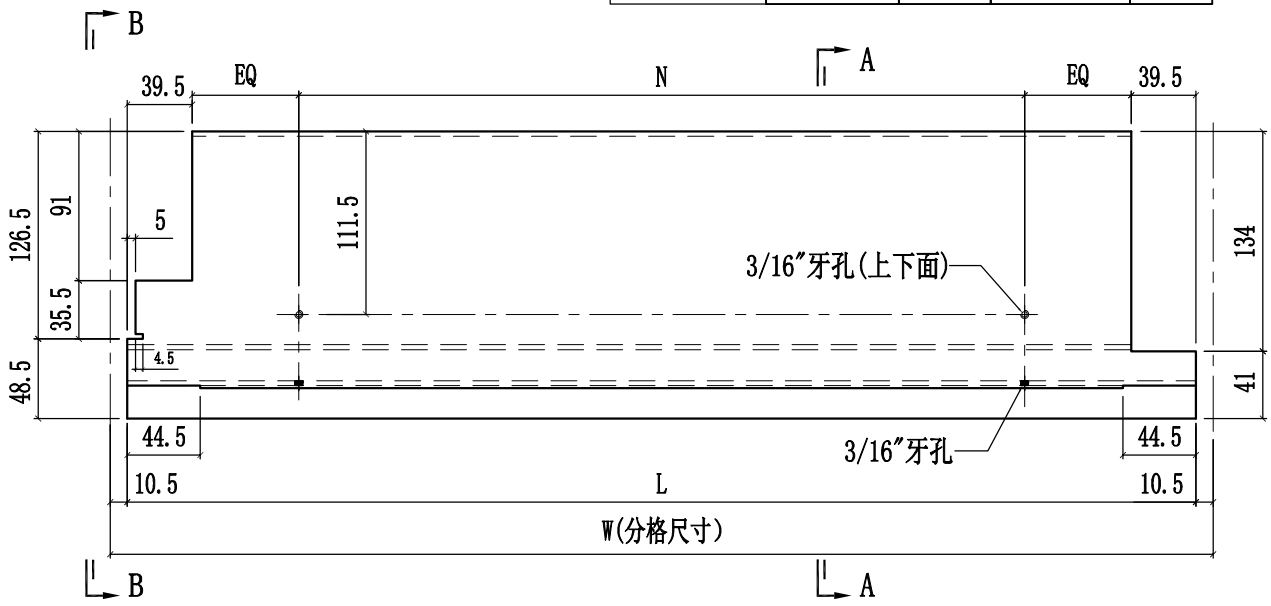

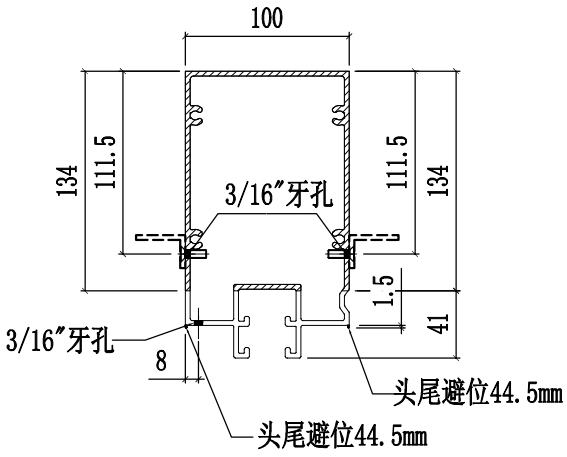

SECTION A-A

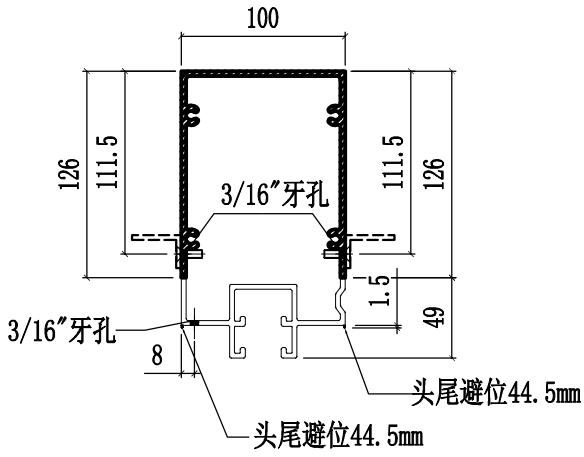

SECTION B-B

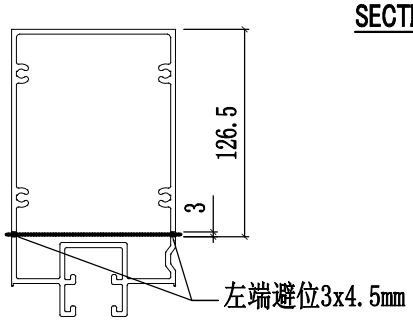

美特鋁質有限公司 MIDI Aluminium Fabricator Ltd.					工程號	J858	類別		物料號	-		
					地盘	康城11期	制圖	W.E.X	2022-07-29	圖號	X86308-15	
修改	1			採用工廠 ✓ 地盘 -	图纸名称	铝料加工图	復核	-	-	數量	-	
日期	07/12			材料颜色 香槟金 (ECD3X1009 9S-XF1)	材料	X86308	批准	- -	-	單件重量	-	(KG)

部件编号	W(分格尺寸)	L	N	数量
X86308-15A	1362.5	1341.5	@280c/cx4	-
X86308-15B	681	660	@250c/cx2	-
X86308-15C	1309	1288	@280c/cx4	-
X86308-15D	1699	1678	@300c/cx5	-
X86308-15E	1245	1224	@250c/cx4	-
X86308-15F	700	679	@250c/cx2	-
X86308-15G	1556	1535	@270c/cx5	-
X86308-15H	1531	1510	@270c/cx5	-
X86308-15J	1724	1703	@300c/cx5	-
X86308-15K	1568.5	1547.5	@270c/cx5	-
X86308-15L	750	729	@250c/cx2	-
X86308-15M	1326	1305	@280c/cx4	-
X86308-15N	775	754	@250c/cx2	-
X86308-15P	787.5	766.5	@250c/cx2	-

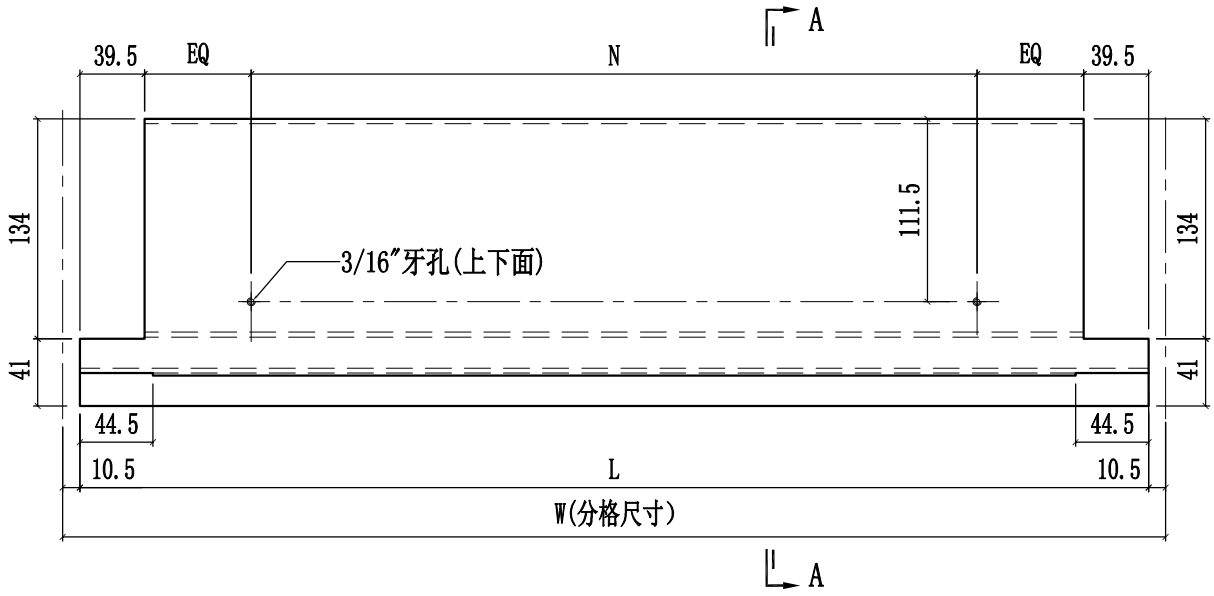

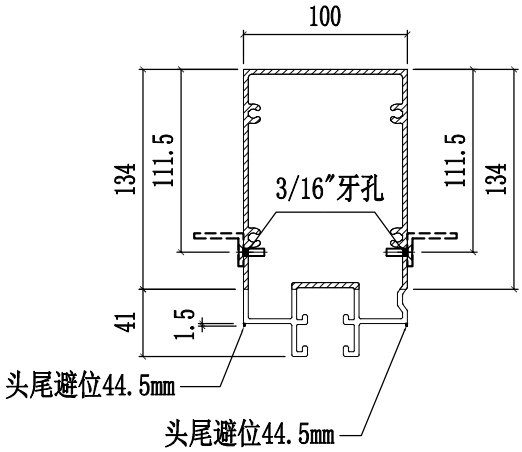

SECTION A-A

美特鋁質有限公司 MIDI Aluminium Fabricator Ltd.					工程號	J858	類別		物料號	-		
					地盘	康城11期	制圖	W.E.X	2022-07-29	圖號	X86308-16	
修改				採用工廠 ✓ 地盤 -	图纸名称	铝料加工图	復核	-	-	數量	-	
日期				材料颜色 香槟金 (ECD3X1009 9S-XF1)	材料	X86308	批准	-	-	單件重量	-	(KG)

部件编号	W(分格尺寸)	L	A	B	N	数量
X86308-16A	1825	1754	64.5	127	@300c/cx5	-

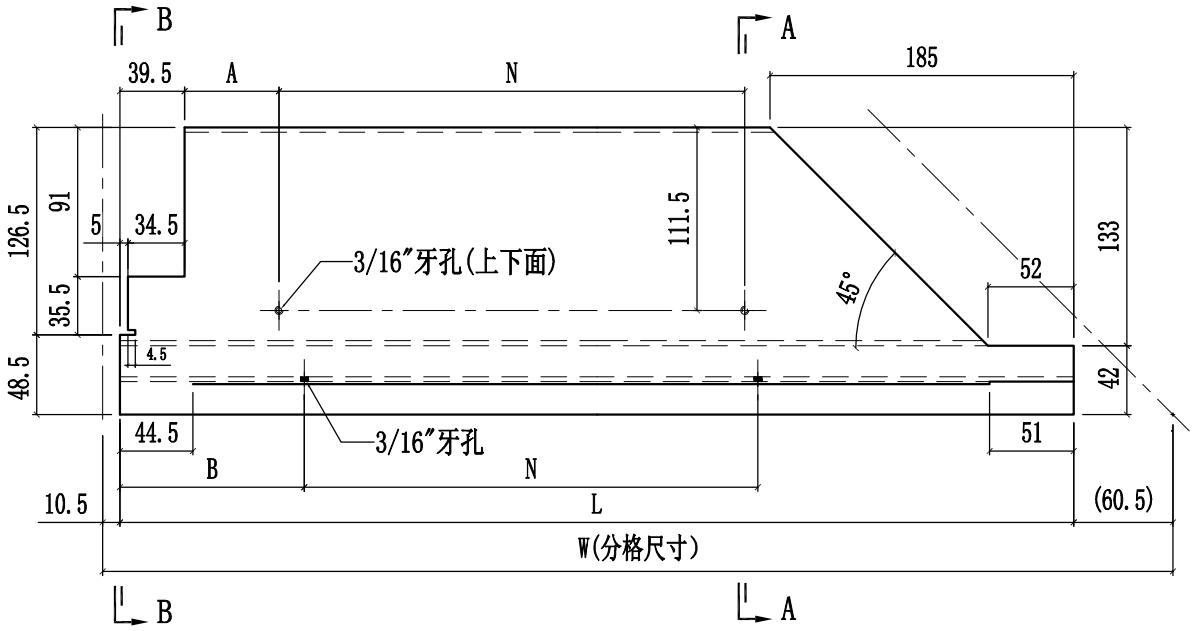

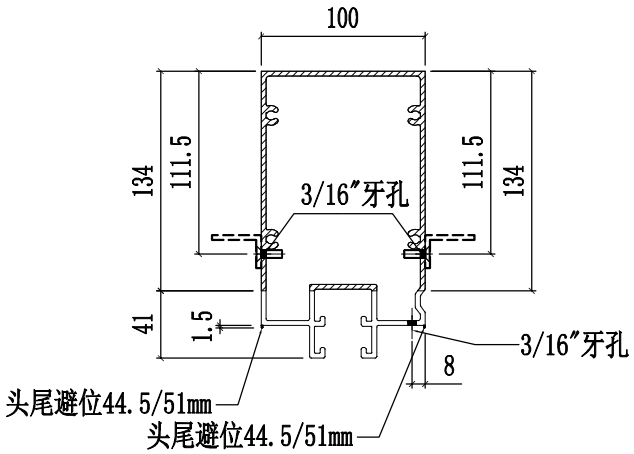

SECTION A-A

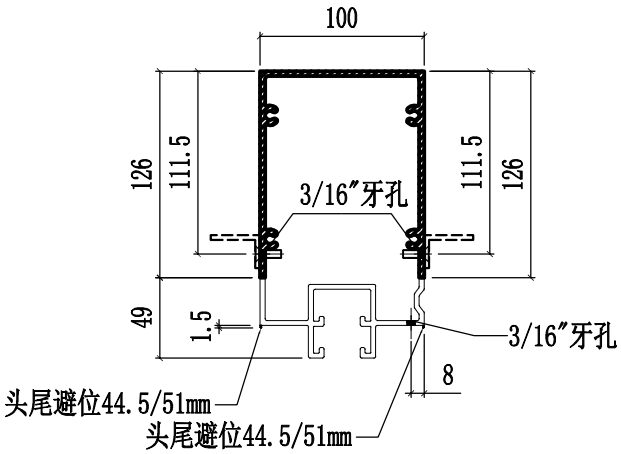

SECTION B-B

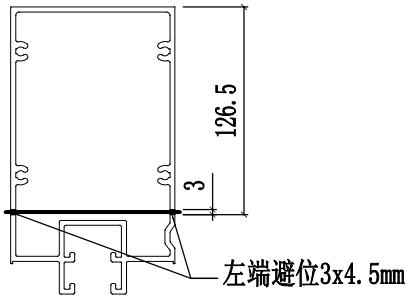

美特鋁質有限公司 MIDI Aluminium Fabricator Ltd.					工程號	J858	類別		物料號	-		
					地盘	康城11期	制圖	W.E.X	2022-07-29	圖號	X86308-17	
修改				採用工廠 ✓ 地盤 -	图纸名称	铝料加工图	復核	-	-	數量	-	
日期				材料颜色 香槟金 (ECD3X1009 9S-XF1)	材料	X86308	批准	-	-	單件重量	-	(KG)

部件编号	W(分格尺寸)	L	A	B	N	数量
X86308-17A	1825	1754	64.5	127	@300c/cx5	-

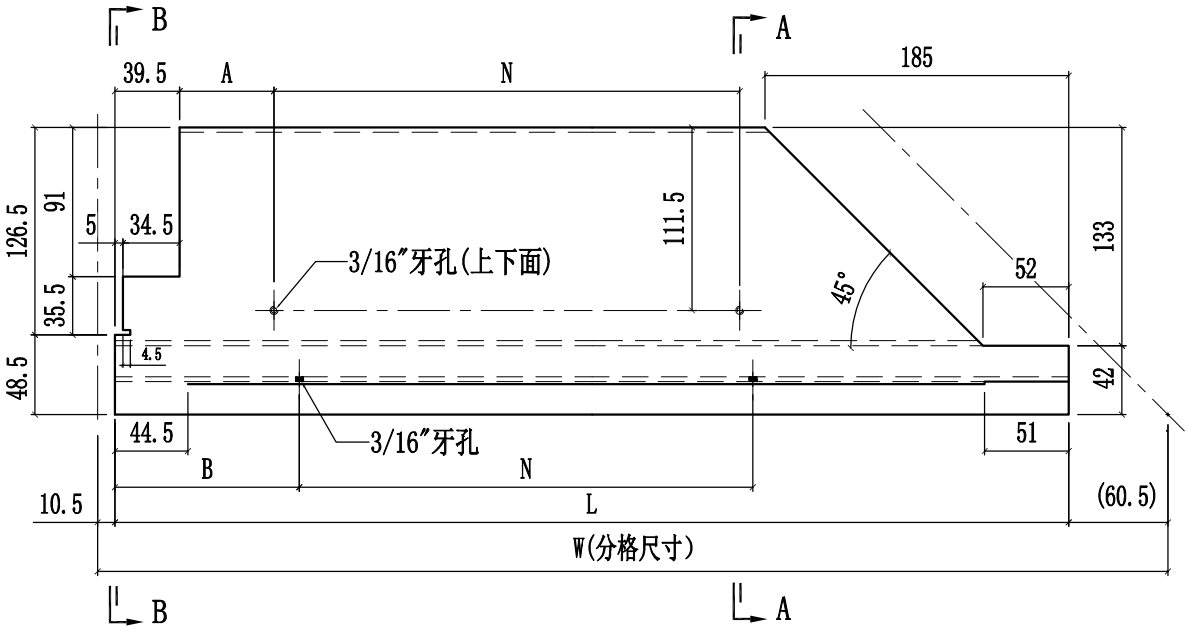

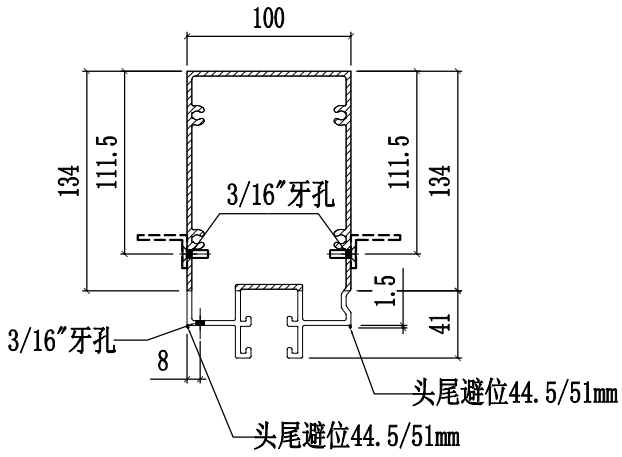

SECTION A-A

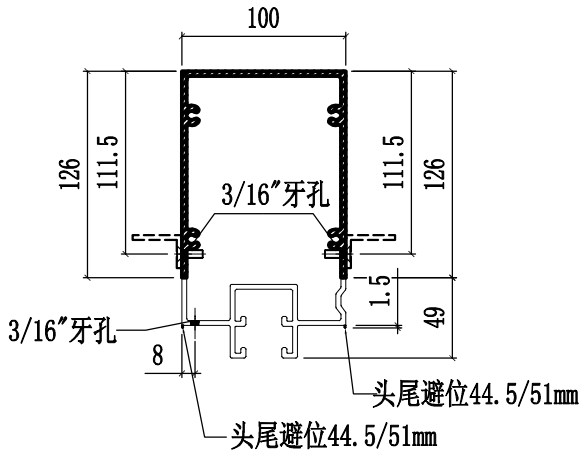

SECTION B-B

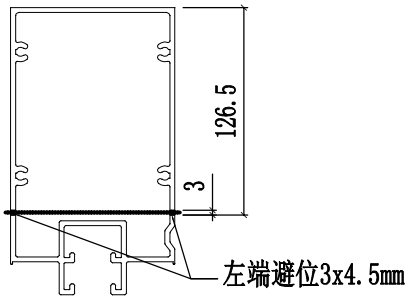

美特鋁質有限公司 MIDI Aluminium Fabricator Ltd.					工程號	J858	類別		物料號	-		
					地盘	康城11期	制圖	W.E.X	2022-07-29	圖號	X86308-18	
修改				採用工廠 ✓ 地盤 -	图纸名称	铝料加工图	復核	-	-	數量	-	
日期				材料颜色 香槟金 (ECD3X1009 9S-XF1)	材料	X86308	批准	- -	-	單件重量	-	(KG)

部件编号	W(分格尺寸)	L	N	数量
X86308-18A	1690	1669	@300c/cx5	-

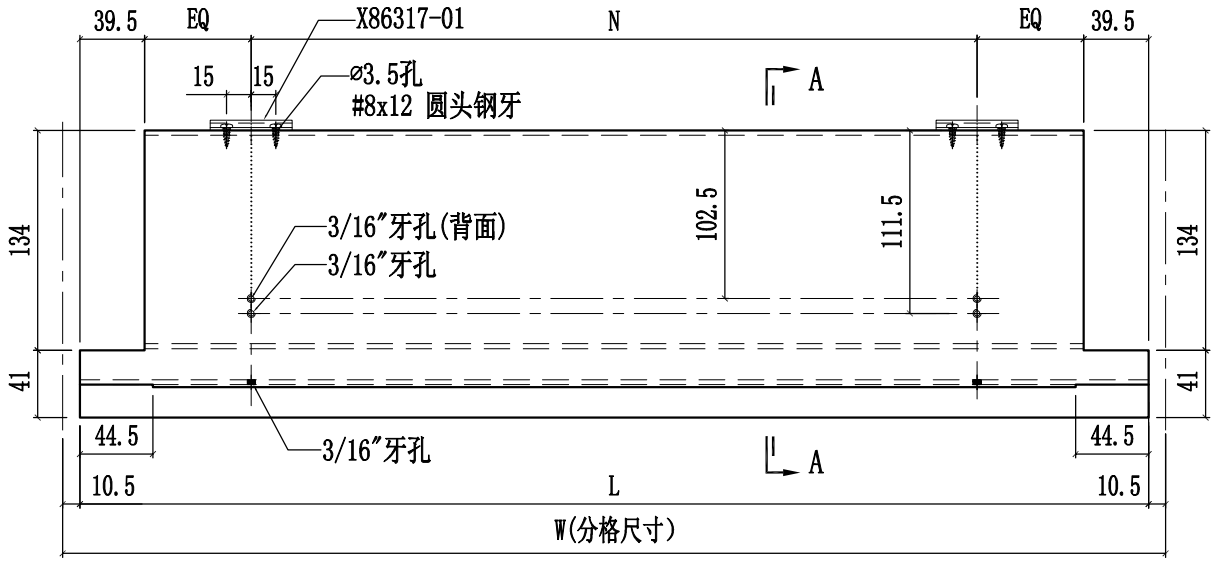

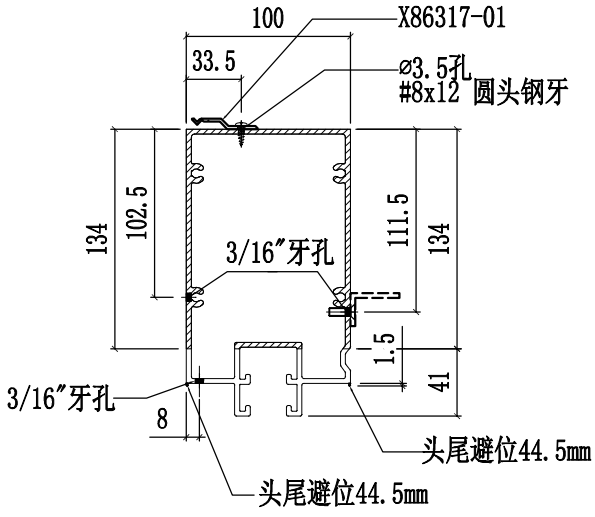

SECTION A-A

美特鋁質有限公司 MIDI Aluminium Fabricator Ltd.												
					工程號	J858	類別		物料號	-		
					地盘	康城11期	制圖	W.E.X	2022-07-29	圖號	X86308-22	
修改				採用工廠 ✓ 地盤 -	图纸名称	铝料加工图	復核	-	-	數量	-	
日期				材料颜色 香槟金 (ECD3X1009 9S-XF1)	材料	X86308 -	批准	-	-	單件重量	-	(KG)

部件编号	W(分格尺寸)	L	A	B	N	数量
X86308-22A	1856.5	1785.5	80	143	@300c/cx5	-

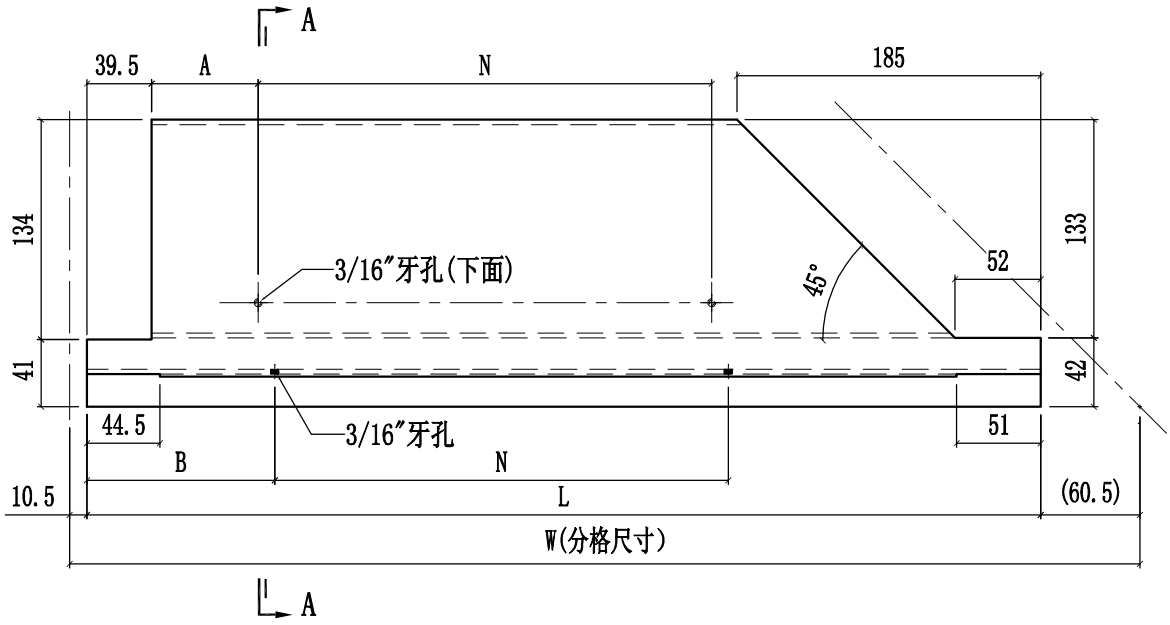

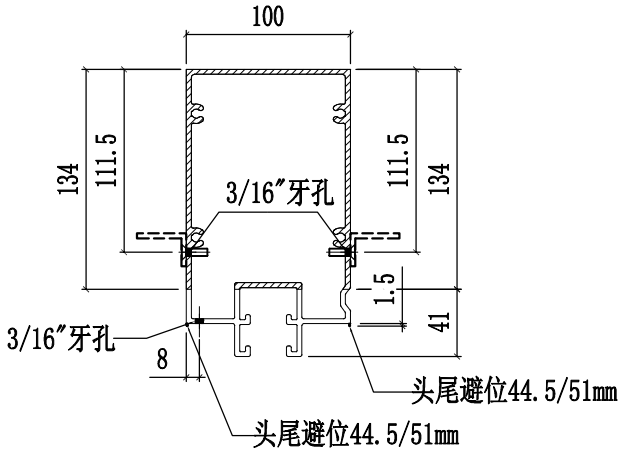

SECTION A-A

美特鋁質有限公司
MIDI Aluminium Fabricator Ltd.

修改				採用	工廠	✓	地盤	-	工程號	J858	類別		物料號	-		
日期				材料顏色	香槟金 (ECD3X1009 9S-XF1)				地盘	康城11期	制圖	W.E.X	2022-07-29	圖號	X86308-23
									图纸名称	铝料加工图	復核	-	-	數量	-
									材料	X86308	批准	-	-	單件重量	- (KG)

部件编号	W(分格尺寸)	L	A	B	N1	N2	数量
X86308-23A	765	694	74	97	@250c/cx2	@250c/cx2	-

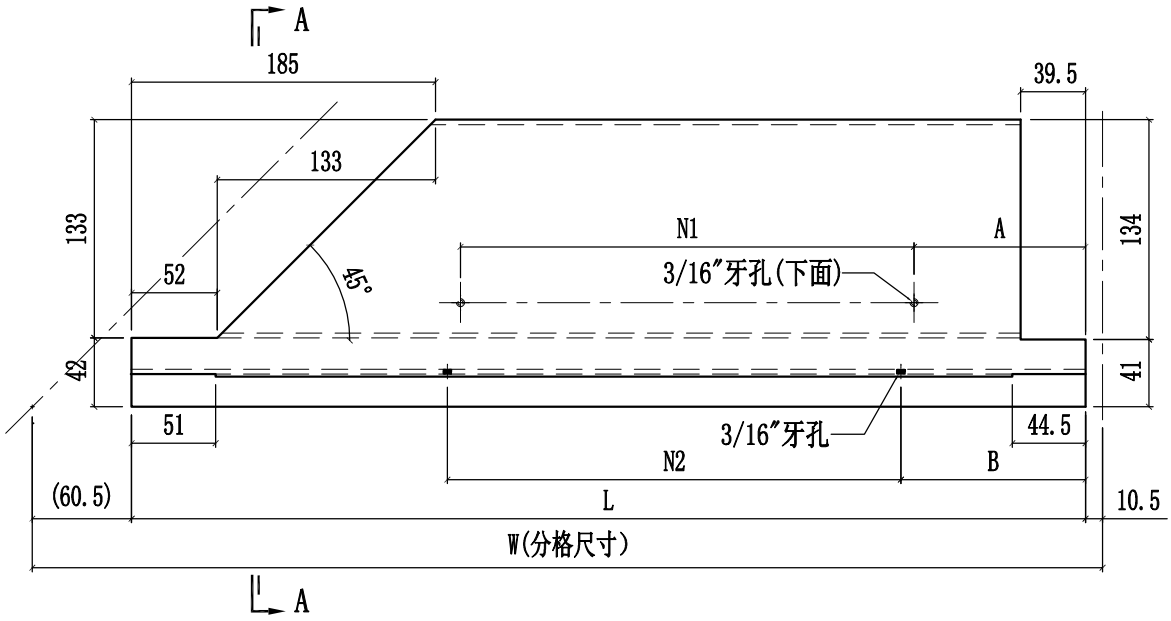

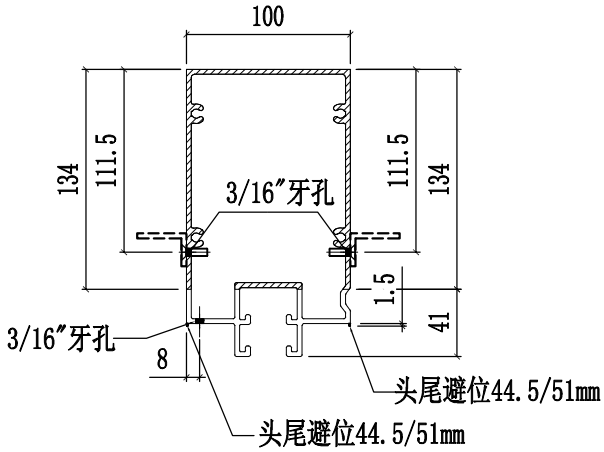

SECTION A-A

美特鋁質有限公司 MIDI Aluminium Fabricator Ltd.												
					工程號	J858	類別		物料號	-		
					地盘	康城11期	制圖	W.E.X	2022-07-29	圖號	X86308-19	
修改				採用工廠 ✓ 地盤 -	图纸名称	铝料加工图	復核	-	-	數量	-	
日期				材料颜色 香槟金 (ECD3X1009 9S-XF1)	材料	X86308	批准	- -	-	單件重量	-	(KG)

部件编号	W(分格尺寸)	L	N	数量
X86308-19A	1309	1288	@280c/cx4	-
X86308-19B	1724	1703	@300c/cx5	-
X86308-19C	1326	1305	@280c/cx4	-

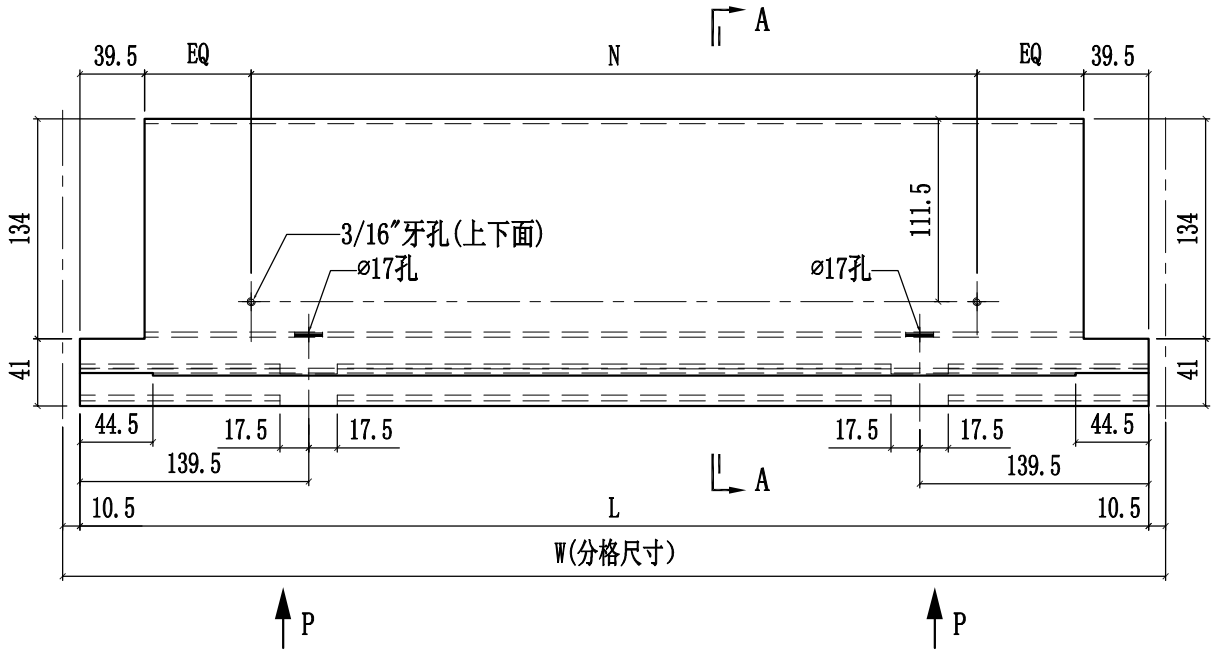

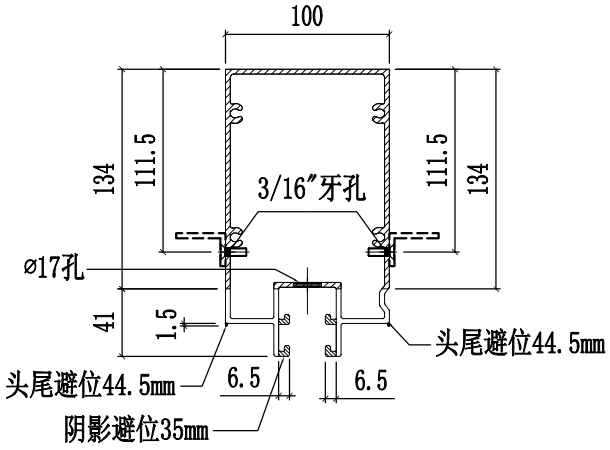

SECTION A-A

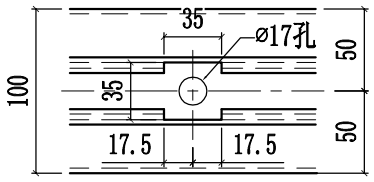

VIEW "P"

美特鋁質有限公司 MIDI Aluminium Fabricator Ltd.												
				工程號	J858	類別		物料號	-			
				地盘	康城11期	制圖	W.E.X	2022-07-29	圖號	X86308-20		
修改	1			採用工廠 ✓	地盤 -	图纸名称	铝料加工图	復核	-	-	數量	-	
日期	07/12			材料颜色	香槟金 (ECD3X1009 9S-XF1)	材料	X86308	批准	- -	-	單件重量	- (KG)

部件编号	W(分格尺寸)	L	N	数量
X86308-20A	750	729	@250c/cx2	-
X86308-20B	1568.5	1547.5	@270c/cx5	-
X86308-20C	1326	1305	@280c/cx4	-

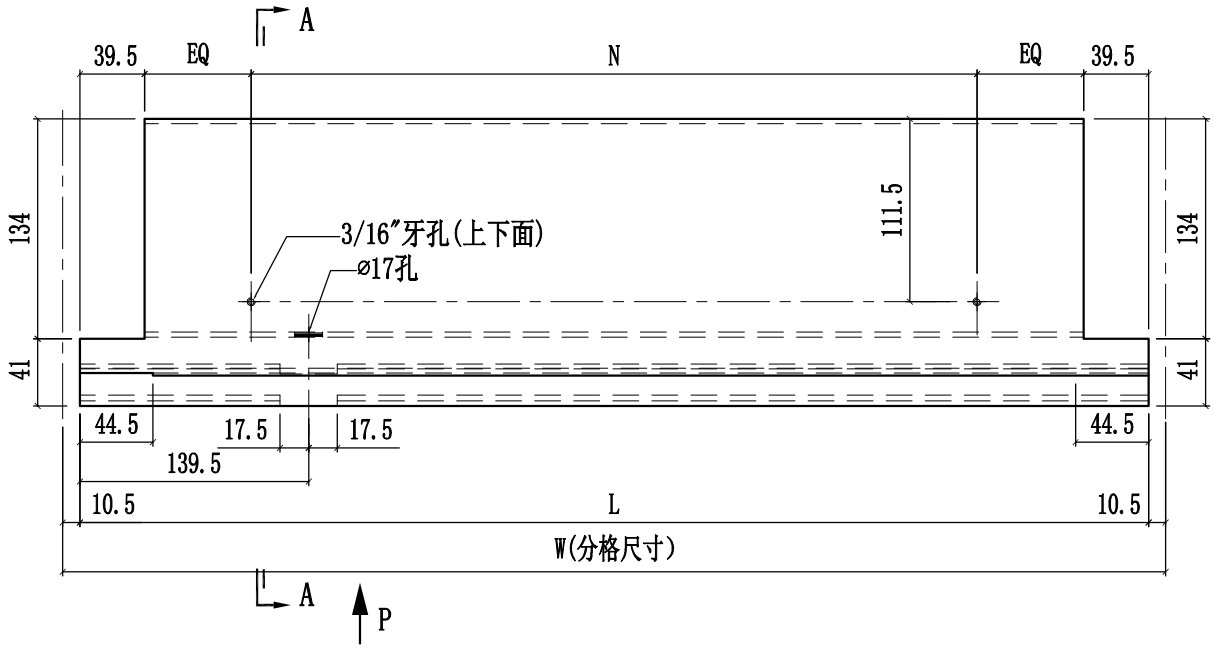

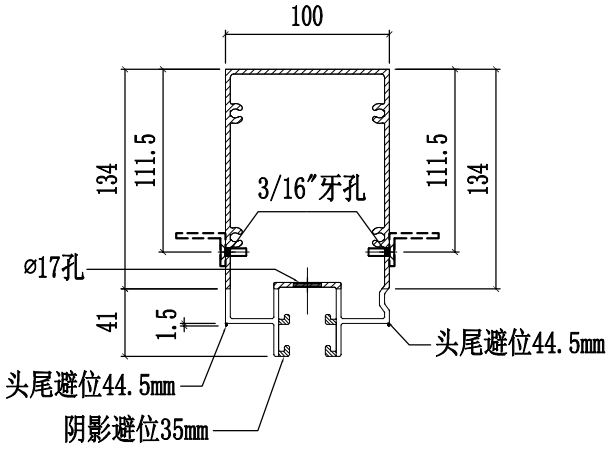

SECTION A-A

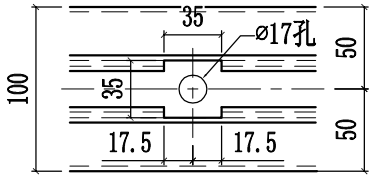

VIEW "P"

美特鋁質有限公司 MIDI Aluminium Fabricator Ltd.								工程號	J858	類別		物料號	-		
								地盘	康城11期	制圖	W.E.X	2022-07-29	圖號	X86308-21	
修改	1			採用	工廠	✓	地盤 -	图纸名称	铝料加工图	復核	-	-	數量	-	
日期	07/12			材料颜色	香槟金 (ECD3X1009 9S-XF1)			材料	X86308	批准	- -	-	單件重量	-	(KG)

部件编号	W(分格尺寸)	L	N	数量
X86308-21A	750	729	@250c/cx2	-
X86308-21B	787.5	766.5	@250c/cx2	-

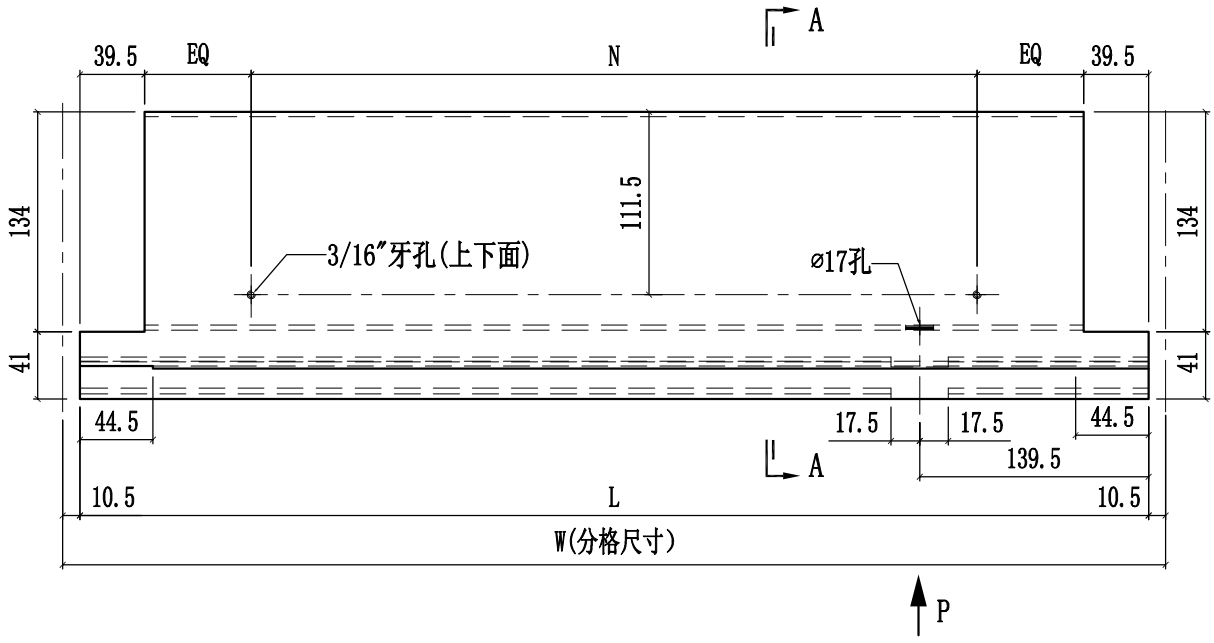

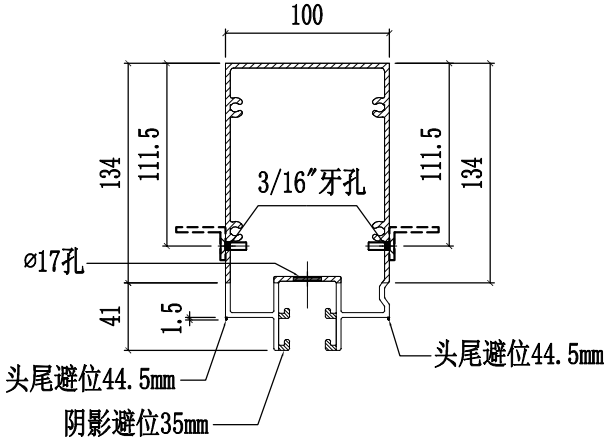

SECTION A-A

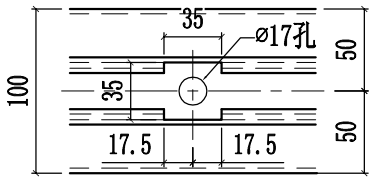

VIEW "P"

美特鋁質有限公司 MIDI Aluminium Fabricator Ltd.						工程號	J858	類別		物料號	-		
						地盤	康城11期	制圖	W.E.X	2022-07-29	圖號	X86309-01L	
修改	1			採用工廠	✓	地盤	-	图纸名称	铝料加工图	復核	-	-	數量	-	
日期	15/12			材料颜色	香槟金 (ECD3X1009 9S-XF1)			材料	X86309	批准	-	-	單件重量	-	(KG)

部件编号	W(分格尺寸)	L	N	数量
X86309-01LA	700	678	@250c/cx2	-
X86309-01LB	681	659	@250c/cx2	-

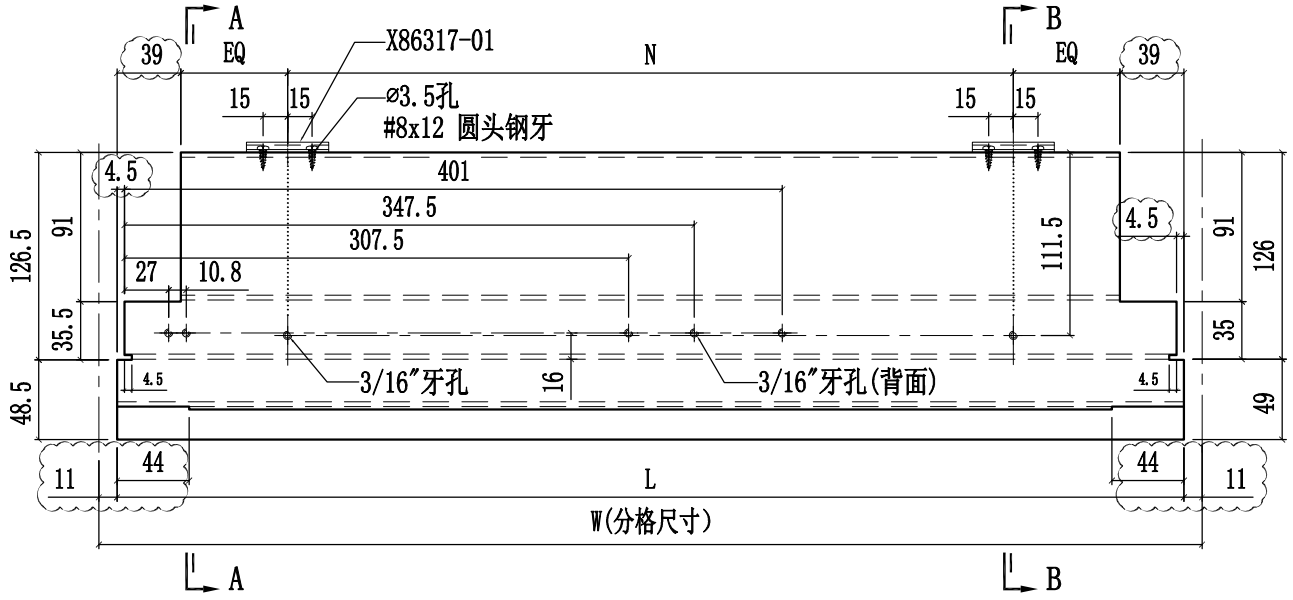

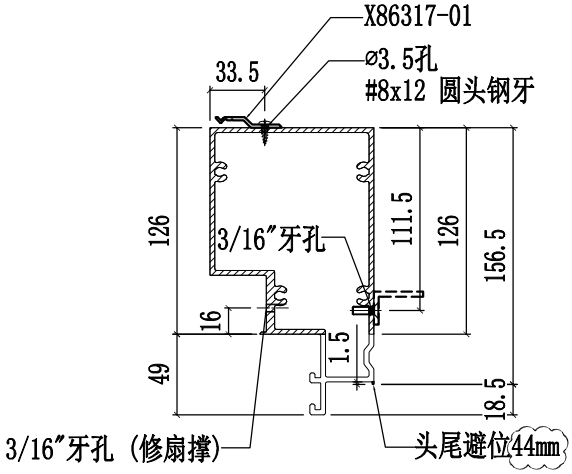

SECTION A-A

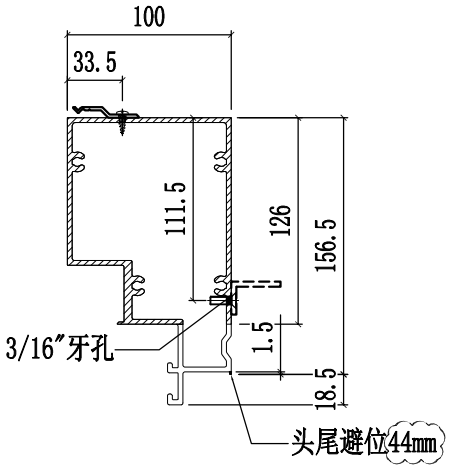

SECTION B-B

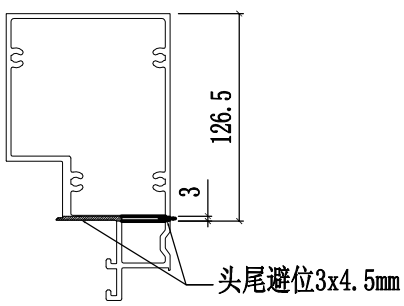

美特鋁質有限公司 MIDI Aluminium Fabricator Ltd.												
					工程號	J858	類別		物料號	-		
					地盘	康城11期	制圖	W.E.X	2022-07-29	圖號	X86309-01R	
修改	1			採用工廠 ✓ 地盤 -	图纸名称	铝料加工图	復核	-	-	數量	-	
日期	15/12			材料颜色 香槟金 (ECD3X1009 9S-XF1)	材料	X86309	批准	-	-	單件重量	-	(KG)

部件编号	W(分格尺寸)	L	N	数量
X86309-01RA	700	678	@250c/cx2	-
X86309-01RB	681	659	@250c/cx2	-

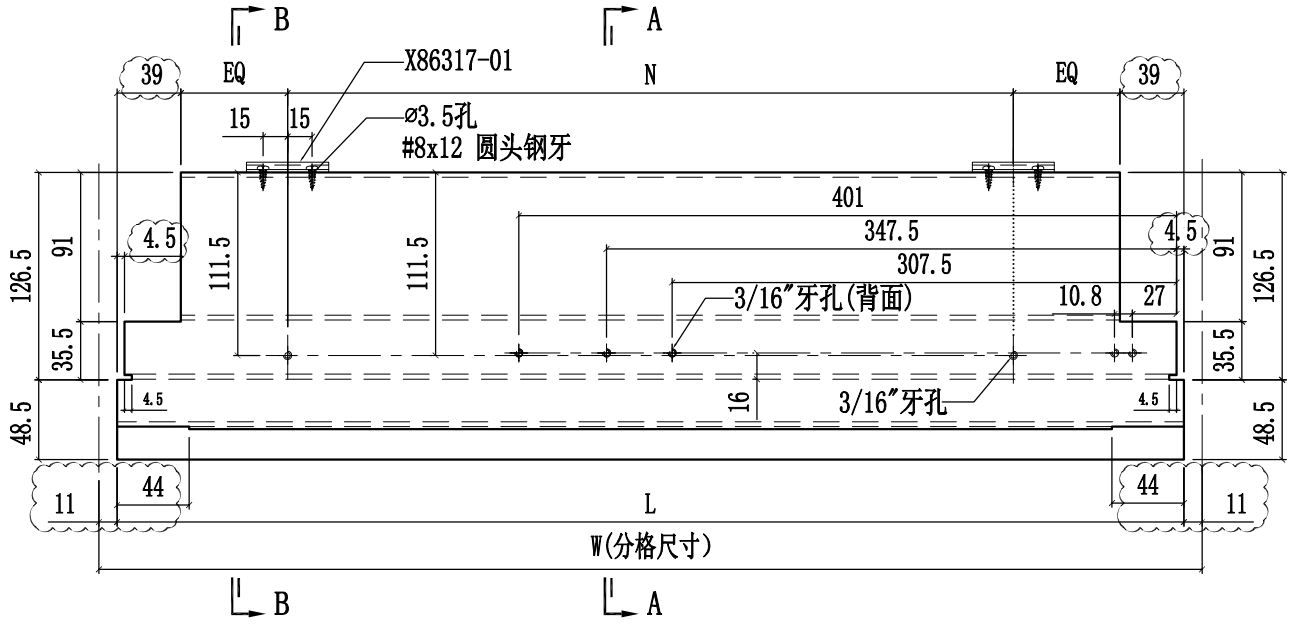

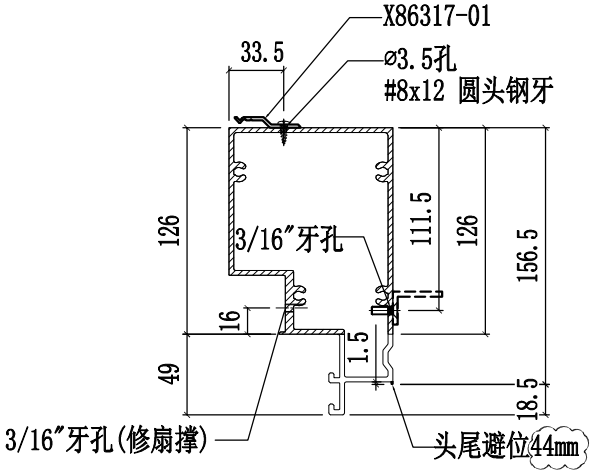

SECTION A-A

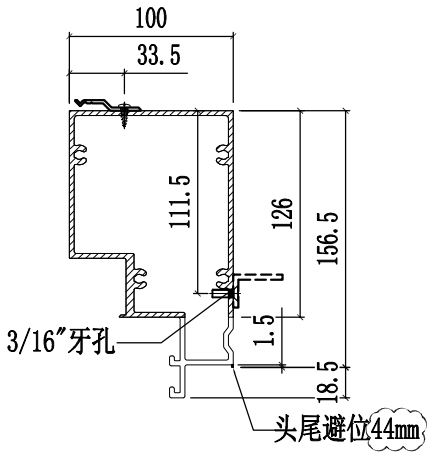

SECTION B-B

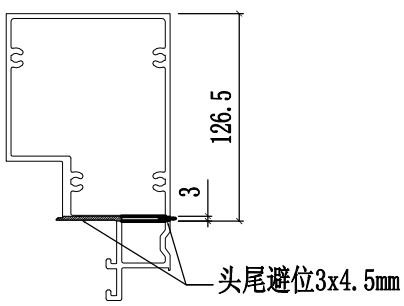

美特鋁質有限公司
MIDI Aluminium Fabricator Ltd.

修改	1			採用工廠	✓	地盤	-	工程號	J858	類別	
日期	15/12			材料顏色	香槟金 (ECD3X1009 9S-XF1)			地盤	康城11期	制圖	W.E.X
								图纸名称	铝料加工图	復核	-
								材料	X86309	批准	-

物料號	-		
2022-07-29	圖號	X86309-02L	
-	數量	-	
-	單件重量	-	(KG)

部件编号	W(分格尺寸)	L	L1	L2	A	B	N1	N2	数量
X86309-02LA	1725	1703	1014	689	81.5	92.5	@300c/cx5	@280c/cx3	-
X86309-02LB	1362.5	1340.5	670.3	670.3	79.5	90.5	@280c/cx4	@250c/cx2	-
X86309-02LC	1727.5	1705.5	1016.5	689	82.7	93.8	@300c/cx5	@280c/cx3	-

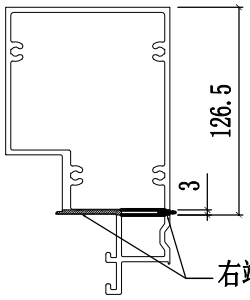

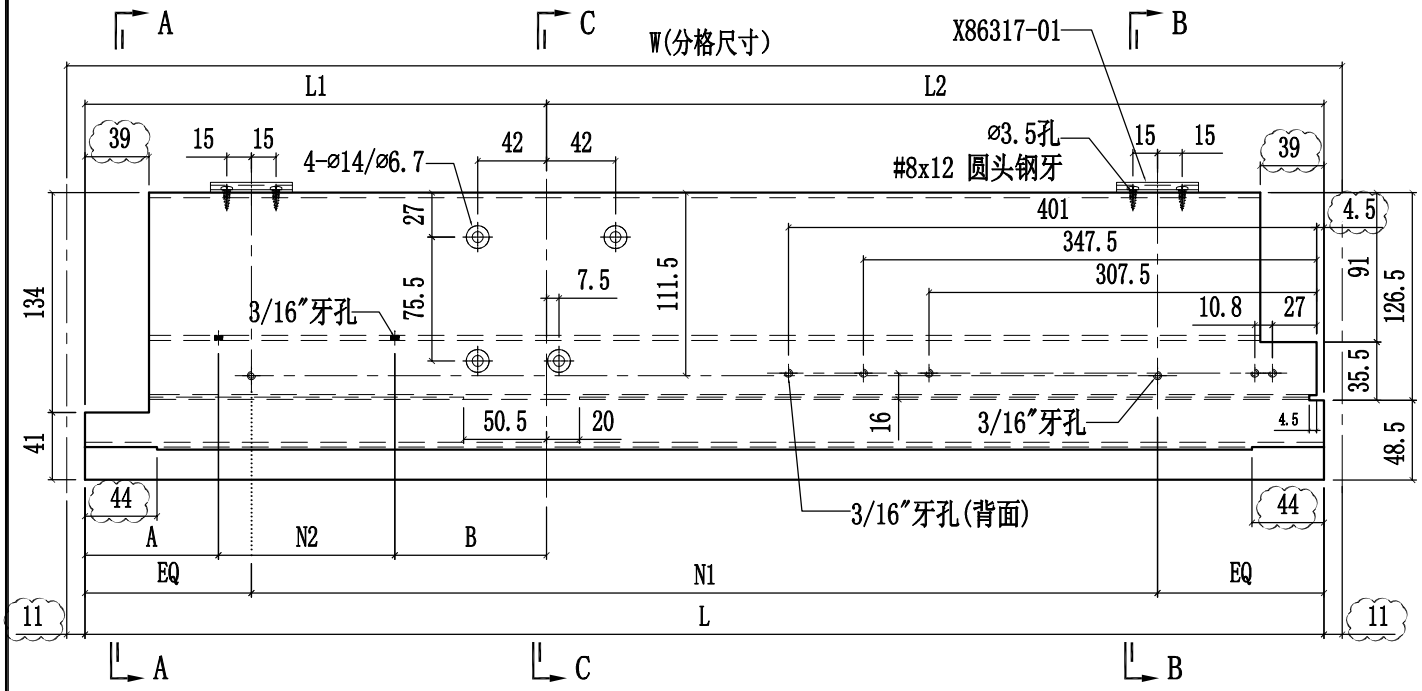

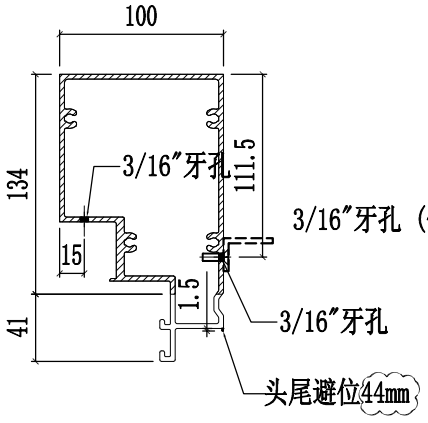

SECTION A-A

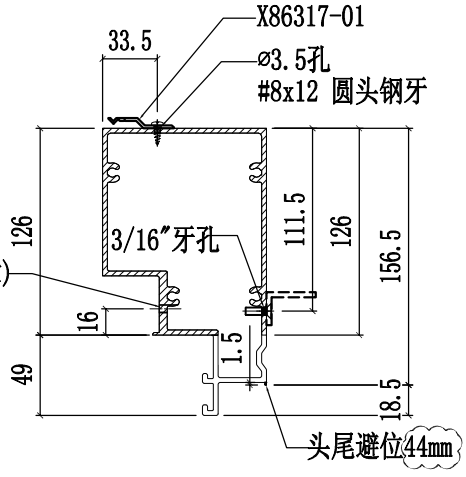

SECTION B-B

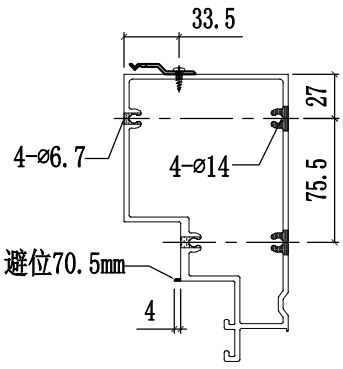

SECTION C-C

美特鋁質有限公司 MIDI Aluminium Fabricator Ltd.					工程號	J858	類別		物料號	-		
					地盤	康城11期	制圖	W.E.X	2022-07-29	圖號	X86309-02R	
修改	1			採用工廠 ✓ 地盤 -	图纸名称	铝料加工图	復核	-	-	數量	-	
日期	15/12			材料颜色 香槟金 (ECD3X1009 9S-XF1)	材料	X86309	批准	-	-	單件重量	-	(KG)

部件编号	W(分格尺寸)	L	L1	L2	A	B	N1	N2	数量
X86309-02RA	1725	1703	1014	689	81.5	92.5	@300c/cx5	@280c/cx3	-
X86309-02RB	1362.5	1340.5	670.3	670.3	79.5	90.5	@280c/cx4	@250c/cx2	-
X86309-02RC	1640	1618	929	689	84	95	@280c/cx5	@250c/cx3	-
X86309-02RD	1245	1223	611.5	611.5	150.3	161.2	@250c/cx4	@300c/cx1	-
X86309-02RE	1300	1278	739	539	114	125	@280c/cx4	@250c/cx2	-
X86309-02RF	1690	1668	979	689	109	120	@300c/cx5	@250c/cx3	-
X86309-02RG	1780	1758	1069	689	79	90	@300c/cx5	@300c/cx3	-

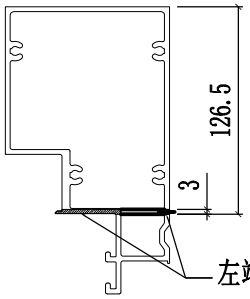

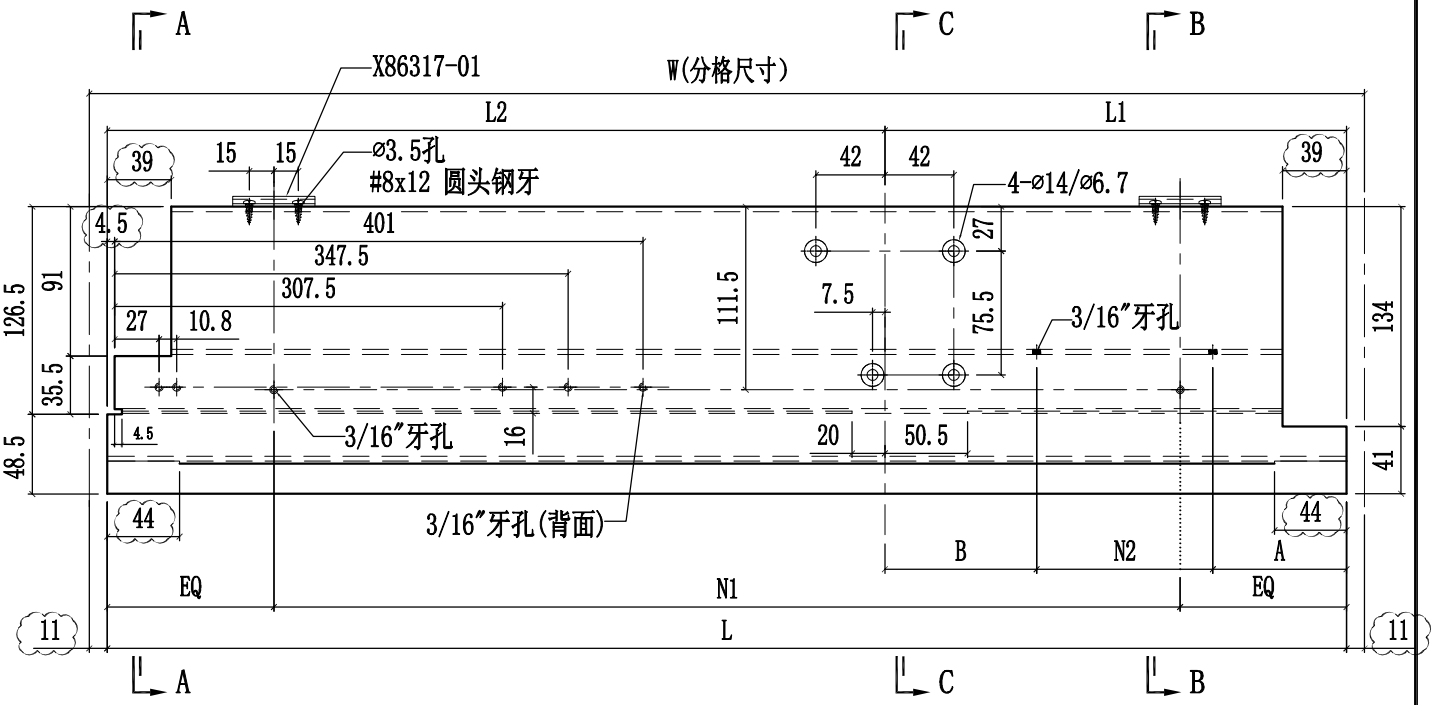

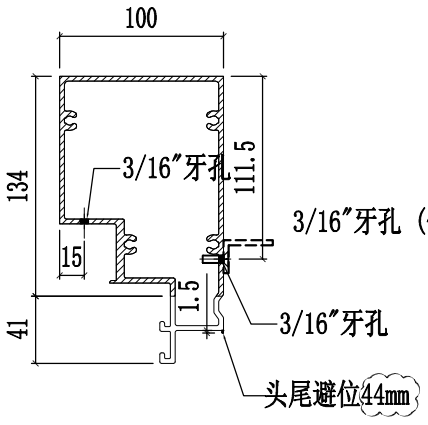

SECTION B-B

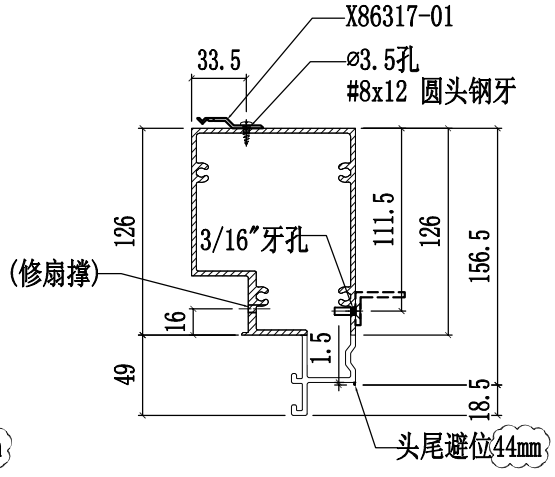

SECTION A-A

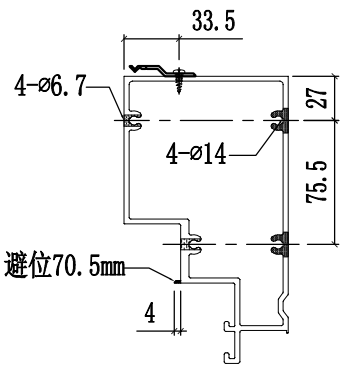

SECTION C-C

美特鋁質有限公司 MIDI Aluminium Fabricator Ltd.						工程號	J858	類別		物料號	-		
						地盤	康城11期	制圖	W.E.X	2022-07-29	圖號	X86309-03L	
修改	1			採用工廠	✓	地盤	-	图纸名称	铝料加工图	復核	-	-	數量	-	
日期	15/12			材料顏色	香槟金 (ECD3X1009 9S-XF1)			材料	X86309	批准	-	-	單件重量	-	(KG)

部件编号	W(分格尺寸)	L	A	N	数量
X86309-03LA	765	693.5	73.5	@250c/cx2	-

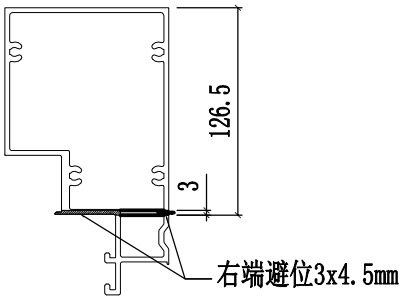

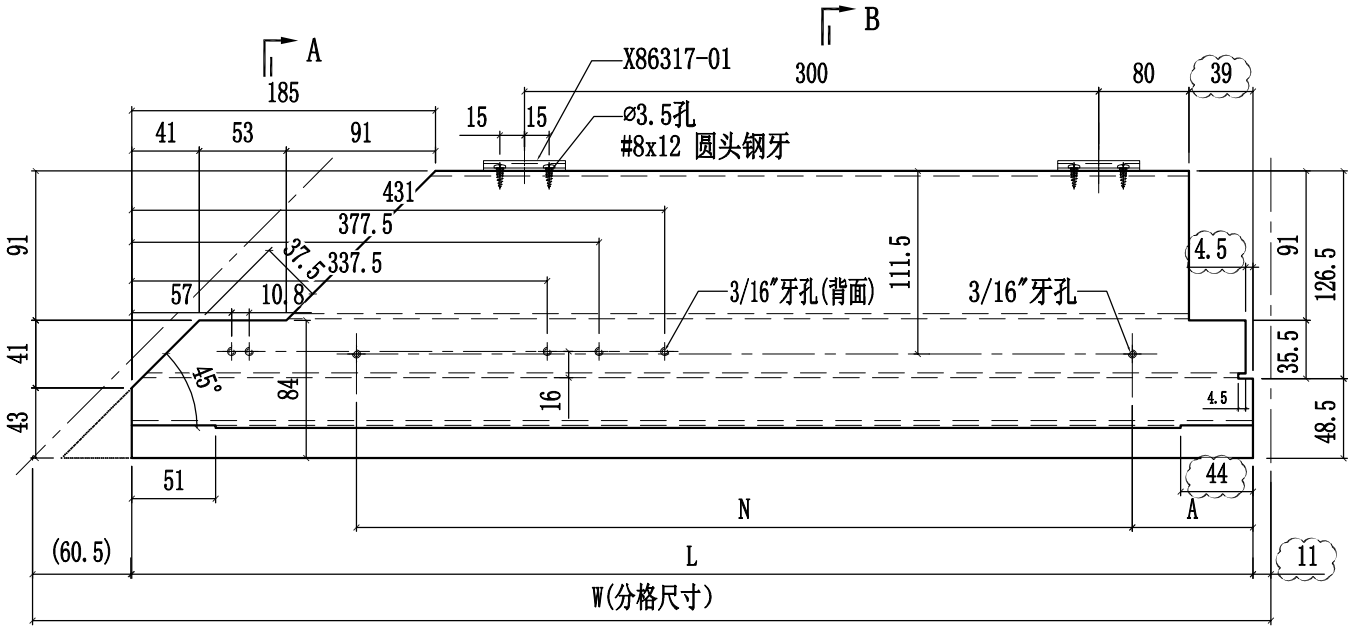

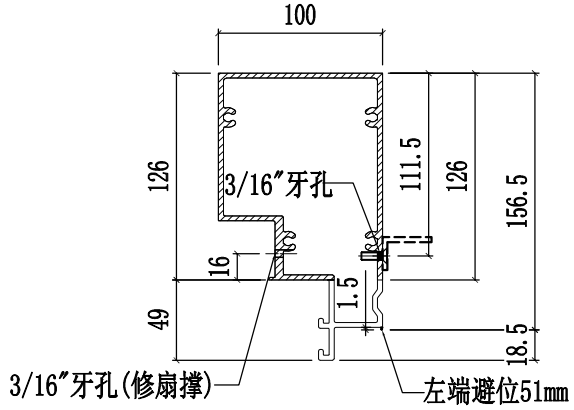

SECTION A-A

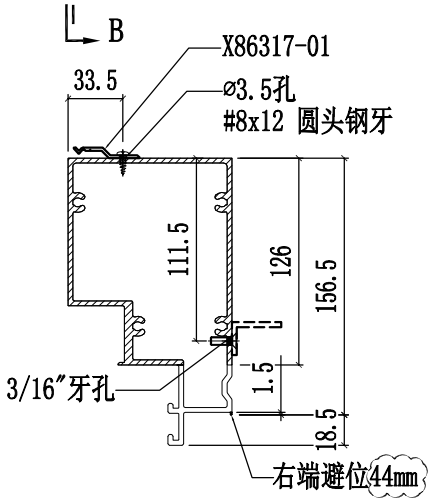

SECTION B-B

美特鋁質有限公司 MIDI Aluminium Fabricator Ltd.					工程號	J858	類別		物料號	-		
					地盤	康城11期	制圖	W.E.X	2022-07-29	圖號	X86309-03R	
修改	1			採用工廠 ✓ 地盤 -	图纸名称	铝料加工图	復核	-	-	數量	-	
日期	15/12			材料颜色 香槟金 (ECD3X1009 9S-XF1)	材料	X86309	批准	-	-	單件重量	-	(KG)

部件编号	W(分格尺寸)	L	A	N	数量
X86309-03RA	765	693.5	73.5	@250c/cx2	1

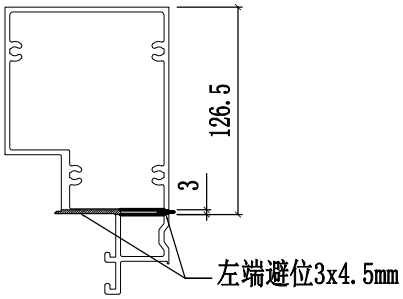

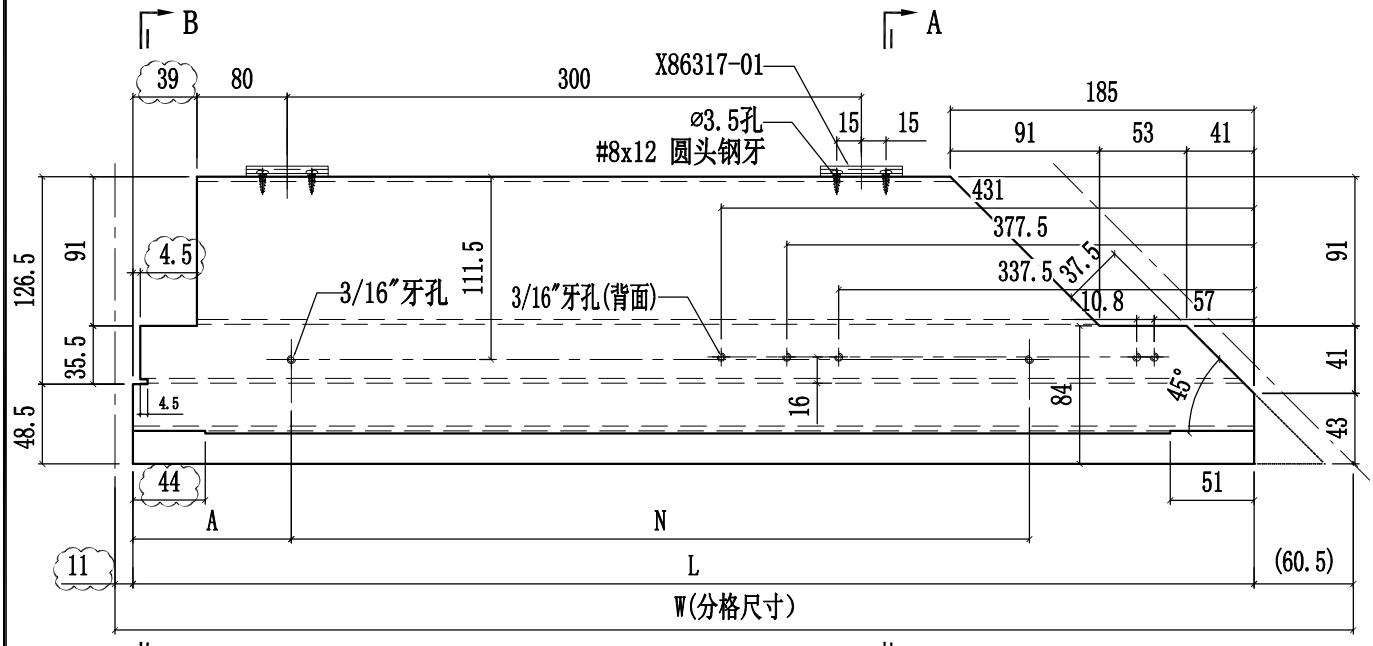

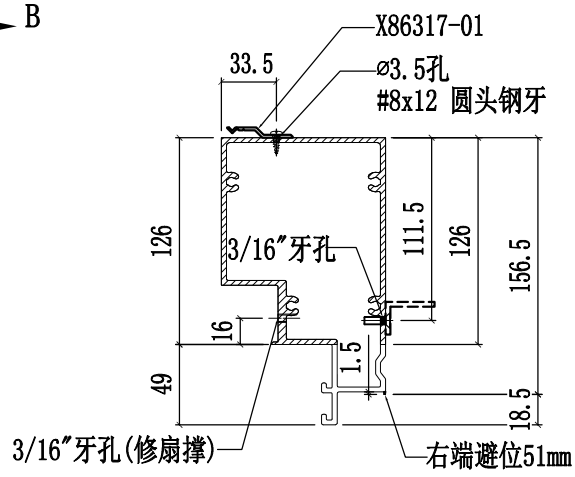

SECTION A-A

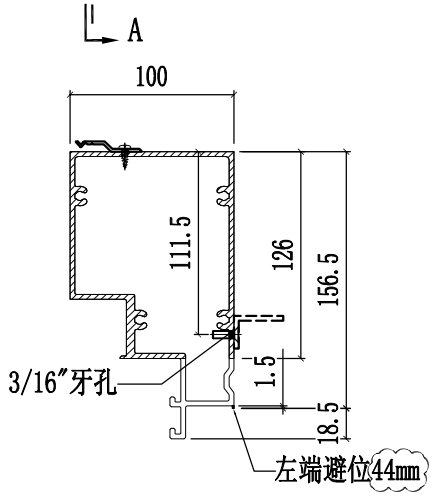

SECTION B-B

美特鋁質有限公司 MIDI Aluminium Fabricator Ltd.					工程號	J858	類別		物料號	-		
					地盤	康城11期	制圖	W.E.X	2022-07-29	圖號	X86309-05L	
修改	1			採用工廠 ✓ 地盤 -	图纸名称	铝料加工图	復核	-	-	數量	-	
日期	15/12			材料顏色 香槟金 (ECD3X1009 9S-XF1)	材料	X86309	批准	-	-	單件重量	-	(KG)

部件编号	W(分格尺寸)	L	N	数量
X86309-05LA	700	678	@250c/cx2	-
X86309-05LB	681	659	@250c/cx2	-
-	-	-	-	-

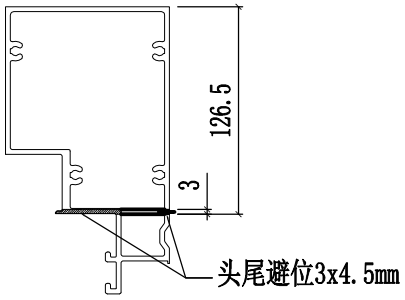

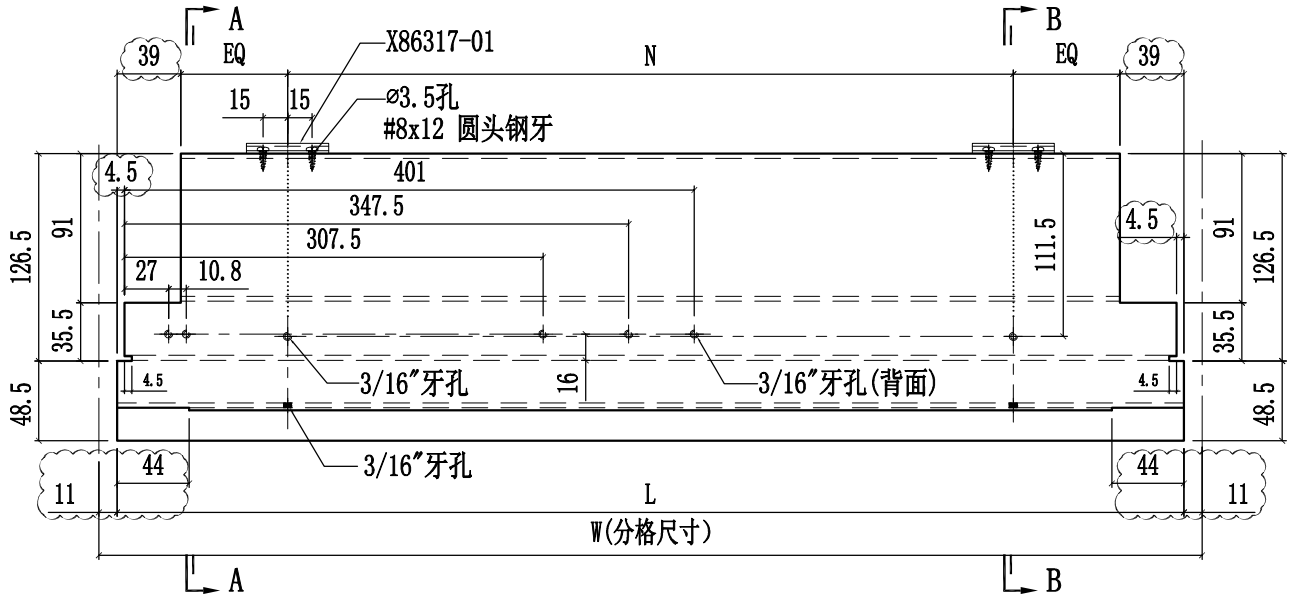

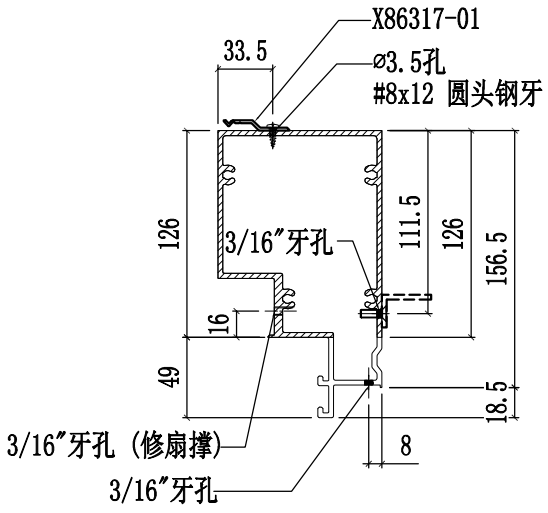

SECTION A-A

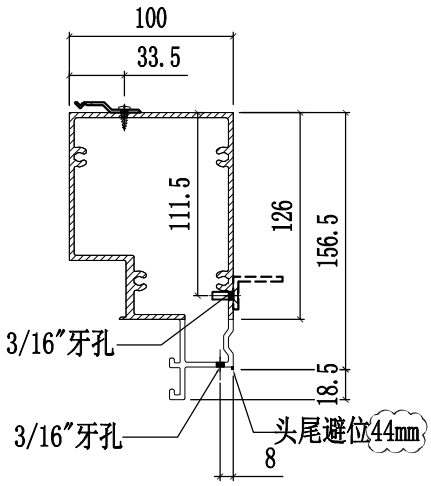

SECTION B-B

美特鋁質有限公司 MIDI Aluminium Fabricator Ltd.					工程號	J858	類別		物料號	-		
					地盤	康城11期	制圖	W.E.X	2022-07-29	圖號	X86309-05R	
修改	1			採用工廠 ✓ 地盤 -	图纸名称	铝料加工图	復核	-	-	數量	-	
日期	15/12			材料顏色 香槟金 (ECD3X1009 9S-XF1)	材料	X86309	批准	-	-	單件重量	-	(KG)

部件编号	W(分格尺寸)	L	N	数量
X86309-05RA	700	678	@250c/cx2	-
X86309-05RB	681	659	@250c/cx2	-
X86309-05RC	665	643	@245c/cx2	-
X86309-05RD	615	593	@220c/cx2	-

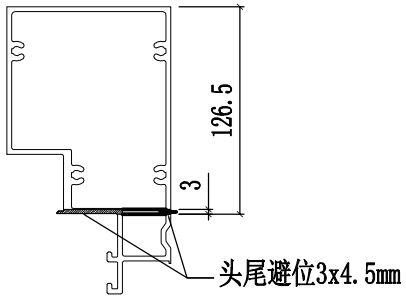

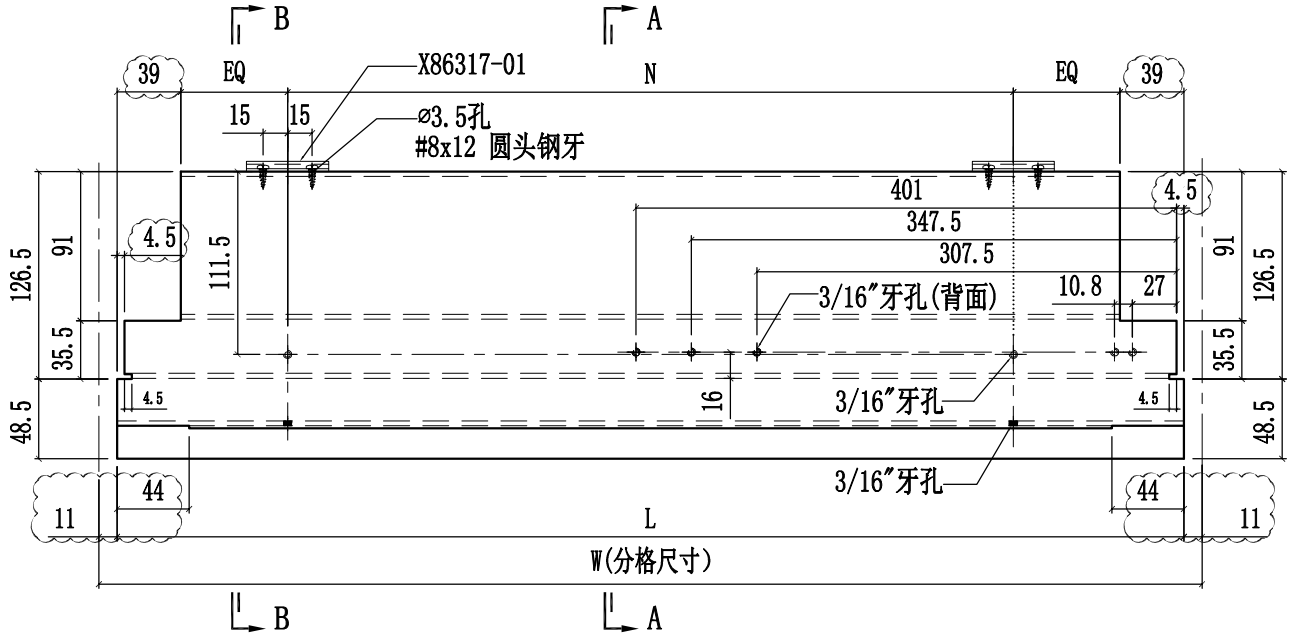

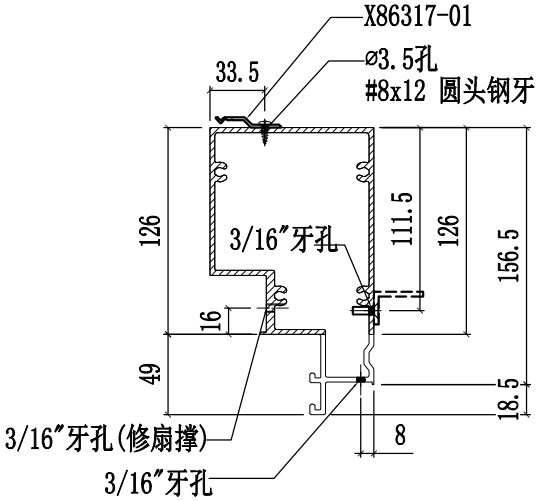

SECTION A-A

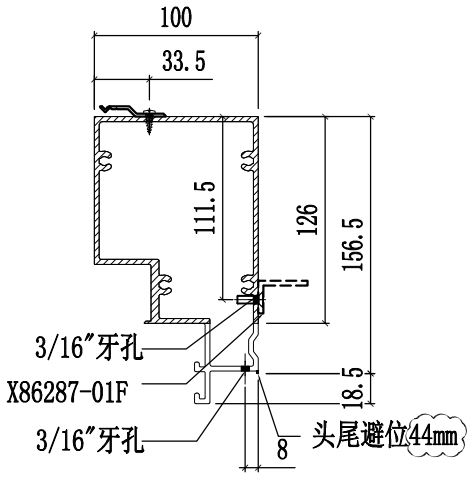

SECTION B-B

美特鋁質有限公司 MIDI Aluminium Fabricator Ltd.														
								工程號	J858	類別		物料號	-	
								地盘	康城11期	制圖	W.E.X	2022-07-29	圖號	X86309-06L
修改	1			採用	工廠	✓	地盤	-	图纸名称	铝料加工图	復核	-	-	數量	-
日期	15/12			材料颜色	香槟金 (ECD3X1009 9S-XF1)				材料	X86309	批准	-	-	單件重量	- (KG)

部件编号	W(分格尺寸)	L	L1	L2	A	B	N1	N2	数量
X86309-06LA	-	-	-	-	-	-	-	-	-
X86309-06LB	1362.5	1340.5	670.3	670.3	79.5	90.5	@280c/cx4	@250c/cx2	-
X86309-06LC	1727.5	1705.5	1016.5	689	82.7	93.8	@300c/cx5	@280c/cx3	-

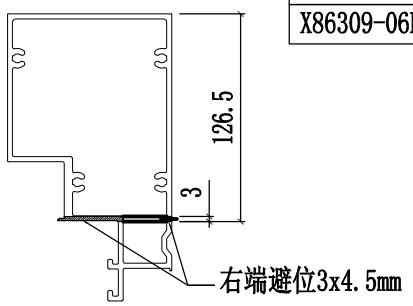

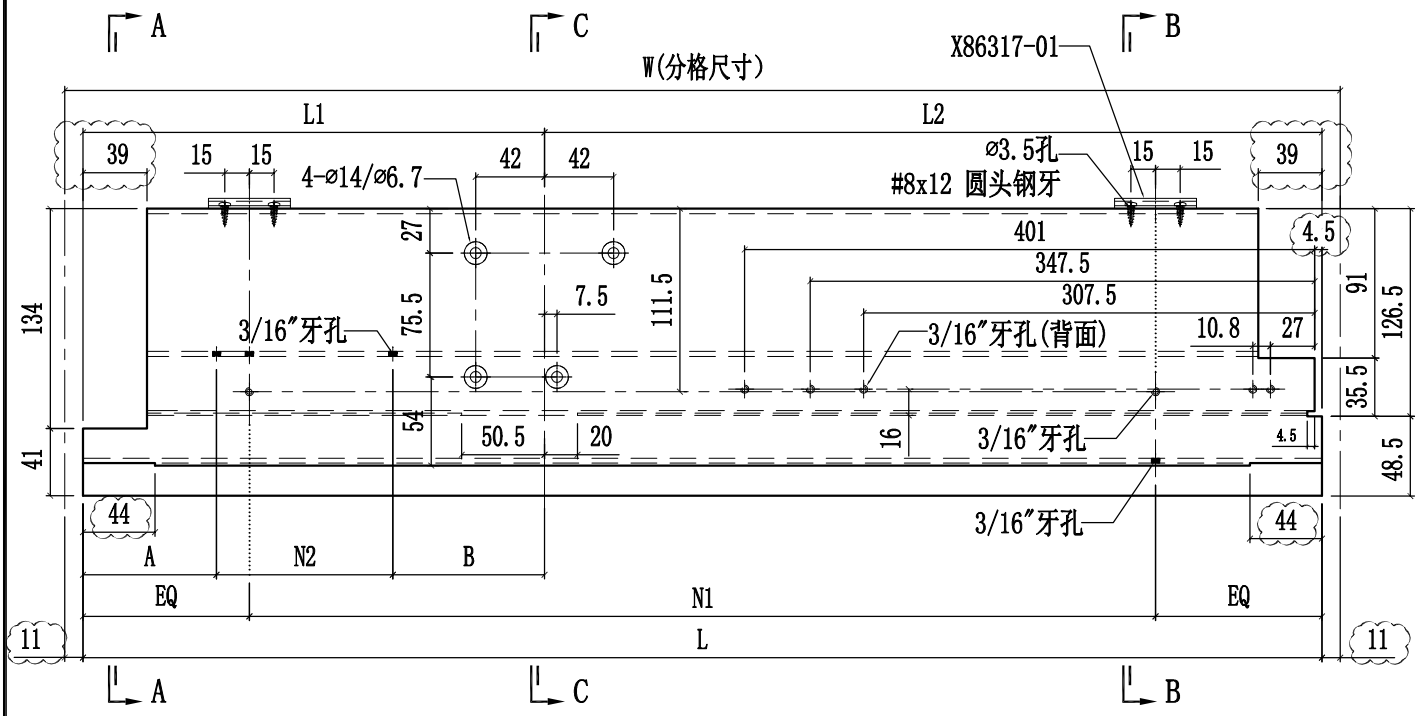

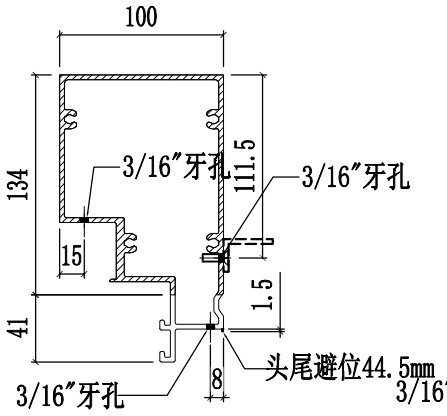

SECTION A-A

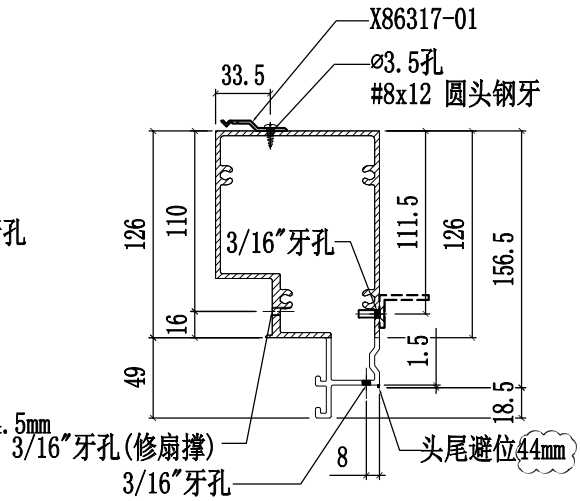

SECTION B-B

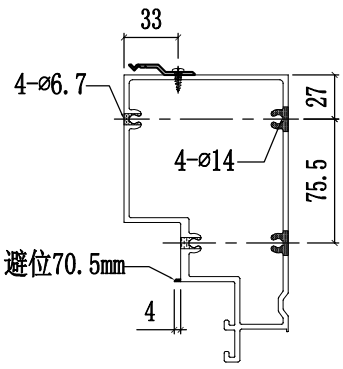

SECTION C-C

美特鋁質有限公司
MIDI Aluminium Fabricator Ltd.

修改	1			採用工廠	✓	地盤	-	工程號	J858	類別	
日期	15/12			材料顏色	香檳金 (ECD3X1009 9S-XF1)			地盤	康城11期	制圖	W.E.X
								图纸名称	铝料加工图	復核	-
								材料	X86309	批准	-

物料號	-		
2022-07-29	圖號	X86309-06R	
-	數量	-	
-	單件重量	-	(KG)

部件编号	W(分格尺寸)	L	L1	L2	A	B	N1	N2	数量
X86309-06RA	-	-	-	-	-	-	-	-	-
X86309-06RB	1362.5	1340.5	670.3	670.3	79.5	90.5	@280c/cx4	@250c/cx2	-
X86309-06RC	1640	1618	929	689	84	95	@280c/cx5	@250c/cx3	-
X86309-06RD	-	-	-	-	-	-	-	-	-
X86309-06RE	1300	1278	739	539	114	125	@280c/cx4	@250c/cx2	-
X86309-06RF	1400	1378	689	689	89	100	@300c/cx4	@250c/cx2	-
X86309-06RG	1690	1668	979	689	109	120	@300c/cx5	@250c/cx3	-
X86309-06RH	1780	1758	1069	689	79	90	@300c/cx5	@300c/cx3	-

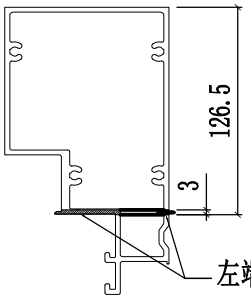

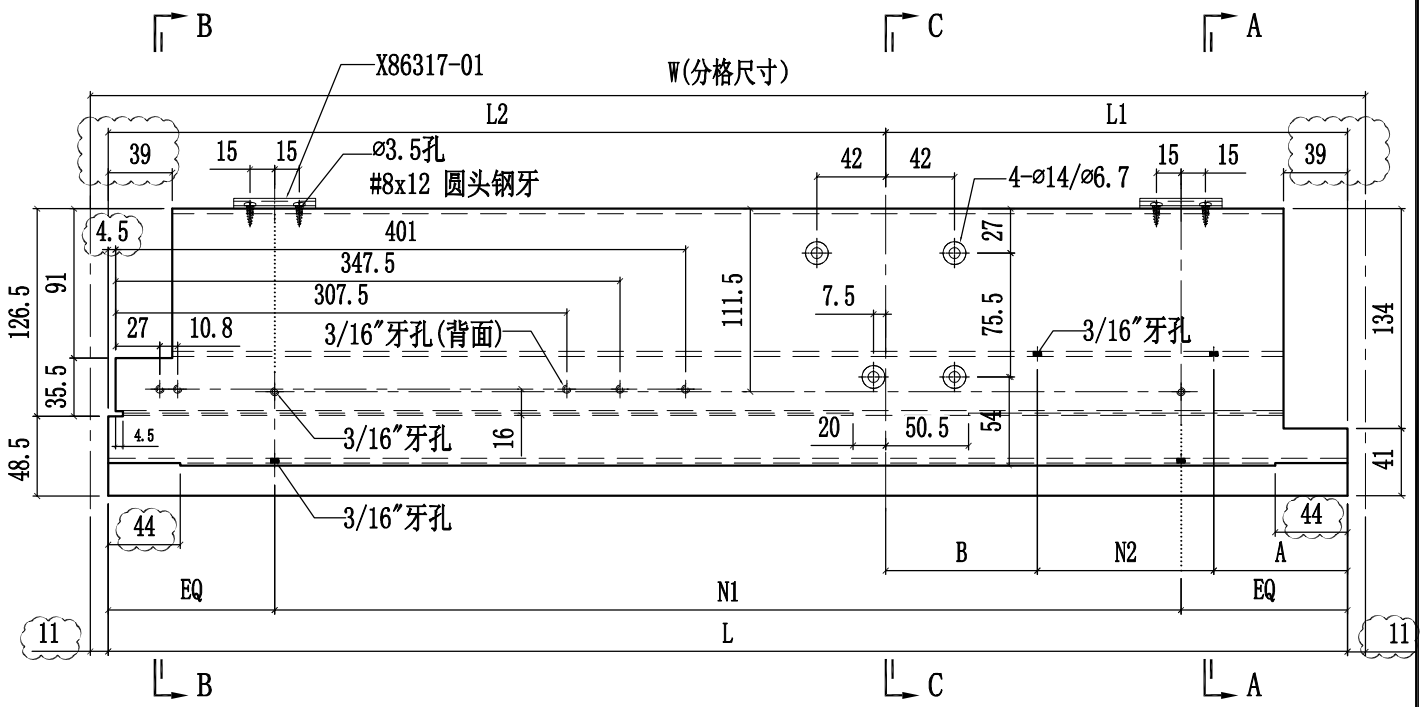

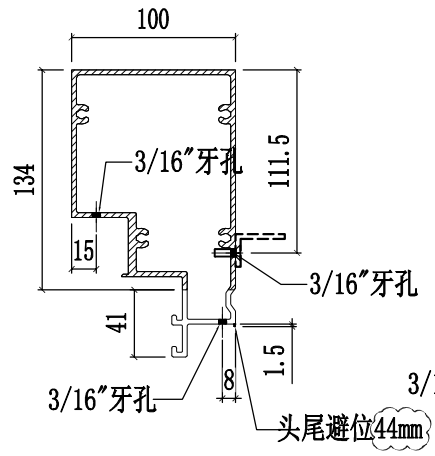

SECTION A-A

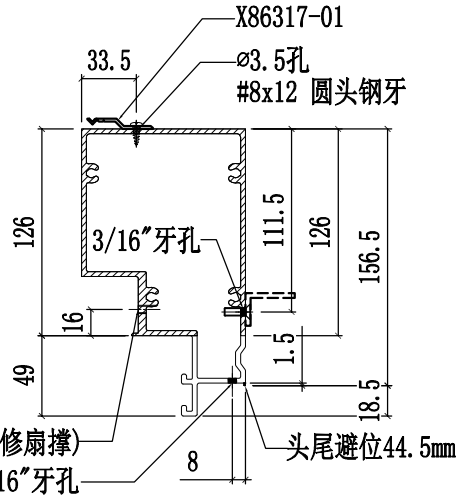

SECTION B-B

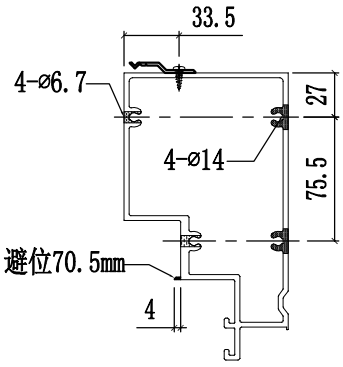

SECTION C-C

美特鋁質有限公司 MIDI Aluminium Fabricator Ltd.											
修改	1			採用工廠	✓	地盤	-	工程號	J858	類別		物料號	-		
日期	15/12			材料顏色	香檳金 (ECD3X1009 9S-XF1)			地盤	康城11期	制圖	W.E.X	2022-07-29	圖號	X86309-07L
								图纸名称	铝料加工图	復核	-	-	數量	-
								材料	X86309	批准	-	-	單件重量	- (KG)

部件编号	W(分格尺寸)	L	A	B	N1	N2	数量
X86309-07LA	765	693.5	73.5	96.5	@250c/cx2	@250c/cx2	

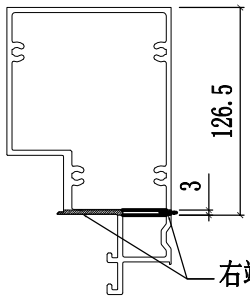

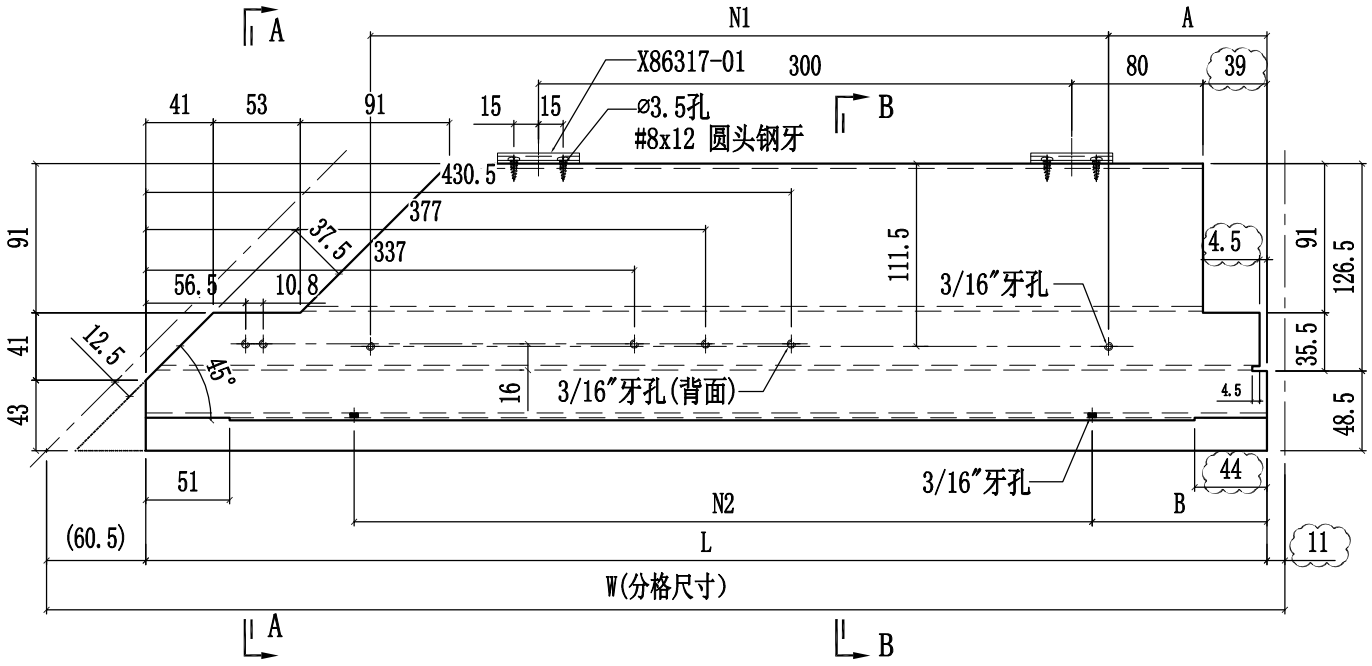

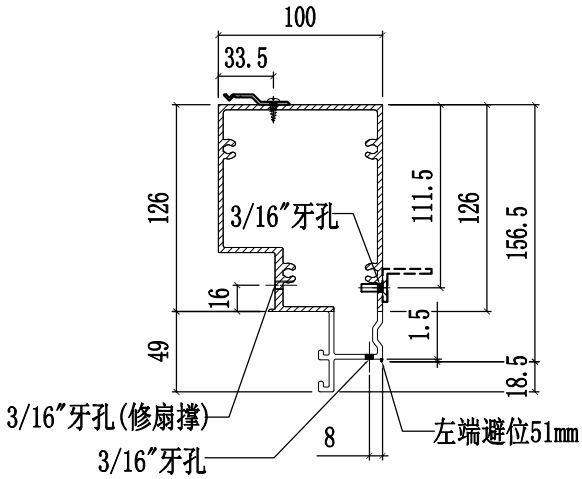

SECTION A-A

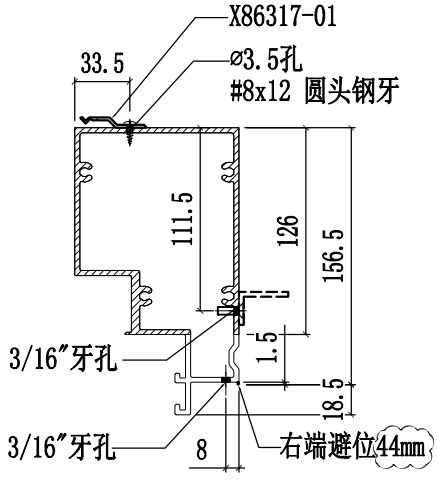

SECTION B-B

美特鋁質有限公司 MIDI Aluminium Fabricator Ltd.												
修改	1			採用	工廠	✓	地盤	-	工程號	J858	類別	
日期	15/12			材料顏色	香檳金 (ECD3X1009 9S-XF1)				地盤	康城11期	制圖	W.E.X
									图纸名称	铝料加工图	復核	-
									材料	X86309	批准	-

物料號	-		
2022-07-29	圖號	X86309-07R	
-	數量	-	
-	單件重量	-	(KG)

部件编号	W(分格尺寸)	L	A	B	N1	N2	数量
X86309-07RA	765	693.5	73.5	96.5	@250c/cx2	@250c/cx2	

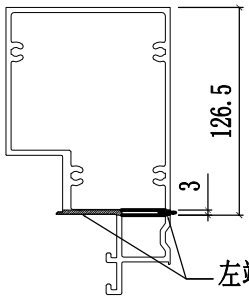

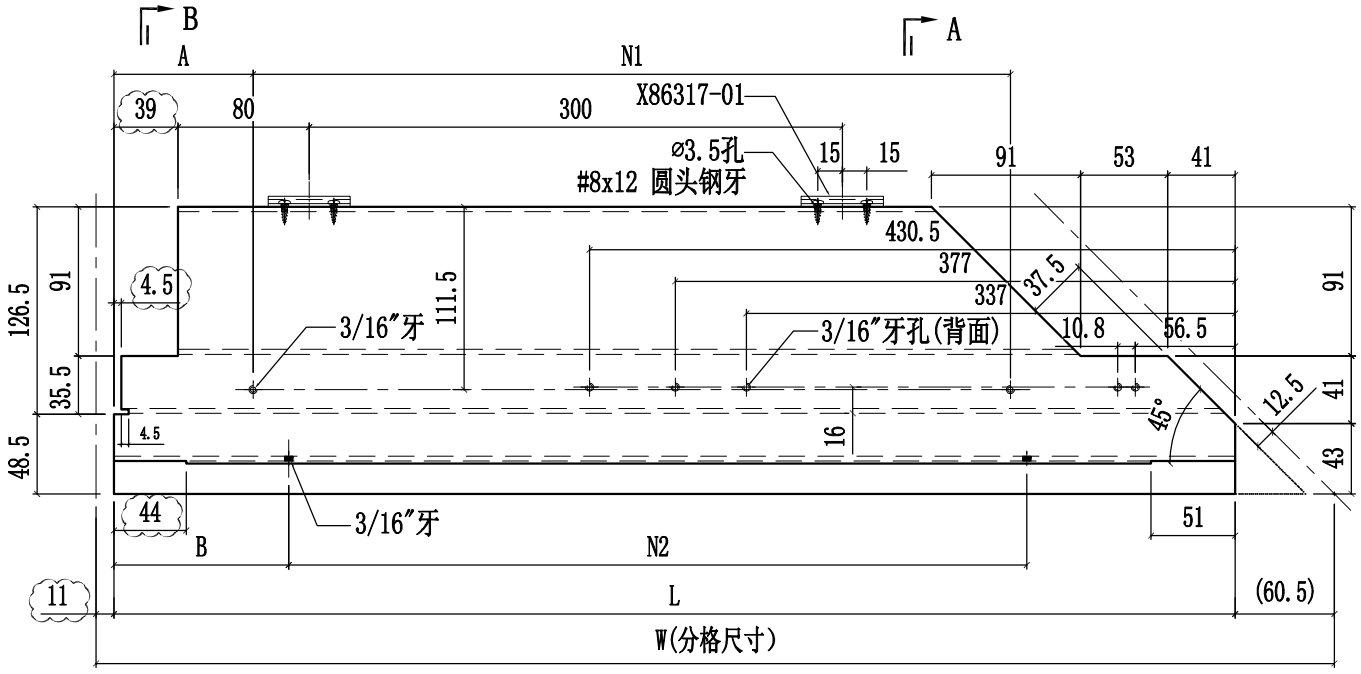

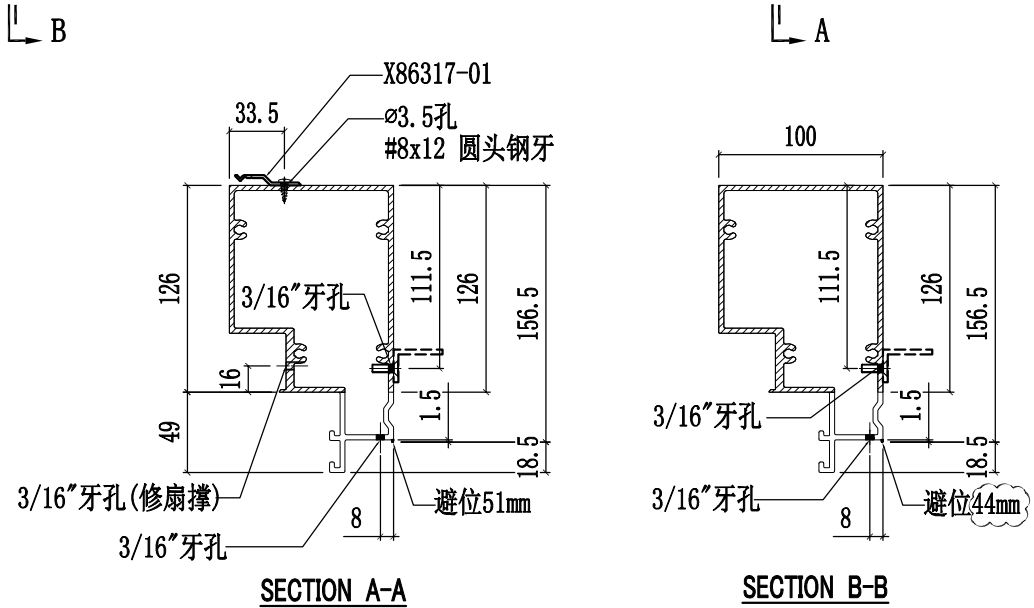

SECTION A-A

SECTION B-B

美特鋁質有限公司 MIDI Aluminium Fabricator Ltd.						工程號	J858	類別		物料號	-		
						地盘	康城11期	制圖	W.E.X	2022-07-29	圖號	X86309-09	
修改	1			採用工廠	✓ 地盤 -	图纸名称	铝料加工图	復核	-	-	數量	-	
日期	15/12			材料颜色	香槟金 (ECD3X1009 9S-XF1)	材料	X86309	批准	-	-	單件重量	-	(KG)

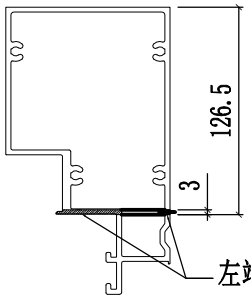

部件编号	W(分格尺寸)	L	数量
X86309-09A	1825	1753.5	-

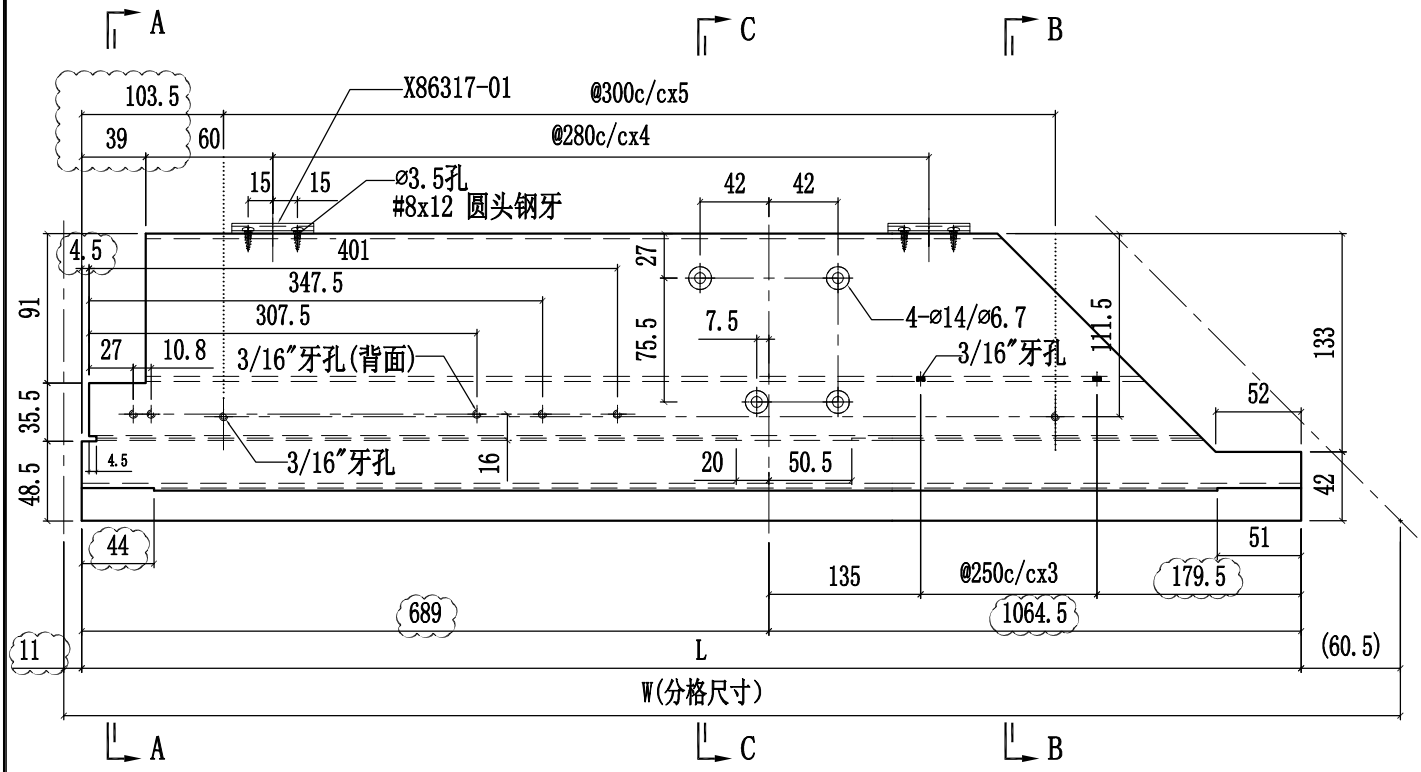

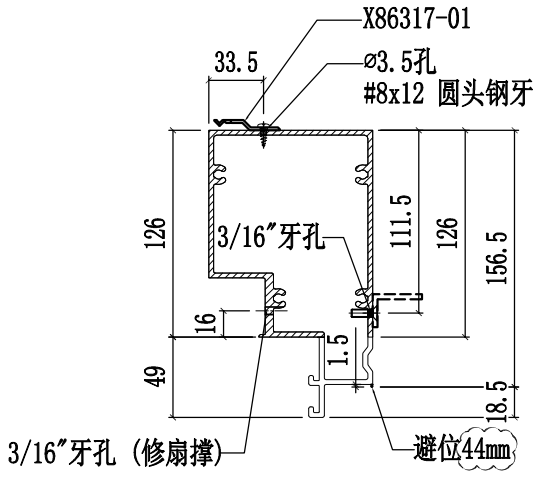

SECTION A-A

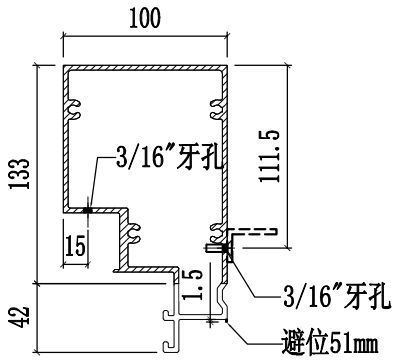

SECTION B-B

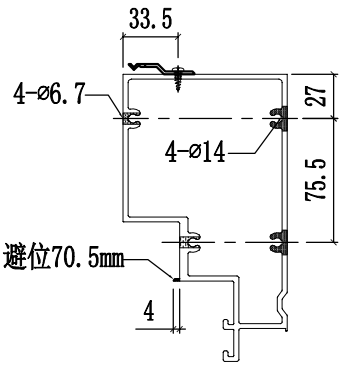

SECTION C-C

美特鋁質有限公司 MIDI Aluminium Fabricator Ltd.						工程號	J858	類別		物料號	-		
						地盤	康城11期	制圖	W.E.X	2022-07-29	圖號	X86309-10	
修改	1			採用工廠	✓ 地盤 -	图纸名称	铝料加工图	復核	-	-	數量	-	
日期	15/12			材料颜色	香槟金 (ECD3X1009 9S-XF1)	材料	X86309	批准	-	-	單件重量	-	(KG)

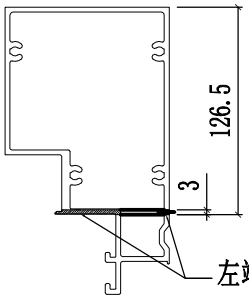

部件编号	W(分格尺寸)	L	数量
X86309-10A	1825	1753.5	-

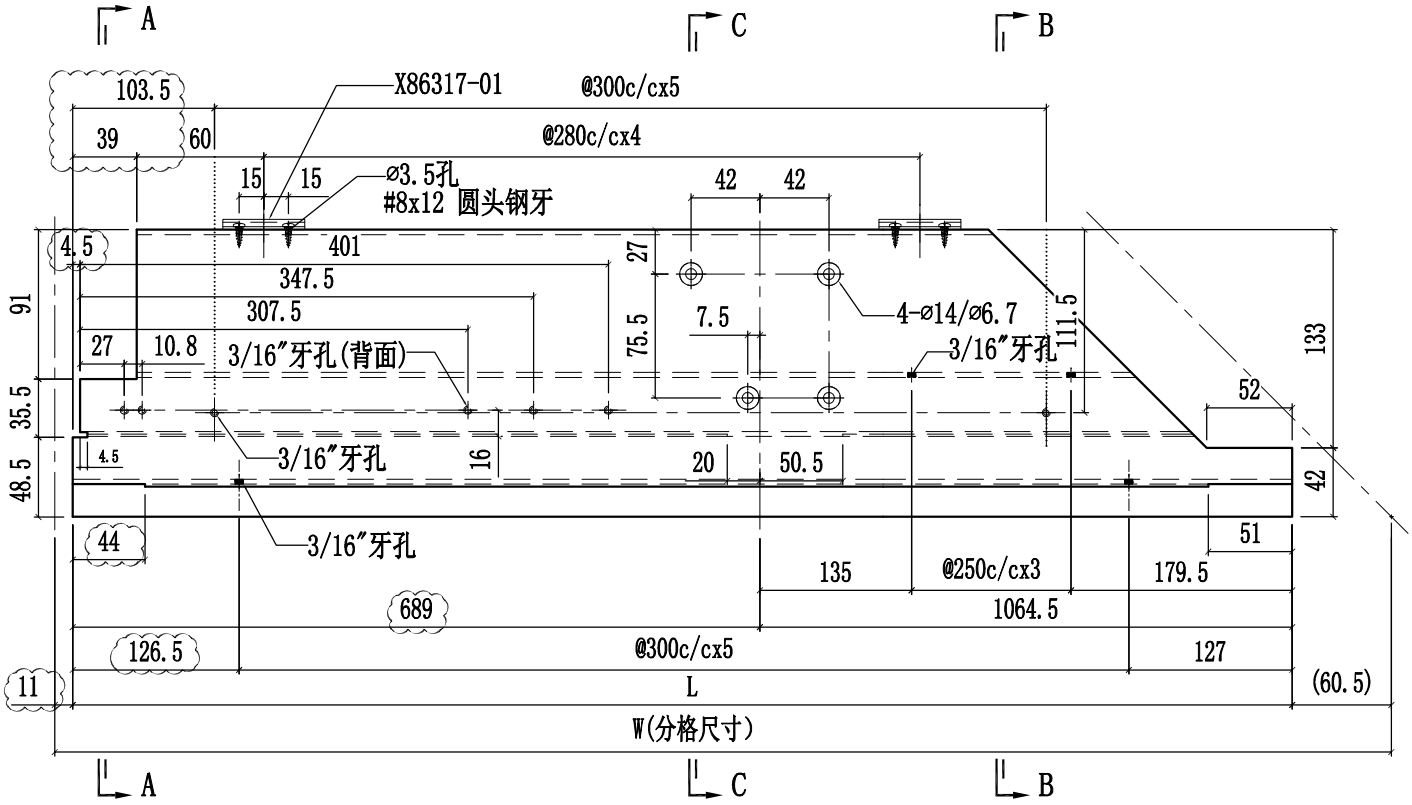

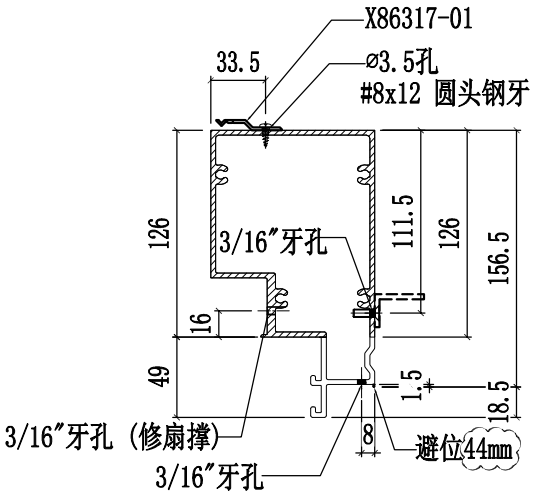

SECTION A-A

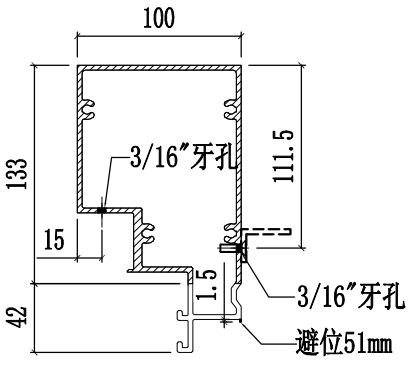

SECTION B-B

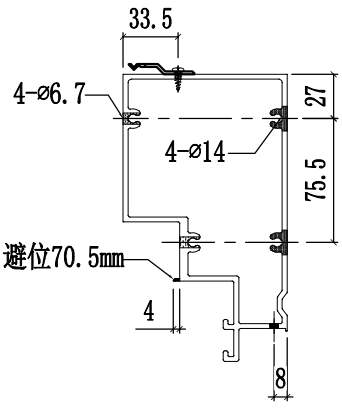

SECTION C-C

美特鋁質有限公司
MIDI ALUMINIUM FABRICATOR LTD

鋁材開料總表

工程號碼:J858　工程名稱:康城11期(CW-T1-11F~16F 改仓)

序號	鋁料編號	名稱	表面處理		開料長度	實用長料總數量		浪費率(%)
			顏色	層厚		支數	長度	
1	H122785S	拉巴	ECD3X1009 9S-		6000	3	18000	7.37
2	L011S	50x50x4铝角	鉻化		6000	1	6000	88.97
3	X86283S	42.5横外盖	ECD3W0497 6S-		6250	2	12500	2.24
4	X86284S	窗玉企	ECD3X1009 9S-		6100	3	18300	1.41
5	X86285S	孖窗玉企	ECD3X1009 9S-		6100	2	12200	26.15
6	X86318S	窗玉角码	鉻化		6000	1	6000	76.37
7	X86299S	窗玉横	ECD3X1009 9S-		5550	3	16650	25.77
8	B1505	25x6mm铝巴	鉻化		6000	1	6000	94.19
9	L100	25x25x4mm厚铝角	鉻化		6000	1	6000	94.32
10	N00813	30x20x3背板铝角	鉻化		6000	19	114000	4.85
11	N541	43x22x3铝角	ECD3X1009 9S-		6000	1	6000	91.07
12	X86255	企挂码	鉻化		6000	3	18000	19.06
13	X86258	螺母卡槽	鉻化		6000	3	18000	19.06
14	X86272	单元梗公料	ECD3X1009 9S-		3400	15	51000	6.21
15	X86273	单元梗母料	ECD3X1009 9S-		3400	9	30600	13.09
16	X86274	单元生公料	ECD3X1009 9S-		3400	6	20400	2.51
17	X86278	梗边料	ECD3X1009 9S-		3400	11	37400	9.32
18	X86279	单元顶横 水槽	ECD3X1009 9S-		6250	5	31250	4.61
19	X86280	单元底横	ECD3X1009 9S-		6250	4	25000	12.23
20	X86281	上生下梗中横	ECD3X1009 9S-		6150	1	6150	0.94
21	X86282	窗室内护拦	ECD3X1009 9S-		6000	1	6000	49.67
22	X86283	42.5横外盖	ECD3W0497 6S-		6250	11	68750	3.78

送至：_____
由：_____
日期：_____
簡短說明：_____

打印日期：2023/1/31　打印時間：15:00

美特鋁質有限公司
MIDI ALUMINIUM FABRICATOR LTD

鋁材開料總表

工程號碼:J858　工程名稱:康城11期(CW-T1-11F~16F 改仓)

序號	鋁料編號	名稱	表面處理		開料長度	實用長料總數量		浪費率(%)
			顏色	層厚		支數	長度	
23	X86288	单元生母料	ECD3X1009 9S-		3400	9	30600	2.51
24	X86294	中企	ECD3X1009 9S-		4850	2	9700	25.55
25	X86300	57.5底横外盖	ECD3W0497 6S-		6250	4	25000	11.80
26	X86301	60顶横外盖	ECD3W0497 6S-		6250	5	31250	5.86
27	X86302	梗中横（上单玻下中空）	ECD3X1009 9S-		5550	4	22200	4.93
28	X86303	水槽料套心	鉻化		6000	2	12000	32.57
29	X86305	死墙梗	ECD3X1009 9S-		6000	7	42000	8.70
30	X86308	梗中横（上下单玻）	ECD3X1009 9S-		5550	2	11100	33.78
31	X86309	上梗下生中横	ECD3X1009 9S-		5500	2	11000	25.58
32	X86312	横料副框	ECD3X1009 9S-		6100	1	6100	66.52
33	X86313	直位死墙副框	ECD3X1009 9S-		6000	3	18000	26.46
34	X86314	直位见光副框	ECD3X1009 9S-		5350	3	16050	1.27
35	X86317	之字扣码	鉻化		6000	2	12000	2.57

送至：_____
由：_____
日期：_____
簡短說明：_____

打印日期：2023/1/31　打印時間：15:00

美特鋁質有限公司
MIDI ALUMINIUM FABRICATOR LTD

工程號碼:J858, 工程名稱:康城11期(CW-T1-11F~16F 改仓)
開料長度:6000, 總長料支數:2, 總開料支數:207
鋸片厚度(mm):6, 料頭尾總切除(mm):50, 浪費率(%):2.57

鋁材開料清單 X86317

窗號	編號(用料狀況)	實用長度(長料開數)	需要支數	開料支數	長料支數	餘料支數	編號(剩餘長度)
X86317-01	1-2	50.0	207	207	2	0	1@(14)x1 2@(294)x1

制表者：_____

打印日期：2023/1/31 打印時間：15:00

美特鋁質有限公司
MIDI ALUMINIUM FABRICATOR LTD

工程號碼:J858, 工程名稱:康城11期(CW-T1-11F~16F 改仓)
開料長度:5350, 總長料支數:3, 總開料支數:18
鋸片厚度(mm):6, 料頭尾總切除(mm):50, 浪費率(%):1.27

鋁材開料清單 X86314

窗號	編號(用料狀況)	實用長度(長料開數)	需要支數	開料支數	長料支數	餘料支數	編號(剩餘長度)
X86314-01R, X86314-05R, X86314-01L, X86314-01R	(餘料)2-3, 1-3	866.0	18	18	3	2	2-3@(68)x2 1@(68)x1 2-3@(2684)x2

制表者：_____

打印日期：2023/1/31 打印時間：15:00

美特鋁質有限公司
MIDI ALUMINIUM FABRICATOR LTD

工程號碼:J858, 工程名稱:康城11期(CW-T1-11F~16F 改仓)
開料長度:6000, 總長料支數:3, 總開料支數:15
鋸片厚度(mm):6, 料頭尾總切除(mm):50, 浪費率(%):26.46

鋁材開料清單 X86313

窗號	編號(用料狀況)	實用長度(長料開數)	需要支數	開料支數	長料支數	餘料支數	編號(剩餘長度)
X86313-01RA, X86313-01LA, X86313-01RA	(餘料)2, 1-3	866.5	15	15	3	1	2@(715)x1 1@(715)x1 2-3@(3332.5)x2

制表者：_____

打印日期：2023/1/31 打印時間：15:00

美特鋁質有限公司
MIDI ALUMINIUM FABRICATOR LTD

工程號碼:J858, 工程名稱:康城11期(CW-T1-11F~16F 改仓)
開料長度:6100, 總長料支數:1, 總開料支數:3
鋸片厚度(mm):6, 料頭尾總切除(mm):50, 浪費率(%):66.52

鋁材開料清單 X86312

窗號	編號(用料狀況)	實用長度(長料開數)	需要支數	開料支數	長料支數	餘料支數	編號(剩餘長度)
X86312-01C	1	658.0	3	3	1	0	1@(4058)x1

制表者：_____

打印日期：2023/1/31 打印時間：15:00

美特鋁質有限公司
MIDI ALUMINIUM FABRICATOR LTD

工程號碼:J858, 工程名稱:康城11期(CW-T1-11F~16F 改仓)
開料長度:5500, 總長料支數:2, 總開料支數:9
鋸片厚度(mm):6, 料頭尾總切除(mm):50, 浪費率(%):25.58

鋁材開料清單 X86309

窗號	編號(用料狀況)	實用長度(長料開數)	需要支數	開料支數	長料支數	餘料支數	編號(剩餘長度)
X86309-02RB	1	1340.5	3	3	1	0	1@(1410.5)x1
X86309-01RA	(餘料)1	678.0	3	2	0	1	1@(42.5)x1
X86309-01RA	2	678.0		1	1	0	2@(4766)x1
X86309-01RB	(餘料)2	659.0	3	3	0	1	2@(2771)x1

制表者：_____

打印日期：2023/1/31 打印時間：15:00

美特鋁質有限公司
MIDI ALUMINIUM FABRICATOR LTD

工程號碼:J858, 工程名稱:康城11期(CW-T1-11F~16F 改仓)
開料長度:5550, 總長料支數:2, 總開料支數:7
鋸片厚度(mm):6, 料頭尾總切除(mm):50, 浪費率(%):33.78

鋁材開料清單 X86308

窗號	編號(用料狀況)	實用長度(長料開數)	需要支數	開料支數	長料支數	餘料支數	編號(剩餘長度)
X86308-15G	1	1535.0	1	1	1	0	1@(3959)x1
X86308-15H	(餘料)1	1510.0	1	1	0	1	1@(2443)x1
X86308-15A	(餘料)1	1341.5	1	1	0	1	1@(1095.5)x1
X86308-15N	(餘料)1	754.0	1	1	0	1	1@(335.5)x1
X86308-15L	2	729.0	1	1	1	0	2@(4765)x1
X86308-15F	(餘料)2	679.0	1	1	0	1	2@(4080)x1
X86308-15B	(餘料)2	660.0	1	1	0	1	2@(3414)x1

制表者：_____

打印日期：2023/1/31 打印時間：15:00

美特鋁質有限公司
MIDI ALUMINIUM FABRICATOR LTD

工程號碼:J858, 工程名稱:康城11期(CW-T1-11F~16F 改仓)
開料長度:6000, 總長料支數:7, 總開料支數:55
鋸片厚度(mm):6, 料頭尾總切除(mm):50, 浪費率(%):8.7

鋁材開料清單 X86305

窗號	編號(用料狀況)	實用長度(長料開數)	需要支數	開料支數	長料支數	餘料支數	編號(剩餘長度)
X86305-01RA	(餘料)3	828.5	41	2	0	1	3@(108.5)x1
X86305-01LA, X86305-01RA	1-6	828.5		39	6	0	1-2@(108.5)x2 3@(1777.5)x1
X86305-05LE, X86305-05RE	(餘料)6-7	264.0	14	10	0	2	6@(133)x1 7@(2980)x1
X86305-05LE	7	264.0		4	1	0	7@(4870)x1

制表者：_____

打印日期：2023/1/31 打印時間：15:00

美特鋁質有限公司
MIDI ALUMINIUM FABRICATOR LTD

工程號碼:J858, 工程名稱:康城11期(CW-T1-11F~16F 改仓)
開料長度:6000, 總長料支數:2, 總開料支數:32
鋸片厚度(mm):6, 料頭尾總切除(mm):50, 浪費率(%):32.57

鋁材開料清單 X86303

窗號	編號(用料狀況)	實用長度(長料開數)	需要支數	開料支數	長料支數	餘料支數	編號(剩餘長度)
X86303-01	1-2	300.0	20	20	2	0	1@(136)x1 2@(5644)x1
X86303-02, X86303-03	(餘料)2, 2	150.0	12	12	0	2	2@(5020)x1 2@(3772)x1

制表者：_____
打印日期：2023/1/31 打印時間：15:00

美特鋁質有限公司
MIDI ALUMINIUM FABRICATOR LTD

工程號碼:J858, 工程名稱:康城11期(CW-T1-11F~16F 改仓)
開料長度:5550, 總長料支數:4, 總開料支數:19
鋸片厚度(mm):6, 料頭尾總切除(mm):50, 浪費率(%):4.93

鋁材開料清單 X86302

窗號	編號(用料狀況)	實用長度(長料開數)	需要支數	開料支數	長料支數	餘料支數	編號(剩餘長度)
X86302-15G	(餘料)1	1535.0	4	1	0	1	1@(877)x1
X86302-01G, X86302-27E	1-2	1535.0		3	2	0	1@(2418)x1 2@(3959)x1
X86302-01J, X86302-27F	(餘料)2-3	1510.0	4	3	0	2	2@(927)x1 3@(2468)x1
X86302-15H	3	1510.0		1	1	0	3@(3984)x1
X86302-15A	(餘料)3	1341.5	1	1	0	1	3@(1120.5)x1
X86302-01H, X86302-15N	(餘料)1-3	754.0	4	3	0	3	1@(117)x1 2@(167)x1 3@(360.5)x1
X86302-26A	4	754.0		1	1	0	4@(4740)x1
X86302-01M, X86302-15L, X86302-26C	(餘料)4, 4, 4	729.0	4	4	0	3	4@(3270)x1 4@(2535)x1 4@(1800)x1
X86302-15F	(餘料)4	679.0	1	1	0	1	4@(1115)x1
X86302-15B	(餘料)4	660.0	1	1	0	1	4@(449)x1

制表者：_____

打印日期：2023/1/31 打印時間：15:00

美特鋁質有限公司
MIDI ALUMINIUM FABRICATOR LTD

工程號碼:J858, 工程名稱:康城11期(CW-T1-11F~16F 改仓)
開料長度:6250, 總長料支數:5, 總開料支數:28
鋸片厚度(mm):6, 料頭尾總切除(mm):50, 浪費率(%):5.86

鋁材開料清單 X86301

窗號	編號(用料狀況)	實用長度(長料開數)	需要支數	開料支數	長料支數	餘料支數	編號(剩餘長度)
X86301-01-14	1	1541.0	4	4	1	0	1@(12)x1
X86301-01-15	2	1516.0	4	4	1	0	2@(112)x1
X86301-01-20	3	1347.5	4	4	1	0	3@(786)x1
X86301-01-40	(餘料)3	760.0	4	1	0	1	3@(20)x1
X86301-01-40	4	760.0		3	1	0	4@(3902)x1
X86301-01-32	(餘料)4	735.0	4	4	0	1	4@(938)x1
X86301-01-02	(餘料)4	685.0	4	1	0	1	4@(247)x1
X86301-01-02	5	685.0		3	1	0	5@(4127)x1
X86301-01-10	(餘料)5	666.0	4	4	0	1	5@(1439)x1

制表者：_____

打印日期：2023/1/31 打印時間：15:00

美特鋁質有限公司
MIDI ALUMINIUM FABRICATOR LTD

工程號碼:J858, 工程名稱:康城11期(CW-T1-11F~16F 改仓)
開料長度:6250, 總長料支數:4, 總開料支數:24
鋸片厚度(mm):6, 料頭尾總切除(mm):50, 浪費率(%):11.8

鋁材開料清單 X86300

窗號	編號(用料狀況)	實用長度(長料開數)	需要支數	開料支數	長料支數	餘料支數	編號(剩餘長度)
X86300-01-14	1	1541.0	3	3	1	0	1@(1559)x1
X86300-01-15	(餘料)1	1516.0	3	1	0	1	1@(37)x1
X86300-01-15	2	1516.0		2	1	0	2@(3156)x1
X86300-01-42	(餘料)2	760.0	3	3	0	1	2@(858)x1
X86300-01-33	(餘料)2	735.0	3	1	0	1	2@(117)x1
X86300-01-33	3	735.0		2	1	0	3@(4718)x1
X86300-01-02	(餘料)3	685.0	3	3	0	1	3@(2645)x1
X86300-01-10	(餘料)3	666.0	9	3	0	1	3@(629)x1
X86300-01-10	4	666.0		6	1	0	4@(2168)x1

制表者：_____

打印日期：2023/1/31 打印時間：15:00

美特鋁質有限公司
MIDI ALUMINIUM FABRICATOR LTD

工程號碼:J858, 工程名稱:康城11期(CW-T1-11F~16F 改仓)
開料長度:4850, 總長料支數:2, 總開料支數:3
鋸片厚度(mm):6, 料頭尾總切除(mm):50, 浪費率(%):25.55

鋁材開料清單 X86294

窗號	編號(用料狀況)	實用長度(長料開數)	需要支數	開料支數	長料支數	餘料支數	編號(剩餘長度)
X86294-03	1-2	2368.0	3	3	2	0	1@(52)x1 2@(2426)x1

制表者：_____

打印日期：2023/1/31 打印時間：15:00

美特鋁質有限公司
MIDI ALUMINIUM FABRICATOR LTD

工程號碼:J858, 工程名稱:康城11期(CW-T1-11F~16F 改仓)
開料長度:3400, 總長料支數:9, 總開料支數:9
鋸片厚度(mm):6, 料頭尾總切除(mm):50, 浪費率(%):2.51

鋁材開料清單 X86288

窗號	編號(用料狀況)	實用長度(長料開數)	需要支數	開料支數	長料支數	餘料支數	編號(剩餘長度)
X86288-01, X86288-07	1-9	3258.5	9	9	9	0	1-9@(85.5)x9

制表者：_____

打印日期：2023/1/31 打印時間：15:00

美特鋁質有限公司
MIDI ALUMINIUM FABRICATOR LTD

工程號碼:J858, 工程名稱:康城11期(CW-T1-11F~16F 改仓)
開料長度:6250, 總長料支數:11, 總開料支數:66
鋸片厚度(mm):6, 料頭尾總切除(mm):50, 浪費率(%):3.78

鋁材開料清單 X86283

窗號	編號(用料狀況)	實用長度(長料開數)	需要支數	開料支數	長料支數	餘料支數	編號(剩餘長度)
X86283-02L-08	(餘料)2	1541.0	9	1	0	1	2@(12)x1
X86283-01-15, X86283-02R-08	1-3	1541.0		8	3	0	1@(12)x1 2@(1559)x1
X86283-01-16, X86283-02R-09	(餘料)3, 5	1516.0	9	4	0	2	3@(87)x1 5@(3156)x1
X86283-01-16, X86283-02L-09	4-5	1516.0		5	2	0	4@(112)x1 5@(4678)x1
X86283-01-24	(餘料)5	1347.5	6	2	0	1	5@(449)x1
X86283-01-24	6	1347.5		4	1	0	6@(786)x1
X86283-01-45, X86283-02L-04, X86283-02R-04	(餘料)6-7, 7	760.0	9	3	0	3	6@(20)x1 7@(838)x1 7@(72)x1
X86283-01-45	7	760.0		6	1	0	7@(1604)x1
X86283-02L-05	(餘料)8	735.0	9	1	0	1	8@(272)x1
X86283-01-32, X86283-	8-9	735.0		8	2	0	8@(1013)x1
X86283-01-02, X86283-04-02	(餘料)9, 9	685.0	9	7	0	2	9@(1313)x1 9@(622)x1
X86283-04-02	10	685.0		2	1	0	10@(4818)x1
X86283-01-11, X86283-04-11	(餘料)10-11	666.0	15	13	0	2	10@(114)x1 11@(824)x1
X86283-01-11	11	666.0		2	1	0	11@(4856)x1

制表者：_____

打印日期：2023/1/31 打印時間：15:00

美特鋁質有限公司
MIDI ALUMINIUM FABRICATOR LTD

工程號碼:J858, 工程名稱:康城11期(CW-T1-11F~16F 改仓)
開料長度:6000, 總長料支數:1, 總開料支數:18
鋸片厚度(mm):6, 料頭尾總切除(mm):50, 浪費率(%):49.67

鋁材開料清單 X86282

窗號	編號(用料狀況)	實用長度(長料開數)	需要支數	開料支數	長料支數	餘料支數	編號(剩餘長度)
X86282-01	1	159.0	18	18	1	0	1@(2980)x1

制表者：_____

打印日期：2023/1/31 打印時間：15:00

美特鋁質有限公司
MIDI ALUMINIUM FABRICATOR LTD

工程號碼:J858, 工程名稱:康城11期(CW-T1-11F~16F 改仓)
開料長度:6150, 總長料支數:1, 總開料支數:9
鋸片厚度(mm):6, 料頭尾總切除(mm):50, 浪費率(%):0.94

鋁材開料清單 X86281

窗號	編號(用料狀況)	實用長度(長料開數)	需要支數	開料支數	長料支數	餘料支數	編號(剩餘長度)
X86281-01RA	1	678.0	3	3	1	0	1@(4048)x1
X86281-01RB, X86281-02LB	(餘料)1, 1	659.0	6	6	0	2	1@(2053)x1 1@(58)x1

制表者：_____

打印日期：2023/1/31 打印時間：15:00

美特鋁質有限公司
MIDI ALUMINIUM FABRICATOR LTD

工程號碼:J858, 工程名稱:康城11期(CW-T1-11F~16F 改仓)
開料長度:6250, 總長料支數:4, 總開料支數:21
鋸片厚度(mm):6, 料頭尾總切除(mm):50, 浪費率(%):12.23

鋁材開料清單 X86280

窗號	編號(用料狀況)	實用長度(長料開數)	需要支數	開料支數	長料支數	餘料支數	編號(剩餘長度)
X86280-01G	1	1535.0	3	3	1	0	1@(1577)x1
X86280-01J	(餘料)1	1510.0	3	1	0	1	1@(61)x1
X86280-01J	2	1510.0		2	1	0	2@(3168)x1
X86280-05RB	(餘料)2	1340.5	3	2	0	1	2@(475)x1
X86280-05RB	3	1340.5		1	1	0	3@(4853.5)x1
X86280-01H	(餘料)3	754.0	3	3	0	1	3@(2573.5)x1
X86280-01M	(餘料)3	729.0	3	3	0	1	3@(368.5)x1
X86280-02A	4	678.0	3	3	1	0	4@(4148)x1
X86280-02C	(餘料)4	659.0	3	3	0	1	4@(2153)x1

制表者：_____

打印日期：2023/1/31 打印時間：15:00

美特鋁質有限公司
MIDI ALUMINIUM FABRICATOR LTD

工程號碼:J858, 工程名稱:康城11期(CW-T1-11F~16F 改仓)
開料長度:6250, 總長料支數:5, 總開料支數:28
鋸片厚度(mm):6, 料頭尾總切除(mm):50, 浪費率(%):4.61

鋁材開料清單 X86279

窗號	編號(用料狀況)	實用長度(長料開數)	需要支數	開料支數	長料支數	餘料支數	編號(剩餘長度)
X86279-15E	1	1541.0	4	4	1	0	1@(12)x1
X86279-15F	2	1516.0	4	4	1	0	2@(112)x1
X86279-20A	(餘料)3	1380.0	4	3	0	1	3@(656)x1
X86279-14D	3	1380.0		1	1	0	3@(4814)x1
X86279-01K	4	792.5	4	4	1	0	4@(3006)x1
X86279-01H	(餘料)4	767.5	4	3	0	1	4@(685.5)x1
X86279-01H	5	767.5		1	1	0	5@(5426.5)x1
X86279-02A, X86279-15B	(餘料)5, 5	685.0	4	4	0	2	5@(3353.5)x1 5@(2662.5)x1
X86279-02B, X86279-15G	(餘料)4-5, 5	666.0	4	4	0	3	4@(13.5)x1 5@(1318.5)x1 5@(646.5)x1

制表者：_____

打印日期：2023/1/31 打印時間：15:00

美特鋁質有限公司
MIDI ALUMINIUM FABRICATOR LTD

工程號碼:J858, 工程名稱:康城11期(CW-T1-11F~16F 改仓)
開料長度:3400, 總長料支數:11, 總開料支數:12
鋸片厚度(mm):6, 料頭尾總切除(mm):50, 浪費率(%):9.32

鋁材開料清單 X86278

窗號	編號(用料狀況)	實用長度(長料開數)	需要支數	開料支數	長料支數	餘料支數	編號(剩餘長度)
X86278-05L, X86278-06R	1-9	3267.5	9	9	9	0	1-9@(76.5)x9
X86278-16L, X86278-16R	10-11	1294.5	3	3	2	0	10@(749)x1 11@(2049.5)x1

制表者：_____

打印日期：2023/1/31 打印時間：15:00

美特鋁質有限公司
MIDI ALUMINIUM FABRICATOR LTD

工程號碼:J858, 工程名稱:康城11期(CW-T1-11F~16F 改仓)
開料長度:3400, 總長料支數:6, 總開料支數:6
鋸片厚度(mm):6, 料頭尾總切除(mm):50, 浪費率(%):2.51

鋁材開料清單 X86274

窗號	編號(用料狀況)	實用長度(長料開數)	需要支數	開料支數	長料支數	餘料支數	編號(剩餘長度)
X86274-02, X86274-05	1-6	3258.5	6	6	6	0	1-6@(85.5)x6

制表者：_____

打印日期：2023/1/31 打印時間：15:00

美特鋁質有限公司
MIDI ALUMINIUM FABRICATOR LTD

工程號碼:J858, 工程名稱:康城11期(CW-T1-11F~16F 改仓)
開料長度:3400, 總長料支數:9, 總開料支數:11
鋸片厚度(mm):6, 料頭尾總切除(mm):50, 浪費率(%):13.09

鋁材開料清單 X86273

窗號	編號(用料狀況)	實用長度(長料開數)	需要支數	開料支數	長料支數	餘料支數	編號(剩餘長度)
X86273-01	1-6	3267.5	6	6	6	0	1-6@(76.5)x6
X86273-14	7-9	1294.5	5	5	3	0	7-8@(749)x2 9@(2049.5)x1

制表者：_____

打印日期：2023/1/31 打印時間：15:00

美特鋁質有限公司
MIDI ALUMINIUM FABRICATOR LTD

工程號碼:J858, 工程名稱:康城11期(CW-T1-11F~16F 改仓)
開料長度:3400, 總長料支數:15, 總開料支數:18
鋸片厚度(mm):6, 料頭尾總切除(mm):50, 浪費率(%):6.21

鋁材開料清單 X86272

窗號	編號(用料狀況)	實用長度(長料開數)	需要支數	開料支數	長料支數	餘料支數	編號(剩餘長度)
X86272-01	1-12	3267.5	12	12	12	0	1-12@(76.5)x12
X86272-09	13-15	1294.5	6	6	3	0	13-15@(749)x3

制表者：_____

打印日期：2023/1/31 打印時間：15:00

美特鋁質有限公司
MIDI ALUMINIUM FABRICATOR LTD

工程號碼:J858, 工程名稱:康城11期(CW-T1-11F~16F 改仓)
開料長度:6000, 總長料支數:3, 總開料支數:70
鋸片厚度(mm):6, 料頭尾總切除(mm):50, 浪費率(%):19.06

鋁材開料清單 X86258

窗號	編號(用料狀況)	實用長度(長料開數)	需要支數	開料支數	長料支數	餘料支數	編號(剩餘長度)
X86258-01	1-3	200.0	70	70	3	0	1-2@(182)x2 3@(3066)x1

制表者：_____

打印日期：2023/1/31 打印時間：15:00

美特鋁質有限公司
MIDI ALUMINIUM FABRICATOR LTD

工程號碼:J858, 工程名稱:康城11期(CW-T1-11F~16F 改仓)
開料長度:6000, 總長料支數:3, 總開料支數:70
鋸片厚度(mm):6, 料頭尾總切除(mm):50, 浪費率(%):19.06

鋁材開料清單 X86255

窗號	編號(用料狀況)	實用長度(長料開數)	需要支數	開料支數	長料支數	餘料支數	編號(剩餘長度)
X86255-01R, X86255-01L, X86255-01R, X86255-02L	(餘料)1, 1-3	200.0	70	70	3	1	1@(182)x1 1@(1624)x1 2@(182)x1 3@(3066)x1

制表者：_____

打印日期：2023/1/31 打印時間：15:00

美特鋁質有限公司
MIDI ALUMINIUM FABRICATOR LTD

工程號碼:J858, 工程名稱:康城11期(CW-T1-11F~16F 改仓)
開料長度:6000, 總長料支數:1, 總開料支數:18
鋸片厚度(mm):6, 料頭尾總切除(mm):50, 浪費率(%):91.07

鋁材開料清單 N541

窗號	編號(用料狀況)	實用長度(長料開數)	需要支數	開料支數	長料支數	餘料支數	編號(剩餘長度)
N541-01	1	21.0	18	18	1	0	1@(5464)x1

制表者：_____

打印日期：2023/1/31 打印時間：15:00

美特鋁質有限公司
MIDI ALUMINIUM FABRICATOR LTD

工程號碼:J858, 工程名稱:康城11期(CW-T1-11F~16F 改仓)
開料長度:6000, 總長料支數:19, 總開料支數:126
鋸片厚度(mm):6, 料頭尾總切除(mm):50, 浪費率(%):4.85

鋁材開料清單 N00813

窗號	編號(用料狀況)	實用長度(長料開數)	需要支數	開料支數	長料支數	餘料支數	編號(剩餘長度)
N00813-01T	1-3	1454.0	10	10	3	0	1-2@(110)x2 3@(3030)x1
N00813-01U	(餘料)3	1429.0	10	2	0	1	3@(160)x1
N00813-01U	4-5	1429.0		8	2	0	4-5@(210)x2
N00813-01M	6-8	1260.5	10	10	3	0	6-7@(884)x2 8@(3417)x1
N00813-01A, N00813-03	(餘料)6-8, 14	720.5	56	11	0	4	6-7@(157.5)x2 8@(511)x1 14@(138)x1
N00813-01A, N00813-03	9-15	720.5		45	7	0	9-13@(138)x5
N00813-01BC	(餘料)15	673.0	10	6	0	1	15@(423)x1
N00813-01BC	16	673.0		4	1	0	16@(3234)x1
N00813-01AJ	(餘料)16	648.0	4	4	0	1	16@(618)x1
N00813-01AJ	17	648.0		6	1	0	17@(2026)x1
N00813-01C	(餘料)16-17	598.0		4	0	2	16@(14)x1
N00813-01C	18	598.0		6	1	0	18@(2326)x1
N00813-01N	(餘料)18	579.0		3	0	1	18@(571)x1
N00813-01N	19	579.0	2	7	1	0	19@(1855)x1

制表者：_____

打印日期：2023/1/31 打印時間：15:00

美特鋁質有限公司
MIDI ALUMINIUM FABRICATOR LTD

工程號碼:J858, 工程名稱:康城11期(CW-T1-11F~16F 改仓)
開料長度:6000, 總長料支數:1, 總開料支數:6
鋸片厚度(mm):6, 料頭尾總切除(mm):50, 浪費率(%):94.32

鋁材開料清單 L100

窗號	編號(用料狀況)	實用長度(長料開數)	需要支數	開料支數	長料支數	餘料支數	編號(剩餘長度)
L100-01	1	55.0	3	3	1	0	1@(5767)x1
L100-02	(餘料)1	30.0	3	3	0	1	1@(5659)x1

制表者：_____

打印日期：2023/1/31 打印時間：15:00

美特鋁質有限公司
MIDI ALUMINIUM FABRICATOR LTD

工程號碼:J858, 工程名稱:康城11期(CW-T1-11F~16F 改仓)
開料長度:6000, 總長料支數:1, 總開料支數:3
鋸片厚度(mm):6, 料頭尾總切除(mm):50, 浪費率(%):94.19

鋁材開料清單 B1505

窗號	編號(用料狀況)	實用長度(長料開數)	需要支數	開料支數	長料支數	餘料支數	編號(剩餘長度)
B1505-01	1	93.5	3	3	1	0	1@(5651.5)x1

制表者：_____

打印日期：2023/1/31 打印時間：15:00

美特鋁質有限公司
MIDI ALUMINIUM FABRICATOR LTD

工程號碼:J858, 工程名稱:康城11期(CW-T1-11F~16F 改仓)
開料長度:6000, 總長料支數:1, 總開料支數:36
鋸片厚度(mm):6, 料頭尾總切除(mm):50, 浪費率(%):76.37

鋁材開料清單 X86318S

窗號	編號(用料狀況)	實用長度(長料開數)	需要支數	開料支數	長料支數	餘料支數	編號(剩餘長度)
X86318-S01	1	32.0	36	36	1	0	1@(4582)x1

制表者：_____

打印日期：2023/1/31 打印時間：15:00

美特鋁質有限公司
MIDI ALUMINIUM FABRICATOR LTD

工程號碼:J858, 工程名稱:康城11期(CW-T1-11F~16F 改仓)
開料長度:5550, 總長料支數:3, 總開料支數:18
鋸片厚度(mm):6, 料頭尾總切除(mm):50, 浪費率(%):25.77

鋁材開料清單 X86299S

窗號	編號(用料狀況)	實用長度(長料開數)	需要支數	開料支數	長料支數	餘料支數	編號(剩餘長度)
X86299-S04RA	(餘料)1	685.0	6	3	0	1	1@(1354)x1
X86299-S03RA	1	685.0		3	1	0	1@(3427)x1
X86299-S01LB, X86299-S01RB, X86299-S02LB, X86299-S02RB	(餘料)1-2, 2, 2	666.0	12	9	0	4	1@(10)x1 2@(2812)x1 2@(796)x1 2@(124)x1
X86299-S01LB, X86299-S02RB	2-3	666.0		3	2	0	2@(4828)x1 3@(4156)x1

制表者：_____

打印日期：2023/1/31 打印時間：15:00

美特鋁質有限公司
MIDI ALUMINIUM FABRICATOR LTD

工程號碼:J858, 工程名稱:康城11期(CW-T1-11F~16F 改仓)
開料長度:6100, 總長料支數:2, 總開料支數:6
鋸片厚度(mm):6, 料頭尾總切除(mm):50, 浪費率(%):26.15

鋁材開料清單 X86285S

窗號	編號(用料狀況)	實用長度(長料開數)	需要支數	開料支數	長料支數	餘料支數	編號(剩餘長度)
X86285-S01A	1-2	1479.0	6	6	2	0	1@(110)x1 2@(3080)x1

制表者：_____

打印日期：2023/1/31 打印時間：15:00

美特鋁質有限公司
MIDI ALUMINIUM FABRICATOR LTD

工程號碼:J858, 工程名稱:康城11期(CW-T1-11F~16F 改仓)
開料長度:6100, 總長料支數:3, 總開料支數:12
鋸片厚度(mm):6, 料頭尾總切除(mm):50, 浪費率(%):1.41

鋁材開料清單 X86284S

窗號	編號(用料狀況)	實用長度(長料開數)	需要支數	開料支數	長料支數	餘料支數	編號(剩餘長度)
X86284-S02LA, X86284-S02RA, X86284-S01A, X86284-S02LA, X86284-S02RA	(餘料)1-2, 1-3	1485.0	12	12	3	2	1-2@(86)x2 1@(1577)x1 2@(3068)x1 3@(86)x1

制表者：_____

打印日期：2023/1/31 打印時間：15:00

美特鋁質有限公司
MIDI ALUMINIUM FABRICATOR LTD

工程號碼:J858, 工程名稱:康城11期(CW-T1-11F~16F 改仓)
開料長度:6250, 總長料支數:2, 總開料支數:18
鋸片厚度(mm):6, 料頭尾總切除(mm):50, 浪費率(%):2.24

鋁材開料清單 X86283S

窗號	編號(用料狀況)	實用長度(長料開數)	需要支數	開料支數	長料支數	餘料支數	編號(剩餘長度)
X86283-S01-02	1	685.0	6	6	1	0	1@(2054)x1
X86283-S01-05	(餘料)1	658.5	12	3	0	1	1@(60.5)x1
X86283-S01-05	2	658.5		9	1	0	2@(219.5)x1

制表者：_____

打印日期：2023/1/31 打印時間：15:00

美特鋁質有限公司
MIDI ALUMINIUM FABRICATOR LTD

工程號碼:J858, 工程名稱:康城11期(CW-T1-11F~16F 改仓)
開料長度:6000, 總長料支數:1, 總開料支數:36
鋸片厚度(mm):6, 料頭尾總切除(mm):50, 浪費率(%):88.97

鋁材開料清單 L011S

窗號	編號(用料狀況)	實用長度(長料開數)	需要支數	開料支數	長料支數	餘料支數	編號(剩餘長度)
L011-S01	1	11.0	36	36	1	0	1@(5338)x1

制表者：_____

打印日期：2023/1/31 打印時間：15:00

美特鋁質有限公司
MIDI ALUMINIUM FABRICATOR LTD

工程號碼:J858, 工程名稱:康城11期(CW-T1-11F~16F 改仓)
開料長度:6000, 總長料支數:3, 總開料支數:54
鋸片厚度(mm):6, 料頭尾總切除(mm):50, 浪費率(%):7.37

鋁材開料清單 H122785S

窗號	編號(用料狀況)	實用長度(長料開數)	需要支數	開料支數	長料支數	餘料支數	編號(剩餘長度)
H122785-S02RA	(餘料)1	1140.0	9	2	0	1	1@(220)x1
H122785-S02LA, H122785-S02RA	1-2	1140.0		7	2	0	1@(2512)x1 2@(1366)x1
H122785-S03L, H122785-S03R	(餘料)2-3	240.0	18	14	0	2	2@(136)x1 3@(2752)x1
H122785-S03L	3	240.0		4	1	0	3@(4966)x1
H122785-S01	(餘料)1-3	60.0	27	27	0	3	1@(22)x1 2@(4)x1 3@(1300)x1

制表者：_____

打印日期：2023/1/31 打印時間：15:00