美 特 鋁 質 有 限 公 司
MIDI ALUMINIUM FABRICATOR LTD.

工程指示 / 要求簡箋(E.I.)

工程指示編號：**EI / 5272 / 22** 修改版次：**-**

工程編號 ：**J - 858** 工程名稱 ：**將軍澳日出康城 LP 11**

工程項目 ：幕牆 大貨單元件加工圖

收件人 ：生統 發件人 ： **Ant Yeung** 日 期 ：**28/10/2022**

☐要求提供 / ☐確認 事項 ：

( ) 初步鋁料 B.M. ( ) 加工拆圖，然後生產 ( ) 尺寸表

( ) 正式鋁料 B.M. ( ) 技術上資料 / 指示 ( ) 報價

( ) 配件 B.M. ( ) 樣辦或貨品說明書 ( ) 分判合約

內容 ：

請按加工圖生產單元件送地盆安裝。

1. 第一批為 T1 9-17/F
2. 最優先的為 T1 B- D 單位開始
3. 排期按 EI4723 A
4. 附開料單 先附 T1 9-11/F，請再給 12,15,16,17 /F
5. 附 J858 康城 11 期单元件数量分层统计表(T1)(T2)(T3)
6. J858 单元件（T1-9~11F）加工图数量统计表 excel to 只給生統
7. J858 单元件（T1-9~11F）组装图数量统计表.excel to 只給生統
8. 生統/ 水洪留意：早前業主視察 comment 的，需要跟進
9. 生統/ 水洪留意：試水箱所調節的，在大貨，也要相應跟進
10. 生統/ 水洪留意：轉角生窗玉用新模，需要測試開啟
11. 生統/ 水洪留意：掛勾碼暫停開避位 X86256 / X86255 (可以開料 200mm 長/ 但不開避位) ：試水箱有 commnet
12. 此單包括 (T1 9-60/F , T2 9-65/F, T3 9-65/F)
13. T2 11/F 有改動 3 件，未改圖 (再跟進)

請在 2022.11.07 前完成上列要求。

附： 頁

☐ 原合約工程包 ☐ 原合約工程加 / 減賬 ☐ 新工程報價

分發 拆圖 BUN ☐連附件

分發東莞各部門 ：

( )生產技術總監☐連附件 ( )技術部 ☐連附件 ( )生產部 ☐連附件 ( )機械設計部☐連附件

( )採購部 ☐連附件 ( )生產統籌部☐連附件 ( )小羅&清 ☐連附件

( )質檢部 ☐連附件 ( )會計部 ☐連附件 ( )報關組 ☐連附件 ( )其他 楊榮輝 ☐連附件

分發香港各部門 ：

( )行政部☐連附件 ( )會計部☐連附件 ( )統籌部☐連附件 ( )工程部地盤科文☐連附件 積哥

( )採購部☐連附件 ( )QS 部 ☐連附件 ( )維修部☐連附件 ( )其他 _____☐連附件

傳遞編號： 發件人簽署：

HK 1881 / 22 項目經理簽署：

美特鋁質有限公司 MIDI Aluminium Fabricator Ltd.													
工程號	J858		類別		物料號	-							
地盘	康城11期		制圖	Z.S.P	2022-08-06	圖號	AZc-1830H2						
图纸名称	单元组装图		復核	-	-	數量	-						
材料	-		批准	-	-	單件重量	-	(KG)					
修改	-			採用	工廠		地盤	✓					
日期	-			材料顏色	-								

AF-001A

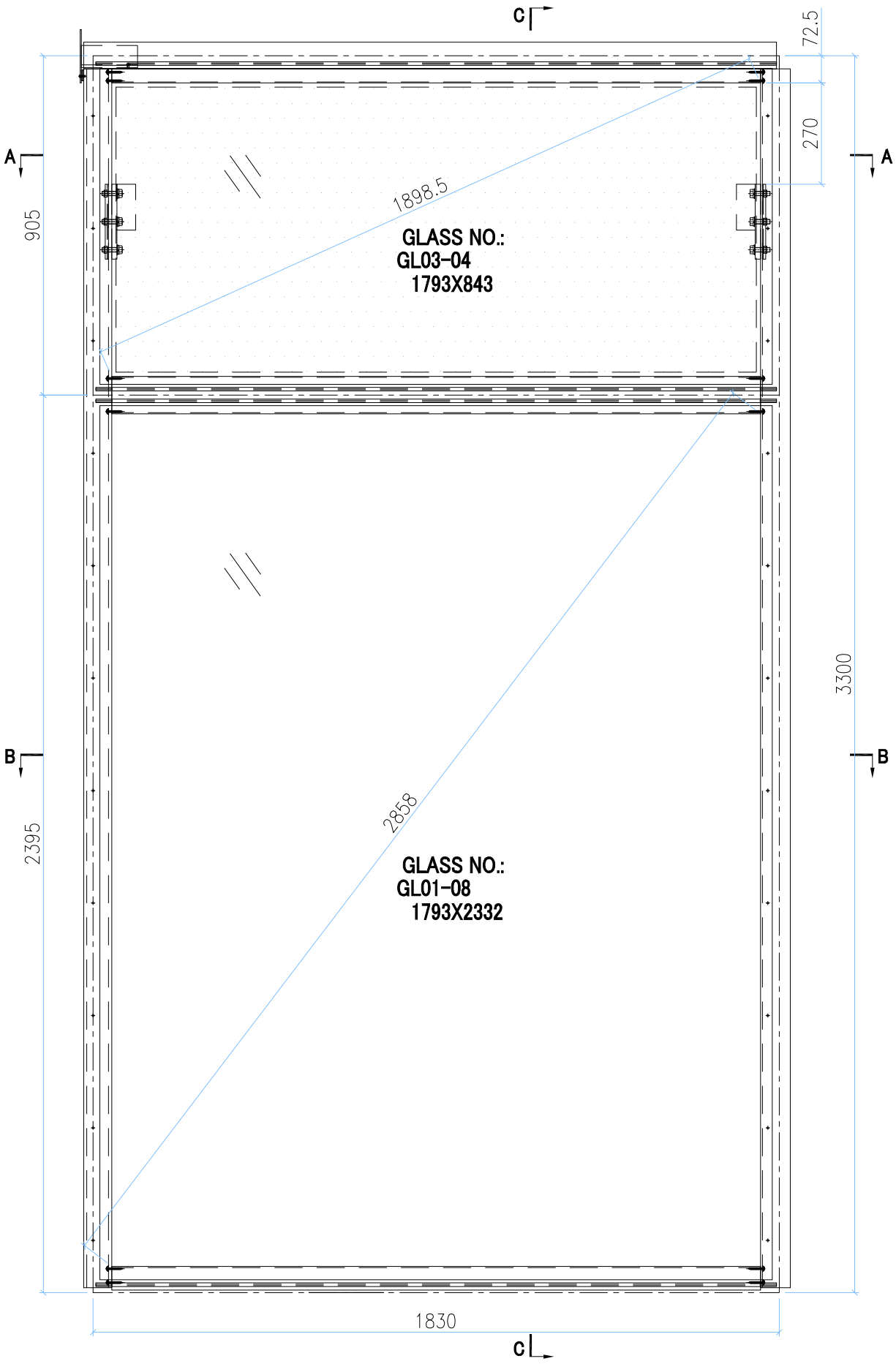

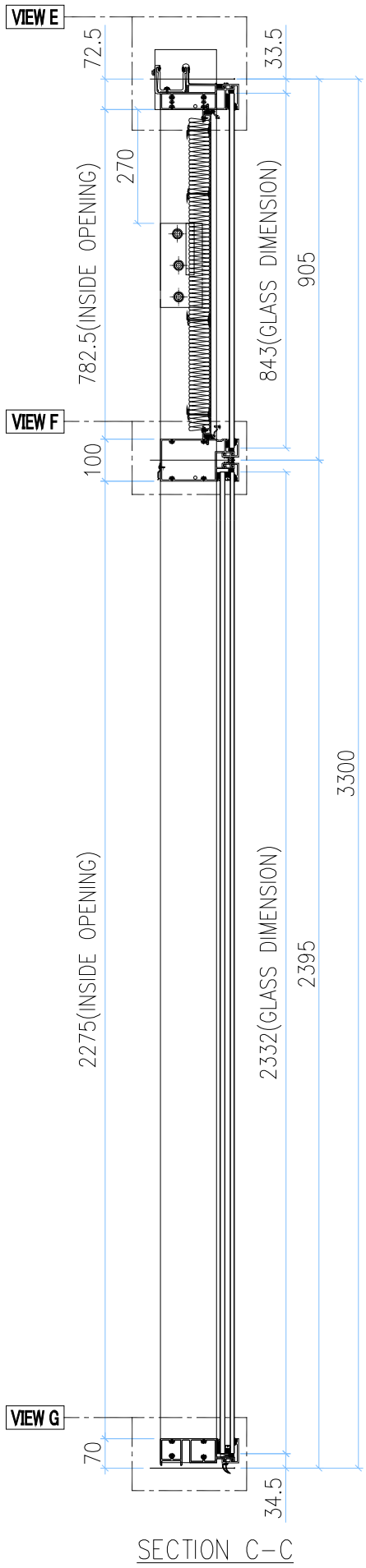

SECTION C-C

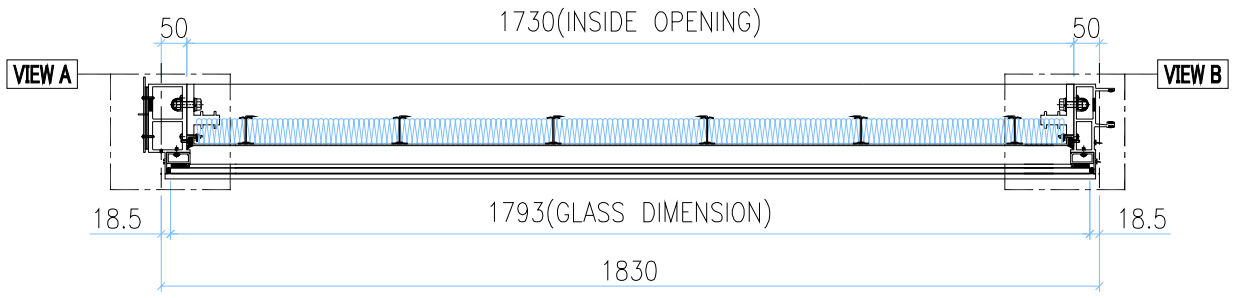

SECTION A-A

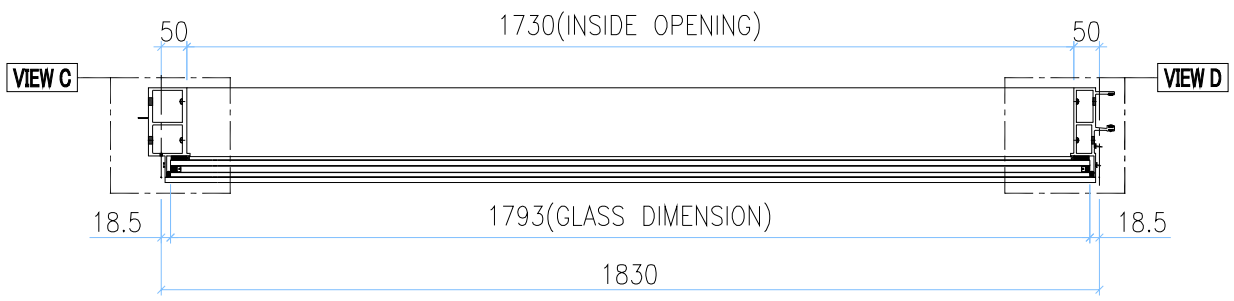

SECTION B-B

GLASS	GLASS NUMBER	WIDTH	HEIGHT	QTY.
	GL03-04	1793	843	1
	GL01-08	1793	2332	1

美特鋁質有限公司 MIDI Aluminium Fabricator Ltd.											
工程號	J858	類別		物料號	-						
地盘	康城11期	制圖	Z.S.P	2022-08-06	圖號	AZc-1830H2					
图纸名称	单元组装图	復核	-	-	數量	-					
材料	-	批准	-	-	單件重量	-	(KG)				

修改	-			採用	工廠		地盤	✓
日期	-			材料顏色	-			

AF-001B

VIEW E

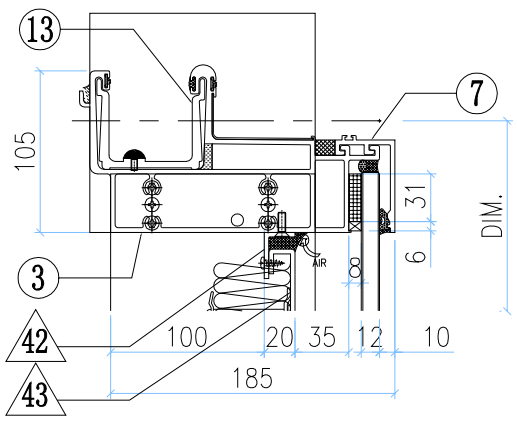

VIEW A

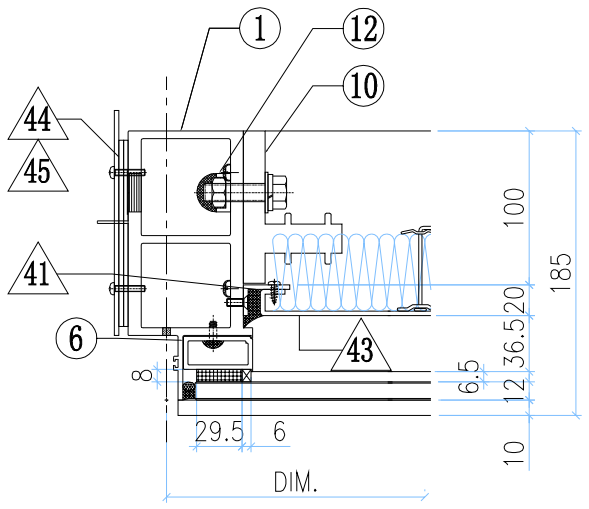

VIEW B

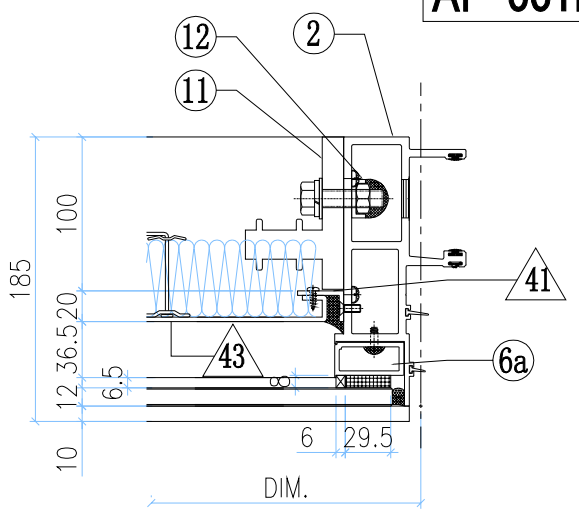

VIEW F

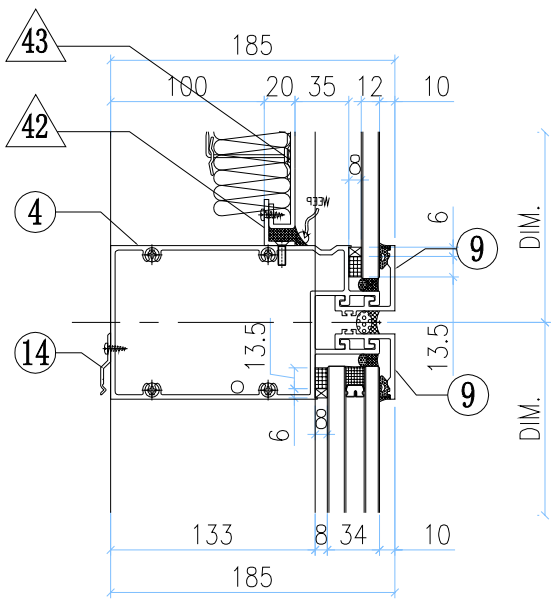

VIEW C

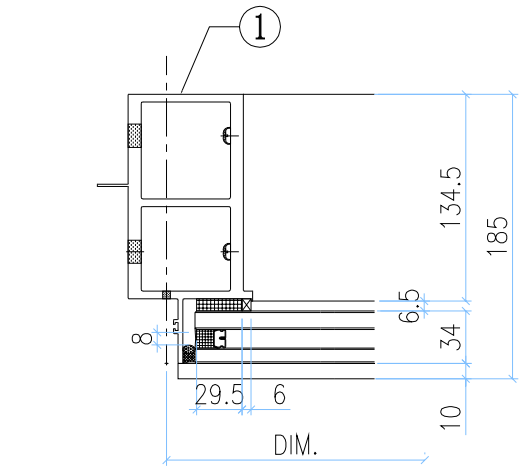

VIEW D

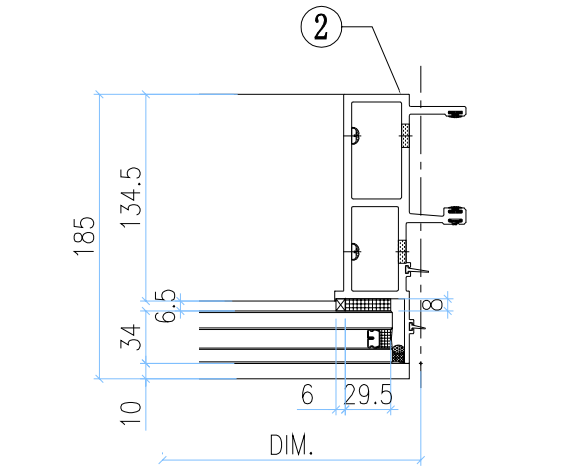

VIEW G

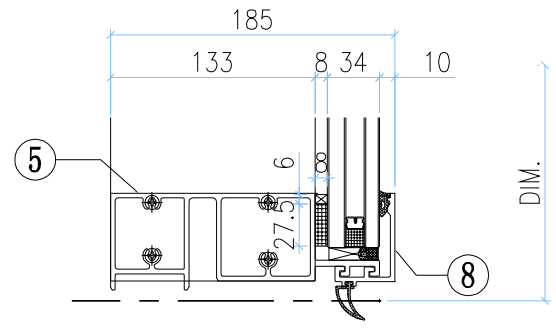

◇ OTHERS (ALUM. & G.M.S. PARTS)

ITEM	FAB. DWG NO.	LENGTH (mm)	QTY
41	N00813-01A	720.5	2
	30x20X3mm ALUM. ANGLE		
42	N00813-01K	1728	2
	30x20X3mm ALUM. ANGLE		
43	J858-AP09-09		1
	1708 x760.5(BACK PANEL)		
44	J858-AP02		1
	3mm THK. ALUM. PLATE		
45	J858-AP03		2
	3mm THK. ALUM. PLATE		

○ ALUM. EXTRUSION

ITEM	FAB. DWG NO.	LENGTH (mm)	QTY
1	X86278-01	3267.5	1
2	X86272-01	3267.5	1
3	X86279-01B	1847.5	1
4	X86302-01B	1809	1
5	X86280-01B	1809	1
6	X86305-01LA	828.5	1
6a	X86305-01RA	828.5	1
7	X86301-01-08	1815	1
8	X86300-01-08	1815	1
9	X86283-01-09	1815	2
10	X86255-01L	200	1
11	X86255-01R	200	1
12	X86258-01	200	2
13	X86303-03	150	1
14	X86317-01	50	6

INSTALL UNIT NO.	QTY.	FLOOR
T1A-CW2-0903	1	9/F
T1A-CW2-1003	1	10/F
T1A-CW2-1203	1	12/F
T1A-CW2-1503	1	15/F
T1A-CW2-1803	1	18/F
T1A-CW2-1903	1	19/F
T1A-CW2-2003	1	20/F
T1A-CW2-2303	1	23/F
T1A-CW2-2503	1	25/F
T1A-CW2-2703	1	27/F
T1A-CW2-2803	1	28/F
T1A-CW2-3103	1	31/F
T1A-CW2-3203	1	32/F
T1A-CW2-3303	1	33/F
T1A-CW2-3703	1	37/F
T1A-CW2-3803	1	38/F
T1A-CW2-4103	1	41/F
T1A-CW2-4503	1	45/F
T1A-CW2-4603	1	46/F
T1A-CW2-4703	1	47/F
T1A-CW2-5003	1	50/F
T1A-CW2-5103	1	51/F
T1A-CW2-5303	1	53/F
T1A-CW2-5503	1	55/F
T1A-CW2-5803	1	58/F
T1A-CW2-5903	1	59/F
T1A-CW2-6003	1	60/F
TOTAL	27	

美特鋁質有限公司 MIDI Aluminium Fabricator Ltd.													
工程號	J858		類別		物料號	-							
地盘	康城11期		制圖	Z.S.P	2022-08-06	圖號	AZc-1830H4-F1P						
修改	-		採用	工廠		地盤	✓	图纸名称	单元组装图	復核	-	-	數量	-	
日期	-		材料颜色	-				材料	-	批准	-	-	單件重量	-	(KG)

AF-002A

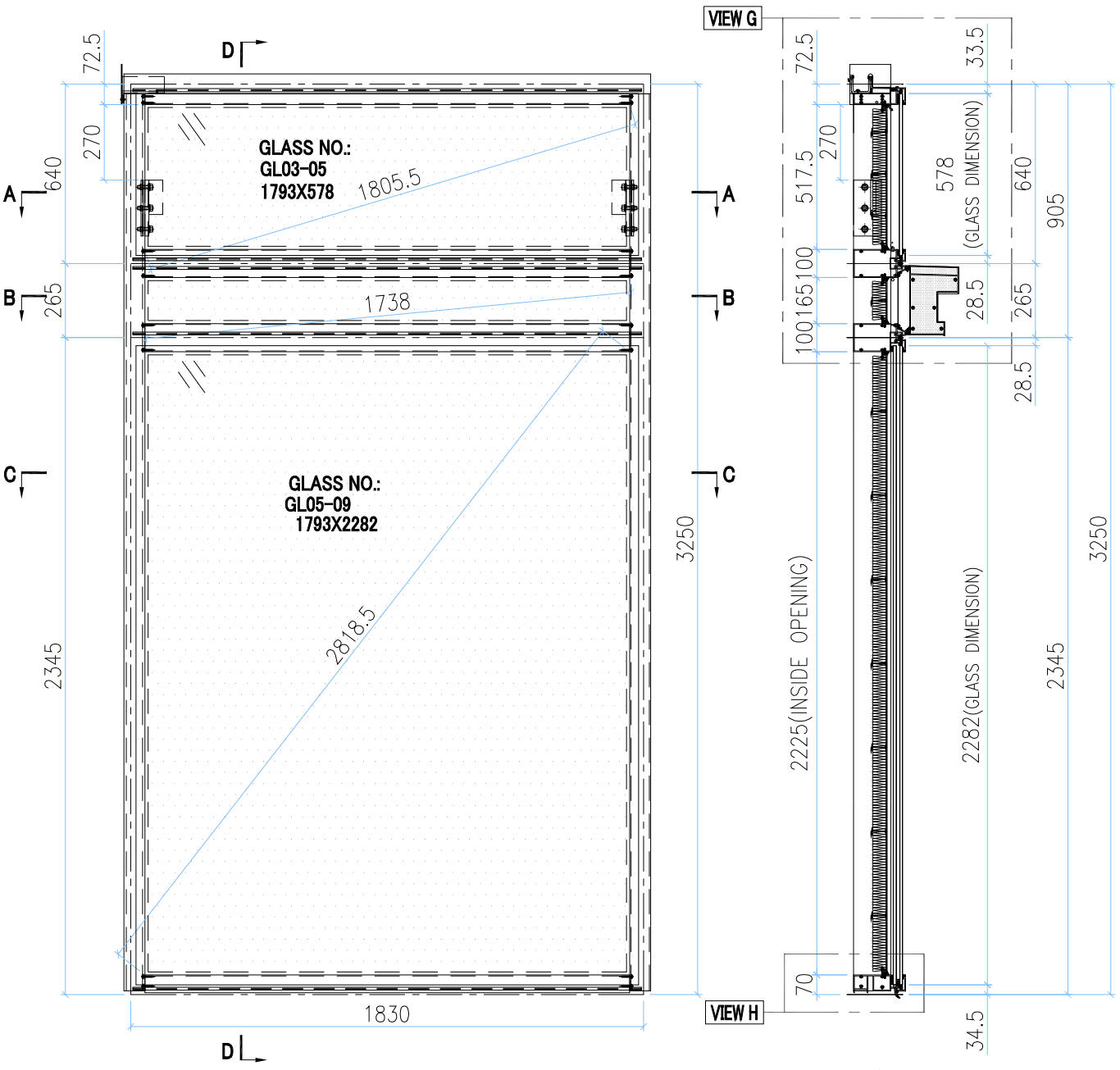

INSTALL UNIT NO.	QTY.	FLOOR
T1A-CW2.1-1103	1	11/F
TOTAL	1	

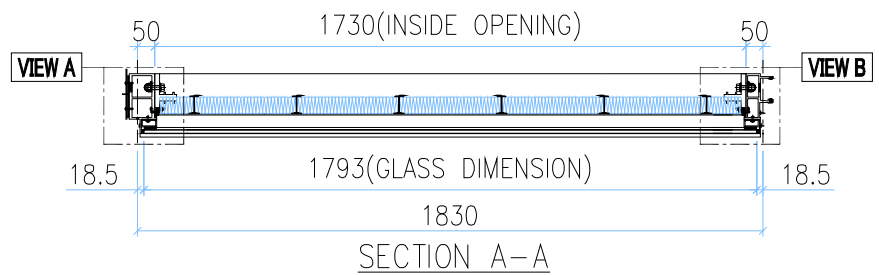

SECTION A-A

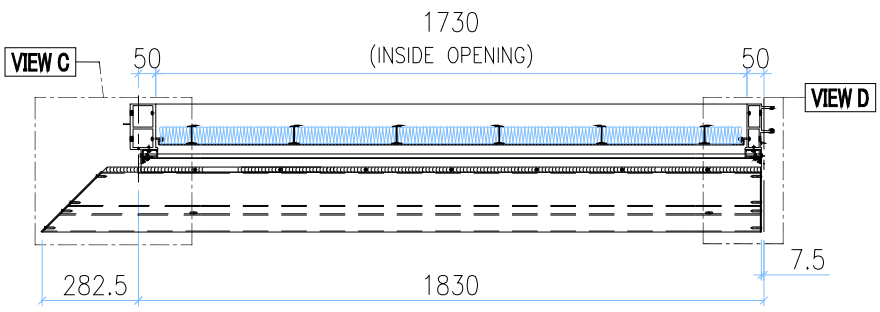

SECTION B-B

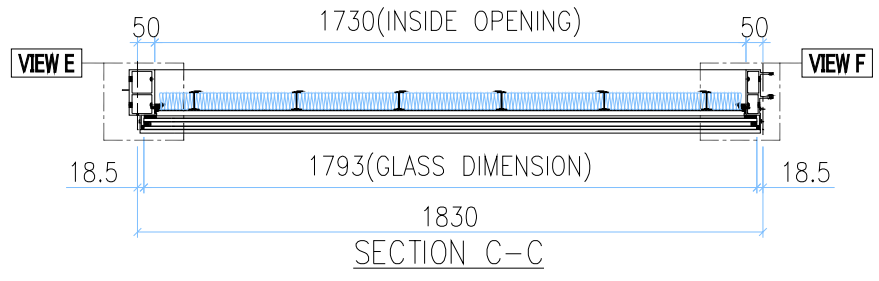

SECTION C-C

VIEW D

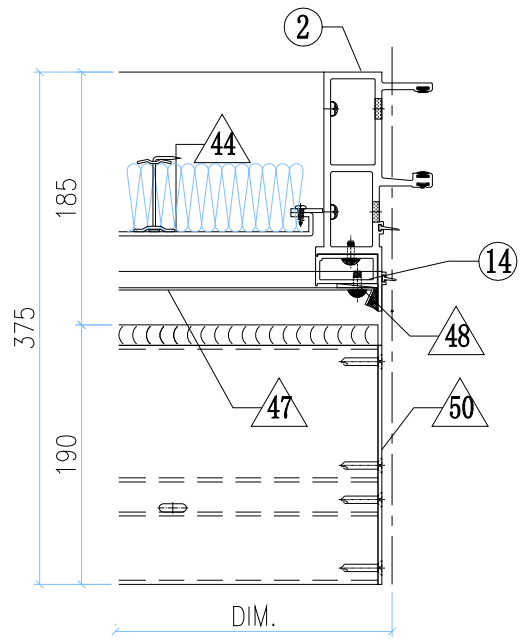

VIEW C

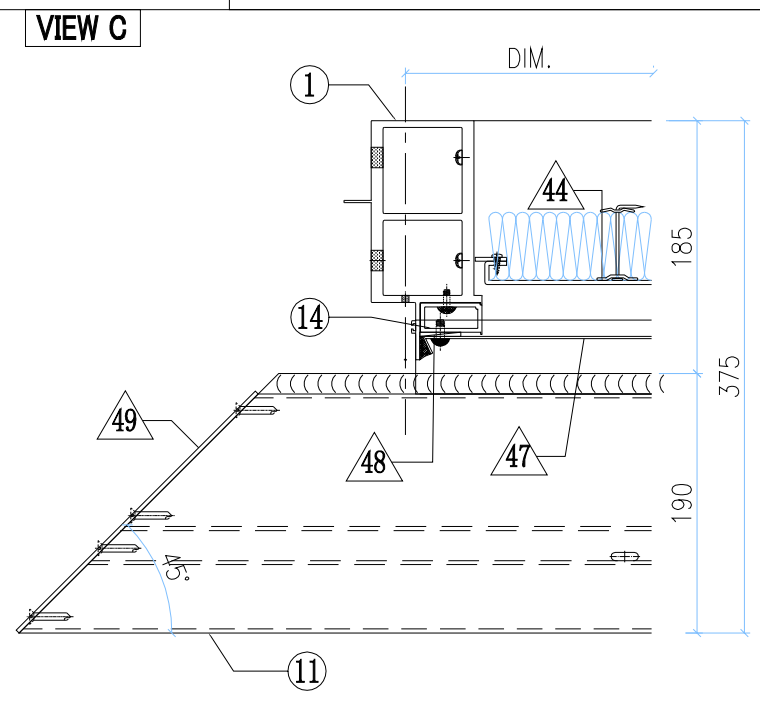

GLASS	GLASS NUMBER	WIDTH	HEIGHT	QTY.
	GL03-05	1793	578	1
	GL05-09	1793	2282	1

美特鋁質有限公司
MIDI Aluminium Fabricator Ltd.

修改	-			採用	工廠		地盤	✓	工程號	J858	類別		物料號	-		
日期	-			材料顏色	-				地盘	康城11期	制圖	Z.S.P	2022-08-06	圖號	AZc-1830H4-F1P
									图纸名称	单元组装图	復核	-	-	數量	-
									材料	-	批准	-	-	單件重量	- (KG)

AF-002B

VIEW G

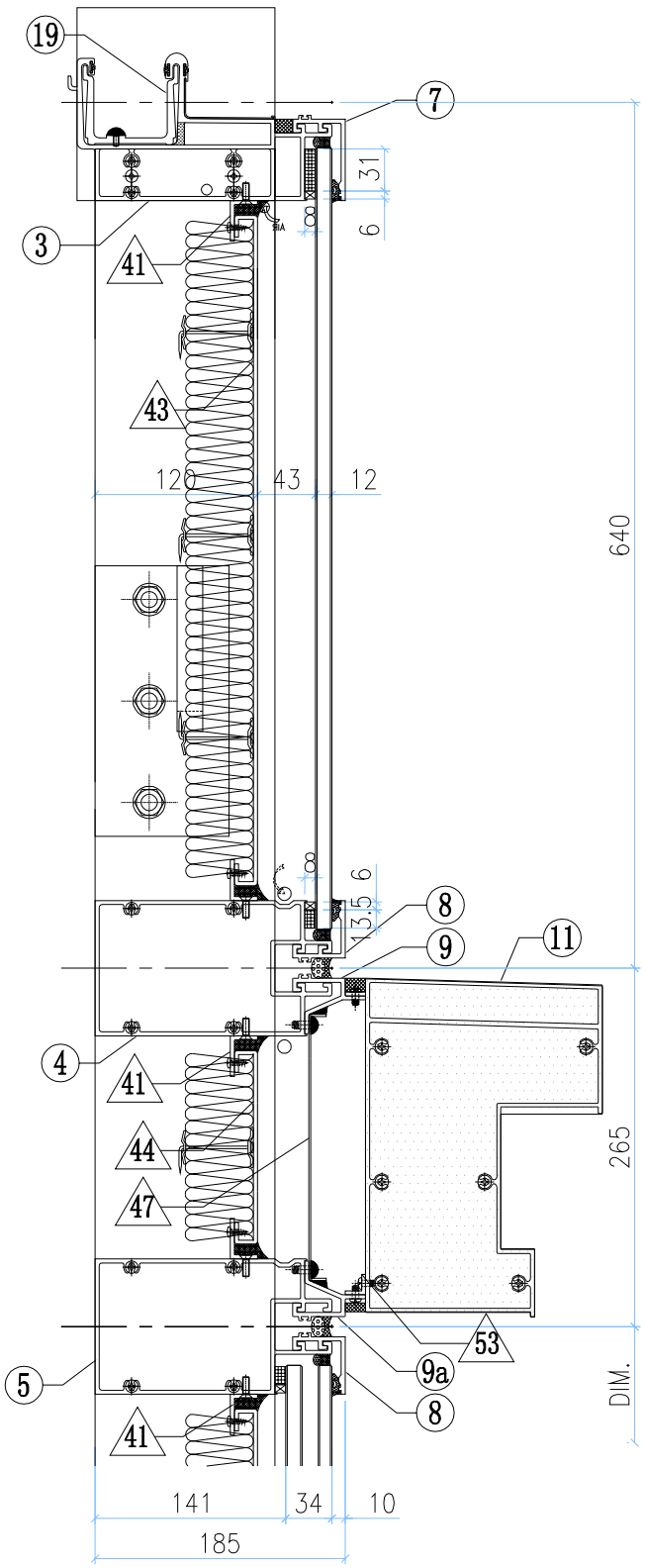

VIEW H

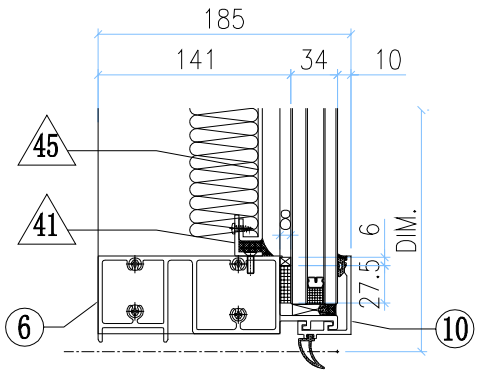

VIEW A

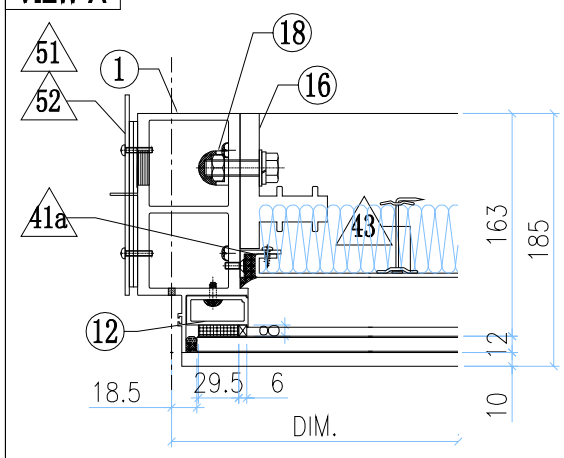

VIEW B

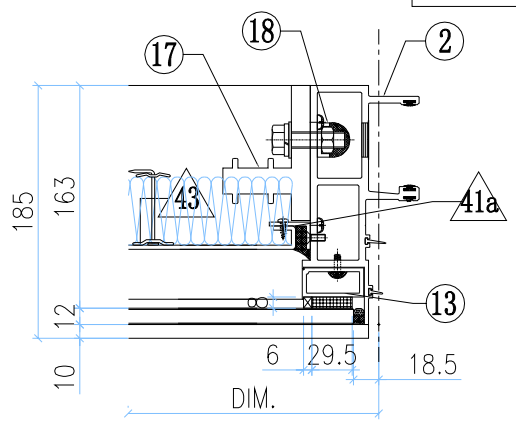

VIEW E

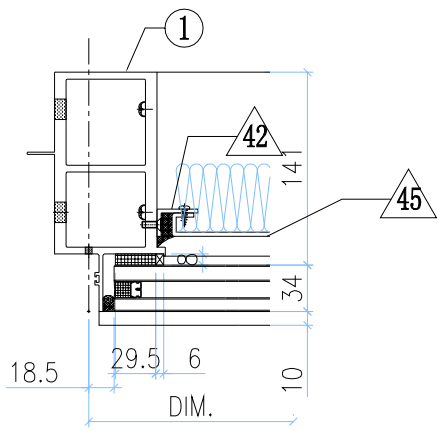

VIEW F

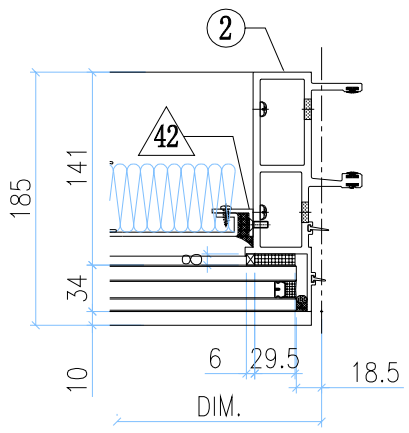

◇ OTHERS (ALUM. & G.M.S. PARTS)

ITEM	FAB. DWG NO.	LENGTH (mm)	QTY
41	N00813-01K	1728	6
	30x20X3mm ALUM. ANGLE		
41a	N00813-01Z	455.5	2
	30x20X3mm ALUM. ANGLE		
42	N00813-01AG	2163	2
	30x20X3mm ALUM. ANGLE		
43	J858-AP09-21		1
	1708x495.5 (BACK PANEL)		
44	J858-AP08-25		1
	1714 x 143 (BACK PANEL)		
45	J858-AP09-46		1
	1708x 2203 (BACK PANEL)		
46			
47	J858-AP07-11		1
	1.5mm THK. ALUM. FLASHING		
48	J858-AP06		2
	30x166x3mm ALUM. PLATE		
49	J858-AP15L		1
	3mm THK. ALUM. END PANEL		
50	J858-AP14R		1
	3mm THK. ALUM. END PANEL		
51	J858-AP02		1
	3mm THK. ALUM. PLATE		
52	J858-AP03		2
	3mm THK. ALUM. PLATE		
53	L065-01-20	1807	1
	16x16x3mm ALUM. ANGLE		

○ ALUM. EXTRUSION

ITEM	FAB. DWG NO.	LENGTH (mm)	QTY
1	X86278-12L	3217.5	1
2	X86272-06	3217.5	1
3	X86279-01B	1847.5	1
4	X86308-06C	1809	1
5	X86302-10B	1809	1
6	X86280-07B	1809	1
7	X86301-01-08	1815	1
8	X86283-01-09	1815	2
9	X86306-01N	1815	1
9a	X86306-04N	1815	1
10	X86300-01-08	1815	1
11	X86307-03-04	2102	1
12	X86305-01LC	563.5	1
13	X86305-01RC	563.5	1
14	X86305-02A	164	2
15			
16	X86255-01L	200	1
17	X86255-01R	200	1
18	X86258-01	200	2
19	X86303-03	150	1
20			
21			
22			

美特鋁質有限公司
MIDI Aluminium Fabricator Ltd.

工程號	J858	類別		物料號	-				
地盘	康城11期	制圖	Z.S.P	2022-08-06	圖號	AZc-1830H4-P			
图纸名称	单元组装图	復核	-	-	數量	-			
材料	-	批准	-	-	單件重量	-	(KG)		

修改	-			採用	工廠		地盤	✓
日期	-			材料顏色	-			

AF-003A

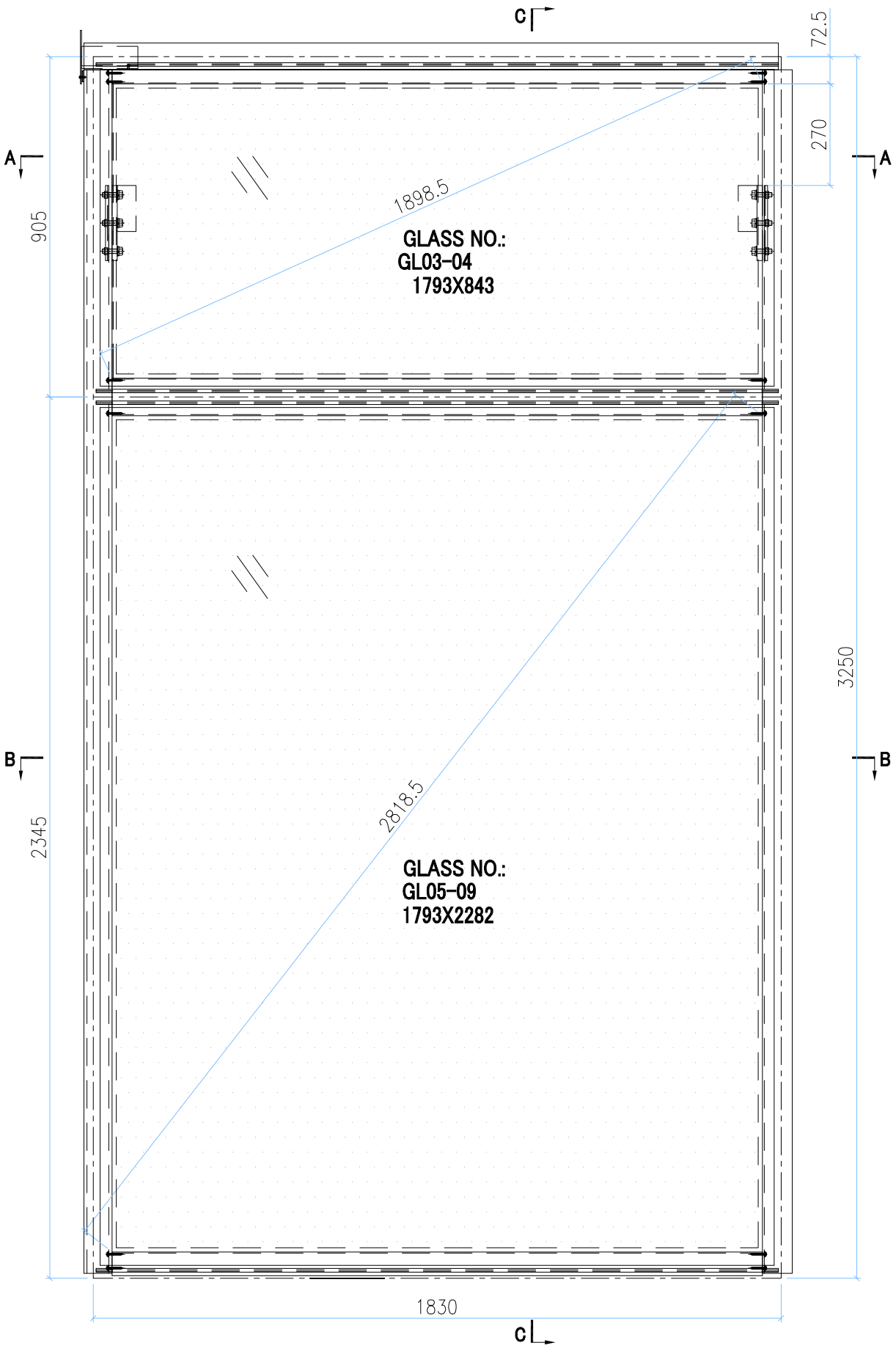

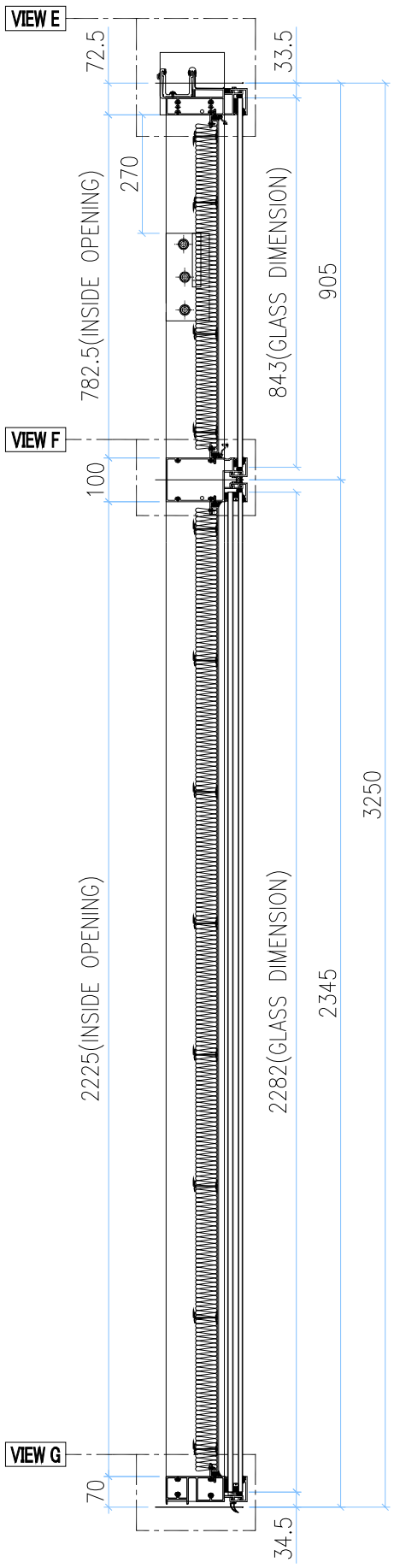

SECTION C-C

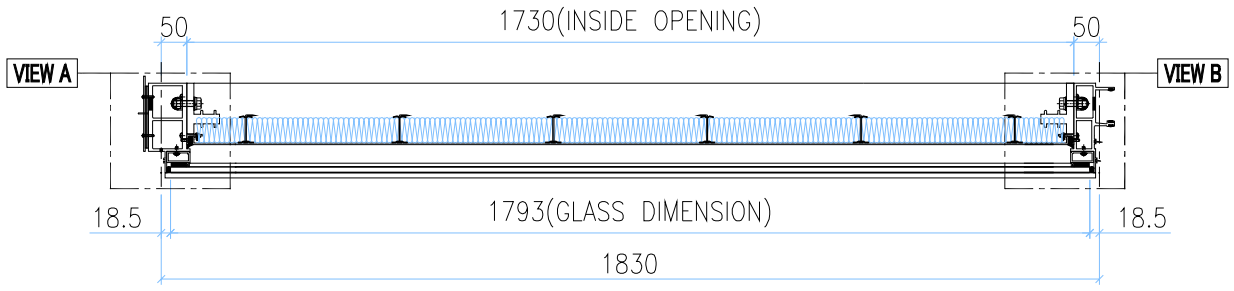

SECTION A-A

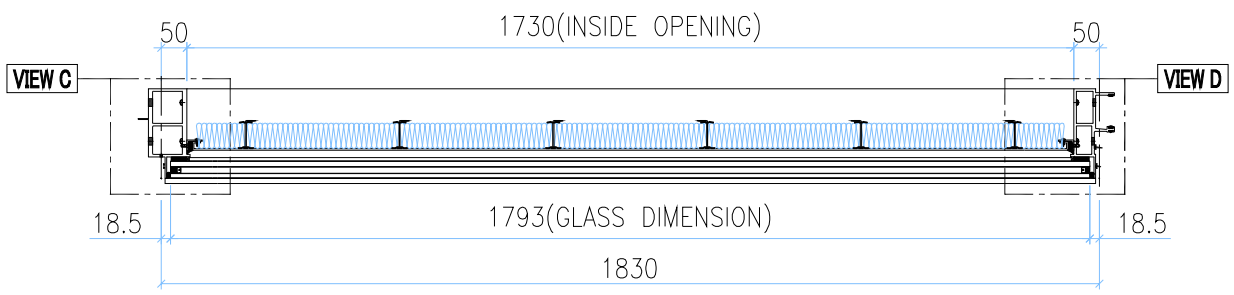

SECTION B-B

INSTALL UNIT NO.	QTY.	FLOOR
T1A-CW2.1-4003	1	40/F
TOTAL	1	

GLASS	GLASS NUMBER	WIDTH	HEIGHT	QTY.
	GL03-04	1793	843	1
	GL05-09	1793	2282	1

美特鋁質有限公司
MIDI Aluminium Fabricator Ltd.

修改	-			採用	工廠		地盤	✓	工程號	J858	類別		物料號	-		
日期	-			材料顏色	-				地盘	康城11期	制圖	Z.S.P	2022-08-06	圖號	AZc-1830H4-P
									图纸名称	单元组装图	復核	-	-	數量	-
									材料	-	批准	-	-	單件重量	- (KG)

AF-003B

VIEW E

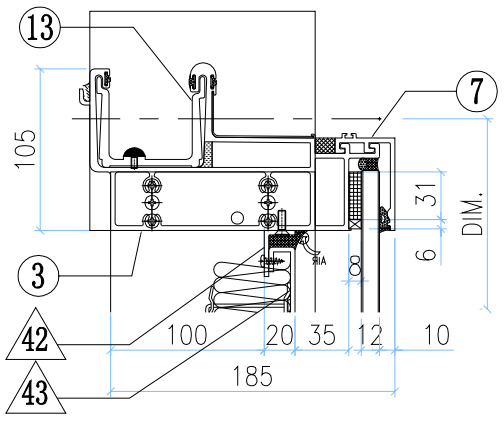

VIEW A

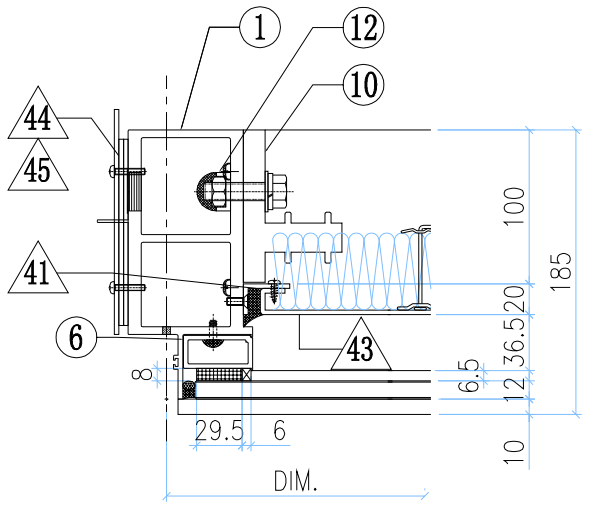

VIEW B

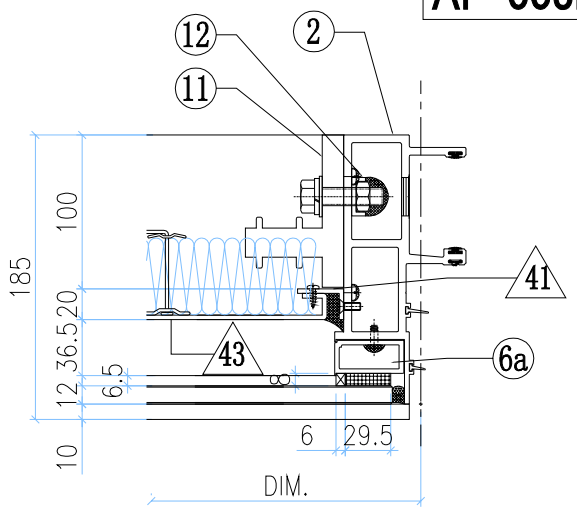

VIEW F

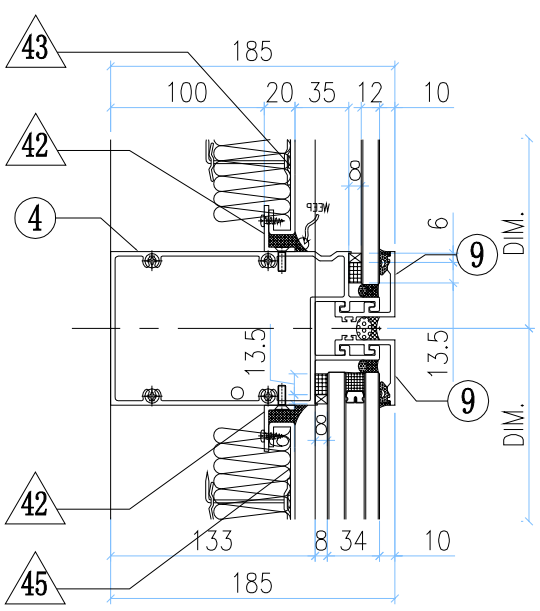

VIEW C

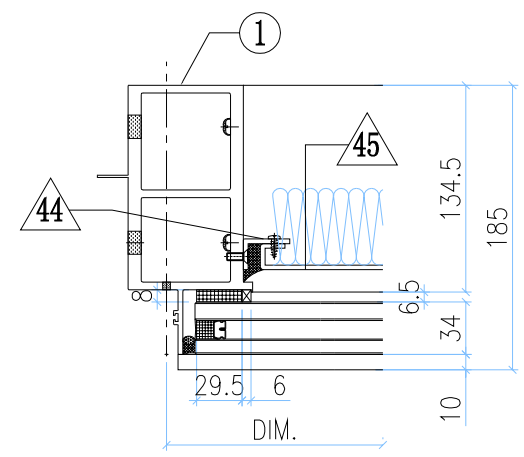

VIEW D

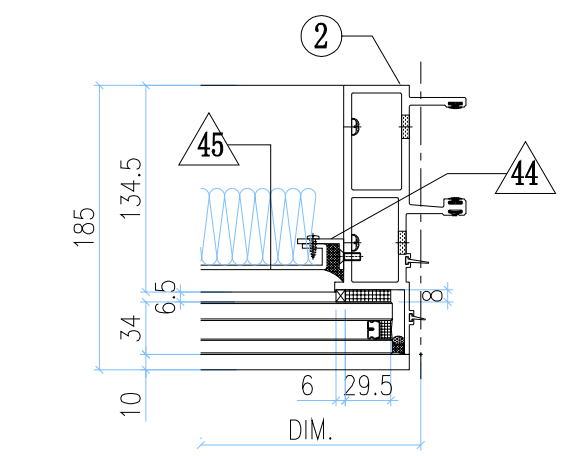

VIEW G

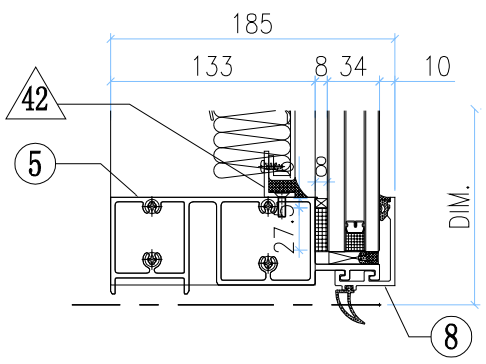

◇ OTHERS (ALUM. & G.M.S. PARTS)

ITEM	FAB. DWG NO.	LENGTH (mm)	QTY
41	N00813-01A	720.5	2
	30x20X3mm ALUM. ANGLE		
42	N00813-01K	1728	4
	30x20X3mm ALUM. ANGLE		
43	J858-AP09-09		1
	1708 x760.5(BACK PANEL)		
44	N00813-01AG	2163	2
	30x20X3mm ALUM. ANGLE		
45	J858-AP09-46		1
	1708 x2203 (BACK PANEL)		
46	J858-AP02		1
	3mm THK. ALUM. PLATE		
47	J858-AP03		2
	3mm THK. ALUM. PLATE		
48			
49			

○ ALUM. EXTRUSION

ITEM	FAB. DWG NO.	LENGTH (mm)	QTY
1	X86278-24L	3217.5	1
2	X86272-11	3217.5	1
3	X86279-01B	1847.5	1
4	X86302-17B	1809	1
5	X86280-07B	1809	1
6	X86305-01LA	828.5	1
6a	X86305-01RA	828.5	1
7	X86301-01-08	1815	1
8	X86300-01-08	1815	1
9	X86283-01-09	1815	2
10	X86255-01L	200	1
11	X86255-01R	200	1
12	X86258-01	200	2
13	X86303-03	150	1
14			
15			
16			
17			
18			
19			
20			
21			
22			

美特鋁質有限公司 MIDI Aluminium Fabricator Ltd.													
工程號	J858		類別		物料號	-							
地盘	康城11期		制圖	Z.S.P	2022-08-06	圖號	AZc-1830H2-F1						
修改	-		採用	工廠		地盤	✓	图纸名称	单元组装图	復核	-	-	數量	-	
日期	-		材料颜色	-				材料	-	批准	-	-	單件重量	-	(KG)

AF-004A

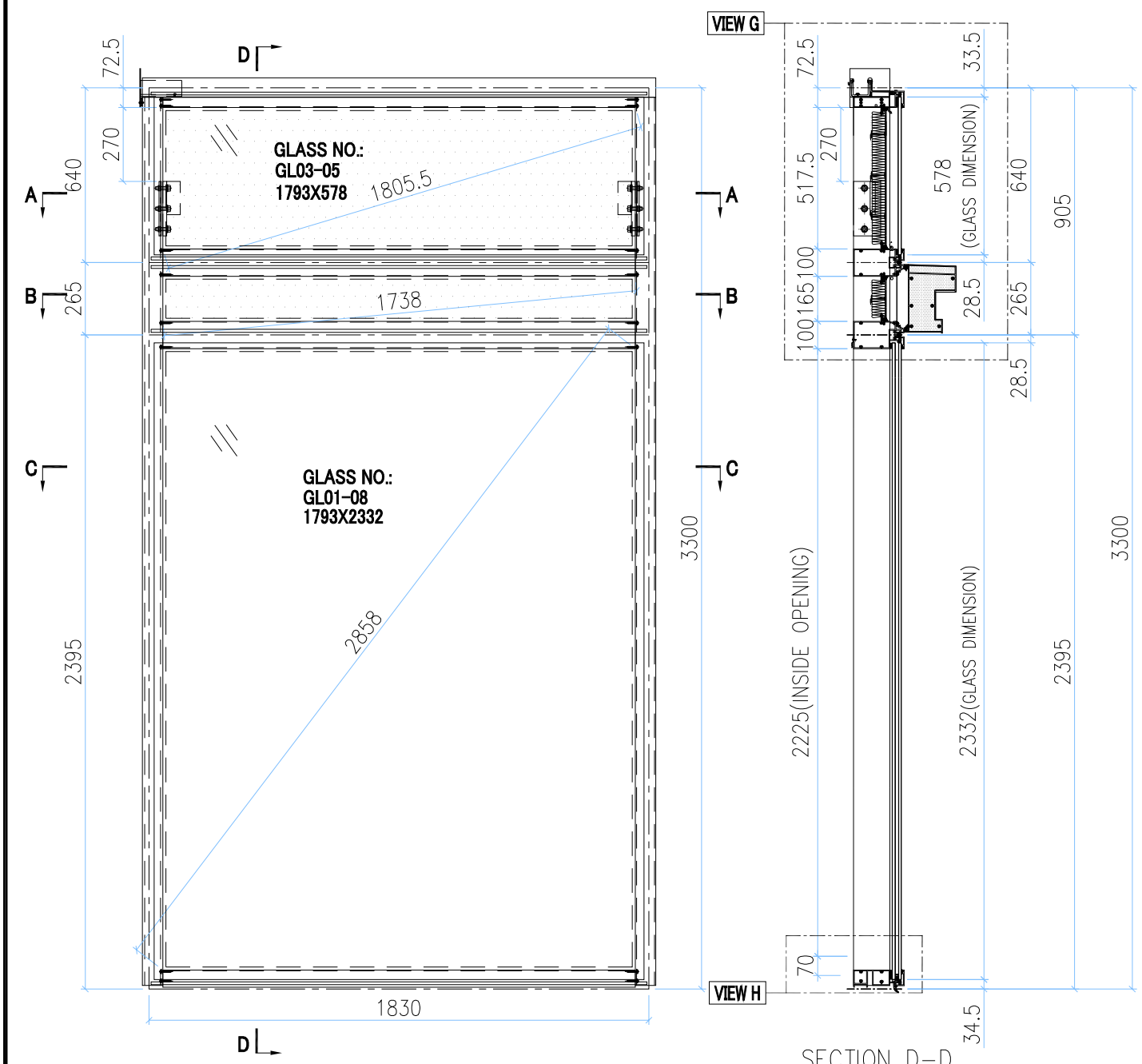

INSTALL UNIT NO.	QTY.	FLOOR
T1A-CW2-1703	1	17/F
T1A-CW2-2103	1	21/F
T1A-CW2-2603	1	26/F
T1A-CW2-3003	1	30/F
T1A-CW2-3503	1	35/F
T1A-CW2-3903	1	39/F
T1A-CW2-4303	1	43/F
T1A-CW2-4803	1	48/F
T1A-CW2-5203	1	52/F
T1A-CW2-5703	1	57/F
TOTAL	10	

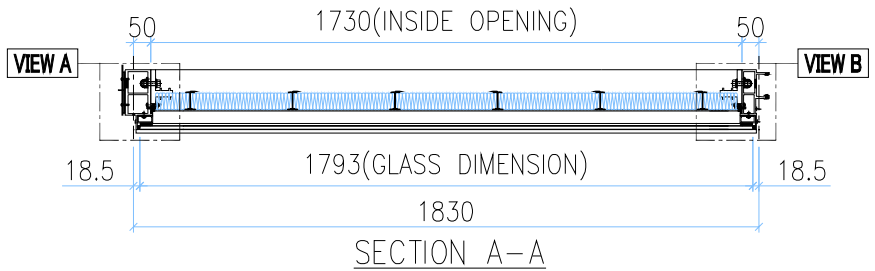

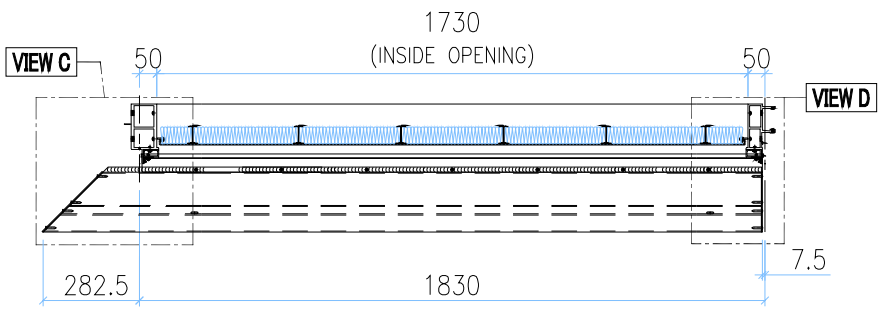

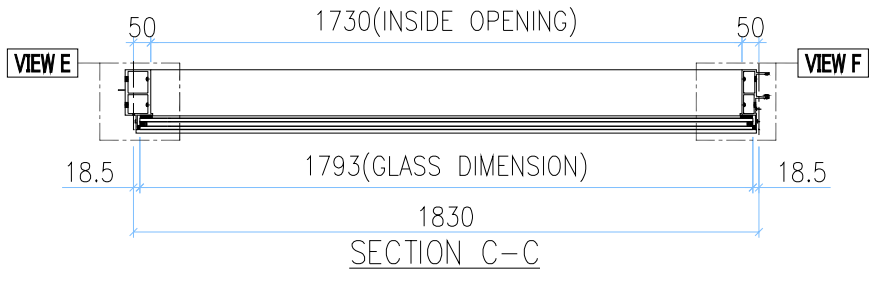

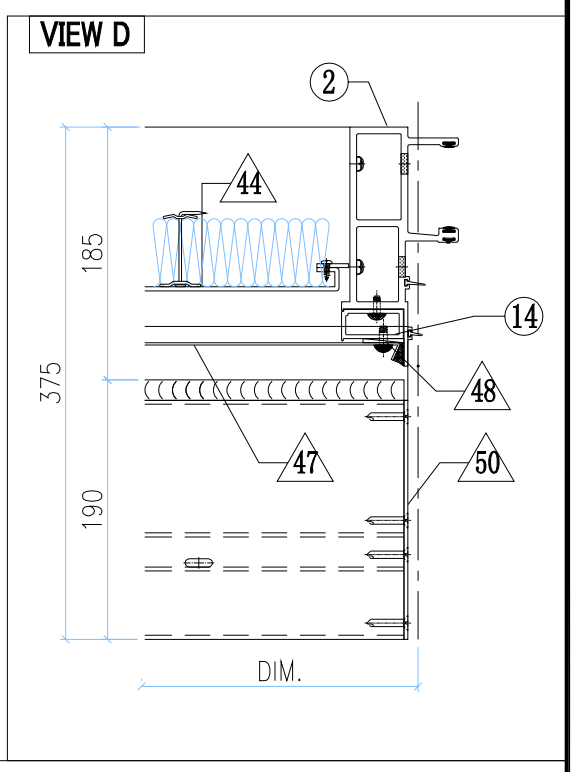

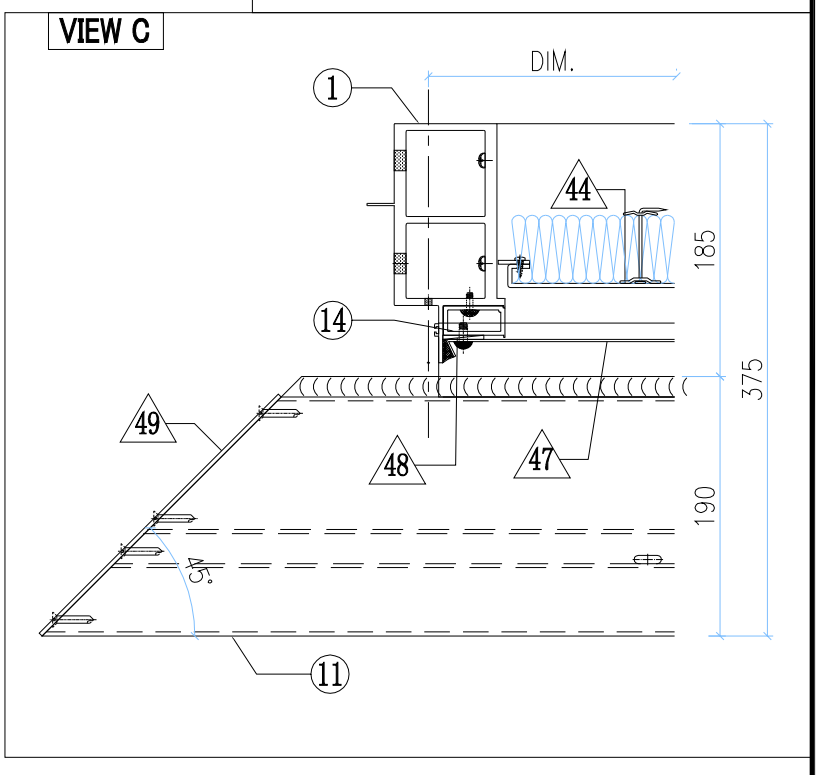

GLASS	GLASS NUMBER	WIDTH	HEIGHT	QTY.
	GL03-05	1793	578	1
	GL01-08	1793	2332	1

美特鋁質有限公司
MIDI Aluminium Fabricator Ltd.

修改	-			採用	工廠		地盤	✓	工程號	J858	類別		物料號	-		
日期	-			材料顏色	-				地盘	康城11期	制圖	Z.S.P	2022-08-06	圖號	AZc-1830H2-F1
									图纸名称	单元组装图	復核	-	-	數量	-
									材料	-	批准	-	-	單件重量	- (KG)

AF-004B

VIEW G

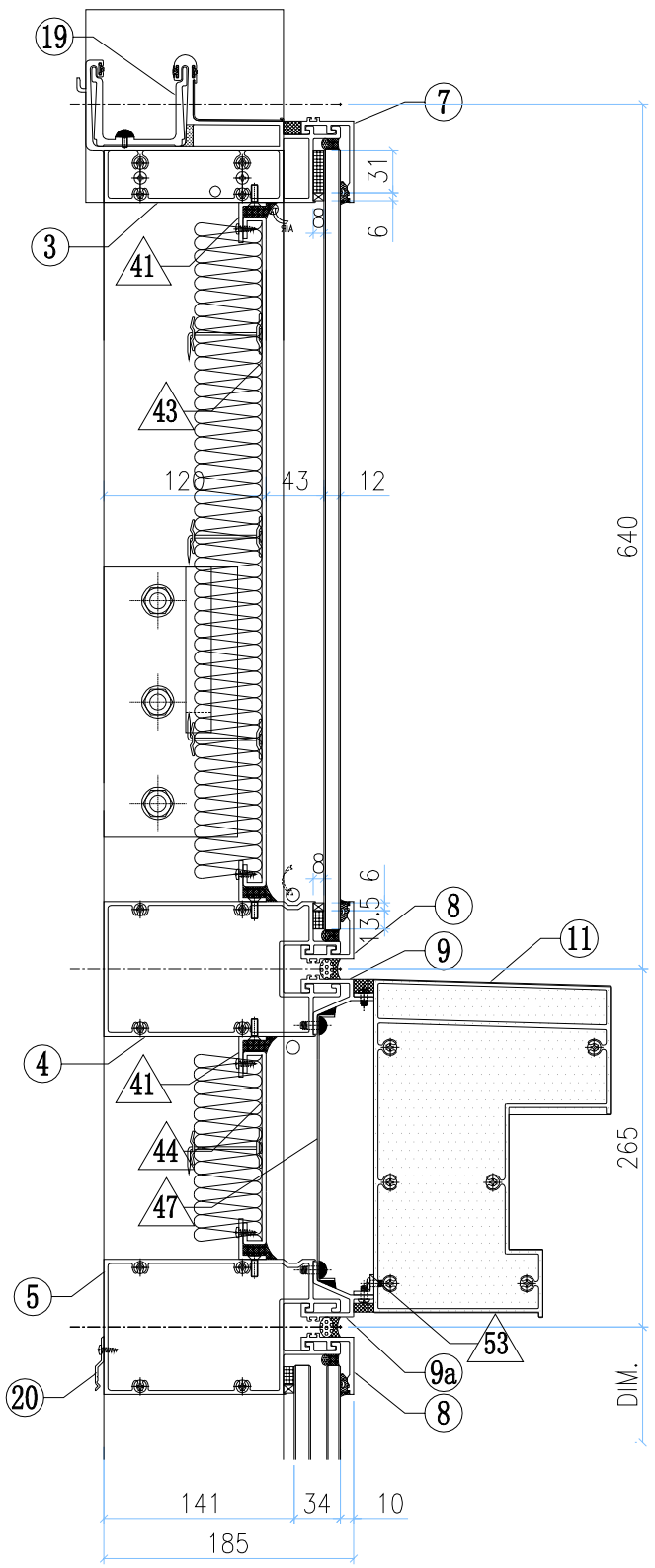

VIEW H

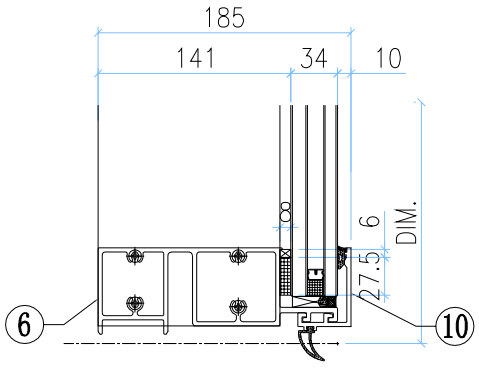

VIEW A

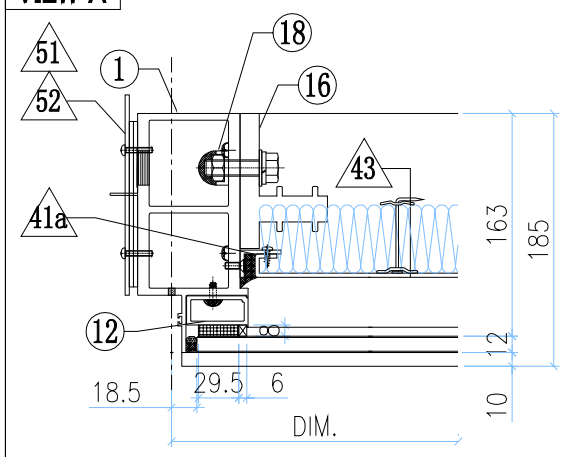

VIEW B

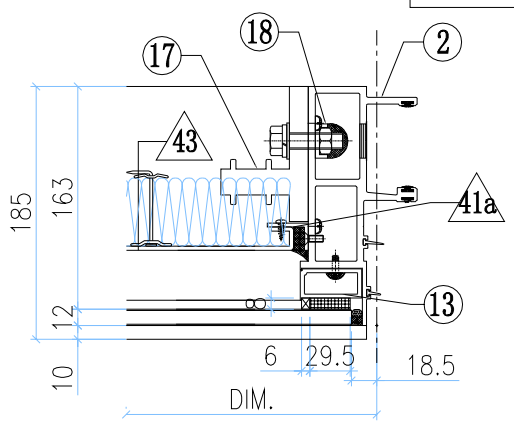

VIEW E

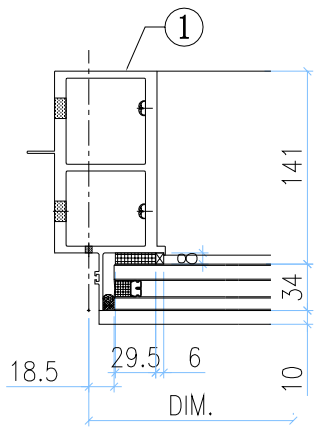

VIEW F

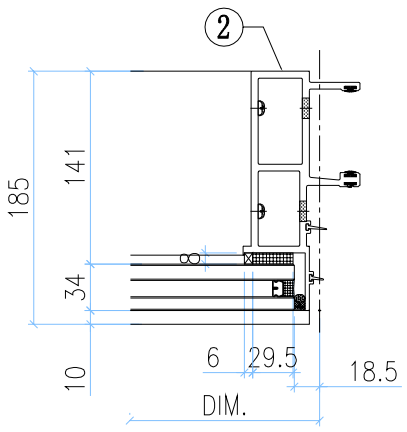

◇ OTHERS (ALUM. & G.M.S. PARTS)

ITEM	FAB. DWG NO.	LENGTH (mm)	QTY
41	N00813-01K	1728	4
	30x20X3mm ALUM. ANGLE		
41a	N00813-01Z	455.5	2
	30x20X3mm ALUM. ANGLE		
42	-	-	-
	-		
43	J858-AP09-21		1
	1708x495.5 (BACK PANEL)		
44	J858-AP08-25		1
	1714 x 143 (BACK PANEL)		
45			
46			
47	J858-AP07-11		1
	1.5mm THK. ALUM. FLASHING		
48	J858-AP06		2
	30x166x3mm ALUM. PLATE		
49	J858-AP15L		1
	3mm THK. ALUM. END PANEL		
50	J858-AP14R		1
	3mm THK. ALUM. END PANEL		
51	J858-AP02		1
	3mm THK. ALUM. PLATE		
52	J858-AP03		2
	3mm THK. ALUM. PLATE		
53	L065-01-20	1807	1
	16x16x3mm ALUM. ANGLE		

○ ALUM. EXTRUSION

ITEM	FAB. DWG NO.	LENGTH (mm)	QTY
1	X86278-19L	3267.5	1
2	X86272-04	3267.5	1
3	X86279-01B	1847.5	1
4	X86308-06C	1809	1
5	X86302-03B	1809	1
6	X86280-01B	1809	1
7	X86301-01-08	1815	1
8	X86283-01-09	1815	2
9	X86306-01N	1815	1
9a	X86306-04N	1815	1
10	X86300-01-08	1815	1
11	X86307-03-04	2102	1
12	X86305-01LC	563.5	1
13	X86305-01RC	563.5	1
14	X86305-02A	164	2
15			
16	X86255-01L	200	1
17	X86255-01R	200	1
18	X86258-01	200	2
19	X86303-03	150	1
20	X86317-01	50	6
21			
22			

美特鋁質有限公司 MIDI Aluminium Fabricator Ltd.							工程號	J858	類別		物料號	-		
							地盘	康城11期	制圖	Z.S.P	2022-08-06	圖號	AZe-1562.5H2-b1	
修改	-			採用	工廠	地盤 ✓	图纸名称	单元组装图	復核	-	-	數量	-	
日期	-			材料颜色	-		材料	-	批准	-	-	單件重量	-	(KG)

AF-005A

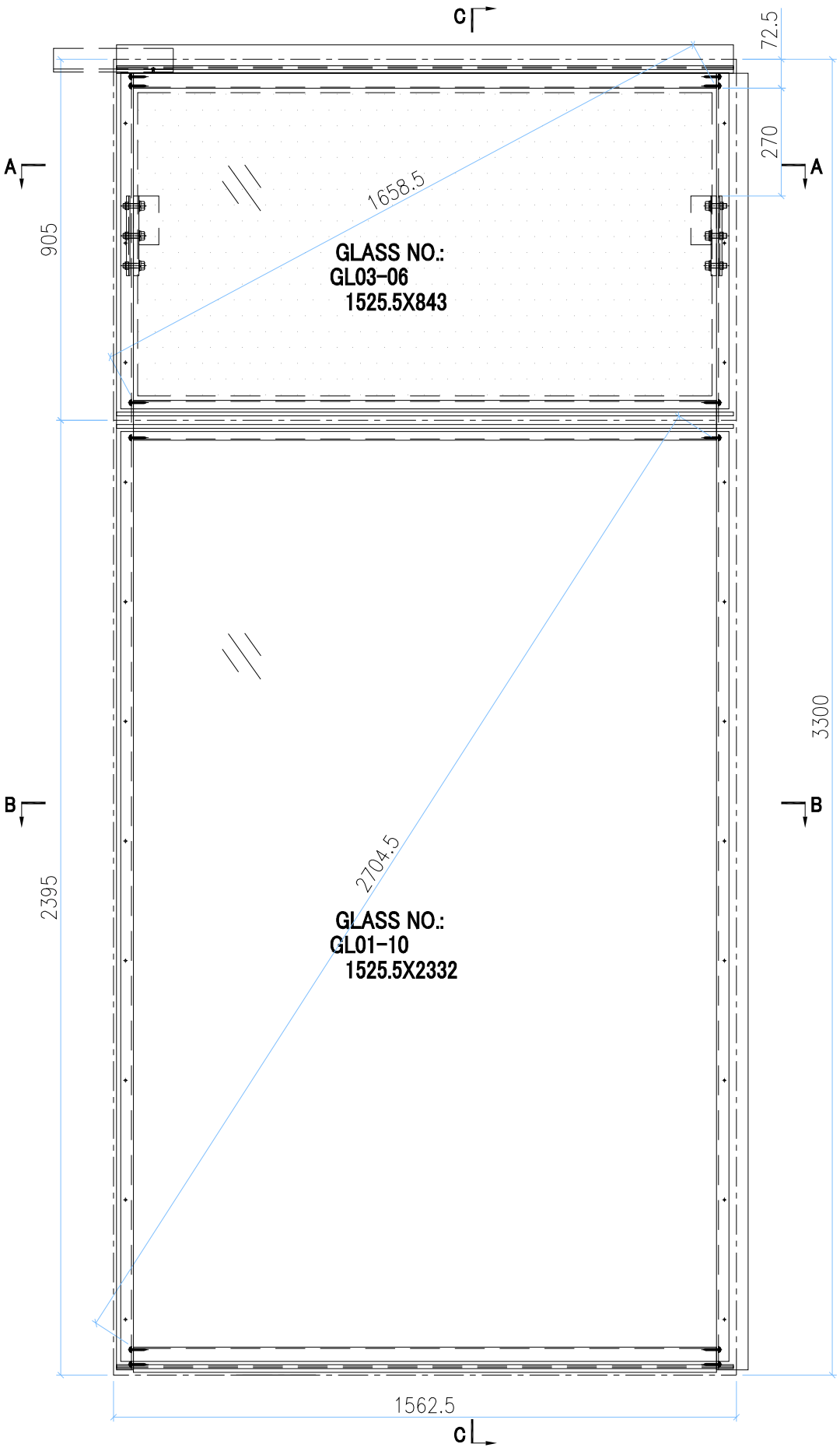

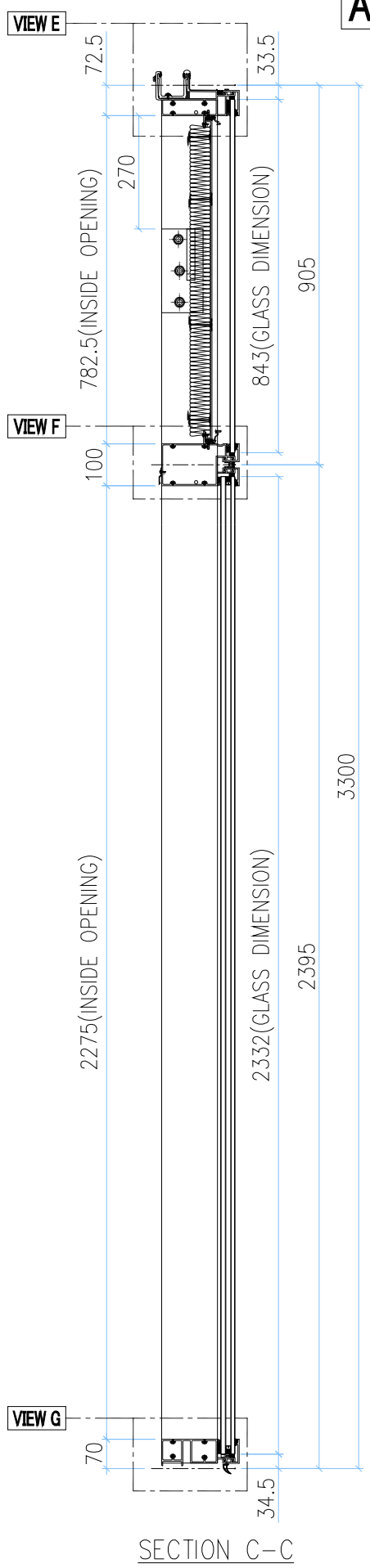

SECTION C-C

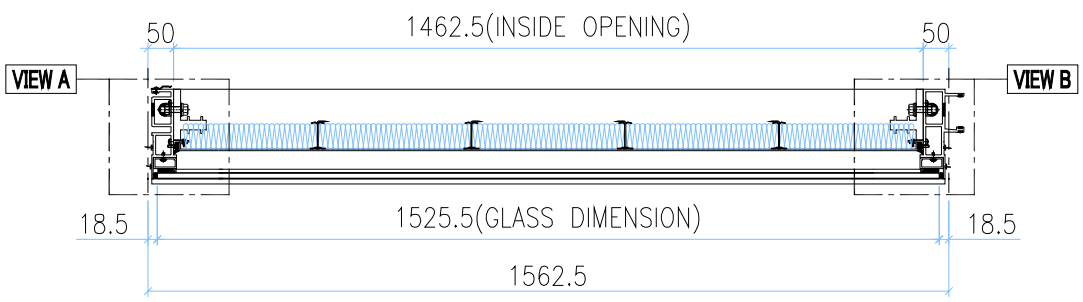

SECTION A-A

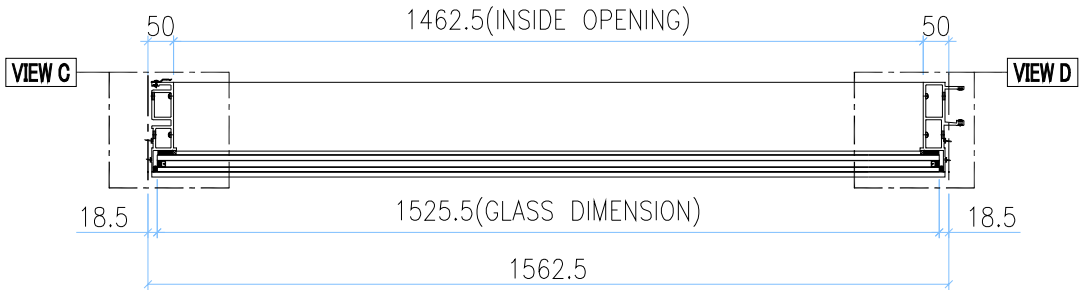

SECTION B-B

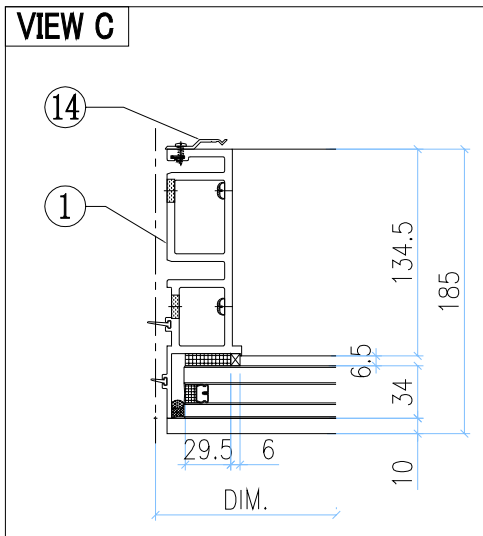

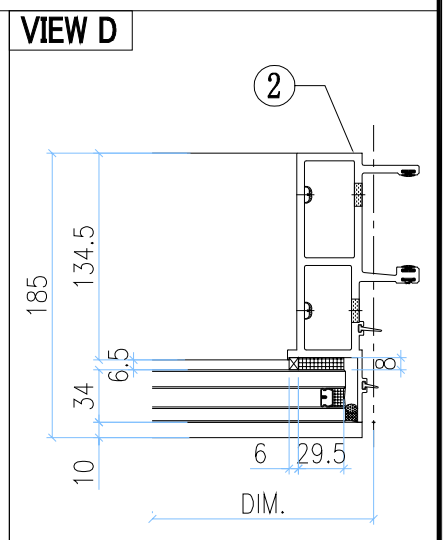

GLASS	GLASS NUMBER	WIDTH	HEIGHT	QTY.
	GL03-06	1525.5	843	1
	GL01-10	1525.5	2332	1

美特鋁質有限公司 MIDI Aluminium Fabricator Ltd.											
修改	-			採用	工廠		地盤	✓	工程號	J858	類別		物料號	-		
日期	-			材料顏色	-				地盘	康城11期	制圖	Z.S.P	2022-08-06	圖號	AZe-1562.5H2-b1
									图纸名称	单元组装图	復核	-	-	數量	-
									材料	-	批准	-	-	單件重量	- (KG)

AF-005B

VIEW E

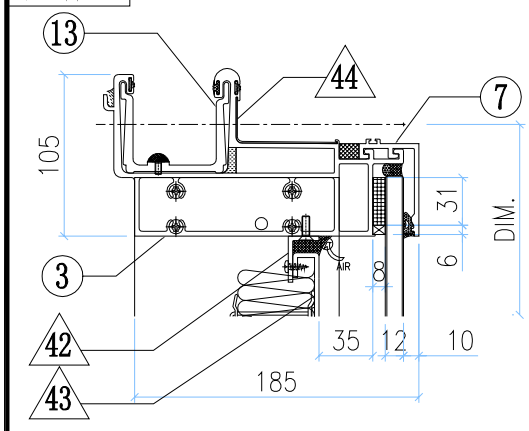

VIEW A

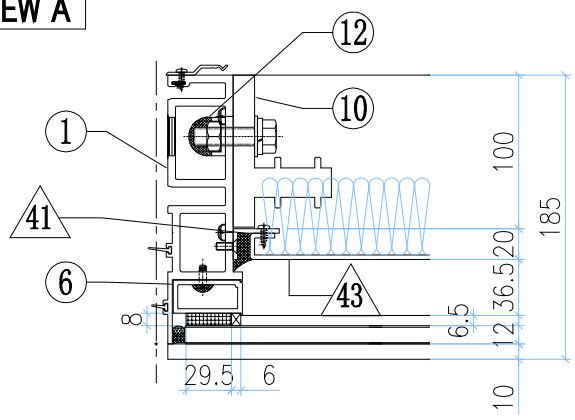

VIEW B

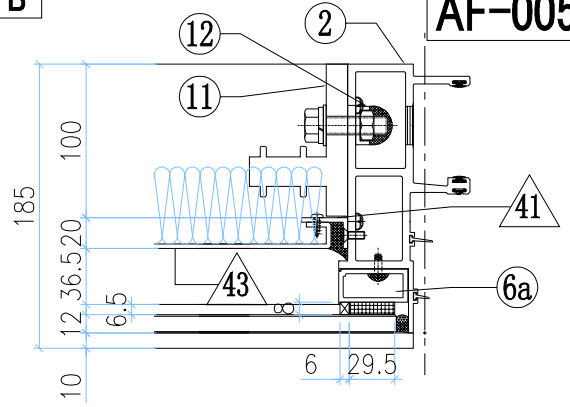

VIEW F

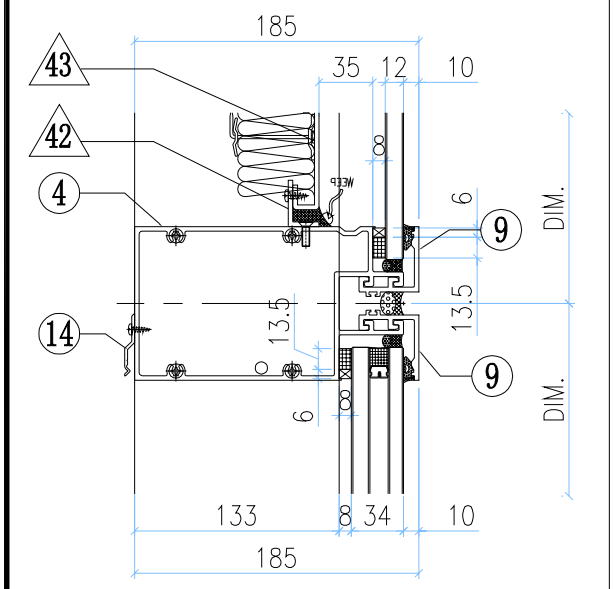

VIEW G

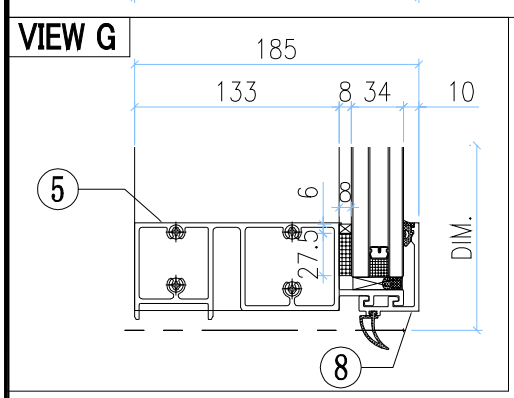

◇ OTHERS (ALUM. & G.M.S. PARTS)

ITEM	FAB. DWG NO.	LENGTH (mm)	QTY
41	N00813-01A	720.5	2
	30x20X3mm ALUM. ANGLE		
42	N00813-01R	1460.5	2
	30x20X3mm ALUM. ANGLE		
43	J858-AP09-10		1
	1440 x760.5(BACK PANEL)		
44	J858-AP16	100	1
	1mm THK. ALUM. FLASHING		

◯ ALUM. EXTRUSION

ITEM	FAB. DWG NO.	LENGTH (mm)	QTY
1	X86273-06	3267.5	1
2	X86272-01	3267.5	1
3	X86279-15C	1547.5	1
4	X86302-01C	1541.5	1
5	X86280-01C	1541.5	1
6	X86305-01LA	828.5	1
6a	X86305-01RA	828.5	1
7	X86301-01-09	1547.5	1
8	X86300-01-09	1547.5	1
9	X86283-01-10	1547.5	2
10	X86255-01L	200	1
11	X86255-01R	200	1
12	X86258-01	200	2
13	X86303-01	300	1
14	X86317-01	50	13

INSTALL UNIT NO.	QTY.	FLOOR
T1A-CW2-0905	1	9/F
T1A-CW2-1005	1	10/F
T1A-CW2-1205	1	12/F
T1A-CW2-1505	1	15/F
		16/F
T1A-CW2-1805	1	18/F
T1A-CW2-1905	1	19/F
T1A-CW2-2005	1	20/F
T1A-CW2-2305	1	23/F
T1A-CW2-2505	1	25/F
T1A-CW2-2705	1	27/F
T1A-CW2-2805	1	28/F
T1A-CW2-3105	1	31/F
T1A-CW2-3205	1	32/F
T1A-CW2-3305	1	33/F
T1A-CW2-3705	1	37/F
T1A-CW2-3805	1	38/F
T1A-CW2-4105	1	41/F
T1A-CW2-4505	1	45/F
T1A-CW2-4605	1	46/F
T1A-CW2-4705	1	47/F

T1A-CW2-5005	1	50/F
T1A-CW2-5105	1	51/F
T1A-CW2-5305	1	53/F
T1A-CW2-5505	1	55/F
T1A-CW2-5805	1	58/F
T1A-CW2-5905	1	59/F
T1A-CW2-6005	1	60/F
T2A-CW2-0905	1	9/F
T2A-CW2-1005	1	10/F
T2A-CW2-1505	1	15/F
T2A-CW2-1605	1	16/F
T2A-CW2-1805	1	18/F
T2A-CW2-1905	1	19/F
T2A-CW2-2205	1	22/F
T2A-CW2-2305	1	23/F
T2A-CW2-2505	1	25/F
T2A-CW2-2805	1	28/F
T2A-CW2-2905	1	29/F
T2A-CW2-3105	1	31/F
T2A-CW2-3205	1	32/F
T2A-CW2-3605	1	36/F
T2A-CW2-3705	1	37/F

T2A-CW2-3805	1	38/F
T2A-CW2-4105	1	41/F
T2A-CW2-4205	1	42/F
T2A-CW2-4505	1	45/F
T2A-CW2-4605	1	46/F
T2A-CW2-4905	1	49/F
T2A-CW2-5005	1	50/F
T2A-CW2-5105	1	51/F
T2A-CW2-5505	1	55/F
T2A-CW2-5605	1	56/F
T2A-CW2-5805	1	58/F
T2A-CW2-5905	1	59/F
T2A-CW2-6205	1	62/F
T2A-CW2-6305	1	63/F
T2A-CW2-6505	1	65/F
T3A-CW2-0905	1	9/F
T3A-CW2-1005	1	10/F
T3A-CW2-1505	1	15/F
T3A-CW2-1605	1	16/F
T3A-CW2-1805	1	18/F
T3A-CW2-1905	1	19/F
T3A-CW2-2205	1	22/F
T3A-CW2-2305	1	23/F

T3A-CW2-2505	1	25/F
T3A-CW2-2805	1	28/F
T3A-CW2-2905	1	29/F
T3A-CW2-3105	1	31/F
T3A-CW2-3205	1	32/F
T3A-CW2-3605	1	36/F
T3A-CW2-3705	1	37/F
T3A-CW2-3805	1	38/F
T3A-CW2-4105	1	41/F
T3A-CW2-4205	1	42/F
T3A-CW2-4505	1	45/F
T3A-CW2-4605	1	46/F
T3A-CW2-4905	1	49/F
T3A-CW2-5005	1	50/F
T3A-CW2-5105	1	51/F
T3A-CW2-5505	1	55/F
T3A-CW2-5605	1	56/F
T3A-CW2-5805	1	58/F
T3A-CW2-5905	1	59/F
T3A-CW2-6205	1	62/F
T3A-CW2-6305	1	63/F
T3A-CW2-6505	1	65/F
TOTAL	87	

美特鋁質有限公司 MIDI Aluminium Fabricator Ltd.													
工程號	J858		類別		物料號	-							
地盘	康城11期		制圖	Z.S.P	2022-08-06	圖號	AZe-1562.5H4-F1P						
修改	-		採用	工廠		地盤	✓	图纸名称	单元组装图	復核	-	-	數量	-	
日期	-		材料颜色	-				材料	-	批准	-	-	單件重量	-	(KG)

AF-006A

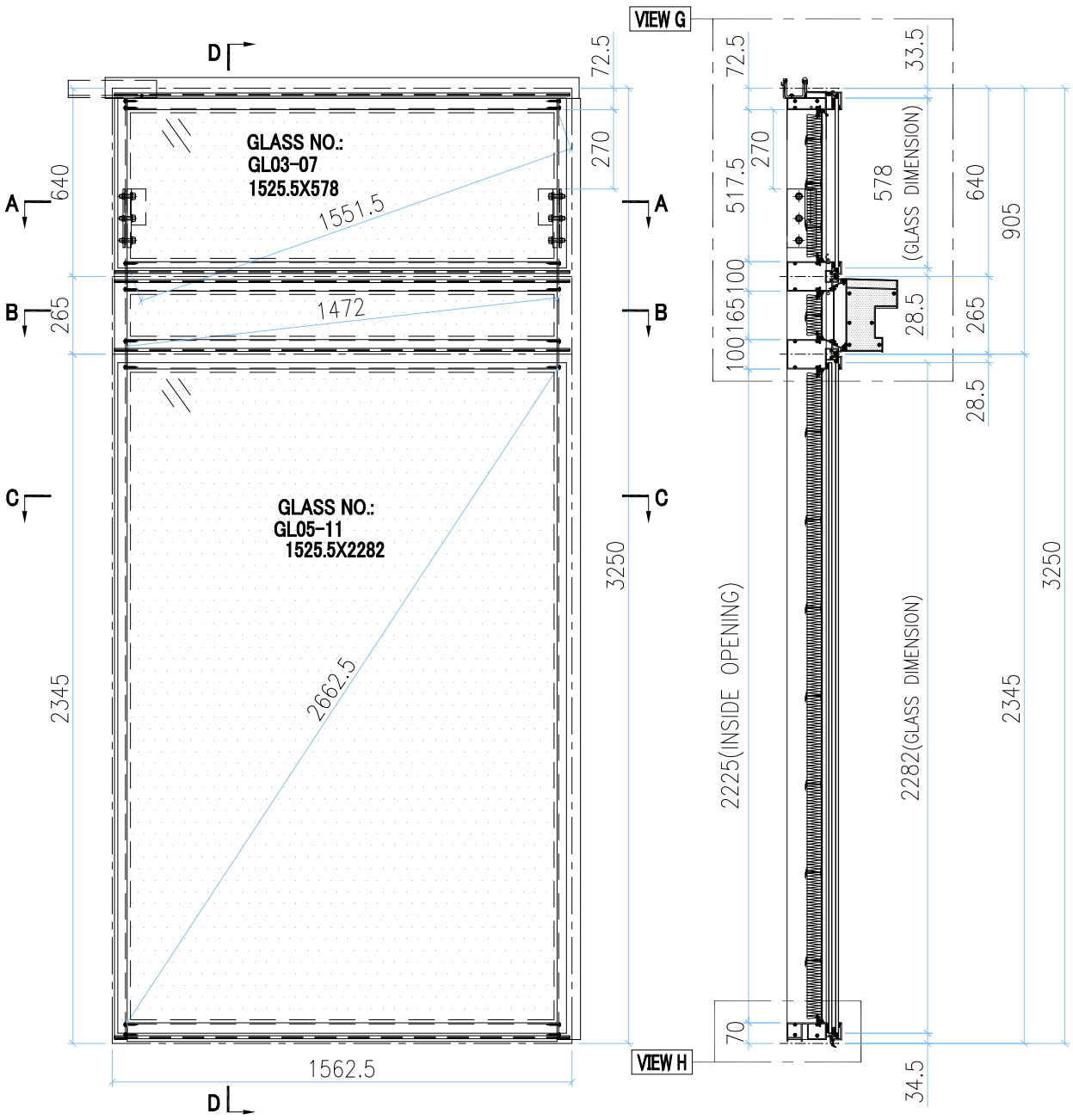

SECTION D-D

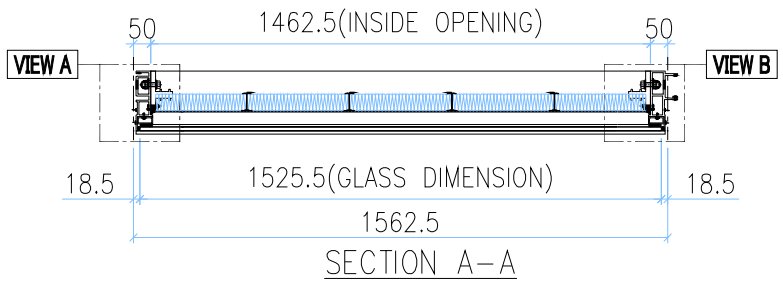

SECTION A-A

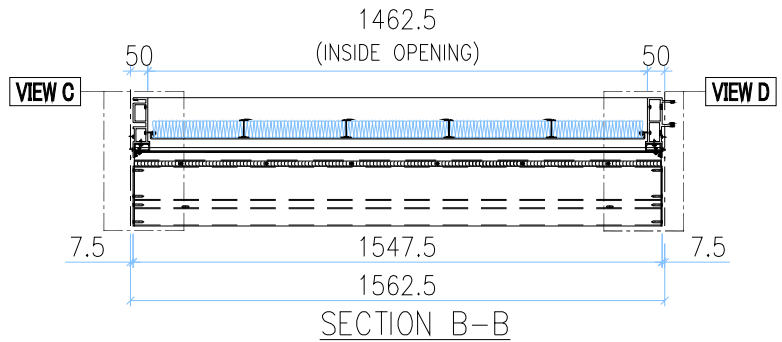

SECTION B-B

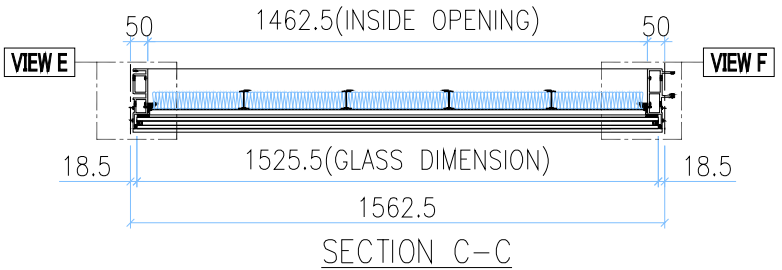

SECTION C-C

INSTALL UNIT NO.	QTY.	FLOOR
T1A-CW2.1-1105	1	11/F
T2A-CW2.1-1105	1	11/F
T3A-CW2.1-1105	1	11/F
TOTAL	3	

VIEW C

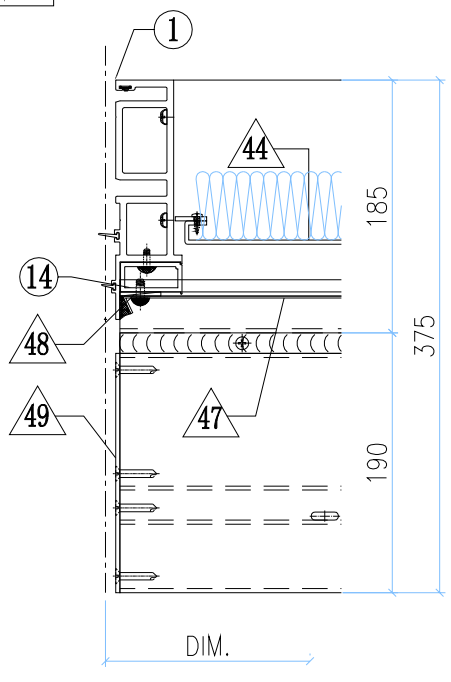

VIEW D

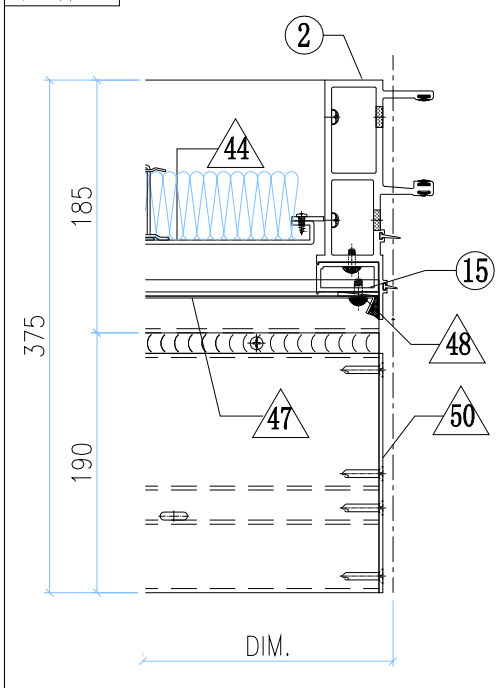

GLASS

GLASS NUMBER	WIDTH	HEIGHT	QTY.
GL03-07	1525.5	578	1
GL05-11	1525.5	2282	1

美特鋁質有限公司
MIDI Aluminium Fabricator Ltd.

修改	-			採用	工廠		地盤	✓	工程號	J858	類別		物料號	-		
日期	-			材料顏色	-				地盘	康城11期	制圖	Z.S.P	2022-08-06	圖號	AZe-1562.5H4-F1P
									图纸名称	单元组装图	復核	-	-	數量	-
									材料	-	批准	-	-	單件重量	- (KG)

AF-006B

VIEW G

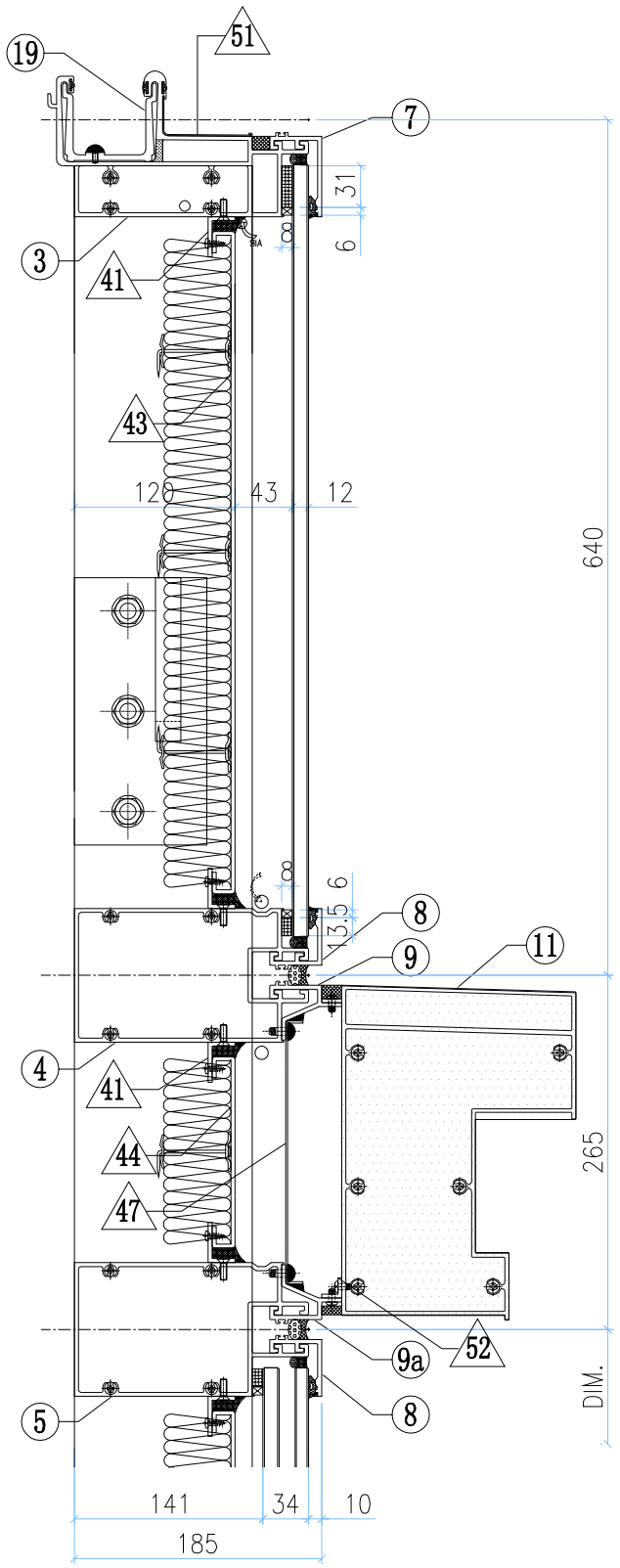

VIEW A

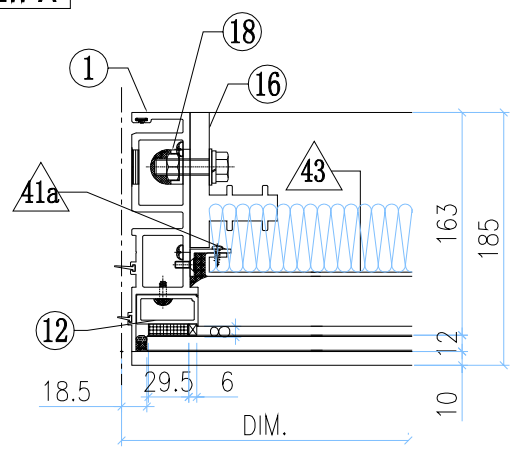

VIEW B

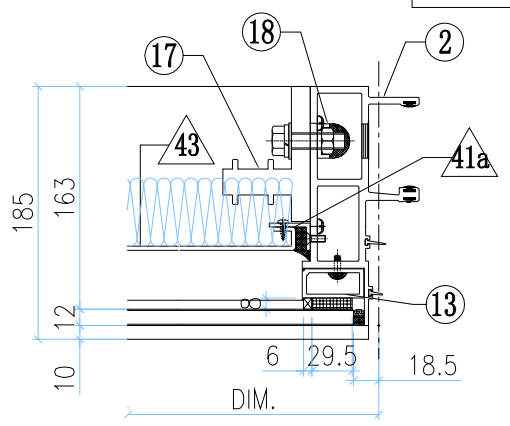

VIEW E

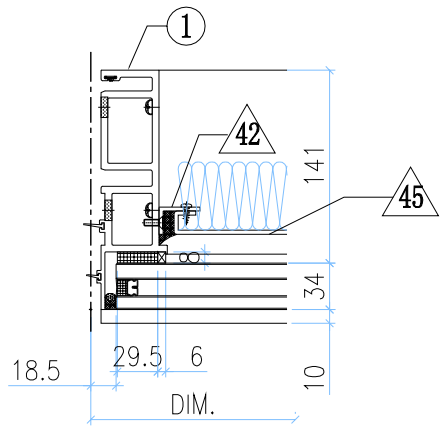

VIEW F

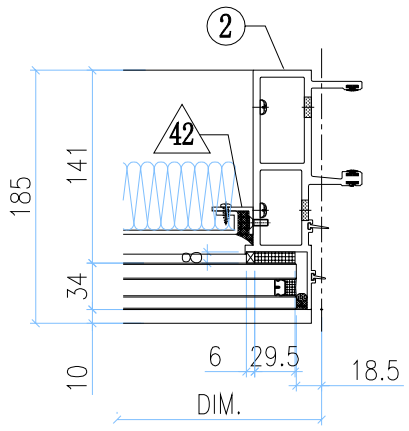

VIEW H

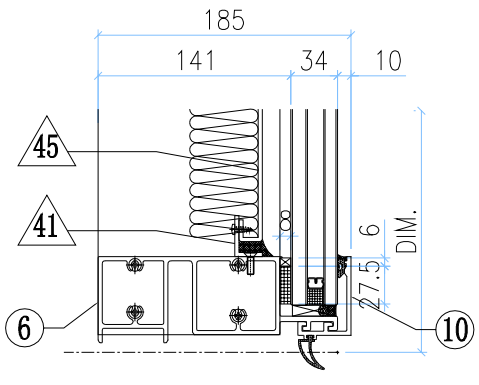

◇ OTHERS (ALUM. & G.M.S. PARTS)

ITEM	FAB. DWG NO.	LENGTH (mm)	QTY
41	N00813-01R	1460.5	6
	30x20X3mm ALUM. ANGLE		
41a	N00813-01Z	455.5	2
	30x20X3mm ALUM. ANGLE		
42	N00813-01AG	2163	2
	30x20X3mm ALUM. ANGLE		
43	J858-AP09-22		1
	1440.5x495.5(BACK PANEL)		
44	J858-AP08-26		1
	1446.5x 143 (BACK PANEL)		
45	J858-AP09-29		1
	1440.5x 2203(BACK PANEL)		
46			
47	J858-AP07-12		1
	1.5mm THK. ALUM. FLASHING		
48	J858-AP06		2
	30x166x3mm ALUM. PLATE		
49	J858-AP14L		1
	3mm THK. ALUM. END PANEL		
50	J858-AP14R		1
	3mm THK. ALUM. END PANEL		
51	J858-AP16	100	1
	1mm THK. ALUM. FLASHING		
52	L065-01-05	1539.5	1
	16x16x3mm ALUM. ANGLE		

○ ALUM. EXTRUSION

ITEM	FAB. DWG NO.	LENGTH (mm)	QTY
1	X86273-11	3217.5	1
2	X86272-06	3217.5	1
3	X86279-15C	1547.5	1
4	X86308-06D	1541.5	1
5	X86302-10C	1541.5	1
6	X86280-07C	1541.5	1
7	X86301-01-09	1547.5	1
8	X86283-01-10	1547.5	2
9	X86306-01G	1547.5	1
9a	X86306-04G	1547.5	1
10	X86300-01-09	1547.5	1
11	X86307-01-07	1541.5	1
12	X86305-01LC	563.5	1
13	X86305-01RC	563.5	1
14	X86305-02A	164	2
15			
16	X86255-01L	200	1
17	X86255-01R	200	1
18	X86258-01	200	2
19	X86303-01	300	1
20			
21			
22			

美特鋁質有限公司 MIDI Aluminium Fabricator Ltd.												
						工程號	J858	類別		物料號	-	
						地盘	康城11期	制圖	Z.S.P	2022-08-06	圖號	AZe-1562.5H4-P
修改	-			採用	工廠		地盤 ✓	图纸名称	单元组装图	復核	-	-	數量	-
日期	-			材料颜色	-			材料	-	批准	-	-	單件重量	- (KG)

AF-007A

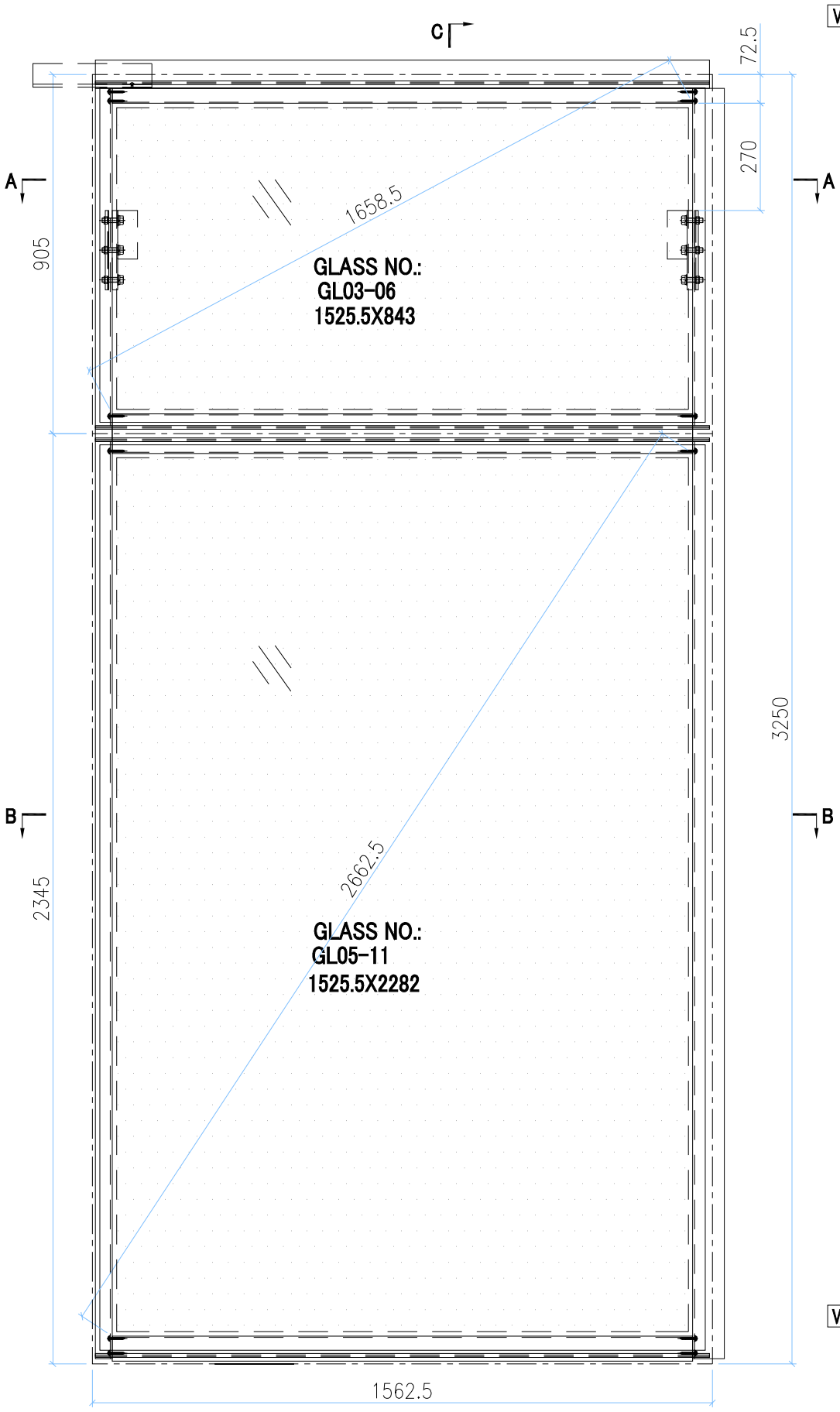

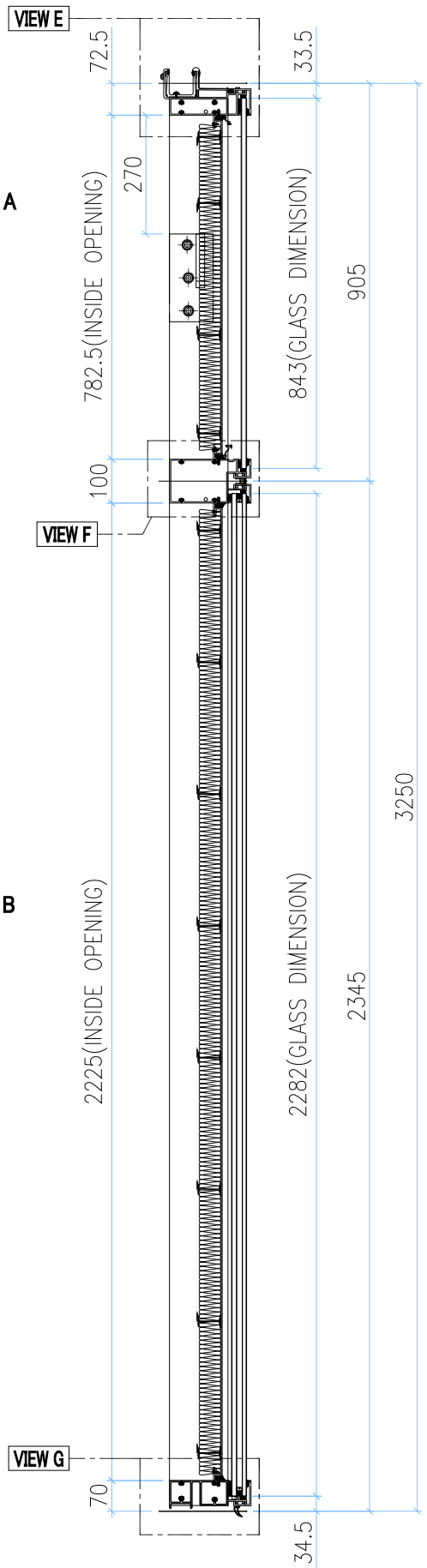

SECTION C-C

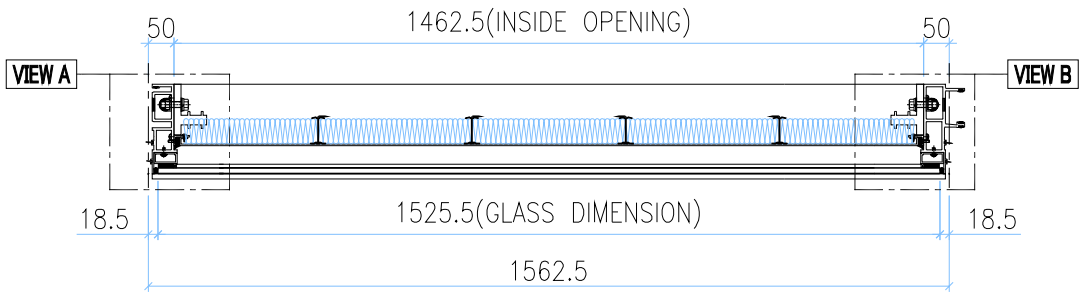

SECTION A-A

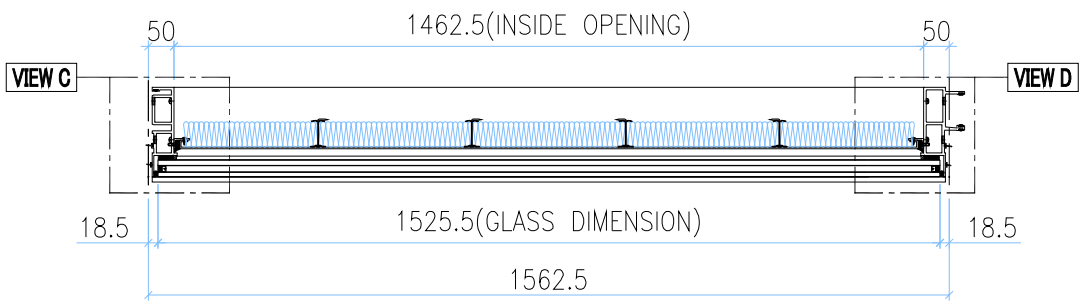

SECTION B-B

INSTALL UNIT NO.	QTY.	FLOOR
T1A-CW2.1-4005	1	40/F
TOTAL	1	

GLASS	GLASS NUMBER	WIDTH	HEIGHT	QTY.
	GL03-06	1525.5	843	1
	GL05-11	1525.5	2282	1

美特鋁質有限公司
MIDI Aluminium Fabricator Ltd.

修改	-			採用	工廠		地盤	✓	工程號	J858	類別		物料號	-		
日期	-			材料顏色	-				地盘	康城11期	制圖	Z.S.P	2022-08-06	圖號	AZe-1562.5H4-P
									图纸名称	单元组装图	復核	-	-	數量	-
									材料	-	批准	-	-	單件重量	- (KG)

AF-007B

VIEW E

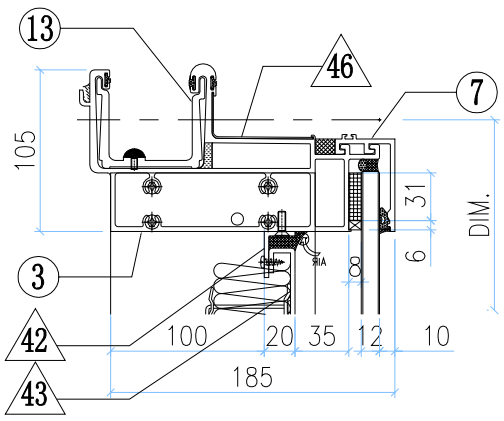

VIEW A

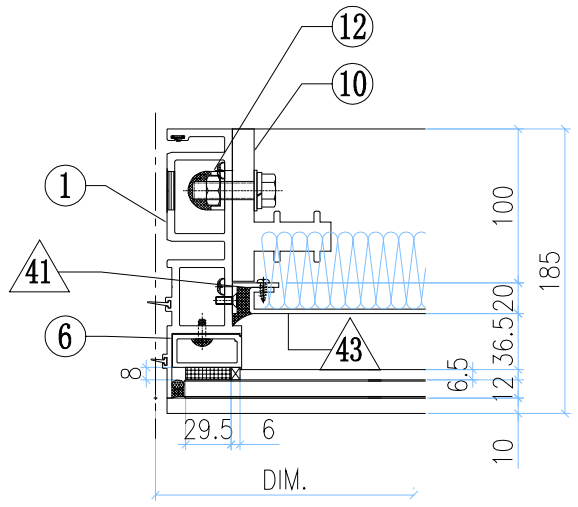

VIEW B

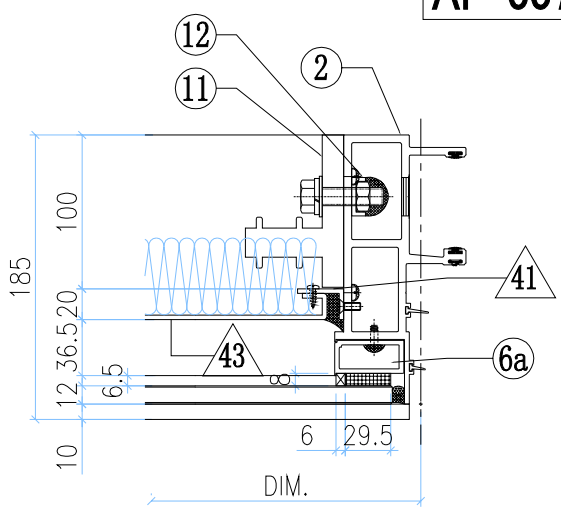

VIEW F

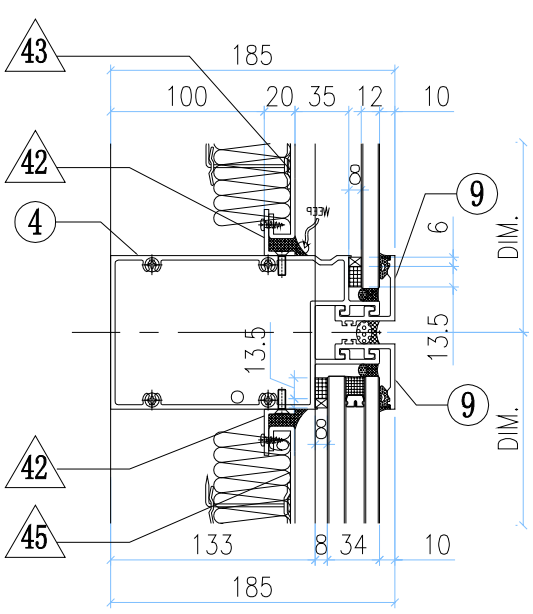

VIEW C

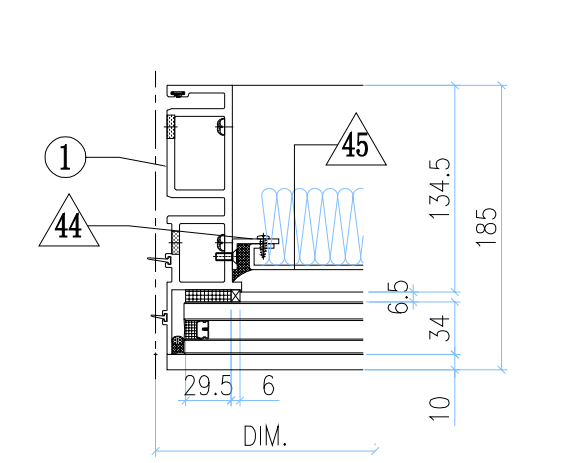

VIEW D

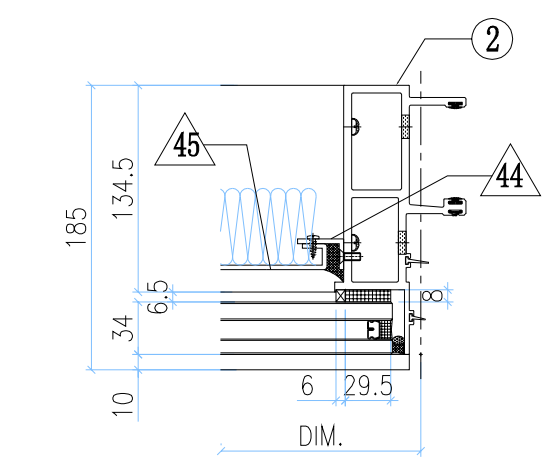

VIEW G

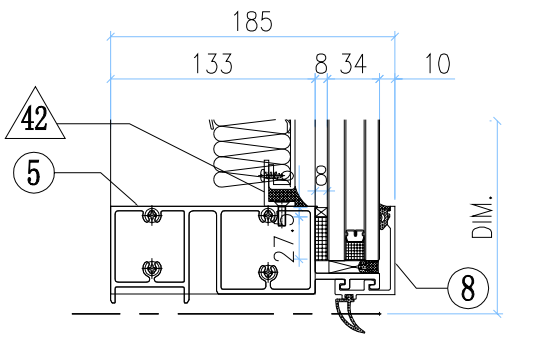

◇ OTHERS (ALUM. & G.M.S. PARTS)

ITEM	FAB. DWG NO.	LENGTH (mm)	QTY
41	N00813-01A	720.5	2
	30x20X3mm ALUM. ANGLE		
42	N00813-01R	1460.5	4
	30x20X3mm ALUM. ANGLE		
43	J858-AP09-10		1
	1440.5x760.5(BACK PANEL)		
44	N00813-01AG	2163	2
	30x20X3mm ALUM. ANGLE		
45	J858-AP09-29		1
	1440.5x2203 (BACK PANEL)		
46	J858-AP16	100	1
	1mm THK. ALUM. FLASHING		

◯ ALUM. EXTRUSION

ITEM	FAB. DWG NO.	LENGTH (mm)	QTY
1	X86273-16	3217.5	1
2	X86272-11	3217.5	1
3	X86279-15C	1547.5	1
4	X86302-17C	1541.5	1
5	X86280-07C	1541.5	1
6	X86305-01LA	828.5	1
6a	X86305-01RA	828.5	1
7	X86301-01-09	1547.5	1
8	X86300-01-09	1547.5	1
9	X86283-01-10	1547.5	2
10	X86255-01L	200	1
11	X86255-01R	200	1
12	X86258-01	200	2
13	X86303-01	300	1
14			
15			
16			
17			
18			
19			
20			
21			
22			

美特鋁質有限公司 MIDI Aluminium Fabricator Ltd.													
工程號	J858	類別		物料號	-								
地盘	康城11期	制圖	Z.S.P	2022-08-06	圖號	AZe-1562.5H2-F1b1							
图纸名称	单元组装图	復核	-	-	數量	-							
材料	-	批准	-	-	單件重量	- (KG)							

修改	-			採用	工廠		地盤	✓
日期	-			材料顏色	-			

AF-008A

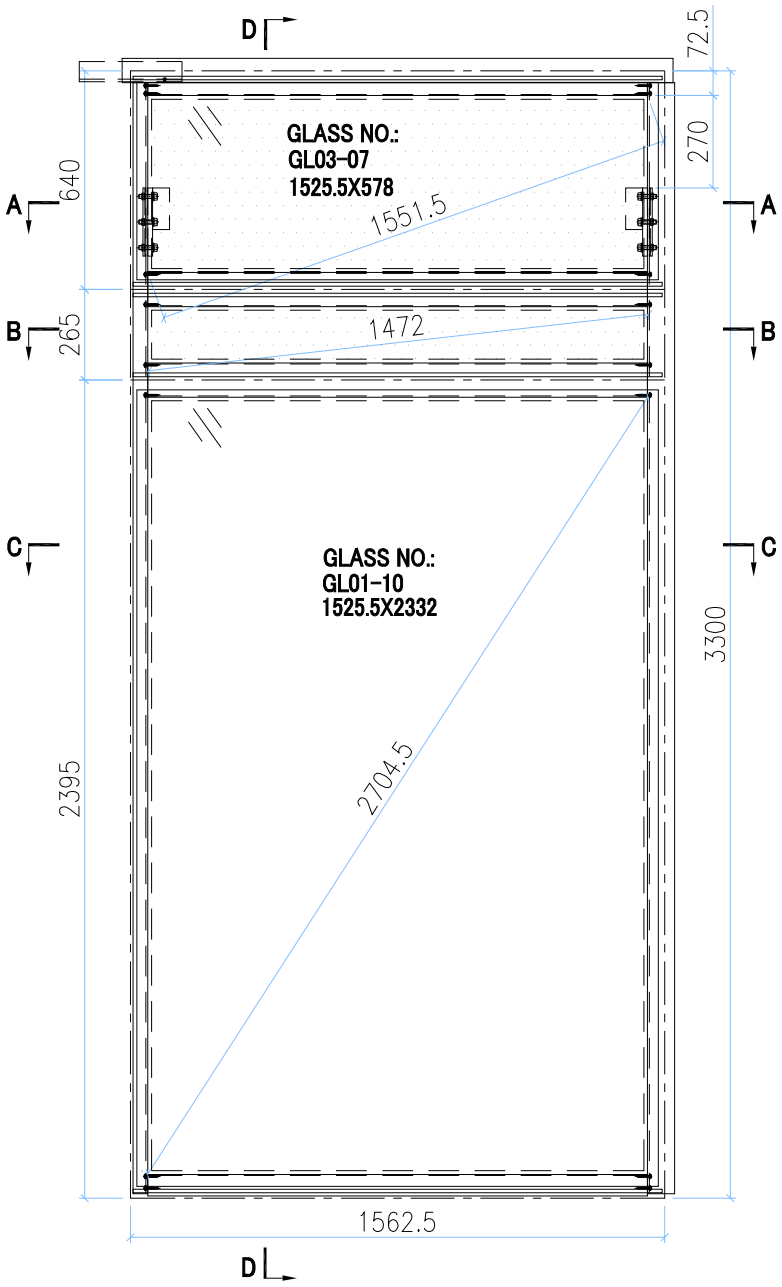

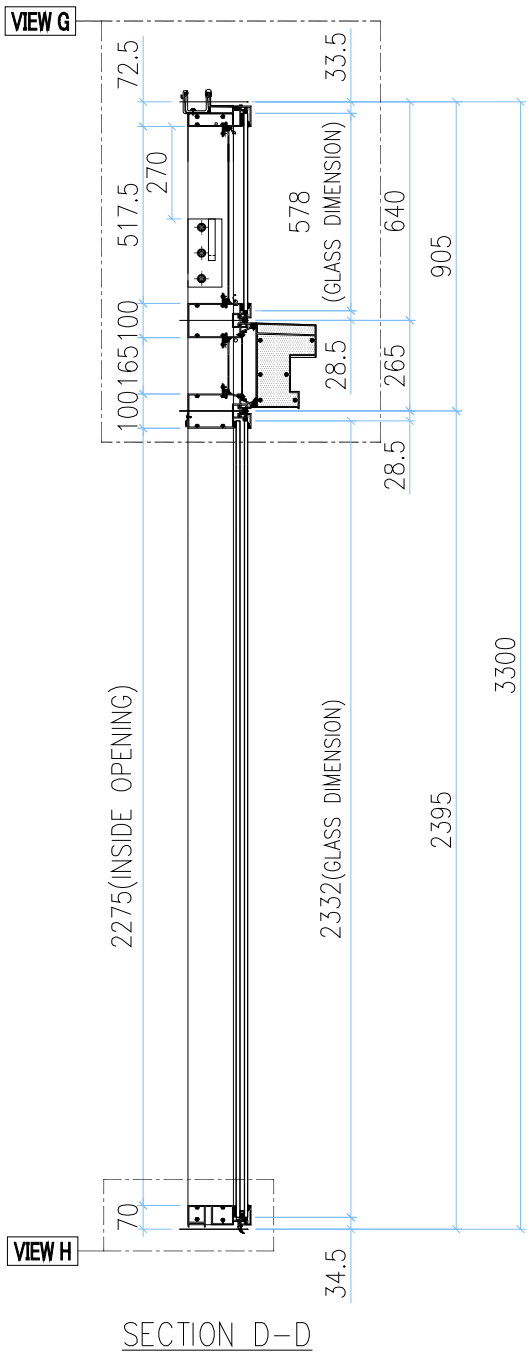

SECTION D-D

INSTALL UNIT NO.	QTY.	FLOOR
T1A-CW2-1705	1	17/F
T1A-CW2-2105	1	21/F
T1A-CW2-2605	1	26/F
T1A-CW2-3005	1	30/F
T1A-CW2-3505	1	35/F
T1A-CW2-3905	1	39/F
T1A-CW2-4305	1	43/F
T1A-CW2-4805	1	48/F
T1A-CW2-5205	1	52/F
T1A-CW2-5705	1	57/F
T2A-CW2-1705	1	17/F
T2A-CW2-2105	1	21/F
T2A-CW2-2605	1	26/F
T2A-CW2-3005	1	30/F
T2A-CW2-3505	1	35/F
T2A-CW2-3905	1	39/F
T2A-CW2-4305	1	43/F
T2A-CW2-4805	1	48/F
T2A-CW2-5205	1	52/F
T2A-CW2-5705	1	57/F
T2A-CW2-6105	1	61/F
T3A-CW2-1705	1	17/F
T3A-CW2-2105	1	21/F
T3A-CW2-2605	1	26/F
T3A-CW2-3005	1	30/F
T3A-CW2-3505	1	35/F
T3A-CW2-3905	1	39/F
T3A-CW2-4305	1	43/F
T3A-CW2-4805	1	48/F
T3A-CW2-5205	1	52/F
T3A-CW2-5705	1	57/F
T3A-CW2-6105	1	61/F
TOTAL	**32**	

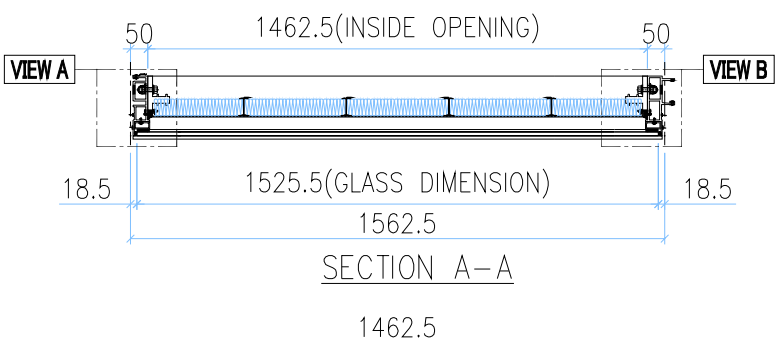

SECTION A-A

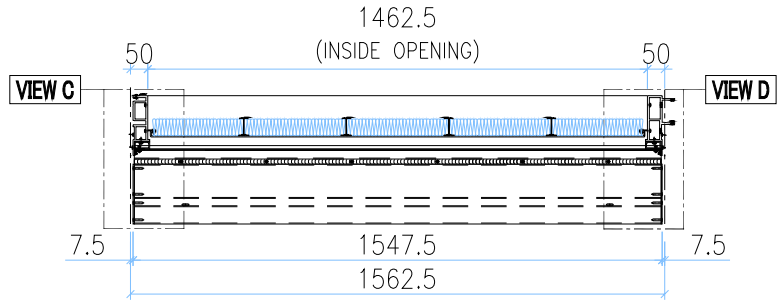

SECTION B-B

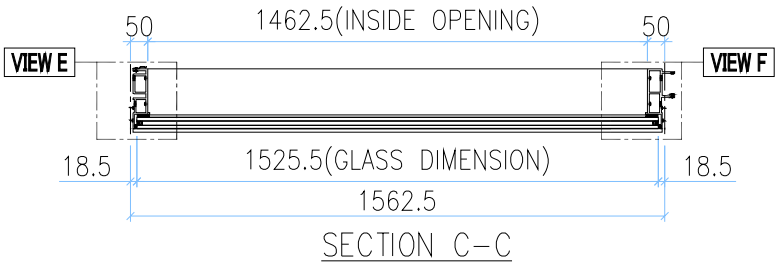

SECTION C-C

VIEW C

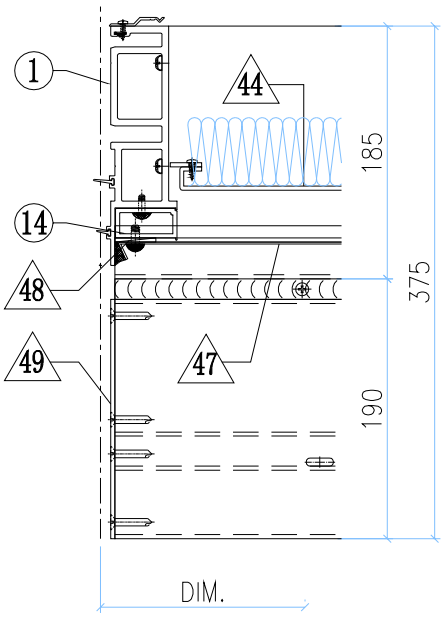

VIEW D

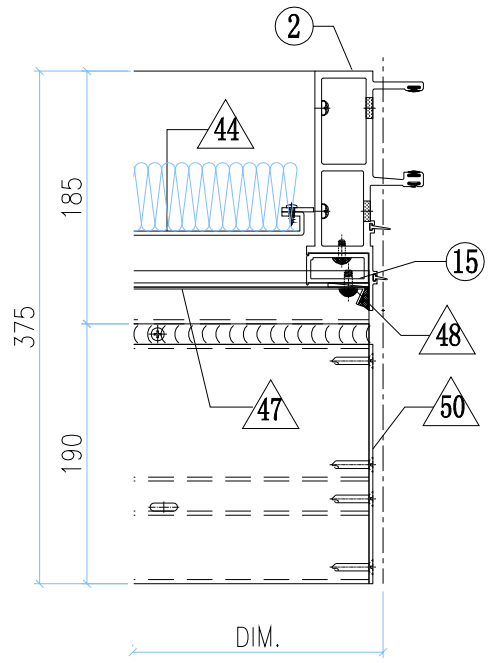

GLASS

GLASS NUMBER	WIDTH	HEIGHT	QTY.
GL03-07	1525.5	578	1
GL01-10	1525.5	2332	1

美特鋁質有限公司
MIDI Aluminium Fabricator Ltd.

修改	-			採用	工廠		地盤	✓	工程號	J858	類別		物料號	-		
日期	-			材料顏色	-				地盘	康城11期	制圖	Z.S.P	2022-08-06	圖號	AZe-1562.5H2-F1b1
									图纸名称	单元组装图	復核	-	-	數量	-
									材料	-	批准	-	-	單件重量	- (KG)

AF-008B

VIEW G

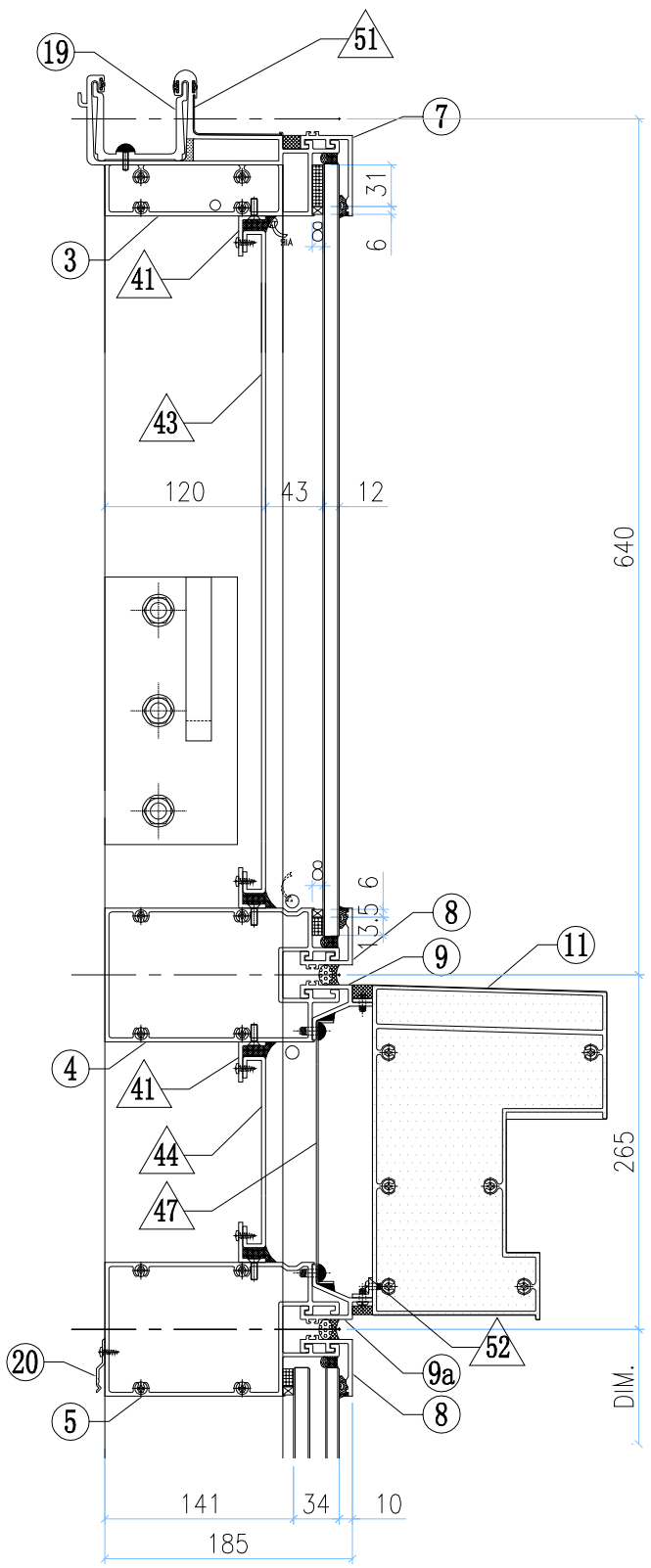

VIEW H

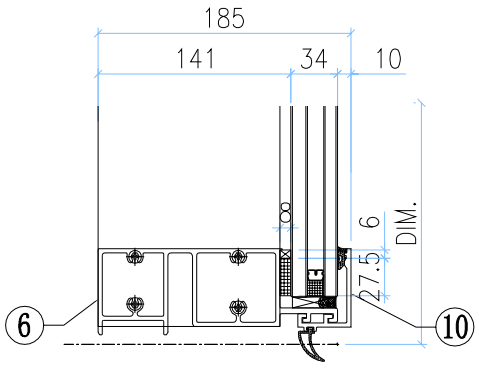

VIEW A

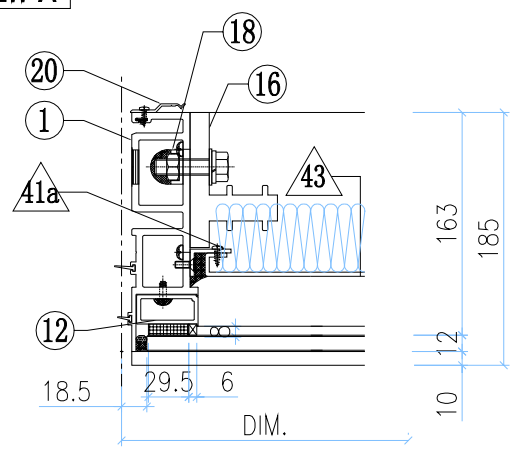

VIEW B

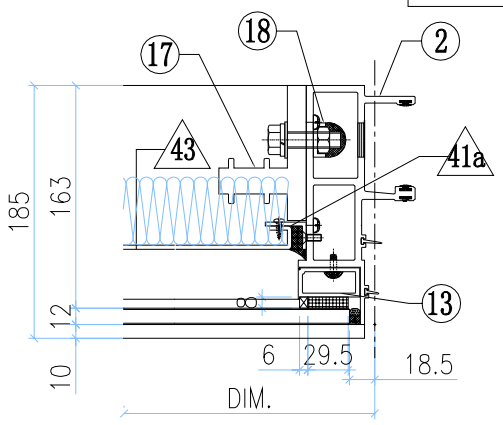

VIEW E

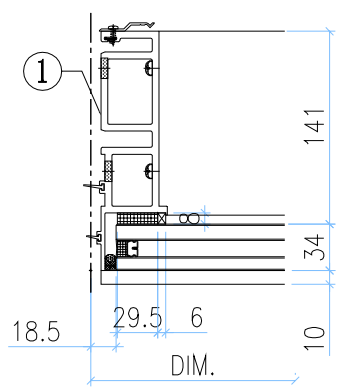

VIEW F

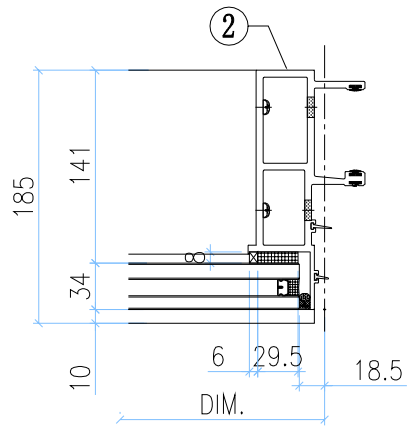

◇ OTHERS (ALUM. & G.M.S. PARTS)

ITEM	FAB. DWG NO.	LENGTH (mm)	QTY
41	N00813-01R	1460.5	4
	30x20X3mm ALUM. ANGLE		
41a	N00813-01Z	455.5	2
	30x20X3mm ALUM. ANGLE		
42	-	-	-
	-		
43	J858-AP09-22		1
	1440.5x495.5(BACK PANEL)		
44	J858-AP08-26		1
	1446.5x 143 (BACK PANEL)		
45			
46			
47	J858-AP07-12		1
	1.5mm THK. ALUM. FLASHING		
48	J858-AP06		2
	30x166x3mm ALUM. PLATE		
49	J858-AP14L		1
	3mm THK. ALUM. END PANEL		
50	J858-AP14R		1
	3mm THK. ALUM. END PANEL		
51	J858-AP16	100	1
	1mm THK. ALUM. FLASHING		
52	L065-01-05	1539.5	1
	16x16x3mm ALUM. ANGLE		

○ ALUM. EXTRUSION

ITEM	FAB. DWG NO.	LENGTH (mm)	QTY
1	X86273-08	3267.5	1
2	X86272-04	3267.5	1
3	X86279-15C	1547.5	1
4	X86308-06D	1541.5	1
5	X86302-03C	1541.5	1
6	X86280-01C	1541.5	1
7	X86301-01-09	1547.5	1
8	X86283-01-10	1547.5	2
9	X86306-01G	1547.5	1
9a	X86306-04G	1547.5	1
10	X86300-01-09	1547.5	1
11	X86307-01-07	1541.5	1
12	X86305-01LC	563.5	1
13	X86305-01RC	563.5	1
14	X86305-02A	164	2
15			
16	X86255-01L	200	1
17	X86255-01R	200	1
18	X86258-01	200	2
19	X86303-01	300	1
20	X86317-01	50	13
21			
22			

美特鋁質有限公司 MIDI Aluminium Fabricator Ltd.													
							工程號	J858	類別		物料號	-	
							地盘	康城11期	制圖	Z.S.P	2022-08-06	圖號	AZd-1309H2-c2
修改	-			採用	工廠		地盤	✓	图纸名称	单元组装图	復核	-	-	數量	-
日期	-			材料颜色	-				材料	-	批准	-	-	單件重量	- (KG)

AF-009A

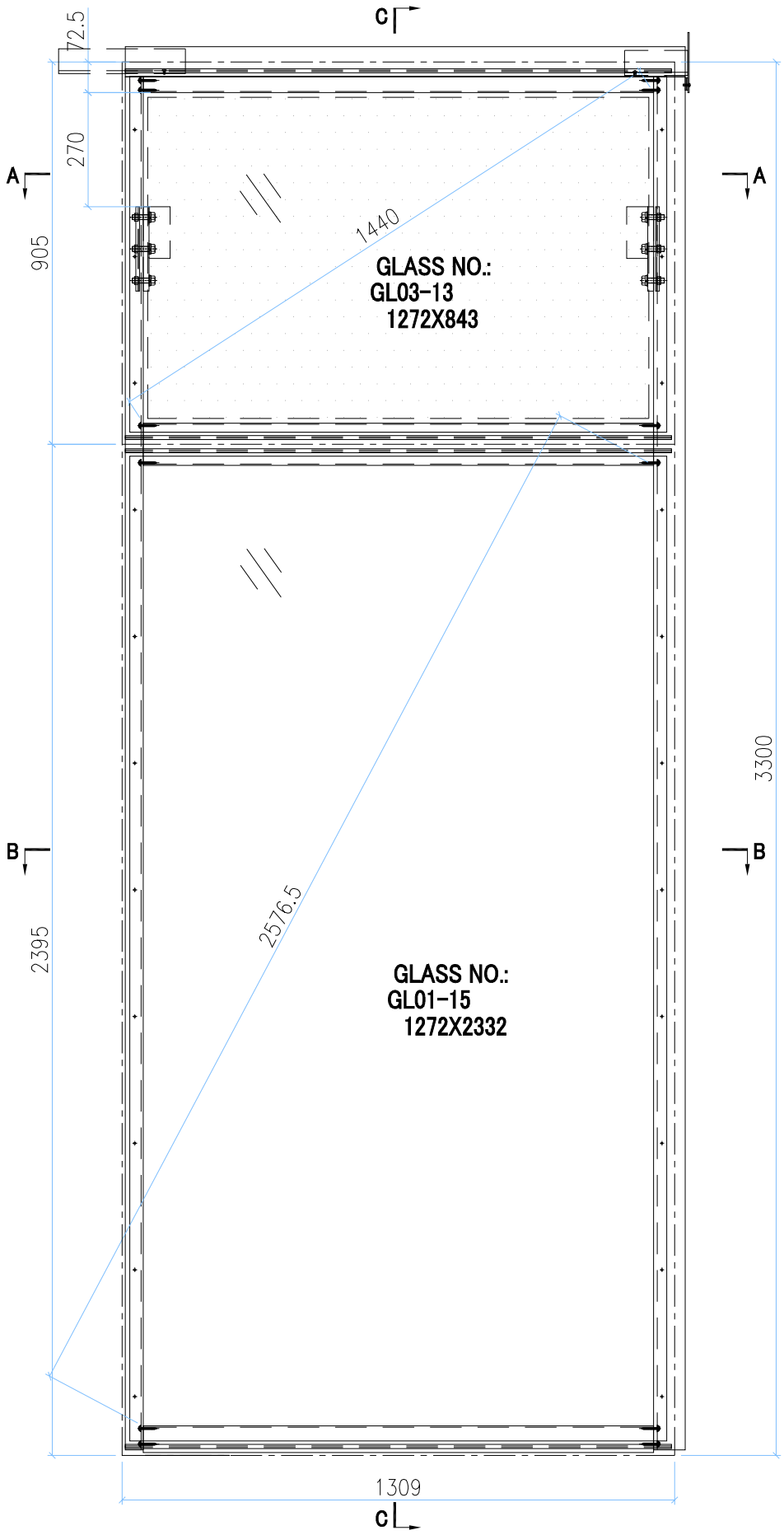

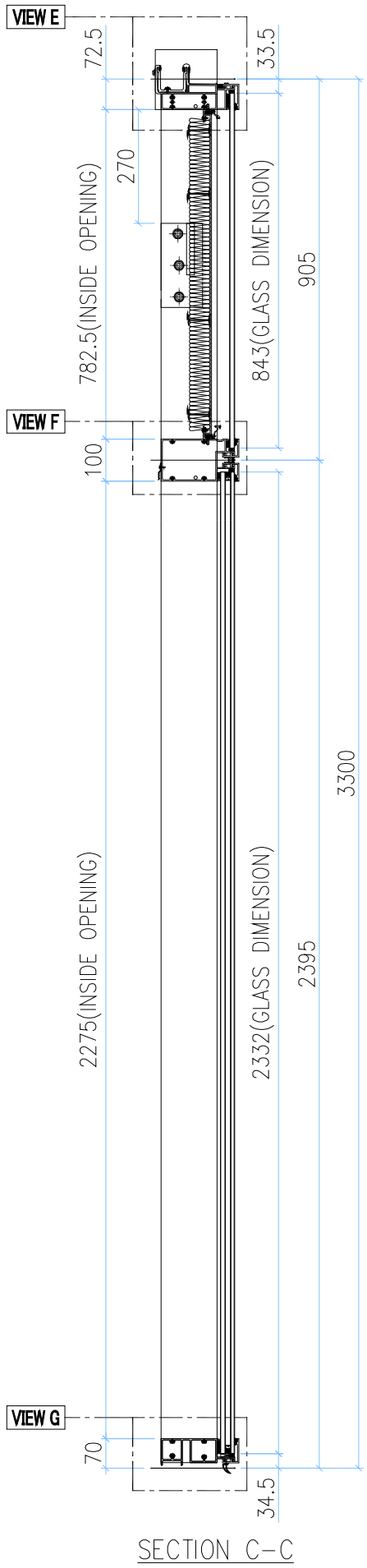

SECTION C-C

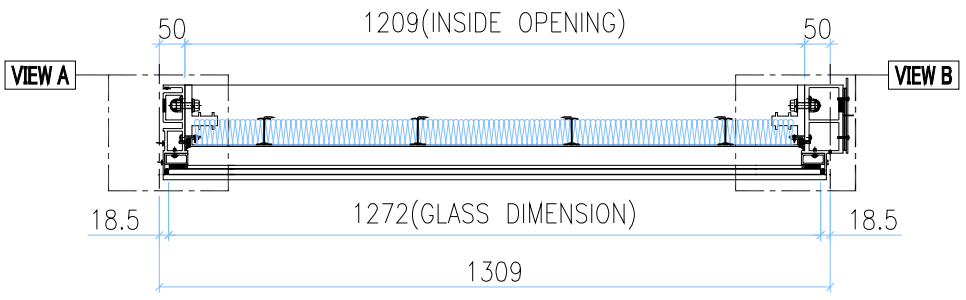

SECTION A-A

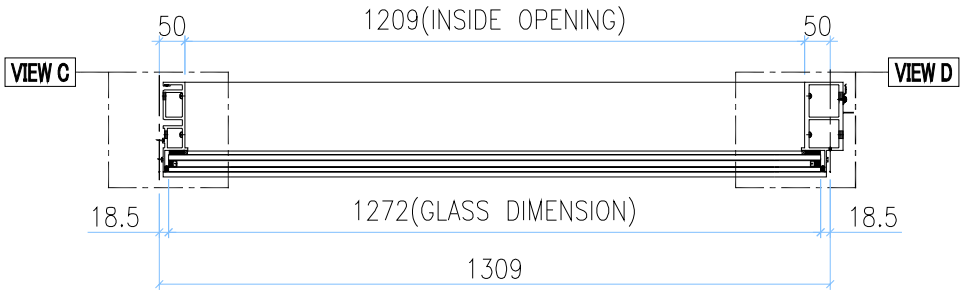

SECTION B-B

GLASS	GLASS NUMBER	WIDTH	HEIGHT	QTY.
	GL03-13	1272	843	1
	GL01-15	1272	2332	1

美特鋁質有限公司 MIDI Aluminium Fabricator Ltd.											
工程號	J858	類別		物料號	-						
地盘	康城11期	制圖	Z.S.P	2022-08-06	圖號	AZd-1309H2-c2					
图纸名称	单元组装图	復核	-	-	數量	-					
材料	-	批准	-	-	單件重量	- (KG)					

修改	-			採用	工廠		地盤	✓
日期	-			材料顏色	-			

AF-009B

VIEW E

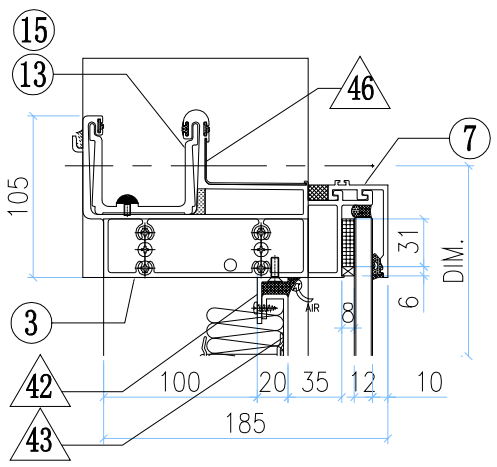

VIEW A

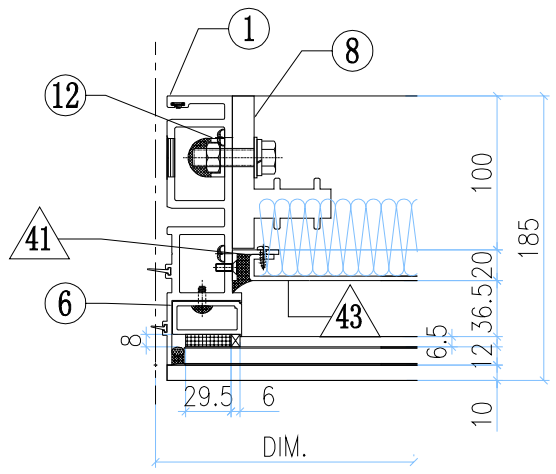

VIEW B

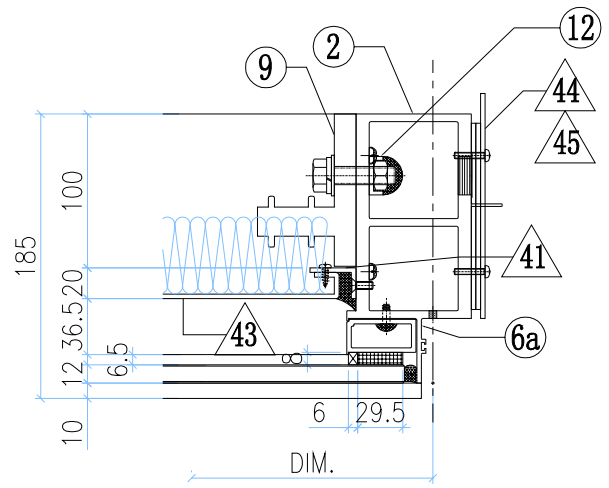

VIEW F

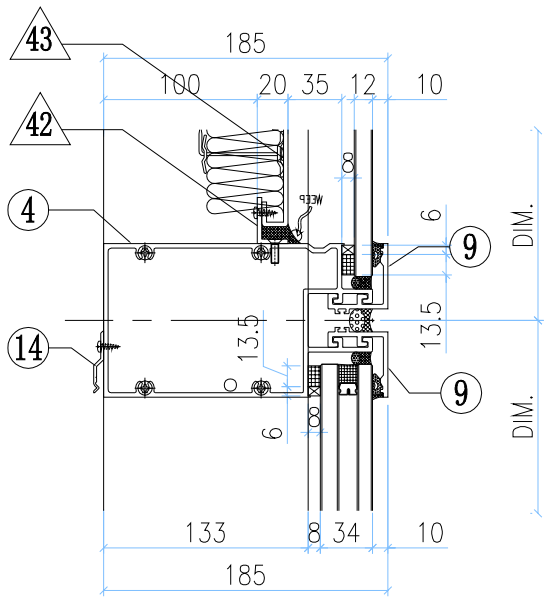

VIEW C

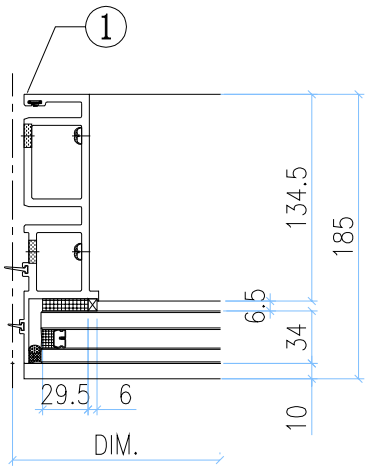

VIEW D

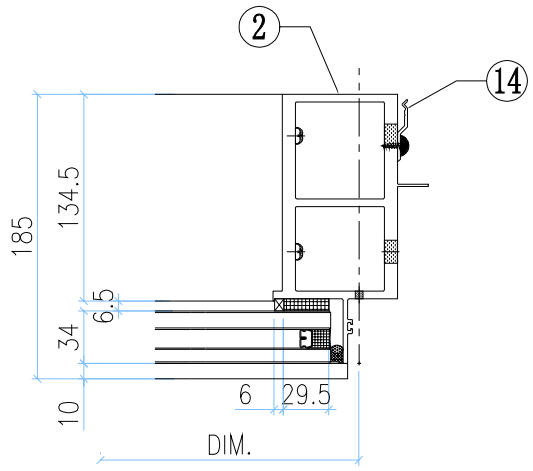

VIEW G

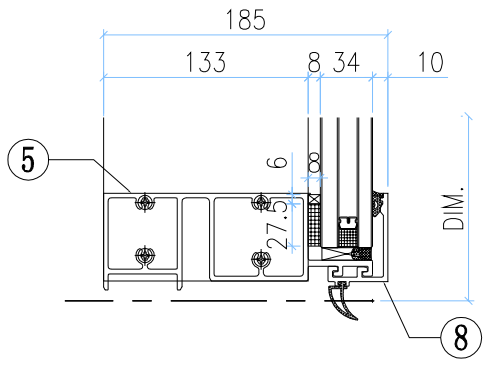

◇ OTHERS (ALUM. & G.M.S. PARTS)

ITEM	FAB. DWG NO.	LENGTH (mm)	QTY
41	N00813-01A	720.5	2
	30x20X3mm ALUM. ANGLE		
42	N00813-01P	1207	2
	30x20X3mm ALUM. ANGLE		
43	J858-AP09-15		1
	1187 x760.5(BACK PANEL)		
44	J858-AP02		1
	3mm THK. ALUM. PLATE		
45	J858-AP03		2
	3mm THK. ALUM. PLATE		
46	J858-AP16	100	1
	1mm THK. ALUM. FLASHING		

○ ALUM. EXTRUSION

ITEM	FAB. DWG NO.	LENGTH (mm)	QTY
1	X86273-01	3267.5	1
2	X86278-05R	3267.5	1
3	X86279-14B	1326.5	1
4	X86302-01F	1288	1
5	X86280-01F	1288	1
6	X86305-01LA	828.5	1
6a	X86305-01RA	828.5	1
7	X86301-01-11	1294	1
8	X86300-01-11	1294	1
9	X86283-01-12	1294	2
10	X86255-01L	200	1
11	X86255-01R	200	1
12	X86258-01	200	2
13	X86303-02	150	1
14	X86317-01	50	13
15	X86303-01	300	1
16			
17			
18			
19			
20			
21			
22			

美特鋁質有限公司
MIDI Aluminium Fabricator Ltd.

工程號	J858	類別		物料號	-						
地盘	康城11期	制圖	Z.S.P	2022-08-06	圖號	AZd-1309H2-c2					
图纸名称	单元组装图	復核	-	-	數量	-					
材料	-	批准	-	-	單件重量	- (KG)					

修改	-			採用	工廠		地盤	✓
日期	-			材料顏色	-			

AF-009C

INSTALL UNIT NO.	QTY.	FLOOR
T1A-CW1-0903	1	9/F
T1A-CW1-1003	1	10/F
T1A-CW1-1203	1	12/F
T1A-CW1-1503	1	15/F
T1A-CW1-1703	1	17/F
T1A-CW1-1803	1	18/F
T1A-CW1-1903	1	19/F
T1A-CW1-2003	1	20/F
T1A-CW1-2103	1	21/F
T1A-CW1-2303	1	23/F
T1A-CW1-2503	1	25/F
T1A-CW1-2603	1	26/F
T1A-CW1-2703	1	27/F
T1A-CW1-2803	1	28/F
T1A-CW1-3003	1	30/F
T1A-CW1-3103	1	31/F
T1A-CW1-3203	1	32/F
T1A-CW1-3303	1	33/F
T1A-CW1-3503	1	35/F
T1A-CW1-3703	1	37/F
T1A-CW1-3803	1	38/F
T1A-CW1-3903	1	39/F
T1A-CW1-4103	1	41/F
T1A-CW1-4303	1	43/F
T1A-CW1-4503	1	45/F
T1A-CW1-4603	1	46/F
T1A-CW1-4703	1	47/F
T1A-CW1-4803	1	48/F
T1A-CW1-5003	1	50/F
T1A-CW1-5103	1	51/F
T1A-CW1-5203	1	52/F
T1A-CW1-5303	1	53/F
T1A-CW1-5503	1	55/F
T1A-CW1-5703	1	57/F
T1A-CW1-5803	1	58/F
T1A-CW1-5903	1	59/F
T1A-CW1-6003	1	60/F

INSTALL UNIT NO.	QTY.	FLOOR
T2A-CW1-0903	1	9/F
T2A-CW1-1003	1	10/F
T2A-CW1-1503	1	15/F
T2A-CW1-1603	1	16/F
T2A-CW1-1703	1	17/F
T2A-CW1-1803	1	18/F
T2A-CW1-1903	1	19/F
T2A-CW1-2103	1	21/F
T2A-CW1-2203	1	22/F
T2A-CW1-2303	1	23/F
T2A-CW1-2503	1	25/F
T2A-CW1-2603	1	26/F
T2A-CW1-2803	1	28/F
T2A-CW1-2903	1	29/F
T2A-CW1-3003	1	30/F
T2A-CW1-3103	1	31/F
T2A-CW1-3203	1	32/F
T2A-CW1-3503	1	35/F
T2A-CW1-3603	1	36/F
T2A-CW1-3703	1	37/F
T2A-CW1-3803	1	38/F
T2A-CW1-3903	1	39/F
T2A-CW1-4103	1	41/F
T2A-CW1-4203	1	42/F
T2A-CW1-4303	1	43/F
T2A-CW1-4503	1	45/F
T2A-CW1-4603	1	46/F
T2A-CW1-4803	1	48/F
T2A-CW1-4903	1	49/F
T2A-CW1-5003	1	50/F
T2A-CW1-5103	1	51/F
T2A-CW1-5203	1	52/F
T2A-CW1-5503	1	55/F
T2A-CW1-5603	1	56/F
T2A-CW1-5703	1	57/F
T2A-CW1-5803	1	58/F
T2A-CW1-5903	1	59/F
T2A-CW1-6103	1	61/F
T2A-CW1-6203	1	62/F
T2A-CW1-6303	1	63/F
T2A-CW1-6503	1	65/F

INSTALL UNIT NO.	QTY.	FLOOR
T3A-CW1-0903	1	9/F
T3A-CW1-1003	1	10/F
T3A-CW1-1503	1	15/F
T3A-CW1-1603	1	16/F
T3A-CW1-1703	1	17/F
T3A-CW1-1803	1	18/F
T3A-CW1-1903	1	19/F
T3A-CW1-2103	1	21/F
T3A-CW1-2203	1	22/F
T3A-CW1-2303	1	23/F
T3A-CW1-2503	1	25/F
T3A-CW1-2603	1	26/F
T3A-CW1-2803	1	28/F
T3A-CW1-2903	1	29/F
T3A-CW1-3003	1	30/F
T3A-CW1-3103	1	31/F
T3A-CW1-3203	1	32/F
T3A-CW1-3503	1	35/F
T3A-CW1-3603	1	36/F
T3A-CW1-3703	1	37/F
T3A-CW1-3803	1	38/F
T3A-CW1-3903	1	39/F
T3A-CW1-4103	1	41/F
T3A-CW1-4203	1	42/F
T3A-CW1-4303	1	43/F
T3A-CW1-4503	1	45/F
T3A-CW1-4603	1	46/F
T3A-CW1-4803	1	48/F
T3A-CW1-4903	1	49/F
T3A-CW1-5003	1	50/F
T3A-CW1-5103	1	51/F
T3A-CW1-5203	1	52/F
T3A-CW1-5503	1	55/F
T3A-CW1-5603	1	56/F
T3A-CW1-5703	1	57/F
T3A-CW1-5803	1	58/F
T3A-CW1-5903	1	59/F
T3A-CW1-6103	1	61/F
T3A-CW1-6203	1	62/F
T3A-CW1-6303	1	63/F
T3A-CW1-6503	1	65/F
TOTAL	119	

美特鋁質有限公司 MIDI Aluminium Fabricator Ltd.													
工程號	J858	類別		物料號	-								
地盘	康城11期	制圖	Z.S.P	2022-08-06	圖號	AZc-1699H2							
修改	-			採用	工廠		地盤	✓	图纸名称	单元组装图	復核	-	-	數量	-		
日期	-			材料颜色	-				材料	-	批准	-	-	單件重量	-	(KG)	

AF-010A

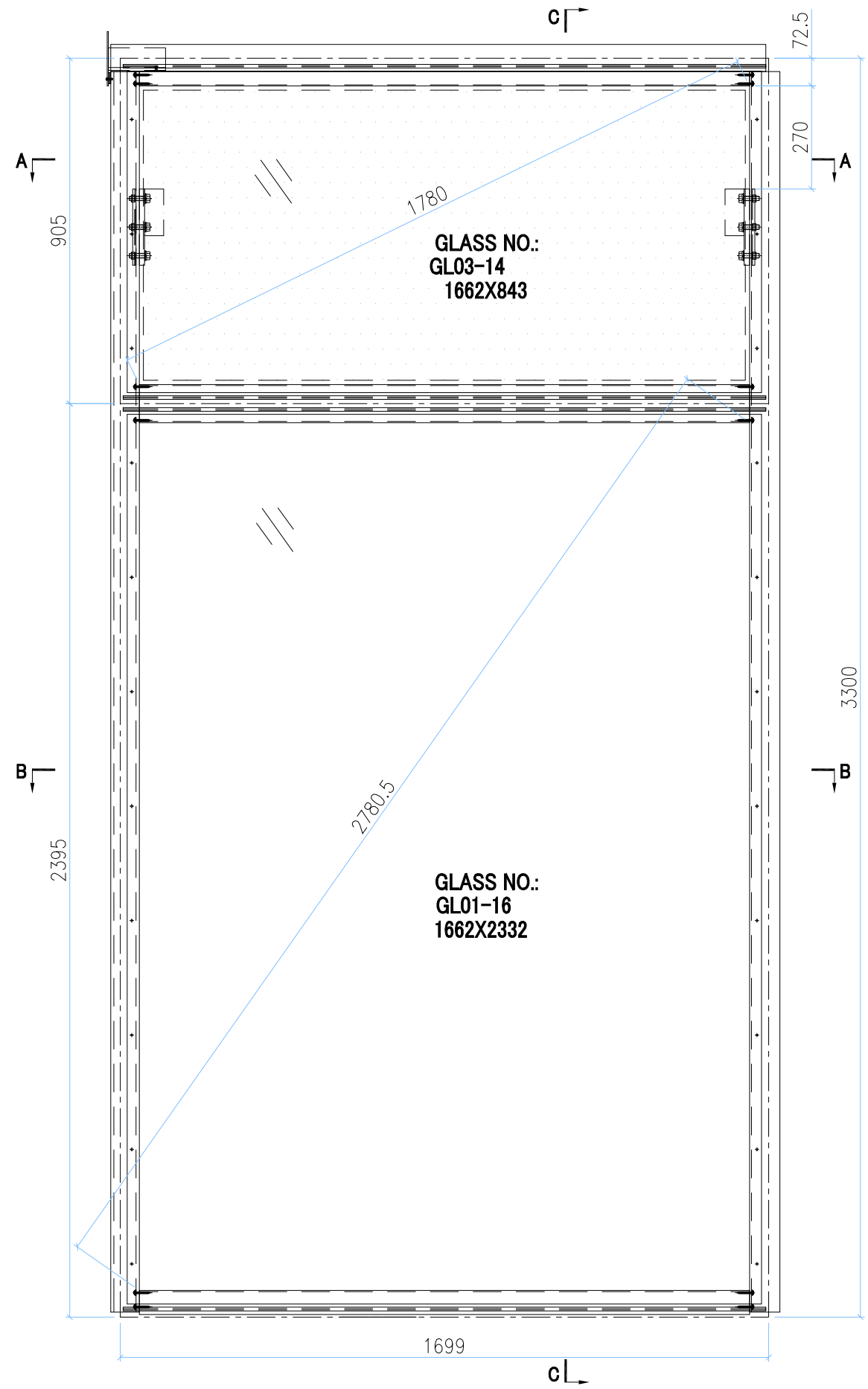

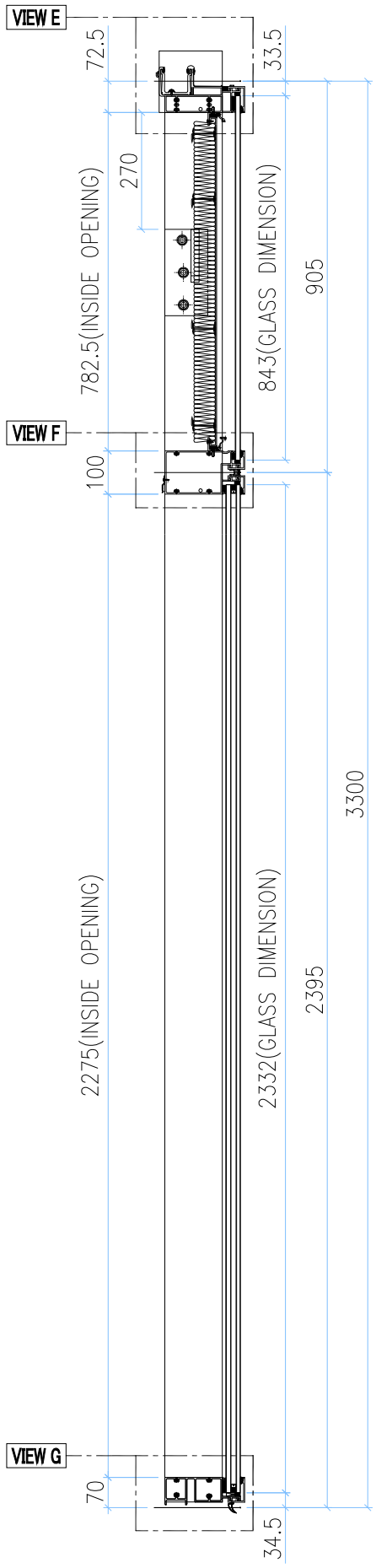

SECTION C-C

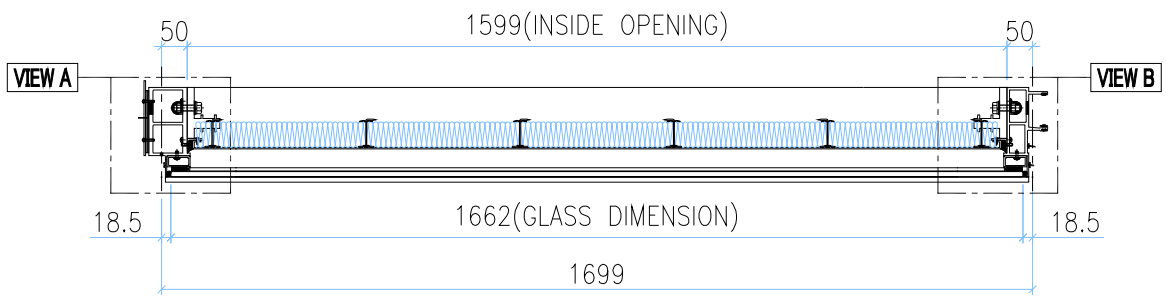

SECTION A-A

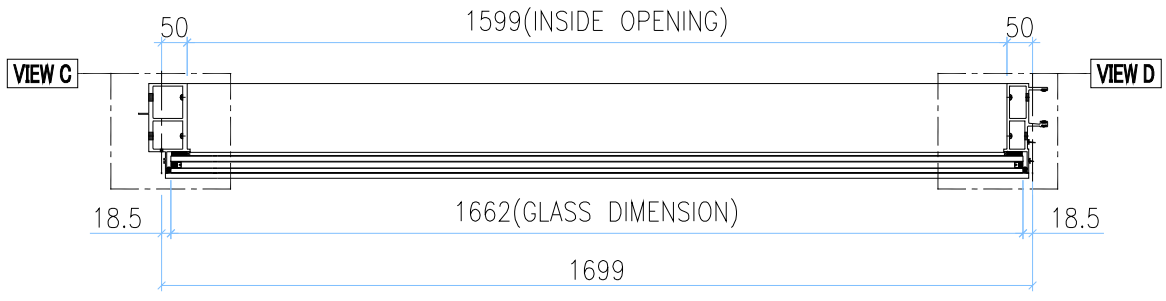

SECTION B-B

GLASS	GLASS NUMBER	WIDTH	HEIGHT	QTY.
	GL03-14	1662	843	1
	GL01-16	1662	2332	1

美特鋁質有限公司 MIDI Aluminium Fabricator Ltd.											
修改	-			採用	工廠		地盤	✓	工程號	J858	類別		物料號	-		
日期	-			材料顏色	-				地盘	康城11期	制圖	Z.S.P	2022-08-06	圖號	AZc-1699H2
									图纸名称	单元组装图	復核	-	-	數量	-
									材料	-	批准	-	-	單件重量	- (KG)

AF-010B

VIEW E

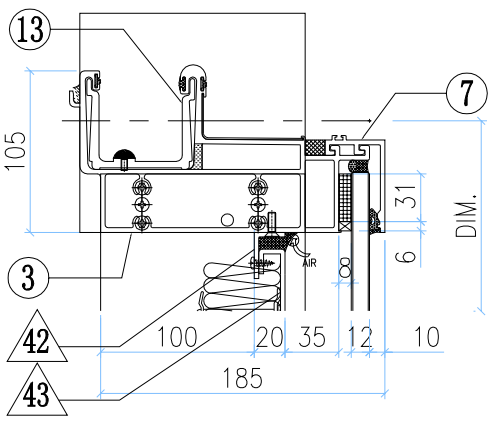

VIEW A

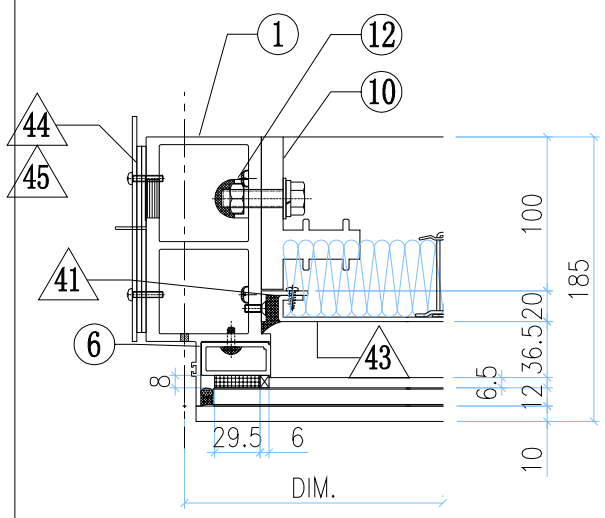

VIEW B

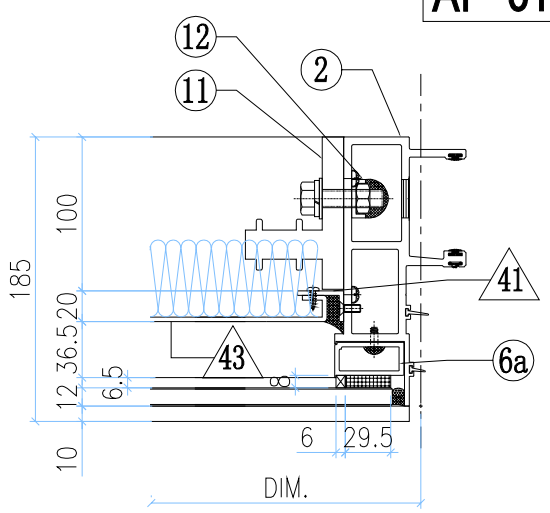

VIEW F

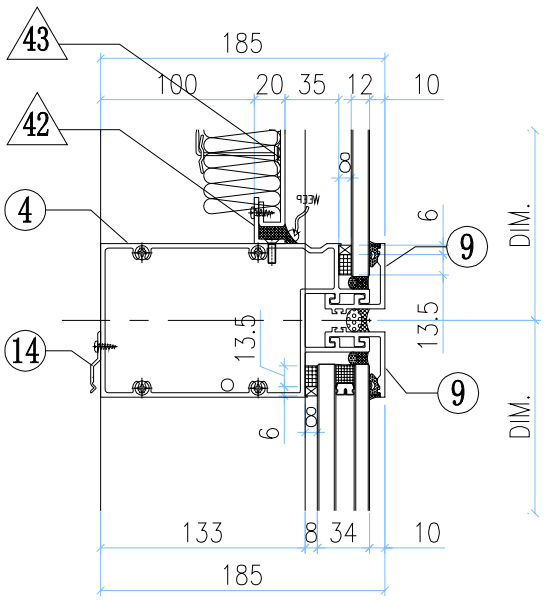

VIEW C

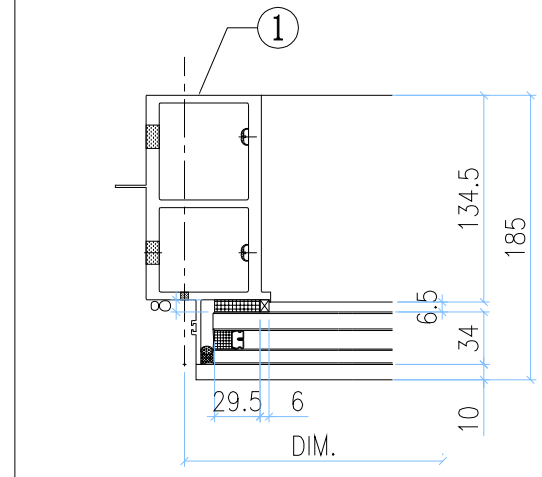

VIEW D

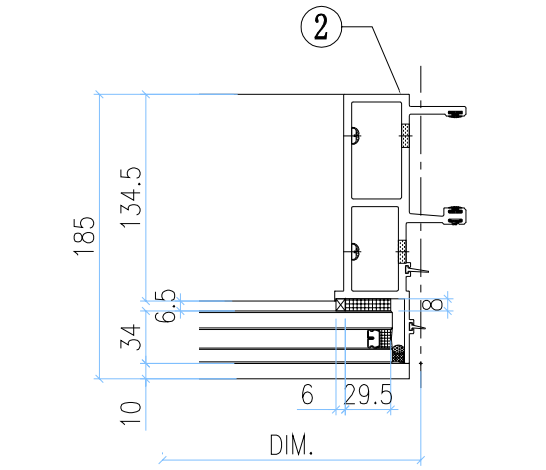

VIEW G

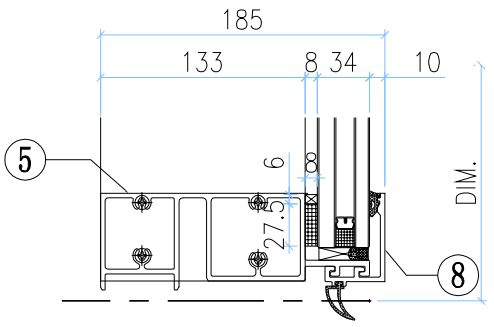

◇ OTHERS (ALUM. & G.M.S. PARTS)

ITEM	FAB. DWG NO.	LENGTH (mm)	QTY
41	N00813-01A	720.5	2
	30x20X3mm ALUM. ANGLE		
42	N00813-01L	1597	2
	30x20X3mm ALUM. ANGLE		
43	J858-AP09-16		1
	1577 x760.5(BACK PANEL)		
44	J858-AP02		1
	3mm THK. ALUM. PLATE		
45	J858-AP03		2
	3mm THK. ALUM. PLATE		

◯ ALUM. EXTRUSION

ITEM	FAB. DWG NO.	LENGTH (mm)	QTY
1	X86278-01	3267.5	1
2	X86272-01	3267.5	1
3	X86279-01C	1716.5	1
4	X86302-01E	1678	1
5	X86280-01E	1678	1
6	X86305-01LA	828.5	1
6a	X86305-01RA	828.5	1
7	X86301-01-12	1684	1
8	X86300-01-12	1684	1
9	X86283-01-13	1684	2
10	X86255-01L	200	1
11	X86255-01R	200	1
12	X86258-01	200	2
13	X86303-03	150	1
14	X86317-01	50	6

INSTALL UNIT NO.	QTY.	FLOOR
T1B-CW1-0901	1	9/F
T1B-CW1-1001	1	10/F
T1B-CW1-1201	1	12/F
T1B-CW1-1501	1	15/F
T1B-CW1-1701	1	17/F
T1B-CW1-1801	1	18/F
T1B-CW1-1901	1	19/F
T1B-CW1-2001	1	20/F
T1B-CW1-2101	1	21/F
T1B-CW1-2301	1	23/F
T1B-CW1-2501	1	25/F
T1B-CW1-2601	1	26/F
T1B-CW1-2701	1	27/F
T1B-CW1-2801	1	28/F
T1B-CW1-3001	1	30/F
T1B-CW1-3101	1	31/F
T1B-CW1-3201	1	32/F
T1B-CW1-3301	1	33/F
T1B-CW1-3501	1	35/F
T1B-CW1-3701	1	37/F
T1B-CW1-3801	1	38/F
T1B-CW1-3901	1	39/F
T1B-CW1-4101	1	41/F
T1B-CW1-4301	1	43/F
T1B-CW1-4501	1	45/F
T1B-CW1-4601	1	46/F
T1B-CW1-4701	1	47/F
T1B-CW1-4801	1	48/F
T1B-CW1-5001	1	50/F
T1B-CW1-5101	1	51/F
T1B-CW1-5201	1	52/F
T1B-CW1-5301	1	53/F
T1B-CW1-5501	1	55/F
T1B-CW1-5701	1	57/F
T1B-CW1-5801	1	58/F
T1B-CW1-5901	1	59/F
T1B-CW1-6001	1	60/F
TOTAL	37	

美特鋁質有限公司 MIDI Aluminium Fabricator Ltd.													
工程號	J858	類別		物料號	-								
地盘	康城11期	制圖	Z.S.P	2022-08-06	圖號	AZq-1856.5H2							
图纸名称	单元组装图	復核	-	-	數量	-							
材料	-	批准	-	-	單件重量	- (KG)							
修改	-			採用	工廠		地盤	✓					
日期	-			材料顏色	-								

AF-011A

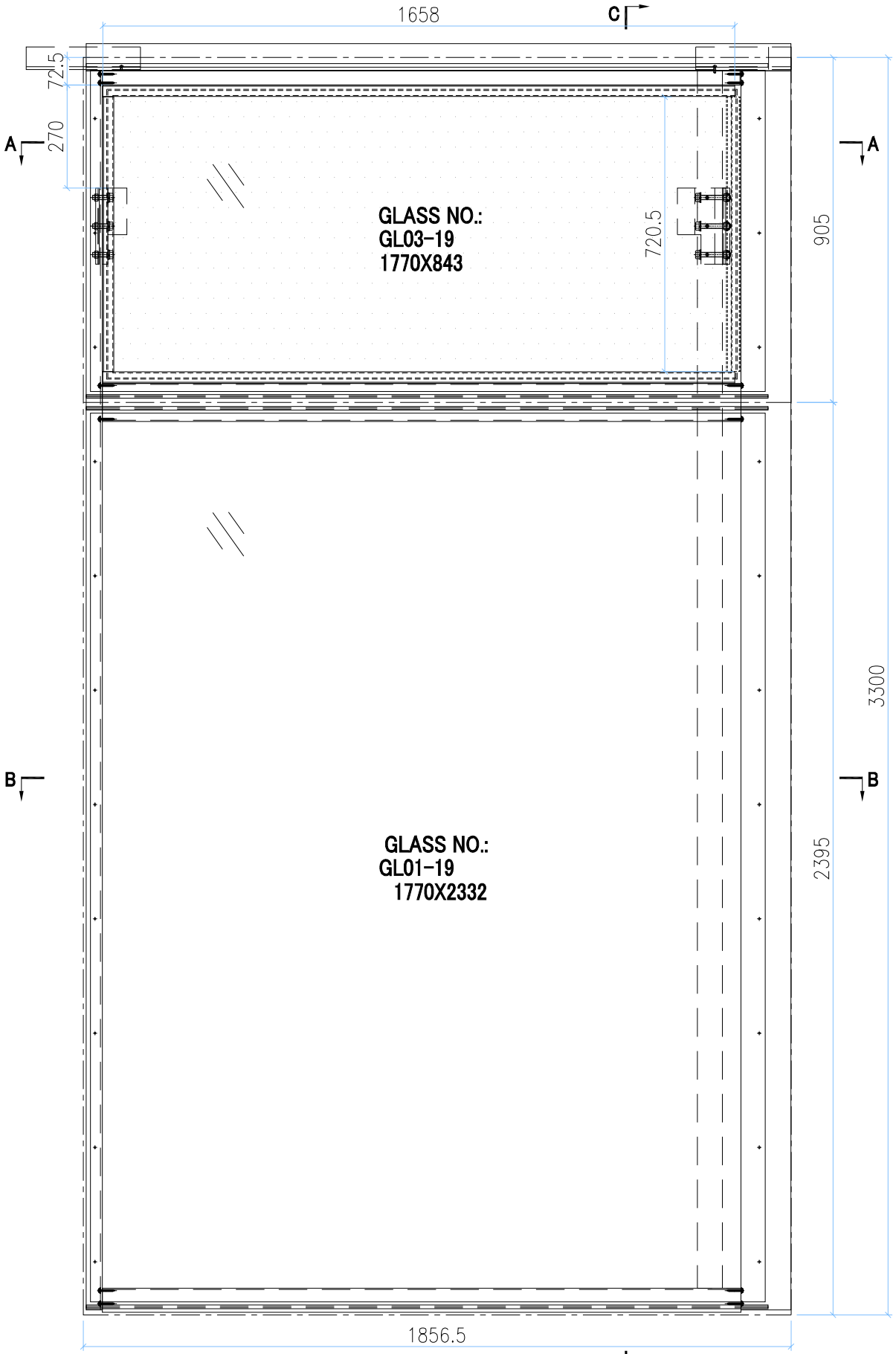

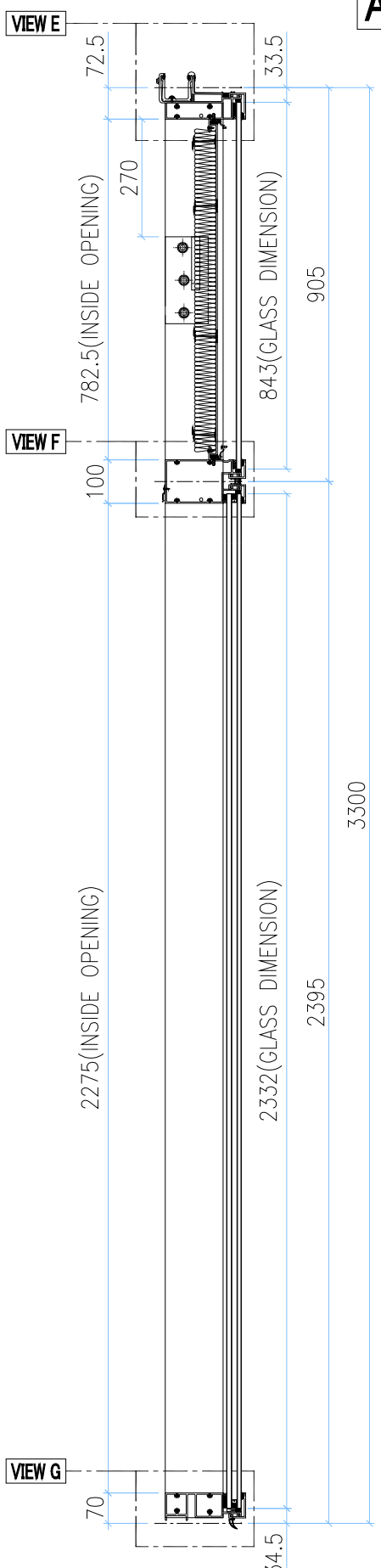

SECTION C-C

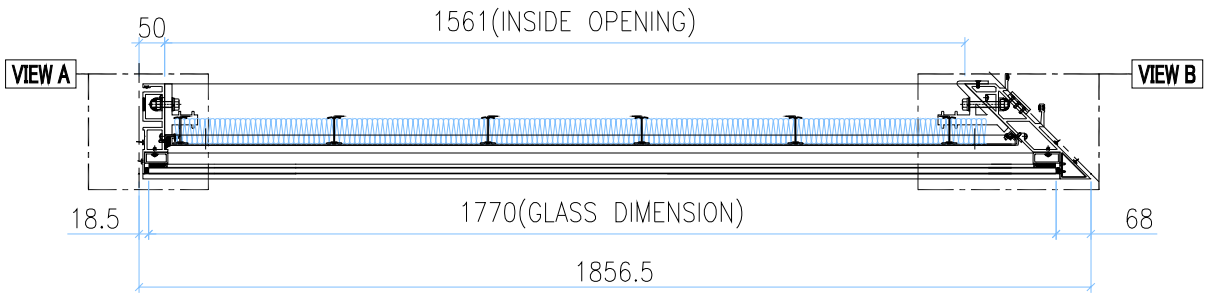

SECTION A-A

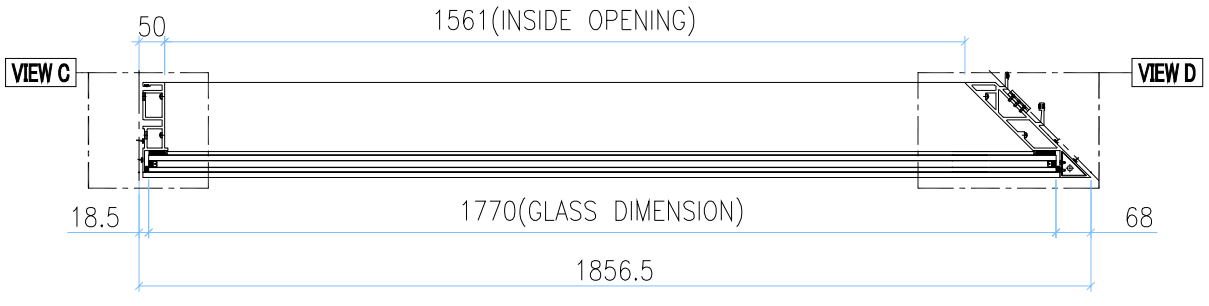

SECTION B-B

GLASS	GLASS NUMBER	WIDTH	HEIGHT	QTY.
	GL03-19	1770	843	1
	GL01-19	1770	2332	1

美特鋁質有限公司
MIDI Aluminium Fabricator Ltd.

修改	-			採用	工廠		地盤	✓	工程號	J858	類別		物料號	-		
日期	-			材料顏色	-				地盘	康城11期	制圖	Z.S.P	2022-08-06	圖號	AZq-1856.5H2
									图纸名称	单元组装图	復核	-	-	數量	-
									材料	-	批准	-	-	單件重量	- (KG)

AF-011B

VIEW E

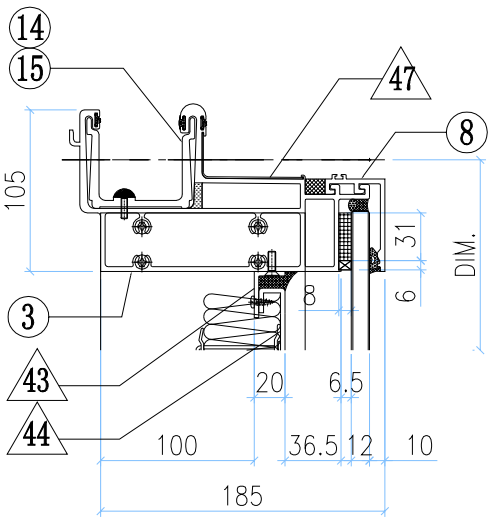

VIEW A

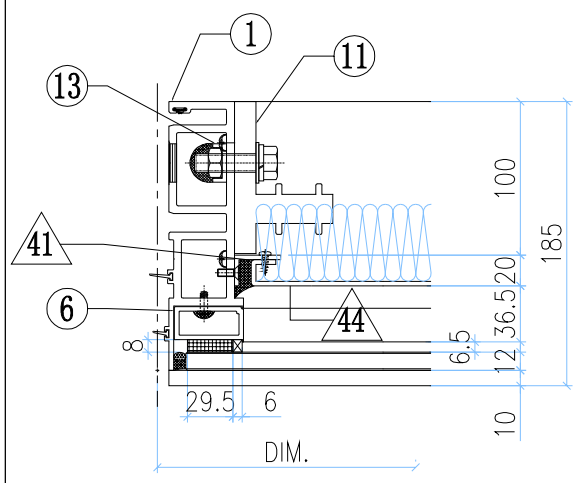

VIEW B

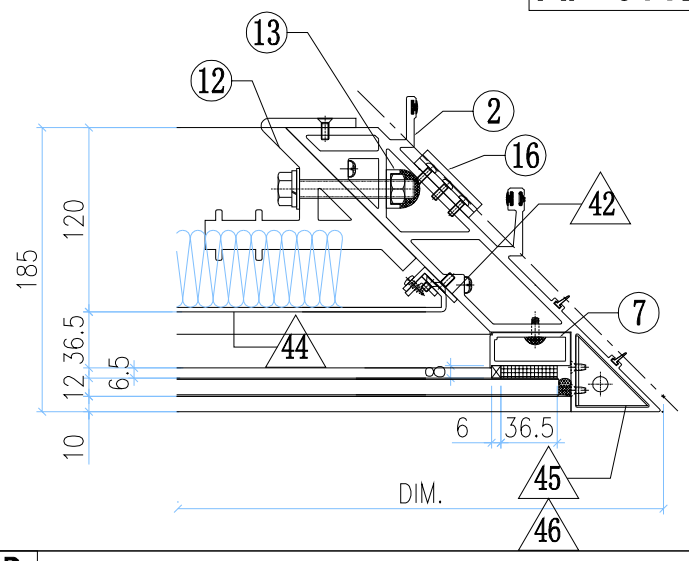

VIEW F

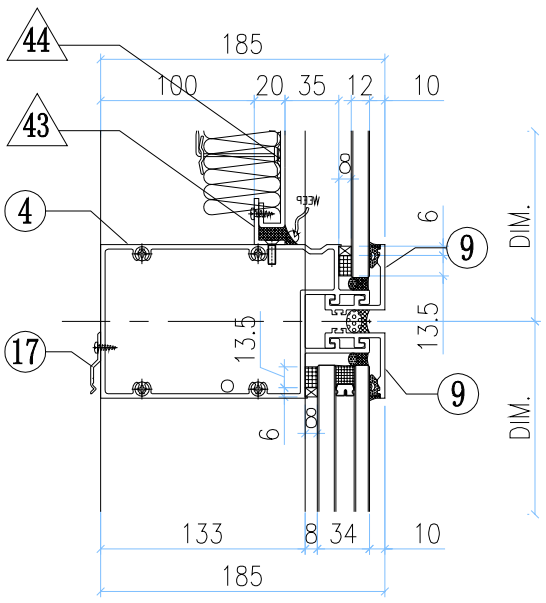

VIEW C

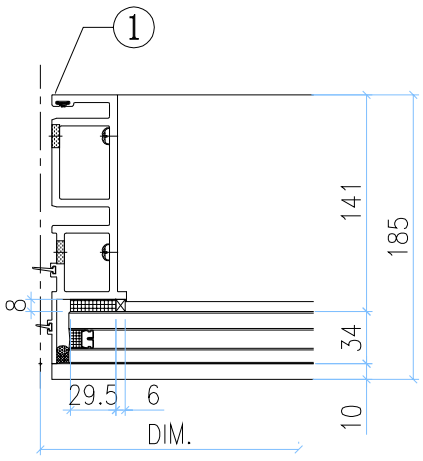

VIEW D

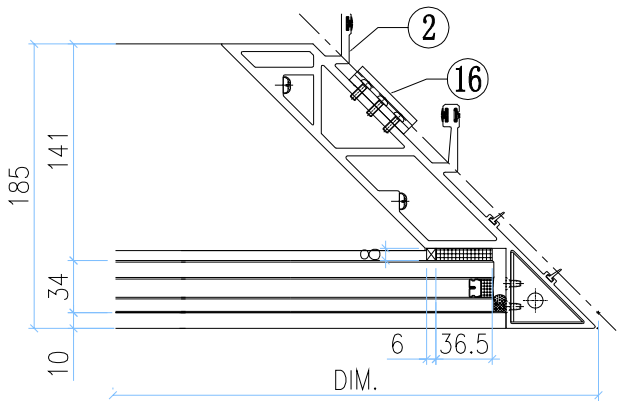

VIEW G

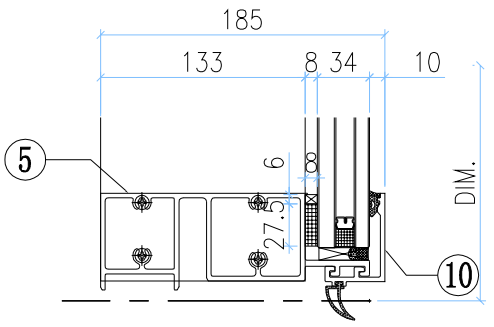

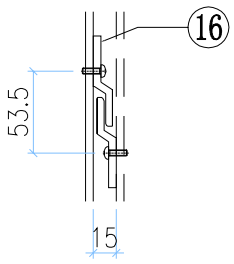

OTHERS (ALUM. & G.M.S. PARTS)

ITEM	FAB. DWG NO.	LENGTH (mm)	QTY
41	N00813-01A	720.5	1
	30x20X3mm ALUM. ANGLE		
42	N00813-02A	720.5	1
	30x20X3mm ALUM. ANGLE		
43	N00813-01F	1658	2
	30x20X3mm ALUM. ANGLE		
44	J858-AP12-01		1
	1654 x 760.5(BACK PANEL)		
45	J858-AA03R		1
	2mm THK. ALUM. PLATE		
46	J858-AA04R		1
	2mm THK. ALUM. PLATE		
47	J858-AP16	100	1
	1mm THK. ALUM. FLASHING		

ALUM. EXTRUSION

ITEM	FAB. DWG NO.	LENGTH (mm)	QTY
1	X86273-01	3267.5	1
2	X86275-01	3280.5	1
3	X86279-03A	1788.5	1
4	X86302-02A	1785.5	1
5	X86280-03A	1785.5	1
6	X86305-01LA	828.5	1
7	X86304-01LA	828.5	1
8	X86301-01-04	1789	1
9	X86283-01-05	1789	2
10	X86300-01-04	1789	1
11	X86255-01L	200	1
12	X86256-01R	200	1
13	X86258-01	200	2
14	X86303-01	300	1
15	X86303-05	250	1
16	X86316-01	50	3
17	X86317-01	50	6
18			
19			
20			
21			
22			

美特鋁質有限公司 MIDI Aluminium Fabricator Ltd.							工程號	J858	類別		物料號		-	
							地盘	康城11期	制圖	Z.S.P	2022-08-06	圖號	AZq-1856.5H2	
修改	-			採用	工廠		地盤	✓	图纸名称	单元组装图	復核	-	-	數量	-	
日期	-			材料颜色	-				材料	-	批准	-	-	單件重量	-	(KG)

AF-011C

INSTALL UNIT NO.	QTY.	FLOOR
T1B-CW3-0903	1	9/F
T1B-CW3-1003	1	10/F
T1B-CW3-1203	1	12/F
T1B-CW3-1503	1	15/F
T1B-CW3-1803	1	18/F
T1B-CW3-1903	1	19/F
T1B-CW3-2003	1	20/F
T1B-CW3-2303	1	23/F
T1B-CW3-2503	1	25/F
T1B-CW3-2703	1	27/F
T1B-CW3-2803	1	28/F
T1B-CW3-3103	1	31/F
T1B-CW3-3203	1	32/F
T1B-CW3-3303	1	33/F
T1B-CW3-3703	1	37/F
T1B-CW3-3803	1	38/F
T1B-CW3-4103	1	41/F
T1B-CW3-4503	1	45/F
T1B-CW3-4603	1	46/F
T1B-CW3-4703	1	47/F
T1B-CW3-5003	1	50/F
T1B-CW3-5103	1	51/F
T1B-CW3-5303	1	53/F
T1B-CW3-5503	1	55/F
T1B-CW3-5803	1	58/F
T1B-CW3-5903	1	59/F
T1B-CW3-6003	1	60/F
T1A-CW5-0903	1	9/F
T1A-CW5-1003	1	10/F
T1A-CW5-1203	1	12/F
T1A-CW5-1503	1	15/F
T1A-CW5-1803	1	18/F
T1A-CW5-1903	1	19/F
T1A-CW5-2003	1	20/F
T1A-CW5-2303	1	23/F
T1A-CW5-2503	1	25/F
T1A-CW5-2703	1	27/F
T1A-CW5-2803	1	28/F
T1A-CW5-3103	1	31/F
T1A-CW5-3203	1	32/F
T1A-CW5-3303	1	33/F
T1A-CW5-3703	1	37/F
T1A-CW5-3803	1	38/F
T1A-CW5-4103	1	41/F
T1A-CW5-4503	1	45/F
T1A-CW5-4603	1	46/F
T1A-CW5-4703	1	47/F
T1A-CW5-5003	1	50/F
T1A-CW5-5103	1	51/F
T1A-CW5-5303	1	53/F
T1A-CW5-5503	1	55/F
T1A-CW5-5803	1	58/F
T1A-CW5-5903	1	59/F
T1A-CW5-6003	1	60/F

INSTALL UNIT NO.	QTY.	FLOOR
T2B-CW3-0903	1	9/F
T2B-CW3-1003	1	10/F
T2B-CW3-1503	1	15/F
T2B-CW3-1603	1	16/F
T2B-CW3-1803	1	18/F
T2B-CW3-1903	1	19/F
T2B-CW3-2203	1	22/F
T2B-CW3-2303	1	23/F
T2B-CW3-2503	1	25/F
T2B-CW3-2803	1	28/F
T2B-CW3-2903	1	29/F
T2B-CW3-3103	1	31/F
T2B-CW3-3203	1	32/F
T2B-CW3-3603	1	36/F
T2B-CW3-3703	1	37/F
T2B-CW3-3803	1	38/F
T2B-CW3-4103	1	41/F
T2B-CW3-4203	1	42/F
T2B-CW3-4503	1	45/F
T2B-CW3-4603	1	46/F
T2B-CW3-4903	1	49/F
T2B-CW3-5003	1	50/F
T2B-CW3-5103	1	51/F
T2B-CW3-5503	1	55/F
T2B-CW3-5603	1	56/F
T2B-CW3-5803	1	58/F
T2B-CW3-5903	1	59/F
T2B-CW3-6203	1	62/F
T2B-CW3-6303	1	63/F
T2B-CW3-6503	1	65/F
T2A-CW5-0903	1	9/F
T2A-CW5-1003	1	10/F
T2A-CW5-1503	1	15/F
T2A-CW5-1603	1	16/F
T2A-CW5-1803	1	18/F
T2A-CW5-1903	1	19/F
T2A-CW5-2203	1	22/F
T2A-CW5-2303	1	23/F
T2A-CW5-2503	1	25/F
T2A-CW5-2803	1	28/F
T2A-CW5-2903	1	29/F
T2A-CW5-3103	1	31/F
T2A-CW5-3203	1	32/F
T2A-CW5-3603	1	36/F
T2A-CW5-3703	1	37/F
T2A-CW5-3803	1	38/F
T2A-CW5-4103	1	41/F
T2A-CW5-4203	1	42/F
T2A-CW5-4503	1	45/F
T2A-CW5-4803	1	48/F
T2A-CW5-5003	1	50/F
T2A-CW5-5103	1	51/F
T2A-CW5-5503	1	55/F
T2A-CW5-5603	1	56/F

INSTALL UNIT NO.	QTY.	FLOOR
T2A-CW5-5803	1	58/F
T2A-CW5-5903	1	59/F
T2A-CW5-6203	1	62/F
T2A-CW5-6303	1	63/F
T2A-CW5-6503	1	65/F
T3A-CW5-0903	1	9/F
T3A-CW5-1003	1	10/F
T3A-CW5-1503	1	15/F
T3A-CW5-1603	1	16/F
T3A-CW5-1803	1	18/F
T3A-CW5-1903	1	19/F
T3A-CW5-2203	1	22/F
T3A-CW5-2303	1	23/F
T3A-CW5-2503	1	25/F
T3A-CW5-2803	1	28/F
T3A-CW5-2903	1	29/F
T3A-CW5-3103	1	31/F
T3A-CW5-3203	1	32/F
T3A-CW5-3603	1	36/F
T3A-CW5-3703	1	37/F
T3A-CW5-3803	1	38/F
T3A-CW5-4103	1	41/F
T3A-CW5-4203	1	42/F
T3A-CW5-4503	1	45/F
T3A-CW5-4603	1	46/F
T3A-CW5-4903	1	49/F
T3A-CW5-5003	1	50/F
T3A-CW5-5103	1	51/F
T3A-CW5-5503	1	55/F
T3A-CW5-5603	1	56/F
T3A-CW5-5803	1	58/F
T3A-CW5-5903	1	59/F
T3A-CW5-6203	1	62/F
T3A-CW5-6303	1	63/F
T3A-CW5-6503	1	65/F
TOTAL	**144**	

美特鋁質有限公司 MIDI Aluminium Fabricator Ltd.													
修改	-			採用	工廠		地盤	✓	工程號	J858	類別		物料號	-		
日期	-			材料顏色	-				地盘	康城11期	制圖	Z.S.P	2022-08-06	圖號	AZq-1856.5H4-F2P
									图纸名称	单元组装图	復核	-	-	數量	-
									材料	-	批准	-	-	單件重量	- (KG)

AF-012A

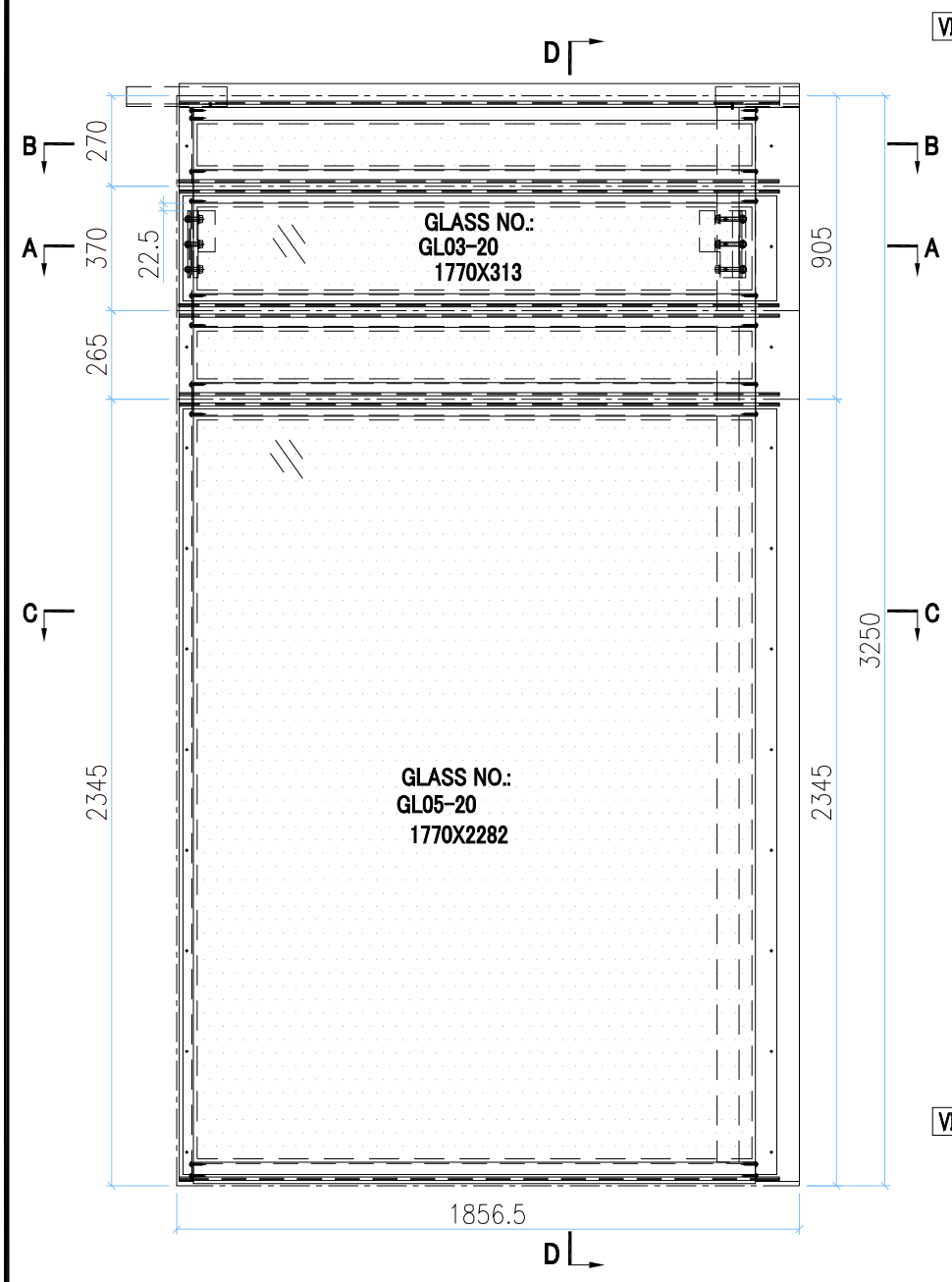

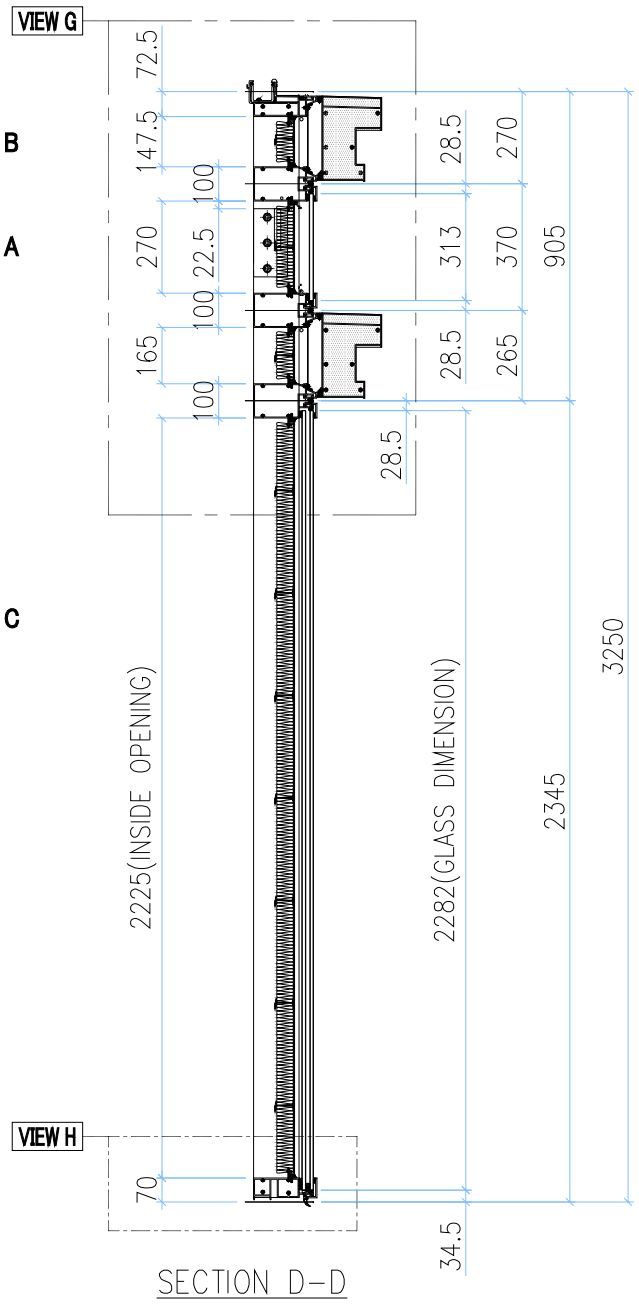

SECTION D-D

INSTALL UNIT NO.	QTY.	FLOOR
T1B-CW3.1-1106	1	11/F
T2B-CW3.1-1106	1	11/F
TOTAL	2	

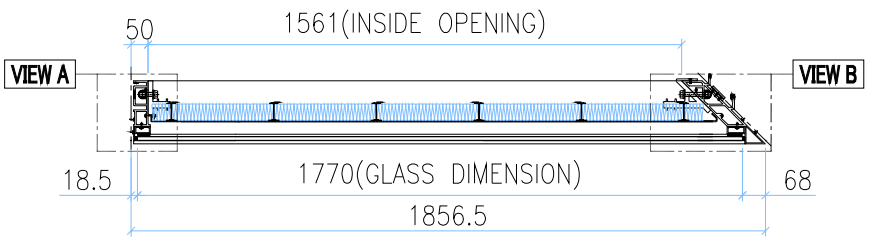

SECTION A-A

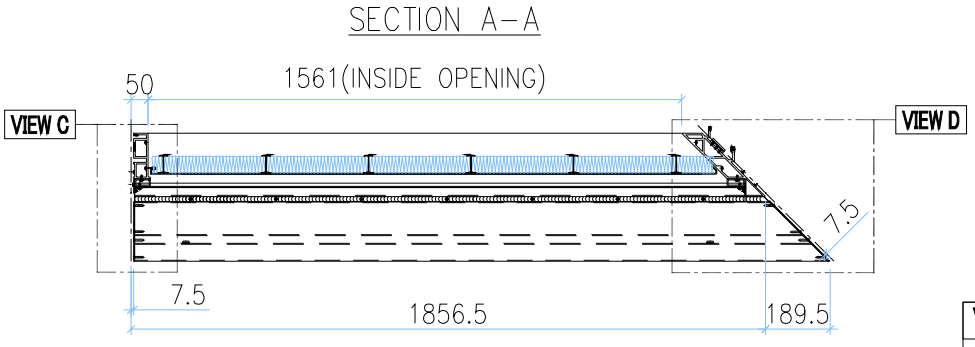

SECTION B-B

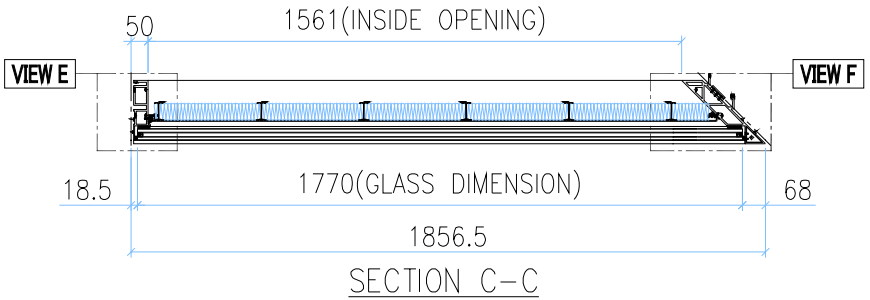

SECTION C-C

VIEW E

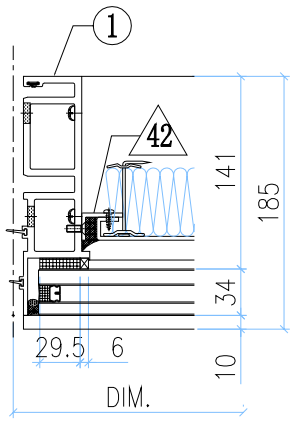

VIEW F

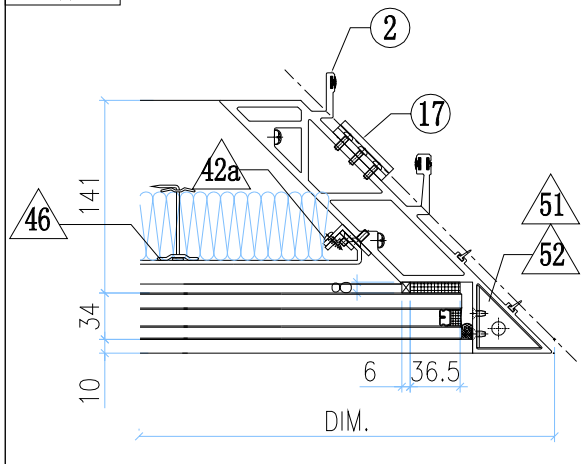

GLASS

GLASS NUMBER	WIDTH	HEIGHT	QTY.
GL03-20	1770	313	1
GL05-20	1770	2282	1

美特鋁質有限公司
MIDI Aluminium Fabricator Ltd.

修改	-			採用	工廠		地盤	✓	工程號	J858	類別		物料號	-		
日期	-			材料顏色	-				地盘	康城11期	制圖	Z.S.P	2022-08-06	圖號	AZq-1856.5H4-F2P
									图纸名称	单元组装图	復核	-	-	數量	-
									材料	-	批准	-	-	單件重量	- (KG)

AF-012B

VIEW G

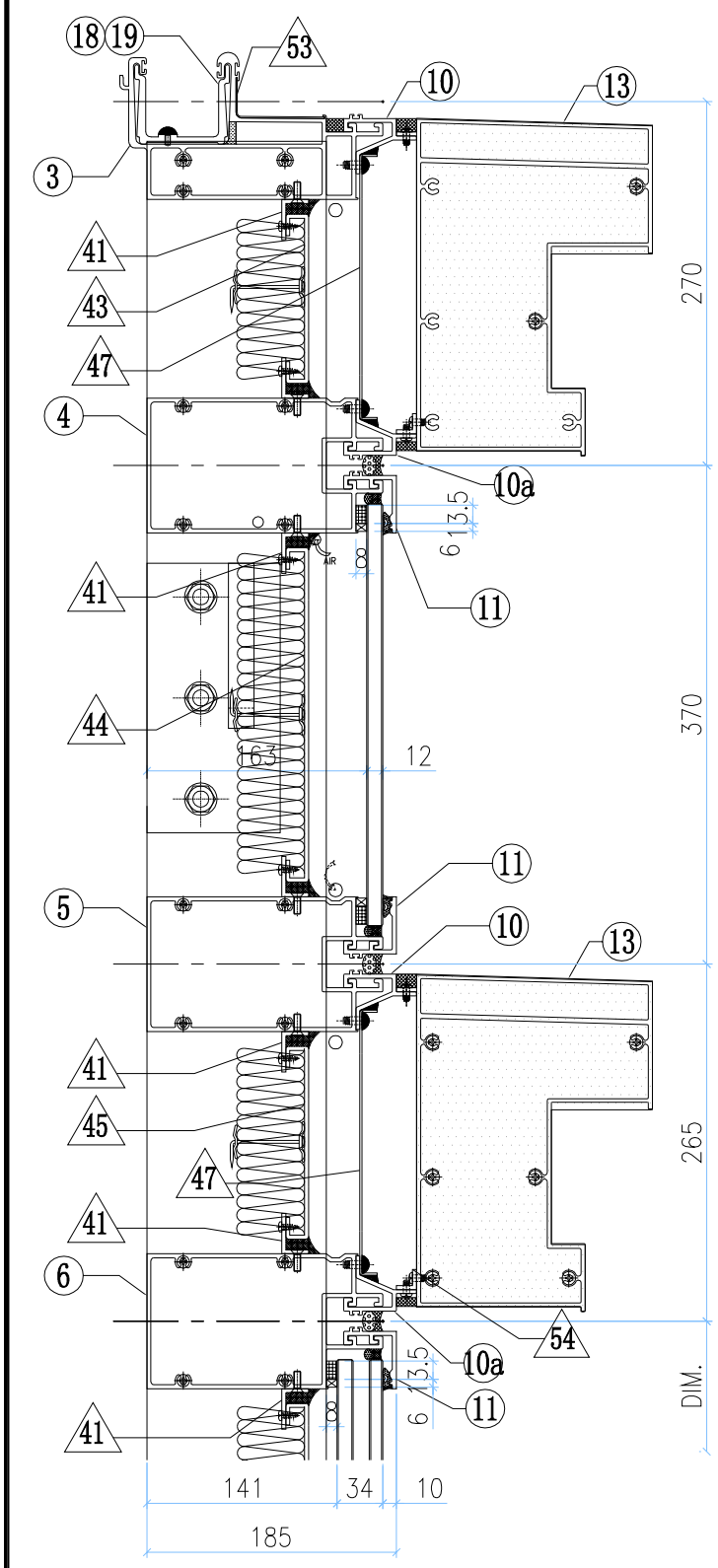

VIEW A

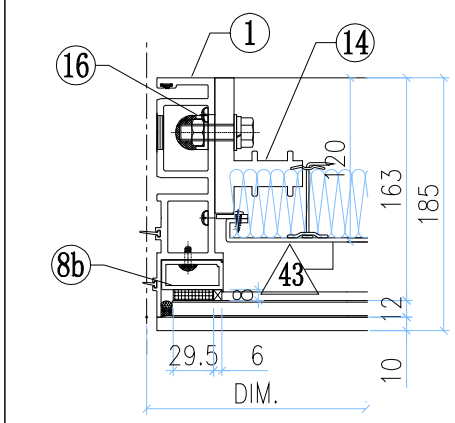

VIEW B

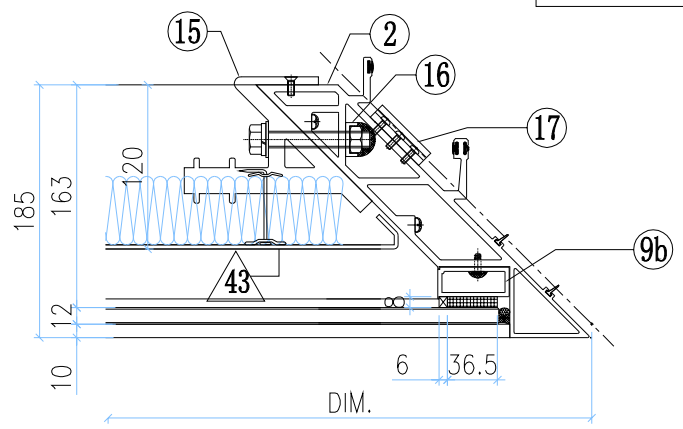

VIEW C

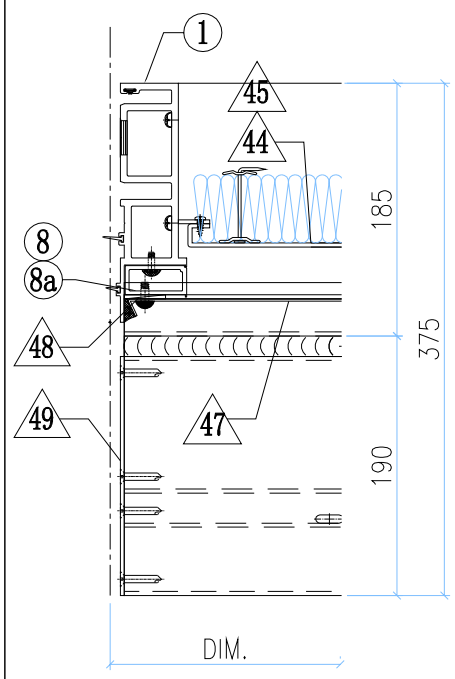

VIEW D

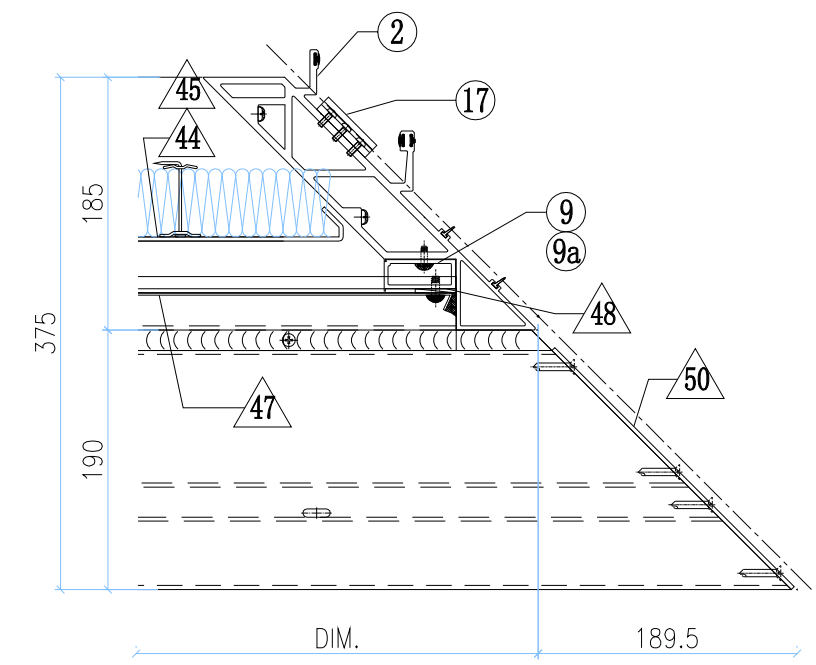

VIEW H

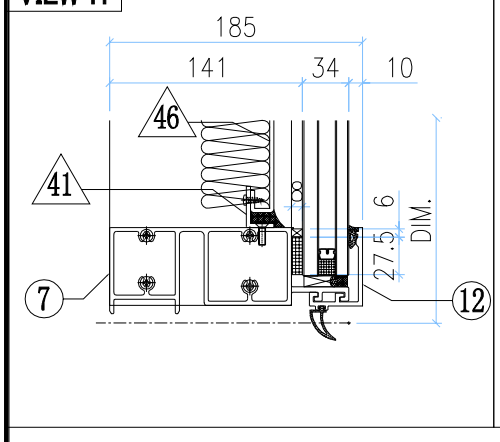

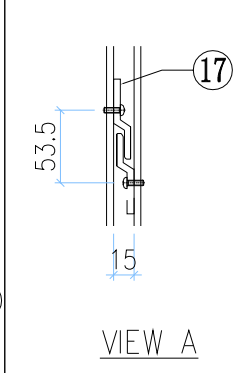

◇ OTHERS (ALUM. & G.M.S. PARTS)

ITEM	FAB. DWG NO.	LENGTH (mm)	QTY
41	N00813-01F	1658	8
	30x20X3mm ALUM. ANGLE		
42	N00813-01AG	2163	1
	30x20X3mm ALUM. ANGLE		
42a	N00813-02C	2163	1
	30x20X3mm ALUM. ANGLE		
43	J858-AP10-01		1
	1657x125.5 (BACK PANEL)		
44	J858-AP13-02		1
	1657x248 (BACK PANEL)		
45	J858-AP10-03		1
	1657x143 (BACK PANEL)		
46	J858-AP12-05		1
	1654x2203 (BACK PANEL)		
47	J858-AP07-04		2
	1.5mm THK. ALUM. FLASHING		
48	J858-AP06		4
	30x166x3mm ALUM. PLATE		
49	J858-AP14L		2
	3mm THK. ALUM. END PANEL		
50	J858-AP15R		2
	3mm THK. ALUM. END PANEL		
51	J858-AA03R		1
	3mm THK. ALUM. END PANEL		
52	J858-AA04R		1
	3mm THK. ALUM. END PANEL		
53	J858-AP16	100	1
	1mm THK. ALUM. FLASHING		
54	L065-01-15	1784	2
	16x16x3mm ALUM. ANGLE		

◯ ALUM. EXTRUSION

ITEM	FAB. DWG NO.	LENGTH (mm)	QTY
1	X86273-12	3217.5	1
2	X86275-06	3230.5	1
3	X86279-23A	1788.5	1
4	X86308-02A	1785.5	1
5	X86308-07A	1785.5	1
6	X86302-11B	1785.5	1
7	X86280-08B	1785.5	1
8	X86305-03LA	193.5	1
8a	X86305-02A	164	1
8b	X86305-05B	269	1
9	X86304-03LA	193.5	1
9a	X86304-02A	164	1
9b	X86304-04B	269	1
10	X86306-02A	1789	2
10a	x86306-06A	1789	2
11	X86283-01-05	1789	3
12	X86300-01-04	1789	1
13	X86307-02-01	2031	2
14	X86255-01L	200	1
15	X86256-01R	200	1
16	X86258-01	200	2
17	X86316-01	50	3
18	X86303-01	300	1
19	X86303-05	250	1
20			

美特鋁質有限公司 MIDI Aluminium Fabricator Ltd.													
工程號	J858	類別		物料號	-								
地盘	康城11期	制圖	Z.S.P	2022-08-06	圖號	AZq-1856.5H4-F1P							
修改	-			採用	工廠		地盤	✓	图纸名称	单元组装图	復核	-	-	數量	-		
日期	-			材料颜色	-				材料	-	批准	-	-	單件重量	-	(KG)	

AF-013A

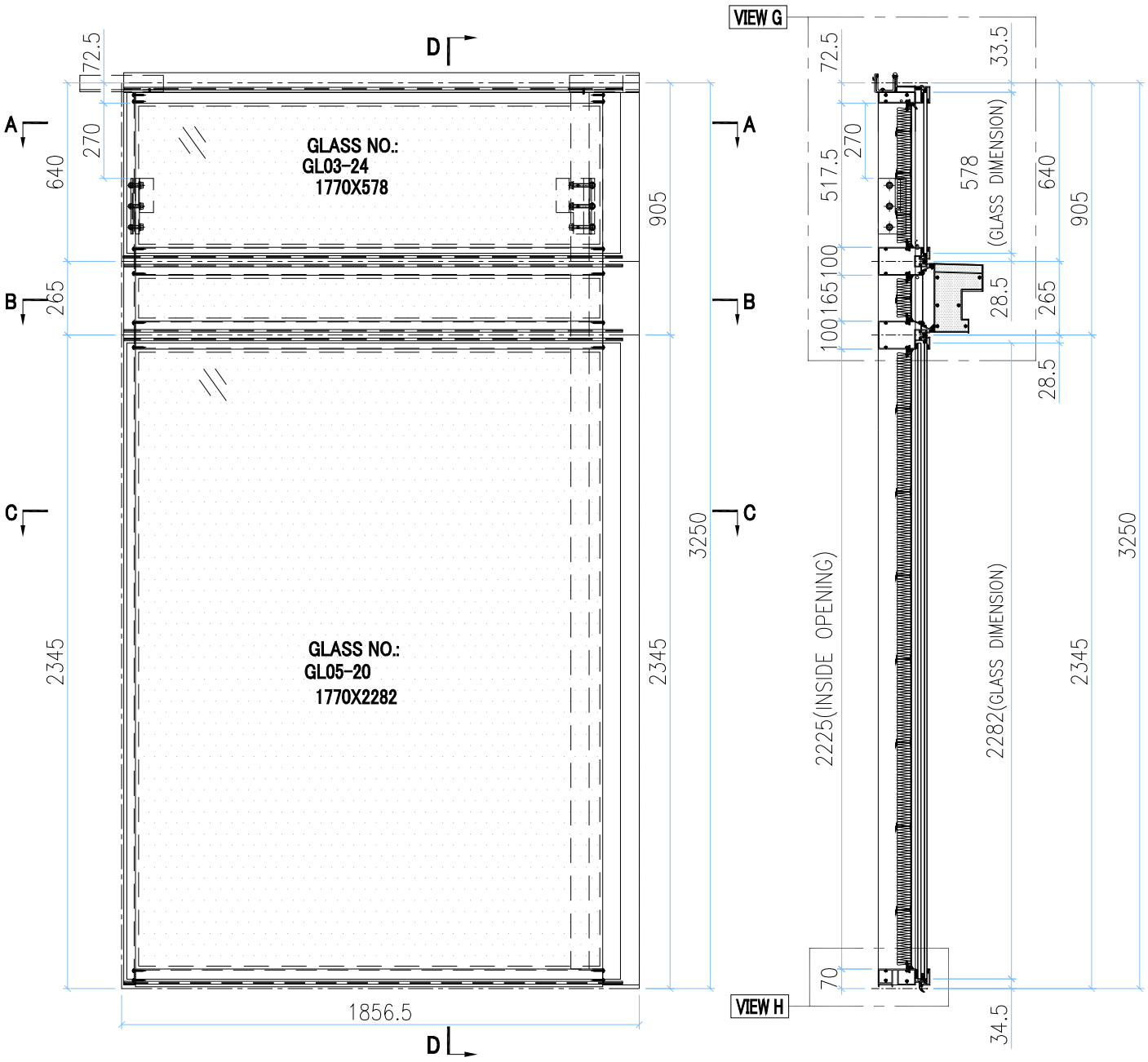

INSTALL UNIT NO.	QTY.	FLOOR
T1A-CW5.1-1106	1	11/F
T2A-CW5.1-1106	1	11/F
T3A-CW5.1-1106	1	11/F
TOTAL	3	

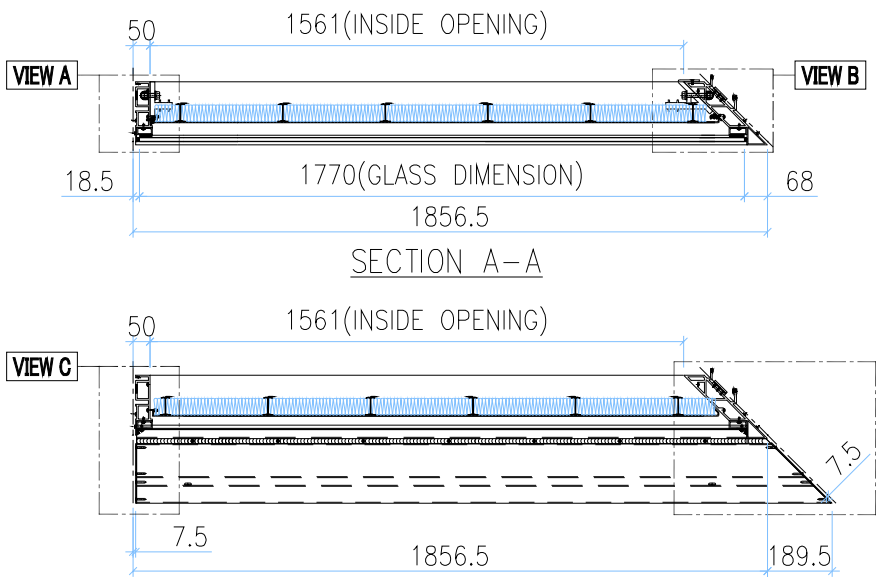

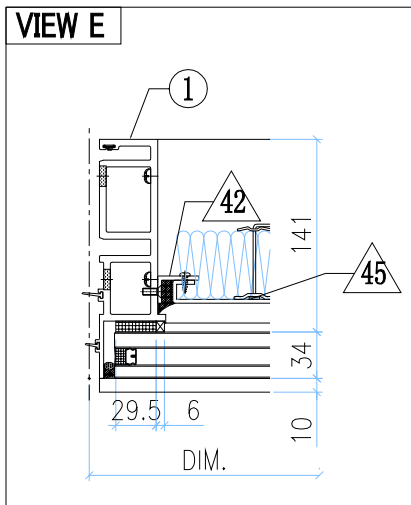

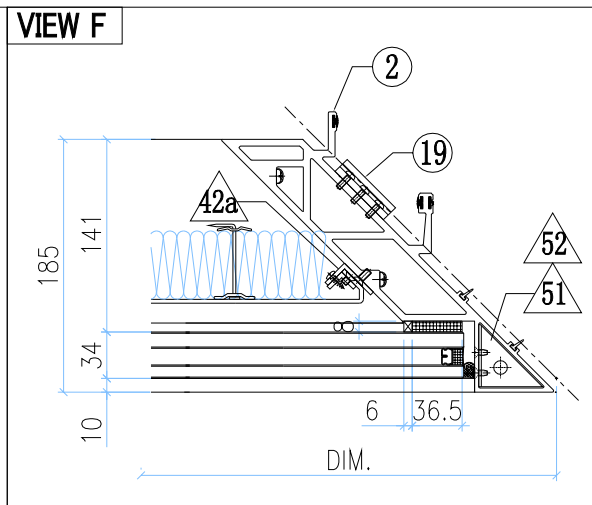

GLASS	GLASS NUMBER	WIDTH	HEIGHT	QTY.
	GL03-24	1770	578	1
	GL05-20	1770	2282	1

美特鋁質有限公司 MIDI Aluminium Fabricator Ltd.													
修改	-			採用	工廠		地盤	✓	工程號	J858	類別		物料號	-		
日期	-			材料顏色	-				地盘	康城11期	制圖	Z.S.P	2022-08-06	圖號	AZq-1856.5H4-F1P
									图纸名称	单元组装图	復核	-	-	數量	-
									材料	-	批准	-	-	單件重量	- (KG)

AF-013B

VIEW G

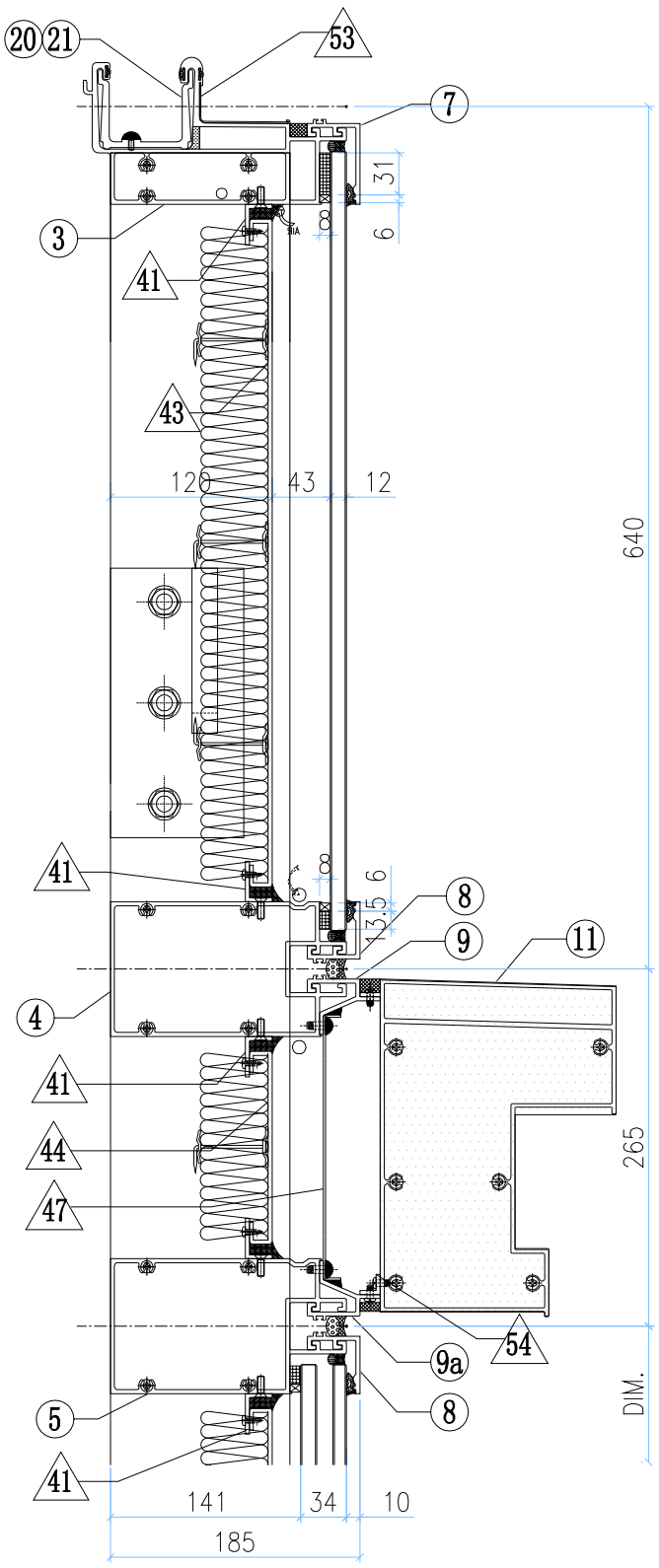

VIEW A

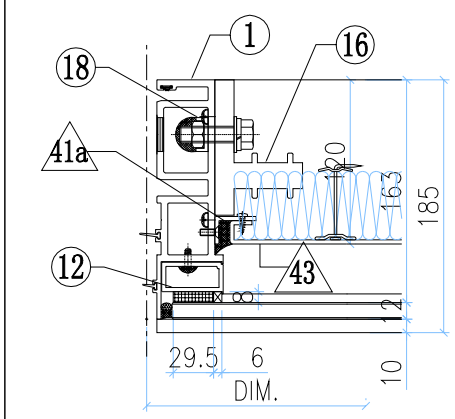

VIEW B

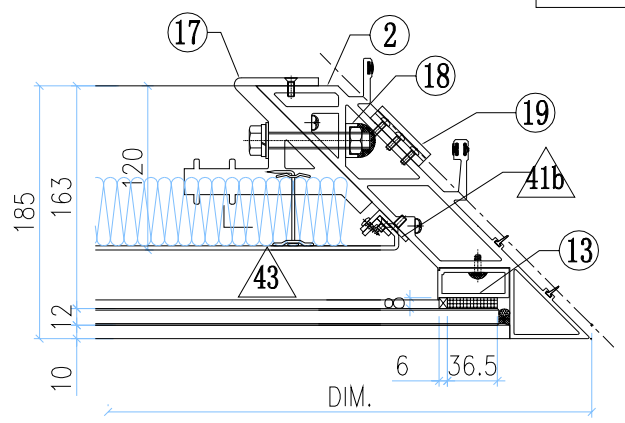

VIEW C

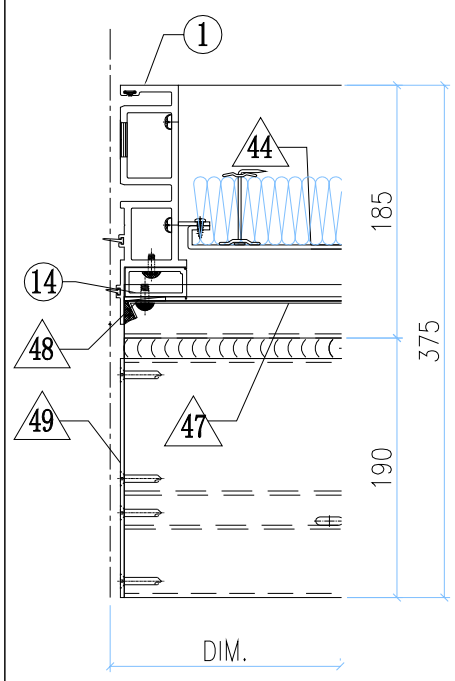

VIEW D

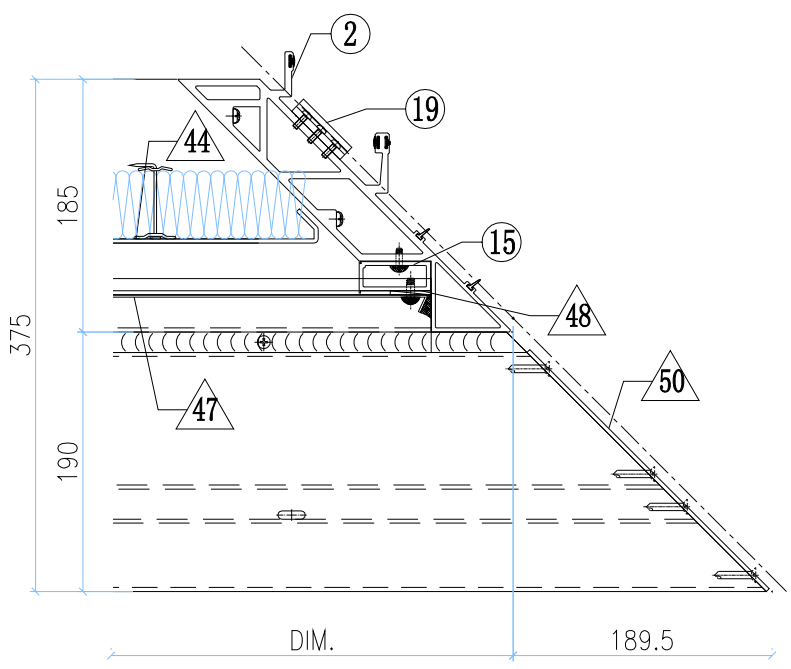

VIEW H

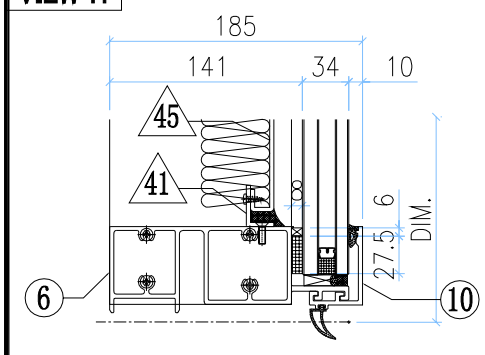

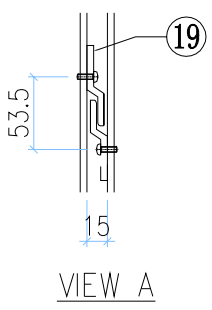

◇ OTHERS (ALUM. & G.M.S. PARTS)

ITEM	FAB. DWG NO.	LENGTH (mm)	QTY
41	N00813-01F	1658	6
	30x20X3mm ALUM. ANGLE		
41a	N00813-01Z	455.5	1
	30x20X3mm ALUM. ANGLE		
41b	N00813-02B	455.5	1
	30x20X3mm ALUM. ANGLE		
42	N00813-01AG	2163	1
	30x20X3mm ALUM. ANGLE		
42a	N00813-02C	2163	1
	30x20X3mm ALUM. ANGLE		
43	J858-AP12-09		1
	1654 x 495.5 (BACK PANEL)		
44	J858-AP10-03		1
	1657 x 143 (BACK PANEL)		
45	J858-AP12-05		1
	1654 x 2203 (BACK PANEL)		
47	J858-AP07-04		1
	1.5mm THK. ALUM. FLASHING		
48	J858-AP06		2
	30x166x3mm ALUM. PLATE		
49	J858-AP14L		1
	3mm THK. ALUM. END PANEL		
50	J858-AP15R		1
	3mm THK. ALUM. END PANEL		
51	J858-AA03R		1
	3mm THK. ALUM. END PANEL		
52	J858-AA04R		1
	3mm THK. ALUM. END PANEL		
53	J858-AP16	100	1
	1mm THK. ALUM. FLASHING		
54	L065-01-15	1784	1
	16x16x3mm ALUM. ANGLE		

◯ ALUM. EXTRUSION

ITEM	FAB. DWG NO.	LENGTH (mm)	QTY
1	X86273-11	3217.5	1
2	X86275-07	3230.5	1
3	X86279-03A	1788.5	1
4	X86308-22A	1785.5	1
5	X86302-11B	1785.5	1
6	X86280-08B	1785.5	1
7	X86301-01-04	1789	1
8	X86283-01-05	1789	2
9	X86306-02A	1789	1
9a	x86306-06A	1789	1
10	X86300-01-04	1789	1
11	X86307-02-01	2031	1
12	X86305-01LC	563.5	1
13	X86304-01LC	563.5	1
14	X86305-02A	164	1
15	X86304-02A	164	1
16	X86255-01L	200	1
17	X86256-01R	200	1
18	X86258-01	200	2
19	X86316-01	50	3
20	X86303-01	300	1
21	X86303-05	250	1

美特鋁質有限公司 MIDI Aluminium Fabricator Ltd.											
						工程號	J858	類別		物料號	-		
						地盘	康城11期	制圖	Z.S.P	2022-08-06	圖號	AZq-1856.5H4-P
修改	-			採用	工廠		地盤	✓	图纸名称	单元组装图	復核	-	-	數量	-
日期	-			材料颜色	-				材料	-	批准	-	-	單件重量	- (KG)

AF-014A

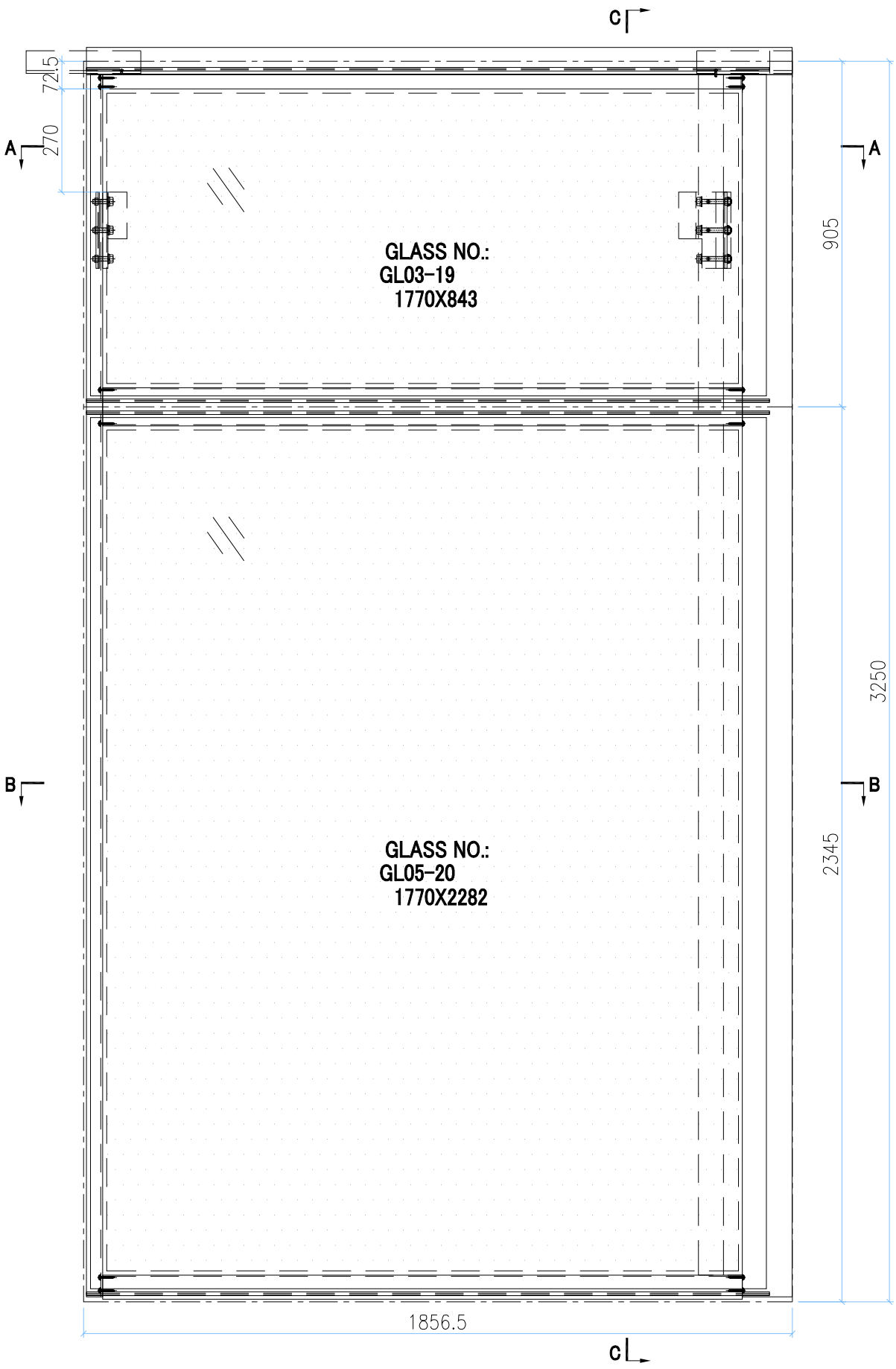

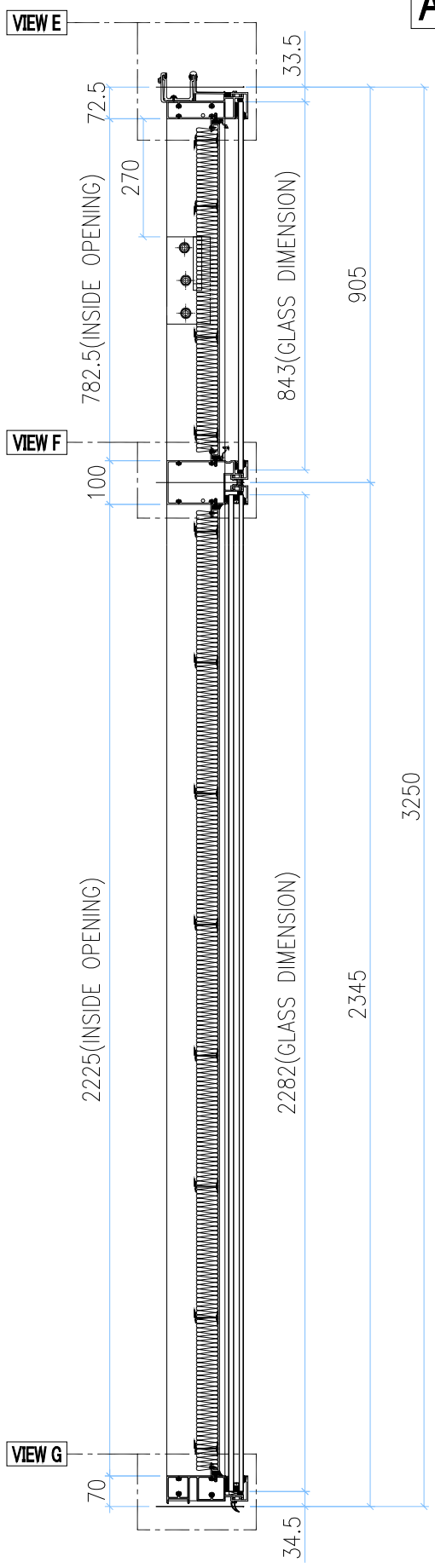

SECTION C-C

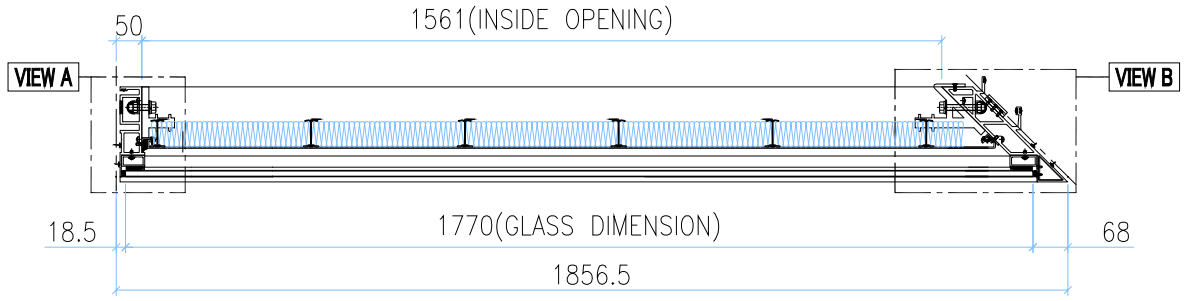

SECTION A-A

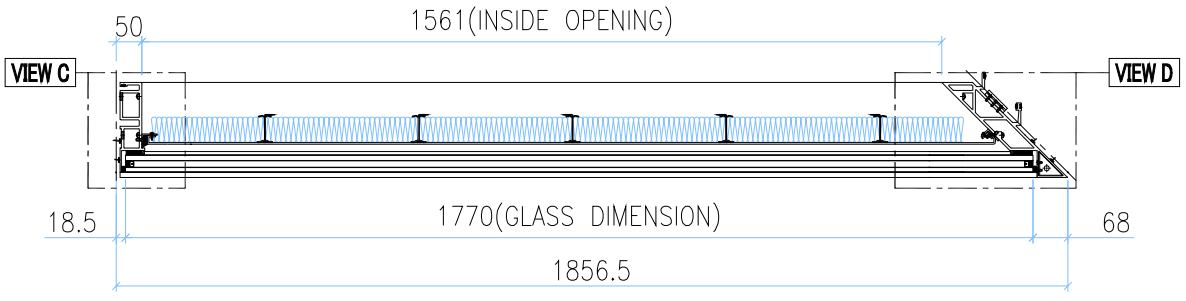

SECTION B-B

INSTALL UNIT NO.	QTY.	FLOOR
T1B-CW3.1-4006	1	40/F
T1A-CW5.1-4006	1	40/F
TOTAL	2	

GLASS	GLASS NUMBER	WIDTH	HEIGHT	QTY.
	GL03-19	1770	843	1
	GL05-20	1770	2282	1

美特鋁質有限公司
MIDI Aluminium Fabricator Ltd.

修改	-			採用	工廠		地盤	✓	工程號	J858	類別		物料號	-		
日期	-			材料顏色	-				地盘	康城11期	制圖	Z.S.P	2022-08-06	圖號	AZq-1856.5H4-P
									图纸名称	单元组装图	復核	-	-	數量	-
									材料	-	批准	-	-	單件重量	- (KG)

AF-014B

VIEW E

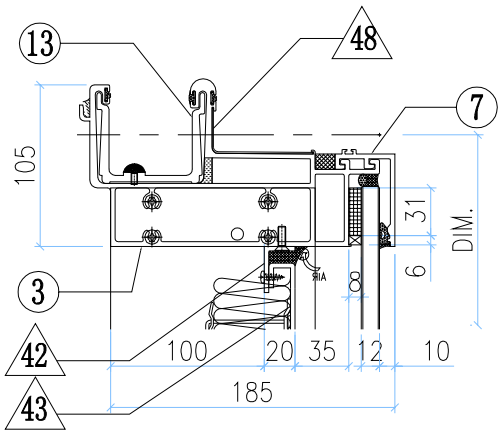

VIEW A

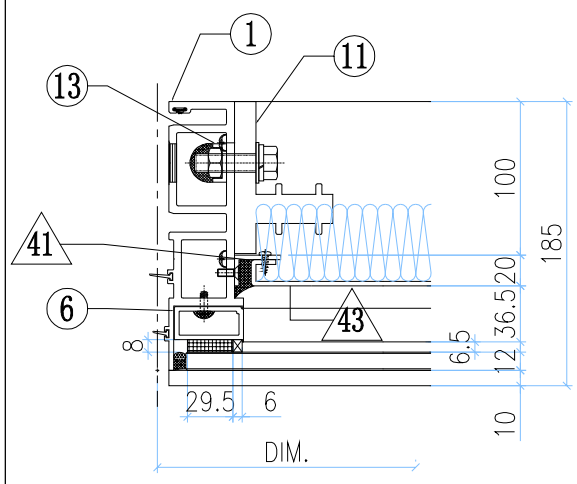

VIEW B

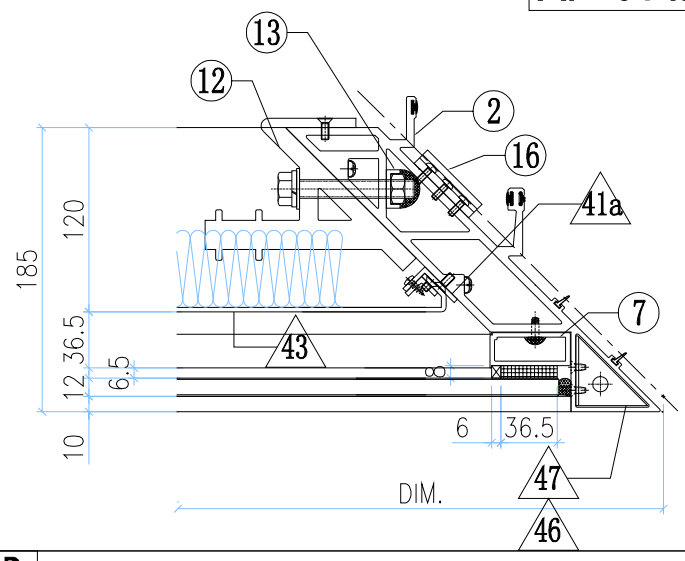

VIEW F

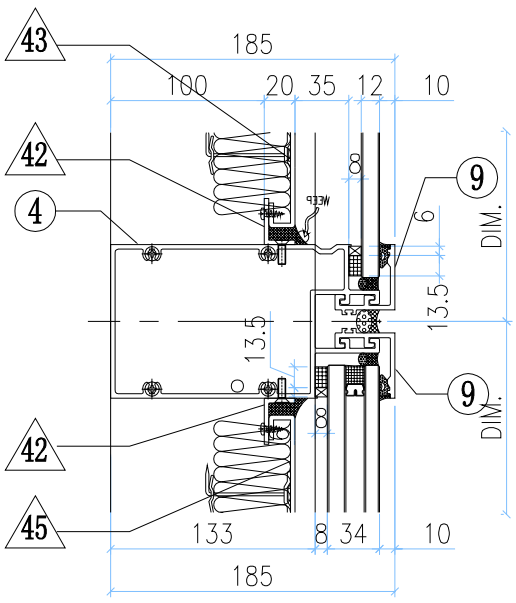

VIEW C

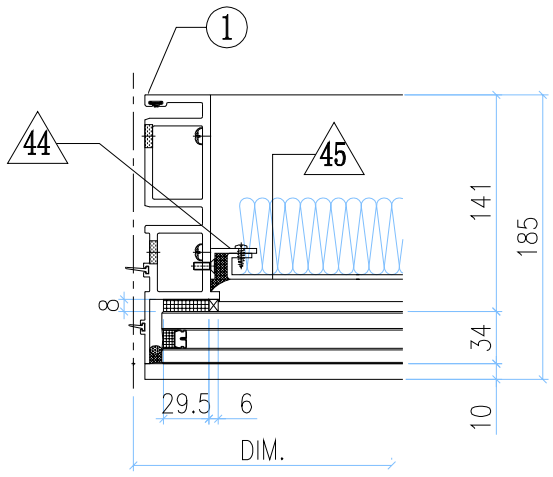

VIEW D

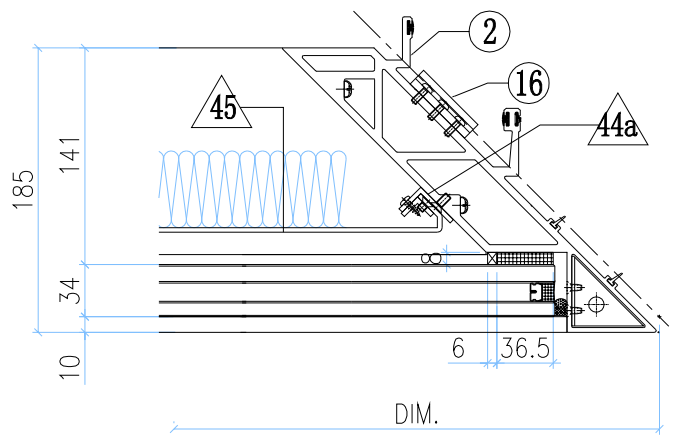

VIEW G

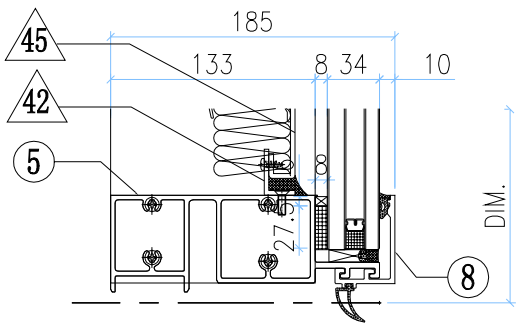

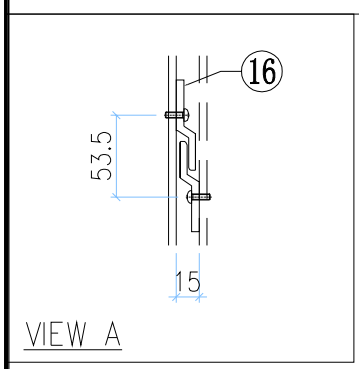

◇ OTHERS (ALUM. & G.M.S. PARTS)

ITEM	FAB. DWG NO.	LENGTH (mm)	QTY
41	N00813-01A	720.5	1
	30x20X3mm ALUM. ANGLE		
41a	N00813-02A	720.5	1
	30x20X3mm ALUM. ANGLE		
42	N00813-01F	1658	4
	30x20X3mm ALUM. ANGLE		
43	J858-AP12-01		1
	1654 x 760.5(BACK PANEL)		
44	N00813-01AG	2163	1
	30x20X3mm ALUM. ANGLE		
44a	N00813-02C	2163	1
	30x20X3mm ALUM. ANGLE		
45	J858-AP12-05		1
	1654 x 2203 (BACK PANEL)		
46	J858-AA03R		1
	2mm THK. ALUM. PLATE		
47	J858-AA04R		1
	2mm THK. ALUM. PLATE		
48	J858-AP16	100	1
	1mm THK. ALUM. FLASHING		

○ ALUM. EXTRUSION

ITEM	FAB. DWG NO.	LENGTH (mm)	QTY
1	X86273-16	3217.5	1
2	X86275-08	3230.5	1
3	X86279-03A	1788.5	1
4	X86302-18B	1785.5	1
5	X86280-08B	1785.5	1
6	X86305-01LA	828.5	1
7	X86304-01LA	828.5	1
8	X86301-01-04	1789	1
9	X86283-01-05	1789	2
10	X86300-01-04	1789	1
11	X86255-01L	200	1
12	X86256-01R	200	1
13	X86258-01	200	2
14	X86303-01	300	1
15	X86303-05	250	1
16	X86316-01	50	3
17			
18			
19			
20			
21			
22			

美特鋁質有限公司 MIDI Aluminium Fabricator Ltd.							工程號	J858	類別		物料號	-		
							地盘	康城11期	制圖	Z.S.P	2022-08-06	圖號	AZq-1856.5H2-F1	
修改	-			採用	工廠	地盤 ✓	图纸名称	单元组装图	復核	-	-	數量	-	
日期	-			材料颜色	-		材料	-	批准	-	-	單件重量	-	(KG)

AF-015A

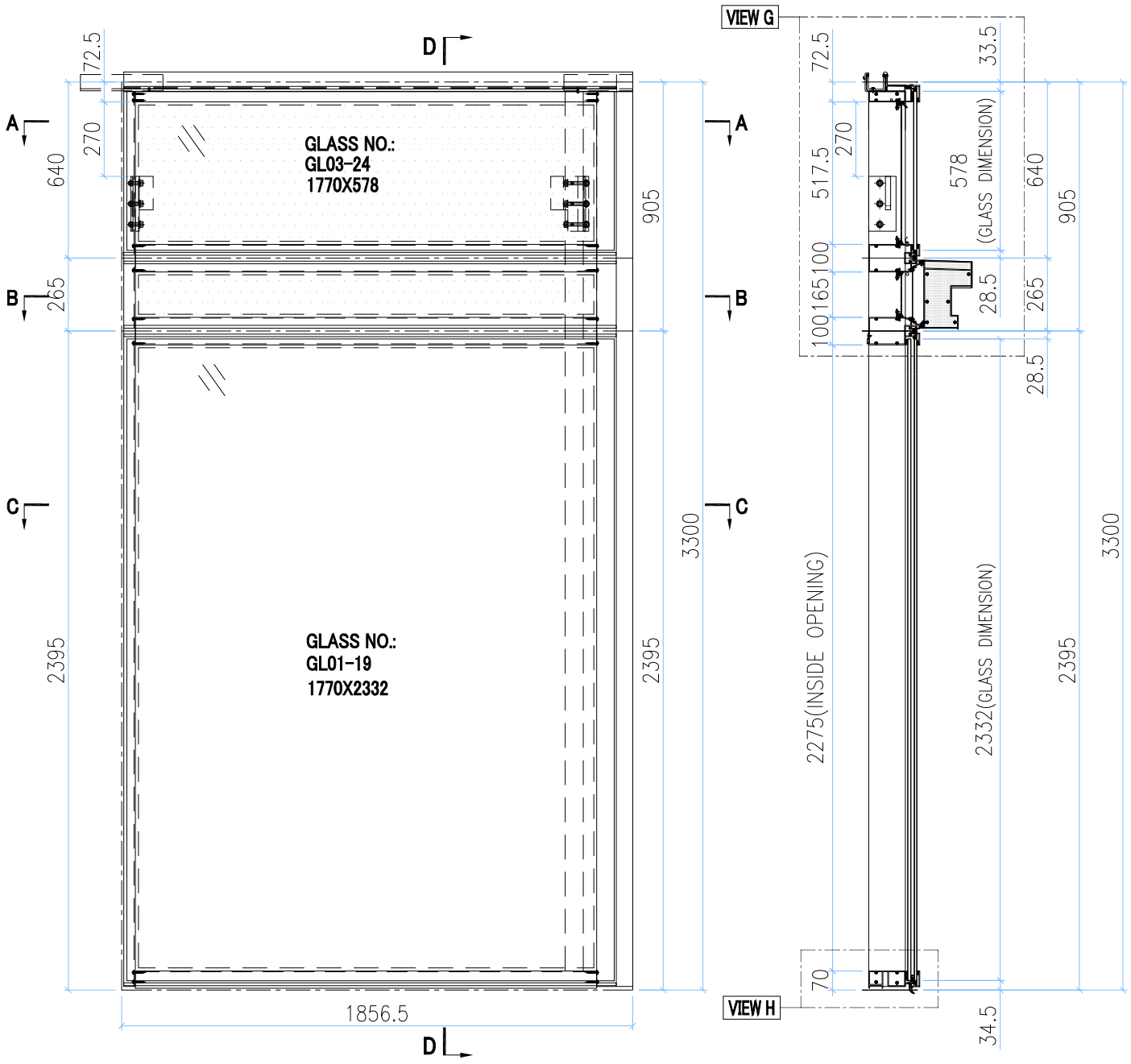

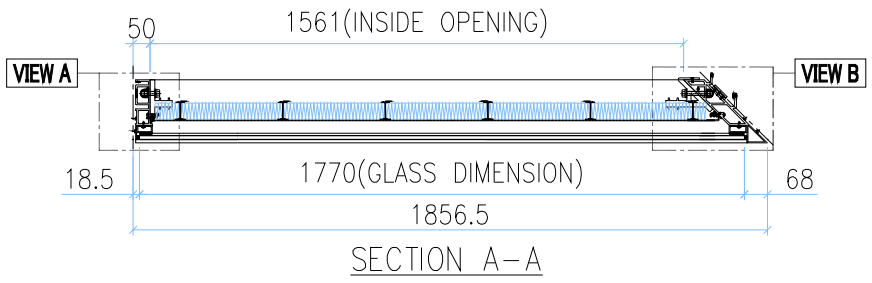

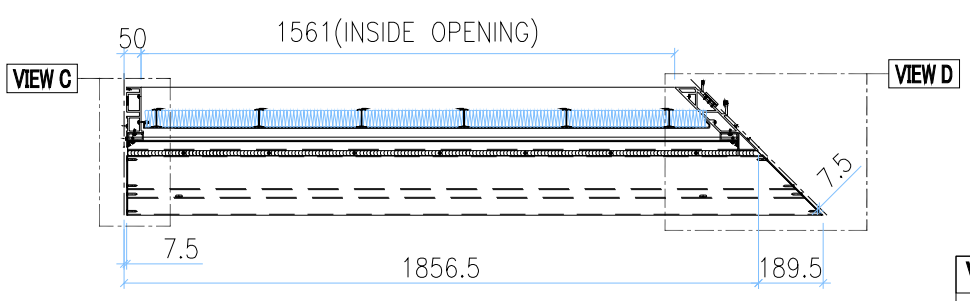

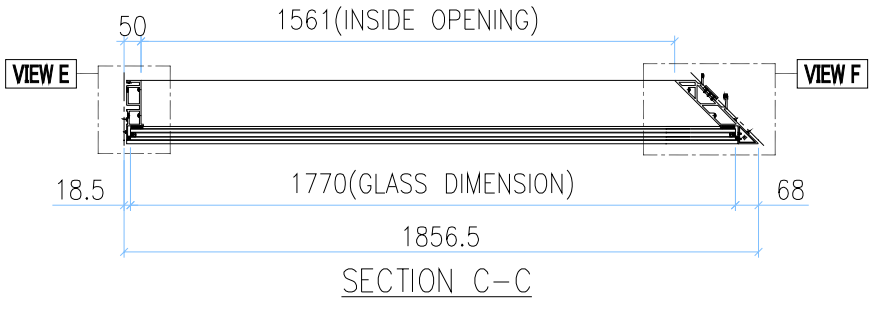

INSTALL UNIT NO.	QTY.	FLOOR
T1A-CW5-1703	1	17/F
T1A-CW5-2103	1	21/F
T1A-CW5-2603	1	26/F
T1A-CW5-3003	1	30/F
T1A-CW5-3503	1	35/F
T1A-CW5-3903	1	39/F
T1A-CW5-4303	1	43/F
T1A-CW5-4803	1	48/F
T1A-CW5-5203	1	52/F
T1A-CW5-5703	1	57/F
T2A-CW5-1703	1	17/F
T2A-CW5-2103	1	21/F
T2A-CW5-2603	1	26/F
T2A-CW5-3003	1	30/F
T2A-CW5-3503	1	35/F
T2A-CW5-3903	1	39/F
T2A-CW5-4303	1	43/F
T2A-CW5-4803	1	48/F
T2A-CW5-5203	1	52/F
T2A-CW5-5703	1	57/F
T2A-CW5-6103	1	61/F
T3A-CW5-1703	1	17/F
T3A-CW5-2103	1	21/F
T3A-CW5-2603	1	26/F
T3A-CW5-3003	1	30/F
T3A-CW5-3503	1	35/F
T3A-CW5-3903	1	39/F
T3A-CW5-4303	1	43/F
T3A-CW5-4803	1	48/F
T3A-CW5-5203	1	52/F
T3A-CW5-5703	1	57/F
T3A-CW5-6103	1	61/F
TOTAL	32	

VIEW E

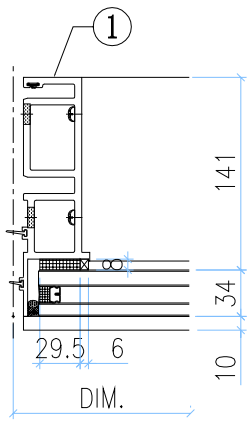

VIEW F

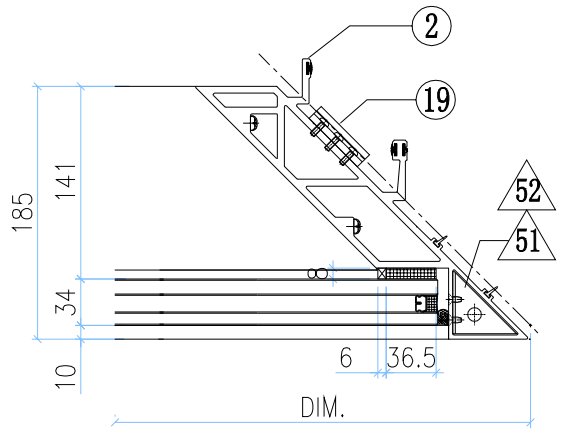

GLASS	GLASS NUMBER	WIDTH	HEIGHT	QTY.
	GL03-24	1770	578	1
	GL01-19	1770	2332	1

美特鋁質有限公司 MIDI Aluminium Fabricator Ltd.													
修改	-			採用	工廠		地盤	✓	工程號	J858	類別		物料號	-	
日期	-			材料顏色	-				地盘	康城11期	制圖	Z.S.P	2022-08-06	圖號	AZq-1856.5H2-F1
									图纸名称	单元组装图	復核	-	-	數量	-
									材料	-	批准	-	-	單件重量	- (KG)

AF-015B

VIEW G

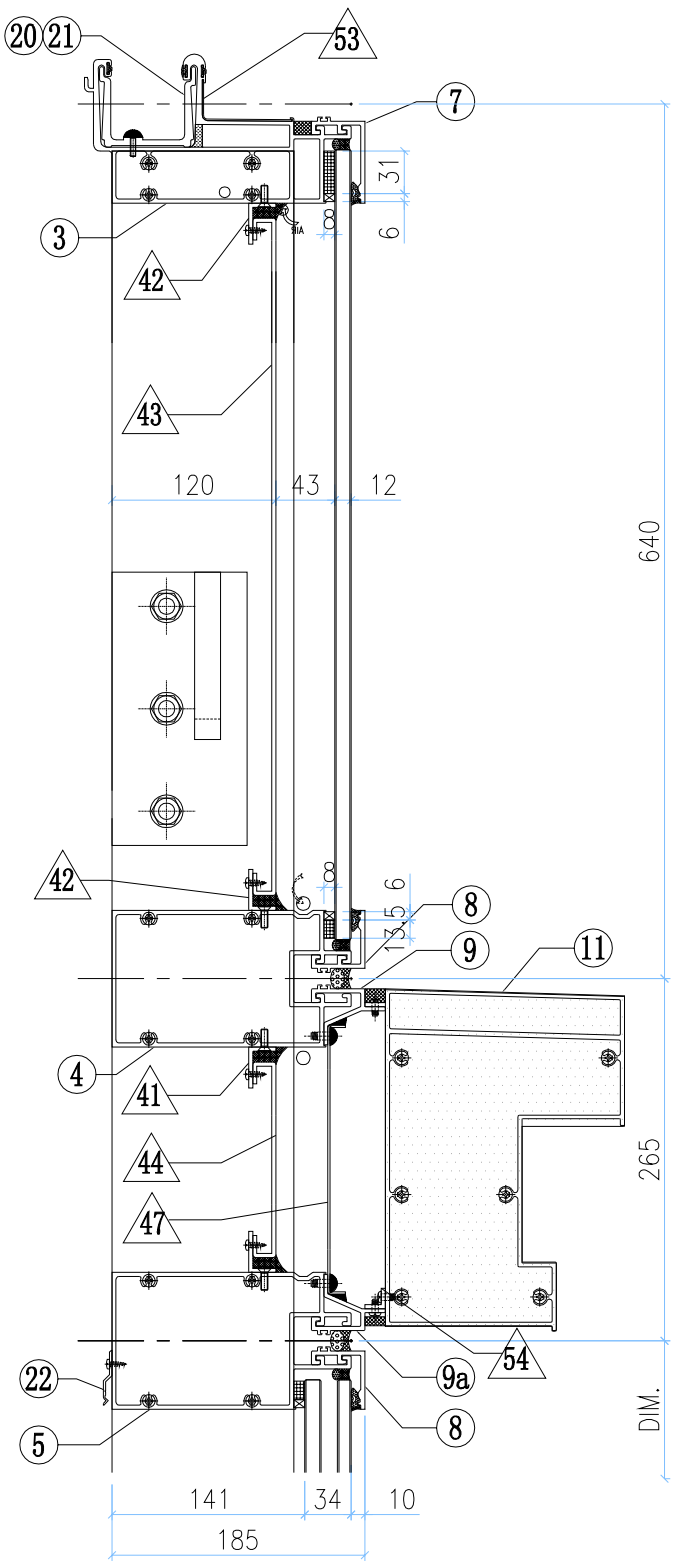

VIEW H

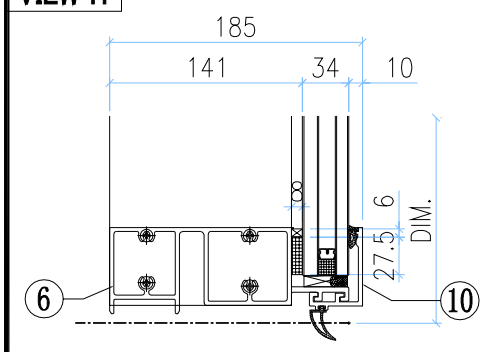

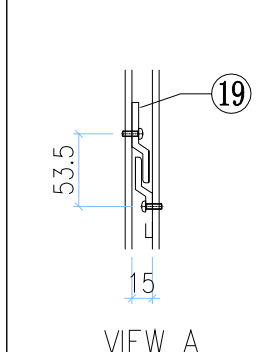

VIEW A

VIEW A

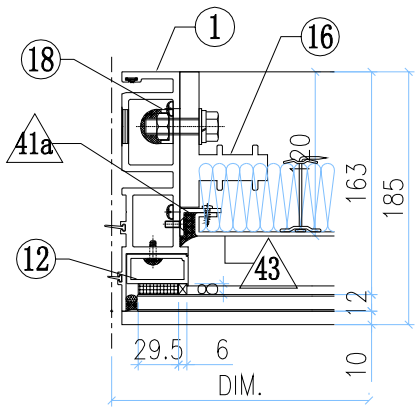

VIEW B

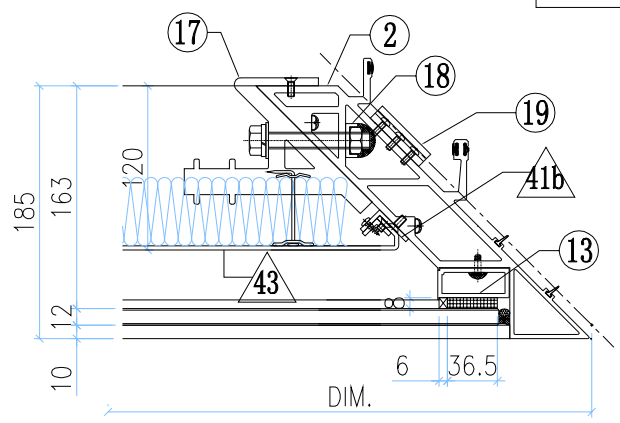

VIEW C

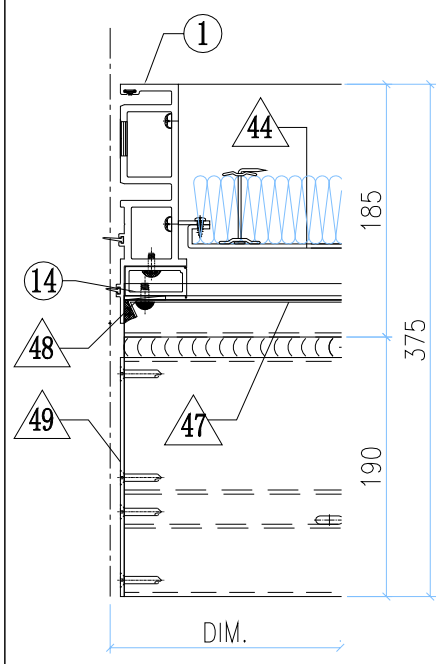

VIEW D

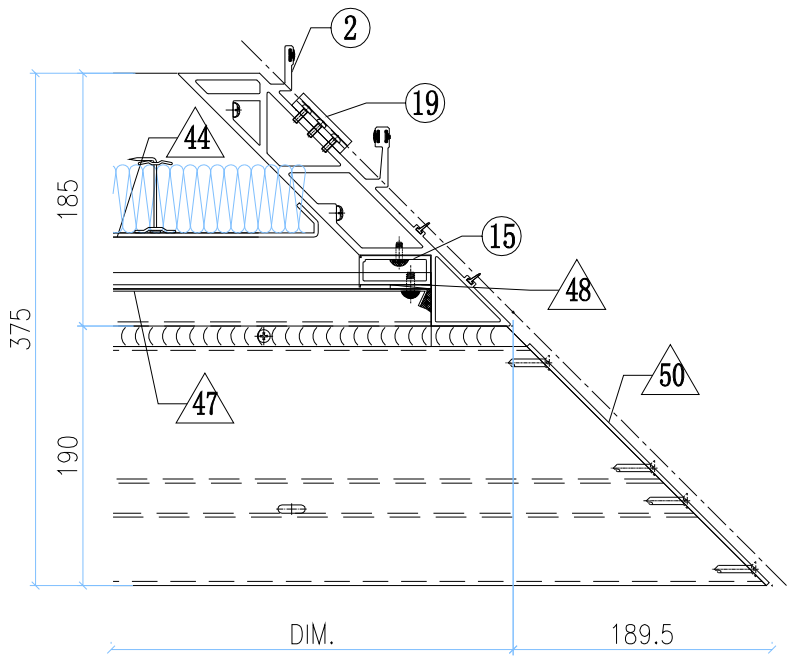

◇ OTHERS (ALUM. & G.M.S. PARTS)

ITEM	FAB. DWG NO.	LENGTH (mm)	QTY
41	N00813-01F	1658	4
	30x20X3mm ALUM. ANGLE		
41a	N00813-01Z	455.5	1
	30x20X3mm ALUM. ANGLE		
41b	N00813-02B	455.5	1
	30x20X3mm ALUM. ANGLE		
42			
43	J858-AP12-09		1
	1654 x 495.5 (BACK PANEL)		
44	J858-AP10-03		1
	1657 x 143 (BACK PANEL)		
45			
47	J858-AP07-04		1
	1.5mm THK. ALUM. FLASHING		
48	J858-AP06		2
	30x166x3mm ALUM. PLATE		
49	J858-AP14L		1
	3mm THK. ALUM. END PANEL		
50	J858-AP15R		1
	3mm THK. ALUM. END PANEL		
51	J858-AA03R		1
	3mm THK. ALUM. END PANEL		
52	J858-AA04R		1
	3mm THK. ALUM. END PANEL		
53	J858-AP16	100	1
	1mm THK. ALUM. FLASHING		
54	L065-01-15	1784	1
	16x16x3mm ALUM. ANGLE		

○ ALUM. EXTRUSION

ITEM	FAB. DWG NO.	LENGTH (mm)	QTY
1	X86273-07	3267.5	1
2	X86275-04	3280.5	1
3	X86279-03A	1788.5	1
4	X86308-22A	1785.5	1
5	X86302-04A	1785.5	1
6	X86280-03A	1785.5	1
7	X86301-01-04	1789	1
8	X86283-01-05	1789	2
9	X86306-02A	1789	1
9a	x86306-06A	1789	1
10	X86300-01-04	1789	1
11	X86307-02-01	2031	1
12	X86305-01LC	563.5	1
13	X86304-01LC	563.5	1
14	X86305-02A	164	1
15	X86304-02A	164	1
16	X86255-01L	200	1
17	X86256-01R	200	1
18	X86258-01	200	2
19	X86316-01	50	3
20	X86303-01	300	1
21	X86303-05	250	1
22	X86317-01	50	6

美特鋁質有限公司 MIDI Aluminium Fabricator Ltd.													
修改	-			採用	工廠		地盤	✓	工程號	J858	類別		物料號	-		
日期	-			材料顏色	-				地盘	康城11期	制圖	Z.S.P	2022-08-06	圖號	AZq-1856.5H2-F2
									图纸名称	单元组装图	復核	-	-	數量	-
									材料	-	批准	-	-	單件重量	- (KG)

AF-016A

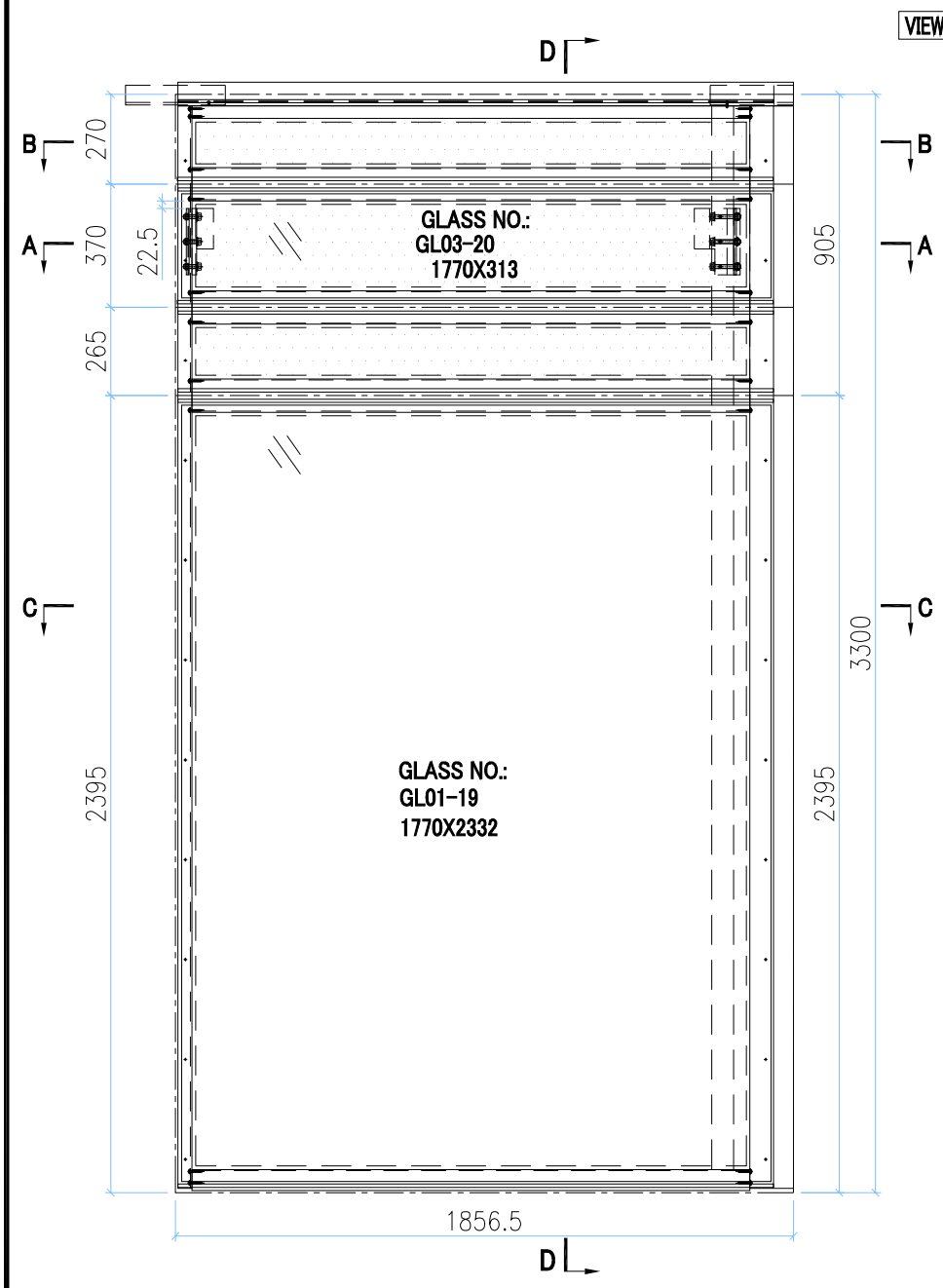

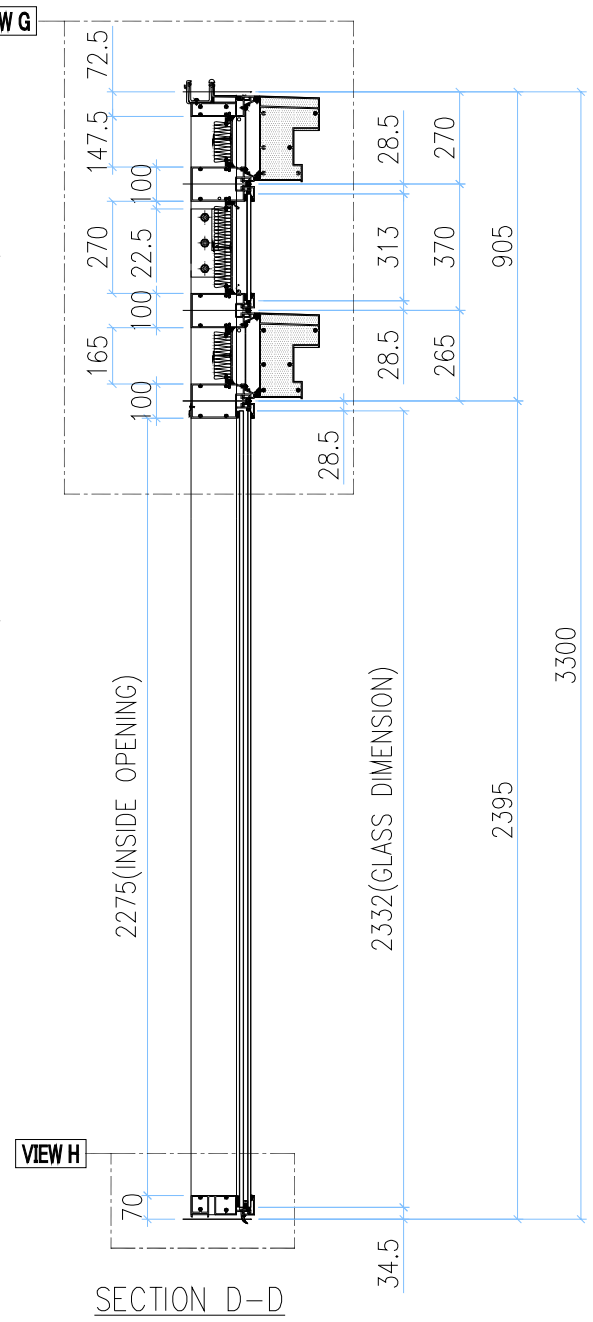

SECTION D-D

INSTALL UNIT NO.	QTY.	FLOOR
T1B-CW3-1703	1	17/F
T1B-CW3-2103	1	21/F
T1B-CW3-2603	1	26/F
T1B-CW3-3003	1	30/F
T1B-CW3-3503	1	35/F
T1B-CW3-3903	1	39/F
T1B-CW3-4303	1	43/F
T1B-CW3-4803	1	48/F
T1B-CW3-5203	1	52/F
T1B-CW3-5703	1	57/F
T2B-CW3-1703	1	17/F
T2B-CW3-2103	1	21/F
T2B-CW3-2603	1	26/F
T2B-CW3-3003	1	30/F
T2B-CW3-3503	1	35/F
T2B-CW3-3903	1	39/F
T2B-CW3-4303	1	43/F
T2B-CW3-4803	1	48/F
T2B-CW3-5203	1	52/F
T2B-CW3-5703	1	57/F
T2B-CW3-6103	1	61/F
TOTAL	21	

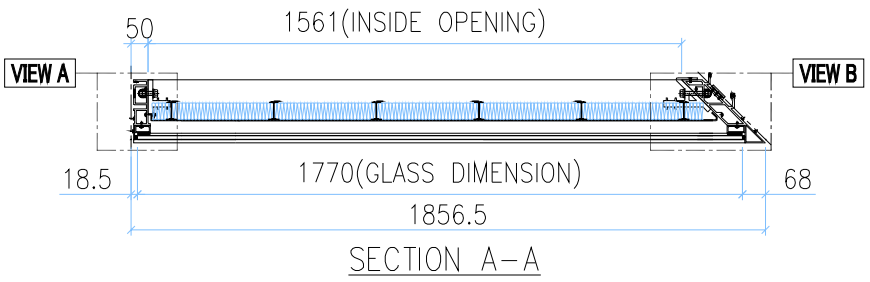

SECTION A-A

SECTION B-B

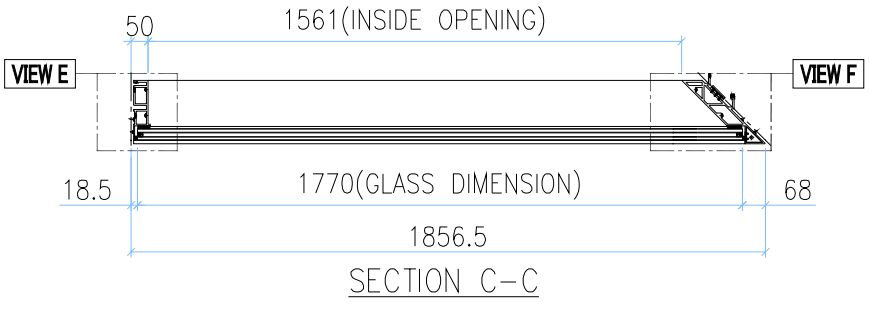

SECTION C-C

VIEW E

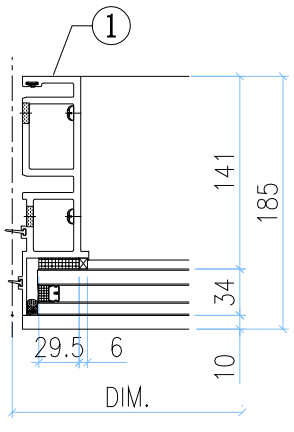

VIEW F

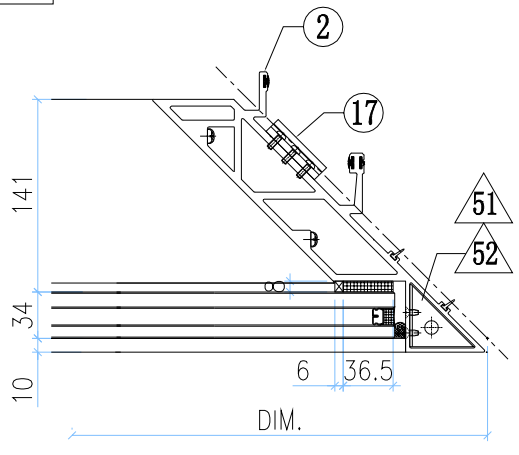

GLASS	GLASS NUMBER	WIDTH	HEIGHT	QTY.
	GL03-20	1770	313	1
	GL01-19	1770	2332	1

美特鋁質有限公司 MIDI Aluminium Fabricator Ltd.							工程號	J858	類別		物料號	–		
							地盘	康城11期	制圖	Z.S.P	2022-08-06	圖號	AZq-1856.5H2-F2	
修改	–			採用	工廠	地盤 ✓	图纸名称	单元组装图	復核	–	–	數量	–	
日期	–			材料颜色	–		材料	–	批准	–	–	單件重量	–	(KG)

AF-016B

VIEW G

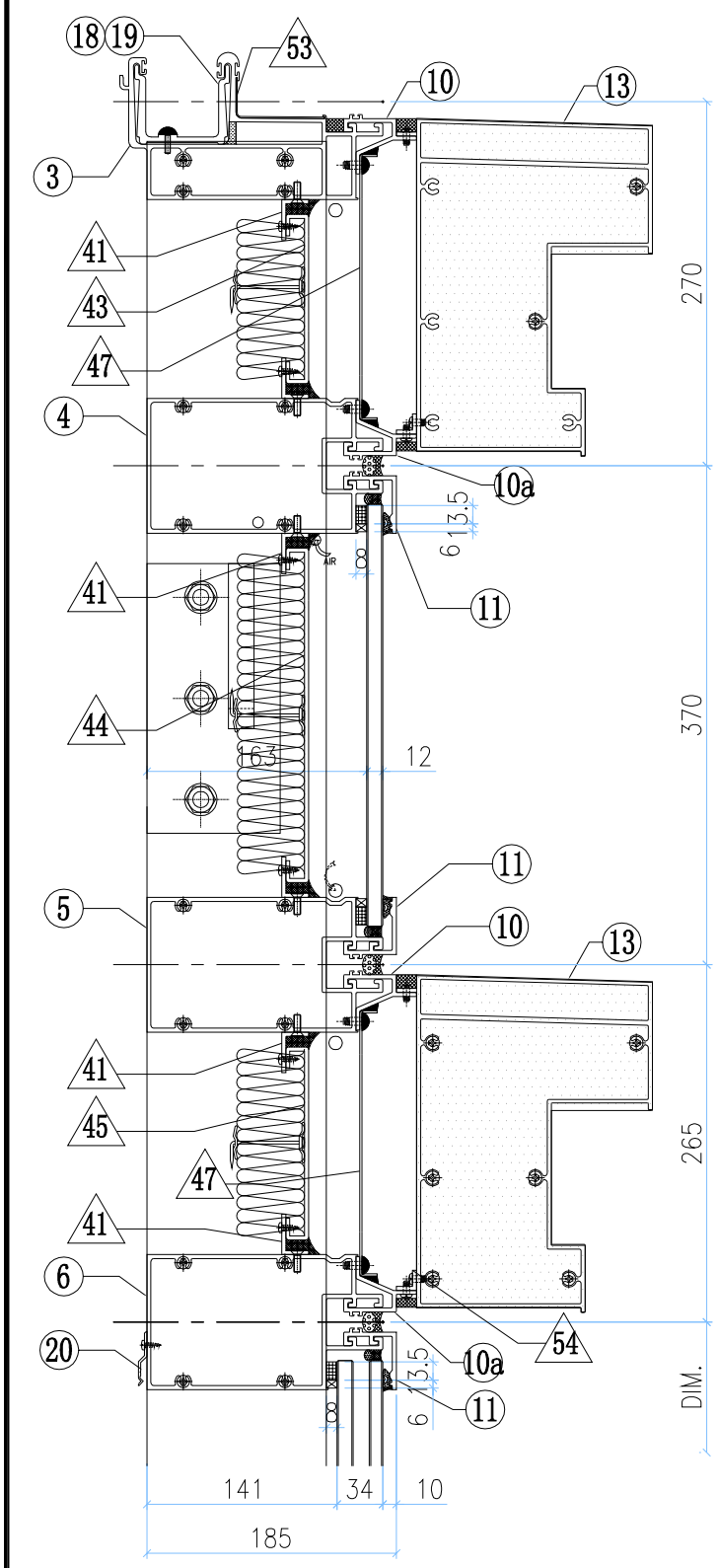

VIEW A

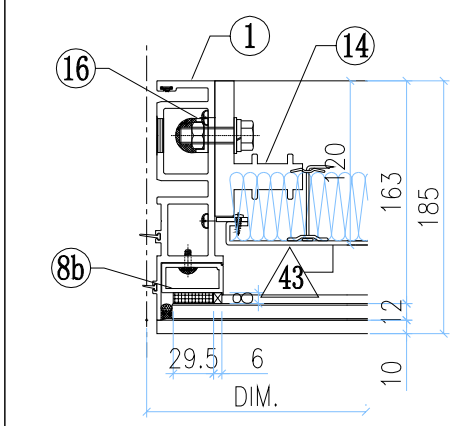

VIEW B

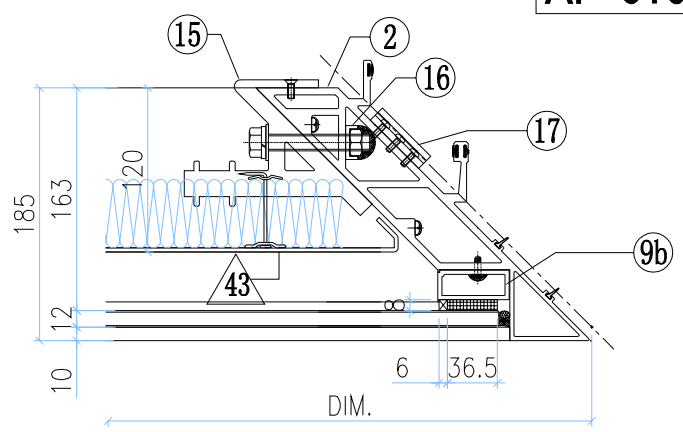

VIEW C

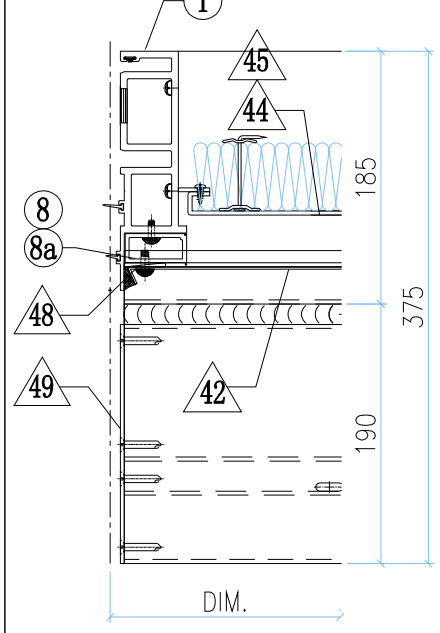

VIEW D

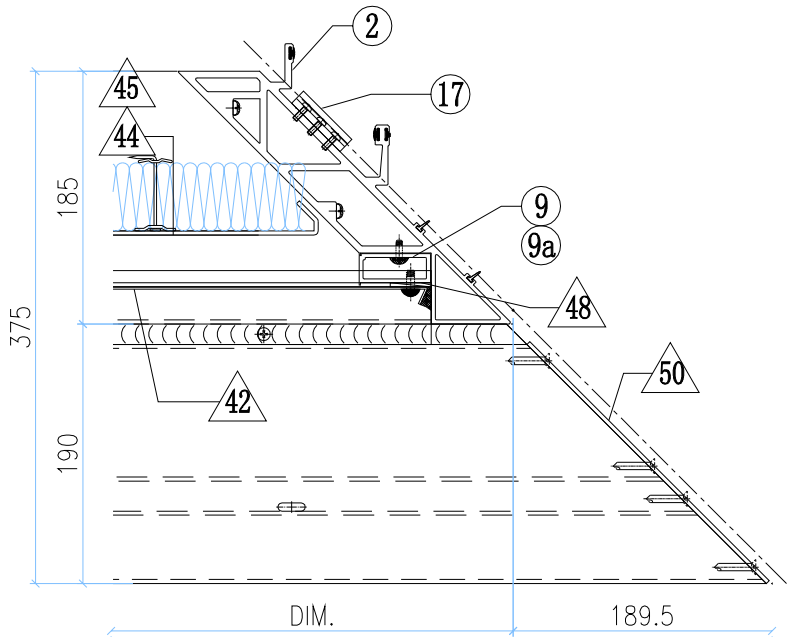

VIEW H

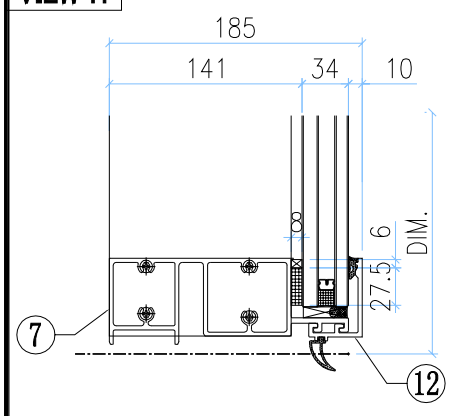

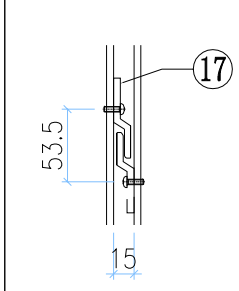

VIEW A

◇ OTHERS (ALUM. & G.M.S. PARTS)

ITEM	FAB. DWG NO.	LENGTH (mm)	QTY
41	N00813-01F	1658	6
	30x20X3mm ALUM. ANGLE		
42	J858-AP07-04		2
	1.5mm THK. ALUM. FLASHING		
43	J858-AP10-01		1
	1657x125.5 (BACK PANEL)		
44	J858-AP13-02		1
	1657x248 (BACK PANEL)		
45	J858-AP10-03		1
	1657x143 (BACK PANEL)		
46			
47			
48	J858-AP06		4
	30x166x3mm ALUM. PLATE		
49	J858-AP14L		2
	3mm THK. ALUM. END PANEL		
50	J858-AP15R		2
	3mm THK. ALUM. END PANEL		
51	J858-AA03R		1
	3mm THK. ALUM. END PANEL		
52	J858-AA04R		1
	3mm THK. ALUM. END PANEL		
53	J858-AP16	100	1
	1mm THK. ALUM. FLASHING		
54	L065-01-15	1784	2
	16x16x3mm ALUM. ANGLE		

○ ALUM. EXTRUSION

ITEM	FAB. DWG NO.	LENGTH (mm)	QTY
1	X86273-10	3267.5	1
2	X86275-05	3280.5	1
3	X86279-23A	1788.5	1
4	X86308-02A	1785.5	1
5	X86308-07A	1785.5	1
6	X86302-04A	1785.5	1
7	X86280-03A	1785.5	1
8	X86305-03LA	193.5	1
8a	X86305-02A	164	1
8b	X86305-05B	269	1
9	X86304-03LA	193.5	1
9a	X86304-02A	164	1
9b	X86304-04B	269	1
10	X86306-02A	1789	2
10a	X86306-06A	1789	2
11	X86283-01-05	1789	3
12	X86300-01-04	1789	1
13	X86307-02-01	2031	2
14	X86255-01L	200	1
15	X86256-01R	200	1
16	X86258-01	200	2
17	X86316-01	50	3
18	X86303-01	300	1
19	X86303-05	250	1
20	X86317-01	50	6

美特鋁質有限公司 MIDI Aluminium Fabricator Ltd.													
							工程號	J858	類別		物料號	-	
							地盘	康城11期	制圖	Z.S.P	2022-08-06	圖號	AZp-1856.5H2
修改	-			採用	工廠		地盤	✓	图纸名称	单元组装图	復核	-	-	數量	-
日期	-			材料颜色	-				材料	-	批准	-	-	單件重量	- (KG)

AF-017A

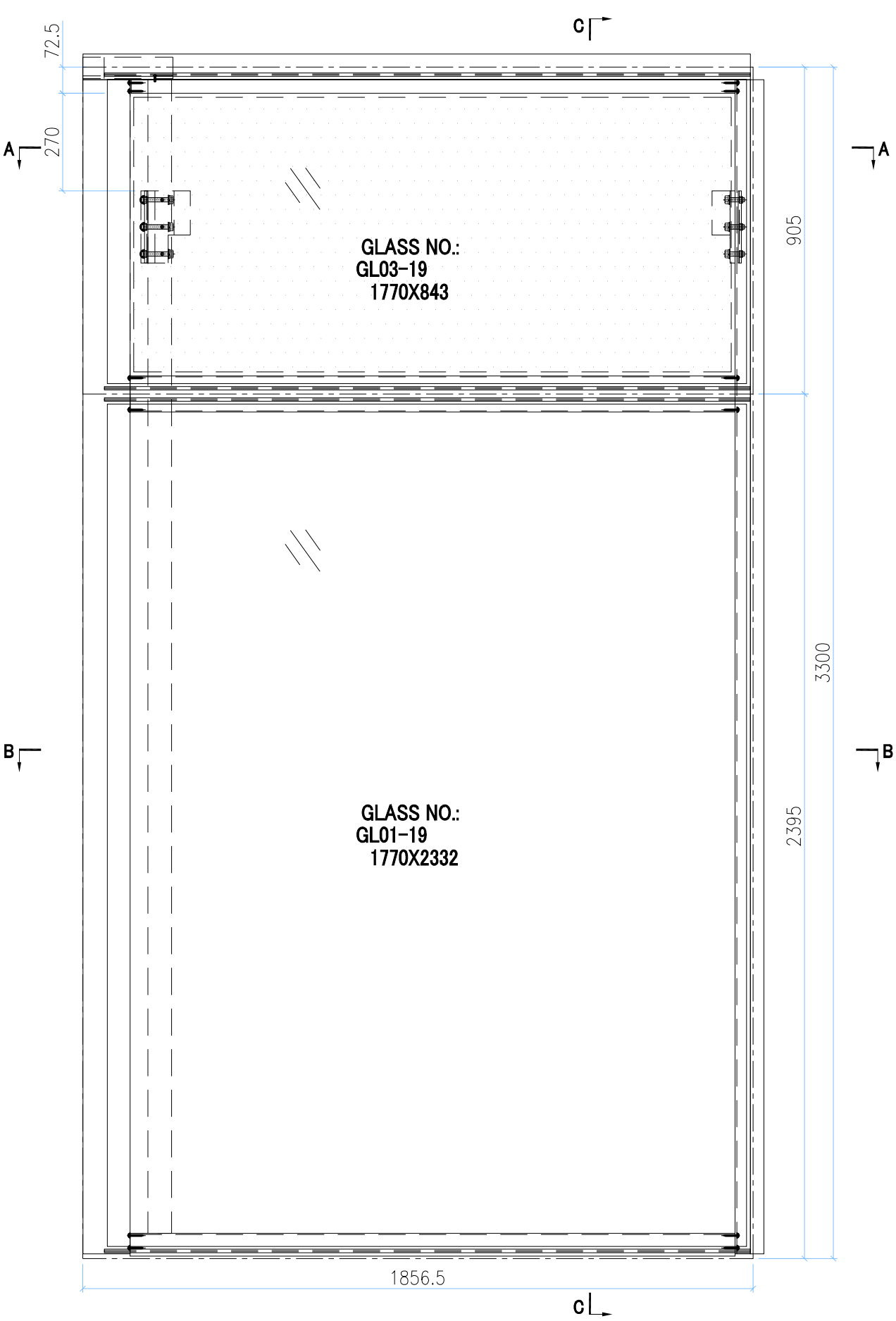

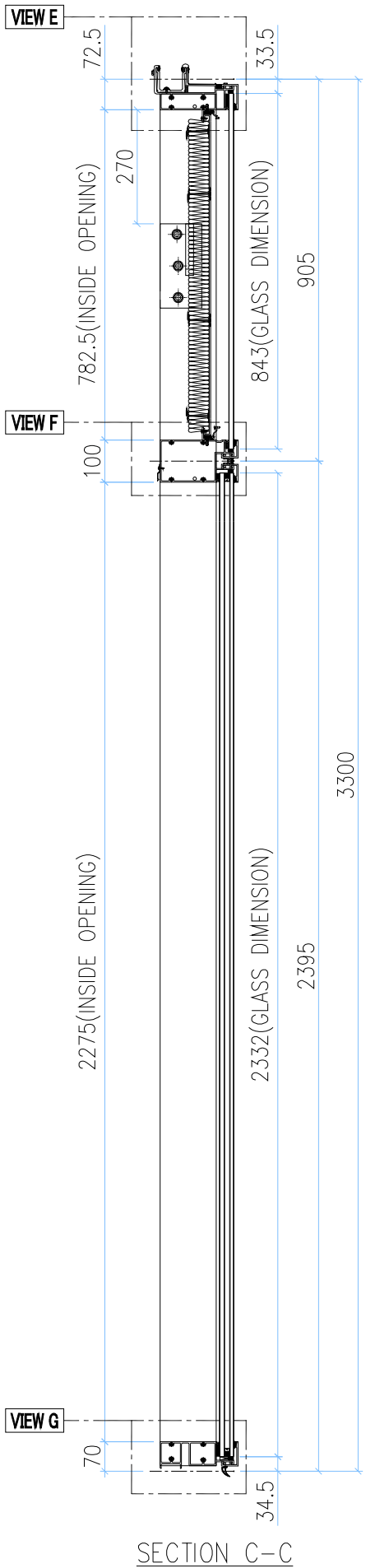

SECTION C-C

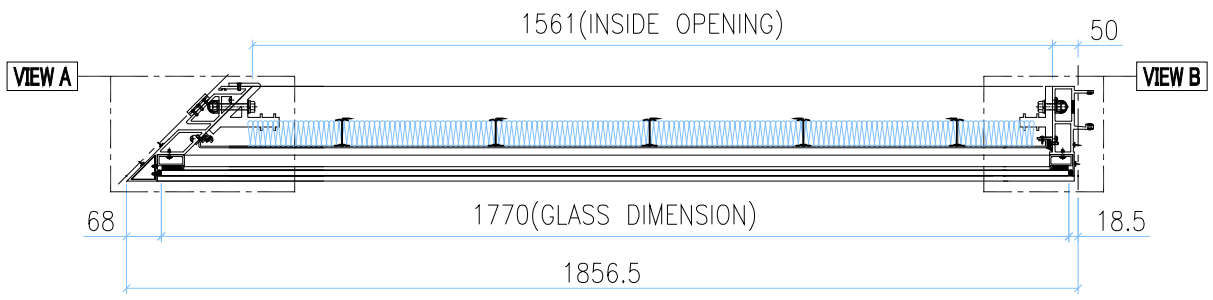

SECTION A-A

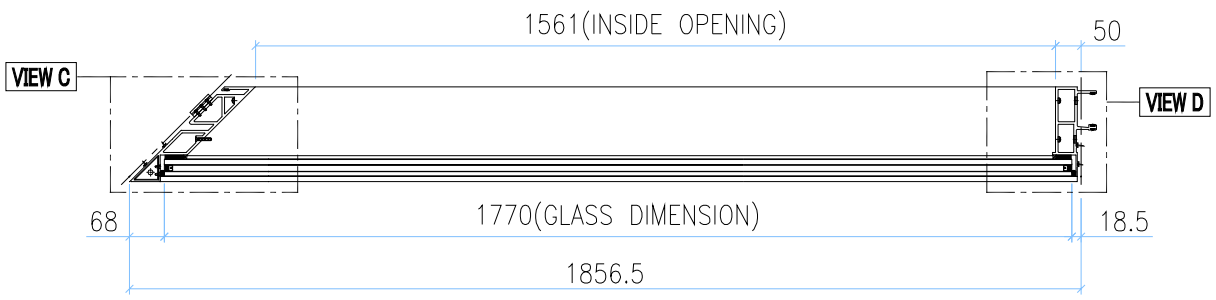

SECTION B-B

GLASS	GLASS NUMBER	WIDTH	HEIGHT	QTY.
	GL03-19	1770	843	1
	GL01-19	1770	2332	1

美特鋁質有限公司
MIDI Aluminium Fabricator Ltd.

工程號	J858	類別		物料號	-				
地盘	康城11期	制圖	Z.S.P	2022-08-06	圖號	AZp-1856.5H2			
图纸名称	单元组装图	復核	-	-	數量	-			
材料	-	批准	-	-	單件重量	-	(KG)		

修改	-			採用	工廠		地盤	✓
日期	-			材料顏色	-			

AF-017B

VIEW E

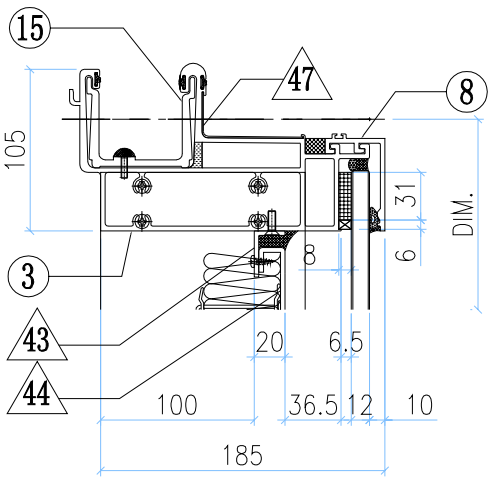

VIEW A

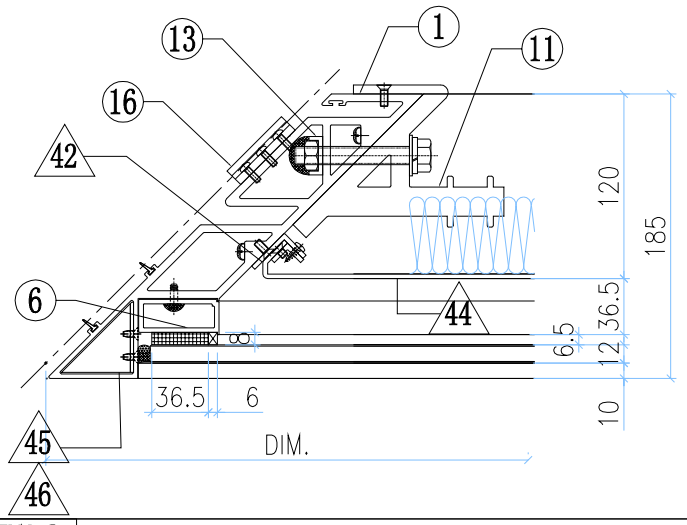

VIEW B

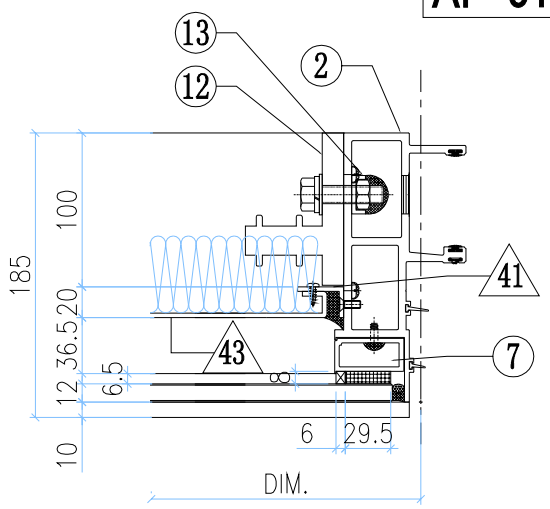

VIEW F

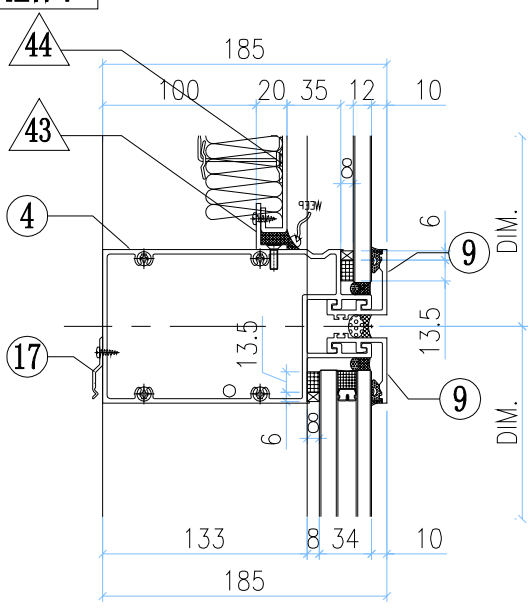

VIEW C

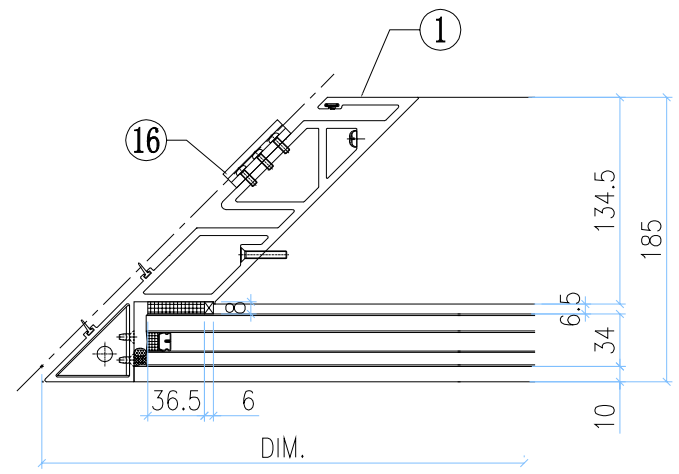

VIEW D

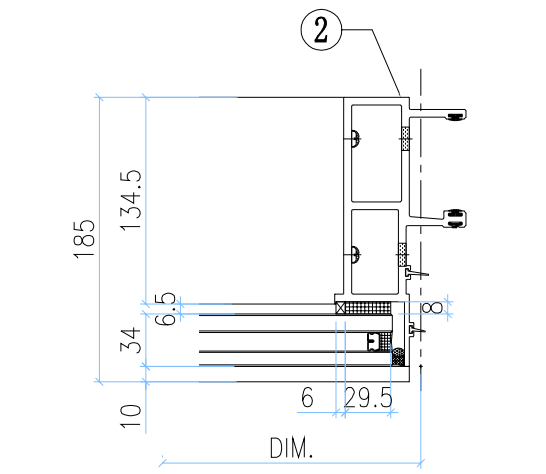

VIEW G

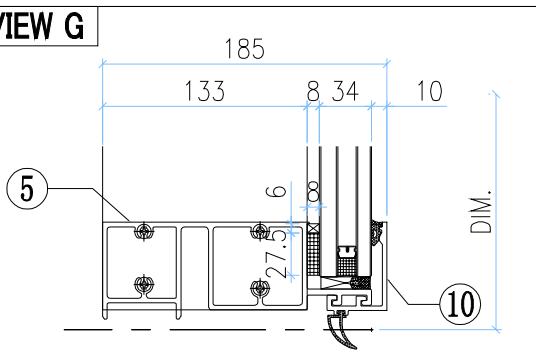

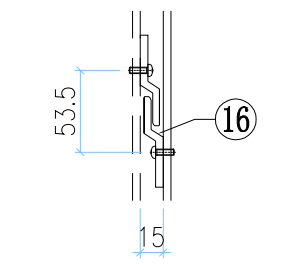

VIEW A

◇ OTHERS (ALUM. & G.M.S. PARTS)

ITEM	FAB. DWG NO.	LENGTH (mm)	QTY
41	N00813-01A	720.5	1
	30x20X3mm ALUM. ANGLE		
42	N00813-02A	720.5	1
	30x20X3mm ALUM. ANGLE		
43	N00813-01F	1658	2
	30x20X3mm ALUM. ANGLE		
44	J858-AP12-01		1
	1654 x 760.5(BACK PANEL)		
45	J858-AA03L		1
	2mm THK. ALUM. PLATE		
46	J858-AA04L		1
	2mm THK. ALUM. PLATE		
47	J858-AP17		1
	1mm THK. ALUM. FLASHING		

○ ALUM. EXTRUSION

ITEM	FAB. DWG NO.	LENGTH (mm)	QTY
1	X86296-02	3280.5	1
2	X86272-01	3267.5	1
3	X86279-13D	1788.5	1
4	X86302-08C	1785.5	1
5	X86280-06A	1785.5	1
6	X86304-01RA	828.5	1
7	X86305-01RA	828.5	1
8	X86301-01-04	1789	1
9	X86283-01-05	1789	2
10	X86300-01-04	1789	1
11	X86256-01L	200	1
12	X86255-01R	200	1
13	X86258-01	200	2
14			
15	X86303-04	250	1
16	X86316-01	50	3
17	X86317-01	50	6

INSTALL UNIT NO.	QTY.	FLOOR
T2B-CW4-0902	1	9/F
T2B-CW4-1002	1	10/F
T2B-CW4-1502	1	15/F
T2B-CW4-1602	1	16/F
T2B-CW4-1802	1	18/F
T2B-CW4-1902	1	19/F
T2B-CW4-2202	1	22/F
T2B-CW4-2302	1	23/F
T2B-CW4-2502	1	25/F
T2B-CW4-2802	1	28/F
T2B-CW4-2902	1	29/F
T2B-CW4-3102	1	31/F
T2B-CW4-3202	1	32/F
T2B-CW4-3602	1	36/F
T2B-CW4-3702	1	37/F
T2B-CW4-3802	1	38/F
T2B-CW4-4102	1	41/F
T2B-CW4-4202	1	42/F
T2B-CW4-4502	1	45/F
T2B-CW4-4602	1	46/F
T2B-CW4-4902	1	49/F
T2B-CW4-5002	1	50/F
T2B-CW4-5102	1	51/F
T2B-CW4-5502	1	55/F
T2B-CW4-5602	1	56/F
T2B-CW4-5802	1	58/F
T2B-CW4-5902	1	59/F
T2B-CW4-6202	1	62/F
T2B-CW4-6302	1	63/F
T2B-CW4-6502	1	65/F
TOTAL	30	

美特鋁質有限公司 MIDI Aluminium Fabricator Ltd.							工程號	J858	類別		物料號	-		
							地盘	康城11期	制圖	Z.S.P	2022-08-06	圖號	AZp-1856.5H4-F2P	
修改	-			採用	工廠	地盤 ✓	图纸名称	单元组装图	復核	-	-	數量	-	
日期	-			材料颜色	-		材料	-	批准	-	-	單件重量	-	(KG)

AF-018A

INSTALL UNIT NO.	QTY.	FLOOR
T2B-CW4.1-1102	1	11/F
TOTAL	1	

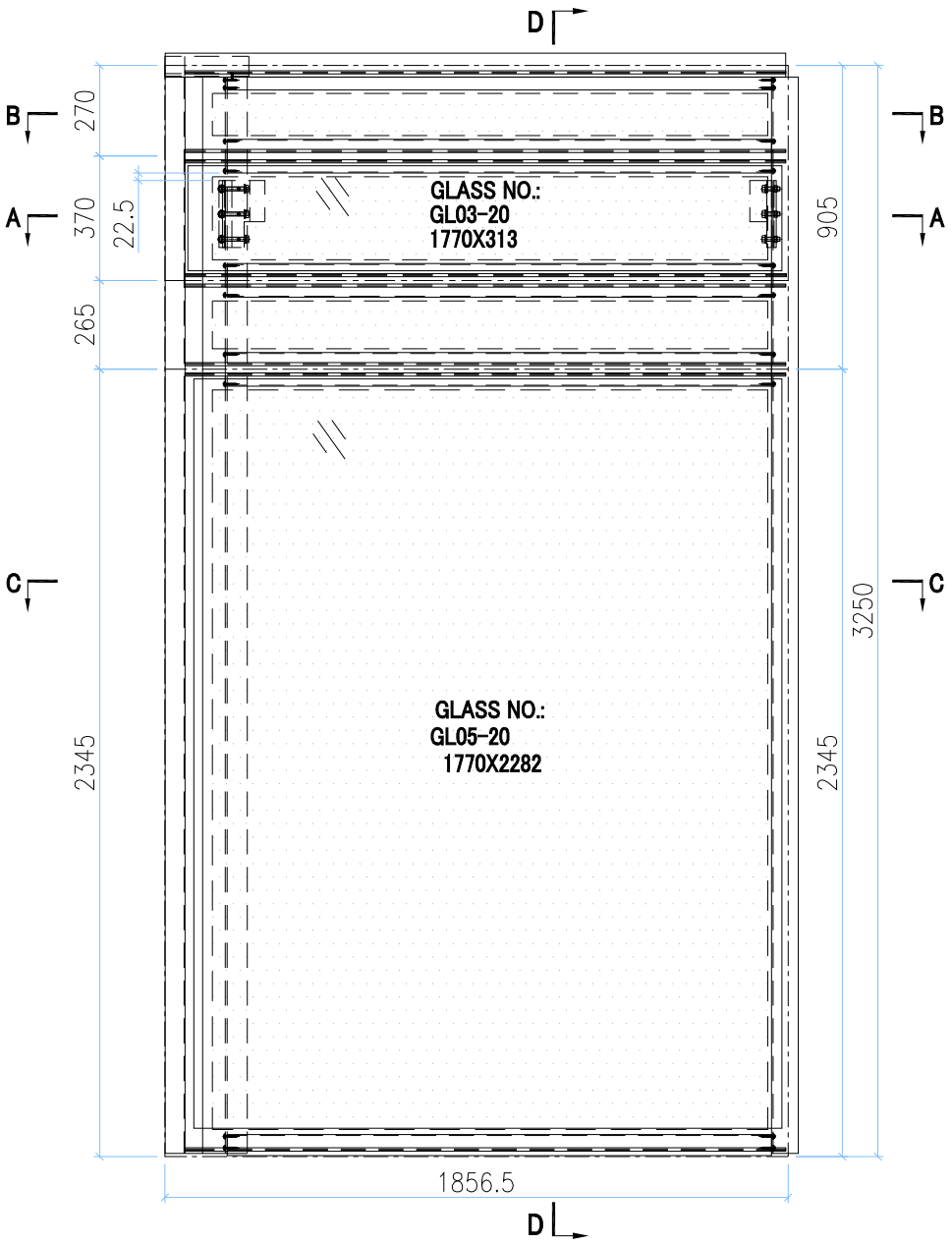

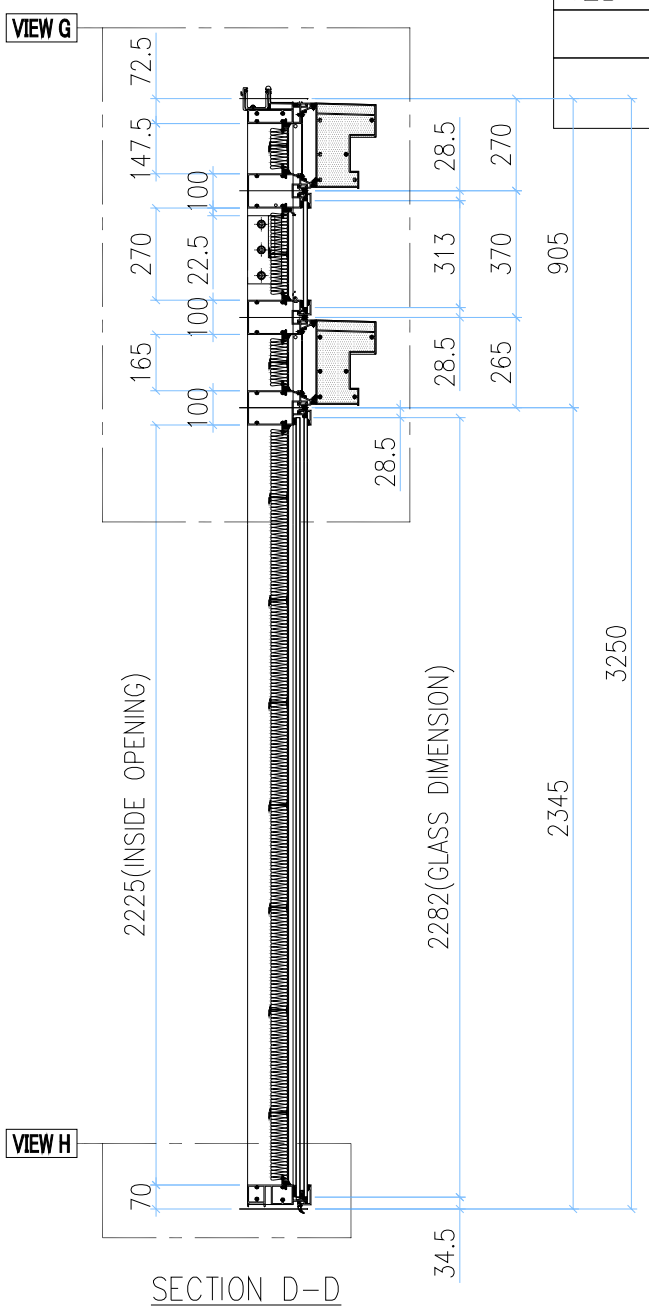

SECTION D-D

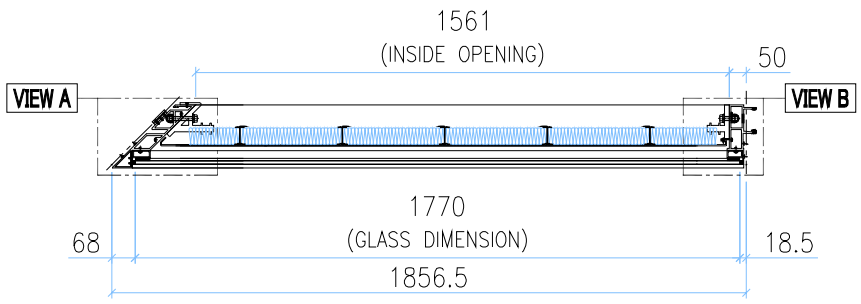

SECTION A-A

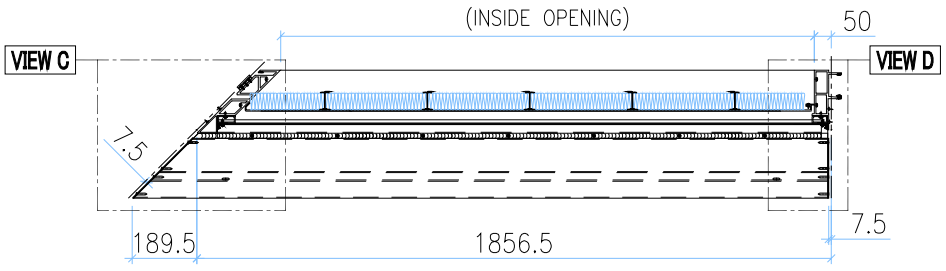

SECTION B-B

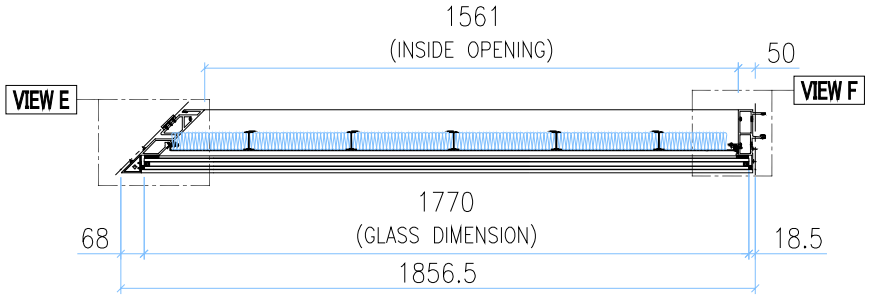

SECTION C-C

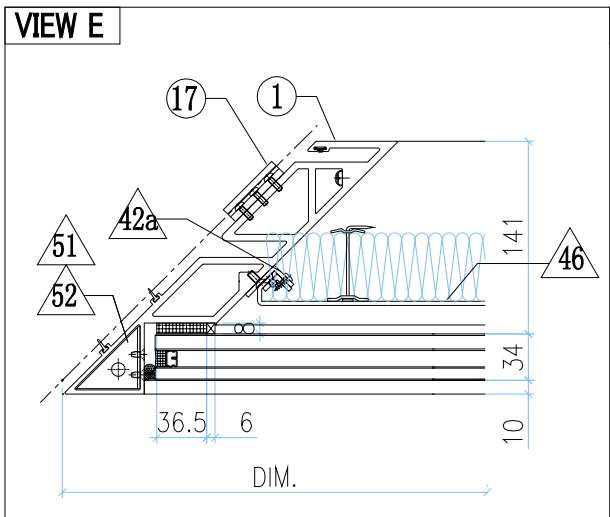

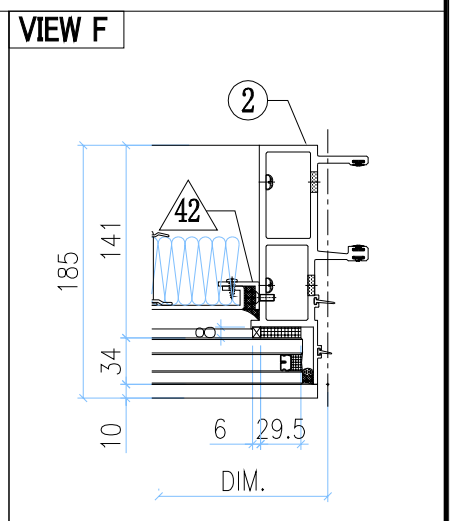

GLASS

GLASS NUMBER	WIDTH	HEIGHT	QTY.
GL03-20	1770	313	1
GL05-20	1770	2282	1

美特鋁質有限公司 MIDI Aluminium Fabricator Ltd.													
修改	-			採用	工廠		地盤	✓	工程號	J858	類別		物料號	-		
日期	-			材料顏色	-				地盘	康城11期	制圖	Z.S.P	2022-08-06	圖號	AZp-1856.5H4-F2P
									图纸名称	单元组装图	復核	-	-	數量	-
									材料	-	批准	-	-	單件重量	- (KG)

AF-018B

VIEW G

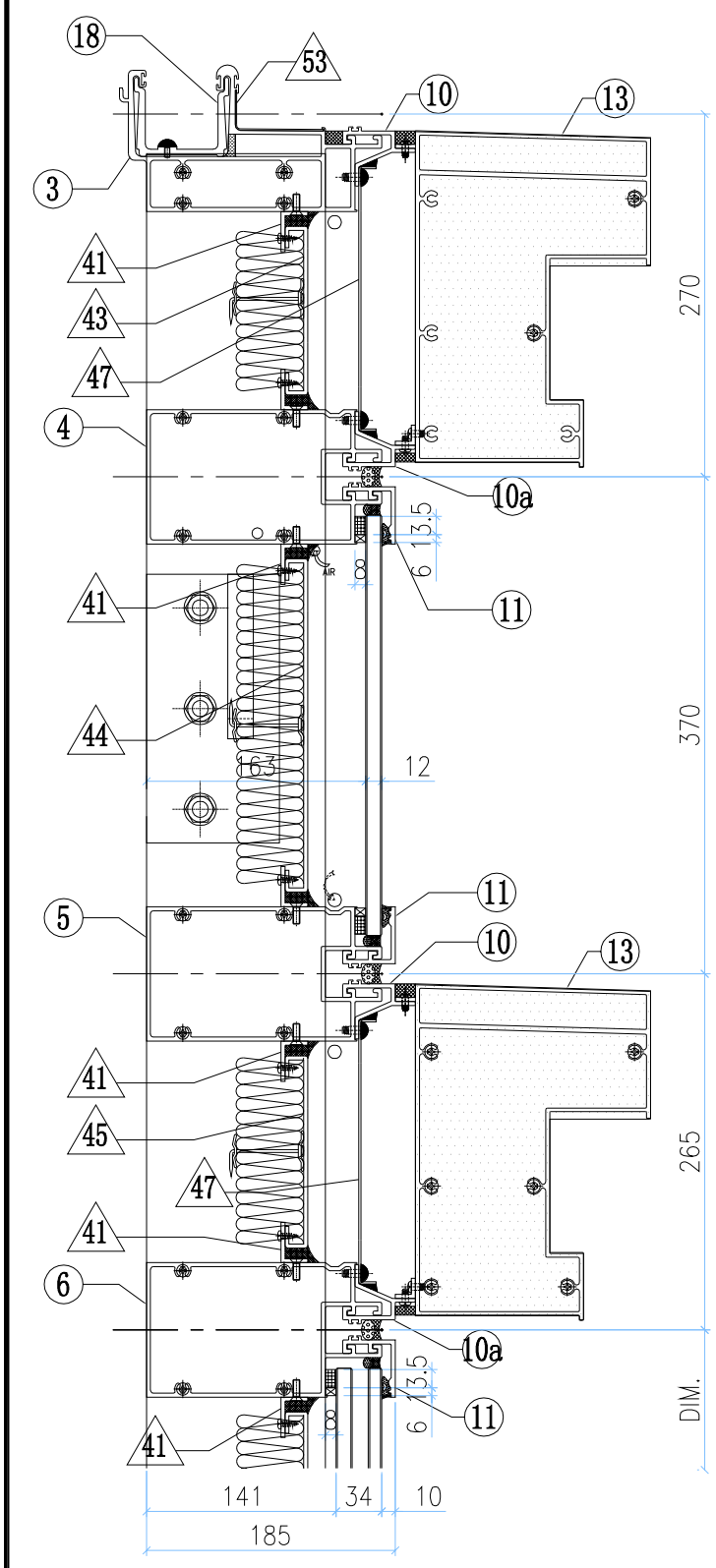

VIEW A

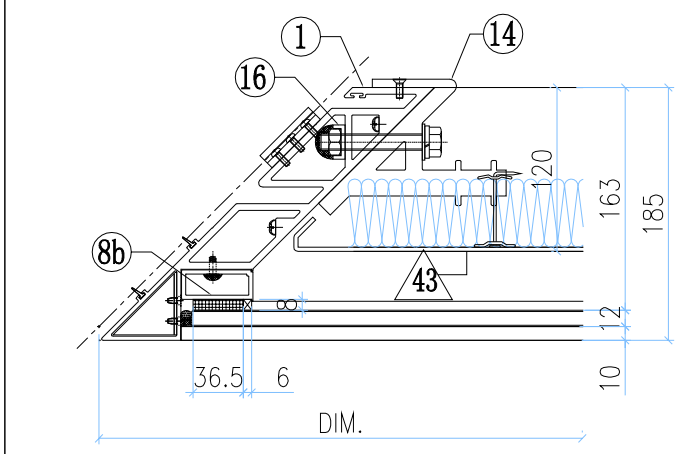

VIEW B

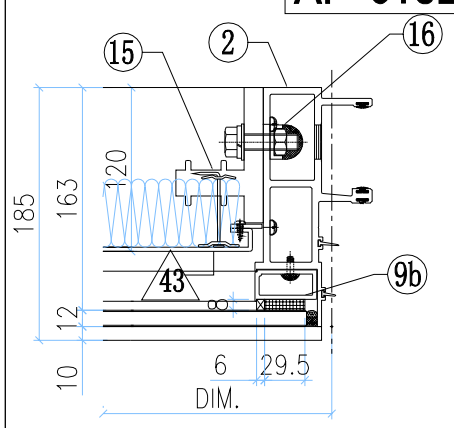

VIEW C

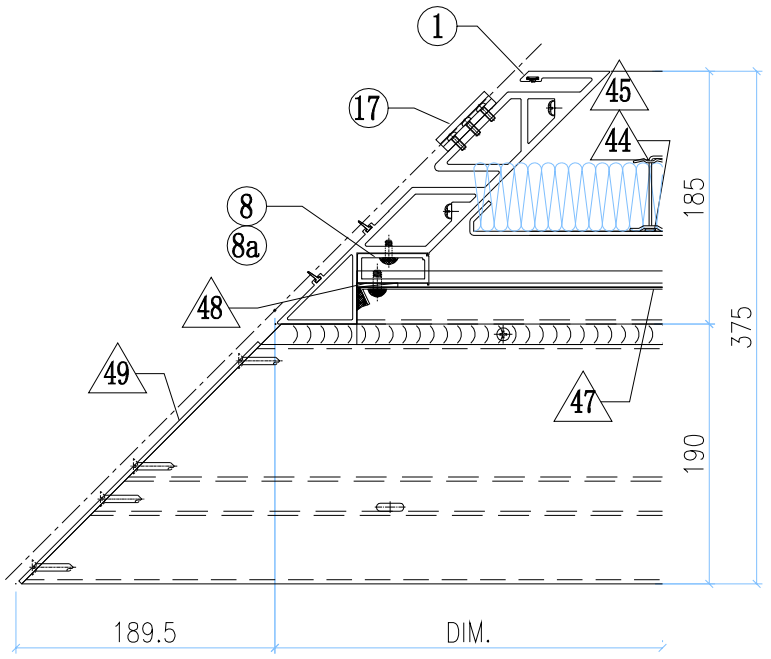

VIEW D

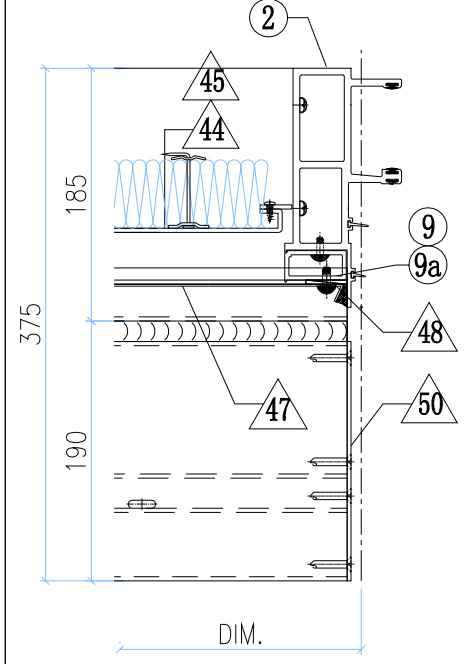

VIEW H

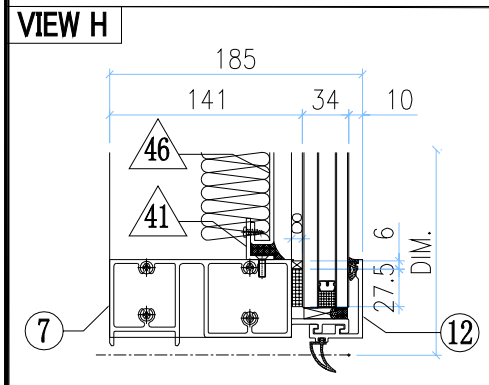

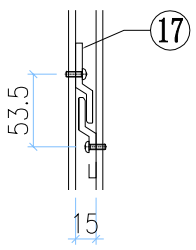

VIEW A

◇ OTHERS (ALUM. & G.M.S. PARTS)

ITEM	FAB. DWG NO.	LENGTH (mm)	QTY
41	N00813-01F	1658	8
	30x20X3mm ALUM. ANGLE		
42	N00813-01AG	2163	1
	30x20X3mm ALUM. ANGLE		
42a	N00813-02C	2163	1
	30x20X3mm ALUM. ANGLE		
43	J858-AP10-01		1
	1657 x125.5 (BACK PANEL)		
44	J858-AP13-02		1
	1657 x248 (BACK PANEL)		
45	J858-AP10-03		1
	1657 x143 (BACK PANEL)		
46	J858-AP12-05		1
	1654 x2203 (BACK PANEL)		
47	J858-AP07-04		2
	1.5mm THK. ALUM. FLASHING		
48	J858-AP06		4
	30x166x3mm ALUM. PLATE		
49	J858-AP15L		2
	3mm THK. ALUM. END PANEL		
50	J858-AP14R		2
	3mm THK. ALUM. END PANEL		
51	J858-AA03L		1
	3mm THK. ALUM. END PANEL		
52	J858-AA04L		1
	3mm THK. ALUM. END PANEL		
53	J858-AP17		1
	1mm THK. ALUM. FLASHING		
54	L065-01-15	1784	2
	16x16x3mm ALUM. ANGLE		

○ ALUM. EXTRUSION

ITEM	FAB. DWG NO.	LENGTH (mm)	QTY
1	X86296-06	3230.5	1
2	X86272-07	3217.5	1
3	X86279-24C	1788.5	1
4	X86308-11D	1785.5	1
5	X86308-13D	1785.5	1
6	X86302-12D	1785.5	1
7	X86280-09D	1785.5	1
8	X86304-03RA	193.5	1
8a	X86304-02A	164	1
8b	X86304-04B	269	1
9	X86305-03RA	193.5	1
9a	X86305-02A	164	1
9b	X86305-05B	269	1
10	X86306-03A	1789	2
10a	X86306-05A	1789	2
11	X86283-01-05	1789	3
12	X86300-01-04	1789	1
13	X86307-03-07	2031	2
14	X86256-01L	200	1
15	X86255-01R	200	1
16	X86258-01	200	2
17	X86316-01	50	3
18	X86303-04	250	1
19			
20			

美特鋁質有限公司 MIDI Aluminium Fabricator Ltd.													
							工程號	J858	類別		物料號	-	
							地盘	康城11期	制圖	Z.S.P	2022-08-06	圖號	AZp-1856.5H4-Ps
修改	-			採用	工廠		地盤	✓	图纸名称	单元组装图	復核	-	-	數量	-
日期	-			材料颜色	-				材料	-	批准	-	-	單件重量	- (KG)

AF-019A

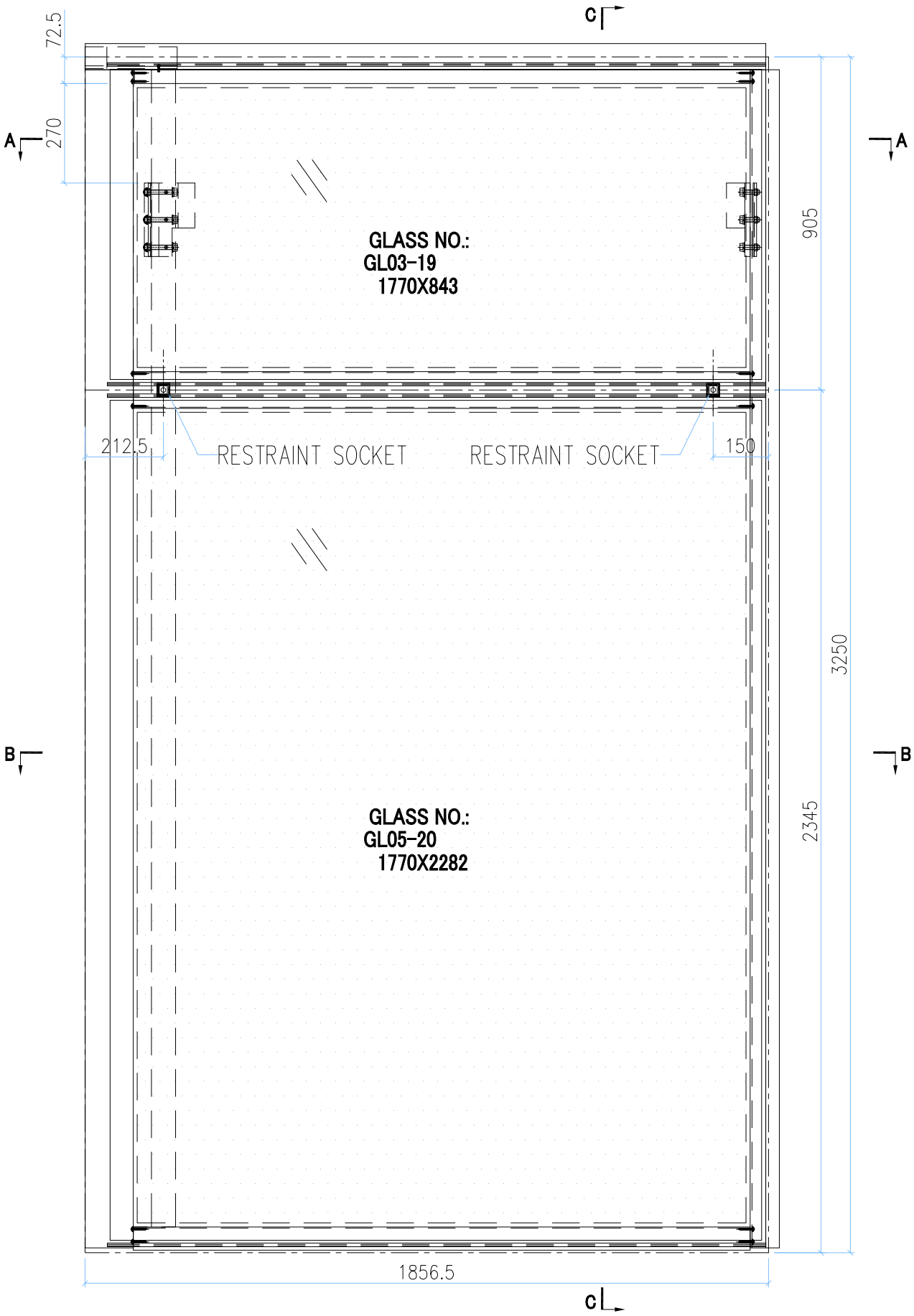

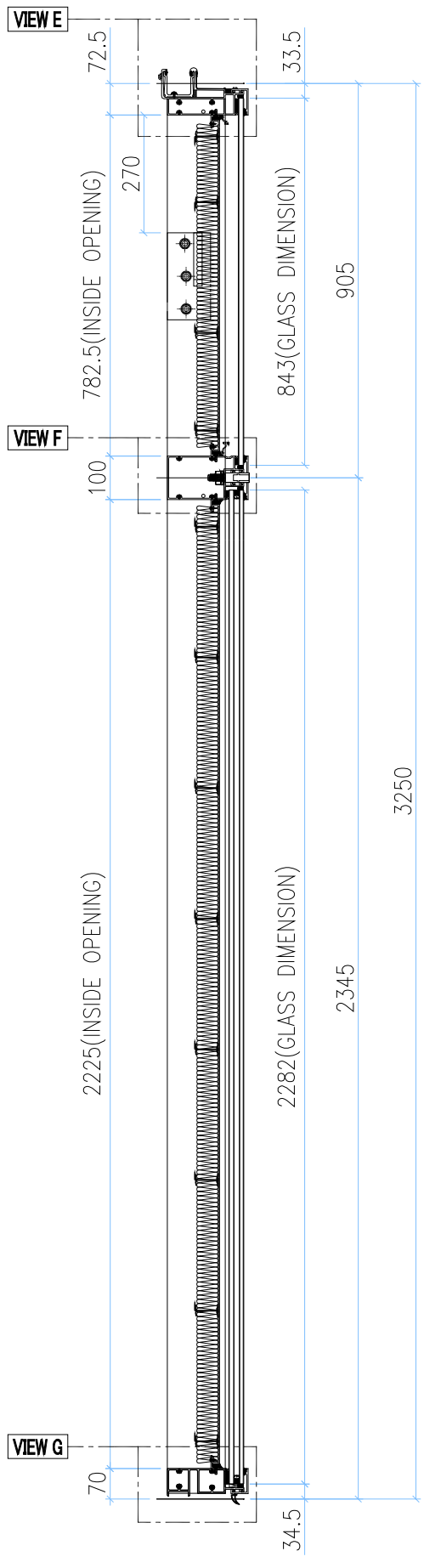

SECTION C-C

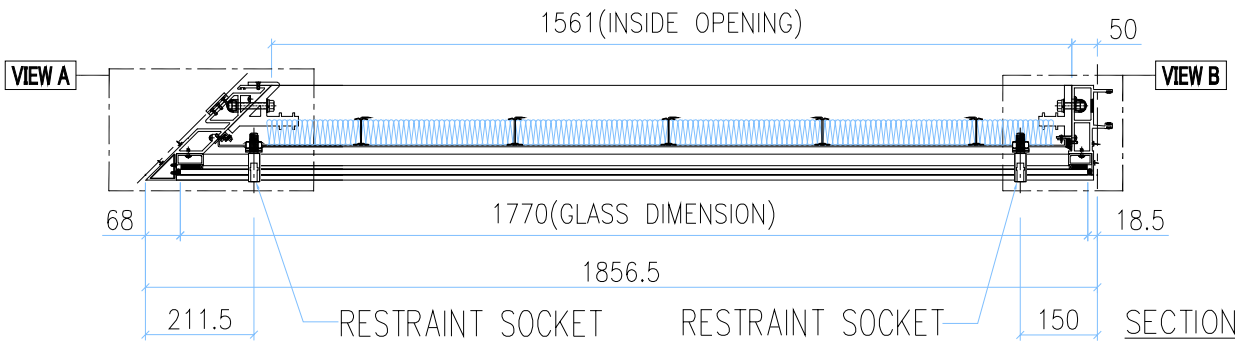

SECTION A-A

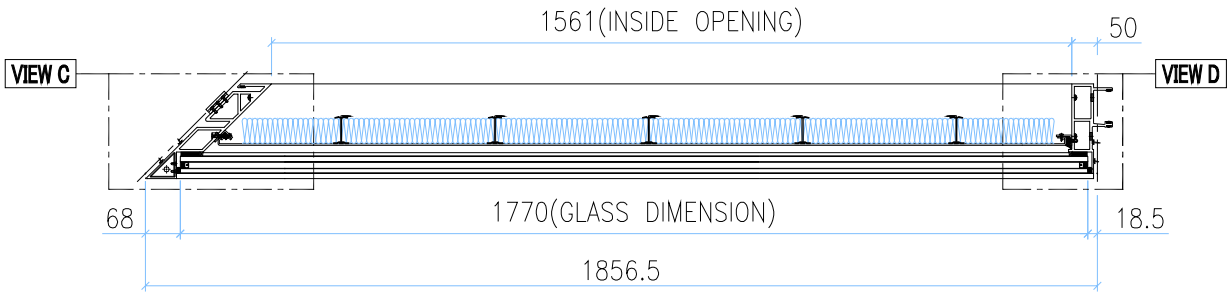

SECTION B-B

INSTALL UNIT NO.	QTY.	FLOOR
T2B-CW4.1-4002	1	40/F
TOTAL	1	

GLASS	GLASS NUMBER	WIDTH	HEIGHT	QTY.
	GL03-19	1770	843	1
	GL05-20	1770	2282	1

美特鋁質有限公司 MIDI Aluminium Fabricator Ltd.											
					工程號	J858	類別		物料號	-	
					地盘	康城11期	制圖	Z.S.P	2022-08-06	圖號	AZp-1856.5H4-Ps
修改	-			採用 工廠		地盤 ✓	图纸名称	单元组装图	復核	-	-	數量	-
日期	-			材料颜色	-		材料	-	批准	-	-	單件重量	- (KG)

AF-019B

VIEW E

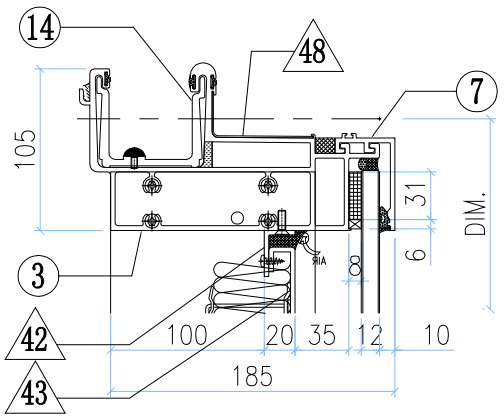

VIEW A

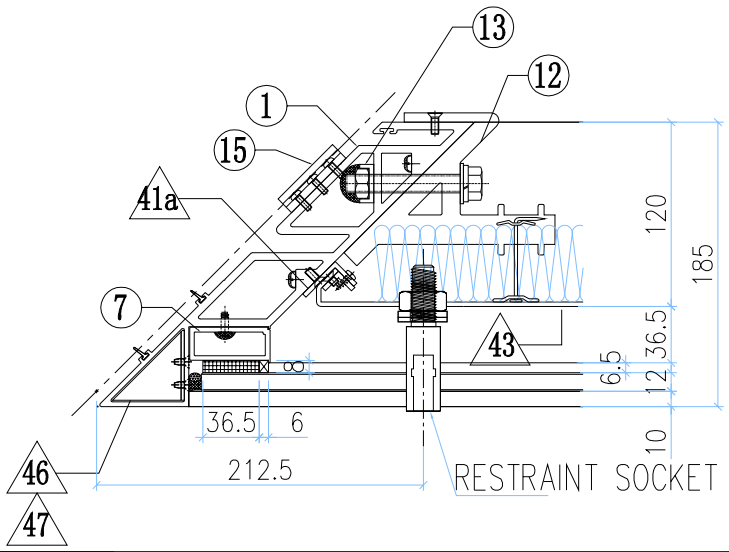

VIEW B

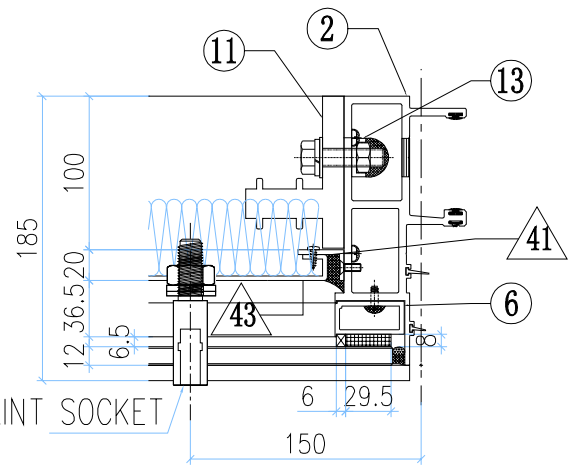

VIEW F

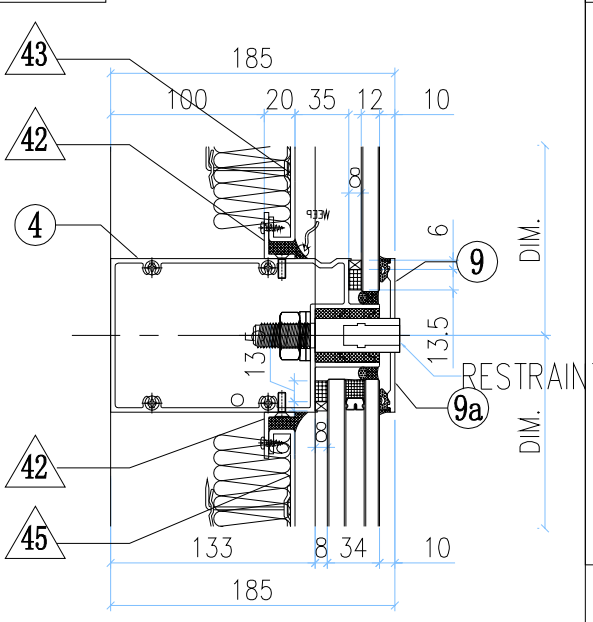

VIEW C

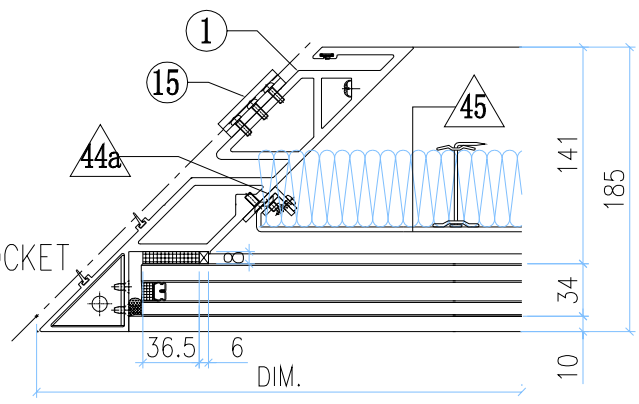

VIEW D

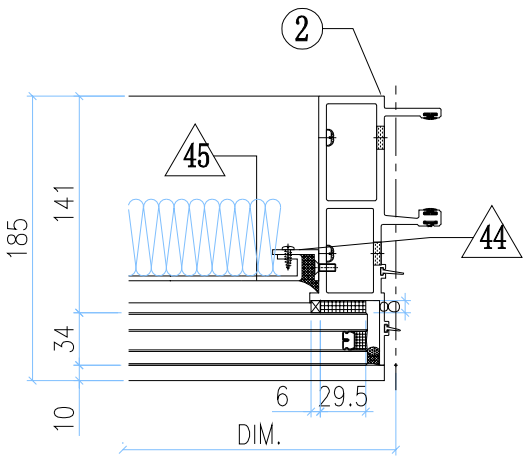

VIEW G

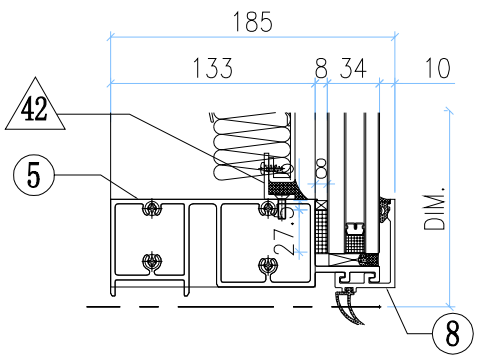

VIEW A

◇ OTHERS (ALUM. & G.M.S. PARTS)

ITEM	FAB. DWG NO.	LENGTH (mm)	QTY
41	N00813-01A	720.5	1
	30x20X3mm ALUM. ANGLE		
41a	N00813-02A	720.5	1
	30x20X3mm ALUM. ANGLE		
42	N00813-01F	1658	4
	30x20X3mm ALUM. ANGLE		
43	J858-AP12-01		1
	1654 x 760.5(BACK PANEL)		
44	N00813-01AG	2163	1
	30x20X3mm ALUM. ANGLE		
44a	N00813-02C	2163	1
	30x20X3mm ALUM. ANGLE		
45	J858-AP12-05		1
	1654 x 2203 (BACK PANEL)		
46	J858-AA03L		1
	2mm THK. ALUM. PLATE		
47	J858-AA04L		1
	2mm THK. ALUM. PLATE		
48	J858-AP17		1
	1mm THK. ALUM. FLASHING		

◯ ALUM. EXTRUSION

ITEM	FAB. DWG NO.	LENGTH (mm)	QTY
1	X86296-08	3230.5	1
2	X86272-11	3217.5	1
3	X86279-13D	1788.5	1
4	X86302-37A	1785.5	1
5	X86280-09D	1785.5	1
6	X86305-01RA	828.5	1
7	X86304-01RA	828.5	1
8	X86301-01-04	1789	1
9	X86283-03-09	1789	1
9a	X86283-03-08	1789	1
10	X86300-01-04	1789	1
11	X86255-01R	200	1
12	X86256-01L	200	1
13	X86258-01	200	2
14	X86303-04	250	1
15	X86316-01	50	3
16			
17			
18			
19			
20			

美特鋁質有限公司 MIDI Aluminium Fabricator Ltd.													
修改	-			採用	工廠		地盤	✓	工程號	J858	類別		物料號	-		
日期	-			材料顏色	-				地盘	康城11期	制圖	Z.S.P	2022-08-06	圖號	AZp-1856.5H2-F2
									图纸名称	单元组装图	復核	-	-	數量	-
									材料	-	批准	-	-	單件重量	- (KG)

AF-020A

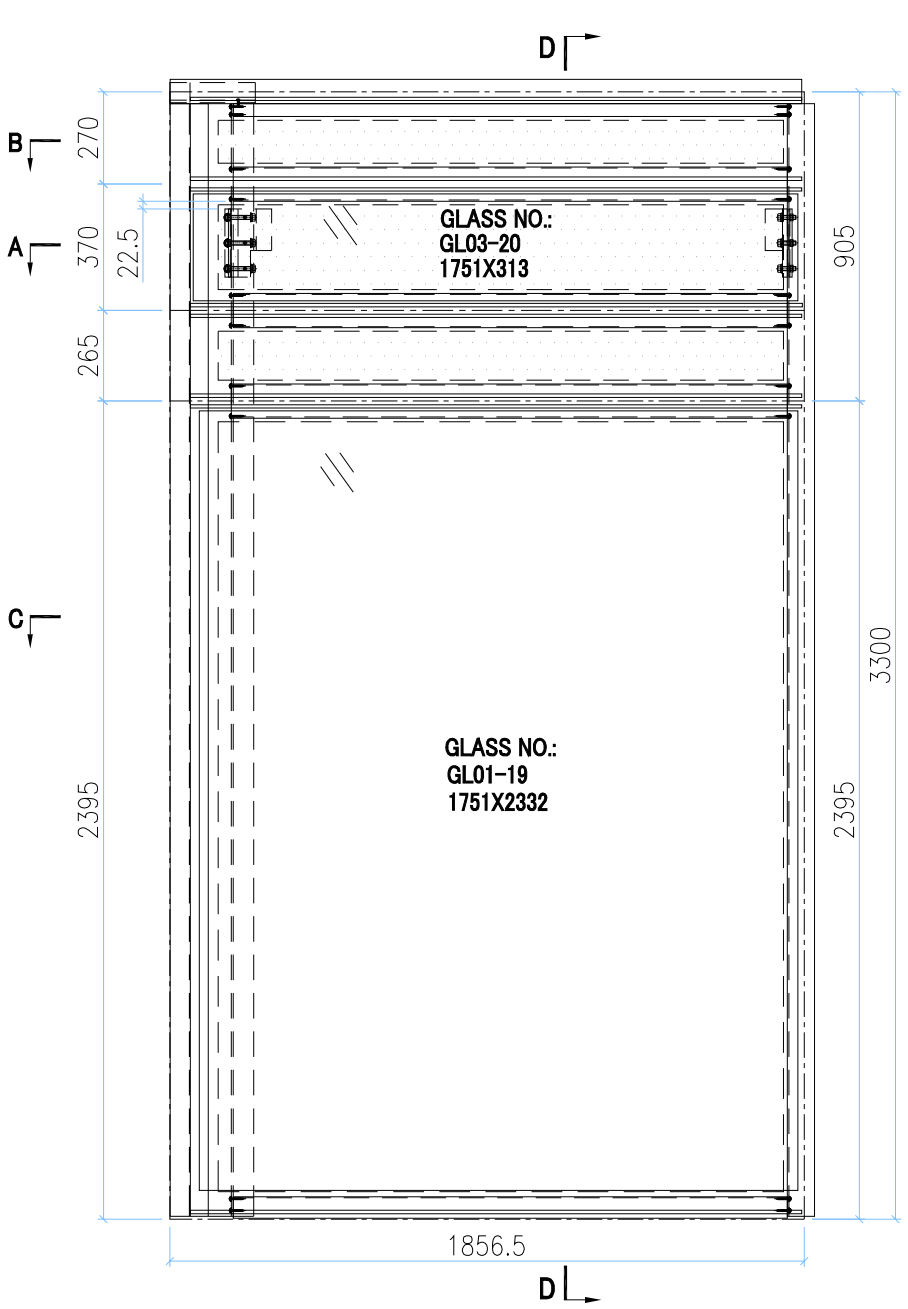

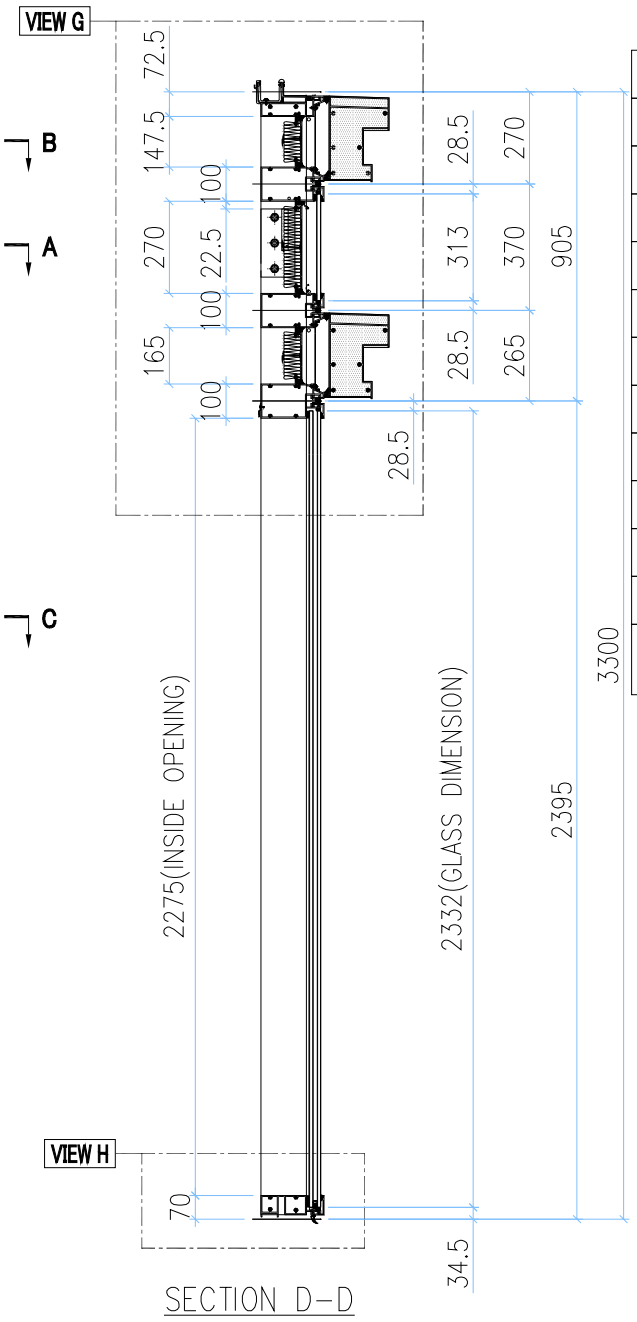

SECTION D-D

INSTALL UNIT NO.	QTY.	FLOOR
T2B-CW4-1702	1	17/F
T2B-CW4-2102	1	21/F
T2B-CW4-2602	1	26/F
T2B-CW4-3002	1	30/F
T2B-CW4-3502	1	35/F
T2B-CW4-3902	1	39/F
T2B-CW4-4302	1	43/F
T2B-CW4-4802	1	48/F
T2B-CW4-5202	1	52/F
T2B-CW4-5702	1	57/F
T2B-CW4-6102	1	61/F
TOTAL	11	

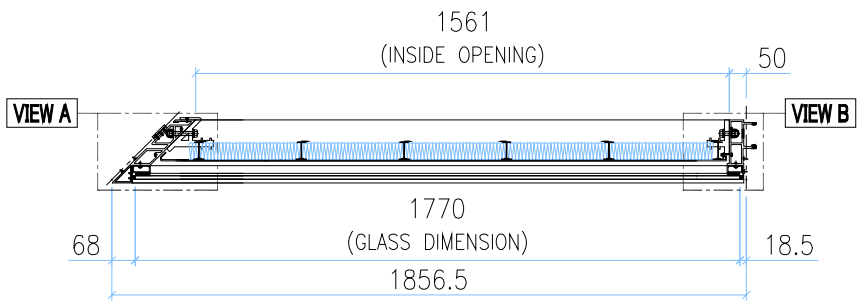

SECTION A-A

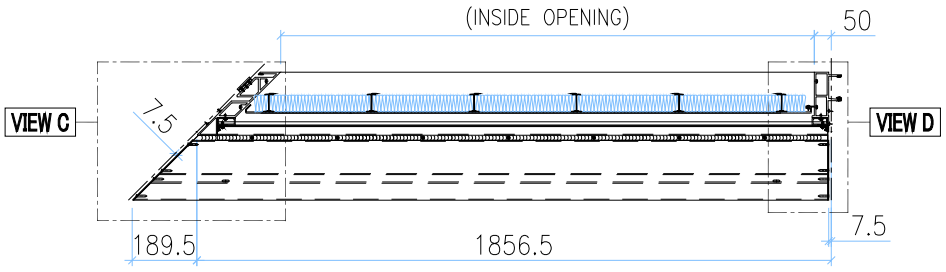

SECTION B-B

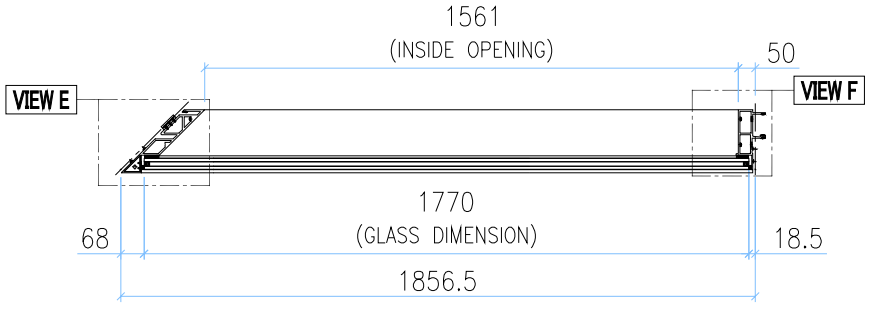

SECTION C-C

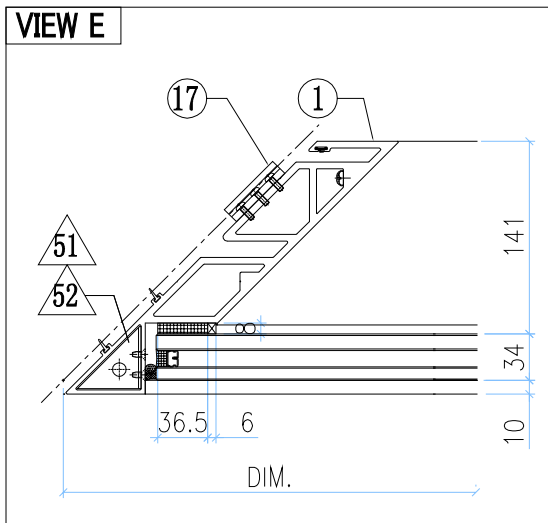

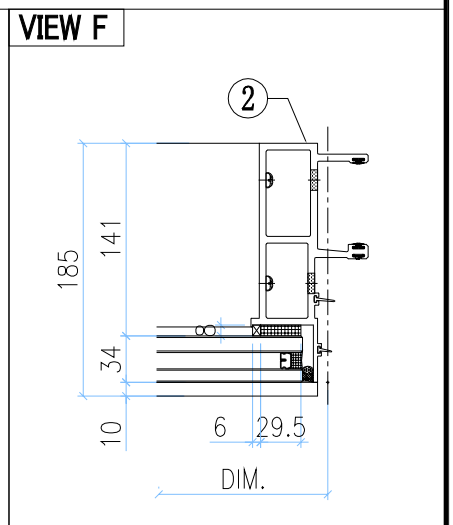

GLASS	GLASS NUMBER	WIDTH	HEIGHT	QTY.
	GL03-20	1770	313	1
	GL01-19	1770	2332	1

美特鋁質有限公司 MIDI Aluminium Fabricator Ltd.													
修改	-			採用	工廠		地盤	✓	工程號	J858	類別		物料號	-		
日期	-			材料顏色	-				地盘	康城11期	制圖	Z.S.P	2022-08-06	圖號	AZp-1856.5H2-F2
									图纸名称	单元组装图	復核	-	-	數量	-
									材料	-	批准	-	-	單件重量	- (KG)

AF-020B

VIEW G

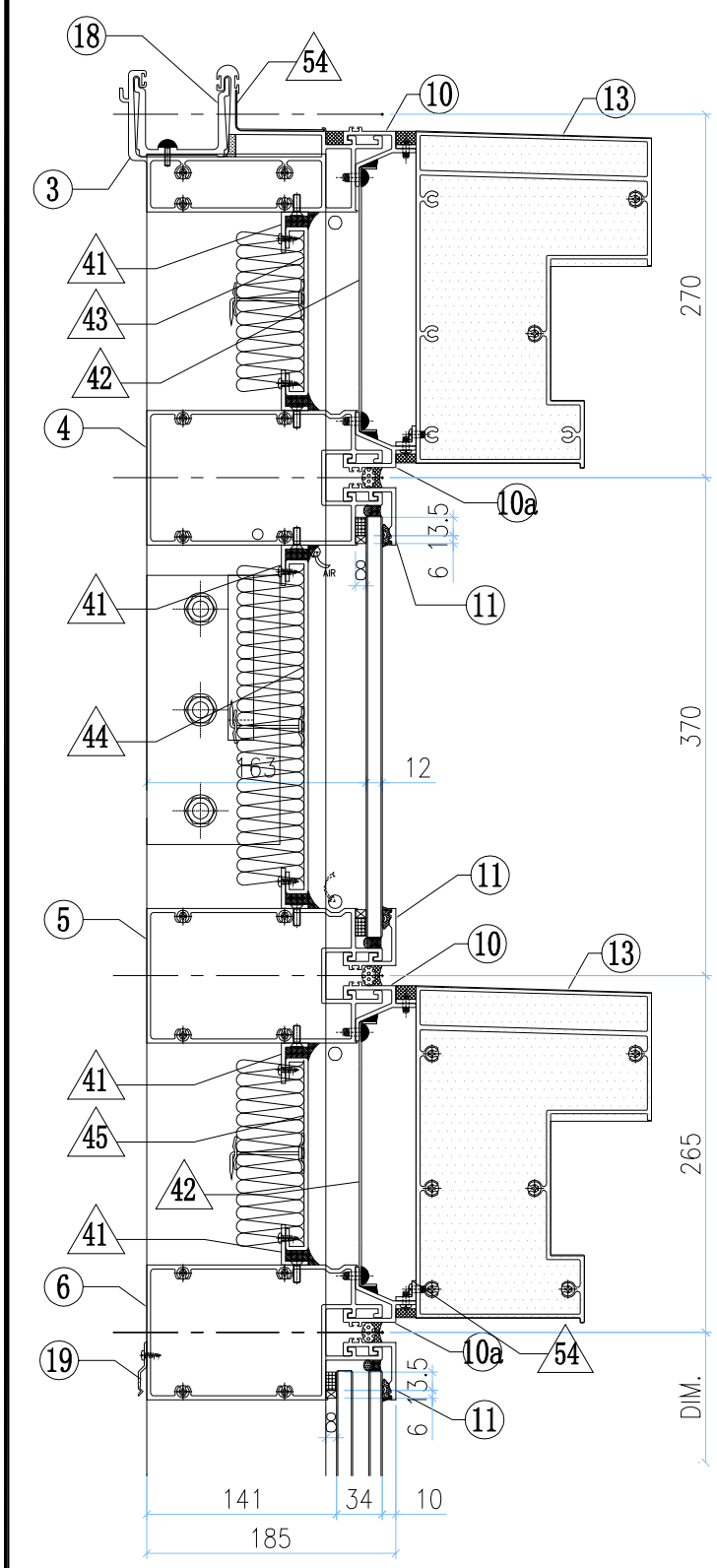

VIEW A

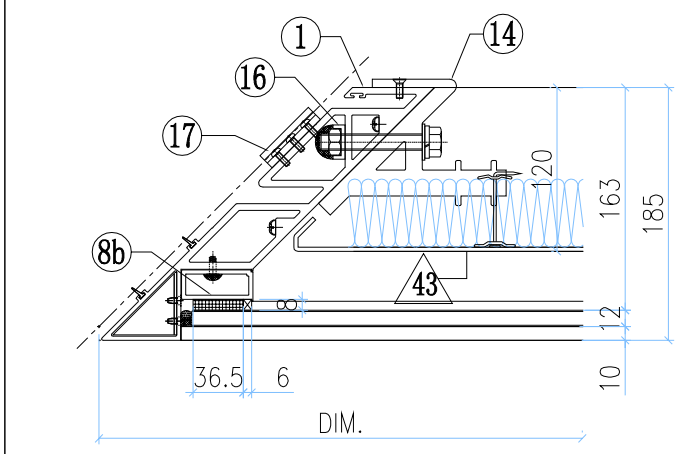

VIEW B

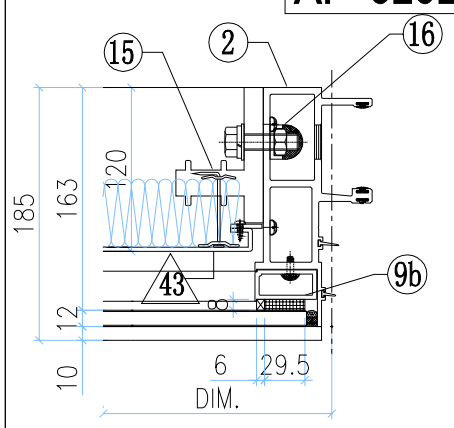

VIEW C

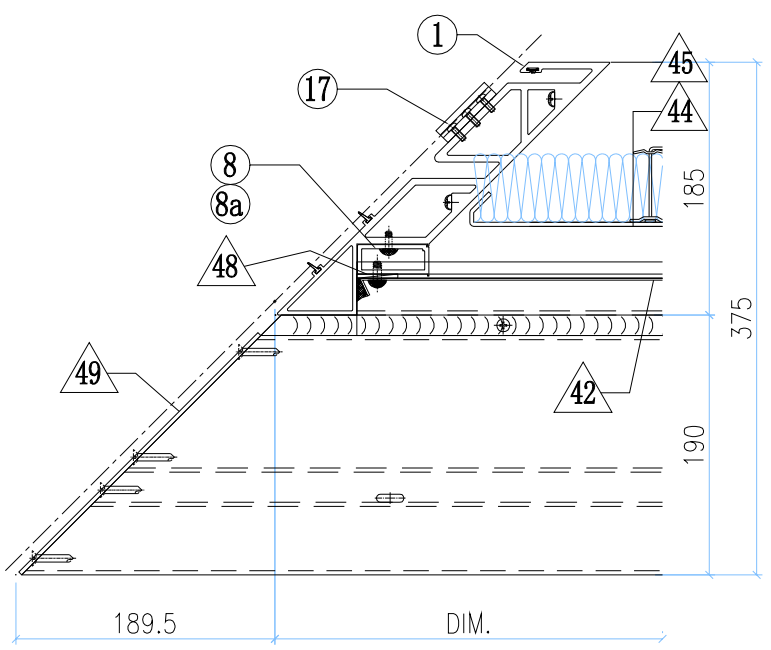

VIEW D

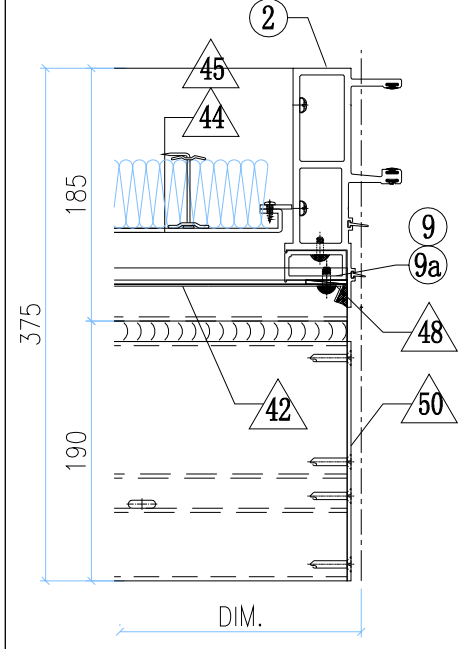

VIEW H

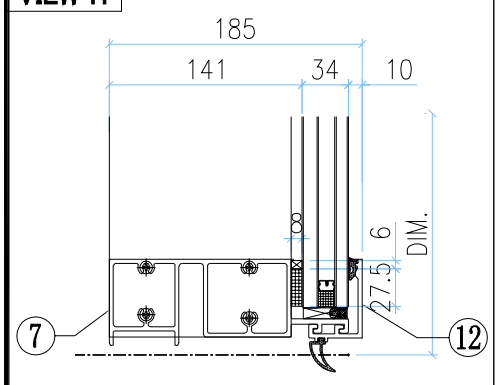

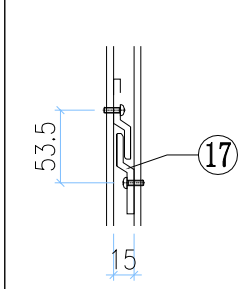

VIEW A

◇ OTHERS (ALUM. & G.M.S. PARTS)

ITEM	FAB. DWG NO.	LENGTH (mm)	QTY
41	N00813-01F	1658	6
	30x20X3mm ALUM. ANGLE		
42	J858-AP07-04		2
	1.5mm THK. ALUM. FLASHING		
43	J858-AP10-01		1
	1657 x125.5 (BACK PANEL)		
44	J858-AP13-02		1
	1657 x248 (BACK PANEL)		
45	J858-AP10-03		1
	1657 x143 (BACK PANEL)		
46			
47			
48	J858-AP06		4
	30x166x3mm ALUM. PLATE		
49	J858-AP15L		2
	3mm THK. ALUM. END PANEL		
50	J858-AP14R		2
	3mm THK. ALUM. END PANEL		
51	J858-AA03L		1
	3mm THK. ALUM. END PANEL		
52	J858-AA04L		1
	3mm THK. ALUM. END PANEL		
53	J858-AP17		1
	1mm THK. ALUM. FLASHING		
54	L065-01-15	1784	2
	16x16x3mm ALUM. ANGLE		

○ ALUM. EXTRUSION

ITEM	FAB. DWG NO.	LENGTH (mm)	QTY
1	X86296-05	3280.5	1
2	X86272-05	3267.5	1
3	X86279-24C	1788.5	1
4	X86308-11D	1785.5	1
5	X86308-13D	1785.5	1
6	X86302-09C	1785.5	1
7	X86280-06A	1785.5	1
8	X86304-03RA	193.5	1
8a	X86304-02A	164	1
8b	X86304-04B	269	1
9	X86305-03RA	193.5	1
9a	X86305-02A	164	1
9b	X86305-05B	269	1
10	X86306-03A	1789	2
10a	X86306-05A	1789	2
11	X86283-01-05	1789	3
12	X86300-01-04	1789	1
13	X86307-03-07	2031	2
14	X86256-01L	200	1
15	X86255-01R	200	1
16	X86258-01	200	2
17	X86316-01	50	3
18	X86303-04	250	1
19	X86317-01	50	6
20			

美特鋁質有限公司 MIDI Aluminium Fabricator Ltd.													
							工程號	J858	類別		物料號	-	
							地盘	康城11期	制圖	Z.S.P	2022-08-06	圖號	AZp-1837.5H2
修改	-			採用	工廠		地盤	✓	图纸名称	单元组装图	復核	-	-	數量	-
日期	-			材料颜色	-				材料	-	批准	-	-	單件重量	- (KG)

AF-021A

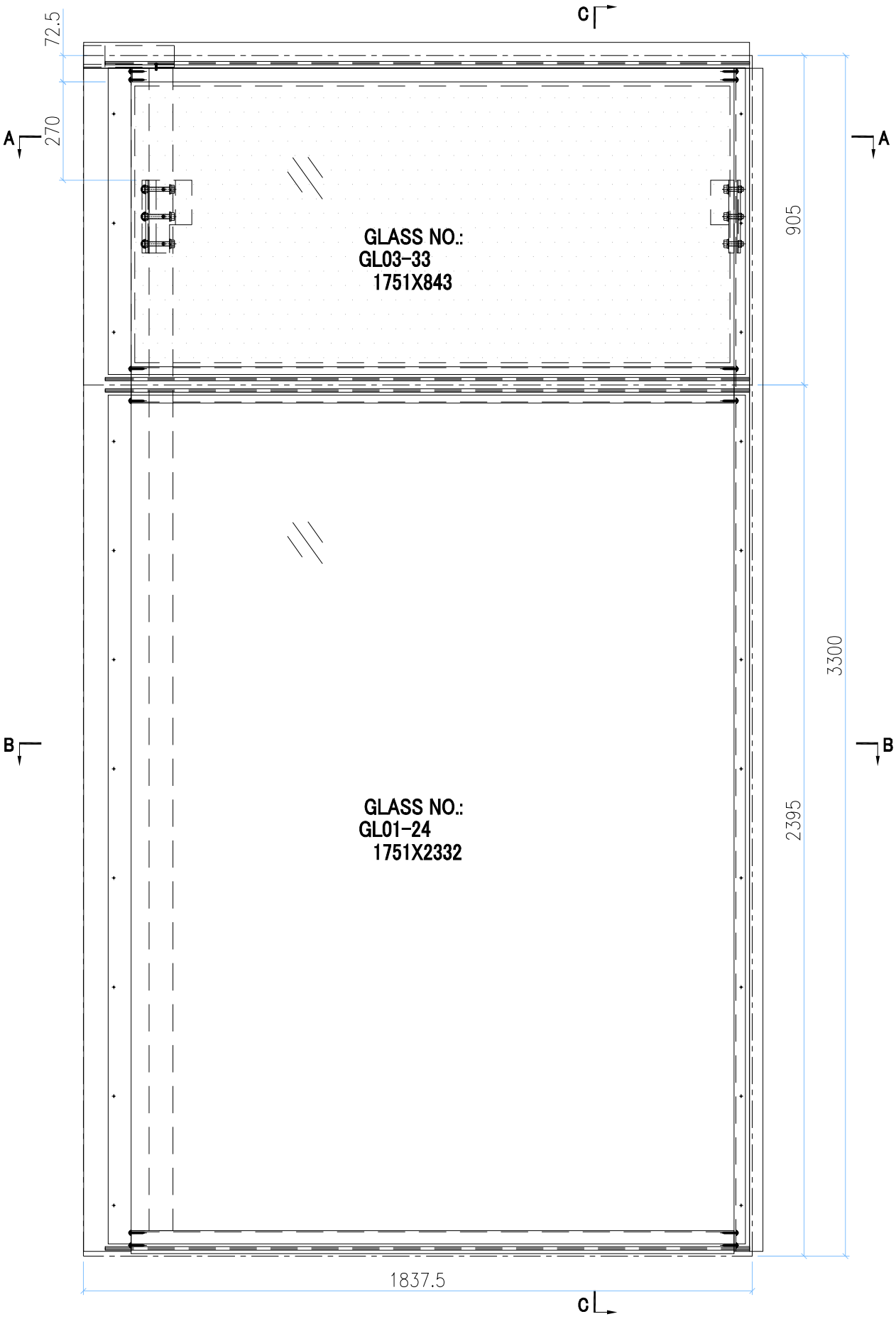

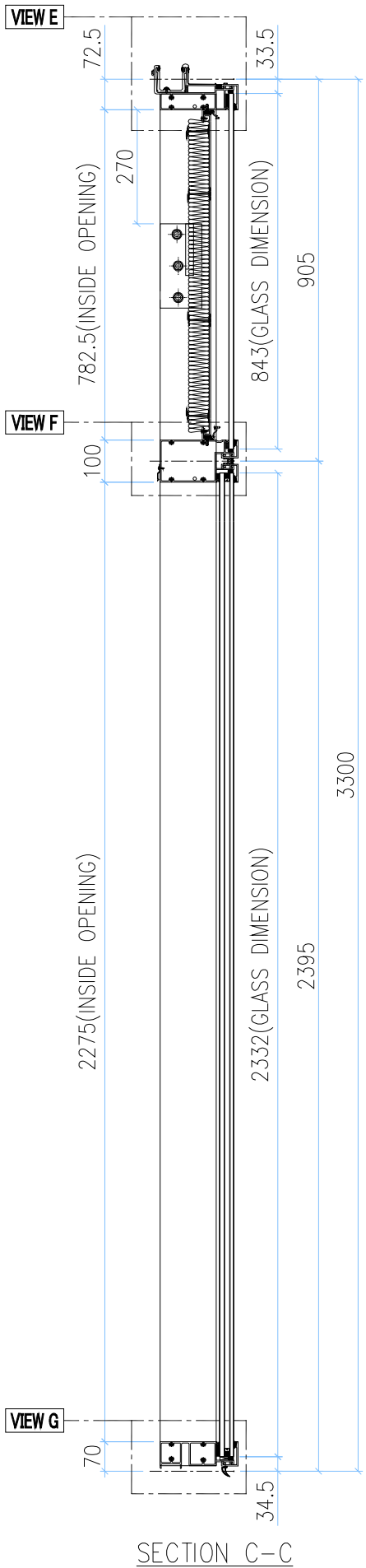

SECTION C-C

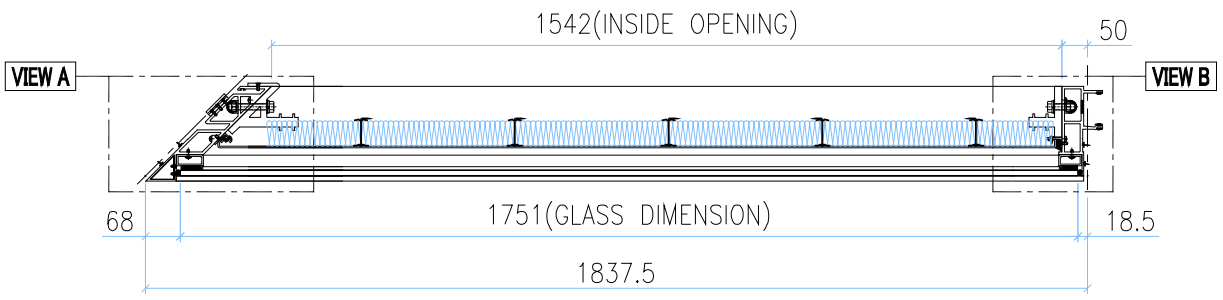

SECTION A-A

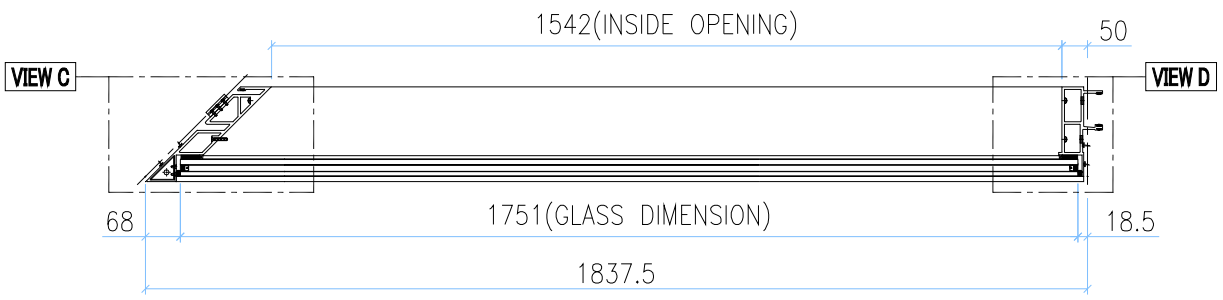

SECTION B-B

GLASS	GLASS NUMBER	WIDTH	HEIGHT	QTY.
	GL03-33	1751	843	1
	GL01-24	1751	2332	1

美特鋁質有限公司
MIDI Aluminium Fabricator Ltd.

修改	-			採用	工廠		地盤	✓	工程號	J858	類別		物料號	-		
日期	-			材料顏色	-				地盘	康城11期	制圖	Z.S.P	2022-08-06	圖號	AZp-1837.5H2
									图纸名称	单元组装图	復核	-	-	數量	-
									材料	-	批准	-	-	單件重量	- (KG)

AF-021B

VIEW E

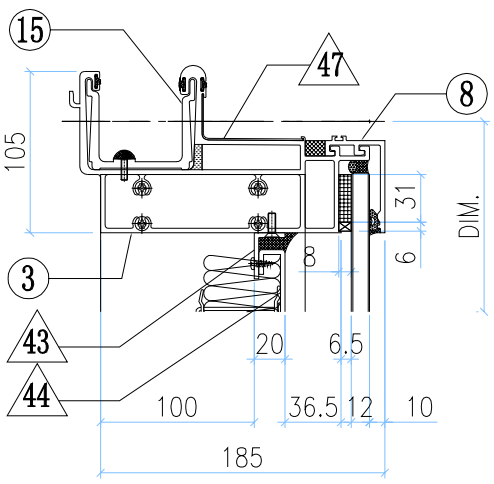

VIEW A

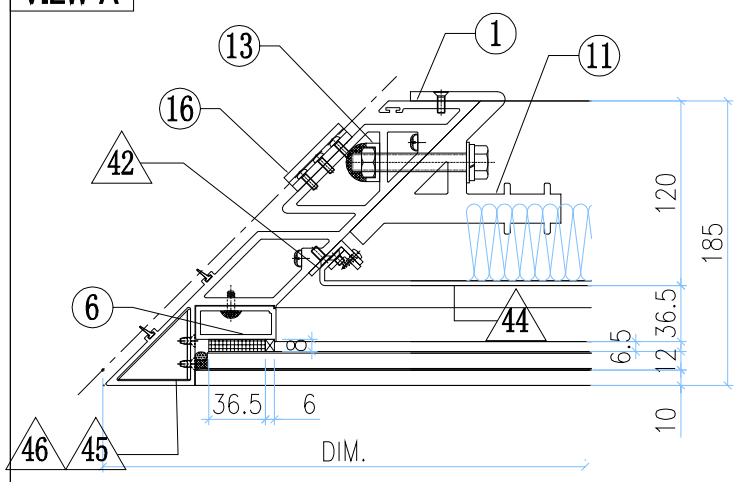

VIEW B

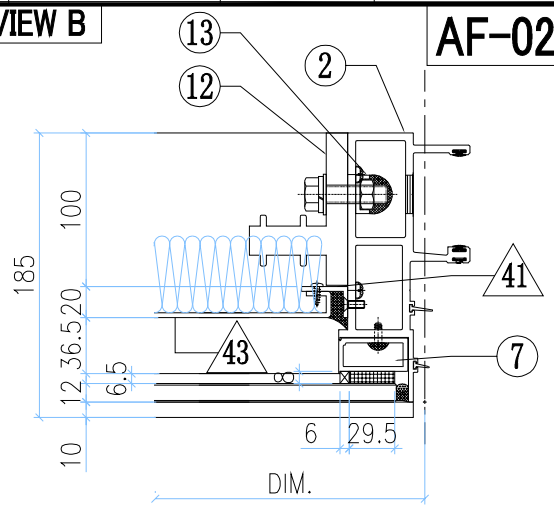

VIEW F

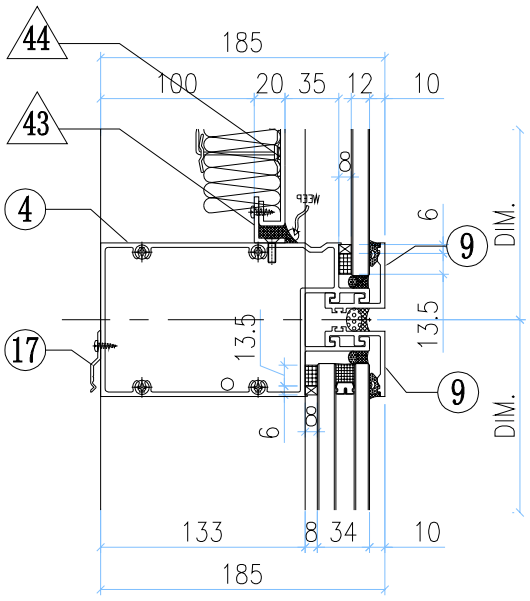

VIEW C

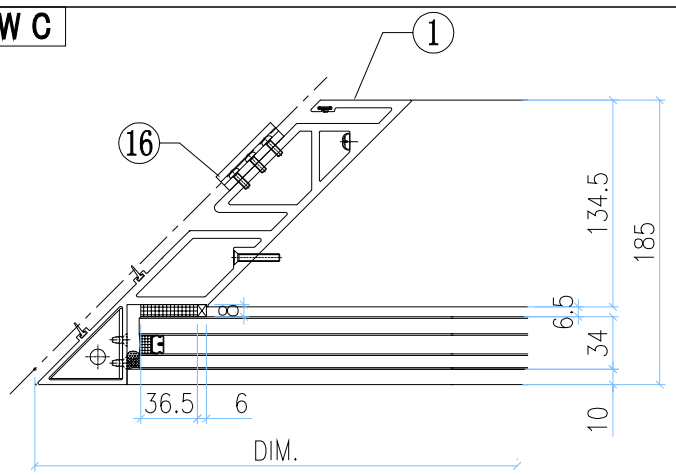

VIEW D

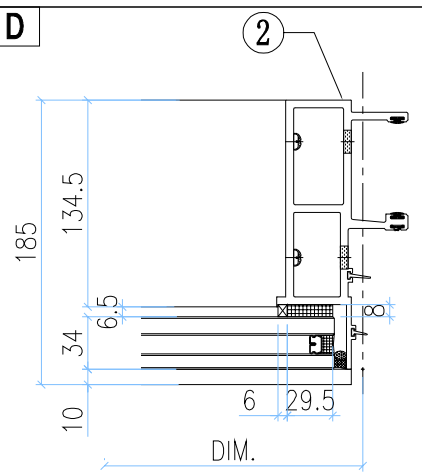

VIEW G

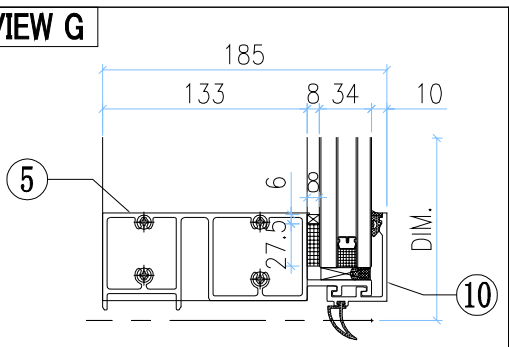

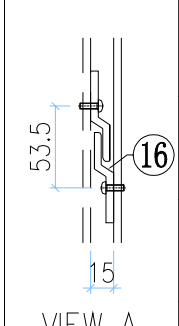

VIEW A

◇ OTHERS (ALUM. & G.M.S. PARTS)

ITEM	FAB. DWG NO.	LENGTH (mm)	QTY
41	N00813-01A	720.5	1
	30x20X3mm ALUM. ANGLE		
42	N00813-02A	720.5	1
	30x20X3mm ALUM. ANGLE		
43	N00813-01H	1639	2
	30x20X3mm ALUM. ANGLE		
44	J858-AP12-03		1
	1635 x 760.5(BACK PANEL)		
45	J858-AA03L		1
	2mm THK. ALUM. PLATE		
46	J858-AA04L		1
	2mm THK. ALUM. PLATE		
47	J858-AP17		1
	1mm THK. ALUM. FLASHING		

○ ALUM. EXTRUSION

ITEM	FAB. DWG NO.	LENGTH (mm)	QTY
1	X86296-02	3280.5	1
2	X86272-01	3267.5	1
3	X86279-13B	1769.5	1
4	X86302-08A	1766.5	1
5	X86280-06B	1766.5	1
6	X86304-01RA	828.5	1
7	X86305-01RA	828.5	1
8	X86301-01-16	1770	1
9	X86283-01-17	1770	2
10	X86300-01-16	1770	1
11	X86256-01L	200	1
12	X86255-01R	200	1
13	X86258-01	200	2
14			
15	X86303-04	250	1
16	X86316-01	50	3
17	X86317-01	50	6

INSTALL UNIT NO.	QTY.	FLOOR
T1B-CW4-0902	1	9/F
T1B-CW4-1002	1	10/F
T1B-CW4-1202	1	12/F
T1B-CW4-1502	1	15/F
T1B-CW4-1802	1	18/F
T1B-CW4-1902	1	19/F
T1B-CW4-2002	1	20/F
T1B-CW4-2302	1	23/F
T1B-CW4-2502	1	25/F
T1B-CW4-2702	1	27/F
T1B-CW4-2802	1	28/F
T1B-CW4-3102	1	31/F
T1B-CW4-3202	1	32/F
T1B-CW4-3302	1	33/F
T1B-CW4-3702	1	37/F
T1B-CW4-3802	1	38/F
T1B-CW4-4102	1	41/F
T1B-CW4-4502	1	45/F
T1B-CW4-4602	1	46/F
T1B-CW4-4702	1	47/F
T1B-CW4-5002	1	50/F
T1B-CW4-5102	1	51/F
T1B-CW4-5302	1	53/F
T1B-CW4-5502	1	55/F
T1B-CW4-5802	1	58/F
T1B-CW4-5902	1	59/F
T1B-CW4-6002	1	60/F
T3B-CW4-0902	1	9/F
T3B-CW4-1002	1	10/F
T3B-CW4-1502	1	15/F
T3B-CW4-1602	1	16/F
T3B-CW4-1802	1	18/F
T3B-CW4-1902	1	19/F
T3B-CW4-2202	1	22/F
T3B-CW4-2302	1	23/F
T3B-CW4-2502	1	25/F
T3B-CW4-2802	1	28/F
T3B-CW4-2902	1	29/F
T3B-CW4-3102	1	31/F
T3B-CW4-3202	1	32/F
T3B-CW4-3602	1	36/F
T3B-CW4-3702	1	37/F
T3B-CW4-3802	1	38/F
T3B-CW4-4102	1	41/F
T3B-CW4-4202	1	42/F
T3B-CW4-4502	1	45/F
T3B-CW4-4602	1	46/F
T3B-CW4-4902	1	49/F
T3B-CW4-5002	1	50/F
T3B-CW4-5102	1	51/F
T3B-CW4-5502	1	55/F
T3B-CW4-5602	1	56/F
T3B-CW4-5802	1	58/F
T3B-CW4-5902	1	59/F
T3B-CW4-6202	1	62/F
T3B-CW4-6302	1	63/F
T3B-CW4-6502	1	65/F
TOTAL	57	

美特鋁質有限公司 MIDI Aluminium Fabricator Ltd.													
修改	-			採用	工廠		地盤	✓	工程號	J858	類別		物料號	-		
日期	-			材料顏色	-				地盘	康城11期	制圖	Z.S.P	2022-08-06	圖號	AZp-1837.5H4-F2P
									图纸名称	单元组装图	復核	-	-	數量	-
									材料	-	批准	-	-	單件重量	- (KG)

AF-022A

INSTALL UNIT NO.	QTY.	FLOOR
T1B-CW4.1-1102	1	11/F
T3B-CW4.1-1102	1	11/F
TOTAL	2	

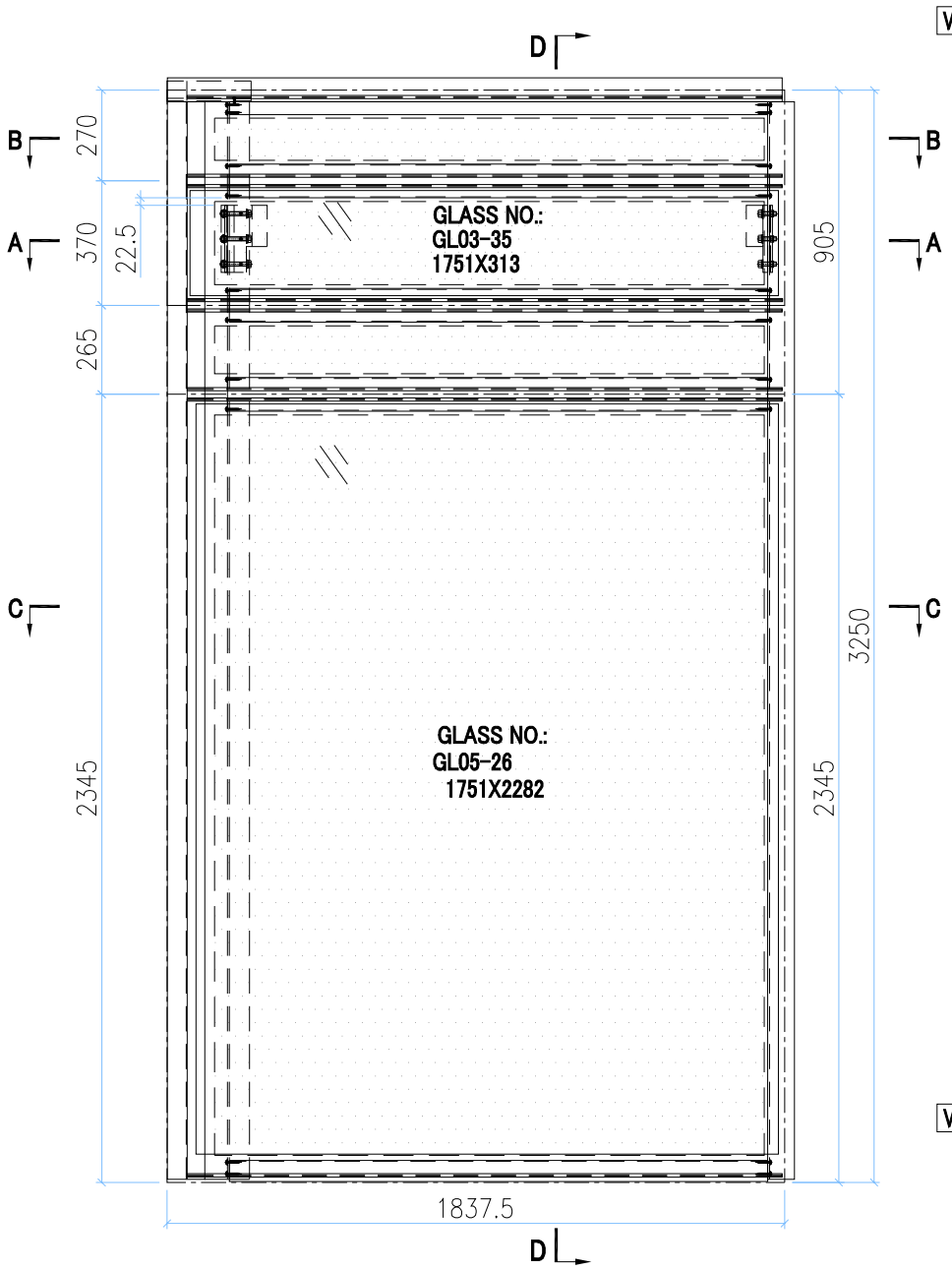

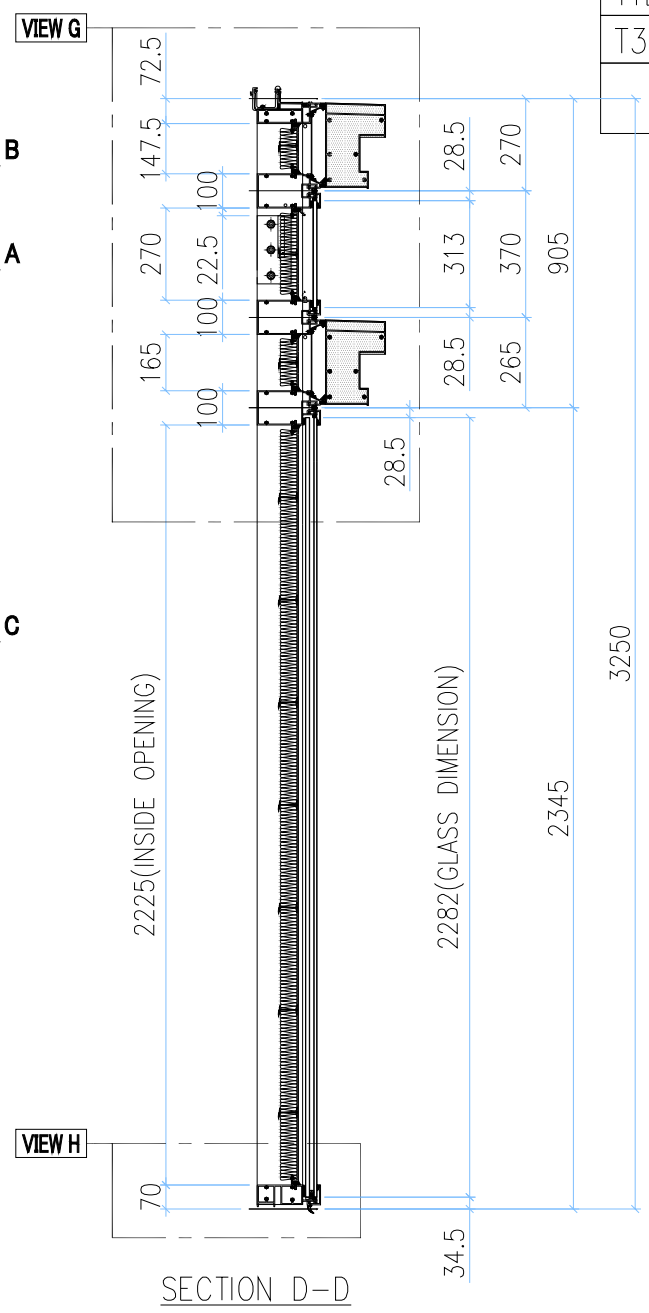

SECTION D-D

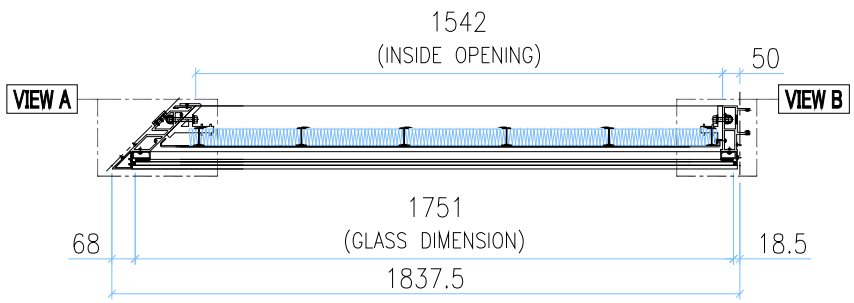

SECTION A-A

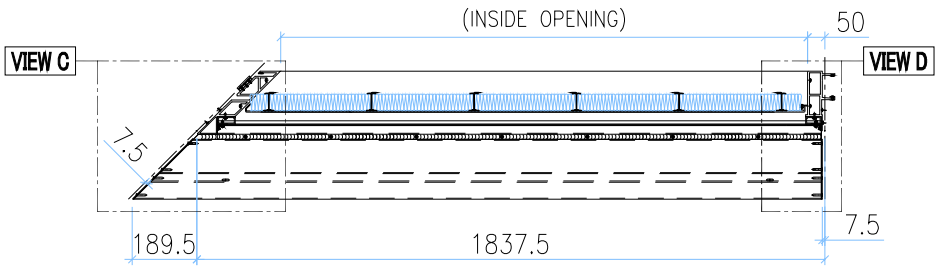

SECTION B-B

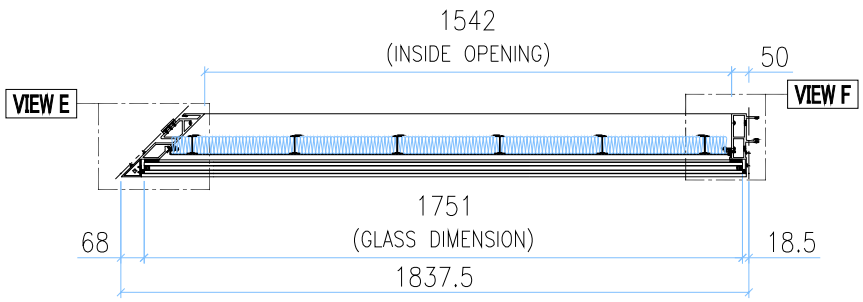

SECTION C-C

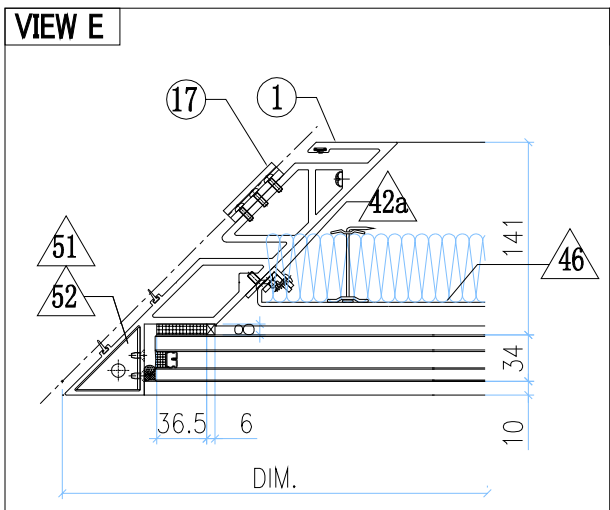

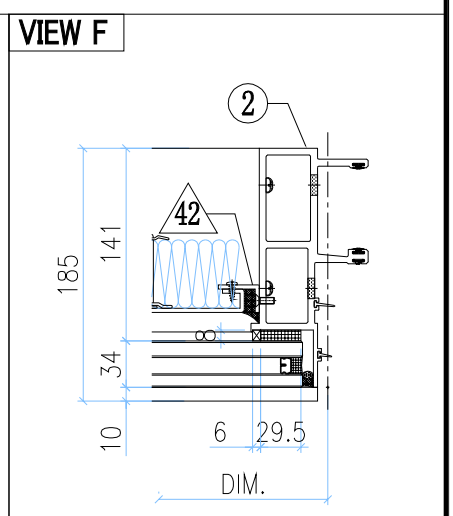

GLASS

GLASS NUMBER	WIDTH	HEIGHT	QTY.
GL03-35	1751	313	1
GL05-26	1751	2282	1

美特鋁質有限公司
MIDI Aluminium Fabricator Ltd.

修改	-			採用	工廠		地盤	✓	工程號	J858	類別		物料號	-		
日期	-			材料顏色	-				地盘	康城11期	制圖	Z.S.P	2022-08-06	圖號	AZp-1837.5H4-F2P
									图纸名称	单元组装图	復核	-	-	數量	-
									材料	-	批准	-	-	單件重量	- (KG)

AF-022B

VIEW G

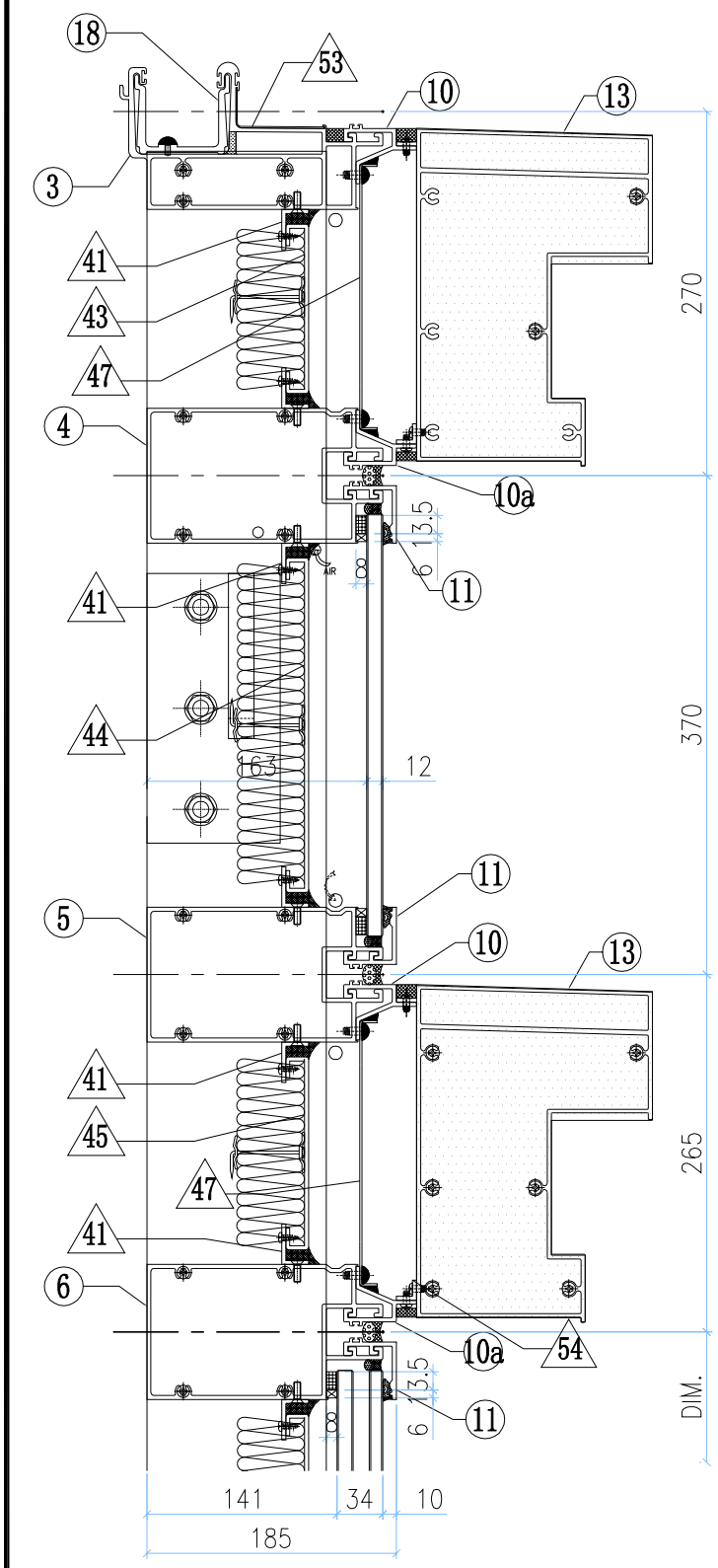

VIEW H

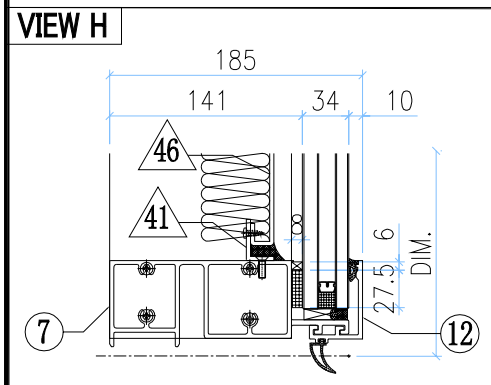

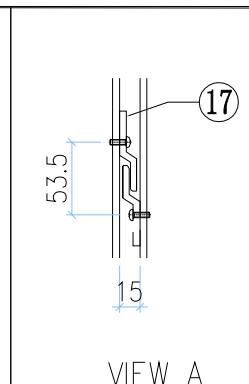

VIEW A

VIEW A

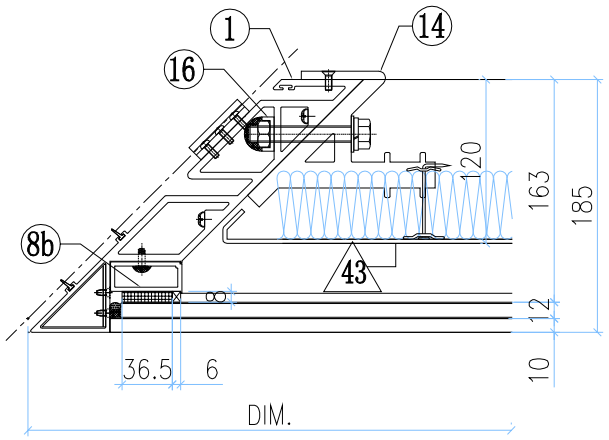

VIEW B

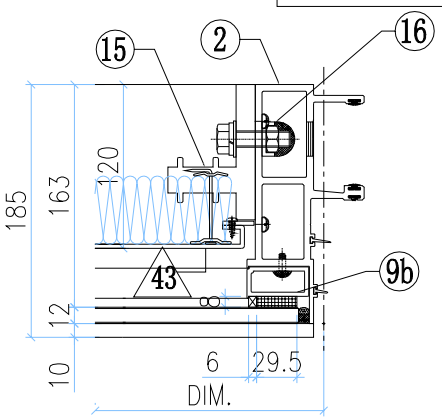

VIEW C

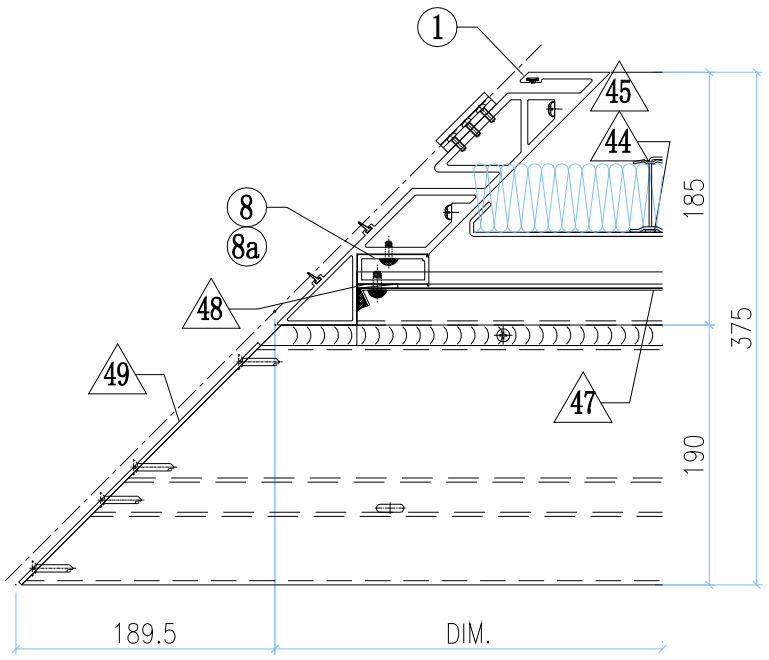

VIEW D

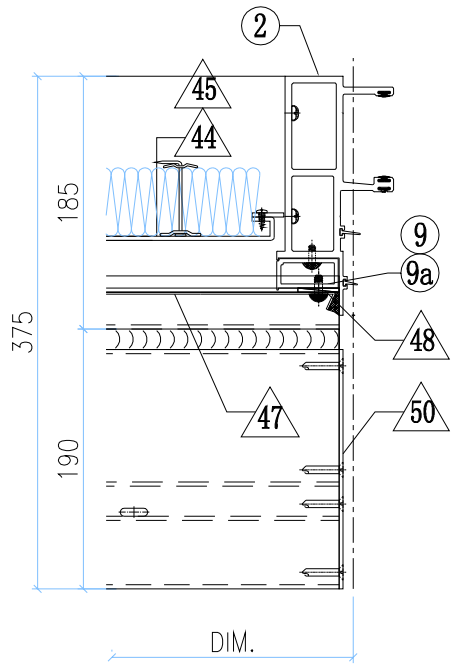

◇ OTHERS (ALUM. & G.M.S. PARTS)

ITEM	FAB. DWG NO.	LENGTH (mm)	QTY
41	N00813-01H	1639	8
	30x20X3mm ALUM. ANGLE		
42	N00813-01AG	2163	1
	30x20X3mm ALUM. ANGLE		
42a	N00813-02C	2163	1
	30x20X3mm ALUM. ANGLE		
43	J858-AP10-07		1
	1638 x125.5 (BACK PANEL)		
44	J858-AP13-08		1
	1638 x248 (BACK PANEL)		
45	J858-AP10-09		1
	1638 x143 (BACK PANEL)		
46	J858-AP12-07		1
	1635 x2203 (BACK PANEL)		
47	J858-AP07-16		2
	1.5mm THK. ALUM. FLASHING		
48	J858-AP06		4
	30x166x3mm ALUM. PLATE		
49	J858-AP15L		2
	3mm THK. ALUM. END PANEL		
50	J858-AP14R		2
	3mm THK. ALUM. END PANEL		
51	J858-AA03L		1
	3mm THK. ALUM. END PANEL		
52	J858-AA04L		1
	3mm THK. ALUM. END PANEL		
53	J858-AP17		1
	1mm THK. ALUM. FLASHING		
54	L065-01-18	1765	2
	16x16x3mm ALUM. ANGLE		

○ ALUM. EXTRUSION

ITEM	FAB. DWG NO.	LENGTH (mm)	QTY
1	X86296-06	3230.5	1
2	X86272-07	3217.5	1
3	X86279-24A	1769.5	1
4	X86308-11A	1766.5	1
5	X86308-13A	1766.5	1
6	X86302-12B	1766.5	1
7	X86280-09B	1766.5	1
8	X86304-03RA	193.5	1
8a	X86304-02A	164	1
8b	X86304-04B	269	1
9	X86305-03RA	193.5	1
9a	X86305-02A	164	1
9b	X86305-05B	269	1
10	X86306-03C	1770	2
10a	X86306-05C	1770	2
11	X86283-01-17	1770	3
12	X86300-01-16	1770	1
13	X86307-03-02	2012	2
14	X86256-01L	200	1
15	X86255-01R	200	1
16	X86258-01	200	2
17	X86316-01	50	3
18	X86303-04	250	1
19			
20			

美特鋁質有限公司 MIDI Aluminium Fabricator Ltd.													
修改	-			採用	工廠		地盤	✓	工程號	J858	類別		物料號	-		
日期	-			材料顏色	-				地盘	康城11期	制圖	Z.S.P	2022-08-06	圖號	AZp-1837.5H4-P
									图纸名称	单元组装图	復核	-	-	數量	-
									材料	-	批准	-	-	單件重量	- (KG)

AF-023A

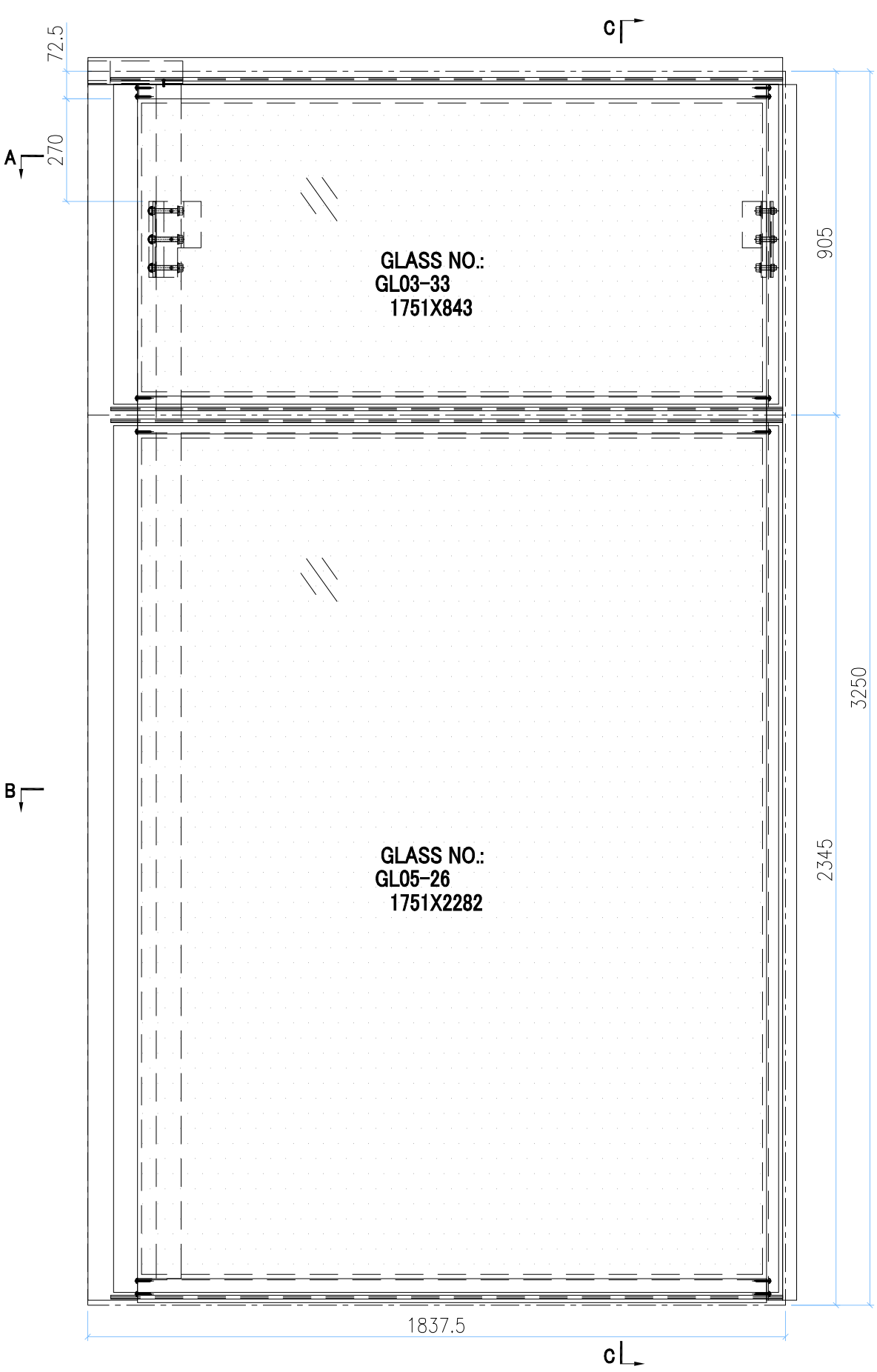

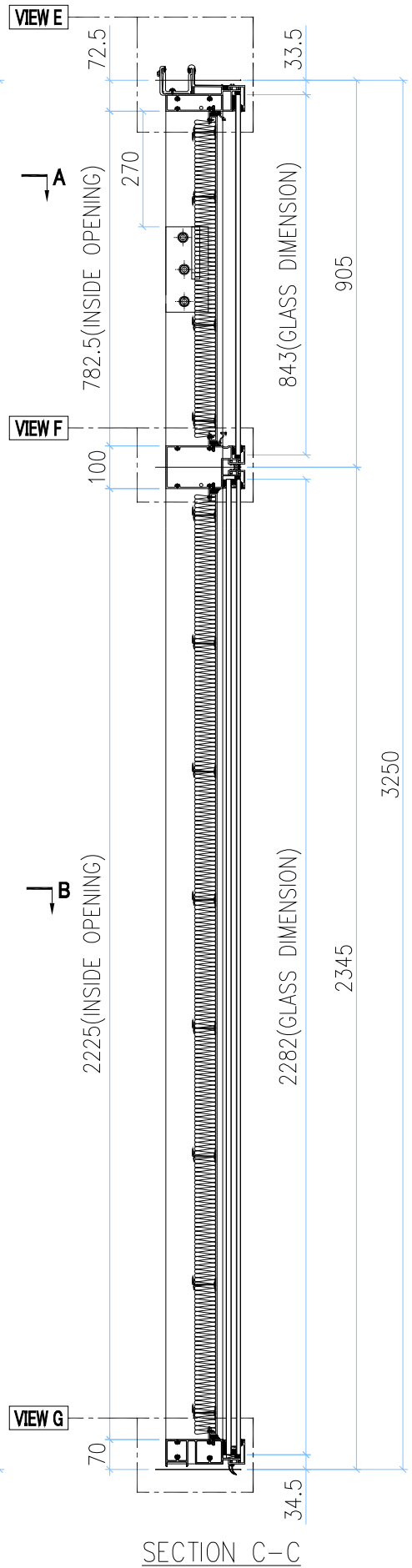

SECTION C-C

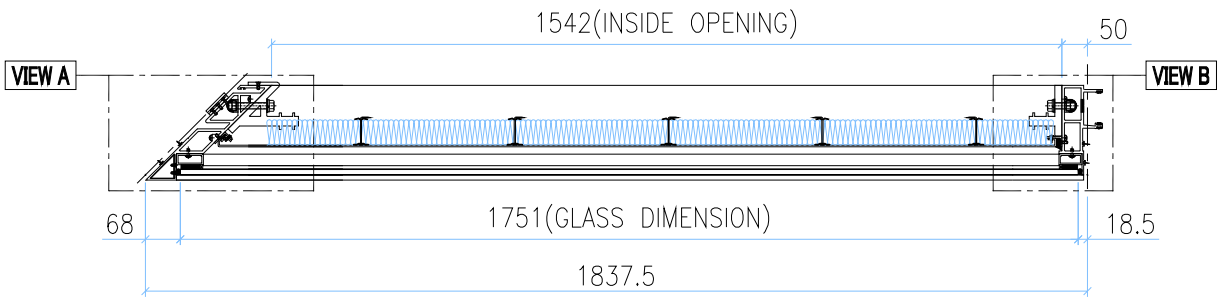

SECTION A-A

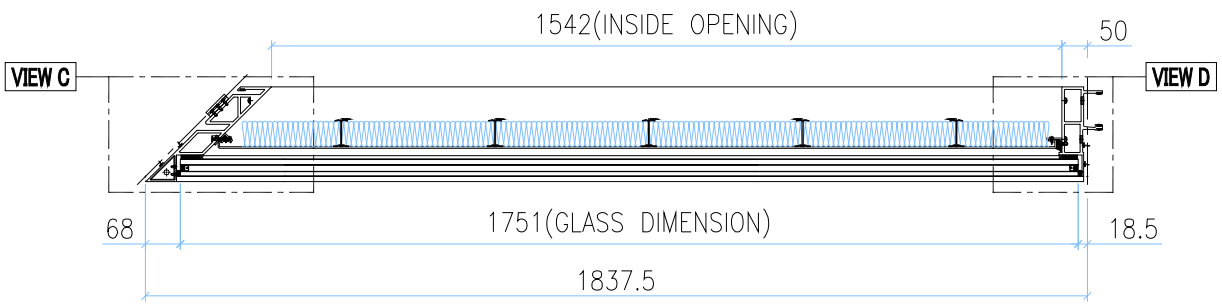

SECTION B-B

INSTALL UNIT NO.	QTY.	FLOOR
T1B-CW4.1-4002	1	40/F
TOTAL	1	

GLASS	GLASS NUMBER	WIDTH	HEIGHT	QTY.
	GL03-33	1751	843	1
	GL05-26	1751	2282	1

美特鋁質有限公司 MIDI Aluminium Fabricator Ltd.											
工程號	J858	類別		物料號	-						
地盘	康城11期	制圖	Z.S.P	2022-08-06	圖號	AZp-1837.5H4-P					
图纸名称	单元组装图	復核	-	-	數量	-					
材料	-	批准	-	-	單件重量	-	(KG)				

修改	-			採用	工廠		地盤	✓
日期	-			材料顏色	-			

AF-023B

VIEW E

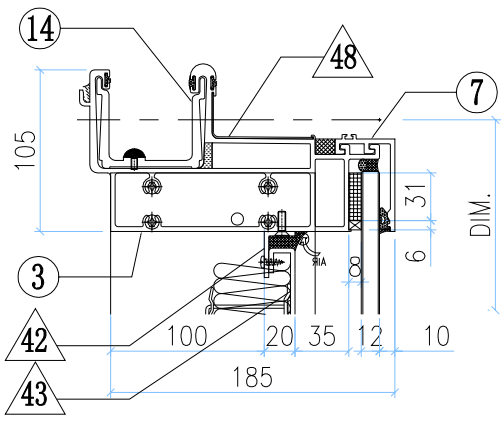

VIEW A

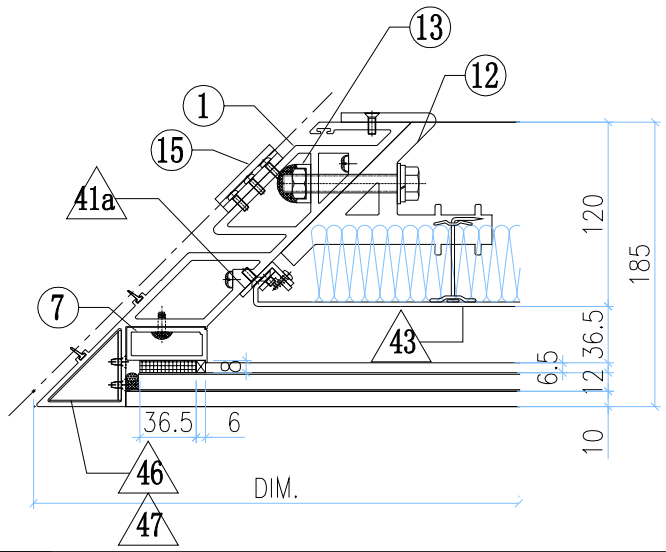

VIEW B

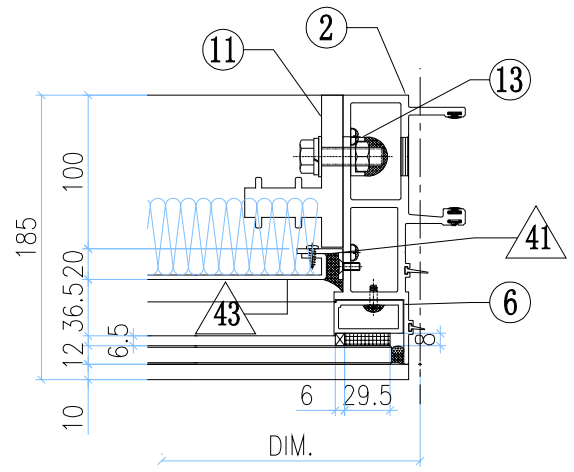

VIEW F

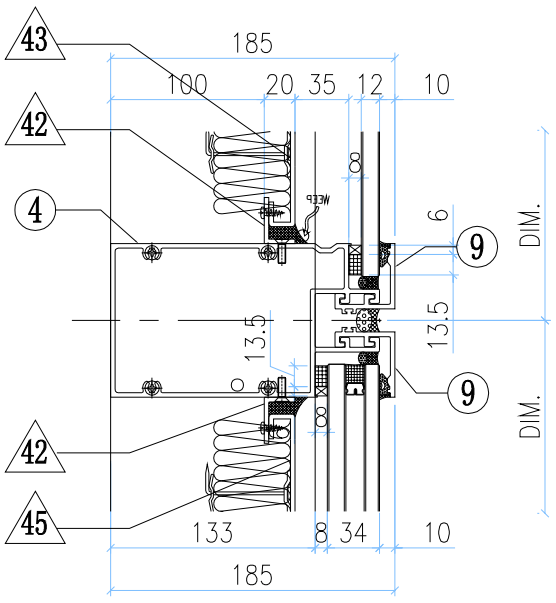

VIEW C

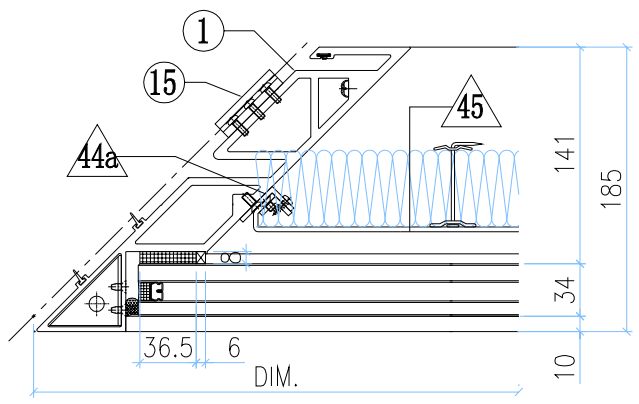

VIEW D

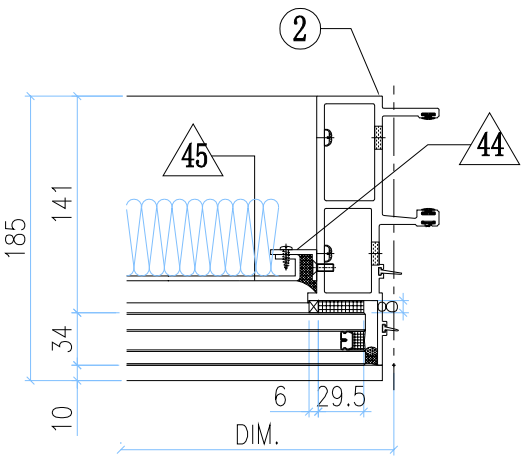

VIEW G

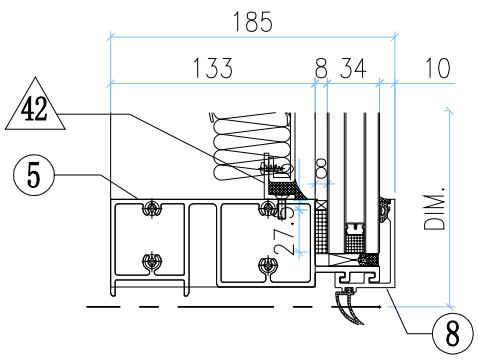

VIEW A

◇ OTHERS (ALUM. & G.M.S. PARTS)

ITEM	FAB. DWG NO.	LENGTH (mm)	QTY
41	N00813-01A	720.5	1
	30x20X3mm ALUM. ANGLE		
41a	N00813-02A	720.5	1
	30x20X3mm ALUM. ANGLE		
42	N00813-01H	1639	4
	30x20X3mm ALUM. ANGLE		
43	J858-AP12-03		1
	1635 x 760.5(BACK PANEL)		
44	N00813-01AG	2163	1
	30x20X3mm ALUM. ANGLE		
44a	N00813-02C	2163	1
	30x20X3mm ALUM. ANGLE		
45	J858-AP12-07		1
	1635 x 2203 (BACK PANEL)		
46	J858-AA03L		1
	2mm THK. ALUM. PLATE		
47	J858-AA04L		1
	2mm THK. ALUM. PLATE		
48	J858-AP17		1
	1mm THK. ALUM. FLASHING		

◯ ALUM. EXTRUSION

ITEM	FAB. DWG NO.	LENGTH (mm)	QTY
1	X86296-08	3230.5	1
2	X86272-11	3217.5	1
3	X86279-13B	1769.5	1
4	X86302-19B	1766.5	1
5	X86280-09B	1766.5	1
6	X86305-01RA	828.5	1
7	X86304-01RA	828.5	1
8	X86301-01-16	1770	1
9	X86283-01-17	1770	2
10	X86300-01-16	1770	1
11	X86255-01R	200	1
12	X86256-01L	200	1
13	X86258-01	200	2
14	X86303-04	250	1
15	X86316-01	50	3
16			
17			
18			
19			
20			

美特鋁質有限公司 MIDI Aluminium Fabricator Ltd.							工程號	J858	類別		物料號	-		
							地盘	康城11期	制圖	Z.S.P	2022-08-06	圖號	AZp-1837.5H2-F2	
修改	-			採用	工廠	地盤 ✓	图纸名称	单元组装图	復核	-	-	數量	-	
日期	-			材料颜色	-		材料	-	批准	-	-	單件重量	-	(KG)

AF-024A

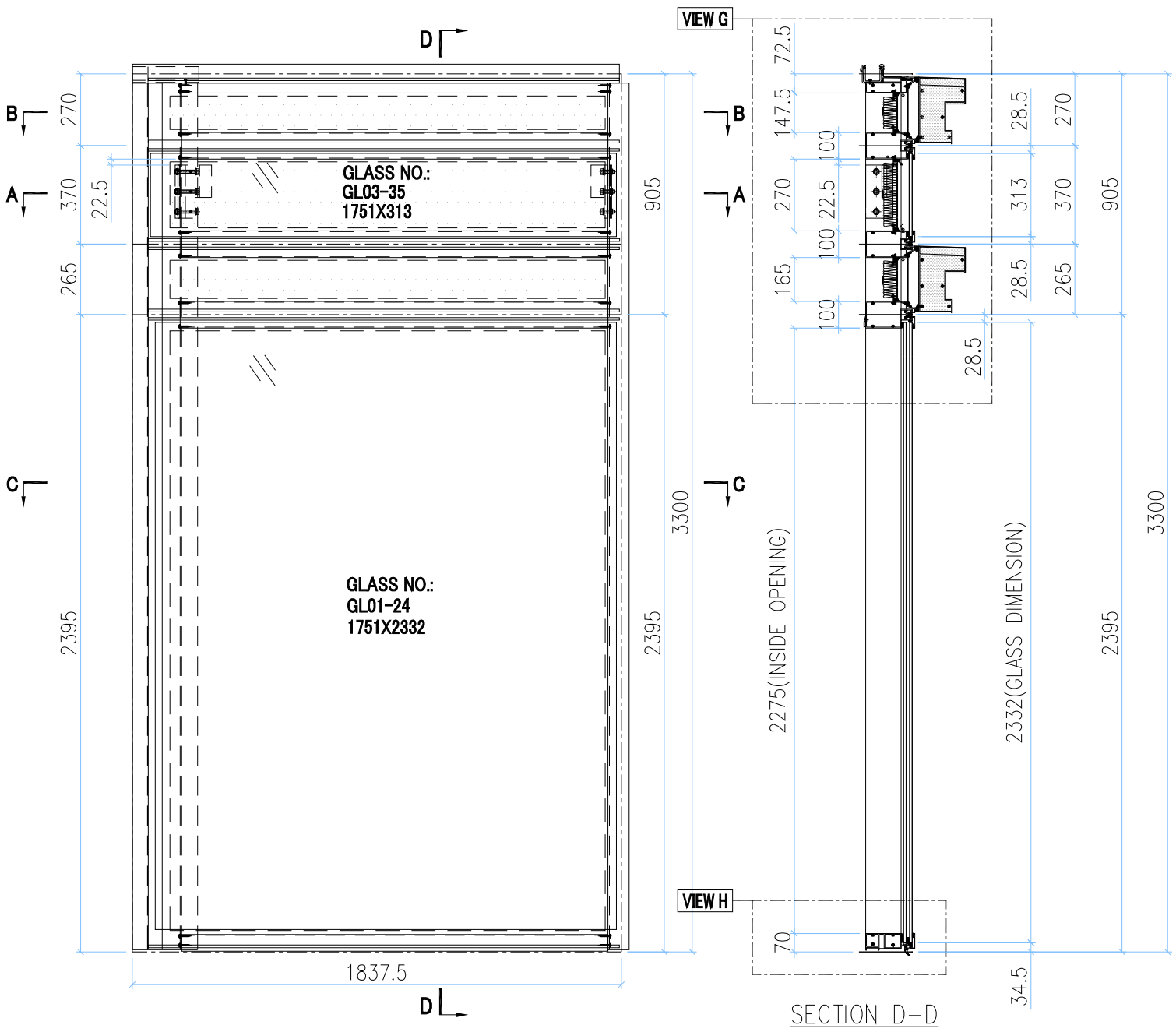

INSTALL UNIT NO.	QTY.	FLOOR
T1B-CW4-1702	1	17/F
T1B-CW4-2102	1	21/F
T1B-CW4-2602	1	26/F
T1B-CW4-3002	1	30/F
T1B-CW4-3502	1	35/F
T1B-CW4-3902	1	39/F
T1B-CW4-4302	1	43/F
T1B-CW4-4802	1	48/F
T1B-CW4-5202	1	52/F
T1B-CW4-5702	1	57/F
T3B-CW4-1702	1	17/F
T3B-CW4-2102	1	21/F
T3B-CW4-2602	1	26/F
T3B-CW4-3002	1	30/F
T3B-CW4-3502	1	35/F
T3B-CW4-3902	1	39/F
T3B-CW4-4302	1	43/F
T3B-CW4-4802	1	48/F
T3B-CW4-5202	1	52/F
T3B-CW4-5702	1	57/F
T3B-CW4-6102	1	61/F
TOTAL	21	

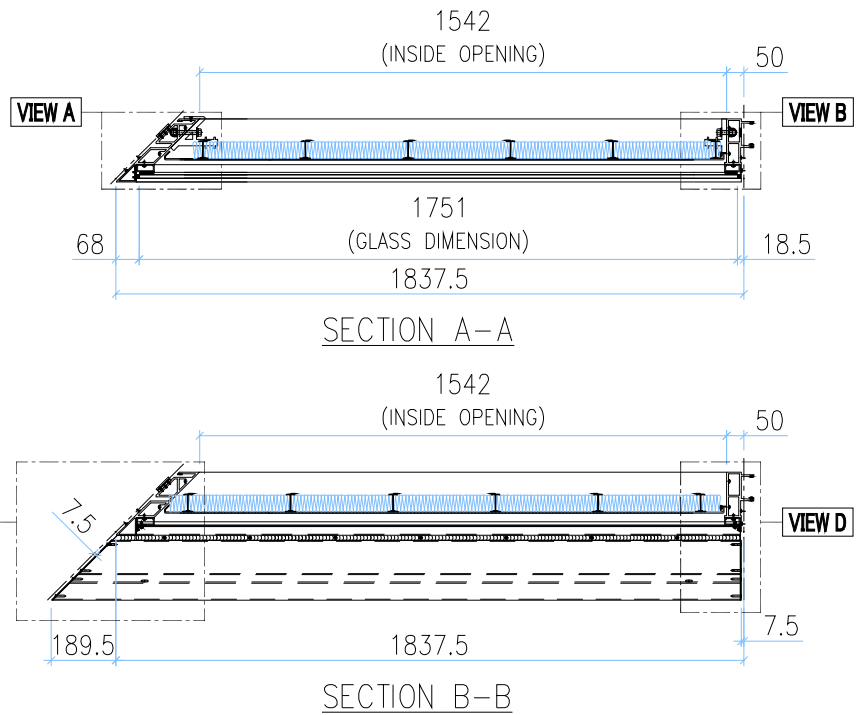

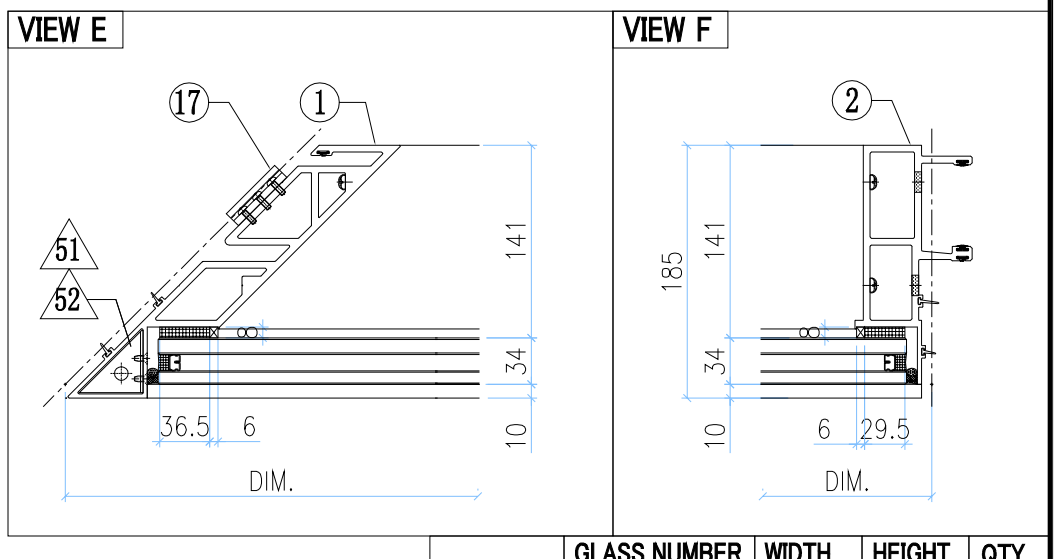

GLASS	GLASS NUMBER	WIDTH	HEIGHT	QTY.
	GL03-35	1751	313	1
	GL01-24	1751	2332	1

美特鋁質有限公司 MIDI Aluminium Fabricator Ltd.												
修改	-			採用	工廠		地盤	✓	工程號	J858	類別		物料號	-		
日期	-			材料顏色	-				地盘	康城11期	制圖	Z.S.P	2022-08-06	圖號	AZp-1837.5H2-F2
									图纸名称	单元组装图	復核	-	-	數量	-
									材料	-	批准	-	-	單件重量	- (KG)

AF-024B

VIEW G

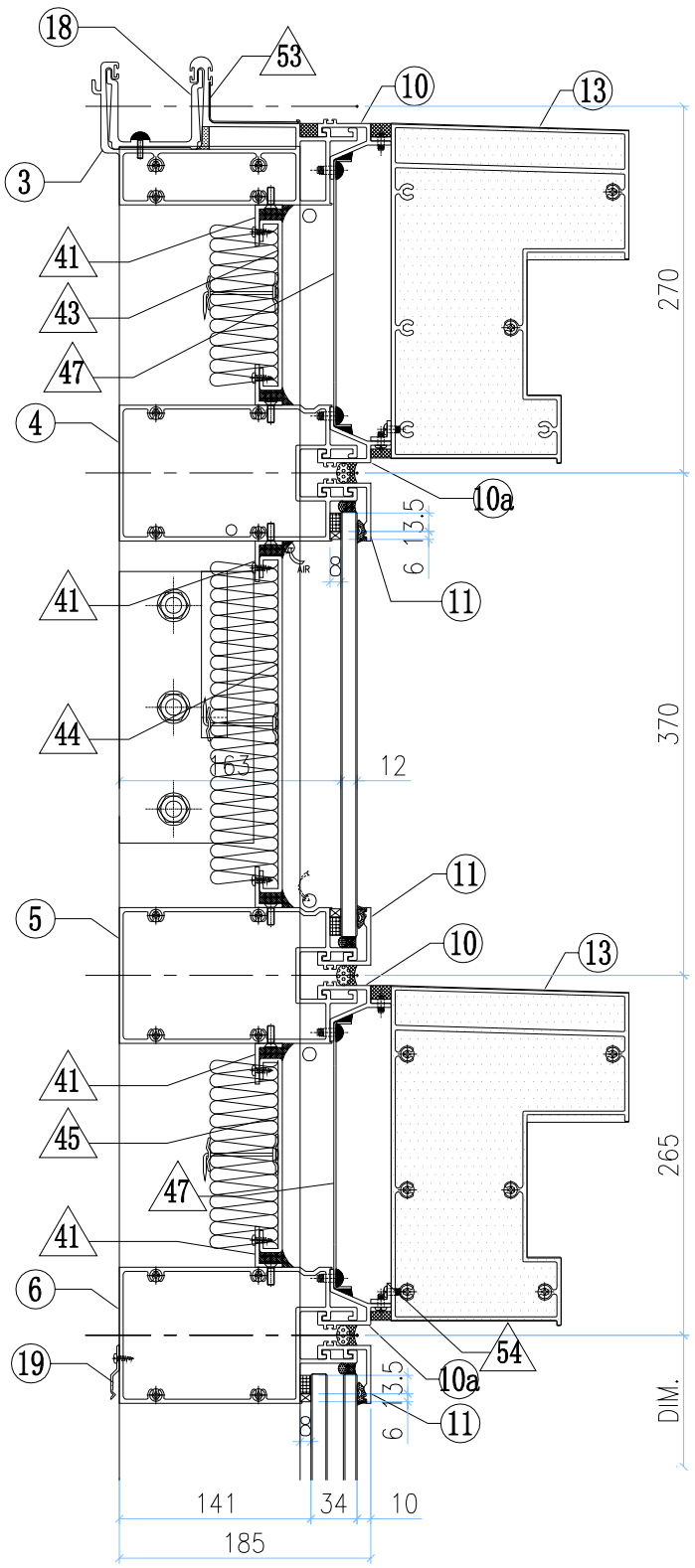

VIEW H

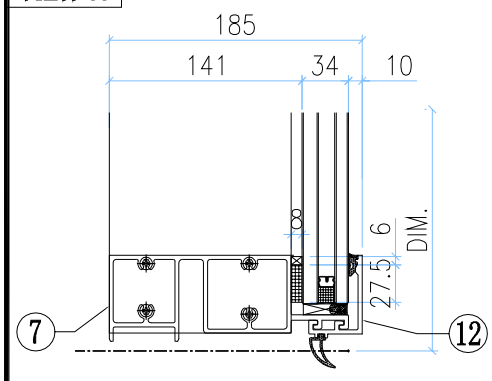

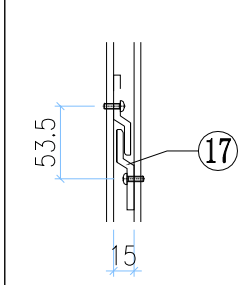

VIEW A

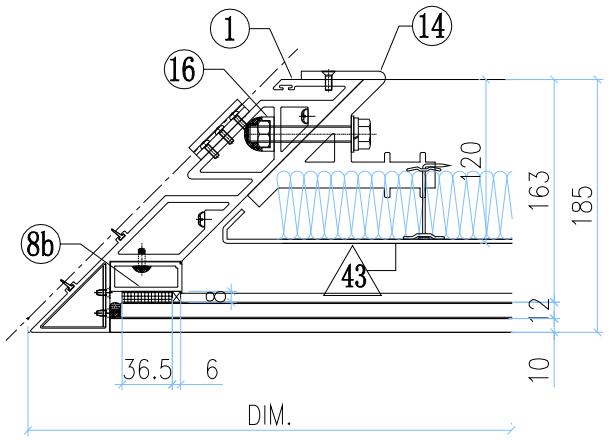

VIEW B

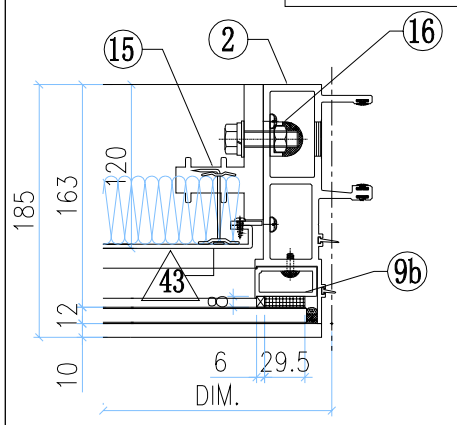

VIEW C

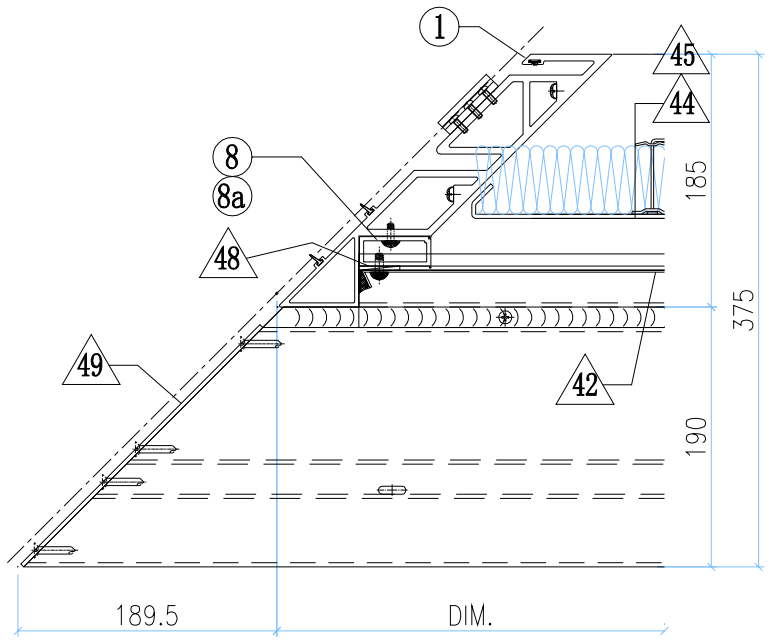

VIEW D

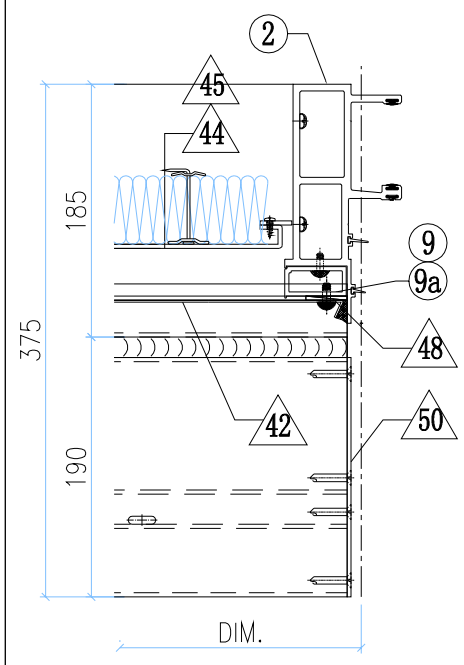

◇ OTHERS (ALUM. & G.M.S. PARTS)

ITEM	FAB. DWG NO.	LENGTH (mm)	QTY
41	N00813-01H	1639	6
	30x20X3mm ALUM. ANGLE		
42	J858-AP07-16		2
	1.5mm THK. ALUM. FLASHING		
43	J858-AP10-07		1
	1638 x125.5 (BACK PANEL)		
44	J858-AP13-08		1
	1638 x248 (BACK PANEL)		
45	J858-AP10-09		1
	1638 x143 (BACK PANEL)		
46			
47			
48	J858-AP06		4
	30x166x3mm ALUM. PLATE		
49	J858-AP15L		2
	3mm THK. ALUM. END PANEL		
50	J858-AP14R		2
	3mm THK. ALUM. END PANEL		
51	J858-AA03L		1
	3mm THK. ALUM. END PANEL		
52	J858-AA04L		1
	3mm THK. ALUM. END PANEL		
53	J858-AP17		1
	1mm THK. ALUM. FLASHING		
54	L065-01-18	1765	2
	16x16x3mm ALUM. ANGLE		

○ ALUM. EXTRUSION

ITEM	FAB. DWG NO.	LENGTH (mm)	QTY
1	X86296-05	3280.5	1
2	X86272-05	3267.5	1
3	X86279-24A	1769.5	1
4	X86308-11A	1766.5	1
5	X86308-13A	1766.5	1
6	X86302-09A	1766.5	1
7	X86280-06B	1766.5	1
8	X86304-03RA	193.5	1
8a	X86304-02A	164	1
8b	X86304-04B	269	1
9	X86305-03RA	193.5	1
9a	X86305-02A	164	1
9b	X86305-05B	269	1
10	X86306-03C	1770	2
10a	X86306-05C	1770	2
11	X86283-01-17	1770	3
12	X86300-01-16	1770	1
13	X86307-03-02	2012	2
14	X86256-01L	200	1
15	X86255-01R	200	1
16	X86258-01	200	2
17	X86316-01	50	3
18	X86303-04	250	1
19	X86317-01	50	6
20			

美特鋁質有限公司 MIDI Aluminium Fabricator Ltd.											
工程號	J858	類別		物料號	-						
地盘	康城11期	制圖	Z.S.P	2022-08-06	圖號	AZe-1425H2-b1					
图纸名称	单元组装图	復核	-	-	數量	-					
材料	-	批准	-	-	單件重量	- (KG)					
修改	-			採用	工廠		地盤	✓			
日期	-			材料顏色	-						

AF-025A

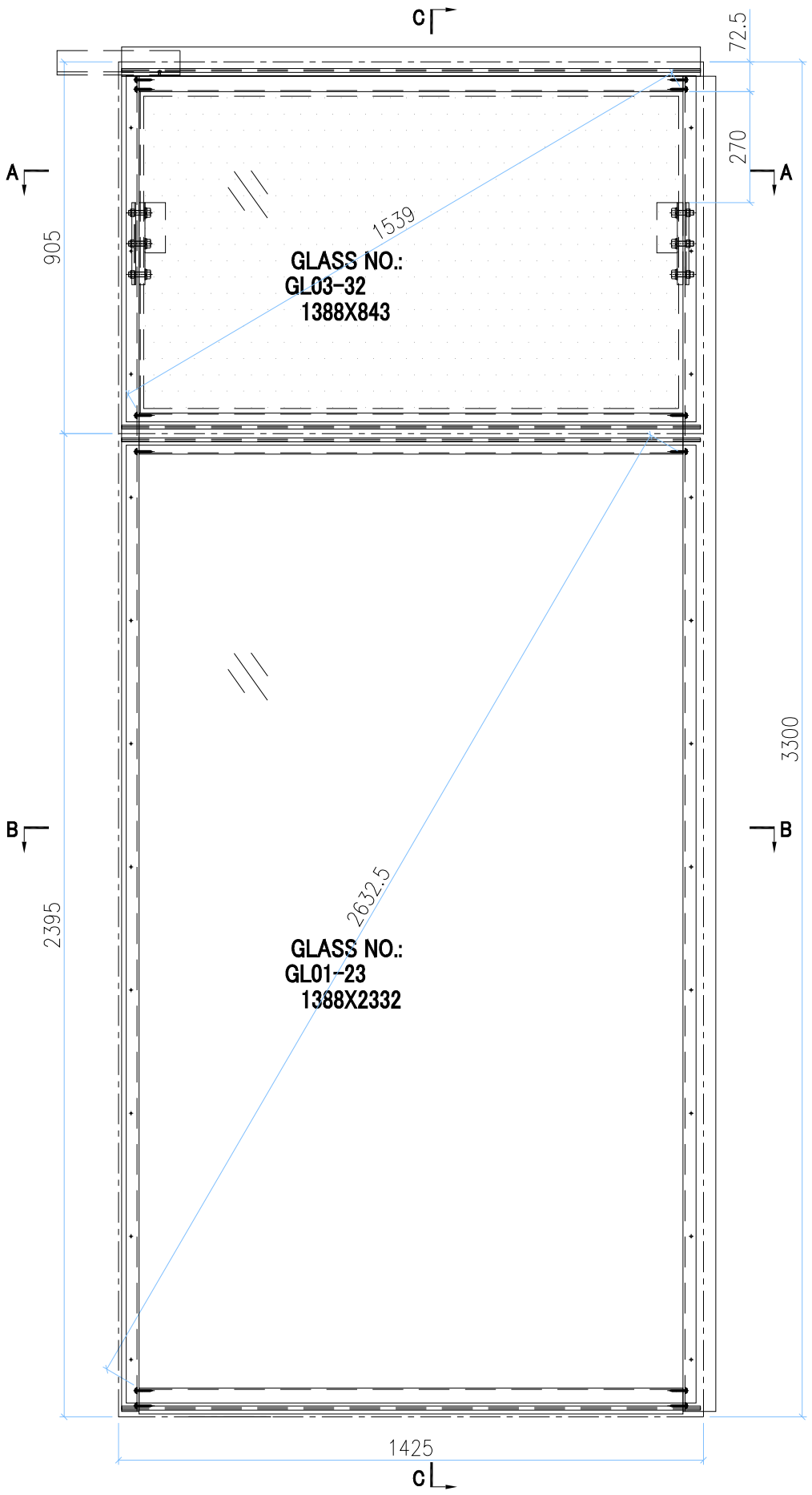

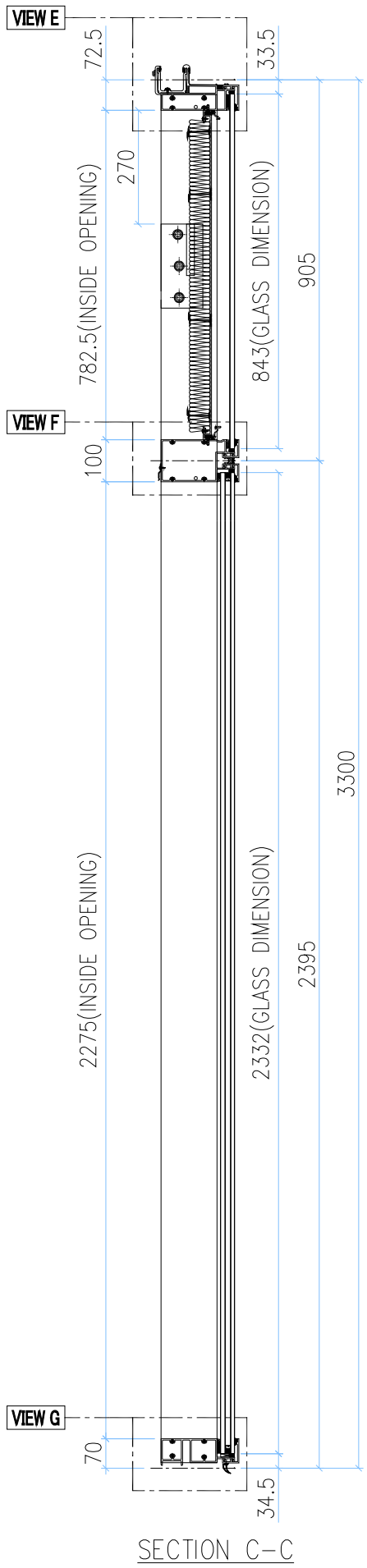

SECTION C-C

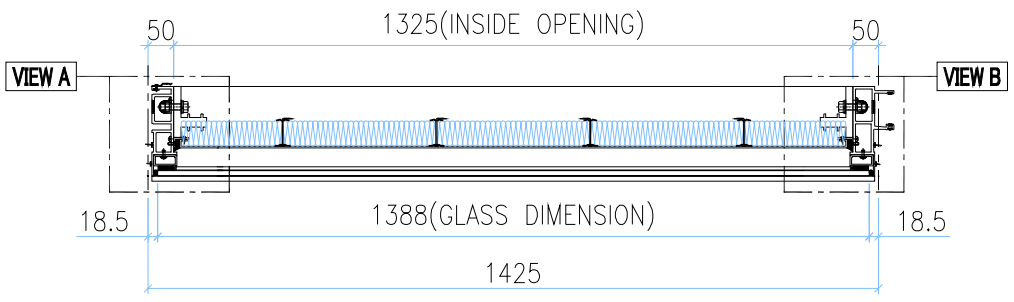

SECTION A-A

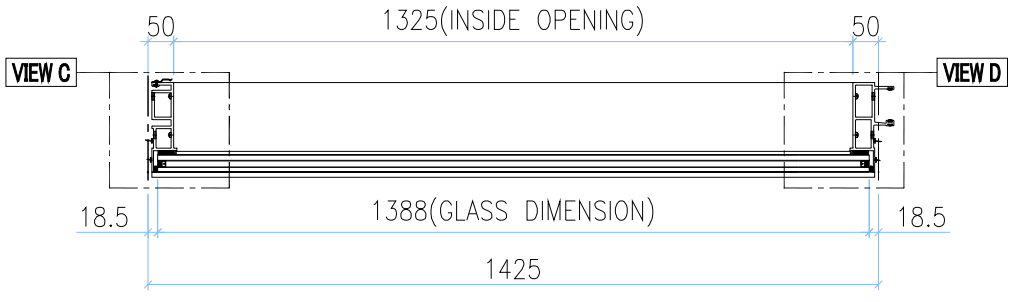

SECTION B-B

GLASS	GLASS NUMBER	WIDTH	HEIGHT	QTY.
	GL03-32	1388	843	1
	GL01-23	1388	2332	1

美特鋁質有限公司
MIDI Aluminium Fabricator Ltd.

修改	-			採用	工廠		地盤	✓	工程號	J858	類別		物料號	-		
日期	-			材料顏色	-				地盘	康城11期	制圖	Z.S.P	2022-08-06	圖號	AZe-1425H2-b1
									图纸名称	单元组装图	復核	-	-	數量	-
									材料	-	批准	-	-	單件重量	- (KG)

AF-025B

VIEW E

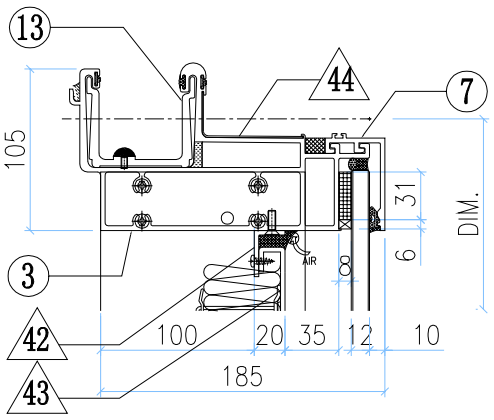

VIEW F

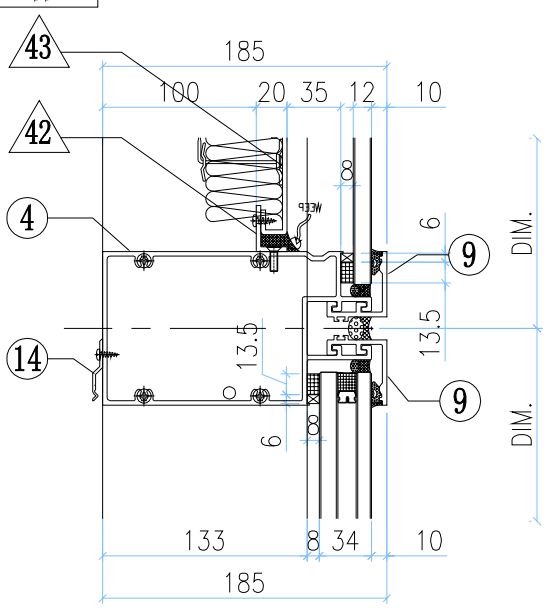

VIEW G

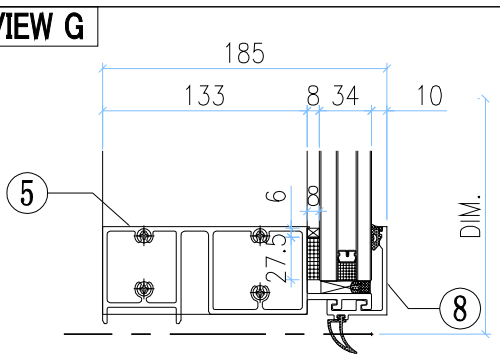

VIEW A

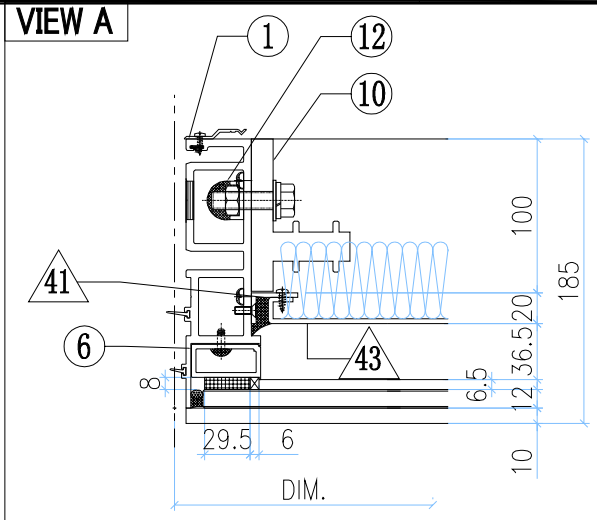

VIEW B

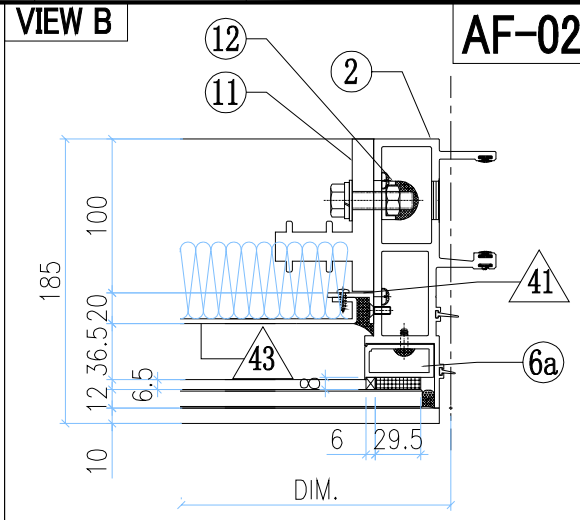

VIEW C

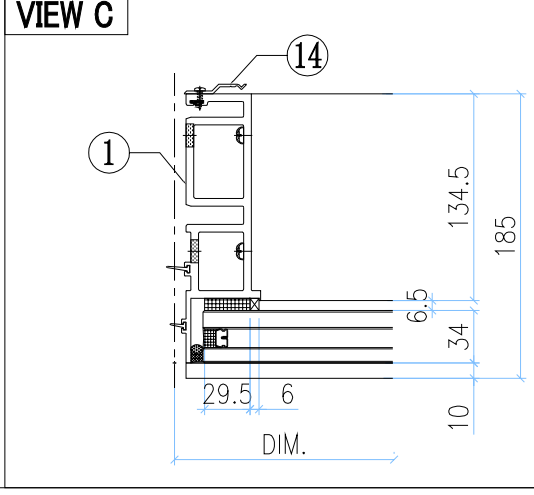

VIEW D

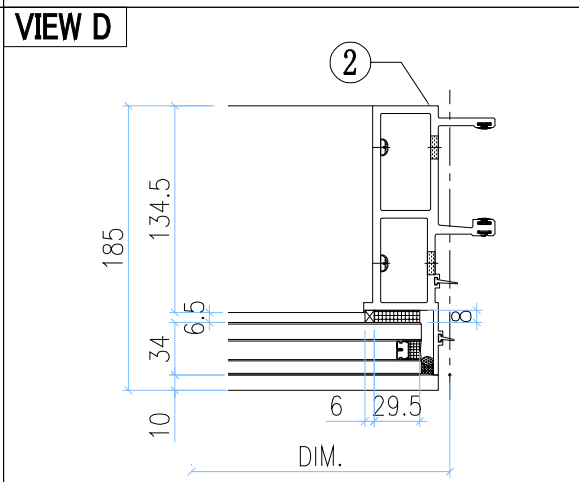

◇ OTHERS (ALUM. & G.M.S. PARTS)

ITEM	FAB. DWG NO.	LENGTH (mm)	QTY
41	N00813-01A	720.5	2
	30x20X3mm ALUM. ANGLE		
42	N00813-01S	1323	2
	30x20X3mm ALUM. ANGLE		
43	J858-AP09-13		1
	1303 x760.5(BACK PANEL)		
44	J858-AP16	100	1
	1mm THK. ALUM. FLASHING		

◯ ALUM. EXTRUSION

ITEM	FAB. DWG NO.	LENGTH (mm)	QTY
1	X86273-06	3267.5	1
2	X86272-01	3267.5	1
3	X86279-15D	1410	1
4	X86302-01D	1404	1
5	X86280-01D	1404	1
6	X86305-01LA	828.5	1
6a	X86305-01RA	828.5	1
7	X86301-01-13	1410	1
8	X86300-01-13	1410	1
9	X86283-01-14	1410	2
10	X86255-01L	200	1
11	X86255-01R	200	1
12	X86258-01	200	2
13	X86303-01	300	1
14	X86317-01	50	13

INSTALL UNIT NO.	QTY.	FLOOR
T1B-CW4-0904	1	9/F
T1B-CW4-1004	1	10/F
T1B-CW4-1204	1	12/F
T1B-CW4-1504	1	15/F
T1B-CW4-1804	1	18/F
T1B-CW4-1904	1	19/F
T1B-CW4-2004	1	20/F
T1B-CW4-2304	1	23/F
T1B-CW4-2504	1	25/F
T1B-CW4-2704	1	27/F
T1B-CW4-2804	1	28/F
T1B-CW4-3104	1	31/F
T1B-CW4-3204	1	32/F
T1B-CW4-3304	1	33/F
T1B-CW4-3704	1	37/F
T1B-CW4-3804	1	38/F
T1B-CW4-4104	1	41/F
T1B-CW4-4504	1	45/F
T1B-CW4-4604	1	46/F
T1B-CW4-4704	1	47/F
T1B-CW4-5004	1	50/F
T1B-CW4-5104	1	51/F
T1B-CW4-5304	1	53/F
T1B-CW4-5504	1	55/F

T1B-CW4-5804	1	58/F
T1B-CW4-5904	1	59/F
T1B-CW4-6004	1	60/F
T3B-CW4-0904	1	9/F
T3B-CW4-1004	1	10/F
T3B-CW4-1504	1	15/F
T3B-CW4-1604	1	16/F
T3B-CW4-1804	1	18/F
T3B-CW4-1904	1	19/F
T3B-CW4-2204	1	22/F
T3B-CW4-2304	1	23/F
T3B-CW4-2504	1	25/F
T3B-CW4-2804	1	28/F
T3B-CW4-2904	1	29/F
T3B-CW4-3104	1	31/F
T3B-CW4-3204	1	32/F
T3B-CW4-3604	1	36/F
T3B-CW4-3704	1	37/F
T3B-CW4-3804	1	38/F
T3B-CW4-4104	1	41/F
T3B-CW4-4204	1	42/F
T3B-CW4-4504	1	45/F
T3B-CW4-4604	1	46/F

T3B-CW4-4904	1	49/F
T3B-CW4-5004	1	50/F
T3B-CW4-5104	1	51/F
T3B-CW4-5504	1	55/F
T3B-CW4-5604	1	56/F
T3B-CW4-5804	1	58/F
T3B-CW4-5904	1	59/F
T3B-CW4-6204	1	62/F
T3B-CW4-6304	1	63/F
T3B-CW4-6504	1	65/F
TOTAL	**57**	

美特鋁質有限公司 MIDI Aluminium Fabricator Ltd.							工程號	J858	類別		物料號	-		
							地盘	康城11期	制圖	Z.S.P	2022-08-06	圖號	AZe-1425H4-F2P	
修改	-			採用	工廠	地盤 ✓	图纸名称	单元组装图	復核	-	-	數量	-	
日期	-			材料颜色	-		材料	-	批准	-	-	單件重量	-	(KG)

AF-026A

INSTALL UNIT NO.	QTY.	FLOOR
T1B-CW4.1-1104	1	11/F
T3B-CW4.1-1104	1	11/F
TOTAL	2	

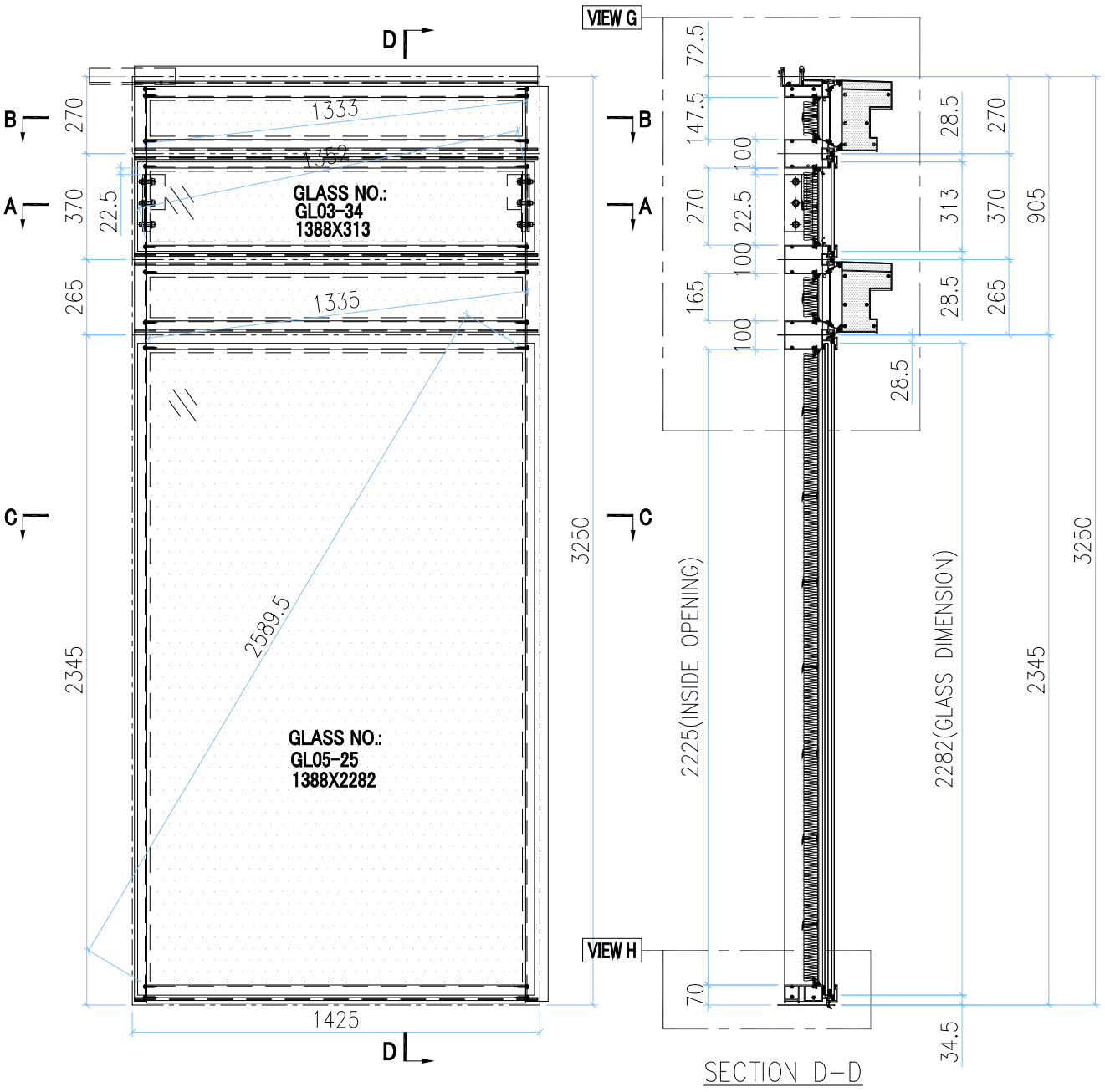

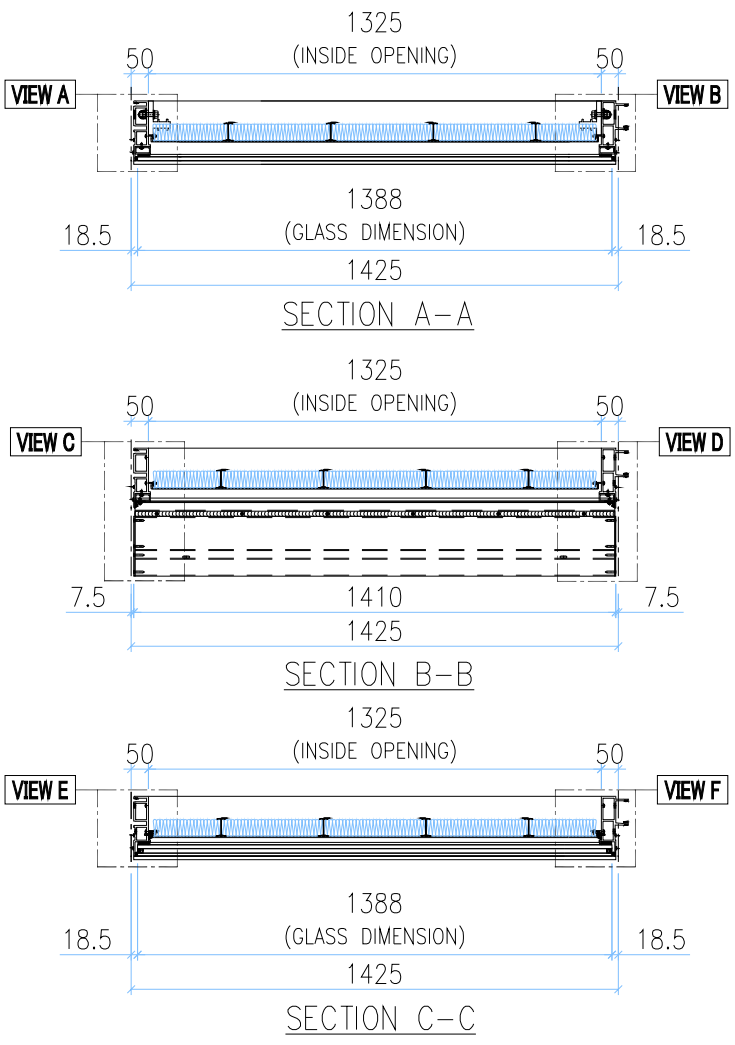

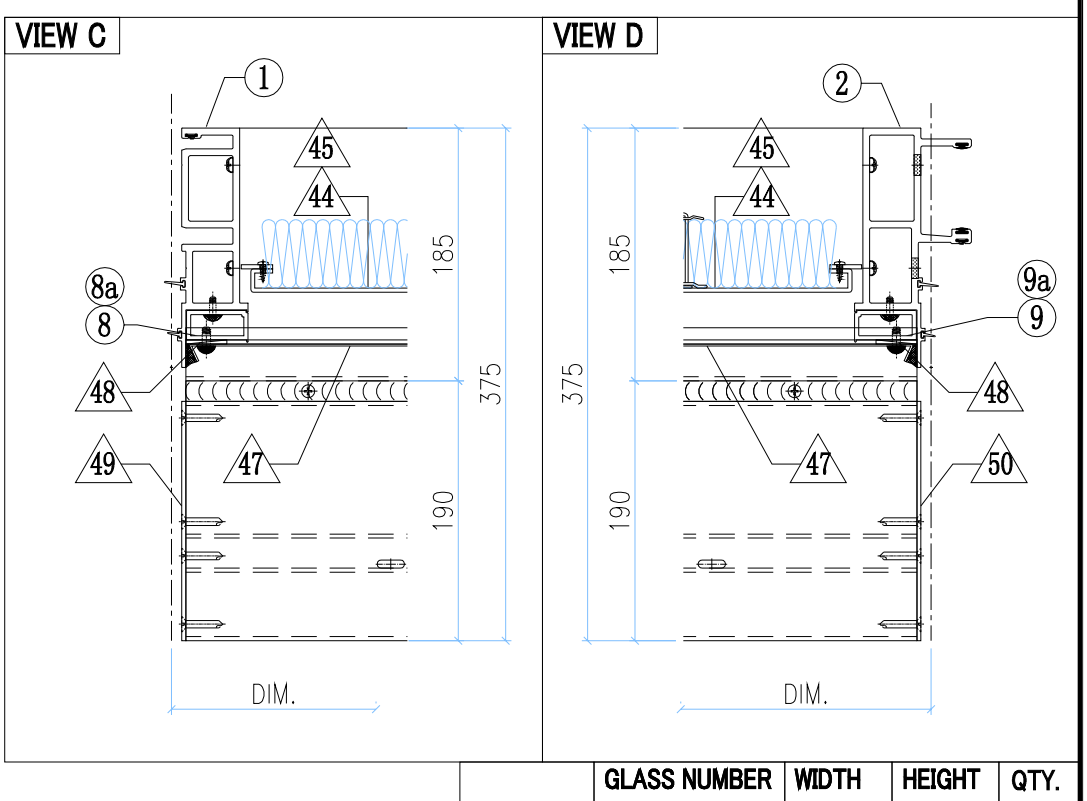

GLASS	GLASS NUMBER	WIDTH	HEIGHT	QTY.
	GL03-34	1388	313	1
	GL05-25	1388	2282	1

美特鋁質有限公司 MIDI Aluminium Fabricator Ltd.												
修改	-			採用	工廠		地盤	✓	工程號	J858	類別		物料號	-		
日期	-			材料顏色	-				地盘	康城11期	制圖	Z.S.P	2022-08-06	圖號	AZe-1425H4-F2P
									图纸名称	单元组装图	復核	-	-	數量	-
									材料	-	批准	-	-	單件重量	- (KG)

AF-026B

VIEW G

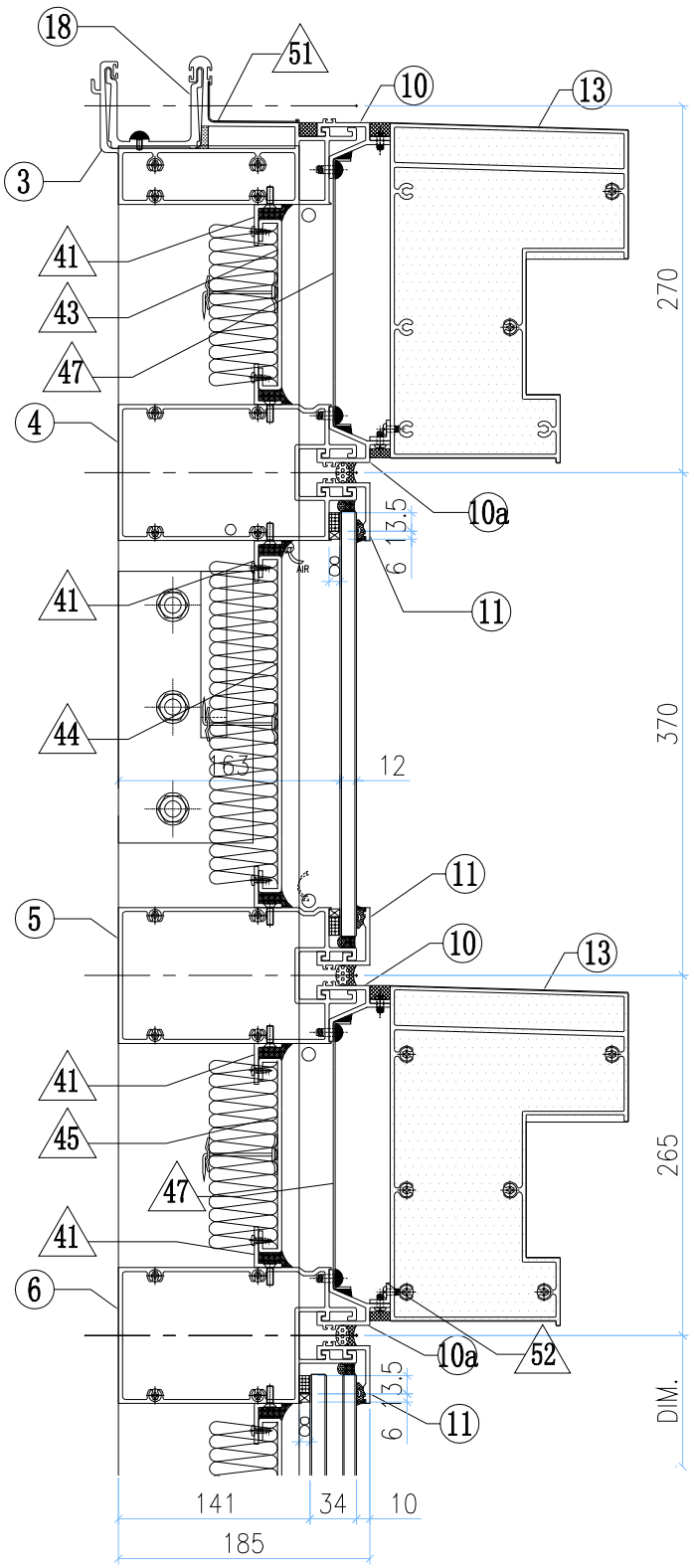

VIEW H

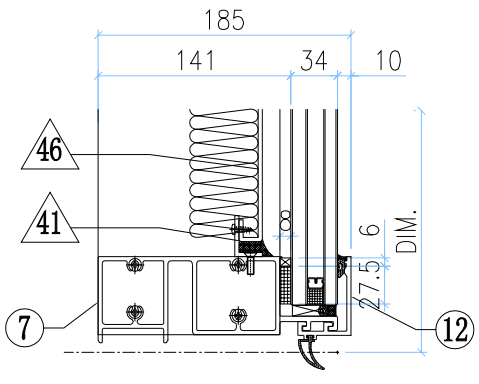

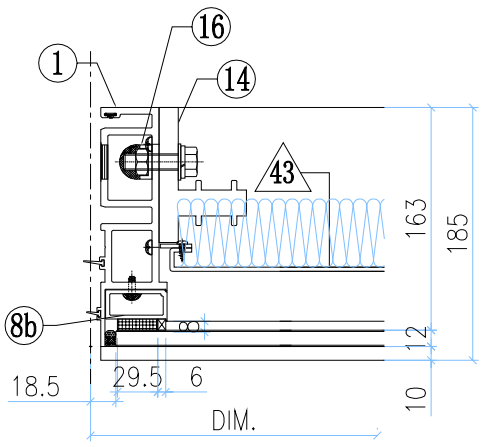

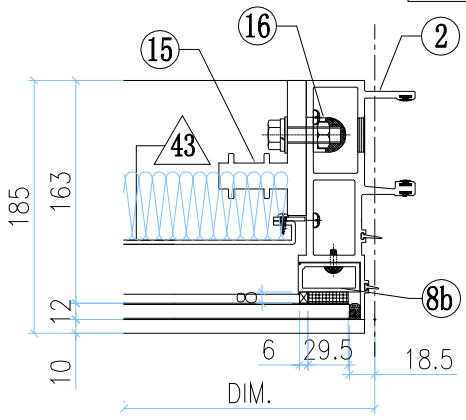

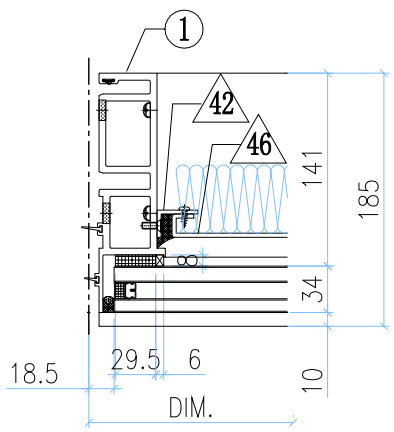

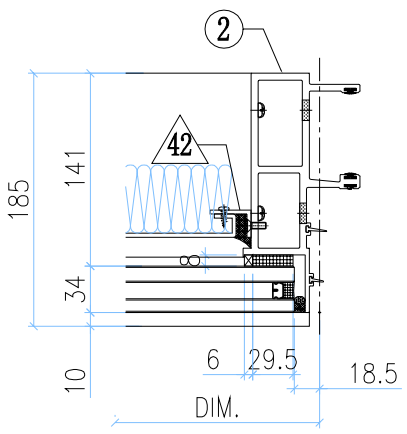

◇ OTHERS (ALUM. & G.M.S. PARTS)

ITEM	FAB. DWG NO.	LENGTH (mm)	QTY
41	N00813-01S	1323	8
	30x20X3mm ALUM. ANGLE		
42	N00813-01AG	2163	2
	30x20X3mm ALUM. ANGLE		
43	J858-AP08-15		1
	1309x125.5 (BACK PANEL)		
44	J858-AP11-19		1
	1309x248 (BACK PANEL)		
45	J858-AP08-28		1
	1309x143 (BACK PANEL)		
46	J858-AP09-30		1
	1303x2203 (BACK PANEL)		
47	J858-AP07-14		2
	1.5mm THK. ALUM. FLASHING		
48	J858-AP06		4
	30x166x3mm ALUM. PLATE		
49	J858-AP14L		2
	3mm THK. ALUM. END PANEL		
50	J858-AP14R		2
	3mm THK. ALUM. END PANEL		
51	J858-AP16	100	1
	1mm THK. ALUM. FLASHING		
52	L065-01-09	1402	2
	16x16x3mm ALUM. ANGLE		

○ ALUM. EXTRUSION

ITEM	FAB. DWG NO.	LENGTH (mm)	QTY
1	X86273-12	3217.5	1
2	X86272-07	3217.5	1
3	X86279-22A	1410	1
4	X86308-01B	1404	1
5	X86308-06B	1404	1
6	X86302-10D	1404	1
7	X86280-07D	1404	1
8	X86305-03LA	193.5	1
9	X86305-03RA	193.5	1
8a	X86305-05B	269	2
8b	X86305-02A	164	2
10	X86306-01L	1410	2
10a	x86306-04L	1410	2
11	X86283-01-14	1410	3
12	X86300-01-13	1410	1
13	X86307-01-11	1404	2
14	X86255-01L	200	1
15	X86255-01R	200	1
16	X86258-01	200	2
17	X86303-01	300	1
18			
19			
20			

美特鋁質有限公司 MIDI Aluminium Fabricator Ltd.												
工程號	J858		類別		物料號	–					
地盘	康城11期		制圖	Z.S.P	2022-08-06	圖號	AZe-1425H4-P				
修改	–		採用	工廠		地盤	✓	图纸名称	单元组装图	復核	–	–	數量	–		
日期	–		材料颜色	–				材料	–	批准	–	–	單件重量	–	(KG)	

AF-027A

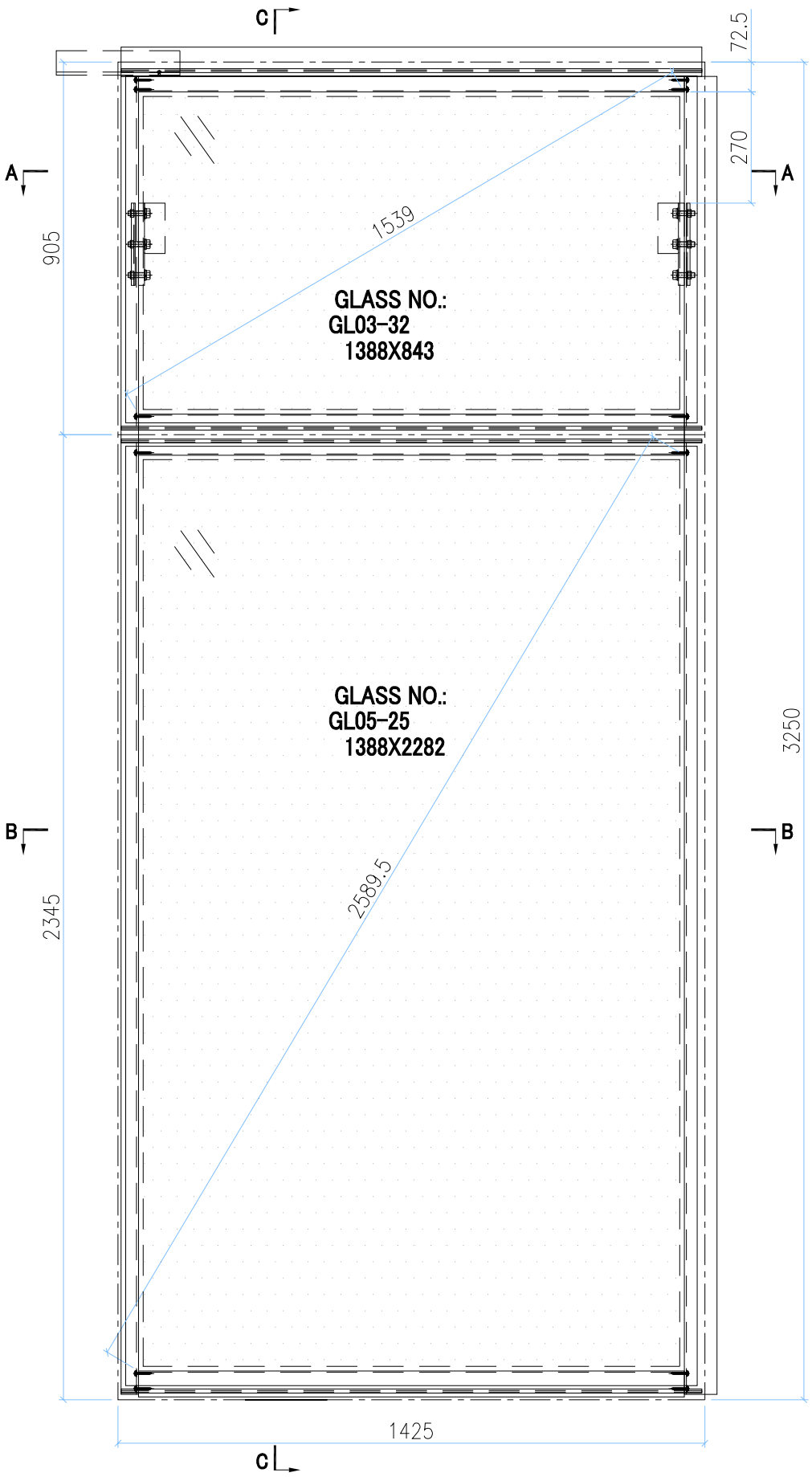

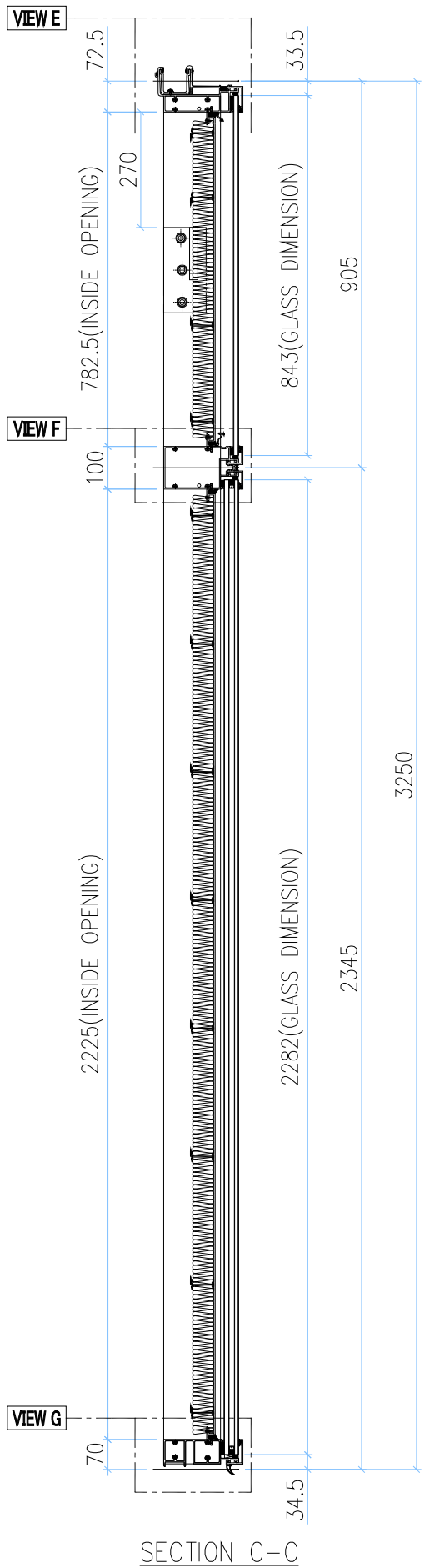

SECTION C-C

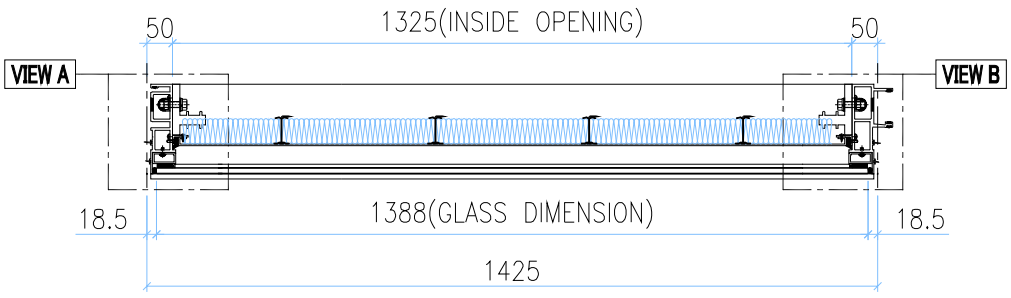

SECTION A-A

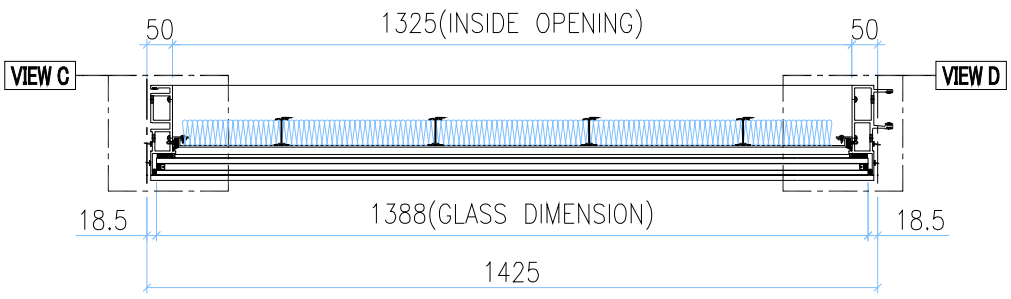

SECTION B-B

INSTALL UNIT NO.	QTY.	FLOOR
T1B-CW4.1-4004	1	40/F
TOTAL	1	

GLASS	GLASS NUMBER	WIDTH	HEIGHT	QTY.
	GL03-32	1388	843	1
	GL05-25	1388	2282	1

美特鋁質有限公司
MIDI Aluminium Fabricator Ltd.

修改	-			採用	工廠		地盤	✓	工程號	J858	類別		物料號	-		
日期	-			材料顏色	-				地盘	康城11期	制圖	Z.S.P	2022-08-06	圖號	AZe-1425H4-P
									图纸名称	单元组装图	復核	-	-	數量	-
									材料	-	批准	-	-	單件重量	- (KG)

AF-027B

VIEW E

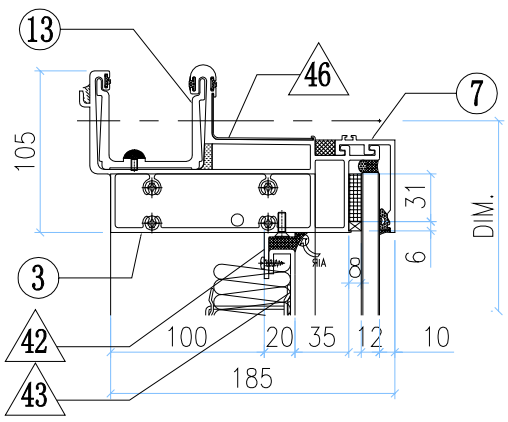

VIEW A

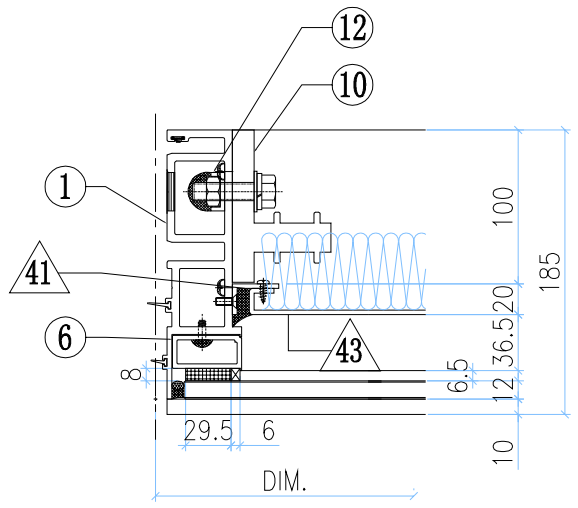

VIEW B

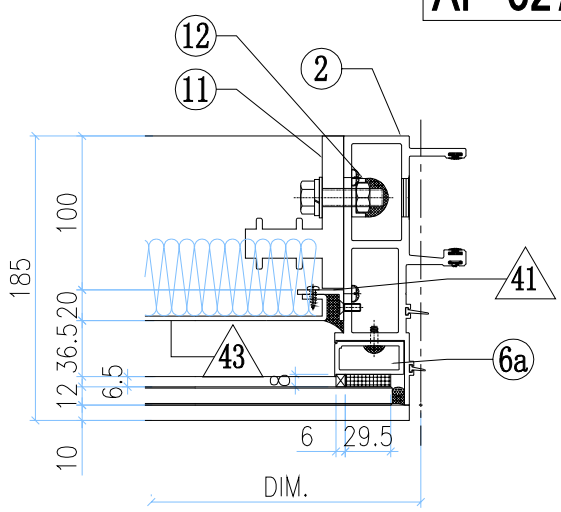

VIEW F

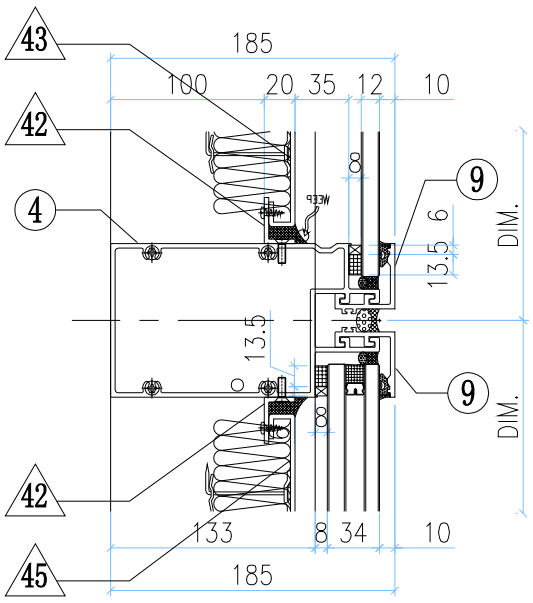

VIEW C

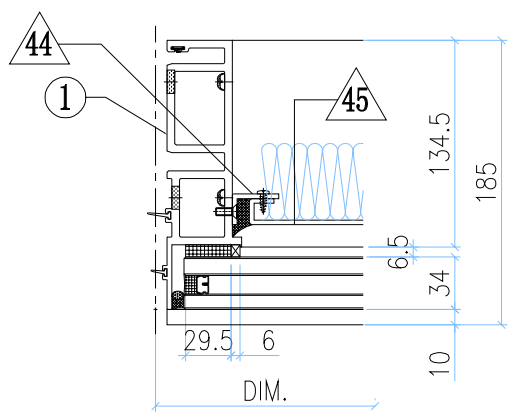

VIEW D

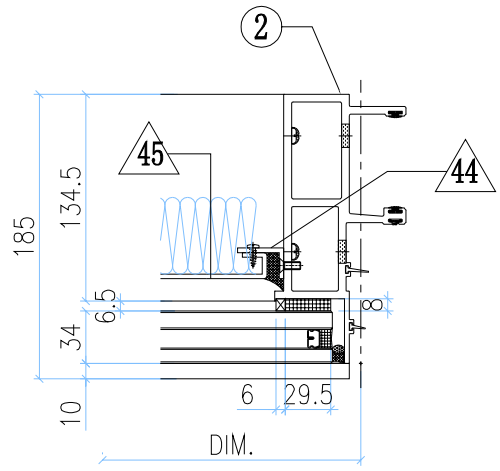

VIEW G

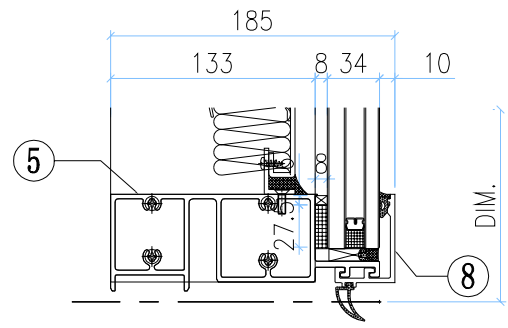

◇ OTHERS (ALUM. & G.M.S. PARTS)

ITEM	FAB. DWG NO.	LENGTH (mm)	QTY
41	N00813-01A	720.5	2
	30x20X3mm ALUM. ANGLE		
42	N00813-01S	1323	4
	30x20X3mm ALUM. ANGLE		
43	J858-AP09-13		1
	1303 x760.5(BACK PANEL)		
44	N00813-01AG	2163	2
	30x20X3mm ALUM. ANGLE		
45	J858-AP09-30		1
	1303 x2203 (BACK PANEL)		
46	J858-AP16	100	1
	1mm THK. ALUM. FLASHING		

○ ALUM. EXTRUSION

ITEM	FAB. DWG NO.	LENGTH (mm)	QTY
1	X86273-16	3217.5	1
2	X86272-11	3217.5	1
3	X86279-15D	1410	1
4	X86302-17D	1404	1
5	X86280-07D	1404	1
6	X86305-01LA	828.5	1
6a	X86305-01RA	828.5	1
7	X86301-01-13	1410	1
8	X86300-01-13	1410	1
9	X86283-01-14	1410	2
10	X86255-01L	200	1
11	X86255-01R	200	1
12	X86258-01	200	2
13	X86303-01	300	1
14			
15			
16			
17			
18			
19			
20			
21			
22			

美特鋁質有限公司 MIDI Aluminium Fabricator Ltd.													
工程號	J858		類別		物料號	-							
地盘	康城11期		制圖	Z.S.P	2022-08-06	圖號	AZe-1425H2-F2b1						
修改	-		採用	工廠		地盤	✓	图纸名称	单元组装图	復核	-	-	數量	-	
日期	-		材料颜色	-				材料	-	批准	-	-	單件重量	-	(KG)

AF-028A

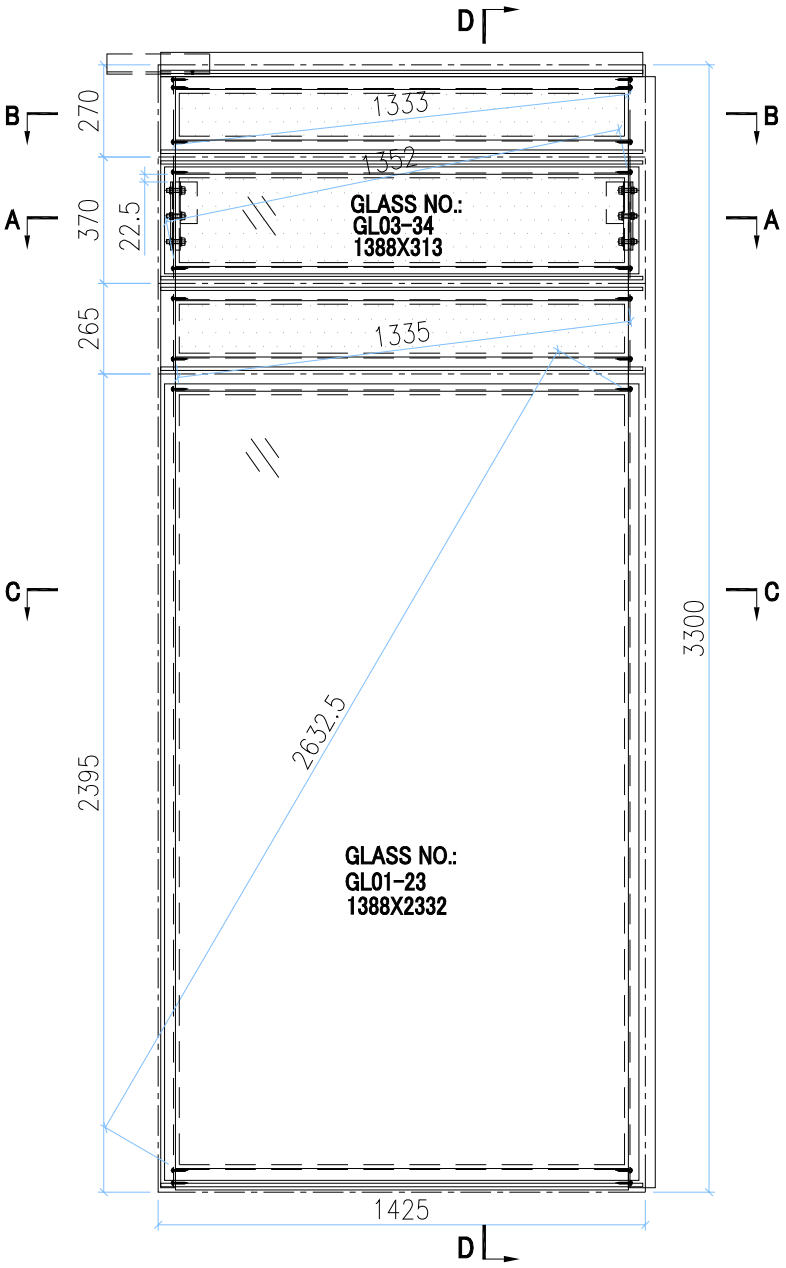

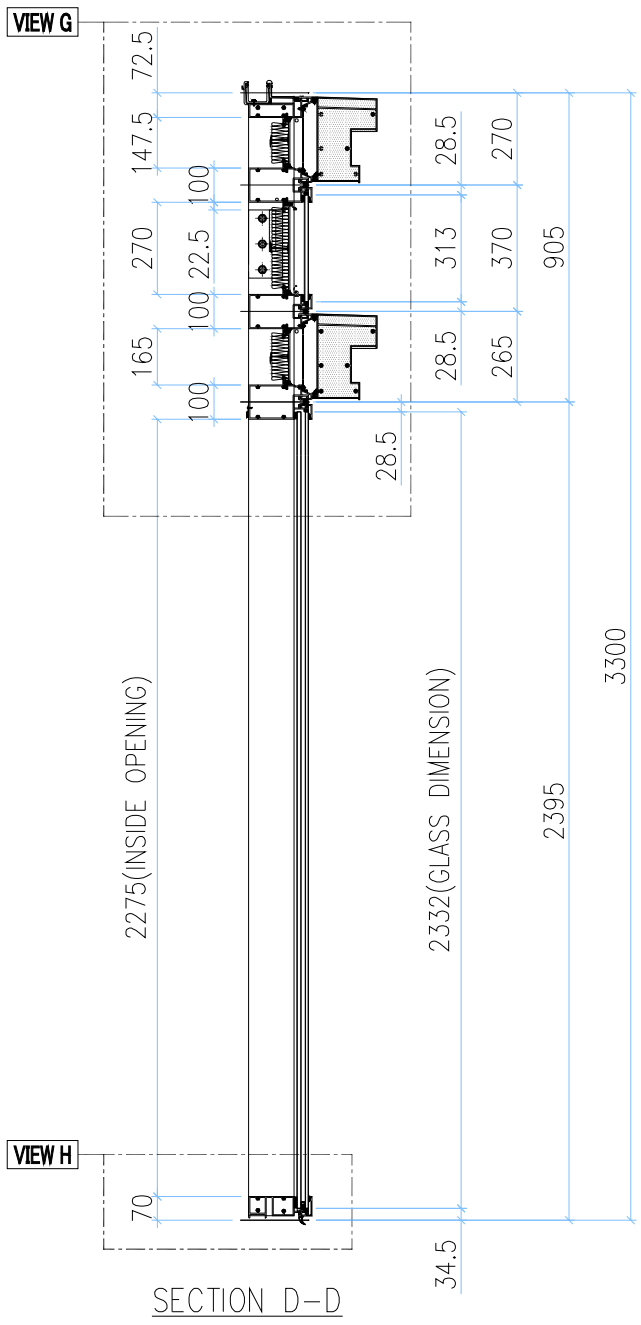

INSTALL UNIT NO.	QTY.	FLOOR
T1B-CW4-1704	1	17/F
T1B-CW4-2104	1	21/F
T1B-CW4-2604	1	26/F
T1B-CW4-3004	1	30/F
T1B-CW4-3504	1	35/F
T1B-CW4-3904	1	39/F
T1B-CW4-4304	1	43/F
T1B-CW4-4804	1	48/F
T1B-CW4-5204	1	52/F
T1B-CW4-5704	1	57/F
T3B-CW4-1704	1	17/F
T3B-CW4-2104	1	21/F
T3B-CW4-2604	1	26/F
T3B-CW4-3004	1	30/F
T3B-CW4-3504	1	35/F
T3B-CW4-3904	1	39/F
T3B-CW4-4304	1	43/F
T3B-CW4-4804	1	48/F
T3B-CW4-5204	1	52/F
T3B-CW4-5704	1	57/F
T3B-CW4-6104	1	61/F
TOTAL	21	

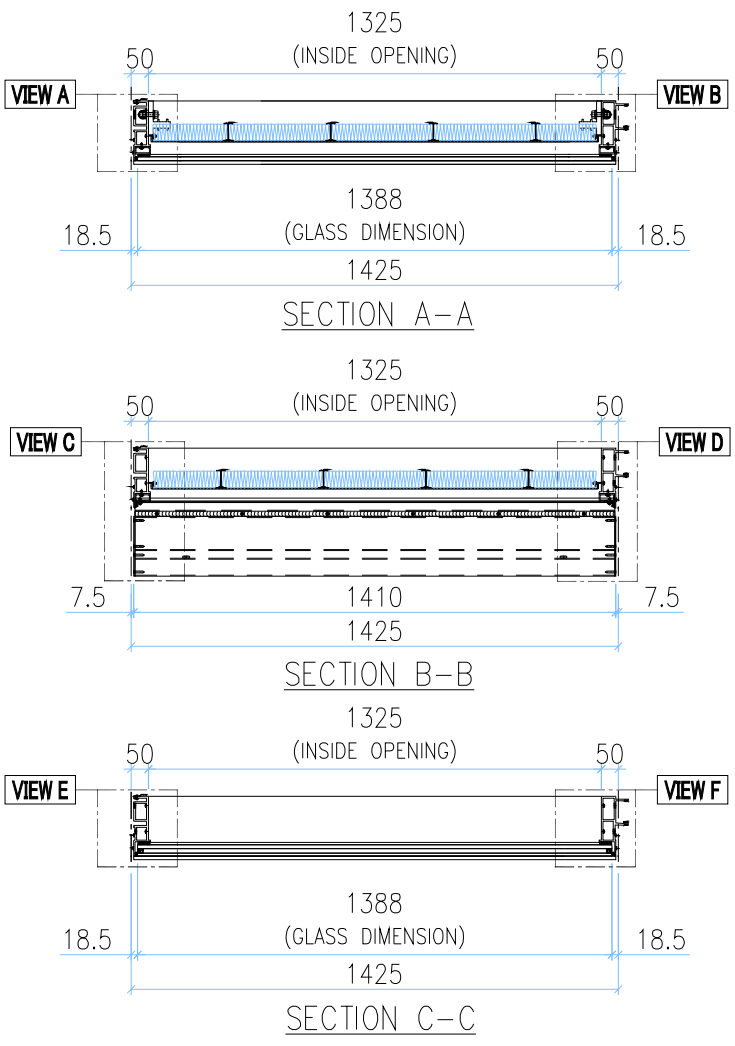

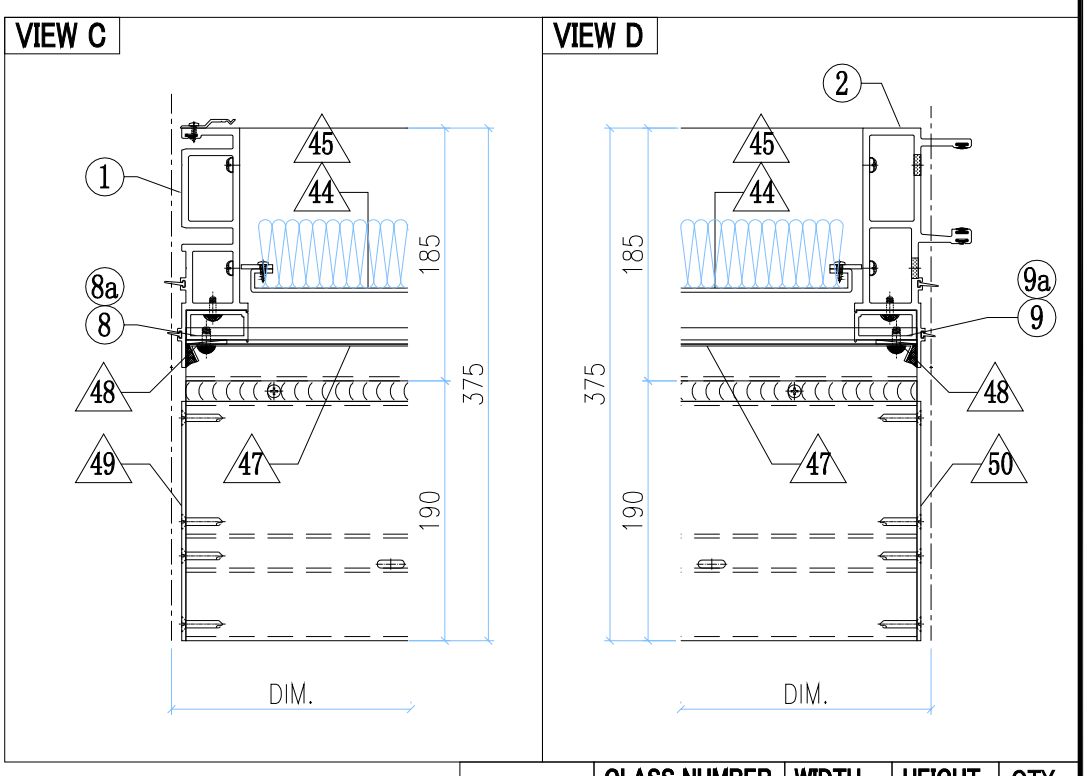

GLASS	GLASS NUMBER	WIDTH	HEIGHT	QTY.
	GL03-34	1388	313	1
	GL01-23	1388	2332	1

美特鋁質有限公司 MIDI Aluminium Fabricator Ltd.												
修改	-			採用	工廠		地盤	✓	工程號	J858	類別		物料號	-		
日期	-			材料顏色	-				地盘	康城11期	制圖	Z.S.P	2022-08-06	圖號	AZe-1425H2-F2b1
									图纸名称	单元组装图	復核	-	-	數量	-
									材料	-	批准	-	-	單件重量	- (KG)

AF-028B

VIEW G

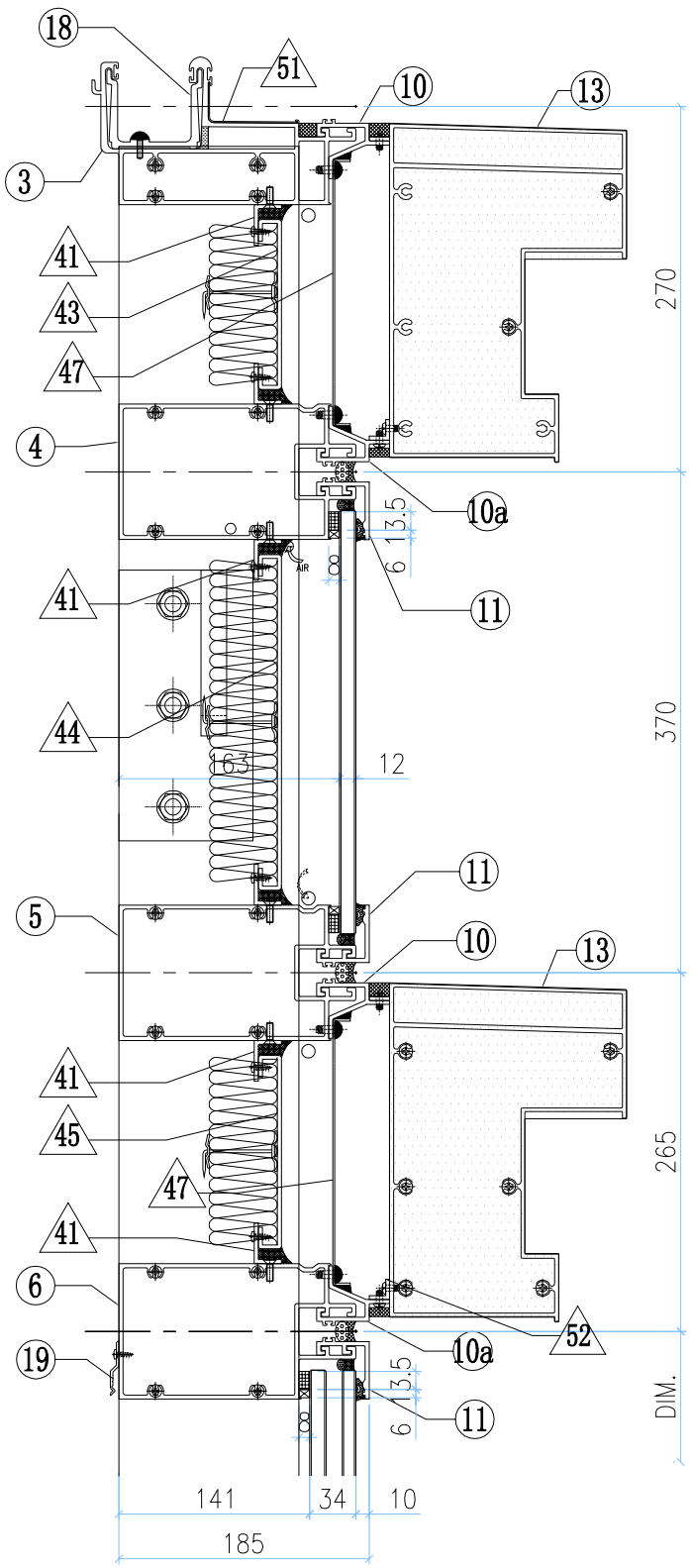

VIEW H

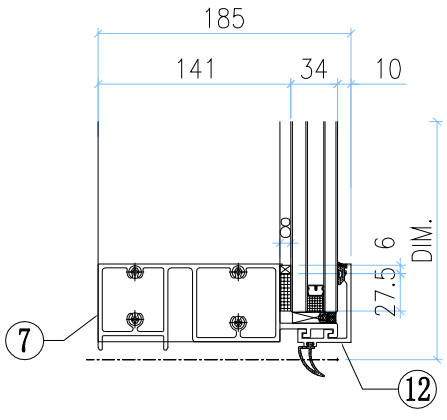

VIEW A

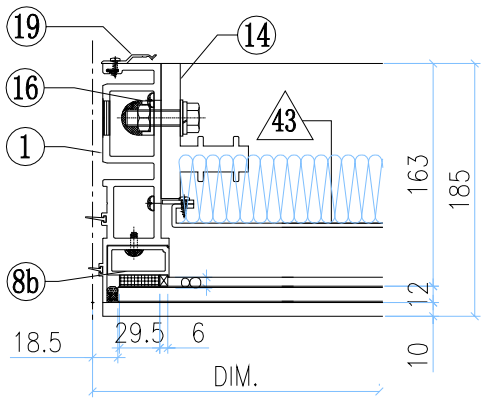

VIEW B

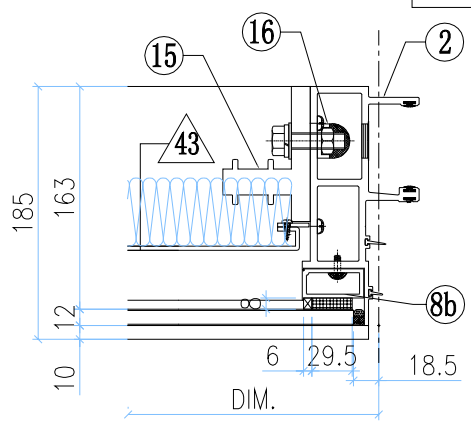

VIEW E

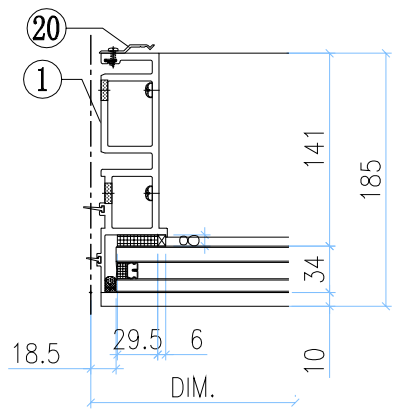

VIEW F

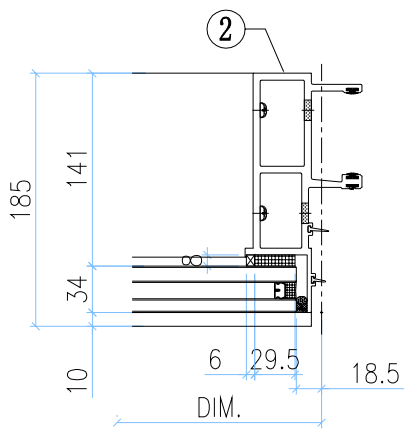

◇ OTHERS (ALUM. & G.M.S. PARTS)

ITEM	FAB. DWG NO.	LENGTH (mm)	QTY
41	N00813-01S	1323	6
	30x20X3mm ALUM. ANGLE		
42	J858-AP07-14		2
	1.5mm THK. ALUM. FLASHING		
43	J858-AP08-15		1
	1309x125.5 (BACK PANEL)		
44	J858-AP11-19		1
	1309x248 (BACK PANEL)		
45	J858-AP08-28		1
	1309x143 (BACK PANEL)		
46			
47			
48	J858-AP06		4
	30x166x3mm ALUM. PLATE		
49	J858-AP14L		2
	3mm THK. ALUM. END PANEL		
50	J858-AP14R		2
	3mm THK. ALUM. END PANEL		
51	J858-AP16	100	1
	1mm THK. ALUM. FLASHING		
52	L065-01-09	1402	2
	16x16x3mm ALUM. ANGLE		

○ ALUM. EXTRUSION

ITEM	FAB. DWG NO.	LENGTH (mm)	QTY
1	X86273-09	3267.5	1
2	X86272-05	3267.5	1
3	X86279-22A	1410	1
4	X86308-01B	1404	1
5	X86308-06B	1404	1
6	X86302-03D	1404	1
7	X86280-01D	1404	1
8	X86305-03LA	193.5	1
9	X86305-03RA	193.5	1
8a	X86305-05B	269	2
8b	X86305-02A	164	2
10	X86306-01L	1410	2
10a	x86306-04L	1410	2
11	X86283-01-14	1410	3
12	X86300-01-13	1410	1
13	X86307-01-11	1404	2
14	X86255-01L	200	1
15	X86255-01R	200	1
16	X86258-01	200	2
17	X86303-01	300	1
18			
19	X86317-01	50	13
20			

美特鋁質有限公司 MIDI Aluminium Fabricator Ltd.													
修改	-			採用	工廠		地盤	✓	工程號	J858	類別		物料號	-		
日期	-			材料颜色	-				地盘	康城11期	制圖	Z.S.P	2022-08-06	圖號	AZe-1631H2
									图纸名称	单元组装图	復核	-	-	數量	-
									材料	-	批准	-	-	單件重量	- (KG)

AF-029A

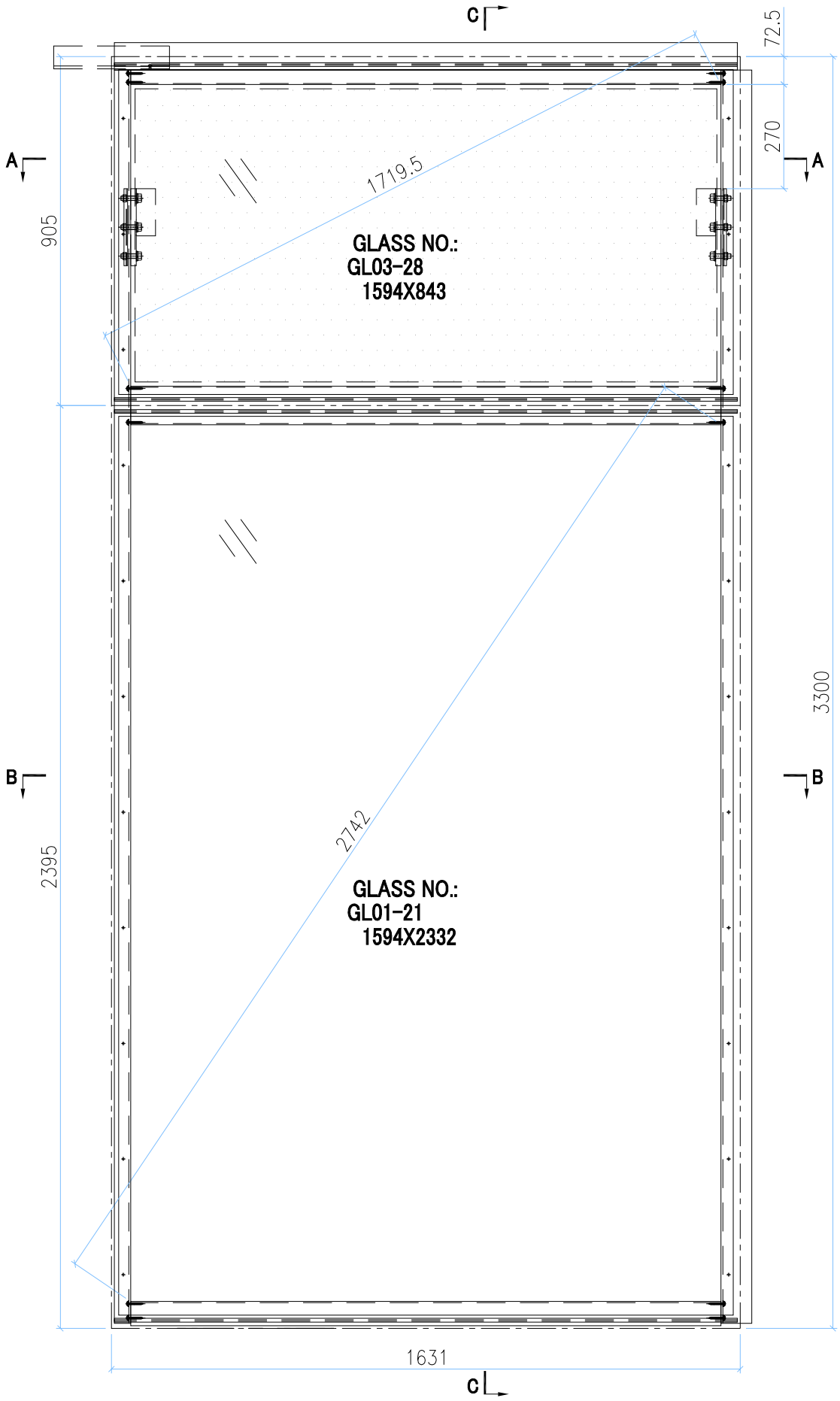

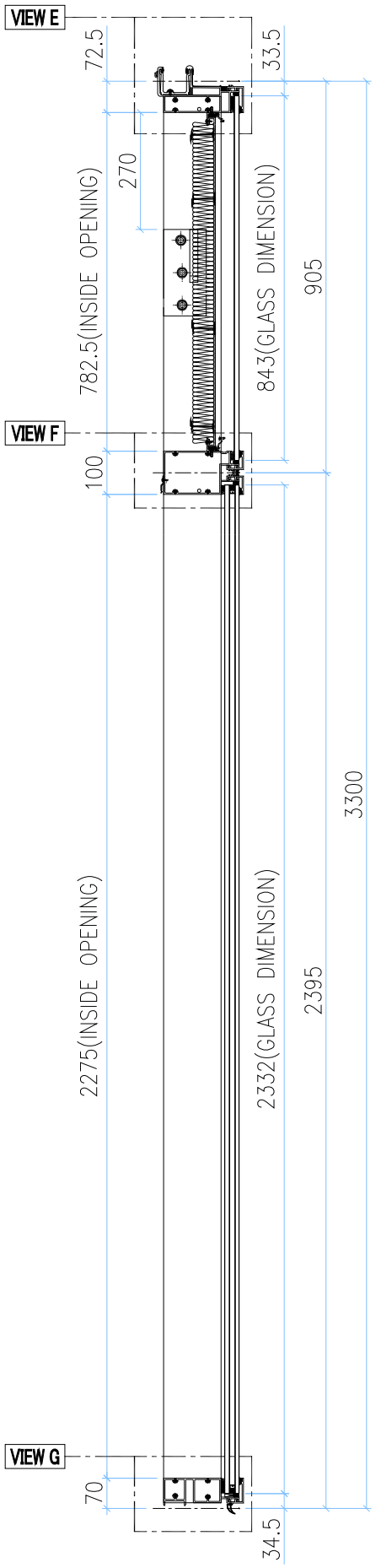

SECTION C-C

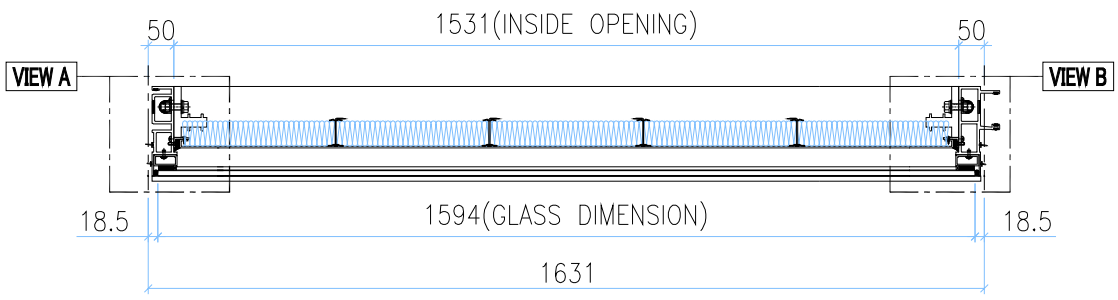

SECTION A-A

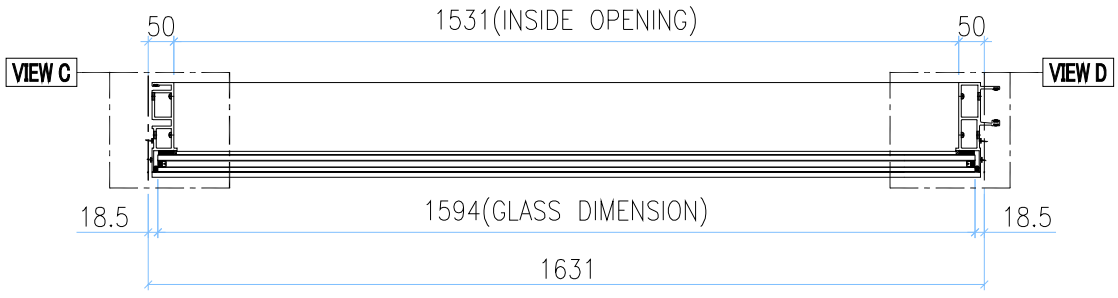

SECTION B-B

GLASS	GLASS NUMBER	WIDTH	HEIGHT	QTY.
	GL03-28	1594	843	1
	GL01-21	1594	2332	1

美特鋁質有限公司
MIDI Aluminium Fabricator Ltd.

修改	-			採用	工廠		地盤	✓	
日期	-			材料顏色	-				

工程號	J858	類別		物料號	-		
地盘	康城11期	制圖	Z.S.P	2022-08-06	圖號	AZe-1631H2	
图纸名称	单元组装图	復核	-	-	數量	-	
材料	-	批准	-	-	單件重量	-	(KG)

AF-029B

VIEW E

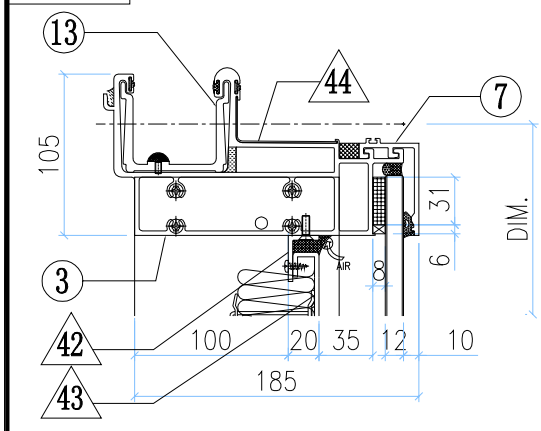

VIEW F

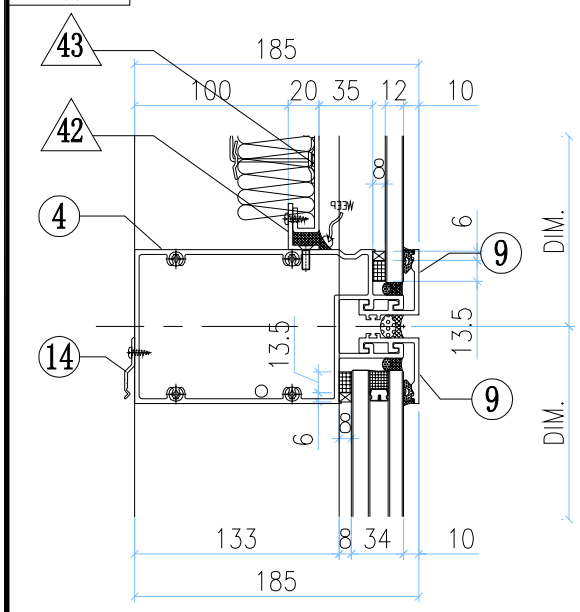

VIEW G

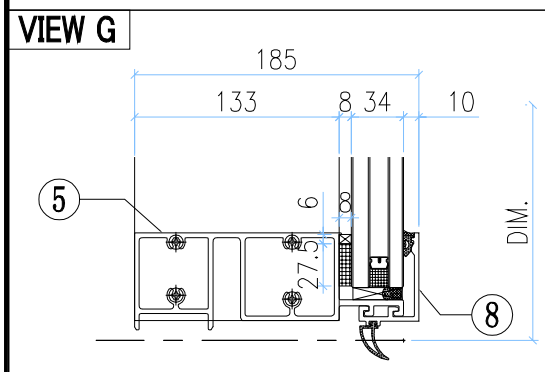

VIEW A

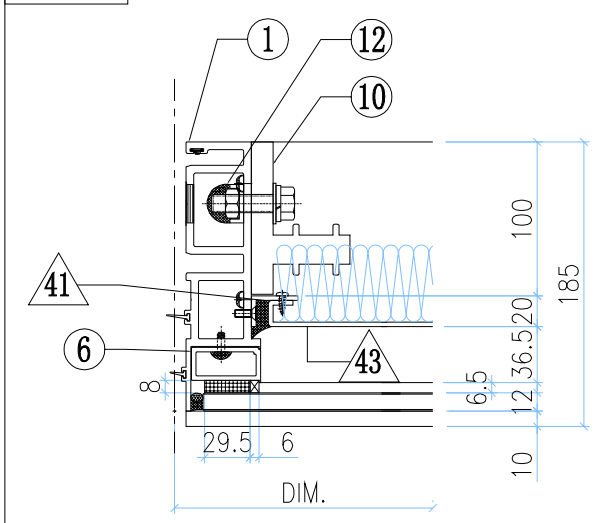

VIEW B

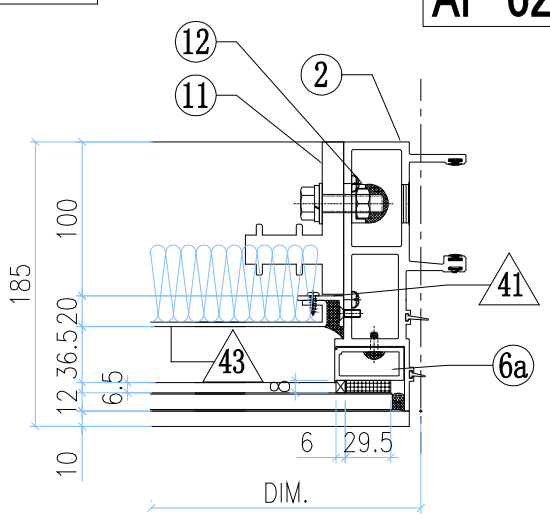

VIEW C

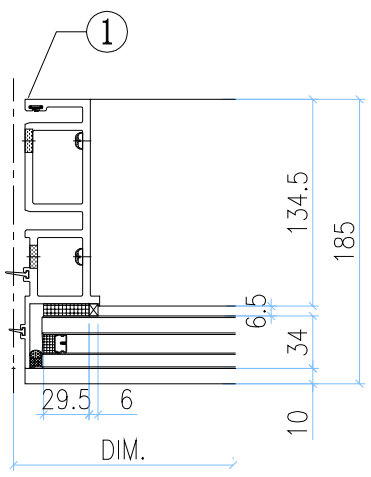

VIEW D

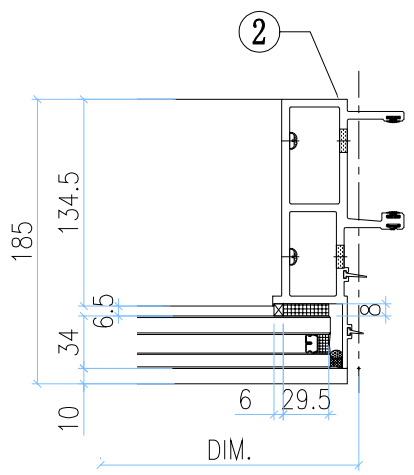

◇ OTHERS (ALUM. & G.M.S. PARTS)

ITEM	FAB. DWG NO.	LENGTH (mm)	QTY
41	N00813-01A	720.5	2
	30x20X3mm ALUM. ANGLE		
42	N00813-01T	1529	2
	30x20X3mm ALUM. ANGLE		
43	J858-AP09-11		1
	1509 x760.5(BACK PANEL)		
44	J858-AP16	100	1
	1mm THK. ALUM. FLASHING		

○ ALUM. EXTRUSION

ITEM	FAB. DWG NO.	LENGTH (mm)	QTY
1	X86273-01	3267.5	1
2	X86272-01	3267.5	1
3	X86279-15E	1616	1
4	X86302-01G	1610	1
5	X86280-01G	1610	1
6	X86305-01LA	828.5	1
6a	X86305-01RA	828.5	1
7	X86301-01-14	1616	1
8	X86300-01-14	1616	1
9	X86283-01-15	1616	2
10	X86255-01L	200	1
11	X86255-01R	200	1
12	X86258-01	200	2
13	X86303-01	300	1
14	X86317-01	50	6

INSTALL UNIT NO.	QTY.	FLOOR
T1A-CW6-0903	1	9/F
T1A-CW6-1003	1	10/F
T1A-CW6-1203	1	12/F
T1A-CW6-1503	1	15/F
T1A-CW6-1703	1	17/F
T1A-CW6-1803	1	18/F
T1A-CW6-1903	1	19/F
T1A-CW6-2003	1	20/F
T1A-CW6-2103	1	21/F
T1A-CW6-2303	1	23/F
T1A-CW6-2503	1	25/F
T1A-CW6-2603	1	26/F
T1A-CW6-2703	1	27/F
T1A-CW6-2803	1	28/F
T1A-CW6-3003	1	30/F
T1A-CW6-3103	1	31/F
T1A-CW6-3203	1	32/F
T1A-CW6-3303	1	33/F
T1A-CW6-3503	1	35/F
T1A-CW6-3703	1	37/F
T1A-CW6-3803	1	38/F
T1A-CW6-3903	1	39/F
T1A-CW6-4103	1	41/F
T1A-CW6-4303	1	43/F
T1A-CW6-4503	1	45/F
T1A-CW6-4603	1	46/F
T1A-CW6-4703	1	47/F
T1A-CW6-4803	1	48/F
T1A-CW6-5003	1	50/F
T1A-CW6-5103	1	51/F
T1A-CW6-5203	1	52/F
T1A-CW6-5303	1	53/F
T1A-CW6-5503	1	55/F
T1A-CW6-5703	1	57/F
T1A-CW6-5803	1	58/F
T1A-CW6-5903	1	59/F
T1A-CW6-6003	1	60/F
TOTAL	37	

美特鋁質有限公司 MIDI Aluminium Fabricator Ltd.											
工程號	J858	類別		物料號	-						
地盘	康城11期	制圖	Z.S.P	2022-08-06	圖號	AZp-1746.5H2					
图纸名称	单元组装图	復核	-	-	數量	-					
材料	-	批准	-	-	單件重量	-	(KG)				

修改	-			採用	工廠		地盤	✓
日期	-			材料顏色	-			

AF-030A

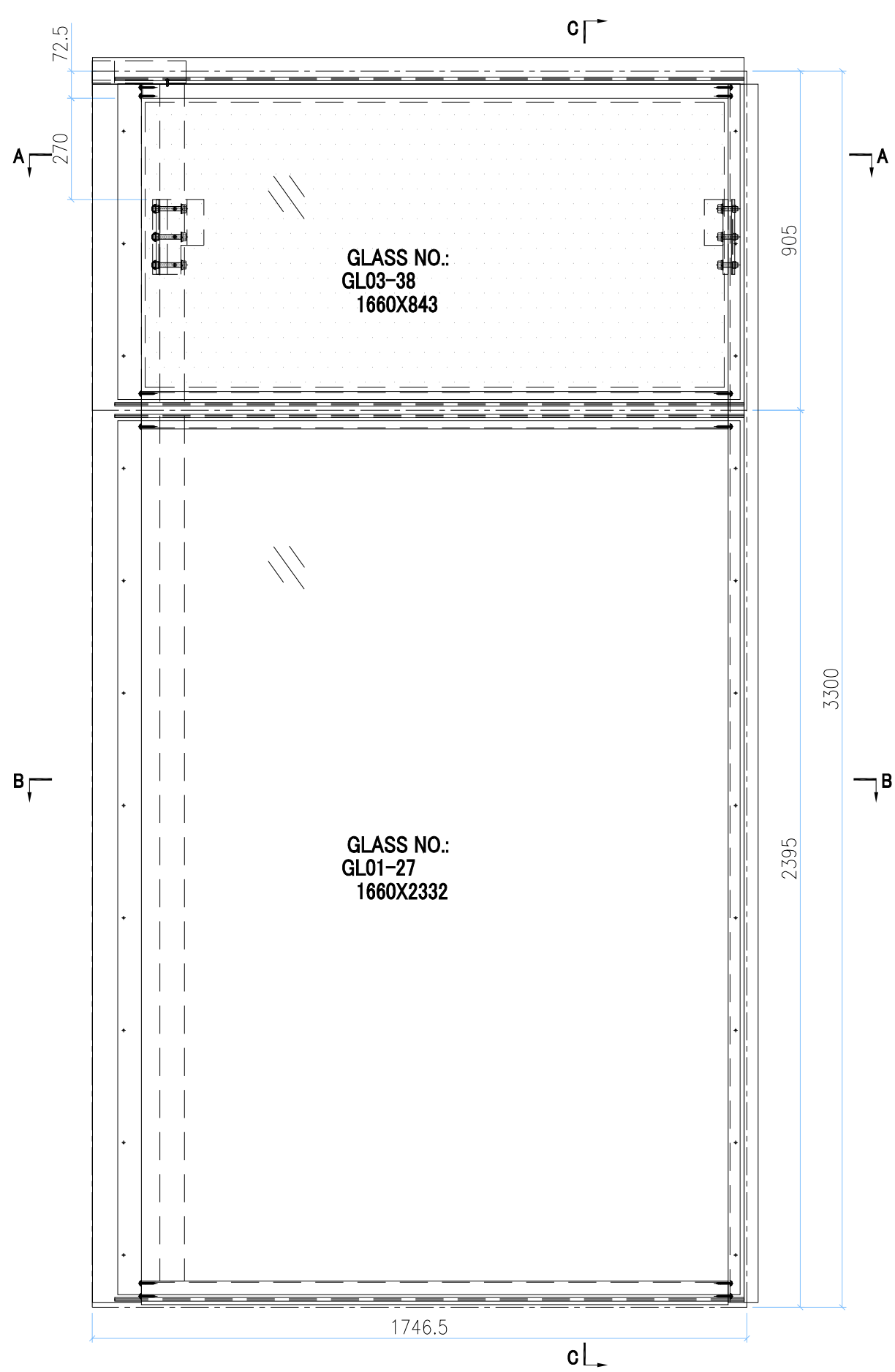

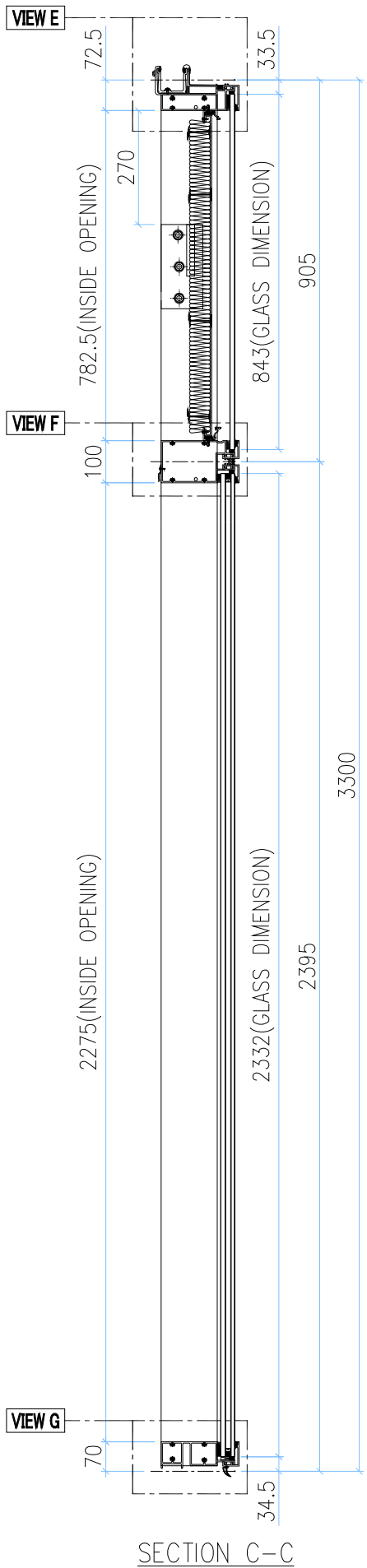

SECTION C-C

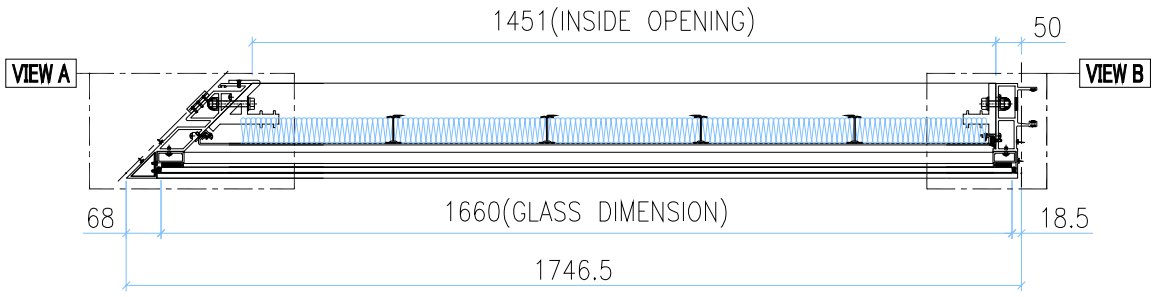

SECTION A-A

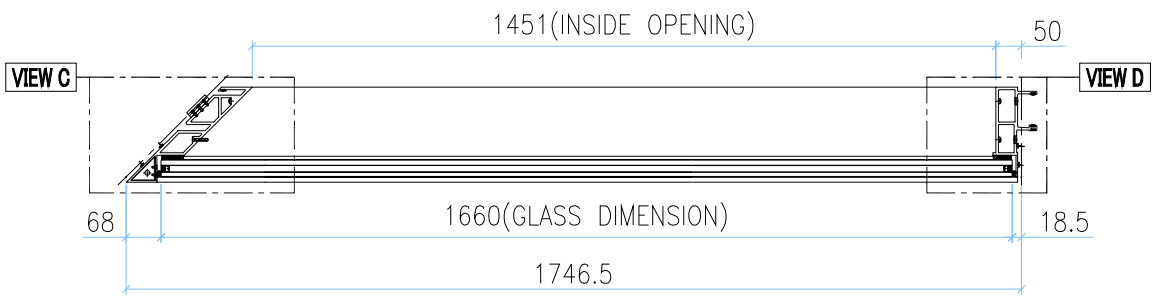

SECTION B-B

GLASS	GLASS NUMBER	WIDTH	HEIGHT	QTY.
	GL03-38	1660	843	1
	GL01-27	1660	2332	1

美特鋁質有限公司
MIDI Aluminium Fabricator Ltd.

修改	-			採用	工廠		地盤	✓	
日期	-			材料顏色	-				

工程號	J858	類別		物料號	-		
地盘	康城11期	制圖	Z.S.P	2022-08-06	圖號	AZp-1746.5H2	
图纸名称	单元组装图	復核	-	-	數量	-	
材料	-	批准	-	-	單件重量	-	(KG)

AF-030B

VIEW E

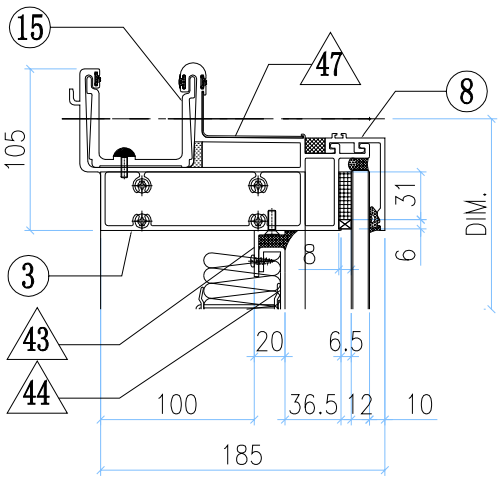

VIEW A

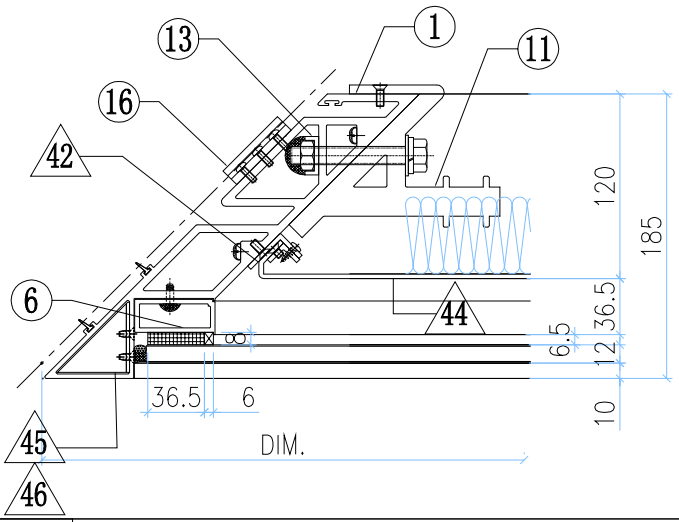

VIEW B

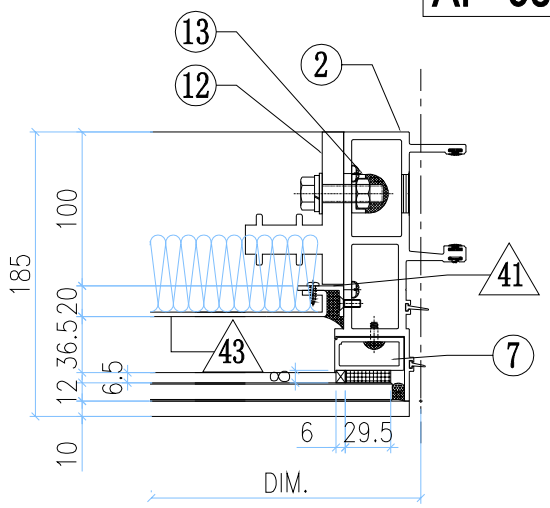

VIEW F

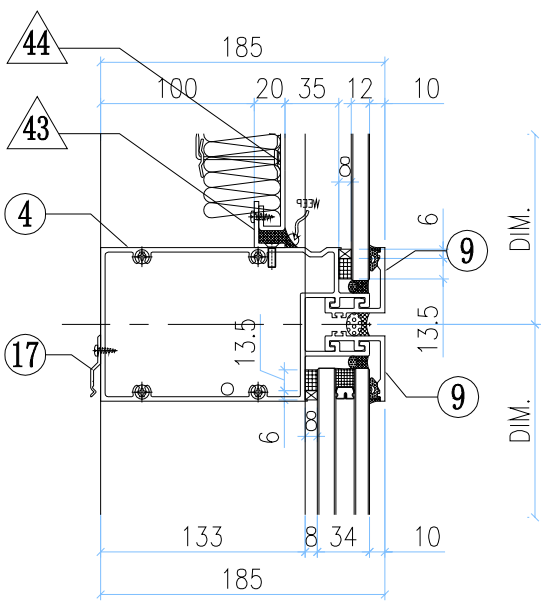

VIEW C

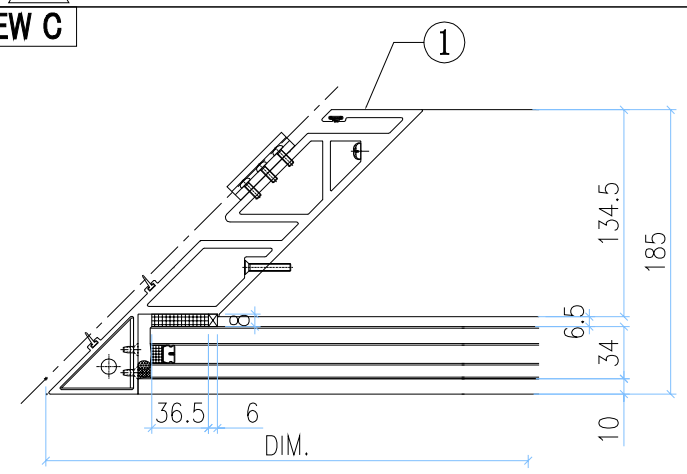

VIEW D

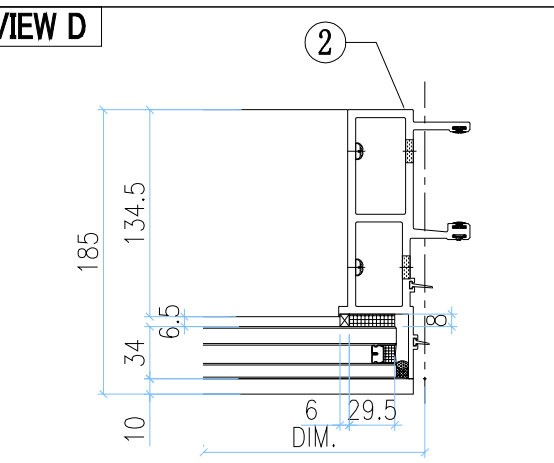

VIEW G

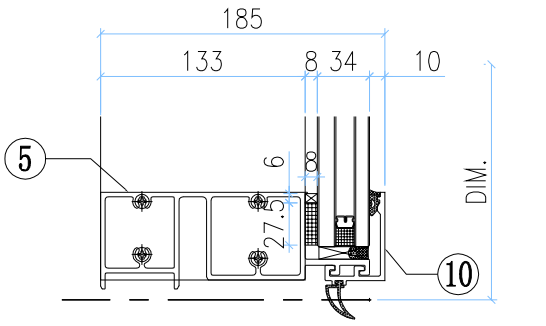

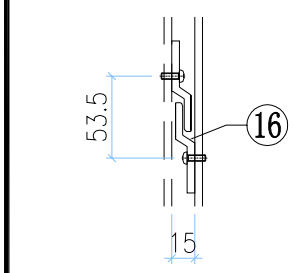

VIEW A

◇ OTHERS (ALUM. & G.M.S. PARTS)

ITEM	FAB. DWG NO.	LENGTH (mm)	QTY
41	N00813-01A	720.5	1
	30x20X3mm ALUM. ANGLE		
42	N00813-02A	720.5	1
	30x20X3mm ALUM. ANGLE		
43	N00813-01J	1548	2
	30x20X3mm ALUM. ANGLE		
44	J858-AP12-04		1
	1544 x760.5(BACK PANEL)		
45	J858-AA03L		1
	2mm THK. ALUM. PLATE		
46	J858-AA04L		1
	2mm THK. ALUM. PLATE		
47	J858-AP17		1
	1mm THK. ALUM. FLASHING		

○ ALUM. EXTRUSION

ITEM	FAB. DWG NO.	LENGTH (mm)	QTY
1	X86296-02	3280.5	1
2	X86272-01	3267.5	1
3	X86279-13C	1678.5	1
4	X86302-08B	1675.5	1
5	X86280-06C	1675.5	1
6	X86304-01RA	828.5	1
7	X86305-01RA	828.5	1
8	X86301-01-17	1679	1
9	X86283-01-18	1679	2
10	X86300-01-17	1679	1
11	X86256-01L	200	1
12	X86255-01R	200	1
13	X86258-01	200	2
14			
15	X86303-04	250	1
16	X86316-01	50	3
17	X86317-01	50	5

INSTALL UNIT NO.	QTY.	FLOOR
T1A-CW4-0903	1	9/F
T1A-CW4-1003	1	10/F
T1A-CW4-1203	1	12/F
T1A-CW4-1503	1	15/F
T1A-CW4-1803	1	18/F
T1A-CW4-1903	1	19/F
T1A-CW4-2003	1	20/F
T1A-CW4-2303	1	23/F
T1A-CW4-2503	1	25/F
T1A-CW4-2703	1	27/F
T1A-CW4-2803	1	28/F
T1A-CW4-3103	1	31/F
T1A-CW4-3203	1	32/F
T1A-CW4-3303	1	33/F
T1A-CW4-3703	1	37/F
T1A-CW4-3803	1	38/F
T1A-CW4-4103	1	41/F
T1A-CW4-4503	1	45/F
T1A-CW4-4603	1	46/F
T1A-CW4-4703	1	47/F
T1A-CW4-5003	1	50/F
T1A-CW4-5103	1	51/F
T1A-CW4-5303	1	53/F
T1A-CW4-5503	1	55/F
T1A-CW4-5803	1	58/F
T1A-CW4-5903	1	59/F
T1A-CW4-6003	1	60/F
TOTAL	27	

美特鋁質有限公司 MIDI Aluminium Fabricator Ltd.													
修改	-			採用	工廠		地盤	✓	工程號	J858	類別		物料號	-		
日期	-			材料顏色	-				地盘	康城11期	制圖	Z.S.P	2022-08-06	圖號	AZp-1746.5H4-F2P
									图纸名称	单元组装图	復核	-	-	數量	-
									材料	-	批准	-	-	單件重量	- (KG)

AF-031A

INSTALL UNIT NO.	QTY.	FLOOR
T1A-CW4.1-1103	1	11/F
TOTAL	1	

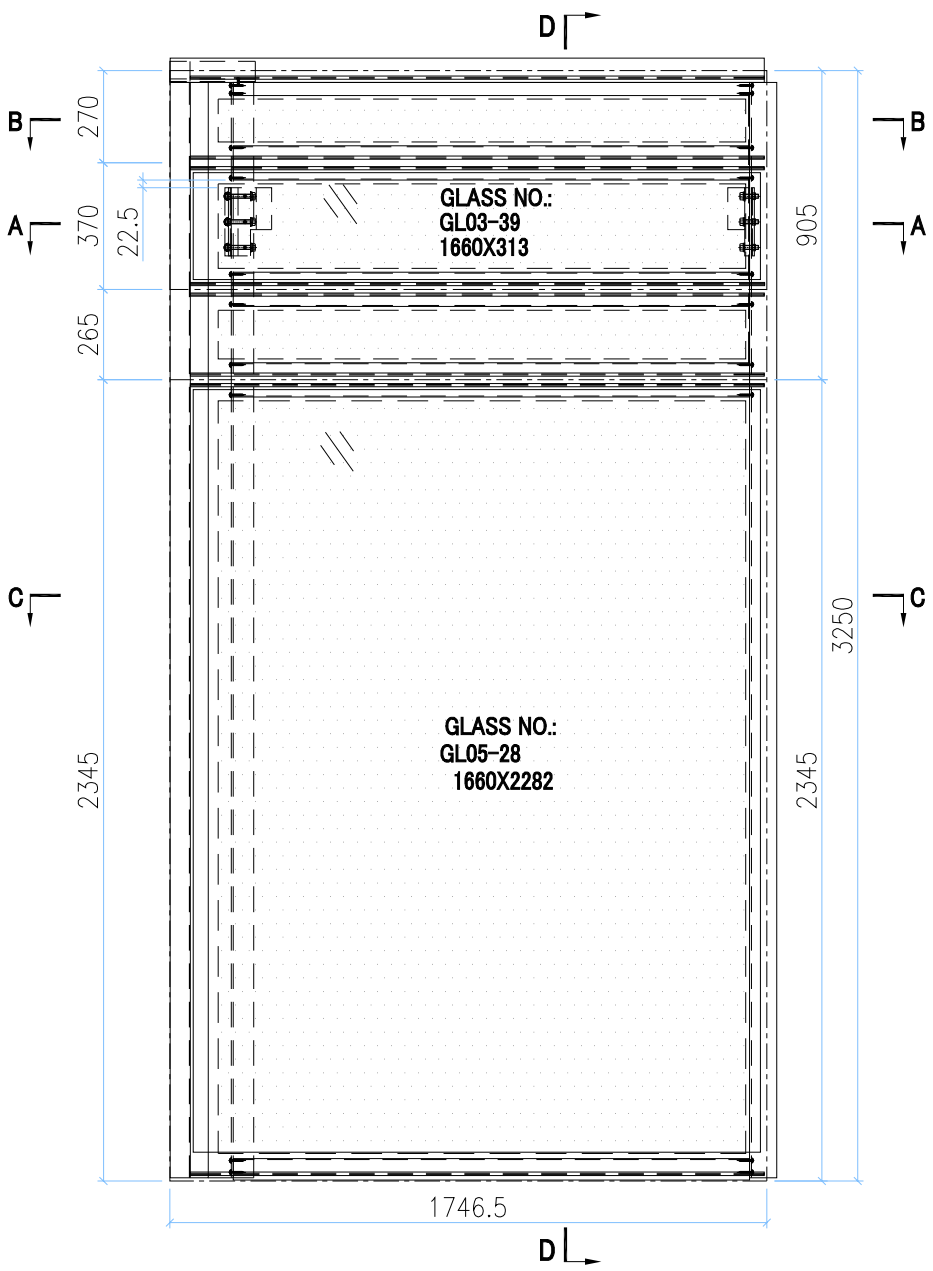

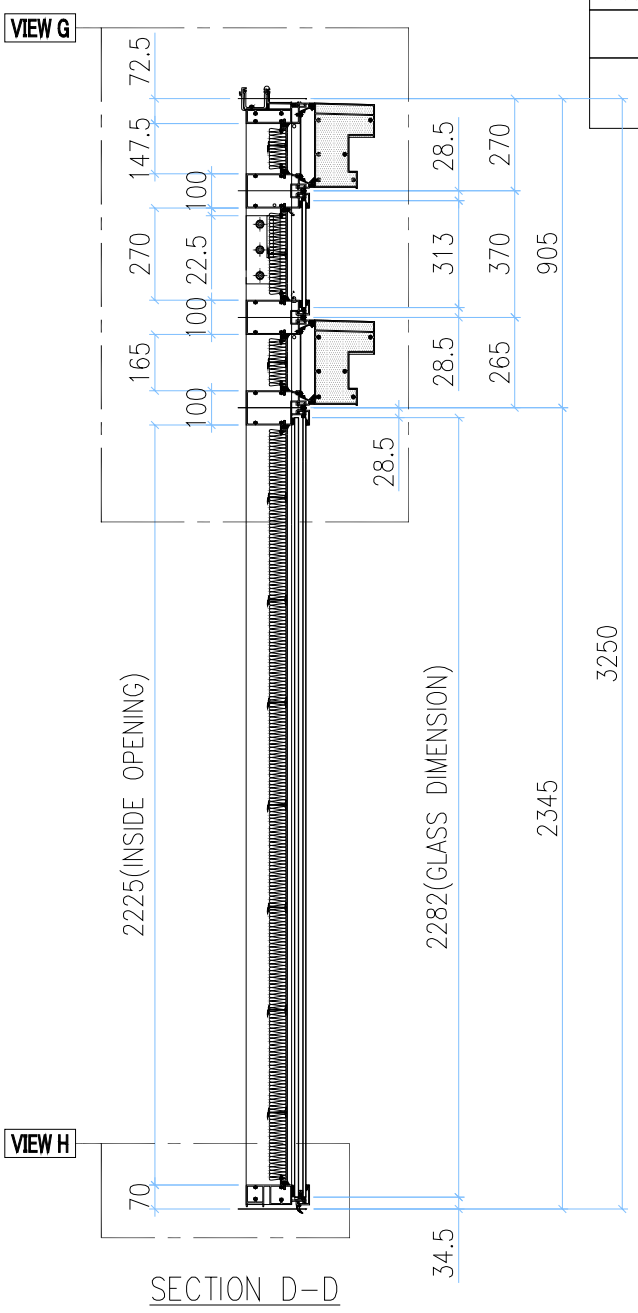

SECTION D-D

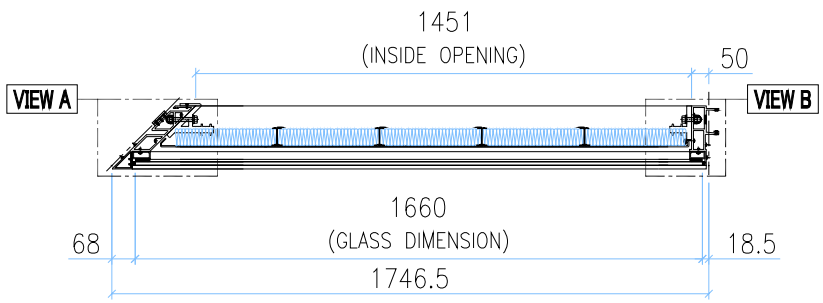

SECTION A-A

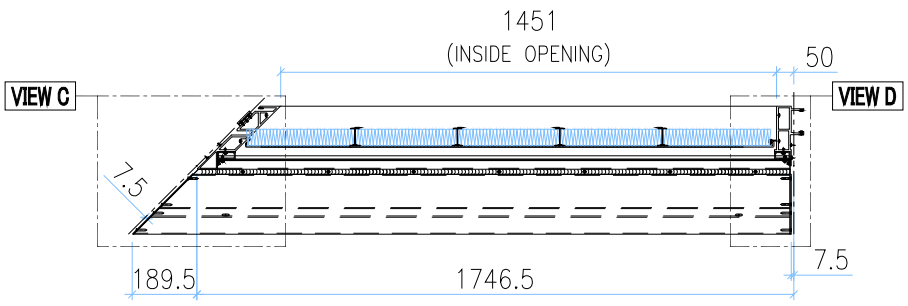

SECTION B-B

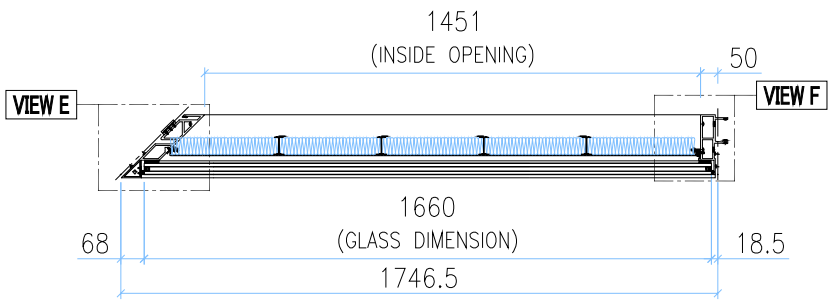

SECTION C-C

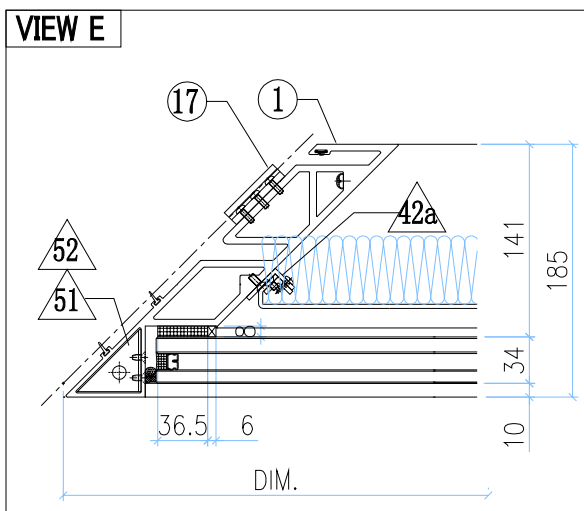

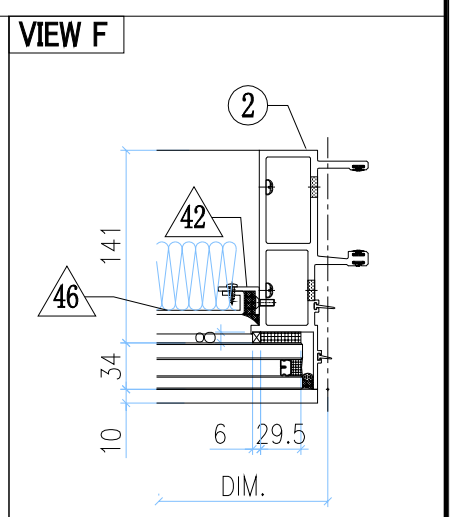

GLASS

GLASS NUMBER	WIDTH	HEIGHT	QTY.
GL03-39	1660	313	1
GL05-28	1660	2282	1

美特鋁質有限公司
MIDI Aluminium Fabricator Ltd.

修改	-			採用	工廠		地盤	✓	工程號	J858	類別		物料號	-		
日期	-			材料顏色	-				地盘	康城11期	制圖	Z.S.P	2022-08-06	圖號	AZp-1746.5H4-F2P
									图纸名称	单元组装图	復核	-	-	數量	-
									材料	-	批准	-	-	單件重量	- (KG)

AF-031B

VIEW G

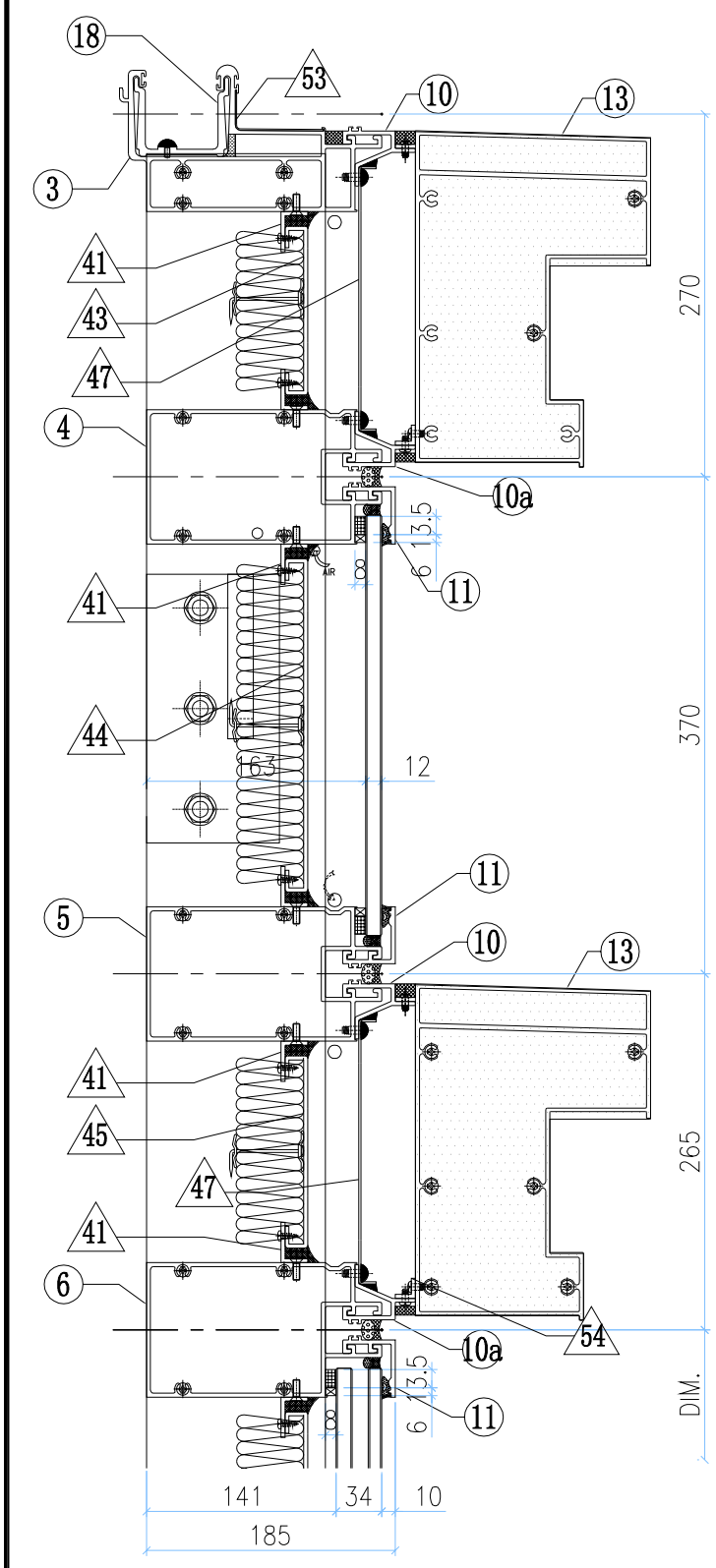

VIEW H

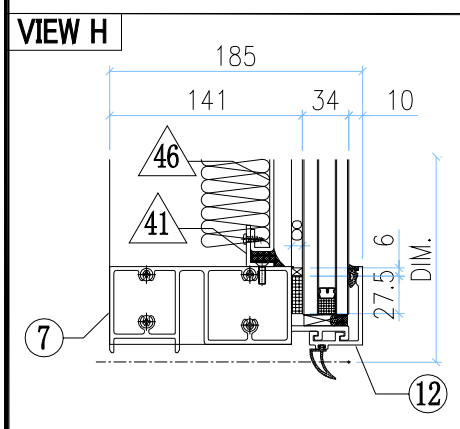

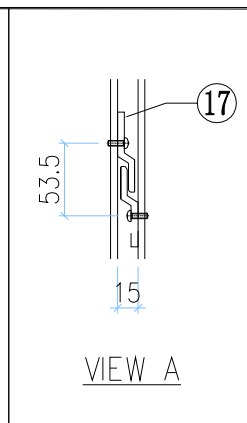

VIEW A

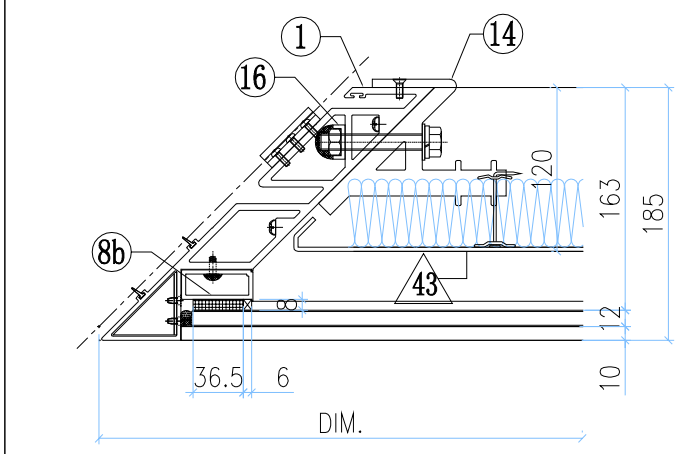

VIEW B

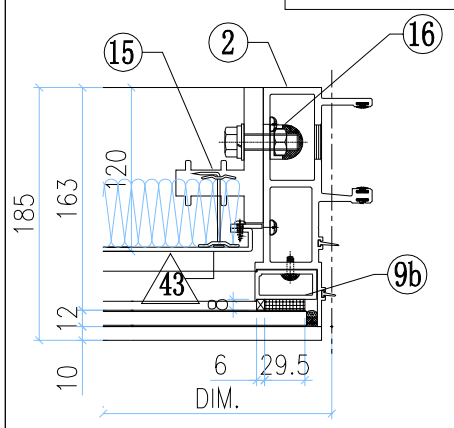

VIEW C

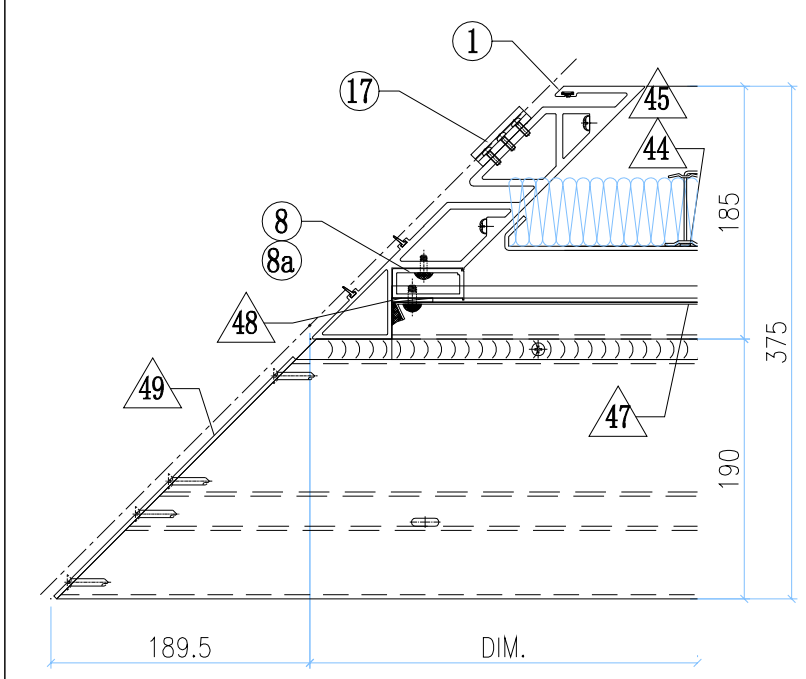

VIEW D

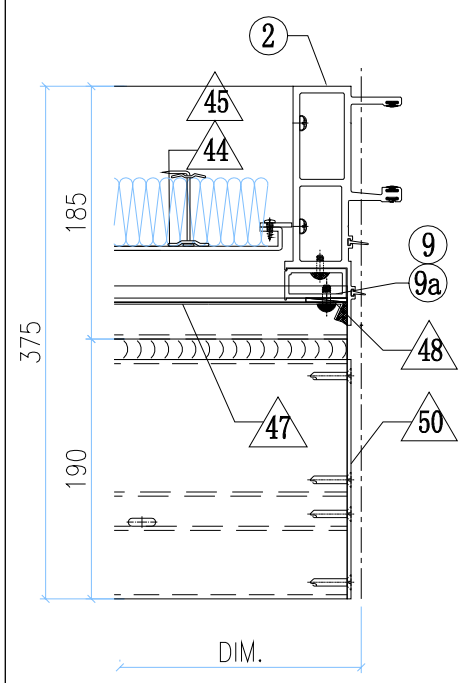

◇ OTHERS (ALUM. & G.M.S. PARTS)

ITEM	FAB. DWG NO.	LENGTH (mm)	QTY
41	N00813-01J	1548	8
	30x20X3mm ALUM. ANGLE		
42	N00813-01AG	2163	1
	30x20X3mm ALUM. ANGLE		
42a	N00813-02C	2163	1
	30x20X3mm ALUM. ANGLE		
43	J858-AP10-10		1
	1547 x125.5 (BACK PANEL)		
44	J858-AP13-11		1
	1547 x248 (BACK PANEL)		
45	J858-AP10-12		1
	1547 x143 (BACK PANEL)		
46	J858-AP12-08		1
	1543.5 x2203 (BACK PANEL)		
47	J858-AP07-17		2
	1.5mm THK. ALUM. FLASHING		
48	J858-AP06		4
	30x166x3mm ALUM. PLATE		
49	J858-AP15L		2
	3mm THK. ALUM. END PANEL		
50	J858-AP14R		2
	3mm THK. ALUM. END PANEL		
51	J858-AA03L		1
	3mm THK. ALUM. END PANEL		
52	J858-AA04L		1
	3mm THK. ALUM. END PANEL		
53	J858-AP17		1
	1mm THK. ALUM. FLASHING		
54	L065-01-19	1673	2
	16x16x3mm ALUM. ANGLE		

○ ALUM. EXTRUSION

ITEM	FAB. DWG NO.	LENGTH (mm)	QTY
1	X86296-06	3230.5	1
2	X86272-07	3217.5	1
3	X86279-24B	1678.5	1
4	X86308-11B	1675.5	1
5	X86308-13B	1675.5	1
6	X86302-12C	1675.5	1
7	X86280-09C	1675.5	1
8	X86304-03RA	193.5	1
8a	X86304-02A	164	1
8b	X86304-04B	269	1
9	X86305-03RA	193.5	1
9a	X86305-02A	164	1
9b	X86305-05B	269	1
10	X86306-03D	1679	2
10a	X86306-05D	1679	2
11	X86283-01-18	1679	3
12	X86300-01-17	1679	1
13	X86307-03-03	1921	2
14	X86256-01L	200	1
15	X86255-01R	200	1
16	X86258-01	200	2
17	X86316-01	50	3
18	X86303-04	250	1
19			
20			

美特鋁質有限公司 MIDI Aluminium Fabricator Ltd.												
工程號	J858	類別		物料號	-							
地盘	康城11期	制圖	Z.S.P	2022-08-06	圖號	AZp-1746.5H4-P						
修改	-			採用	工廠		地盤	✓	图纸名称	单元组装图	復核	-	-	數量	-	
日期	-			材料颜色	-				材料	-	批准	-	-	單件重量	-	(KG)

AF-032A

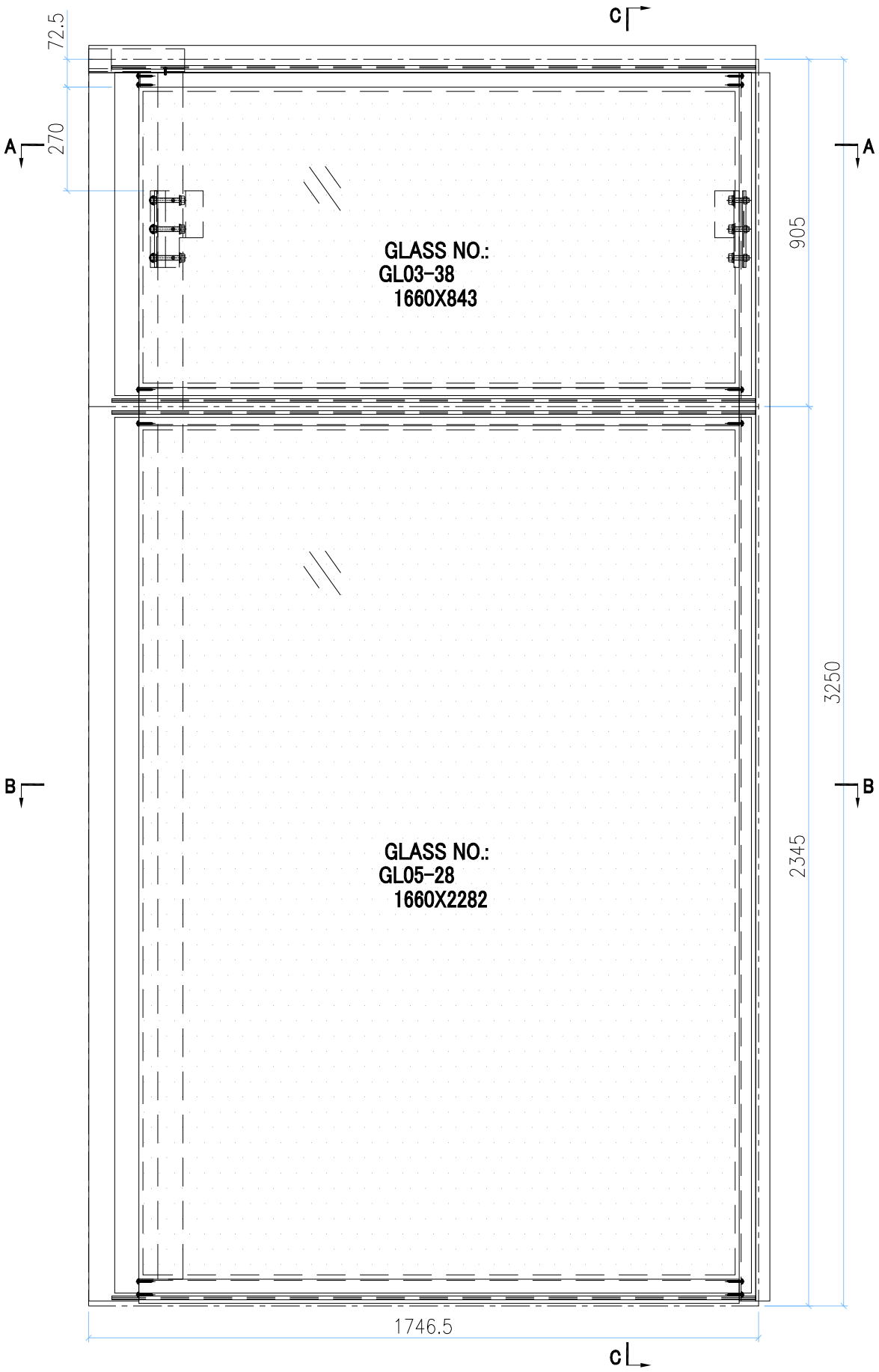

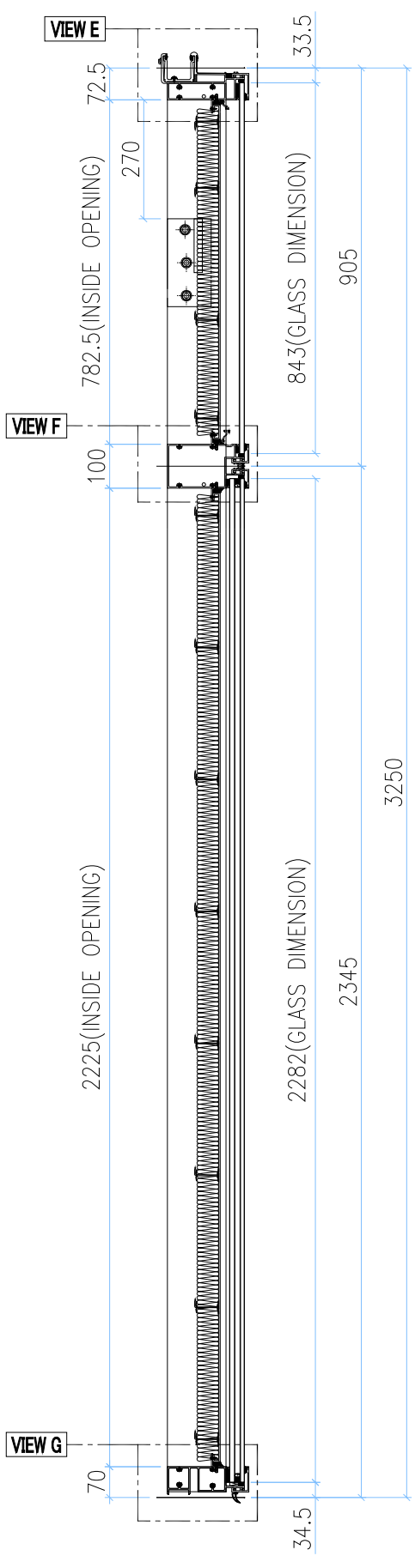

SECTION C-C

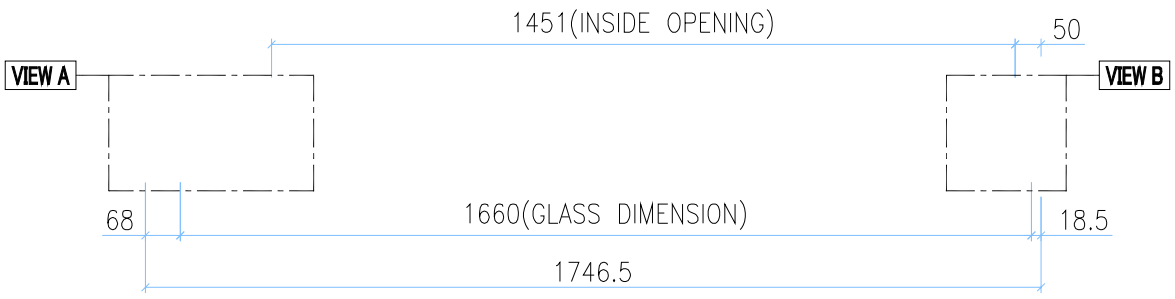

SECTION A-A

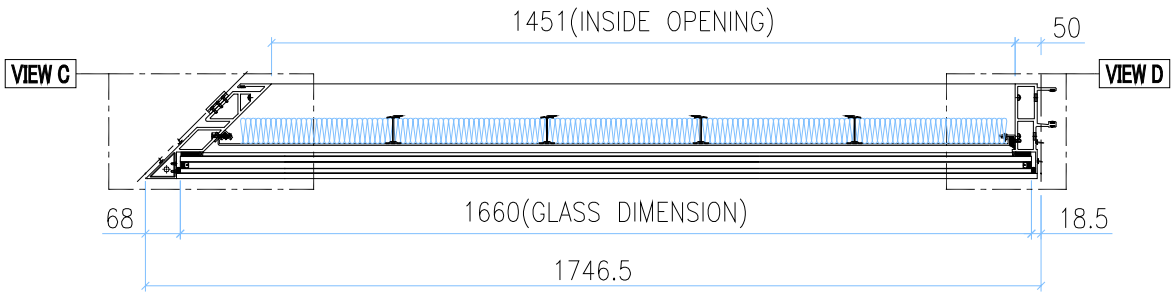

SECTION B-B

INSTALL UNIT NO.	QTY.	FLOOR
T1A-CW4.1-4003	1	40/F
TOTAL	1	

GLASS	GLASS NUMBER	WIDTH	HEIGHT	QTY.
	GL03-38	1660	843	1
	GL05-28	1660	2282	1

美特鋁質有限公司
MIDI Aluminium Fabricator Ltd.

修改	-			採用	工廠		地盤	✓	工程號	J858	類別		物料號	-		
日期	-			材料顏色	-				地盘	康城11期	制圖	Z.S.P	2022-08-06	圖號	AZp-1746.5H4-P
									图纸名称	单元组装图	復核	-	-	數量	-
									材料	-	批准	-	-	單件重量	- (KG)

AF-032B

VIEW E

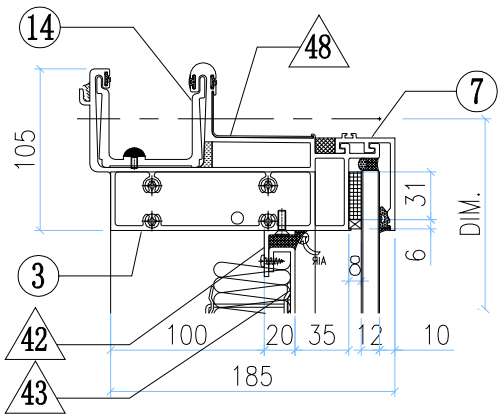

VIEW A

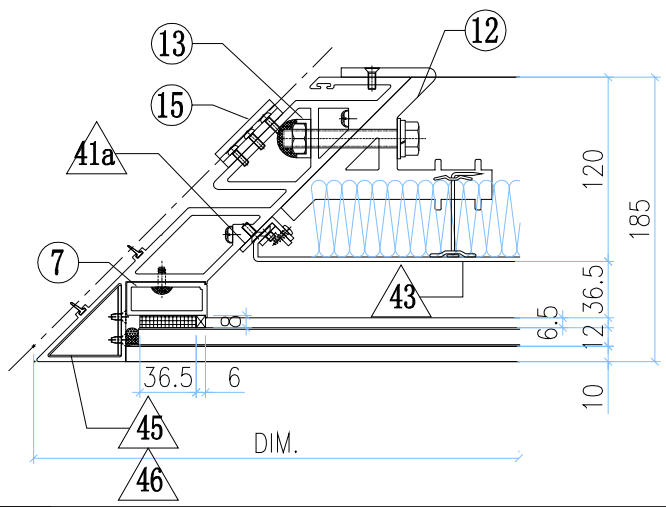

VIEW B

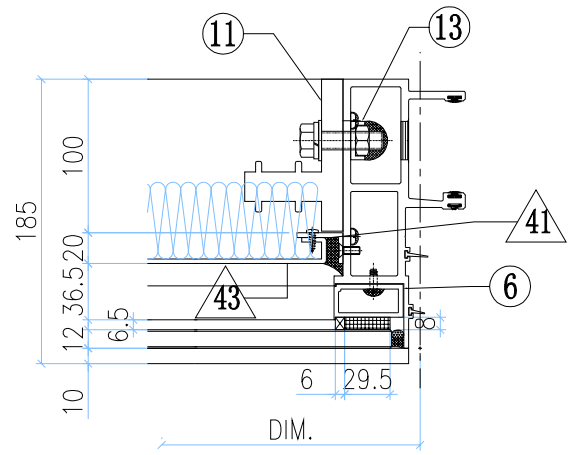

VIEW F

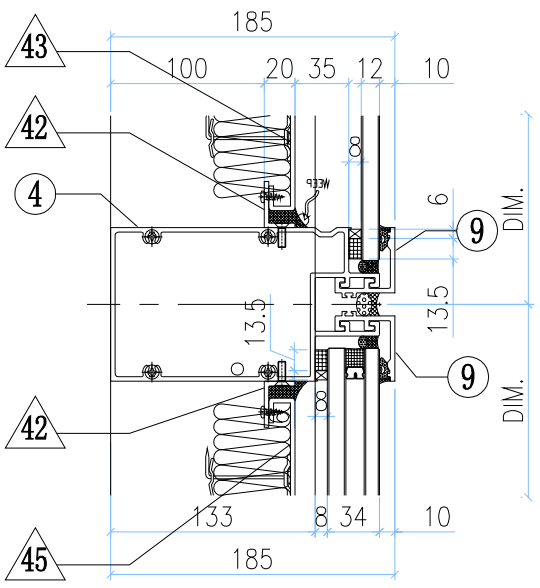

VIEW C

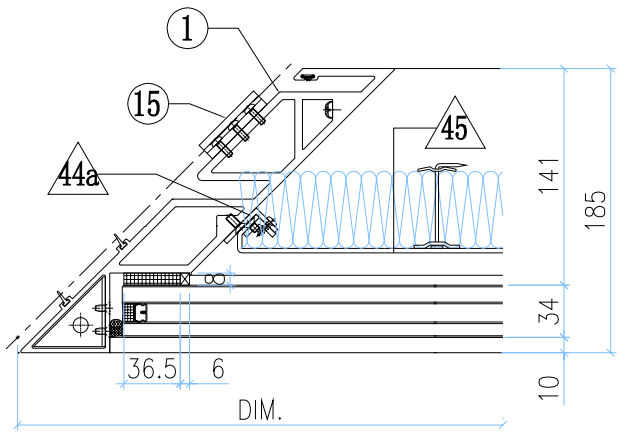

VIEW D

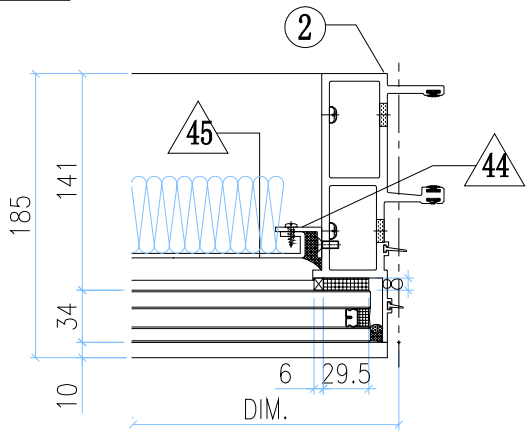

VIEW G

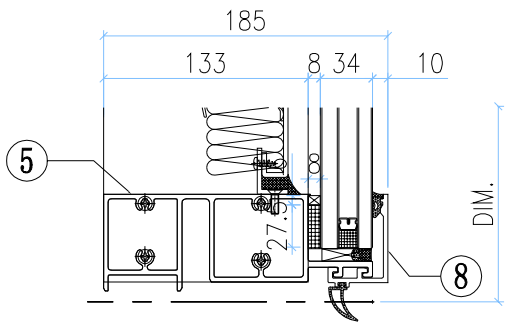

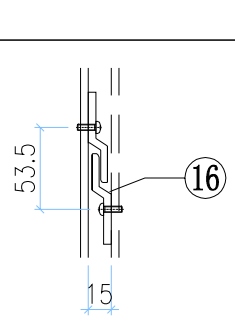

VIEW A

◇ OTHERS (ALUM. & G.M.S. PARTS)

ITEM	FAB. DWG NO.	LENGTH (mm)	QTY
41	N00813-01A	720.5	1
	30x20X3mm ALUM. ANGLE		
41a	N00813-02A	720.5	1
	30x20X3mm ALUM. ANGLE		
42	N00813-01J	1548	4
	30x20X3mm ALUM. ANGLE		
43	J858-AP12-04		1
	1544 x 760.5(BACK PANEL)		
44	N00813-01AG	2163	1
	30x20X3mm ALUM. ANGLE		
44a	N00813-02C	2163	1
	30x20X3mm ALUM. ANGLE		
45	J858-AP12-08		1
	1544 x 2203 (BACK PANEL)		
46	J858-AA03L		1
	2mm THK. ALUM. PLATE		
47	J858-AA04L		1
	2mm THK. ALUM. PLATE		
48	J858-AP17		1
	1mm THK. ALUM. FLASHING		

◯ ALUM. EXTRUSION

ITEM	FAB. DWG NO.	LENGTH (mm)	QTY
1	X86296-08	3230.5	1
2	X86272-11	3217.5	1
3	X86279-13C	1678.5	1
4	X86302-19C	1675.5	1
5	X86280-09C	1675.5	1
6	X86305-01RA	828.5	1
7	X86304-01RA	828.5	1
8	X86301-01-17	1679	1
9	X86283-01-18	1679	2
10	X86300-01-17	1679	1
11	X86255-01R	200	1
12	X86256-01L	200	1
13	X86258-01	200	2
14	X86303-04	250	1
15	X86316-01	50	3
16			
17			
18			
19			
20			

美特鋁質有限公司 MIDI Aluminium Fabricator Ltd.													
修改	-			採用	工廠		地盤	✓	工程號	J858	類別		物料號	-		
日期	-			材料顏色	-				地盘	康城11期	制圖	Z.S.P	2022-08-06	圖號	AZp-1746.5H2-F2
									图纸名称	单元组装图	復核	-	-	數量	-
									材料	-	批准	-	-	單件重量	- (KG)

AF-033A

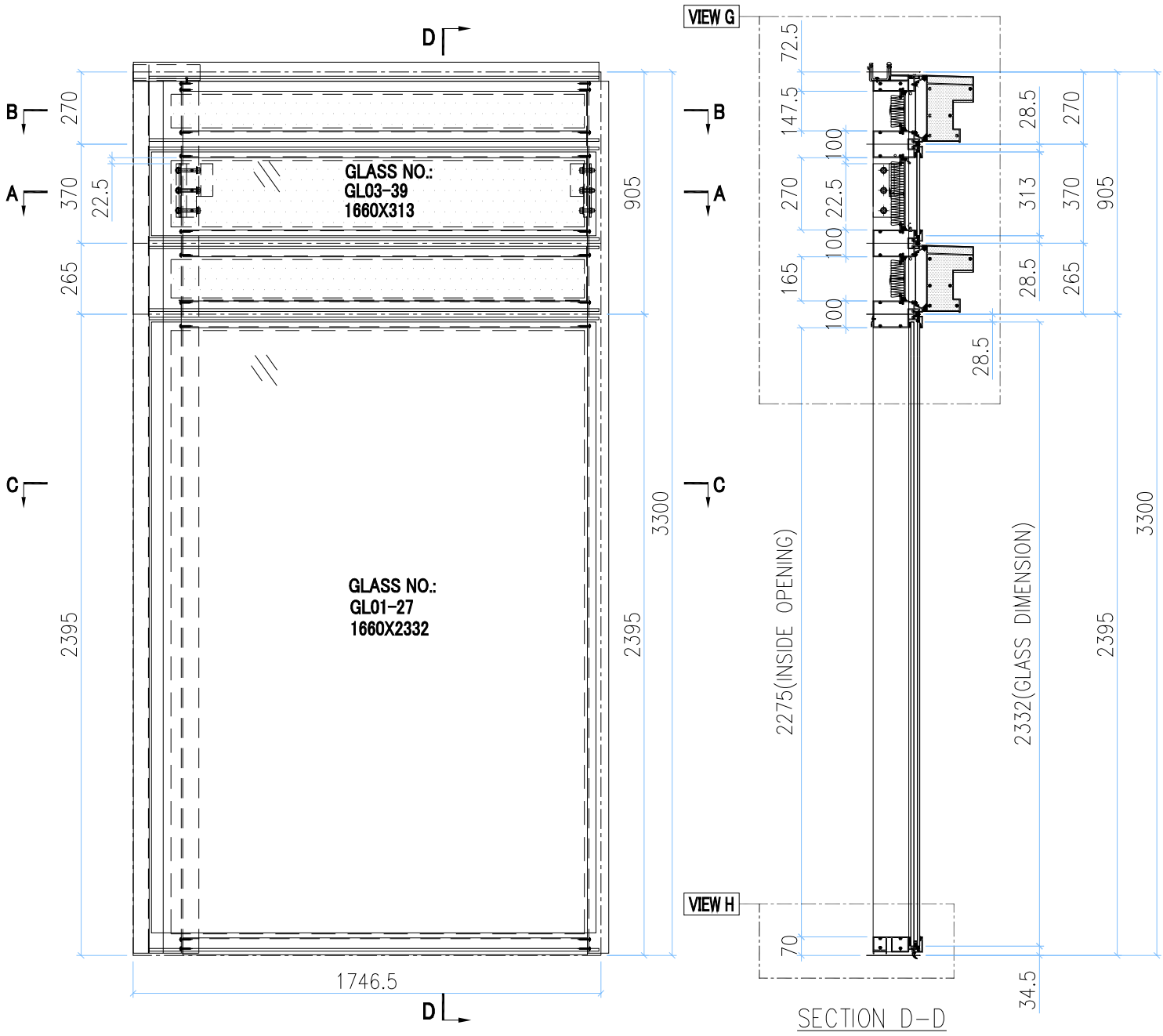

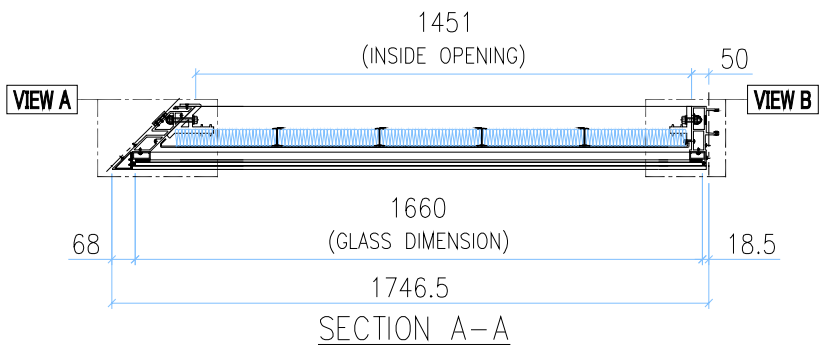

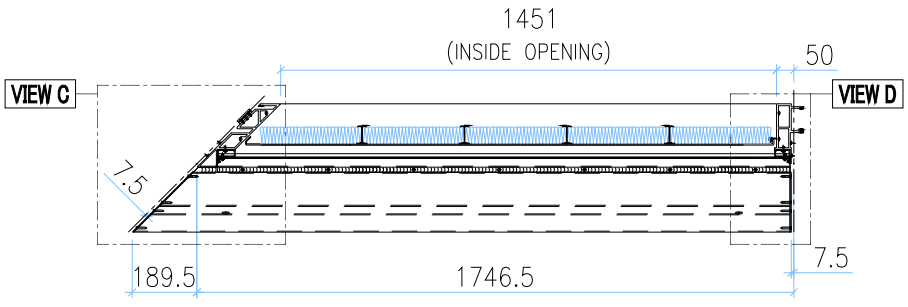

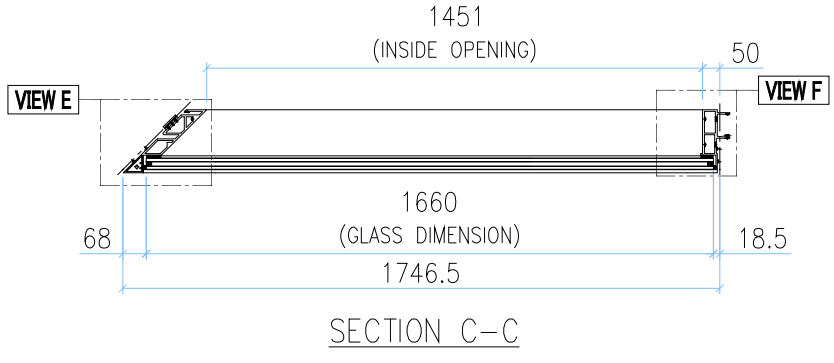

INSTALL UNIT NO.	QTY.	FLOOR
T1A-CW4-1703	1	17/F
T1A-CW4-2103	1	21/F
T1A-CW4-2603	1	26/F
T1A-CW4-3003	1	30/F
T1A-CW4-3503	1	35/F
T1A-CW4-3903	1	39/F
T1A-CW4-4303	1	43/F
T1A-CW4-4803	1	48/F
T1A-CW4-5203	1	52/F
T1A-CW4-5703	1	57/F
TOTAL	10	

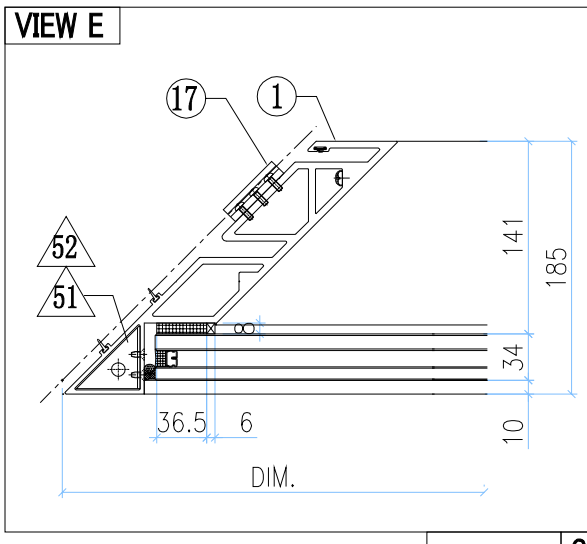

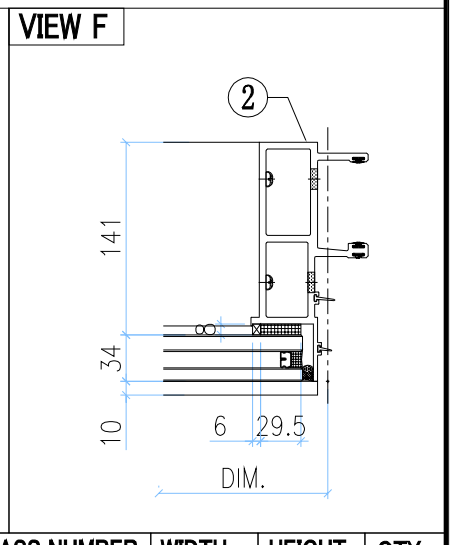

GLASS	GLASS NUMBER	WIDTH	HEIGHT	QTY.
	GL03-39	1660	313	1
	GL01-27	1660	2332	1

美特鋁質有限公司 MIDI Aluminium Fabricator Ltd.												
修改	-			採用	工廠		地盤	✓	工程號	J858	類別		物料號	-		
日期	-			材料顏色	-				地盘	康城11期	制圖	Z.S.P	2022-08-06	圖號	AZp-1746.5H2-F2
									图纸名称	单元组装图	復核	-	-	數量	-
									材料	-	批准	-	-	單件重量	- (KG)

AF-033B

VIEW G

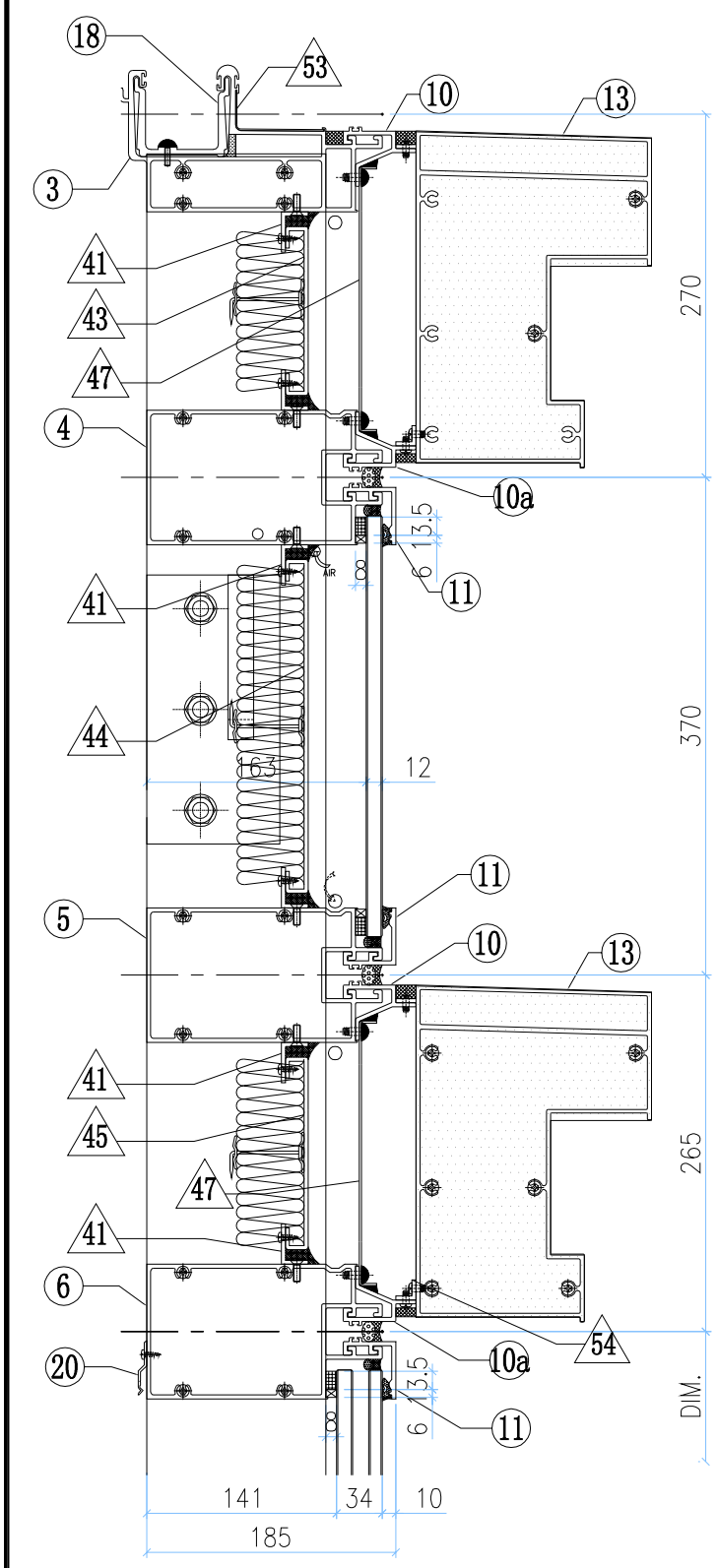

VIEW A

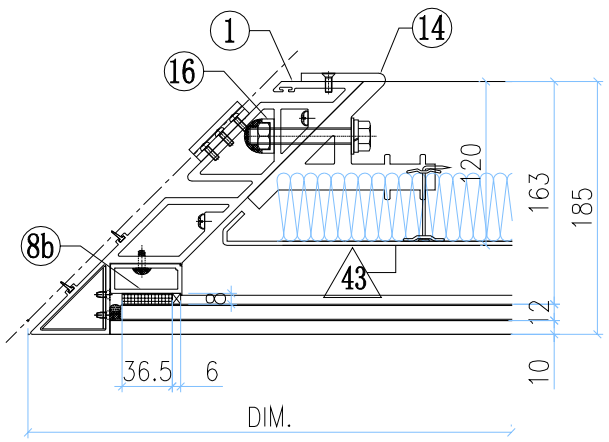

VIEW B

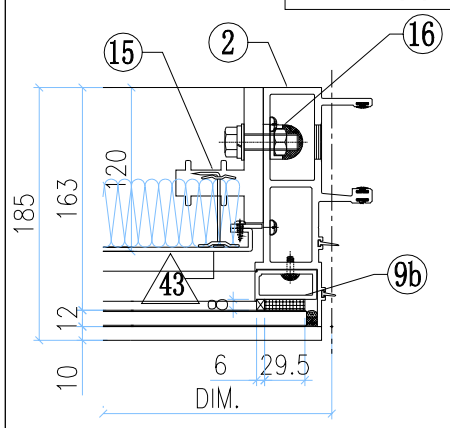

VIEW C

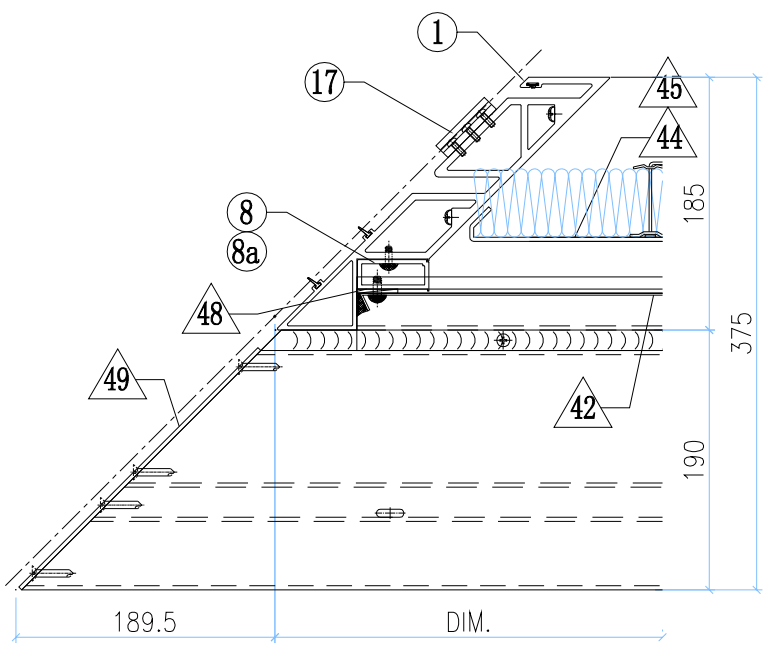

VIEW D

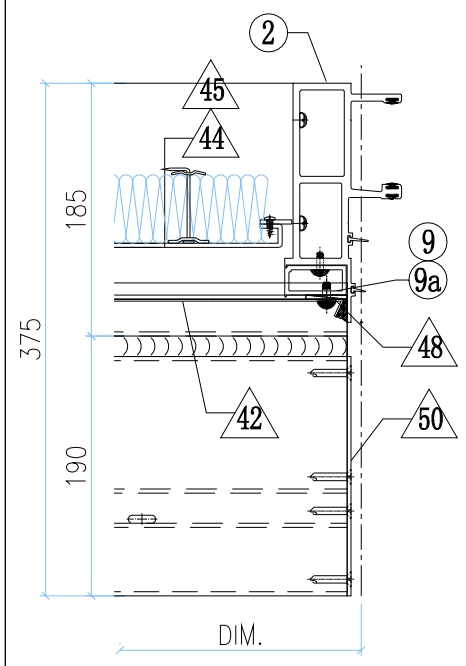

VIEW H

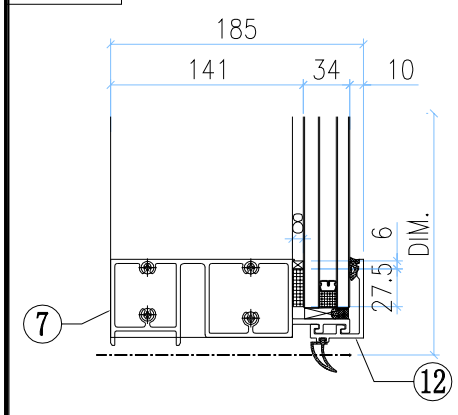

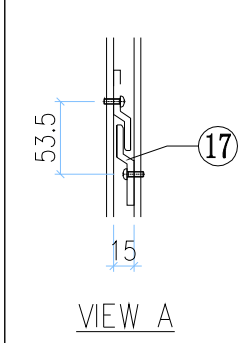

VIEW A

◇ OTHERS (ALUM. & G.M.S. PARTS)

ITEM	FAB. DWG NO.	LENGTH (mm)	QTY
41	N00813-01J	1548	6
	30x20X3mm ALUM. ANGLE		
42	J858-AP07-17		2
	1.5mm THK. ALUM. FLASHING		
43	J858-AP10-10		1
	1547 x125.5 (BACK PANEL)		
44	J858-AP13-11		1
	1547 x248 (BACK PANEL)		
45	J858-AP10-12		1
	1547 x143 (BACK PANEL)		
46			
47			
48	J858-AP06		4
	30x166x3mm ALUM. PLATE		
49	J858-AP15L		2
	3mm THK. ALUM. END PANEL		
50	J858-AP14R		2
	3mm THK. ALUM. END PANEL		
51	J858-AA03L		1
	3mm THK. ALUM. END PANEL		
52	J858-AA04L		1
	3mm THK. ALUM. END PANEL		
53	J858-AP17		1
	1mm THK. ALUM. FLASHING		
54	L065-01-19	1673	2
	16x16x3mm ALUM. ANGLE		

○ ALUM. EXTRUSION

ITEM	FAB. DWG NO.	LENGTH (mm)	QTY
1	X86296-05	3280.5	1
2	X86272-05	3267.5	1
3	X86279-24B	1678.5	1
4	X86308-11B	1675.5	1
5	X86308-13B	1675.5	1
6	X86302-09B	1675.5	1
7	X86280-06C	1675.5	1
8	X86304-03RA	193.5	1
8a	X86304-02A	164	1
8b	X86304-04B	269	1
9	X86305-03RA	193.5	1
9a	X86305-02A	164	1
9b	X86305-05B	269	1
10	X86306-03D	1679	2
10a	X86306-05D	1679	2
11	X86283-01-18	1679	3
12	X86300-01-17	1679	1
13	X86307-03-03	1921	2
14	X86256-01L	200	1
15	X86255-01R	200	1
16	X86258-01	200	2
17	X86316-01	50	3
18	X86303-04	250	1
19	X86317-01	50	5
20			

美特鋁質有限公司 MIDI Aluminium Fabricator Ltd.											
工程號	J858	類別		物料號	-						
地盘	康城11期	制圖	Z.S.P	2022-08-06	圖號	AZe-1581H2					
图纸名称	单元组装图	復核	-	-	數量	-					
材料	-	批准	-	-	單件重量	-	(KG)				

修改	-			採用	工廠		地盤	✓
日期	-			材料顏色	-			

AF-034A

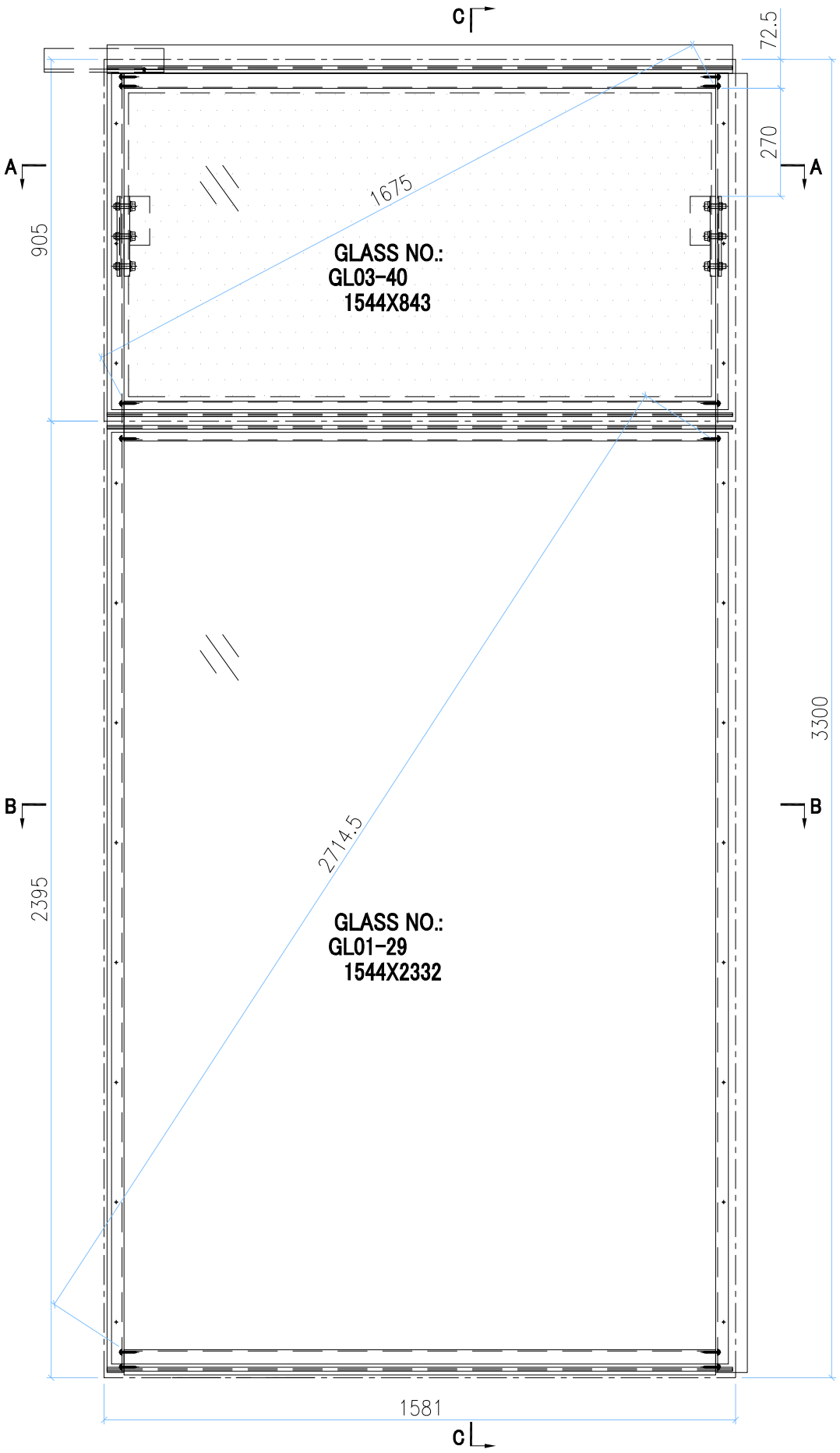

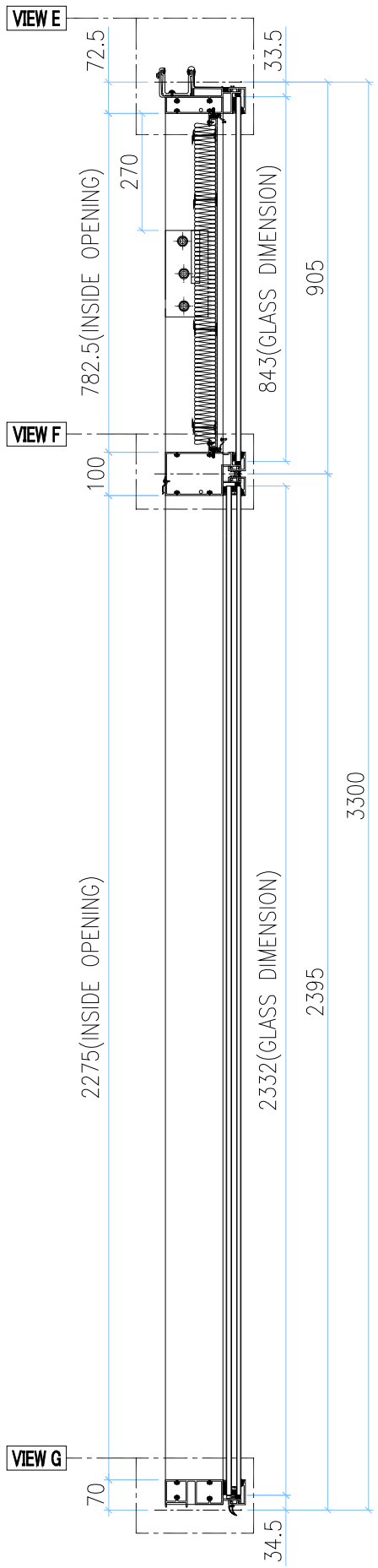

SECTION C-C

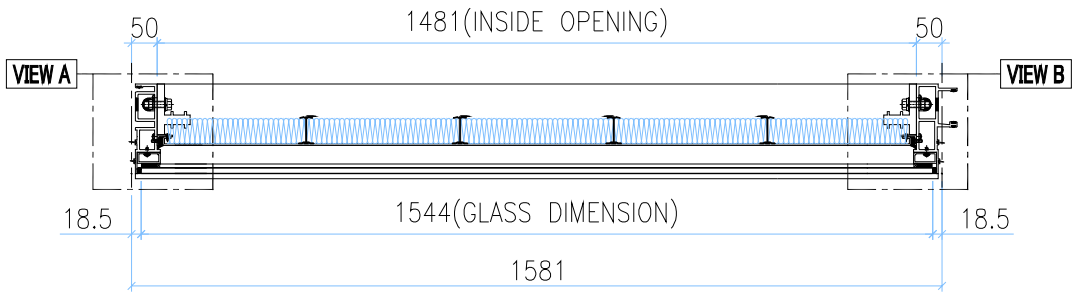

SECTION A-A

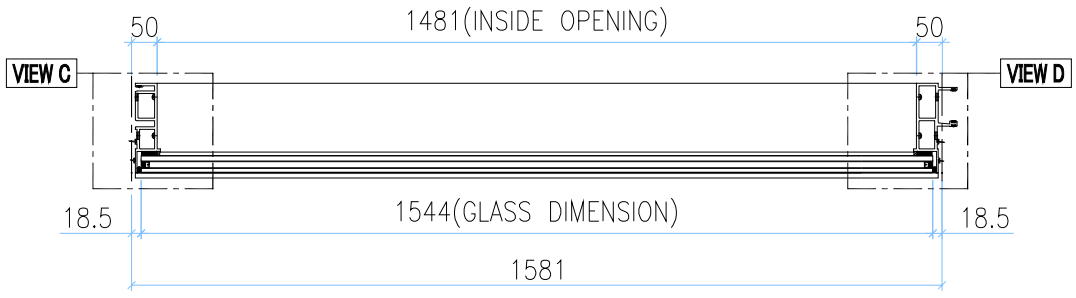

SECTION B-B

GLASS	GLASS NUMBER	WIDTH	HEIGHT	QTY.
	GL03-40	1544	843	1
	GL01-29	1544	2332	1

美特鋁質有限公司
MIDI Aluminium Fabricator Ltd.

修改	-			採用	工廠		地盤	✓	工程號	J858	類別		物料號	-		
日期	-			材料顏色	-				地盘	康城11期	制圖	Z.S.P	2022-08-06	圖號	AZe-1581H2
									图纸名称	单元组装图	復核	-	-	數量	-
									材料	-	批准	-	-	單件重量	- (KG)

AF-034B

VIEW E

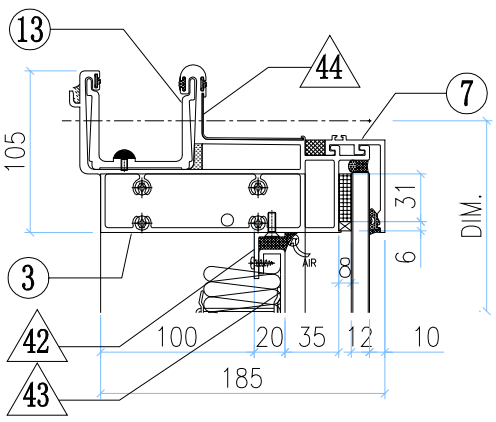

VIEW A

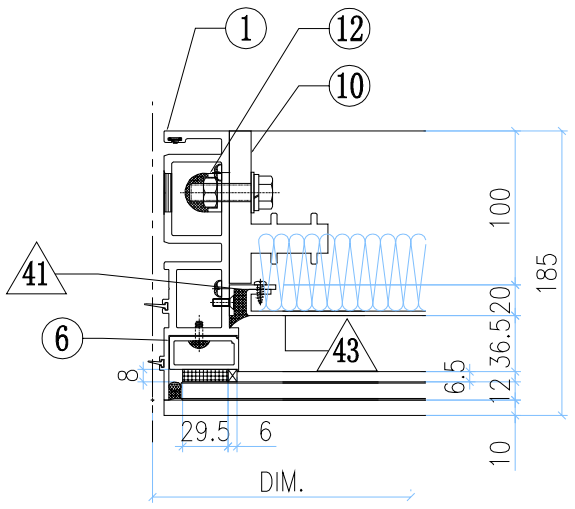

VIEW B

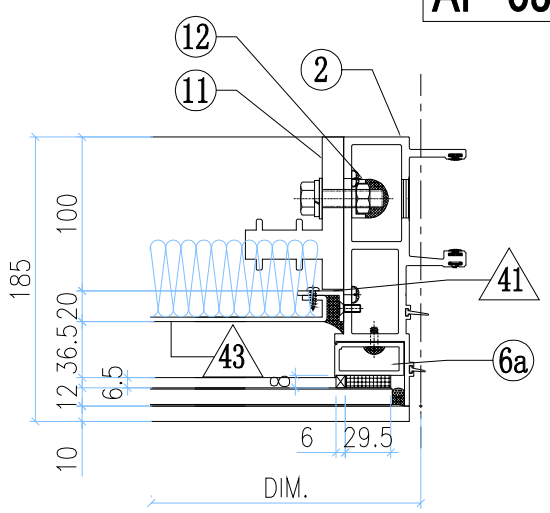

VIEW F

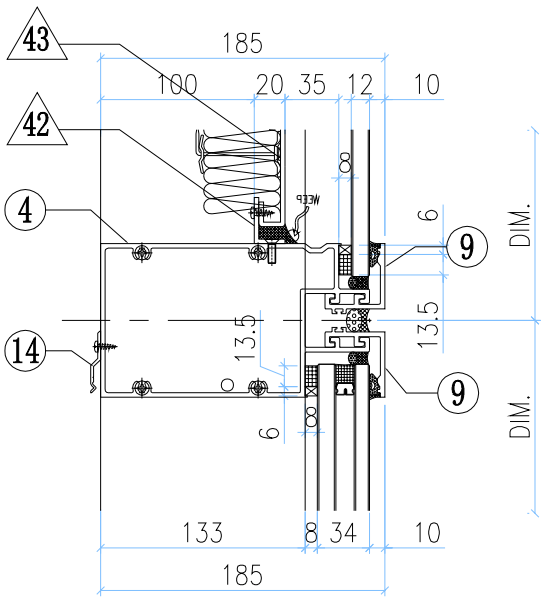

VIEW C

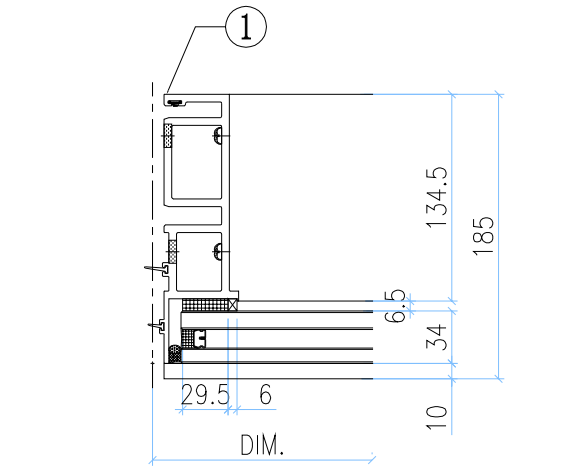

VIEW D

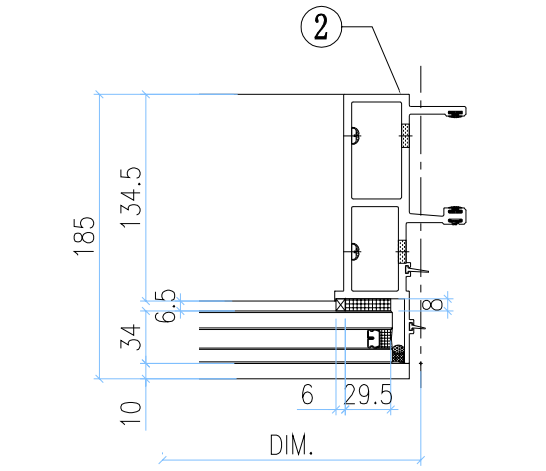

VIEW G

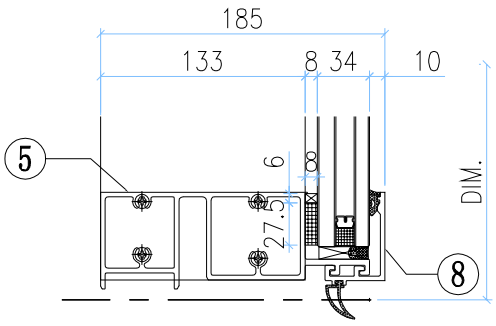

◇ OTHERS (ALUM. & G.M.S. PARTS)

ITEM	FAB. DWG NO.	LENGTH (mm)	QTY
41	N00813-01A	720.5	2
	30x20X3mm ALUM. ANGLE		
42	N00813-01U	1479	2
	30x20X3mm ALUM. ANGLE		
43	J858-AP09-12		1
	1459 x760.5(BACK PANEL)		
44	J858-AP16	100	1
	1mm THK. ALUM. FLASHING		

◯ ALUM. EXTRUSION

ITEM	FAB. DWG NO.	LENGTH (mm)	QTY
1	X86273-01	3267.5	1
2	X86272-01	3267.5	1
3	X86279-15F	1566	1
4	X86302-01J	1560	1
5	X86280-01J	1560	1
6	X86305-01LA	828.5	1
6a	X86305-01RA	828.5	1
7	X86301-01-15	1566	1
8	X86300-01-15	1566	1
9	X86283-01-16	1566	2
10	X86255-01L	200	1
11	X86255-01R	200	1
12	X86258-01	200	2
13	X86303-01	300	1
14	X86317-01	50	6

INSTALL UNIT NO.	QTY.	FLOOR
T1A-CW3-0903	1	9/F
T1A-CW3-1003	1	10/F
T1A-CW3-1203	1	12/F
T1A-CW3-1503	1	15/F
T1A-CW3-1703	1	17/F
T1A-CW3-1803	1	18/F
T1A-CW3-1903	1	19/F
T1A-CW3-2003	1	20/F
T1A-CW3-2103	1	21/F
T1A-CW3-2303	1	23/F
T1A-CW3-2503	1	25/F
T1A-CW3-2603	1	26/F
T1A-CW3-2703	1	27/F
T1A-CW3-2803	1	28/F
T1A-CW3-3003	1	30/F
T1A-CW3-3103	1	31/F

T1A-CW3-3203	1	32/F
T1A-CW3-3303	1	33/F
T1A-CW3-3503	1	35/F
T1A-CW3-3703	1	37/F
T1A-CW3-3803	1	38/F
T1A-CW3-3903	1	39/F
T1A-CW3-4103	1	41/F
T1A-CW3-4303	1	43/F
T1A-CW3-4503	1	45/F
T1A-CW3-4603	1	46/F
T1A-CW3-4703	1	47/F
T1A-CW3-4803	1	48/F

T1A-CW3-5003	1	50/F
T1A-CW3-5103	1	51/F
T1A-CW3-5203	1	52/F
T1A-CW3-5303	1	53/F
T1A-CW3-5503	1	55/F
T1A-CW3-5703	1	57/F
T1A-CW3-5803	1	58/F
T1A-CW3-5903	1	59/F
T1A-CW3-6003	1	60/F
TOTAL	37	

美特鋁質有限公司 MIDI Aluminium Fabricator Ltd.													
工程號	J858		類別		物料號	–							
地盘	康城11期		制圖	Z.S.P	2022-08-06	圖號	AZc-1855H2						
图纸名称	单元组装图		復核	–	–	數量	–						
材料	–		批准	–	–	單件重量	–	(KG)					
修改	–			採用	工廠		地盤	✓					
日期	–			材料颜色	–								

AF-035A

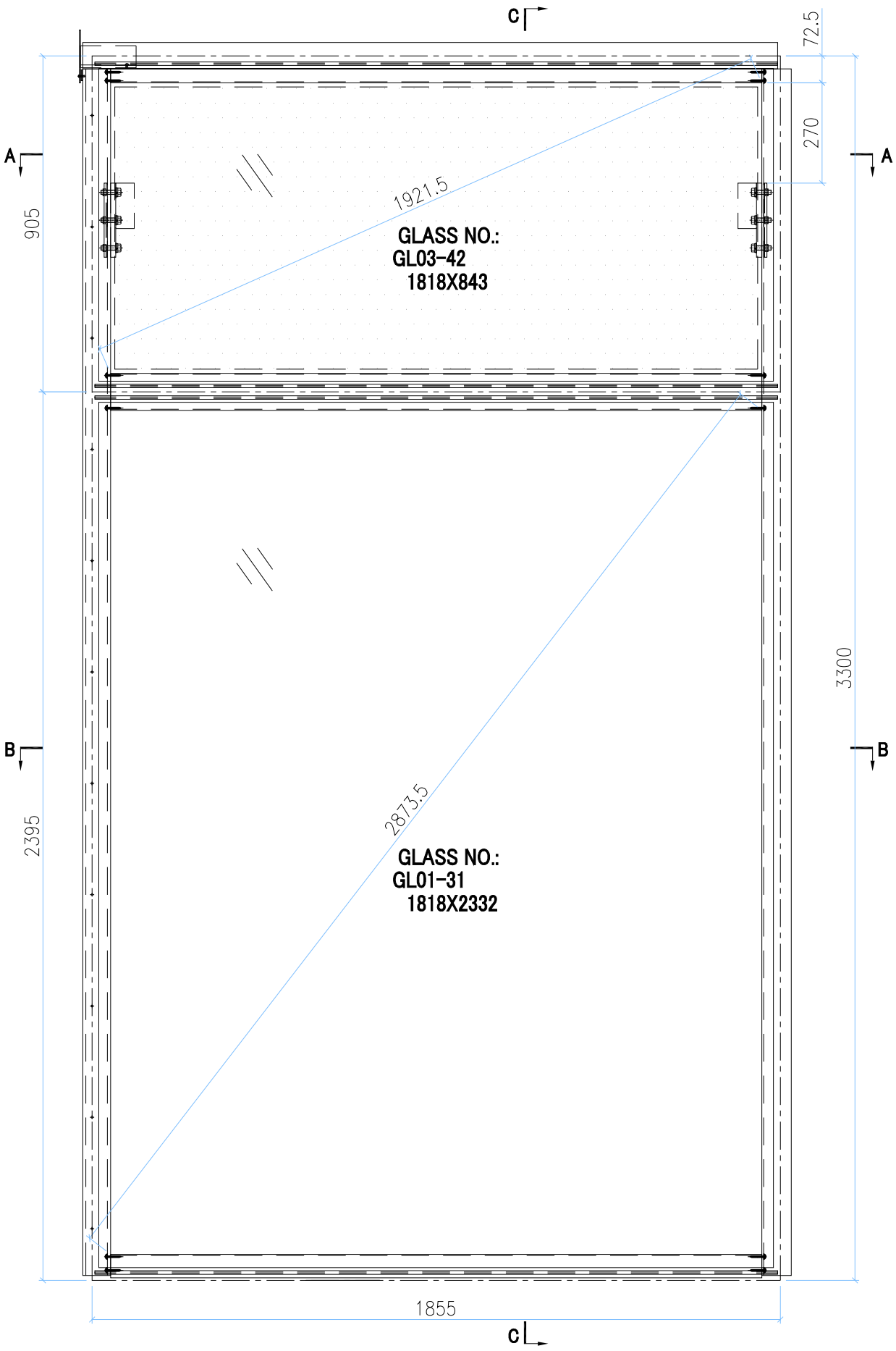

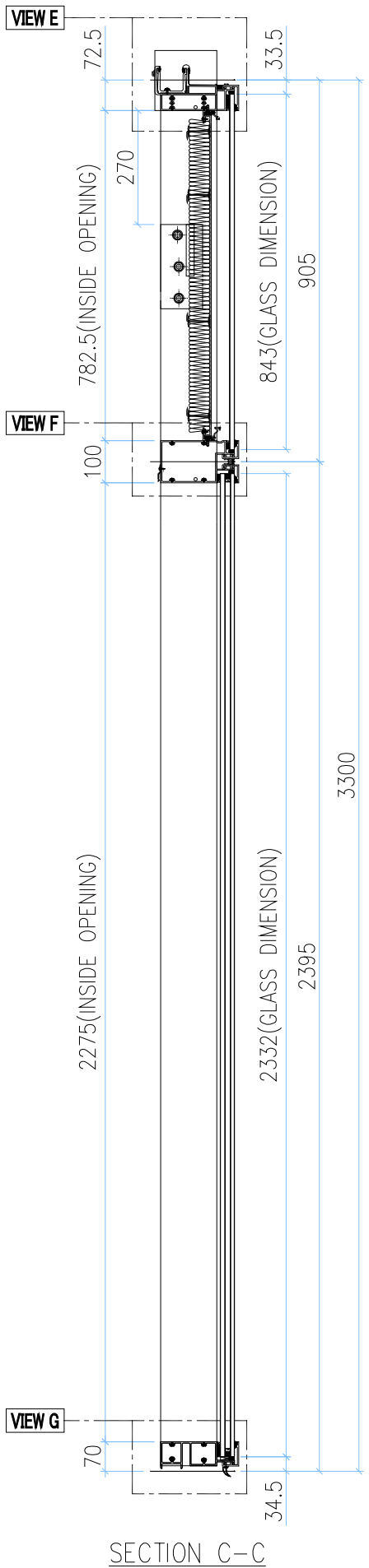

SECTION C–C

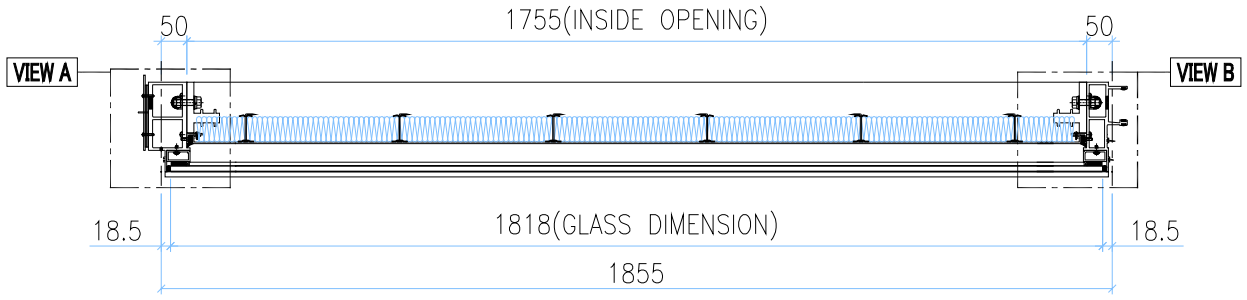

SECTION A–A

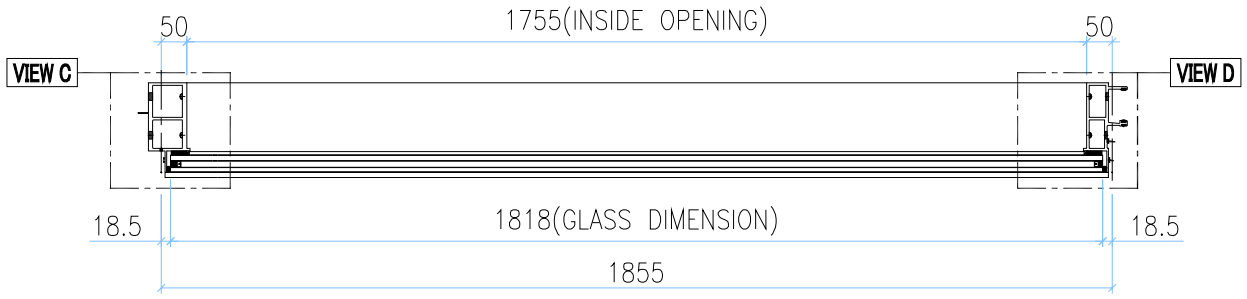

SECTION B–B

GLASS	GLASS NUMBER	WIDTH	HEIGHT	QTY.
	GL03–42	1818	843	1
	GL01–31	1818	2332	1

美特鋁質有限公司
MIDI Aluminium Fabricator Ltd.

修改	-			採用	工廠		地盤	✓	工程號	J858	類別		物料號	-		
日期	-			材料顏色	-				地盘	康城11期	制圖	Z.S.P	2022-08-06	圖號	AZc-1855H2
									图纸名称	单元组装图	復核	-	-	數量	-
									材料	-	批准	-	-	單件重量	- (KG)

AF-035B

VIEW E

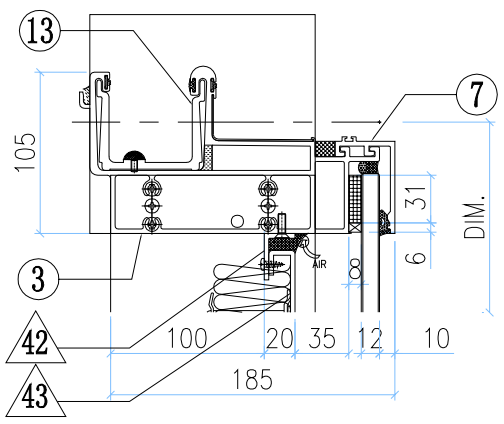

VIEW F

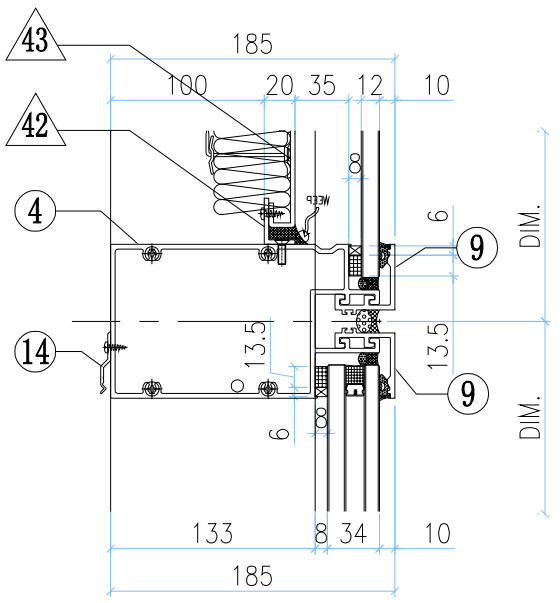

VIEW G

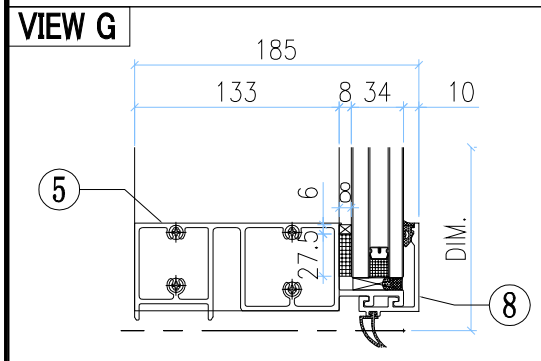

VIEW A

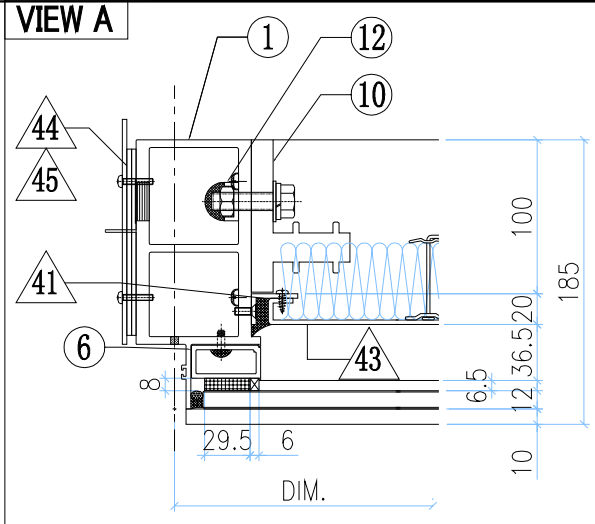

VIEW B

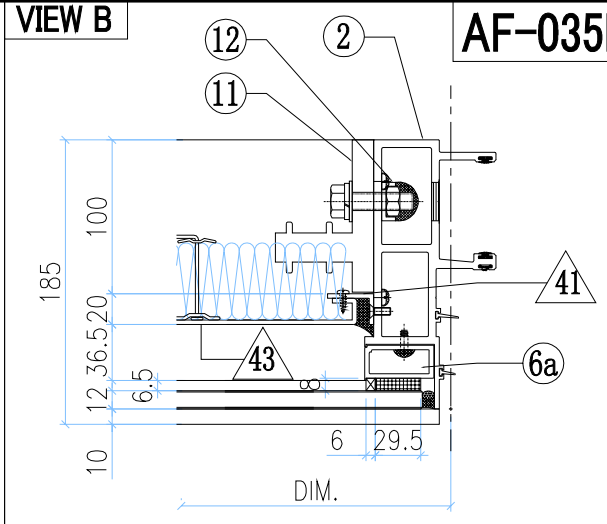

VIEW C

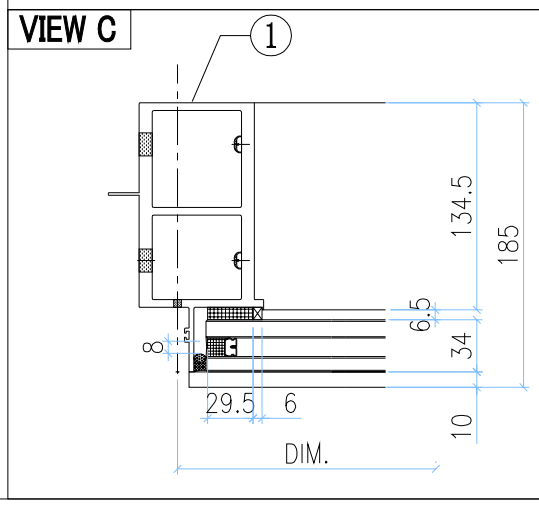

VIEW D

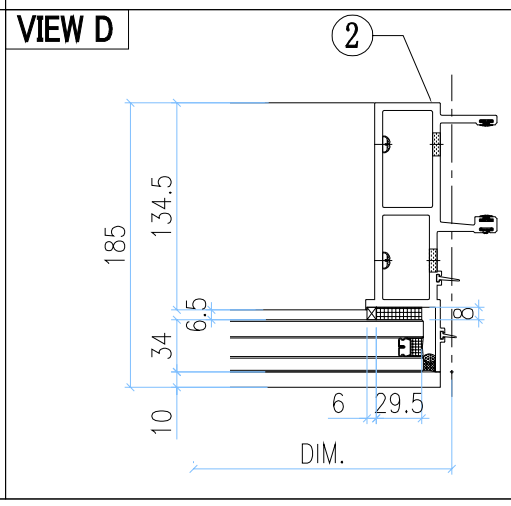

◇ OTHERS (ALUM. & G.M.S. PARTS)

ITEM	FAB. DWG NO.	LENGTH (mm)	QTY
41	N00813-01A	720.5	2
	30x20X3mm ALUM. ANGLE		
42	N00813-01B	1753	2
	30x20X3mm ALUM. ANGLE		
43	J858-AP09-01		1
	1733 x760.5(BACK PANEL)		
44	J858-AP02		1
	3mm THK. ALUM. PLATE		
45	J858-AP03		2
	3mm THK. ALUM. PLATE		

○ ALUM. EXTRUSION

ITEM	FAB. DWG NO.	LENGTH (mm)	QTY
1	X86278-01	3267.5	1
2	X86272-01	3267.5	1
3	X86279-01A	1872.5	1
4	X86302-01A	1834	1
5	X86280-01A	1834	1
6	X86305-01LA	828.5	1
6a	X86305-01RA	828.5	1
7	X86301-01-01	1840	1
8	X86300-01-01	1840	1
9	X86283-01-01	1840	2
10	X86255-01L	200	1
11	X86255-01R	200	1
12	X86258-01	200	2
13	X86303-03	150	1
14	X86317-01	50	6

INSTALL UNIT NO.	QTY.	FLOOR
T2A-CW2-0903	1	9/F
T2A-CW2-1003	1	10/F
T2A-CW2-1503	1	15/F
T2A-CW2-1603	1	16/F
T2A-CW2-1803	1	18/F
T2A-CW2-1903	1	19/F
T2A-CW2-2203	1	22/F
T2A-CW2-2303	1	23/F
T2A-CW2-2503	1	25/F
T2A-CW2-2803	1	28/F
T2A-CW2-2903	1	29/F
T2A-CW2-3103	1	31/F
T2A-CW2-3203	1	32/F
T2A-CW2-3603	1	36/F
T2A-CW2-3703	1	37/F
T2A-CW2-3803	1	38/F
T2A-CW2-4103	1	41/F
T2A-CW2-4203	1	42/F
T2A-CW2-4503	1	45/F
T2A-CW2-4603	1	46/F

T2A-CW2-4903	1	49/F
T2A-CW2-5003	1	50/F
T2A-CW2-5103	1	51/F
T2A-CW2-5503	1	55/F
T2A-CW2-5603	1	56/F
T2A-CW2-5803	1	58/F
T2A-CW2-5903	1	59/F
T2A-CW2-6203	1	62/F
T2A-CW2-6303	1	63/F
T2A-CW2-6503	1	65/F
T3A-CW2-0903	1	9/F
T3A-CW2-1003	1	10/F
T3A-CW2-1503	1	15/F
T3A-CW2-1603	1	16/F
T3A-CW2-1803	1	18/F
T3A-CW2-1903	1	19/F
T3A-CW2-2203	1	22/F

T3A-CW2-2303	1	23/F
T3A-CW2-2503	1	25/F
T3A-CW2-2803	1	28/F
T3A-CW2-2903	1	29/F
T3A-CW2-3103	1	31/F
T3A-CW2-3203	1	32/F
T3A-CW2-3603	1	36/F
T3A-CW2-3703	1	37/F
T3A-CW2-3803	1	38/F
T3A-CW2-4103	1	41/F
T3A-CW2-4203	1	42/F
T3A-CW2-4503	1	45/F
T3A-CW2-4603	1	46/F

T3A-CW2-4903	1	49/F
T3A-CW2-5003	1	50/F
T3A-CW2-5103	1	51/F
T3A-CW2-5503	1	55/F
T3A-CW2-5603	1	56/F
T3A-CW2-5803	1	58/F
T3A-CW2-5903	1	59/F
T3A-CW2-6203	1	62/F
T3A-CW2-6303	1	63/F
T3A-CW2-6503	1	65/F
TOTAL	60	

美特鋁質有限公司 MIDI Aluminium Fabricator Ltd.													
工程號	J858		類別		物料號	-							
地盘	康城11期		制圖	Z.S.P	2022-08-06	圖號	AZc-1855H4-F1P						
修改	-		採用	工廠		地盤	✓	图纸名称	单元组装图	復核	-	-	數量	-	
日期	-		材料颜色	-				材料	-	批准	-	-	單件重量	-	(KG)

AF-036A

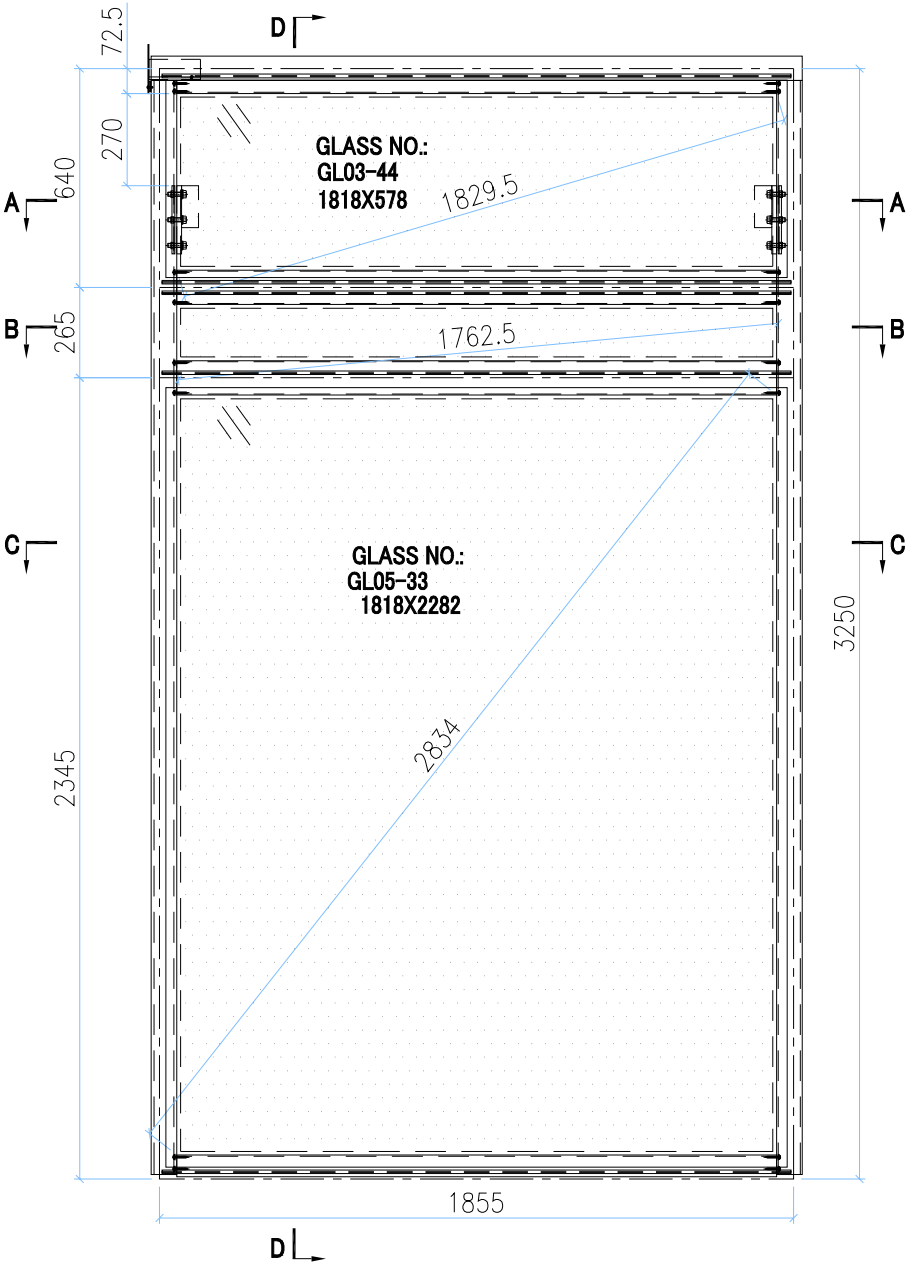

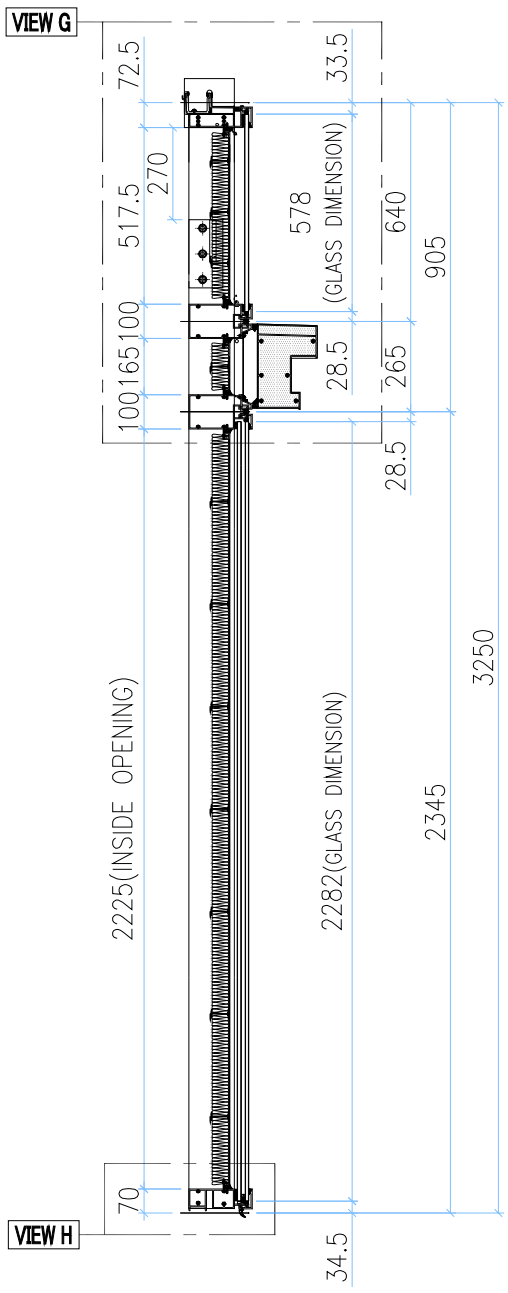

SECTION D-D

INSTALL UNIT NO.	QTY.	FLOOR
T2A-CW2.1-1103	1	11/F
T3A-CW2.1-1103	1	11/F
TOTAL	2	

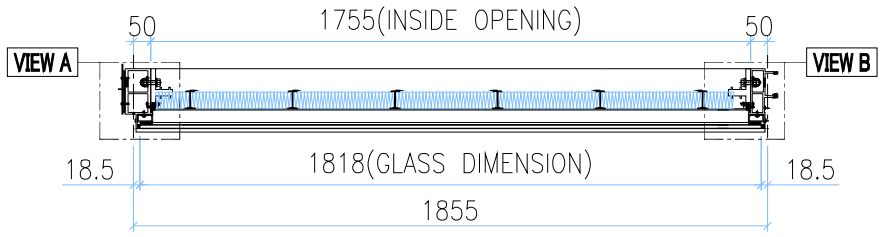

SECTION A-A

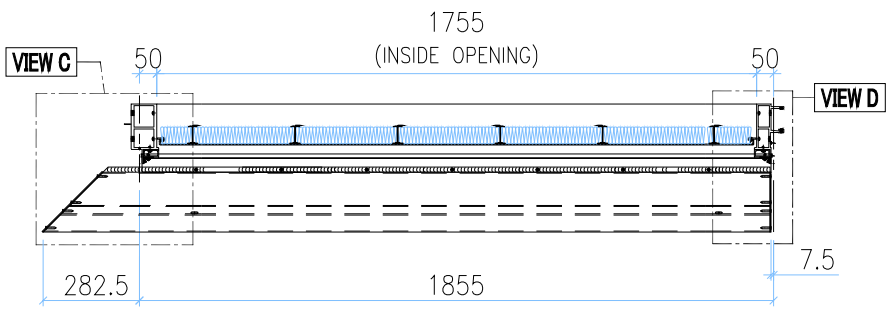

SECTION B-B

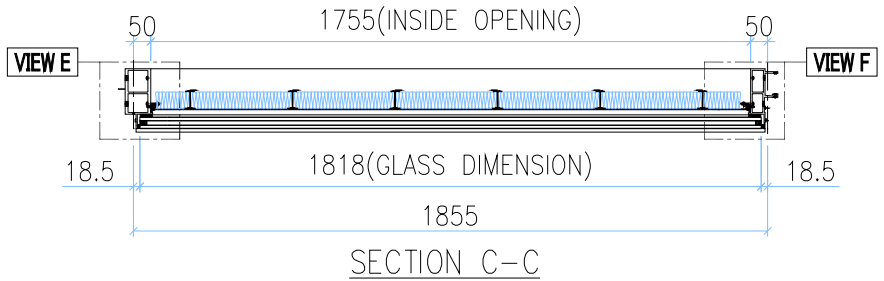

SECTION C-C

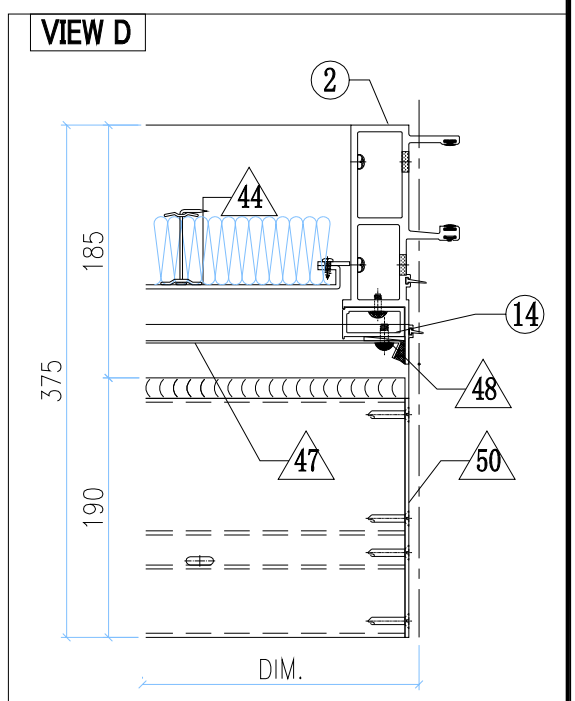

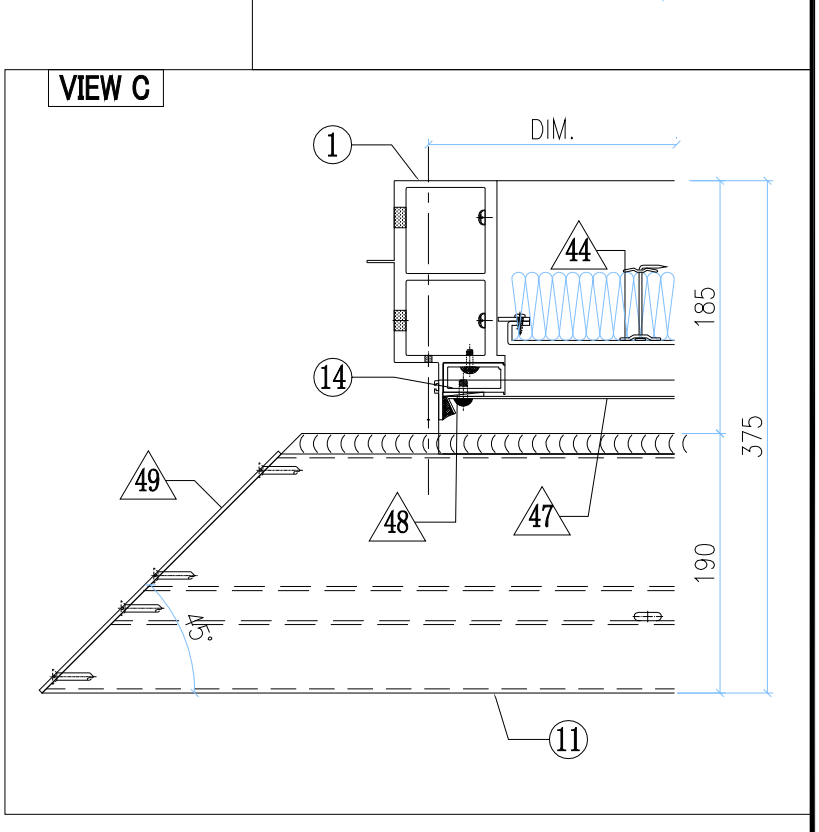

GLASS	GLASS NUMBER	WIDTH	HEIGHT	QTY.
	GL03-44	1818	578	1
	GL05-33	1818	2282	1

美特鋁質有限公司
MIDI Aluminium Fabricator Ltd.

修改	-			採用	工廠		地盤	✓	工程號	J858	類別		物料號	-		
日期	-			材料顏色	-				地盘	康城11期	制圖	Z.S.P	2022-08-06	圖號	AZc-1855H4-F1P
									图纸名称	单元组装图	復核	-	-	數量	-
									材料	-	批准	-	-	單件重量	- (KG)

AF-036B

VIEW G

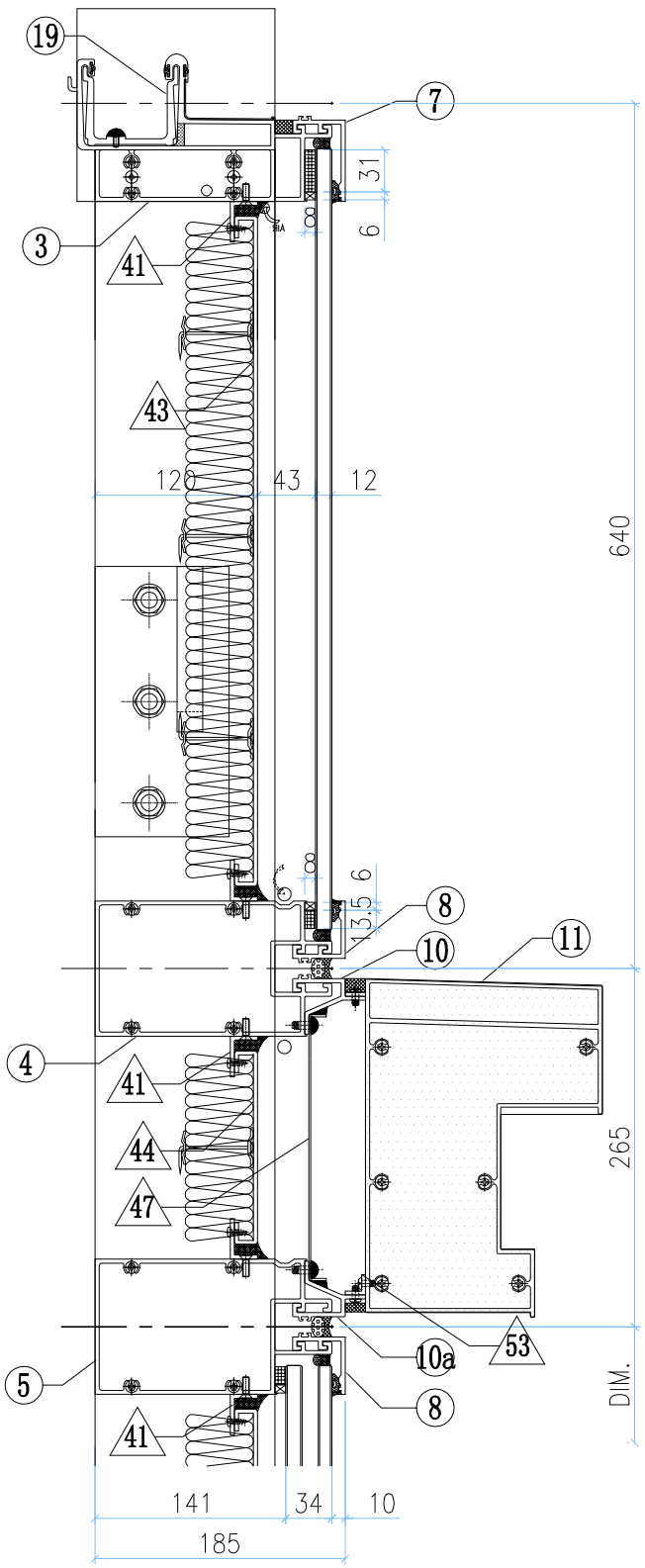

VIEW H

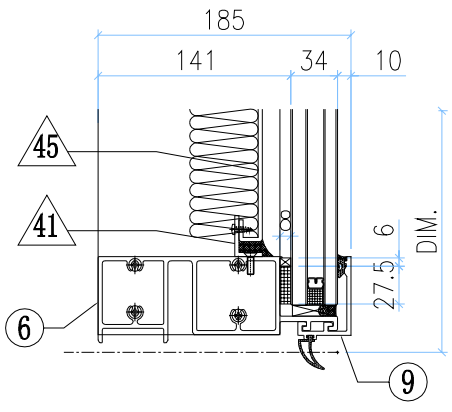

VIEW A

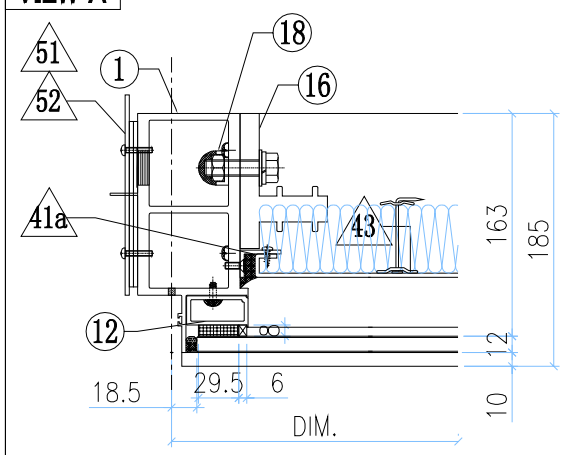

VIEW B

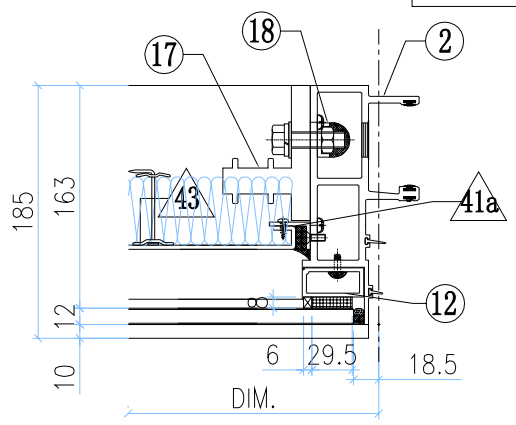

VIEW E

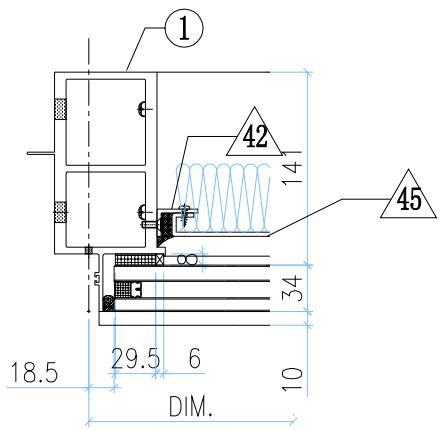

VIEW F

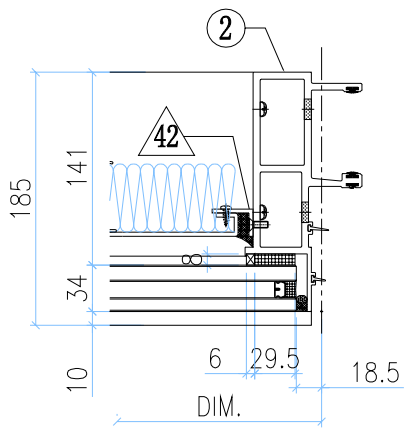

◇ OTHERS (ALUM. & G.M.S. PARTS)

ITEM	FAB. DWG NO.	LENGTH (mm)	QTY
41	N00813-01B	1753	6
	30x20X3mm ALUM. ANGLE		
41a	N00813-01Z	455.5	2
	30x20X3mm ALUM. ANGLE		
42	N00813-01AG	2163	2
	30x20X3mm ALUM. ANGLE		
43	J858-AP09-58		1
	1733x495.5 (BACK PANEL)		
44	J858-AP08-09		1
	1739x 143 (BACK PANEL)		
45	J858-AP09-63		1
	1733x 2203 (BACK PANEL)		
46			
47	J858-AP07-01		1
	1.5mm THK. ALUM. FLASHING		
48	J858-AP06		2
	30x166x3mm ALUM. PLATE		
49	J858-AP15L		1
	3mm THK. ALUM. END PANEL		
50	J858-AP14R		1
	3mm THK. ALUM. END PANEL		
51	J858-AP02		1
	3mm THK. ALUM. PLATE		
52	J858-AP03		2
	3mm THK. ALUM. PLATE		
53	L065-01-01	1832	1
	16x16x3mm ALUM. ANGLE		

○ ALUM. EXTRUSION

ITEM	FAB. DWG NO.	LENGTH (mm)	QTY
1	X86278-12L	3217.5	1
2	X86272-06	3217.5	1
3	X86279-01A	1872.5	1
4	X86308-06A	1834	1
5	X86302-10A	1834	1
6	X86280-07A	1834	1
7	X86301-01-01	1840	1
8	X86283-01-01	1840	2
9	X86300-01-01	1840	1
10	X86306-01A	1840	1
10a	x86306-04A	1840	1
11	X86307-03-06	2127	1
12	X86305-01LC	563.5	1
13	X86305-01RC	563.5	1
14	X86305-02A	164	2
15			
16	X86255-01L	200	1
17	X86255-01R	200	1
18	X86258-01	200	2
19	X86303-03	150	1
20			
21			
22			

美特鋁質有限公司 MIDI Aluminium Fabricator Ltd.													
工程號	J858		類別		物料號	–							
地盘	康城11期		制圖	Z.S.P	2022-08-06	圖號	AZc-1855H4-Ps						
修改	–		採用	工廠		地盤	✓	图纸名称	单元组装图	復核	–	–	數量	–	
日期	–		材料颜色	–				材料	–	批准	–	–	單件重量	–	(KG)

AF-037A

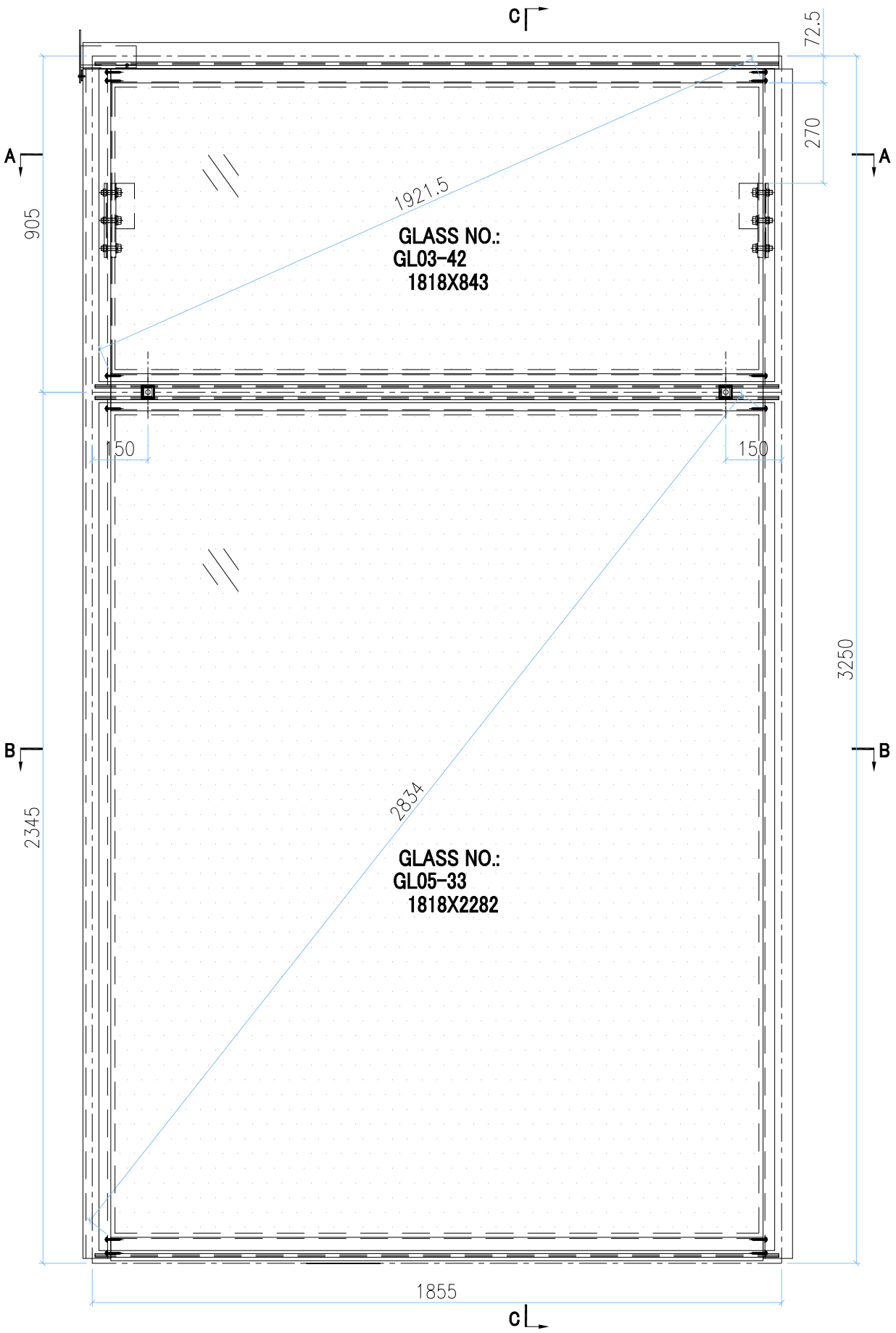

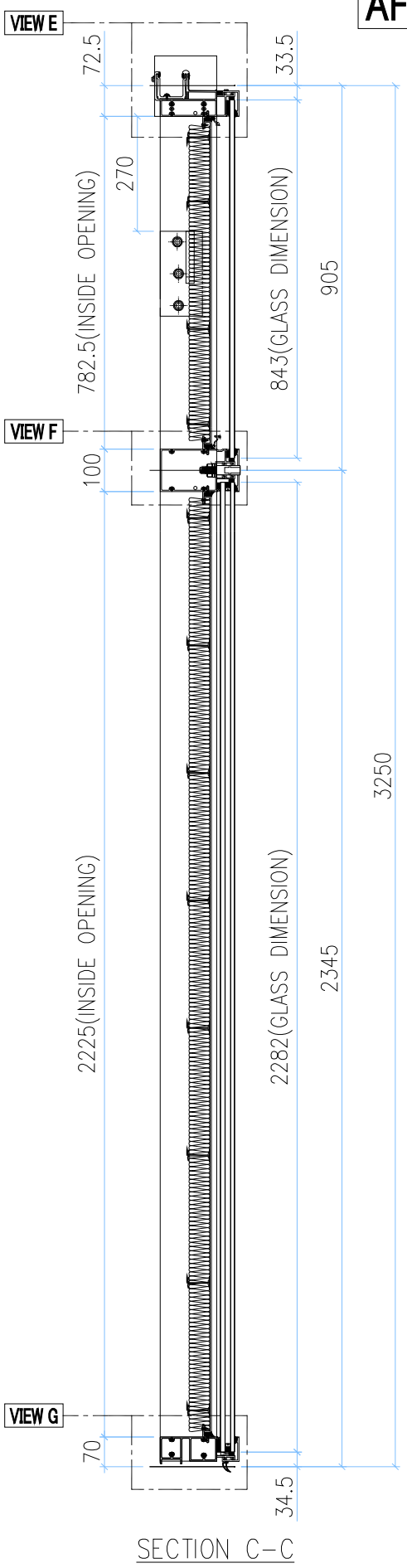

SECTION C–C

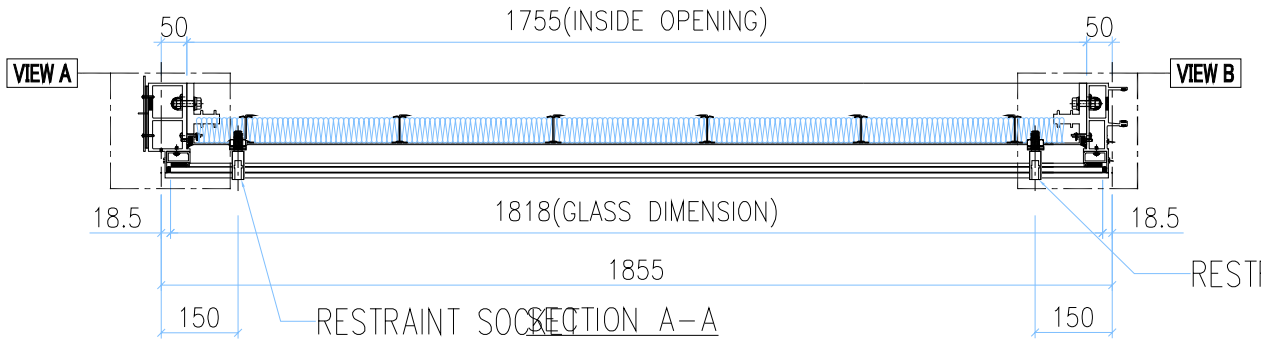

SECTION A–A

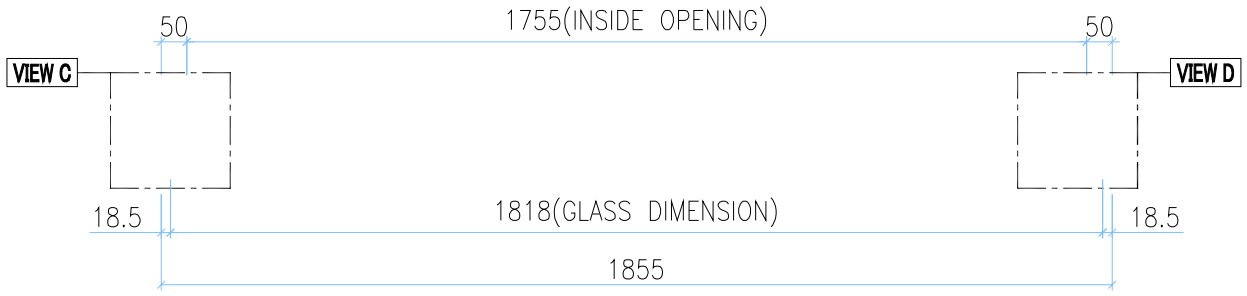

SECTION B–B

INSTALL UNIT NO.	QTY.	FLOOR
T2A–CW2.1–4003	1	40/F
T3A–CW2.1–4003	1	40/F
TOTAL	**2**	

GLASS	GLASS NUMBER	WIDTH	HEIGHT	QTY.
	GL03–42	1818	843	1
	GL05–33	1818	2282	1

美特鋁質有限公司
MIDI Aluminium Fabricator Ltd.

修改	-			採用	工廠		地盤	✓	工程號	J858	類別		物料號	-		
日期	-			材料顏色	-				地盘	康城11期	制圖	Z.S.P	2022-08-06	圖號	AZc-1855H4-Ps
									图纸名称	单元组装图	復核	-	-	數量	-
									材料	-	批准	-	-	單件重量	- (KG)

AF-037B

VIEW E

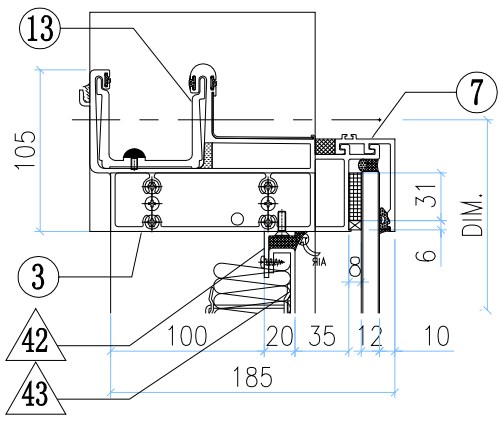

VIEW A

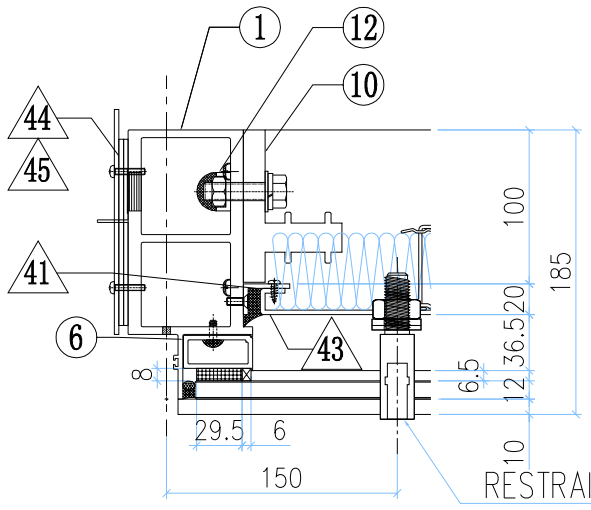

VIEW B

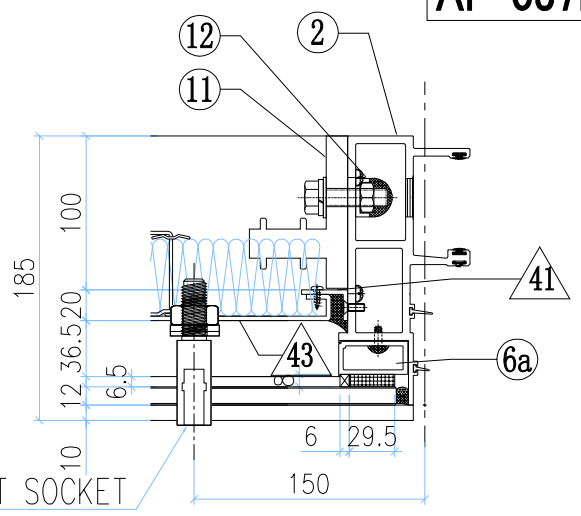

VIEW F

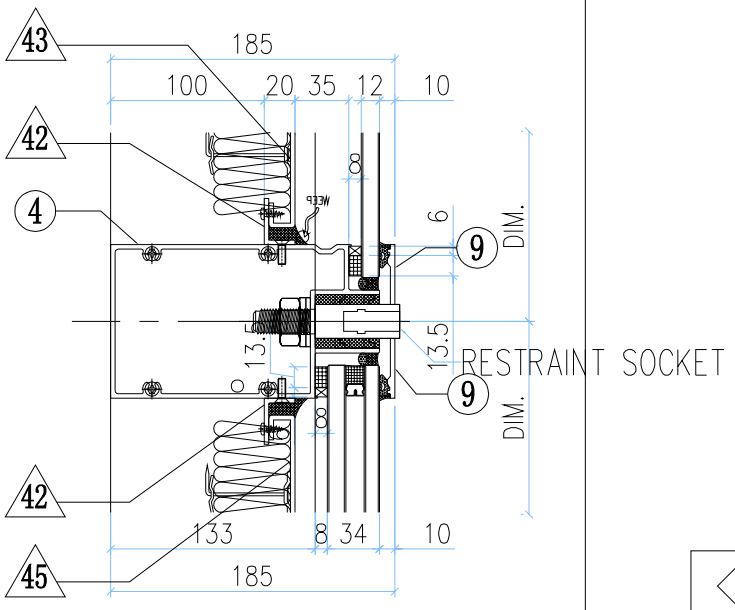

VIEW C

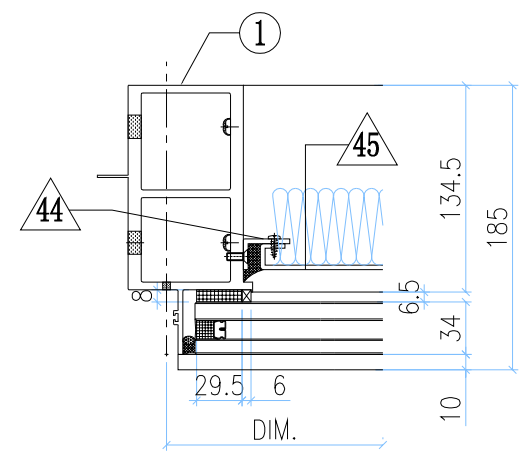

VIEW D

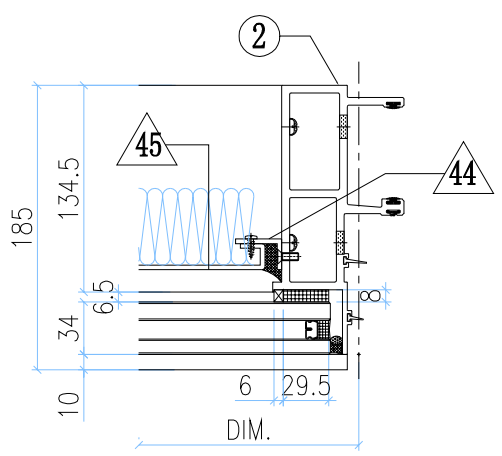

VIEW G

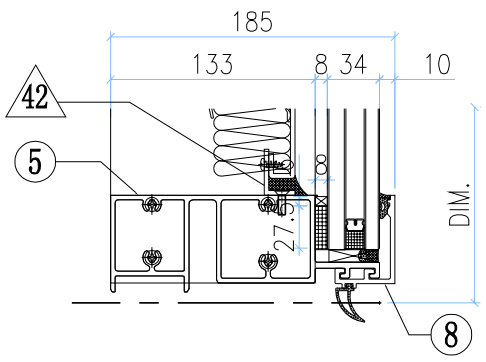

◇ OTHERS (ALUM. & G.M.S. PARTS)

ITEM	FAB. DWG NO.	LENGTH (mm)	QTY
41	N00813-01A	720.5	2
	30x20X3mm ALUM. ANGLE		
42	N00813-01B	1753	4
	30x20X3mm ALUM. ANGLE		
43	J858-AP09-01		1
	1733 x760.5(BACK PANEL)		
44	N00813-01AG	2163	2
	30x20X3mm ALUM. ANGLE		
45	J858-AP09-63		1
	1733 x2203 (BACK PANEL)		
46	J858-AP02		1
	3mm THK. ALUM. PLATE		
47	J858-AP03		2
	3mm THK. ALUM. PLATE		
48			
49			

○ ALUM. EXTRUSION

ITEM	FAB. DWG NO.	LENGTH (mm)	QTY
1	X86278-24L	3217.5	1
2	X86272-11	3217.5	1
3	X86279-01A	1872.5	1
4	X86302-32A	1834	1
5	X86280-07A	1834	1
6	X86305-01LA	828.5	1
6a	X86305-01RA	828.5	1
7	X86301-01-01	1840	1
8	X86300-01-01	1840	1
9	X86283-03-01	1840	2
10	X86255-01L	200	1
11	X86255-01R	200	1
12	X86258-01	200	2
13	X86303-03	150	1
14			
15			
16			
17			
18			
19			
20			
21			
22			

美特鋁質有限公司 MIDI Aluminium Fabricator Ltd.													
工程號	J858	類別		物料號	–								
地盘	康城11期	制圖	Z.S.P	2022-08-06	圖號	AZc-1855H2-F1							
修改	–			採用	工廠		地盤	✓	图纸名称	单元组装图	復核	–	–	數量	–		
日期	–			材料颜色	–				材料	–	批准	–	–	單件重量	–	(KG)	

AF-038A

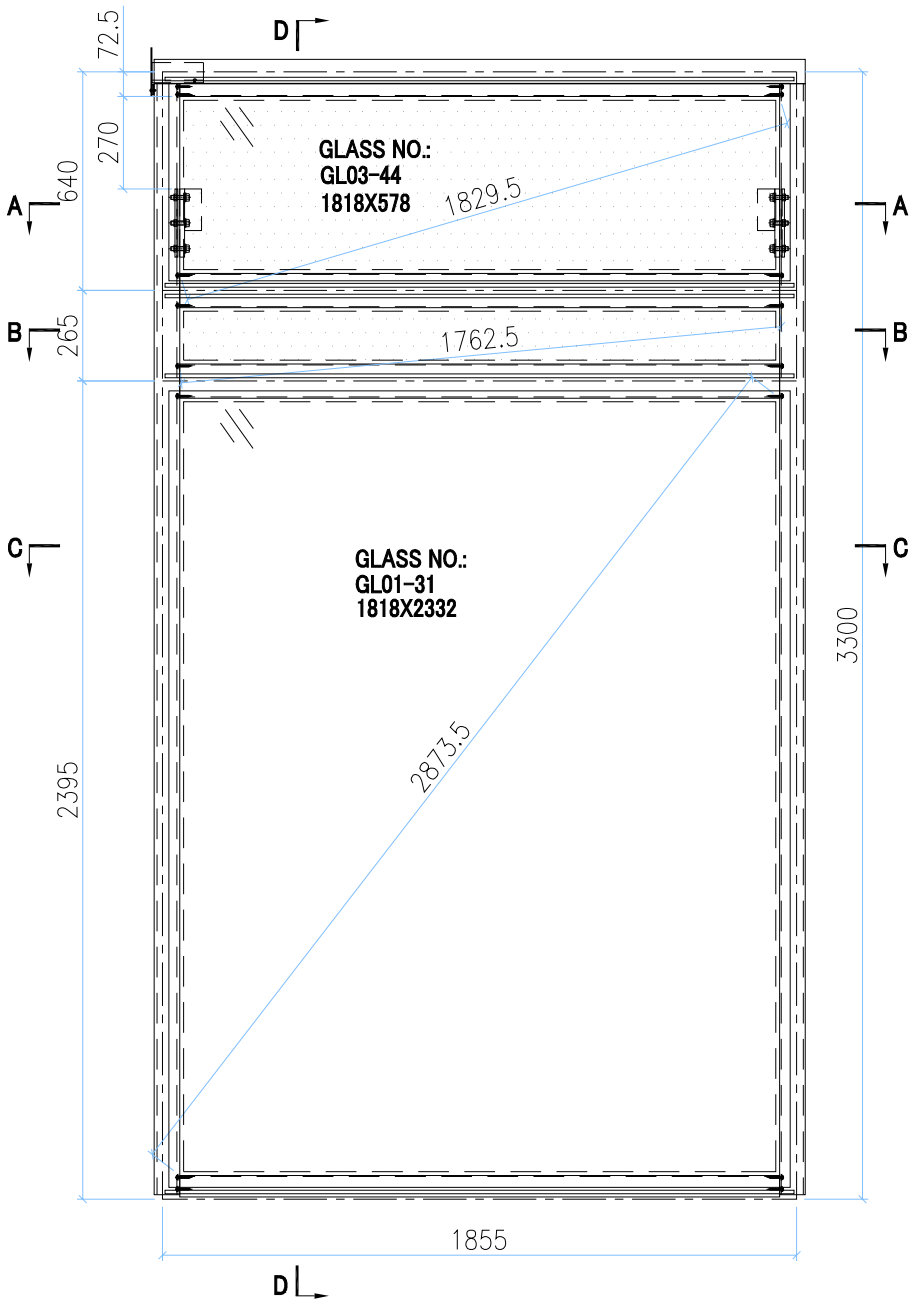

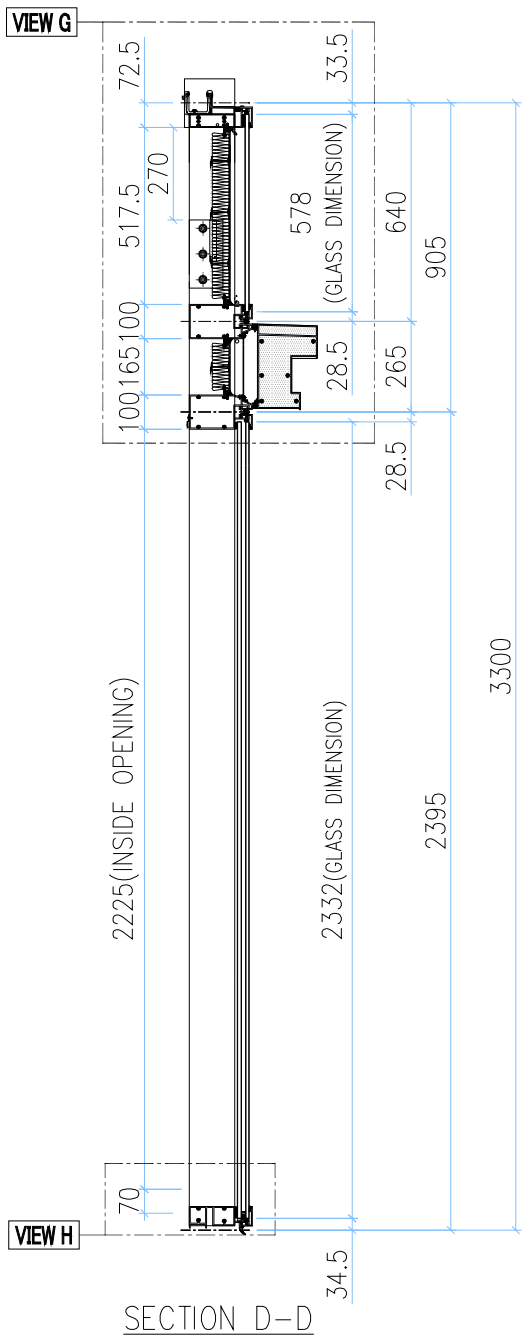

SECTION D–D

INSTALL UNIT NO.	QTY.	FLOOR
T2A–CW2–1703	1	17/F
T2A–CW2–2103	1	21/F
T2A–CW2–2603	1	26/F
T2A–CW2–3003	1	30/F
T2A–CW2–3503	1	35/F
T2A–CW2–3903	1	39/F
T2A–CW2–4303	1	43/F
T2A–CW2–4803	1	48/F
T2A–CW2–5203	1	52/F
T2A–CW2–5703	1	57/F
T2A–CW2–6103	1	61/F
T3A–CW2–1703	1	17/F
T3A–CW2–2103	1	21/F
T3A–CW2–2603	1	26/F
T3A–CW2–3003	1	30/F
T3A–CW2–3503	1	35/F
T3A–CW2–3903	1	39/F
T3A–CW2–4303	1	43/F
T3A–CW2–4803	1	48/F
T3A–CW2–5203	1	52/F
T3A–CW2–5703	1	57/F
T3A–CW2–6103	1	61/F
TOTAL	22	

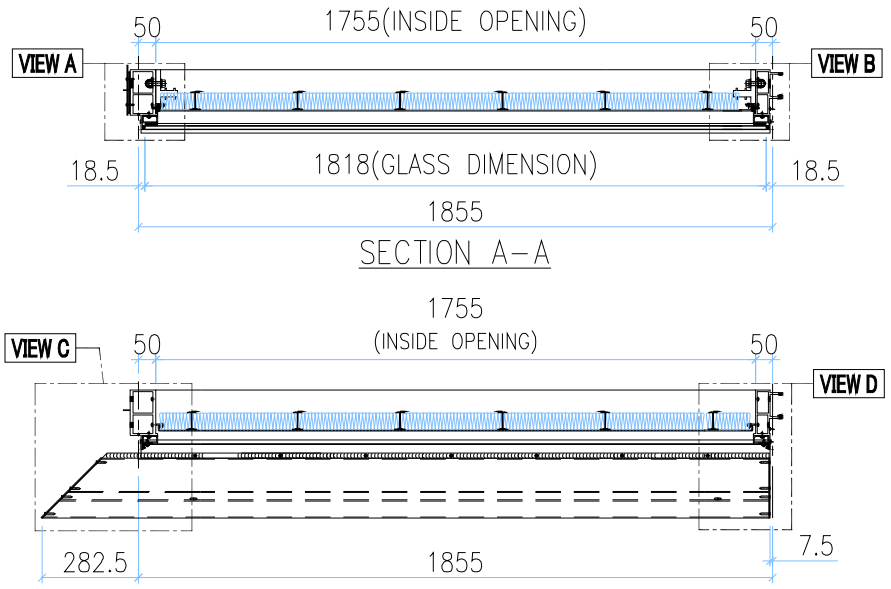

SECTION A–A

SECTION B–B

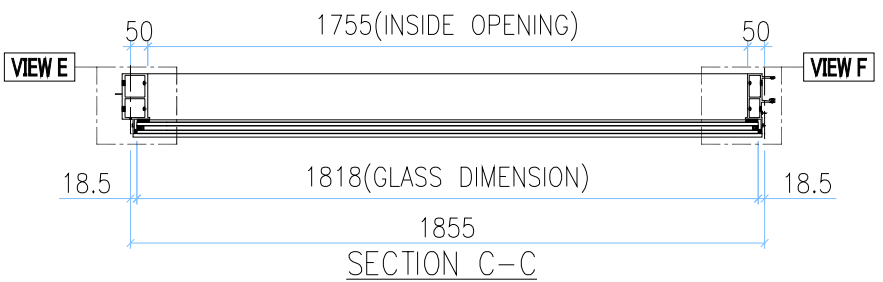

SECTION C–C

GLASS	GLASS NUMBER	WIDTH	HEIGHT	QTY.
	GL03–44	1818	578	1
	GL01–31	1818	2332	1

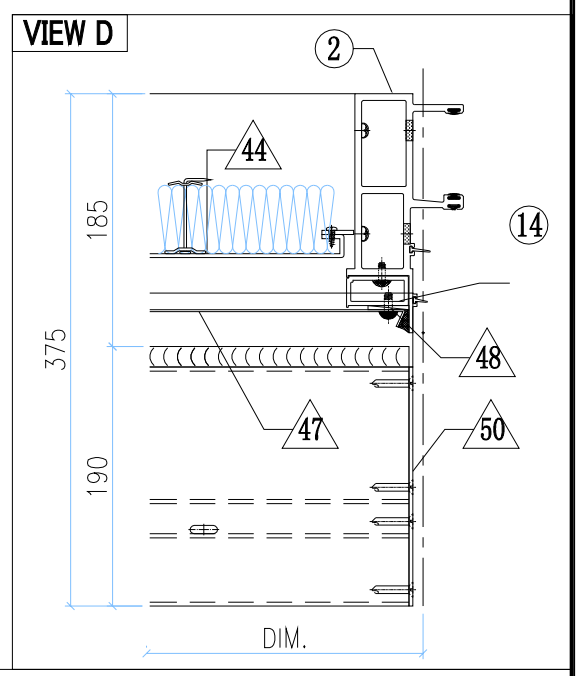

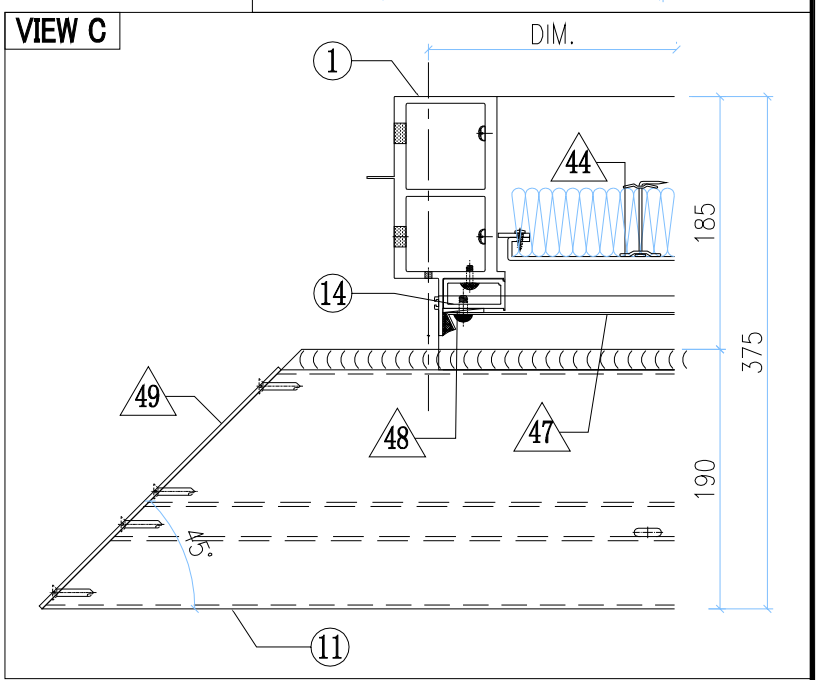

美特鋁質有限公司 MIDI Aluminium Fabricator Ltd.												
修改	-			採用	工廠		地盤	✓	工程號	J858	類別		物料號	-		
日期	-			材料顏色	-				地盘	康城11期	制圖	Z.S.P	2022-08-06	圖號	AZc-1855H2-F1
									图纸名称	单元组装图	復核	-	-	數量	-
									材料	-	批准	-	-	單件重量	- (KG)

AF-038B

VIEW G

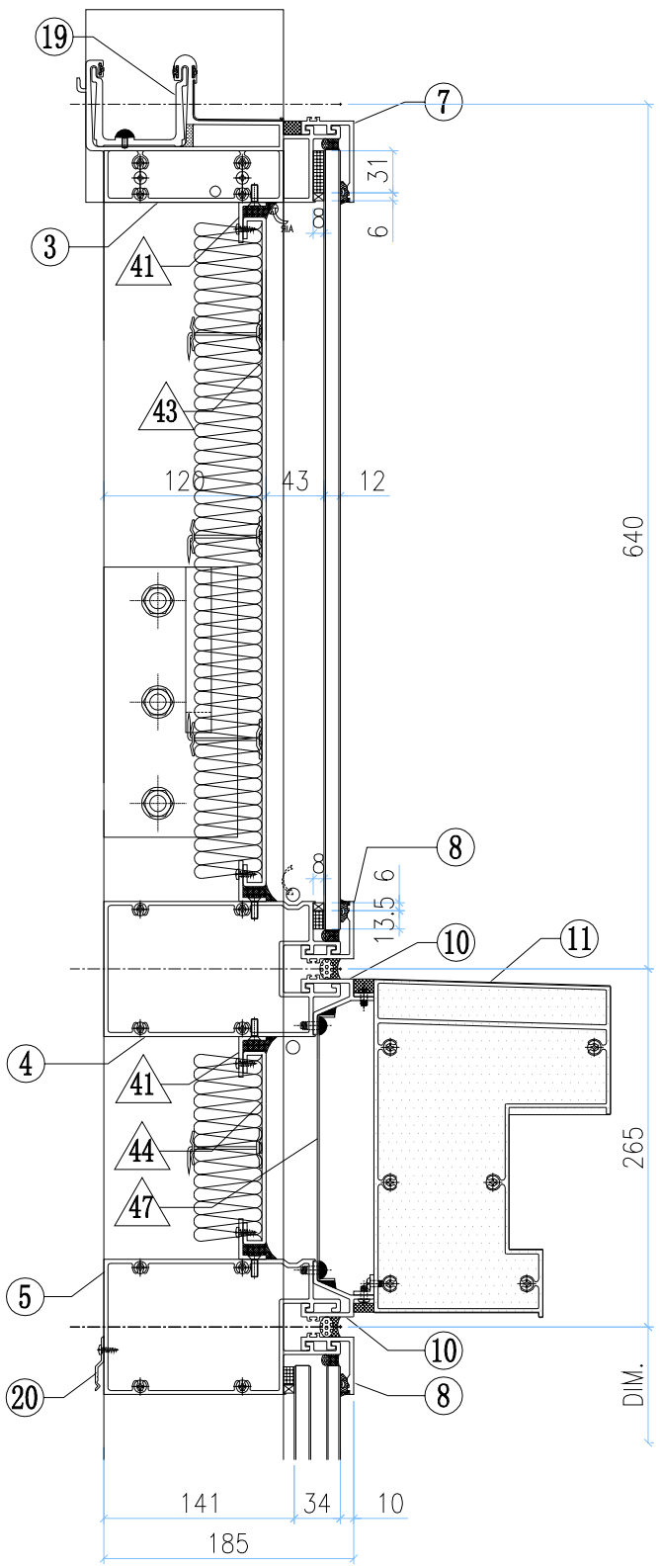

VIEW H

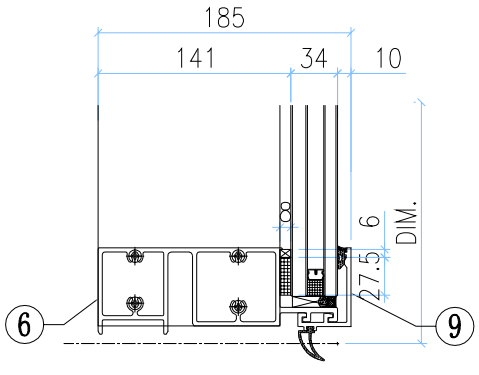

VIEW A

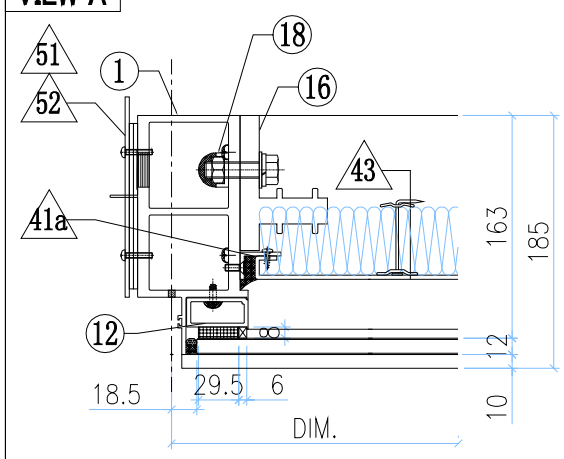

VIEW B

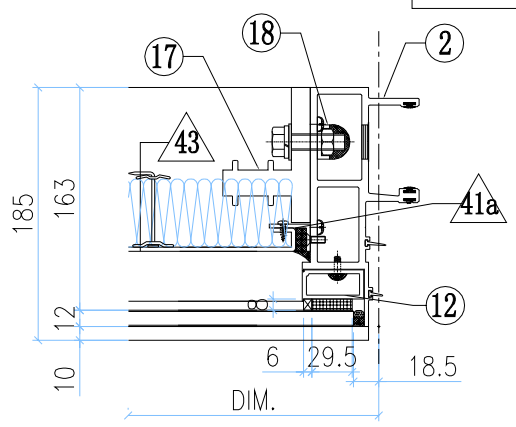

VIEW E

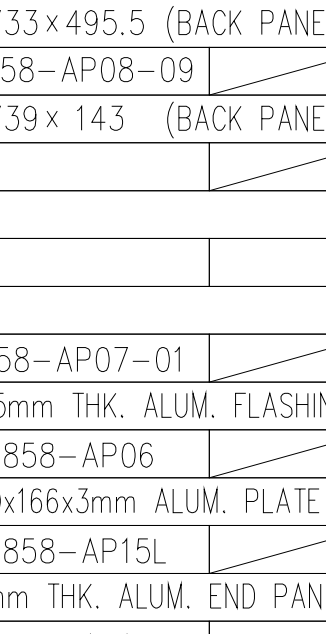

VIEW F

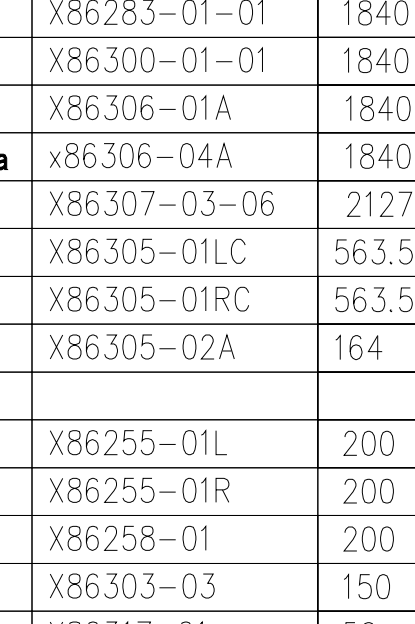

◇ OTHERS (ALUM. & G.M.S. PARTS)

ITEM	FAB. DWG NO.	LENGTH (mm)	QTY
41	N00813-01B	1753	4
	30x20X3mm ALUM. ANGLE		
41a	N00813-01Z	455.5	2
	30x20X3mm ALUM. ANGLE		
42	-	-	-
	-		
43	J858-AP09-58		1
	1733x495.5 (BACK PANEL)		
44	J858-AP08-09		1
	1739x 143 (BACK PANEL)		
45			
46			
47	J858-AP07-01		1
	1.5mm THK. ALUM. FLASHING		
48	J858-AP06		2
	30x166x3mm ALUM. PLATE		
49	J858-AP15L		1
	3mm THK. ALUM. END PANEL		
50	J858-AP14R		1
	3mm THK. ALUM. END PANEL		
51	J858-AP02		1
	3mm THK. ALUM. PLATE		
52	J858-AP03		2
	3mm THK. ALUM. PLATE		
53	L065-01-01	1832	1
	16x16x3mm ALUM. ANGLE		

○ ALUM. EXTRUSION

ITEM	FAB. DWG NO.	LENGTH (mm)	QTY
1	X86278-19L	3267.5	1
2	X86272-04	3267.5	1
3	X86279-01A	1872.5	1
4	X86308-06A	1834	1
5	X86302-03A	1834	1
6	X86280-01A	1834	1
7	X86301-01-01	1840	1
8	X86283-01-01	1840	2
9	X86300-01-01	1840	1
10	X86306-01A	1840	1
10a	x86306-04A	1840	1
11	X86307-03-06	2127	1
12	X86305-01LC	563.5	1
13	X86305-01RC	563.5	1
14	X86305-02A	164	2
15			
16	X86255-01L	200	1
17	X86255-01R	200	1
18	X86258-01	200	2
19	X86303-03	150	1
20	X86317-01	50	6
21			
22			

美特鋁質有限公司 MIDI Aluminium Fabricator Ltd.													
修改	-			採用	工廠		地盤	✓	工程號	J858	類別		物料號	-		
日期	-			材料顏色	-				地盘	康城11期	制圖	Z.S.P	2022-08-06	圖號	AZc-1724H2
									图纸名称	单元组装图	復核	-	-	數量	-
									材料	-	批准	-	-	單件重量	- (KG)

AF-039A

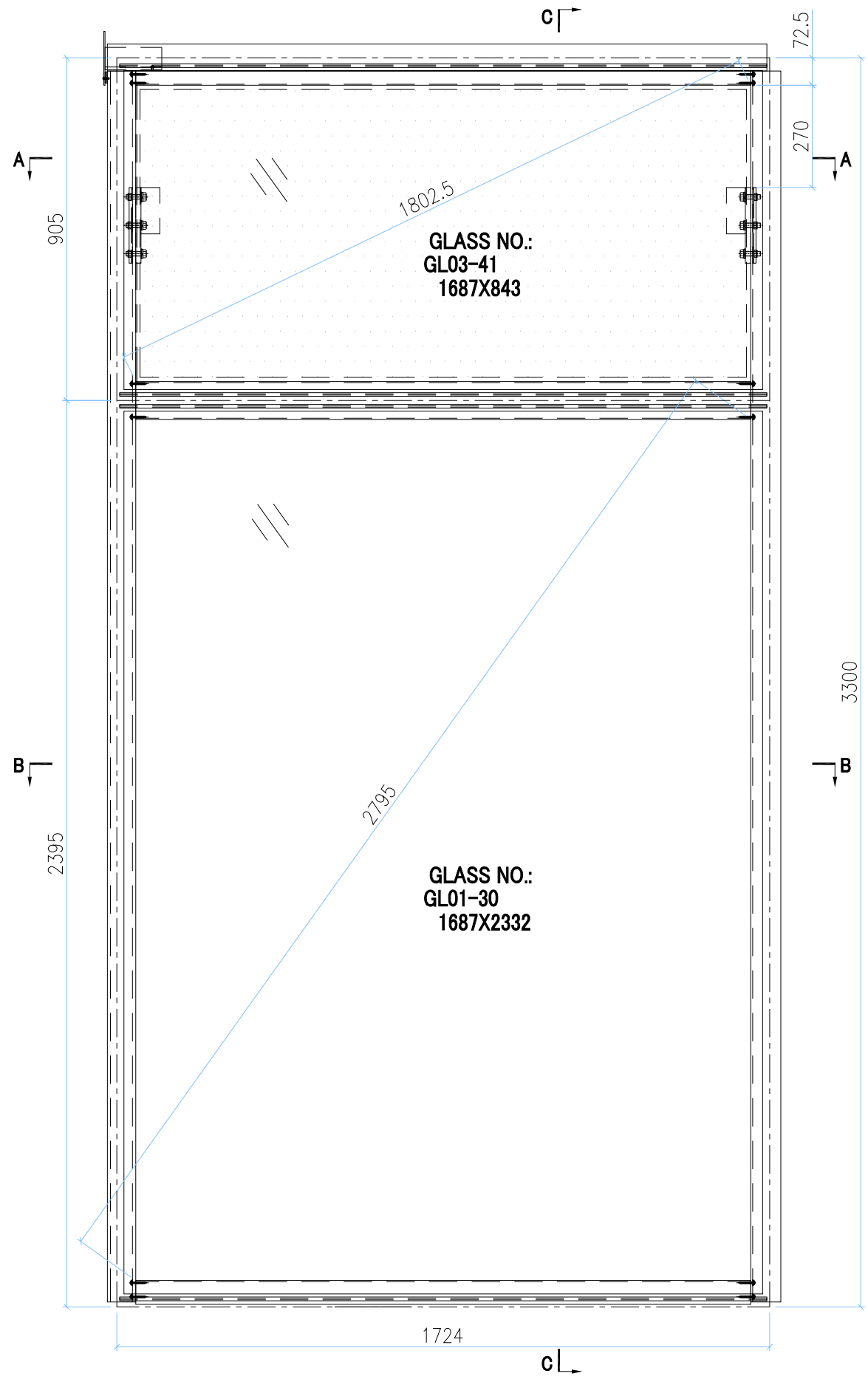

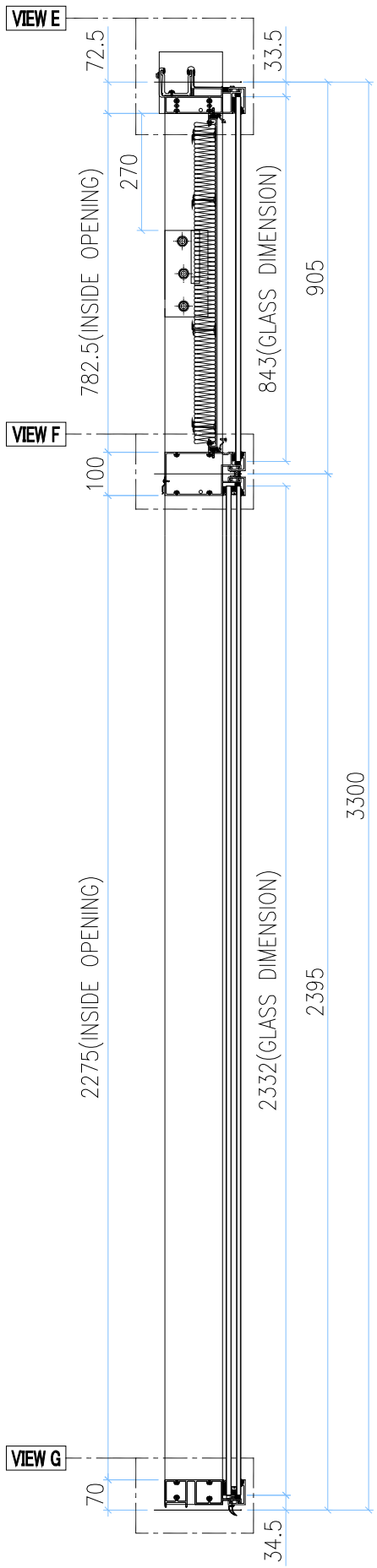

SECTION C-C

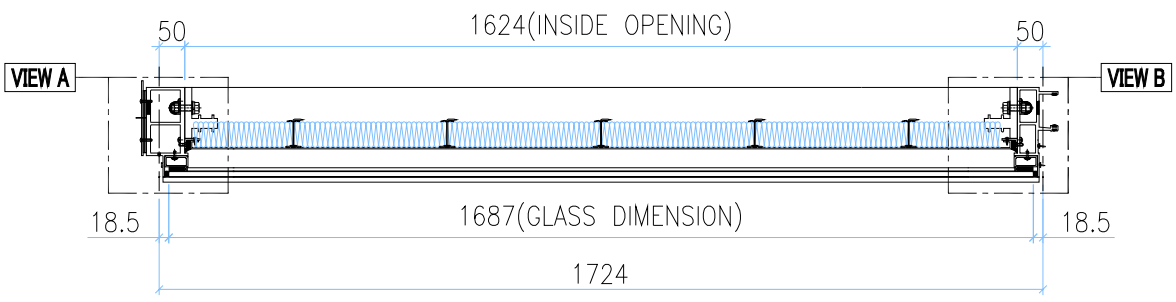

SECTION A-A

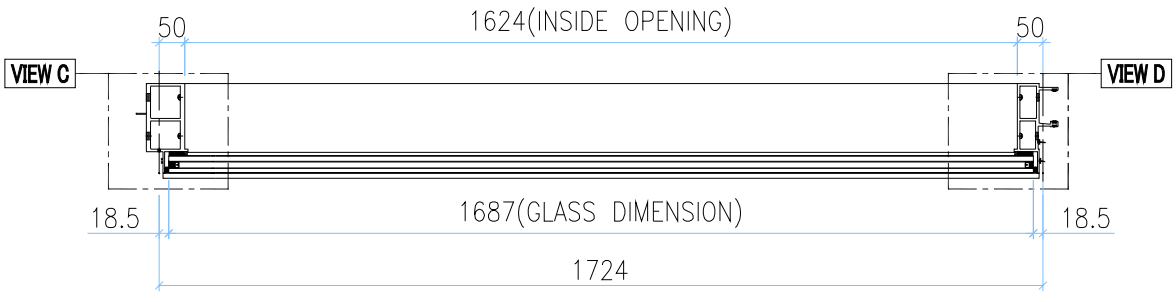

SECTION B-B

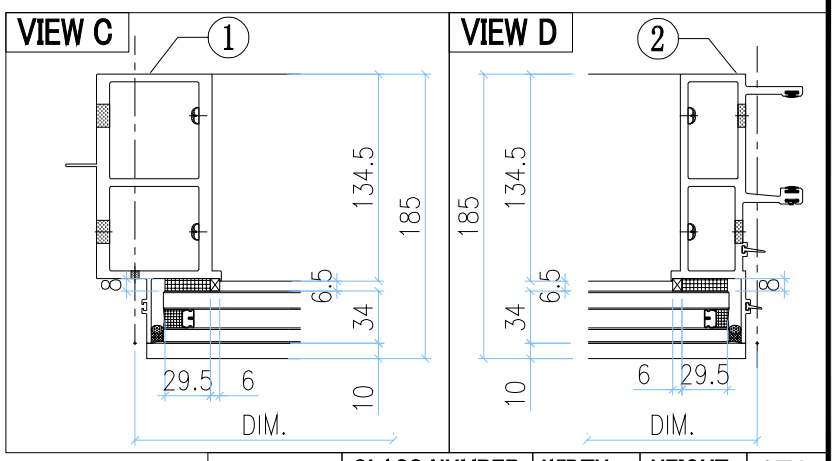

GLASS	GLASS NUMBER	WIDTH	HEIGHT	QTY.
	GL03-41	1687	843	1
	GL01-30	1687	2332	1

美特鋁質有限公司 MIDI Aluminium Fabricator Ltd.											
工程號	J858	類別		物料號	-						
地盘	康城11期	制圖	Z.S.P	2022-08-06	圖號	AZc-1724H2					
图纸名称	单元组装图	復核	-	-	數量	-					
材料	-	批准	-	-	單件重量	-	(KG)				
修改	-			採用	工廠		地盤	✓			
日期	-			材料顏色	-						

AF-039B

VIEW E

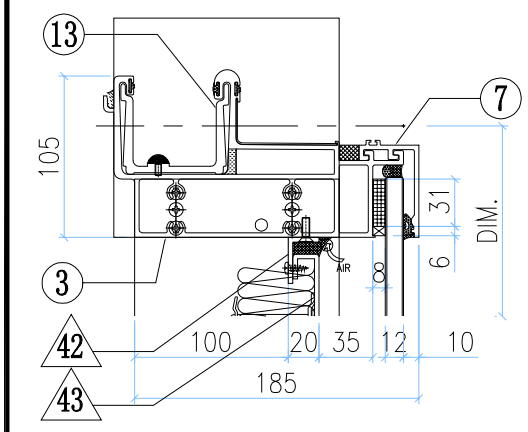

VIEW A

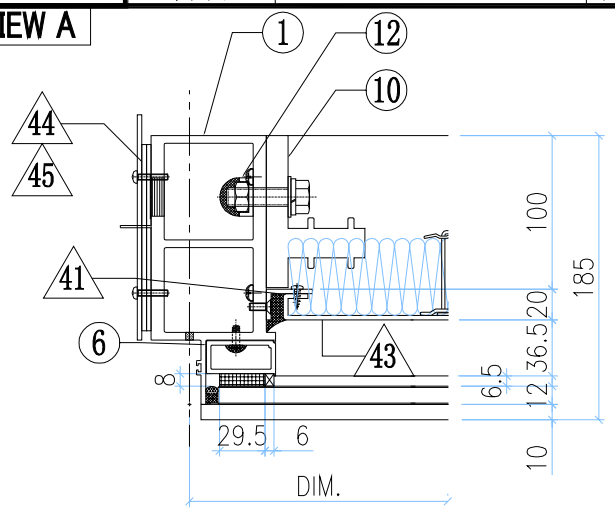

VIEW B

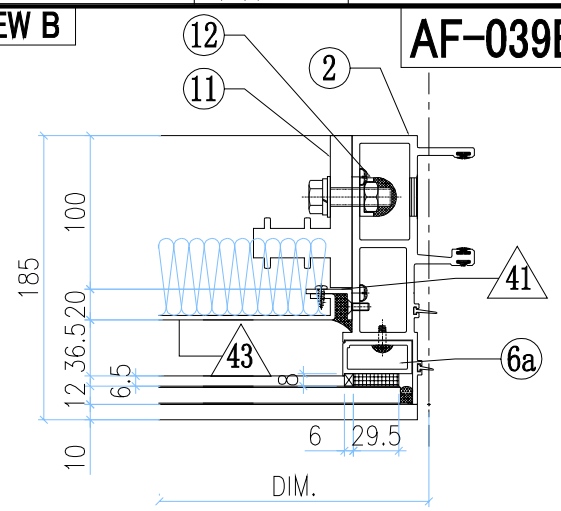

VIEW F

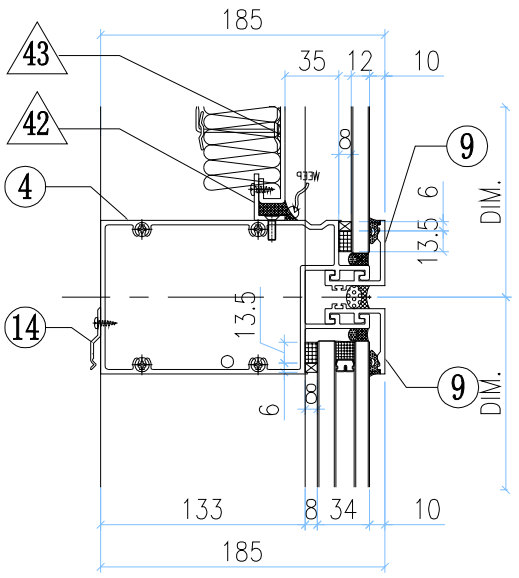

VIEW G

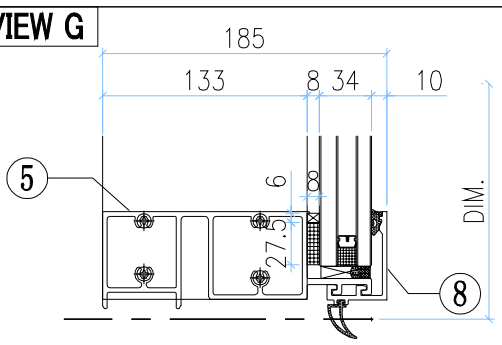

◇ OTHERS (ALUM. & G.M.S. PARTS)

ITEM	FAB. DWG NO.	LENGTH (mm)	QTY
41	N00813-01A	720.5	2
	30x20X3mm ALUM. ANGLE		
42	N00813-01D	1622	2
	30x20X3mm ALUM. ANGLE		
43	J858-AP09-54		1
	1602 x760.5(BACK PANEL)		
44	J858-AP02		1
	3mm THK. ALUM. PLATE		
45	J858-AP03		2
	3mm THK. ALUM. PLATE		

◯ ALUM. EXTRUSION

ITEM	FAB. DWG NO.	LENGTH (mm)	QTY
1	X86278-01	3267.5	1
2	X86272-01	3267.5	1
3	X86279-01F	1741.5	1
4	X86302-01K	1703	1
5	X86280-01K	1703	1
6	X86305-01LA	828.5	1
6a	X86305-01RA	828.5	1
7	X86301-01-29	1709	1
8	X86300-01-30	1709	1
9	X86283-01-29	1709	2
10	X86255-01L	200	1
11	X86255-01R	200	1
12	X86258-01	200	2
13	X86303-03	150	1
14	X86317-01	50	6

INSTALL UNIT NO.	QTY.	FLOOR
T2B-CW1-0901	1	9/F
T2B-CW1-1001	1	10/F
T2B-CW1-1501	1	15/F
T2B-CW1-1601	1	16/F
T2B-CW1-1701	1	17/F
T2B-CW1-1801	1	18/F
T2B-CW1-1901	1	19/F
T2B-CW1-2101	1	21/F
T2B-CW1-2201	1	22/F
T2B-CW1-2301	1	23/F
T2B-CW1-2501	1	25/F
T2B-CW1-2601	1	26/F
T2B-CW1-2801	1	28/F
T2B-CW1-2901	1	29/F
T2B-CW1-3001	1	30/F
T2B-CW1-3101	1	31/F
T2B-CW1-3201	1	32/F
T2B-CW1-3501	1	35/F
T2B-CW1-3601	1	36/F
T2B-CW1-3701	1	37/F
T2B-CW1-3801	1	38/F

T2B-CW1-3901	1	39/F
T2B-CW1-4101	1	41/F
T2B-CW1-4201	1	42/F
T2B-CW1-4301	1	43/F
T2B-CW1-4501	1	45/F
T2B-CW1-4601	1	46/F
T2B-CW1-4801	1	48/F
T2B-CW1-4901	1	49/F
T2B-CW1-5001	1	50/F
T2B-CW1-5101	1	51/F
T2B-CW1-5201	1	52/F
T2B-CW1-5501	1	55/F
T2B-CW1-5601	1	56/F
T2B-CW1-5701	1	57/F
T2B-CW1-5801	1	58/F
T2B-CW1-5901	1	59/F
T2B-CW1-6101	1	61/F
T2B-CW1-6201	1	62/F
T2B-CW1-6301	1	63/F
T2B-CW1-6501	1	65/F
T3B-CW1-0901	1	9/F
T3B-CW1-1001	1	10/F

T3B-CW1-1501	1	15/F
T3B-CW1-1601	1	16/F
T3B-CW1-1701	1	17/F
T3B-CW1-1801	1	18/F
T3B-CW1-1901	1	19/F
T3B-CW1-2101	1	21/F
T3B-CW1-2201	1	22/F
T3B-CW1-2301	1	23/F
T3B-CW1-2501	1	25/F
T3B-CW1-2601	1	26/F
T3B-CW1-2801	1	28/F
T3B-CW1-2901	1	29/F
T3B-CW1-3001	1	30/F
T3B-CW1-3101	1	31/F
T3B-CW1-3201	1	32/F
T3B-CW1-3501	1	35/F
T3B-CW1-3601	1	36/F
T3B-CW1-3701	1	37/F
T3B-CW1-3801	1	38/F
T3B-CW1-3901	1	39/F
T3B-CW1-4101	1	41/F
T3B-CW1-4201	1	42/F
T3B-CW1-4301	1	43/F

T3B-CW1-4501	1	45/F
T3B-CW1-4601	1	46/F
T3B-CW1-4801	1	48/F
T3B-CW1-4901	1	49/F
T3B-CW1-5001	1	50/F
T3B-CW1-5101	1	51/F
T3B-CW1-5201	1	52/F
T3B-CW1-5501	1	55/F
T3B-CW1-5601	1	56/F
T3B-CW1-5701	1	57/F
T3B-CW1-5801	1	58/F
T3B-CW1-5901	1	59/F
T3B-CW1-6101	1	61/F
T3B-CW1-6201	1	62/F
T3B-CW1-6301	1	63/F
T3B-CW1-6501	1	65/F
TOTAL	82	

美特鋁質有限公司 MIDI Aluminium Fabricator Ltd.						工程號	J858	類別		物料號	–		
						地盘	康城11期	制圖	Z.S.P	2022-08-06	圖號	AZc-1326H2-c1	
修改	–			採用	工廠		地盤 ✓	图纸名称	单元组装图	復核	–	–	數量	–	
日期	–			材料颜色	–			材料	–	批准	–	–	單件重量	–	(KG)

AF-040A

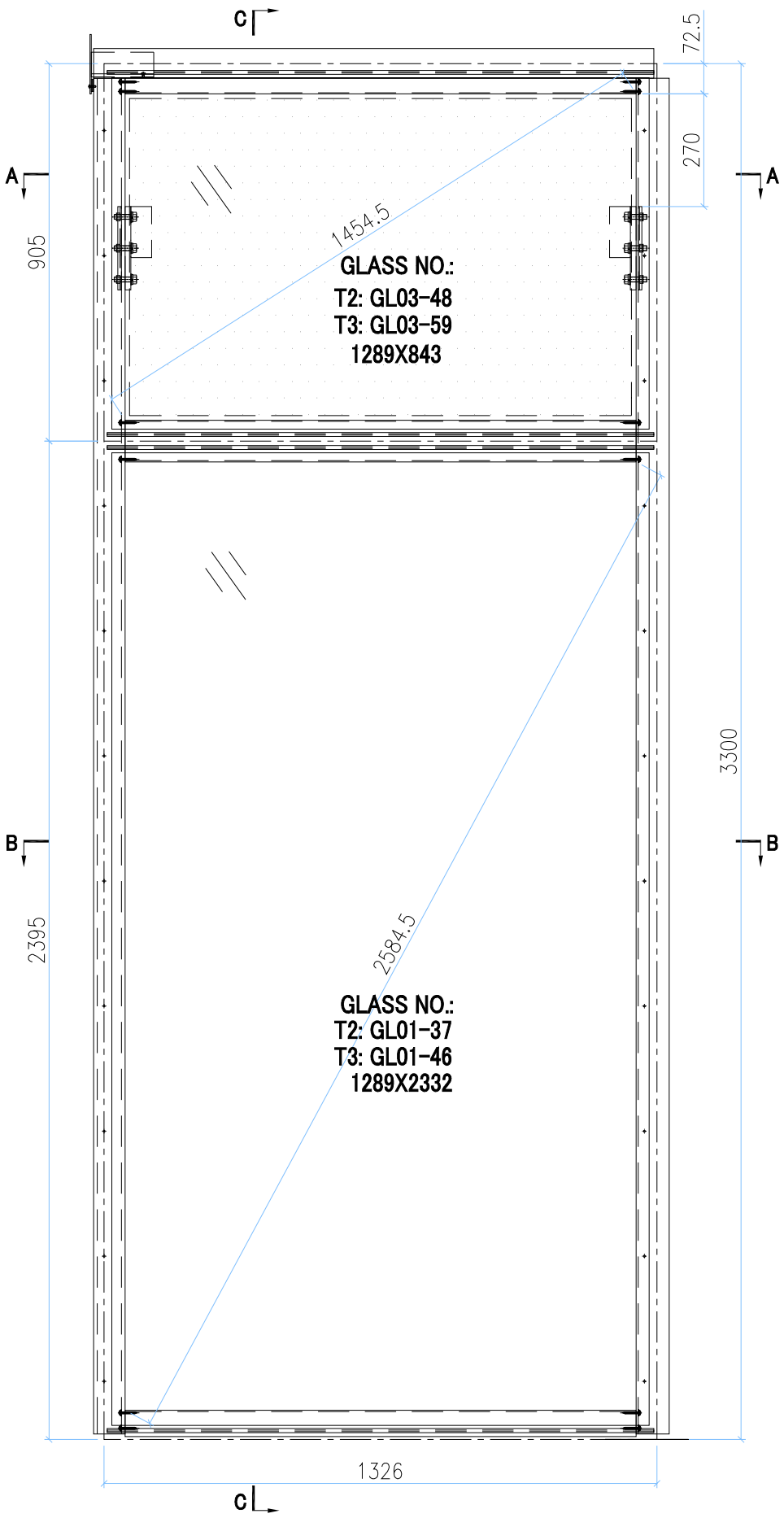

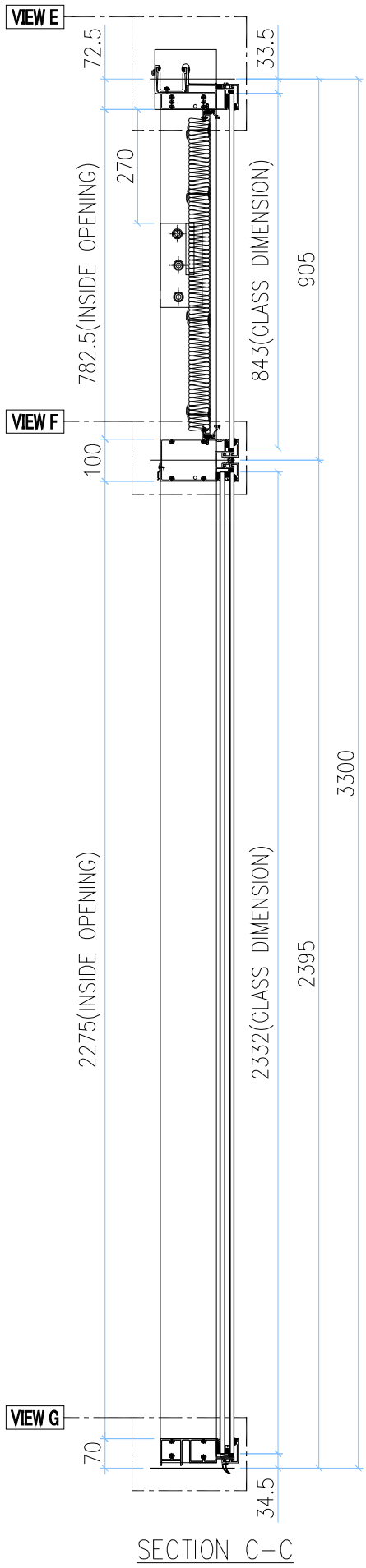

SECTION C–C

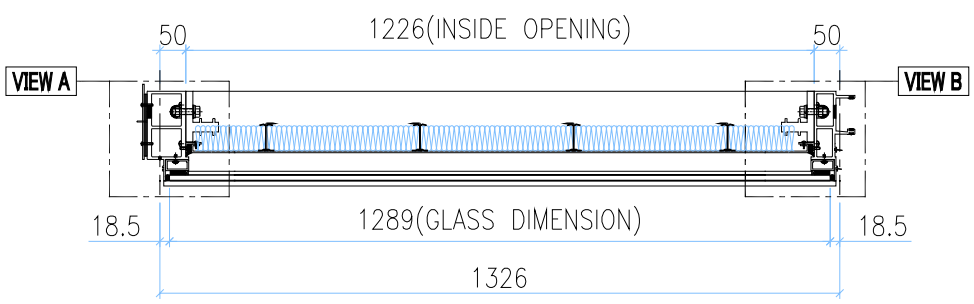

SECTION A–A

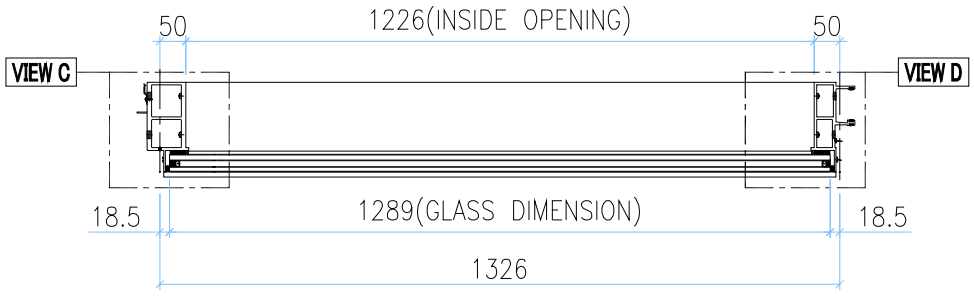

SECTION B–B

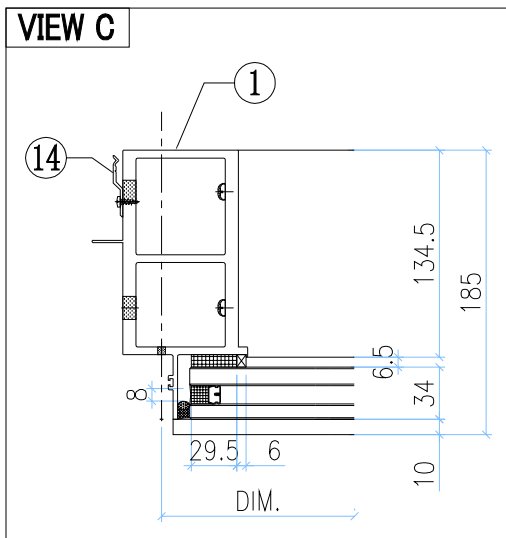

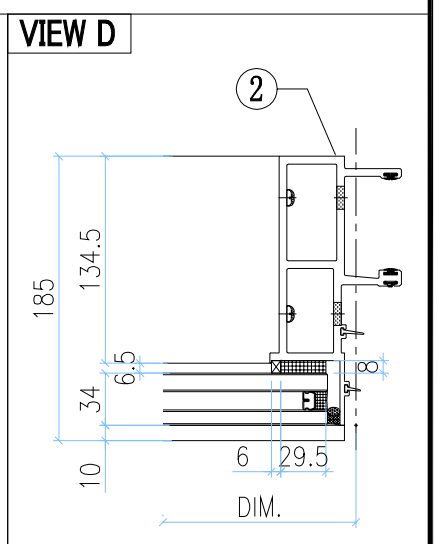

GLASS		GLASS NUMBER	WIDTH	HEIGHT	QTY.
	T2	GL03–48	1289	843	1
		GL01–37	1289	2332	1
	T3	GL03–59	1289	843	1
		GL01–46	1289	2332	1

美特鋁質有限公司 MIDI Aluminium Fabricator Ltd.											
工程號	J858	類別		物料號	-						
地盘	康城11期	制圖	Z.S.P	2022-08-06	圖號	AZc-1326H2-c1					
图纸名称	单元组装图	復核	-	-	數量	-					
材料	-	批准	-	-	單件重量	-	(KG)				
修改	-			採用	工廠		地盤	✓			
日期	-			材料顏色	-						

AF-040B

VIEW E

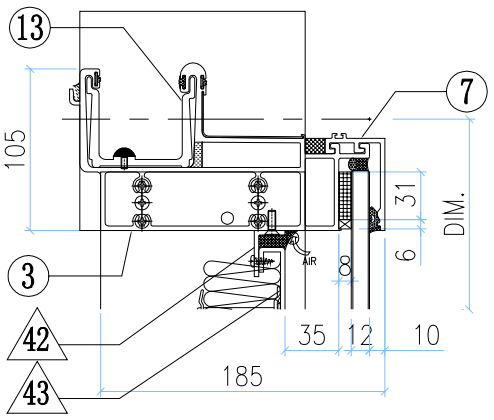

VIEW A

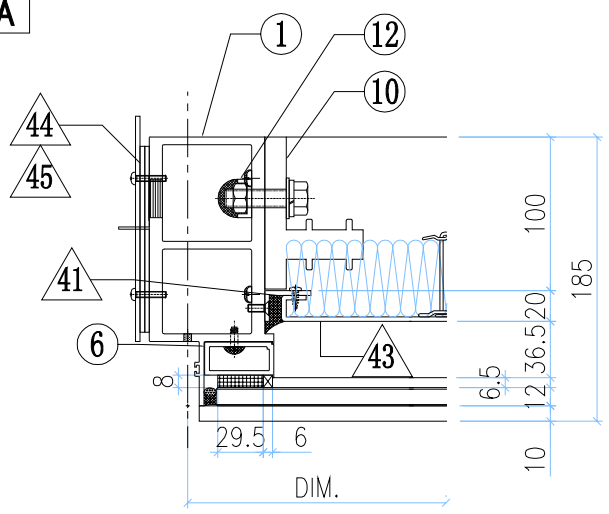

VIEW B

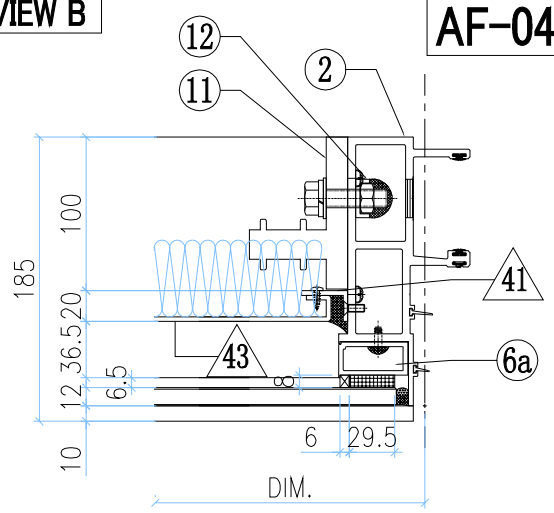

VIEW F

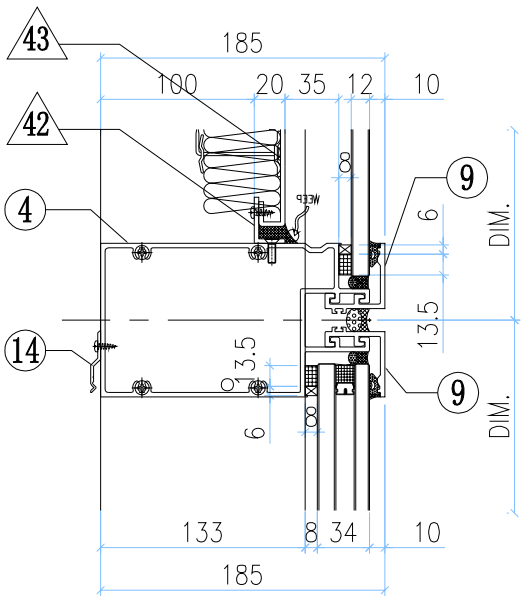

VIEW G

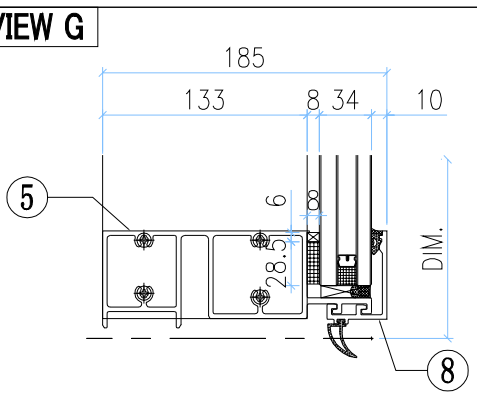

◇ OTHERS (ALUM. & G.M.S. PARTS)

ITEM	FAB. DWG NO.	LENGTH (mm)	QTY
41	N00813-01A 30x20X3mm ALUM. ANGLE	720.5	2
42	N00813-01AM 30x20X3mm ALUM. ANGLE	1224	2
43	J858-AP09-49 1204 x760.5(BACK PANEL)		1
44	J858-AP02 3mm THK. ALUM. PLATE		1
45	J858-AP03 3mm THK. ALUM. PLATE		2

○ ALUM. EXTRUSION

ITEM	FAB. DWG NO.	LENGTH (mm)	QTY
1	X86278-05L	3267.5	1
2	X86272-01	3267.5	1
3	X86279-01G	1343.5	1
4	X86302-01L	1305	1
5	X86280-01L	1305	1
6	X86305-01LA	828.5	1
6a	X86305-01RA	828.5	1
7	X86301-01-30	1311	1
8	X86300-01-31	1311	1
9	X86283-01-30	1311	2
10	X86255-01L	200	1
11	X86255-01R	200	1
12	X86258-01	200	2
13	X86303-03	150	1
14	X86317-01	50	13

INSTALL UNIT NO.	QTY.	FLOOR
T2B-CW5-0901	1	9/F
T2B-CW5-1001	1	10/F
T2B-CW5-1501	1	15/F
T2B-CW5-1601	1	16/F
T2B-CW5-1701	1	17/F
T2B-CW5-1801	1	18/F
T2B-CW5-1901	1	19/F
T2B-CW5-2101	1	21/F
T2B-CW5-2201	1	22/F
T2B-CW5-2301	1	23/F
T2B-CW5-2501	1	25/F
T2B-CW5-2601	1	26/F
T2B-CW5-2801	1	28/F
T2B-CW5-2901	1	29/F
T2B-CW5-3001	1	30/F
T2B-CW5-3101	1	31/F
T2B-CW5-3201	1	32/F
T2B-CW5-3501	1	35/F
T2B-CW5-3601	1	36/F
T2B-CW5-3701	1	37/F

T2B-CW5-3801	1	38/F
T2B-CW5-3901	1	39/F
T2B-CW5-4101	1	41/F
T2B-CW5-4201	1	42/F
T2B-CW5-4301	1	43/F
T2B-CW5-4501	1	45/F
T2B-CW5-4601	1	46/F
T2B-CW5-4801	1	48/F
T2B-CW5-4901	1	49/F
T2B-CW5-5001	1	50/F
T2B-CW5-5101	1	51/F
T2B-CW5-5201	1	52/F
T2B-CW5-5501	1	55/F
T2B-CW5-5601	1	56/F
T2B-CW5-5701	1	57/F
T2B-CW5-5801	1	58/F
T2B-CW5-5901	1	59/F
T2B-CW5-6101	1	61/F
T2B-CW5-6201	1	62/F
T2B-CW5-6301	1	63/F
T2B-CW5-6501	1	65/F

T3B-CW5-0901	1	9/F
T3B-CW5-1001	1	10/F
T3B-CW5-1501	1	15/F
T3B-CW5-1601	1	16/F
T3B-CW5-1701	1	17/F
T3B-CW5-1801	1	18/F
T3B-CW5-1901	1	19/F
T3B-CW5-2101	1	21/F
T3B-CW5-2201	1	22/F
T3B-CW5-2301	1	23/F
T3B-CW5-2501	1	25/F
T3B-CW5-2601	1	26/F
T3B-CW5-2801	1	28/F
T3B-CW5-2901	1	29/F
T3B-CW5-3001	1	30/F
T3B-CW5-3101	1	31/F
T3B-CW5-3201	1	32/F
T3B-CW5-3501	1	35/F
T3B-CW5-3601	1	36/F
T3B-CW5-3701	1	37/F

T3B-CW5-3801	1	38/F
T3B-CW5-3901	1	39/F
T3B-CW5-4101	1	41/F
T3B-CW5-4201	1	42/F
T3B-CW5-4301	1	43/F
T3B-CW5-4501	1	45/F
T3B-CW5-4601	1	46/F
T3B-CW5-4801	1	48/F
T3B-CW5-4901	1	49/F
T3B-CW5-5001	1	50/F
T3B-CW5-5101	1	51/F
T3B-CW5-5201	1	52/F
T3B-CW5-5501	1	55/F
T3B-CW5-5601	1	56/F
T3B-CW5-5701	1	57/F
T3B-CW5-5801	1	58/F
T3B-CW5-5901	1	59/F
T3B-CW5-6101	1	61/F
T3B-CW5-6201	1	62/F
T3B-CW5-6301	1	63/F
T3B-CW5-6501	1	65/F
TOTAL	82	

美特鋁質有限公司 MIDI Aluminium Fabricator Ltd.											
						工程號	J858	類別		物料號	-		
						地盘	康城11期	制圖	Z.S.P	2022-08-06	圖號	AZc-1326H4-P
修改	-			採用	工廠		地盤	✓	图纸名称	单元组装图	復核	-	-	數量	-
日期	-			材料颜色	-				材料	-	批准	-	-	單件重量	- (KG)

AF-041A

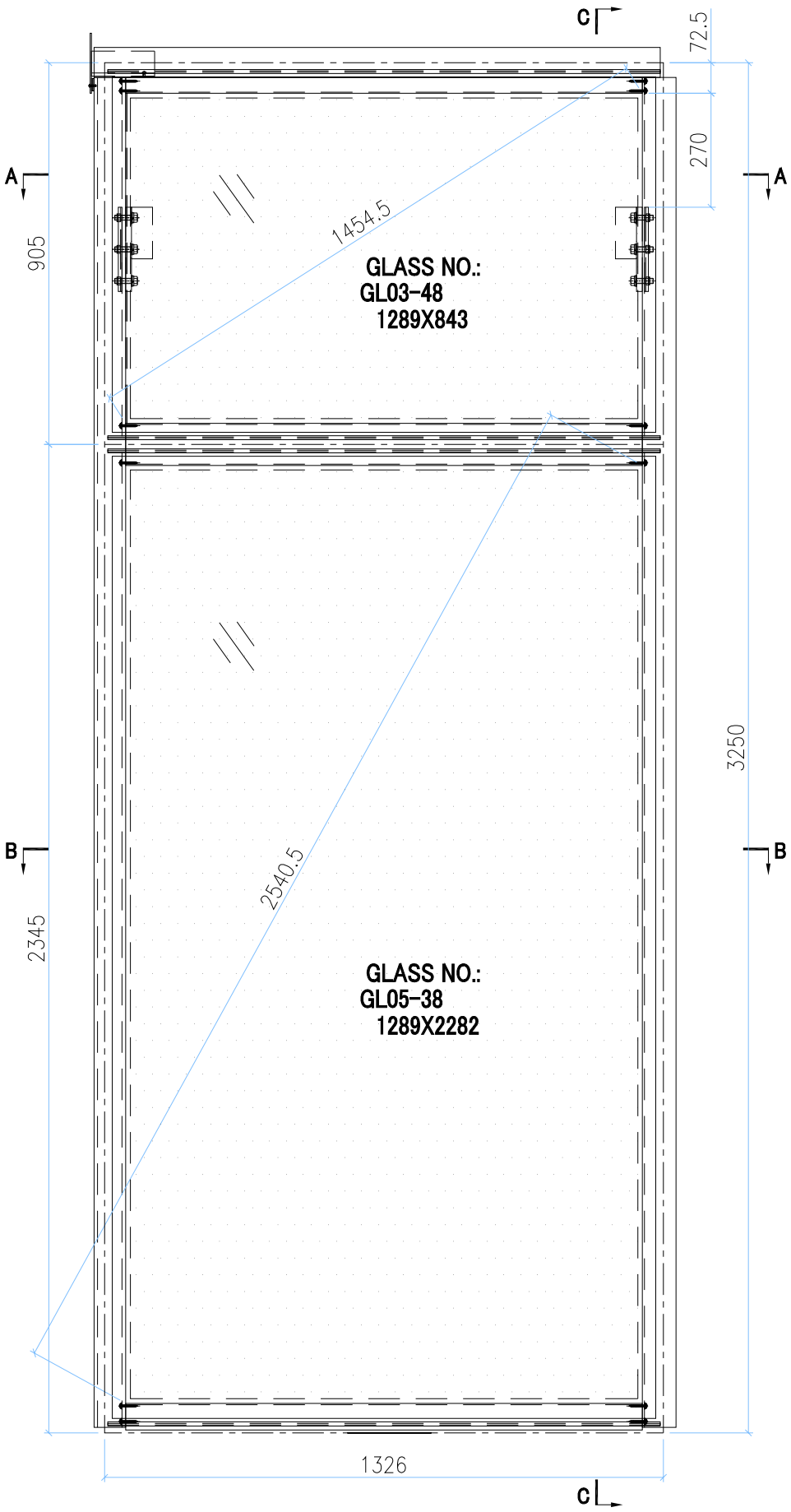

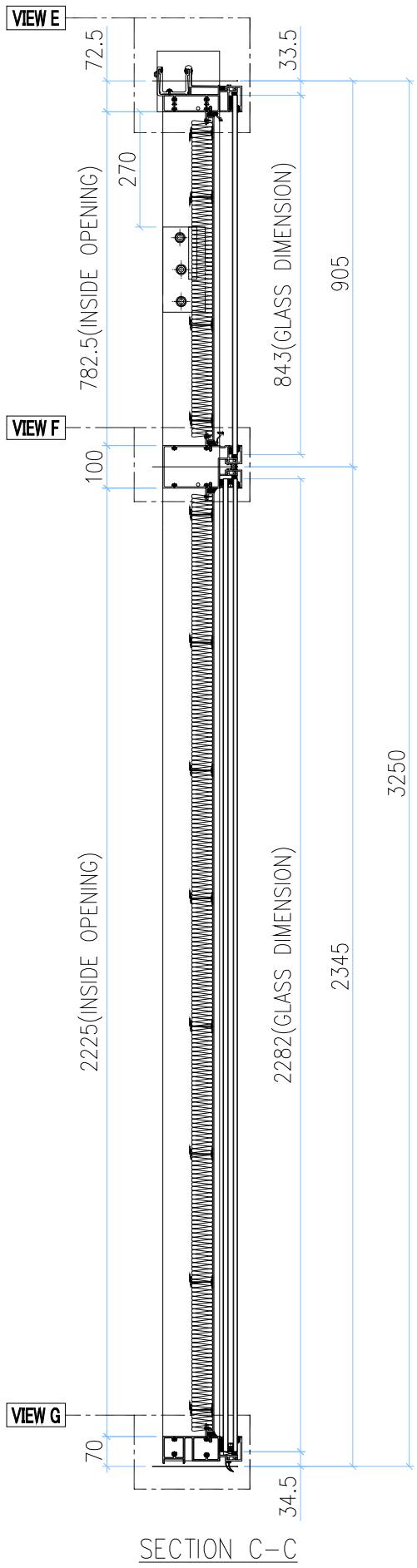

SECTION C-C

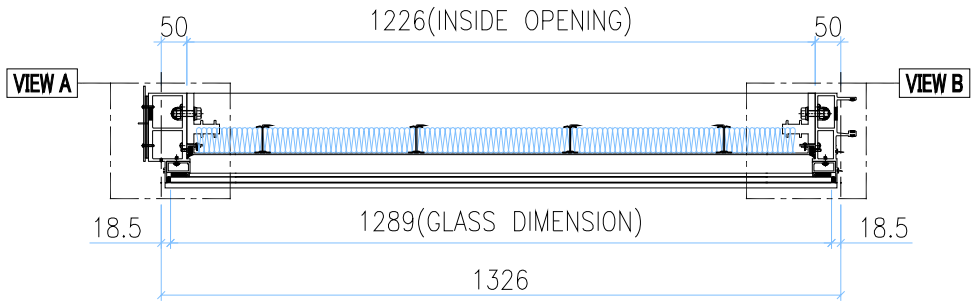

SECTION A-A

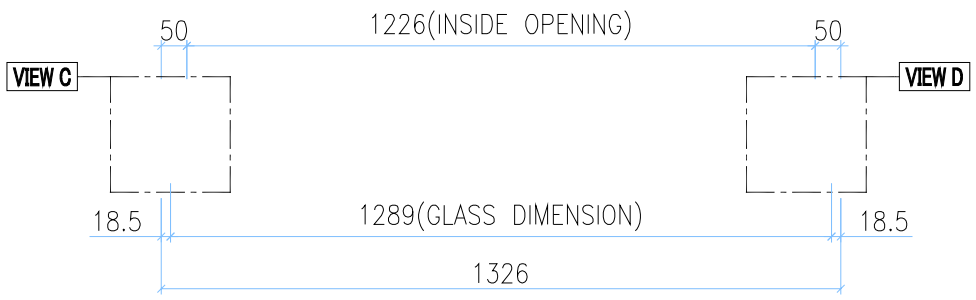

SECTION B-B

INSTALL UNIT NO.	QTY.	FLOOR
T2B-CW5.1-1101	1	11/F
TOTAL	1	

GLASS	GLASS NUMBER	WIDTH	HEIGHT	QTY.
	GL03-48	1289	843	1
	GL05-38	1289	2282	1

美特鋁質有限公司
MIDI Aluminium Fabricator Ltd.

修改	-			採用	工廠		地盤	✓	工程號	J858	類別		物料號	-		
日期	-			材料顏色	-				地盘	康城11期	制圖	Z.S.P	2022-08-06	圖號	AZc-1326H4-P
									图纸名称	单元组装图	復核	-	-	數量	-
									材料	-	批准	-	-	單件重量	- (KG)

AF-041B

VIEW E

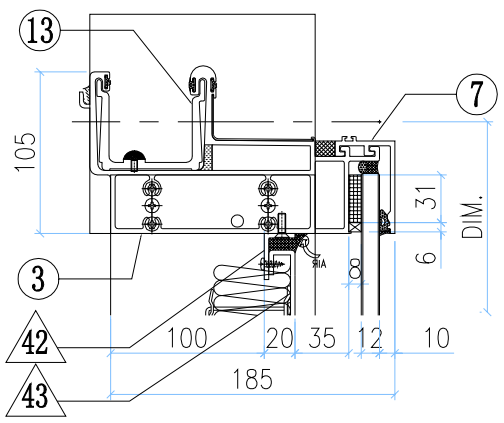

VIEW A

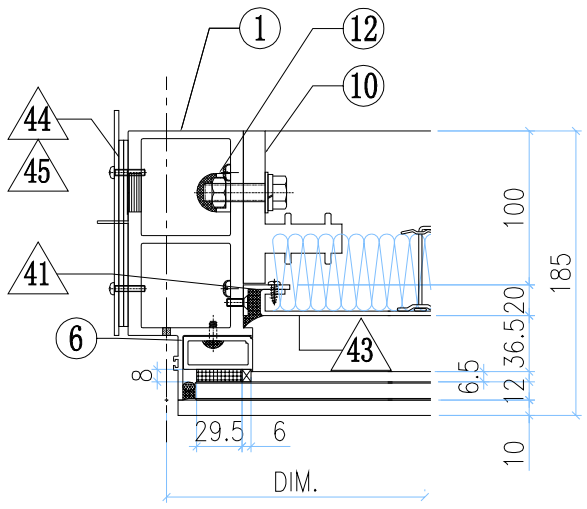

VIEW B

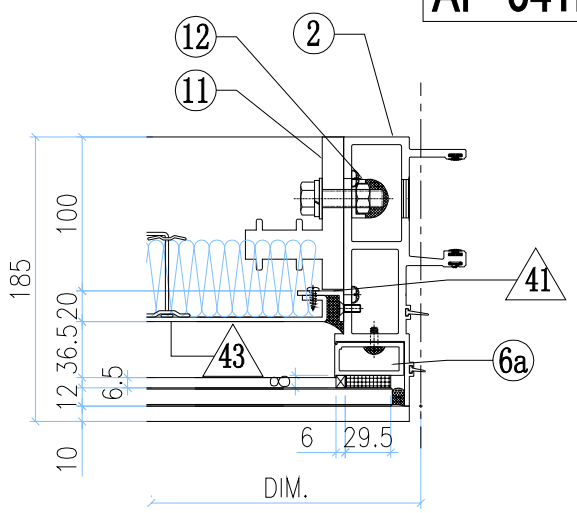

VIEW F

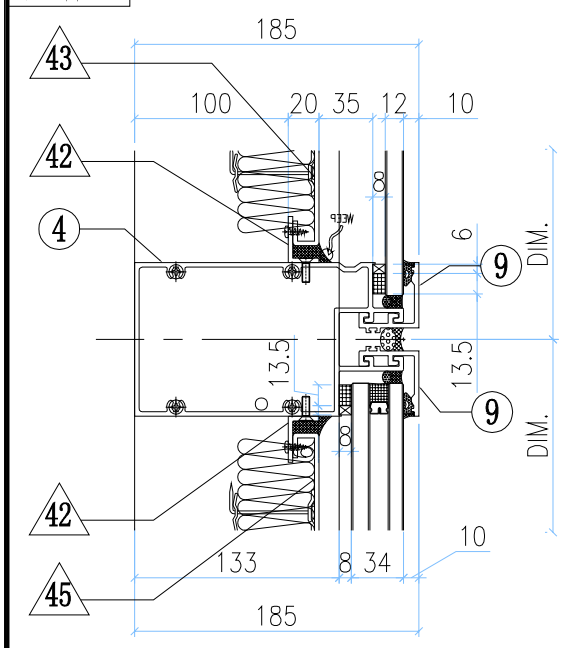

VIEW C

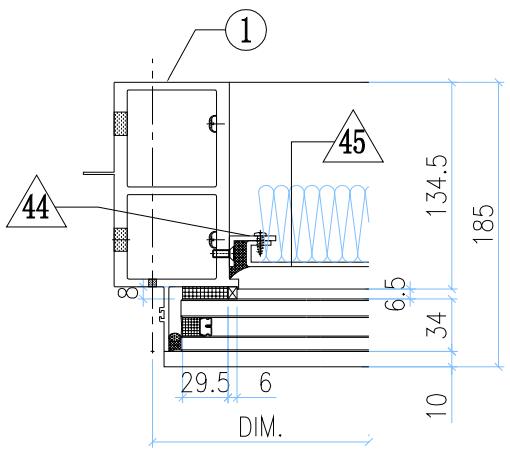

VIEW D

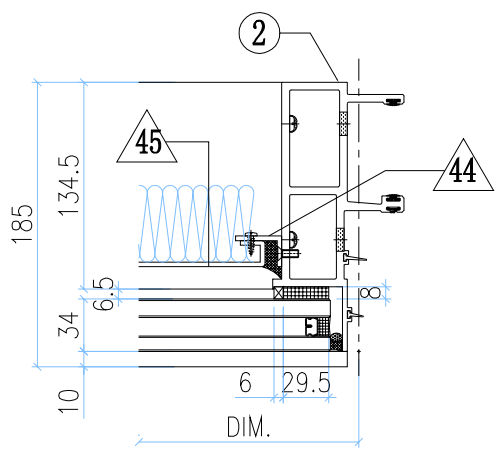

VIEW G

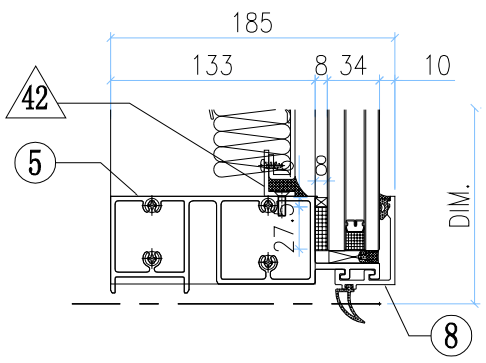

◇ OTHERS (ALUM. & G.M.S. PARTS)

ITEM	FAB. DWG NO.	LENGTH (mm)	QTY
41	N00813-01A	720.5	2
	30x20X3mm ALUM. ANGLE		
42	N00813-01AM	1224	4
	30x20X3mm ALUM. ANGLE		
43	J858-AP09-49		1
	1204 x760.5(BACK PANEL)		
44	N00813-01AG	2163	2
	30x20X3mm ALUM. ANGLE		
45	J858-AP09-65		1
	1204 x2203 (BACK PANEL)		
46	J858-AP02		1
	3mm THK. ALUM. PLATE		
47	J858-AP03		2
	3mm THK. ALUM. PLATE		
48			
49			

◯ ALUM. EXTRUSION

ITEM	FAB. DWG NO.	LENGTH (mm)	QTY
1	X86278-24L	3217.5	1
2	X86272-11	3217.5	1
3	X86279-01G	1343.5	1
4	X86302-17G	1305	1
5	X86280-07K	1305	1
6	X86305-01LA	828.5	1
6a	X86305-01RA	828.5	1
7	X86301-01-30	1311	1
8	X86300-01-31	1311	1
9	X86283-01-30	1311	2
10	X86255-01L	200	1
11	X86255-01R	200	1
12	X86258-01	200	2
13	X86303-03	150	1
14			
15			
16			
17			
18			
19			
20			
21			
22			

美特鋁質有限公司 MIDI Aluminium Fabricator Ltd.													
工程號	J858		類別		物料號	–							
地盘	康城11期		制圖	Z.S.P	2022-08-06	圖號	AZe-1656H2						
图纸名称	单元组装图		復核	–	–	數量	–						
材料	–		批准	–	–	單件重量	–	(KG)					
修改	–			採用	工廠		地盤	✓					
日期	–			材料颜色	–								

AF-042A

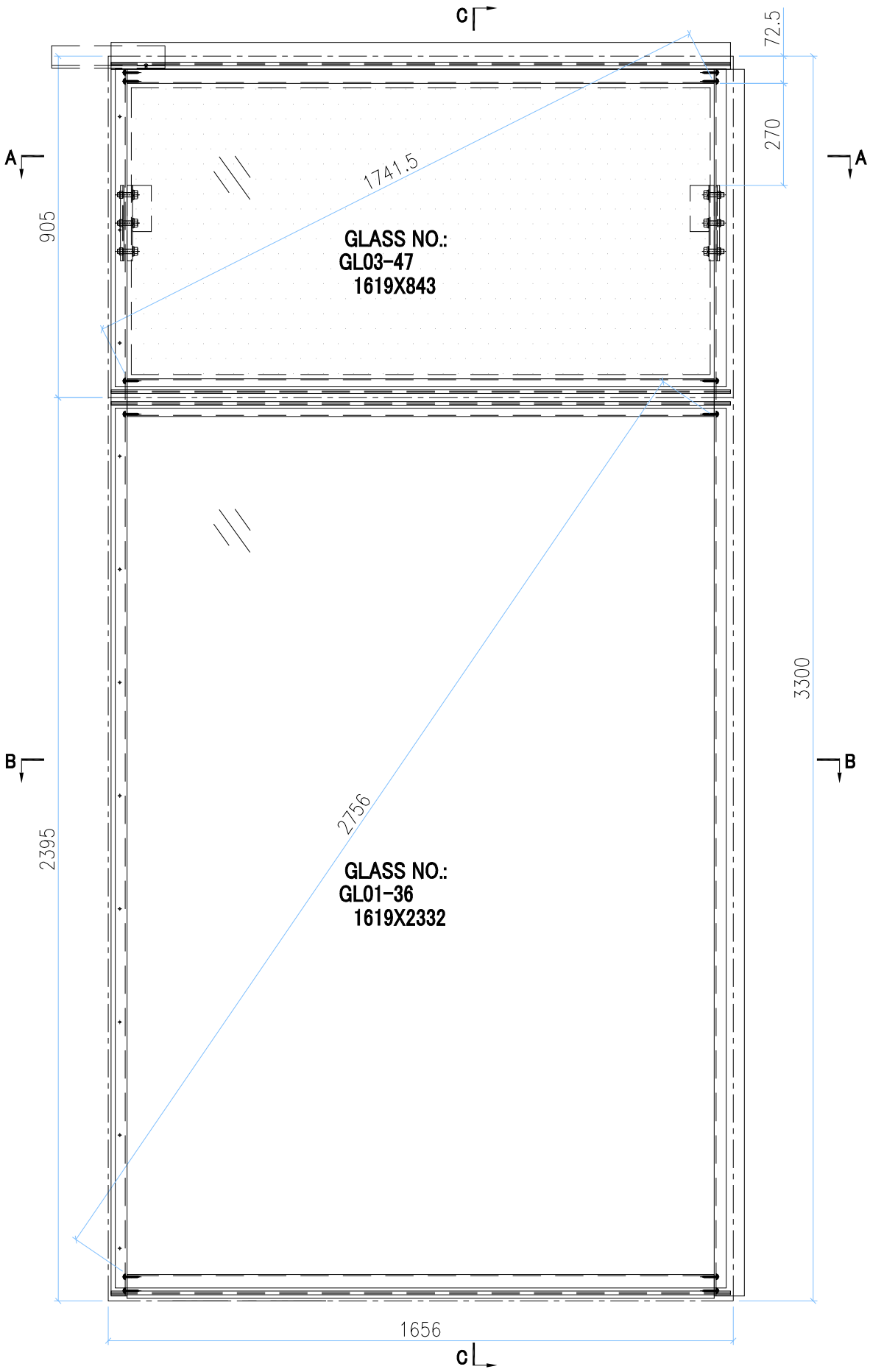

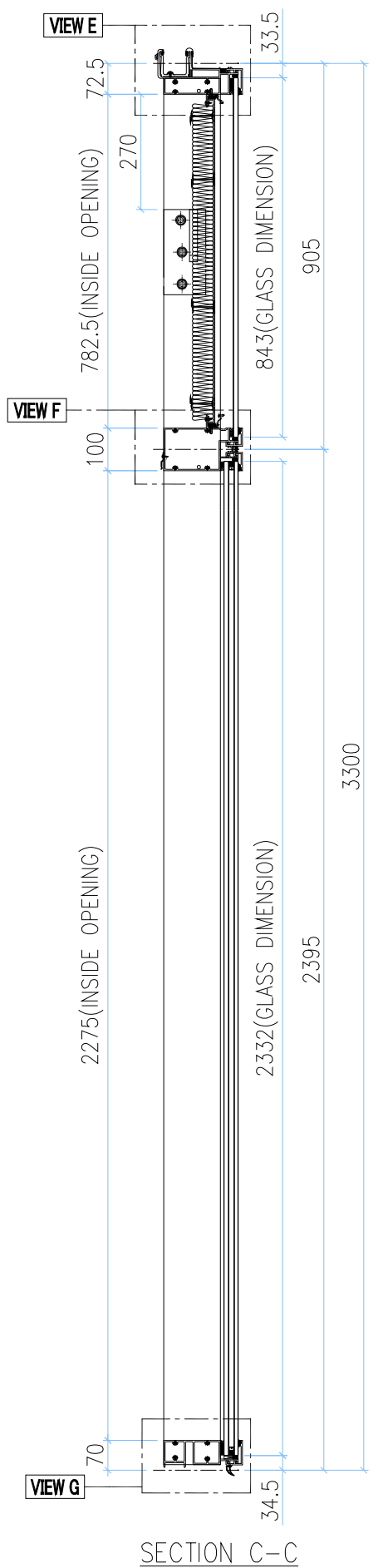

SECTION C–C

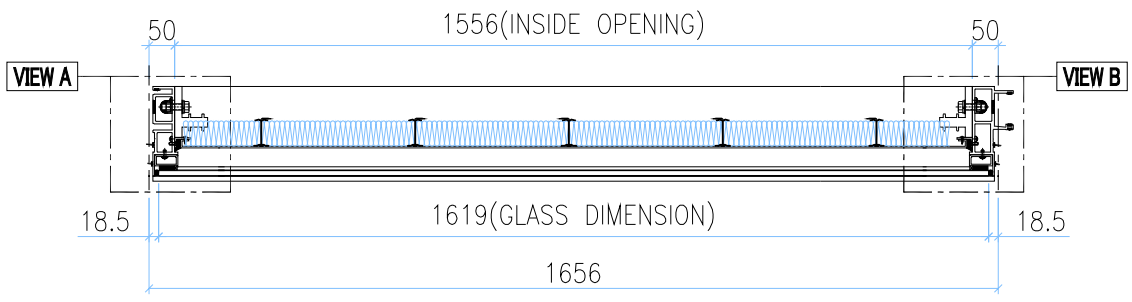

SECTION A–A

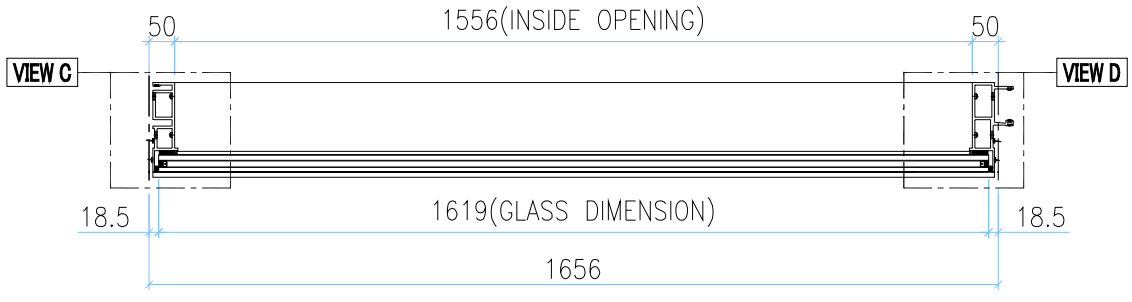

SECTION B–B

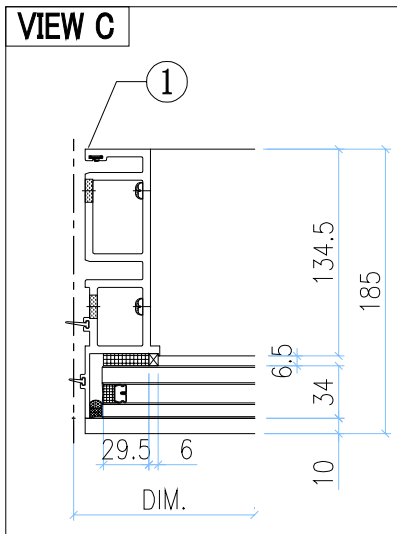

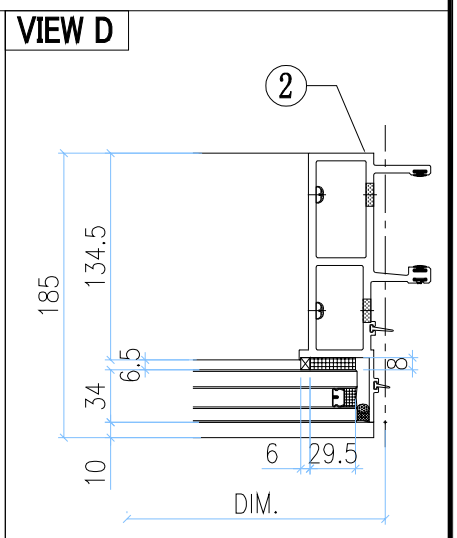

GLASS

GLASS NUMBER	WIDTH	HEIGHT	QTY.
GL03–47	1619	843	1
GL01–36	1619	2332	1

美特鋁質有限公司
MIDI Aluminium Fabricator Ltd.

修改	-			採用	工廠		地盤	✓	工程號	J858	類別		物料號	-		
日期	-			材料顏色	-				地盘	康城11期	制圖	Z.S.P	2022-08-06	圖號	AZe-1656H2
									图纸名称	单元组装图	復核	-	-	數量	-
									材料	-	批准	-	-	單件重量	- (KG)

AF-042B

VIEW E

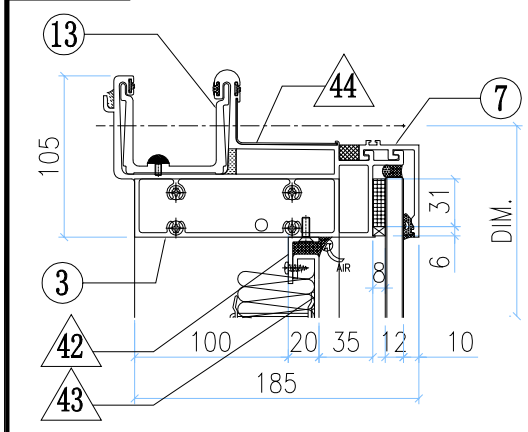

VIEW F

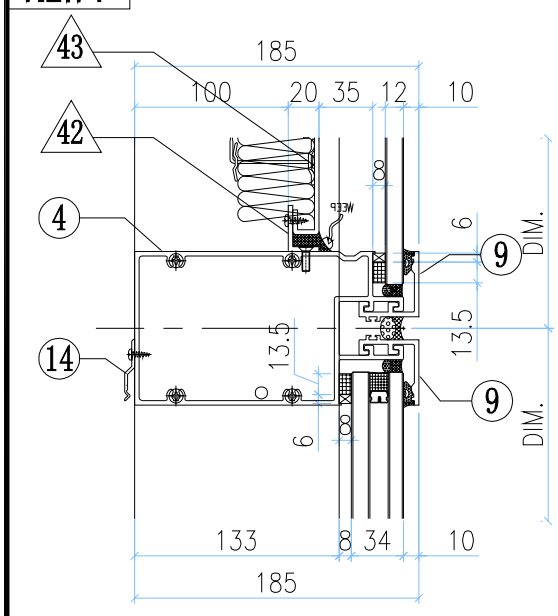

VIEW G

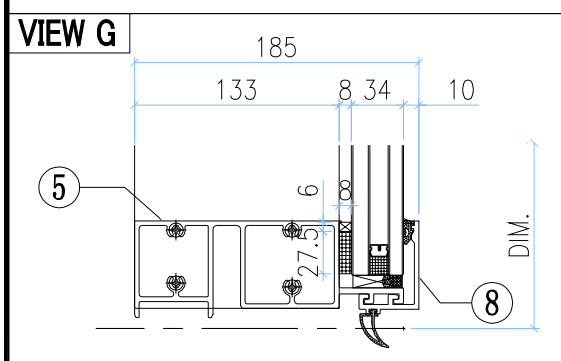

VIEW A

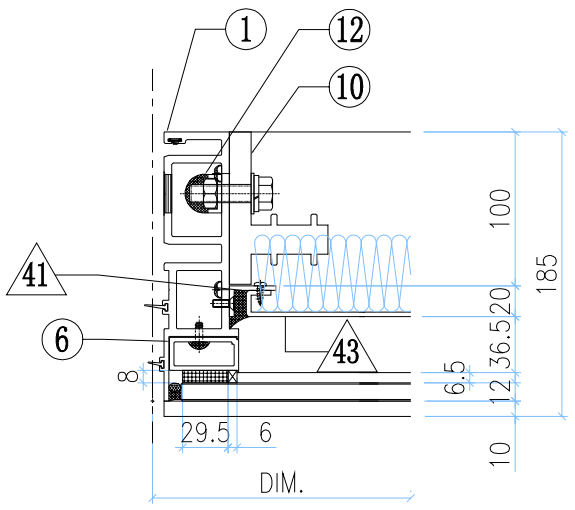

VIEW B

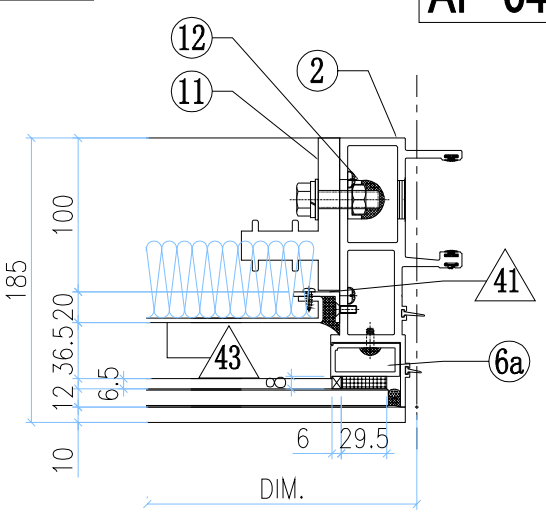

◇ OTHERS (ALUM. & G.M.S. PARTS)

ITEM	FAB. DWG NO.	LENGTH (mm)	QTY
41	N00813-01A	720.5	2
	30x20X3mm ALUM. ANGLE		
42	N00813-01AN	1554	2
	30x20X3mm ALUM. ANGLE		
43	J858-AP09-50		1
	1534 x760.5(BACK PANEL)		
44	J858-AP16	100	1
	1mm THK. ALUM. FLASHING		

○ ALUM. EXTRUSION

ITEM	FAB. DWG NO.	LENGTH (mm)	QTY
1	X86273-01	3267.5	1
2	X86272-01	3267.5	1
3	X86279-15H	1641	1
4	X86302-01N	1635	1
5	X86280-01N	1635	1
6	X86305-01LA	828.5	1
6a	X86305-01RA	828.5	1
7	X86301-01-31	1641	1
8	X86300-01-32	1641	1
9	X86283-01-31	1641	2
10	X86255-01L	200	1
11	X86255-01R	200	1
12	X86258-01	200	2
13	X86303-01	300	1
14	X86317-01	50	6

INSTALL UNIT NO.	QTY.	FLOOR
T2B-CW6-0903	1	9/F
T2B-CW6-1003	1	10/F
T2B-CW6-1503	1	15/F
T2B-CW6-1603	1	16/F
T2B-CW6-1703	1	17/F
T2B-CW6-1803	1	18/F
T2B-CW6-1903	1	19/F
T2B-CW6-2103	1	21/F
T2B-CW6-2203	1	22/F
T2B-CW6-2303	1	23/F
T2B-CW6-2503	1	25/F
T2B-CW6-2603	1	26/F
T2B-CW6-2803	1	28/F
T2B-CW6-2903	1	29/F
T2B-CW6-3003	1	30/F
T2B-CW6-3103	1	31/F
T2B-CW6-3203	1	32/F
T2B-CW6-3503	1	35/F
T2B-CW6-3603	1	36/F
T2B-CW6-3703	1	37/F
T2B-CW6-3803	1	38/F
T2B-CW6-3903	1	39/F
T2B-CW6-4103	1	41/F
T2B-CW6-4203	1	42/F
T2B-CW6-4303	1	43/F
T2B-CW6-4503	1	45/F
T2B-CW6-4603	1	46/F
T2B-CW6-4803	1	48/F
T2B-CW6-4903	1	49/F
T2B-CW6-5003	1	50/F
T2B-CW6-5103	1	51/F
T2B-CW6-5203	1	52/F
T2B-CW6-5503	1	55/F
T2B-CW6-5603	1	56/F
T2B-CW6-5703	1	57/F
T2B-CW6-5803	1	58/F
T2B-CW6-5903	1	59/F
T2B-CW6-6103	1	61/F
T2B-CW6-6203	1	62/F
T2B-CW6-6303	1	63/F
T2B-CW6-6503	1	65/F
T3B-CW6-0903	1	9/F
T3B-CW6-1003	1	10/F
T3B-CW6-1503	1	15/F
T3B-CW6-1603	1	16/F
T3B-CW6-1703	1	17/F
T3B-CW6-1803	1	18/F
T3B-CW6-1903	1	19/F
T3B-CW6-2103	1	21/F
T3B-CW6-2203	1	22/F
T3B-CW6-2303	1	23/F
T3B-CW6-2503	1	25/F
T3B-CW6-2603	1	26/F
T3B-CW6-2803	1	28/F
T3B-CW6-2903	1	29/F
T3B-CW6-3003	1	30/F
T3B-CW6-3103	1	31/F
T3B-CW6-3203	1	32/F
T3B-CW6-3503	1	35/F
T3B-CW6-3603	1	36/F
T3B-CW6-3703	1	37/F
T3B-CW6-3803	1	38/F
T3B-CW6-3903	1	39/F
T3B-CW6-4103	1	41/F
T3B-CW6-4203	1	42/F
T3B-CW6-4303	1	43/F
T3B-CW6-4503	1	45/F
T3B-CW6-4603	1	46/F
T3B-CW6-4803	1	48/F
T3B-CW6-4903	1	49/F
T3B-CW6-5003	1	50/F
T3B-CW6-5103	1	51/F
T3B-CW6-5203	1	52/F
T3B-CW6-5503	1	55/F
T3B-CW6-5603	1	56/F
T3B-CW6-5703	1	57/F
T3B-CW6-5803	1	58/F
T3B-CW6-5903	1	59/F
T3B-CW6-6103	1	61/F
T3B-CW6-6203	1	62/F
T3B-CW6-6303	1	63/F
T3B-CW6-6503	1	65/F
TOTAL	82	

美特鋁質有限公司 MIDI Aluminium Fabricator Ltd.													
工程號	J858		類別		物料號	-							
地盘	康城11期		制圖	Z.S.P	2022-08-06	圖號	AZd-1590H2-c2						
图纸名称	单元组装图		復核	-	-	數量	-						
材料	-		批准	-	-	單件重量	-	(KG)					
修改	-			採用	工廠		地盤	✓					
日期	-			材料颜色	-								

AF-043A

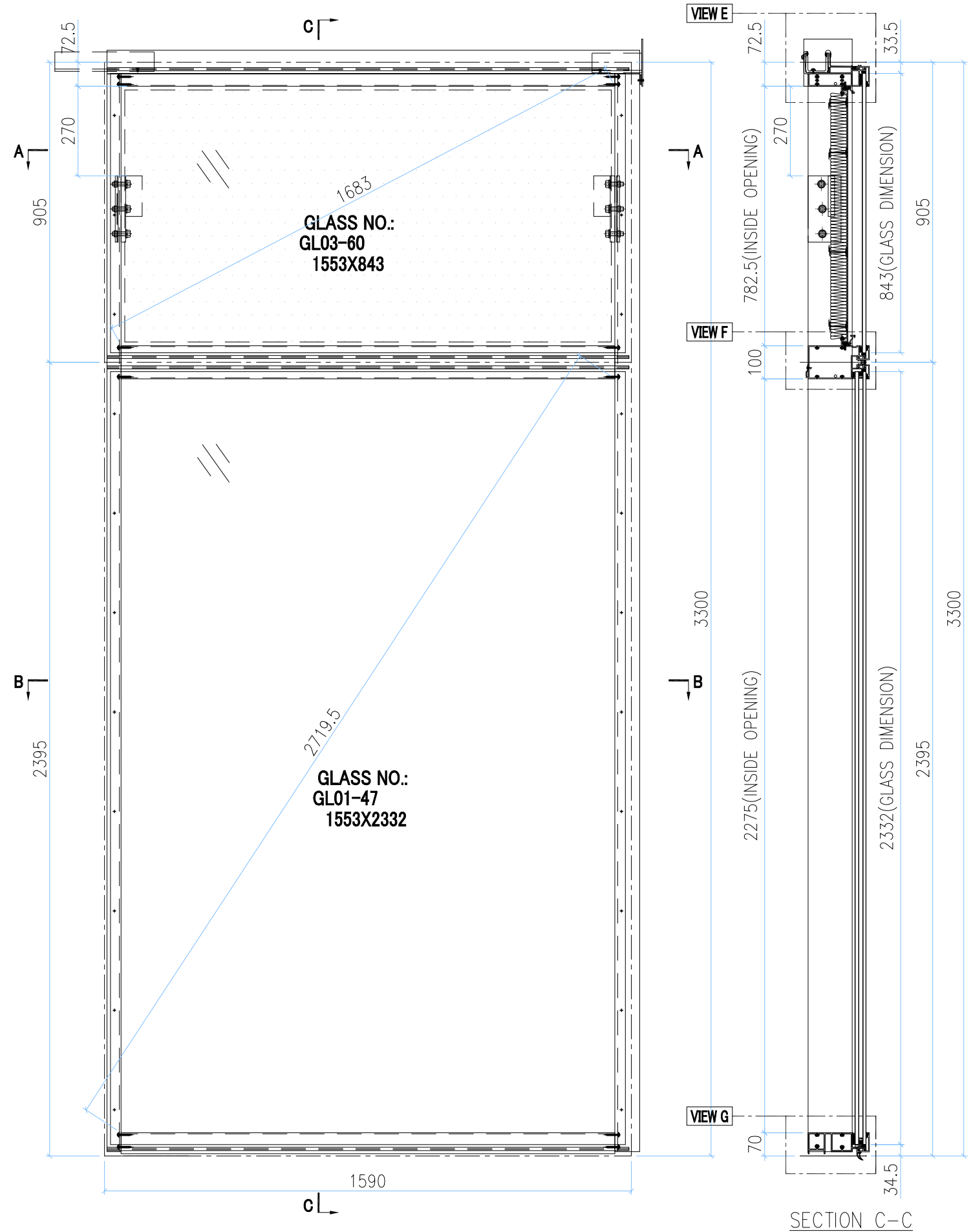

INSTALL UNIT NO.	QTY.	FLOOR
T3A-CW4-0902	1	9/F
T3A-CW4-1002	1	10/F
T3A-CW4-1502	1	15/F
T3A-CW4-1602	1	16/F
T3A-CW4-1802	1	18/F
T3A-CW4-1902	1	19/F
T3A-CW4-2202	1	22/F
T3A-CW4-2302	1	23/F
T3A-CW4-2502	1	25/F
T3A-CW4-2802	1	28/F
T3A-CW4-2902	1	29/F
T3A-CW4-3102	1	31/F
T3A-CW4-3202	1	32/F
T3A-CW4-3602	1	36/F
T3A-CW4-3702	1	37/F
T3A-CW4-3802	1	38/F
T3A-CW4-4102	1	41/F
T3A-CW4-4202	1	42/F
T3A-CW4-4502	1	45/F
T3A-CW4-4602	1	46/F
T3A-CW4-4902	1	49/F
T3A-CW4-5002	1	50/F
T3A-CW4-5102	1	51/F
T3A-CW4-5502	1	55/F
T3A-CW4-5602	1	56/F
T3A-CW4-5802	1	58/F
T3A-CW4-5902	1	59/F
T3A-CW4-6202	1	62/F
T3A-CW4-6302	1	63/F
T3A-CW4-6502	1	65/F
TOTAL	30	

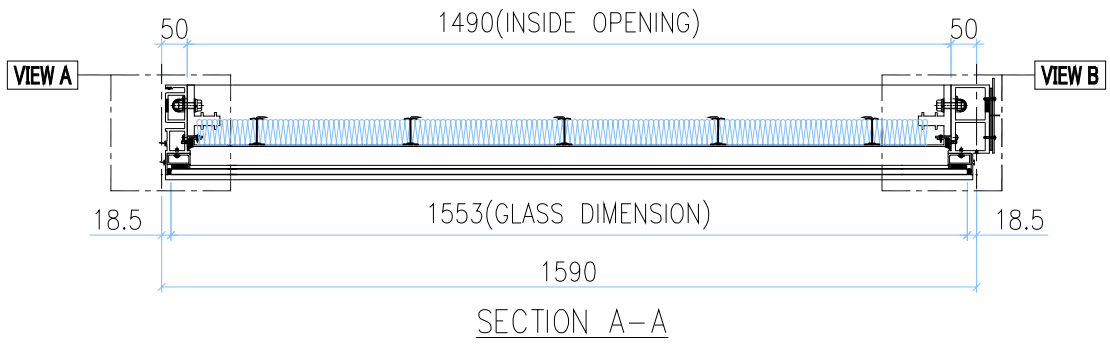

SECTION A-A

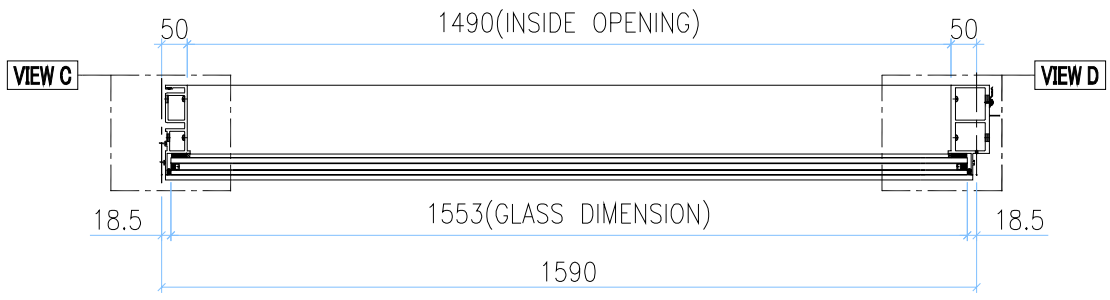

SECTION B-B

GLASS	GLASS NUMBER	WIDTH	HEIGHT	QTY.
	GL03-60	1553	843	1
	GL01-47	1553	2332	1

美特鋁質有限公司
MIDI Aluminium Fabricator Ltd.

修改	-			採用	工廠		地盤	✓	工程號	J858	類別		物料號	-		
日期	-			材料顏色	-				地盘	康城11期	制圖	Z.S.P	2022-08-06	圖號	AZd-1590H2-c2
									图纸名称	单元组装图	復核	-	-	數量	-
									材料	-	批准	-	-	單件重量	- (KG)

AF-043B

VIEW E

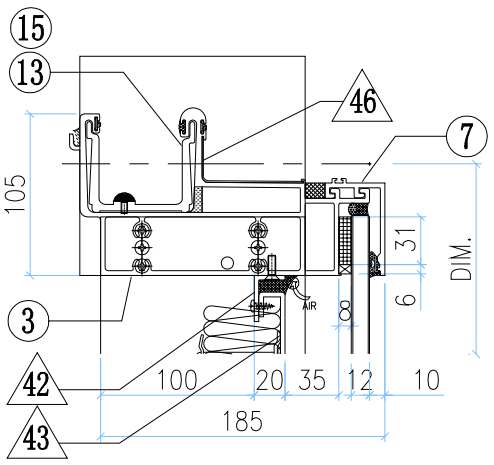

VIEW A

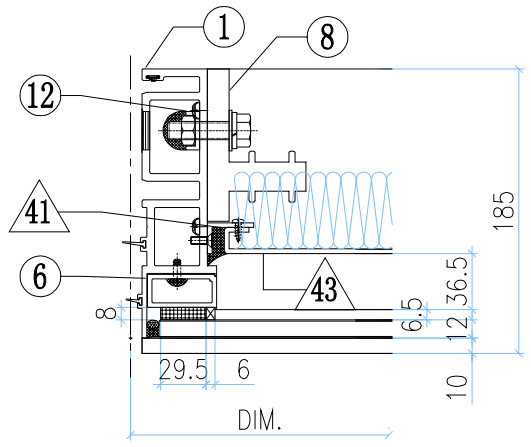

VIEW B

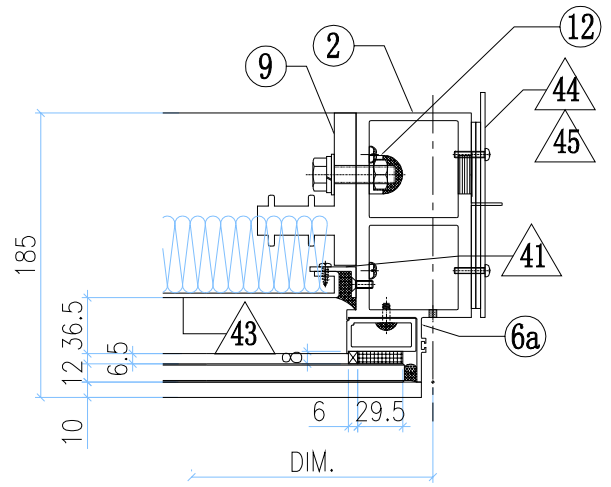

VIEW F

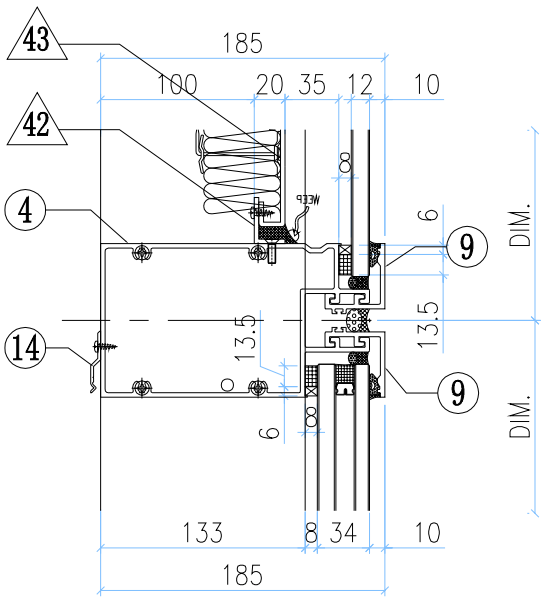

VIEW C

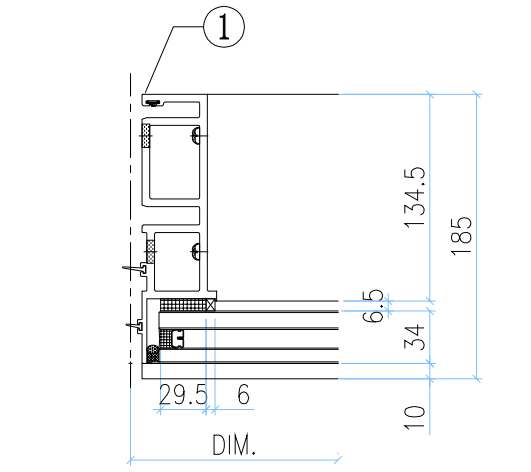

VIEW D

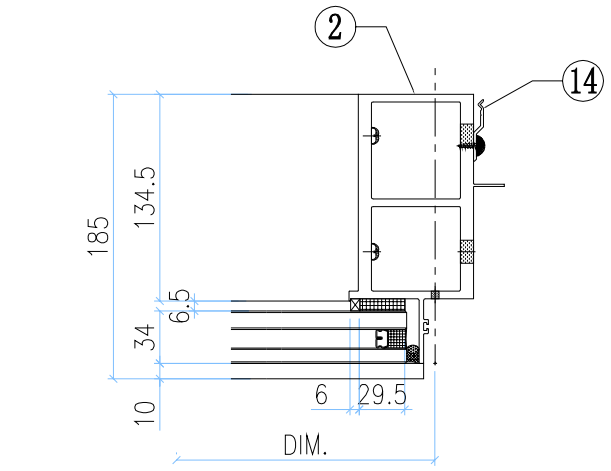

VIEW G

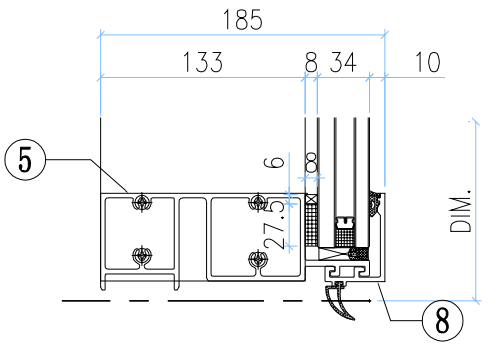

◇ OTHERS (ALUM. & G.M.S. PARTS)

ITEM	FAB. DWG NO.	LENGTH (mm)	QTY
41	N00813-01A	720.5	2
	30x20X3mm ALUM. ANGLE		
42	N00813-01AR	1488	2
	30x20X3mm ALUM. ANGLE		
43	J858-AP09-53		1
	1468 x760.5(BACK PANEL)		
44	J858-AP02		1
	3mm THK. ALUM. PLATE		
45	J858-AP03		2
	3mm THK. ALUM. PLATE		
46	J858-AP16	100	1
	1mm THK. ALUM. FLASHING		

○ ALUM. EXTRUSION

ITEM	FAB. DWG NO.	LENGTH (mm)	QTY
1	X86273-01	3267.5	1
2	X86278-05R	3267.5	1
3	X86279-14G	1607.5	1
4	X86302-01P	1569	1
5	X86280-01P	1569	1
6	X86305-01LA	828.5	1
6a	X86305-01RA	828.5	1
7	X86301-01-33	1575	1
8	X86300-01-34	1575	1
9	X86283-01-33	1575	2
10	X86255-01L	200	1
11	X86255-01R	200	1
12	X86258-01	200	2
13	X86303-02	150	1
14	X86317-01	50	14
15	X86303-01	300	1
16			
17			
18			
19			
20			
21			
22			

美特鋁質有限公司 MIDI Aluminium Fabricator Ltd.							工程號	J858	類別		物料號	-		
							地盘	康城11期	制圖	Z.S.P	2022-08-06	圖號	AZd-1590H4-F2P	
修改	-			採用	工廠	地盤 ✓	图纸名称	单元组装图	復核	-	-	數量	-	
日期	-			材料颜色	-		材料	-	批准	-	-	單件重量	-	(KG)

AF-044A

INSTALL UNIT NO.	QTY.	FLOOR
T3A-CW4.1-1102	1	11/F
TOTAL	1	

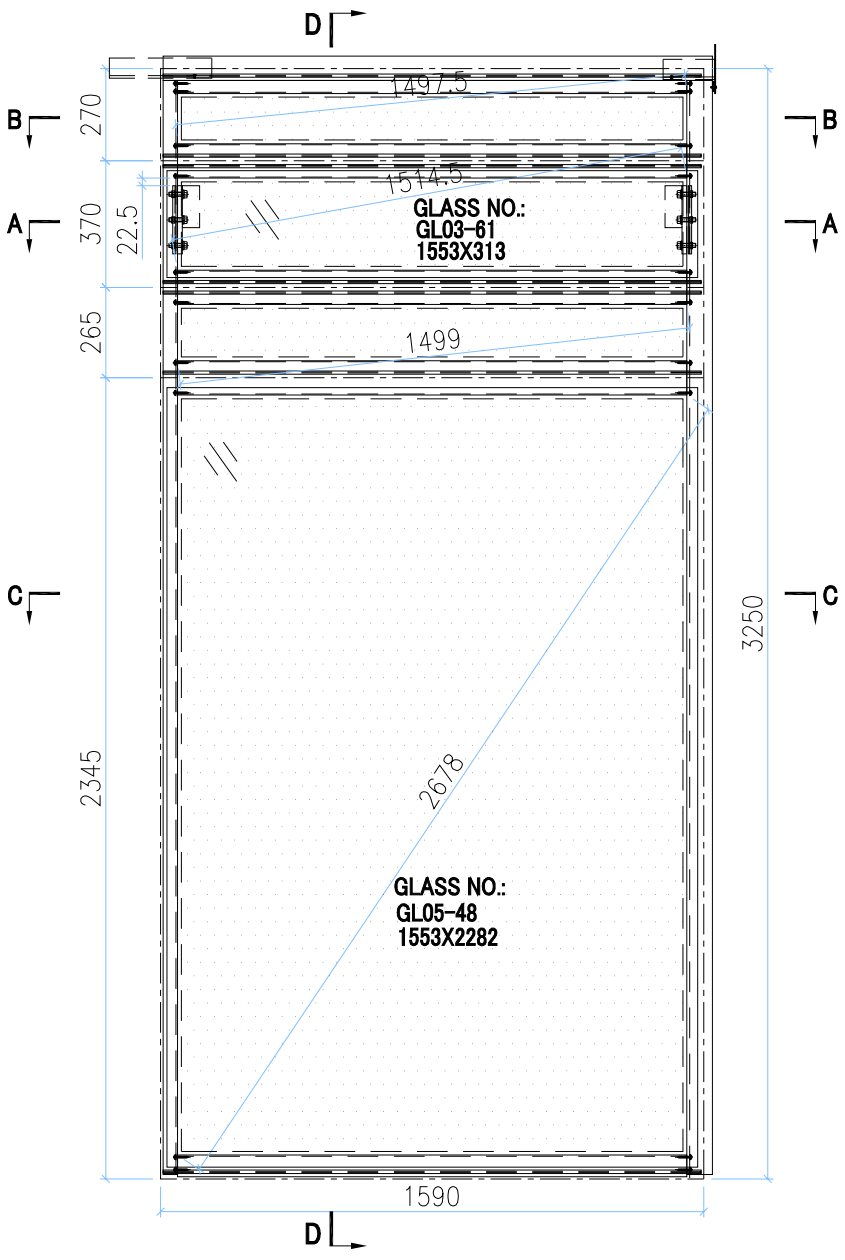

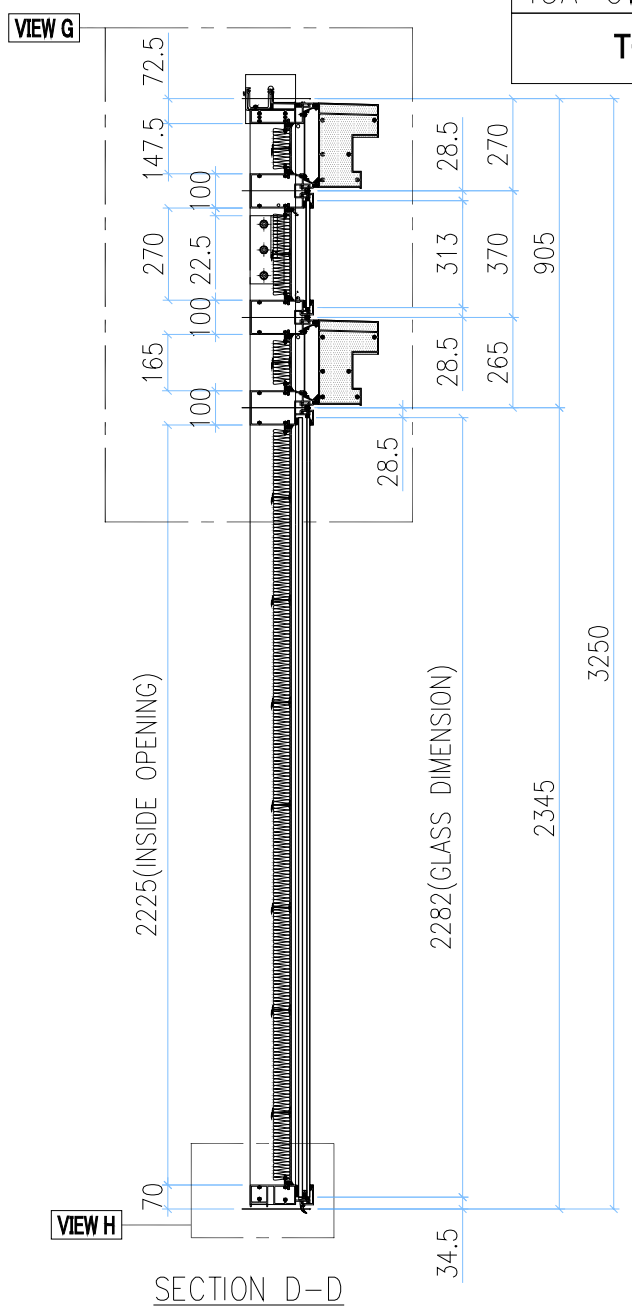

SECTION D-D

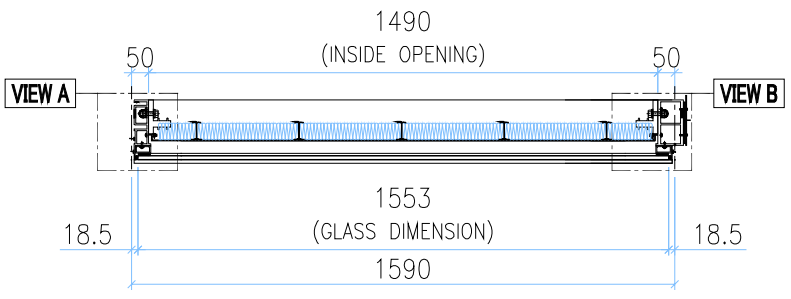

SECTION A-A

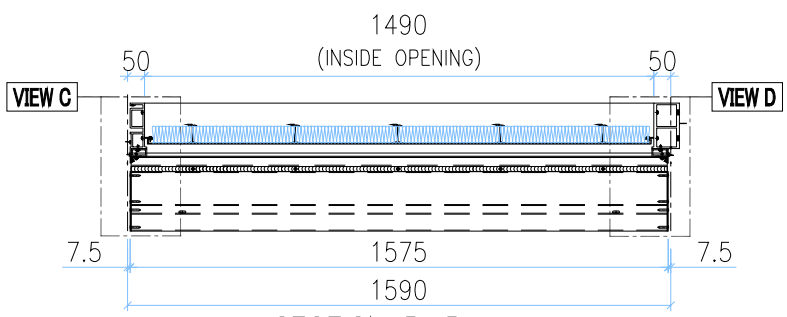

SECTION B-B

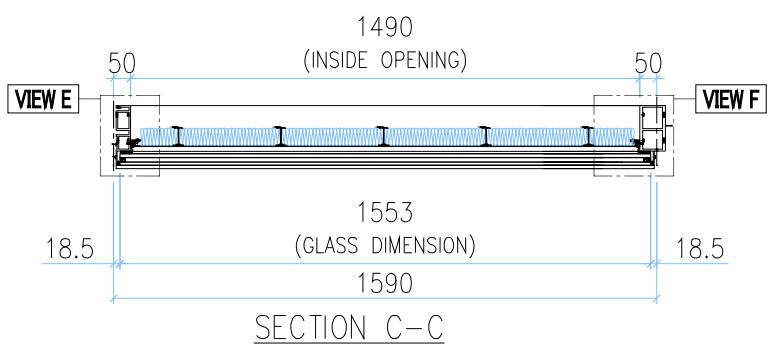

SECTION C-C

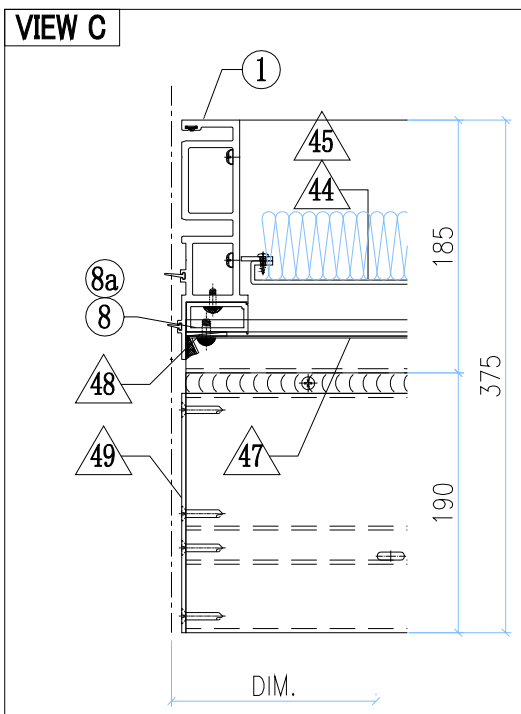

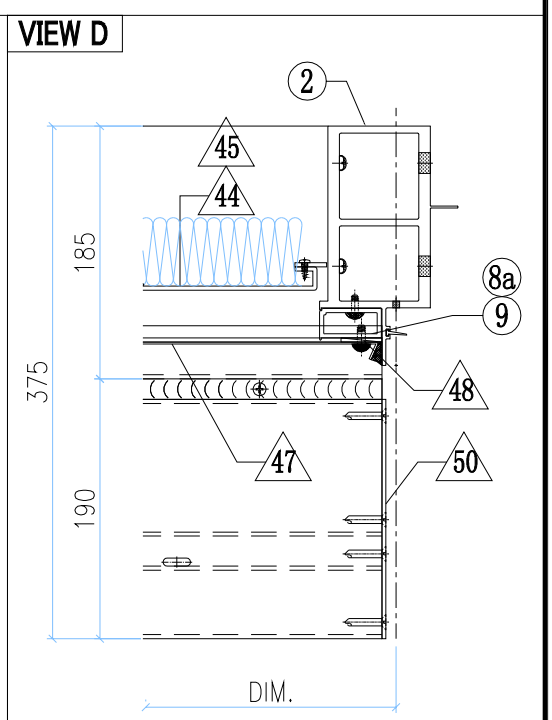

GLASS

GLASS NUMBER	WIDTH	HEIGHT	QTY.
GL03-61	1553	313	1
GL05-48	1553	2282	1

美特鋁質有限公司
MIDI Aluminium Fabricator Ltd.

修改	-			採用	工廠		地盤	✓	工程號	J858	類別		物料號	-		
日期	-			材料顏色	-				地盘	康城11期	制圖	Z.S.P	2022-08-06	圖號	AZd-1590H4-F2P
									图纸名称	单元组装图	復核	-	-	數量	-
									材料	-	批准	-	-	單件重量	- (KG)

AF-044B

VIEW G

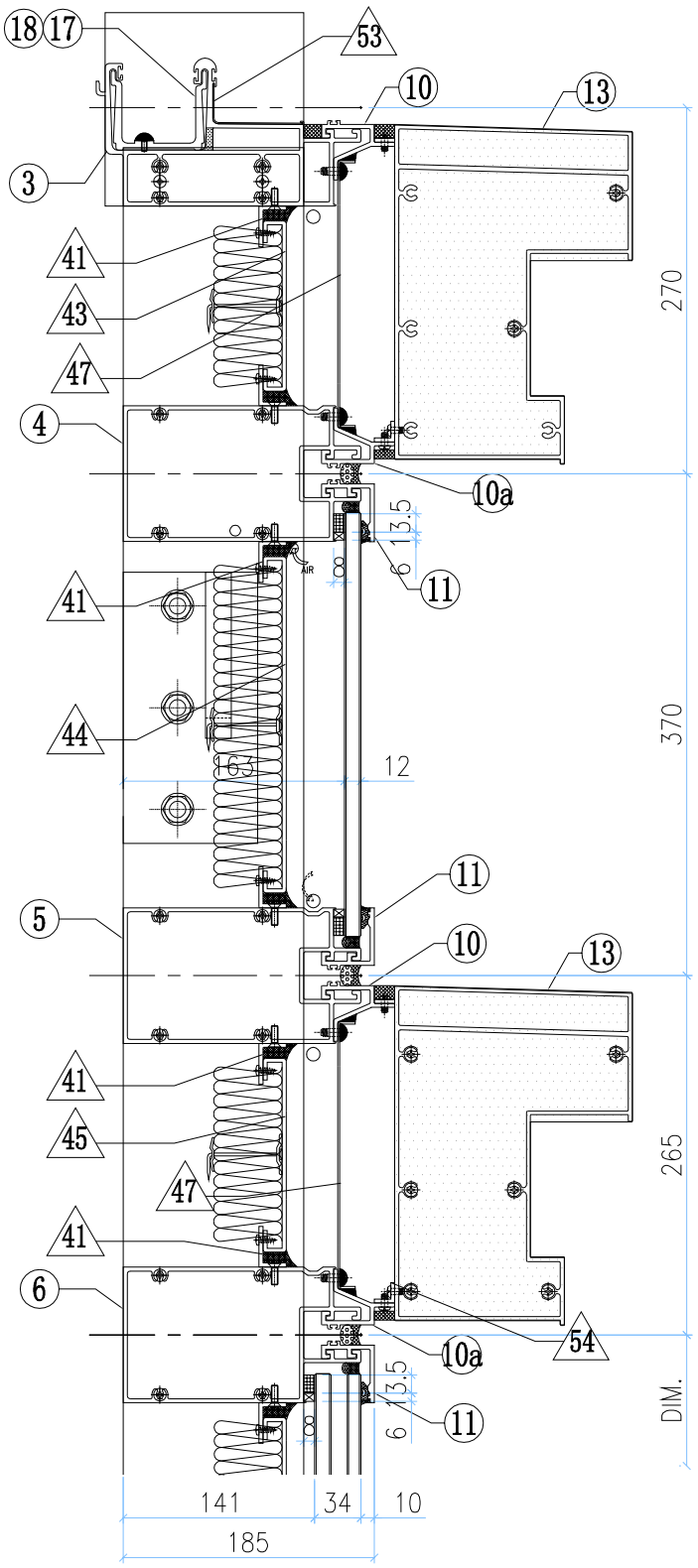

VIEW H

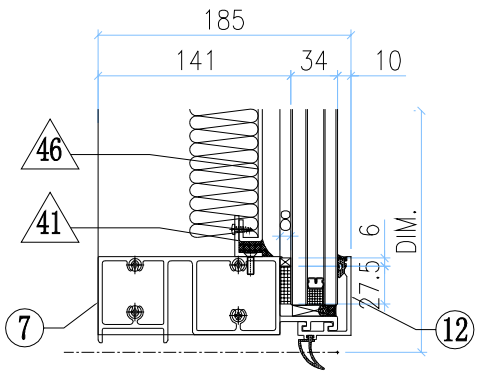

VIEW A

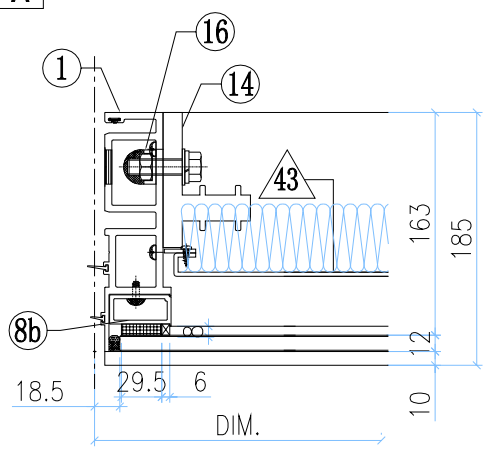

VIEW B

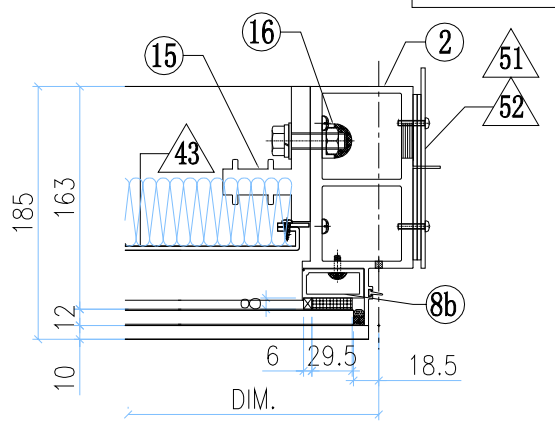

VIEW E

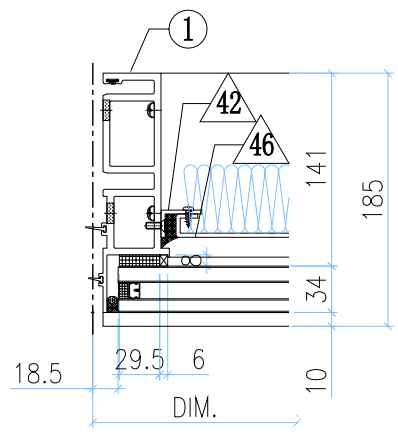

VIEW F

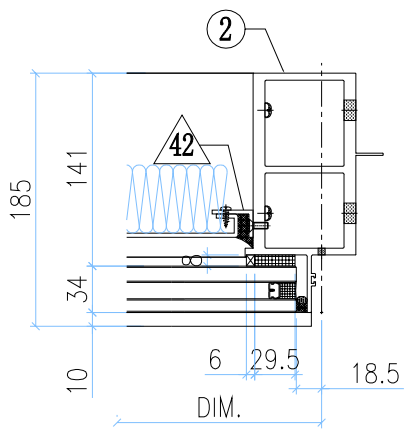

◇ OTHERS (ALUM. & G.M.S. PARTS)

ITEM	FAB. DWG NO.	LENGTH (mm)	QTY
41	N00813-01AR	1488	8
	30x20X3mm ALUM. ANGLE		
42	N00813-01AG	2163	2
	30x20X3mm ALUM. ANGLE		
43	J858-AP08-42		1
	1474x125.5 (BACK PANEL)		
44	J858-AP11-45		1
	1474x248 (BACK PANEL)		
45	J858-AP08-48		1
	1474x143 (BACK PANEL)		
46	J858-AP09-64		1
	1468x2203 (BACK PANEL)		
47	J858-AP07-23		2
	1.5mm THK. ALUM. FLASHING		
48	J858-AP06		4
	30x166x3mm ALUM. PLATE		
49	J858-AP14L		2
	3mm THK. ALUM. END PANEL		
50	J858-AP14R		2
	3mm THK. ALUM. END PANEL		
51	J858-AP02		1
	3mm THK. ALUM. PLATE		
52	J858-AP03		2
	3mm THK. ALUM. PLATE		
53	J858-AP16	100	1
	1mm THK. ALUM. FLASHING		
54	L065-01-13	1567	2
	16x16x3mm ALUM. ANGLE		

○ ALUM. EXTRUSION

ITEM	FAB. DWG NO.	LENGTH (mm)	QTY
1	X86273-12	3217.5	1
2	X86278-11R	3217.5	1
3	X86279-31RC	1607.5	1
4	X86308-01H	1569	1
5	X86308-06R	1569	1
6	X86302-10J	1569	1
7	X86280-07L	1569	1
8	X86305-03LA	193.5	1
9	X86305-03RA	193.5	1
8a	X86305-05B	269	2
8b	X86305-02A	164	2
10	X86306-01T	1575	2
10a	x86306-04T	1575	2
11	X86283-01-33	1575	3
12	X86300-01-34	1575	1
13	X86307-01-20	1569	2
14	X86255-01L	200	1
15	X86255-01R	200	1
16	X86258-01	200	2
17	X86303-01	300	1
18	X86303-02	150	1
19			
20			

美特鋁質有限公司 MIDI Aluminium Fabricator Ltd.													
工程號	J858	類別		物料號	-								
地盘	康城11期	制圖	Z.S.P	2022-08-06	圖號	AZd-1590H4-Ps							
修改	-			採用	工廠		地盤	✓	图纸名称	单元组装图	復核	-	-	數量	-		
日期	-			材料颜色	-				材料	-	批准	-	-	單件重量	-	(KG)	

AF-045A

INSTALL UNIT NO.	QTY.	FLOOR
T3A-CW4.1-4002	1	40/F
TOTAL	1	

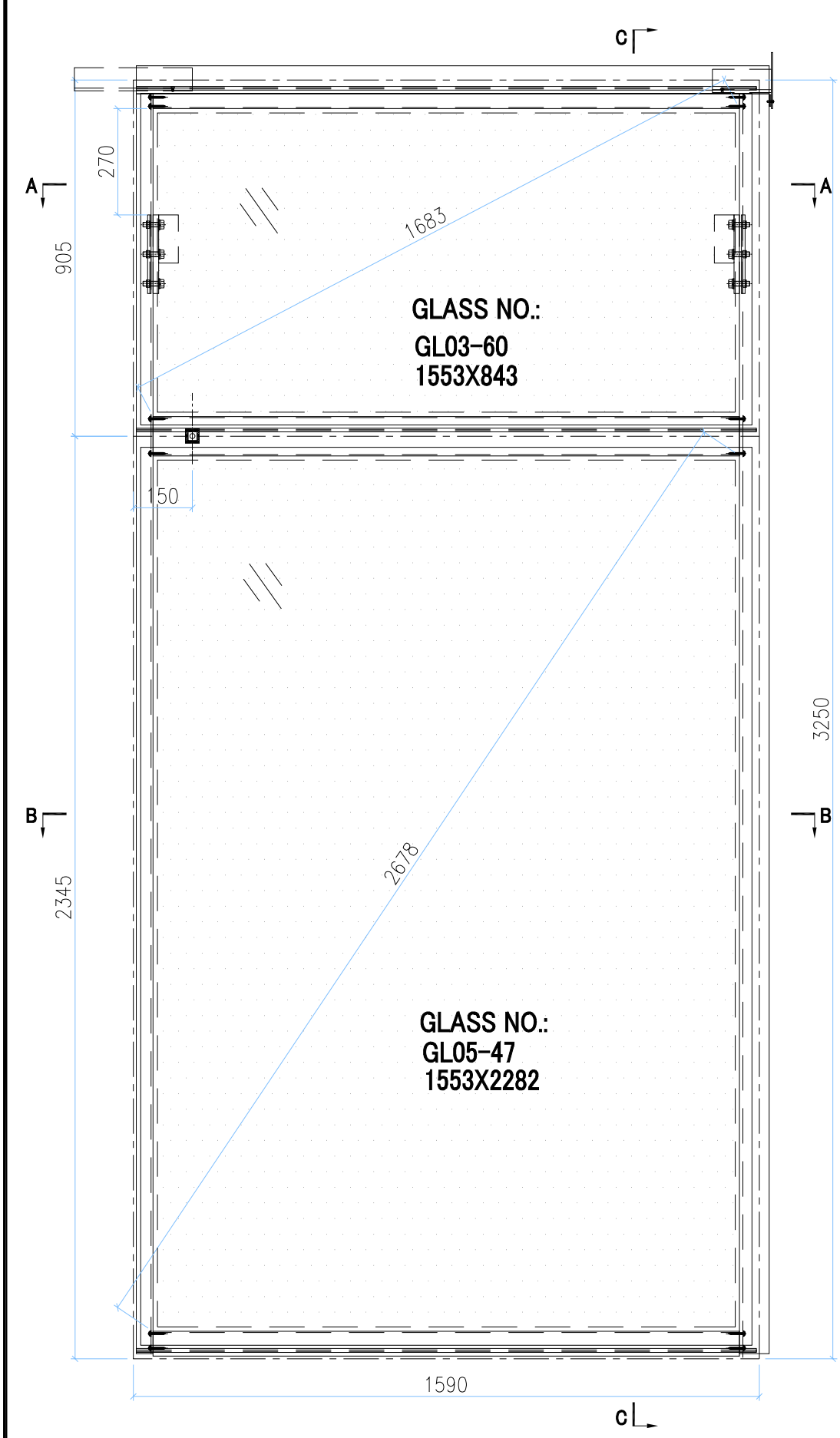

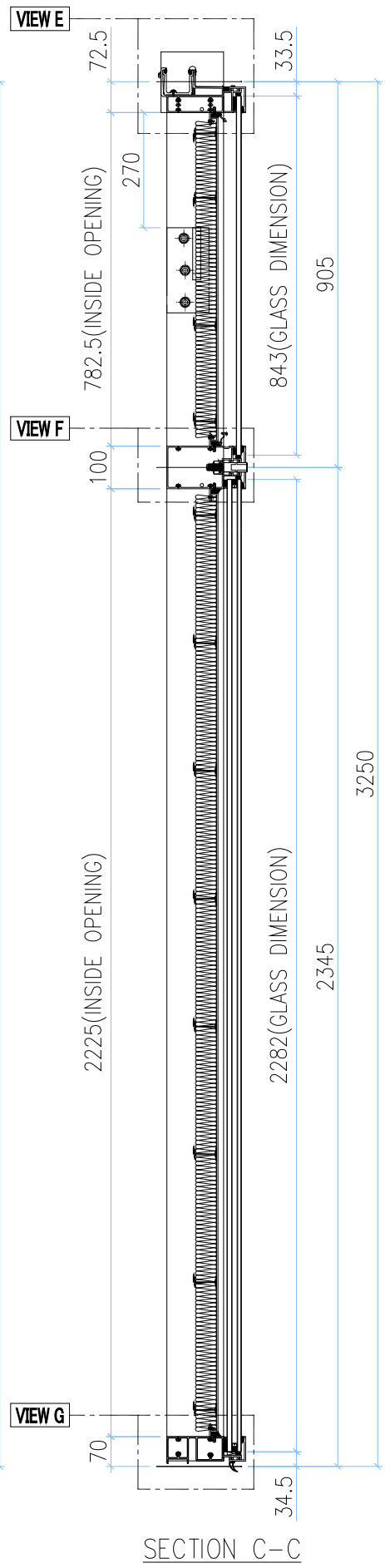

SECTION C-C

SECTION A-A

SECTION B-B

GLASS	GLASS NUMBER	WIDTH	HEIGHT	QTY.
	GL03-60	1553	843	1
	GL05-47	1553	2282	1

美特鋁質有限公司
MIDI Aluminium Fabricator Ltd.

修改	-			採用	工廠		地盤	✓	工程號	J858	類別		物料號	-		
日期	-			材料顏色	-				地盘	康城11期	制圖	Z.S.P	2022-08-06	圖號	AZd-1590H4-Ps
									图纸名称	单元组装图	復核	-	-	數量	-
									材料	-	批准	-	-	單件重量	- (KG)

AF-045B

VIEW E

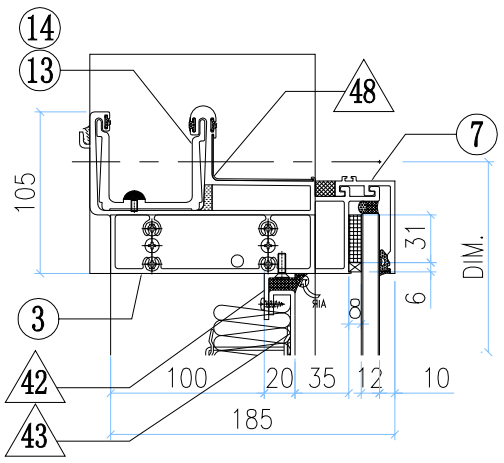

VIEW A

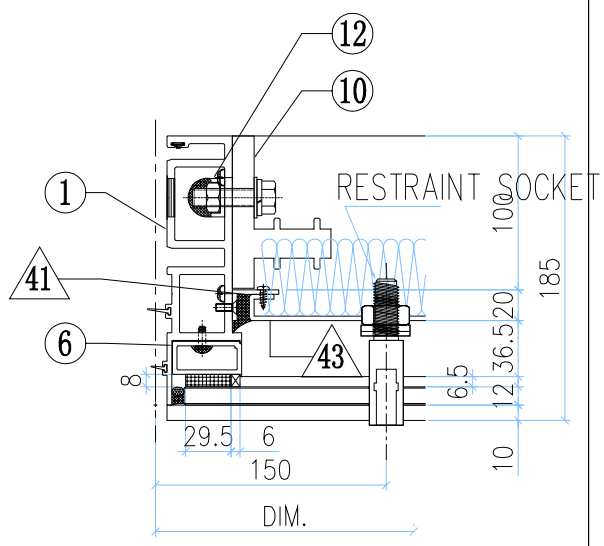

VIEW B

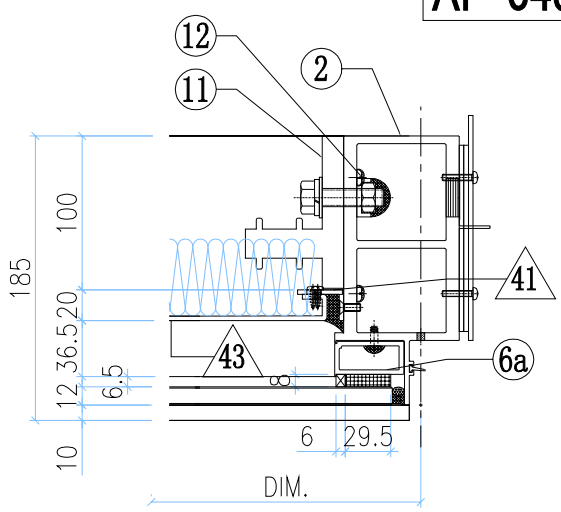

VIEW F

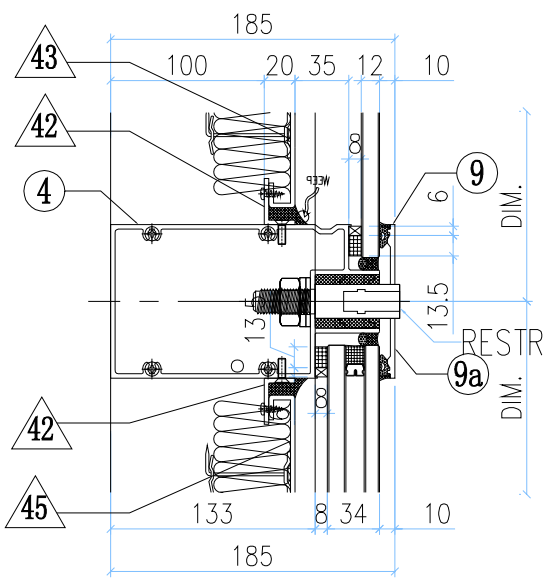

VIEW C

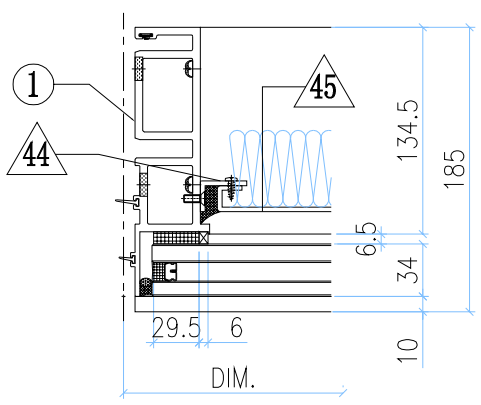

VIEW D

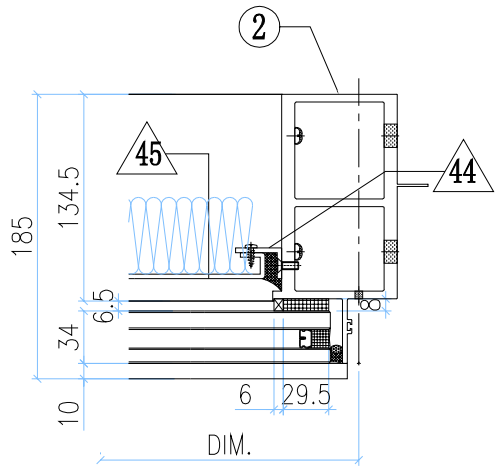

VIEW G

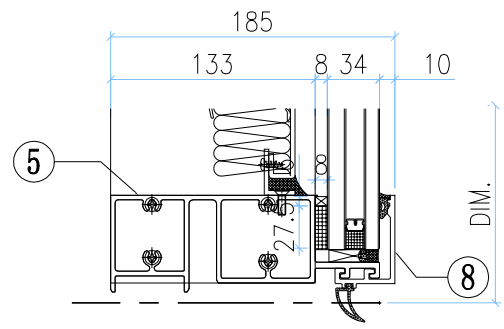

◇ OTHERS (ALUM. & G.M.S. PARTS)

ITEM	FAB. DWG NO.	LENGTH (mm)	QTY
41	N00813-01A	720.5	2
	30x20X3mm ALUM. ANGLE		
42	N00813-01AR	1488	4
	30x20X3mm ALUM. ANGLE		
43	J858-AP09-53		1
	1468 x760.5(BACK PANEL)		
44	N00813-01AG	2163	2
	30x20X3mm ALUM. ANGLE		
45	J858-AP09-64		1
	1468 x2203 (BACK PANEL)		
46	J858-AP02		1
	3mm THK. ALUM. PLATE		
47	J858-AP03		2
	3mm THK. ALUM. PLATE		
48	J858-AP16	100	1
	1mm THK. ALUM. FLASHING		

○ ALUM. EXTRUSION

ITEM	FAB. DWG NO.	LENGTH (mm)	QTY
1	X86273-16	3217.5	1
2	X86278-24R	3217.5	1
3	X86279-14G	1607.5	1
4	X86302-33A	1569	1
5	X86280-07L	1569	1
6	X86305-01LA	828.5	1
6a	X86305-01RA	828.5	1
7	X86301-01-33	1575	1
8	X86300-01-34	1575	1
9	X86283-02L-03	1575	1
9a	X86283-02R-03	1575	1
10	X86255-01L	200	1
11	X86255-01R	200	1
12	X86258-01	200	2
13	X86303-01	300	1
14	X86303-02	150	1
15			
16			
17			
18			
19			
20			
21			
22			

美特鋁質有限公司 MIDI Aluminium Fabricator Ltd.							工程號	J858	類別		物料號	-		
							地盘	康城11期	制圖	Z.S.P	2022-08-06	圖號	AZd-1590H2-F2c2	
修改	-			採用	工廠	地盤 ✓	图纸名称	单元组装图	復核	-	-	數量	-	
日期	-			材料颜色	-		材料	-	批准	-	-	單件重量	-	(KG)

AF-046A

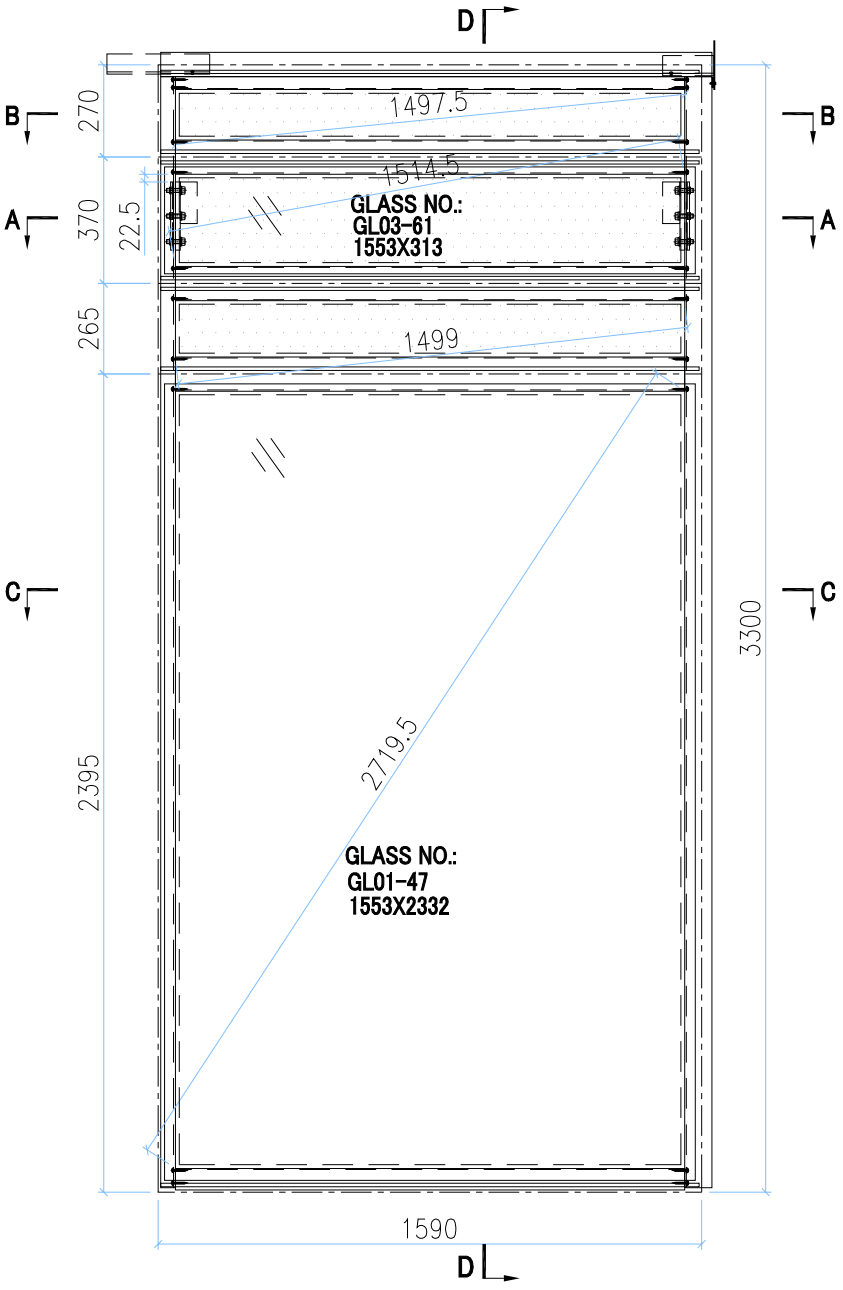

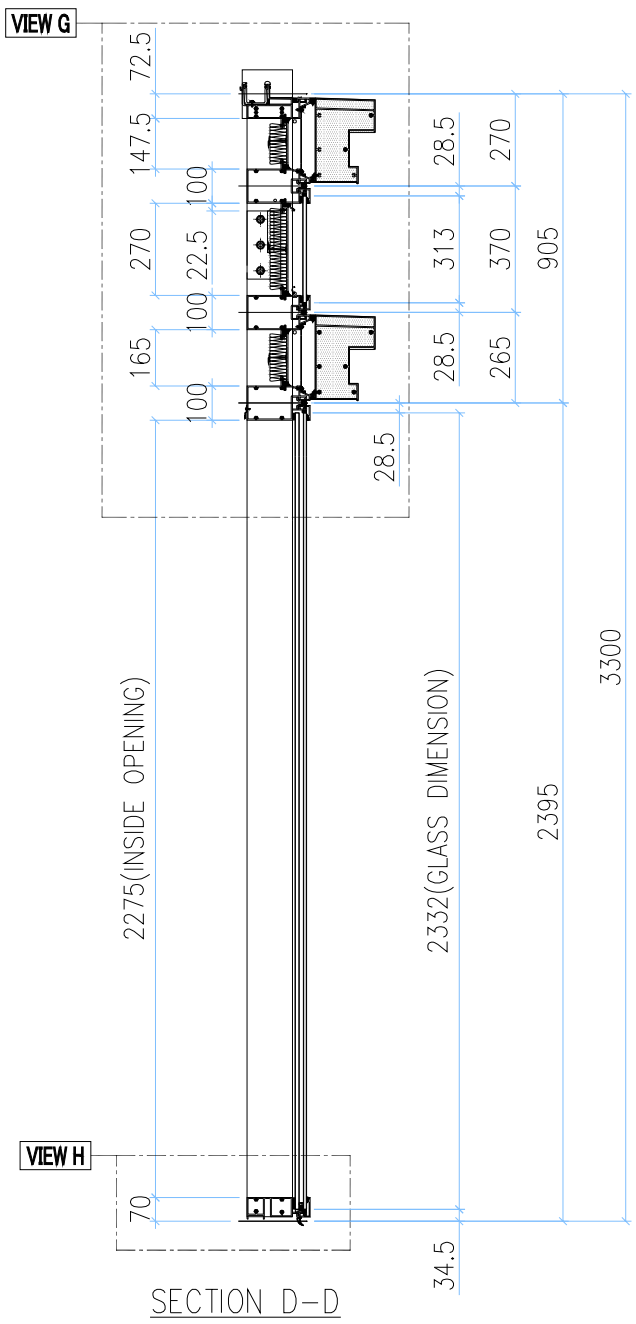

SECTION D-D

INSTALL UNIT NO.	QTY.	FLOOR
T3A-CW4-1702	1	17/F
T3A-CW4-2102	1	21/F
T3A-CW4-2602	1	26/F
T3A-CW4-3002	1	30/F
T3A-CW4-3502	1	35/F
T3A-CW4-3902	1	39/F
T3A-CW4-4302	1	43/F
T3A-CW4-4802	1	48/F
T3A-CW4-5202	1	52/F
T3A-CW4-5702	1	57/F
T3A-CW4-6102	1	61/F
TOTAL	11	

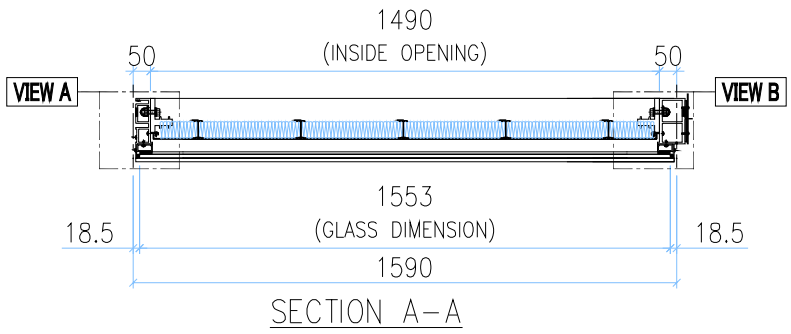

SECTION A-A

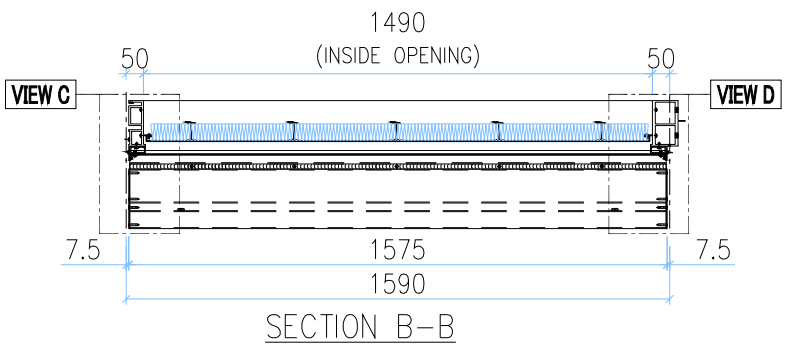

SECTION B-B

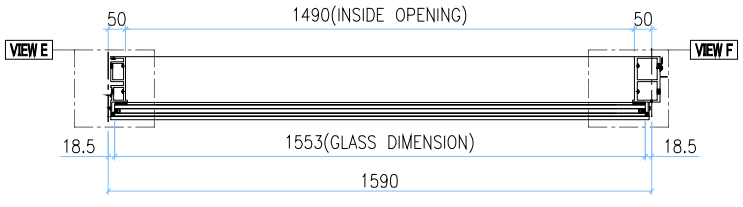

SECTION C-C

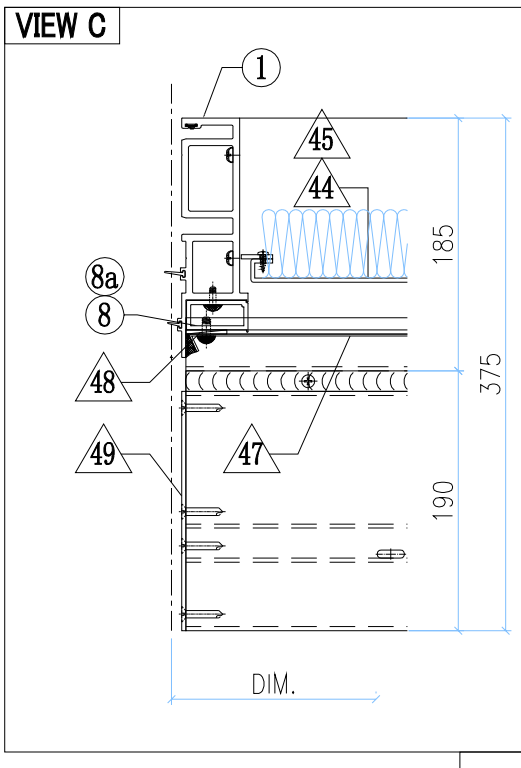

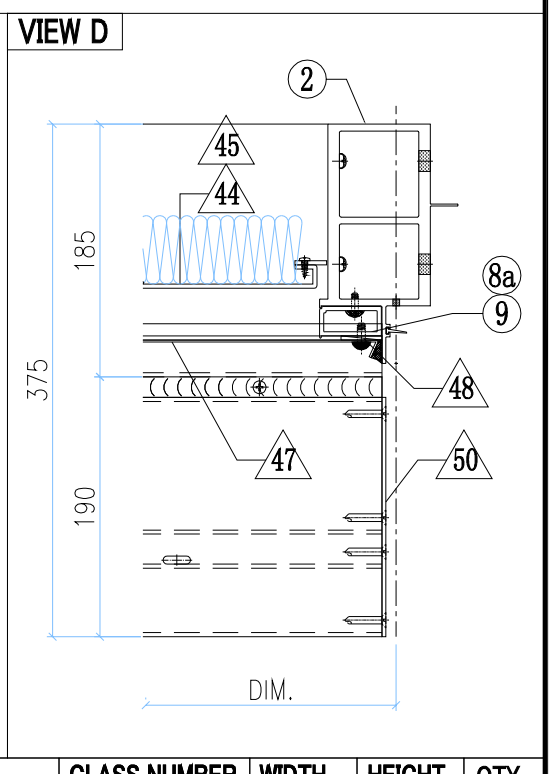

GLASS	GLASS NUMBER	WIDTH	HEIGHT	QTY.
	GL03-61	1553	313	1
	GL01-47	1553	2332	1

美特鋁質有限公司
MIDI Aluminium Fabricator Ltd.

修改	-			採用	工廠		地盤	✓	工程號	J858	類別		物料號	-		
日期	-			材料顏色	-				地盘	康城11期	制圖	Z.S.P	2022-08-06	圖號	AZd-1590H2-F2c2
									图纸名称	单元组装图	復核	-	-	數量	-
									材料	-	批准	-	-	單件重量	- (KG)

AF-046B

VIEW G

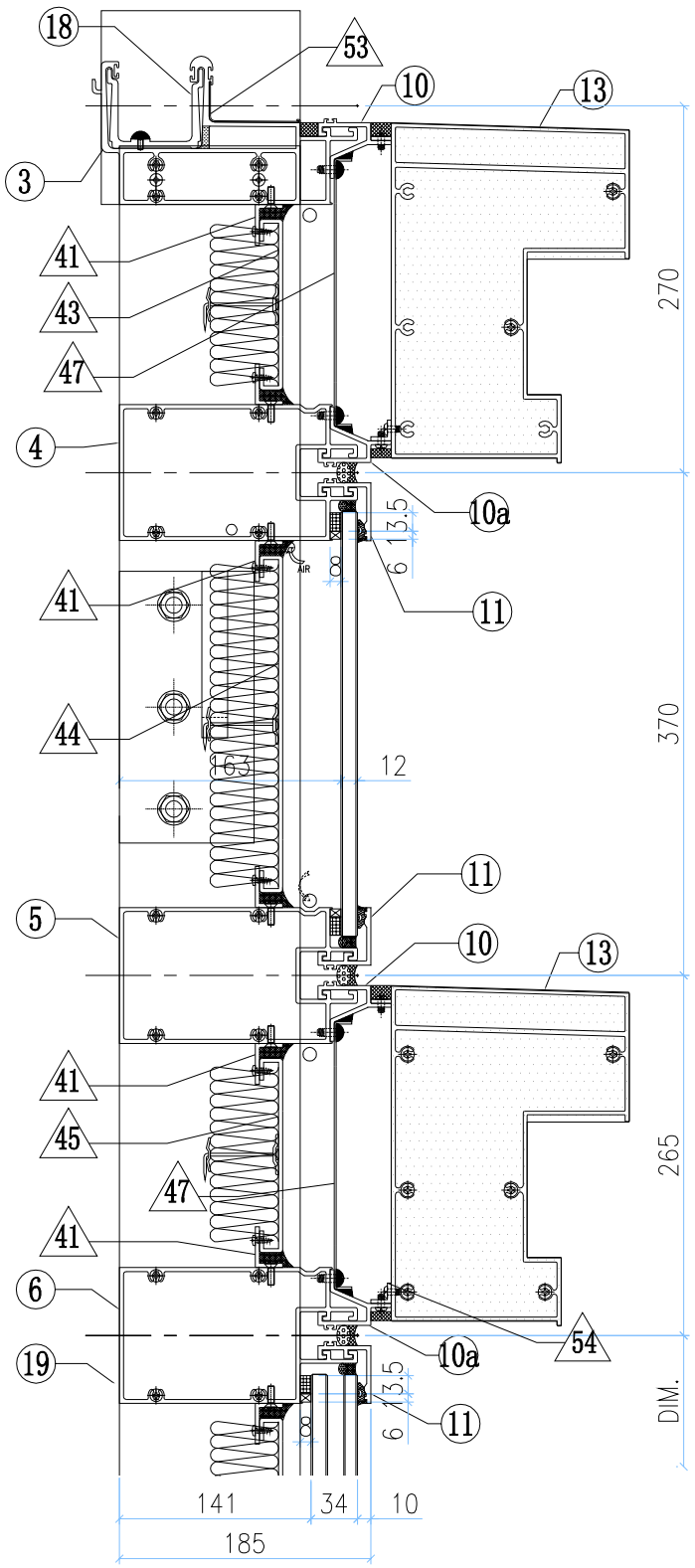

VIEW H

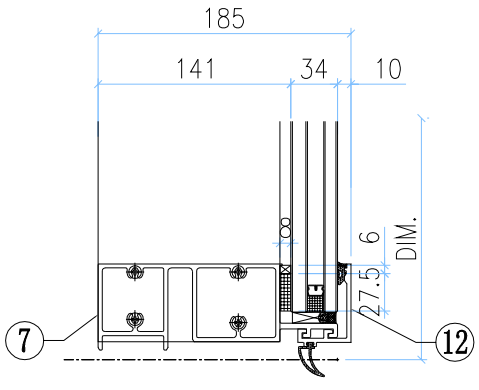

VIEW A

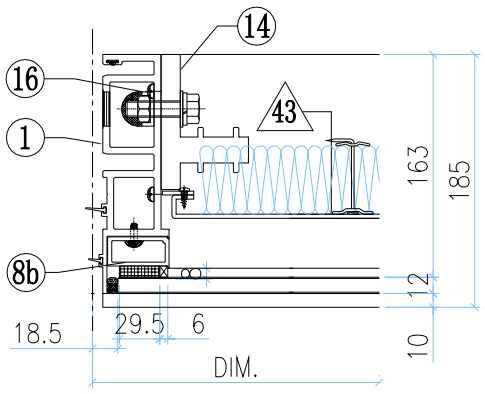

VIEW B

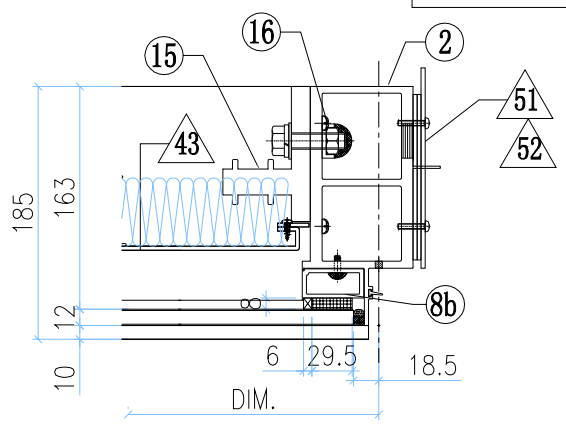

VIEW E

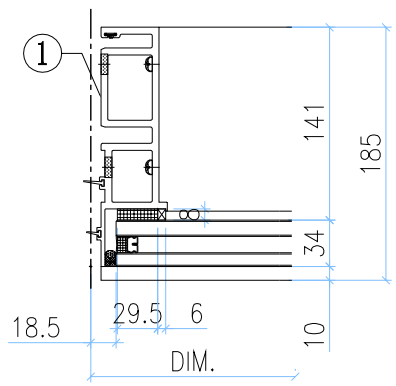

VIEW F

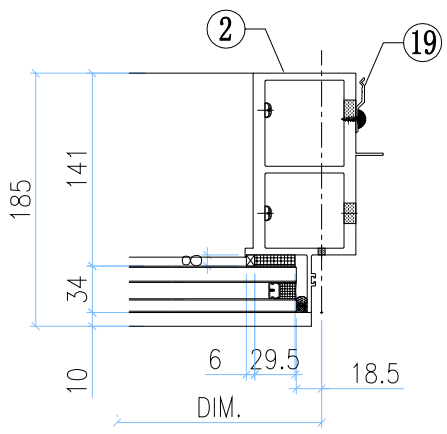

◇ OTHERS (ALUM. & G.M.S. PARTS)

ITEM	FAB. DWG NO.	LENGTH (mm)	QTY
41	N00813-01AR	1488	6
	30x20X3mm ALUM. ANGLE		
42	J858-AP07-23		2
	1.5mm THK. ALUM. FLASHING		
43	J858-AP08-42		1
	1474x125.5 (BACK PANEL)		
44	J858-AP11-45		1
	1474x248 (BACK PANEL)		
45	J858-AP08-48		1
	1474x143 (BACK PANEL)		
46			
47			
48	J858-AP06		4
	30x166x3mm ALUM. PLATE		
49	J858-AP14L		2
	3mm THK. ALUM. END PANEL		
50	J858-AP14R		2
	3mm THK. ALUM. END PANEL		
51	J858-AP02		1
	3mm THK. ALUM. PLATE		
52	J858-AP03		2
	3mm THK. ALUM. PLATE		
53	J858-AP16	100	1
	1mm THK. ALUM. FLASHING		
54	L065-01-13	1567	2
	16x16x3mm ALUM. ANGLE		

○ ALUM. EXTRUSION

ITEM	FAB. DWG NO.	LENGTH (mm)	QTY
1	X86273-10	3267.5	1
2	X86278-10R	3267.5	1
3	X86279-31RC	1607.5	1
4	X86308-01H	1569	1
5	X86308-06R	1569	1
6	X86302-03E	1569	1
7	X86280-01P	1569	1
8	X86305-03LA	193.5	1
9	X86305-03RA	193.5	1
8a	X86305-05B	269	2
8b	X86305-02A	164	2
10	X86306-01T	1575	2
10a	x86306-04T	1575	2
11	X86283-01-33	1575	3
12	X86300-01-34	1575	1
13	X86307-01-20	1569	2
14	X86255-01L	200	1
15	X86255-01R	200	1
16	X86258-01	200	2
17	X86303-01	300	1
18	X86303-02	150	1
19	X86317-01	50	14
20			

美特鋁質有限公司 MIDI Aluminium Fabricator Ltd.													
修改	-			採用	工廠		地盤	✓	工程號	J858	類別		物料號	-		
日期	-			材料顏色	-				地盘	康城11期	制圖	Z.S.P	2022-08-06	圖號	AZc-700H2-c1
									图纸名称	单元组装图	復核	-	-	數量	-
									材料	-	批准	-	-	單件重量	- (KG)

AF-047A

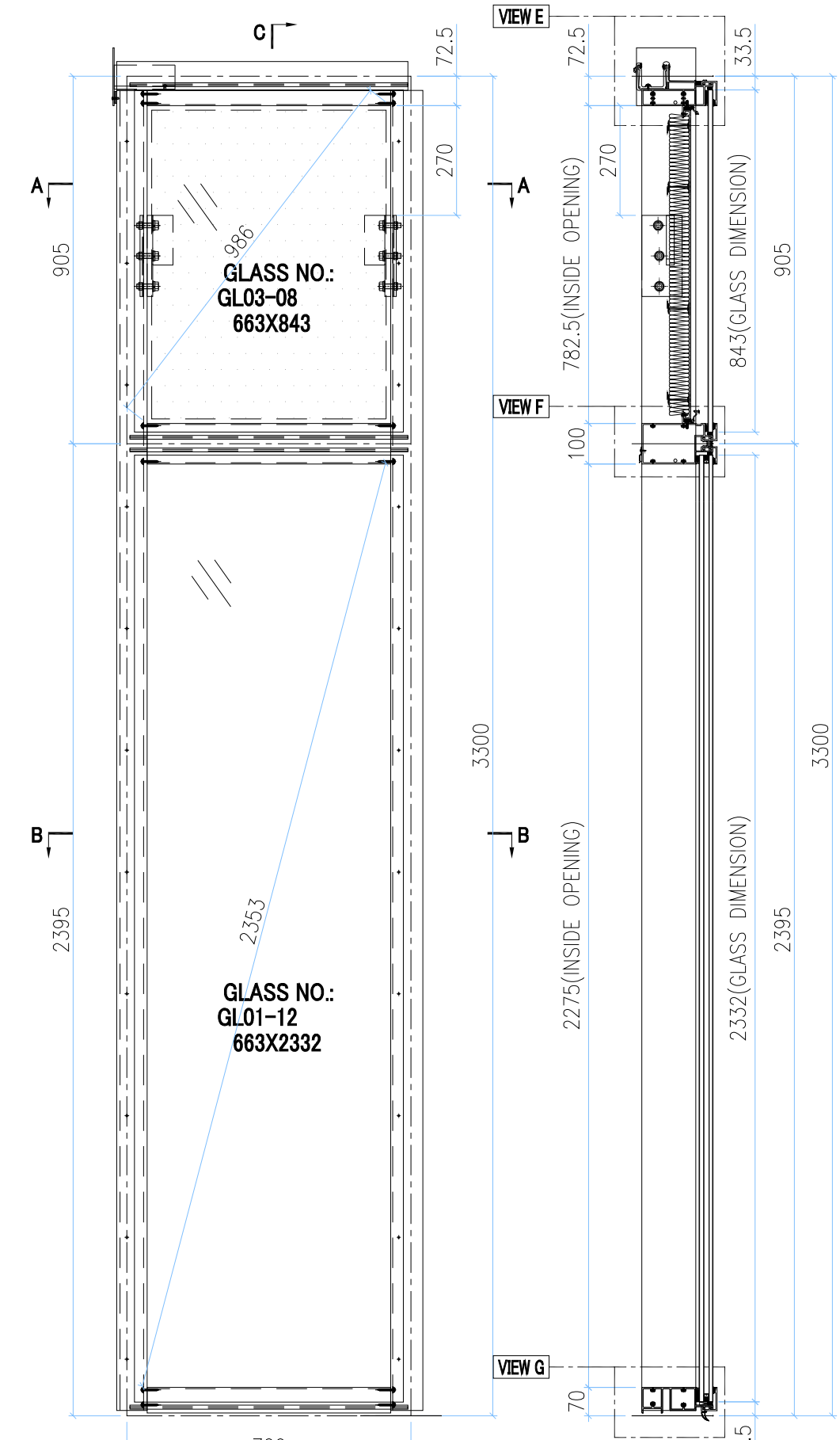

SECTION C-C

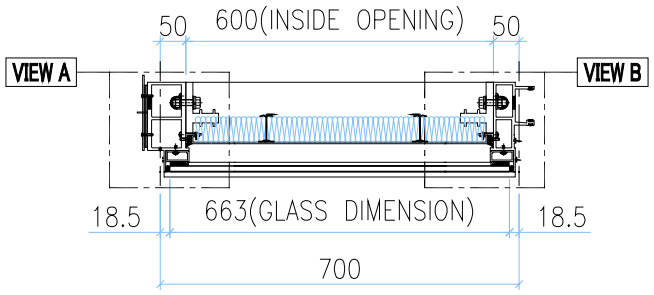

SECTION A-A

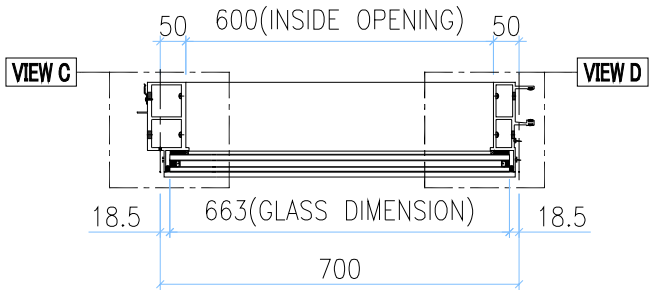

SECTION B-B

INSTALL UNIT NO.	QTY.	FLOOR
T1A-CW3-0901	1	9/F
T1A-CW3-1001	1	10/F
T1A-CW3-1201	1	12/F
T1A-CW3-1501	1	15/F
T1A-CW3-1701	1	17/F
T1A-CW3-1801	1	18/F
T1A-CW3-1901	1	19/F
T1A-CW3-2001	1	20/F
T1A-CW3-2101	1	21/F
T1A-CW3-2301	1	23/F
T1A-CW3-2501	1	25/F
T1A-CW3-2601	1	26/F
T1A-CW3-2701	1	27/F
T1A-CW3-2801	1	28/F
T1A-CW3-3001	1	30/F
T1A-CW3-3101	1	31/F
T1A-CW3-3201	1	32/F
T1A-CW3-3301	1	33/F
T1A-CW3-3501	1	35/F
T1A-CW3-3701	1	37/F
T1A-CW3-3801	1	38/F
T1A-CW3-3901	1	39/F
T1A-CW3-4101	1	41/F
T1A-CW3-4301	1	43/F
T1A-CW3-4501	1	45/F
T1A-CW3-4601	1	46/F
T1A-CW3-4701	1	47/F
T1A-CW3-4801	1	48/F
T1A-CW3-5001	1	50/F
T1A-CW3-5101	1	51/F
T1A-CW3-5201	1	52/F
T1A-CW3-5301	1	53/F
T1A-CW3-5501	1	55/F
T1A-CW3-5701	1	57/F
T1A-CW3-5801	1	58/F
T1A-CW3-5901	1	59/F
T1A-CW3-6001	1	60/F
TOTAL	74	

INSTALL UNIT NO.	QTY.	FLOOR
T1B-CW6-0901	1	9/F
T1B-CW6-1001	1	10/F
T1B-CW6-1201	1	12/F
T1B-CW6-1501	1	15/F
T1B-CW6-1701	1	17/F
T1B-CW6-1801	1	18/F
T1B-CW6-1901	1	19/F
T1B-CW6-2001	1	20/F
T1B-CW6-2101	1	21/F
T1B-CW6-2301	1	23/F
T1B-CW6-2501	1	25/F
T1B-CW6-2601	1	26/F
T1B-CW6-2701	1	27/F
T1B-CW6-2801	1	28/F
T1B-CW6-3001	1	30/F
T1B-CW6-3101	1	31/F
T1B-CW6-3201	1	32/F
T1B-CW6-3301	1	33/F
T1B-CW6-3501	1	35/F
T1B-CW6-3701	1	37/F
T1B-CW6-3801	1	38/F
T1B-CW6-3901	1	39/F
T1B-CW6-4101	1	41/F
T1B-CW6-4301	1	43/F
T1B-CW6-4501	1	45/F
T1B-CW6-4601	1	46/F
T1B-CW6-4701	1	47/F
T1B-CW6-4801	1	48/F
T1B-CW6-5001	1	50/F
T1B-CW6-5101	1	51/F
T1B-CW6-5201	1	52/F
T1B-CW6-5301	1	53/F
T1B-CW6-5501	1	55/F
T1B-CW6-5701	1	57/F
T1B-CW6-5801	1	58/F
T1B-CW6-5901	1	59/F
T1B-CW6-6001	1	60/F

GLASS	GLASS NUMBER	WIDTH	HEIGHT	QTY.
	GL03-08	663	843	1
	GL01-12	663	2332	1

美特鋁質有限公司 MIDI Aluminium Fabricator Ltd.											
工程號	J858	類別		物料號	-						
地盘	康城11期	制圖	Z.S.P	2022-08-06	圖號	AZc-700H2-c1					
图纸名称	单元组装图	復核	-	-	數量	-					
材料	-	批准	-	-	單件重量	- (KG)					

修改	-			採用	工廠		地盤	✓
日期	-			材料顏色	-			

AF-047B

VIEW E

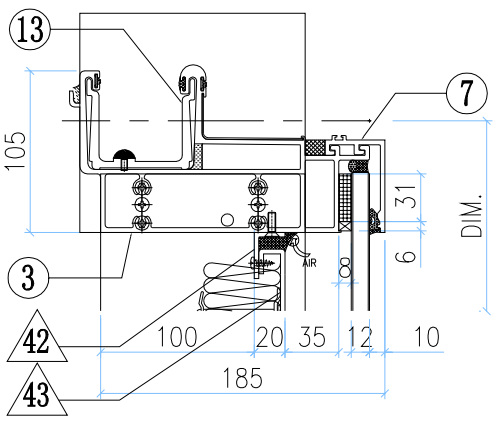

VIEW A

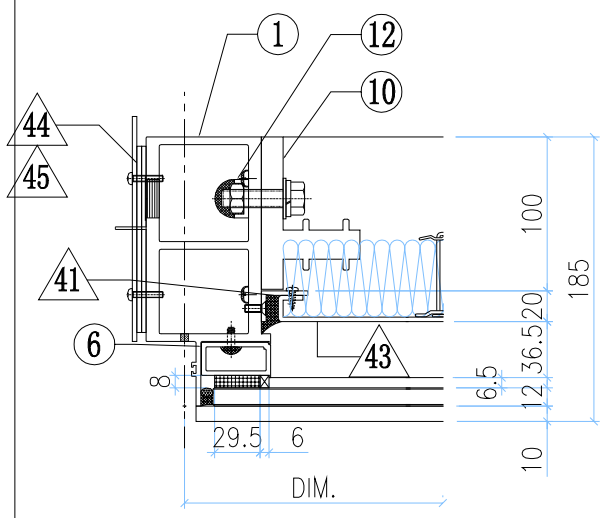

VIEW B

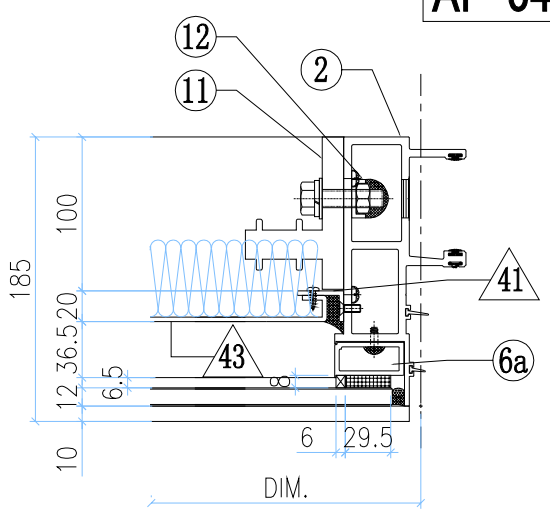

VIEW F

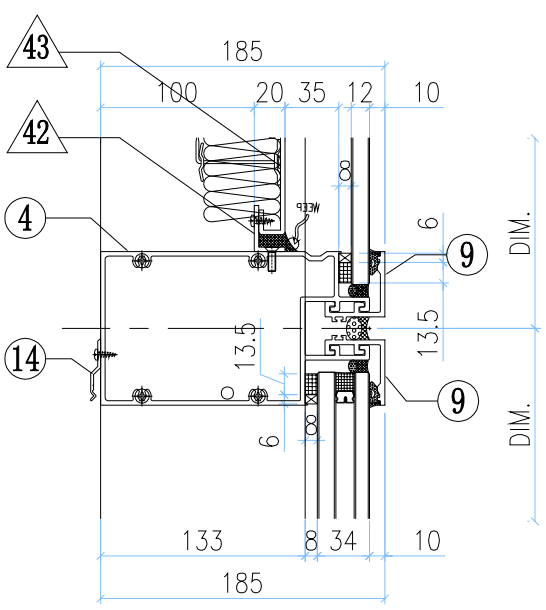

VIEW C

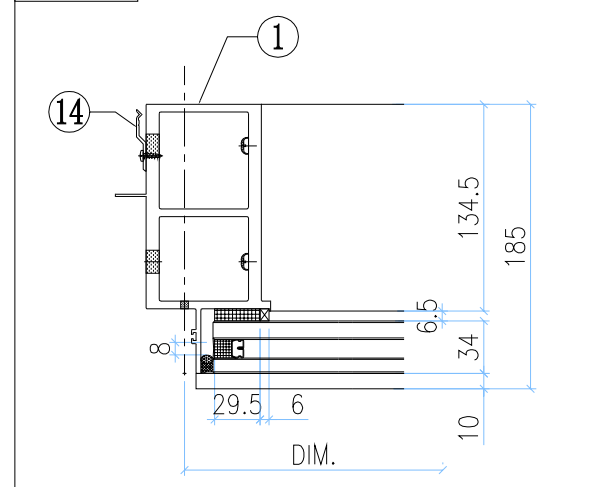

VIEW D

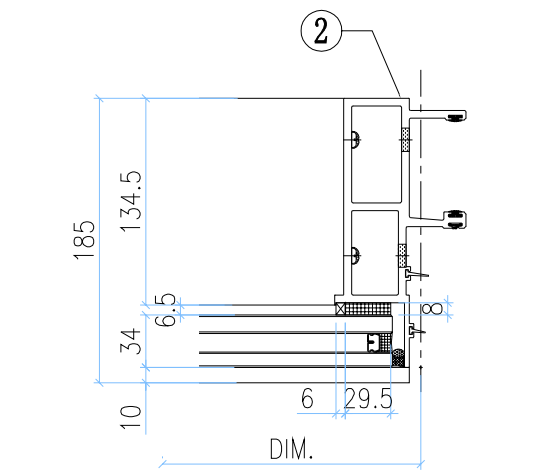

VIEW G

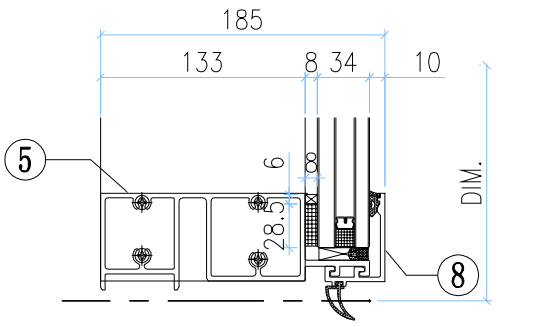

◇ OTHERS (ALUM. & G.M.S. PARTS)

ITEM	FAB. DWG NO.	LENGTH (mm)	QTY
41	N00813-01A	720.5	2
	30x20X3mm ALUM. ANGLE		
42	N00813-01C	598	2
	30x20X3mm ALUM. ANGLE		
43	J858-AP09-02		1
	578 x760.5(BACK PANEL)		
44	J858-AP02		1
	3mm THK. ALUM. PLATE		
45	J858-AP03		2
	3mm THK. ALUM. PLATE		
46			
47			
48			
49			

○ ALUM. EXTRUSION

ITEM	FAB. DWG NO.	LENGTH (mm)	QTY
1	X86278-05L	3267.5	1
2	X86272-01	3267.5	1
3	X86279-01D	717.5	1
4	X86302-01H	679	1
5	X86280-01H	679	1
6	X86305-01LA	828.5	1
6a	X86305-01RA	828.5	1
7	X86301-01-02	685	1
8	X86300-01-02	685	1
9	X86283-01-02	685	2
10	X86255-01L	200	1
11	X86255-01R	200	1
12	X86258-01	200	2
13	X86303-03	150	1
14	X86317-01	50	11
15			
16			
17			
18			
19			
20			
21			
22			

美特鋁質有限公司 MIDI Aluminium Fabricator Ltd.													
修改	-			採用	工廠		地盤	✓	工程號	J858	類別		物料號	-		
日期	-			材料顏色	-				地盘	康城11期	制圖	Z.S.P	2022-08-06	圖號	AZd-700H2-c2
									图纸名称	单元组装图	復核	-	-	數量	-
									材料	-	批准	-	-	單件重量	- (KG)

AF-048A

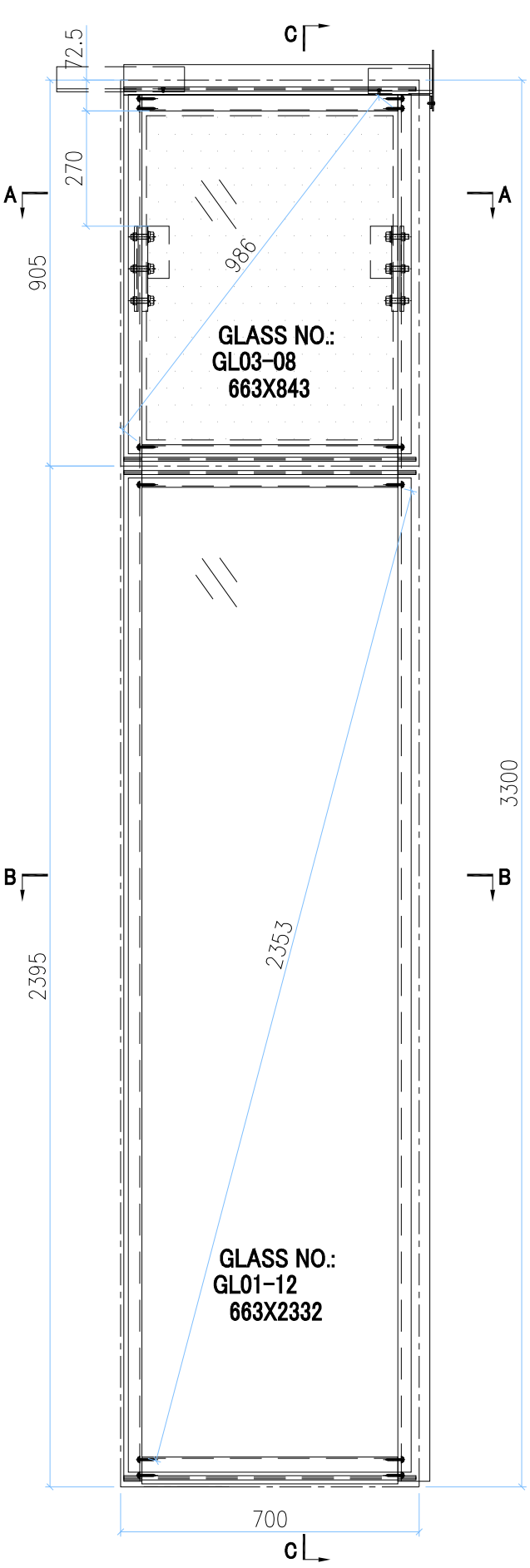

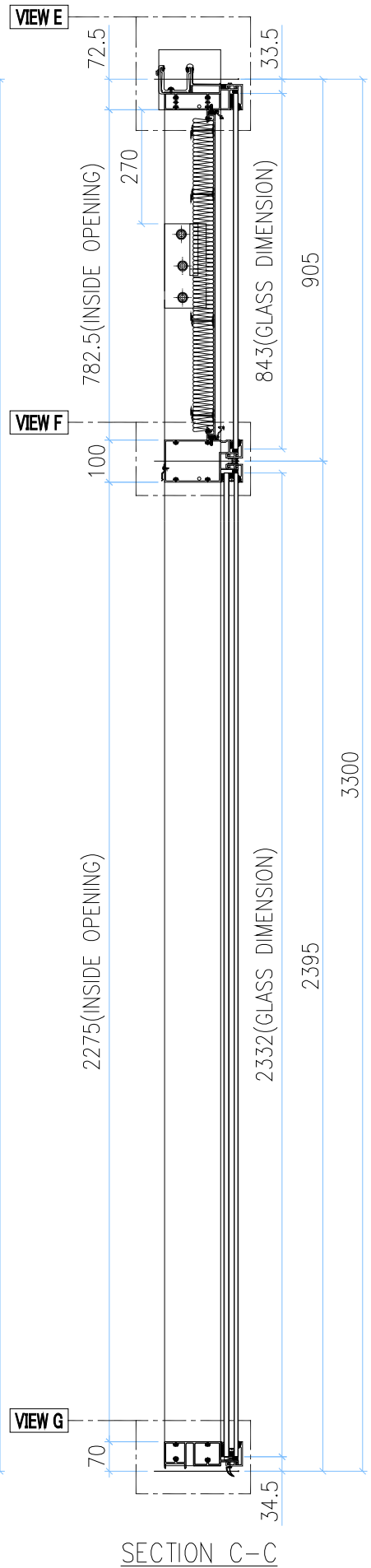

SECTION C-C

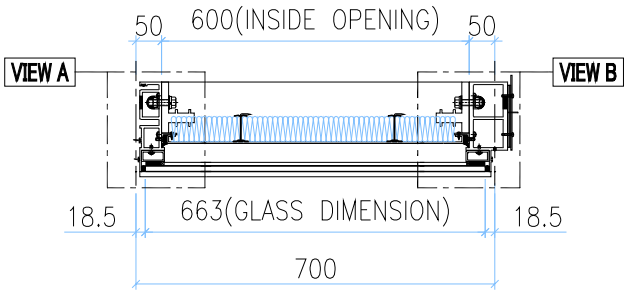

SECTION A-A

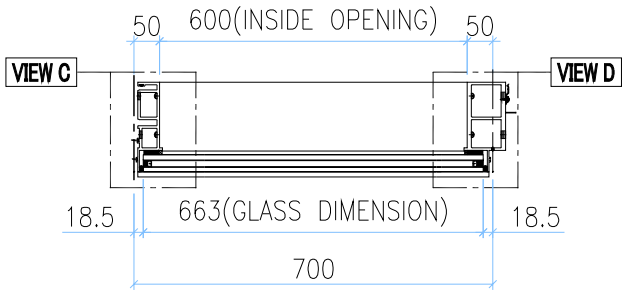

SECTION B-B

INSTALL UNIT NO.	QTY.	FLOOR	INSTALL UNIT NO.	QTY.	FLOOR
T3A-CW6-0902	1	9/F	T2B-CW6-0905	1	9/F
T3A-CW6-1002	1	10/F	T2B-CW6-1005	1	10/F
T3A-CW6-1502	1	15/F	T2B-CW6-1505	1	15/F
T3A-CW6-1602	1	16/F	T2B-CW6-1605	1	16/F
T3A-CW6-1702	1	17/F	T2B-CW6-1705	1	17/F
T3A-CW6-1802	1	18/F	T2B-CW6-1805	1	18/F
T3A-CW6-1902	1	19/F	T2B-CW6-1905	1	19/F
T3A-CW6-2102	1	21/F	T2B-CW6-2105	1	21/F
T3A-CW6-2202	1	22/F	T2B-CW6-2205	1	22/F
T3A-CW6-2302	1	23/F	T2B-CW6-2305	1	23/F
T3A-CW6-2502	1	25/F	T2B-CW6-2505	1	25/F
T3A-CW6-2602	1	26/F	T2B-CW6-2605	1	26/F
T3A-CW6-2802	1	28/F	T2B-CW6-2805	1	28/F
T3A-CW6-2902	1	29/F	T2B-CW6-2905	1	29/F
T3A-CW6-3002	1	30/F	T2B-CW6-3005	1	30/F
T3A-CW6-3102	1	31/F	T2B-CW6-3105	1	31/F
T3A-CW6-3202	1	32/F	T2B-CW6-3205	1	32/F
T3A-CW6-3502	1	35/F	T2B-CW6-3505	1	35/F
T3A-CW6-3602	1	36/F	T2B-CW6-3605	1	36/F
T3A-CW6-3702	1	37/F	T2B-CW6-3705	1	37/F
T3A-CW6-3802	1	38/F	T2B-CW6-3805	1	38/F
T3A-CW6-3902	1	39/F	T2B-CW6-3905	1	39/F
T3A-CW6-4102	1	41/F	T2B-CW6-4105	1	41/F
T3A-CW6-4202	1	42/F	T2B-CW6-4205	1	42/F
T3A-CW6-4302	1	43/F	T2B-CW6-4305	1	43/F
T3A-CW6-4502	1	45/F	T2B-CW6-4505	1	45/F
T3A-CW6-4602	1	46/F	T2B-CW6-4605	1	46/F
T3A-CW6-4802	1	48/F	T2B-CW6-4805	1	48/F
T3A-CW6-4902	1	49/F	T2B-CW6-4905	1	49/F
T3A-CW6-5002	1	50/F	T2B-CW6-5005	1	50/F
T3A-CW6-5102	1	51/F	T2B-CW6-5105	1	51/F
T3A-CW6-5202	1	52/F	T2B-CW6-5205	1	52/F
T3A-CW6-5502	1	55/F	T2B-CW6-5505	1	55/F
T3A-CW6-5602	1	56/F	T2B-CW6-5605	1	56/F
T3A-CW6-5702	1	57/F	T2B-CW6-5705	1	57/F
T3A-CW6-5802	1	58/F	T2B-CW6-5805	1	58/F
T3A-CW6-5902	1	59/F	T2B-CW6-5905	1	59/F
T3A-CW6-6102	1	61/F	T2B-CW6-6105	1	61/F
T3A-CW6-6202	1	62/F	T2B-CW6-6205	1	62/F
T3A-CW6-6302	1	63/F	T2B-CW6-6305	1	63/F
T3A-CW6-6502	1	65/F	T2B-CW6-6505	1	65/F
TOTAL	82				

GLASS	GLASS NUMBER	WIDTH	HEIGHT	QTY.
	GL03-08	663	843	1
	GL01-12	663	2332	1

美特鋁質有限公司 MIDI Aluminium Fabricator Ltd.											
工程號	J858	類別		物料號	-						
地盘	康城11期	制圖	Z.S.P	2022-08-06	圖號	AZd-700H2-c2					
图纸名称	单元组装图	復核	-	-	數量	-					
材料	-	批准	-	-	單件重量	- (KG)					

修改	-			採用	工廠		地盤	✓
日期	-			材料顏色	-			

AF-048B

VIEW E

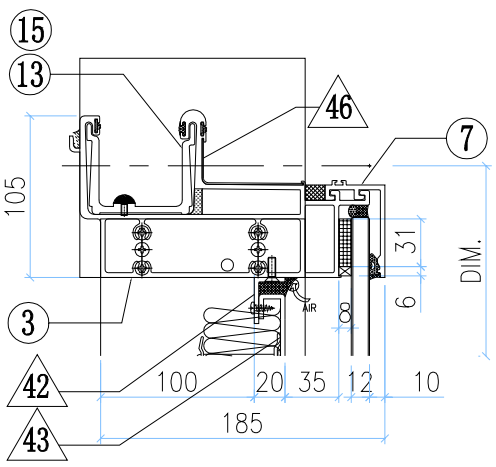

VIEW A

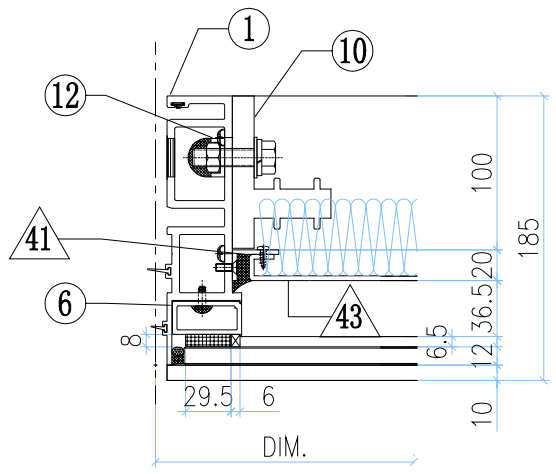

VIEW B

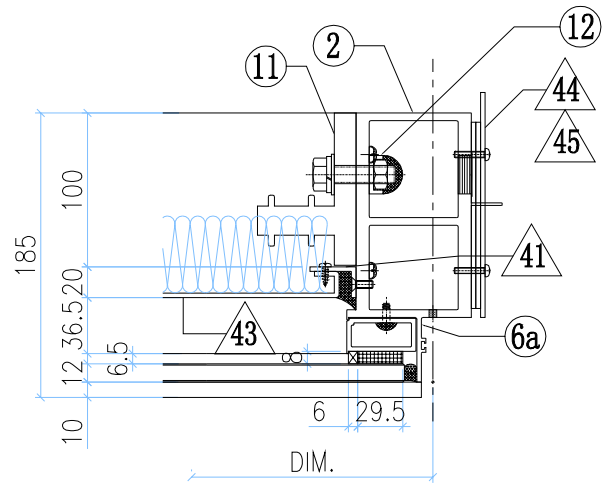

VIEW F

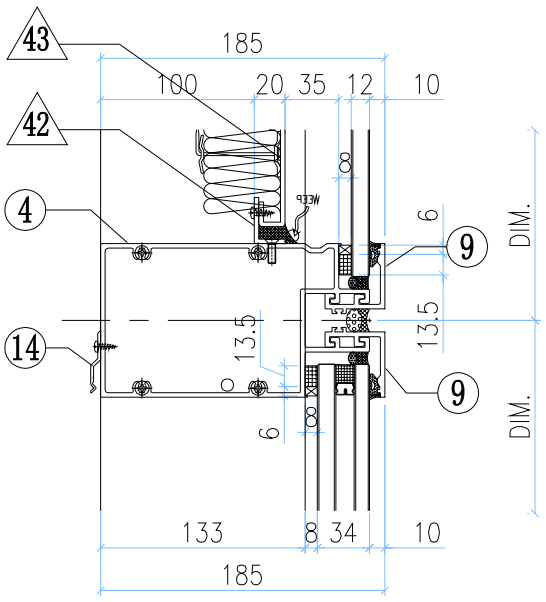

VIEW C

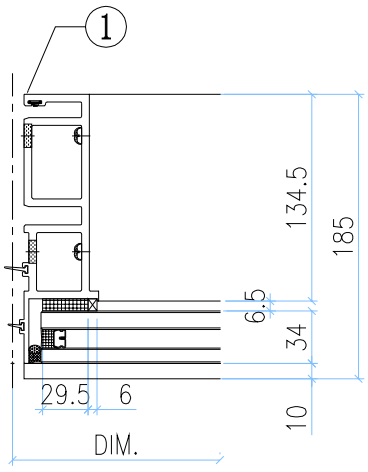

VIEW D

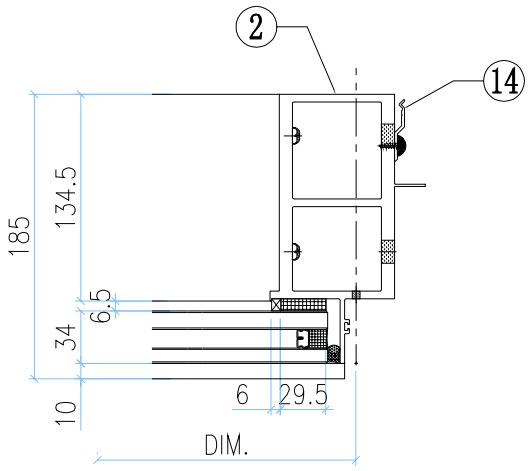

VIEW G

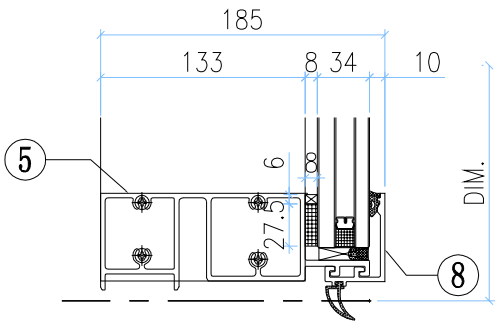

◇ OTHERS (ALUM. & G.M.S. PARTS)

ITEM	FAB. DWG NO.	LENGTH (mm)	QTY
41	N00813-01A	720.5	2
	30x20X3mm ALUM. ANGLE		
42	N00813-01C	598	2
	30x20X3mm ALUM. ANGLE		
43	J858-AP09-02		1
	578 x760.5(BACK PANEL)		
44	J858-AP02		1
	3mm THK. ALUM. PLATE		
45	J858-AP03		2
	3mm THK. ALUM. PLATE		
46	J858-AP16	100	1
	1mm THK. ALUM. FLASHING		

○ ALUM. EXTRUSION

ITEM	FAB. DWG NO.	LENGTH (mm)	QTY
1	X86273-01	3267.5	1
2	X86278-05R	3267.5	1
3	X86279-14C	717.5	1
4	X86302-01H	679	1
5	X86280-01H	679	1
6	X86305-01LA	828.5	1
6a	X86305-01RA	828.5	1
7	X86301-01-02	685	1
8	X86300-01-02	685	1
9	X86283-01-02	685	2
10	X86255-01L	200	1
11	X86255-01R	200	1
12	X86258-01	200	2
13	X86303-02	150	1
14	X86317-01	50	11
15	X86303-01	300	1
16			
17			
18			
19			
20			
21			
22			

美特鋁質有限公司 MIDI Aluminium Fabricator Ltd.													
修改	-			採用	工廠		地盤	✓	工程號	J858	類別		物料號	-		
日期	-			材料顏色	-				地盘	康城11期	制圖	Z.S.P	2022-08-06	圖號	AZc-750H2-c1
									图纸名称	单元组装图	復核	-	-	數量	-
									材料	-	批准	-	-	單件重量	- (KG)

AF-049A

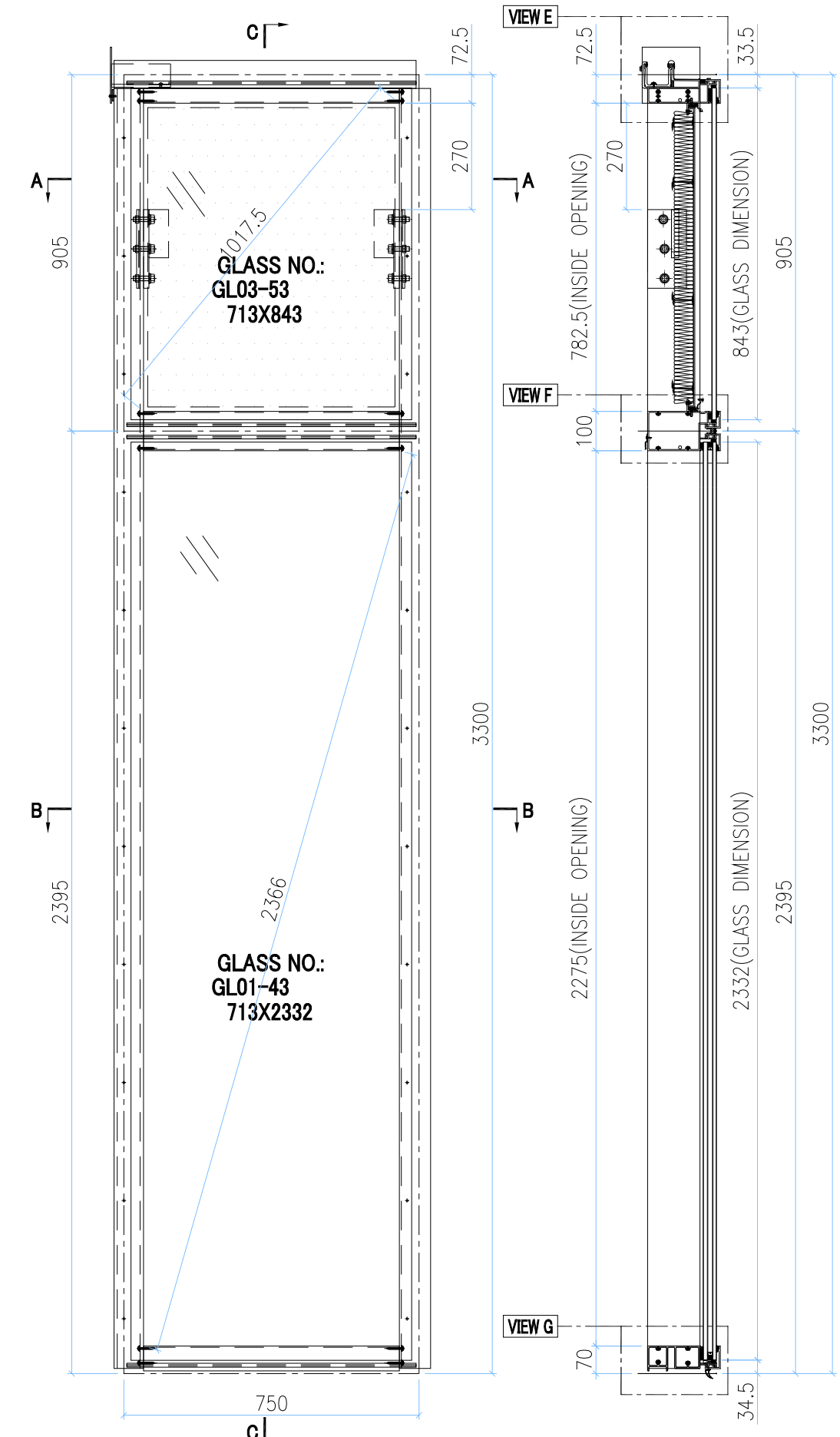

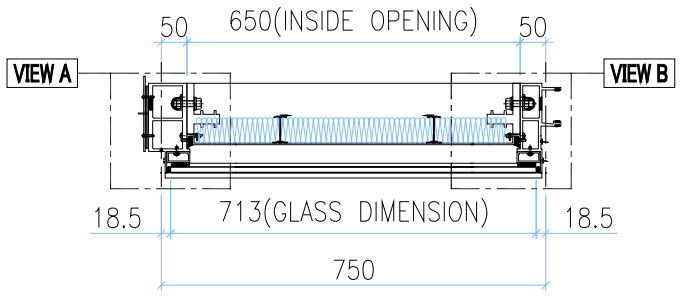

SECTION A-A

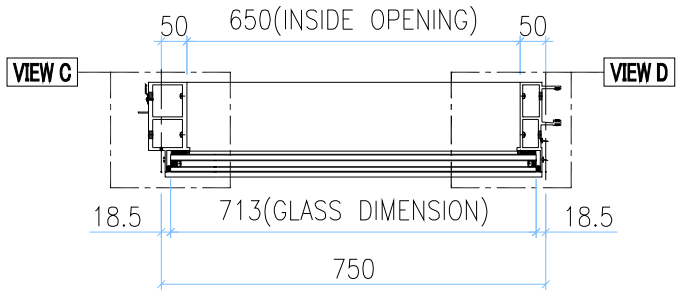

SECTION B-B

INSTALL UNIT NO.	QTY.	FLOOR	INSTALL UNIT NO.	QTY.	FLOOR
T3A-CW3-0901	1	9/F	T2A-CW3-0901	1	9/F
T3A-CW3-1001	1	10/F	T2A-CW3-1001	1	10/F
T3A-CW3-1501	1	15/F	T2A-CW3-1501	1	15/F
T3A-CW3-1601	1	16/F	T2A-CW3-1601	1	16/F
T3A-CW3-1701	1	17/F	T2A-CW3-1701	1	17/F
T3A-CW3-1801	1	18/F	T2A-CW3-1801	1	18/F
T3A-CW3-1901	1	19/F	T2A-CW3-1901	1	19/F
T3A-CW3-2101	1	21/F	T2A-CW3-2101	1	21/F
T3A-CW3-2201	1	22/F	T2A-CW3-2201	1	22/F
T3A-CW3-2301	1	23/F	T2A-CW3-2301	1	23/F
T3A-CW3-2501	1	25/F	T2A-CW3-2501	1	25/F
T3A-CW3-2601	1	26/F	T2A-CW3-2601	1	26/F
T3A-CW3-2801	1	28/F	T2A-CW3-2801	1	28/F
T3A-CW3-2901	1	29/F	T2A-CW3-2901	1	29/F
T3A-CW3-3001	1	30/F	T2A-CW3-3001	1	30/F
T3A-CW3-3101	1	31/F	T2A-CW3-3101	1	31/F
T3A-CW3-3201	1	32/F	T2A-CW3-3201	1	32/F
T3A-CW3-3501	1	35/F	T2A-CW3-3501	1	35/F
T3A-CW3-3601	1	36/F	T2A-CW3-3601	1	36/F
T3A-CW3-3701	1	37/F	T2A-CW3-3701	1	37/F
T3A-CW3-3801	1	38/F	T2A-CW3-3801	1	38/F
T3A-CW3-3901	1	39/F	T2A-CW3-3901	1	39/F
T3A-CW3-4101	1	41/F	T2A-CW3-4101	1	41/F
T3A-CW3-4201	1	42/F	T2A-CW3-4201	1	42/F
T3A-CW3-4301	1	43/F	T2A-CW3-4301	1	43/F
T3A-CW3-4501	1	45/F	T2A-CW3-4501	1	45/F
T3A-CW3-4601	1	46/F	T2A-CW3-4601	1	46/F
T3A-CW3-4801	1	48/F	T2A-CW3-4801	1	48/F
T3A-CW3-4901	1	49/F	T2A-CW3-4901	1	49/F
T3A-CW3-5001	1	50/F	T2A-CW3-5001	1	50/F
T3A-CW3-5101	1	51/F	T2A-CW3-5101	1	51/F
T3A-CW3-5201	1	52/F	T2A-CW3-5201	1	52/F
T3A-CW3-5501	1	55/F	T2A-CW3-5501	1	55/F
T3A-CW3-5601	1	56/F	T2A-CW3-5601	1	56/F
T3A-CW3-5701	1	57/F	T2A-CW3-5701	1	57/F
T3A-CW3-5801	1	58/F	T2A-CW3-5801	1	58/F
T3A-CW3-5901	1	59/F	T2A-CW3-5901	1	59/F
T3A-CW3-6101	1	61/F	T2A-CW3-6101	1	61/F
T3A-CW3-6201	1	62/F	T2A-CW3-6201	1	62/F
T3A-CW3-6301	1	63/F	T2A-CW3-6301	1	63/F
T3A-CW3-6501	1	65/F	T2A-CW3-6501	1	65/F
TOTAL	82				

GLASS	GLASS NUMBER	WIDTH	HEIGHT	QTY.
	GL03-53	713	843	1
	GL01-43	713	2332	1

美特鋁質有限公司 MIDI Aluminium Fabricator Ltd.												
工程號	J858		類別		物料號	–					
地盘	康城11期		制圖	Z.S.P	2022-08-06	圖號	AZc-750H2-c1				
图纸名称	单元组装图		復核	–	–	數量	–				
材料	–		批准	–	–	單件重量	–	(KG)			
修改	–			採用	工廠		地盤	✓			
日期	–			材料颜色	–						

AF-049B

VIEW E

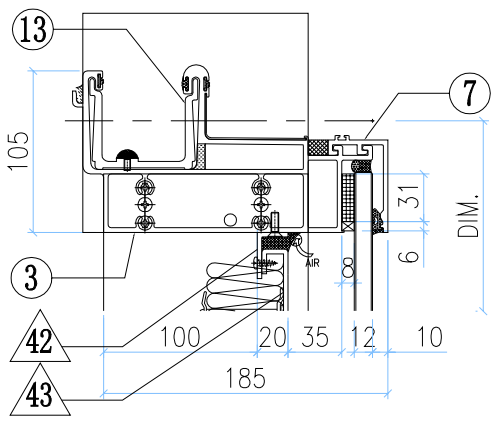

VIEW A

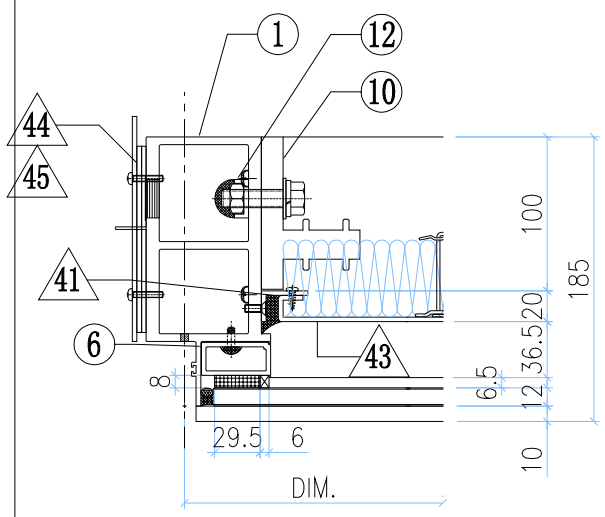

VIEW B

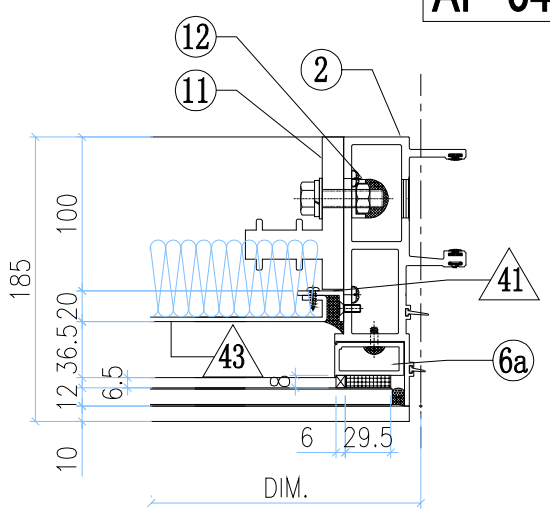

VIEW F

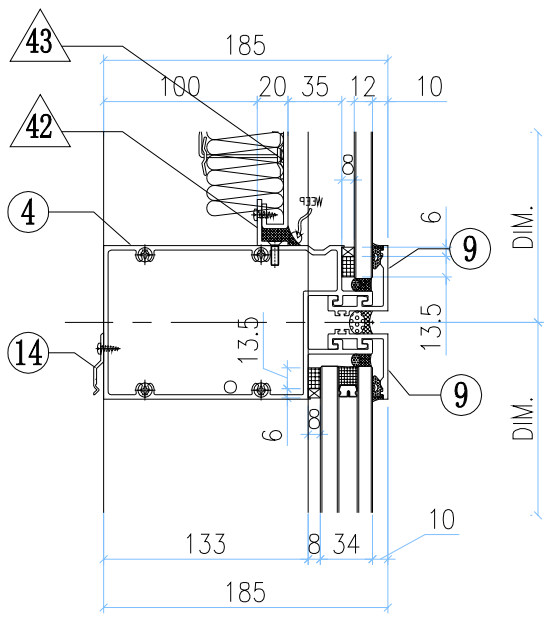

VIEW C

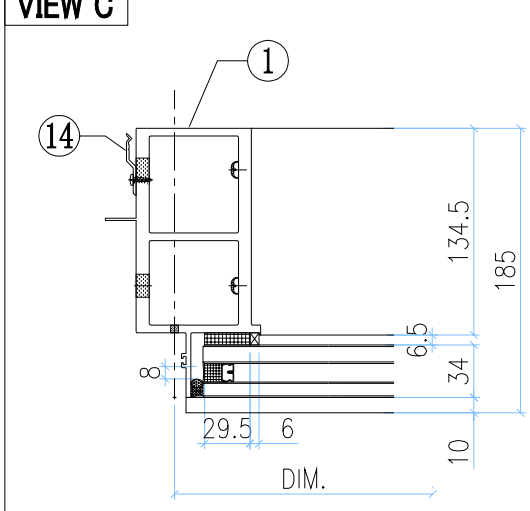

VIEW D

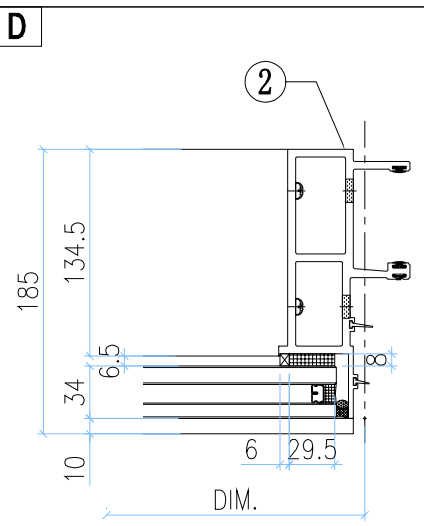

VIEW G

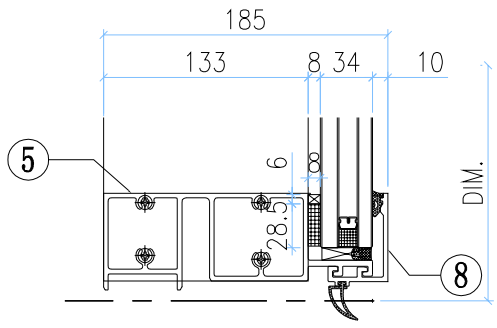

◇ OTHERS (ALUM. & G.M.S. PARTS)

ITEM	FAB. DWG NO.	LENGTH (mm)	QTY
41	N00813-01A	720.5	2
	30x20X3mm ALUM. ANGLE		
42	N00813-01AJ	648	2
	30x20X3mm ALUM. ANGLE		
43	J858-AP09-55		1
	628 x760.5(BACK PANEL)		
44	J858-AP02		1
	3mm THK. ALUM. PLATE		
45	J858-AP03		2
	3mm THK. ALUM. PLATE		
46			
47			
48			
49			

○ ALUM. EXTRUSION

ITEM	FAB. DWG NO.	LENGTH (mm)	QTY
1	X86278-05L	3267.5	1
2	X86272-01	3267.5	1
3	X86279-01H	767.5	1
4	X86302-01M	729	1
5	X86280-01M	729	1
6	X86305-01LA	828.5	1
6a	X86305-01RA	828.5	1
7	X86301-01-32	735	1
8	X86300-01-33	735	1
9	X86283-01-32	735	2
10	X86255-01L	200	1
11	X86255-01R	200	1
12	X86258-01	200	2
13	X86303-03	150	1
14	X86317-01	50	11
15			
16			
17			
18			
19			
20			
21			
22			

美特鋁質有限公司 MIDI Aluminium Fabricator Ltd.													
修改	-			採用	工廠		地盤	✓	工程號	J858	類別		物料號	-		
日期	-			材料顏色	-				地盘	康城11期	制圖	Z.S.P	2022-08-06	圖號	AZd-750H2-c2
									图纸名称	单元组装图	復核	-	-	數量	-
									材料	-	批准	-	-	單件重量	- (KG)

AF-050A

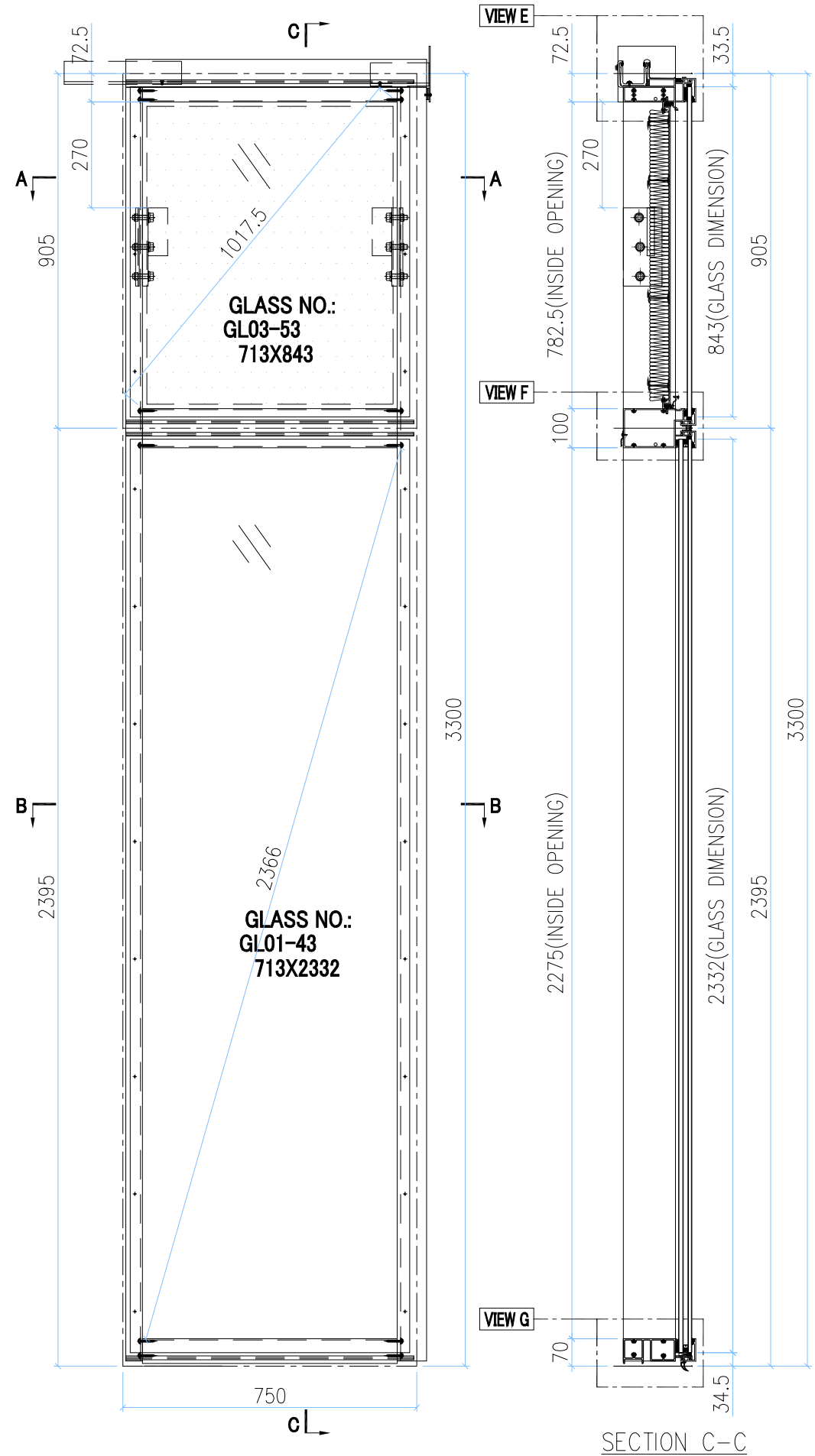

SECTION C-C

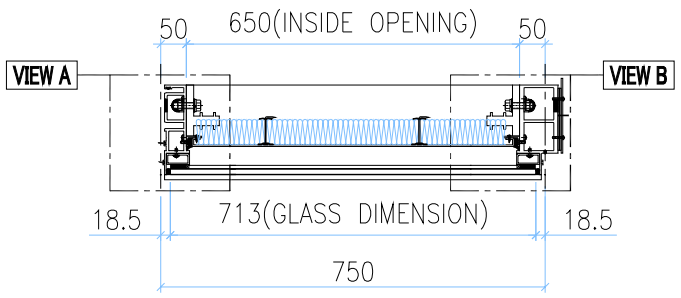

SECTION A-A

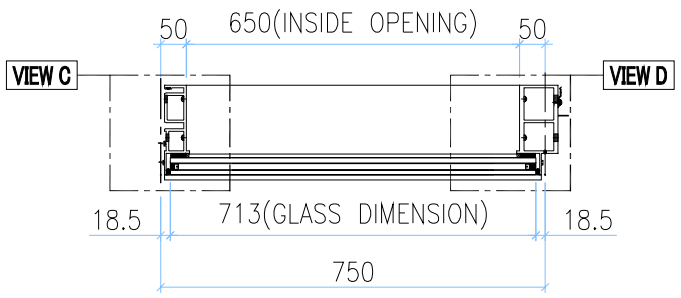

SECTION B-B

INSTALL UNIT NO.	QTY.	FLOOR
T3A-CW3-0904	1	9/F
T3A-CW3-1004	1	10/F
T3A-CW3-1504	1	15/F
T3A-CW3-1604	1	16/F
T3A-CW3-1704	1	17/F
T3A-CW3-1804	1	18/F
T3A-CW3-1904	1	19/F
T3A-CW3-2104	1	21/F
T3A-CW3-2204	1	22/F
T3A-CW3-2304	1	23/F
T3A-CW3-2504	1	25/F
T3A-CW3-2604	1	26/F
T3A-CW3-2804	1	28/F
T3A-CW3-2904	1	29/F
T3A-CW3-3004	1	30/F
T3A-CW3-3104	1	31/F
T3A-CW3-3204	1	32/F
T3A-CW3-3504	1	35/F
T3A-CW3-3604	1	36/F
T3A-CW3-3704	1	37/F
T3A-CW3-3804	1	38/F
T3A-CW3-3904	1	39/F
T3A-CW3-4104	1	41/F
T3A-CW3-4204	1	42/F
T3A-CW3-4304	1	43/F
T3A-CW3-4504	1	45/F
T3A-CW3-4604	1	46/F
T3A-CW3-4804	1	48/F
T3A-CW3-4904	1	49/F
T3A-CW3-5004	1	50/F
T3A-CW3-5104	1	51/F
T3A-CW3-5204	1	52/F
T3A-CW3-5504	1	55/F
T3A-CW3-5604	1	56/F
T3A-CW3-5704	1	57/F
T3A-CW3-5804	1	58/F
T3A-CW3-5904	1	59/F
T3A-CW3-6104	1	61/F
T3A-CW3-6204	1	62/F
T3A-CW3-6304	1	63/F
T3A-CW3-6504	1	65/F
TOTAL	82	

INSTALL UNIT NO.	QTY.	FLOOR
T2A-CW3-0904	1	9/F
T2A-CW3-1004	1	10/F
T2A-CW3-1504	1	15/F
T2A-CW3-1604	1	16/F
T2A-CW3-1704	1	17/F
T2A-CW3-1804	1	18/F
T2A-CW3-1904	1	19/F
T2A-CW3-2104	1	21/F
T2A-CW3-2204	1	22/F
T2A-CW3-2304	1	23/F
T2A-CW3-2504	1	25/F
T2A-CW3-2604	1	26/F
T2A-CW3-2804	1	28/F
T2A-CW3-2904	1	29/F
T2A-CW3-3004	1	30/F
T2A-CW3-3104	1	31/F
T2A-CW3-3204	1	32/F
T2A-CW3-3504	1	35/F
T2A-CW3-3604	1	36/F
T2A-CW3-3704	1	37/F
T2A-CW3-3804	1	38/F
T2A-CW3-3904	1	39/F
T2A-CW3-4104	1	41/F
T2A-CW3-4204	1	42/F
T2A-CW3-4304	1	43/F
T2A-CW3-4504	1	45/F
T2A-CW3-4604	1	46/F
T2A-CW3-4804	1	48/F
T2A-CW3-4904	1	49/F
T2A-CW3-5004	1	50/F
T2A-CW3-5104	1	51/F
T2A-CW3-5204	1	52/F
T2A-CW3-5504	1	55/F
T2A-CW3-5604	1	56/F
T2A-CW3-5704	1	57/F
T2A-CW3-5804	1	58/F
T2A-CW3-5904	1	59/F
T2A-CW3-6104	1	61/F
T2A-CW3-6204	1	62/F
T2A-CW3-6304	1	63/F
T2A-CW3-6504	1	65/F

GLASS	GLASS NUMBER	WIDTH	HEIGHT	QTY.
	GL03-53	713	843	1
	GL01-43	713	2332	1

美特鋁質有限公司
MIDI Aluminium Fabricator Ltd.

修改	-			採用	工廠		地盤	✓	工程號	J858	類別		物料號	-		
日期	-			材料顏色	-				地盘	康城11期	制圖	Z.S.P	2022-08-06	圖號	AZd-750H2-c2
									图纸名称	单元组装图	復核	-	-	數量	-
									材料	-	批准	-	-	單件重量	- (KG)

AF-050B

VIEW E

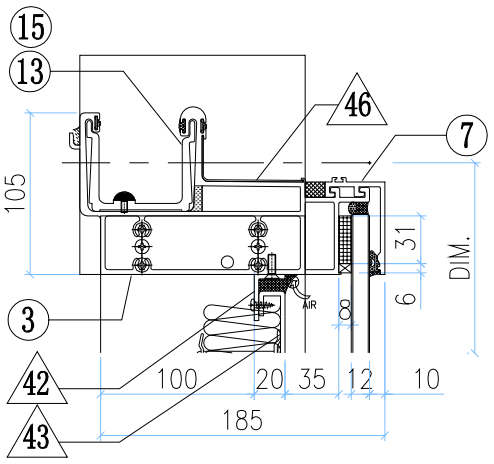

VIEW A

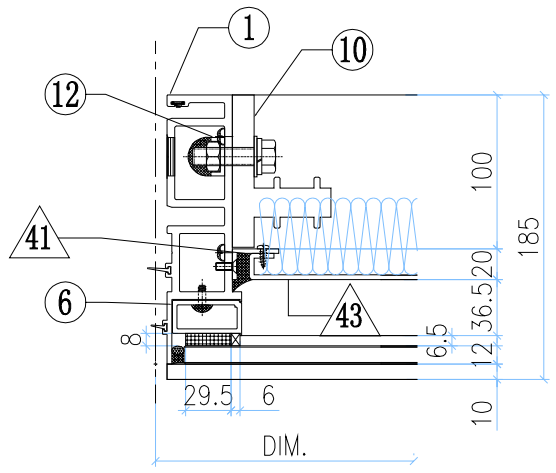

VIEW B

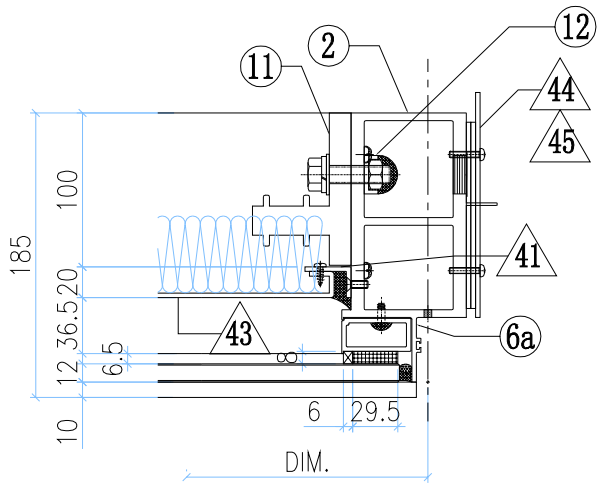

VIEW F

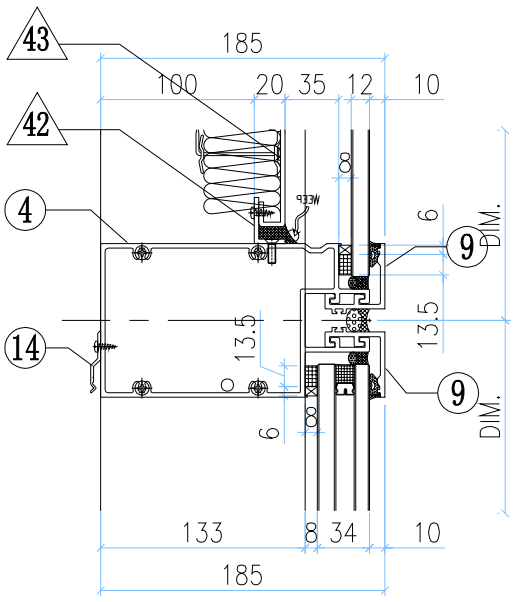

VIEW G

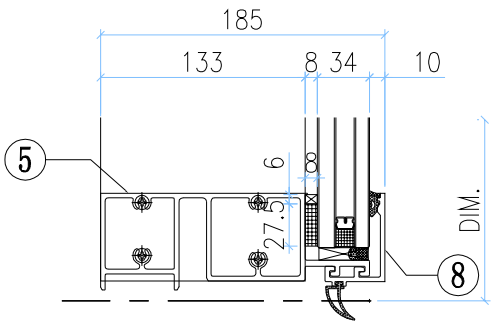

VIEW C

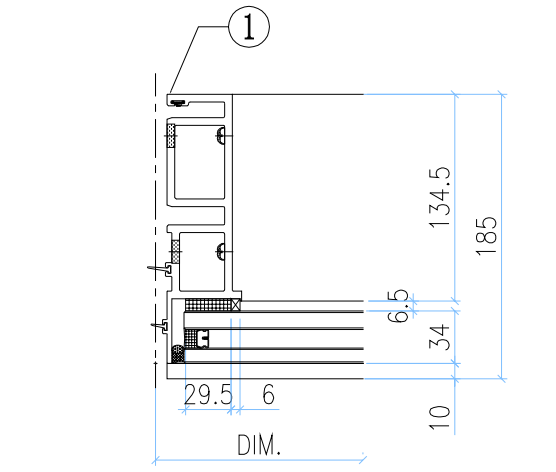

VIEW D

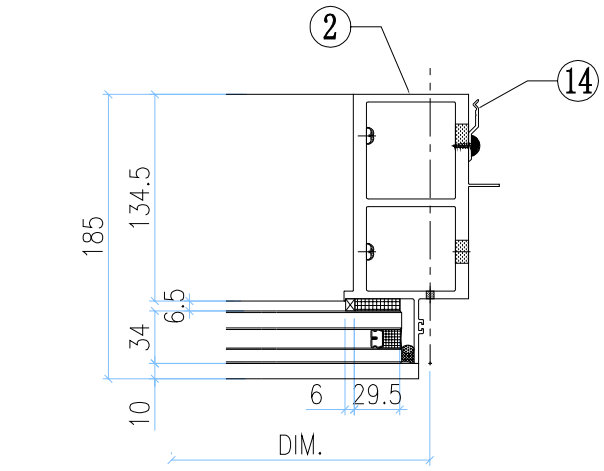

◇ OTHERS (ALUM. & G.M.S. PARTS)

ITEM	FAB. DWG NO.	LENGTH (mm)	QTY
41	N00813-01A	720.5	2
	30x20X3mm ALUM. ANGLE		
42	N00813-01AJ	648	2
	30x20X3mm ALUM. ANGLE		
43	J858-AP09-55		1
	628 x760.5(BACK PANEL)		
44	J858-AP02		1
	3mm THK. ALUM. PLATE		
45	J858-AP03		2
	3mm THK. ALUM. PLATE		
46	J858-AP16	100	1
	1mm THK. ALUM. FLASHING		

○ ALUM. EXTRUSION

ITEM	FAB. DWG NO.	LENGTH (mm)	QTY
1	X86273-01	3267.5	1
2	X86278-05R	3267.5	1
3	X86279-14F	767.5	1
4	X86302-01M	729	1
5	X86280-01M	729	1
6	X86305-01LA	828.5	1
6a	X86305-01RA	828.5	1
7	X86301-01-32	735	1
8	X86300-01-33	735	1
9	X86283-01-32	735	2
10	X86255-01L	200	1
11	X86255-01R	200	1
12	X86258-01	200	2
13	X86303-02	150	1
14	X86317-01	50	11
15	X86303-01	300	1
16			
17			
18			
19			
20			
21			
22			

美特鋁質有限公司 MIDI Aluminium Fabricator Ltd.													
修改	-			採用	工廠		地盤	✓	工程號	J858	類別		物料號	-		
日期	-			材料顏色	-				地盘	康城11期	制圖	Z.S.P	2022-08-06	圖號	AZn-665H4-F1P
									图纸名称	单元组装图	復核	-	-	數量	-
									材料	-	批准	-	-	單件重量	- (KG)

AF-051A

INSTALL UNIT NO.	QTY.	FLOOR
T1A-CW2.1-1101	1	11/F
T1A-CW2.1-4001	1	40/F
TOTAL	2	

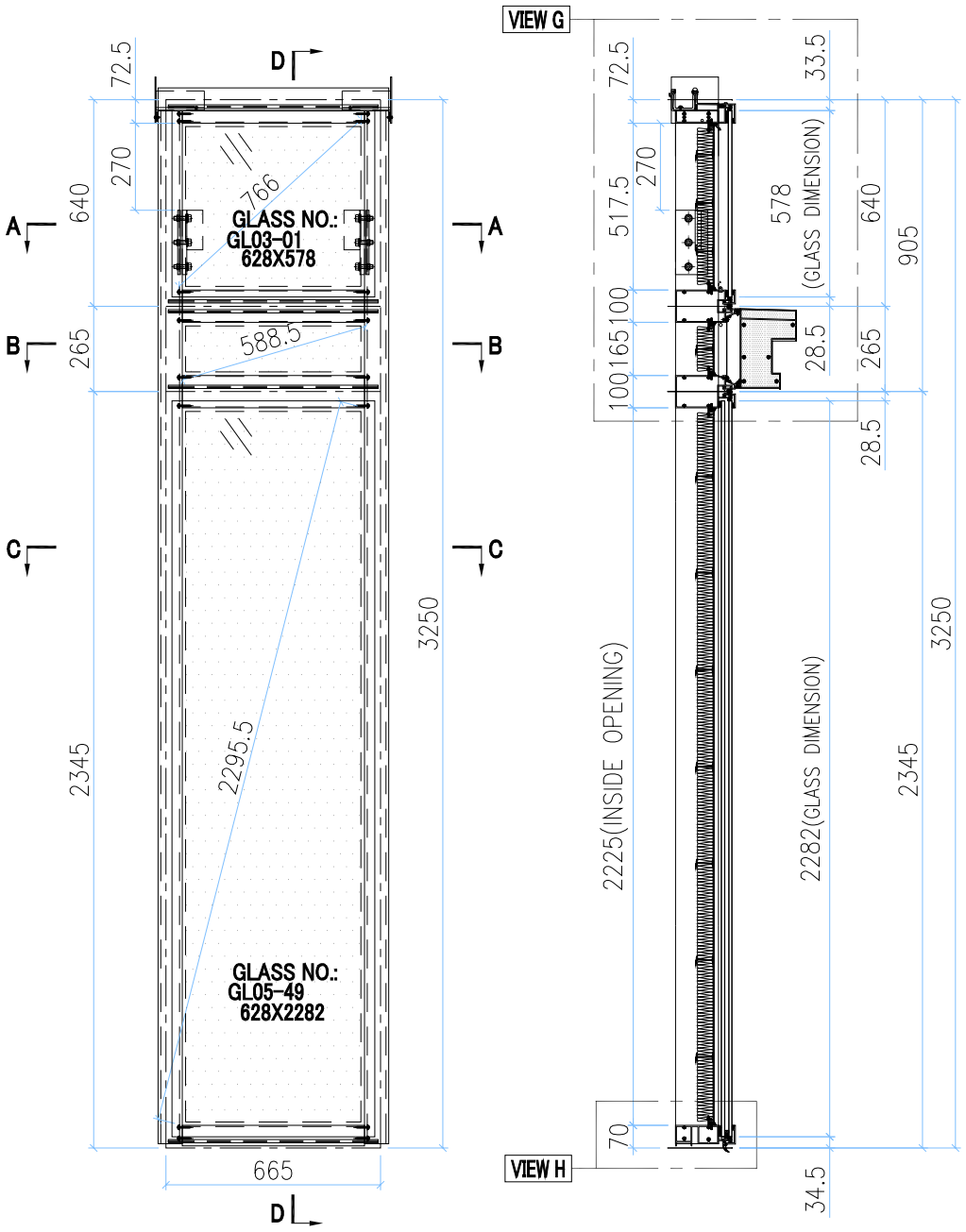

SECTION D-D

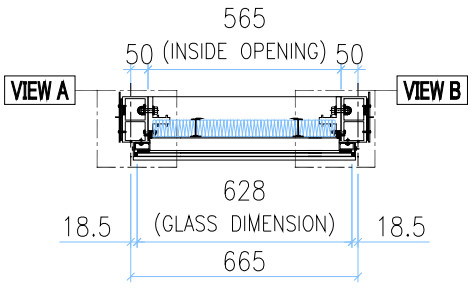

SECTION A-A

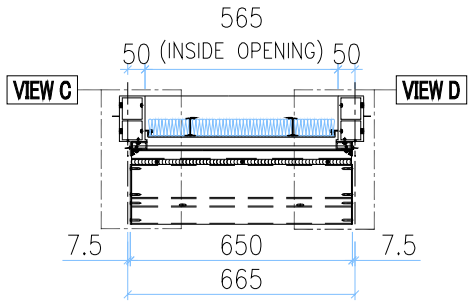

SECTION B-B

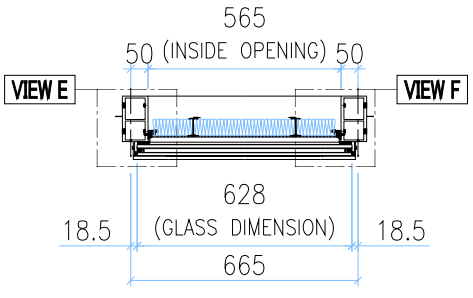

SECTION C-C

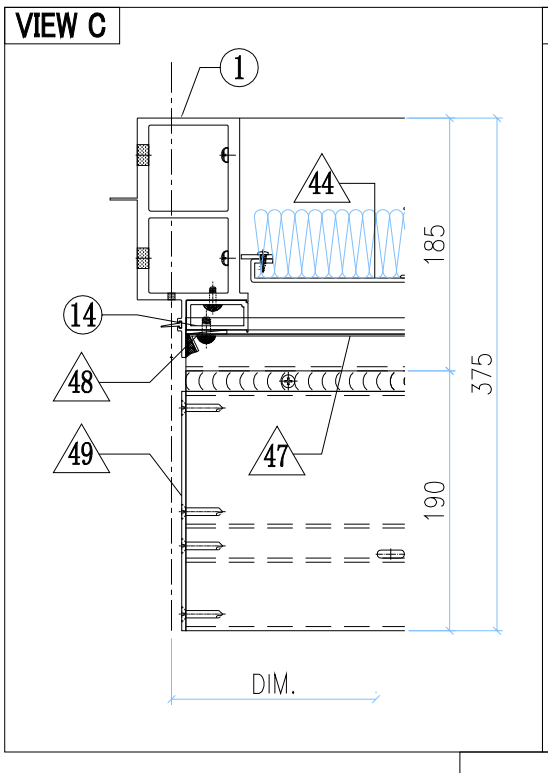

GLASS	GLASS NUMBER	WIDTH	HEIGHT	QTY.
	GL03-01	628	578	1
	GL05-49	628	2282	1

美特鋁質有限公司
MIDI Aluminium Fabricator Ltd.

修改	-			採用	工廠		地盤	✓	工程號	J858	類別		物料號	-		
日期	-			材料顏色	-				地盘	康城11期	制圖	Z.S.P	2022-08-06	圖號	AZn-665H4-F1P
									图纸名称	单元组装图	復核	-	-	數量	-
									材料	-	批准	-	-	單件重量	- (KG)

AF-051B

VIEW G

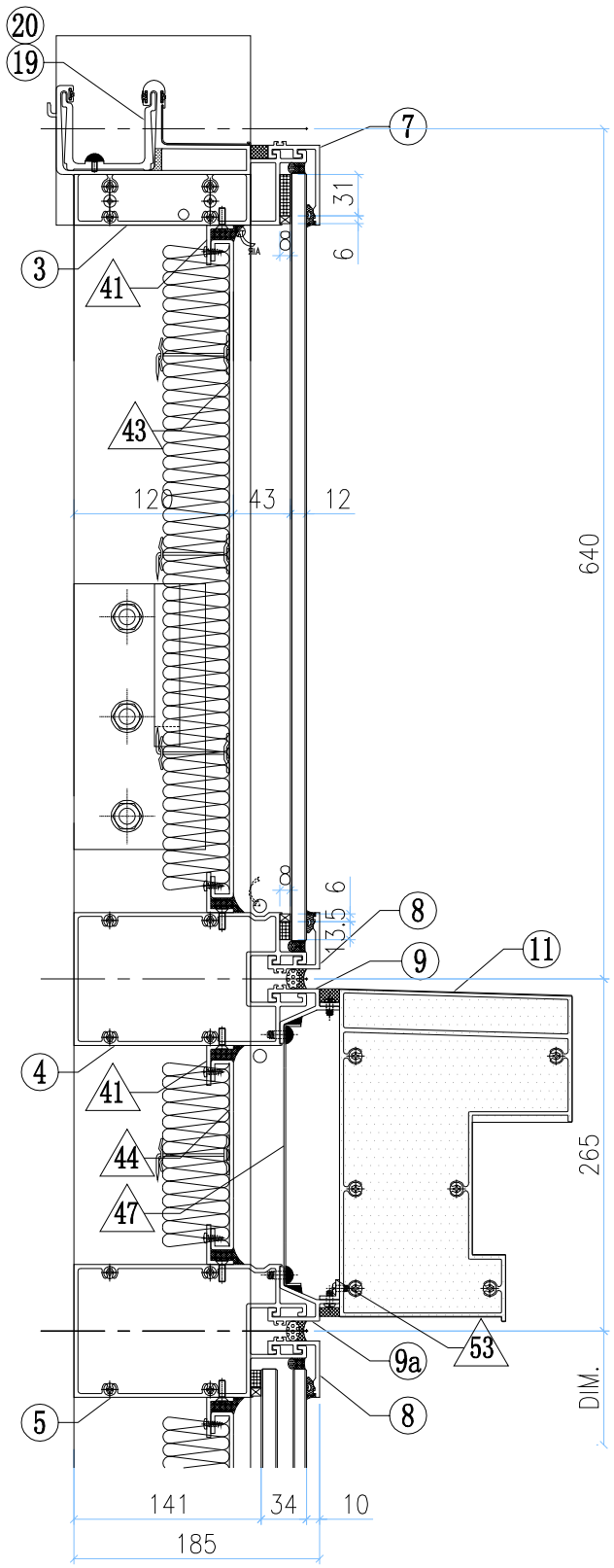

VIEW H

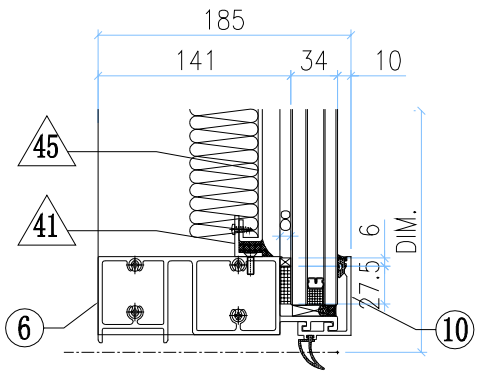

VIEW A

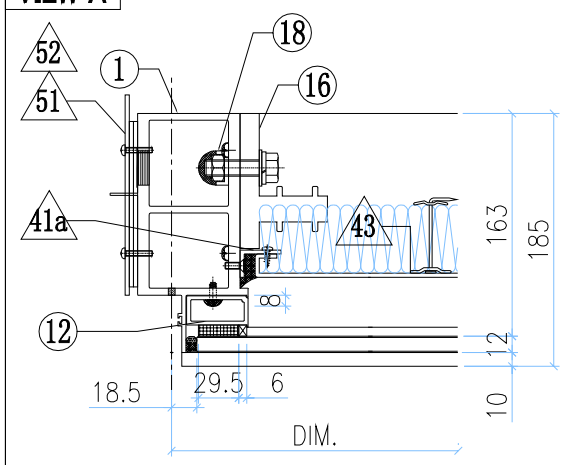

VIEW B

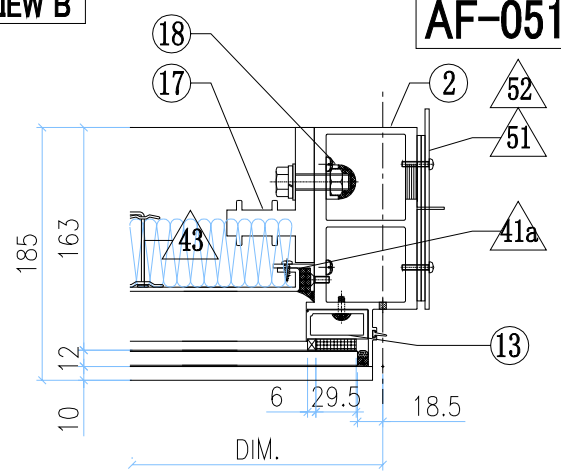

VIEW E

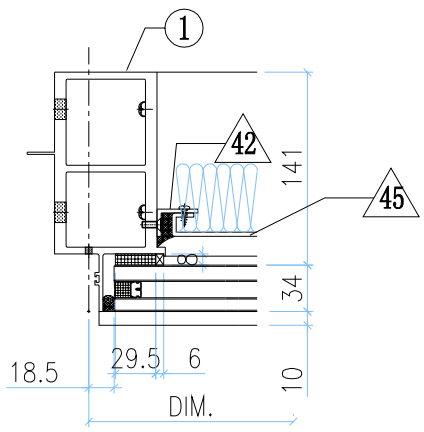

VIEW F

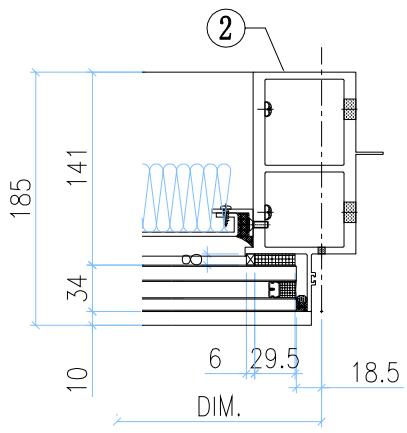

◇ OTHERS (ALUM. & G.M.S. PARTS)

ITEM	FAB. DWG NO.	LENGTH (mm)	QTY
41	N00813-01V	563	6
	30x20X3mm ALUM. ANGLE		
41a	N00813-01Z	455.5	2
	30x20X3mm ALUM. ANGLE		
42	N00813-01AG	2163	2
	30x20X3mm ALUM. ANGLE		
43	J858-AP09-19		1
	543 x495.5 (BACK PANEL)		
44	J858-AP08-23		1
	549 x 143 (BACK PANEL)		
45	J858-AP09-26		1
	543 x 2203 (BACK PANEL)		
46			
47	J858-AP07-09		1
	1.5mm THK. ALUM. FLASHING		
48	J858-AP06		2
	30x166x3mm ALUM. PLATE		
49	J858-AP14L		1
	3mm THK. ALUM. END PANEL		
50	J858-AP14R		1
	3mm THK. ALUM. END PANEL		
51	J858-AP02		2
	3mm THK. ALUM. PLATE		
52	J858-AP03		4
	3mm THK. ALUM. PLATE		
53	L065-01-03	642	1
	16x16x3mm ALUM. ANGLE		

○ ALUM. EXTRUSION

ITEM	FAB. DWG NO.	LENGTH (mm)	QTY
1	X86278-12L	3217.5	1
2	X86278-12R	3217.5	1
3	X86279-34D	715	1
4	X86308-06L	644	1
5	X86302-10G	644	1
6	X86280-07G	644	1
7	X86301-01-07	650	1
8	X86283-01-08	650	2
9	X86306-01E	650	1
9a	x86306-04E	650	1
10	X86300-01-07	650	1
11	X86307-01-05	644	1
12	X86305-01LC	563.5	1
13	X86305-01RC	563.5	1
14	X86305-02A	164	2
15			
16	X86255-01L	200	1
17	X86255-01R	200	1
18	X86258-01	200	2
19	X86303-03	150	1
20	X86303-02	150	1
21			
22			

美特鋁質有限公司 MIDI Aluminium Fabricator Ltd.							工程號	J858	類別		物料號	-		
							地盘	康城11期	制圖	Z.S.P	2022-08-06	圖號	AZn-615H4-F1P	
修改	-			採用	工廠	地盤 ✓	图纸名称	单元组装图	復核	-	-	數量	-	
日期	-			材料颜色	-		材料	-	批准	-	-	單件重量	-	(KG)

AF-052A

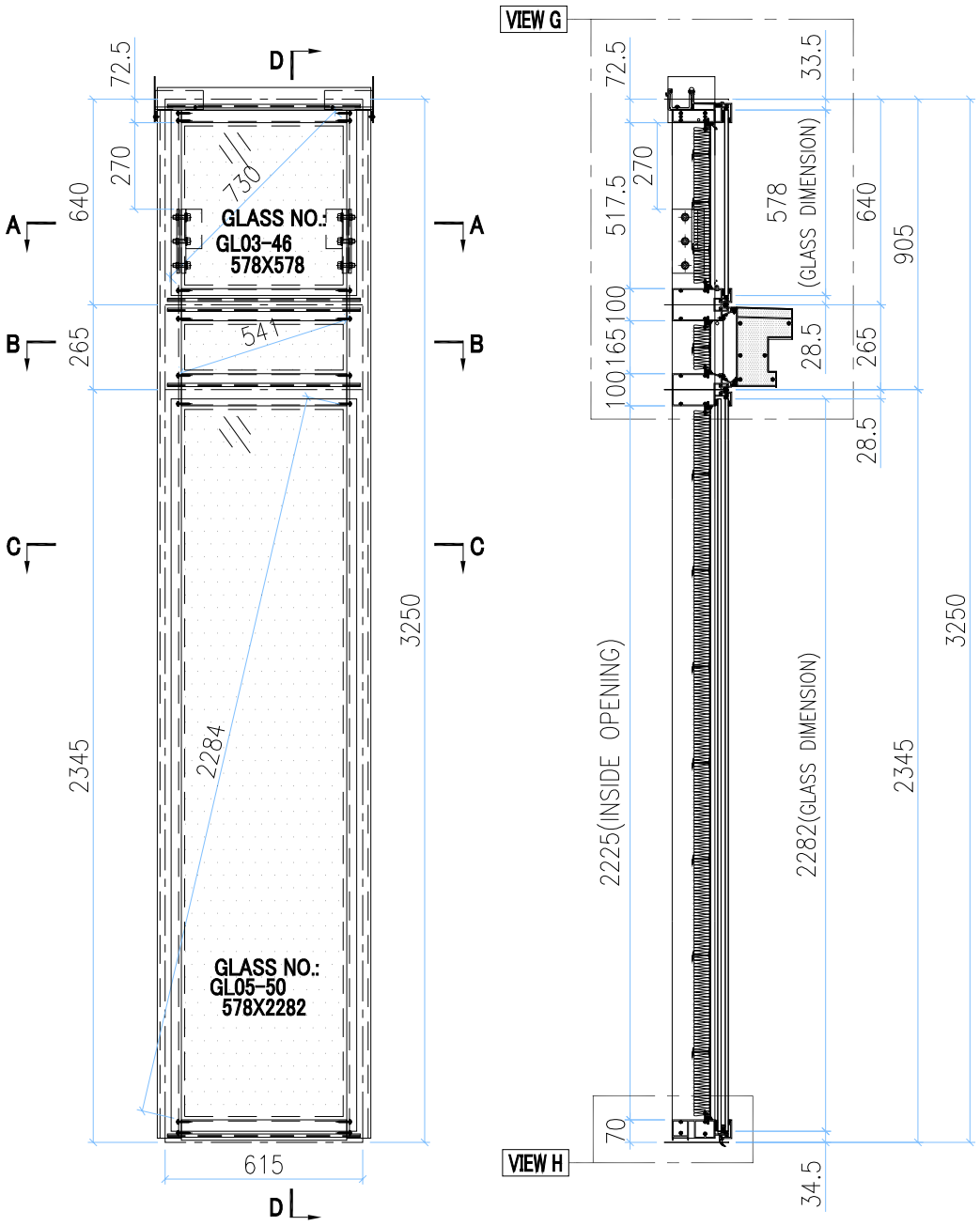

SECTION D-D

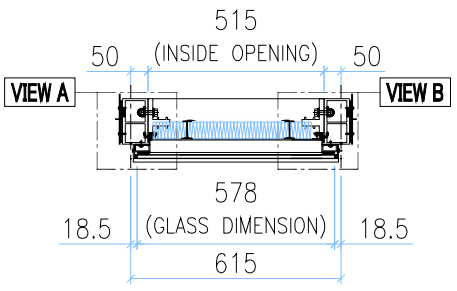

SECTION A-A

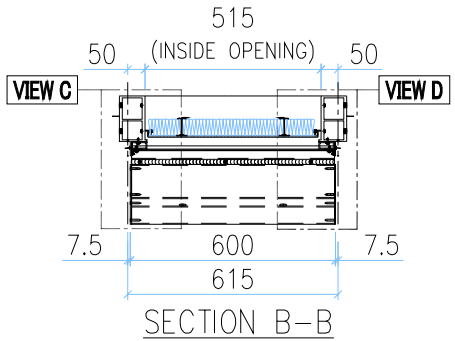

SECTION B-B

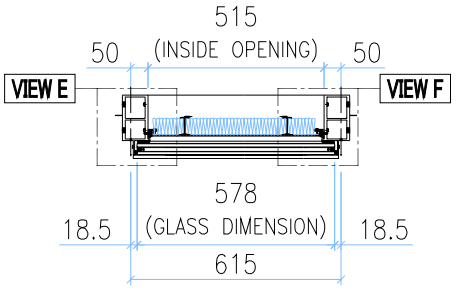

SECTION C-C

INSTALL UNIT NO.	QTY.	FLOOR
T2A-CW2.1-1101	1	11/F
T2A-CW2.1-4001	1	40/F
T3A-CW2.1-1101	1	11/F
T3A-CW2.1-4001	1	40/F
TOTAL	4	

VIEW C

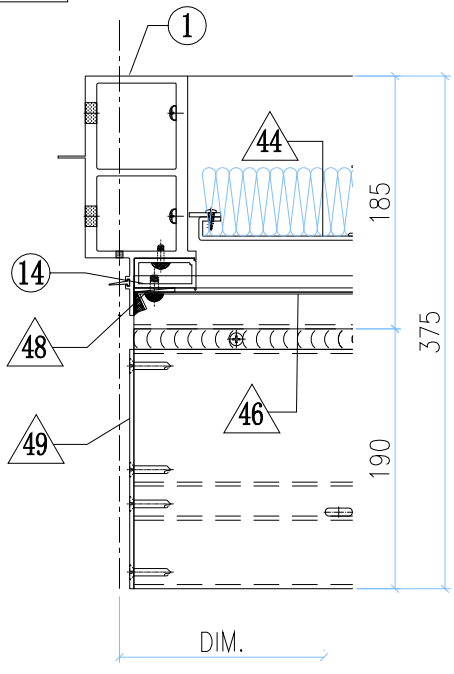

VIEW D

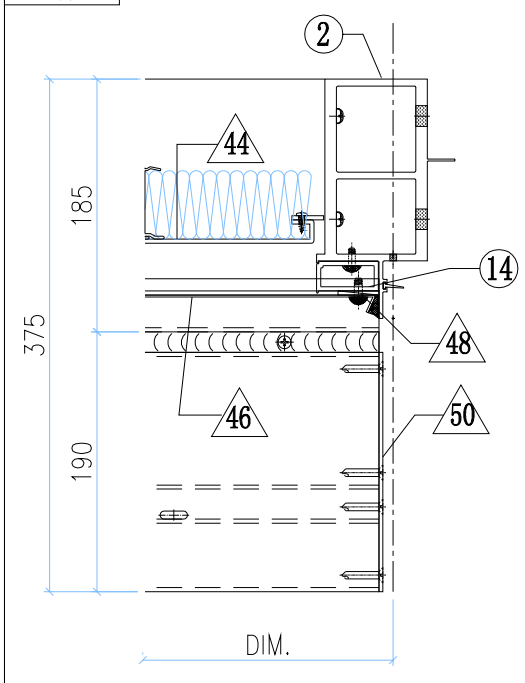

GLASS

GLASS NUMBER	WIDTH	HEIGHT	QTY.
GL03-46	578	578	1
GL05-50	578	2282	1

美特鋁質有限公司 MIDI Aluminium Fabricator Ltd.													
修改	-			採用	工廠		地盤	✓	工程號	J858	類別		物料號	-		
日期	-			材料顏色	-				地盘	康城11期	制圖	Z.S.P	2022-08-06	圖號	AZn-615H4-F1P
									图纸名称	单元组装图	復核	-	-	數量	-
									材料	-	批准	-	-	單件重量	- (KG)

AF-052B

VIEW G

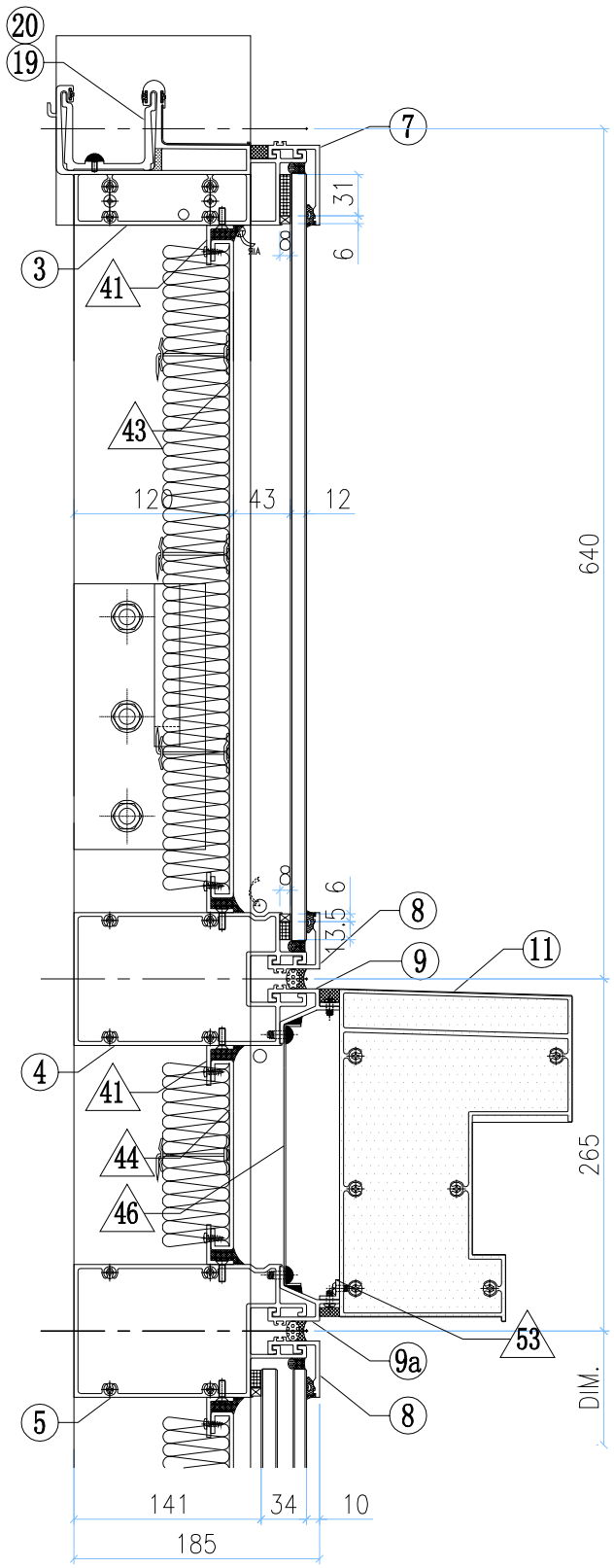

VIEW A

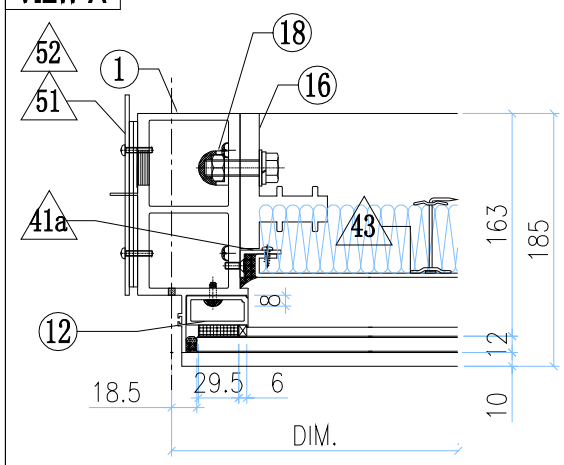

VIEW B

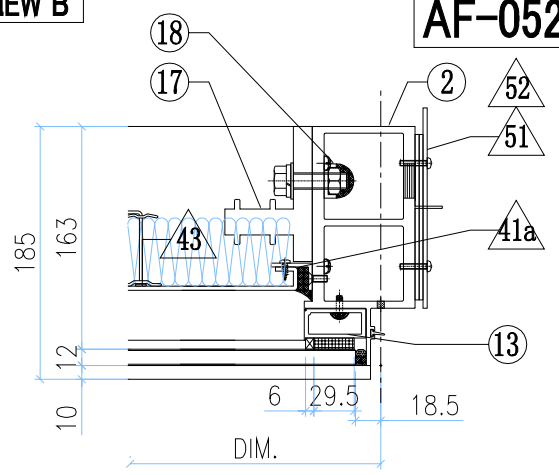

VIEW E

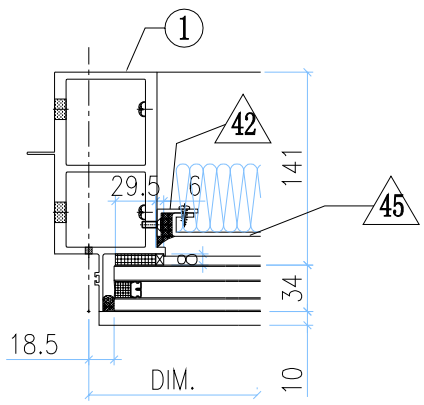

VIEW F

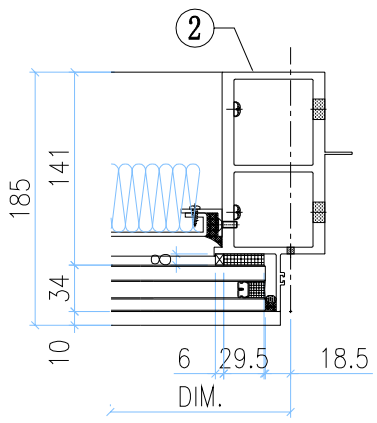

VIEW H

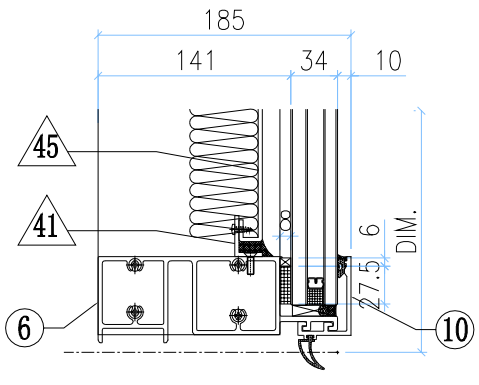

◇ OTHERS (ALUM. & G.M.S. PARTS)

ITEM	FAB. DWG NO.	LENGTH (mm)	QTY
41	N00813-01AX	513	6
	30x20X3mm ALUM. ANGLE		
41a	N00813-01Z	455.5	2
	30x20X3mm ALUM. ANGLE		
42	N00813-01AG	2163	2
	30x20X3mm ALUM. ANGLE		
43	J858-AP09-56		1
	493 x495.5 (BACK PANEL)		
44	J858-AP08-49		1
	499 x 143 (BACK PANEL)		
45	J858-AP09-59		1
	493 x 2203 (BACK PANEL)		
46	J858-AP07-19		1
	1.5mm THK. ALUM. FLASHING		
47			
48	J858-AP06		2
	30x166x3mm ALUM. PLATE		
49	J858-AP14L		1
	3mm THK. ALUM. END PANEL		
50	J858-AP14R		1
	3mm THK. ALUM. END PANEL		
51	J858-AP02		2
	3mm THK. ALUM. PLATE		
52	J858-AP03		4
	3mm THK. ALUM. PLATE		
53	L065-01-11	592	1
	16x16x3mm ALUM. ANGLE		

◯ ALUM. EXTRUSION

ITEM	FAB. DWG NO.	LENGTH (mm)	QTY
1	X86278-12L	3217.5	1
2	X86278-12R	3217.5	1
3	X86279-34E	565	1
4	X86308-06M	594	1
5	X86302-10H	594	1
6	X86280-07M	594	1
7	X86301-01-28	600	1
8	X86283-01-28	600	2
9	X86306-01P	600	1
9a	x86306-04P	600	1
10	X86300-01-29	600	1
11	X86307-01-18	594	1
12	X86305-01LC	563.5	1
13	X86305-01RC	563.5	1
14	X86305-02A	164	2
15			
16	X86255-01L	200	1
17	X86255-01R	200	1
18	X86258-01	200	2
19	X86303-03	150	1
20	X86303-02	150	1
21			
22			

美特鋁質有限公司 MIDI Aluminium Fabricator Ltd.													
修改	-			採用	工廠		地盤	✓	工程號	J858	類別		物料號	-		
日期	-			材料顏色	-				地盘	康城11期	制圖	Z.S.P	2022-08-06	圖號	AZe-700H4-F1P
									图纸名称	单元组装图	復核	-	-	數量	-
									材料	-	批准	-	-	單件重量	- (KG)

AF-053A

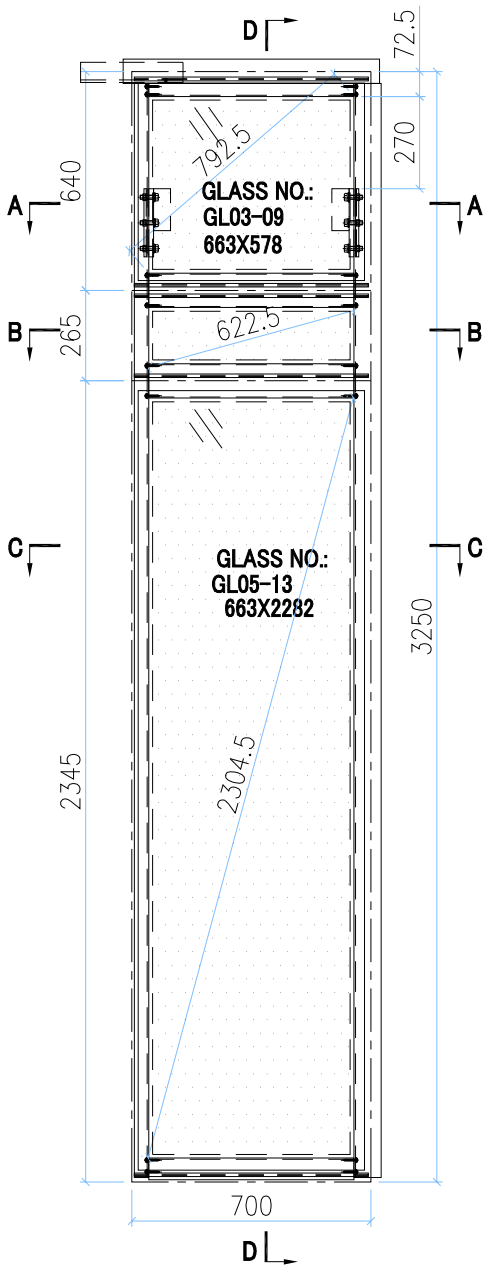

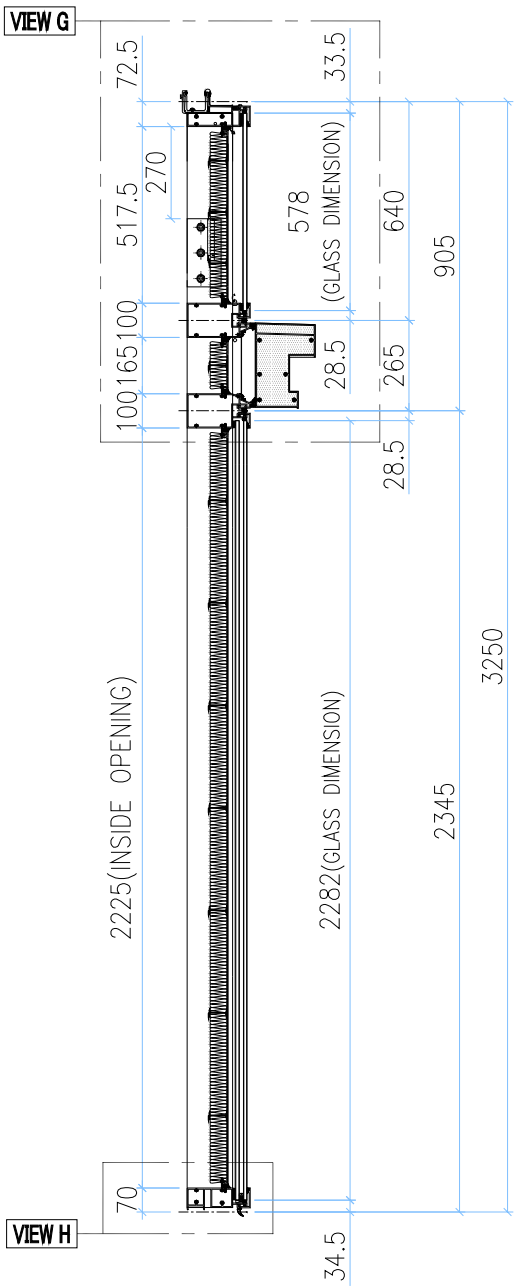

SECTION D-D

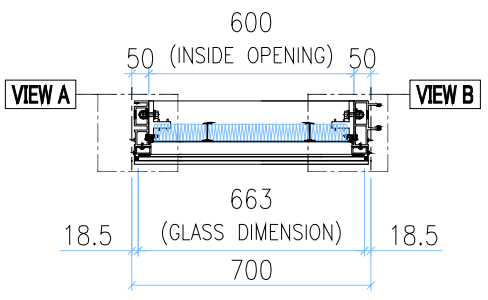

SECTION A-A

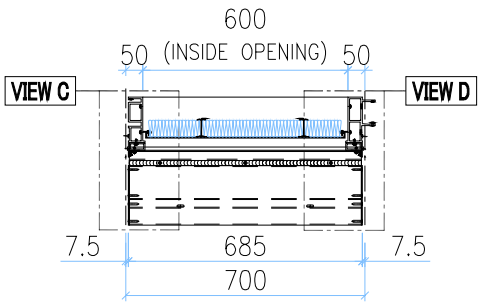

SECTION B-B

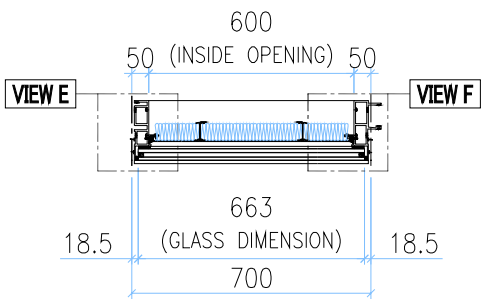

SECTION C-C

INSTALL UNIT NO.	QTY.	FLOOR
T1A-CW2.1-1104	1	11/F
T1A-CW2.1-1106	1	11/F
T2A-CW2.1-1104	1	11/F
T2A-CW2.1-1106	1	11/F
T3A-CW2.1-1104	1	11/F
T3A-CW2.1-1106	1	11/F
TOTAL	6	

VIEW C

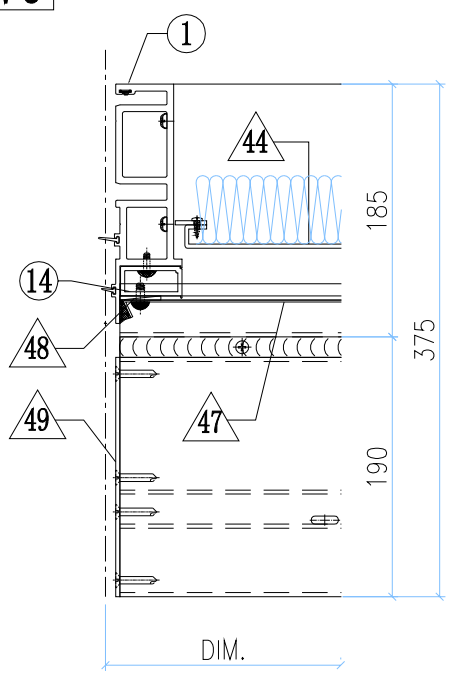

VIEW D

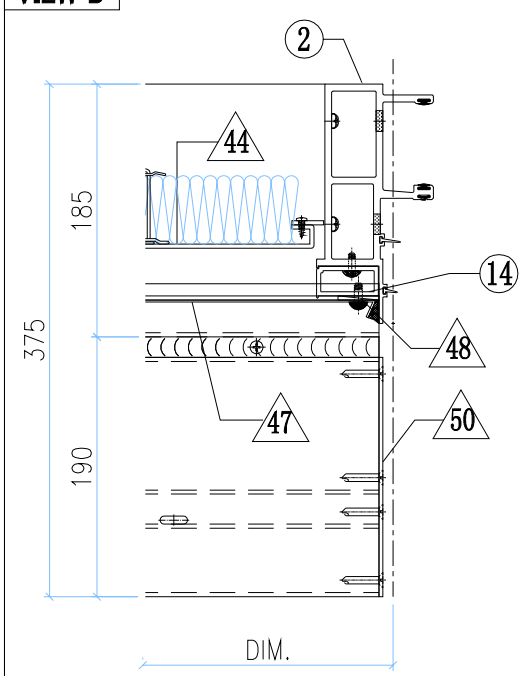

GLASS

GLASS NUMBER	WIDTH	HEIGHT	QTY.
GL03-09	663	578	1
GL05-13	663	2282	1

美特鋁質有限公司 MIDI Aluminium Fabricator Ltd.												
修改	-			採用	工廠		地盤	✓	工程號	J858	類別		物料號	-		
日期	-			材料顏色	-				地盘	康城11期	制圖	Z.S.P	2022-08-06	圖號	AZe-700H4-F1P
									图纸名称	单元组装图	復核	-	-	數量	-
									材料	-	批准	-	-	單件重量	- (KG)

AF-053B

VIEW G

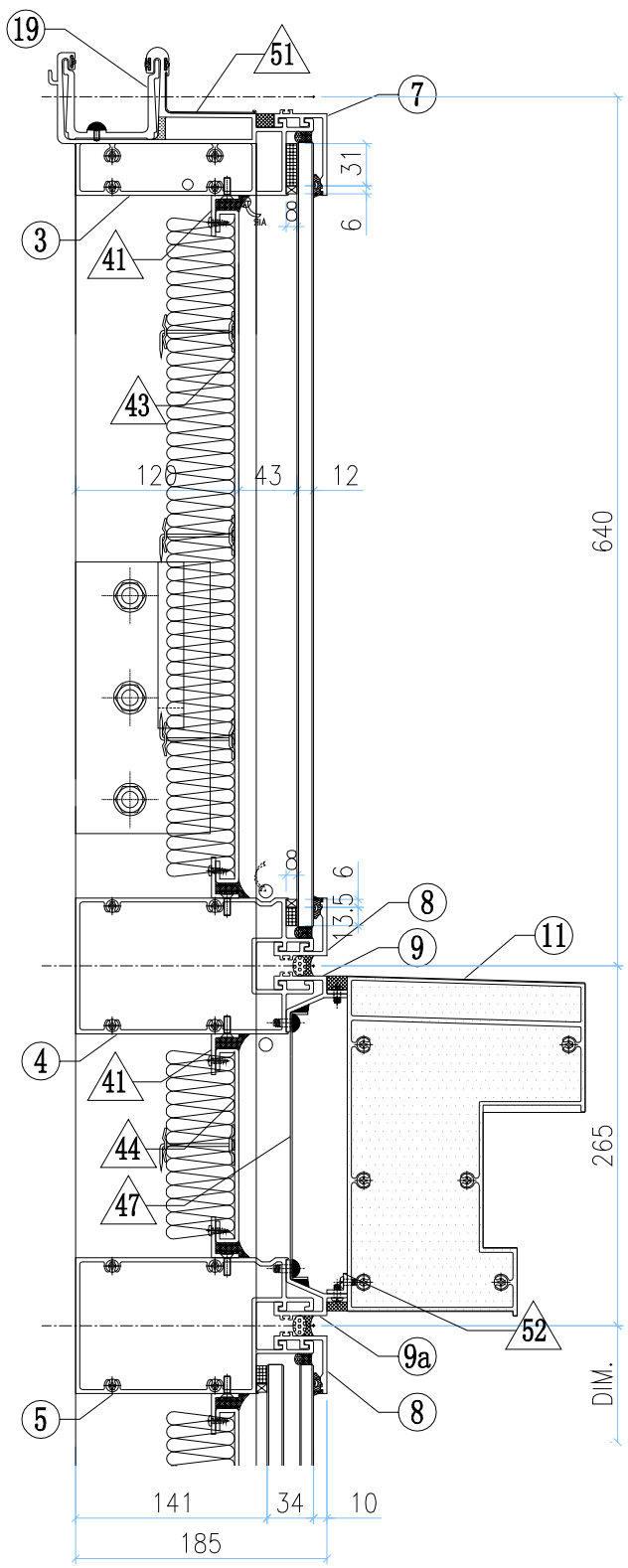

VIEW H

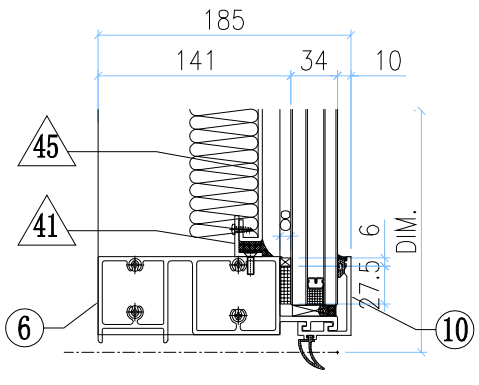

VIEW A

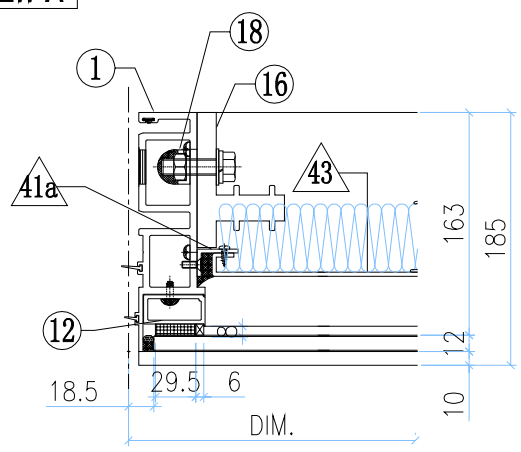

VIEW B

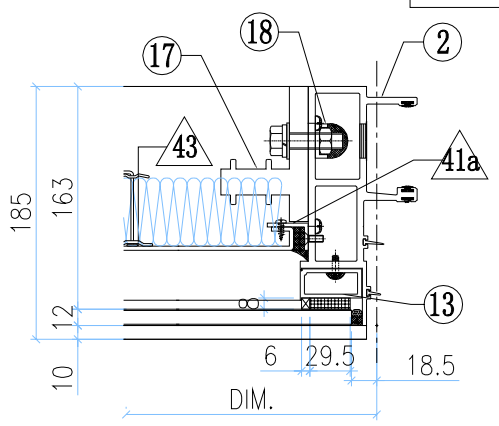

VIEW E

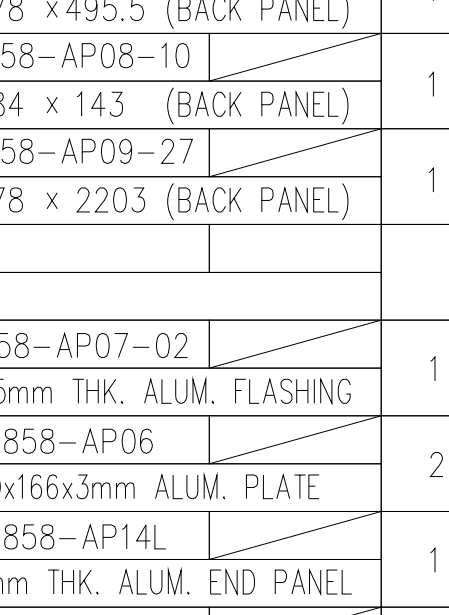

VIEW F

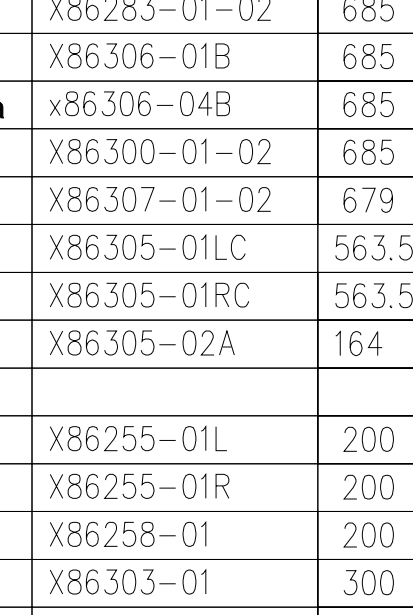

◇ OTHERS (ALUM. & G.M.S. PARTS)

ITEM	FAB. DWG NO.	LENGTH (mm)	QTY
41	N00813-01C	598	6
	30x20X3mm ALUM. ANGLE		
41a	N00813-01Z	455.5	2
	30x20X3mm ALUM. ANGLE		
42	N00813-01AG	2163	2
	30x20X3mm ALUM. ANGLE		
43	J858-AP09-24		1
	578 x495.5 (BACK PANEL)		
44	J858-AP08-10		1
	584 x 143 (BACK PANEL)		
45	J858-AP09-27		1
	578 x 2203 (BACK PANEL)		
46			
47	J858-AP07-02		1
	1.5mm THK. ALUM. FLASHING		
48	J858-AP06		2
	30x166x3mm ALUM. PLATE		
49	J858-AP14L		1
	3mm THK. ALUM. END PANEL		
50	J858-AP14R		1
	3mm THK. ALUM. END PANEL		
51	J858-AP16	100	1
	1mm THK. ALUM. FLASHING		
52	L065-01-02	677	1
	16x16x3mm ALUM. ANGLE		

○ ALUM. EXTRUSION

ITEM	FAB. DWG NO.	LENGTH (mm)	QTY
1	X86273-11	3217.5	1
2	X86272-06	3217.5	1
3	X86279-15B	685	1
4	X86308-06F	679	1
5	X86302-10E	679	1
6	X86280-07E	679	1
7	X86301-01-02	685	1
8	X86283-01-02	685	2
9	X86306-01B	685	1
9a	x86306-04B	685	1
10	X86300-01-02	685	1
11	X86307-01-02	679	1
12	X86305-01LC	563.5	1
13	X86305-01RC	563.5	1
14	X86305-02A	164	2
15			
16	X86255-01L	200	1
17	X86255-01R	200	1
18	X86258-01	200	2
19	X86303-01	300	1
20			
21			
22			

美特鋁質有限公司 MIDI Aluminium Fabricator Ltd.											
工程號	J858	類別		物料號	-						
地盘	康城11期	制圖	Z.S.P	2022-08-06	圖號	AZe-700H4-P					
修改	-	採用	工廠		地盤	✓	图纸名称	单元组装图	復核	-	-	數量	-		
日期	-	材料颜色	-				材料	-	批准	-	-	單件重量	-	(KG)	

AF-054A

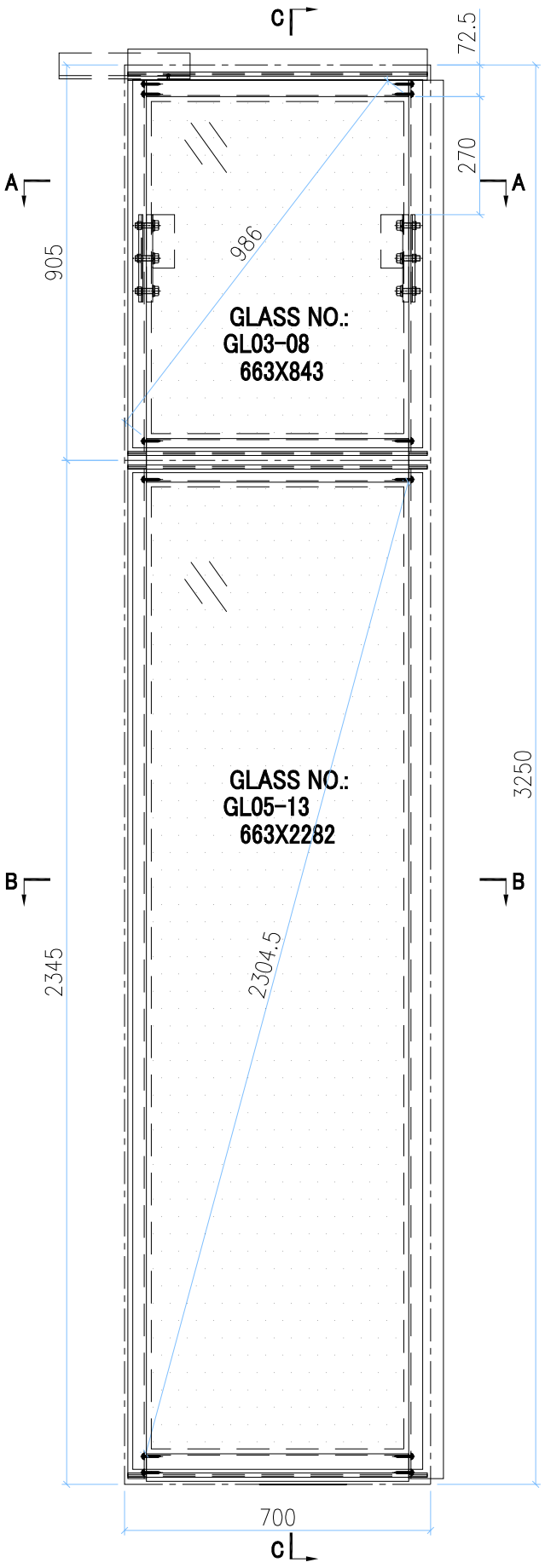

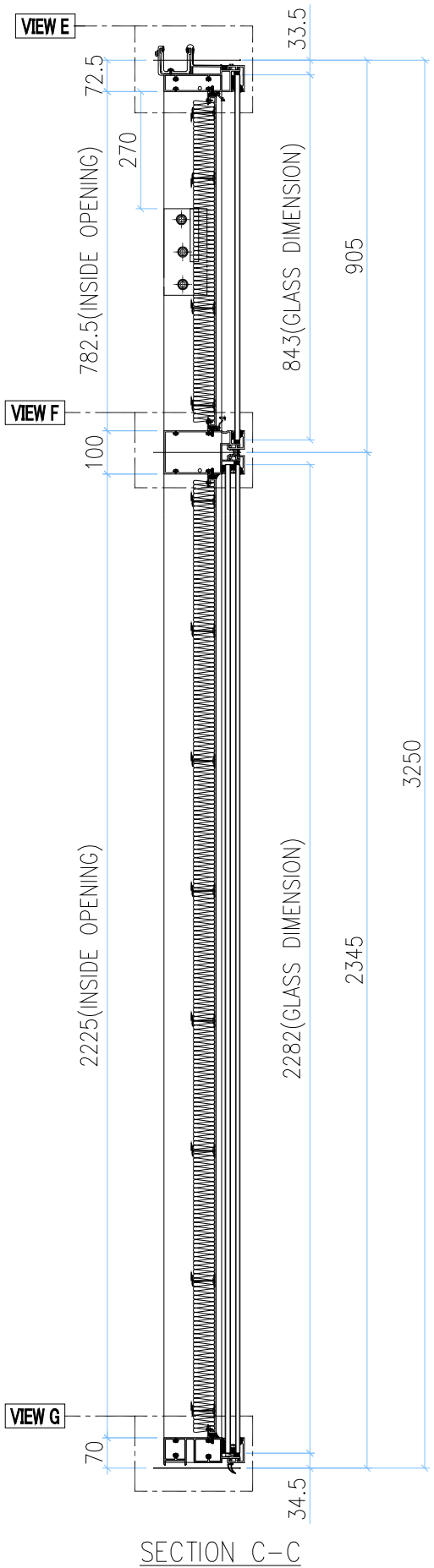

SECTION C-C

INSTALL UNIT NO.	QTY.	FLOOR
T1A-CW2.1-4004	1	40/F
T1A-CW2.1-4006	1	40/F
T1B-CW4.1-4003	1	40/F
T1B-CW4.1-4005	1	40/F
T2A-CW2.1-4004	1	40/F
T2A-CW2.1-4006	1	40/F
T3A-CW2.1-4004	1	40/F
T3A-CW2.1-4006	1	40/F
T3B-CW4.1-4003	1	40/F
T3B-CW4.1-4005	1	40/F
TOTAL	10	

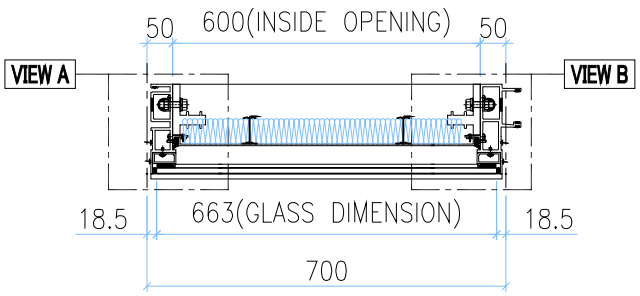

SECTION A-A

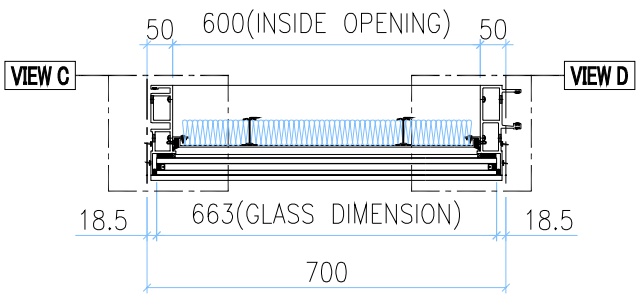

SECTION B-B

GLASS	GLASS NUMBER	WIDTH	HEIGHT	QTY.
	GL03-08	663	843	1
	GL05-13	663	2282	1

美特鋁質有限公司
MIDI Aluminium Fabricator Ltd.

修改	-			採用	工廠		地盤	✓	工程號	J858	類別		物料號	-		
日期	-			材料顏色	-				地盘	康城11期	制圖	Z.S.P	2022-08-06	圖號	AZe-700H4-P
									图纸名称	单元组装图	復核	-	-	數量	-
									材料	-	批准	-	-	單件重量	- (KG)

AF-054B

VIEW E

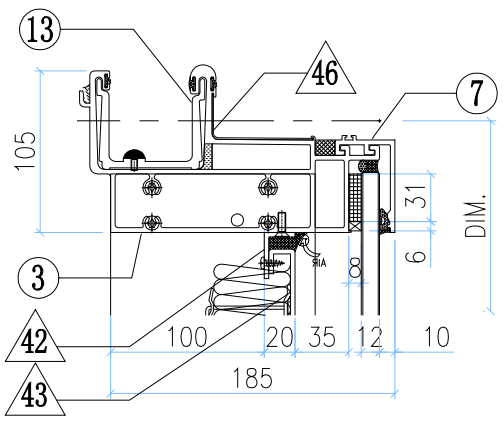

VIEW A

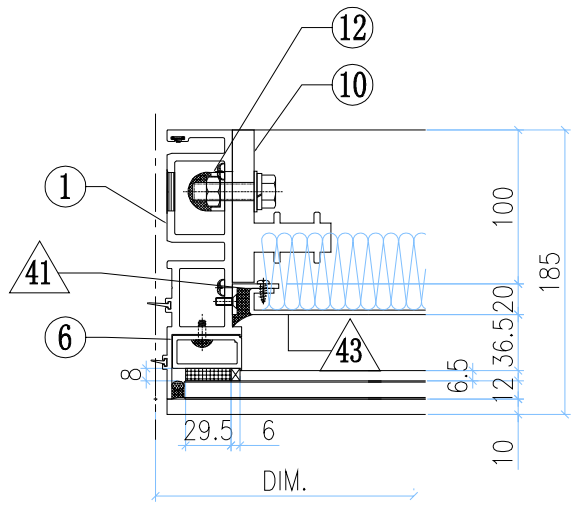

VIEW B

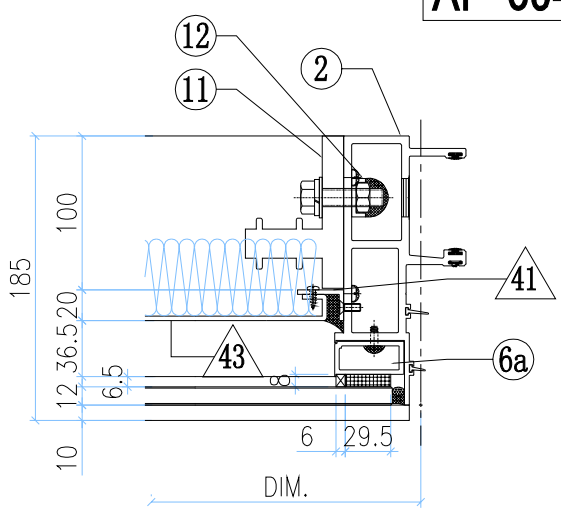

VIEW F

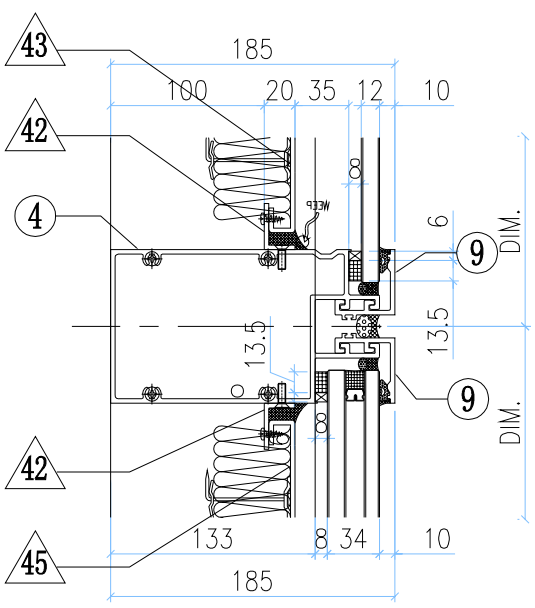

VIEW C

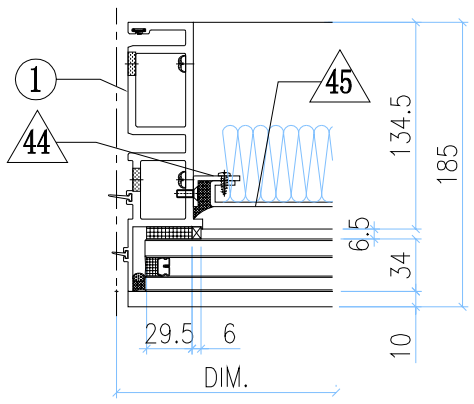

VIEW D

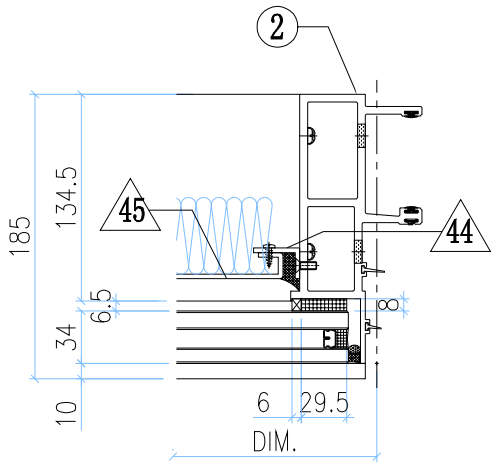

VIEW G

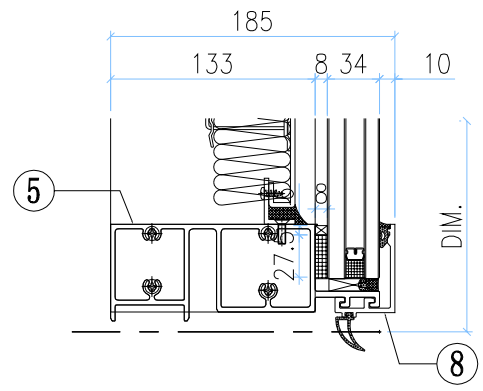

◇ OTHERS (ALUM. & G.M.S. PARTS)

ITEM	FAB. DWG NO.	LENGTH (mm)	QTY
41	N00813-01A	720.5	2
	30x20X3mm ALUM. ANGLE		
42	N00813-01C	598	4
	30x20X3mm ALUM. ANGLE		
43	J858-AP09-02		1
	578 x760.5(BACK PANEL)		
44	N00813-01AG	2163	2
	30x20X3mm ALUM. ANGLE		
45	J858-AP09-27		1
	578 x 2203 (BACK PANEL)		
46	J858-AP16	100	1
	1mm THK. ALUM. FLASHING		

○ ALUM. EXTRUSION

ITEM	FAB. DWG NO.	LENGTH (mm)	QTY
1	X86273-16	3217.5	1
2	X86272-11	3217.5	1
3	X86279-15B	685	1
4	X86302-17E	679	1
5	X86280-07E	679	1
6	X86305-01LA	828.5	1
6a	X86305-01RA	828.5	1
7	X86301-01-02	685	1
8	X86300-01-02	685	1
9	X86283-01-02	685	2
10	X86255-01L	200	1
11	X86255-01R	200	1
12	X86258-01	200	2
13	X86303-01	300	1
14			
15			
16			
17			
18			
19			
20			
21			
22			

美特鋁質有限公司 MIDI Aluminium Fabricator Ltd.							工程號	J858	類別		物料號	-		
							地盘	康城11期	制圖	Z.S.P	2022-08-06	圖號	AZe-700H4-F2P	
修改	-			採用	工廠		地盤	✓	图纸名称	单元组装图	復核	-	-	數量	-	
日期	-			材料颜色	-				材料	-	批准	-	-	單件重量	-	(KG)

AF-055A

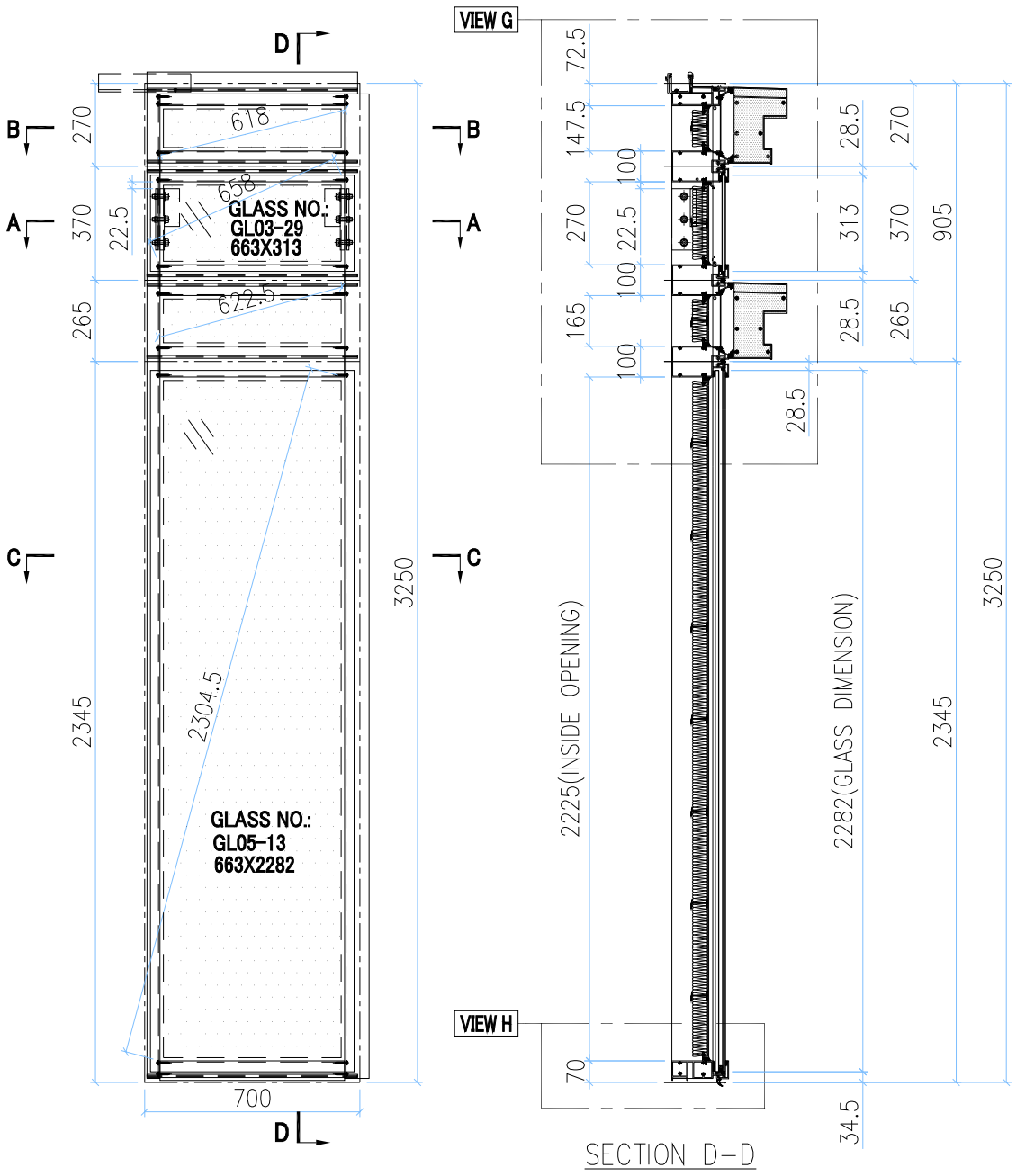

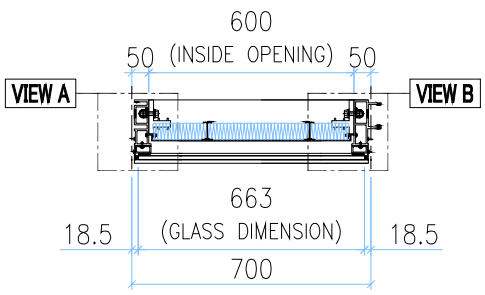

SECTION A-A

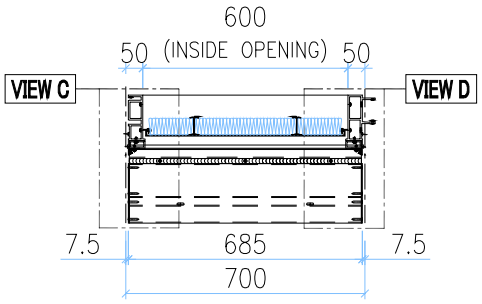

SECTION B-B

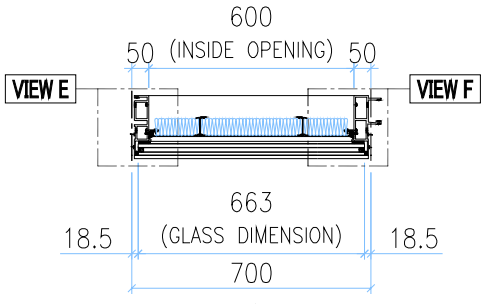

SECTION C-C

INSTALL UNIT NO.	QTY.	FLOOR
T1B-CW4.1-1103	1	11/F
T1B-CW4.1-1105	1	11/F
T3B-CW4.1-1103	1	11/F
T3B-CW4.1-1105	1	11/F
TOTAL	4	

VIEW H

VIEW C

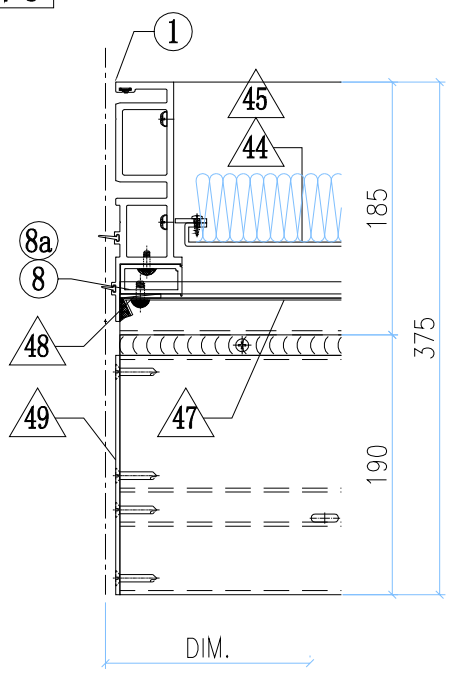

VIEW D

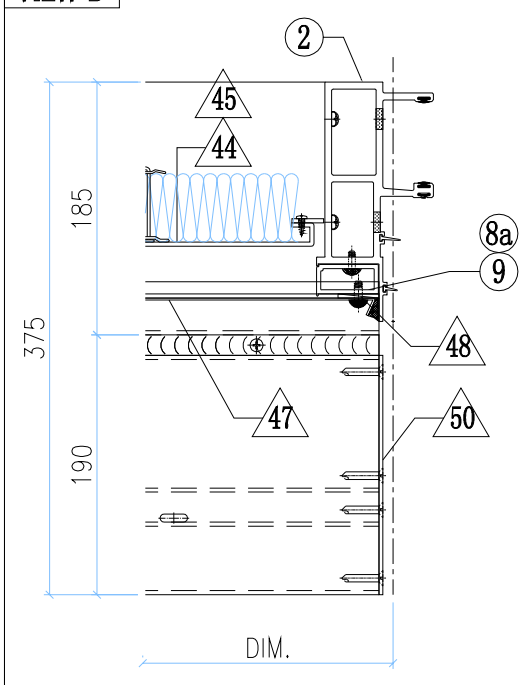

GLASS	GLASS NUMBER	WIDTH	HEIGHT	QTY.
	GL03-29	663	313	1
	GL05-13	663	2282	1

美特鋁質有限公司
MIDI Aluminium Fabricator Ltd.

修改	-			採用	工廠		地盤	✓	工程號	J858	類別		物料號	-		
日期	-			材料顏色	-				地盘	康城11期	制圖	Z.S.P	2022-08-06	圖號	AZe-700H4-F2P
									图纸名称	单元组装图	復核	-	-	數量	-
									材料	-	批准	-	-	單件重量	- (KG)

AF-055B

VIEW G

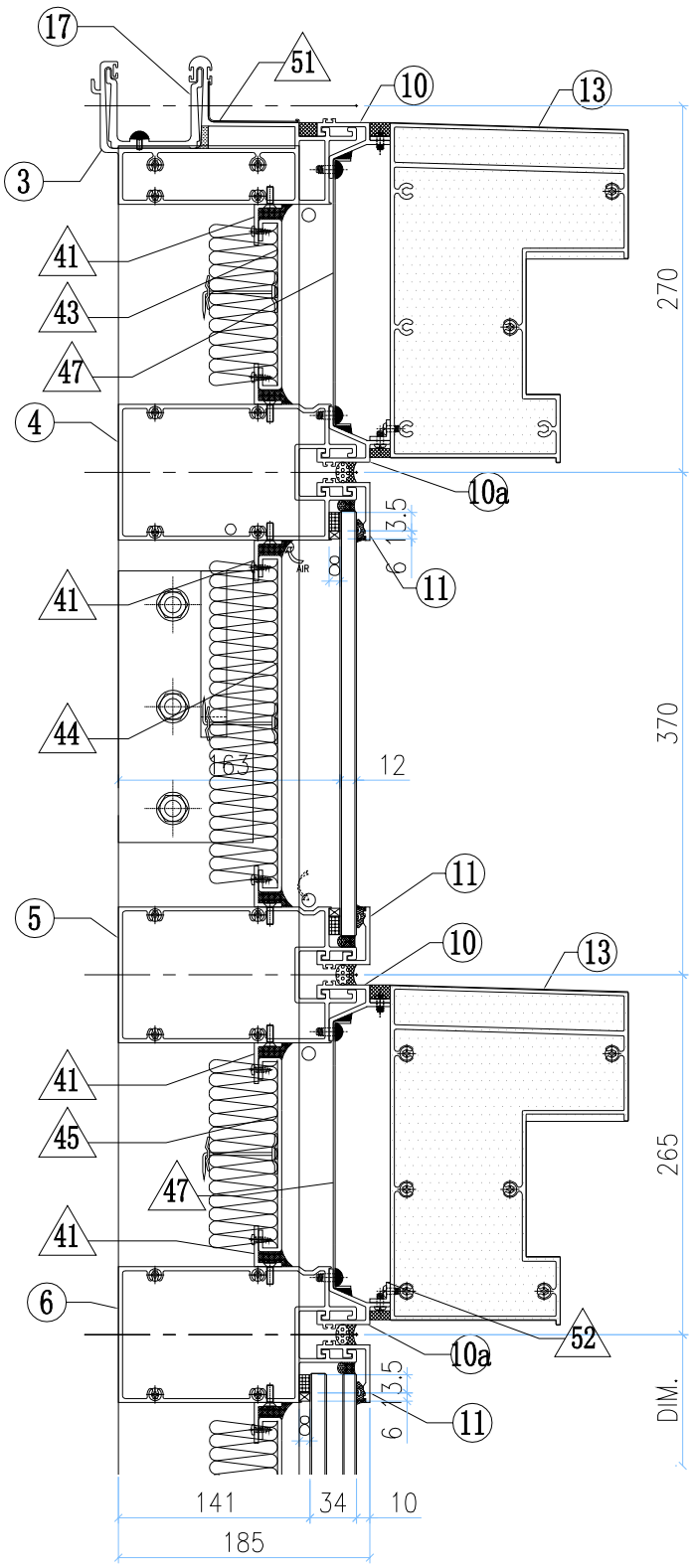

VIEW A

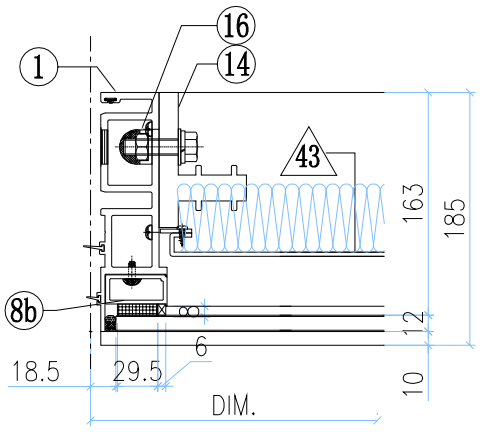

VIEW B

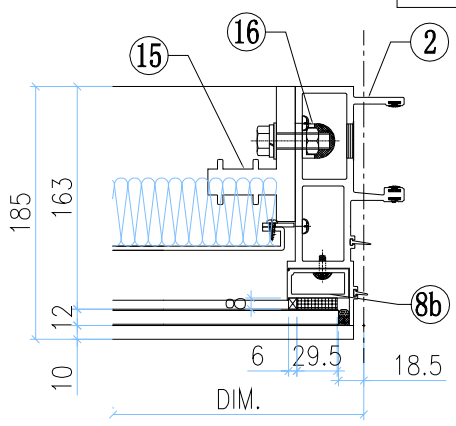

VIEW E

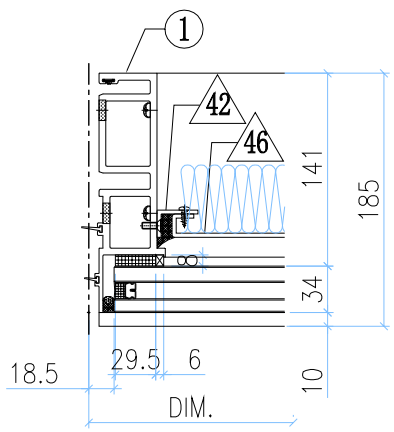

VIEW F

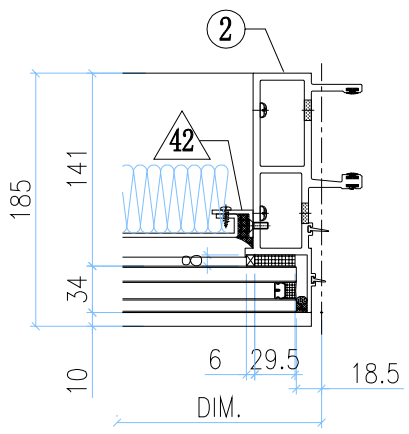

VIEW H

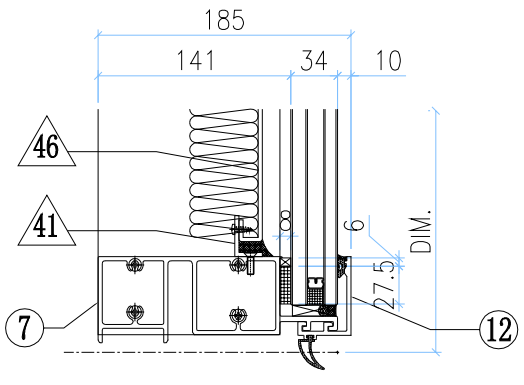

◇ OTHERS (ALUM. & G.M.S. PARTS)

ITEM	FAB. DWG NO.	LENGTH (mm)	QTY
41	N00813-01C	598	8
	30x20X3mm ALUM. ANGLE		
42	N00813-01AG	2163	2
	30x20X3mm ALUM. ANGLE		
43	J858-AP08-02		1
	584 x125.5 (BACK PANEL)		
44	J858-AP11-06		1
	584 x248 (BACK PANEL)		
45	J858-AP08-10		1
	584 x143 (BACK PANEL)		
46	J858-AP09-27		1
	578 x2203 (BACK PANEL)		
47	J858-AP07-02		2
	1.5mm THK. ALUM. FLASHING		
48	J858-AP06		4
	30x166x3mm ALUM. PLATE		
49	J858-AP14L		2
	3mm THK. ALUM. END PANEL		
50	J858-AP14R		2
	3mm THK. ALUM. END PANEL		
51	J858-AP16	100	1
	1mm THK. ALUM. FLASHING		
54	L065-01-02	677	2
	16x16x3mm ALUM. ANGLE		

○ ALUM. EXTRUSION

ITEM	FAB. DWG NO.	LENGTH (mm)	QTY
1	X86273-12	3217.5	1
2	X86272-07	3217.5	1
3	X86279-22C	685	1
4	X86308-01D	679	1
5	X86308-06F	679	1
6	X86302-10E	679	1
7	X86280-07E	679	1
8	X86305-03LA	193.5	1
9	X86305-03RA	193.5	1
8a	X86305-05B	269	2
8b	X86305-02A	164	2
10	X86306-01B	685	2
10a	x86306-04B	685	2
11	X86283-01-02	685	3
12	X86300-01-02	685	1
13	X86307-01-02	679	2
14	X86255-01L	200	1
15	X86255-01R	200	1
16	X86258-01	200	2
17	X86303-01	300	1
18			
19			
20			

美特鋁質有限公司 MIDI Aluminium Fabricator Ltd.													
修改	-			採用	工廠		地盤	✓	工程號	J858	類別		物料號	-		
日期	-			材料顏色	-				地盘	康城11期	制圖	Z.S.P	2022-08-06	圖號	AZd-700H4-F2P
									图纸名称	单元组装图	復核	-	-	數量	-
									材料	-	批准	-	-	單件重量	- (KG)

AF-056A

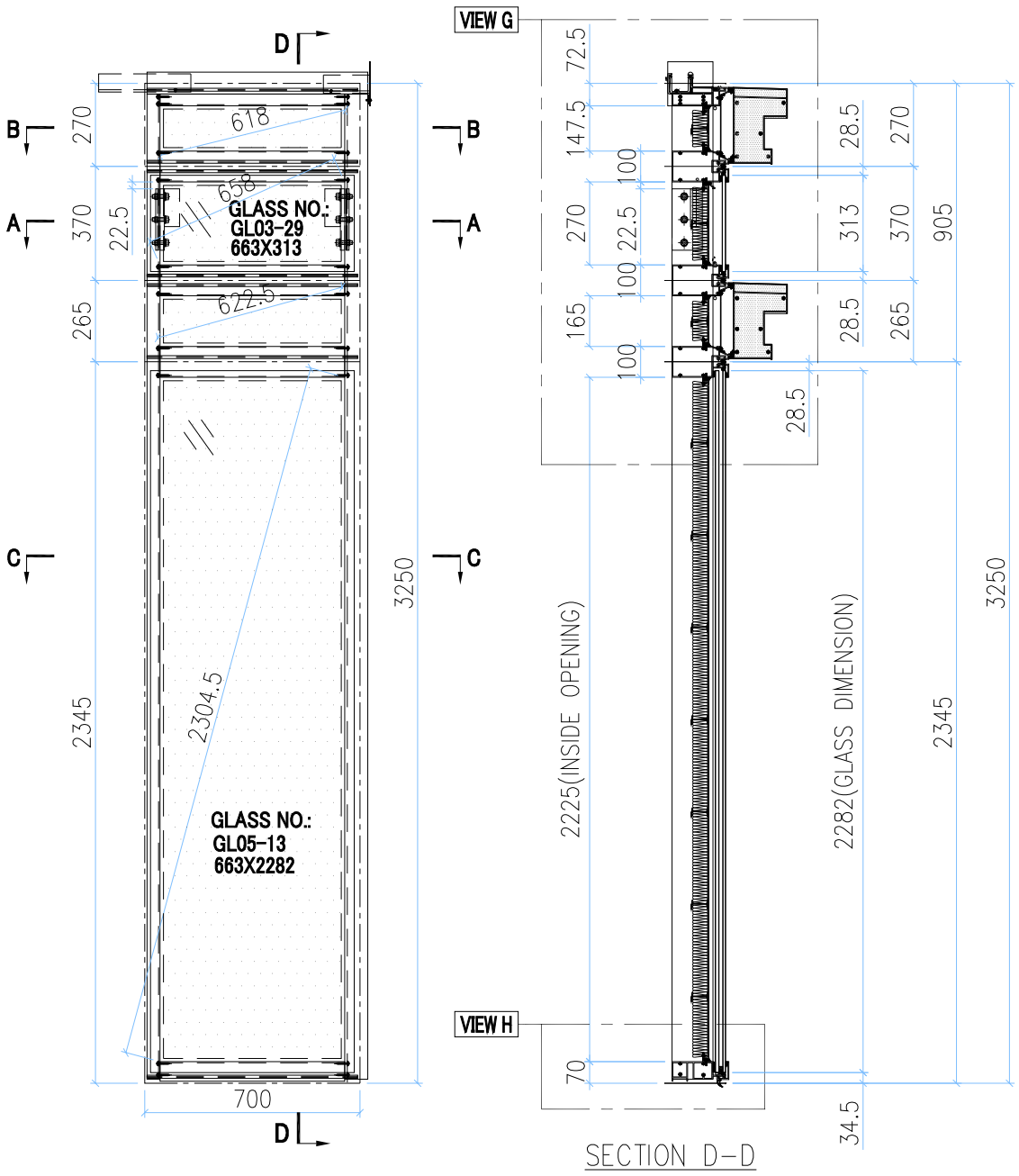

SECTION D-D

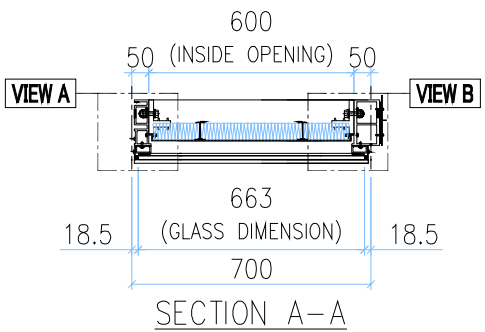

SECTION A-A

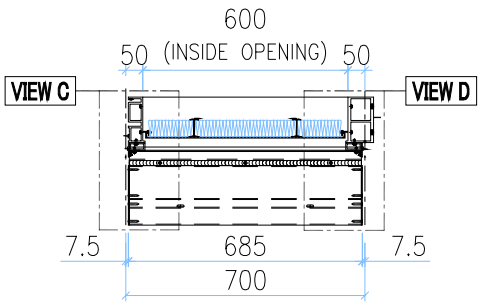

SECTION B-B

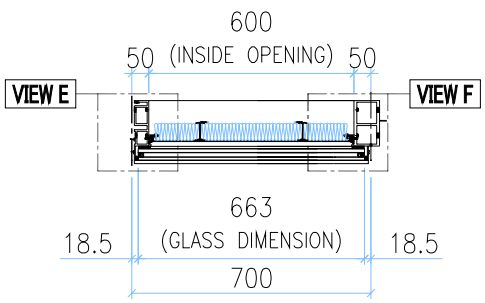

SECTION C-C

INSTALL UNIT NO.	QTY.	FLOOR
T1B-CW4.1-1106	1	11/F
T3B-CW4.1-1106	1	11/F
TOTAL	2	

VIEW H

VIEW C

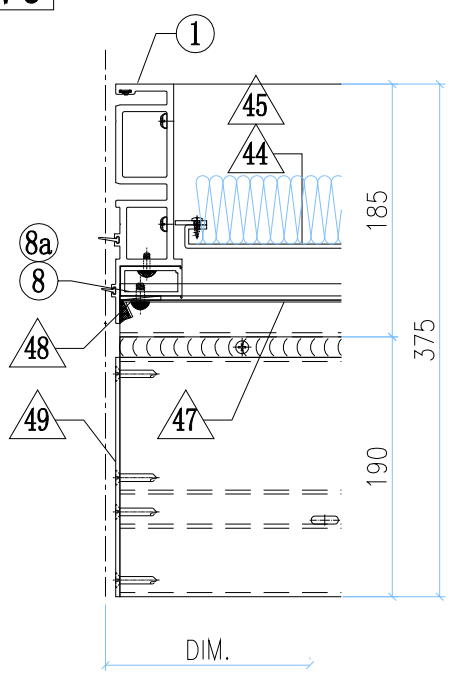

VIEW D

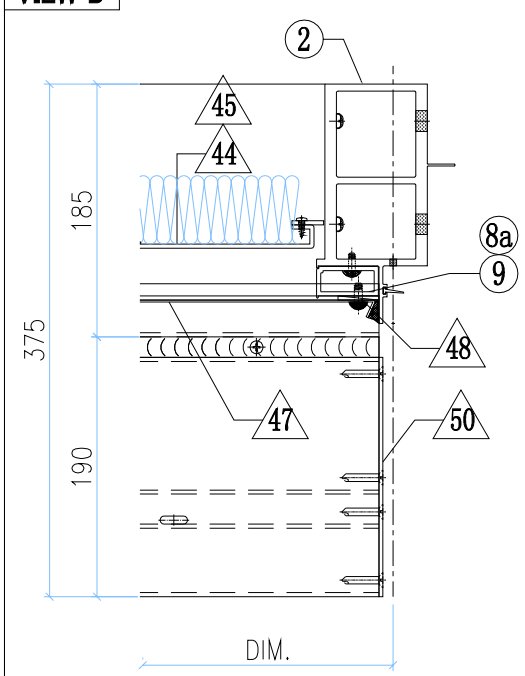

GLASS

GLASS NUMBER	WIDTH	HEIGHT	QTY.
GL03-29	663	313	1
GL05-13	663	2282	1

美特鋁質有限公司
MIDI Aluminium Fabricator Ltd.

修改	-			採用	工廠		地盤	✓	工程號	J858	類別		物料號	-		
日期	-			材料顏色	-				地盘	康城11期	制圖	Z.S.P	2022-08-06	圖號	AZd-700H4-F2P
									图纸名称	单元组装图	復核	-	-	數量	-
									材料	-	批准	-	-	單件重量	- (KG)

AF-056B

VIEW G

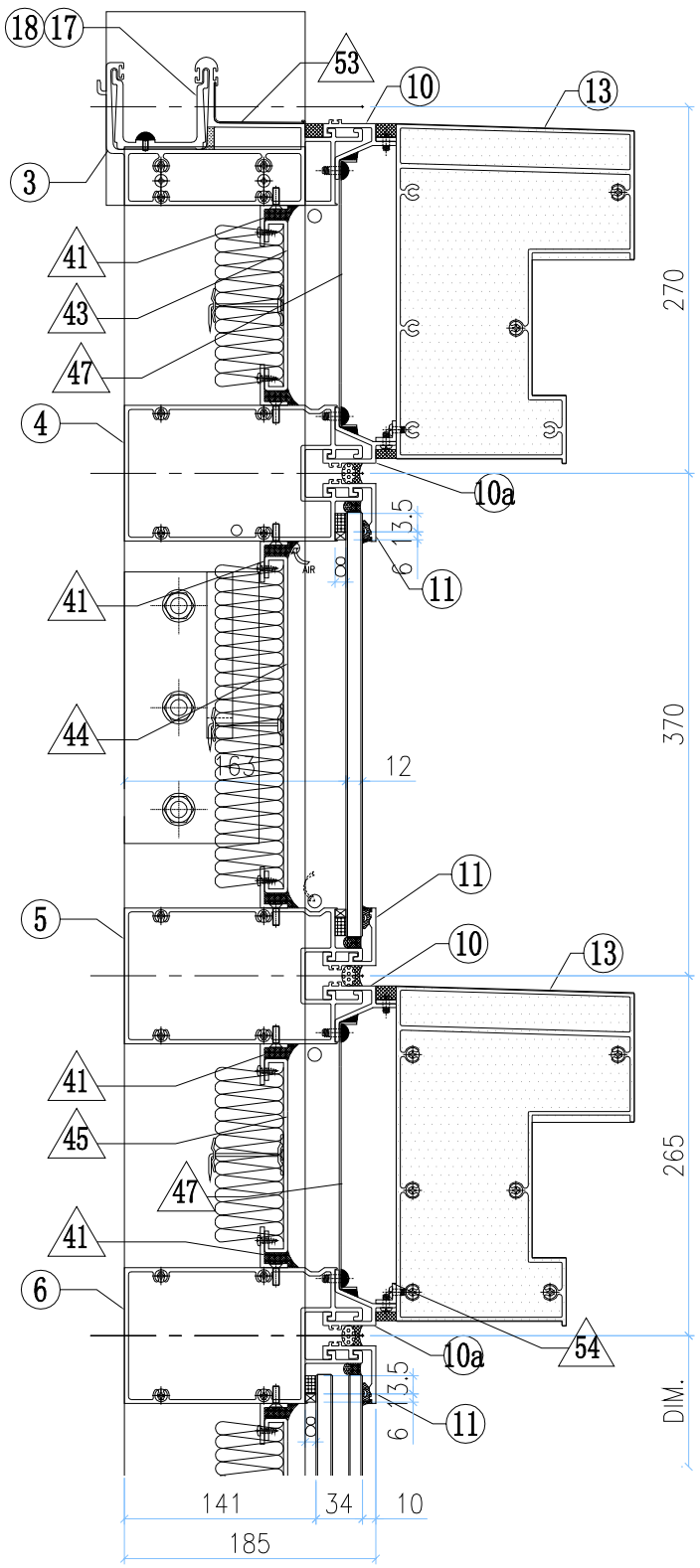

VIEW H

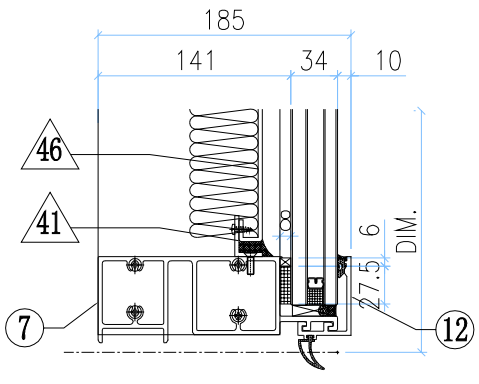

VIEW A

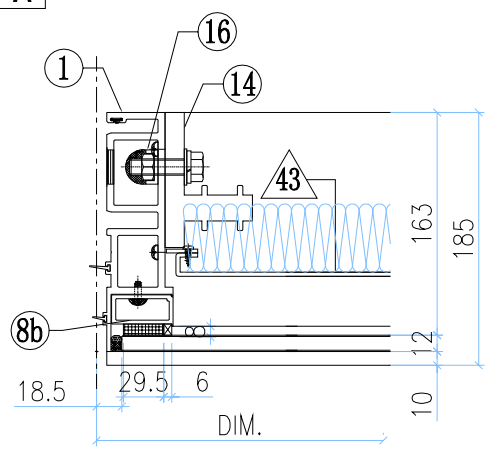

VIEW B

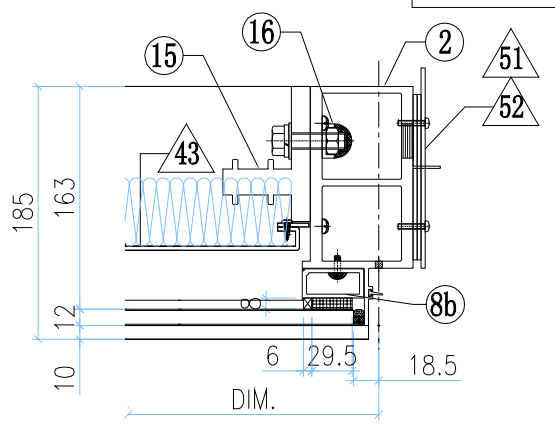

VIEW E

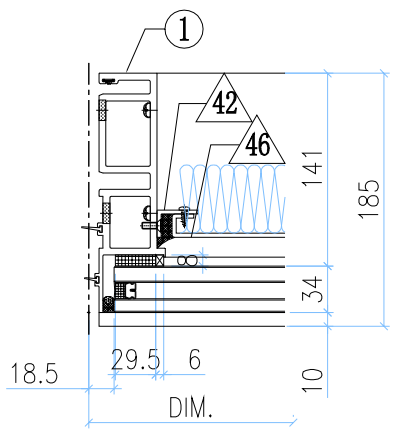

VIEW F

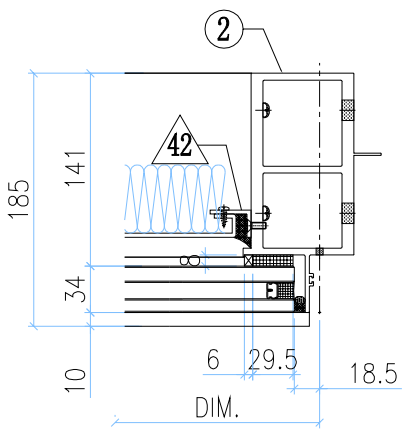

◇ OTHERS (ALUM. & G.M.S. PARTS)

ITEM	FAB. DWG NO.	LENGTH (mm)	QTY
41	N00813-01C	598	8
	30x20X3mm ALUM. ANGLE		
42	N00813-01AG	2163	2
	30x20X3mm ALUM. ANGLE		
43	J858-AP08-02		1
	584 x125.5 (BACK PANEL)		
44	J858-AP11-06		1
	584 x248 (BACK PANEL)		
45	J858-AP08-10		1
	584 x143 (BACK PANEL)		
46	J858-AP09-27		1
	578 x2203 (BACK PANEL)		
47	J858-AP07-02		2
	1.5mm THK. ALUM. FLASHING		
48	J858-AP06		4
	30x166x3mm ALUM. PLATE		
49	J858-AP14L		2
	3mm THK. ALUM. END PANEL		
50	J858-AP14R		2
	3mm THK. ALUM. END PANEL		
51	J858-AP02		1
	3mm THK. ALUM. PLATE		
52	J858-AP03		2
	3mm THK. ALUM. PLATE		
53	J858-AP16	100	1
	1mm THK. ALUM. FLASHING		
54	L065-01-02	677	2
	16x16x3mm ALUM. ANGLE		

○ ALUM. EXTRUSION

ITEM	FAB. DWG NO.	LENGTH (mm)	QTY
1	X86273-12	3217.5	1
2	X86278-11R	3217.5	1
3	X86279-31RB	717.5	1
4	X86308-01D	679	1
5	X86308-06F	679	1
6	X86302-10E	679	1
7	X86280-07E	679	1
8	X86305-03LA	193.5	1
9	X86305-03RA	193.5	1
8a	X86305-05B	269	2
8b	X86305-02A	164	2
10	X86306-01B	685	2
10a	x86306-04B	685	2
11	X86283-01-02	685	3
12	X86300-01-02	685	1
13	X86307-01-02	679	2
14	X86255-01L	200	1
15	X86255-01R	200	1
16	X86258-01	200	2
17	X86303-01	300	1
18	X86303-02	150	1
19			
20			

美特鋁質有限公司 MIDI Aluminium Fabricator Ltd.													
修改	-			採用	工廠		地盤	✓	工程號	J858	類別		物料號	-		
日期	-			材料顏色	-				地盘	康城11期	制圖	Z.S.P	2022-08-06	圖號	AZc-700H4-F2P
									图纸名称	单元组装图	復核	-	-	數量	-
									材料	-	批准	-	-	單件重量	- (KG)

AF-057A

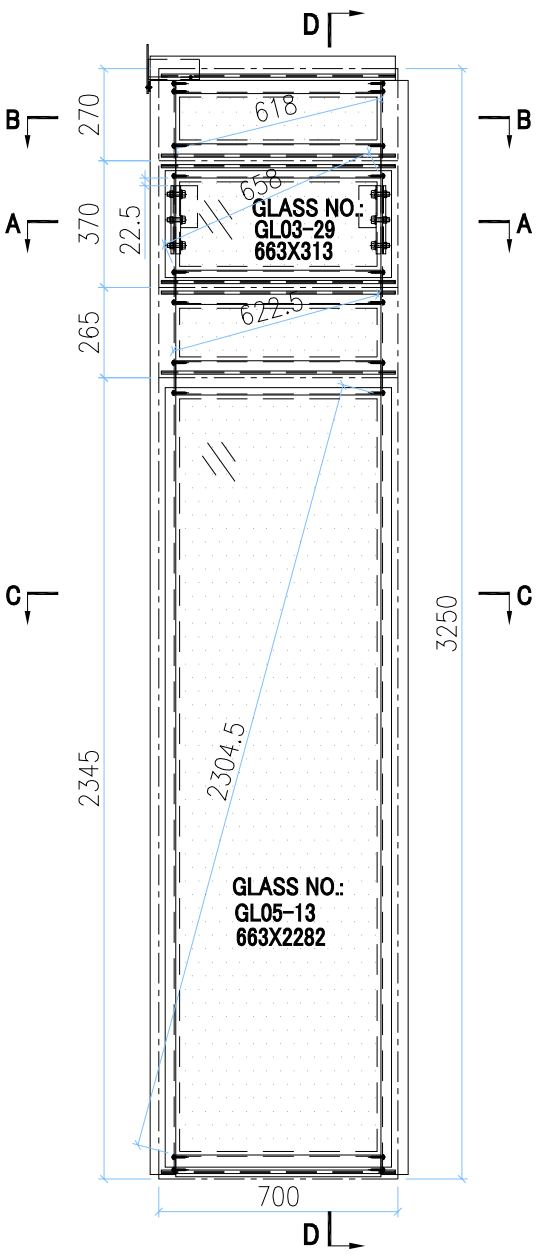

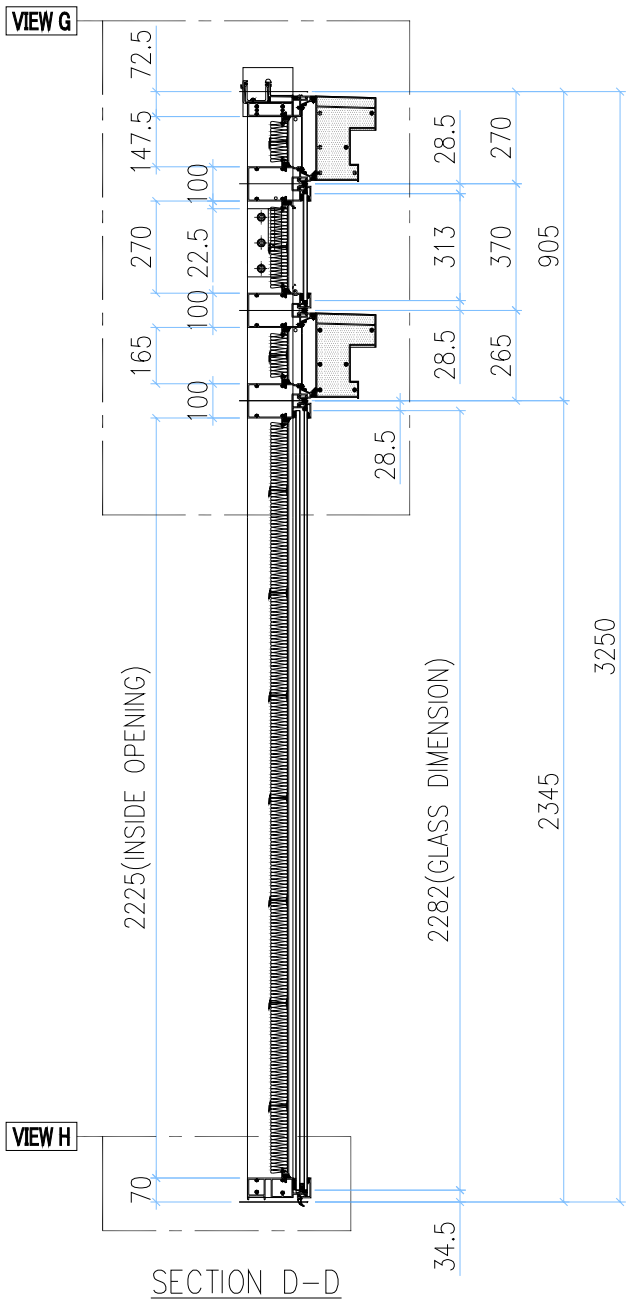

SECTION D-D

INSTALL UNIT NO.	QTY.	FLOOR
T3A-CW4.1-1101	1	11/F
TOTAL	1	

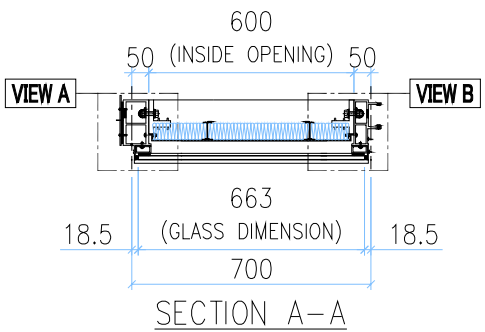

SECTION A-A

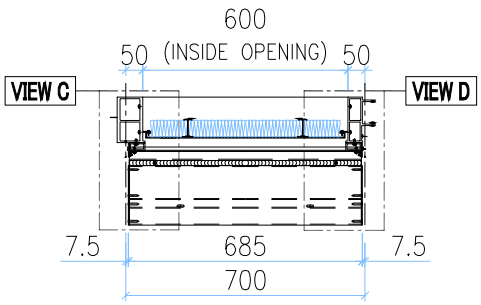

SECTION B-B

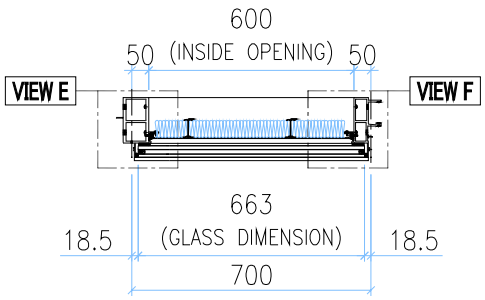

SECTION C-C

VIEW C

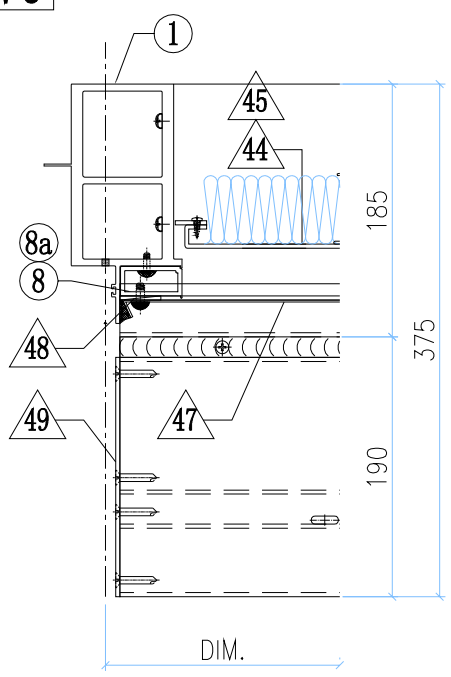

VIEW D

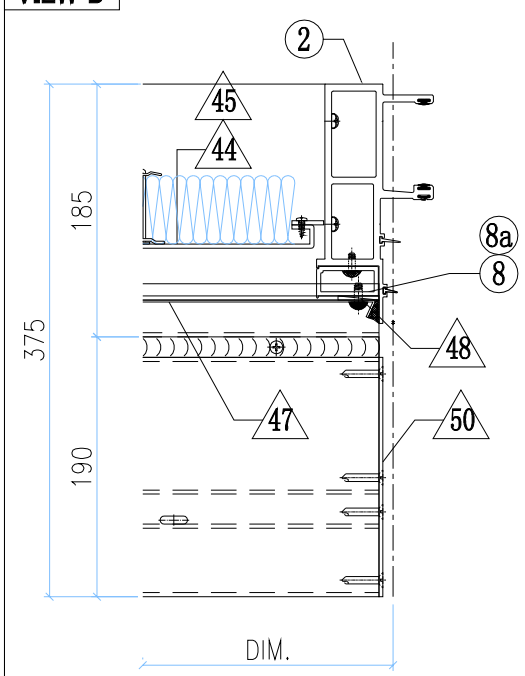

GLASS	GLASS NUMBER	WIDTH	HEIGHT	QTY.
	GL03-29	663	313	1
	GL05-13	663	2282	1

美特鋁質有限公司
MIDI Aluminium Fabricator Ltd.

修改	-			採用	工廠		地盤	✓	工程號	J858	類別		物料號	-		
日期	-			材料顏色	-				地盘	康城11期	制圖	Z.S.P	2022-08-06	圖號	AZc-700H4-F2P
									图纸名称	单元组装图	復核	-	-	數量	-
									材料	-	批准	-	-	單件重量	- (KG)

AF-057B

VIEW G

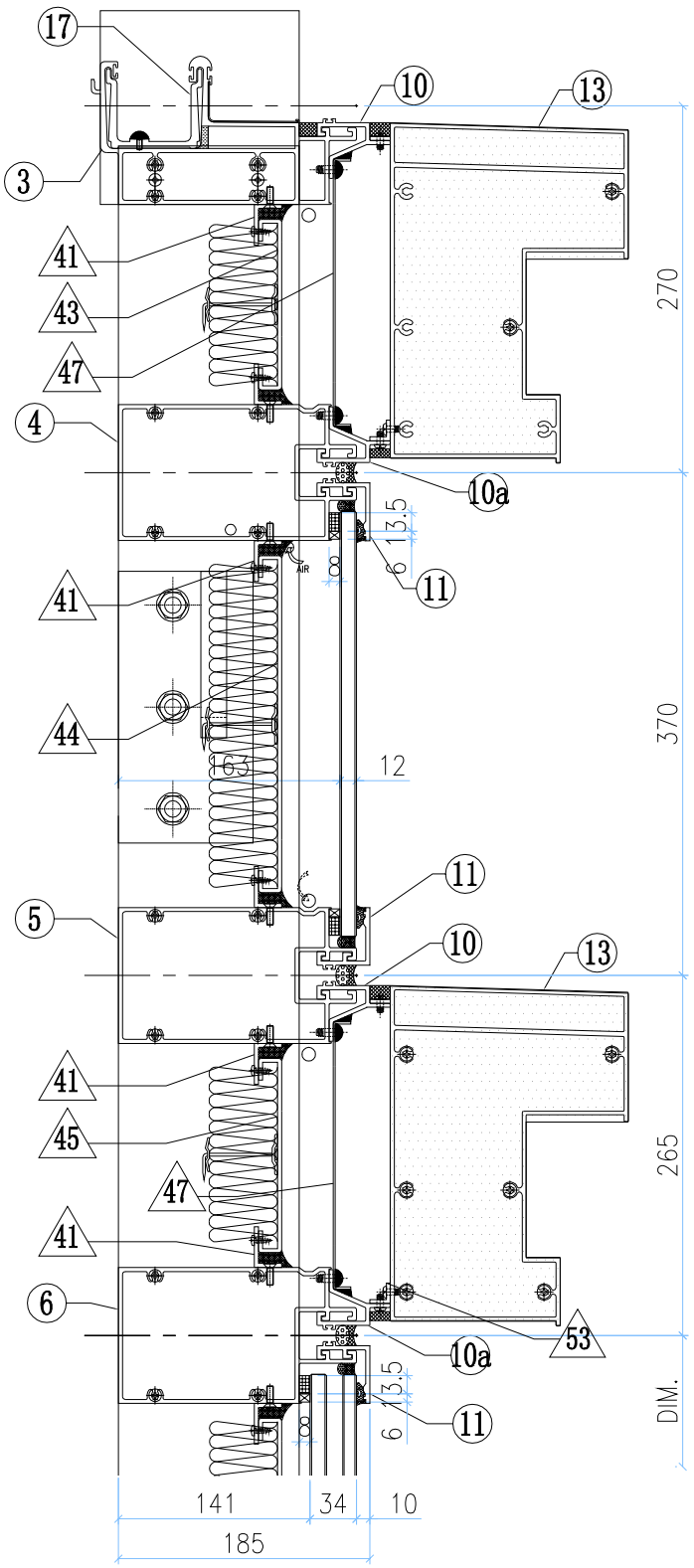

VIEW H

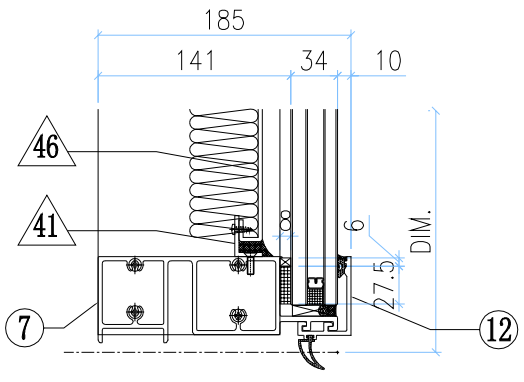

VIEW A

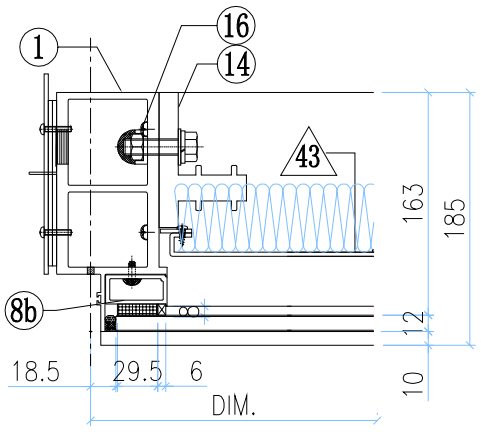

VIEW B

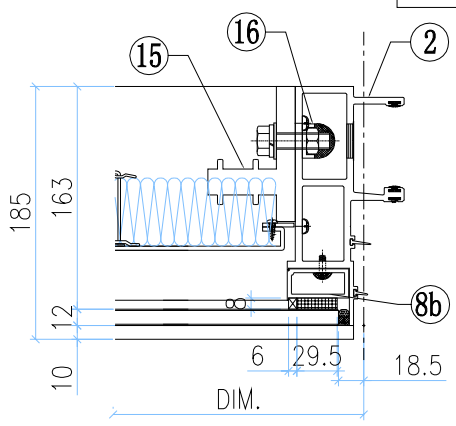

VIEW E

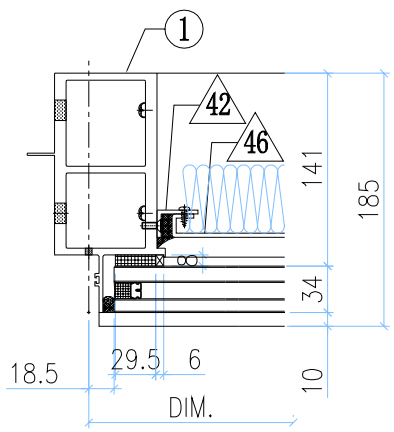

VIEW F

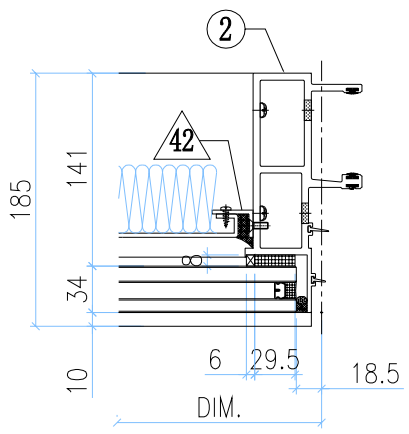

◇ OTHERS (ALUM. & G.M.S. PARTS)

ITEM	FAB. DWG NO.	LENGTH (mm)	QTY
41	N00813-01C	598	8
	30x20X3mm ALUM. ANGLE		
42	N00813-01AG	2163	2
	30x20X3mm ALUM. ANGLE		
43	J858-AP08-02		1
	584 x125.5 (BACK PANEL)		
44	J858-AP11-06		1
	584 x248 (BACK PANEL)		
45	J858-AP08-10		1
	584 x143 (BACK PANEL)		
46	J858-AP09-27		1
	578 x2203 (BACK PANEL)		
47	J858-AP07-02		2
	1.5mm THK. ALUM. FLASHING		
48	J858-AP06		4
	30x166x3mm ALUM. PLATE		
49	J858-AP14L		2
	3mm THK. ALUM. END PANEL		
50	J858-AP14R		2
	3mm THK. ALUM. END PANEL		
51	J858-AP02		1
	3mm THK. ALUM. PLATE		
52	J858-AP03		2
	3mm THK. ALUM. PLATE		
53	L065-01-02	677	2
	16x16x3mm ALUM. ANGLE		

○ ALUM. EXTRUSION

ITEM	FAB. DWG NO.	LENGTH (mm)	QTY
1	X86278-11L	3217.5	1
2	X86272-07	3217.5	1
3	X86279-31LB	717.5	1
4	X86308-01D	679	1
5	X86308-06F	679	1
6	X86302-10E	679	1
7	X86280-07E	679	1
8	X86305-03LA	193.5	1
9	X86305-03RA	193.5	1
8a	X86305-05B	269	2
8b	X86305-02A	164	2
10	X86306-01B	685	2
10a	X86306-04B	685	2
11	X86283-01-02	685	3
12	X86300-01-02	685	1
13	X86307-01-02	679	2
14	X86255-01L	200	1
15	X86255-01R	200	1
16	X86258-01	200	2
17	X86303-03	150	1
18			
19			
20			

美特鋁質有限公司 MIDI Aluminium Fabricator Ltd.													
修改	-			採用	工廠		地盤	✓	工程號	J858	類別		物料號	-		
日期	-			材料顏色	-				地盘	康城11期	制圖	Z.S.P	2022-08-06	圖號	AZd-700H4-P
									图纸名称	单元组装图	復核	-	-	數量	-
									材料	-	批准	-	-	單件重量	- (KG)

AF-058A

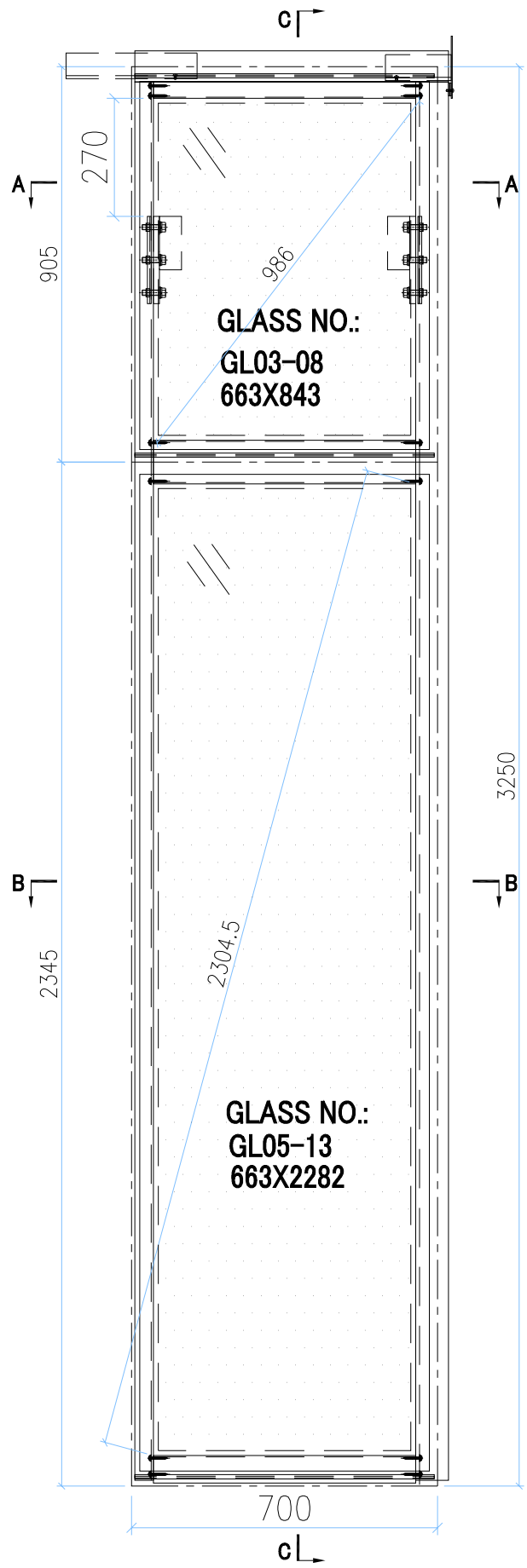

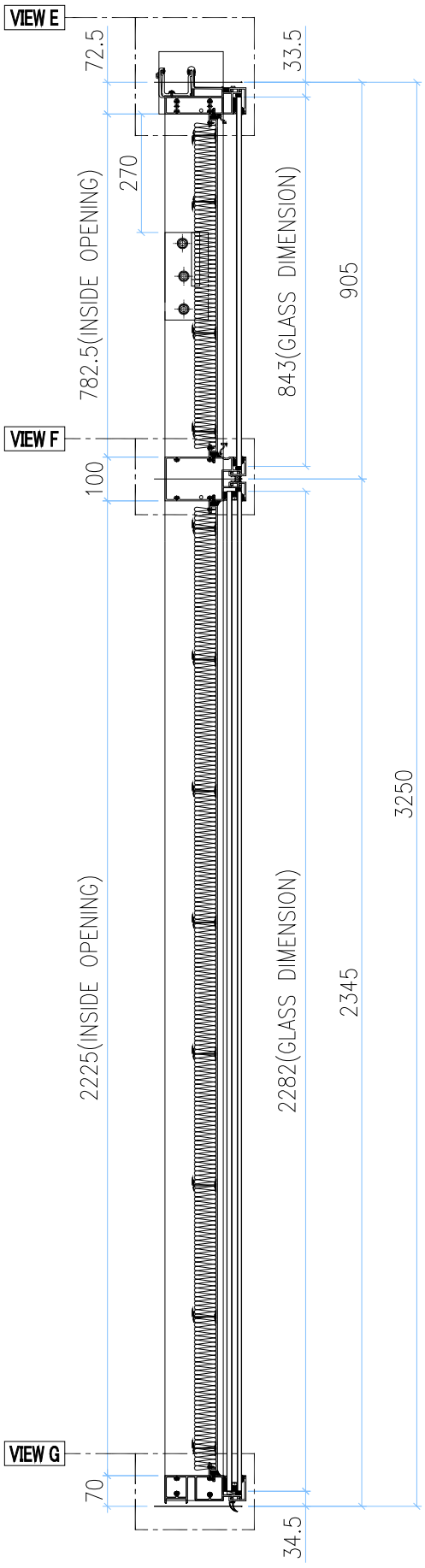

SECTION C-C

INSTALL UNIT NO.	QTY.	FLOOR
T1B-CW4.1-4006	1	40/F
T3B-CW4.1-4006	1	40/F
TOTAL	2	

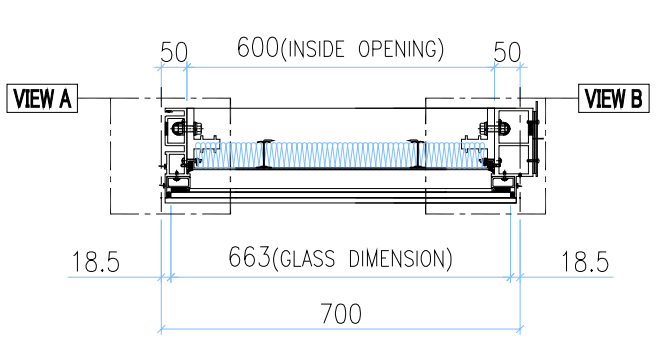

SECTION A-A

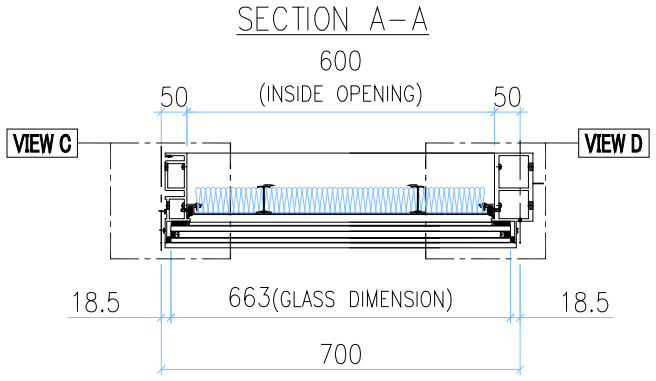

SECTION B-B

GLASS	GLASS NUMBER	WIDTH	HEIGHT	QTY.
	GL03-08	663	843	1
	GL05-13	663	2282	1

美特鋁質有限公司
MIDI Aluminium Fabricator Ltd.

修改	-			採用	工廠		地盤	✓	工程號	J858	類別		物料號	-		
日期	-			材料顏色	-				地盘	康城11期	制圖	Z.S.P	2022-08-06	圖號	AZd-700H4-P
									图纸名称	单元组装图	復核	-	-	數量	-
									材料	-	批准	-	-	單件重量	- (KG)

AF-058B

VIEW E

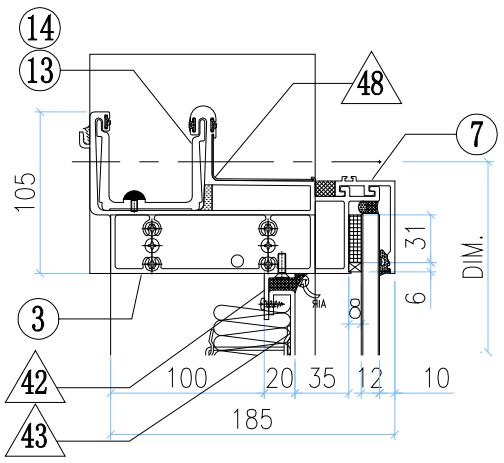

VIEW A

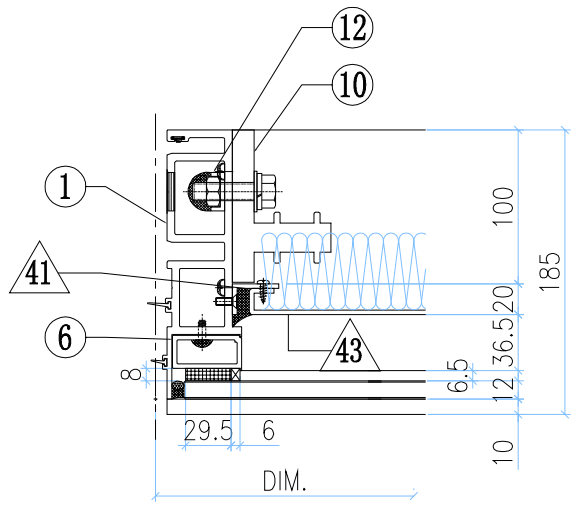

VIEW B

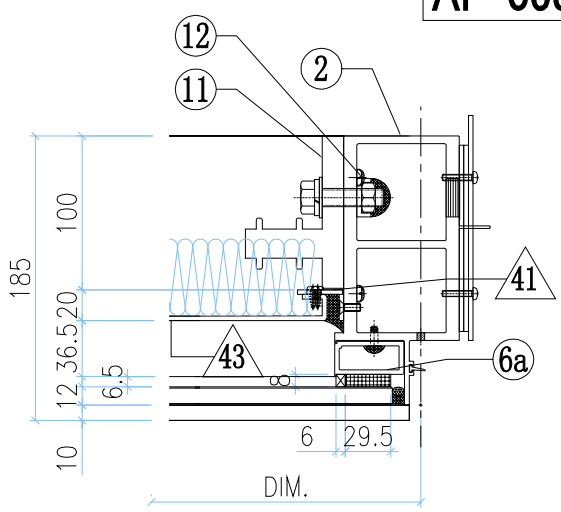

VIEW F

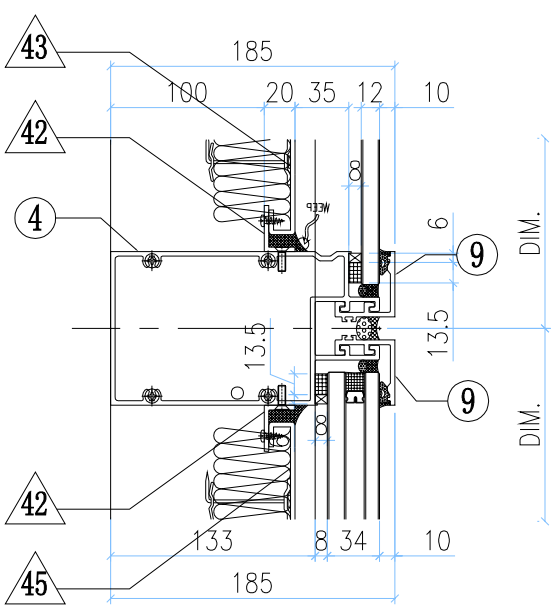

VIEW C

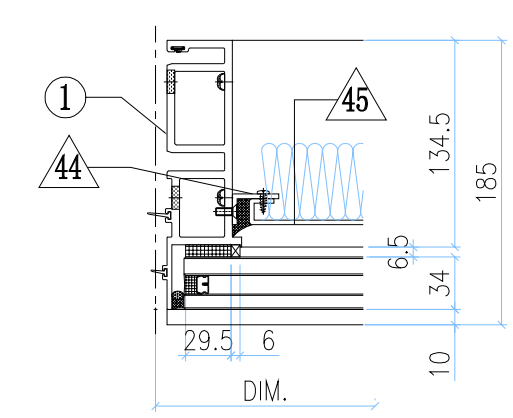

VIEW D

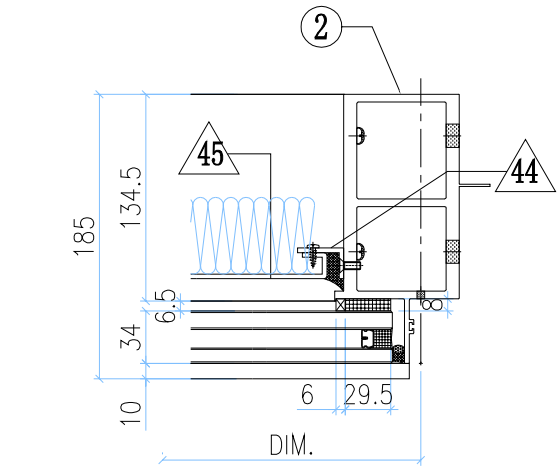

VIEW G

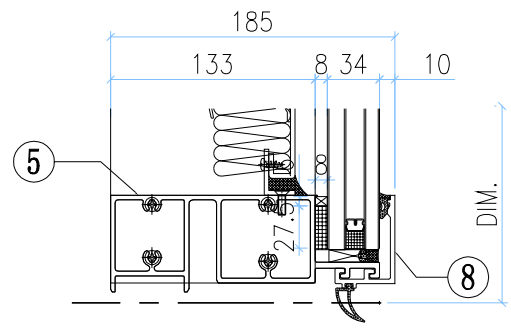

◇ OTHERS (ALUM. & G.M.S. PARTS)

ITEM	FAB. DWG NO.	LENGTH (mm)	QTY
41	N00813-01A	720.5	2
	30x20X3mm ALUM. ANGLE		
42	N00813-01C	598	4
	30x20X3mm ALUM. ANGLE		
43	J858-AP09-02		1
	578 x760.5(BACK PANEL)		
44	N00813-01AG	2163	2
	30x20X3mm ALUM. ANGLE		
45	J858-AP09-27		1
	578 x2203 (BACK PANEL)		
46	J858-AP02		1
	3mm THK. ALUM. PLATE		
47	J858-AP03		2
	3mm THK. ALUM. PLATE		
48	J858-AP16	100	1
	1mm THK. ALUM. FLASHING		

○ ALUM. EXTRUSION

ITEM	FAB. DWG NO.	LENGTH (mm)	QTY
1	X86273-16	3217.5	1
2	X86278-24R	3217.5	1
3	X86279-14C	719.5	1
4	X86302-17E	679	1
5	X86280-07E	679	1
6	X86305-01LA	828.5	1
6a	X86305-01RA	828.5	1
7	X86301-01-02	685	1
8	X86300-01-02	685	1
9	X86283-01-02	685	2
10	X86255-01L	200	1
11	X86255-01R	200	1
12	X86258-01	200	2
13	X86303-01	300	1
14	X86303-02	150	1
15			
16			
17			
18			
19			
20			
21			
22			

美特鋁質有限公司 MIDI Aluminium Fabricator Ltd.													
							工程號	J858	類別		物料號	-	
							地盘	康城11期	制圖	Z.S.P	2022-08-06	圖號	AZc-700H4-P
修改	-			採用	工廠		地盤	✓	图纸名称	单元组装图	復核	-	-	數量	-
日期	-			材料颜色	-				材料	-	批准	-	-	單件重量	- (KG)

AF-059A

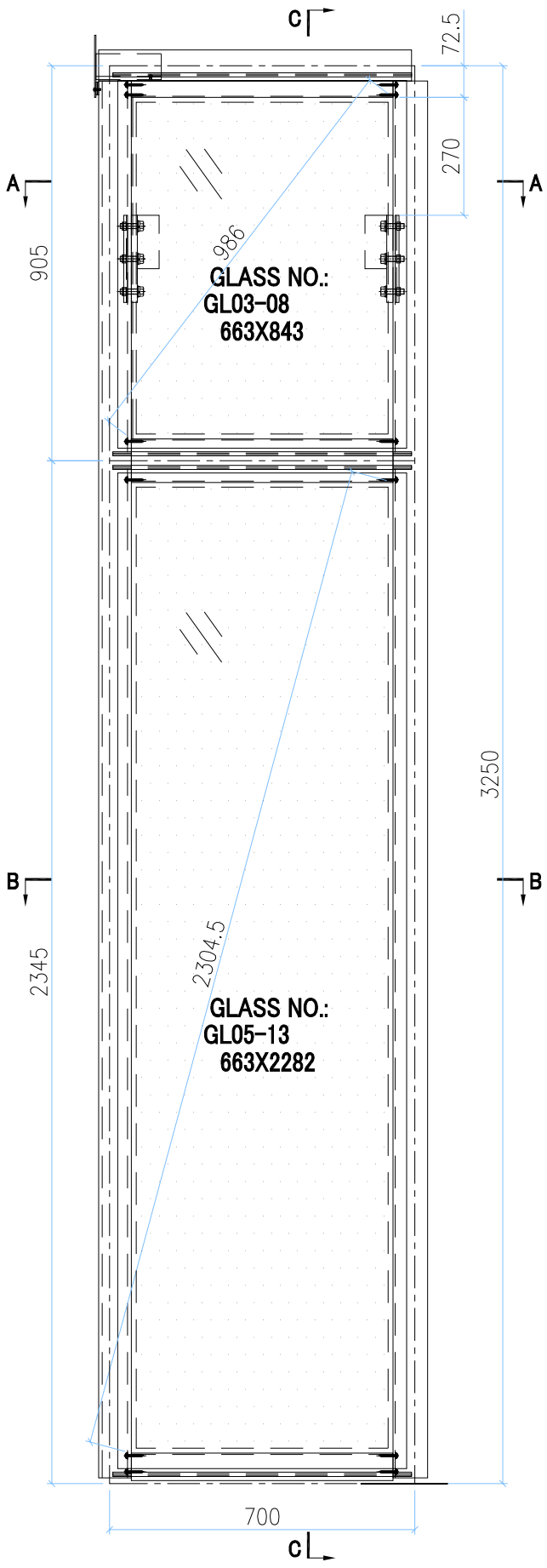

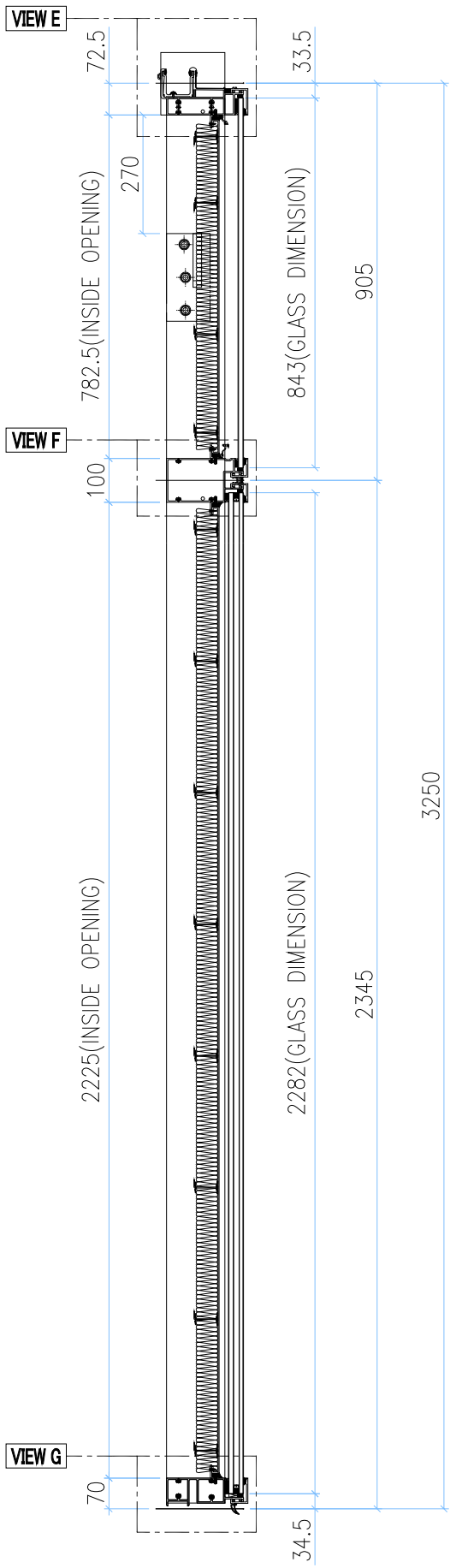

SECTION C-C

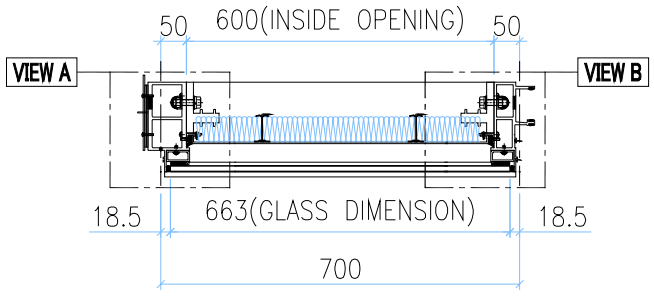

SECTION A-A

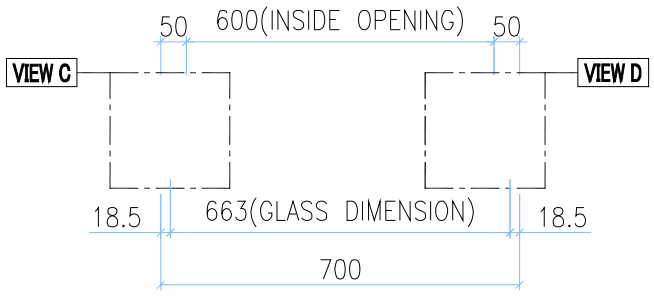

SECTION B-B

INSTALL UNIT NO.	QTY.	FLOOR
T3A-CW4.1-4001	1	40/F
TOTAL	**1**	

	GLASS NUMBER	WIDTH	HEIGHT	QTY.
GLASS	GL03-08	663	843	1
	GL05-13	663	2282	1

美特鋁質有限公司
MIDI Aluminium Fabricator Ltd.

修改	-			採用	工廠		地盤	✓	工程號	J858	類別		物料號	-		
日期	-			材料顏色	-				地盘	康城11期	制圖	Z.S.P	2022-08-06	圖號	AZc-700H4-P
									图纸名称	单元组装图	復核	-	-	數量	-
									材料	-	批准	-	-	單件重量	- (KG)

AF-059B

VIEW E

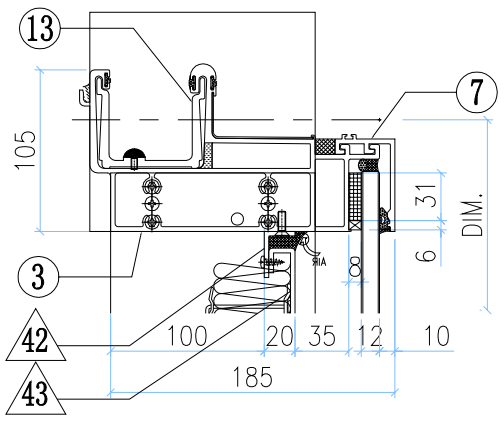

VIEW A

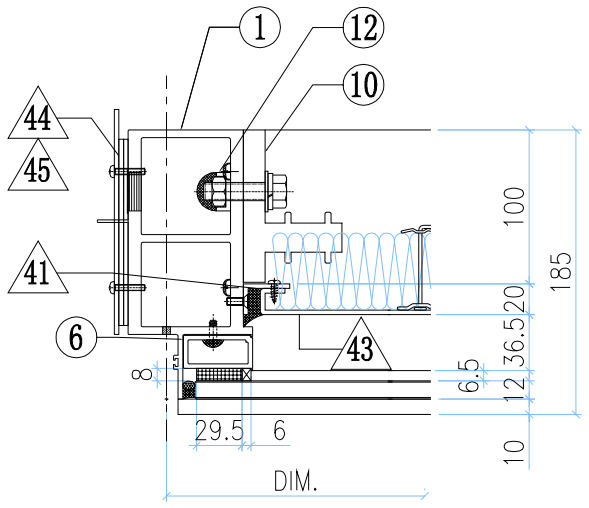

VIEW B

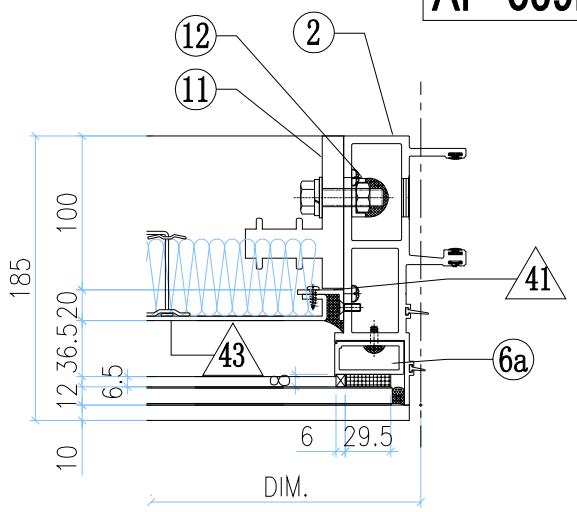

VIEW F

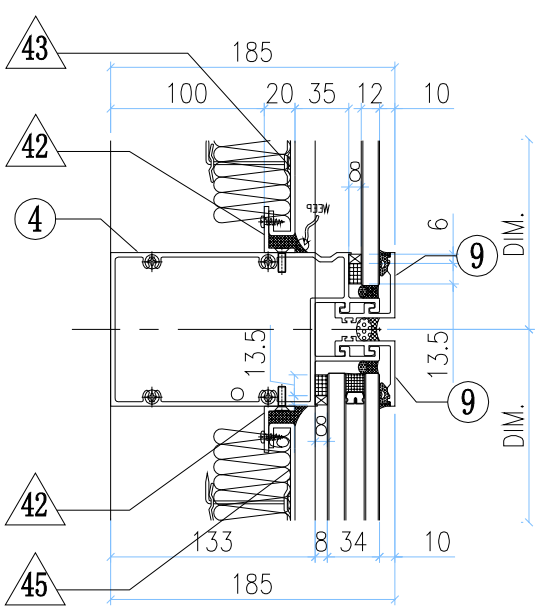

VIEW C

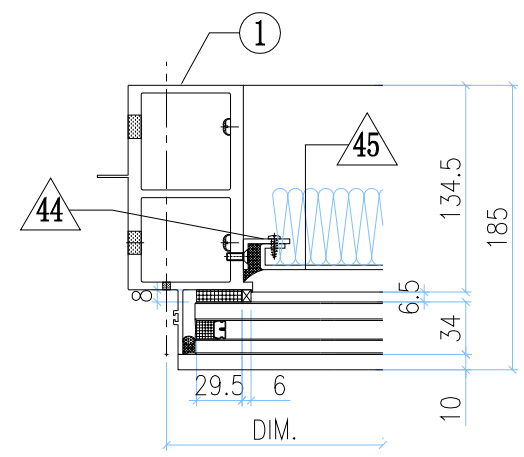

VIEW D

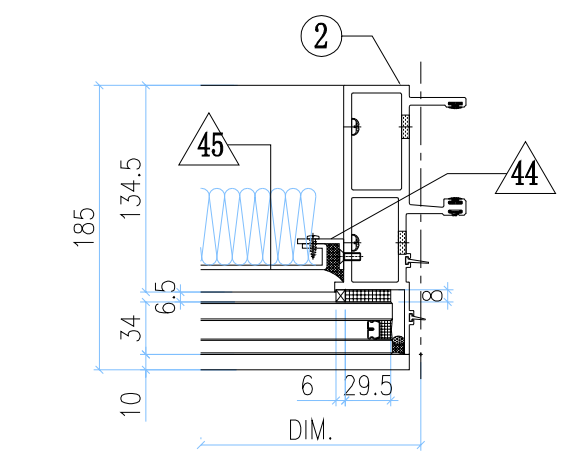

VIEW G

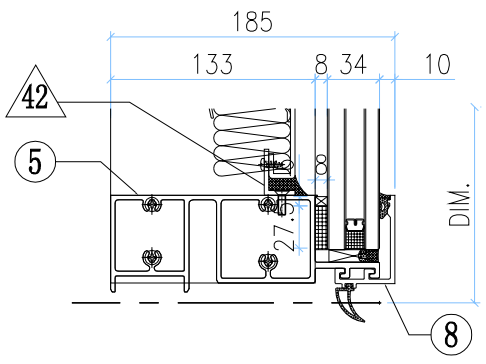

◇ OTHERS (ALUM. & G.M.S. PARTS)

ITEM	FAB. DWG NO.	LENGTH (mm)	QTY
41	N00813-01A	720.5	2
	30x20X3mm ALUM. ANGLE		
42	N00813-01C	598	4
	30x20X3mm ALUM. ANGLE		
43	J858-AP09-02		1
	578 x760.5 (BACK PANEL)		
44	N00813-01AG	2163	2
	30x20X3mm ALUM. ANGLE		
45	J858-AP09-27		1
	578 x2203 (BACK PANEL)		
46	J858-AP02		1
	3mm THK. ALUM. PLATE		
47	J858-AP03		2
	3mm THK. ALUM. PLATE		
48			
49			

◯ ALUM. EXTRUSION

ITEM	FAB. DWG NO.	LENGTH (mm)	QTY
1	X86278-24L	3217.5	1
2	X86272-11	3217.5	1
3	X86279-01D	717.5	1
4	X86302-17E	679	1
5	X86280-07E	679	1
6	X86305-01LA	828.5	1
6a	X86305-01RA	828.5	1
7	X86301-01-02	685	1
8	X86300-01-02	685	1
9	X86283-01-02	685	2
10	X86255-01L	200	1
11	X86255-01R	200	1
12	X86258-01	200	2
13	X86303-03	150	1
14			
15			
16			
17			
18			
19			
20			
21			
22			

美特鋁質有限公司 MIDI Aluminium Fabricator Ltd.							工程號	J858	類別		物料號	-		
							地盘	康城11期	制圖	Z.S.P	2022-08-06	圖號	AZe-681H4-F2P	
修改	-			採用	工廠	地盤 ✓	图纸名称	单元组装图	復核	-	-	數量	-	
日期	-			材料颜色	-		材料	-	批准	-	-	單件重量	-	(KG)

AF-060A

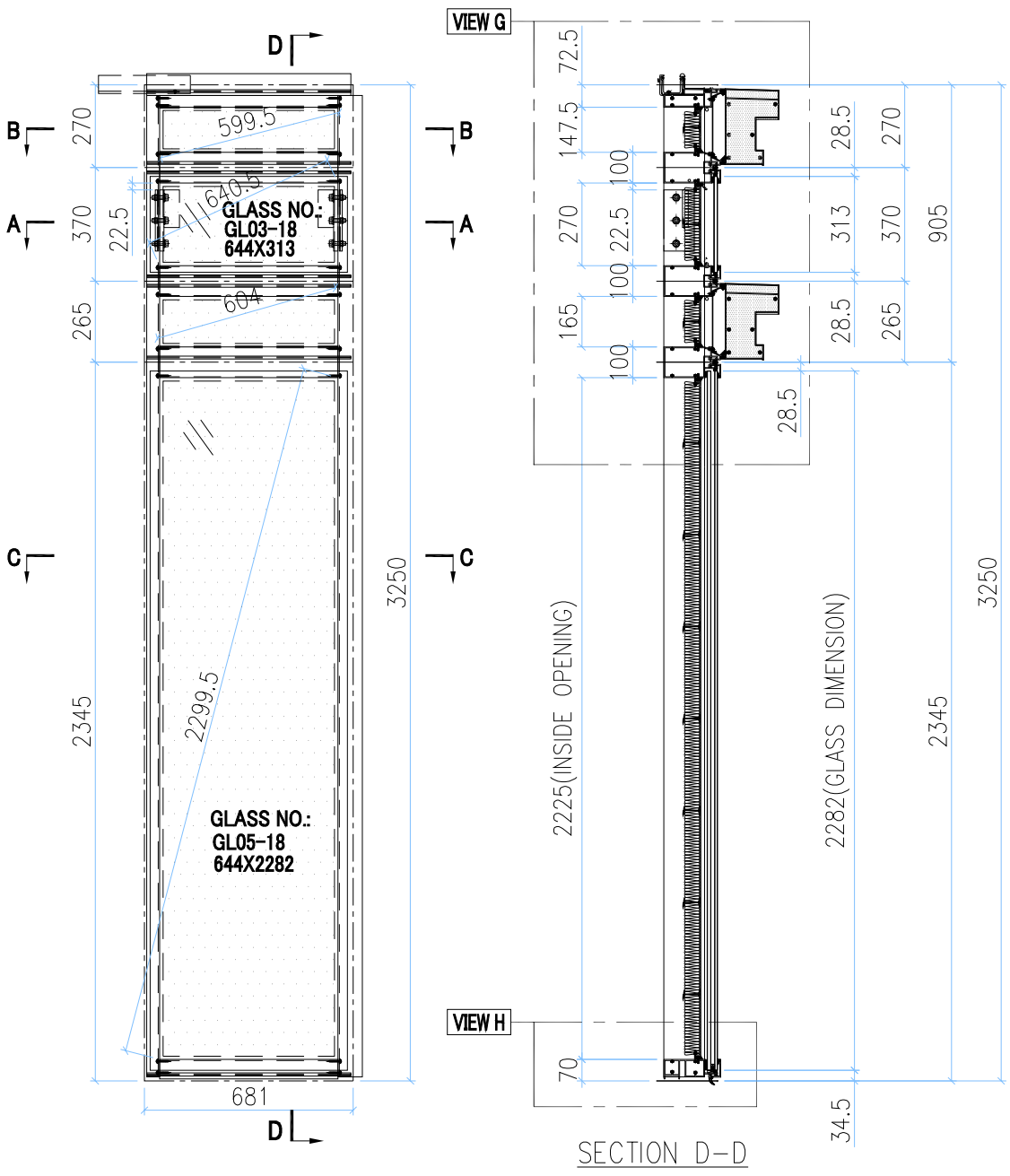

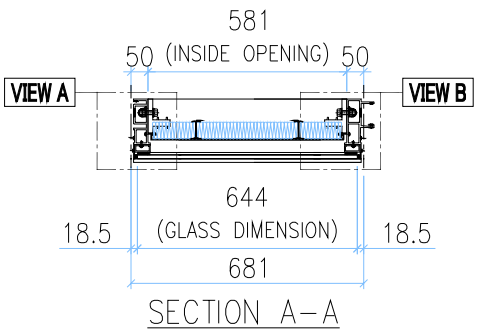

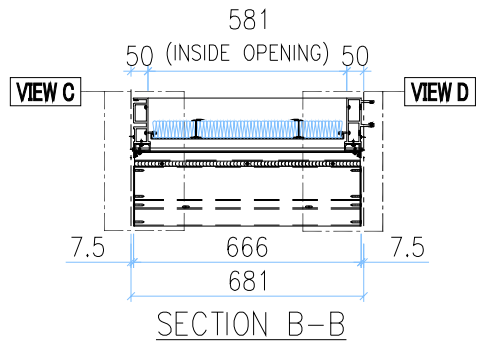

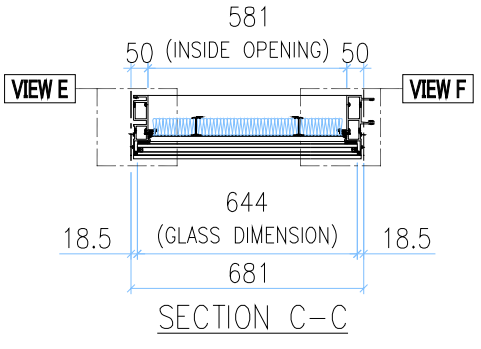

INSTALL UNIT NO.	QTY.	FLOOR
T1B-CW3.1-1105	1	11/F
T1A-CW4.1-1104	1	11/F
T2B-CW3.1-1105	1	11/F
T2B-CW4.1-1103	1	11/F
TOTAL	4	

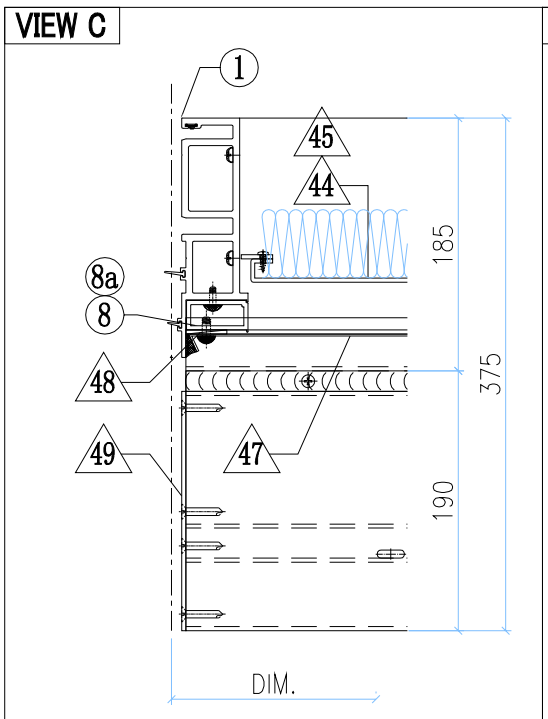

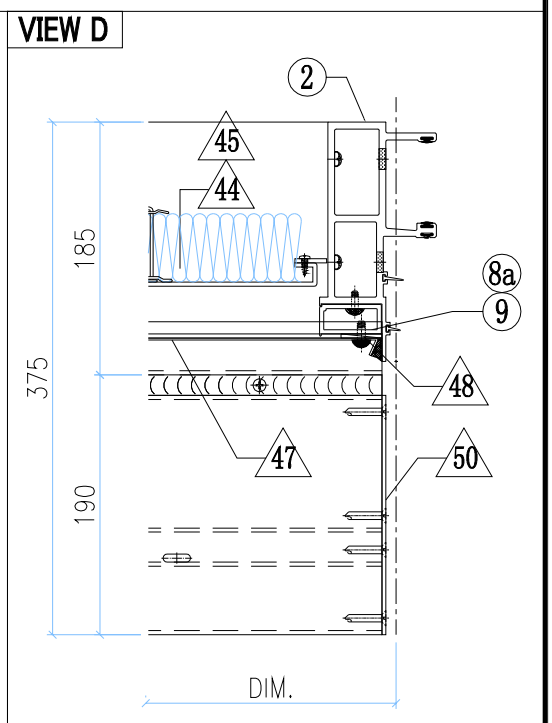

GLASS	GLASS NUMBER	WIDTH	HEIGHT	QTY.
	GL03-18	644	313	1
	GL05-18	644	2282	1

美特鋁質有限公司 MIDI Aluminium Fabricator Ltd.												
修改	-			採用	工廠		地盤	✓	工程號	J858	類別		物料號	-		
日期	-			材料顏色	-				地盘	康城11期	制圖	Z.S.P	2022-08-06	圖號	AZe-681H4-F2P
									图纸名称	单元组装图	復核	-	-	數量	-
									材料	-	批准	-	-	單件重量	- (KG)

AF-060B

VIEW G

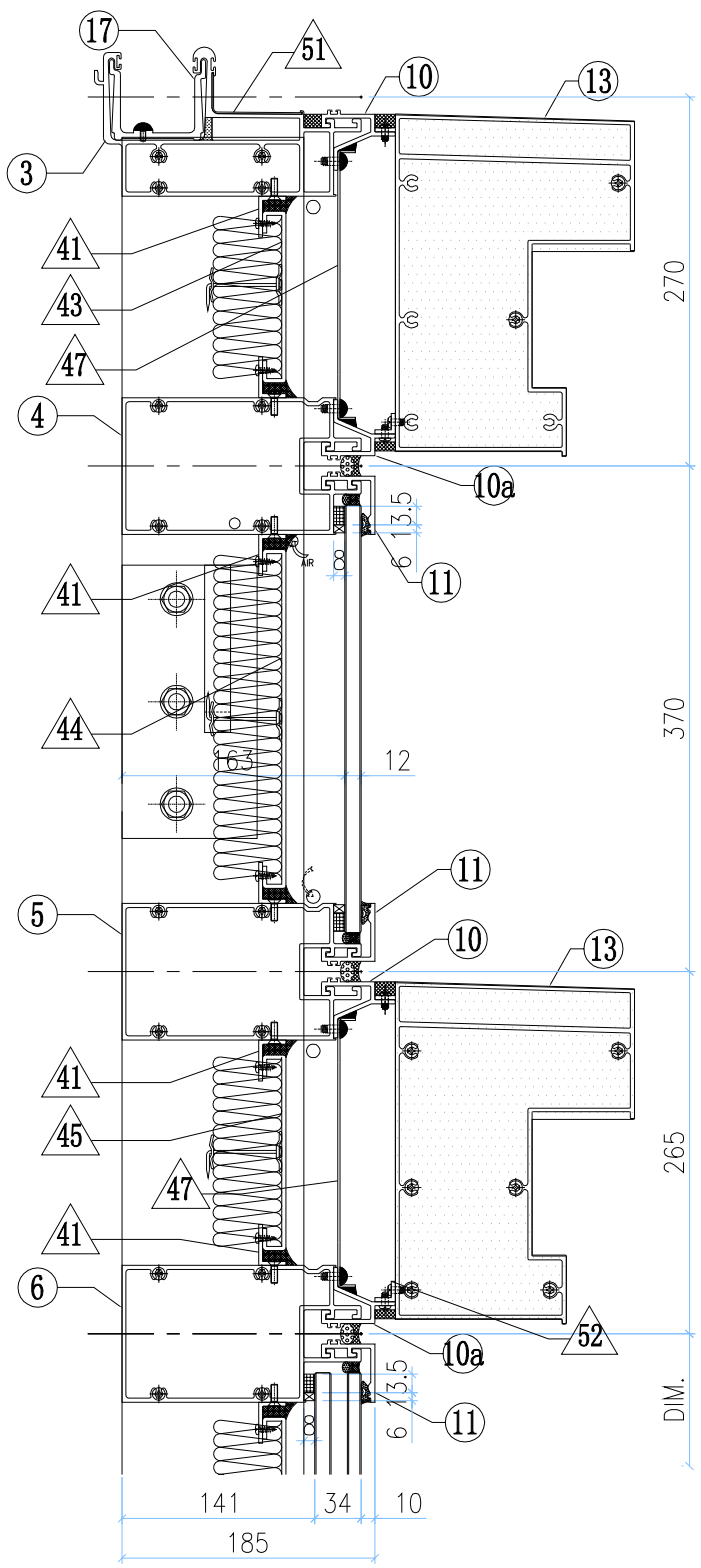

VIEW H

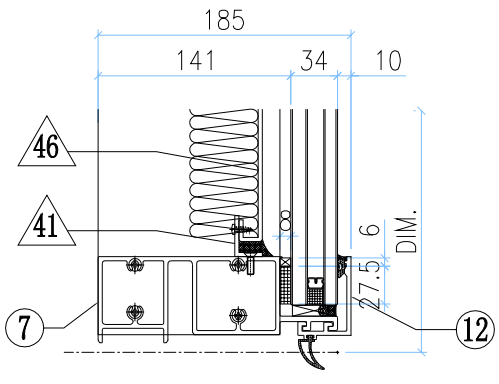

VIEW A

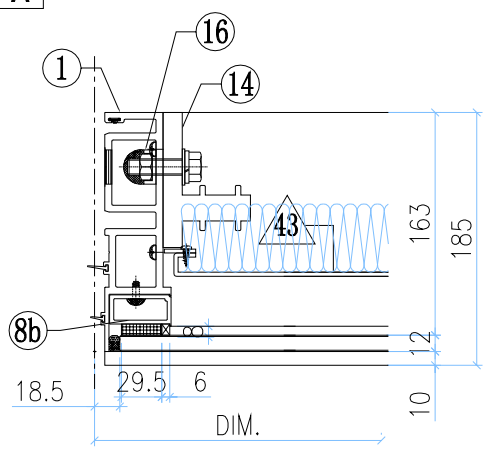

VIEW B

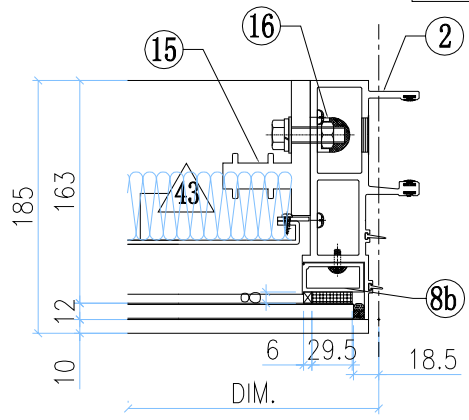

VIEW E

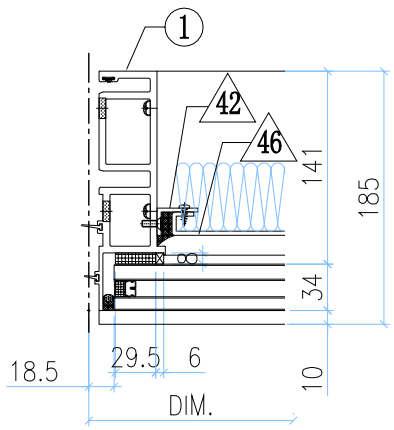

VIEW F

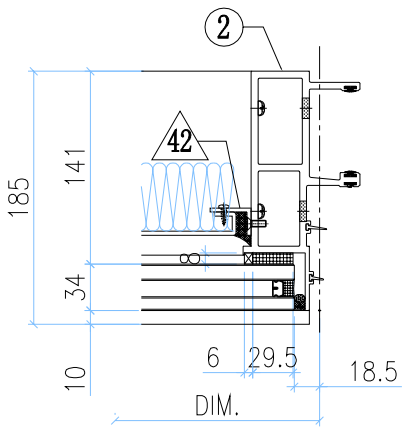

◇ OTHERS (ALUM. & G.M.S. PARTS)

ITEM	FAB. DWG NO.	LENGTH (mm)	QTY
41	N00813-01N	579	8
	30x20X3mm ALUM. ANGLE		
42	N00813-01AG	2163	2
	30x20X3mm ALUM. ANGLE		
43	J858-AP08-14		1
	565 x125.5 (BACK PANEL)		
44	J858-AP11-18		1
	565 x248 (BACK PANEL)		
45	J858-AP08-22		1
	565 x143 (BACK PANEL)		
46	J858-AP09-25		1
	559 x2203 (BACK PANEL)		
47	J858-AP07-08		2
	1.5mm THK. ALUM. FLASHING		
48	J858-AP06		4
	30x166x3mm ALUM. PLATE		
49	J858-AP14L		2
	3mm THK. ALUM. END PANEL		
50	J858-AP14R		2
	3mm THK. ALUM. END PANEL		
51	J858-AP16	100	1
	1mm THK. ALUM. FLASHING		
52	L065-01-08	658	2
	16x16x3mm ALUM. ANGLE		

○ ALUM. EXTRUSION

ITEM	FAB. DWG NO.	LENGTH (mm)	QTY
1	X86273-12	3217.5	1
2	X86272-07	3217.5	1
3	X86279-22B	666	1
4	X86308-01E	660	1
5	X86308-06G	660	1
6	X86302-10F	660	1
7	X86280-07F	660	1
8	X86305-03LA	193.5	1
9	X86305-03RA	193.5	1
8a	X86305-05B	269	2
8b	X86305-02A	164	2
10	X86306-01K	666	2
10a	x86306-04K	666	2
11	X86283-01-11	666	3
12	X86300-01-10	666	1
13	X86307-01-10	660	2
14	X86255-01L	200	1
15	X86255-01R	200	1
16	X86258-01	200	2
17	X86303-01	300	1
18			
19			
20			

美特鋁質有限公司 MIDI Aluminium Fabricator Ltd.													
							工程號	J858	類別		物料號	-	
							地盘	康城11期	制圖	Z.S.P	2022-08-06	圖號	AZe-681H4-P
修改	-			採用	工廠		地盤	✓	图纸名称	单元组装图	復核	-	-	數量	-
日期	-			材料颜色	-				材料	-	批准	-	-	單件重量	- (KG)

AF-061A

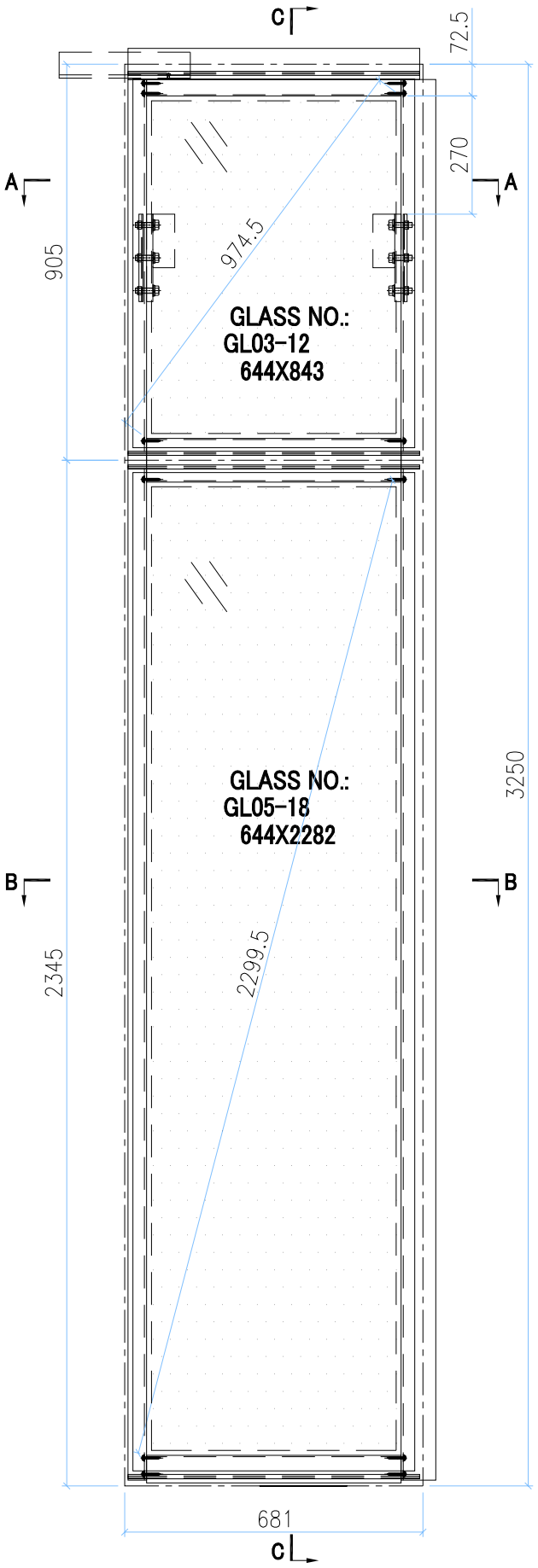

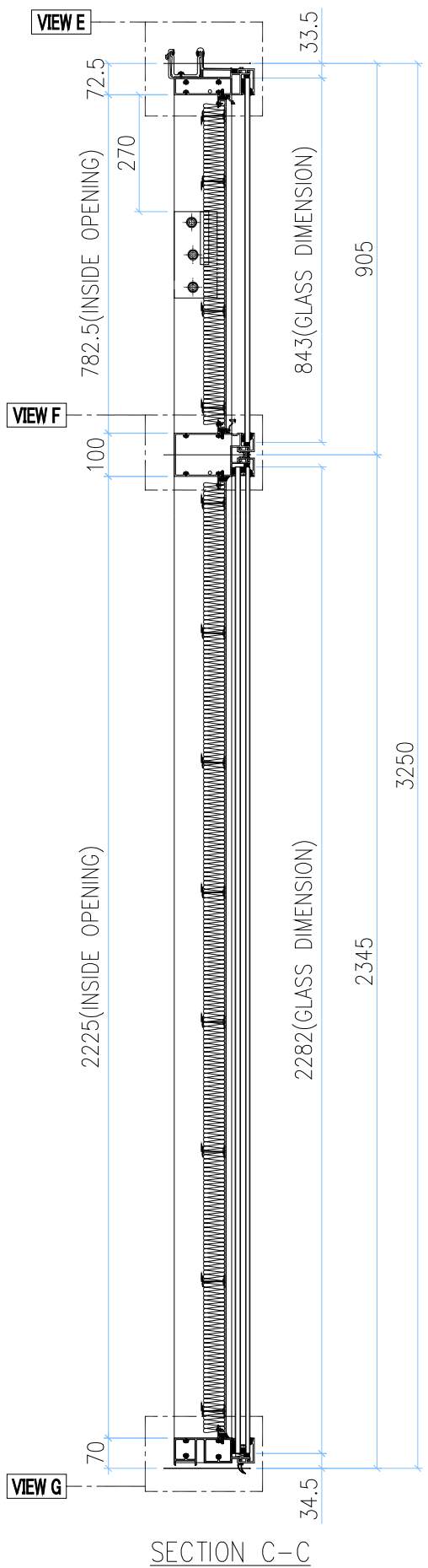

SECTION C-C

INSTALL UNIT NO.	QTY.	FLOOR
T1B-CW3.1-4005	1	40/F
T1A-CW5.1-4005	1	40/F
T1A-CW4.1-4004	1	40/F
T2B-CW3.1-4005	1	40/F
T2B-CW4.1-4003	1	40/F
T2B-CW5.1-1102	1	11/F
T2B-CW5.1-4002	1	40/F
T2A-CW5.1-4005	1	40/F
T3A-CW5.1-4005	1	40/F
TOTAL	9	

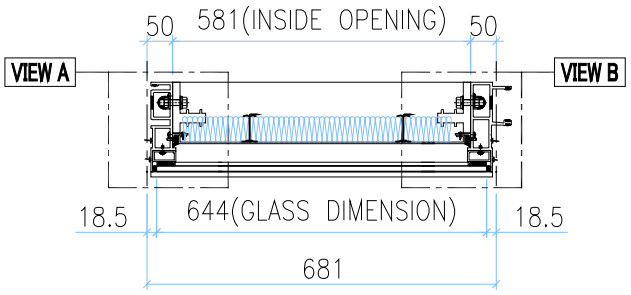

SECTION A-A

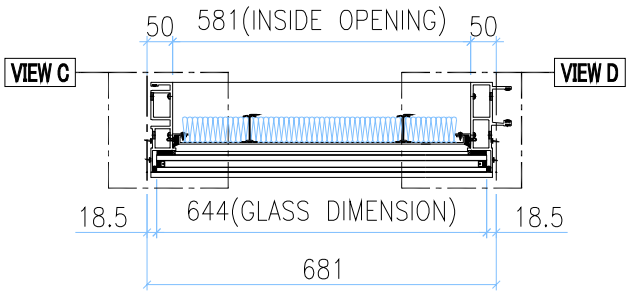

SECTION B-B

GLASS	GLASS NUMBER	WIDTH	HEIGHT	QTY.
	GL03-12	644	843	1
	GL05-18	644	2282	1

美特鋁質有限公司 MIDI Aluminium Fabricator Ltd.													
修改	-			採用	工廠		地盤	✓	工程號	J858	類別		物料號	-		
日期	-			材料顏色	-				地盘	康城11期	制圖	Z.S.P	2022-08-06	圖號	AZe-681H4-P
									图纸名称	单元组装图	復核	-	-	數量	-
									材料	-	批准	-	-	單件重量	- (KG)

AF-061B

VIEW E

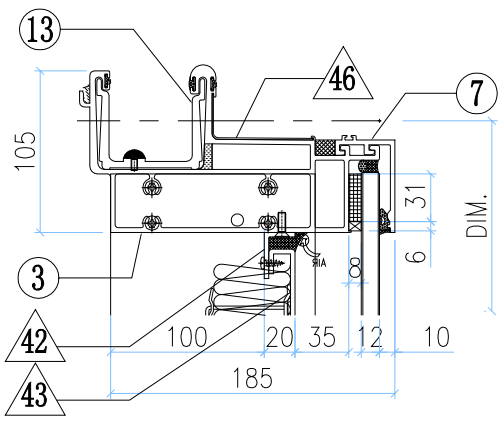

VIEW A

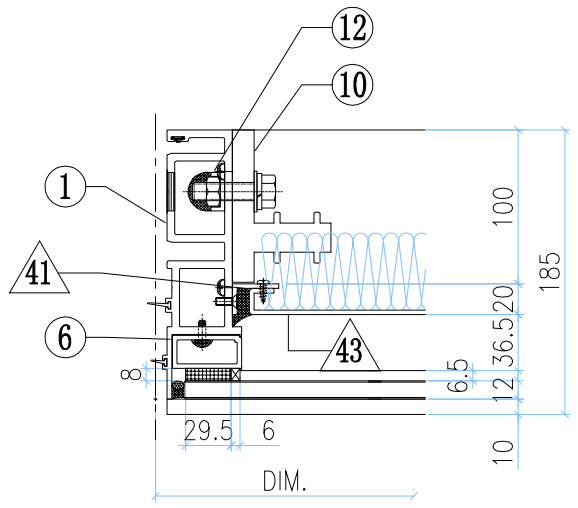

VIEW B

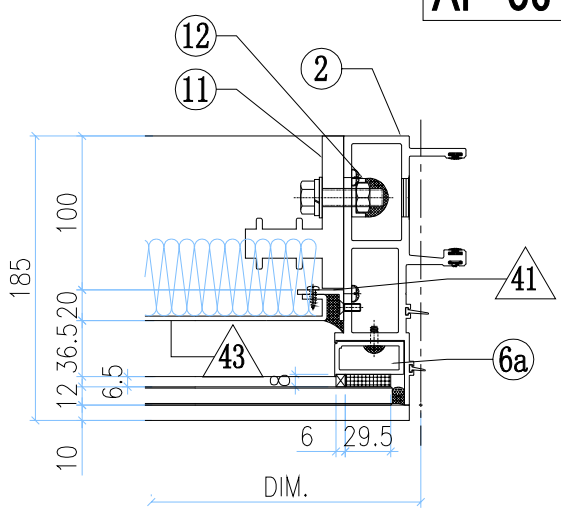

VIEW F

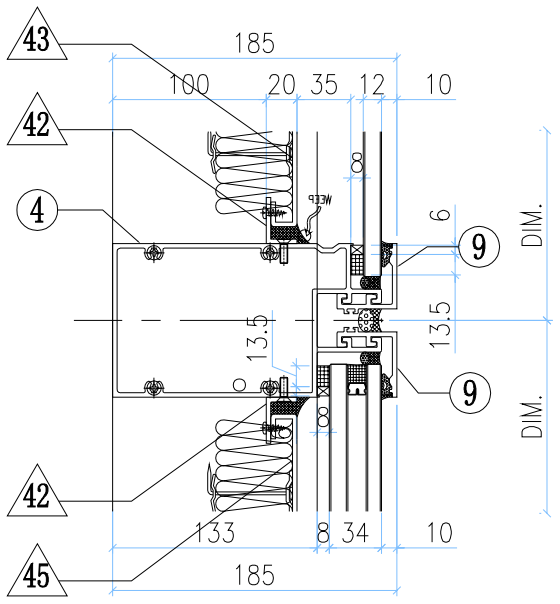

VIEW C

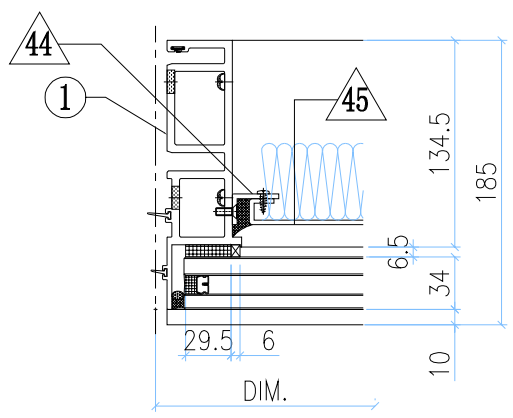

VIEW D

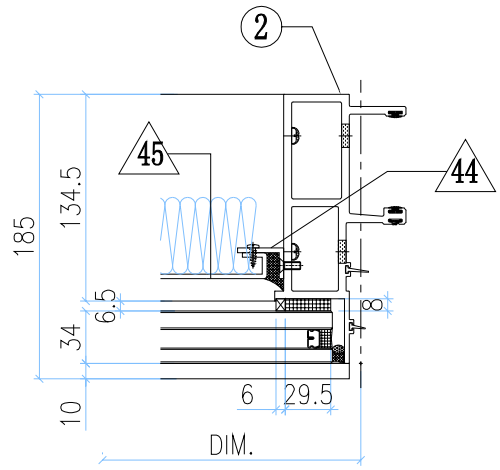

VIEW G

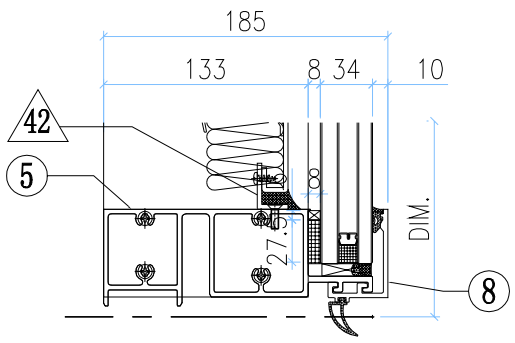

◇ OTHERS (ALUM. & G.M.S. PARTS)

ITEM	FAB. DWG NO.	LENGTH (mm)	QTY
41	N00813-01A	720.5	2
	30x20X3mm ALUM. ANGLE		
42	N00813-01N	579	4
	30x20X3mm ALUM. ANGLE		
43	J858-AP09-06		1
	559 x 760.5(BACK PANEL)		
44	N00813-01AG	2163	2
	30x20X3mm ALUM. ANGLE		
45	J858-AP09-25		1
	559 x 2203 (BACK PANEL)		
46	J858-AP16	100	1
	1mm THK. ALUM. FLASHING		

◯ ALUM. EXTRUSION

ITEM	FAB. DWG NO.	LENGTH (mm)	QTY
1	X86273-16	3217.5	1
2	X86272-11	3217.5	1
3	X86279-15G	666	1
4	X86302-17F	660	1
5	X86280-07F	660	1
6	X86305-01LA	828.5	1
6a	X86305-01RA	828.5	1
7	X86301-01-10	666	1
8	X86300-01-10	666	1
9	X86283-01-11	666	2
10	X86255-01L	200	1
11	X86255-01R	200	1
12	X86258-01	200	2
13	X86303-01	300	1
14			
15			
16			
17			
18			
19			
20			
21			
22			

美特鋁質有限公司 MIDI Aluminium Fabricator Ltd.													
工程號	J858	類別		物料號	-								
地盘	康城11期	制圖	Z.S.P	2022-08-06	圖號	AZe-681H4-F1P							
图纸名称	单元组装图	復核	-	-	數量	-							
材料	-	批准	-	-	單件重量	- (KG)							
修改	-			採用	工廠		地盤	✓					
日期	-			材料顏色	-								

AF-062A

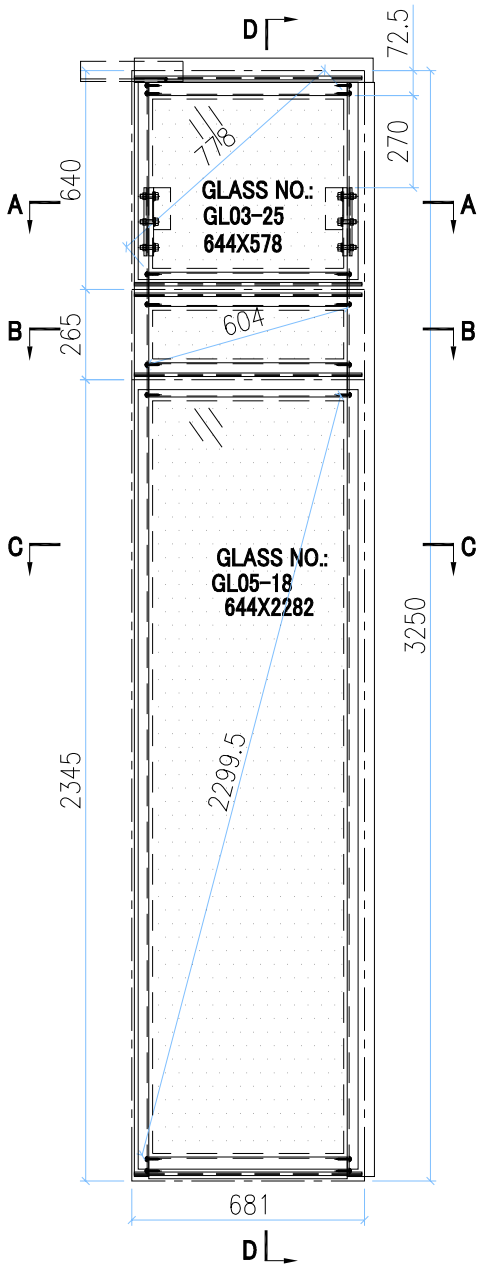

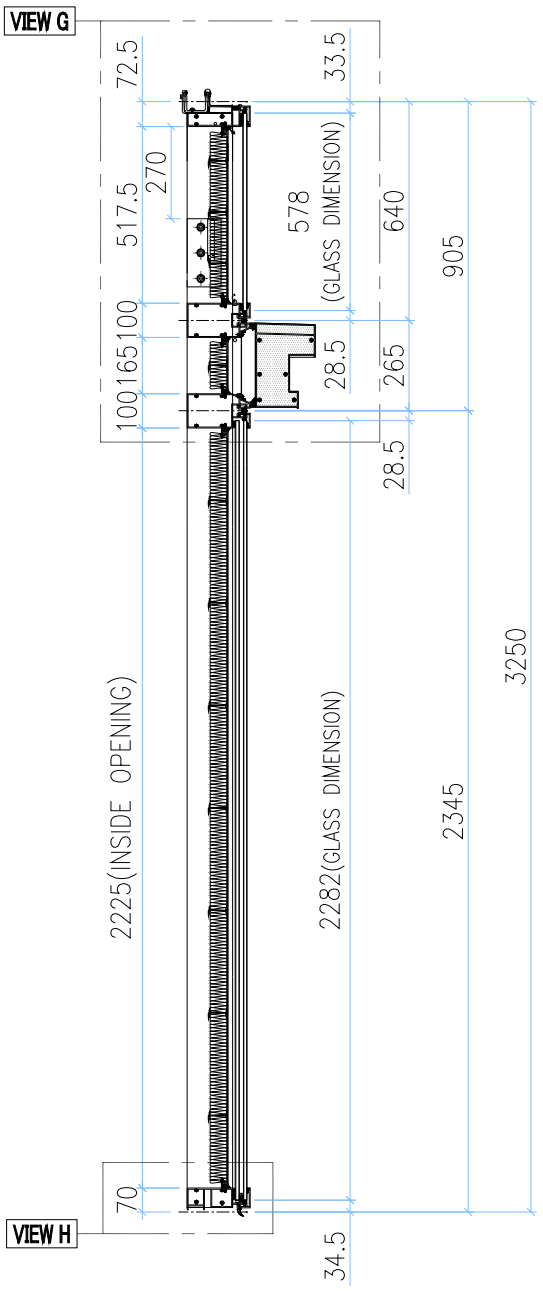

SECTION D-D

INSTALL UNIT NO.	QTY.	FLOOR
T1A-CW5.1-1105	1	11/F
T2A-CW5.1-1105	1	11/F
T3A-CW5.1-1105	1	11/F
TOTAL	3	

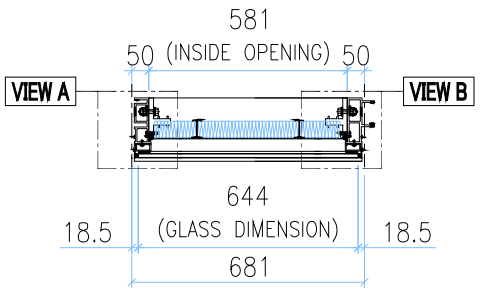

SECTION A-A

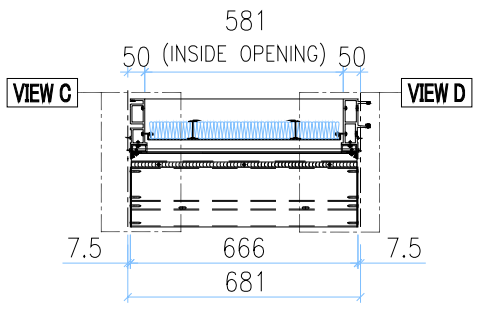

SECTION B-B

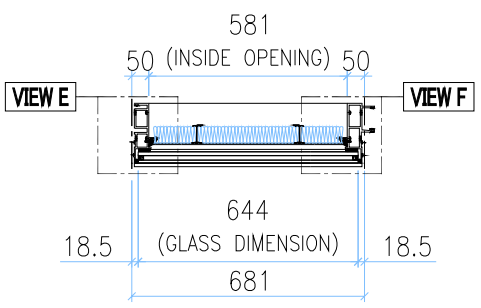

SECTION C-C

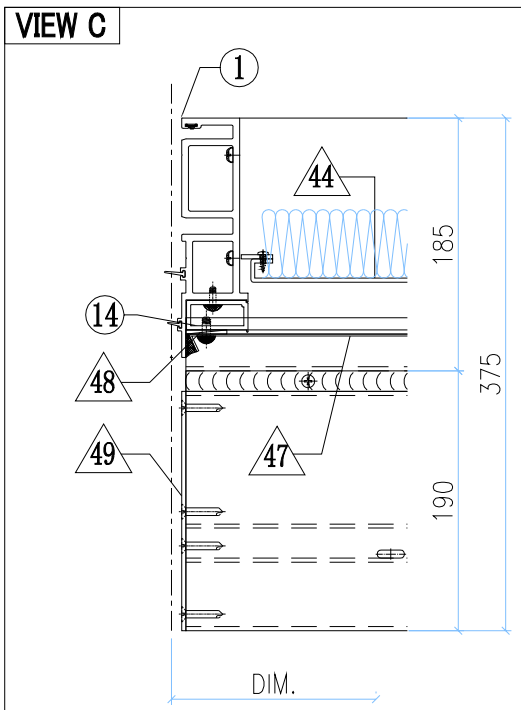

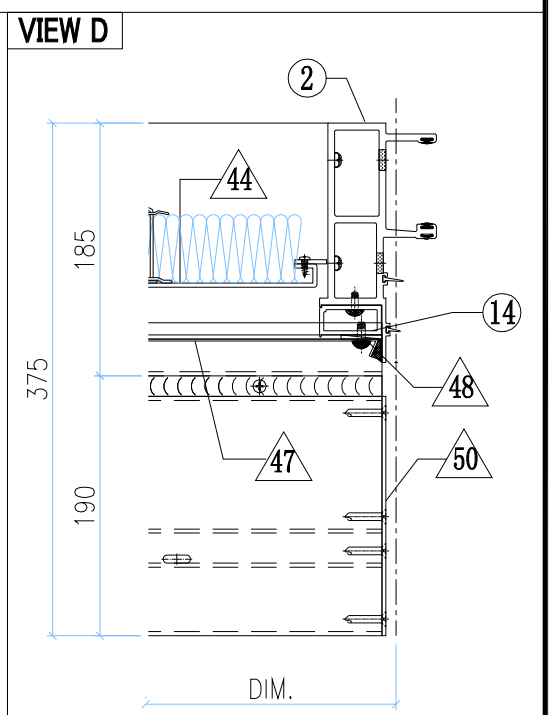

GLASS	GLASS NUMBER	WIDTH	HEIGHT	QTY.
	GL03-25	644	578	1
	GL05-18	644	2282	1

美特鋁質有限公司 MIDI Aluminium Fabricator Ltd.												
修改	-			採用	工廠		地盤	✓	工程號	J858	類別		物料號	-		
日期	-			材料顏色	-				地盘	康城11期	制圖	Z.S.P	2022-08-06	圖號	AZe-681H4-F1P
									图纸名称	单元组装图	復核	-	-	數量	-
									材料	-	批准	-	-	單件重量	- (KG)

AF-062B

VIEW G

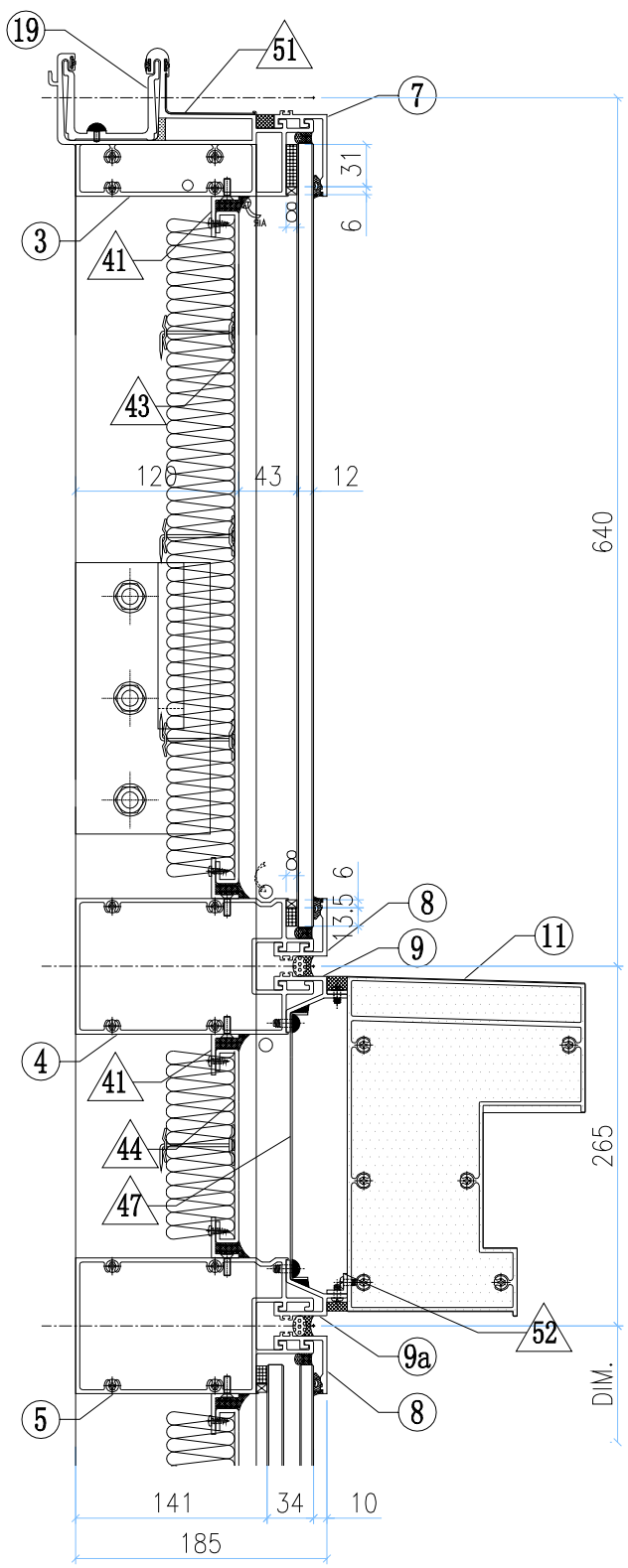

VIEW H

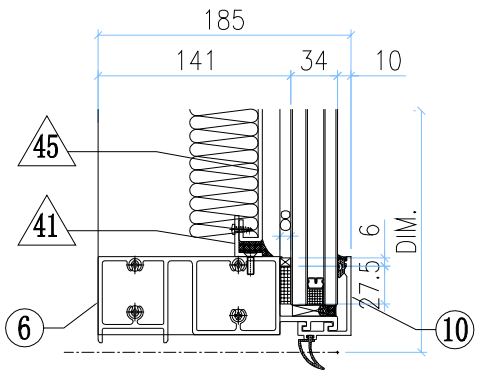

VIEW A

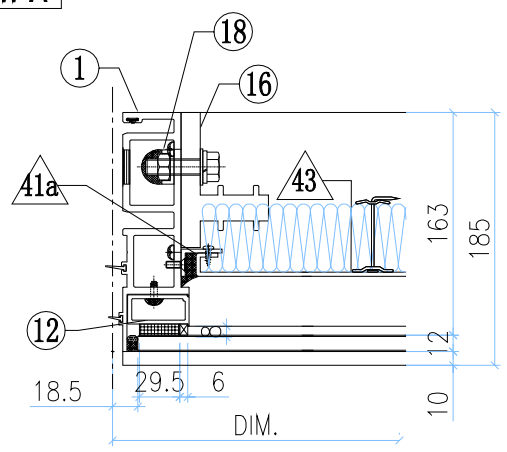

VIEW B

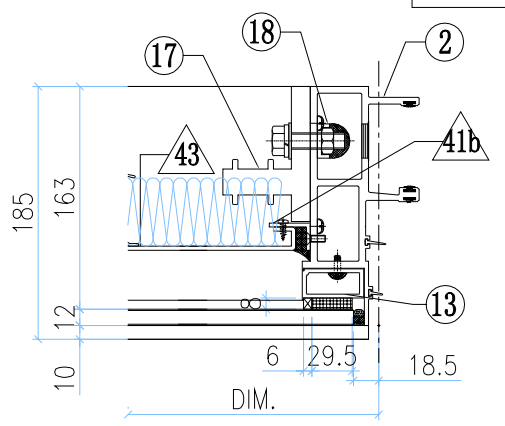

VIEW E

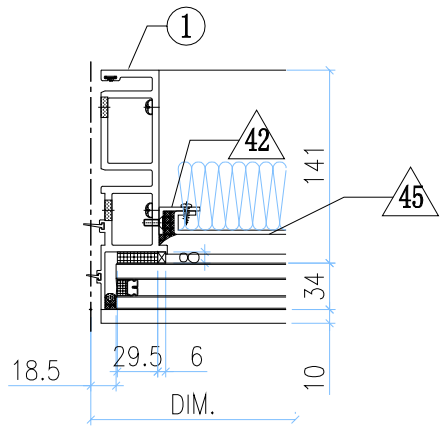

VIEW F

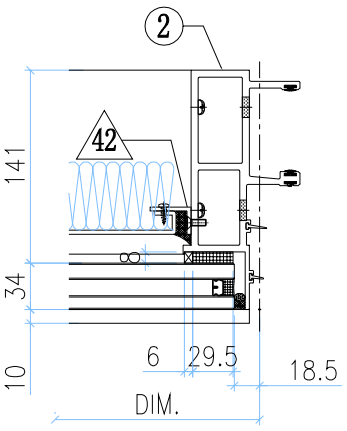

◇ OTHERS (ALUM. & G.M.S. PARTS)

ITEM	FAB. DWG NO.	LENGTH (mm)	QTY
41	N00813-01N	579	6
	30x20X3mm ALUM. ANGLE		
41a	N00813-01Z	455.5	2
	30x20X3mm ALUM. ANGLE		
42	N00813-01AG	2163	2
	30x20X3mm ALUM. ANGLE		
43	J858-AP09-18		1
	559 x495.5 (BACK PANEL)		
44	J858-AP08-22		1
	565 x 143 (BACK PANEL)		
45	J858-AP09-25		1
	559 x 2203 (BACK PANEL)		
46			
47	J858-AP07-08		1
	1.5mm THK. ALUM. FLASHING		
48	J858-AP06		2
	30x166x3mm ALUM. PLATE		
49	J858-AP14L		1
	3mm THK. ALUM. END PANEL		
50	J858-AP14R		1
	3mm THK. ALUM. END PANEL		
51	J858-AP16	100	1
	1mm THK. ALUM. FLASHING		
52	L065-01-08	658	1
	16x16x3mm ALUM. ANGLE		

○ ALUM. EXTRUSION

ITEM	FAB. DWG NO.	LENGTH (mm)	QTY
1	X86273-11	3217.5	1
2	X86272-06	3217.5	1
3	X86279-15G	666	1
4	X86308-06G	660	1
5	X86302-10F	660	1
6	X86280-07F	660	1
7	X86301-01-10	666	1
8	X86283-01-11	666	2
9	X86306-01K	666	1
9a	x86306-04K	666	1
10	X86300-01-10	666	1
11	X86307-01-10	660	1
12	X86305-01LC	563.5	1
13	X86305-01RC	563.5	1
14	X86305-02A	164	2
15			
16	X86255-01L	200	1
17	X86255-01R	200	1
18	X86258-01	200	2
19	X86303-01	300	1
20			
21			
22			

美特鋁質有限公司 MIDI Aluminium Fabricator Ltd.													
修改	-			採用	工廠		地盤	✓	工程號	J858	類別		物料號	-		
日期	-			材料顏色	-				地盘	康城11期	制圖	Z.S.P	2022-08-06	圖號	AZh-765H4-F2P
									图纸名称	单元组装图	復核	-	-	數量	-
									材料	-	批准	-	-	單件重量	- (KG)

AF-063A

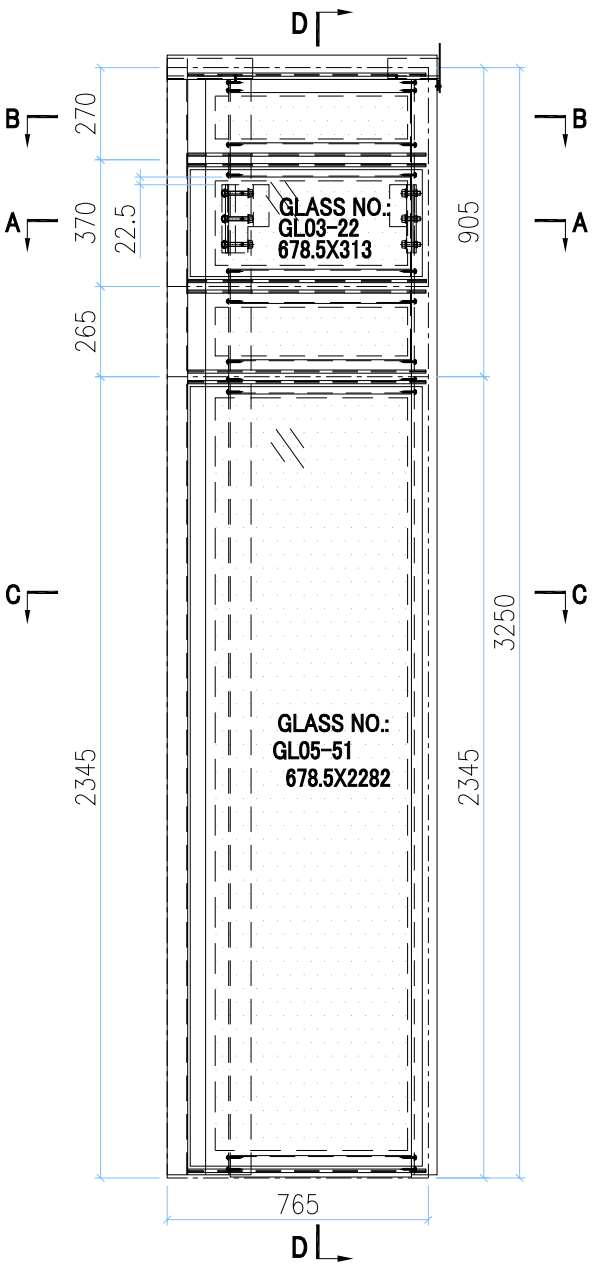

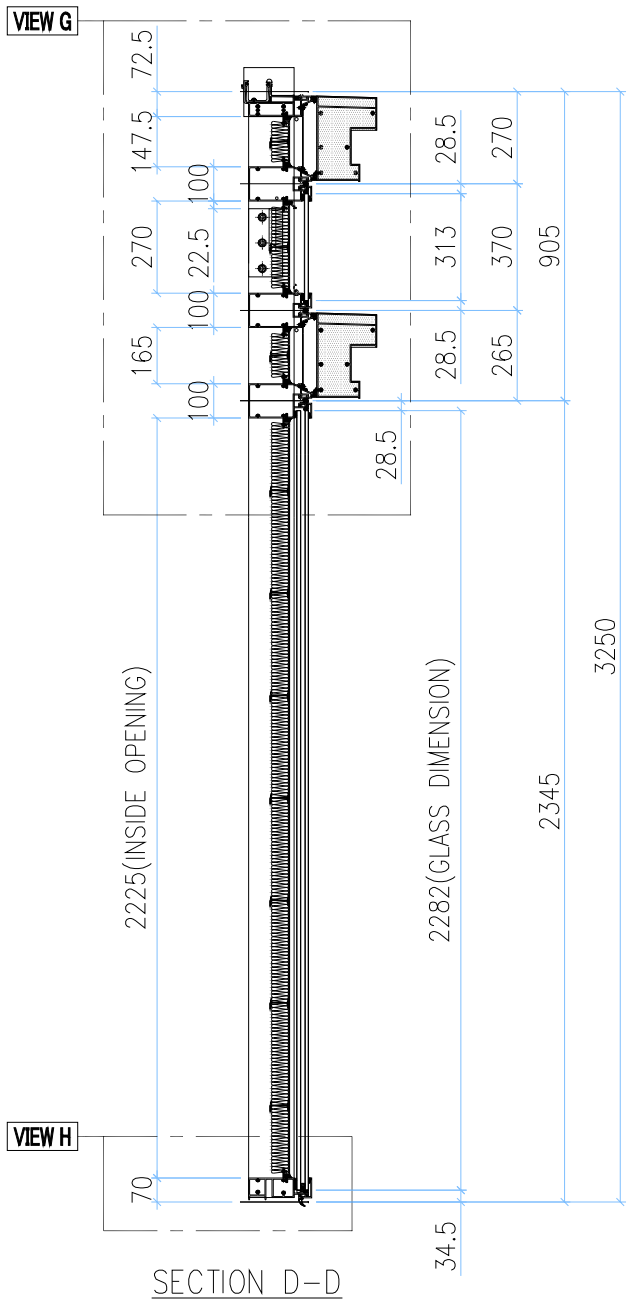

INSTALL UNIT NO.	QTY.	FLOOR
T1B-CW3.1-1107	1	11/F
T2B-CW3.1-1107	1	11/F
T3B-CW3.1-1105	1	11/F
TOTAL	3	

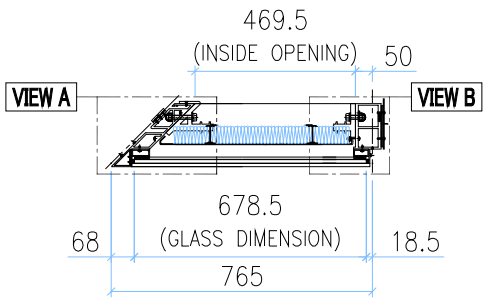

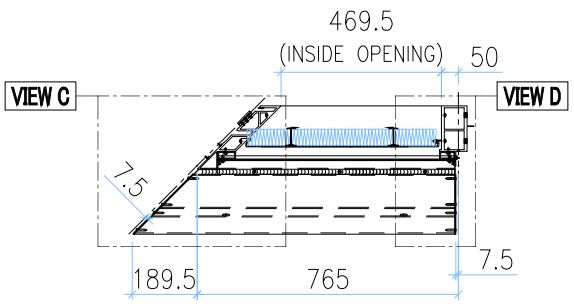

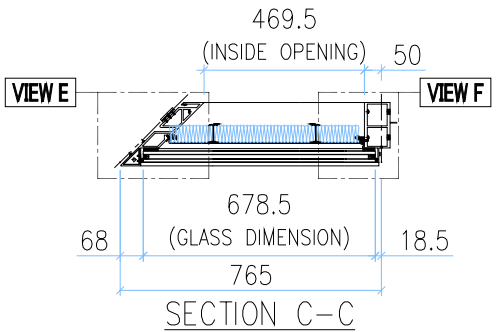

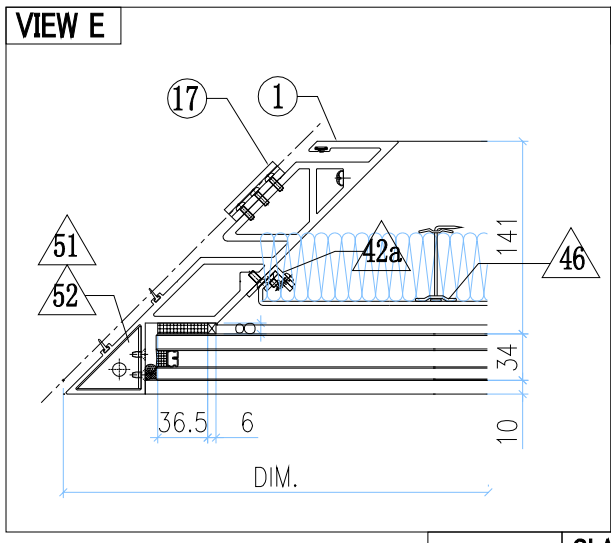

GLASS	GLASS NUMBER	WIDTH	HEIGHT	QTY.
	GL03-22	678.5	313	1
	GL05-51	678.5	2282	1

美特鋁質有限公司
MIDI Aluminium Fabricator Ltd.

修改	-			採用	工廠		地盤	✓	工程號	J858	類別		物料號	-		
日期	-			材料顏色	-				地盘	康城11期	制圖	Z.S.P	2022-08-06	圖號	AZh-765H4-F2P
									图纸名称	单元组装图	復核	-	-	數量	-
									材料	-	批准	-	-	單件重量	- (KG)

AF-063B

VIEW G

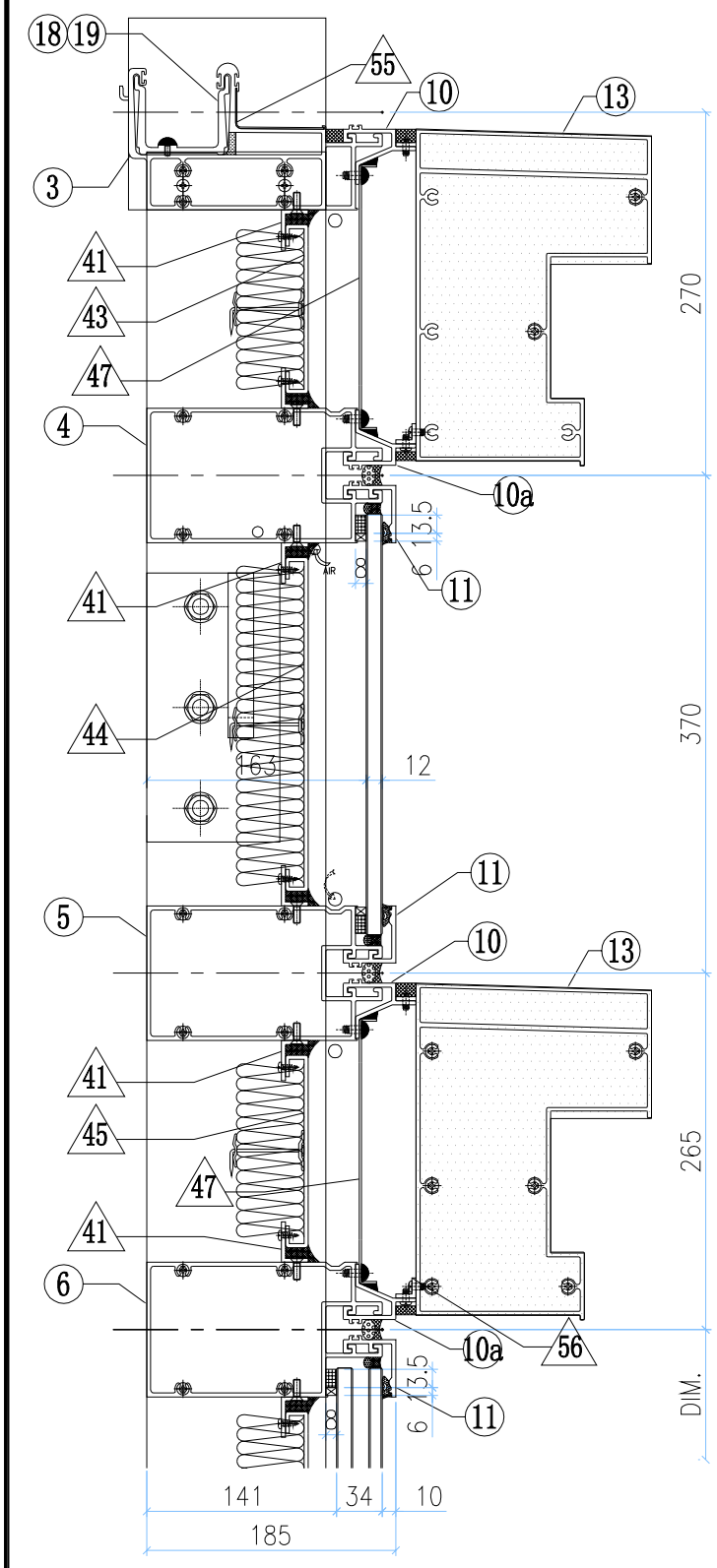

VIEW H

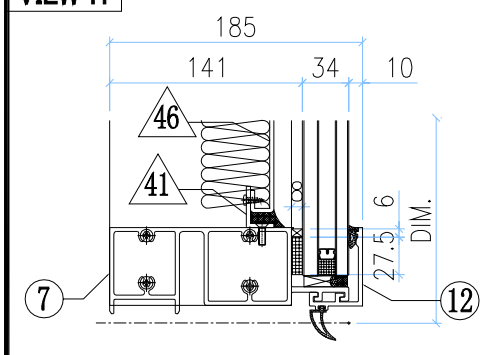

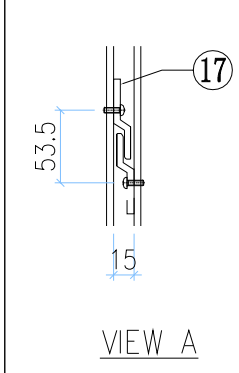

VIEW A

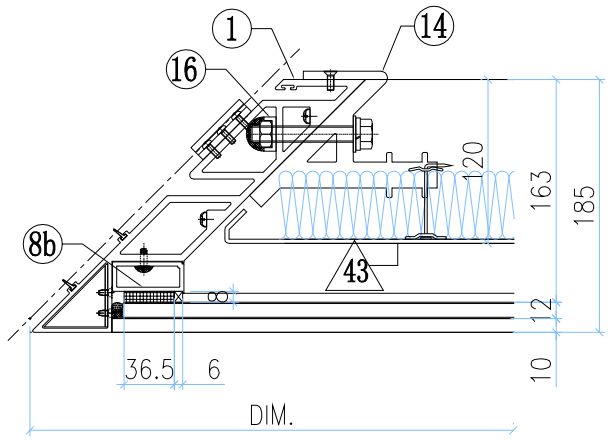

VIEW B

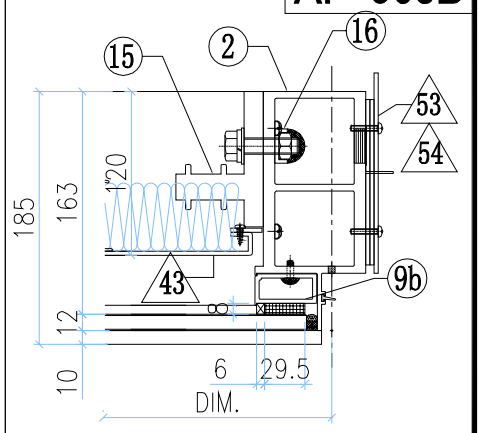

VIEW C

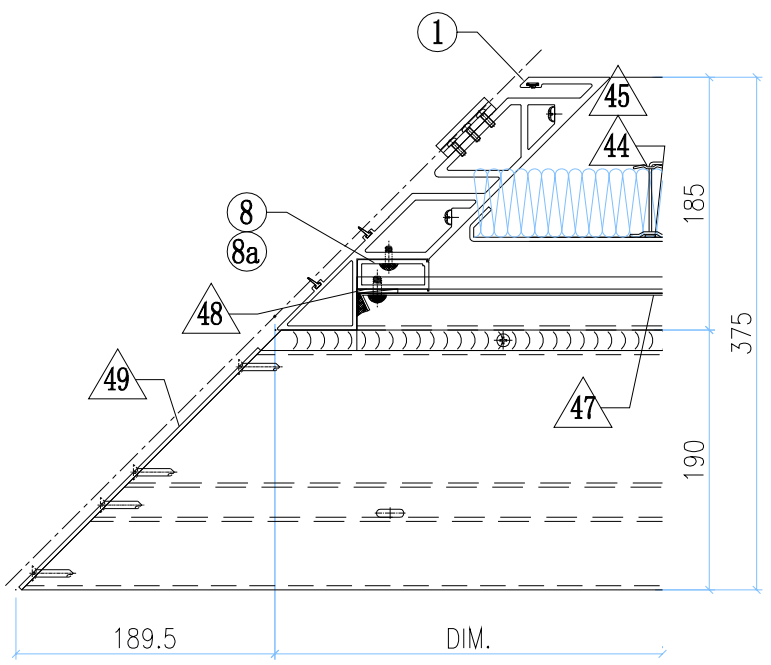

VIEW D

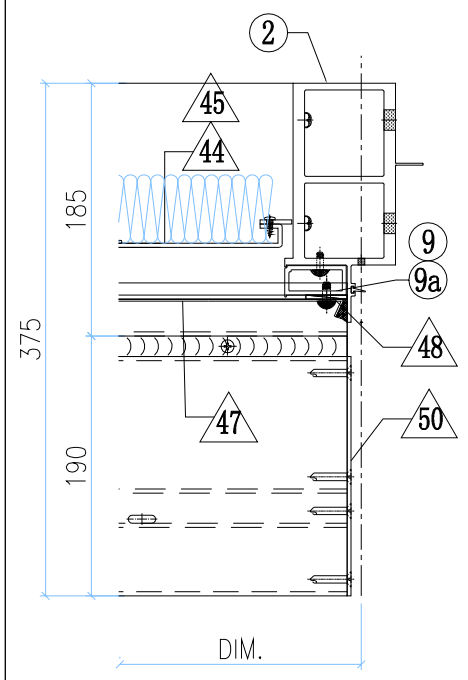

◇ OTHERS (ALUM. & G.M.S. PARTS)

ITEM	FAB. DWG NO.	LENGTH (mm)	QTY
53	J858-AP02		1
	3mm THK. ALUM. PLATE		
54	J858-AP03		2
	3mm THK. ALUM. PLATE		
55	J858-AP17		1
	1mm THK. ALUM. FLASHING		
56	L065-01-16	692	2
	16x16x3mm ALUM. ANGLE		

◇ OTHERS (ALUM. & G.M.S. PARTS)

ITEM	FAB. DWG NO.	LENGTH (mm)	QTY
41	N00813-01G	567	8
	30x20X3mm ALUM. ANGLE		
42	N00813-01AG	2163	1
	30x20X3mm ALUM. ANGLE		
42a	N00813-02C	2163	1
	30x20X3mm ALUM. ANGLE		
43	J858-AP10-04		1
	565.5 x125.5 (BACK PANEL)		
44	J858-AP13-05		1
	565.5 x248 (BACK PANEL)		
45	J858-AP10-06		1
	565.5 x143 (BACK PANEL)		
46	J858-AP12-06		1
	561 x2203 (BACK PANEL)		
47	J858-AP07-05		2
	1.5mm THK. ALUM. FLASHING		
48	J858-AP06		4
	30x166x3mm ALUM. PLATE		
49	J858-AP15L		2
	3mm THK. ALUM. END PANEL		
50	J858-AP14R		2
	3mm THK. ALUM. END PANEL		
51	J858-AA03L		1
	3mm THK. ALUM. END PANEL		
52	J858-AA04L		1
	3mm THK. ALUM. END PANEL		

○ ALUM. EXTRUSION

ITEM	FAB. DWG NO.	LENGTH (mm)	QTY
1	X86296-06	3230.5	1
2	X86278-08R	3217.5	1
3	X86279-33LA	729.5	1
4	X86308-11C	694	1
5	X86308-13C	694	1
6	X86302-12A	694	1
7	X86280-09A	694	1
8	X86304-03RA	193.5	1
8a	X86304-02A	164	1
8b	X86304-04B	269	1
9	X86305-03RA	193.5	1
9a	X86305-02A	164	1
9b	X86305-05B	269	1
10	X86306-03B	697.5	2
10a	X86306-05B	697.5	2
11	X86283-01-06	697.5	3
12	X86300-01-05	697.5	1
13	X86307-03-01	939.5	2
14	X86256-01L	200	1
15	X86255-01R	200	1
16	X86258-01	200	2
17	X86316-01	50	3
18	X86303-02	150	1
19	X86303-04	250	1

美特鋁質有限公司 MIDI Aluminium Fabricator Ltd.													
修改	-			採用	工廠		地盤	✓	工程號	J858	類別		物料號	-		
日期	-			材料顏色	-				地盘	康城11期	制圖	Z.S.P	2022-08-06	圖號	AZf-765H4-F2P
									图纸名称	单元组装图	復核	-	-	數量	-
									材料	-	批准	-	-	單件重量	- (KG)

AF-064A

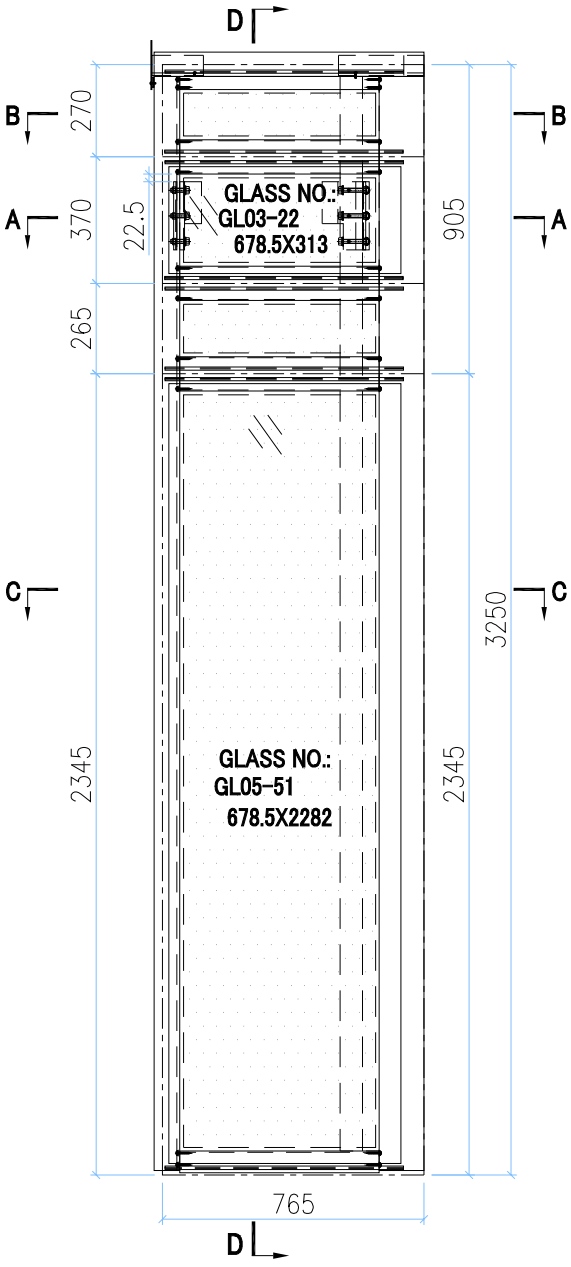

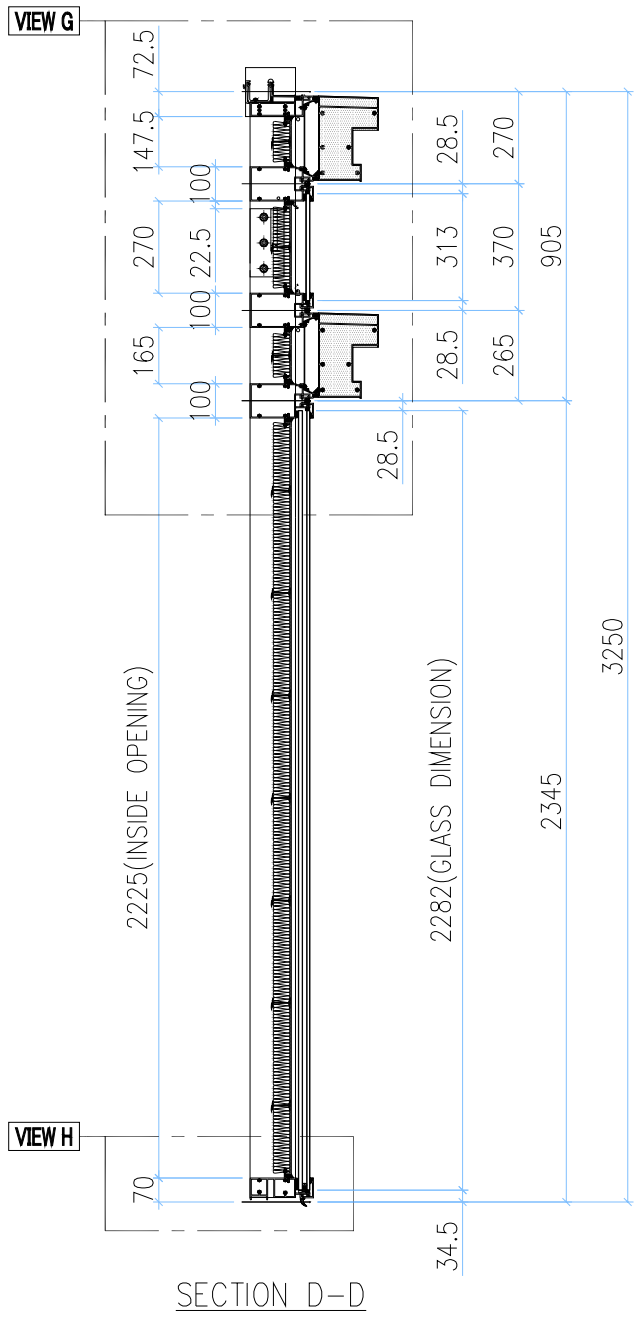

SECTION D-D

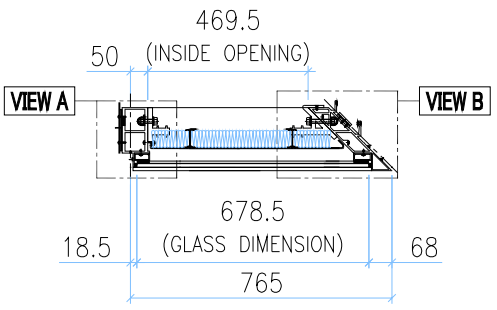

SECTION A-A

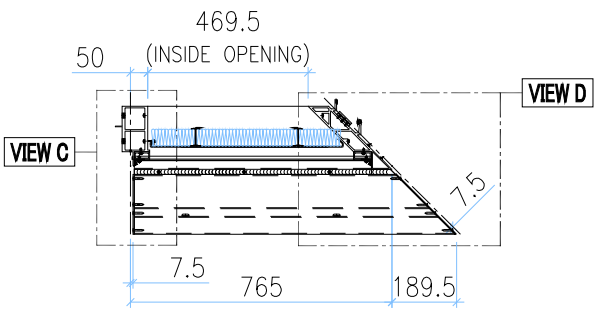

SECTION B-B

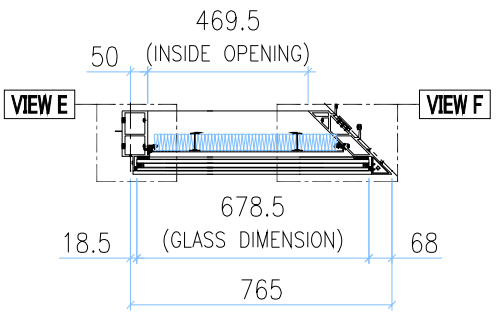

SECTION C-C

INSTALL UNIT NO.	QTY.	FLOOR
T1B-CW4.1-1101	1	11/F
T1A-CW4.1-1102	1	11/F
T2B-CW4.1-1101	1	11/F
T3B-CW4.1-1101	1	11/F
TOTAL	4	

VIEW E

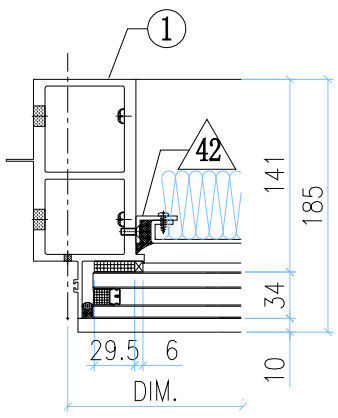

VIEW F

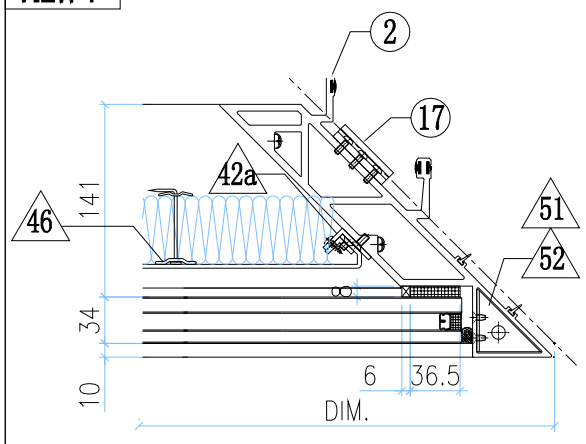

GLASS

GLASS NUMBER	WIDTH	HEIGHT	QTY.
GL03-22	678.5	313	1
GL05-51	678.5	2282	1

美特鋁質有限公司
MIDI Aluminium Fabricator Ltd.

修改	-			採用	工廠		地盤	✓	工程號	J858	類別		物料號	-		
日期	-			材料顏色	-				地盘	康城11期	制圖	Z.S.P	2022-08-06	圖號	AZf-765H4-F2P
									图纸名称	单元组装图	復核	-	-	數量	-
									材料	-	批准	-	-	單件重量	- (KG)

AF-064B

VIEW G

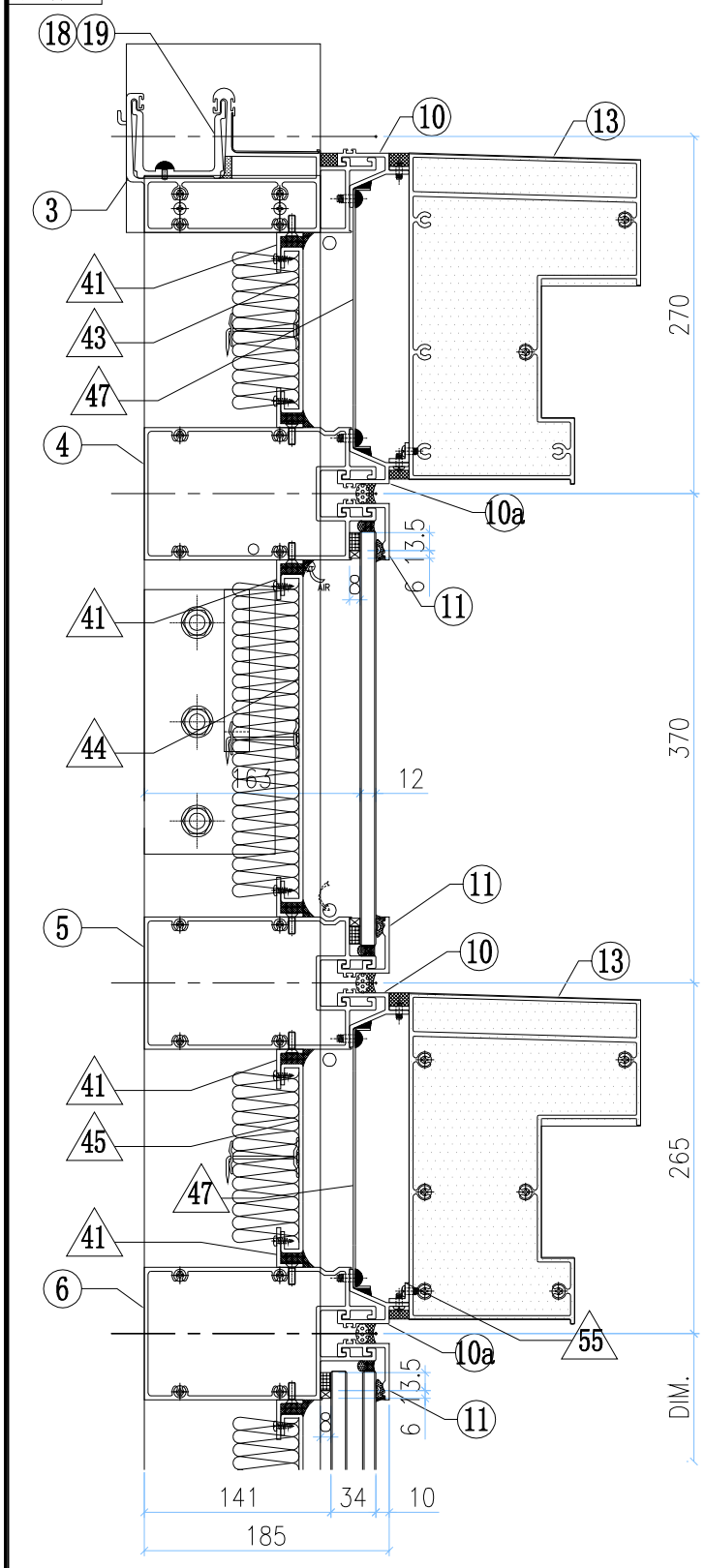

VIEW A

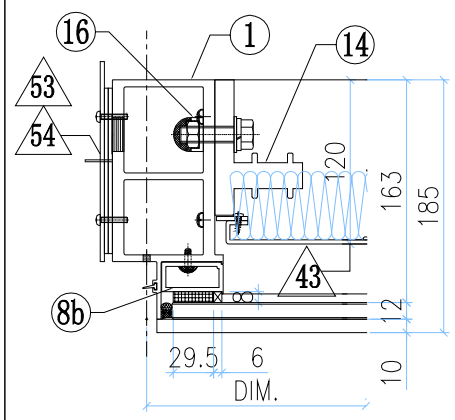

VIEW B

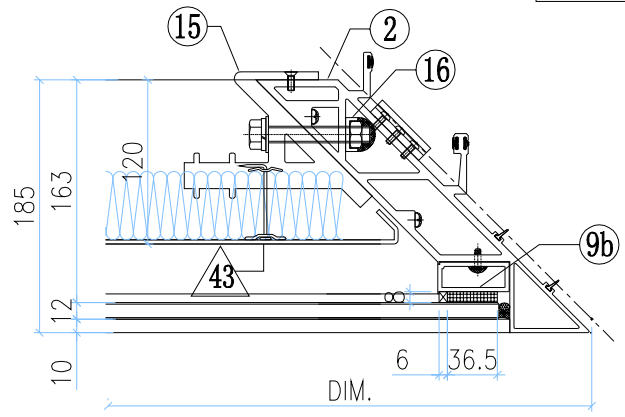

VIEW C

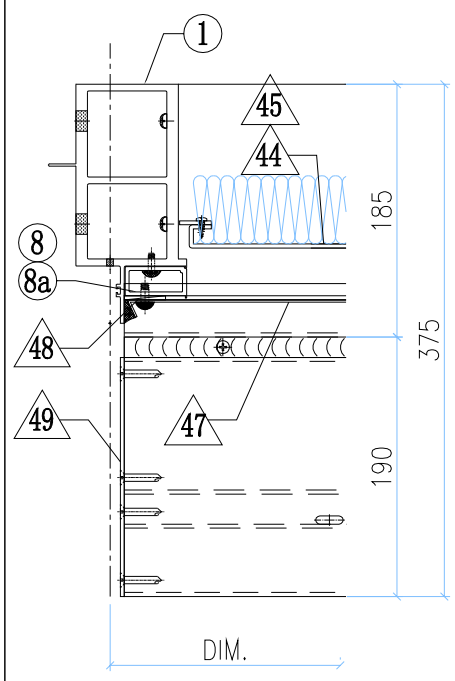

VIEW D

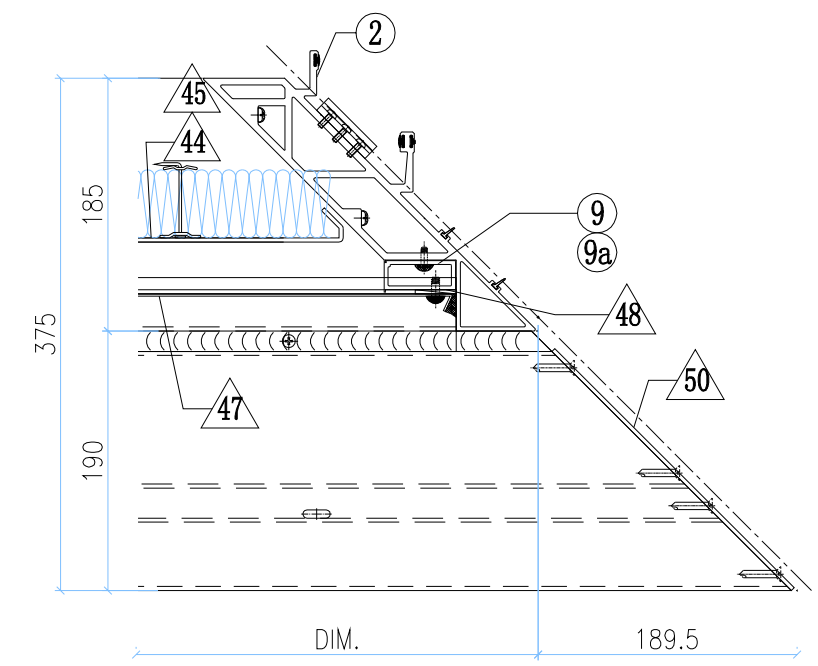

VIEW H

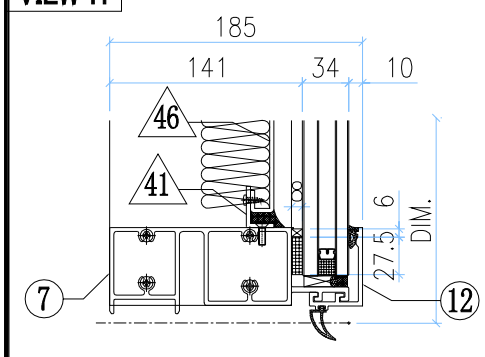

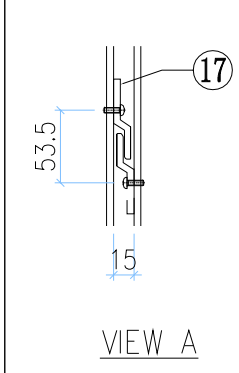

◇ OTHERS (ALUM. & G.M.S. PARTS)

ITEM	FAB. DWG NO.	LENGTH (mm)	QTY
53	J858-AP02		1
	3mm THK. ALUM. PLATE		
54	J858-AP03		2
	3mm THK. ALUM. PLATE		
55	L065-01-16	692	2
	16x16x3mm ALUM. ANGLE		

◇ OTHERS (ALUM. & G.M.S. PARTS)

ITEM	FAB. DWG NO.	LENGTH (mm)	QTY
41	N00813-01G	567	8
	30x20X3mm ALUM. ANGLE		
42	N00813-01AG	2163	1
	30x20X3mm ALUM. ANGLE		
42a	N00813-02C	2163	1
	30x20X3mm ALUM. ANGLE		
43	J858-AP10-04		1
	565.5 x125.5 (BACK PANEL)		
44	J858-AP13-05		1
	565.5 x248 (BACK PANEL)		
45	J858-AP10-06		1
	565.5 x143 (BACK PANEL)		
46	J858-AP12-06		1
	561 x2203 (BACK PANEL)		
47	J858-AP07-05		2
	1.5mm THK. ALUM. FLASHING		
48	J858-AP06		4
	30x166x3mm ALUM. PLATE		
49	J858-AP14L		2
	3mm THK. ALUM. END PANEL		
50	J858-AP15R		2
	3mm THK. ALUM. END PANEL		
51	J858-AA03R		1
	3mm THK. ALUM. END PANEL		
52	J858-AA04R		1
	3mm THK. ALUM. END PANEL		

○ ALUM. EXTRUSION

ITEM	FAB. DWG NO.	LENGTH (mm)	QTY
1	X86278-08L	3217.5	1
2	X86275-06	3230.5	1
3	X86279-33RA	729.5	1
4	X86308-07B	694	1
5	X86308-02B	694	1
6	X86302-11A	694	1
7	X86280-08A	694	1
8	X86305-03LA	193.5	1
8a	X86305-02A	164	1
8b	X86305-05B	269	1
9	X86304-03LA	193.5	1
9a	X86304-02A	164	1
9b	X86304-04B	269	1
10	X86306-02B	697.5	2
10a	x86306-06B	697.5	2
11	X86283-01-06	697.5	3
12	X86300-01-05	697.5	1
13	X86307-02-02	939.5	2
14	X86255-01L	200	1
15	X86256-01R	200	1
16	X86258-01	200	2
17	X86316-01	50	3
18	X86303-03	150	1
19	X86303-05	250	1
20			

美特鋁質有限公司 MIDI Aluminium Fabricator Ltd.													
工程號	J858	類別		物料號	-								
地盘	康城11期	制圖	Z.S.P	2022-08-06	圖號	AZh-765H4-F1P							
修改	-			採用	工廠		地盤	✓	图纸名称	单元组装图	復核	-	-	數量	-		
日期	-			材料颜色	-				材料	-	批准	-	-	單件重量	-	(KG)	

AF-065A

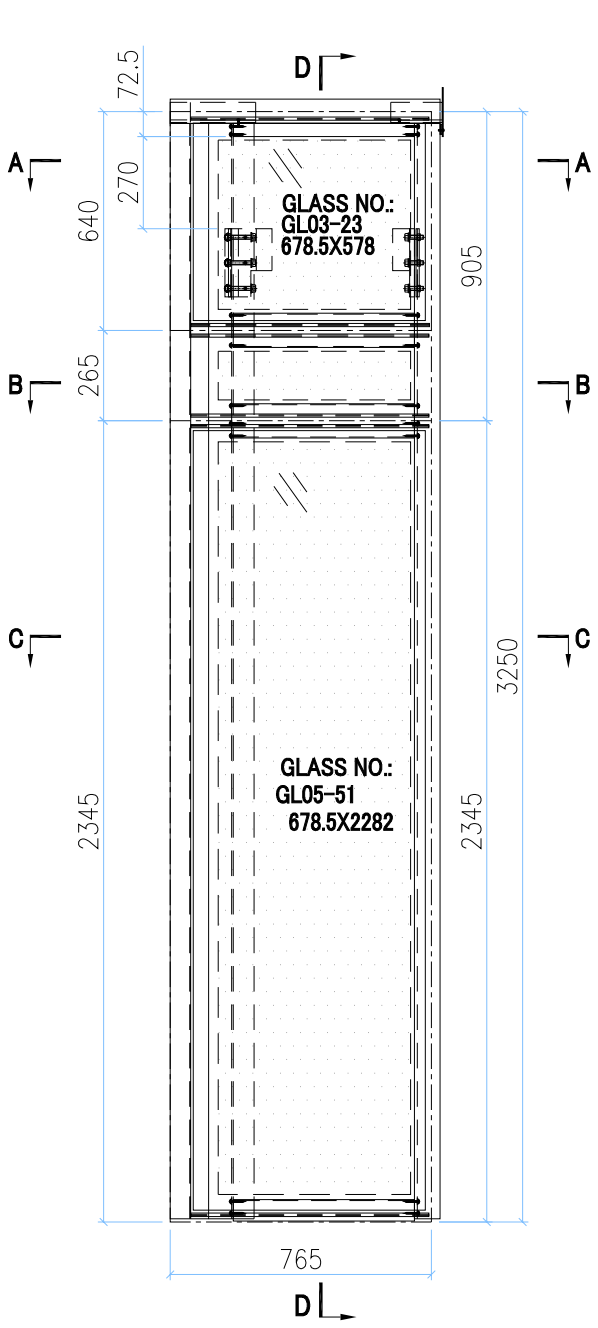

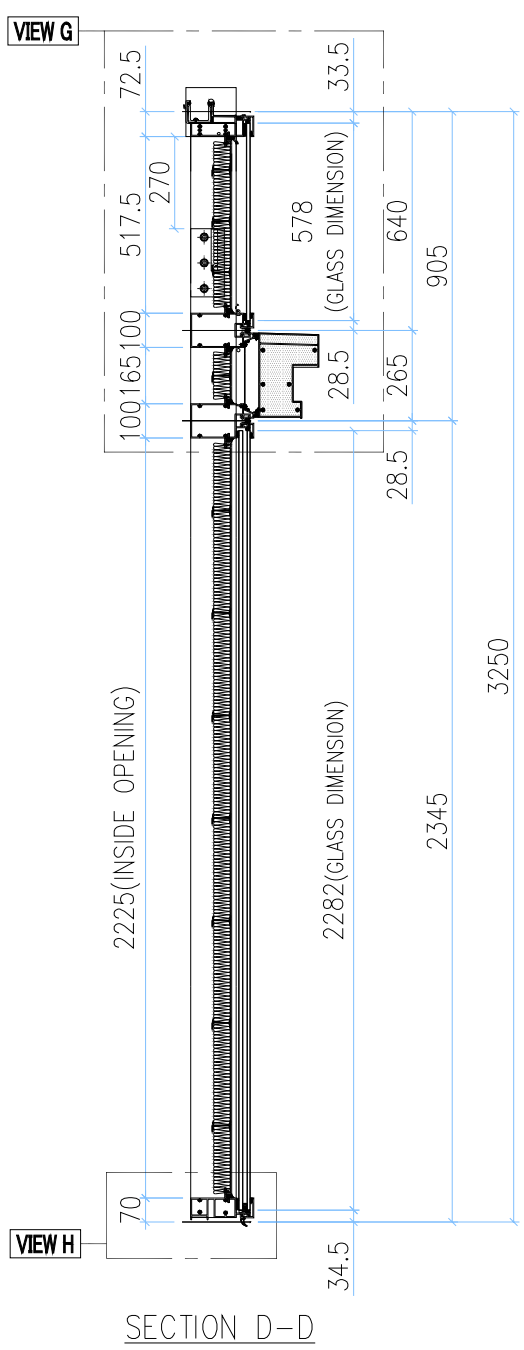

SECTION D-D

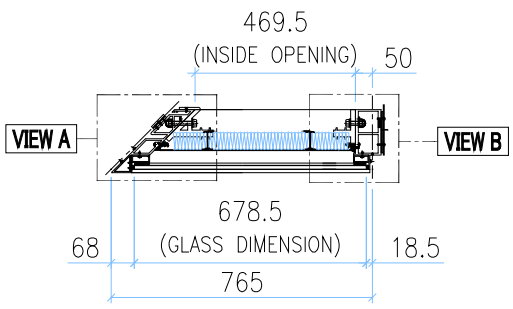

SECTION A-A

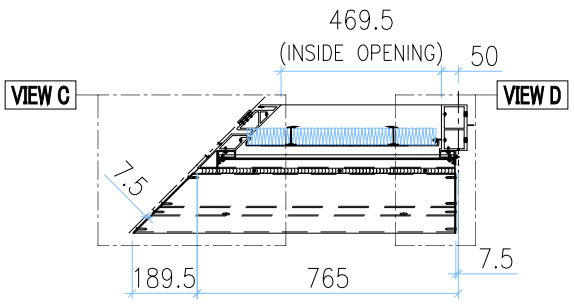

SECTION B-B

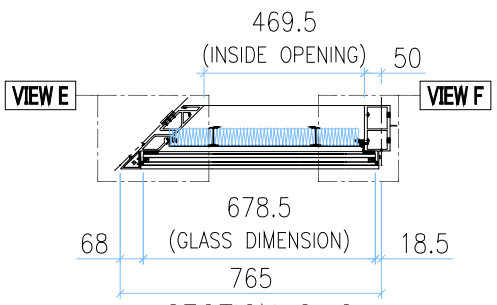

SECTION C-C

INSTALL UNIT NO.	QTY.	FLOOR
T1A-CW5.1-1107	1	11/F
T2A-CW5.1-1107	1	11/F
T3A-CW5.1-1107	1	11/F
TOTAL	3	

VIEW E

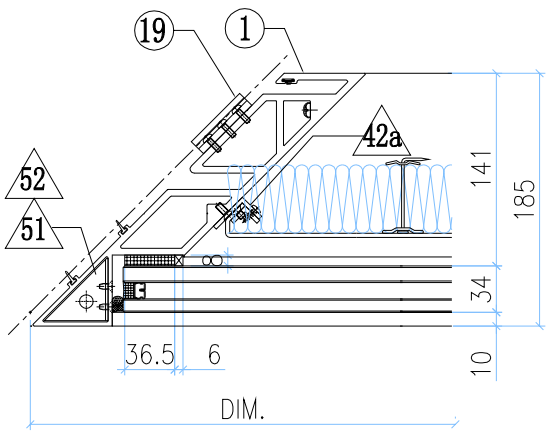

VIEW F

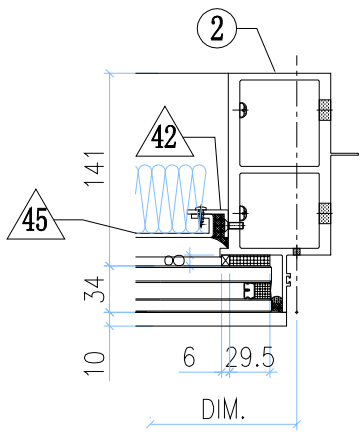

GLASS	GLASS NUMBER	WIDTH	HEIGHT	QTY.
	GL03-23	678.5	578	1
	GL05-51	678.5	2282	1

美特鋁質有限公司
MIDI Aluminium Fabricator Ltd.

修改	-			採用	工廠		地盤	✓	工程號	J858	類別		物料號	-		
日期	-			材料顏色	-				地盘	康城11期	制圖	Z.S.P	2022-08-06	圖號	AZh-765H4-F1P
									图纸名称	单元组装图	復核	-	-	數量	-
									材料	-	批准	-	-	單件重量	- (KG)

AF-065B

VIEW G

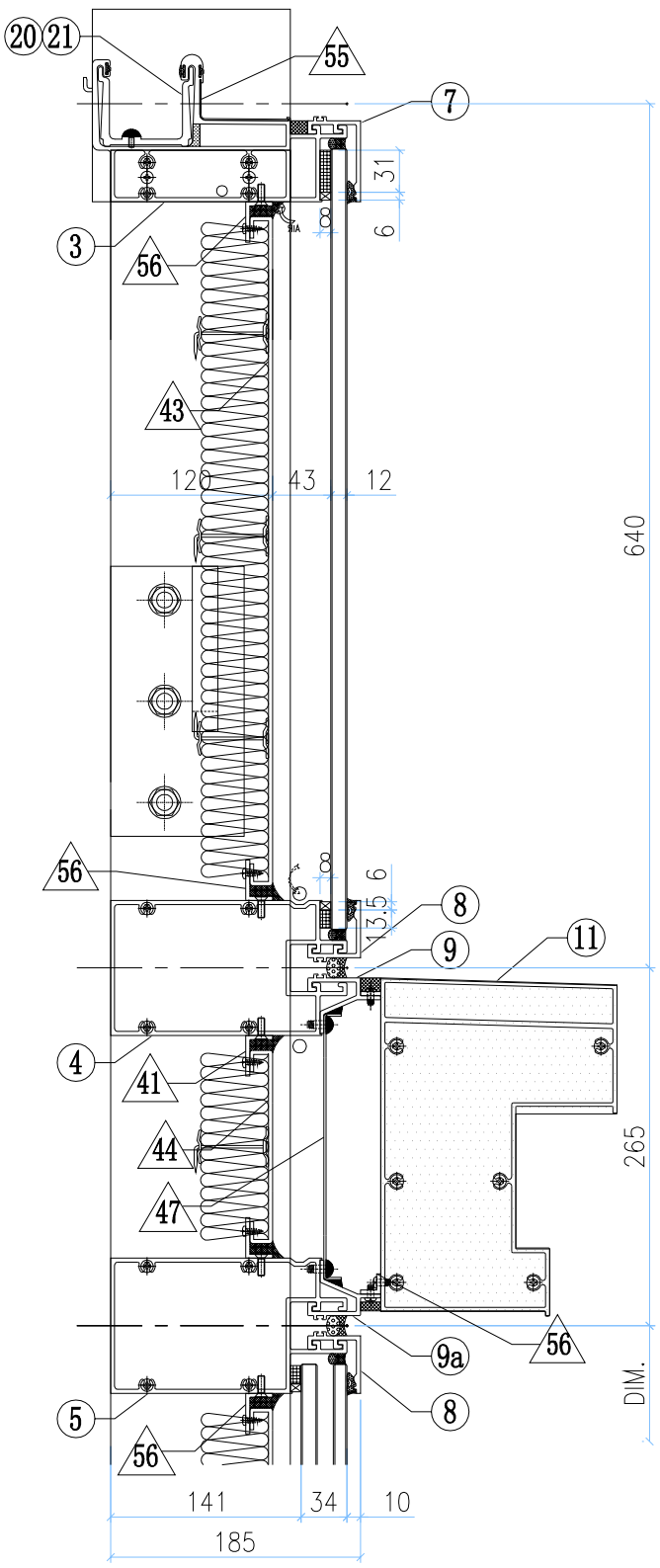

VIEW A

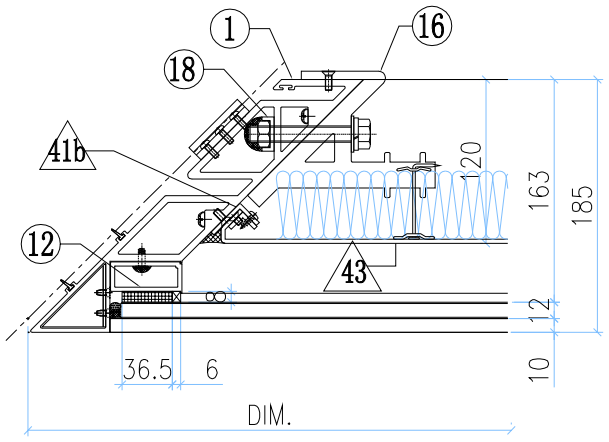

VIEW B

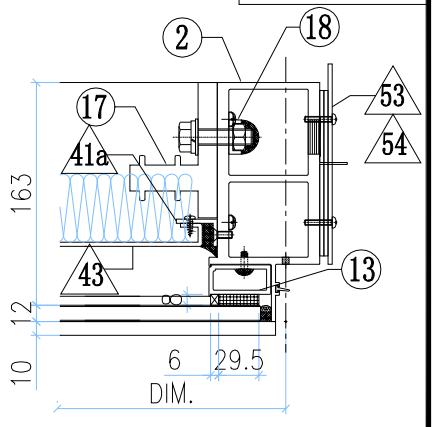

VIEW C

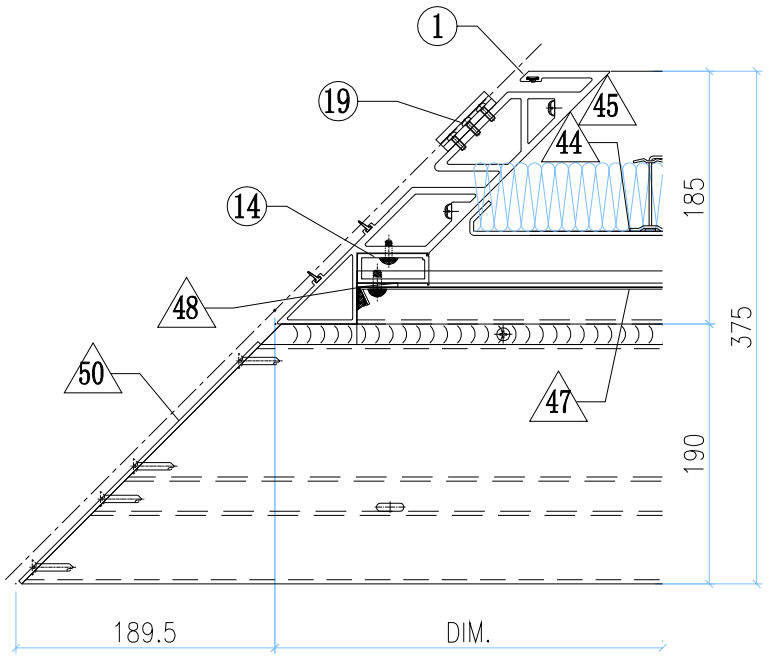

VIEW D

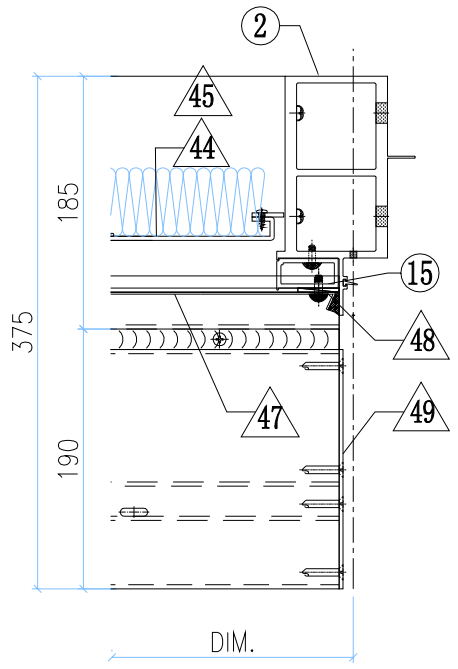

VIEW H

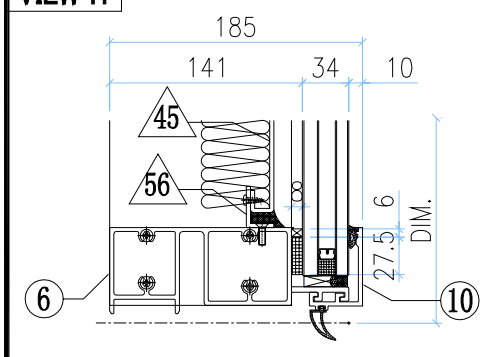

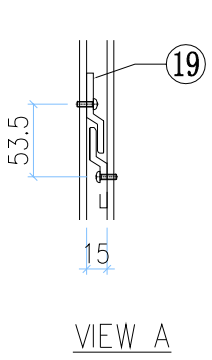

VIEW A

◇ OTHERS (ALUM. & G.M.S. PARTS)

ITEM	FAB. DWG NO.	LENGTH (mm)	QTY
53	J858-AP02		1
	3mm THK. ALUM. PLATE		
54	J858-AP03		2
	3mm THK. ALUM. PLATE		
55	J858-AP17		1
	1mm THK. ALUM. FLASHING		
56	L065-01-16	692	1
	16x16x3mm ALUM. ANGLE		

◇ OTHERS (ALUM. & G.M.S. PARTS)

ITEM	FAB. DWG NO.	LENGTH (mm)	QTY
41	N00813-01G	567	6
	30x20X3mm ALUM. ANGLE		
41a	N00813-01Z	455.5	1
	30x20X3mm ALUM. ANGLE		
41b	N00813-02B	455.5	1
	30x20X3mm ALUM. ANGLE		
42	N00813-01AG	2163	1
	30x20X3mm ALUM. ANGLE		
42a	N00813-02C	2163	1
	30x20X3mm ALUM. ANGLE		
43	J858-AP12-10		1
	561 x495.5(BACK PANEL)		
44	J858-AP10-06		1
	565.5x143 (BACK PANEL)		
45	J858-AP12-06		1
	561 x2203 (BACK PANEL)		
47	J858-AP07-05		1
	1.5mm THK. ALUM. FLASHING		
48	J858-AP06		2
	30x166x3mm ALUM. PLATE		
49	J858-AP14R		1
	3mm THK. ALUM. END PANEL		
50	J858-AP15L		1
	3mm THK. ALUM. END PANEL		
51	J858-AA03L		1
	3mm THK. ALUM. END PANEL		
52	J858-AA04L		1
	3mm THK. ALUM. END PANEL		

○ ALUM. EXTRUSION

ITEM	FAB. DWG NO.	LENGTH (mm)	QTY
1	X86296-07	3230.5	1
2	X86278-02	3217.5	1
3	X86279-35RA	729.5	1
4	X86308-23A	694	1
5	X86302-12A	694	1
6	X86280-09A	694	1
7	X86301-01-05	697.5	1
8	X86283-01-06	697.5	2
9	X86306-03B	697.5	1
9a	X86306-05B	697.5	1
10	X86300-01-05	697.5	1
11	X86307-03-01	939.5	1
12	X86304-01RC	563.5	1
13	X86305-01RC	563.5	1
14	X86304-02A	164	1
15	X86305-02A	164	1
16	X86256-01L	200	1
17	X86255-01R	200	1
18	X86258-01	200	2
19	X86316-01	50	3
20	X86303-04	250	1
21	X86303-02	150	1

美特鋁質有限公司 MIDI Aluminium Fabricator Ltd.											
工程號	J858	類別		物料號	-						
地盘	康城11期	制圖	Z.S.P	2022-08-06	圖號	AZh-765H4-P					
图纸名称	单元组装图	復核	-	-	數量	-					
材料	-	批准	-	-	單件重量	-	(KG)				

修改	-			採用	工廠		地盤	✓
日期	-			材料顏色	-			

AF-066A

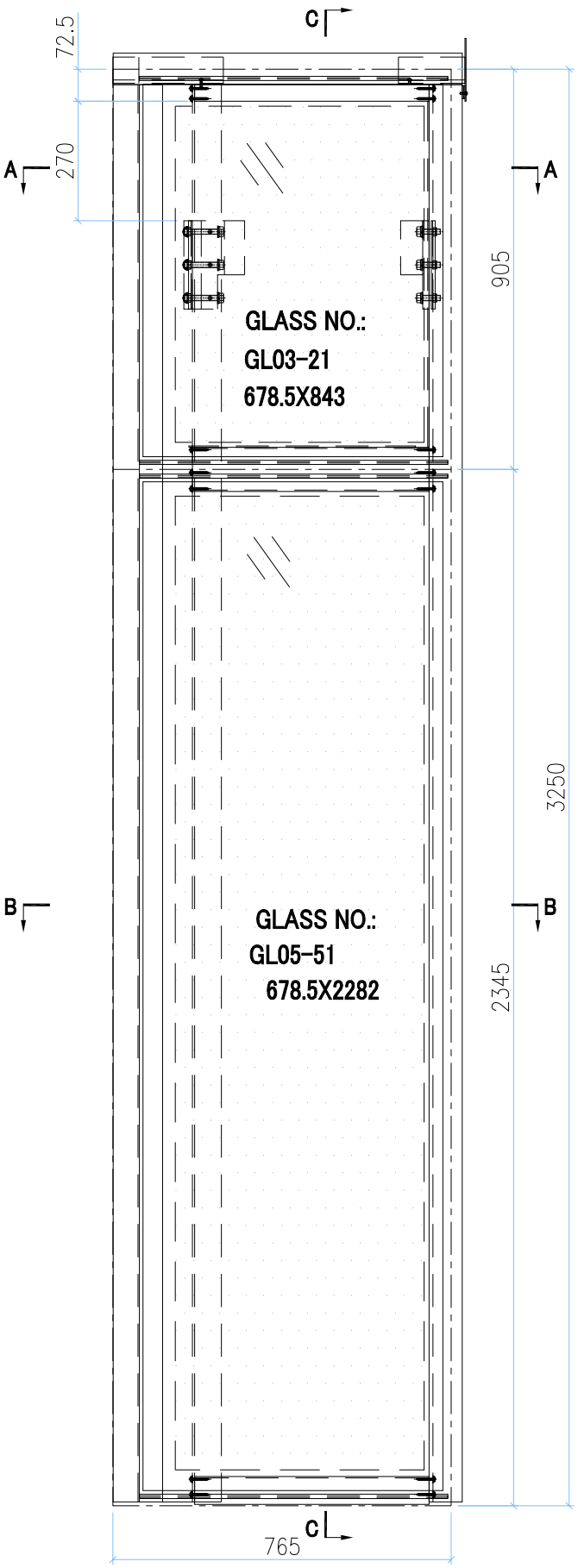

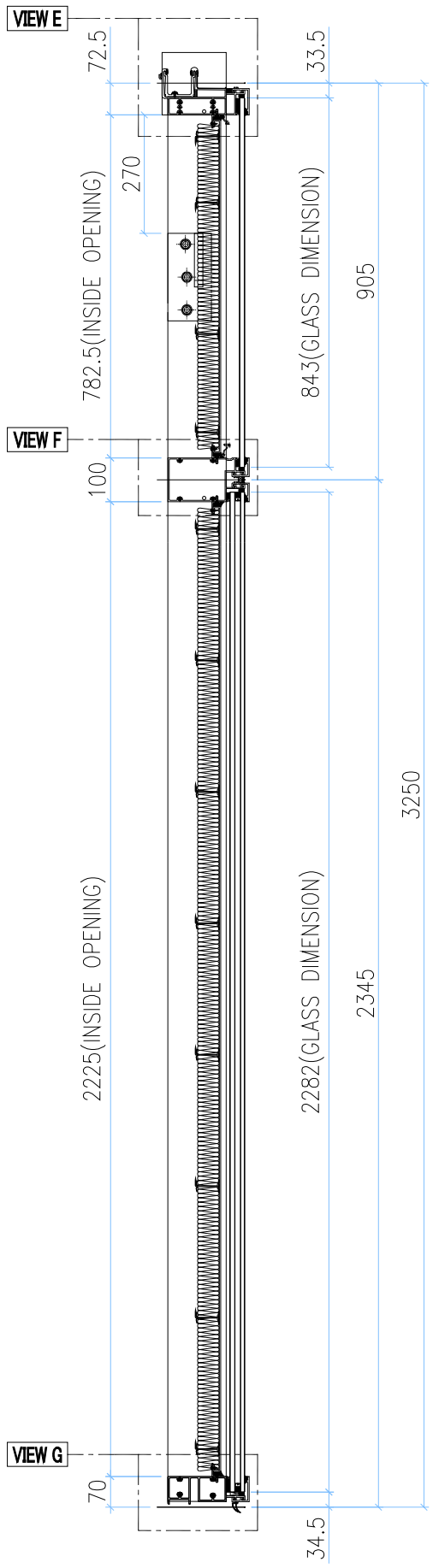

SECTION C-C

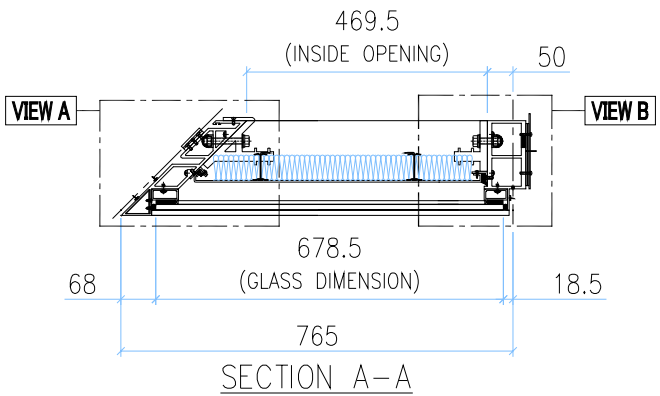

SECTION A-A

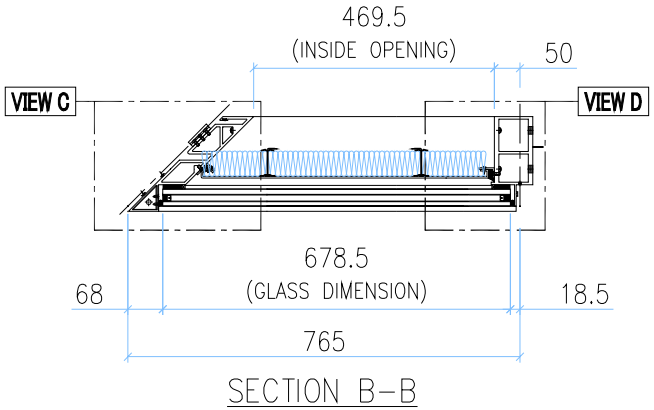

SECTION B-B

INSTALL UNIT NO.	QTY.	FLOOR
T1B-CW3.1-4007	1	40/F
T1A-CW5.1-4007	1	40/F
T2B-CW3.1-4007	1	40/F
T2A-CW5.1-4007	1	40/F
T3B-CW3.1-4005	1	40/F
T3A-CW5.1-4007	1	40/F
TOTAL	6	

GLASS	GLASS NUMBER	WIDTH	HEIGHT	QTY.
	GL03-21	678.5	843	1
	GL05-51	678.5	2282	1

美特鋁質有限公司
MIDI Aluminium Fabricator Ltd.

修改	-			採用	工廠		地盤	✓	工程號	J858	類別		物料號	-		
日期	-			材料顏色	-				地盘	康城11期	制圖	Z.S.P	2022-08-06	圖號	AZh-765H4-P
									图纸名称	单元组装图	復核	-	-	數量	-
									材料	-	批准	-	-	單件重量	- (KG)

AF-066B

VIEW E

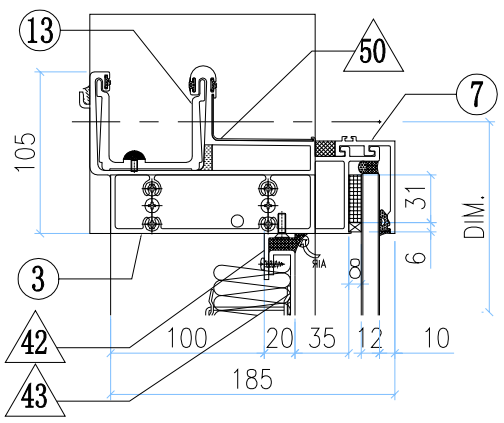

VIEW A

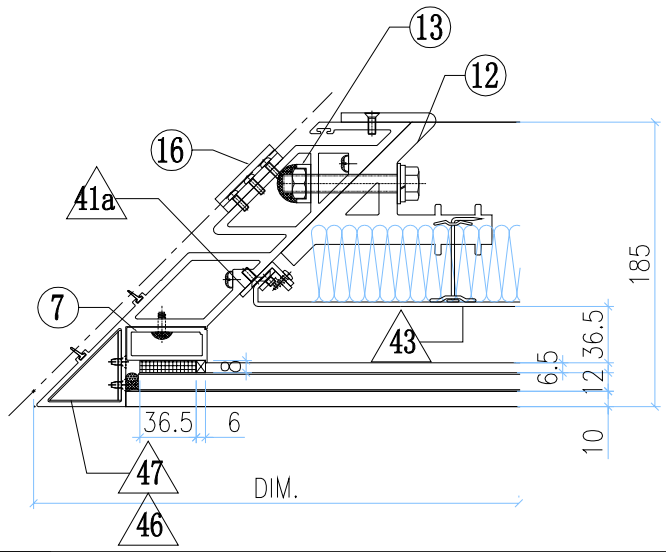

VIEW B

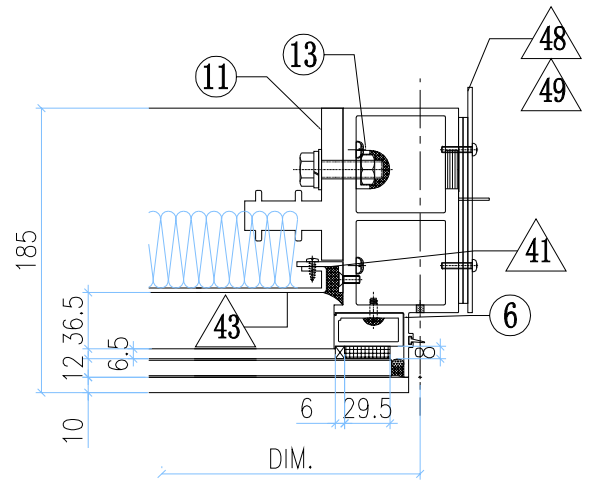

VIEW F

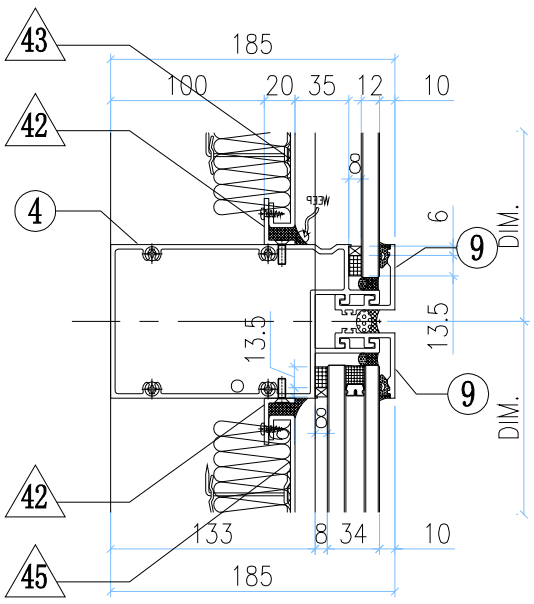

VIEW C

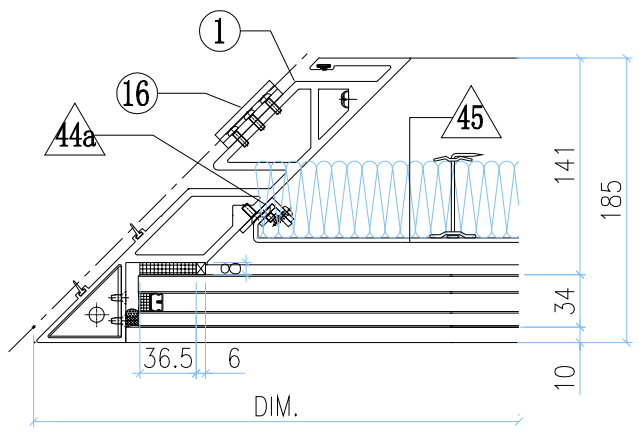

VIEW D

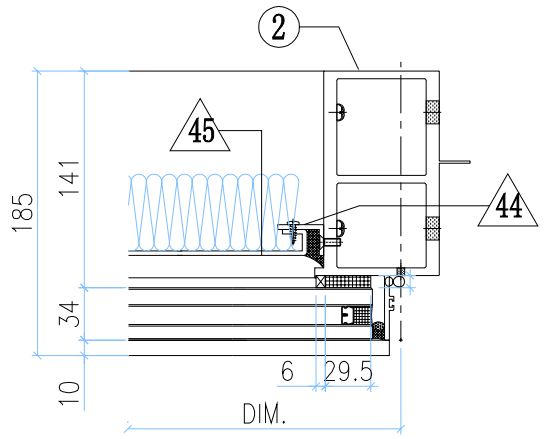

VIEW G

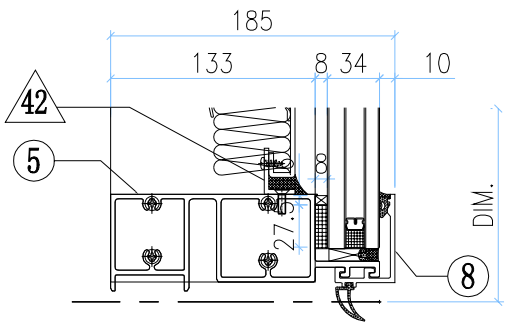

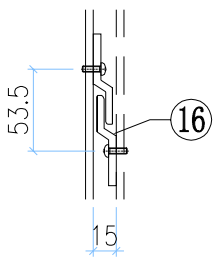

VIEW A

◇ OTHERS (ALUM. & G.M.S. PARTS)

ITEM	FAB. DWG NO.	LENGTH (mm)	QTY
41	N00813-01A	720.5	1
	30x20X3mm ALUM. ANGLE		
41a	N00813-02A	720.5	1
	30x20X3mm ALUM. ANGLE		
42	N00813-01G	567	4
	30x20X3mm ALUM. ANGLE		
43	J858-AP12-02		1
	561 x 760.5(BACK PANEL)		
44	N00813-01AG	2163	1
	30x20X3mm ALUM. ANGLE		
44a	N00813-02C	2163	1
	30x20X3mm ALUM. ANGLE		
45	J858-AP12-06		1
	561 x 2203 (BACK PANEL)		
46	J858-AA03L		1
	2mm THK. ALUM. PLATE		
47	J858-AA04L		1
	2mm THK. ALUM. PLATE		
48	J858-AP02		1
	3mm THK. ALUM. PLATE		
49	J858-AP03		2
	3mm THK. ALUM. PLATE		
50	J858-AP17		1
	1mm THK. ALUM. FLASHING		

○ ALUM. EXTRUSION

ITEM	FAB. DWG NO.	LENGTH (mm)	QTY
1	X86296-08	3230.5	1
2	X86278-04R	3217.5	1
3	X86279-35RA	729.5	1
4	X86302-19A	694	1
5	X86280-09A	694	1
6	X86305-01RA	828.5	1
7	X86304-01RA	828.5	1
8	X86301-01-05	697.5	1
9	X86283-01-06	697.5	2
10	X86300-01-05	697.5	1
11	X86255-01R	200	1
12	X86256-01L	200	1
13	X86258-01	200	2
14	X86303-02	150	1
15	X86303-04	250	1
16	X86316-01	50	3
17			
18			
19			
20			

美特鋁質有限公司 MIDI Aluminium Fabricator Ltd.													
							工程號	J858	類別		物料號	-	
							地盘	康城11期	制圖	Z.S.P	2022-08-06	圖號	AZf-765H4-P
修改	-			採用	工廠		地盤	✓	图纸名称	单元组装图	復核	-	-	數量	-
日期	-			材料颜色	-				材料	-	批准	-	-	單件重量	- (KG)

AF-067A

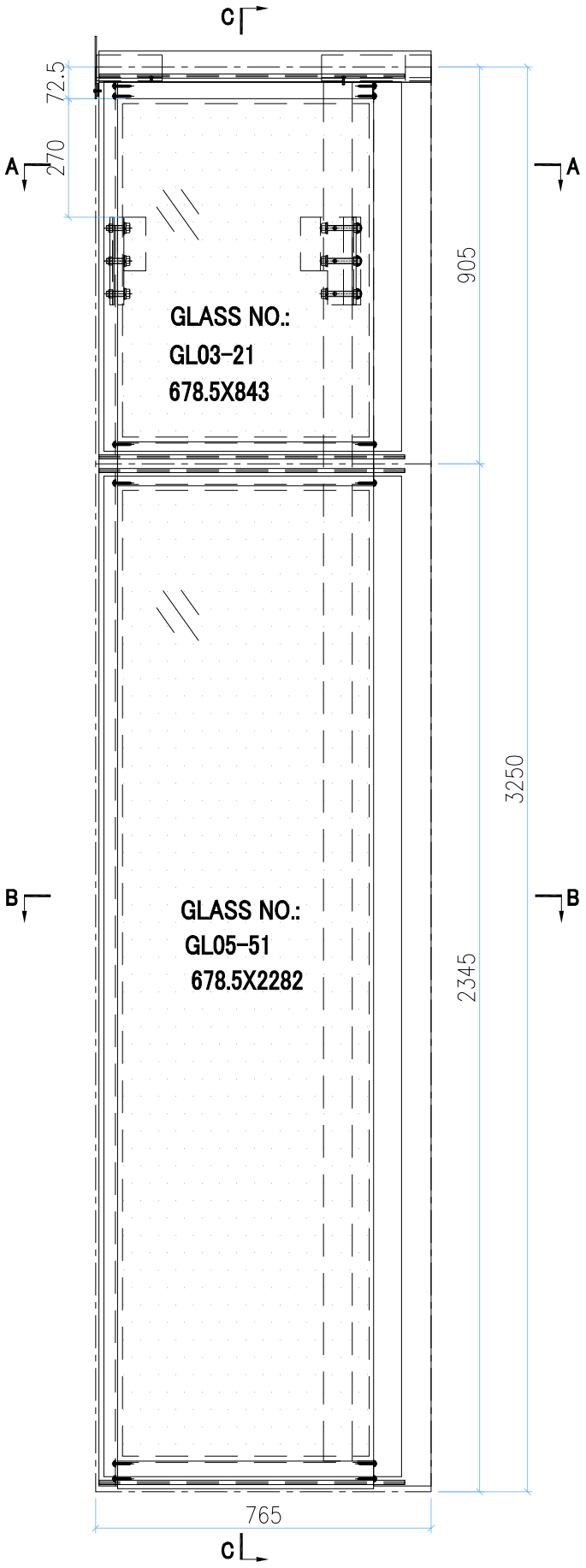

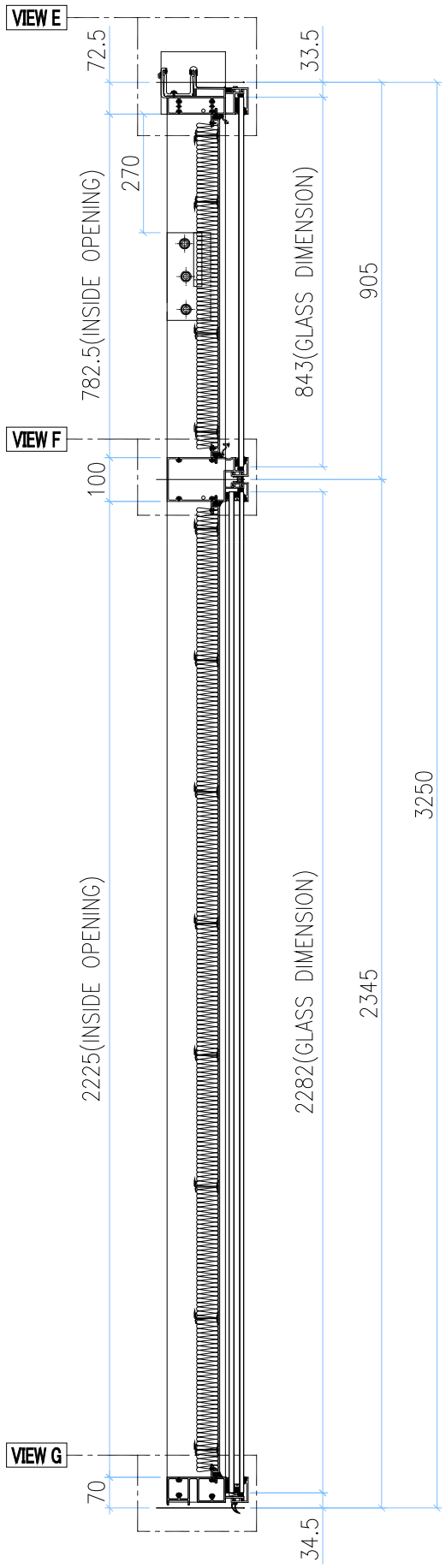

SECTION C-C

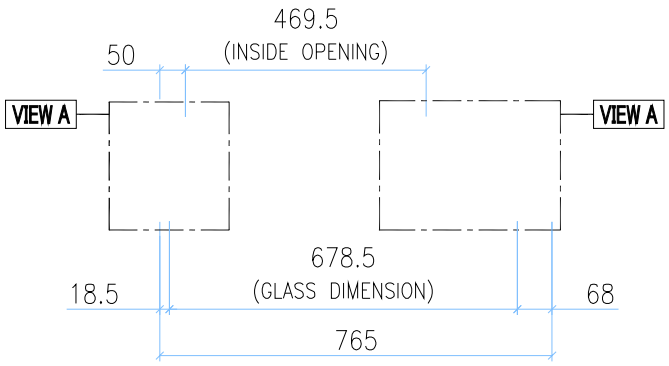

SECTION A-A

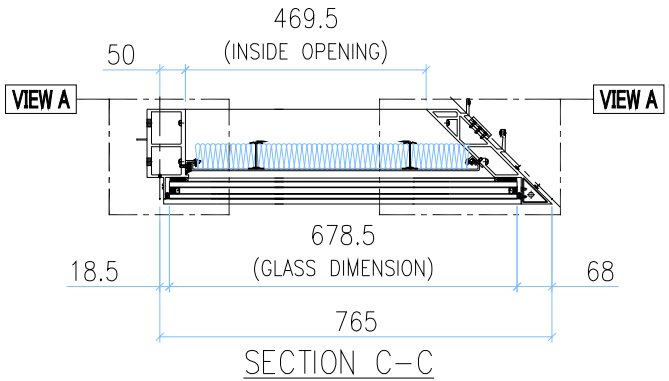

SECTION C-C

INSTALL UNIT NO.	QTY.	FLOOR
T1B-CW4.1-4001	1	40/F
T1A-CW4.1-4002	1	40/F
T2B-CW4.1-4001	1	40/F
T3B-CW4.1-4001	1	40/F
TOTAL	4	

GLASS	GLASS NUMBER	WIDTH	HEIGHT	QTY.
	GL03-21	678.5	843	1
	GL05-51	678.5	2282	1

美特鋁質有限公司 MIDI Aluminium Fabricator Ltd.											
工程號	J858	類別		物料號	–						
地盘	康城11期	制圖	Z.S.P	2022-08-06	圖號	AZf-765H4-P					
图纸名称	单元组装图	復核	–	–	數量	–					
材料	–	批准	–	–	單件重量	–	(KG)				
修改	–			採用	工廠		地盤	✓			
日期	–			材料顏色	–						

AF-067B

VIEW E

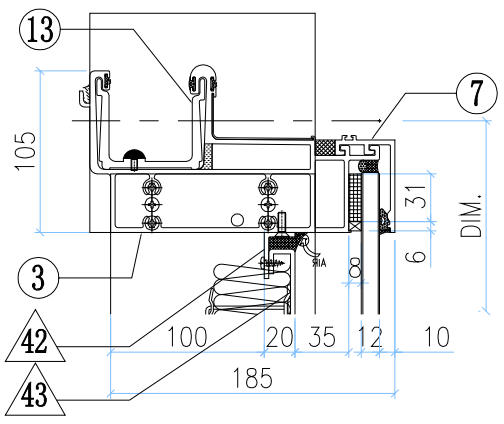

VIEW A

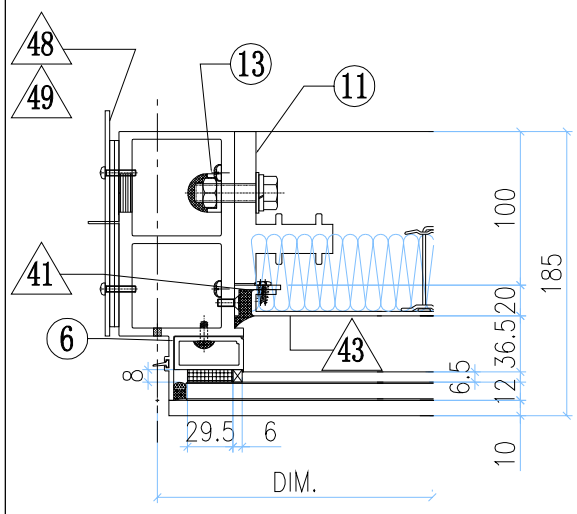

VIEW B

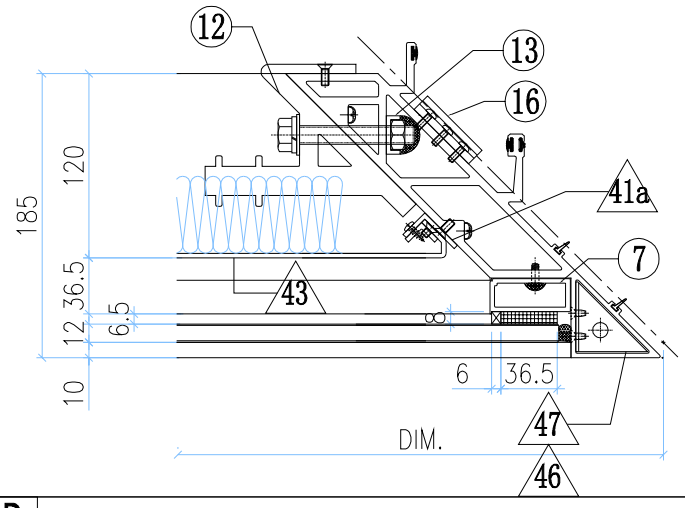

VIEW F

VIEW C

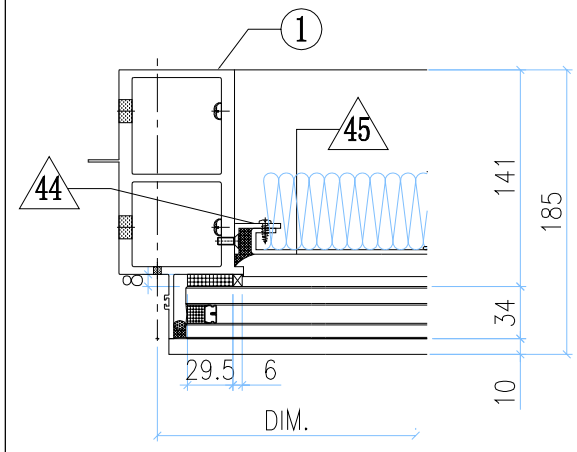

VIEW D

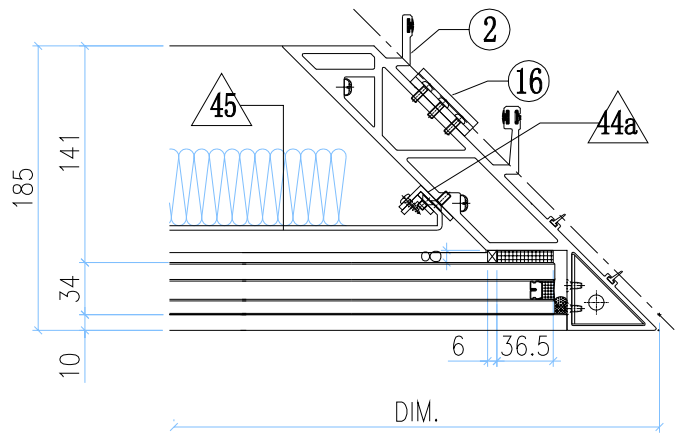

VIEW G

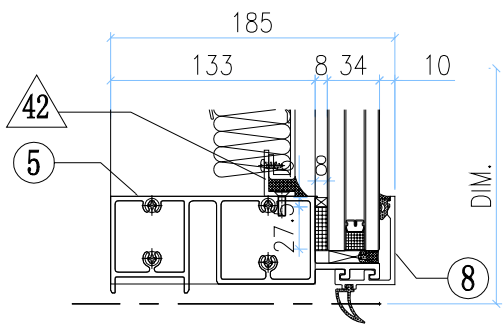

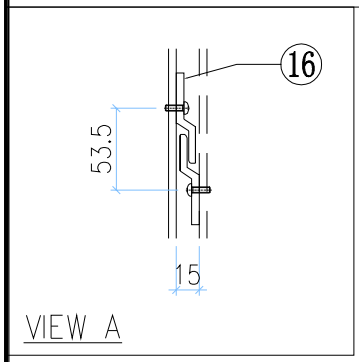

VIEW A

◇ OTHERS (ALUM. & G.M.S. PARTS)

ITEM	FAB. DWG NO.	LENGTH (mm)	QTY
41	N00813-01A	720.5	1
	30x20X3mm ALUM. ANGLE		
41a	N00813-02A	720.5	1
	30x20X3mm ALUM. ANGLE		
42	N00813-01G	567	4
	30x20X3mm ALUM. ANGLE		
43	J858-AP12-02		1
	561 x 760.5(BACK PANEL)		
44	N00813-01AG	2163	1
	30x20X3mm ALUM. ANGLE		
44a	N00813-02C	2163	1
	30x20X3mm ALUM. ANGLE		
45	J858-AP12-06		1
	561 x 2203 (BACK PANEL)		
46	J858-AA03R		1
	2mm THK. ALUM. PLATE		
47	J858-AA04R		1
	2mm THK. ALUM. PLATE		
48	J858-AP02		1
	3mm THK. ALUM. PLATE		
49	J858-AP03		2
	3mm THK. ALUM. PLATE		

○ ALUM. EXTRUSION

ITEM	FAB. DWG NO.	LENGTH (mm)	QTY
1	X86278-04L	3217.5	1
2	X86275-08	3230.5	1
3	X86279-35LA	729.5	1
4	X86302-18A	694	1
5	X86280-08A	694	1
6	X86305-01LA	828.5	1
7	X86304-01LA	828.5	1
8	X86301-01-05	697.5	1
9	X86283-01-06	697.5	2
10	X86300-01-05	697.5	1
11	X86255-01L	200	1
12	X86256-01R	200	1
13	X86258-01	200	2
14	X86303-03	150	1
15	X86303-05	250	1
16	X86316-01	50	3
17			
18			
19			
20			

美特鋁質有限公司 MIDI Aluminium Fabricator Ltd.													
工程號	J858	類別		物料號	-								
地盘	康城11期	制圖	Z.S.P	2022-08-06	圖號	AZc-1830H2s							
图纸名称	单元组装图	復核	-	-	數量	-							
材料	-	批准	-	-	單件重量	- (KG)							
修改	-			採用	工廠		地盤	✓					
日期	-			材料顏色	-								

AF-068A

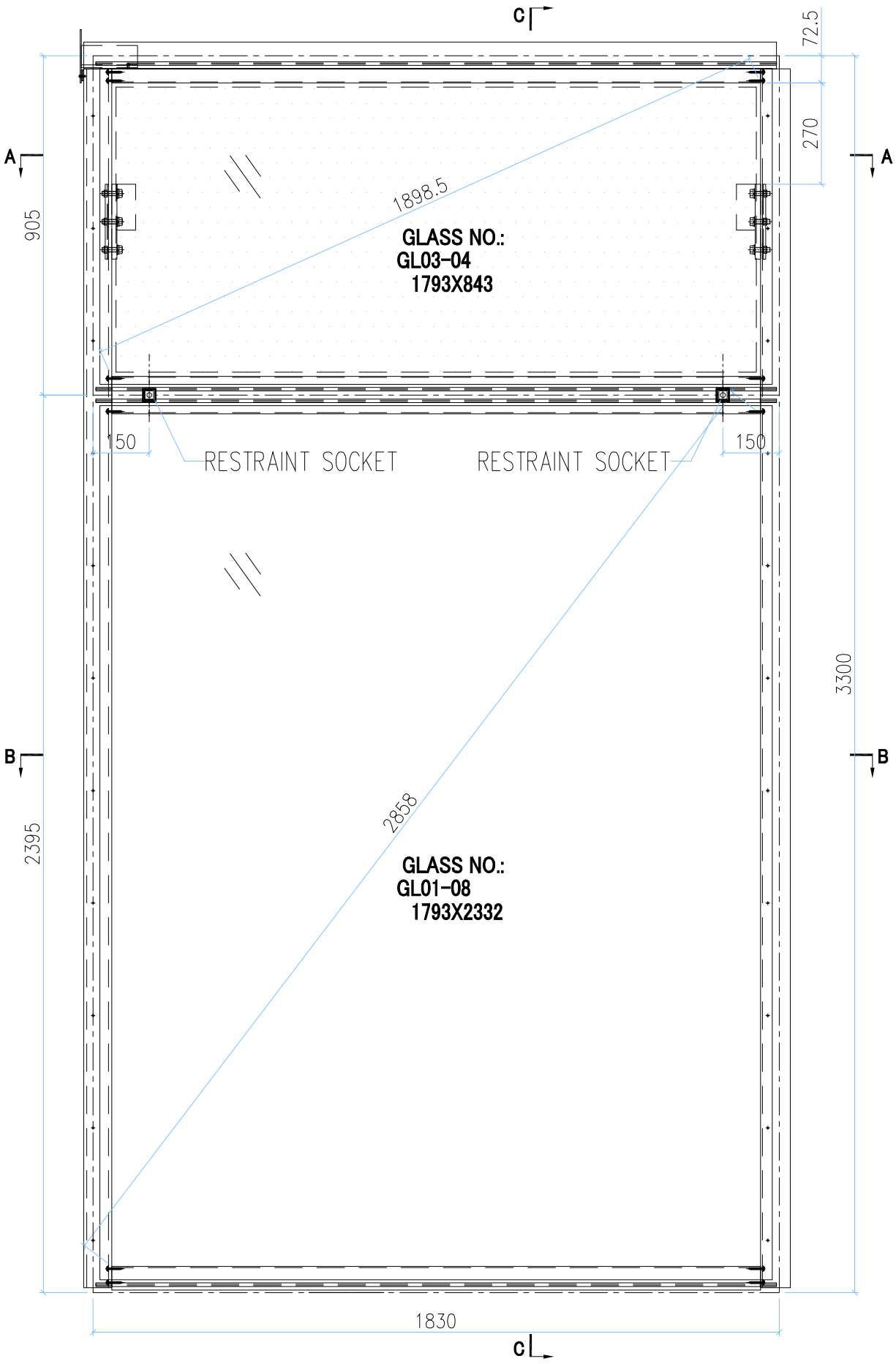

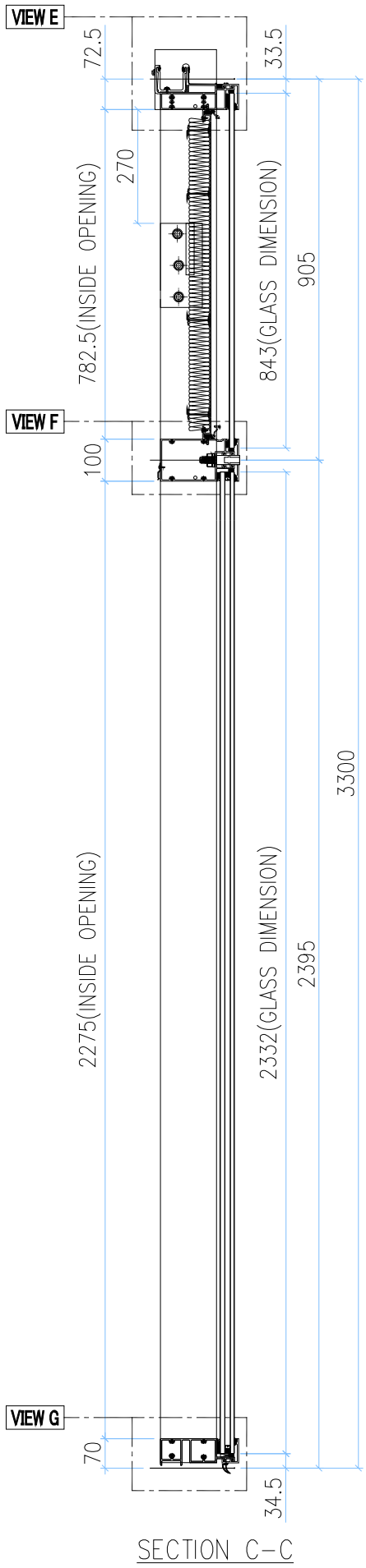

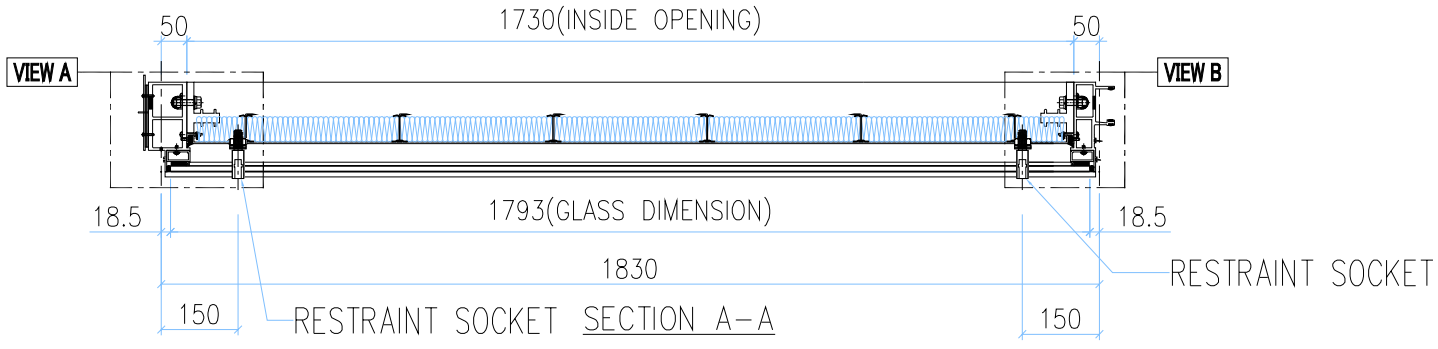

INSTALL UNIT NO.	QTY.	FLOOR
T1A-CW2-1603	1	16/F
T1A-CW2-2203	1	22/F
T1A-CW2-2903	1	29/F
T1A-CW2-3603	1	36/F
T1A-CW2-4203	1	42/F
T1A-CW2-4903	1	49/F
T1A-CW2-5603	1	56/F
TOTAL	7	

GLASS	GLASS NUMBER	WIDTH	HEIGHT	QTY.
	GL03-04	1793	843	1
	GL01-08	1793	2332	1

美特鋁質有限公司
MIDI Aluminium Fabricator Ltd.

修改	-			採用	工廠		地盤	✓	工程號	J858	類別		物料號	-		
日期	-			材料顏色	-				地盘	康城11期	制圖	Z.S.P	2022-08-06	圖號	AZc-1830H2s
									图纸名称	单元组装图	復核	-	-	數量	-
									材料	-	批准	-	-	單件重量	- (KG)

AF-068B

VIEW E

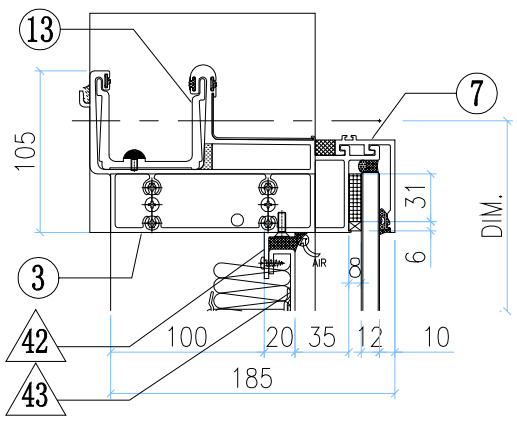

VIEW A

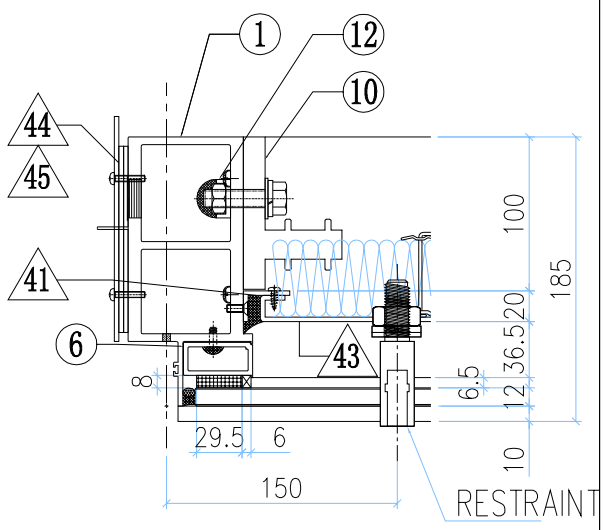

VIEW B

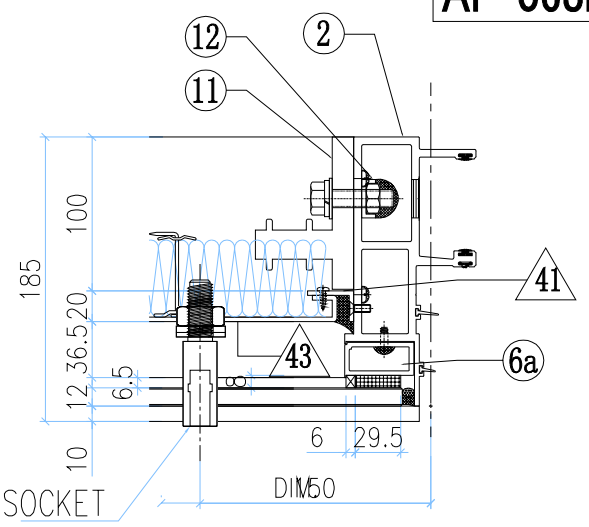

VIEW F

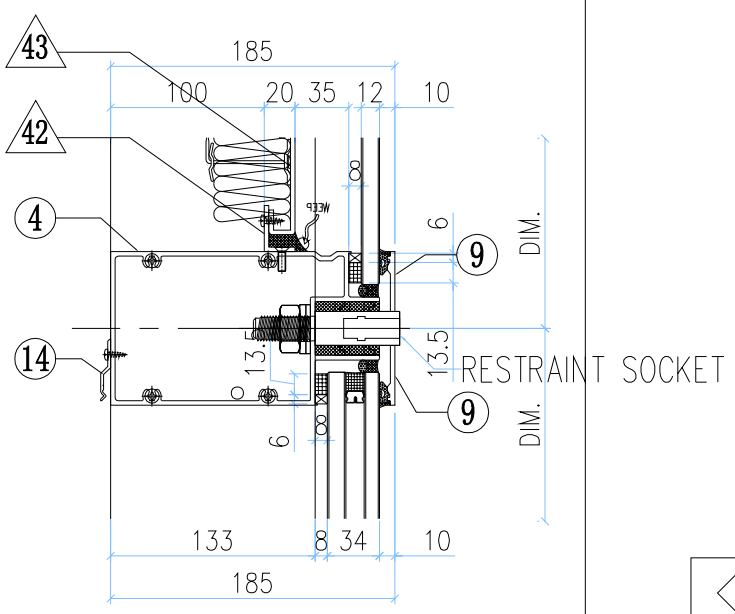

VIEW C

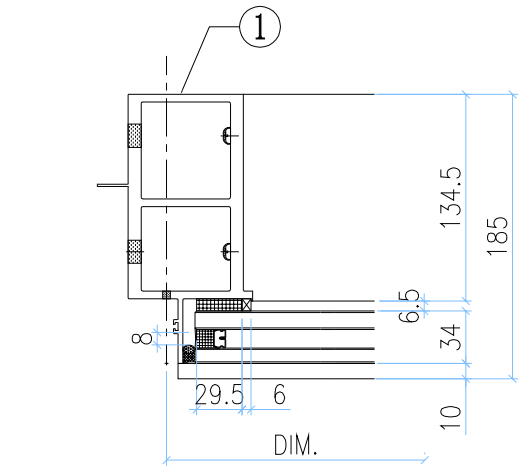

VIEW D

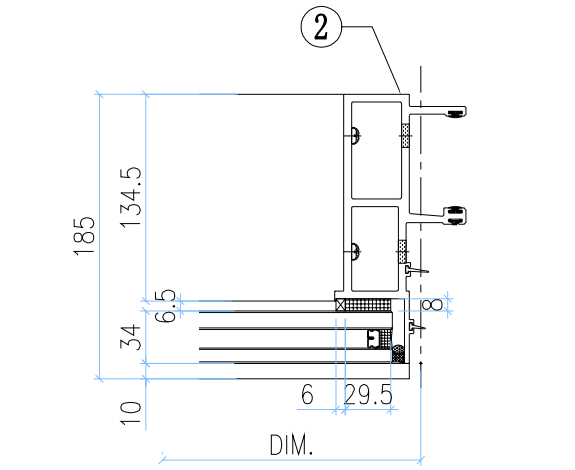

VIEW G

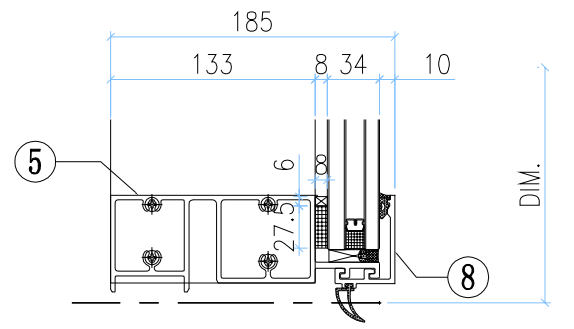

◇ OTHERS (ALUM. & G.M.S. PARTS)

ITEM	FAB. DWG NO.	LENGTH (mm)	QTY
41	N00813-01A	720.5	2
	30x20X3mm ALUM. ANGLE		
42	N00813-01K	1728	2
	30x20X3mm ALUM. ANGLE		
43	J858-AP09-09		1
	1708 x760.5(BACK PANEL)		
44	J858-AP02		1
	3mm THK. ALUM. PLATE		
45	J858-AP03		2
	3mm THK. ALUM. PLATE		

○ ALUM. EXTRUSION

ITEM	FAB. DWG NO.	LENGTH (mm)	QTY
1	X86278-01	3267.5	1
2	X86272-01	3267.5	1
3	X86279-01B	1847.5	1
4	X86302-25B	1809	1
5	X86280-01B	1809	1
6	X86305-01LA	828.5	1
6a	X86305-01RA	828.5	1
7	X86301-01-08	1815	1
8	X86300-01-08	1815	1
9	X86283-03-02	1815	2
10	X86255-01L	200	1
11	X86255-01R	200	1
12	X86258-01	200	2
13	X86303-03	150	1
14	X86317-01	50	6

美特鋁質有限公司 MIDI Aluminium Fabricator Ltd.													
工程號	J858	類別		物料號	-								
地盘	康城11期	制圖	Z.S.P	2022-08-06	圖號	AZe-1562.5H2-b1s							
修改	-			採用	工廠		地盤	✓	图纸名称	单元组装图	復核	-	-	數量	-		
日期	-			材料颜色	-				材料	-	批准	-	-	單件重量	-	(KG)	

AF-069A

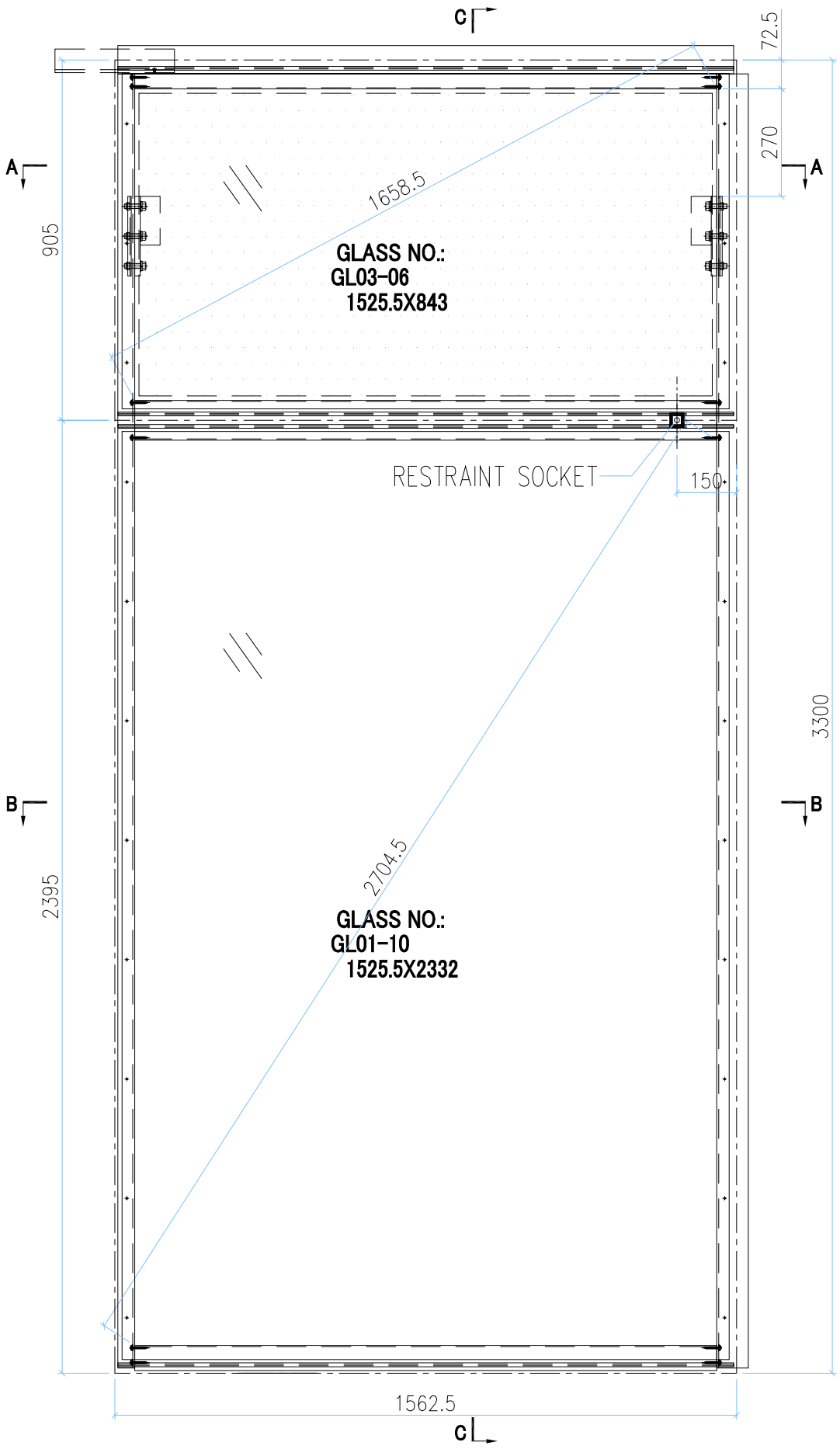

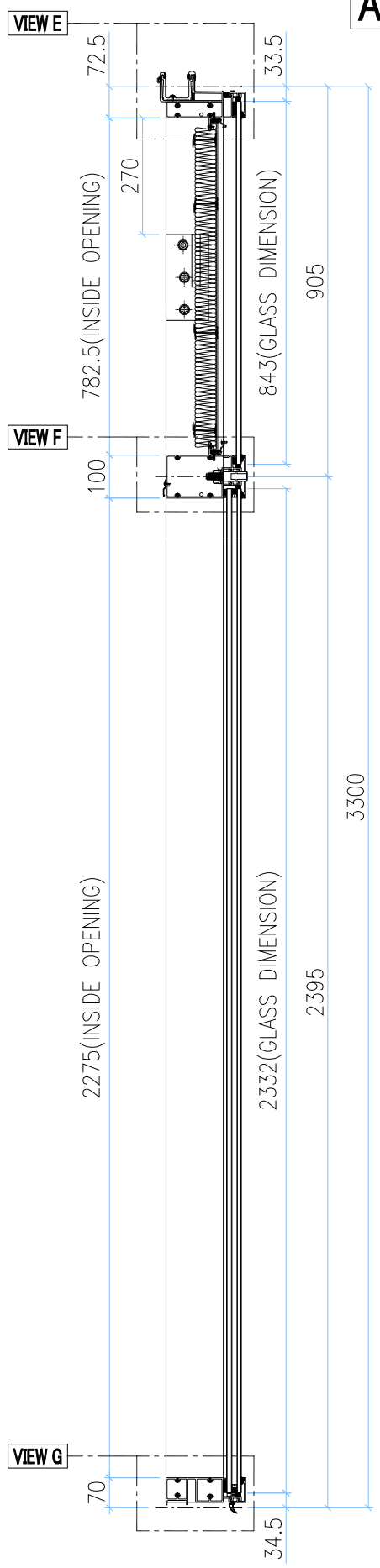

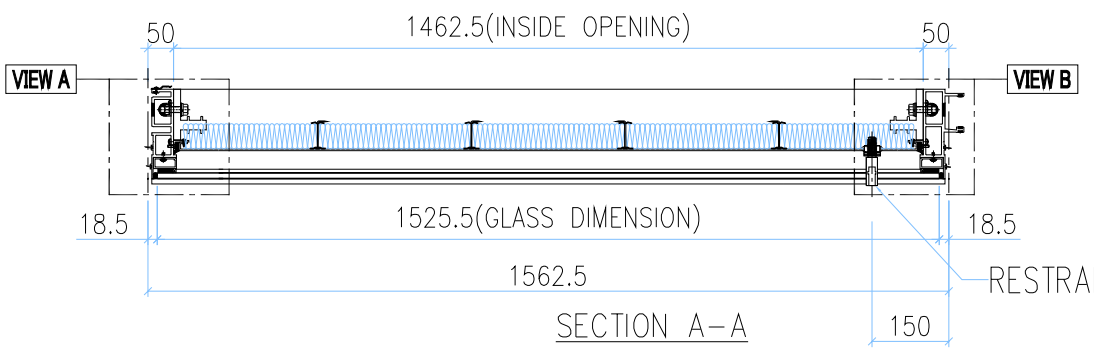

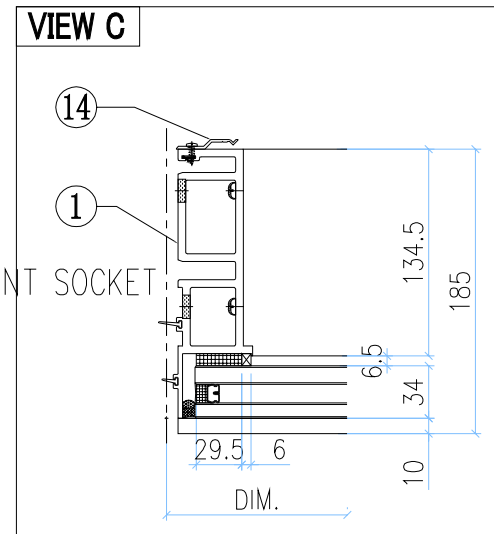

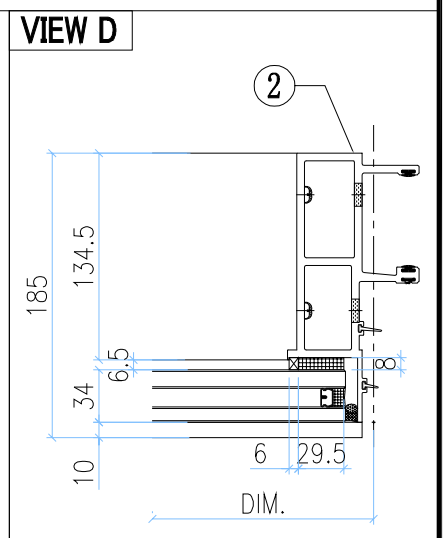

GLASS	GLASS NUMBER	WIDTH	HEIGHT	QTY.
	GL03-06	1525.5	843	1
	GL01-10	1525.5	2332	1

美特鋁質有限公司
MIDI Aluminium Fabricator Ltd.

工程號	J858	類別		物料號	-				
地盘	康城11期	制圖	Z.S.P	2022-08-06	圖號	AZe-1562.5H2-b1s			
图纸名称	单元组装图	復核	-	-	數量	-			
材料	-	批准	-	-	單件重量	-	(KG)		

修改	-			採用	工廠		地盤	✓
日期	-			材料顏色	-			

AF-069B

VIEW E

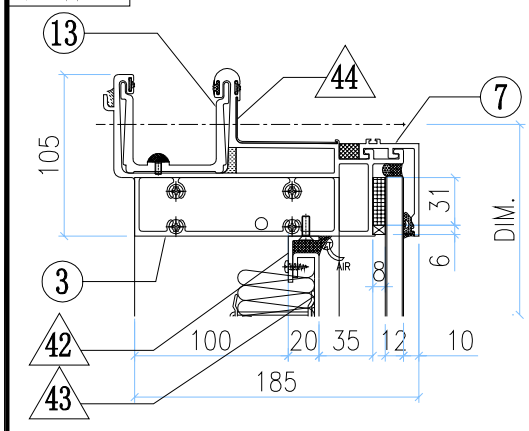

VIEW A

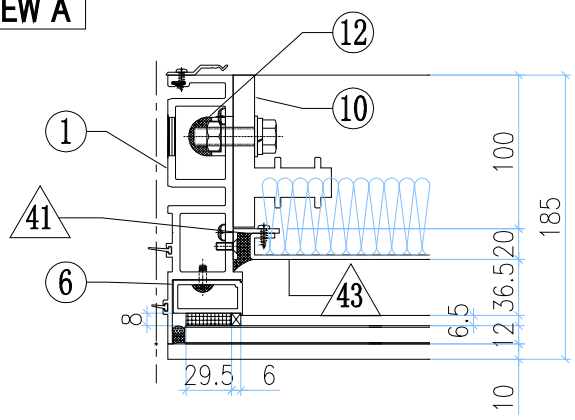

VIEW B

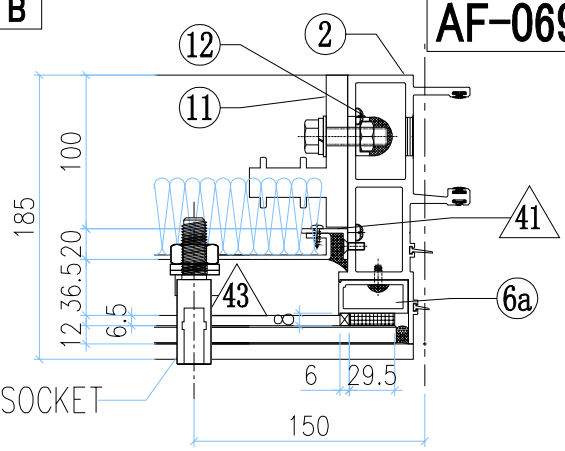

RESTRAINT SOCKET

VIEW F

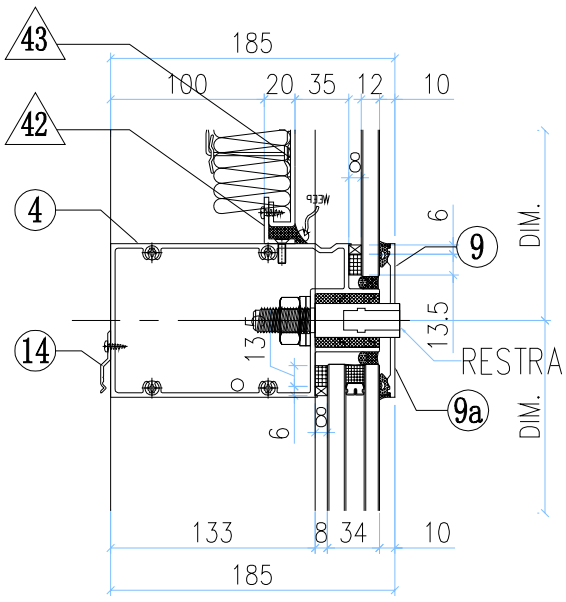

RESTRAINT SOCKET

VIEW G

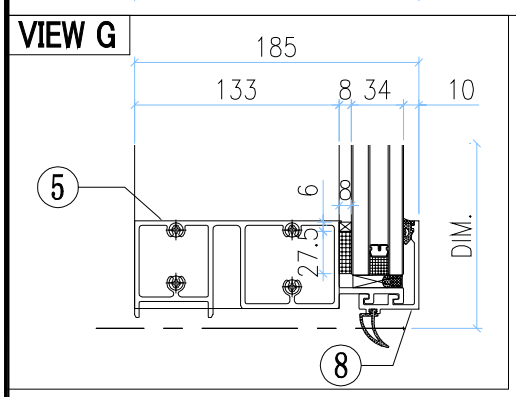

◇ OTHERS (ALUM. & G.M.S. PARTS)

ITEM	FAB. DWG NO.	LENGTH (mm)	QTY
41	N00813-01A	720.5	2
	30x20X3mm ALUM. ANGLE		
42	N00813-01R	1460.5	2
	30x20X3mm ALUM. ANGLE		
43	J858-AP09-10		1
	1440 x760.5(BACK PANEL)		
44	J858-AP16	100	1
	1mm THK. ALUM. FLASHING		

◯ ALUM. EXTRUSION

ITEM	FAB. DWG NO.	LENGTH (mm)	QTY
1	X86273-06	3267.5	1
2	X86272-01	3267.5	1
3	X86279-15C	1547.5	1
4	X86302-27B	1541.5	1
5	X86280-01C	1541.5	1
6	X86305-01LA	828.5	1
6a	X86305-01RA	828.5	1
7	X86301-01-09	1547.5	1
8	X86300-01-09	1547.5	1
9	X86283-02R-07	1547.5	1
9A	X86283-02L-07	1547.5	1
10	X86255-01L	200	1
11	X86255-01R	200	1
12	X86258-01	200	2
13	X86303-01	300	1
14	X86317-01	50	13

INSTALL UNIT NO.	QTY.	FLOOR
T1A-CW2-1605	1	16/F
T1A-CW2-2205	1	22/F
T1A-CW2-2905	1	29/F
T1A-CW2-3605	1	36/F
T1A-CW2-4205	1	42/F
T1A-CW2-4905	1	49/F
T1A-CW2-5605	1	56/F
T2A-CW2-1205	1	12/F
T2A-CW2-2005	1	20/F
T2A-CW2-2705	1	27/F
T2A-CW2-3305	1	33/F
T2A-CW2-4705	1	47/F
T2A-CW2-5305	1	53/F
T2A-CW2-6005	1	60/F
T3A-CW2-1205	1	12/F
T3A-CW2-2005	1	20/F
T3A-CW2-2705	1	27/F
T3A-CW2-3305	1	33/F
T3A-CW2-4705	1	47/F
T3A-CW2-5305	1	53/F
T3A-CW2-6005	1	60/F
TOTAL	21	

美特鋁質有限公司 MIDI Aluminium Fabricator Ltd.													
							工程號	J858	類別		物料號	-	
							地盘	康城11期	制圖	Z.S.P	2022-08-06	圖號	AZe-1562.5H4-Ps
修改	-			採用	工廠		地盤	✓	图纸名称	单元组装图	復核	-	-	數量	-
日期	-			材料颜色	-				材料	-	批准	-	-	單件重量	- (KG)

AF-070A

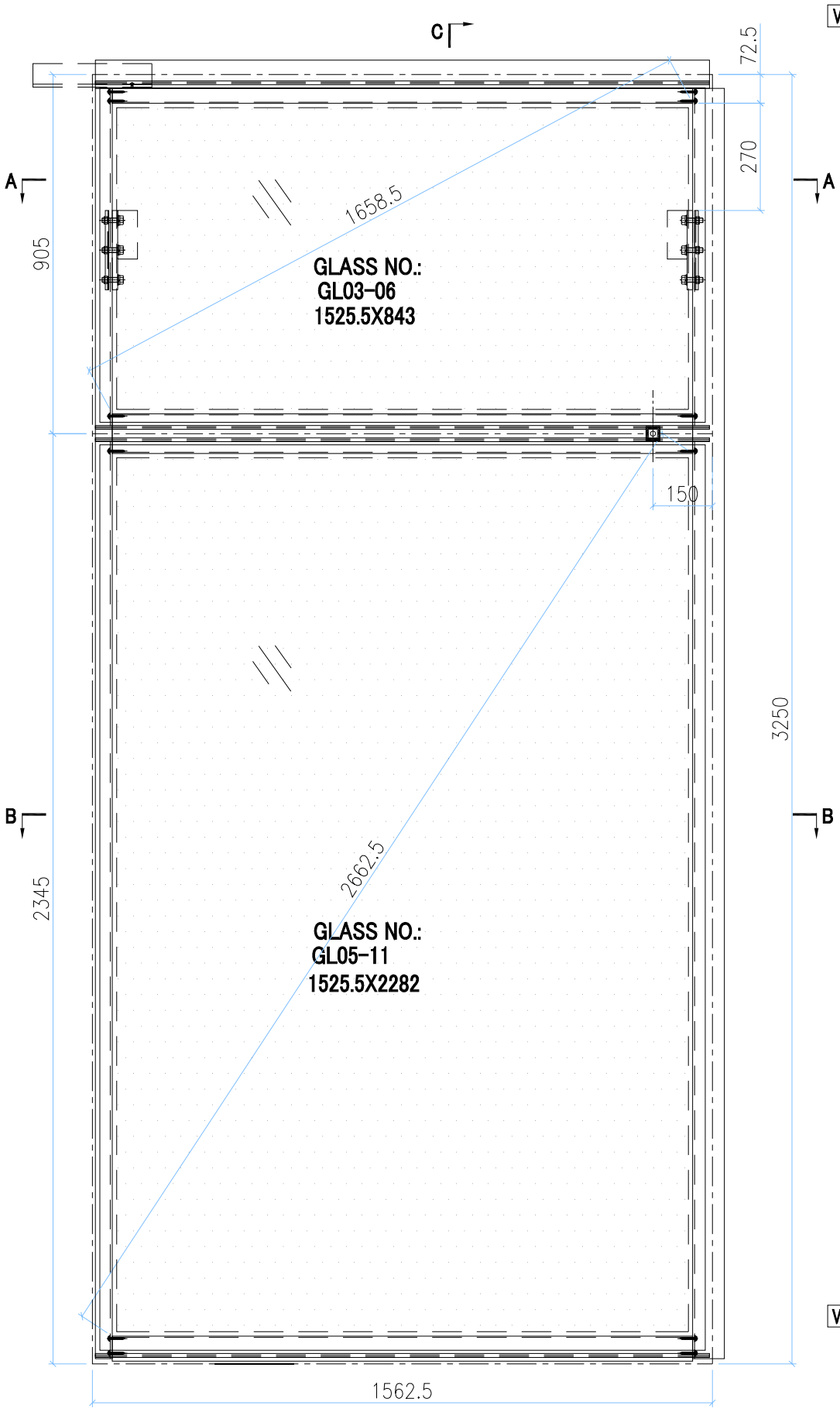

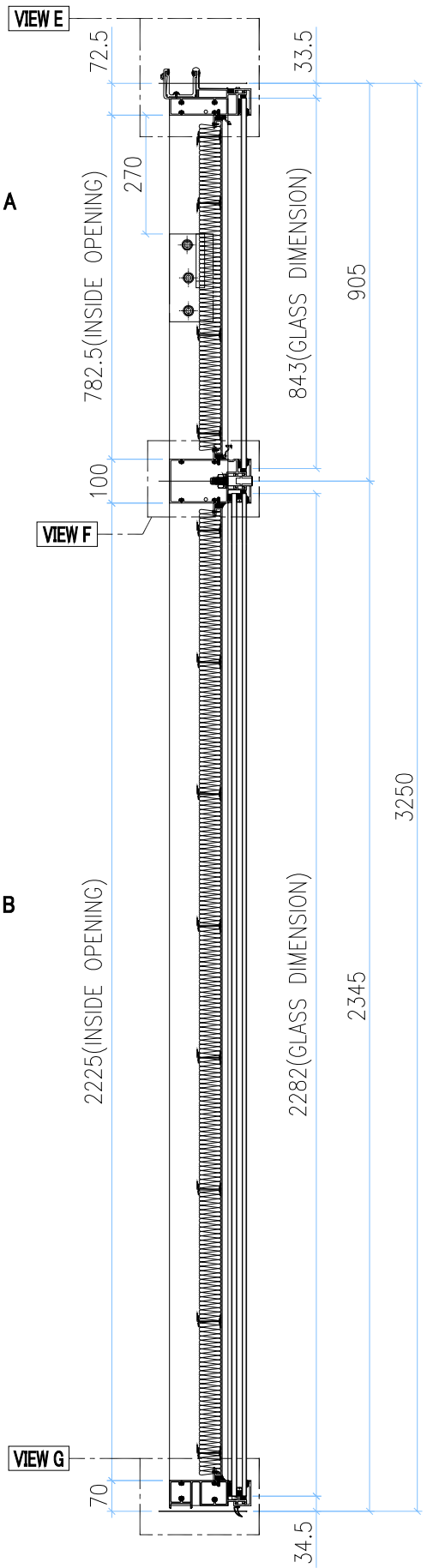

SECTION C-C

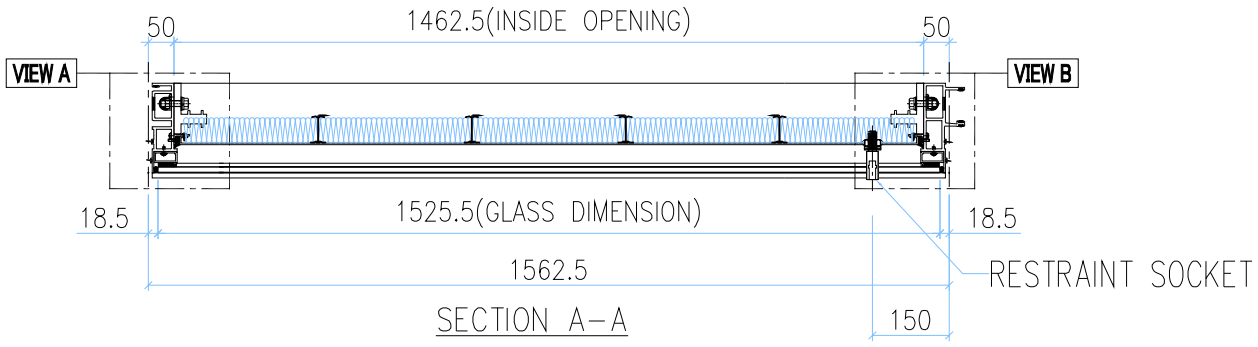

SECTION A-A

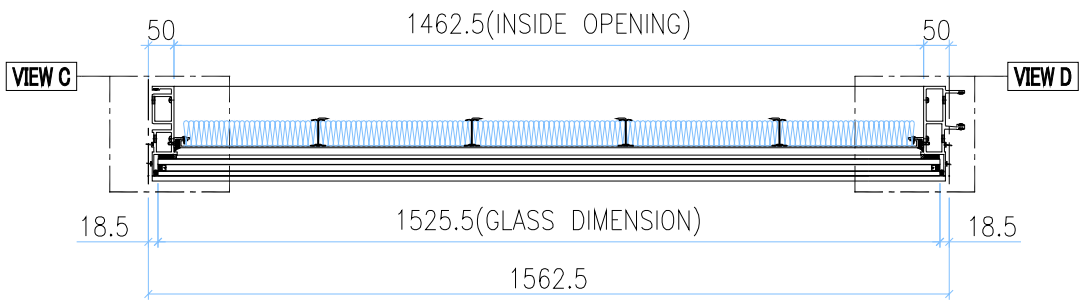

SECTION B-B

INSTALL UNIT NO.	QTY.	FLOOR
T2A-CW2.1-4005	1	40/F
T3A-CW2.1-4005	1	40/F
TOTAL	2	

GLASS	GLASS NUMBER	WIDTH	HEIGHT	QTY.
	GL03-06	1525.5	843	1
	GL05-11	1525.5	2282	1

美特鋁質有限公司
MIDI Aluminium Fabricator Ltd.

修改	-			採用	工廠		地盤	✓	工程號	J858	類別		物料號	-		
日期	-			材料顏色	-				地盘	康城11期	制圖	Z.S.P	2022-08-06	圖號	AZe-1562.5H4-Ps
									图纸名称	单元组装图	復核	-	-	數量	-
									材料	-	批准	-	-	單件重量	- (KG)

AF-070B

VIEW E

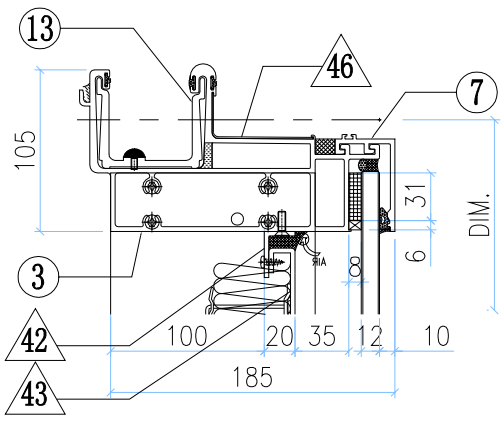

VIEW A

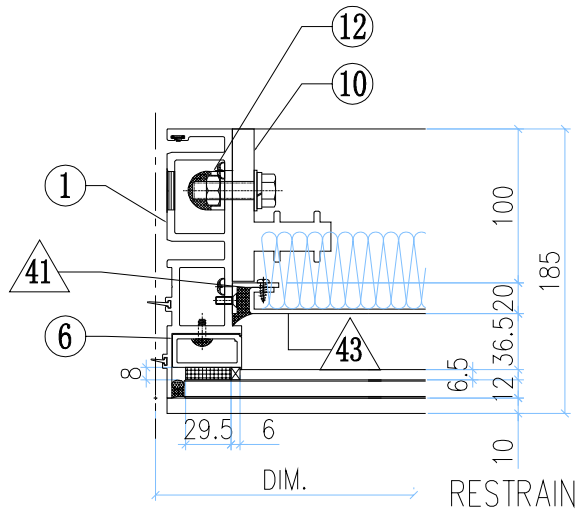

VIEW B

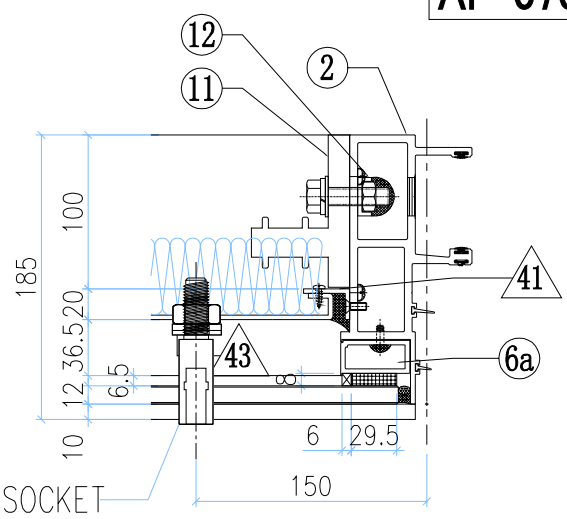

VIEW F

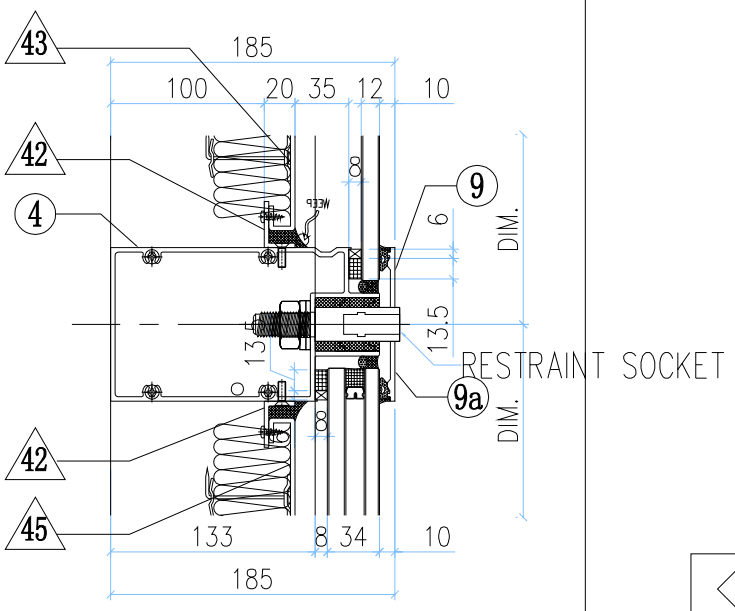

VIEW C

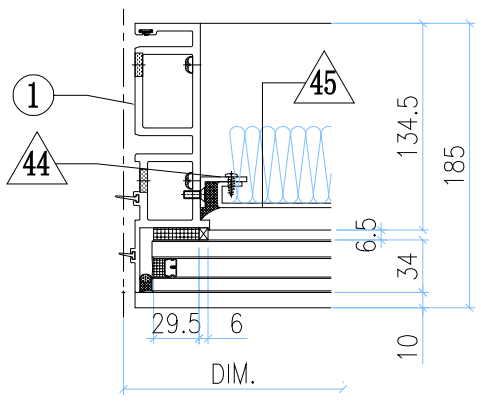

VIEW D

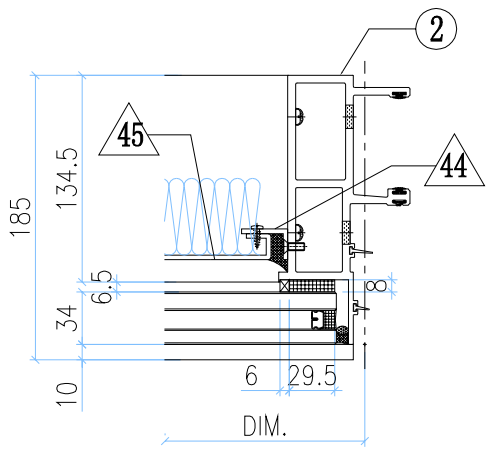

VIEW G

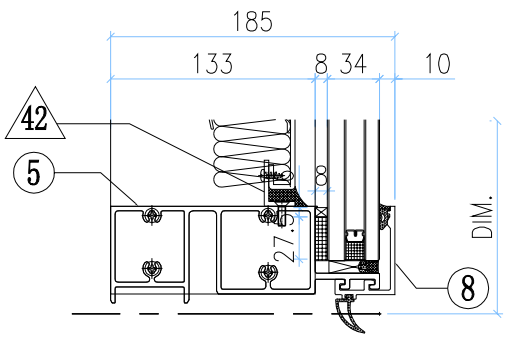

◇ OTHERS (ALUM. & G.M.S. PARTS)

ITEM	FAB. DWG NO.	LENGTH (mm)	QTY
41	N00813-01A	720.5	2
	30x20X3mm ALUM. ANGLE		
42	N00813-01R	1460.5	4
	30x20X3mm ALUM. ANGLE		
43	J858-AP09-10		1
	1440.5x760.5(BACK PANEL)		
44	N00813-01AG	2163	2
	30x20X3mm ALUM. ANGLE		
45	J858-AP09-29		1
	1440.5x2203 (BACK PANEL)		
46	J858-AP16	100	1
	1mm THK. ALUM. FLASHING		

◯ ALUM. EXTRUSION

ITEM	FAB. DWG NO.	LENGTH (mm)	QTY
1	X86273-16	3217.5	1
2	X86272-11	3217.5	1
3	X86279-15C	1547.5	1
4	X86302-34A	1541.5	1
5	X86280-07C	1541.5	1
6	X86305-01LA	828.5	1
6a	X86305-01RA	828.5	1
7	X86301-01-09	1547.5	1
8	X86300-01-09	1547.5	1
9	X86283-02R-07	1547.5	1
9A	X86283-02L-07	1547.5	1
10	X86255-01L	200	1
11	X86255-01R	200	1
12	X86258-01	200	2
13	X86303-01	300	1
14			
15			
16			
17			
18			
19			
20			
21			
22			

美特鋁質有限公司 MIDI Aluminium Fabricator Ltd.													
							工程號	J858	類別		物料號	-	
							地盘	康城11期	制圖	Z.S.P	2022-08-06	圖號	AZd-1309H2-c2s
修改	-			採用	工廠		地盤	✓	图纸名称	单元组装图	復核	-	-	數量	-
日期	-			材料颜色	-				材料	-	批准	-	-	單件重量	- (KG)

AF-071A

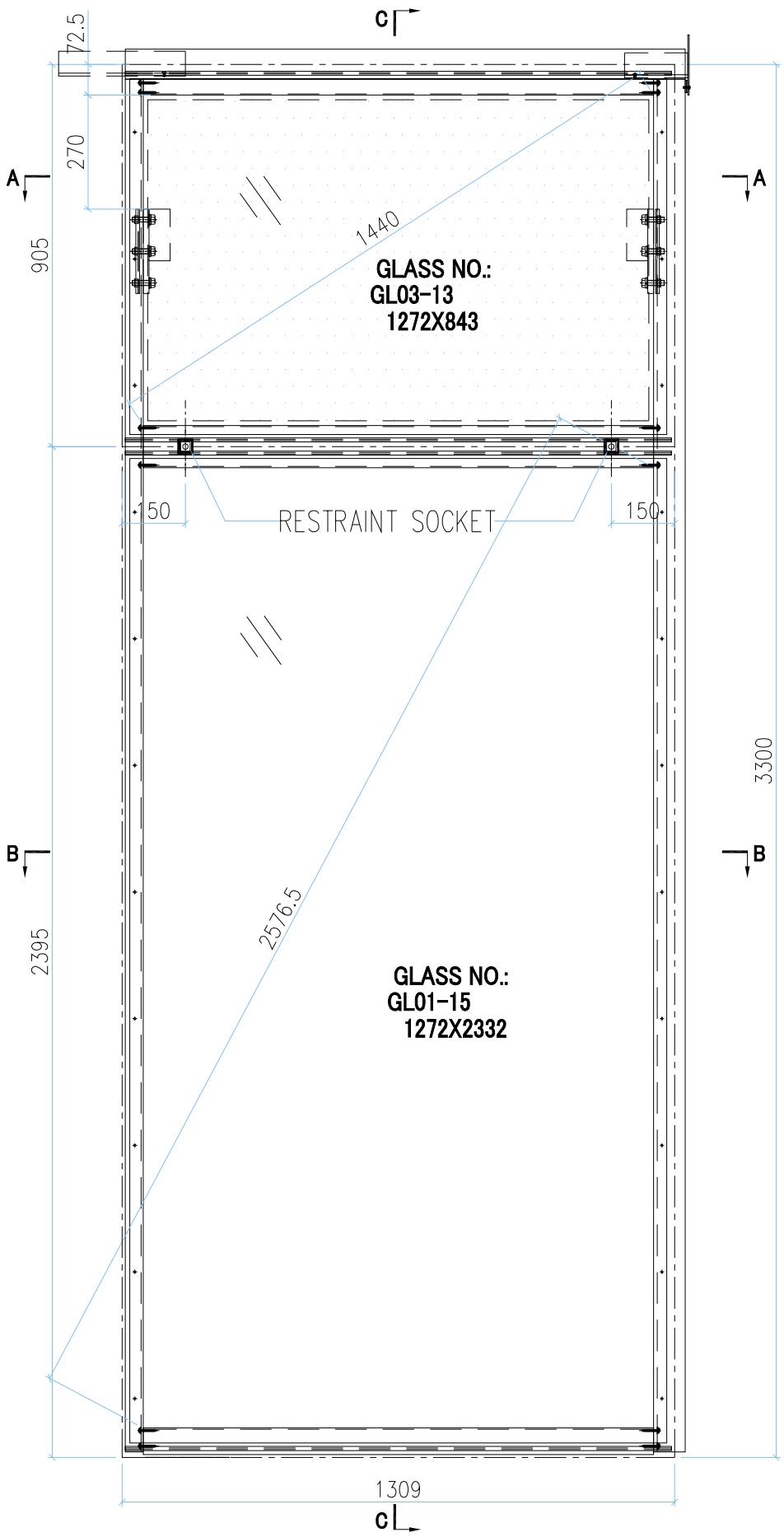

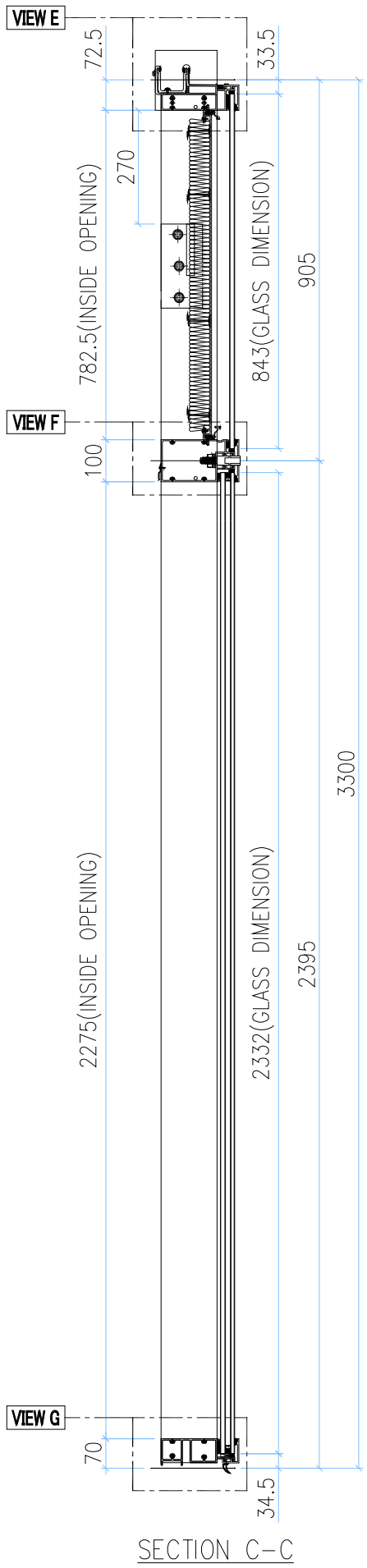

SECTION C-C

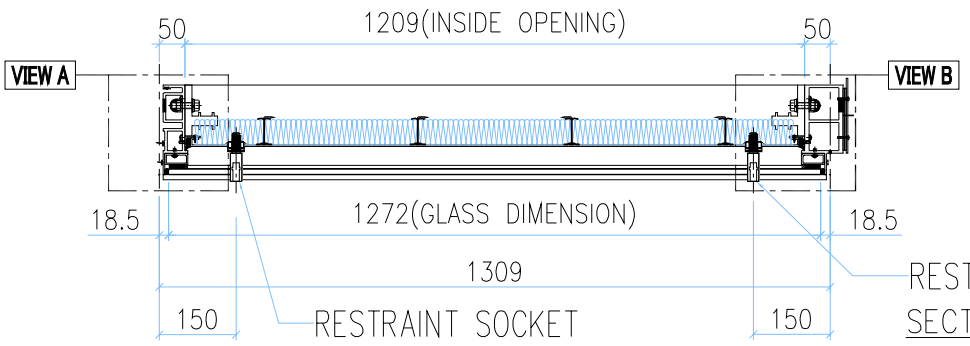

SECTION A-A

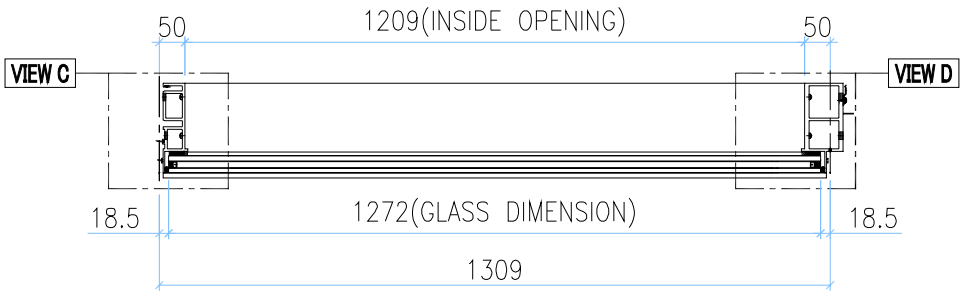

SECTION B-B

GLASS	GLASS NUMBER	WIDTH	HEIGHT	QTY.
	GL03-13	1272	843	1
	GL01-15	1272	2332	1

美特鋁質有限公司
MIDI Aluminium Fabricator Ltd.

修改	-			採用	工廠		地盤	✓	工程號	J858	類別		物料號	-		
日期	-			材料顏色	-				地盘	康城11期	制圖	Z.S.P	2022-08-06	圖號	AZd-1309H2-c2s
									图纸名称	单元组装图	復核	-	-	數量	-
									材料	-	批准	-	-	單件重量	- (KG)

AF-071B

VIEW E

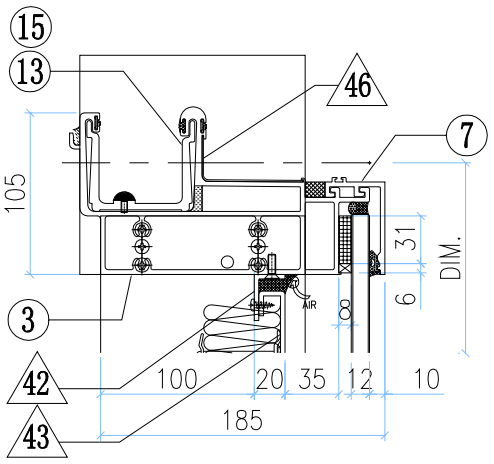

VIEW A

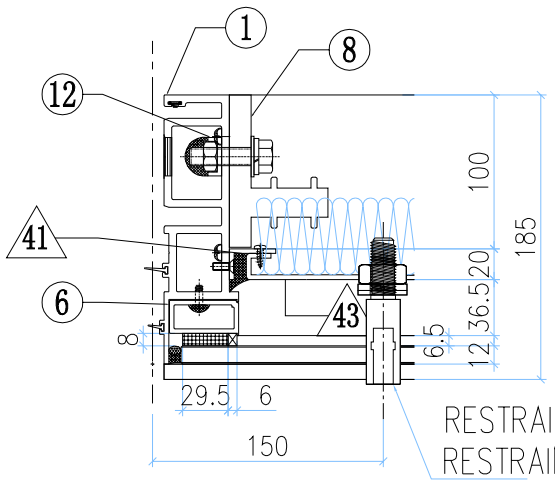

VIEW B

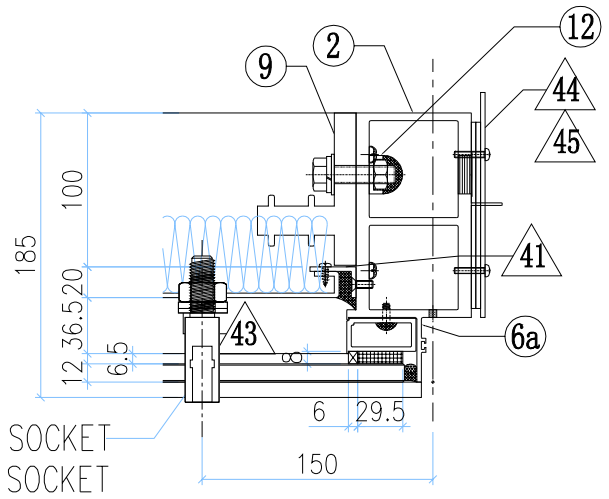

VIEW F

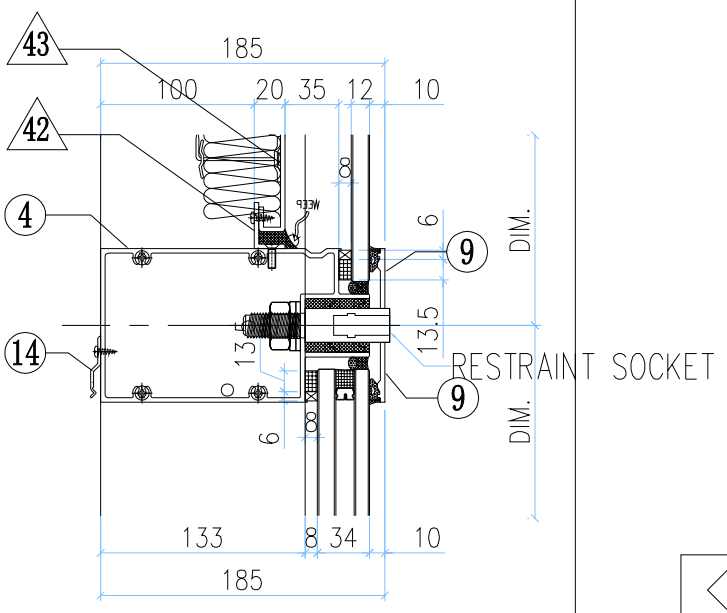

VIEW C

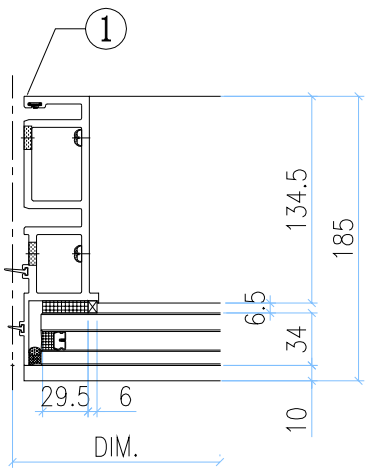

VIEW D

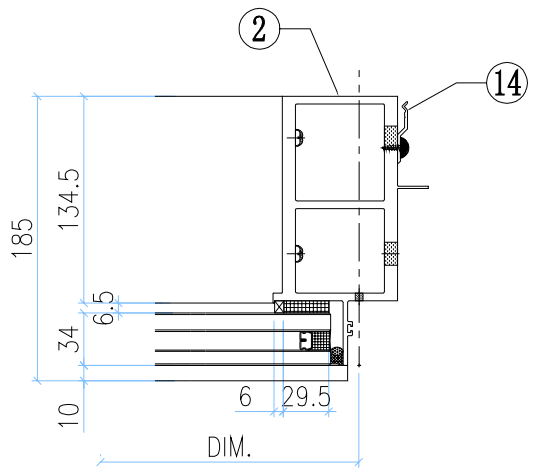

VIEW G

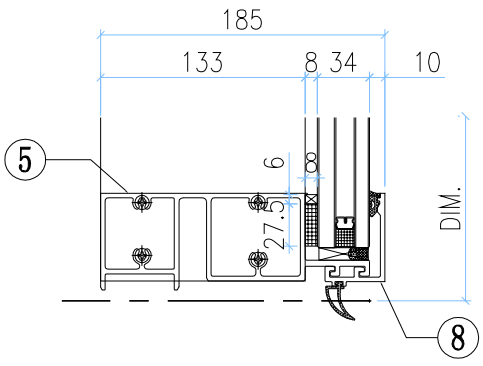

◇ OTHERS (ALUM. & G.M.S. PARTS)

ITEM	FAB. DWG NO.	LENGTH (mm)	QTY
41	N00813-01A	720.5	2
	30x20X3mm ALUM. ANGLE		
42	N00813-01P	1207	2
	30x20X3mm ALUM. ANGLE		
43	J858-AP09-15		1
	1187 x760.5(BACK PANEL)		
44	J858-AP02		1
	3mm THK. ALUM. PLATE		
45	J858-AP03		2
	3mm THK. ALUM. PLATE		
46	J858-AP16	100	1
	1mm THK. ALUM. FLASHING		

◯ ALUM. EXTRUSION

ITEM	FAB. DWG NO.	LENGTH (mm)	QTY
1	X86273-01	3267.5	1
2	X86278-05R	3267.5	1
3	X86279-14B	1326.5	1
4	X86302-25F	1288	1
5	X86280-01F	1288	1
6	X86305-01LA	828.5	1
6a	X86305-01RA	828.5	1
7	X86301-01-11	1294	1
8	X86300-01-11	1294	1
9	X86283-03-03	1294	2
10	X86255-01L	200	1
11	X86255-01R	200	1
12	X86258-01	200	2
13	X86303-02	150	1
14	X86317-01	50	13
15	X86303-01	300	1
16			
17			
18			
19			
20			
21			
22			

INSTALL UNIT NO.	QTY.	FLOOR
T1A-CW1-1603	1	16/F
T1A-CW1-2203	1	22/F
T1A-CW1-2903	1	29/F
T1A-CW1-3603	1	36/F
T1A-CW1-4203	1	42/F
T1A-CW1-4903	1	49/F
T1A-CW1-5603	1	56/F
T2A-CW1-1203	1	12/F
T2A-CW1-2003	1	20/F
T2A-CW1-2703	1	27/F
T2A-CW1-3303	1	33/F
T2A-CW1-4703	1	47/F
T2A-CW1-5303	1	53/F
T2A-CW1-6003	1	60/F

T3A-CW1-1203	1	12/F
T3A-CW1-2003	1	20/F
T3A-CW1-2703	1	27/F
T3A-CW1-3303	1	33/F
T3A-CW1-4703	1	47/F
T3A-CW1-5303	1	53/F
T3A-CW1-6003	1	60/F
TOTAL	21	

美特鋁質有限公司 MIDI Aluminium Fabricator Ltd.													
工程號	J858	類別		物料號	-								
地盘	康城11期	制圖	Z.S.P	2022-08-06	圖號	AZc-1699H2s							
修改	-			採用	工廠		地盤	✓	图纸名称	单元组装图	復核	-	-	數量	-		
日期	-			材料颜色	-				材料	-	批准	-	-	單件重量	-	(KG)	

AF-072A

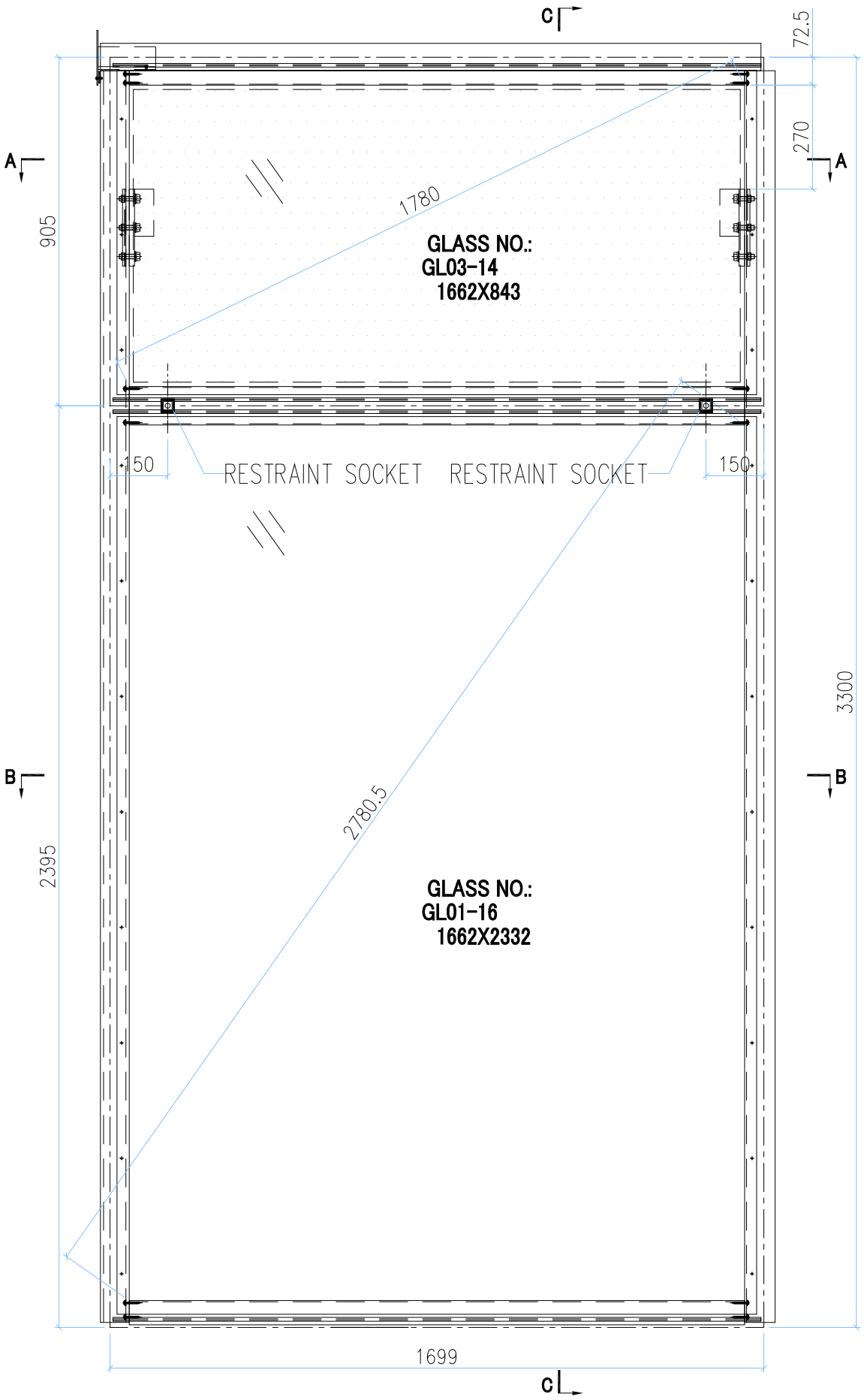

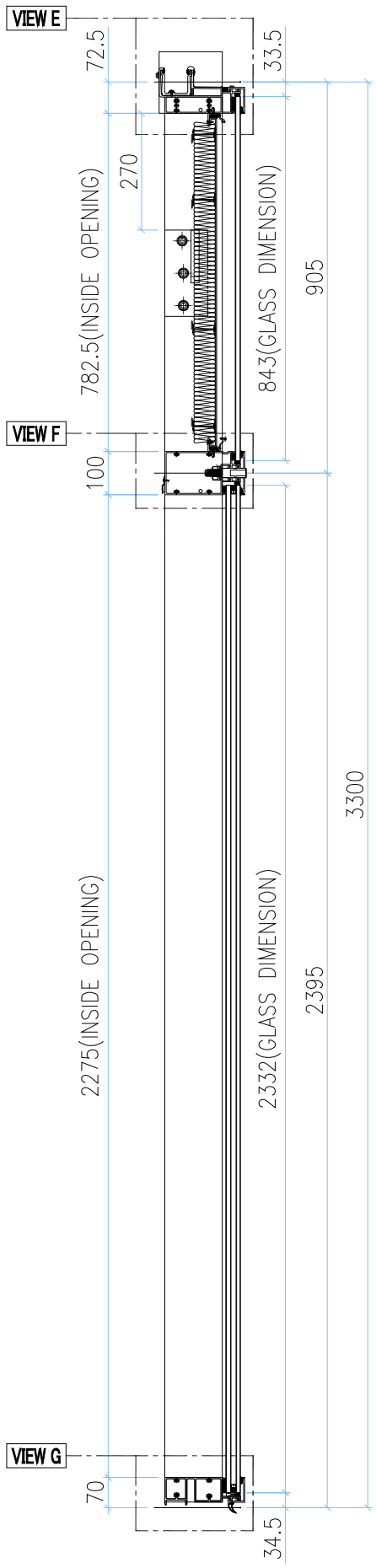

SECTION C-C

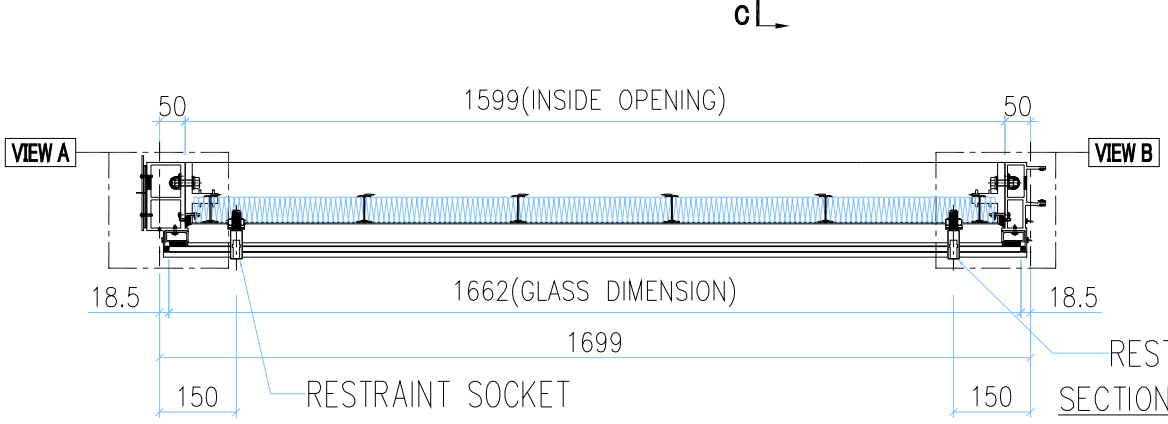

SECTION A-A

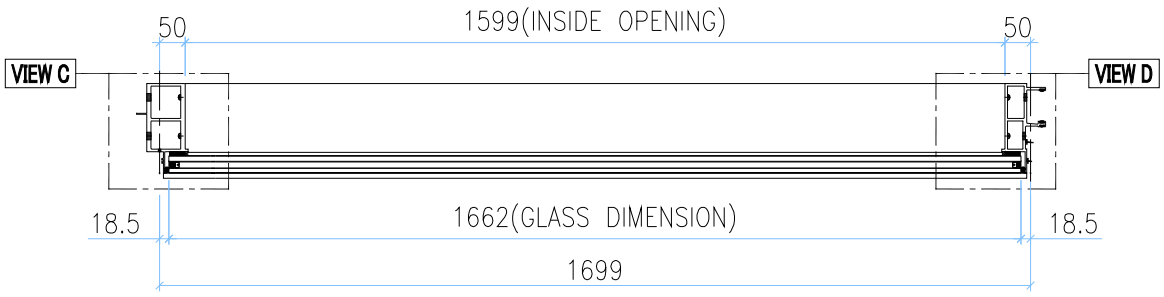

SECTION B-B

INSTALL UNIT NO.	QTY.	FLOOR
T1B-CW1-1601	1	16/F
T1B-CW1-2201	1	22/F
T1B-CW1-2901	1	29/F
T1B-CW1-3601	1	36/F
T1B-CW1-4201	1	42/F
T1B-CW1-4901	1	49/F
T1B-CW1-5601	1	56/F
TOTAL	7	

GLASS	GLASS NUMBER	WIDTH	HEIGHT	QTY.
	GL03-14	1662	843	1
	GL01-16	1662	2332	1

美特鋁質有限公司
MIDI Aluminium Fabricator Ltd.

修改	-			採用	工廠		地盤	✓	工程號	J858	類別		物料號	-		
日期	-			材料顏色	-				地盘	康城11期	制圖	Z.S.P	2022-08-06	圖號	AZc-1699H2s
									图纸名称	单元组装图	復核	-	-	數量	-
									材料	-	批准	-	-	單件重量	- (KG)

AF-072B

VIEW E

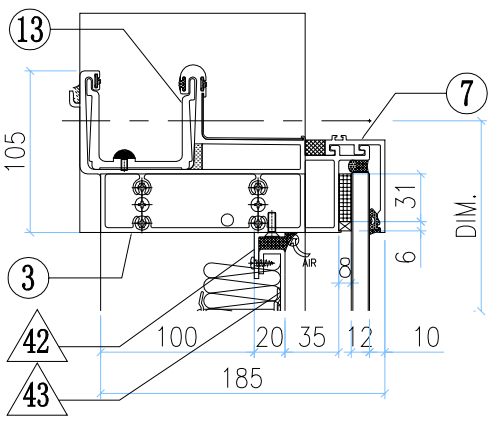

VIEW A

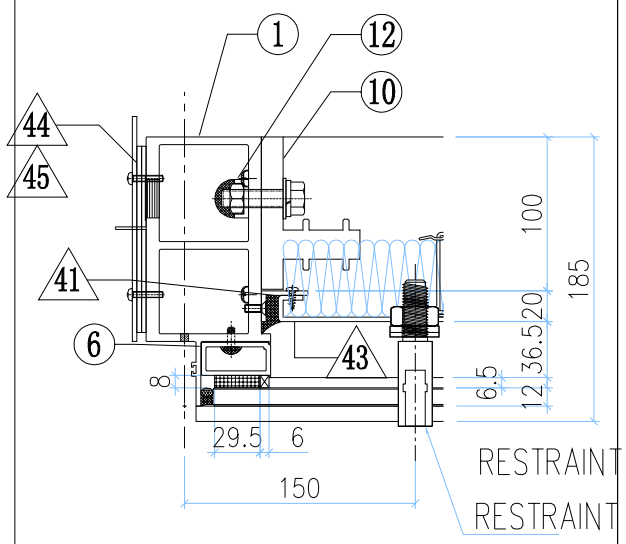

VIEW B

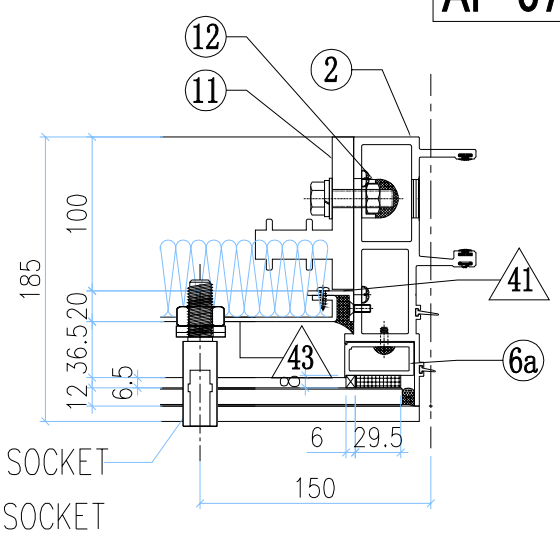

VIEW F

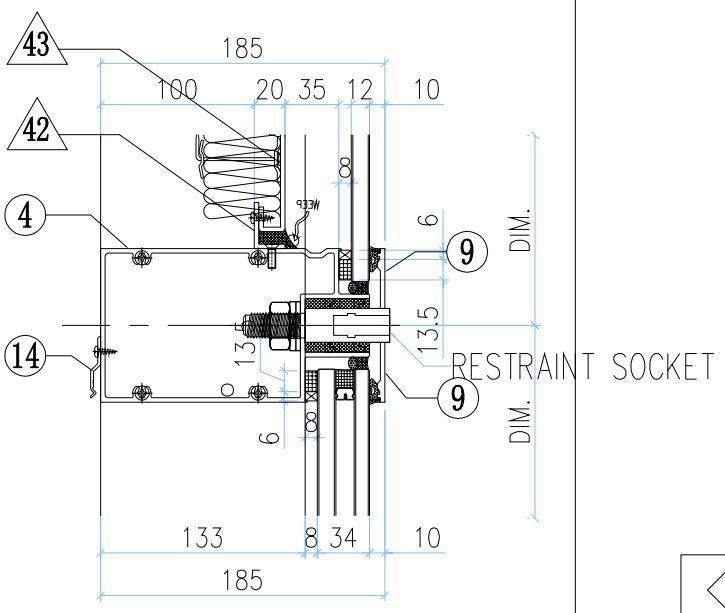

VIEW C

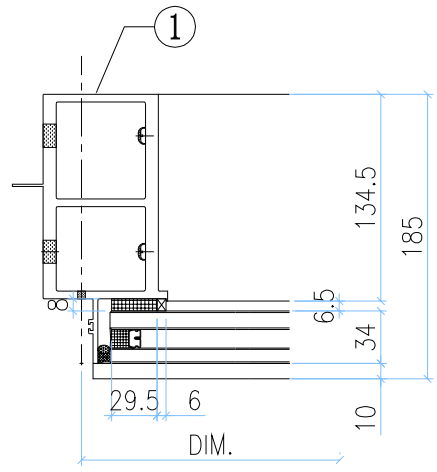

VIEW D

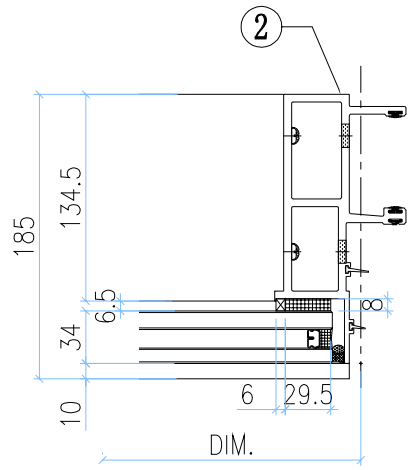

VIEW G

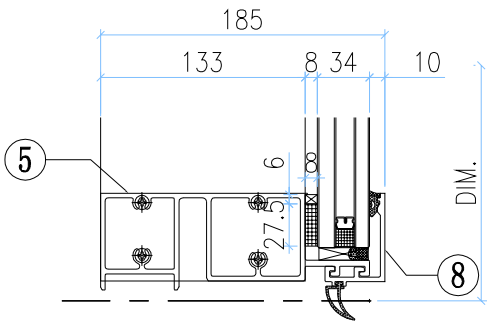

◇ OTHERS (ALUM. & G.M.S. PARTS)

ITEM	FAB. DWG NO.	LENGTH (mm)	QTY
41	N00813-01A	720.5	2
	30x20X3mm ALUM. ANGLE		
42	N00813-01L	1597	2
	30x20X3mm ALUM. ANGLE		
43	J858-AP09-16		1
	1577 x760.5(BACK PANEL)		
44	J858-AP02		1
	3mm THK. ALUM. PLATE		
45	J858-AP03		2
	3mm THK. ALUM. PLATE		

○ ALUM. EXTRUSION

ITEM	FAB. DWG NO.	LENGTH (mm)	QTY
1	X86278-01	3267.5	1
2	X86272-01	3267.5	1
3	X86279-01C	1716.5	1
4	X86302-25E	1678	1
5	X86280-01E	1678	1
6	X86305-01LA	828.5	1
6a	X86305-01RA	828.5	1
7	X86301-01-12	1684	1
8	X86300-01-12	1684	1
9	X86283-03-04	1684	2
10	X86255-01L	200	1
11	X86255-01R	200	1
12	X86258-01	200	2
13	X86303-03	150	1
14	X86317-01	50	6

美特鋁質有限公司 MIDI Aluminium Fabricator Ltd.													
工程號	J858	類別		物料號	-								
地盘	康城11期	制圖	Z.S.P	2022-08-06	圖號	AZq-1856.5H2s							
图纸名称	单元组装图	復核	-	-	數量	-							
材料	-	批准	-	-	單件重量	- (KG)							
修改	-			採用	工廠		地盤	✓					
日期	-			材料顏色	-								

AF-073A

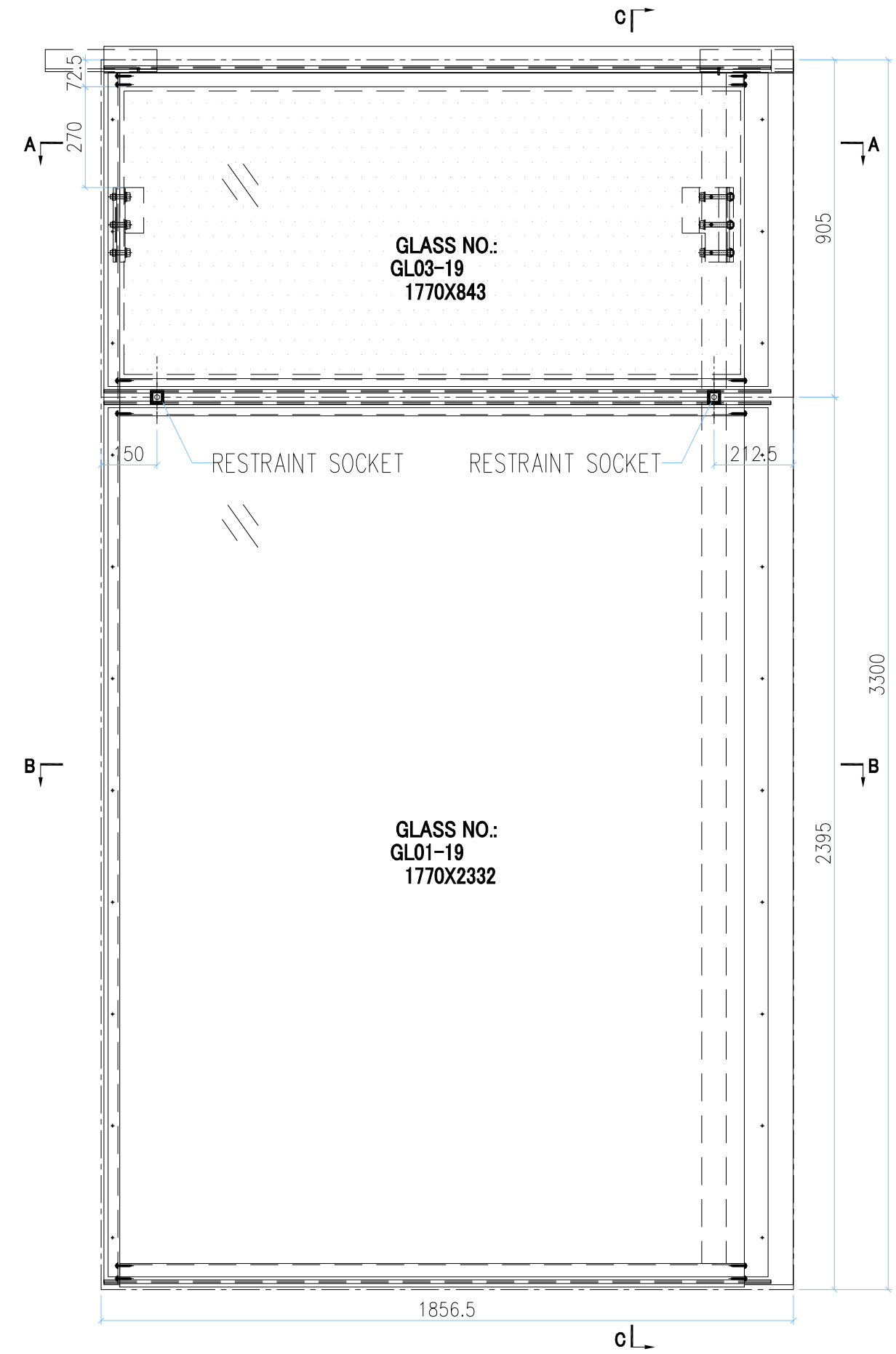

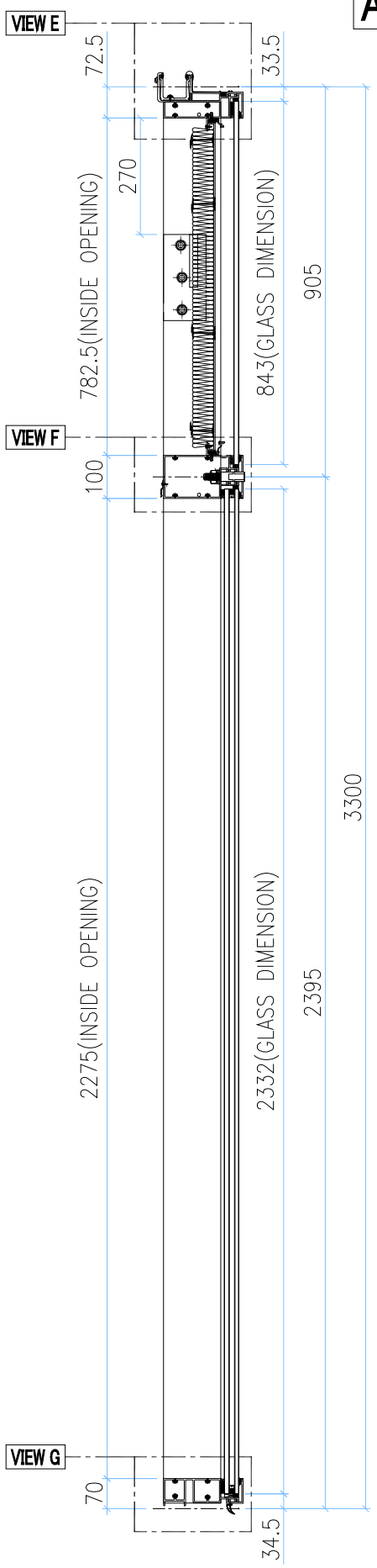

SECTION C-C

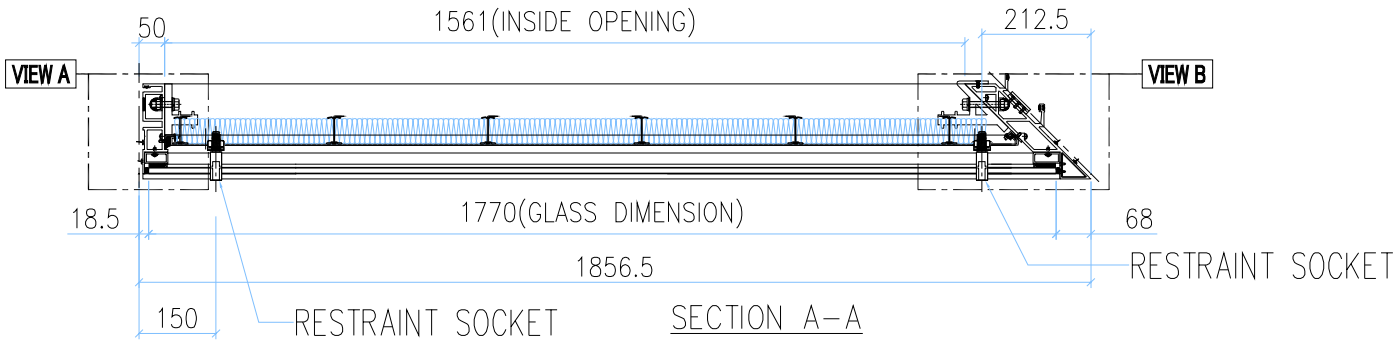

SECTION A-A

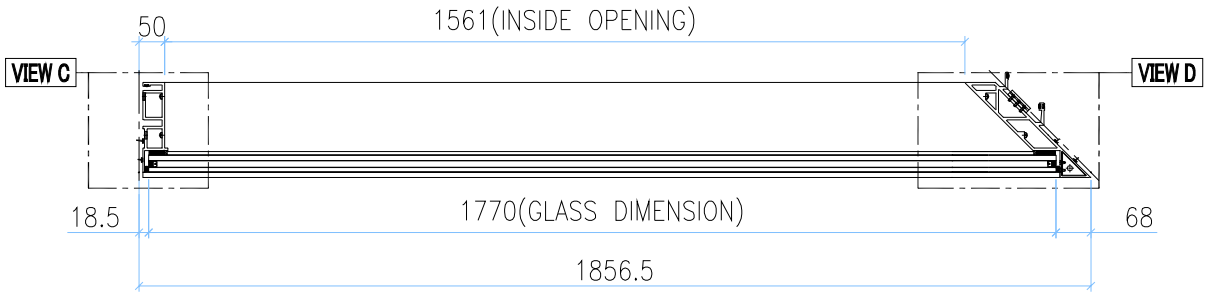

SECTION B-B

GLASS	GLASS NUMBER	WIDTH	HEIGHT	QTY.
	GL03-19	1770	843	1
	GL01-19	1770	2332	1

美特鋁質有限公司
MIDI Aluminium Fabricator Ltd.

修改	-			採用	工廠		地盤	✓	工程號	J858	類別		物料號	-		
日期	-			材料顏色	-				地盘	康城11期	制圖	Z.S.P	2022-08-06	圖號	AZq-1856.5H2s
									图纸名称	单元组装图	復核	-	-	數量	-
									材料	-	批准	-	-	單件重量	- (KG)

AF-073B

VIEW E

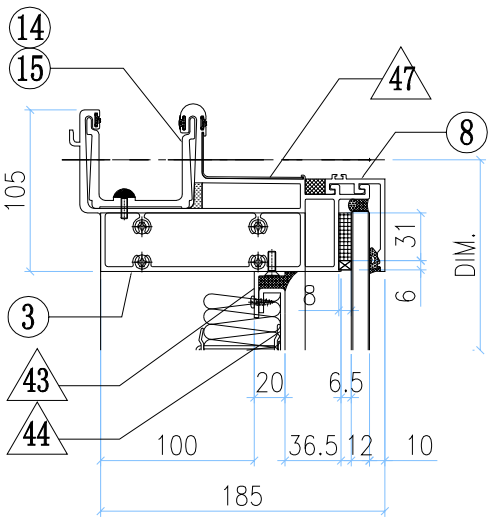

VIEW A

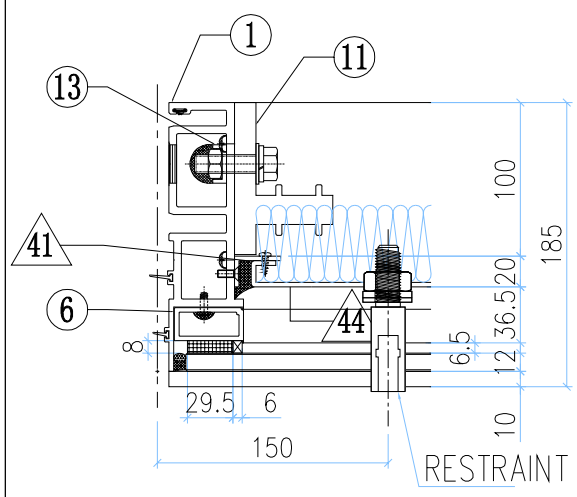

VIEW B

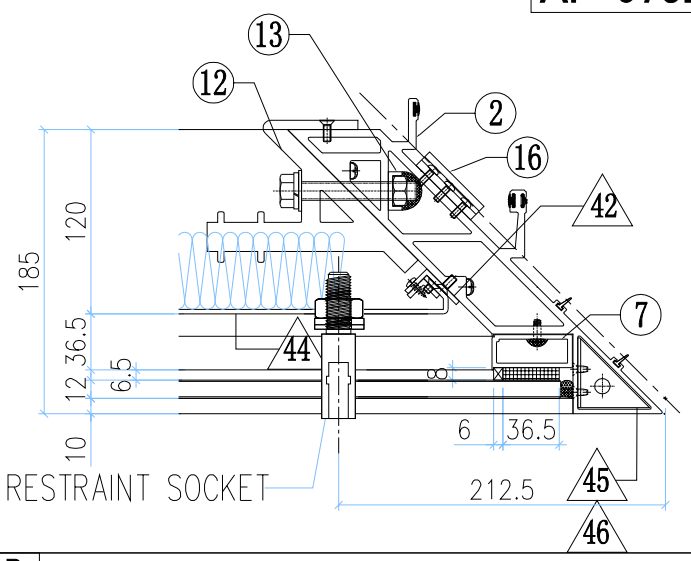

VIEW F

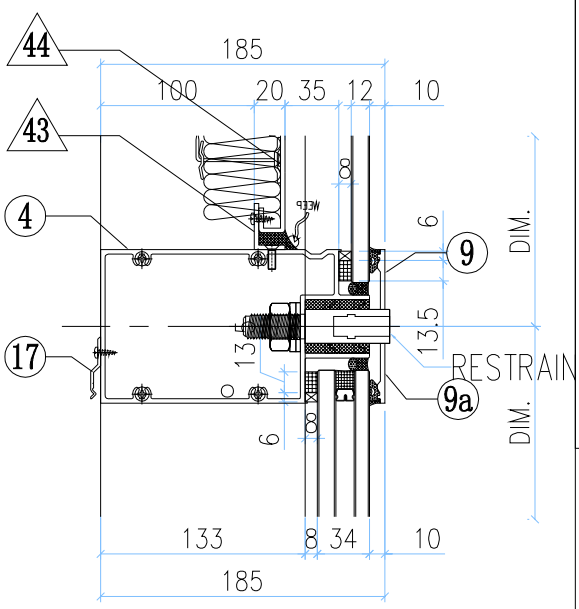

VIEW C

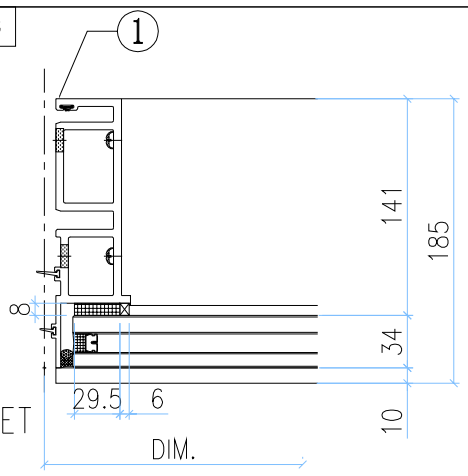

VIEW D

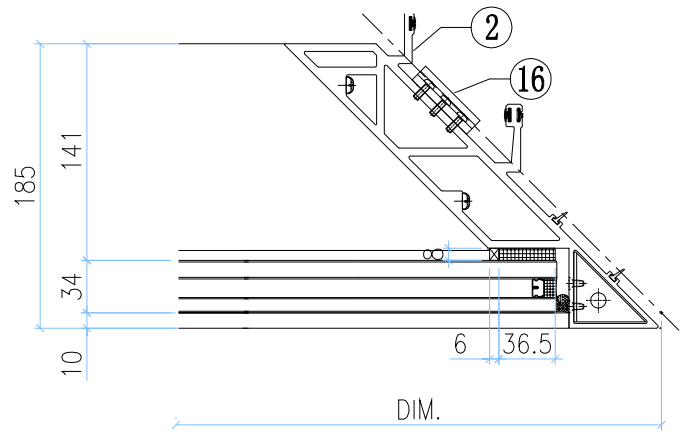

VIEW G

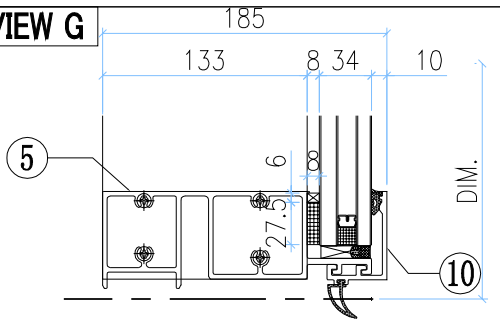

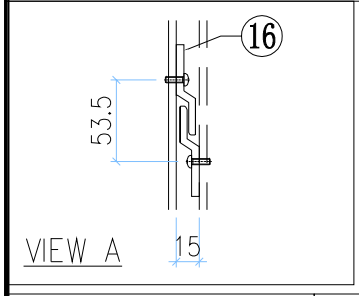

OTHERS (ALUM. & G.M.S. PARTS)

ITEM	FAB. DWG NO.	LENGTH (mm)	QTY
41	N00813-01A	720.5	1
	30x20X3mm ALUM. ANGLE		
42	N00813-02A	720.5	1
	30x20X3mm ALUM. ANGLE		
43	N00813-01F	1658	2
	30x20X3mm ALUM. ANGLE		
44	J858-AP12-01		1
	1654 x 760.5(BACK PANEL)		
45	J858-AA03R		1
	2mm THK. ALUM. PLATE		
46	J858-AA04R		1
	2mm THK. ALUM. PLATE		
47	J858-AP16	100	1
	1mm THK. ALUM. FLASHING		

ALUM. EXTRUSION

ITEM	FAB. DWG NO.	LENGTH (mm)	QTY
1	X86273-01	3267.5	1
2	X86275-01	3280.5	1
3	X86279-03A	1788.5	1
4	X86302-28A	1785.5	1
5	X86280-03A	1785.5	1
6	X86305-01LA	828.5	1
7	X86304-01LA	828.5	1
8	X86301-01-04	1789	1
9	X86283-03-08	1789	1
9a	X86283-03-09	1789	1
10	X86300-01-04	1789	1
11	X86255-01L	200	1
12	X86256-01R	200	1
13	X86258-01	200	2
14	X86303-01	300	1
15	X86303-05	250	1
16	X86316-01	50	3
17	X86317-01	50	6
18			
19			
20			
21			
22			

INSTALL UNIT NO.	QTY.	FLOOR
T1B-CW3-1603	1	16/F
T1B-CW3-2203	1	22/F
T1B-CW3-2903	1	29/F
T1B-CW3-3603	1	36/F
T1B-CW3-4203	1	42/F
T1B-CW3-4903	1	49/F
T1B-CW3-5603	1	56/F
T1A-CW5-1603	1	16/F
T1A-CW5-2203	1	22/F
T1A-CW5-2903	1	29/F
T1A-CW5-3603	1	36/F
T1A-CW5-4203	1	42/F
T1A-CW5-4903	1	49/F
T1A-CW5-5603	1	56/F

T2B-CW3-1203	1	12/F
T2B-CW3-2003	1	20/F
T2B-CW3-2703	1	27/F
T2B-CW3-3303	1	33/F
T2B-CW3-4703	1	47/F
T2B-CW3-5303	1	53/F
T2B-CW3-6003	1	60/F
T2A-CW5-1203	1	12/F
T2A-CW5-2003	1	20/F
T2A-CW5-2703	1	27/F
T2A-CW5-3303	1	33/F
T2A-CW5-4703	1	47/F
T2A-CW5-5303	1	53/F
T2A-CW5-6003	1	60/F
TOTAL	28	

美特鋁質有限公司 MIDI Aluminium Fabricator Ltd.													
工程號	J858	類別		物料號	-								
地盘	康城11期	制圖	Z.S.P	2022-08-06	圖號	AZq-1856.5H2s1							
图纸名称	单元组装图	復核	-	-	數量	-							
材料	-	批准	-	-	單件重量	- (KG)							
修改	-			採用	工廠		地盤	✓					
日期	-			材料顏色	-								

AF-074A

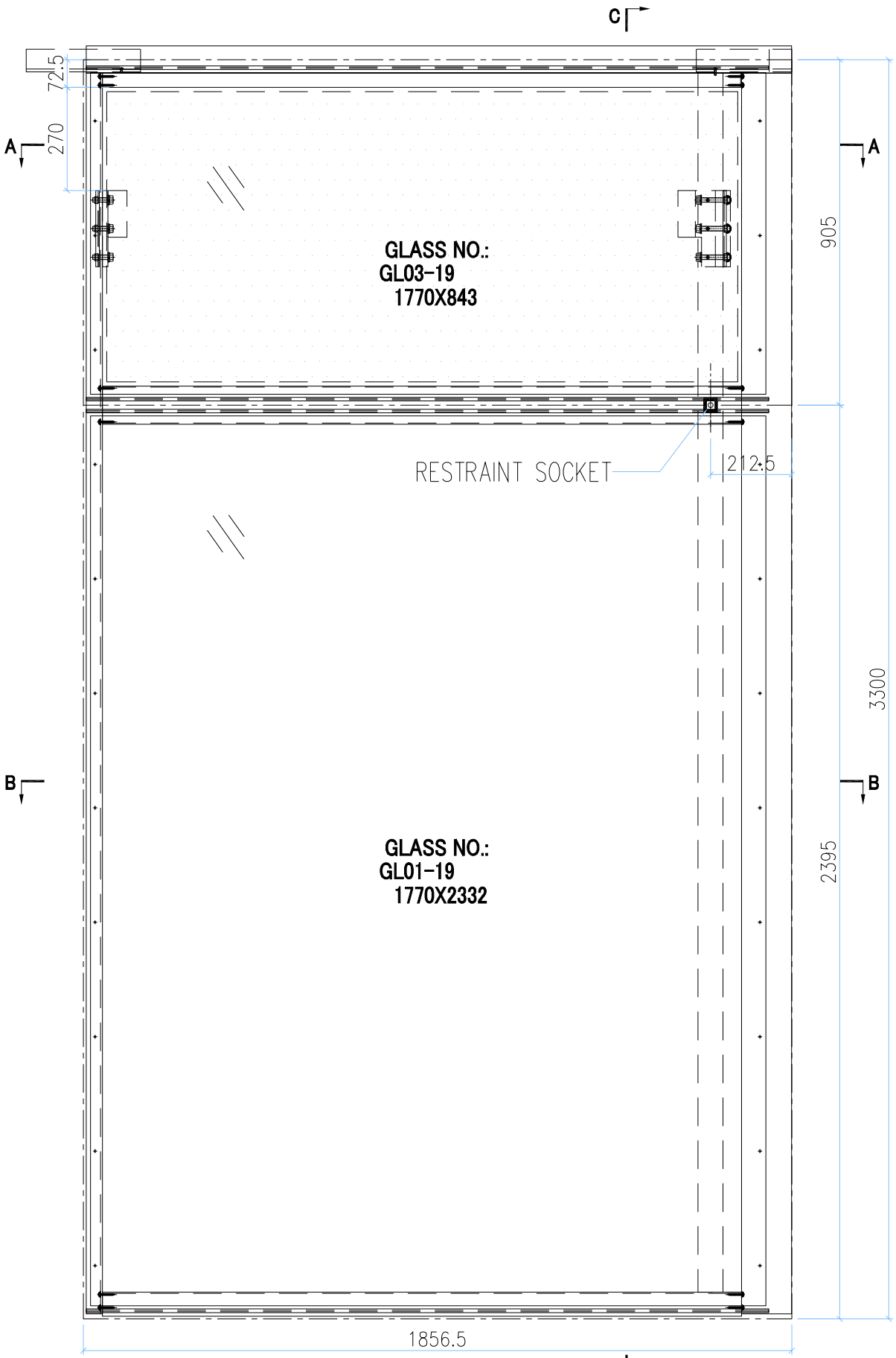

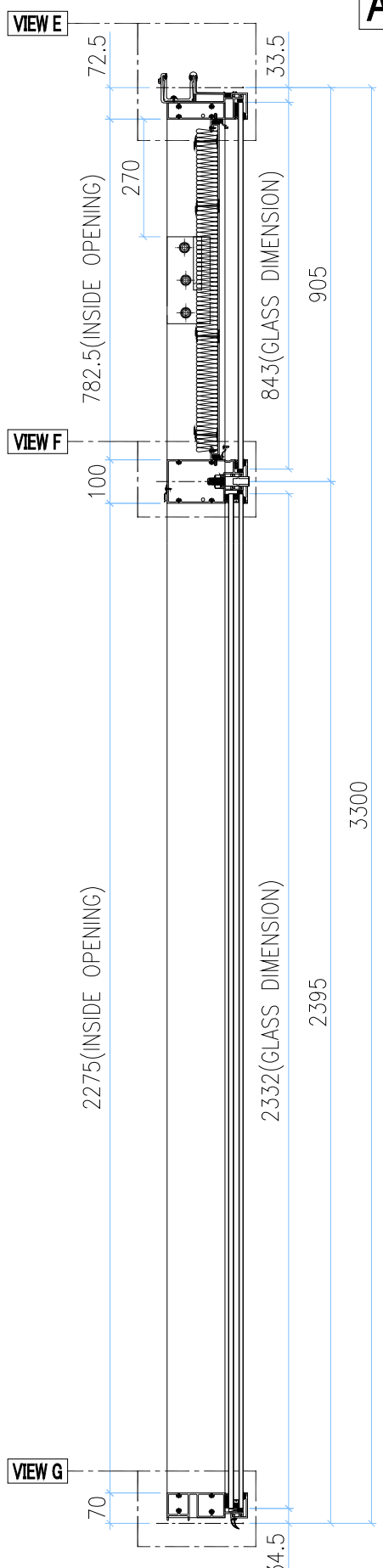

SECTION C-C

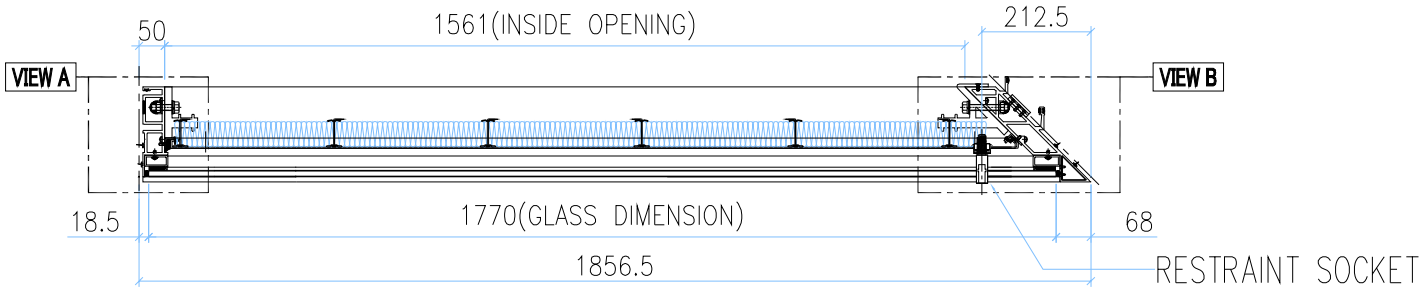

SECTION A-A

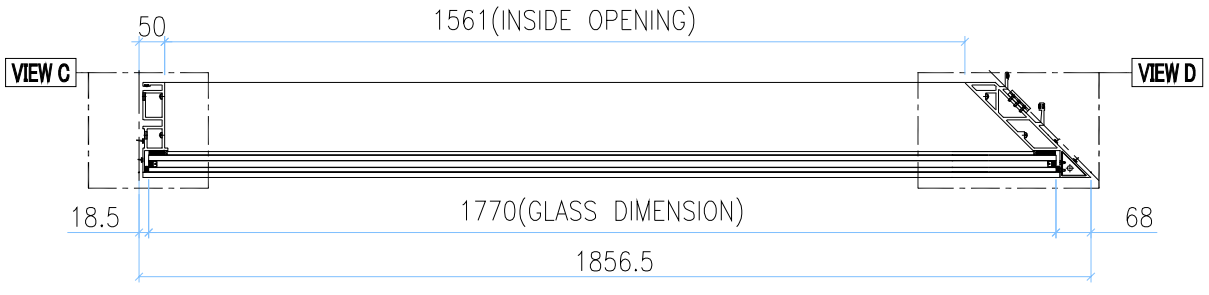

SECTION B-B

GLASS	GLASS NUMBER	WIDTH	HEIGHT	QTY.
	GL03-19	1770	843	1
	GL01-19	1770	2332	1

美特鋁質有限公司
MIDI Aluminium Fabricator Ltd.

修改	-			採用	工廠		地盤	✓	工程號	J858	類別		物料號	-		
日期	-			材料顏色	-				地盘	康城11期	制圖	Z.S.P	2022-08-06	圖號	AZq-1856.5H2s1
									图纸名称	单元组装图	復核	-	-	數量	-
									材料	-	批准	-	-	單件重量	- (KG)

AF-074B

VIEW E

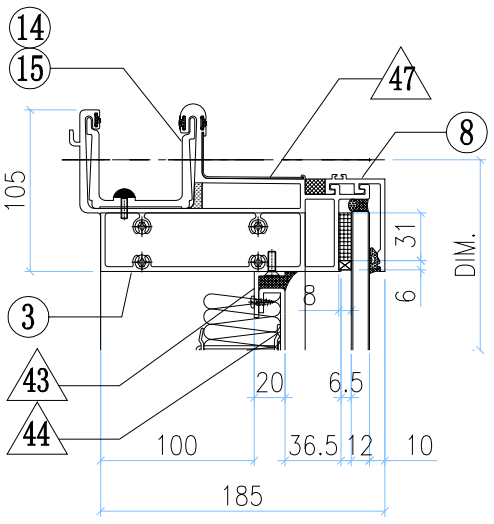

VIEW A

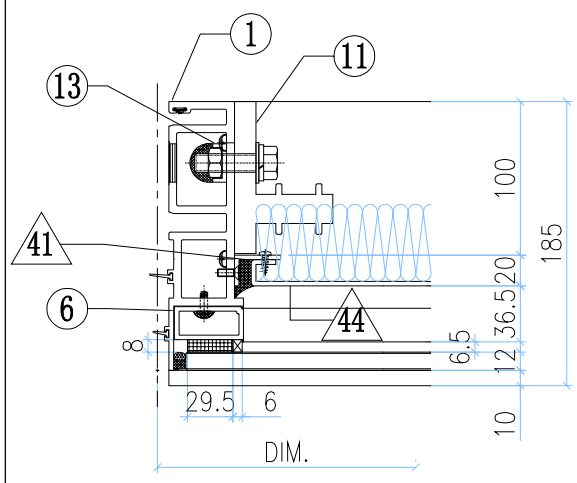

VIEW B

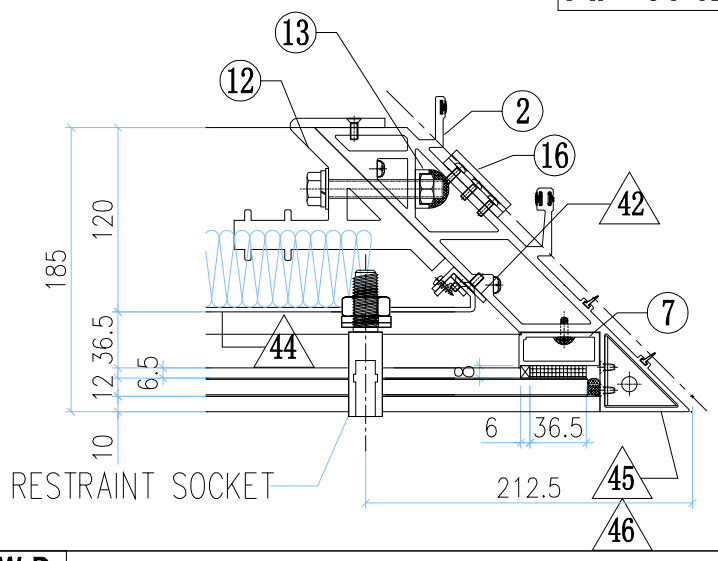

VIEW F

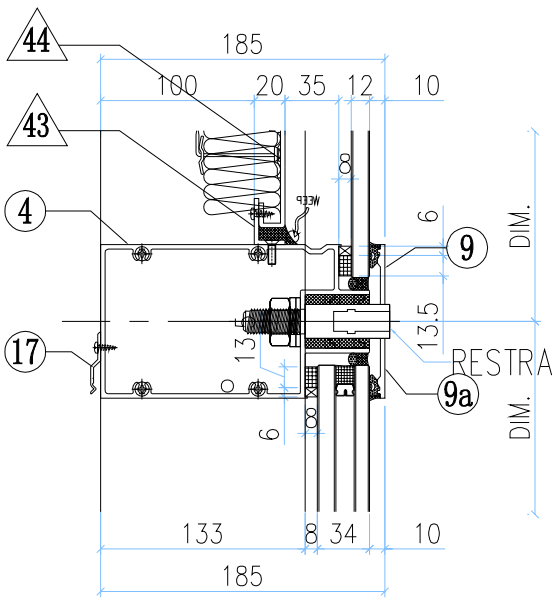

VIEW C

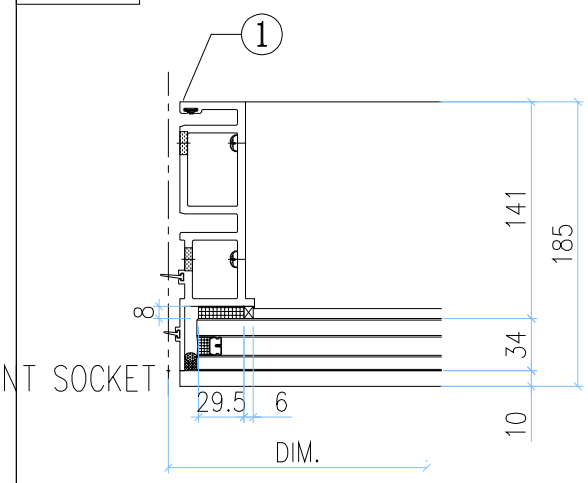

VIEW D

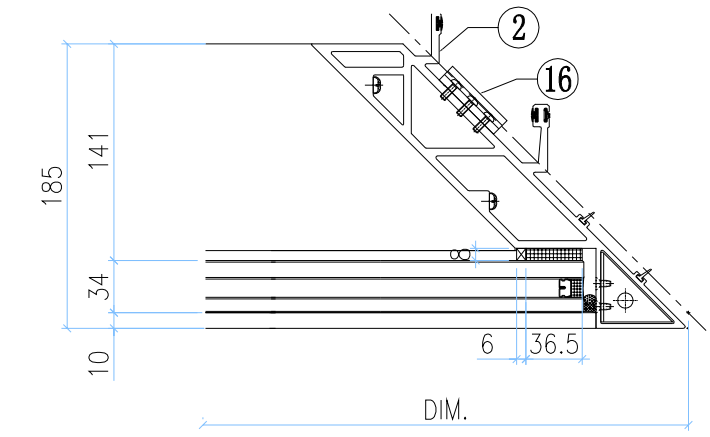

VIEW G

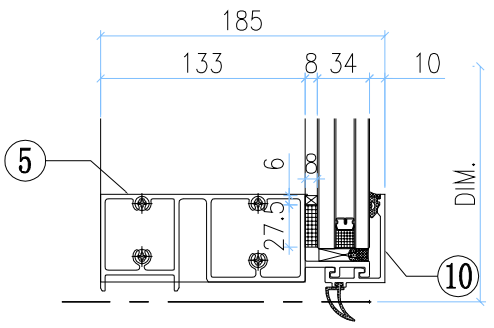

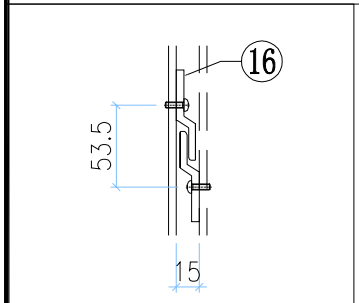

VIEW A

OTHERS (ALUM. & G.M.S. PARTS)

ITEM	FAB. DWG NO.	LENGTH (mm)	QTY
41	N00813-01A	720.5	1
	30x20X3mm ALUM. ANGLE		
42	N00813-02A	720.5	1
	30x20X3mm ALUM. ANGLE		
43	N00813-01F	1658	2
	30x20X3mm ALUM. ANGLE		
44	J858-AP12-01		1
	1654 x 760.5(BACK PANEL)		
45	J858-AA03R		1
	2mm THK. ALUM. PLATE		
46	J858-AA04R		1
	2mm THK. ALUM. PLATE		
47	J858-AP16	100	1
	1mm THK. ALUM. FLASHING		

ALUM. EXTRUSION

ITEM	FAB. DWG NO.	LENGTH (mm)	QTY
1	X86273-01	3267.5	1
2	X86275-01	3280.5	1
3	X86279-03A	1788.5	1
4	X86302-29A	1785.5	1
5	X86280-03A	1785.5	1
6	X86305-01LA	828.5	1
7	X86304-01LA	828.5	1
8	X86301-01-04	1789	1
9	X86283-02R-11	1789	1
9a	X86283-02L-11	1789	1
10	X86300-01-04	1789	1
11	X86255-01L	200	1
12	X86256-01R	200	1
13	X86258-01	200	2
14	X86303-01	300	1
15	X86303-05	250	1
16	X86316-01	50	3
17	X86317-01	50	6
18			
19			
20			
21			
22			

INSTALL UNIT NO.	QTY.	FLOOR
T3A-CW5-1203	1	12/F
T3A-CW5-2003	1	20/F
T3A-CW5-2703	1	27/F
T3A-CW5-3303	1	33/F
T3A-CW5-4703	1	47/F
T3A-CW5-5303	1	53/F
T3A-CW5-6003	1	60/F
TOTAL	7	

美特鋁質有限公司 MIDI Aluminium Fabricator Ltd.													
工程號	J858		類別		物料號	-							
地盘	康城11期		制圖	Z.S.P	2022-08-06	圖號	AZq-1856.5H4-Ps						
修改	-		採用	工廠		地盤	✓	图纸名称	单元组装图	復核	-	-	數量	-	
日期	-		材料颜色	-				材料	-	批准	-	-	單件重量	-	(KG)

AF-075A

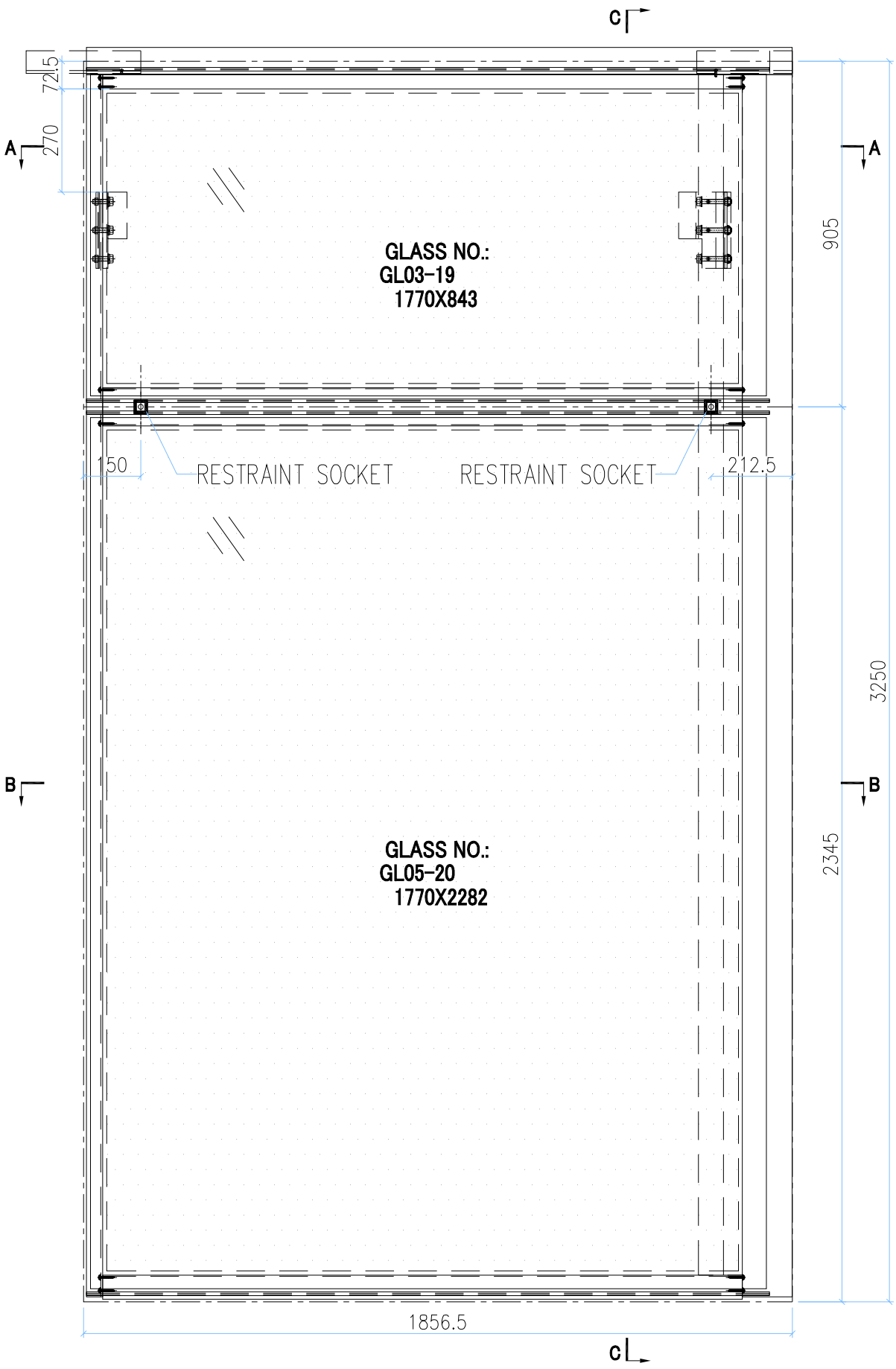

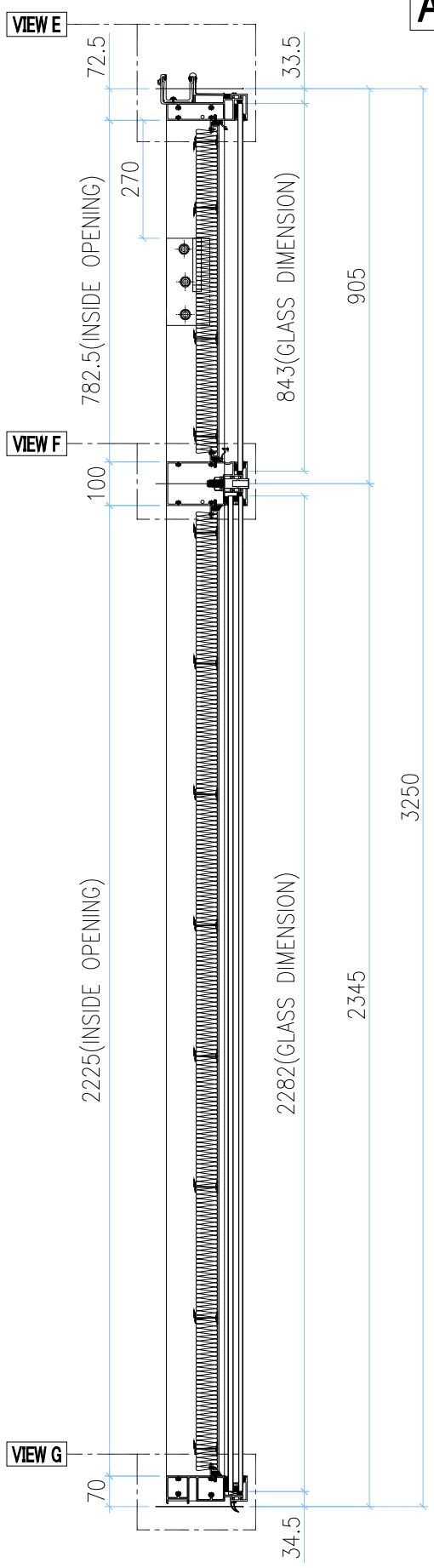

SECTION C-C

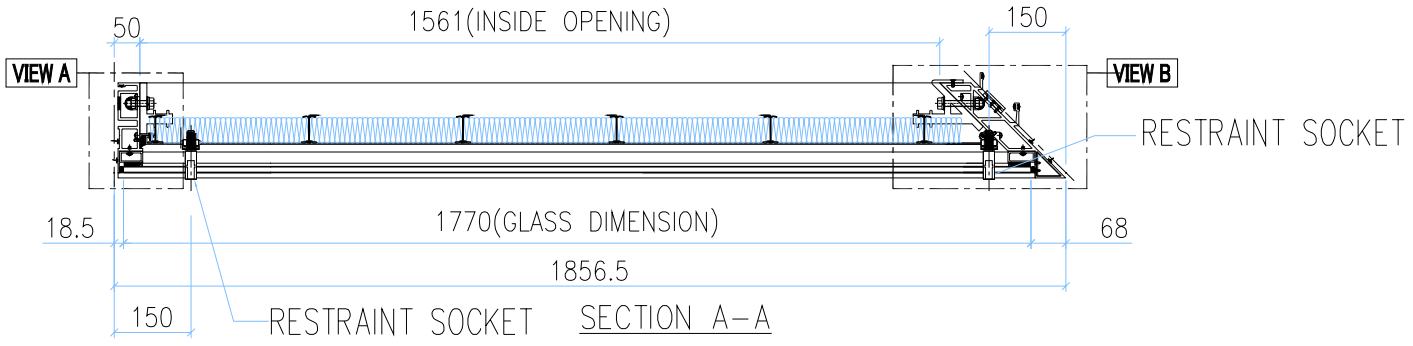

SECTION A-A

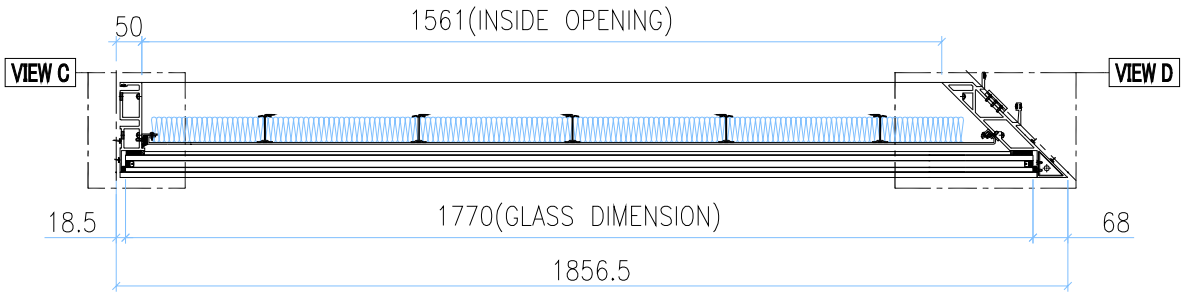

SECTION B-B

INSTALL UNIT NO.	QTY.	FLOOR
T2B-CW3.1-4006	1	40/F
T2A-CW5.1-4006	1	40/F
TOTAL	2	

GLASS	GLASS NUMBER	WIDTH	HEIGHT	QTY.
	GL03-19	1770	843	1
	GL05-20	1770	2282	1

美特鋁質有限公司
MIDI Aluminium Fabricator Ltd.

修改	-			採用	工廠		地盤	✓	工程號	J858	類別		物料號	-		
日期	-			材料顏色	-				地盘	康城11期	制圖	Z.S.P	2022-08-06	圖號	AZq-1856.5H4-Ps
									图纸名称	单元组装图	復核	-	-	數量	-
									材料	-	批准	-	-	單件重量	- (KG)

AF-075B

VIEW E

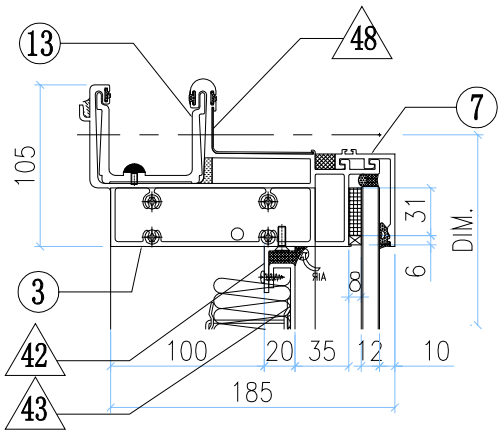

VIEW A

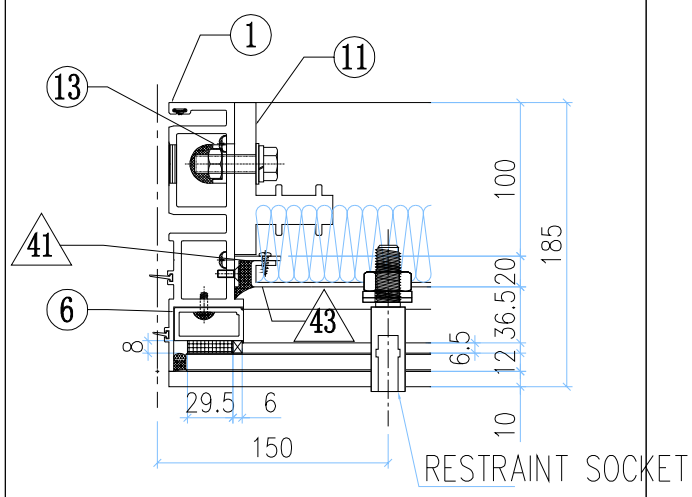

VIEW B

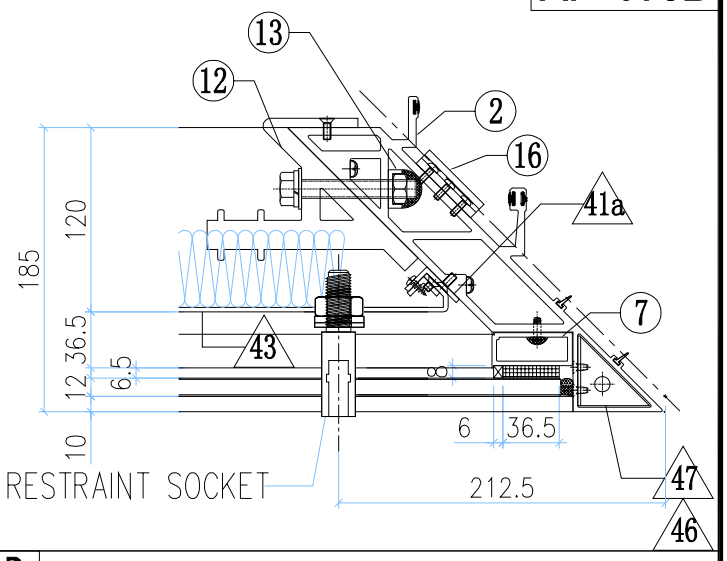

VIEW F

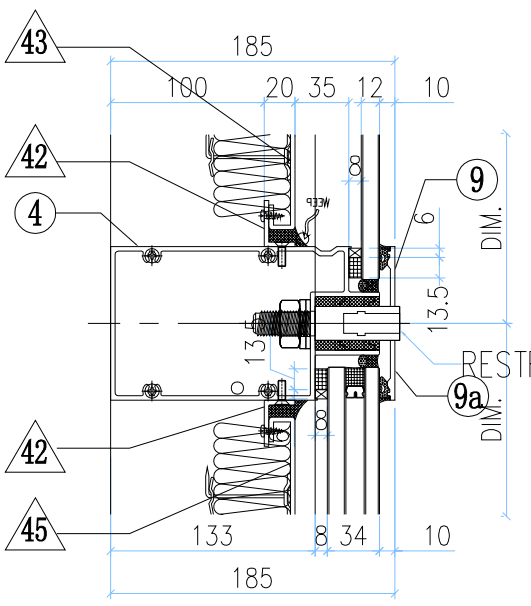

VIEW C

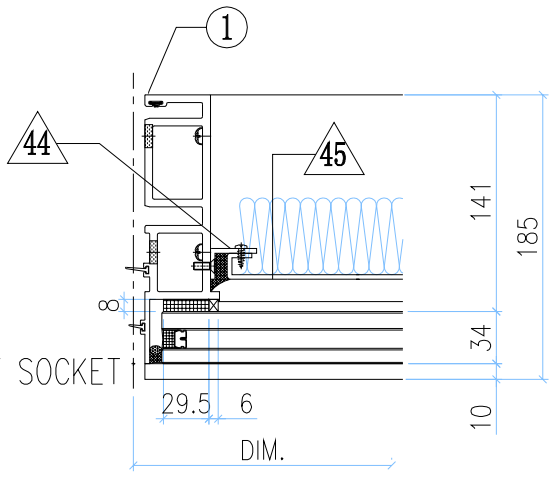

VIEW D

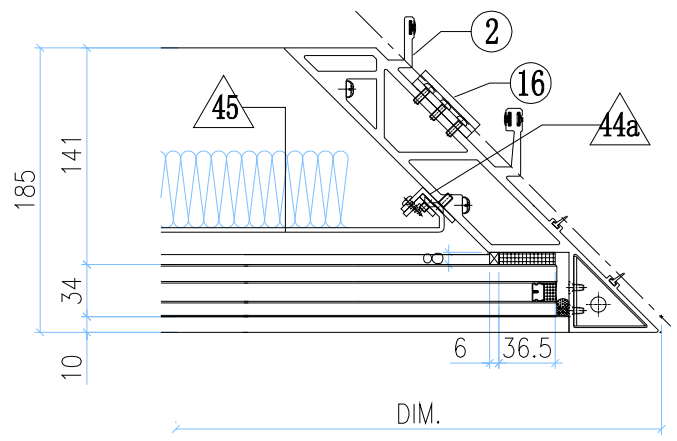

VIEW G

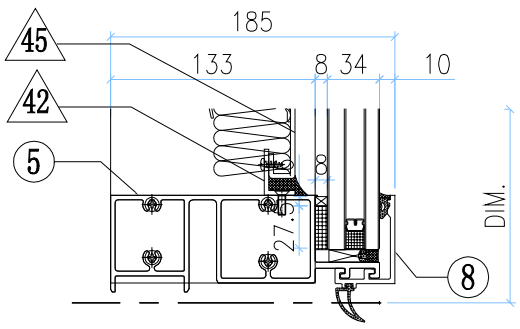

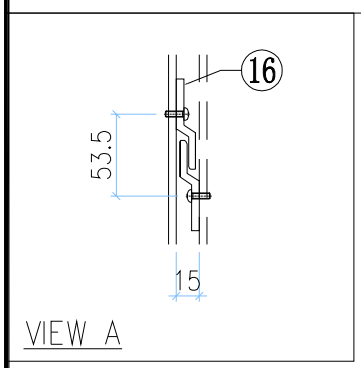

VIEW A

◇ OTHERS (ALUM. & G.M.S. PARTS)

ITEM	FAB. DWG NO.	LENGTH (mm)	QTY
41	N00813-01A	720.5	1
	30x20X3mm ALUM. ANGLE		
41a	N00813-02A	720.5	1
	30x20X3mm ALUM. ANGLE		
42	N00813-01F	1658	4
	30x20X3mm ALUM. ANGLE		
43	J858-AP12-01		1
	1654 x 760.5(BACK PANEL)		
44	N00813-01AG	2163	1
	30x20X3mm ALUM. ANGLE		
44a	N00813-02C	2163	1
	30x20X3mm ALUM. ANGLE		
45	J858-AP12-05		1
	1654 x 2203 (BACK PANEL)		
46	J858-AA03R		1
	2mm THK. ALUM. PLATE		
47	J858-AA04R		1
	2mm THK. ALUM. PLATE		
48	J858-AP16	100	1
	1mm THK. ALUM. FLASHING		

○ ALUM. EXTRUSION

ITEM	FAB. DWG NO.	LENGTH (mm)	QTY
1	X86273-16	3217.5	1
2	X86275-08	3230.5	1
3	X86279-03A	1788.5	1
4	X86302-35A	1785.5	1
5	X86280-08B	1785.5	1
6	X86305-01LA	828.5	1
7	X86304-01LA	828.5	1
8	X86301-01-04	1789	1
9	X86283-03-08	1789	1
9a	X86283-03-09	1789	1
10	X86300-01-04	1789	1
11	X86255-01L	200	1
12	X86256-01R	200	1
13	X86258-01	200	2
14	X86303-01	300	1
15	X86303-05	250	1
16	X86316-01	50	3
17			
18			
19			
20			
21			
22			

美特鋁質有限公司 MIDI Aluminium Fabricator Ltd.							工程號	J858	類別		物料號	–		
							地盘	康城11期	制圖	Z.S.P	2022-08-06	圖號	AZq-1856.5H4-Ps1	
修改	–			採用	工廠		地盤	✓	图纸名称	单元组装图	復核	–	–	數量	–	
日期	–			材料颜色	–				材料	–	批准	–	–	單件重量	–	(KG)

AF-076A

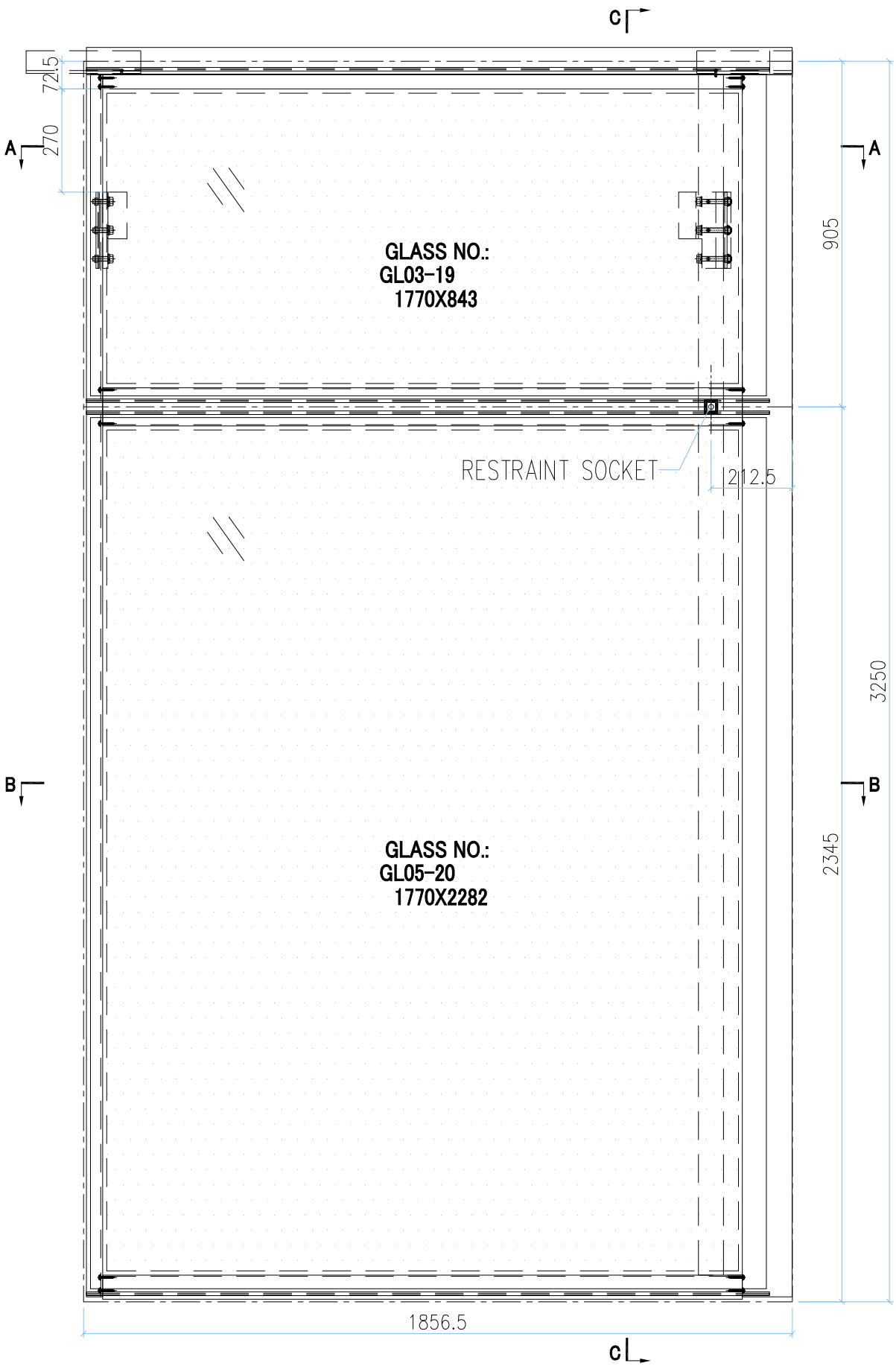

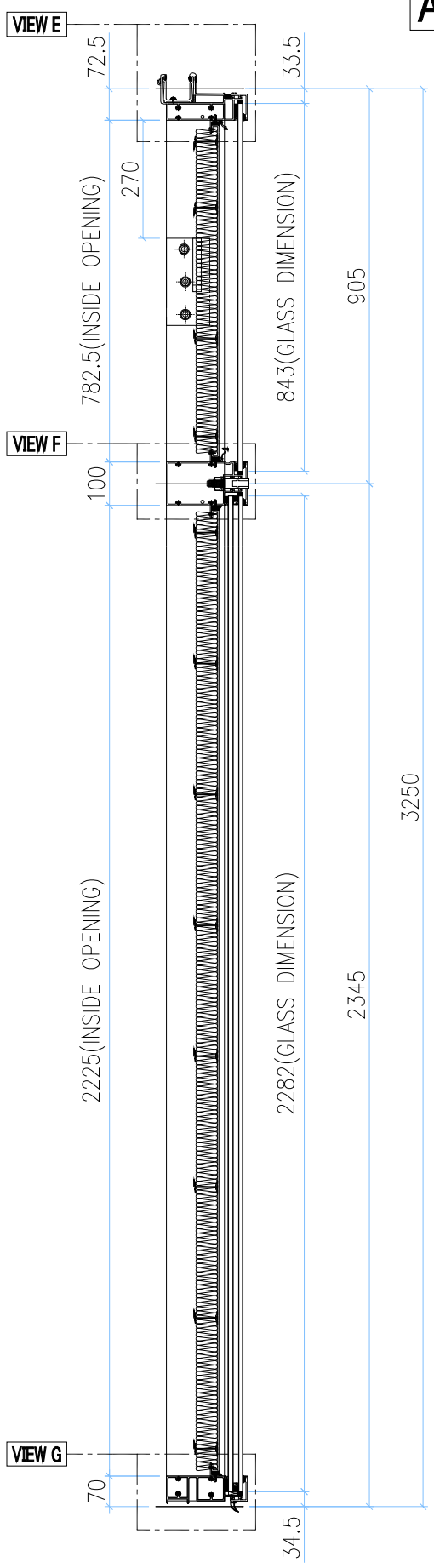

SECTION C–C

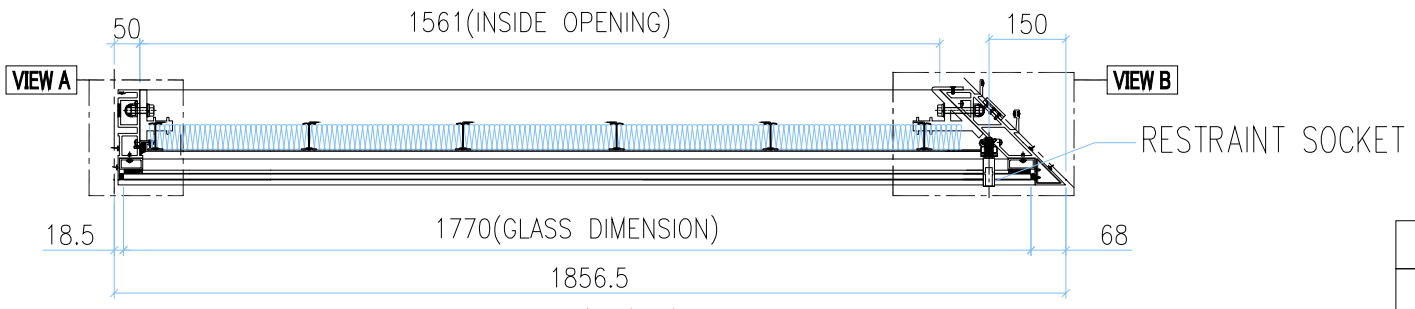

SECTION A–A

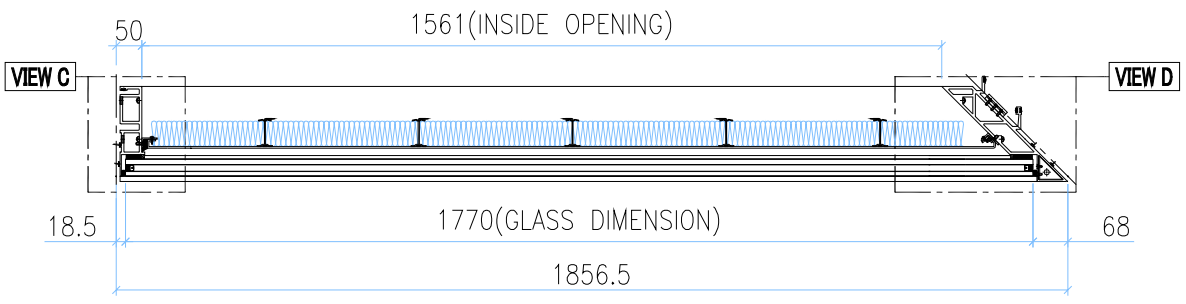

SECTION B–B

INSTALL UNIT NO.	QTY.	FLOOR
T3A–CW5.1–4006	1	40/F
TOTAL	1	

GLASS	GLASS NUMBER	WIDTH	HEIGHT	QTY.
	GL03–19	1770	843	1
	GL05–20	1770	2282	1

美特鋁質有限公司
MIDI Aluminium Fabricator Ltd.

修改	-			採用	工廠		地盤	✓	工程號	J858	類別		物料號	-		
日期	-			材料顏色	-				地盘	康城11期	制圖	Z.S.P	2022-08-06	圖號	AZq-1856.5H4-Ps1
									图纸名称	单元组装图	復核	-	-	數量	-
									材料	-	批准	-	-	單件重量	- (KG)

AF-076B

VIEW E

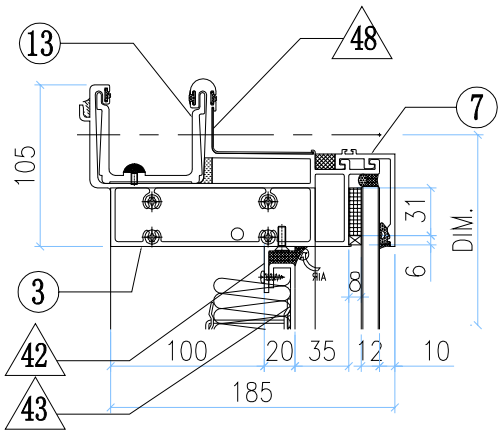

VIEW A

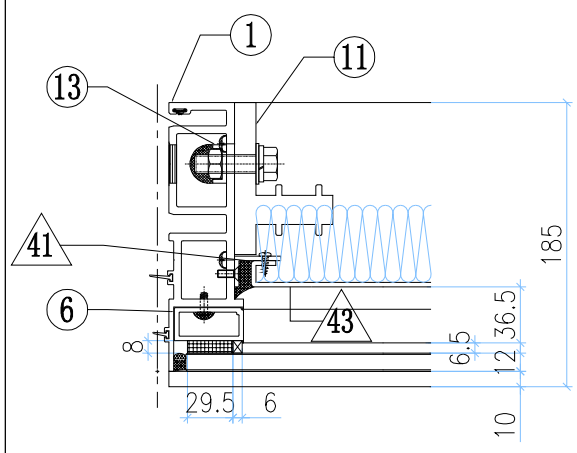

VIEW B

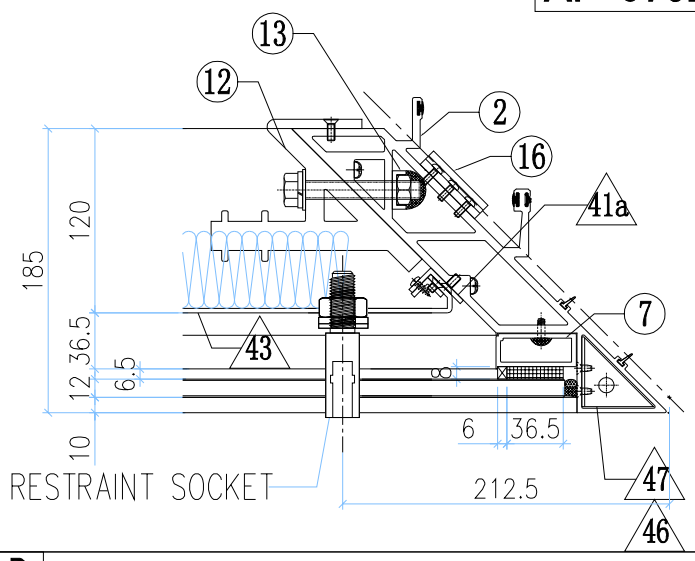

VIEW F

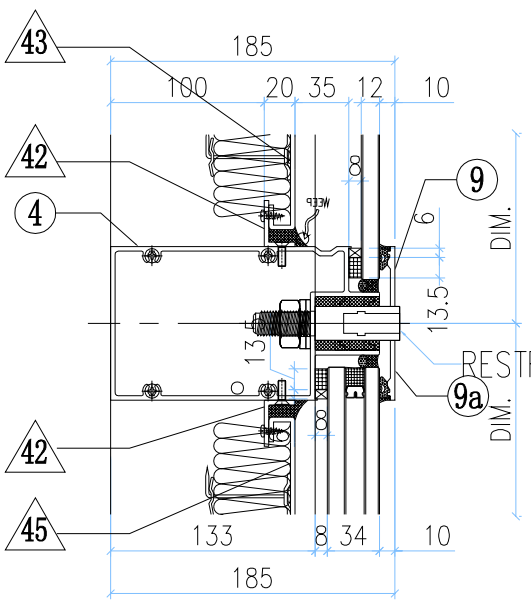

VIEW C

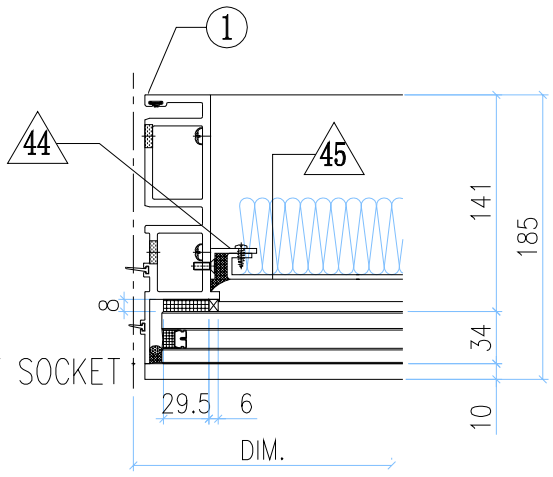

VIEW D

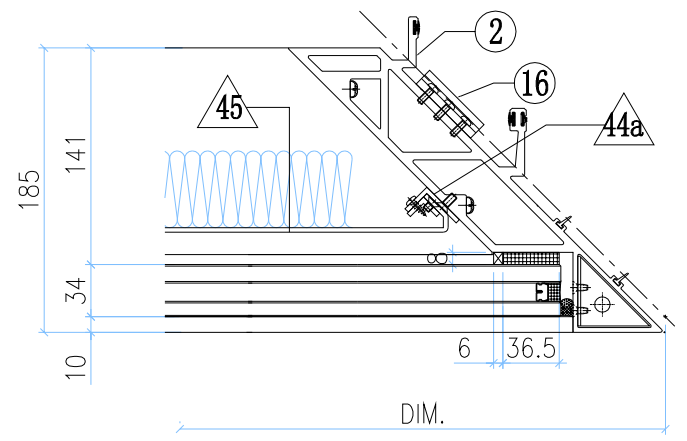

VIEW G

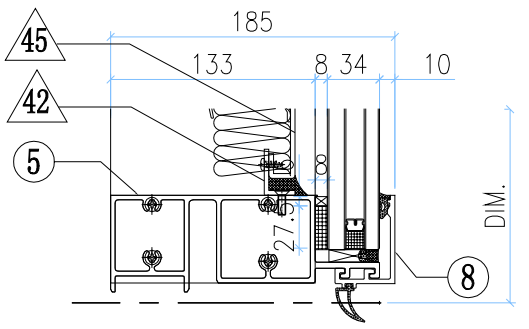

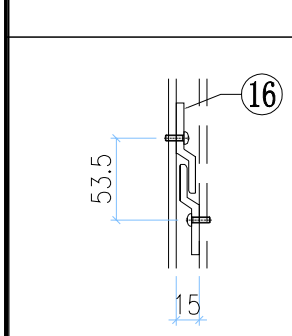

◇ OTHERS (ALUM. & G.M.S. PARTS)

ITEM	FAB. DWG NO.	LENGTH (mm)	QTY
41	N00813-01A	720.5	1
	30x20X3mm ALUM. ANGLE		
41a	N00813-02A	720.5	1
	30x20X3mm ALUM. ANGLE		
42	N00813-01F	1658	4
	30x20X3mm ALUM. ANGLE		
43	J858-AP12-01		1
	1654 x 760.5(BACK PANEL)		
44	N00813-01AG	2163	1
	30x20X3mm ALUM. ANGLE		
44a	N00813-02C	2163	1
	30x20X3mm ALUM. ANGLE		
45	J858-AP12-05		1
	1654 x 2203 (BACK PANEL)		
46	J858-AA03R		1
	2mm THK. ALUM. PLATE		
47	J858-AA04R		1
	2mm THK. ALUM. PLATE		
48	J858-AP16	100	1
	1mm THK. ALUM. FLASHING		

○ ALUM. EXTRUSION

ITEM	FAB. DWG NO.	LENGTH (mm)	QTY
1	X86273-16	3217.5	1
2	X86275-08	3230.5	1
3	X86279-03A	1788.5	1
4	X86302-36A	1785.5	1
5	X86280-08B	1785.5	1
6	X86305-01LA	828.5	1
7	X86304-01LA	828.5	1
8	X86301-01-04	1789	1
9	X86283-02R-11	1789	1
9a	X86283-02L-11	1789	1
10	X86300-01-04	1789	1
11	X86255-01L	200	1
12	X86256-01R	200	1
13	X86258-01	200	2
14	X86303-01	300	1
15	X86303-05	250	1
16	X86316-01	50	3
17			
18			
19			
20			
21			
22			

美特鋁質有限公司 MIDI Aluminium Fabricator Ltd.													
修改	-			採用	工廠		地盤	✓	工程號	J858	類別		物料號	-		
日期	-			材料顏色	-				地盘	康城11期	制圖	Z.S.P	2022-08-06	圖號	AZp-1856.5H2s
									图纸名称	单元组装图	復核	-	-	數量	-
									材料	-	批准	-	-	單件重量	- (KG)

AF-077A

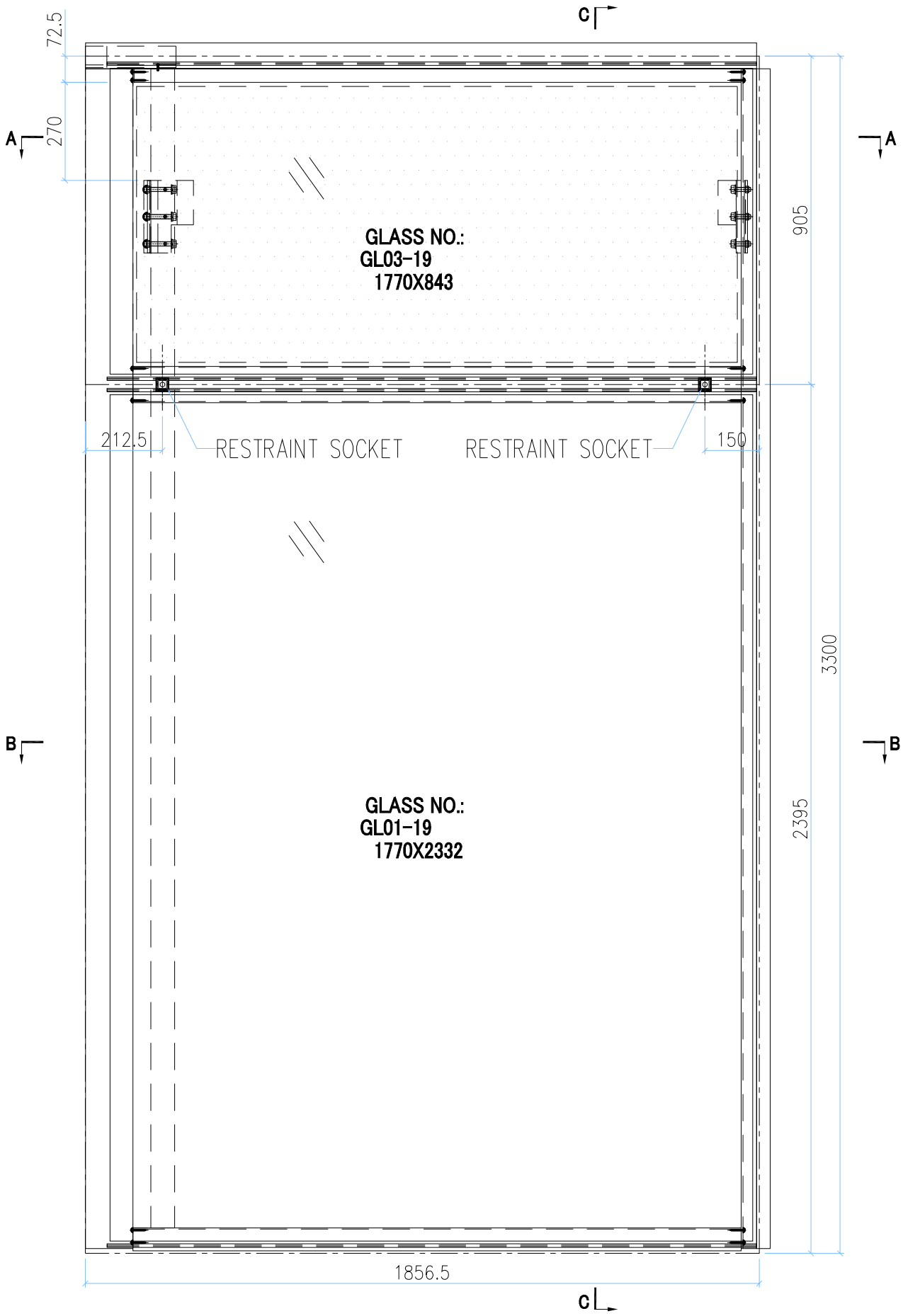

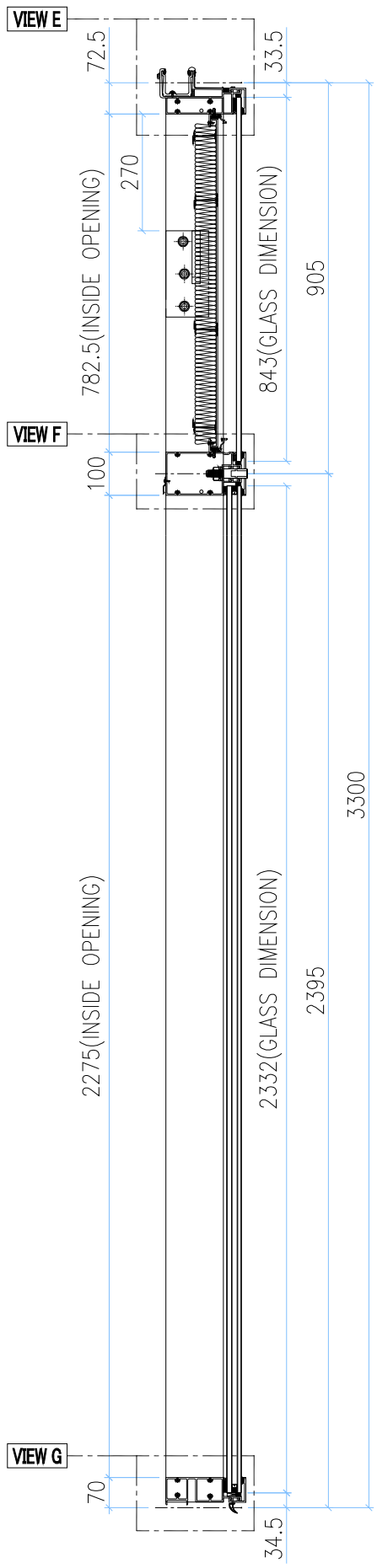

SECTION C-C

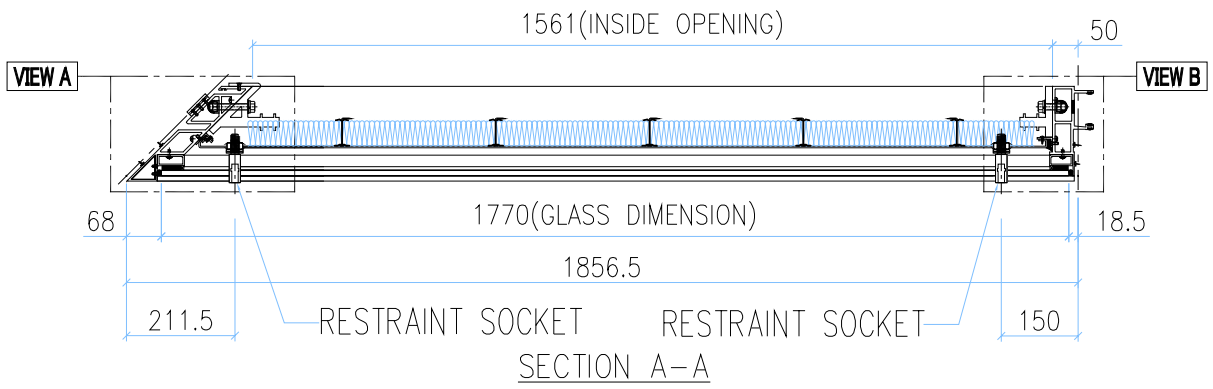

SECTION A-A

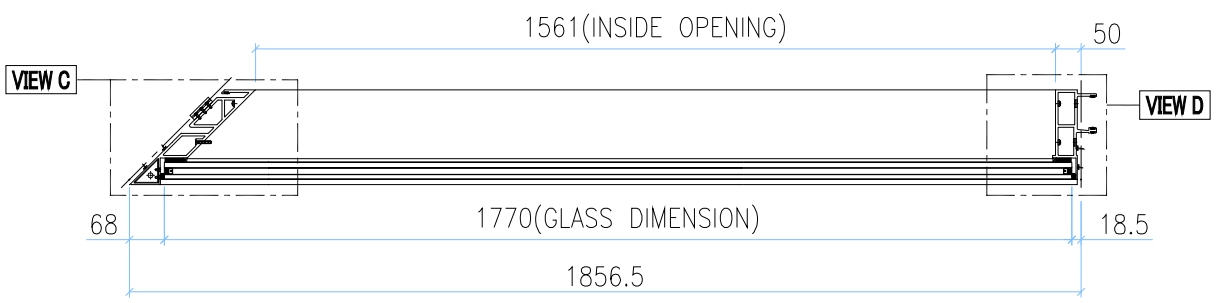

SECTION B-B

INSTALL UNIT NO.	QTY.	FLOOR
T2B-CW4-1202	1	12/F
T2B-CW4-2002	1	20/F
T2B-CW4-2702	1	27/F
T2B-CW4-3302	1	33/F
T2B-CW4-4702	1	47/F
T2B-CW4-5302	1	53/F
T2B-CW4-6002	1	60/F
TOTAL	7	

GLASS	GLASS NUMBER	WIDTH	HEIGHT	QTY.
	GL03-19	1770	843	1
	GL01-19	1770	2332	1

美特鋁質有限公司
MIDI Aluminium Fabricator Ltd.

修改	-			採用	工廠		地盤	✓	工程號	J858	類別		物料號	-		
日期	-			材料顏色	-				地盘	康城11期	制圖	Z.S.P	2022-08-06	圖號	AZp-1856.5H2s
									图纸名称	单元组装图	復核	-	-	數量	-
									材料	-	批准	-	-	單件重量	- (KG)

AF-077B

VIEW E

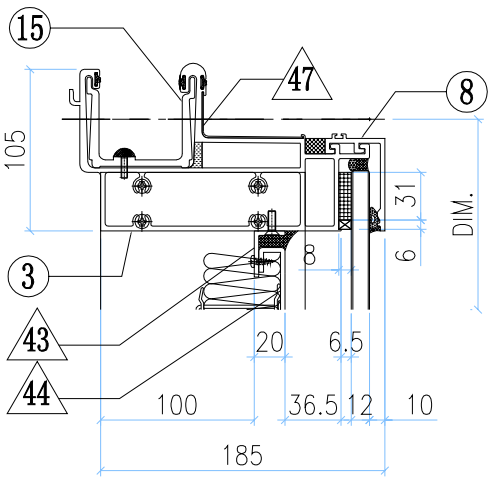

VIEW A

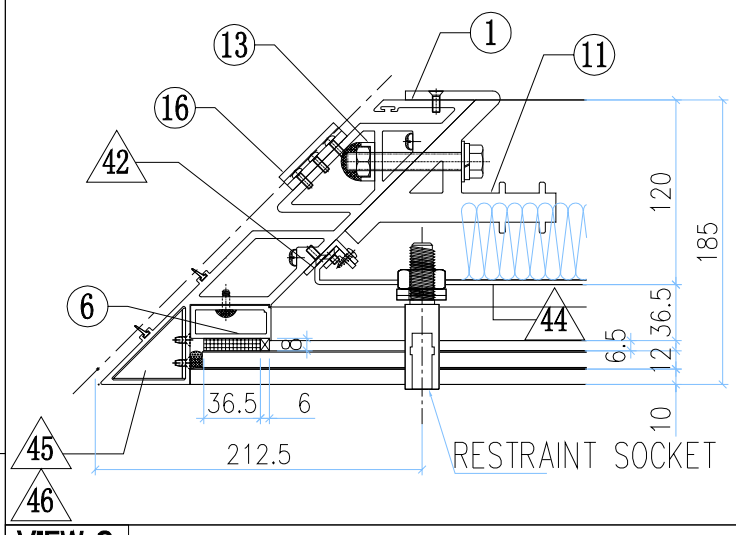

VIEW B

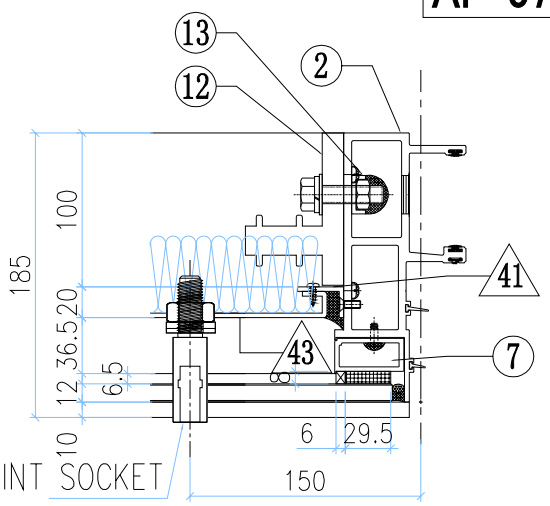

VIEW F

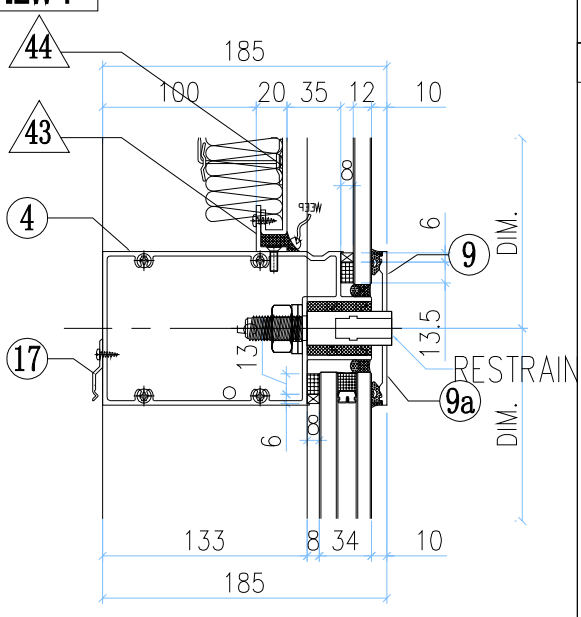

VIEW C

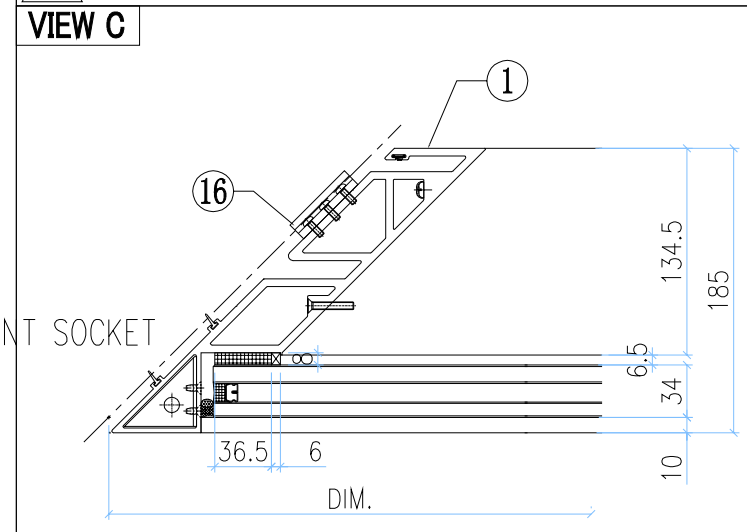

VIEW D

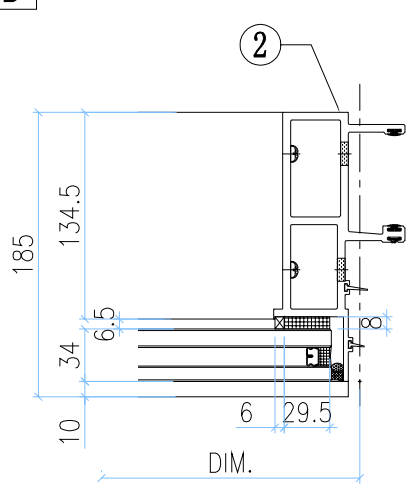

VIEW G

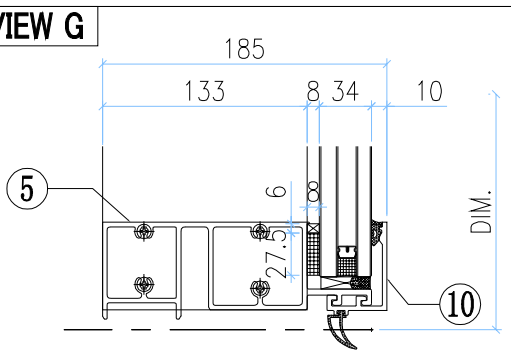

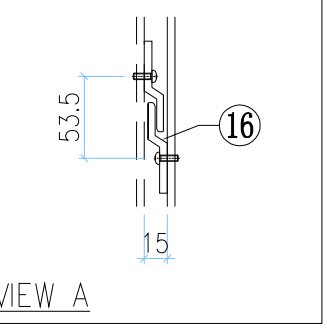

◇ OTHERS (ALUM. & G.M.S. PARTS)

ITEM	FAB. DWG NO.	LENGTH (mm)	QTY
41	N00813-01A	720.5	1
	30x20X3mm ALUM. ANGLE		
42	N00813-02A	720.5	1
	30x20X3mm ALUM. ANGLE		
43	N00813-01F	1658	2
	30x20X3mm ALUM. ANGLE		
44	J858-AP12-01		1
	1654 x 760.5(BACK PANEL)		
45	J858-AA03L		1
	2mm THK. ALUM. PLATE		
46	J858-AA04L		1
	2mm THK. ALUM. PLATE		
47	J858-AP17		1
	1mm THK. ALUM. FLASHING		

○ ALUM. EXTRUSION

ITEM	FAB. DWG NO.	LENGTH (mm)	QTY
1	X86296-02	3280.5	1
2	X86272-01	3267.5	1
3	X86279-13D	1788.5	1
4	X86302-30C	1785.5	1
5	X86280-06A	1785.5	1
6	X86304-01RA	828.5	1
7	X86305-01RA	828.5	1
8	X86301-01-04	1789	1
9	X86283-03-09	1789	1
9a	X86283-03-08	1789	1
10	X86300-01-04	1789	1
11	X86256-01L	200	1
12	X86255-01R	200	1
13	X86258-01	200	2
14			
15	X86303-04	250	1
16	X86316-01	50	3
17	X86317-01	50	6

美特鋁質有限公司
MIDI Aluminium Fabricator Ltd.

修改	-			採用	工廠		地盤	✓	工程號	J858	類別		物料號	-		
日期	-			材料顏色	-				地盘	康城11期	制圖	Z.S.P	2022-08-06	圖號	AZp-1837.5H2s
									图纸名称	单元组装图	復核	-	-	數量	-
									材料	-	批准	-	-	單件重量	- (KG)

AF-078A

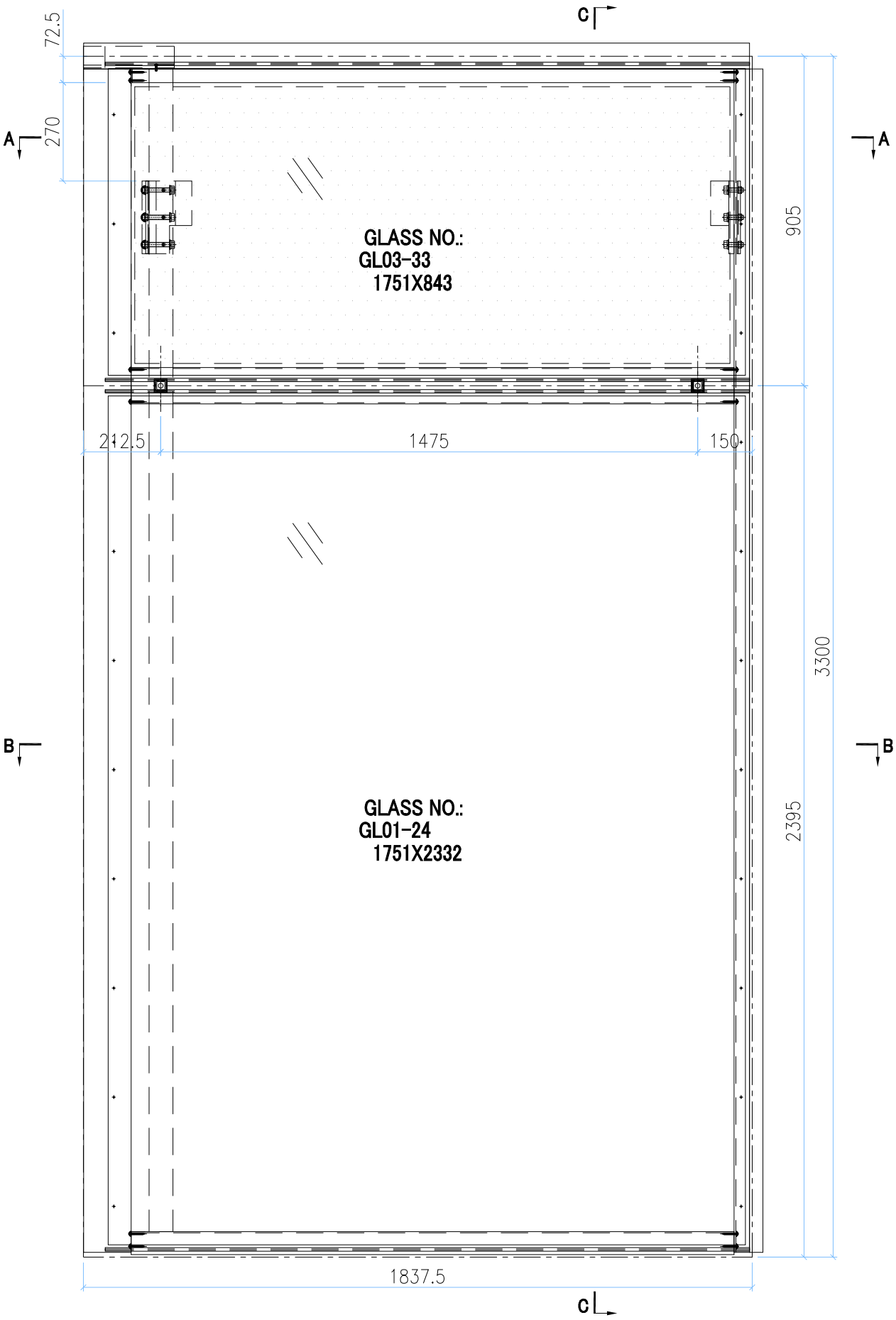

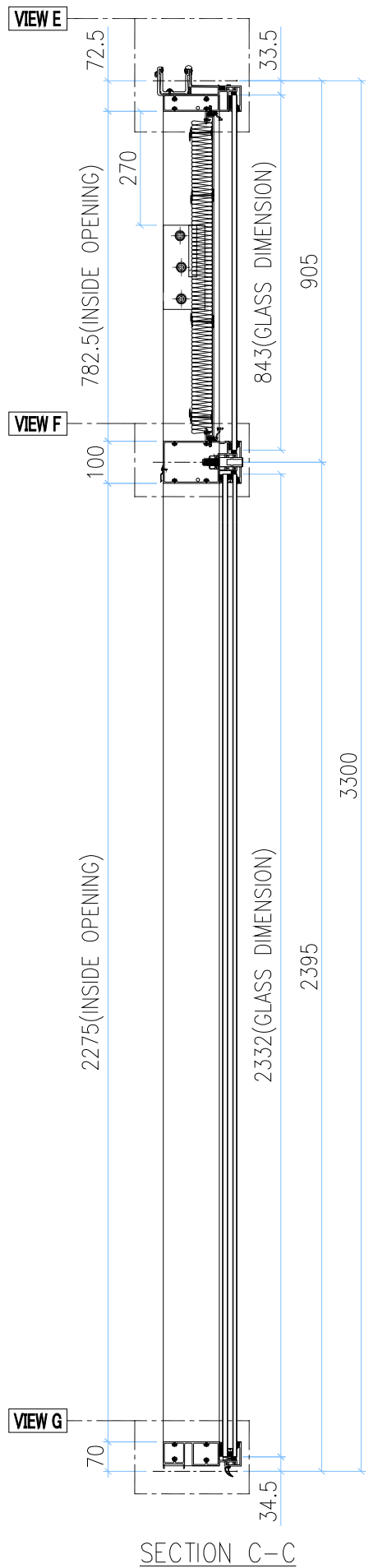

SECTION C-C

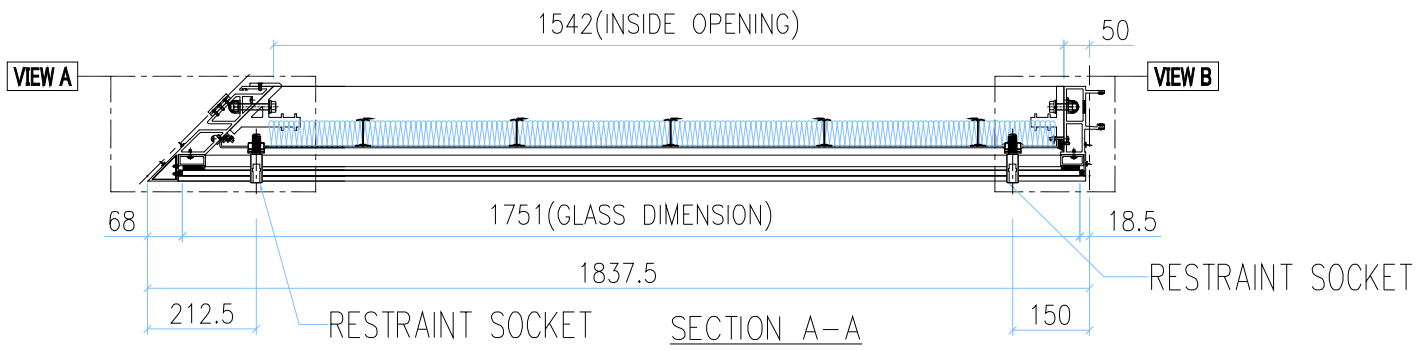

SECTION A-A

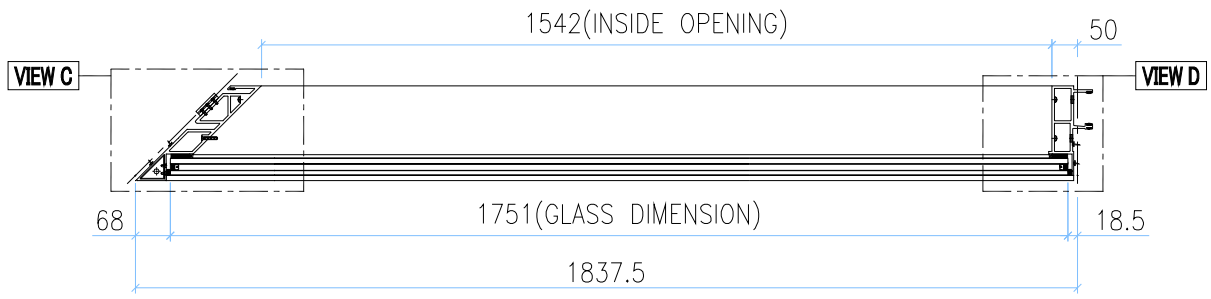

SECTION B-B

INSTALL UNIT NO.	QTY.	FLOOR
T3B-CW4-1202	1	12/F
T3B-CW4-2002	1	20/F
T3B-CW4-2702	1	27/F
T3B-CW4-3302	1	33/F
T3B-CW4-4702	1	47/F
T3B-CW4-5302	1	53/F
T3B-CW4-6002	1	60/F
TOTAL	7	

GLASS	GLASS NUMBER	WIDTH	HEIGHT	QTY.
	GL03-33	1751	843	1
	GL01-24	1751	2332	1

美特鋁質有限公司
MIDI Aluminium Fabricator Ltd.

修改	-			採用	工廠		地盤	✓	工程號	J858	類別		物料號	-		
日期	-			材料顏色	-				地盘	康城11期	制圖	Z.S.P	2022-08-06	圖號	AZp-1837.5H2s
									图纸名称	单元组装图	復核	-	-	數量	-
									材料	-	批准	-	-	單件重量	- (KG)

AF-078B

VIEW E

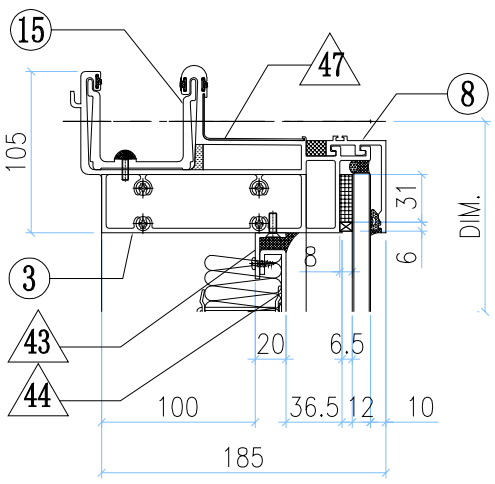

VIEW A

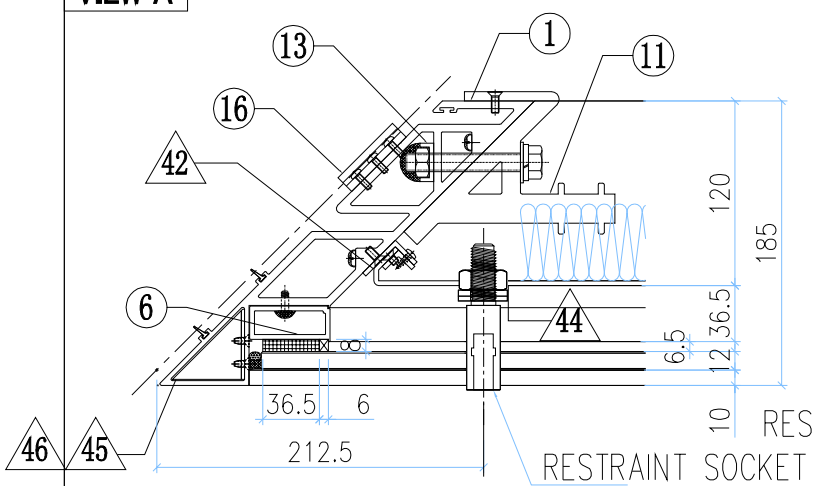

VIEW B

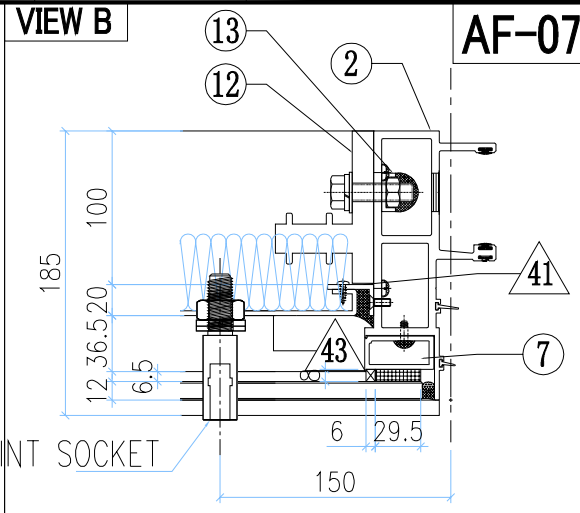

VIEW F

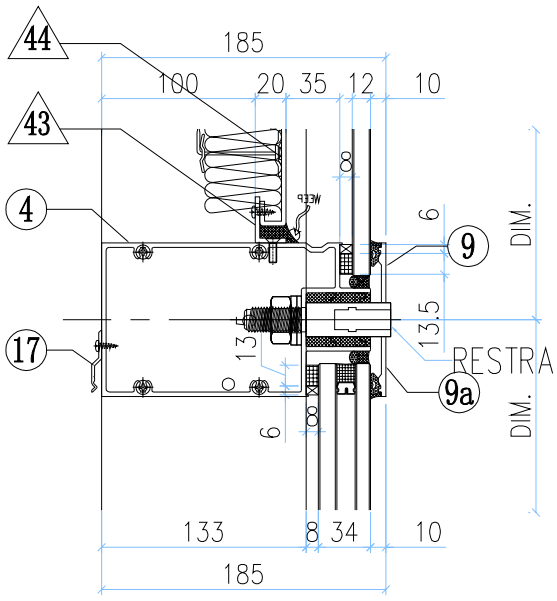

VIEW C

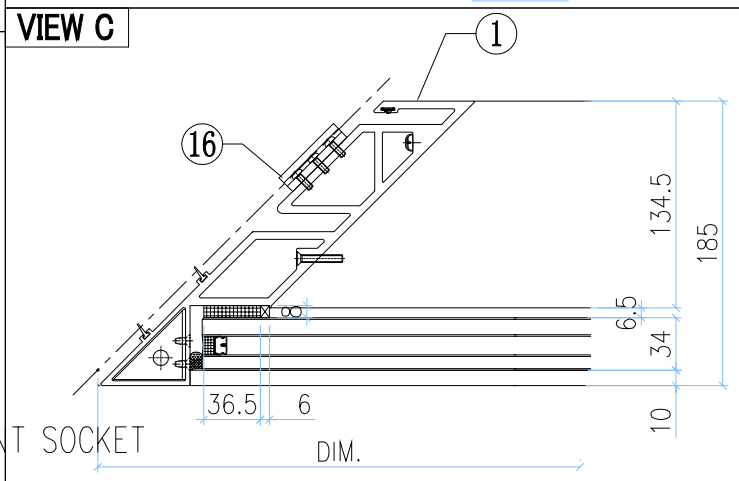

VIEW D

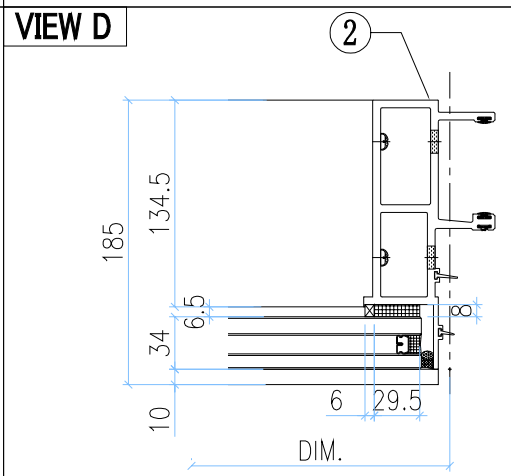

VIEW G

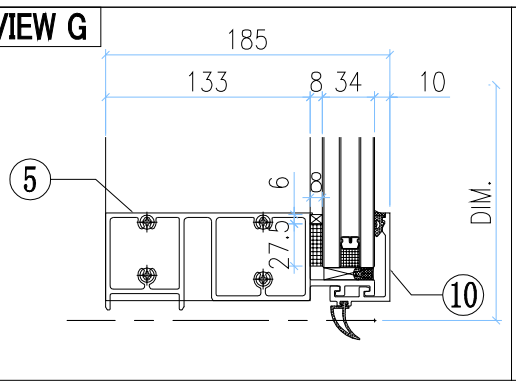

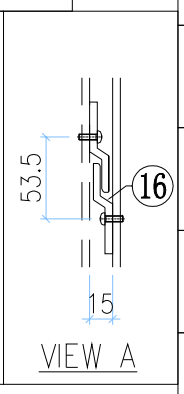

◇ OTHERS (ALUM. & G.M.S. PARTS)

ITEM	FAB. DWG NO.	LENGTH (mm)	QTY
41	N00813-01A	720.5	1
	30x20X3mm ALUM. ANGLE		
42	N00813-02A	720.5	1
	30x20X3mm ALUM. ANGLE		
43	N00813-01H	1639	2
	30x20X3mm ALUM. ANGLE		
44	J858-AP12-03		1
	1635 x 760.5(BACK PANEL)		
45	J858-AA03L		1
	2mm THK. ALUM. PLATE		
46	J858-AA04L		1
	2mm THK. ALUM. PLATE		
47	J858-AP17		1
	1mm THK. ALUM. FLASHING		

○ ALUM. EXTRUSION

ITEM	FAB. DWG NO.	LENGTH (mm)	QTY
1	X86296-02	3280.5	1
2	X86272-01	3267.5	1
3	X86279-13B	1769.5	1
4	X86302-30A	1766.5	1
5	X86280-06B	1766.5	1
6	X86304-01RA	828.5	1
7	X86305-01RA	828.5	1
8	X86301-01-16	1770	1
9	X86283-03-12	1770	1
9a	X86283-03-13	1770	1
10	X86300-01-16	1770	1
11	X86256-01L	200	1
12	X86255-01R	200	1
13	X86258-01	200	2
14			
15	X86303-04	250	1
16	X86316-01	50	3
17	X86317-01	50	6

美特鋁質有限公司 MIDI Aluminium Fabricator Ltd.													
修改	-			採用	工廠		地盤	✓	工程號	J858	類別		物料號	-		
日期	-			材料顏色	-				地盘	康城11期	制圖	Z.S.P	2022-08-06	圖號	AZp-1837.5H2s1
									图纸名称	单元组装图	復核	-	-	數量	-
									材料	-	批准	-	-	單件重量	- (KG)

AF-079A

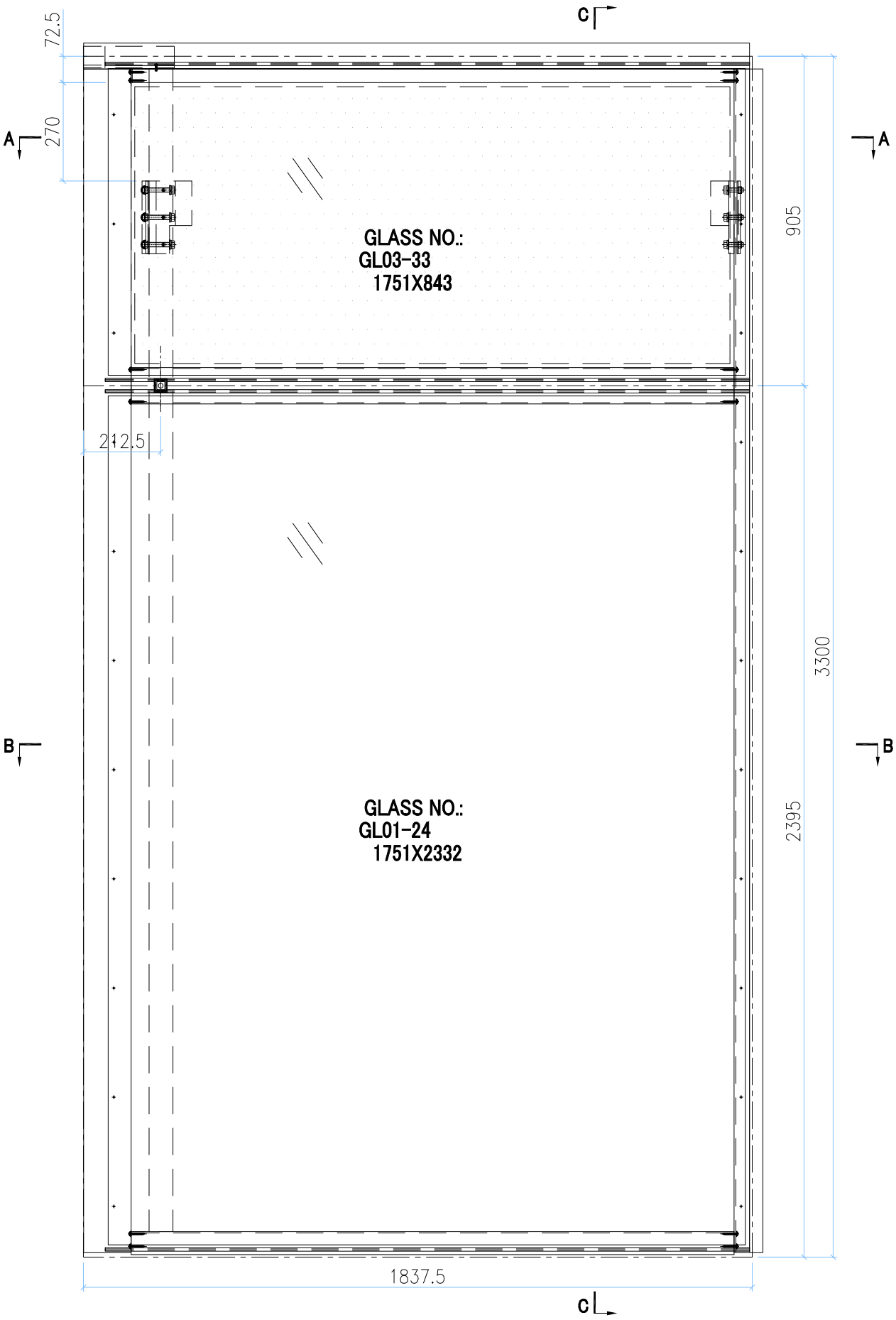

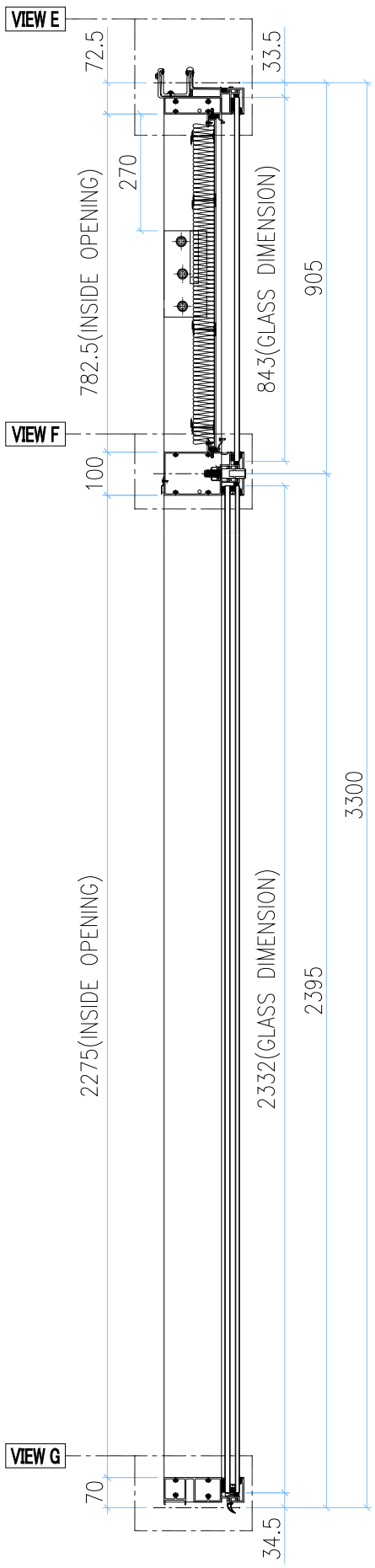

INSTALL UNIT NO.	QTY.	FLOOR
T1B-CW4-1602	1	16/F
T1B-CW4-2202	1	22/F
T1B-CW4-2902	1	29/F
T1B-CW4-3602	1	36/F
T1B-CW4-4202	1	42/F
T1B-CW4-4902	1	49/F
T1B-CW4-5602	1	56/F
TOTAL	7	

GLASS	GLASS NUMBER	WIDTH	HEIGHT	QTY.
	GL03-33	1751	843	1
	GL01-24	1751	2332	1

美特鋁質有限公司 MIDI Aluminium Fabricator Ltd.											
					工程號	J858	類別		物料號	-	
					地盘	康城11期	制圖	Z.S.P	2022-08-06	圖號	AZp-1837.5H2s1
修改	-			採用 工廠		地盤 ✓	图纸名称	单元组装图	復核	-	-	數量	-
日期	-			材料颜色	-		材料	-	批准	-	-	單件重量	- (KG)

AF-079B

VIEW E

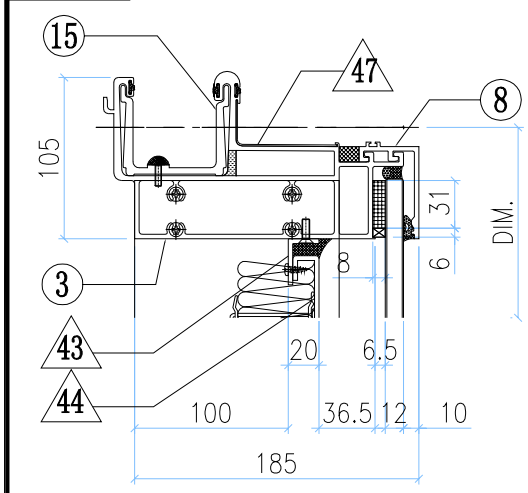

VIEW A

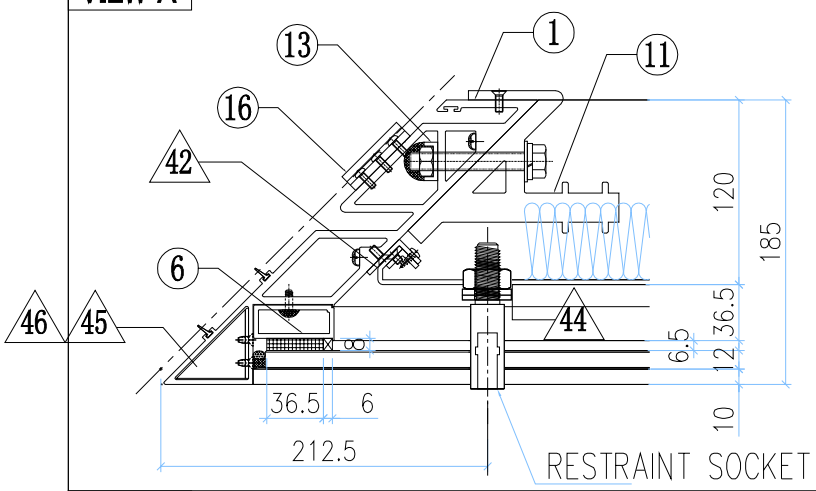

VIEW B

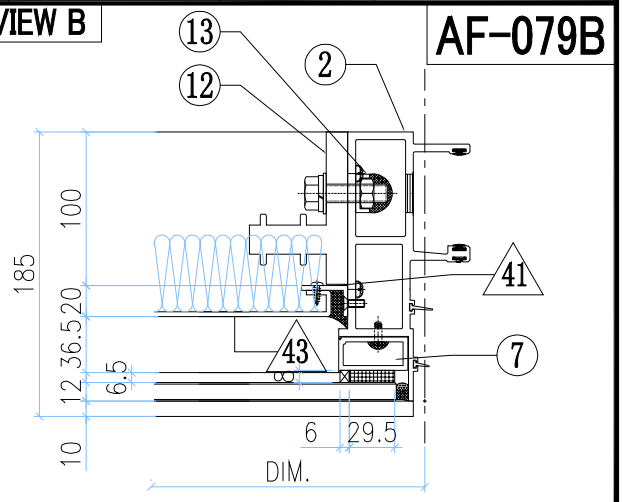

VIEW F

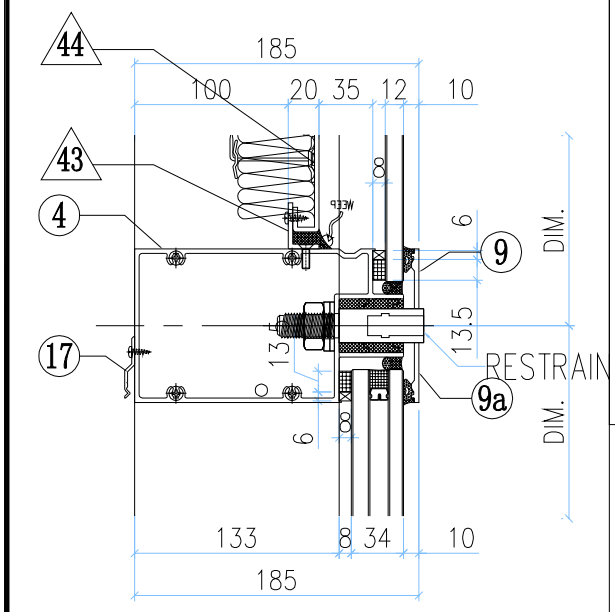

VIEW C

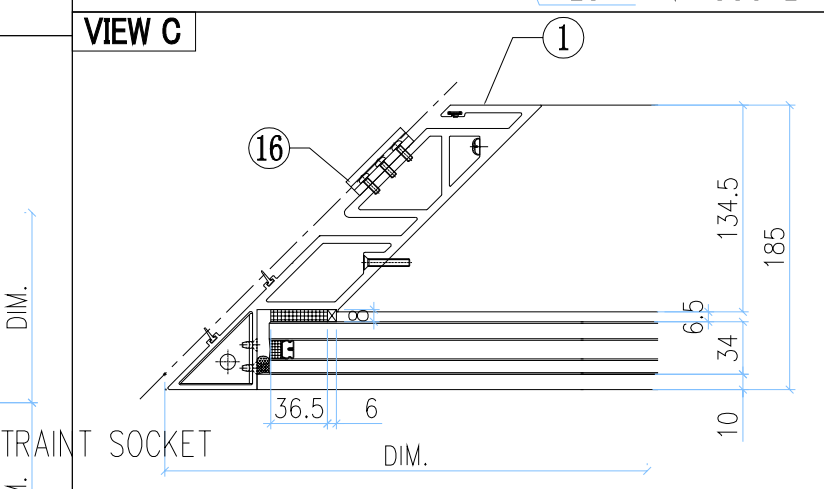

VIEW D

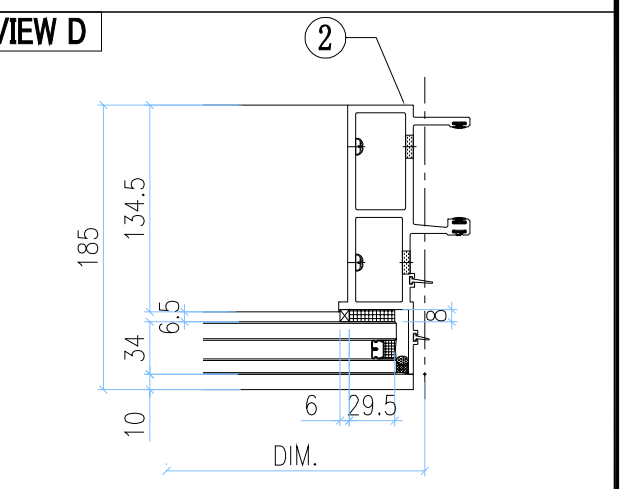

VIEW G

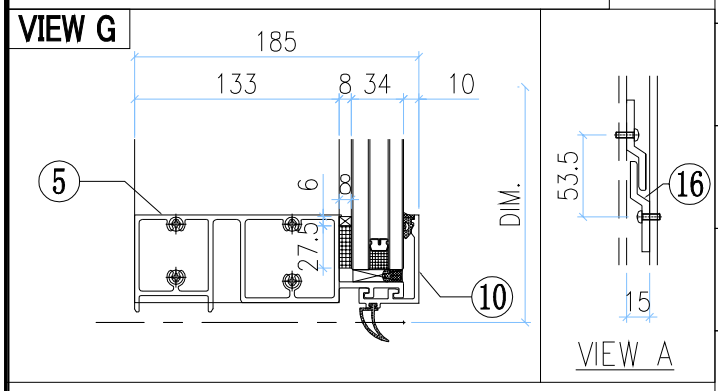

◇ OTHERS (ALUM. & G.M.S. PARTS)

ITEM	FAB. DWG NO.	LENGTH (mm)	QTY
41	N00813-01A 30x20X3mm ALUM. ANGLE	720.5	1
42	N00813-02A 30x20X3mm ALUM. ANGLE	720.5	1
43	N00813-01H 30x20X3mm ALUM. ANGLE	1639	2
44	J858-AP12-03 1635 x 760.5(BACK PANEL)		1
45	J858-AA03L 2mm THK. ALUM. PLATE		1
46	J858-AA04L 2mm THK. ALUM. PLATE		1
47	J858-AP17 1mm THK. ALUM. FLASHING		1

○ ALUM. EXTRUSION

ITEM	FAB. DWG NO.	LENGTH (mm)	QTY
1	X86296-02	3280.5	1
2	X86272-01	3267.5	1
3	X86279-13B	1769.5	1
4	X86302-31A	1766.5	1
5	X86280-06B	1766.5	1
6	X86304-01RA	828.5	1
7	X86305-01RA	828.5	1
8	X86301-01-16	1770	1
9	X86283-02L-10	1770	1
9a	X86283-02R-10	1770	1
10	X86300-01-16	1770	1
11	X86256-01L	200	1
12	X86255-01R	200	1
13	X86258-01	200	2
14			
15	X86303-04	250	1
16	X86316-01	50	3
17	X86317-01	50	6

美特鋁質有限公司 MIDI Aluminium Fabricator Ltd.													
工程號	J858	類別		物料號	-								
地盘	康城11期	制圖	Z.S.P	2022-08-06	圖號	AZp-1837.5H4-Ps							
修改	-			採用	工廠		地盤	✓	图纸名称	单元组装图	復核	-	-	數量	-		
日期	-			材料顏色	-				材料	-	批准	-	-	單件重量	-	(KG)	

AF-080A

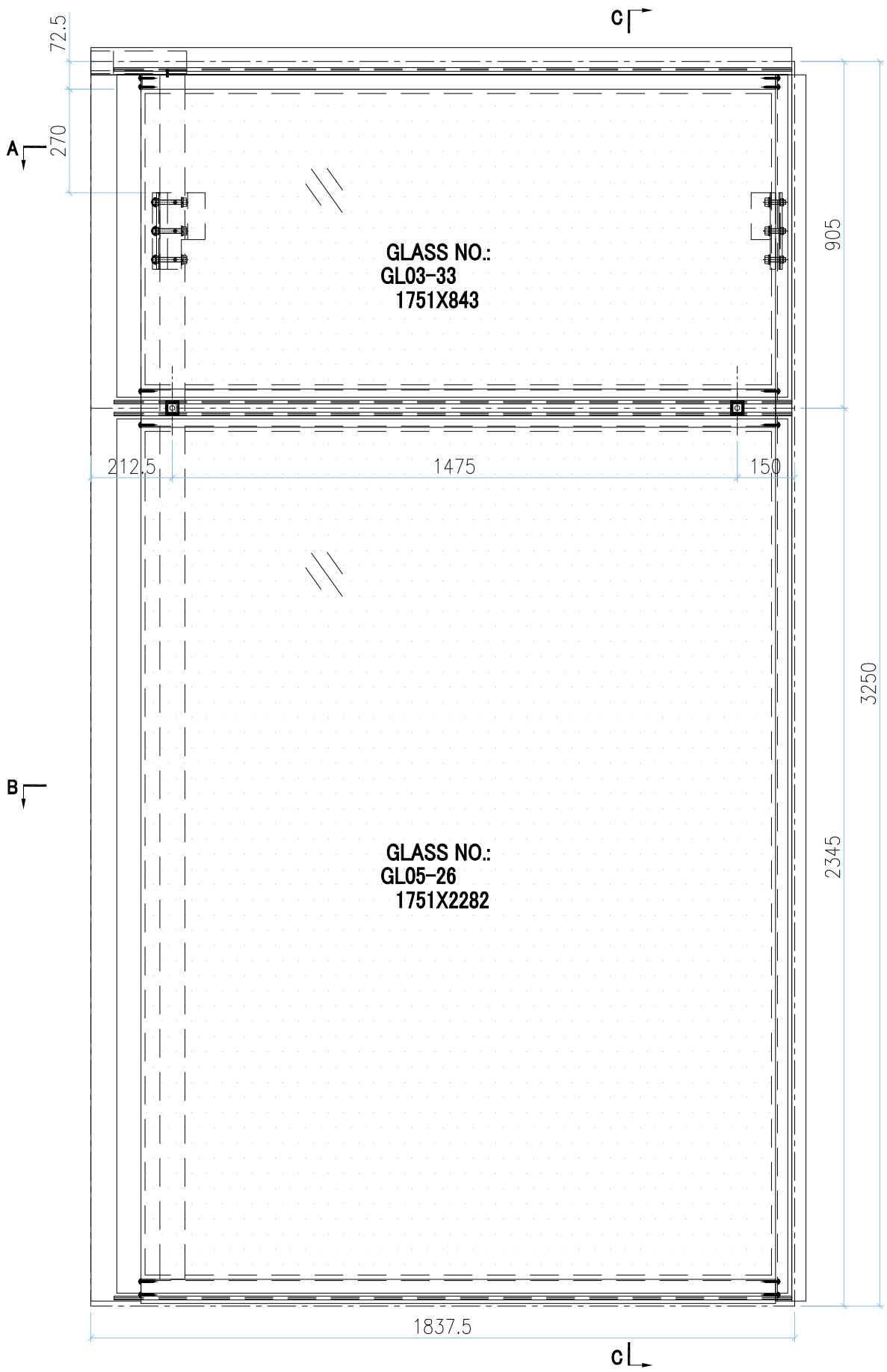

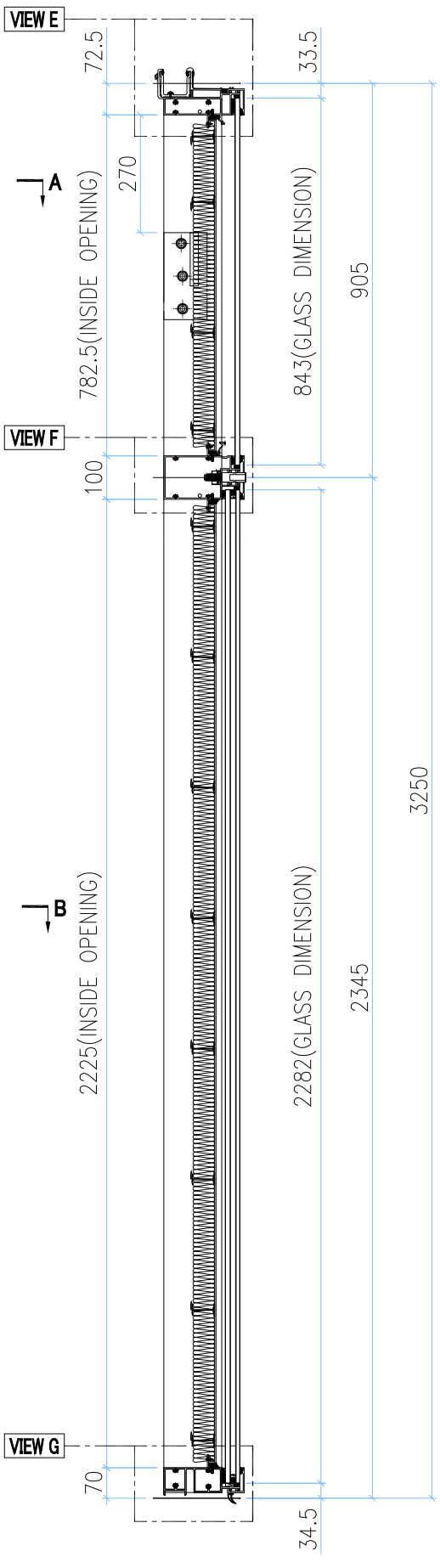

SECTION C-C

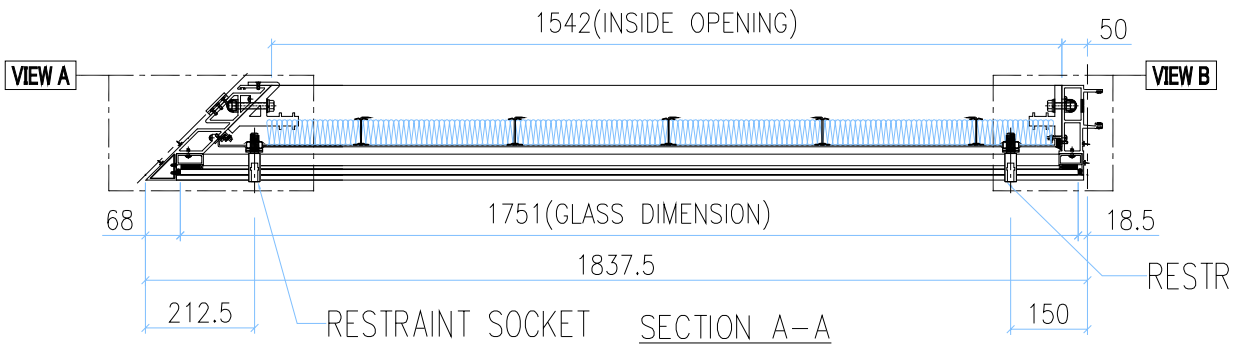

SECTION A-A

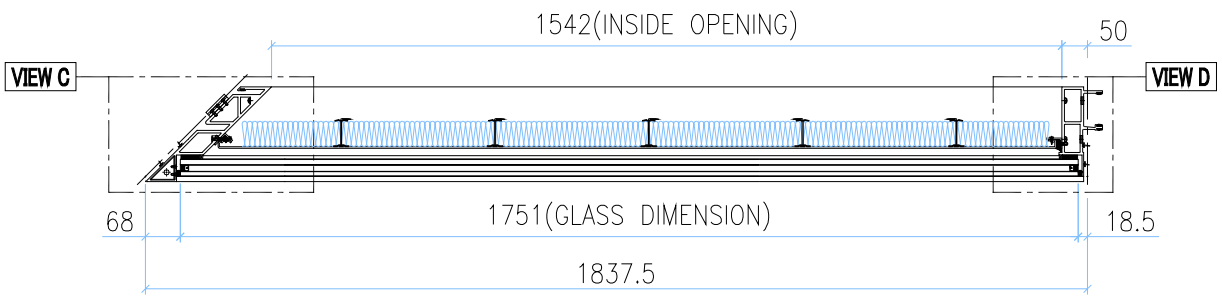

SECTION B-B

INSTALL UNIT NO.	QTY.	FLOOR
T3B-CW4.1-4002	1	40/F
TOTAL	1	

GLASS	GLASS NUMBER	WIDTH	HEIGHT	QTY.
	GL03-33	1751	843	1
	GL05-26	1751	2282	1

美特鋁質有限公司 MIDI Aluminium Fabricator Ltd.				工程號	J858	類別		物料號	-		
				地盘	康城11期	制圖	Z.S.P	2022-08-06	圖號	AZp-1837.5H4-Ps
修改	-			图纸名称	单元组装图	復核	-	-	數量	-
日期	-			材料	-	批准	-	-	單件重量	- (KG)
採用	工廠		地盤 ✓							
材料顏色	-									

AF-080B

VIEW E

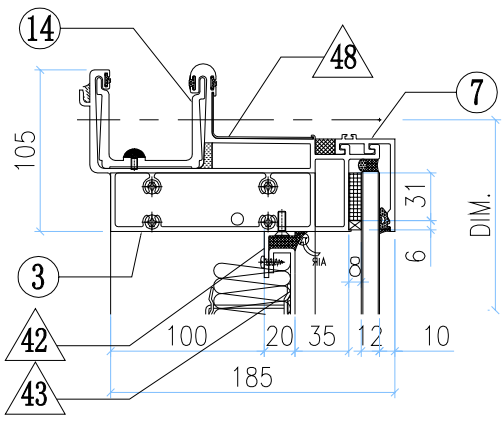

VIEW A

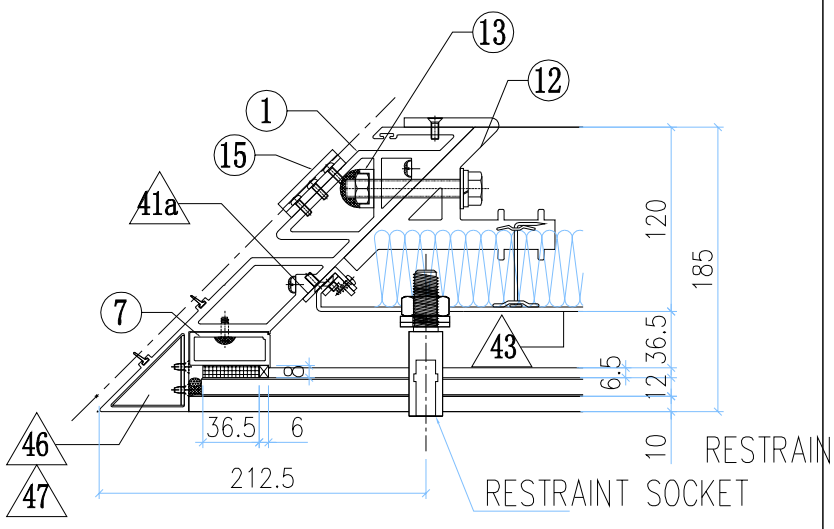

VIEW B

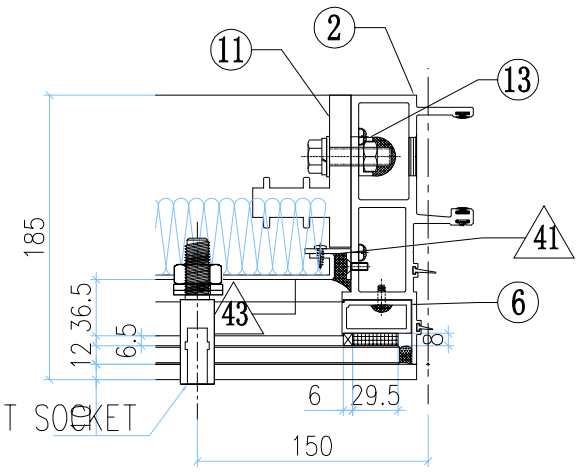

VIEW F

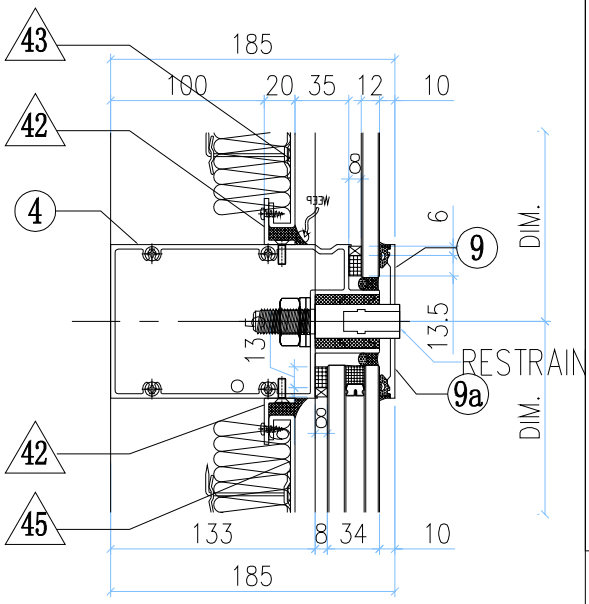

VIEW C

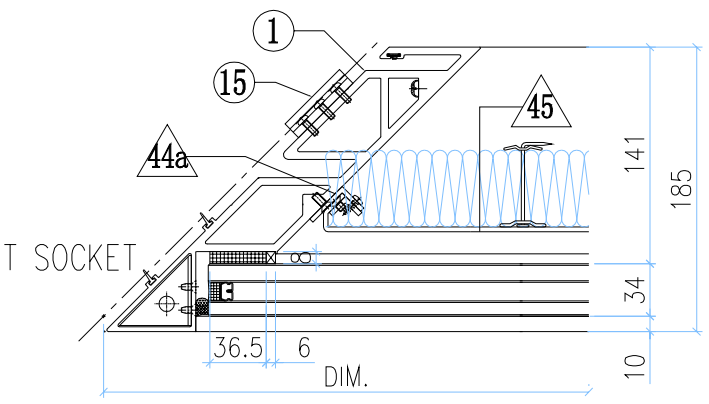

VIEW D

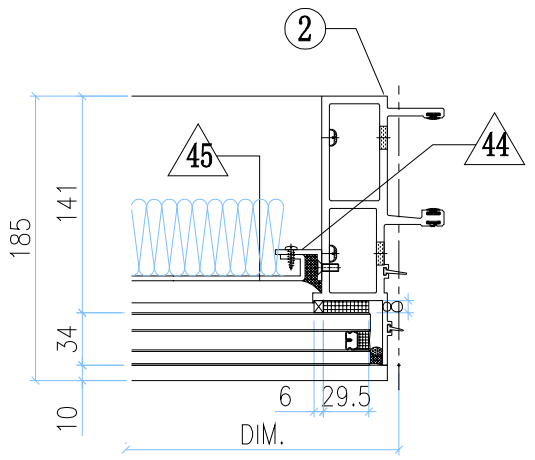

VIEW G

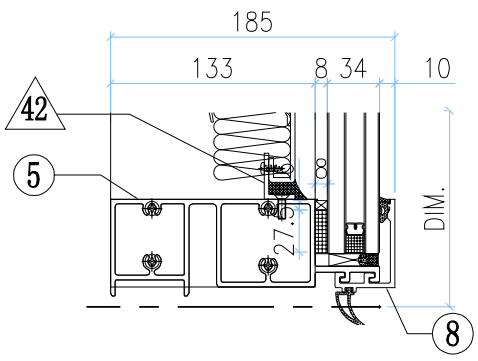

VIEW A

◇ OTHERS (ALUM. & G.M.S. PARTS)

ITEM	FAB. DWG NO.	LENGTH (mm)	QTY
41	N00813-01A	720.5	1
	30x20X3mm ALUM. ANGLE		
41a	N00813-02A	720.5	1
	30x20X3mm ALUM. ANGLE		
42	N00813-01H	1639	4
	30x20X3mm ALUM. ANGLE		
43	J858-AP12-03		1
	1635 x 760.5(BACK PANEL)		
44	N00813-01AG	2163	1
	30x20X3mm ALUM. ANGLE		
44a	N00813-02C	2163	1
	30x20X3mm ALUM. ANGLE		
45	J858-AP12-07		1
	1635 x 2203 (BACK PANEL)		
46	J858-AA03L		1
	2mm THK. ALUM. PLATE		
47	J858-AA04L		1
	2mm THK. ALUM. PLATE		
48	J858-AP17		1
	1mm THK. ALUM. FLASHING		

◯ ALUM. EXTRUSION

ITEM	FAB. DWG NO.	LENGTH (mm)	QTY
1	X86296-08	3230.5	1
2	X86272-11	3217.5	1
3	X86279-13B	1769.5	1
4	X86302-37B	1766.5	1
5	X86280-09B	1766.5	1
6	X86305-01RA	828.5	1
7	X86304-01RA	828.5	1
8	X86301-01-16	1770	1
9	X86283-03-12	1770	1
9a	X86283-03-13	1770	1
10	X86300-01-16	1770	1
11	X86255-01R	200	1
12	X86256-01L	200	1
13	X86258-01	200	2
14	X86303-04	250	1
15	X86316-01	50	3
16			
17			
18			
19			
20			

美特鋁質有限公司 MIDI Aluminium Fabricator Ltd.											
工程號	J858	類別		物料號	-						
地盘	康城11期	制圖	Z.S.P	2022-08-06	圖號	AZe-1425H2-b1s					
图纸名称	单元组装图	復核	-	-	數量	-					
材料	-	批准	-	-	單件重量	- (KG)					
修改	-			採用	工廠		地盤	✓			
日期	-			材料顏色	-						

AF-081A

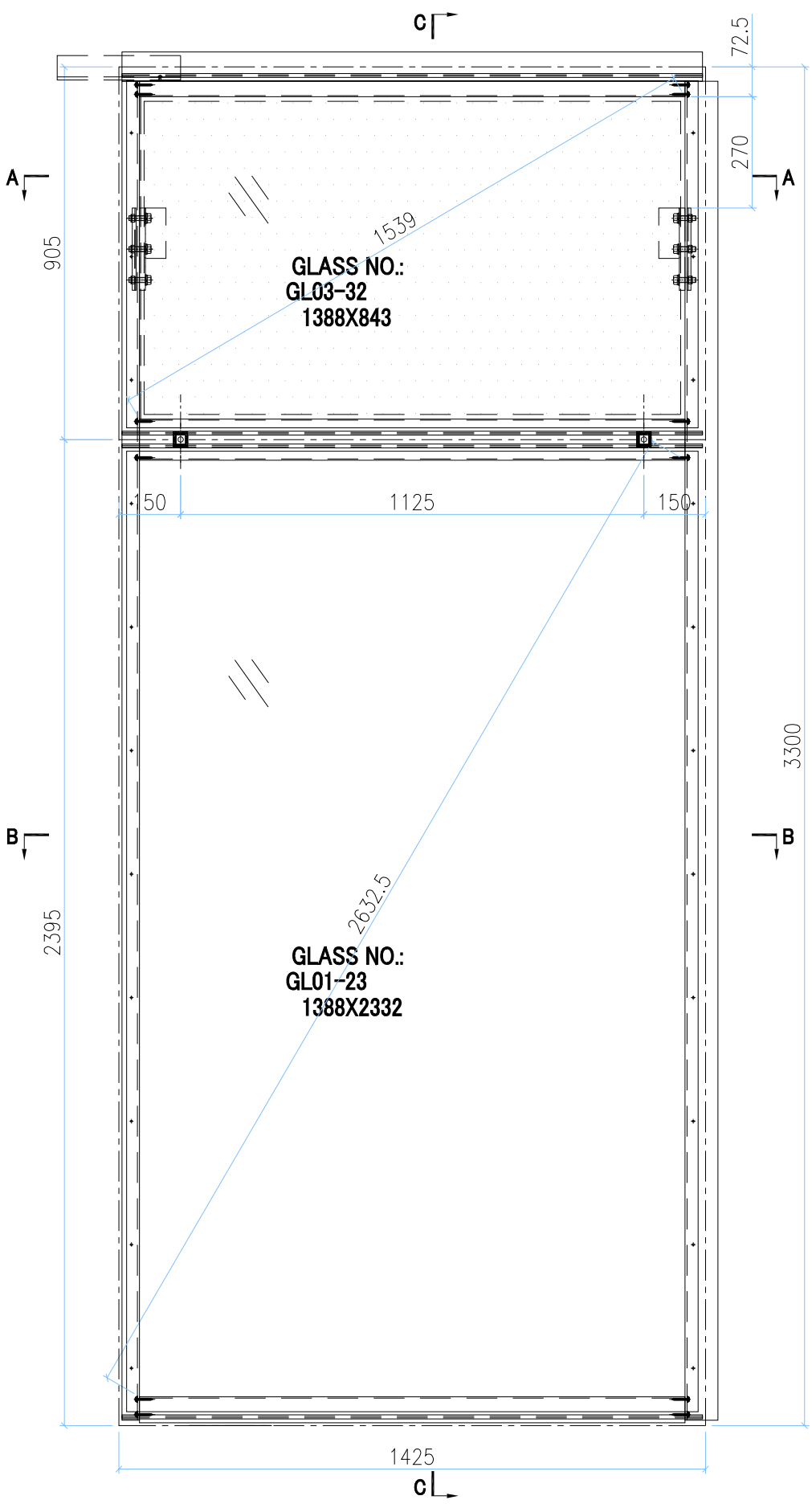

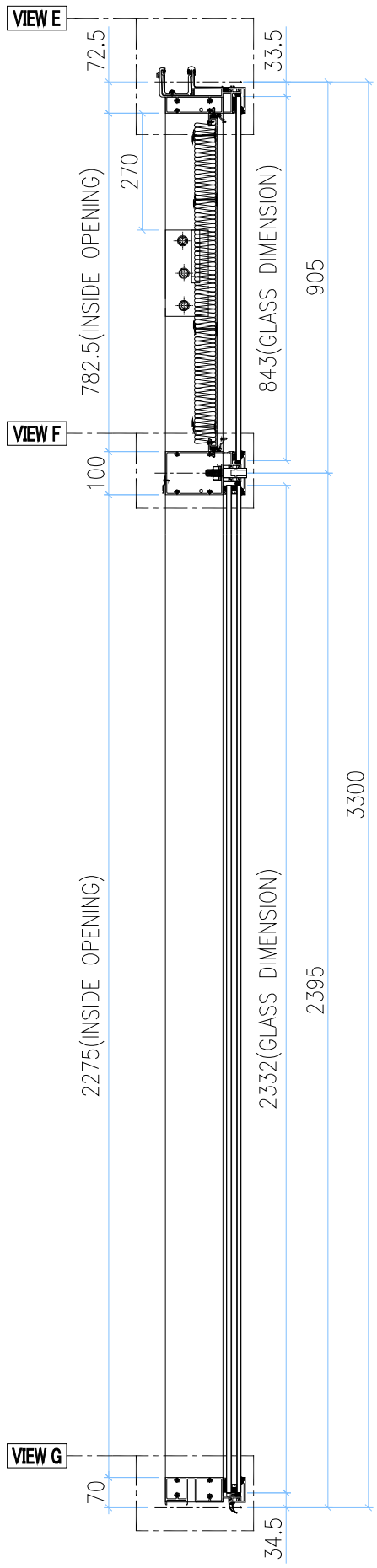

SECTION C-C

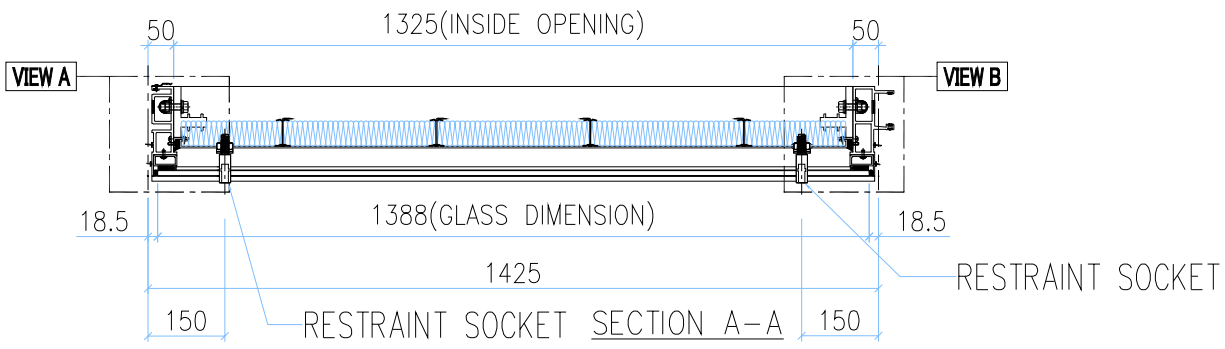

SECTION A-A

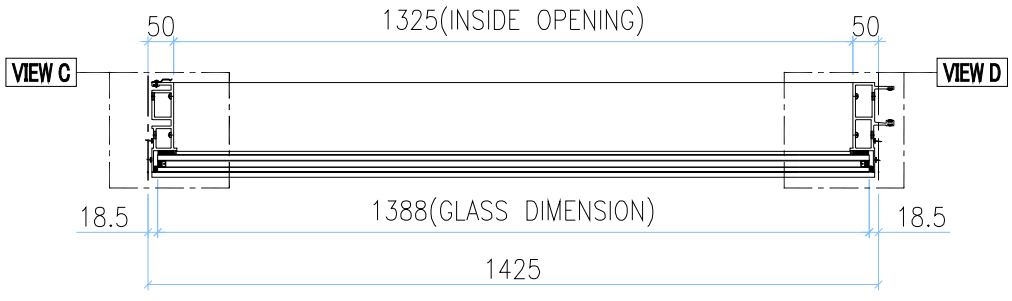

SECTION B-B

INSTALL UNIT NO.	QTY.	FLOOR
T1B-CW4-1604	1	16/F
T1B-CW4-2204	1	22/F
T1B-CW4-2904	1	29/F
T1B-CW4-3604	1	36/F
T1B-CW4-4204	1	42/F
T1B-CW4-4904	1	49/F
T1B-CW4-5604	1	56/F
TOTAL	7	

GLASS	GLASS NUMBER	WIDTH	HEIGHT	QTY.
	GL03-32	1388	843	1
	GL01-23	1388	2332	1

美特鋁質有限公司 MIDI Aluminium Fabricator Ltd.											
工程號	J858	類別		物料號	-						
地盘	康城11期	制圖	Z.S.P	2022-08-06	圖號	AZe-1425H2-b1s					
图纸名称	单元组装图	復核	-	-	數量	-					
材料	-	批准	-	-	單件重量	- (KG)					

修改	-			採用	工廠		地盤	✓
日期	-			材料顏色	-			

AF-081B

VIEW E

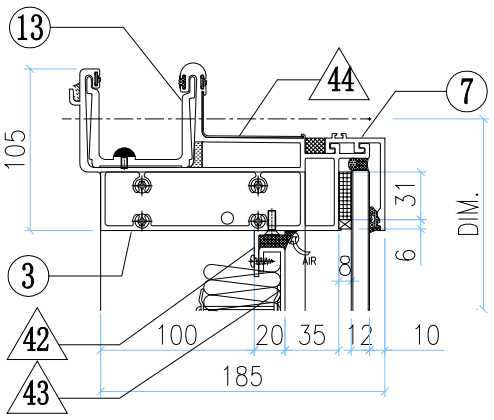

VIEW A

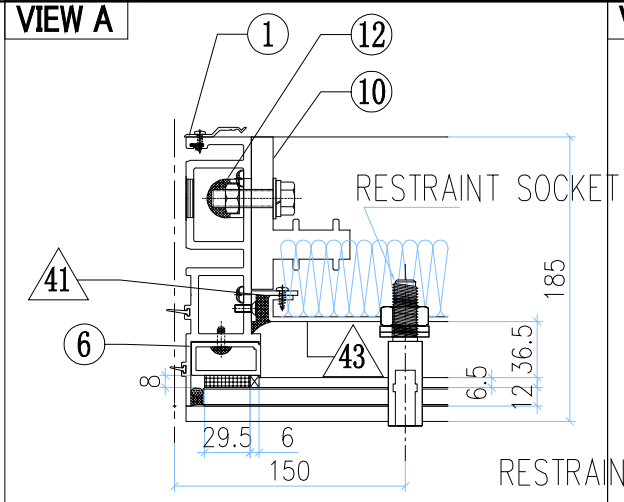

VIEW B

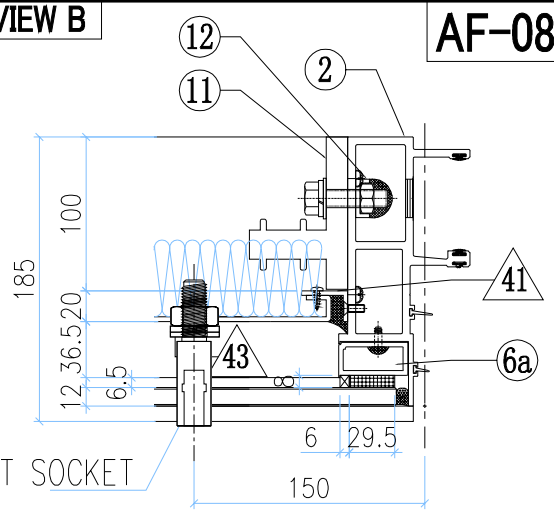

VIEW F

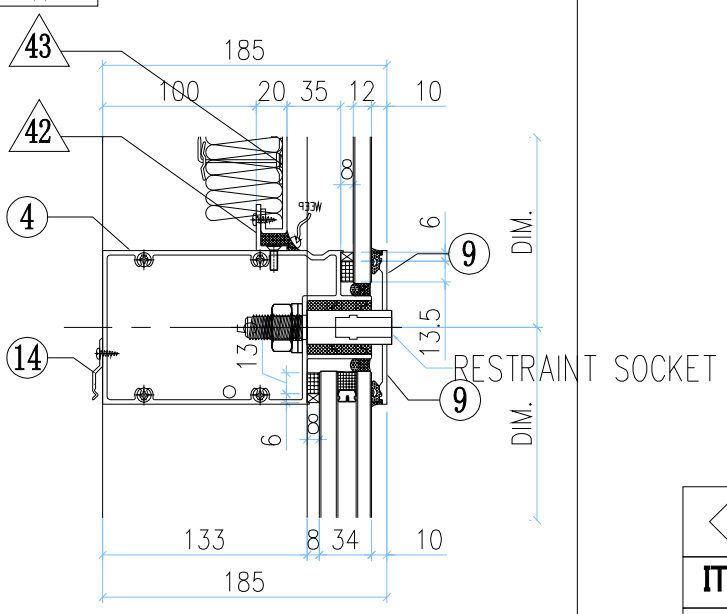

VIEW C

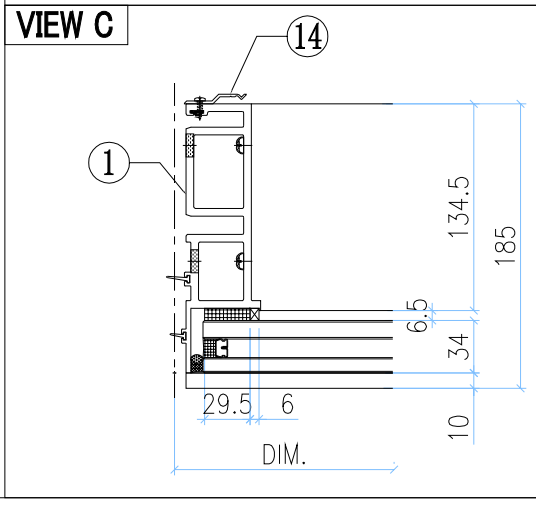

VIEW D

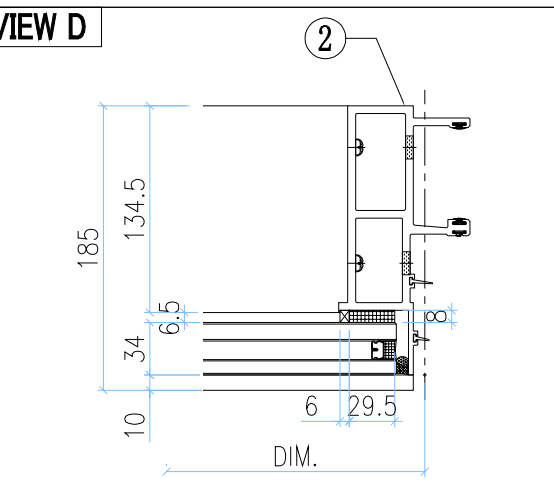

VIEW G

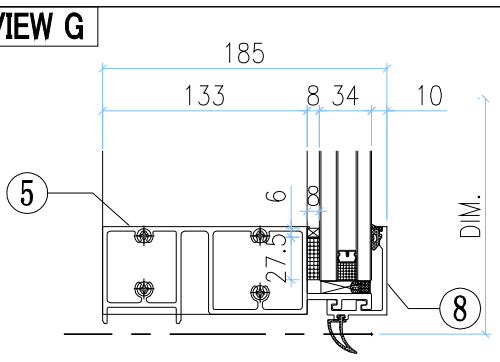

◇ OTHERS (ALUM. & G.M.S. PARTS)

ITEM	FAB. DWG NO.	LENGTH (mm)	QTY
41	N00813-01A	720.5	2
	30x20X3mm ALUM. ANGLE		
42	N00813-01S	1323	2
	30x20X3mm ALUM. ANGLE		
43	J858-AP09-13		1
	1303 x760.5(BACK PANEL)		
44	J858-AP16	100	1
	1mm THK. ALUM. FLASHING		

○ ALUM. EXTRUSION

ITEM	FAB. DWG NO.	LENGTH (mm)	QTY
1	X86273-06	3267.5	1
2	X86272-01	3267.5	1
3	X86279-15D	1410	1
4	X86302-25D	1404	1
5	X86280-01D	1404	1
6	X86305-01LA	828.5	1
6a	X86305-01RA	828.5	1
7	X86301-01-13	1410	1
8	X86300-01-13	1410	1
9	X86283-03-05	1410	2
10	X86255-01L	200	1
11	X86255-01R	200	1
12	X86258-01	200	2
13	X86303-01	300	1
14	X86317-01	50	13

美特鋁質有限公司 MIDI Aluminium Fabricator Ltd.												
工程號	J858		類別		物料號	-					
地盘	康城11期		制圖	Z.S.P	2022-08-06	圖號	AZe-1425H2-b1s1				
修改	-		採用	工廠		地盤	✓	图纸名称	单元组装图	復核	-	-	數量	-		
日期	-		材料颜色	-				材料	-	批准	-	-	單件重量	-	(KG)	

AF-082A

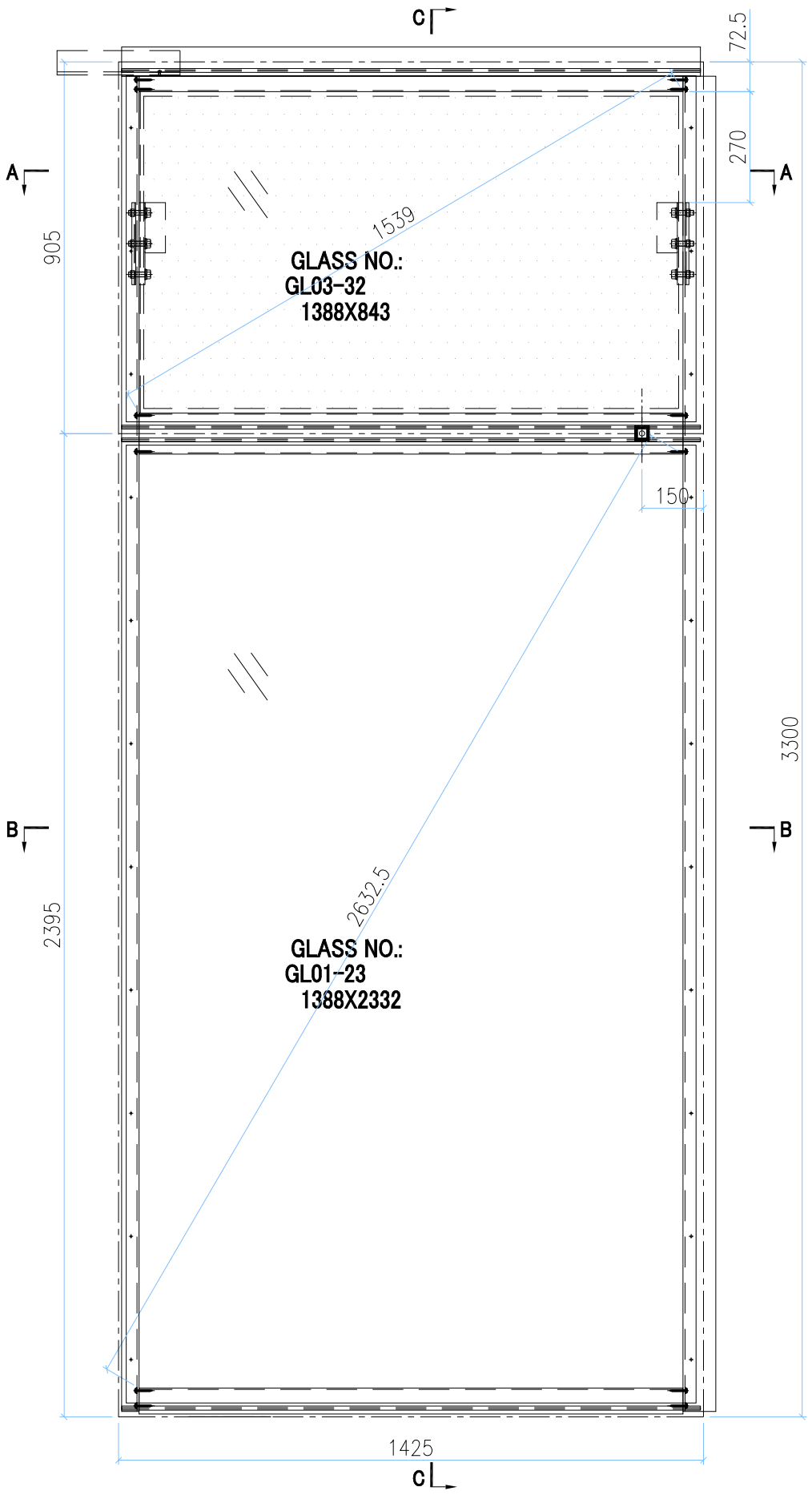

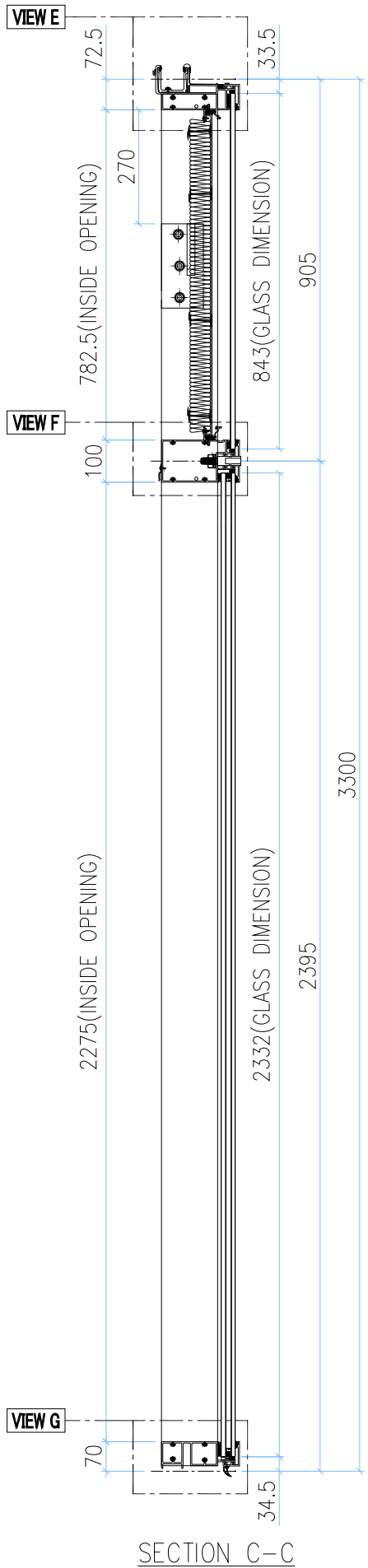

SECTION C-C

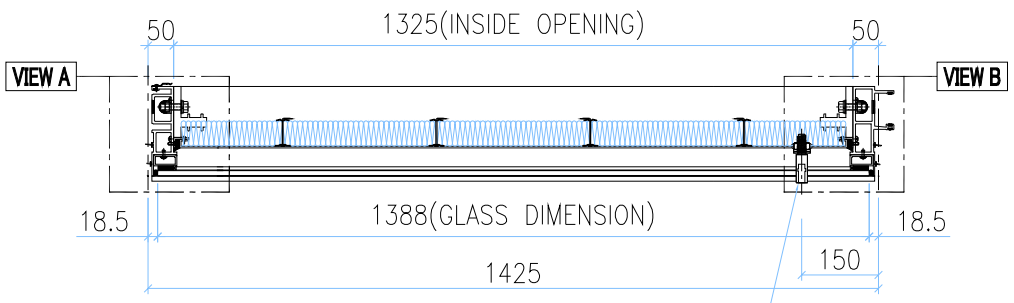

SECTION A-A RESTRAINT SOCKET

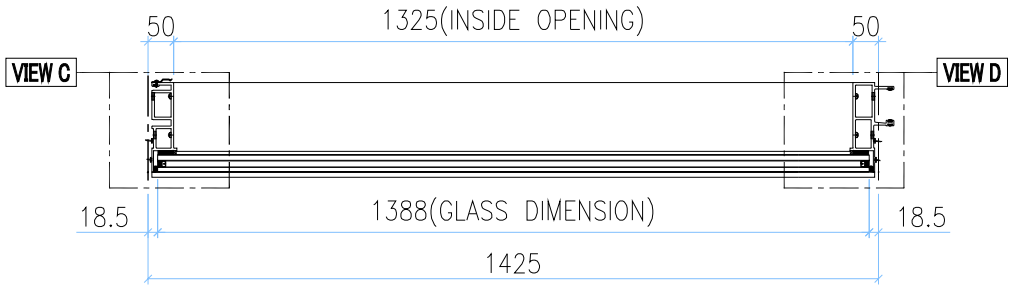

SECTION B-B

INSTALL UNIT NO.	QTY.	FLOOR
T3B-CW4-1204	1	12/F
T3B-CW4-2004	1	20/F
T3B-CW4-2704	1	27/F
T3B-CW4-3304	1	33/F
T3B-CW4-4704	1	47/F
T3B-CW4-5304	1	53/F
T3B-CW4-6004	1	60/F
TOTAL	7	

GLASS	GLASS NUMBER	WIDTH	HEIGHT	QTY.
	GL03-32	1388	843	1
	GL01-23	1388	2332	1

美特鋁質有限公司
MIDI Aluminium Fabricator Ltd.

修改	-			採用	工廠		地盤	✓	工程號	J858	類別		物料號	-		
日期	-			材料顏色	-				地盘	康城11期	制圖	Z.S.P	2022-08-06	圖號	AZe-1425H2-b1s1
									图纸名称	单元组装图	復核	-	-	數量	-
									材料	-	批准	-	-	單件重量	- (KG)

AF-082B

VIEW E

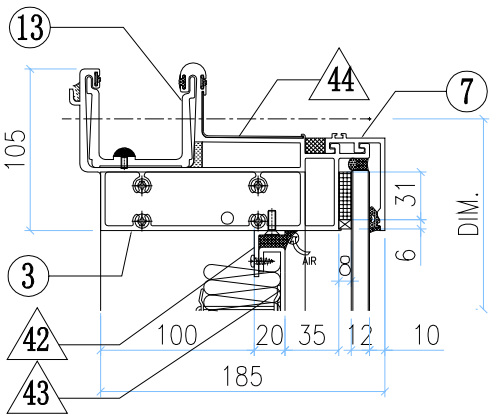

VIEW A

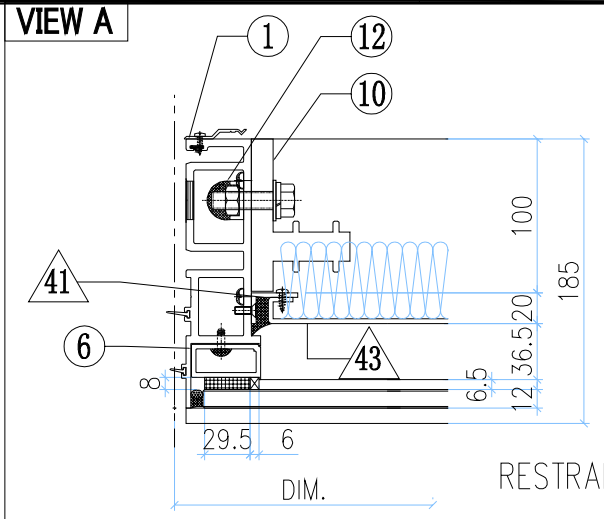

VIEW B

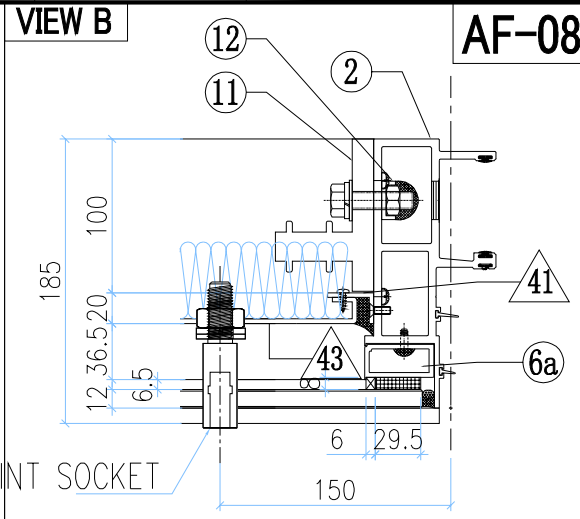

VIEW F

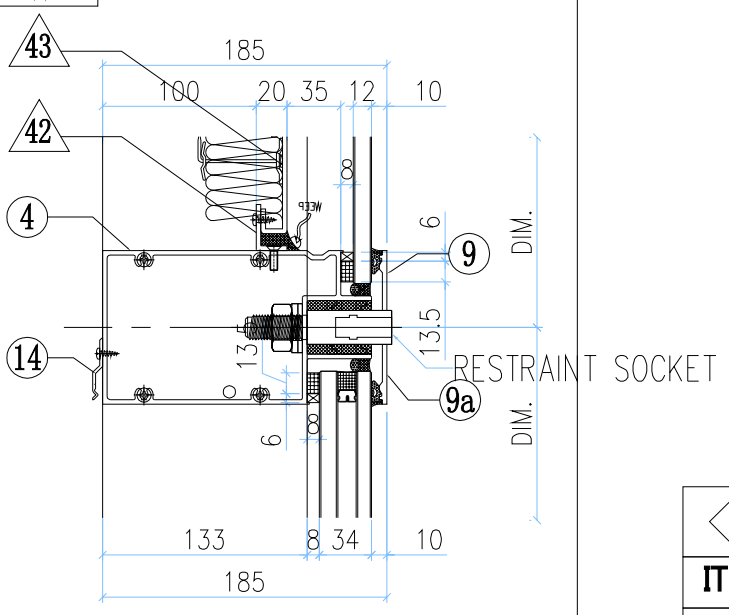

VIEW C

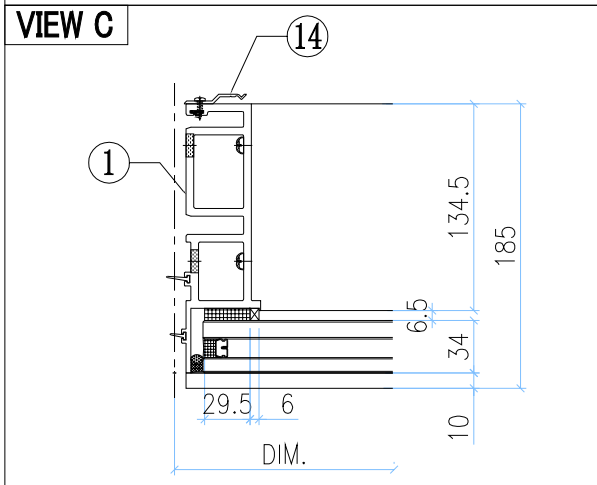

VIEW D

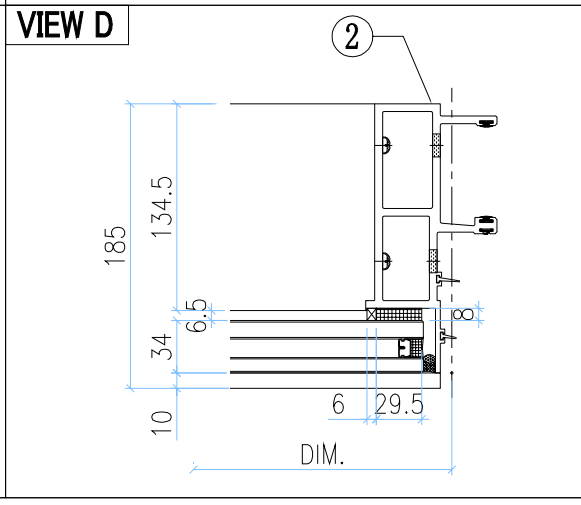

VIEW G

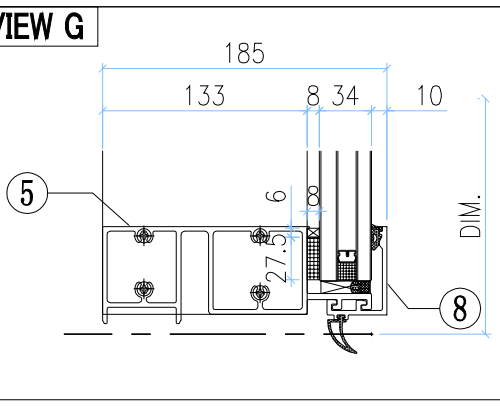

◇ OTHERS (ALUM. & G.M.S. PARTS)

ITEM	FAB. DWG NO.	LENGTH (mm)	QTY
41	N00813-01A	720.5	2
	30x20X3mm ALUM. ANGLE		
42	N00813-01S	1323	2
	30x20X3mm ALUM. ANGLE		
43	J858-AP09-13		1
	1303 x760.5(BACK PANEL)		
44	J858-AP16	100	1
	1mm THK. ALUM. FLASHING		

○ ALUM. EXTRUSION

ITEM	FAB. DWG NO.	LENGTH (mm)	QTY
1	X86273-06	3267.5	1
2	X86272-01	3267.5	1
3	X86279-15D	1410	1
4	X86302-27D	1404	1
5	X86280-01D	1404	1
6	X86305-01LA	828.5	1
6a	X86305-01RA	828.5	1
7	X86301-01-13	1410	1
8	X86300-01-13	1410	1
9	X86283-02R-06	1410	1
9a	X86283-02L-06	1410	1
10	X86255-01L	200	1
11	X86255-01R	200	1
12	X86258-01	200	2
13	X86303-01	300	1
14	X86317-01	50	13

美特鋁質有限公司 MIDI Aluminium Fabricator Ltd.													
修改	-			採用	工廠		地盤	✓	工程號	J858	類別		物料號	-		
日期	-			材料顏色	-				地盘	康城11期	制圖	Z.S.P	2022-08-06	圖號	AZe-1425H4-Ps
									图纸名称	单元组装图	復核	-	-	數量	-
									材料	-	批准	-	-	單件重量	- (KG)

AF-083A

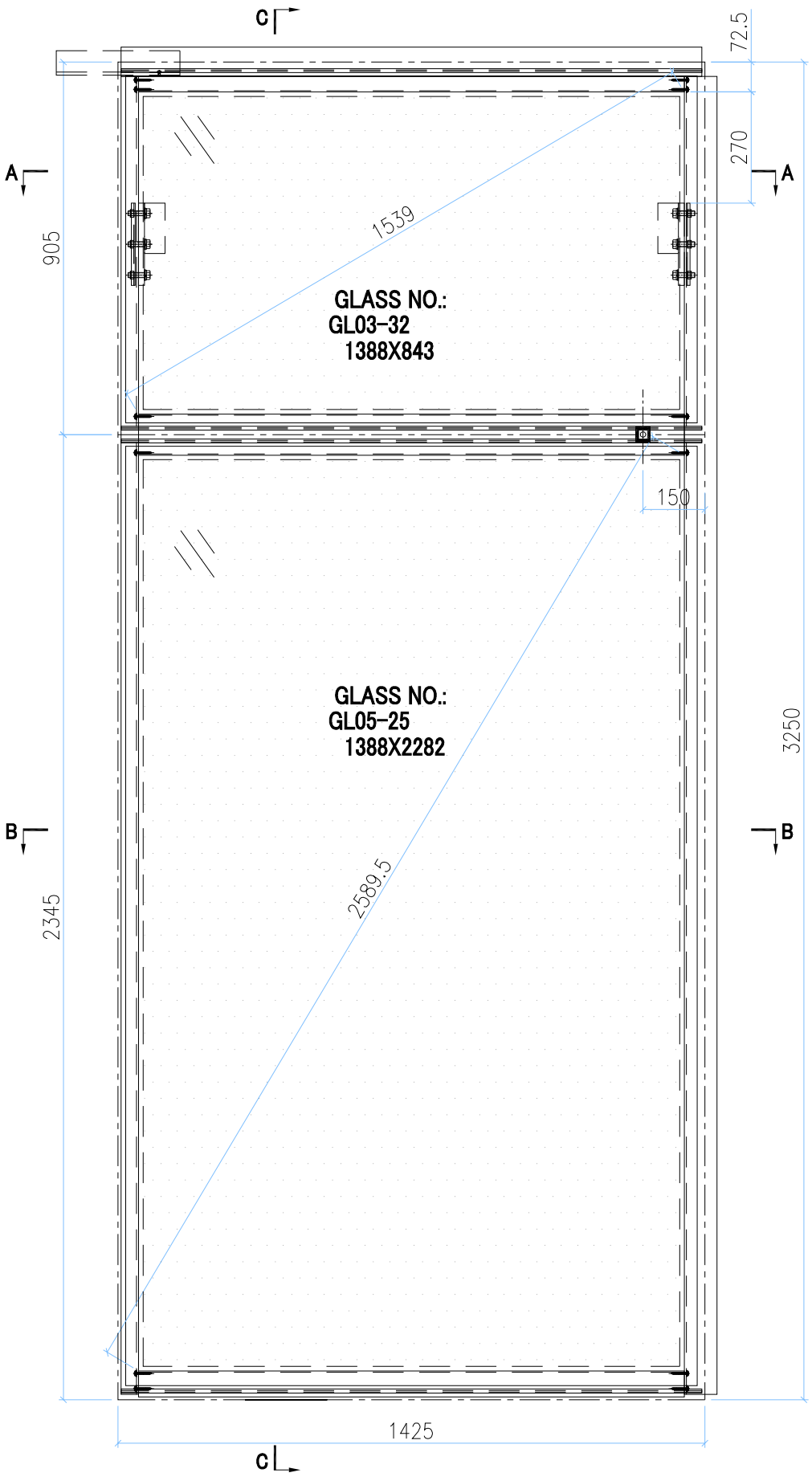

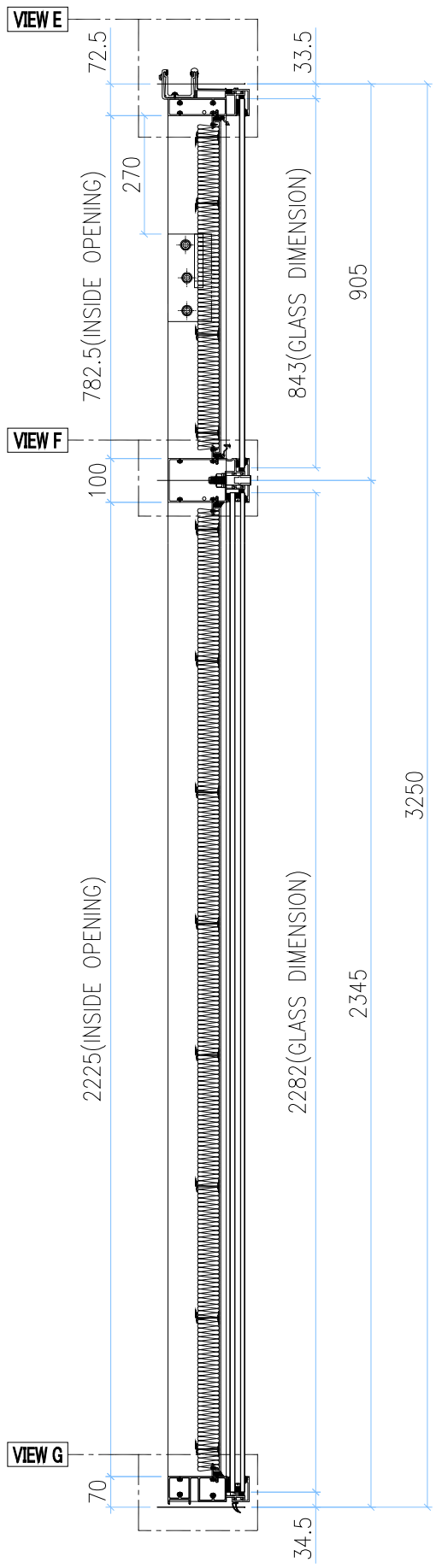

SECTION C-C

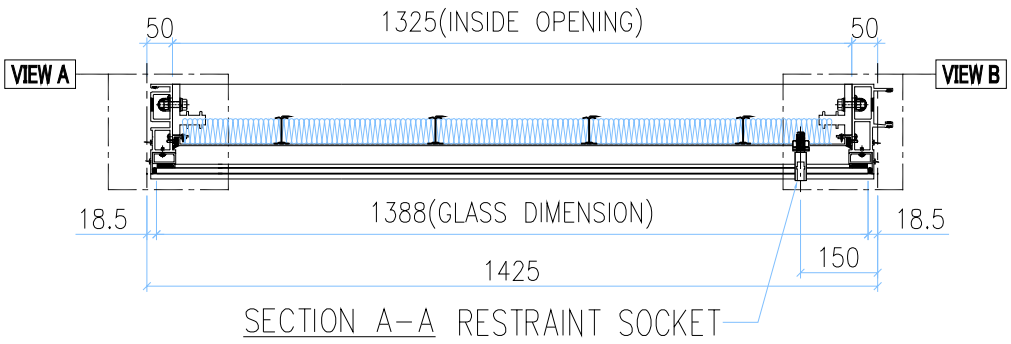

SECTION A-A RESTRAINT SOCKET

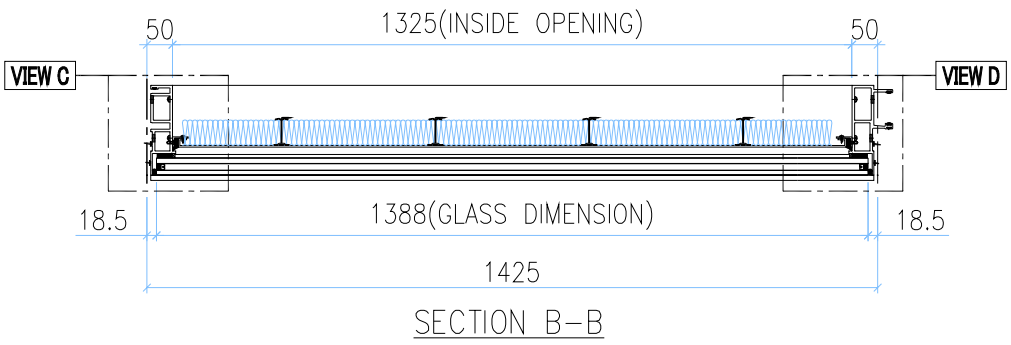

SECTION B-B

INSTALL UNIT NO.	QTY.	FLOOR
T3B-CW4.1-4004	1	40/F
TOTAL	1	

GLASS	GLASS NUMBER	WIDTH	HEIGHT	QTY.
	GL03-32	1388	843	1
	GL05-25	1388	2282	1

美特鋁質有限公司
MIDI Aluminium Fabricator Ltd.

修改	-			採用	工廠		地盤	✓	工程號	J858	類別		物料號	-		
日期	-			材料顏色	-				地盘	康城11期	制圖	Z.S.P	2022-08-06	圖號	AZe-1425H4-Ps
									图纸名称	单元组装图	復核	-	-	數量	-
									材料	-	批准	-	-	單件重量	- (KG)

AF-083B

VIEW E

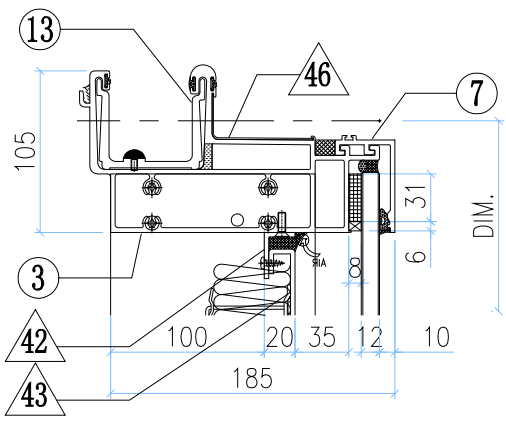

VIEW A

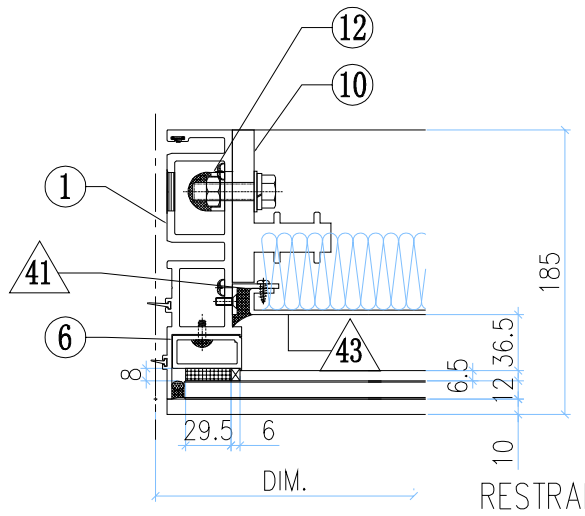

VIEW B

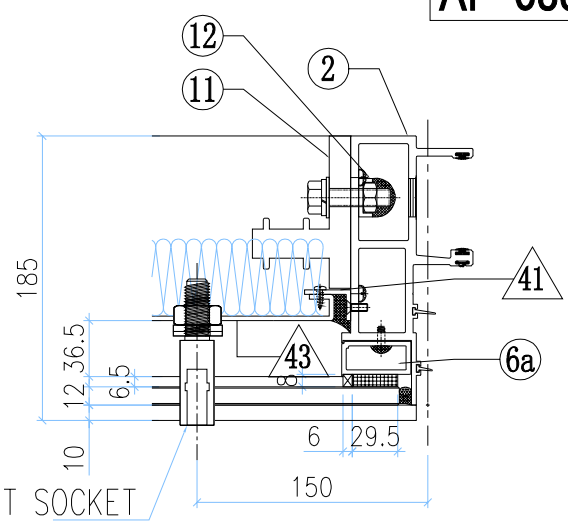

VIEW F

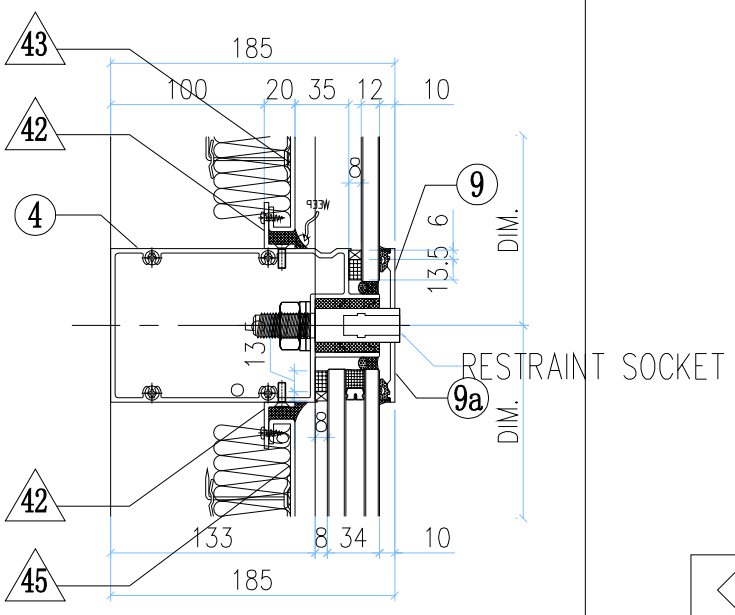

VIEW C

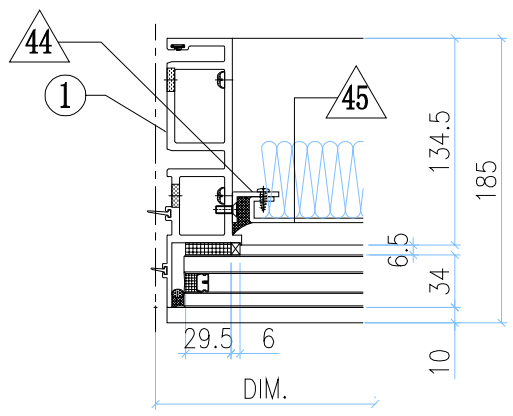

VIEW D

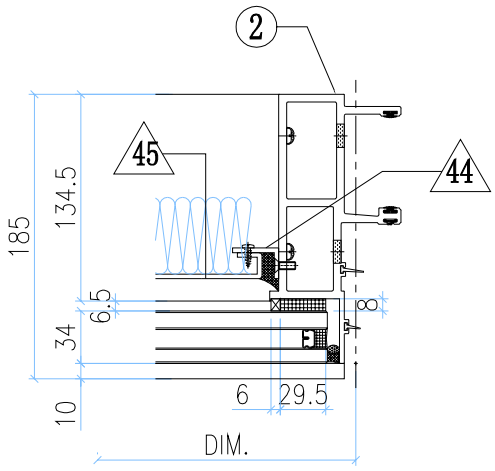

VIEW G

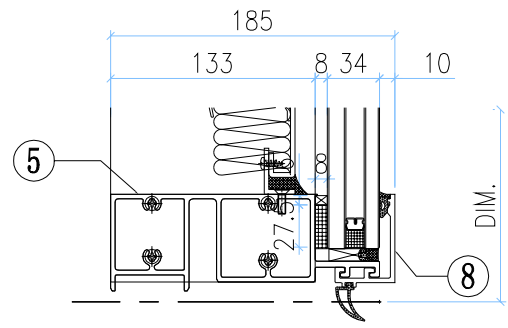

◇ OTHERS (ALUM. & G.M.S. PARTS)

ITEM	FAB. DWG NO.	LENGTH (mm)	QTY
41	N00813-01A	720.5	2
	30x20X3mm ALUM. ANGLE		
42	N00813-01S	1323	4
	30x20X3mm ALUM. ANGLE		
43	J858-AP09-13		1
	1303 x760.5(BACK PANEL)		
44	N00813-01AG	2163	2
	30x20X3mm ALUM. ANGLE		
45	J858-AP09-30		1
	1303 x2203 (BACK PANEL)		
46	J858-AP16	100	1
	1mm THK. ALUM. FLASHING		

○ ALUM. EXTRUSION

ITEM	FAB. DWG NO.	LENGTH (mm)	QTY
1	X86273-16	3217.5	1
2	X86272-11	3217.5	1
3	X86279-15D	1410	1
4	X86302-34B	1404	1
5	X86280-07D	1404	1
6	X86305-01LA	828.5	1
6a	X86305-01RA	828.5	1
7	X86301-01-13	1410	1
8	X86300-01-13	1410	1
9	X86283-02R-06	1410	1
9a	X86283-02L-06	1410	1
10	X86255-01L	200	1
11	X86255-01R	200	1
12	X86258-01	200	2
13	X86303-01	300	1
14			
15			
16			
17			
18			
19			
20			
21			
22			

美特鋁質有限公司 MIDI Aluminium Fabricator Ltd.													
修改	-			採用	工廠		地盤	✓	工程號	J858	類別		物料號	-		
日期	-			材料顏色	-				地盘	康城11期	制圖	Z.S.P	2022-08-06	圖號	AZe-1631H2s
									图纸名称	单元组装图	復核	-	-	數量	-
									材料	-	批准	-	-	單件重量	- (KG)

AF-084A

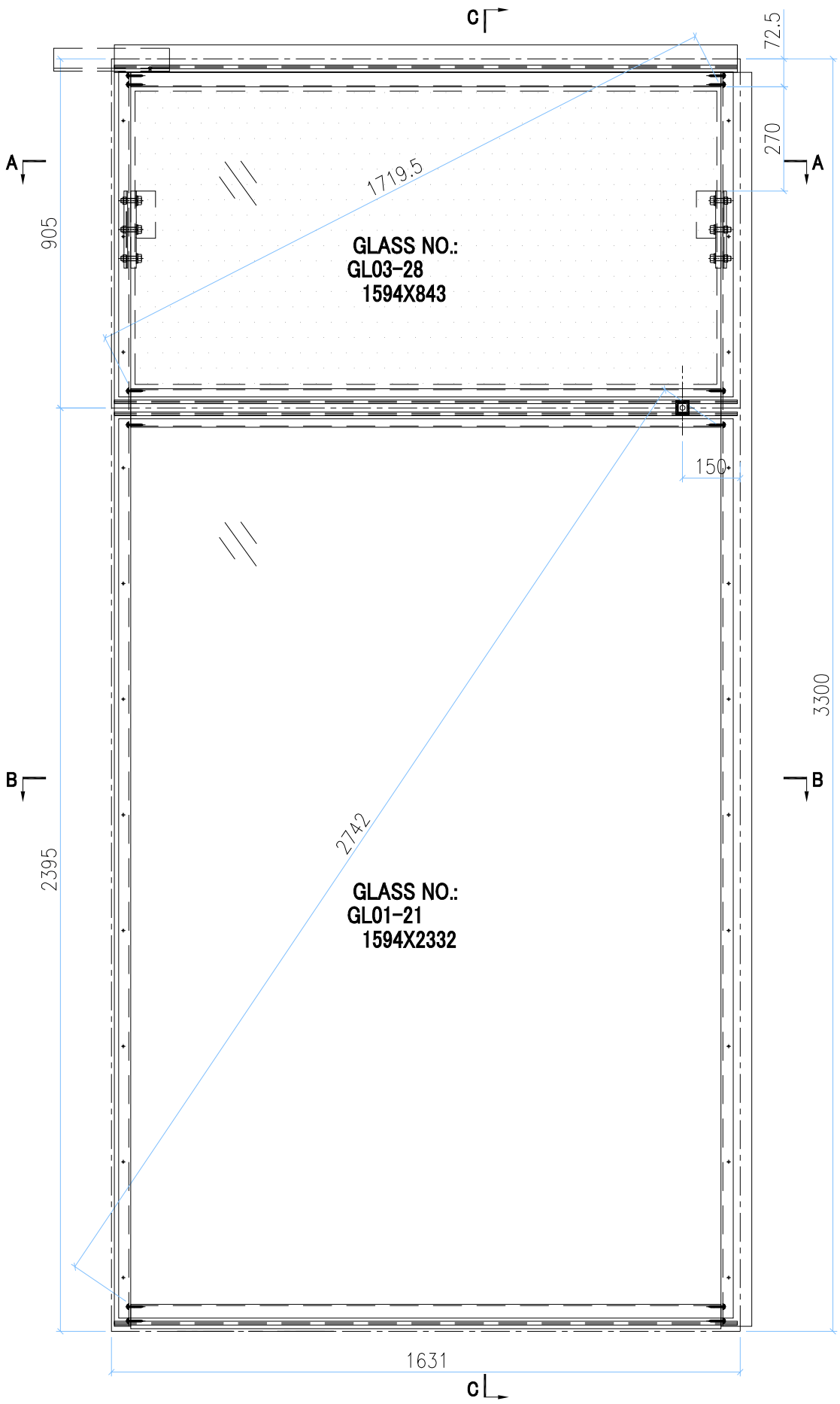

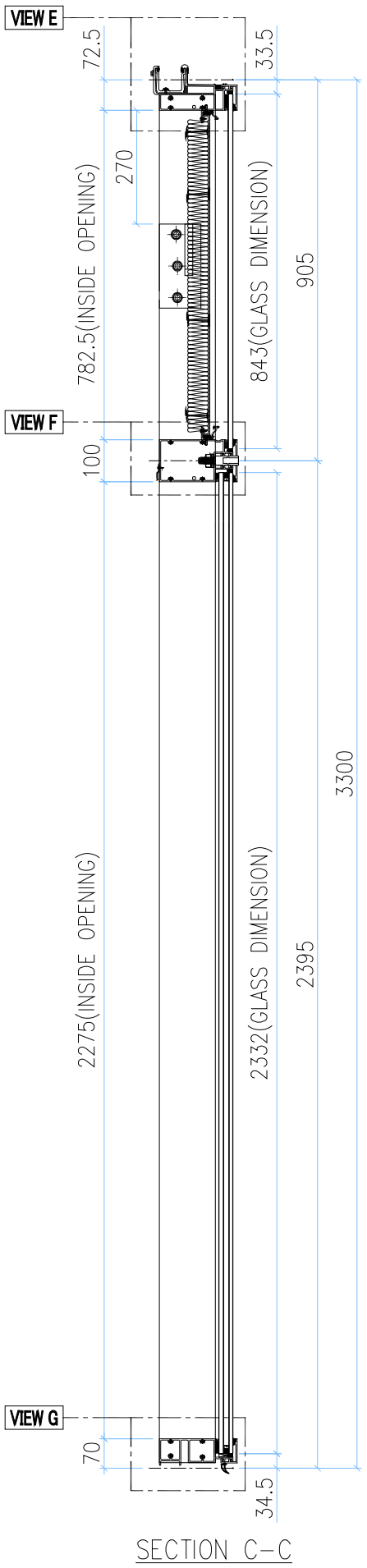

SECTION C-C

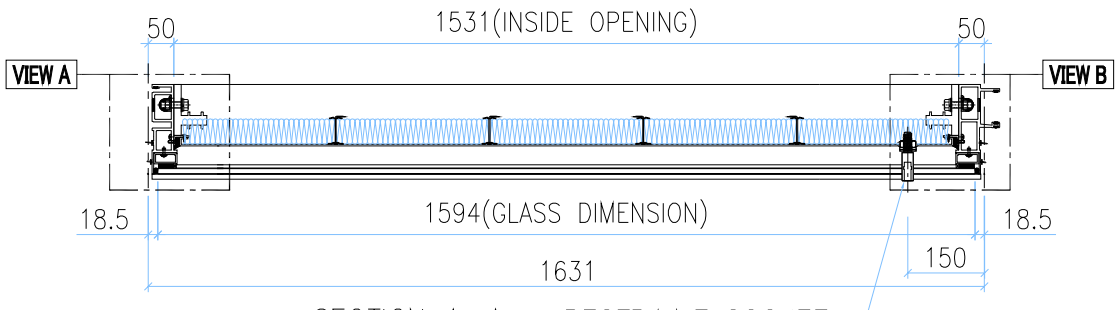

SECTION A-A RESTRAINT SOCKET

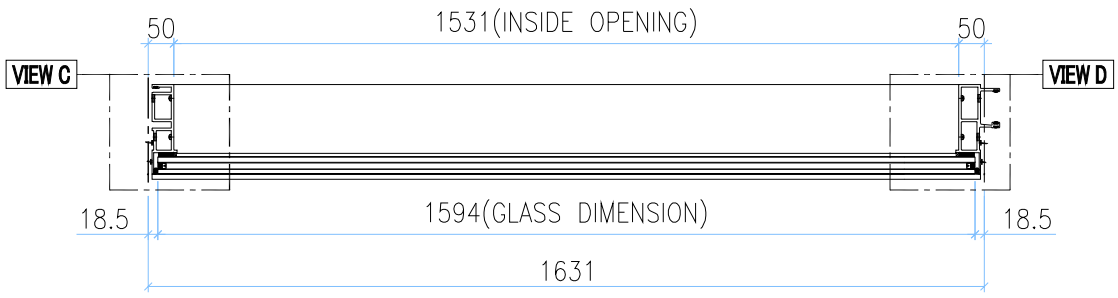

SECTION B-B

INSTALL UNIT NO.	QTY.	FLOOR
T1A-CW6-1603	1	16/F
T1A-CW6-2203	1	22/F
T1A-CW6-2903	1	29/F
T1A-CW6-3603	1	36/F
T1A-CW6-4203	1	42/F
T1A-CW6-4903	1	49/F
T1A-CW6-5603	1	56/F
TOTAL	7	

GLASS	GLASS NUMBER	WIDTH	HEIGHT	QTY.
	GL03-28	1594	843	1
	GL01-21	1594	2332	1

美特鋁質有限公司
MIDI Aluminium Fabricator Ltd.

工程號	J858	類別		物料號	-				
地盘	康城11期	制圖	Z.S.P	2022-08-06	圖號	AZe-1631H2s			
图纸名称	单元组装图	復核	-	-	數量	-			
材料	-	批准	-	-	單件重量	-	(KG)		

修改	-			採用	工廠		地盤	✓
日期	-			材料顏色	-			

AF-084B

VIEW E

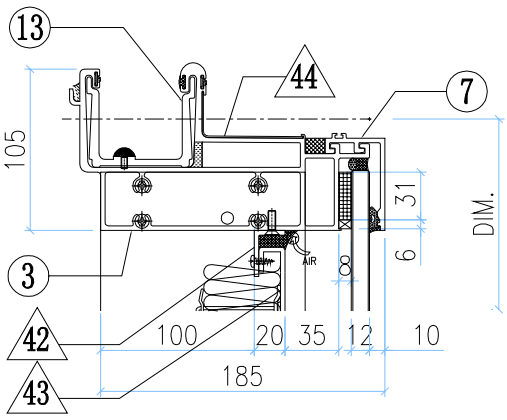

VIEW F

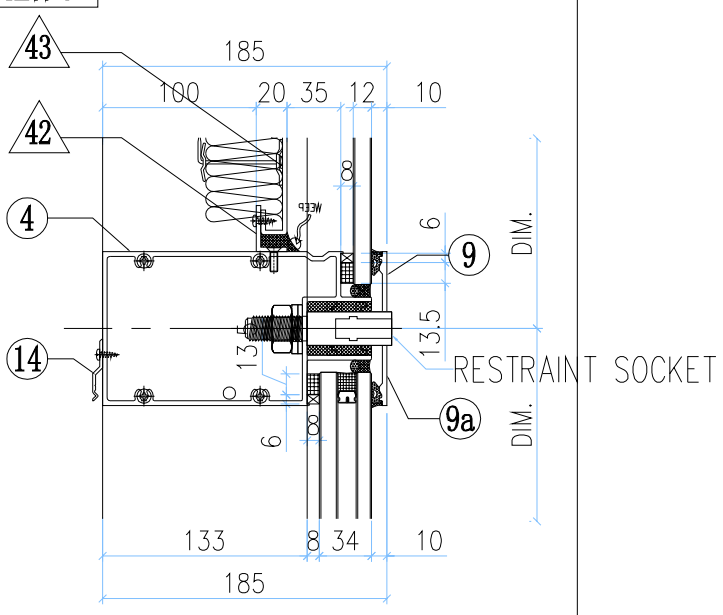

VIEW G

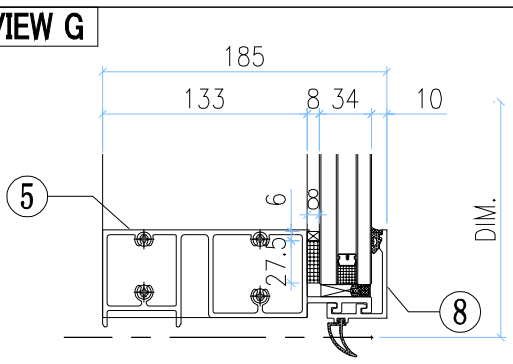

VIEW A

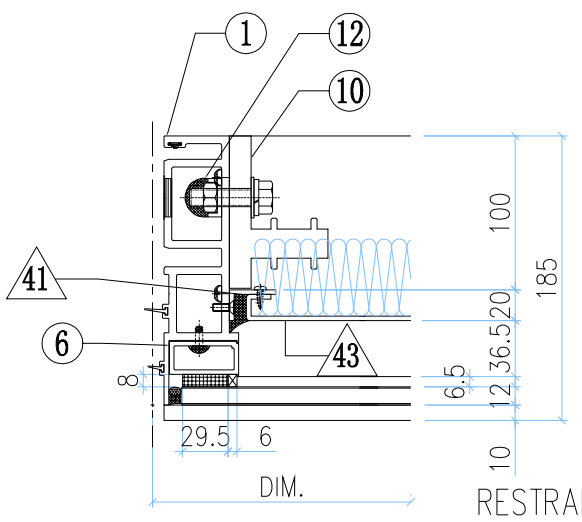

VIEW B

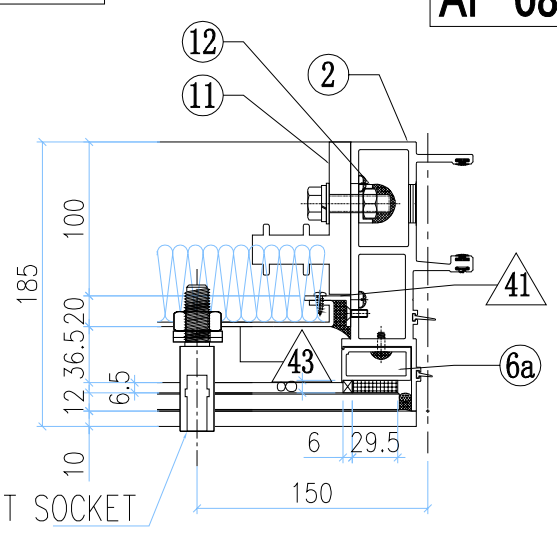

VIEW C

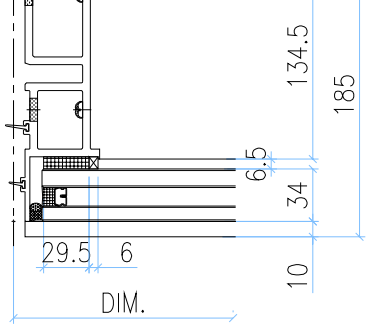

VIEW D

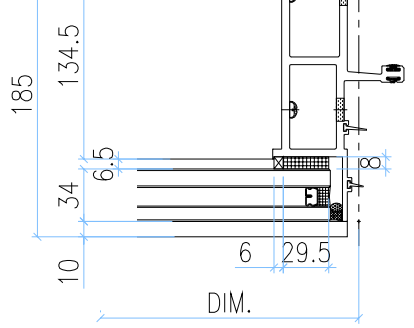

◇ OTHERS (ALUM. & G.M.S. PARTS)

ITEM	FAB. DWG NO.	LENGTH (mm)	QTY
41	N00813-01A	720.5	2
	30x20X3mm ALUM. ANGLE		
42	N00813-01T	1529	2
	30x20X3mm ALUM. ANGLE		
43	J858-AP09-11		1
	1509 x760.5(BACK PANEL)		
44	J858-AP16	100	1
	1mm THK. ALUM. FLASHING		

○ ALUM. EXTRUSION

ITEM	FAB. DWG NO.	LENGTH (mm)	QTY
1	X86273-01	3267.5	1
2	X86272-01	3267.5	1
3	X86279-15E	1616	1
4	X86302-27E	1610	1
5	X86280-01G	1610	1
6	X86305-01LA	828.5	1
6a	X86305-01RA	828.5	1
7	X86301-01-14	1616	1
8	X86300-01-14	1616	1
9	X86283-02R-08	1616	1
9a	X86283-02L-08	1616	1
10	X86255-01L	200	1
11	X86255-01R	200	1
12	X86258-01	200	2
13	X86303-01	300	1
14	X86317-01	50	6

美特鋁質有限公司 MIDI Aluminium Fabricator Ltd.													
修改	-			採用	工廠		地盤	✓	工程號	J858	類別		物料號	-		
日期	-			材料顏色	-				地盘	康城11期	制圖	Z.S.P	2022-08-06	圖號	AZp-1746.5H2s
									图纸名称	单元组装图	復核	-	-	數量	-
									材料	-	批准	-	-	單件重量	- (KG)

AF-085A

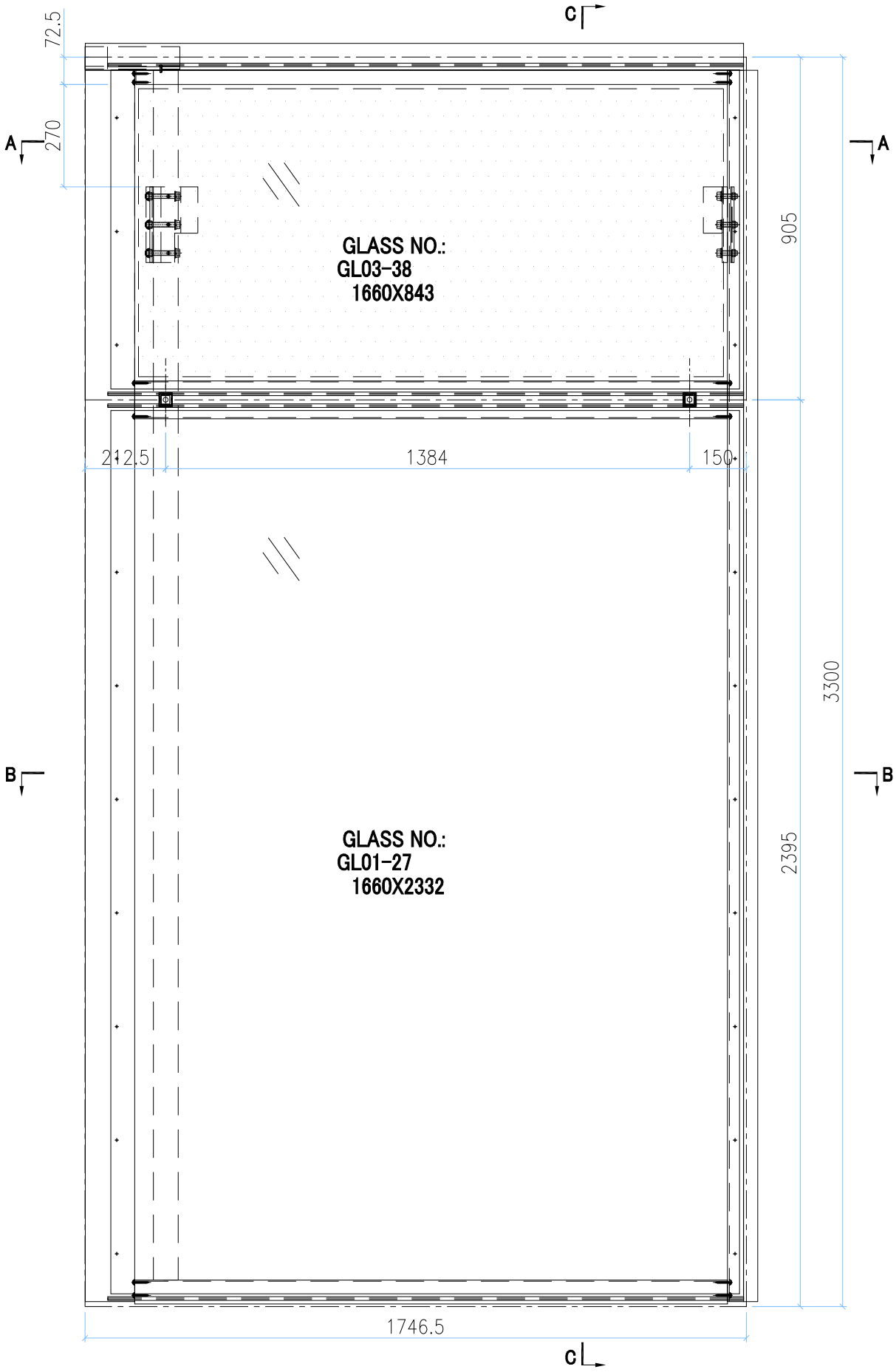

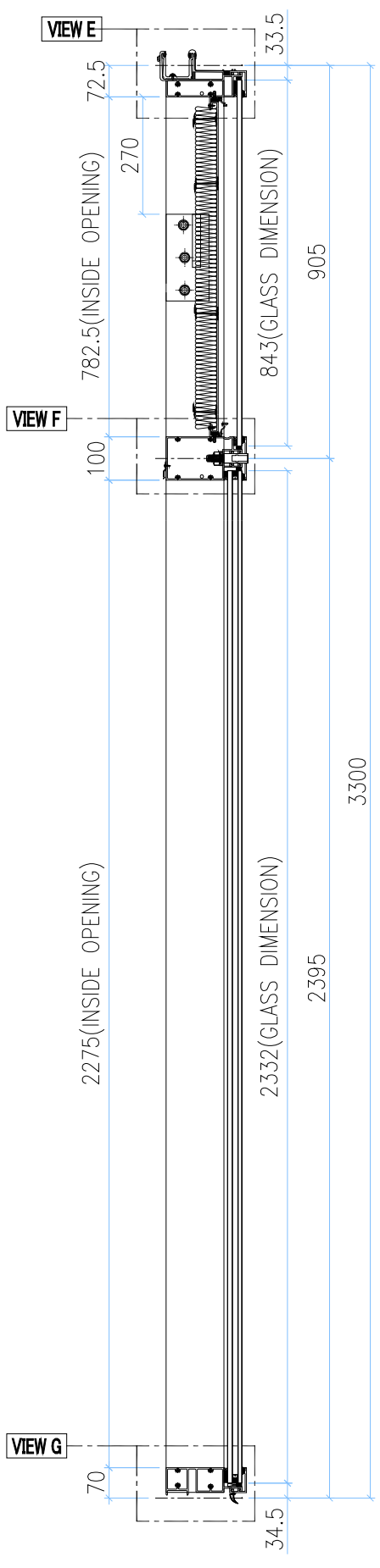

SECTION C-C

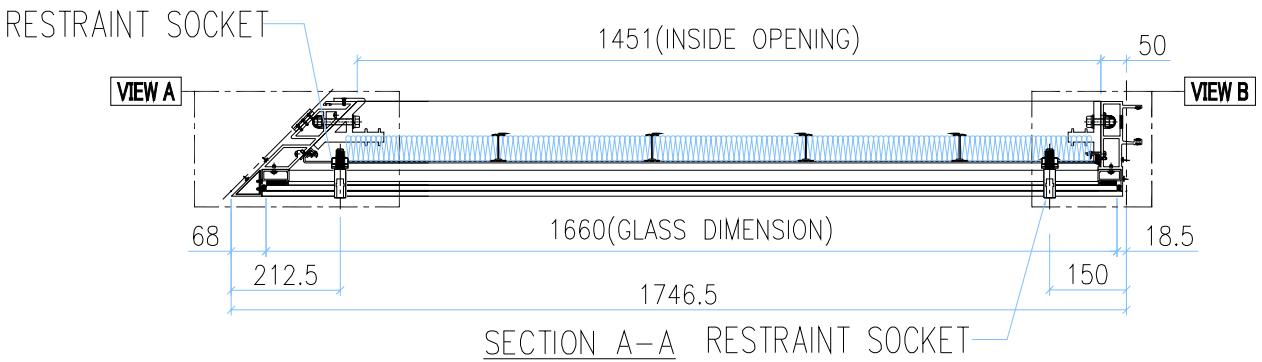

SECTION A-A RESTRAINT SOCKET

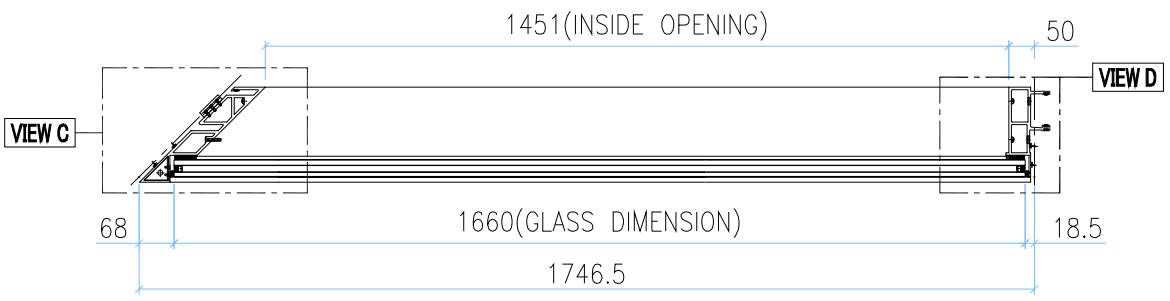

SECTION B-B

INSTALL UNIT NO.	QTY.	FLOOR
T1A-CW4-1603	1	16/F
T1A-CW4-2203	1	22/F
T1A-CW4-2903	1	29/F
T1A-CW4-3603	1	36/F
T1A-CW4-4203	1	42/F
T1A-CW4-4903	1	49/F
T1A-CW4-5603	1	56/F
TOTAL	7	

GLASS	GLASS NUMBER	WIDTH	HEIGHT	QTY.
	GL03-38	1660	843	1
	GL01-27	1660	2332	1

美特鋁質有限公司 MIDI Aluminium Fabricator Ltd.											
					工程號	J858	類別		物料號	-	
					地盘	康城11期	制圖	Z.S.P	2022-08-06	圖號	AZp-1746.5H2s
修改	-			採用 工廠		地盤 ✓	图纸名称	单元组装图	復核	-	-	數量	-
日期	-			材料颜色	-		材料	-	批准	-	-	單件重量	- (KG)

AF-085B

VIEW E

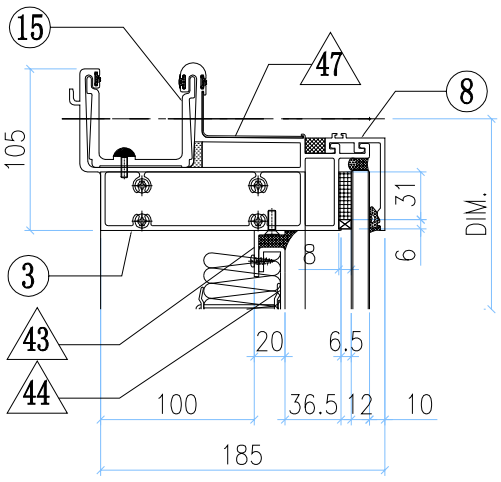

VIEW A

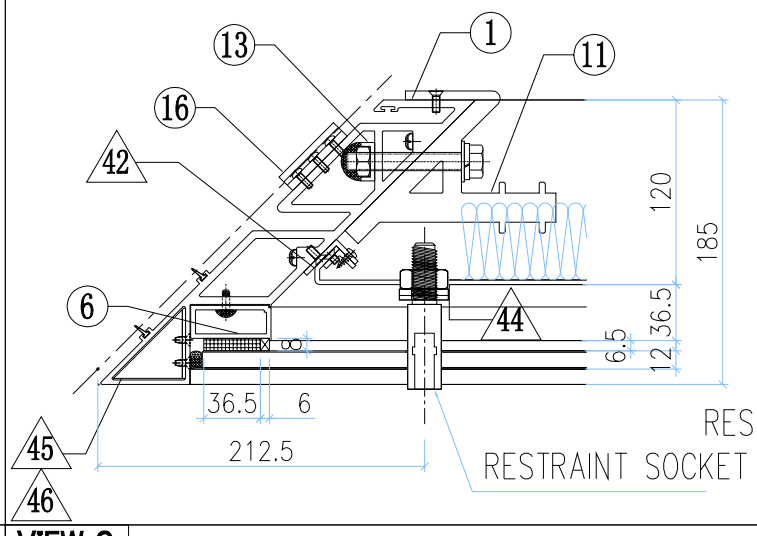

VIEW B

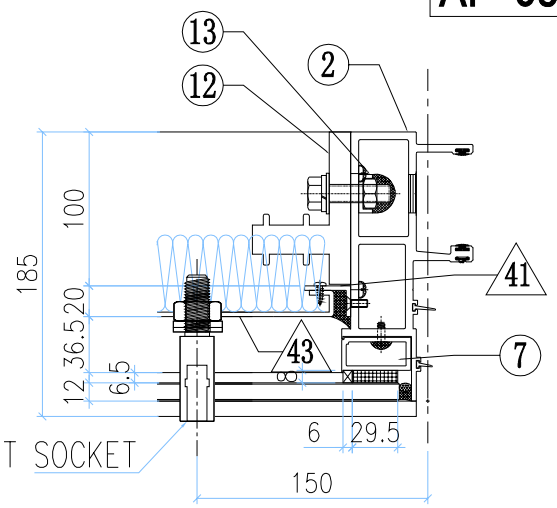

VIEW F

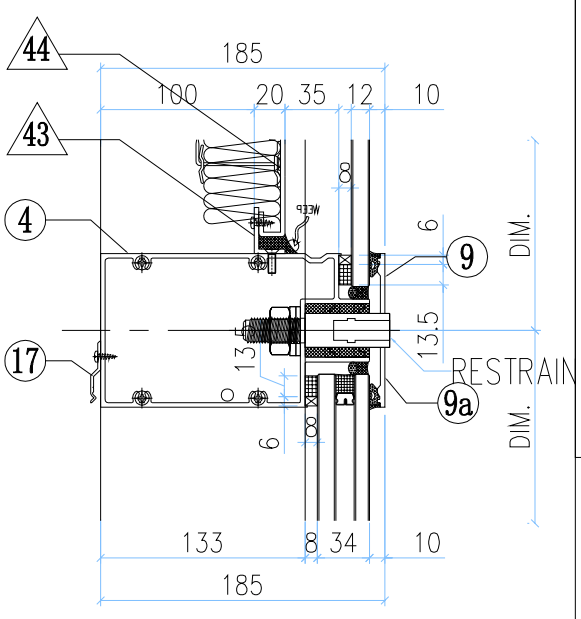

VIEW C

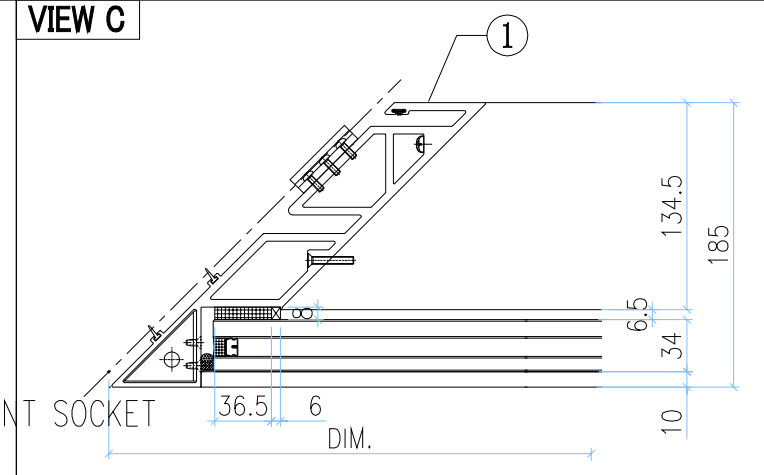

VIEW D

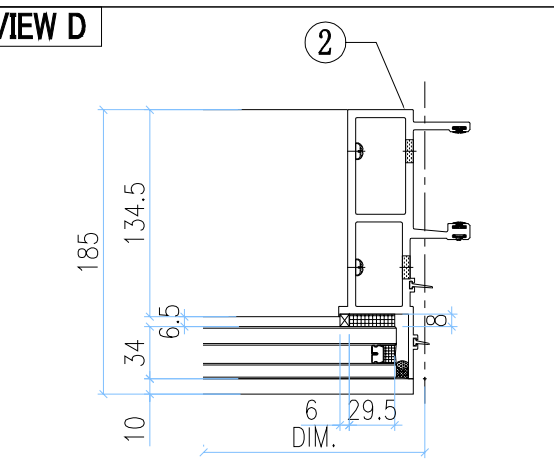

VIEW G

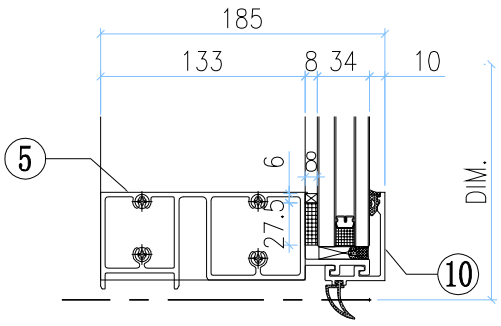

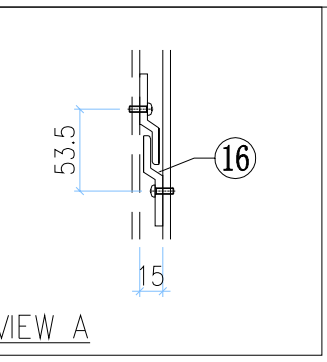

◇ OTHERS (ALUM. & G.M.S. PARTS)

ITEM	FAB. DWG NO.	LENGTH (mm)	QTY
41	N00813-01A	720.5	1
	30x20X3mm ALUM. ANGLE		
42	N00813-02A	720.5	1
	30x20X3mm ALUM. ANGLE		
43	N00813-01J	1548	2
	30x20X3mm ALUM. ANGLE		
44	J858-AP12-04		1
	1544 x760.5 (BACK PANEL)		
45	J858-AA03L		1
	2mm THK. ALUM. PLATE		
46	J858-AA04L		1
	2mm THK. ALUM. PLATE		
47	J858-AP17		1
	1mm THK. ALUM. FLASHING		

◯ ALUM. EXTRUSION

ITEM	FAB. DWG NO.	LENGTH (mm)	QTY
1	X86296-02	3280.5	1
2	X86272-01	3267.5	1
3	X86279-13C	1678.5	1
4	X86302-30B	1675.5	1
5	X86280-06C	1675.5	1
6	X86304-01RA	828.5	1
7	X86305-01RA	828.5	1
8	X86301-01-17	1679	1
9	X86283-03-10	1679	1
9a	X86283-03-11	1679	1
10	X86300-01-17	1679	1
11	X86256-01L	200	1
12	X86255-01R	200	1
13	X86258-01	200	2
14			
15	X86303-04	250	1
16	X86316-01	50	3
17	X86317-01	50	5

美特鋁質有限公司 MIDI Aluminium Fabricator Ltd.											
工程號	J858	類別		物料號	-						
地盘	康城11期	制圖	Z.S.P	2022-08-06	圖號	AZe-1581H2s					
图纸名称	单元组装图	復核	-	-	數量	-					
材料	-	批准	-	-	單件重量	-	(KG)				

修改	-			採用	工廠		地盤	✓
日期	-			材料顏色	-			

AF-086A

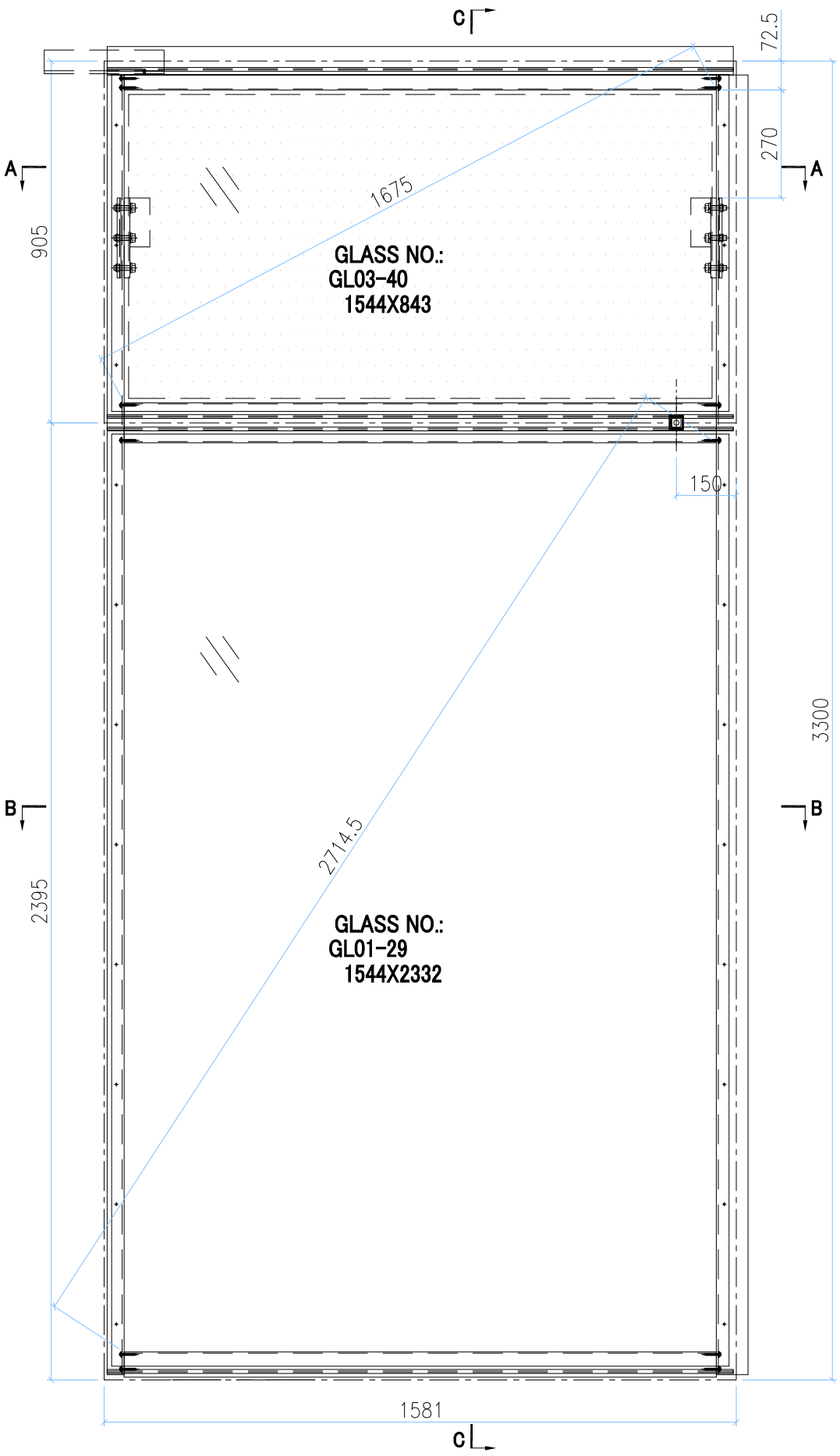

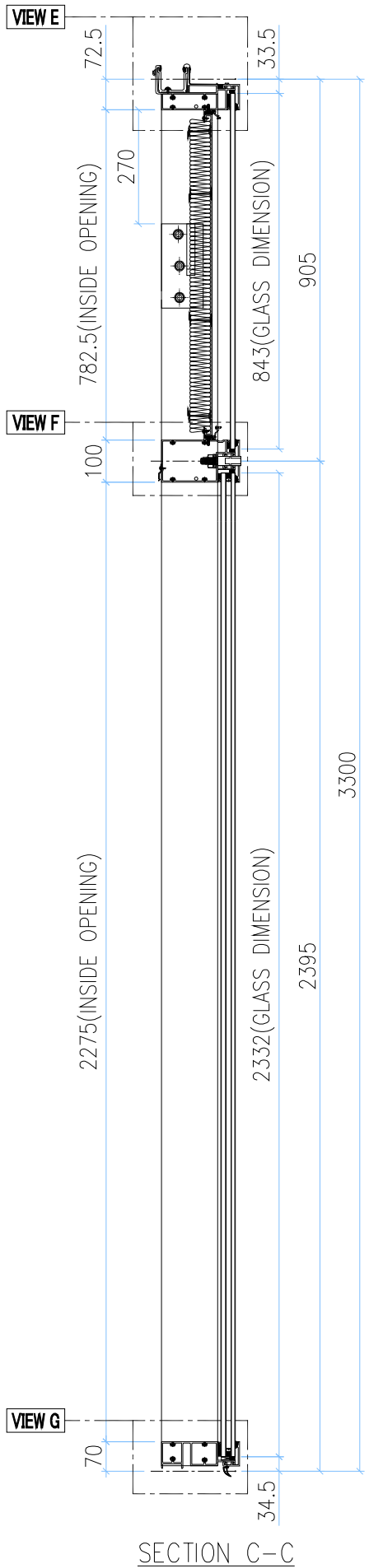

SECTION C-C

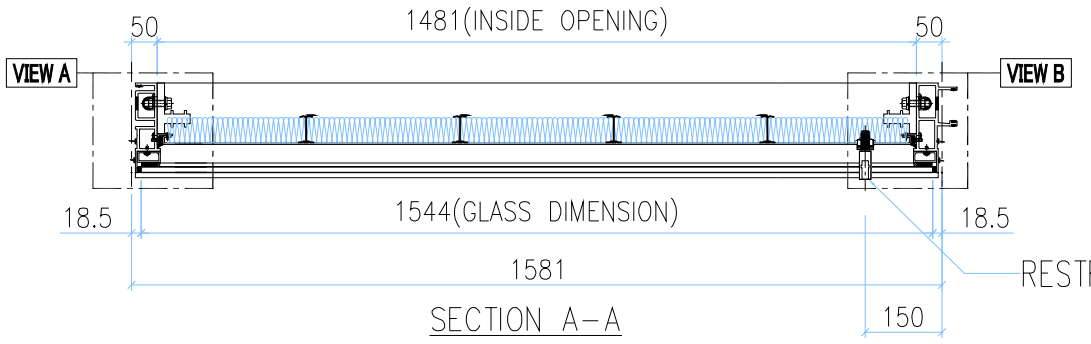

SECTION A-A

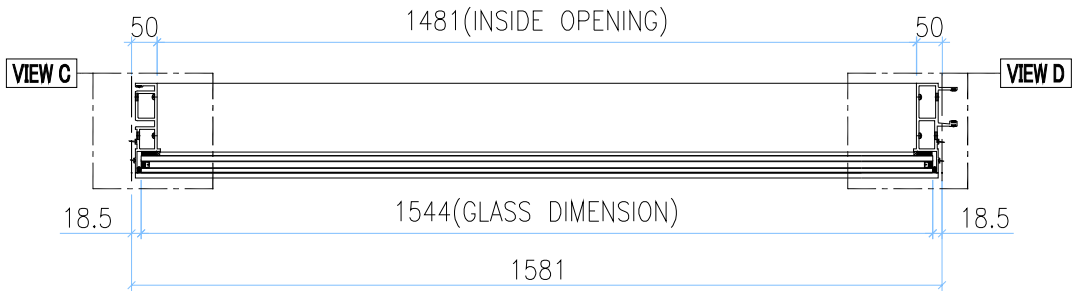

SECTION B-B

INSTALL UNIT NO.	QTY.	FLOOR
T1A-CW3-1603	1	16/F
T1A-CW3-2203	1	22/F
T1A-CW3-2903	1	29/F
T1A-CW3-3603	1	36/F
T1A-CW3-4203	1	42/F
T1A-CW3-4903	1	49/F
T1A-CW3-5603	1	56/F
TOTAL	7	

GLASS	GLASS NUMBER	WIDTH	HEIGHT	QTY.
	GL03-40	1544	843	1
	GL01-29	1544	2332	1

美特鋁質有限公司
MIDI Aluminium Fabricator Ltd.

修改	-			採用	工廠		地盤	✓	工程號	J858	類別		物料號	-		
日期	-			材料顏色	-				地盘	康城11期	制圖	Z.S.P	2022-08-06	圖號	AZe-1581H2s
									图纸名称	单元组装图	復核	-	-	數量	-
									材料	-	批准	-	-	單件重量	- (KG)

AF-086B

VIEW E

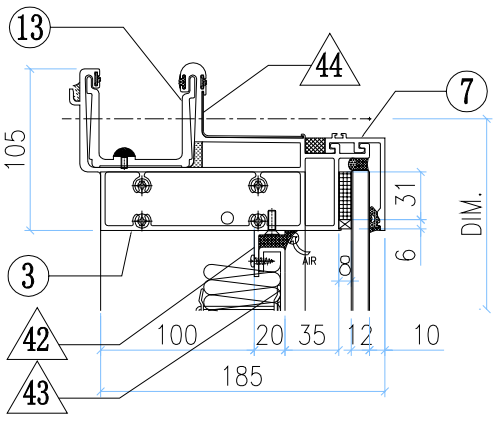

VIEW A

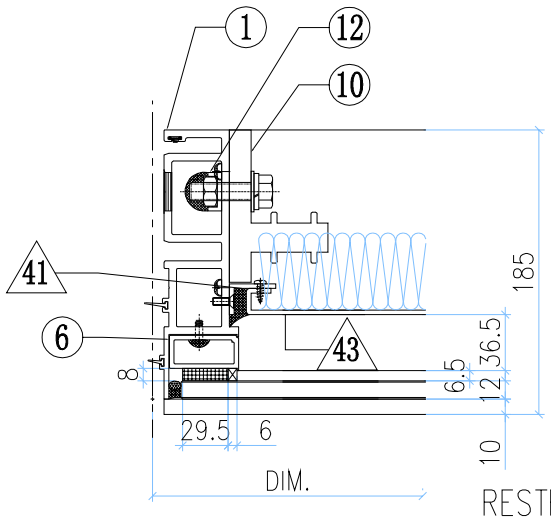

VIEW B

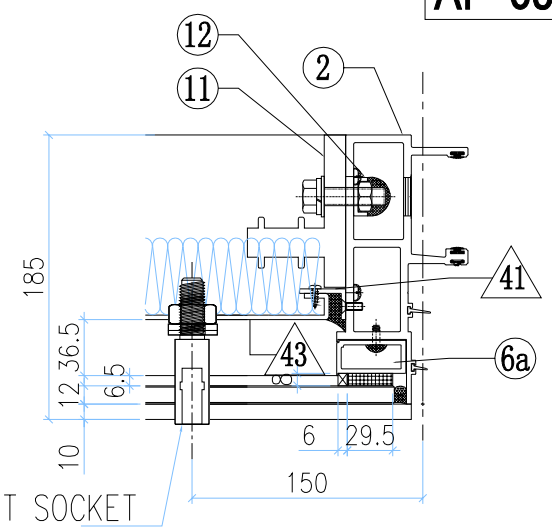

VIEW F

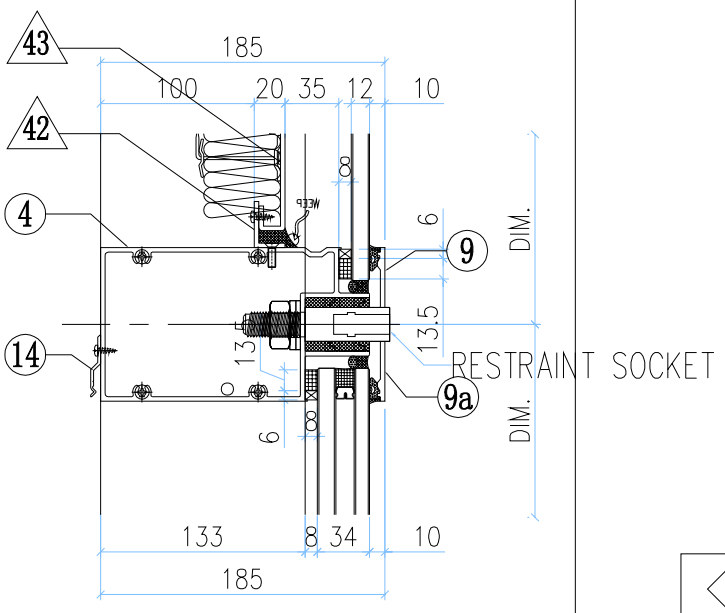

VIEW C

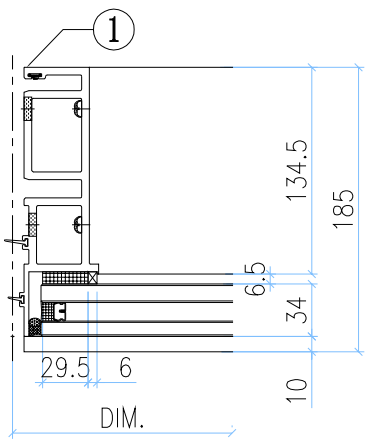

VIEW D

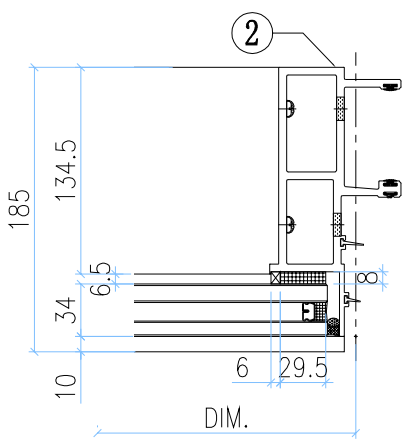

VIEW G

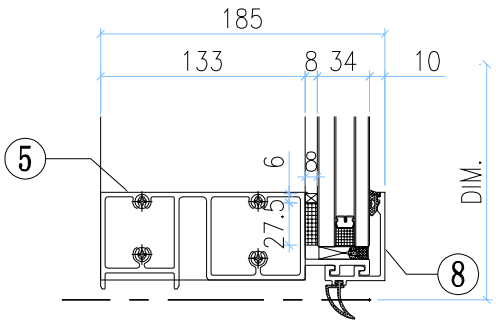

◇ OTHERS (ALUM. & G.M.S. PARTS)

ITEM	FAB. DWG NO.	LENGTH (mm)	QTY
41	N00813-01A	720.5	2
	30x20X3mm ALUM. ANGLE		
42	N00813-01U	1479	2
	30x20X3mm ALUM. ANGLE		
43	J858-AP09-12		1
	1459 x760.5(BACK PANEL)		
44	J858-AP16	100	1
	1mm THK. ALUM. FLASHING		

○ ALUM. EXTRUSION

ITEM	FAB. DWG NO.	LENGTH (mm)	QTY
1	X86273-01	3267.5	1
2	X86272-01	3267.5	1
3	X86279-15F	1566	1
4	X86302-27F	1560	1
5	X86280-01J	1560	1
6	X86305-01LA	828.5	1
6a	X86305-01RA	828.5	1
7	X86301-01-15	1566	1
8	X86300-01-15	1566	1
9	X86283-02R-09	1566	1
9a	X86283-02L-09	1566	1
10	X86255-01L	200	1
11	X86255-01R	200	1
12	X86258-01	200	2
13	X86303-01	300	1
14	X86317-01	50	6

美特鋁質有限公司 MIDI Aluminium Fabricator Ltd.													
工程號	J858		類別		物料號	–							
地盘	康城11期		制圖	Z.S.P	2022-08-06	圖號	AZc-1855H2s						
修改	–		採用	工廠		地盤	✓	图纸名称	单元组装图	復核	–	–	數量	–	
日期	–		材料颜色	–				材料	–	批准	–	–	單件重量	–	(KG)

AF-087A

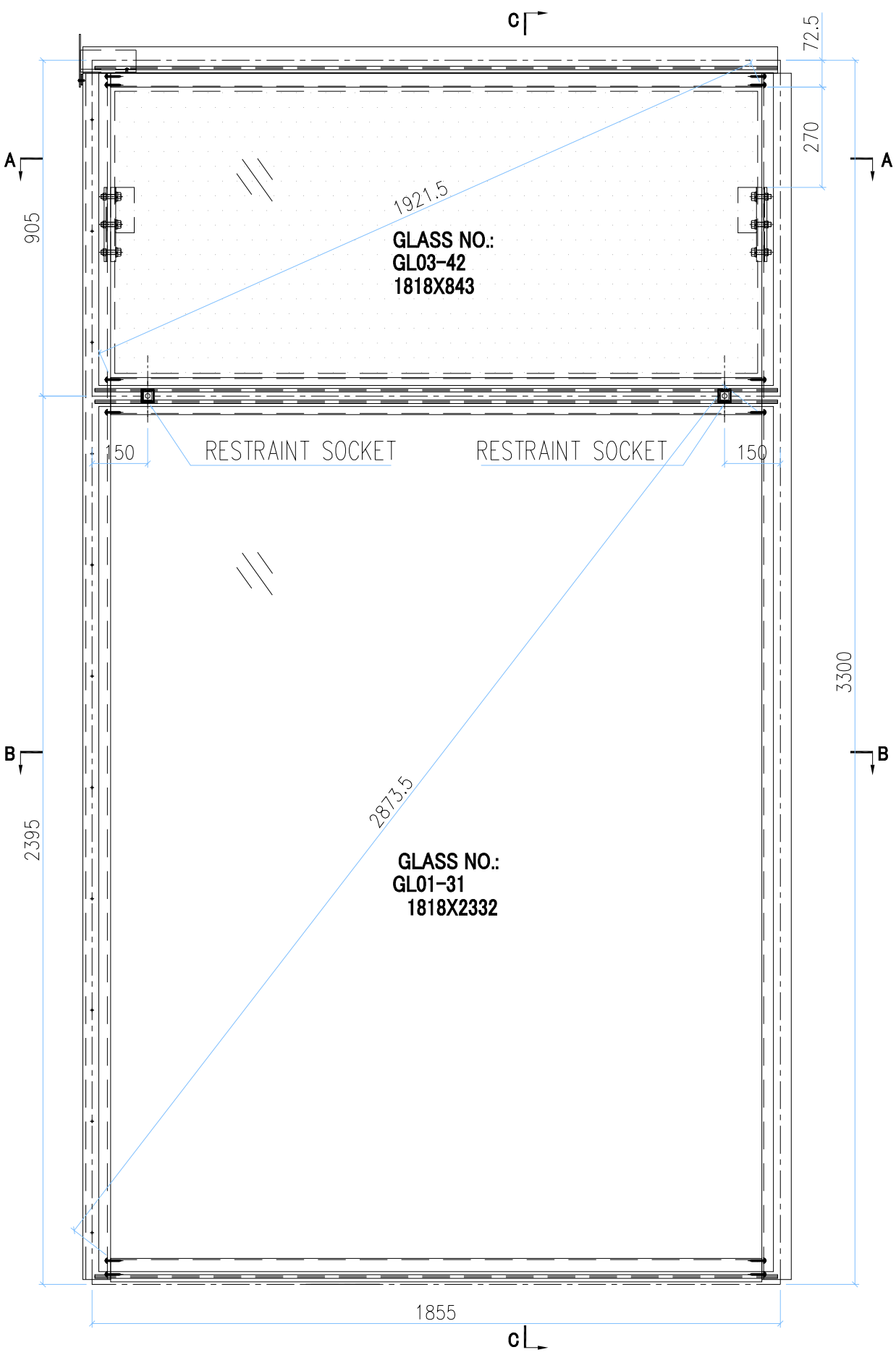

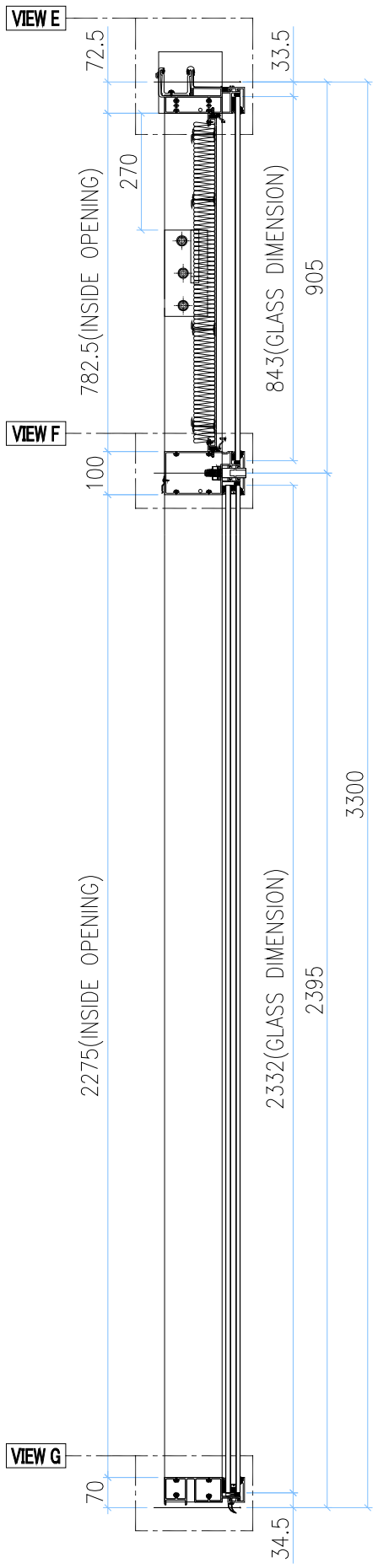

SECTION C–C

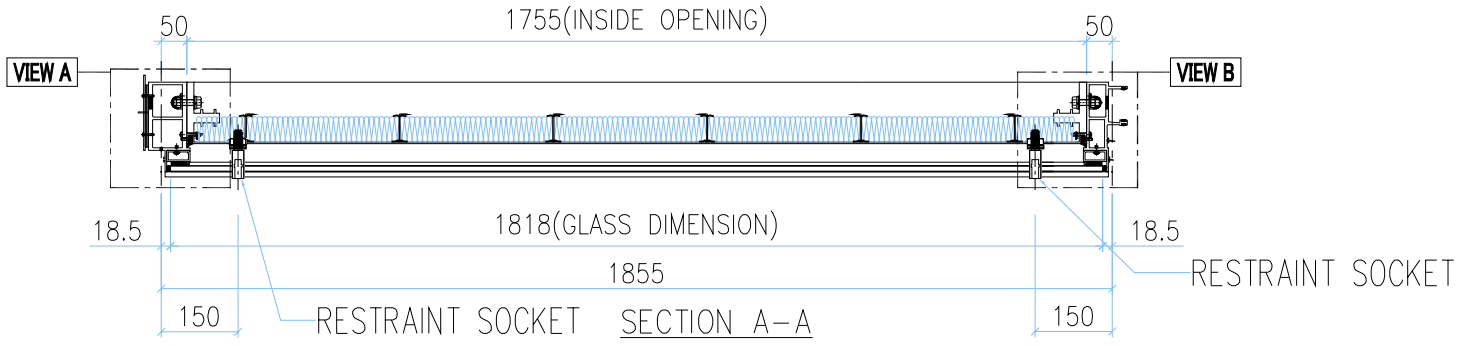

SECTION A–A

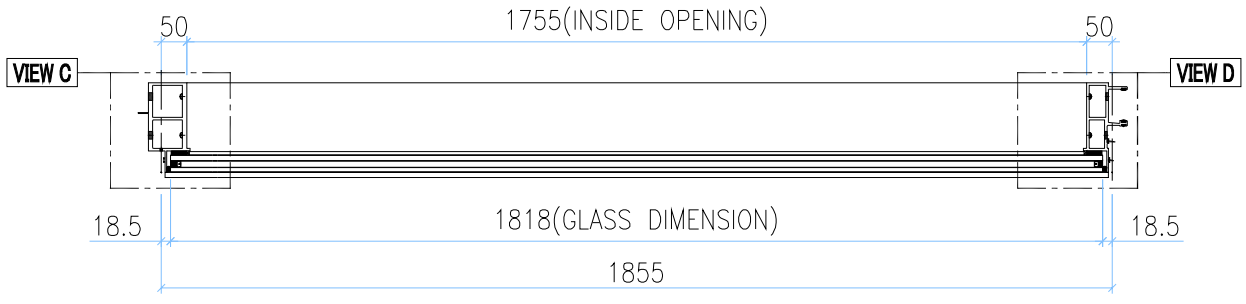

SECTION B–B

GLASS	GLASS NUMBER	WIDTH	HEIGHT	QTY.
	GL03-42	1818	843	1
	GL01-31	1818	2332	1

美特鋁質有限公司
MIDI Aluminium Fabricator Ltd.

工程號	J858	類別		物料號	-				
地盘	康城11期	制圖	Z.S.P	2022-08-06	圖號	AZc-1855H2s			
图纸名称	单元组装图	復核	-	-	數量	-			
材料	-	批准	-	-	單件重量	-	(KG)		

修改	-			採用	工廠		地盤	✓
日期	-			材料顏色	-			

AF-087B

VIEW E

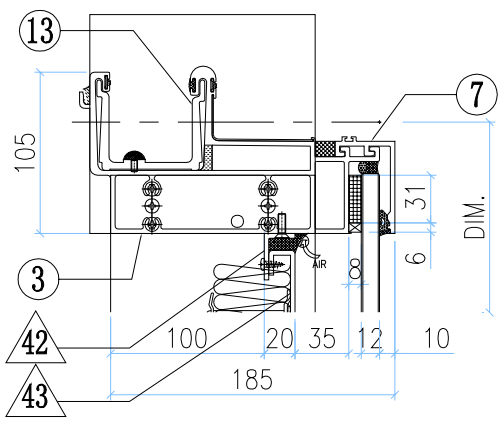

VIEW F

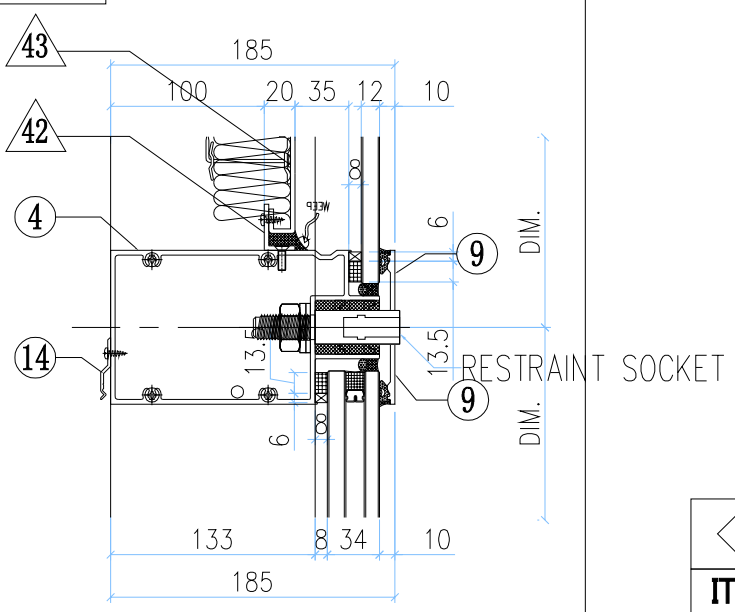

VIEW G

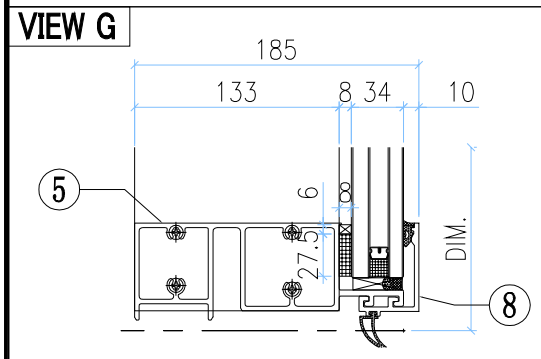

VIEW A

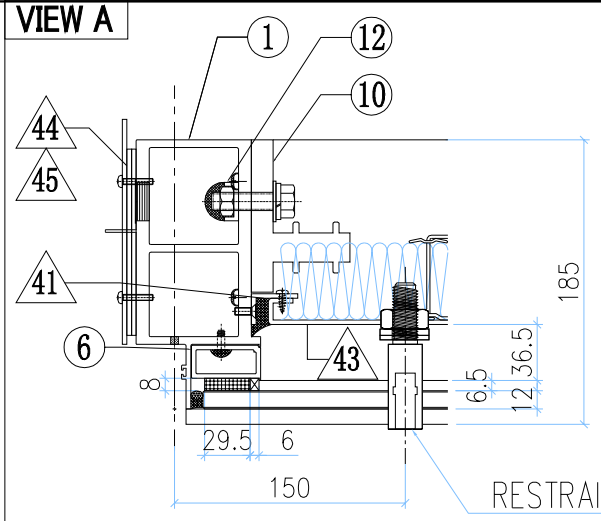

VIEW B

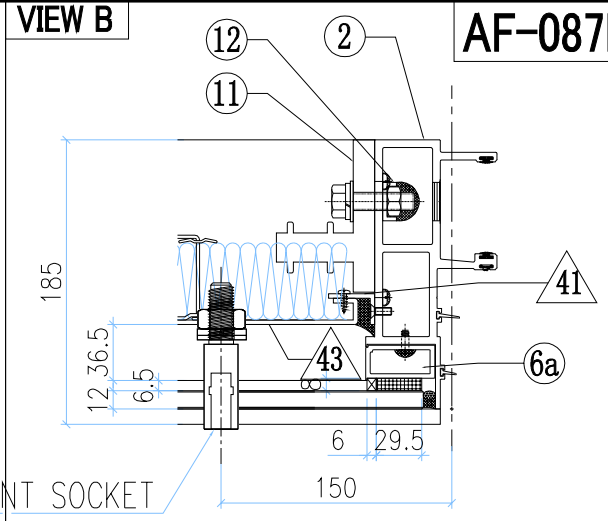

VIEW C

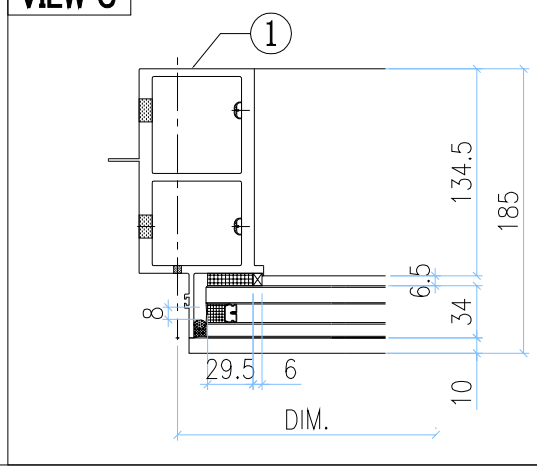

VIEW D

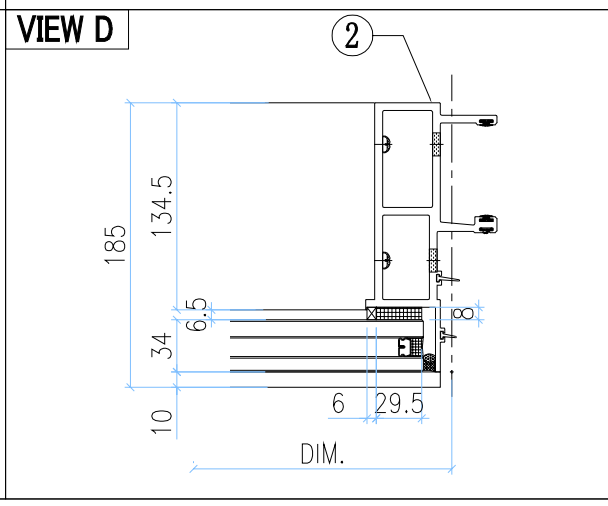

◇ OTHERS (ALUM. & G.M.S. PARTS)

ITEM	FAB. DWG NO.	LENGTH (mm)	QTY
41	N00813-01A	720.5	2
	30x20X3mm ALUM. ANGLE		
42	N00813-01B	1753	2
	30x20X3mm ALUM. ANGLE		
43	J858-AP09-01		1
	1733 x760.5(BACK PANEL)		
44	J858-AP02		1
	3mm THK. ALUM. PLATE		
45	J858-AP03		2
	3mm THK. ALUM. PLATE		

○ ALUM. EXTRUSION

ITEM	FAB. DWG NO.	LENGTH (mm)	QTY
1	X86278-01	3267.5	1
2	X86272-01	3267.5	1
3	X86279-01A	1872.5	1
4	X86302-25A	1834	1
5	X86280-01A	1834	1
6	X86305-01LA	828.5	1
6a	X86305-01RA	828.5	1
7	X86301-01-01	1840	1
8	X86300-01-01	1840	1
9	X86283-03-01	1840	2
10	X86255-01L	200	1
11	X86255-01R	200	1
12	X86258-01	200	2
13	X86303-03	150	1
14	X86317-01	50	6

INSTALL UNIT NO.	QTY.	FLOOR
T2A-CW2-1203	1	12/F
T2A-CW2-2003	1	20/F
T2A-CW2-2703	1	27/F
T2A-CW2-3303	1	33/F
T2A-CW2-4703	1	47/F
T2A-CW2-5303	1	53/F
T2A-CW2-6003	1	60/F
T3A-CW2-1203	1	12/F
T3A-CW2-2003	1	20/F
T3A-CW2-2703	1	27/F
T3A-CW2-3303	1	33/F
T3A-CW2-4703	1	47/F
T3A-CW2-5303	1	53/F
T3A-CW2-6003	1	60/F
TOTAL	14	

美特鋁質有限公司 MIDI Aluminium Fabricator Ltd.													
修改	-			採用	工廠		地盤	✓	工程號	J858	類別		物料號	-		
日期	-			材料顏色	-				地盘	康城11期	制圖	Z.S.P	2022-08-06	圖號	AZc-1724H2s
									图纸名称	单元组装图	復核	-	-	數量	-
									材料	-	批准	-	-	單件重量	- (KG)

AF-088A

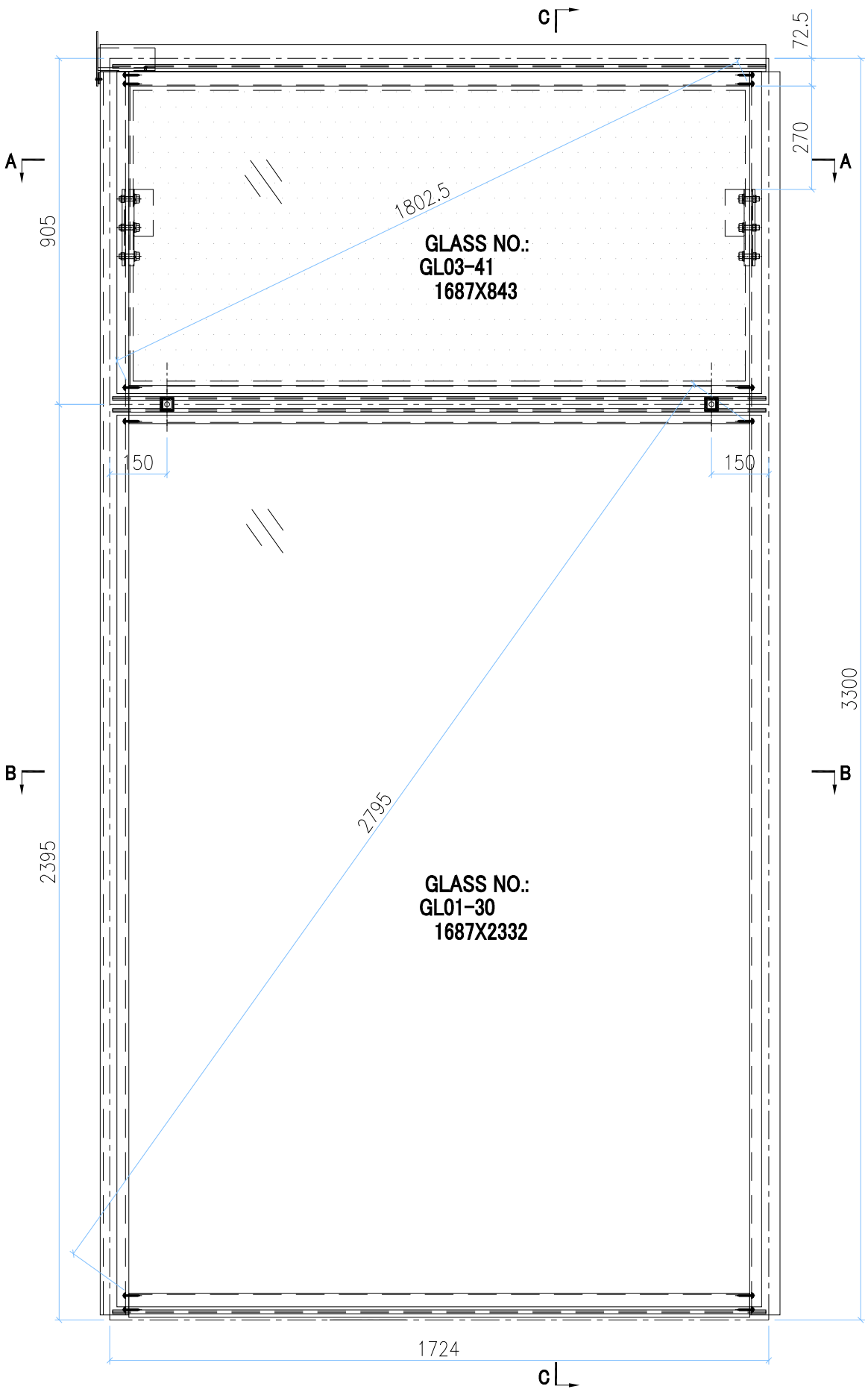

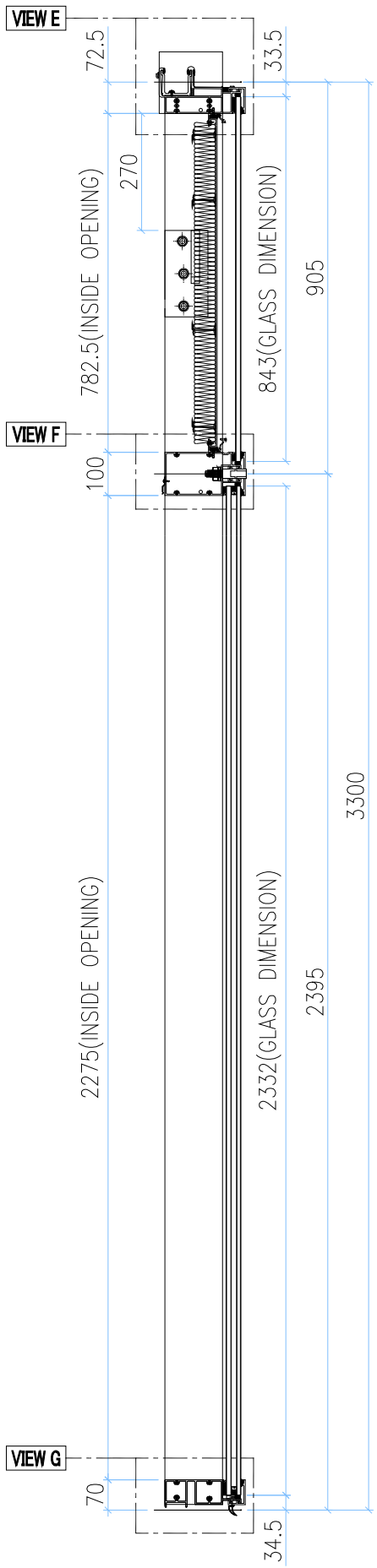

SECTION C-C

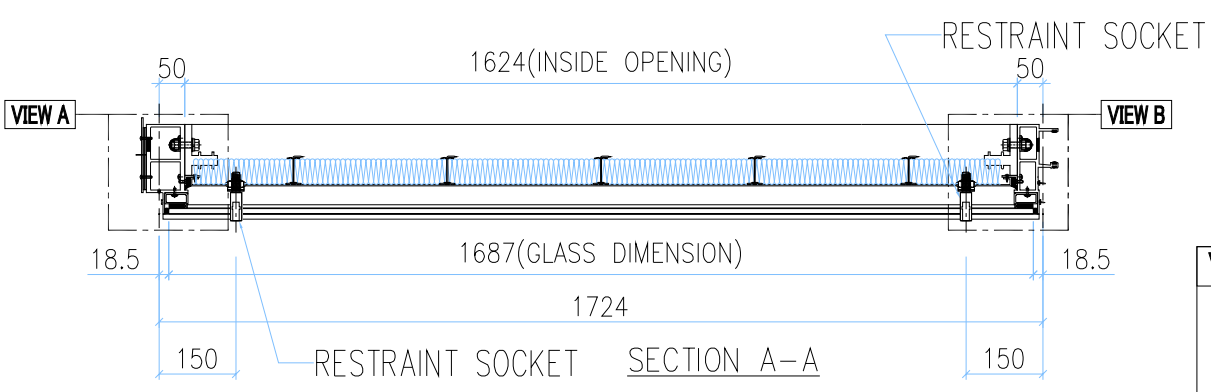

SECTION A-A

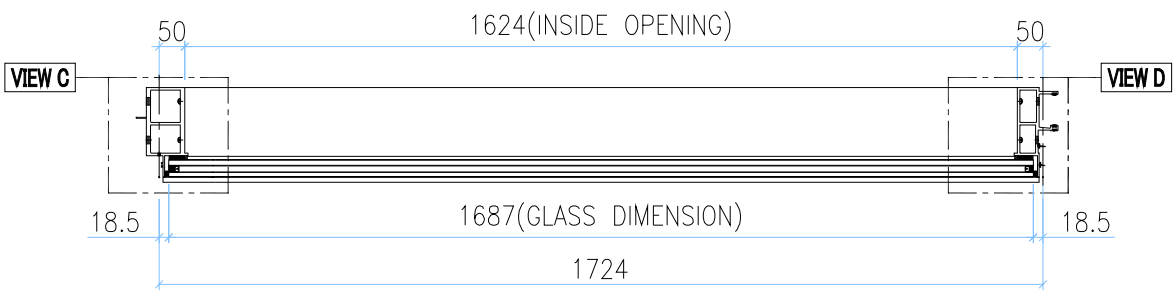

SECTION B-B

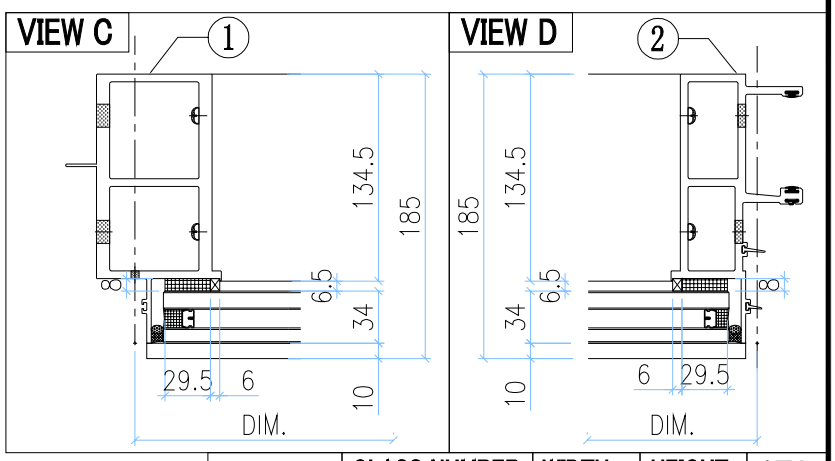

GLASS	GLASS NUMBER	WIDTH	HEIGHT	QTY.
	GL03-41	1687	843	1
	GL01-30	1687	2332	1

美特鋁質有限公司
MIDI Aluminium Fabricator Ltd.

工程號	J858	類別		物料號	-				
地盘	康城11期	制圖	Z.S.P	2022-08-06	圖號	AZc-1724H2s			
图纸名称	单元组装图	復核	-	-	數量	-			
材料	-	批准	-	-	單件重量	-	(KG)		

修改	-			採用	工廠		地盤	✓
日期	-			材料顏色	-			

AF-088B

VIEW E

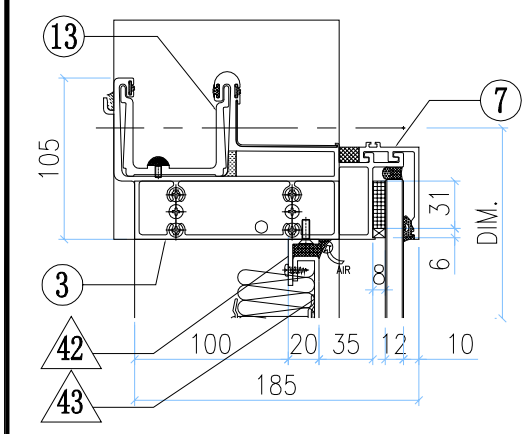

VIEW F

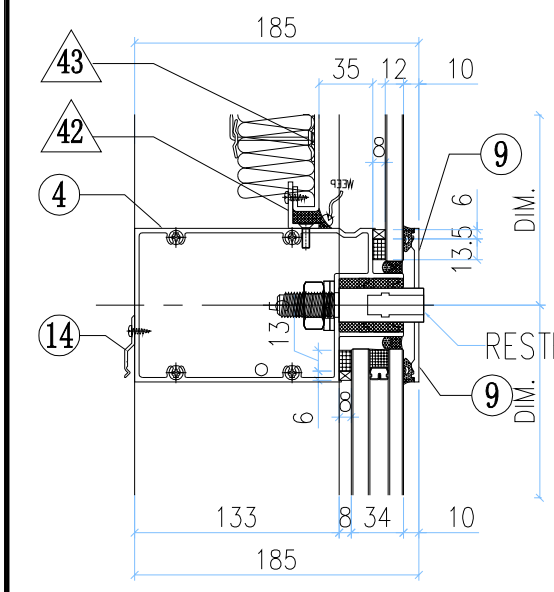

VIEW G

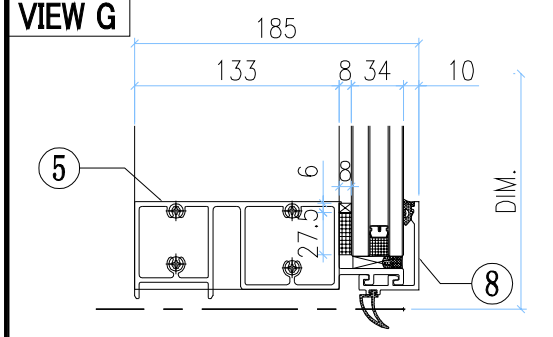

VIEW A

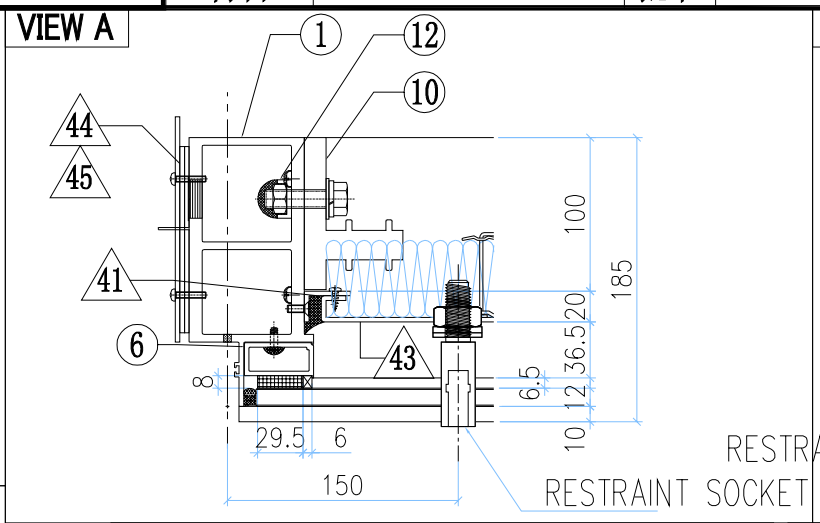

VIEW B

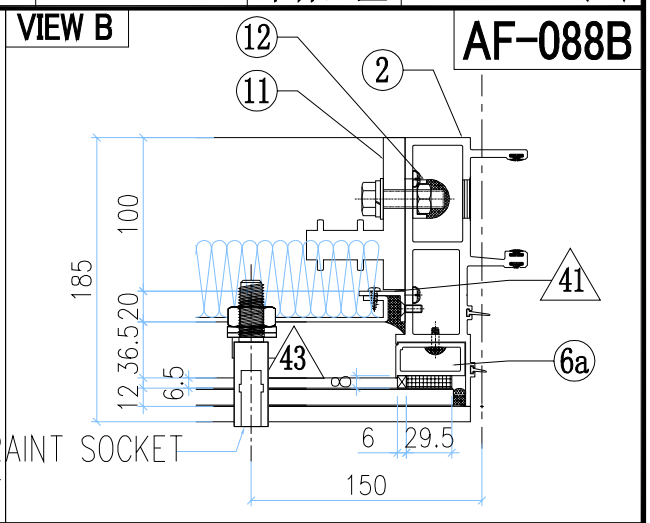

◇ OTHERS (ALUM. & G.M.S. PARTS)

ITEM	FAB. DWG NO.	LENGTH (mm)	QTY
41	N00813-01A	720.5	2
	30x20X3mm ALUM. ANGLE		
42	N00813-01D	1622	2
	30x20X3mm ALUM. ANGLE		
43	J858-AP09-54		1
	1602 x760.5(BACK PANEL)		
44	J858-AP02		1
	3mm THK. ALUM. PLATE		
45	J858-AP03		2
	3mm THK. ALUM. PLATE		

○ ALUM. EXTRUSION

ITEM	FAB. DWG NO.	LENGTH (mm)	QTY
1	X86278-01	3267.5	1
2	X86272-01	3267.5	1
3	X86279-01F	1741.5	1
4	X86302-25G	1703	1
5	X86280-01K	1703	1
6	X86305-01LA	828.5	1
6a	X86305-01RA	828.5	1
7	X86301-01-29	1709	1
8	X86300-01-30	1709	1
9	X86283-03-06	1709	2
10	X86255-01L	200	1
11	X86255-01R	200	1
12	X86258-01	200	2
13	X86303-03	150	1
14	X86317-01	50	6

INSTALL UNIT NO.	QTY.	FLOOR
T2B-CW1-1201	1	12/F
T2B-CW1-2001	1	20/F
T2B-CW1-2701	1	27/F
T2B-CW1-3301	1	33/F
T2B-CW1-4701	1	47/F
T2B-CW1-5301	1	53/F
T2B-CW1-6001	1	60/F
T3B-CW1-1201	1	12/F
T3B-CW1-2001	1	20/F
T3B-CW1-2701	1	27/F
T3B-CW1-3301	1	33/F
T3B-CW1-4701	1	47/F
T3B-CW1-5301	1	53/F
T3B-CW1-6001	1	60/F
TOTAL	14	

美特鋁質有限公司 MIDI Aluminium Fabricator Ltd.												
修改	-			採用	工廠		地盤	✓	工程號	J858	類別		物料號	-		
日期	-			材料顏色	-				地盘	康城11期	制圖	Z.S.P	2022-08-06	圖號	AZc-1326H2-c1s
									图纸名称	单元组装图	復核	-	-	數量	-
									材料	-	批准	-	-	單件重量	- (KG)

AF-089A

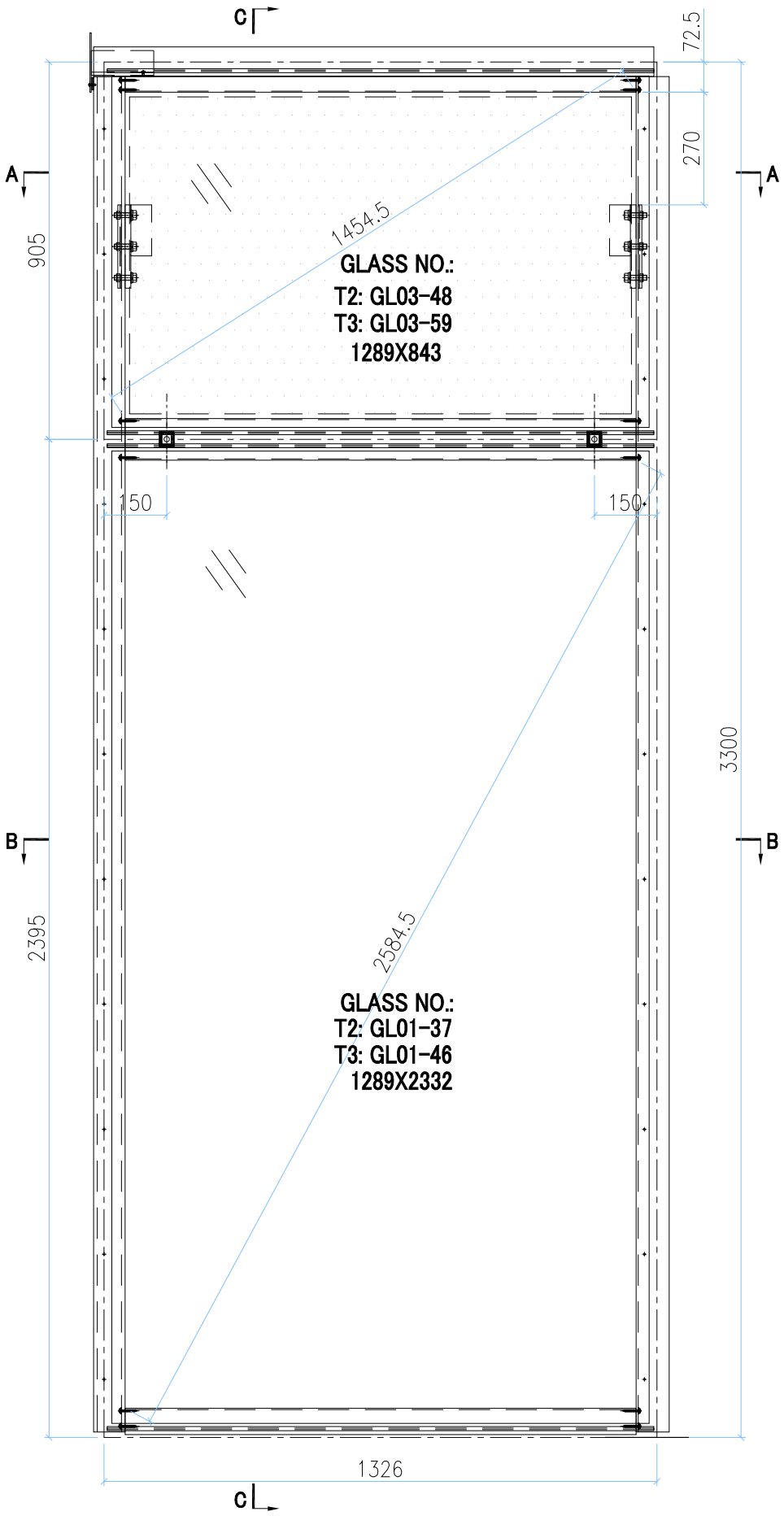

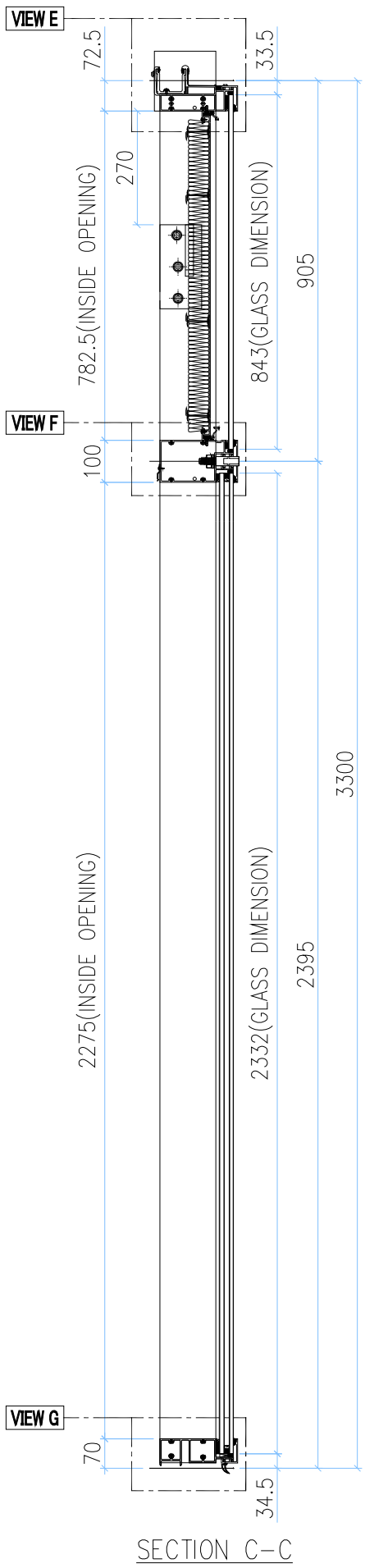

SECTION C-C

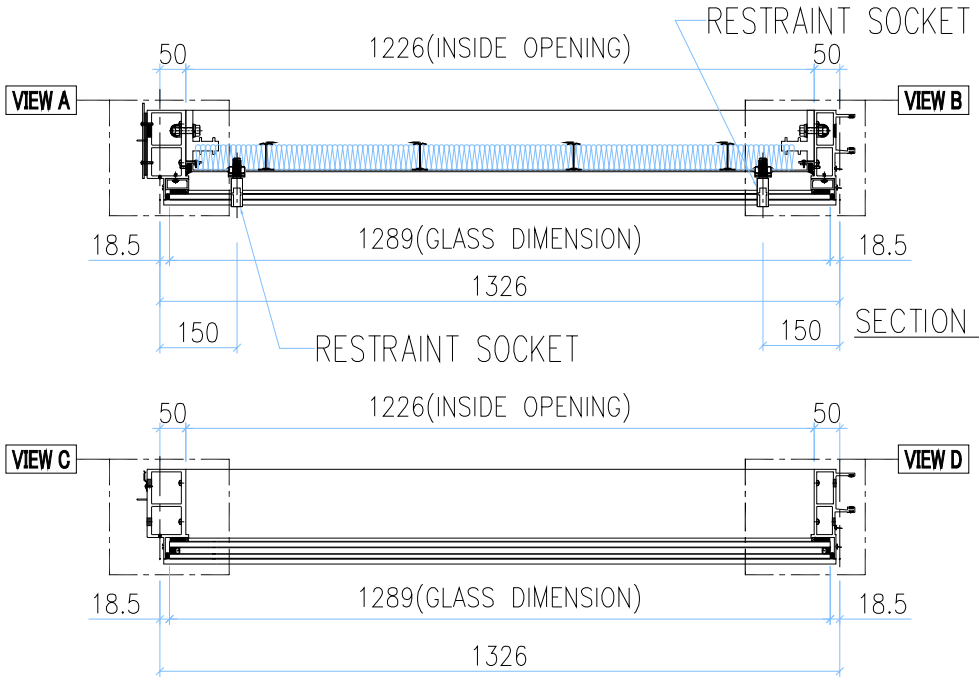

SECTION A-A

SECTION B-B

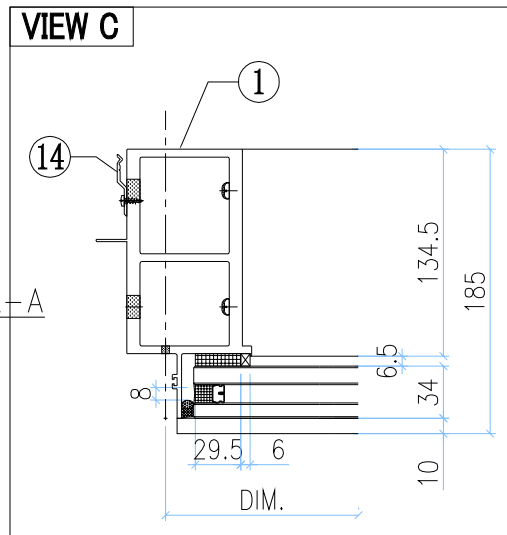

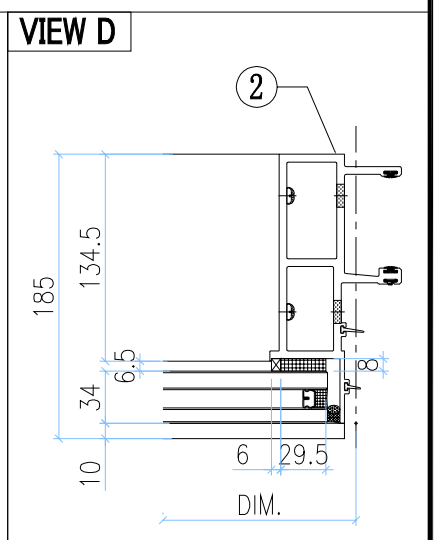

GLASS		GLASS NUMBER	WIDTH	HEIGHT	QTY.
	T2	GL03-48	1289	843	1
		GL01-37	1289	2332	1
	T3	GL03-59	1289	843	1
		GL01-46	1289	2332	1

美特鋁質有限公司
MIDI Aluminium Fabricator Ltd.

工程號	J858	類別		物料號	-				
地盘	康城11期	制圖	Z.S.P	2022-08-06	圖號	AZc-1326H2-c1s			
图纸名称	单元组装图	復核	-	-	數量	-			
材料	-	批准	-	-	單件重量	-	(KG)		

修改	-			採用	工廠		地盤	✓
日期	-			材料顏色	-			

AF-089B

VIEW E

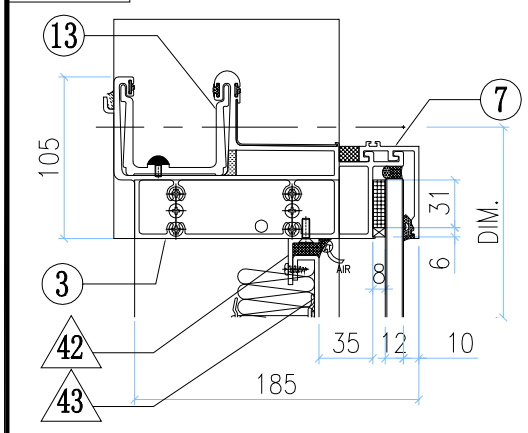

VIEW F

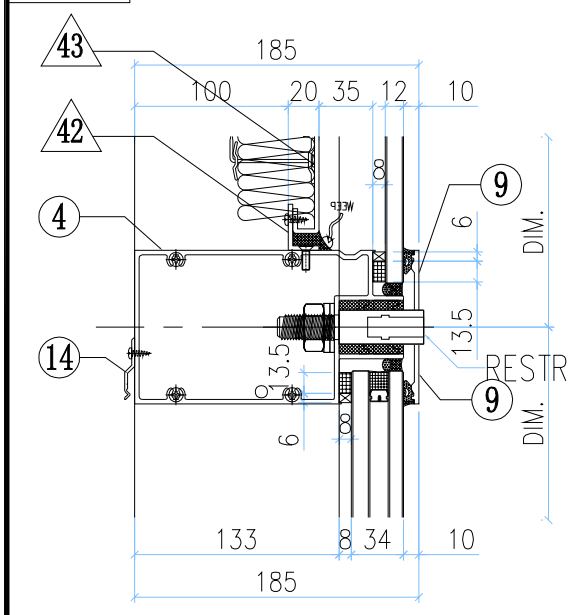

VIEW G

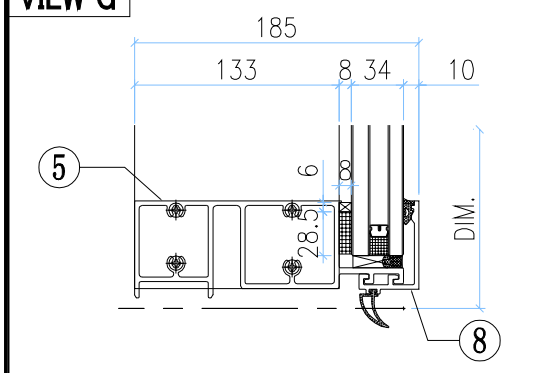

VIEW A

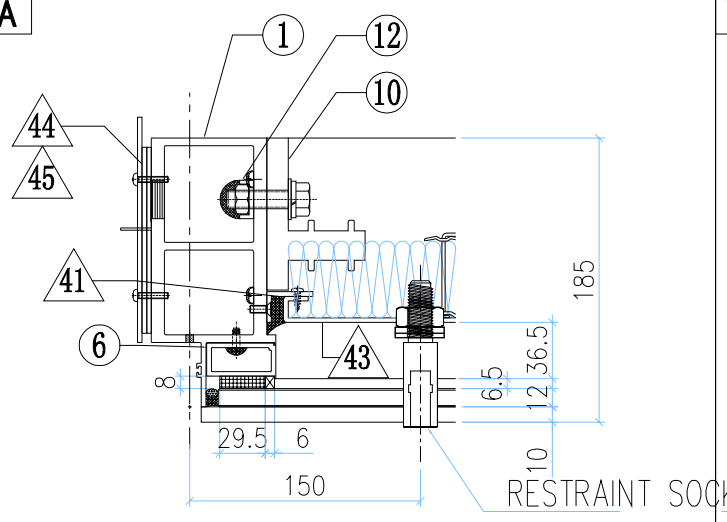

VIEW B

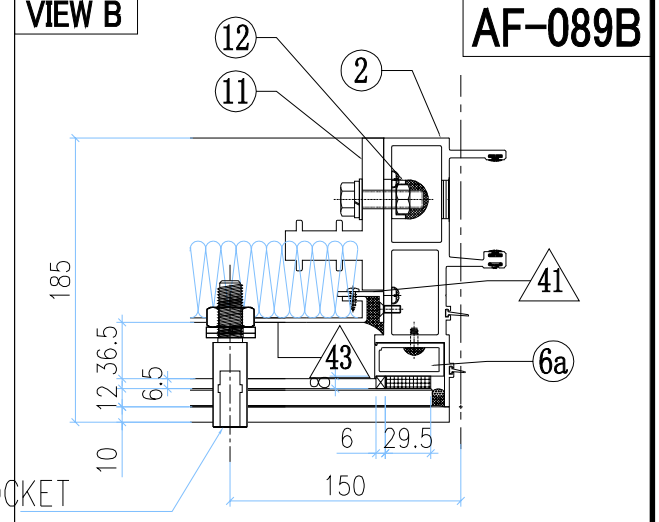

◇ OTHERS (ALUM. & G.M.S. PARTS)

ITEM	FAB. DWG NO.	LENGTH (mm)	QTY
41	N00813-01A	720.5	2
	30x20X3mm ALUM. ANGLE		
42	N00813-01AM	1224	2
	30x20X3mm ALUM. ANGLE		
43	J858-AP09-49		1
	1204 x760.5(BACK PANEL)		
44	J858-AP02		1
	3mm THK. ALUM. PLATE		
45	J858-AP03		2
	3mm THK. ALUM. PLATE		

○ ALUM. EXTRUSION

ITEM	FAB. DWG NO.	LENGTH (mm)	QTY
1	X86278-05L	3267.5	1
2	X86272-01	3267.5	1
3	X86279-01G	1343.5	1
4	X86302-25H	1305	1
5	X86280-01L	1305	1
6	X86305-01LA	828.5	1
6a	X86305-01RA	828.5	1
7	X86301-01-30	1311	1
8	X86300-01-31	1311	1
9	X86283-03-07	1311	2
10	X86255-01L	200	1
11	X86255-01R	200	1
12	X86258-01	200	2
13	X86303-03	150	1
14	X86317-01	50	13

INSTALL UNIT NO.	QTY.	FLOOR
T2B-CW5-1201	1	12/F
T2B-CW5-2001	1	20/F
T2B-CW5-2701	1	27/F
T2B-CW5-3301	1	33/F
T2B-CW5-4701	1	47/F
T2B-CW5-5301	1	53/F
T2B-CW5-6001	1	60/F
TOTAL	7	

美特鋁質有限公司 MIDI Aluminium Fabricator Ltd.						工程號	J858	類別		物料號	–		
						地盘	康城11期	制圖	Z.S.P	2022-08-06	圖號	AZc-1326H2-c1s1	
修改	–			採用	工廠		地盤 ✓	图纸名称	单元组装图	復核	–	–	數量	–	
日期	–			材料颜色	–			材料	–	批准	–	–	單件重量	–	(KG)

AF-090A

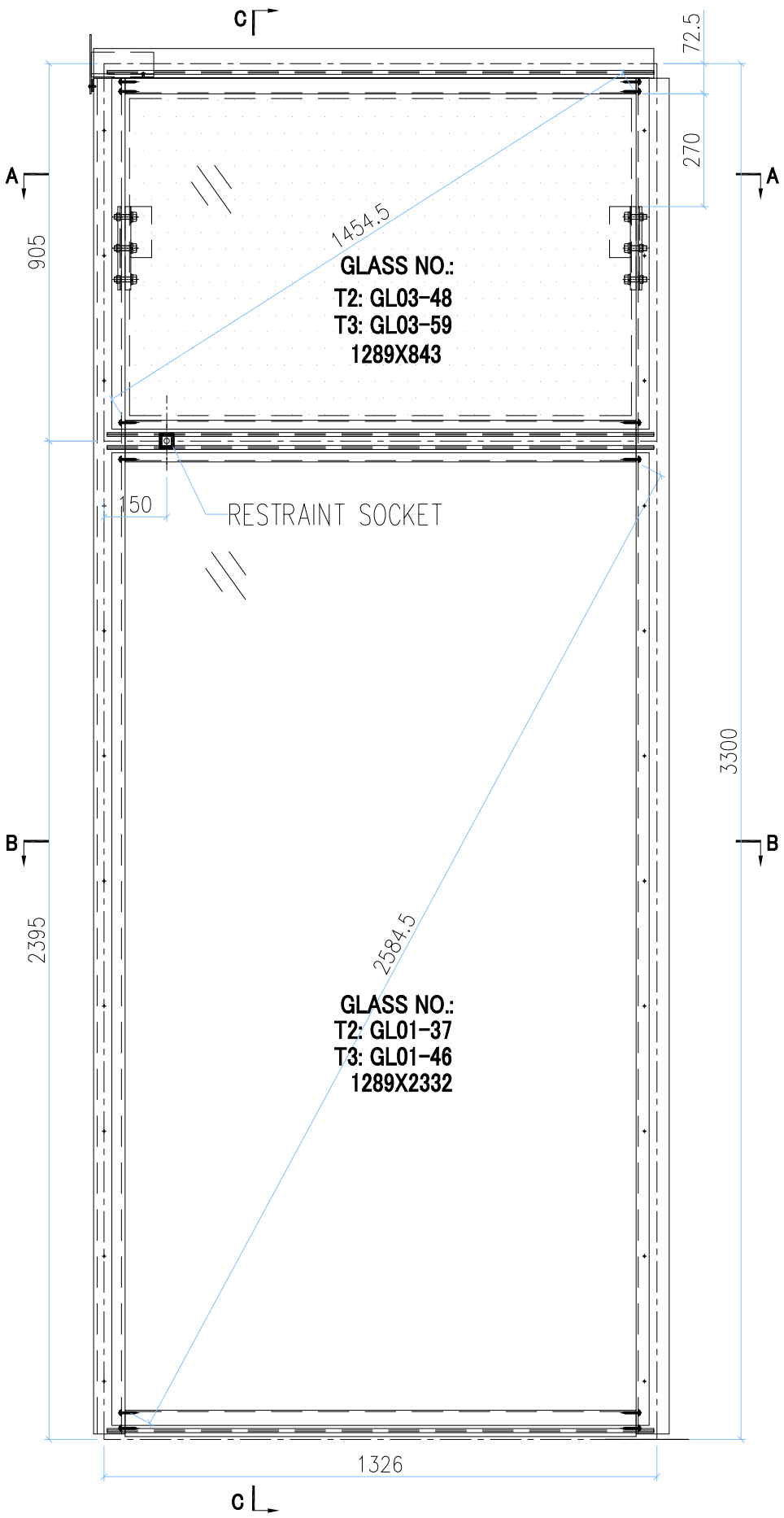

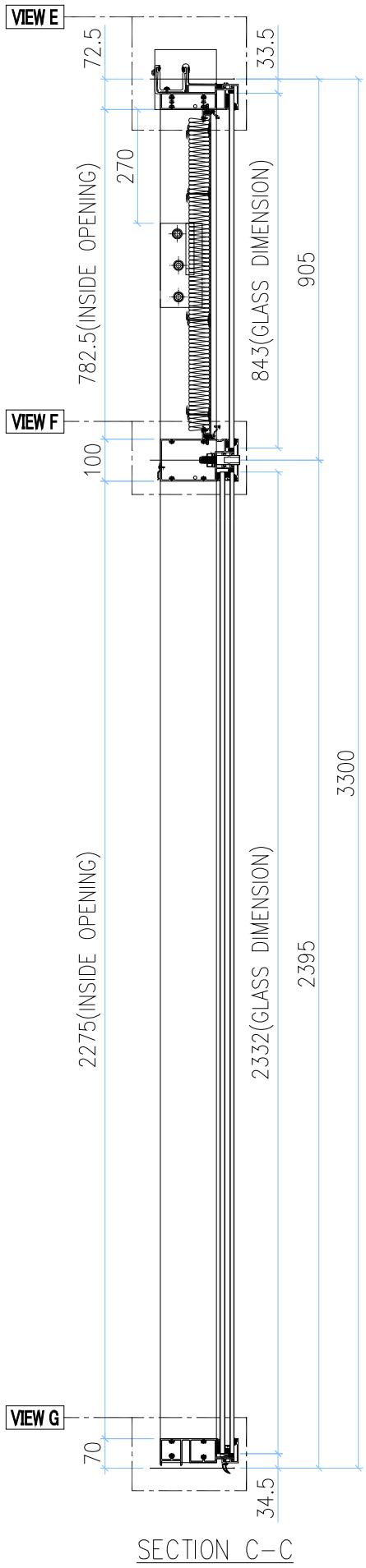

SECTION C–C

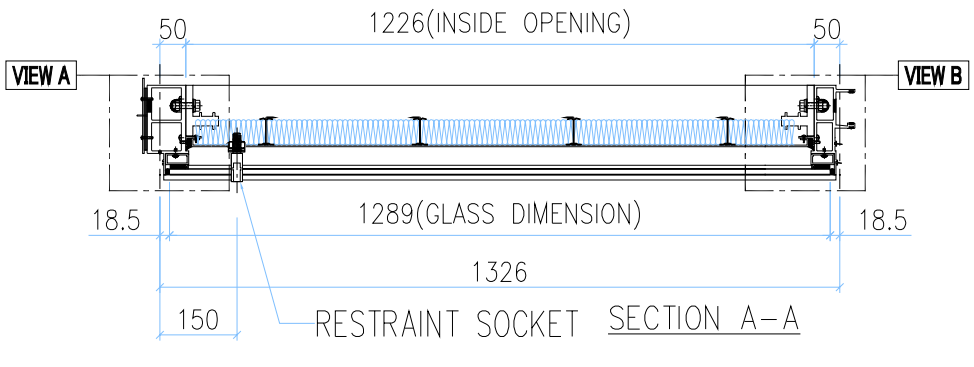

SECTION A–A

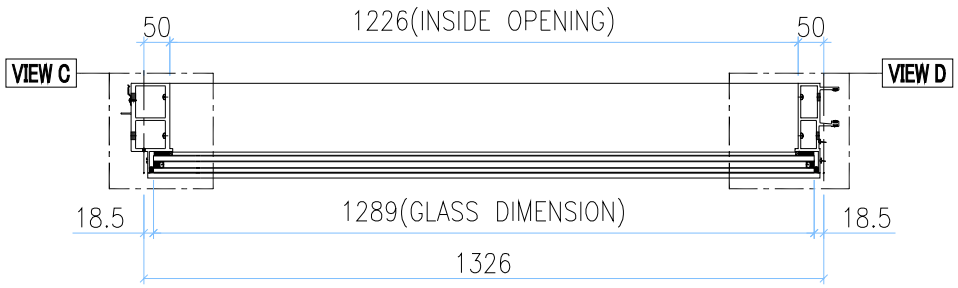

SECTION B–B

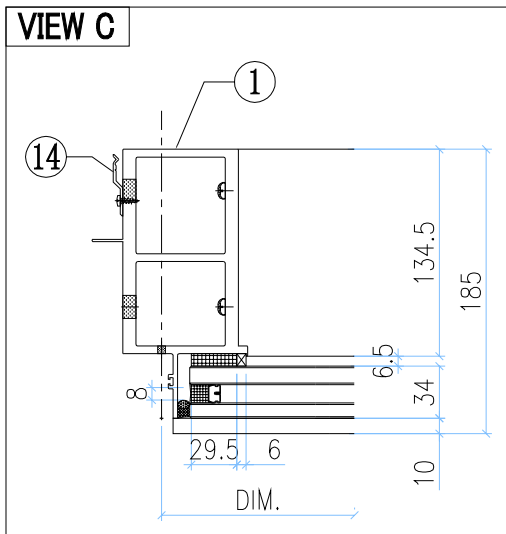

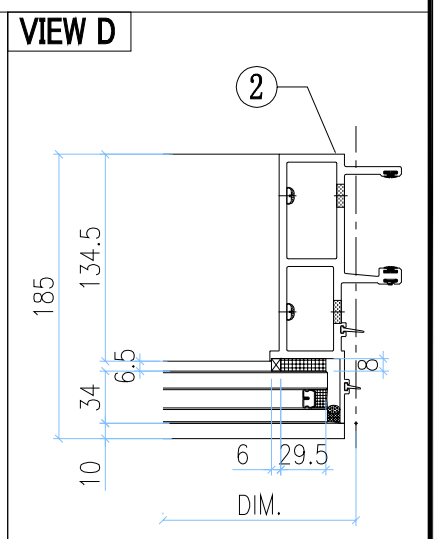

GLASS		GLASS NUMBER	WIDTH	HEIGHT	QTY.
	T2	GL03–48	1289	843	1
		GL01–37	1289	2332	1
	T3	GL03–59	1289	843	1
		GL01–46	1289	2332	1

美特鋁質有限公司
MIDI Aluminium Fabricator Ltd.

工程號	J858	類別		物料號	-				
地盘	康城11期	制圖	Z.S.P	2022-08-06	圖號	AZc-1326H2-c1s1			
图纸名称	单元组装图	復核	-	-	數量	-			
材料	-	批准	-	-	單件重量	-	(KG)		

修改	-			採用	工廠		地盤	✓
日期	-			材料顏色	-			

AF-090B

VIEW E

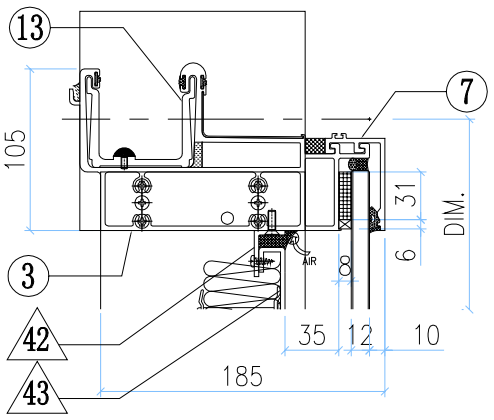

VIEW A

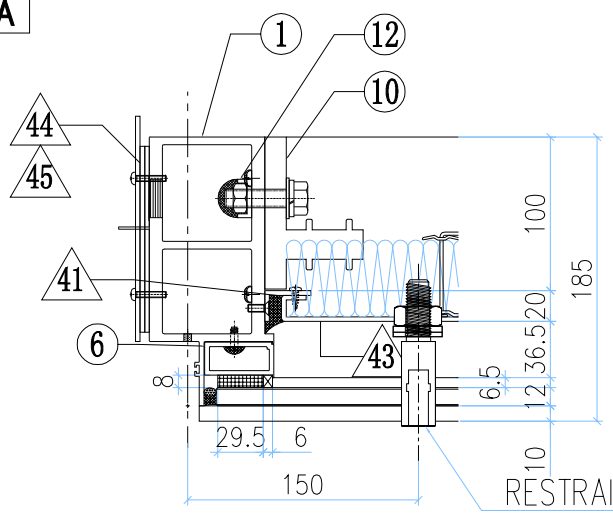

VIEW B

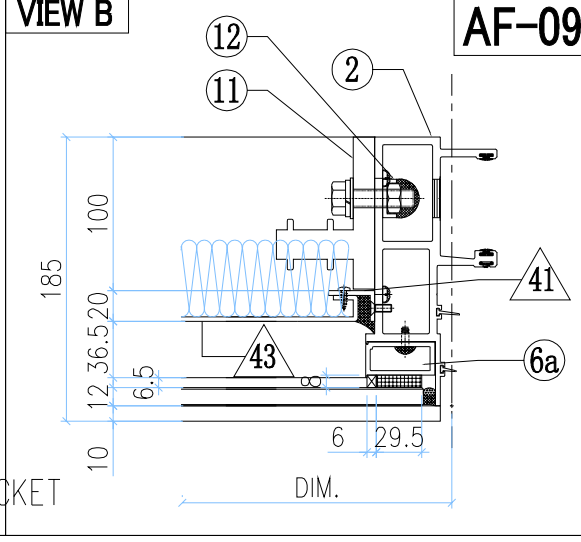

VIEW F

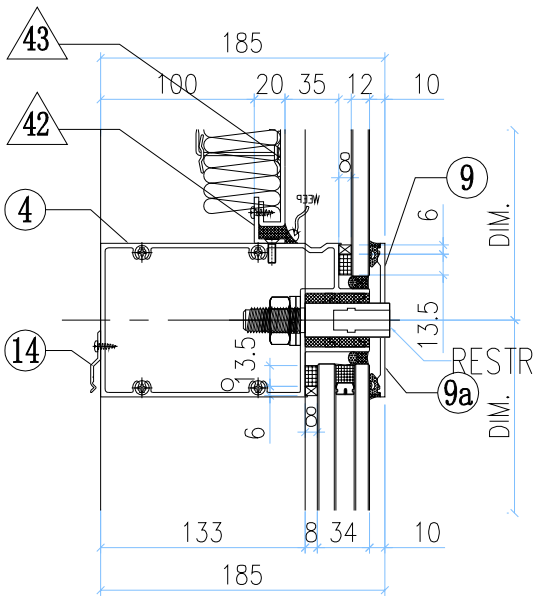

VIEW G

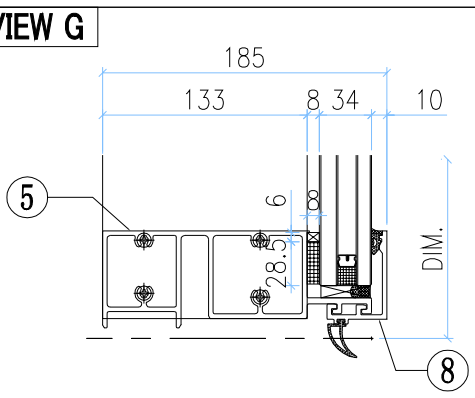

◇ OTHERS (ALUM. & G.M.S. PARTS)

ITEM	FAB. DWG NO.	LENGTH (mm)	QTY
41	N00813-01A	720.5	2
	30x20X3mm ALUM. ANGLE		
42	N00813-01AM	1224	2
	30x20X3mm ALUM. ANGLE		
43	J858-AP09-49		1
	1204 x760.5(BACK PANEL)		
44	J858-AP02		1
	3mm THK. ALUM. PLATE		
45	J858-AP03		2
	3mm THK. ALUM. PLATE		

◯ ALUM. EXTRUSION

ITEM	FAB. DWG NO.	LENGTH (mm)	QTY
1	X86278-05L	3267.5	1
2	X86272-01	3267.5	1
3	X86279-01G	1343.5	1
4	X86302-26B	1305	1
5	X86280-01L	1305	1
6	X86305-01LA	828.5	1
6a	X86305-01RA	828.5	1
7	X86301-01-30	1311	1
8	X86300-01-31	1311	1
9	X86283-02L-01	1311	1
9a	X86283-02R-01	1311	1
10	X86255-01L	200	1
11	X86255-01R	200	1
12	X86258-01	200	2
13	X86303-03	150	1
14	X86317-01	50	13

INSTALL UNIT NO.	QTY.	FLOOR
T3B-CW5-1201	1	12/F
T3B-CW5-2001	1	20/F
T3B-CW5-2701	1	27/F
T3B-CW5-3301	1	33/F
T3B-CW5-4701	1	47/F
T3B-CW5-5301	1	53/F
T3B-CW5-6001	1	60/F
TOTAL	7	

美特鋁質有限公司 MIDI Aluminium Fabricator Ltd.												
修改	-			採用	工廠		地盤	✓	工程號	J858	類別		物料號	-		
日期	-			材料顏色	-				地盘	康城11期	制圖	Z.S.P	2022-08-06	圖號	AZc-1326H4-Ps
									图纸名称	单元组装图	復核	-	-	數量	-
									材料	-	批准	-	-	單件重量	- (KG)

AF-091A

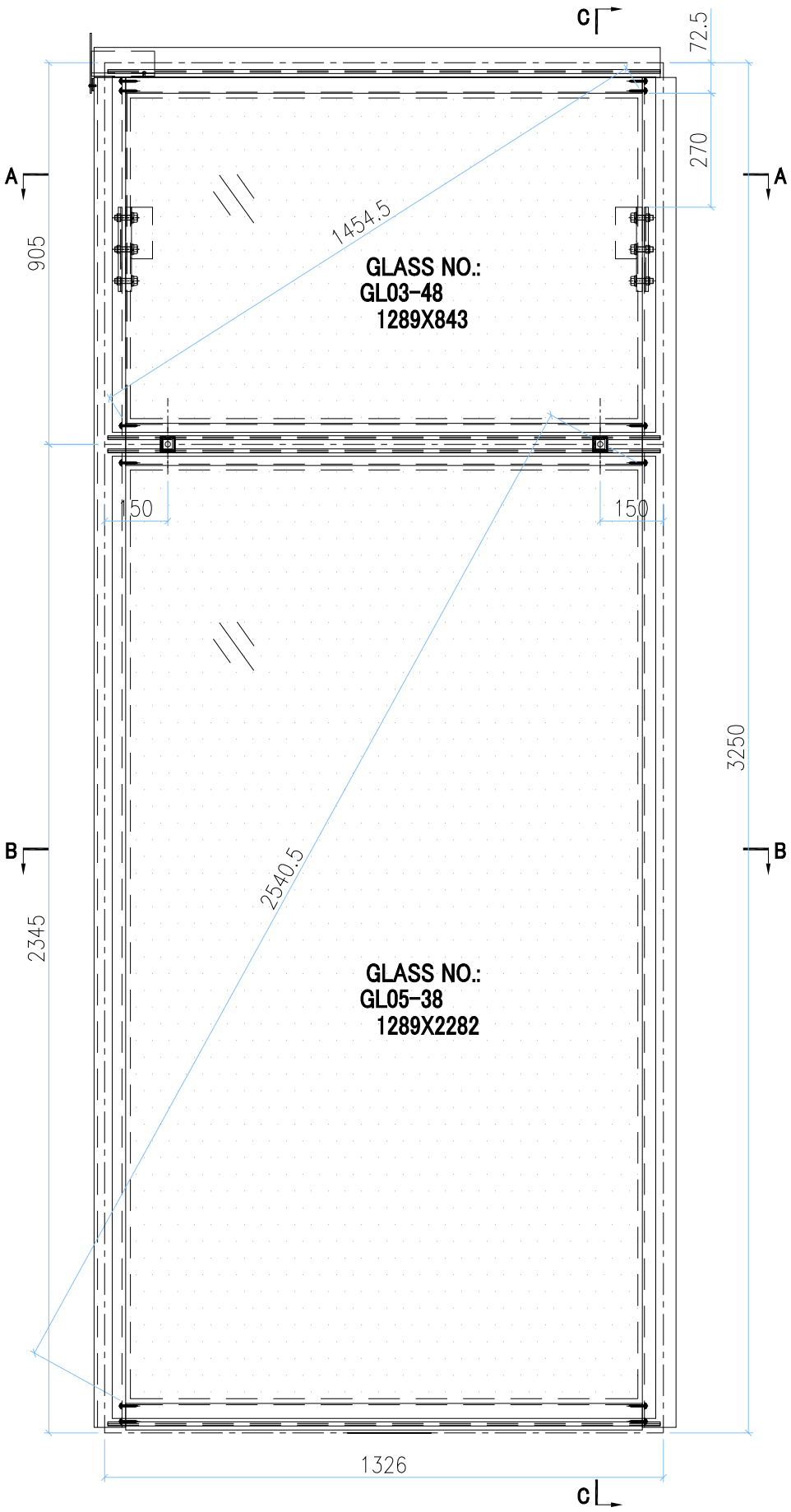

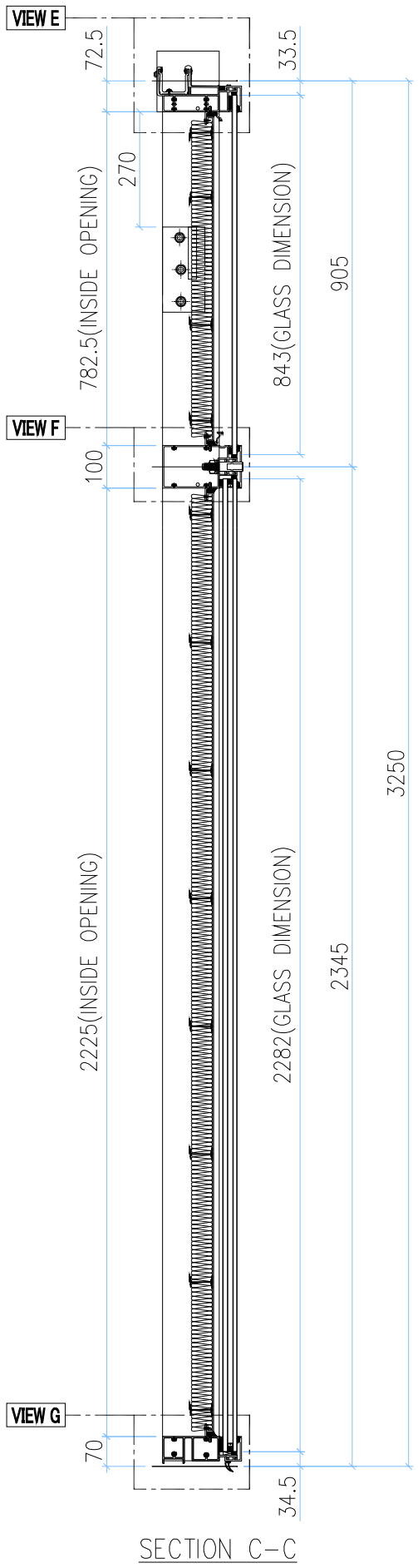

SECTION C-C

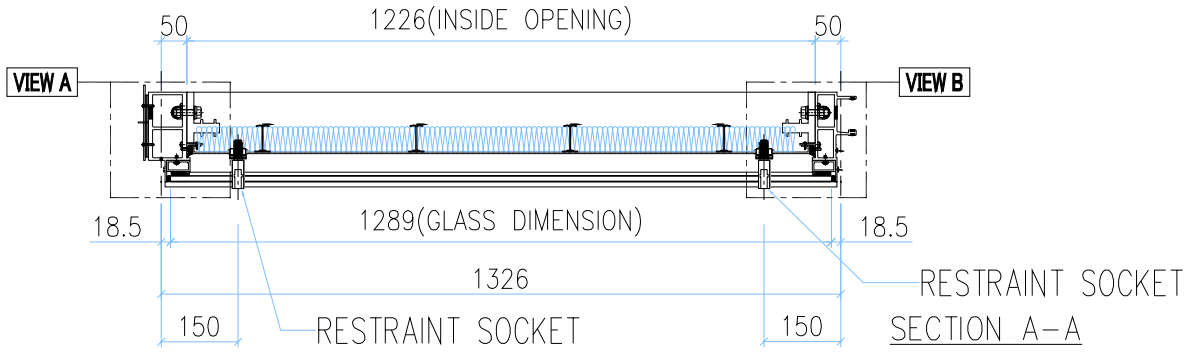

SECTION A-A

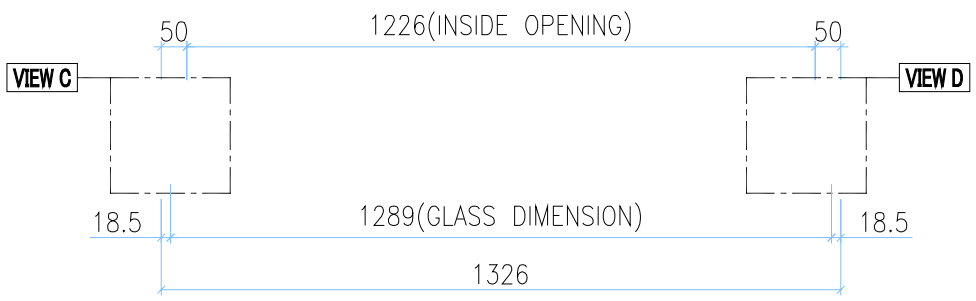

SECTION B-B

INSTALL UNIT NO.	QTY.	FLOOR
T2B-CW5.1-4001	1	40/F
TOTAL	1	

GLASS	GLASS NUMBER	WIDTH	HEIGHT	QTY.
	GL03-48	1289	843	1
	GL05-38	1289	2282	1

美特鋁質有限公司
MIDI Aluminium Fabricator Ltd.

修改	-			採用	工廠		地盤	✓	工程號	J858	類別		物料號	-		
日期	-			材料顏色	-				地盘	康城11期	制圖	Z.S.P	2022-08-06	圖號	AZc-1326H4-Ps
									图纸名称	单元组装图	復核	-	-	數量	-
									材料	-	批准	-	-	單件重量	- (KG)

AF-091B

VIEW E

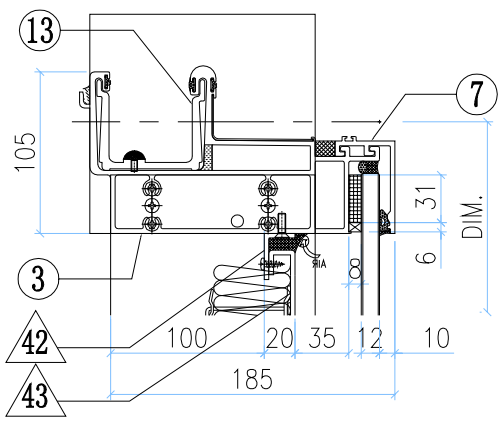

VIEW A

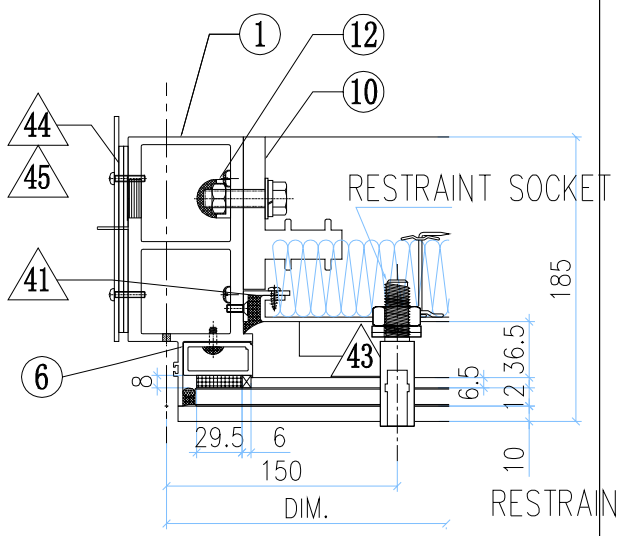

VIEW B

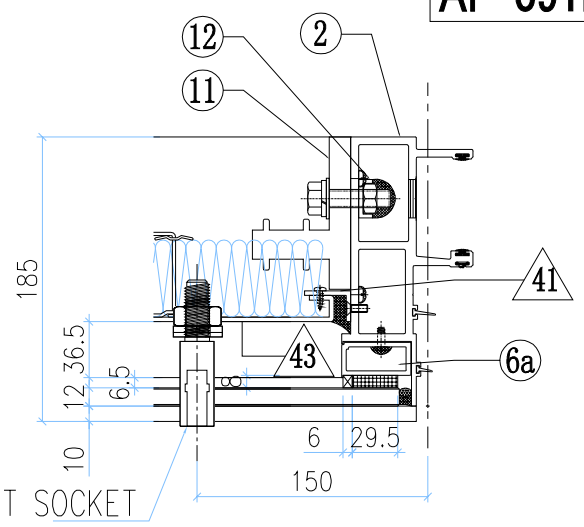

VIEW F

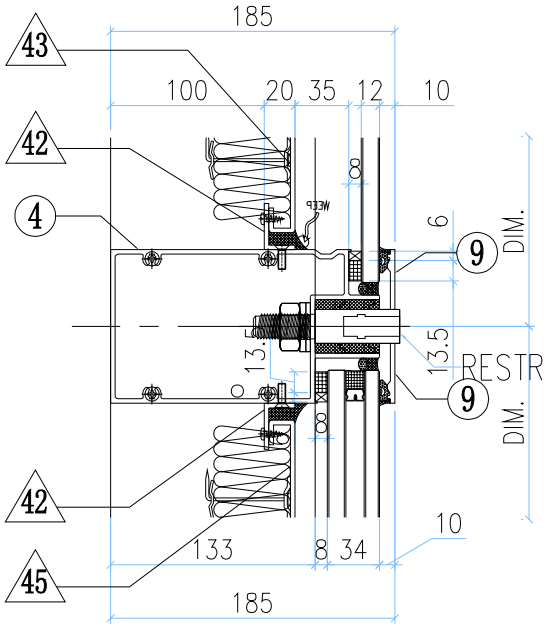

VIEW C

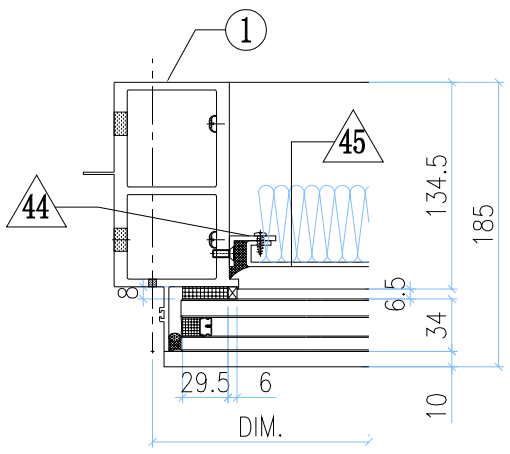

VIEW D

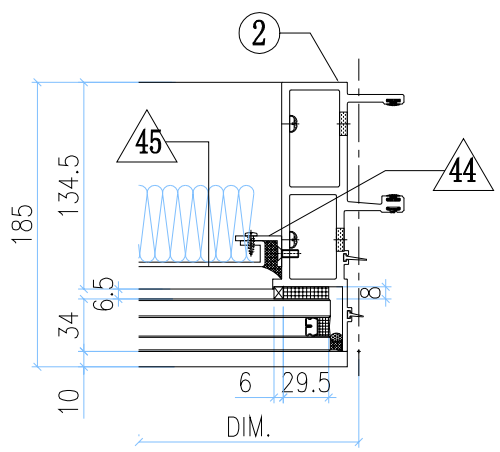

VIEW G

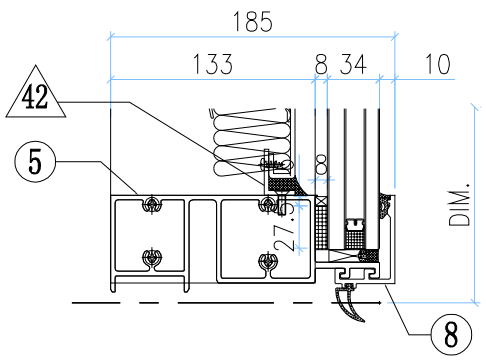

◇ OTHERS (ALUM. & G.M.S. PARTS)

ITEM	FAB. DWG NO.	LENGTH (mm)	QTY
41	N00813-01A	720.5	2
	30x20X3mm ALUM. ANGLE		
42	N00813-01AM	1224	4
	30x20X3mm ALUM. ANGLE		
43	J858-AP09-49		1
	1204 x760.5(BACK PANEL)		
44	N00813-01AG	2163	2
	30x20X3mm ALUM. ANGLE		
45	J858-AP09-65		1
	1204 x2203 (BACK PANEL)		
46	J858-AP02		1
	3mm THK. ALUM. PLATE		
47	J858-AP03		2
	3mm THK. ALUM. PLATE		
48			
49			

○ ALUM. EXTRUSION

ITEM	FAB. DWG NO.	LENGTH (mm)	QTY
1	X86278-24L	3217.5	1
2	X86272-11	3217.5	1
3	X86279-01G	1343.5	1
4	X86302-32B	1305	1
5	X86280-07K	1305	1
6	X86305-01LA	828.5	1
6a	X86305-01RA	828.5	1
7	X86301-01-30	1311	1
8	X86300-01-31	1311	1
9	X86283-03-07	1311	2
10	X86255-01L	200	1
11	X86255-01R	200	1
12	X86258-01	200	2
13	X86303-03	150	1
14			
15			
16			
17			
18			
19			
20			
21			
22			

美特鋁質有限公司 MIDI Aluminium Fabricator Ltd.													
修改	-			採用	工廠		地盤	✓	工程號	J858	類別		物料號	-		
日期	-			材料顏色	-				地盘	康城11期	制圖	Z.S.P	2022-08-06	圖號	AZe-1656H2s
									图纸名称	单元组装图	復核	-	-	數量	-
									材料	-	批准	-	-	單件重量	- (KG)

AF-093A

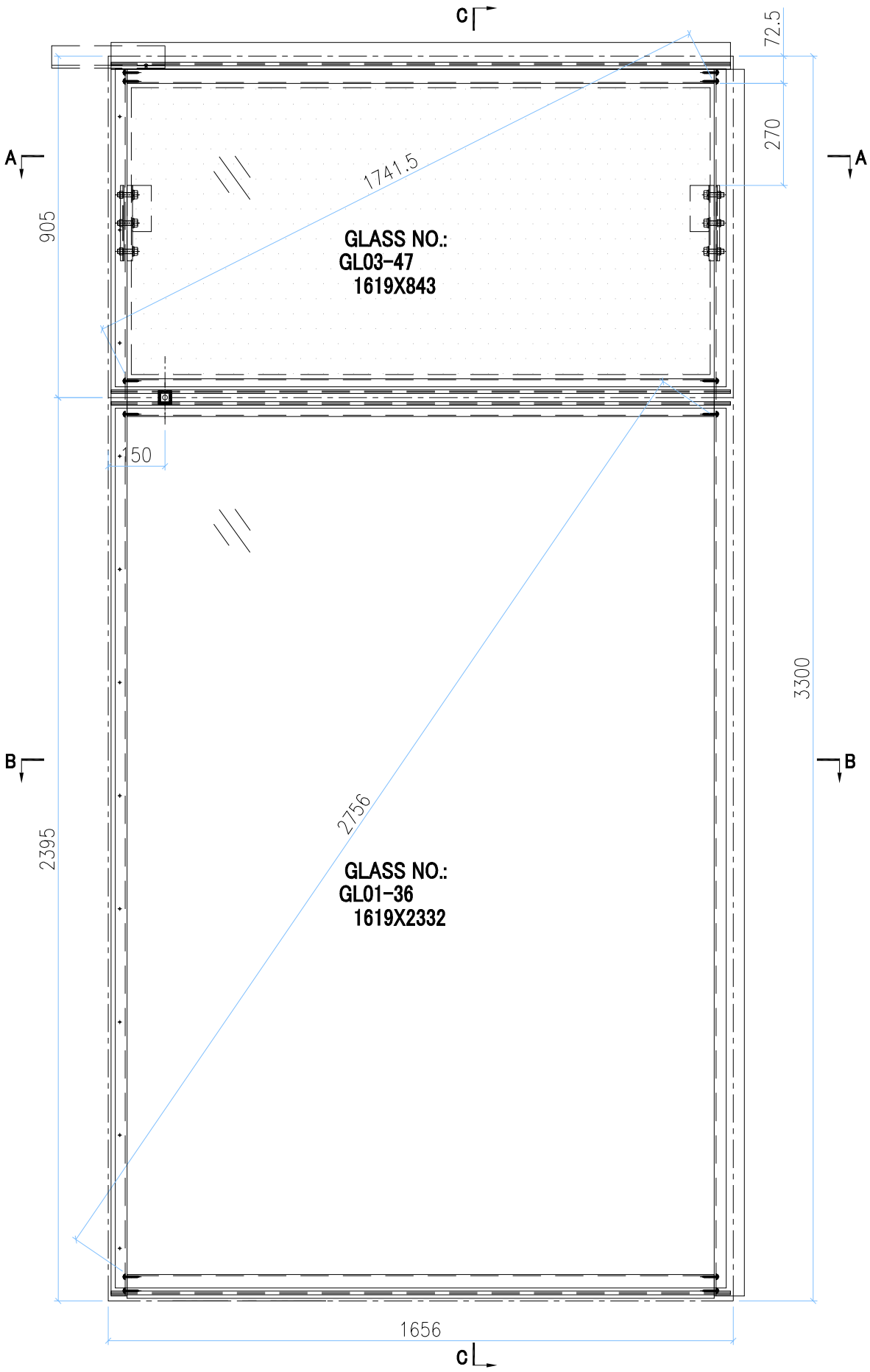

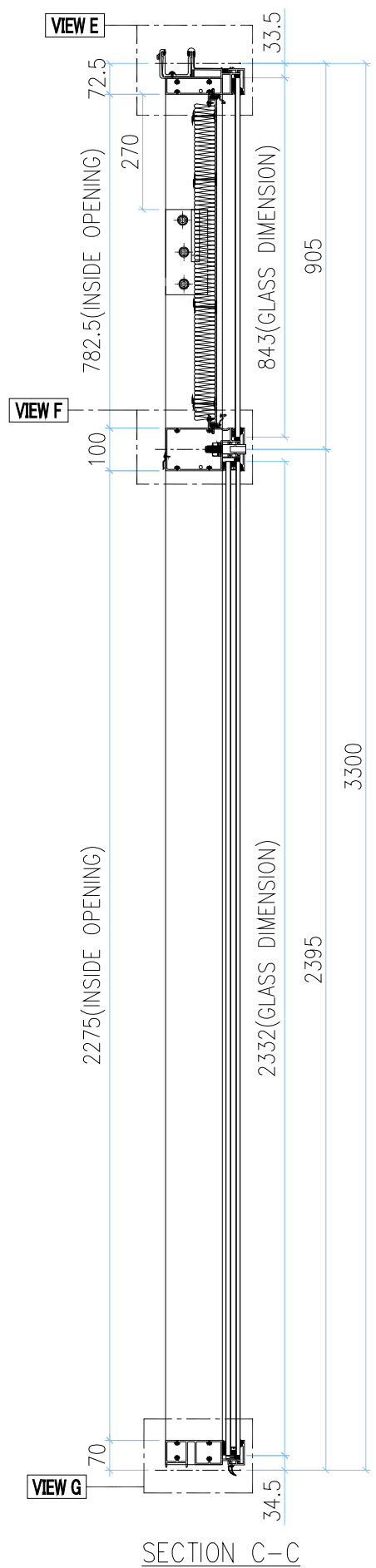

SECTION C-C

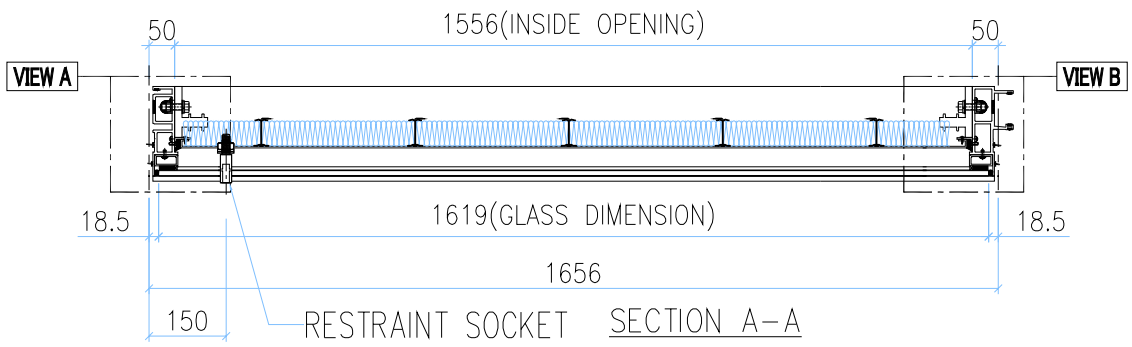

SECTION A-A

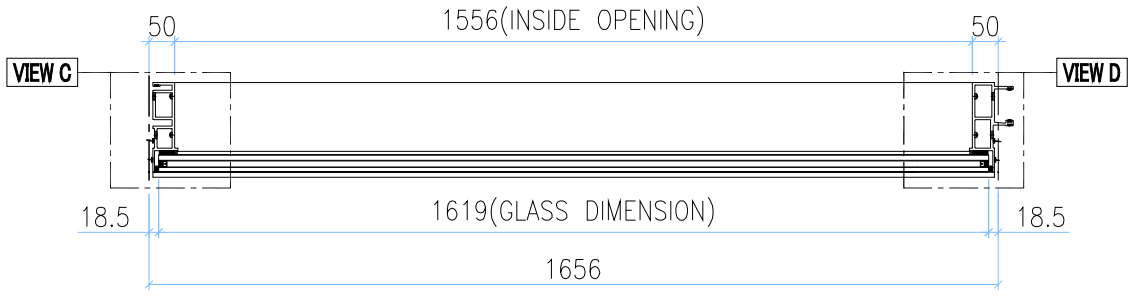

SECTION B-B

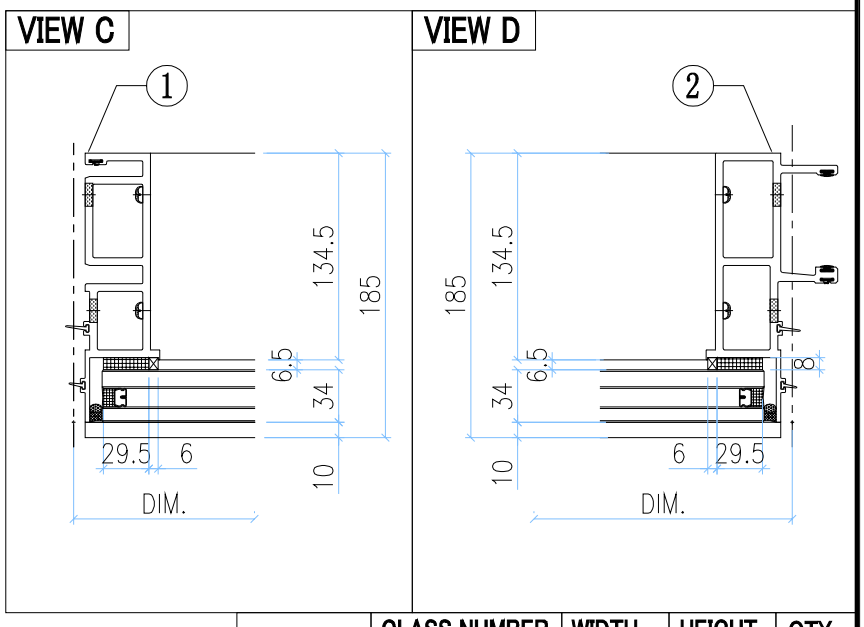

GLASS

GLASS NUMBER	WIDTH	HEIGHT	QTY.
GL03-47	1619	843	1
GL01-36	1619	2332	1

美特鋁質有限公司
MIDI Aluminium Fabricator Ltd.

修改	-			採用	工廠		地盤	✓	
日期	-			材料顏色	-				

工程號	J858	類別		物料號	-		
地盘	康城11期	制圖	Z.S.P	2022-08-06	圖號	AZe-1656H2s	
图纸名称	单元组装图	復核	-	-	數量	-	
材料	-	批准	-	-	單件重量	-	(KG)

AF-093B

VIEW E

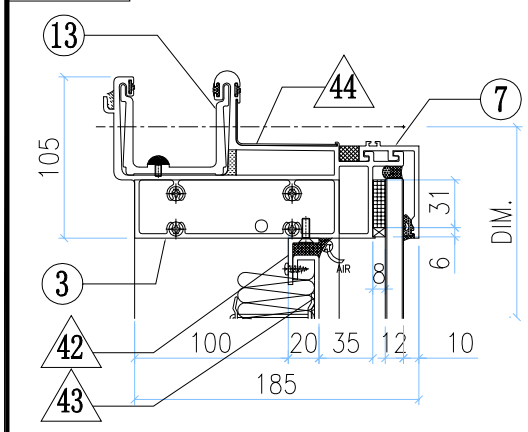

VIEW F

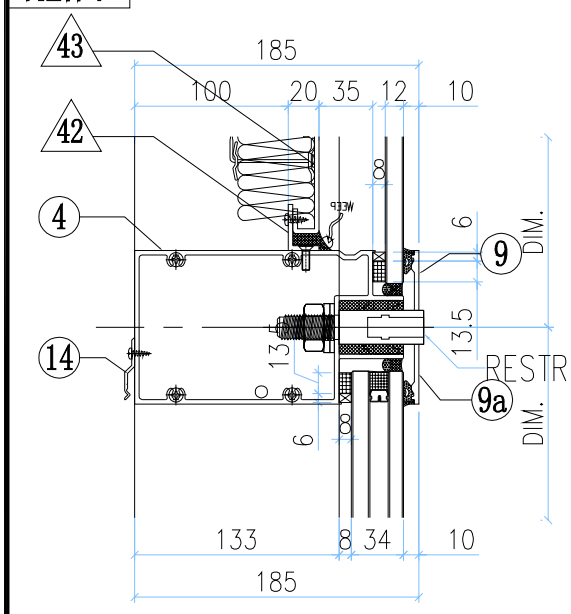

VIEW G

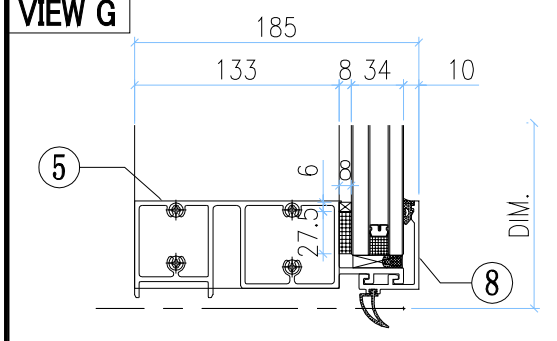

VIEW A

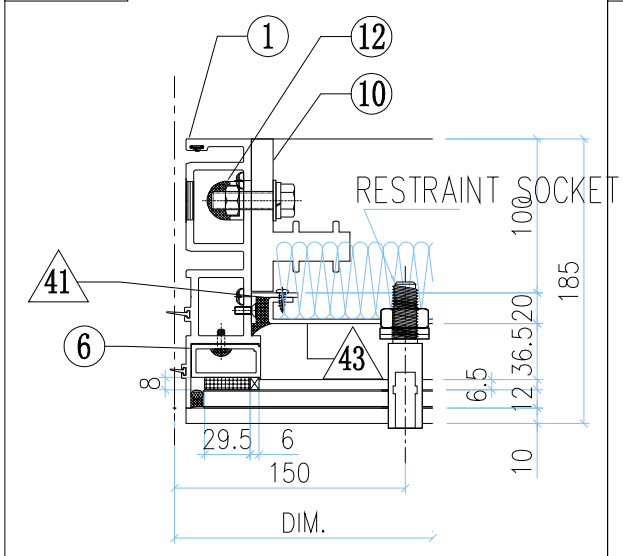

VIEW B

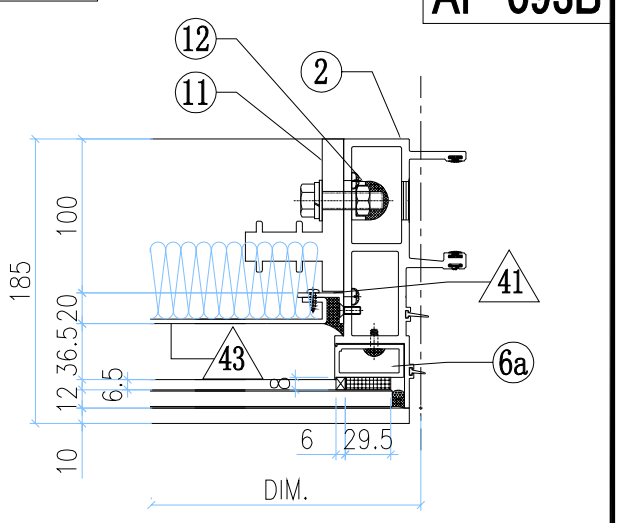

◇ OTHERS (ALUM. & G.M.S. PARTS)

ITEM	FAB. DWG NO.	LENGTH (mm)	QTY
41	N00813-01A	720.5	2
	30x20X3mm ALUM. ANGLE		
42	N00813-01AN	1554	2
	30x20X3mm ALUM. ANGLE		
43	J858-AP09-50		1
	1534 x760.5(BACK PANEL)		
44	J858-AP16	100	1
	1mm THK. ALUM. FLASHING		

○ ALUM. EXTRUSION

ITEM	FAB. DWG NO.	LENGTH (mm)	QTY
1	X86273-01	3267.5	1
2	X86272-01	3267.5	1
3	X86279-15H	1641	1
4	X86302-26D	1635	1
5	X86280-01N	1635	1
6	X86305-01LA	828.5	1
6a	X86305-01RA	828.5	1
7	X86301-01-31	1641	1
8	X86300-01-32	1641	1
9	X86283-02L-02	1641	1
9a	X86283-02R-02	1641	1
10	X86255-01L	200	1
11	X86255-01R	200	1
12	X86258-01	200	2
13	X86303-01	300	1
14	X86317-01	50	6

INSTALL UNIT NO.	QTY.	FLOOR
T2B-CW6-1203	1	12/F
T2B-CW6-2003	1	20/F
T2B-CW6-2703	1	27/F
T2B-CW6-3303	1	33/F
T2B-CW6-4703	1	47/F
T2B-CW6-5303	1	53/F
T2B-CW6-6003	1	60/F
T3B-CW6-1203	1	12/F
T3B-CW6-2003	1	20/F
T3B-CW6-2703	1	27/F
T3B-CW6-3303	1	33/F
T3B-CW6-4703	1	47/F
T3B-CW6-5303	1	53/F
T3B-CW6-6003	1	60/F
TOTAL	14	

美特鋁質有限公司 MIDI Aluminium Fabricator Ltd.													
							工程號	J858	類別		物料號	-	
							地盘	康城11期	制圖	Z.S.P	2022-08-06	圖號	AZd-1590H2-c2s
修改	-			採用	工廠		地盤	✓	图纸名称	单元组装图	復核	-	-	數量	-
日期	-			材料颜色	-				材料	-	批准	-	-	單件重量	- (KG)

AF-094A

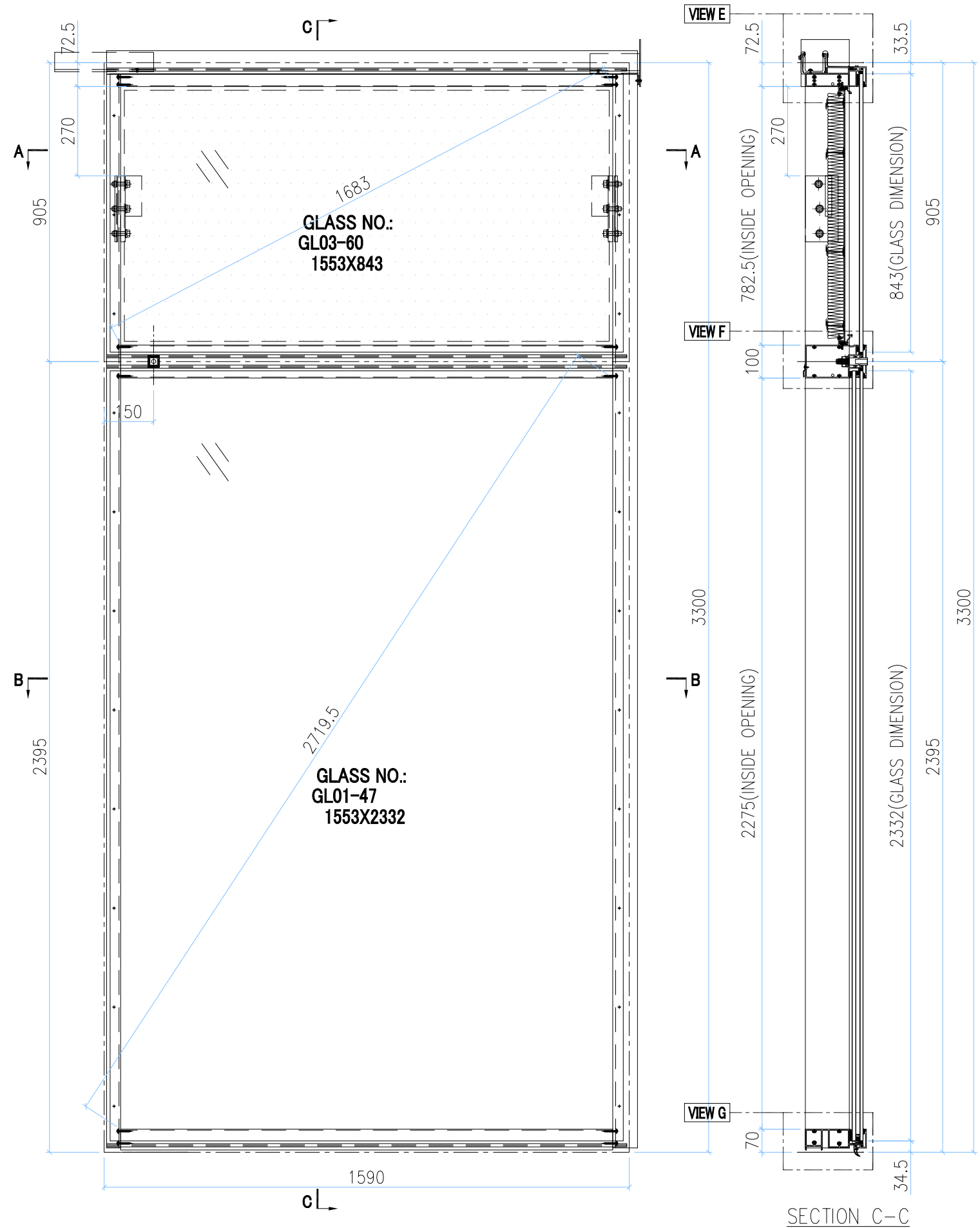

SECTION C-C

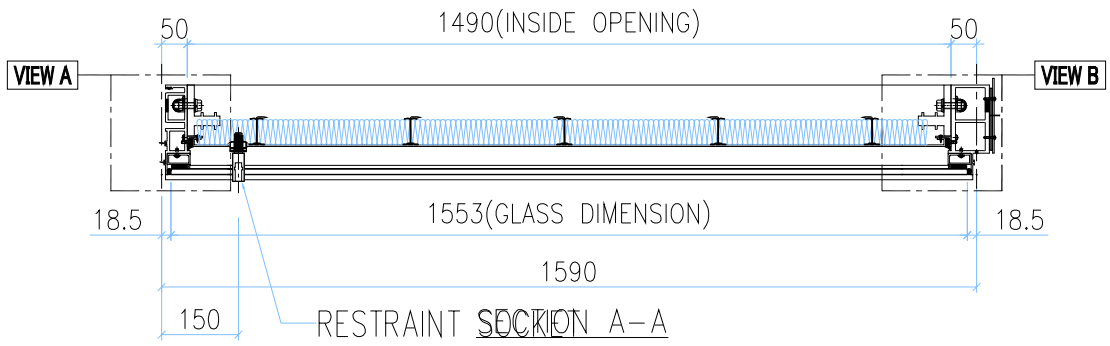

SECTION A-A

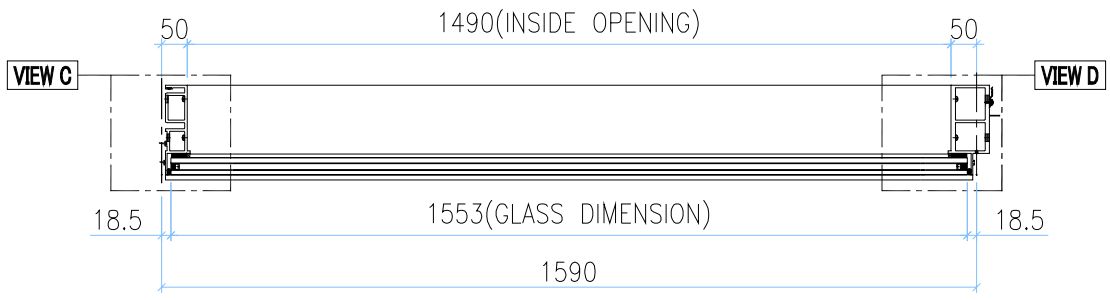

SECTION B-B

INSTALL UNIT NO.	QTY.	FLOOR
T3A-CW4-1202	1	12/F
T3A-CW4-2002	1	20/F
T3A-CW4-2702	1	27/F
T3A-CW4-3302	1	33/F
T3A-CW4-4702	1	47/F
T3A-CW4-5302	1	53/F
T3A-CW4-6002	1	60/F
TOTAL	7	

GLASS	GLASS NUMBER	WIDTH	HEIGHT	QTY.
	GL03-60	1553	843	1
	GL01-47	1553	2332	1

美特鋁質有限公司
MIDI Aluminium Fabricator Ltd.

修改	-			採用	工廠		地盤	✓	工程號	J858	類別		物料號	-		
日期	-			材料顏色	-				地盘	康城11期	制圖	Z.S.P	2022-08-06	圖號	AZd-1590H2-c2s
									图纸名称	单元组装图	復核	-	-	數量	-
									材料	-	批准	-	-	單件重量	- (KG)

AF-094B

VIEW E

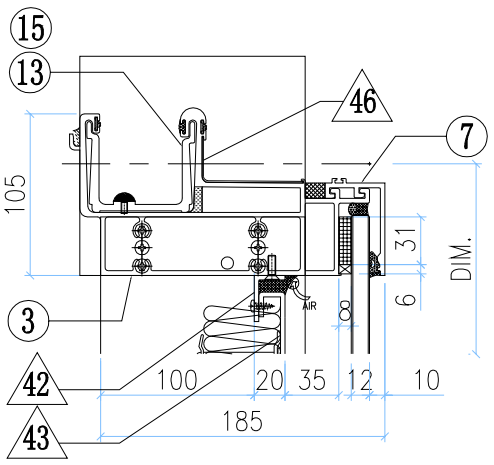

VIEW A

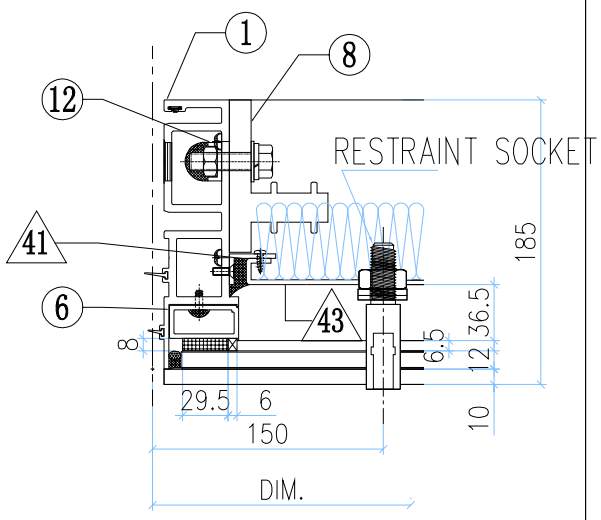

VIEW B

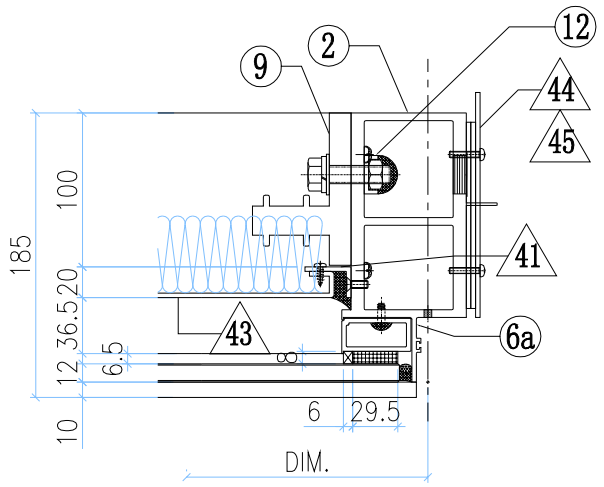

VIEW F

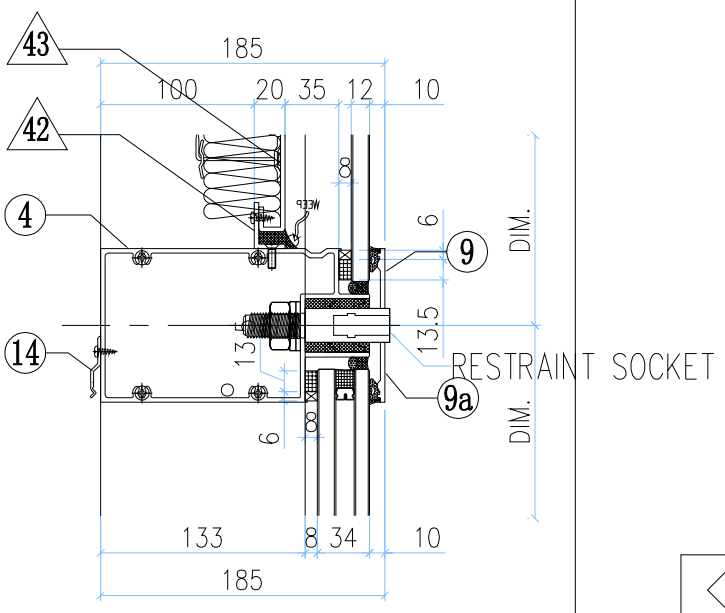

VIEW C

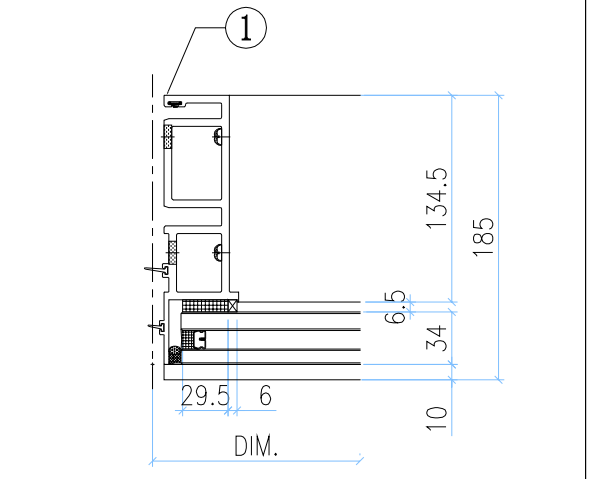

VIEW D

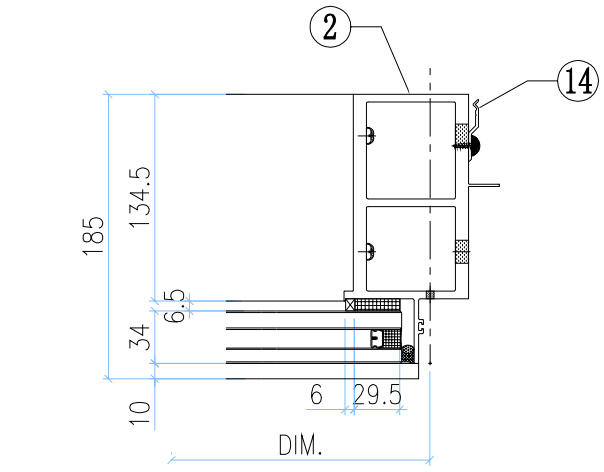

VIEW G

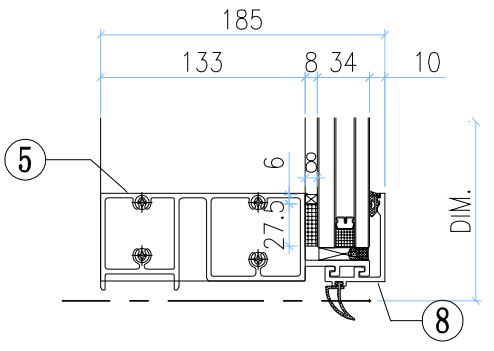

◇ OTHERS (ALUM. & G.M.S. PARTS)

ITEM	FAB. DWG NO.	LENGTH (mm)	QTY
41	N00813-01A	720.5	2
	30x20X3mm ALUM. ANGLE		
42	N00813-01AR	1488	2
	30x20X3mm ALUM. ANGLE		
43	J858-AP09-53		1
	1468 x760.5(BACK PANEL)		
44	J858-AP02		1
	3mm THK. ALUM. PLATE		
45	J858-AP03		2
	3mm THK. ALUM. PLATE		
46	J858-AP16	100	1
	1mm THK. ALUM. FLASHING		

○ ALUM. EXTRUSION

ITEM	FAB. DWG NO.	LENGTH (mm)	QTY
1	X86273-01	3267.5	1
2	X86278-05R	3267.5	1
3	X86279-14G	1607.5	1
4	X86302-26E	1569	1
5	X86280-01P	1569	1
6	X86305-01LA	828.5	1
6a	X86305-01RA	828.5	1
7	X86301-01-33	1575	1
8	X86300-01-34	1575	1
9	X86283-02L-03	1575	1
9a	X86283-02R-03	1575	1
10	X86255-01L	200	1
11	X86255-01R	200	1
12	X86258-01	200	2
13	X86303-02	150	1
14	X86317-01	50	14
15	X86303-01	300	1
16			
17			
18			
19			
20			
21			
22			

美特鋁質有限公司 MIDI Aluminium Fabricator Ltd.													
							工程號	J858	類別		物料號	-	
							地盘	康城11期	制圖	Z.S.P	2022-08-06	圖號	AZc-700H2-c1s
修改	-			採用	工廠		地盤	✓	图纸名称	单元组装图	復核	-	-	數量	-
日期	-			材料颜色	-				材料	-	批准	-	-	單件重量	- (KG)

AF-095A

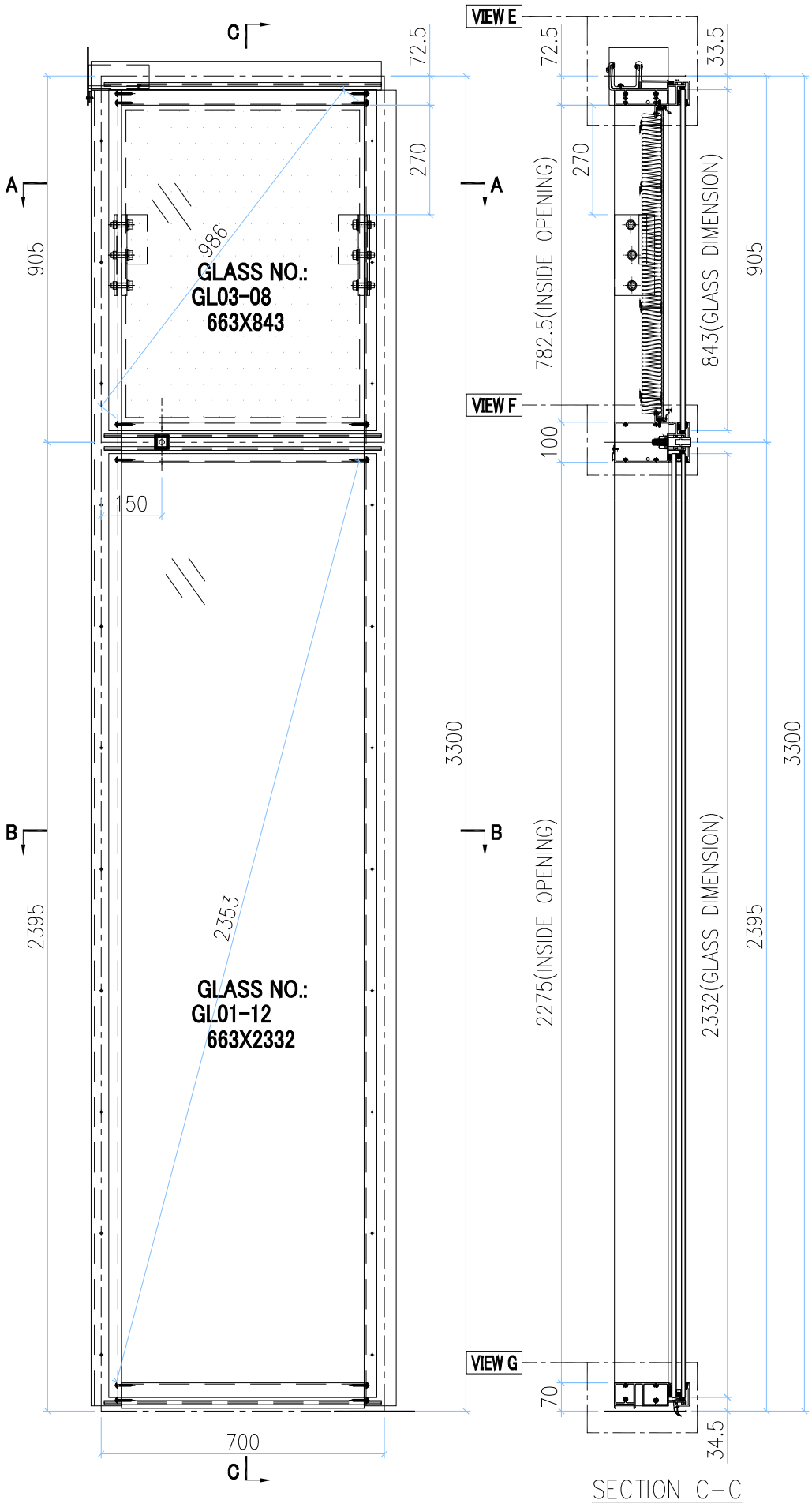

SECTION C-C

INSTALL UNIT NO.	QTY.	FLOOR
T1B-CW6-1601	1	16/F
T1B-CW6-2201	1	22/F
T1B-CW6-2901	1	29/F
T1B-CW6-3601	1	36/F
T1B-CW6-4201	1	42/F
T1B-CW6-4901	1	49/F
T1B-CW6-5601	1	56/F
T1A-CW3-1601	1	16/F
T1A-CW3-2201	1	22/F
T1A-CW3-2901	1	29/F
T1A-CW3-3601	1	36/F
T1A-CW3-4201	1	42/F
T1A-CW3-4901	1	49/F
T1A-CW3-5601	1	56/F
TOTAL	14	

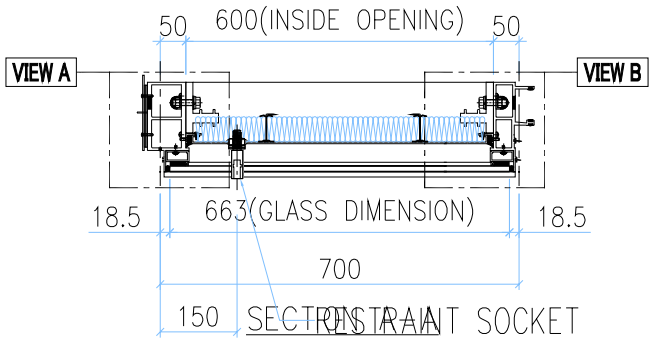

SECTION A-A

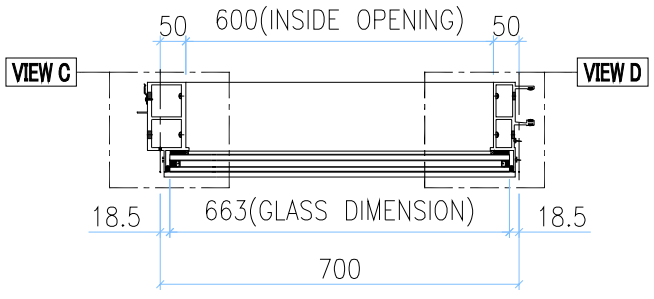

SECTION B-B

GLASS	GLASS NUMBER	WIDTH	HEIGHT	QTY.
	GL03-08	663	843	1
	GL01-12	663	2332	1

美特鋁質有限公司 MIDI Aluminium Fabricator Ltd.											
工程號	J858	類別		物料號	-						
地盘	康城11期	制圖	Z.S.P	2022-08-06	圖號	AZc-700H2-c1s					
图纸名称	单元组装图	復核	-	-	數量	-					
材料	-	批准	-	-	單件重量	-	(KG)				

修改	-			採用	工廠		地盤	✓
日期	-			材料顏色	-			

AF-095B

VIEW E

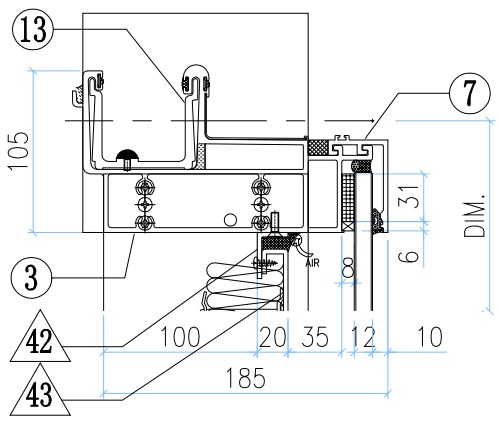

VIEW A

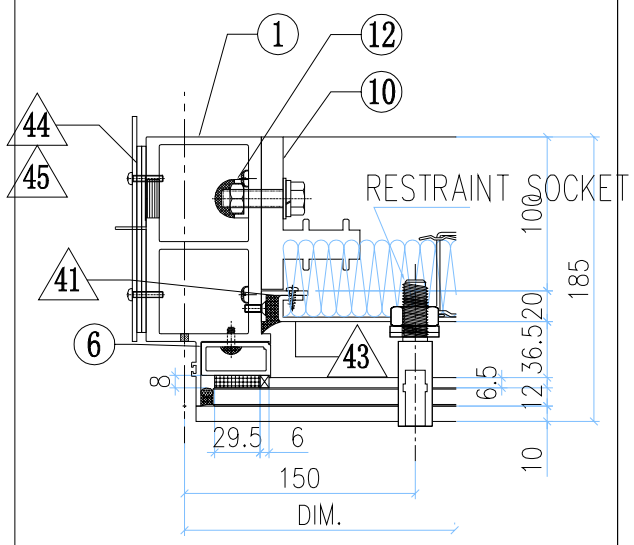

VIEW B

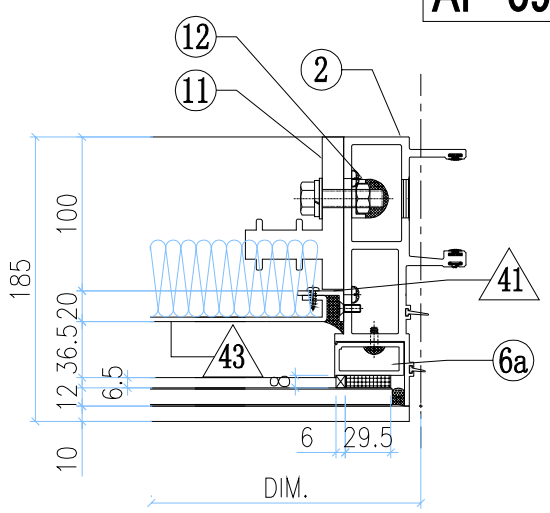

VIEW F

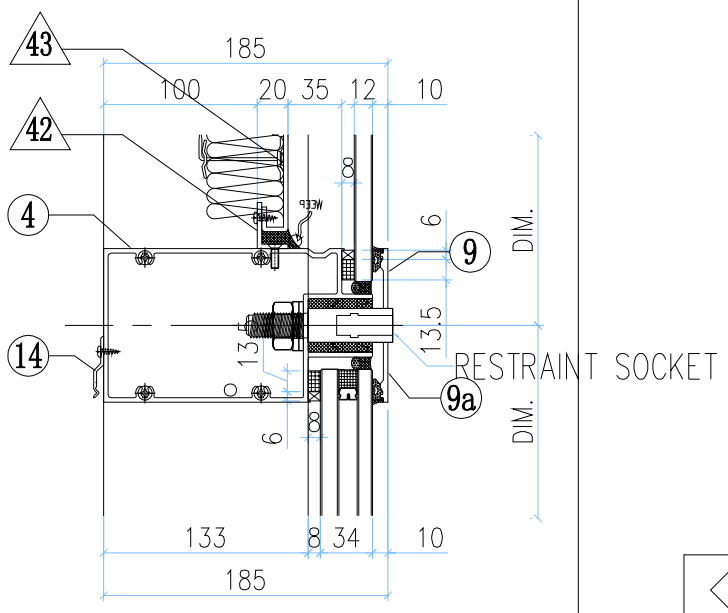

VIEW C

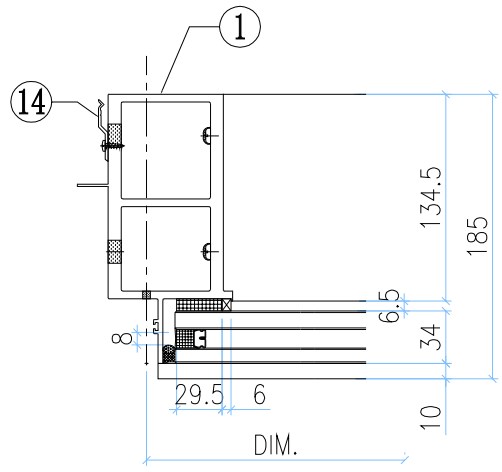

VIEW D

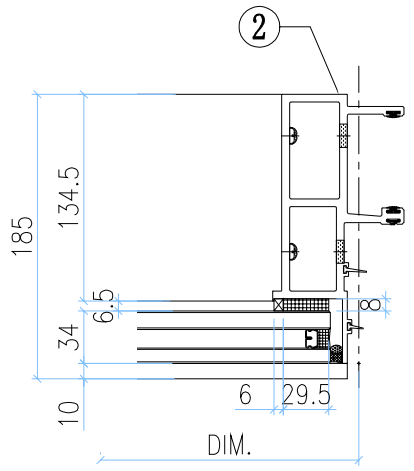

VIEW G

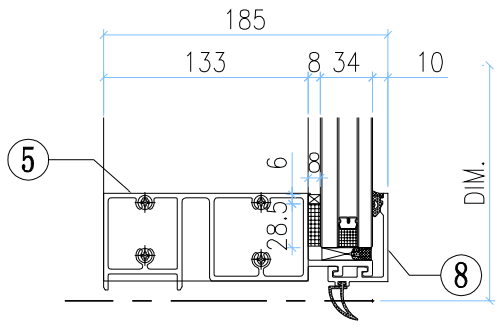

◇ OTHERS (ALUM. & G.M.S. PARTS)

ITEM	FAB. DWG NO.	LENGTH (mm)	QTY
41	N00813-01A	720.5	2
	30x20X3mm ALUM. ANGLE		
42	N00813-01C	598	2
	30x20X3mm ALUM. ANGLE		
43	J858-AP09-02		1
	578 x760.5(BACK PANEL)		
44	J858-AP02		1
	3mm THK. ALUM. PLATE		
45	J858-AP03		2
	3mm THK. ALUM. PLATE		
46			
47			
48			
49			

◯ ALUM. EXTRUSION

ITEM	FAB. DWG NO.	LENGTH (mm)	QTY
1	X86278-05L	3267.5	1
2	X86272-01	3267.5	1
3	X86279-01D	717.5	1
4	X86302-26A	679	1
5	X86280-01H	679	1
6	X86305-01LA	828.5	1
6a	X86305-01RA	828.5	1
7	X86301-01-02	685	1
8	X86300-01-02	685	1
9	X86283-02L-04	685	1
9a	X86283-02R-04	685	1
10	X86255-01L	200	1
11	X86255-01R	200	1
12	X86258-01	200	2
13	X86303-03	150	1
14	X86317-01	50	11
15			
16			
17			
18			
19			
20			
21			
22			

美特鋁質有限公司 MIDI Aluminium Fabricator Ltd.													
修改	-			採用	工廠		地盤	✓	工程號	J858	類別		物料號	-		
日期	-			材料顏色	-				地盘	康城11期	制圖	Z.S.P	2022-08-06	圖號	AZd-700H2-c2s
									图纸名称	单元组装图	復核	-	-	數量	-
									材料	-	批准	-	-	單件重量	- (KG)

AF-096A

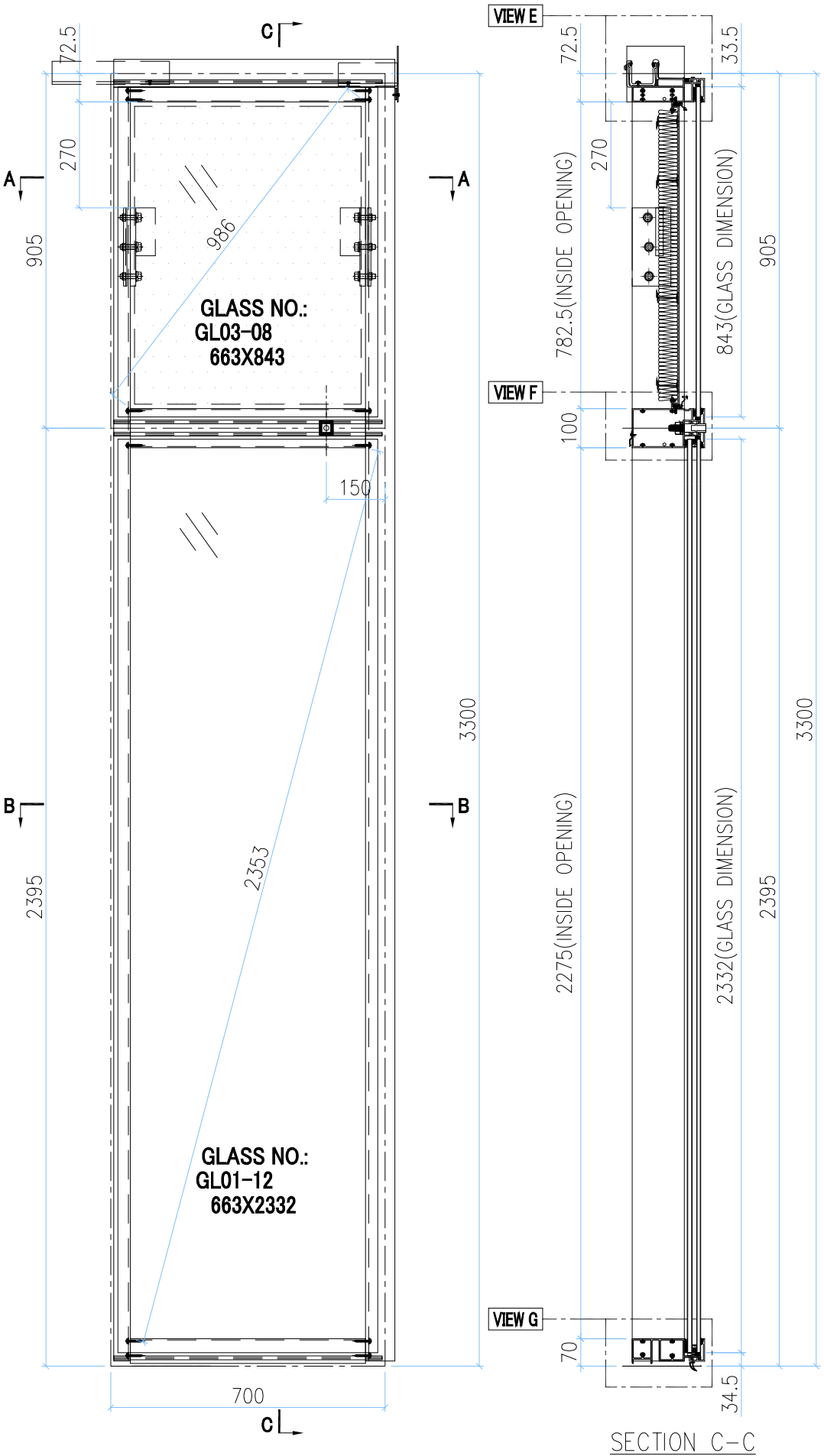

SECTION C-C

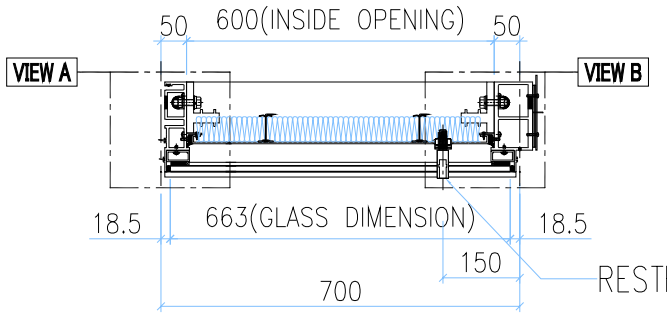

SECTION A-A

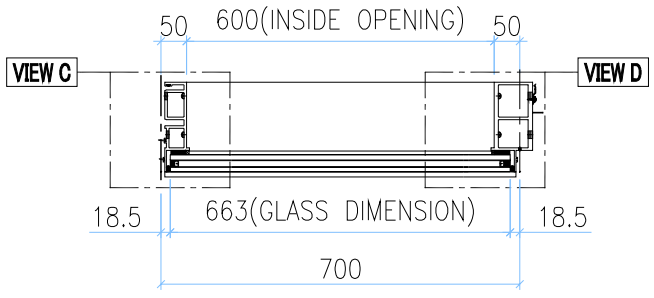

SECTION B-B

INSTALL UNIT NO.	QTY.	FLOOR
T2B-CW6-1205	1	12/F
T2B-CW6-2005	1	20/F
T2B-CW6-2705	1	27/F
T2B-CW6-3305	1	33/F
T2B-CW6-4705	1	47/F
T2B-CW6-5305	1	53/F
T2B-CW6-6005	1	60/F
T3A-CW6-1202	1	12/F
T3A-CW6-2002	1	20/F
T3A-CW6-2702	1	27/F
T3A-CW6-3302	1	33/F
T3A-CW6-4702	1	47/F
T3A-CW6-5302	1	53/F
T3A-CW6-6002	1	60/F
TOTAL	14	

GLASS	GLASS NUMBER	WIDTH	HEIGHT	QTY.
	GL03-08	663	843	1
	GL01-12	663	2332	1

美特鋁質有限公司
MIDI Aluminium Fabricator Ltd.

修改	-			採用	工廠		地盤	✓	工程號	J858	類別		物料號	-		
日期	-			材料顏色	-				地盘	康城11期	制圖	Z.S.P	2022-08-06	圖號	AZd-700H2-c2s
									图纸名称	单元组装图	復核	-	-	數量	-
									材料	-	批准	-	-	單件重量	- (KG)

AF-096B

VIEW E

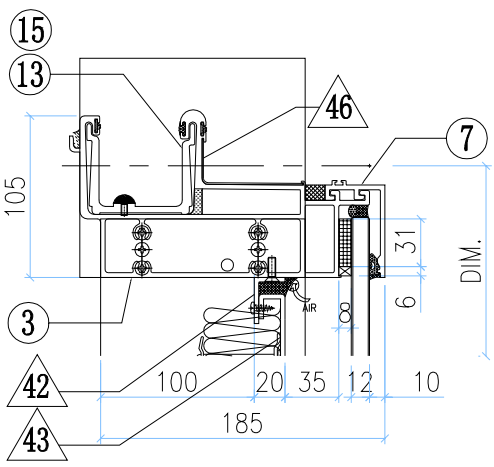

VIEW A

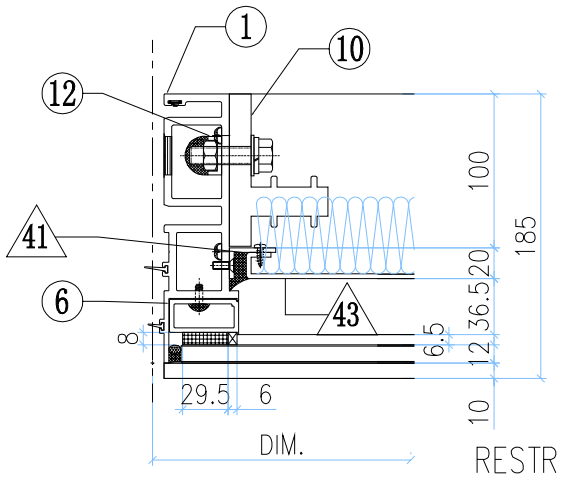

VIEW B

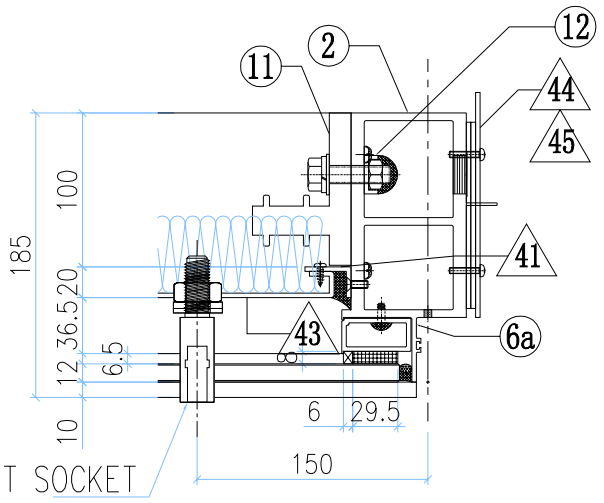

VIEW F

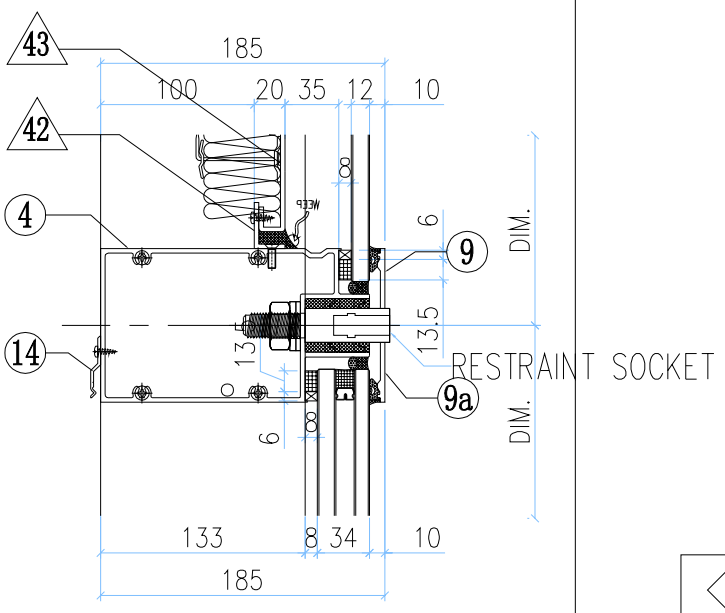

VIEW C

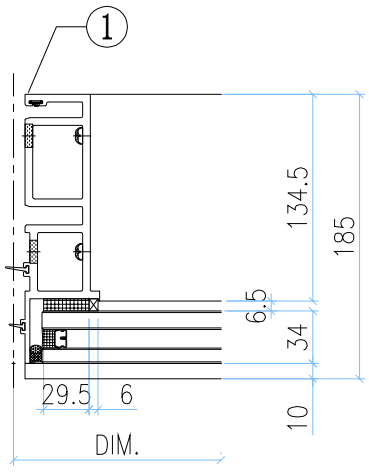

VIEW D

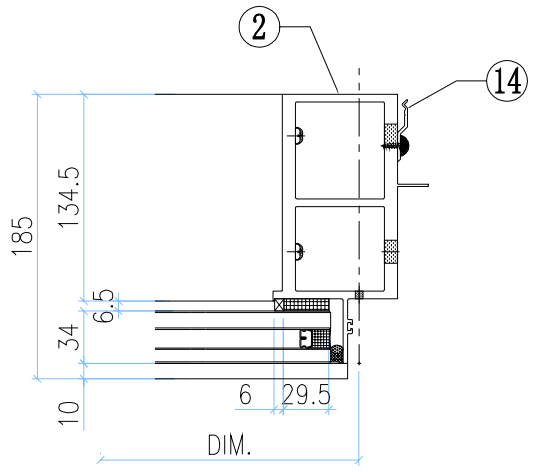

VIEW G

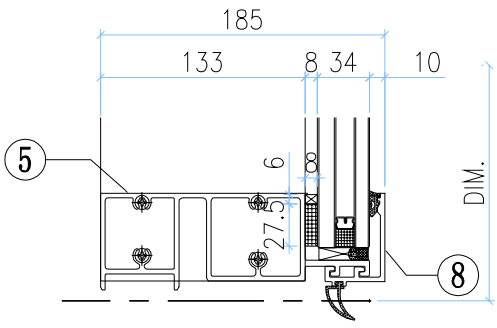

◇ OTHERS (ALUM. & G.M.S. PARTS)

ITEM	FAB. DWG NO.	LENGTH (mm)	QTY
41	N00813-01A	720.5	2
	30x20X3mm ALUM. ANGLE		
42	N00813-01C	598	2
	30x20X3mm ALUM. ANGLE		
43	J858-AP09-02		1
	578 x760.5(BACK PANEL)		
44	J858-AP02		1
	3mm THK. ALUM. PLATE		
45	J858-AP03		2
	3mm THK. ALUM. PLATE		
46	J858-AP16	100	1
	1mm THK. ALUM. FLASHING		

○ ALUM. EXTRUSION

ITEM	FAB. DWG NO.	LENGTH (mm)	QTY
1	X86273-01	3267.5	1
2	X86278-05R	3267.5	1
3	X86279-14C	717.5	1
4	X86302-27A	679	1
5	X86280-01H	679	1
6	X86305-01LA	828.5	1
6a	X86305-01RA	828.5	1
7	X86301-01-02	685	1
8	X86300-01-02	685	1
9	X86283-02R-04	685	1
9a	X86283-02L-04	685	1
10	X86255-01L	200	1
11	X86255-01R	200	1
12	X86258-01	200	2
13	X86303-02	150	1
14	X86317-01	50	11
15	X86303-01	300	1
16			
17			
18			
19			
20			
21			
22			

美特鋁質有限公司 MIDI Aluminium Fabricator Ltd.							工程號	J858	類別		物料號	-		
							地盘	康城11期	制圖	Z.S.P	2022-08-06	圖號	AZc-750H2-c1s	
修改	-			採用	工廠	地盤 ✓	图纸名称	单元组装图	復核	-	-	數量	-	
日期	-			材料颜色	-		材料	-	批准	-	-	單件重量	-	(KG)

AF-097A

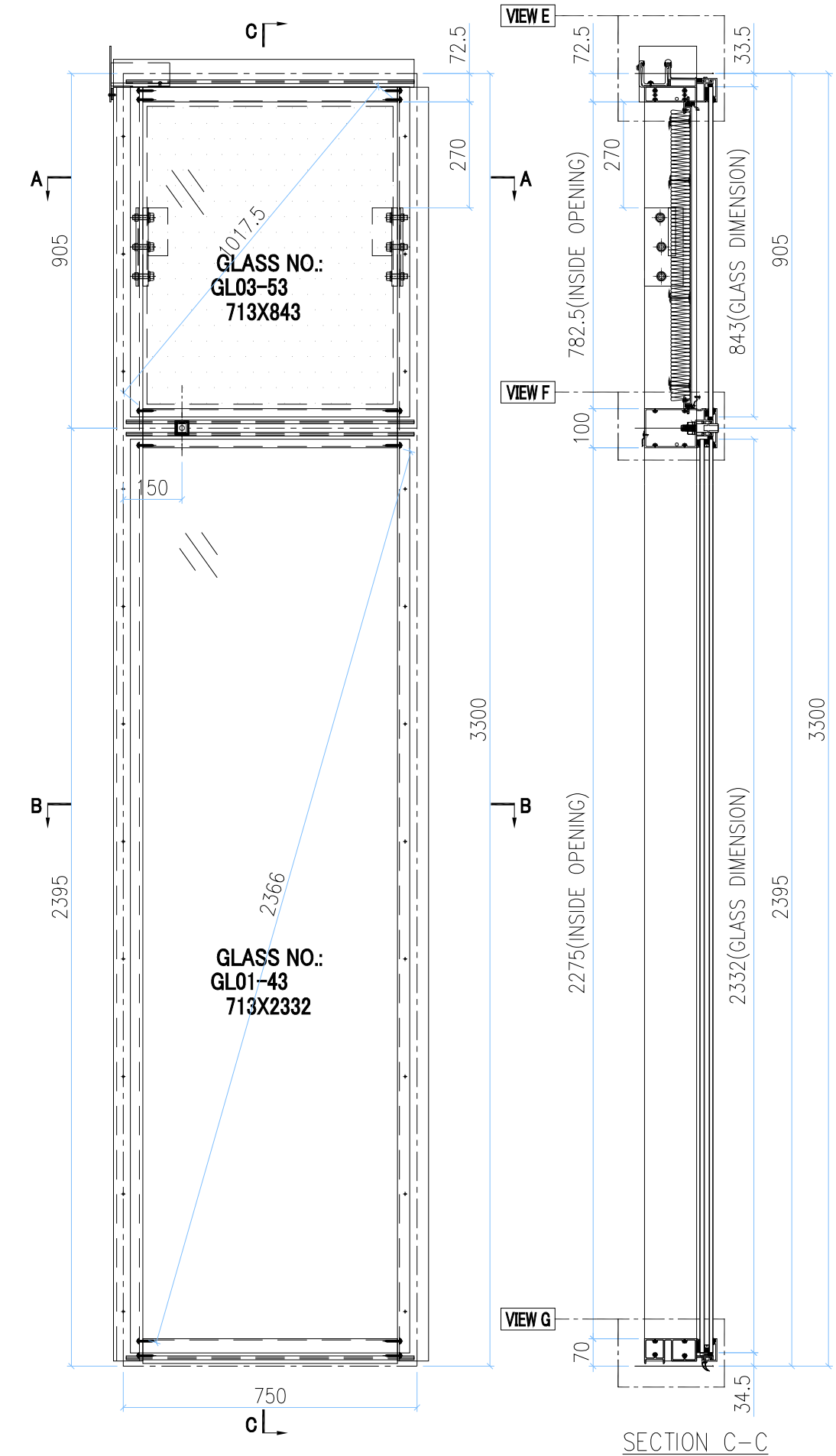

SECTION C-C

INSTALL UNIT NO.	QTY.	FLOOR
T2A-CW3-1201	1	12/F
T2A-CW3-2001	1	20/F
T2A-CW3-2701	1	27/F
T2A-CW3-3301	1	33/F
T2A-CW3-4701	1	47/F
T2A-CW3-5301	1	53/F
T2A-CW3-6001	1	60/F
T3A-CW3-1201	1	12/F
T3A-CW3-2001	1	20/F
T3A-CW3-2701	1	27/F
T3A-CW3-3301	1	33/F
T3A-CW3-4701	1	47/F
T3A-CW3-5301	1	53/F
T3A-CW3-6001	1	60/F
TOTAL	14	

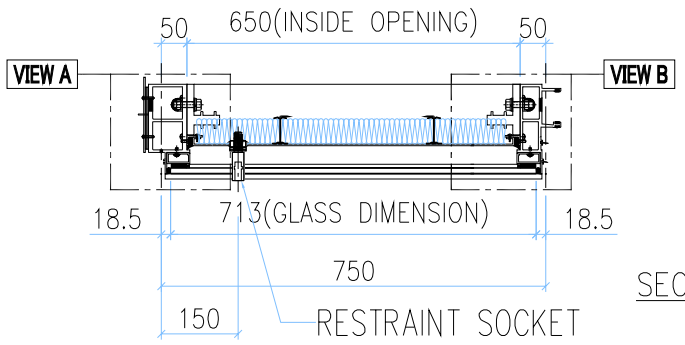

SECTION A-A

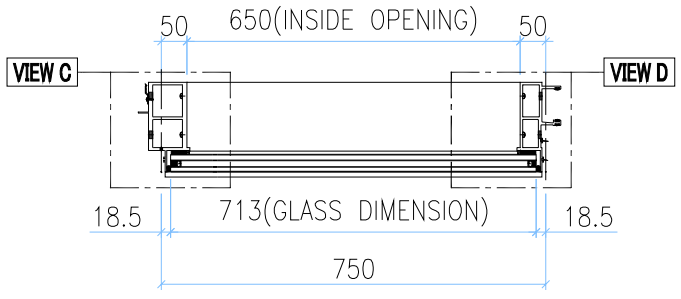

SECTION B-B

GLASS	GLASS NUMBER	WIDTH	HEIGHT	QTY.
	GL03-53	713	843	1
	GL01-43	713	2332	1

美特鋁質有限公司
MIDI Aluminium Fabricator Ltd.

修改	-			採用	工廠		地盤	✓	工程號	J858	類別		物料號	-		
日期	-			材料顏色	-				地盘	康城11期	制圖	Z.S.P	2022-08-06	圖號	AZc-750H2-c1s
									图纸名称	单元组装图	復核	-	-	數量	-
									材料	-	批准	-	-	單件重量	- (KG)

AF-097B

VIEW E

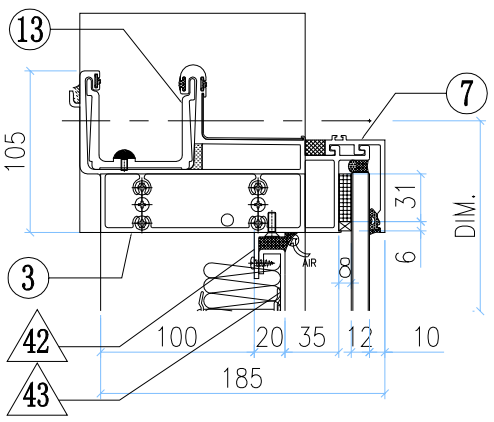

VIEW A

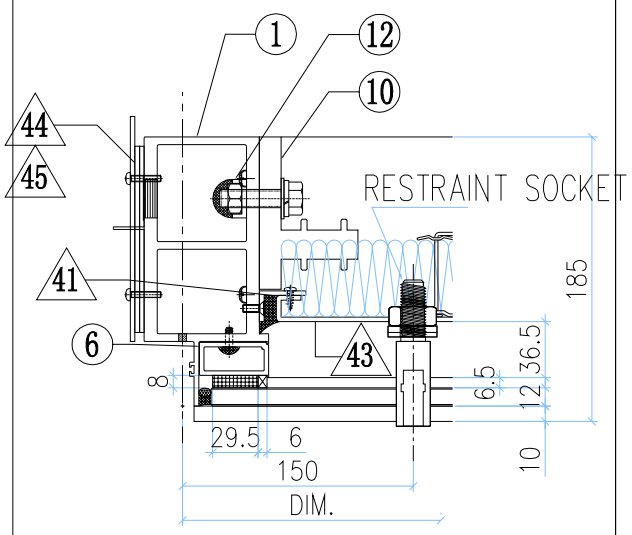

VIEW B

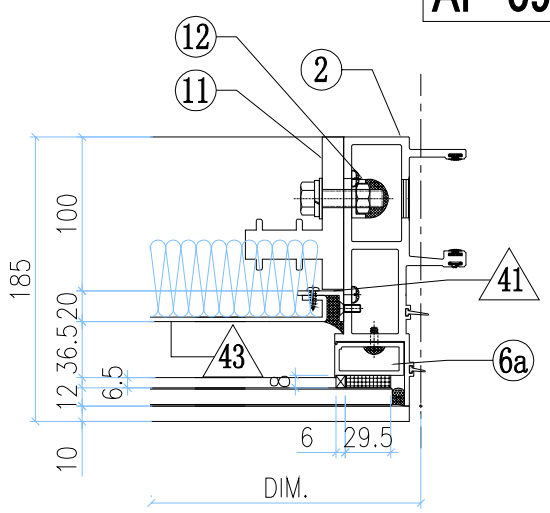

VIEW F

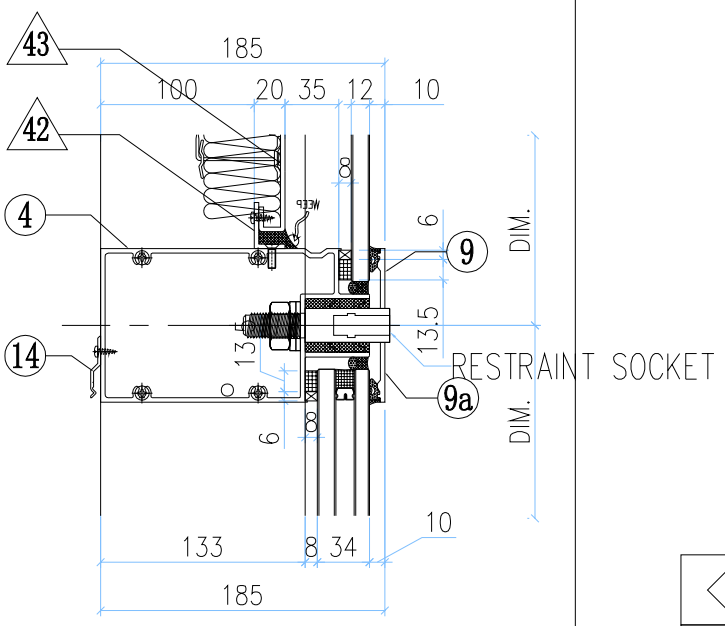

VIEW C

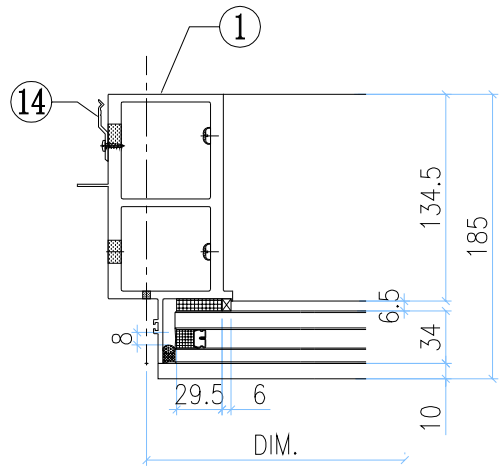

VIEW D

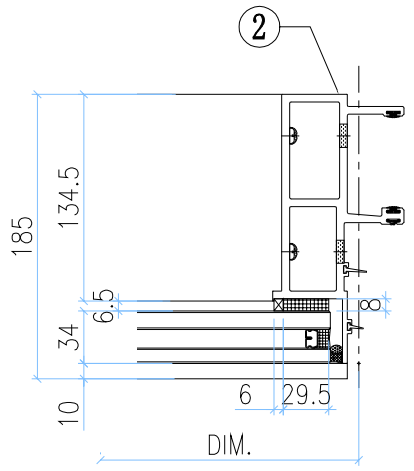

VIEW G

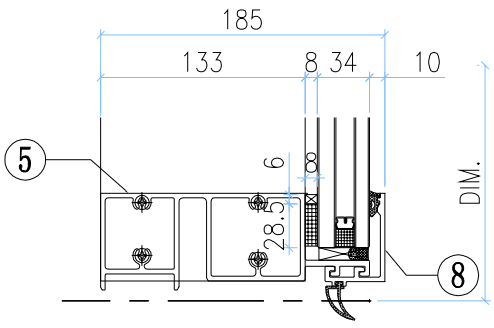

◇ OTHERS (ALUM. & G.M.S. PARTS)

ITEM	FAB. DWG NO.	LENGTH (mm)	QTY
41	N00813-01A	720.5	2
	30x20X3mm ALUM. ANGLE		
42	N00813-01AJ	648	2
	30x20X3mm ALUM. ANGLE		
43	J858-AP09-55		1
	628 x760.5(BACK PANEL)		
44	J858-AP02		1
	3mm THK. ALUM. PLATE		
45	J858-AP03		2
	3mm THK. ALUM. PLATE		
46			
47			
48			
49			

◯ ALUM. EXTRUSION

ITEM	FAB. DWG NO.	LENGTH (mm)	QTY
1	X86278-05L	3267.5	1
2	X86272-01	3267.5	1
3	X86279-01H	767.5	1
4	X86302-26C	729	1
5	X86280-01M	729	1
6	X86305-01LA	828.5	1
6a	X86305-01RA	828.5	1
7	X86301-01-32	735	1
8	X86300-01-33	735	1
9	X86283-02L-05	735	1
9a	X86283-02R-05	735	1
10	X86255-01L	200	1
11	X86255-01R	200	1
12	X86258-01	200	2
13	X86303-03	150	1
14	X86317-01	50	11
15			
16			
17			
18			
19			
20			
21			
22			

美特鋁質有限公司 MIDI Aluminium Fabricator Ltd.							工程號	J858	類別		物料號	-		
							地盘	康城11期	制圖	Z.S.P	2022-08-06	圖號	AZd-750H2-c2s	
修改	-			採用	工廠	地盤 ✓	图纸名称	单元组装图	復核	-	-	數量	-	
日期	-			材料颜色	-		材料	-	批准	-	-	單件重量	-	(KG)

AF-098A

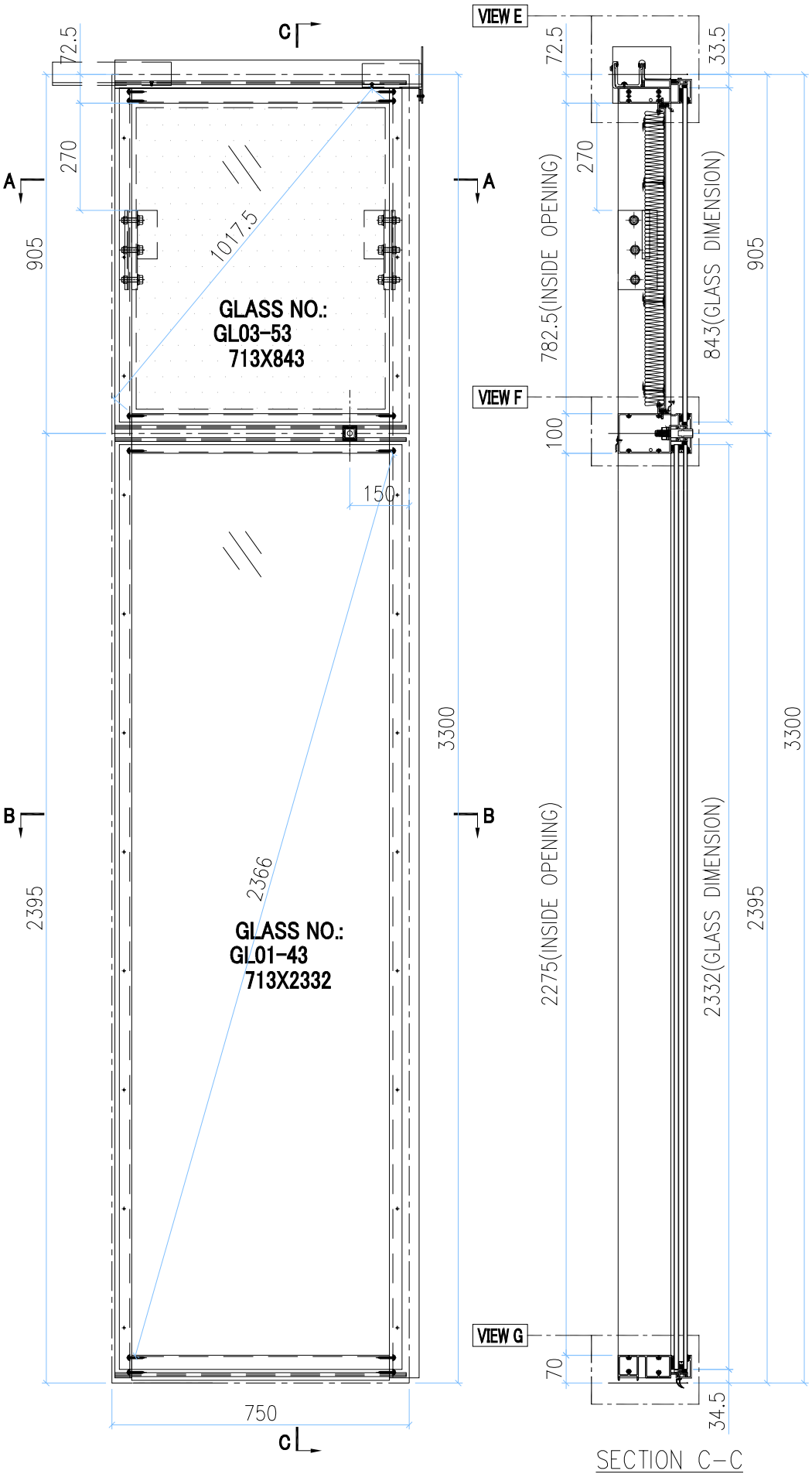

INSTALL UNIT NO.	QTY.	FLOOR
T2A-CW3-1204	1	12/F
T2A-CW3-2004	1	20/F
T2A-CW3-2704	1	27/F
T2A-CW3-3304	1	33/F
T2A-CW3-4704	1	47/F
T2A-CW3-5304	1	53/F
T2A-CW3-6004	1	60/F
T3A-CW3-1204	1	12/F
T3A-CW3-2004	1	20/F
T3A-CW3-2704	1	27/F
T3A-CW3-3304	1	33/F
T3A-CW3-4704	1	47/F
T3A-CW3-5304	1	53/F
T3A-CW3-6004	1	60/F
TOTAL	14	

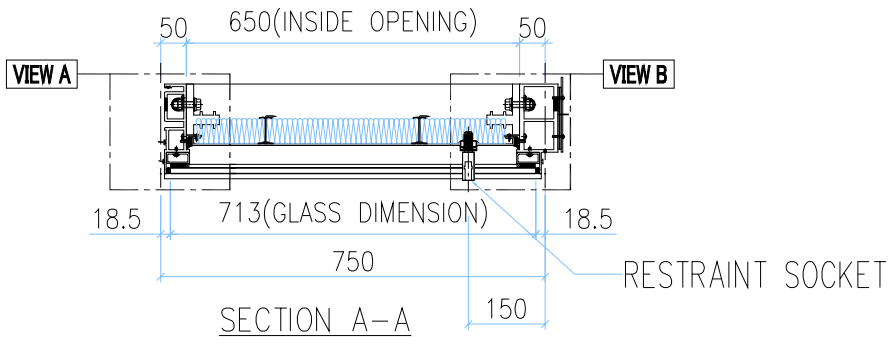

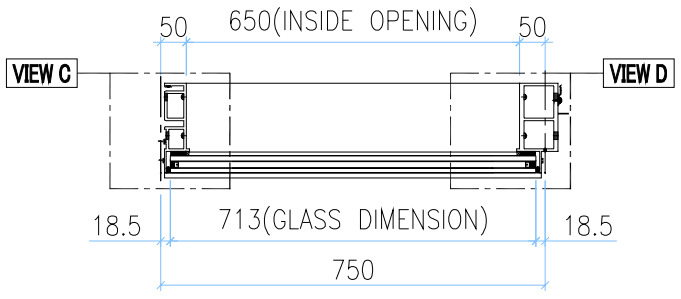

GLASS	GLASS NUMBER	WIDTH	HEIGHT	QTY.
	GL03-53	713	843	1
	GL01-43	713	2332	1

美特鋁質有限公司
MIDI Aluminium Fabricator Ltd.

修改	-			採用	工廠		地盤	✓	工程號	J858	類別		物料號	-		
日期	-			材料顏色	-				地盘	康城11期	制圖	Z.S.P	2022-08-06	圖號	AZd-750H2-c2s
									图纸名称	单元组装图	復核	-	-	數量	-
									材料	-	批准	-	-	單件重量	- (KG)

AF-098B

VIEW E

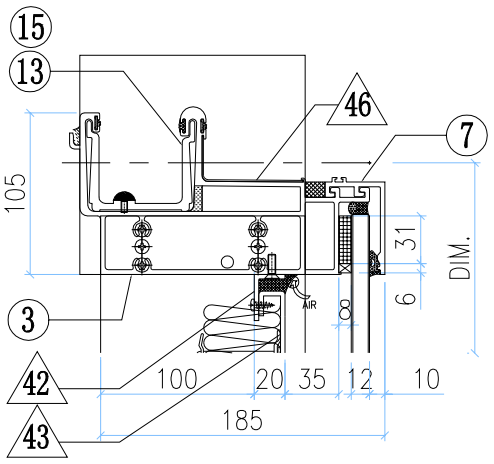

VIEW A

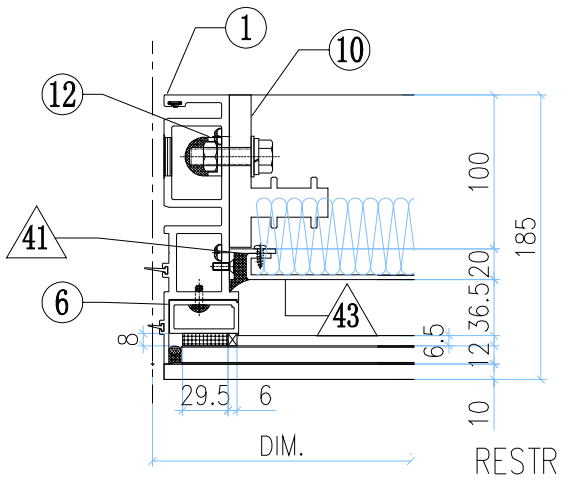

VIEW B

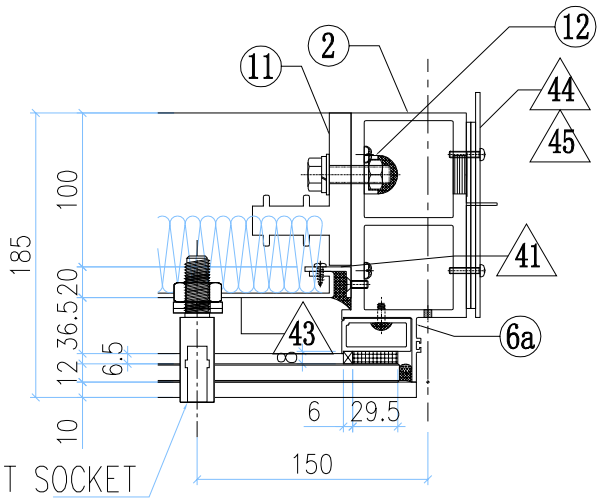

VIEW F

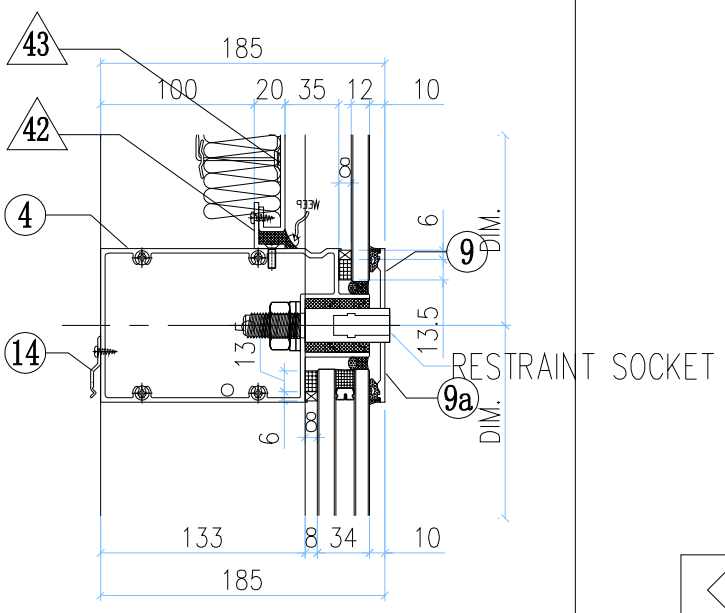

RESTRAINT SOCKET

VIEW C

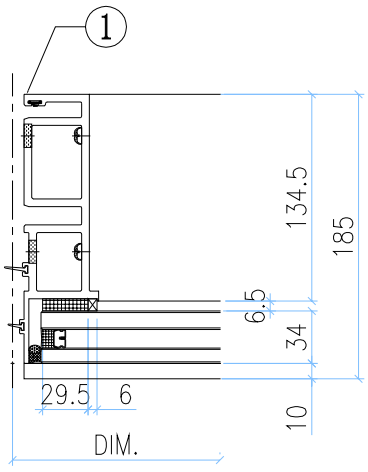

VIEW D

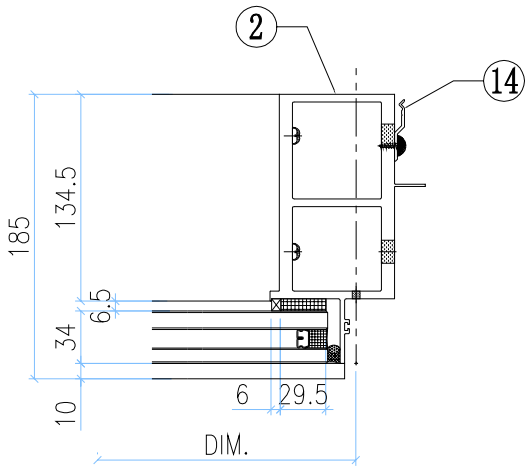

VIEW G

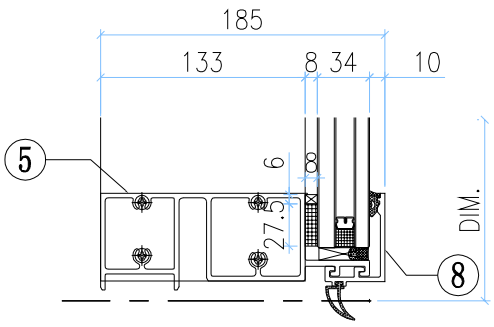

◇ OTHERS (ALUM. & G.M.S. PARTS)

ITEM	FAB. DWG NO.	LENGTH (mm)	QTY
41	N00813-01A	720.5	2
	30x20X3mm ALUM. ANGLE		
42	N00813-01AJ	648	2
	30x20X3mm ALUM. ANGLE		
43	J858-AP09-55		1
	628 x760.5(BACK PANEL)		
44	J858-AP02		1
	3mm THK. ALUM. PLATE		
45	J858-AP03		2
	3mm THK. ALUM. PLATE		
46	J858-AP16	100	1
	1mm THK. ALUM. FLASHING		

○ ALUM. EXTRUSION

ITEM	FAB. DWG NO.	LENGTH (mm)	QTY
1	X86273-01	3267.5	1
2	X86278-05R	3267.5	1
3	X86279-14F	767.5	1
4	X86302-27C	729	1
5	X86280-01M	729	1
6	X86305-01LA	828.5	1
6a	X86305-01RA	828.5	1
7	X86301-01-32	735	1
8	X86300-01-33	735	1
9	X86283-02R-05	735	1
9a	X86283-02L-05	735	1
10	X86255-01L	200	1
11	X86255-01R	200	1
12	X86258-01	200	2
13	X86303-02	150	1
14	X86317-01	50	11
15	X86303-01	300	1
16			
17			
18			
19			
20			
21			
22			

美特鋁質有限公司 MIDI Aluminium Fabricator Ltd.													
							工程號	J858	類別		物料號	-	
							地盘	康城11期	制圖	Z.S.P	2022-08-06	圖號	DZc-1007H6-vP
修改	-			採用	工廠		地盤	✓	图纸名称	单元组装图	復核	-	-	數量	-
日期	-			材料颜色	-				材料	-	批准	-	-	單件重量	- (KG)

AF-100

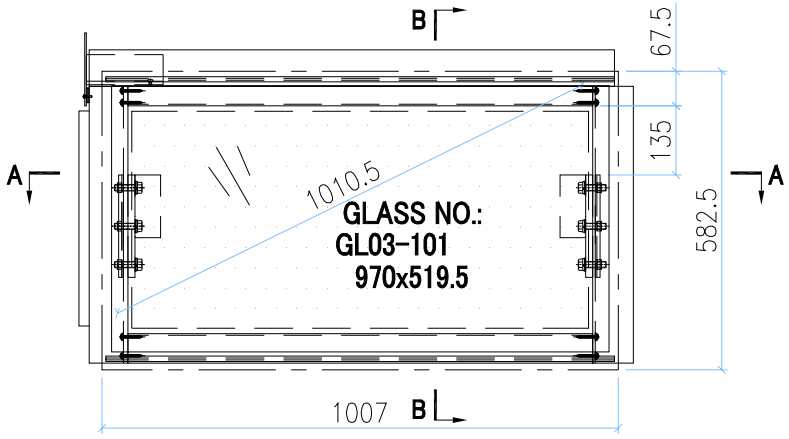

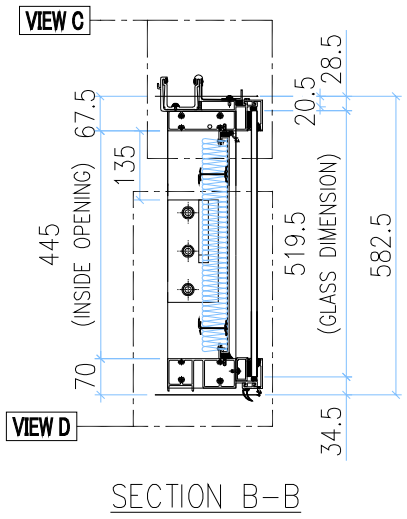

SECTION B-B

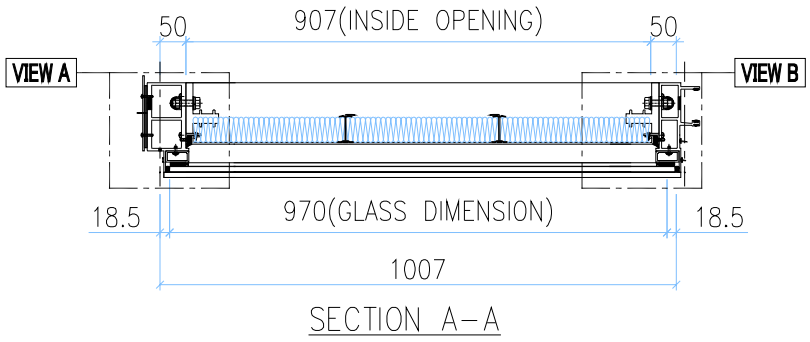

SECTION A-A

INSTALL UNIT NO.	QTY.	FLOOR
T1A-CW2.1-1108	1	11/F
T1A-CW2.1-4008	1	40/F
T2A-CW2.1-1108	1	11/F
T2A-CW2.1-4008	1	40/F
T3A-CW2.1-1108	1	11/F
T3A-CW2.1-4008	1	40/F
TOTAL	6	

VIEW C

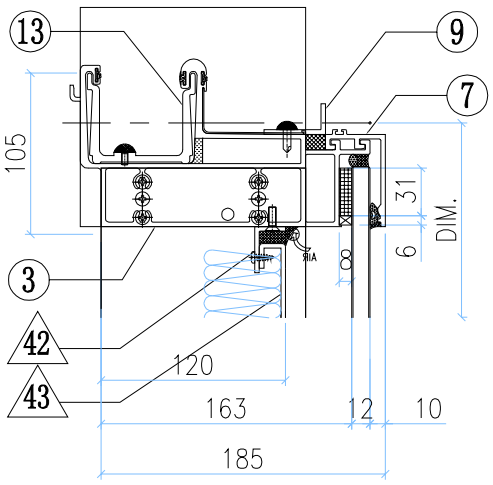

VIEW A

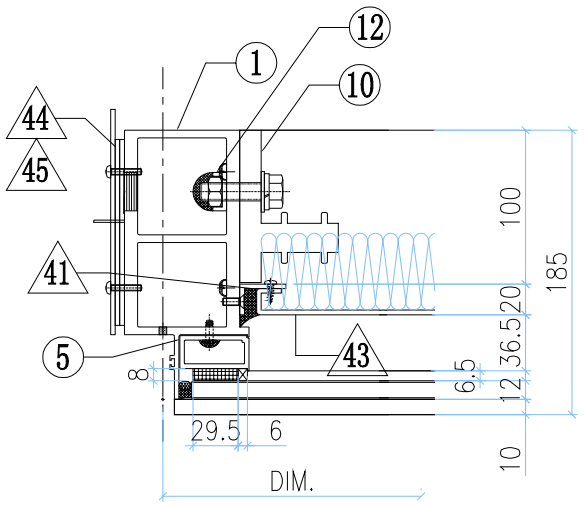

VIEW B

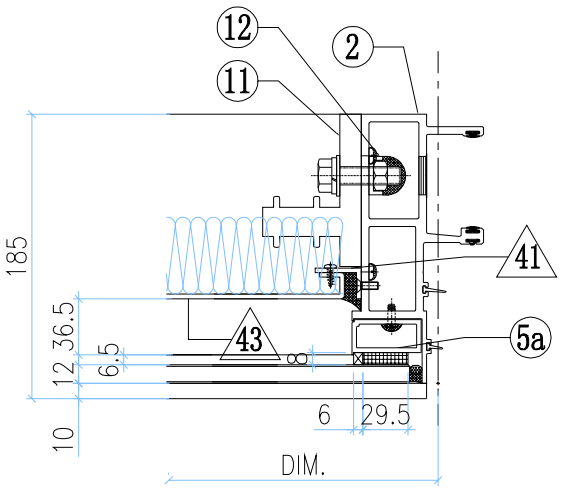

VIEW D

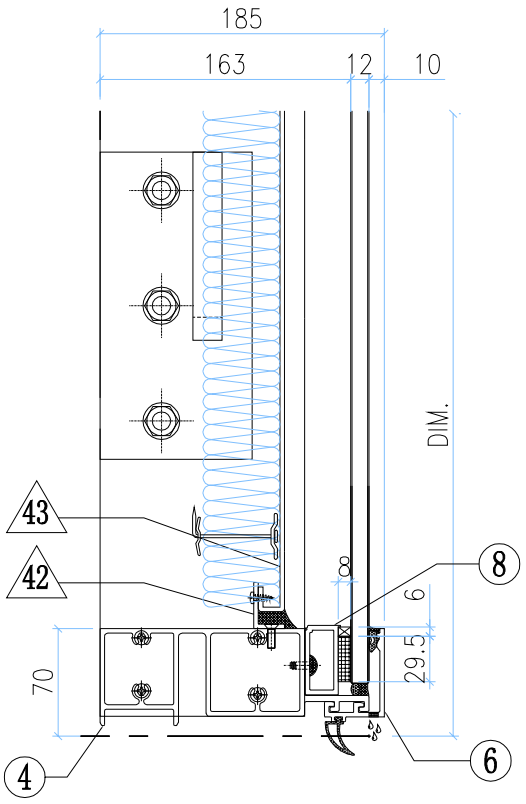

GLASS	GLASS NUMBER	WIDTH	HEIGHT	QTY.
	GL03-101	970	519.5	1

◇ **OTHERS (ALUM. & G.M.S. PARTS)**

ITEM	FAB. DWG NO.	LENGTH (mm)	QTY
41	N00813-01Y 30x20X3mm ALUM. ANGLE	383	2
42	N00813-01AB 30x20X3mm ALUM. ANGLE	905	2
43	J858-AP09-40 885 x 423 (BACK PANEL)		1
44	J858-AP02 3mm THK. ALUM. PLATE		1
45	J858-AP03 3mm THK. ALUM. PLATE		2
46			
47			
48			
49			

○ **ALUM. EXTRUSION**

ITEM	FAB. DWG NO.	LENGTH (mm)	QTY
1	X86278-18L	555	1
2	X86272-10	555	1
3	X86279-36LA	1024.5	1
4	X86280-12M	986	1
5	X86305-01LD	490	1
5a	X86305-01RD	490	1
6	X86305-04A	985	1
7	X86301-01-24	992	1
8	X86300-01-23	992	1
9	N516-01G	897	1
10	X86255-01L	200	1
11	X86255-01R	200	1
12	X86258-01	200	2
13	X86303-03	150	1
14			
15			
16			
17			

美特鋁質有限公司 MIDI Aluminium Fabricator Ltd.													
							工程號	J858	類別		物料號	-	
							地盘	康城11期	制圖	Z.S.P	2022-08-06	圖號	DZe-1007H6-P
修改	-			採用	工廠		地盤	✓	图纸名称	单元组装图	復核	-	-	數量	-
日期	-			材料颜色	-				材料	-	批准	-	-	單件重量	- (KG)

AF-101

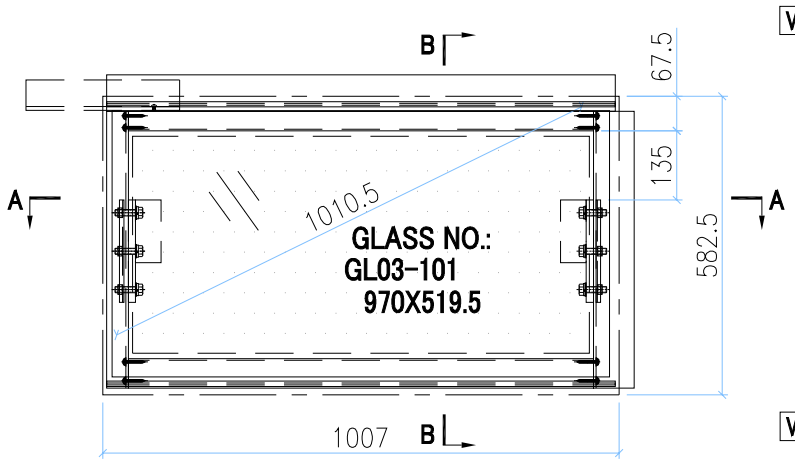

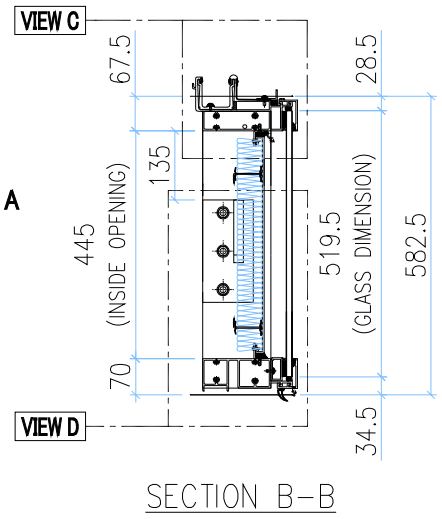

SECTION B-B

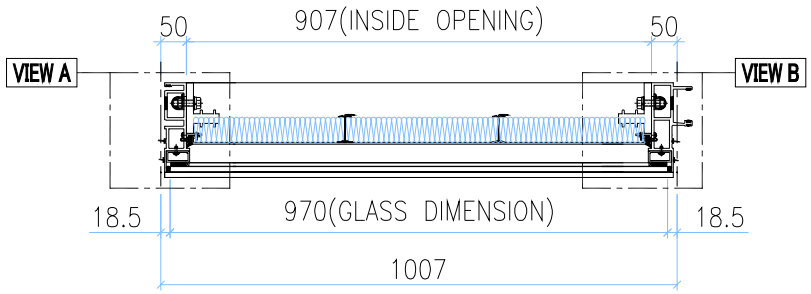

SECTION A-A

INSTALL UNIT NO.	QTY.	FLOOR
T1A-CW2.1-1109	1	11/F
T1A-CW2.1-4009	1	40/F
T2A-CW2.1-1109	1	11/F
T2A-CW2.1-4009	1	40/F
T3A-CW2.1-1109	1	11/F
T3A-CW2.1-4009	1	40/F
TOTAL	6	

VIEW C

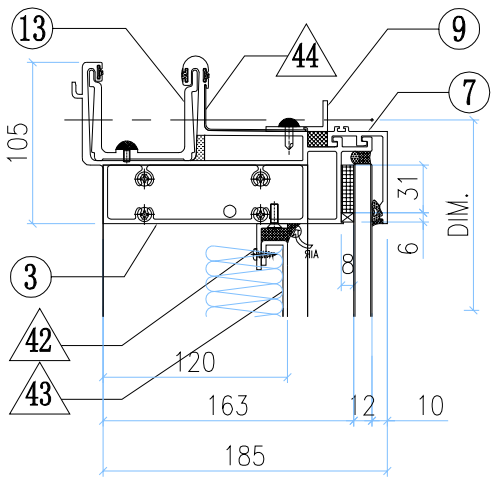

VIEW A

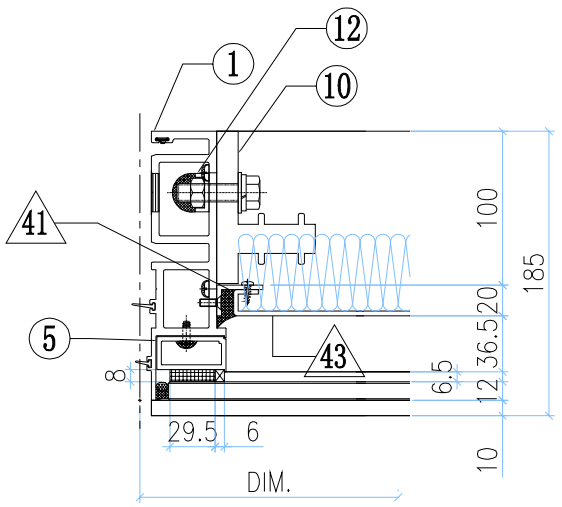

VIEW B

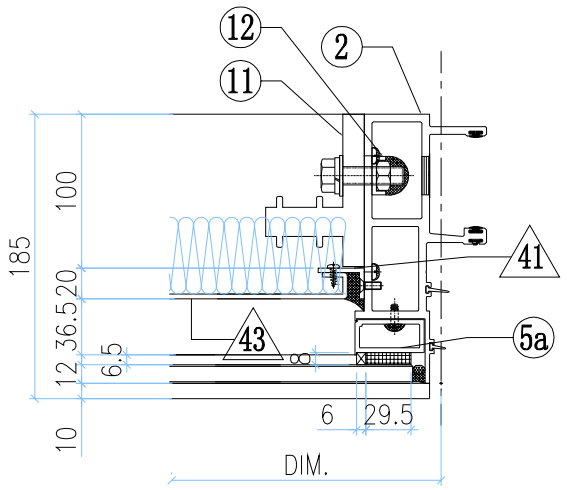

VIEW D

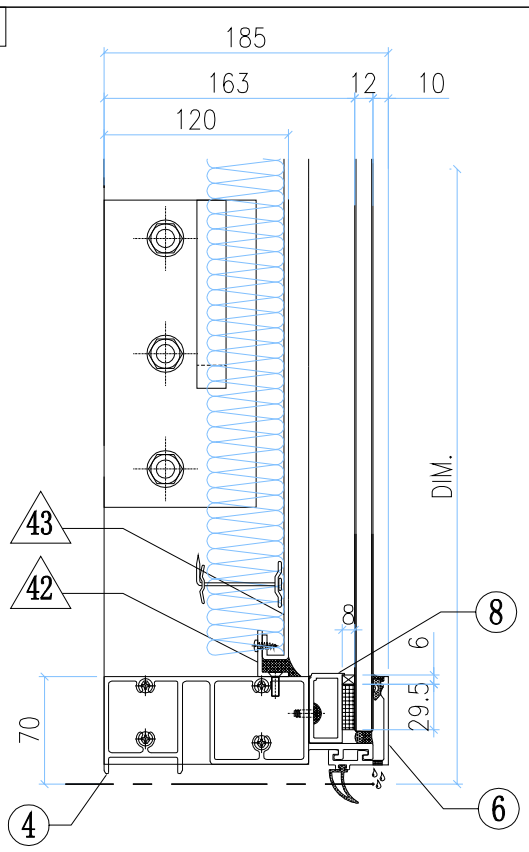

GLASS	GLASS NUMBER	WIDTH	HEIGHT	QTY.
	GL03-101	970	519.5	1

◇ **OTHERS (ALUM. & G.M.S. PARTS)**

ITEM	FAB. DWG NO.	LENGTH (mm)	QTY
41	N00813-01Y	383	2
	30x20X3mm ALUM. ANGLE		
42	N00813-01AB	905	2
	30x20X3mm ALUM. ANGLE		
43	J858-AP09-40		1
	885 x 423 (BACK PANEL)		
44	J858-AP16	100	1
	1mm THK. ALUM. FLASHING		
45			
46			
47			
48			
49			

○ **ALUM. EXTRUSION**

ITEM	FAB. DWG NO.	LENGTH (mm)	QTY
1	X86273-15	555	1
2	X86272-10	555	1
3	X86279-37A	992	1
4	X86280-12M	986	1
5	X86305-01LD	490	1
5a	X86305-01RD	490	1
6	X86305-04A	985	1
7	X86301-01-24	992	1
8	X86300-01-23	992	1
9	N516-01G	897	1
10	X86255-01L	200	1
11	X86255-01R	200	1
12	X86258-01	200	2
13	X86303-01	300	1
14			
15			
16			
17			

美特鋁質有限公司 MIDI Aluminium Fabricator Ltd.													
						工程號	J858	類別		物料號	-		
						地盘	康城11期	制圖	Z.S.P	2022-08-06	圖號	DZd-1007H6-P	
修改	-			採用	工廠		地盤	✓	图纸名称	单元组装图	復核	-	-	數量	-	
日期	-			材料颜色	-				材料	-	批准	-	-	單件重量	-	(KG)

AF-102

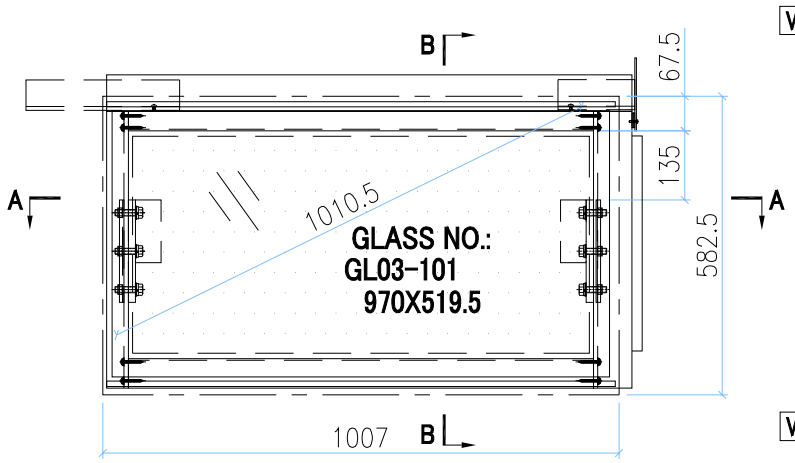

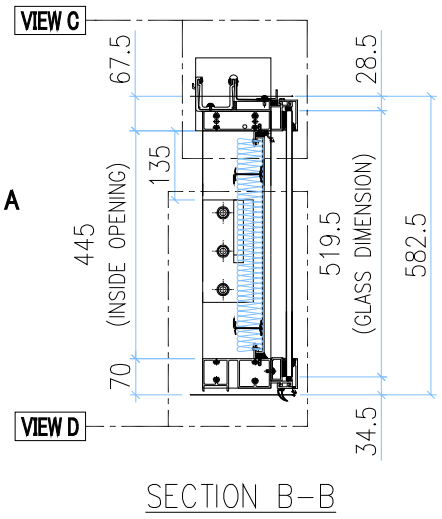

SECTION B-B

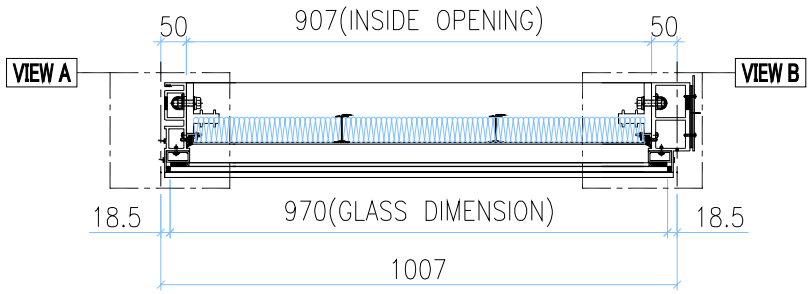

SECTION A-A

INSTALL UNIT NO.	QTY.	FLOOR
T1A-CW2.1-1110	1	11/F
T1A-CW2.1-4010	1	40/F
T2A-CW2.1-1110	1	11/F
T2A-CW2.1-4010	1	40/F
T3A-CW2.1-1110	1	11/F
T3A-CW2.1-4010	1	40/F
TOTAL	6	

VIEW C

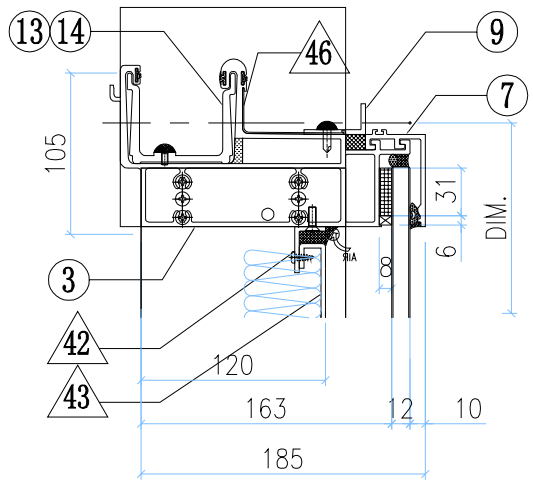

VIEW A

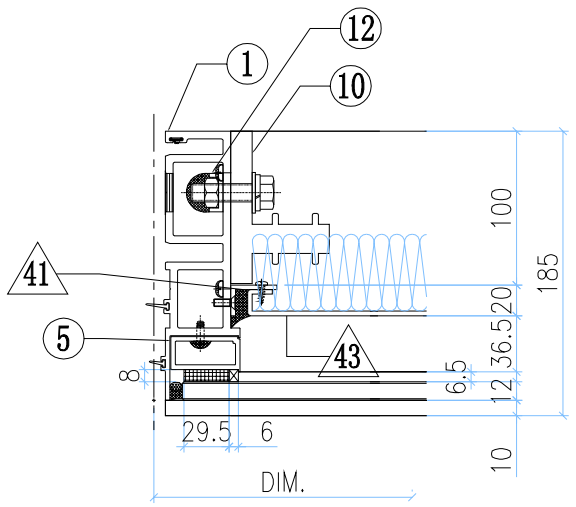

VIEW B

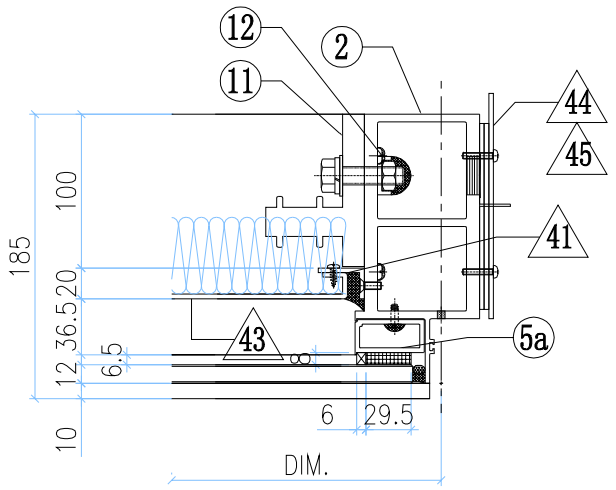

VIEW D

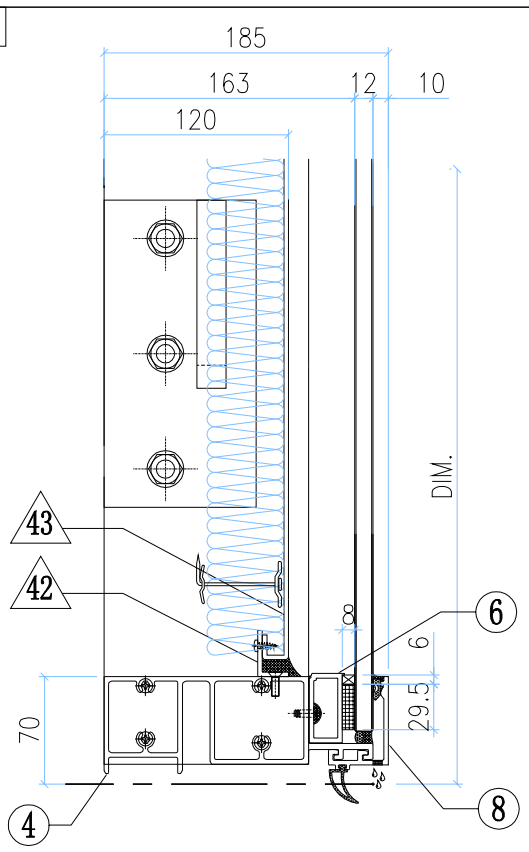

GLASS	GLASS NUMBER	WIDTH	HEIGHT	QTY.
	GL03-101	970	519.5	1

◇ OTHERS (ALUM. & G.M.S. PARTS)

ITEM	FAB. DWG NO.	LENGTH (mm)	QTY
41	N00813-01Y	383	2
	30x20X3mm ALUM. ANGLE		
42	N00813-01AB	905	2
	30x20X3mm ALUM. ANGLE		
43	J858-AP09-40		1
	885 x 423 (BACK PANEL)		
44	J858-AP02		1
	3mm THK. ALUM. PLATE		
45	J858-AP03		2
	3mm THK. ALUM. PLATE		
46	J858-AP16	100	1
	1mm THK. ALUM. FLASHING		
47			
48			
49			

○ ALUM. EXTRUSION

ITEM	FAB. DWG NO.	LENGTH (mm)	QTY
1	X86273-15	555	1
2	X86278-17R	555	1
3	X86279-36RA	1024.5	1
4	X86280-12M	986	1
5	X86305-01LD	490	1
5a	X86305-01RD	490	1
6	X86305-04A	985	1
7	X86301-01-24	992	1
8	X86300-01-23	992	1
9	N516-01G	897	1
10	X86255-01L	200	1
11	X86255-01R	200	1
12	X86258-01	200	2
13	X86303-02	150	1
14	X86303-01	300	1
15			
16			
17			

美特鋁質有限公司 MIDI Aluminium Fabricator Ltd.													
						工程號	J858	類別		物料號	-		
						地盘	康城11期	制圖	Z.S.P	2022-08-06	圖號	DZc-1023H6-P	
修改	-			採用	工廠		地盤	✓	图纸名称	单元组装图	復核	-	-	數量	-	
日期	-			材料颜色	-				材料	-	批准	-	-	單件重量	-	(KG)

AF-103

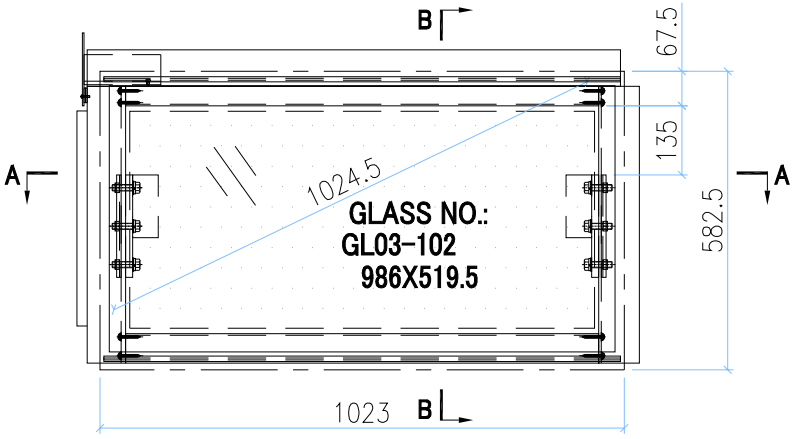

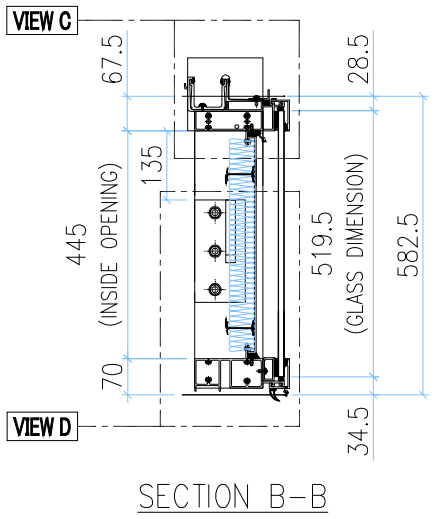

SECTION B-B

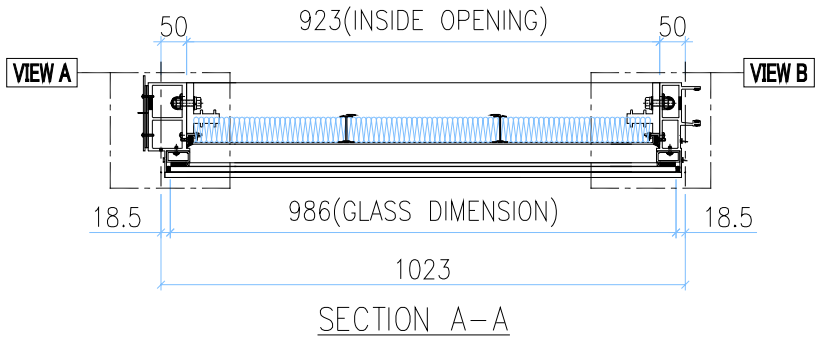

SECTION A-A

INSTALL UNIT NO.	QTY.	FLOOR
T1A-CW1.1-1101	1	11/F
T1A-CW1.1-4001	1	40/F
T2A-CW1.1-1101	1	11/F
T2A-CW1.1-4001	1	40/F
T3A-CW1.1-1101	1	11/F
T3A-CW1.1-4001	1	40/F
TOTAL	6	

VIEW C

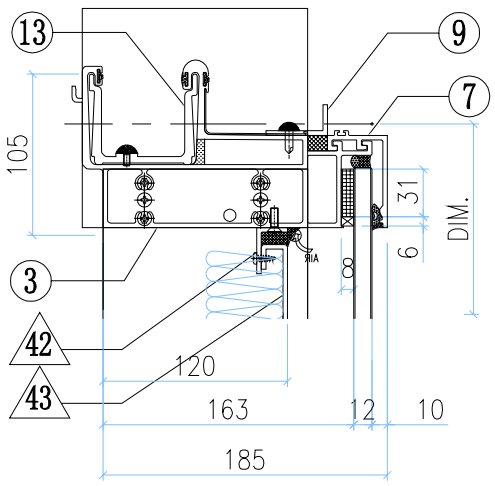

VIEW A

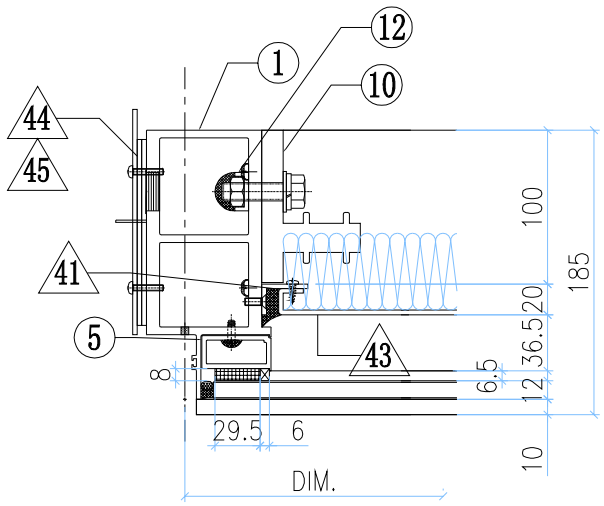

VIEW B

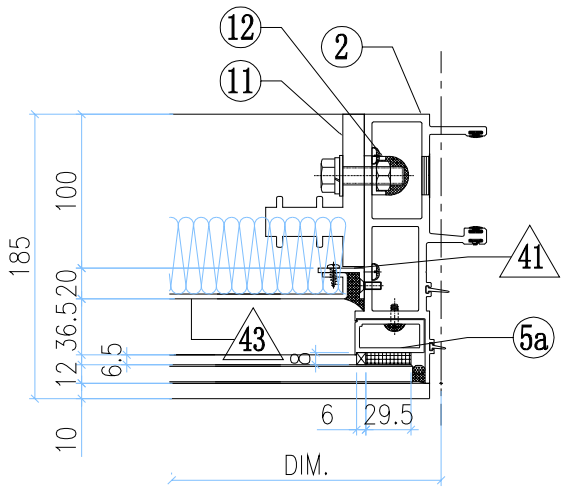

VIEW D

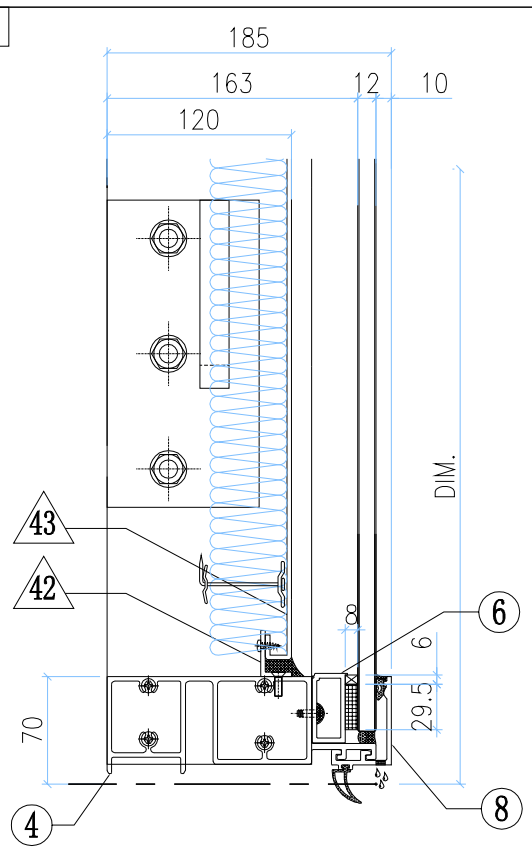

GLASS	GLASS NUMBER	WIDTH	HEIGHT	QTY.
	GL03-102	986	519.5	1

◇ OTHERS (ALUM. & G.M.S. PARTS)

ITEM	FAB. DWG NO.	LENGTH (mm)	QTY
41	N00813-01Y 30x20X3mm ALUM. ANGLE	383	2
42	N00813-01AA 30x20X3mm ALUM. ANGLE	921	2
43	J858-AP09-41 901 x 423 (BACK PANEL)		1
44	J858-AP02 3mm THK. ALUM. PLATE		1
45	J858-AP03 3mm THK. ALUM. PLATE		2
46			
47			
48			
49			

○ ALUM. EXTRUSION

ITEM	FAB. DWG NO.	LENGTH (mm)	QTY
1	X86278-17L	555	1
2	X86272-10	555	1
3	X86279-36LB	1040.5	1
4	X86280-12N	1002	1
5	X86305-01LD	490	1
5a	X86305-01RD	490	1
6	X86305-04B	1001	1
7	X86301-01-25	1008	1
8	X86300-01-24	1008	1
9	N516-01H	913	1
10	X86255-01L	200	1
11	X86255-01R	200	1
12	X86258-01	200	2
13	X86303-03	150	1
14			
15			
16			
17			

美特鋁質有限公司 MIDI Aluminium Fabricator Ltd.													
							工程號	J858	類別		物料號	-	
							地盘	康城11期	制圖	Z.S.P	2022-08-06	圖號	DZe-1023H6-P
修改	-			採用	工廠		地盤	✓	图纸名称	单元组装图	復核	-	-	數量	-
日期	-			材料颜色	-				材料	-	批准	-	-	單件重量	- (KG)

AF-104

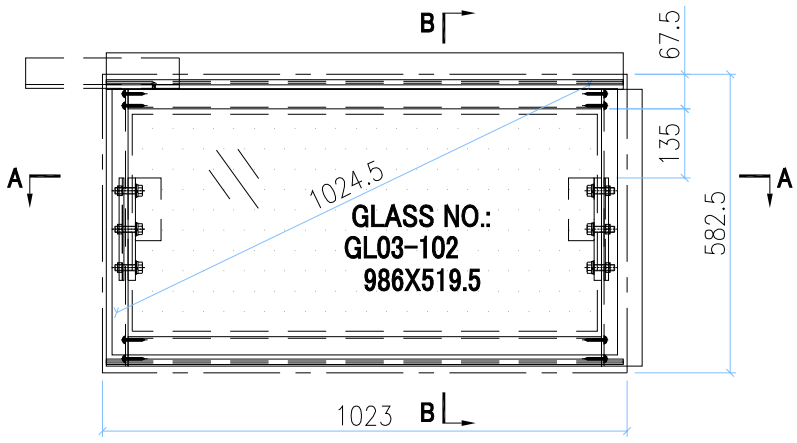

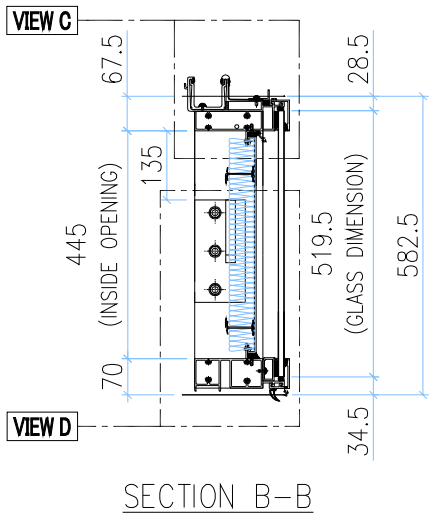

SECTION B-B

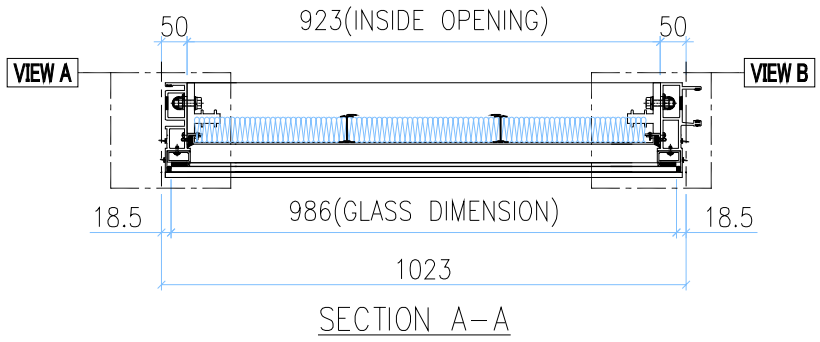

SECTION A-A

INSTALL UNIT NO.	QTY.	FLOOR
T1A-CW1.1-1102	1	11/F
T1A-CW1.1-4002	1	40/F
T2A-CW1.1-1102	1	11/F
T2A-CW1.1-4002	1	40/F
T3A-CW1.1-1102	1	11/F
T3A-CW1.1-4002	1	40/F
TOTAL	6	

VIEW C

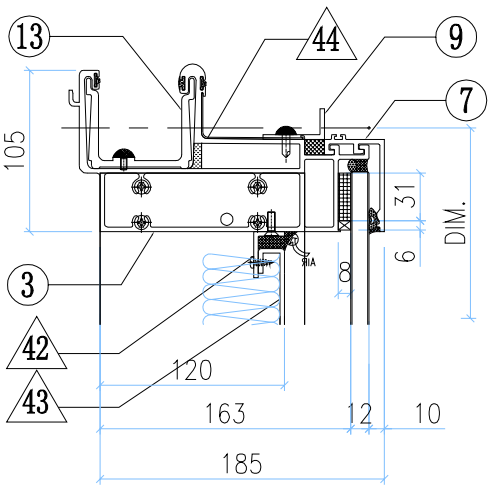

VIEW A

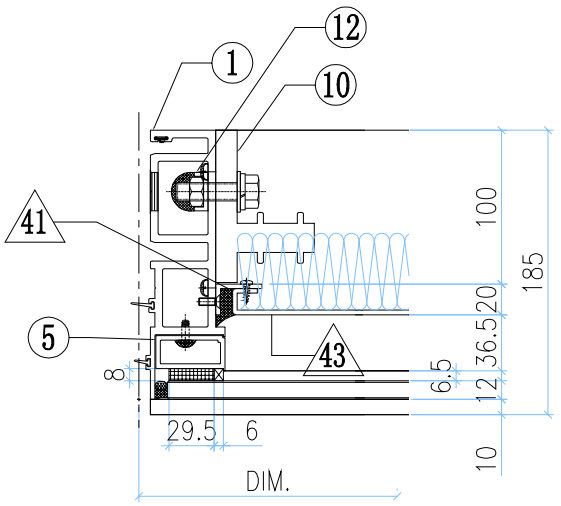

VIEW B

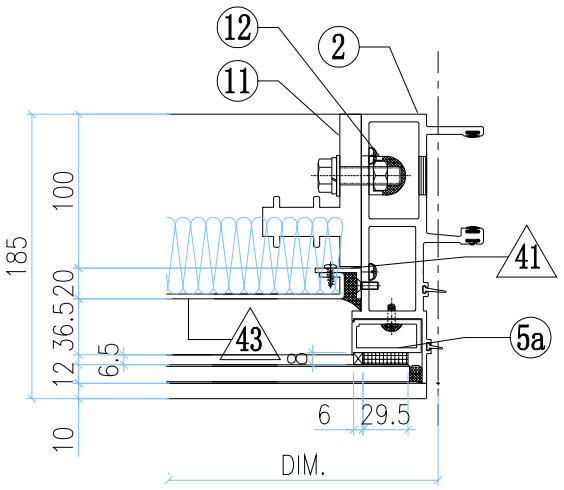

VIEW D

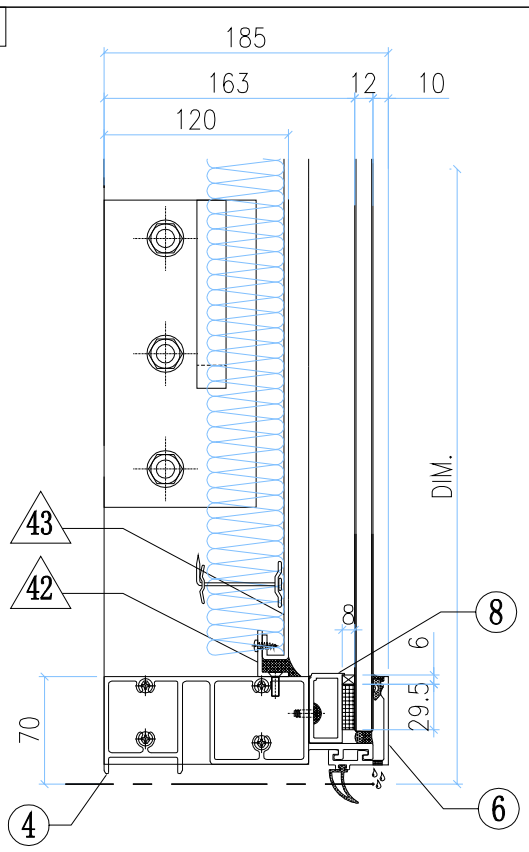

◇ **OTHERS (ALUM. & G.M.S. PARTS)**

ITEM	FAB. DWG NO.	LENGTH (mm)	QTY
41	N00813-01Y 30x20X3mm ALUM. ANGLE	383	2
42	N00813-01AA 30x20X3mm ALUM. ANGLE	921	2
43	J858-AP09-41 901 x 423 (BACK PANEL)		1
44	J858-AP16 1mm THK. ALUM. FLASHING	100	1
45			
46			
47			
48			
49			

◯ **ALUM. EXTRUSION**

ITEM	FAB. DWG NO.	LENGTH (mm)	QTY
1	X86273-15	555	1
2	X86272-10	555	1
3	X86279-37B	1008	1
4	X86280-12N	1002	1
5	X86305-01LD	490	1
5a	X86305-01RD	490	1
6	X86305-04B	1001	1
7	X86301-01-25	1008	1
8	X86300-01-24	1008	1
9	N516-01H	913	1
10	X86255-01L	200	1
11	X86255-01R	200	1
12	X86258-01	200	2
13	X86303-01	300	1
14			
15			
16			

GLASS

GLASS NUMBER	WIDTH	HEIGHT	QTY.
GL03-102	986	519.5	1

美特鋁質有限公司 MIDI Aluminium Fabricator Ltd.													
							工程號	J858	類別		物料號	-	
							地盘	康城11期	制圖	Z.S.P	2022-08-06	圖號	DZd-1023H6-vP
修改	-			採用	工廠		地盤	✓	图纸名称	单元组装图	復核	-	-	數量	-
日期	-			材料颜色	-				材料	-	批准	-	-	單件重量	- (KG)

AF-105

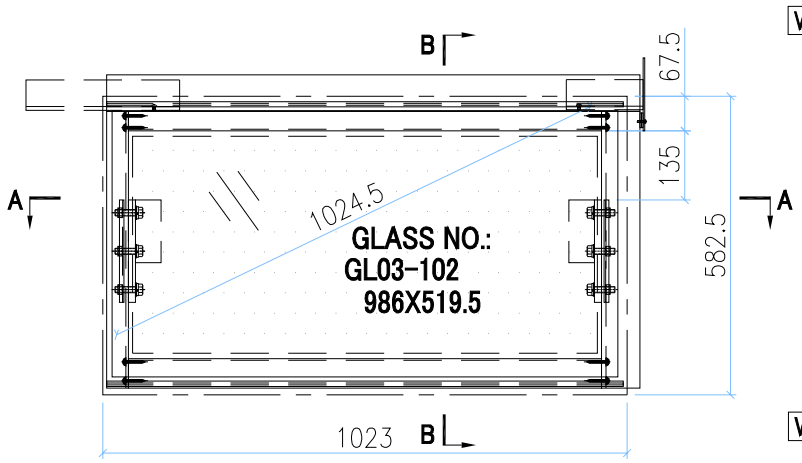

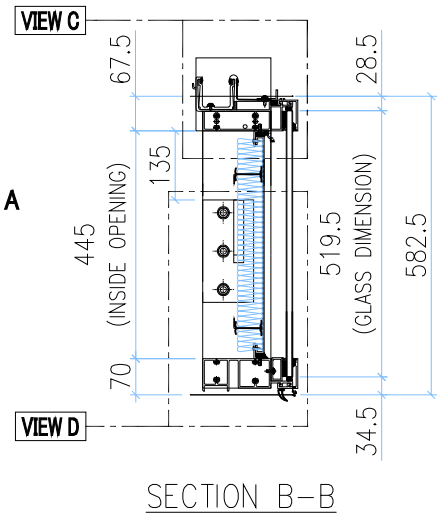

SECTION B-B

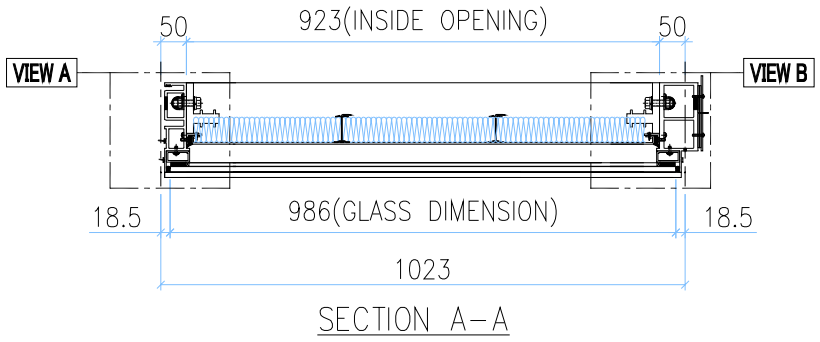

SECTION A-A

INSTALL UNIT NO.	QTY.	FLOOR
T1A-CW1.1-1103	1	11/F
T1A-CW1.1-4003	1	40/F
T2A-CW1.1-1103	1	11/F
T2A-CW1.1-4003	1	40/F
T3A-CW1.1-1103	1	11/F
T3A-CW1.1-4003	1	40/F
TOTAL	6	

VIEW C

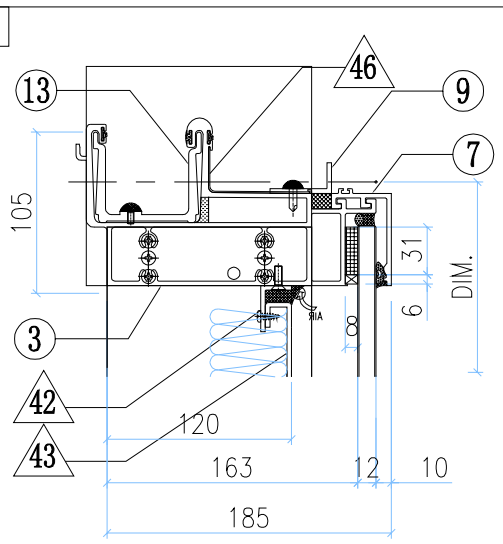

VIEW A

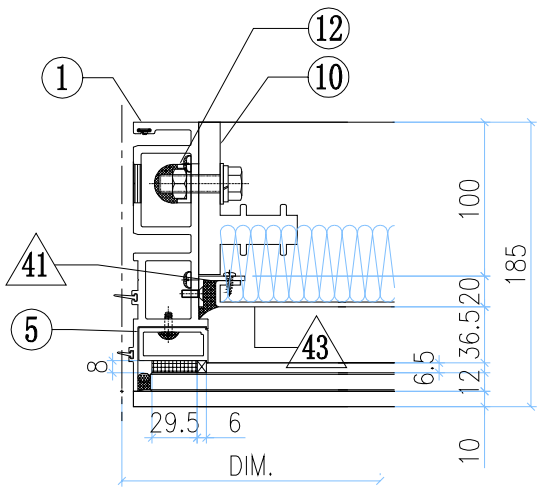

VIEW B

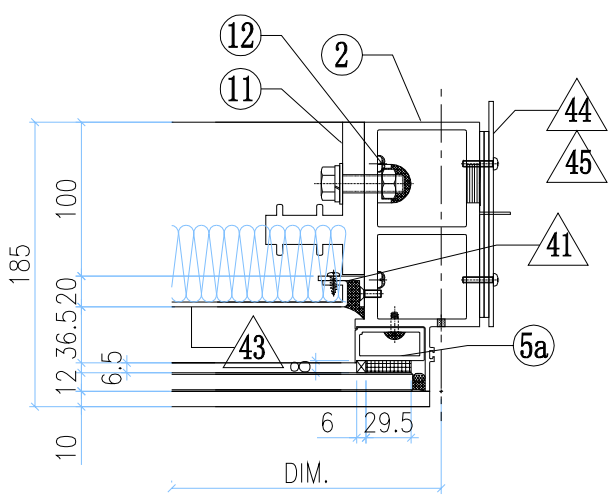

VIEW D

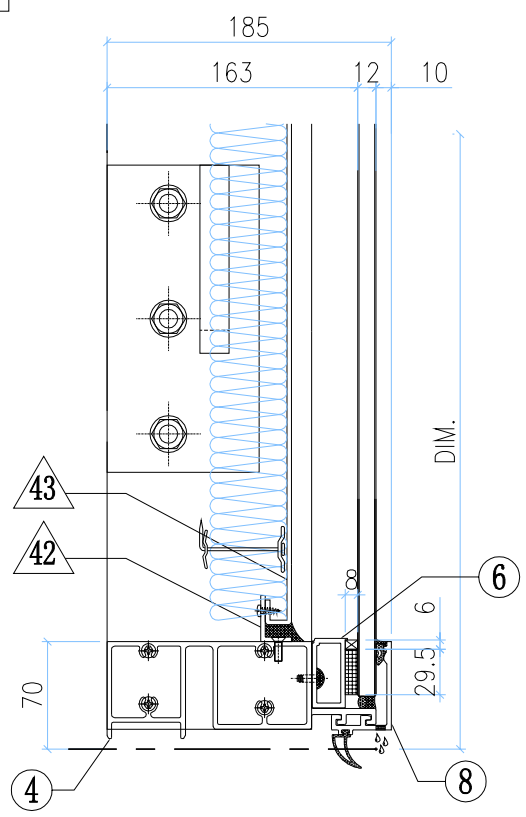

◇ **OTHERS (ALUM. & G.M.S. PARTS)**

ITEM	FAB. DWG NO.	LENGTH (mm)	QTY
41	N00813-01Y	383	2
	30x20X3mm ALUM. ANGLE		
42	N00813-01AA	921	2
	30x20X3mm ALUM. ANGLE		
43	J858-AP09-41		1
	901 x 423 (BACK PANEL)		
44	J858-AP02		1
	3mm THK. ALUM. PLATE		
45	J858-AP03		2
	3mm THK. ALUM. PLATE		
46	J858-AP16	100	1
	1mm THK. ALUM. FLASHING		
47			
48			
49			

○ **ALUM. EXTRUSION**

ITEM	FAB. DWG NO.	LENGTH (mm)	QTY
1	X86273-15	555	1
2	X86278-18R	555	1
3	X86279-36RB	1040.5	1
4	X86280-12N	1002	1
5	X86305-01LD	490	1
5a	X86305-01RD	490	1
6	X86305-04B	1001	1
7	X86301-01-25	1008	1
8	X86300-01-24	1008	1
9	N516-01H	913	1
10	X86255-01L	200	1
11	X86255-01R	200	1
12	X86258-01	200	2
13	X86303-01	300	1
14	X86303-02	150	1
15			
16			
17			

GLASS

GLASS NUMBER	WIDTH	HEIGHT	QTY.
GL03-102	986	519.5	1

美特鋁質有限公司 MIDI Aluminium Fabricator Ltd.													
							工程號	J858	類別		物料號	-	
							地盘	康城11期	制圖	Z.S.P	2022-08-06	圖號	DZc-1362.5H6-P
修改	-			採用	工廠		地盤	✓	图纸名称	单元组装图	復核	-	-	數量	-
日期	-			材料颜色	-				材料	-	批准	-	-	單件重量	- (KG)

AF-106

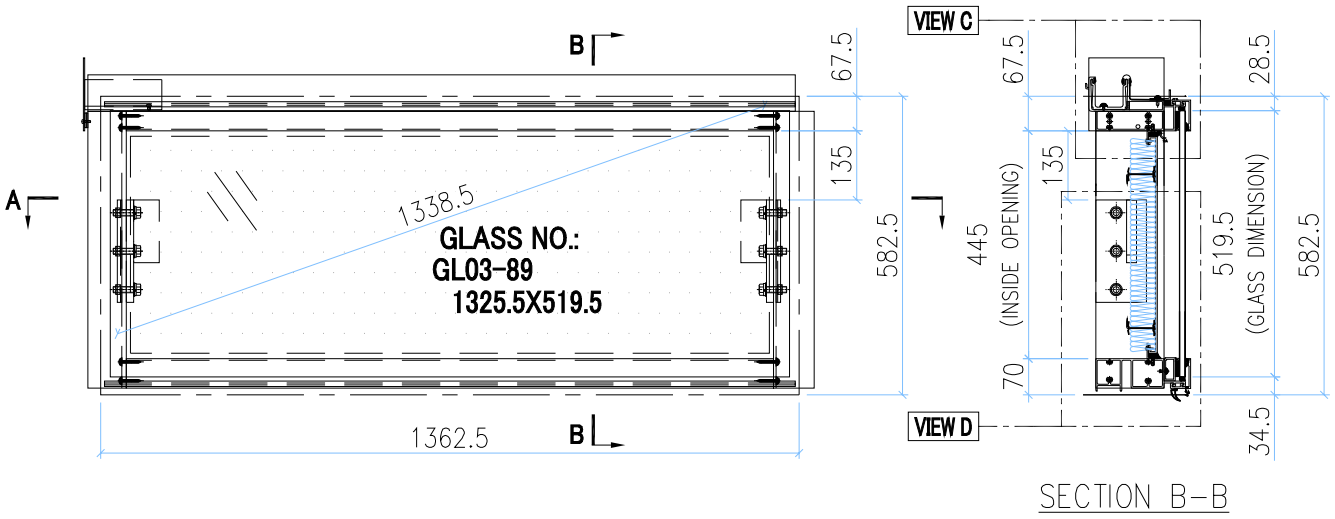

SECTION B-B

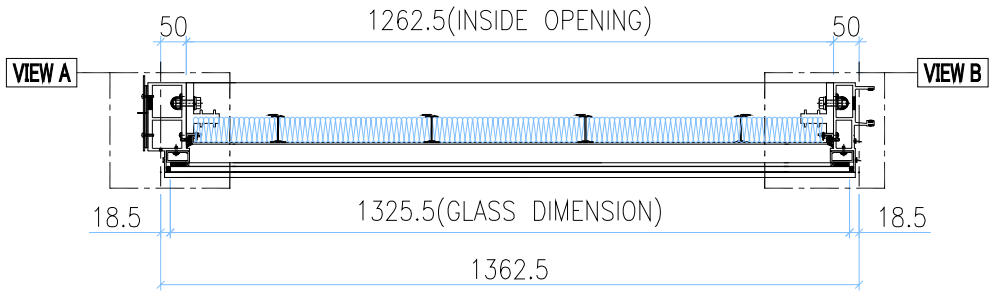

SECTION A-A

INSTALL UNIT NO.	QTY.	FLOOR
T1A-CW1.1-1104	1	11/F
T1A-CW1.1-4004	1	40/F
T2A-CW1.1-1104	1	11/F
T2A-CW1.1-4004	1	40/F
T2B-CW6.1-1104	1	11/F
T2B-CW6.1-4004	1	40/F
T3A-CW1.1-1104	1	11/F
T3A-CW1.1-4004	1	40/F
T3B-CW6.1-1104	1	11/F
T3B-CW6.1-4004	1	40/F
TOTAL	10	

VIEW C

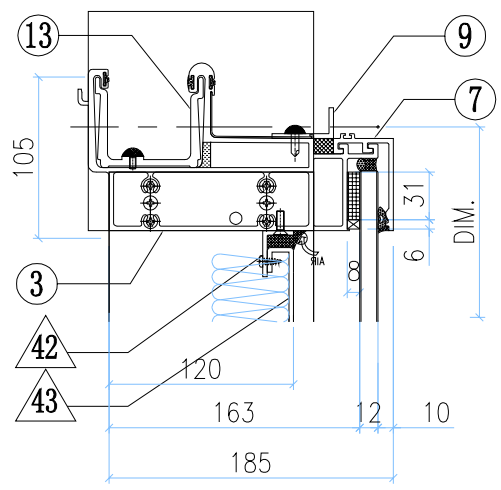

VIEW A

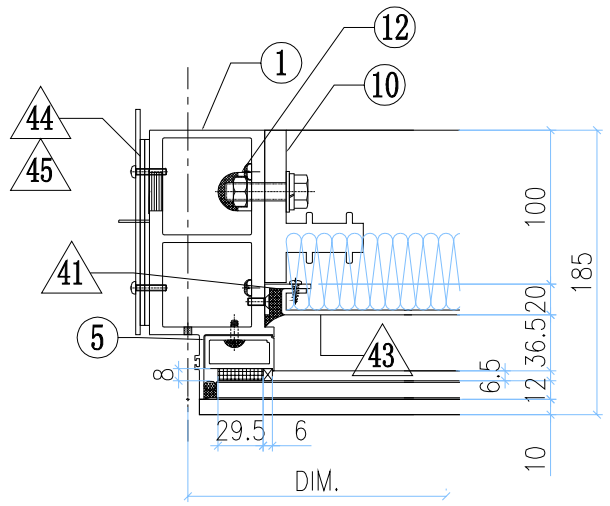

VIEW B

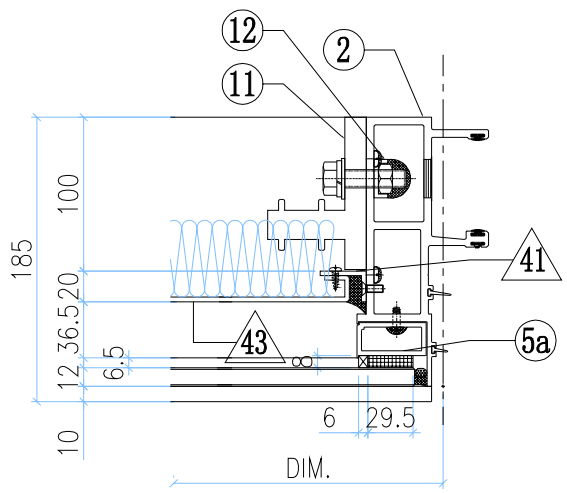

VIEW D

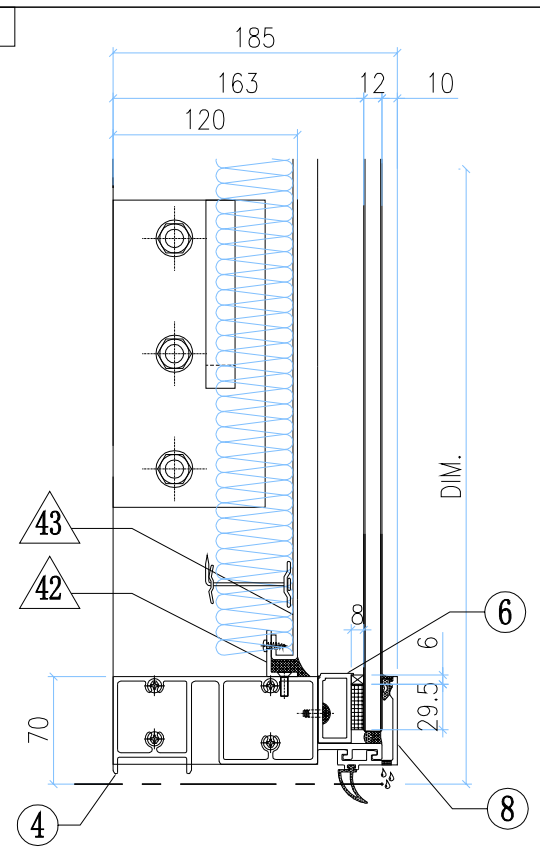

◇ OTHERS (ALUM. & G.M.S. PARTS)

ITEM	FAB. DWG NO.	LENGTH (mm)	QTY
41	N00813-01Y 30x20X3mm ALUM. ANGLE	383	2
42	N00813-01M 30x20X3mm ALUM. ANGLE	1260.5	2
43	J858-AP09-33 1240.5 x 423 (BACK PANEL)		1
44	J858-AP02 3mm THK. ALUM. PLATE		1
45	J858-AP03 3mm THK. ALUM. PLATE		2
46			
47			
48			
49			

◯ ALUM. EXTRUSION

ITEM	FAB. DWG NO.	LENGTH (mm)	QTY
1	X86278-17L	555	1
2	X86272-10	555	1
3	X86279-36LF	1380	1
4	X86280-12A	1341.5	1
5	X86305-01LD	490	1
5a	X86305-01RD	490	1
6	X86305-04C	1340.5	1
7	X86301-01-20	1347.5	1
8	X86300-01-27	1347.5	1
9	N516-01M	1252	1
10	X86255-01L	200	1
11	X86255-01R	200	1
12	X86258-01	200	2
13	X86303-03	150	1
14			
15			
16			
17			

GLASS

GLASS NUMBER	WIDTH	HEIGHT	QTY.
GL03-89	1325.5	519.5	1

美特鋁質有限公司 MIDI Aluminium Fabricator Ltd.													
工程號	J858	類別		物料號	-								
地盘	康城11期	制圖	Z.S.P	2022-08-06	圖號	DZe-681H6-P							
图纸名称	单元组装图	復核	-	-	數量	-							
材料	-	批准	-	-	單件重量	- (KG)							
修改	-			採用	工廠		地盤	✓					
日期	-			材料顏色	-								

AF-107

INSTALL UNIT NO.	QTY.	FLOOR
T1A-CW1.1-1105	1	11/F
T1A-CW1.1-4005	1	40/F
T1B-CW1.1-1102	1	11/F
T1B-CW1.1-4002	1	40/F
T1A-CW6.1-1102	1	11/F
T1A-CW6.1-4002	1	40/F
T1A-CW3.1-1107	1	11/F
T1A-CW3.1-4007	1	40/F
T2A-CW1.1-1105	1	11/F
T2A-CW1.1-4005	1	40/F
T2B-CW1.1-1102	1	11/F
T2B-CW1.1-4002	1	40/F
T2B-CW6.1-1105	1	11/F
T2B-CW6.1-4005	1	40/F
T3A-CW1.1-1105	1	11/F
T3A-CW1.1-4005	1	40/F
T3B-CW1.1-1102	1	11/F
T3B-CW1.1-4002	1	40/F
T3B-CW5.1-1102	1	11/F
T3B-CW5.1-4002	1	40/F
T3B-CW6.1-1105	1	11/F
T3B-CW6.1-4005	1	40/F
TOTAL	22	

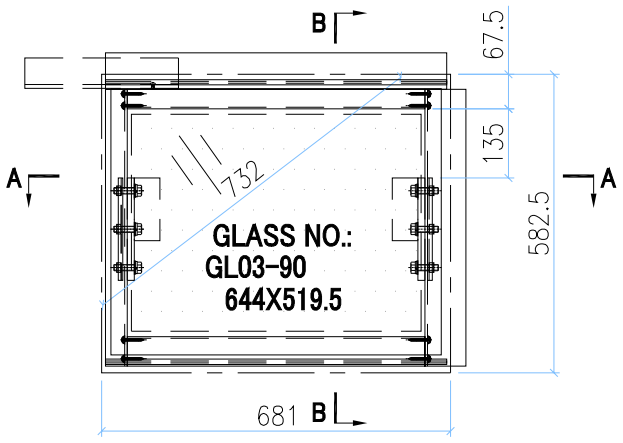

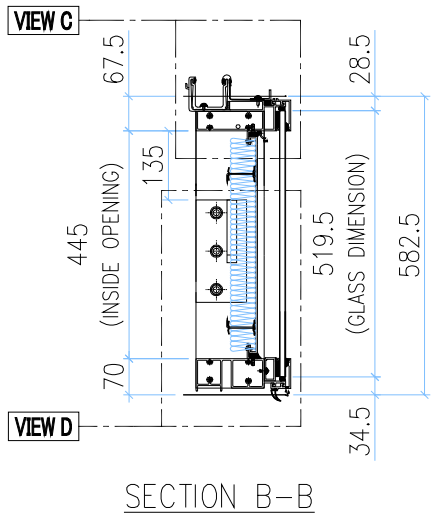

SECTION B-B

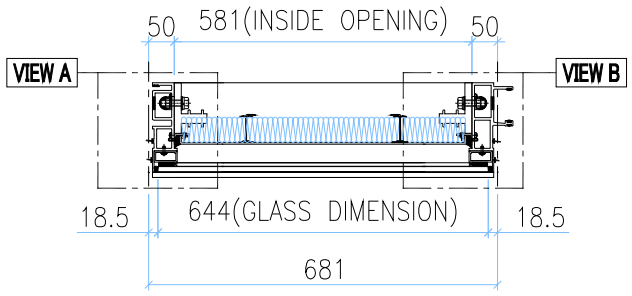

SECTION A-A

VIEW C

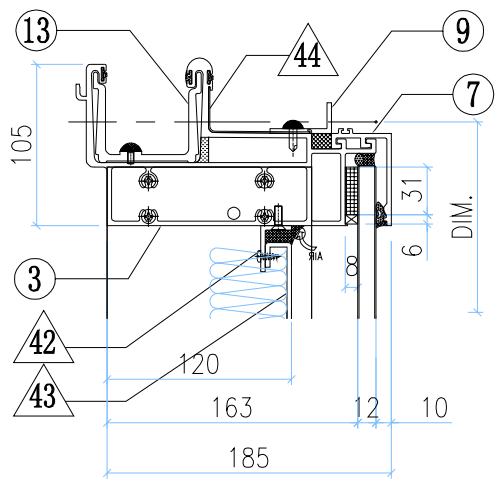

VIEW A

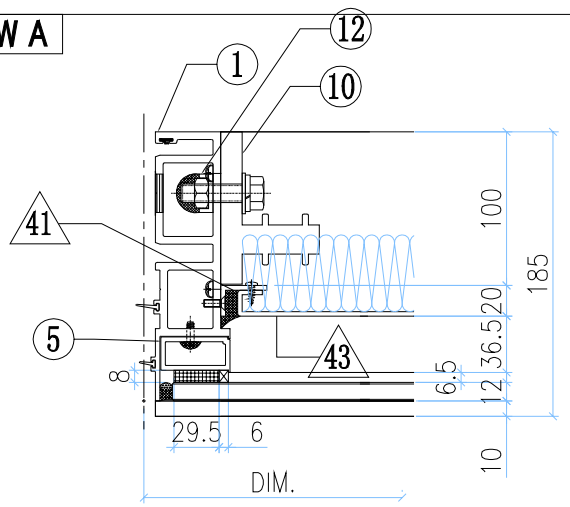

VIEW B

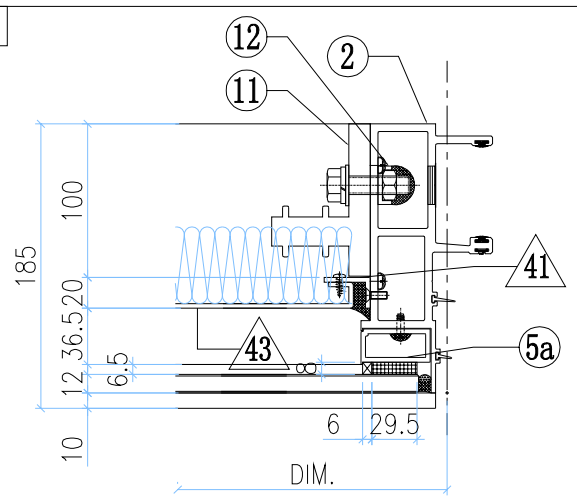

VIEW D

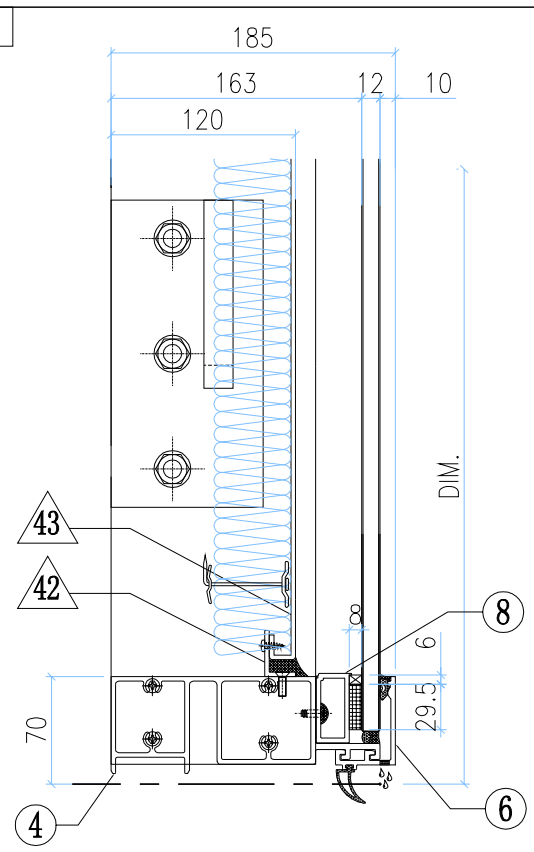

◇ OTHERS (ALUM. & G.M.S. PARTS)			
ITEM	FAB. DWG NO.	LENGTH (mm)	QTY
41	N00813-01Y 30x20X3mm ALUM. ANGLE	383	2
42	N00813-01N 30x20X3mm ALUM. ANGLE	579	2
43	J858-AP09-34 559 x 423 (BACK PANEL)		1
44	J858-AP16 1mm THK. ALUM. FLASHING	100	1
45			
46			
47			
48			
49			

○ ALUM. EXTRUSION			
ITEM	FAB. DWG NO.	LENGTH (mm)	QTY
1	X86273-15	555	1
2	X86272-10	555	1
3	X86279-37F	666	1
4	X86280-12B	660	1
5	X86305-01LD	490	1
5a	X86305-01RD	490	1
6	X86305-04D	659	1
7	X86301-01-10	666	1
8	X86300-01-10	666	1
9	N516-01Q	571	1
10	X86255-01L	200	1
11	X86255-01R	200	1
12	X86258-01	200	2
13	X86303-01	300	1
14			
15			
16			
17			

GLASS	GLASS NUMBER	WIDTH	HEIGHT	QTY.
	GL03-90	644	519.5	1

美特鋁質有限公司 MIDI Aluminium Fabricator Ltd.											
工程號	J858	類別		物料號	-						
地盘	康城11期	制圖	Z.S.P	2022-08-06	圖號	DZd-1309H6-P					
图纸名称	单元组装图	復核	-	-	數量	-					
材料	-	批准	-	-	單件重量	- (KG)					
修改	-			採用	工廠		地盤	✓			
日期	-			材料顏色	-						

AF-108

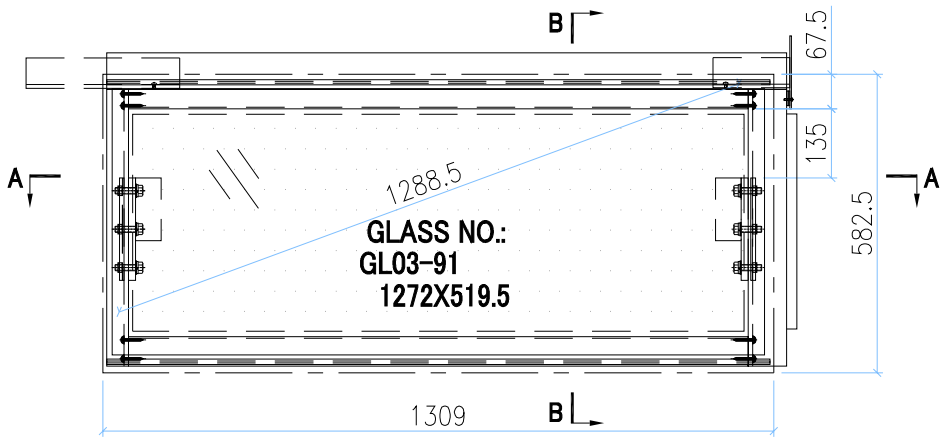

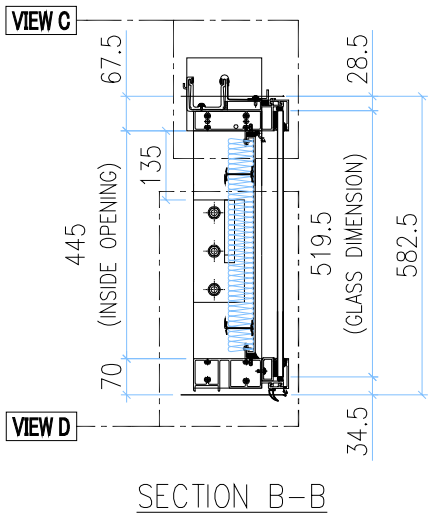

SECTION B-B

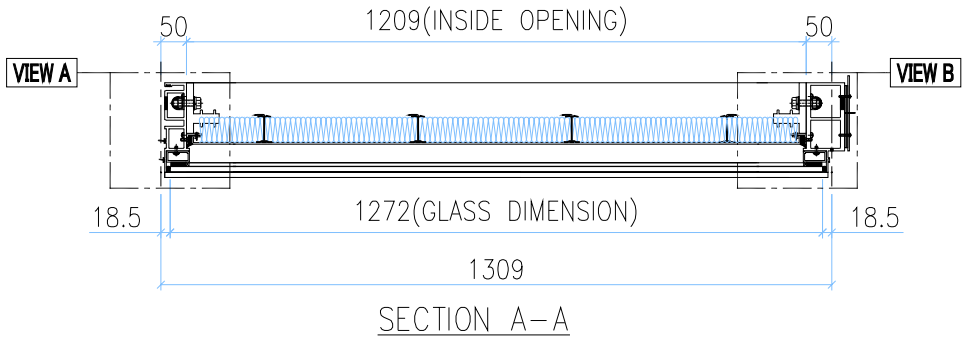

SECTION A-A

INSTALL UNIT NO.	QTY.	FLOOR
T1A-CW1.1-1106	1	11/F
T1A-CW1.1-4006	1	40/F
T2A-CW1.1-1106	1	11/F
T2A-CW1.1-4006	1	40/F
T3A-CW1.1-1106	1	11/F
T3A-CW1.1-4006	1	40/F
TOTAL	6	

VIEW C

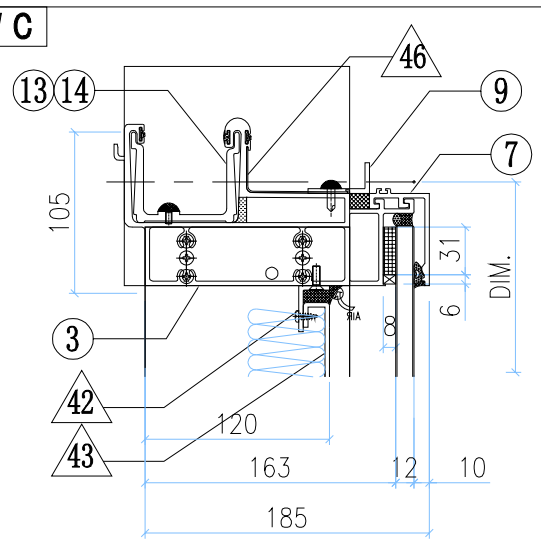

VIEW A

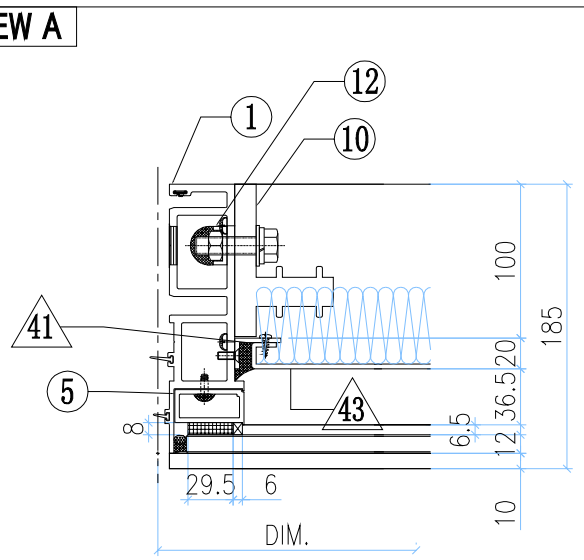

VIEW B

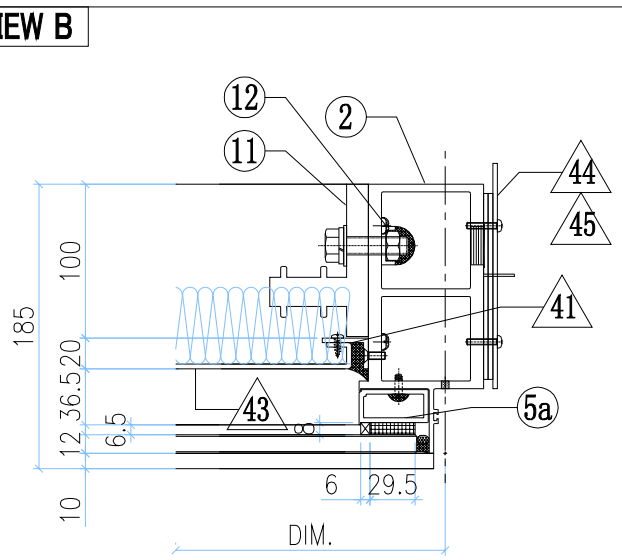

VIEW D

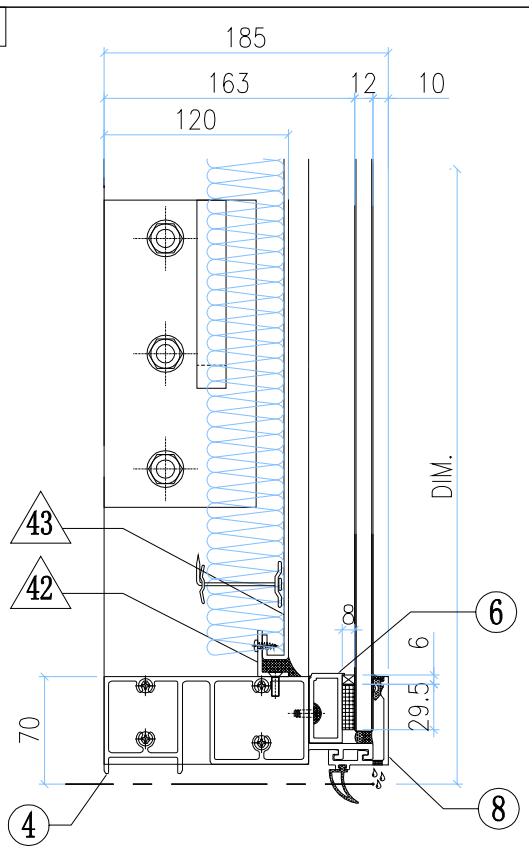

GLASS	GLASS NUMBER	WIDTH	HEIGHT	QTY.
	GL03-91	1272	519.5	1

◇ OTHERS (ALUM. & G.M.S. PARTS)

ITEM	FAB. DWG NO.	LENGTH (mm)	QTY
41	N00813-01Y	383	2
	30x20X3mm ALUM. ANGLE		
42	N00813-01P	1207	2
	30x20X3mm ALUM. ANGLE		
43	J858-AP09-35		1
	1187 x 423 (BACK PANEL)		
44	J858-AP02		1
	3mm THK. ALUM. PLATE		
45	J858-AP03		2
	3mm THK. ALUM. PLATE		
46	J858-AP16	100	1
	1mm THK. ALUM. FLASHING		
47			
48			
49			

◯ ALUM. EXTRUSION

ITEM	FAB. DWG NO.	LENGTH (mm)	QTY
1	X86273-15	555	1
2	X86278-17R	555	1
3	X86279-36RJ	1326.5	1
4	X86280-12C	1288	1
5	X86305-01LD	490	1
5a	X86305-01RD	490	1
6	X86305-04E	1287	1
7	X86301-01-11	1294	1
8	X86300-01-11	1294	1
9	N516-01P	1199	1
10	X86255-01L	200	1
11	X86255-01R	200	1
12	X86258-01	200	2
13	X86303-02	150	1
14	X86303-01	300	1
15			
16			
17			

美特鋁質有限公司 MIDI Aluminium Fabricator Ltd.													
修改	-			採用	工廠		地盤	✓	工程號	J858	類別		物料號	-		
日期	-			材料顏色	-				地盘	康城11期	制圖	Z.S.P	2022-08-06	圖號	DZc-1699H6-P
									图纸名称	单元组装图	復核	-	-	數量	-
									材料	-	批准	-	-	單件重量	- (KG)

AF-109

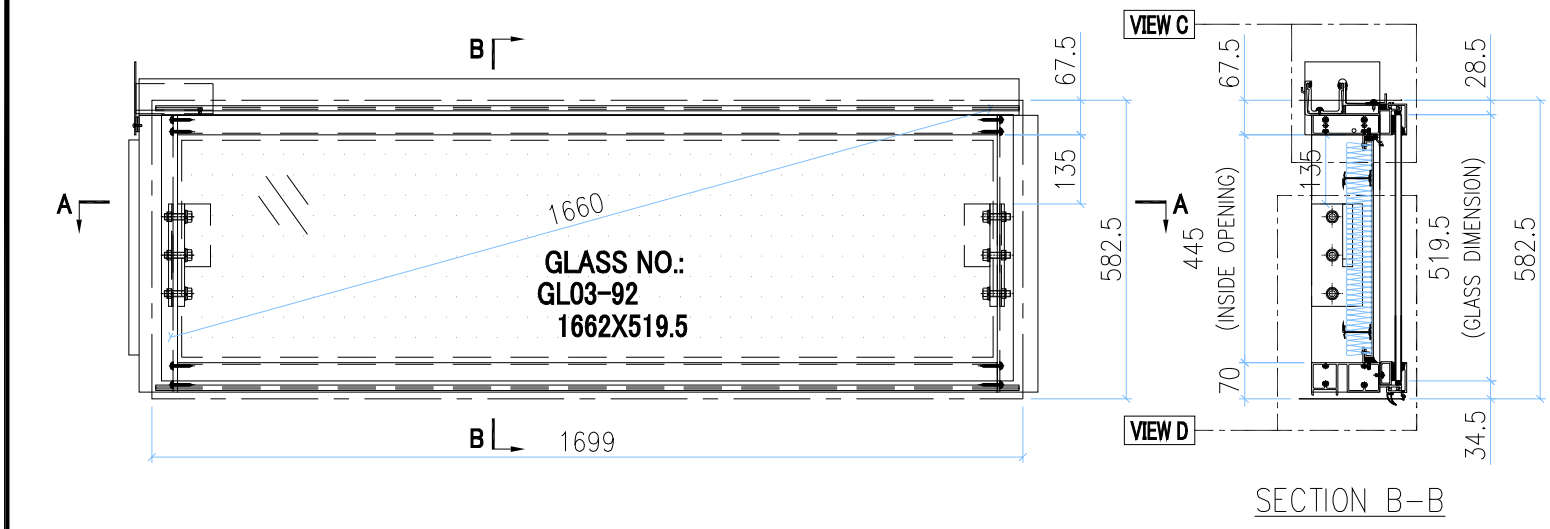

SECTION B-B

INSTALL UNIT NO.	QTY.	FLOOR
T1B-CW1.1-1101	1	11/F
T1B-CW1.1-4001	1	40/F
TOTAL	2	

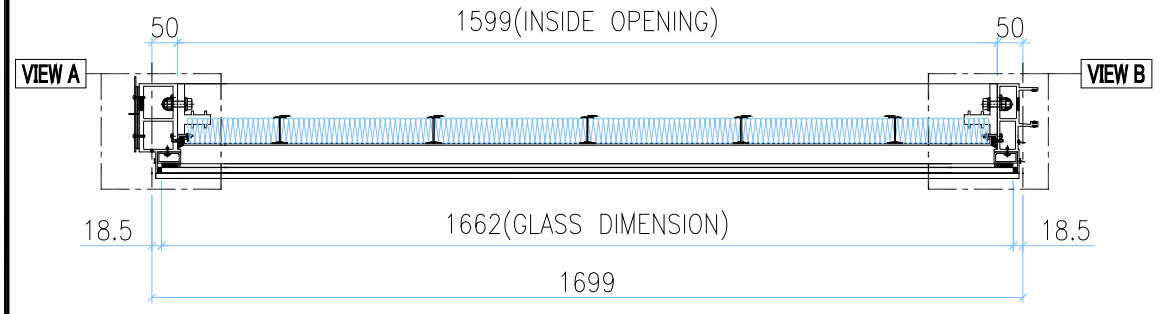

SECTION A-A

VIEW C

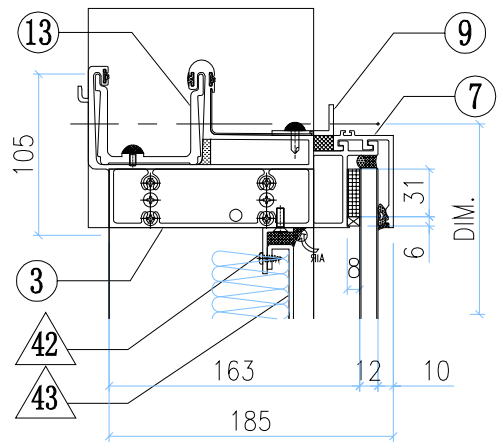

VIEW A

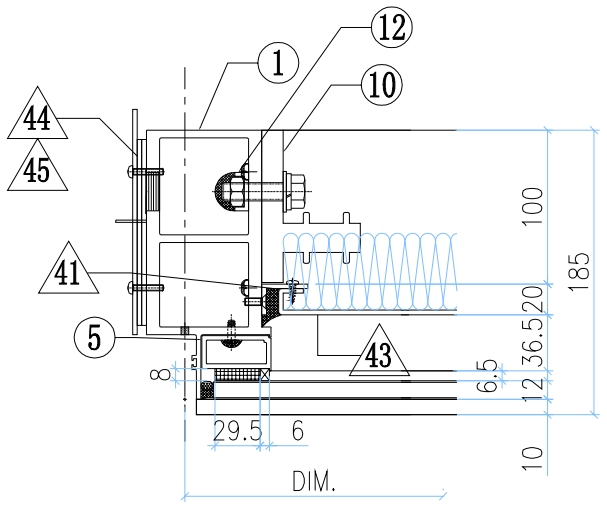

VIEW B

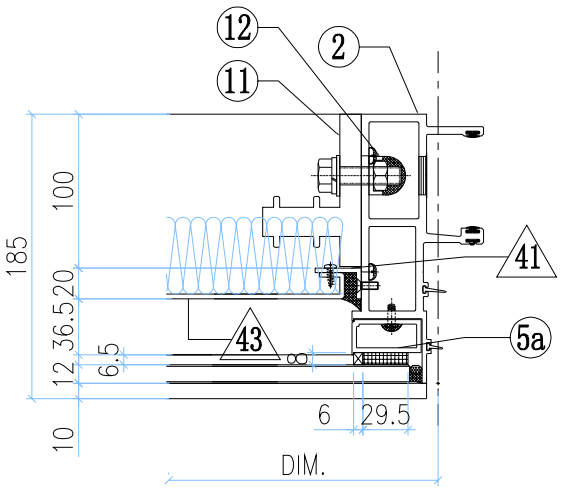

VIEW D

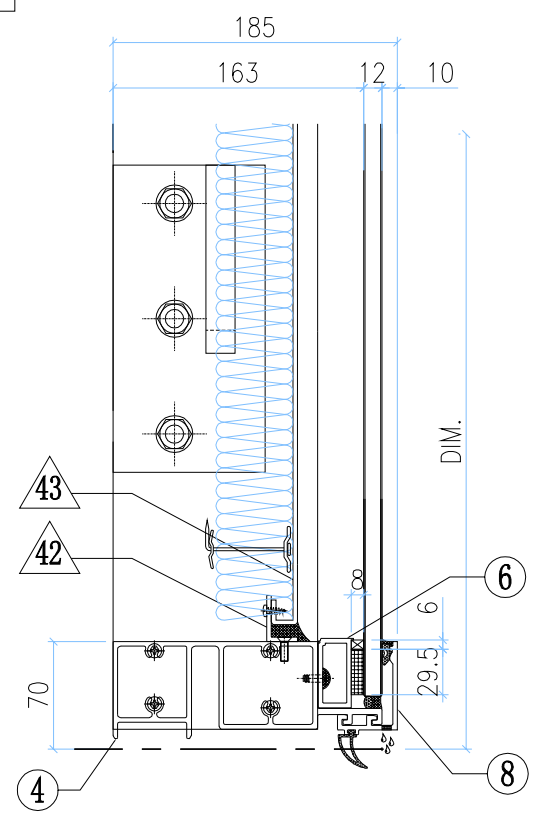

GLASS	GLASS NUMBER	WIDTH	HEIGHT	QTY.
	GL03-92	1662	519.5	1

◇ OTHERS (ALUM. & G.M.S. PARTS)

ITEM	FAB. DWG NO.	LENGTH (mm)	QTY
41	N00813-01Y 30x20X3mm ALUM. ANGLE	383	2
42	N00813-01L 30x20X3mm ALUM. ANGLE	1597	2
43	J858-AP09-36 1577 x 423 (BACK PANEL)		1
44	J858-AP02 3mm THK. ALUM. PLATE		1
45	J858-AP03 3mm THK. ALUM. PLATE		2
46			
47			
48			
49			

○ ALUM. EXTRUSION

ITEM	FAB. DWG NO.	LENGTH (mm)	QTY
1	X86278-17L	555	1
2	X86272-10	555	1
3	X86279-36LH	1716.5	1
4	X86280-12D	1678	1
5	X86305-01LD	490	1
5a	X86305-01RD	490	1
6	X86305-04F	1677	1
7	X86301-01-12	1684	1
8	X86300-01-12	1684	1
9	N516-01N	1589	1
10	X86255-01L	200	1
11	X86255-01R	200	1
12	X86258-01	200	2
13	X86303-03	150	1
14			
15			
16			
17			

美特鋁質有限公司 MIDI Aluminium Fabricator Ltd.													
修改	-			採用	工廠		地盤	✓	工程號	J858	類別		物料號	-		
日期	-			材料顏色	-				地盘	康城11期	制圖	Z.S.P	2022-08-06	圖號	DZd-1362.5H6-P
									图纸名称	单元组装图	復核	-	-	數量	-
									材料	-	批准	-	-	單件重量	- (KG)

AF-110

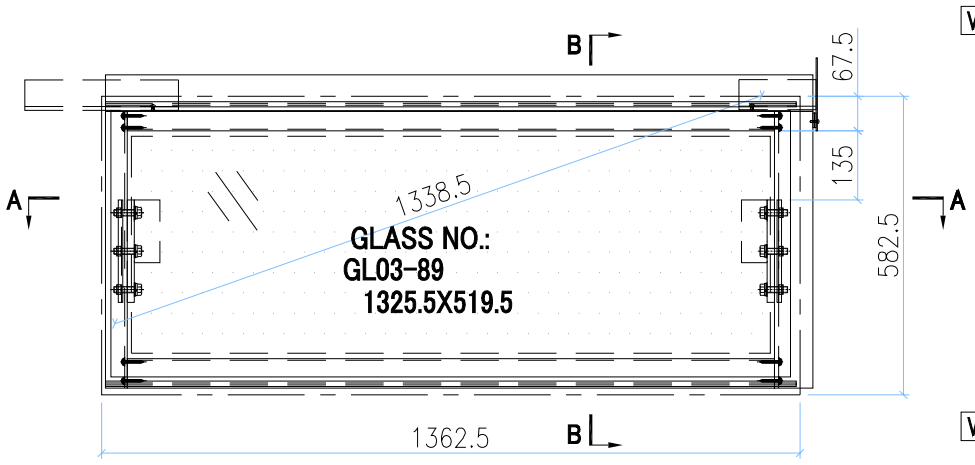

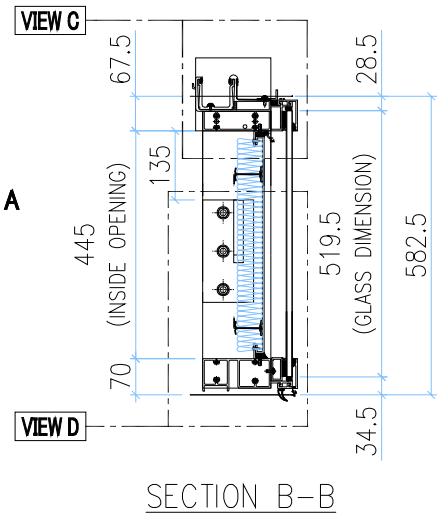

SECTION B-B

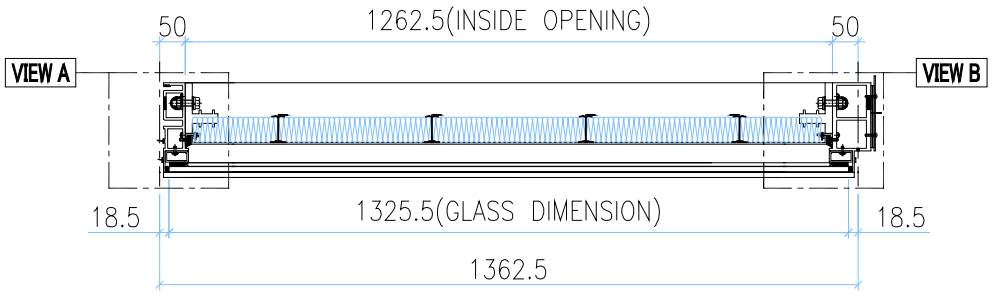

SECTION A-A

INSTALL UNIT NO.	QTY.	FLOOR
T1B-CW1.1-1103	1	11/F
T1B-CW1.1-4003	1	40/F
T1A-CW6.1-1103	1	11/F
T1A-CW6.1-4003	1	40/F
T1A-CW3.1-1108	1	11/F
T1A-CW3.1-4008	1	40/F
T2B-CW1.1-1103	1	11/F
T2B-CW1.1-4003	1	40/F
T3B-CW1.1-1103	1	11/F
T3B-CW1.1-4003	1	40/F
T3B-CW5.1-1103	1	11/F
T3B-CW5.1-4003	1	40/F
TOTAL	12	

VIEW C

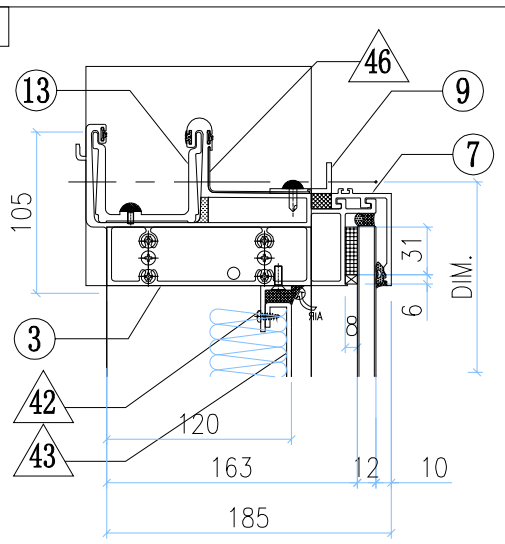

VIEW A

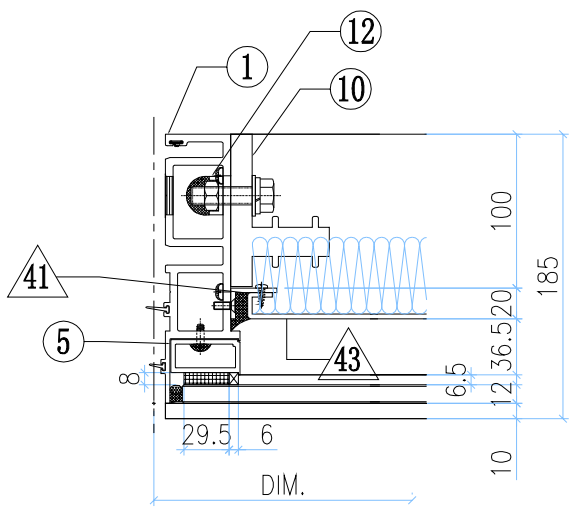

VIEW B

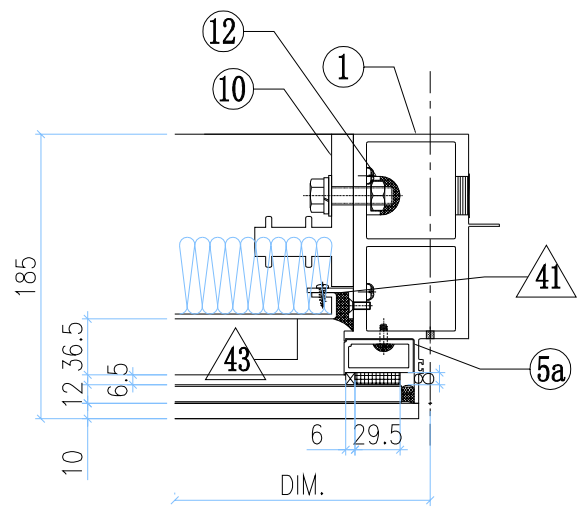

VIEW D

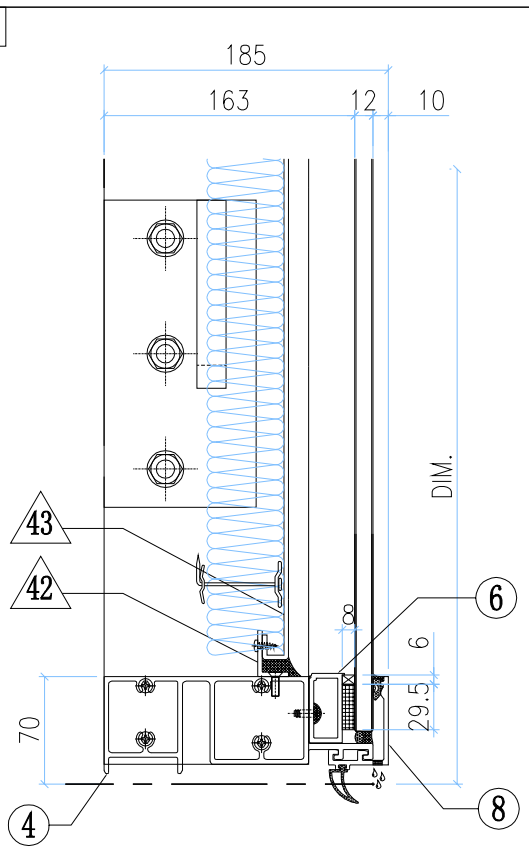

◇ OTHERS (ALUM. & G.M.S. PARTS)			
ITEM	FAB. DWG NO.	LENGTH (mm)	QTY
41	N00813-01Y 30x20X3mm ALUM. ANGLE	383	2
42	N00813-01M 30x20X3mm ALUM. ANGLE	1260.5	2
43	J858-AP09-33 1240.5 x 423 (BACK PANEL)		1
44	J858-AP02 3mm THK. ALUM. PLATE		1
45	J858-AP03 3mm THK. ALUM. PLATE		2
46	J858-AP16 1mm THK. ALUM. FLASHING	100	1
47			
48			
49			

○ ALUM. EXTRUSION			
ITEM	FAB. DWG NO.	LENGTH (mm)	QTY
1	X86273-15	555	1
2	X86278-17R	555	1
3	X86279-36RF	1380	1
4	X86280-12A	1341.5	1
5	X86305-01LD	490	1
5a	X86305-01RD	490	1
6	X86305-04C	1340.5	1
7	X86301-01-20	1347.5	1
8	X86300-01-27	1347.5	1
9	N516-01M	1252	1
10	X86255-01L	200	1
11	X86255-01R	200	1
12	X86258-01	200	2
13	X86303-01	300	1
14	X86303-02	150	1
15			
16			
17			

GLASS	GLASS NUMBER	WIDTH	HEIGHT	QTY.
	GL03-89	1325.5	519.5	1

美特鋁質有限公司
MIDI Aluminium Fabricator Ltd.

修改	-			採用	工廠		地盤	✓	工程號	J858	類別		物料號	-		
日期	-			材料顏色	-				地盘	康城11期	制圖	Z.S.P	2022-08-06	圖號	DZe-1012H6-P
									图纸名称	单元组装图	復核	-	-	數量	-
									材料	-	批准	-	-	單件重量	- (KG)

AF-111

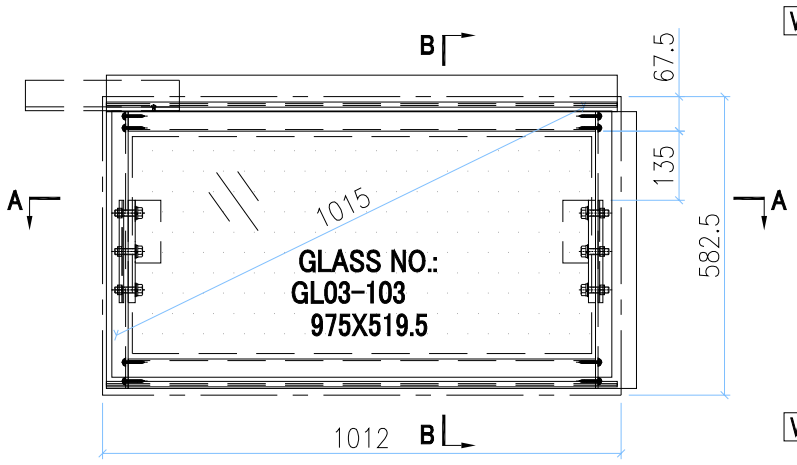

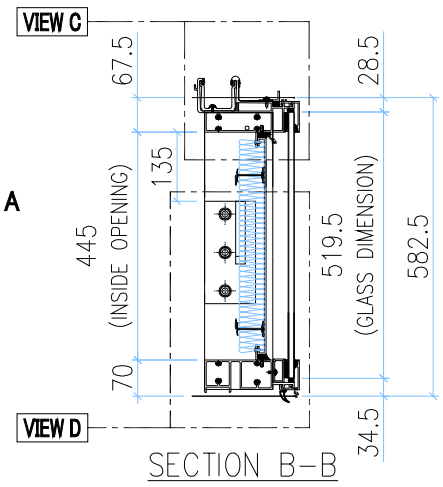

SECTION B-B

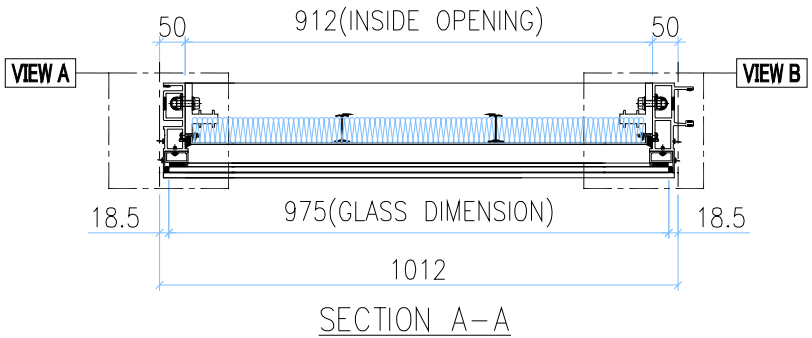

SECTION A-A

T3A-CW3.1-1102	1	11/F
T3A-CW3.1-4002	1	40/F
TOTAL	**38**	

T2A-CW4.1-1104	1	11/F
T2A-CW4.1-4004	1	40/F
T2A-CW3.1-1102	1	11/F
T2A-CW3.1-4002	1	40/F
T3B-CW1.1-1105	1	11/F
T3B-CW1.1-4005	1	40/F
T3B-CW3.1-1102	1	11/F
T3B-CW3.1-4002	1	40/F
T3B-CW5.1-1105	1	11/F
T3B-CW5.1-4005	1	40/F
T3B-CW6.1-1102	1	11/F
T3B-CW6.1-4002	1	40/F
T3A-CW6.1-1104	1	11/F
T3A-CW6.1-4004	1	40/F

INSTALL UNIT NO.	QTY.	FLOOR
T1B-CW1.1-1105	1	11/F
T1B-CW1.1-4005	1	40/F
T1B-CW3.1-1102	1	11/F
T1B-CW3.1-4002	1	40/F
T1B-CW5.1-1103	1	11/F
T1B-CW5.1-4003	1	40/F
T1B-CW6.1-1102	1	11/F
T1B-CW6.1-4002	1	40/F
T1A-CW6.1-1105	1	11/F
T1A-CW6.1-4005	1	40/F
T1A-CW5.1-1102	1	11/F
T1A-CW5.1-4002	1	40/F
T2B-CW1.1-1105	1	11/F
T2B-CW1.1-4005	1	40/F
T2B-CW3.1-1102	1	11/F
T2B-CW3.1-4002	1	40/F
~~T2B-CW5.1-1105~~	~~1~~	~~11/F~~
~~T2B-CW5.1-4005~~	~~1~~	~~40/F~~
T2B-CW6.1-1102	1	11/F
T2B-CW6.1-4002	1	40/F
T2B-CW6.1-1110	1	11/F
T2B-CW6.1-4010	1	40/F
~~T2A-CW5.1-1102~~	~~1~~	~~11/F~~
T2A-CW5.1-4002	1	40/F

VIEW C

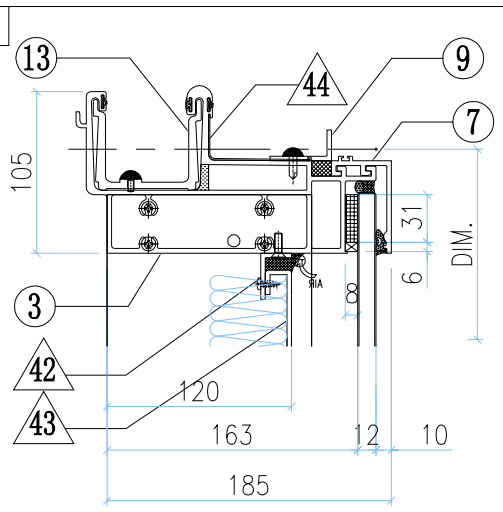

VIEW A

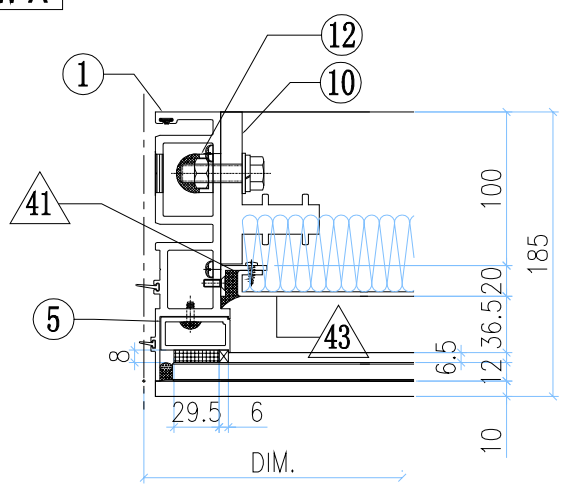

VIEW B

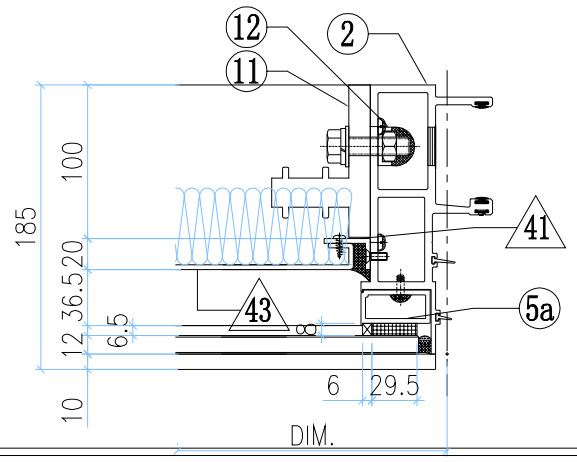

VIEW D

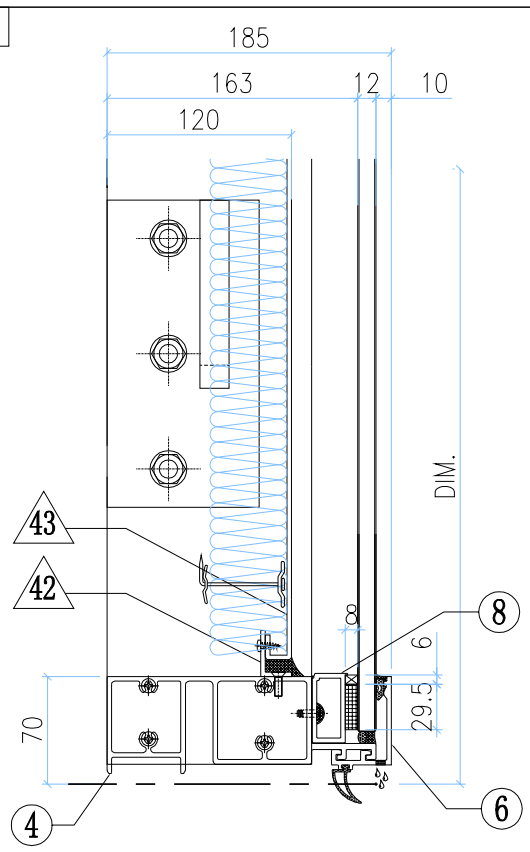

◇ OTHERS (ALUM. & G.M.S. PARTS)

ITEM	FAB. DWG NO.	LENGTH (mm)	QTY
41	N00813-01Y	383	2
	30x20X3mm ALUM. ANGLE		
42	N00813-01AE	910	2
	30x20X3mm ALUM. ANGLE		
43	J858-AP09-42		1
	890 x423 (BACK PANEL)		
44	J858-AP16	100	1
	1mm THK. ALUM. FLASHING		
45			
46			
47			
48			
49			

○ ALUM. EXTRUSION

ITEM	FAB. DWG NO.	LENGTH (mm)	QTY
1	X86273-15	555	1
2	X86272-10	555	1
3	X86279-37C	997	1
4	X86280-12J	991	1
5	X86305-01LD	490	1
5a	X86305-01RD	490	1
6	X86305-04H	990	1
7	X86301-01-26	997	1
8	X86300-01-25	997	1
9	N516-01J	902	1
10	X86255-01L	200	1
11	X86255-01R	200	1
12	X86258-01	200	2
13	X86303-01	300	1
14			
15			
16			
17			

GLASS

GLASS NUMBER	WIDTH	HEIGHT	QTY.
GL03-103	975	519.5	1

美特鋁質有限公司 MIDI Aluminium Fabricator Ltd.													
修改	-			採用	工廠		地盤	✓	工程號	J858	類別		物料號	-		
日期	-			材料顏色	-				地盘	康城11期	制圖	Z.S.P	2022-08-06	圖號	DZd-1012H6-P
									图纸名称	单元组装图	復核	-	-	數量	-
									材料	-	批准	-	-	單件重量	- (KG)

AF-112

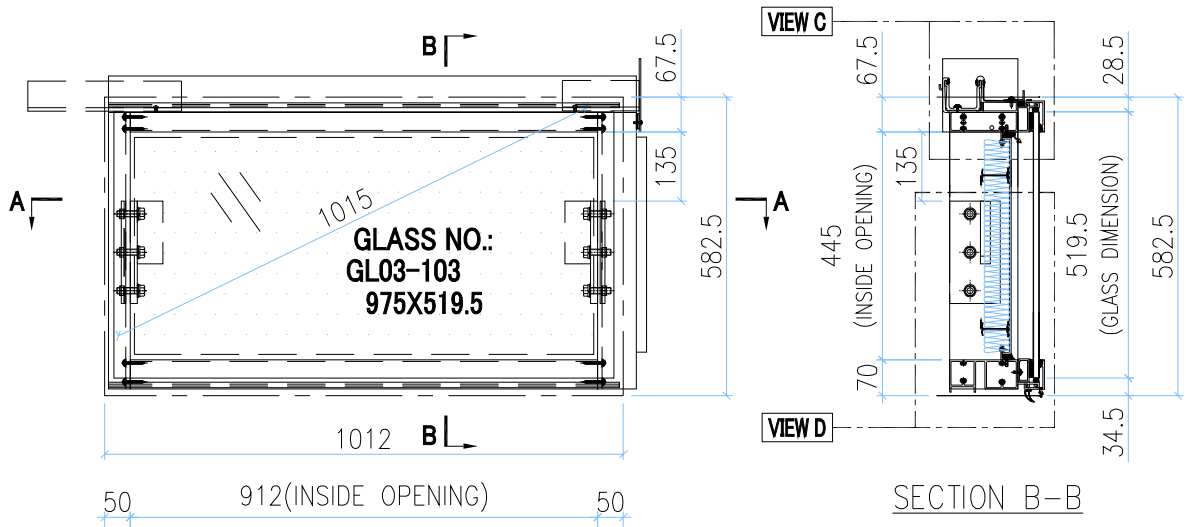

SECTION B-B

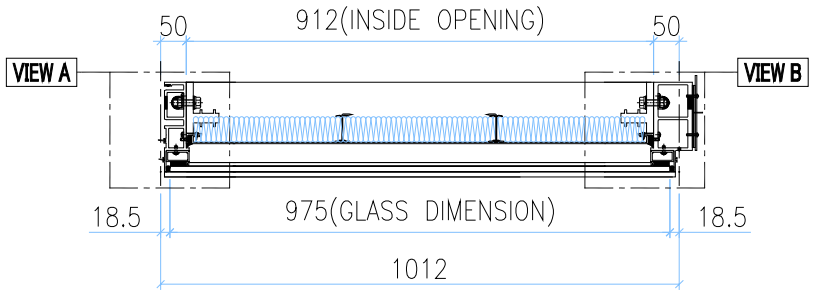

SECTION A-A

INSTALL UNIT NO.	QTY.	FLOOR
T1B-CW1.1-1106	1	11/F
T1B-CW1.1-4006	1	40/F
T1B-CW5.1-1104	1	11/F
T1B-CW5.1-4004	1	40/F
T1A-CW6.1-1106	1	11/F
T1A-CW6.1-4006	1	40/F
T2B-CW1.1-1106	1	11/F
T2B-CW1.1-4006	1	40/F
~~T2B-CW5.1-1106~~	~~1~~	~~11/F~~
~~T2B-CW5.1-4006~~	~~1~~	~~40/F~~
T2B-CW6.1-1111	1	11/F
T2B-CW6.1-4011	1	40/F
T2A-CW4.1-1105	1	11/F
T2A-CW4.1-4005	1	40/F
T3B-CW1.1-1106	1	11/F
T3B-CW1.1-4006	1	40/F
T3B-CW5.1-1106	1	11/F
T3B-CW5.1-4006	1	40/F
T3A-CW6.1-1105	1	11/F
T3A-CW6.1-4005	1	40/F
TOTAL	18	

VIEW C

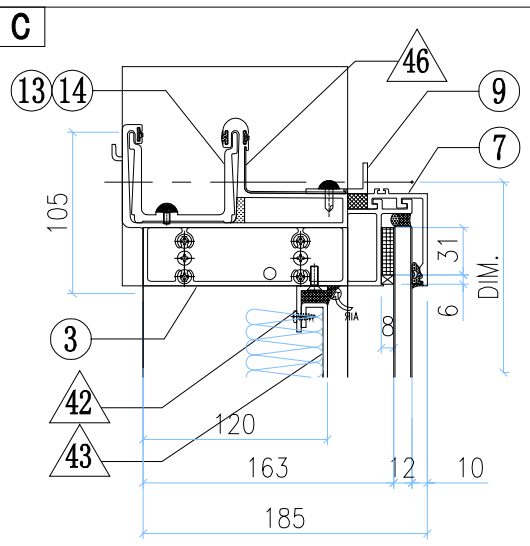

VIEW A

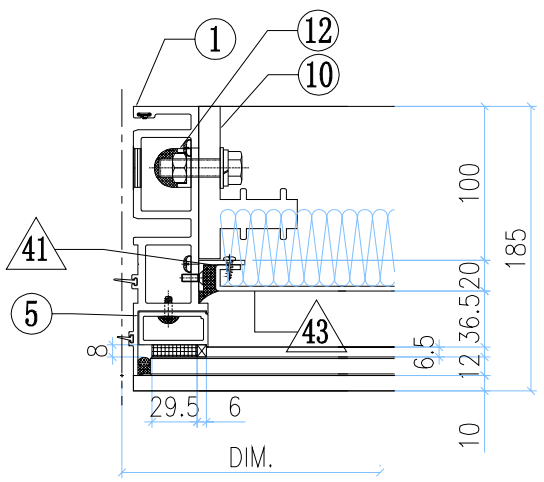

VIEW B

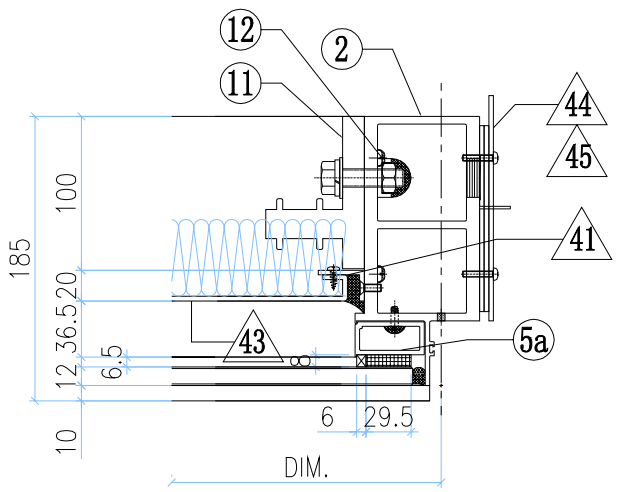

VIEW D

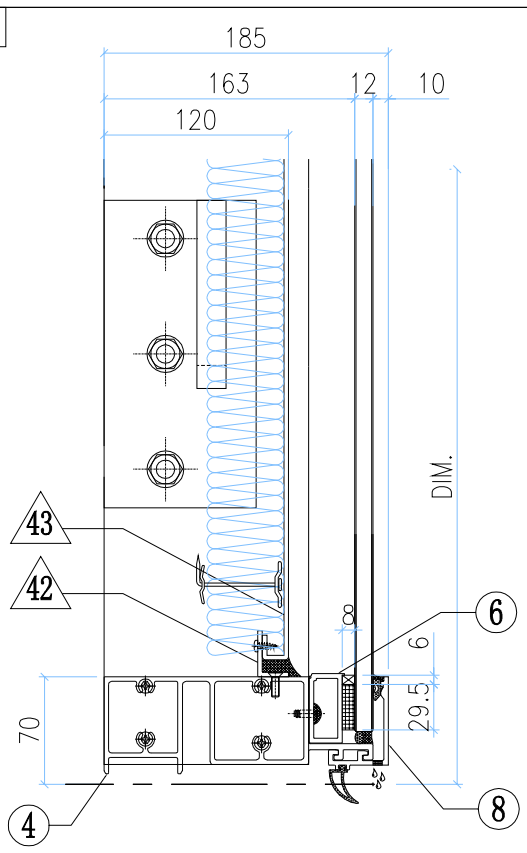

OTHERS (ALUM. & G.M.S. PARTS)

ITEM	FAB. DWG NO.	LENGTH (mm)	QTY
41	N00813-01Y	383	2
	30x20X3mm ALUM. ANGLE		
42	N00813-01AE	910	2
	30x20X3mm ALUM. ANGLE		
43	J858-AP09-42		1
	890 x423 (BACK PANEL)		
44	J858-AP02		1
	3mm THK. ALUM. PLATE		
45	J858-AP03		2
	3mm THK. ALUM. PLATE		
46	J858-AP16	100	1
	1mm THK. ALUM. FLASHING		

GLASS	GLASS NUMBER	WIDTH	HEIGHT	QTY.
	GL03-103	975	519.5	1

ALUM. EXTRUSION

ITEM	FAB. DWG NO.	LENGTH (mm)	QTY
1	X86273-15	555	1
2	X86278-17R	555	1
3	X86279-36RC	1029.5	1
4	X86280-12J	991	1
5	X86305-01LD	490	1
5a	X86305-01RD	490	1
6	X86305-04H	990	1
7	X86301-01-26	997	1
8	X86300-01-25	997	1
9	N516-01J	902	1
10	X86255-01L	200	1
11	X86255-01R	200	1
12	X86258-01	200	2
13	X86303-01	300	1
14	X86303-02	150	1

美特鋁質有限公司 MIDI Aluminium Fabricator Ltd.													
修改	-			採用	工廠		地盤	✓	工程號	J858	類別		物料號	-		
日期	-			材料顏色	-				地盘	康城11期	制圖	Z.S.P	2022-08-06	圖號	DZd-1012H6-vP
									图纸名称	单元组装图	復核	-	-	數量	-
									材料	-	批准	-	-	單件重量	- (KG)

AF-113

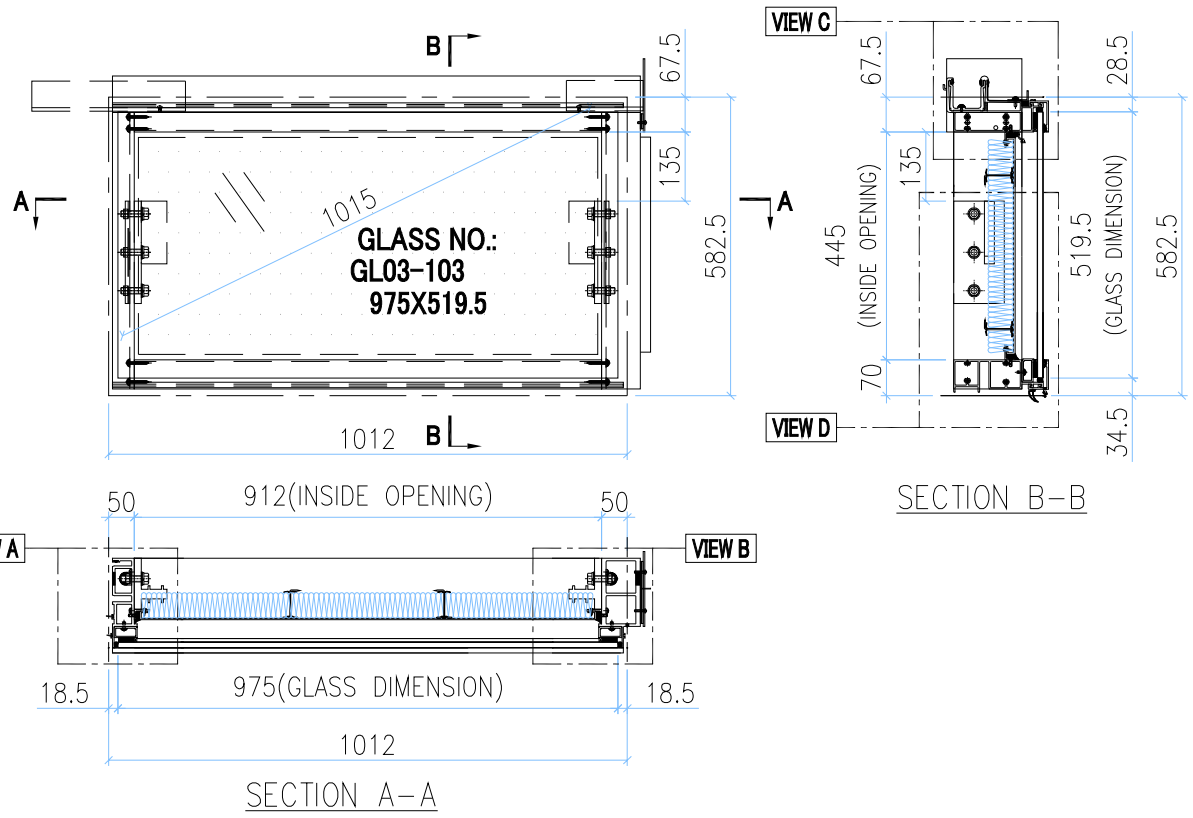

INSTALL UNIT NO.	QTY.	FLOOR
T1B-CW3.1-1103	1	11/F
T1B-CW3.1-4003	1	40/F
T1A-CW5.1-1103	1	11/F
T1A-CW5.1-4003	1	40/F
T2B-CW3.1-1103	1	11/F
T2B-CW3.1-4003	1	40/F
T2A-CW5.1-1103	1	11/F
T2A-CW5.1-4003	1	40/F
T3B-CW3.1-1103	1	11/F
T3B-CW3.1-4003	1	40/F
T1B-CW6.1-1103	1	11/F
T1B-CW6.1-4003	1	40/F
T2B-CW6.1-1103	1	11/F
T2B-CW6.1-4003	1	40/F
T2A-CW3.1-1103	1	11/F
T2A-CW3.1-4003	1	40/F
T3B-CW6.1-1103	1	11/F
T3B-CW6.1-4003	1	40/F
T3A-CW3.1-1103	1	11/F
T3A-CW3.1-4003	1	40/F
TOTAL	20	

VIEW C

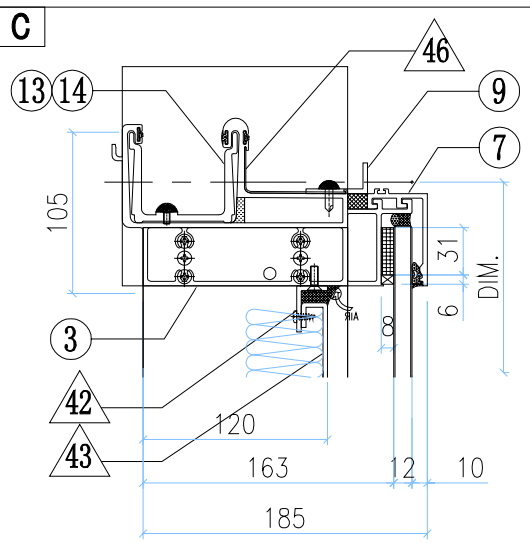

VIEW A

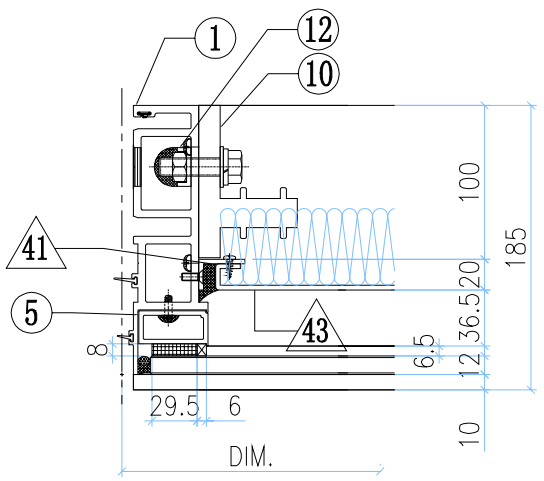

VIEW B

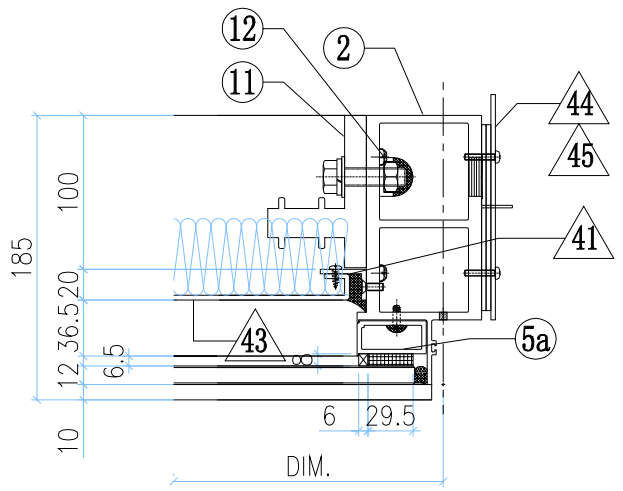

VIEW D

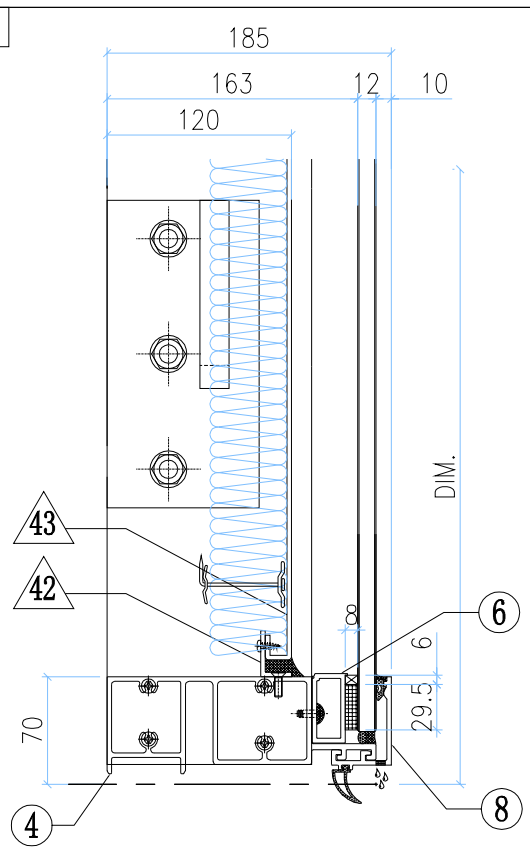

◇ OTHERS (ALUM. & G.M.S. PARTS)

ITEM	FAB. DWG NO.	LENGTH (mm)	QTY
41	N00813-01Y	383	2
	30x20X3mm ALUM. ANGLE		
42	N00813-01AE	910	2
	30x20X3mm ALUM. ANGLE		
43	J858-AP09-42		1
	890 x423 (BACK PANEL)		
44	J858-AP02		1
	3mm THK. ALUM. PLATE		
45	J858-AP03		2
	3mm THK. ALUM. PLATE		
46	J858-AP16	100	1
	1mm THK. ALUM. FLASHING		

GLASS	GLASS NUMBER	WIDTH	HEIGHT	QTY.
	GL03-103	975	519.5	1

◯ ALUM. EXTRUSION

ITEM	FAB. DWG NO.	LENGTH (mm)	QTY
1	X86273-15	555	1
2	X86278-18R	555	1
3	X86279-36RC	1029.5	1
4	X86280-12J	991	1
5	X86305-01LD	490	1
5a	X86305-01RD	490	1
6	X86305-04H	990	1
7	X86301-01-26	997	1
8	X86300-01-25	997	1
9	N516-01J	902	1
10	X86255-01L	200	1
11	X86255-01R	200	1
12	X86258-01	200	2
13	X86303-01	300	1
14	X86303-02	150	1

美特鋁質有限公司 MIDI Aluminium Fabricator Ltd.													
							工程號	J858	類別		物料號	-	
							地盘	康城11期	制圖	Z.S.P	2022-08-06	圖號	DZc-1012H6-P
修改	-			採用	工廠		地盤	✓	图纸名称	单元组装图	復核	-	-	數量	-
日期	-			材料颜色	-				材料	-	批准	-	-	單件重量	- (KG)

AF-115

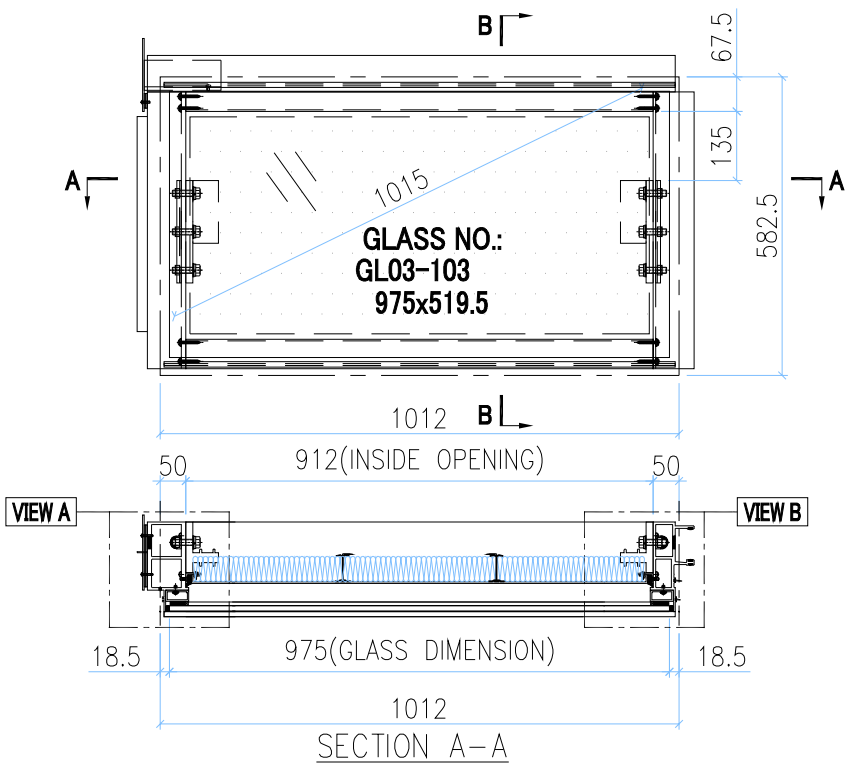

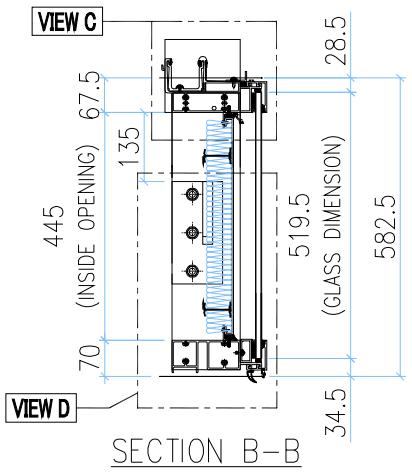

INSTALL UNIT NO.	QTY.	FLOOR
T1B-CW3.1-1101	1	11/F
T1B-CW3.1-4001	1	40/F
T1B-CW6.1-1101	1	11/F
T1B-CW6.1-4001	1	40/F
T1A-CW5.1-1101	1	11/F
T1A-CW5.1-4001	1	40/F
T2B-CW3.1-1101	1	11/F
T2B-CW3.1-4001	1	40/F
T2A-CW5.1-1101	1	11/F
T2A-CW5.1-4001	1	40/F
T2A-CW3.1-1101	1	11/F
T2A-CW3.1-4001	1	40/F
T2B-CW6.1-1101	1	11/F
T2B-CW6.1-4001	1	40/F
T3B-CW3.1-1101	1	11/F
T3B-CW3.1-4001	1	40/F
T3B-CW6.1-1101	1	11/F
T3B-CW6.1-4001	1	40/F
T3A-CW3.1-1101	1	11/F
T3A-CW3.1-4001	1	40/F
TOTAL	20	

VIEW C

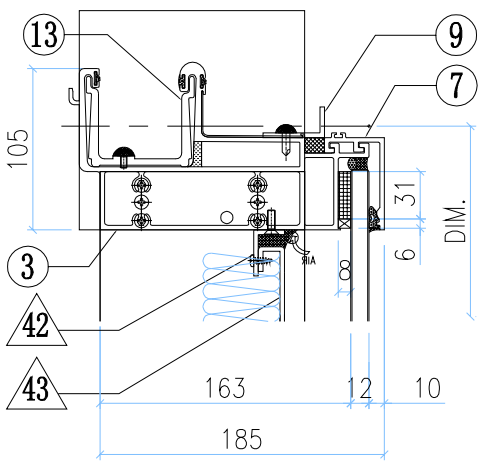

VIEW A

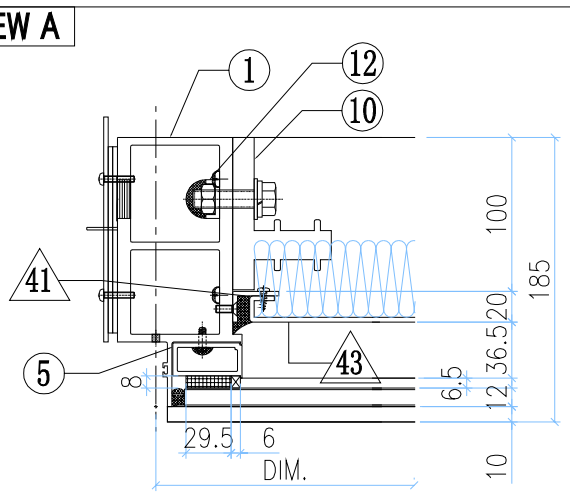

VIEW B

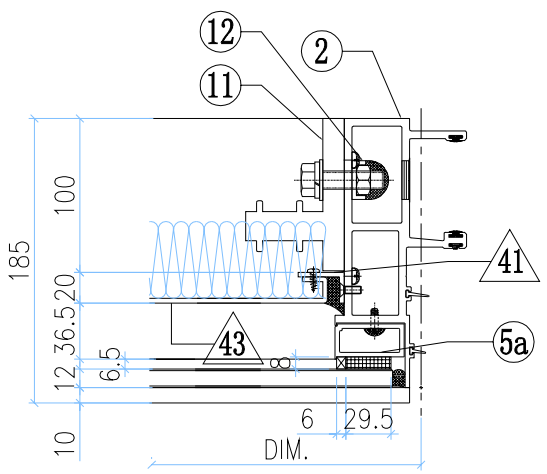

VIEW D

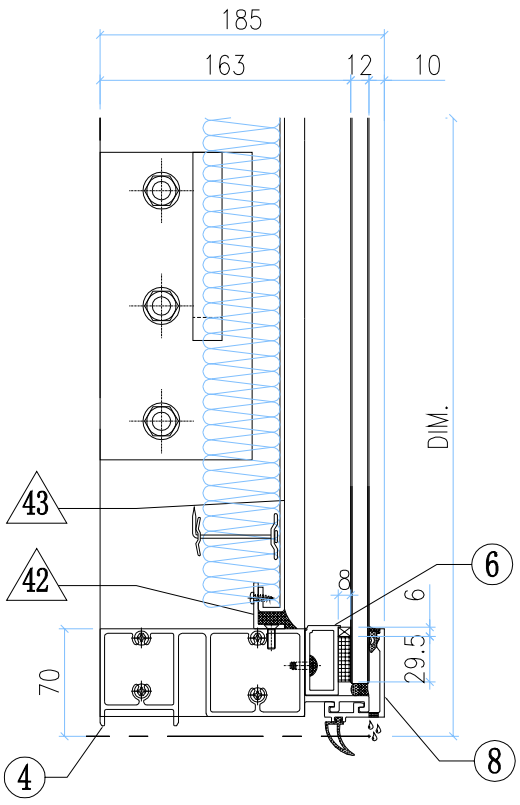

◇ OTHERS (ALUM. & G.M.S. PARTS)

ITEM	FAB. DWG NO.	LENGTH (mm)	QTY
41	N00813-01Y 30x20X3mm ALUM. ANGLE	383	2
42	N00813-01AE 30x20X3mm ALUM. ANGLE	910	2
43	J858-AP09-42 890 x 423 (BACK PANEL)		1
44	J858-AP02 3mm THK. ALUM. PLATE		1
45	J858-AP03 3mm THK. ALUM. PLATE		2
46			

GLASS	GLASS NUMBER	WIDTH	HEIGHT	QTY.
	GL03-103	975	519.5	1

○ ALUM. EXTRUSION

ITEM	FAB. DWG NO.	LENGTH (mm)	QTY
1	X86278-17L	555	1
2	X86272-10	555	1
3	X86279-36LC	1029.5	1
4	X86280-12J	991	1
5	X86305-01LD	490	1
5a	X86305-01RD	490	1
6	X86305-04H	990	1
7	X86301-01-26	997	1
8	X86300-01-25	997	1
9	N516-01J	902	1
10	X86255-01L	200	1
11	X86255-01R	200	1
12	X86258-01	200	2
13	X86303-03	150	1
14			

美特鋁質有限公司 MIDI Aluminium Fabricator Ltd.													
							工程號	J858	類別		物料號	-	
							地盘	康城11期	制圖	Z.S.P	2022-08-06	圖號	DZc-1012H6-vP
修改	-			採用	工廠		地盤	✓	图纸名称	单元组装图	復核	-	-	數量	-
日期	-			材料颜色	-				材料	-	批准	-	-	單件重量	- (KG)

AF-116

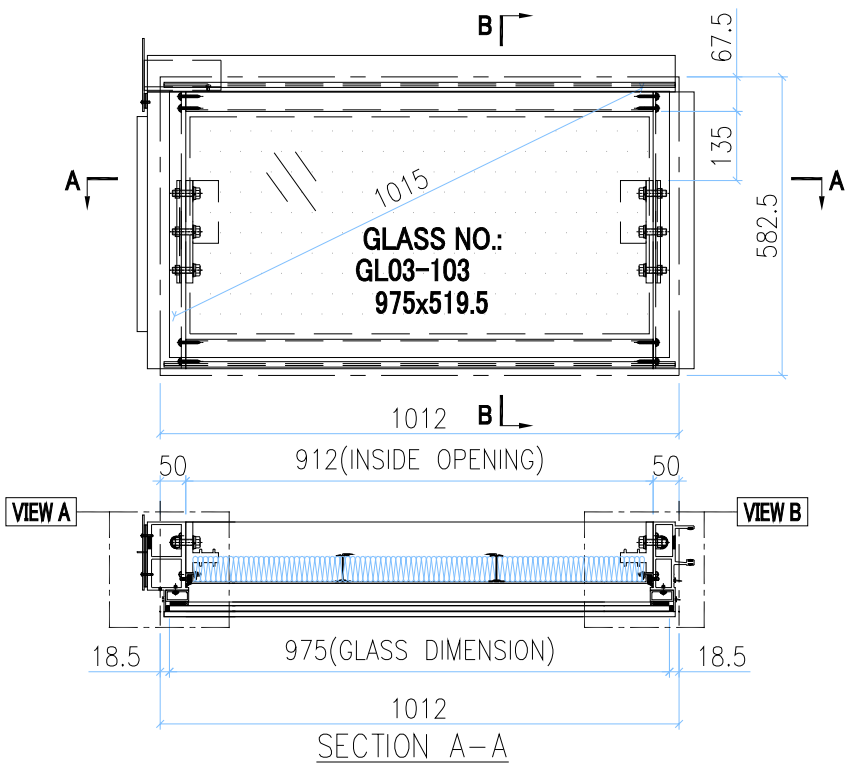

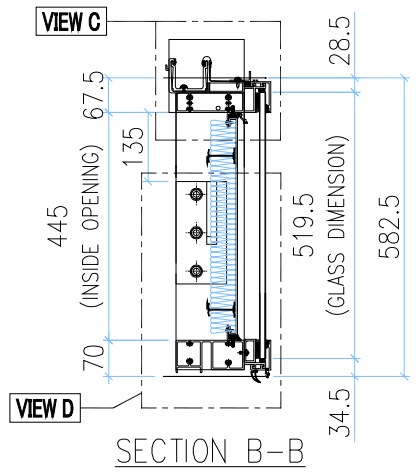

INSTALL UNIT NO.	QTY.	FLOOR
~~T2B-CW5.1-1104~~	~~1~~	~~11/F~~
~~T2B-CW5.1-4004~~	~~1~~	~~40/F~~
T2A-CW4.1-1103	1	11/F
T2A-CW4.1-4003	1	40/F
T1A-CW6.1-1104	1	11/F
T1A-CW6.1-4004	1	40/F
T2B-CW1.1-1104	1	11/F
T2B-CW1.1-4004	1	40/F
T2B-CW6.1-1109	1	11/F
T2B-CW6.1-4009	1	40/F
T3B-CW1.1-1104	1	11/F
T3B-CW1.1-4004	1	40/F
T3B-CW5.1-1104	1	11/F
T3B-CW5.1-4004	1	40/F
T3A-CW6.1-1103	1	11/F
T3A-CW6.1-4003	1	40/F
T1B-CW1.1-1104	1	11/F
T1B-CW1.1-4004	1	40/F
T1B-CW5.1-1102	1	11/F
T1B-CW5.1-4002	1	40/F
TOTAL	18	

INSTALL UNIT NO.	QTY.	FLOOR

VIEW C

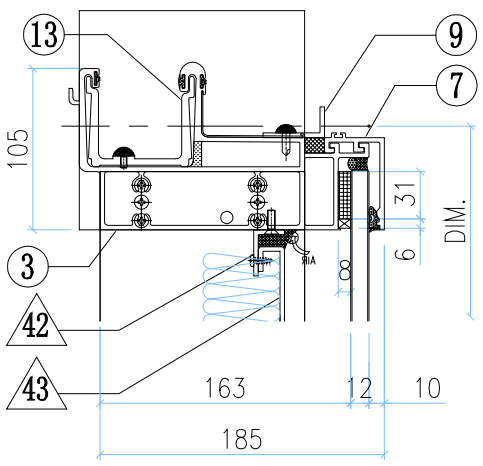

VIEW A

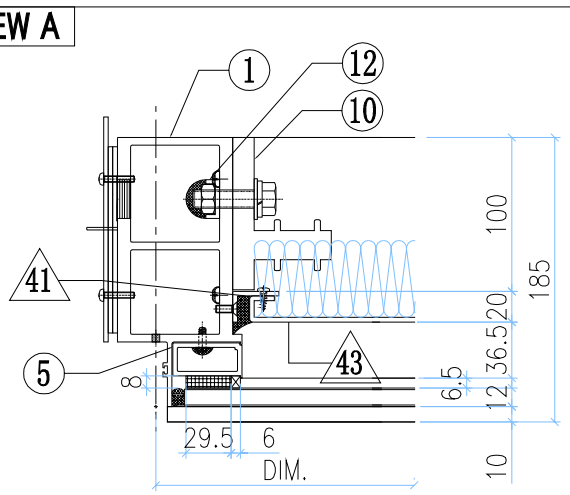

VIEW B

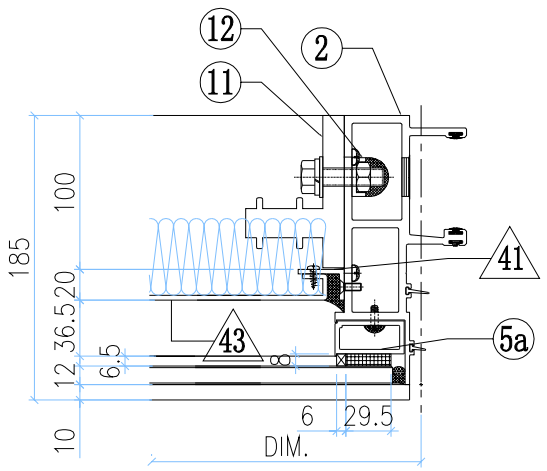

VIEW D

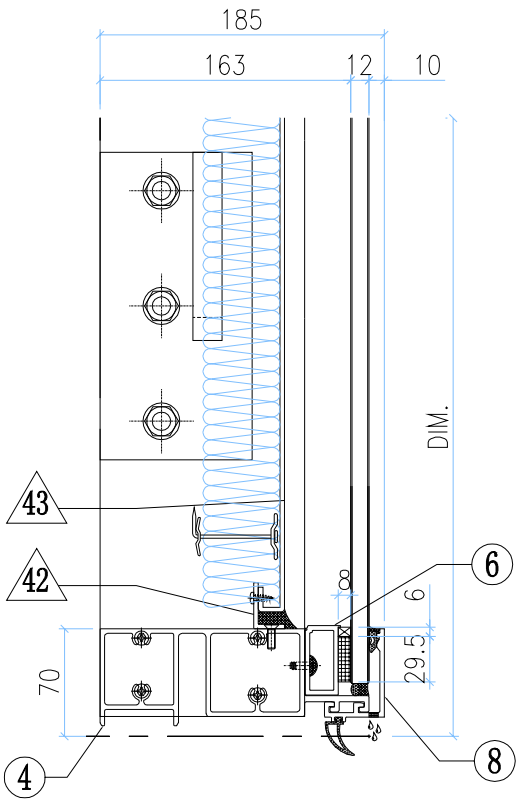

◇ OTHERS (ALUM. & G.M.S. PARTS)

ITEM	FAB. DWG NO.	LENGTH (mm)	QTY
41	N00813-01Y	383	2
	30x20X3mm ALUM. ANGLE		
42	N00813-01AE	910	2
	30x20X3mm ALUM. ANGLE		
43	J858-AP09-42		1
	890 x 423 (BACK PANEL)		
44	J858-AP02		1
	3mm THK. ALUM. PLATE		
45	J858-AP03		2
	3mm THK. ALUM. PLATE		
46			

GLASS	GLASS NUMBER	WIDTH	HEIGHT	QTY.
	GL03-103	975	519.5	1

◯ ALUM. EXTRUSION

ITEM	FAB. DWG NO.	LENGTH (mm)	QTY
1	X86278-18L	555	1
2	X86272-10	555	1
3	X86279-36LC	1029.5	1
4	X86280-12J	991	1
5	X86305-01LD	490	1
5a	X86305-01RD	490	1
6	X86305-04H	990	1
7	X86301-01-26	997	1
8	X86300-01-25	997	1
9	N516-01J	902	1
10	X86255-01L	200	1
11	X86255-01R	200	1
12	X86258-01	200	2
13	X86303-03	150	1
14			

美特鋁質有限公司 MIDI Aluminium Fabricator Ltd.													
						工程號	J858	類別		物料號	-		
						地盘	康城11期	制圖	Z.S.P	2022-08-06	圖號	DZn-735H6-P	
修改	-			採用	工廠		地盤	✓	图纸名称	单元组装图	復核	-	-	數量	-	
日期	-			材料颜色	-				材料	-	批准	-	-	單件重量	-	(KG)

AF-117

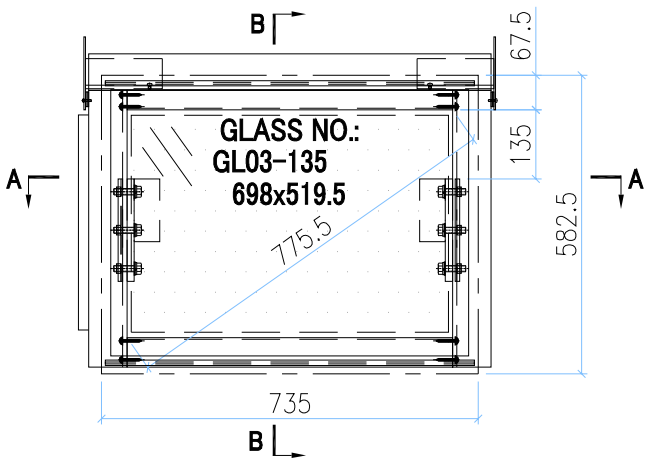

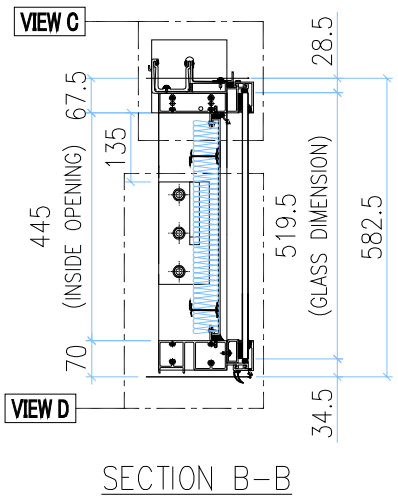

SECTION B-B

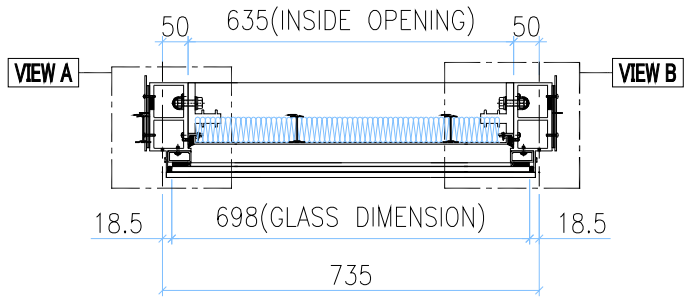

SECTION A-A

INSTALL UNIT NO.	QTY.	FLOOR
T2B-CW5.1-1106	1	11/F
T2B-CW5.1-4006	1	40/F
TOTAL	2	

VIEW C

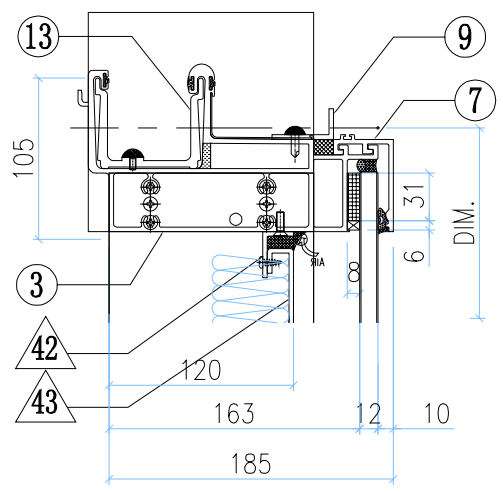

VIEW A

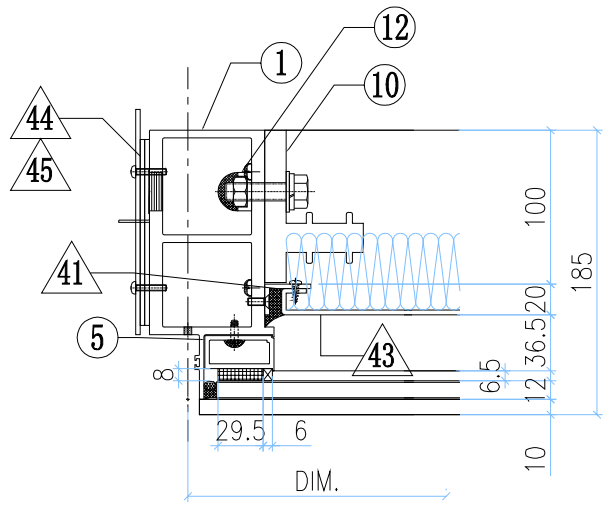

VIEW B

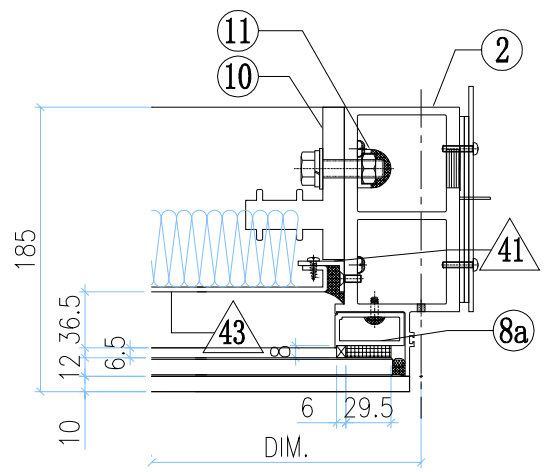

VIEW D

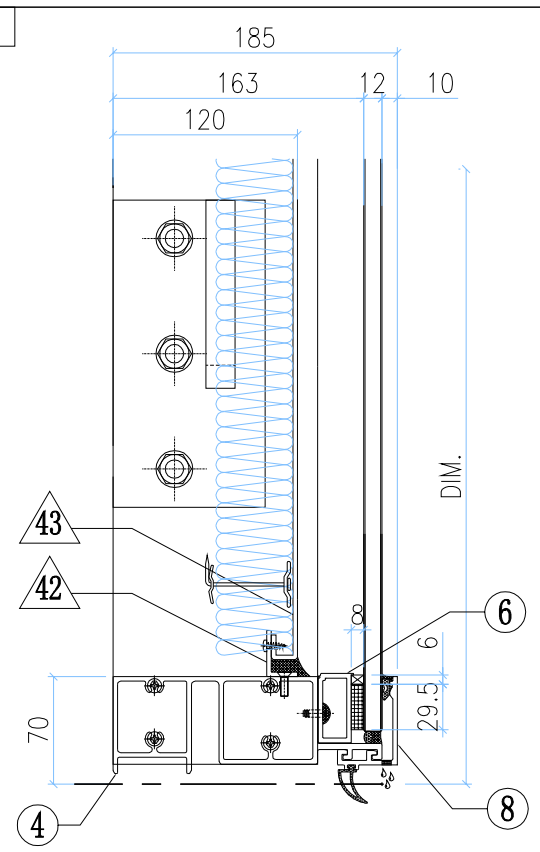

◇ **OTHERS (ALUM. & G.M.S. PARTS)**

ITEM	FAB. DWG NO.	LENGTH (mm)	QTY
41	N00813-01Y	383	2
	30x20X3mm ALUM. ANGLE		
42	N00813-01E	633	2
	30x20X3mm ALUM. ANGLE		
43	J858-AP09-44a		1
	613 x 423 (BACK PANEL)		
44	J858-AP02		2
	3mm THK. ALUM. PLATE		
45	J858-AP03		4
	3mm THK. ALUM. PLATE		
46			
47			
48			
49			

○ **ALUM. EXTRUSION**

ITEM	FAB. DWG NO.	LENGTH (mm)	QTY
1	X86278-17L	555	1
2	X86278-17R	555	1
3	X86279-38A	785	1
4	X86280-12V	714	1
5	X86305-01LD	490	1
5a	X86305-01RD	490	1
6	X86305-04V	713	1
7	X86301-01-39	720	1
8	X86300-01-41	720	1
9	N516-01Z	625	1
10	X86255-01L	200	1
11	X86255-01R	200	1
12	X86258-01	200	2
13	X86303-02	150	1
14	X86303-03	150	1
15			
16			
17			

GLASS

GLASS NUMBER	WIDTH	HEIGHT	QTY.
GL03-135	698	519.5	1

美特鋁質有限公司 MIDI Aluminium Fabricator Ltd.													
							工程號	J858	類別		物料號	-	
							地盘	康城11期	制圖	Z.S.P	2022-08-06	圖號	DZc-985H6-vP
修改	-			採用	工廠		地盤	✓	图纸名称	单元组装图	復核	-	-	數量	-
日期	-			材料颜色	-				材料	-	批准	-	-	單件重量	- (KG)

AF-118

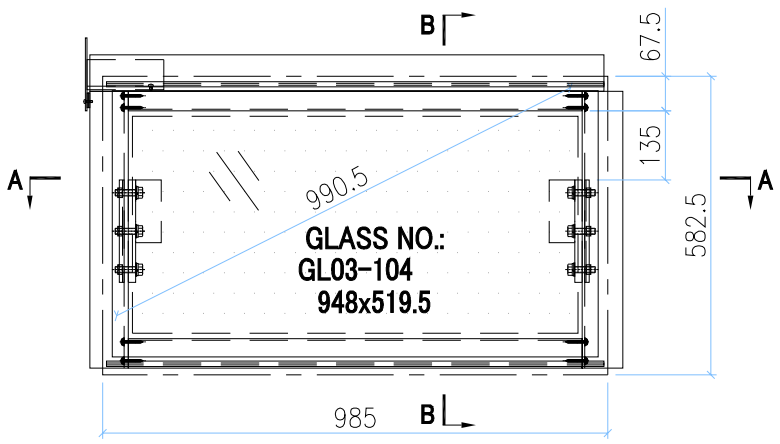

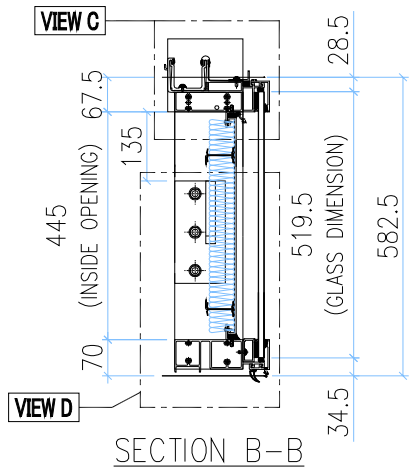

SECTION B-B

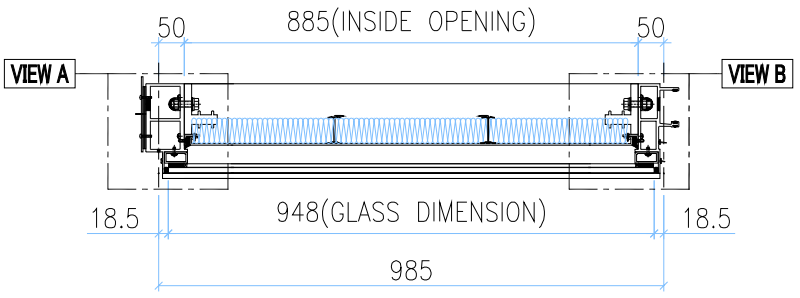

SECTION A-A

INSTALL UNIT NO.	QTY.	FLOOR
T1B-CW2.1-1102	1	11/F
T1B-CW2.1-4002	1	40/F
T1A-CW3.1-1109	1	11/F
T1A-CW3.1-4009	1	40/F
T2B-CW2.1-1102	1	11/F
T2B-CW2.1-4002	1	40/F
T2A-CW3.1-1108	1	11/F
T2A-CW3.1-4008	1	40/F
T3B-CW2.1-1102	1	11/F
T3B-CW2.1-4002	1	40/F
T3A-CW3.1-1108	1	11/F
T3A-CW3.1-4008	1	40/F
TOTAL	12	

VIEW C

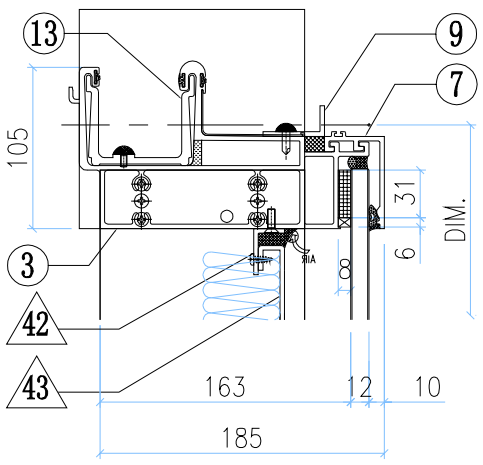

VIEW A

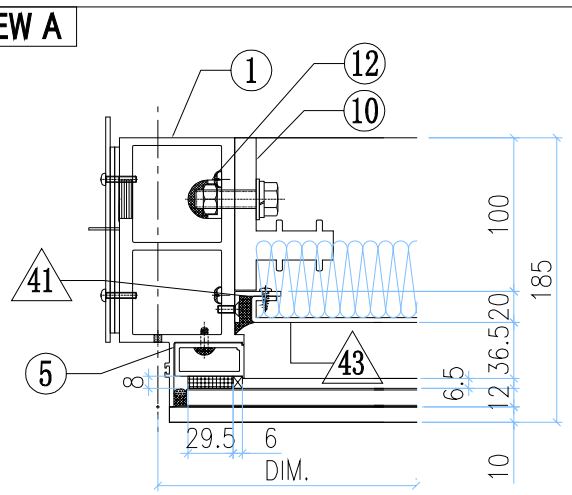

VIEW B

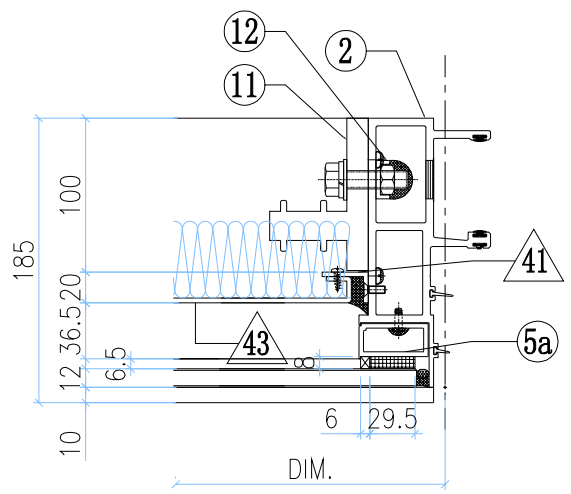

VIEW D

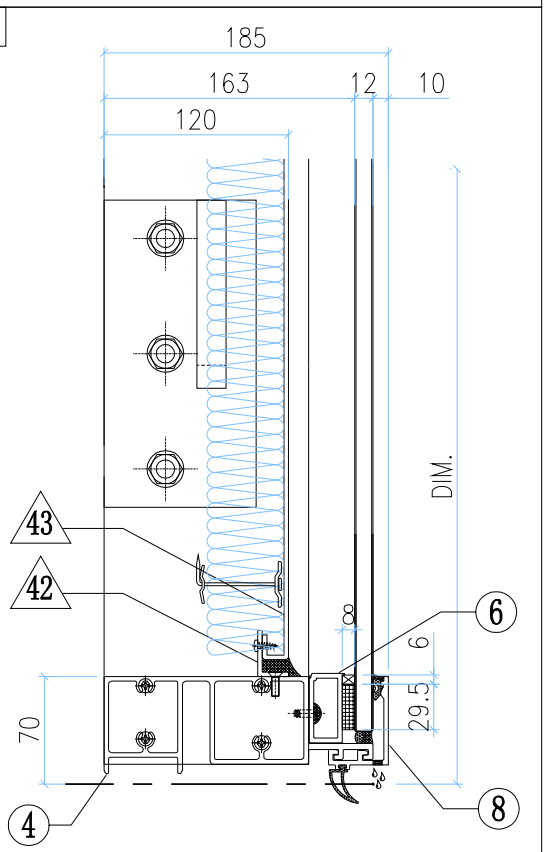

GLASS	GLASS NUMBER	WIDTH	HEIGHT	QTY.
	GL03-104	948	519.5	1

◇ OTHERS (ALUM. & G.M.S. PARTS)

ITEM	FAB. DWG NO.	LENGTH (mm)	QTY
41	N00813-01Y	383	2
	30x20X3mm ALUM. ANGLE		
42	N00813-01AD	883	2
	30x20X3mm ALUM. ANGLE		
43	J858-AP09-43		1
	863 x 423 (BACK PANEL)		
44	J858-AP02		1
	3mm THK. ALUM. PLATE		
45	J858-AP03		2
	3mm THK. ALUM. PLATE		
46			
47			
48			
49			

○ ALUM. EXTRUSION

ITEM	FAB. DWG NO.	LENGTH (mm)	QTY
1	X86278-17L	555	1
2	X86272-10	555	1
3	X86279-36LD	1002.5	1
4	X86280-12K	964	1
5	X86305-01LD	490	1
5a	X86305-01RD	490	1
6	X86305-04J	963	1
7	X86301-01-23	970	1
8	X86300-01-22	970	1
9	N516-01K	875	1
10	X86255-01L	200	1
11	X86255-01R	200	1
12	X86258-01	200	2
13	X86303-03	150	1
14			
15			
16			
17			

美特鋁質有限公司 MIDI Aluminium Fabricator Ltd.													
							工程號	J858	類別		物料號	-	
							地盘	康城11期	制圖	Z.S.P	2022-08-06	圖號	DZe-985H6-P
修改	-			採用	工廠		地盤	✓	图纸名称	单元组装图	復核	-	-	數量	-
日期	-			材料颜色	-				材料	-	批准	-	-	單件重量	- (KG)

AF-119

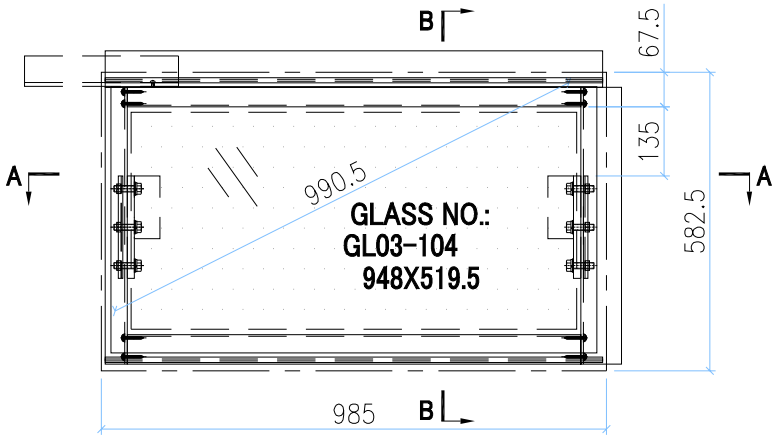

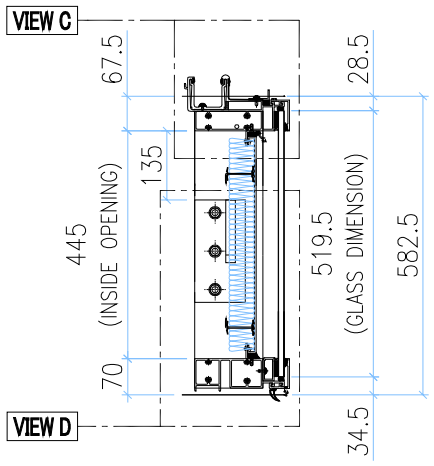

SECTION B-B

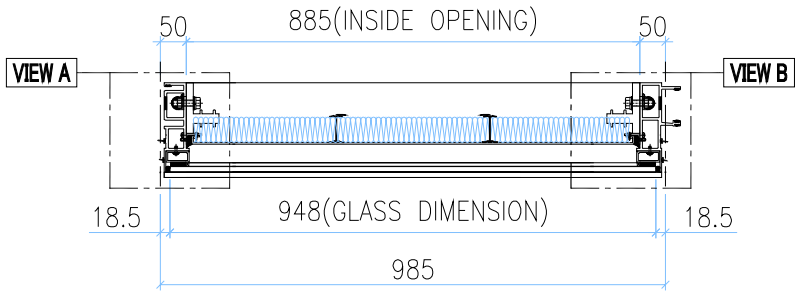

SECTION A-A

INSTALL UNIT NO.	QTY.	FLOOR
T1B-CW2.1-1103	1	11/F
T1B-CW2.1-4003	1	40/F
T1A-CW3.1-1110	1	11/F
T1A-CW3.1-4010	1	40/F
T2B-CW2.1-1103	1	11/F
T2B-CW2.1-4003	1	40/F
T2A-CW3.1-1109	1	11/F
T2A-CW3.1-4009	1	40/F
T3B-CW2.1-1103	1	11/F
T3B-CW2.1-4003	1	40/F
T3A-CW3.1-1109	1	11/F
T3A-CW3.1-4009	1	40/F
TOTAL	12	

VIEW C

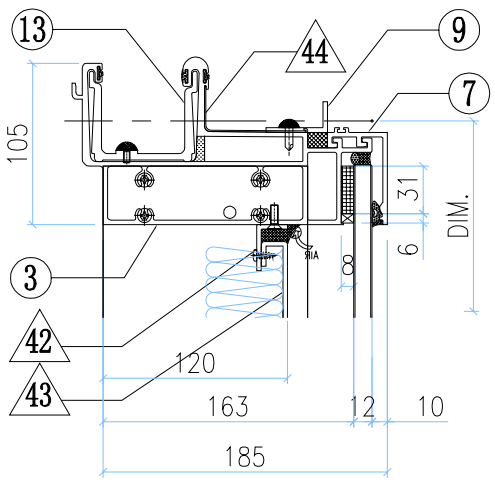

VIEW A

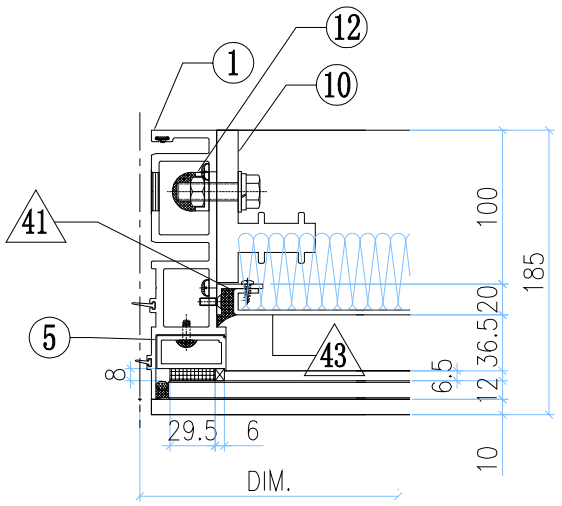

VIEW B

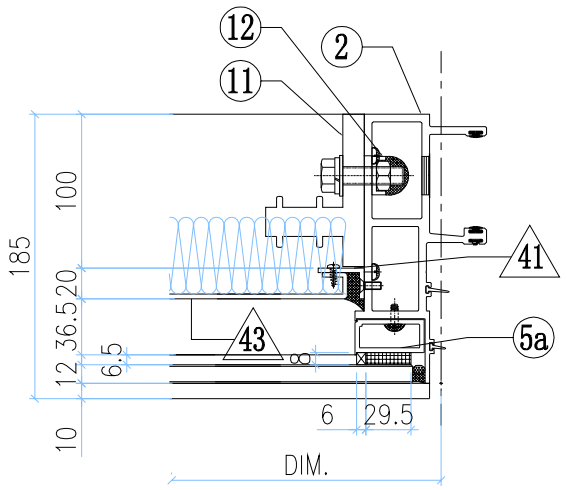

VIEW D

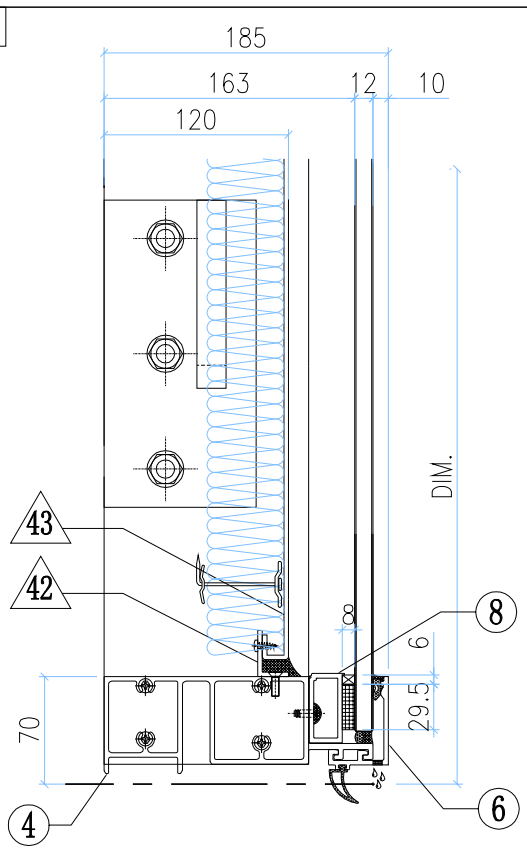

GLASS	GLASS NUMBER	WIDTH	HEIGHT	QTY.
	GL03-104	948	519.5	1

◇ OTHERS (ALUM. & G.M.S. PARTS)

ITEM	FAB. DWG NO.	LENGTH (mm)	QTY
41	N00813-01Y	383	2
	30x20X3mm ALUM. ANGLE		
42	N00813-01AD	883	2
	30x20X3mm ALUM. ANGLE		
43	J858-AP09-43		1
	863 x 423 (BACK PANEL)		
44	J858-AP16	100	1
	1mm THK. ALUM. FLASHING		
45			
46			
47			
48			
49			

◯ ALUM. EXTRUSION

ITEM	FAB. DWG NO.	LENGTH (mm)	QTY
1	X86273-15	555	1
2	X86272-10	555	1
3	X86279-37D	970	1
4	X86280-12K	964	1
5	X86305-01LD	490	1
5a	X86305-01RD	490	1
6	X86305-04J	963	1
7	X86301-01-23	970	1
8	X86300-01-22	970	1
9	N516-01K	875	1
10	X86255-01L	200	1
11	X86255-01R	200	1
12	X86258-01	200	2
13	X86303-01	300	1
14			
15			
16			
17			

美特鋁質有限公司 MIDI Aluminium Fabricator Ltd.													
							工程號	J858	類別		物料號	-	
							地盘	康城11期	制圖	Z.S.P	2022-08-06	圖號	DZd-985H6-P
修改	-			採用	工廠		地盤	✓	图纸名称	单元组装图	復核	-	-	數量	-
日期	-			材料颜色	-				材料	-	批准	-	-	單件重量	- (KG)

AF-120

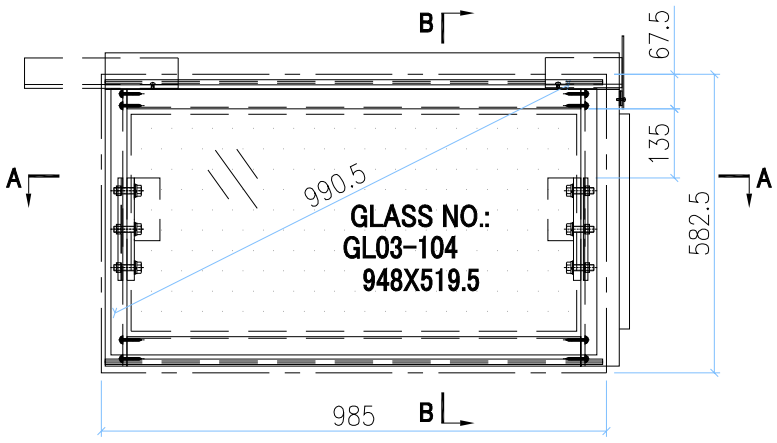

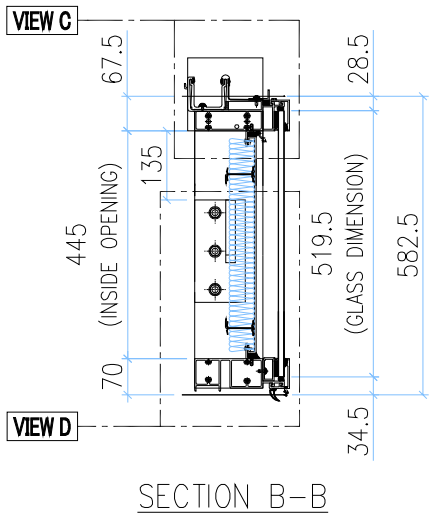

SECTION B-B

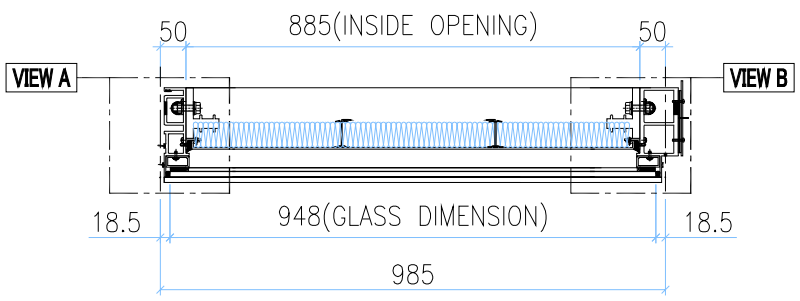

SECTION A-A

INSTALL UNIT NO.	QTY.	FLOOR
T1B-CW2.1-1104	1	11/F
T1B-CW2.1-4004	1	40/F
T1A-CW3.1-1111	1	11/F
T1A-CW3.1-4011	1	40/F
T2B-CW2.1-1104	1	11/F
T2B-CW2.1-4004	1	40/F
T2A-CW3.1-1110	1	11/F
T2A-CW3.1-4010	1	40/F
T3B-CW2.1-1104	1	11/F
T3B-CW2.1-4004	1	40/F
T3A-CW3.1-1110	1	11/F
T3A-CW3.1-4010	1	40/F
TOTAL	12	

VIEW C

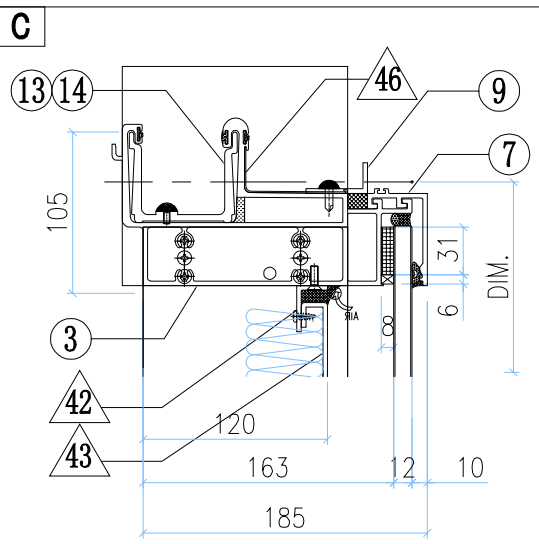

VIEW A

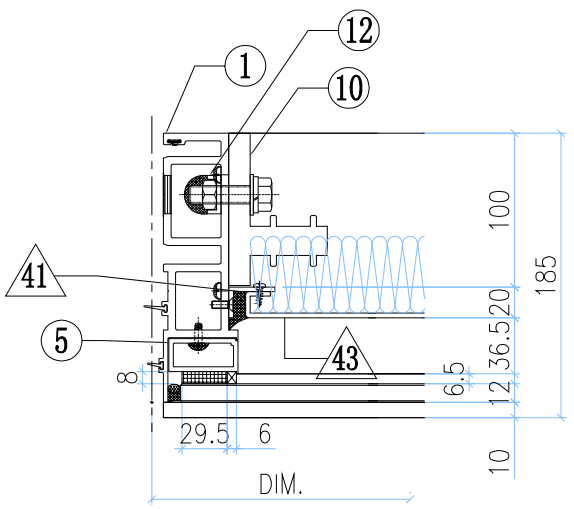

VIEW B

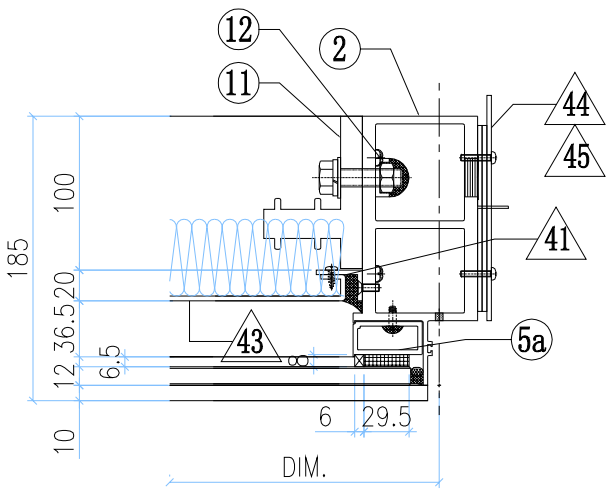

VIEW D

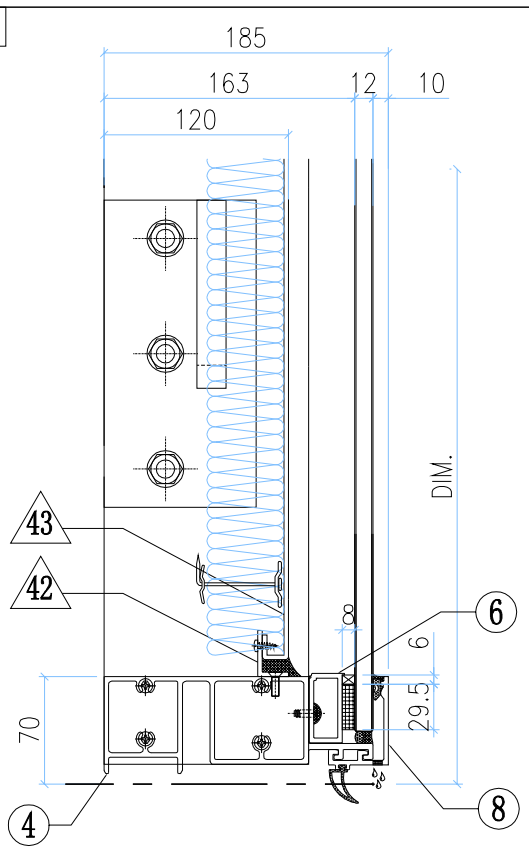

GLASS	GLASS NUMBER	WIDTH	HEIGHT	QTY.
	GL03-104	948	519.5	1

◇ OTHERS (ALUM. & G.M.S. PARTS)

ITEM	FAB. DWG NO.	LENGTH (mm)	QTY
41	N00813-01Y	383	2
	30x20X3mm ALUM. ANGLE		
42	N00813-01AD	883	2
	30x20X3mm ALUM. ANGLE		
43	J858-AP09-43		1
	863 x 423 (BACK PANEL)		
44	J858-AP02		1
	3mm THK. ALUM. PLATE		
45	J858-AP03		2
	3mm THK. ALUM. PLATE		
46	J858-AP16	100	1
	1mm THK. ALUM. FLASHING		
47			
48			
49			

○ ALUM. EXTRUSION

ITEM	FAB. DWG NO.	LENGTH (mm)	QTY
1	X86273-15	555	1
2	X86278-17R	555	1
3	X86279-36RD	1002.5	1
4	X86280-12K	964	1
5	X86305-01LD	490	1
5a	X86305-01RD	490	1
6	X86305-04J	963	1
7	X86301-01-23	970	1
8	X86300-01-22	970	1
9	N516-01K	875	1
10	X86255-01L	200	1
11	X86255-01R	200	1
12	X86258-01	200	2
13	X86303-01	300	1
14	X86303-02	150	1
15			
16			
17			

美特鋁質有限公司 MIDI Aluminium Fabricator Ltd.													
							工程號	J858	類別		物料號	-	
							地盘	康城11期	制圖	Z.S.P	2022-08-06	圖號	DZc-1003H6-P
修改	-			採用	工廠		地盤	✓	图纸名称	单元组装图	復核	-	-	數量	-
日期	-			材料颜色	-				材料	-	批准	-	-	單件重量	- (KG)

AF-121

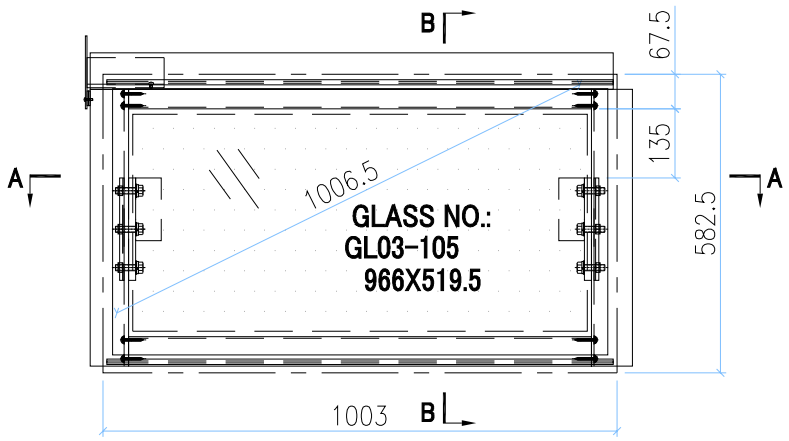

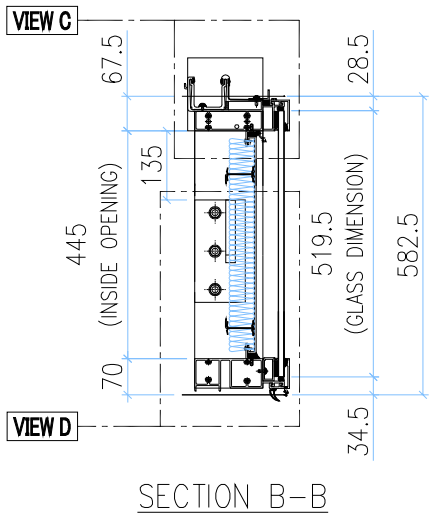

SECTION B-B

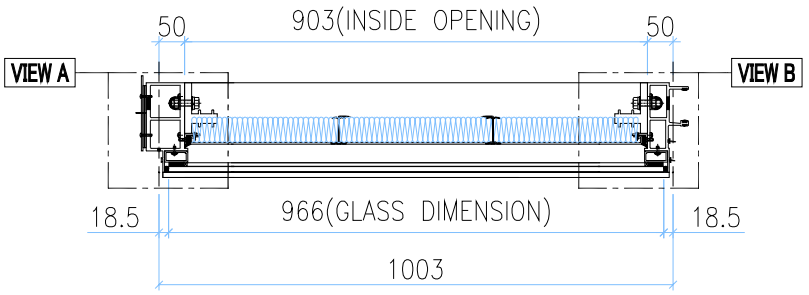

SECTION A-A

INSTALL UNIT NO.	QTY.	FLOOR
T1A-CW3.1-1101	1	11/F
T1A-CW3.1-4001	1	40/F
TOTAL	2	

VIEW C

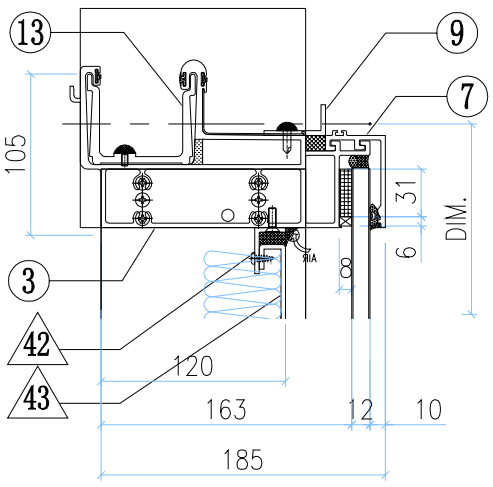

VIEW A

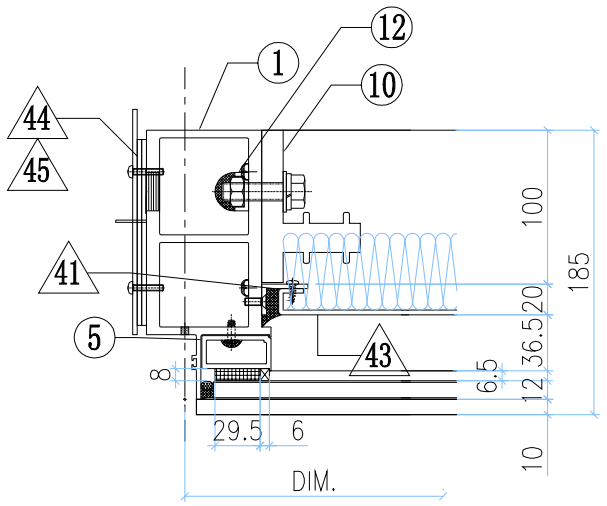

VIEW B

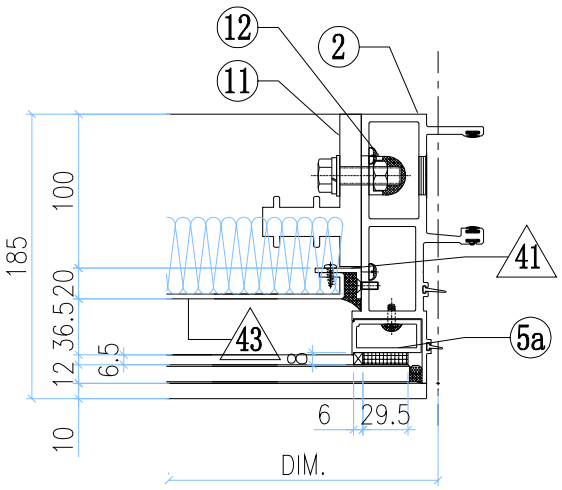

VIEW D

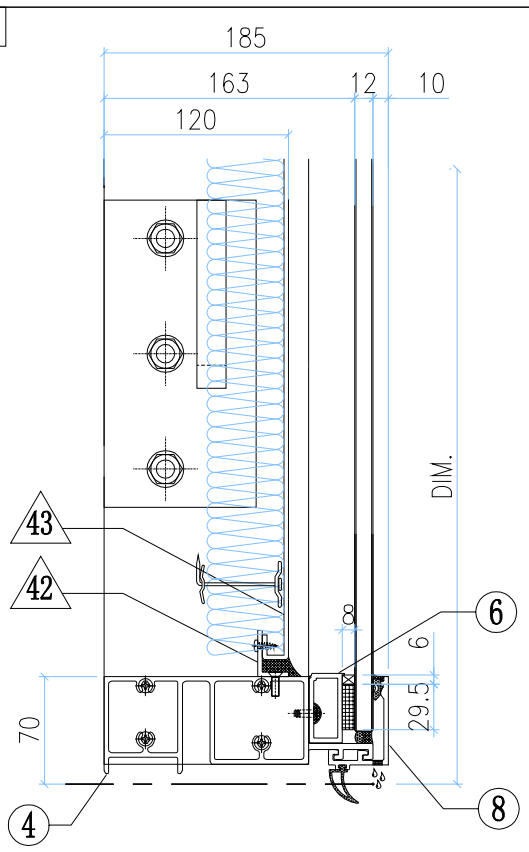

◇ **OTHERS (ALUM. & G.M.S. PARTS)**

ITEM	FAB. DWG NO.	LENGTH (mm)	QTY
41	N00813-01Y 30x20X3mm ALUM. ANGLE	383	2
42	N00813-01AC 30x20X3mm ALUM. ANGLE	901	2
43	J858-AP09-45 881 x 423 (BACK PANEL)		1
44	J858-AP02 3mm THK. ALUM. PLATE		1
45	J858-AP03 3mm THK. ALUM. PLATE		2
46			
47			
48			
49			

◯ **ALUM. EXTRUSION**

ITEM	FAB. DWG NO.	LENGTH (mm)	QTY
1	X86278-17L	555	1
2	X86272-10	555	1
3	X86279-36LE	1020.5	1
4	X86280-12L	982	1
5	X86305-01LD	490	1
5a	X86305-01RD	490	1
6	X86305-04K	981	1
7	X86301-01-22	988	1
8	X86300-01-21	988	1
9	N516-01L	893	1
10	X86255-01L	200	1
11	X86255-01R	200	1
12	X86258-01	200	2
13	X86303-03	150	1
14			
15			
16			
17			

GLASS

GLASS NUMBER	WIDTH	HEIGHT	QTY.
GL03-105	966	519.5	1

美特鋁質有限公司 MIDI Aluminium Fabricator Ltd.													
						工程號	J858	類別		物料號	-		
						地盘	康城11期	制圖	Z.S.P	2022-08-06	圖號	DZc-1003H6-vP	
修改	-			採用	工廠		地盤	✓	图纸名称	单元组装图	復核	-	-	數量	-
日期	-			材料颜色	-				材料	-	批准	-	-	單件重量	- (KG)

AF-122

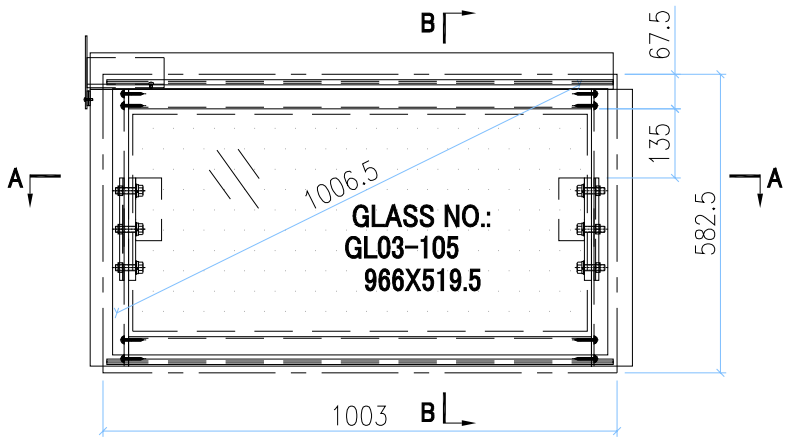

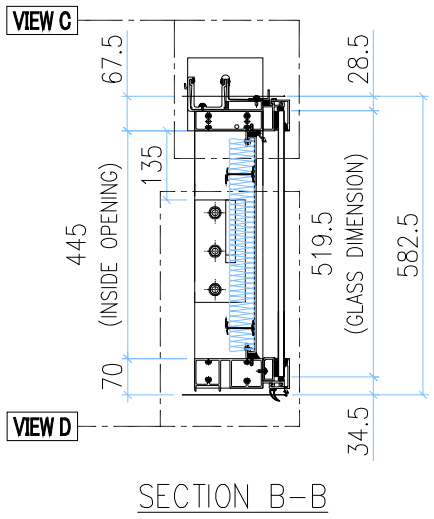

SECTION B-B

INSTALL UNIT NO.	QTY.	FLOOR
T1A-CW4.1-1106	1	11/F
T1A-CW4.1-4006	1	40/F
TOTAL	2	

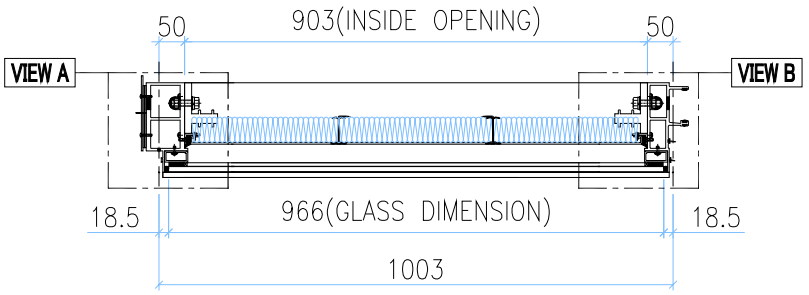

SECTION A-A

VIEW C

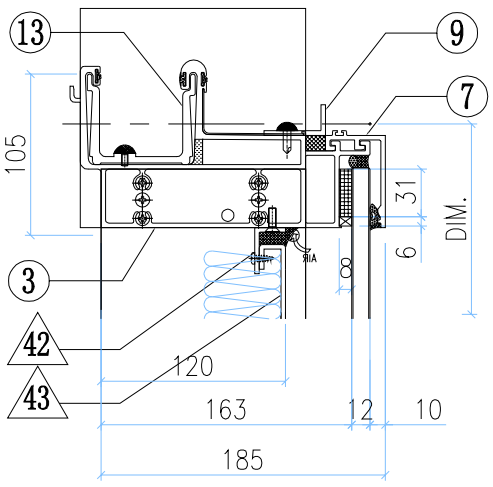

VIEW A

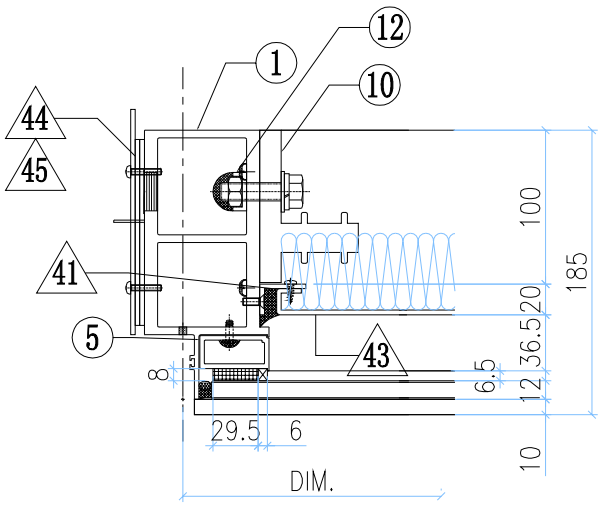

VIEW B

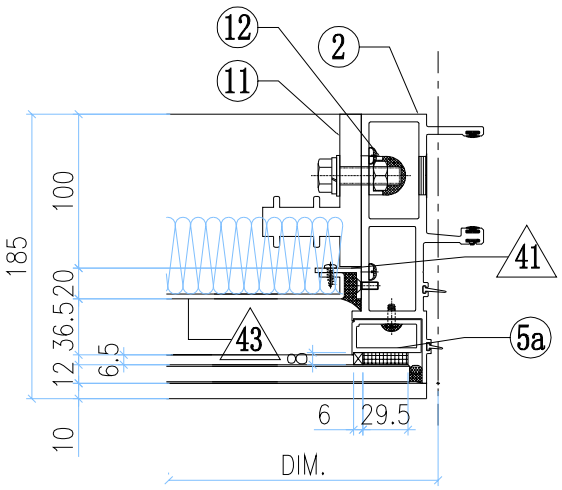

VIEW D

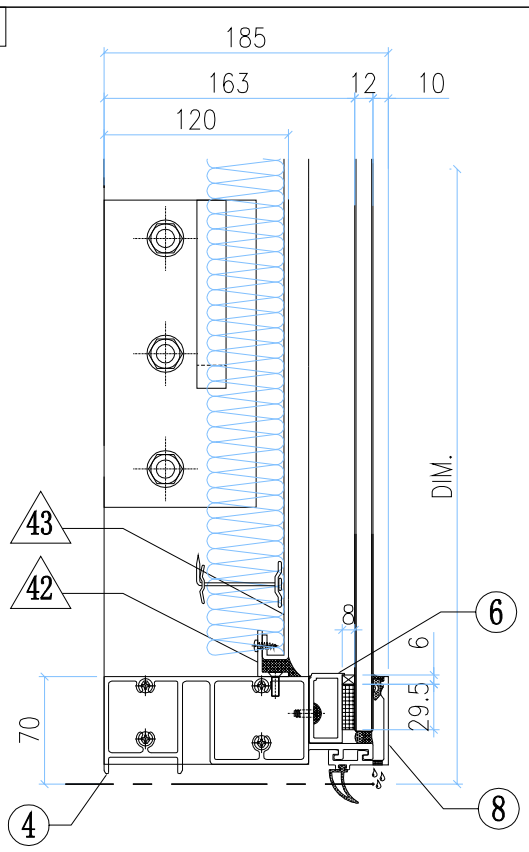

GLASS	GLASS NUMBER	WIDTH	HEIGHT	QTY.
	GL03-105	966	519.5	1

◇ **OTHERS (ALUM. & G.M.S. PARTS)**

ITEM	FAB. DWG NO.	LENGTH (mm)	QTY
41	N00813-01Y 30x20X3mm ALUM. ANGLE	383	2
42	N00813-01AC 30x20X3mm ALUM. ANGLE	901	2
43	J858-AP09-45 881 x 423 (BACK PANEL)		1
44	J858-AP02 3mm THK. ALUM. PLATE		1
45	J858-AP03 3mm THK. ALUM. PLATE		2
46			
47			
48			
49			

○ **ALUM. EXTRUSION**

ITEM	FAB. DWG NO.	LENGTH (mm)	QTY
1	X86278-18L	555	1
2	X86272-10	555	1
3	X86279-36LE	1020.5	1
4	X86280-12L	982	1
5	X86305-01LD	490	1
5a	X86305-01RD	490	1
6	X86305-04K	981	1
7	X86301-01-22	988	1
8	X86300-01-21	988	1
9	N516-01L	893	1
10	X86255-01L	200	1
11	X86255-01R	200	1
12	X86258-01	200	2
13	X86303-03	150	1
14			
15			
16			
17			

美特鋁質有限公司 MIDI Aluminium Fabricator Ltd.													
							工程號	J858	類別		物料號	-	
							地盘	康城11期	制圖	Z.S.P	2022-08-06	圖號	DZe-1003H6-P
修改	-			採用	工廠		地盤	✓	图纸名称	单元组装图	復核	-	-	數量	-
日期	-			材料颜色	-				材料	-	批准	-	-	單件重量	- (KG)

AF-123

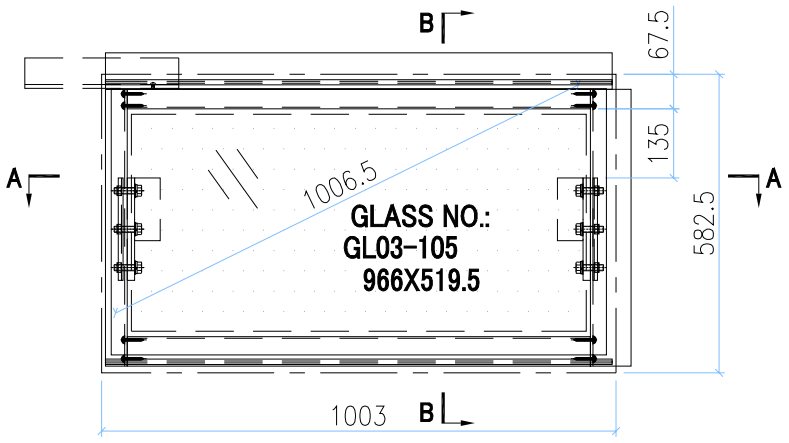

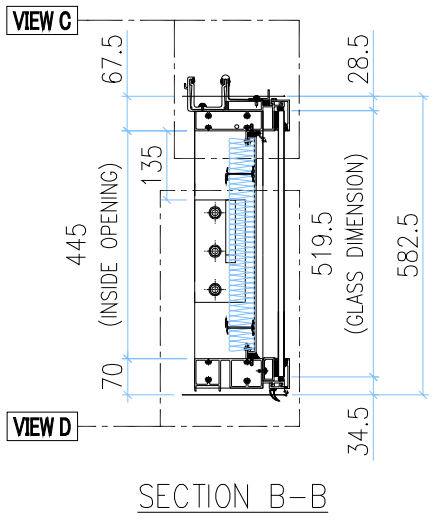

SECTION B-B

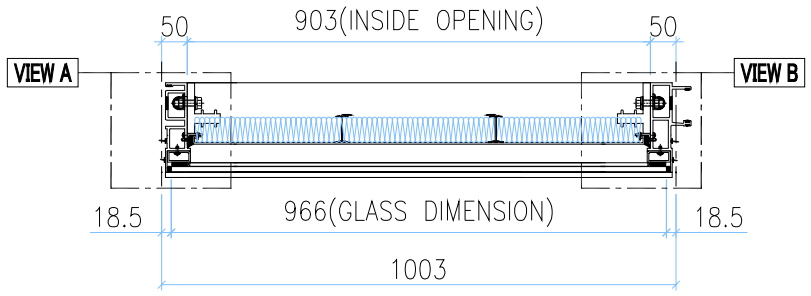

SECTION A-A

INSTALL UNIT NO.	QTY.	FLOOR
T1A-CW4.1-1107	1	11/F
T1A-CW4.1-4007	1	40/F
T1A-CW3.1-1102	1	11/F
T1A-CW3.1-4002	1	40/F
TOTAL	4	

VIEW C

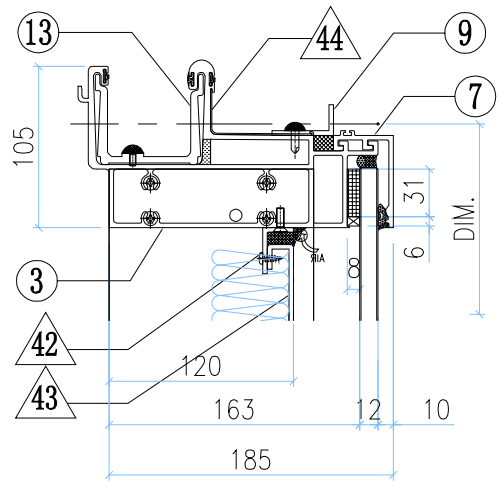

VIEW A

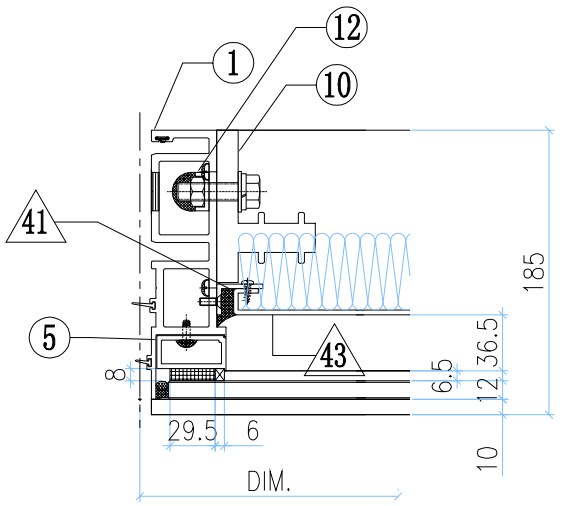

VIEW B

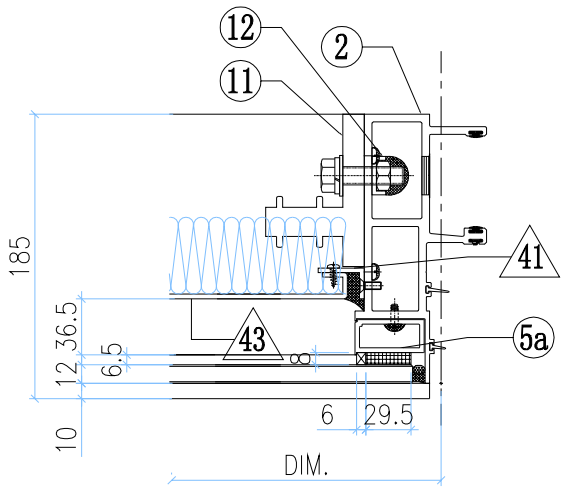

VIEW D

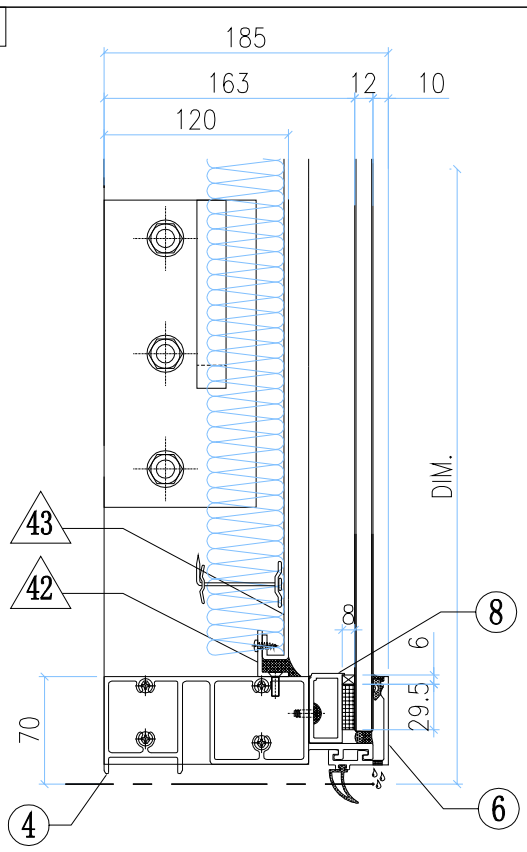

GLASS	GLASS NUMBER	WIDTH	HEIGHT	QTY.
	GL03-105	966	519.5	1

◇ OTHERS (ALUM. & G.M.S. PARTS)

ITEM	FAB. DWG NO.	LENGTH (mm)	QTY
41	N00813-01Y	383	2
	30x20X3mm ALUM. ANGLE		
42	N00813-01AC	901	2
	30x20X3mm ALUM. ANGLE		
43	J858-AP09-45		1
	881 x 423 (BACK PANEL)		
44	J858-AP16	100	1
	1mm THK. ALUM. FLASHING		
45			
46			
47			
48			
49			

○ ALUM. EXTRUSION

ITEM	FAB. DWG NO.	LENGTH (mm)	QTY
1	X86273-15	555	1
2	X86272-10	555	1
3	X86279-37E	988	1
4	X86280-12L	982	1
5	X86305-01LD	490	1
5a	X86305-01RD	490	1
6	X86305-04K	981	1
7	X86301-01-22	988	1
8	X86300-01-21	988	1
9	N516-01L	893	1
10	X86255-01L	200	1
11	X86255-01R	200	1
12	X86258-01	200	2
13	X86303-01	300	1
14			
15			
16			
17			

美特鋁質有限公司 MIDI Aluminium Fabricator Ltd.													
							工程號	J858	類別		物料號	-	
							地盘	康城11期	制圖	Z.S.P	2022-08-06	圖號	DZd-1003H6-P
修改	-			採用	工廠		地盤	✓	图纸名称	单元组装图	復核	-	-	數量	-
日期	-			材料颜色	-				材料	-	批准	-	-	單件重量	- (KG)

AF-124

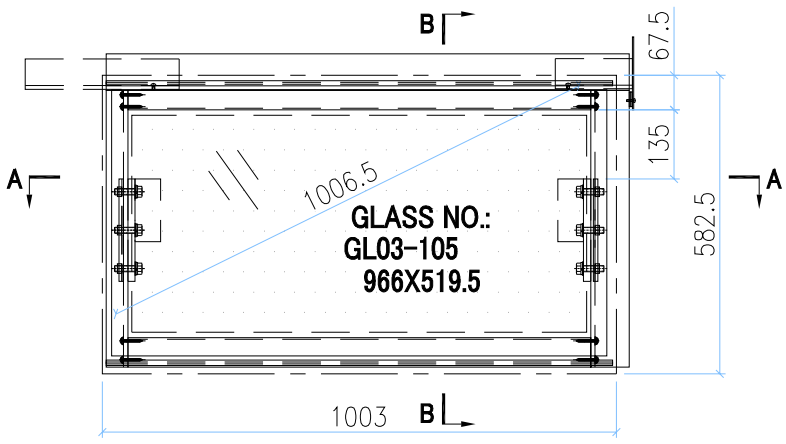

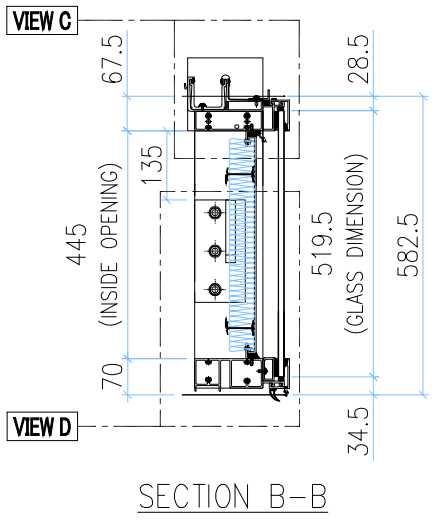

SECTION B-B

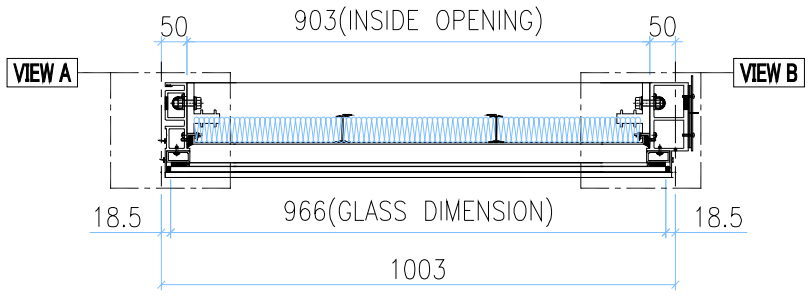

SECTION A-A

INSTALL UNIT NO.	QTY.	FLOOR
T1A-CW4.1-1108	1	11/F
T1A-CW4.1-4008	1	40/F
TOTAL	2	

VIEW C

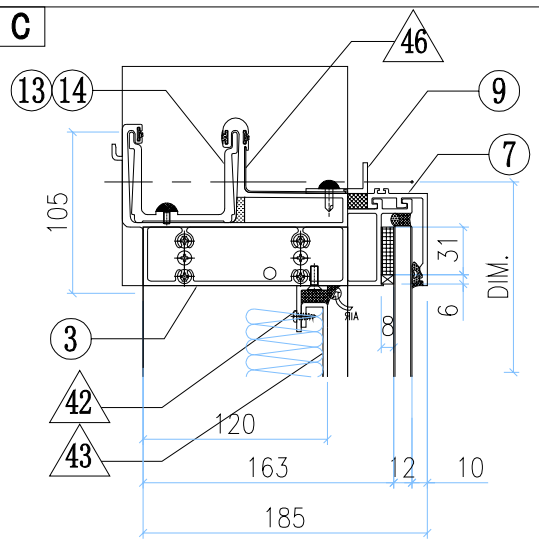

VIEW A

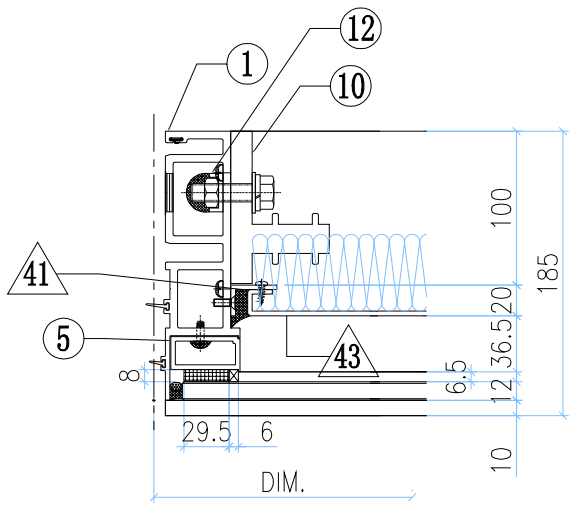

VIEW B

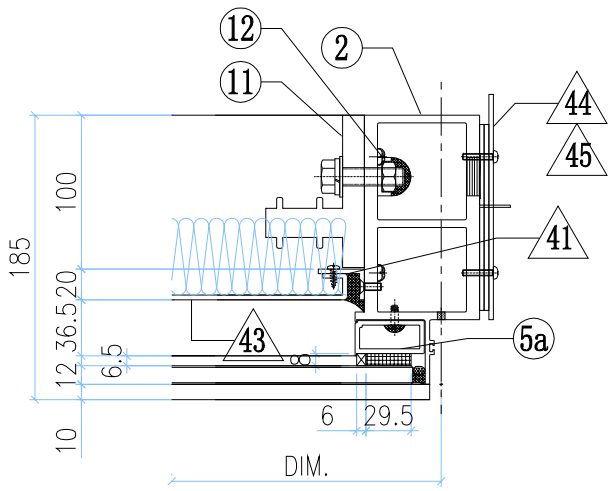

VIEW D

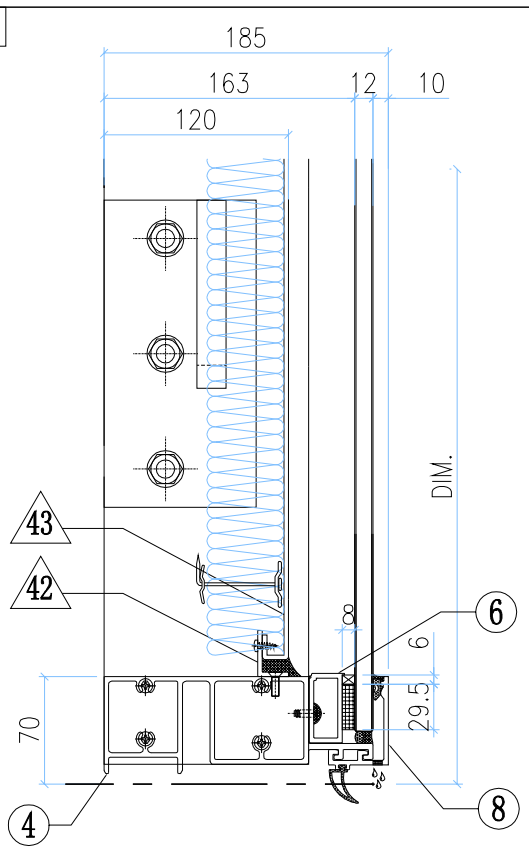

GLASS	GLASS NUMBER	WIDTH	HEIGHT	QTY.
	GL03-105	966	519.5	1

◇ **OTHERS (ALUM. & G.M.S. PARTS)**

ITEM	FAB. DWG NO.	LENGTH (mm)	QTY
41	N00813-01Y	383	2
	30x20X3mm ALUM. ANGLE		
42	N00813-01AC	901	2
	30x20X3mm ALUM. ANGLE		
43	J858-AP09-45		1
	881 x 423 (BACK PANEL)		
44	J858-AP02		1
	3mm THK. ALUM. PLATE		
45	J858-AP03		2
	3mm THK. ALUM. PLATE		
46	J858-AP16	100	1
	1mm THK. ALUM. FLASHING		
47			
48			
49			

○ **ALUM. EXTRUSION**

ITEM	FAB. DWG NO.	LENGTH (mm)	QTY
1	X86273-15	555	1
2	X86278-17R	555	1
3	X86279-36RE	1020.5	1
4	X86280-12L	982	1
5	X86305-01LD	490	1
5a	X86305-01RD	490	1
6	X86305-04K	981	1
7	X86301-01-22	988	1
8	X86300-01-21	988	1
9	N516-01L	893	1
10	X86255-01L	200	1
11	X86255-01R	200	1
12	X86258-01	200	2
13	X86303-01	300	1
14	X86303-02	150	1
15			
16			
17			

美特鋁質有限公司 MIDI Aluminium Fabricator Ltd.													
							工程號	J858	類別		物料號	-	
							地盘	康城11期	制圖	Z.S.P	2022-08-06	圖號	DZd-1003H6-vP
修改	-			採用	工廠		地盤	✓	图纸名称	单元组装图	復核	-	-	數量	-
日期	-			材料颜色	-				材料	-	批准	-	-	單件重量	- (KG)

AF-125

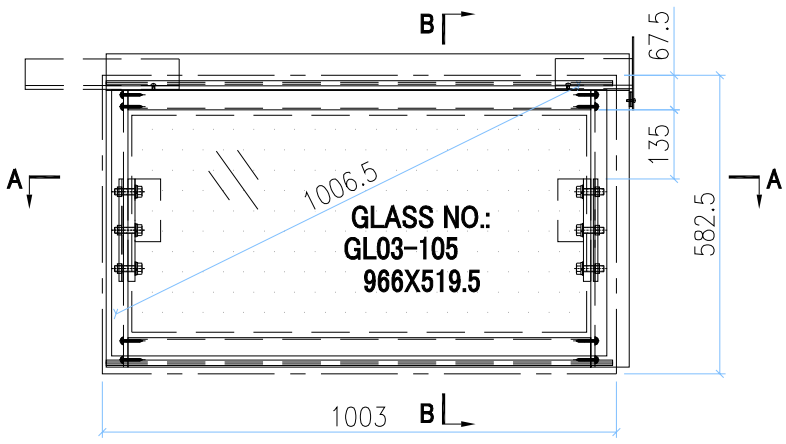

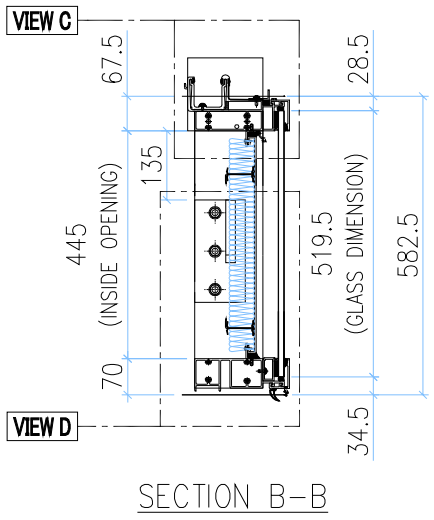

SECTION B-B

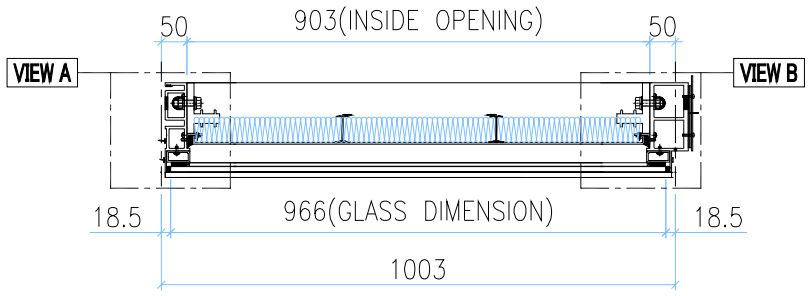

SECTION A-A

INSTALL UNIT NO.	QTY.	FLOOR
T1A-CW3.1-1103	1	11/F
T1A-CW3.1-4003	1	40/F
TOTAL	2	

VIEW C

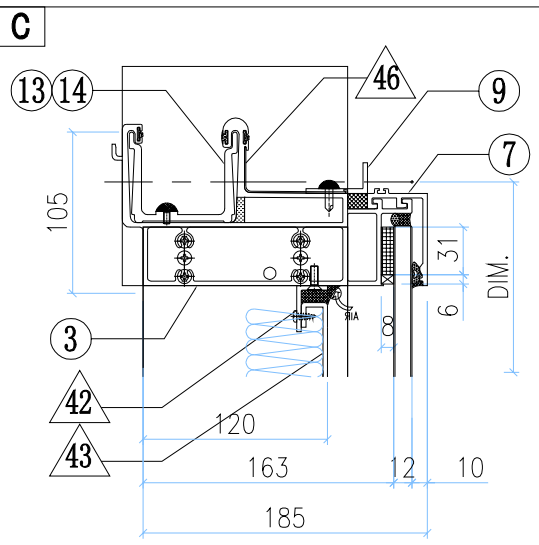

VIEW A

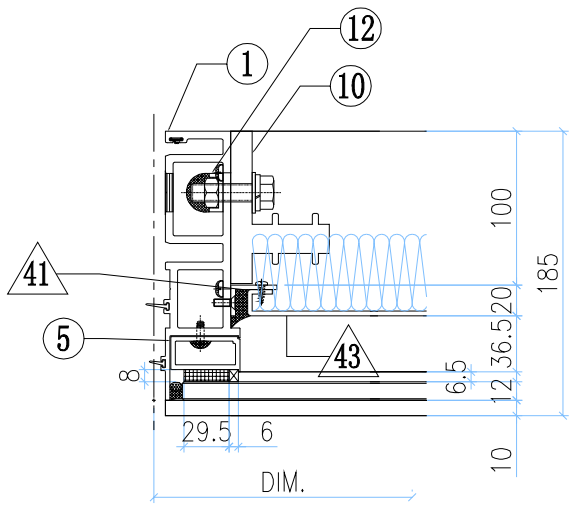

VIEW B

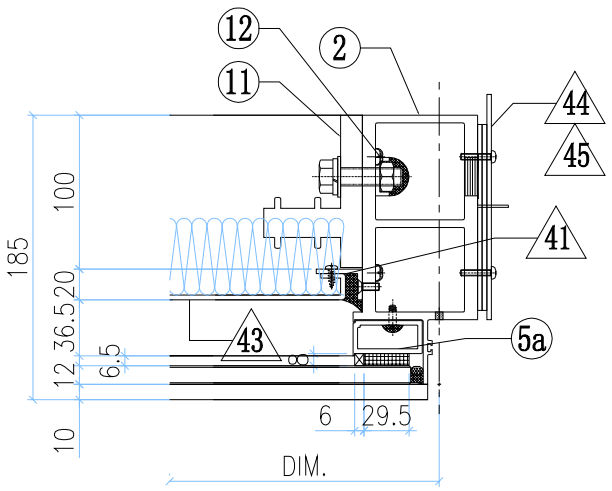

VIEW D

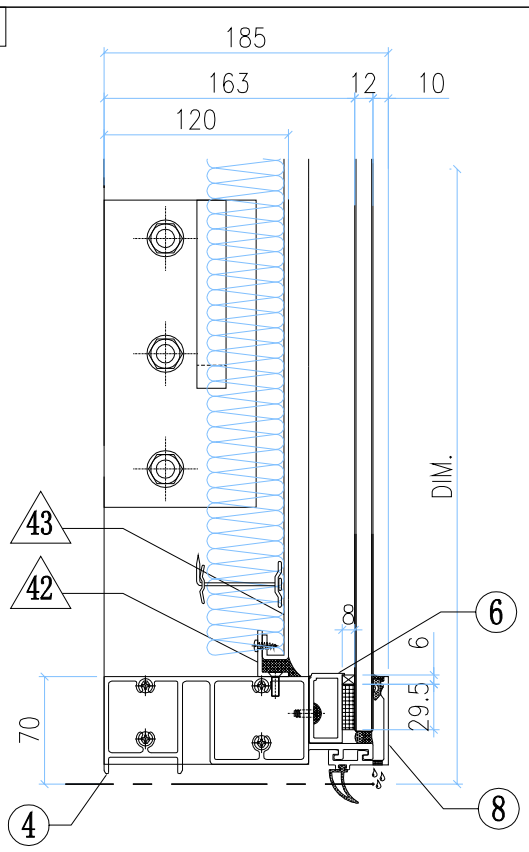

◇ **OTHERS (ALUM. & G.M.S. PARTS)**

ITEM	FAB. DWG NO.	LENGTH (mm)	QTY
41	N00813-01Y	383	2
	30x20X3mm ALUM. ANGLE		
42	N00813-01AC	901	2
	30x20X3mm ALUM. ANGLE		
43	J858-AP09-45		1
	881 x 423 (BACK PANEL)		
44	J858-AP02		1
	3mm THK. ALUM. PLATE		
45	J858-AP03		2
	3mm THK. ALUM. PLATE		
46	J858-AP16	100	1
	1mm THK. ALUM. FLASHING		
47			
48			
49			

○ **ALUM. EXTRUSION**

ITEM	FAB. DWG NO.	LENGTH (mm)	QTY
1	X86273-15	555	1
2	X86278-18R	555	1
3	X86279-36RE	1020.5	1
4	X86280-12L	982	1
5	X86305-01LD	490	1
5a	X86305-01RD	490	1
6	X86305-04K	981	1
7	X86301-01-22	988	1
8	X86300-01-21	988	1
9	N516-01L	893	1
10	X86255-01L	200	1
11	X86255-01R	200	1
12	X86258-01	200	2
13	X86303-01	300	1
14	X86303-02	150	1
15			
16			
17			

GLASS

GLASS NUMBER	WIDTH	HEIGHT	QTY.
GL03-105	966	519.5	1

美特鋁質有限公司 MIDI Aluminium Fabricator Ltd.													
							工程號	J858	類別		物料號	-	
							地盘	康城11期	制圖	Z.S.P	2022-08-06	圖號	DZc-983H6-P
修改	-			採用	工廠		地盤	✓	图纸名称	单元组装图	復核	-	-	數量	-
日期	-			材料颜色	-				材料	-	批准	-	-	單件重量	- (KG)

AF-126

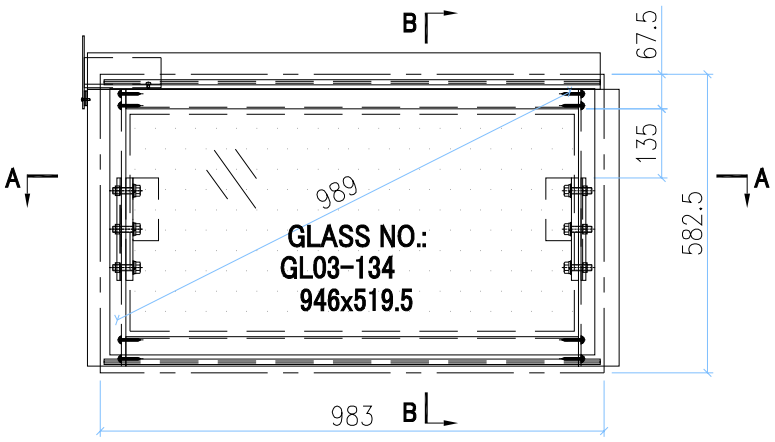

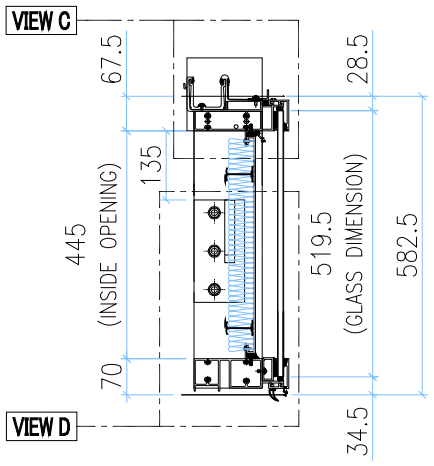

SECTION B-B

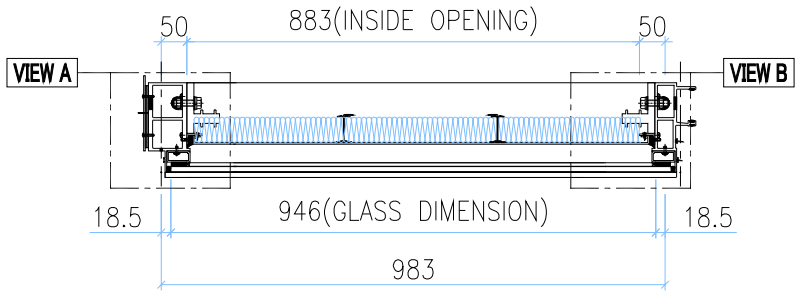

SECTION A-A

INSTALL UNIT NO.	QTY.	FLOOR
T3B-CW4.1-1107	1	11/F
T3B-CW4.1-4007	1	40/F
TOTAL	2	

VIEW C

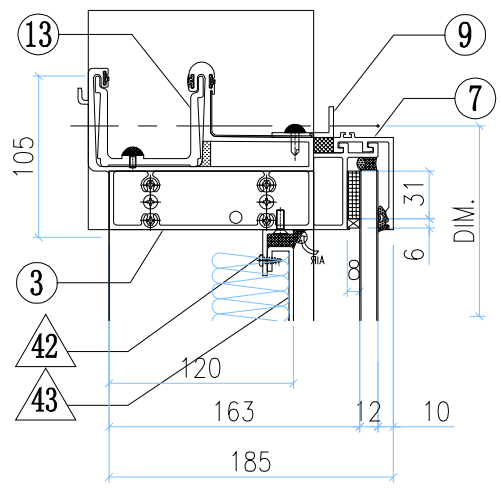

VIEW A

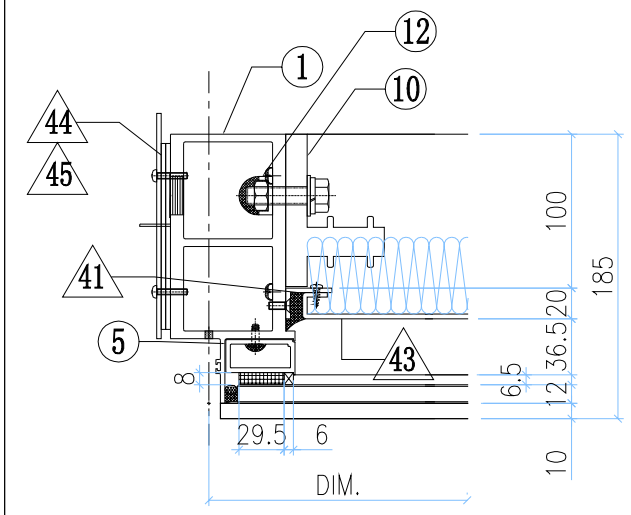

VIEW B

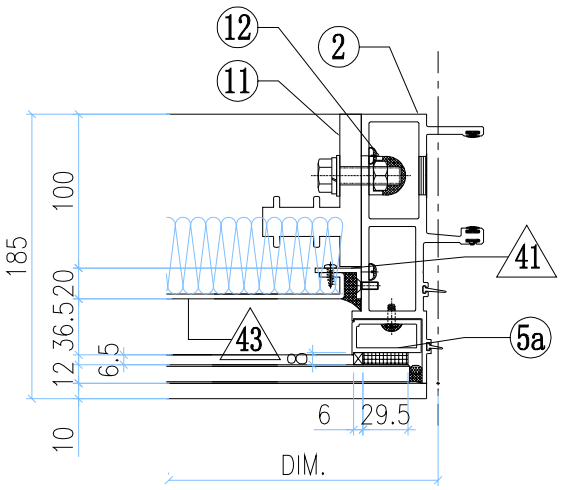

VIEW D

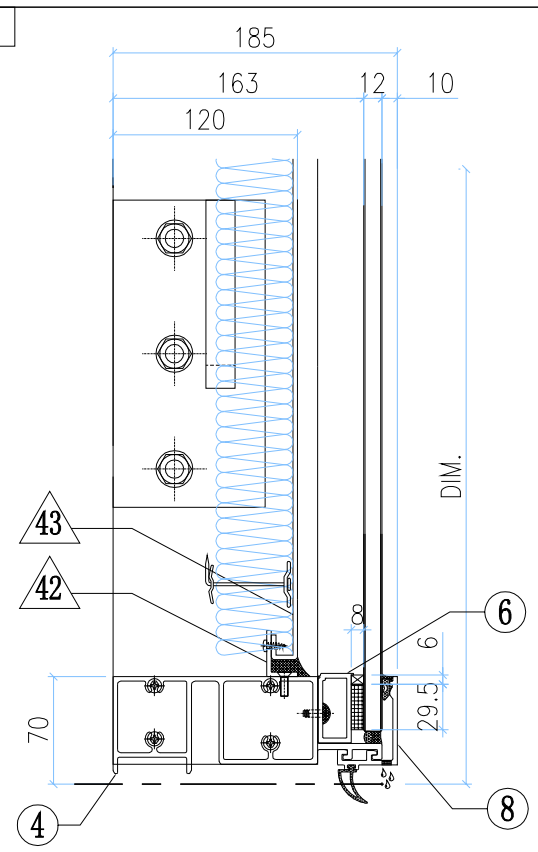

GLASS	GLASS NUMBER	WIDTH	HEIGHT	QTY.
	GL03-134	946	519.5	1

◇ **OTHERS (ALUM. & G.M.S. PARTS)**

ITEM	FAB. DWG NO.	LENGTH (mm)	QTY
41	N00813-01Y 30x20X3mm ALUM. ANGLE	383	2
42	N00813-01AZ 30x20X3mm ALUM. ANGLE	881	2
43	J858-AP09-70a 861 x 423 (BACK PANEL)		1
44	J858-AP02 3mm THK. ALUM. PLATE		1
45	J858-AP03 3mm THK. ALUM. PLATE		2
46			
47			
48			
49			

○ **ALUM. EXTRUSION**

ITEM	FAB. DWG NO.	LENGTH (mm)	QTY
1	X86278-17L	555	1
2	X86272-10	555	1
3	X86279-36LM	1000.5	1
4	X86280-12U	962	1
5	X86305-01LD	490	1
5a	X86305-01RD	490	1
6	X86305-04U	961	1
7	X86301-01-38	968	1
8	X86300-01-39	968	1
9	N516-01Y	873	1
10	X86255-01L	200	1
11	X86255-01R	200	1
12	X86258-01	200	2
13	X86303-03	150	1
14			
15			
16			
17			

美特鋁質有限公司 MIDI Aluminium Fabricator Ltd.							工程號	J858	類別		物料號		-	
							地盘	康城11期	制圖	Z.S.P	2022-08-06	圖號	DZe-1013H6-P	
修改	-			採用	工廠	地盤 ✓	图纸名称	单元组装图	復核	-	-	數量	-	
日期	-			材料颜色	-		材料	-	批准	-	-	單件重量	-	(KG)

AF-127

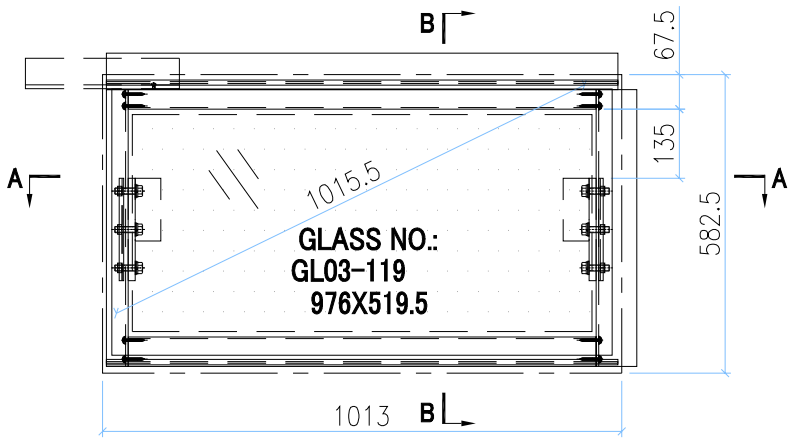

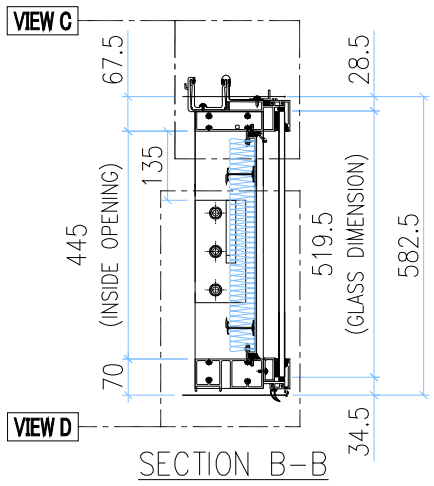

SECTION B-B

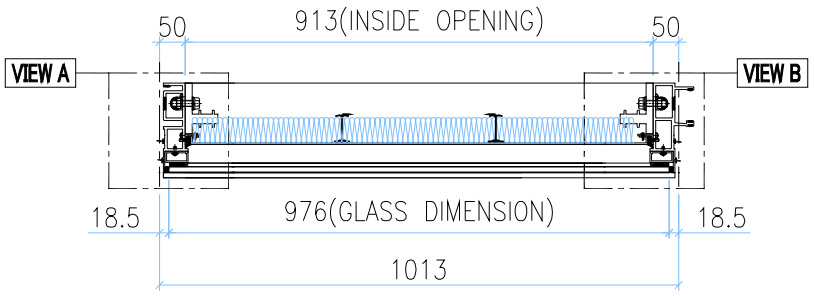

SECTION A-A

INSTALL UNIT NO.	QTY.	FLOOR
T3B-CW4.1-1108	1	11/F
T3B-CW4.1-4008	1	40/F
TOTAL	2	

VIEW C

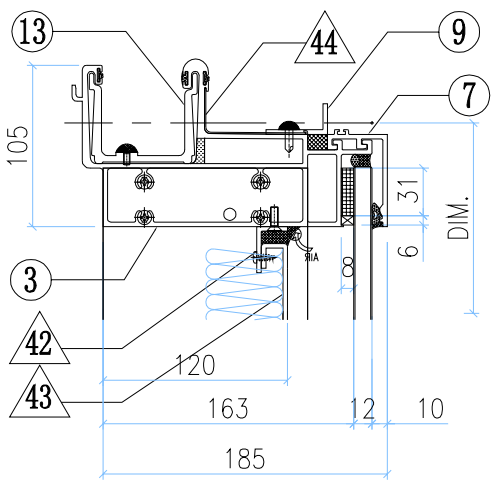

VIEW A

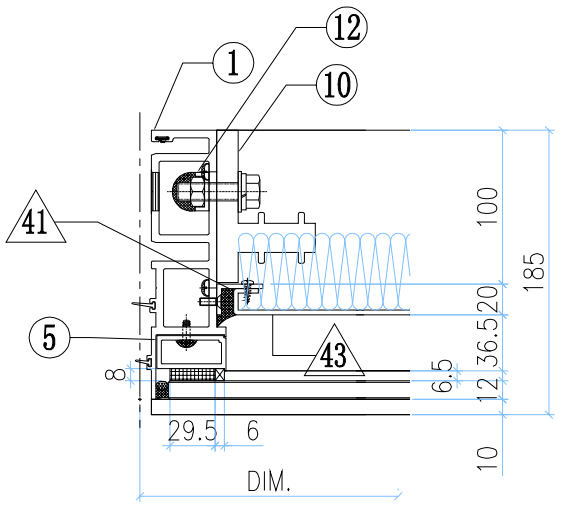

VIEW B

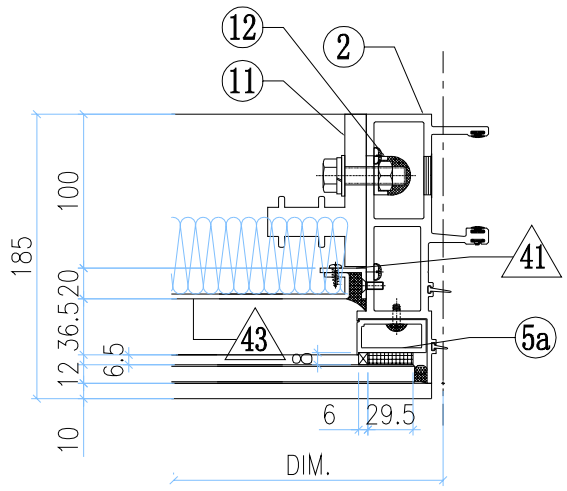

VIEW D

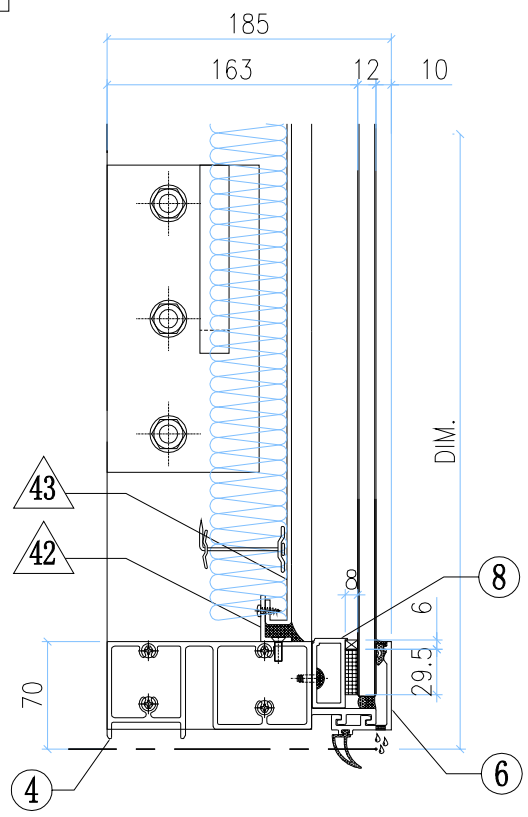

◇ **OTHERS (ALUM. & G.M.S. PARTS)**

ITEM	FAB. DWG NO.	LENGTH (mm)	QTY
41	N00813-01Y 30x20X3mm ALUM. ANGLE	383	2
42	N00813-01AY 30x20X3mm ALUM. ANGLE	911	2
43	J858-AP09-70 891 x423 (BACK PANEL)		1
44	J858-AP16 1mm THK. ALUM. FLASHING	100	1
45			
46			
47			
48			
49			

◯ **ALUM. EXTRUSION**

ITEM	FAB. DWG NO.	LENGTH (mm)	QTY
1	X86273-15	555	1
2	X86272-10	555	1
3	X86279-37L	998	1
4	X86280-12S	992	1
5	X86305-01LD	490	1
5a	X86305-01RD	490	1
6	X86305-04L	991	1
7	X86301-01-27	998	1
8	X86300-01-26	998	1
9	N516-01X	903	1
10	X86255-01L	200	1
11	X86255-01R	200	1
12	X86258-01	200	2
13	X86303-01	300	1
14			
15			
16			
17			

GLASS	GLASS NUMBER	WIDTH	HEIGHT	QTY.
	GL03-119	976	519.5	1

美特鋁質有限公司 MIDI Aluminium Fabricator Ltd.													
							工程號	J858	類別		物料號	-	
							地盘	康城11期	制圖	Z.S.P	2022-08-06	圖號	DZd-1013H6-P
修改	-			採用	工廠		地盤	✓	图纸名称	单元组装图	復核	-	-	數量	-
日期	-			材料颜色	-				材料	-	批准	-	-	單件重量	- (KG)

AF-128

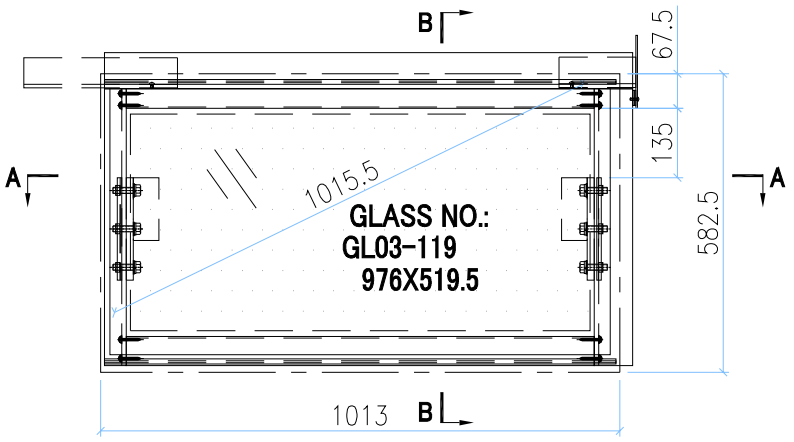

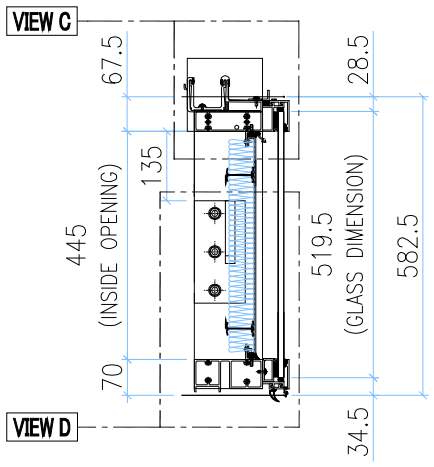

SECTION B-B

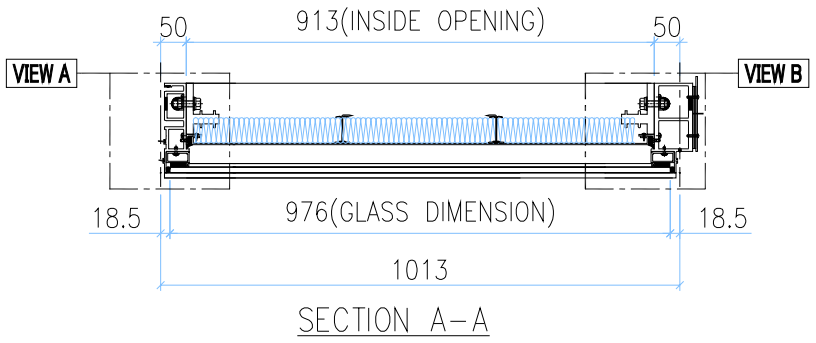

SECTION A-A

INSTALL UNIT NO.	QTY.	FLOOR
T3B-CW4.1-1109	1	11/F
T3B-CW4.1-4009	1	40/F
TOTAL	2	

VIEW C

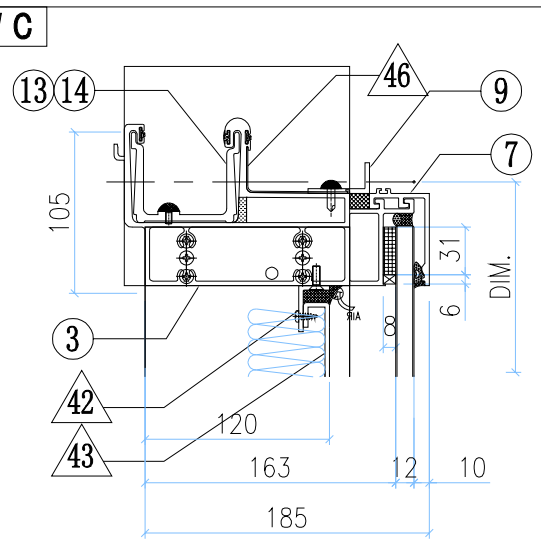

VIEW A

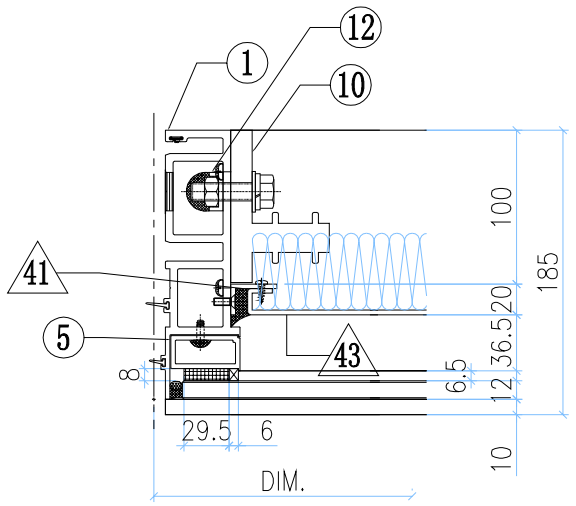

VIEW B

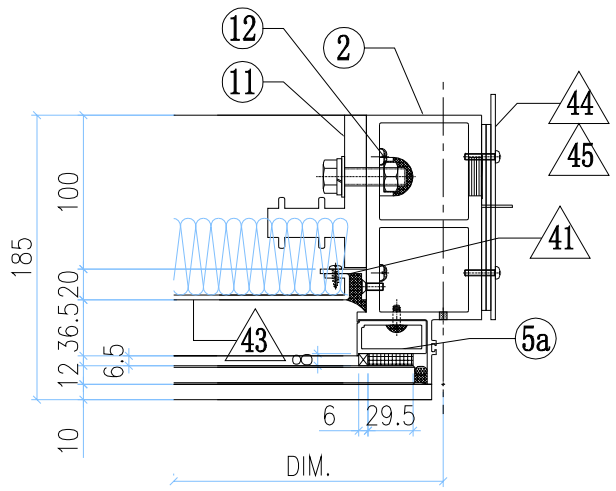

VIEW D

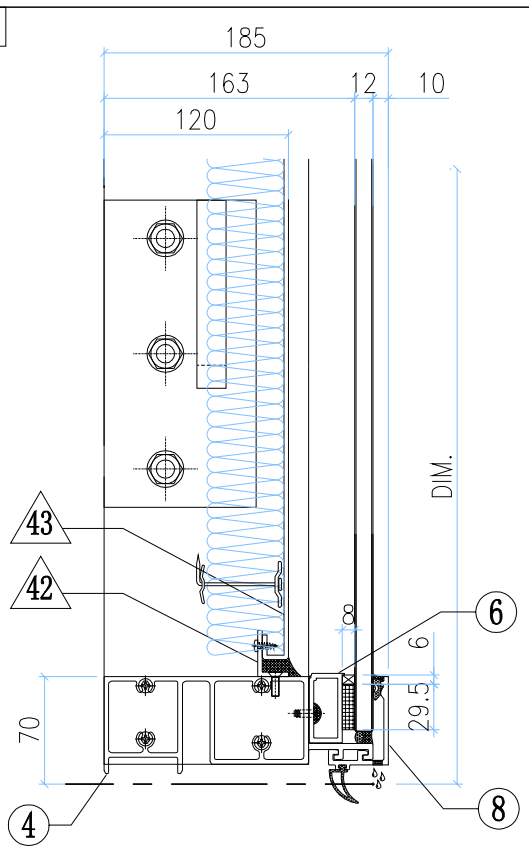

GLASS	GLASS NUMBER	WIDTH	HEIGHT	QTY.
	GL03-119	976	519.5	1

◇ OTHERS (ALUM. & G.M.S. PARTS)

ITEM	FAB. DWG NO.	LENGTH (mm)	QTY
41	N00813-01Y	383	2
	30x20X3mm ALUM. ANGLE		
42	N00813-01AY	911	2
	30x20X3mm ALUM. ANGLE		
43	J858-AP09-70		1
	891 x423 (BACK PANEL)		
44	J858-AP02		1
	3mm THK. ALUM. PLATE		
45	J858-AP03		2
	3mm THK. ALUM. PLATE		
46	J858-AP16	100	1
	1mm THK. ALUM. FLASHING		
47			
48			
49			

◯ ALUM. EXTRUSION

ITEM	FAB. DWG NO.	LENGTH (mm)	QTY
1	X86273-15	555	1
2	X86278-17R	555	1
3	X86279-36RK	1030.5	1
4	X86280-12S	992	1
5	X86305-01LD	490	1
5a	X86305-01RD	490	1
6	X86305-04L	991	1
7	X86301-01-27	998	1
8	X86300-01-26	998	1
9	N516-01X	903	1
10	X86255-01L	200	1
11	X86255-01R	200	1
12	X86258-01	200	2
13	X86303-01	300	1
14	X86303-02	150	1
15			
16			
17			

美特鋁質有限公司 MIDI Aluminium Fabricator Ltd.													
工程號	J858	類別		物料號	-								
地盘	康城11期	制圖	Z.S.P	2022-08-06	圖號	DZc-700H6-uP							
修改	-			採用	工廠		地盤	✓	图纸名称	单元组装图	復核	-	-	數量	-		
日期	-			材料颜色	-				材料	-	批准	-	-	單件重量	-	(KG)	

AF-129

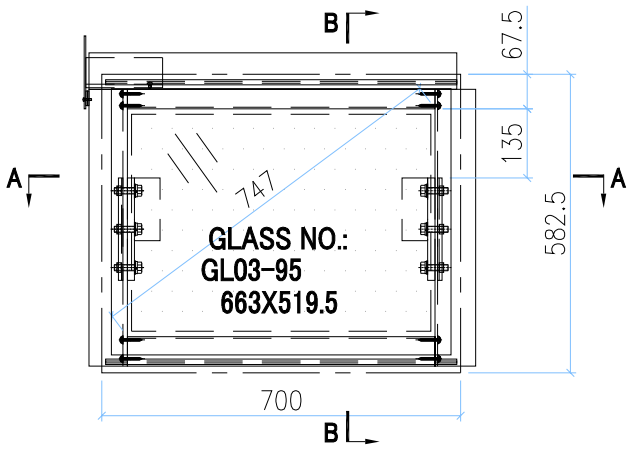

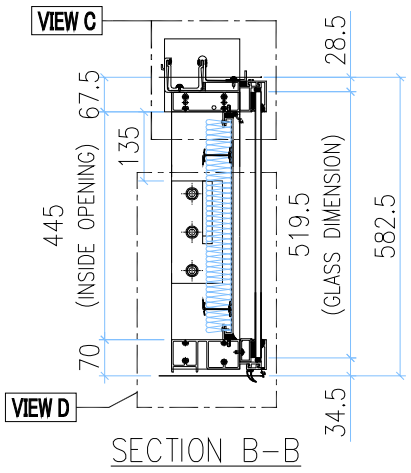

INSTALL UNIT NO.	QTY.	FLOOR
T1B-CW6.1-1104	1	11/F
T1B-CW6.1-4004	1	40/F
T1A-CW3.1-1104	1	11/F
T1A-CW3.1-4004	1	40/F
TOTAL	4	

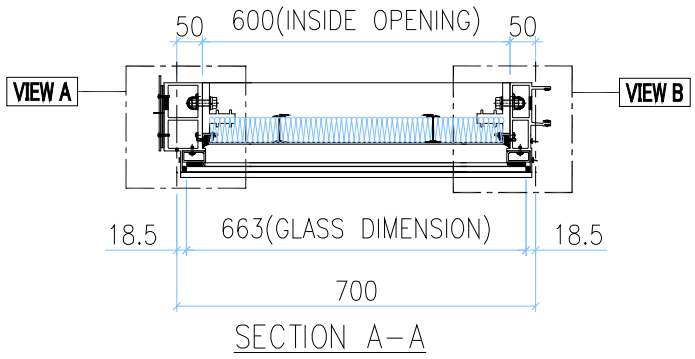

VIEW C

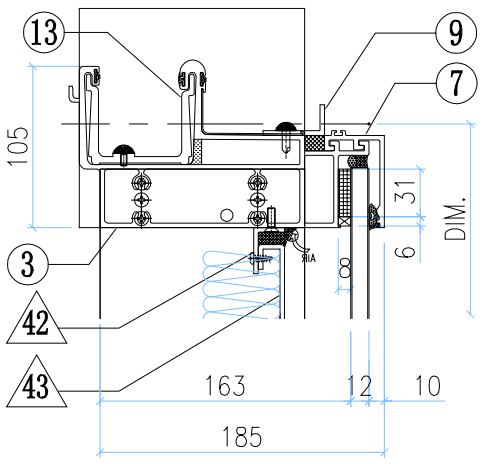

VIEW A

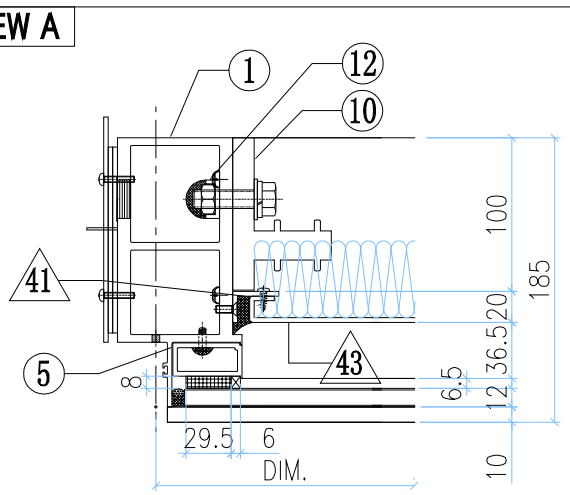

VIEW B

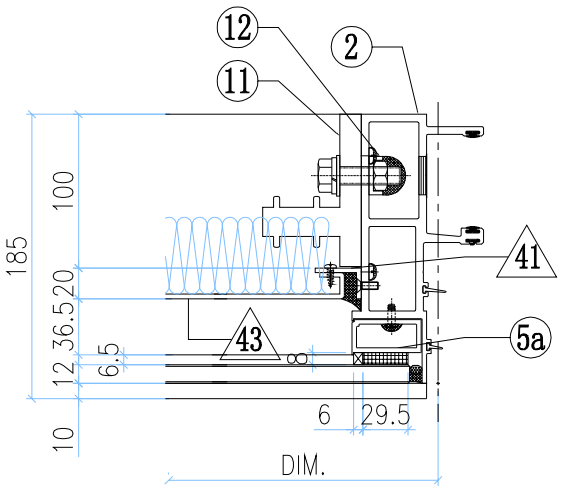

VIEW D

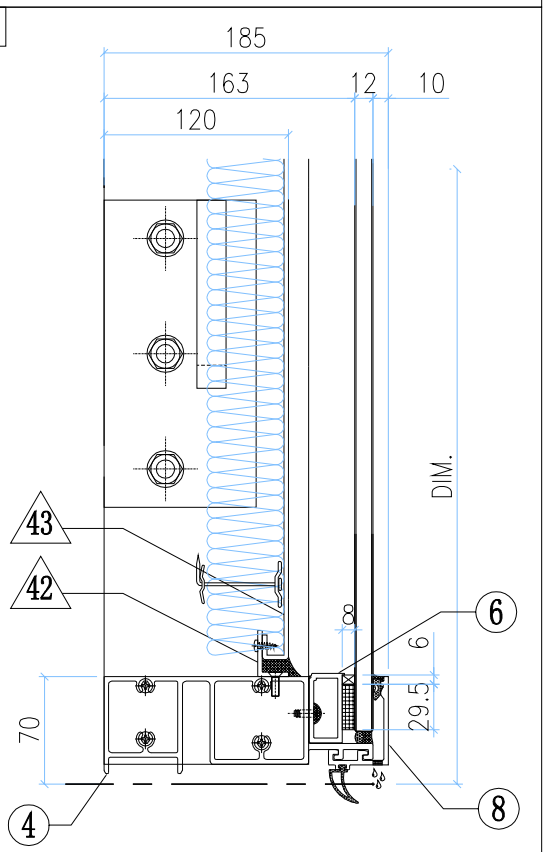

◇ **OTHERS (ALUM. & G.M.S. PARTS)**

ITEM	FAB. DWG NO.	LENGTH (mm)	QTY
41	N00813-01Y 30x20X3mm ALUM. ANGLE	383	2
42	N00813-01C 30x20X3mm ALUM. ANGLE	598	2
43	J858-AP09-37 578 x 423 (BACK PANEL)		1
44	J858-AP02 3mm THK. ALUM. PLATE		1
45	J858-AP03 3mm THK. ALUM. PLATE		2
46			
47			
48			
49			

◯ **ALUM. EXTRUSION**

ITEM	FAB. DWG NO.	LENGTH (mm)	QTY
1	X86278-17L	555	1
2	X86272-10	555	1
3	X86279-36LG	717.5	1
4	X86280-12F	679	1
5	X86305-01LD	490	1
5a	X86305-01RD	490	1
6	X86305-04M	678	1
7	X86301-01-02	685	1
8	X86300-01-02	685	1
9	N516-01B	590	1
10	X86255-01L	200	1
11	X86255-01R	200	1
12	X86258-01	200	2
13	X86303-03	150	1
14			
15			
16			
17			

GLASS

GLASS NUMBER	WIDTH	HEIGHT	QTY.
GL03-95	663	519.5	1

美特鋁質有限公司 MIDI Aluminium Fabricator Ltd.													
							工程號	J858	類別		物料號	-	
							地盘	康城11期	制圖	Z.S.P	2022-08-06	圖號	DZe-700H6-P
修改	-			採用	工廠		地盤	✓	图纸名称	单元组装图	復核	-	-	數量	-
日期	-			材料颜色	-				材料	-	批准	-	-	單件重量	- (KG)

AF-130

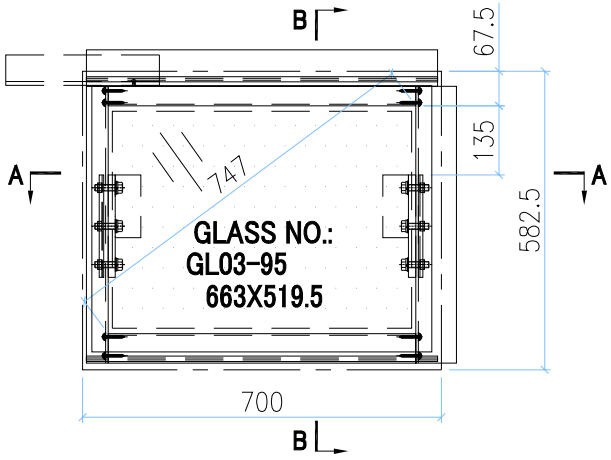

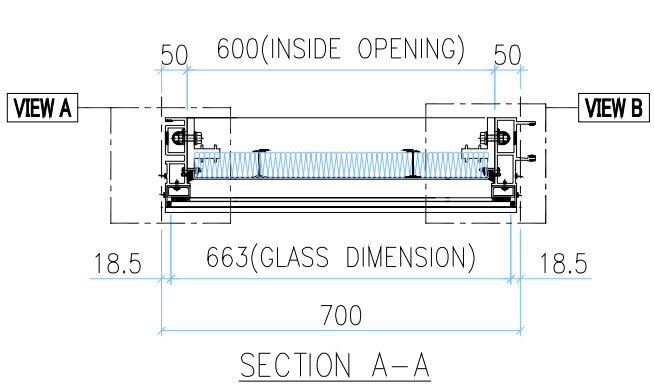

SECTION A-A

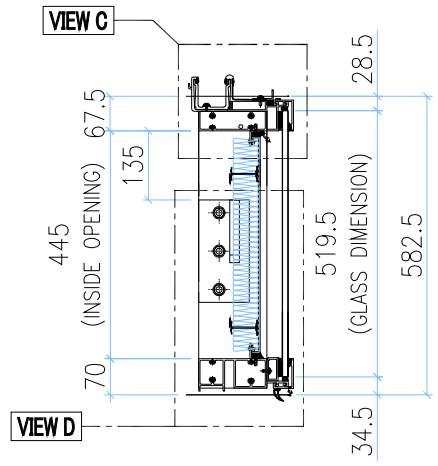

SECTION B-B

INSTALL UNIT NO.	QTY.	FLOOR
T1B-CW6.1-1105	1	11/F
T1B-CW6.1-4005	1	40/F
T1A-CW3.1-1105	1	11/F
T1A-CW3.1-4005	1	40/F
T2B-CW6.1-1107	1	11/F
T2B-CW6.1-4007	1	40/F
T2A-CW3.1-1105	1	11/F
T2A-CW3.1-4005	1	40/F
T2A-CW3.1-1106	1	11/F
T2A-CW3.1-4006	1	40/F
T3A-CW6.1-1101	1	11/F
T3A-CW6.1-4001	1	40/F
T3A-CW3.1-1105	1	11/F
T3A-CW3.1-4005	1	40/F
T3A-CW3.1-1106	1	11/F
T3A-CW3.1-4006	1	40/F
TOTAL	16	

VIEW C

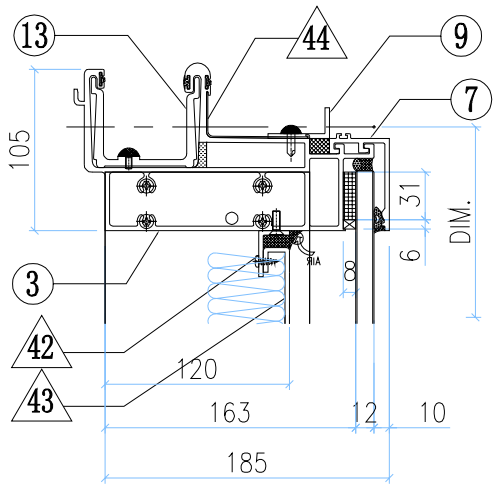

VIEW A

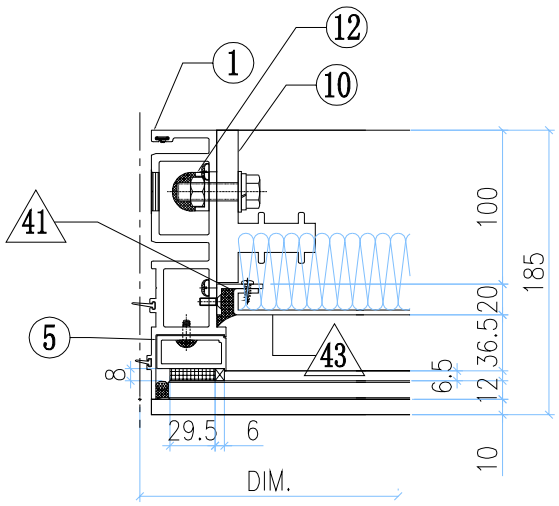

VIEW B

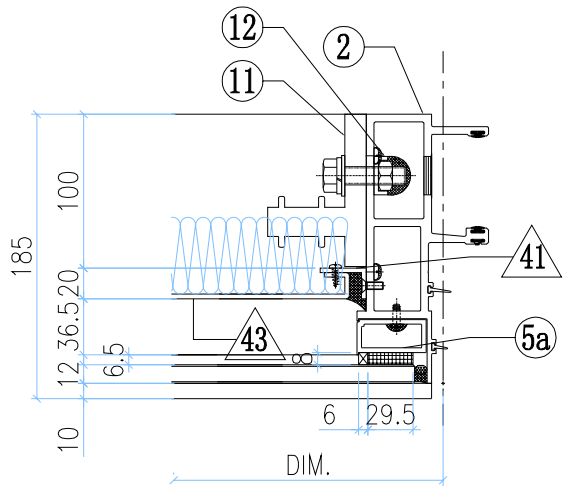

VIEW D

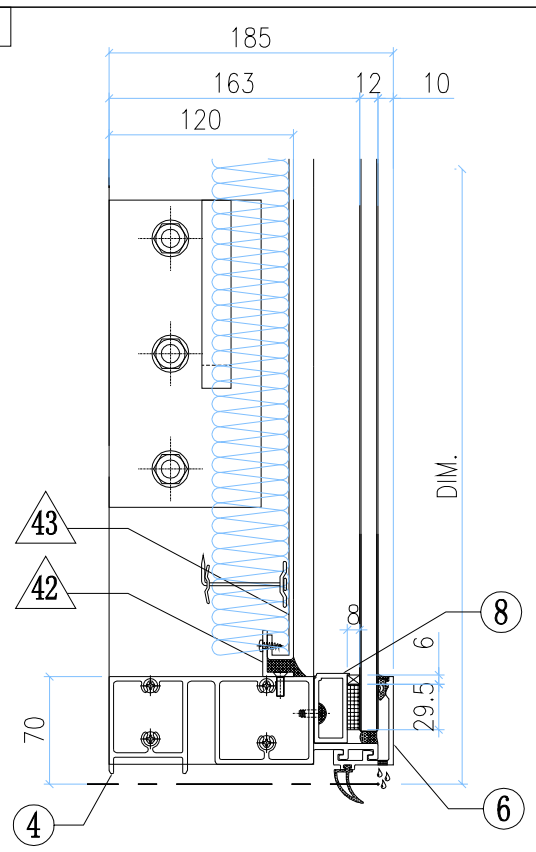

GLASS	GLASS NUMBER	WIDTH	HEIGHT	QTY.
	GL03-95	663	519.5	1

◇ OTHERS (ALUM. & G.M.S. PARTS)

ITEM	FAB. DWG NO.	LENGTH (mm)	QTY
41	N00813-01Y	383	2
	30x20X3mm ALUM. ANGLE		
42	N00813-01C	598	2
	30x20X3mm ALUM. ANGLE		
43	J858-AP09-37		1
	578 x 423 (BACK PANEL)		
44	J858-AP16	100	1
	1mm THK. ALUM. FLASHING		
45			
46			
47			
48			
49			

○ ALUM. EXTRUSION

ITEM	FAB. DWG NO.	LENGTH (mm)	QTY
1	X86273-15	555	1
2	X86272-10	555	1
3	X86279-37G	685	1
4	X86280-12F	679	1
5	X86305-01LD	490	1
5a	X86305-01RD	490	1
6	X86305-04M	678	1
7	X86301-01-02	685	1
8	X86300-01-02	685	1
9	N516-01B	590	1
10	X86255-01L	200	1
11	X86255-01R	200	1
12	X86258-01	200	2
13	X86303-01	300	1
14			
15			
16			
17			

美特鋁質有限公司 MIDI Aluminium Fabricator Ltd.													
							工程號	J858	類別		物料號	-	
							地盘	康城11期	制圖	Z.S.P	2022-08-06	圖號	DZd-700H6-tP
修改	-			採用	工廠		地盤	✓	图纸名称	单元组装图	復核	-	-	數量	-
日期	-			材料颜色	-				材料	-	批准	-	-	單件重量	- (KG)

AF-131

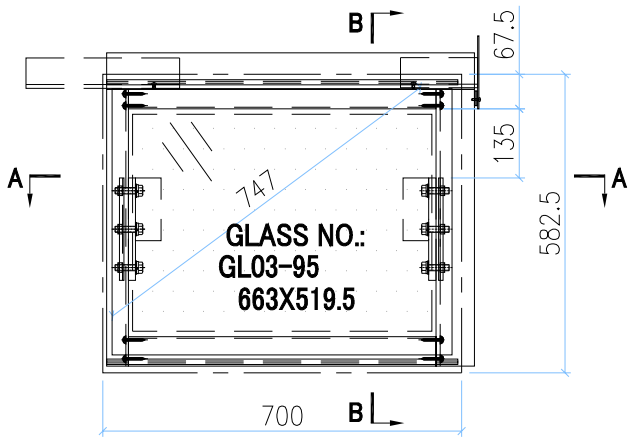

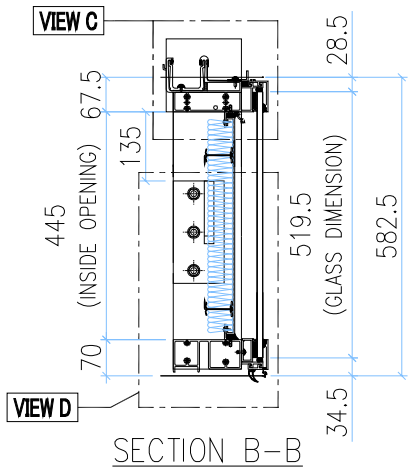

SECTION B-B

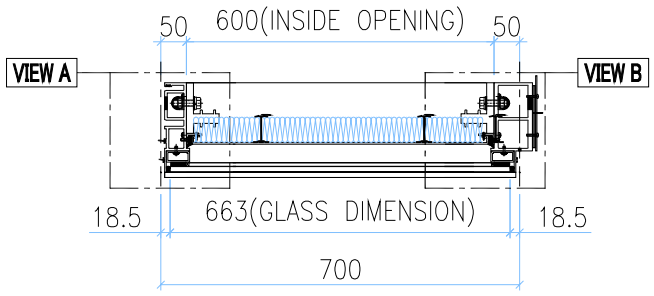

SECTION A-A

INSTALL UNIT NO.	QTY.	FLOOR
T2B-CW6.1-1108	1	11/F
T2B-CW6.1-4008	1	40/F
T3A-CW6.1-1102	1	11/F
T3A-CW6.1-4002	1	40/F
TOTAL	4	

VIEW C

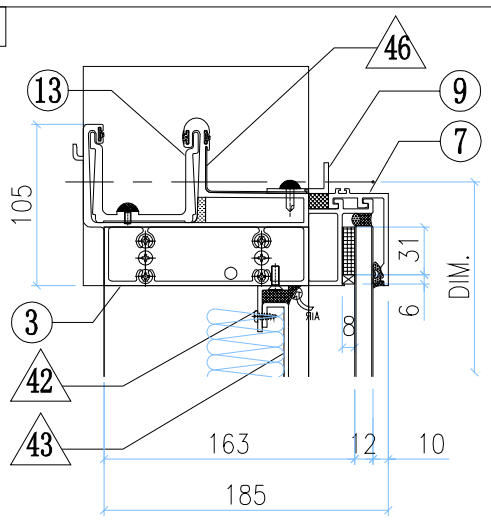

VIEW A

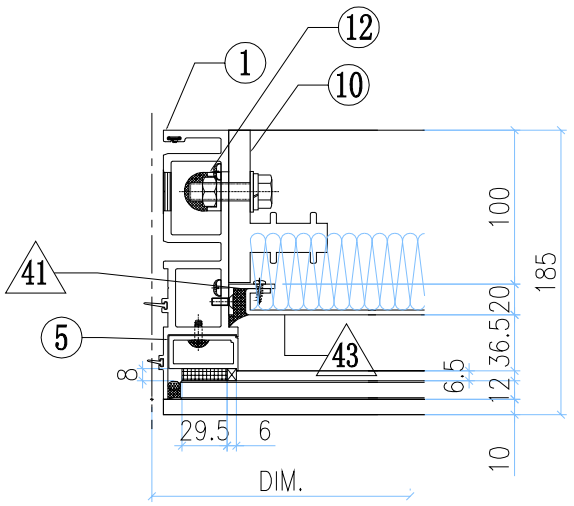

VIEW B

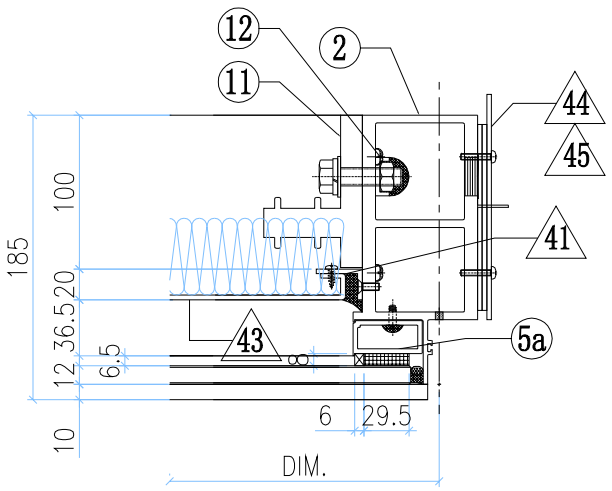

VIEW D

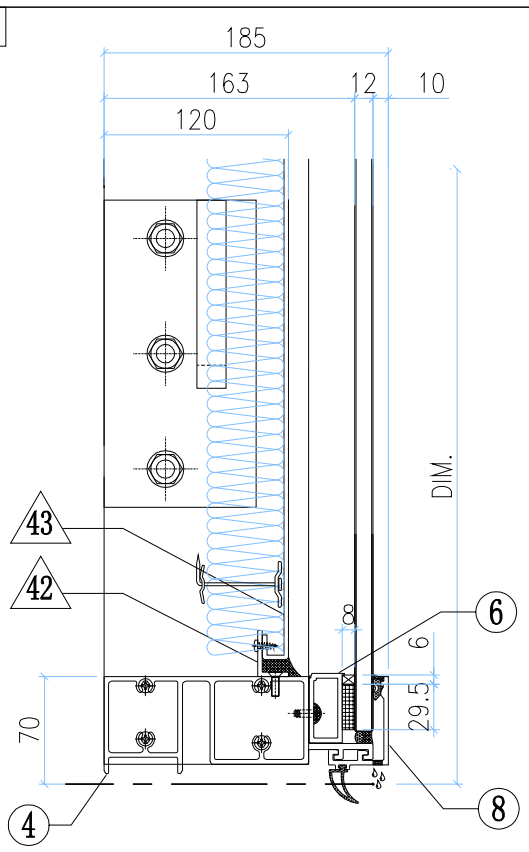

GLASS	GLASS NUMBER	WIDTH	HEIGHT	QTY.
	GL03-95	663	519.5	1

◇ OTHERS (ALUM. & G.M.S. PARTS)

ITEM	FAB. DWG NO.	LENGTH (mm)	QTY
41	N00813-01Y	383	2
	30x20X3mm ALUM. ANGLE		
42	N00813-01C	598	2
	30x20X3mm ALUM. ANGLE		
43	J858-AP09-37		1
	578 x 423 (BACK PANEL)		
44	J858-AP02		1
	3mm THK. ALUM. PLATE		
45	J858-AP03		2
	3mm THK. ALUM. PLATE		
46	J858-AP16	100	1
	1mm THK. ALUM. FLASHING		
47			
48			
49			

◯ ALUM. EXTRUSION

ITEM	FAB. DWG NO.	LENGTH (mm)	QTY
1	X86273-15	555	1
2	X86278-17R	555	1
3	X86279-36RG	717.5	1
4	X86280-12F	679	1
5	X86305-01LD	490	1
5a	X86305-01RD	490	1
6	X86305-04M	678	1
7	X86301-01-02	685	1
8	X86300-01-02	685	1
9	N516-01B	590	1
10	X86255-01L	200	1
11	X86255-01R	200	1
12	X86258-01	200	2
13	X86303-01	300	1
14	X86303-02	150	1
15			
16			
17			

美特鋁質有限公司 MIDI Aluminium Fabricator Ltd.													
						工程號	J858	類別		物料號	-		
						地盘	康城11期	制圖	Z.S.P	2022-08-06	圖號	DZc-750H6-uP	
修改	-			採用	工廠		地盤	✓	图纸名称	单元组装图	復核	-	-	數量	-	
日期	-			材料颜色	-				材料	-	批准	-	-	單件重量	-	(KG)

AF-132

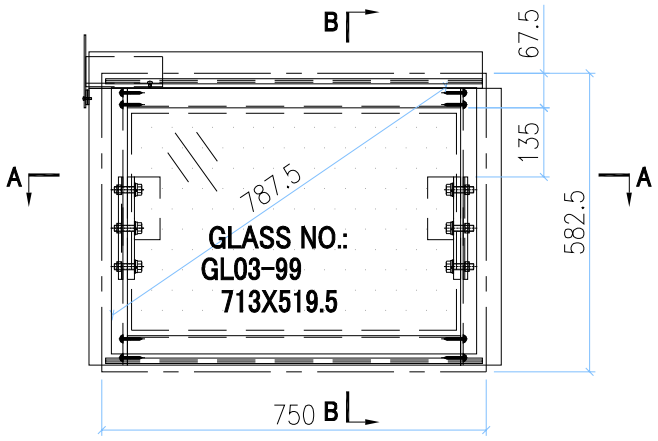

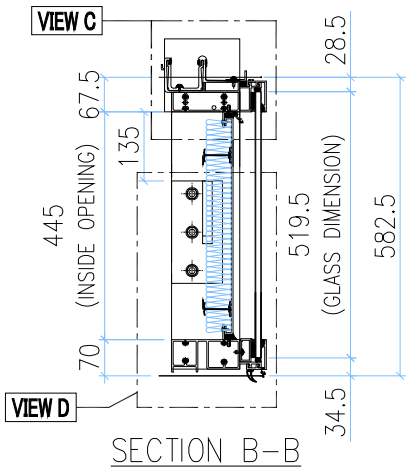

SECTION B-B

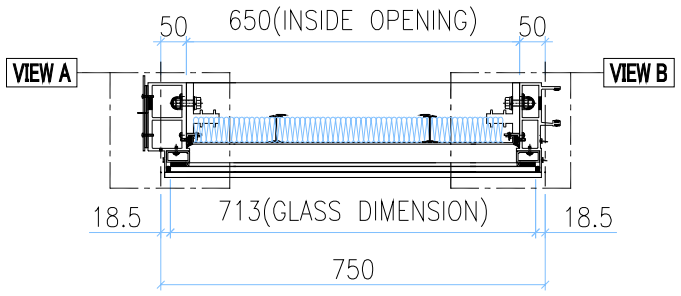

SECTION A-A

INSTALL UNIT NO.	QTY.	FLOOR
T2A-CW3.1-1104	1	11/F
T2A-CW3.1-4004	1	40/F
T3A-CW3.1-1104	1	11/F
T3A-CW3.1-4004	1	40/F
TOTAL	4	

VIEW C

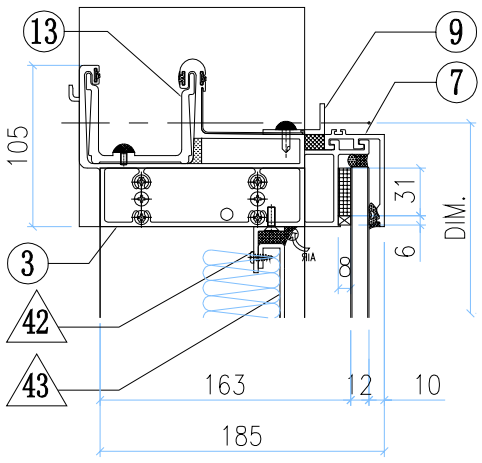

VIEW A

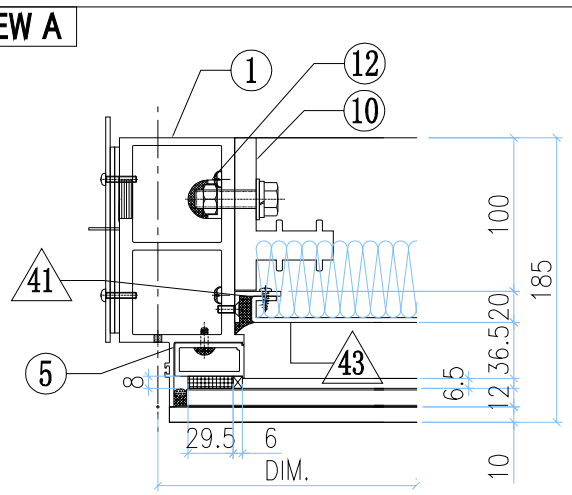

VIEW B

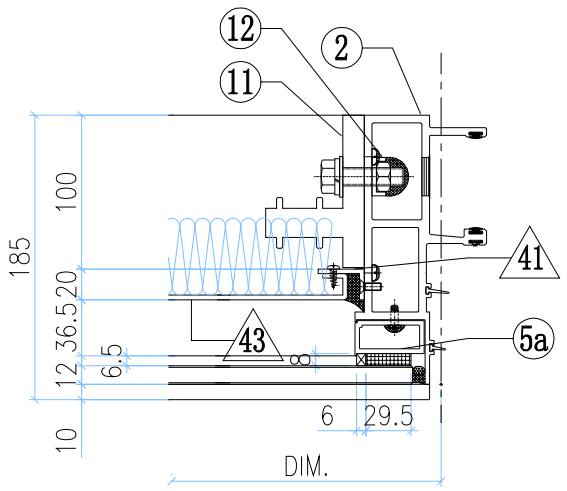

VIEW D

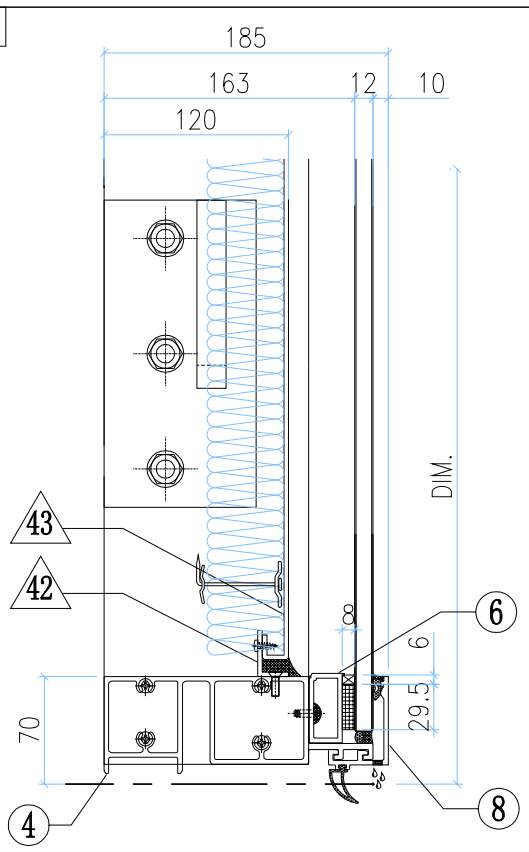

GLASS	GLASS NUMBER	WIDTH	HEIGHT	QTY.
	GL03-99	713	519.5	1

◇ **OTHERS (ALUM. & G.M.S. PARTS)**

ITEM	FAB. DWG NO.	LENGTH (mm)	QTY
41	N00813-01Y	383	2
	30x20X3mm ALUM. ANGLE		
42	N00813-01AJ	648	2
	30x20X3mm ALUM. ANGLE		
43	J858-AP09-68		1
	628 x 423 (BACK PANEL)		
44	J858-AP02		1
	3mm THK. ALUM. PLATE		
45	J858-AP03		2
	3mm THK. ALUM. PLATE		
46			
47			
48			
49			

○ **ALUM. EXTRUSION**

ITEM	FAB. DWG NO.	LENGTH (mm)	QTY
1	X86278-17L	555	1
2	X86272-10	555	1
3	X86279-36LK	767.5	1
4	X86280-12R	729	1
5	X86305-01LD	490	1
5a	X86305-01RD	490	1
6	X86305-04N	728	1
7	X86301-01-32	735	1
8	X86300-01-33	735	1
9	N516-01V	640	1
10	X86255-01L	200	1
11	X86255-01R	200	1
12	X86258-01	200	2
13	X86303-03	150	1
14			
15			
16			
17			

美特鋁質有限公司 MIDI Aluminium Fabricator Ltd.							工程號	J858	類別		物料號		-	
							地盘	康城11期	制圖	Z.S.P	2022-08-06	圖號	DZd-750H6-tP	
修改	-			採用	工廠	地盤 ✓	图纸名称	单元组装图	復核	-	-	數量	-	
日期	-			材料颜色	-		材料	-	批准	-	-	單件重量	-	(KG)

AF-133

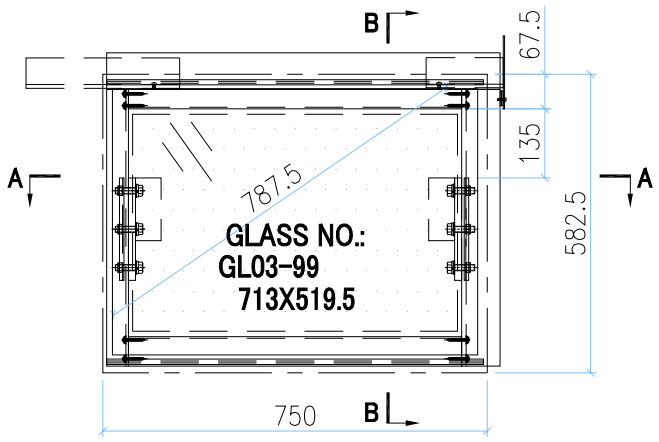

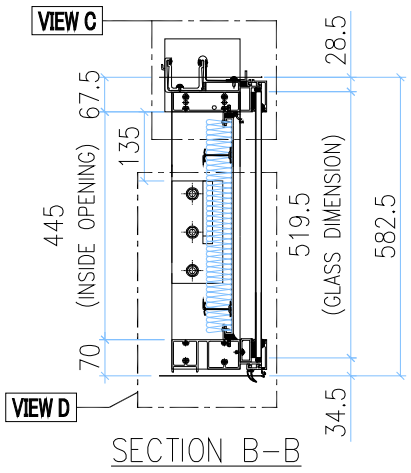

INSTALL UNIT NO.	QTY.	FLOOR
T2A-CW3.1-1107	1	11/F
T2A-CW3.1-4007	1	40/F
T3A-CW3.1-1107	1	11/F
T3A-CW3.1-4007	1	40/F
TOTAL	4	

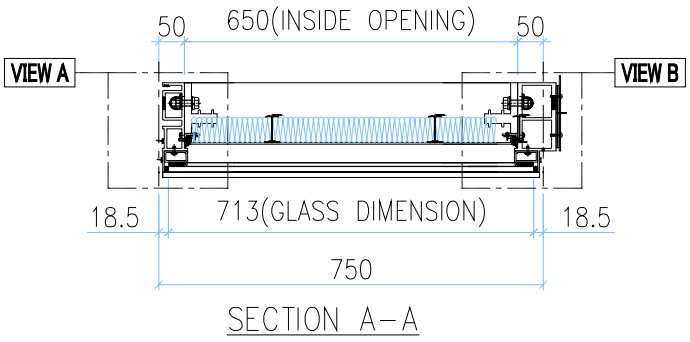

VIEW C

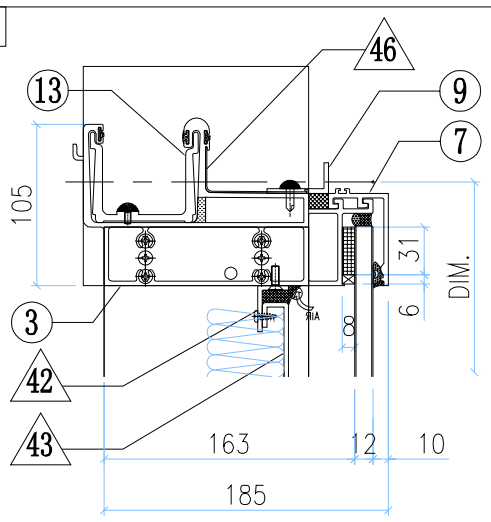

VIEW A

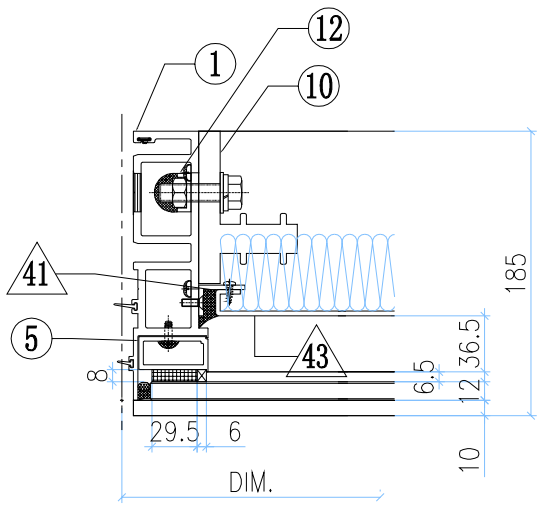

VIEW B

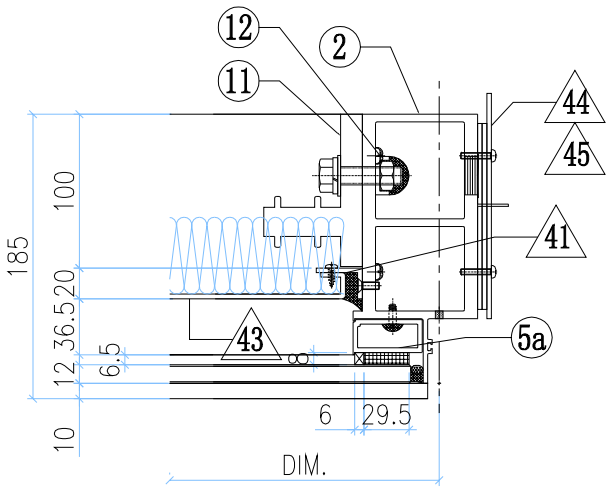

VIEW D

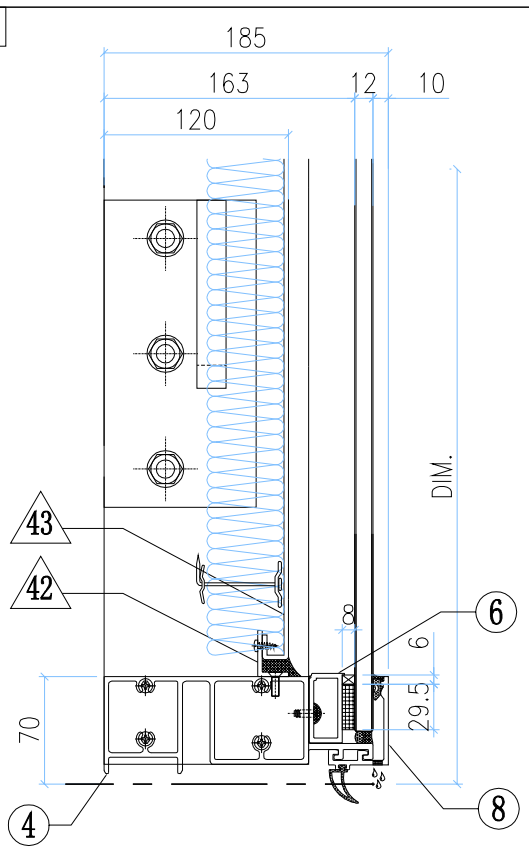

◇ **OTHERS (ALUM. & G.M.S. PARTS)**

ITEM	FAB. DWG NO.	LENGTH (mm)	QTY
41	N00813-01Y	383	2
	30x20X3mm ALUM. ANGLE		
42	N00813-01AJ	648	2
	30x20X3mm ALUM. ANGLE		
43	J858-AP09-68		1
	628 x 423 (BACK PANEL)		
44	J858-AP02		1
	3mm THK. ALUM. PLATE		
45	J858-AP03		2
	3mm THK. ALUM. PLATE		
46	J858-AP16	100	1
	1mm THK. ALUM. FLASHING		
47			
48			
49			

◯ **ALUM. EXTRUSION**

ITEM	FAB. DWG NO.	LENGTH (mm)	QTY
1	X86273-15	555	1
2	X86278-17R	555	1
3	X86279-36RL	767.5	1
4	X86280-12R	729	1
5	X86305-01LD	490	1
5a	X86305-01RD	490	1
6	X86305-04N	728	1
7	X86301-01-32	735	1
8	X86300-01-33	735	1
9	N516-01V	640	1
10	X86255-01L	200	1
11	X86255-01R	200	1
12	X86258-01	200	2
13	X86303-01	300	1
14	X86303-02	150	1
15			
16			
17			

GLASS

GLASS NUMBER	WIDTH	HEIGHT	QTY.
GL03-99	713	519.5	1

美特鋁質有限公司 MIDI Aluminium Fabricator Ltd.											
工程號	J858	類別		物料號	-						
地盘	康城11期	制圖	Z.S.P	2022-08-06	圖號	DZe-1631H6-P					
图纸名称	单元组装图	復核	-	-	數量	-					
材料	-	批准	-	-	單件重量	- (KG)					
修改	-			採用	工廠		地盤	✓			
日期	-			材料顏色	-						

AF-134

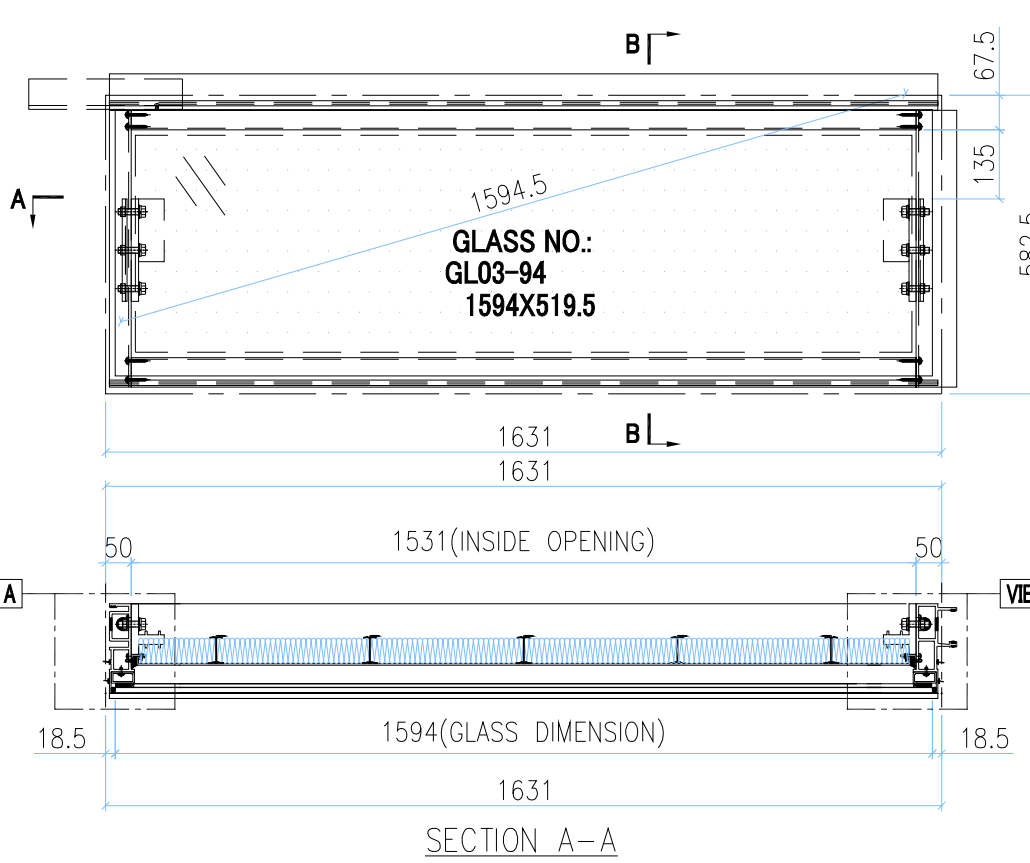

INSTALL UNIT NO.	QTY.	FLOOR
T1A-CW6.1-1101	1	11/F
T1A-CW6.1-4001	1	40/F
TOTAL	2	

VIEW C

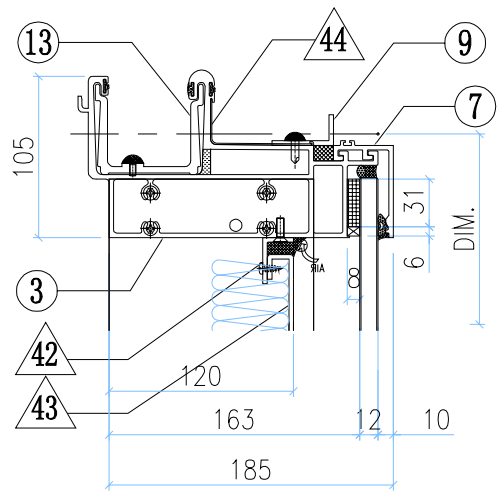

VIEW A

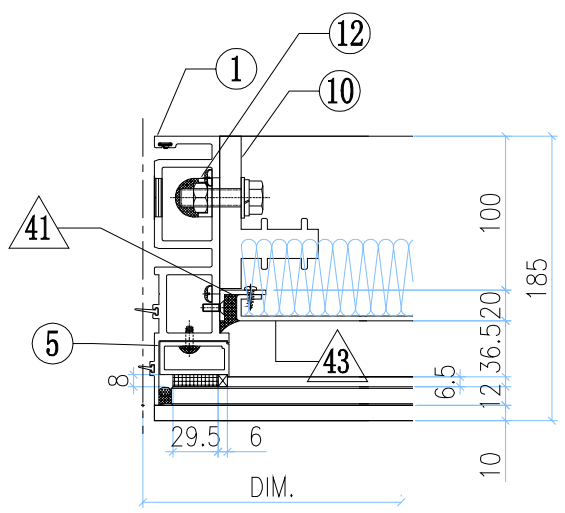

VIEW B

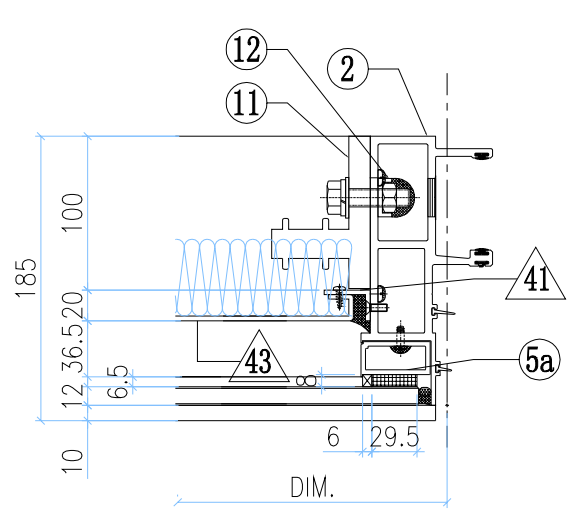

VIEW D

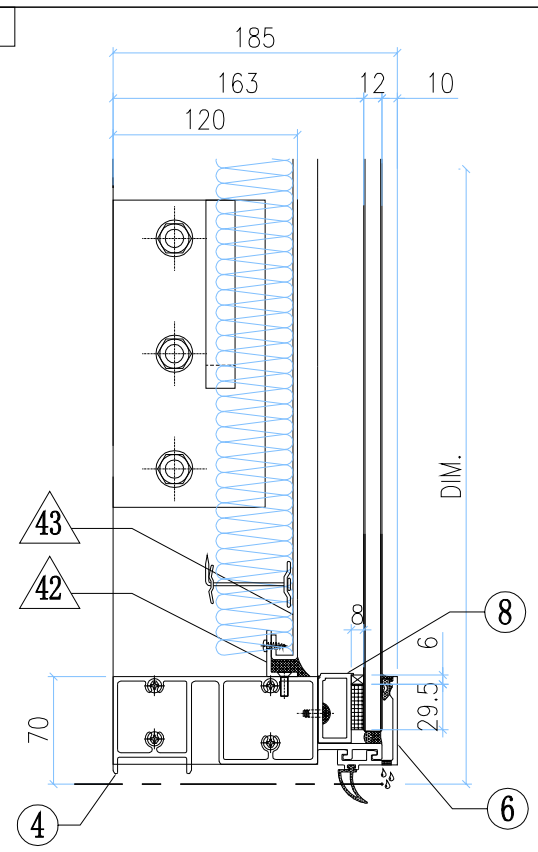

◇ OTHERS (ALUM. & G.M.S. PARTS)

ITEM	FAB. DWG NO.	LENGTH (mm)	QTY
41	N00813-01Y 30x20X3mm ALUM. ANGLE	383	2
42	N00813-01T 30x20X3mm ALUM. ANGLE	1529	2
43	J858-AP09-38 1509 x 423 (BACK PANEL)		1
44	J858-AP16 1mm THK. ALUM. FLASHING	100	1
45			
46			
47			
48			
49			

○ ALUM. EXTRUSION

ITEM	FAB. DWG NO.	LENGTH (mm)	QTY
1	X86273-15	555	1
2	X86272-10	555	1
3	X86279-37H	1616	1
4	X86280-12G	1610	1
5	X86305-01LD	490	1
5a	X86305-01RD	490	1
6	X86305-04P	1609	1
7	X86301-01-14	1616	1
8	X86300-01-14	1616	1
9	N516-01R	1521	1
10	X86255-01L	200	1
11	X86255-01R	200	1
12	X86258-01	200	2
13	X86303-01	300	1
14			
15			
16			
17			

GLASS	GLASS NUMBER	WIDTH	HEIGHT	QTY.
	GL03-94	1594	519.5	1

美特鋁質有限公司 MIDI Aluminium Fabricator Ltd.													
							工程號	J858	類別		物料號	-	
							地盘	康城11期	制圖	Z.S.P	2022-08-06	圖號	DZe-1581H6-P
修改	-			採用	工廠		地盤	✓	图纸名称	单元组装图	復核	-	-	數量	-
日期	-			材料颜色	-				材料	-	批准	-	-	單件重量	- (KG)

AF-135

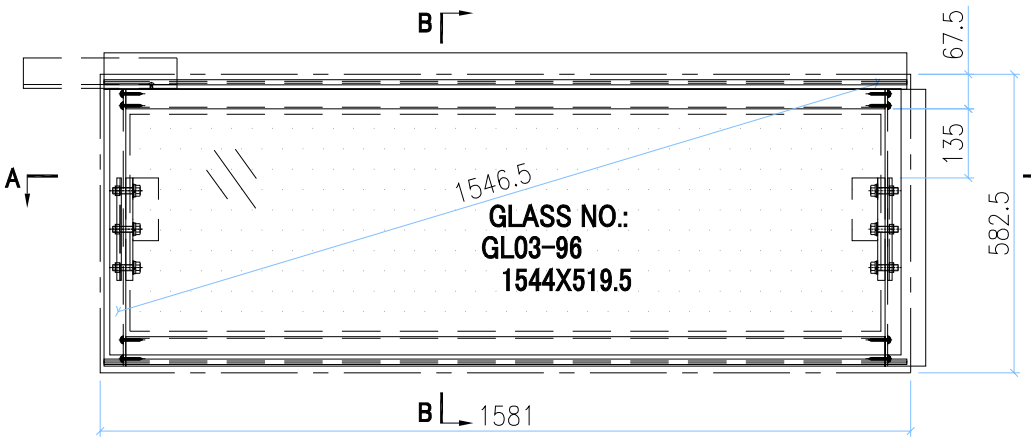

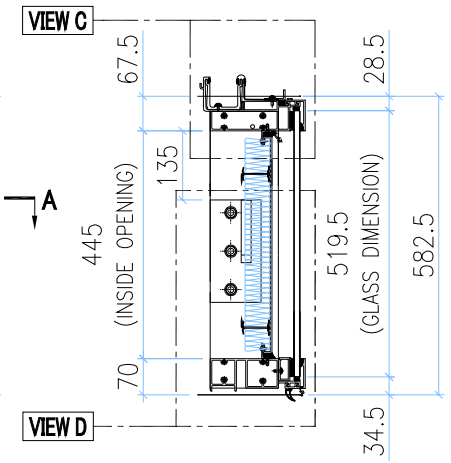

SECTION B-B

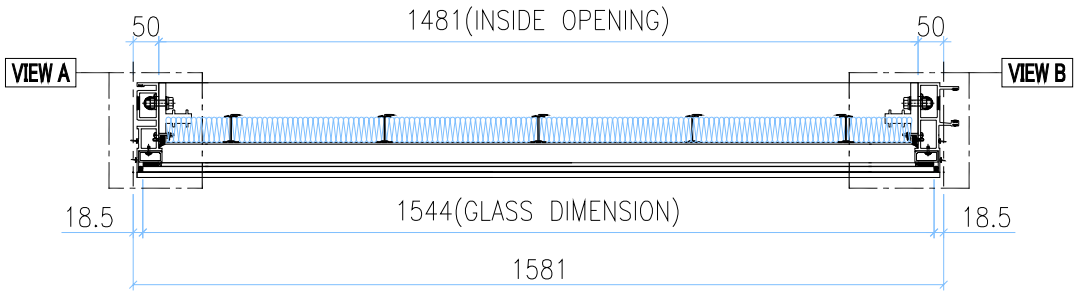

SECTION A-A

INSTALL UNIT NO.	QTY.	FLOOR
T1A-CW3.1-1106	1	11/F
T1A-CW3.1-4006	1	40/F
TOTAL	2	

VIEW C

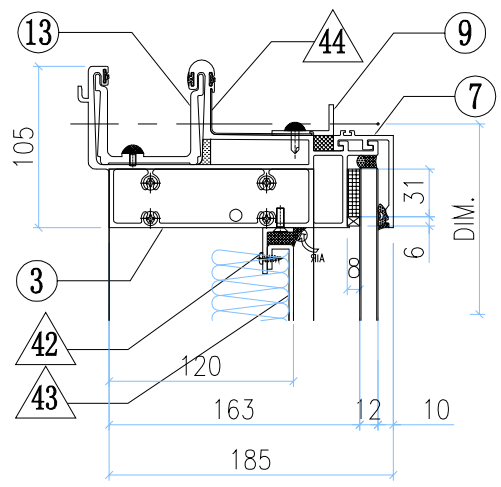

VIEW A

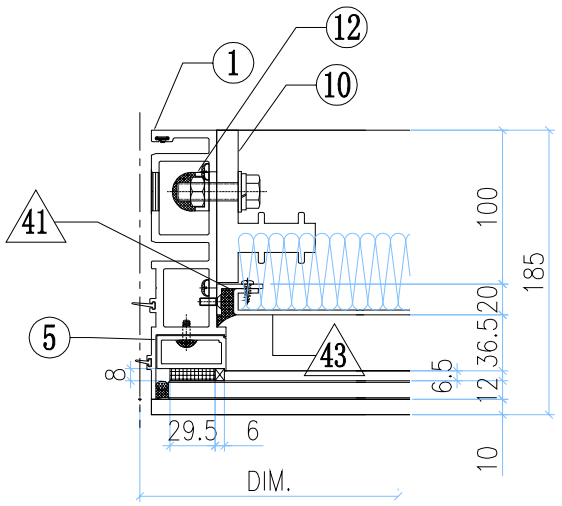

VIEW B

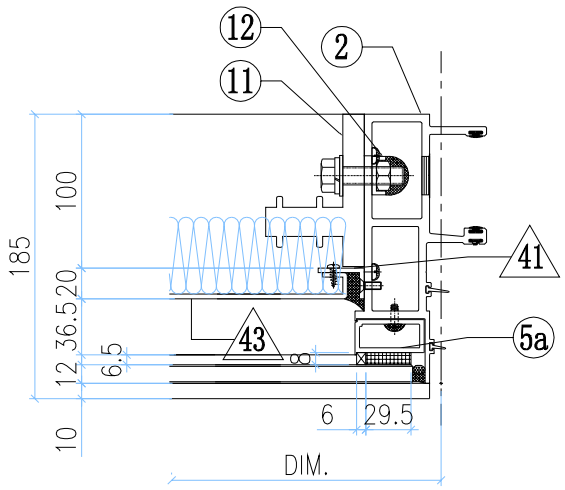

VIEW D

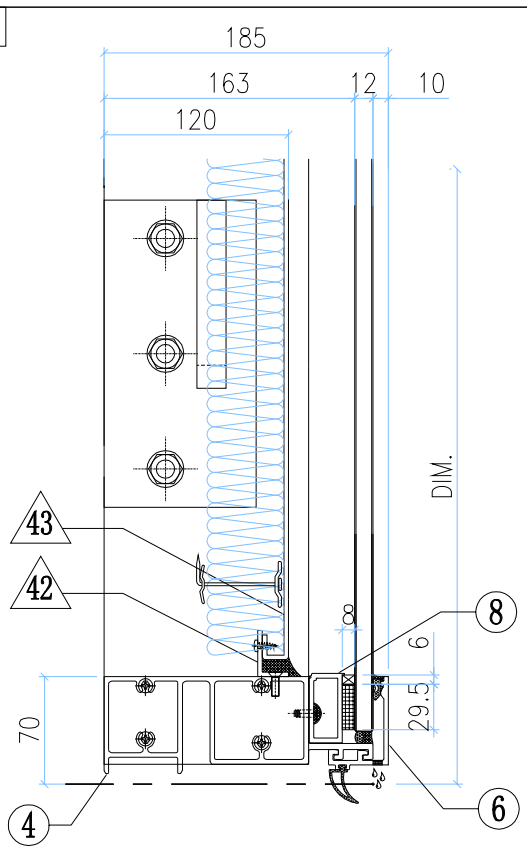

◇ **OTHERS (ALUM. & G.M.S. PARTS)**

ITEM	FAB. DWG NO.	LENGTH (mm)	QTY
41	N00813-01Y	383	2
	30x20X3mm ALUM. ANGLE		
42	N00813-01U	1479	2
	30x20X3mm ALUM. ANGLE		
43	J858-AP09-39		1
	1459 x 423 (BACK PANEL)		
44	J858-AP16	100	1
	1mm THK. ALUM. FLASHING		
45			
46			
47			
48			
49			

◯ **ALUM. EXTRUSION**

ITEM	FAB. DWG NO.	LENGTH (mm)	QTY
1	X86273-15	555	1
2	X86272-10	555	1
3	X86279-37J	1566	1
4	X86280-12H	1560	1
5	X86305-01LD	490	1
5a	X86305-01RD	490	1
6	X86305-04Q	1559	1
7	X86301-01-15	1566	1
8	X86300-01-15	1566	1
9	N516-01S	1471	1
10	X86255-01L	200	1
11	X86255-01R	200	1
12	X86258-01	200	2
13	X86303-01	300	1
14			
15			
16			
17			

GLASS

GLASS NUMBER	WIDTH	HEIGHT	QTY.
GL03-96	1544	519.5	1

美特鋁質有限公司 MIDI Aluminium Fabricator Ltd.													
							工程號	J858	類別		物料號	–	
							地盘	康城11期	制圖	Z.S.P	2022-08-06	圖號	DZc-1724H6-P
修改	–			採用	工廠		地盤	✓	图纸名称	单元组装图	復核	–	–	數量	–
日期	–			材料颜色	–				材料	–	批准	–	–	單件重量	– (KG)

AF-136

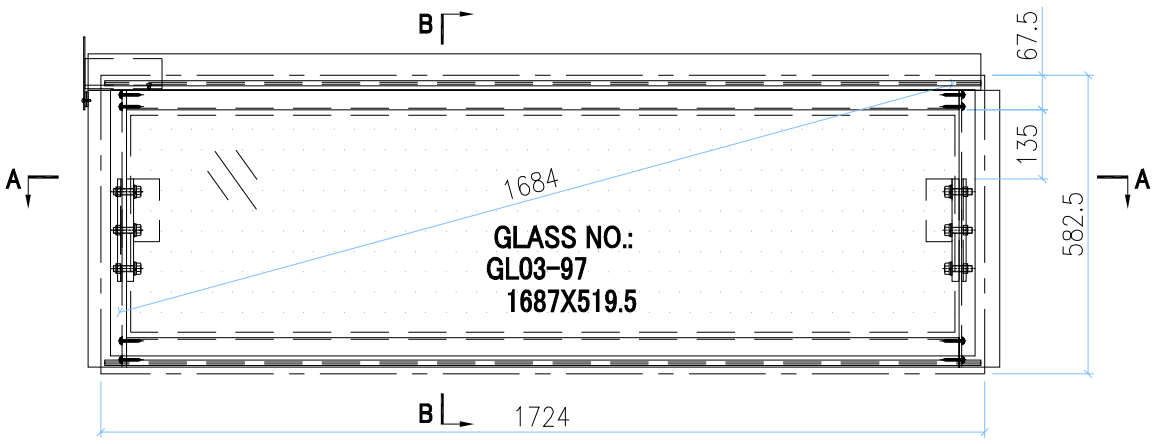

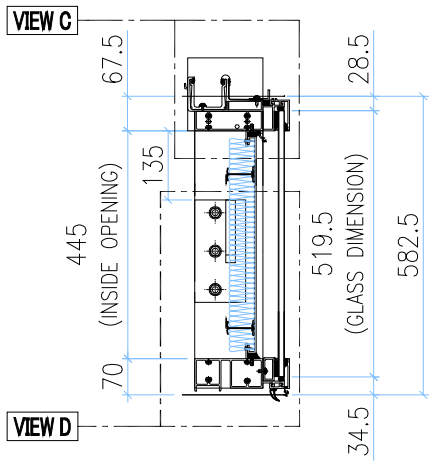

SECTION B–B

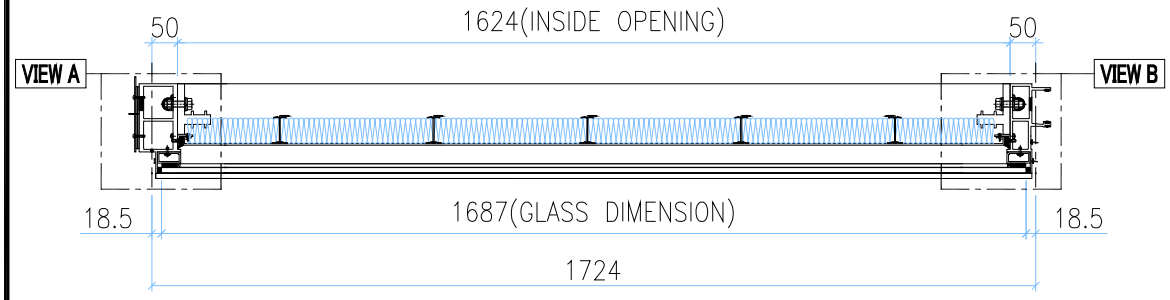

SECTION A–A

INSTALL UNIT NO.	QTY.	FLOOR
T2B–CW1.1–1101	1	11/F
T2B–CW1.1–4001	1	40/F
T3B–CW1.1–1101	1	11/F
T3B–CW1.1–4001	1	40/F
TOTAL	4	

VIEW C

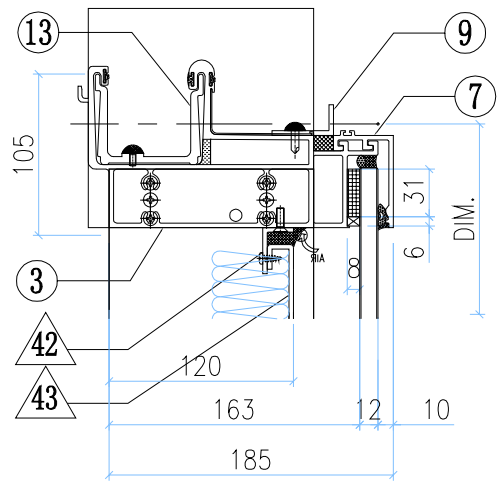

VIEW A

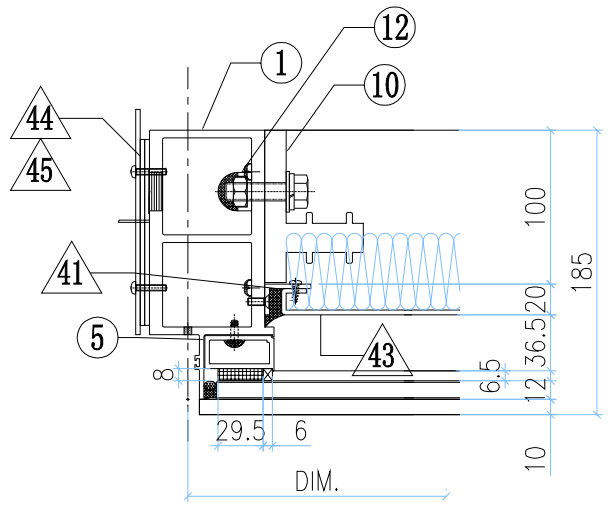

VIEW B

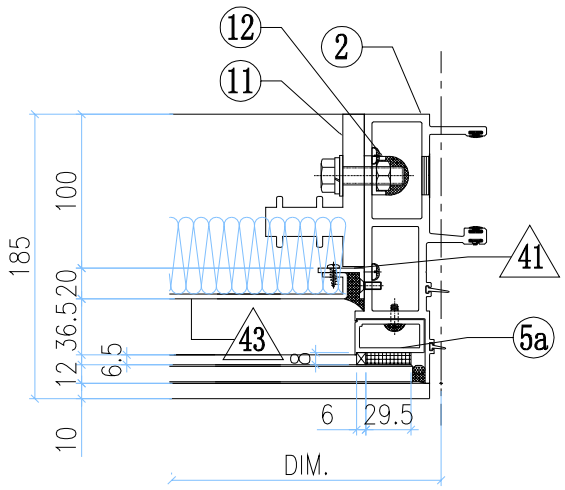

VIEW D

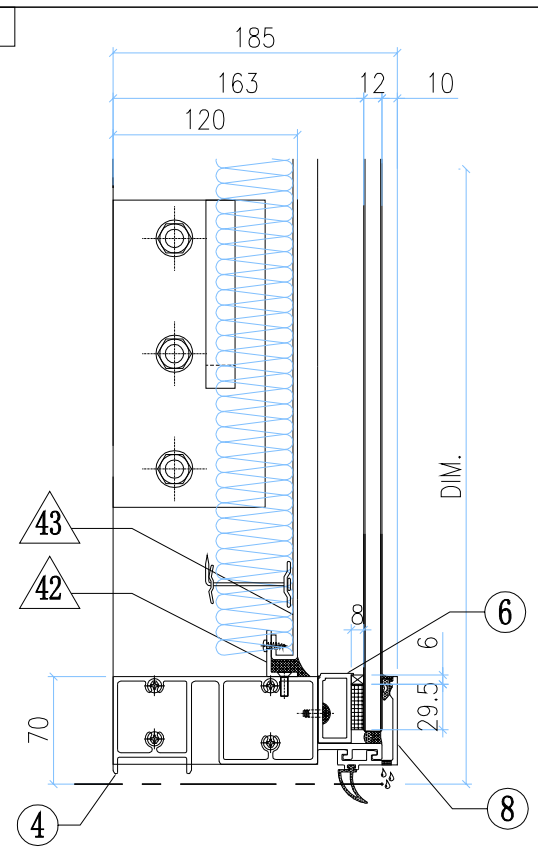

GLASS	GLASS NUMBER	WIDTH	HEIGHT	QTY.
	GL03–97	1687	519.5	1

◇ OTHERS (ALUM. & G.M.S. PARTS)

ITEM	FAB. DWG NO.	LENGTH (mm)	QTY
41	N00813–01Y	383	2
	30x20X3mm ALUM. ANGLE		
42	N00813–01D	1622	2
	30x20X3mm ALUM. ANGLE		
43	J858–AP09–66		1
	1602 x 423 (BACK PANEL)		
44	J858–AP02		1
	3mm THK. ALUM. PLATE		
45	J858–AP03		2
	3mm THK. ALUM. PLATE		
46			
47			
48			
49			

◯ ALUM. EXTRUSION

ITEM	FAB. DWG NO.	LENGTH (mm)	QTY
1	X86278–17L	555	1
2	X86272–10	555	1
3	X86279–36LJ	1741.5	1
4	X86280–12P	1703	1
5	X86305–01LD	490	1
5a	X86305–01RD	490	1
6	X86305–04G	1702	1
7	X86301–01–29	1709	1
8	X86300–01–30	1709	1
9	N516–01T	1614	1
10	X86255–01L	200	1
11	X86255–01R	200	1
12	X86258–01	200	2
13	X86303–03	150	1
14			
15			
16			
17			

美特鋁質有限公司 MIDI Aluminium Fabricator Ltd.													
						工程號	J858	類別		物料號	-		
						地盘	康城11期	制圖	Z.S.P	2022-08-06	圖號	DZe-1656H6-P	
修改	-			採用	工廠		地盤	✓	图纸名称	单元组装图	復核	-	-	數量	-	
日期	-			材料颜色	-				材料	-	批准	-	-	單件重量	-	(KG)

AF-137

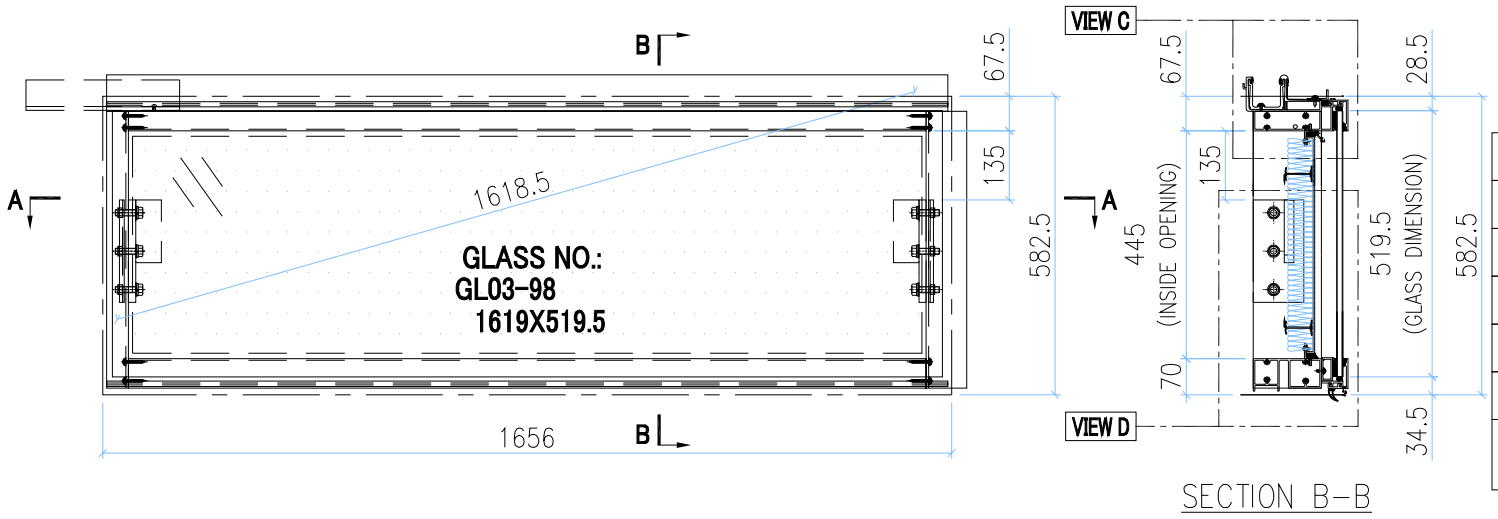

INSTALL UNIT NO.	QTY.	FLOOR
T2B-CW6.1-1106	1	11/F
T2B-CW6.1-4006	1	40/F
T3B-CW6.1-1106	1	11/F
T3B-CW6.1-4006	1	40/F
TOTAL	4	

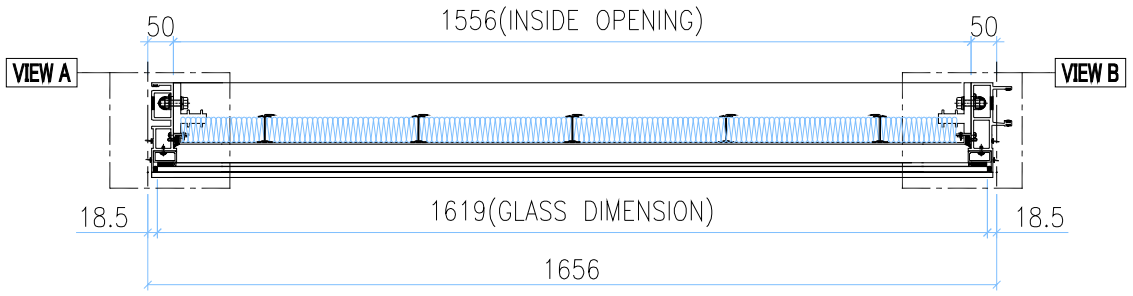

VIEW C

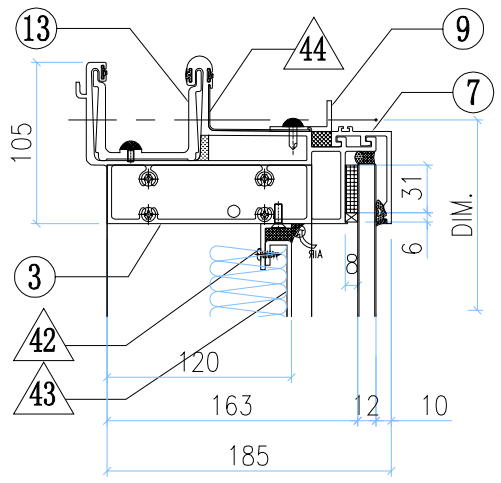

VIEW A

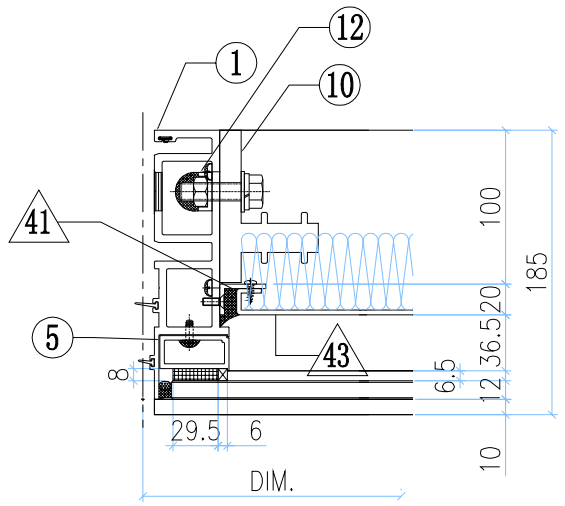

VIEW B

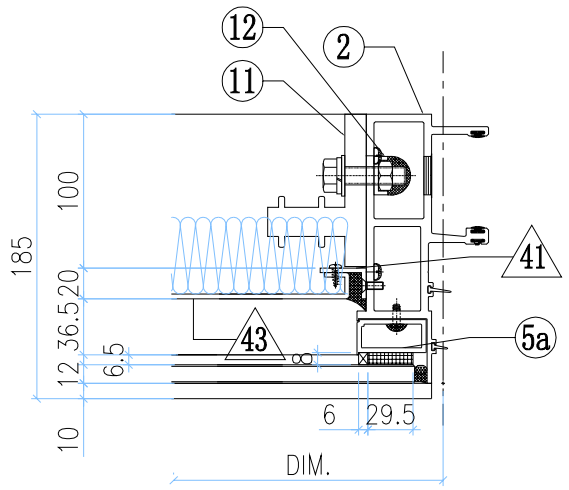

VIEW D

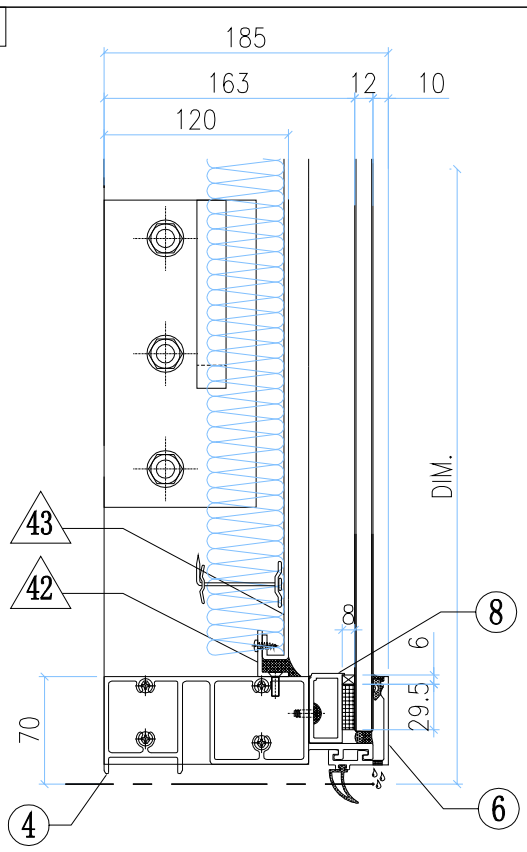

GLASS	GLASS NUMBER	WIDTH	HEIGHT	QTY.
	GL03-98	1619	519.5	1

◇ OTHERS (ALUM. & G.M.S. PARTS)

ITEM	FAB. DWG NO.	LENGTH (mm)	QTY
41	N00813-01Y	383	2
	30x20X3mm ALUM. ANGLE		
42	N00813-01AN	1554	2
	30x20X3mm ALUM. ANGLE		
43	J858-AP09-67		1
	1534 x 423 (BACK PANEL)		
44	J858-AP16	100	1
	1mm THK. ALUM. FLASHING		
45			
46			
47			
48			
49			

○ ALUM. EXTRUSION

ITEM	FAB. DWG NO.	LENGTH (mm)	QTY
1	X86273-15	555	1
2	X86272-10	555	1
3	X86279-37K	1641	1
4	X86280-12Q	1635	1
5	X86305-01LD	490	1
5a	X86305-01RD	490	1
6	X86305-04R	1634	1
7	X86301-01-31	1641	1
8	X86300-01-32	1641	1
9	N516-01U	1546	1
10	X86255-01L	200	1
11	X86255-01R	200	1
12	X86258-01	200	2
13	X86303-01	300	1
14			
15			
16			
17			

美特鋁質有限公司 MIDI Aluminium Fabricator Ltd.													
修改	-			採用	工廠		地盤	✓	工程號	J858	類別		物料號	-		
日期	-			材料顏色	-				地盘	康城11期	制圖	Z.S.P	2022-08-06	圖號	DZc-1326H6-P
									图纸名称	单元组装图	復核	-	-	數量	-
									材料	-	批准	-	-	單件重量	- (KG)

AF-138

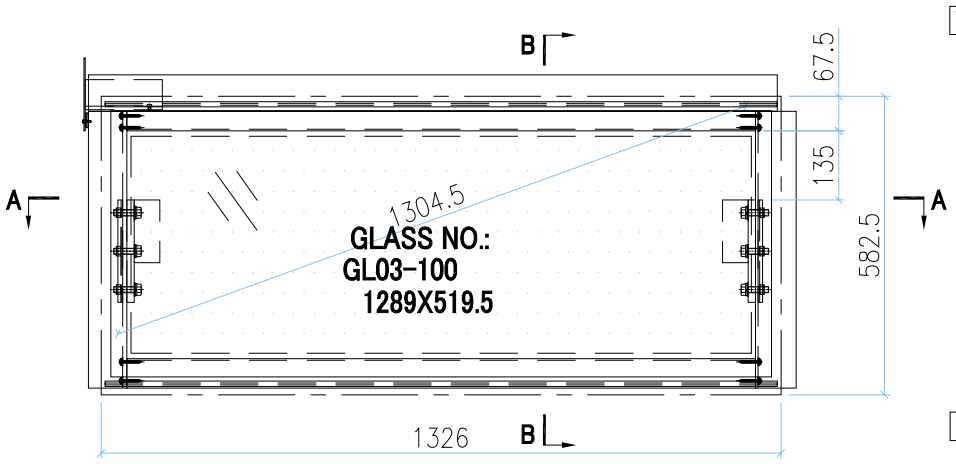

SECTION B-B

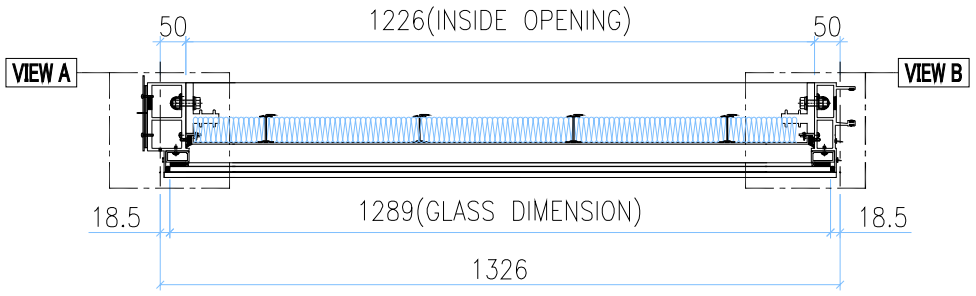

SECTION A-A

INSTALL UNIT NO.	QTY.	FLOOR
T3B-CW5.1-1101	1	11/F
T3B-CW5.1-4001	1	40/F
TOTAL	2	

VIEW C

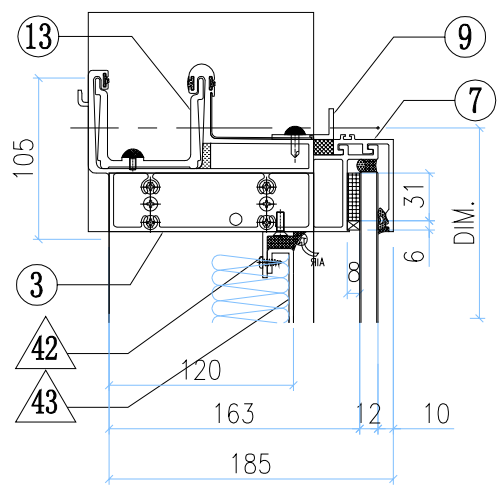

VIEW A

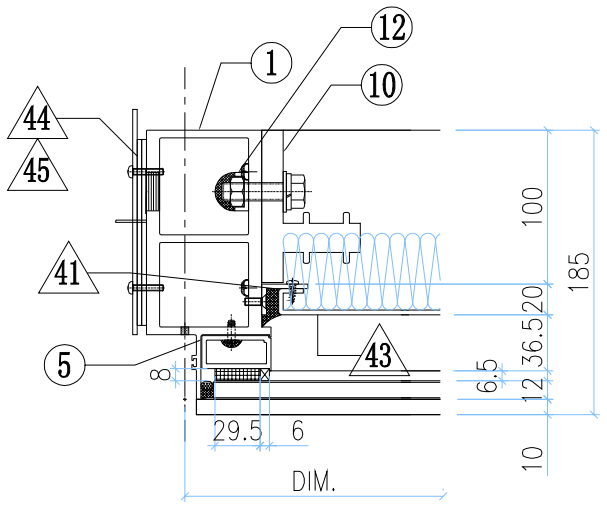

VIEW B

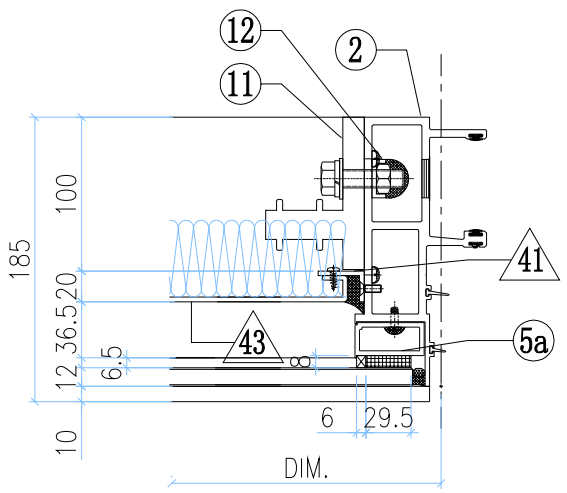

VIEW D

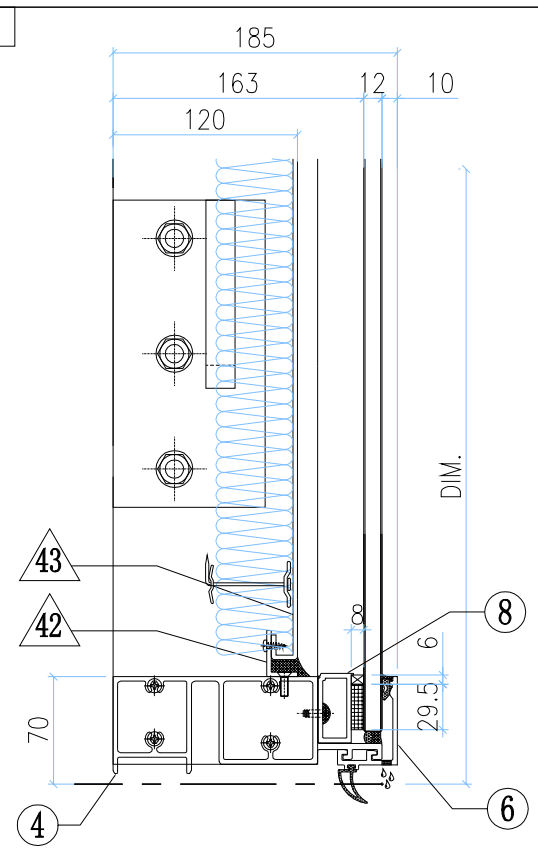

◇ **OTHERS (ALUM. & G.M.S. PARTS)**

ITEM	FAB. DWG NO.	LENGTH (mm)	QTY
41	N00813-01Y 30x20X3mm ALUM. ANGLE	383	2
42	N00813-01AM 30x20X3mm ALUM. ANGLE	1224	2
43	J858-AP09-69 1204 x 423 (BACK PANEL)		1
44	J858-AP02 3mm THK. ALUM. PLATE		1
45	J858-AP03 3mm THK. ALUM. PLATE		2
46			
47			
48			
49			

○ **ALUM. EXTRUSION**

ITEM	FAB. DWG NO.	LENGTH (mm)	QTY
1	X86278-17L	555	1
2	X86272-10	555	1
3	X86279-36LL	1343.5	1
4	X86280-12T	1305	1
5	X86305-01LD	490	1
5a	X86305-01RD	490	1
6	X86305-04S	1304	1
7	X86301-01-30	1311	1
8	X86300-01-31	1311	1
9	N516-01W	1216	1
10	X86255-01L	200	1
11	X86255-01R	200	1
12	X86258-01	200	2
13	X86303-03	150	1
14			
15			
16			
17			

GLASS

GLASS NUMBER	WIDTH	HEIGHT	QTY.
GL03-100	1289	519.5	1

美特鋁質有限公司 MIDI Aluminium Fabricator Ltd.							工程號	J858	類別		物料號	-		
							地盘	康城11期	制圖	Z.S.P	2022-08-06	圖號	DZn-1690H8-P	
修改	-			採用	工廠	地盤 ✓	图纸名称	单元组装图	復核	-	-	數量	-	
日期	-			材料颜色	-		材料	-	批准	-	-	單件重量	-	(KG)

AF-139

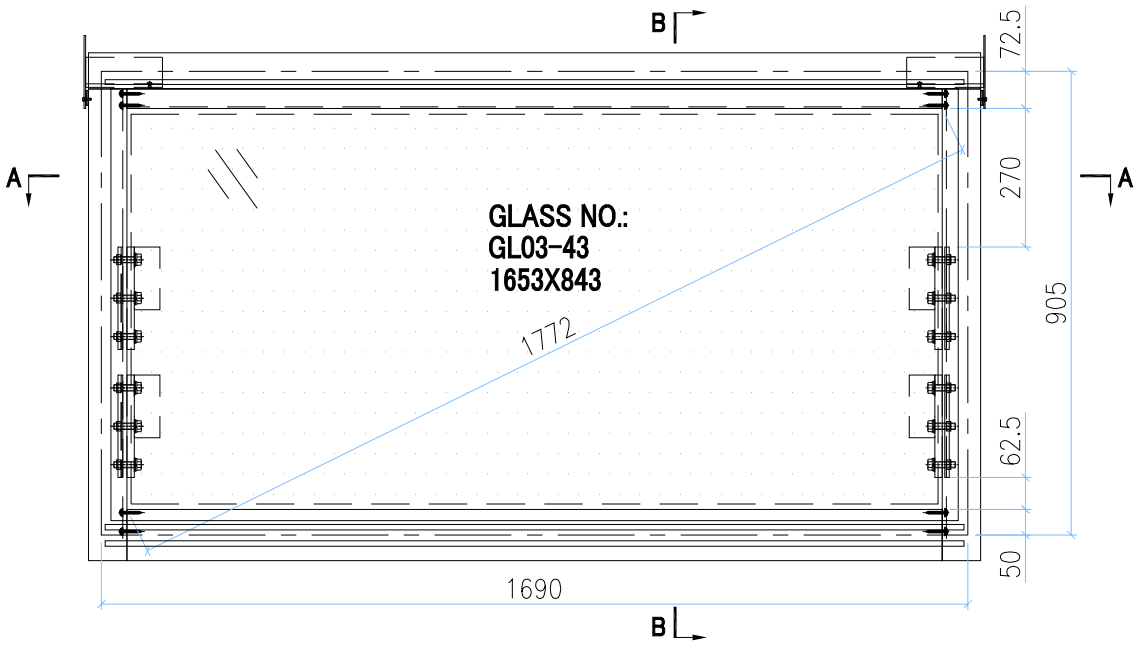

SECTION B-B

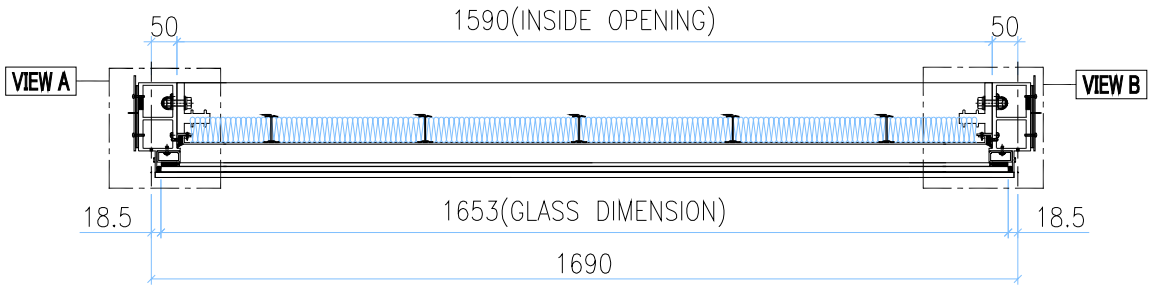

SECTION A-A

INSTALL UNIT NO.	QTY.	FLOOR
T3A-CW2-0902	1	9/F
TOTAL	1	

VIEW C

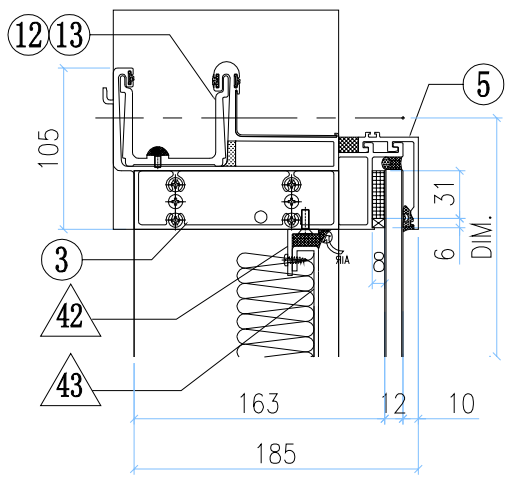

VIEW A

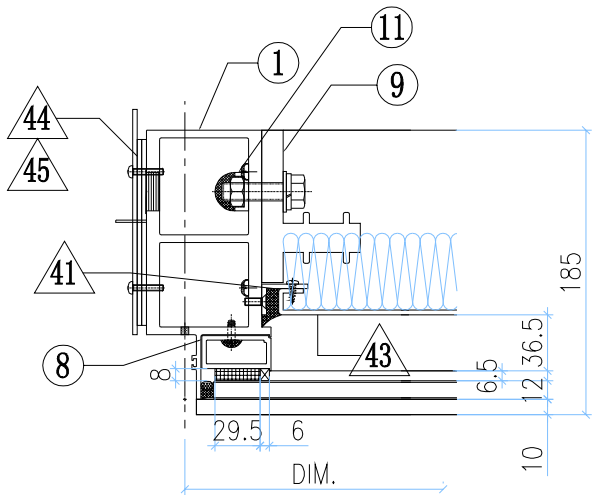

VIEW B

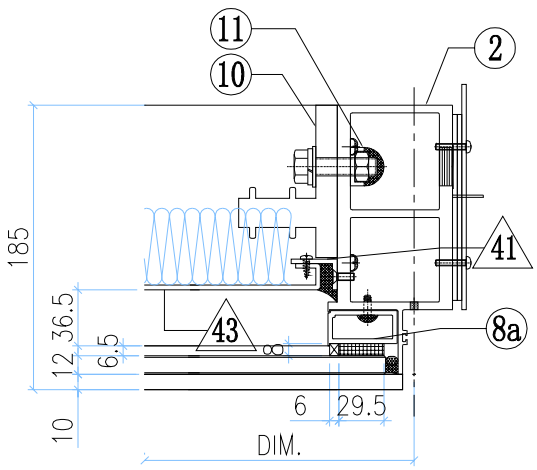

VIEW D

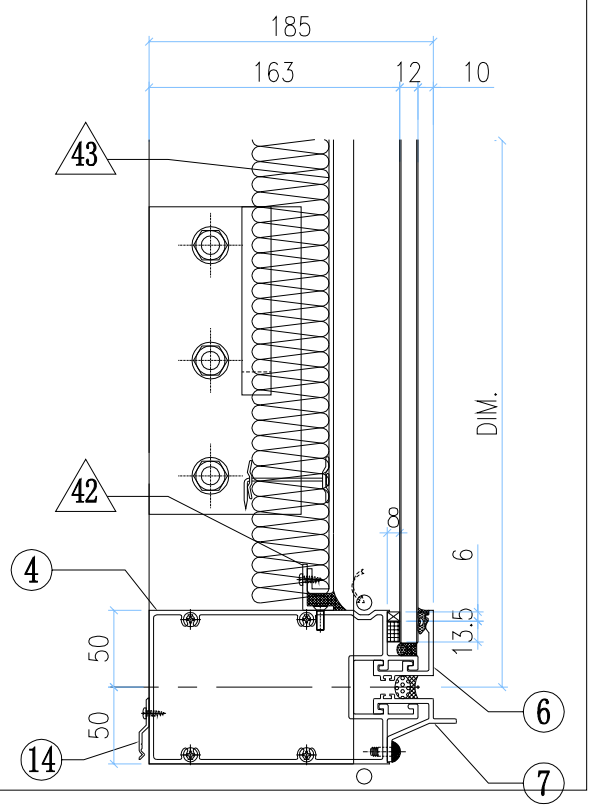

GLASS	GLASS NUMBER	WIDTH	HEIGHT	QTY.
	GL03-43	1653	843	1

◇ OTHERS (ALUM. & G.M.S. PARTS)

ITEM	FAB. DWG NO.	LENGTH (mm)	QTY
41	N00813-01A	720.5	2
	30x20X3mm ALUM. ANGLE		
42	N00813-01AL	1588	2
	30x20X3mm ALUM. ANGLE		
43	J858-AP09-48		1
	1568 x 760.5(BACK PANEL)		
44	J858-AP02		2
	3mm THK. ALUM. PLATE		
45	J858-AP03		4
	3mm THK. ALUM. PLATE		
46			
47			
48			
49			

○ ALUM. EXTRUSION

ITEM	FAB. DWG NO.	LENGTH (mm)	QTY
1	X86278-13L	929.5	1
2	X86278-13R	929.5	1
3	X86279-34F	1740	1
4	X86308-18A	1669	1
5	X86301-01-34	1675	1
6	X86283-01-34	1675	1
7	X86306-01Q	1675	1
8	X86305-01LA	828.5	1
8a	X86305-01RA	828.5	1
9	X86255-01L	200	2
10	X86255-01R	200	2
11	X86258-01	200	4
12	X86303-02	150	1
13	X86303-03	150	1
14	X86317-01	50	6
15			
16			
17			

美特鋁質有限公司 MIDI Aluminium Fabricator Ltd.													
							工程號	J858	類別		物料號	-	
							地盘	康城11期	制圖	Z.S.P	2022-08-06	圖號	DZn-1245H6-P
修改	-			採用	工廠		地盤	✓	图纸名称	单元组装图	復核	-	-	數量	-
日期	-			材料颜色	-				材料	-	批准	-	-	單件重量	- (KG)

AF-140

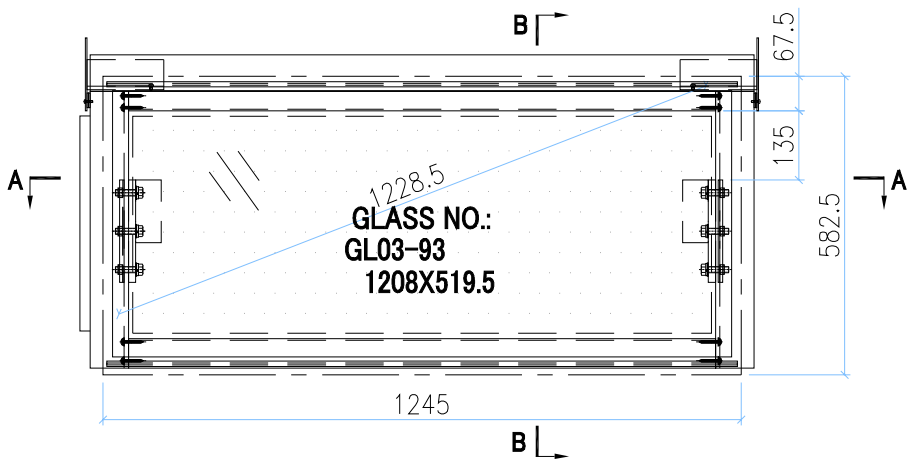

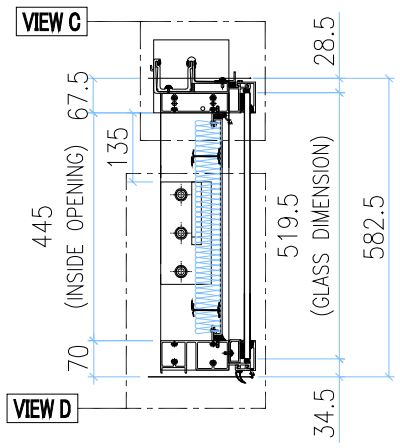

SECTION B-B

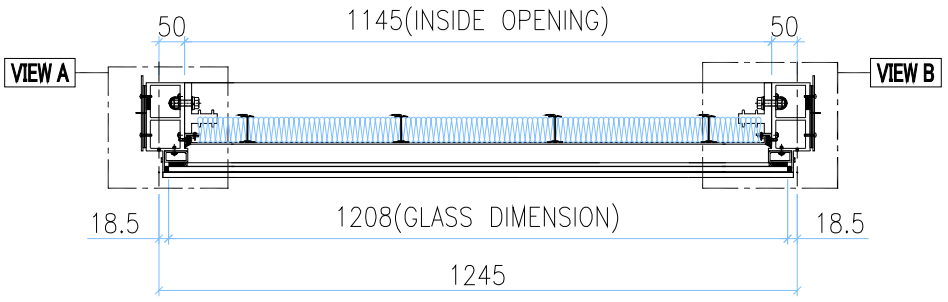

SECTION A-A

INSTALL UNIT NO.	QTY.	FLOOR
T1B-CW2.1-1101	1	11/F
T1B-CW2.1-4001	1	40/F
T1B-CW5.1-1101	1	11/F
T1B-CW5.1-4001	1	40/F
T2B-CW2.1-1101	1	11/F
T2B-CW2.1-4001	1	40/F
T3B-CW2.1-1101	1	11/F
T3B-CW2.1-4001	1	40/F
TOTAL	8	

VIEW C

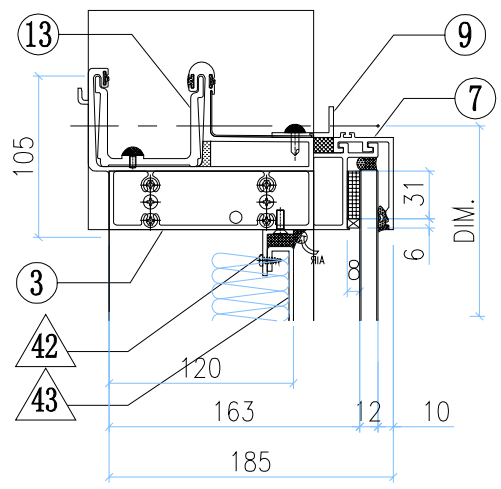

VIEW A

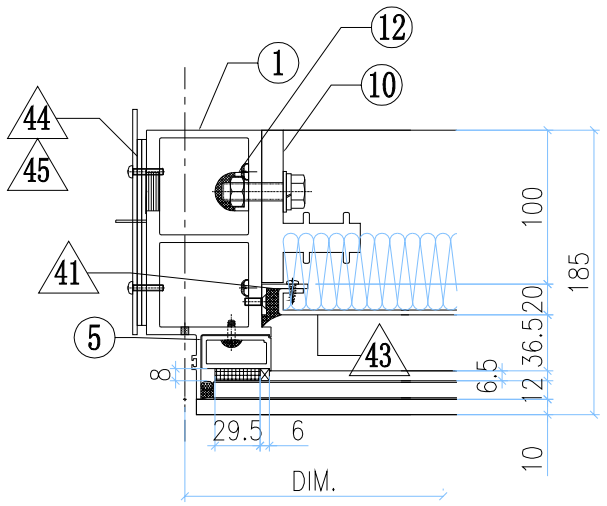

VIEW B

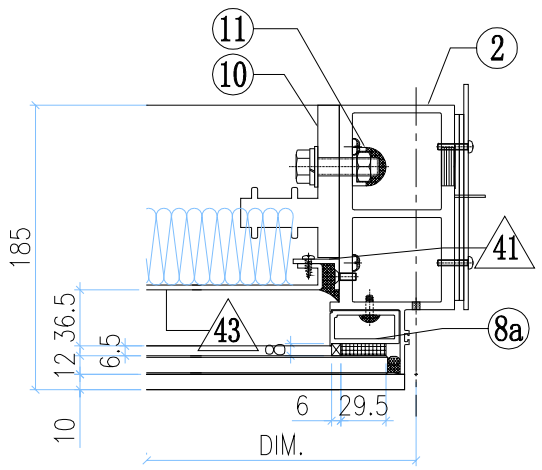

VIEW D

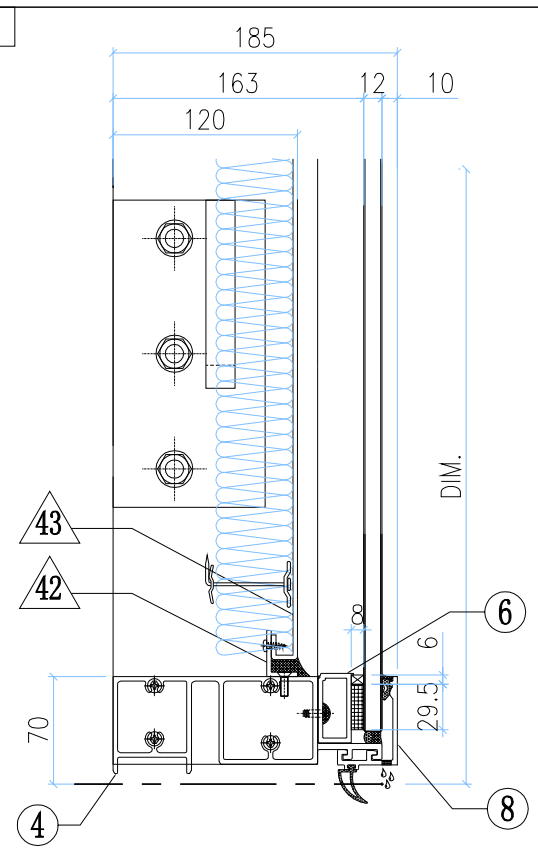

GLASS	GLASS NUMBER	WIDTH	HEIGHT	QTY.
	GL03-93	1208	519.5	1

◇ OTHERS (ALUM. & G.M.S. PARTS)

ITEM	FAB. DWG NO.	LENGTH (mm)	QTY
41	N00813-01Y	383	2
	30x20X3mm ALUM. ANGLE		
42	N00813-01E	1143	2
	30x20X3mm ALUM. ANGLE		
43	J858-AP09-44		1
	1123 x 423 (BACK PANEL)		
44	J858-AP02		2
	3mm THK. ALUM. PLATE		
45	J858-AP03		4
	3mm THK. ALUM. PLATE		
46			
47			
48			
49			

◯ ALUM. EXTRUSION

ITEM	FAB. DWG NO.	LENGTH (mm)	QTY
1	X86278-17L	555	1
2	X86278-17R	555	1
3	X86279-38B	1295	1
4	X86280-12E	1224	1
5	X86305-01LD	490	1
5a	X86305-01RD	490	1
6	X86305-04T	1223	1
7	X86301-01-06	1230	1
8	X86300-01-06	1230	1
9	N516-01D	1135	1
10	X86255-01L	200	1
11	X86255-01R	200	1
12	X86258-01	200	2
13	X86303-02	150	1
14	X86303-03	150	1
15			
16			
17			

美特鋁質有限公司 MIDI Aluminium Fabricator Ltd.													
工程號	J858	類別		物料號	-								
地盘	康城11期	制圖	Z.S.P	2022-08-06	圖號	DZc-983H7-P							
图纸名称	单元组装图	復核	-	-	數量	-							
材料	-	批准	-	-	單件重量	- (KG)							
修改	-			採用	工廠		地盤	✓					
日期	-			材料顏色	-								

AF-150

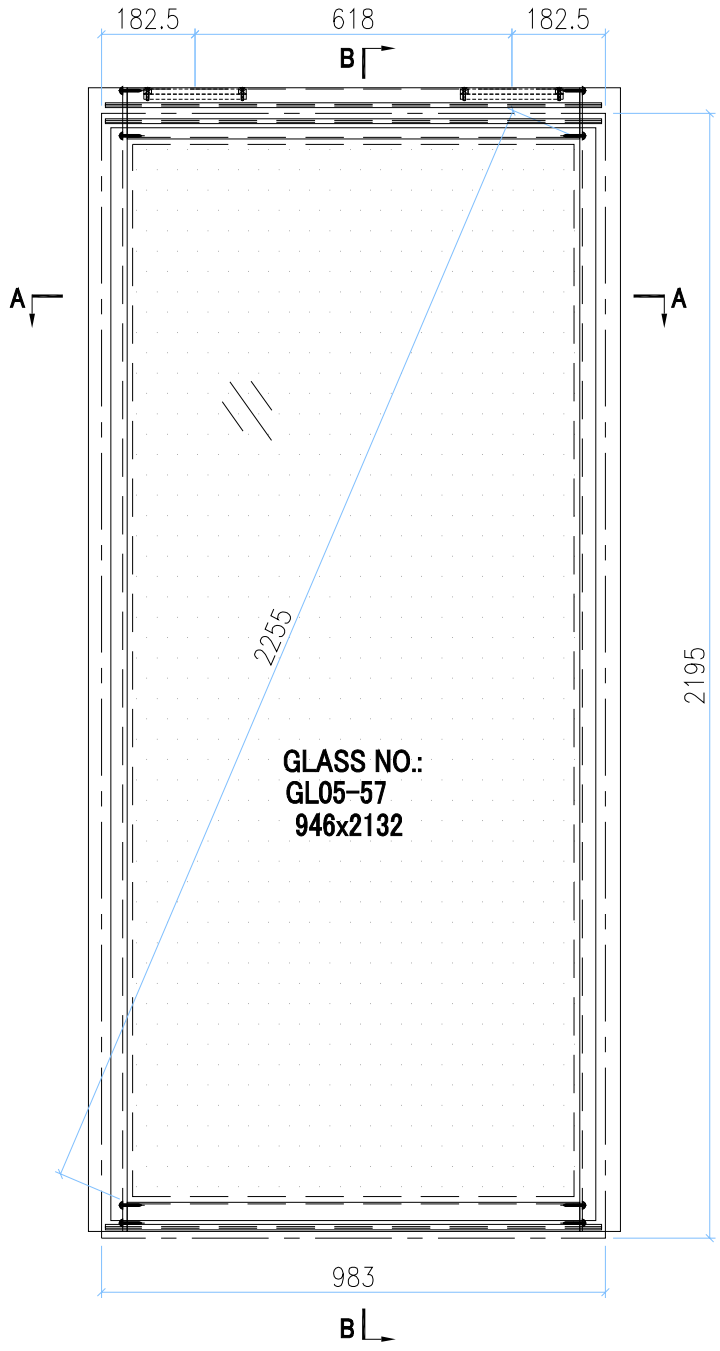

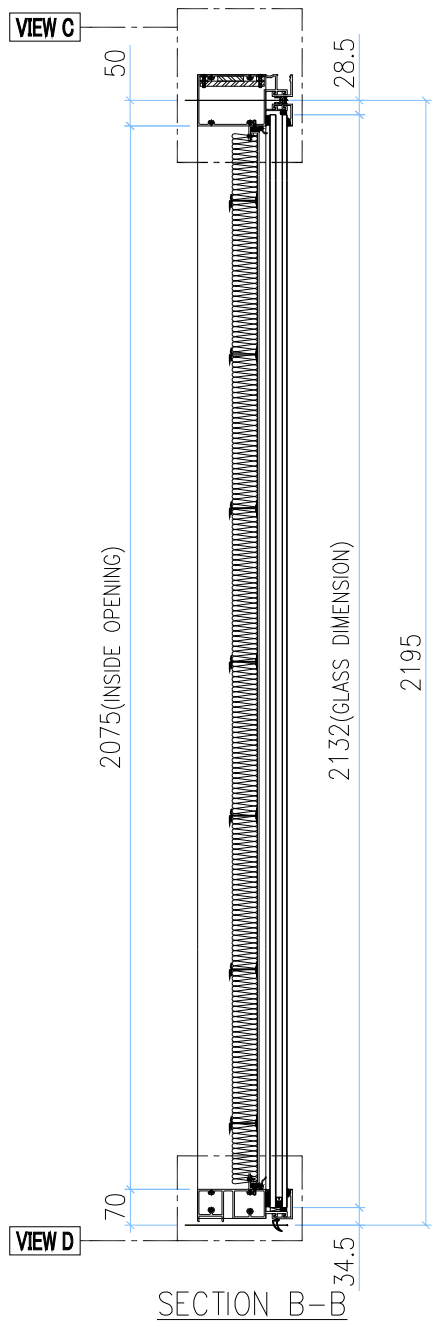

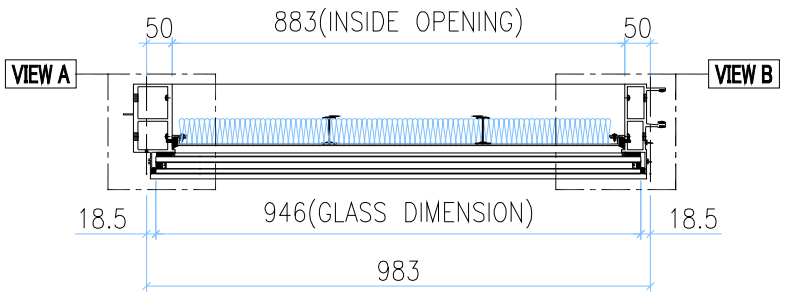

INSTALL UNIT NO.	QTY.	FLOOR
T1B-CW4.1-1107	1	11/F
T1B-CW4.1-4007	1	40/F
T2B-CW4.1-1105	1	11/F
T2B-CW4.1-4005	1	40/F
TOTAL	4	

○ ALUM. EXTRUSION			
ITEM	FAB. DWG NO.	LENGTH (mm)	QTY
1	X86278-15L	2238	1
2	X86272-08	2238	1
3	X86302-16C	962	1
4	X86280-07N	962	1
5	X86283-01-43	968	2
6	X86300-01-39	968	1
7			
8			
9			
10			

GLASS	GLASS NUMBER	WIDTH	HEIGHT	QTY.
	GL05-57	946	2132	1

VIEW A

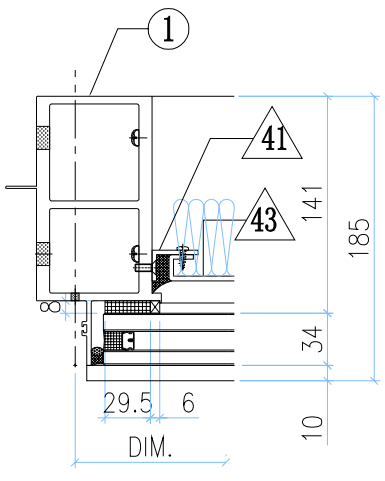

VIEW B

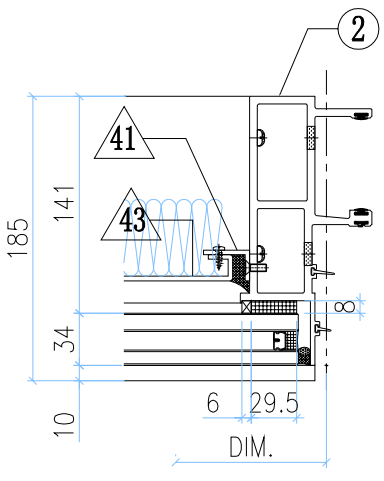

VIEW C

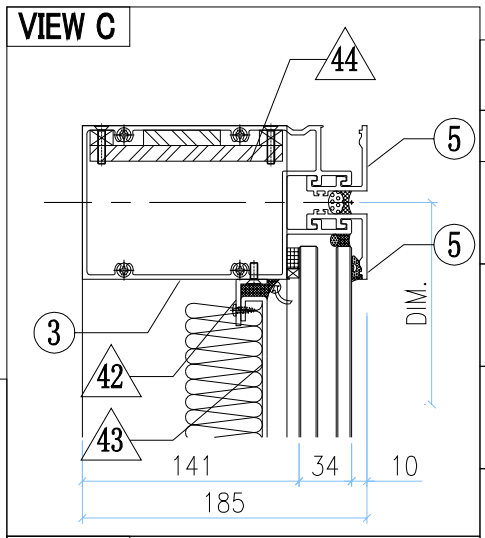

VIEW D

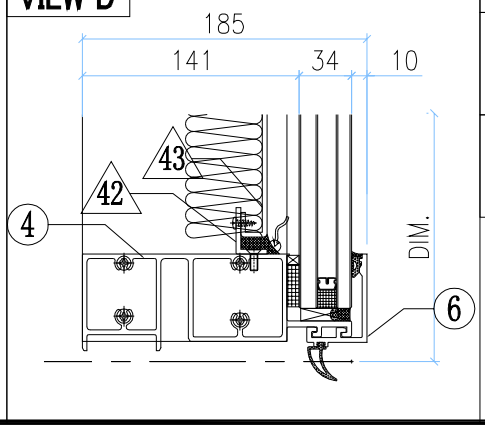

◇ OTHERS (ALUM. & G.M.S. PARTS)			
ITEM	FAB. DWG NO.	LENGTH (mm)	QTY
41	N00813-01AF	2013	2
	30x20X3mm ALUM. ANGLE		
42	N00813-01AZ	881	2
	30x20X3mm ALUM. ANGLE		
43	J858-AP09-47b		1
	861 x 2053 (BACK PANEL)		
44	MS-08		2
	125x200x10mm (STEEL PLATE)		
45			
46			

美特鋁質有限公司 MIDI Aluminium Fabricator Ltd.													
修改	-			採用	工廠		地盤	✓	工程號	J858	類別		物料號	-		
日期	-			材料顏色	-				地盘	康城11期	制圖	Z.S.P	2022-08-06	圖號	DZe-1013H7-P
									图纸名称	单元组装图	復核	-	-	數量	-
									材料	-	批准	-	-	單件重量	- (KG)

AF-152

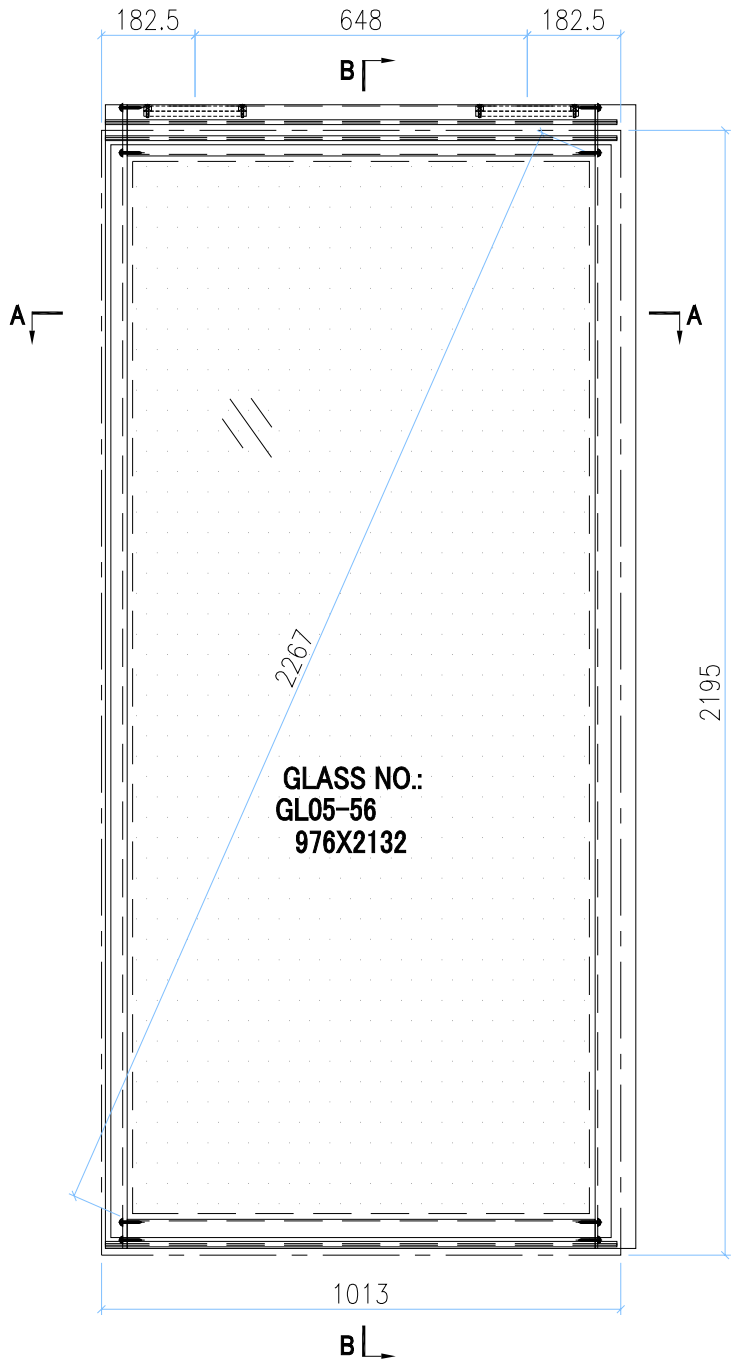

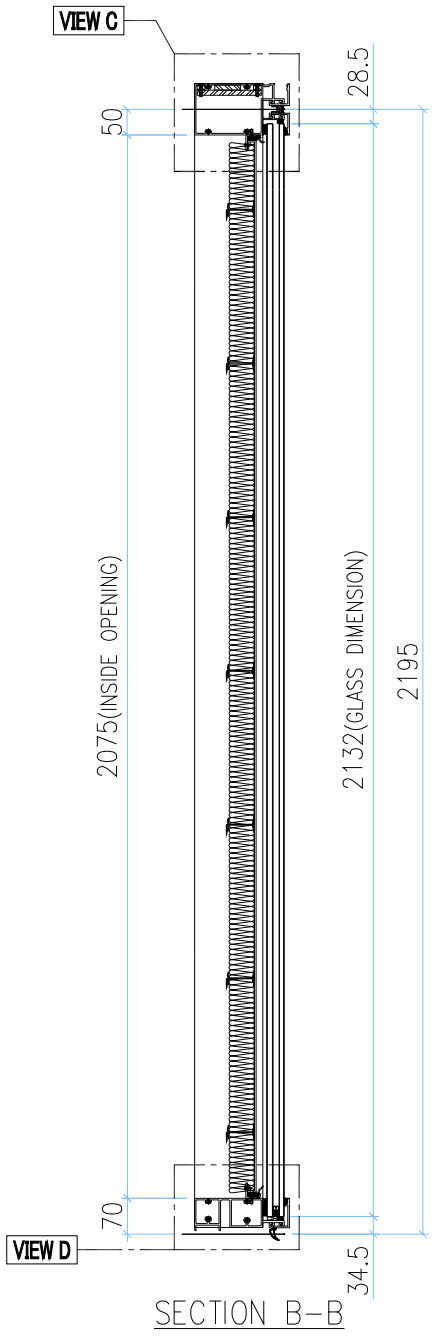

INSTALL UNIT NO.	QTY.	FLOOR
T1B-CW4.1-1108	1	11/F
T1B-CW4.1-4008	1	40/F
T2B-CW4.1-1106	1	11/F
T2B-CW4.1-4006	1	40/F
TOTAL	4	

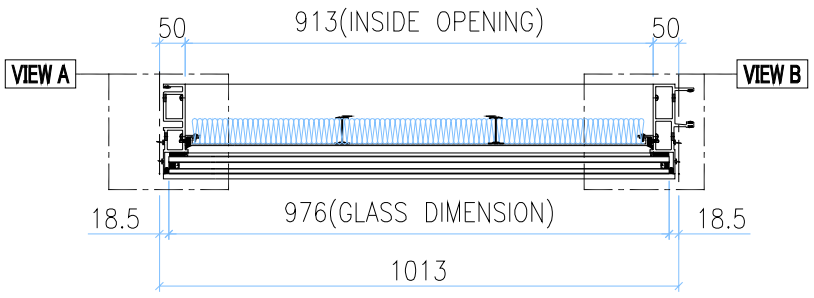

○ ALUM. EXTRUSION			
ITEM	FAB. DWG NO.	LENGTH (mm)	QTY
1	X86273-13	2238	1
2	X86272-08	2238	1
3	X86302-16A	992	1
4	X86280-07H	992	1
5	X86283-01-26	998	2
6	X86300-01-26	998	1
7			
8			
9			
10			

GLASS	GLASS NUMBER	WIDTH	HEIGHT	QTY.
	GL05-56	976	2132	1

VIEW A

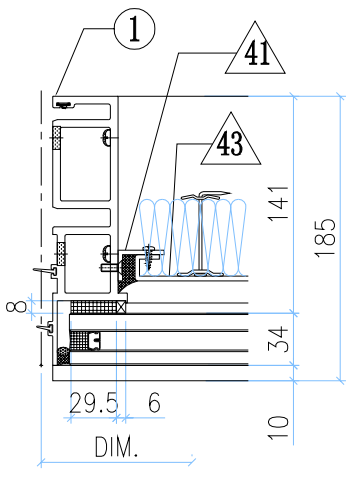

VIEW B

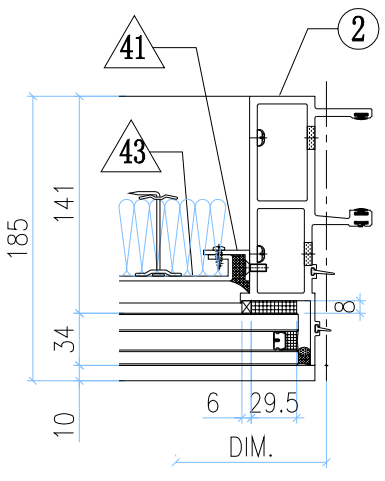

VIEW C

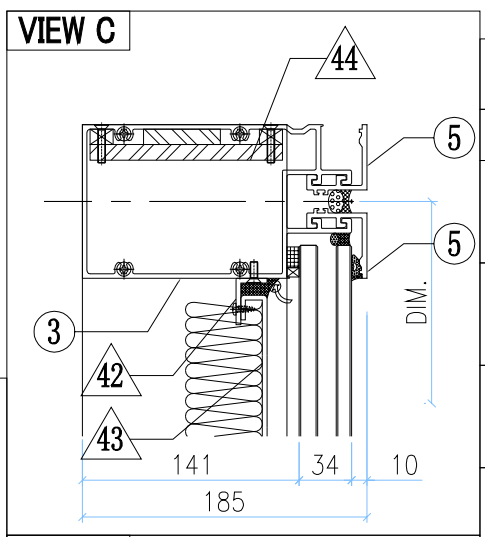

VIEW D

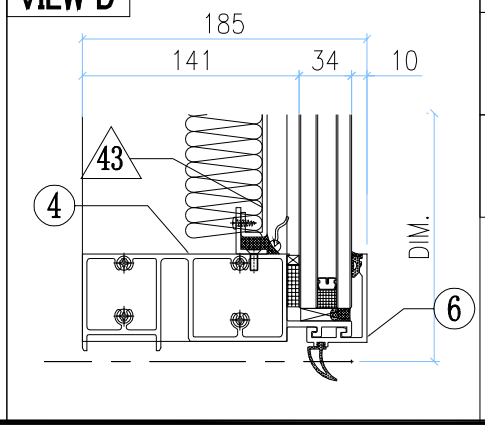

◇ OTHERS (ALUM. & G.M.S. PARTS)			
ITEM	FAB. DWG NO.	LENGTH (mm)	QTY
41	N00813-01AF	2013	2
	30x20X3mm ALUM. ANGLE		
42	N00813-01AY	911	2
	30x20X3mm ALUM. ANGLE		
43	J858-AP09-47		1
	891 x 2053 (BACK PANEL)		
44	MS-08		2
	125x200x10mm (STEEL PLATE)		
45			
46			

美特鋁質有限公司 MIDI Aluminium Fabricator Ltd.													
修改	-			採用	工廠		地盤	✓	工程號	J858	類別		物料號	-		
日期	-			材料顏色	-				地盘	康城11期	制圖	Z.S.P	2022-08-06	圖號	DZd-1013H7-P
									图纸名称	单元组装图	復核	-	-	數量	-
									材料	-	批准	-	-	單件重量	- (KG)

AF-153

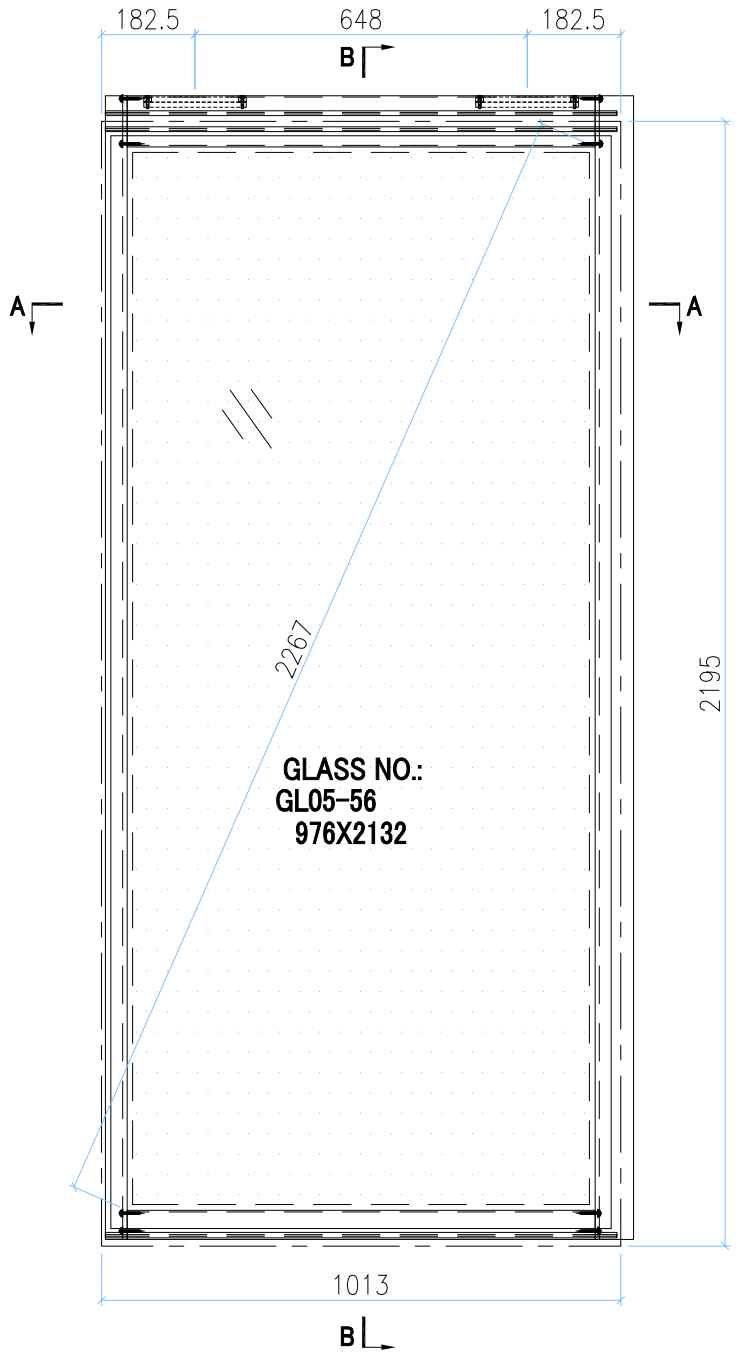

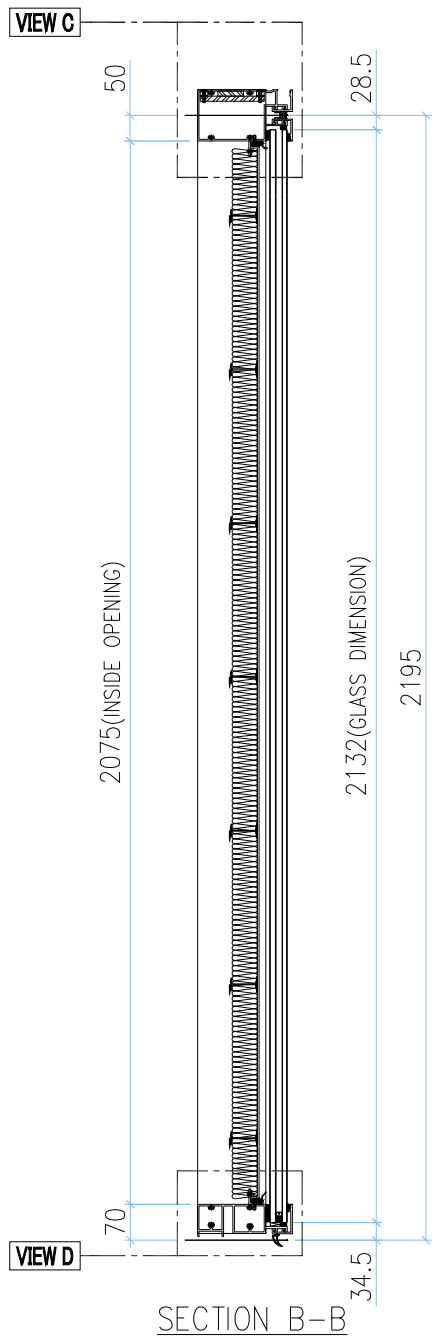

INSTALL UNIT NO.	QTY.	FLOOR
T1B-CW4.1-1109	1	11/F
T1B-CW4.1-4009	1	40/F
T2B-CW4.1-1107	1	11/F
T2B-CW4.1-4007	1	40/F
TOTAL	4	

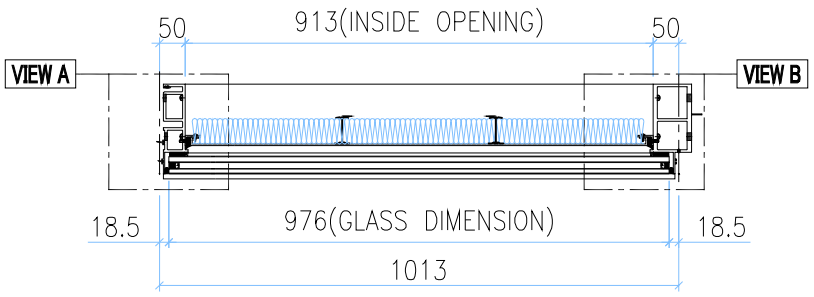

○ ALUM. EXTRUSION			
ITEM	FAB. DWG NO.	LENGTH (mm)	QTY
1	X86273-13	2238	1
2	X86278-15R	2238	1
3	X86302-16A	992	1
4	X86280-07H	992	1
5	X86283-01-26	998	2
6	X86300-01-26	998	1
7			
8			
9			
10			

GLASS	GLASS NUMBER	WIDTH	HEIGHT	QTY.
	GL05-56	976	2132	1

VIEW A

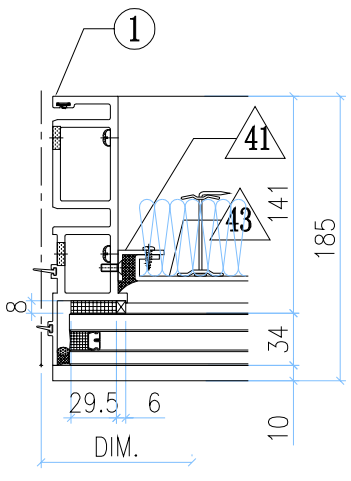

VIEW B

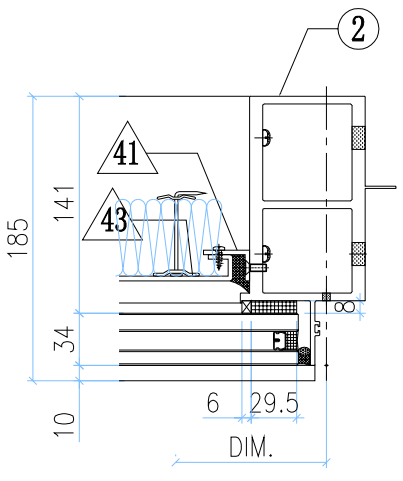

VIEW C

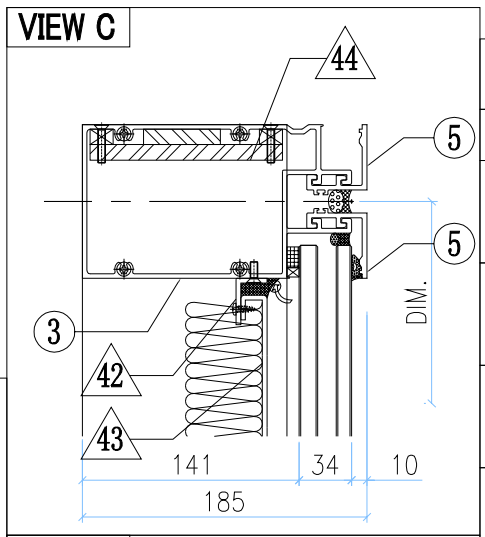

VIEW D

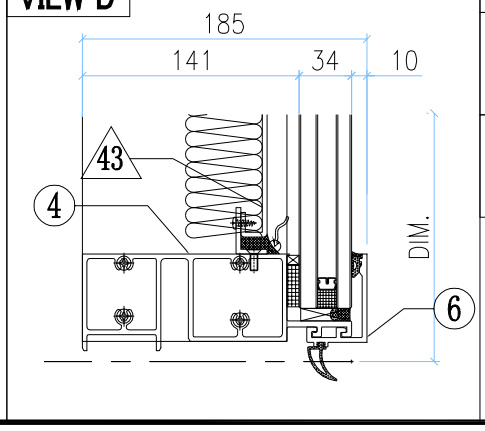

◇ OTHERS (ALUM. & G.M.S. PARTS)			
ITEM	FAB. DWG NO.	LENGTH (mm)	QTY
41	N00813-01AF	2013	2
	30x20X3mm ALUM. ANGLE		
42	N00813-01AY	911	2
	30x20X3mm ALUM. ANGLE		
43	J858-AP09-47		1
	891 x 2053 (BACK PANEL)		
44	MS-08		2
	125x200x10mm (STEEL PLATE)		
45			
46			

美特鋁質有限公司 MIDI Aluminium Fabricator Ltd.													
修改	-			採用	工廠		地盤	✓	工程號	J858	類別		物料號	-		
日期	-			材料顏色	-				地盘	康城11期	制圖	Z.S.P	2022-08-06	圖號	DZc-1012H7-P
									图纸名称	单元组装图	復核	-	-	數量	-
									材料	-	批准	-	-	單件重量	- (KG)

AF-154

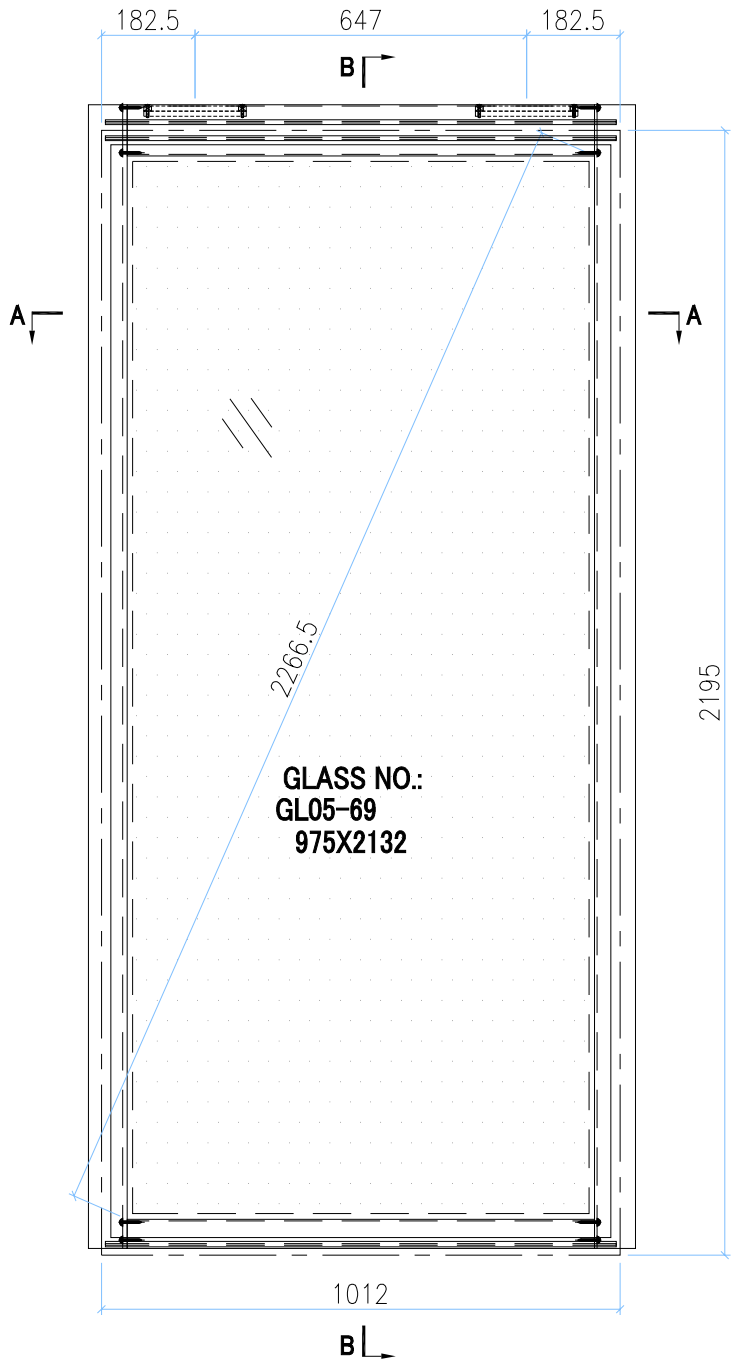

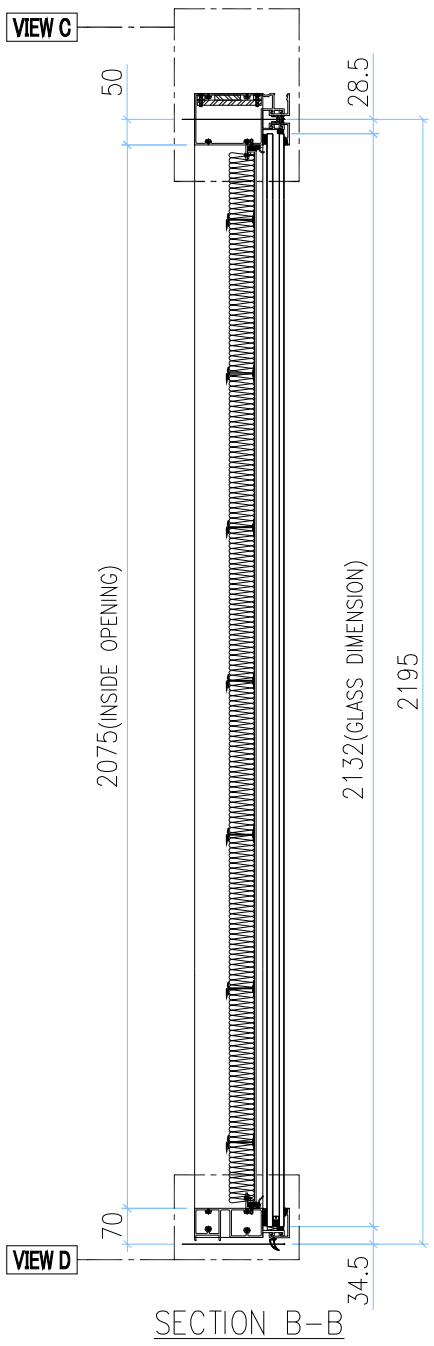

INSTALL UNIT NO.	QTY.	FLOOR
T3A-CW4.1-1103	1	11/F
T3A-CW4.1-4003	1	40/F
T3A-CW5.1-1101	1	11/F
T3A-CW5.1-4001	1	40/F
TOTAL	4	

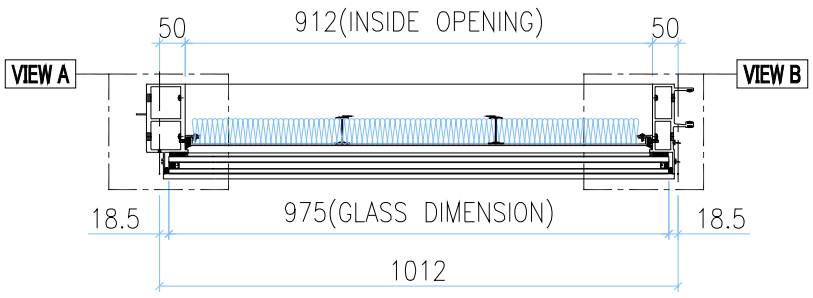

○ ALUM. EXTRUSION			
ITEM	FAB. DWG NO.	LENGTH (mm)	QTY
1	X86278-15L	2238	1
2	X86272-08	2238	1
3	X86302-16B	991	1
4	X86280-07J	991	1
5	X86283-01-42	997	2
6	X86300-01-25	997	1
7			
8			
9			
10			

GLASS	GLASS NUMBER	WIDTH	HEIGHT	QTY.
	GL05-69	975	2132	1

VIEW A

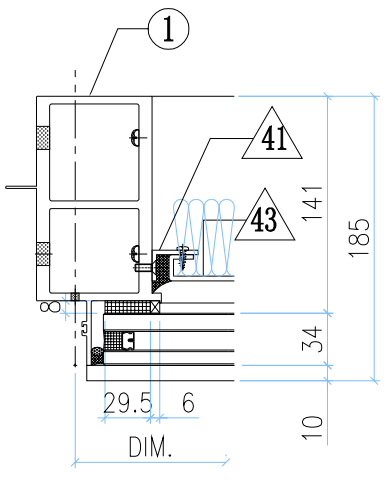

VIEW B

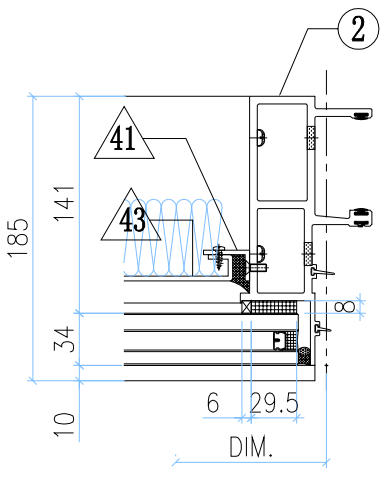

VIEW C

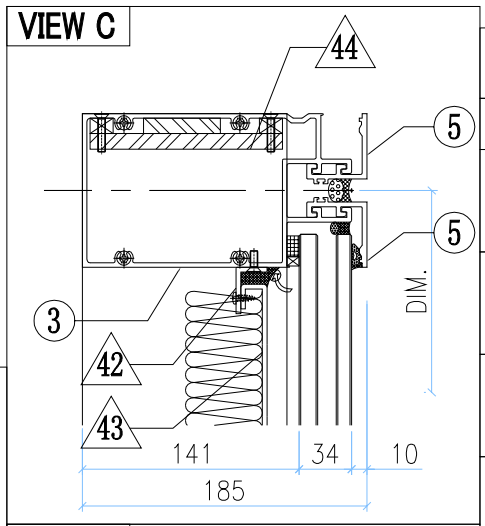

VIEW D

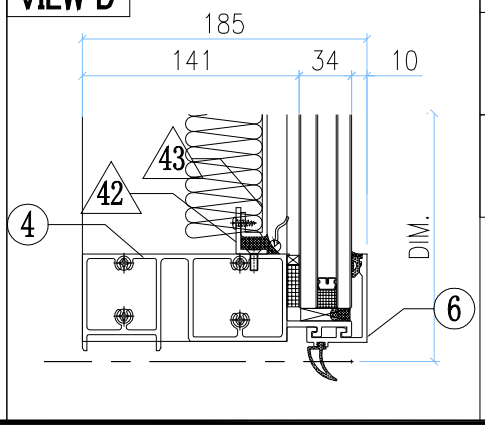

◇ OTHERS (ALUM. & G.M.S. PARTS)

ITEM	FAB. DWG NO.	LENGTH (mm)	QTY
41	N00813-01AF	2013	2
	30x20X3mm ALUM. ANGLE		
42	N00813-01AE	910	2
	30x20X3mm ALUM. ANGLE		
43	J858-AP09-47a		1
	890 x 2053 (BACK PANEL)		
44	MS-08		2
	125x200x10mm (STEEL PLATE)		
45			
46			

美特鋁質有限公司 MIDI Aluminium Fabricator Ltd.													
修改	-			採用	工廠		地盤	✓	工程號	J858	類別		物料號	-		
日期	-			材料顏色	-				地盘	康城11期	制圖	Z.S.P	2022-08-06	圖號	DZd-1012H7-vP
									图纸名称	单元组装图	復核	-	-	數量	-
									材料	-	批准	-	-	單件重量	- (KG)

AF-155

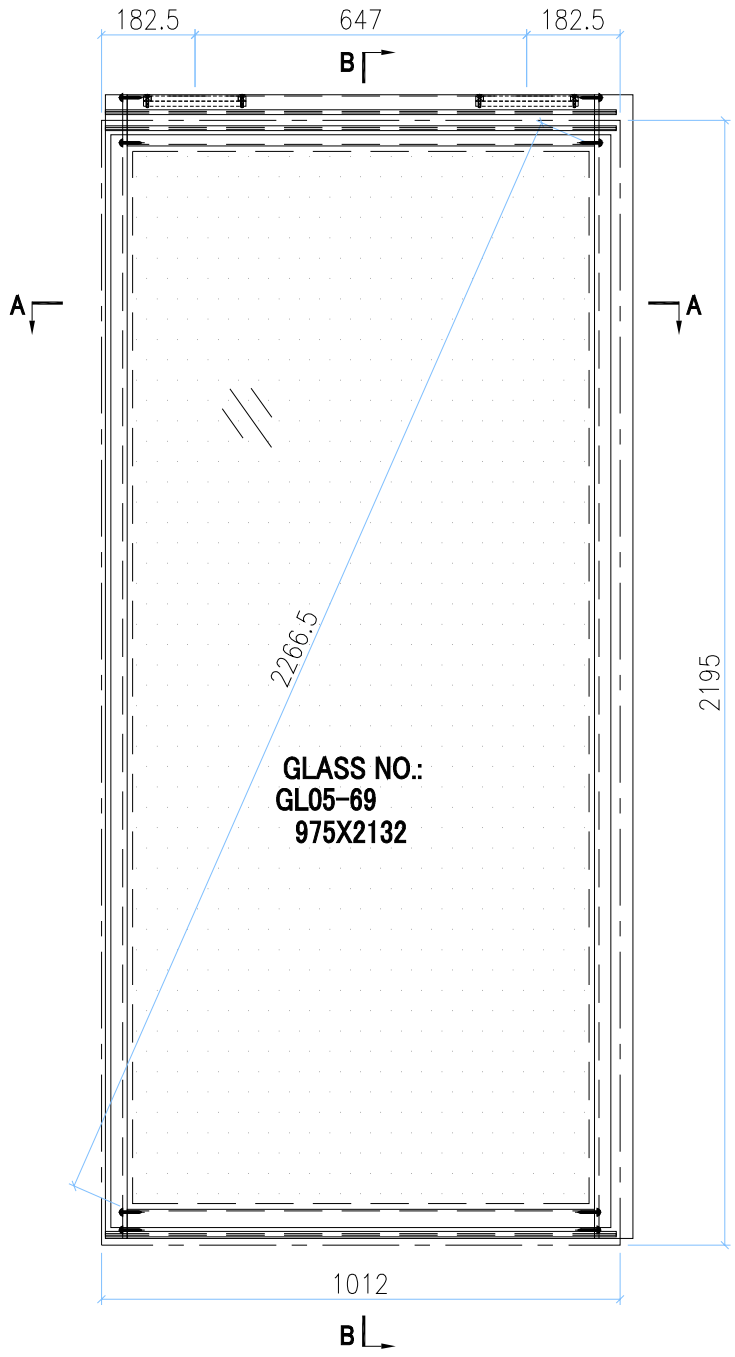

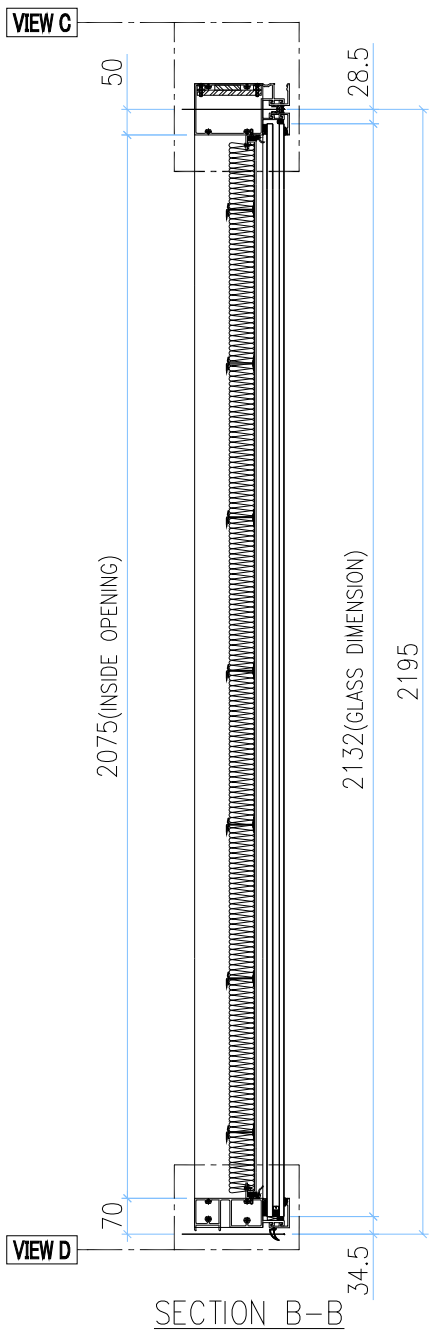

INSTALL UNIT NO.	QTY.	FLOOR
T3A-CW5.1-1103	1	11/F
T3A-CW5.1-4003	1	40/F
TOTAL	2	

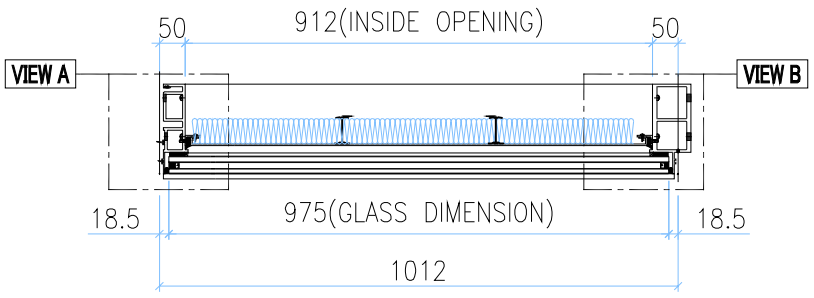

○ ALUM. EXTRUSION			
ITEM	FAB. DWG NO.	LENGTH (mm)	QTY
1	X86273-13	2238	1
2	X86278-27R	2238	1
3	X86302-16B	991	1
4	X86280-07J	991	1
5	X86283-01-42	997	2
6	X86300-01-25	997	1
7			
8			
9			
10			

GLASS	GLASS NUMBER	WIDTH	HEIGHT	QTY.
	GL05-69	975	2132	1

VIEW A

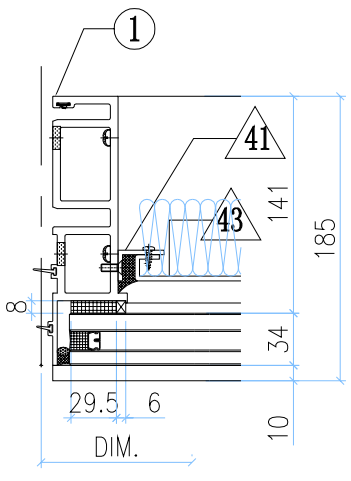

VIEW B

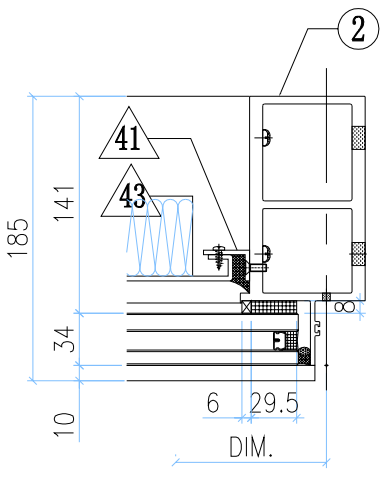

VIEW C

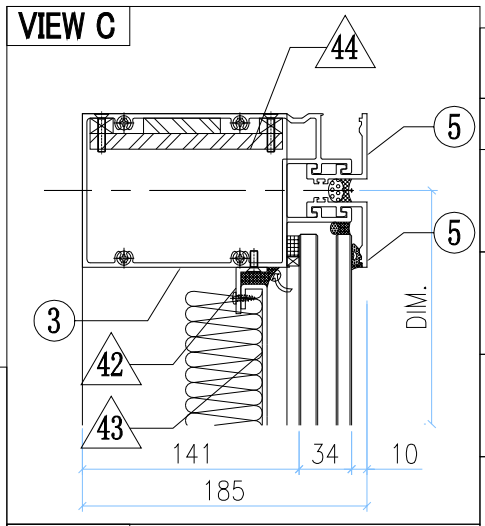

VIEW D

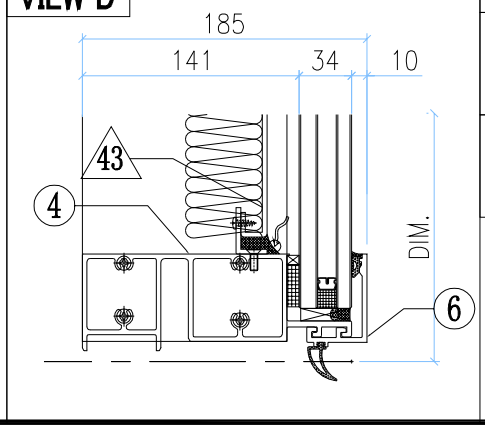

◇ OTHERS (ALUM. & G.M.S. PARTS)			
ITEM	FAB. DWG NO.	LENGTH (mm)	QTY
41	N00813-01AF	2013	2
	30x20X3mm ALUM. ANGLE		
42	N00813-01AE	910	2
	30x20X3mm ALUM. ANGLE		
43	J858-AP09-47a		1
	890 x 2053 (BACK PANEL)		
44	MS-08		2
	125x200x10mm (STEEL PLATE)		
45			
46			

美特鋁質有限公司 MIDI Aluminium Fabricator Ltd.													
修改	-			採用	工廠		地盤	✓	工程號	J858	類別		物料號	-		
日期	-			材料顏色	-				地盘	康城11期	制圖	Z.S.P	2022-08-06	圖號	DZd-1012H7-P
									图纸名称	单元组装图	復核	-	-	數量	-
									材料	-	批准	-	-	單件重量	- (KG)

AF-156

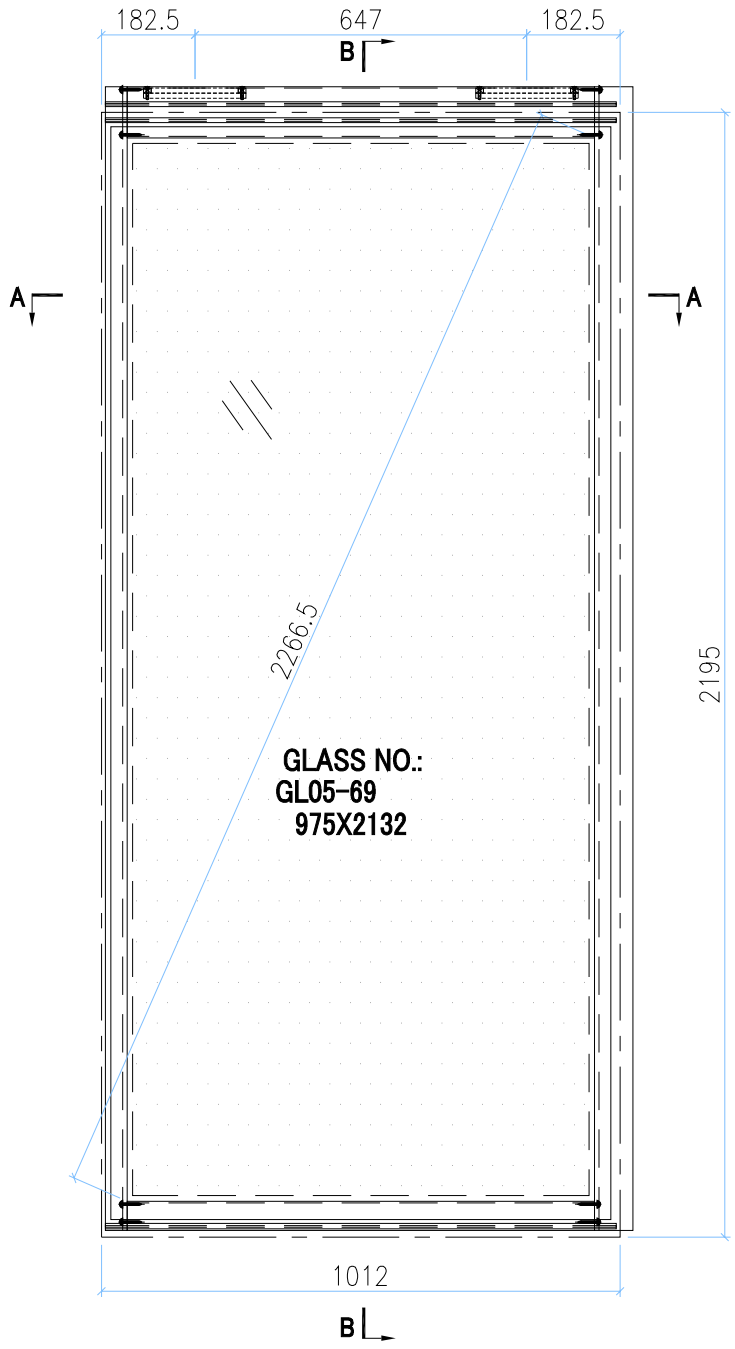

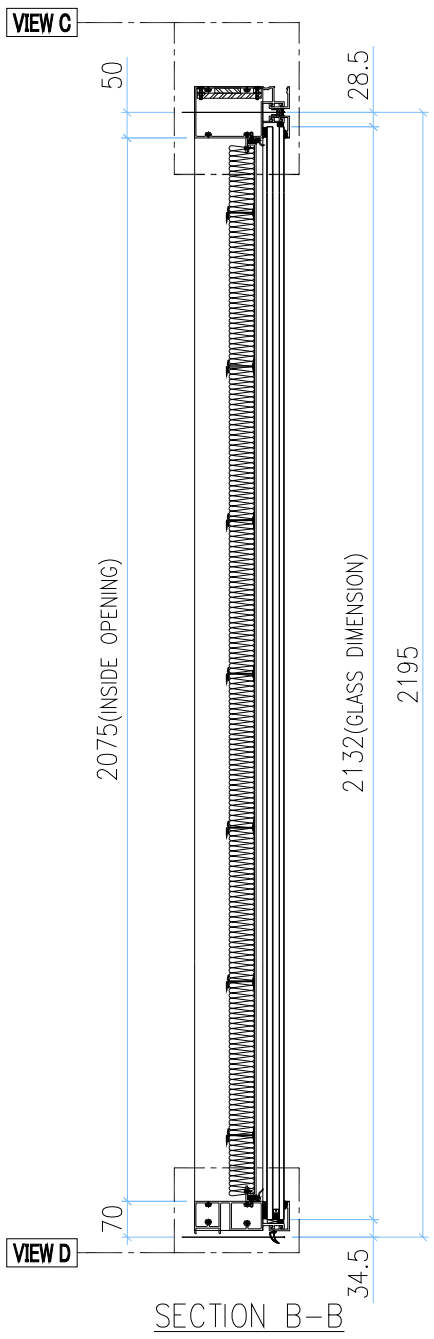

INSTALL UNIT NO.	QTY.	FLOOR
T3A-CW4.1-1105	1	11/F
T3A-CW4.1-4005	1	40/F
TOTAL	2	

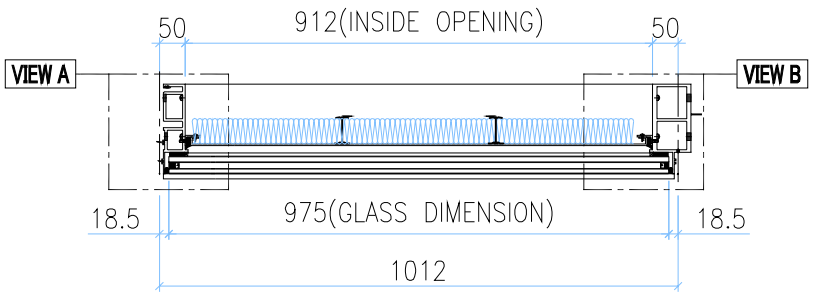

○ ALUM. EXTRUSION			
ITEM	FAB. DWG NO.	LENGTH (mm)	QTY
1	X86273-13	2238	1
2	X86278-15R	2238	1
3	X86302-16B	991	1
4	X86280-07J	991	1
5	X86283-01-42	997	2
6	X86300-01-25	997	1
7			
8			
9			
10			

GLASS	GLASS NUMBER	WIDTH	HEIGHT	QTY.
	GL05-69	975	2132	1

VIEW A

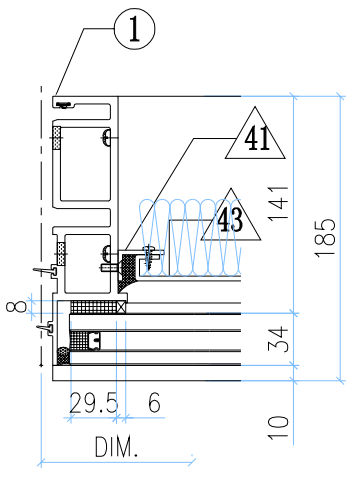

VIEW B

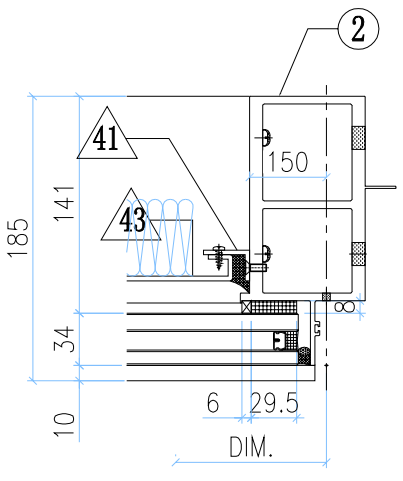

VIEW C

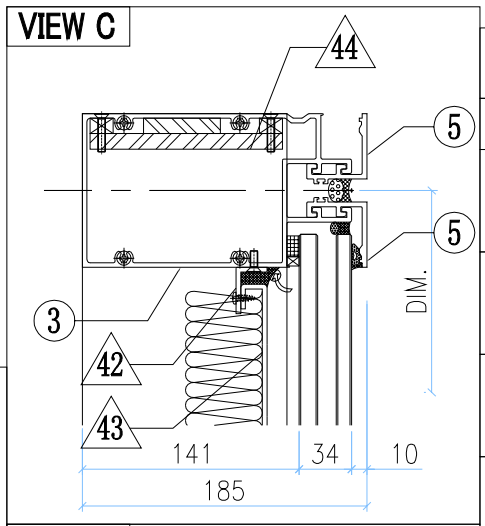

VIEW D

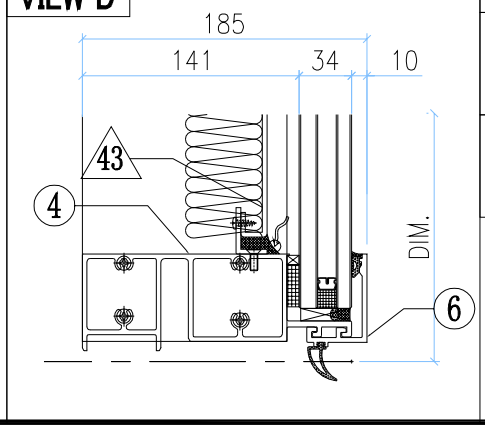

◇ OTHERS (ALUM. & G.M.S. PARTS)			
ITEM	FAB. DWG NO.	LENGTH (mm)	QTY
41	N00813-01AF	2013	2
	30x20X3mm ALUM. ANGLE		
42	N00813-01AE	910	2
	30x20X3mm ALUM. ANGLE		
43	J858-AP09-47a		1
	890 x 2053 (BACK PANEL)		
44	MS-08		2
	125x200x10mm (STEEL PLATE)		
45			
46			

美特鋁質有限公司 MIDI Aluminium Fabricator Ltd.							工程號	J858	類別		物料號	-		
							地盘	康城11期	制圖	Z.S.P	2022-08-06	圖號	DZe-1012H7-P	
修改	-			採用	工廠	地盤 ✓	图纸名称	单元组装图	復核	-	-	數量	-	
日期	-			材料颜色	-		材料	-	批准	-	-	單件重量	-	(KG)

AF-157

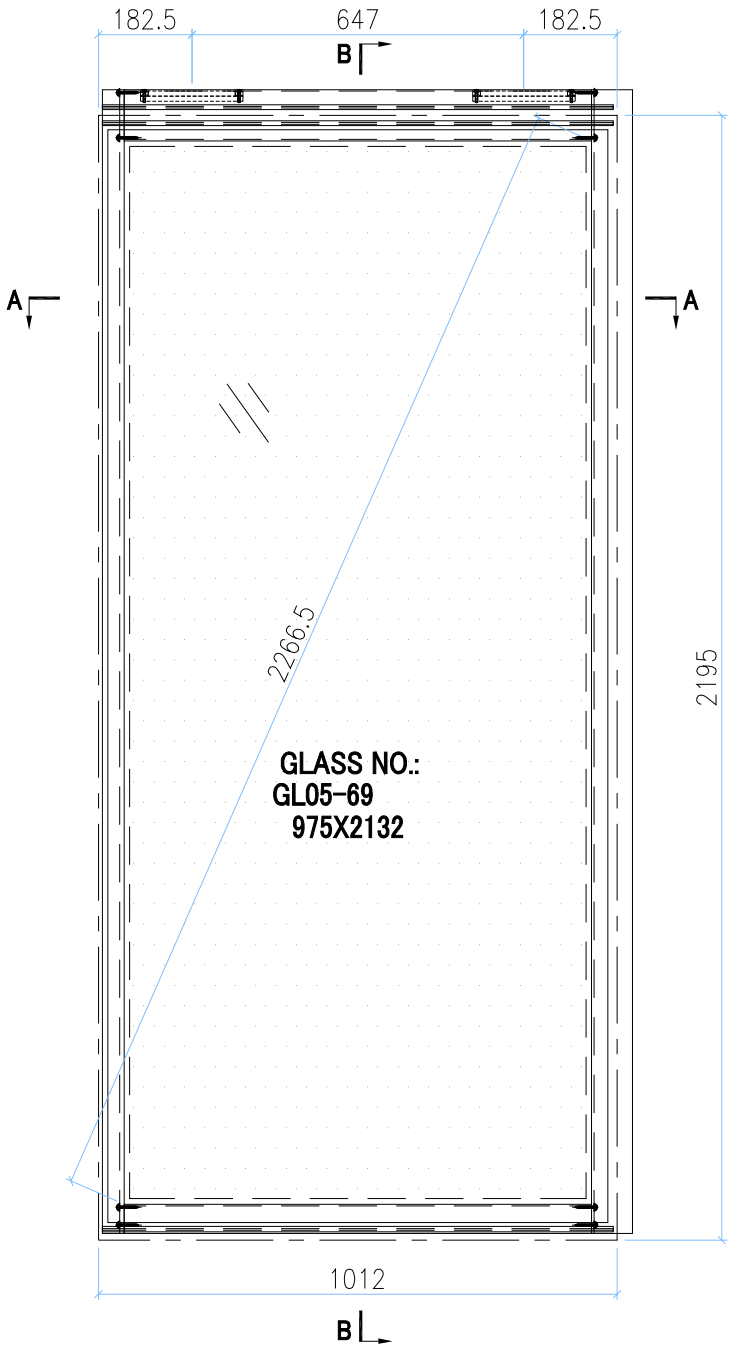

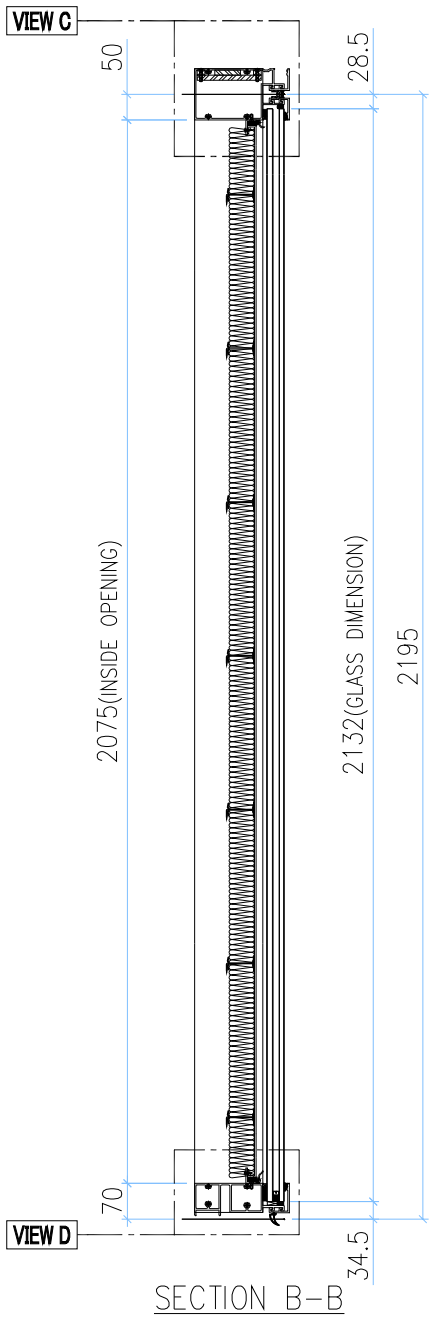

INSTALL UNIT NO.	QTY.	FLOOR
T3A-CW5.1-1102	1	11/F
T3A-CW5.1-4002	1	40/F
T3A-CW4.1-1104	1	11/F
T3A-CW4.1-4004	1	40/F
TOTAL	4	

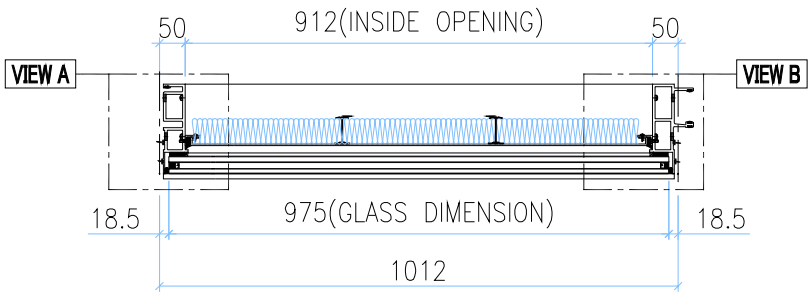

○ ALUM. EXTRUSION			
ITEM	FAB. DWG NO.	LENGTH (mm)	QTY
1	X86273-13	2238	1
2	X86272-08	2238	1
3	X86302-16B	991	1
4	X86280-07J	991	1
5	X86283-01-42	997	2
6	X86300-01-25	997	1
7			
8			
9			
10			

GLASS	GLASS NUMBER	WIDTH	HEIGHT	QTY.
	GL05-69	975	2132	1

VIEW A

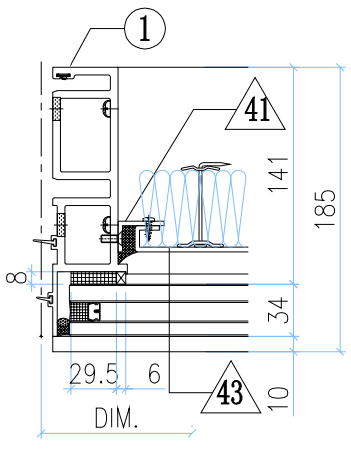

VIEW B

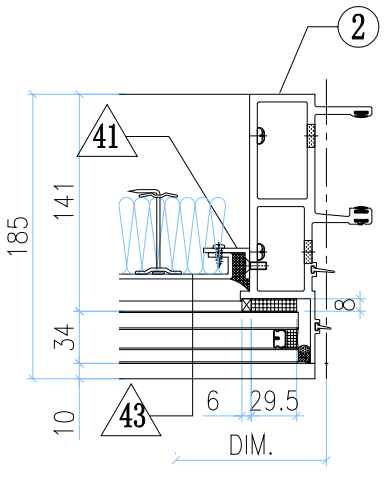

VIEW C

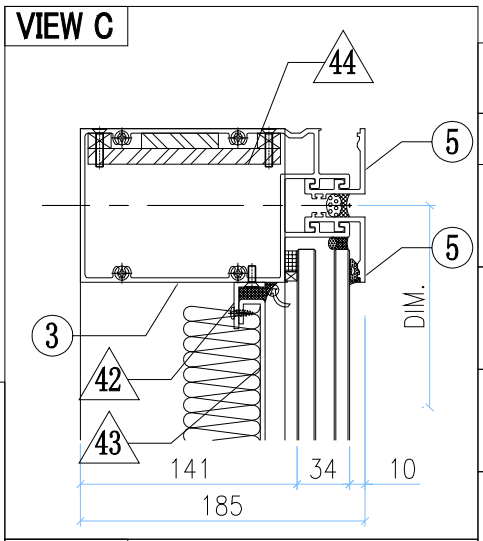

VIEW D

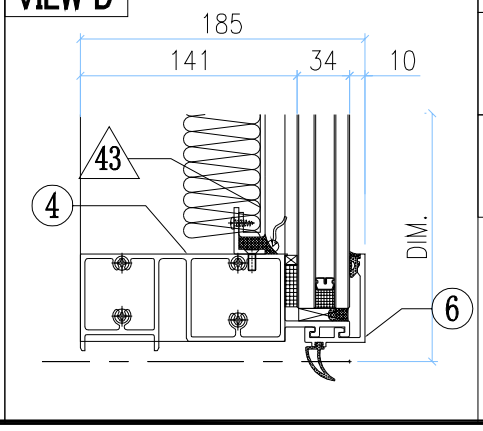

◇ OTHERS (ALUM. & G.M.S. PARTS)			
ITEM	FAB. DWG NO.	LENGTH (mm)	QTY
41	N00813-01AF	2013	2
	30x20X3mm ALUM. ANGLE		
42	N00813-01AE	910	2
	30x20X3mm ALUM. ANGLE		
43	J858-AP09-47a		1
	890 x 2053 (BACK PANEL)		
44	MS-08		2
	125x200x10mm (STEEL PLATE)		
45			
46			

美特鋁質有限公司 MIDI Aluminium Fabricator Ltd.													
修改	-			採用	工廠		地盤	✓	工程號	J858	類別		物料號	-		
日期	-			材料顏色	-				地盘	康城11期	制圖	Z.S.P	2022-08-06	圖號	DZc-1114H7-vP
									图纸名称	单元组装图	復核	-	-	數量	-
									材料	-	批准	-	-	單件重量	- (KG)

AF-158

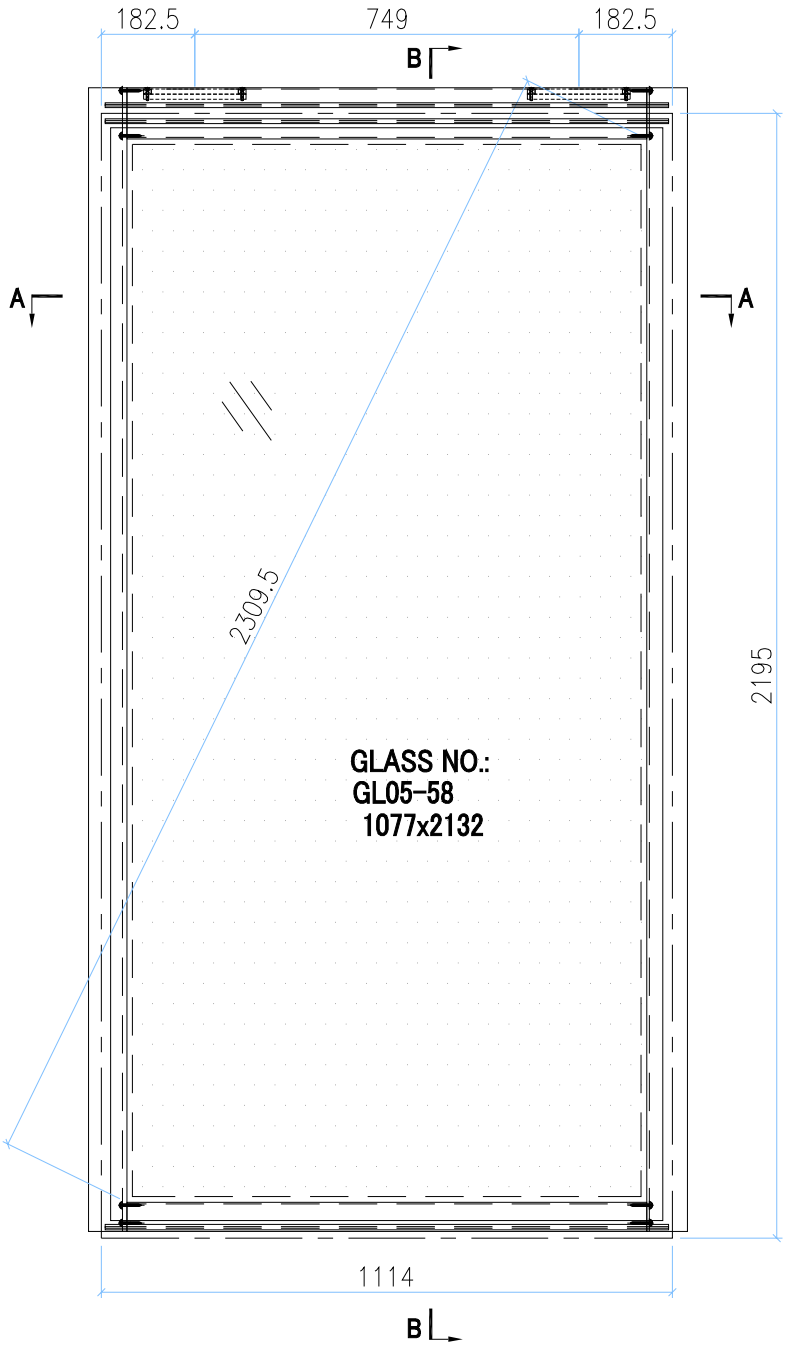

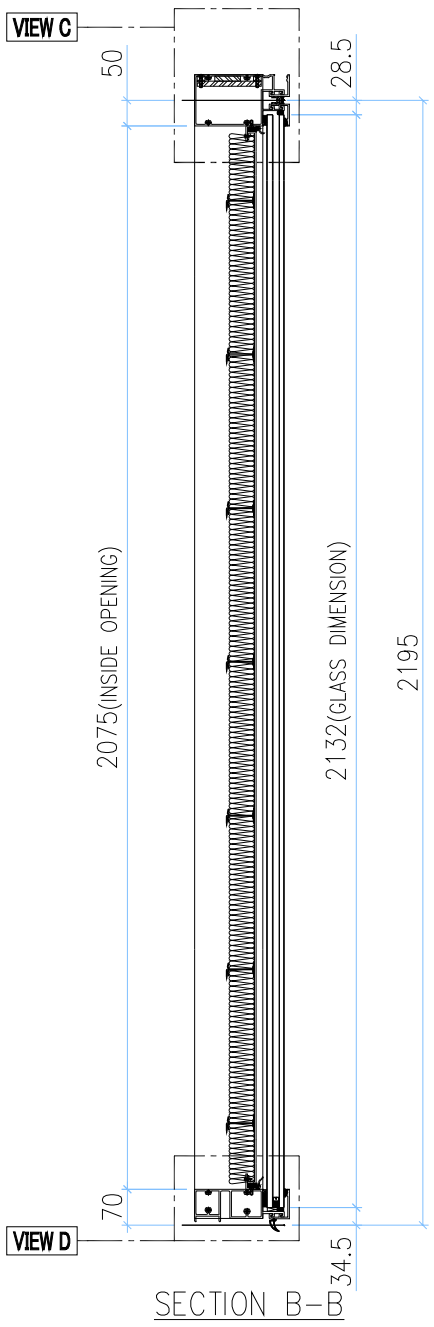

INSTALL UNIT NO.	QTY.	FLOOR
T2B-CW5.1-1104	1	11/F
T2B-CW5.1-4004	1	40/F
TOTAL	2	

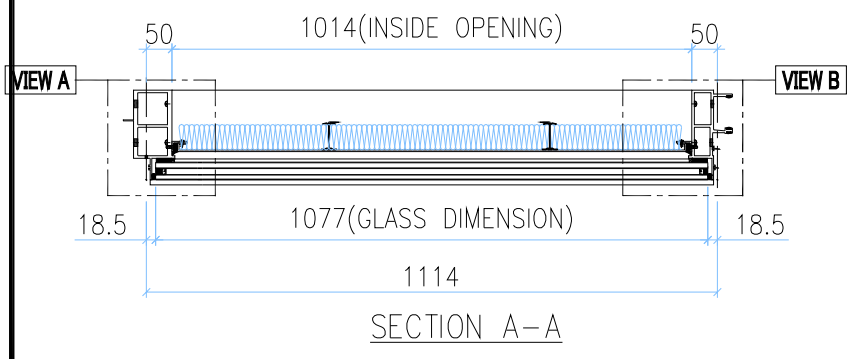

○ ALUM. EXTRUSION			
ITEM	FAB. DWG NO.	LENGTH (mm)	QTY
1	X86278-27L	2238	1
2	X86272-08	2238	1
3	X86302-16D	1093	1
4	X86280-07P	1093	1
5	X86283-01-44	1099	2
6	X86300-01-40	1099	1
7			
8			
9			
10			

GLASS	GLASS NUMBER	WIDTH	HEIGHT	QTY.
	GL05-58	1077	2132	1

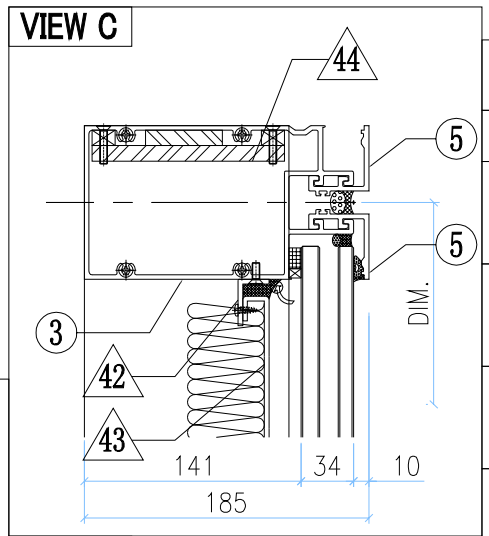

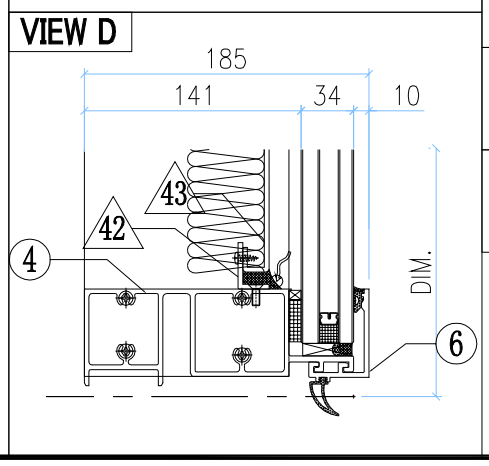

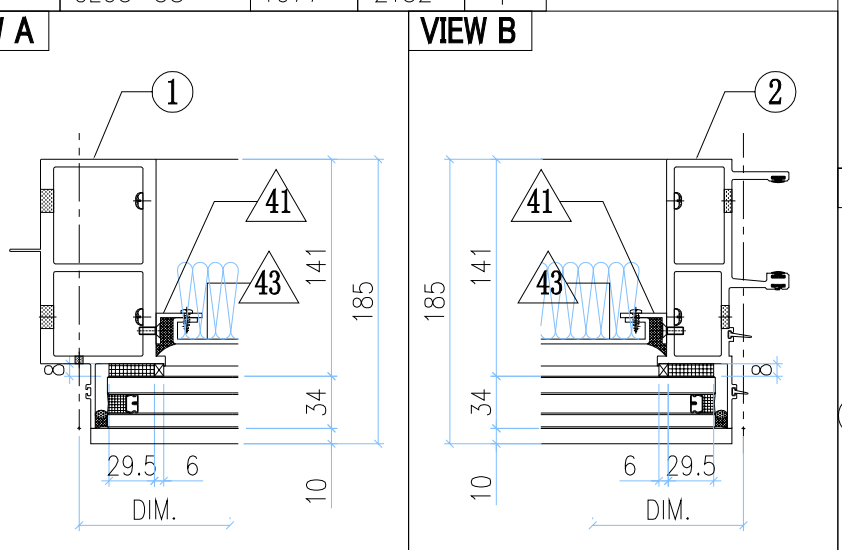

◇ OTHERS (ALUM. & G.M.S. PARTS)			
ITEM	FAB. DWG NO.	LENGTH (mm)	QTY
41	N00813-01AF	2013	2
	30x20X3mm ALUM. ANGLE		
42	N00813-01BA	1012	2
	30x20X3mm ALUM. ANGLE		
43	J858-AP09-47c		1
	992 x 2053 (BACK PANEL)		
44	MS-08		2
	125x200x10mm (STEEL PLATE)		
45			
46			

美特鋁質有限公司 MIDI Aluminium Fabricator Ltd.													
修改	-			採用	工廠		地盤	✓	工程號	J858	類別		物料號	-		
日期	-			材料顏色	-				地盘	康城11期	制圖	Z.S.P	2022-08-06	圖號	DZd-1114H7-vP
									图纸名称	单元组装图	復核	-	-	數量	-
									材料	-	批准	-	-	單件重量	- (KG)

AF-159

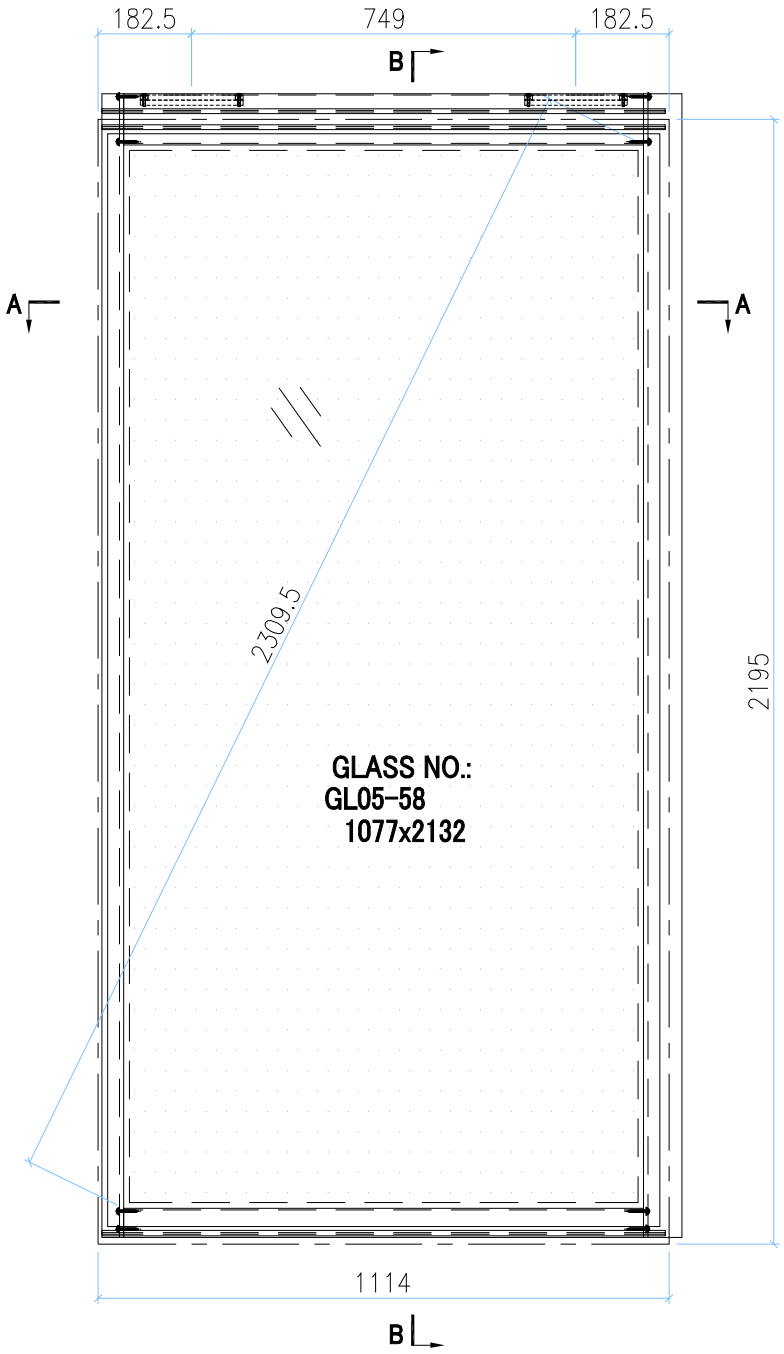

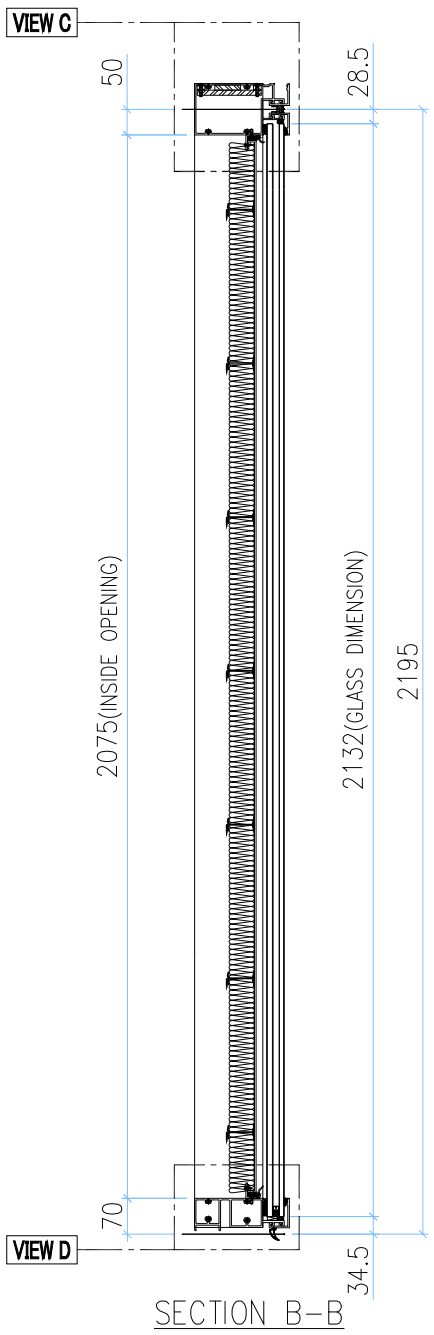

INSTALL UNIT NO.	QTY.	FLOOR
T2B-CW5.1-1105	1	11/F
T2B-CW5.1-4005	1	40/F
TOTAL	2	

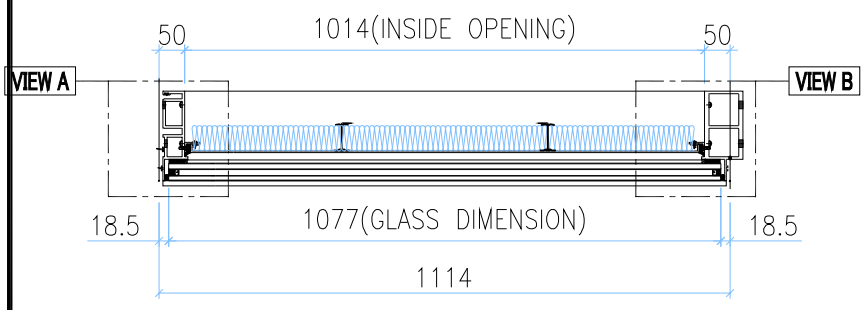

○ ALUM. EXTRUSION			
ITEM	FAB. DWG NO.	LENGTH (mm)	QTY
1	X86273-13	2238	1
2	X86278-27R	2238	1
3	X86302-16D	1093	1
4	X86280-07P	1093	1
5	X86283-01-44	1099	2
6	X86300-01-40	1099	1
7			
8			
9			
10			

GLASS	GLASS NUMBER	WIDTH	HEIGHT	QTY.
	GL05-58	1077	2132	1

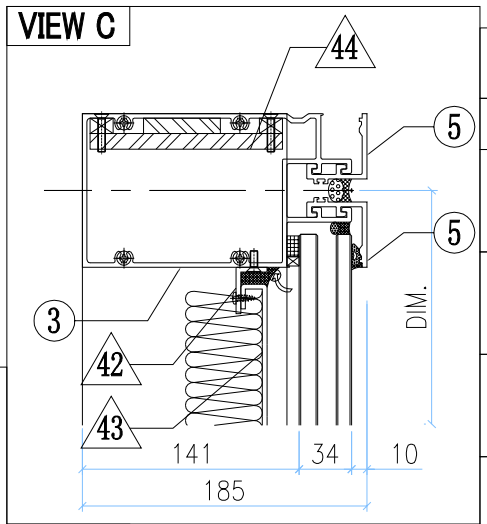

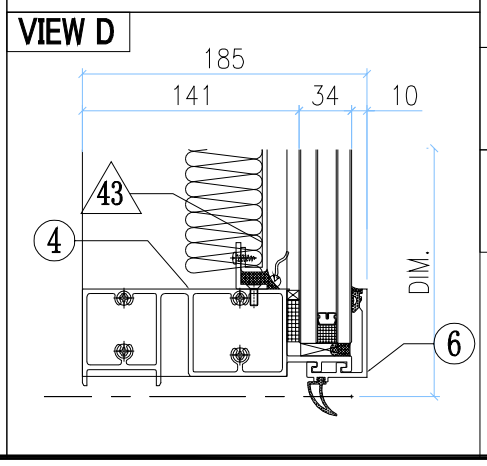

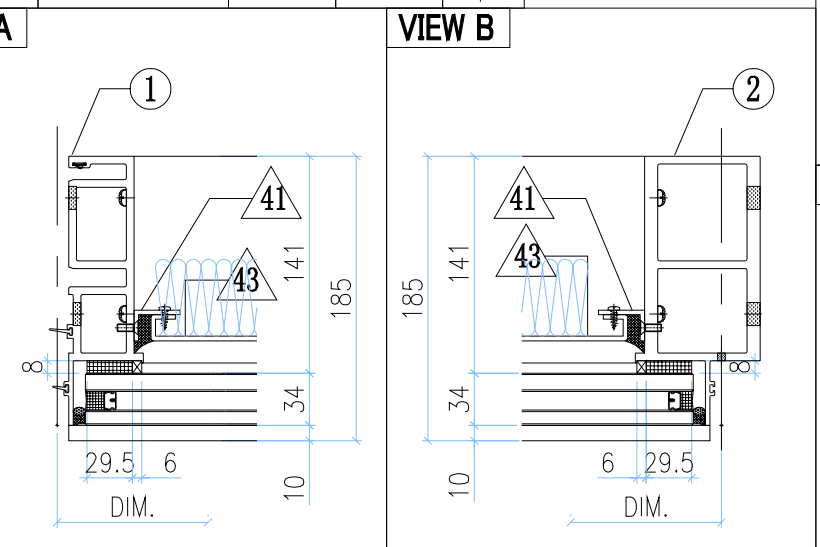

◇ OTHERS (ALUM. & G.M.S. PARTS)			
ITEM	FAB. DWG NO.	LENGTH (mm)	QTY
41	N00813-01AF	2013	2
	30x20X3mm ALUM. ANGLE		
42	N00813-01BA	1012	2
	30x20X3mm ALUM. ANGLE		
43	J858-AP09-47c		1
	992 x 2053 (BACK PANEL)		
44	MS-08		2
	125x200x10mm (STEEL PLATE)		
45			
46			

美特鋁質有限公司 MIDI Aluminium Fabricator Ltd.													
工程號	J858		類別		物料號	-							
地盘	康城11期		制圖	Z.S.P	2022-08-06	圖號	AZn-1245H5-P						
修改	-		採用	工廠		地盤	✓	图纸名称	单元组装图	復核	-	-	數量	-	
日期	-		材料颜色	-				材料	-	批准	-	-	單件重量	-	(KG)

AF-160

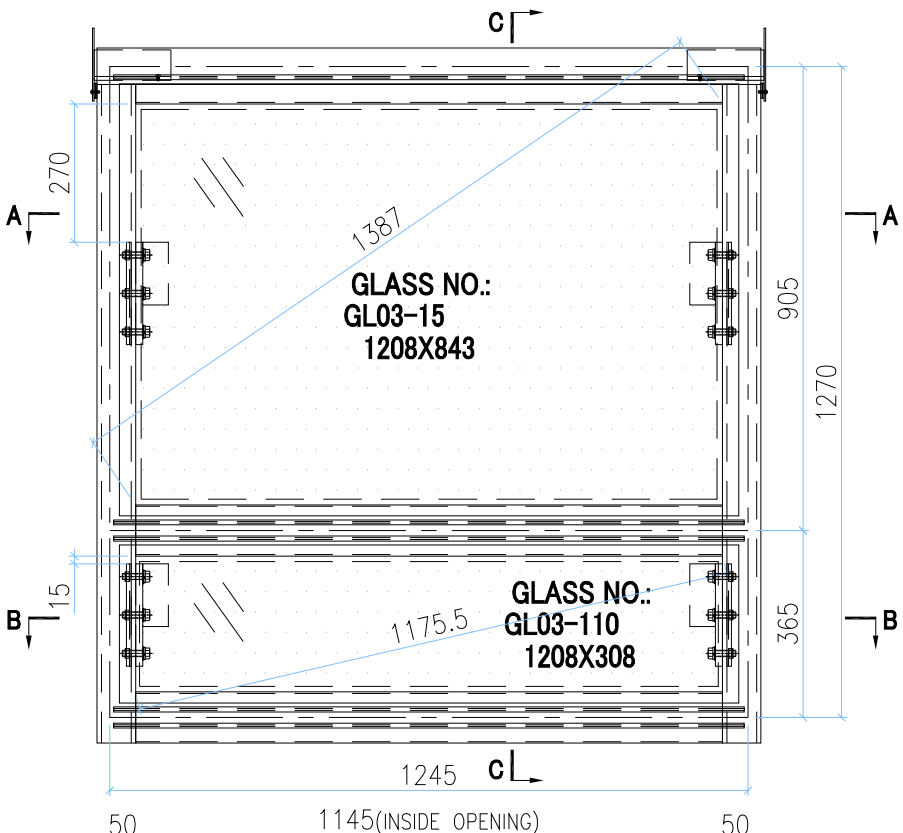

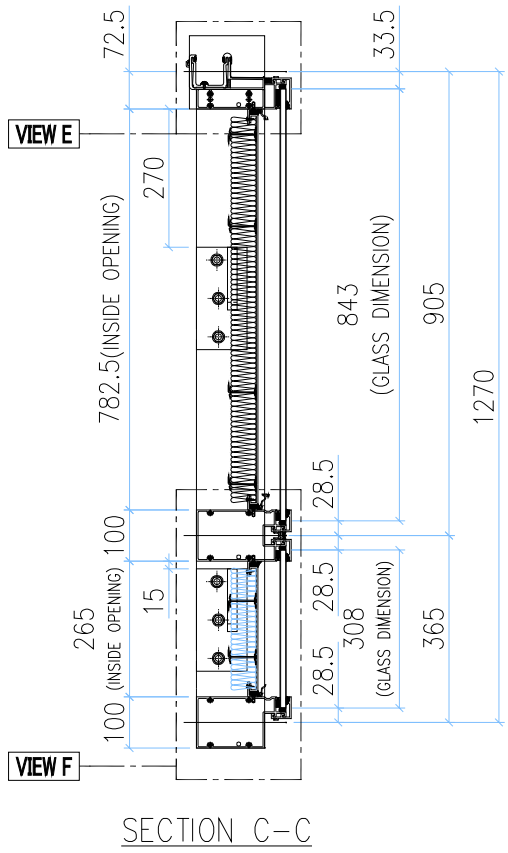

INSTALL UNIT NO.	QTY.	FLOOR
T1B-CW2-1101	1	11/F
T1B-CW2-4001	1	40/F
T1B-CW5-1101	1	11/F
T1B-CW5-4001	1	40/F
T2B-CW2-1101	1	11/F
T2B-CW2-4001	1	40/F
T3B-CW2-1101	1	11/F
T3B-CW2-4001	1	40/F
TOTAL	8	

GLASS	GLASS NUMBER	WIDTH	HEIGHT	QTY.
	GL03-15	1208	843	1
	GL03-110	1208	308	1

VIEW A

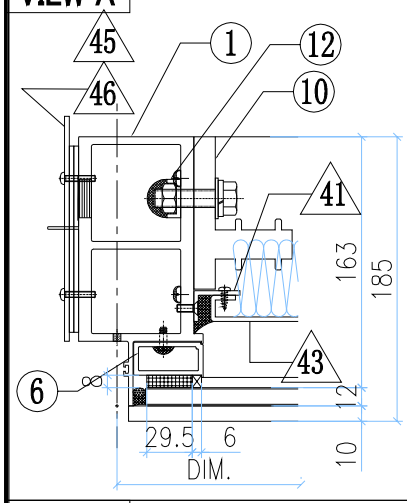

VIEW B

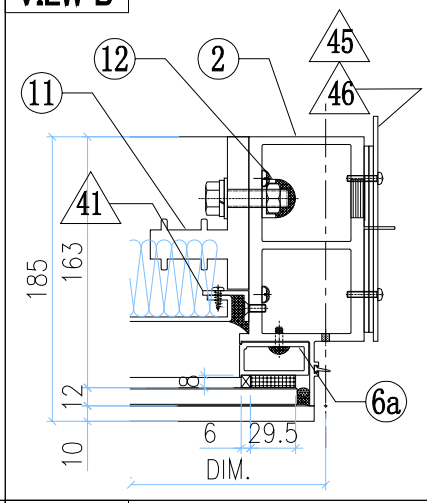

VIEW C

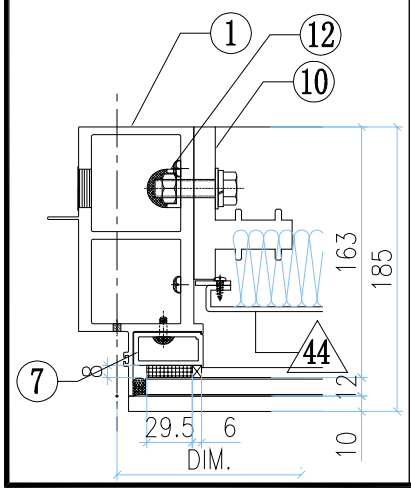

VIEW D

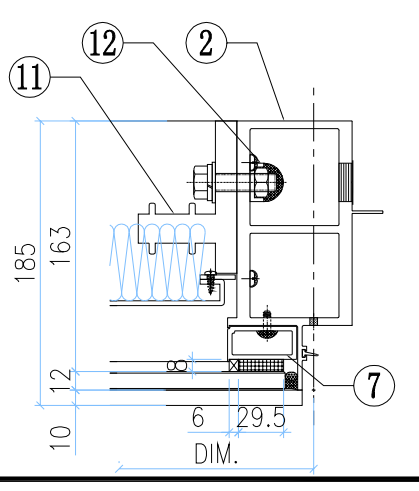

VIEW E

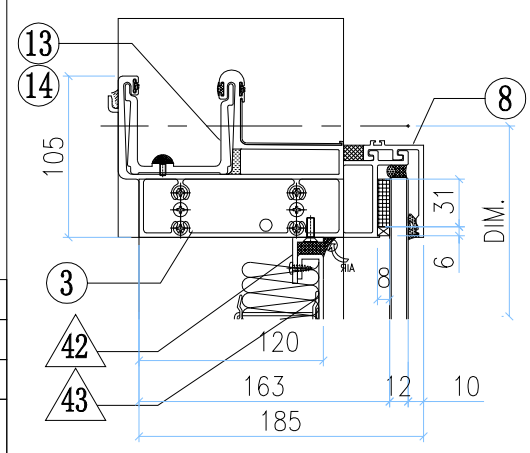

VIEW F

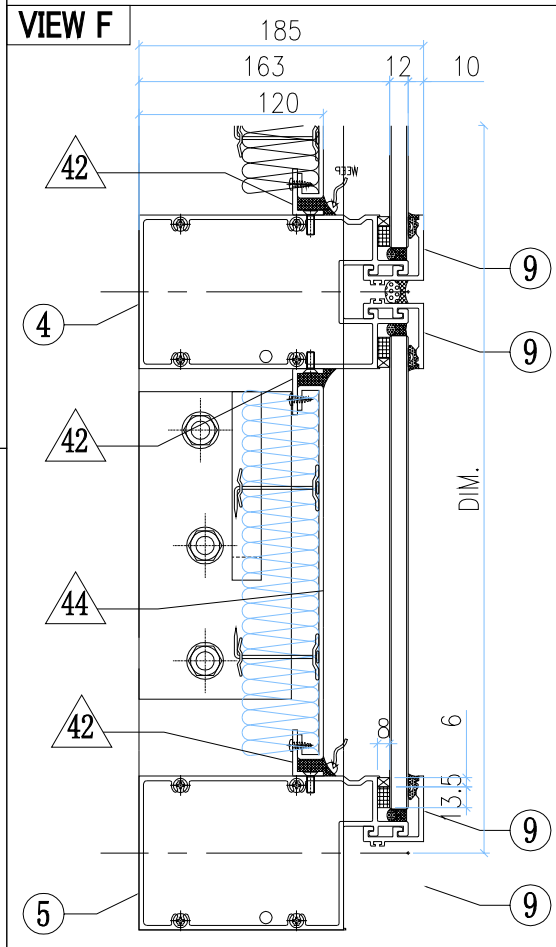

○ ALUM. EXTRUSION

ITEM	FAB. DWG NO.	LENGTH (mm)	QTY
1	X86278-16L	1294.5	1
2	X86278-16R	1294.5	1
3	X86279-34B	1295	1
4	X86308-15E	1224	1
5	X86302-15E	1224	1
6	X86305-01LA	828.5	1
6a	X86305-01RA	828.5	1
7	X86305-01E	264	2
8	X86301-01-06	1230	1
9	X86283-01-07	1230	3
10	X86255-01L	200	2
11	X86255-01R	200	2
12	X86258-01	200	4
13	X86303-02	150	1
14	X86303-03	150	1
15			

◇ OTHERS (ALUM. & G.M.S. PARTS)

ITEM	FAB. DWG NO.	LENGTH (mm)	QTY
41	N00813-01A	720.5	2
	30x20X3mm ALUM. ANGLE		
42	N00813-01E	1143	4
	30x20X3mm ALUM. ANGLE		
43	J858-AP09-04		1
	1123 x760.5(BACK PANEL)		
44	J858-AP11-37		1
	1129 x243 (BACK PANEL)		
45	J858-AP02		2
	3mm THK. ALUM. PLATE		
46	J858-AP03		4
	3mm THK. ALUM. PLATE		

美特鋁質有限公司
MIDI Aluminium Fabricator Ltd.

修改	-			採用	工廠		地盤	✓	工程號	J858	類別		物料號	-		
日期	-			材料顏色	-				地盘	康城11期	制圖	Z.S.P	2022-08-06	圖號	AZc-700H5-P
									图纸名称	单元组装图	復核	-	-	數量	-
									材料	-	批准	-	-	單件重量	- (KG)

AF-161

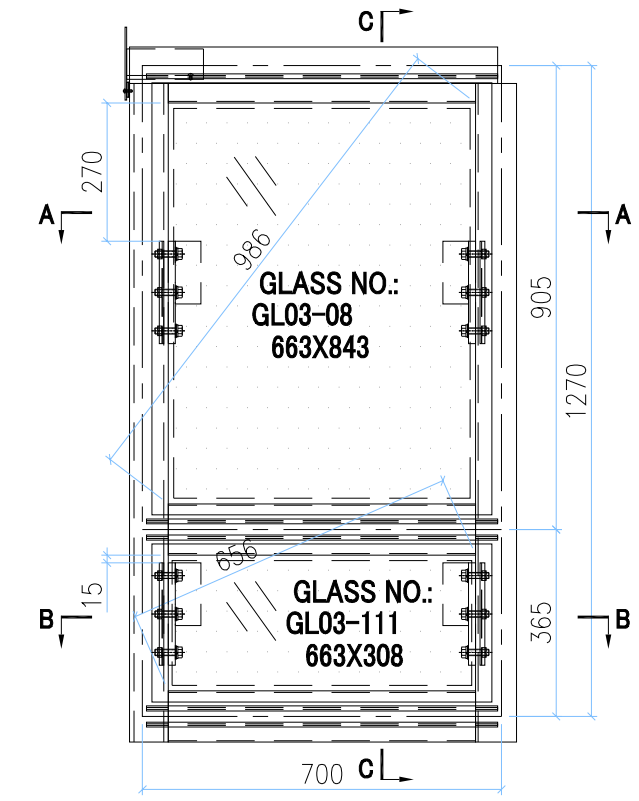

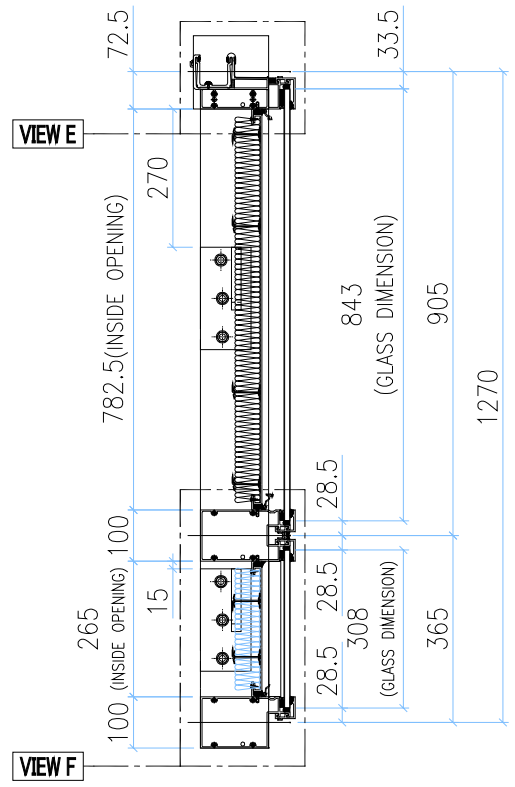

SECTION C-C

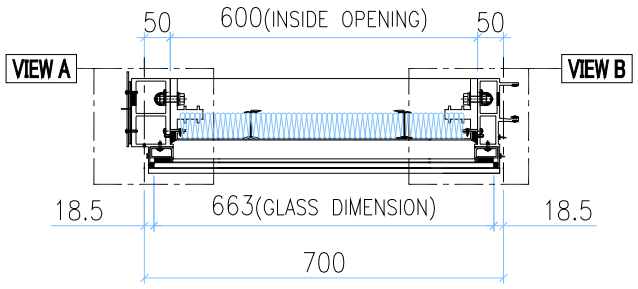

SECTION A-A

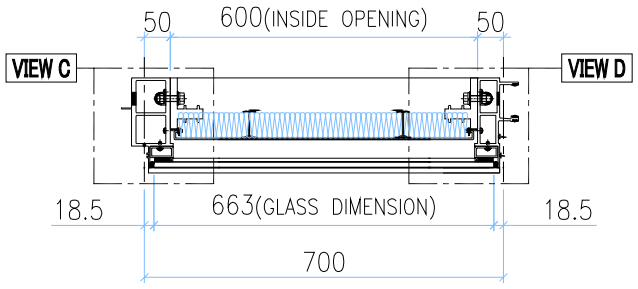

SECTION B-B

INSTALL UNIT NO.	QTY.	FLOOR
T1B-CW6-1101	1	11/F
T1B-CW6-4001	1	40/F
T1A-CW3-1101	1	11/F
T1A-CW3-4001	1	40/F
TOTAL	4	

GLASS	GLASS NUMBER	WIDTH	HEIGHT	QTY.
	GL03-08	663	843	1
	GL03-111	663	308	1

VIEW A

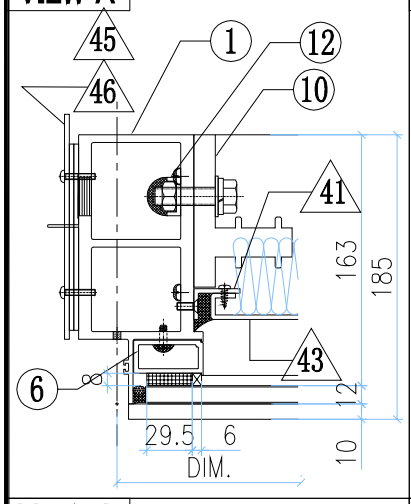

VIEW B

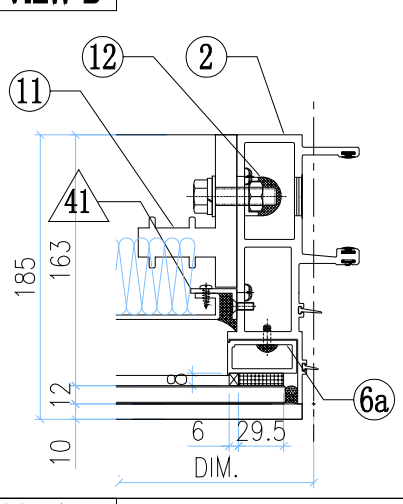

VIEW C

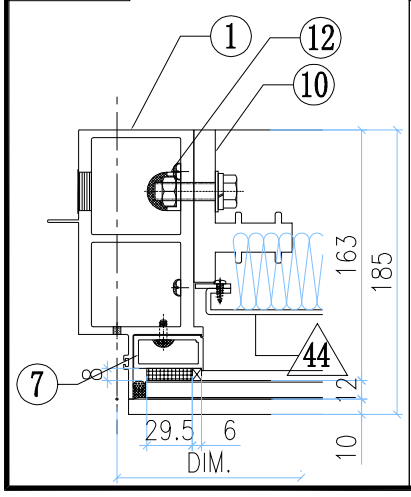

VIEW D

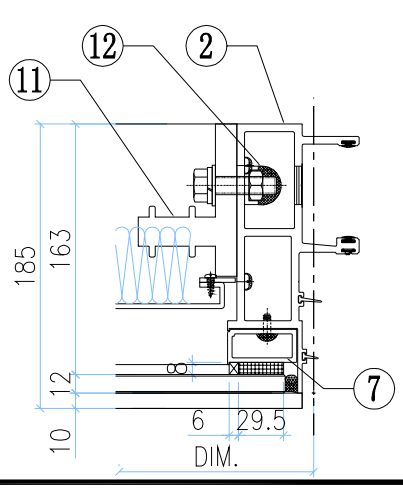

VIEW E

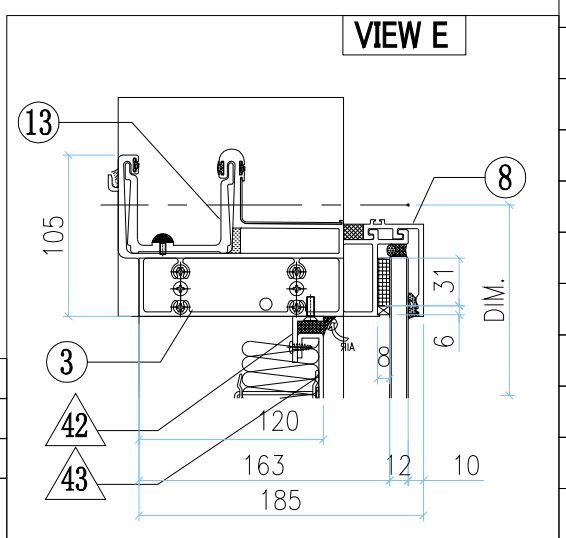

VIEW F

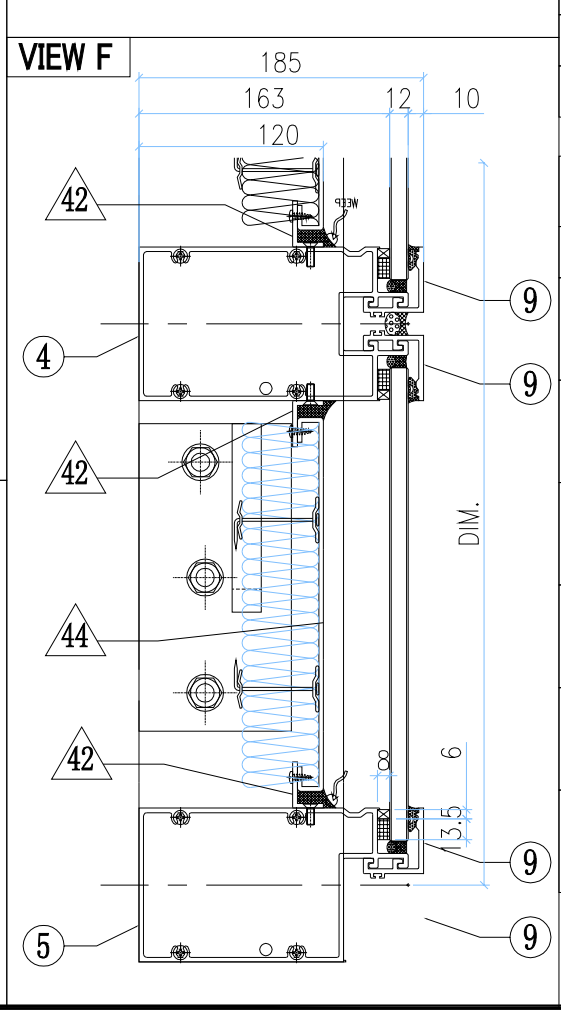

○ ALUM. EXTRUSION

ITEM	FAB. DWG NO.	LENGTH (mm)	QTY
1	X86278-16L	1294.5	1
2	X86272-09	1294.5	1
3	X86279-01D	717.5	1
4	X86308-15F	679	1
5	X86302-15F	679	1
6	X86305-01LA	828.5	1
6a	X86305-01RA	828.5	1
7	X86305-01E	264	2
8	X86301-01-02	685	1
9	X86283-01-02	685	3
10	X86255-01L	200	2
11	X86255-01R	200	2
12	X86258-01	200	4
13	X86303-03	150	1
14			
15			

◇ OTHERS (ALUM. & G.M.S. PARTS)

ITEM	FAB. DWG NO.	LENGTH (mm)	QTY
41	N00813-01A	720.5	2
	30x20X3mm ALUM. ANGLE		
42	N00813-01C	598	4
	30x20X3mm ALUM. ANGLE		
43	J858-AP09-02		1
	578 x760.5(BACK PANEL)		
44	J858-AP11-34		1
	584 x243 (BACK PANEL)		
45	J858-AP02		1
	3mm THK. ALUM. PLATE		
46	J858-AP03		2
	3mm THK. ALUM. PLATE		

美特鋁質有限公司 MIDI Aluminium Fabricator Ltd.													
修改	-			採用	工廠		地盤	✓	工程號	J858	類別		物料號	-		
日期	-			材料顏色	-				地盘	康城11期	制圖	Z.S.P	2022-08-06	圖號	AZe-700H5-P
									图纸名称	单元组装图	復核	-	-	數量	-
									材料	-	批准	-	-	單件重量	- (KG)

AF-162

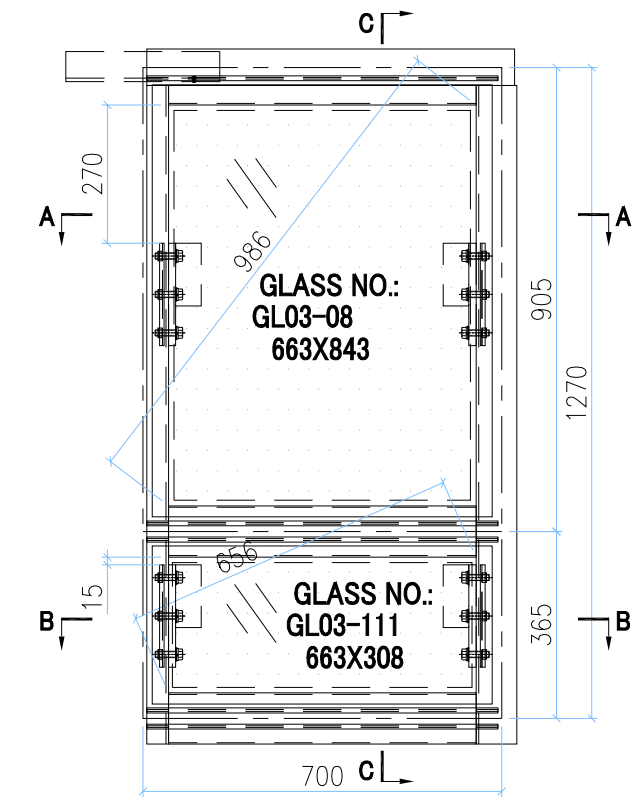

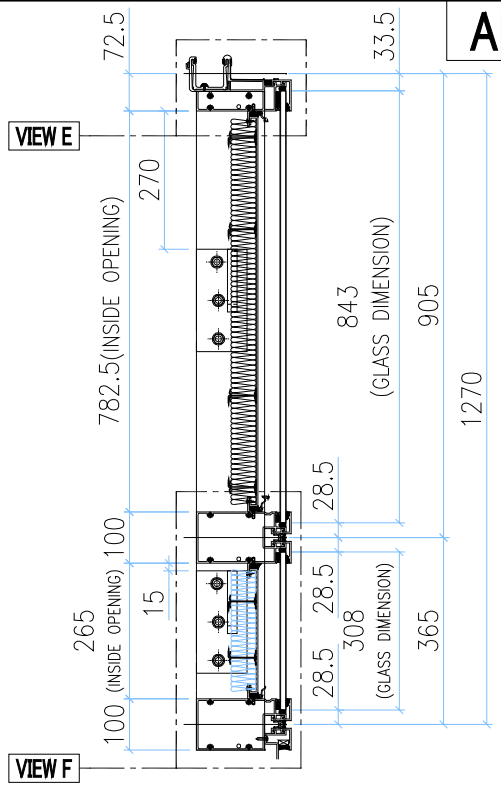

SECTION C-C

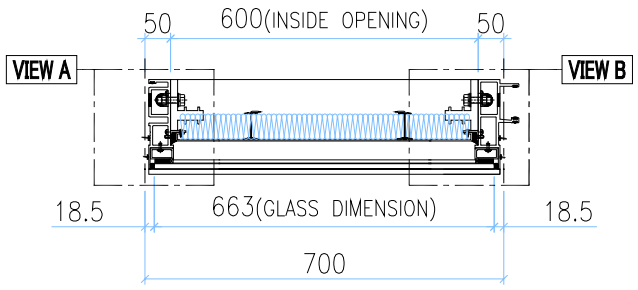

SECTION A-A

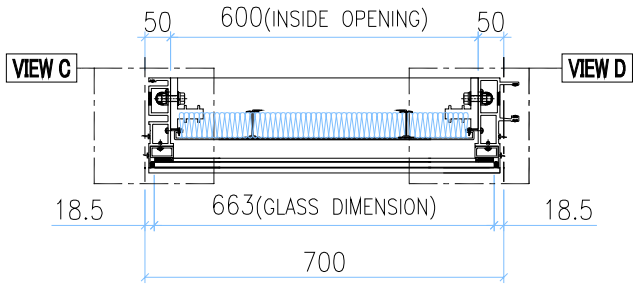

SECTION B-B

GLASS	GLASS NUMBER	WIDTH	HEIGHT	QTY.
	GL03-08	663	843	1
	GL03-111	663	308	1

VIEW A

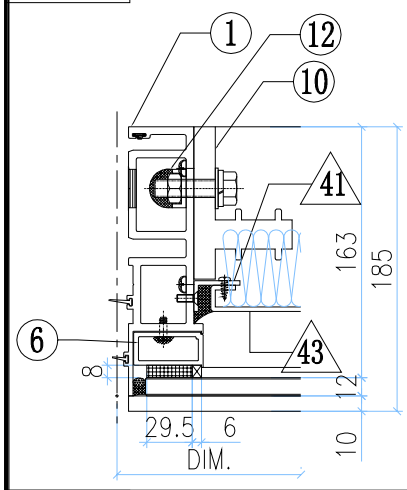

VIEW B

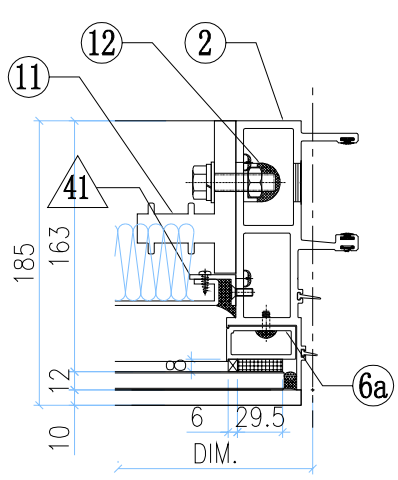

VIEW C

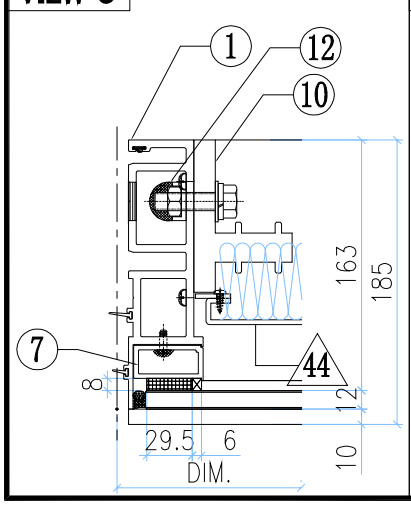

VIEW D

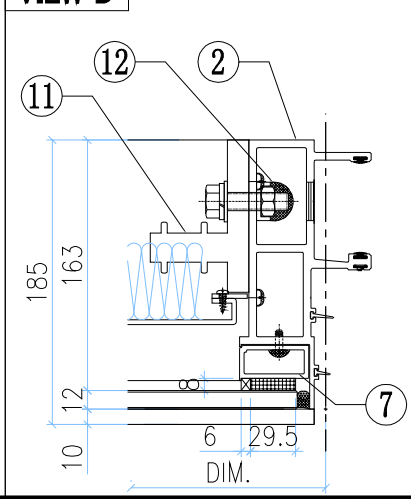

VIEW E

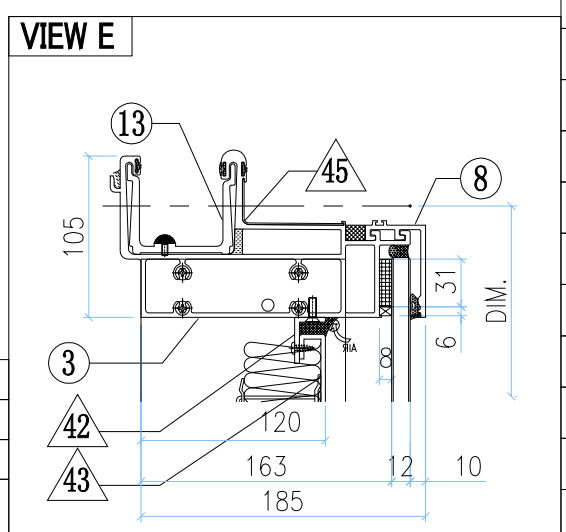

VIEW F

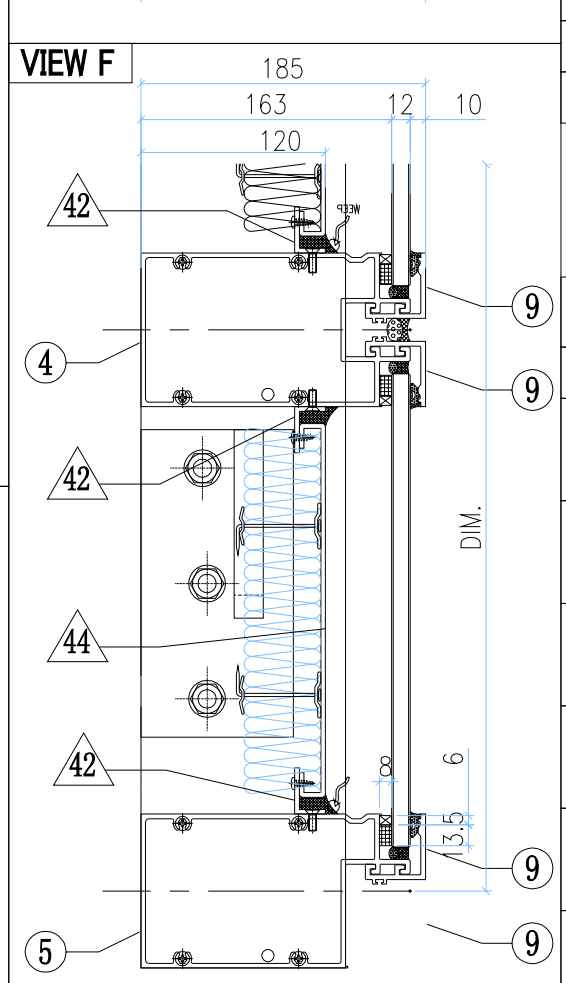

INSTALL UNIT NO.	QTY.	FLOOR
T1B-CW6-1102	1	11/F
T1B-CW6-4002	1	40/F
T1A-CW3-1102	1	11/F
T1A-CW3-4002	1	40/F
T2B-CW6-1104	1	11/F
T2B-CW6-4004	1	40/F
T2A-CW3-1102	1	11/F
T2A-CW3-4002	1	40/F
T2A-CW3-1103	1	11/F
T2A-CW3-4003	1	40/F
T3A-CW6-1101	1	11/F
T3A-CW6-4001	1	40/F
T3A-CW3-1102	1	11/F
T3A-CW3-4002	1	40/F
T3A-CW3-1103	1	11/F
T3A-CW3-4003	1	40/F
TOTAL	16	

○ ALUM. EXTRUSION

ITEM	FAB. DWG NO.	LENGTH (mm)	QTY
1	X86273-14	1294.5	1
2	X86272-09	1294.5	1
3	X86279-15B	685	1
4	X86308-15F	679	1
5	X86302-15F	679	1
6	X86305-01LA	828.5	1
6a	X86305-01RA	828.5	1
7	X86305-01E	264	2
8	X86301-01-02	685	1
9	X86283-01-02	685	3
10	X86255-01L	200	2
11	X86255-01R	200	2
12	X86258-01	200	4
13	X86303-01	300	1
14			
15			

◇ OTHERS (ALUM. & G.M.S. PARTS)

ITEM	FAB. DWG NO.	LENGTH (mm)	QTY
41	N00813-01A	720.5	2
	30x20X3mm ALUM. ANGLE		
42	N00813-01C	598	4
	30x20X3mm ALUM. ANGLE		
43	J858-AP09-02		1
	578 x760.5(BACK PANEL)		
44	J858-AP11-34		1
	584 x243 (BACK PANEL)		
45	J858-AP16	100	1
	1mm THK. ALUM. FLASHING		
46			

美特鋁質有限公司
MIDI Aluminium Fabricator Ltd.

工程號	J858	類別		物料號	-				
地盘	康城11期	制圖	Z.S.P	2022-08-06	圖號	AZe-1631H5-P			
图纸名称	单元组装图	復核	-	-	數量	-			
材料	-	批准	-	-	單件重量	-	(KG)		

修改	-			採用	工廠		地盤	✓
日期	-			材料顏色	-			

AF-163

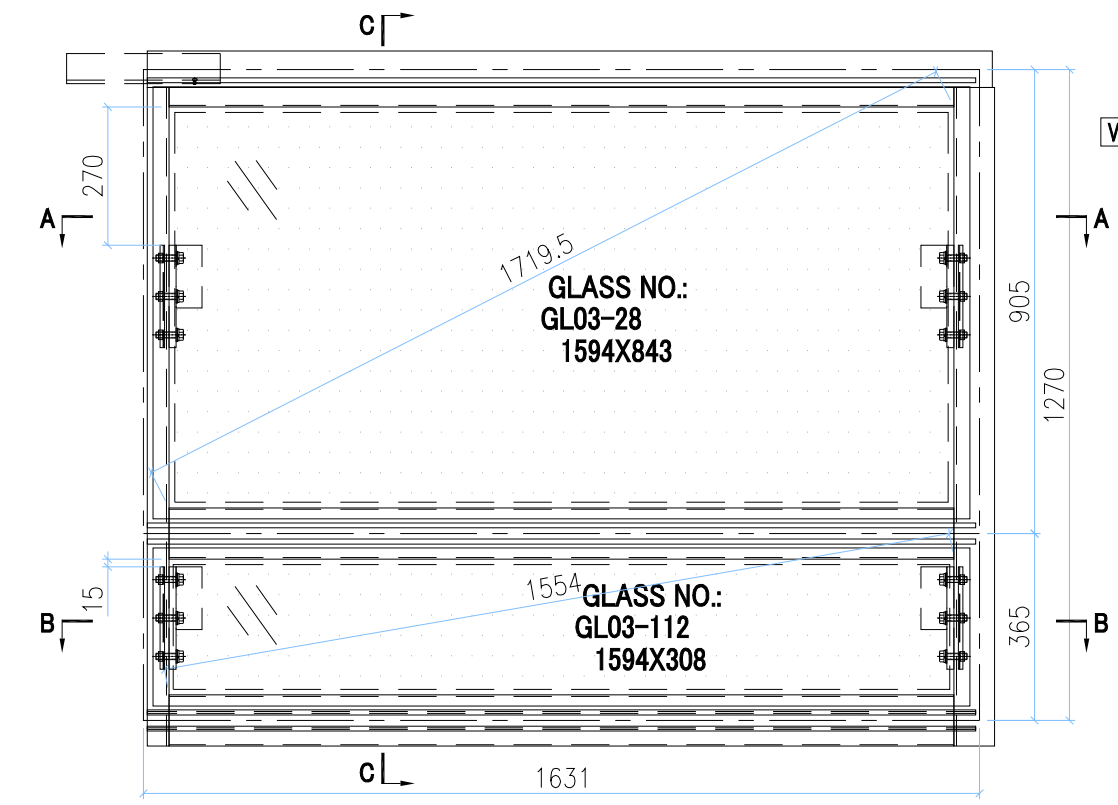

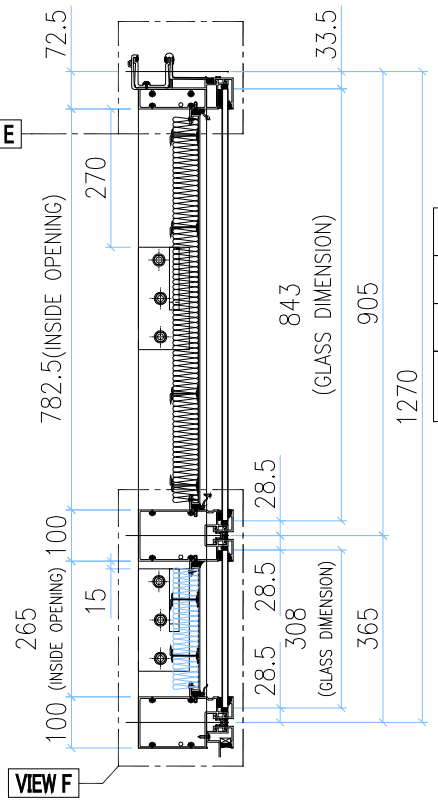

SECTION C-C

INSTALL UNIT NO.	QTY.	FLOOR
T1A-CW6-1101	1	11/F
T1A-CW6-4001	1	40/F
TOTAL	2	

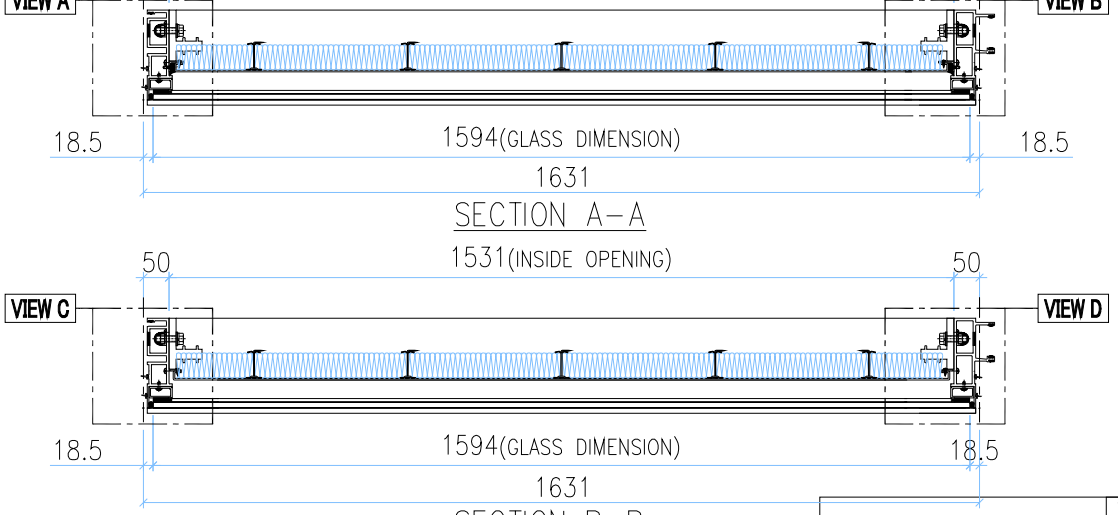

SECTION A-A

SECTION B-B

GLASS	GLASS NUMBER	WIDTH	HEIGHT	QTY.
	GL03-28	1594	843	1
	GL03-112	1594	308	1

VIEW A

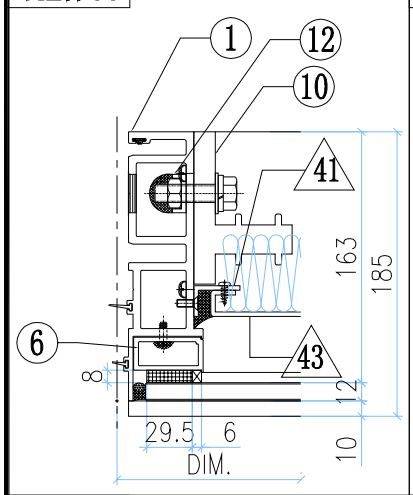

VIEW B

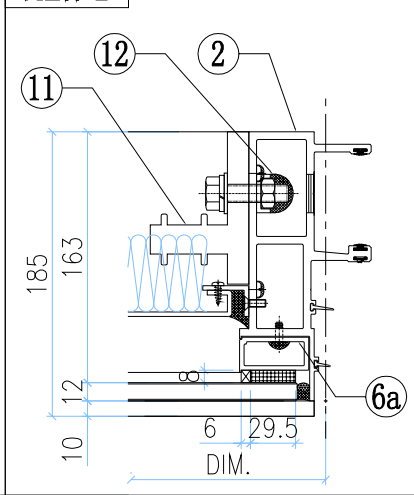

VIEW C

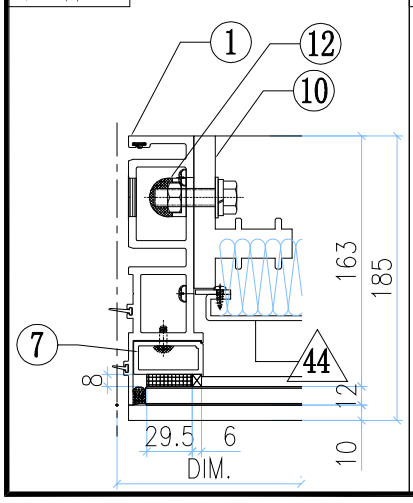

VIEW D

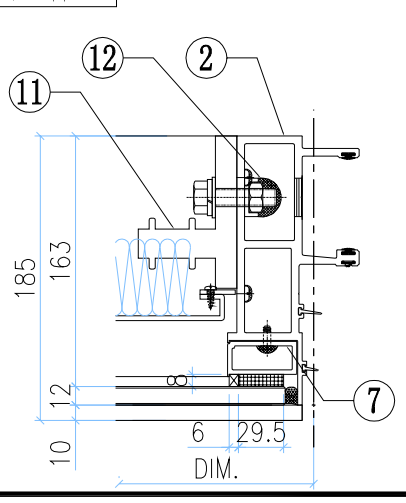

VIEW E

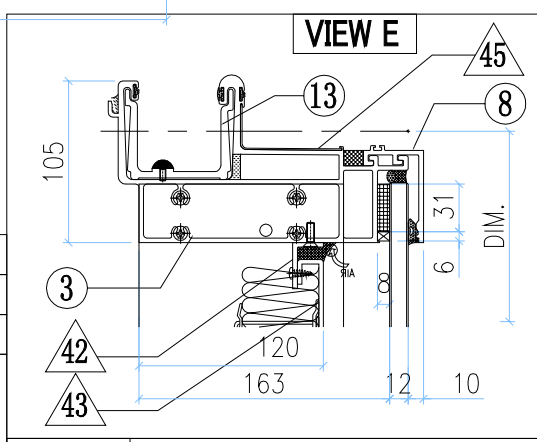

VIEW F

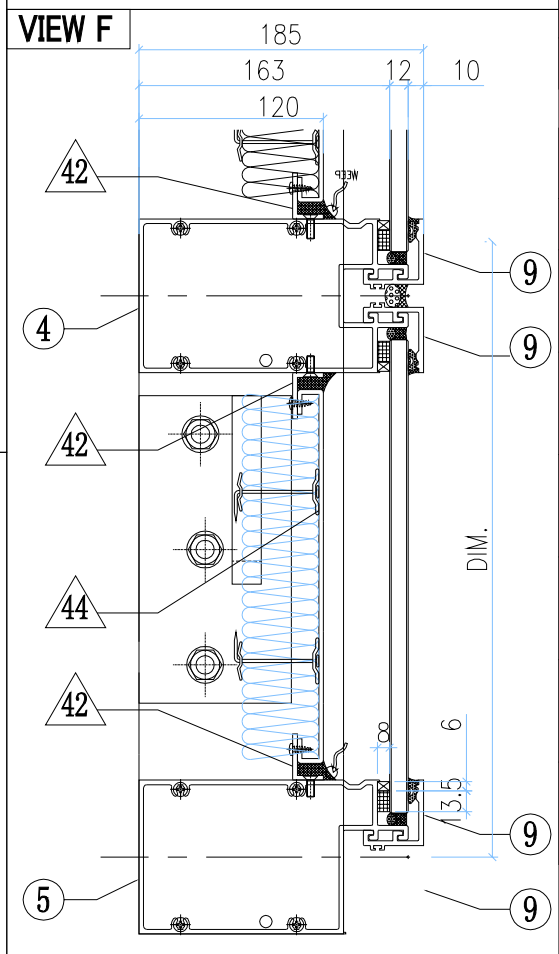

ALUM. EXTRUSION

ITEM	FAB. DWG NO.	LENGTH (mm)	QTY
1	X86273-14	1294.5	1
2	X86272-09	1294.5	1
3	X86279-15E	1616	1
4	X86308-15G	1610	1
5	X86302-15G	1610	1
6	X86305-01LA	828.5	1
6a	X86305-01RA	828.5	1
7	X86305-01E	264	2
8	X86301-01-14	1616	1
9	X86283-01-15	1616	3
10	X86255-01L	200	2
11	X86255-01R	200	2
12	X86258-01	200	4
13	X86303-01	300	1
14			
15			

OTHERS (ALUM. & G.M.S. PARTS)

ITEM	FAB. DWG NO.	LENGTH (mm)	QTY
41	N00813-01A	720.5	2
	30x20X3mm ALUM. ANGLE		
42	N00813-01T	1529	4
	30x20X3mm ALUM. ANGLE		
43	J858-AP09-11		1
	1509 x760.5(BACK PANEL)		
44	J858-AP11-35		1
	1515 x243 (BACK PANEL)		
45	J858-AP16	100	1
	1mm THK. ALUM. FLASHING		
46			

美特鋁質有限公司 MIDI Aluminium Fabricator Ltd.													
修改	-			採用	工廠		地盤	✓	工程號	J858	類別		物料號	-		
日期	-			材料顏色	-				地盘	康城11期	制圖	Z.S.P	2022-08-06	圖號	AZe-681H5-P
									图纸名称	单元组装图	復核	-	-	數量	-
									材料	-	批准	-	-	單件重量	- (KG)

AF-164

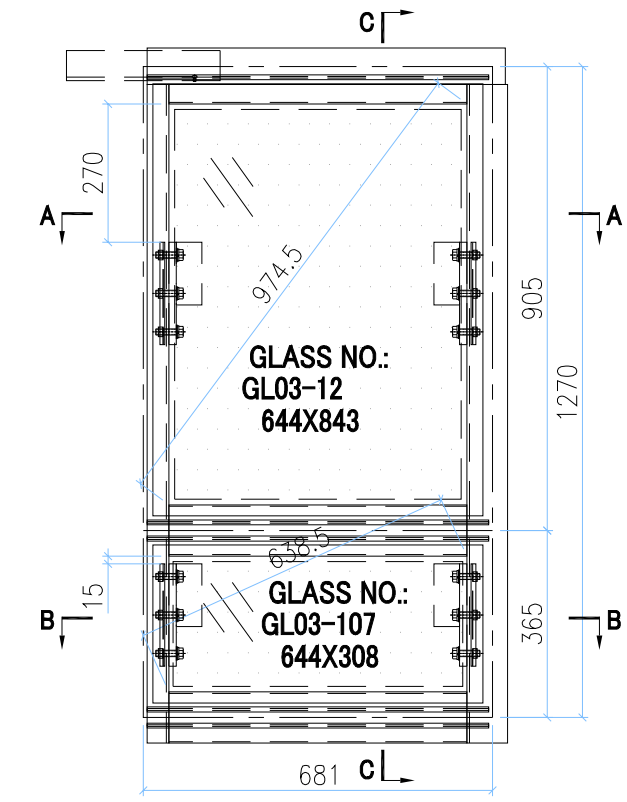

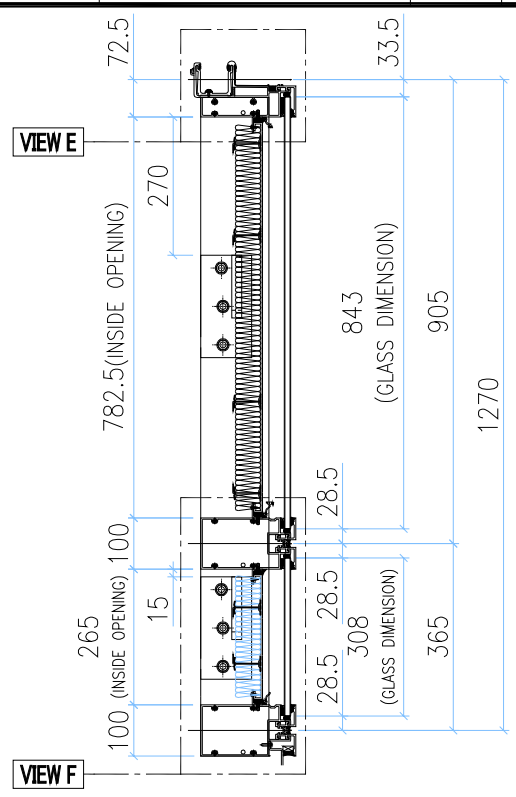

SECTION C-C

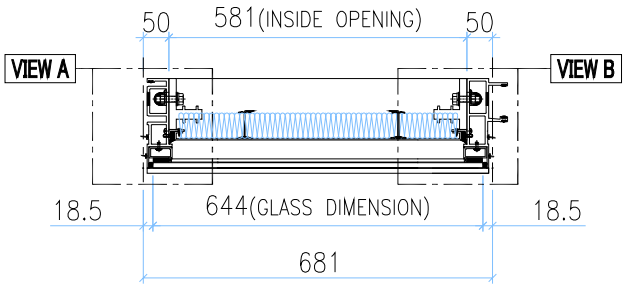

SECTION A-A

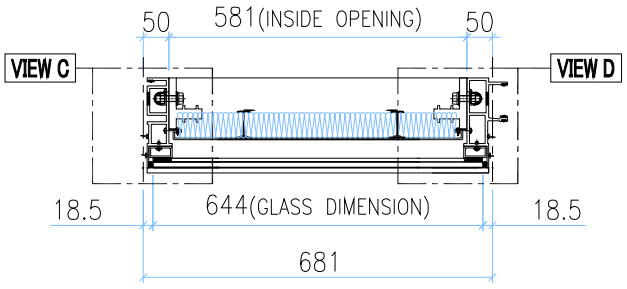

SECTION B-B

T3B-CW6-1102	1	11/F
T3B-CW6-4002	1	40/F
TOTAL	22	

INSTALL UNIT NO.	QTY.	FLOOR
T1A-CW6-1102	1	11/F
T1A-CW6-4002	1	40/F
T1A-CW3-1104	1	11/F
T1A-CW3-4004	1	40/F
T1A-CW1-1102	1	11/F
T1A-CW1-4002	1	40/F
T1B-CW1-1102	1	11/F
T1B-CW1-4002	1	40/F
T2A-CW1-1102	1	11/F
T2A-CW1-4002	1	40/F
T2B-CW1-1102	1	11/F
T2B-CW1-4002	1	40/F
T2B-CW6-1102	1	11/F
T2B-CW6-4002	1	40/F
T3A-CW1-1102	1	11/F
T3A-CW1-4002	1	40/F
T3B-CW1-1102	1	11/F
T3B-CW1-4002	1	40/F
T3B-CW5-1102	1	11/F
T3B-CW5-4002	1	40/F

GLASS	GLASS NUMBER	WIDTH	HEIGHT	QTY.
	GL03-12	644	843	1
	GL03-107	644	308	1

VIEW A

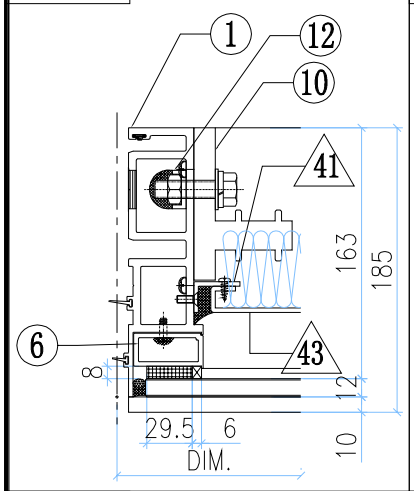

VIEW B

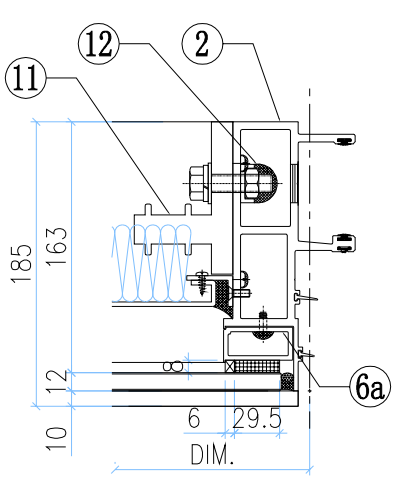

VIEW C

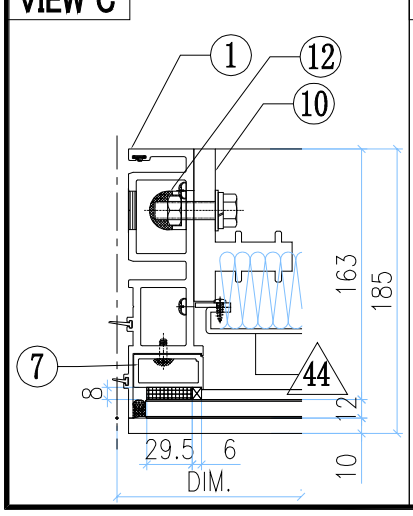

VIEW D

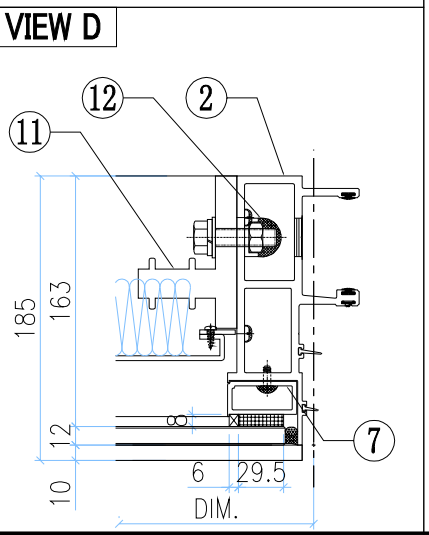

VIEW E

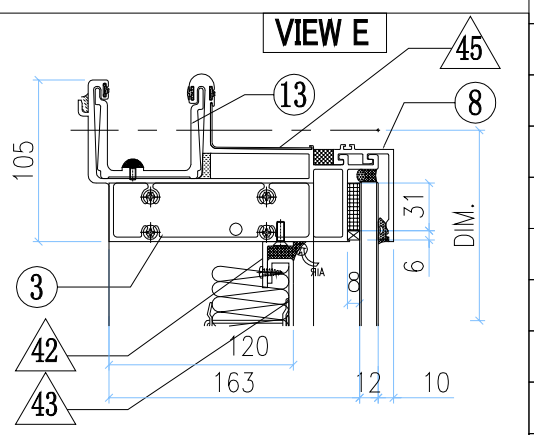

VIEW F

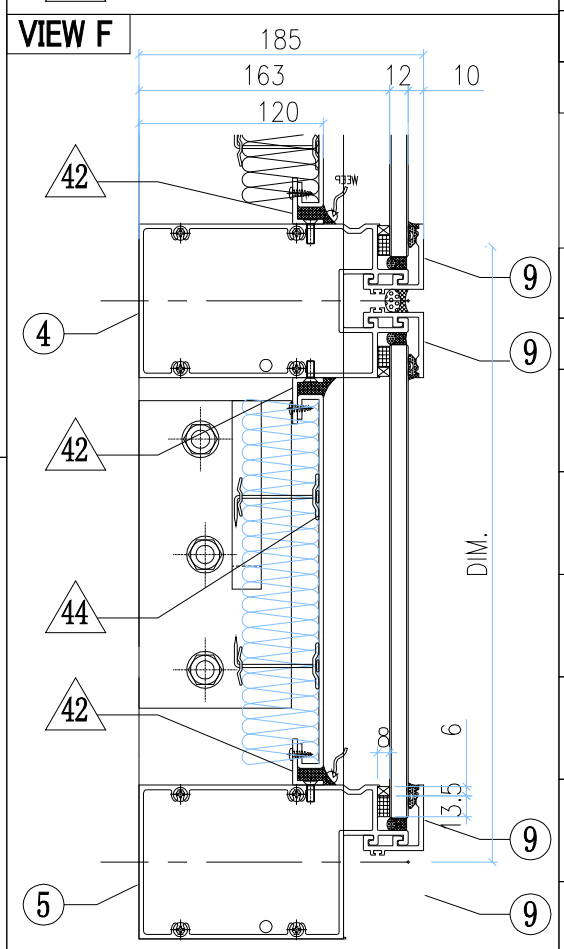

ALUM. EXTRUSION

ITEM	FAB. DWG NO.	LENGTH (mm)	QTY
1	X86273-14	1294.5	1
2	X86272-09	1294.5	1
3	X86279-15G	666	1
4	X86308-15B	660	1
5	X86302-15B	660	1
6	X86305-01LA	828.5	1
6a	X86305-01RA	828.5	1
7	X86305-01E	264	2
8	X86301-01-10	666	1
9	X86283-01-11	666	3
10	X86255-01L	200	2
11	X86255-01R	200	2
12	X86258-01	200	4
13	X86303-01	300	1
14			

OTHERS (ALUM. & G.M.S. PARTS)

ITEM	FAB. DWG NO.	LENGTH (mm)	QTY
41	N00813-01A	720.5	2
	30x20X3mm ALUM. ANGLE		
42	N00813-01N	579	4
	30x20X3mm ALUM. ANGLE		
43	J858-AP09-06		1
	559 x760.5(BACK PANEL)		
44	J858-AP11-31		1
	565 x243 (BACK PANEL)		
45	J858-AP16	100	1
	1mm THK. ALUM. FLASHING		
46			

美特鋁質有限公司 MIDI Aluminium Fabricator Ltd.													
							工程號	J858	類別		物料號	-	
							地盘	康城11期	制圖	Z.S.P	2022-08-06	圖號	AZd-1362.5H5-P
修改	-			採用	工廠		地盤	✓	图纸名称	单元组装图	復核	-	-	數量	-
日期	-			材料颜色	-				材料	-	批准	-	-	單件重量	- (KG)

AF-165

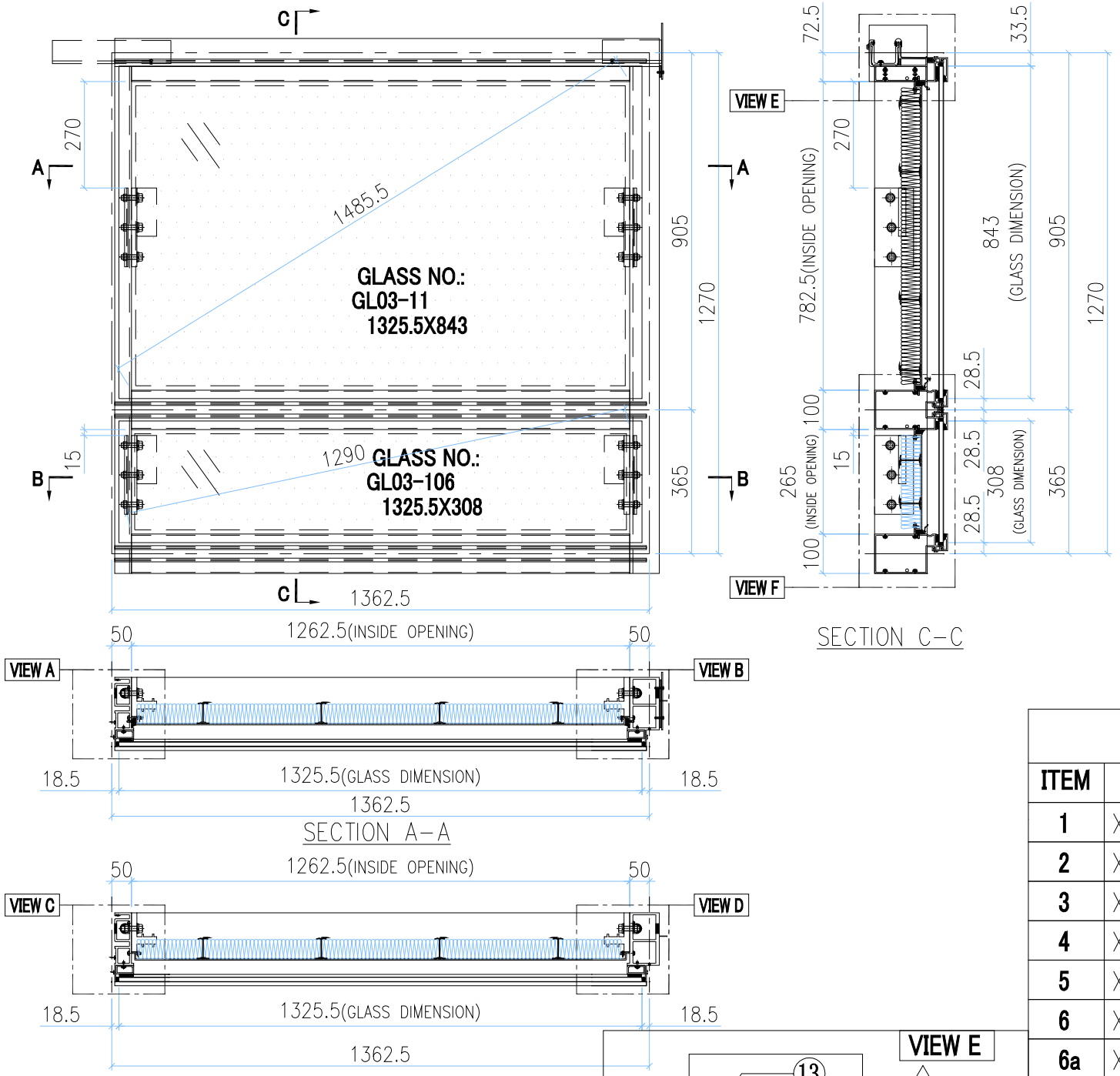

INSTALL UNIT NO.	QTY.	FLOOR
T1A-CW6-1103	1	11/F
T1A-CW6-4003	1	40/F
T1A-CW3-1105	1	11/F
T1A-CW3-4005	1	40/F
T1B-CW1-1103	1	11/F
T1B-CW1-4003	1	40/F
T2B-CW1-1103	1	11/F
T2B-CW1-4003	1	40/F
T3B-CW1-1103	1	11/F
T3B-CW1-4003	1	40/F
T3B-CW5-1103	1	11/F
T3B-CW5-4003	1	40/F
TOTAL	12	

GLASS	GLASS NUMBER	WIDTH	HEIGHT	QTY.
	GL03-11	1325.5	843	1
	GL03-106	1325.5	308	1

VIEW A

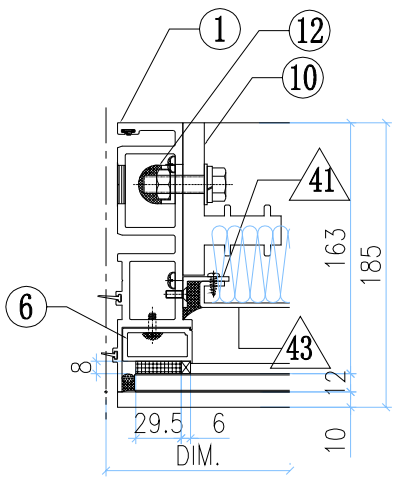

VIEW B

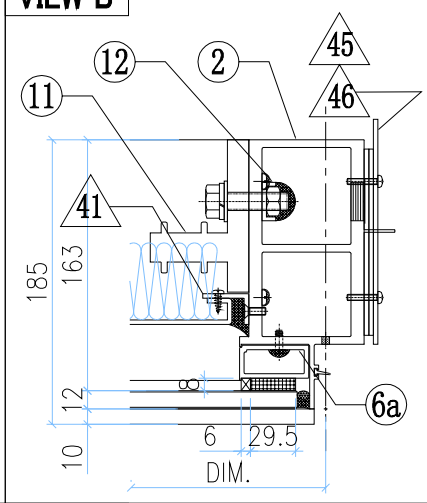

VIEW C

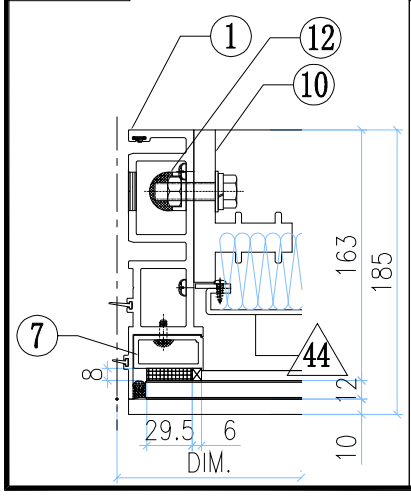

VIEW D

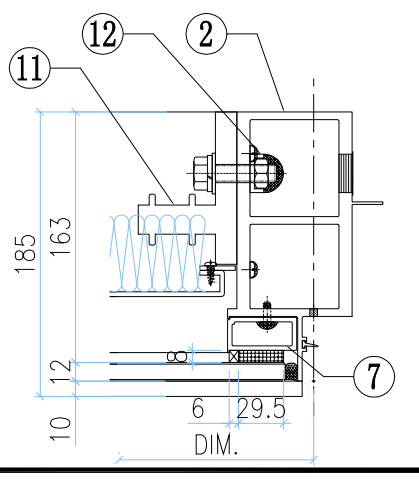

VIEW E

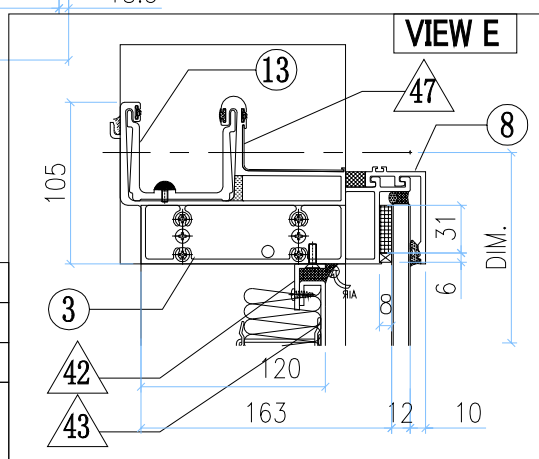

VIEW F

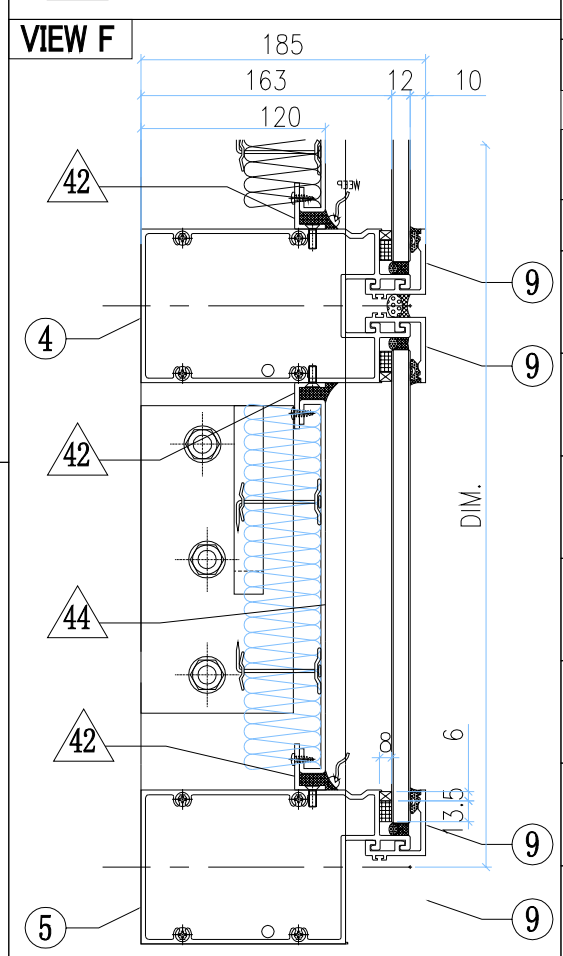

ALUM. EXTRUSION

ITEM	FAB. DWG NO.	LENGTH (mm)	QTY
1	X86273-14	1294.5	1
2	X86278-16R	1294.5	1
3	X86279-14D	1380	1
4	X86308-15A	1341.5	1
5	X86302-15A	1341.5	1
6	X86305-01LA	828.5	1
6a	X86305-01RA	828.5	1
7	X86305-01E	264	2
8	X86301-01-20	1347.5	1
9	X86283-01-24	1347.5	3
10	X86255-01L	200	2
11	X86255-01R	200	2
12	X86258-01	200	4
13	X86303-01	300	1
14	X86303-02	150	1
15			

OTHERS (ALUM. & G.M.S. PARTS)

ITEM	FAB. DWG NO.	LENGTH (mm)	QTY
41	N00813-01A 30x20X3mm ALUM. ANGLE	720.5	2
42	N00813-01M 30x20X3mm ALUM. ANGLE	1260.5	4
43	J858-AP09-05 1240.5x760.5(BACK PANEL)		1
44	J858-AP11-30 1246.5 x 243 (BACK PANEL)		1
45	J858-AP02 3mm THK. ALUM. PLATE		1
46	J858-AP03 3mm THK. ALUM. PLATE		2
47	J858-AP16 1mm THK. ALUM. FLASHING	100	1

美特鋁質有限公司 MIDI Aluminium Fabricator Ltd.													
							工程號	J858	類別		物料號	-	
							地盘	康城11期	制圖	Z.S.P	2022-08-06	圖號	AZe-1581H5-P
修改	-			採用	工廠		地盤	✓	图纸名称	单元组装图	復核	-	-	數量	-
日期	-			材料颜色	-				材料	-	批准	-	-	單件重量	- (KG)

AF-166

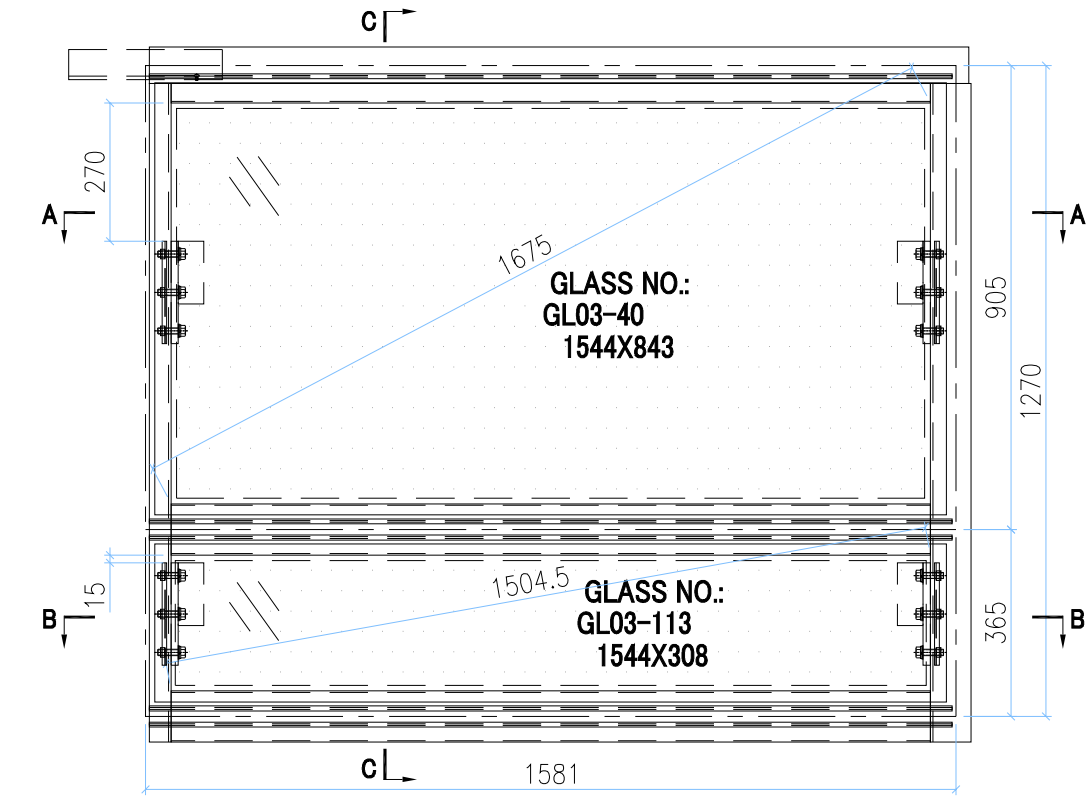

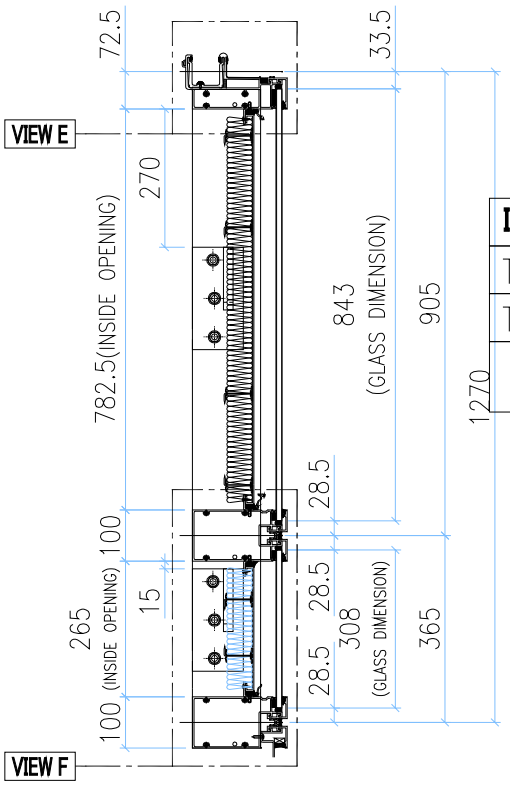

SECTION C-C

INSTALL UNIT NO.	QTY.	FLOOR
T1A-CW3-1103	1	11/F
T1A-CW3-4003	1	40/F
TOTAL	2	

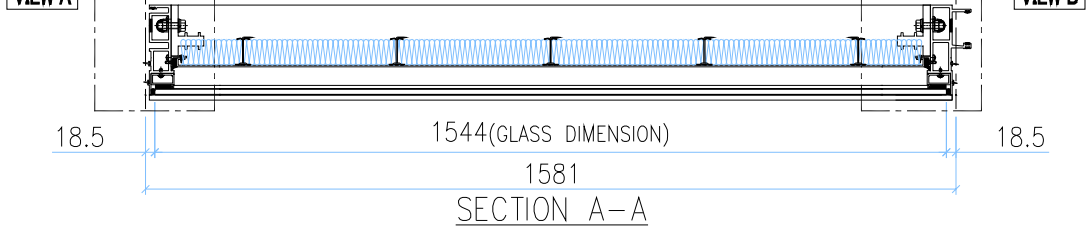

SECTION A-A

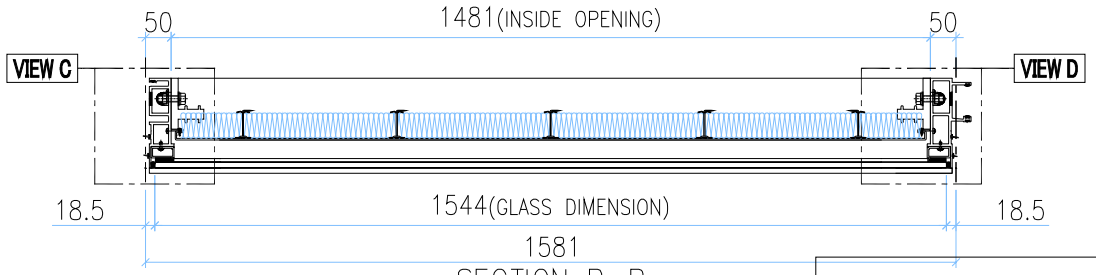

SECTION B-B

GLASS	GLASS NUMBER	WIDTH	HEIGHT	QTY.
	GL03-40	1544	843	1
	GL03-113	1544	308	1

VIEW A

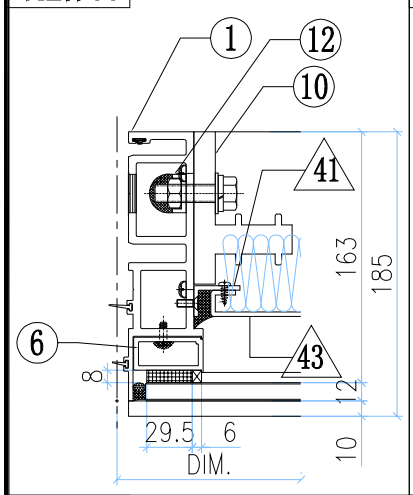

VIEW B

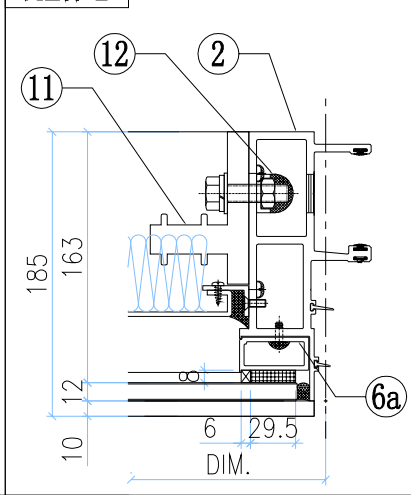

VIEW C

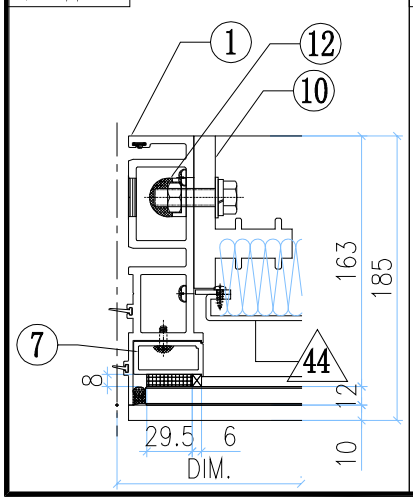

VIEW D

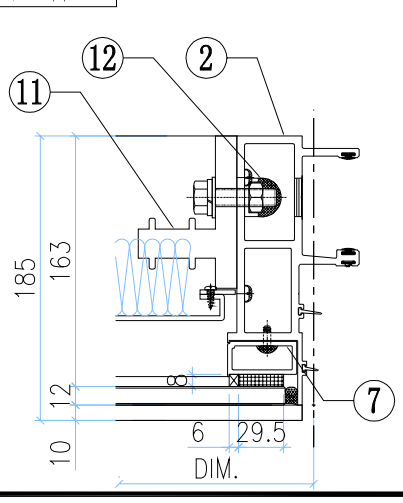

VIEW E

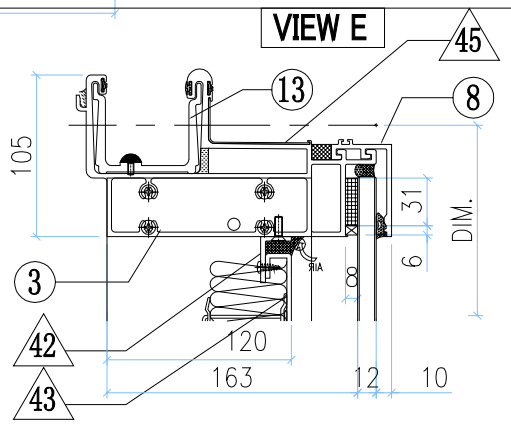

VIEW F

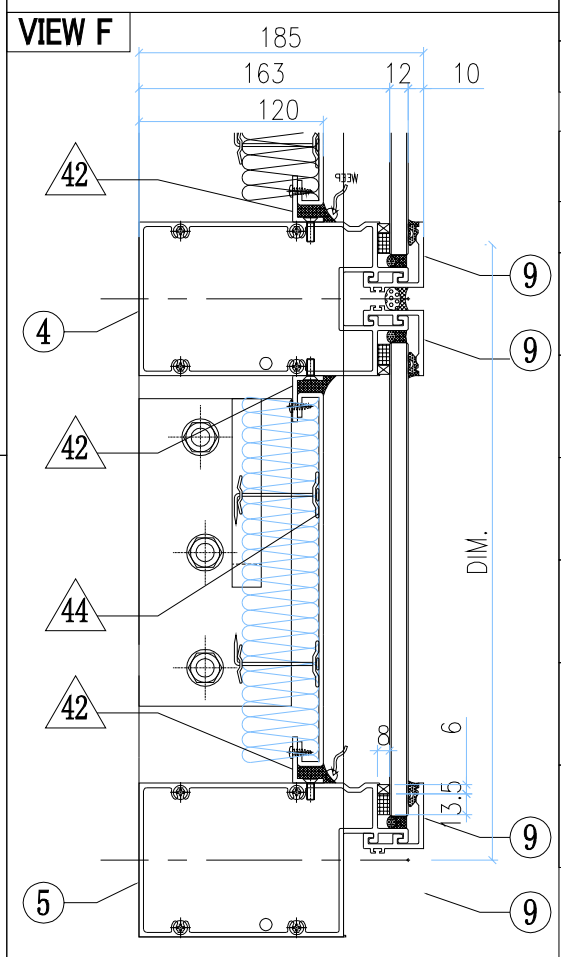

○ ALUM. EXTRUSION

ITEM	FAB. DWG NO.	LENGTH (mm)	QTY
1	X86273-14	1294.5	1
2	X86272-09	1294.5	1
3	X86279-15F	1566	1
4	X86308-15H	1560	1
5	X86302-15H	1560	1
6	X86305-01LA	828.5	1
6a	X86305-01RA	828.5	1
7	X86305-01E	264	2
8	X86301-01-15	1566	1
9	X86283-01-16	1566	3
10	X86255-01L	200	2
11	X86255-01R	200	2
12	X86258-01	200	4
13	X86303-01	300	1
14			
15			

◇ OTHERS (ALUM. & G.M.S. PARTS)

ITEM	FAB. DWG NO.	LENGTH (mm)	QTY
41	N00813-01A	720.5	2
	30x20X3mm ALUM. ANGLE		
42	N00813-01U	1479	4
	30x20X3mm ALUM. ANGLE		
43	J858-AP09-12		1
	1459 x760.5(BACK PANEL)		
44	J858-AP11-36		1
	1465 x243 (BACK PANEL)		
45	J858-AP16	100	1
	1mm THK. ALUM. FLASHING		
46			

美特鋁質有限公司 MIDI Aluminium Fabricator Ltd.											
修改	-			採用	工廠		地盤	✓	工程號	J858	類別		物料號	-		
日期	-			材料顏色	-				地盘	康城11期	制圖	Z.S.P	2022-08-06	圖號	AZc-1362.5H5-P
									图纸名称	单元组装图	復核	-	-	數量	-
									材料	-	批准	-	-	單件重量	- (KG)

AF-167

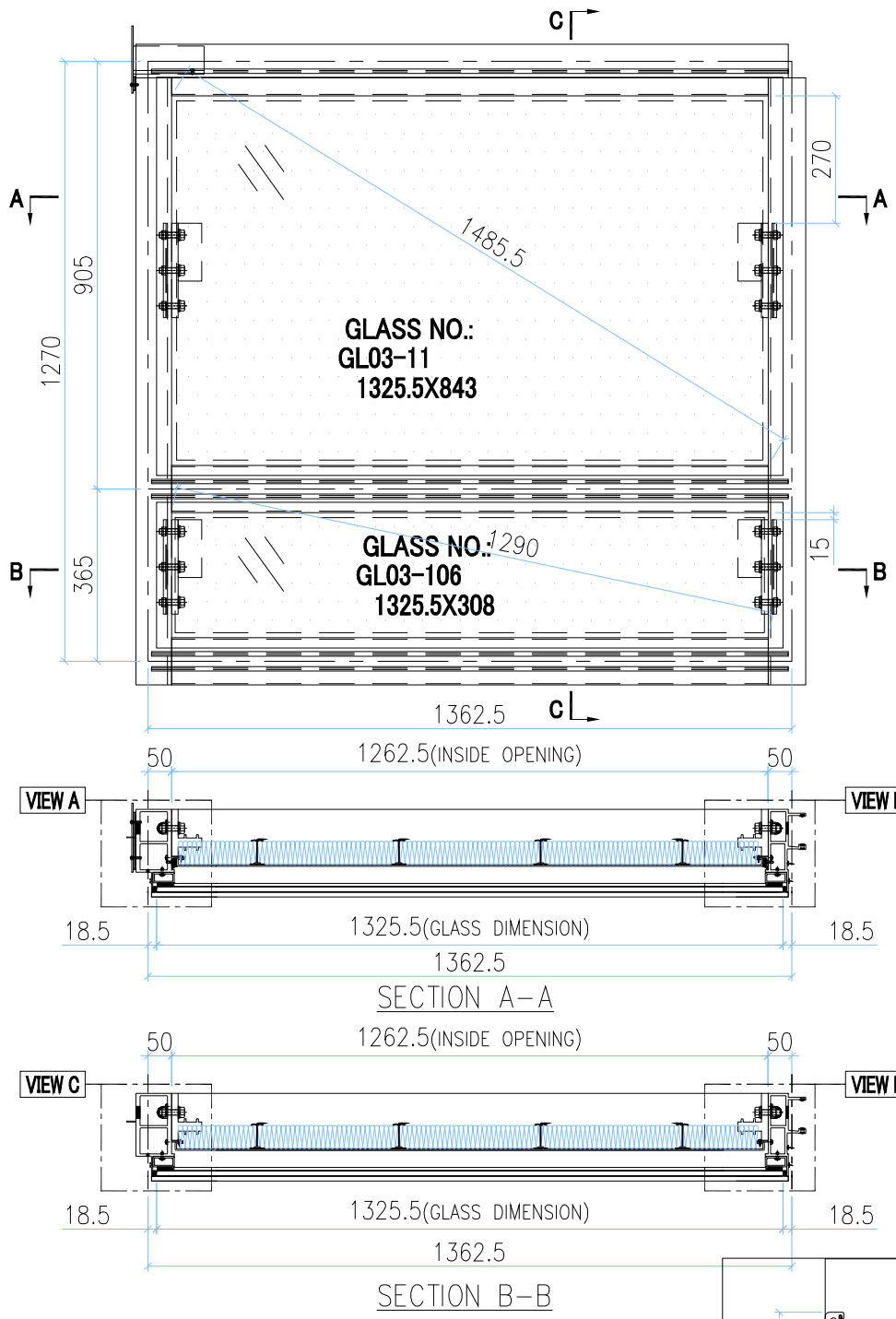

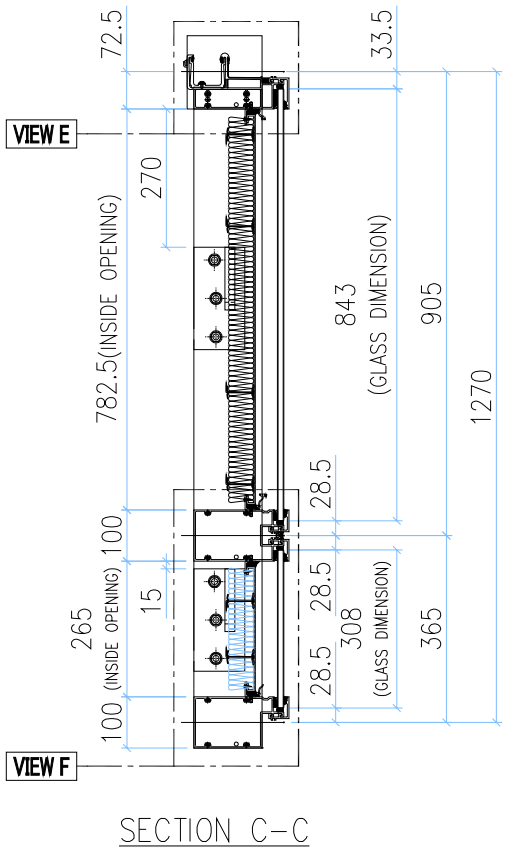

INSTALL UNIT NO.	QTY.	FLOOR
T1A-CW1-1101	1	11/F
T1A-CW1-4001	1	40/F
T2A-CW1-1101	1	11/F
T2A-CW1-4001	1	40/F
T2B-CW6-1101	1	11/F
T2B-CW6-4001	1	40/F
T3A-CW1-1101	1	11/F
T3A-CW1-4001	1	40/F
T3B-CW6-1101	1	11/F
T3B-CW6-4001	1	40/F
TOTAL	10	

GLASS	GLASS NUMBER	WIDTH	HEIGHT	QTY.
	GL03-11	1325.5	843	1
	GL03-106	1325.5	308	1

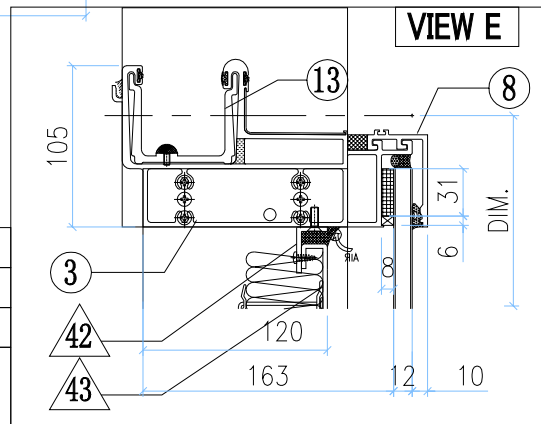

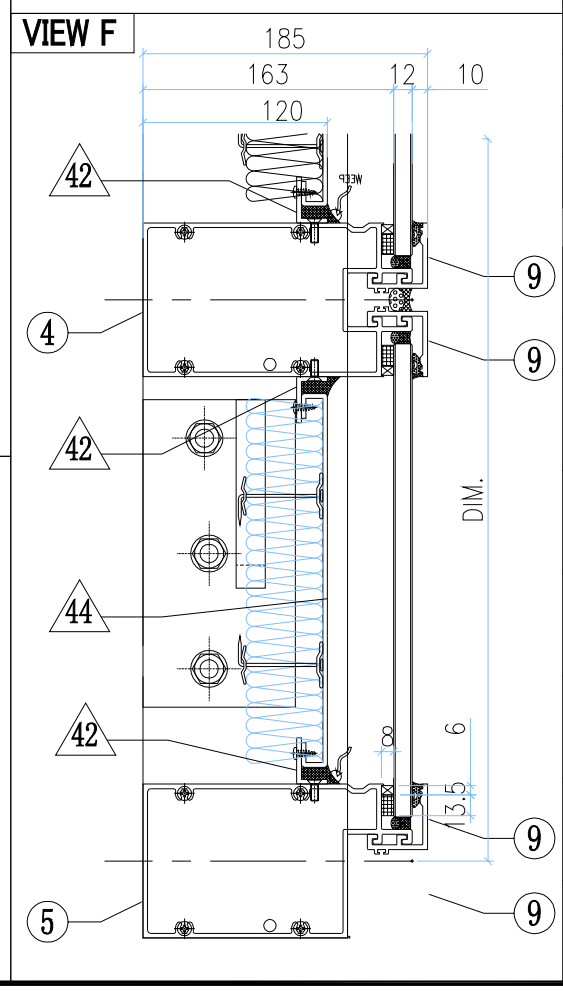

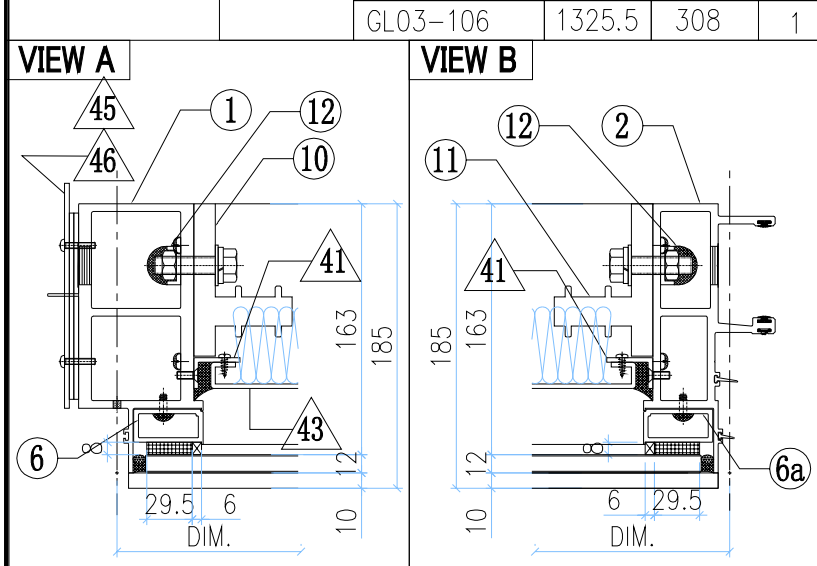

◯ ALUM. EXTRUSION			
ITEM	FAB. DWG NO.	LENGTH (mm)	QTY
1	X86278-16L	1294.5	1
2	X86272-09	1294.5	1
3	X86279-01E	1380	1
4	X86308-15A	1341.5	1
5	X86302-15A	1341.5	1
6	X86305-01LA	828.5	1
6a	X86305-01RA	828.5	1
7	X86305-01E	264	2
8	X86301-01-20	1347.5	1
9	X86283-01-24	1347.5	3
10	X86255-01L	200	2
11	X86255-01R	200	2
12	X86258-01	200	4
13	X86303-03	150	1
14			
15			

◇ OTHERS (ALUM. & G.M.S. PARTS)			
ITEM	FAB. DWG NO.	LENGTH (mm)	QTY
41	N00813-01A 30x20X3mm ALUM. ANGLE	720.5	2
42	N00813-01M 30x20X3mm ALUM. ANGLE	1260.5	4
43	J858-AP09-05 1240.5x760.5(BACK PANEL)		1
44	J858-AP11-30 1246.5 x 243 (BACK PANEL)		1
45	J858-AP02 3mm THK. ALUM. PLATE		1
46	J858-AP03 3mm THK. ALUM. PLATE		2

美特鋁質有限公司 MIDI Aluminium Fabricator Ltd.												
修改	-			採用	工廠		地盤	✓	工程號	J858	類別		物料號	-		
日期	-			材料顏色	-				地盘	康城11期	制圖	Z.S.P	2022-08-06	圖號	AZd-1309H5-P
									图纸名称	单元组装图	復核	-	-	數量	-
									材料	-	批准	-	-	單件重量	- (KG)

AF-168

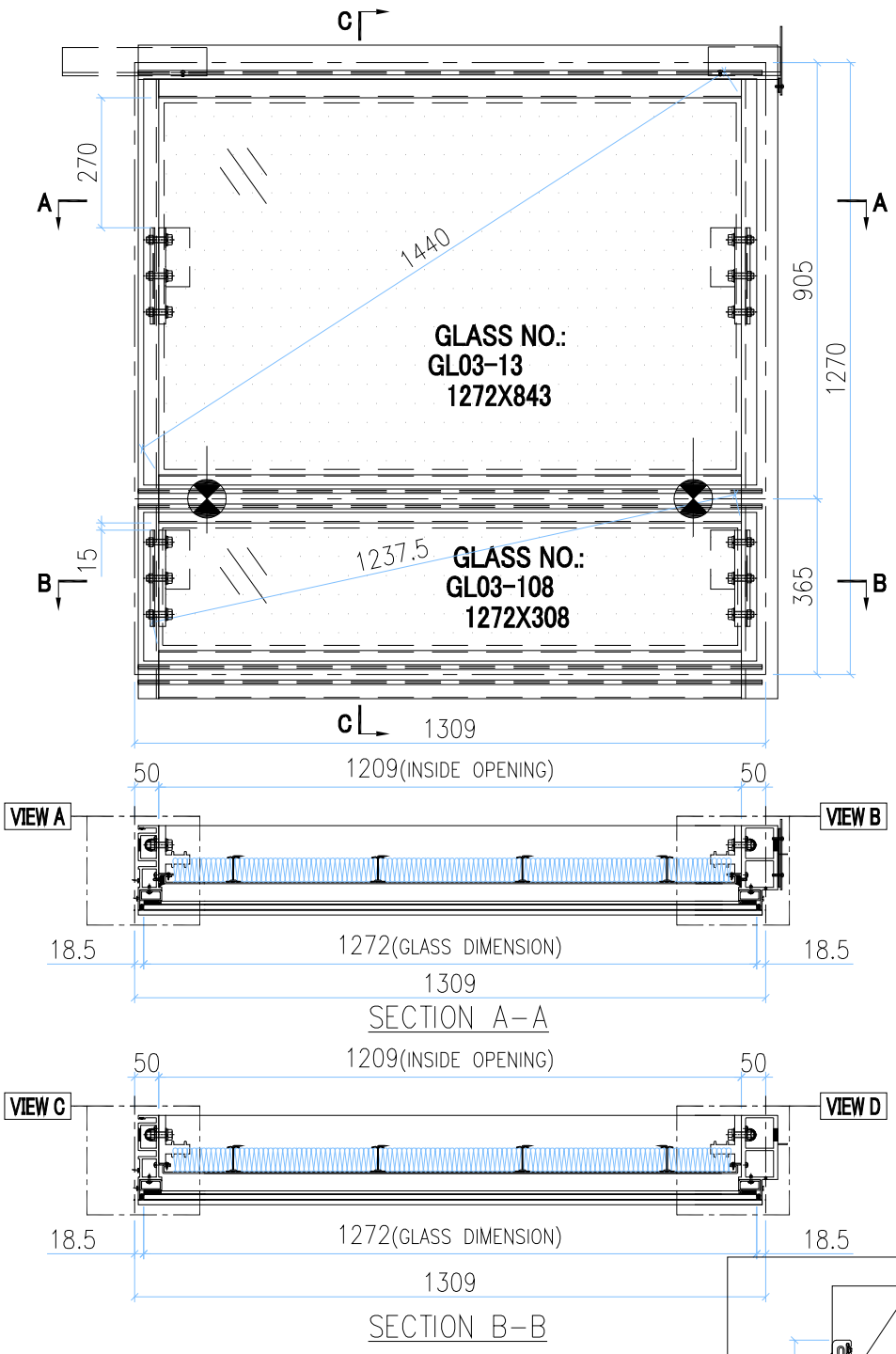

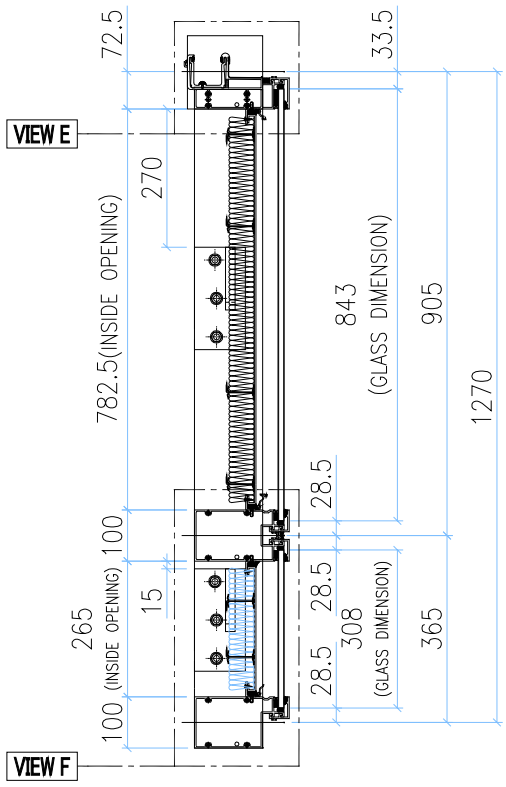

SECTION C-C

INSTALL UNIT NO.	QTY.	FLOOR
T1A-CW1-1103	1	11/F
T1A-CW1-4003	1	40/F
T2A-CW1-1103	1	11/F
T3A-CW1-1103	1	11/F
TOTAL	4	

GLASS	GLASS NUMBER	WIDTH	HEIGHT	QTY.
	GL03-13	1272	843	1
	GL03-108	1272	308	1

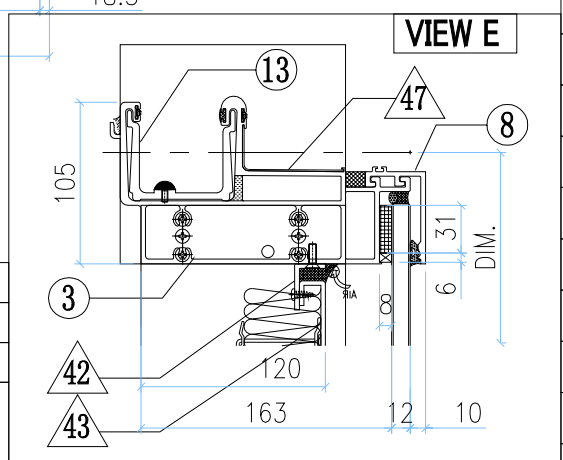

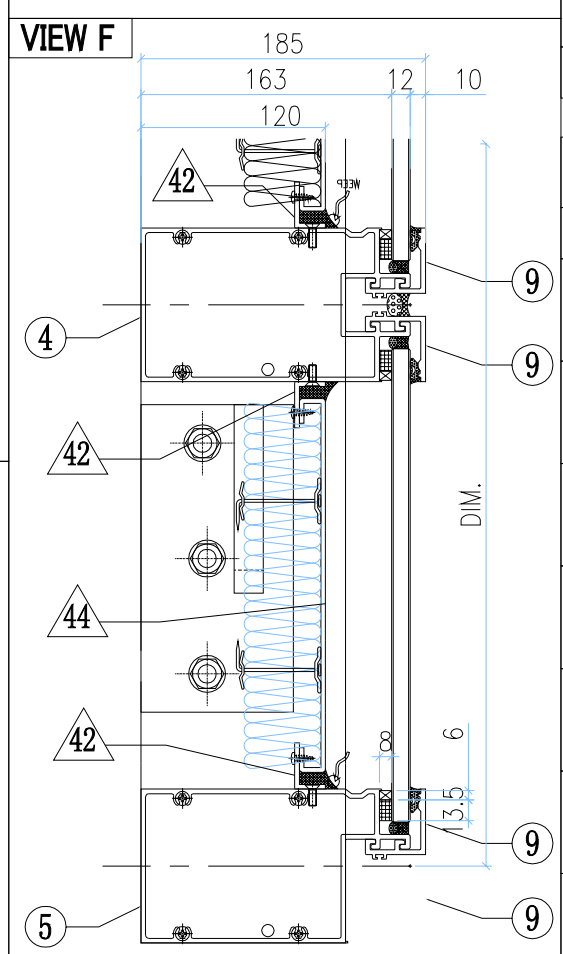

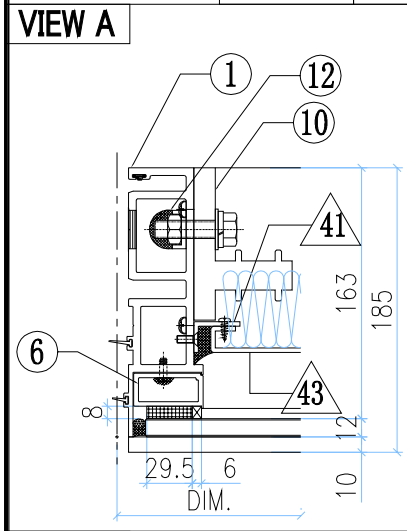

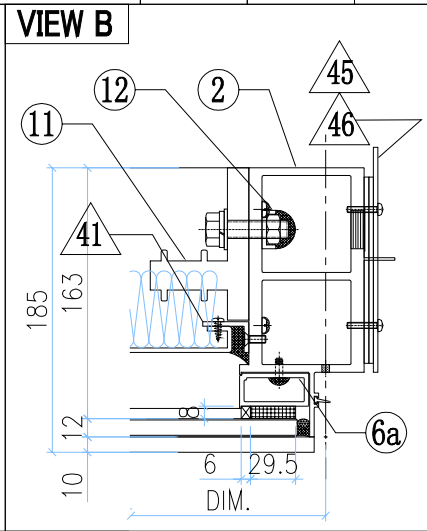

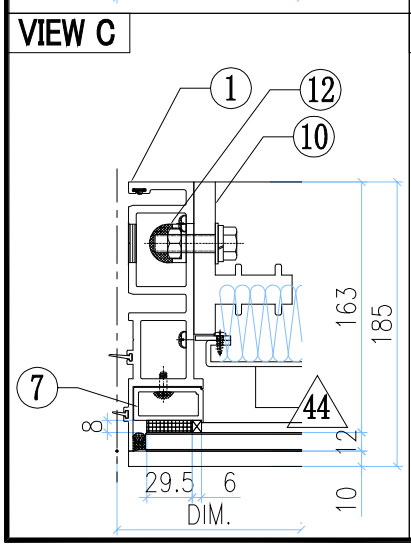

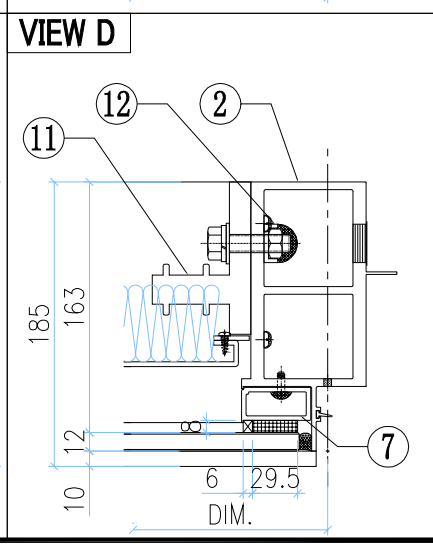

◯ ALUM. EXTRUSION			
ITEM	FAB. DWG NO.	LENGTH (mm)	QTY
1	X86273-14	1294.5	1
2	X86278-16R	1294.5	1
3	X86279-14B	1326.5	1
4	X86308-15C	1288	1
5	X86302-15C	1288	1
6	X86305-01LA	828.5	1
6a	X86305-01RA	828.5	1
7	X86305-01E	264	2
8	X86301-01-11	1294	1
9	X86283-01-12	1294	3
10	X86255-01L	200	2
11	X86255-01R	200	2
12	X86258-01	200	4
13	X86303-01	300	1
14	X86303-02	150	1
15			

◇ OTHERS (ALUM. & G.M.S. PARTS)			
ITEM	FAB. DWG NO.	LENGTH (mm)	QTY
41	N00813-01A	720.5	2
	30x20X3mm ALUM. ANGLE		
42	N00813-01P	1207	4
	30x20X3mm ALUM. ANGLE		
43	J858-AP09-15		1
	1187 x 760.5 (BACK PANEL)		
44	J858-AP11-32		1
	1193 x 243 (BACK PANEL)		
45	J858-AP02		1
	3mm THK. ALUM. PLATE		
46	J858-AP03		2
	3mm THK. ALUM. PLATE		
47	J858-AP16	100	1
	1mm THK. ALUM. FLASHING		

美特鋁質有限公司 MIDI Aluminium Fabricator Ltd.											
工程號	J858	類別		物料號	-						
地盘	康城11期	制圖	Z.S.P	2022-08-06	圖號	AZc-1699H5-P					
图纸名称	单元组装图	復核	-	-	數量	-					
材料	-	批准	-	-	單件重量	-	(KG)				
修改	-			採用	工廠		地盤	✓			
日期	-			材料顏色	-						

AF-169

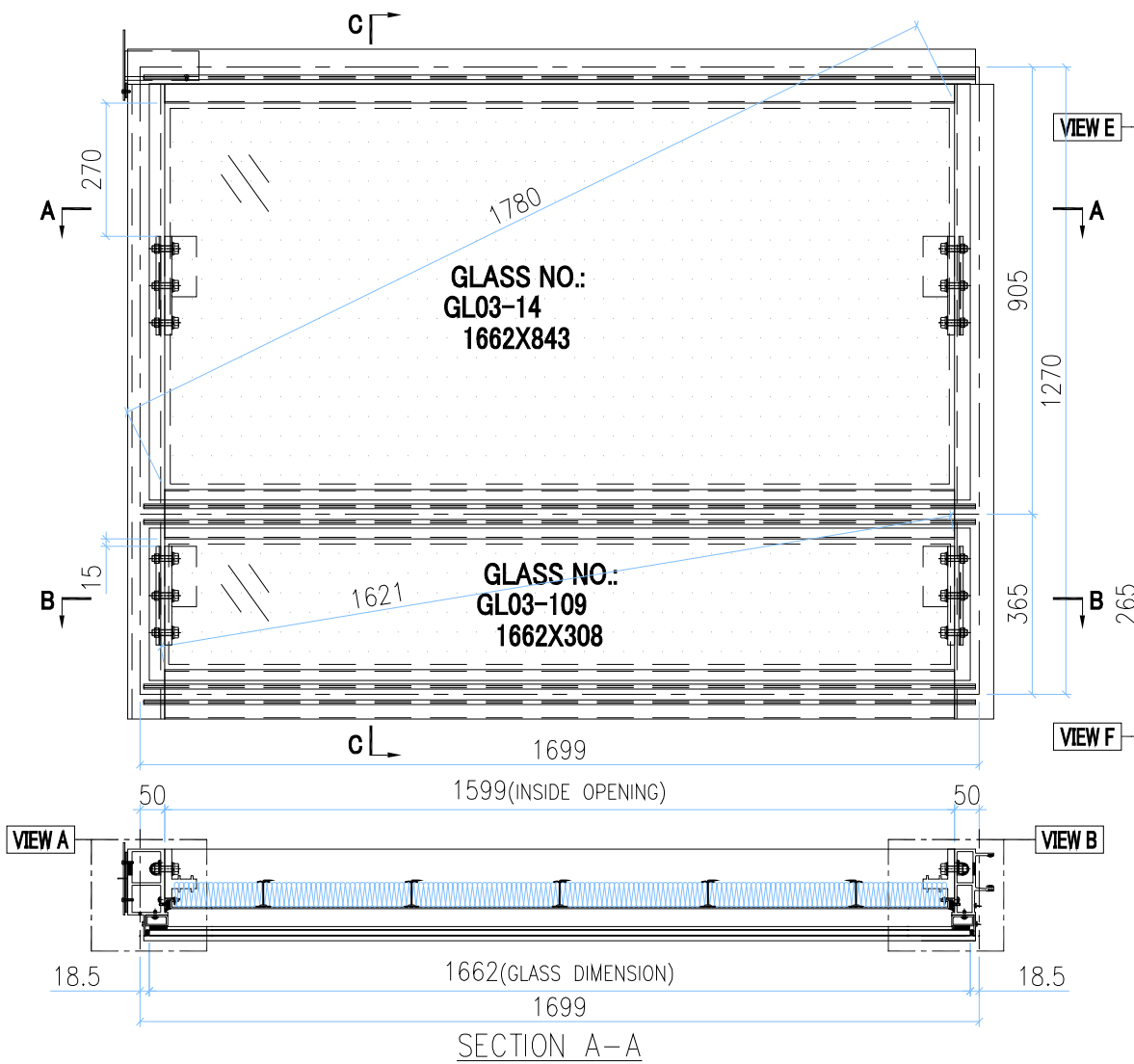

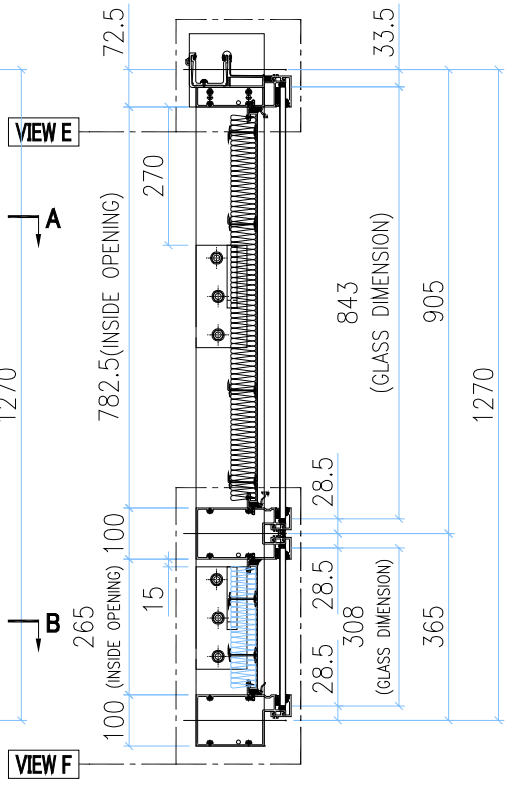

INSTALL UNIT NO.	QTY.	FLOOR
T1B-CW1-1101	1	11/F
T1B-CW1-4001	1	40/F
TOTAL	2	

GLASS	GLASS NUMBER	WIDTH	HEIGHT	QTY.
	GL03-14	1662	843	1
	GL03-109	1662	308	1

VIEW A

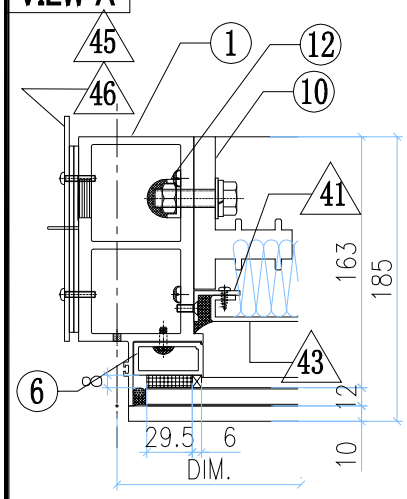

VIEW B

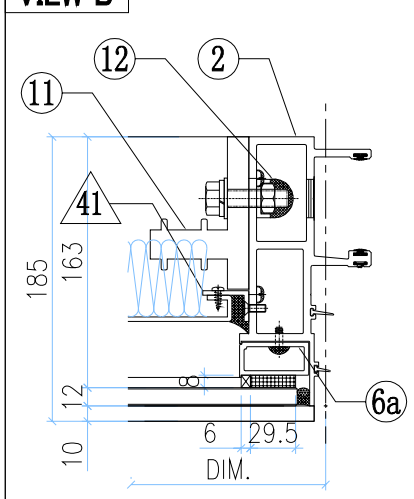

VIEW C

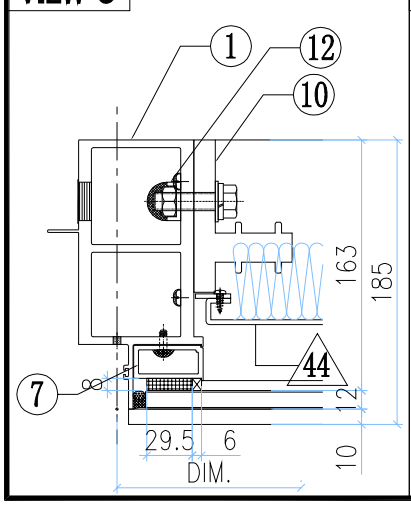

VIEW D

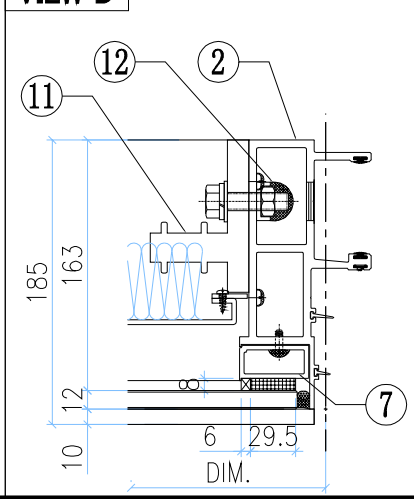

VIEW E

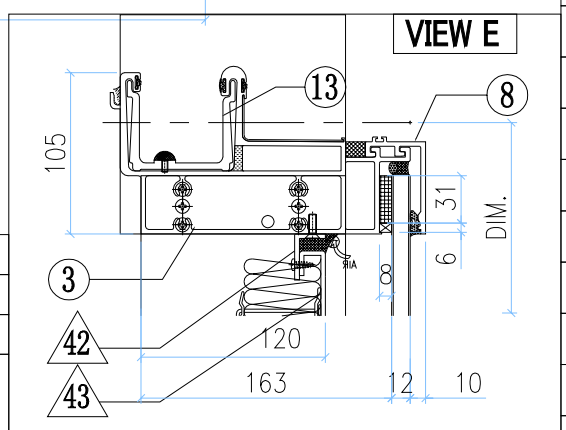

VIEW F

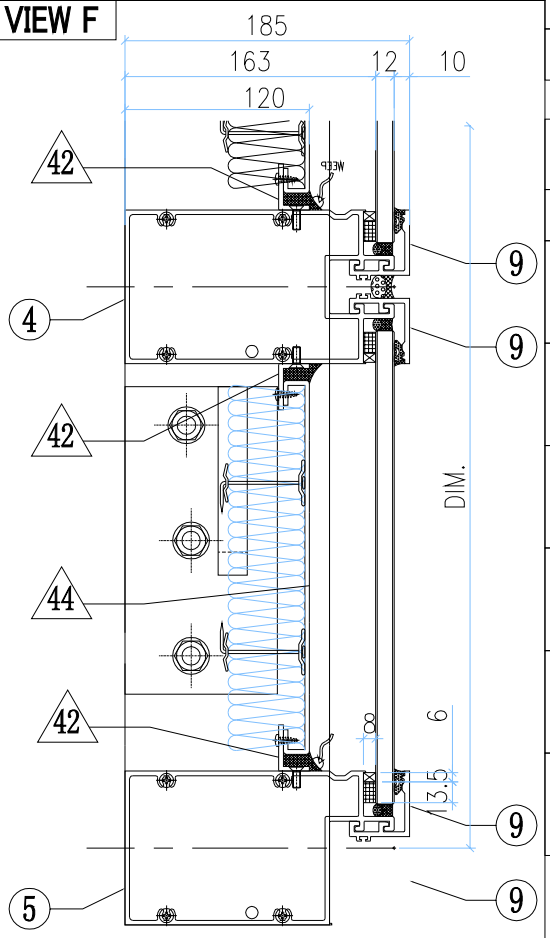

SECTION C-C

SECTION A-A

SECTION B-B

◯ ALUM. EXTRUSION

ITEM	FAB. DWG NO.	LENGTH (mm)	QTY
1	X86278-16L	1294.5	1
2	X86272-09	1294.5	1
3	X86279-01C	1716.5	1
4	X86308-15D	1678	1
5	X86302-15D	1678	1
6	X86305-01LA	828.5	1
6a	X86305-01RA	828.5	1
7	X86305-01E	264	2
8	X86301-01-12	1684	1
9	X86283-01-13	1684	3
10	X86255-01L	200	2
11	X86255-01R	200	2
12	X86258-01	200	4
13	X86303-03	150	1
14			
15			

◇ OTHERS (ALUM. & G.M.S. PARTS)

ITEM	FAB. DWG NO.	LENGTH (mm)	QTY
41	N00813-01A	720.5	2
	30x20X3mm ALUM. ANGLE		
42	N00813-01L	1597	4
	30x20X3mm ALUM. ANGLE		
43	J858-AP09-16		1
	1577 x760.5 (BACK PANEL)		
44	J858-AP11-33		1
	1583 x 243 (BACK PANEL)		
45	J858-AP02		1
	3mm THK. ALUM. PLATE		
46	J858-AP03		2
	3mm THK. ALUM. PLATE		

美特鋁質有限公司 MIDI Aluminium Fabricator Ltd.											
工程號	J858	類別		物料號	-						
地盘	康城11期	制圖	Z.S.P	2022-08-06	圖號	AZc-1724H5-P					
图纸名称	单元组装图	復核	-	-	數量	-					
材料	-	批准	-	-	單件重量	-	(KG)				
修改	-			採用	工廠		地盤	✓			
日期	-			材料顏色	-						

AF-170

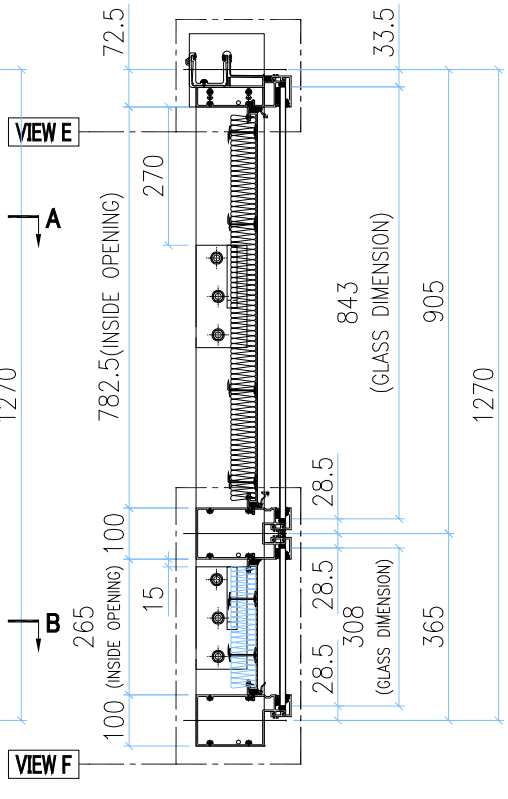

INSTALL UNIT NO.	QTY.	FLOOR
T2B-CW1-1101	1	11/F
T3B-CW1-1101	1	11/F
TOTAL	2	

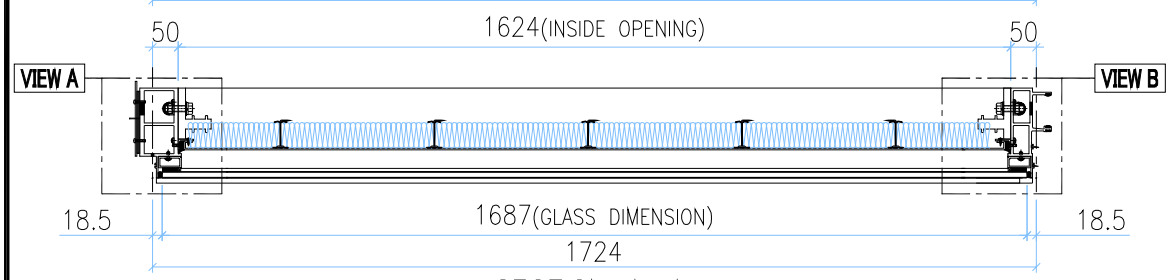

SECTION A-A

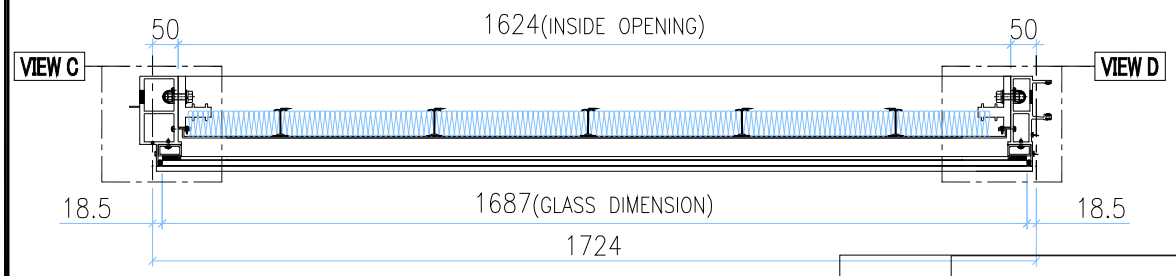

SECTION B-B

SECTION C-C

GLASS	GLASS NUMBER	WIDTH	HEIGHT	QTY.
	GL03-41	1687	843	1
	GL03-115	1687	308	1

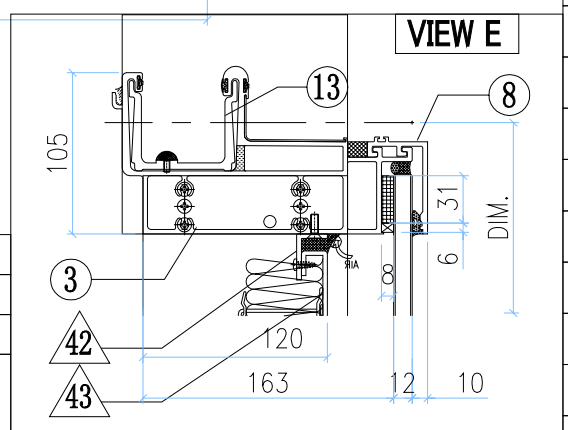

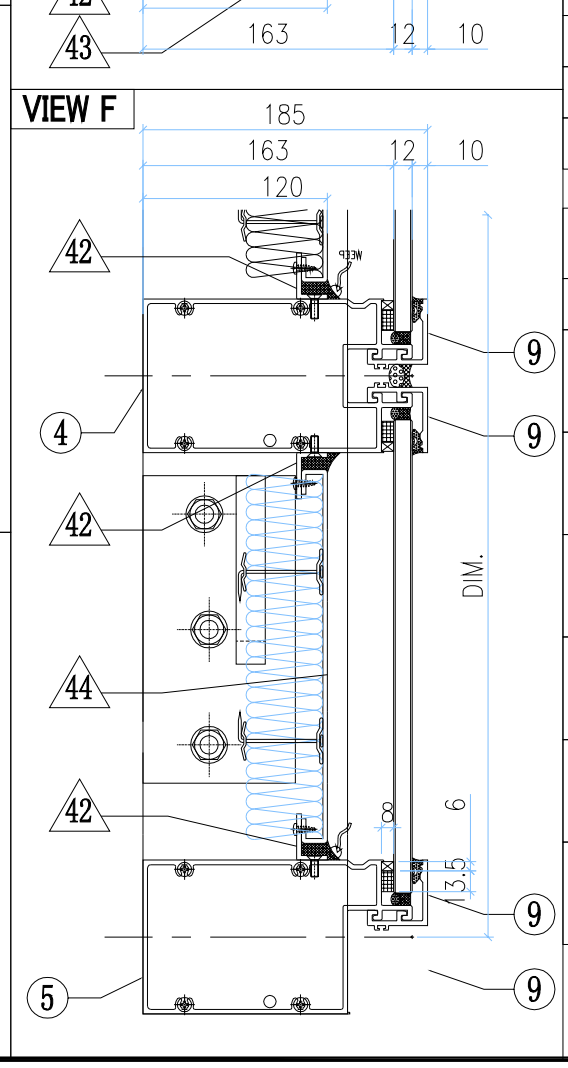

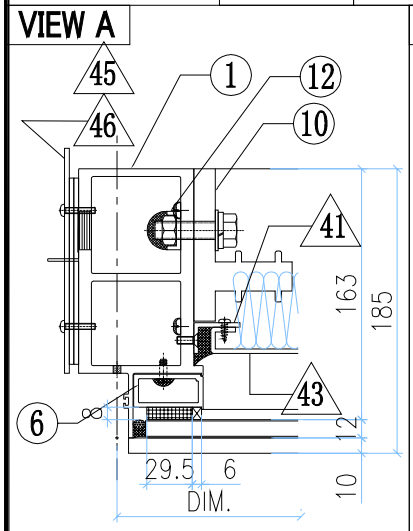

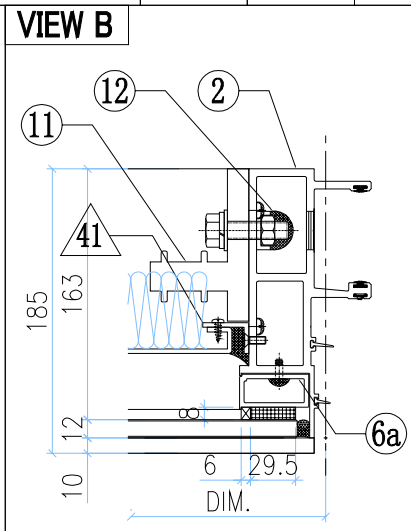

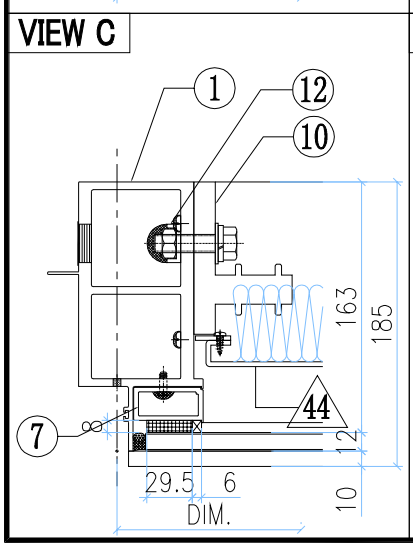

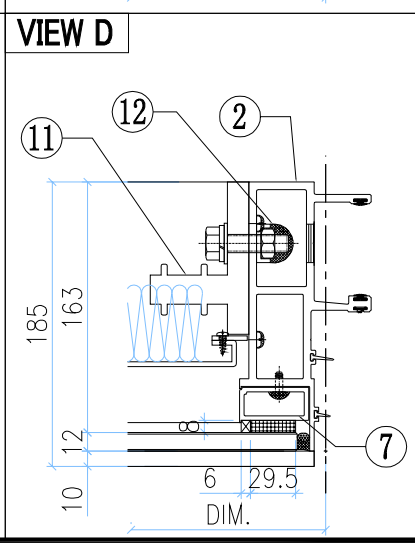

ALUM. EXTRUSION			
ITEM	FAB. DWG NO.	LENGTH (mm)	QTY
1	X86278-16L	1294.5	1
2	X86272-09	1294.5	1
3	X86279-01F	1741.5	1
4	X86308-15J	1703	1
5	X86302-15J	1703	1
6	X86305-01LA	828.5	1
6a	X86305-01RA	828.5	1
7	X86305-01E	264	2
8	X86301-01-29	1709	1
9	X86283-01-29	1709	3
10	X86255-01L	200	2
11	X86255-01R	200	2
12	X86258-01	200	4
13	X86303-03	150	1
14			
15			

OTHERS (ALUM. & G.M.S. PARTS)			
ITEM	FAB. DWG NO.	LENGTH (mm)	QTY
41	N00813-01A	720.5	2
	30x20X3mm ALUM. ANGLE		
42	N00813-01D	1622	4
	30x20X3mm ALUM. ANGLE		
43	J858-AP09-54		1
	1602 x760.5 (BACK PANEL)		
44	J858-AP11-52		1
	1608 x 243 (BACK PANEL)		
45	J858-AP02		1
	3mm THK. ALUM. PLATE		
46	J858-AP03		2
	3mm THK. ALUM. PLATE		

美特鋁質有限公司
MIDI Aluminium Fabricator Ltd.

工程號	J858	類別		物料號	-				
地盘	康城11期	制圖	Z.S.P	2022-08-06	圖號	AZe-1656H5-P			
图纸名称	单元组装图	復核	-	-	數量	-			
材料	-	批准	-	-	單件重量	-	(KG)		

修改	-			採用	工廠		地盤	✓
日期	-			材料顏色	-			

AF-171

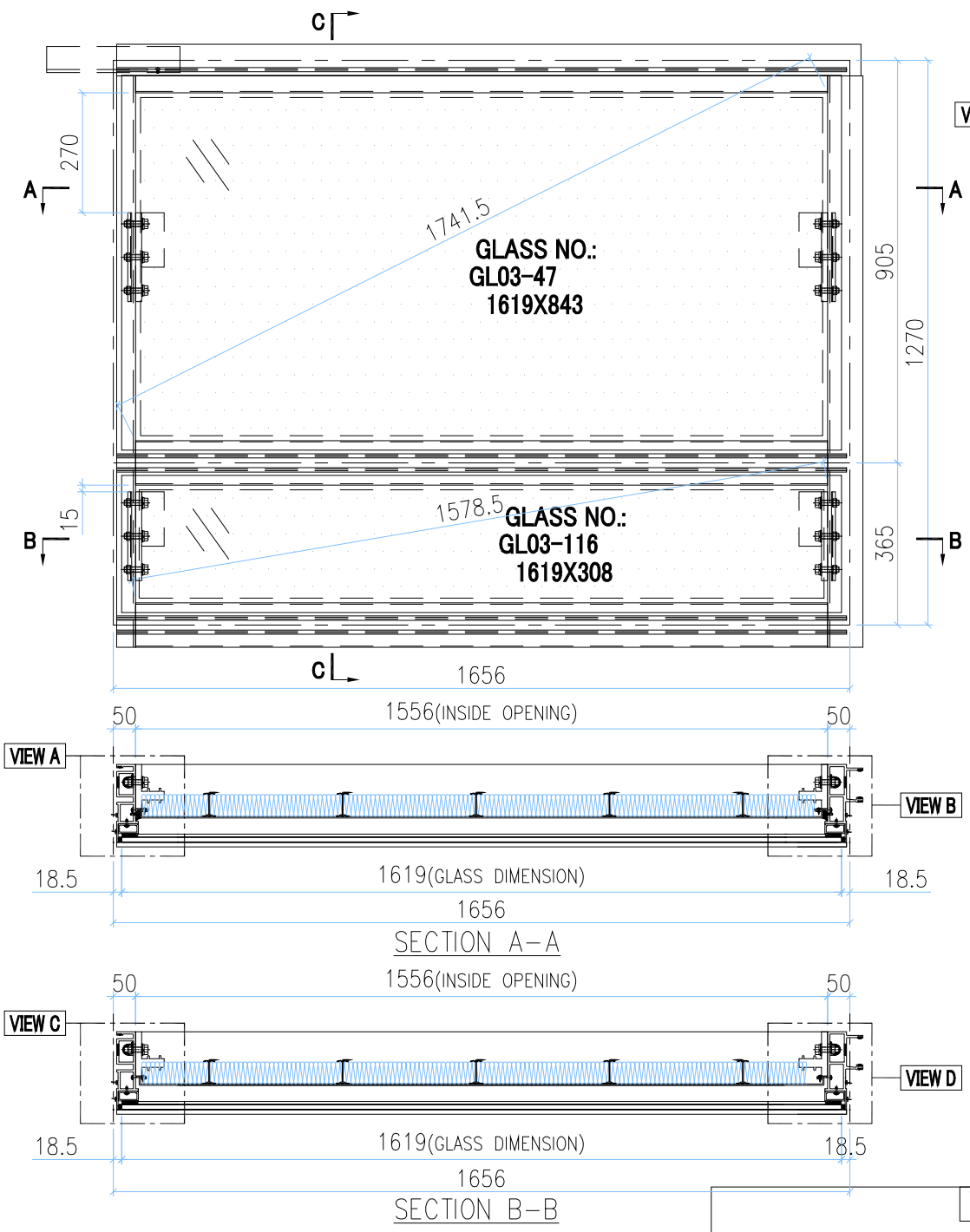

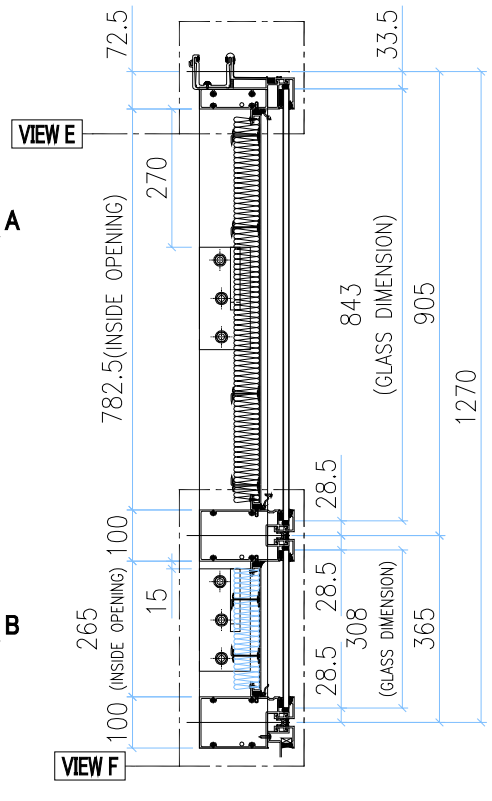

SECTION C-C

INSTALL UNIT NO.	QTY.	FLOOR
T2B-CW6-1103	1	11/F
T3B-CW6-1103	1	11/F
TOTAL	2	

GLASS	GLASS NUMBER	WIDTH	HEIGHT	QTY.
	GL03-47	1619	843	1
	GL03-116	1619	308	1

VIEW A

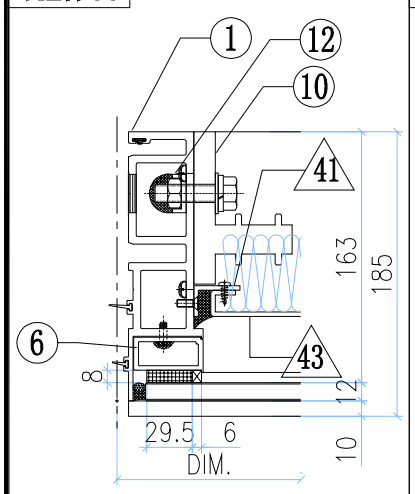

VIEW B

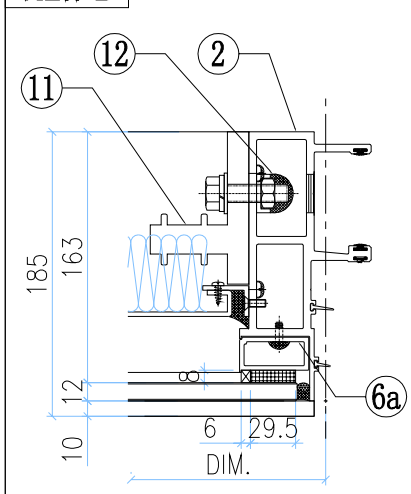

VIEW C

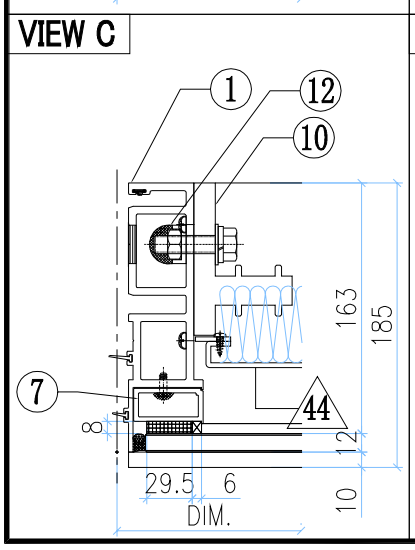

VIEW D

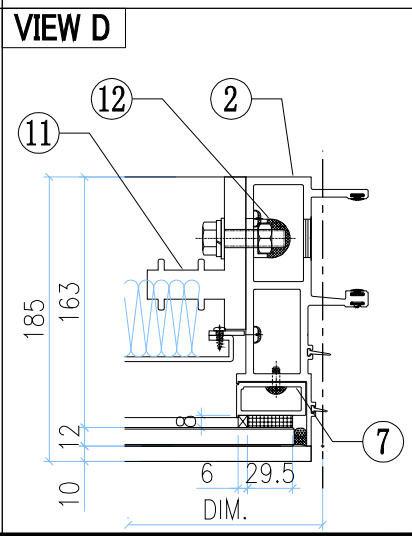

VIEW E

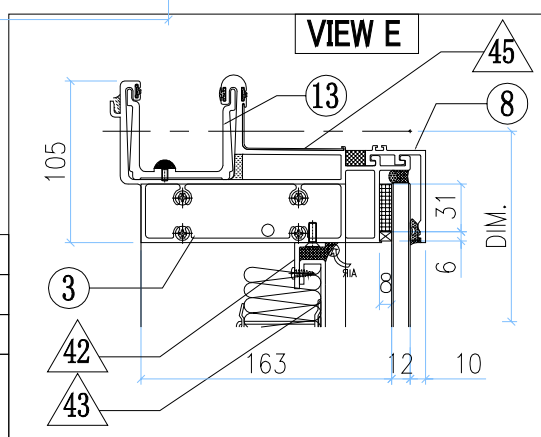

VIEW F

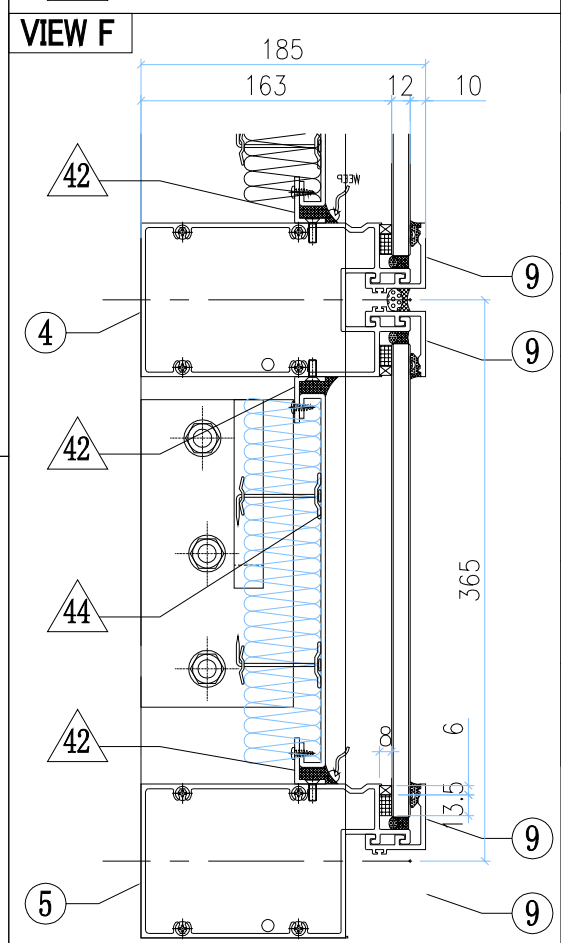

○ ALUM. EXTRUSION

ITEM	FAB. DWG NO.	LENGTH (mm)	QTY
1	X86273-14	1294.5	1
2	X86272-09	1294.5	1
3	X86279-15H	1641	1
4	X86308-15K	1635	1
5	X86302-15K	1635	1
6	X86305-01LA	828.5	1
6a	X86305-01RA	828.5	1
7	X86305-01E	264	2
8	X86301-01-31	1641	1
9	X86283-01-31	1641	3
10	X86255-01L	200	2
11	X86255-01R	200	2
12	X86258-01	200	4
13	X86303-01	300	1
14			
15			

◇ OTHERS (ALUM. & G.M.S. PARTS)

ITEM	FAB. DWG NO.	LENGTH (mm)	QTY
41	N00813-01A	720.5	2
	30x20X3mm ALUM. ANGLE		
42	N00813-01AN	1554	4
	30x20X3mm ALUM. ANGLE		
43	J858-AP09-50		1
	1534 x760.5(BACK PANEL)		
44	J858-AP11-53		1
	1540 x243 (BACK PANEL)		
45	J858-AP16	100	1
	1mm THK. ALUM. FLASHING		

美特鋁質有限公司 MIDI Aluminium Fabricator Ltd.													
工程號	J858		類別		物料號	-							
地盘	康城11期		制圖	Z.S.P	2022-08-06	圖號	AZd-700H5-P						
修改	-		採用	工廠		地盤	✓	图纸名称	单元组装图	復核	-	-	數量	-	
日期	-		材料颜色	-				材料	-	批准	-	-	單件重量	-	(KG)

AF-172

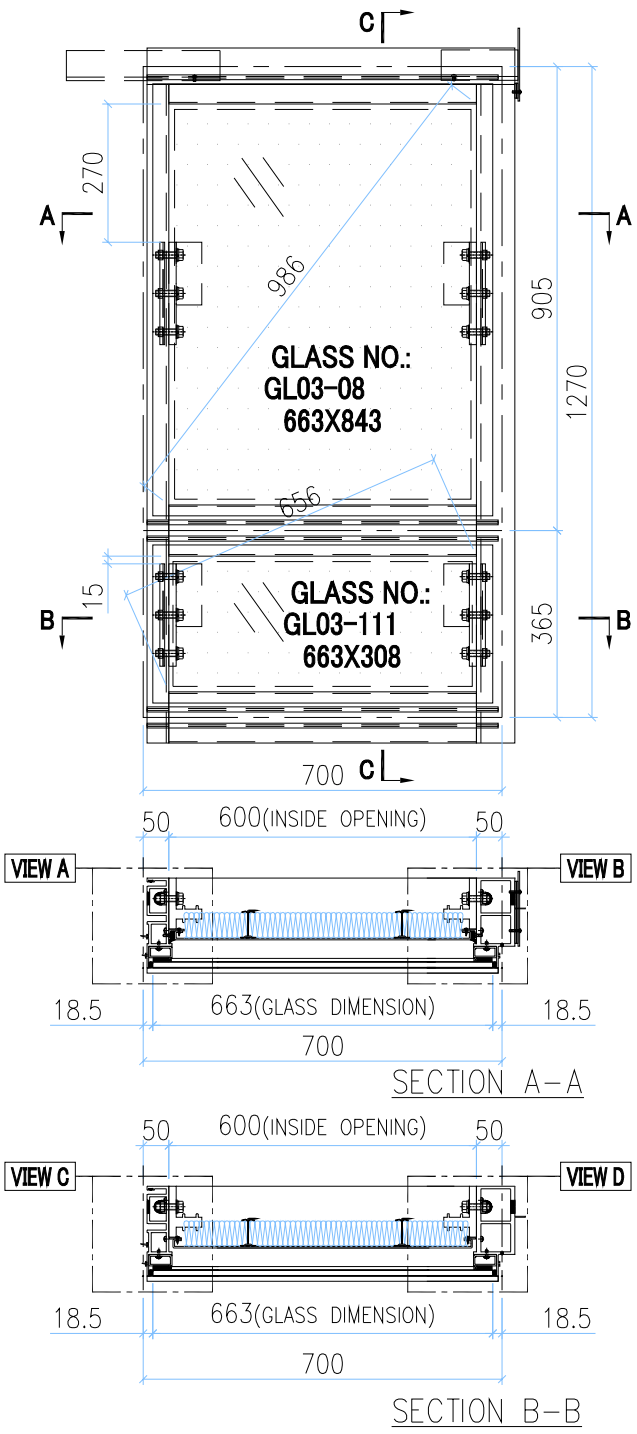

SECTION A-A

SECTION B-B

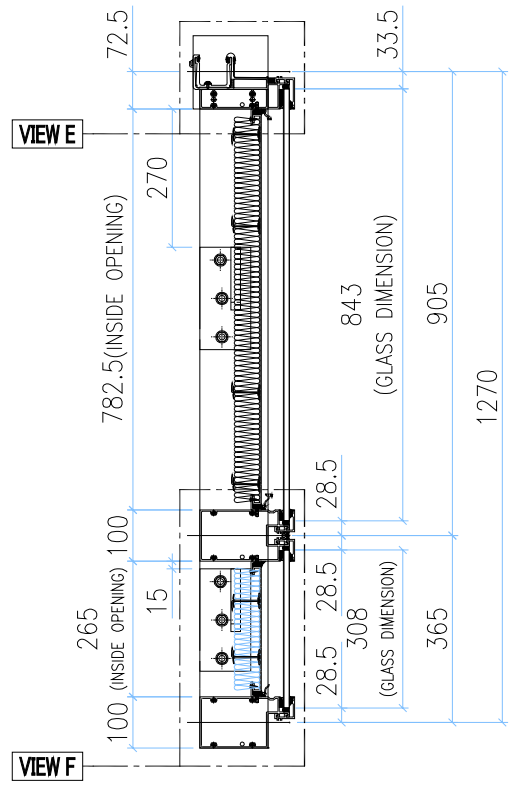

SECTION C-C

INSTALL UNIT NO.	QTY.	FLOOR
T2B-CW6-1105	1	11/F
T3A-CW6-1102	1	11/F
TOTAL	2	

GLASS	GLASS NUMBER	WIDTH	HEIGHT	QTY.
	GL03-08	663	843	1
	GL03-111	663	308	1

VIEW A

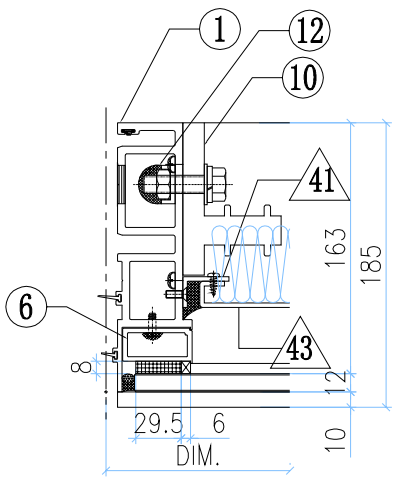

VIEW B

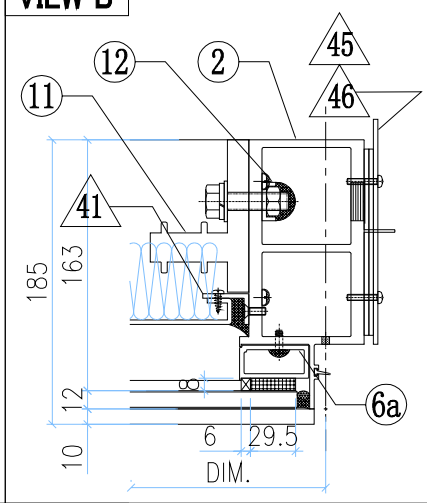

VIEW C

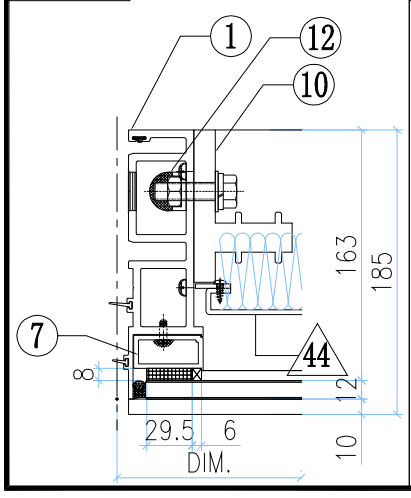

VIEW D

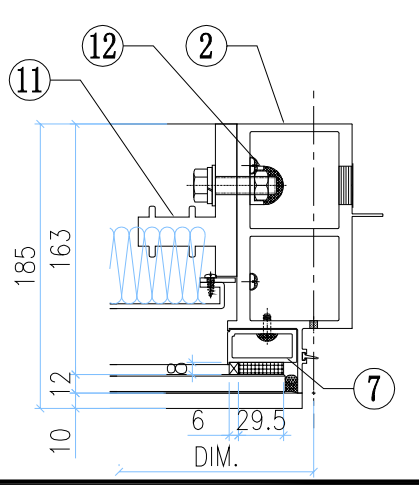

VIEW E

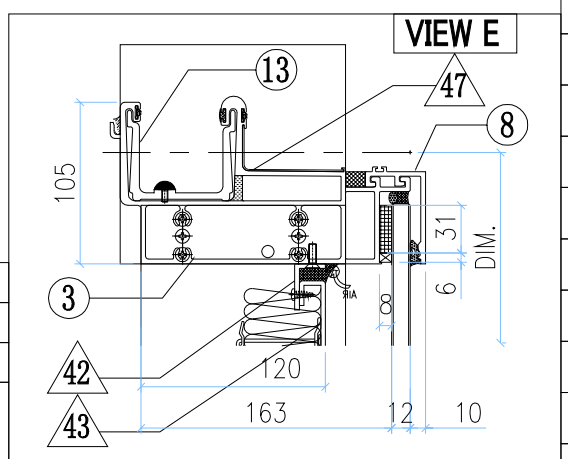

VIEW F

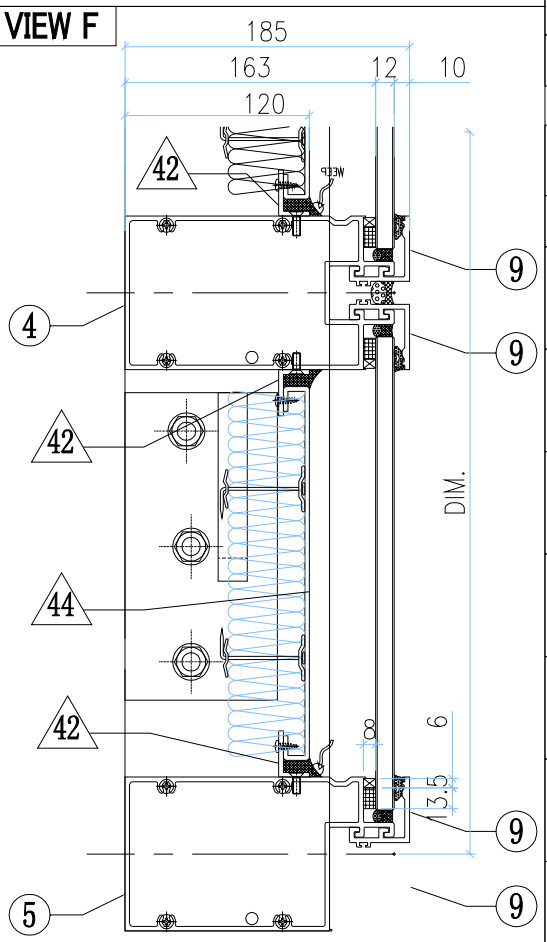

ALUM. EXTRUSION			
ITEM	FAB. DWG NO.	LENGTH (mm)	QTY
1	X86273-14	1294.5	1
2	X86278-16R	1294.5	1
3	X86279-14C	717.5	1
4	X86308-15F	679	1
5	X86302-15F	679	1
6	X86305-01LA	828.5	1
6a	X86305-01RA	828.5	1
7	X86305-01E	264	2
8	X86301-01-02	685	1
9	X86283-01-02	685	3
10	X86255-01L	200	2
11	X86255-01R	200	2
12	X86258-01	200	4
13	X86303-01	300	1
14	X86303-02	150	1
15			

OTHERS (ALUM. & G.M.S. PARTS)			
ITEM	FAB. DWG NO.	LENGTH (mm)	QTY
41	N00813-01A	720.5	2
	30x20X3mm ALUM. ANGLE		
42	N00813-01C	598	4
	30x20X3mm ALUM. ANGLE		
43	J858-AP09-02		1
	578 x 760.5 (BACK PANEL)		
44	J858-AP11-34		1
	584 x 243 (BACK PANEL)		
45	J858-AP02		1
	3mm THK. ALUM. PLATE		
46	J858-AP03		2
	3mm THK. ALUM. PLATE		
47	J858-AP16	100	1
	1mm THK. ALUM. FLASHING		

美特鋁質有限公司 MIDI Aluminium Fabricator Ltd.													
修改	-			採用	工廠		地盤	✓	工程號	J858	類別		物料號	-		
日期	-			材料顏色	-				地盘	康城11期	制圖	Z.S.P	2022-08-06	圖號	AZc-750H5-P
									图纸名称	单元组装图	復核	-	-	數量	-
									材料	-	批准	-	-	單件重量	- (KG)

AF-173

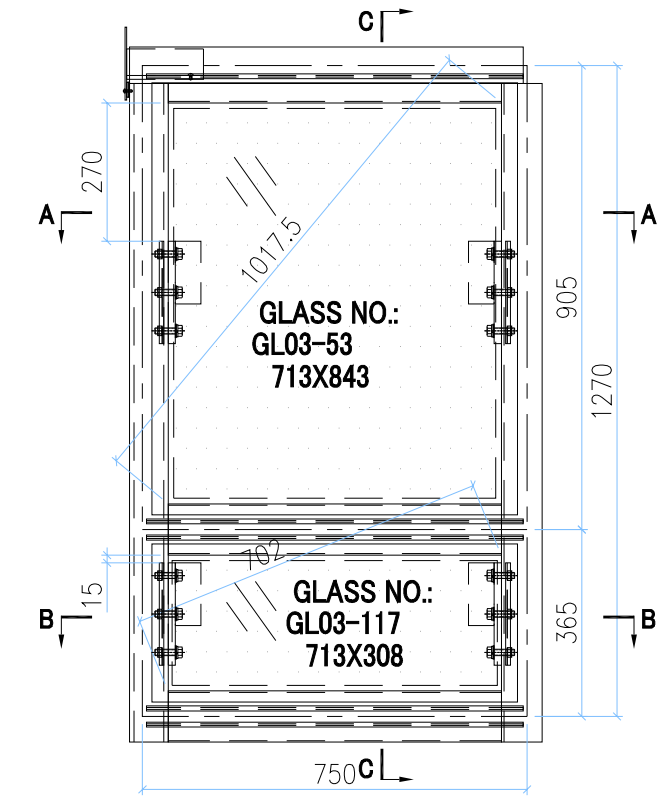

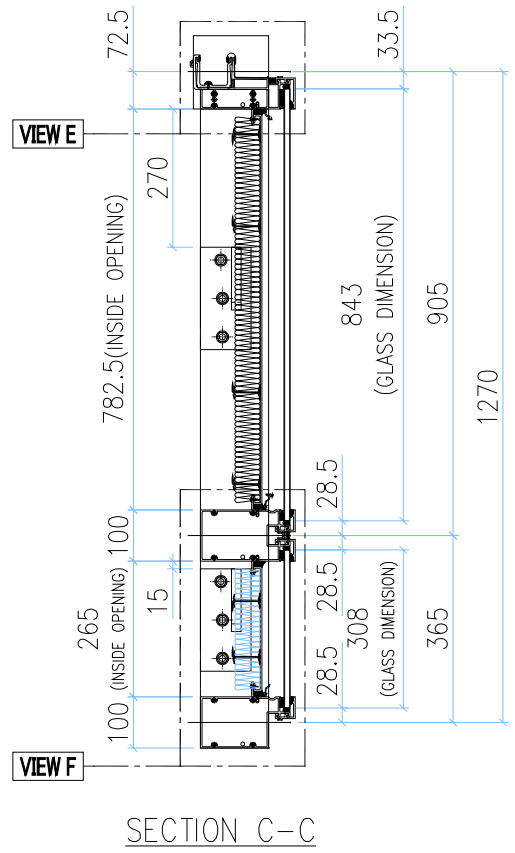

SECTION C-C

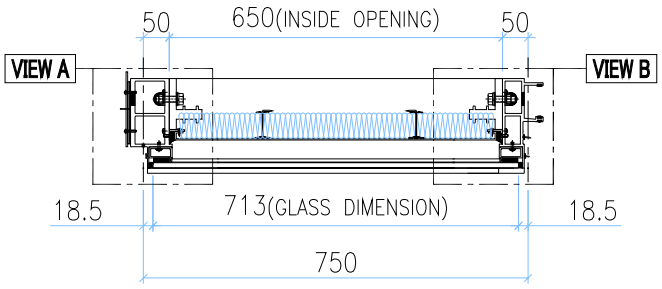

SECTION A-A

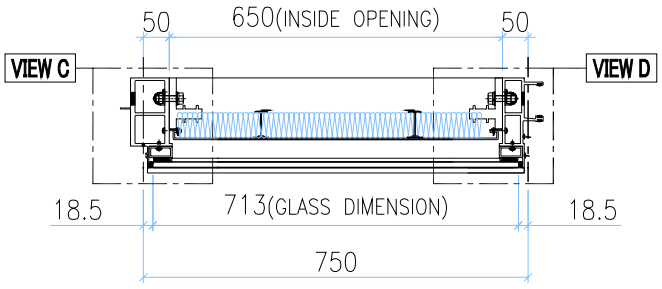

SECTION B-B

INSTALL UNIT NO.	QTY.	FLOOR
T2A-CW3-1101	1	11/F
T3A-CW3-1101	1	11/F
TOTAL	2	

GLASS	GLASS NUMBER	WIDTH	HEIGHT	QTY.
	GL03-53	713	843	1
	GL03-117	713	308	1

VIEW A

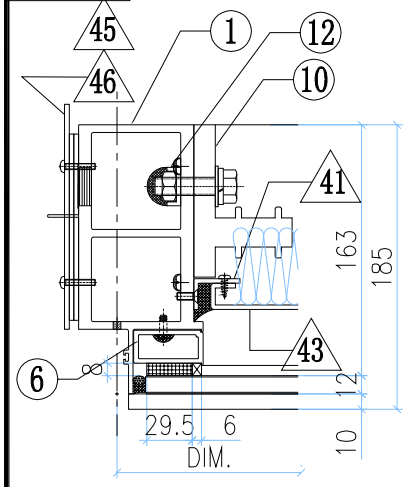

VIEW B

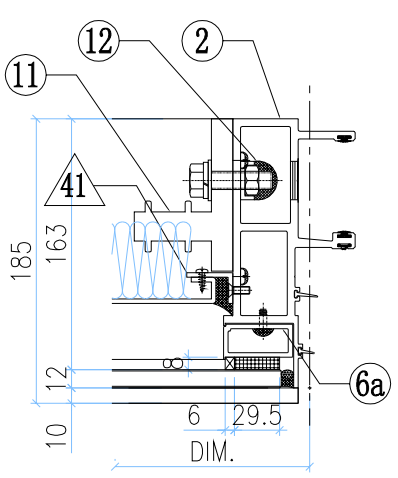

VIEW C

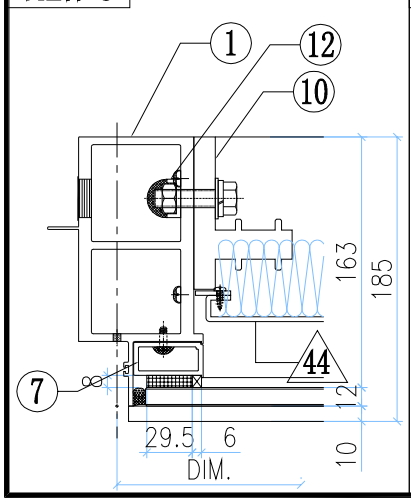

VIEW D

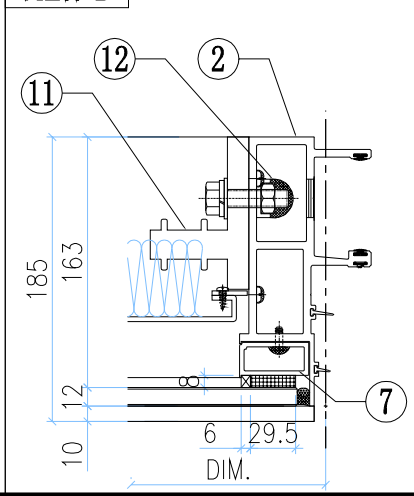

VIEW E

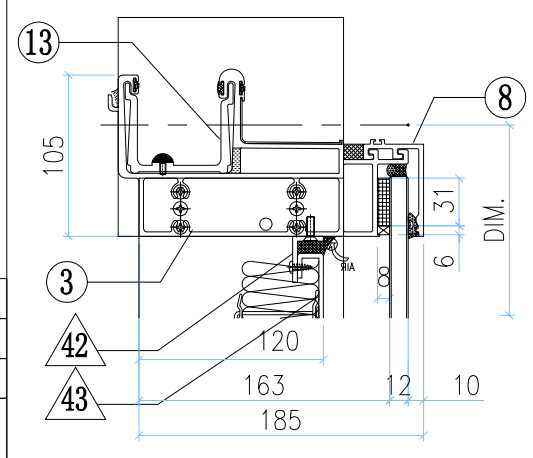

VIEW F

ALUM. EXTRUSION			
ITEM	FAB. DWG NO.	LENGTH (mm)	QTY
1	X86278-16L	1294.5	1
2	X86272-09	1294.5	1
3	X86279-01H	767.5	1
4	X86308-15L	729	1
5	X86302-15L	729	1
6	X86305-01LA	828.5	1
6a	X86305-01RA	828.5	1
7	X86305-01E	264	2
8	X86301-01-32	735	1
9	X86283-01-32	735	3
10	X86255-01L	200	2
11	X86255-01R	200	2
12	X86258-01	200	4
13	X86303-03	150	1
14			
15			

OTHERS (ALUM. & G.M.S. PARTS)			
ITEM	FAB. DWG NO.	LENGTH (mm)	QTY
41	N00813-01A	720.5	2
	30x20X3mm ALUM. ANGLE		
42	N00813-01AJ	648	4
	30x20X3mm ALUM. ANGLE		
43	J858-AP09-55		1
	628 x 760.5 (BACK PANEL)		
44	J858-AP11-54		1
	634 x 243 (BACK PANEL)		
45	J858-AP02		1
	3mm THK. ALUM. PLATE		
46	J858-AP03		2
	3mm THK. ALUM. PLATE		

美特鋁質有限公司
MIDI Aluminium Fabricator Ltd.

工程號	J858	類別		物料號	-						
地盘	康城11期	制圖	Z.S.P	2022-08-06	圖號	AZd-750H5-P					
图纸名称	单元组装图	復核	-	-	數量	-					
材料	-	批准	-	-	單件重量	-	(KG)				

修改	-			採用	工廠		地盤	✓
日期	-			材料顏色	-			

AF-174

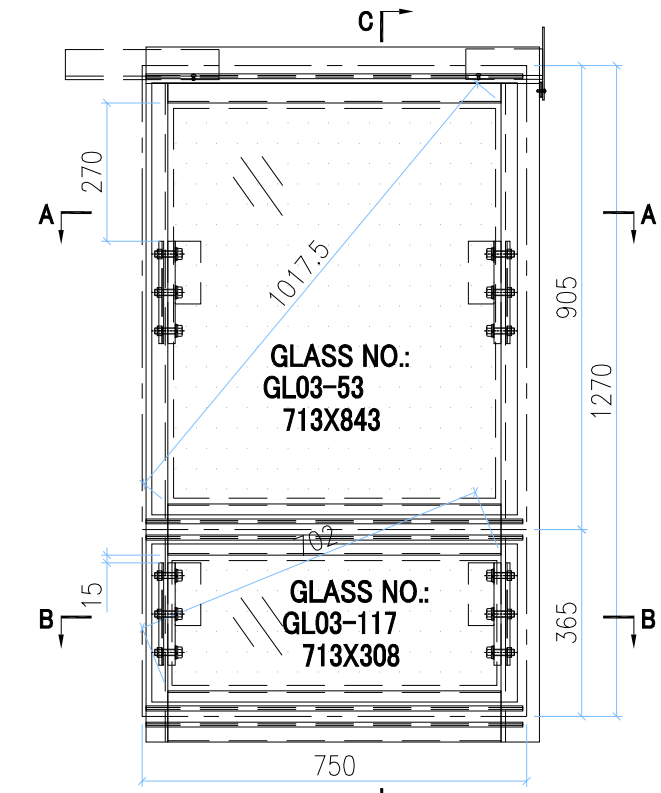

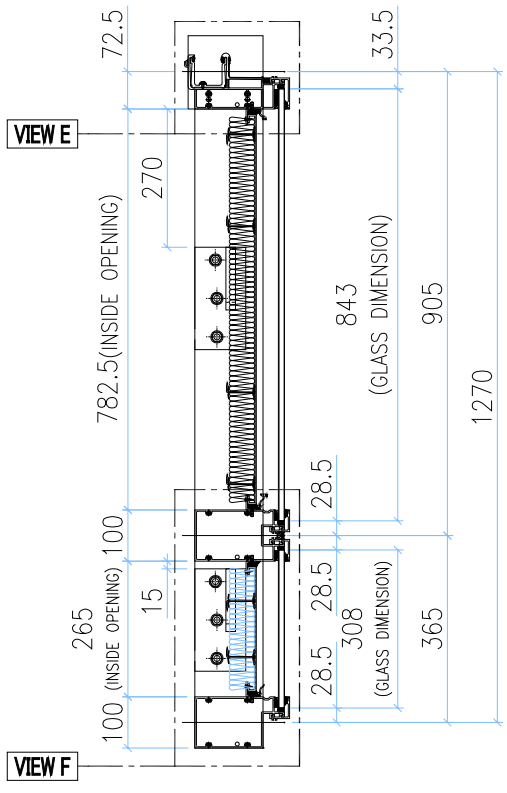

SECTION C-C

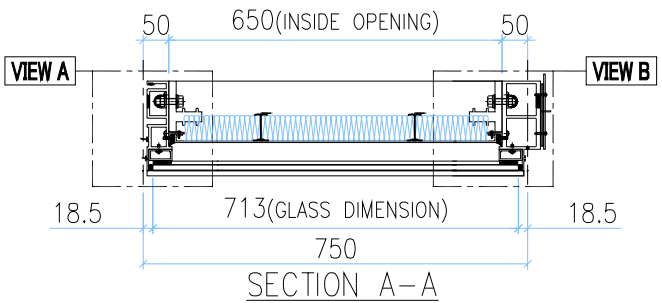

SECTION A-A

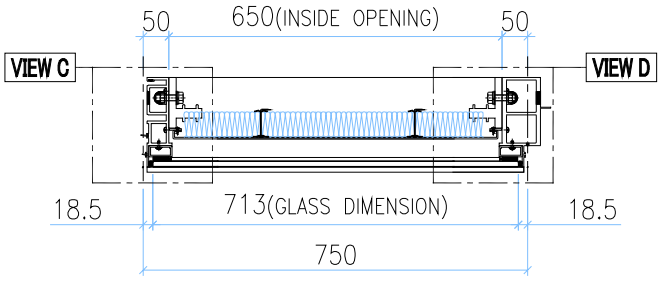

SECTION B-B

INSTALL UNIT NO.	QTY.	FLOOR
T2A-CW3-1104	1	11/F
T3A-CW3-1104	1	11/F
TOTAL	2	

GLASS	GLASS NUMBER	WIDTH	HEIGHT	QTY.
	GL03-53	713	843	1
	GL03-117	713	308	1

VIEW A

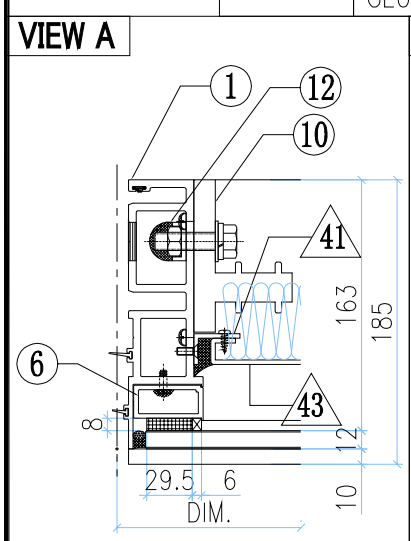

VIEW B

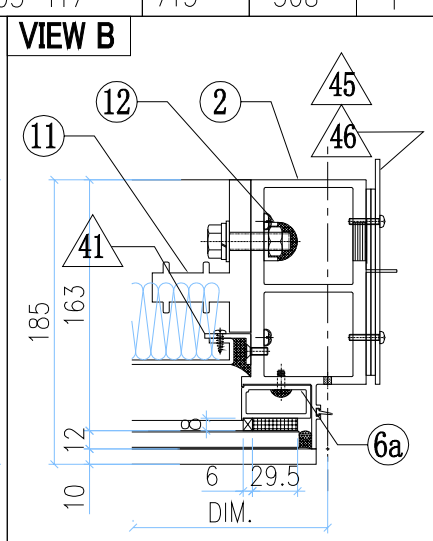

VIEW C

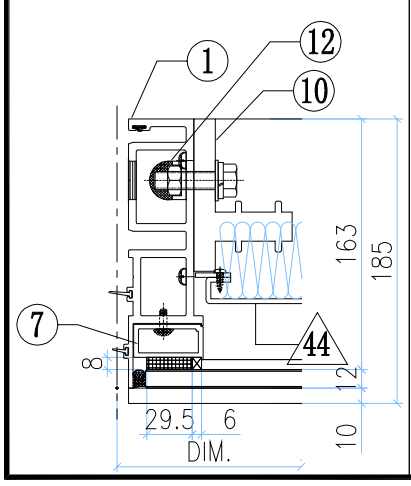

VIEW D

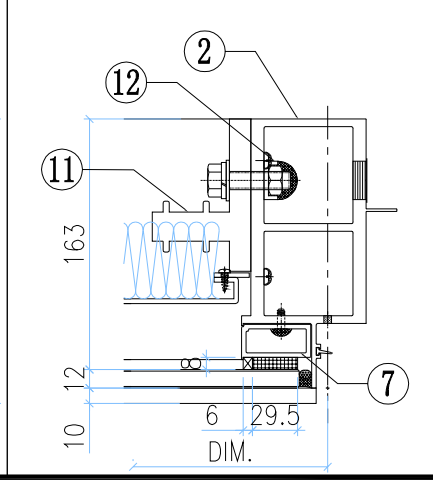

VIEW E

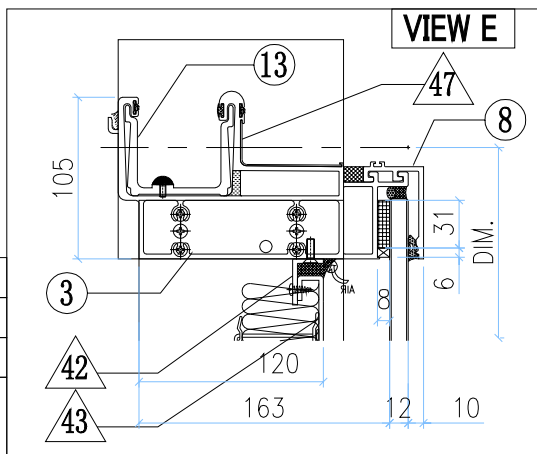

VIEW F

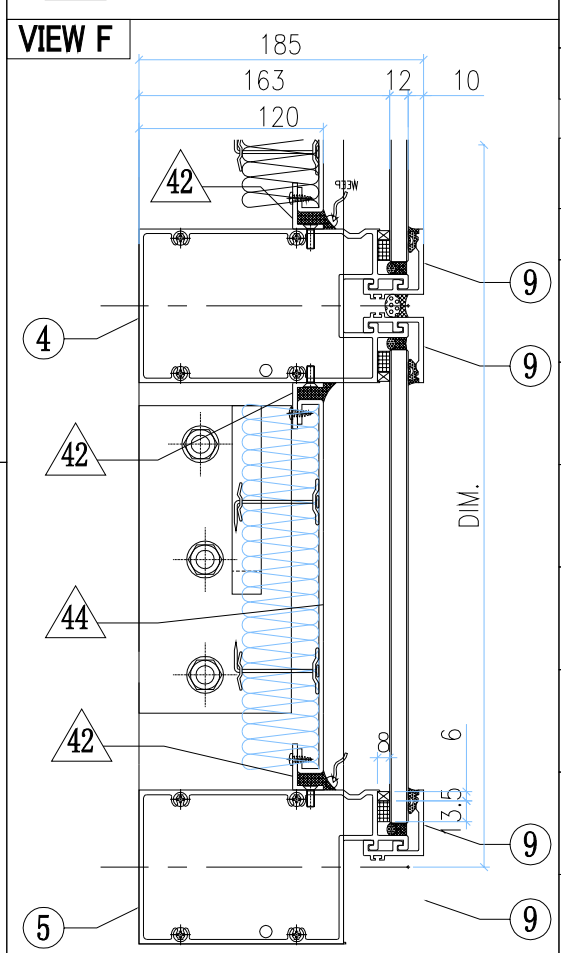

○ ALUM. EXTRUSION

ITEM	FAB. DWG NO.	LENGTH (mm)	QTY
1	X86273-14	1294.5	1
2	X86278-16R	1294.5	1
3	X86279-14F	767.5	1
4	X86308-15L	729	1
5	X86302-15L	729	1
6	X86305-01LA	828.5	1
6a	X86305-01RA	828.5	1
7	X86305-01E	264	2
8	X86301-01-32	735	1
9	X86283-01-32	735	3
10	X86255-01L	200	2
11	X86255-01R	200	2
12	X86258-01	200	4
13	X86303-01	300	1
14	X86303-02	150	1
15			

◇ OTHERS (ALUM. & G.M.S. PARTS)

ITEM	FAB. DWG NO.	LENGTH (mm)	QTY
41	N00813-01A	720.5	2
	30x20X3mm ALUM. ANGLE		
42	N00813-01AJ	648	4
	30x20X3mm ALUM. ANGLE		
43	J858-AP09-55		1
	628 x 760.5 (BACK PANEL)		
44	J858-AP11-54		1
	634 x 243 (BACK PANEL)		
45	J858-AP02		1
	3mm THK. ALUM. PLATE		
46	J858-AP03		2
	3mm THK. ALUM. PLATE		
47	J858-AP16	100	1
	1mm THK. ALUM. FLASHING		

美特鋁質有限公司 MIDI Aluminium Fabricator Ltd.												
工程號	J858		類別		物料號	-					
地盘	康城11期		制圖	Z.S.P	2022-08-06	圖號	AZc-1326H5-P				
图纸名称	单元组装图		復核	-	-	數量	-				
材料	-		批准	-	-	單件重量	-	(KG)			
修改	-			採用	工廠		地盤	✓			
日期	-			材料顏色	-						

AF-175

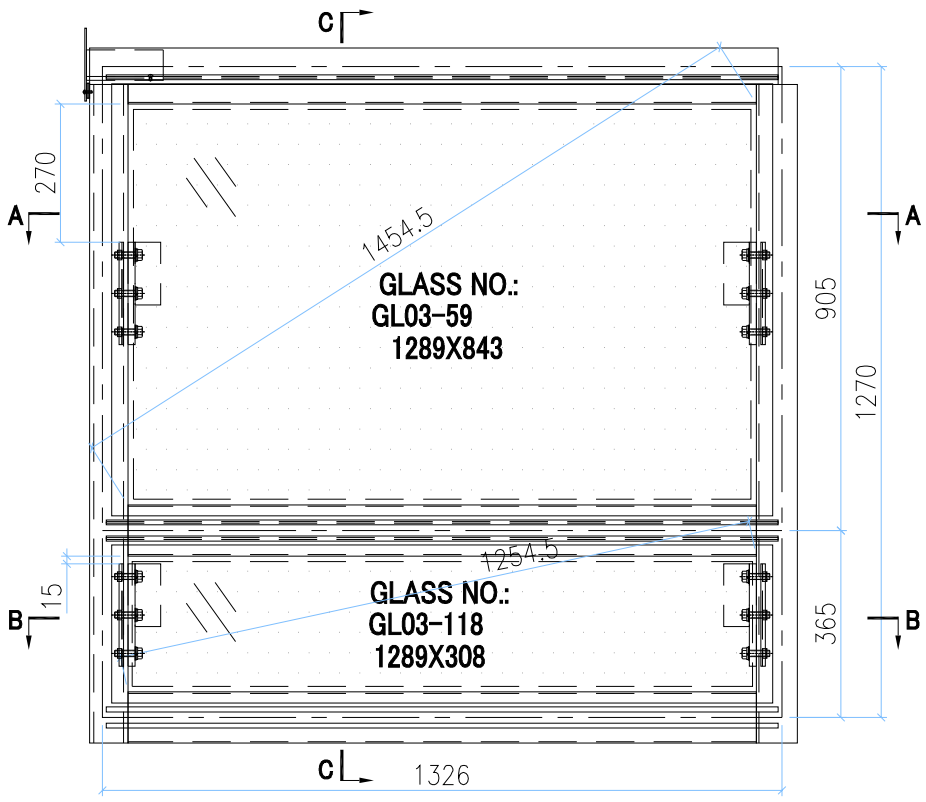

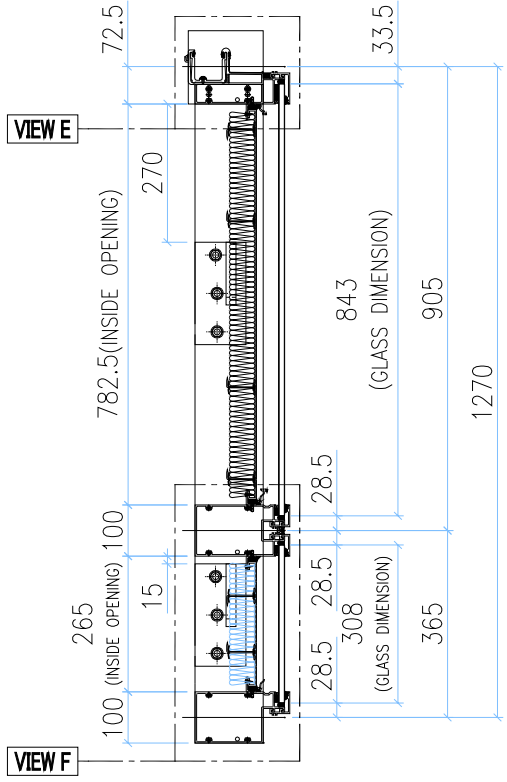

SECTION C-C

INSTALL UNIT NO.	QTY.	FLOOR
T3B-CW5-1101	1	11/F
TOTAL	1	

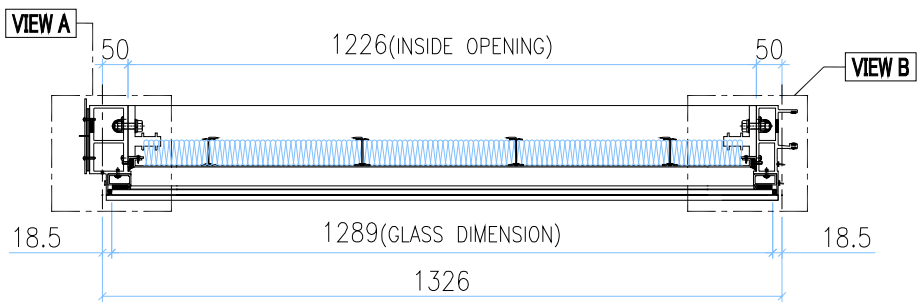

SECTION A-A

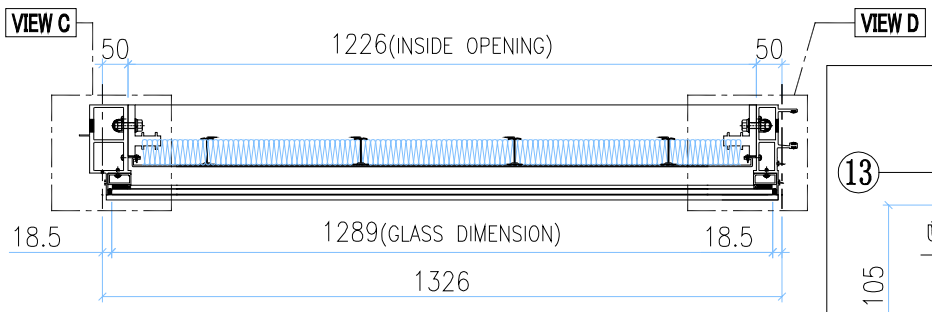

SECTION B-B

GLASS	GLASS NUMBER	WIDTH	HEIGHT	QTY.
	GL03-59	1289	843	1
	GL03-118	1289	308	1

VIEW E

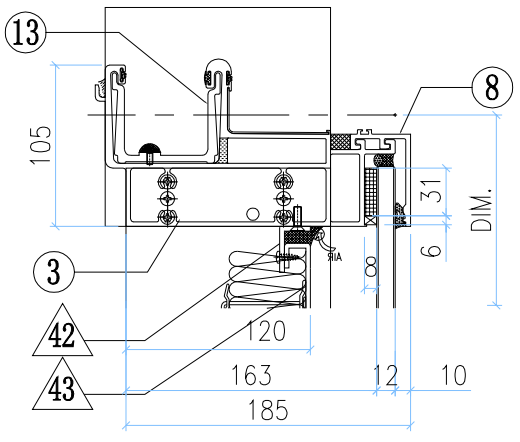

VIEW A

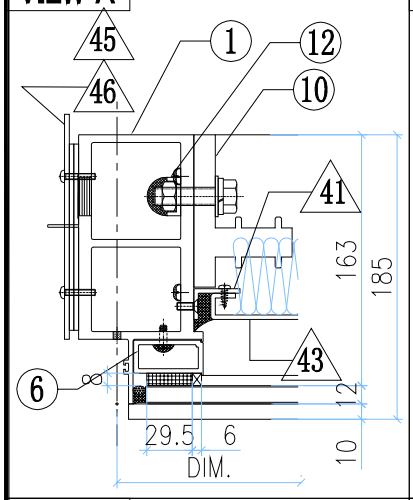

VIEW B

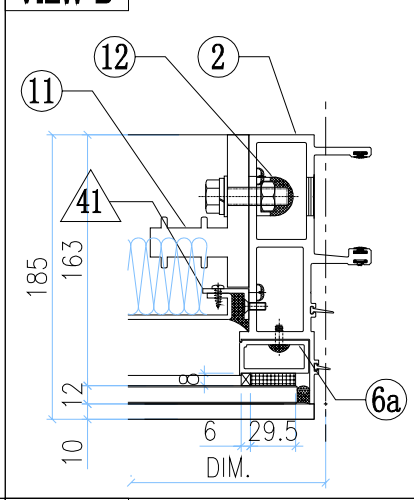

VIEW C

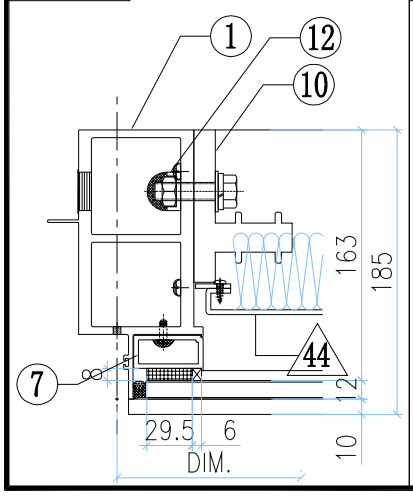

VIEW D

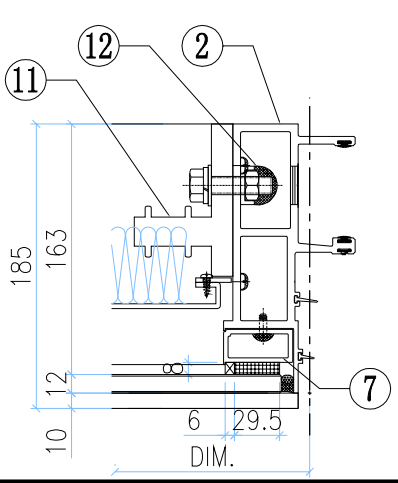

VIEW F

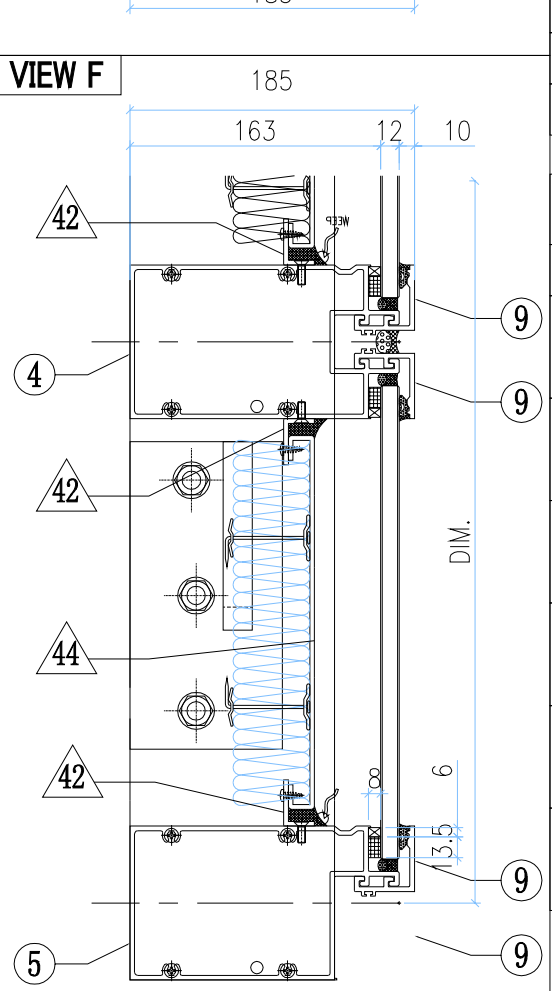

○ ALUM. EXTRUSION

ITEM	FAB. DWG NO.	LENGTH (mm)	QTY
1	X86278-16L	1294.5	1
2	X86272-09	1294.5	1
3	X86279-01G	1343.5	1
4	X86308-15M	1305	1
5	X86302-15M	1305	1
6	X86305-01LA	828.5	1
6a	X86305-01RA	828.5	1
7	X86305-01E	264	2
8	X86301-01-30	1311	1
9	X86283-01-30	1311	3
10	X86255-01L	200	2
11	X86255-01R	200	2
12	X86258-01	200	4
13	X86303-03	150	1
14			
15			

◇ OTHERS (ALUM. & G.M.S. PARTS)

ITEM	FAB. DWG NO.	LENGTH (mm)	QTY
41	N00813-01A	720.5	2
	30x20X3mm ALUM. ANGLE		
42	N00813-01AM	1224	4
	30x20X3mm ALUM. ANGLE		
43	J858-AP09-49		1
	1204 x760.5(BACK PANEL)		
44	J858-AP11-55		1
	1210 x243 (BACK PANEL)		
45	J858-AP02		1
	3mm THK. ALUM. PLATE		
46	J858-AP03		2
	3mm THK. ALUM. PLATE		

美特鋁質有限公司 MIDI Aluminium Fabricator Ltd.											
工程號	J858	類別		物料號	-						
地盘	康城11期	制圖	Z.S.P	2022-08-06	圖號	AZd-1309H5-Ps					
图纸名称	单元组装图	復核	-	-	數量	-					
材料	-	批准	-	-	單件重量	-	(KG)				
修改	-			採用	工廠		地盤	✓			
日期	-			材料顏色	-						

AF-176

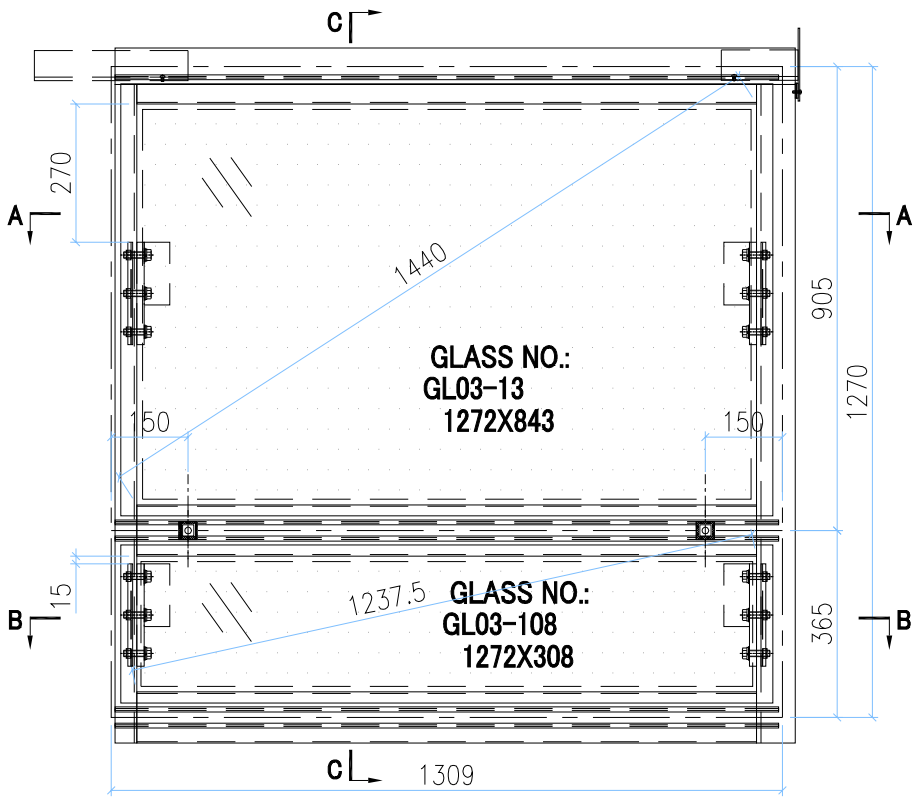

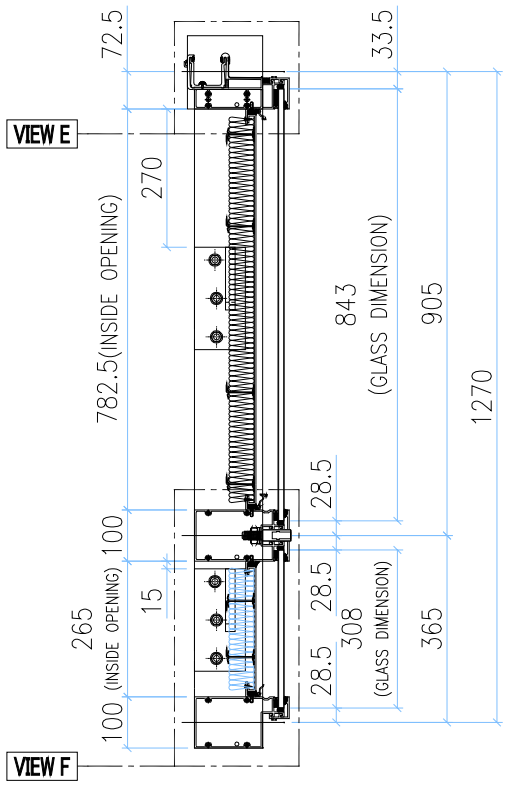

SECTION C-C

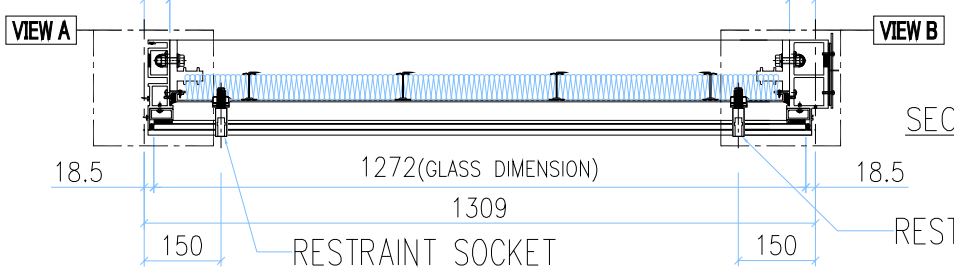

SECTION A-A

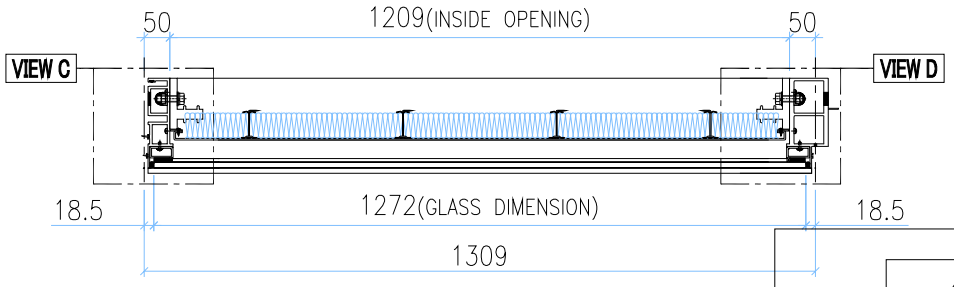

SECTION B-B

INSTALL UNIT NO.	QTY.	FLOOR
T2A-CW1-4003	1	40/F
T3A-CW1-4003	1	40/F
TOTAL	2	

GLASS	GLASS NUMBER	WIDTH	HEIGHT	QTY.
	GL03-13	1272	843	1
	GL03-108	1272	308	1

VIEW A

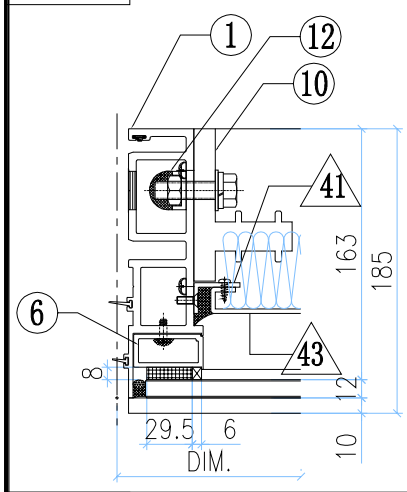

VIEW B

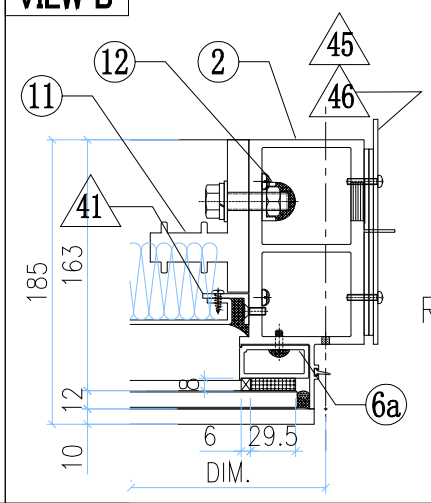

VIEW C

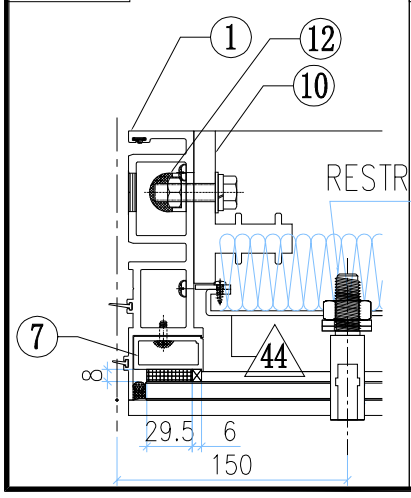

VIEW D

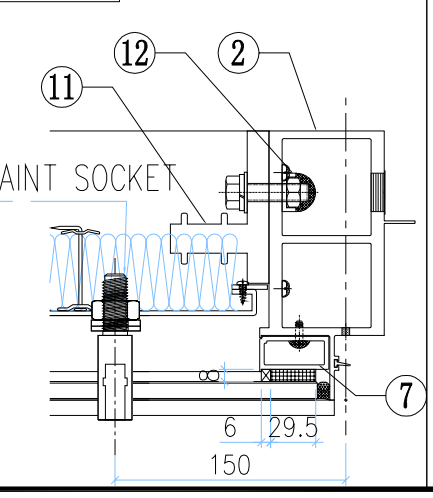

VIEW E

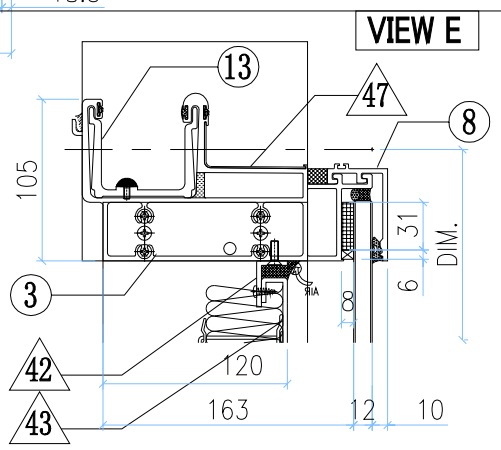

VIEW F

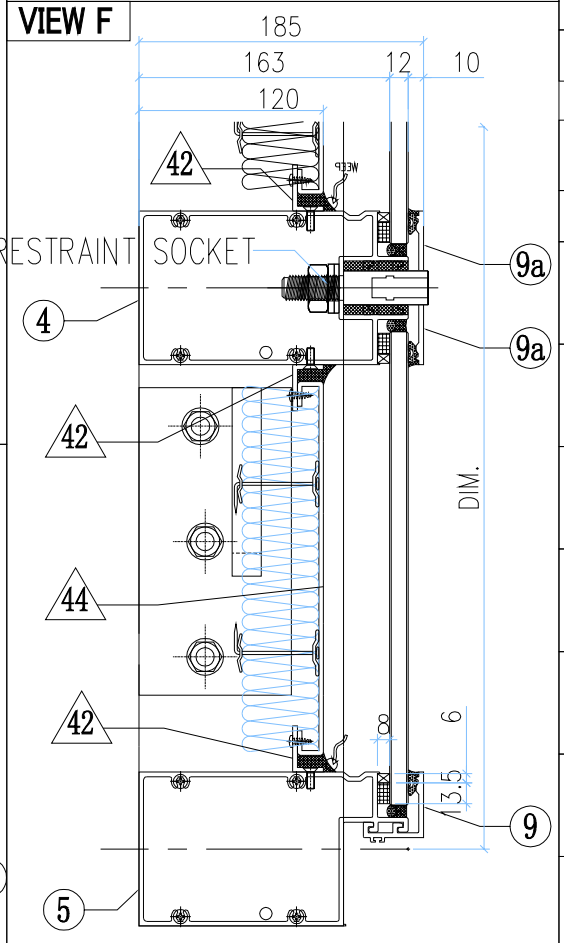

◯ ALUM. EXTRUSION

ITEM	FAB. DWG NO.	LENGTH (mm)	QTY
1	X86273-14	1294.5	1
2	X86278-16R	1294.5	1
3	X86279-14B	1326.5	1
4	X86308-19A	1288	1
5	X86302-15C	1288	1
6	X86305-01LA	828.5	1
6a	X86305-01RA	828.5	1
7	X86305-01E	264	2
8	X86301-01-11	1294	1
9	X86283-01-12	1294	1
9a	X86283-03-03	1294	2
10	X86255-01L	200	2
11	X86255-01R	200	2
12	X86258-01	200	4
13	X86303-01	300	1
14	X86303-02	150	1
15			

◇ OTHERS (ALUM. & G.M.S. PARTS)

ITEM	FAB. DWG NO.	LENGTH (mm)	QTY
41	N00813-01A	720.5	2
	30x20X3mm ALUM. ANGLE		
42	N00813-01P	1207	4
	30x20X3mm ALUM. ANGLE		
43	J858-AP09-15		1
	1187 x 760.5 (BACK PANEL)		
44	J858-AP11-32		1
	1193 x 243 (BACK PANEL)		
45	J858-AP02		1
	3mm THK. ALUM. PLATE		
46	J858-AP03		2
	3mm THK. ALUM. PLATE		
47	J858-AP16	100	1
	1mm THK. ALUM. FLASHING		

美特鋁質有限公司 MIDI Aluminium Fabricator Ltd.											
工程號	J858	類別		物料號	-						
地盘	康城11期	制圖	Z.S.P	2022-08-06	圖號	AZc-1724H5-Ps					
图纸名称	单元组装图	復核	-	-	數量	-					
材料	-	批准	-	-	單件重量	-	(KG)				

修改	-			採用	工廠		地盤	✓
日期	-			材料顏色	-			

AF-177

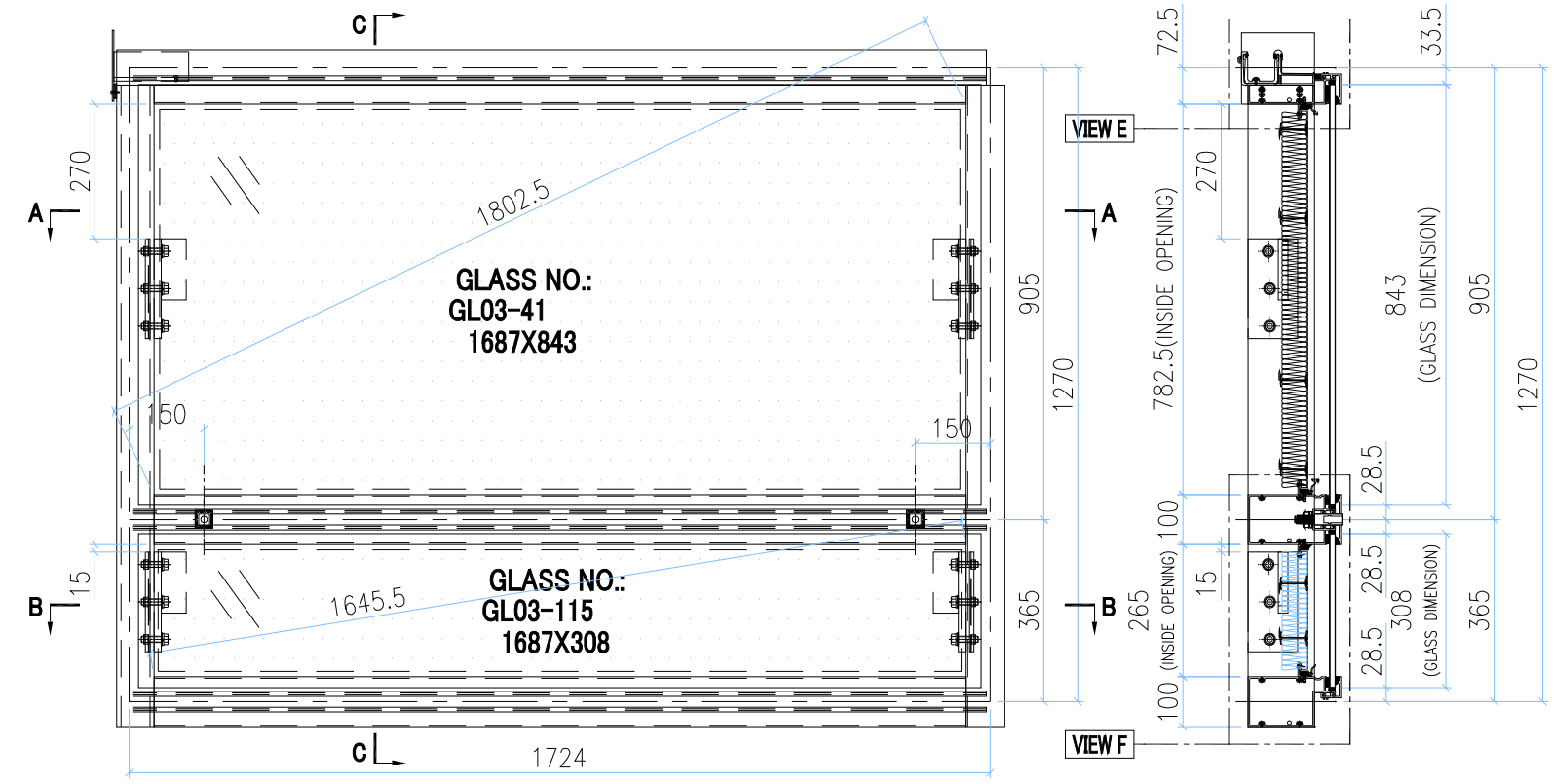

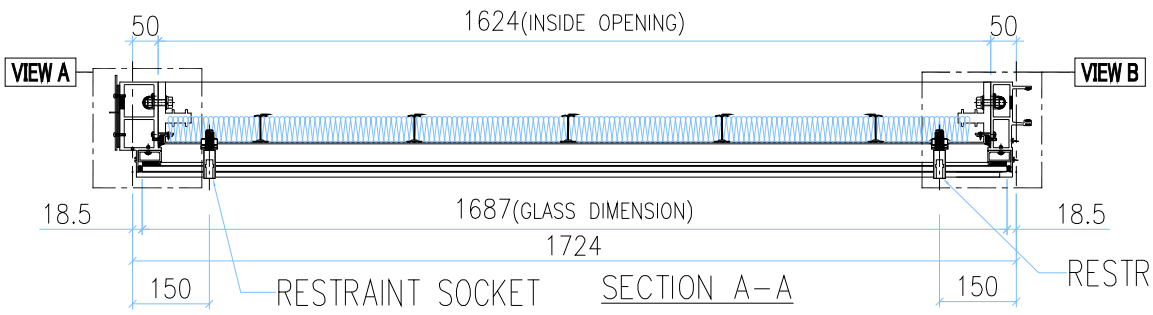

INSTALL UNIT NO.	QTY.	FLOOR
T2B-CW1-4001	1	40/F
T3B-CW1-4001	1	40/F
TOTAL	2	

GLASS	GLASS NUMBER	WIDTH	HEIGHT	QTY.
	GL03-41	1687	843	1
	GL03-115	1687	308	1

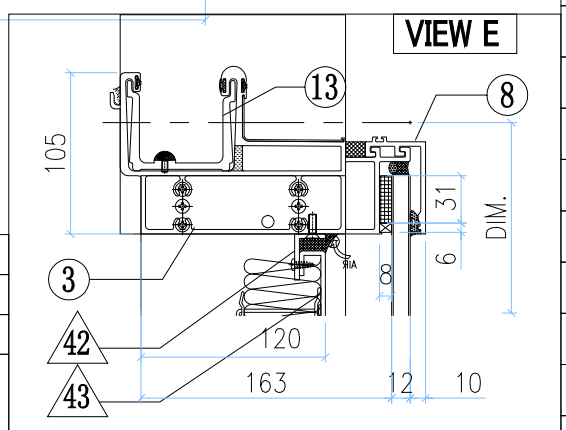

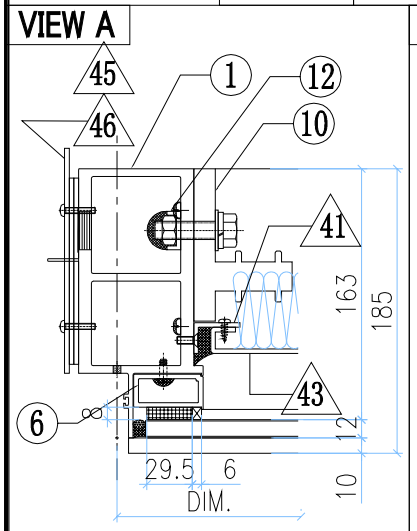

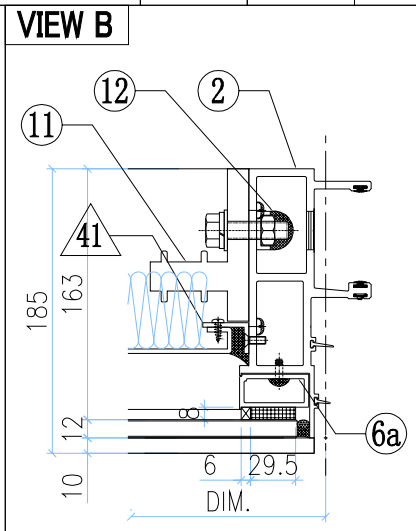

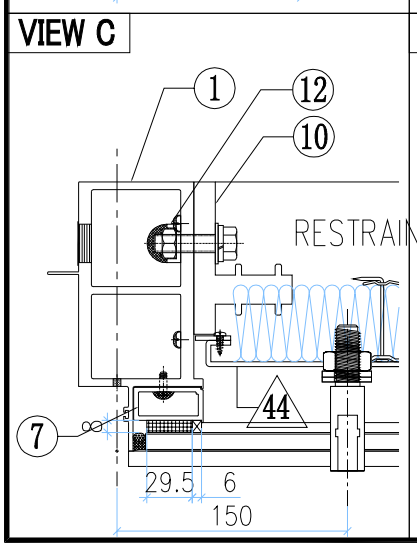

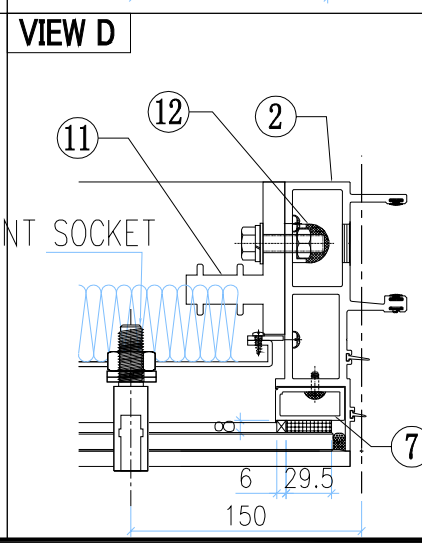

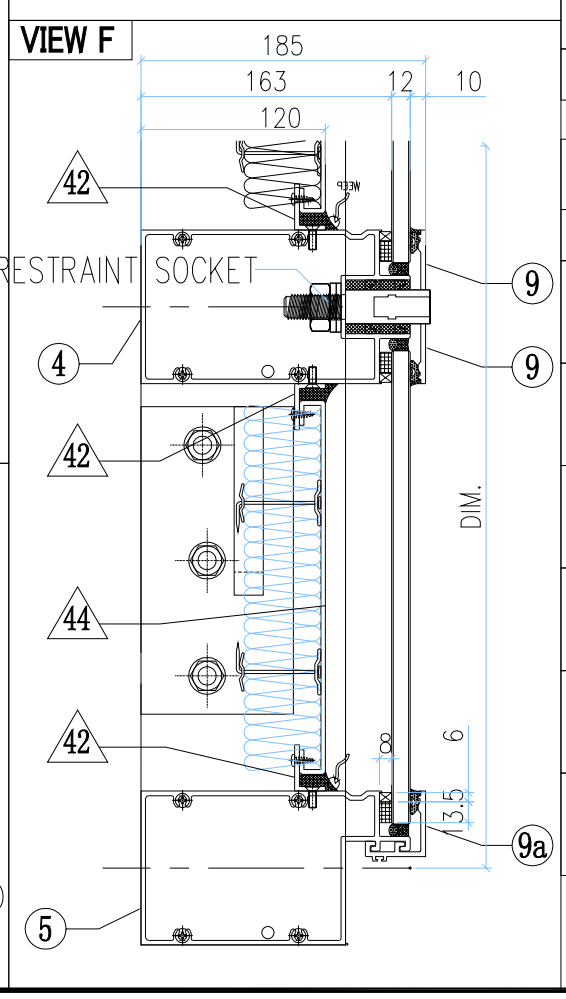

◯ ALUM. EXTRUSION			
ITEM	FAB. DWG NO.	LENGTH (mm)	QTY
1	X86278-16L	1294.5	1
2	X86272-09	1294.5	1
3	X86279-01F	1741.5	1
4	X86308-19B	1703	1
5	X86302-15J	1703	1
6	X86305-01LA	828.5	1
6a	X86305-01RA	828.5	1
7	X86305-01E	264	2
8	X86301-01-29	1709	1
9	X86283-03-06	1709	2
9a	X86283-01-29	1709	1
10	X86255-01L	200	2
11	X86255-01R	200	2
12	X86258-01	200	4
13	X86303-03	150	1
14			
15			

◇ OTHERS (ALUM. & G.M.S. PARTS)			
ITEM	FAB. DWG NO.	LENGTH (mm)	QTY
41	N00813-01A	720.5	2
	30x20X3mm ALUM. ANGLE		
42	N00813-01D	1622	4
	30x20X3mm ALUM. ANGLE		
43	J858-AP09-54		1
	1602 x760.5 (BACK PANEL)		
44	J858-AP11-52		1
	1608 x 243 (BACK PANEL)		
45	J858-AP02		1
	3mm THK. ALUM. PLATE		
46	J858-AP03		2
	3mm THK. ALUM. PLATE		

美特鋁質有限公司
MIDI Aluminium Fabricator Ltd.

工程號	J858	類別		物料號	-						
地盘	康城11期	制圖	Z.S.P	2022-08-06	圖號	AZe-1656H5-Ps					
图纸名称	单元组装图	復核	-	-	數量	-					
材料	-	批准	-	-	單件重量	-	(KG)				

修改	-			採用	工廠		地盤	✓
日期	-			材料顏色	-			

AF-178

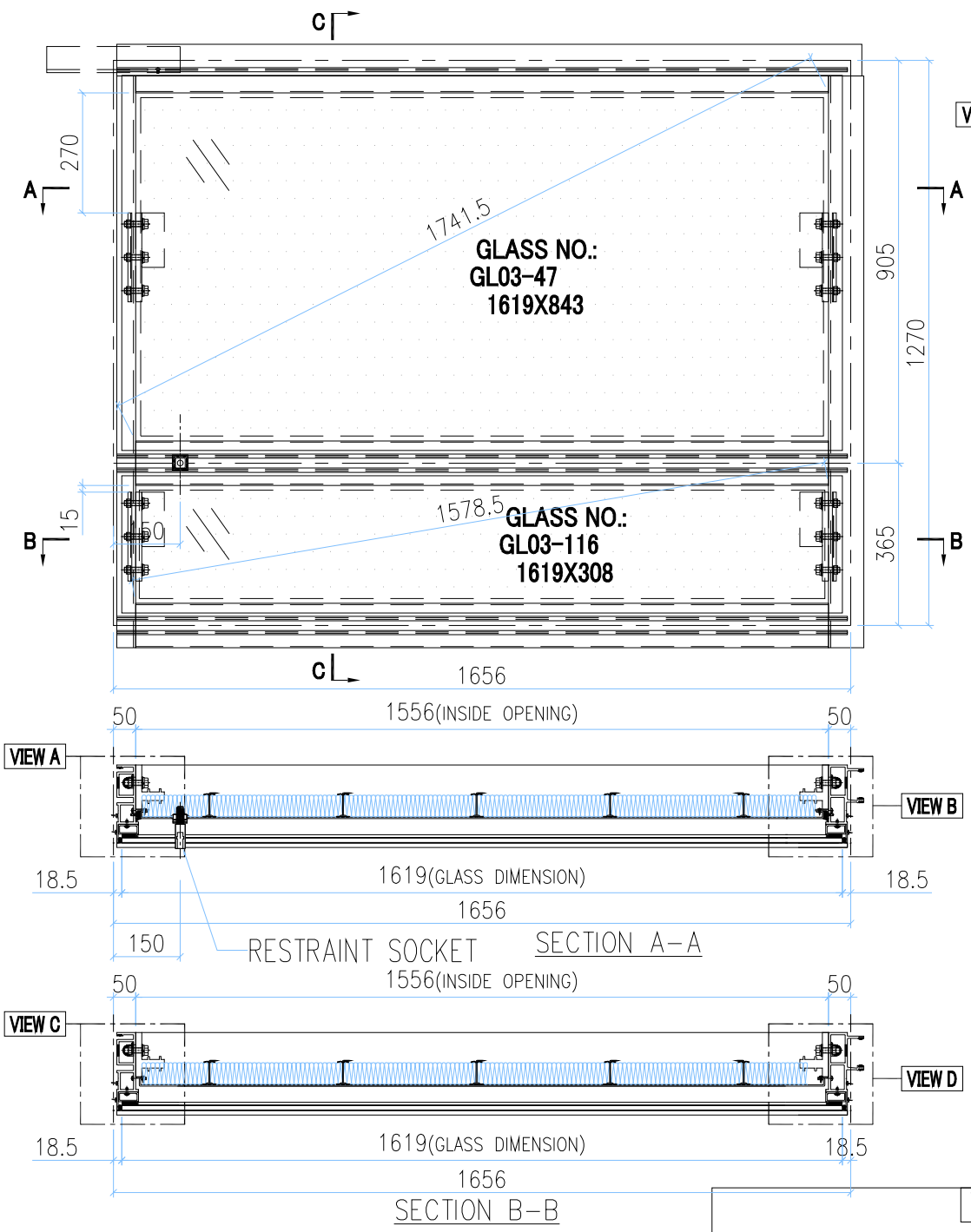

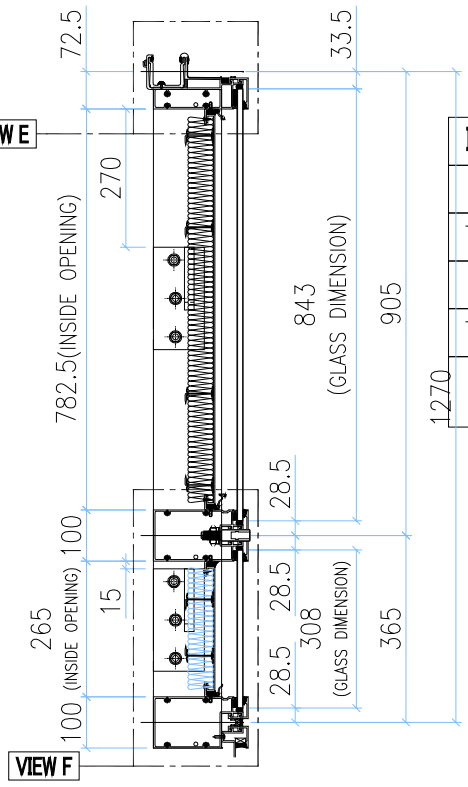

INSTALL UNIT NO.	QTY.	FLOOR
T2B-CW6-4003	1	40/F
T3B-CW6-4003	1	40/F
TOTAL	2	

GLASS	GLASS NUMBER	WIDTH	HEIGHT	QTY.
	GL03-47	1619	843	1
	GL03-116	1619	308	1

VIEW A

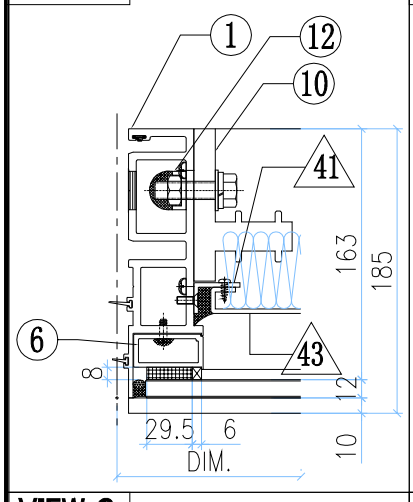

VIEW B

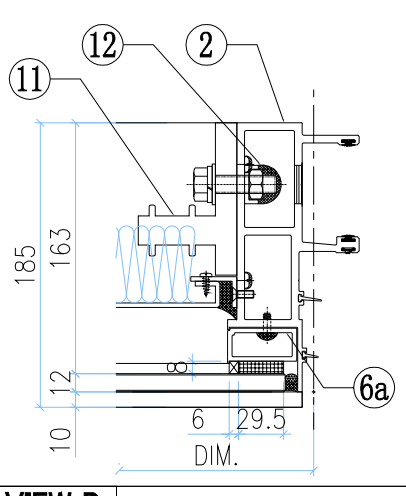

VIEW C

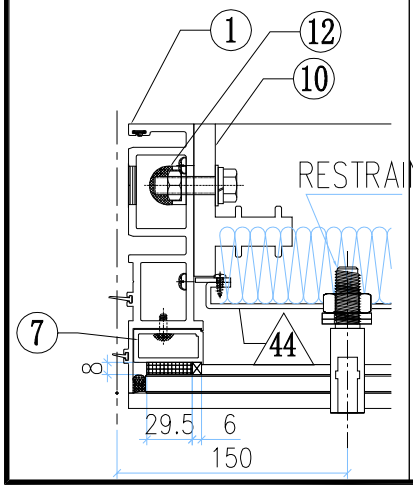

VIEW D

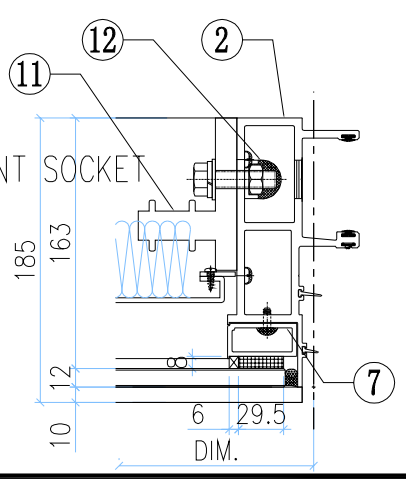

VIEW E

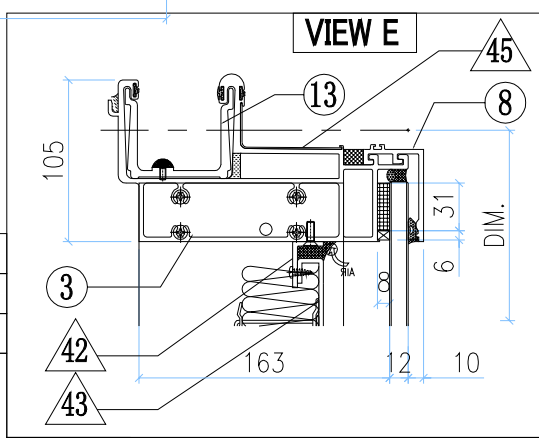

VIEW F

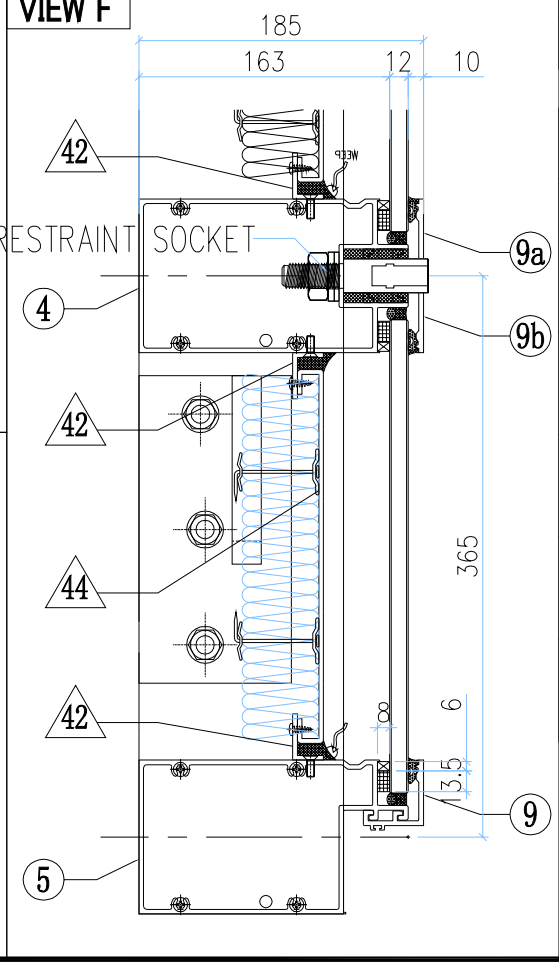

ALUM. EXTRUSION

ITEM	FAB. DWG NO.	LENGTH (mm)	QTY
1	X86273-14	1294.5	1
2	X86272-09	1294.5	1
3	X86279-15H	1641	1
4	X86308-20B	1635	1
5	X86302-15K	1635	1
6	X86305-01LA	828.5	1
6a	X86305-01RA	828.5	1
7	X86305-01E	264	2
8	X86301-01-31	1641	1
9	X86283-01-31	1641	1
9a	X86283-02L-02	1641	1
9b	X86283-02R-02	1641	1
10	X86255-01L	200	2
11	X86255-01R	200	2
12	X86258-01	200	4
13	X86303-01	300	1

OTHERS (ALUM. & G.M.S. PARTS)

ITEM	FAB. DWG NO.	LENGTH (mm)	QTY
41	N00813-01A	720.5	2
	30x20X3mm ALUM. ANGLE		
42	N00813-01AN	1554	4
	30x20X3mm ALUM. ANGLE		
43	J858-AP09-50		1
	1534 x760.5(BACK PANEL)		
44	J858-AP11-53		1
	1540 x243 (BACK PANEL)		
45	J858-AP16	100	1
	1mm THK. ALUM. FLASHING		

美特鋁質有限公司 MIDI Aluminium Fabricator Ltd.											
工程號	J858	類別		物料號	-						
地盘	康城11期	制圖	Z.S.P	2022-08-06	圖號	AZd-700H5-Ps					
图纸名称	单元组装图	復核	-	-	數量	-					
材料	-	批准	-	-	單件重量	-	(KG)				
修改	-			採用	工廠		地盤	✓			
日期	-			材料顏色	-						

AF-179

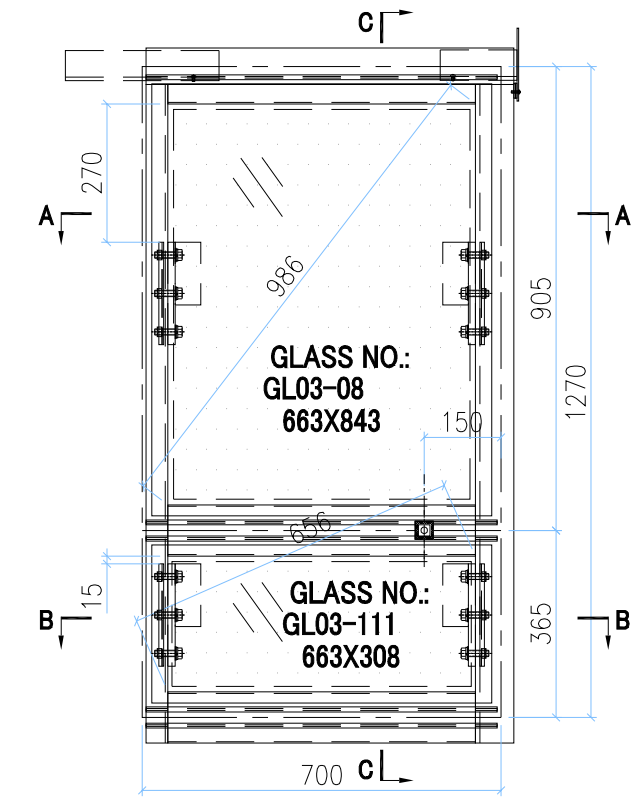

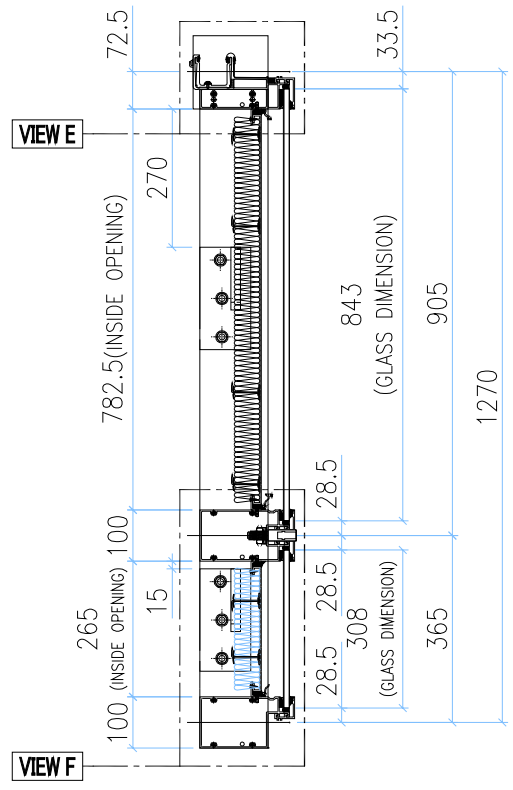

SECTION C-C

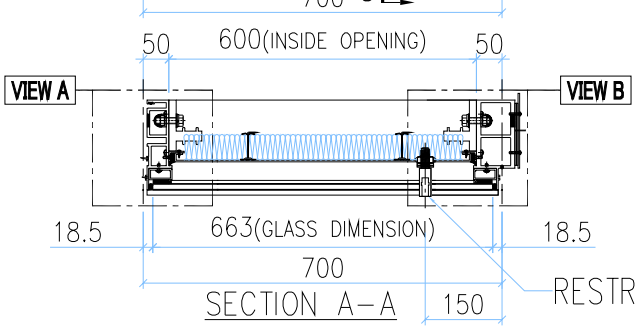

SECTION A-A

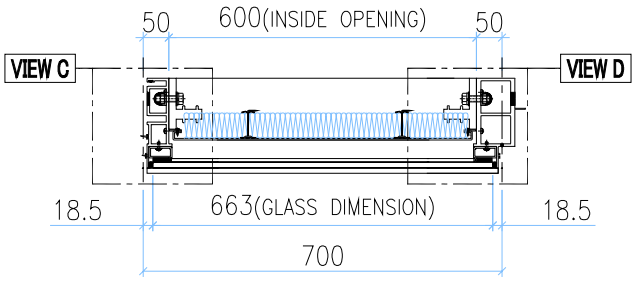

SECTION B-B

INSTALL UNIT NO.	QTY.	FLOOR
T2B-CW6-4005	1	40/F
T3A-CW6-4002	1	40/F
TOTAL	2	

GLASS	GLASS NUMBER	WIDTH	HEIGHT	QTY.
	GL03-08	663	843	1
	GL03-111	663	308	1

VIEW A

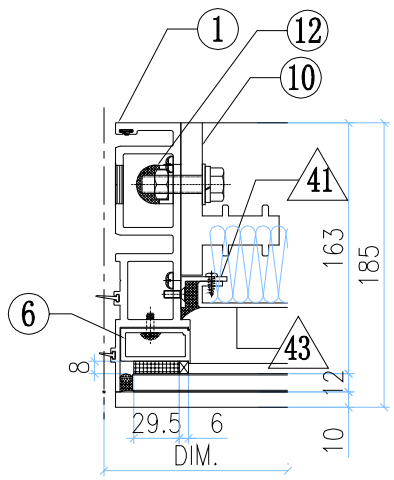

VIEW B

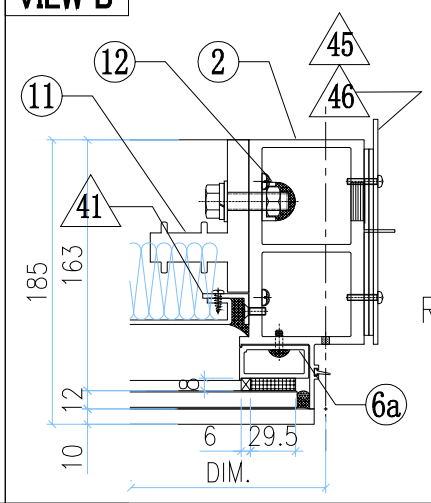

VIEW C

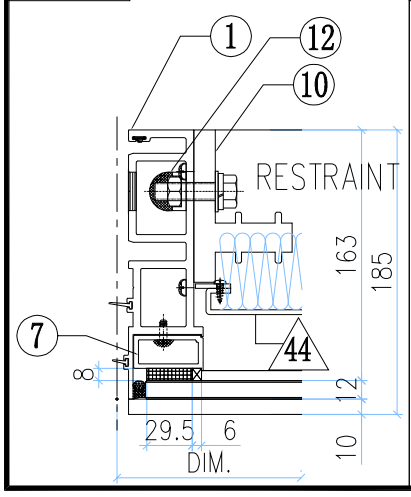

VIEW D

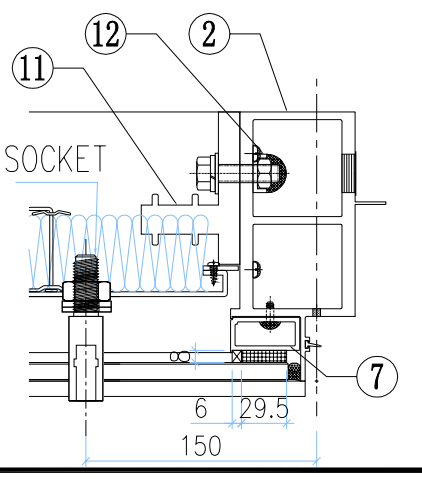

VIEW E

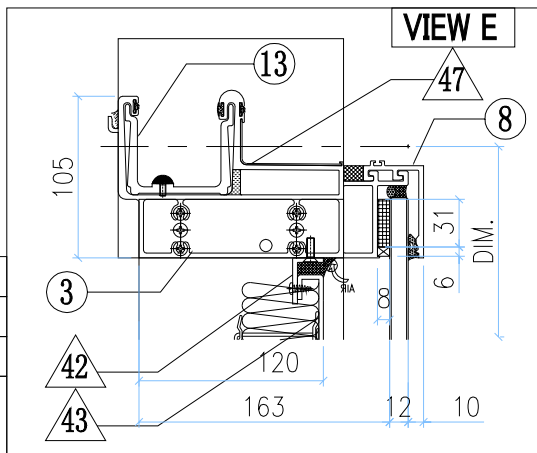

VIEW F

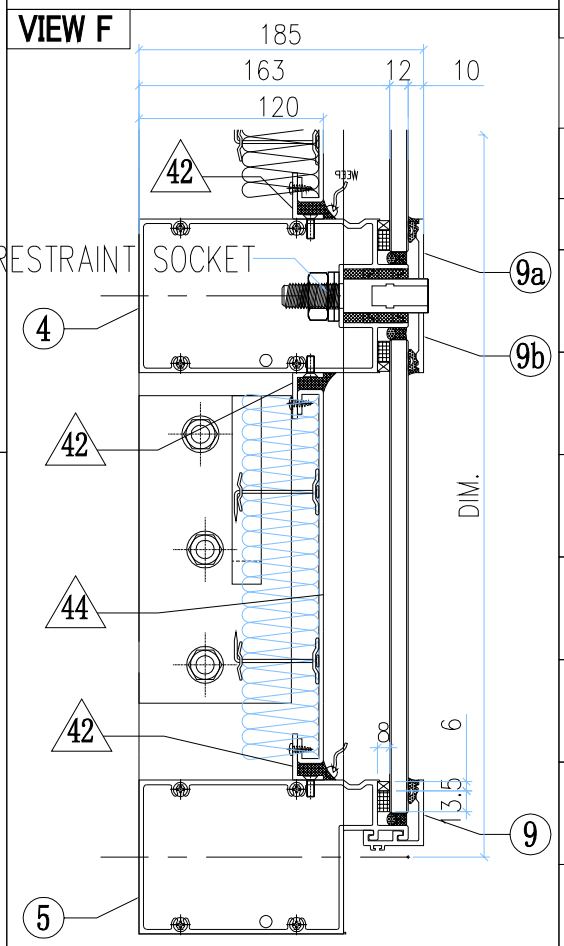

◯ ALUM. EXTRUSION

ITEM	FAB. DWG NO.	LENGTH (mm)	QTY
1	X86273-14	1294.5	1
2	X86278-16R	1294.5	1
3	X86279-14C	717.5	1
4	X86308-21B	679	1
5	X86302-15F	679	1
6	X86305-01LA	828.5	1
6a	X86305-01RA	828.5	1
7	X86305-01E	264	2
8	X86301-01-02	685	1
9	X86283-01-02	685	1
9a	X86283-02R-04	685	1
9b	X86283-02L-04	685	1
10	X86255-01L	200	2
11	X86255-01R	200	2
12	X86258-01	200	4
13	X86303-01	300	1
14	X86303-02	150	1

◇ OTHERS (ALUM. & G.M.S. PARTS)

ITEM	FAB. DWG NO.	LENGTH (mm)	QTY
41	N00813-01A	720.5	2
	30x20X3mm ALUM. ANGLE		
42	N00813-01C	598	4
	30x20X3mm ALUM. ANGLE		
43	J858-AP09-02		1
	578 x 760.5 (BACK PANEL)		
44	J858-AP11-34		1
	584 x 243 (BACK PANEL)		
45	J858-AP02		1
	3mm THK. ALUM. PLATE		
46	J858-AP03		2
	3mm THK. ALUM. PLATE		
47	J858-AP16	100	1
	1mm THK. ALUM. FLASHING		

美特鋁質有限公司
MIDI Aluminium Fabricator Ltd.

工程號	J858	類別		物料號	-						
地盘	康城11期	制圖	Z.S.P	2022-08-06	圖號	AZc-750H5-Ps					
图纸名称	单元组装图	復核	-	-	數量	-					
材料	-	批准	-	-	單件重量	-	(KG)				

修改	-			採用	工廠		地盤	✓
日期	-			材料顏色	-			

AF-180

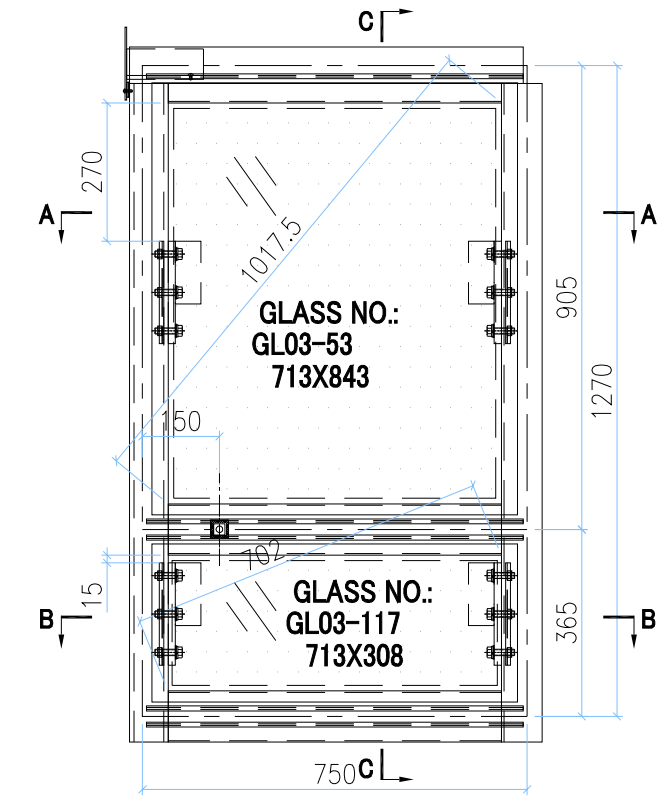

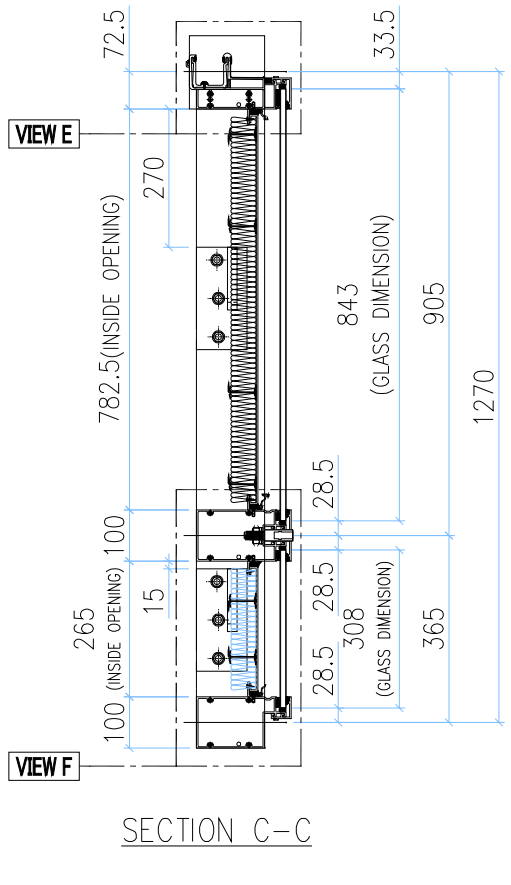

SECTION C-C

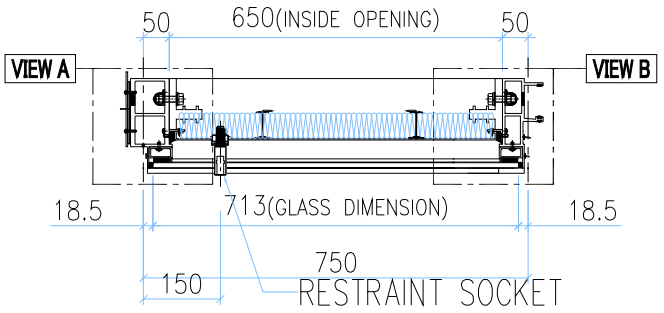

SECTION A-A

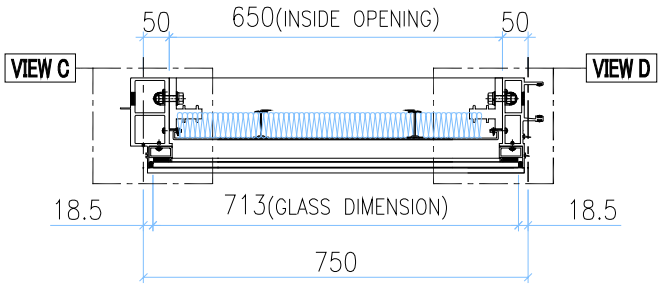

SECTION B-B

INSTALL UNIT NO.	QTY.	FLOOR
T2A-CW3-4001	1	40/F
T3A-CW3-4001	1	40/F
TOTAL	2	

GLASS	GLASS NUMBER	WIDTH	HEIGHT	QTY.
	GL03-53	713	843	1
	GL03-117	713	308	1

VIEW A

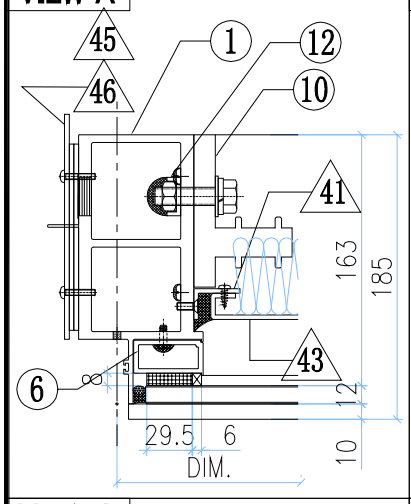

VIEW B

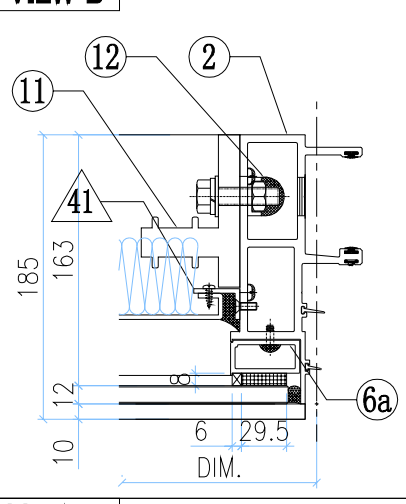

VIEW C

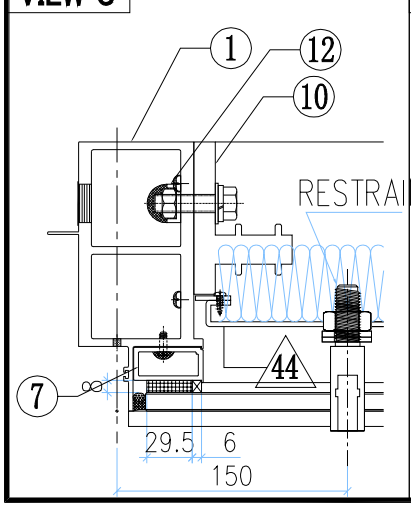

VIEW D

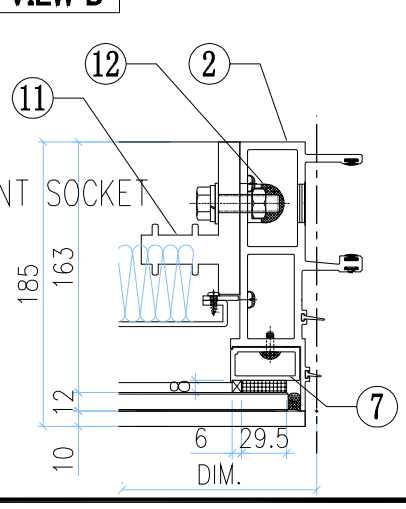

VIEW E

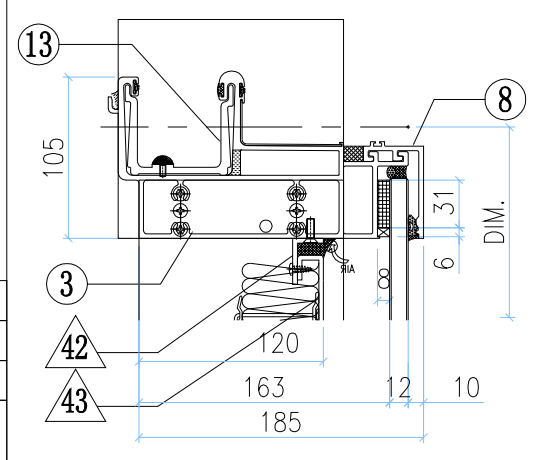

VIEW F

◯ ALUM. EXTRUSION

ITEM	FAB. DWG NO.	LENGTH (mm)	QTY
1	X86278-16L	1294.5	1
2	X86272-09	1294.5	1
3	X86279-01H	767.5	1
4	X86308-20A	729	1
5	X86302-15L	729	1
6	X86305-01LA	828.5	1
6a	X86305-01RA	828.5	1
7	X86305-01E	264	2
8	X86301-01-32	735	1
9	X86283-01-32	735	1
9a	X86283-02L-05	735	1
9b	X86283-02R-05	735	1
10	X86255-01L	200	2
11	X86255-01R	200	2
12	X86258-01	200	4
13	X86303-03	150	1

◇ OTHERS (ALUM. & G.M.S. PARTS)

ITEM	FAB. DWG NO.	LENGTH (mm)	QTY
41	N00813-01A	720.5	2
	30x20X3mm ALUM. ANGLE		
42	N00813-01AJ	648	4
	30x20X3mm ALUM. ANGLE		
43	J858-AP09-55		1
	628 x 760.5 (BACK PANEL)		
44	J858-AP11-54		1
	634 x 243 (BACK PANEL)		
45	J858-AP02		1
	3mm THK. ALUM. PLATE		
46	J858-AP03		2
	3mm THK. ALUM. PLATE		

美特鋁質有限公司
MIDI Aluminium Fabricator Ltd.

工程號	J858	類別		物料號	-						
地盘	康城11期	制圖	Z.S.P	2022-08-06	圖號	AZd-750H5-Ps					
图纸名称	单元组装图	復核	-	-	數量	-					
材料	-	批准	-	-	單件重量	-	(KG)				

修改	-			採用	工廠		地盤	✓
日期	-			材料顏色	-			

AF-181

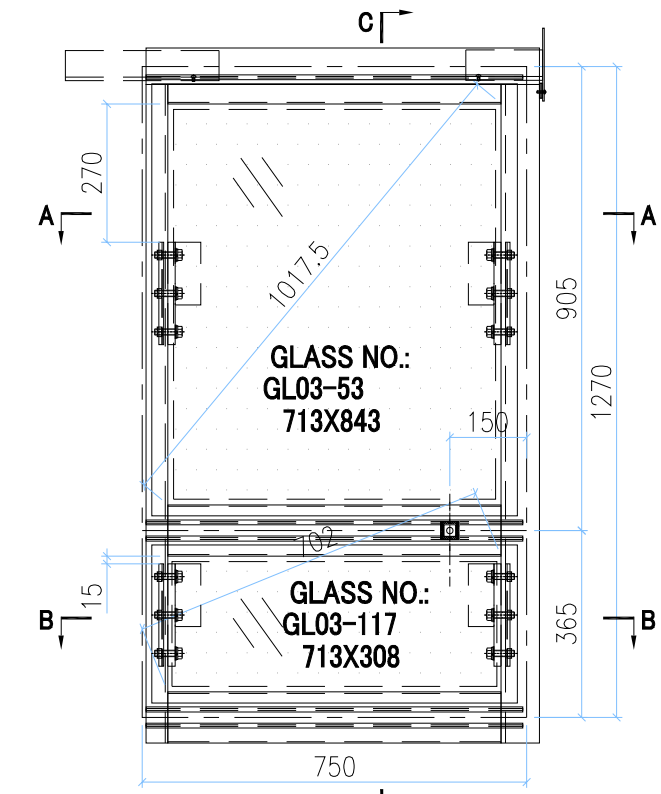

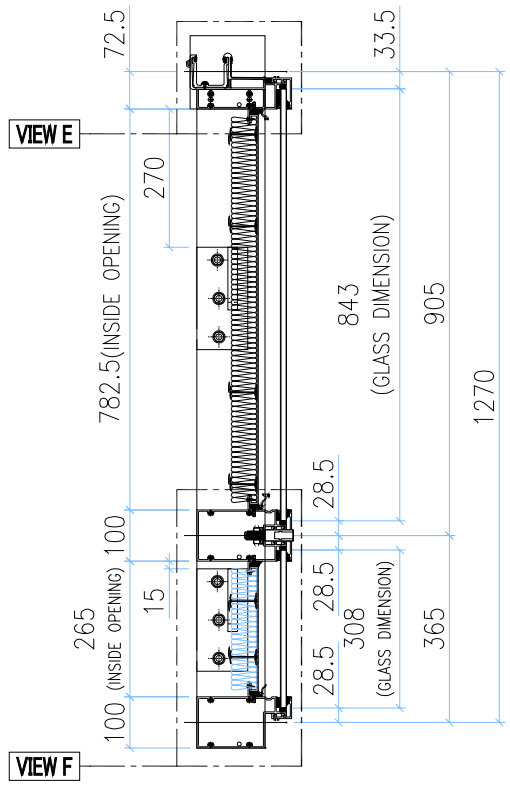

SECTION C-C

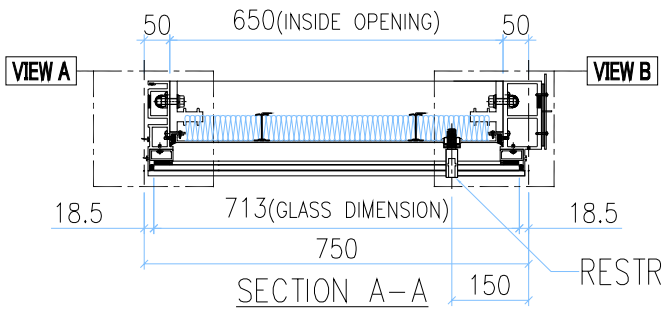

SECTION A-A

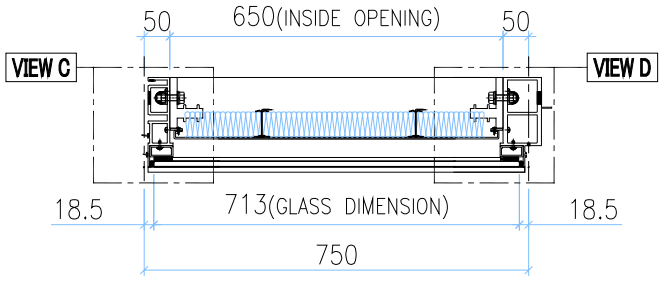

SECTION B-B

GLASS	GLASS NUMBER	WIDTH	HEIGHT	QTY.
	GL03-53	713	843	1
	GL03-117	713	308	1

VIEW A

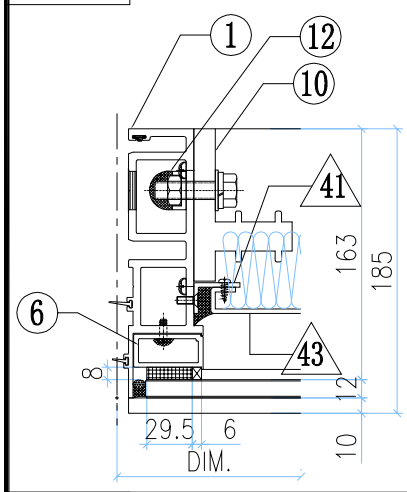

VIEW B

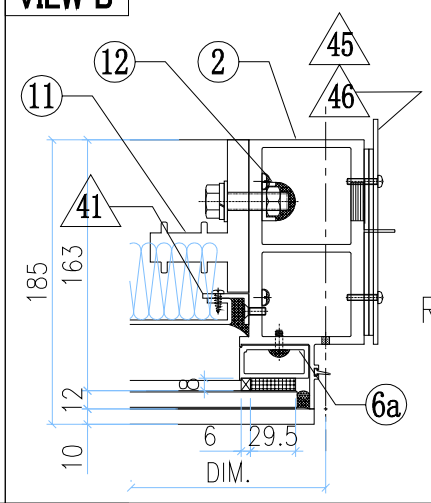

VIEW C

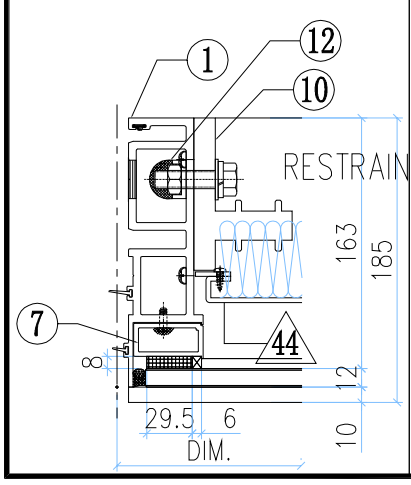

VIEW D

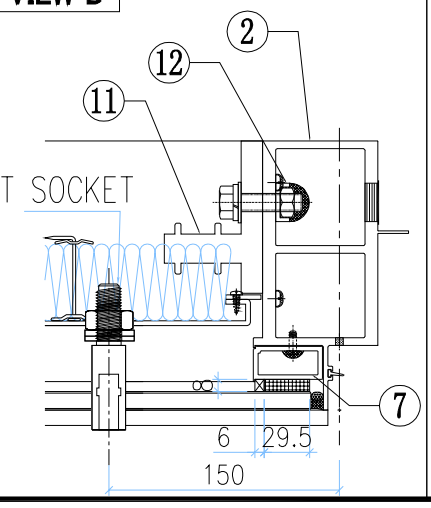

VIEW E

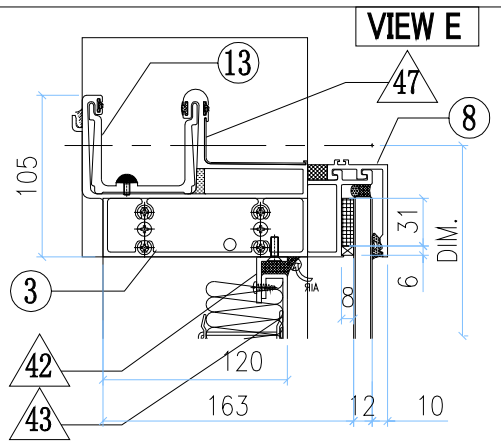

VIEW F

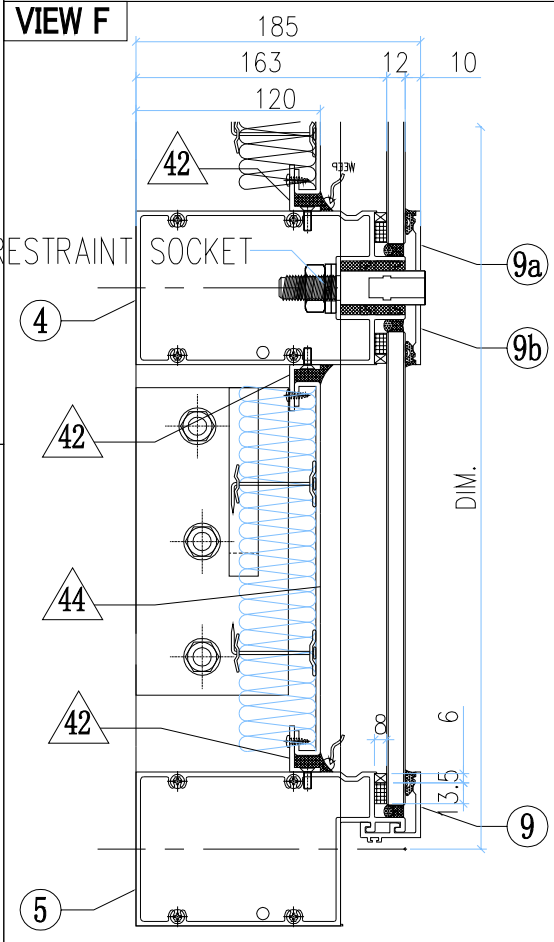

INSTALL UNIT NO.	QTY.	FLOOR
T2A-CW3-4004	1	40/F
T3A-CW3-4004	1	40/F
TOTAL	2	

◯ ALUM. EXTRUSION

ITEM	FAB. DWG NO.	LENGTH (mm)	QTY
1	X86273-14	1294.5	1
2	X86278-16R	1294.5	1
3	X86279-14F	767.5	1
4	X86308-21A	729	1
5	X86302-15L	729	1
6	X86305-01LA	828.5	1
6a	X86305-01RA	828.5	1
7	X86305-01E	264	2
8	X86301-01-32	735	1
9	X86283-01-32	735	1
9a	X86283-02R-05	735	1
9b	X86283-02L-05	735	1
10	X86255-01L	200	2
11	X86255-01R	200	2
12	X86258-01	200	4
13	X86303-01	300	1
14	X86303-02	150	1
15			

◇ OTHERS (ALUM. & G.M.S. PARTS)

ITEM	FAB. DWG NO.	LENGTH (mm)	QTY
41	N00813-01A	720.5	2
	30x20X3mm ALUM. ANGLE		
42	N00813-01AJ	648	4
	30x20X3mm ALUM. ANGLE		
43	J858-AP09-55		1
	628 x 760.5 (BACK PANEL)		
44	J858-AP11-54		1
	634 x 243 (BACK PANEL)		
45	J858-AP02		1
	3mm THK. ALUM. PLATE		
46	J858-AP03		2
	3mm THK. ALUM. PLATE		
47	J858-AP16	100	1
	1mm THK. ALUM. FLASHING		

美特鋁質有限公司 MIDI Aluminium Fabricator Ltd.													
工程號	J858		類別		物料號	-							
地盘	康城11期		制圖	Z.S.P	2022-08-06	圖號	AZc-1326H5-Ps1						
修改	-		採用	工廠		地盤	✓	图纸名称	单元组装图	復核	-	-	數量	-	
日期	-		材料颜色	-				材料	-	批准	-	-	單件重量	-	(KG)

AF-182

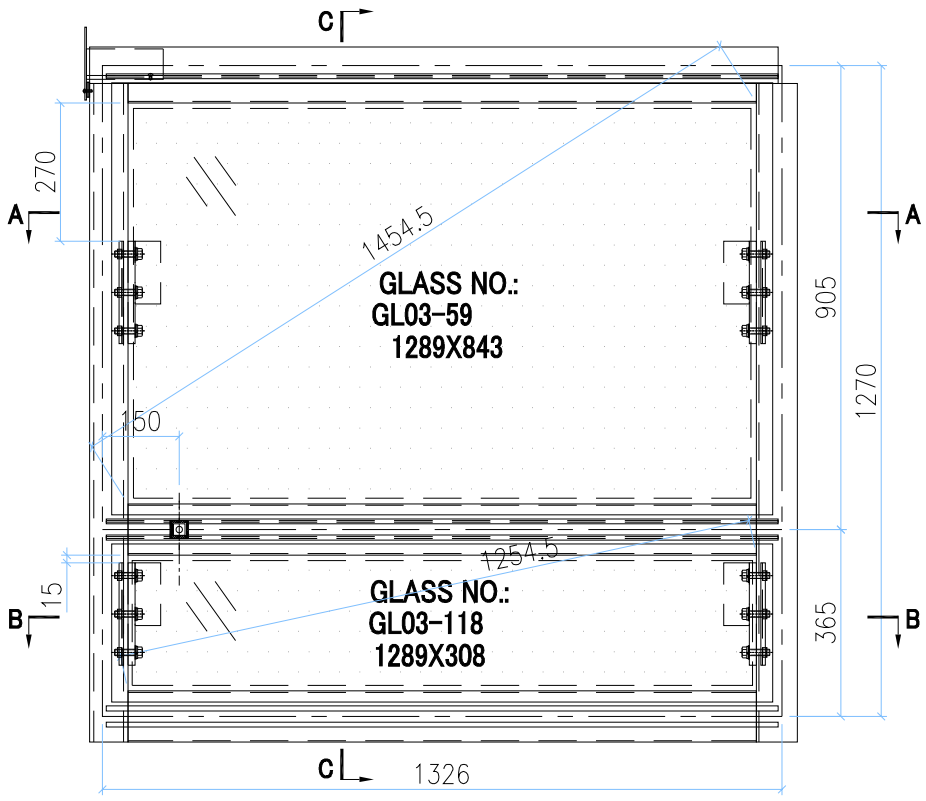

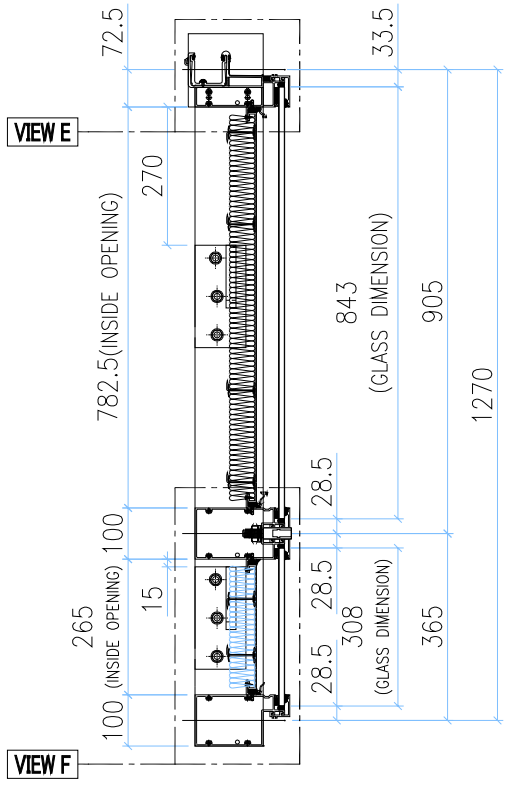

SECTION C-C

INSTALL UNIT NO.	QTY.	FLOOR
T3B-CW5-4001	1	40/F
TOTAL	1	

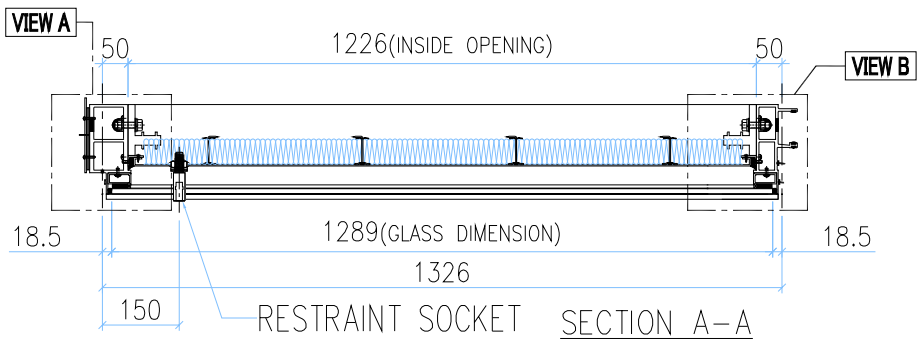

SECTION A-A

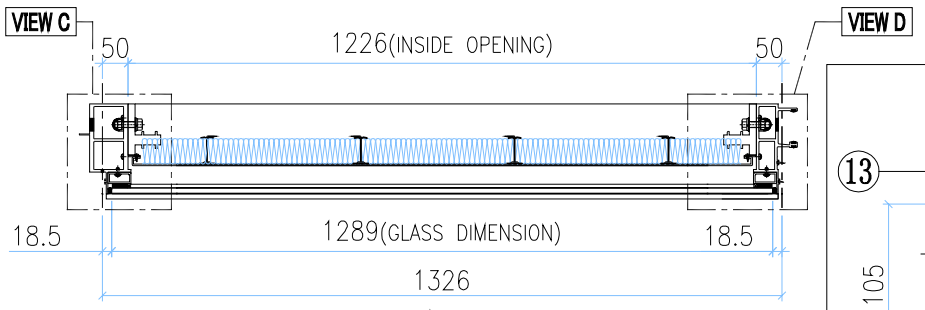

SECTION B-B

GLASS	GLASS NUMBER	WIDTH	HEIGHT	QTY.
	GL03-59	1289	843	1
	GL03-118	1289	308	1

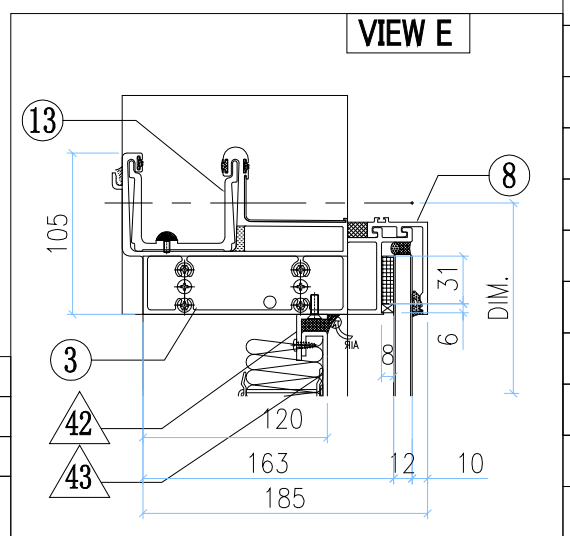

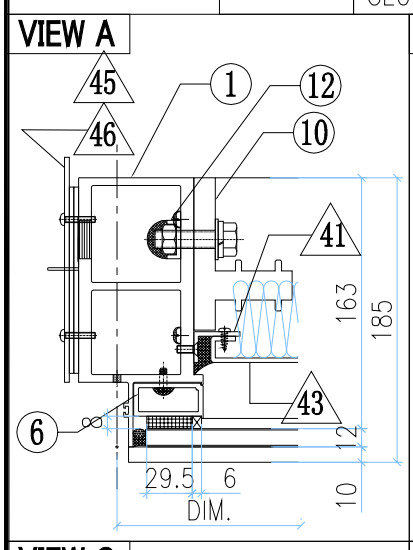

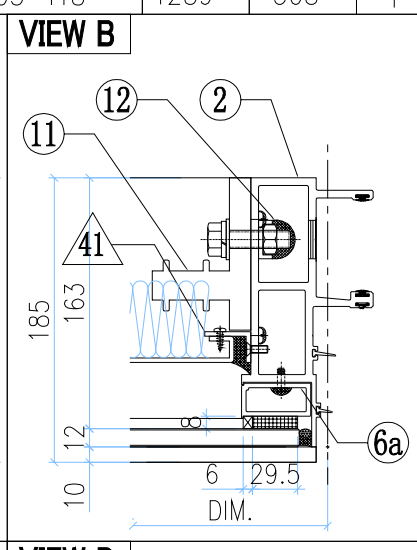

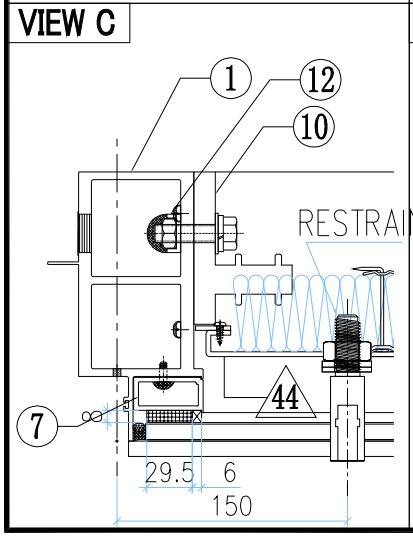

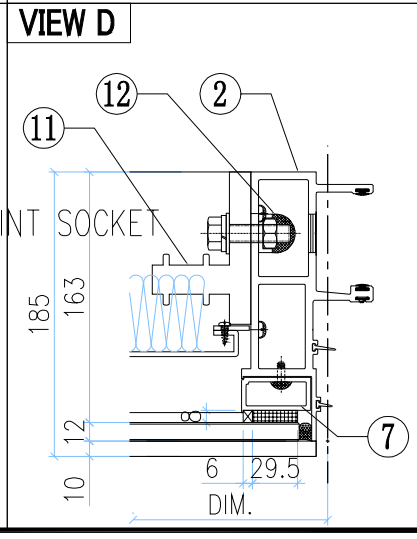

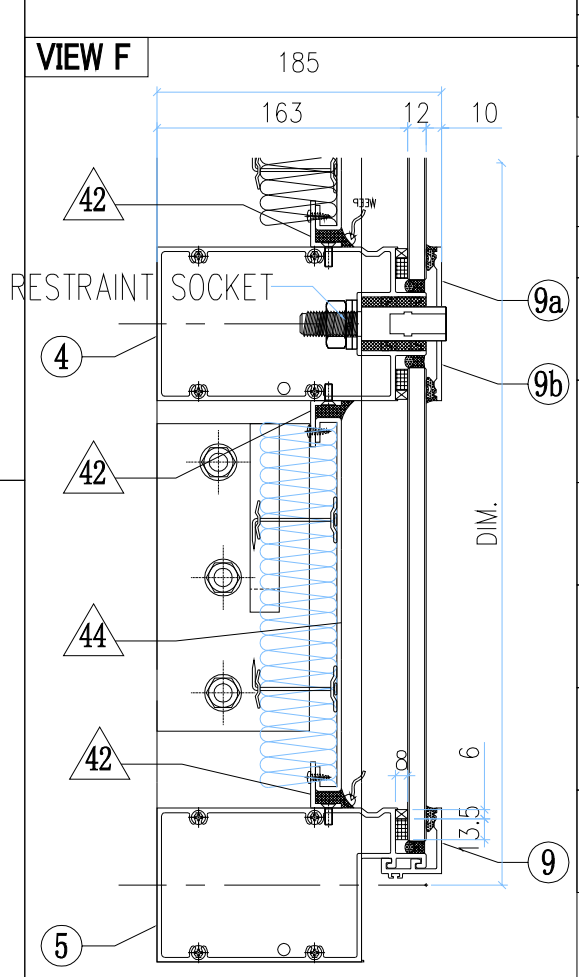

ALUM. EXTRUSION

ITEM	FAB. DWG NO.	LENGTH (mm)	QTY
1	X86278-16L	1294.5	1
2	X86272-09	1294.5	1
3	X86279-01G	1343.5	1
4	X86308-20C	1305	1
5	X86302-15M	1305	1
6	X86305-01LA	828.5	1
6a	X86305-01RA	828.5	1
7	X86305-01E	264	2
8	X86301-01-30	1311	1
9	X86283-01-30	1311	1
9a	X86283-02L-01	1311	1
9b	X86283-02R-01	1311	1
10	X86255-01L	200	2
11	X86255-01R	200	2
12	X86258-01	200	4
13	X86303-03	150	1

OTHERS (ALUM. & G.M.S. PARTS)

ITEM	FAB. DWG NO.	LENGTH (mm)	QTY
41	N00813-01A	720.5	2
	30x20X3mm ALUM. ANGLE		
42	N00813-01AM	1224	4
	30x20X3mm ALUM. ANGLE		
43	J858-AP09-49		1
	1204 x760.5(BACK PANEL)		
44	J858-AP11-55		1
	1210 x243 (BACK PANEL)		
45	J858-AP02		1
	3mm THK. ALUM. PLATE		
46	J858-AP03		2
	3mm THK. ALUM. PLATE		

美特鋁質有限公司 MIDI Aluminium Fabricator Ltd.							工程號	J858	類別		物料號	-		
							地盘	康城11期	制圖	Z.S.P	2022-06-28	圖號	ARm-700H1-b2	
修改	-			採用	工廠	地盤 ✓	图纸名称	单元组装图	復核	-	-	數量	-	
日期	-			材料颜色	-		材料	-	批准	-	-	單件重量	-	(KG)

AS-01A

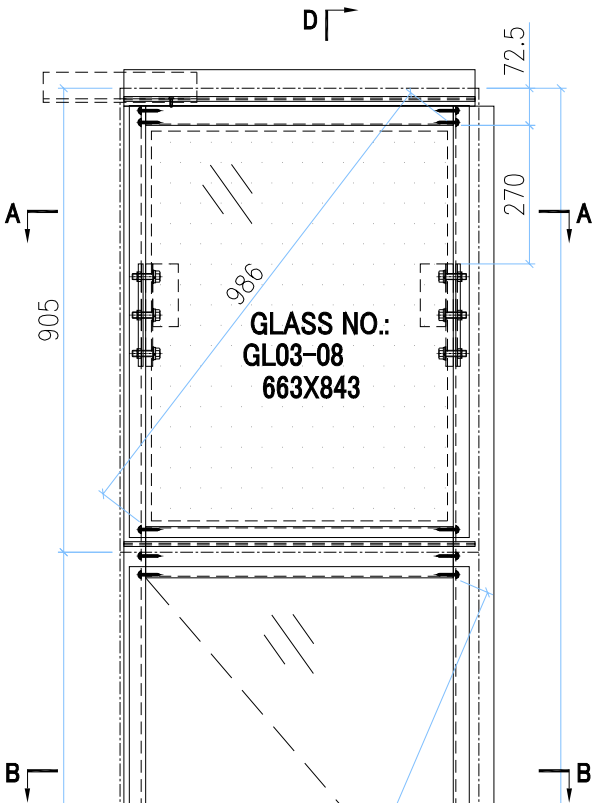

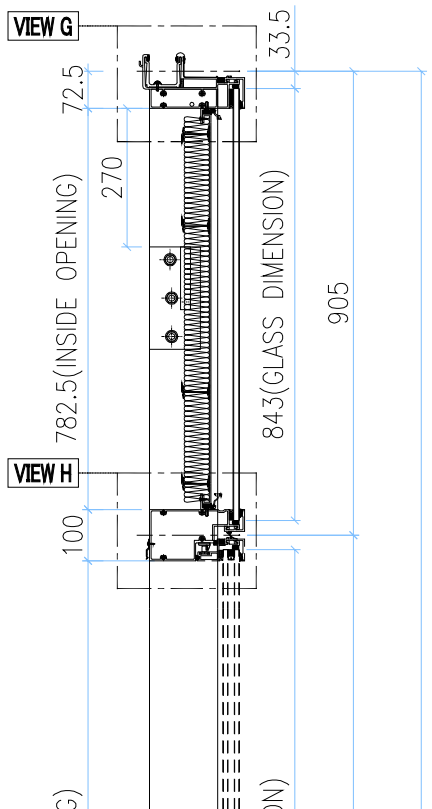

SECTION D-D

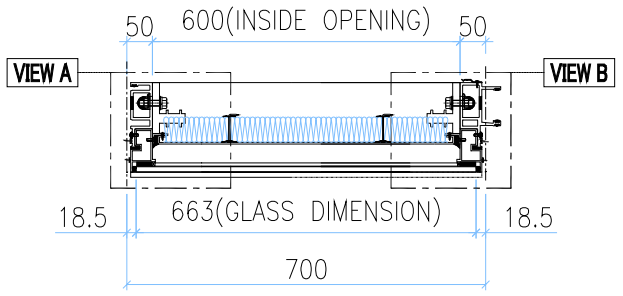

SECTION A-A

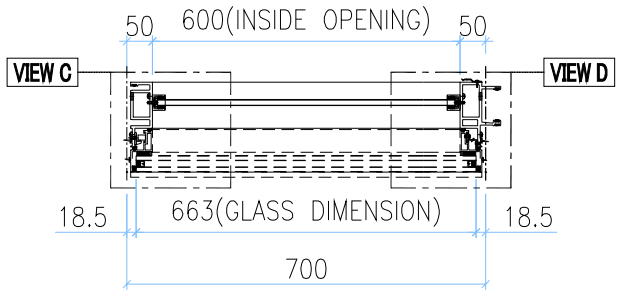

SECTION B-B

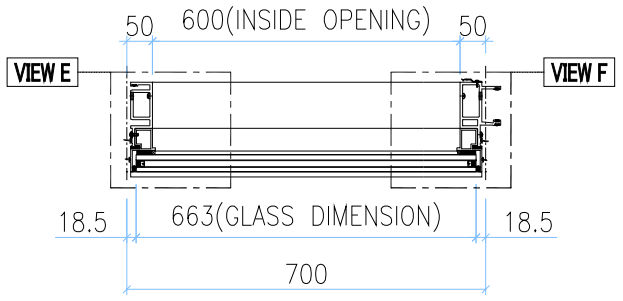

SECTION C-C

GLASS	GLASS NUMBER	WIDTH	HEIGHT	QTY.
	GL03-08	663	843	1
	GL04-02	580	145	1
	GL01-02	663	832	1

VIEW A

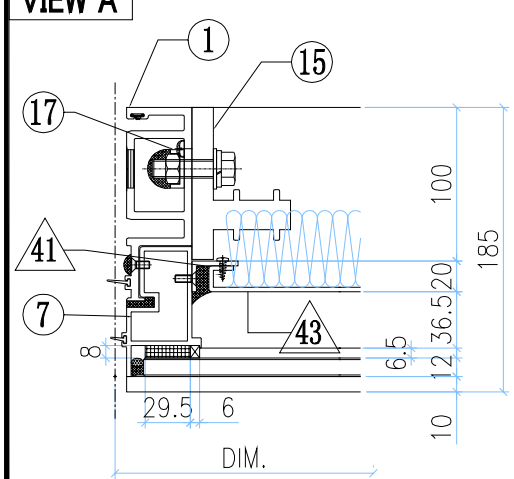

VIEW B

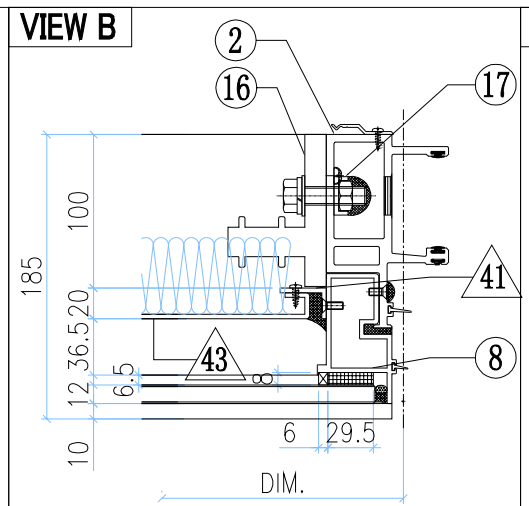

VIEW C

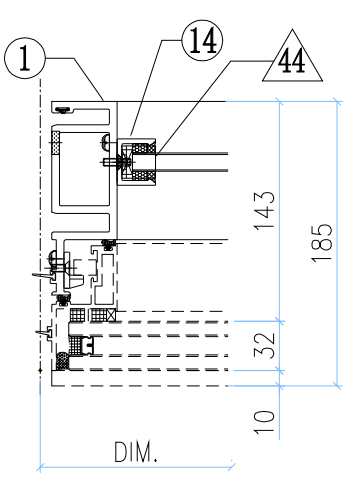

VIEW D

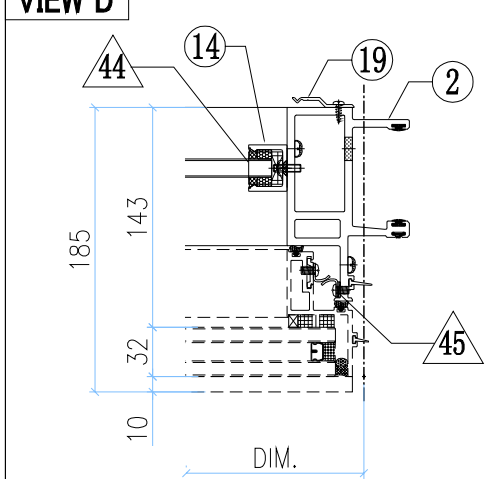

美特鋁質有限公司
MIDI Aluminium Fabricator Ltd.

修改	-			採用	工廠		地盤	✓	工程號	J858	類別		物料號	-		
日期	-			材料顏色	-				地盘	康城11期	制圖	Z.S.P	2022-06-28	圖號	ARm-700H1-b2
									图纸名称	单元组装图	復核	-	-	數量	-
									材料	-	批准	-	-	單件重量	- (KG)

AS-01B

VIEW G

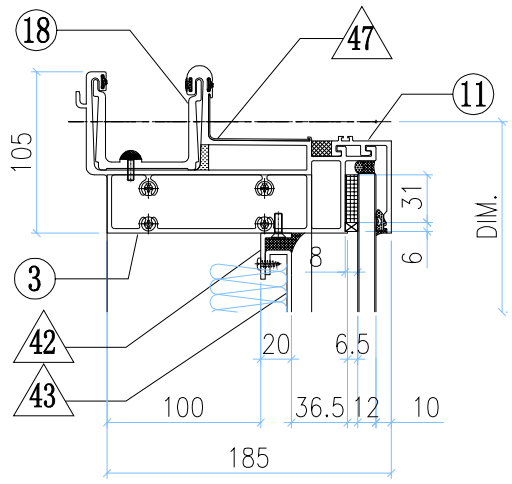

VIEW E

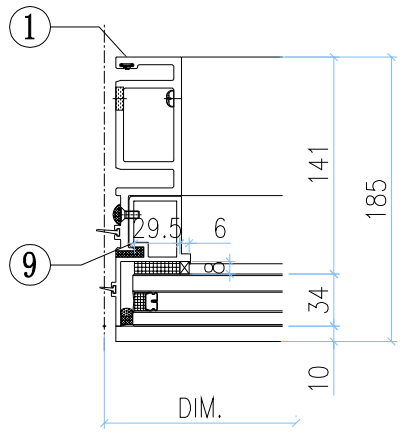

VIEW F

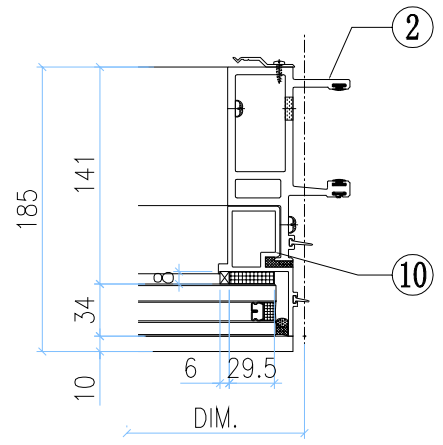

VIEW H

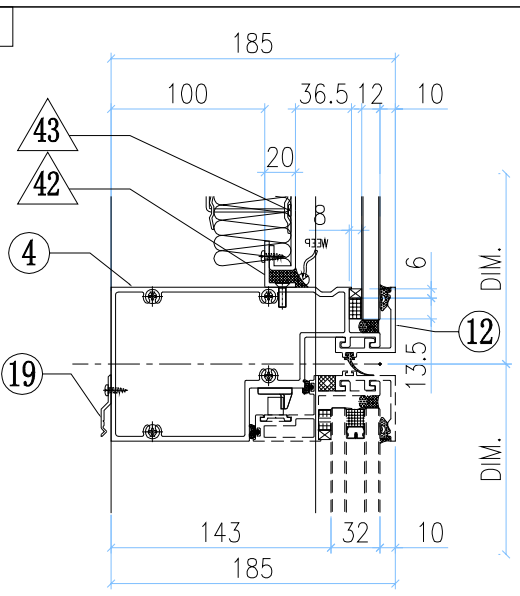

VIEW K

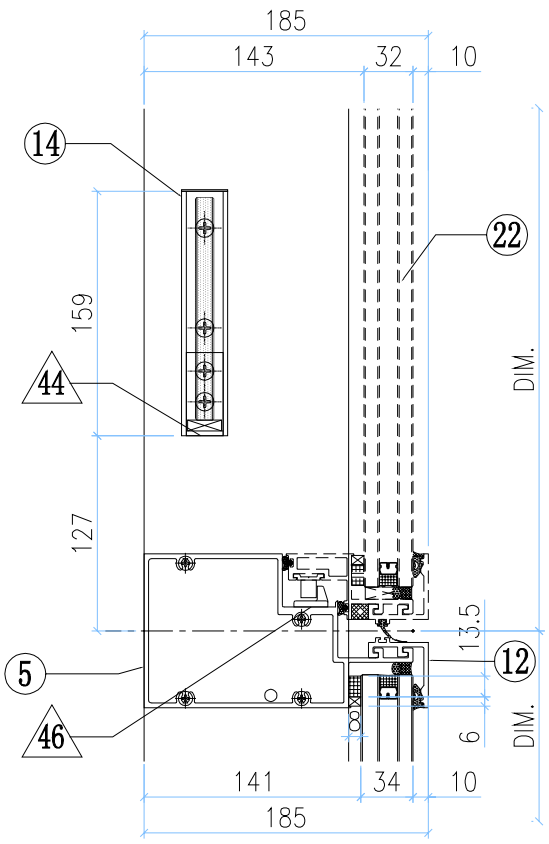

VIEW L

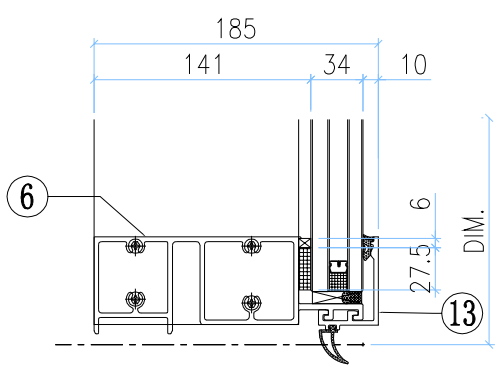

◇ OTHERS (ALUM. & G.M.S. PARTS)

ITEM	FAB. DWG NO.	LENGTH (mm)	QTY
41	N00813-01A	720.5	2
	30x20X3mm ALUM. ANGLE		
42	N00813-01C	598	2
	30x20X3mm ALUM. ANGLE		
43	J858-AP09-02		1
	578 x760.5(BACK PANEL)		
44	N541-01	21	2
	43x22x3mm ALUM. ANGLE		
45	J858-AP04		3
	1.5mm THK. ALUM. PLATE		
46	J858-AP05		1
	2mm THK. ALUM. PLATE		
47	J858-AP16	100	1
	1mm THK. ALUM. FLASHING		
48	J858-AP18	400	1
	1mm THK. ALUM. FLASHING		

○ ALUM. EXTRUSION

ITEM	FAB. DWG NO.	LENGTH (mm)	QTY
1	X86288-01	3258.5	1
2	X86274-05	3258.5	1
3	X86279-02A	685	1
4	X86309-01RA	679	1
5	X86281-01RA	679	1
6	X86280-02A	679	1
7	X86313-01LA	868.5	1
8	X86313-01RA	868.5	1
9	X86314-01L	868	1
10	X86314-01R	868	1
11	X86301-01-02	685	1
12	X86283-01-02	685	2
13	X86300-01-02	685	1
14	X86282-01	159	2
15	X86255-01L	200	1
16	X86255-01R	200	1
17	X86258-01	200	2
18	X86303-01	300	1
19	X86317-01	50	11
20			
21			
22	(窗玉)J858-CW-SH03R		1
23			
24			
25			
26			

美特鋁質有限公司
MIDI Aluminium Fabricator Ltd.

工程號	J858		類別		物料號	-					
地盘	康城11期		制圖	Z.S.P	2022-06-28	圖號	ARm-700H1-b2				
图纸名称	单元组装图		復核	-	-	數量	-				
材料	-		批准	-	-	單件重量	-	(KG)			

修改	-			採用	工廠		地盤	✓
日期	-			材料颜色	-			

AS-01C

INSTALL UNIT NO.	QTY.	FLOOR
T1A-CW2-0904	1	9/F
T1A-CW2-1004	1	10/F
T1A-CW2-0404	1	12/F
T1A-CW2-1504	1	15/F
T1A-CW2-1604	1	16/F
T1A-CW2-1804	1	18/F
T1A-CW2-1904	1	19/F
T1A-CW2-2004	1	20/F
T1A-CW2-2204	1	22/F
T1A-CW2-2304	1	23/F
T1A-CW2-2504	1	25/F
T1A-CW2-2704	1	27/F
T1A-CW2-2804	1	28/F
T1A-CW2-2904	1	29/F
T1A-CW2-3104	1	31/F
T1A-CW2-3204	1	32/F
T1A-CW2-3304	1	33/F
T1A-CW2-3604	1	36/F
T1A-CW2-3704	1	37/F
T1A-CW2-3804	1	38/F
T1A-CW2-4104	1	41/F
T1A-CW2-4204	1	42/F
T1A-CW2-4504	1	45/F
T1A-CW2-4604	1	46/F
T1A-CW2-4704	1	47/F
T1A-CW2-4904	1	49/F
T1A-CW2-5004	1	50/F
T1A-CW2-5104	1	51/F
T1A-CW2-5304	1	53/F
T1A-CW2-5504	1	55/F
T1A-CW2-5604	1	56/F
T1A-CW2-5804	1	58/F
T1A-CW2-5904	1	59/F
T1A-CW2-6004	1	60/F
T1B-CW4-0903	1	9/F
T1B-CW4-1003	1	10/F
T1B-CW4-0303	1	12/F
T1B-CW4-1503	1	15/F
T1B-CW4-1603	1	16/F
T1B-CW4-1803	1	18/F
T1B-CW4-1903	1	19/F
T1B-CW4-2003	1	20/F
T1B-CW4-2203	1	22/F
T1B-CW4-2303	1	23/F
T1B-CW4-2503	1	25/F
T1B-CW4-2703	1	27/F
T1B-CW4-2803	1	28/F
T1B-CW4-2903	1	29/F
T1B-CW4-3103	1	31/F
T1B-CW4-3203	1	32/F
T1B-CW4-3303	1	33/F
T1B-CW4-3603	1	36/F
T1B-CW4-3703	1	37/F
T1B-CW4-3803	1	38/F
T1B-CW4-4103	1	41/F
T1B-CW4-4203	1	42/F
T1B-CW4-4503	1	45/F
T1B-CW4-4603	1	46/F
T1B-CW4-4703	1	47/F
T1B-CW4-4903	1	49/F
T1B-CW4-5003	1	50/F
T1B-CW4-5103	1	51/F
T1B-CW4-5303	1	53/F
T1B-CW4-5503	1	55/F
T1B-CW4-5603	1	56/F
T1B-CW4-5803	1	58/F
T1B-CW4-5903	1	59/F
T1B-CW4-6003	1	60/F
T2A-CW2-0904	1	9/F
T2A-CW2-1004	1	10/F
T2A-CW2-0404	1	12/F
T2A-CW2-1504	1	15/F
T2A-CW2-1604	1	16/F
T2A-CW2-1804	1	18/F
T2A-CW2-1904	1	19/F
T2A-CW2-2004	1	20/F
T2A-CW2-2204	1	22/F
T2A-CW2-2304	1	23/F
T2A-CW2-2504	1	25/F
T2A-CW2-2704	1	27/F
T2A-CW2-2804	1	28/F
T2A-CW2-2904	1	29/F
T2A-CW2-3104	1	31/F
T2A-CW2-3204	1	32/F
T2A-CW2-3304	1	33/F
T2A-CW2-3604	1	36/F
T2A-CW2-3704	1	37/F
T2A-CW2-3804	1	38/F
T2A-CW2-4104	1	41/F
T2A-CW2-4204	1	42/F
T2A-CW2-4504	1	45/F
T2A-CW2-4604	1	46/F
T2A-CW2-4704	1	47/F
T2A-CW2-4904	1	49/F
T2A-CW2-5004	1	50/F
T2A-CW2-5104	1	51/F
T2A-CW2-5304	1	53/F
T2A-CW2-5504	1	55/F
T2A-CW2-5604	1	56/F
T2A-CW2-5804	1	58/F
T2A-CW2-5904	1	59/F
T2A-CW2-6004	1	60/F
T2A-CW2-6204	1	62/F
T2A-CW2-6304	1	63/F
T2A-CW2-6504	1	65/F
T3A-CW2-0904	1	9/F
T3A-CW2-1004	1	10/F
T3A-CW2-0404	1	12/F
T3A-CW2-1504	1	15/F
T3A-CW2-1604	1	16/F
T3A-CW2-1804	1	18/F
T3A-CW2-1904	1	19/F
T3A-CW2-2004	1	20/F
T3A-CW2-2204	1	22/F
T3A-CW2-2304	1	23/F
T3A-CW2-2504	1	25/F
T3A-CW2-2704	1	27/F
T3A-CW2-2804	1	28/F
T3A-CW2-2904	1	29/F
T3A-CW2-3104	1	31/F
T3A-CW2-3204	1	32/F
T3A-CW2-3304	1	33/F
T3A-CW2-3604	1	36/F
T3A-CW2-3704	1	37/F
T3A-CW2-3804	1	38/F
T3A-CW2-4104	1	41/F
T3A-CW2-4204	1	42/F
T3A-CW2-4504	1	45/F
T3A-CW2-4604	1	46/F
T3A-CW2-4704	1	47/F
T3A-CW2-4904	1	49/F
T3A-CW2-5004	1	50/F
T3A-CW2-5104	1	51/F
T3A-CW2-5304	1	53/F
T3A-CW2-5504	1	55/F
T3A-CW2-5604	1	56/F
T3A-CW2-5804	1	58/F
T3A-CW2-5904	1	59/F
T3A-CW2-6004	1	60/F
T3A-CW2-6204	1	62/F
T3A-CW2-6304	1	63/F
T3A-CW2-6504	1	65/F
T3B-CW4-0903	1	9/F
T3B-CW4-1003	1	10/F
T3B-CW4-0303	1	12/F
T3B-CW4-1503	1	15/F
T3B-CW4-1603	1	16/F
T3B-CW4-1803	1	18/F
T3B-CW4-1903	1	19/F
T3B-CW4-2003	1	20/F
T3B-CW4-2203	1	22/F
T3B-CW4-2303	1	23/F
T3B-CW4-2503	1	25/F
T3B-CW4-2703	1	27/F
T3B-CW4-2803	1	28/F
T3B-CW4-2903	1	29/F
T3B-CW4-3103	1	31/F
T3B-CW4-3203	1	32/F
T3B-CW4-3303	1	33/F
T3B-CW4-3603	1	36/F
T3B-CW4-3703	1	37/F
T3B-CW4-3803	1	38/F
T3B-CW4-4103	1	41/F
T3B-CW4-4203	1	42/F
T3B-CW4-4503	1	45/F
T3B-CW4-4603	1	46/F
T3B-CW4-4703	1	47/F
T3B-CW4-4903	1	49/F
T3B-CW4-5003	1	50/F
T3B-CW4-5103	1	51/F
T3B-CW4-5303	1	53/F
T3B-CW4-5503	1	55/F
T3B-CW4-5603	1	56/F
T3B-CW4-5803	1	58/F
T3B-CW4-5903	1	59/F
T3B-CW4-6003	1	60/F
T3B-CW4-6203	1	62/F
T3B-CW4-6303	1	63/F
T3B-CW4-6503	1	65/F
TOTAL	**179**	

美特鋁質有限公司 MIDI Aluminium Fabricator Ltd.							工程號	J858	類別		物料號	-		
							地盘	康城11期	制圖	Z.S.P	2022-06-28	圖號	ARm-700H1-h	
修改	-			採用	工廠		地盤	✓	图纸名称	单元组装图	復核	-	-	數量	-
日期	-			材料颜色	-				材料	-	批准	-	-	單件重量	- (KG)

AS-02A

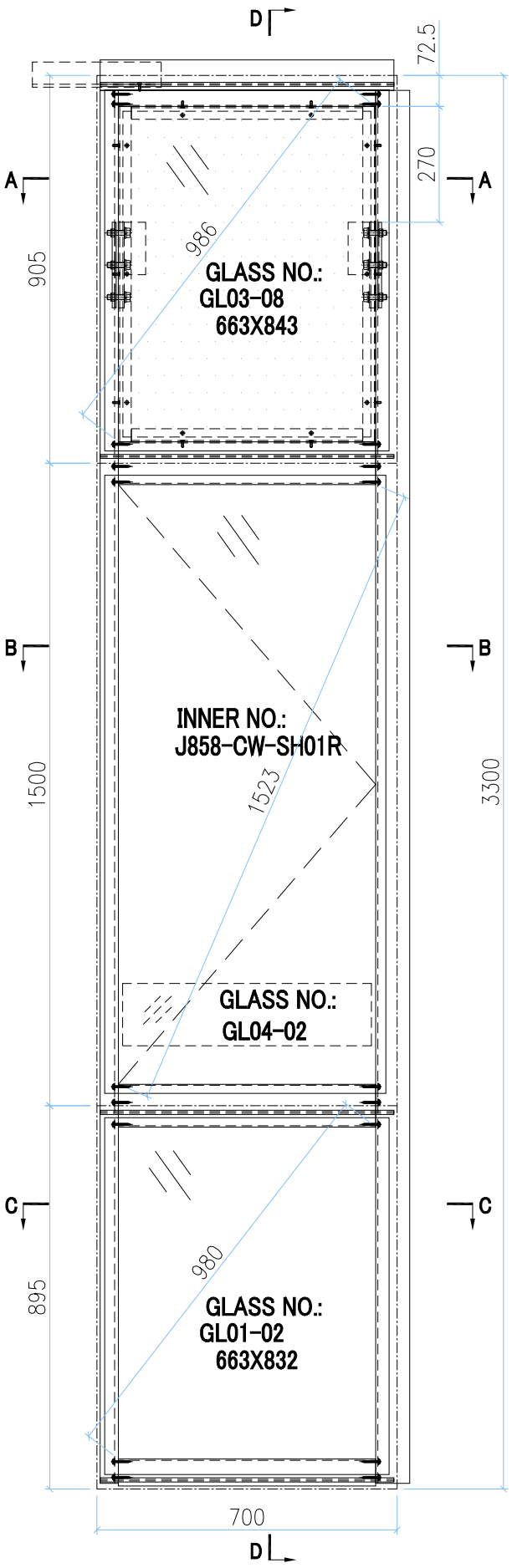

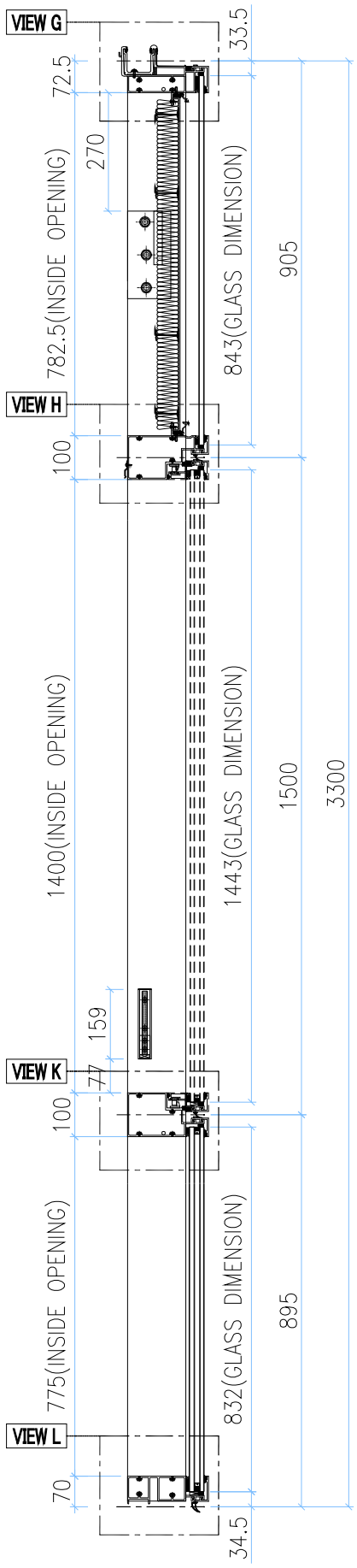

SECTION D-D

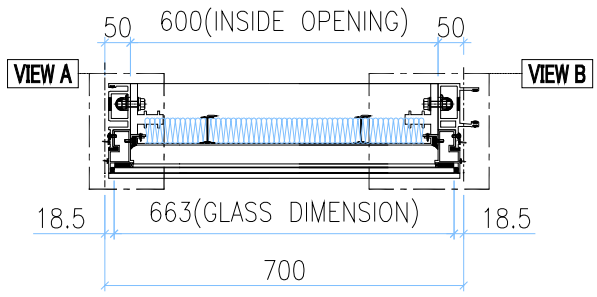

SECTION A-A

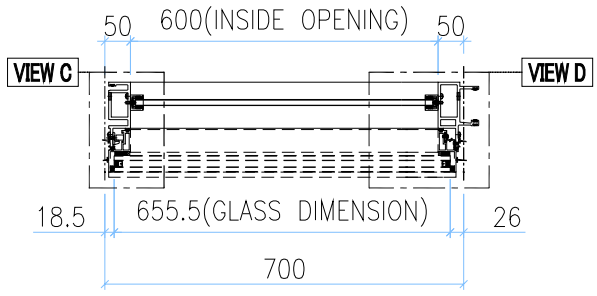

SECTION B-B

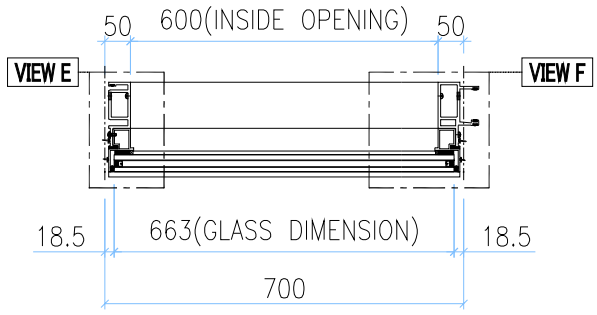

SECTION C-C

GLASS	GLASS NUMBER	WIDTH	HEIGHT	QTY.
	GL03-08	663	843	1
	GL04-02	580	145	1
	GL01-02	663	832	1

VIEW A

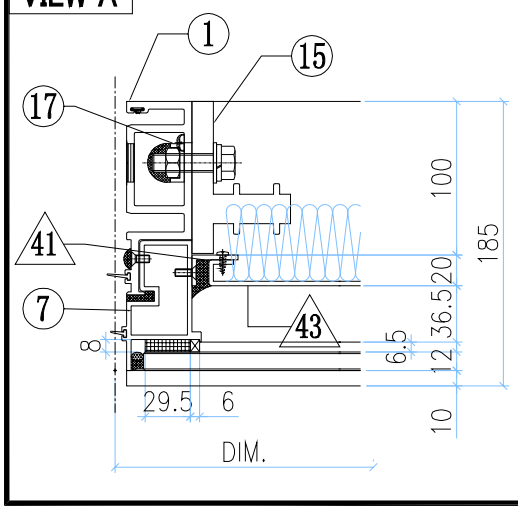

VIEW B

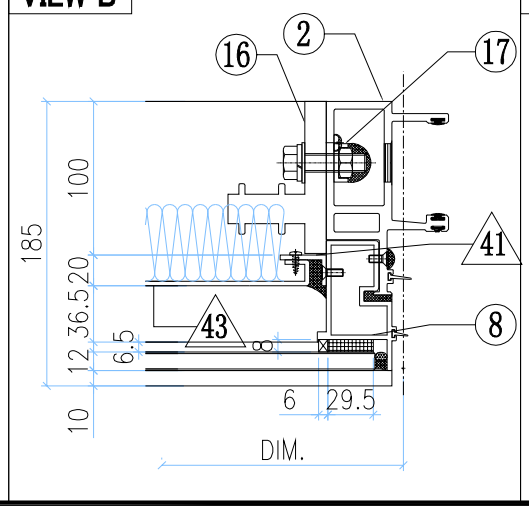

VIEW C

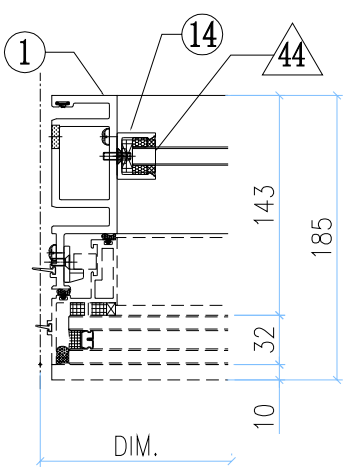

VIEW D

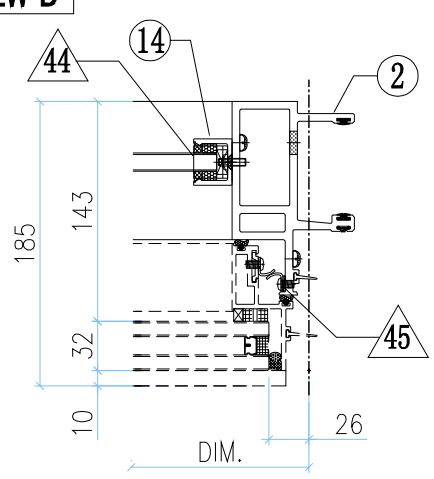

美特鋁質有限公司
MIDI Aluminium Fabricator Ltd.

修改	-			採用	工廠		地盤	✓	工程號	J858	類別		物料號	-		
日期	-			材料顏色	-				地盘	康城11期	制圖	Z.S.P	2022-06-28	圖號	ARm-700H1-h
									图纸名称	单元组装图	復核	-	-	數量	-
									材料	-	批准	-	-	單件重量	- (KG)

AS-02B

VIEW G

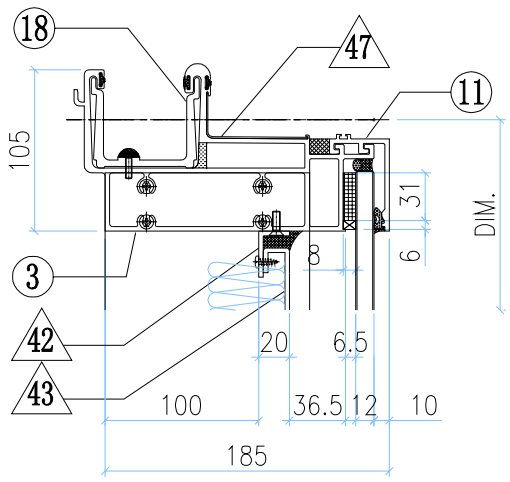

VIEW E

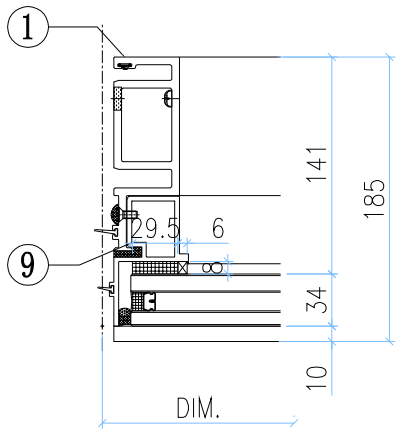

VIEW F

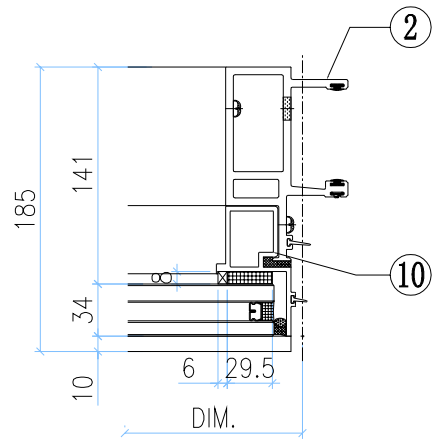

VIEW H

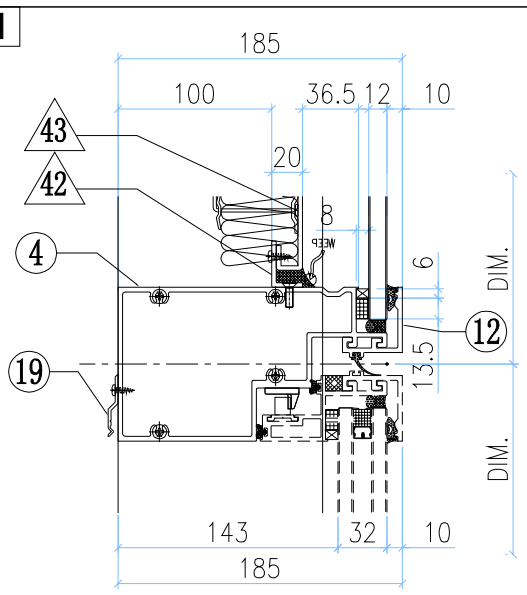

VIEW K

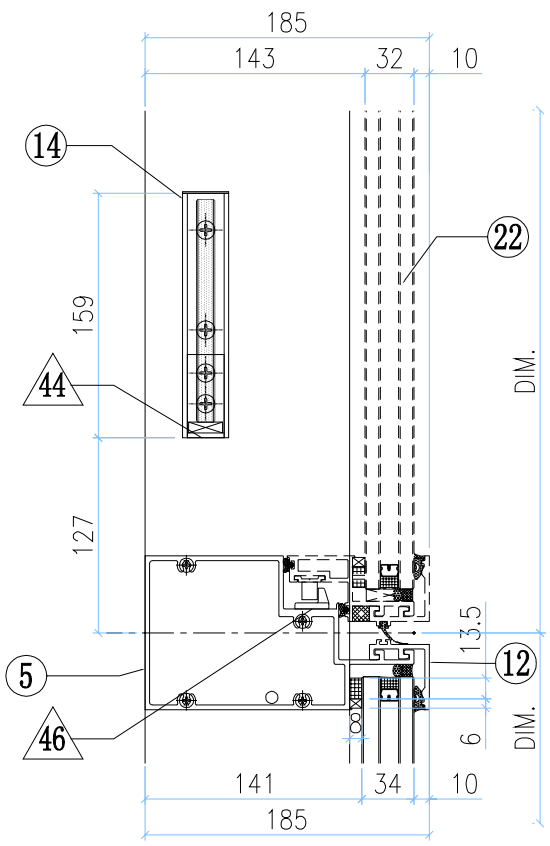

VIEW L

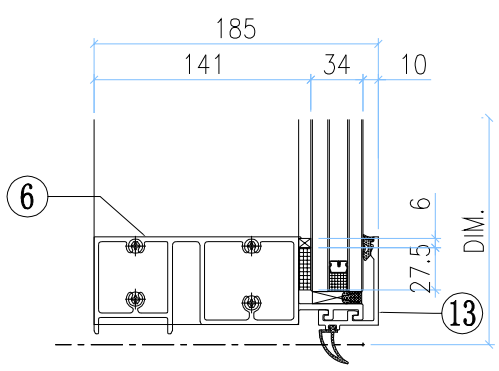

◇ OTHERS (ALUM. & G.M.S. PARTS)

ITEM	FAB. DWG NO.	LENGTH (mm)	QTY
41	N00813-01A	720.5	2
	30x20X3mm ALUM. ANGLE		
42	N00813-01C	598	2
	30x20X3mm ALUM. ANGLE		
43	J858-AP09-02		1
	578 x760.5(BACK PANEL)		
44	N541-01	21	2
	43x22x3mm ALUM. ANGLE		
45	J858-AP04		3
	1.5mm THK. ALUM. PLATE		
46	J858-AP05		1
	2mm THK. ALUM. PLATE		
47	J858-AP16	100	1
	1mm THK. ALUM. FLASHING		
48	J858-AP18	400	1
	1mm THK. ALUM. FLASHING		

○ ALUM. EXTRUSION

ITEM	FAB. DWG NO.	LENGTH (mm)	QTY
1	X86288-01	3258.5	1
2	X86274-02	3258.5	1
3	X86279-02A	685	1
4	X86309-01RA	679	1
5	X86281-01RA	679	1
6	X86280-02A	679	1
7	X86313-01LA	868.5	1
8	X86313-01RA	868.5	1
9	X86314-01L	868	1
10	X86314-01R	868	1
11	X86301-01-02	685	1
12	X86283-01-02	685	2
13	X86300-01-02	685	1
14	X86282-01	159	2
15	X86255-01L	200	1
16	X86255-01R	200	1
17	X86258-01	200	2
18	X86303-01	300	1
19	X86317-01	50	3
20			
21			
22	(窗玉)J858-CW-SH01R		1
23			
24			
25			
26			

美特鋁質有限公司 MIDI Aluminium Fabricator Ltd.								工程號	J858	類別		物料號	-		
								地盘	康城11期	制圖	Z.S.P	2022-06-28	圖號	ARm-700H1-h	
修改	-			採用	工廠		地盤	✓	图纸名称	单元组装图	復核	-	-	數量	-
日期	-			材料颜色	-				材料	-	批准	-	-	單件重量	- (KG)

AS-02C

INSTALL UNIT NO.	QTY.	FLOOR
T1A-CW2-0906	1	9/F
T1A-CW2-1006	1	10/F
T1A-CW2-1206	1	12/F
T1A-CW2-1506	1	15/F
T1A-CW2-1606	1	16/F
T1A-CW2-1806	1	18/F
T1A-CW2-1906	1	19/F
T1A-CW2-2006	1	20/F
T1A-CW2-2206	1	22/F
T1A-CW2-2306	1	23/F
T1A-CW2-2506	1	25/F
T1A-CW2-2706	1	27/F
T1A-CW2-2806	1	28/F
T1A-CW2-2906	1	29/F
T1A-CW2-3106	1	31/F
T1A-CW2-3206	1	32/F
T1A-CW2-3306	1	33/F
T1A-CW2-3606	1	36/F
T1A-CW2-3706	1	37/F
T1A-CW2-3806	1	38/F
T1A-CW2-4106	1	41/F
T1A-CW2-4206	1	42/F
T1A-CW2-4506	1	45/F
T1A-CW2-4606	1	46/F
T1A-CW2-4706	1	47/F
T1A-CW2-4906	1	49/F
T1A-CW2-5006	1	50/F
T1A-CW2-5106	1	51/F
T1A-CW2-5306	1	53/F
T1A-CW2-5506	1	55/F
T1A-CW2-5606	1	56/F
T1A-CW2-5806	1	58/F
T1A-CW2-5906	1	59/F
T1A-CW2-6006	1	60/F
T2A-CW2-0906	1	9/F
T2A-CW2-1006	1	10/F
T2A-CW2-1206	1	12/F
T2A-CW2-1506	1	15/F
T2A-CW2-1606	1	16/F
T2A-CW2-1806	1	18/F
T2A-CW2-1906	1	19/F
T2A-CW2-2006	1	20/F
T2A-CW2-2206	1	22/F
T2A-CW2-2306	1	23/F
T2A-CW2-2506	1	25/F
T2A-CW2-2706	1	27/F
T2A-CW2-2806	1	28/F
T2A-CW2-2906	1	29/F
T2A-CW2-3106	1	31/F
T2A-CW2-3206	1	32/F
T2A-CW2-3306	1	33/F
T2A-CW2-3606	1	36/F
T2A-CW2-3706	1	37/F
T2A-CW2-3806	1	38/F
T2A-CW2-4106	1	41/F
T2A-CW2-4206	1	42/F
T2A-CW2-4506	1	45/F
T2A-CW2-4606	1	46/F
T2A-CW2-4706	1	47/F
T2A-CW2-4906	1	49/F
T2A-CW2-5006	1	50/F
T2A-CW2-5106	1	51/F
T2A-CW2-5306	1	53/F
T2A-CW2-5506	1	55/F
T2A-CW2-5606	1	56/F
T2A-CW2-5806	1	58/F
T2A-CW2-5906	1	59/F
T2A-CW2-6006	1	60/F
T2A-CW2-6206	1	62/F
T2A-CW2-6306	1	63/F
T2A-CW2-6506	1	65/F
T2A-CW3-0902	1	9/F
T2A-CW3-1002	1	10/F
T2A-CW3-1202	1	12/F
T2A-CW3-1502	1	15/F
T2A-CW3-1602	1	16/F
T2A-CW3-1702	1	17/F
T2A-CW3-1802	1	18/F
T2A-CW3-1902	1	19/F
T2A-CW3-2002	1	20/F
T2A-CW3-2102	1	21/F
T2A-CW3-2202	1	22/F
T2A-CW3-2302	1	23/F
T2A-CW3-2502	1	25/F
T2A-CW3-2602	1	26/F
T2A-CW3-2702	1	27/F
T2A-CW3-2802	1	28/F
T2A-CW3-2902	1	29/F
T2A-CW3-3002	1	30/F
T2A-CW3-3102	1	31/F
T2A-CW3-3202	1	32/F
T2A-CW3-3302	1	33/F
T2A-CW3-3502	1	35/F
T2A-CW3-3602	1	36/F
T2A-CW3-3702	1	37/F
T2A-CW3-3802	1	38/F
T2A-CW3-3902	1	39/F
T2A-CW3-4102	1	41/F
T2A-CW3-4202	1	42/F
T2A-CW3-4302	1	43/F
T2A-CW3-4502	1	45/F
T2A-CW3-4602	1	46/F
T2A-CW3-4702	1	47/F
T2A-CW3-4802	1	48/F
T2A-CW3-4902	1	49/F
T2A-CW3-5002	1	50/F
T2A-CW3-5102	1	51/F
T2A-CW3-5202	1	52/F
T2A-CW3-5302	1	53/F
T2A-CW3-5502	1	55/F
T2A-CW3-5602	1	56/F
T2A-CW3-5702	1	57/F
T2A-CW3-5802	1	58/F
T2A-CW3-5902	1	59/F
T2A-CW3-6002	1	60/F
T2A-CW3-6102	1	61/F
T2A-CW3-6202	1	62/F
T2A-CW3-6302	1	63/F
T2A-CW3-6502	1	65/F
T3A-CW2-0906	1	9/F
T3A-CW2-1006	1	10/F
T3A-CW2-1206	1	12/F
T3A-CW2-1506	1	15/F
T3A-CW2-1606	1	16/F
T3A-CW2-1806	1	18/F
T3A-CW2-1906	1	19/F
T3A-CW2-2006	1	20/F
T3A-CW2-2206	1	22/F
T3A-CW2-2306	1	23/F
T3A-CW2-2506	1	25/F
T3A-CW2-2706	1	27/F
T3A-CW2-2806	1	28/F
T3A-CW2-2906	1	29/F
T3A-CW2-3106	1	31/F
T3A-CW2-3206	1	32/F
T3A-CW2-3306	1	33/F
T3A-CW2-3606	1	36/F
T3A-CW2-3706	1	37/F
T3A-CW2-3806	1	38/F
T3A-CW2-4106	1	41/F
T3A-CW2-4206	1	42/F
T3A-CW2-4506	1	45/F
T3A-CW2-4606	1	46/F
T3A-CW2-4706	1	47/F
T3A-CW2-4906	1	49/F
T3A-CW2-5006	1	50/F
T3A-CW2-5106	1	51/F
T3A-CW2-5306	1	53/F
T3A-CW2-5506	1	55/F
T3A-CW2-5606	1	56/F
T3A-CW2-5806	1	58/F
T3A-CW2-5906	1	59/F
T3A-CW2-6006	1	60/F
T3A-CW2-6206	1	62/F
T3A-CW2-6306	1	63/F
T3A-CW2-6506	1	65/F
T3A-CW3-0902	1	9/F
T3A-CW3-1002	1	10/F
T3A-CW3-1202	1	12/F
T3A-CW3-1502	1	15/F
T3A-CW3-1602	1	16/F
T3A-CW3-1702	1	17/F
T3A-CW3-1802	1	18/F
T3A-CW3-1902	1	19/F
T3A-CW3-2002	1	20/F
T3A-CW3-2102	1	21/F
T3A-CW3-2202	1	22/F
T3A-CW3-2302	1	23/F
T3A-CW3-2502	1	25/F
T3A-CW3-2602	1	26/F
T3A-CW3-2702	1	27/F
T3A-CW3-2802	1	28/F
T3A-CW3-2902	1	29/F
T3A-CW3-3002	1	30/F
T3A-CW3-3102	1	31/F
T3A-CW3-3202	1	32/F
T3A-CW3-3302	1	33/F
T3A-CW3-3502	1	35/F
T3A-CW3-3602	1	36/F
T3A-CW3-3702	1	37/F
T3A-CW3-3802	1	38/F
T3A-CW3-3902	1	39/F
T3A-CW3-4102	1	41/F
T3A-CW3-4202	1	42/F
T3A-CW3-4302	1	43/F
T3A-CW3-4502	1	45/F
T3A-CW3-4602	1	46/F
T3A-CW3-4702	1	47/F
T3A-CW3-4802	1	48/F
T3A-CW3-4902	1	49/F
T3A-CW3-5002	1	50/F
T3A-CW3-5102	1	51/F
T3A-CW3-5202	1	52/F
T3A-CW3-5302	1	53/F
T3A-CW3-5502	1	55/F
T3A-CW3-5602	1	56/F
T3A-CW3-5702	1	57/F
T3A-CW3-5802	1	58/F
T3A-CW3-5902	1	59/F
T3A-CW3-6002	1	60/F
T3A-CW3-6102	1	61/F
T3A-CW3-6202	1	62/F
T3A-CW3-6302	1	63/F
T3A-CW3-6502	1	65/F
TOTAL	**204**	

美特鋁質有限公司 MIDI Aluminium Fabricator Ltd.													
修改	-			採用	工廠		地盤	✓	工程號	J858	類別		物料號	-		
日期	-			材料顏色	-				地盘	康城11期	制圖	Z.S.P	2022-06-28	圖號	ARm-700H1-b2h
									图纸名称	单元组装图	復核	-	-	數量	-
									材料	-	批准	-	-	單件重量	- (KG)

AS-03A

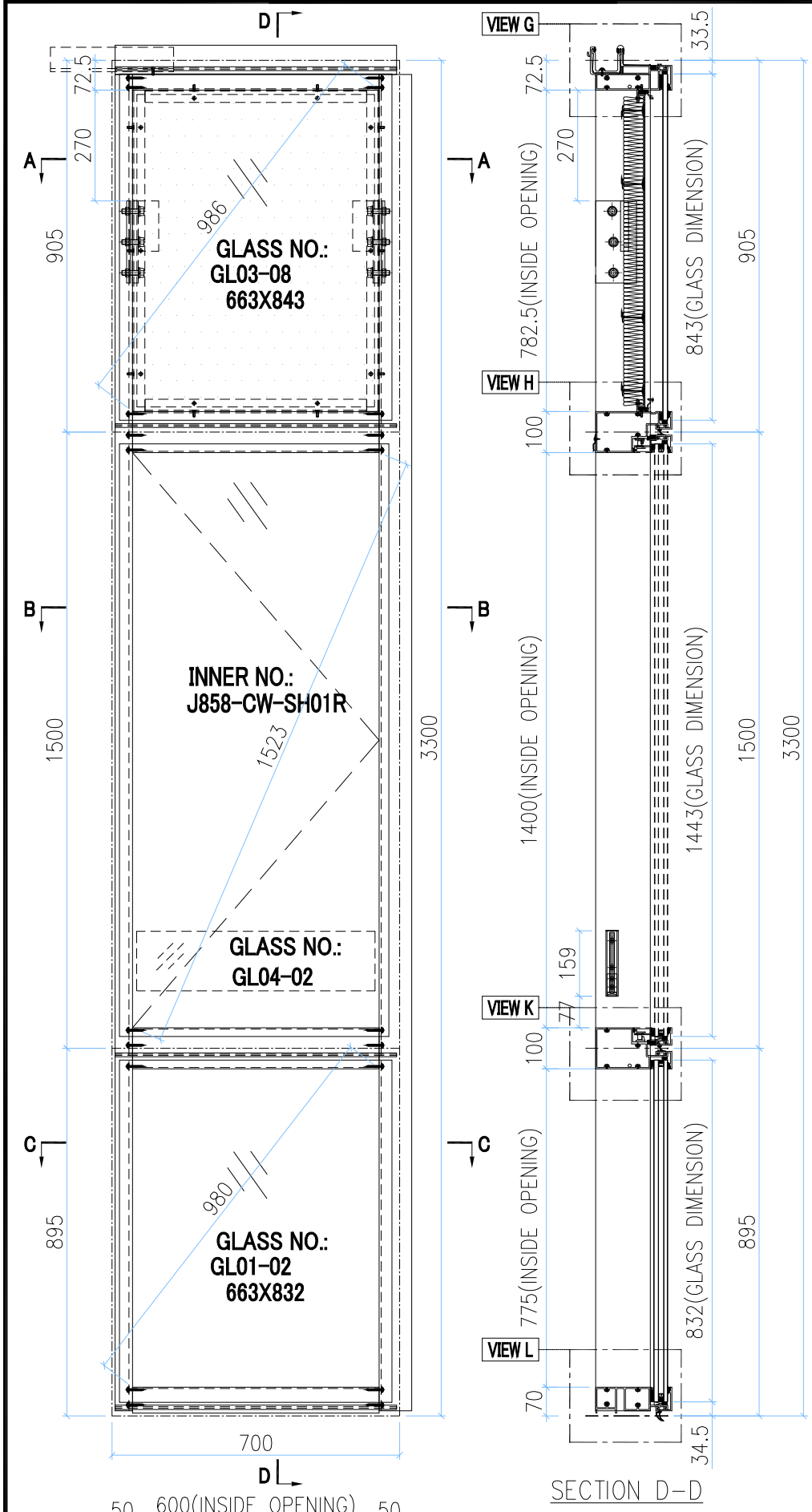

T3B-CW4-3105	1	31/F
T3B-CW4-3205	1	32/F
T3B-CW4-3305	1	33/F
T3B-CW4-3605	1	36/F
T3B-CW4-3705	1	37/F
T3B-CW4-3805	1	38/F
T3B-CW4-4105	1	41/F
T3B-CW4-4205	1	42/F
T3B-CW4-4505	1	45/F
T3B-CW4-4605	1	46/F
T3B-CW4-4705	1	47/F
T3B-CW4-4905	1	49/F
T3B-CW4-5005	1	50/F
T3B-CW4-5105	1	51/F
T3B-CW4-5305	1	53/F
T3B-CW4-5505	1	55/F
T3B-CW4-5605	1	56/F
T3B-CW4-5805	1	58/F
T3B-CW4-5905	1	59/F
T3B-CW4-6005	1	60/F
T3B-CW4-6205	1	62/F
T3B-CW4-6305	1	63/F
T3B-CW4-6505	1	65/F
TOTAL	71	

INSTALL UNIT NO.	QTY.	FLOOR
T1B-CW4-0905	1	09/F
T1B-CW4-1005	1	10/F
T1B-CW4-1205	1	12/F
T1B-CW4-1505	1	15/F
T1B-CW4-1605	1	16/F
T1B-CW4-1805	1	18/F
T1B-CW4-1905	1	19/F
T1B-CW4-2005	1	20/F
T1B-CW4-2205	1	22/F
T1B-CW4-2305	1	23/F
T1B-CW4-2505	1	25/F
T1B-CW4-2705	1	27/F
T1B-CW4-2805	1	28/F
T1B-CW4-2905	1	29/F
T1B-CW4-3105	1	31/F
T1B-CW4-3205	1	32/F
T1B-CW4-3305	1	33/F
T1B-CW4-3605	1	36/F
T1B-CW4-3705	1	37/F
T1B-CW4-3805	1	38/F
T1B-CW4-4105	1	41/F
T1B-CW4-4205	1	42/F
T1B-CW4-4505	1	45/F
T1B-CW4-4605	1	46/F
T1B-CW4-4705	1	47/F
T1B-CW4-4905	1	49/F
T1B-CW4-5005	1	50/F
T1B-CW4-5105	1	51/F
T1B-CW4-5305	1	53/F
T1B-CW4-5505	1	55/F
T1B-CW4-5605	1	56/F
T1B-CW4-5805	1	58/F
T1B-CW4-5905	1	59/F
T1B-CW4-6005	1	60/F
T3B-CW4-0905	1	9/F
T3B-CW4-1005	1	10/F
T3B-CW4-1205	1	12/F
T3B-CW4-1505	1	15/F
T3B-CW4-1605	1	16/F
T3B-CW4-1805	1	18/F
T3B-CW4-1905	1	19/F
T3B-CW4-2005	1	20/F
T3B-CW4-2205	1	22/F
T3B-CW4-2305	1	23/F
T3B-CW4-2505	1	25/F
T3B-CW4-2705	1	27/F
T3B-CW4-2805	1	28/F
T3B-CW4-2905	1	29/F

GLASS	GLASS NUMBER	WIDTH	HEIGHT	QTY.
	GL03-08	663	843	1
	GL04-02	580	145	1
	GL01-02	663	832	1

美特鋁質有限公司 MIDI Aluminium Fabricator Ltd.											
工程號	J858	類別		物料號	-						
地盘	康城11期	制圖	Z.S.P	2022-06-28	圖號	ARm-700H1-b2h					
图纸名称	单元组装图	復核	-	-	數量	-					
材料	-	批准	-	-	單件重量	- (KG)					

修改	-			採用	工廠		地盤	✓
日期	-			材料顏色	-			

AS-03B

VIEW G

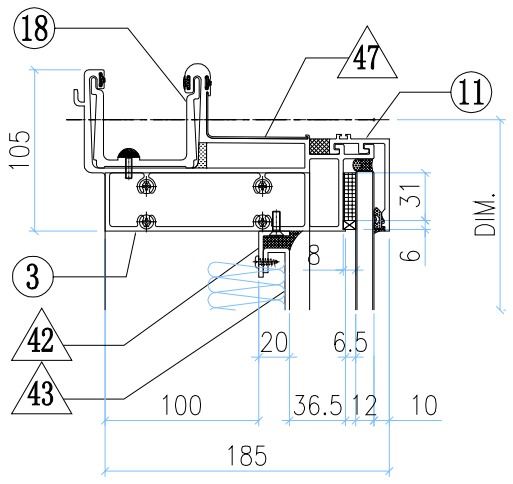

VIEW A

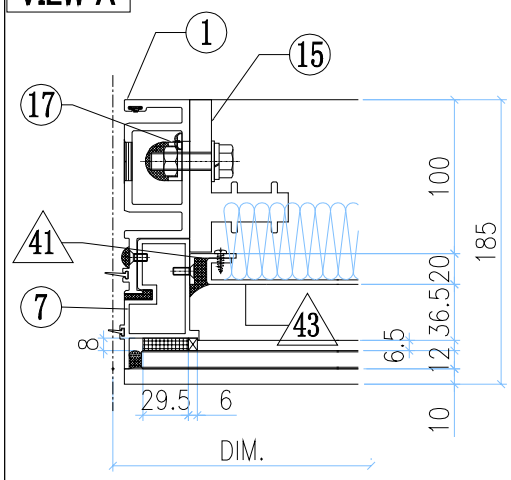

VIEW B

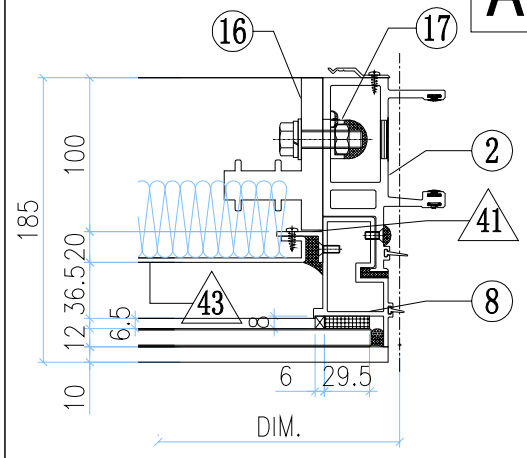

VIEW H

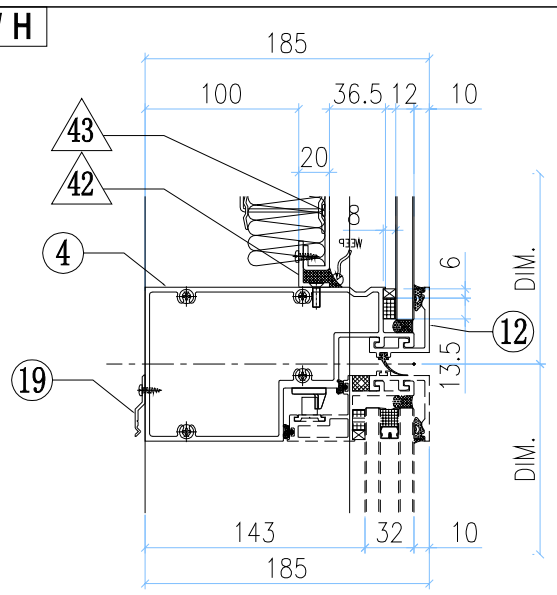

VIEW C

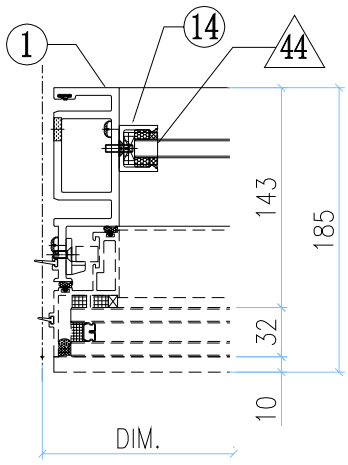

VIEW D

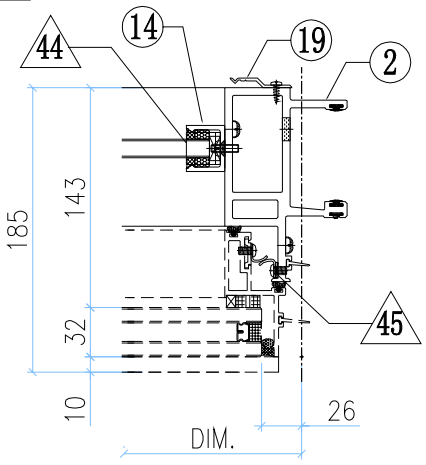

VIEW E

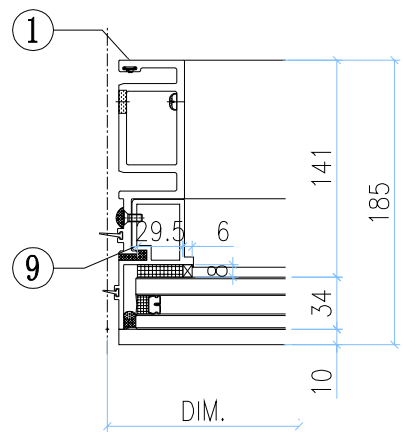

VIEW F

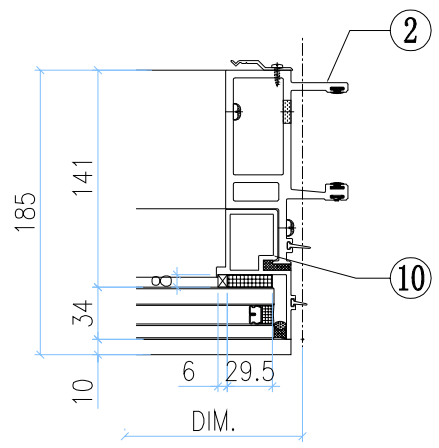

VIEW K

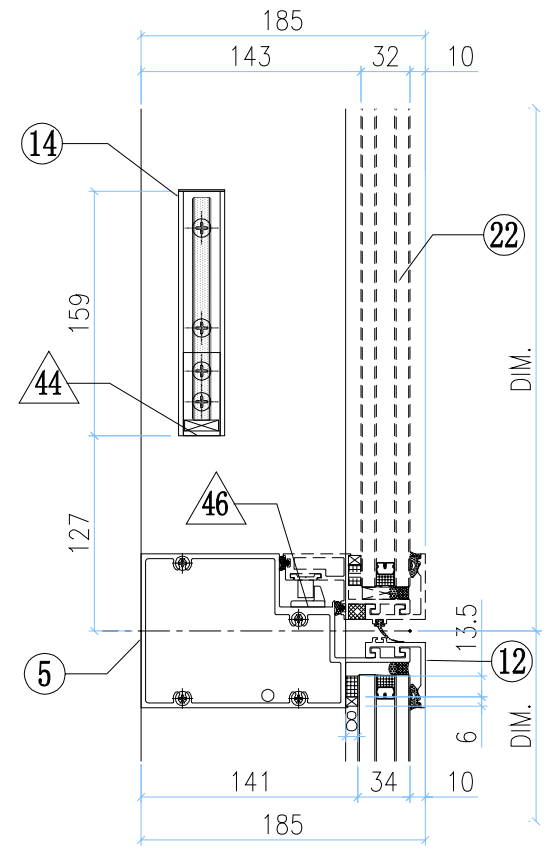

VIEW L

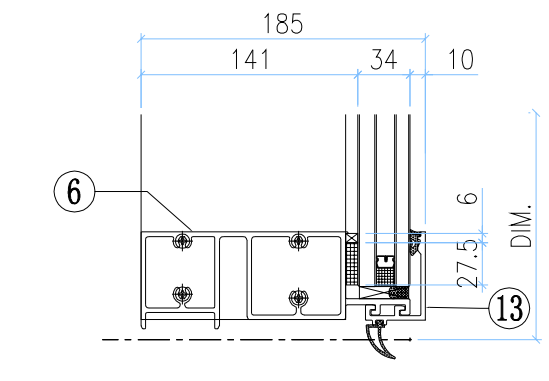

◇ OTHERS (ALUM. & G.M.S. PARTS)

ITEM	FAB. DWG NO.	LENGTH (mm)	QTY
41	N00813-01A	720.5	2
	30x20X3mm ALUM. ANGLE		
42	N00813-01C	598	2
	30x20X3mm ALUM. ANGLE		
43	J858-AP09-02		1
	578 x760.5(BACK PANEL)		
44	N541-01	21	2
	43x22x3mm ALUM. ANGLE		
45	J858-AP04		3
	1.5mm THK. ALUM. PLATE		
46	J858-AP05		1
	2mm THK. ALUM. PLATE		
47	J858-AP16	100	1
	1mm THK. ALUM. FLASHING		
48	J858-AP18	400	1
	1mm THK. ALUM. FLASHING		

◯ ALUM. EXTRUSION

ITEM	FAB. DWG NO.	LENGTH (mm)	QTY
1	X86288-01	3258.5	1
2	X86274-05	3258.5	1
3	X86279-02A	685	1
4	X86309-01RA	679	1
5	X86281-01RA	679	1
6	X86280-02A	679	1
7	X86313-01LA	868.5	1
8	X86313-01RA	868.5	1
9	X86314-01L	868	1
10	X86314-01R	868	1
11	X86301-01-02	685	1
12	X86283-01-02	685	2
13	X86300-01-02	685	1
14	X86282-01	159	2
15	X86255-01L	200	1
16	X86255-01R	200	1
17	X86258-01	200	2
18	X86303-01	300	1
19	X86317-01	50	11
20			
21			
22	(窗玉)J858-CW-SH01R		1

美特鋁質有限公司 MIDI Aluminium Fabricator Ltd.													
修改	-			採用	工廠		地盤	✓	工程號	J858	類別		物料號	-		
日期	-			材料顏色	-				地盘	康城11期	制圖	Z.S.P	2022-06-28	圖號	ARm-700H1
									图纸名称	单元组装图	復核	-	-	數量	-
									材料	-	批准	-	-	單件重量	- (KG)

AS-04A

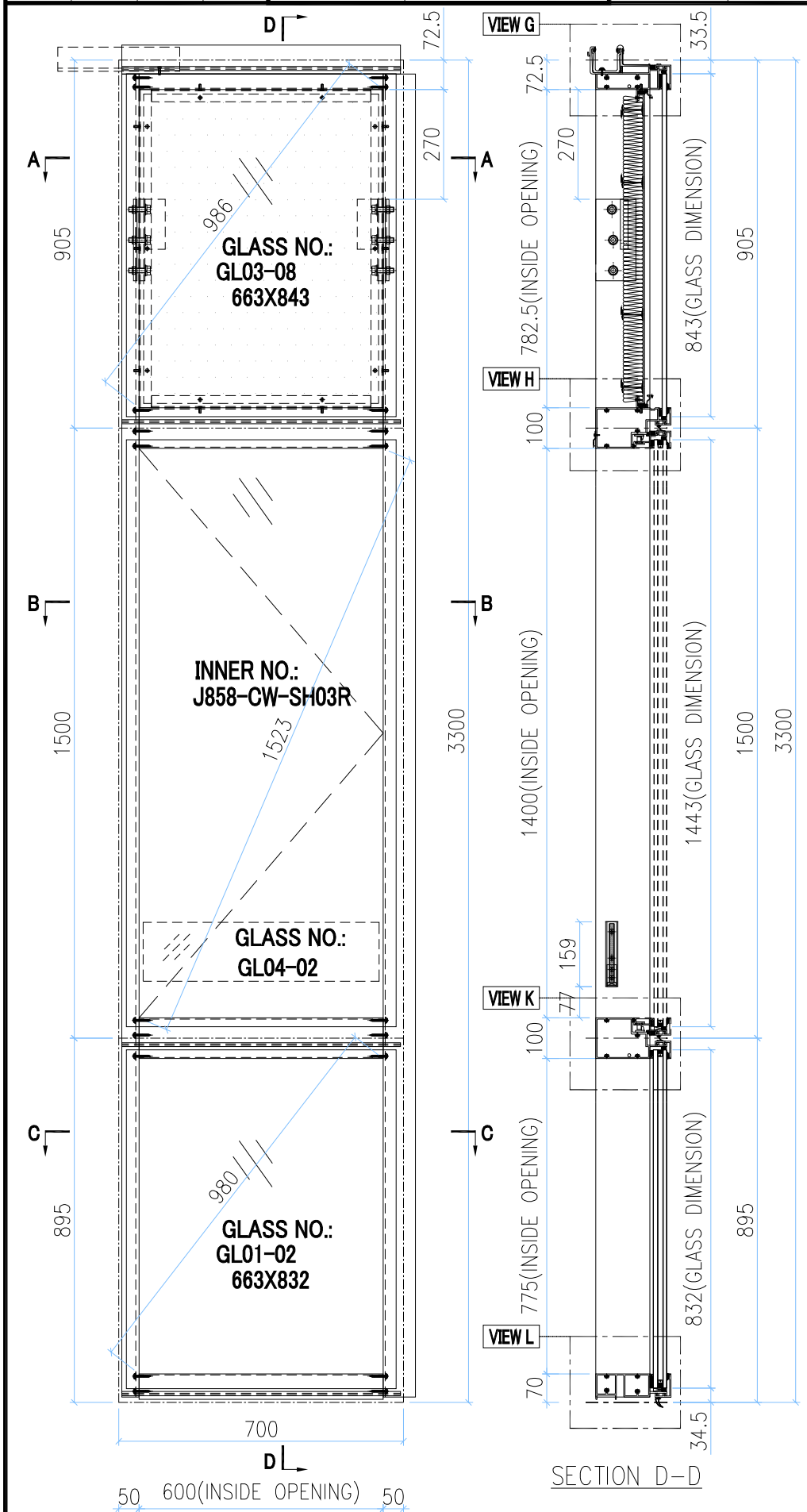

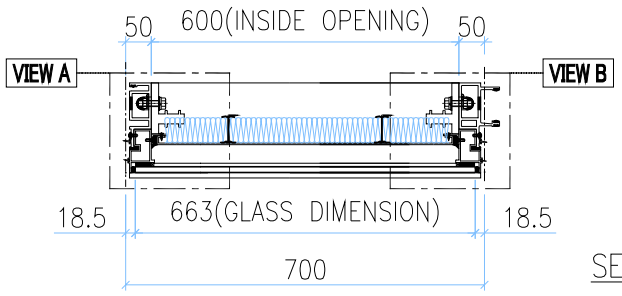

SECTION A-A

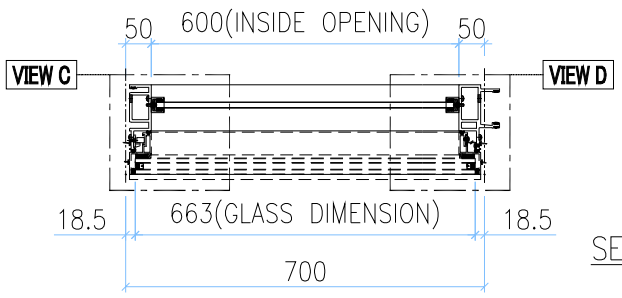

SECTION B-B

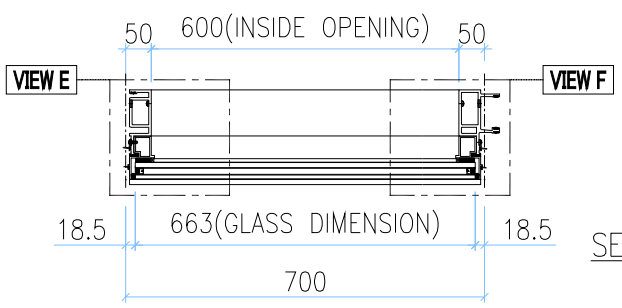

SECTION C-C

INSTALL UNIT NO.	QTY.	FLOOR
T1A-CW3-2102	1	21/F
T1A-CW3-2202	1	22/F
T1A-CW3-2302	1	23/F
T1A-CW3-2502	1	25/F
T1A-CW3-2602	1	26/F
T1A-CW3-2702	1	27/F
T1A-CW3-2802	1	28/F
T1A-CW3-2902	1	29/F
T1A-CW3-3002	1	30/F
T1A-CW3-3102	1	31/F
T1A-CW3-3202	1	32/F
T1A-CW3-3302	1	33/F
T1A-CW3-3502	1	35/F
T1A-CW3-3602	1	36/F
T1A-CW3-3702	1	37/F
T1A-CW3-3802	1	38/F
T1A-CW3-3902	1	39/F
T1A-CW3-4102	1	41/F
T1A-CW3-4202	1	42/F
T1A-CW3-4302	1	43/F
T1A-CW3-4502	1	45/F
T1A-CW3-4602	1	46/F
T1A-CW3-4702	1	47/F
T1A-CW3-4802	1	48/F
T1A-CW3-4902	1	49/F
T1A-CW3-5002	1	50/F
T1A-CW3-5102	1	51/F
T1A-CW3-5202	1	52/F
T1A-CW3-5302	1	53/F
T1A-CW3-5502	1	55/F
T1A-CW3-5602	1	56/F
T1A-CW3-5702	1	57/F
T1A-CW3-5802	1	58/F
T1A-CW3-5902	1	59/F
T1A-CW3-6002	1	60/F
TOTAL	88	

INSTALL UNIT NO.	QTY.	FLOOR
T1B-CW6-0902	1	9/F
T1B-CW6-1002	1	10/F
T1B-CW6-1202	1	12/F
T1B-CW6-1502	1	15/F
T1B-CW6-1602	1	16/F
T1B-CW6-1702	1	17/F
T1B-CW6-1802	1	18/F
T1B-CW6-1902	1	19/F
T1B-CW6-2002	1	20/F
T1B-CW6-2102	1	21/F
T1B-CW6-2202	1	22/F
T1B-CW6-2302	1	23/F
T1B-CW6-2502	1	25/F
T1B-CW6-2602	1	26/F
T1B-CW6-2702	1	27/F
T1B-CW6-2802	1	28/F
T1B-CW6-2902	1	29/F
T1B-CW6-3002	1	30/F
T1B-CW6-3102	1	31/F
T1B-CW6-3202	1	32/F
T1B-CW6-3302	1	33/F
T1B-CW6-3502	1	35/F
T1B-CW6-3602	1	36/F
T1B-CW6-3702	1	37/F
T1B-CW6-3802	1	38/F
T1B-CW6-3902	1	39/F
T1B-CW6-4102	1	41/F
T1B-CW6-4202	1	42/F
T1B-CW6-4302	1	43/F
T1B-CW6-4502	1	45/F
T1B-CW6-4602	1	46/F
T1B-CW6-4702	1	47/F
T1B-CW6-4802	1	48/F
T1B-CW6-4902	1	49/F
T1B-CW6-5002	1	50/F
T1B-CW6-5102	1	51/F
T1B-CW6-5202	1	52/F
T1B-CW6-5302	1	53/F
T1B-CW6-5502	1	55/F
T1B-CW6-5602	1	56/F
T1B-CW6-5702	1	57/F
T1B-CW6-5802	1	58/F
T1B-CW6-5902	1	59/F
T1B-CW6-6002	1	60/F

INSTALL UNIT NO.	QTY.	FLOOR
T1A-CW3-0902	1	9/F
T1A-CW3-1002	1	10/F
T1A-CW3-1202	1	12/F
T1A-CW3-1502	1	15/F
T1A-CW3-1602	1	16/F
T1A-CW3-1702	1	17/F
T1A-CW3-1802	1	18/F
T1A-CW3-1902	1	19/F
T1A-CW3-2002	1	20/F

GLASS	GLASS NUMBER	WIDTH	HEIGHT	QTY.
	GL03-08	663	843	1
	GL04-02	580	145	1
	GL01-02	663	832	1

美特鋁質有限公司
MIDI Aluminium Fabricator Ltd.

修改	-			採用	工廠		地盤	✓	工程號	J858	類別		物料號	-		
日期	-			材料顏色	-				地盘	康城11期	制圖	Z.S.P	2022-06-28	圖號	ARm-700H1
									图纸名称	单元组装图	復核	-	-	數量	-
									材料	-	批准	-	-	單件重量	- (KG)

AS-04B

VIEW G

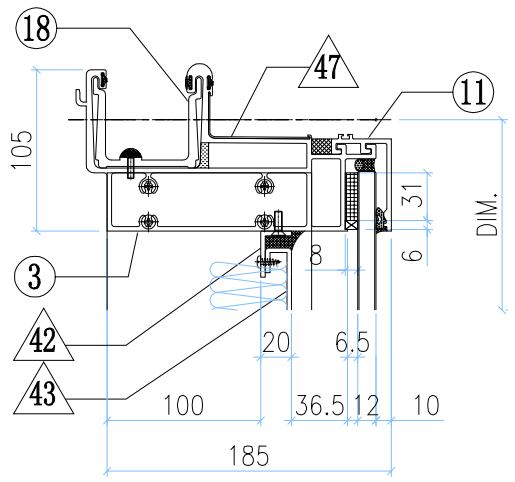

VIEW A

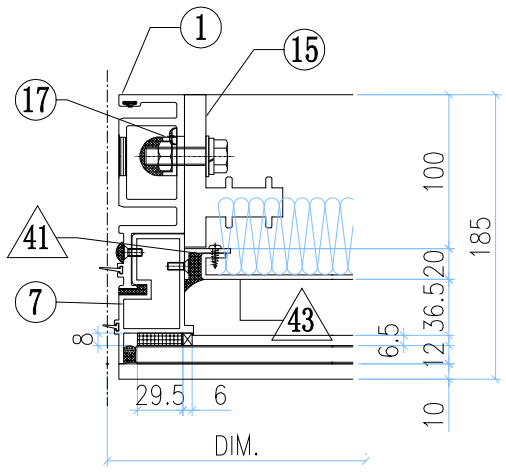

VIEW B

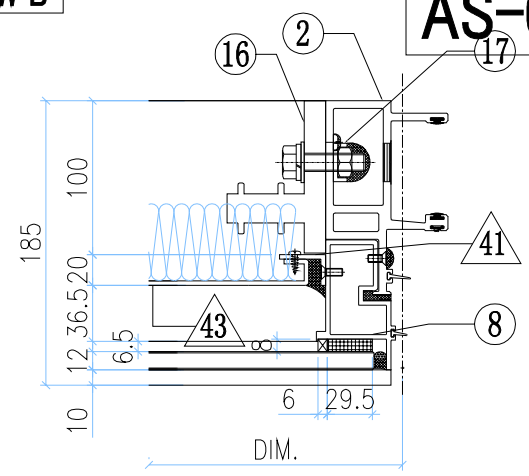

VIEW H

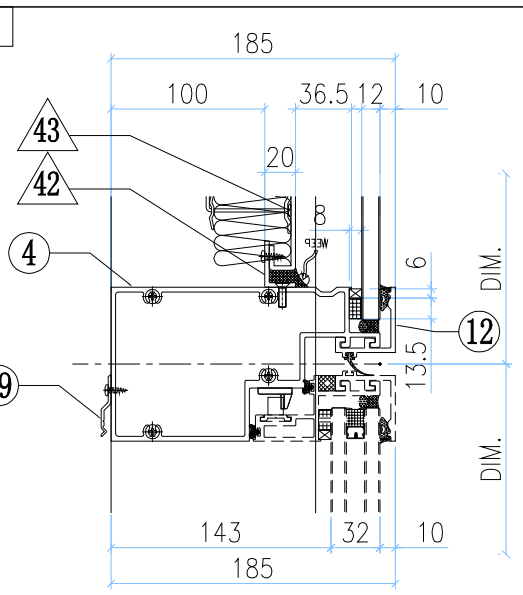

VIEW C

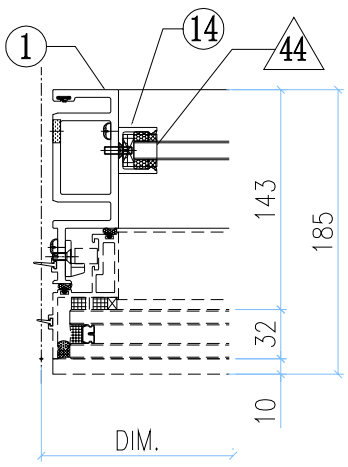

VIEW D

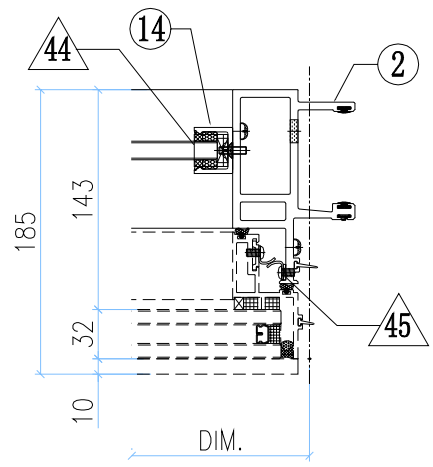

VIEW E

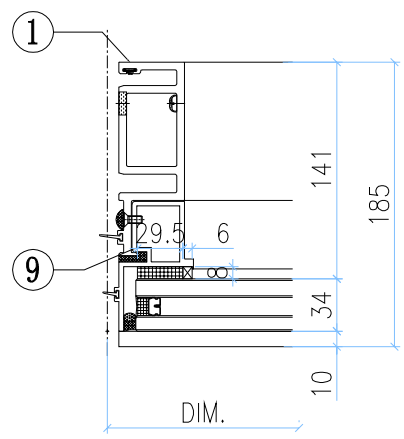

VIEW F

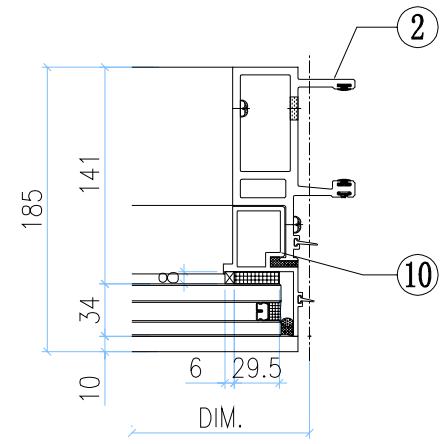

VIEW K

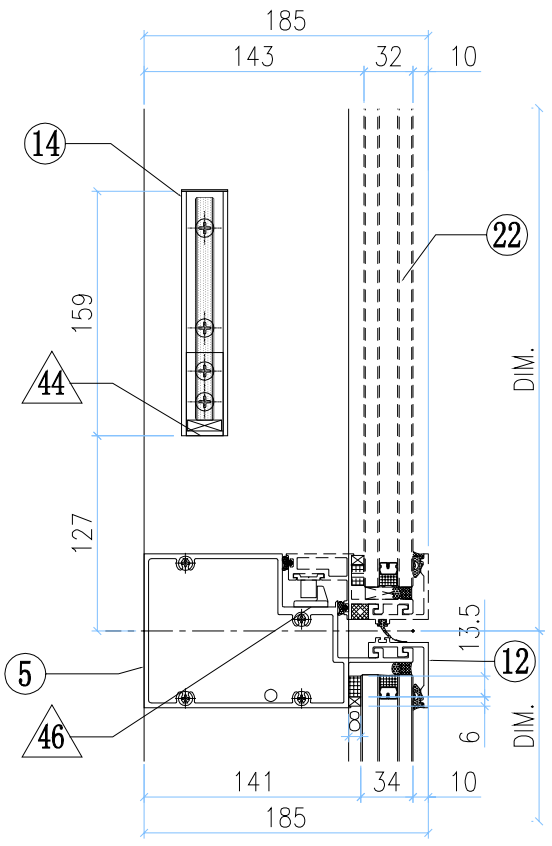

VIEW L

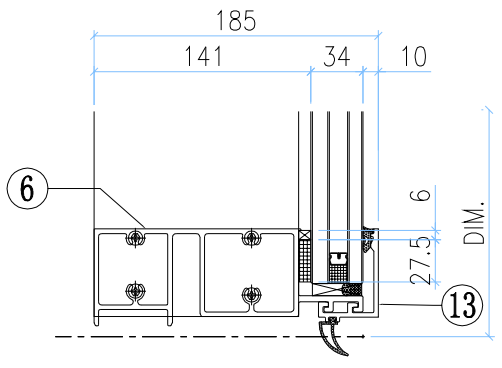

◇ OTHERS (ALUM. & G.M.S. PARTS)

ITEM	FAB. DWG NO.	LENGTH (mm)	QTY
41	N00813-01A	720.5	2
	30x20X3mm ALUM. ANGLE		
42	N00813-01C	598	2
	30x20X3mm ALUM. ANGLE		
43	J858-AP09-02		1
	578 x760.5(BACK PANEL)		
44	N541-01	21	2
	43x22x3mm ALUM. ANGLE		
45	J858-AP04		3
	1.5mm THK. ALUM. PLATE		
46	J858-AP05		1
	2mm THK. ALUM. PLATE		
47	J858-AP16	100	1
	1mm THK. ALUM. FLASHING		
48	J858-AP18	400	1
	1mm THK. ALUM. FLASHING		

○ ALUM. EXTRUSION

ITEM	FAB. DWG NO.	LENGTH (mm)	QTY
1	X86288-01	3258.5	1
2	X86274-02	3258.5	1
3	X86279-02A	685	1
4	X86309-01RA	679	1
5	X86281-01RA	679	1
6	X86280-02A	679	1
7	X86313-01LA	868.5	1
8	X86313-01RA	868.5	1
9	X86314-01L	868	1
10	X86314-01R	868	1
11	X86301-01-02	685	1
12	X86283-01-02	685	2
13	X86300-01-02	685	1
14	X86282-01	159	2
15	X86255-01L	200	1
16	X86255-01R	200	1
17	X86258-01	200	2
18	X86303-01	300	1
19	X86317-01	50	3
20			
21			
22	(窗玉)J858-CW-SH03R		1

美特鋁質有限公司 MIDI Aluminium Fabricator Ltd.											
修改	-			採用	工廠		地盤	✓	工程號	J858	類別		物料號	-		
日期	-			材料顏色	-				地盘	康城11期	制圖	Z.S.P	2022-06-28	圖號	ALm-700H1
									图纸名称	单元组装图	復核	-	-	數量	-
									材料	-	批准	-	-	單件重量	- (KG)

AS-05A

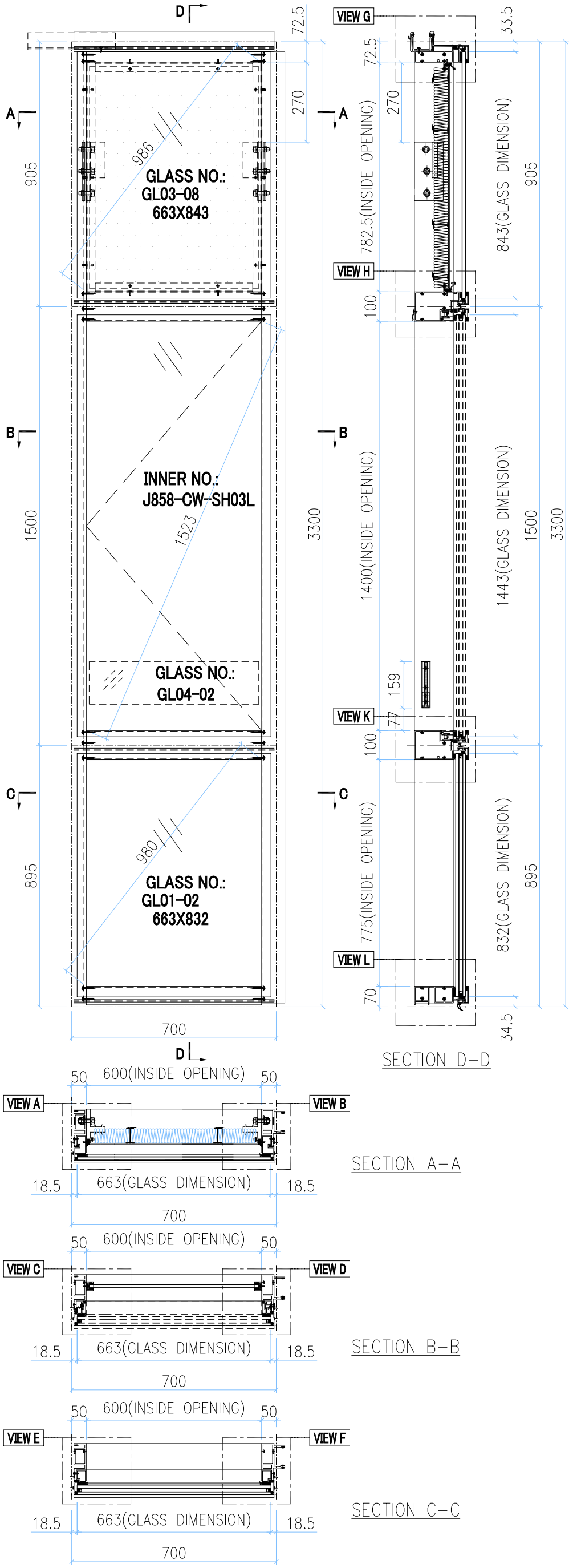

			INSTALL UNIT NO.	QTY.	FLOOR
T3B-CW6-0904	1	9/F	T2B-CW6-0904	1	9/F
T3B-CW6-1004	1	10/F	T2B-CW6-1004	1	10/F
T3B-CW6-1204	1	12/F	T2B-CW6-1204	1	12/F
T3B-CW6-1504	1	15/F	T2B-CW6-1504	1	15/F
T3B-CW6-1604	1	16/F	T2B-CW6-1604	1	16/F
T3B-CW6-1704	1	17/F	T2B-CW6-1704	1	17/F
T3B-CW6-1804	1	18/F	T2B-CW6-1804	1	18/F
T3B-CW6-1904	1	19/F	T2B-CW6-1904	1	19/F
T3B-CW6-2004	1	20/F	T2B-CW6-2004	1	20/F
T3B-CW6-2104	1	21/F	T2B-CW6-2104	1	21/F
T3B-CW6-2204	1	22/F	T2B-CW6-2204	1	22/F
T3B-CW6-2304	1	23/F	T2B-CW6-2304	1	23/F
T3B-CW6-2504	1	25/F	T2B-CW6-2504	1	25/F
T3B-CW6-2604	1	26/F	T2B-CW6-2604	1	26/F
T3B-CW6-2704	1	27/F	T2B-CW6-2704	1	27/F
T3B-CW6-2804	1	28/F	T2B-CW6-2804	1	28/F
T3B-CW6-2904	1	29/F	T2B-CW6-2904	1	29/F
T3B-CW6-3004	1	30/F	T2B-CW6-3004	1	30/F
T3B-CW6-3104	1	31/F	T2B-CW6-3104	1	31/F
T3B-CW6-3204	1	32/F	T2B-CW6-3204	1	32/F
T3B-CW6-3304	1	33/F	T2B-CW6-3304	1	33/F
T3B-CW6-3504	1	35/F	T2B-CW6-3504	1	35/F
T3B-CW6-3604	1	36/F	T2B-CW6-3604	1	36/F
T3B-CW6-3704	1	37/F	T2B-CW6-3704	1	37/F
T3B-CW6-3804	1	38/F	T2B-CW6-3804	1	38/F
T3B-CW6-3904	1	39/F	T2B-CW6-3904	1	39/F
T3B-CW6-4104	1	41/F	T2B-CW6-4104	1	41/F
T3B-CW6-4204	1	42/F	T2B-CW6-4204	1	42/F
T3B-CW6-4304	1	43/F	T2B-CW6-4304	1	43/F
T3B-CW6-4504	1	45/F	T2B-CW6-4504	1	45/F
T3B-CW6-4604	1	46/F	T2B-CW6-4604	1	46/F
T3B-CW6-4704	1	47/F	T2B-CW6-4704	1	47/F
T3B-CW6-4804	1	48/F	T2B-CW6-4804	1	48/F
T3B-CW6-4904	1	49/F	T2B-CW6-4904	1	49/F
T3B-CW6-5004	1	50/F	T2B-CW6-5004	1	50/F
T3B-CW6-5104	1	51/F	T2B-CW6-5104	1	51/F
T3B-CW6-5204	1	52/F	T2B-CW6-5204	1	52/F
T3B-CW6-5304	1	53/F	T2B-CW6-5304	1	53/F
T3B-CW6-5504	1	55/F	T2B-CW6-5504	1	55/F
T3B-CW6-5604	1	56/F	T2B-CW6-5604	1	56/F
T3B-CW6-5704	1	57/F	T2B-CW6-5704	1	57/F
T3B-CW6-5804	1	58/F	T2B-CW6-5804	1	58/F
T3B-CW6-5904	1	59/F	T2B-CW6-5904	1	59/F
T3B-CW6-6004	1	60/F	T2B-CW6-6004	1	60/F
T3B-CW6-6104	1	61/F	T2B-CW6-6104	1	61/F
T3B-CW6-6204	1	62/F	T2B-CW6-6204	1	62/F
T3B-CW6-6304	1	63/F	T2B-CW6-6304	1	63/F
T3B-CW6-6504	1	65/F	T2B-CW6-6504	1	65/F
TOTAL	**96**				

GLASS	GLASS NUMBER	WIDTH	HEIGHT	QTY.
	GL03-08	663	843	1
	GL04-02	580	145	1
	GL01-02	663	832	1

美特鋁質有限公司 MIDI Aluminium Fabricator Ltd.											
工程號	J858	類別		物料號	-						
地盘	康城11期	制圖	Z.S.P	2022-06-28	圖號	ALm-700H1					
图纸名称	单元组装图	復核	-	-	數量	-					
材料	-	批准	-	-	單件重量	-	(KG)				

修改	-			採用	工廠		地盤	✓
日期	-			材料顏色	-			

AS-05B

VIEW G

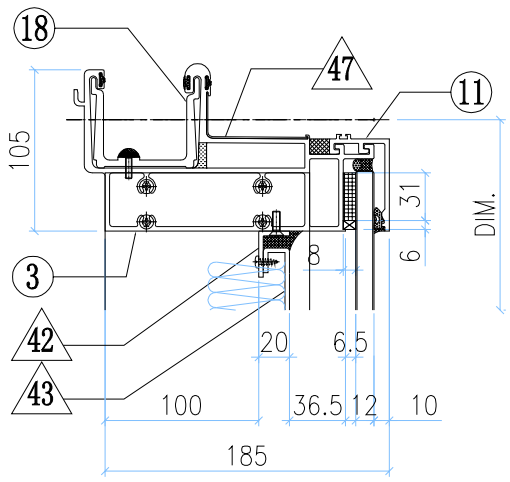

VIEW A

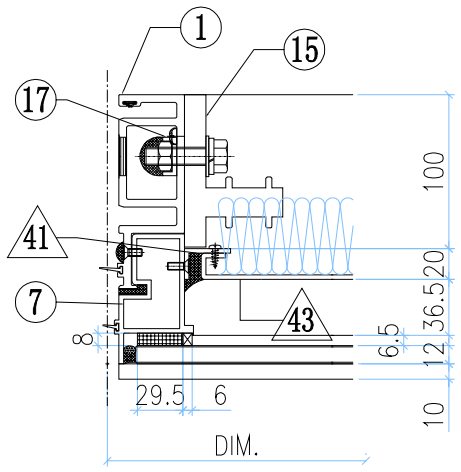

VIEW B

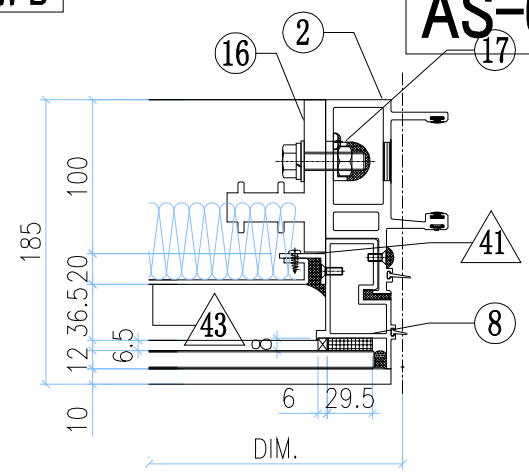

VIEW H

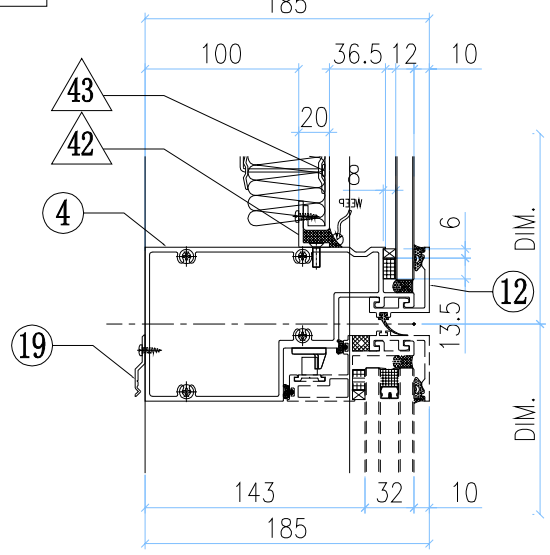

VIEW C

VIEW D

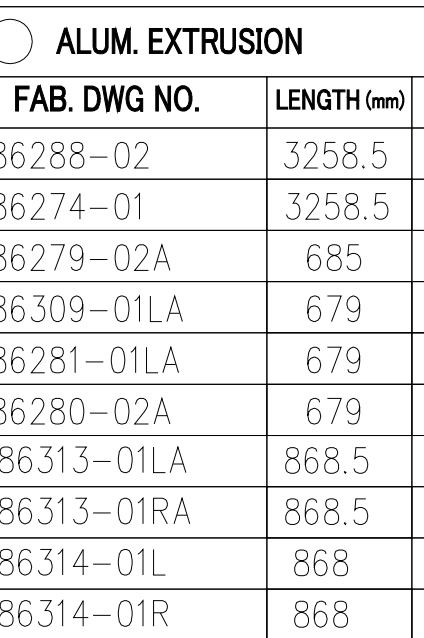

VIEW E

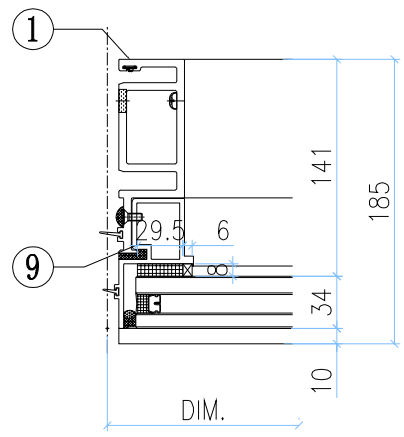

VIEW F

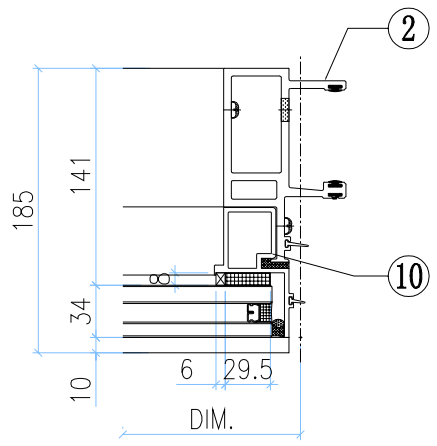

VIEW K

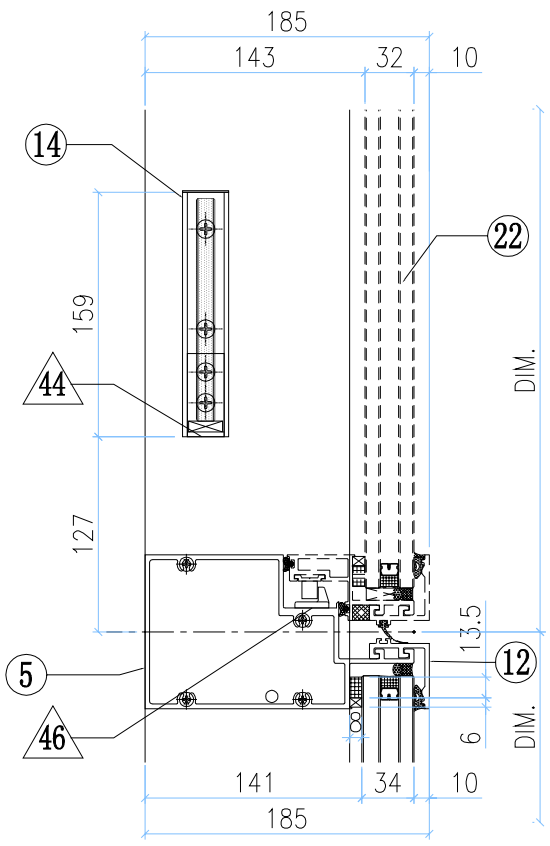

VIEW L

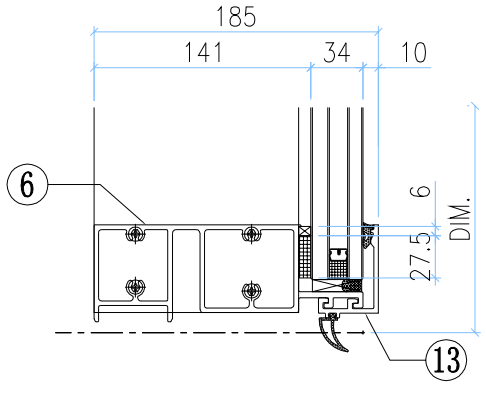

◇ OTHERS (ALUM. & G.M.S. PARTS)

ITEM	FAB. DWG NO.	LENGTH (mm)	QTY
41	N00813-01A	720.5	2
	30x20X3mm ALUM. ANGLE		
42	N00813-01C	598	2
	30x20X3mm ALUM. ANGLE		
43	J858-AP09-02		1
	578 x760.5(BACK PANEL)		
44	N541-01	21	2
	43x22x3mm ALUM. ANGLE		
45	J858-AP04		3
	1.5mm THK. ALUM. PLATE		
46	J858-AP05		1
	2mm THK. ALUM. PLATE		
47	J858-AP16	100	1
	1mm THK. ALUM. FLASHING		
48	J858-AP18	400	1
	1mm THK. ALUM. FLASHING		

○ ALUM. EXTRUSION

ITEM	FAB. DWG NO.	LENGTH (mm)	QTY
1	X86288-02	3258.5	1
2	X86274-01	3258.5	1
3	X86279-02A	685	1
4	X86309-01LA	679	1
5	X86281-01LA	679	1
6	X86280-02A	679	1
7	X86313-01LA	868.5	1
8	X86313-01RA	868.5	1
9	X86314-01L	868	1
10	X86314-01R	868	1
11	X86301-01-02	685	1
12	X86283-01-02	685	2
13	X86300-01-02	685	1
14	X86282-01	159	2
15	X86255-01L	200	1
16	X86255-01R	200	1
17	X86258-01	200	2
18	X86303-01	300	1
19	X86317-01	50	3
20			
21			
22	(窗玉)J858-CW-SH03L		1

美特鋁質有限公司 MIDI Aluminium Fabricator Ltd.												
修改	-			採用	工廠		地盤	✓	工程號	J858	類別	
日期	-			材料顏色	-				地盘	康城11期	制圖	Z.S.P
									图纸名称	单元组装图	復核	-
									材料	-	批准	-

物料號	-		
2022-06-28	圖號	ALm-700H1-h	
-	數量	-	
-	單件重量	-	(KG)

AS-06A

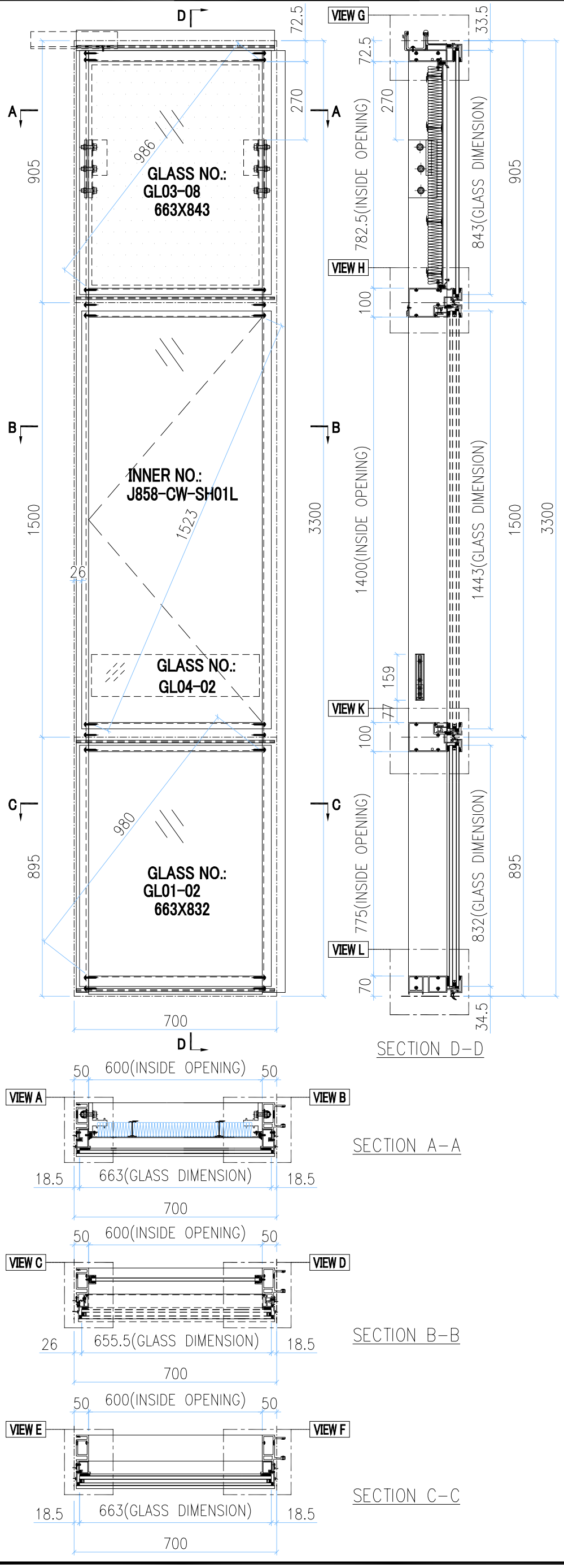

			INSTALL UNIT NO.	QTY.	FLOOR
T3A-CW3-0903	1	9/F	T2A-CW3-0903	1	9/F
T3A-CW3-1003	1	10/F	T2A-CW3-1003	1	10/F
T3A-CW3-1203	1	12/F	T2A-CW3-1203	1	12/F
T3A-CW3-1503	1	15/F	T2A-CW3-1503	1	15/F
T3A-CW3-1603	1	16/F	T2A-CW3-1603	1	16/F
T3A-CW3-1703	1	17/F	T2A-CW3-1703	1	17/F
T3A-CW3-1803	1	18/F	T2A-CW3-1803	1	18/F
T3A-CW3-1903	1	19/F	T2A-CW3-1903	1	19/F
T3A-CW3-2003	1	20/F	T2A-CW3-2003	1	20/F
T3A-CW3-2103	1	21/F	T2A-CW3-2103	1	21/F
T3A-CW3-2203	1	22/F	T2A-CW3-2203	1	22/F
T3A-CW3-2303	1	23/F	T2A-CW3-2303	1	23/F
T3A-CW3-2503	1	25/F	T2A-CW3-2503	1	25/F
T3A-CW3-2603	1	26/F	T2A-CW3-2603	1	26/F
T3A-CW3-2703	1	27/F	T2A-CW3-2703	1	27/F
T3A-CW3-2803	1	28/F	T2A-CW3-2803	1	28/F
T3A-CW3-2903	1	29/F	T2A-CW3-2903	1	29/F
T3A-CW3-3003	1	30/F	T2A-CW3-3003	1	30/F
T3A-CW3-3103	1	31/F	T2A-CW3-3103	1	31/F
T3A-CW3-3203	1	32/F	T2A-CW3-3203	1	32/F
T3A-CW3-3303	1	33/F	T2A-CW3-3303	1	33/F
T3A-CW3-3503	1	35/F	T2A-CW3-3503	1	35/F
T3A-CW3-3603	1	36/F	T2A-CW3-3603	1	36/F
T3A-CW3-3703	1	37/F	T2A-CW3-3703	1	37/F
T3A-CW3-3803	1	38/F	T2A-CW3-3803	1	38/F
T3A-CW3-3903	1	39/F	T2A-CW3-3903	1	39/F
T3A-CW3-4103	1	41/F	T2A-CW3-4103	1	41/F
T3A-CW3-4203	1	42/F	T2A-CW3-4203	1	42/F
T3A-CW3-4303	1	43/F	T2A-CW3-4303	1	43/F
T3A-CW3-4503	1	45/F	T2A-CW3-4503	1	45/F
T3A-CW3-4603	1	46/F	T2A-CW3-4603	1	46/F
T3A-CW3-4703	1	47/F	T2A-CW3-4703	1	47/F
T3A-CW3-4803	1	48/F	T2A-CW3-4803	1	48/F
T3A-CW3-4903	1	49/F	T2A-CW3-4903	1	49/F
T3A-CW3-5003	1	50/F	T2A-CW3-5003	1	50/F
T3A-CW3-5103	1	51/F	T2A-CW3-5103	1	51/F
T3A-CW3-5203	1	52/F	T2A-CW3-5203	1	52/F
T3A-CW3-5303	1	53/F	T2A-CW3-5303	1	53/F
T3A-CW3-5503	1	55/F	T2A-CW3-5503	1	55/F
T3A-CW3-5603	1	56/F	T2A-CW3-5603	1	56/F
T3A-CW3-5703	1	57/F	T2A-CW3-5703	1	57/F
T3A-CW3-5803	1	58/F	T2A-CW3-5803	1	58/F
T3A-CW3-5903	1	59/F	T2A-CW3-5903	1	59/F
T3A-CW3-6003	1	60/F	T2A-CW3-6003	1	60/F
T3A-CW3-6103	1	61/F	T2A-CW3-6103	1	61/F
T3A-CW3-6203	1	62/F	T2A-CW3-6203	1	62/F
T3A-CW3-6303	1	63/F	T2A-CW3-6303	1	63/F
T3A-CW3-6503	1	65/F	T2A-CW3-6503	1	65/F
TOTAL	**96**				

GLASS	GLASS NUMBER	WIDTH	HEIGHT	QTY.
	GL03-08	663	843	1
	GL04-02	580	145	1
	GL01-02	663	832	1

美特鋁質有限公司 MIDI Aluminium Fabricator Ltd.											
工程號	J858	類別		物料號	-						
地盘	康城11期	制圖	Z.S.P	2022-06-28	圖號	ALm-700H1-h					
图纸名称	单元组装图	復核	-	-	數量	-					
材料	-	批准	-	-	單件重量	-	(KG)				

修改	-			採用	工廠		地盤	✓
日期	-			材料顏色	-			

AS-06B

VIEW G

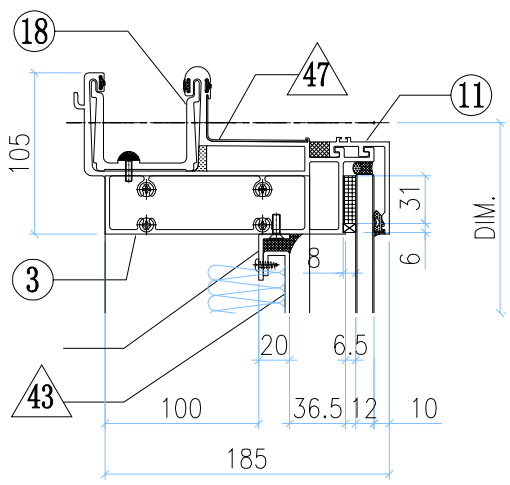

VIEW A

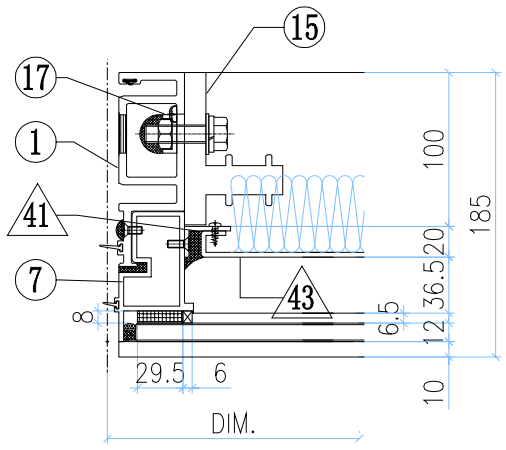

VIEW B

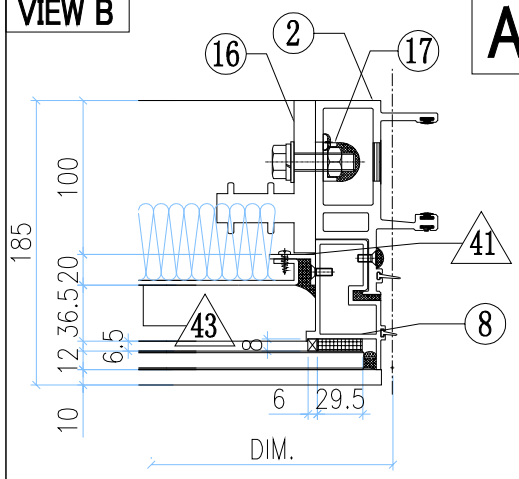

VIEW H

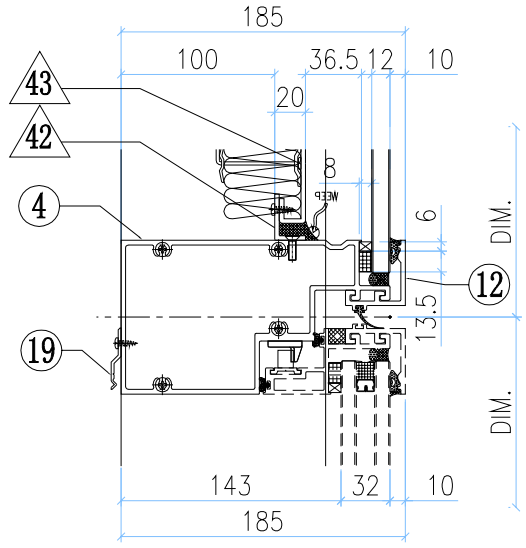

VIEW C

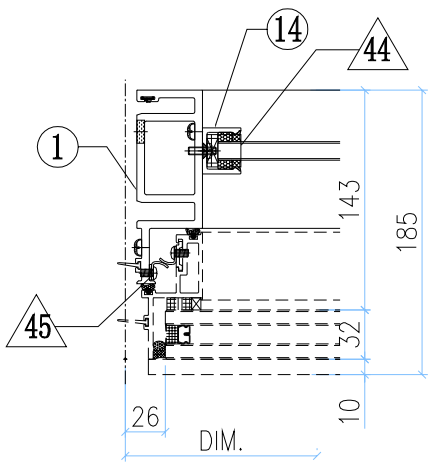

VIEW D

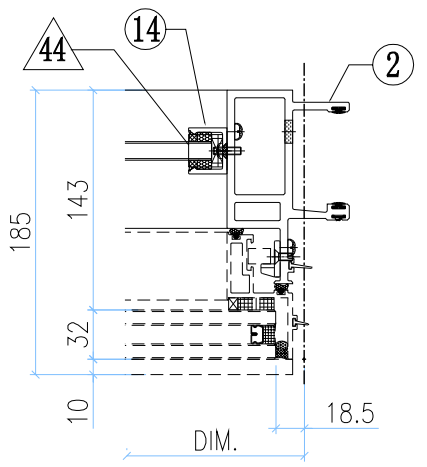

VIEW E

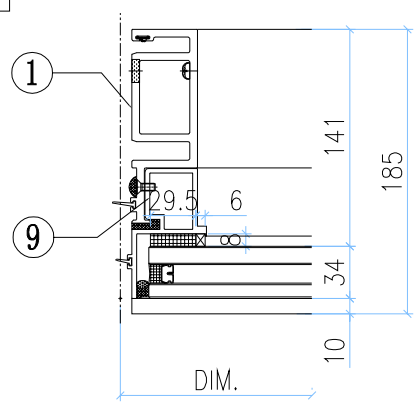

VIEW F

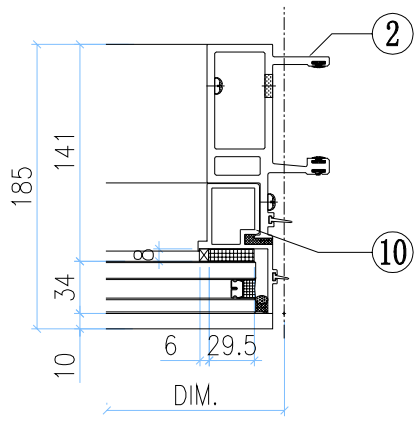

VIEW K

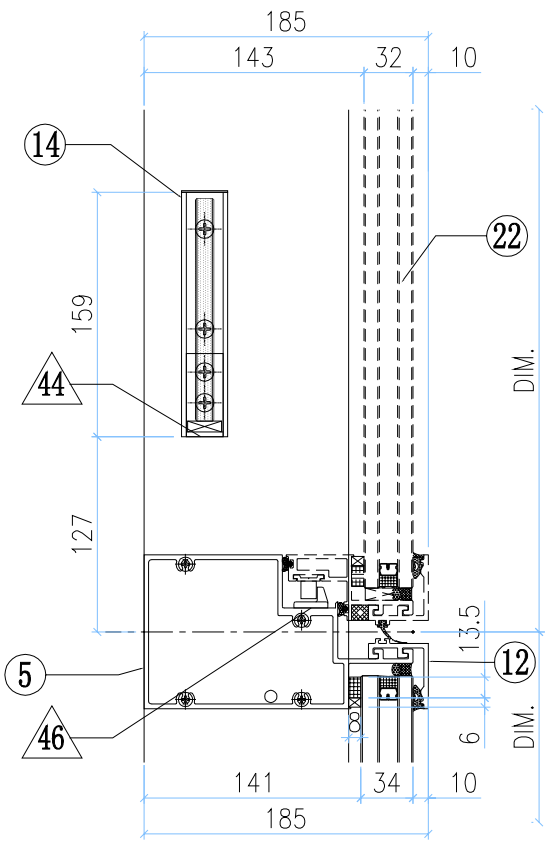

VIEW L

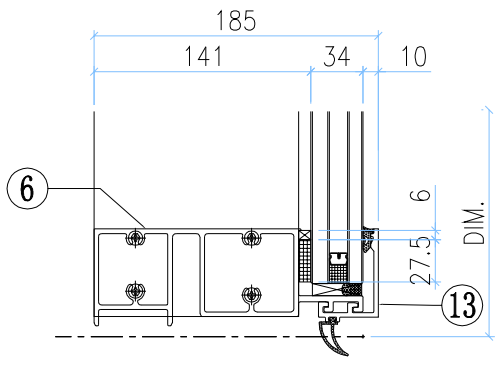

◇ OTHERS (ALUM. & G.M.S. PARTS)

ITEM	FAB. DWG NO.	LENGTH (mm)	QTY
41	N00813-01A	720.5	2
	30x20X3mm ALUM. ANGLE		
42	N00813-01C	598	2
	30x20X3mm ALUM. ANGLE		
43	J858-AP09-02		1
	578 x760.5(BACK PANEL)		
44	N541-01	21	2
	43x22x3mm ALUM. ANGLE		
45	J858-AP04		3
	1.5mm THK. ALUM. PLATE		
46	J858-AP05		1
	2mm THK. ALUM. PLATE		
47	J858-AP16	100	1
	1mm THK. ALUM. FLASHING		
48	J858-AP18	400	1
	1mm THK. ALUM. FLASHING		

◯ ALUM. EXTRUSION

ITEM	FAB. DWG NO.	LENGTH (mm)	QTY
1	X86288-02	3258.5	1
2	X86274-01	3258.5	1
3	X86279-02A	685	1
4	X86309-01LA	679	1
5	X86281-01LA	679	1
6	X86280-02A	679	1
7	X86313-01LA	868.5	1
8	X86313-01RA	868.5	1
9	X86314-01L	868	1
10	X86314-01R	868	1
11	X86301-01-02	685	1
12	X86283-01-02	685	2
13	X86300-01-02	685	1
14	X86282-01	159	2
15	X86255-01L	200	1
16	X86255-01R	200	1
17	X86258-01	200	2
18	X86303-01	300	1
19	X86317-01	50	3
20			
21			
22	(窗玉)J858-CW-SH01L		1

美特鋁質有限公司 MIDI Aluminium Fabricator Ltd.											
工程號	J858	類別		物料號	-						
地盘	康城11期	制圖	Z.S.P	2022-06-28	圖號	ALb-700H1-b1c2h					
图纸名称	单元组装图	復核	-	-	數量	-					
材料	-	批准	-	-	單件重量	- (KG)					
修改	-	採用	工廠		地盤	✓					
日期	-	材料顏色	-								

AS-07A

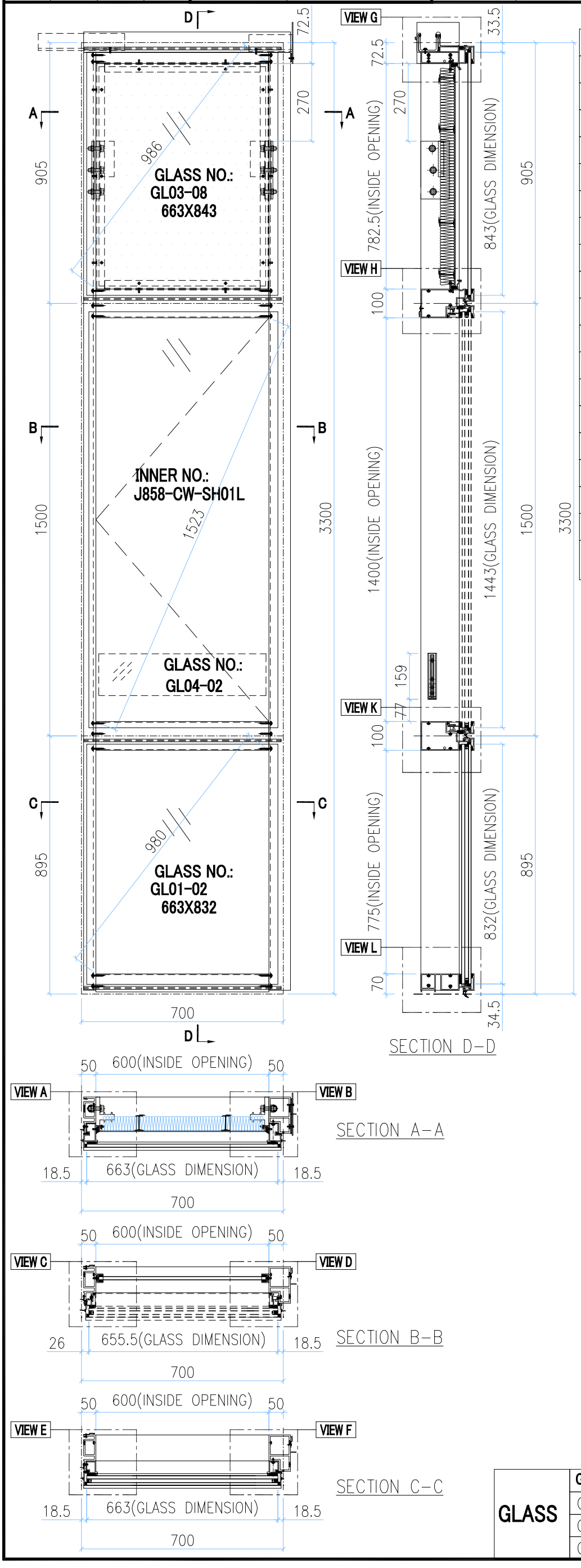

T3B-CW4-3706	1	37/F
T3B-CW4-3806	1	38/F
T3B-CW4-4106	1	41/F
T3B-CW4-4206	1	42/F
T3B-CW4-4506	1	45/F
T3B-CW4-4606	1	46/F
T3B-CW4-4706	1	47/F
T3B-CW4-4906	1	49/F
T3B-CW4-5006	1	50/F
T3B-CW4-5106	1	51/F
T3B-CW4-5306	1	53/F
T3B-CW4-5506	1	55/F
T3B-CW4-5606	1	56/F
T3B-CW4-5806	1	58/F
T3B-CW4-5906	1	59/F
T3B-CW4-6006	1	60/F
T3B-CW4-6206	1	62/F
T3B-CW4-6306	1	63/F
T3B-CW4-6506	1	65/F
TOTAL	**71**	

INSTALL UNIT NO.	QTY.	FLOOR
T1B-CW4-0906	1	09/F
T1B-CW4-1006	1	10/F
T1B-CW4-1206	1	12/F
T1B-CW4-1506	1	15/F
T1B-CW4-1606	1	16/F
T1B-CW4-1806	1	18/F
T1B-CW4-1906	1	19/F
T1B-CW4-2006	1	20/F
T1B-CW4-2206	1	22/F
T1B-CW4-2306	1	23/F
T1B-CW4-2506	1	25/F
T1B-CW4-2706	1	27/F
T1B-CW4-2806	1	28/F
T1B-CW4-2906	1	29/F
T1B-CW4-3106	1	31/F
T1B-CW4-3206	1	32/F
T1B-CW4-3306	1	33/F
T1B-CW4-3606	1	36/F
T1B-CW4-3706	1	37/F
T1B-CW4-3806	1	38/F
T1B-CW4-4106	1	41/F
T1B-CW4-4206	1	42/F
T1B-CW4-4506	1	45/F
T1B-CW4-4606	1	46/F
T1B-CW4-4706	1	47/F
T1B-CW4-4906	1	49/F
T1B-CW4-5006	1	50/F
T1B-CW4-5106	1	51/F
T1B-CW4-5306	1	53/F
T1B-CW4-5506	1	55/F
T1B-CW4-5606	1	56/F
T1B-CW4-5806	1	58/F
T1B-CW4-5906	1	59/F
T1B-CW4-6006	1	60/F
T3B-CW4-0906	1	9/F
T3B-CW4-1006	1	10/F
T3B-CW4-1206	1	12/F
T3B-CW4-1506	1	15/F
T3B-CW4-1606	1	16/F
T3B-CW4-1806	1	18/F
T3B-CW4-1906	1	19/F
T3B-CW4-2006	1	20/F
T3B-CW4-2206	1	22/F
T3B-CW4-2306	1	23/F
T3B-CW4-2506	1	25/F
T3B-CW4-2706	1	27/F
T3B-CW4-2806	1	28/F
T3B-CW4-2906	1	29/F
T3B-CW4-3106	1	31/F
T3B-CW4-3206	1	32/F
T3B-CW4-3306	1	33/F
T3B-CW4-3606	1	36/F

GLASS	GLASS NUMBER	WIDTH	HEIGHT	QTY.
	GL03-08	663	843	1
	GL04-02	580	145	1
	GL01-02	663	832	1

美特鋁質有限公司
MIDI Aluminium Fabricator Ltd.

工程號	J858	類別		物料號	-						
地盘	康城11期	制圖	Z.S.P	2022-06-28	圖號	ALb-700H1-b1c2h					
图纸名称	单元组装图	復核	-	-	數量	-					
材料	-	批准	-	-	單件重量	-	(KG)				

修改	-			採用	工廠		地盤	✓
日期	-			材料顏色	-			

AS-07B

VIEW G

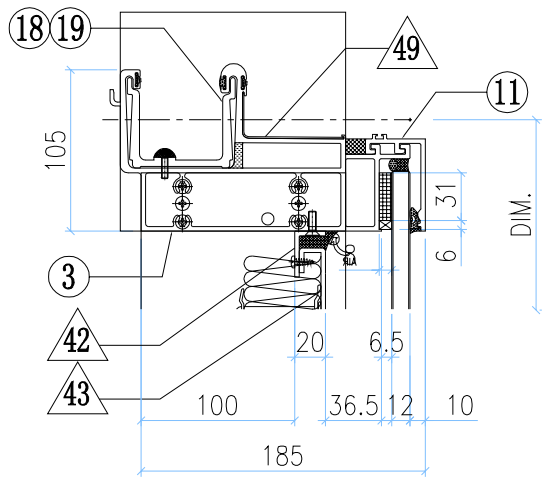

VIEW A

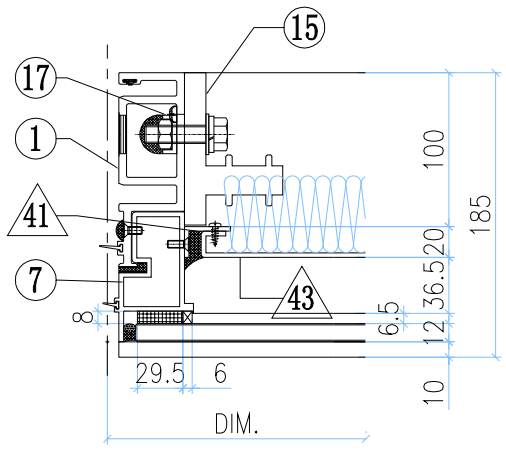

VIEW B

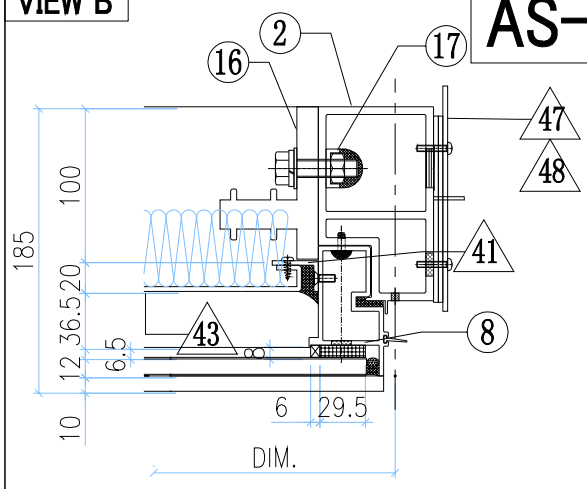

VIEW H

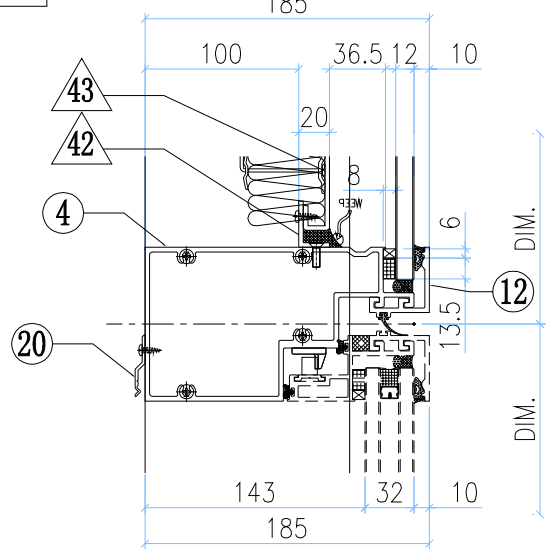

VIEW C

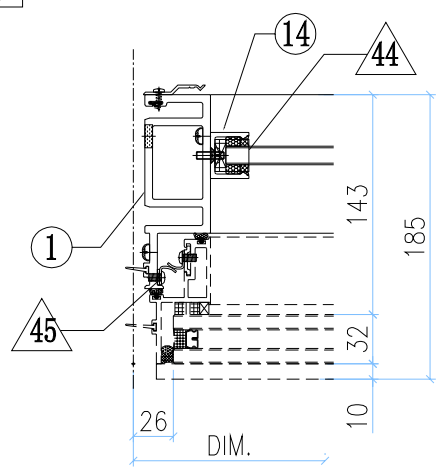

VIEW D

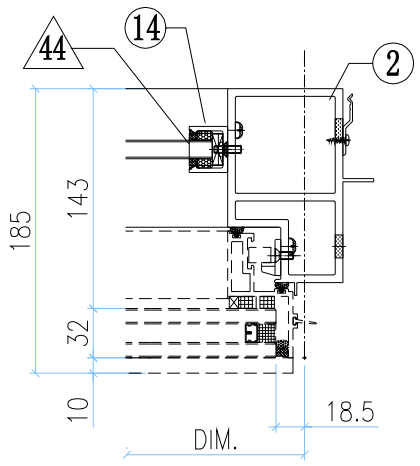

VIEW E

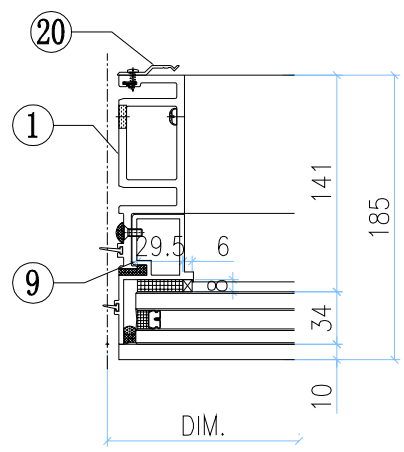

VIEW F

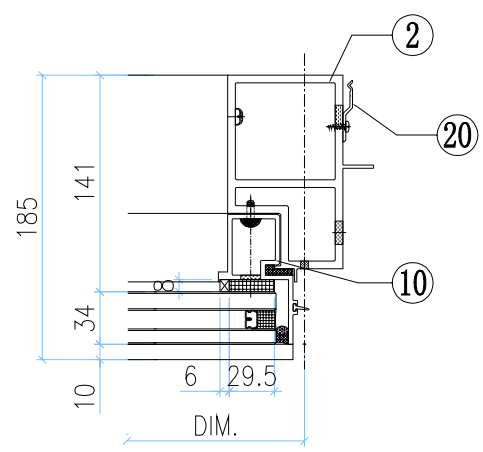

VIEW K

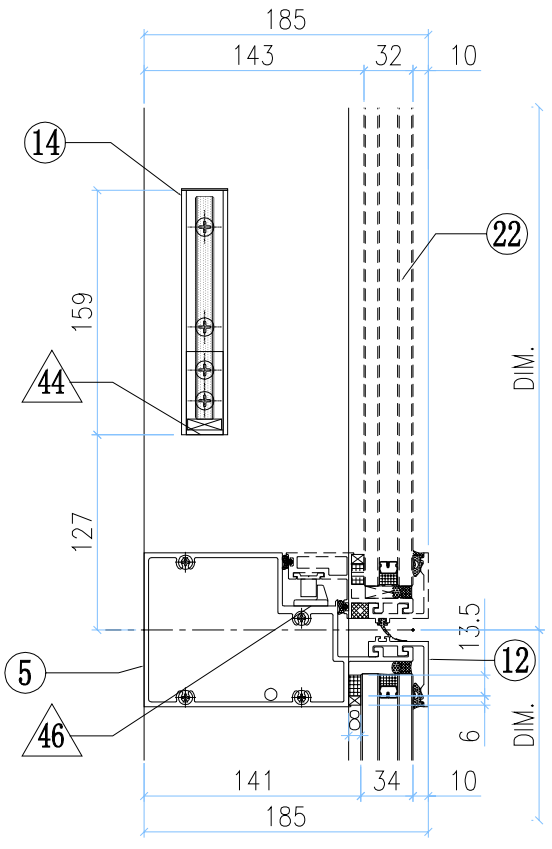

VIEW L

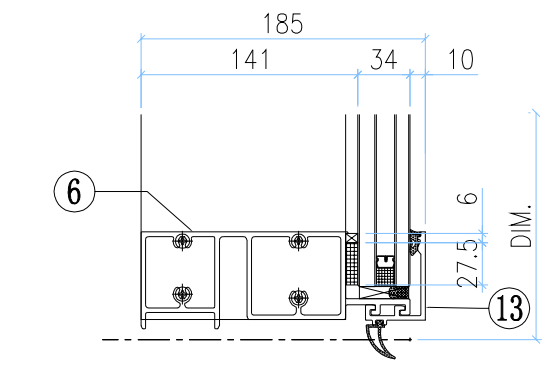

◇ OTHERS (ALUM. & G.M.S. PARTS)

ITEM	FAB. DWG NO.	LENGTH (mm)	QTY
41	N00813-01A	720.5	2
	30x20X3mm ALUM. ANGLE		
42	N00813-01C	598	2
	30x20X3mm ALUM. ANGLE		
43	J858-AP09-02		1
	578 x760.5(BACK PANEL)		
44	N541-01	21	2
	43x22x3mm ALUM. ANGLE		
45	J858-AP04		3
	1.5mm THK. ALUM. PLATE		
46	J858-AP05		1
	2mm THK. ALUM. PLATE		
47	J858-AP03		2
	3mm THK. ALUM. PLATE		
48	J858-AP02		1
	3mm THK. ALUM. PLATE		
49	J858-AP16	100	1
	1mm THK. ALUM. FLASHING		
50	J858-AP18	400	1
	1mm THK. ALUM. FLASHING		

○ ALUM. EXTRUSION

ITEM	FAB. DWG NO.	LENGTH (mm)	QTY
1	X86288-07	3258.5	1
2	X86277-03R	3258.5	1
3	X86279-05B	717.5	1
4	X86309-01LA	679	1
5	X86281-01LA	679	1
6	X86280-02A	679	1
7	X86313-01LA	868.5	1
8	X86313-05RA	868.5	1
9	X86314-01L	868	1
10	X86314-02R	868	1
11	X86301-01-02	685	1
12	X86283-01-02	685	2
13	X86300-01-02	685	1
14	X86282-01	159	2
15	X86255-01L	200	1
16	X86255-01R	200	1
17	X86258-01	200	2
18	X86303-01	300	1
19	X86303-02	150	1
20	X86317-01	50	19
21			
22	(窗玉)J858-CW-SH01L		1

美特鋁質有限公司 MIDI Aluminium Fabricator Ltd.													
修改	-			採用	工廠		地盤	✓	工程號	J858	類別		物料號	-		
日期	-			材料顏色	-				地盘	康城11期	制圖	Z.S.P	2022-06-28	圖號	ALa-700H1-c1
									图纸名称	单元组装图	復核	-	-	數量	-
									材料	-	批准	-	-	單件重量	- (KG)

AS-08A

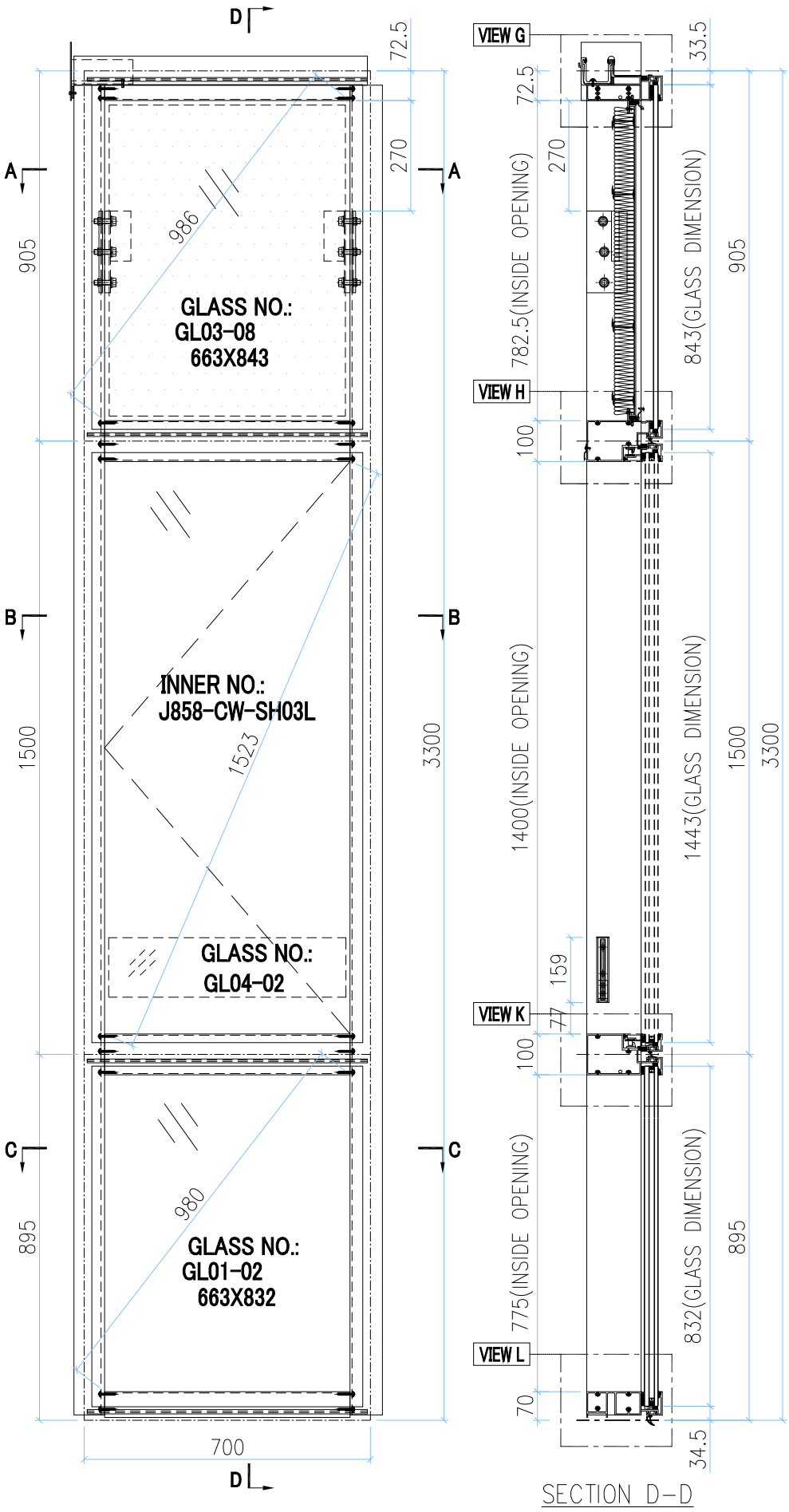

SECTION D-D

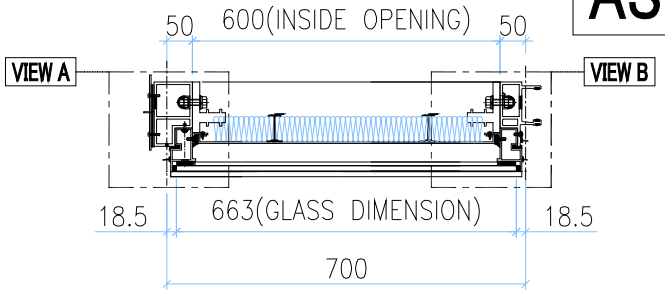

SECTION A-A

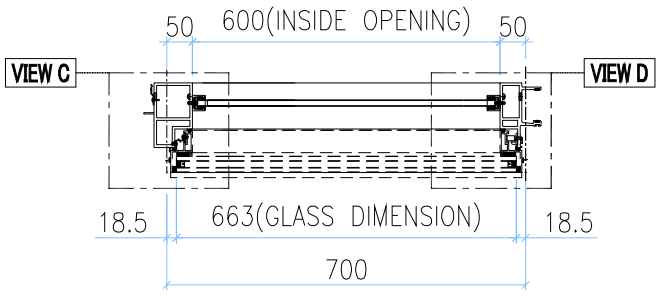

SECTION B-B

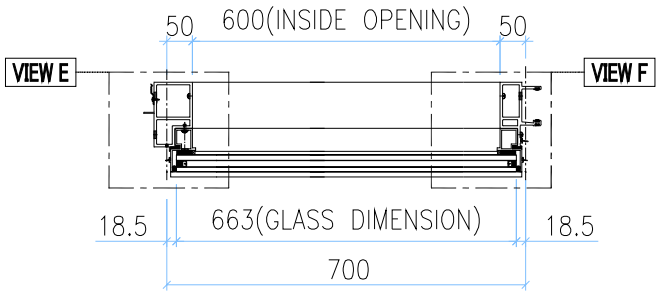

SECTION C-C

INSTALL UNIT NO.	QTY.	FLOOR
T3A-CW4-0901	1	9/F
T3A-CW4-1001	1	10/F
T3A-CW4-1201	1	12/F
T3A-CW4-1501	1	15/F
T3A-CW4-1601	1	16/F
T3A-CW4-1801	1	18/F
T3A-CW4-1901	1	19/F
T3A-CW4-2001	1	20/F
T3A-CW4-2201	1	22/F
T3A-CW4-2301	1	23/F
T3A-CW4-2501	1	25/F
T3A-CW4-2701	1	27/F
T3A-CW4-2801	1	28/F
T3A-CW4-2901	1	29/F
T3A-CW4-3101	1	31/F
T3A-CW4-3201	1	32/F
T3A-CW4-3301	1	33/F
T3A-CW4-3601	1	36/F
T3A-CW4-3701	1	37/F
T3A-CW4-3801	1	38/F
T3A-CW4-4101	1	41/F
T3A-CW4-4201	1	42/F
T3A-CW4-4501	1	45/F
T3A-CW4-4601	1	46/F
T3A-CW4-4701	1	47/F
T3A-CW4-4901	1	49/F
T3A-CW4-5001	1	50/F
T3A-CW4-5101	1	51/F
T3A-CW4-5301	1	53/F
T3A-CW4-5501	1	55/F
T3A-CW4-5601	1	56/F
T3A-CW4-5801	1	58/F
T3A-CW4-5901	1	59/F
T3A-CW4-6001	1	60/F
T3A-CW4-6201	1	62/F
T3A-CW4-6301	1	63/F
T3A-CW4-6501	1	65/F
TOTAL	37	

GLASS	GLASS NUMBER	WIDTH	HEIGHT	QTY.
	GL03-08	663	843	1
	GL04-02	580	145	1
	GL01-02	663	832	1

VIEW A

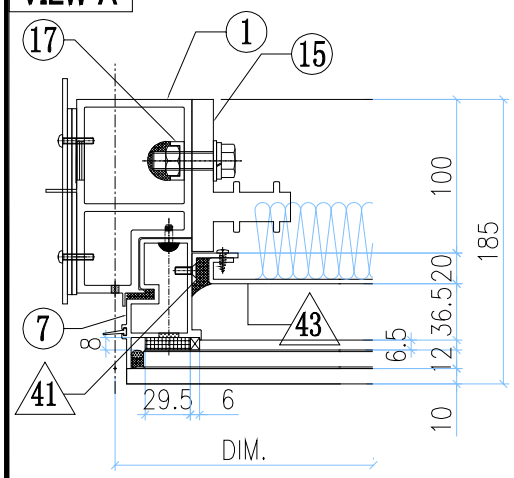

VIEW B

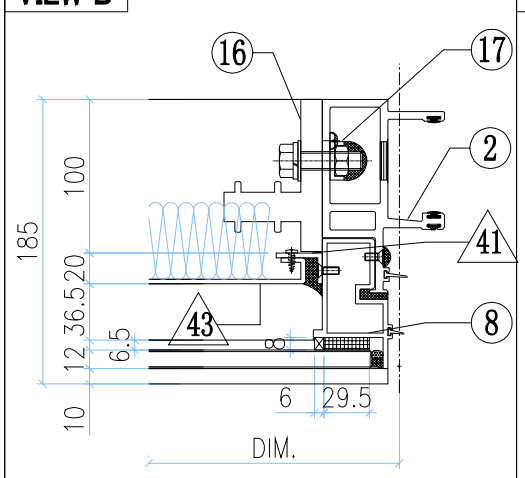

VIEW C

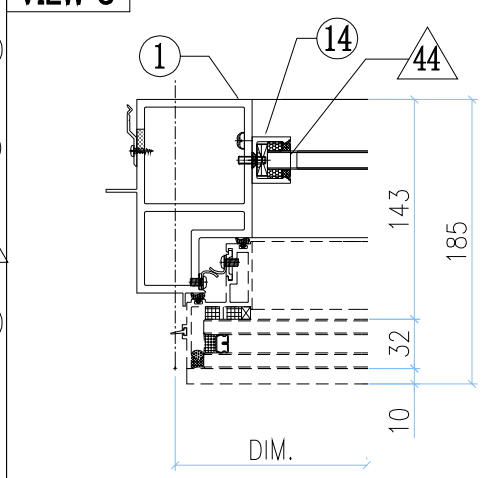

VIEW D

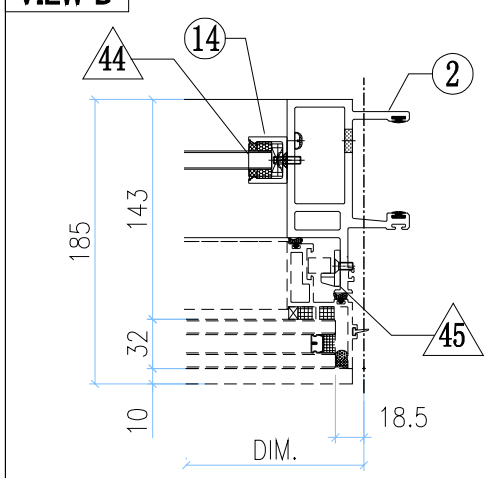

美特鋁質有限公司
MIDI Aluminium Fabricator Ltd.

修改	-			採用	工廠		地盤	✓	工程號	J858	類別		物料號	-		
日期	-			材料顏色	-				地盘	康城11期	制圖	Z.S.P	2022-06-28	圖號	ALa-700H1-c1
									图纸名称	单元组装图	復核	-	-	數量	-
									材料	-	批准	-	-	單件重量	- (KG)

AS-08B

VIEW G

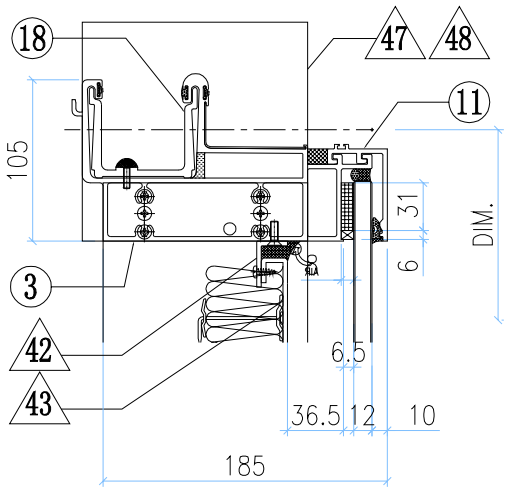

VIEW E

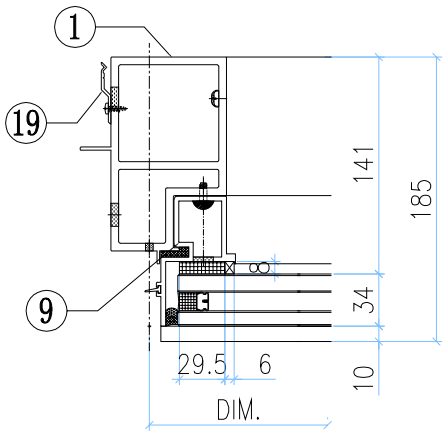

VIEW F

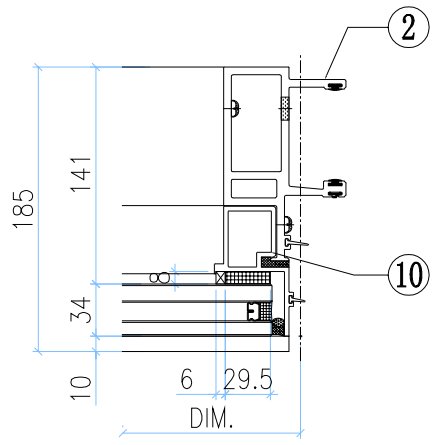

VIEW H

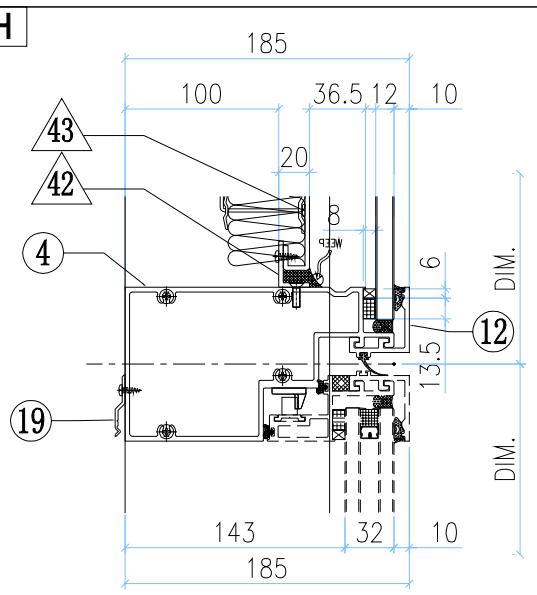

VIEW K

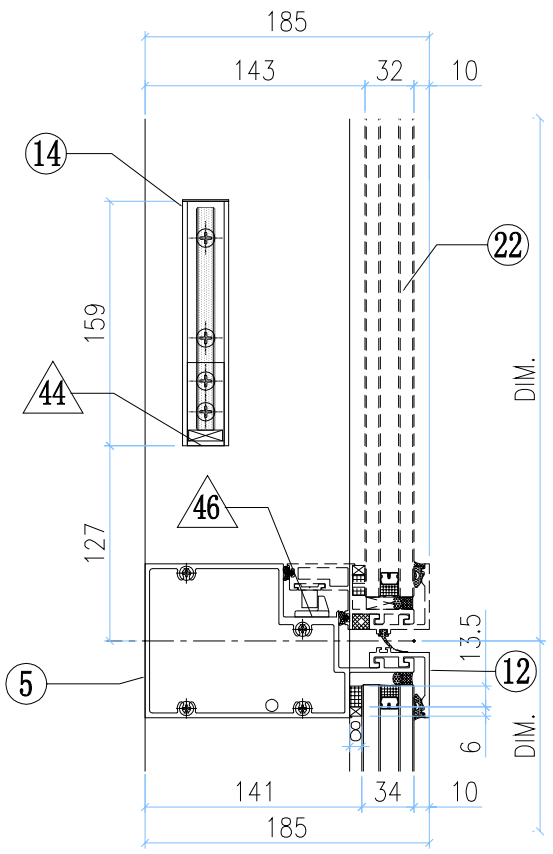

VIEW L

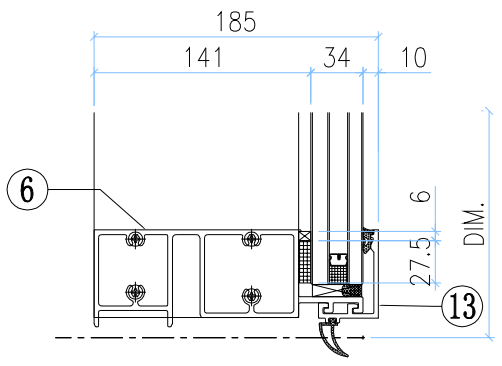

◇ OTHERS (ALUM. & G.M.S. PARTS)

ITEM	FAB. DWG NO.	LENGTH (mm)	QTY
41	N00813-01A	720.5	2
	30x20X3mm ALUM. ANGLE		
42	N00813-01C	598	2
	30x20X3mm ALUM. ANGLE		
43	J858-AP09-02		1
	578 x760.5(BACK PANEL)		
44	N541-01	21	2
	43x22x3mm ALUM. ANGLE		
45	J858-AP04		3
	1.5mm THK. ALUM. PLATE		
46	J858-AP05		1
	2mm THK. ALUM. PLATE		
47	J858-AP02		2
	3mm THK. ALUM. PLATE		
48	J858-AP03		1
	3mm THK. ALUM. PLATE		
49	J858-AP18	400	1
	1mm THK. ALUM. FLASHING		

○ ALUM. EXTRUSION

ITEM	FAB. DWG NO.	LENGTH (mm)	QTY
1	X86277-04L	3258.5	1
2	X86274-01	3258.5	1
3	X86279-17A	717.5	1
4	X86309-01LA	679	1
5	X86281-01LA	679	1
6	X86280-02A	679	1
7	X86313-05LA	868.5	1
8	X86313-01RA	868.5	1
9	X86314-02L	868	1
10	X86314-01R	868	1
11	X86301-01-02	685	1
12	X86283-01-02	685	2
13	X86300-01-02	685	1
14	X86282-01	159	2
15	X86255-01L	200	1
16	X86255-01R	200	1
17	X86258-01	200	2
18	X86303-03	150	1
19	X86317-01	50	11
20			
21			
22	(窗玉)J858-CW-SH03L		1
23			
24			
25			
26			

美特鋁質有限公司 MIDI Aluminium Fabricator Ltd.							工程號	J858	類別		物料號	-		
							地盘	康城11期	制圖	Z.S.P	2022-06-28	圖號	ALm-681H1-b1h	
修改	-			採用	工廠	地盤 ✓	图纸名称	单元组装图	復核	-	-	數量	-	
日期	-			材料颜色	-		材料	-	批准	-	-	單件重量	-	(KG)

AS-09A

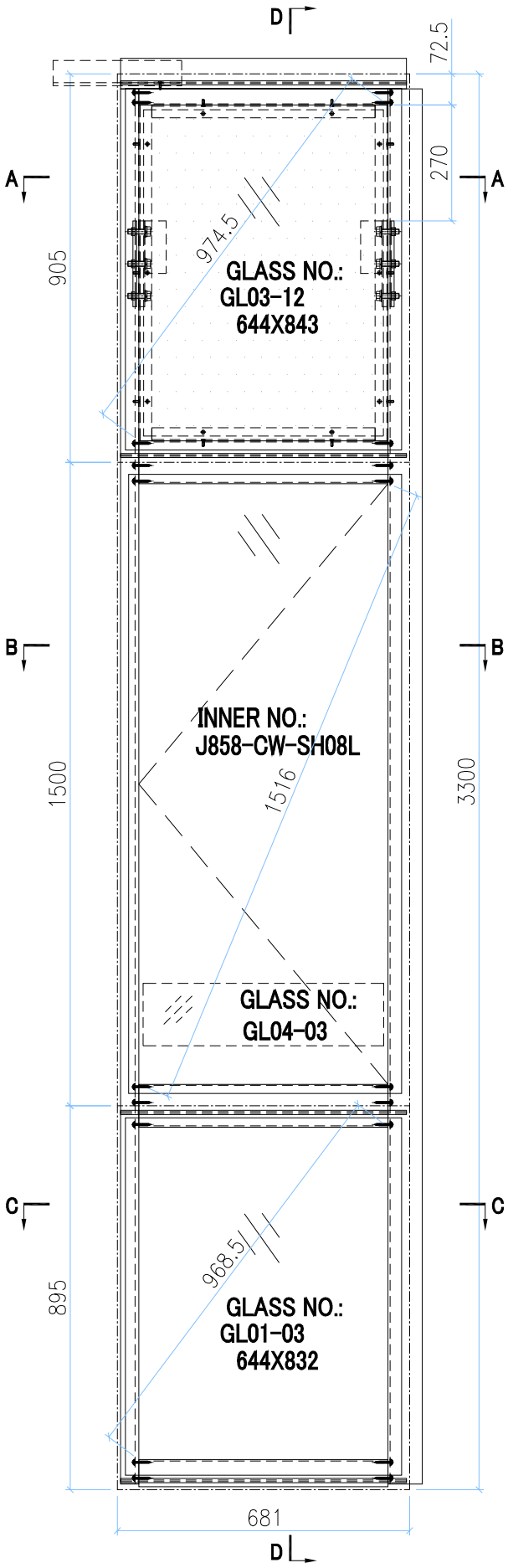

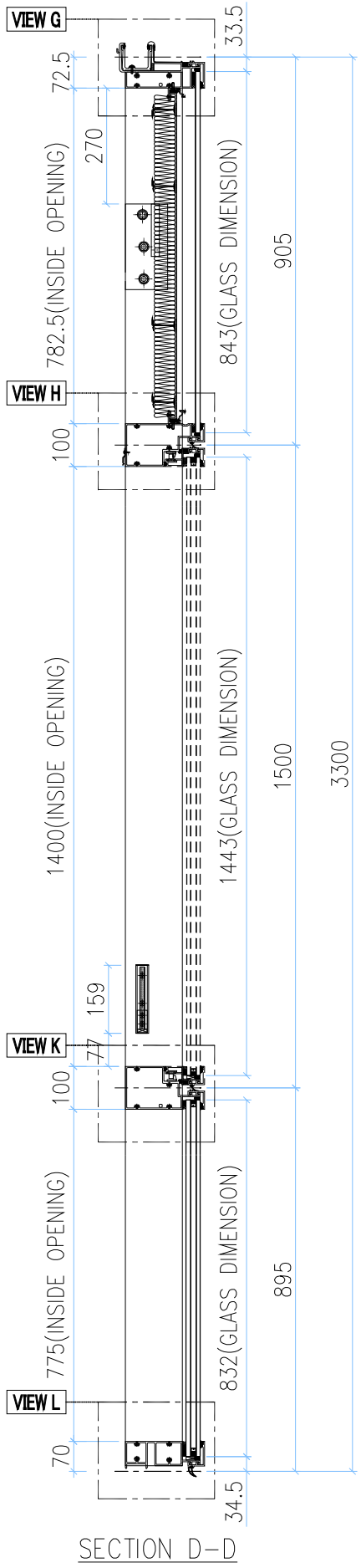

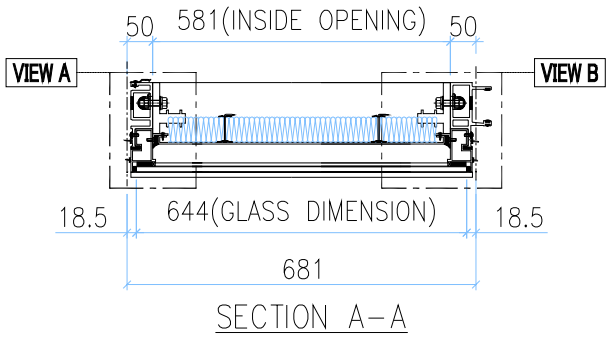

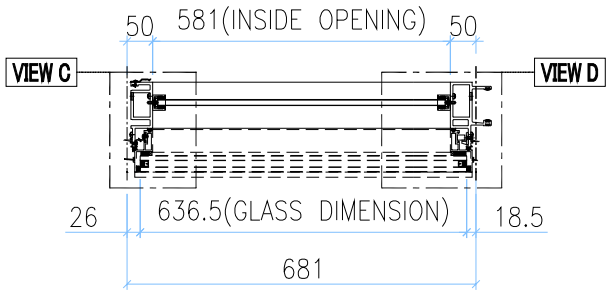

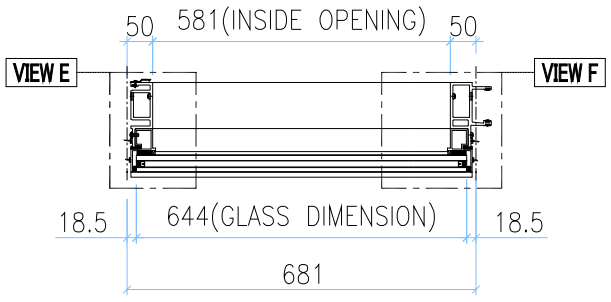

GLASS	GLASS NUMBER	WIDTH	HEIGHT	QTY.
	GL03-12	644	843	1
	GL04-03	561	145	1
	GL01-03	644	832	1

VIEW A

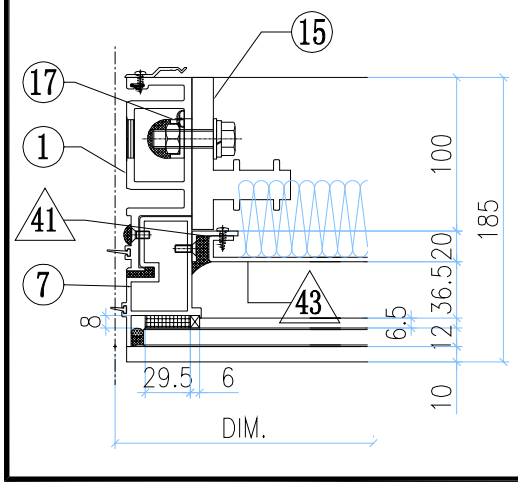

VIEW B

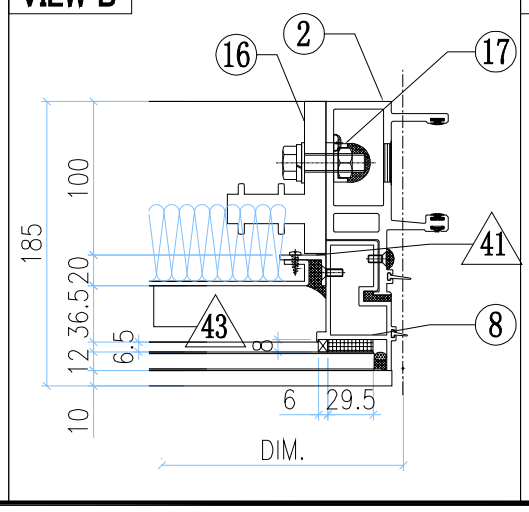

VIEW C

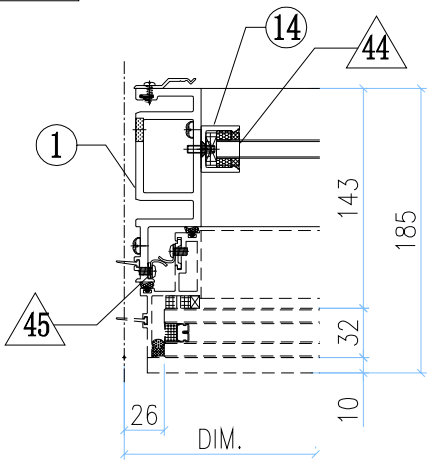

VIEW D

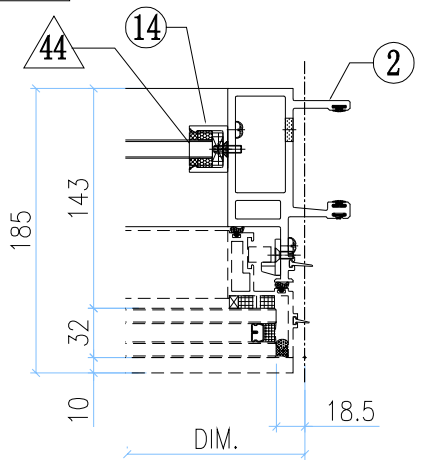

美特鋁質有限公司
MIDI Aluminium Fabricator Ltd.

修改	-			採用	工廠		地盤	✓	工程號	J858	類別		物料號	-		
日期	-			材料顏色	-				地盘	康城11期	制圖	Z.S.P	2022-06-28	圖號	ALm-681H1-b1h
									图纸名称	单元组装图	復核	-	-	數量	-
									材料	-	批准	-	-	單件重量	- (KG)

AS-09B

VIEW G

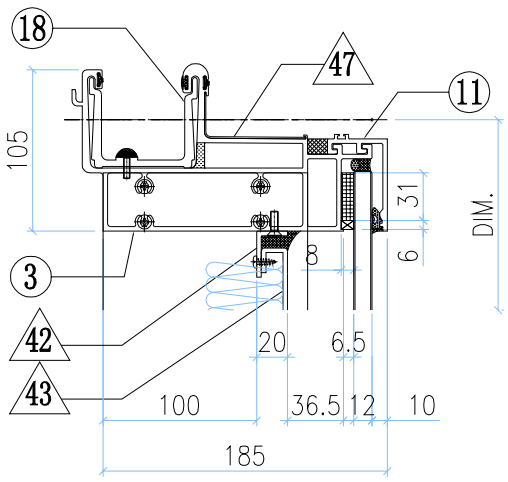

VIEW E

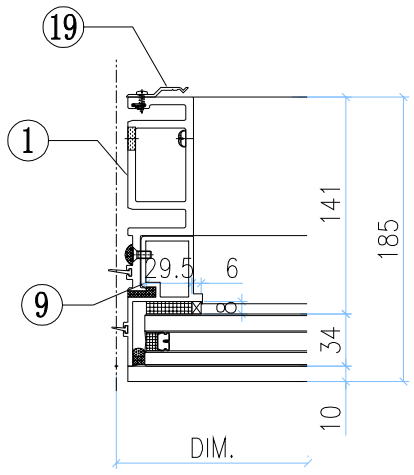

VIEW F

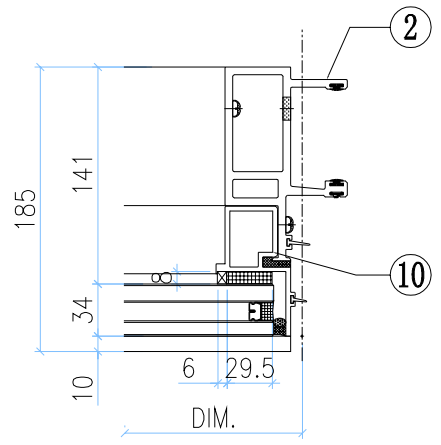

VIEW H

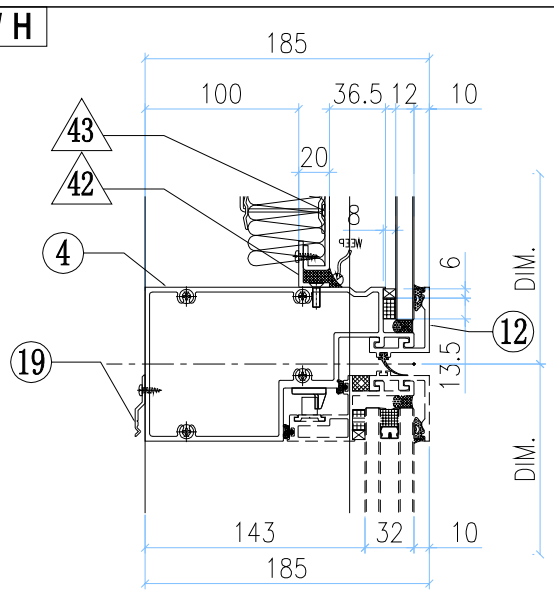

VIEW K

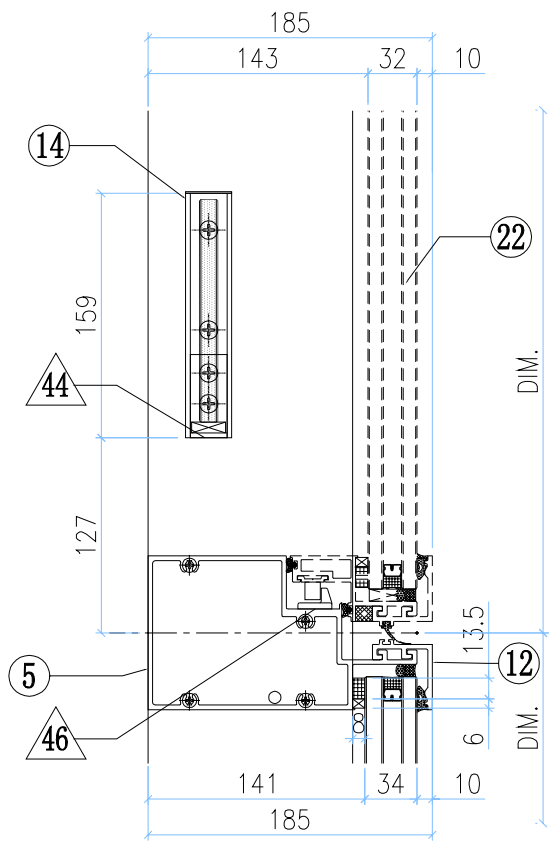

VIEW L

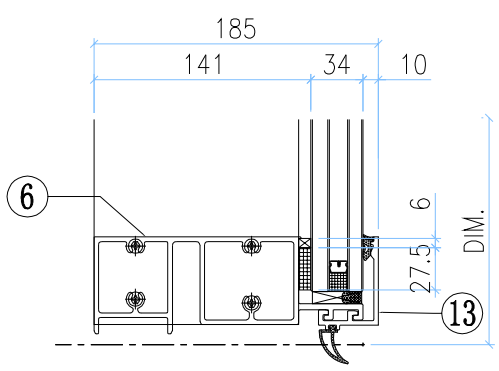

◇ OTHERS (ALUM. & G.M.S. PARTS)

ITEM	FAB. DWG NO.	LENGTH (mm)	QTY
41	N00813-01A	720.5	2
	30x20X3mm ALUM. ANGLE		
42	N00813-01N	579	2
	30x20X3mm ALUM. ANGLE		
43	J858-AP09-06		1
	559 x760.5(BACK PANEL)		
44	N541-01	21	2
	43x22x3mm ALUM. ANGLE		
45	J858-AP04		3
	1.5mm THK. ALUM. PLATE		
46	J858-AP05		1
	2mm THK. ALUM. PLATE		
47	J858-AP16	100	1
	1mm THK. ALUM. FLASHING		
48	J858-AP18	400	1
	1mm THK. ALUM. FLASHING		

○ ALUM. EXTRUSION

ITEM	FAB. DWG NO.	LENGTH (mm)	QTY
1	X86288-07	3258.5	1
2	X86274-01	3258.5	1
3	X86279-02B	666	1
4	X86309-01LB	660	1
5	X86281-01LB	660	1
6	X86280-02C	660	1
7	X86313-01LA	868.5	1
8	X86313-01RA	868.5	1
9	X86314-01L	868	1
10	X86314-01R	868	1
11	X86301-01-10	666	1
12	X86283-01-11	666	2
13	X86300-01-10	666	1
14	X86282-01	159	2
15	X86255-01L	200	1
16	X86255-01R	200	1
17	X86258-01	200	2
18	X86303-01	300	1
19	X86317-01	50	11
20			
21			
22	(窗玉)J858-CW-SH08L		1
23			
24			
25			
26			

美特鋁質有限公司 MIDI Aluminium Fabricator Ltd.								工程號	J858	類別		物料號	-		
								地盘	康城11期	制圖	Z.S.P	2022-06-28	圖號	ALm-681H1-b1h	
修改	-			採用	工廠		地盤	✓	图纸名称	单元组装图	復核	-	-	數量	-
日期	-			材料颜色	-				材料	-	批准	-	-	單件重量	- (KG)

AS-09C

INSTALL UNIT NO.	QTY.	FLOOR
T1A-CW1-0902	1	9/F
T1A-CW1-1002	1	10/F
T1A-CW1-1202	1	12/F
T1A-CW1-1502	1	15/F
T1A-CW1-1602	1	16/F
T1A-CW1-1702	1	17/F
T1A-CW1-1802	1	18/F
T1A-CW1-1902	1	19/F
T1A-CW1-2002	1	20/F
T1A-CW1-2102	1	21/F
T1A-CW1-2202	1	22/F
T1A-CW1-2302	1	23/F
T1A-CW1-2502	1	25/F
T1A-CW1-2602	1	26/F
T1A-CW1-2702	1	27/F
T1A-CW1-2802	1	28/F
T1A-CW1-2902	1	29/F
T1A-CW1-3002	1	30/F
T1A-CW1-3102	1	31/F
T1A-CW1-3202	1	32/F
T1A-CW1-3302	1	33/F
T1A-CW1-3502	1	35/F
T1A-CW1-3602	1	36/F
T1A-CW1-3702	1	37/F
T1A-CW1-3802	1	38/F
T1A-CW1-3902	1	39/F
T1A-CW1-4102	1	41/F
T1A-CW1-4202	1	42/F
T1A-CW1-4302	1	43/F
T1A-CW1-4502	1	45/F
T1A-CW1-4602	1	46/F
T1A-CW1-4702	1	47/F
T1A-CW1-4802	1	48/F
T1A-CW1-4902	1	49/F
T1A-CW1-5002	1	50/F
T1A-CW1-5102	1	51/F
T1A-CW1-5202	1	52/F
T1A-CW1-5302	1	53/F
T1A-CW1-5502	1	55/F
T1A-CW1-5602	1	56/F
T1A-CW1-5702	1	57/F
T1A-CW1-5802	1	58/F
T1A-CW1-5902	1	59/F
T1A-CW1-6002	1	60/F
T1B-CW3-0902	1	9/F
T1B-CW3-1002	1	10/F
T1B-CW3-1202	1	12/F
T1B-CW3-1502	1	15/F
T1B-CW3-1602	1	16/F
T1B-CW3-1802	1	18/F
T1B-CW3-1902	1	19/F
T1B-CW3-2002	1	20/F
T1B-CW3-2202	1	22/F
T1B-CW3-2302	1	23/F
T1B-CW3-2502	1	25/F

T1B-CW3-2702	1	27/F
T1B-CW3-2802	1	28/F
T1B-CW3-2902	1	29/F
T1B-CW3-3102	1	31/F
T1B-CW3-3202	1	32/F
T1B-CW3-3302	1	33/F
T1B-CW3-3602	1	36/F
T1B-CW3-3702	1	37/F
T1B-CW3-3802	1	38/F
T1B-CW3-4102	1	41/F
T1B-CW3-4202	1	42/F
T1B-CW3-4502	1	45/F
T1B-CW3-4602	1	46/F
T1B-CW3-4702	1	47/F
T1B-CW3-4902	1	49/F
T1B-CW3-5002	1	50/F
T1B-CW3-5102	1	51/F
T1B-CW3-5302	1	53/F
T1B-CW3-5502	1	55/F
T1B-CW3-5602	1	56/F
T1B-CW3-5802	1	58/F
T1B-CW3-5902	1	59/F
T1B-CW3-6002	1	60/F
T1A-CW5-0902	1	9/F
T1A-CW5-1002	1	10/F
T1A-CW5-1202	1	12/F
T1A-CW5-1502	1	15/F
T1A-CW5-1602	1	16/F
T1A-CW5-1802	1	18/F
T1A-CW5-1902	1	19/F
T1A-CW5-2002	1	20/F
T1A-CW5-2202	1	22/F
T1A-CW5-2302	1	23/F
T1A-CW5-2502	1	25/F
T1A-CW5-2702	1	27/F
T1A-CW5-2802	1	28/F
T1A-CW5-2902	1	29/F
T1A-CW5-3102	1	31/F
T1A-CW5-3202	1	32/F
T1A-CW5-3302	1	33/F
T1A-CW5-3602	1	36/F
T1A-CW5-3702	1	37/F
T1A-CW5-3802	1	38/F
T1A-CW5-4102	1	41/F
T1A-CW5-4202	1	42/F
T1A-CW5-4502	1	45/F
T1A-CW5-4602	1	46/F
T1A-CW5-4702	1	47/F
T1A-CW5-4902	1	49/F
T1A-CW5-5002	1	50/F
T1A-CW5-5102	1	51/F
T1A-CW5-5302	1	53/F
T1A-CW5-5502	1	55/F
T1A-CW5-5602	1	56/F
T1A-CW5-5802	1	58/F
T1A-CW5-5902	1	59/F

T1A-CW5-6002	1	60/F
T2A-CW1-0902	1	9/F
T2A-CW1-1002	1	10/F
T2A-CW1-1202	1	12/F
T2A-CW1-1502	1	15/F
T2A-CW1-1602	1	16/F
T2A-CW1-1702	1	17/F
T2A-CW1-1802	1	18/F
T2A-CW1-1902	1	19/F
T2A-CW1-2002	1	20/F
T2A-CW1-2102	1	21/F
T2A-CW1-2202	1	22/F
T2A-CW1-2302	1	23/F
T2A-CW1-2502	1	25/F
T2A-CW1-2602	1	26/F
T2A-CW1-2702	1	27/F
T2A-CW1-2802	1	28/F
T2A-CW1-2902	1	29/F
T2A-CW1-3002	1	30/F
T2A-CW1-3102	1	31/F
T2A-CW1-3202	1	32/F
T2A-CW1-3302	1	33/F
T2A-CW1-3502	1	35/F
T2A-CW1-3602	1	36/F
T2A-CW1-3702	1	37/F
T2A-CW1-3802	1	38/F
T2A-CW1-3902	1	39/F
T2A-CW1-4102	1	41/F
T2A-CW1-4202	1	42/F
T2A-CW1-4302	1	43/F
T2A-CW1-4502	1	45/F
T2A-CW1-4602	1	46/F
T2A-CW1-4702	1	47/F
T2A-CW1-4802	1	48/F
T2A-CW1-4902	1	49/F
T2A-CW1-5002	1	50/F
T2A-CW1-5102	1	51/F
T2A-CW1-5202	1	52/F
T2A-CW1-5302	1	53/F
T2A-CW1-5502	1	55/F
T2A-CW1-5602	1	56/F
T2A-CW1-5702	1	57/F
T2A-CW1-5802	1	58/F
T2A-CW1-5902	1	59/F
T2A-CW1-6002	1	60/F
T2A-CW1-6102	1	61/F
T2A-CW1-6202	1	62/F
T2A-CW1-6302	1	63/F
T2A-CW1-6502	1	65/F
T2B-CW3-0902	1	9/F
T2B-CW3-1002	1	10/F
T2B-CW3-1202	1	12/F
T2B-CW3-1502	1	15/F
T2B-CW3-1602	1	16/F
T2B-CW3-1802	1	18/F

T2B-CW3-1902	1	19/F
T2B-CW3-2002	1	20/F
T2B-CW3-2202	1	22/F
T2B-CW3-2302	1	23/F
T2B-CW3-2502	1	25/F
T2B-CW3-2702	1	27/F
T2B-CW3-2802	1	28/F
T2B-CW3-2902	1	29/F
T2B-CW3-3102	1	31/F
T2B-CW3-3202	1	32/F
T2B-CW3-3302	1	33/F
T2B-CW3-3602	1	36/F
T2B-CW3-3702	1	37/F
T2B-CW3-3802	1	38/F
T2B-CW3-4102	1	41/F
T2B-CW3-4202	1	42/F
T2B-CW3-4502	1	45/F
T2B-CW3-4602	1	46/F
T2B-CW3-4702	1	47/F
T2B-CW3-4902	1	49/F
T2B-CW3-5002	1	50/F
T2B-CW3-5102	1	51/F
T2B-CW3-5302	1	53/F
T2B-CW3-5502	1	55/F
T2B-CW3-5602	1	56/F
T2B-CW3-5802	1	58/F
T2B-CW3-5902	1	59/F
T2B-CW3-6002	1	60/F
T2B-CW3-6202	1	62/F
T2B-CW3-6302	1	63/F
T2B-CW3-6502	1	65/F
T2B-CW6-0902	1	9/F
T2B-CW6-1002	1	10/F
T2B-CW6-1202	1	12/F
T2B-CW6-1502	1	15/F
T2B-CW6-1602	1	16/F
T2B-CW6-1702	1	17/F
T2B-CW6-1802	1	18/F
T2B-CW6-1902	1	19/F
T2B-CW6-2002	1	20/F
T2B-CW6-2102	1	21/F
T2B-CW6-2202	1	22/F
T2B-CW6-2302	1	23/F
T2B-CW6-2502	1	25/F
T2B-CW6-2602	1	26/F
T2B-CW6-2702	1	27/F
T2B-CW6-2802	1	28/F
T2B-CW6-2902	1	29/F
T2B-CW6-3002	1	30/F
T2B-CW6-3102	1	31/F
T2B-CW6-3202	1	32/F
T2B-CW6-3302	1	33/F
T2B-CW6-3502	1	35/F
T2B-CW6-3602	1	36/F
T2B-CW6-3702	1	37/F

美特鋁質有限公司 MIDI Aluminium Fabricator Ltd.							工程號	J858	類別		物料號	-		
							地盘	康城11期	制圖	Z.S.P	2022-06-28	圖號	ALm-681H1-b1h	
修改	-			採用	工廠		地盤	✓	图纸名称	单元组装图	復核	-	-	數量	-	
日期	-			材料颜色	-				材料	-	批准	-	-	單件重量	-	(KG)

AS-09D

T2B-CW6-3802	1	38/F
T2B-CW6-3902	1	39/F
T2B-CW6-4102	1	41/F
T2B-CW6-4202	1	42/F
T2B-CW6-4302	1	43/F
T2B-CW6-4502	1	45/F
T2B-CW6-4602	1	46/F
T2B-CW6-4702	1	47/F
T2B-CW6-4802	1	48/F
T2B-CW6-4902	1	49/F
T2B-CW6-5002	1	50/F
T2B-CW6-5102	1	51/F
T2B-CW6-5202	1	52/F
T2B-CW6-5302	1	53/F
T2B-CW6-5502	1	55/F
T2B-CW6-5602	1	56/F
T2B-CW6-5702	1	57/F
T2B-CW6-5802	1	58/F
T2B-CW6-5902	1	59/F
T2B-CW6-6002	1	60/F
T2B-CW6-6102	1	61/F
T2B-CW6-6202	1	62/F
T2B-CW6-6302	1	63/F
T2B-CW6-6502	1	65/F
T2A-CW5-0902	1	9/F
T2A-CW5-1002	1	10/F
T2A-CW5-1202	1	12/F
T2A-CW5-1502	1	15/F
T2A-CW5-1602	1	16/F
T2A-CW5-1802	1	18/F
T2A-CW5-1902	1	19/F
T2A-CW5-2002	1	20/F
T2A-CW5-2202	1	22/F
T2A-CW5-2302	1	23/F
T2A-CW5-2502	1	25/F
T2A-CW5-2702	1	27/F
T2A-CW5-2802	1	28/F
T2A-CW5-2902	1	29/F
T2A-CW5-3102	1	31/F
T2A-CW5-3202	1	32/F
T2A-CW5-3302	1	33/F
T2A-CW5-3602	1	36/F
T2A-CW5-3702	1	37/F
T2A-CW5-3802	1	38/F
T2A-CW5-4102	1	41/F
T2A-CW5-4202	1	42/F
T2A-CW5-4502	1	45/F
T2A-CW5-4602	1	46/F
T2A-CW5-4702	1	47/F
T2A-CW5-4902	1	49/F
T2A-CW5-5002	1	50/F
T2A-CW5-5102	1	51/F
T2A-CW5-5302	1	53/F
T2A-CW5-5502	1	55/F
T2A-CW5-5602	1	56/F
T2A-CW5-5802	1	58/F

T2A-CW5-5902	1	59/F
T2A-CW5-6002	1	60/F
T2A-CW5-6202	1	62/F
T2A-CW5-6302	1	63/F
T2A-CW5-6502	1	65/F
T3A-CW1-0902	1	9/F
T3A-CW1-1002	1	10/F
T3A-CW1-1202	1	12/F
T3A-CW1-1502	1	15/F
T3A-CW1-1602	1	16/F
T3A-CW1-1702	1	17/F
T3A-CW1-1802	1	18/F
T3A-CW1-1902	1	19/F
T3A-CW1-2002	1	20/F
T3A-CW1-2102	1	21/F
T3A-CW1-2202	1	22/F
T3A-CW1-2302	1	23/F
T3A-CW1-2502	1	25/F
T3A-CW1-2602	1	26/F
T3A-CW1-2702	1	27/F
T3A-CW1-2802	1	28/F
T3A-CW1-2902	1	29/F
T3A-CW1-3002	1	30/F
T3A-CW1-3102	1	31/F
T3A-CW1-3202	1	32/F
T3A-CW1-3302	1	33/F
T3A-CW1-3502	1	35/F
T3A-CW1-3602	1	36/F
T3A-CW1-3702	1	37/F
T3A-CW1-3802	1	38/F
T3A-CW1-3902	1	39/F
T3A-CW1-4102	1	41/F
T3A-CW1-4202	1	42/F
T3A-CW1-4302	1	43/F
T3A-CW1-4502	1	45/F
T3A-CW1-4602	1	46/F
T3A-CW1-4702	1	47/F
T3A-CW1-4802	1	48/F
T3A-CW1-4902	1	49/F
T3A-CW1-5002	1	50/F
T3A-CW1-5102	1	51/F
T3A-CW1-5202	1	52/F
T3A-CW1-5302	1	53/F
T3A-CW1-5502	1	55/F
T3A-CW1-5602	1	56/F
T3A-CW1-5702	1	57/F
T3A-CW1-5802	1	58/F
T3A-CW1-5902	1	59/F
T3A-CW1-6002	1	60/F
T3A-CW1-6102	1	61/F
T3A-CW1-6202	1	62/F
T3A-CW1-6302	1	63/F
T3A-CW1-6502	1	65/F
T3B-CW6-0902	1	9/F
T3B-CW6-1002	1	10/F

T3B-CW6-1202	1	12/F
T3B-CW6-1502	1	15/F
T3B-CW6-1602	1	16/F
T3B-CW6-1702	1	17/F
T3B-CW6-1802	1	18/F
T3B-CW6-1902	1	19/F
T3B-CW6-2002	1	20/F
T3B-CW6-2102	1	21/F
T3B-CW6-2202	1	22/F
T3B-CW6-2302	1	23/F
T3B-CW6-2502	1	25/F
T3B-CW6-2602	1	26/F
T3B-CW6-2702	1	27/F
T3B-CW6-2802	1	28/F
T3B-CW6-2902	1	29/F
T3B-CW6-3002	1	30/F
T3B-CW6-3102	1	31/F
T3B-CW6-3202	1	32/F
T3B-CW6-3302	1	33/F
T3B-CW6-3502	1	35/F
T3B-CW6-3602	1	36/F
T3B-CW6-3702	1	37/F
T3B-CW6-3802	1	38/F
T3B-CW6-3902	1	39/F
T3B-CW6-4102	1	41/F
T3B-CW6-4202	1	42/F
T3B-CW6-4302	1	43/F
T3B-CW6-4502	1	45/F
T3B-CW6-4602	1	46/F
T3B-CW6-4702	1	47/F
T3B-CW6-4802	1	48/F
T3B-CW6-4902	1	49/F
T3B-CW6-5002	1	50/F
T3B-CW6-5102	1	51/F
T3B-CW6-5202	1	52/F
T3B-CW6-5302	1	53/F
T3B-CW6-5502	1	55/F
T3B-CW6-5602	1	56/F
T3B-CW6-5702	1	57/F
T3B-CW6-5802	1	58/F
T3B-CW6-5902	1	59/F
T3B-CW6-6002	1	60/F
T3B-CW6-6102	1	61/F
T3B-CW6-6202	1	62/F
T3B-CW6-6302	1	63/F
T3B-CW6-6502	1	65/F
T3A-CW5-0902	1	9/F
T3A-CW5-1002	1	10/F
T3A-CW5-1202	1	12/F
T3A-CW5-1502	1	15/F
T3A-CW5-1602	1	16/F
T3A-CW5-1802	1	18/F
T3A-CW5-1902	1	19/F
T3A-CW5-2002	1	20/F
T3A-CW5-2202	1	22/F
T3A-CW5-2302	1	23/F

T3A-CW5-2502	1	25/F
T3A-CW5-2702	1	27/F
T3A-CW5-2802	1	28/F
T3A-CW5-2902	1	29/F
T3A-CW5-3102	1	31/F
T3A-CW5-3202	1	32/F
T3A-CW5-3302	1	33/F
T3A-CW5-3602	1	36/F
T3A-CW5-3702	1	37/F
T3A-CW5-3802	1	38/F
T3A-CW5-4102	1	41/F
T3A-CW5-4202	1	42/F
T3A-CW5-4502	1	45/F
T3A-CW5-4602	1	46/F
T3A-CW5-4702	1	47/F
T3A-CW5-4902	1	49/F
T3A-CW5-5002	1	50/F
T3A-CW5-5102	1	51/F
T3A-CW5-5302	1	53/F
T3A-CW5-5502	1	55/F
T3A-CW5-5602	1	56/F
T3A-CW5-5802	1	58/F
T3A-CW5-5902	1	59/F
T3A-CW5-6002	1	60/F
T3A-CW5-6202	1	62/F
T3A-CW5-6302	1	63/F
T3A-CW5-6502	1	65/F
TOTAL	**415**	

美特鋁質有限公司 MIDI Aluminium Fabricator Ltd.							工程號	J858	類別		物料號	-		
							地盘	康城11期	制圖	Z.S.P	2022-06-28	圖號	ARm-681H1-b2h	
修改	-			採用	工廠		地盤	✓	图纸名称	单元组装图	復核	-	-	數量	-
日期	-			材料颜色	-				材料	-	批准	-	-	單件重量	- (KG)

AS-10A

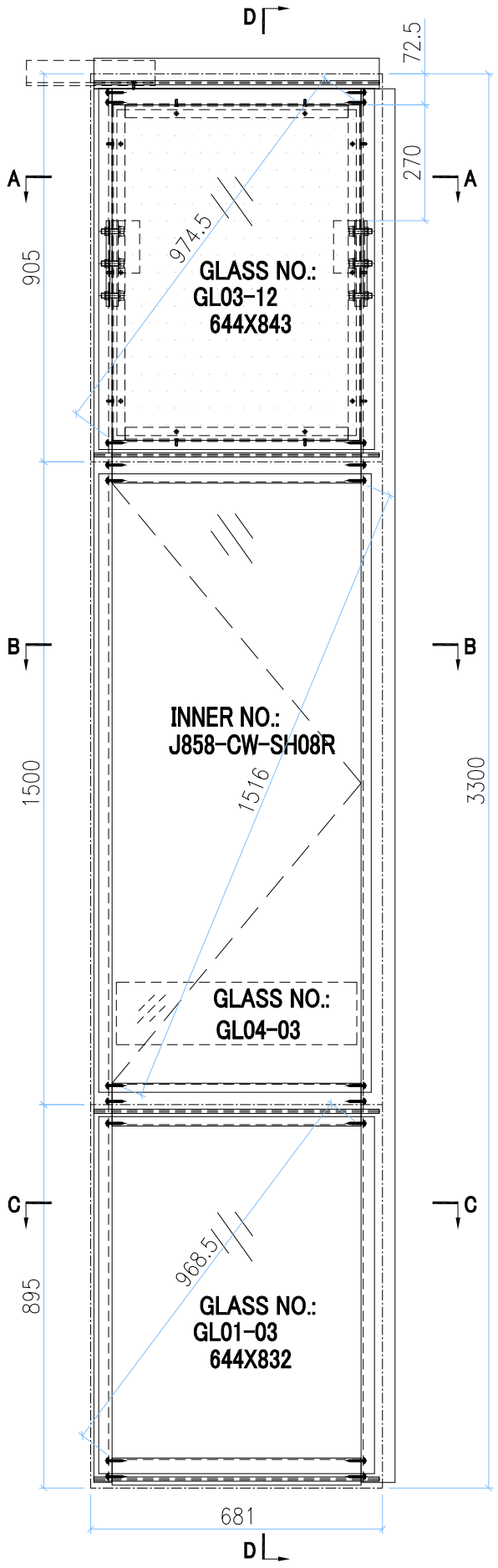

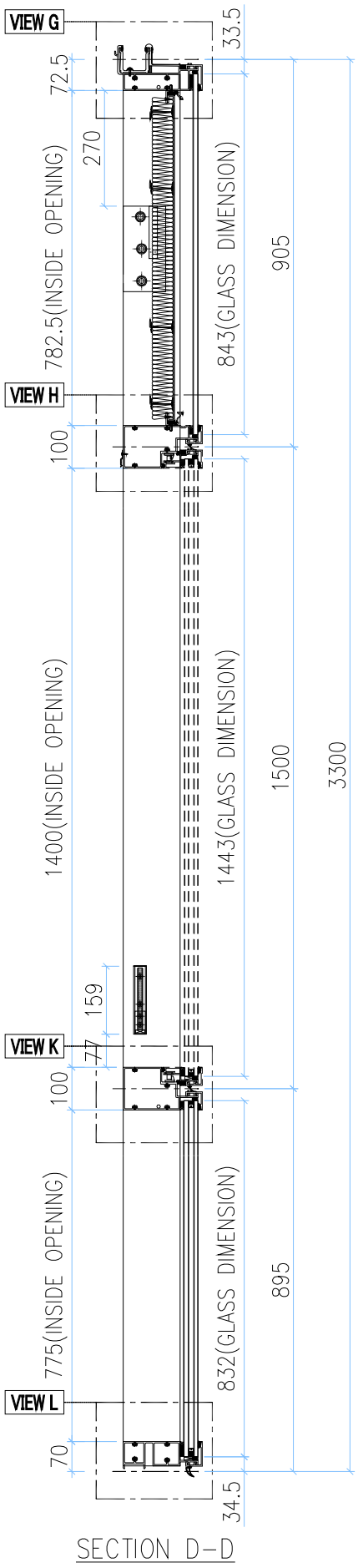

SECTION D-D

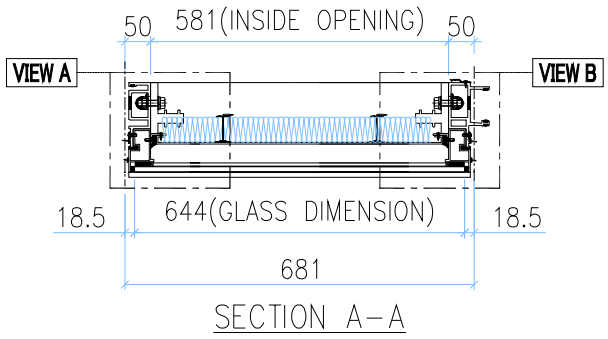

SECTION A-A

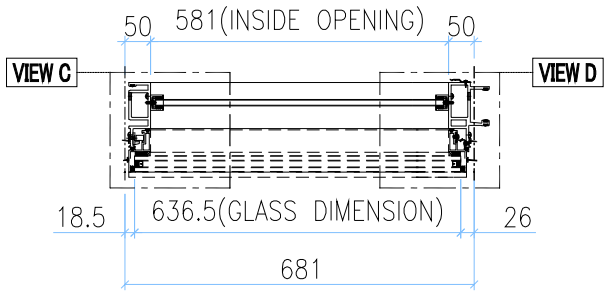

SECTION B-B

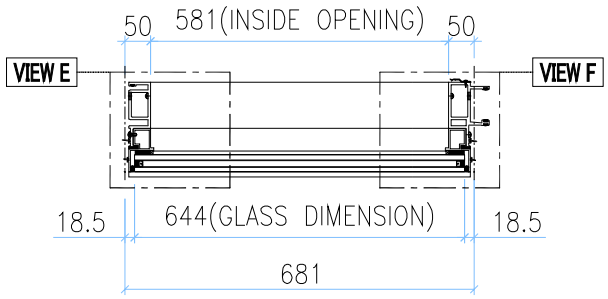

SECTION C-C

GLASS	GLASS NUMBER	WIDTH	HEIGHT	QTY.
	GL03-12	644	843	1
	GL04-03	561	145	1
	GL01-03	644	832	1

VIEW A

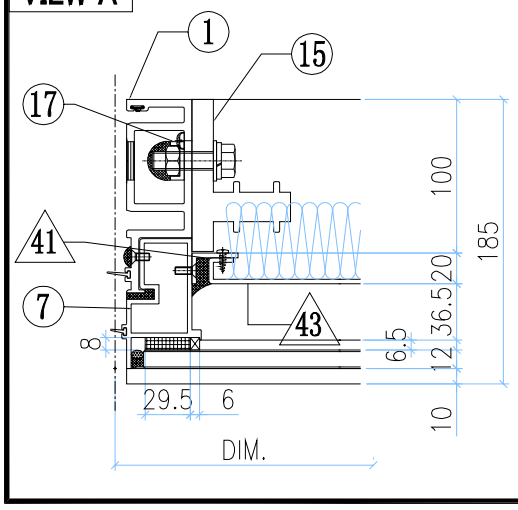

VIEW B

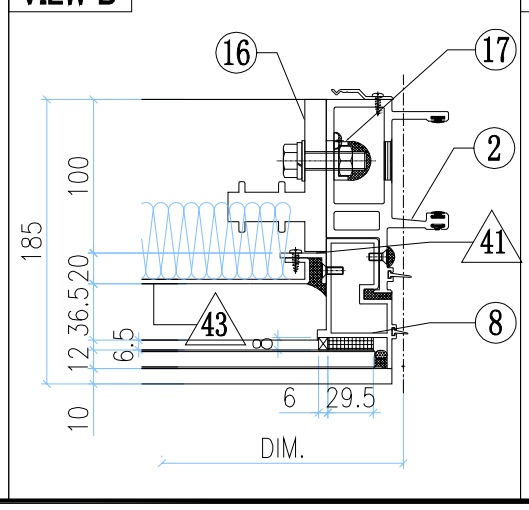

VIEW C

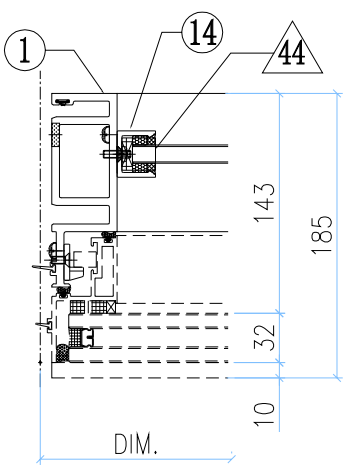

VIEW D

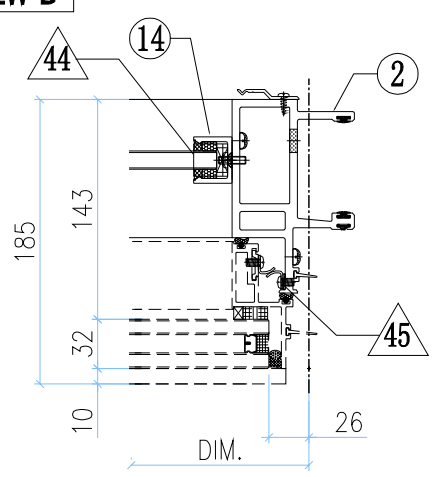

美特鋁質有限公司
MIDI Aluminium Fabricator Ltd.

修改	-			採用	工廠		地盤	✓	工程號	J858	類別		物料號	-		
日期	-			材料顏色	-				地盘	康城11期	制圖	Z.S.P	2022-06-28	圖號	ARm-681H1-b2h
									图纸名称	单元组装图	復核	-	-	數量	-
									材料	-	批准	-	-	單件重量	- (KG)

AS-10B

VIEW G

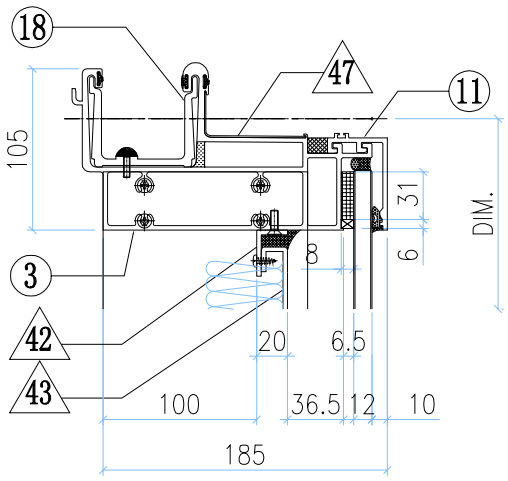

VIEW E

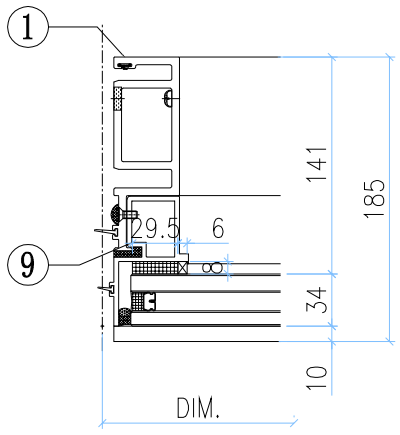

VIEW F

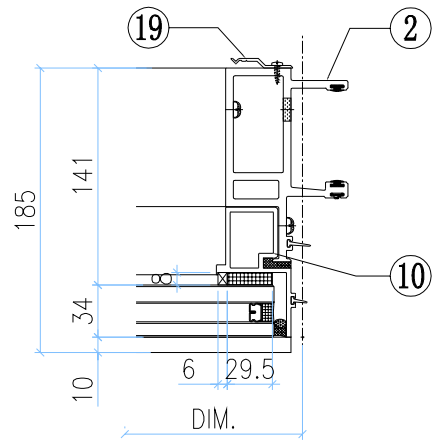

VIEW H

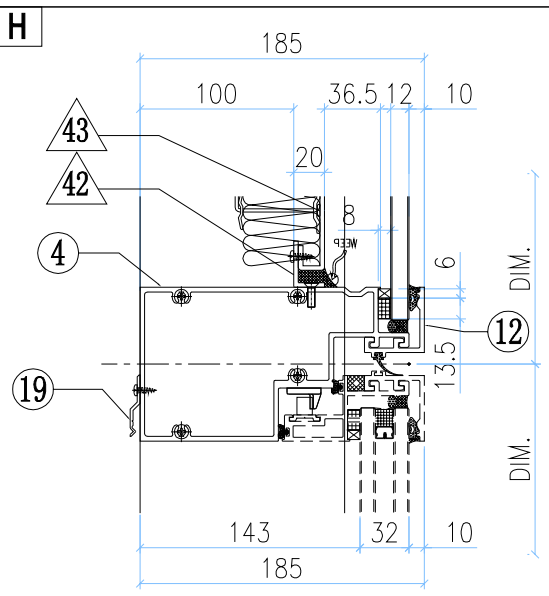

VIEW K

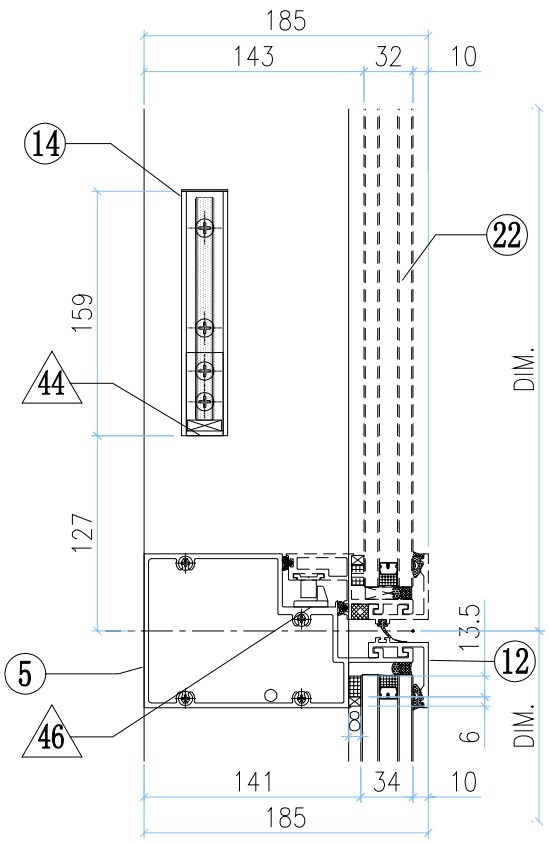

VIEW L

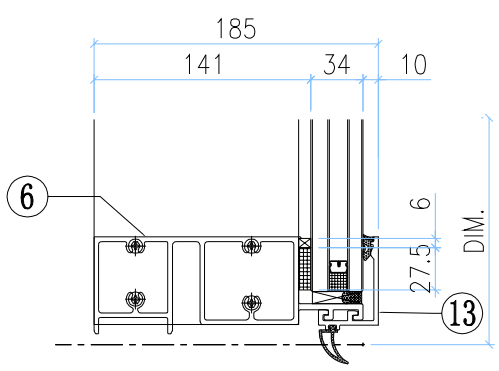

◇ OTHERS (ALUM. & G.M.S. PARTS)

ITEM	FAB. DWG NO.	LENGTH (mm)	QTY
41	N00813-01A	720.5	2
	30x20X3mm ALUM. ANGLE		
42	N00813-01N	579	2
	30x20X3mm ALUM. ANGLE		
43	J858-AP09-06		1
	559 x760.5(BACK PANEL)		
44	N541-01	21	2
	43x22x3mm ALUM. ANGLE		
45	J858-AP04		3
	1.5mm THK. ALUM. PLATE		
46	J858-AP05		1
	2mm THK. ALUM. PLATE		
47	J858-AP16	100	1
	1mm THK. ALUM. FLASHING		
48	J858-AP18	400	1
	1mm THK. ALUM. FLASHING		

○ ALUM. EXTRUSION

ITEM	FAB. DWG NO.	LENGTH (mm)	QTY
1	X86288-01	3258.5	1
2	X86274-05	3258.5	1
3	X86279-02B	666	1
4	X86309-01RB	660	1
5	X86281-01RB	660	1
6	X86280-02C	660	1
7	X86313-01LA	868.5	1
8	X86313-01RA	868.5	1
9	X86314-01L	868	1
10	X86314-01R	868	1
11	X86301-01-10	666	1
12	X86283-01-11	666	2
13	X86300-01-10	666	1
14	X86282-01	159	2
15	X86255-01L	200	1
16	X86255-01R	200	1
17	X86258-01	200	2
18	X86303-01	300	1
19	X86317-01	50	11
20			
21			
22	(窗玉)J858-CW-SH08R		1
23			
24			
25			
26			

美特鋁質有限公司 MIDI Aluminium Fabricator Ltd.								工程號	J858	類別		物料號	-		
								地盘	康城11期	制圖	Z.S.P	2022-06-28	圖號	ARm-681H1-b2h	
修改	-			採用	工廠		地盤	✓	图纸名称	单元组装图	復核	-	-	數量	-
日期	-			材料颜色	-				材料	-	批准	-	-	單件重量	- (KG)

AS-10C

INSTALL UNIT NO.	QTY.	FLOOR
T1B-CW1-0902	1	9/F
T1B-CW1-1002	1	10/F
T1B-CW1-1202	1	12/F
T1B-CW1-1502	1	15/F
T1B-CW1-1602	1	16/F
T1B-CW1-1702	1	17/F
T1B-CW1-1802	1	18/F
T1B-CW1-1902	1	19/F
T1B-CW1-2002	1	20/F
T1B-CW1-2102	1	21/F
T1B-CW1-2202	1	22/F
T1B-CW1-2302	1	23/F
T1B-CW1-2502	1	25/F
T1B-CW1-2602	1	26/F
T1B-CW1-2702	1	27/F
T1B-CW1-2802	1	28/F
T1B-CW1-2902	1	29/F
T1B-CW1-3002	1	30/F
T1B-CW1-3102	1	31/F
T1B-CW1-3202	1	32/F
T1B-CW1-3302	1	33/F
T1B-CW1-3502	1	35/F
T1B-CW1-3602	1	36/F
T1B-CW1-3702	1	37/F
T1B-CW1-3802	1	38/F
T1B-CW1-3902	1	39/F
T1B-CW1-4102	1	41/F
T1B-CW1-4202	1	42/F
T1B-CW1-4302	1	43/F
T1B-CW1-4502	1	45/F
T1B-CW1-4602	1	46/F
T1B-CW1-4702	1	47/F
T1B-CW1-4802	1	48/F
T1B-CW1-4902	1	49/F
T1B-CW1-5002	1	50/F
T1B-CW1-5102	1	51/F
T1B-CW1-5202	1	52/F
T1B-CW1-5302	1	53/F
T1B-CW1-5502	1	55/F
T1B-CW1-5602	1	56/F
T1B-CW1-5702	1	57/F
T1B-CW1-5802	1	58/F
T1B-CW1-5902	1	59/F
T1B-CW1-6002	1	60/F
T1A-CW6-0902	1	9/F
T1A-CW6-1002	1	10/F
T1A-CW6-1202	1	12/F
T1A-CW6-1502	1	15/F
T1A-CW6-1602	1	16/F
T1A-CW6-1702	1	17/F
T1A-CW6-1802	1	18/F
T1A-CW6-1902	1	19/F
T1A-CW6-2002	1	20/F
T1A-CW6-2102	1	21/F
T1A-CW6-2202	1	22/F

T1A-CW6-2302	1	23/F
T1A-CW6-2502	1	25/F
T1A-CW6-2602	1	26/F
T1A-CW6-2702	1	27/F
T1A-CW6-2802	1	28/F
T1A-CW6-2902	1	29/F
T1A-CW6-3002	1	30/F
T1A-CW6-3102	1	31/F
T1A-CW6-3202	1	32/F
T1A-CW6-3302	1	33/F
T1A-CW6-3502	1	35/F
T1A-CW6-3602	1	36/F
T1A-CW6-3702	1	37/F
T1A-CW6-3802	1	38/F
T1A-CW6-3902	1	39/F
T1A-CW6-4102	1	41/F
T1A-CW6-4202	1	42/F
T1A-CW6-4302	1	43/F
T1A-CW6-4502	1	45/F
T1A-CW6-4602	1	46/F
T1A-CW6-4702	1	47/F
T1A-CW6-4802	1	48/F
T1A-CW6-4902	1	49/F
T1A-CW6-5002	1	50/F
T1A-CW6-5102	1	51/F
T1A-CW6-5202	1	52/F
T1A-CW6-5302	1	53/F
T1A-CW6-5502	1	55/F
T1A-CW6-5602	1	56/F
T1A-CW6-5702	1	57/F
T1A-CW6-5802	1	58/F
T1A-CW6-5902	1	59/F
T1A-CW6-6002	1	60/F
T1A-CW4-0904	1	9/F
T1A-CW4-1004	1	10/F
T1A-CW4-1204	1	12/F
T1A-CW4-1504	1	15/F
T1A-CW4-1604	1	16/F
T1A-CW4-1804	1	18/F
T1A-CW4-1904	1	19/F
T1A-CW4-2004	1	20/F
T1A-CW4-2204	1	22/F
T1A-CW4-2304	1	23/F
T1A-CW4-2504	1	25/F
T1A-CW4-2704	1	27/F
T1A-CW4-2804	1	28/F
T1A-CW4-2904	1	29/F
T1A-CW4-3104	1	31/F
T1A-CW4-3204	1	32/F
T1A-CW4-3304	1	33/F
T1A-CW4-3604	1	36/F
T1A-CW4-3704	1	37/F
T1A-CW4-3804	1	38/F
T1A-CW4-4104	1	41/F
T1A-CW4-4204	1	42/F
T1A-CW4-4504	1	45/F

T1A-CW4-4604	1	46/F
T1A-CW4-4704	1	47/F
T1A-CW4-4904	1	49/F
T1A-CW4-5004	1	50/F
T1A-CW4-5104	1	51/F
T1A-CW4-5304	1	53/F
T1A-CW4-5504	1	55/F
T1A-CW4-5604	1	56/F
T1A-CW4-5804	1	58/F
T1A-CW4-5904	1	59/F
T1A-CW4-6004	1	60/F
T1A-CW3-0904	1	9/F
T1A-CW3-1004	1	10/F
T1A-CW3-1204	1	12/F
T1A-CW3-1504	1	15/F
T1A-CW3-1604	1	16/F
T1A-CW3-1704	1	17/F
T1A-CW3-1804	1	18/F
T1A-CW3-1904	1	19/F
T1A-CW3-2004	1	20/F
T1A-CW3-2104	1	21/F
T1A-CW3-2204	1	22/F
T1A-CW3-2304	1	23/F
T1A-CW3-2504	1	25/F
T1A-CW3-2604	1	26/F
T1A-CW3-2704	1	27/F
T1A-CW3-2804	1	28/F
T1A-CW3-2904	1	29/F
T1A-CW3-3004	1	30/F
T1A-CW3-3104	1	31/F
T1A-CW3-3204	1	32/F
T1A-CW3-3304	1	33/F
T1A-CW3-3504	1	35/F
T1A-CW3-3604	1	36/F
T1A-CW3-3704	1	37/F
T1A-CW3-3804	1	38/F
T1A-CW3-3904	1	39/F
T1A-CW3-4104	1	41/F
T1A-CW3-4204	1	42/F
T1A-CW3-4304	1	43/F
T1A-CW3-4504	1	45/F
T1A-CW3-4604	1	46/F
T1A-CW3-4704	1	47/F
T1A-CW3-4804	1	48/F
T1A-CW3-4904	1	49/F
T1A-CW3-5004	1	50/F
T1A-CW3-5104	1	51/F
T1A-CW3-5204	1	52/F
T1A-CW3-5304	1	53/F
T1A-CW3-5504	1	55/F
T1A-CW3-5604	1	56/F
T1A-CW3-5704	1	57/F
T1A-CW3-5804	1	58/F
T1A-CW3-5904	1	59/F
T1A-CW3-6004	1	60/F

T2B-CW1-0902	1	9/F
T2B-CW1-1002	1	10/F
T2B-CW1-1202	1	12/F
T2B-CW1-1502	1	15/F
T2B-CW1-1602	1	16/F
T2B-CW1-1702	1	17/F
T2B-CW1-1802	1	18/F
T2B-CW1-1902	1	19/F
T2B-CW1-2002	1	20/F
T2B-CW1-2102	1	21/F
T2B-CW1-2202	1	22/F
T2B-CW1-2302	1	23/F
T2B-CW1-2502	1	25/F
T2B-CW1-2602	1	26/F
T2B-CW1-2702	1	27/F
T2B-CW1-2802	1	28/F
T2B-CW1-2902	1	29/F
T2B-CW1-3002	1	30/F
T2B-CW1-3102	1	31/F
T2B-CW1-3202	1	32/F
T2B-CW1-3302	1	33/F
T2B-CW1-3502	1	35/F
T2B-CW1-3602	1	36/F
T2B-CW1-3702	1	37/F
T2B-CW1-3802	1	38/F
T2B-CW1-3902	1	39/F
T2B-CW1-4102	1	41/F
T2B-CW1-4202	1	42/F
T2B-CW1-4302	1	43/F
T2B-CW1-4502	1	45/F
T2B-CW1-4602	1	46/F
T2B-CW1-4702	1	47/F
T2B-CW1-4802	1	48/F
T2B-CW1-4902	1	49/F
T2B-CW1-5002	1	50/F
T2B-CW1-5102	1	51/F
T2B-CW1-5202	1	52/F
T2B-CW1-5302	1	53/F
T2B-CW1-5502	1	55/F
T2B-CW1-5602	1	56/F
T2B-CW1-5702	1	57/F
T2B-CW1-5802	1	58/F
T2B-CW1-5902	1	59/F
T2B-CW1-6002	1	60/F
T2B-CW1-6102	1	61/F
T2B-CW1-6202	1	62/F
T2B-CW1-6302	1	63/F
T2B-CW1-6502	1	65/F
T2B-CW4-0903	1	9/F
T2B-CW4-1003	1	10/F
T2B-CW4-1203	1	12/F
T2B-CW4-1503	1	15/F
T2B-CW4-1603	1	16/F
T2B-CW4-1803	1	18/F
T2B-CW4-1903	1	19/F

美特鋁質有限公司 MIDI Aluminium Fabricator Ltd.							工程號	J858	類別		物料號	-		
							地盘	康城11期	制圖	Z.S.P	2022-06-28	圖號	ARm-681H1-b2h	
修改	-			採用	工廠		地盤	✓	图纸名称	单元组装图	復核	-	-	數量	-
日期	-			材料颜色	-				材料	-	批准	-	-	單件重量	- (KG)

AS-10D

T2B-CW4-2003	1	20/F
T2B-CW4-2203	1	22/F
T2B-CW4-2303	1	23/F
T2B-CW4-2503	1	25/F
T2B-CW4-2703	1	27/F
T2B-CW4-2803	1	28/F
T2B-CW4-2903	1	29/F
T2B-CW4-3103	1	31/F
T2B-CW4-3203	1	32/F
T2B-CW4-3303	1	33/F
T2B-CW4-3603	1	36/F
T2B-CW4-3703	1	37/F
T2B-CW4-3803	1	38/F
T2B-CW4-4103	1	41/F
T2B-CW4-4203	1	42/F
T2B-CW4-4503	1	45/F
T2B-CW4-4603	1	46/F
T2B-CW4-4703	1	47/F
T2B-CW4-4903	1	49/F
T2B-CW4-5003	1	50/F
T2B-CW4-5103	1	51/F
T2B-CW4-5303	1	53/F
T2B-CW4-5503	1	55/F
T2B-CW4-5603	1	56/F
T2B-CW4-5803	1	58/F
T2B-CW4-5903	1	59/F
T2B-CW4-6003	1	60/F
T2B-CW4-6203	1	62/F
T2B-CW4-6303	1	63/F
T2B-CW4-6503	1	65/F
T2B-CW5-0902	1	9/F
T2B-CW5-1002	1	10/F
T2B-CW5-1202	1	12/F
T2B-CW5-1502	1	15/F
T2B-CW5-1602	1	16/F
T2B-CW5-1702	1	17/F
T2B-CW5-1802	1	18/F
T2B-CW5-1902	1	19/F
T2B-CW5-2002	1	20/F
T2B-CW5-2102	1	21/F
T2B-CW5-2202	1	22/F
T2B-CW5-2302	1	23/F
T2B-CW5-2502	1	25/F
T2B-CW5-2602	1	26/F
T2B-CW5-2702	1	27/F
T2B-CW5-2802	1	28/F
T2B-CW5-2902	1	29/F
T2B-CW5-3002	1	30/F
T2B-CW5-3102	1	31/F
T2B-CW5-3202	1	32/F
T2B-CW5-3302	1	33/F
T2B-CW5-3502	1	35/F
T2B-CW5-3602	1	36/F
T2B-CW5-3702	1	37/F
T2B-CW5-3802	1	38/F
T2B-CW5-3902	1	39/F

T2B-CW5-4102	1	41/F
T2B-CW5-4202	1	42/F
T2B-CW5-4302	1	43/F
T2B-CW5-4502	1	45/F
T2B-CW5-4602	1	46/F
T2B-CW5-4702	1	47/F
T2B-CW5-4802	1	48/F
T2B-CW5-4902	1	49/F
T2B-CW5-5002	1	50/F
T2B-CW5-5102	1	51/F
T2B-CW5-5202	1	52/F
T2B-CW5-5302	1	53/F
T2B-CW5-5502	1	55/F
T2B-CW5-5602	1	56/F
T2B-CW5-5702	1	57/F
T2B-CW5-5802	1	58/F
T2B-CW5-5902	1	59/F
T2B-CW5-6002	1	60/F
T2B-CW5-6102	1	61/F
T2B-CW5-6202	1	62/F
T2B-CW5-6302	1	63/F
T2B-CW5-6502	1	65/F
T3B-CW1-0902	1	9/F
T3B-CW1-1002	1	10/F
T3B-CW1-1202	1	12/F
T3B-CW1-1502	1	15/F
T3B-CW1-1602	1	16/F
T3B-CW1-1702	1	17/F
T3B-CW1-1802	1	18/F
T3B-CW1-1902	1	19/F
T3B-CW1-2002	1	20/F
T3B-CW1-2102	1	21/F
T3B-CW1-2202	1	22/F
T3B-CW1-2302	1	23/F
T3B-CW1-2502	1	25/F
T3B-CW1-2602	1	26/F
T3B-CW1-2702	1	27/F
T3B-CW1-2802	1	28/F
T3B-CW1-2902	1	29/F
T3B-CW1-3002	1	30/F
T3B-CW1-3102	1	31/F
T3B-CW1-3202	1	32/F
T3B-CW1-3302	1	33/F
T3B-CW1-3502	1	35/F
T3B-CW1-3602	1	36/F
T3B-CW1-3702	1	37/F
T3B-CW1-3802	1	38/F
T3B-CW1-3902	1	39/F
T3B-CW1-4102	1	41/F
T3B-CW1-4202	1	42/F
T3B-CW1-4302	1	43/F
T3B-CW1-4502	1	45/F
T3B-CW1-4602	1	46/F
T3B-CW1-4702	1	47/F
T3B-CW1-4802	1	48/F
T3B-CW1-4902	1	49/F

T3B-CW1-5002	1	50/F
T3B-CW1-5102	1	51/F
T3B-CW1-5202	1	52/F
T3B-CW1-5302	1	53/F
T3B-CW1-5502	1	55/F
T3B-CW1-5602	1	56/F
T3B-CW1-5702	1	57/F
T3B-CW1-5802	1	58/F
T3B-CW1-5902	1	59/F
T3B-CW1-6002	1	60/F
T3B-CW1-6102	1	61/F
T3B-CW1-6202	1	62/F
T3B-CW1-6302	1	63/F
T3B-CW1-6502	1	65/F
T3B-CW5-0902	1	9/F
T3B-CW5-1002	1	10/F
T3B-CW5-1202	1	12/F
T3B-CW5-1502	1	15/F
T3B-CW5-1602	1	16/F
T3B-CW5-1702	1	17/F
T3B-CW5-1802	1	18/F
T3B-CW5-1902	1	19/F
T3B-CW5-2002	1	20/F
T3B-CW5-2102	1	21/F
T3B-CW5-2202	1	22/F
T3B-CW5-2302	1	23/F
T3B-CW5-2502	1	25/F
T3B-CW5-2602	1	26/F
T3B-CW5-2702	1	27/F
T3B-CW5-2802	1	28/F
T3B-CW5-2902	1	29/F
T3B-CW5-3002	1	30/F
T3B-CW5-3102	1	31/F
T3B-CW5-3202	1	32/F
T3B-CW5-3302	1	33/F
T3B-CW5-3502	1	35/F
T3B-CW5-3602	1	36/F
T3B-CW5-3702	1	37/F
T3B-CW5-3802	1	38/F
T3B-CW5-3902	1	39/F
T3B-CW5-4102	1	41/F
T3B-CW5-4202	1	42/F
T3B-CW5-4302	1	43/F
T3B-CW5-4502	1	45/F
T3B-CW5-4602	1	46/F
T3B-CW5-4702	1	47/F
T3B-CW5-4802	1	48/F
T3B-CW5-4902	1	49/F
T3B-CW5-5002	1	50/F
T3B-CW5-5102	1	51/F
T3B-CW5-5202	1	52/F
T3B-CW5-5302	1	53/F
T3B-CW5-5502	1	55/F
T3B-CW5-5602	1	56/F
T3B-CW5-5702	1	57/F
T3B-CW5-5802	1	58/F

T3B-CW5-5902	1	59/F
T3B-CW5-6002	1	60/F
T3B-CW5-6102	1	61/F
T3B-CW5-6202	1	62/F
T3B-CW5-6302	1	63/F
T3B-CW5-6502	1	65/F
TOTAL	395	

美特鋁質有限公司 MIDI Aluminium Fabricator Ltd.							工程號	J858	類別		物料號	–		
							地盘	康城11期	制圖	Z.S.P	2022-06-28	圖號	ALj-765H1-b2	
修改	–			採用	工廠		地盤	✓	图纸名称	单元组装图	復核	–	–	數量	–
日期	–			材料颜色	–				材料	–	批准	–	–	單件重量	– (KG)

AS-11A

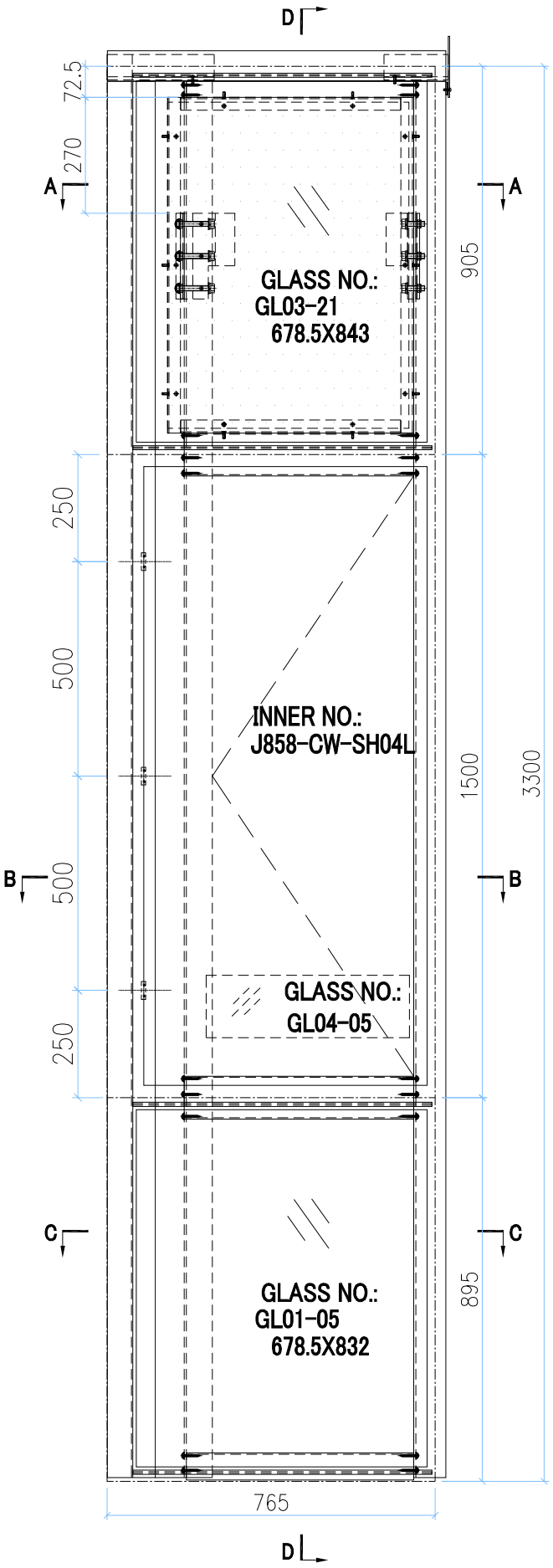

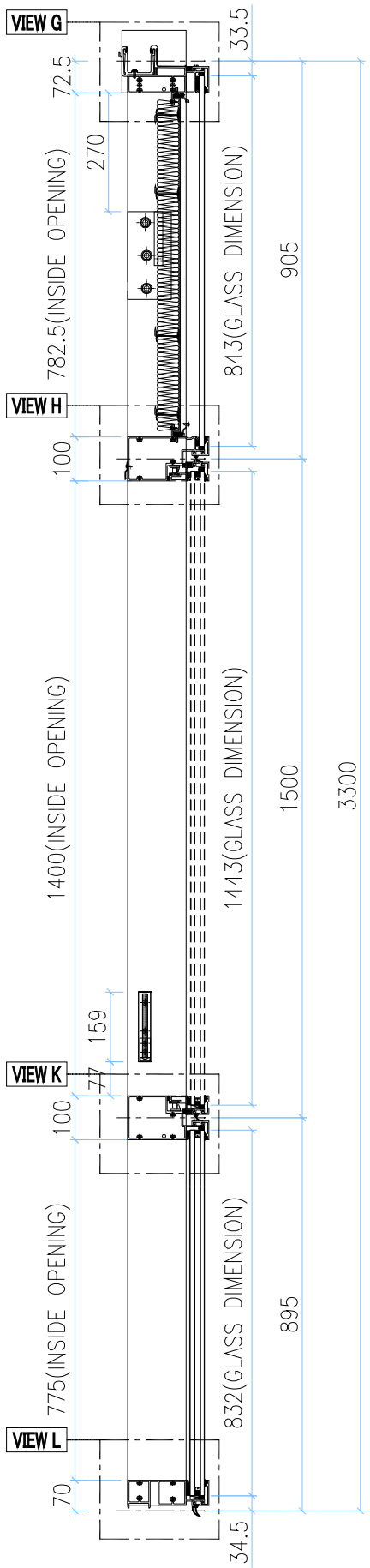

SECTION D–D

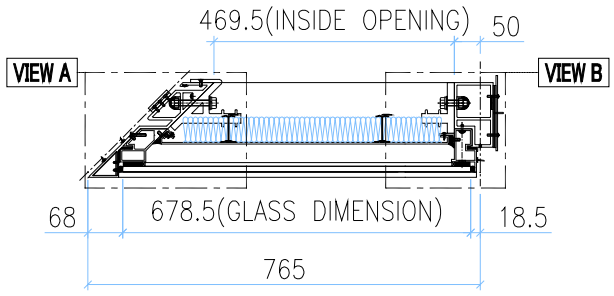

SECTION A–A

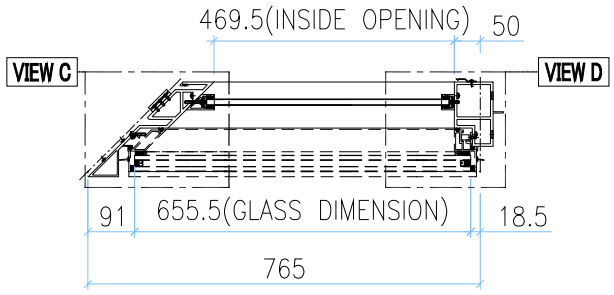

SECTION B–B

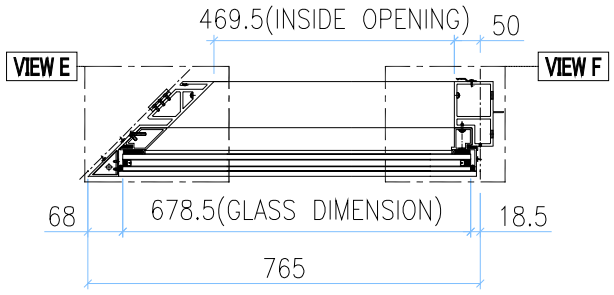

SECTION C–C

GLASS	GLASS NUMBER	WIDTH	HEIGHT	QTY.
	GL03–21	678.5	843	1
	GL04–05	474	145	1
	GL01–05	678.5	832	1

VIEW A

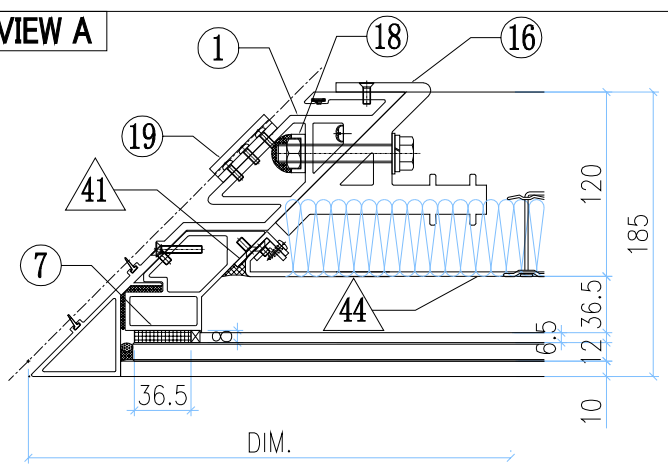

VIEW B

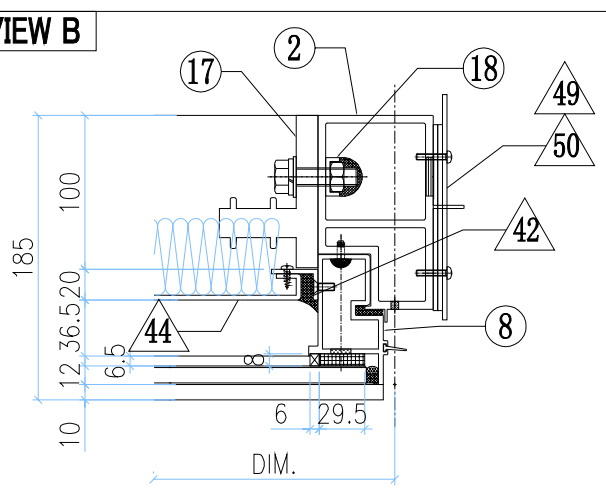

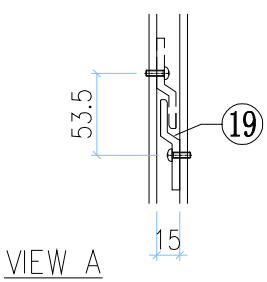

VIEW A

美特鋁質有限公司 MIDI Aluminium Fabricator Ltd.											
修改	-			採用	工廠		地盤	✓	工程號	J858	類別		物料號	-		
日期	-			材料顏色	-				地盘	康城11期	制圖	Z.S.P	2022-06-28	圖號	ALj-765H1-b2
									图纸名称	单元组装图	復核	-	-	數量	-
									材料	-	批准	-	-	單件重量	- (KG)

AS-11B

VIEW G

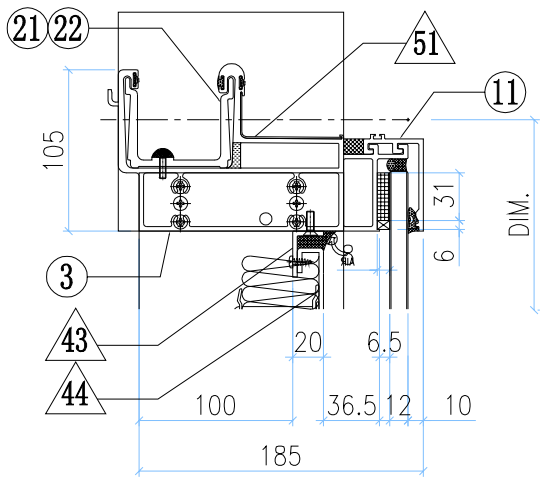

VIEW C

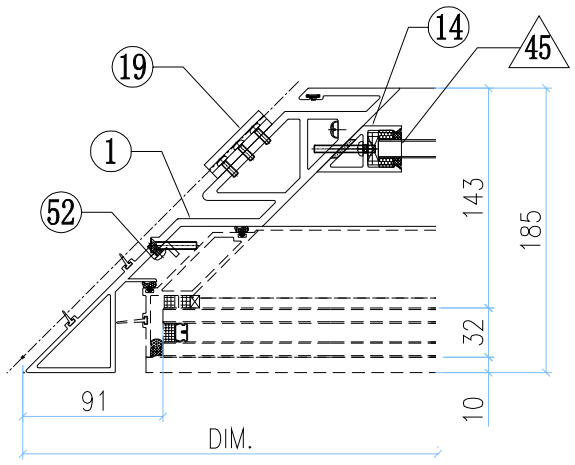

VIEW D

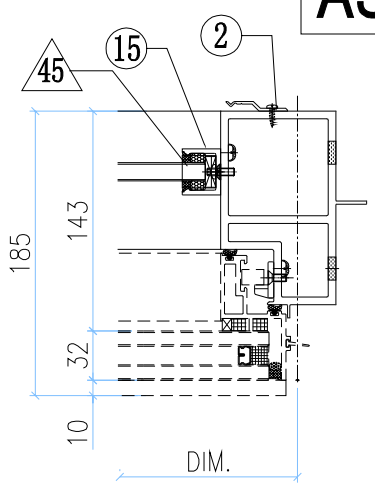

VIEW H

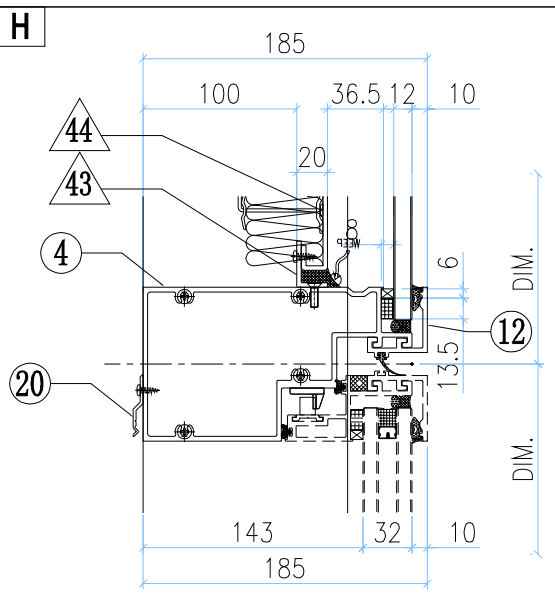

VIEW E

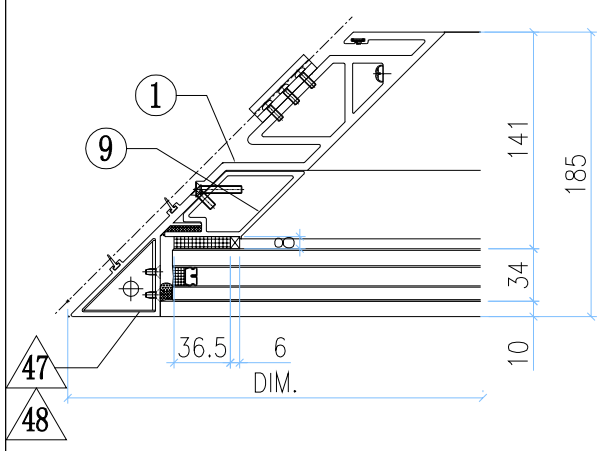

VIEW F

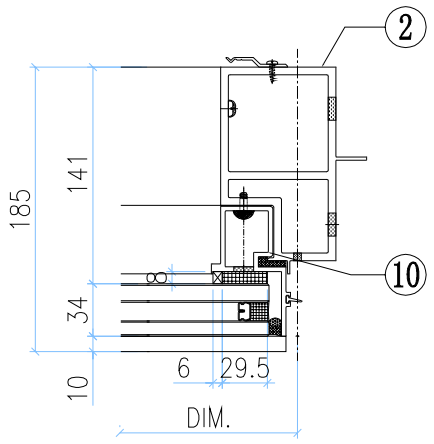

VIEW K

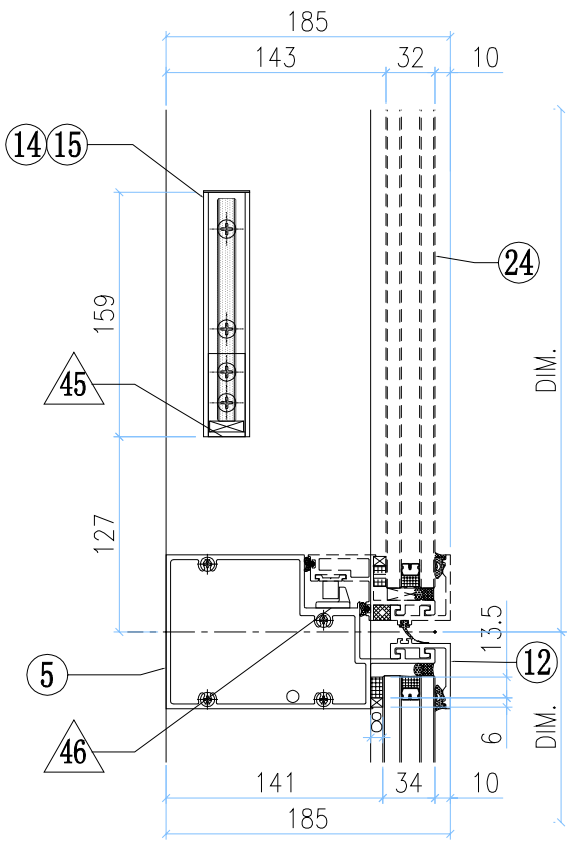

VIEW L

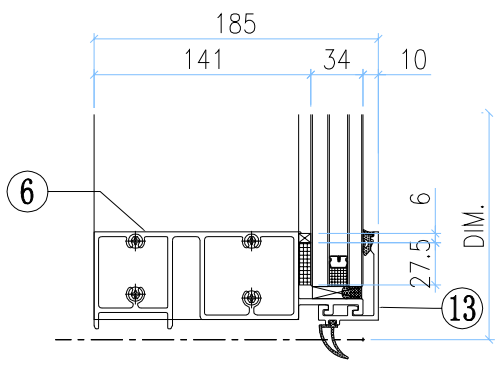

◇ OTHERS (ALUM. & G.M.S. PARTS)

ITEM	FAB. DWG NO.	LENGTH (mm)	QTY
41	N00813-02A	720.5	1
	30x20X3mm ALUM. ANGLE		
42	N00813-01A	720.5	1
	30x20X3mm ALUM. ANGLE		
43	N00813-01G	567	2
	30x20X3mm ALUM. ANGLE		
44	J858-AP12-02		1
	561 x 760.5 (BACK PANEL)		
45	N541-01	21	2
	43x22x3mm ALUM. ANGLE		
46	J858-AP05		1
	2mm THK. ALUM. PLATE		
47	J858-AA03L		1
	2mm THK. ALUM. PLATE		
48	J858-AA04L		1
	2mm THK. ALUM. PLATE		
49	J858-AP03		2
	3mm THK. ALUM. PLATE		
50	J858-AP02		1
	3mm THK. ALUM. PLATE		
51	J858-AP17		1
	1mm THK. ALUM. FLASHING		
52	J858-AP18	400	1
	1mm THK. ALUM. FLASHING		

◯ ALUM. EXTRUSION

ITEM	FAB. DWG NO.	LENGTH (mm)	QTY
1	X86276-01	3280.5	1
2	X86277-16R	3258.5	1
3	X86279-16LA	729.5	1
4	X86309-03LA	694	1
5	X86281-03LA	694	1
6	X86280-04LA	694	1
7	X86310-01LA	781.5	1
8	X86313-05RA	868.5	1
9	X86311-01A	774	1
10	X86314-02R	868	1
11	X86301-01-05	697.5	1
12	X86283-01-06	697.5	2
13	X86300-01-05	697.5	1
14	X86286-01L	159	1
15	X86282-01	159	1
16	X86256-01L	200	1
17	X86255-01R	200	1
18	X86258-01	200	2
19	X86316-01	50	3
20	X86317-01	50	10
21	X86303-04	250	1
22	X86303-02	150	1
23			
24	(窗玉)J858-CW-SH04L		1
25			
26			

美特鋁質有限公司 MIDI Aluminium Fabricator Ltd.								工程號	J858	類別		物料號	-		
								地盘	康城11期	制圖	Z.S.P	2022-06-28	圖號	ALj-765H1-b2	
修改	-			採用	工廠		地盤	✓	图纸名称	单元组装图	復核	-	-	數量	-
日期	-			材料颜色	-				材料	-	批准	-	-	單件重量	- (KG)

AS-11C

INSTALL UNIT NO.	QTY.	FLOOR
T1B-CW3-0904	1	9/F
T1B-CW3-1004	1	10/F
T1B-CW3-1204	1	12/F
T1B-CW3-1504	1	15/F
T1B-CW3-1604	1	16/F
T1B-CW3-1804	1	18/F
T1B-CW3-1904	1	19/F
T1B-CW3-2004	1	20/F
T1B-CW3-2204	1	22/F
T1B-CW3-2304	1	23/F
T1B-CW3-2504	1	25/F
T1B-CW3-2704	1	27/F
T1B-CW3-2804	1	28/F
T1B-CW3-2904	1	29/F
T1B-CW3-3104	1	31/F
T1B-CW3-3204	1	32/F
T1B-CW3-3304	1	33/F
T1B-CW3-3604	1	36/F
T1B-CW3-3704	1	37/F
T1B-CW3-3804	1	38/F
T1B-CW3-4104	1	41/F
T1B-CW3-4204	1	42/F
T1B-CW3-4504	1	45/F
T1B-CW3-4604	1	46/F
T1B-CW3-4704	1	47/F
T1B-CW3-4904	1	49/F
T1B-CW3-5004	1	50/F
T1B-CW3-5104	1	51/F
T1B-CW3-5304	1	53/F
T1B-CW3-5504	1	55/F
T1B-CW3-5604	1	56/F
T1B-CW3-5804	1	58/F
T1B-CW3-5904	1	59/F
T1B-CW3-6004	1	60/F
T1A-CW5-0904	1	9/F
T1A-CW5-1004	1	10/F
T1A-CW5-1204	1	12/F
T1A-CW5-1504	1	15/F
T1A-CW5-1604	1	16/F
T1A-CW5-1804	1	18/F
T1A-CW5-1904	1	19/F
T1A-CW5-2004	1	20/F
T1A-CW5-2204	1	22/F
T1A-CW5-2304	1	23/F
T1A-CW5-2504	1	25/F
T1A-CW5-2704	1	27/F
T1A-CW5-2804	1	28/F
T1A-CW5-2904	1	29/F
T1A-CW5-3104	1	31/F
T1A-CW5-3204	1	32/F
T1A-CW5-3304	1	33/F
T1A-CW5-3604	1	36/F
T1A-CW5-3704	1	37/F
T1A-CW5-3804	1	38/F
T1A-CW5-4104	1	41/F
T1A-CW5-4204	1	42/F
T1A-CW5-4504	1	45/F
T1A-CW5-4604	1	46/F
T1A-CW5-4704	1	47/F
T1A-CW5-4904	1	49/F
T1A-CW5-5004	1	50/F
T1A-CW5-5104	1	51/F
T1A-CW5-5304	1	53/F
T1A-CW5-5504	1	55/F
T1A-CW5-5604	1	56/F
T1A-CW5-5804	1	58/F
T1A-CW5-5904	1	59/F
T1A-CW5-6004	1	60/F
T2B-CW3-0904	1	9/F
T2B-CW3-1004	1	10/F
T2B-CW3-1204	1	12/F
T2B-CW3-1504	1	15/F
T2B-CW3-1604	1	16/F
T2B-CW3-1804	1	18/F
T2B-CW3-1904	1	19/F
T2B-CW3-2004	1	20/F
T2B-CW3-2204	1	22/F
T2B-CW3-2304	1	23/F
T2B-CW3-2504	1	25/F
T2B-CW3-2704	1	27/F
T2B-CW3-2804	1	28/F
T2B-CW3-2904	1	29/F
T2B-CW3-3104	1	31/F
T2B-CW3-3204	1	32/F
T2B-CW3-3304	1	33/F
T2B-CW3-3604	1	36/F
T2B-CW3-3704	1	37/F
T2B-CW3-3804	1	38/F
T2B-CW3-4104	1	41/F
T2B-CW3-4204	1	42/F
T2B-CW3-4504	1	45/F
T2B-CW3-4604	1	46/F
T2B-CW3-4704	1	47/F
T2B-CW3-4904	1	49/F
T2B-CW3-5004	1	50/F
T2B-CW3-5104	1	51/F
T2B-CW3-5304	1	53/F
T2B-CW3-5504	1	55/F
T2B-CW3-5604	1	56/F
T2B-CW3-5804	1	58/F
T2B-CW3-5904	1	59/F
T2B-CW3-6004	1	60/F
T2B-CW3-6204	1	62/F
T2B-CW3-6304	1	63/F
T2B-CW3-6504	1	65/F
T2A-CW5-0904	1	9/F
T2A-CW5-1004	1	10/F
T2A-CW5-1204	1	12/F
T2A-CW5-1504	1	15/F
T2A-CW5-1604	1	16/F
T2A-CW5-1804	1	18/F
T2A-CW5-1904	1	19/F
T2A-CW5-2004	1	20/F
T2A-CW5-2204	1	22/F
T2A-CW5-2304	1	23/F
T2A-CW5-2504	1	25/F
T2A-CW5-2704	1	27/F
T2A-CW5-2804	1	28/F
T2A-CW5-2904	1	29/F
T2A-CW5-3104	1	31/F
T2A-CW5-3204	1	32/F
T2A-CW5-3304	1	33/F
T2A-CW5-3604	1	36/F
T2A-CW5-3704	1	37/F
T2A-CW5-3804	1	38/F
T2A-CW5-4104	1	41/F
T2A-CW5-4204	1	42/F
T2A-CW5-4504	1	45/F
T2A-CW5-4604	1	46/F
T2A-CW5-4704	1	47/F
T2A-CW5-4904	1	49/F
T2A-CW5-5004	1	50/F
T2A-CW5-5104	1	51/F
T2A-CW5-5304	1	53/F
T2A-CW5-5504	1	55/F
T2A-CW5-5604	1	56/F
T2A-CW5-5804	1	58/F
T2A-CW5-5904	1	59/F
T2A-CW5-6004	1	60/F
T2A-CW5-6204	1	62/F
T2A-CW5-6304	1	63/F
T2A-CW5-6504	1	65/F
T3B-CW3-0902	1	9/F
T3B-CW3-1002	1	10/F
T3B-CW3-1202	1	12/F
T3B-CW3-1502	1	15/F
T3B-CW3-1602	1	16/F
T3B-CW3-1802	1	18/F
T3B-CW3-1902	1	19/F
T3B-CW3-2002	1	20/F
T3B-CW3-2202	1	22/F
T3B-CW3-2302	1	23/F
T3B-CW3-2502	1	25/F
T3B-CW3-2702	1	27/F
T3B-CW3-2802	1	28/F
T3B-CW3-2902	1	29/F
T3B-CW3-3102	1	31/F
T3B-CW3-3202	1	32/F
T3B-CW3-3302	1	33/F
T3B-CW3-3602	1	36/F
T3B-CW3-3702	1	37/F
T3B-CW3-3802	1	38/F
T3B-CW3-4102	1	41/F
T3B-CW3-4202	1	42/F
T3B-CW3-4502	1	45/F
T3B-CW3-4602	1	46/F
T3B-CW3-4702	1	47/F
T3B-CW3-4902	1	49/F
T3B-CW3-5002	1	50/F
T3B-CW3-5102	1	51/F
T3B-CW3-5302	1	53/F
T3B-CW3-5502	1	55/F
T3B-CW3-5602	1	56/F
T3B-CW3-5802	1	58/F
T3B-CW3-5902	1	59/F
T3B-CW3-6002	1	60/F
T3B-CW3-6202	1	62/F
T3B-CW3-6302	1	63/F
T3B-CW3-6502	1	65/F
T3A-CW5-0904	1	9/F
T3A-CW5-1004	1	10/F
T3A-CW5-1204	1	12/F
T3A-CW5-1504	1	15/F
T3A-CW5-1604	1	16/F
T3A-CW5-1804	1	18/F
T3A-CW5-1904	1	19/F
T3A-CW5-2004	1	20/F
T3A-CW5-2204	1	22/F
T3A-CW5-2304	1	23/F
T3A-CW5-2504	1	25/F
T3A-CW5-2704	1	27/F
T3A-CW5-2804	1	28/F
T3A-CW5-2904	1	29/F
T3A-CW5-3104	1	31/F
T3A-CW5-3204	1	32/F
T3A-CW5-3304	1	33/F
T3A-CW5-3604	1	36/F
T3A-CW5-3704	1	37/F
T3A-CW5-3804	1	38/F
T3A-CW5-4104	1	41/F
T3A-CW5-4204	1	42/F
T3A-CW5-4504	1	45/F
T3A-CW5-4604	1	46/F
T3A-CW5-4704	1	47/F
T3A-CW5-4904	1	49/F
T3A-CW5-5004	1	50/F
T3A-CW5-5104	1	51/F
T3A-CW5-5304	1	53/F
T3A-CW5-5504	1	55/F
T3A-CW5-5604	1	56/F
T3A-CW5-5804	1	58/F
T3A-CW5-5904	1	59/F
T3A-CW5-6004	1	60/F
T3A-CW5-6204	1	62/F
T3A-CW5-6304	1	63/F
T3A-CW5-6504	1	65/F
TOTAL	**216**	

美特鋁質有限公司 MIDI Aluminium Fabricator Ltd.													
修改	-			採用	工廠		地盤	✓	工程號	J858	類別		物料號	-		
日期	-			材料顏色	-				地盘	康城11期	制圖	Z.S.P	2022-06-28	圖號	ARg-765H1-b1
									图纸名称	单元组装图	復核	-	-	數量	-
									材料	-	批准	-	-	單件重量	- (KG)

AS-12A

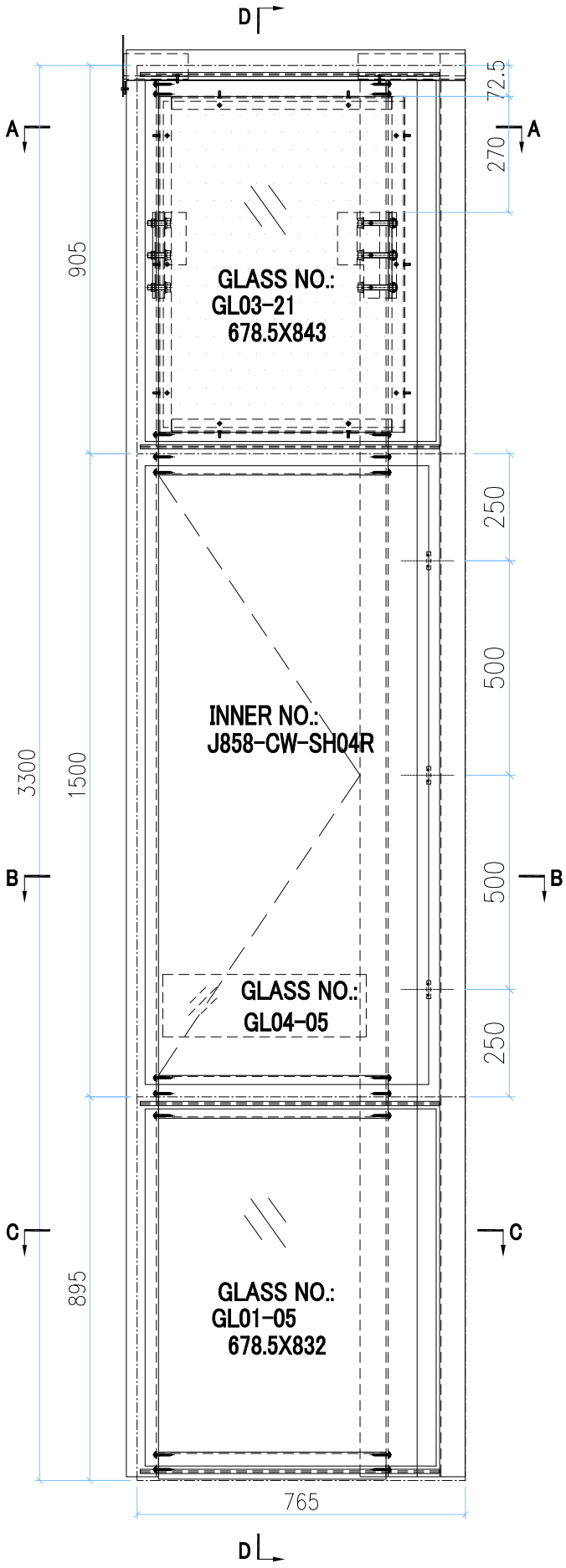

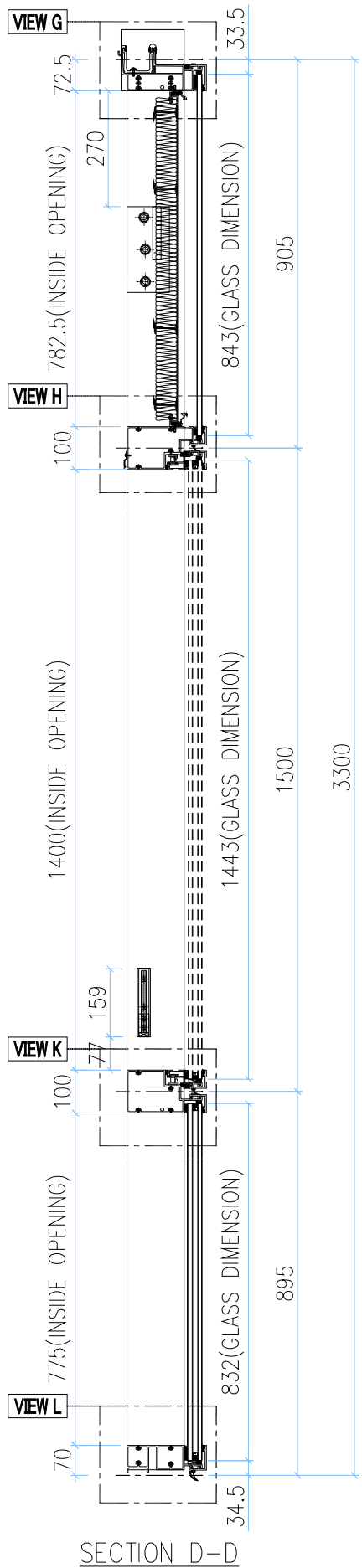

SECTION D-D

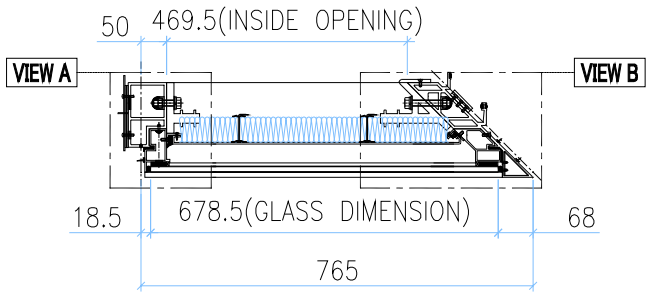

SECTION A-A

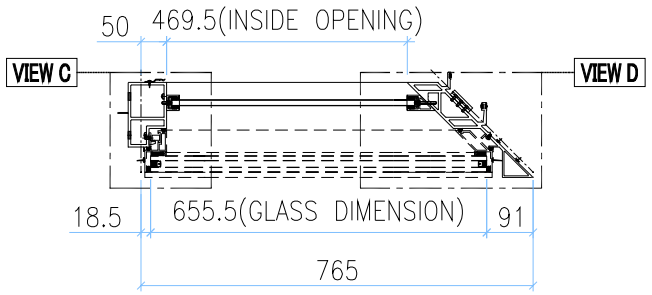

SECTION B-B

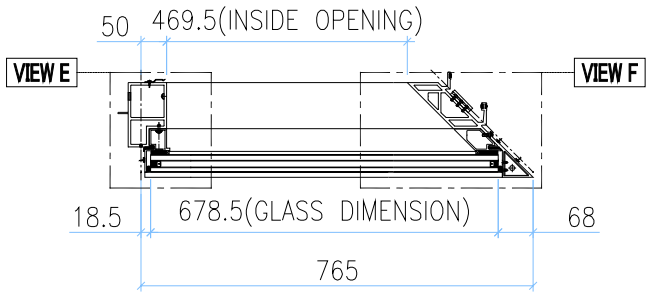

SECTION C-C

GLASS	GLASS NUMBER	WIDTH	HEIGHT	QTY.
	GL03-21	678.5	843	1
	GL04-05	474	145	1
	GL01-05	678.5	832	1

VIEW A

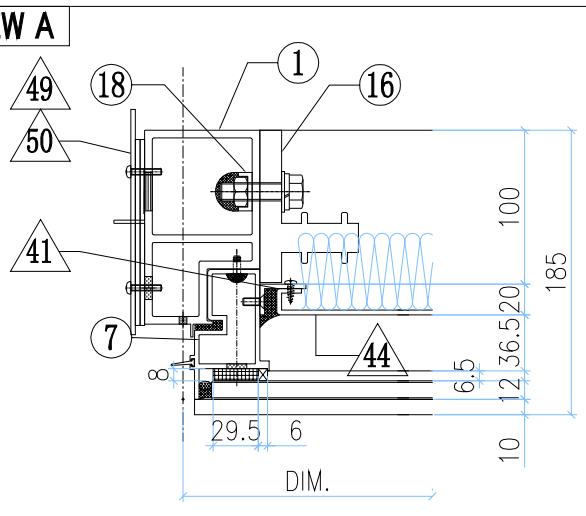

VIEW B

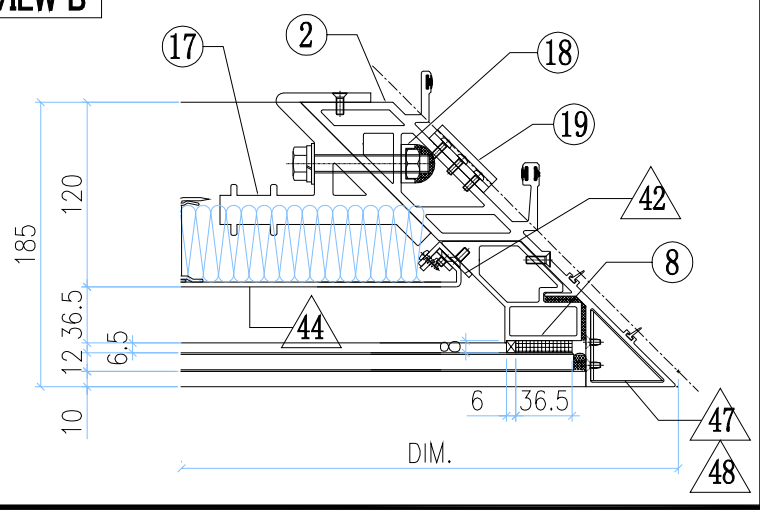

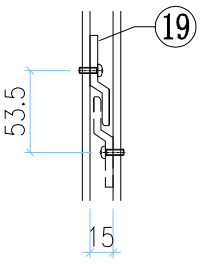

VIEW A

美特鋁質有限公司 MIDI Aluminium Fabricator Ltd.											
工程號	J858	類別		物料號	-						
地盘	康城11期	制圖	Z.S.P	2022-06-28	圖號	ARg-765H1-b1					
图纸名称	单元组装图	復核	-	-	數量	-					
材料	-	批准	-	-	單件重量	-	(KG)				

修改	-			採用	工廠		地盤	✓
日期	-			材料顏色	-			

AS-12B

VIEW G

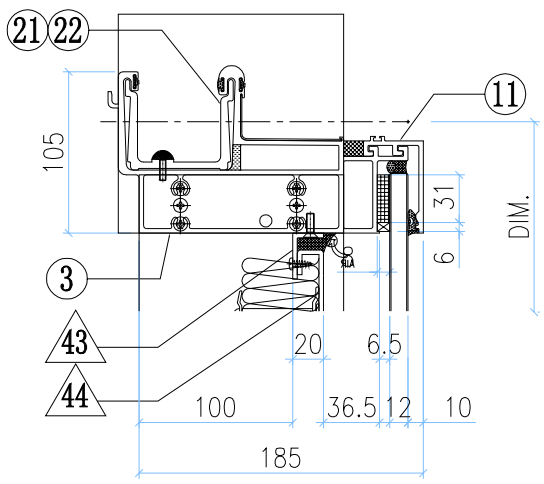

VIEW C

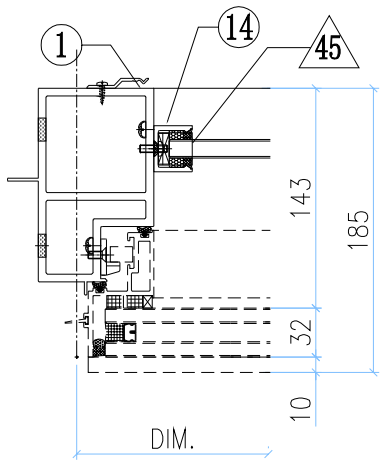

VIEW D

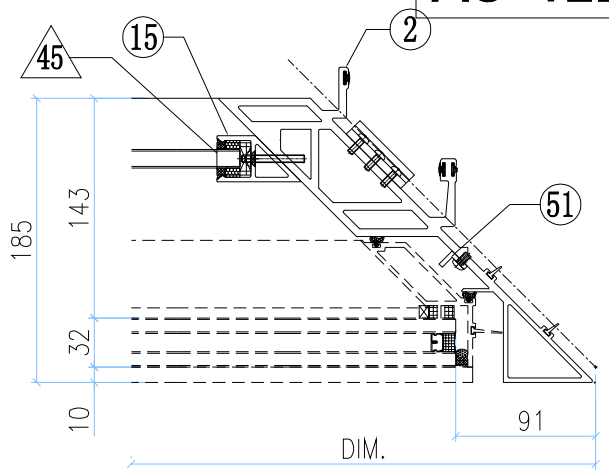

VIEW H

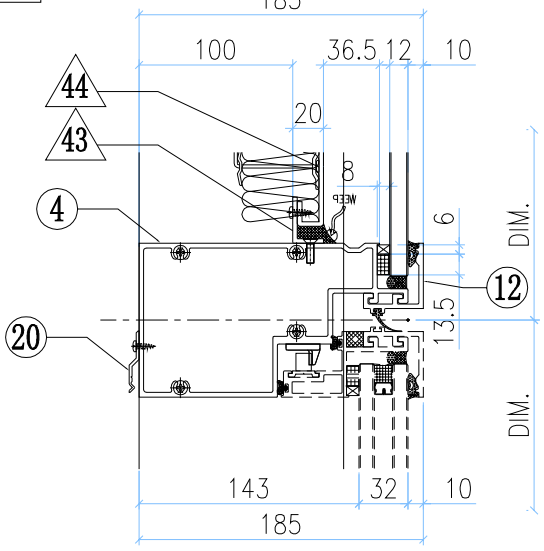

VIEW E

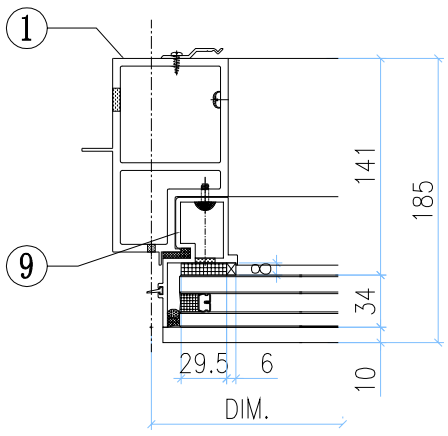

VIEW F

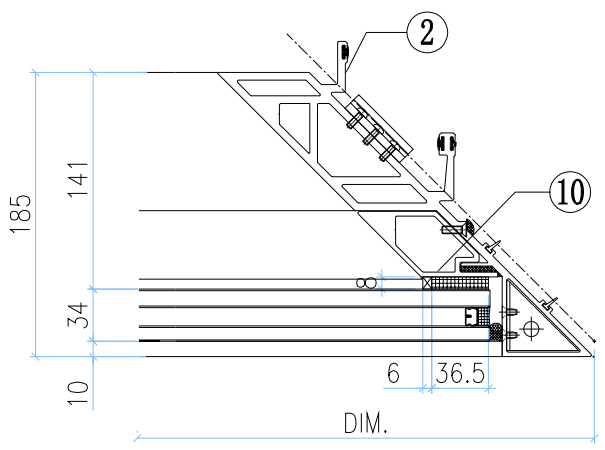

VIEW K

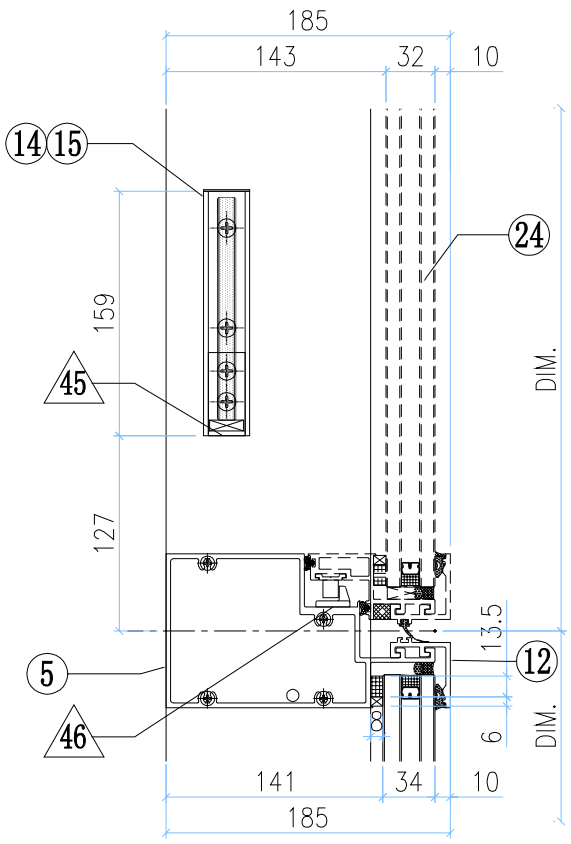

VIEW L

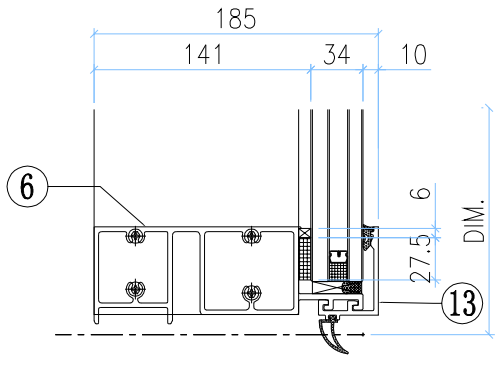

◇ OTHERS (ALUM. & G.M.S. PARTS)

ITEM	FAB. DWG NO.	LENGTH (mm)	QTY
41	N00813-01A	720.5	1
	30x20X3mm ALUM. ANGLE		
42	N00813-02A	720.5	1
	30x20X3mm ALUM. ANGLE		
43	N00813-01G	567	2
	30x20X3mm ALUM. ANGLE		
44	J858-AP12-02		1
	561 x 760.5 (BACK PANEL)		
45	N541-01	21	2
	43x22x3mm ALUM. ANGLE		
46	J858-AP05		1
	2mm THK. ALUM. PLATE		
47	J858-AA03R		1
	2mm THK. ALUM. PLATE		
48	J858-AA04R		1
	2mm THK. ALUM. PLATE		
49	J858-AP03		2
	3mm THK. ALUM. PLATE		
50	J858-AP02		1
	3mm THK. ALUM. PLATE		
51	J858-AP18	400	1
	1mm THK. ALUM. FLASHING		

◯ ALUM. EXTRUSION

ITEM	FAB. DWG NO.	LENGTH (mm)	QTY
1	X86277-16L	3258.5	1
2	X86295-01	3280.5	1
3	X86279-16RA	729.5	1
4	X86309-03RA	694	1
5	X86281-03RA	694	1
6	X86280-04RA	694	1
7	X86313-05LA	868.5	1
8	X86310-01RA	781.5	1
9	X86314-02L	868	1
10	X86311-01A	774	1
11	X86301-01-05	697.5	1
12	X86283-01-06	697.5	2
13	X86300-01-05	697.5	1
14	X86282-01	159	1
15	X86286-01R	159	1
16	X86255-01L	200	1
17	X86256-01R	200	1
18	X86258-01	200	2
19	X86316-01	50	3
20	X86317-01	50	10
21	X86303-03	150	1
22	X86303-05	250	1
23			
24	(窗玉)J858-CW-SH04R		1
25			
26			

美特鋁質有限公司
MIDI Aluminium Fabricator Ltd.

工程號	J858	類別		物料號	-						
地盘	康城11期	制圖	Z.S.P	2022-06-28	圖號	ARg-765H1-b1					
图纸名称	单元组装图	復核	-	-	數量	-					
材料	-	批准	-	-	單件重量	- (KG)					

修改	-			採用	工廠		地盤	✓
日期	-			材料颜色	-			

AS-12C

INSTALL UNIT NO.	QTY.	FLOOR
T1B-CW4-0901	1	9/F
T1B-CW4-1001	1	10/F
T1B-CW4-1201	1	12/F
T1B-CW4-1501	1	15/F
T1B-CW4-1601	1	16/F
T1B-CW4-1801	1	18/F
T1B-CW4-1901	1	19/F
T1B-CW4-2001	1	20/F
T1B-CW4-2201	1	22/F
T1B-CW4-2301	1	23/F
T1B-CW4-2501	1	25/F
T1B-CW4-2701	1	27/F
T1B-CW4-2801	1	28/F
T1B-CW4-2901	1	29/F
T1B-CW4-3101	1	31/F
T1B-CW4-3201	1	32/F
T1B-CW4-3301	1	33/F
T1B-CW4-3601	1	36/F
T1B-CW4-3701	1	37/F
T1B-CW4-3801	1	38/F
T1B-CW4-4101	1	41/F
T1B-CW4-4201	1	42/F
T1B-CW4-4501	1	45/F
T1B-CW4-4601	1	46/F
T1B-CW4-4701	1	47/F
T1B-CW4-4901	1	49/F
T1B-CW4-5001	1	50/F
T1B-CW4-5101	1	51/F
T1B-CW4-5301	1	53/F
T1B-CW4-5501	1	55/F
T1B-CW4-5601	1	56/F
T1B-CW4-5801	1	58/F
T1B-CW4-5901	1	59/F
T1B-CW4-6001	1	60/F
T2B-CW4-0901	1	9/F
T2B-CW4-1001	1	10/F
T2B-CW4-1201	1	12/F
T2B-CW4-1501	1	15/F
T2B-CW4-1601	1	16/F
T2B-CW4-1801	1	18/F
T2B-CW4-1901	1	19/F
T2B-CW4-2001	1	20/F
T2B-CW4-2201	1	22/F
T2B-CW4-2301	1	23/F
T2B-CW4-2501	1	25/F
T2B-CW4-2701	1	27/F
T2B-CW4-2801	1	28/F
T2B-CW4-2901	1	29/F
T2B-CW4-3101	1	31/F
T2B-CW4-3201	1	32/F
T2B-CW4-3301	1	33/F
T2B-CW4-3601	1	36/F
T2B-CW4-3701	1	37/F
T2B-CW4-3801	1	38/F
T2B-CW4-4101	1	41/F
T2B-CW4-4201	1	42/F
T2B-CW4-4501	1	45/F
T2B-CW4-4601	1	46/F
T2B-CW4-4701	1	47/F
T2B-CW4-4901	1	49/F
T2B-CW4-5001	1	50/F
T2B-CW4-5101	1	51/F
T2B-CW4-5301	1	53/F
T2B-CW4-5501	1	55/F
T2B-CW4-5601	1	56/F
T2B-CW4-5801	1	58/F
T2B-CW4-5901	1	59/F
T2B-CW4-6001	1	60/F
T2B-CW4-6201	1	62/F
T2B-CW4-6301	1	63/F
T2B-CW4-6501	1	65/F
T3B-CW4-0901	1	9/F
T3B-CW4-1001	1	10/F
T3B-CW4-1201	1	12/F
T3B-CW4-1501	1	15/F
T3B-CW4-1601	1	16/F
T3B-CW4-1801	1	18/F
T3B-CW4-1901	1	19/F
T3B-CW4-2001	1	20/F
T3B-CW4-2201	1	22/F
T3B-CW4-2301	1	23/F
T3B-CW4-2501	1	25/F
T3B-CW4-2701	1	27/F
T3B-CW4-2801	1	28/F
T3B-CW4-2901	1	29/F
T3B-CW4-3101	1	31/F
T3B-CW4-3201	1	32/F
T3B-CW4-3301	1	33/F
T3B-CW4-3601	1	36/F
T3B-CW4-3701	1	37/F
T3B-CW4-3801	1	38/F
T3B-CW4-4101	1	41/F
T3B-CW4-4201	1	42/F
T3B-CW4-4501	1	45/F
T3B-CW4-4601	1	46/F
T3B-CW4-4701	1	47/F
T3B-CW4-4901	1	49/F
T3B-CW4-5001	1	50/F
T3B-CW4-5101	1	51/F
T3B-CW4-5301	1	53/F
T3B-CW4-5501	1	55/F
T3B-CW4-5601	1	56/F
T3B-CW4-5801	1	58/F
T3B-CW4-5901	1	59/F
T3B-CW4-6001	1	60/F
T3B-CW4-6201	1	62/F
T3B-CW4-6301	1	63/F
T3B-CW4-6501	1	65/F
TOTAL	**108**	

美特鋁質有限公司 MIDI Aluminium Fabricator Ltd.													
修改	-			採用	工廠		地盤	✓	工程號	J858	類別		物料號	-		
日期	-			材料顏色	-				地盘	康城11期	制圖	Z.S.P	2022-06-28	圖號	ARg-765H1-c1
									图纸名称	单元组装图	復核	-	-	數量	-
									材料	-	批准	-	-	單件重量	- (KG)

AS-13A

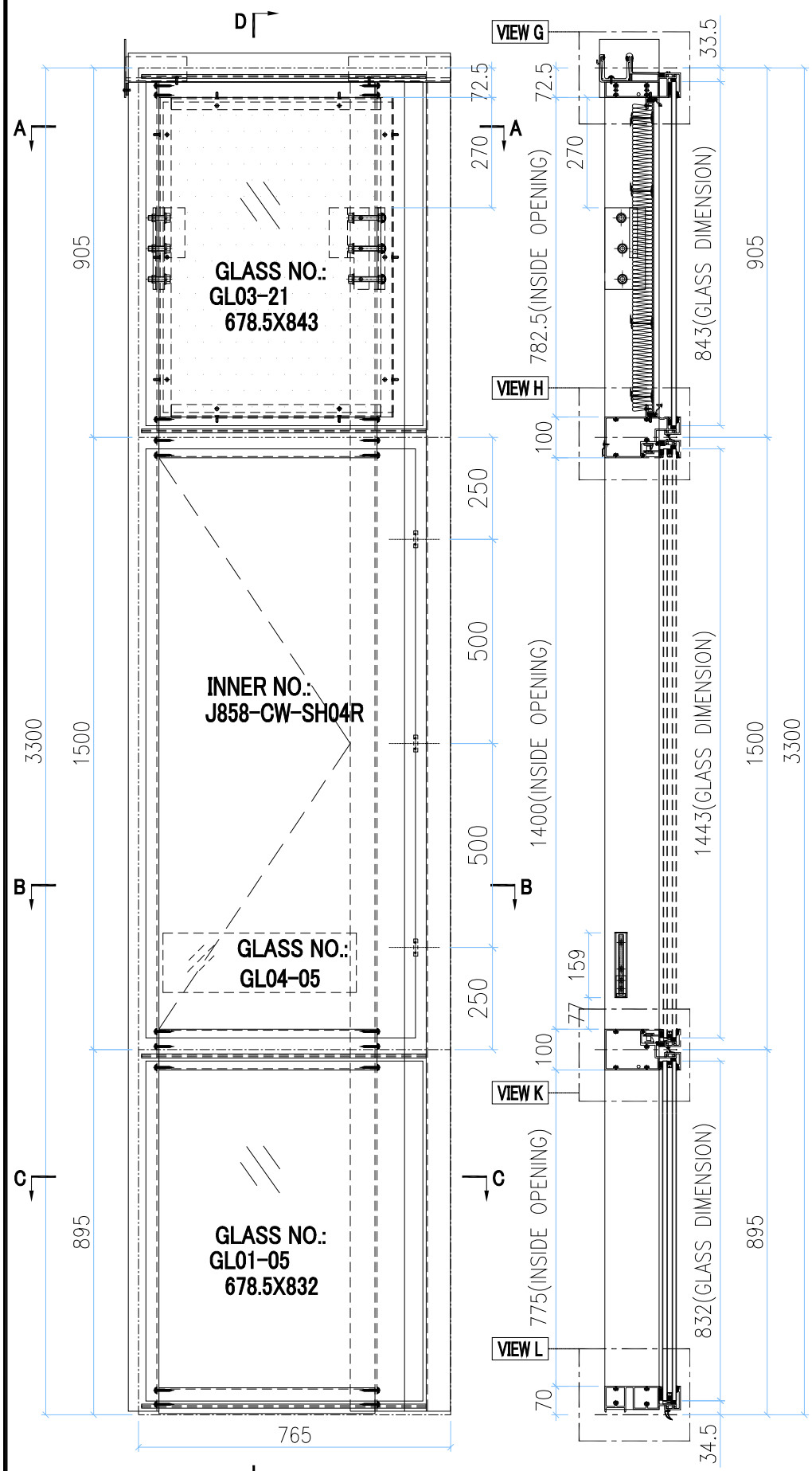

SECTION D-D

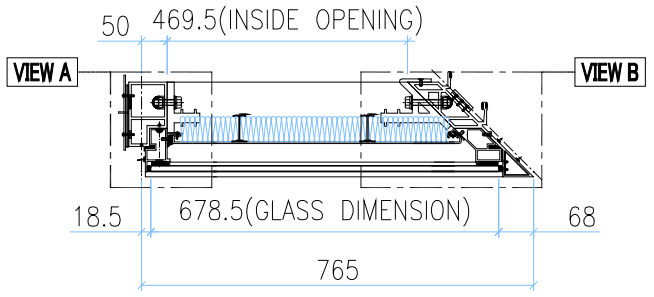

SECTION A-A

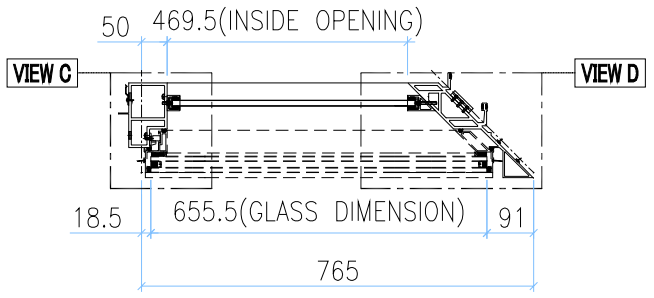

SECTION B-B

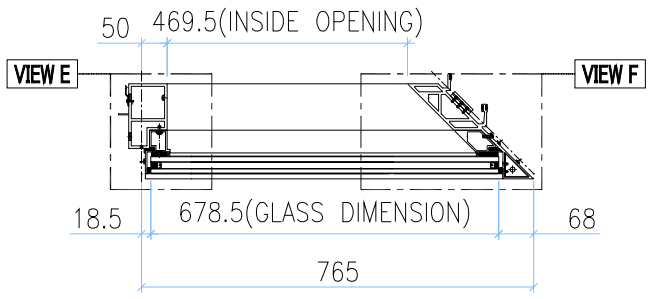

SECTION C-C

INSTALL UNIT NO.	QTY.	FLOOR
T1A-CW4-0902	1	09/F
T1A-CW4-1002	1	10/F
T1A-CW4-1202	1	12/F
T1A-CW4-1502	1	15/F
T1A-CW4-1602	1	16/F
T1A-CW4-1802	1	18/F
T1A-CW4-1902	1	19/F
T1A-CW4-2002	1	20/F
T1A-CW4-2202	1	22/F
T1A-CW4-2302	1	23/F
T1A-CW4-2502	1	25/F
T1A-CW4-2702	1	27/F
T1A-CW4-2802	1	28/F
T1A-CW4-2902	1	29/F
T1A-CW4-3102	1	31/F
T1A-CW4-3202	1	32/F
T1A-CW4-3302	1	33/F
T1A-CW4-3602	1	36/F
T1A-CW4-3702	1	37/F
T1A-CW4-3802	1	38/F
T1A-CW4-4102	1	41/F
T1A-CW4-4202	1	42/F
T1A-CW4-4502	1	45/F
T1A-CW4-4602	1	46/F
T1A-CW4-4702	1	47/F
T1A-CW4-4902	1	49/F
T1A-CW4-5002	1	50/F
T1A-CW4-5102	1	51/F
T1A-CW4-5302	1	53/F
T1A-CW4-5502	1	55/F
T1A-CW4-5602	1	56/F
T1A-CW4-5802	1	58/F
T1A-CW4-5902	1	59/F
T1A-CW4-6002	1	60/F
TOTAL	34	

GLASS	GLASS NUMBER	WIDTH	HEIGHT	QTY.
	GL03-21	678.5	843	1
	GL04-05	474	145	1
	GL01-05	678.5	832	1

VIEW A

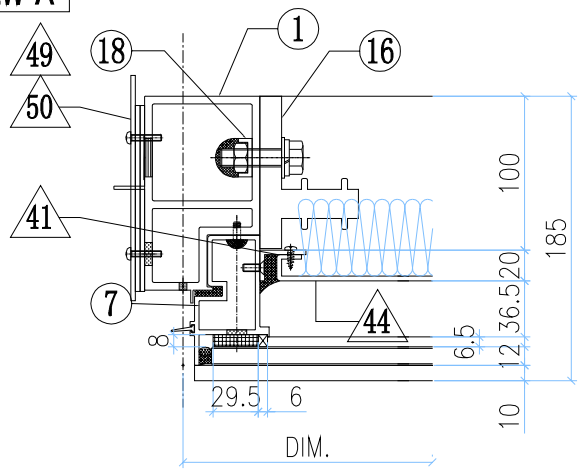

VIEW B

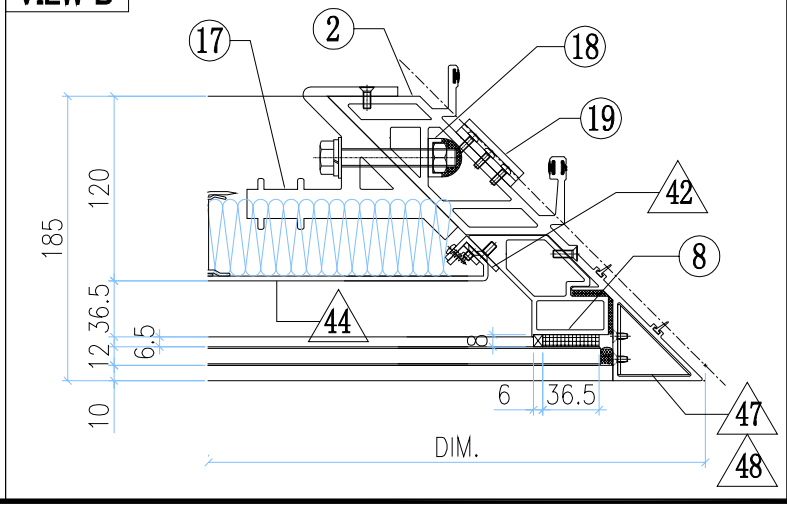

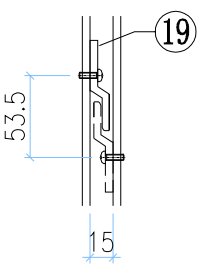

VIEW A

美特鋁質有限公司
MIDI Aluminium Fabricator Ltd.

修改	-			採用	工廠		地盤	✓	工程號	J858	類別		物料號	-		
日期	-			材料顏色	-				地盘	康城11期	制圖	Z.S.P	2022-06-28	圖號	ARg-765H1-c1
									图纸名称	单元组装图	復核	-	-	數量	-
									材料	-	批准	-	-	單件重量	- (KG)

AS-13B

VIEW G

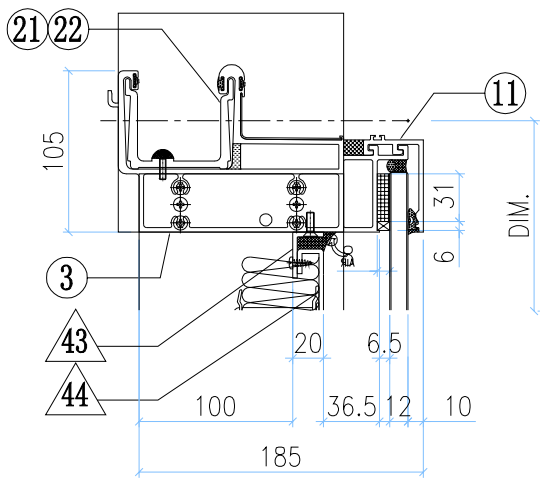

VIEW C

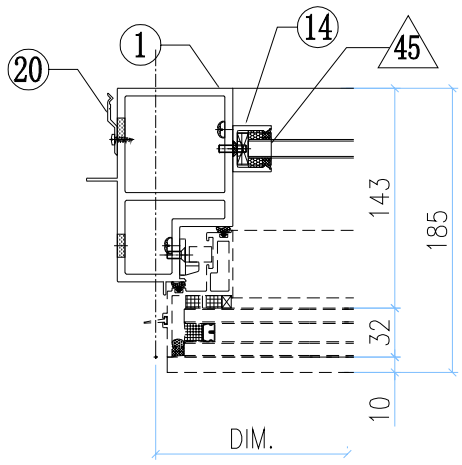

VIEW D

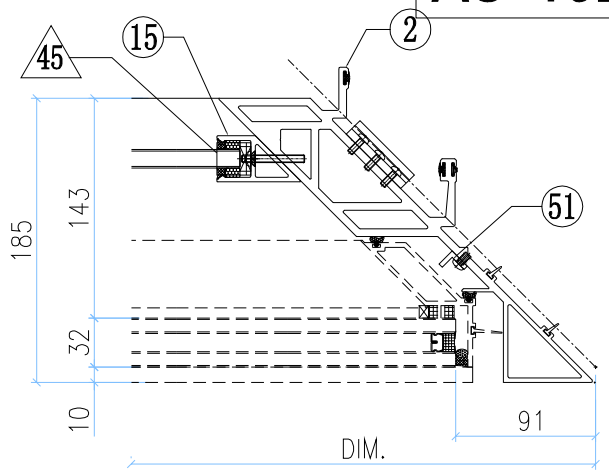

VIEW H

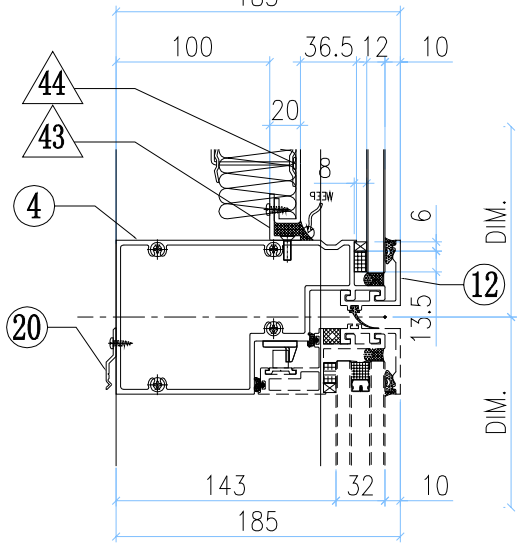

VIEW E

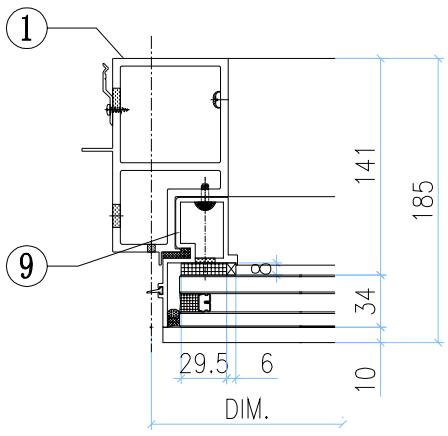

VIEW F

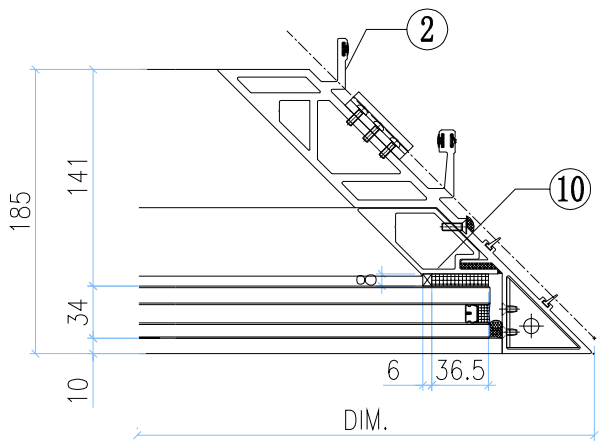

VIEW K

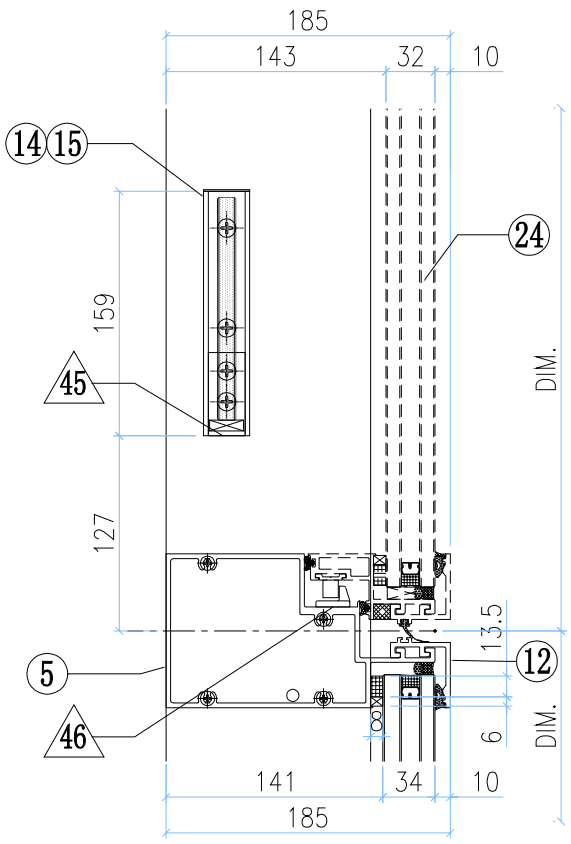

VIEW L

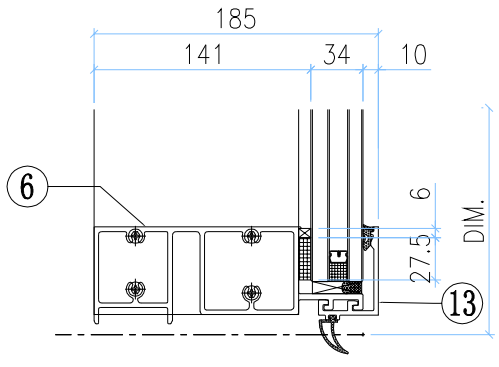

◇ OTHERS (ALUM. & G.M.S. PARTS)

ITEM	FAB. DWG NO.	LENGTH (mm)	QTY
41	N00813-01A	720.5	1
	30x20X3mm ALUM. ANGLE		
42	N00813-02A	720.5	1
	30x20X3mm ALUM. ANGLE		
43	N00813-01G	567	2
	30x20X3mm ALUM. ANGLE		
44	J858-AP12-02		1
	562.5 x 760.5 (BACK PANEL)		
45	N541-01	21	2
	43x22x3mm ALUM. ANGLE		
46	J858-AP05		1
	2mm THK. ALUM. PLATE		
47	J858-AA03R		1
	2mm THK. ALUM. PLATE		
48	J858-AA04R		1
	2mm THK. ALUM. PLATE		
49	J858-AP03		2
	3mm THK. ALUM. PLATE		
50	J858-AP02		1
	3mm THK. ALUM. PLATE		
51	J858-AP18	400	1
	1mm THK. ALUM. FLASHING		

◯ ALUM. EXTRUSION

ITEM	FAB. DWG NO.	LENGTH (mm)	QTY
1	X86277-03L	3258.5	1
2	X86295-01	3280.5	1
3	X86279-16RA	729.5	1
4	X86309-03RA	694	1
5	X86281-03RA	694	1
6	X86280-04RA	694	1
7	X86313-05LA	868.5	1
8	X86310-01RA	781.5	1
9	X86314-02L	868	1
10	X86311-01A	774	1
11	X86301-01-05	697.5	1
12	X86283-01-06	697.5	2
13	X86300-01-05	697.5	1
14	X86282-01	159	1
15	X86286-01R	159	1
16	X86255-01L	200	1
17	X86256-01R	200	1
18	X86258-01	200	2
19	X86316-01	50	3
20	X86317-01	50	10
21	X86303-03	150	1
22	X86303-05	250	1
23			
24	(窗玉)J858-CW-SH04R		1
25			
26			

美特鋁質有限公司 MIDI Aluminium Fabricator Ltd.											
工程號	J858	類別		物料號	-						
地盘	康城11期	制圖	Z.S.P	2022-06-28	圖號	ARk-665H1-F1c1c2y					
图纸名称	单元组装图	復核	-	-	數量	-					
材料	-	批准	-	-	單件重量	- (KG)					
修改	-			採用	工廠		地盤	✓			
日期	-			材料顏色	-						

AS-14A

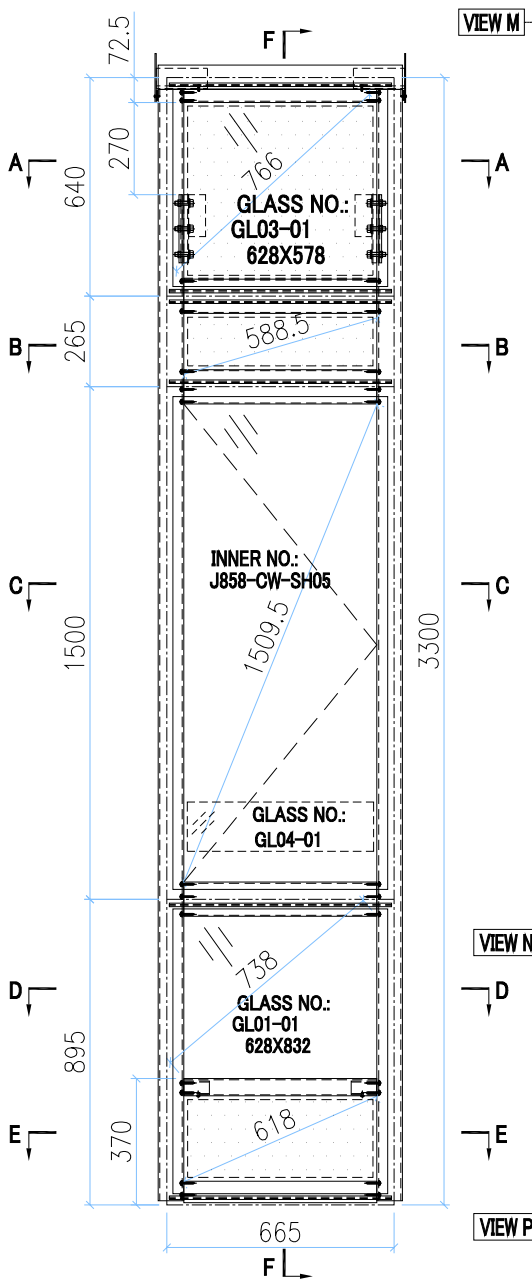

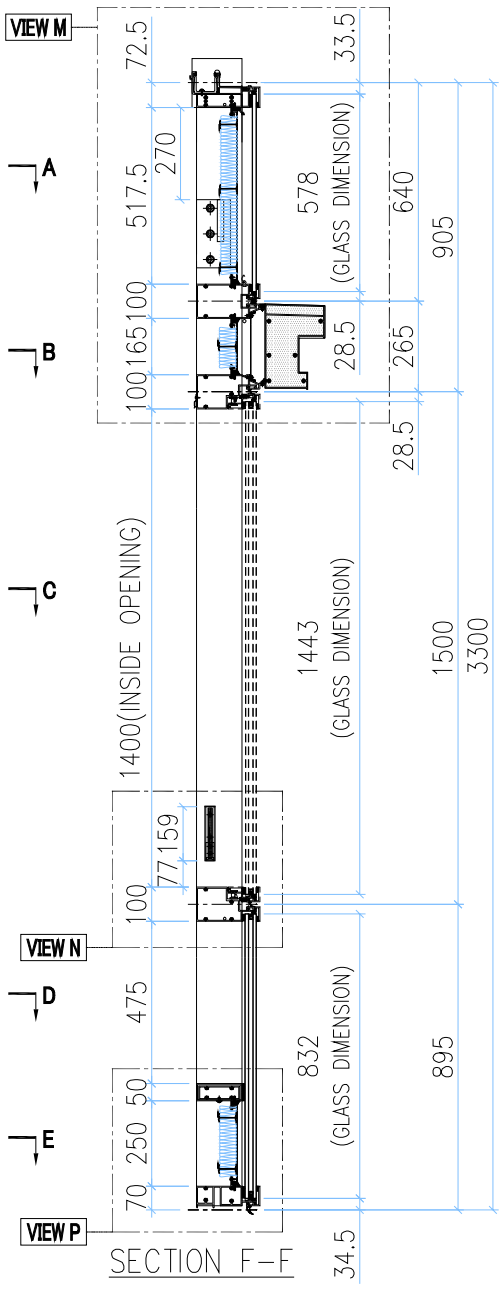

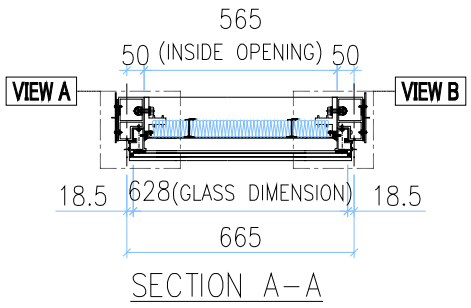

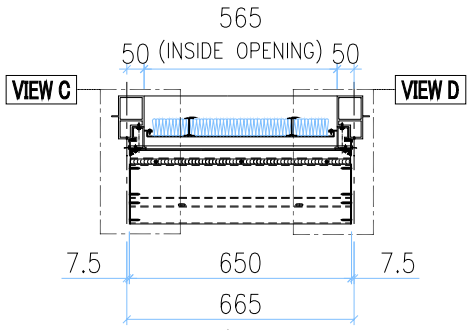

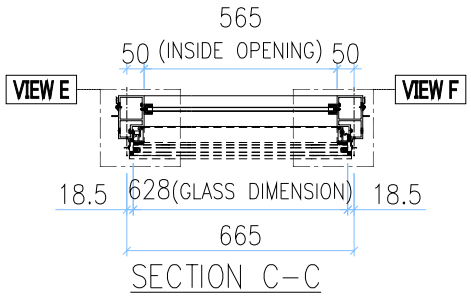

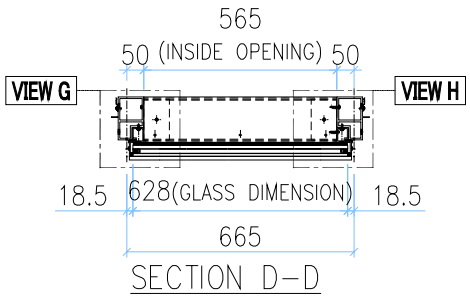

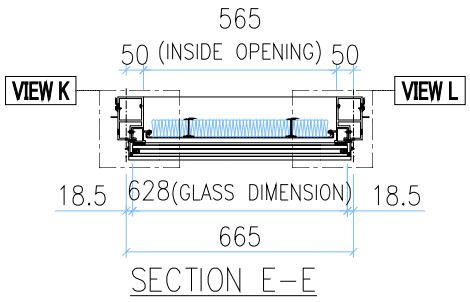

INSTALL UNIT NO.	QTY.	FLOOR
T1A-CW2-0901	1	9/F
T1A-CW2-1001	1	10/F
T1A-CW2-1201	1	12/F
T1A-CW2-1501	1	15/F
T1A-CW2-1601	1	16/F
T1A-CW2-1701	1	17/F
T1A-CW2-1801	1	18/F
T1A-CW2-1901	1	19/F
T1A-CW2-2001	1	20/F
T1A-CW2-2101	1	21/F
T1A-CW2-2201	1	22/F
T1A-CW2-2301	1	23/F
T1A-CW2-2501	1	25/F
T1A-CW2-2601	1	26/F
T1A-CW2-2701	1	27/F
T1A-CW2-2801	1	28/F
T1A-CW2-2901	1	29/F
T1A-CW2-3001	1	30/F
T1A-CW2-3101	1	31/F
T1A-CW2-3201	1	32/F
T1A-CW2-3301	1	33/F
T1A-CW2-3501	1	35/F
T1A-CW2-3601	1	36/F
T1A-CW2-3701	1	37/F
T1A-CW2-3801	1	38/F
T1A-CW2-3901	1	39/F
T1A-CW2-4101	1	41/F
T1A-CW2-4201	1	42/F
T1A-CW2-4301	1	43/F
T1A-CW2-4501	1	45/F
T1A-CW2-4601	1	46/F
T1A-CW2-4701	1	47/F
T1A-CW2-4801	1	48/F
T1A-CW2-4901	1	49/F
T1A-CW2-5001	1	50/F
T1A-CW2-5101	1	51/F
T1A-CW2-5201	1	52/F
T1A-CW2-5301	1	53/F
T1A-CW2-5501	1	55/F
T1A-CW2-5601	1	56/F
T1A-CW2-5701	1	57/F
T1A-CW2-5801	1	58/F
T1A-CW2-5901	1	59/F
T1A-CW2-6001	1	60/F
TOTAL	**44**	

VIEW A

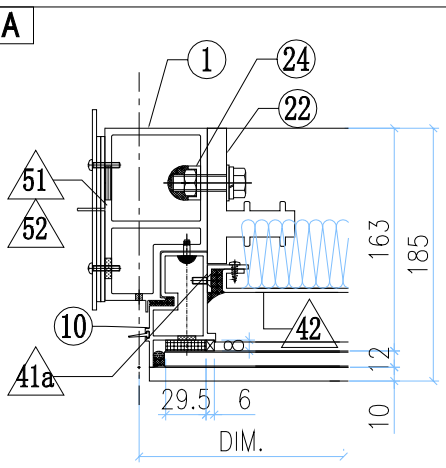

VIEW B

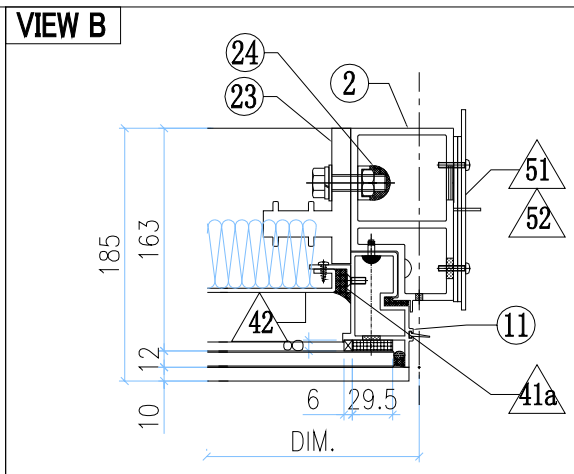

VIEW C

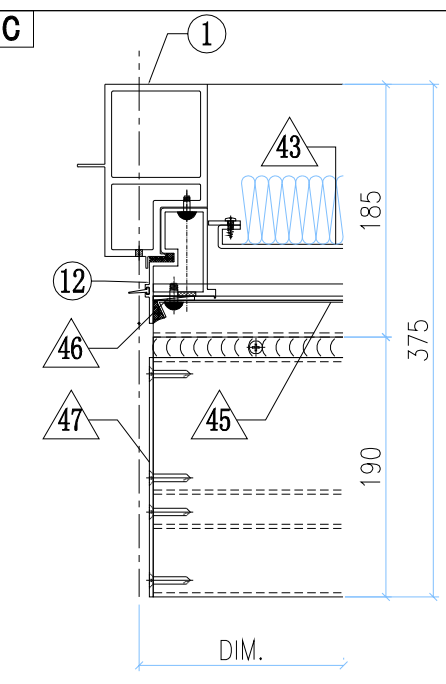

VIEW D

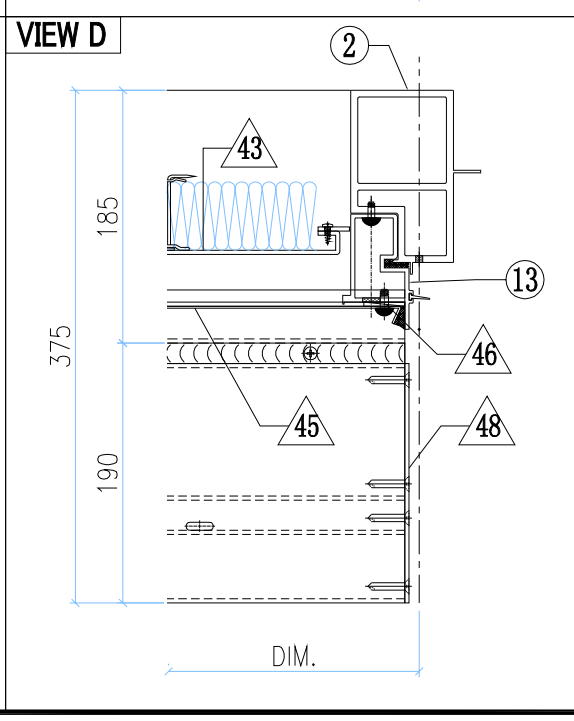

VIEW P

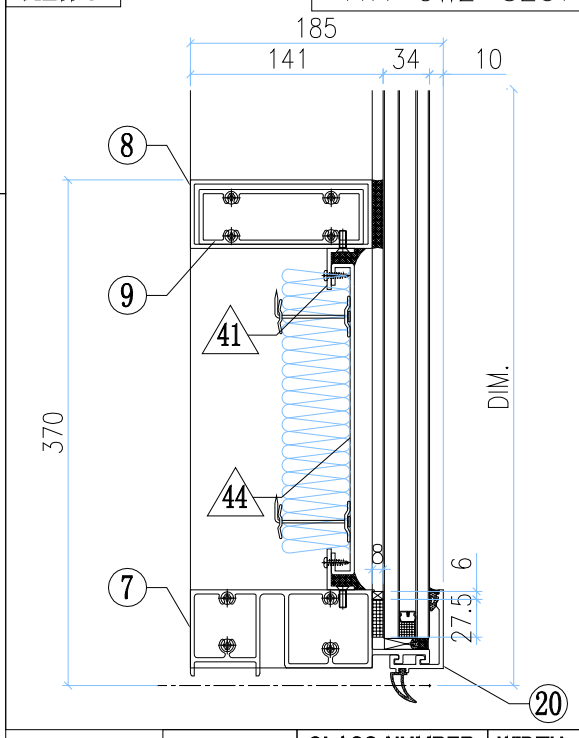

GLASS

GLASS NUMBER	WIDTH	HEIGHT	QTY.
GL03-01	628	578	1
GL04-01	545	145	1
GL01-01	628	832	1

美特鋁質有限公司 MIDI Aluminium Fabricator Ltd.												
修改	-			採用	工廠		地盤	✓	工程號	J858	類別		物料號	-		
日期	-			材料顏色	-				地盘	康城11期	制圖	Z.S.P	2022-06-28	圖號	ARk-665H1-F1c1c2y
									图纸名称	单元组装图	復核	-	-	數量	-
									材料	-	批准	-	-	單件重量	- (KG)

AS-14B

VIEW M

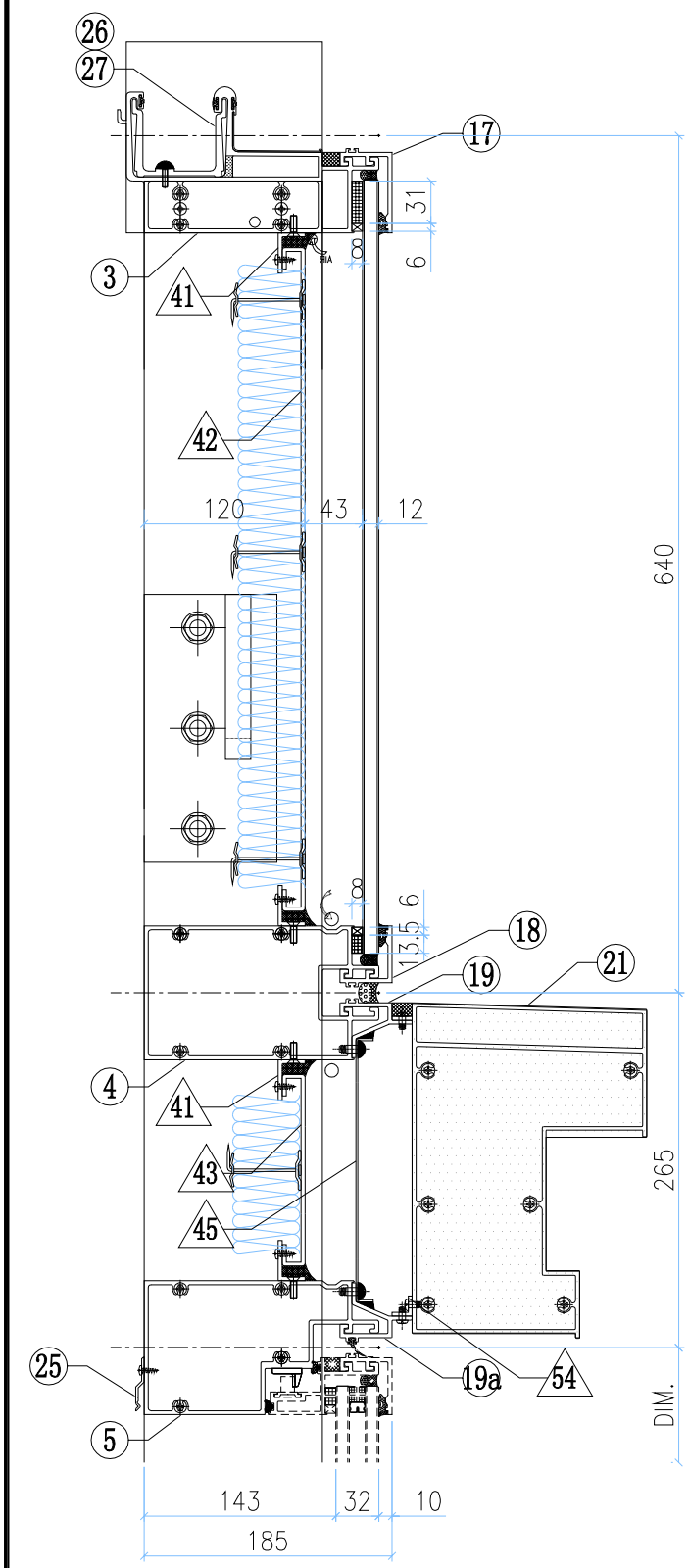

VIEW N

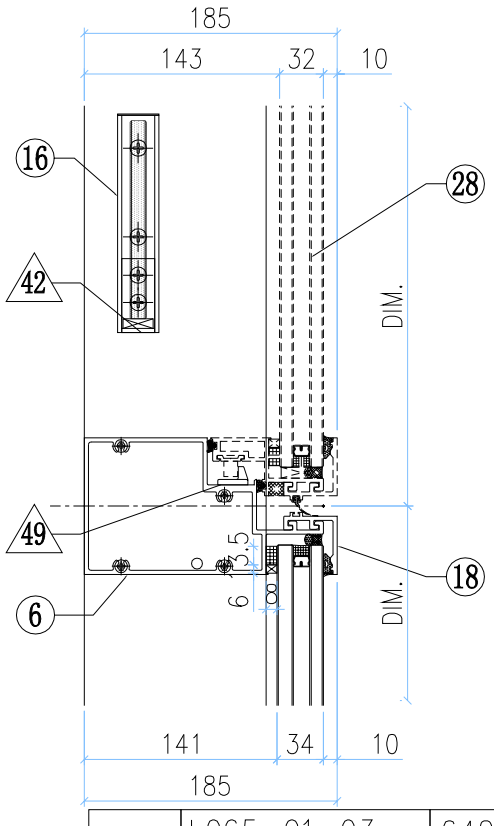

VIEW E

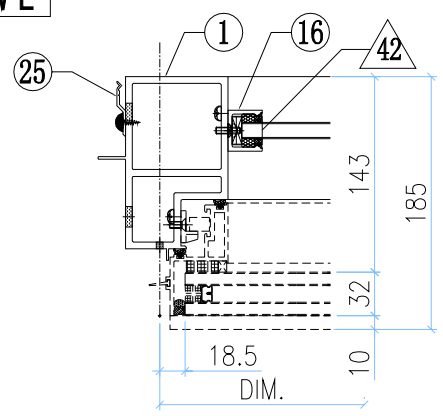

VIEW F

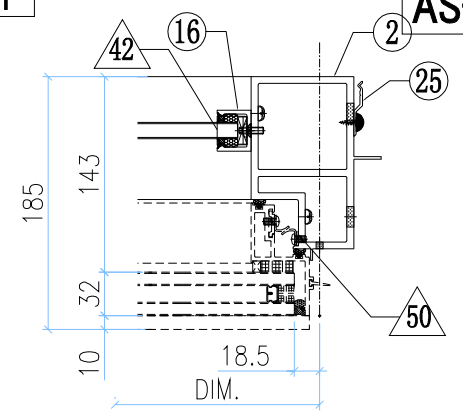

VIEW G

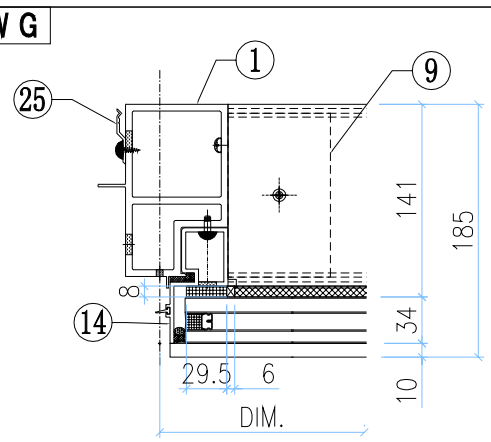

VIEW H

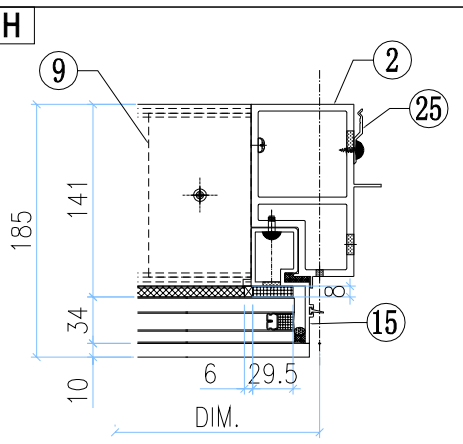

VIEW K

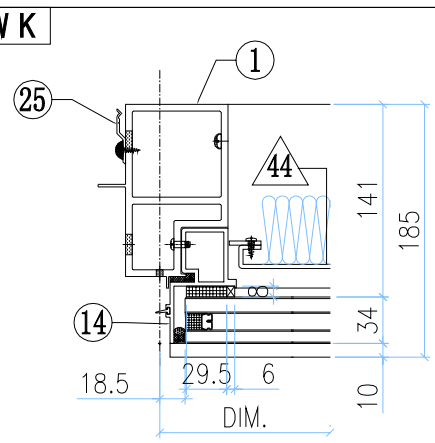

VIEW L

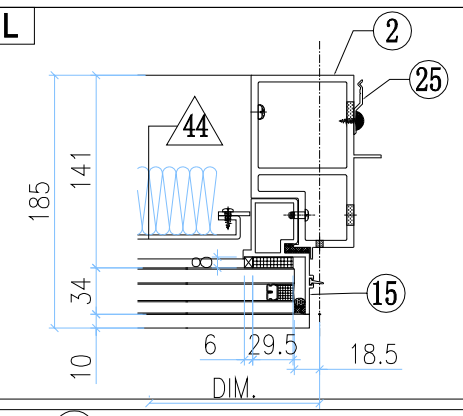

◇ OTHERS (ALUM. & G.M.S. PARTS)

ITEM	FAB. DWG NO.	LENGTH (mm)	QTY
41	N00813-01V	563	6
	30x20X3mm ALUM. ANGLE		
41a	N00813-01Z	455.5	2
	30x20X3mm ALUM. ANGLE		
42	J858-AP09-19		1
	543 x495.5(BACK PANEL)		
43	J858-AP08-23		1
	549 x143 (BACK PANEL)		
44	J858-AP08-38		1
	549 x228 (BACK PANEL)		
45	J858-AP07-09		1
	1.5mm THK. ALUM. FLASHING		
46	J858-AP06		2
	3mm THK. ALUM. PLATE		
47	J858-AP14L		1
	3mm THK. ALUM. PLATE		
48	J858-AP14R		1
	3mm THK. ALUM. PLATE		
49	J858-AP05		1
	2mm THK. ALUM. PLATE		
50	J858-AP04		3
	1.5mm THK. ALUM. PLATE		
51	J858-AP03		4
	3mm THK. ALUM. PLATE		
52	J858-AP02		2
	3mm THK. ALUM. PLATE		
53	J858-AP18	400	1
	1mm THK. ALUM. FLASHING		
54	L065-01-03	642	1
	16x16X3mm ALUM. ANGLE		

◯ ALUM. EXTRUSION

ITEM	FAB. DWG NO.	LENGTH (mm)	QTY
1	X86277-13	3258.5	1
2	X86277-12	3258.5	1
3	X86279-18A	715	1
4	X86308-08D	644	1
5	X86309-05RC	644	1
6	X86281-01RC	644	1
7	X86280-07G	644	1
8	X86298-01A	553	1
9	X86289-01	75	2
10	X86313-05LB	603.5	1
11	X86313-05RB	603.5	1
12	X86313-07L	243	1
13	X86313-07R	243	1
14	X86314-04L	868	1
15	X86314-04R	868	1
16	X86282-01	159	2
17	X86301-01-07	650	1
18	X86283-01-08	650	2
19	X86306-01E	650	1
19a	x86306-04E	650	1
20	X86300-01-07	650	1
21	X86307-01-05	644	1
22	X86255-01L	200	1
23	X86255-01R	200	1
24	X86258-01	200	2
25	X86317-01	50	19
26	X86303-03	150	1
27	X86303-02	150	1
28	(窗玉)J858-CW-SH05		1

美特鋁質有限公司 MIDI Aluminium Fabricator Ltd.							工程號	J858	類別		物料號	–		
							地盘	康城11期	制圖	Z.S.P	2022-06-28	圖號	ARk-615H1-F1c1c2y	
修改	–			採用	工廠	地盤 ✓	图纸名称	单元组装图	復核	–	–	數量	–	
日期	–			材料颜色	–		材料	–	批准	–	–	單件重量	–	(KG)

AS-15A

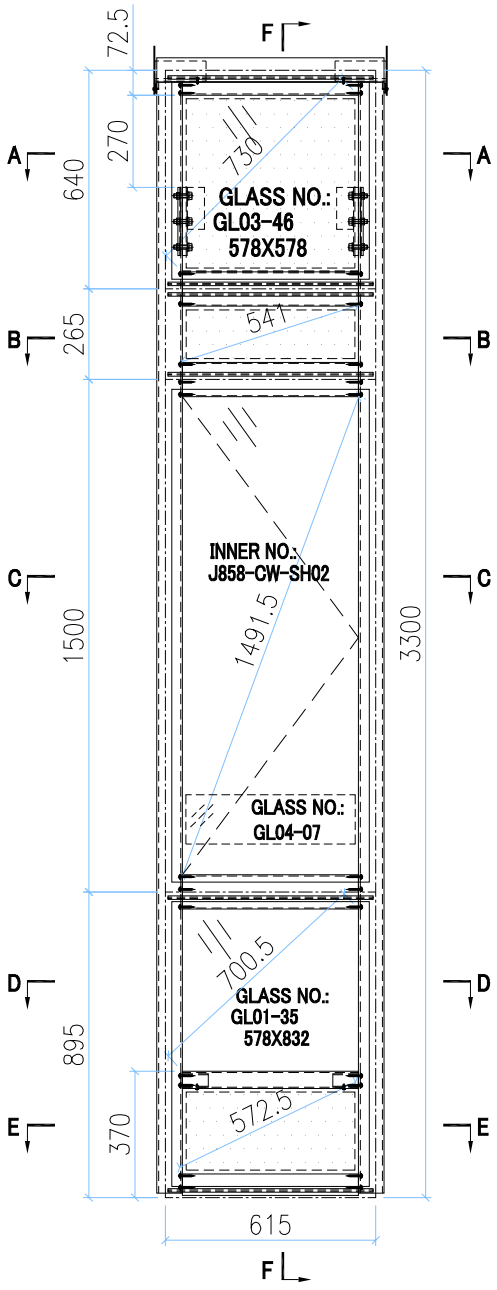

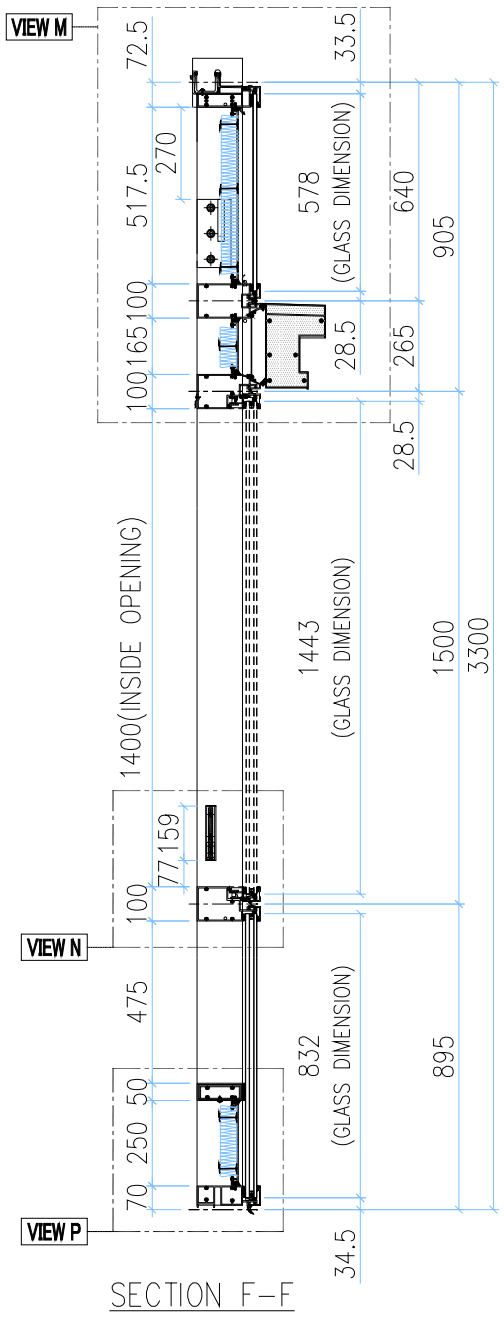

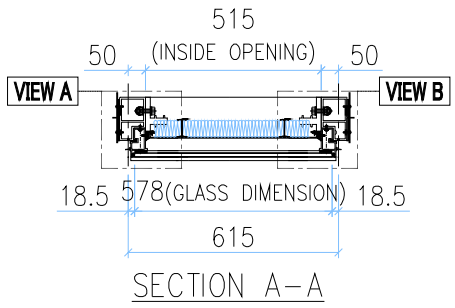

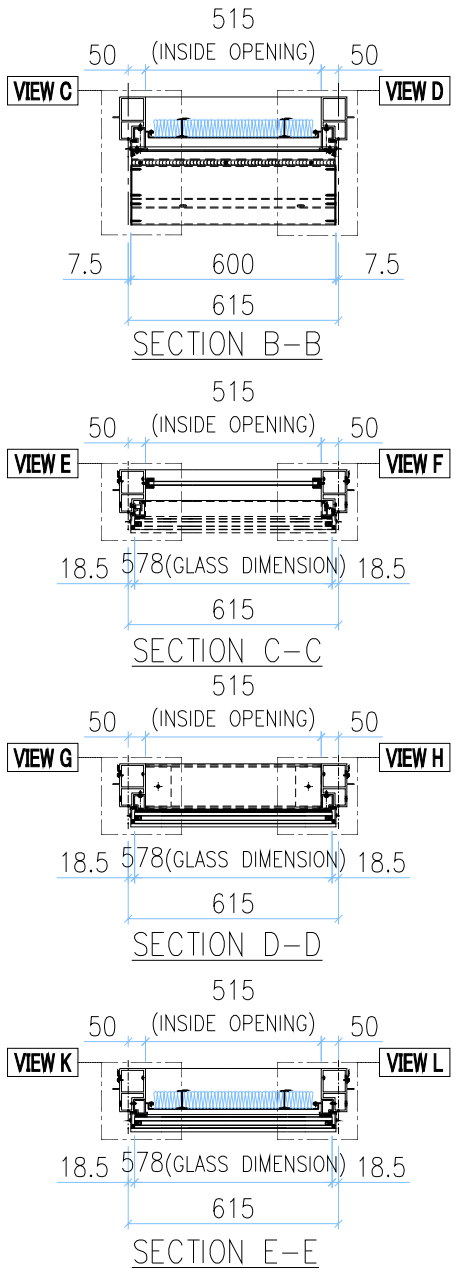

VIEW A

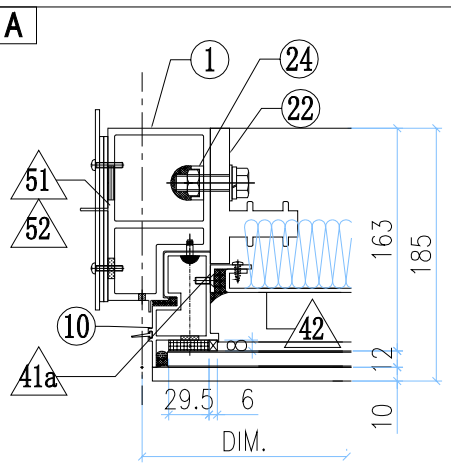

VIEW B

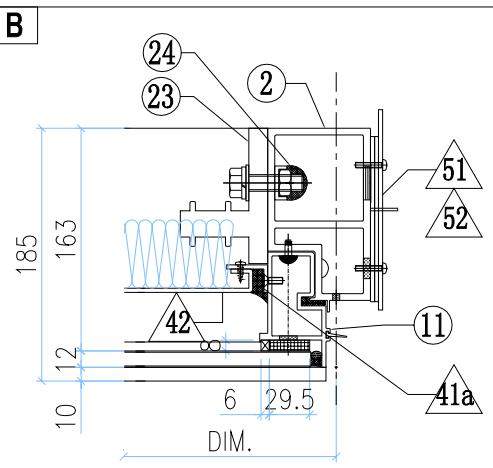

VIEW C

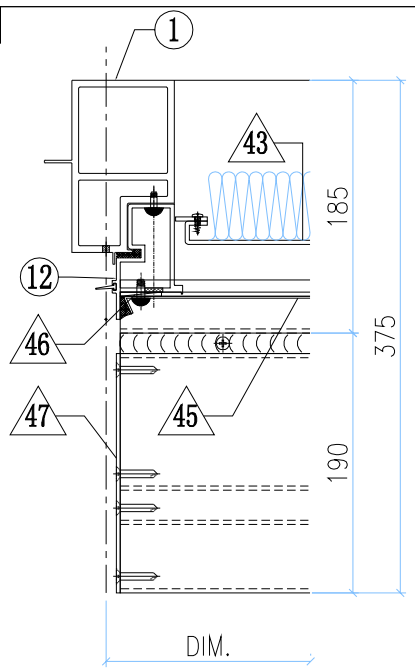

VIEW D

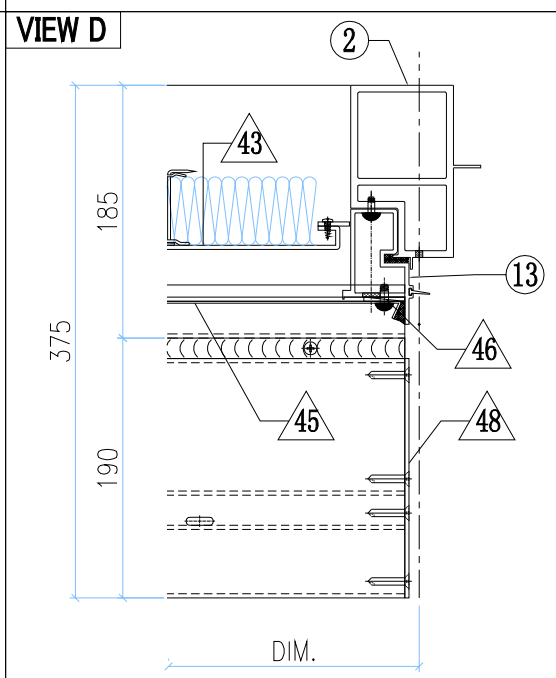

VIEW P

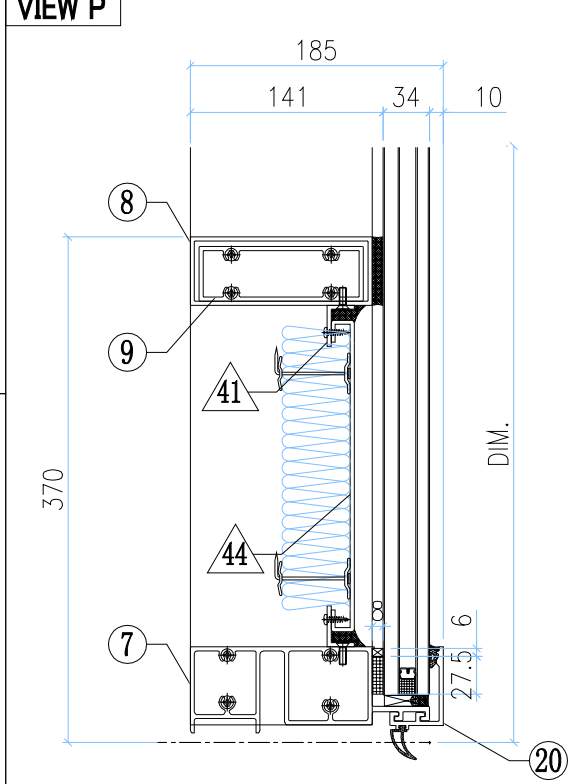

GLASS	GLASS NUMBER	WIDTH	HEIGHT	QTY.
	GL03–46	578	578	1
	GL04–07	495	145	1
	GL01–35	578	832	1

美特鋁質有限公司 MIDI Aluminium Fabricator Ltd.													
修改	-			採用	工廠		地盤	✓	工程號	J858	類別		物料號	-		
日期	-			材料顏色	-				地盘	康城11期	制圖	Z.S.P	2022-06-28	圖號	ARk-615H1-F1c1c2y
									图纸名称	单元组装图	復核	-	-	數量	-
									材料	-	批准	-	-	單件重量	- (KG)

AS-15B

VIEW M

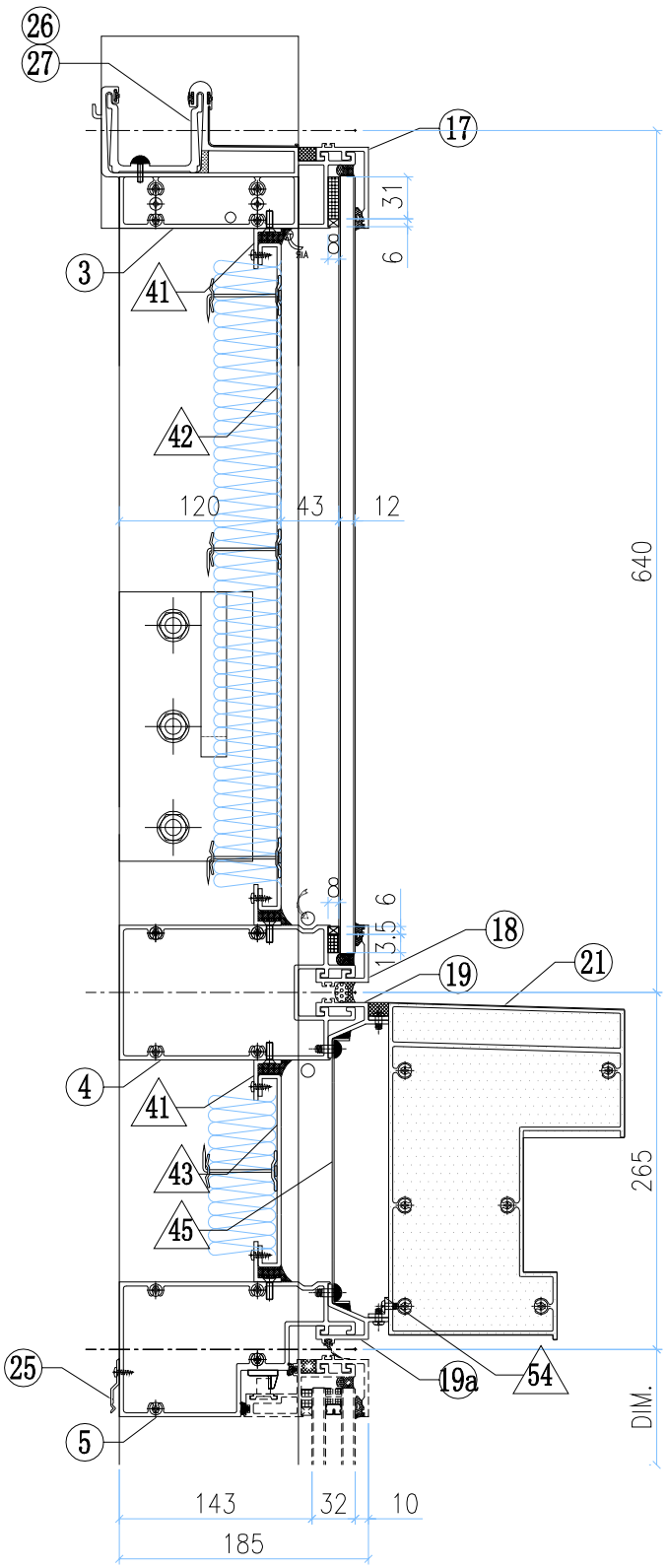

VIEW N

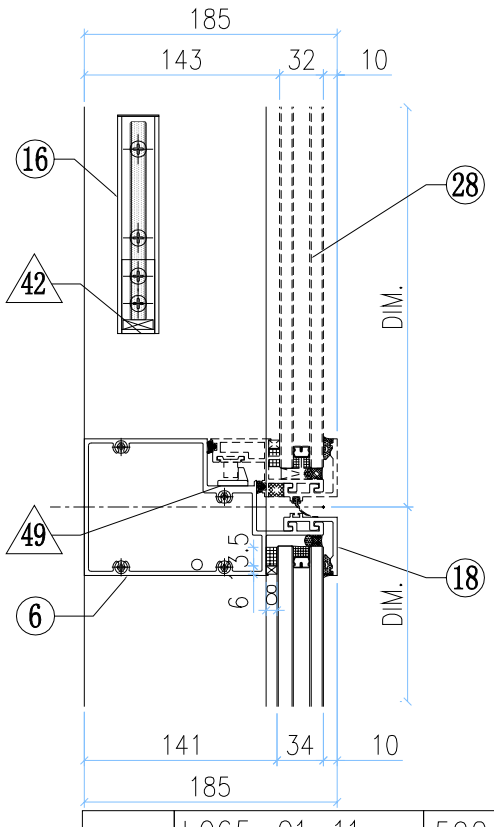

VIEW E

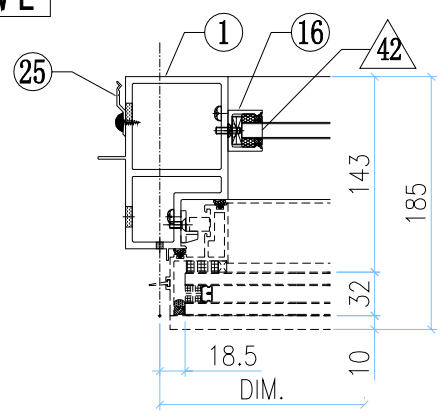

VIEW F

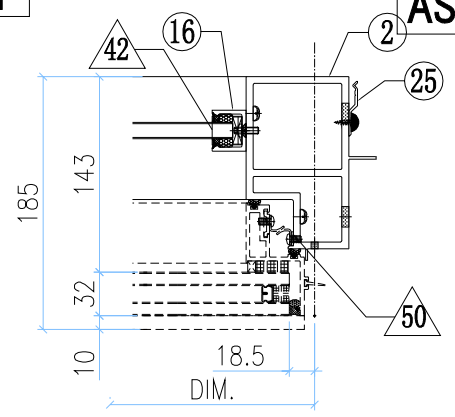

VIEW G

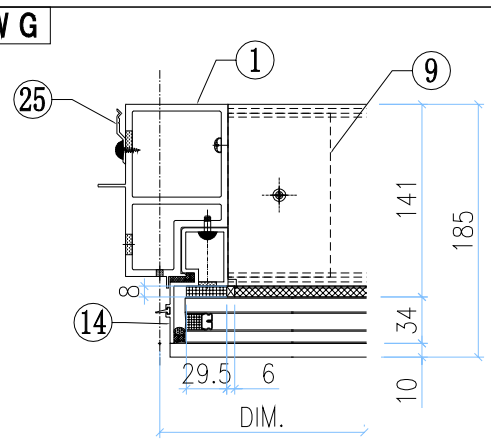

VIEW H

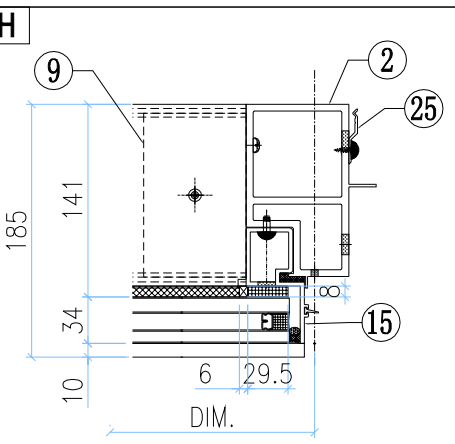

VIEW K

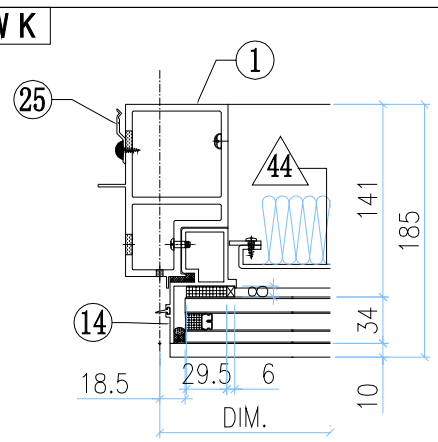

VIEW L

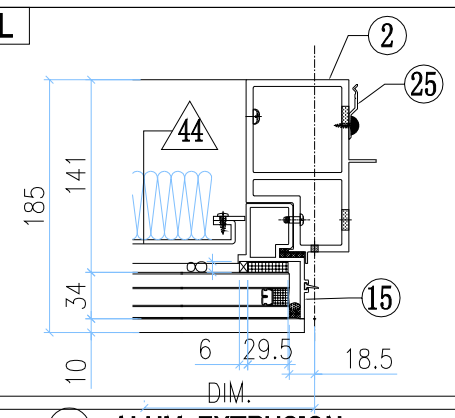

◇ OTHERS (ALUM. & G.M.S. PARTS)

ITEM	FAB. DWG NO.	LENGTH (mm)	QTY
41	N00813-01AX	513	6
	30x20X3mm ALUM. ANGLE		
41a	N00813-01Z	455.5	2
	30x20X3mm ALUM. ANGLE		
42	J858-AP09-56		1
	493 x495.5(BACK PANEL)		
43	J858-AP08-49		1
	499 x143 (BACK PANEL)		
44	J858-AP08-39		1
	499 x228 (BACK PANEL)		
45	J858-AP07-19		1
	1.5mm THK. ALUM. FLASHING		
46	J858-AP06		2
	3mm THK. ALUM. PLATE		
47	J858-AP14L		1
	3mm THK. ALUM. PLATE		
48	J858-AP14R		1
	3mm THK. ALUM. PLATE		
49	J858-AP05		1
	2mm THK. ALUM. PLATE		
50	J858-AP04		3
	1.5mm THK. ALUM. PLATE		
51	J858-AP03		4
	3mm THK. ALUM. PLATE		
52	J858-AP02		2
	3mm THK. ALUM. PLATE		
53	J858-AP18	400	1
	1mm THK. ALUM. FLASHING		
54	L065-01-11	592	1
	16x16X3mm ALUM. ANGLE		

◯ ALUM. EXTRUSION

ITEM	FAB. DWG NO.	LENGTH (mm)	QTY
1	X86277-13	3258.5	1
2	X86277-12	3258.5	1
3	X86279-18B	665	1
4	X86308-08E	594	1
5	X86309-05RD	594	1
6	X86281-01RD	594	1
7	X86280-07M	594	1
8	X86298-01B	503	1
9	X86289-01	75	2
10	X86313-05LB	603.5	1
11	X86313-05RB	603.5	1
12	X86313-07L	243	1
13	X86313-07R	243	1
14	X86314-04L	868	1
15	X86314-04R	868	1
16	X86282-01	159	2
17	X86301-01-28	600	1
18	X86283-01-28	600	2
19	X86306-01P	600	1
19a	x86306-04P	600	1
20	X86300-01-29	600	1
21	X86307-01-18	594	1
22	X86255-01L	200	1
23	X86255-01R	200	1
24	X86258-01	200	2
25	X86317-01	50	19
26	X86303-03	150	1
27	X86303-02	150	1
28	(窗玉)J858-CW-SH02		1

美特鋁質有限公司 MIDI Aluminium Fabricator Ltd.							工程號	J858	類別		物料號	-		
							地盘	康城11期	制圖	Z.S.P	2022-06-28	圖號	ARk-615H1-F1c1c2y	
修改	-			採用	工廠		地盤	✓	图纸名称	单元组装图	復核	-	-	數量	-	
日期	-			材料颜色	-				材料	-	批准	-	-	單件重量	-	(KG)

AS-15C

INSTALL UNIT NO.	QTY.	FLOOR
T2A-CW2-0901	1	9/F
T2A-CW2-1001	1	10/F
T2A-CW2-1201	1	12/F
T2A-CW2-1501	1	15/F
T2A-CW2-1601	1	16/F
T2A-CW2-1701	1	17/F
T2A-CW2-1801	1	18/F
T2A-CW2-1901	1	19/F
T2A-CW2-2001	1	20/F
T2A-CW2-2101	1	21/F
T2A-CW2-2201	1	22/F
T2A-CW2-2301	1	23/F
T2A-CW2-2501	1	25/F
T2A-CW2-2601	1	26/F
T2A-CW2-2701	1	27/F
T2A-CW2-2801	1	28/F
T2A-CW2-2901	1	29/F
T2A-CW2-3001	1	30/F
T2A-CW2-3101	1	31/F
T2A-CW2-3201	1	32/F
T2A-CW2-3301	1	33/F
T2A-CW2-3501	1	35/F
T2A-CW2-3601	1	36/F
T2A-CW2-3701	1	37/F
T2A-CW2-3801	1	38/F
T2A-CW2-3901	1	39/F
T2A-CW2-4101	1	41/F
T2A-CW2-4201	1	42/F
T2A-CW2-4301	1	43/F
T2A-CW2-4501	1	45/F
T2A-CW2-4601	1	46/F
T2A-CW2-4701	1	47/F
T2A-CW2-4801	1	48/F
T2A-CW2-4901	1	49/F
T2A-CW2-5001	1	50/F
T2A-CW2-5101	1	51/F
T2A-CW2-5201	1	52/F
T2A-CW2-5301	1	53/F
T2A-CW2-5501	1	55/F
T2A-CW2-5601	1	56/F
T2A-CW2-5701	1	57/F
T2A-CW2-5801	1	58/F
T2A-CW2-5901	1	59/F
T2A-CW2-6001	1	60/F
T2A-CW2-6101	1	61/F
T2A-CW2-6201	1	62/F
T2A-CW2-6301	1	63/F
T2A-CW2-6501	1	65/F
T3A-CW2-0901	1	9/F
T3A-CW2-1001	1	10/F
T3A-CW2-1201	1	12/F
T3A-CW2-1501	1	15/F
T3A-CW2-1601	1	16/F
T3A-CW2-1701	1	17/F
T3A-CW2-1801	1	18/F
T3A-CW2-1901	1	19/F
T3A-CW2-2001	1	20/F
T3A-CW2-2101	1	21/F
T3A-CW2-2201	1	22/F
T3A-CW2-2301	1	23/F
T3A-CW2-2501	1	25/F
T3A-CW2-2601	1	26/F
T3A-CW2-2701	1	27/F
T3A-CW2-2801	1	28/F
T3A-CW2-2901	1	29/F
T3A-CW2-3001	1	30/F
T3A-CW2-3101	1	31/F
T3A-CW2-3201	1	32/F
T3A-CW2-3301	1	33/F
T3A-CW2-3501	1	35/F
T3A-CW2-3601	1	36/F
T3A-CW2-3701	1	37/F
T3A-CW2-3801	1	38/F
T3A-CW2-3901	1	39/F
T3A-CW2-4101	1	41/F
T3A-CW2-4201	1	42/F
T3A-CW2-4301	1	43/F
T3A-CW2-4501	1	45/F
T3A-CW2-4601	1	46/F
T3A-CW2-4701	1	47/F
T3A-CW2-4801	1	48/F
T3A-CW2-4901	1	49/F
T3A-CW2-5001	1	50/F
T3A-CW2-5101	1	51/F
T3A-CW2-5201	1	52/F
T3A-CW2-5301	1	53/F
T3A-CW2-5501	1	55/F
T3A-CW2-5601	1	56/F
T3A-CW2-5701	1	57/F
T3A-CW2-5801	1	58/F
T3A-CW2-5901	1	59/F
T3A-CW2-6001	1	60/F
T3A-CW2-6101	1	61/F
T3A-CW2-6201	1	62/F
T3A-CW2-6301	1	63/F
T3A-CW2-6501	1	65/F
TOTAL	**96**	

美特鋁質有限公司 MIDI Aluminium Fabricator Ltd.							工程號	J858	類別		物料號		-	
							地盘	康城11期	制圖	Z.S.P	2022-06-28	圖號	ARm-700H1-F1b2	
修改	-			採用	工廠	地盤 ✓	图纸名称	单元组装图	復核	-	-	數量	-	
日期	-			材料颜色	-		材料	-	批准	-	-	單件重量	-	(KG)

AS-16A

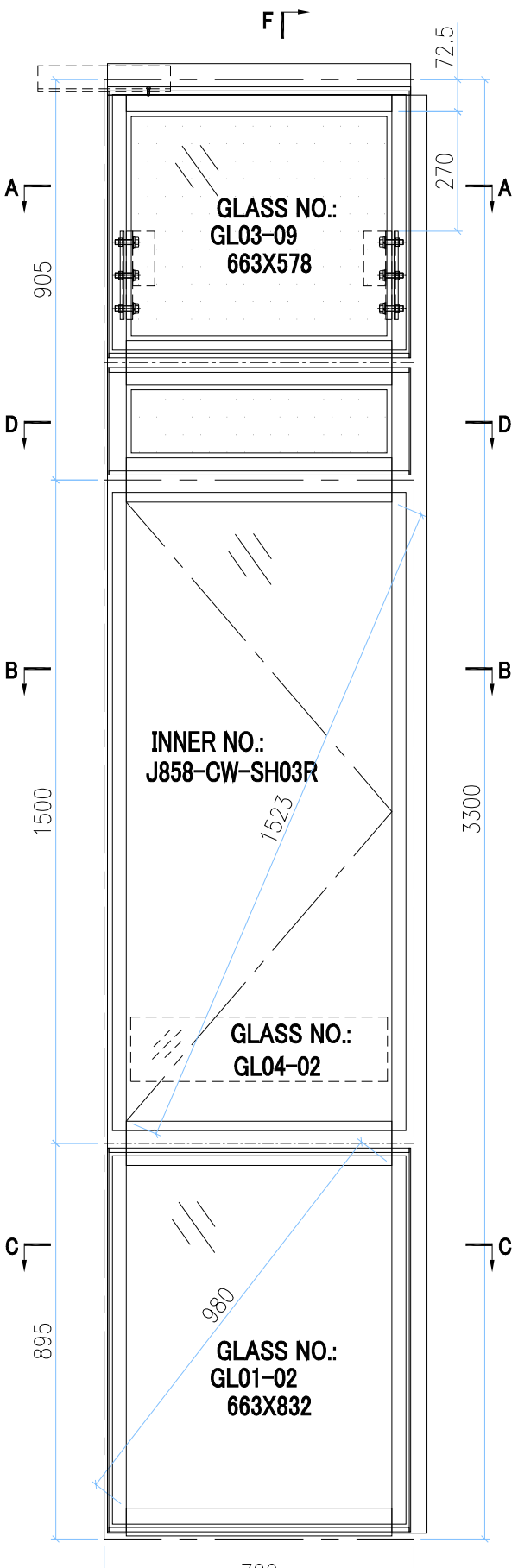

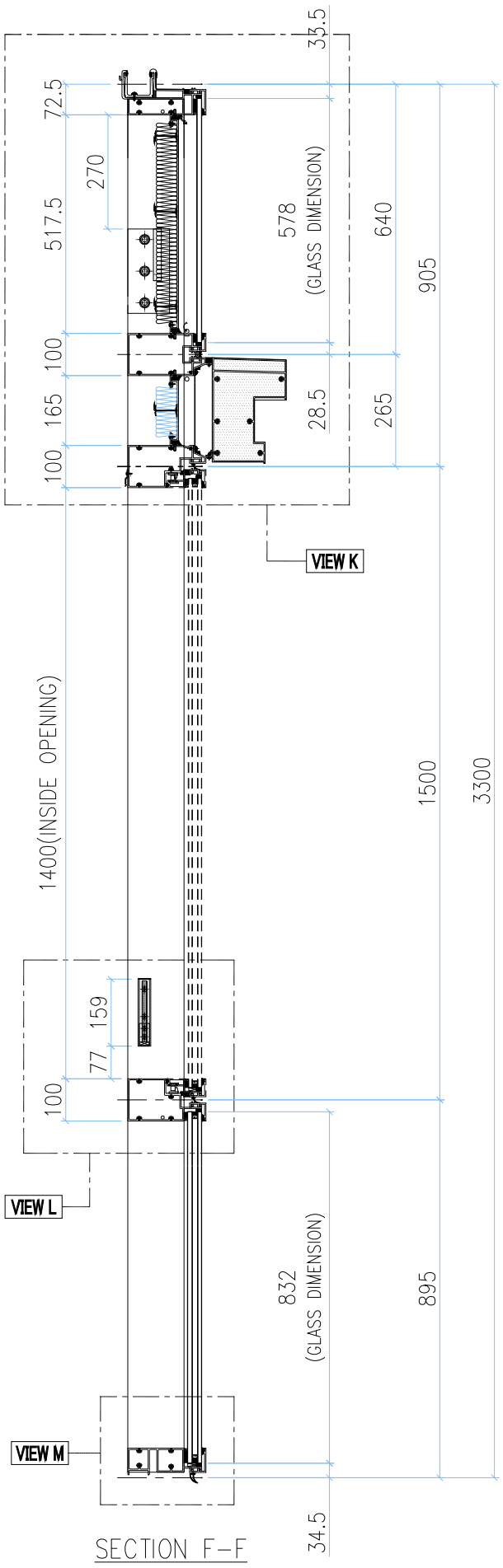

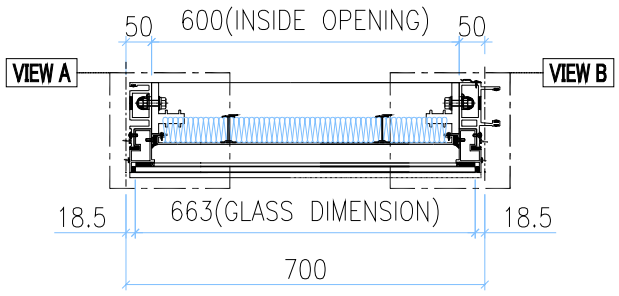

SECTION A-A

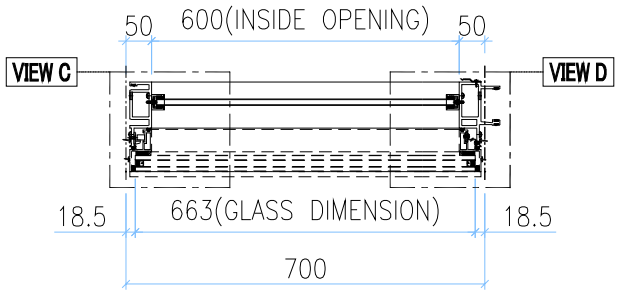

SECTION B-B

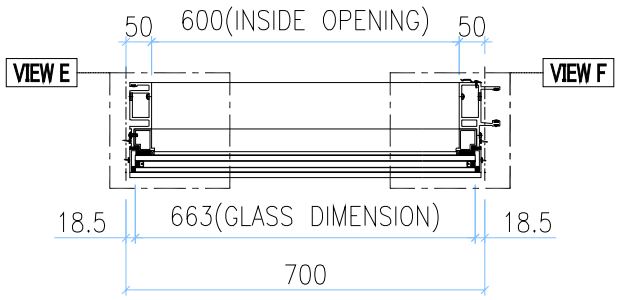

SECTION C-C

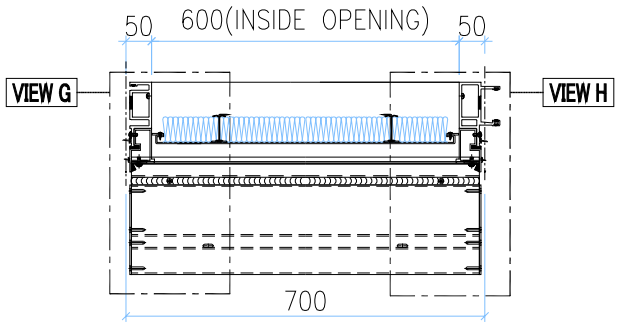

SECTION D-D

GLASS	GLASS NUMBER	WIDTH	HEIGHT	QTY.
	GL03-09	663	578	1
	GL04-02	580	145	1
	GL01-02	663	832	1

VIEW E

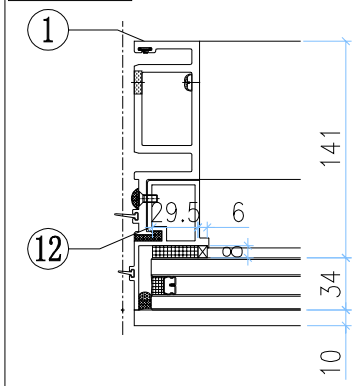

VIEW F

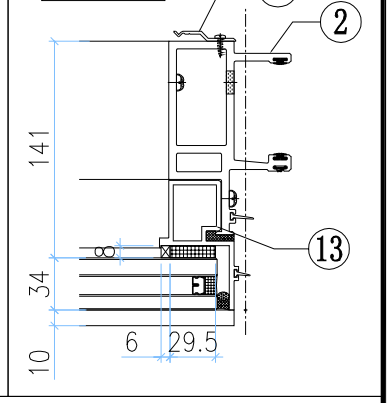

VIEW A

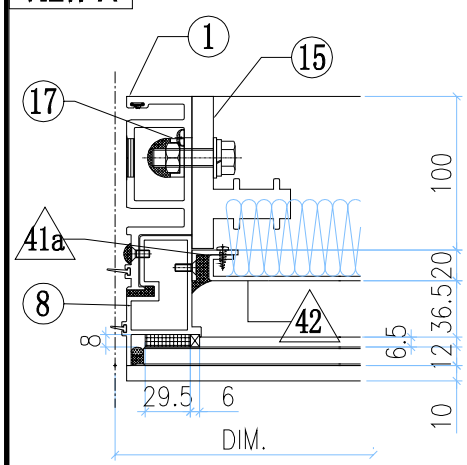

VIEW B

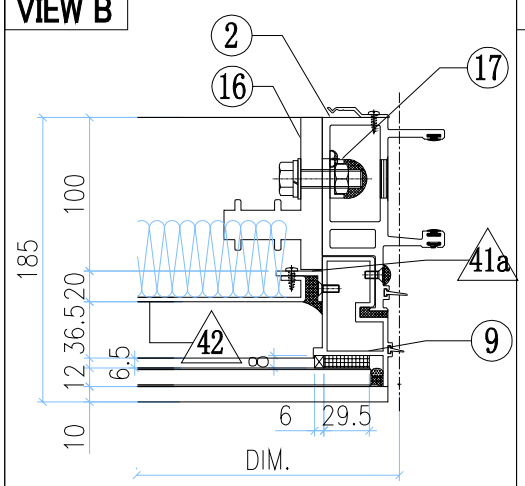

VIEW C

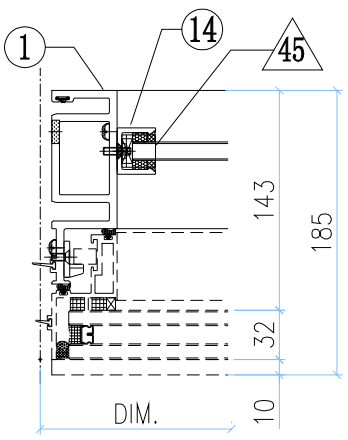

VIEW D

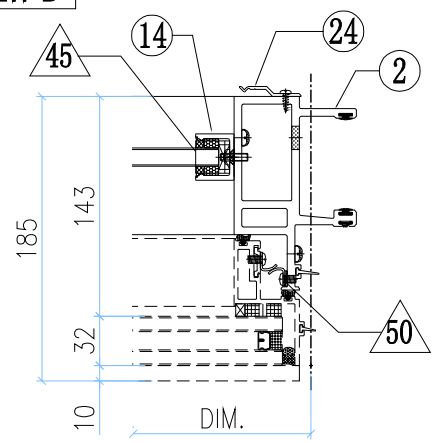

美特鋁質有限公司 MIDI Aluminium Fabricator Ltd.											
修改	-			採用	工廠		地盤	✓	工程號	J858	類別		物料號	-		
日期	-			材料顏色	-				地盘	康城11期	制圖	Z.S.P	2022-06-28	圖號	ARm-700H1-F1b2
									图纸名称	单元组装图	復核	-	-	數量	-
									材料	-	批准	-	-	單件重量	- (KG)

AS-16B

VIEW K

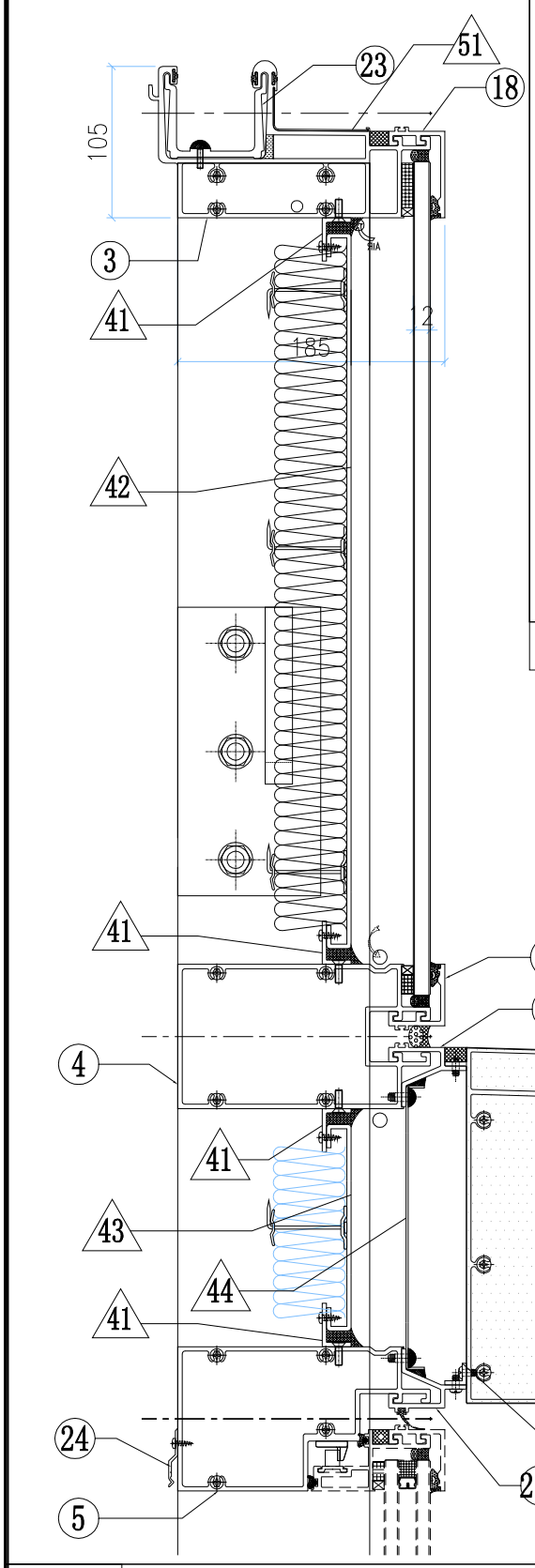

VIEW L

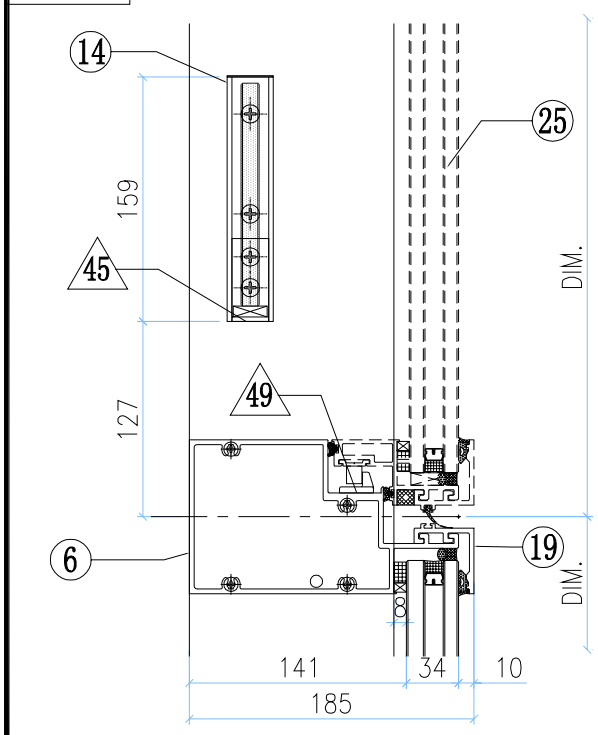

VIEW M

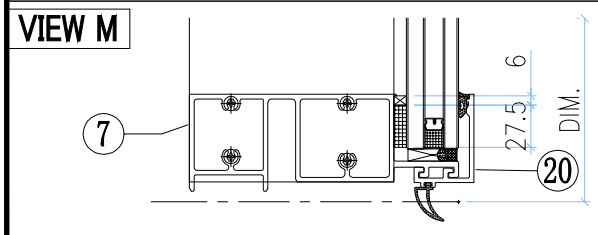

VIEW G

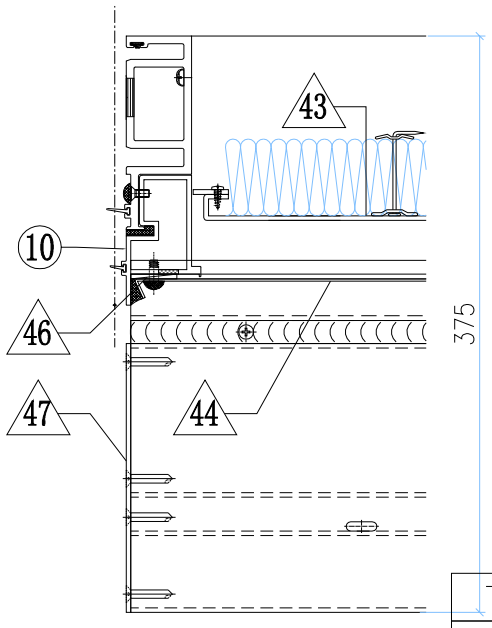

VIEW H

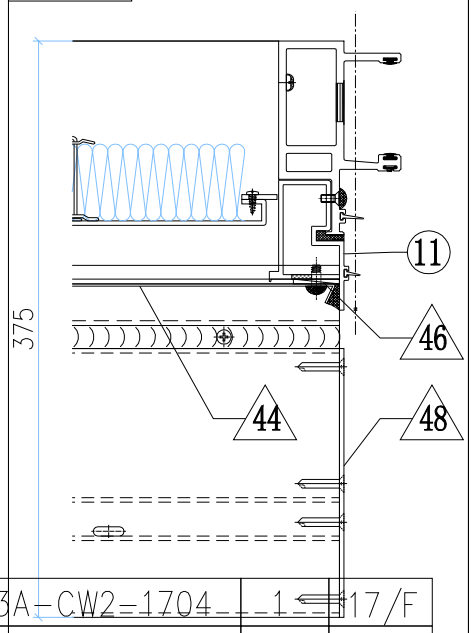

INSTALL UNIT NO.	QTY.	FLOOR
T1A-CW2-1704	1	17/F
T1A-CW2-2104	1	21/F
T1A-CW2-2604	1	26/F
T1A-CW2-3004	1	30/F
T1A-CW2-3504	1	35/F
T1A-CW2-3904	1	39/F
T1A-CW2-4304	1	43/F
T1A-CW2-4804	1	48/F
T1A-CW2-5204	1	52/F
T1A-CW2-5704	1	57/F
T2A-CW2-1704	1	17/F
T2A-CW2-2104	1	21/F
T2A-CW2-2604	1	26/F
T2A-CW2-3004	1	30/F
T2A-CW2-3504	1	35/F
T2A-CW2-3904	1	39/F
T2A-CW2-4304	1	43/F
T2A-CW2-4804	1	48/F
T2A-CW2-5204	1	52/F
T2A-CW2-5704	1	57/F
T2A-CW2-6104	1	61/F
T3A-CW2-1704	1	17/F
T3A-CW2-2104	1	21/F
T3A-CW2-2604	1	26/F
T3A-CW2-3004	1	30/F
T3A-CW2-3504	1	35/F
T3A-CW2-3904	1	39/F
T3A-CW2-4304	1	43/F
T3A-CW2-4804	1	48/F
T3A-CW2-5204	1	52/F
T3A-CW2-5704	1	57/F
T3A-CW2-6104	1	61/F
TOTAL	32	

OTHERS (ALUM. & G.M.S. PARTS)

ITEM	FAB. DWG NO.	LENGTH (mm)	QTY
41	N00813-01C	598	4
	30x20X3mm ALUM. ANGLE		
41a	N00813-01Z	455.5	2
	30x20X3mm ALUM. ANGLE		
42	J858-AP09-24		1
	578 x495.5(BACK PANEL)		
43	J858-AP08-10		1
	584 x143 (BACK PANEL)		
44	J858-AP07-02		1
	1.5mm THK. ALUM. FLASHING		
45	N541-01	21	2
	43x22x3mm ALUM. ANGLE		
46	J858-AP06		2
	3mm THK. ALUM. PLATE		
47	J858-AP14L		1
	3mm THK. ALUM. PLATE		
48	J858-AP14R		1
	3mm THK. ALUM. PLATE		
49	J858-AP05		1
	2mm THK. ALUM. PLATE		
50	J858-AP04		3
	1.5mm THK. ALUM. PLATE		
51	J858-AP16	100	1
	1mm THK. ALUM. FLASHING		
52	J858-AP18	400	1
	1mm THK. ALUM. FLASHING		
53	L065-01-02	677	1
	16x16X3mm ALUM. ANGLE		

○ ALUM. EXTRUSION

ITEM	FAB. DWG NO.	LENGTH (mm)	QTY
1	X86288-10	3258.5	1
2	X86274-06	3258.5	1
3	X86279-02A	685	1
4	X86308-08A	679	1
5	X86309-05RA	679	1
6	X86281-01RA	679	1
7	X86280-02A	679	1
8	X86313-01LB	603.5	1
9	X86313-01RB	603.5	1
10	X86313-03L	243	1
11	X86313-03R	243	1
12	X86314-01L	868	1
13	X86314-01R	868	1
14	X86282-01	159	2
15	X86255-01L	200	1
16	X86255-01R	200	1
17	X86258-01	200	2
18	X86301-01-02	685	1
19	X86283-01-02	685	2
20	X86300-01-02	685	1
21	X86306-01B	685	1
21a	x86306-04B	685	1
22	X86307-01-02	679	1
23	X86303-01	300	1
24	X86317-01	50	11
25	(窗玉)J858-CW-SH03R		1

美特鋁質有限公司 MIDI Aluminium Fabricator Ltd.													
工程號	J858		類別		物料號	-							
地盘	康城11期		制圖	Z.S.P	2022-06-28	圖號	ARm-700H1-F1h						
修改	-		採用	工廠		地盤	✓	图纸名称	单元组装图	復核	-	-	數量	-	
日期	-		材料颜色	-				材料	-	批准	-	-	單件重量	-	(KG)

AS-17A

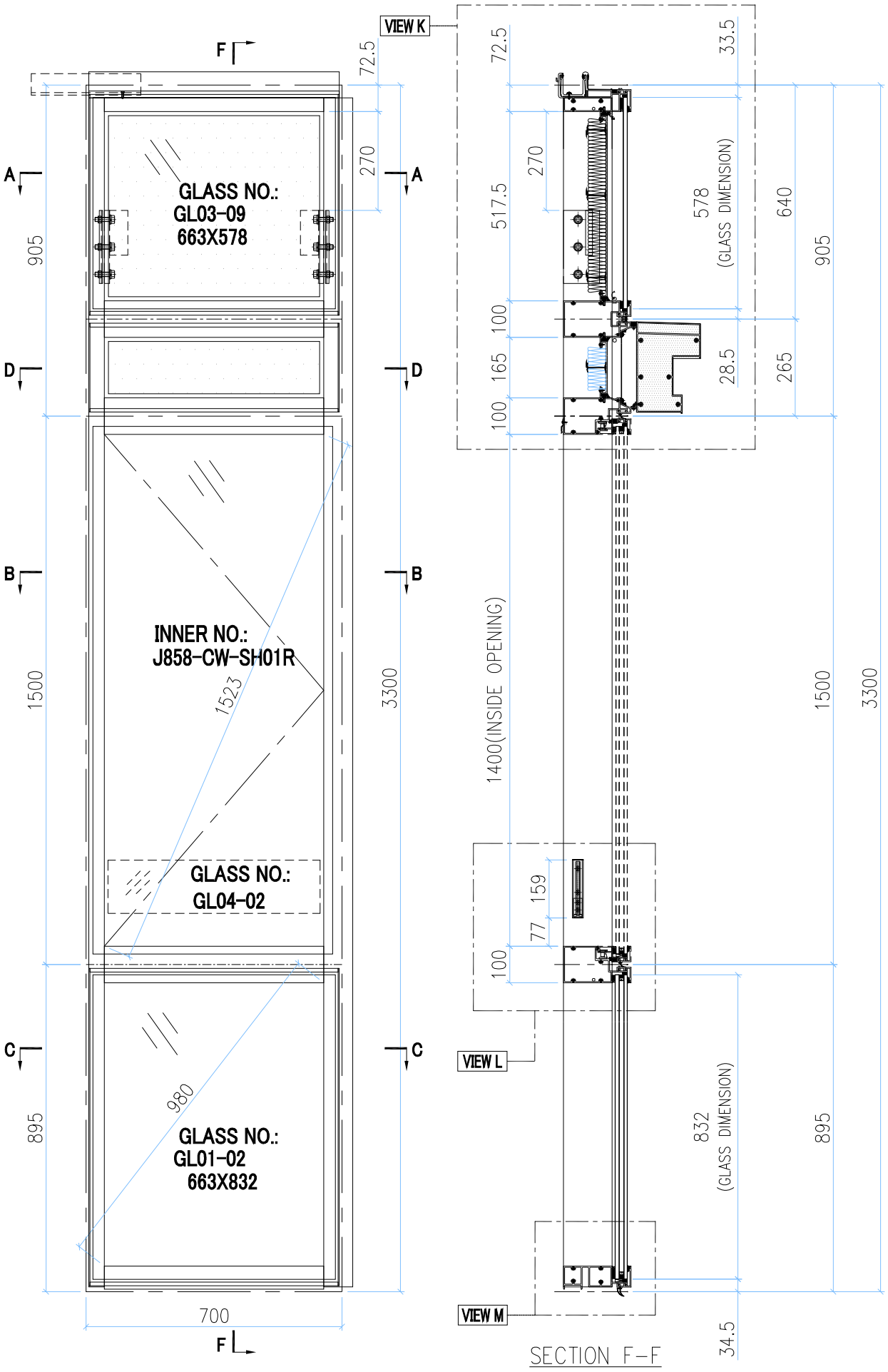

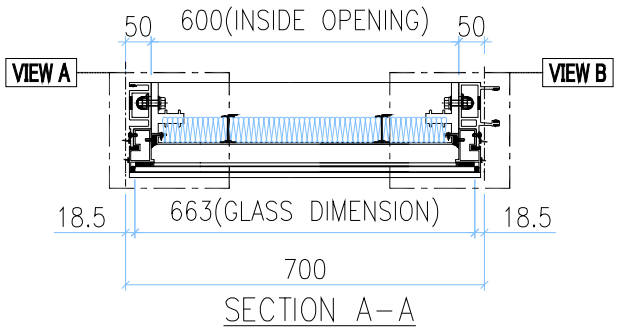

SECTION A-A

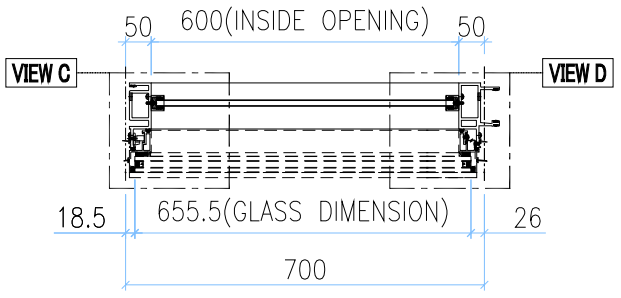

SECTION B-B

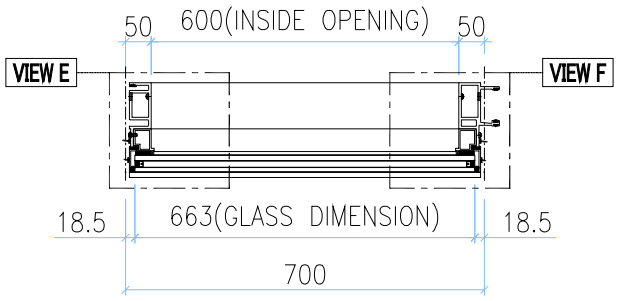

SECTION C-C

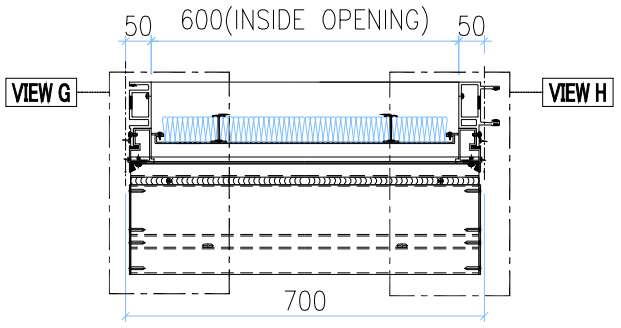

SECTION D-D

GLASS	GLASS NUMBER	WIDTH	HEIGHT	QTY.
	GL03-09	663	578	1
	GL04-02	580	145	1
	GL01-02	663	832	1

VIEW E

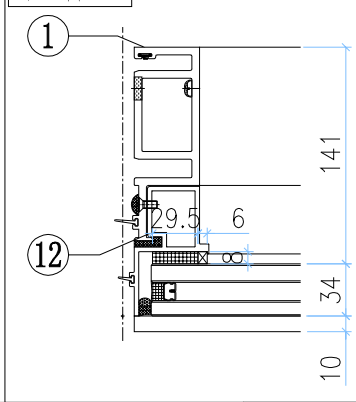

VIEW F

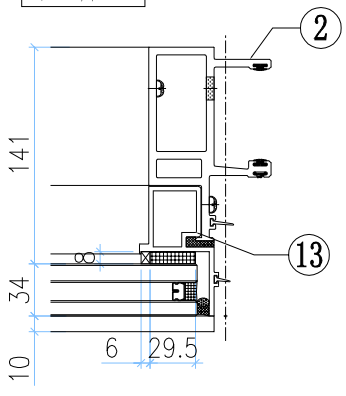

VIEW A

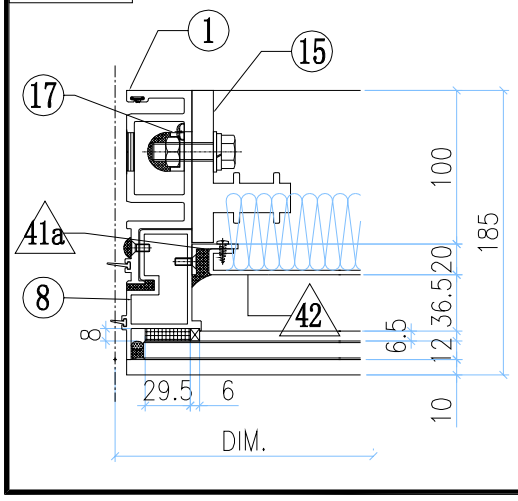

VIEW B

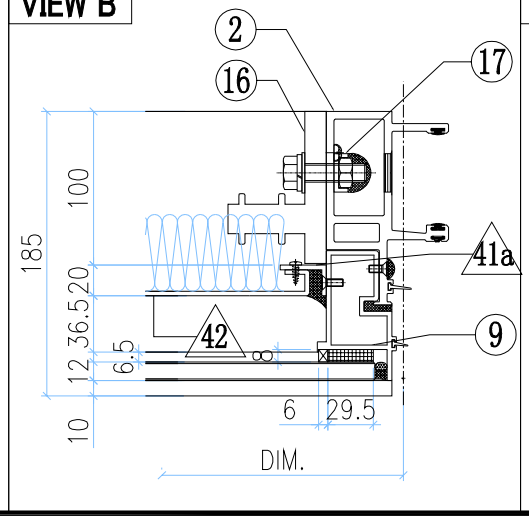

VIEW C

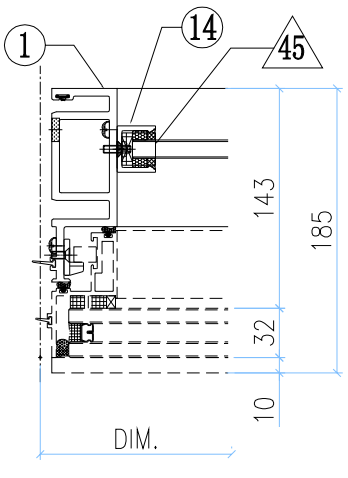

VIEW D

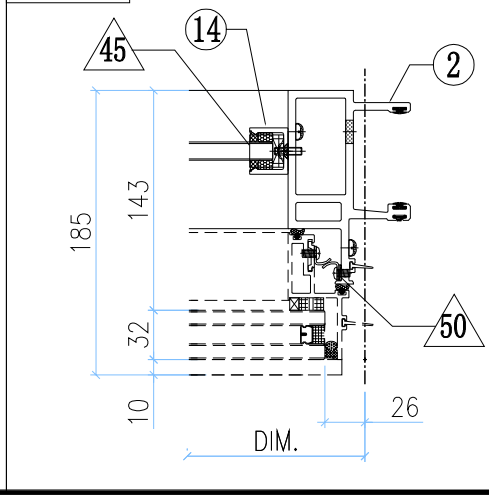

美特鋁質有限公司
MIDI Aluminium Fabricator Ltd.

工程號	J858	類別		物料號	-				
地盘	康城11期	制圖	Z.S.P	2022-06-28	圖號	ARm-700H1-F1h			
图纸名称	单元组装图	復核	-	-	數量	-			
材料	-	批准	-	-	單件重量	-	(KG)		

修改	-			採用	工廠		地盤	✓
日期	-			材料顏色	-			

AS-17B

VIEW K

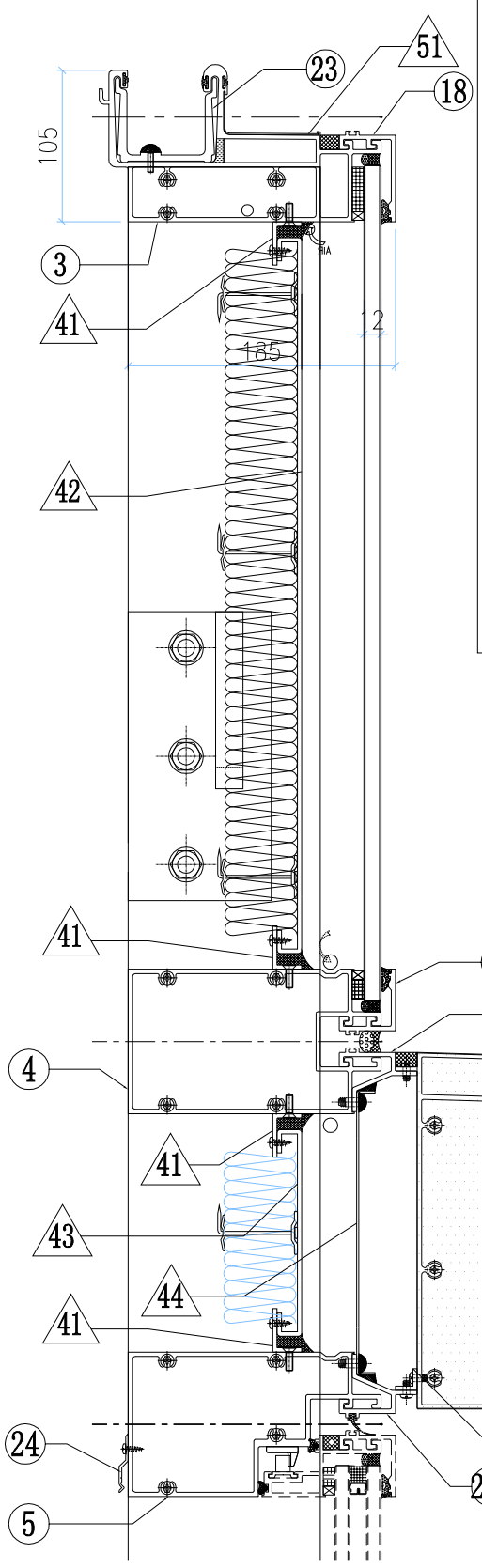

VIEW G

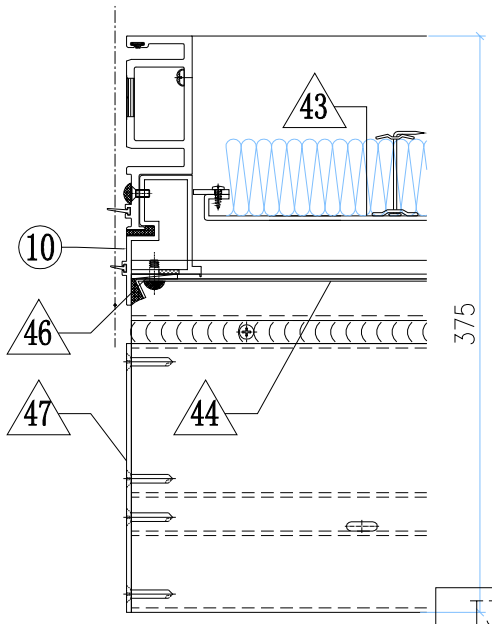

VIEW H

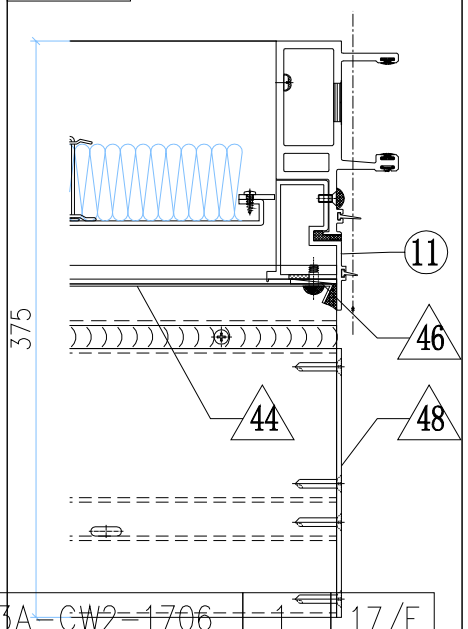

VIEW L

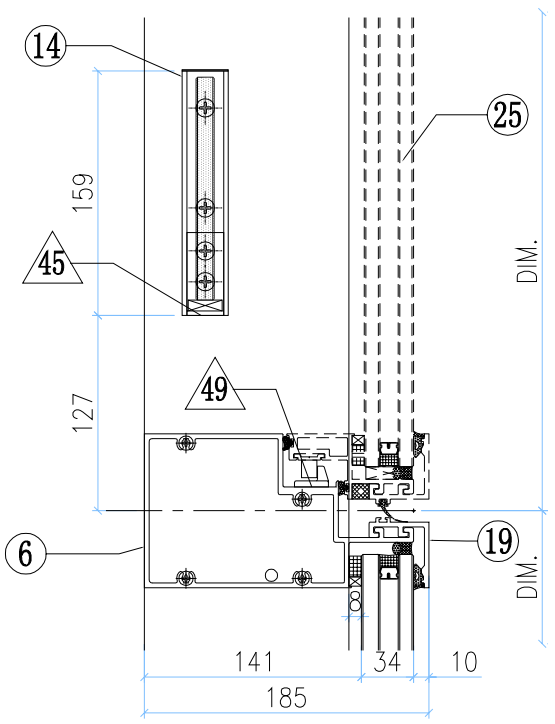

VIEW M

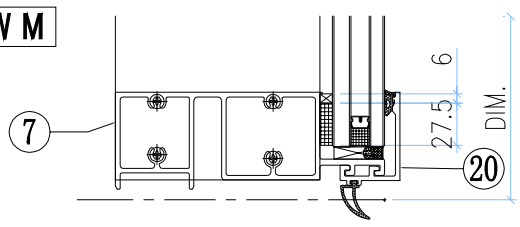

INSTALL UNIT NO.	QTY.	FLOOR
T1A-CW2-1706	1	17/F
T1A-CW2-2106	1	21/F
T1A-CW2-2606	1	26/F
T1A-CW2-3006	1	30/F
T1A-CW2-3506	1	35/F
T1A-CW2-3906	1	39/F
T1A-CW2-4306	1	43/F
T1A-CW2-4806	1	48/F
T1A-CW2-5206	1	52/F
T1A-CW2-5706	1	57/F
T2A-CW2-1706	1	17/F
T2A-CW2-2106	1	21/F
T2A-CW2-2606	1	26/F
T2A-CW2-3006	1	30/F
T2A-CW2-3506	1	35/F
T2A-CW2-3906	1	39/F
T2A-CW2-4306	1	43/F
T2A-CW2-4806	1	48/F
T2A-CW2-5206	1	52/F
T2A-CW2-5706	1	57/F
T2A-CW2-6106	1	61/F
T3A-CW2-1706	1	17/F
T3A-CW2-2106	1	21/F
T3A-CW2-2606	1	26/F
T3A-CW2-3006	1	30/F
T3A-CW2-3506	1	35/F
T3A-CW2-3906	1	39/F
T3A-CW2-4306	1	43/F
T3A-CW2-4806	1	48/F
T3A-CW2-5206	1	52/F
T3A-CW2-5706	1	57/F
T3A-CW2-6106	1	61/F
TOTAL	32	

OTHERS (ALUM. & G.M.S. PARTS)

ITEM	FAB. DWG NO.	LENGTH (mm)	QTY
41	N00813-01C	598	4
	30x20X3mm ALUM. ANGLE		
41a	N00813-01Z	455.5	2
	30x20X3mm ALUM. ANGLE		
42	J858-AP09-24		1
	578 x495.5(BACK PANEL)		
43	J858-AP08-10		1
	584 x143 (BACK PANEL)		
44	J858-AP07-02		1
	1.5mm THK. ALUM. FLASHING		
45	N541-01	21	2
	43x22x3mm ALUM. ANGLE		
46	J858-AP06		2
	3mm THK. ALUM. PLATE		
47	J858-AP14L		1
	3mm THK. ALUM. PLATE		
48	J858-AP14R		1
	3mm THK. ALUM. PLATE		
49	J858-AP05		1
	2mm THK. ALUM. PLATE		
50	J858-AP04		3
	1.5mm THK. ALUM. PLATE		
51	J858-AP16	100	1
	1mm THK. ALUM. FLASHING		
52	J858-AP18	400	1
	1mm THK. ALUM. FLASHING		
53	L065-01-02	677	1
	16x16X3mm ALUM. ANGLE		

○ ALUM. EXTRUSION

ITEM	FAB. DWG NO.	LENGTH (mm)	QTY
1	X86288-10	3258.5	1
2	X86274-07	3258.5	1
3	X86279-02A	685	1
4	X86308-08A	679	1
5	X86309-05RA	679	1
6	X86281-01RA	679	1
7	X86280-02A	679	1
8	X86313-01LB	603.5	1
9	X86313-01RB	603.5	1
10	X86313-03L	243	1
11	X86313-03R	243	1
12	X86314-01L	868	1
13	X86314-01R	868	1
14	X86282-01	159	2
15	X86255-01L	200	1
16	X86255-01R	200	1
17	X86258-01	200	2
18	X86301-01-02	685	1
19	X86283-01-02	685	2
20	X86300-01-02	685	1
21	X86306-01B	685	1
21a	x86306-04B	685	1
22	X86307-01-02	679	1
23	X86303-01	300	1
24	X86317-01	50	3
25	(窗玉)J858-CW-SH01R		1

美特鋁質有限公司 MIDI Aluminium Fabricator Ltd.													
修改	-			採用	工廠		地盤	✓	工程號	J858	類別		物料號	-		
日期	-			材料顏色	-				地盘	康城11期	制圖	Z.S.P	2022-06-28	圖號	ALm-681H1-F1hb1
									图纸名称	单元组装图	復核	-	-	數量	-
									材料	-	批准	-	-	單件重量	- (KG)

AS-18A

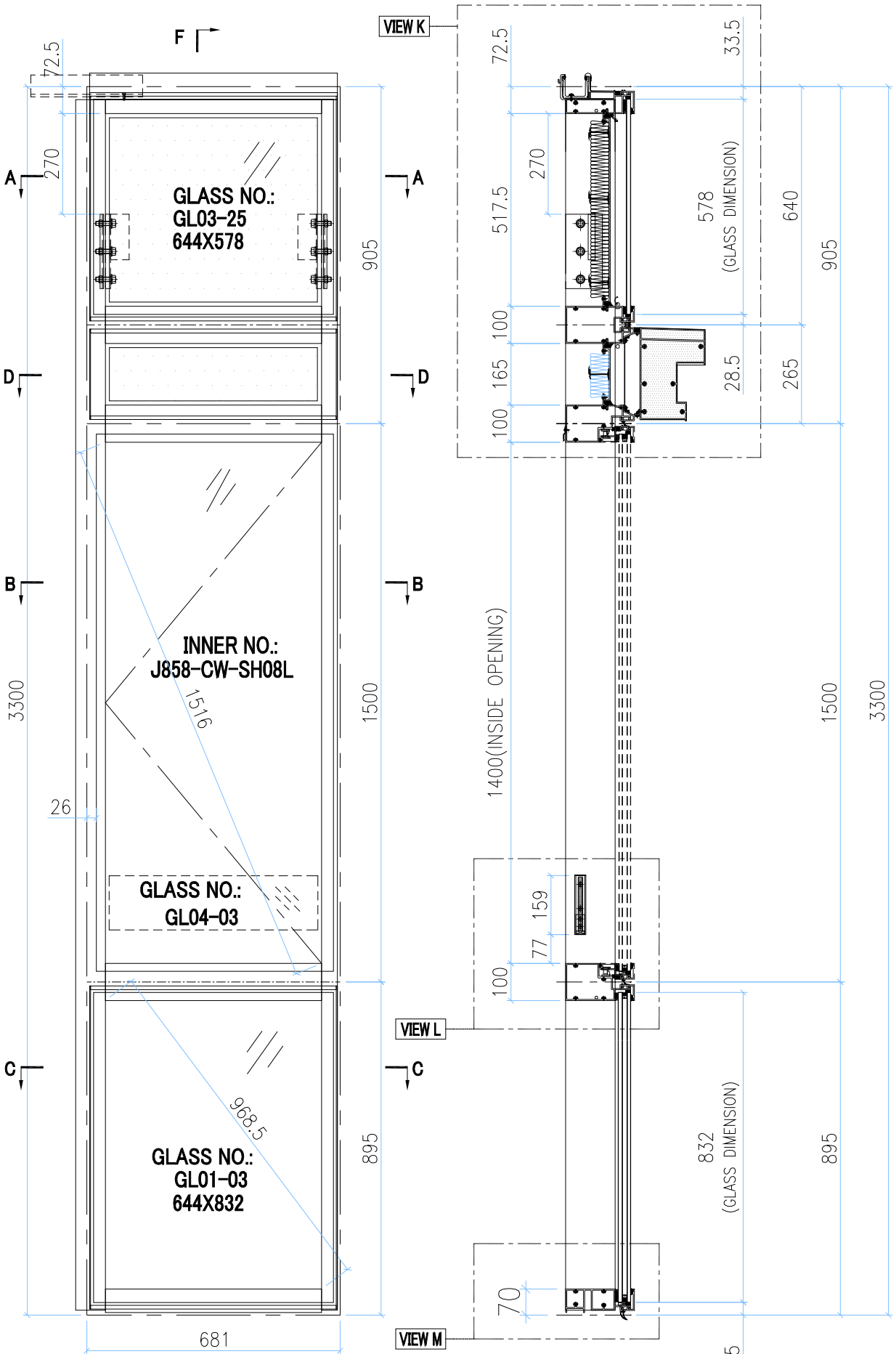

SECTION F-F

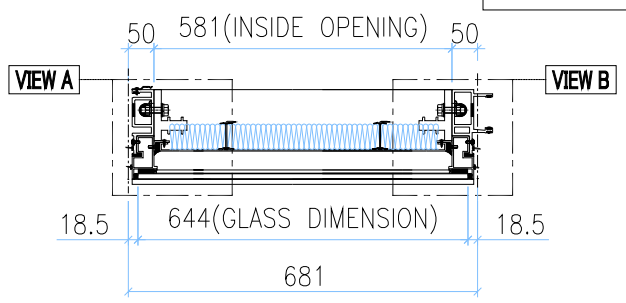

SECTION A-A

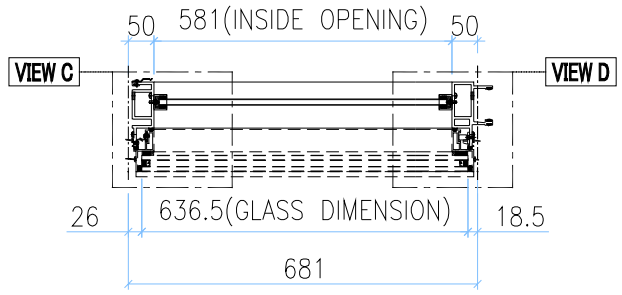

SECTION B-B

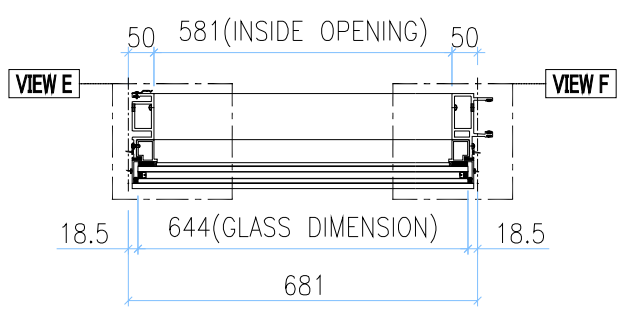

SECTION C-C

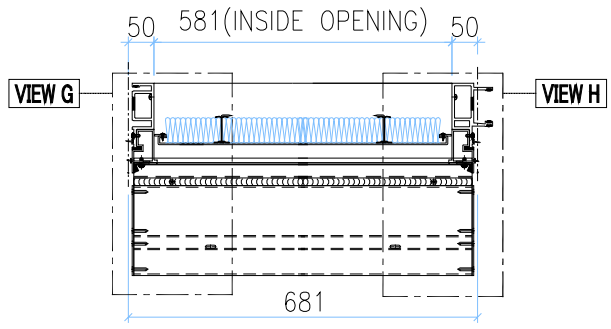

SECTION D-D

GLASS	GLASS NUMBER	WIDTH	HEIGHT	QTY.
	GL03-25	644	578	1
	GL04-03	561	145	1
	GL01-03	644	832	1

VIEW E

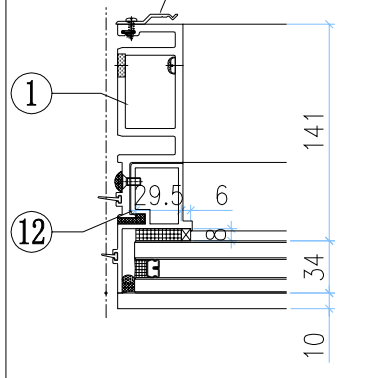

VIEW F

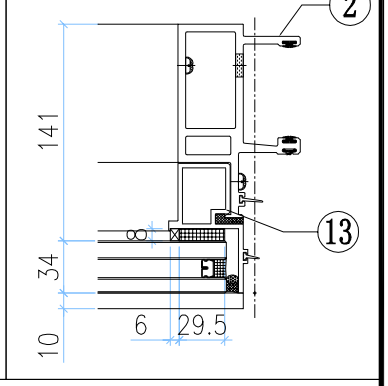

VIEW A

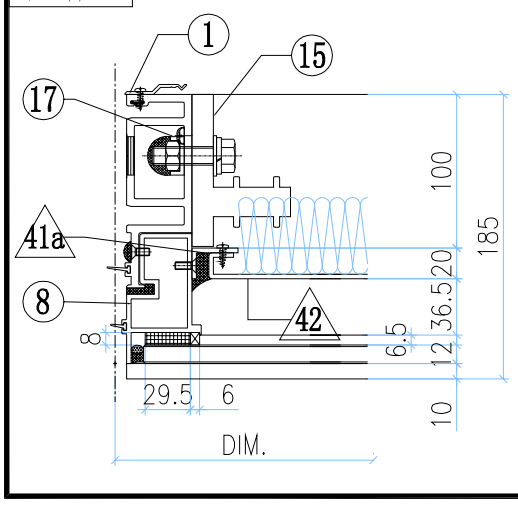

VIEW B

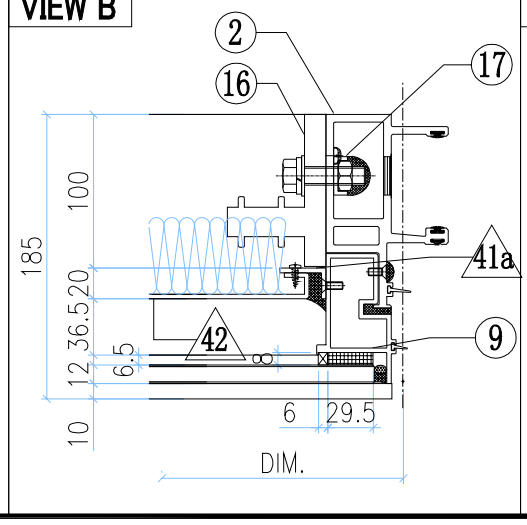

VIEW C

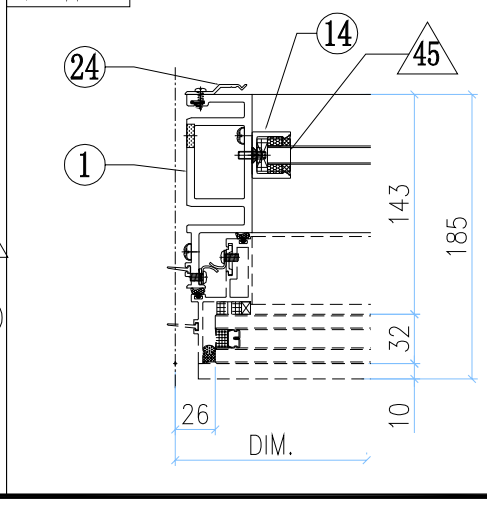

VIEW D

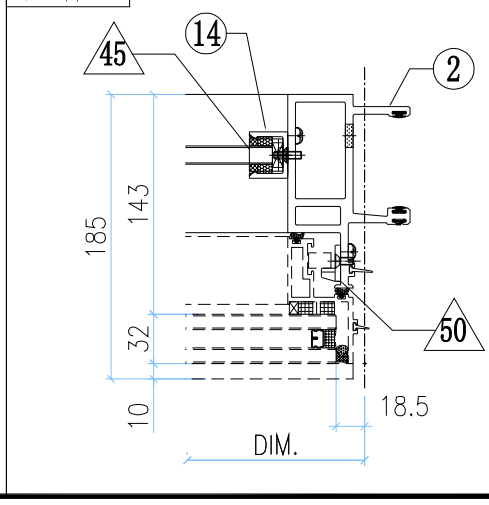

美特鋁質有限公司 MIDI Aluminium Fabricator Ltd.											
工程號	J858	類別		物料號	-						
地盘	康城11期	制圖	Z.S.P	2022-06-28	圖號	ALm-681H1-F1hb1					
图纸名称	单元组装图	復核	-	-	數量	-					
材料	-	批准	-	-	單件重量	- (KG)					
修改	-			採用	工廠		地盤	✓			
日期	-			材料顏色	-						

AS-18B

VIEW K

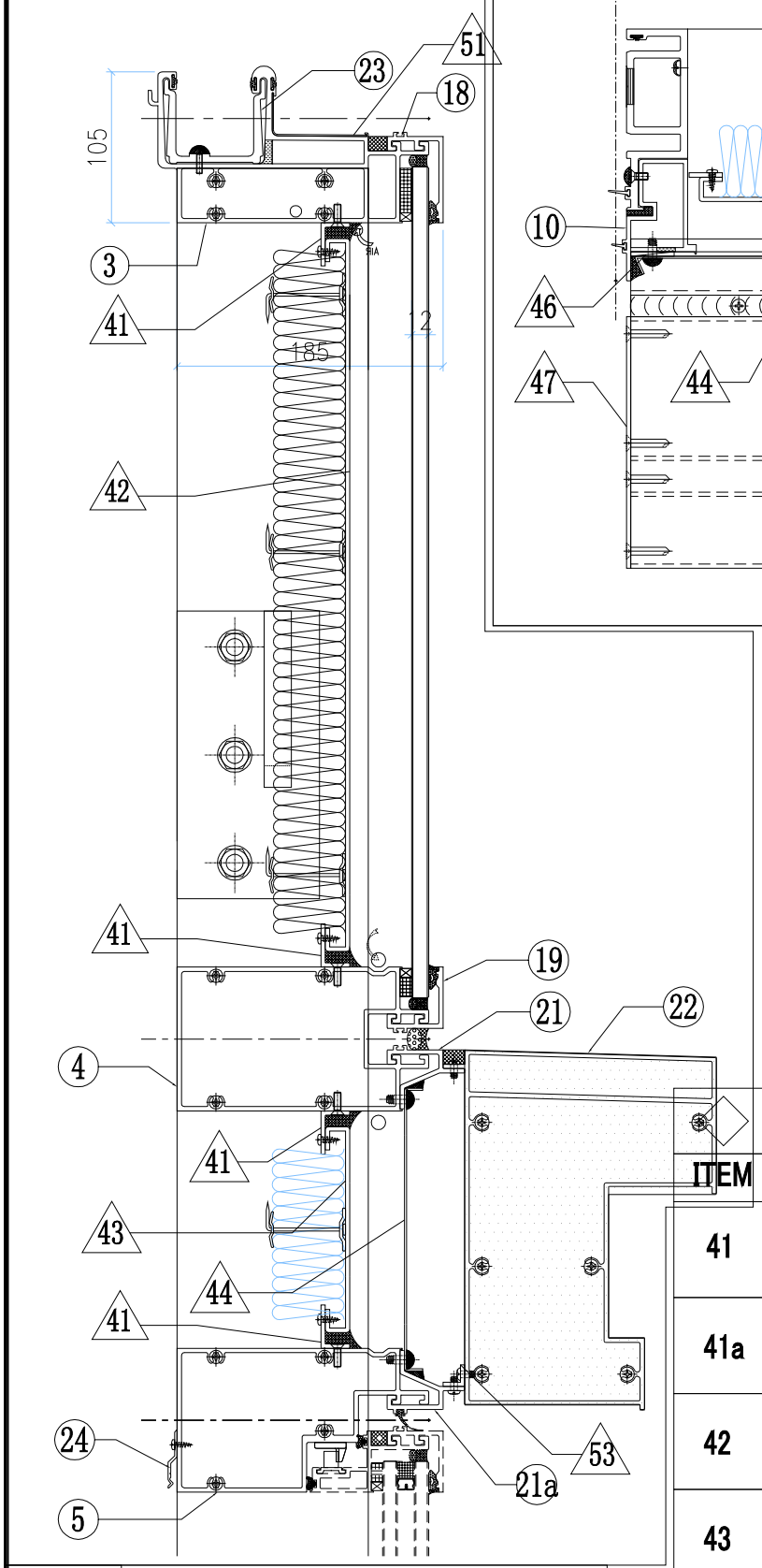

VIEW G

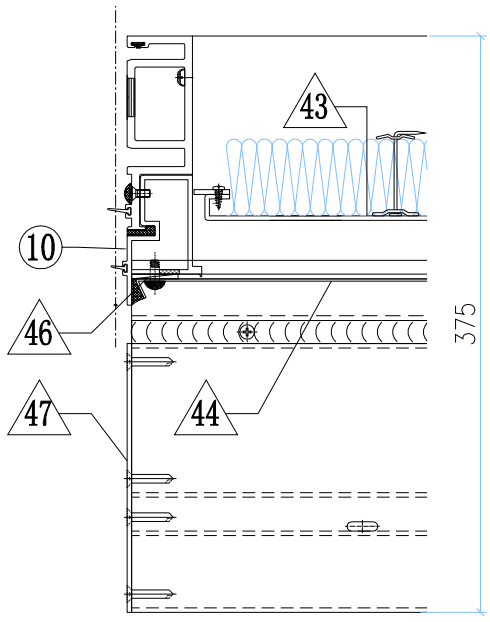

VIEW H

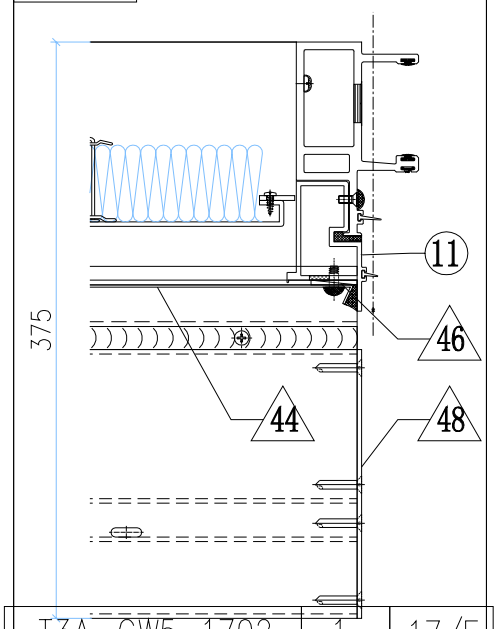

VIEW L

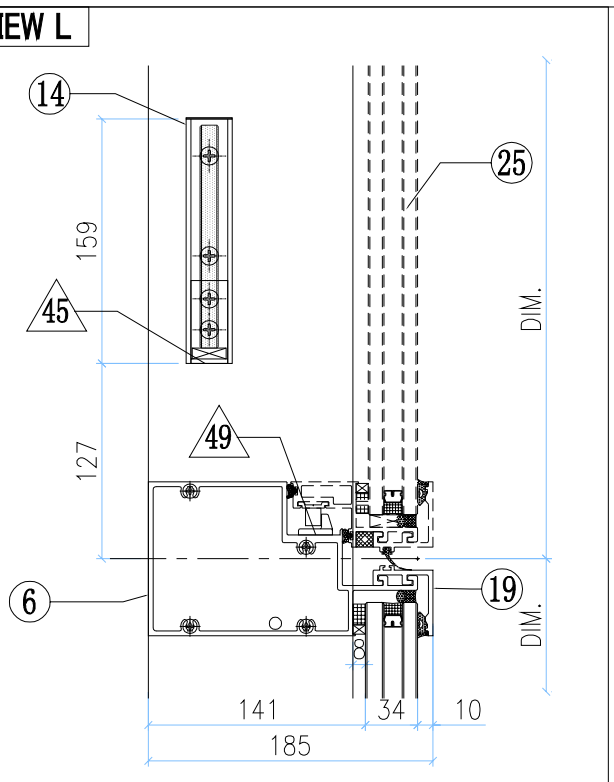

VIEW M

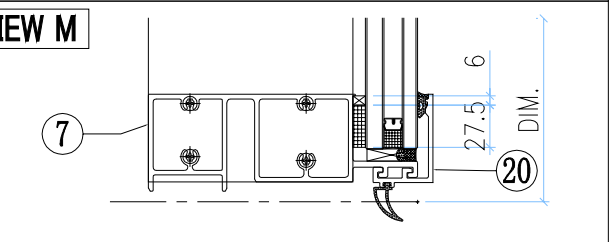

INSTALL UNIT NO.	QTY.	FLOOR
T1A-CW5-1702	1	17/F
T1A-CW5-2102	1	21/F
T1A-CW5-2602	1	26/F
T1A-CW5-3002	1	30/F
T1A-CW5-3502	1	35/F
T1A-CW5-3902	1	39/F
T1A-CW5-4302	1	43/F
T1A-CW5-4802	1	48/F
T1A-CW5-5202	1	52/F
T1A-CW5-5702	1	57/F
T2A-CW5-1702	1	17/F
T2A-CW5-2102	1	21/F
T2A-CW5-2602	1	26/F
T2A-CW5-3002	1	30/F
T2A-CW5-3502	1	35/F
T2A-CW5-3902	1	39/F
T2A-CW5-4302	1	43/F
T2A-CW5-4802	1	48/F
T2A-CW5-5202	1	52/F
T2A-CW5-5702	1	57/F
T2A-CW5-6102	1	61/F

T3A-CW5-1702	1	17/F	
T3A-CW5-2102	1	21/F	
T3A-CW5-2602	1	26/F	
T3A-CW5-3002	1	30/F	
T3A-CW5-3502	1	35/F	
T3A-CW5-3902	1	39/F	
T3A-CW5-4302	1	43/F	
T3A-CW5-4802	1	48/F	
T3A-CW5-5202	1	52/F	
T3A-CW5-5702	1	57/F	
T3A-CW5-6102	1	61/F	
TOTAL	32		

OTHERS (ALUM. & G.M.S. PARTS)

ITEM	FAB. DWG NO.	LENGTH (mm)	QTY
41	N00813-01N	579	4
	30x20X3mm ALUM. ANGLE		
41a	N00813-01Z	455.5	2
	30x20X3mm ALUM. ANGLE		
42	J858-AP09-18		1
	559 x495.5(BACK PANEL)		
43	J858-AP08-22		1
	565 x143 (BACK PANEL)		
44	J858-AP07-08		1
	1.5mm THK. ALUM. FLASHING		
45	N541-01	21	2
	43x22x3mm ALUM. ANGLE		
46	J858-AP06		2
	3mm THK. ALUM. PLATE		
47	J858-AP14L		1
	3mm THK. ALUM. PLATE		
48	J858-AP14R		1
	3mm THK. ALUM. PLATE		
49	J858-AP05		1
	2mm THK. ALUM. PLATE		
50	J858-AP04		3
	1.5mm THK. ALUM. PLATE		
51	J858-AP16	100	1
	1mm THK. ALUM. FLASHING		
52	J858-AP18	400	1
	1mm THK. ALUM. FLASHING		
53	L065-01-08	658	1
	16x16X3mm ALUM. ANGLE		

○ ALUM. EXTRUSION

ITEM	FAB. DWG NO.	LENGTH (mm)	QTY
1	X86288-08	3258.5	1
2	X86274-08	3258.5	1
3	X86279-02B	666	1
4	X86308-08C	660	1
5	X86309-05LB	660	1
6	X86281-01LB	660	1
7	X86280-02C	660	1
8	X86313-01LB	603.5	1
9	X86313-01RB	603.5	1
10	X86313-03L	243	1
11	X86313-03R	243	1
12	X86314-01L	868	1
13	X86314-01R	868	1
14	X86282-01	159	2
15	X86255-01L	200	1
16	X86255-01R	200	1
17	X86258-01	200	2
18	X86301-01-10	666	1
19	X86283-01-11	666	2
20	X86300-01-10	666	1
21	X86306-01K	666	1
21a	x86306-04K	666	1
22	X86307-01-10	660	1
23	X86303-01	300	1
24	X86317-01	50	11
25	(窗玉)J858-CW-SH08L		1

美特鋁質有限公司 MIDI Aluminium Fabricator Ltd.							工程號	J858	類別		物料號		-	
							地盘	康城11期	制圖	Z.S.P	2022-06-28	圖號	ALb-765H1-F1b2	
修改	-			採用	工廠		地盤	✓	图纸名称	单元组装图	復核	-	-	數量	-	
日期	-			材料颜色	-				材料	-	批准	-	-	單件重量	-	(KG)

AS-19A

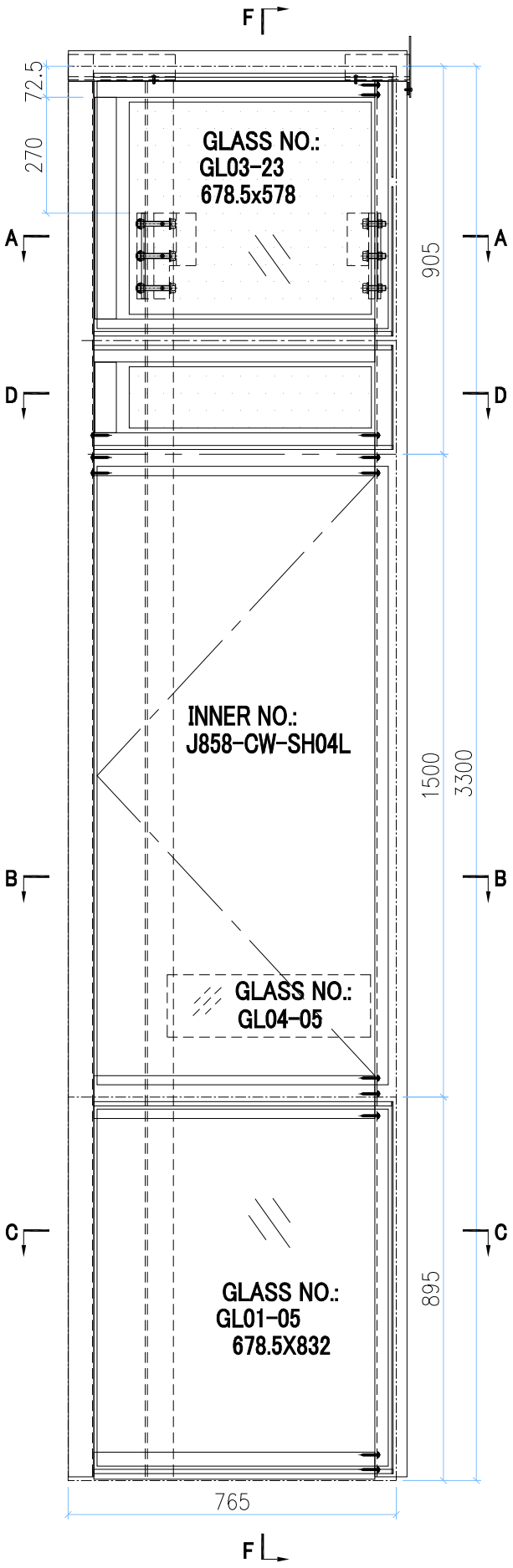

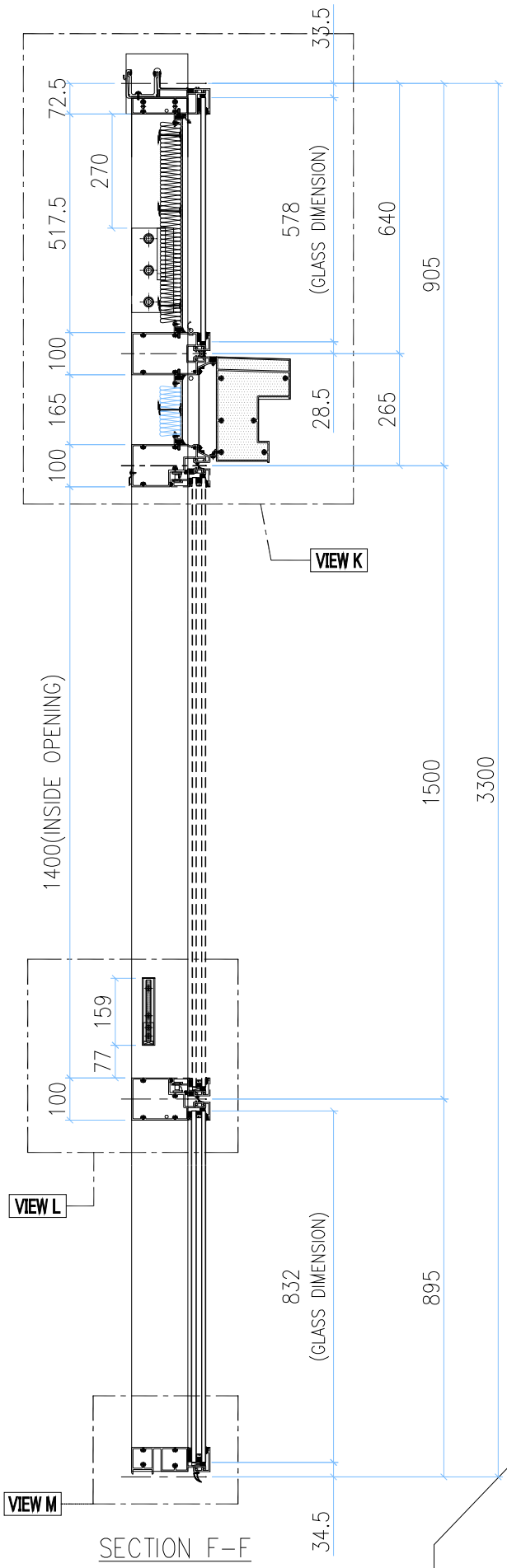

SECTION F-F

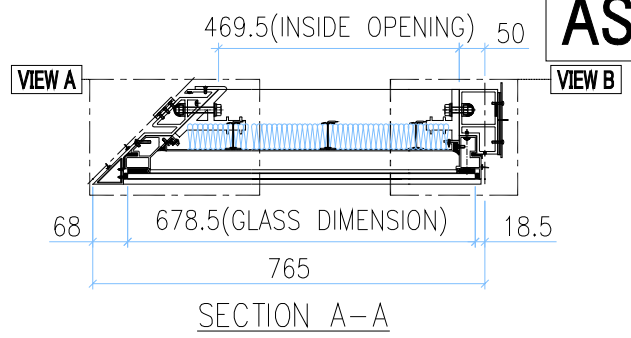

SECTION A-A

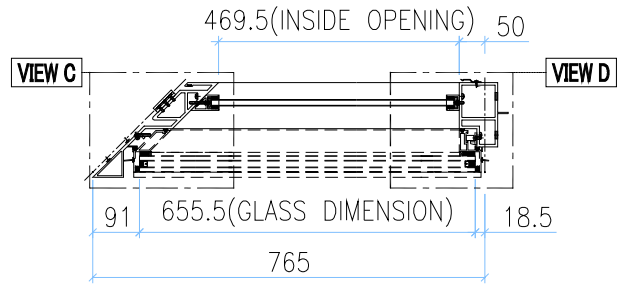

SECTION B-B

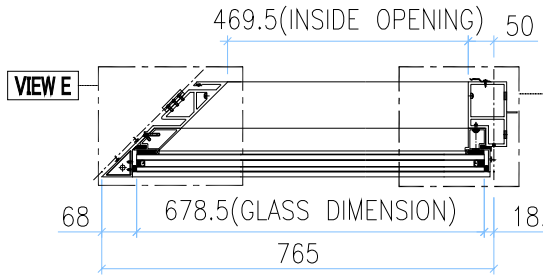

SECTION C-C

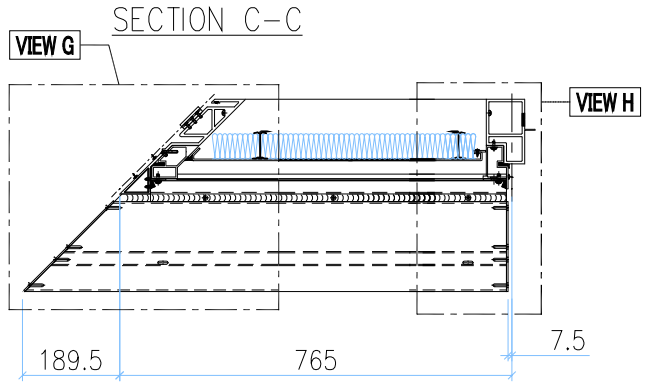

SECTION D-D

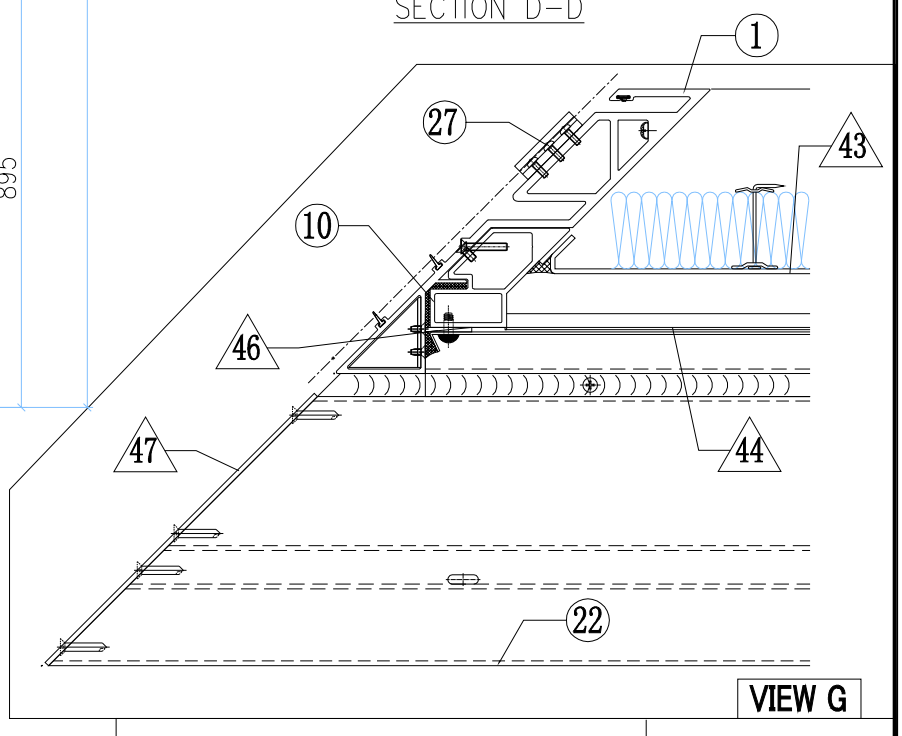

VIEW G

GLASS	GLASS NUMBER	WIDTH	HEIGHT	QTY.
	GL03-23	678.5	578	1
	GL04-05	474	145	1
	GL01-05	678.5	832	1

VIEW A

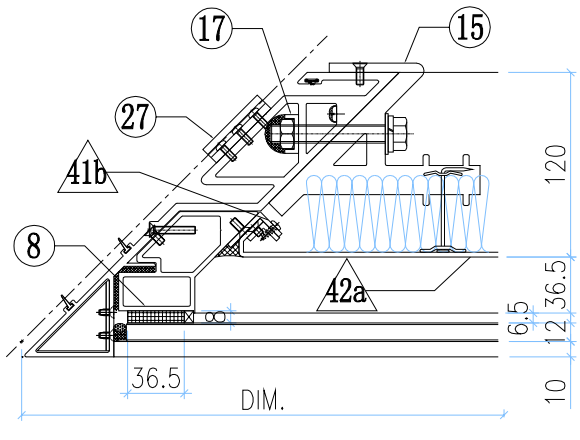

VIEW B

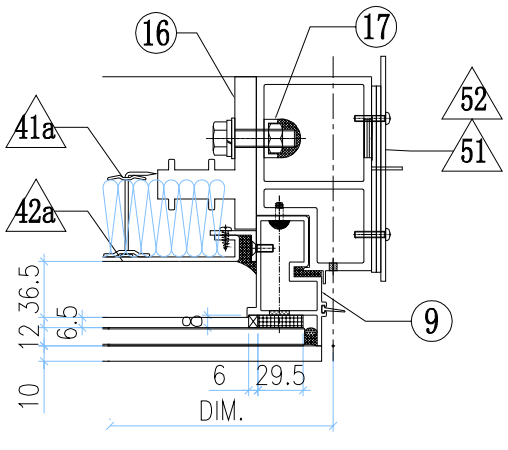

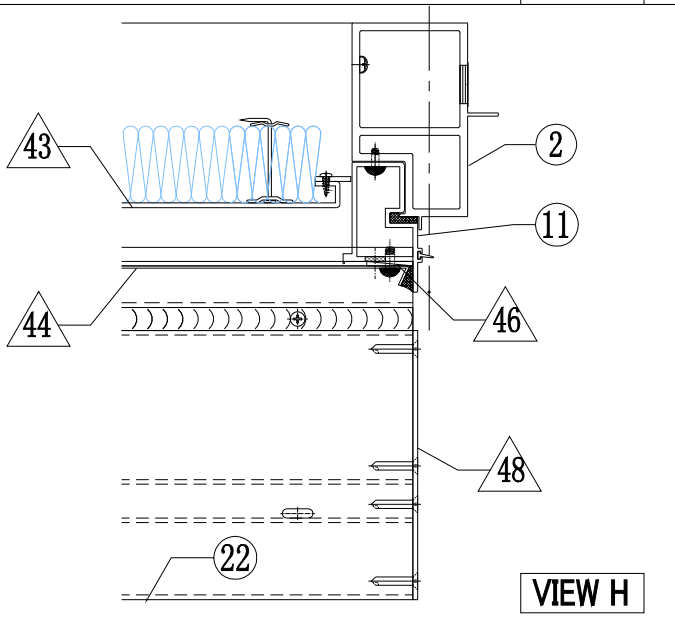

VIEW H

美特鋁質有限公司
MIDI Aluminium Fabricator Ltd.

修改	-			採用	工廠		地盤	✓	工程號	J858	類別		物料號	-		
日期	-			材料顏色	-				地盘	康城11期	制圖	Z.S.P	2022-06-28	圖號	ALb-765H1-F1b2
									图纸名称	单元组装图	復核	-	-	數量	-
									材料	-	批准	-	-	單件重量	- (KG)

AS-19B

VIEW K

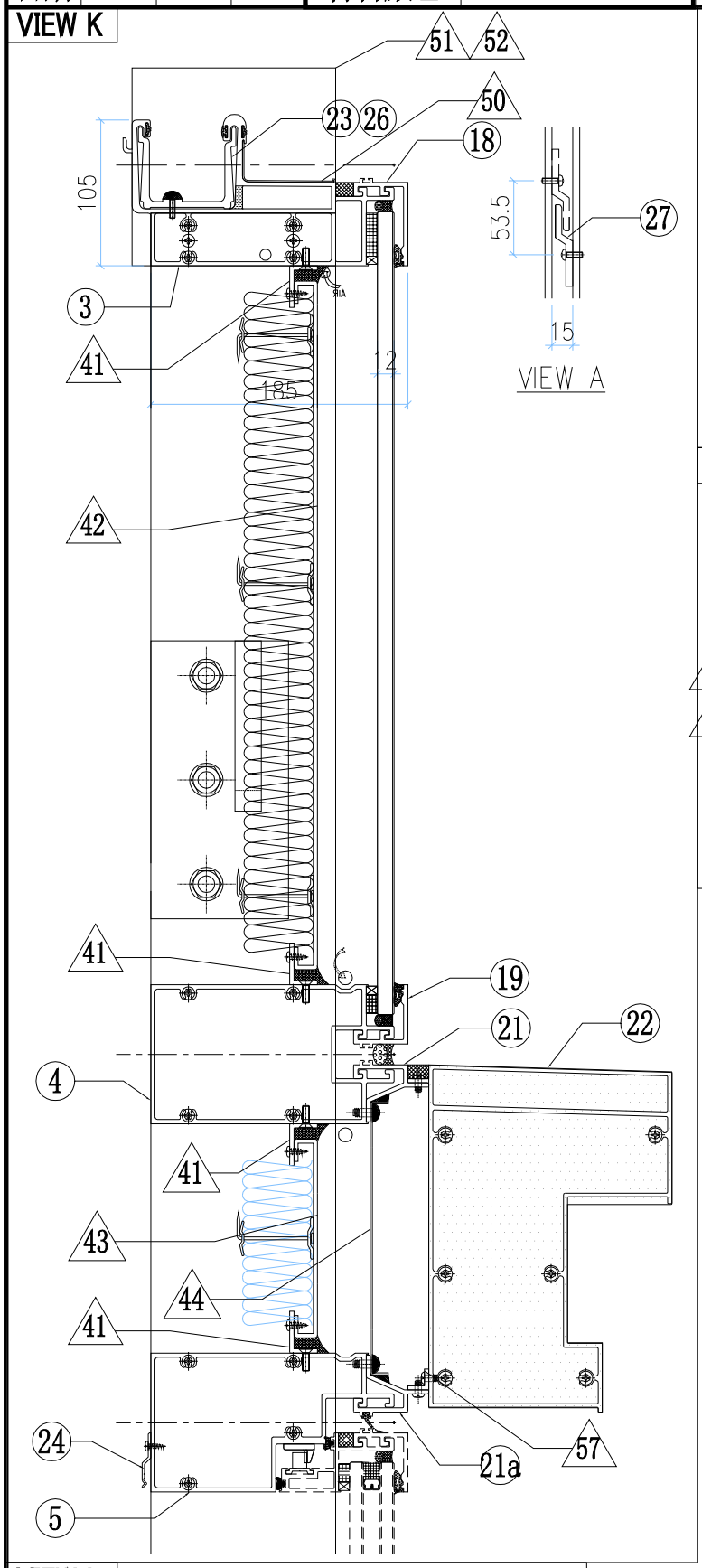

VIEW L

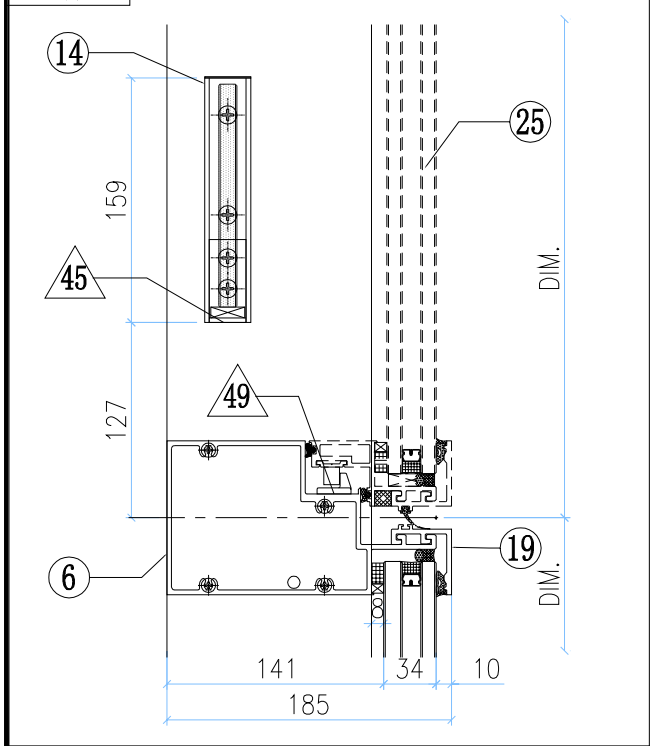

VIEW M

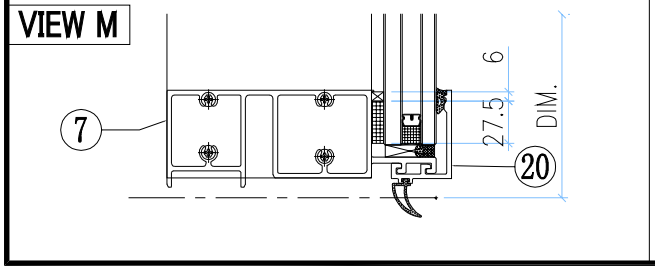

VIEW C

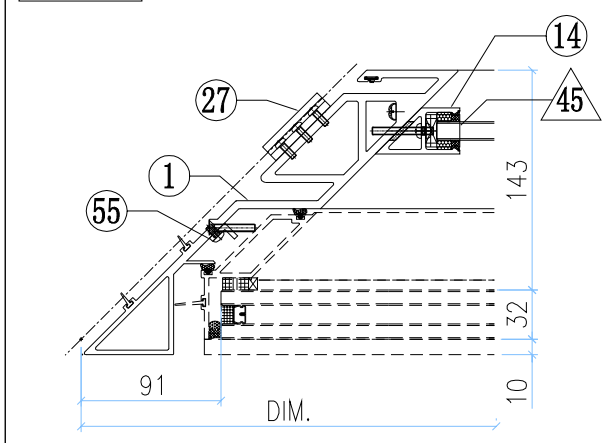

VIEW D

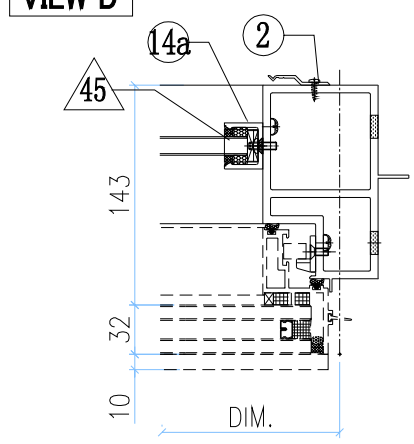

VIEW E

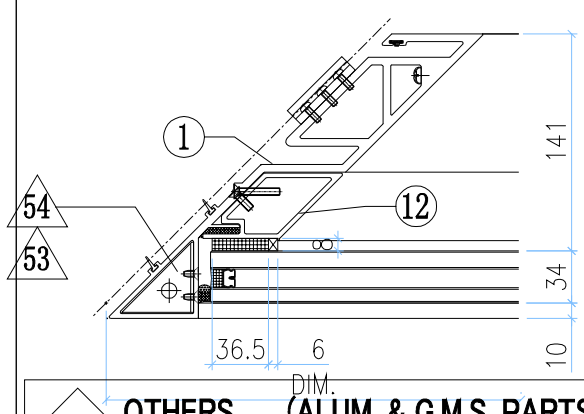

VIEW F

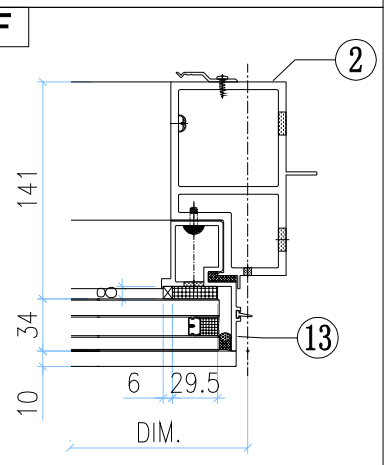

◇ OTHERS (ALUM. & G.M.S. PARTS)

ITEM	FAB. DWG NO.	LENGTH (mm)	QTY
41	N00813-01G	567	4
	30x20X3mm ALUM. ANGLE		
41a	N00813-01Z	455.5	1
	30x20X3mm ALUM. ANGLE		
41b	N00813-02B	455.5	1
	30x20X3mm ALUM. ANGLE		
42	J858-AP12-10		1
	561 x 495.5(BACK PANEL)		
43	J858-AP10-06		1
	565.5 x 143 (BACK PANEL)		
44	J858-AP07-05		1
	1.5mm THK. ALUM. FLASHING		
45	N541-01	21	2
	43x22x3mm ALUM. ANGLE		
46	J858-AP06		4
	3mm THK. ALUM. PLATE		
47	J858-AP15L		1
	3mm THK. ALUM. PLATE		
48	J858-AP14R		1
	3mm THK. ALUM. PLATE		
49	J858-AP05		1
	2mm THK. ALUM. PLATE		
50	J858-AP17		1
	1mm THK. ALUM. FLASHING		
51	J858-AP03		2
	3mm THK. ALUM. PLATE		
52	J858-AP02		1
	3mm THK. ALUM. PLATE		
53	J858-AA03L		1
	3mm THK. ALUM. END PANEL		
54	J858-AA04L		1
	3mm THK. ALUM. END PANEL		
55	J858-AP18	400	1
	1mm THK. ALUM. FLASHING		

○ ALUM. EXTRUSION

ITEM	FAB. DWG NO.	LENGTH (mm)	QTY
1	X86276-04	3280.5	1
2	X86277-08R	3258.5	1
3	X86279-16LA	729.5	1
4	X86308-09LA	694	1
5	X86309-07LA	694	1
6	X86281-03LA	694	1
7	X86280-04LA	694	1
8	X86310-01LB	516.5	1
9	X86313-05RB	603.5	1
10	X86310-02LB	164	1
11	X86313-07R	243	1
12	X86311-01A	774	1
13	X86314-02R	868	1
14	X86286-01L	159	1
14a	X86282-01	159	1
15	X86256-01L	200	1
16	X86255-01R	200	1
17	X86258-01	200	2
18	X86301-01-05	697.5	1
19	X86283-01-06	697.5	2
20	X86300-01-05	697.5	1
21	X86306-03B	697.5	1
21a	X86306-05B	697.5	1
22	X86307-03-01	939.5	1
23	X86303-04	250	1
24	X86317-01	50	10
25	(窗玉)J858-CW-SH04L		1
26	X86303-02	150	1
27	X86316-01	50	3
56	L065-01-16	692	1
	16x16X3mm ALUM. ANGLE		

美特鋁質有限公司 MIDI Aluminium Fabricator Ltd.												
							工程號	J858	類別		物料號	-	
							地盘	康城11期	制圖	Z.S.P	2022-06-28	圖號	ALb-765H1-F1b2
修改	-			採用	工廠		地盤	✓	图纸名称	单元组装图	復核	-	-	數量	-
日期	-			材料颜色	-				材料	-	批准	-	-	單件重量	- (KG)

AS-19C

INSTALL UNIT NO.	QTY.	FLOOR
T1A-CW5-1704	1	17/F
T1A-CW5-2104	1	21/F
T1A-CW5-2604	1	26/F
T1A-CW5-3004	1	30/F
T1A-CW5-3504	1	35/F
T1A-CW5-3904	1	39/F
T1A-CW5-4304	1	43/F
T1A-CW5-4804	1	48/F
T1A-CW5-5204	1	52/F
T1A-CW5-5704	1	57/F
T2A-CW5-1704	1	17/F
T2A-CW5-2104	1	21/F
T2A-CW5-2604	1	26/F
T2A-CW5-3004	1	30/F
T2A-CW5-3504	1	35/F
T2A-CW5-3904	1	39/F
T2A-CW5-4304	1	43/F
T2A-CW5-4804	1	48/F
T2A-CW5-5204	1	52/F
T2A-CW5-5704	1	57/F
T2A-CW5-6104	1	61/F
T3A-CW5-1704	1	17/F
T3A-CW5-2104	1	21/F
T3A-CW5-2604	1	26/F
T3A-CW5-3004	1	30/F
T3A-CW5-3504	1	35/F
T3A-CW5-3904	1	39/F
T3A-CW5-4304	1	43/F
T3A-CW5-4804	1	48/F
T3A-CW5-5204	1	52/F
T3A-CW5-5704	1	57/F
T3A-CW5-6104	1	61/F
TOTAL	**32**	

美特鋁質有限公司 MIDI Aluminium Fabricator Ltd.							工程號	J858	類別		物料號	–		
							地盘	康城11期	制圖	Z.S.P	2022-06-28	圖號	ARm-700H1-F2b2	
修改	–			採用	工廠	地盤 ✓	图纸名称	单元组装图	復核	–	–	數量	–	
日期	–			材料颜色	–		材料	–	批准	–	–	單件重量	–	(KG)

AS-20A

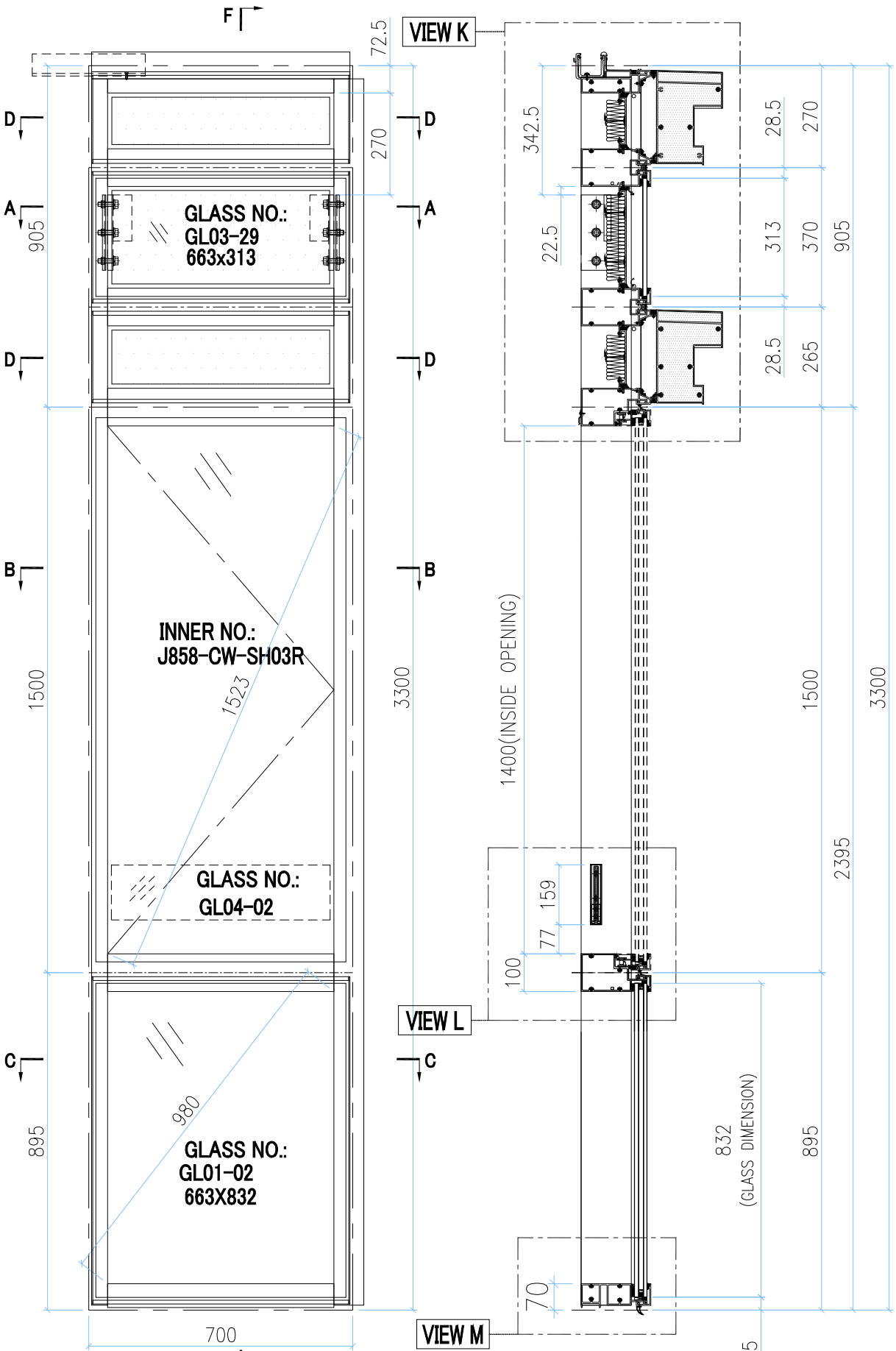

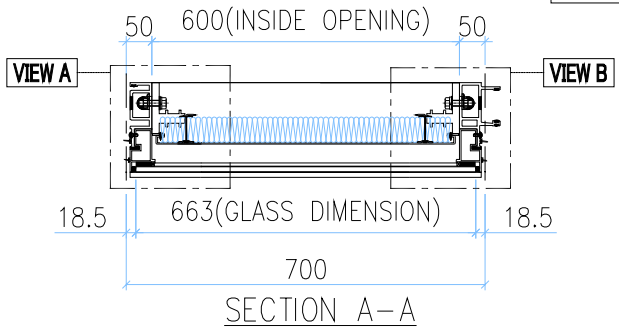

SECTION A-A

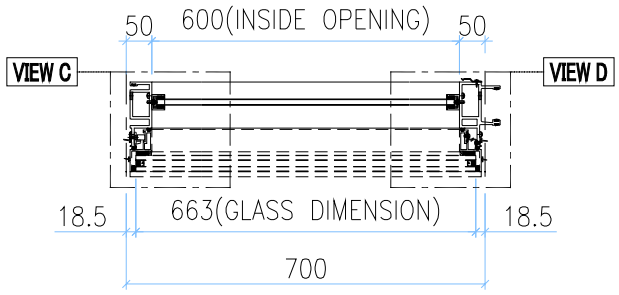

SECTION B-B

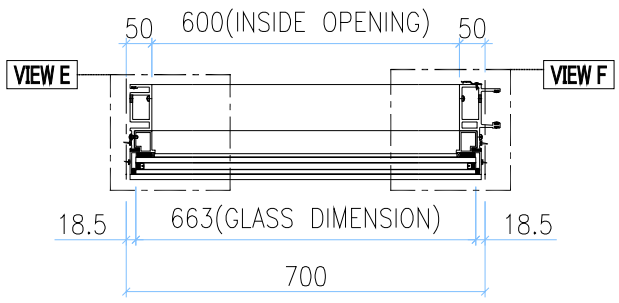

SECTION C-C

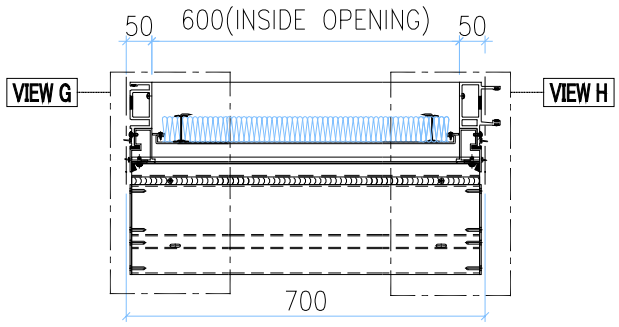

SECTION D-D

GLASS	GLASS NUMBER	WIDTH	HEIGHT	QTY.
	GL03-29	663	313	1
	GL04-02	580	145	1
	GL01-02	663	832	1

VIEW E

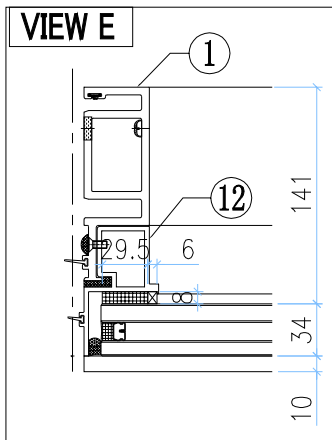

VIEW F

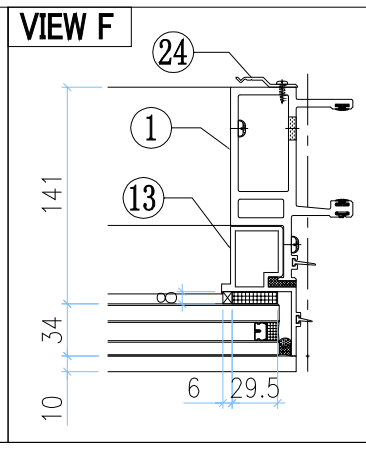

VIEW A

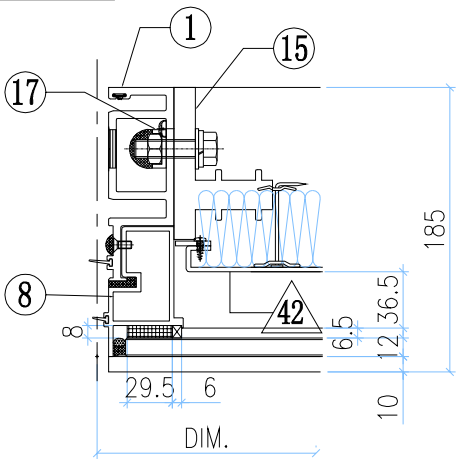

VIEW B

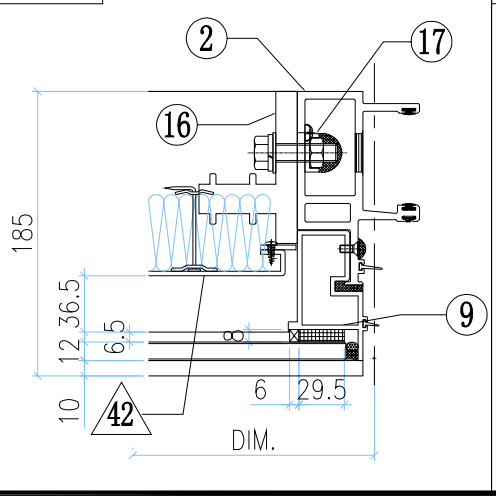

VIEW C

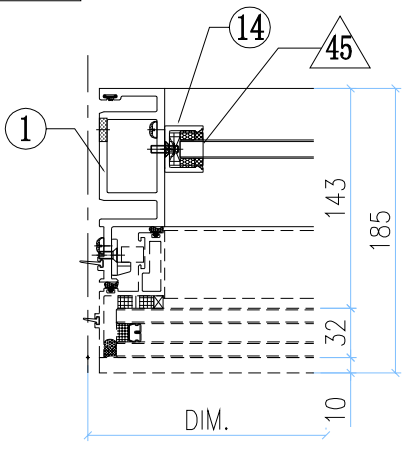

VIEW D

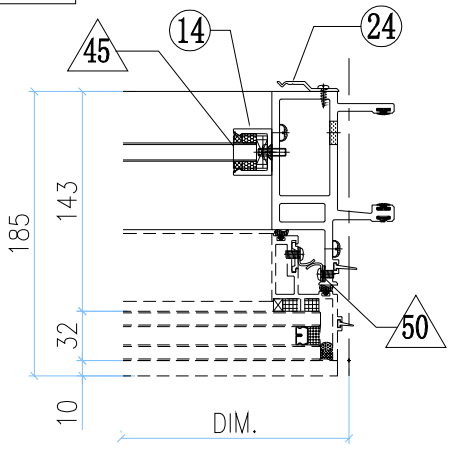

美特鋁質有限公司
MIDI Aluminium Fabricator Ltd.

修改	-			採用	工廠		地盤	✓	工程號	J858	類別		物料號	-		
日期	-			材料顏色	-				地盘	康城11期	制圖	Z.S.P	2022-06-28	圖號	ARm-700H1-F2b2
									图纸名称	单元组装图	復核	-	-	數量	-
									材料	-	批准	-	-	單件重量	- (KG)

AS-20B

VIEW K

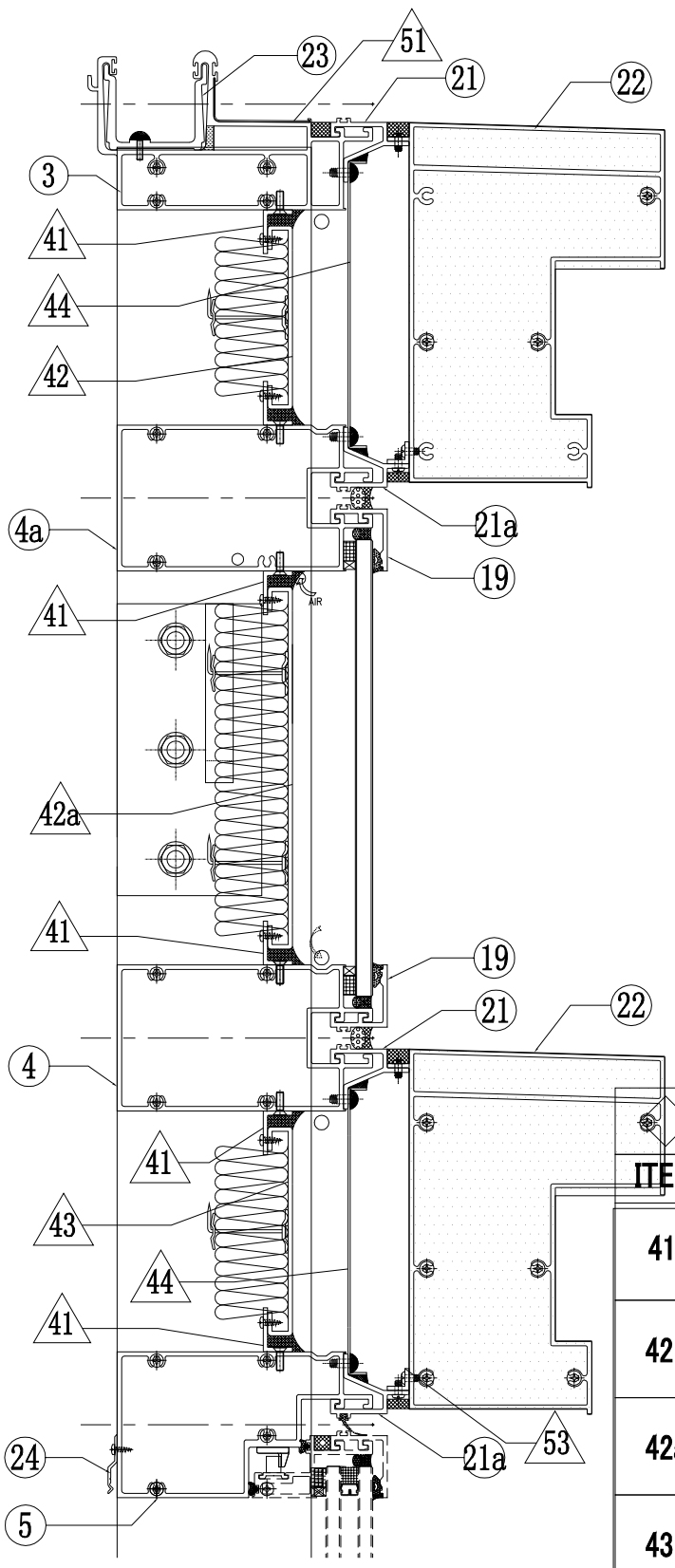

VIEW L

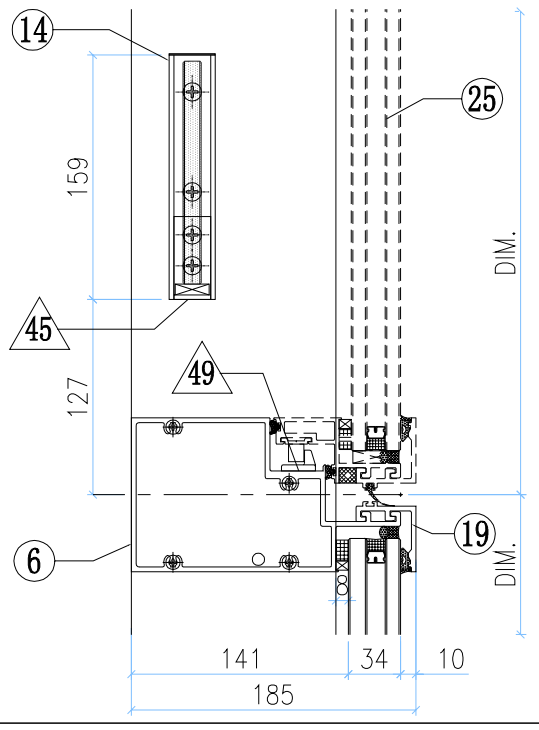

VIEW M

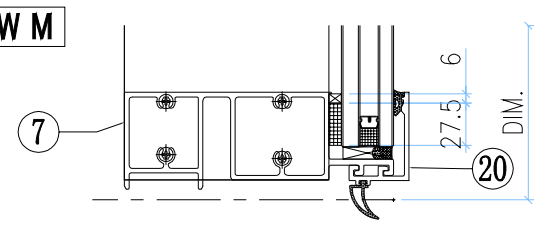

VIEW G

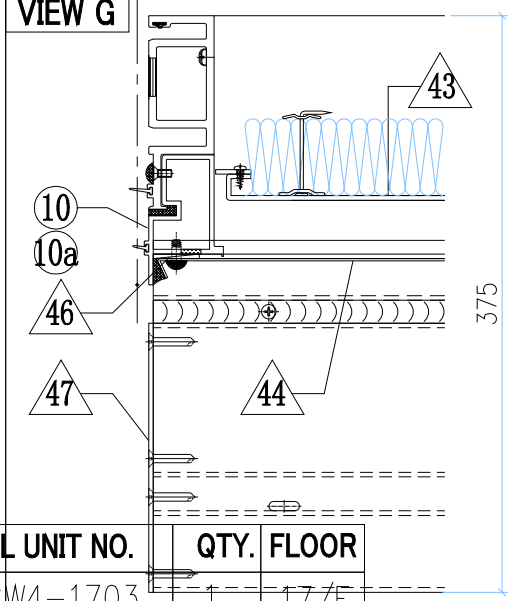

VIEW H

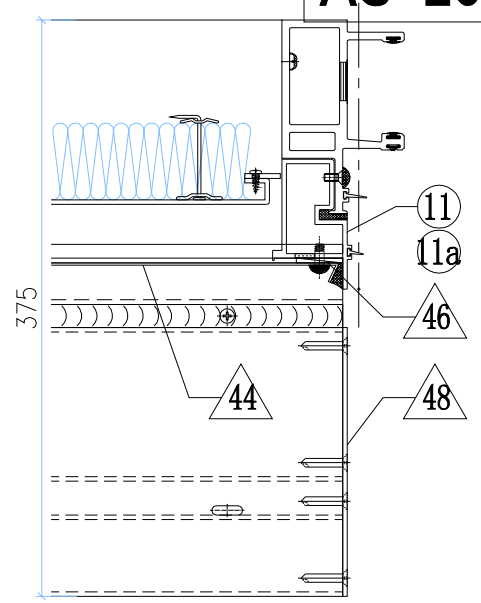

INSTALL UNIT NO.	QTY.	FLOOR
T1B-CW4-1703	1	17/F
T1B-CW4-2103	1	21/F
T1B-CW4-2603	1	26/F
T1B-CW4-3003	1	30/F
T1B-CW4-3503	1	35/F
T1B-CW4-3903	1	39/F
T1B-CW4-4303	1	43/F
T1B-CW4-4803	1	48/F
T1B-CW4-5203	1	52/F
T1B-CW4-5703	1	57/F
T3B-CW4-1703	1	17/F
T3B-CW4-2103	1	21/F
T3B-CW4-2603	1	26/F
T3B-CW4-3003	1	30/F
T3B-CW4-3503	1	35/F
T3B-CW4-3903	1	39/F
T3B-CW4-4303	1	43/F
T3B-CW4-4803	1	48/F
T3B-CW4-5203	1	52/F
T3B-CW4-5703	1	57/F
T3B-CW4-6103	1	61/F
TOTAL	21	

OTHERS (ALUM. & G.M.S. PARTS)

ITEM	FAB. DWG NO.	LENGTH (mm)	QTY
41	N00813-01C 30x20X3mm ALUM. ANGLE	598	6
42	J858-AP08-02 584 x 125.5(BACK PANEL)		1
42a	J858-AP11-06 584 x 248 (BACK PANEL)		1
43	J858-AP08-10 584 x 143 (BACK PANEL)		1
44	J858-AP07-02 1.5mm THK. ALUM. FLASHING		2
45	N541-01 43x22x3mm ALUM. ANGLE	21	2
46	J858-AP06 3mm THK. ALUM. PLATE		4
47	J858-AP14L 3mm THK. ALUM. PLATE		2
48	J858-AP14R 3mm THK. ALUM. PLATE		2
49	J858-AP05 2mm THK. ALUM. PLATE		1
50	J858-AP04 1.5mm THK. ALUM. PLATE		3
51	J858-AP16 1mm THK. ALUM. FLASHING	100	1
52	J858-AP18 1mm THK. ALUM. FLASHING	400	1
53	L065-01-02 16x16X3mm ALUM. ANGLE	677	2

○ ALUM. EXTRUSION

ITEM	FAB. DWG NO.	LENGTH (mm)	QTY
1	X86288-12	3258.5	1
2	X86274-10	3258.5	1
3	X86279-25A	685	1
4	X86308-08A	679	1
4a	X86308-03A	679	1
5	X86309-05RA	679	1
6	X86281-01RA	679	1
7	X86280-02A	679	1
8	X86313-02L	348	1
9	X86313-02R	348	1
10	X86313-03L	243	1
11	X86313-03R	243	1
10a	X86313-04L	233.5	1
11a	X86313-04R	233.5	1
12	X86314-01L	868	1
13	X86314-01R	868	1
14	X86282-01	159	2
15	X86255-01L	200	1
16	X86255-01R	200	1
17	X86258-01	200	2
18			
19	X86283-01-02	685	3
20	X86300-01-02	685	1
21	X86306-01B	685	2
21a	x86306-04B	685	2
22	X86307-01-02	679	2
23	X86303-01	300	1
24	X86317-01	50	11
25	(窗玉)J858-CW-SH03R		1

美特鋁質有限公司 MIDI Aluminium Fabricator Ltd.							工程號	J858	類別		物料號	-		
							地盘	康城11期	制圖	Z.S.P	2022-06-28	圖號	ARm-700H1-F2hb2	
修改	-			採用	工廠	地盤 ✓	图纸名称	单元组装图	復核	-	-	數量	-	
日期	-			材料颜色	-		材料	-	批准	-	-	單件重量	-	(KG)

AS-21A

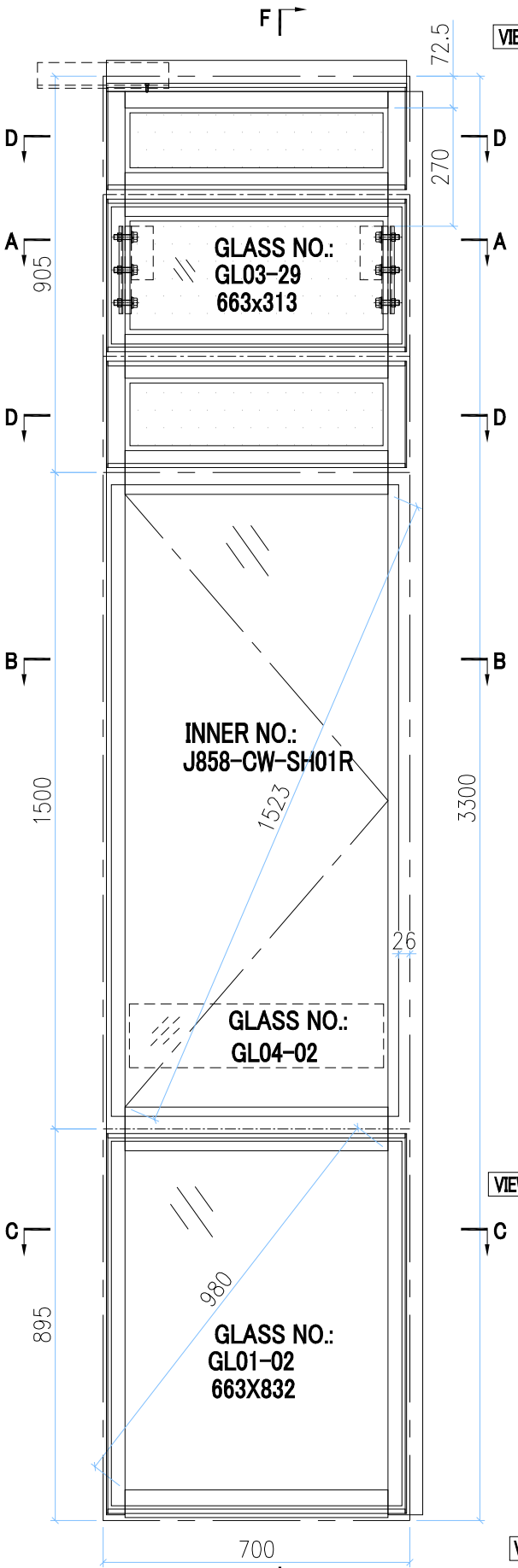

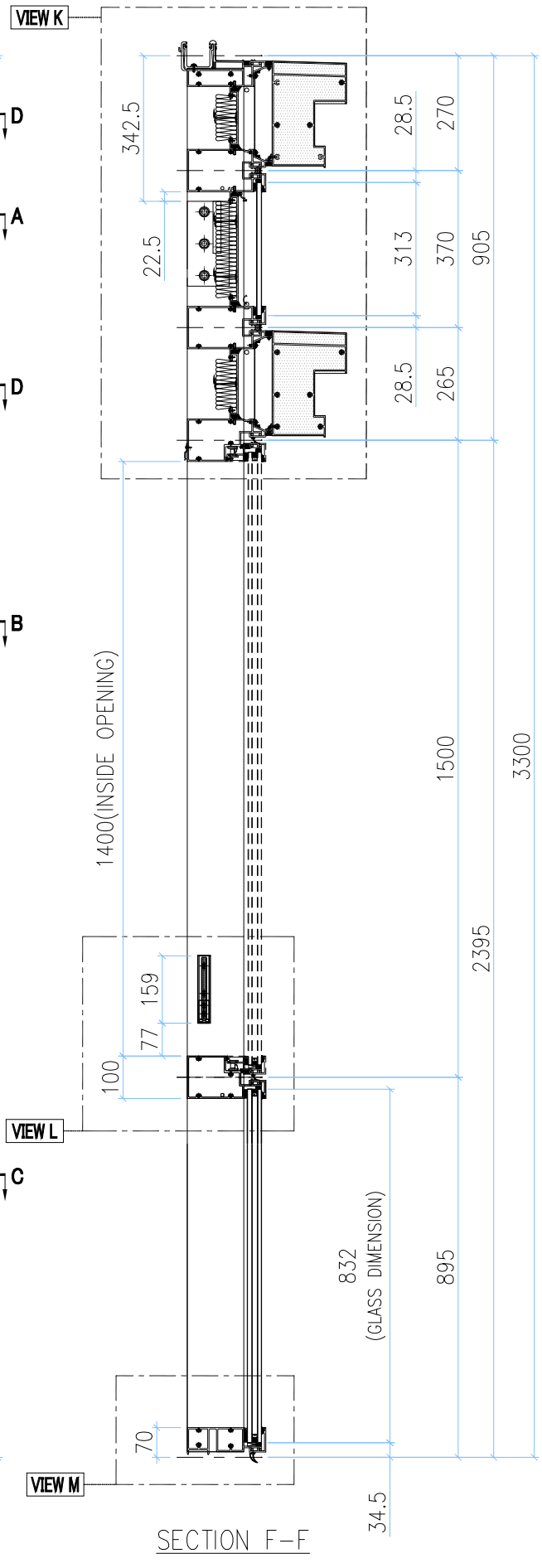

SECTION F-F

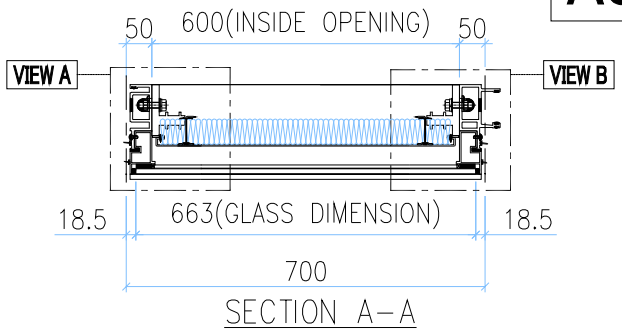

SECTION A-A

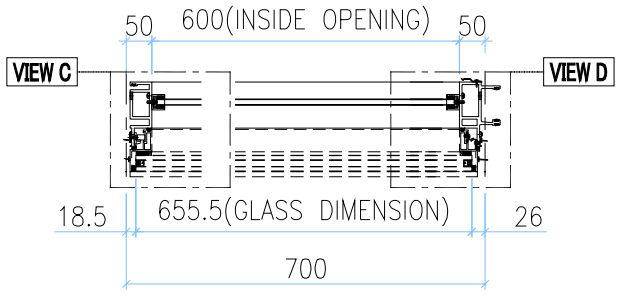

SECTION B-B

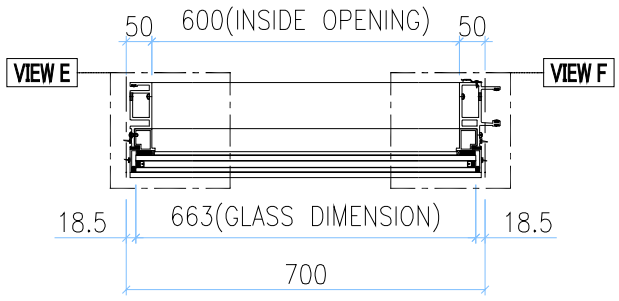

SECTION C-C

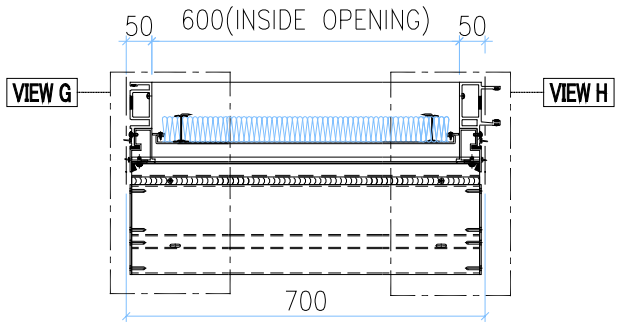

SECTION D-D

GLASS	GLASS NUMBER	WIDTH	HEIGHT	QTY.
	GL03-29	663	313	1
	GL04-02	580	145	1
	GL01-02	663	832	1

VIEW E

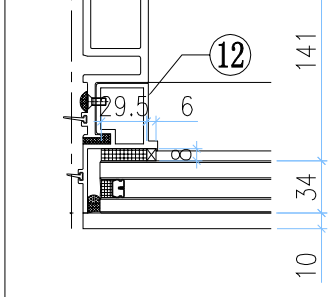

VIEW F

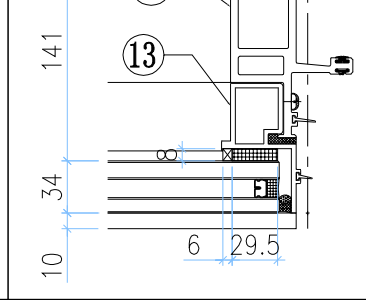

VIEW A

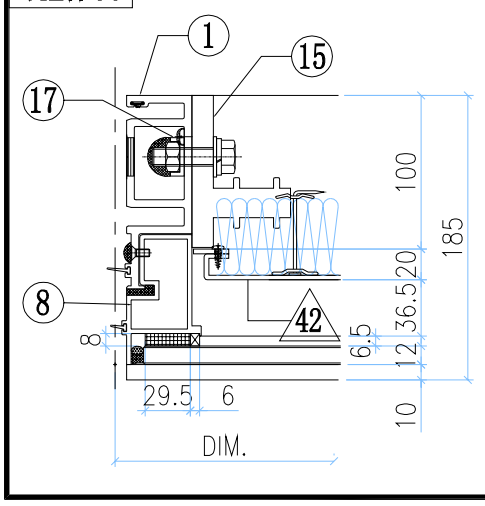

VIEW B

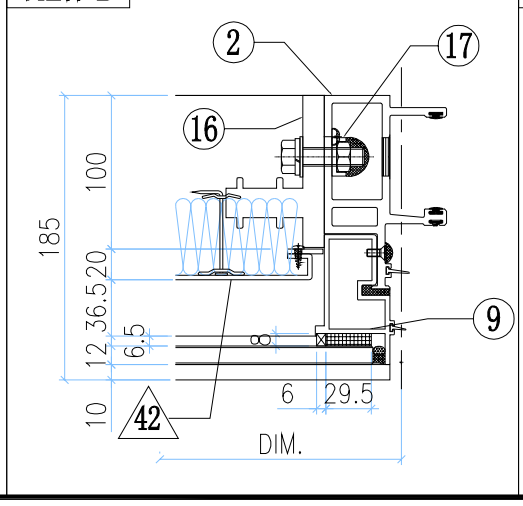

VIEW C

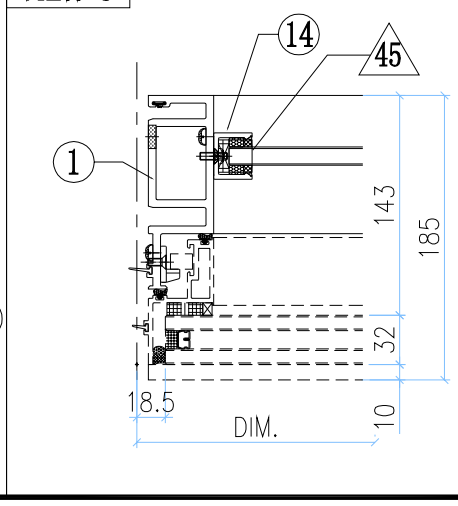

VIEW D

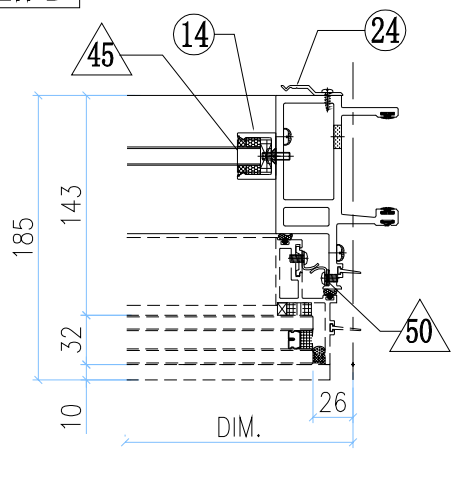

美特鋁質有限公司
MIDI Aluminium Fabricator Ltd.

修改	-			採用	工廠		地盤	✓	工程號	J858	類別		物料號	-		
日期	-			材料顏色	-				地盘	康城11期	制圖	Z.S.P	2022-06-28	圖號	ARm-700H1-F2hb2
									图纸名称	单元组装图	復核	-	-	數量	-
									材料	-	批准	-	-	單件重量	- (KG)

AS-21B

VIEW K

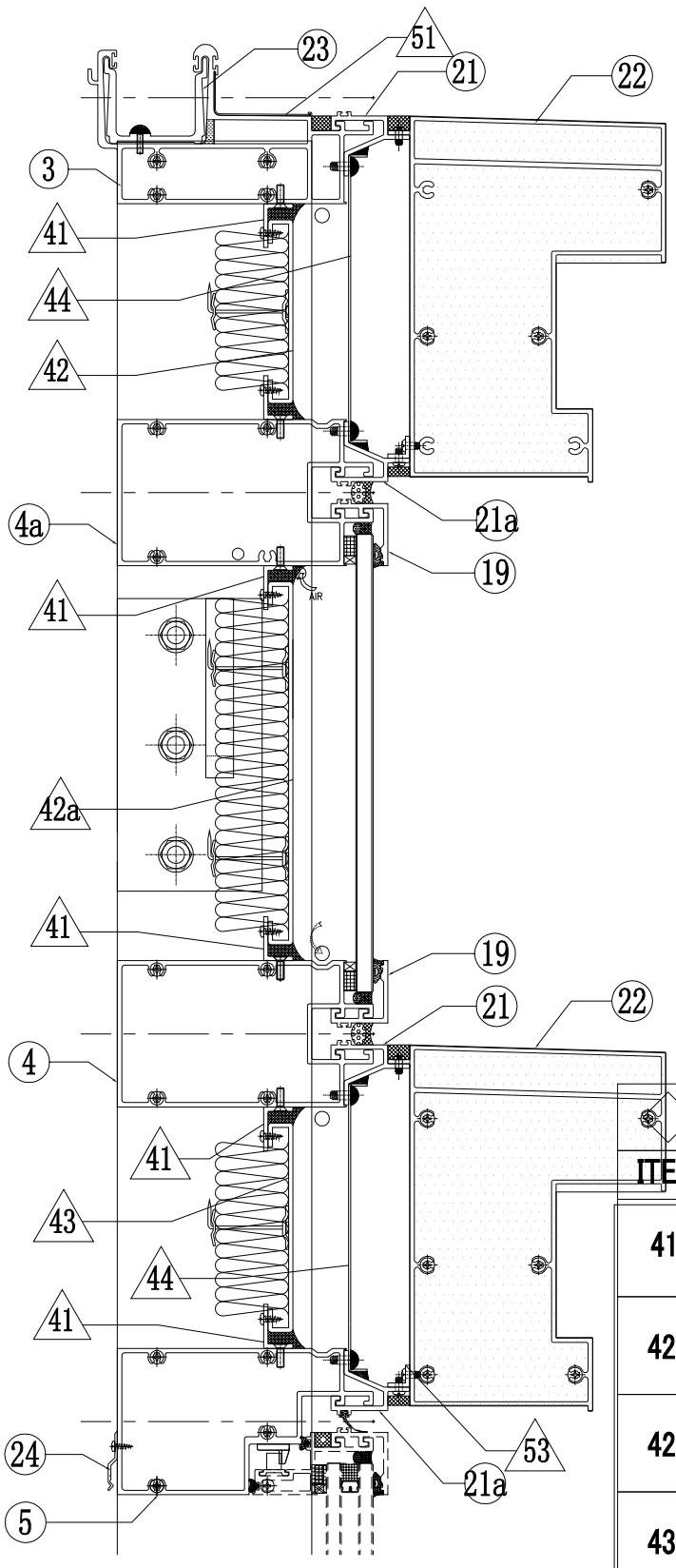

VIEW L

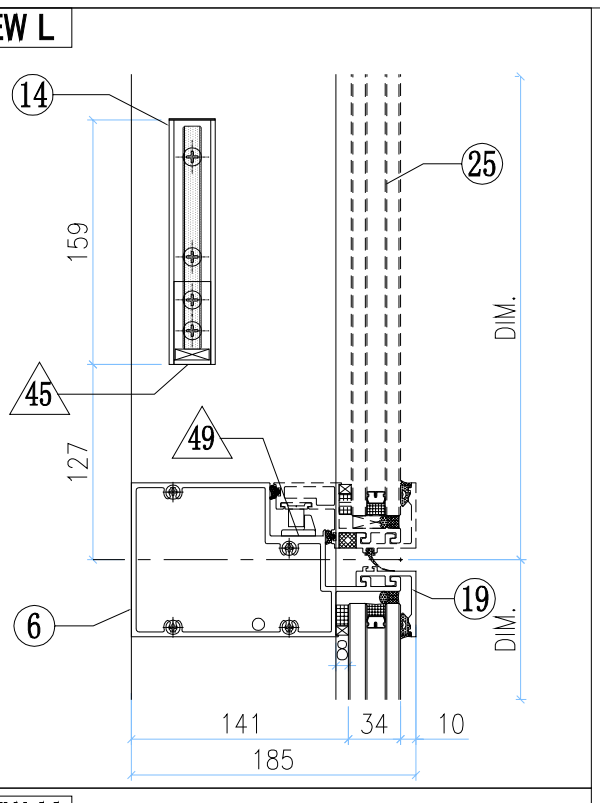

VIEW M

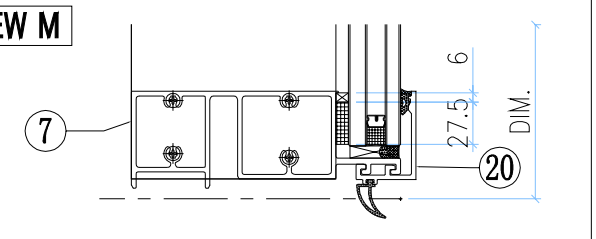

VIEW G

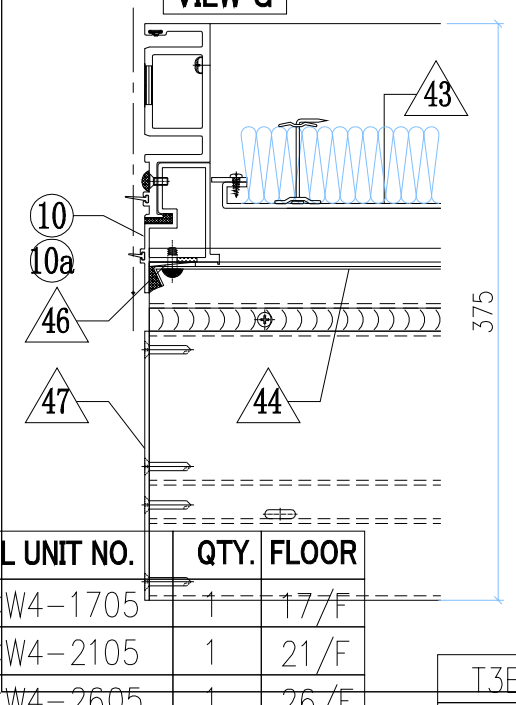

VIEW H

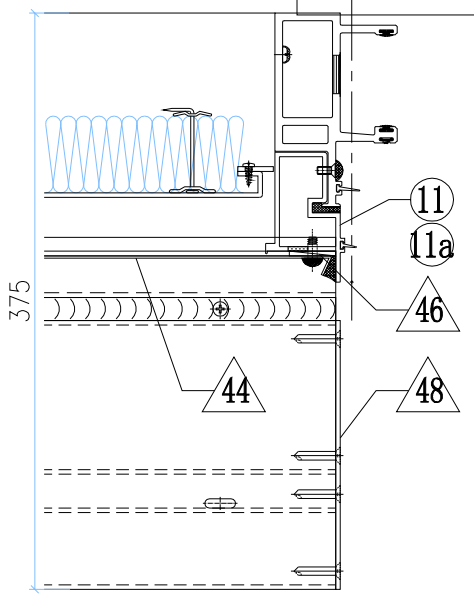

INSTALL UNIT NO.	QTY.	FLOOR
T1B-CW4-1705	1	17/F
T1B-CW4-2105	1	21/F
T1B-CW4-2605	1	26/F
T1B-CW4-3005	1	30/F
T1B-CW4-3505	1	35/F
T1B-CW4-3905	1	39/F
T1B-CW4-4305	1	43/F
T1B-CW4-4805	1	48/F
T1B-CW4-5205	1	52/F
T1B-CW4-5705	1	57/F
T3B-CW4-1705	1	17/F
T3B-CW4-2105	1	21/F
T3B-CW4-2605	1	26/F
T3B-CW4-3005	1	30/F
T3B-CW4-3505	1	35/F
T3B-CW4-3905	1	39/F
T3B-CW4-4305	1	43/F
T3B-CW4-4805	1	48/F
T3B-CW4-5205	1	52/F
T3B-CW4-5705	1	57/F
T3B-CW4-6105	1	61/F
TOTAL	21	

OTHERS (ALUM. & G.M.S. PARTS)

ITEM	FAB. DWG NO.	LENGTH (mm)	QTY
41	N00813-01C 30x20X3mm ALUM. ANGLE	598	6
42	J858-AP08-02 584 x 125.5(BACK PANEL)		1
42a	J858-AP11-06 584 x 248 (BACK PANEL)		1
43	J858-AP08-10 584 x 143 (BACK PANEL)		1
44	J858-AP07-02 1.5mm THK. ALUM. FLASHING		2
45	N541-01 43x22x3mm ALUM. ANGLE	21	2
46	J858-AP06 3mm THK. ALUM. PLATE		4
47	J858-AP14L 3mm THK. ALUM. PLATE		2
48	J858-AP14R 3mm THK. ALUM. PLATE		2
49	J858-AP05 2mm THK. ALUM. PLATE		1
50	J858-AP04 1.5mm THK. ALUM. PLATE		3
51	J858-AP16 1mm THK. ALUM. FLASHING	100	1
52	J858-AP18 1mm THK. ALUM. FLASHING	400	1
53	L065-01-02 16x16X3mm ALUM. ANGLE	677	2

◯ ALUM. EXTRUSION

ITEM	FAB. DWG NO.	LENGTH (mm)	QTY
1	X86288-12	3258.5	1
2	X86274-10	3258.5	1
3	X86279-25A	685	1
4	X86308-08A	679	1
4a	X86308-03A	679	1
5	X86309-05RA	679	1
6	X86281-01RA	679	1
7	X86280-02A	679	1
8	X86313-02L	348	1
9	X86313-02R	348	1
10	X86313-03L	243	1
11	X86313-03R	243	1
10a	X86313-04L	233.5	1
11a	X86313-04R	233.5	1
12	X86314-01L	868	1
13	X86314-01R	868	1
14	X86282-01	159	2
15	X86255-01L	200	1
16	X86255-01R	200	1
17	X86258-01	200	2
18			
19	X86283-01-02	685	3
20	X86300-01-02	685	1
21	X86306-01B	685	2
21a	x86306-04B	685	2
22	X86307-01-02	679	2
23	X86303-01	300	1
24	X86317-01	50	11
25	(窗玉)J858-CW-SH01R		1

美特鋁質有限公司 MIDI Aluminium Fabricator Ltd.							工程號	J858	類別		物料號	-		
							地盘	康城11期	制圖	Z.S.P	2022-06-28	圖號	ALb-700H1-F2b1c2h	
修改	-			採用	工廠	地盤 ✓	图纸名称	单元组装图	復核	-	-	數量	-	
日期	-			材料颜色	-		材料	-	批准	-	-	單件重量	-	(KG)

AS-22A

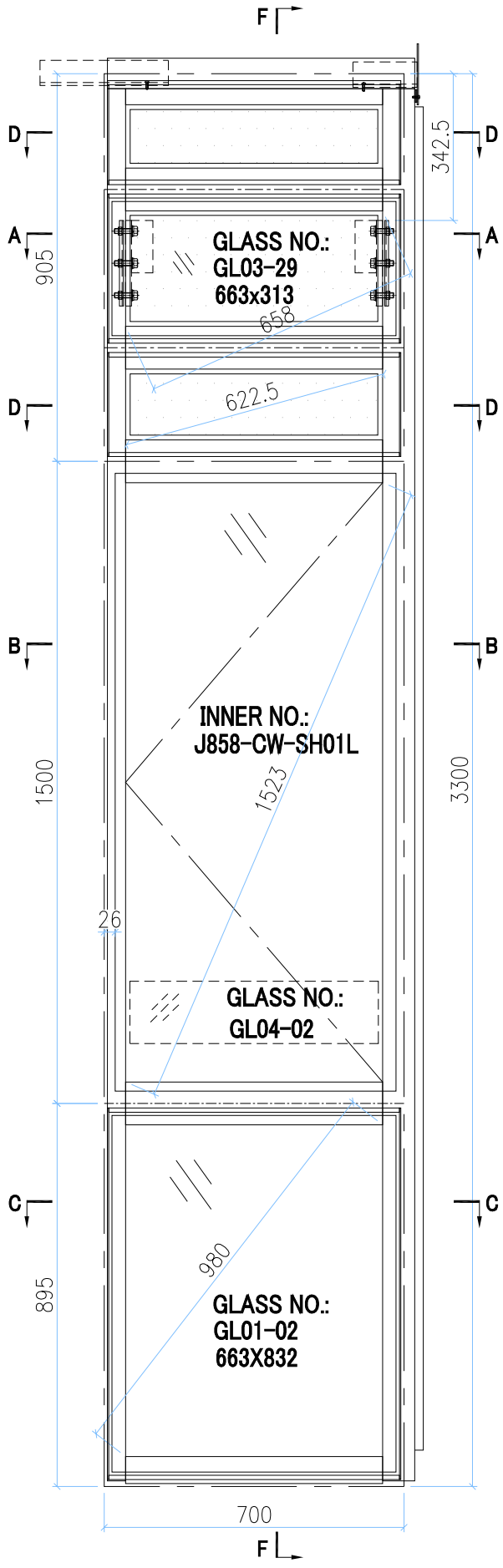

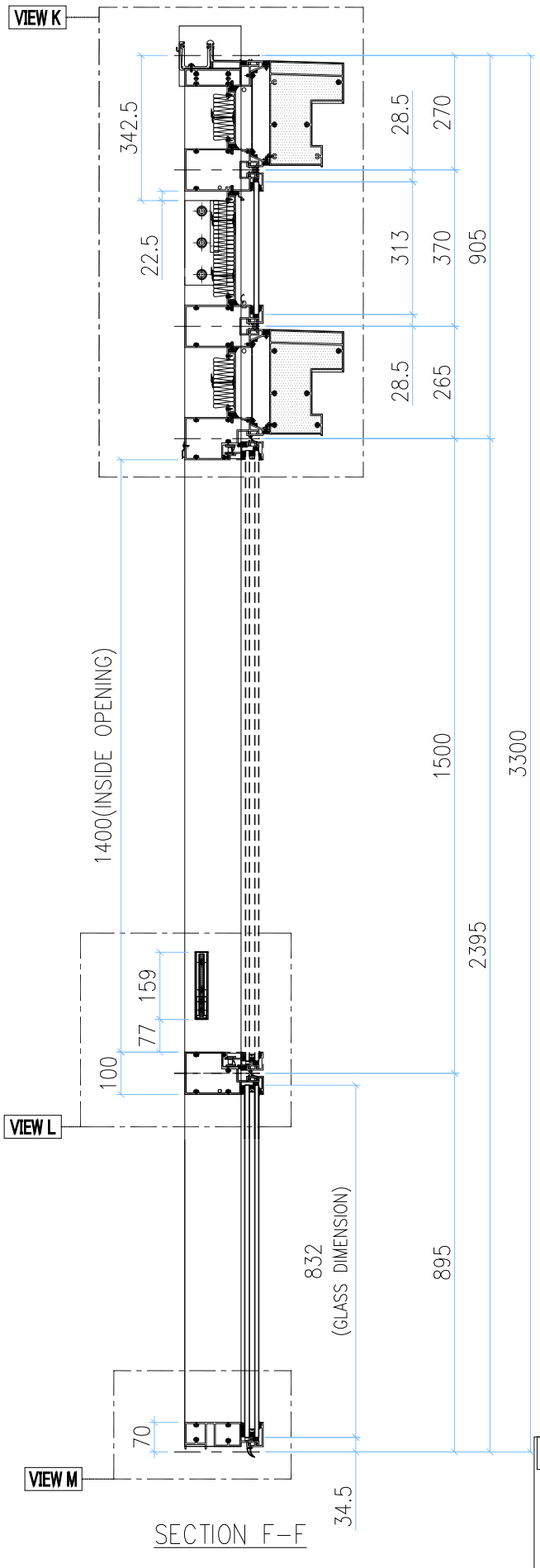

SECTION F-F

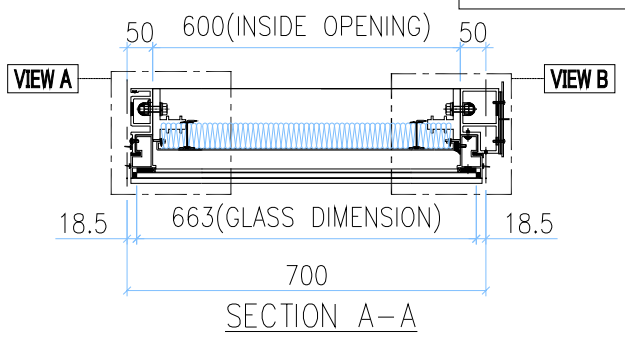

SECTION A-A

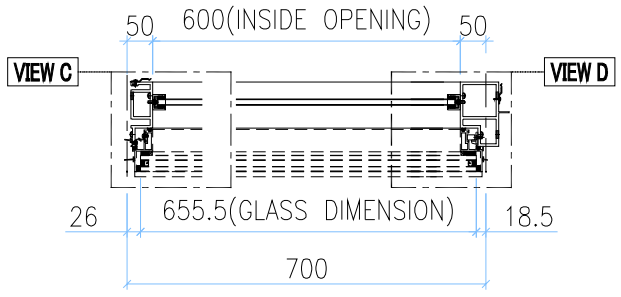

SECTION B-B

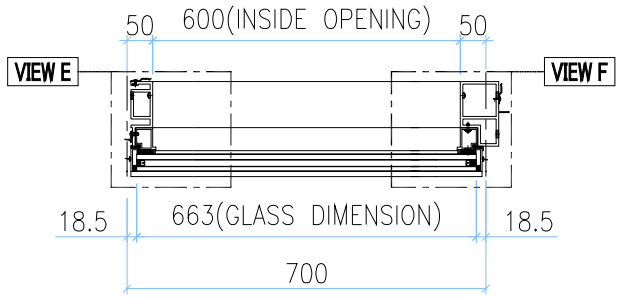

SECTION C-C

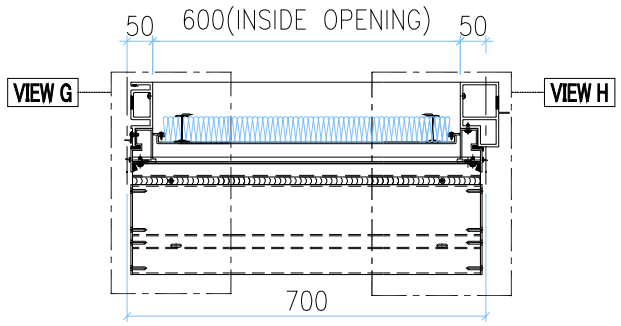

SECTION D-D

GLASS	GLASS NUMBER	WIDTH	HEIGHT	QTY.
	GL03-29	663	313	1
	GL04-02	580	145	1
	GL01-02	663	832	1

VIEW E

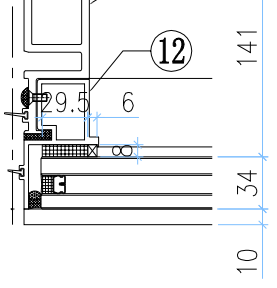

VIEW F

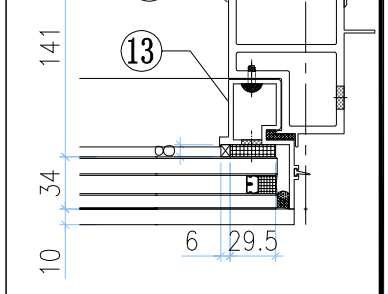

VIEW A

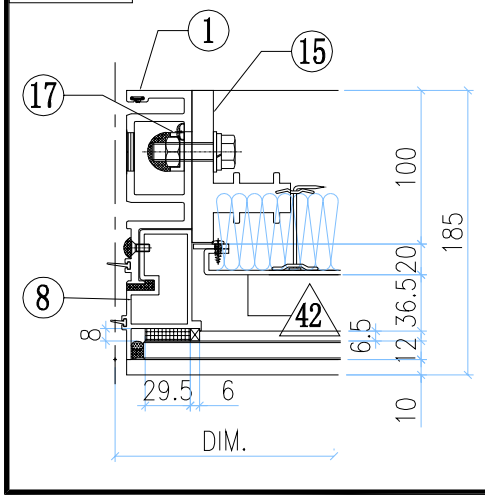

VIEW B

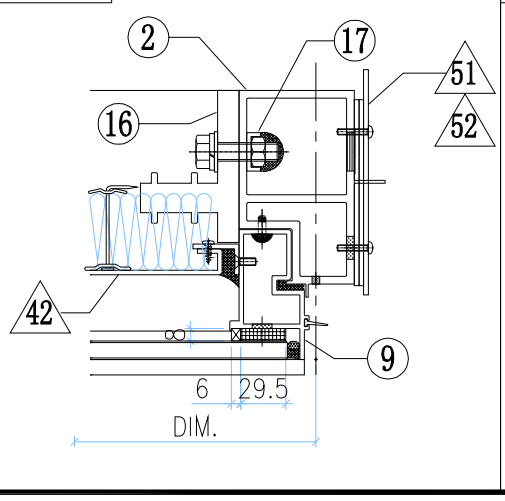

VIEW C

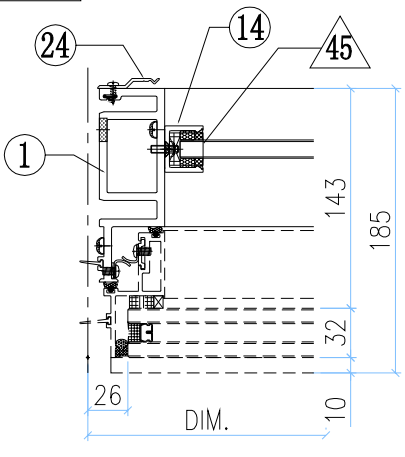

VIEW D

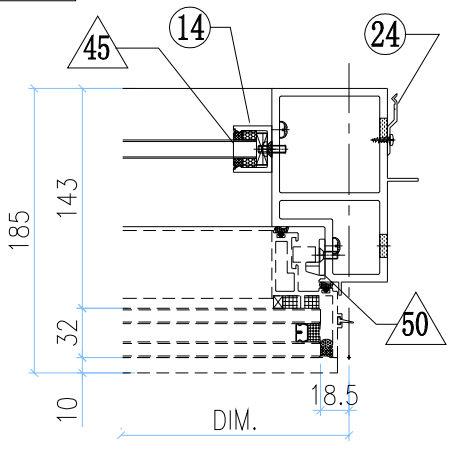

美特鋁質有限公司
MIDI Aluminium Fabricator Ltd.

修改	-			採用	工廠		地盤	✓	工程號	J858	類別		物料號	-		
日期	-			材料顏色	-				地盘	康城11期	制圖	Z.S.P	2022-06-28	圖號	ALb-700H1-F2b1c2h
									图纸名称	单元组装图	復核	-	-	數量	-
									材料	-	批准	-	-	單件重量	- (KG)

AS-22B

VIEW K

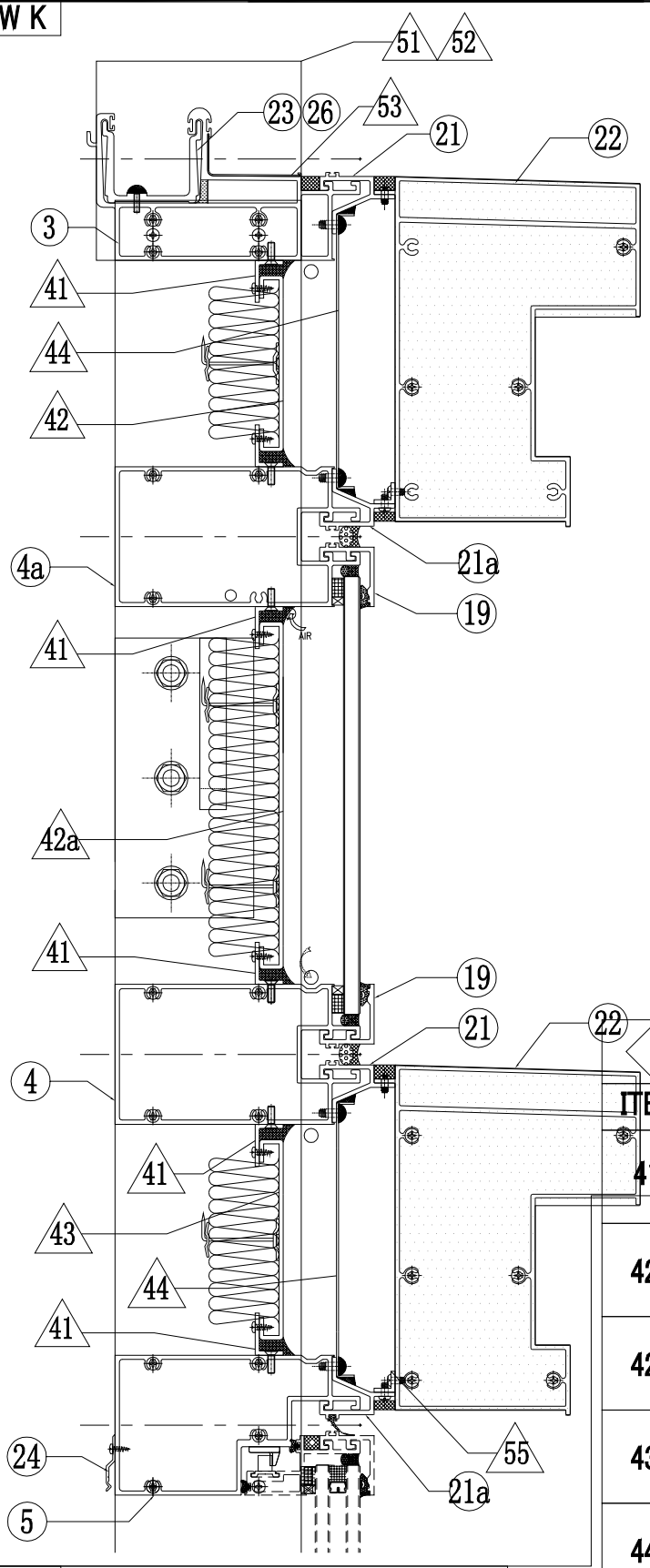

VIEW L

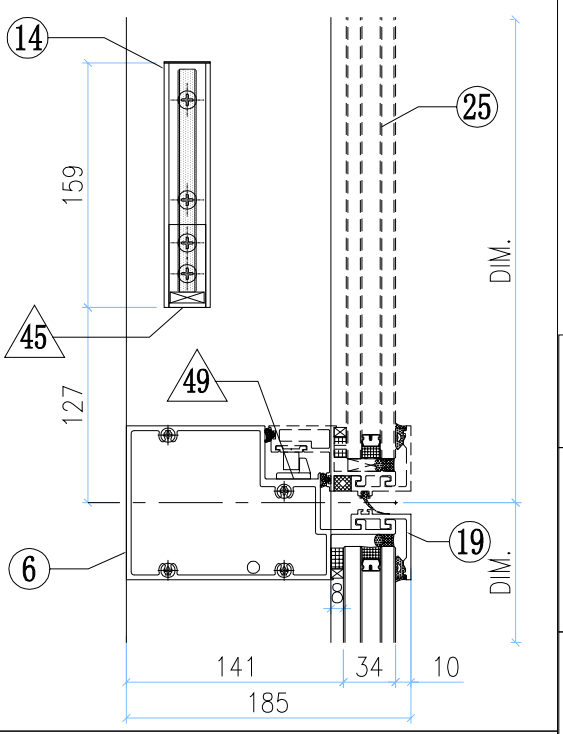

VIEW M

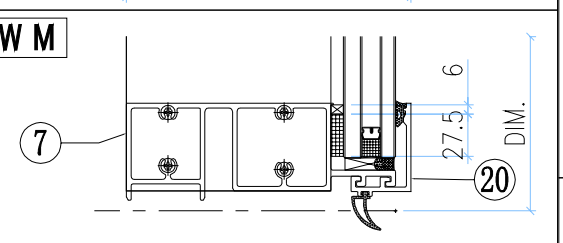

VIEW G

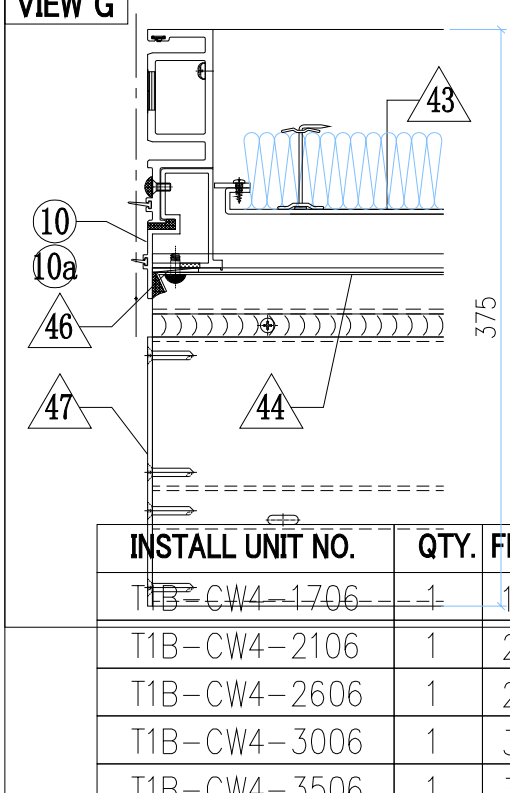

INSTALL UNIT NO.	QTY.	FLOOR
T1B-CW4-1706	1	17/F
T1B-CW4-2106	1	21/F
T1B-CW4-2606	1	26/F
T1B-CW4-3006	1	30/F
T1B-CW4-3506	1	35/F
T1B-CW4-3906	1	39/F
T1B-CW4-4306	1	43/F
T1B-CW4-4806	1	48/F
T1B-CW4-5206	1	52/F
T1B-CW4-5706	1	57/F
T3B-CW4-1706	1	17/F

VIEW H

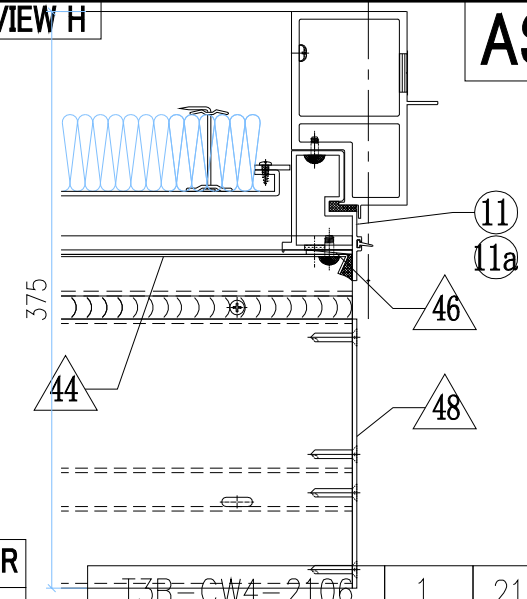

T3B-CW4-2106	1	21/F
T3B-CW4-2606	1	26/F
T3B-CW4-3006	1	30/F
T3B-CW4-3506	1	35/F
T3B-CW4-3906	1	39/F
T3B-CW4-4306	1	43/F
T3B-CW4-4806	1	48/F
T3B-CW4-5206	1	52/F
T3B-CW4-5706	1	57/F
T3B-CW4-6106	1	61/F
TOTAL	21	

OTHERS (ALUM. & G.M.S. PARTS)

ITEM	FAB. DWG NO.	LENGTH (mm)	QTY
41	N00813-01C 30x20X3mm ALUM. ANGLE	598	6
42	J858-AP08-02 584 x 125.5(BACK PANEL)		1
42a	J858-AP11-06 584 x 248 (BACK PANEL)		1
43	J858-AP08-10 584 x 143 (BACK PANEL)		1
44	J858-AP07-02 1.5mm THK. ALUM. FLASHING		2
45	N541-01 43x22x3mm ALUM. ANGLE	21	2
46	J858-AP06 3mm THK. ALUM. PLATE		4
47	J858-AP14L 3mm THK. ALUM. PLATE		2
48	J858-AP14R 3mm THK. ALUM. PLATE		2
49	J858-AP05 2mm THK. ALUM. PLATE		1
50	J858-AP04 1.5mm THK. ALUM. PLATE		3
51	J858-AP03 3mm THK. ALUM. PLATE		2
52	J858-AP02 3mm THK. ALUM. PLATE		1
53	J858-AP16 1mm THK. ALUM. FLASHING	100	1
54	J858-AP18 1mm THK. ALUM. FLASHING	400	1
55	L065-01-02 16x16X3mm ALUM. ANGLE	677	2

ALUM. EXTRUSION

ITEM	FAB. DWG NO.	LENGTH (mm)	QTY
1	X86288-11	3258.5	1
2	X86277-09R	3258.5	1
3	X86279-26A	717.5	1
4	X86308-08A	679	1
4a	X86308-03A	679	1
5	X86309-05LA	679	1
6	X86281-01LA	679	1
7	X86280-02A	679	1
8	X86313-02L	348	1
9	X86313-06R	348	1
10	X86313-03L	243	1
11	X86313-07R	243	1
10a	X86313-04L	233.5	1
11a	X86313-08R	233.5	1
12	X86314-01L	868	1
13	X86314-02R	868	1
14	X86282-01	159	2
15	X86255-01L	200	1
16	X86255-01R	200	1
17	X86258-01	200	2
18			
19	X86283-01-02	685	3
20	X86300-01-02	685	1
21	X86306-01B	685	2
21a	x86306-04B	685	2
22	X86307-01-02	679	2
23	X86303-01	300	1
24	X86317-01	50	19
25	(窗玉)J858-CW-SH01L		1
26	X86303-02	150	1

美特鋁質有限公司 MIDI Aluminium Fabricator Ltd.													
修改	-			採用	工廠		地盤	✓	工程號	J858	類別		物料號	-		
日期	-			材料顏色	-				地盘	康城11期	制圖	Z.S.P	2022-06-28	圖號	ALa-700H1-F2c1
									图纸名称	单元组装图	復核	-	-	數量	-
									材料	-	批准	-	-	單件重量	- (KG)

AS-23A

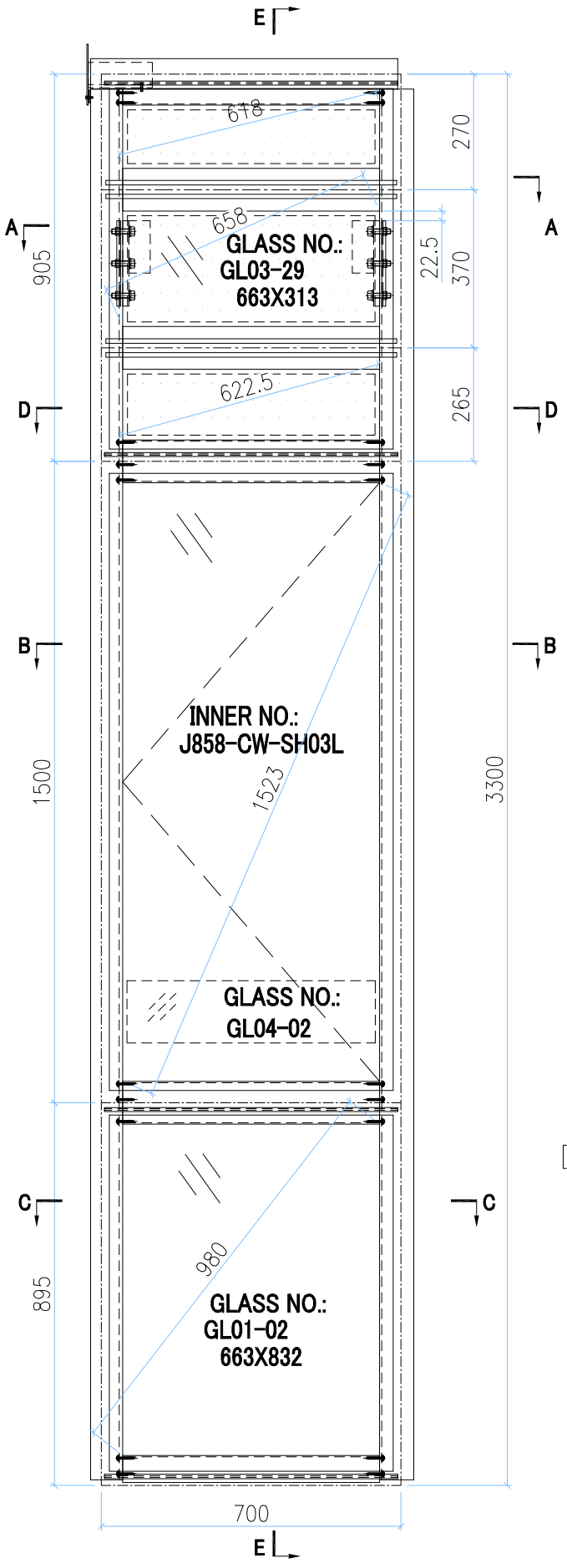

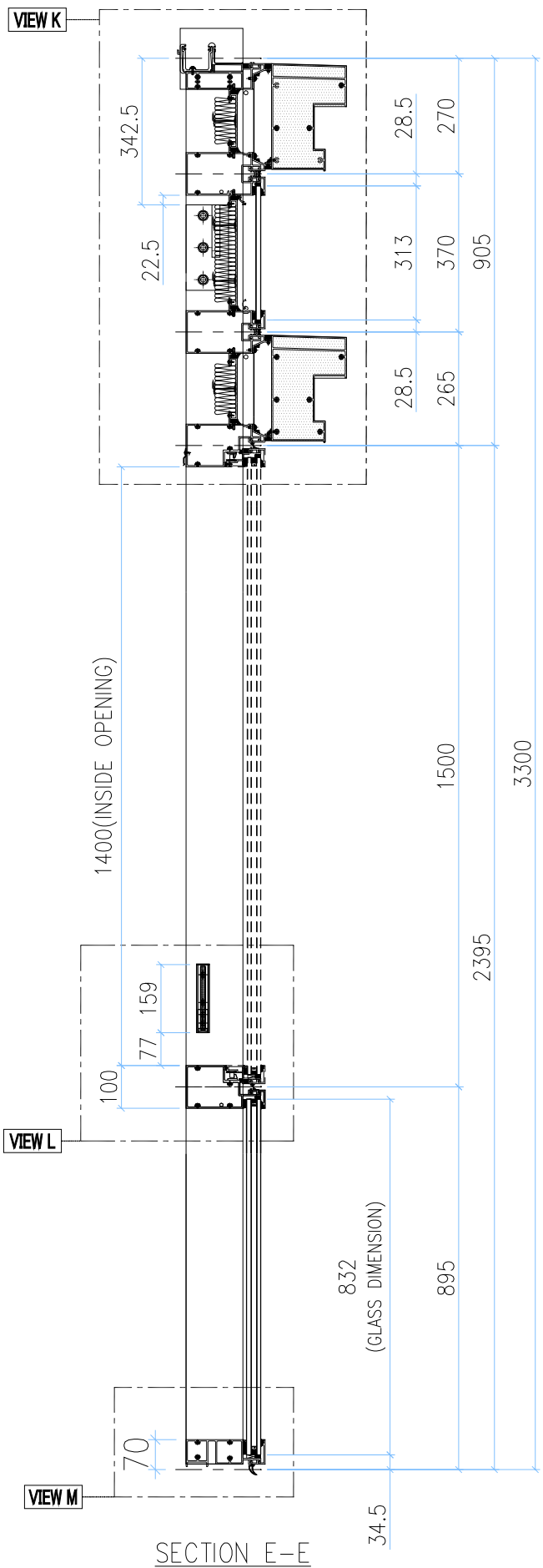

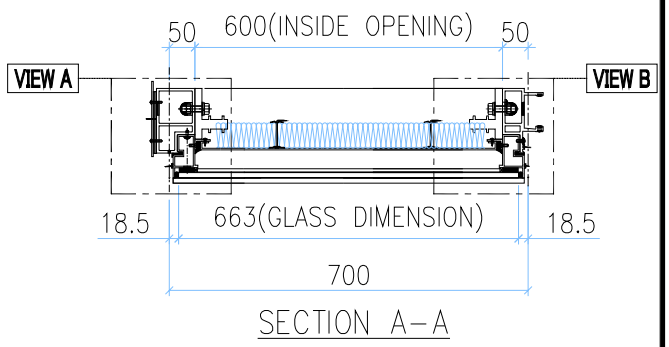

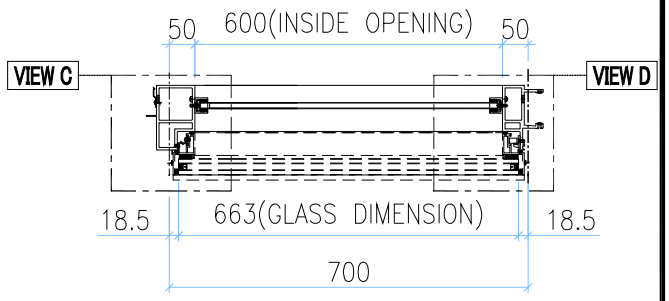

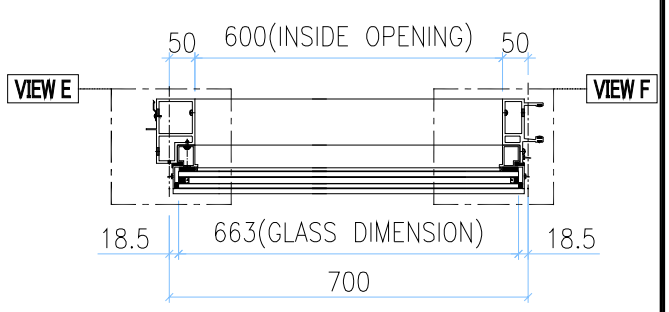

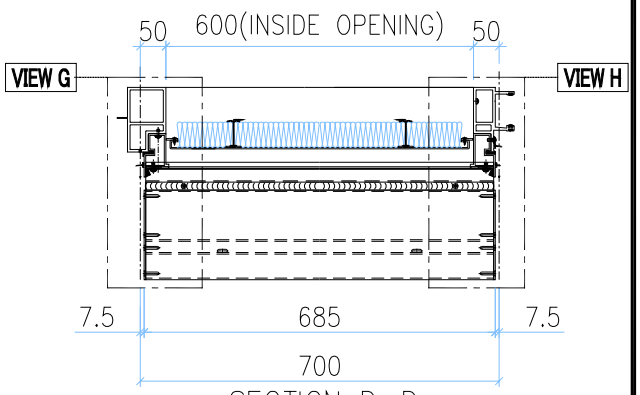

INSTALL UNIT NO.	QTY.	FLOOR
T3A-CW4-1701	1	17/F
T3A-CW4-2101	1	21/F
T3A-CW4-2601	1	26/F
T3A-CW4-3001	1	30/F
T3A-CW4-3501	1	35/F
T3A-CW4-3901	1	39/F
T3A-CW4-4301	1	43/F
T3A-CW4-4801	1	48/F
T3A-CW4-5201	1	52/F
T3A-CW4-5701	1	57/F
T3A-CW4-6101	1	61/F
TOTAL	11	

	GLASS NUMBER	WIDTH	HEIGHT	QTY.
GLASS	GL03-29	663	313	1
	GL04-02	580	145	1
	GL01-02	663	832	1

VIEW A

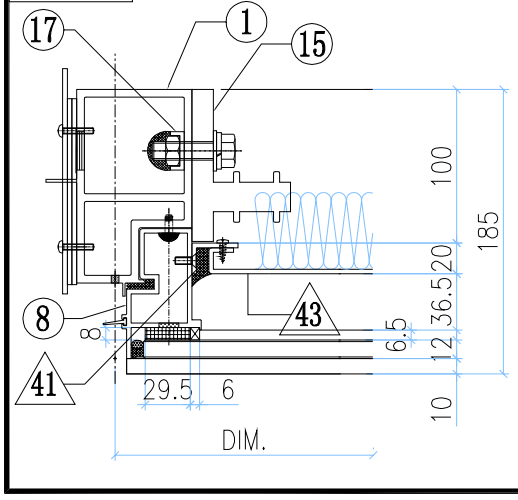

VIEW B

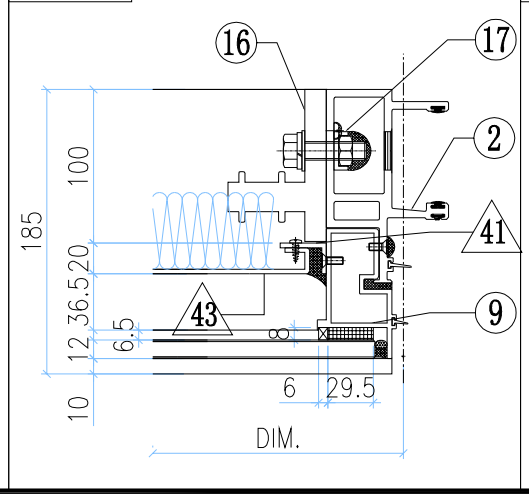

VIEW C

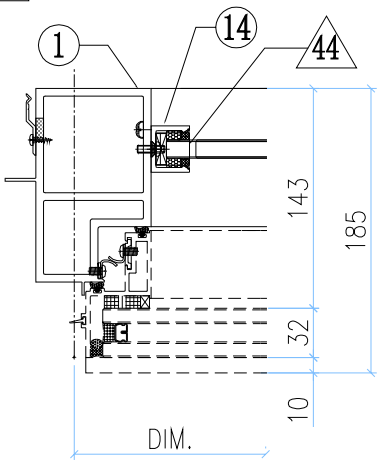

VIEW D

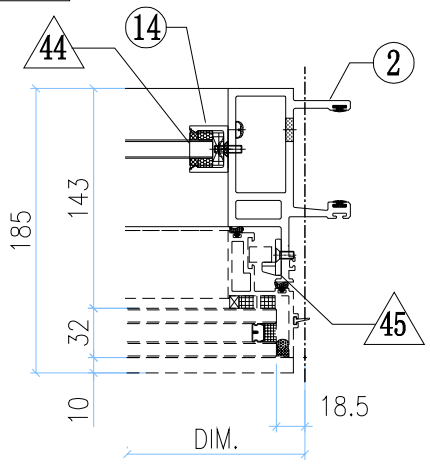

美特鋁質有限公司
MIDI Aluminium Fabricator Ltd.

修改	-			採用	工廠		地盤	✓	
日期	-			材料顏色	-				

工程號	J858	類別		物料號	-		
地盘	康城11期	制圖	Z.S.P	2022-06-28	圖號	ALa-700H1-F2c1	
图纸名称	单元组装图	復核	-	-	數量	-	
材料	-	批准	-	-	單件重量	-	(KG)

AS-23B

VIEW K

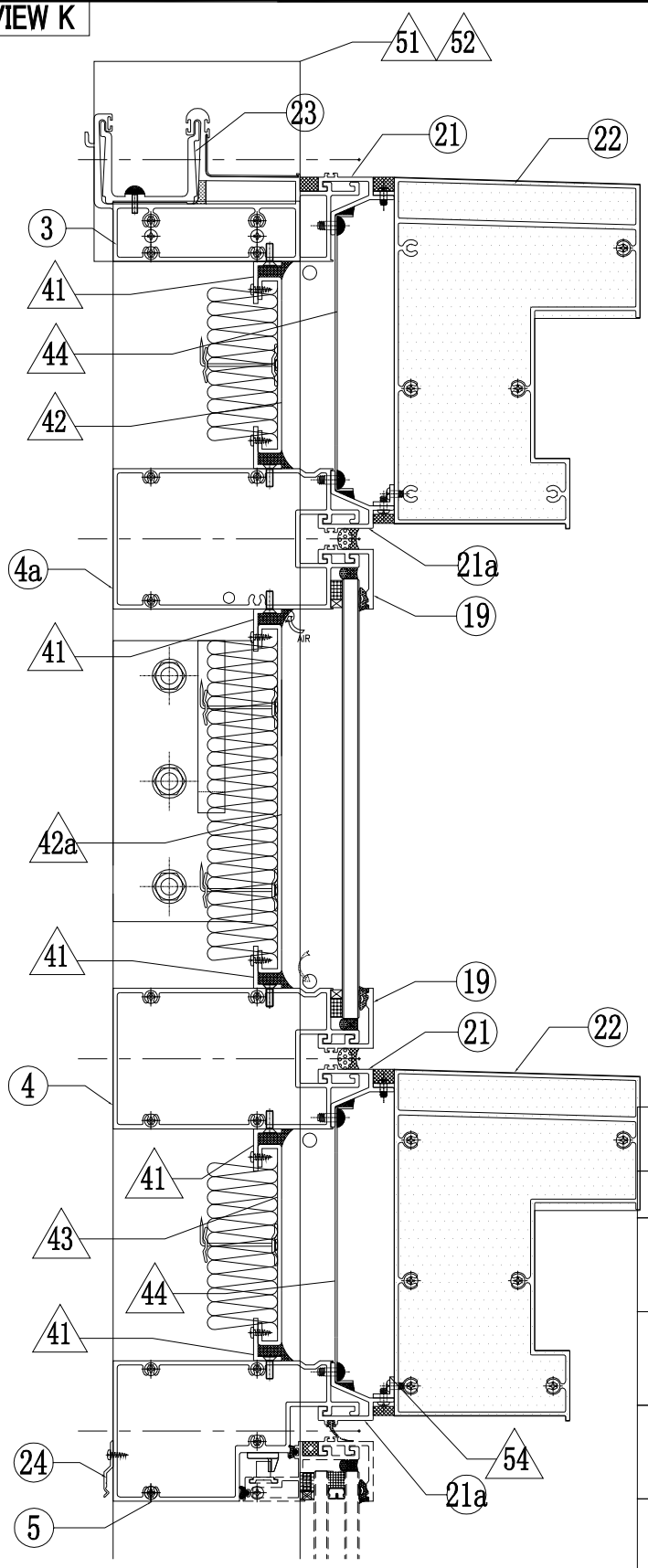

VIEW L

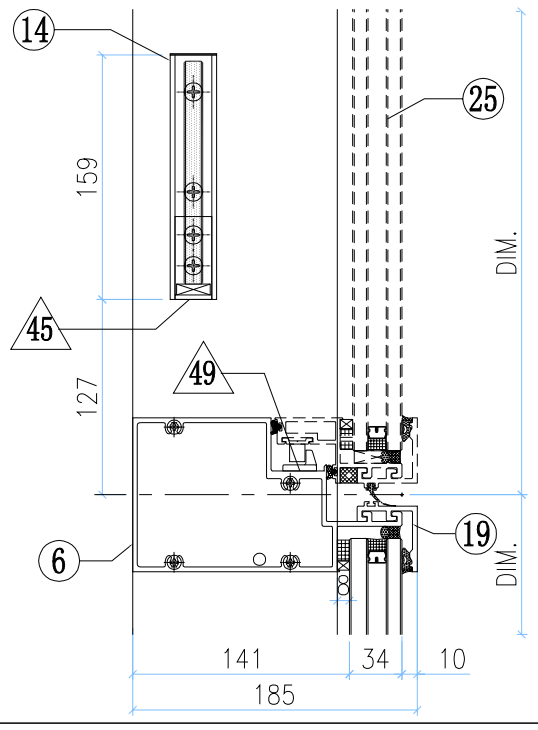

VIEW M

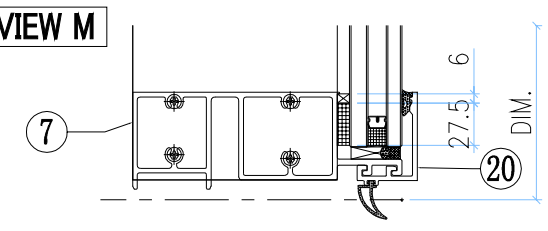

VIEW E

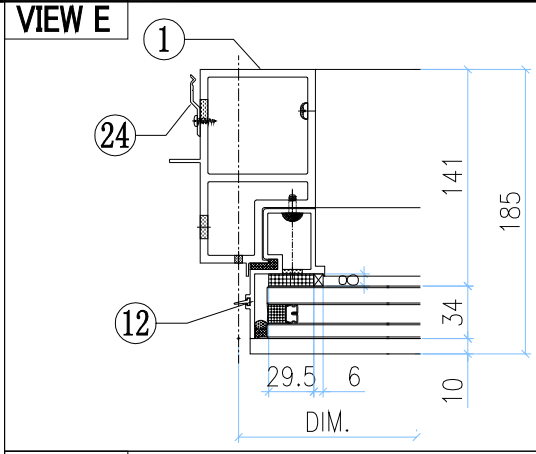

VIEW F

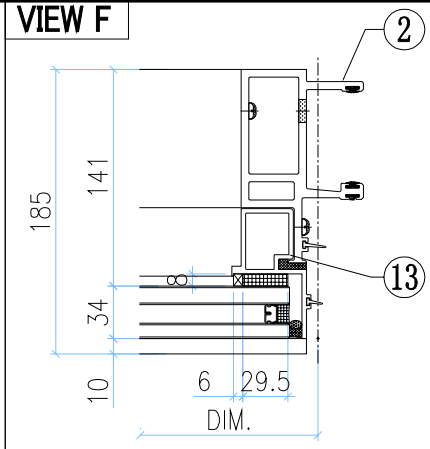

VIEW G

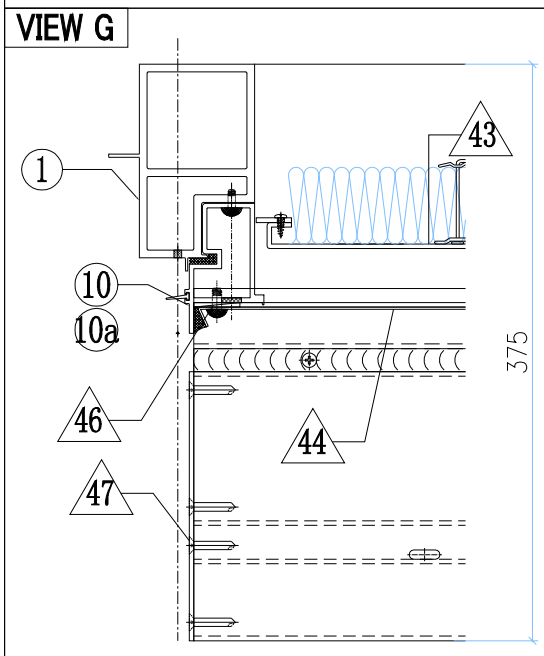

VIEW H

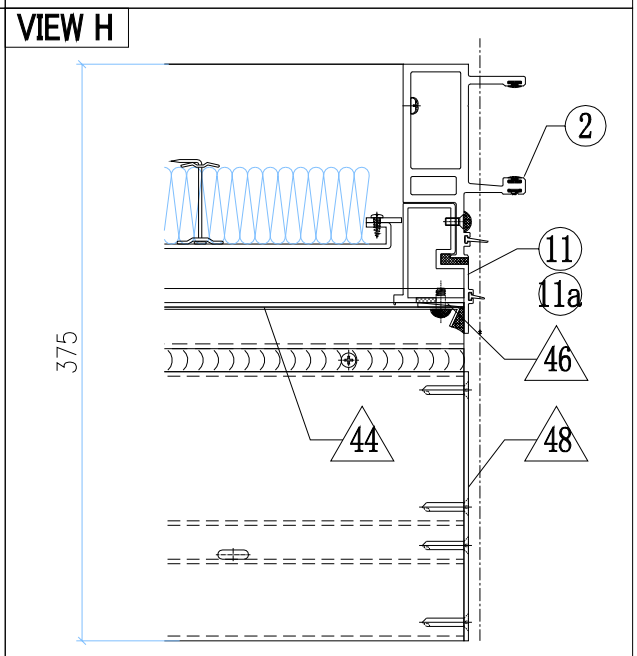

◇ OTHERS (ALUM. & G.M.S. PARTS)

ITEM	FAB. DWG NO.	LENGTH (mm)	QTY
41	N00813-01C 30x20X3mm ALUM. ANGLE	598	6
42	J858-AP08-02 584 x 125.5(BACK PANEL)		1
42a	J858-AP11-06 584 x 248 (BACK PANEL)		1
43	J858-AP08-10 584 x 143 (BACK PANEL)		1
44	J858-AP07-02 1.5mm THK. ALUM. FLASHING		2
45	N541-01 43x22x3mm ALUM. ANGLE	21	2
46	J858-AP06 3mm THK. ALUM. PLATE		4
47	J858-AP14L 3mm THK. ALUM. PLATE		2
48	J858-AP14R 3mm THK. ALUM. PLATE		2
49	J858-AP05 2mm THK. ALUM. PLATE		1
50	J858-AP04 1.5mm THK. ALUM. PLATE		3
51	J858-AP03 3mm THK. ALUM. PLATE		2
52	J858-AP02 3mm THK. ALUM. PLATE		1
53	J858-AP18 1mm THK. ALUM. FLASHING	400	1
54	L065-01-02 16x16X3mm ALUM. ANGLE	677	2

○ ALUM. EXTRUSION

ITEM	FAB. DWG NO.	LENGTH (mm)	QTY
1	X86277-10L	3258.5	1
2	X86274-09	3258.5	1
3	X86279-42A	717.5	1
4	X86308-08A	679	1
4a	X86308-03A	679	1
5	X86309-05LA	679	1
6	X86281-01LA	679	1
7	X86280-02A	679	1
8	X86313-06L	348	1
9	X86313-02R	348	1
10	X86313-07L	243	1
11	X86313-03R	243	1
10a	X86313-08L	233.5	1
11a	X86313-04R	233.5	1
12	X86314-02L	868	1
13	X86314-01R	868	1
14	X86282-01	159	2
15	X86255-01L	200	1
16	X86255-01R	200	1
17	X86258-01	200	2
18			
19	X86283-01-02	685	3
20	X86300-01-02	685	1
21	X86306-01B	685	2
21a	x86306-04B	685	2
22	X86307-01-02	679	2
23	X86303-03	150	1
24	X86317-01	50	11
25	(窗玉)J858-CW-SH03L		1

美特鋁質有限公司 MIDI Aluminium Fabricator Ltd.							工程號	J858	類別		物料號	–		
							地盘	康城11期	制圖	Z.S.P	2022-06-28	圖號	ALm-681H1-F2hb1	
修改	–			採用	工廠	地盤 ✓	图纸名称	单元组装图	復核	–	–	數量	–	
日期	–			材料颜色	–		材料	–	批准	–	–	單件重量	–	(KG)

AS-24A

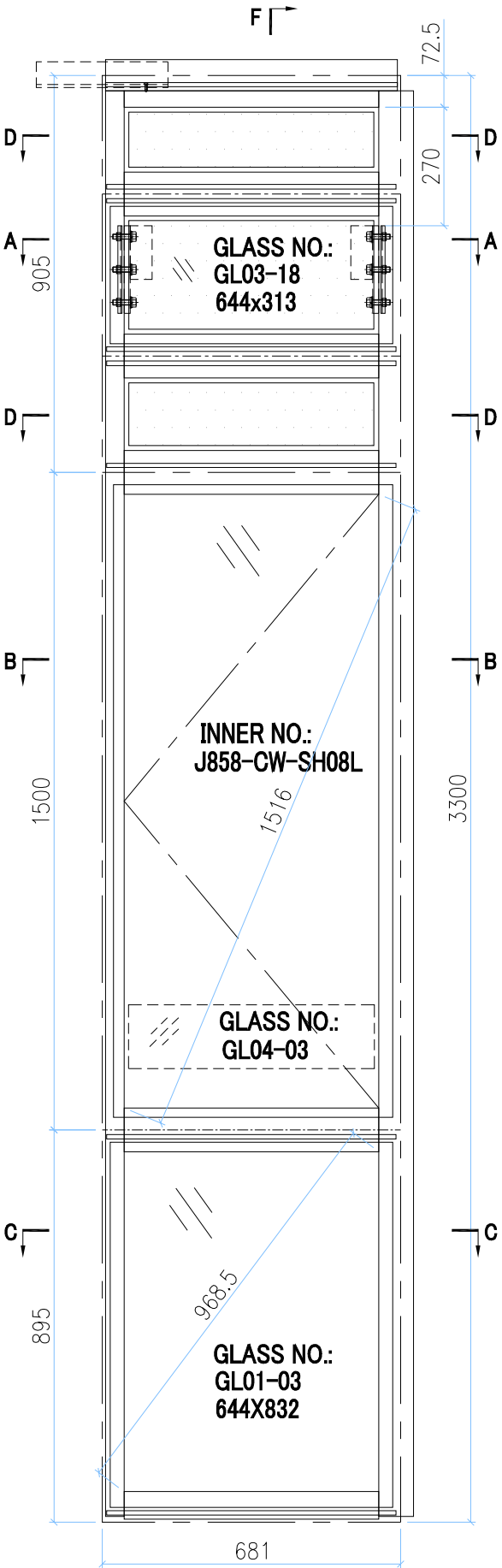

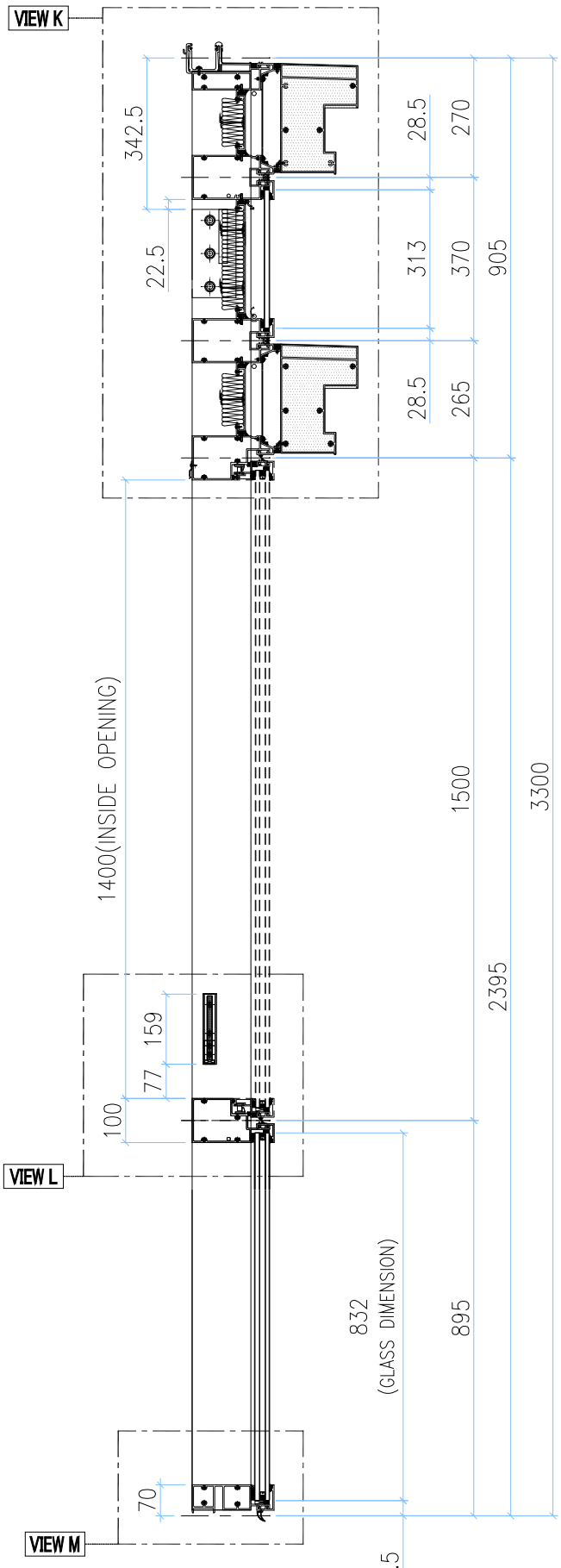

SECTION F–F

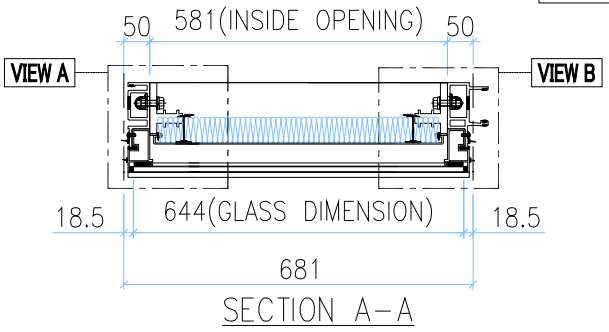

SECTION A–A

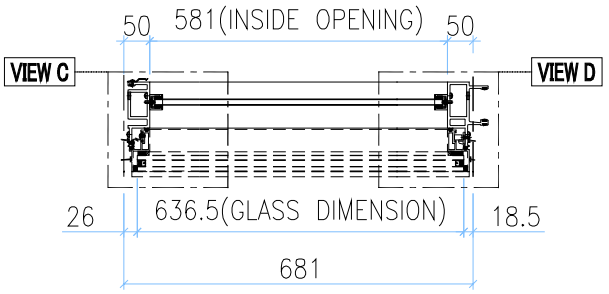

SECTION B–B

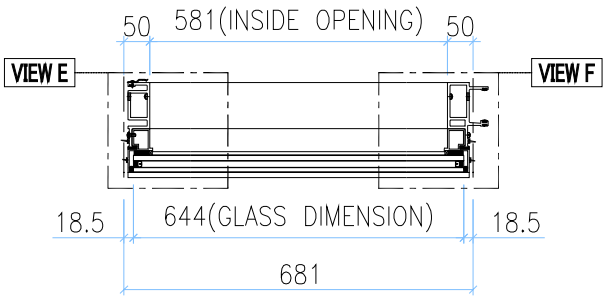

SECTION C–C

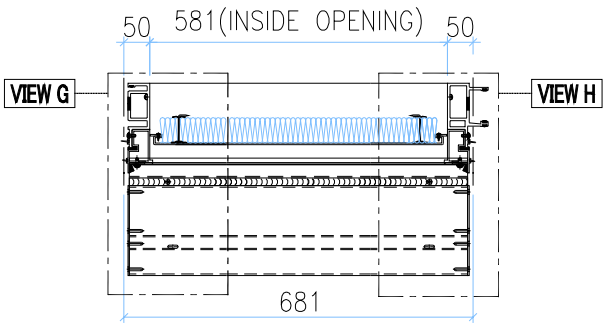

SECTION D–D

GLASS	GLASS NUMBER	WIDTH	HEIGHT	QTY.
	GL03-18	644	313	1
	GL04-03	561	145	1
	GL01-03	644	832	1

VIEW A

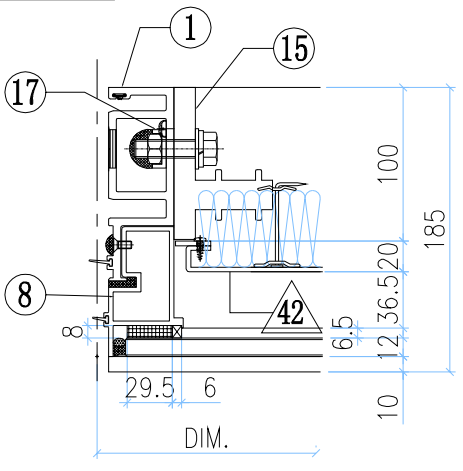

VIEW B

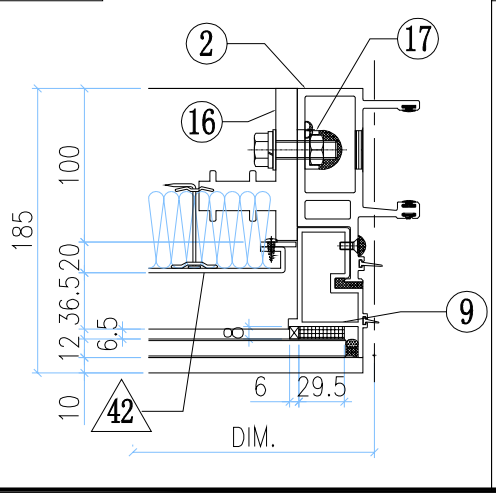

VIEW C

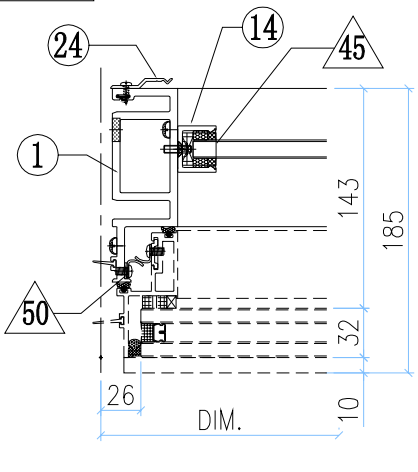

VIEW D

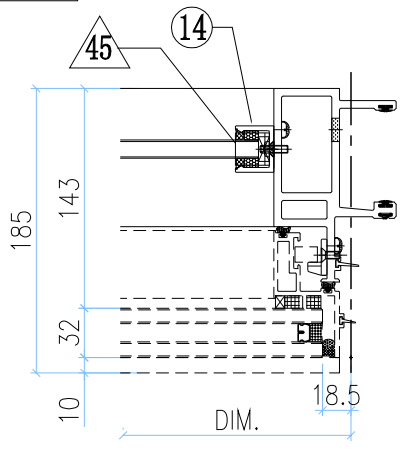

VIEW E

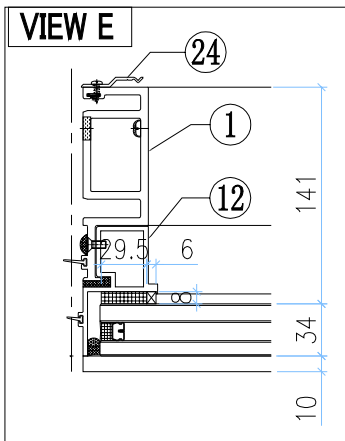

VIEW F

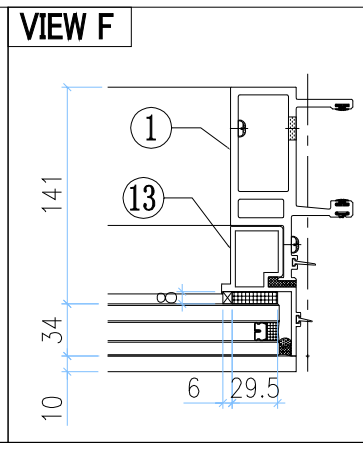

美特鋁質有限公司
MIDI Aluminium Fabricator Ltd.

修改	-			採用	工廠		地盤	✓	工程號	J858	類別		物料號	-		
日期	-			材料顏色	-				地盘	康城11期	制圖	Z.S.P	2022-06-28	圖號	ALm-681H1-F2hb1
									图纸名称	单元组装图	復核	-	-	數量	-
									材料	-	批准	-	-	單件重量	- (KG)

AS-24B

VIEW K

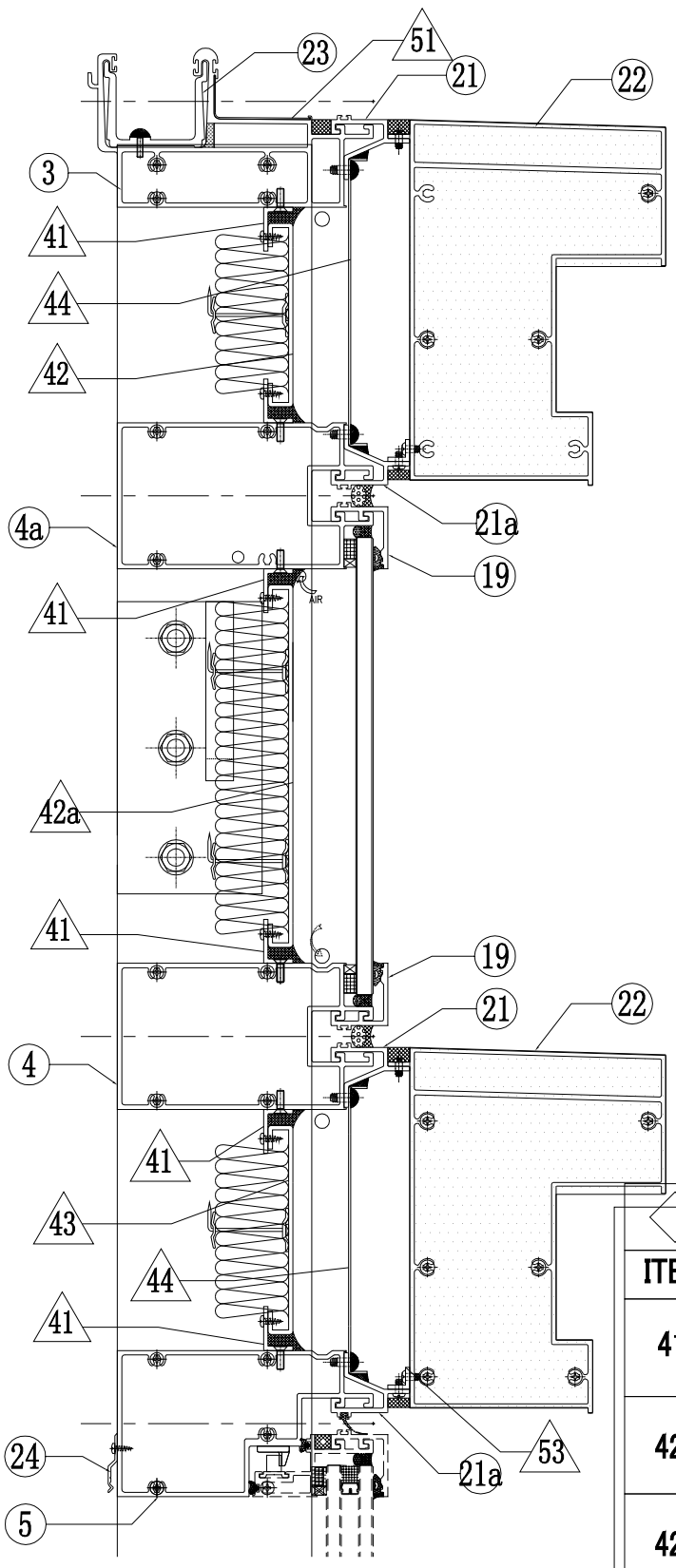

VIEW L

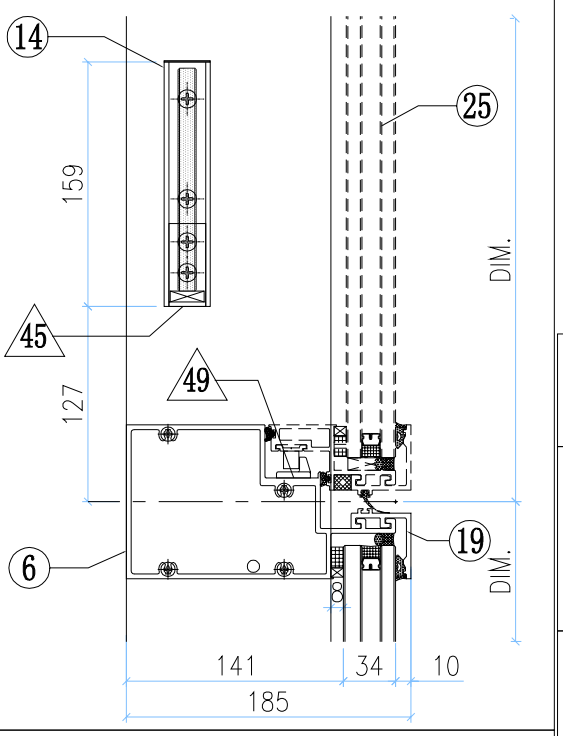

VIEW M

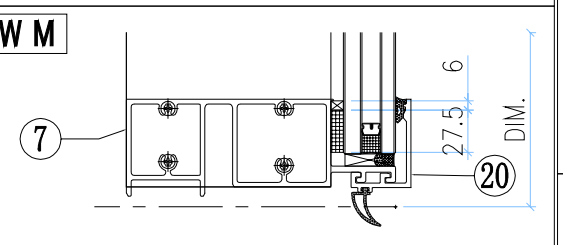

VIEW G

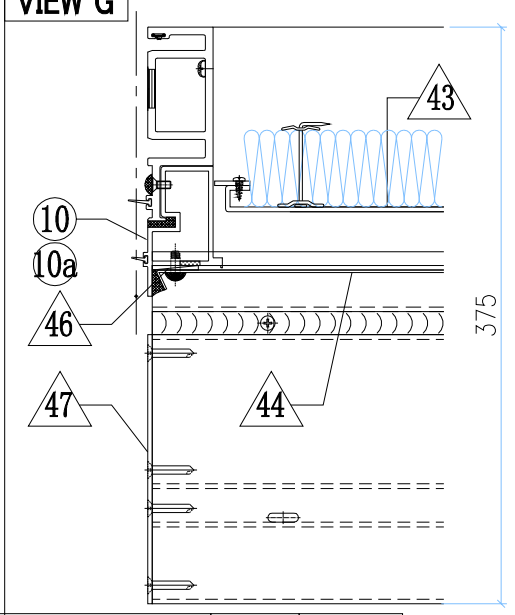

VIEW H

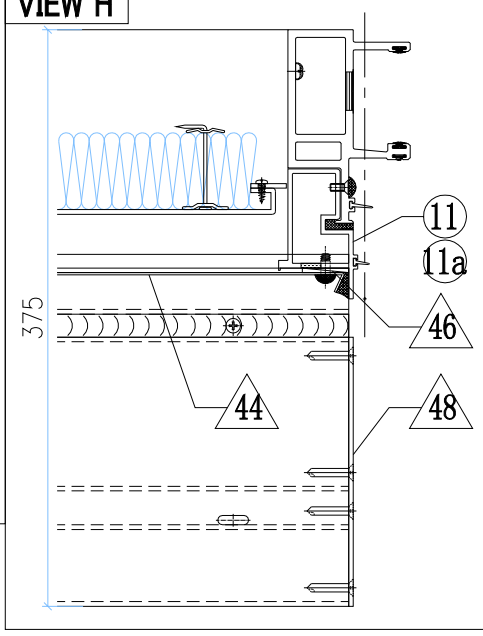

INSTALL UNIT NO.	QTY.	FLOOR
T1B-CW3-1702	1	17/F
T1B-CW3-2102	1	21/F
T1B-CW3-2602	1	26/F
T1B-CW3-3002	1	30/F
T1B-CW3-3502	1	35/F
T1B-CW3-3902	1	39/F
T1B-CW3-4302	1	43/F
T1B-CW3-4802	1	48/F
T1B-CW3-5202	1	52/F
T1B-CW3-5702	1	57/F
T2B-CW3-1702	1	17/F
T2B-CW3-2102	1	21/F
T2B-CW3-2602	1	26/F
T2B-CW3-3002	1	30/F
T2B-CW3-3502	1	35/F
T2B-CW3-3902	1	39/F
T2B-CW3-4302	1	43/F
T2B-CW3-4802	1	48/F
T2B-CW3-5202	1	52/F
T2B-CW3-5702	1	57/F
T2B-CW3-6102	1	61/F
TOTAL	21	

OTHERS (ALUM. & G.M.S. PARTS)

ITEM	FAB. DWG NO.	LENGTH (mm)	QTY
41	N00813-01N	579	6
	30x20X3mm ALUM. ANGLE		
42	J858-AP08-14		1
	565 x 125.5(BACK PANEL)		
42a	J858-AP11-18		1
	565 x 248 (BACK PANEL)		
43	J858-AP08-22		1
	565 x 143 (BACK PANEL)		
44	J858-AP07-08		2
	1.5mm THK. ALUM. FLASHING		
45	N541-01	21	2
	43x22x3mm ALUM. ANGLE		
46	J858-AP06		4
	3mm THK. ALUM. PLATE		
47	J858-AP14L		2
	3mm THK. ALUM. PLATE		
48	J858-AP14R		2
	3mm THK. ALUM. PLATE		
49	J858-AP05		1
	2mm THK. ALUM. PLATE		
50	J858-AP04		3
	1.5mm THK. ALUM. PLATE		
51	J858-AP16	100	1
	1mm THK. ALUM. FLASHING		
52	J858-AP18	400	1
	1mm THK. ALUM. FLASHING		
53	L065-01-08 16x16X3mm ALUM. ANGLE	658	2

ALUM. EXTRUSION

ITEM	FAB. DWG NO.	LENGTH (mm)	QTY
1	X86288-11	3258.5	1
2	X86274-09	3258.5	1
3	X86279-25B	666	1
4	X86308-08C	660	1
4a	X86308-03C	660	1
5	X86309-05LB	660	1
6	X86281-01LB	660	1
7	X86280-02C	660	1
8	X86313-02L	348	1
9	X86313-02R	348	1
10	X86313-03L	243	1
11	X86313-03R	243	1
10a	X86313-04L	233.5	1
11a	X86313-04R	233.5	1
12	X86314-01L	868	1
13	X86314-01R	868	1
14	X86282-01	159	2
15	X86255-01L	200	1
16	X86255-01R	200	1
17	X86258-01	200	2
19	X86283-01-11	666	3
20	X86300-01-10	666	1
21	X86306-01K	666	2
21a	x86306-04K	666	2
22	X86307-01-10	660	2
23	X86303-01	300	1
24	X86317-01	50	11
25	(窗玉)J858-CW-SH08L		1

美特鋁質有限公司 MIDI Aluminium Fabricator Ltd.													
修改	-			採用	工廠		地盤	✓	工程號	J858	類別		物料號	-		
日期	-			材料顏色	-				地盘	康城11期	制圖	Z.S.P	2022-06-28	圖號	ARm-681H1-F2hb2
									图纸名称	单元组装图	復核	-	-	數量	-
									材料	-	批准	-	-	單件重量	- (KG)

AS-25A

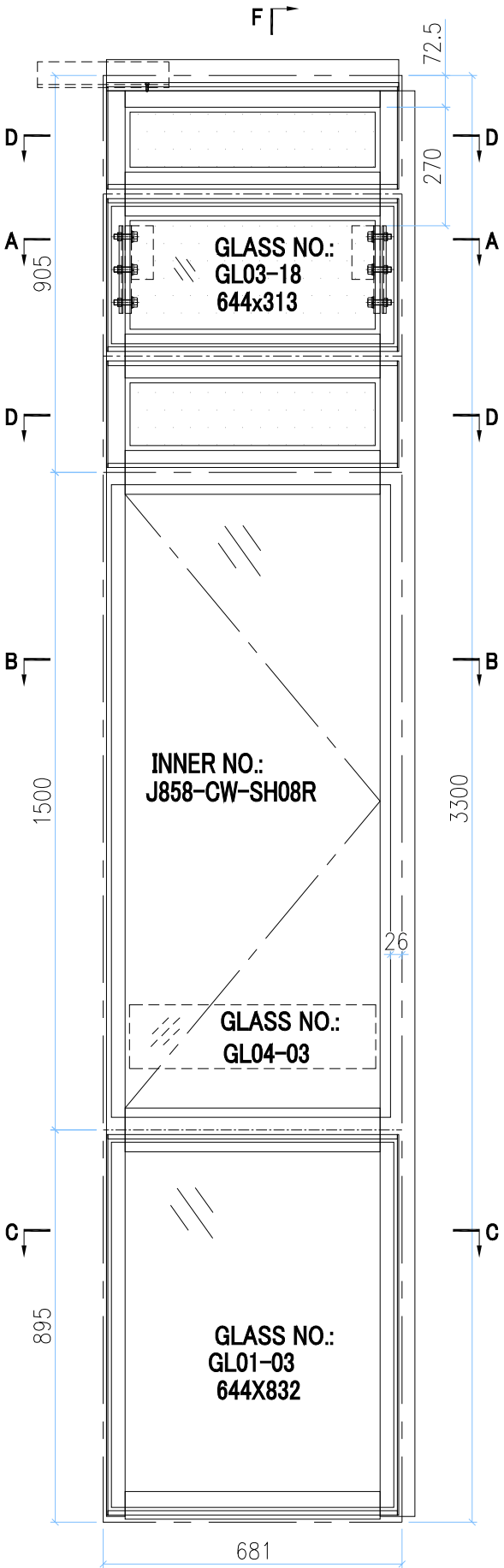

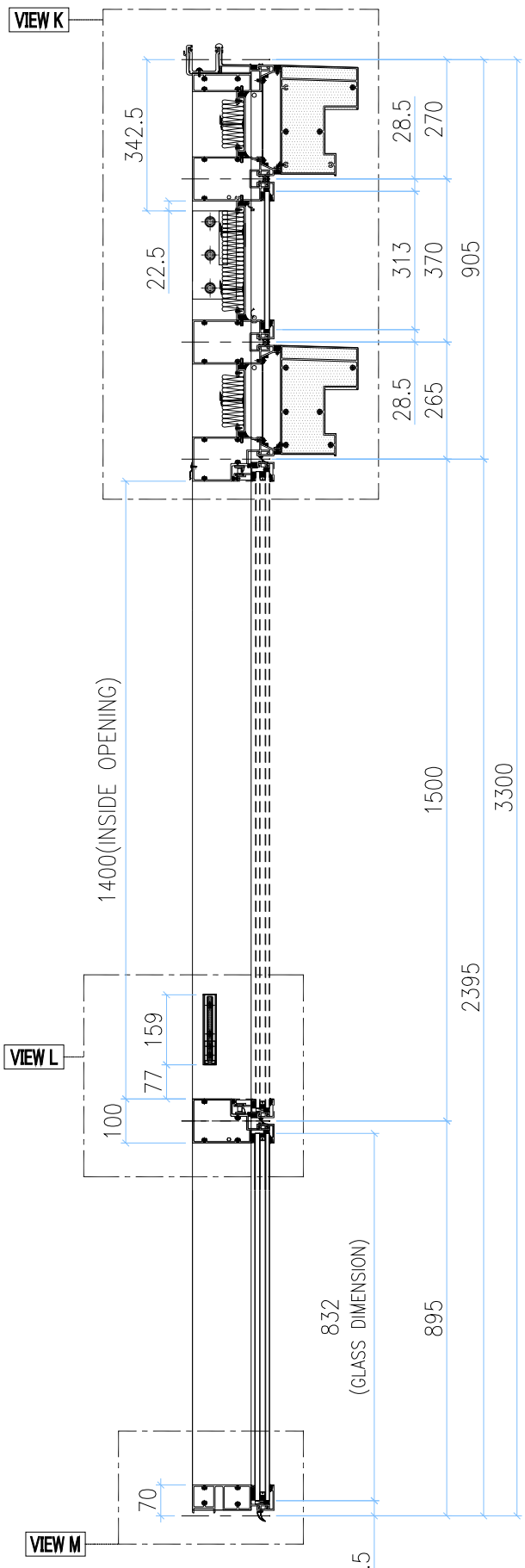

SECTION F-F

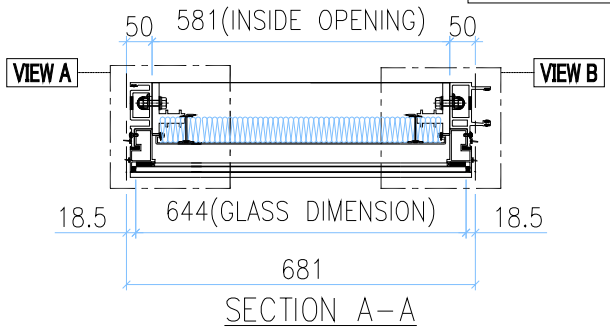

SECTION A-A

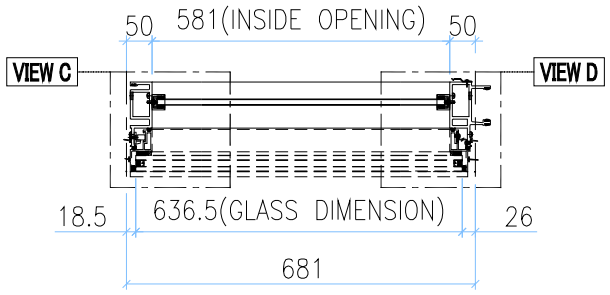

SECTION B-B

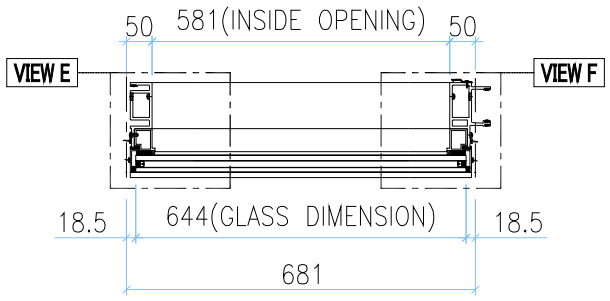

SECTION C-C

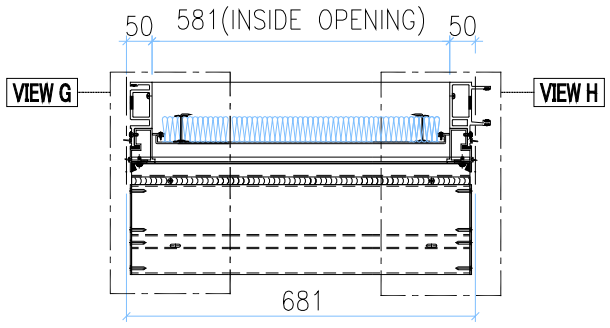

SECTION D-D

GLASS	GLASS NUMBER	WIDTH	HEIGHT	QTY.
	GL03-18	644	313	1
	GL04-03	561	145	1
	GL01-03	644	832	1

VIEW E

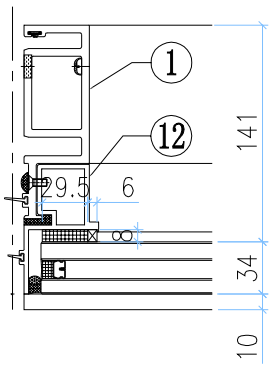

VIEW F

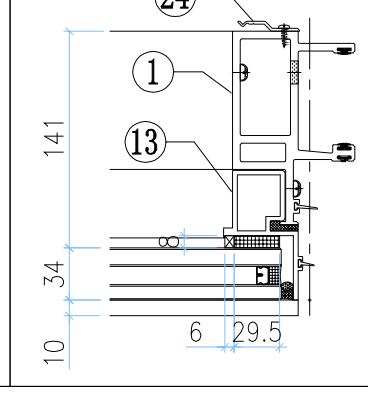

VIEW A

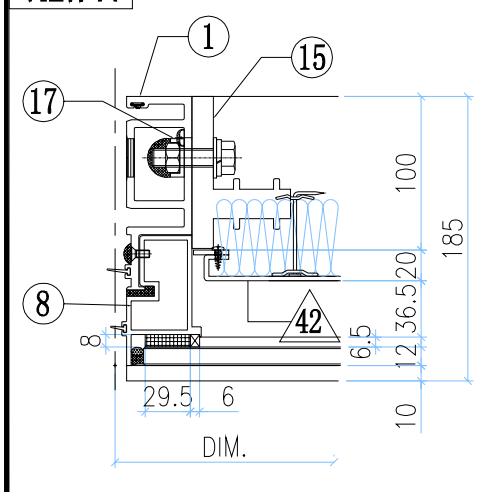

VIEW B

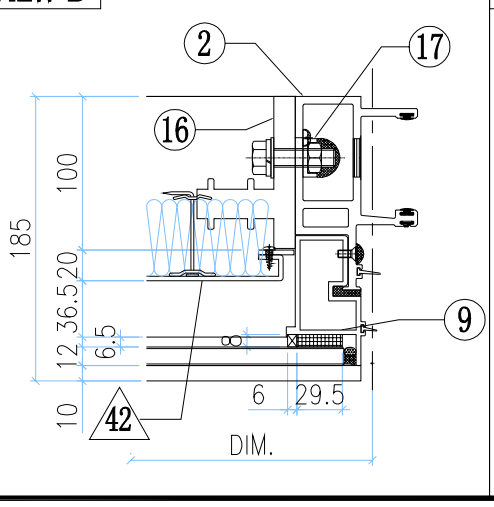

VIEW C

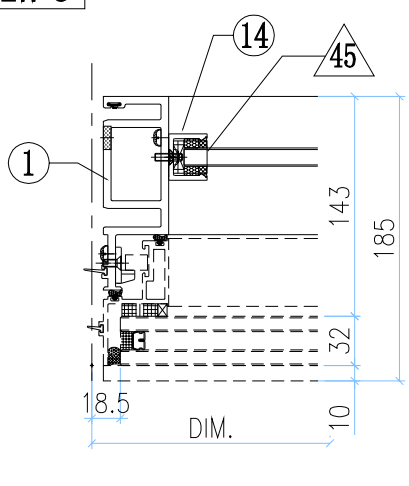

VIEW D

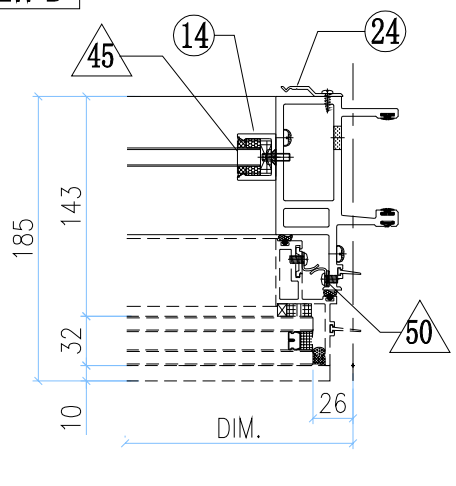

美特鋁質有限公司 MIDI Aluminium Fabricator Ltd.												
工程號	J858	類別		物料號	-							
地盘	康城11期	制圖	Z.S.P	2022-06-28	圖號	ARm-681H1-F2hb2						
图纸名称	单元组装图	復核	-	-	數量	-						
材料	-	批准	-	-	單件重量	- (KG)						
修改	-			採用	工廠		地盤	✓				
日期	-			材料顏色	-							

AS-25B

VIEW K

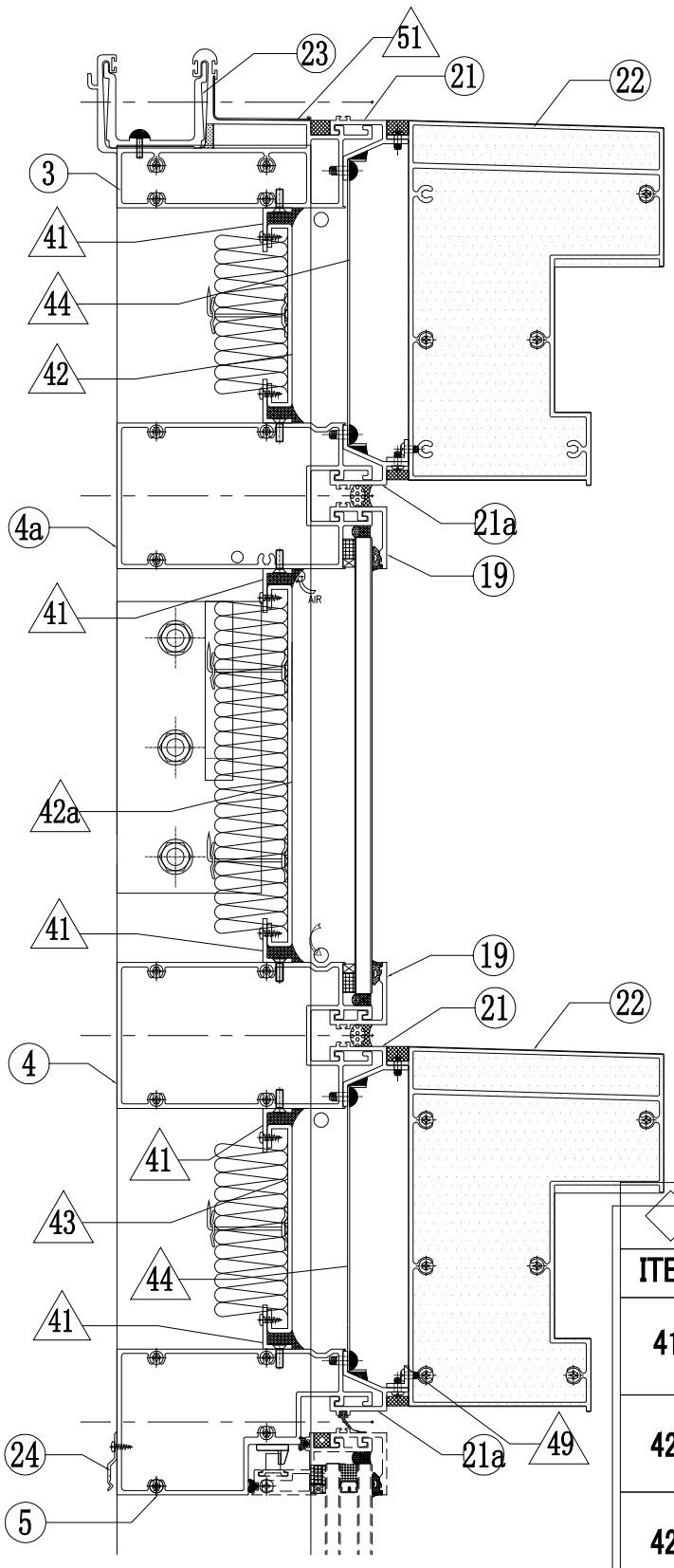

VIEW L

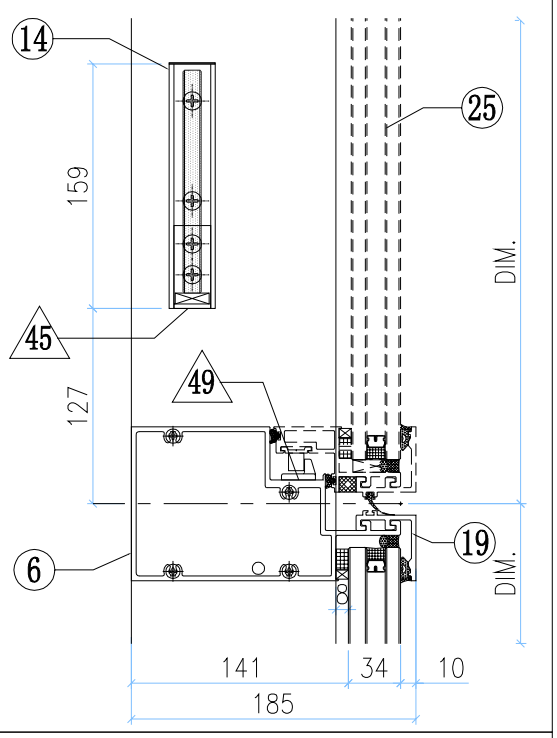

VIEW M

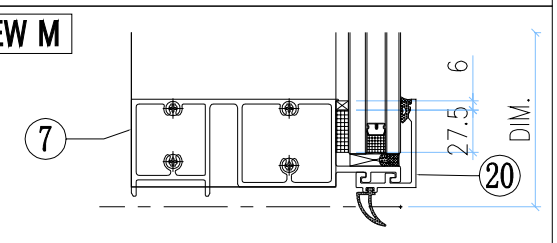

VIEW G

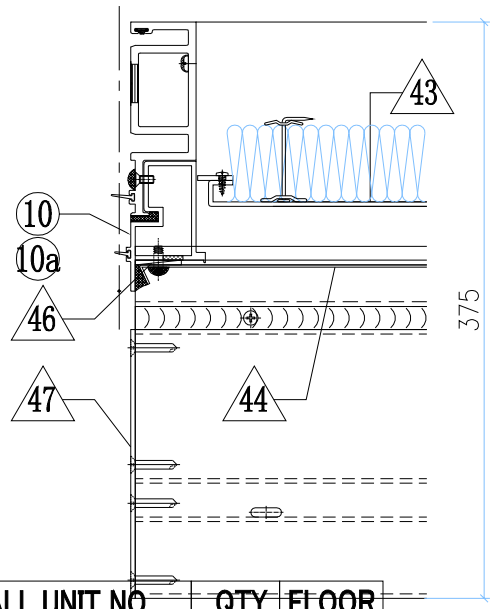

VIEW H

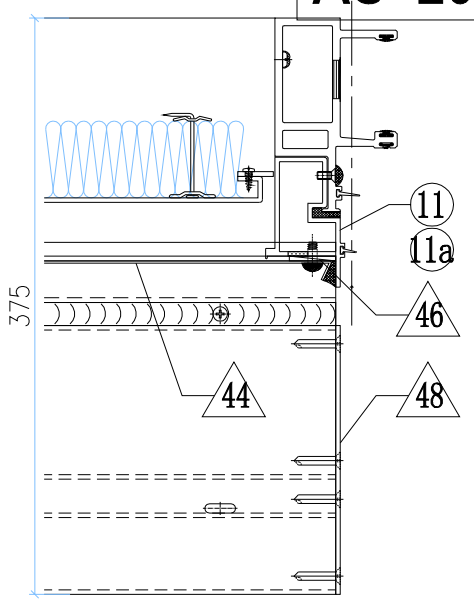

INSTALL UNIT NO.	QTY.	FLOOR
T1A-CW4-1704	1	17/F
T1A-CW4-2104	1	21/F
T1A-CW4-2604	1	26/F
T1A-CW4-3004	1	30/F
T1A-CW4-3504	1	35/F
T1A-CW4-3904	1	39/F
T1A-CW4-4304	1	43/F
T1A-CW4-4804	1	48/F
T1A-CW4-5204	1	52/F
T1A-CW4-5704	1	57/F
T2B-CW4-1703	1	17/F
T2B-CW4-2103	1	21/F
T2B-CW4-2603	1	26/F
T2B-CW4-3003	1	30/F
T2B-CW4-3503	1	35/F
T2B-CW4-3903	1	39/F
T2B-CW4-4303	1	43/F
T2B-CW4-4803	1	48/F
T2B-CW4-5203	1	52/F
T2B-CW4-5703	1	57/F
T2B-CW4-6103	1	61/F
TOTAL	21	

OTHERS (ALUM. & G.M.S. PARTS)

ITEM	FAB. DWG NO.	LENGTH (mm)	QTY
41	N00813-01N 30x20X3mm ALUM. ANGLE	579	6
42	J858-AP08-14 565 x 125.5(BACK PANEL)		1
42a	J858-AP11-18 565 x 248 (BACK PANEL)		1
43	J858-AP08-22 565 x 143 (BACK PANEL)		1
44	J858-AP07-08 1.5mm THK. ALUM. FLASHING		2
45	N541-01 43x22x3mm ALUM. ANGLE	21	2
46	J858-AP06 3mm THK. ALUM. PLATE		4
47	J858-AP14L 3mm THK. ALUM. PLATE		2
48	J858-AP14R 3mm THK. ALUM. PLATE		2
49	J858-AP05 2mm THK. ALUM. PLATE		1
50	J858-AP04 1.5mm THK. ALUM. PLATE		3
51	J858-AP16 1mm THK. ALUM. FLASHING	100	1
48	J858-AP18 1mm THK. ALUM. FLASHING	400	1

2			
L065-01-08	16x16X3mm ALUM. ANGLE	658	
49			

ALUM. EXTRUSION

ITEM	FAB. DWG NO.	LENGTH (mm)	QTY
1	X86288-12	3258.5	1
2	X86274-10	3258.5	1
3	X86279-25B	666	1
4	X86308-08C	660	1
4a	X86308-03C	660	1
5	X86309-05RB	660	1
6	X86281-01RB	660	1
7	X86280-02C	660	1
8	X86313-02L	348	1
9	X86313-02R	348	1
10	X86313-03L	243	1
11	X86313-03R	243	1
10a	X86313-04L	233.5	1
11a	X86313-04R	233.5	1
12	X86314-01L	868	1
13	X86314-01R	868	1
14	X86282-01	159	2
15	X86255-01L	200	1
16	X86255-01R	200	1
17	X86258-01	200	2
19	X86283-01-11	666	3
20	X86300-01-10	666	1
21	X86306-01K	666	2
21a	x86306-04K	666	2
22	X86307-01-10	660	2
23	X86303-01	300	1
24	X86317-01	50	11
25	(窗玉)J858-CW-SH08R		1

美特鋁質有限公司 MIDI Aluminium Fabricator Ltd.							工程號	J858	類別		物料號		-	
							地盘	康城11期	制圖	Z.S.P	2022-06-28	圖號	ALj-765H1-F2b2	
修改	-			採用	工廠	地盤 ✓	图纸名称	单元组装图	復核	-	-	數量	-	
日期	-			材料颜色	-		材料	-	批准	-	-	單件重量	-	(KG)

AS-26A

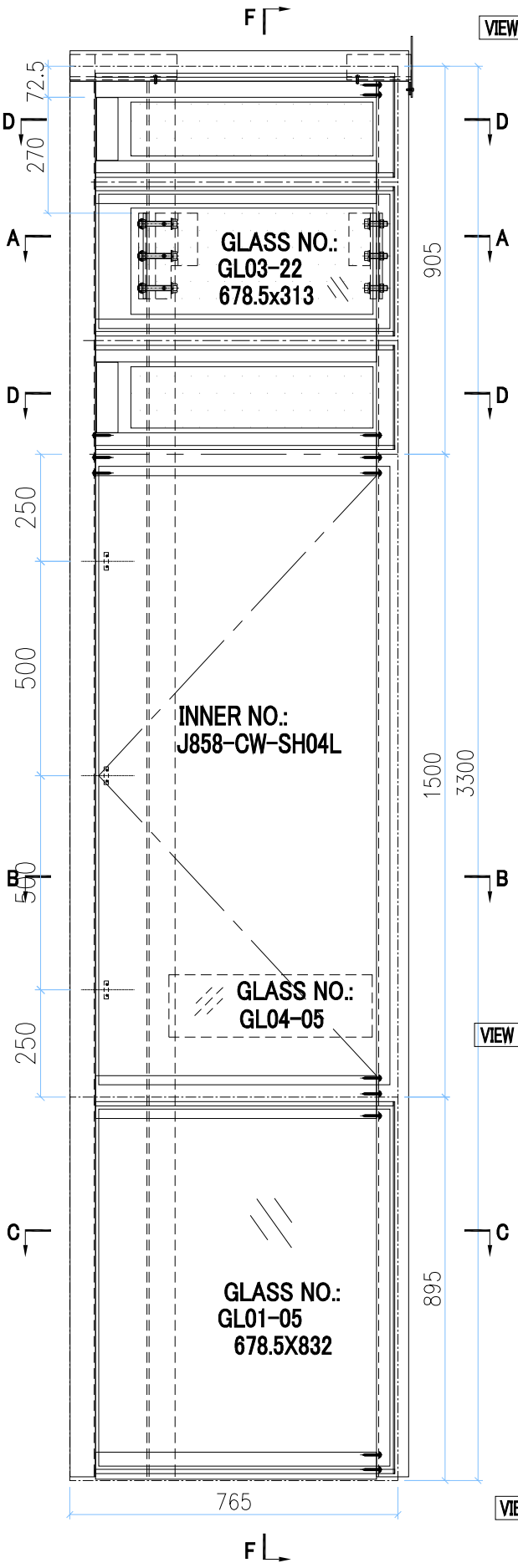

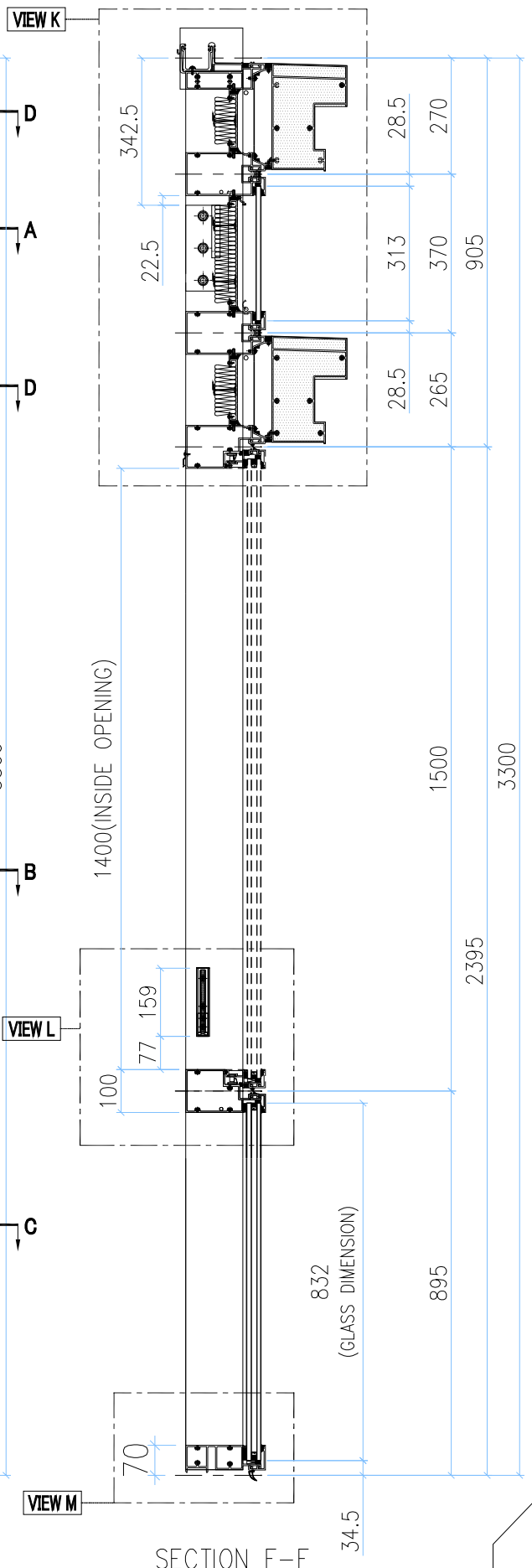

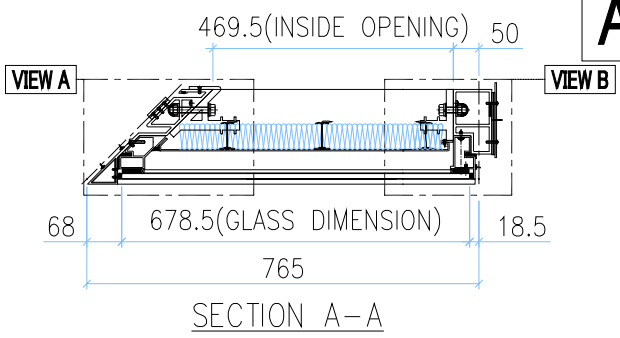

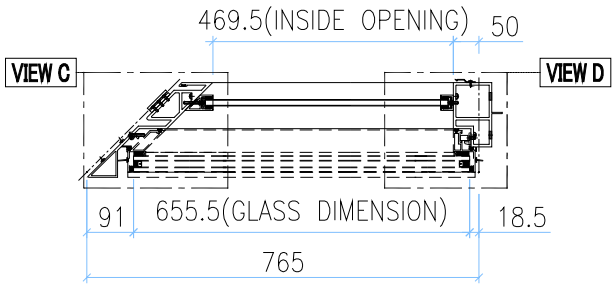

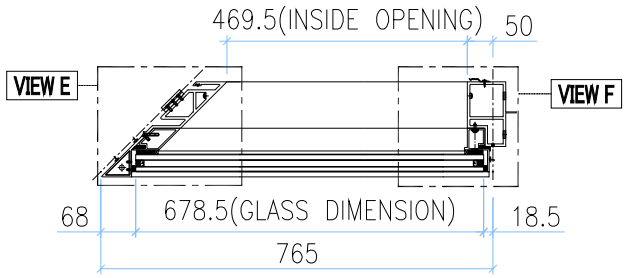

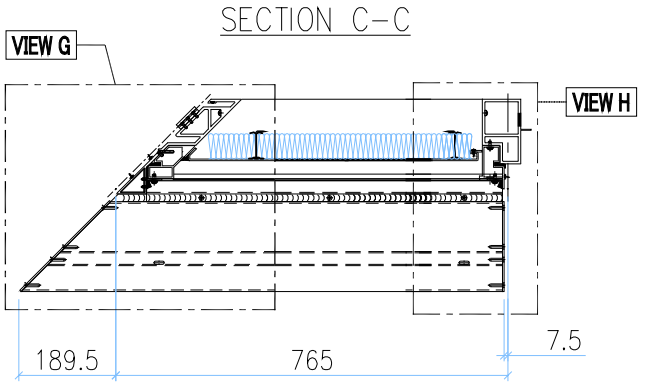

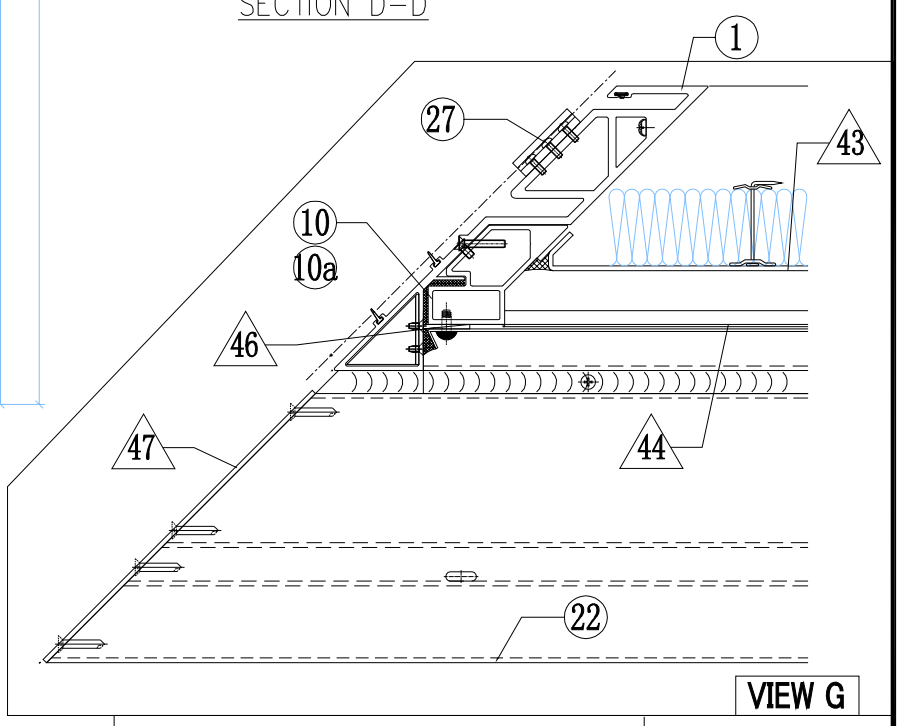

GLASS	GLASS NUMBER	WIDTH	HEIGHT	QTY.
	GL03-22	678.5	313	1
	GL04-05	474	145	1
	GL01-05	678.5	832	1

VIEW A

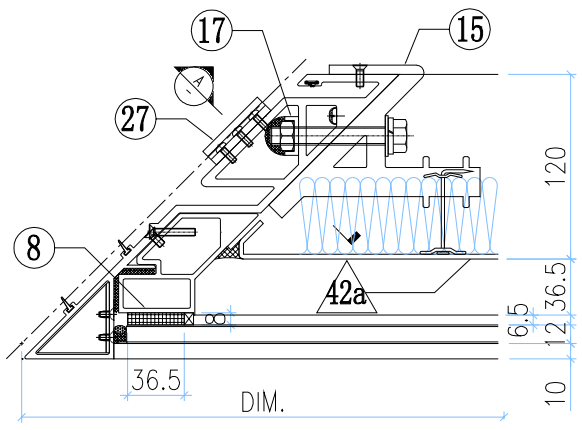

VIEW B

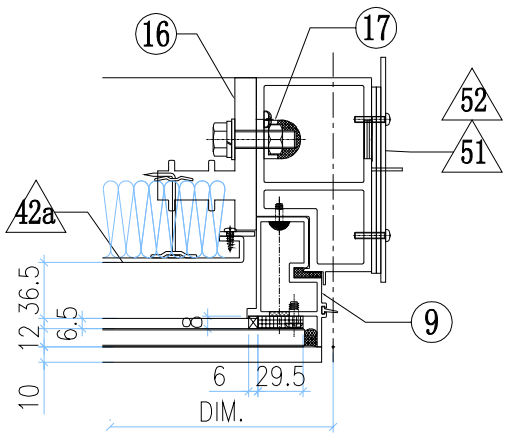

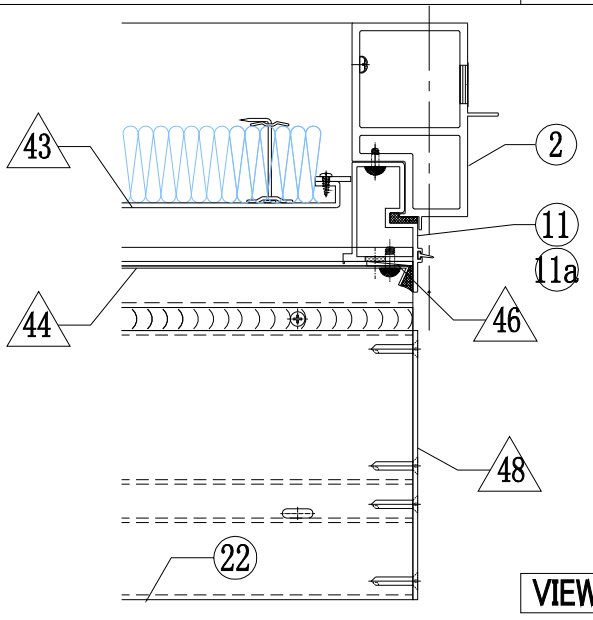

美特鋁質有限公司 MIDI Aluminium Fabricator Ltd.											
工程號	J858	類別		物料號	–						
地盘	康城11期	制圖	Z.S.P	2022-06-28	圖號	ALj-765H1-F2b2					
图纸名称	单元组装图	復核	–	–	數量	–					
材料	–	批准	–	–	單件重量	– (KG)					

修改	–			採用	工廠		地盤	✓
日期	–			材料顏色	–			

AS-26B

VIEW K

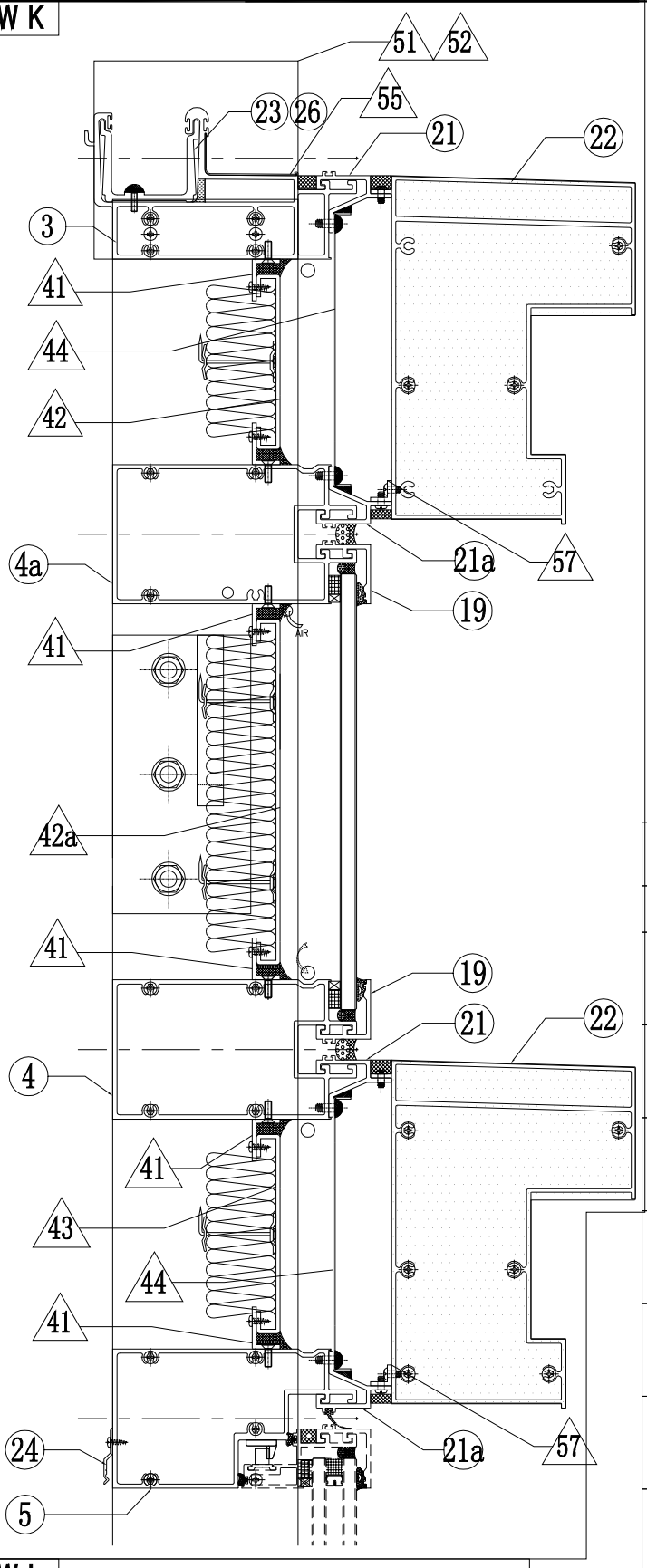

VIEW L

VIEW M

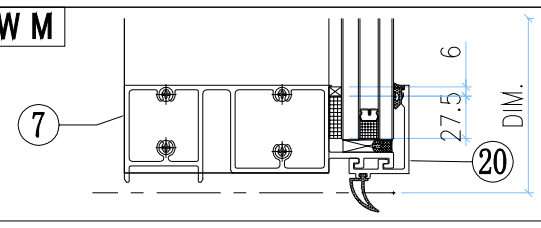

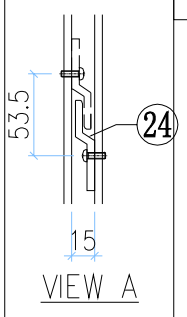

VIEW A

VIEW C

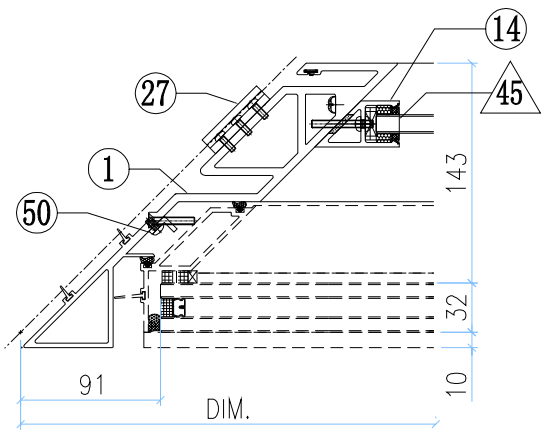

VIEW D

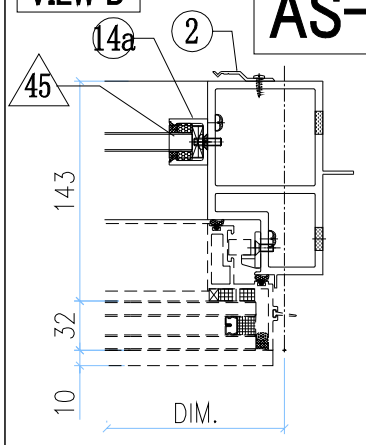

VIEW E

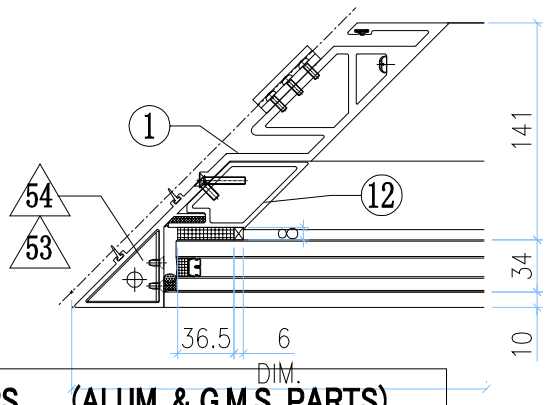

VIEW F

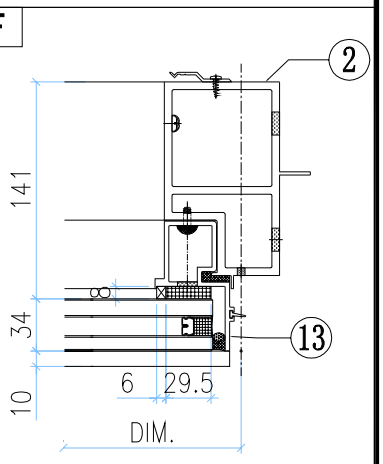

◇ OTHERS (ALUM. & G.M.S. PARTS)

ITEM	FAB. DWG NO.	LENGTH (mm)	QTY
41	N00813-01G 30x20X3mm ALUM. ANGLE	567	6
42	J858-AP10-04 565.5 x 125.5 (BACK PANEL)		1
42a	J858-AP13-05 565.5 x 248 (BACK PANEL)		1
43	J858-AP10-06 565.5 x 143 (BACK PANEL)		1
44	J858-AP07-05 1.5mm THK. ALUM. FLASHING		2
45	N541-01 43x22x3mm ALUM. ANGLE	21	2
46	J858-AP06 3mm THK. ALUM. PLATE		4
47	J858-AP15L 3mm THK. ALUM. PLATE		2
48	J858-AP14R 3mm THK. ALUM. PLATE		2
49	J858-AP05 2mm THK. ALUM. PLATE		1
50			
51	J858-AP03 3mm THK. ALUM. PLATE		2
52	J858-AP02 3mm THK. ALUM. PLATE		1
53	J858-AA03L 3mm THK. ALUM. END PANEL		1
54	J858-AA04L 3mm THK. ALUM. END PANEL		1
55	J858-AP17 1mm THK. ALUM. FLASHING		1
56	J858-AP18 1mm THK. ALUM. FLASHING	400	1
57	L065-01-16 16x16X3mm ALUM. ANGLE	692	2

○ ALUM. EXTRUSION

ITEM	FAB. DWG NO.	LENGTH (mm)	QTY
1	X86276-03	3280.5	1
2	X86277-11R	3258.5	1
3	X86279-30LA	729.5	1
4	X86308-09LA	694	1
4a	X86308-04LA	694	1
5	X86309-07LA	694	1
6	X86281-03LA	694	1
7	X86280-04LA	694	1
8	X86310-02LA	269	1
9	X86313-06R	348	1
10	X86310-02LB	164	1
10a	X86310-02LC	146.5	1
11	X86313-07R	243	1
11a	X86313-08R	233.5	1
12	X86311-01A	774	1
13	X86314-02R	868	1
14	X86286-01L	159	1
14a	X86282-01	159	1
15	X86256-01L	200	1
16	X86255-01R	200	1
17	X86258-01	200	2
18			
19	X86283-01-06	697.5	3
20	X86300-01-05	697.5	1
21	X86306-03B	697.5	2
21a	X86306-05B	697.5	2
22	X86307-03-01	939.5	2
23	X86303-04	250	1
24	X86317-01	50	10
25	(窗玉) J858-CW-SH04L		1
26	X86303-02	150	1
27	X86316-01	50	3

美特鋁質有限公司
MIDI Aluminium Fabricator Ltd.

工程號	J858	類別		物料號	-						
地盘	康城11期	制圖	Z.S.P	2022-06-28	圖號	ALj-765H1-F2b2					
图纸名称	单元组装图	復核	-	-	數量	-					
材料	-	批准	-	-	單件重量	-	(KG)				

修改	-			採用	工廠		地盤	✓
日期	-			材料顏色	-			

AS-26C

INSTALL UNIT NO.	QTY.	FLOOR
T1B-CW3-1704	1	17/F
T1B-CW3-2104	1	21/F
T1B-CW3-2604	1	26/F
T1B-CW3-3004	1	30/F
T1B-CW3-3504	1	35/F
T1B-CW3-3904	1	39/F
T1B-CW3-4304	1	43/F
T1B-CW3-4804	1	48/F
T1B-CW3-5204	1	52/F
T1B-CW3-5704	1	57/F
T2B-CW3-1704	1	17/F
T2B-CW3-2104	1	21/F
T2B-CW3-2604	1	26/F
T2B-CW3-3004	1	30/F
T2B-CW3-3504	1	35/F
T2B-CW3-3904	1	39/F
T2B-CW3-4304	1	43/F
T2B-CW3-4804	1	48/F
T2B-CW3-5204	1	52/F
T2B-CW3-5704	1	57/F
T2B-CW3-6104	1	61/F
T3B-CW3-1702	1	17/F
T3B-CW3-2102	1	21/F
T3B-CW3-2602	1	26/F
T3B-CW3-3002	1	30/F
T3B-CW3-3502	1	35/F
T3B-CW3-3902	1	39/F
T3B-CW3-4302	1	43/F
T3B-CW3-4802	1	48/F
T3B-CW3-5202	1	52/F
T3B-CW3-5702	1	57/F
T3B-CW3-6102	1	61/F
TOTAL	**32**	

美特鋁質有限公司 MIDI Aluminium Fabricator Ltd.												
修改	-			採用	工廠		地盤	✓	工程號	J858	類別		物料號	-		
日期	-			材料顏色	-				地盘	康城11期	制圖	Z.S.P	2022-06-28	圖號	ARa-765H1-F2b1
									图纸名称	单元组装图	復核	-	-	數量	-
									材料	-	批准	-	-	單件重量	- (KG)

AS-27A

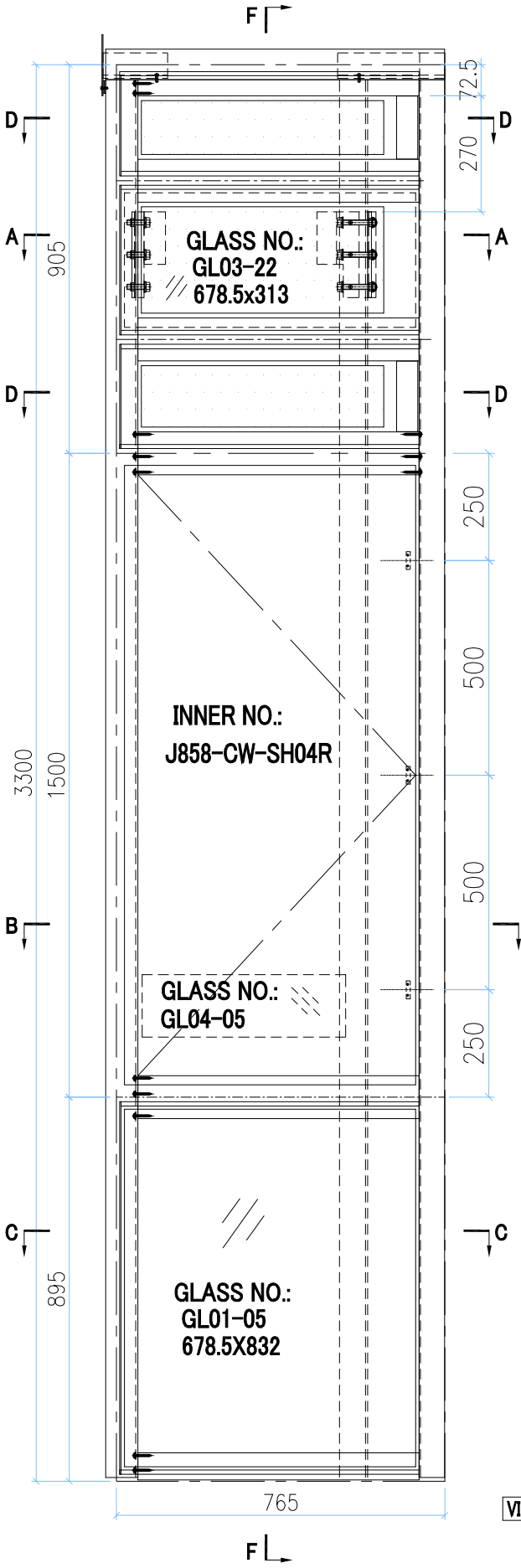

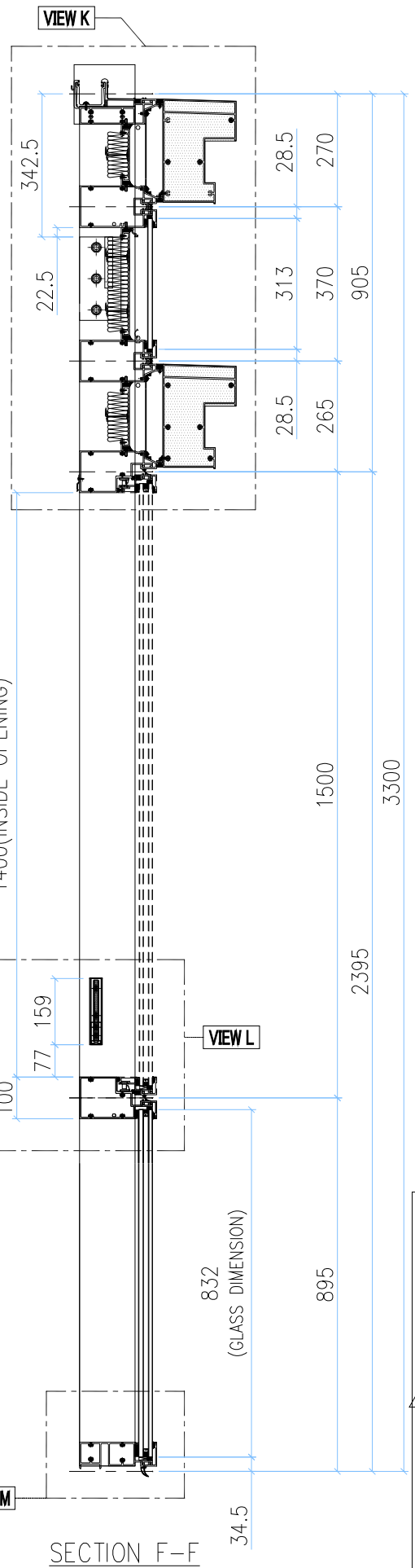

SECTION F-F

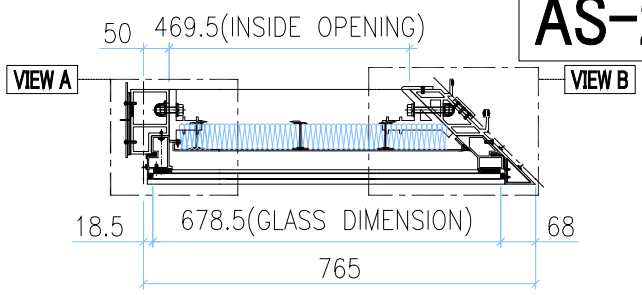

SECTION A-A

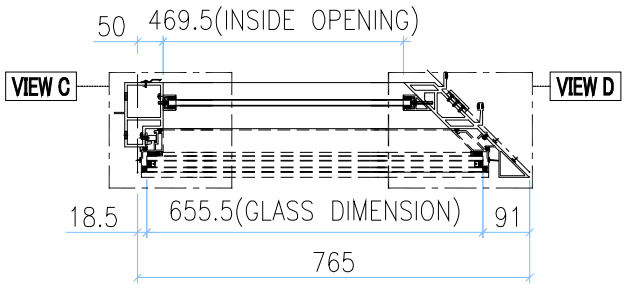

SECTION B-B

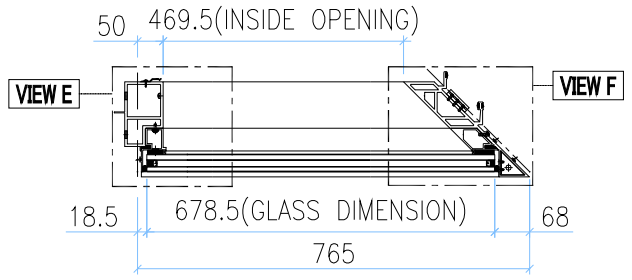

SECTION C-C

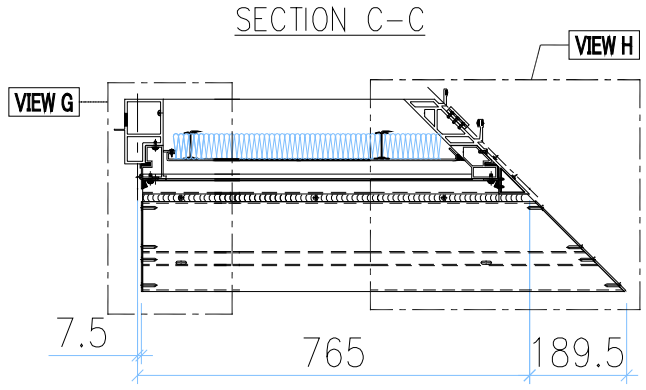

SECTION D-D

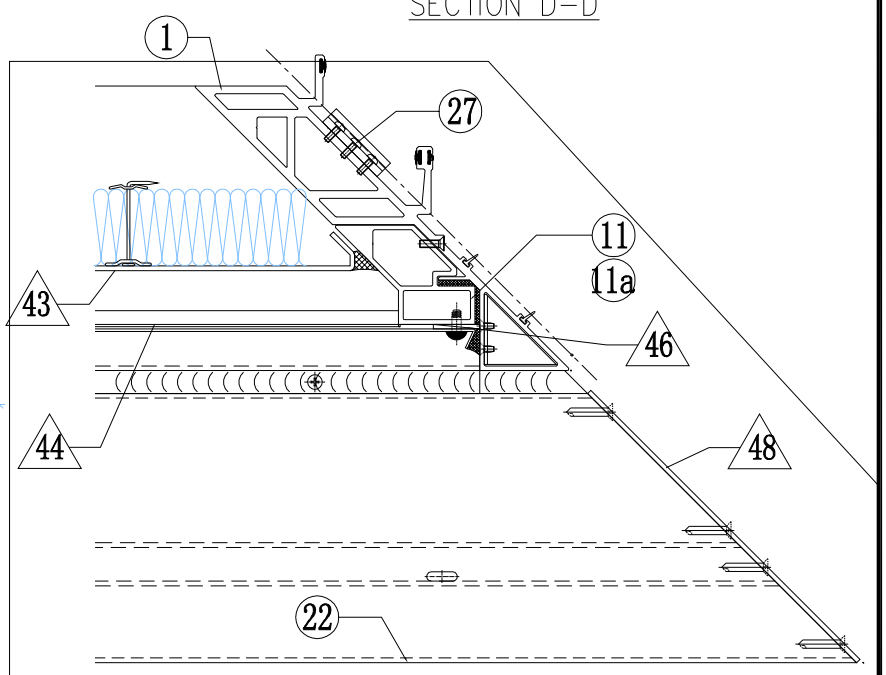

VIEW H

GLASS	GLASS NUMBER	WIDTH	HEIGHT	QTY.
	GL03-22	678.5	313	1
	GL04-05	474	145	1
	GL01-05	678.5	832	1

VIEW A

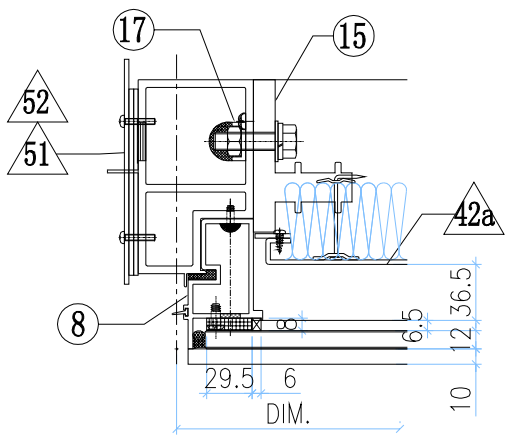

VIEW B

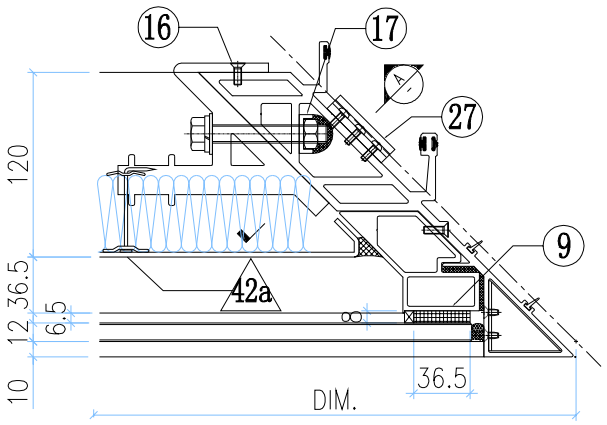

VIEW G

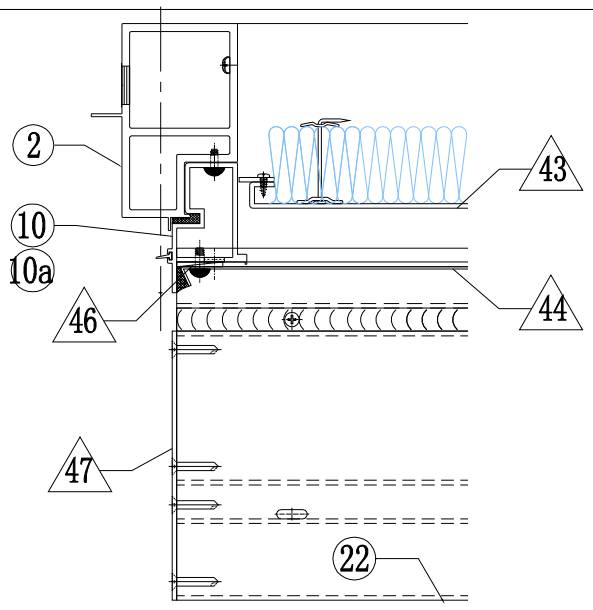

美特鋁質有限公司 MIDI Aluminium Fabricator Ltd.												
修改	-			採用	工廠		地盤	✓	工程號	J858	類別		物料號	-		
日期	-			材料顏色	-				地盘	康城11期	制圖	Z.S.P	2022-06-28	圖號	ARa-765H1-F2b1
									图纸名称	单元组装图	復核	-	-	數量	-
									材料	-	批准	-	-	單件重量	- (KG)

AS-27B

VIEW K

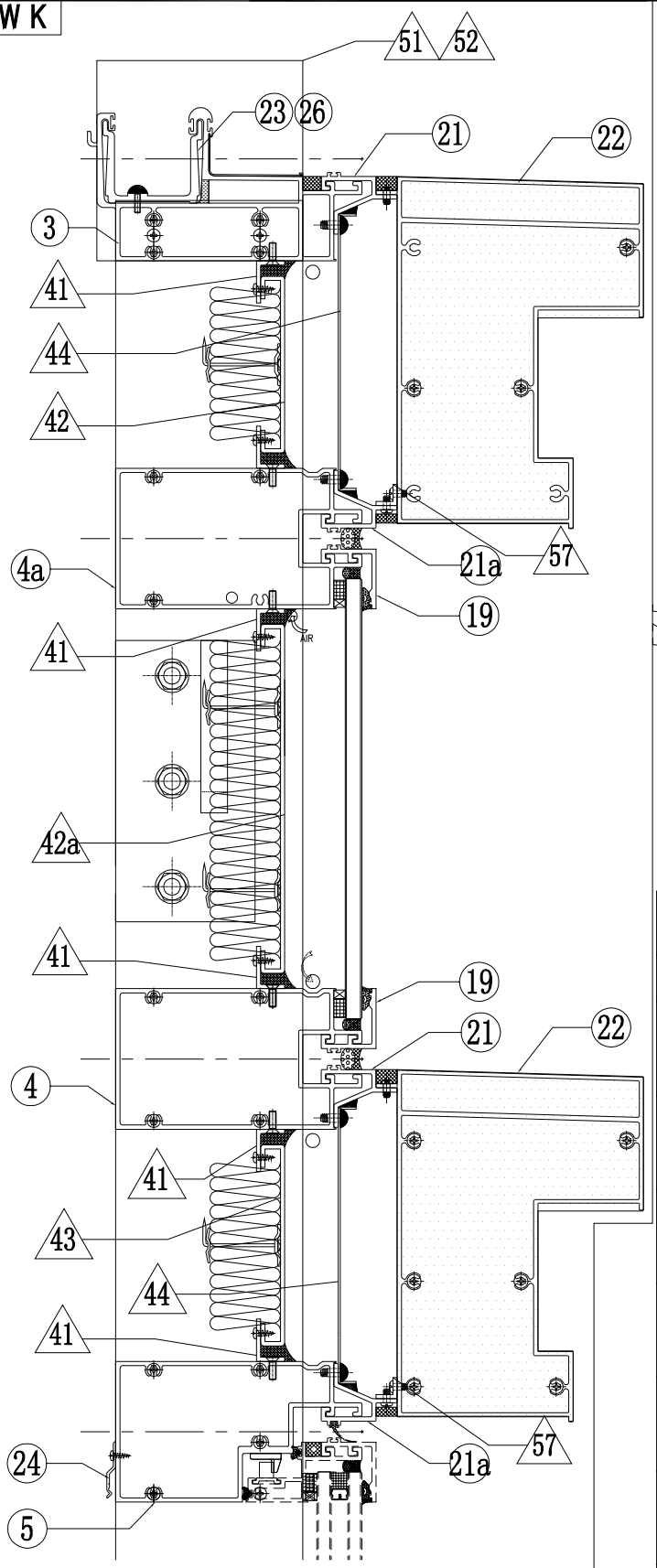

VIEW A

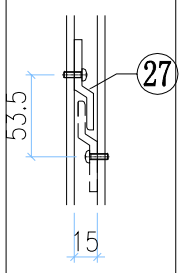

VIEW C

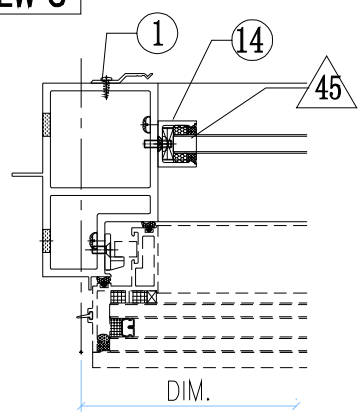

VIEW D

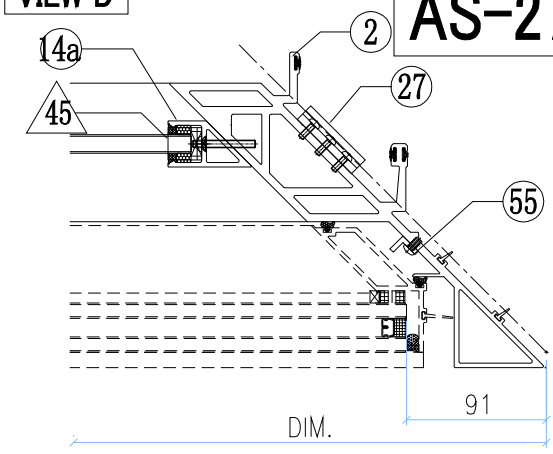

VIEW E

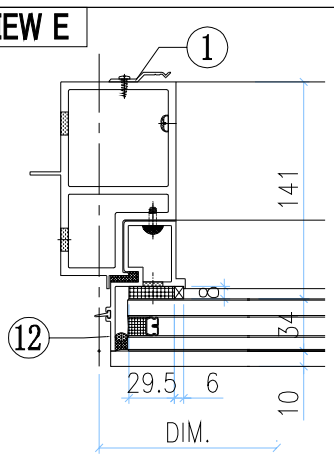

VIEW F

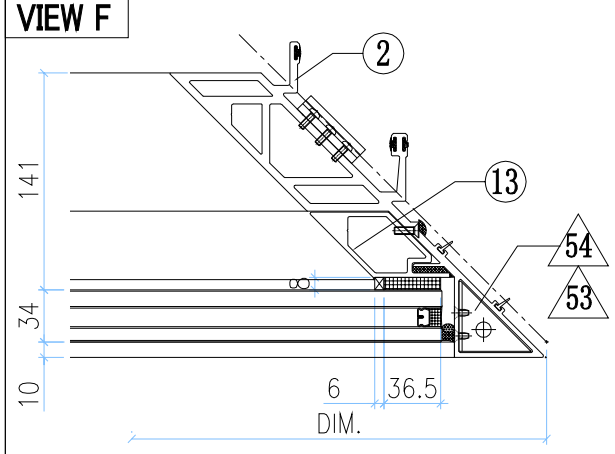

VIEW L

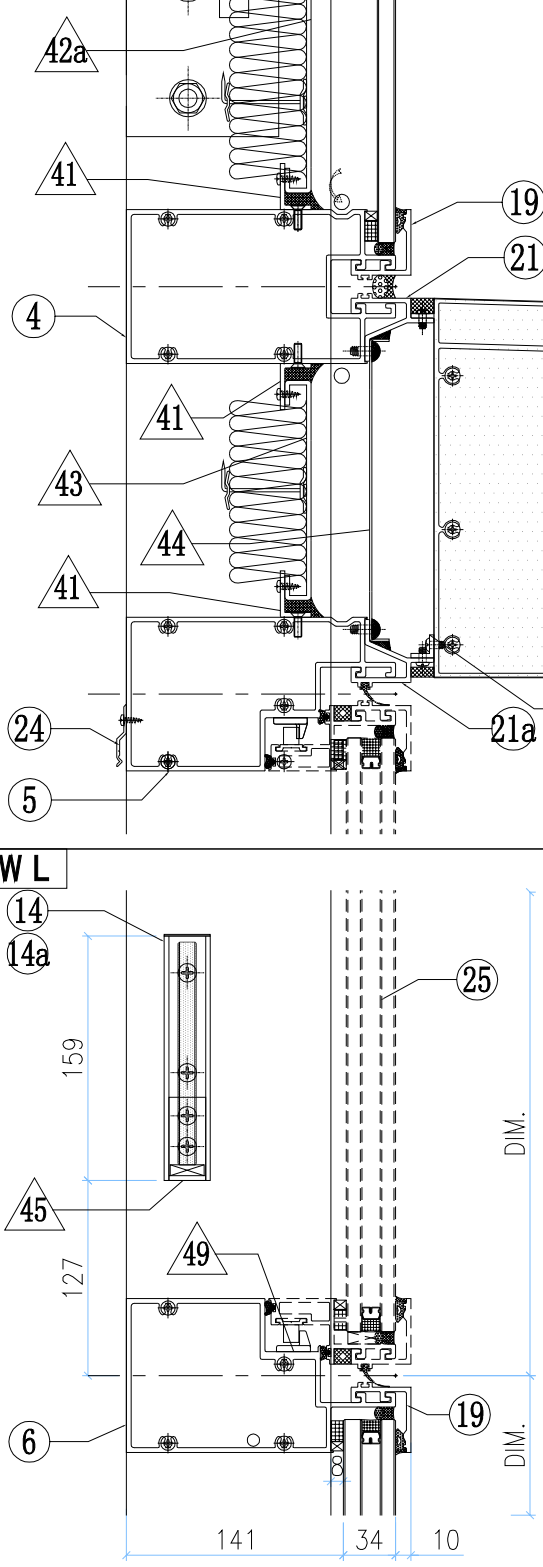

VIEW M

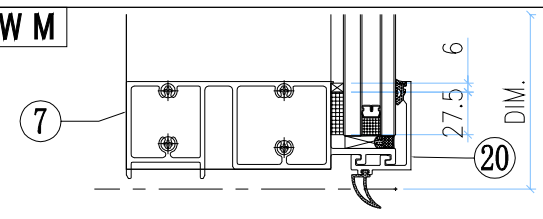

◇ OTHERS (ALUM. & G.M.S. PARTS)

ITEM	FAB. DWG NO.	LENGTH (mm)	QTY
41	N00813-01G	567	6
	30x20X3mm ALUM. ANGLE		
42	J858-AP10-04		1
	565.5x 125.5 (BACK PANEL)		
42a	J858-AP13-05		1
	565.5x 248 (BACK PANEL)		
43	J858-AP10-06		1
	565.5x 143 (BACK PANEL)		
44	J858-AP07-05		2
	1.5mm THK. ALUM. FLASHING		
45	N541-01	21	2
	43x22x3mm ALUM. ANGLE		
46	J858-AP06		4
	3mm THK. ALUM. PLATE		
47	J858-AP14L		2
	3mm THK. ALUM. PLATE		
48	J858-AP15R		2
	3mm THK. ALUM. PLATE		
49	J858-AP05		1
	2mm THK. ALUM. PLATE		
51	J858-AP03		2
	3mm THK. ALUM. PLATE		
52	J858-AP02		1
	3mm THK. ALUM. PLATE		
53	J858-AA03R		1
	3mm THK. ALUM. END PANEL		
54	J858-AA04R		1
	3mm THK. ALUM. END PANEL		
55	J858-AP18	400	1
	1mm THK. ALUM. FLASHING		
57	L065-01-16	692	2
	16x16X3mm ALUM. ANGLE		

◯ ALUM. EXTRUSION

ITEM	FAB. DWG NO.	LENGTH (mm)	QTY
1	X86277-11L	3258.5	1
2	X86295-02	3280.5	1
3	X86279-30RA	729.5	1
4	X86308-09RA	694	1
4a	X86308-04RA	694	1
5	X86309-07RA	694	1
6	X86281-03RA	694	1
7	X86280-04RA	694	1
8	X86313-06L	348	1
9	X86310-02RA	269	1
10	X86313-07L	243	1
11	X86310-02RB	164	1
10a	X86313-08L	233.5	1
11a	X86310-02RC	146.5	1
12	X86314-02L	868	1
13	X86311-01A	774	1
14	X86282-01	159	1
14a	X86286-01R	159	1
15	X86255-01L	200	1
16	X86256-01R	200	1
17	X86258-01	200	2
18			
19	X86283-01-06	697.5	3
20	X86300-01-05	697.5	1
21	X86306-02B	697.5	2
21a	x86306-06B	697.5	2
22	X86307-02-02	939.5	2
23	X86303-05	250	1
24	X86317-01	50	10
25	(窗玉) J858-CW-SH04R		1
26	X86303-03	150	1
27	X86316-01	50	3

美特鋁質有限公司
MIDI Aluminium Fabricator Ltd.

修改	-			採用	工廠		地盤	✓	工程號	J858	類別		物料號	-		
日期	-			材料顏色	-				地盘	康城11期	制圖	Z.S.P	2022-06-28	圖號	ARa-765H1-F2b1
									图纸名称	单元组装图	復核	-	-	數量	-
									材料	-	批准	-	-	單件重量	- (KG)

AS-27C

INSTALL UNIT NO.	QTY.	FLOOR
T1B-CW4-1701	1	17/F
T1B-CW4-2101	1	21/F
T1B-CW4-2601	1	26/F
T1B-CW4-3001	1	30/F
T1B-CW4-3501	1	35/F
T1B-CW4-3901	1	39/F
T1B-CW4-4301	1	43/F
T1B-CW4-4801	1	48/F
T1B-CW4-5201	1	52/F
T1B-CW4-5701	1	57/F
T2B-CW4-1701	1	17/F
T2B-CW4-2101	1	21/F
T2B-CW4-2601	1	26/F
T2B-CW4-3001	1	30/F
T2B-CW4-3501	1	35/F
T2B-CW4-3901	1	39/F
T2B-CW4-4301	1	43/F
T2B-CW4-4801	1	48/F
T2B-CW4-5201	1	52/F
T2B-CW4-5701	1	57/F
T2B-CW4-6101	1	61/F
T3B-CW4-1701	1	17/F
T3B-CW4-2101	1	21/F
T3B-CW4-2601	1	26/F
T3B-CW4-3001	1	30/F
T3B-CW4-3501	1	35/F
T3B-CW4-3901	1	39/F
T3B-CW4-4301	1	43/F
T3B-CW4-4801	1	48/F
T3B-CW4-5201	1	52/F
T3B-CW4-5701	1	57/F
T3B-CW4-6101	1	61/F
TOTAL	**32**	

美特鋁質有限公司 MIDI Aluminium Fabricator Ltd.											
修改	-			採用	工廠		地盤	✓	工程號	J858	類別		物料號	-		
日期	-			材料顏色	-				地盘	康城11期	制圖	Z.S.P	2022-06-28	圖號	ARa-765H1-F2c1
									图纸名称	单元组装图	復核	-	-	數量	-
									材料	-	批准	-	-	單件重量	- (KG)

AS-28A

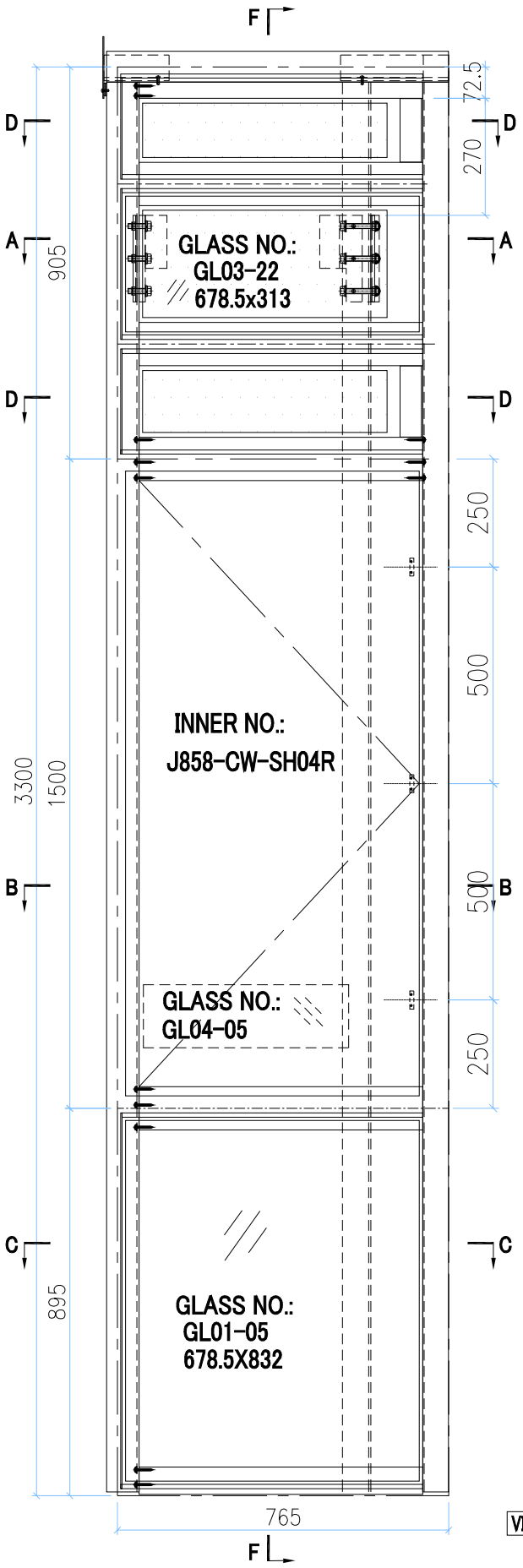

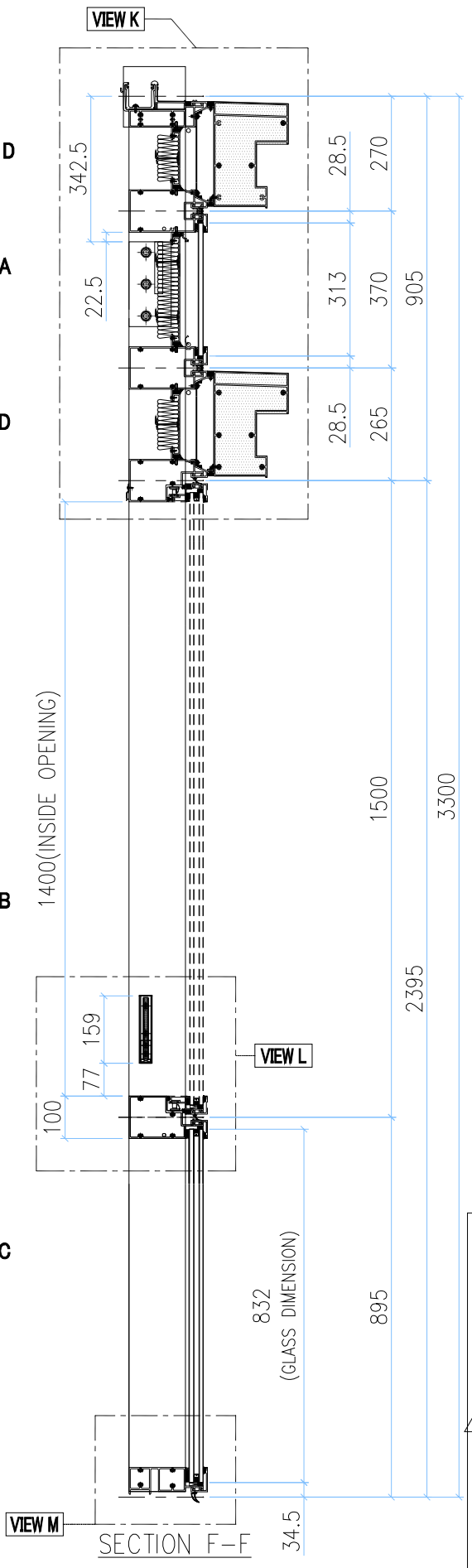

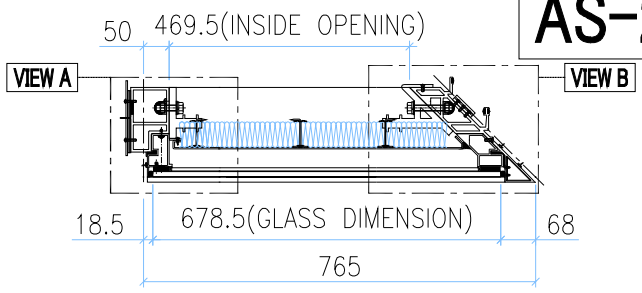

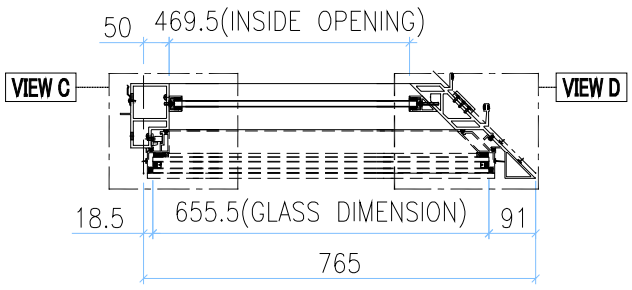

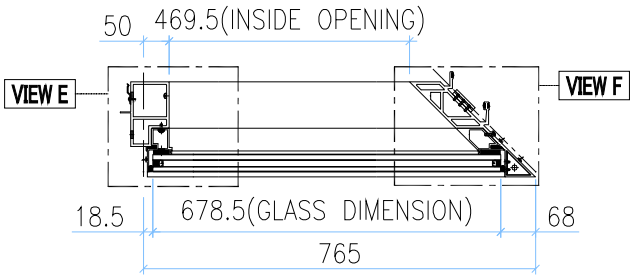

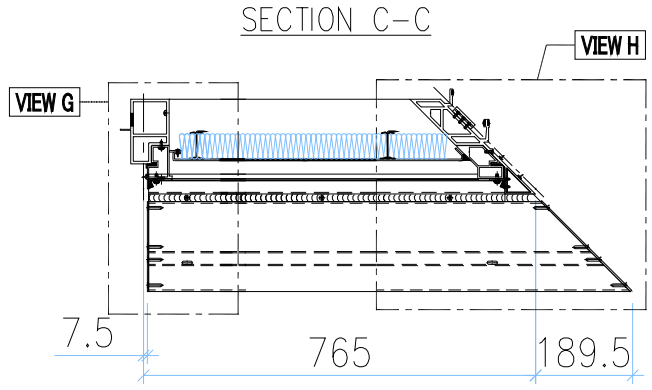

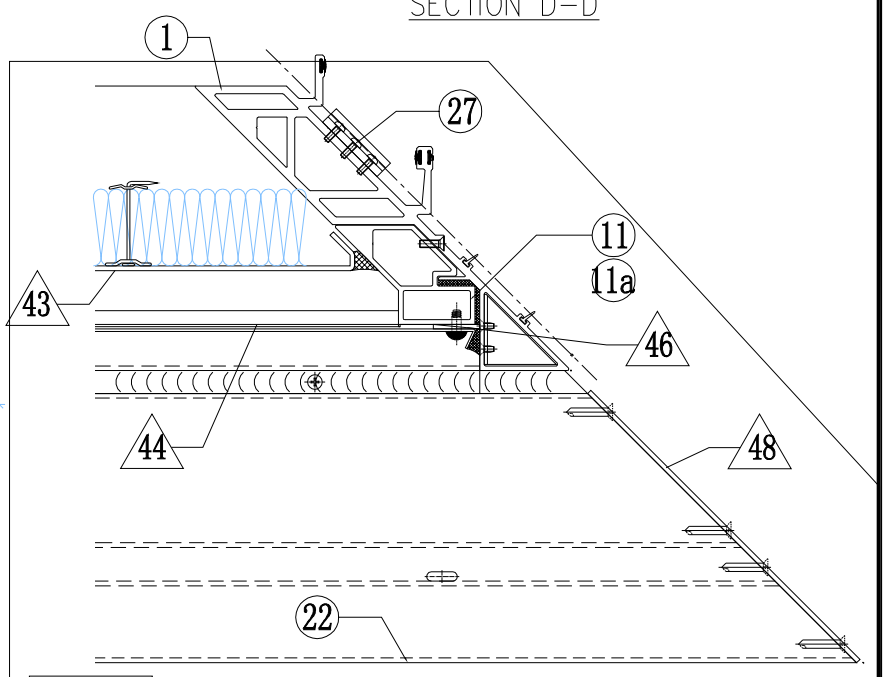

INSTALL UNIT NO.	QTY.	FLOOR
T1A-CW4-1702	1	17/F
T1A-CW4-2102	1	21/F
T1A-CW4-2602	1	26/F
T1A-CW4-3002	1	30/F
T1A-CW4-3502	1	35/F
T1A-CW4-3902	1	39/F
T1A-CW4-4302	1	43/F
T1A-CW4-4802	1	48/F
T1A-CW4-5202	1	52/F
T1A-CW4-5702	1	57/F
TOTAL	10	

GLASS	GLASS NUMBER	WIDTH	HEIGHT	QTY.
	GL03-22	678.5	313	1
	GL04-05	474	145	1
	GL01-05	678.5	832	1

VIEW A

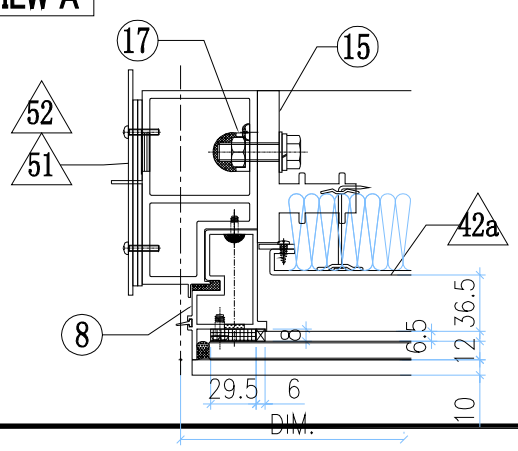

VIEW B

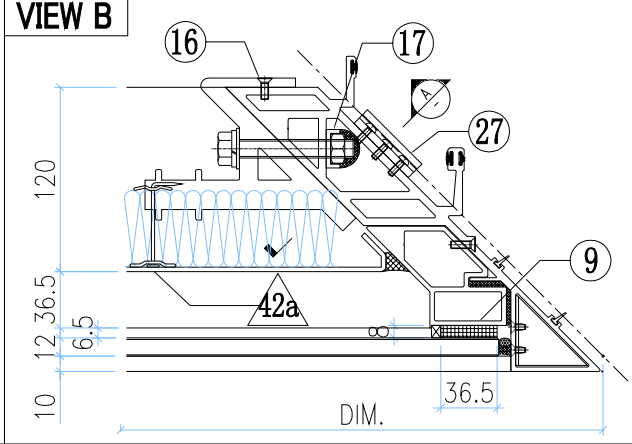

VIEW G

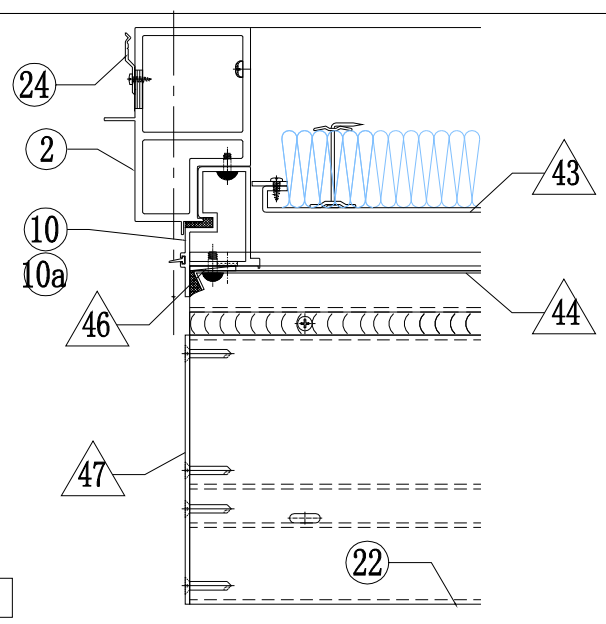

美特鋁質有限公司 MIDI Aluminium Fabricator Ltd.												
修改	-			採用	工廠		地盤	✓	工程號	J858	類別		物料號	-		
日期	-			材料顏色	-				地盘	康城11期	制圖	Z.S.P	2022-06-28	圖號	ARa-765H1-F2c1
									图纸名称	单元组装图	復核	-	-	數量	-
									材料	-	批准	-	-	單件重量	- (KG)

AS-28B

VIEW K

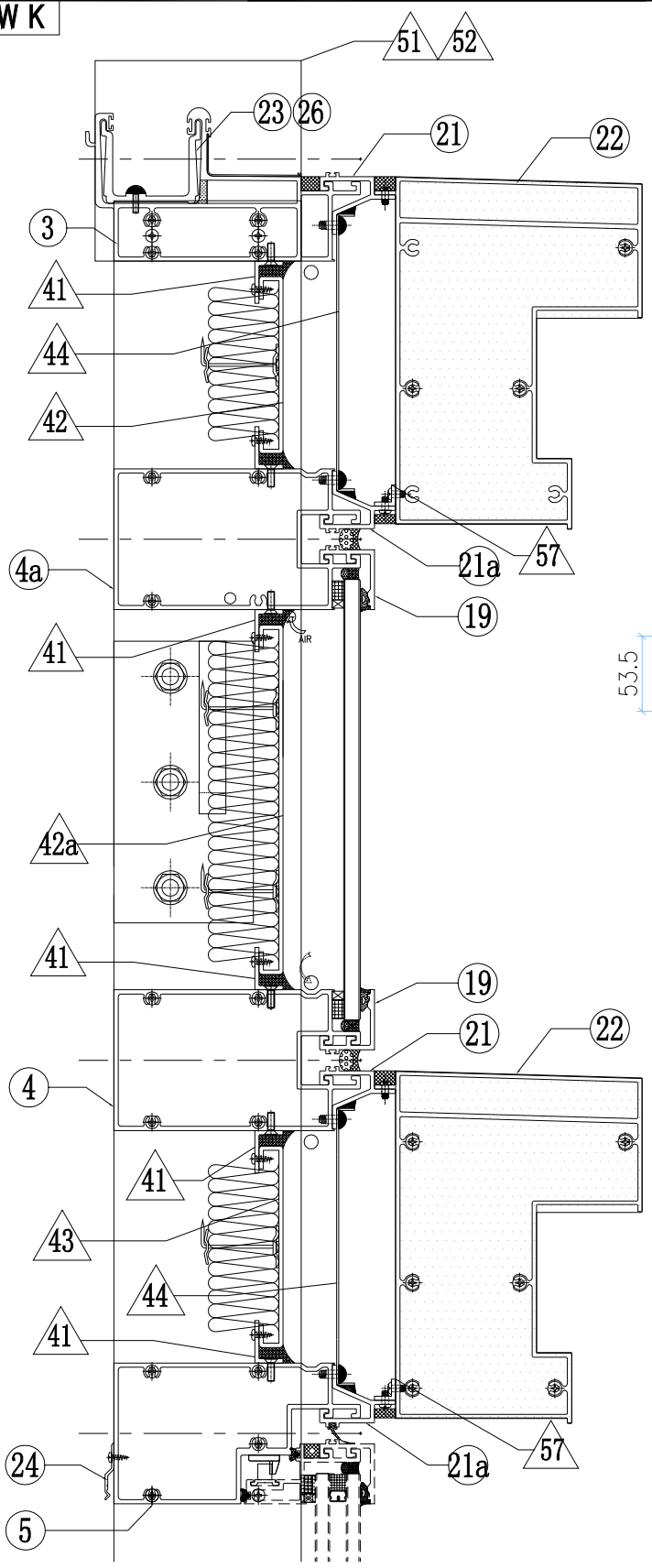

VIEW A

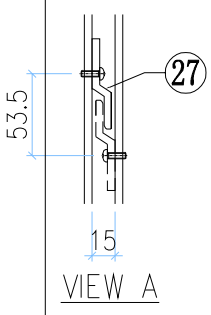

VIEW C

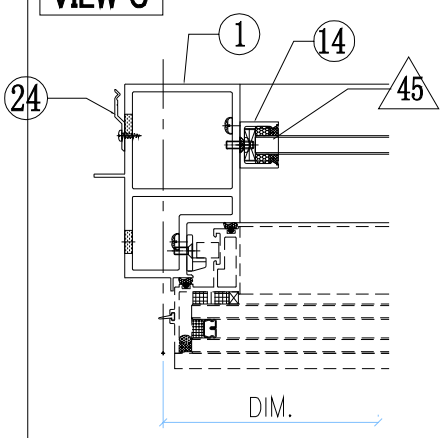

VIEW D

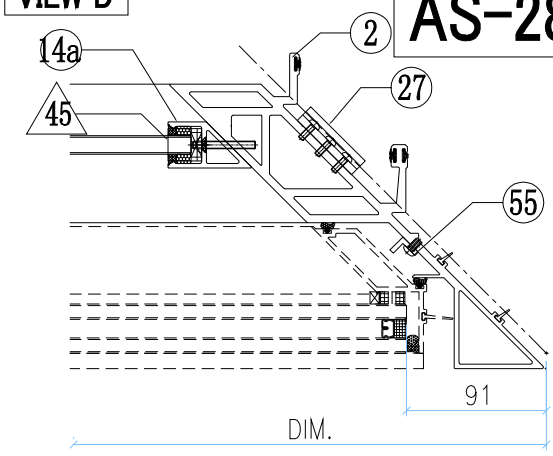

VIEW E

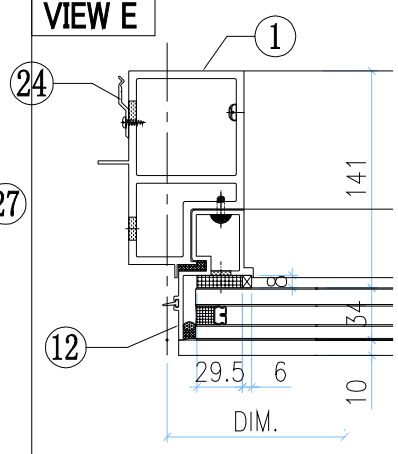

VIEW F

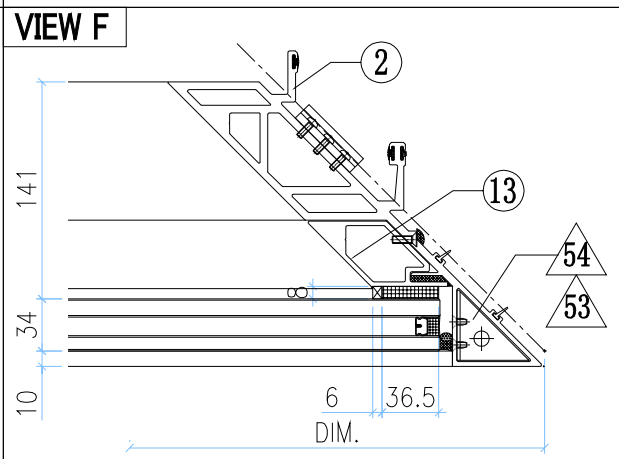

VIEW L

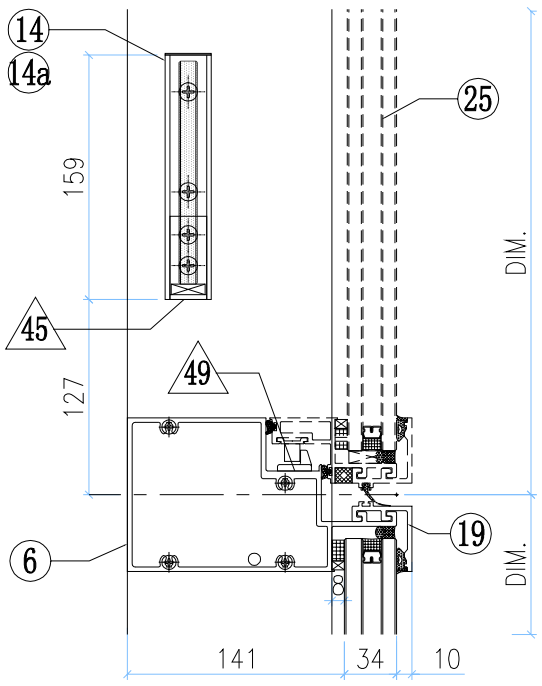

VIEW M

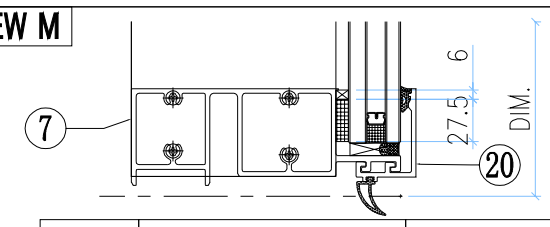

◇ OTHERS (ALUM. & G.M.S. PARTS)

ITEM	FAB. DWG NO.	LENGTH (mm)	QTY
41	N00813-01G	567	6
	30x20X3mm ALUM. ANGLE		
42	J858-AP10-04		1
	565.5x125.5(BACK PANEL)		
42a	J858-AP13-05		1
	565.5x248 (BACK PANEL)		
43	J858-AP10-06		1
	565.5x143 (BACK PANEL)		
44	J858-AP07-05		2
	1.5mm THK. ALUM. FLASHING		
45	N541-01	21	2
	43x22x3mm ALUM. ANGLE		
46	J858-AP06		4
	3mm THK. ALUM. PLATE		
47	J858-AP14L		2
	3mm THK. ALUM. PLATE		
48	J858-AP15R		2
	3mm THK. ALUM. PLATE		
49	J858-AP05		1
	2mm THK. ALUM. PLATE		
51	J858-AP03		2
	3mm THK. ALUM. PLATE		
52	J858-AP02		1
	3mm THK. ALUM. PLATE		
53	J858-AA03R		1
	3mm THK. ALUM. END PANEL		
54	J858-AA04R		1
	3mm THK. ALUM. END PANEL		
55	J858-AP18	400	1
	1mm THK. ALUM. FLASHING		
57	L065-01-16	692	2
	16x16X3mm ALUM. ANGLE		

◯ ALUM. EXTRUSION

ITEM	FAB. DWG NO.	LENGTH (mm)	QTY
1	X86277-09L	3258.5	1
2	X86295-02	3280.5	1
3	X86279-30RA	729.5	1
4	X86308-09RA	694	1
4a	X86308-04RA	694	1
5	X86309-07RA	694	1
6	X86281-03RA	694	1
7	X86280-04RA	694	1
8	X86313-06L	348	1
9	X86310-02RA	269	1
10	X86313-07L	243	1
11	X86310-02RB	164	1
10a	X86313-08L	233.5	1
11a	X86310-02RC	146.5	1
12	X86314-02L	868	1
13	X86311-01A	774	1
14	X86282-01	159	1
14a	X86286-01R	159	1
15	X86255-01L	200	1
16	X86256-01R	200	1
17	X86258-01	200	2
18			
19	X86283-01-06	697.5	3
20	X86300-01-05	697.5	1
21	X86306-02B	697.5	2
21a	x86306-06B	697.5	2
22	X86307-02-02	939.5	2
23	X86303-05	250	1
24	X86317-01	50	10
25	(窗玉)J858-CW-SH04R		1
26	X86303-03	150	1
27	X86316-01	50	3

美特鋁質有限公司 MIDI Aluminium Fabricator Ltd.													
修改	-			採用	工廠		地盤	✓	工程號	J858	類別		物料號	-
日期	-			材料顏色	-				地盘	康城11期	制圖	Z.S.P	2022-06-28	圖號 CRs-1362.5H1-hc1b2
									图纸名称	单元组装图	復核	-	-	數量 -
									材料	-	批准	-	-	單件重量 - (KG)

AM-01A

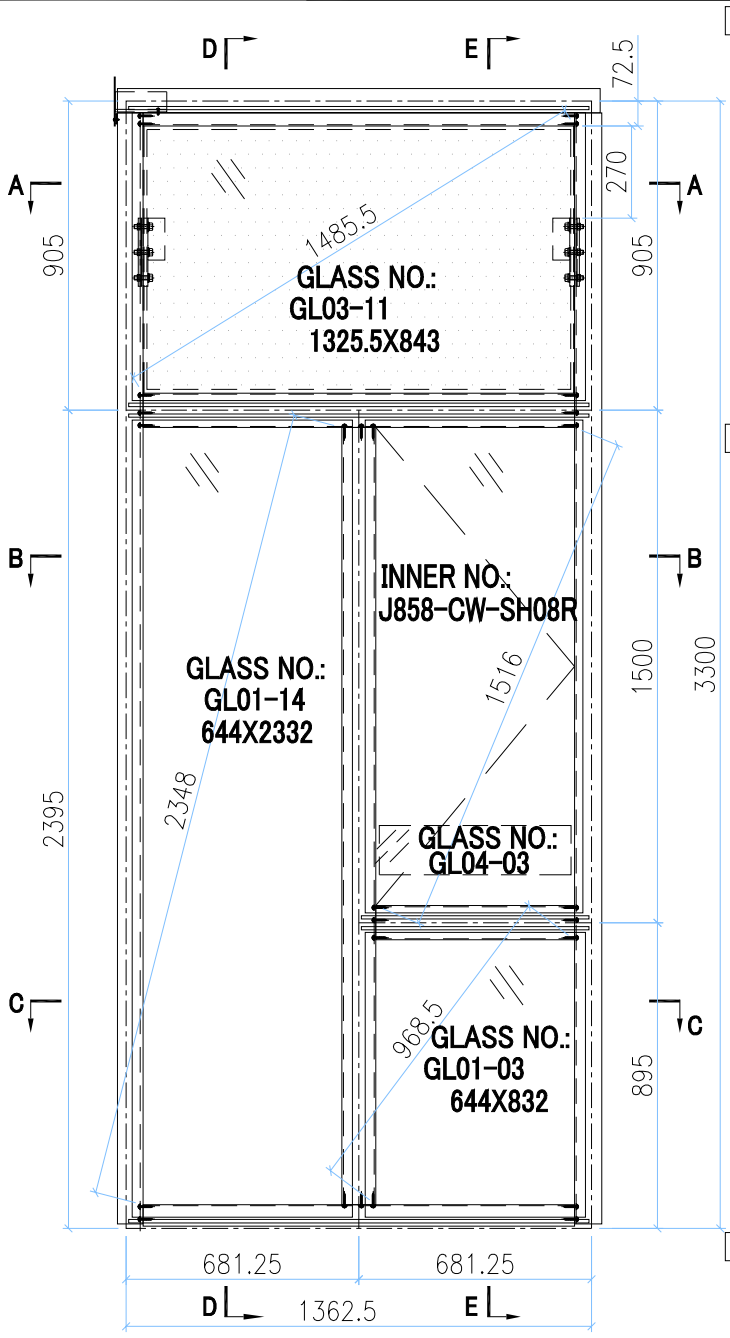

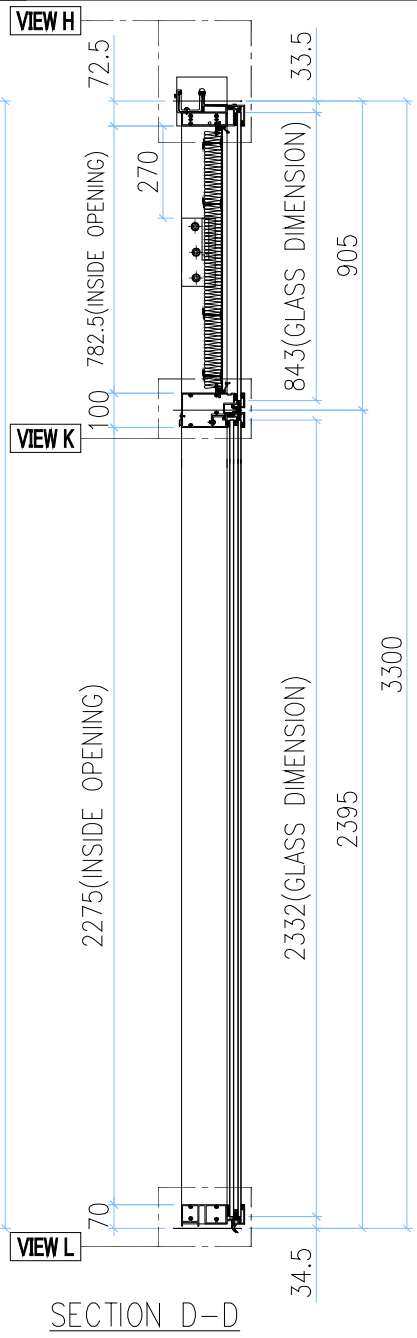

SECTION D-D

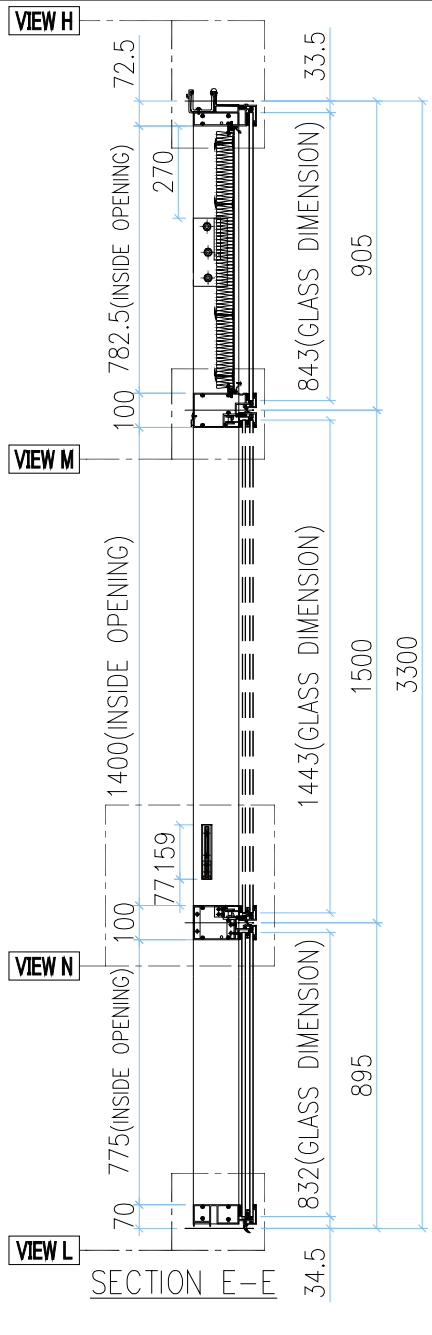

SECTION E-E

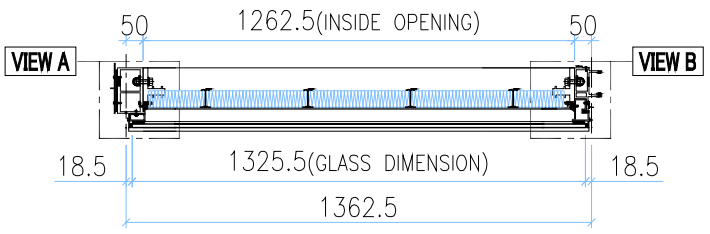

SECTION A-A

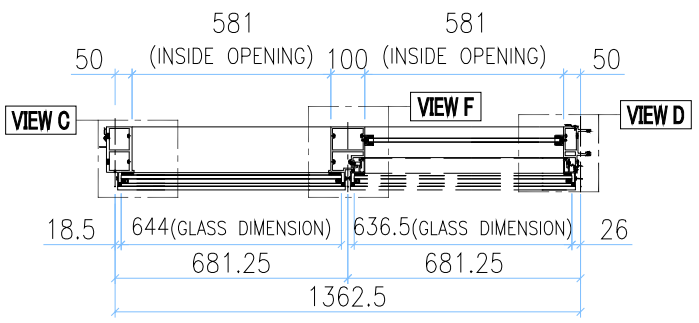

SECTION B-B

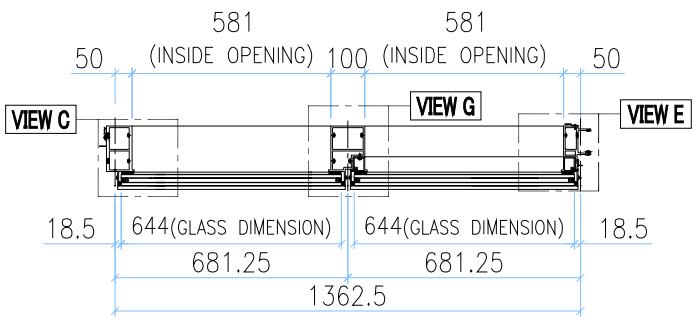

SECTION C-C

GLASS	GLASS NUMBER	WIDTH	HEIGHT	QTY.
	GL03-11	1325.5	843	1
	GL04-03	561	145	1
	GL01-03	644	832	1
	GL01-14	644	2332	1

INSTALL UNIT NO.	QTY.	FLOOR
T1A-CW1-0901	1	9/F
T1A-CW1-1001	1	10/F
T1A-CW1-1201	1	12/F
T1A-CW1-1501	1	15/F
T1A-CW1-1601	1	16/F
T1A-CW1-1701	1	17/F
T1A-CW1-1801	1	18/F
T1A-CW1-1901	1	19/F
T1A-CW1-2001	1	20/F
T1A-CW1-2101	1	21/F
T1A-CW1-2201	1	22/F
T1A-CW1-2301	1	23/F
T1A-CW1-2501	1	25/F
T1A-CW1-2601	1	26/F
T1A-CW1-2701	1	27/F
T1A-CW1-2801	1	28/F
T1A-CW1-2901	1	29/F
T1A-CW1-3001	1	30/F
T1A-CW1-3101	1	31/F
T1A-CW1-3201	1	32/F
T1A-CW1-3301	1	33/F
T1A-CW1-3501	1	35/F
T1A-CW1-3601	1	36/F
T1A-CW1-3701	1	37/F
T1A-CW1-3801	1	38/F
T1A-CW1-3901	1	39/F
T1A-CW1-4101	1	41/F
T1A-CW1-4201	1	42/F
T1A-CW1-4301	1	43/F
T1A-CW1-4501	1	45/F
T1A-CW1-4601	1	46/F
T1A-CW1-4701	1	47/F
T1A-CW1-4801	1	48/F
T1A-CW1-4901	1	49/F
T1A-CW1-5001	1	50/F
T1A-CW1-5101	1	51/F
T1A-CW1-5201	1	52/F
T1A-CW1-5301	1	53/F
T1A-CW1-5501	1	55/F
T1A-CW1-5601	1	56/F
T1A-CW1-5701	1	57/F
T1A-CW1-5801	1	58/F
T1A-CW1-5901	1	59/F
T1A-CW1-6001	1	60/F
T1B-CW3-0901	1	9/F
T1B-CW3-1001	1	10/F
T1B-CW3-1201	1	12/F
T1B-CW3-1501	1	15/F
T1B-CW3-1601	1	16/F
T1B-CW3-1801	1	18/F
T1B-CW3-1901	1	19/F
T1B-CW3-2001	1	20/F
T1B-CW3-2201	1	22/F
T1B-CW3-2301	1	23/F
T1B-CW3-2501	1	25/F
T1B-CW3-2701	1	27/F
T1B-CW3-2801	1	28/F
T1B-CW3-2901	1	29/F
T1B-CW3-3101	1	31/F
T1B-CW3-3201	1	32/F
T1B-CW3-3301	1	33/F
T1B-CW3-3601	1	36/F
T1B-CW3-3701	1	37/F
T1B-CW3-3801	1	38/F
T1B-CW3-4101	1	41/F
T1B-CW3-4201	1	42/F
T1B-CW3-4501	1	45/F
T1B-CW3-4601	1	46/F
T1B-CW3-4701	1	47/F
T1B-CW3-4901	1	49/F
T1B-CW3-5001	1	50/F
T1B-CW3-5101	1	51/F
T1B-CW3-5301	1	53/F
T1B-CW3-5501	1	55/F
T1B-CW3-5601	1	56/F
T1B-CW3-5801	1	58/F
T1B-CW3-5901	1	59/F
T1B-CW3-6001	1	60/F
T2A-CW1-0901	1	9/F
T2A-CW1-1001	1	10/F
T2A-CW1-1201	1	12/F
T2A-CW1-1501	1	15/F
T2A-CW1-1601	1	16/F
T2A-CW1-1701	1	17/F

美特鋁質有限公司 MIDI Aluminium Fabricator Ltd.											
					工程號	J858	類別		物料號	-	
					地盘	康城11期	制圖	Z.S.P	2022-06-28	圖號	CRs-1362.5H1-hc1b2
修改	-			採用 工廠		地盤 ✓	图纸名称	单元组装图	復核	-	-	數量	-
日期	-			材料颜色	-		材料	-	批准	-	-	單件重量	- (KG)

AM-01B

VIEW H

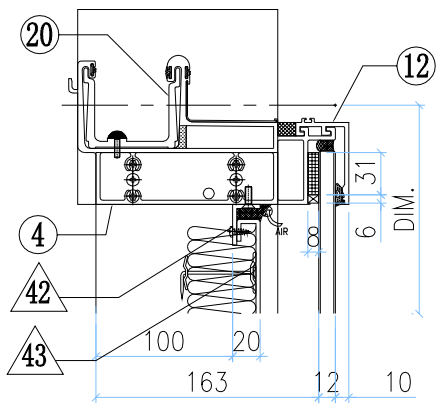

VIEW A

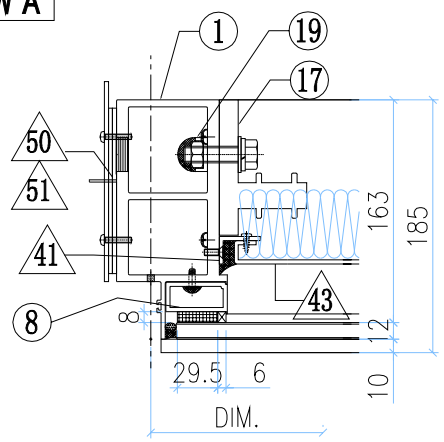

VIEW B

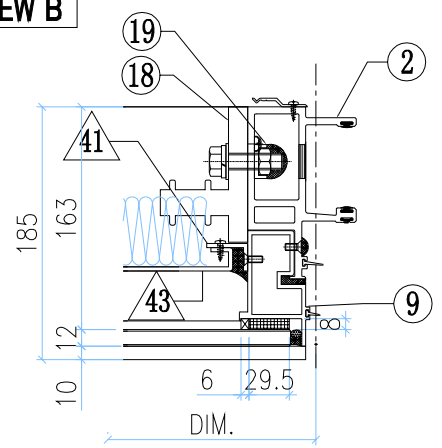

VIEW K

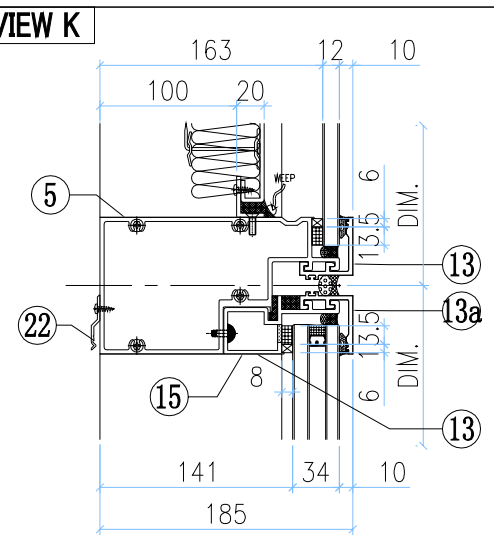

VIEW C

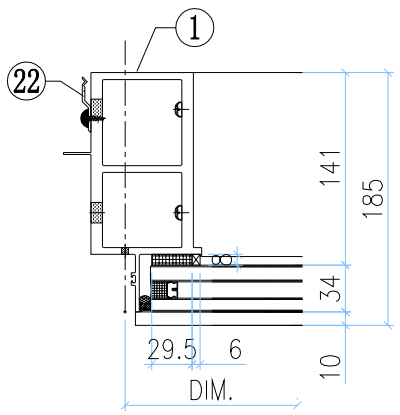

VIEW F

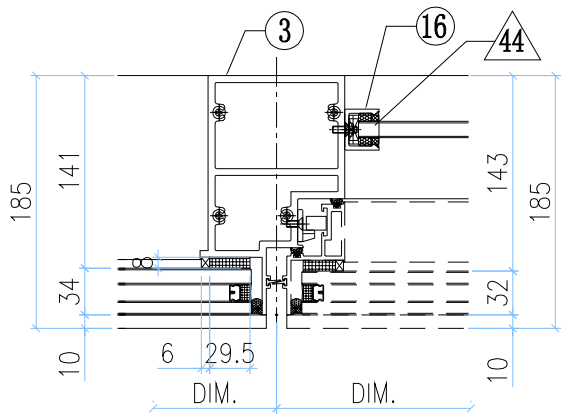

VIEW D

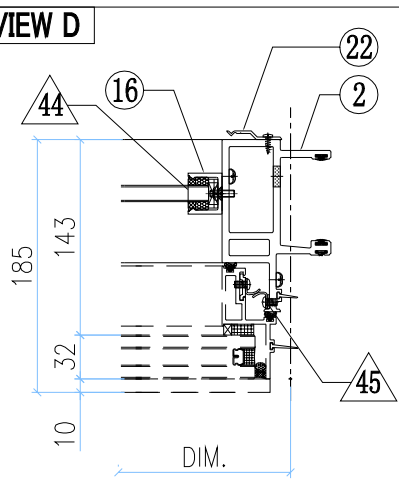

VIEW L

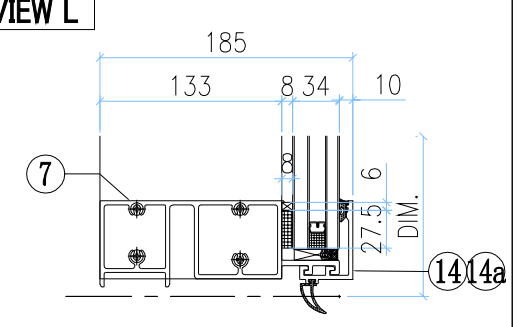

VIEW G

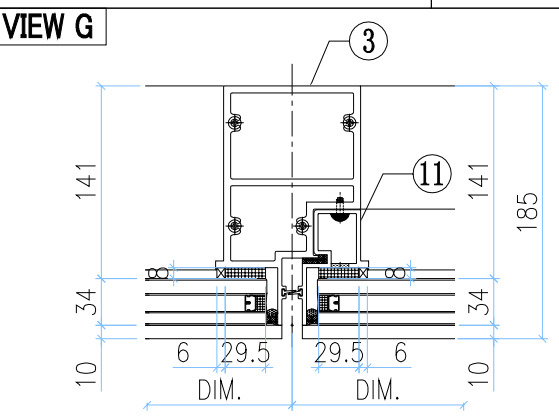

VIEW E

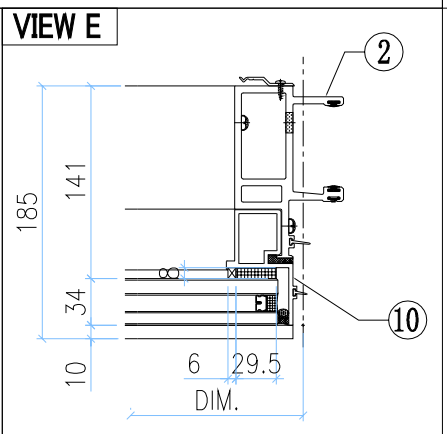

VIEW M

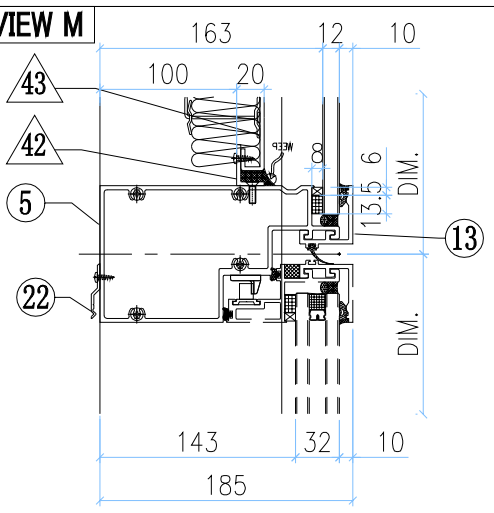

VIEW N

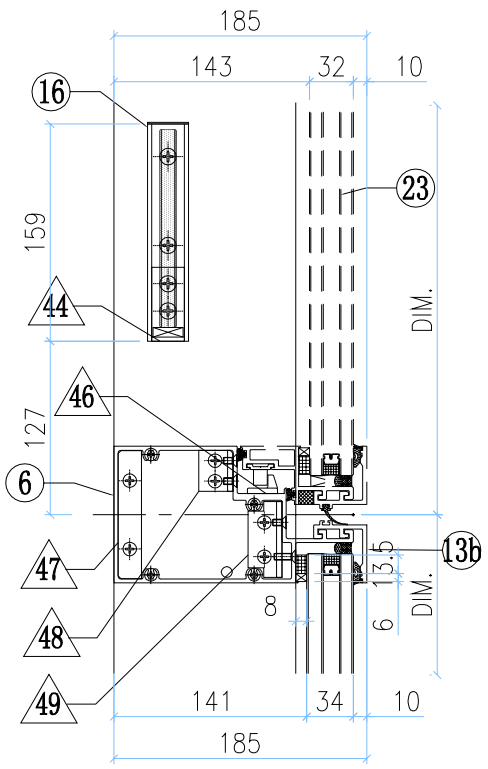

◇ OTHERS (ALUM. & G.M.S. PARTS)

ITEM	FAB. DWG NO.	LENGTH (mm)	QTY
41	N00813-01A	720.5	2
	30x20X3mm ALUM. ANGLE		
42	N00813-01M	1260.5	2
	30x20X3mm ALUM. ANGLE		
43	J858-AP09-05		1
	1240.5x760.5(BACK PANEL)		
44	N541-01	21	2
	43x22x3mm ALUM. ANGLE		
45	J858-AP04		3
	1.5mm THK. ALUM. PLATE		
46	J858-AP05		1
	2mm THK. ALUM. PLATE		
47	B1505-01		1
	6mm THK. ALUM. PLATE		
48	L100-02		1
	25x25x4mm ALUM. ANGLE		
49	L100-01		1
	25x25x4mm ALUM. ANGLE		
50	J858-AP02		1
	3mm THK. ALUM. PLATE		
51	J858-AP03		2
	3mm THK. ALUM. PLATE		
52	J858-AP18	400	1
	1mm THK. ALUM. FLASHING		

◯ ALUM. EXTRUSION

ITEM	FAB. DWG NO.	LENGTH (mm)	QTY
1	X86278-06L	3267.5	1
2	X86274-05	3258.5	1
3	X86294-01	2368	1
4	X86279-19A	1380	1
5	X86309-02LB	1341.5	1
6	X86281-02RB	660	1
7	X86280-05LB	1341.5	1
8	X86305-01LA	828.5	1
9	X86313-01RA	868.5	1
10	X86314-01R	868	1
11	X86314-05L	868	1
12	X86301-01-20	1347.5	1
13	X86283-01-24	1347.5	1
13a	X86283-01-11	666	1
13b	X86283-01-11	666	1
14	X86300-01-10	666	1
14a	X86300-01-10	666	1
15	X86312-01C	660	1
16	X86282-01	159	2
17	X86255-01L	200	1
18	X86255-01R	200	1
19	X86258-01	200	2
20	X86303-03	150	1
21			
22	X86317-01	50	21
23	(窗玉)J858-CW-SH08R		1

美特鋁質有限公司
MIDI Aluminium Fabricator Ltd.

工程號	J858	類別		物料號	-						
地盘	康城11期	制圖	Z.S.P	2022-06-28	圖號	CRs-1362.5H1-hc1b2					
图纸名称	单元组装图	復核	-	-	數量	-					
材料	-	批准	-	-	單件重量	- (KG)					

修改	-			採用	工廠		地盤	✓
日期	-			材料顏色	-			

AM-01C

INSTALL UNIT NO.	QTY.	FLOOR
T2A-CW1-1801	1	18/F
T2A-CW1-1901	1	19/F
T2A-CW1-2001	1	20/F
T2A-CW1-2101	1	21/F
T2A-CW1-2201	1	22/F
T2A-CW1-2301	1	23/F
T2A-CW1-2501	1	25/F
T2A-CW1-2601	1	26/F
T2A-CW1-2701	1	27/F
T2A-CW1-2801	1	28/F
T2A-CW1-2901	1	29/F
T2A-CW1-3001	1	30/F
T2A-CW1-3101	1	31/F
T2A-CW1-3201	1	32/F
T2A-CW1-3301	1	33/F
T2A-CW1-3501	1	35/F
T2A-CW1-3601	1	36/F
T2A-CW1-3701	1	37/F
T2A-CW1-3801	1	38/F
T2A-CW1-3901	1	39/F
T2A-CW1-4101	1	41/F
T2A-CW1-4201	1	42/F
T2A-CW1-4301	1	43/F
T2A-CW1-4501	1	45/F
T2A-CW1-4601	1	46/F
T2A-CW1-4701	1	47/F
T2A-CW1-4801	1	48/F
T2A-CW1-4901	1	49/F
T2A-CW1-5001	1	50/F
T2A-CW1-5101	1	51/F
T2A-CW1-5201	1	52/F
T2A-CW1-5301	1	53/F
T2A-CW1-5501	1	55/F
T2A-CW1-5601	1	56/F
T2A-CW1-5701	1	57/F
T2A-CW1-5801	1	58/F
T2A-CW1-5901	1	59/F
T2A-CW1-6001	1	60/F
T2A-CW1-6101	1	61/F
T2A-CW1-6201	1	62/F
T2A-CW1-6301	1	63/F
T2A-CW1-6501	1	65/F
T2B-CW3-0901	1	9/F
T2B-CW3-1001	1	10/F
T2B-CW3-1201	1	12/F
T2B-CW3-1501	1	15/F
T2B-CW3-1601	1	16/F
T2B-CW3-1801	1	18/F
T2B-CW3-1901	1	19/F
T2B-CW3-2001	1	20/F
T2B-CW3-2201	1	22/F
T2B-CW3-2301	1	23/F
T2B-CW3-2501	1	25/F
T2B-CW3-2701	1	27/F
T2B-CW3-2801	1	28/F
T2B-CW3-2901	1	29/F
T2B-CW3-3101	1	31/F
T2B-CW3-3201	1	32/F
T2B-CW3-3301	1	33/F
T2B-CW3-3601	1	36/F
T2B-CW3-3701	1	37/F
T2B-CW3-3801	1	38/F
T2B-CW3-4101	1	41/F
T2B-CW3-4201	1	42/F
T2B-CW3-4501	1	45/F
T2B-CW3-4601	1	46/F
T2B-CW3-4701	1	47/F
T2B-CW3-4901	1	49/F
T2B-CW3-5001	1	50/F
T2B-CW3-5101	1	51/F
T2B-CW3-5301	1	53/F
T2B-CW3-5501	1	55/F
T2B-CW3-5601	1	56/F
T2B-CW3-5801	1	58/F
T2B-CW3-5901	1	59/F
T2B-CW3-6001	1	60/F
T2B-CW3-6201	1	62/F
T2B-CW3-6301	1	63/F
T2B-CW3-6501	1	65/F
T2B-CW6-0901	1	9/F
T2B-CW6-1001	1	10/F
T2B-CW6-1201	1	12/F
T2B-CW6-1501	1	15/F
T2B-CW6-1601	1	16/F
T2B-CW6-1701	1	17/F
T2B-CW6-1801	1	18/F
T2B-CW6-1901	1	19/F
T2B-CW6-2001	1	20/F
T2B-CW6-2101	1	21/F
T2B-CW6-2201	1	22/F
T2B-CW6-2301	1	23/F
T2B-CW6-2501	1	25/F
T2B-CW6-2601	1	26/F
T2B-CW6-2701	1	27/F
T2B-CW6-2801	1	28/F
T2B-CW6-2901	1	29/F
T2B-CW6-3001	1	30/F
T2B-CW6-3101	1	31/F
T2B-CW6-3201	1	32/F
T2B-CW6-3301	1	33/F
T2B-CW6-3501	1	35/F
T2B-CW6-3601	1	36/F
T2B-CW6-3701	1	37/F
T2B-CW6-3801	1	38/F
T2B-CW6-3901	1	39/F
T2B-CW6-4101	1	41/F
T2B-CW6-4201	1	42/F
T2B-CW6-4301	1	43/F
T2B-CW6-4501	1	45/F
T2B-CW6-4601	1	46/F
T2B-CW6-4701	1	47/F
T2B-CW6-4801	1	48/F
T2B-CW6-4901	1	49/F
T2B-CW6-5001	1	50/F
T2B-CW6-5101	1	51/F
T2B-CW6-5201	1	52/F
T2B-CW6-5301	1	53/F
T2B-CW6-5501	1	55/F
T2B-CW6-5601	1	56/F
T2B-CW6-5701	1	57/F
T2B-CW6-5801	1	58/F
T2B-CW6-5901	1	59/F
T2B-CW6-6001	1	60/F
T2B-CW6-6101	1	61/F
T2B-CW6-6201	1	62/F
T2B-CW6-6301	1	63/F
T2B-CW6-6501	1	65/F
T3A-CW1-0901	1	9/F
T3A-CW1-1001	1	10/F
T3A-CW1-1201	1	12/F
T3A-CW1-1501	1	15/F
T3A-CW1-1601	1	16/F
T3A-CW1-1701	1	17/F
T3A-CW1-1801	1	18/F
T3A-CW1-1901	1	19/F
T3A-CW1-2001	1	20/F
T3A-CW1-2101	1	21/F
T3A-CW1-2201	1	22/F
T3A-CW1-2301	1	23/F
T3A-CW1-2501	1	25/F
T3A-CW1-2601	1	26/F
T3A-CW1-2701	1	27/F
T3A-CW1-2801	1	28/F
T3A-CW1-2901	1	29/F
T3A-CW1-3001	1	30/F
T3A-CW1-3101	1	31/F
T3A-CW1-3201	1	32/F
T3A-CW1-3301	1	33/F
T3A-CW1-3501	1	35/F
T3A-CW1-3601	1	36/F
T3A-CW1-3701	1	37/F
T3A-CW1-3801	1	38/F
T3A-CW1-3901	1	39/F
T3A-CW1-4101	1	41/F
T3A-CW1-4201	1	42/F
T3A-CW1-4301	1	43/F
T3A-CW1-4501	1	45/F
T3A-CW1-4601	1	46/F
T3A-CW1-4701	1	47/F
T3A-CW1-4801	1	48/F
T3A-CW1-4901	1	49/F
T3A-CW1-5001	1	50/F
T3A-CW1-5101	1	51/F
T3A-CW1-5201	1	52/F
T3A-CW1-5301	1	53/F
T3A-CW1-5501	1	55/F
T3A-CW1-5601	1	56/F
T3A-CW1-5701	1	57/F
T3A-CW1-5801	1	58/F
T3A-CW1-5901	1	59/F
T3A-CW1-6001	1	60/F
T3A-CW1-6101	1	61/F
T3A-CW1-6201	1	62/F
T3A-CW1-6301	1	63/F
T3A-CW1-6501	1	65/F
T3B-CW6-0901	1	9/F
T3B-CW6-1001	1	39/F
T3B-CW6-1201	1	12/F
T3B-CW6-1501	1	15/F
T3B-CW6-1601	1	16/F
T3B-CW6-1701	1	17/F
T3B-CW6-1801	1	18/F
T3B-CW6-1901	1	19/F
T3B-CW6-2001	1	20/F
T3B-CW6-2101	1	21/F
T3B-CW6-2201	1	22/F
T3B-CW6-2301	1	23/F
T3B-CW6-2501	1	25/F
T3B-CW6-2601	1	26/F
T3B-CW6-2701	1	27/F
T3B-CW6-2801	1	28/F
T3B-CW6-2901	1	29/F
T3B-CW6-3001	1	30/F
T3B-CW6-3101	1	31/F
T3B-CW6-3201	1	32/F
T3B-CW6-3301	1	33/F
T3B-CW6-3501	1	35/F
T3B-CW6-3601	1	36/F
T3B-CW6-3701	1	37/F
T3B-CW6-3801	1	38/F
T3B-CW6-3901	1	39/F
T3B-CW6-4101	1	41/F
T3B-CW6-4201	1	42/F
T3B-CW6-4301	1	43/F
T3B-CW6-4501	1	45/F
T3B-CW6-4601	1	46/F
T3B-CW6-4701	1	47/F
T3B-CW6-4801	1	48/F
T3B-CW6-4901	1	49/F
T3B-CW6-5001	1	50/F
T3B-CW6-5101	1	51/F
T3B-CW6-5201	1	52/F
T3B-CW6-5301	1	53/F
T3B-CW6-5501	1	55/F
T3B-CW6-5601	1	56/F
T3B-CW6-5701	1	57/F
T3B-CW6-5801	1	58/F
T3B-CW6-5901	1	59/F
T3B-CW6-6001	1	60/F
T3B-CW6-6101	1	61/F
T3B-CW6-6201	1	62/F
T3B-CW6-6301	1	63/F
T3B-CW6-6501	1	65/F
TOTAL	**307**	

美特鋁質有限公司 MIDI Aluminium Fabricator Ltd.											
修改	-			採用	工廠		地盤	✓	工程號	J858	類別		物料號	-		
日期	-			材料顏色	-				地盘	康城11期	制圖	Z.S.P	2022-06-28	圖號	CRs-1362.5H1-F2hc1b2
									图纸名称	单元组装图	復核	-	-	數量	-
									材料	-	批准	-	-	單件重量	- (KG)

AM-02A

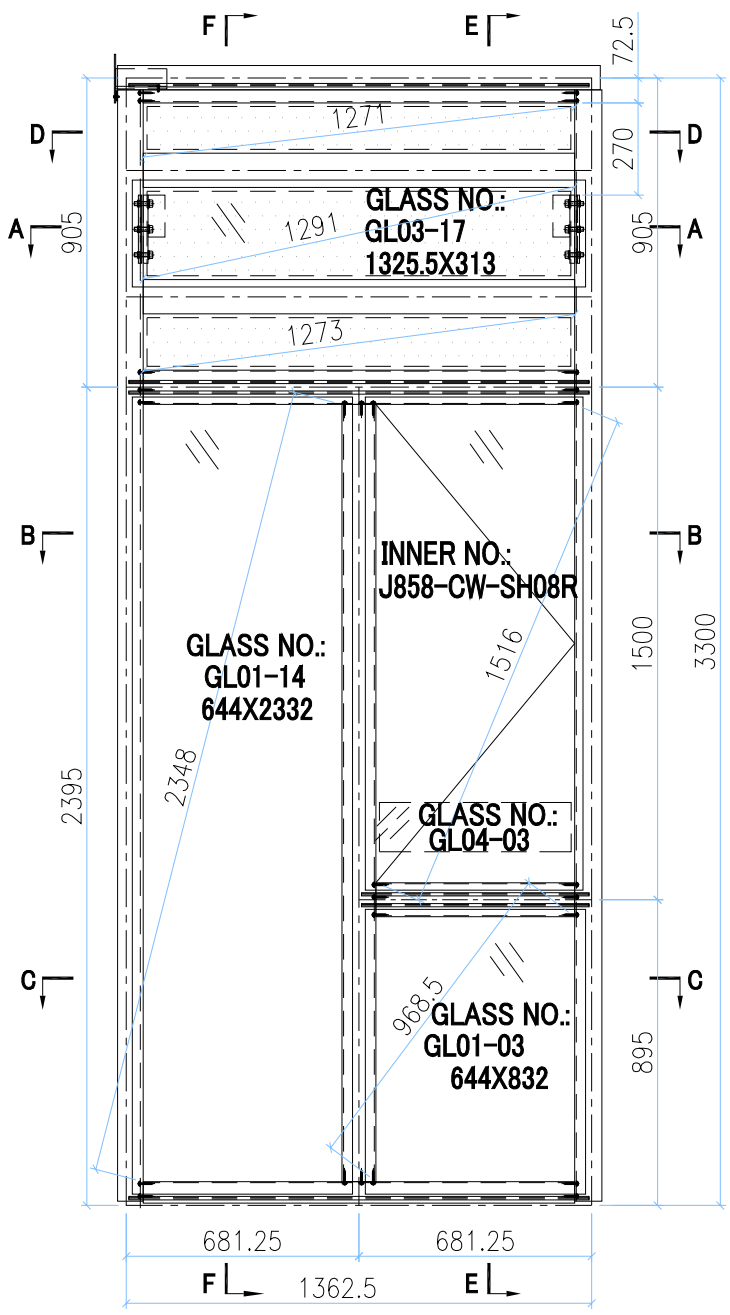

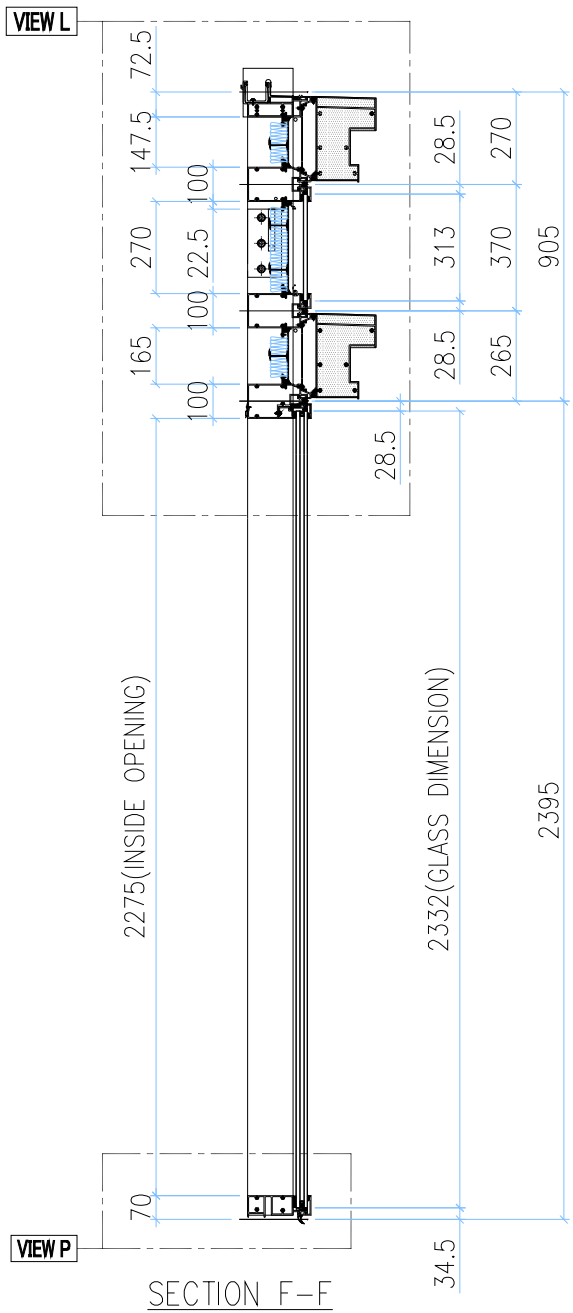

SECTION F-F

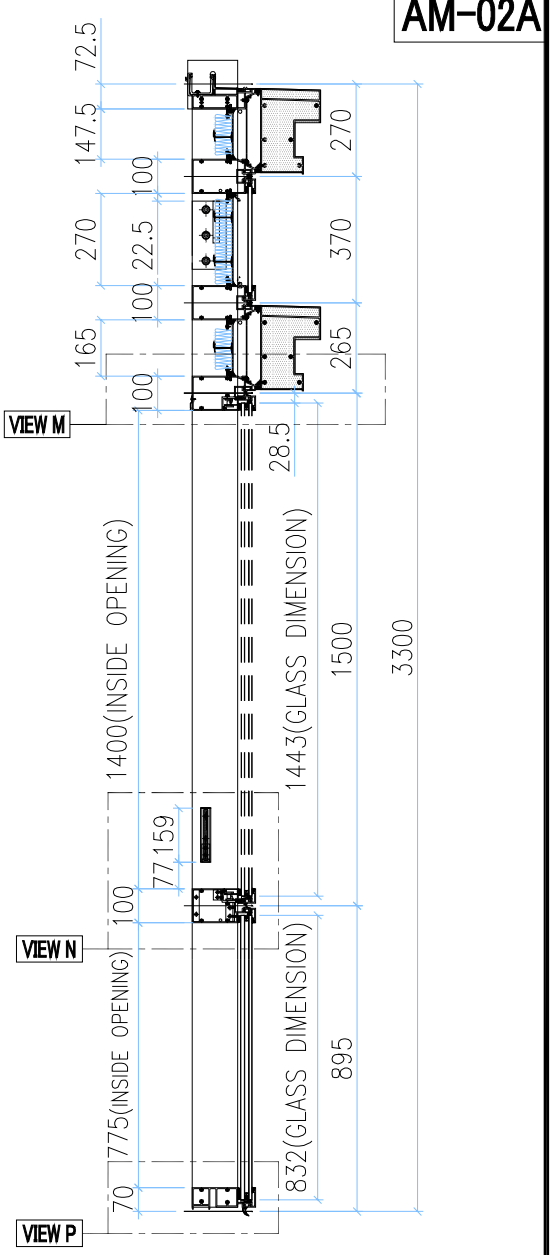

SECTION E-E

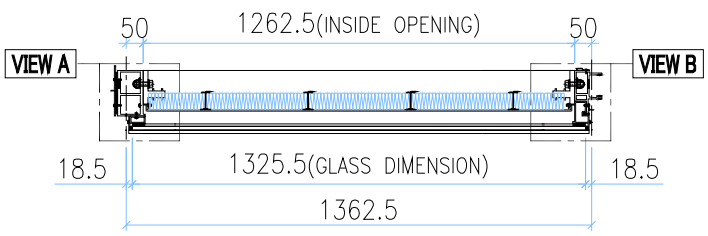

SECTION A-A

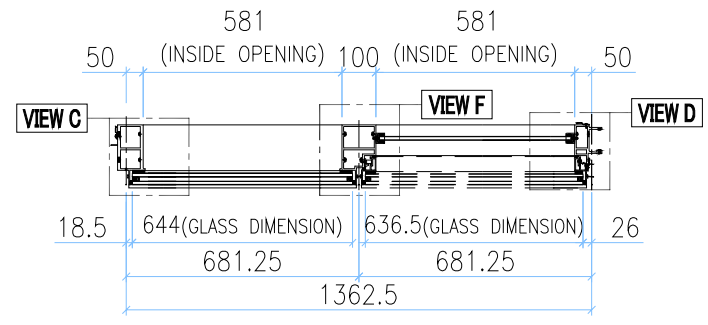

SECTION B-B

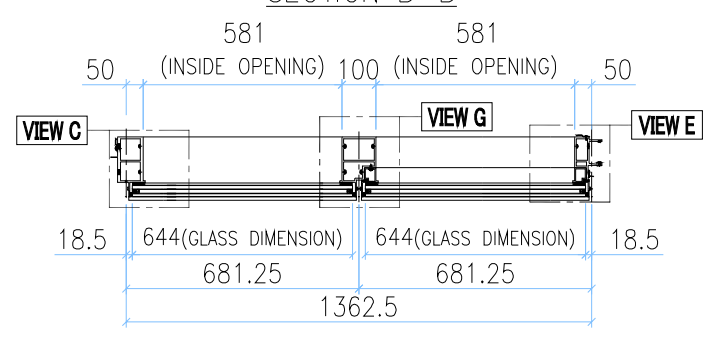

SECTION C-C

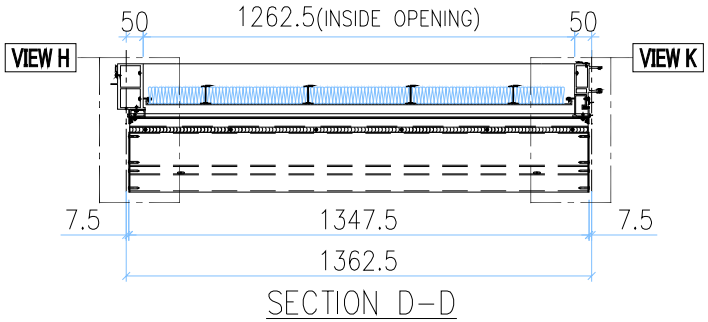

SECTION D-D

INSTALL UNIT NO.	QTY.	FLOOR
T2B-CW3-1701	1	17/F
T2B-CW3-2101	1	21/F
T2B-CW3-2601	1	26/F
T2B-CW3-3001	1	30/F
T2B-CW3-3501	1	35/F
T2B-CW3-3901	1	39/F
T2B-CW3-4301	1	43/F
T2B-CW3-4801	1	48/F
T2B-CW3-5201	1	52/F
T2B-CW3-5701	1	57/F
T2B-CW3-6101	1	61/F
TOTAL	21	

INSTALL UNIT NO.	QTY.	FLOOR
T1B-CW3-1701	1	17/F
T1B-CW3-2101	1	21/F
T1B-CW3-2601	1	26/F
T1B-CW3-3001	1	30/F
T1B-CW3-3501	1	35/F
T1B-CW3-3901	1	39/F
T1B-CW3-4301	1	43/F
T1B-CW3-4801	1	48/F
T1B-CW3-5201	1	52/F
T1B-CW3-5701	1	57/F

VIEW P

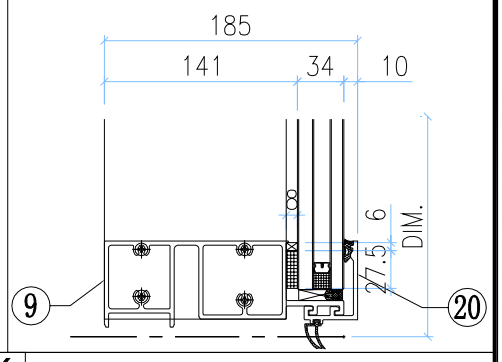

VIEW H

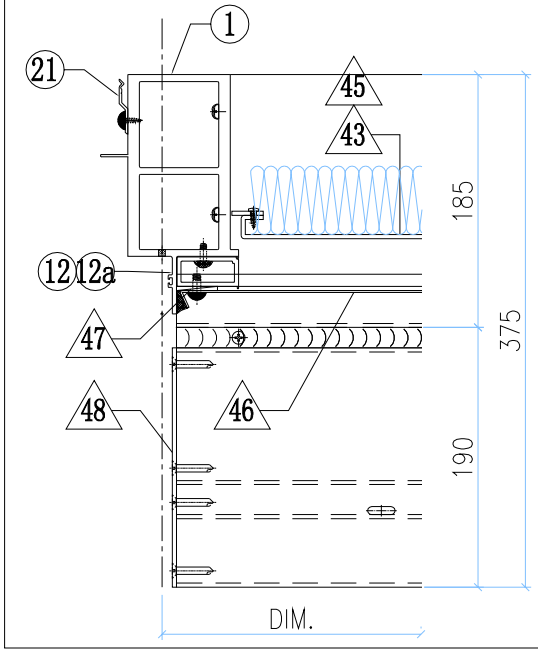

VIEW K

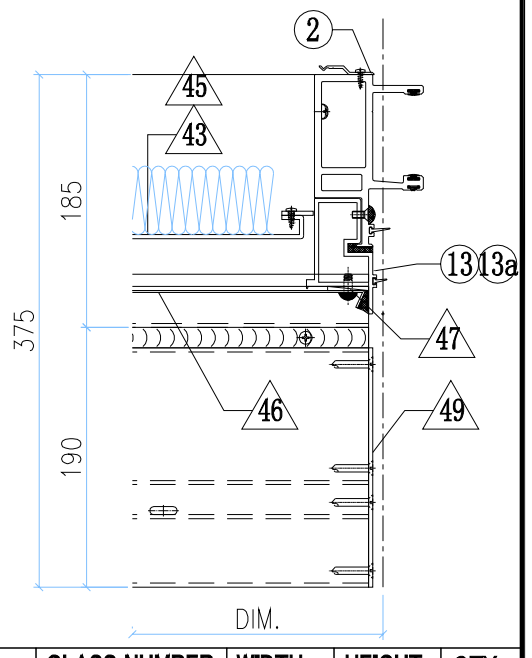

GLASS	GLASS NUMBER	WIDTH	HEIGHT	QTY.
	GL03-17	1325.5	313	1
	GL04-03	561	145	1
	GL01-03	644	832	1
	GL01-14	644	2332	1

美特鋁質有限公司 MIDI Aluminium Fabricator Ltd.												
修改	-			採用	工廠		地盤	✓	工程號	J858	類別		物料號	-		
日期	-			材料顏色	-				地盘	康城11期	制圖	Z.S.P	2022-06-28	圖號	CRs-1362.5H1-F2hc1b2
									图纸名称	单元组装图	復核	-	-	數量	-
									材料	-	批准	-	-	單件重量	- (KG)

AM-02B

VIEW L

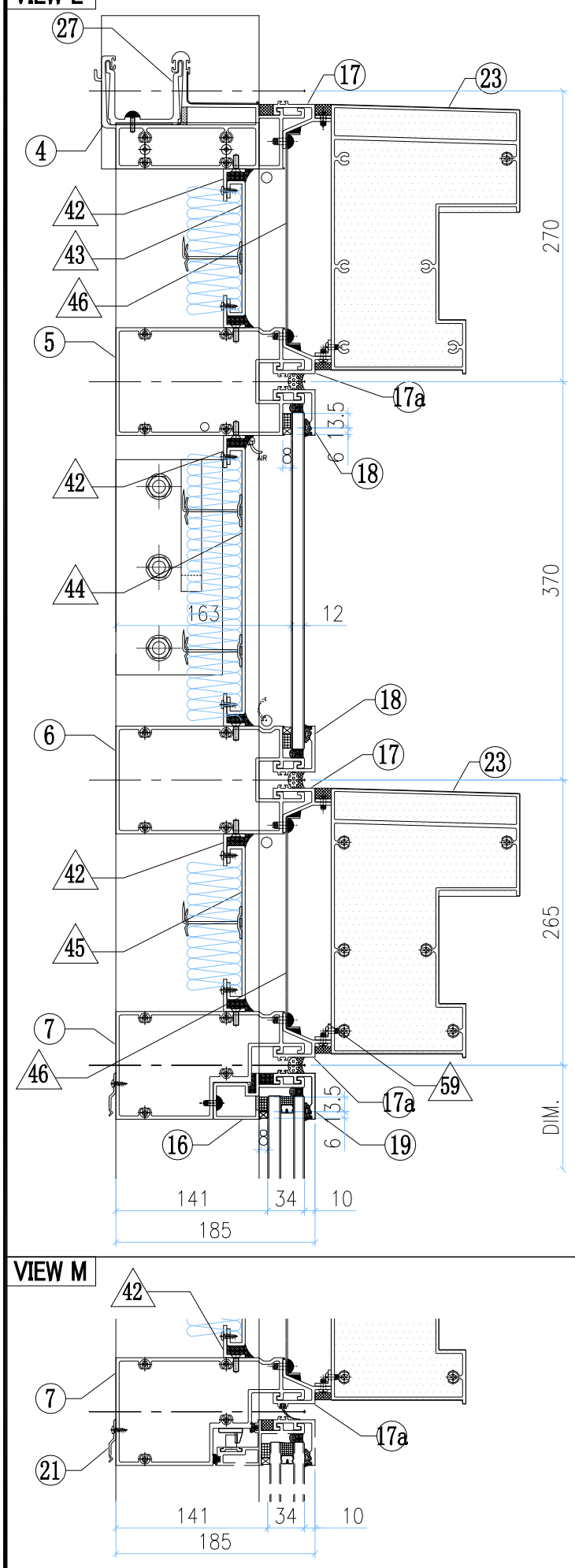

VIEW M

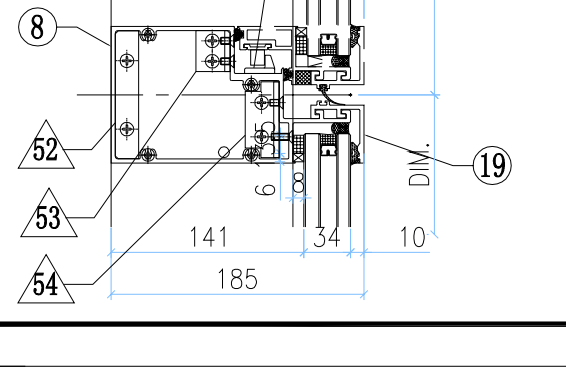

VIEW N

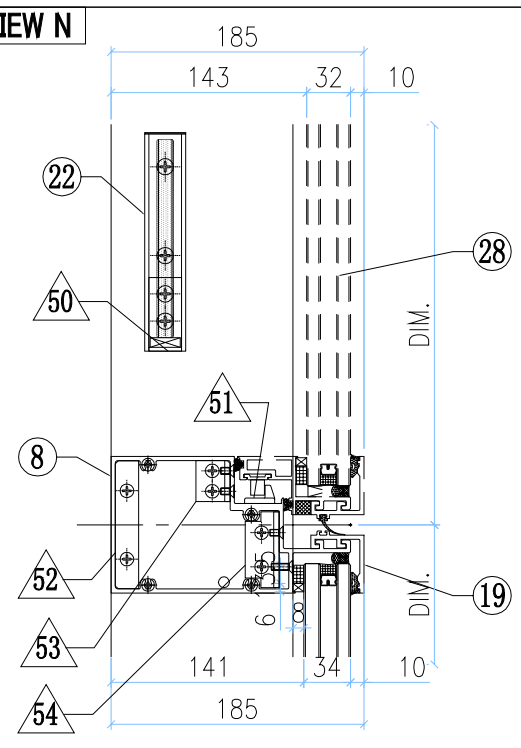

VIEW A

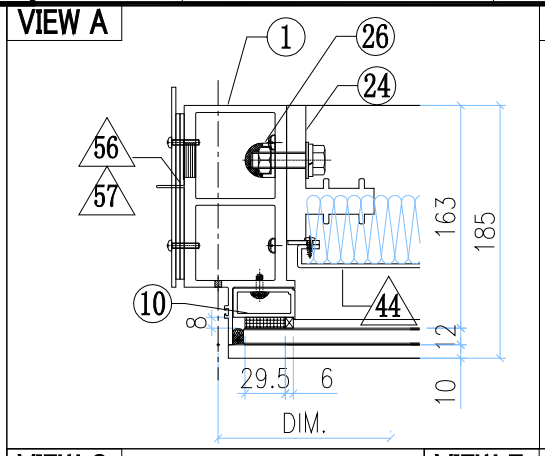

VIEW B

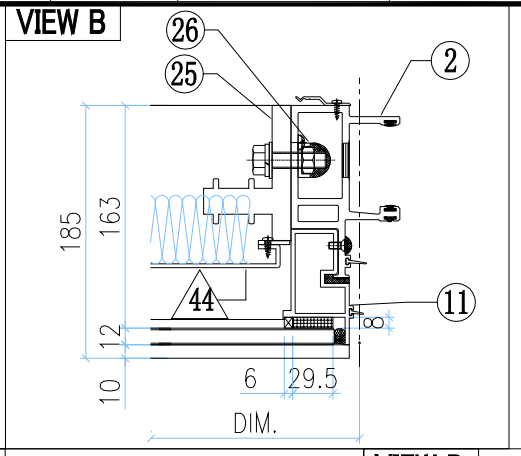

VIEW C

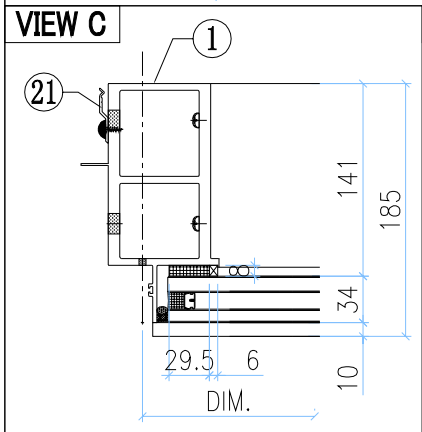

VIEW F

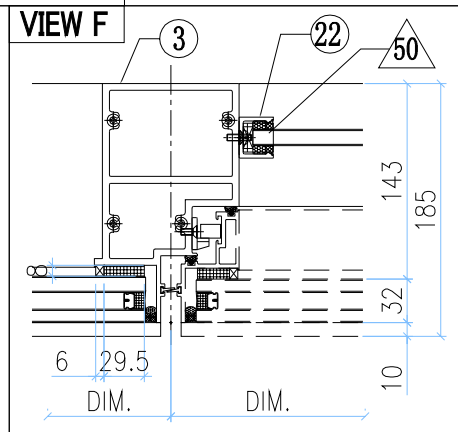

VIEW D

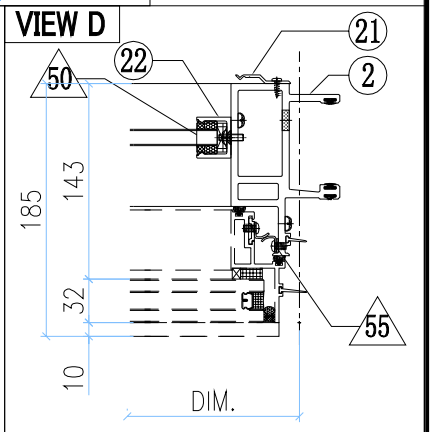

VIEW G

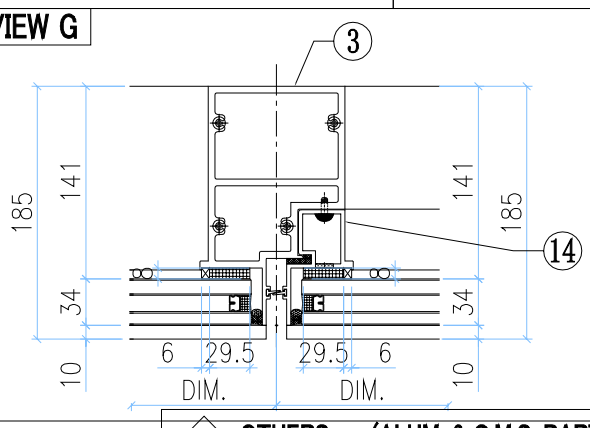

VIEW E

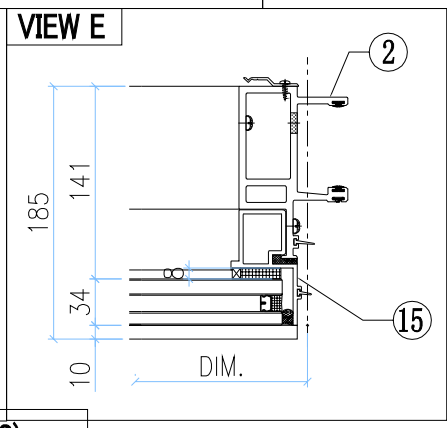

◇ OTHERS (ALUM. & G.M.S. PARTS)

ITEM	FAB. DWG NO.	LENGTH (mm)	QTY
42	N00813-01M	1260.5	6
	30x20X3mm ALUM. ANGLE		
43	J858-AP08-13		1
	1246.5x125.5 (BACK PANEL)		
44	J858-AP11-17		1
	1246.5x248 (BACK PANEL)		
45	J858-AP08-21		1
	1246.5x143 (BACK PANEL)		
46	J858-AP07-07		2
	1.5mm THK. ALUM. FLASHING		
47	J858-AP06		4
	30x166x3mm ALUM. PLATE		
48	J858-AP14L		2
	3mm THK. ALUM. END PANEL		
49	J858-AP14R		2
	3mm THK. ALUM. END PANEL		
50	N541-01	21	2
	43x22x3mm ALUM. ANGLE		
51	J858-AP05		1
	2mm THK. ALUM. PLATE		
52	B1505-01		1
	6mm THK. ALUM. PLATE		
53	L100-02		1
	25x25x4mm ALUM. ANGLE		
54	L100-01		1
	25x25x4mm ALUM. ANGLE		
55	J858-AP04		3
	1.5mm THK. ALUM. PLATE		
56	J858-AP02		1
	3mm THK. ALUM. PLATE		
57	J858-AP03		2
	3mm THK. ALUM. PLATE		
58	J858-AP18	400	1
	1mm THK. ALUM. FLASHING		
59	L065-01-07 16x16x3mm ALUM. ANGLE	1339.5	2

○ ALUM. EXTRUSION

ITEM	FAB. DWG NO.	LENGTH (mm)	QTY
1	X86278-09L	3267.5	1
2	X86274-10	3258.5	1
3	X86294-01	2368	1
4	X86279-27A	1380	1
5	X86308-05B	1341.5	1
6	X86308-10B	1341.5	1
7	X86309-06LB	1341.5	1
8	X86281-02RB	660	1
9	X86280-05LB	1341.5	1
10	X86305-05B	269	1
11	X86313-02R	348	1
12	X86305-02A	164	1
12a	X86305-03LA	193.5	1
13	X86313-04R	233.5	1
13a	X86313-03R	243	1
14	X86314-05L	868	1
15	X86314-01R	868	1
16	X86312-01C	660	1
17	X86306-01J	1347.5	2
17a	x86306-04J	1347.5	2
18	X86283-01-24	1347.5	2
19	X86283-01-11	666	2
20	X86300-01-10	666	2
21	X86317-01	50	21
22	X86282-01	159	2
23	X86307-01-09	1341.5	2
24	X86255-01L	200	1
25	X86255-01R	200	1
26	X86258-01	200	2
27	X86303-03	150	1
28	(窗玉)J858-CW-SH08R		1

美特鋁質有限公司 MIDI Aluminium Fabricator Ltd.							工程號	J858	類別		物料號	-		
							地盘	康城11期	制圖	Z.S.P	2022-06-28	圖號	CLt-1362.5H1-hb1c2	
修改	-			採用	工廠	地盤 ✓	图纸名称	单元组装图	復核	-	-	數量	-	
日期	-			材料颜色	-		材料	-	批准	-	-	單件重量	-	(KG)

AM-03A

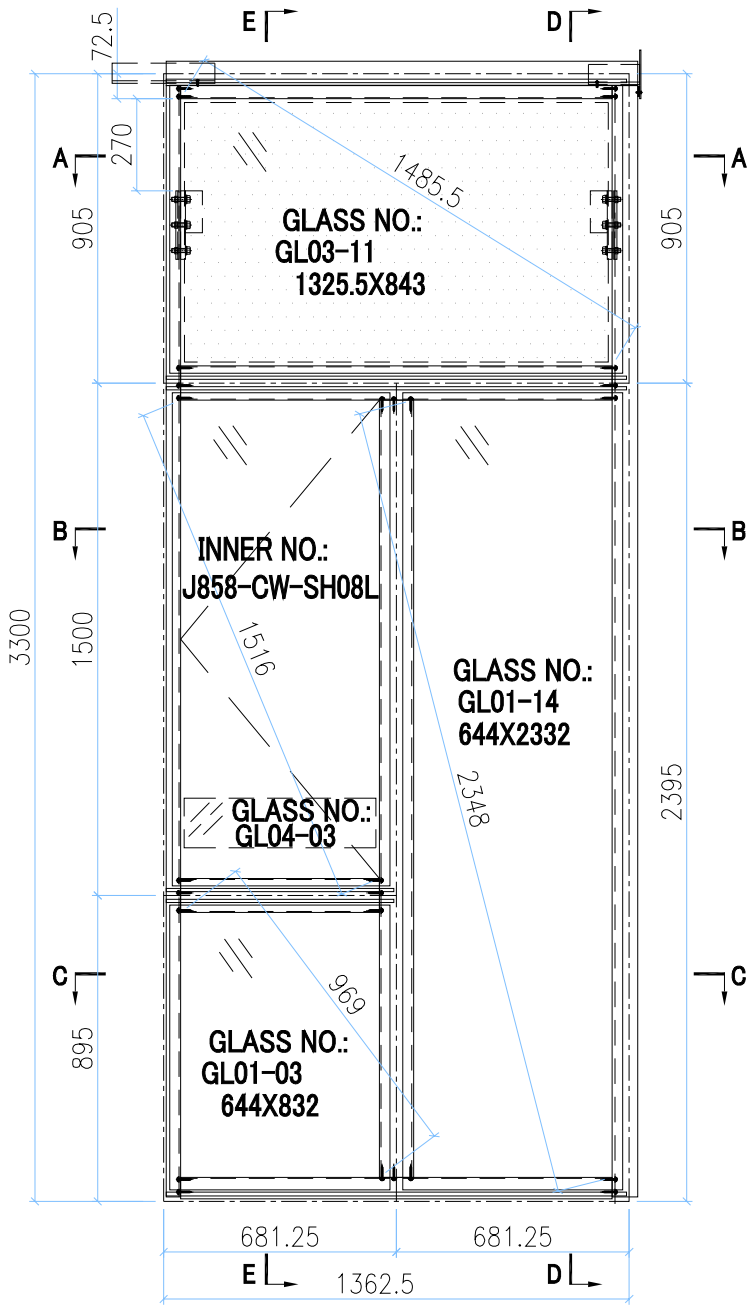

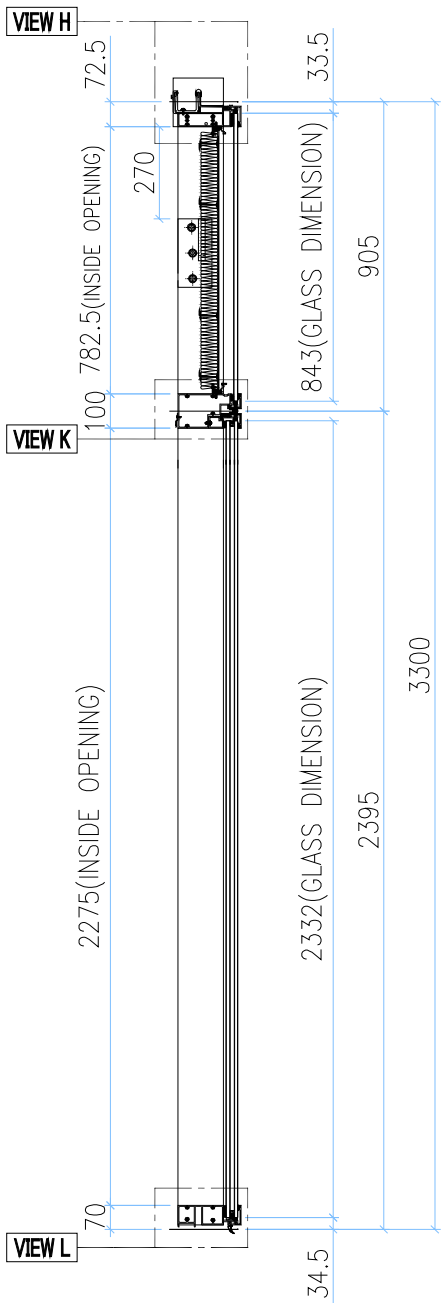

SECTION D-D

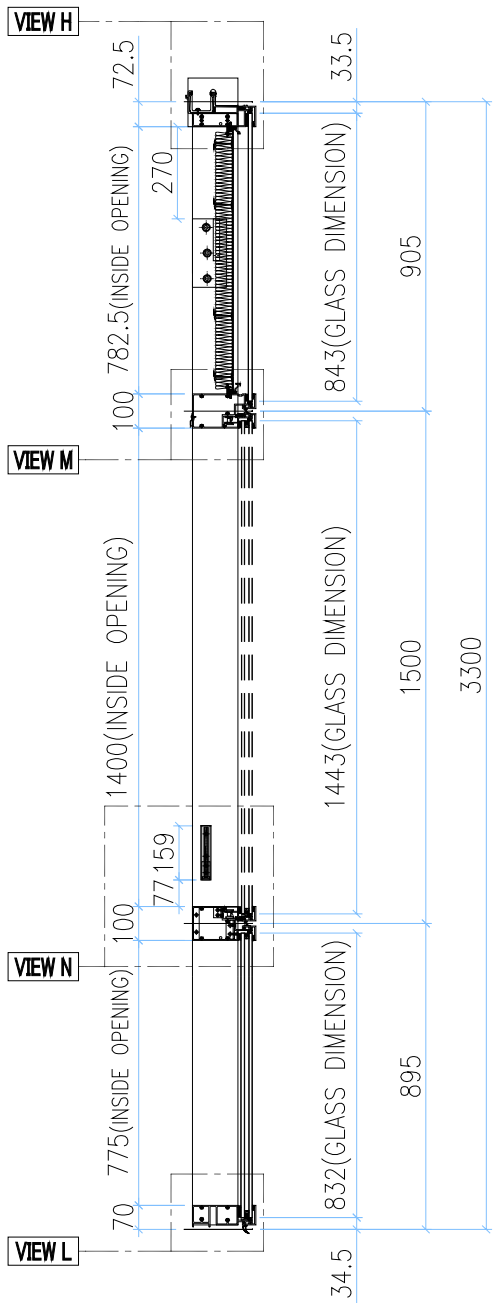

SECTION E-E

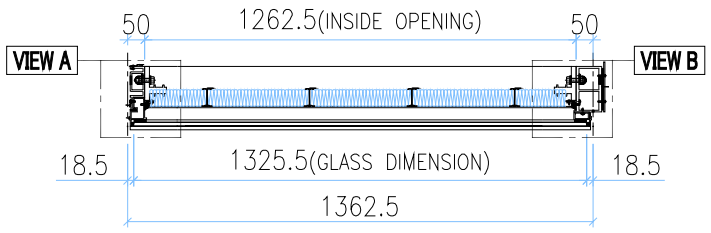

SECTION A-A

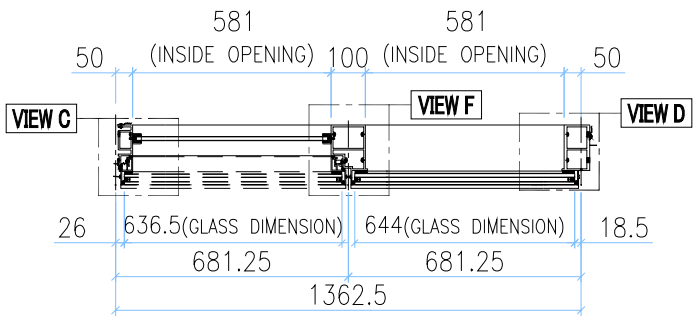

SECTION B-B

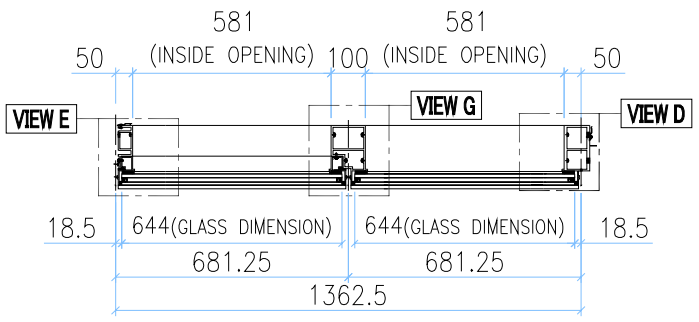

SECTION C-C

GLASS	GLASS NUMBER	WIDTH	HEIGHT	QTY.
	GL03-11	1325.5	843	1
	GL04-03	561	145	1
	GL01-03	644	832	1
	GL01-14	644	2332	1

美特鋁質有限公司 MIDI Aluminium Fabricator Ltd.											
工程號	J858	類別		物料號	-						
地盘	康城11期	制圖	Z.S.P	2022-06-28	圖號	CLt-1362.5H1-hb1c2					
图纸名称	单元组装图	復核	-	-	數量	-					
材料	-	批准	-	-	單件重量	-	(KG)				

修改	-			採用	工廠		地盤	✓
日期	-			材料顏色	-			

AM-03B

VIEW H

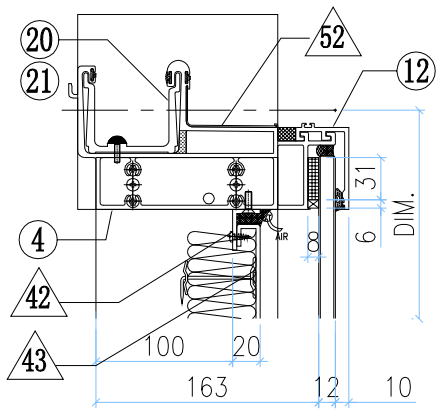

VIEW A

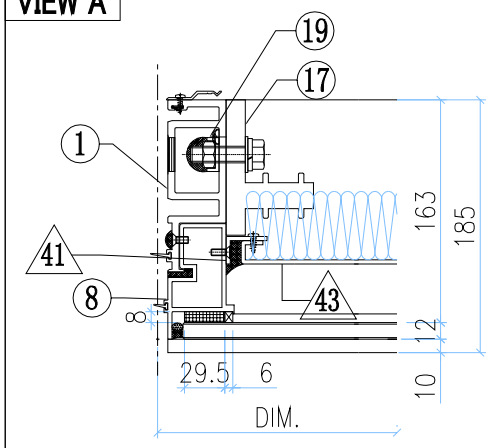

VIEW B

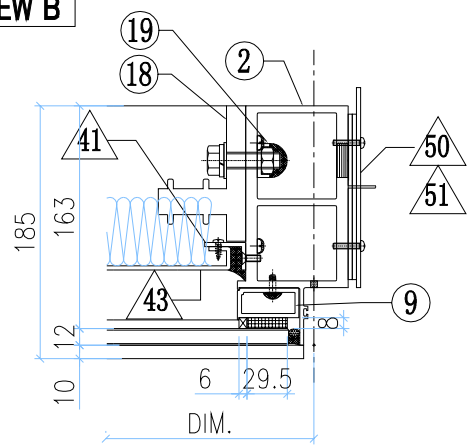

VIEW K

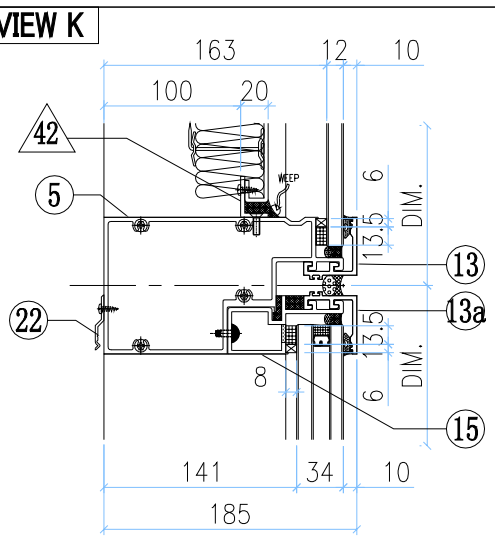

VIEW C

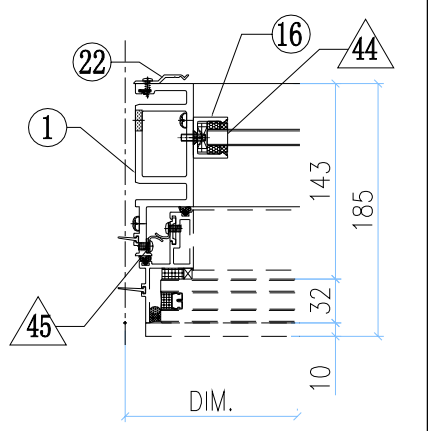

VIEW F

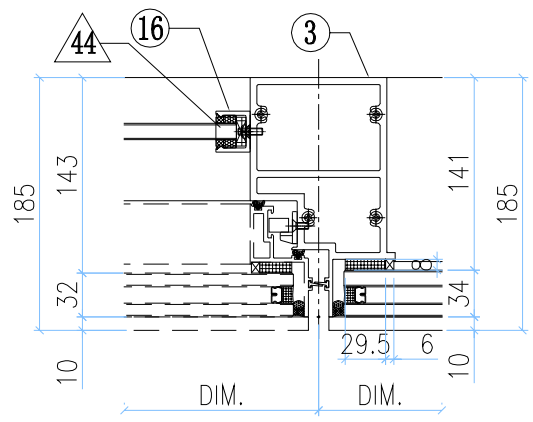

VIEW D

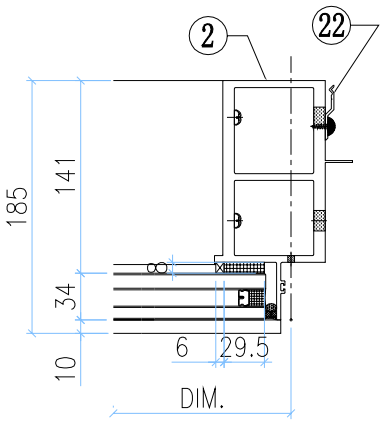

VIEW L

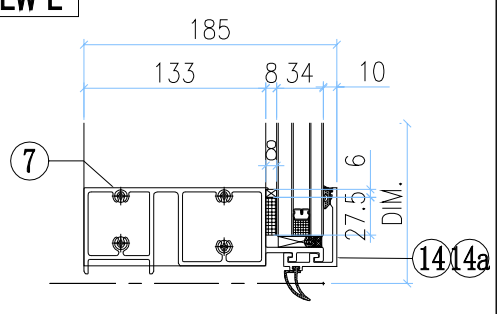

VIEW E

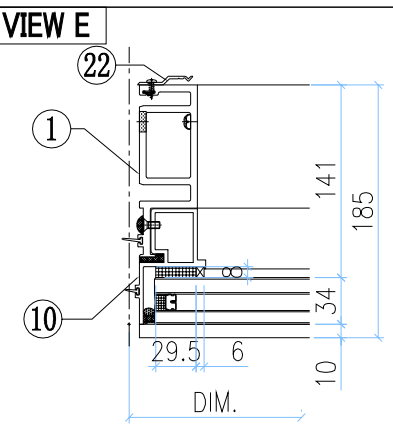

VIEW G

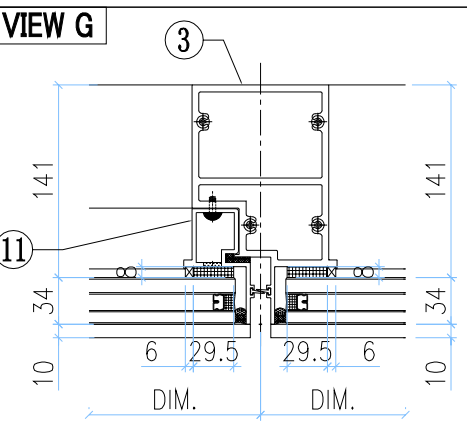

VIEW M

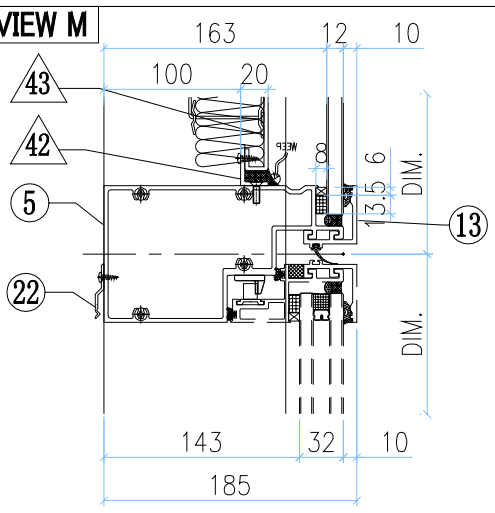

VIEW N

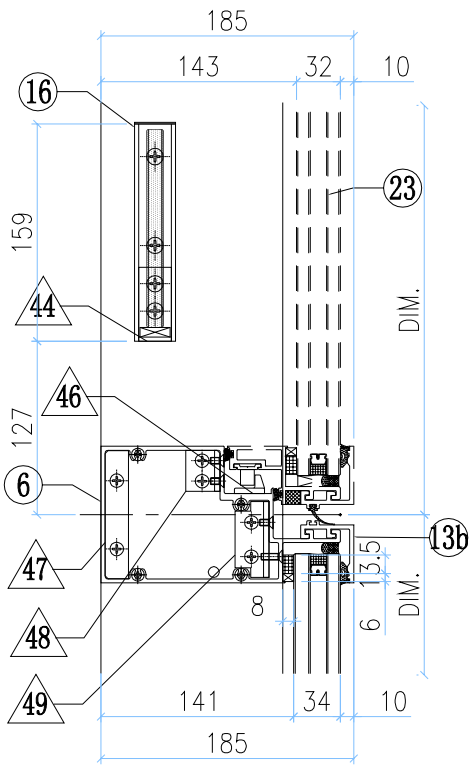

◇ OTHERS (ALUM. & G.M.S. PARTS)

ITEM	FAB. DWG NO.	LENGTH (mm)	QTY
41	N00813-01A	720.5	2
	30x20X3mm ALUM. ANGLE		
42	N00813-01M	1260.5	2
	30x20X3mm ALUM. ANGLE		
43	J858-AP09-05		1
	1240.5x760.5(BACK PANEL)		
44	N541-01	21	2
	43x22x3mm ALUM. ANGLE		
45	J858-AP04		3
	1.5mm THK. ALUM. PLATE		
46	J858-AP05		1
	2mm THK. ALUM. PLATE		
47	B1505-01		1
	6mm THK. ALUM. PLATE		
48	L100-02		1
	25x25x4mm ALUM. ANGLE		
49	L100-01		1
	25x25x4mm ALUM. ANGLE		
50	J858-AP02		1
	3mm THK. ALUM. PLATE		
51	J858-AP03		2
	3mm THK. ALUM. PLATE		
52	J858-AP16	100	1
	1mm THK. ALUM. FLASHING		
53	J858-AP18	400	1
	1mm THK. ALUM. FLASHING		

○ ALUM. EXTRUSION

ITEM	FAB. DWG NO.	LENGTH (mm)	QTY
1	X86288-07	3258.5	1
2	X86278-06R	3267.5	1
3	X86294-03	2368	1
4	X86279-20A	1380	1
5	X86309-02RB	1341.5	1
6	X86281-02LB	660	1
7	X86280-05RB	1341.5	1
8	X86313-01LA	868.5	1
9	X86305-01RA	828.5	1
10	X86314-01L	868	1
11	X86314-05R	868	1
12	X86301-01-20	1347.5	1
13	X86283-01-24	1347.5	1
13a	X86283-01-11	666	1
13b	X86283-01-11	666	1
14	X86300-01-10	666	1
14a	X86300-01-10	666	1
15	X86312-01C	660	1
16	X86282-01	159	2
17	X86255-01L	200	1
18	X86255-01R	200	1
19	X86258-01	200	2
20	X86303-02	150	1
21	X86303-01	300	1
22	X86317-01	50	21
23	(窗玉)J858-CW-SH08L		1

美特鋁質有限公司 MIDI Aluminium Fabricator Ltd.															
工程號	J858		類別		物料號	-									
地盘	康城11期		制圖	Z.S.P	2022-06-28	圖號	CLt-1362.5H1-hb1c2								
修改	-		採用	工廠		地盤	✓	图纸名称	单元组装图		復核	-	-	數量	-
日期	-		材料颜色	-				材料	-		批准	-	-	單件重量	- (KG)

AM-03C

INSTALL UNIT NO.	QTY.	FLOOR
T1B-CW1-0903	1	9/F
T1B-CW1-1003	1	10/F
T1B-CW1-1203	1	12/F
T1B-CW1-1503	1	15/F
T1B-CW1-1603	1	16/F
T1B-CW1-1703	1	17/F
T1B-CW1-1803	1	18/F
T1B-CW1-1903	1	19/F
T1B-CW1-2003	1	20/F
T1B-CW1-2103	1	21/F
T1B-CW1-2203	1	22/F
T1B-CW1-2303	1	23/F
T1B-CW1-2503	1	25/F
T1B-CW1-2603	1	26/F
T1B-CW1-2703	1	27/F
T1B-CW1-2803	1	28/F
T1B-CW1-2903	1	29/F
T1B-CW1-3003	1	30/F
T1B-CW1-3103	1	31/F
T1B-CW1-3203	1	32/F
T1B-CW1-3303	1	33/F
T1B-CW1-3503	1	35/F
T1B-CW1-3603	1	36/F
T1B-CW1-3703	1	37/F
T1B-CW1-3803	1	38/F
T1B-CW1-3903	1	39/F
T1B-CW1-4103	1	41/F
T1B-CW1-4203	1	42/F
T1B-CW1-4303	1	43/F
T1B-CW1-4503	1	45/F
T1B-CW1-4603	1	46/F
T1B-CW1-4703	1	47/F
T1B-CW1-4803	1	48/F
T1B-CW1-4903	1	49/F
T1B-CW1-5003	1	50/F
T1B-CW1-5103	1	51/F
T1B-CW1-5203	1	52/F
T1B-CW1-5303	1	53/F
T1B-CW1-5503	1	55/F
T1B-CW1-5603	1	56/F
T1B-CW1-5703	1	57/F
T1B-CW1-5803	1	58/F
T1B-CW1-5903	1	59/F
T1B-CW1-6003	1	60/F

T1A-CW6-0903	1	9/F
T1A-CW6-1003	1	10/F
T1A-CW6-1203	1	12/F
T1A-CW6-1503	1	15/F
T1A-CW6-1603	1	16/F
T1A-CW6-1703	1	17/F
T1A-CW6-1803	1	18/F
T1A-CW6-1903	1	19/F
T1A-CW6-2003	1	20/F
T1A-CW6-2103	1	21/F
T1A-CW6-2203	1	22/F
T1A-CW6-2303	1	23/F
T1A-CW6-2503	1	25/F
T1A-CW6-2603	1	26/F
T1A-CW6-2703	1	27/F
T1A-CW6-2803	1	28/F
T1A-CW6-2903	1	29/F
T1A-CW6-3003	1	30/F
T1A-CW6-3103	1	31/F
T1A-CW6-3203	1	32/F
T1A-CW6-3303	1	33/F
T1A-CW6-3503	1	35/F
T1A-CW6-3603	1	36/F
T1A-CW6-3703	1	37/F
T1A-CW6-3803	1	38/F
T1A-CW6-3903	1	39/F
T1A-CW6-4103	1	41/F
T1A-CW6-4203	1	42/F
T1A-CW6-4303	1	43/F
T1A-CW6-4503	1	45/F
T1A-CW6-4603	1	46/F
T1A-CW6-4703	1	47/F
T1A-CW6-4803	1	48/F
T1A-CW6-4903	1	49/F
T1A-CW6-5003	1	50/F
T1A-CW6-5103	1	51/F
T1A-CW6-5203	1	52/F
T1A-CW6-5303	1	53/F
T1A-CW6-5503	1	55/F
T1A-CW6-5603	1	56/F
T1A-CW6-5703	1	57/F
T1A-CW6-5803	1	58/F
T1A-CW6-5903	1	59/F
T1A-CW6-6003	1	60/F
T1A-CW4-0905	1	9/F
T1A-CW4-1005	1	10/F
T1A-CW4-1205	1	12/F
T1A-CW4-1505	1	15/F
T1A-CW4-1605	1	16/F
T1A-CW4-1805	1	18/F
T1A-CW4-1905	1	19/F
T1A-CW4-2005	1	20/F
T1A-CW4-2205	1	22/F
T1A-CW4-2305	1	23/F
T1A-CW4-2505	1	25/F
T1A-CW4-2705	1	27/F
T1A-CW4-2805	1	28/F
T1A-CW4-2905	1	29/F
T1A-CW4-3105	1	31/F
T1A-CW4-3205	1	32/F
T1A-CW4-3305	1	33/F
T1A-CW4-3605	1	36/F
T1A-CW4-3705	1	37/F
T1A-CW4-3805	1	38/F
T1A-CW4-4105	1	41/F
T1A-CW4-4205	1	42/F
T1A-CW4-4505	1	45/F
T1A-CW4-4605	1	46/F
T1A-CW4-4705	1	47/F
T1A-CW4-4905	1	49/F
T1A-CW4-5005	1	50/F
T1A-CW4-5105	1	51/F
T1A-CW4-5305	1	53/F
T1A-CW4-5505	1	55/F
T1A-CW4-5605	1	56/F
T1A-CW4-5805	1	58/F
T1A-CW4-5905	1	59/F
T1A-CW4-6005	1	60/F

T1A-CW3-0905	1	9/F
T1A-CW3-1005	1	10/F
T1A-CW3-1205	1	12/F
T1A-CW3-1505	1	15/F
T1A-CW3-1605	1	16/F
T1A-CW3-1705	1	17/F
T1A-CW3-1805	1	18/F
T1A-CW3-1905	1	19/F
T1A-CW3-2005	1	20/F
T1A-CW3-2105	1	21/F
T1A-CW3-2205	1	22/F
T1A-CW3-2305	1	23/F
T1A-CW3-2505	1	25/F
T1A-CW3-2605	1	26/F
T1A-CW3-2705	1	27/F
T1A-CW3-2805	1	28/F
T1A-CW3-2905	1	29/F
T1A-CW3-3005	1	30/F
T1A-CW3-3105	1	31/F
T1A-CW3-3205	1	32/F
T1A-CW3-3305	1	33/F
T1A-CW3-3505	1	35/F
T1A-CW3-3605	1	36/F
T1A-CW3-3705	1	37/F
T1A-CW3-3805	1	38/F
T1A-CW3-3905	1	39/F
T1A-CW3-4105	1	41/F
T1A-CW3-4205	1	42/F
T1A-CW3-4305	1	43/F
T1A-CW3-4505	1	45/F
T1A-CW3-4605	1	46/F
T1A-CW3-4705	1	47/F
T1A-CW3-4805	1	48/F
T1A-CW3-4905	1	49/F
T1A-CW3-5005	1	50/F
T1A-CW3-5105	1	51/F
T1A-CW3-5205	1	52/F
T1A-CW3-5305	1	53/F
T1A-CW3-5505	1	55/F
T1A-CW3-5605	1	56/F
T1A-CW3-5705	1	57/F
T1A-CW3-5805	1	58/F
T1A-CW3-5905	1	59/F
T1A-CW3-6005	1	60/F

T2B-CW1-0903	1	9/F
T2B-CW1-1003	1	10/F
T2B-CW1-1203	1	12/F
T2B-CW1-1503	1	15/F
T2B-CW1-1603	1	16/F
T2B-CW1-1703	1	17/F
T2B-CW1-1803	1	18/F
T2B-CW1-1903	1	19/F
T2B-CW1-2003	1	20/F
T2B-CW1-2103	1	21/F
T2B-CW1-2203	1	22/F
T2B-CW1-2303	1	23/F
T2B-CW1-2503	1	25/F
T2B-CW1-2603	1	26/F
T2B-CW1-2703	1	27/F
T2B-CW1-2803	1	28/F
T2B-CW1-2903	1	29/F
T2B-CW1-3003	1	30/F
T2B-CW1-3103	1	31/F
T2B-CW1-3203	1	32/F
T2B-CW1-3303	1	33/F
T2B-CW1-3503	1	35/F
T2B-CW1-3603	1	36/F
T2B-CW1-3703	1	37/F
T2B-CW1-3803	1	38/F
T2B-CW1-3903	1	39/F
T2B-CW1-4103	1	41/F
T2B-CW1-4203	1	42/F
T2B-CW1-4303	1	43/F
T2B-CW1-4503	1	45/F
T2B-CW1-4603	1	46/F
T2B-CW1-4703	1	47/F
T2B-CW1-4803	1	48/F
T2B-CW1-4903	1	49/F
T2B-CW1-5003	1	50/F
T2B-CW1-5103	1	51/F
T2B-CW1-5203	1	52/F
T2B-CW1-5303	1	53/F
T2B-CW1-5503	1	55/F
T2B-CW1-5603	1	56/F
T2B-CW1-5703	1	57/F
T2B-CW1-5803	1	58/F
T2B-CW1-5903	1	59/F
T2B-CW1-6003	1	60/F
T2B-CW1-6103	1	61/F
T2B-CW1-6203	1	62/F
T2B-CW1-6303	1	63/F
T2B-CW1-6503	1	65/F
T2B-CW4-0904	1	9/F
T2B-CW4-1004	1	10/F
T2B-CW4-1204	1	12/F
T2B-CW4-1504	1	15/F
T2B-CW4-1604	1	16/F
T2B-CW4-1804	1	18/F
T2B-CW4-1904	1	19/F
T2B-CW4-2004	1	20/F

美特鋁質有限公司
MIDI Aluminium Fabricator Ltd.

工程號	J858	類別		物料號	-						
地盘	康城11期	制圖	Z.S.P	2022-06-28	圖號	CLt-1362.5H1-hb1c2					
图纸名称	单元组装图	復核	-	-	數量	-					
材料	-	批准	-	-	單件重量	- (KG)					

修改	-			採用	工廠		地盤	✓
日期	-			材料颜色	-			

AM-03D

INSTALL UNIT NO.	QTY.	FLOOR
T2B-CW4-2204	1	22/F
T2B-CW4-2304	1	23/F
T2B-CW4-2504	1	25/F
T2B-CW4-2704	1	27/F
T2B-CW4-2804	1	28/F
T2B-CW4-2904	1	29/F
T2B-CW4-3104	1	31/F
T2B-CW4-3204	1	32/F
T2B-CW4-3304	1	33/F
T2B-CW4-3604	1	36/F
T2B-CW4-3704	1	37/F
T2B-CW4-3804	1	38/F
T2B-CW4-4104	1	41/F
T2B-CW4-4204	1	42/F
T2B-CW4-4504	1	45/F
T2B-CW4-4604	1	46/F
T2B-CW4-4704	1	47/F
T2B-CW4-4904	1	49/F
T2B-CW4-5004	1	50/F
T2B-CW4-5104	1	51/F
T2B-CW4-5304	1	53/F
T2B-CW4-5504	1	55/F
T2B-CW4-5604	1	56/F
T2B-CW4-5804	1	58/F
T2B-CW4-5904	1	59/F
T2B-CW4-6004	1	60/F
T2B-CW4-6204	1	62/F
T2B-CW4-6304	1	63/F
T2B-CW4-6504	1	65/F
T2B-CW5-0903	1	9/F
T2B-CW5-1003	1	10/F
T2B-CW5-1203	1	12/F
T2B-CW5-1503	1	15/F
T2B-CW5-1603	1	16/F
T2B-CW5-1703	1	17/F
T2B-CW5-1803	1	18/F
T2B-CW5-1903	1	19/F
T2B-CW5-2003	1	20/F
T2B-CW5-2103	1	21/F
T2B-CW5-2203	1	22/F
T2B-CW5-2303	1	23/F
T2B-CW5-2503	1	25/F
T2B-CW5-2603	1	26/F
T2B-CW5-2703	1	27/F
T2B-CW5-2803	1	28/F
T2B-CW5-2903	1	29/F
T2B-CW5-3003	1	30/F
T2B-CW5-3103	1	31/F
T2B-CW5-3203	1	32/F
T2B-CW5-3303	1	33/F
T2B-CW5-3503	1	35/F
T2B-CW5-3603	1	36/F
T2B-CW5-3703	1	37/F
T2B-CW5-3803	1	38/F
T2B-CW5-3903	1	39/F
T2B-CW5-4103	1	41/F
T2B-CW5-4203	1	42/F
T2B-CW5-4303	1	43/F
T2B-CW5-4503	1	45/F
T2B-CW5-4603	1	46/F
T2B-CW5-4703	1	47/F
T2B-CW5-4803	1	48/F
T2B-CW5-4903	1	49/F
T2B-CW5-5003	1	50/F
T2B-CW5-5103	1	51/F
T2B-CW5-5203	1	52/F
T2B-CW5-5303	1	53/F
T2B-CW5-5503	1	55/F
T2B-CW5-5603	1	56/F
T2B-CW5-5703	1	57/F
T2B-CW5-5803	1	58/F
T2B-CW5-5903	1	59/F
T2B-CW5-6003	1	60/F
T2B-CW5-6103	1	61/F
T2B-CW5-6203	1	62/F
T2B-CW5-6303	1	63/F
T2B-CW5-6503	1	65/F
T3B-CW1-0903	1	9/F
T3B-CW1-1003	1	10/F
T3B-CW1-1203	1	12/F
T3B-CW1-1503	1	15/F
T3B-CW1-1603	1	16/F
T3B-CW1-1703	1	17/F
T3B-CW1-1803	1	18/F
T3B-CW1-1903	1	19/F
T3B-CW1-2003	1	20/F
T3B-CW1-2103	1	21/F
T3B-CW1-2203	1	22/F
T3B-CW1-2303	1	23/F
T3B-CW1-2503	1	25/F
T3B-CW1-2603	1	26/F
T3B-CW1-2703	1	27/F
T3B-CW1-2803	1	28/F
T3B-CW1-2903	1	29/F
T3B-CW1-3003	1	30/F
T3B-CW1-3103	1	31/F
T3B-CW1-3203	1	32/F
T3B-CW1-3303	1	33/F
T3B-CW1-3503	1	35/F
T3B-CW1-3603	1	36/F
T3B-CW1-3703	1	37/F
T3B-CW1-3803	1	38/F
T3B-CW1-3903	1	39/F
T3B-CW1-4103	1	41/F
T3B-CW1-4203	1	42/F
T3B-CW1-4303	1	43/F
T3B-CW1-4503	1	45/F
T3B-CW1-4603	1	46/F
T3B-CW1-4703	1	47/F
T3B-CW1-4803	1	48/F
T3B-CW1-4903	1	49/F
T3B-CW1-5003	1	50/F
T3B-CW1-5103	1	51/F
T3B-CW1-5203	1	52/F
T3B-CW1-5303	1	53/F
T3B-CW1-5503	1	55/F
T3B-CW1-5603	1	56/F
T3B-CW1-5703	1	57/F
T3B-CW1-5803	1	58/F
T3B-CW1-5903	1	59/F
T3B-CW1-6003	1	60/F
T3B-CW1-6103	1	61/F
T3B-CW1-6203	1	62/F
T3B-CW1-6303	1	63/F
T3B-CW1-6503	1	65/F
T3B-CW5-0903	1	9/F
T3B-CW5-1003	1	10/F
T3B-CW5-1203	1	12/F
T3B-CW5-1503	1	15/F
T3B-CW5-1603	1	16/F
T3B-CW5-1703	1	17/F
T3B-CW5-1803	1	18/F
T3B-CW5-1903	1	19/F
T3B-CW5-2003	1	20/F
T3B-CW5-2103	1	21/F
T3B-CW5-2203	1	22/F
T3B-CW5-2303	1	23/F
T3B-CW5-2503	1	25/F
T3B-CW5-2603	1	26/F
T3B-CW5-2703	1	27/F
T3B-CW5-2803	1	28/F
T3B-CW5-2903	1	29/F
T3B-CW5-3003	1	30/F
T3B-CW5-3103	1	31/F
T3B-CW5-3203	1	32/F
T3B-CW5-3303	1	33/F
T3B-CW5-3503	1	35/F
T3B-CW5-3603	1	36/F
T3B-CW5-3703	1	37/F
T3B-CW5-3803	1	38/F
T3B-CW5-3903	1	39/F
T3B-CW5-4103	1	41/F
T3B-CW5-4203	1	42/F
T3B-CW5-4303	1	43/F
T3B-CW5-4503	1	45/F
T3B-CW5-4603	1	46/F
T3B-CW5-4703	1	47/F
T3B-CW5-4803	1	48/F
T3B-CW5-4903	1	49/F
T3B-CW5-5003	1	50/F
T3B-CW5-5103	1	51/F
T3B-CW5-5203	1	52/F
T3B-CW5-5303	1	53/F
T3B-CW5-5503	1	55/F
T3B-CW5-5603	1	56/F
T3B-CW5-5703	1	57/F
T3B-CW5-5803	1	58/F
T3B-CW5-5903	1	59/F
T3B-CW5-6003	1	60/F
T3B-CW5-6103	1	61/F
T3B-CW5-6203	1	62/F
T3B-CW5-6303	1	63/F
T3B-CW5-6503	1	65/F
TOTAL	395	

美特鋁質有限公司 MIDI Aluminium Fabricator Ltd.													
修改	-			採用	工廠		地盤	✓	工程號	J858	類別		物料號	-		
日期	-			材料顏色	-				地盘	康城11期	制圖	Z.S.P	2022-06-28	圖號	CLt-1362.5H1-F2hb1c2
									图纸名称	单元组装图	復核	-	-	數量	-
									材料	-	批准	-	-	單件重量	- (KG)

AM-04A

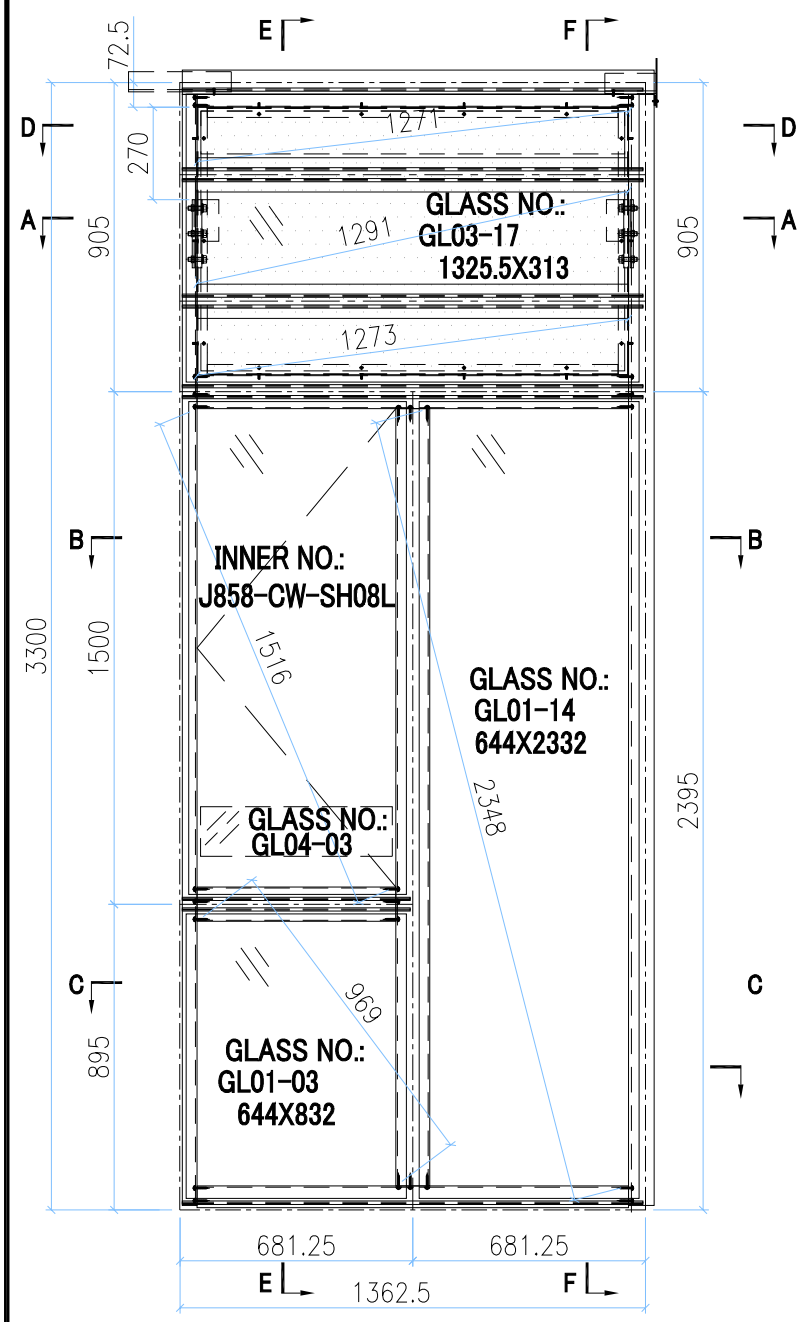

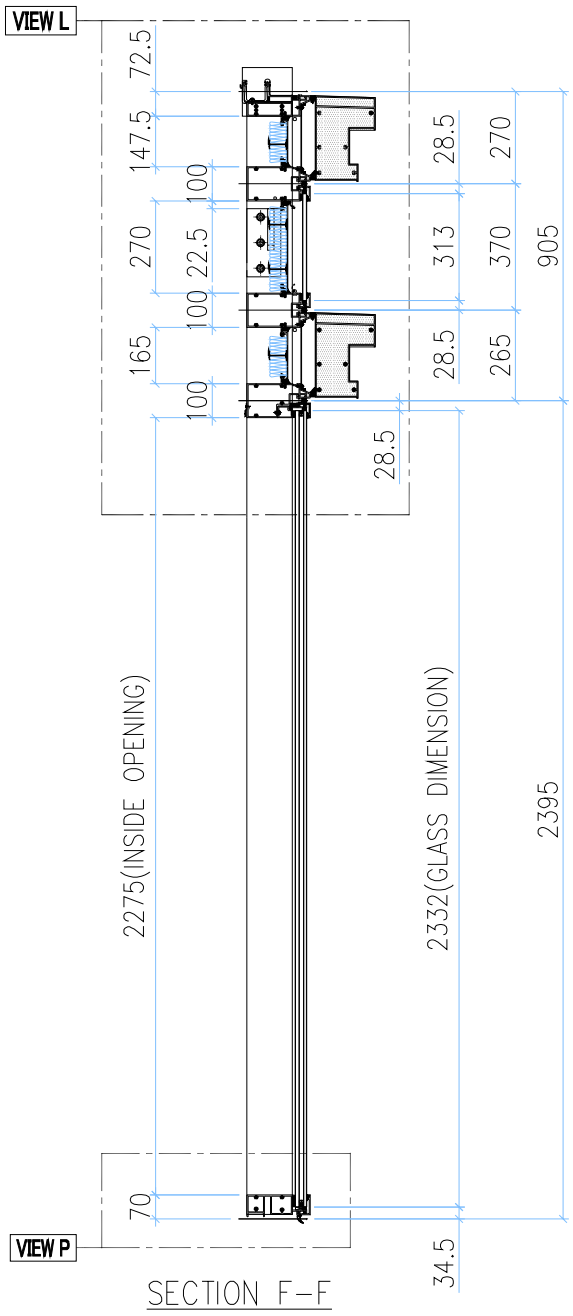

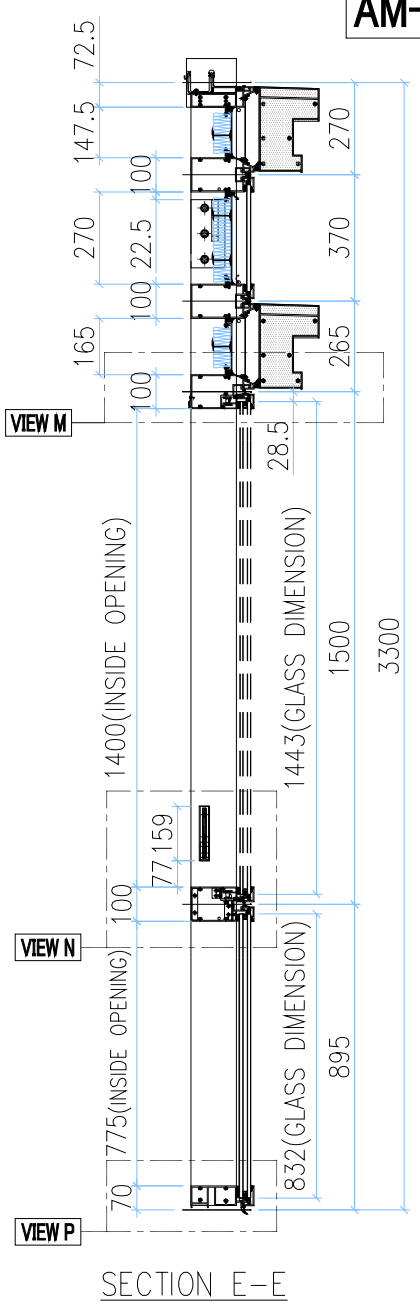

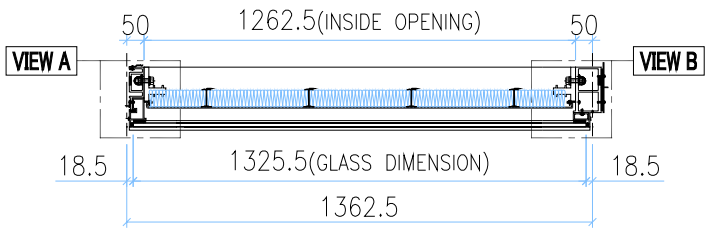

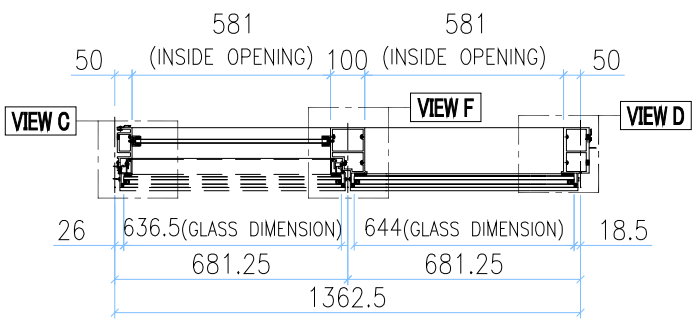

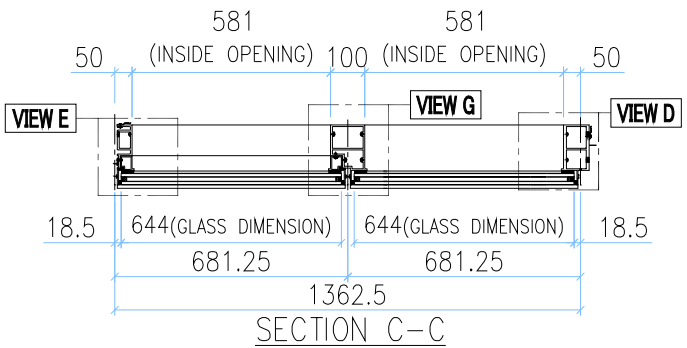

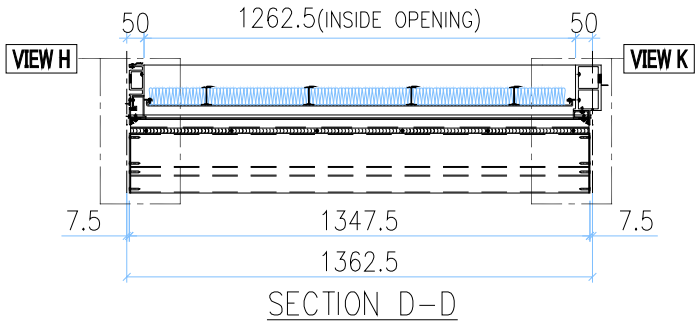

INSTALL UNIT NO.	QTY.	FLOOR
T1A-CW4-1705	1	17/F
T1A-CW4-2105	1	21/F
T1A-CW4-2605	1	26/F
T1A-CW4-3005	1	30/F
T1A-CW4-3505	1	35/F
T1A-CW4-3905	1	39/F
T1A-CW4-4305	1	43/F
T1A-CW4-4805	1	48/F
T1A-CW4-5205	1	52/F
T1A-CW4-5705	1	57/F
TOTAL	21	

INSTALL UNIT NO.	QTY.	FLOOR
T2B-CW4-1704	1	17/F
T2B-CW4-2105	1	21/F
T2B-CW4-2605	1	26/F
T2B-CW4-3005	1	30/F
T2B-CW4-3505	1	35/F
T2B-CW4-3905	1	39/F
T2B-CW4-4305	1	43/F
T2B-CW4-4805	1	48/F
T2B-CW4-5205	1	52/F
T2B-CW4-5705	1	57/F
T2B-CW4-6105	1	61/F

VIEW P

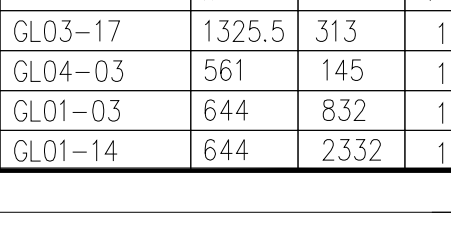

VIEW H

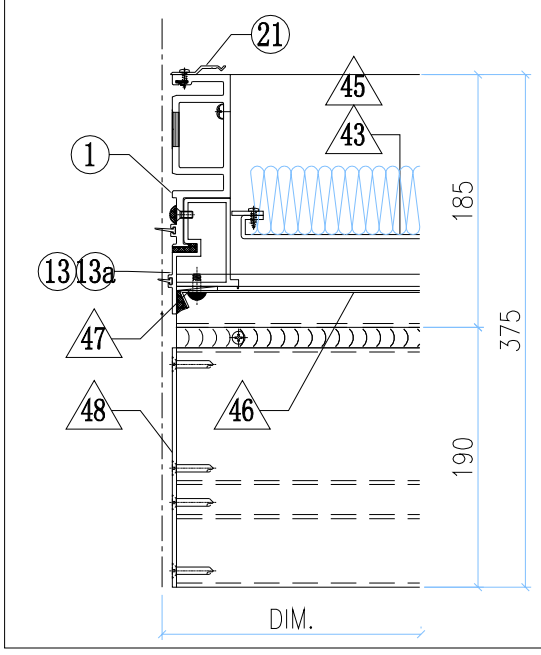

VIEW K

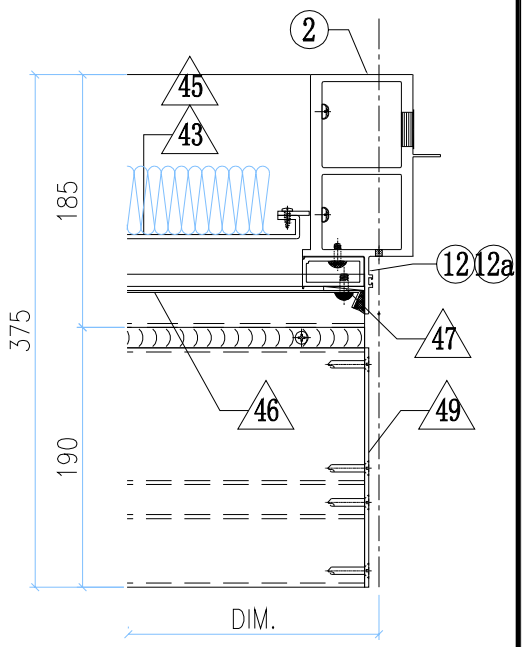

GLASS

GLASS NUMBER	WIDTH	HEIGHT	QTY.
GL03-17	1325.5	313	1
GL04-03	561	145	1
GL01-03	644	832	1
GL01-14	644	2332	1

美特鋁質有限公司
MIDI Aluminium Fabricator Ltd.

修改	-			採用	工廠		地盤	✓	工程號	J858	類別		物料號	-		
日期	-			材料顏色	-				地盘	康城11期	制圖	Z.S.P	2022-06-28	圖號	CLt-1362.5H1-F2hb1c2
									图纸名称	单元组装图	復核	-	-	數量	-
									材料	-	批准	-	-	單件重量	- (KG)

AM-04B

VIEW L

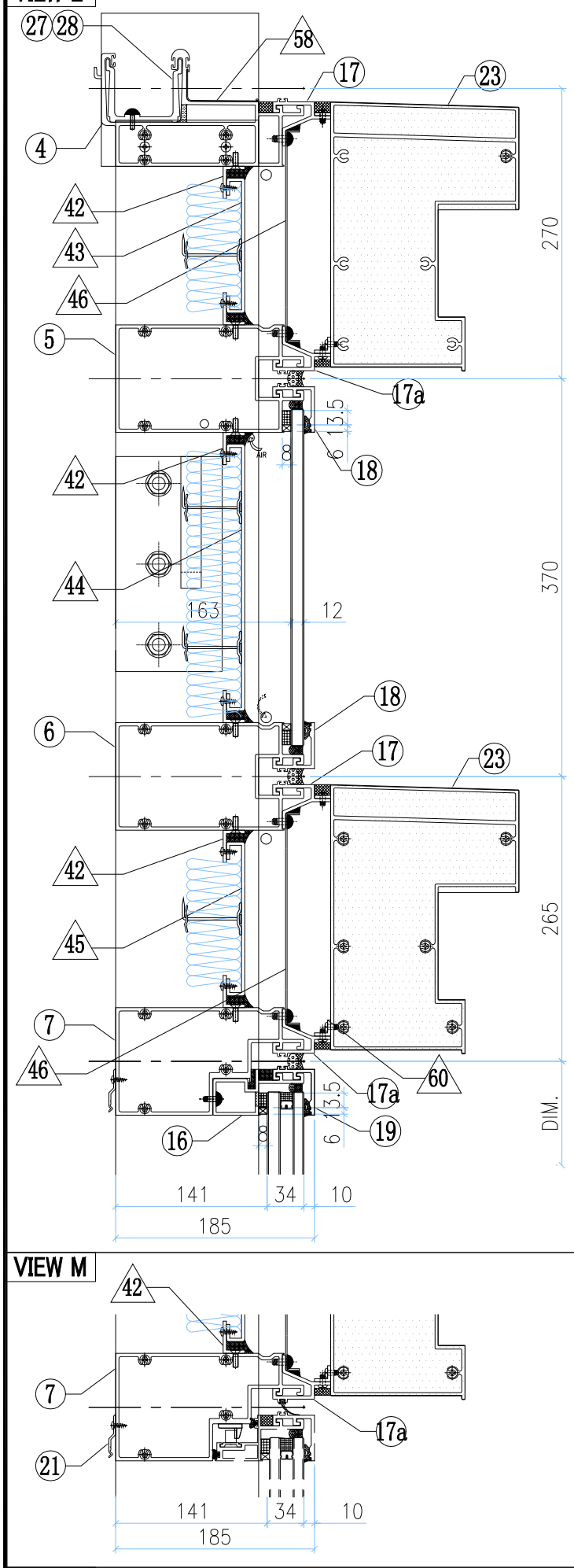

VIEW M

VIEW N

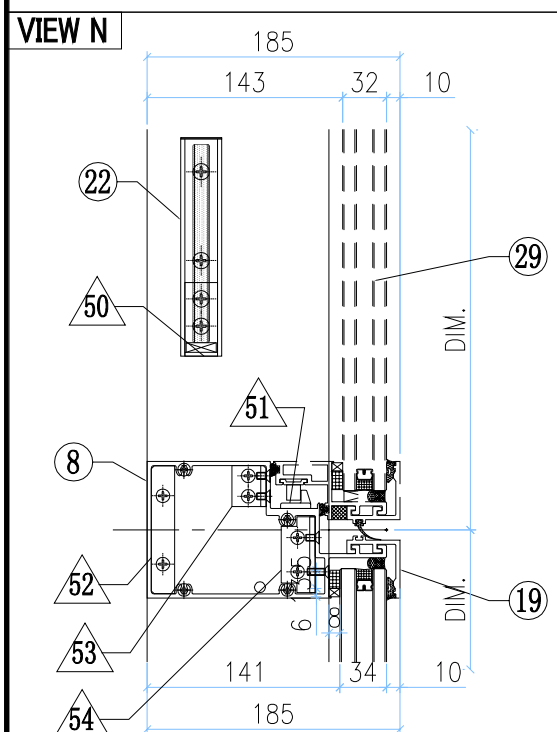

VIEW A

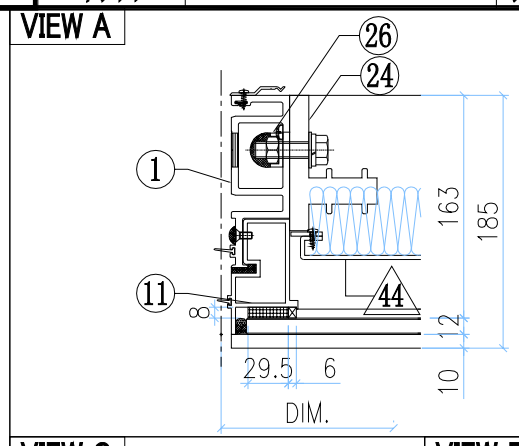

VIEW B

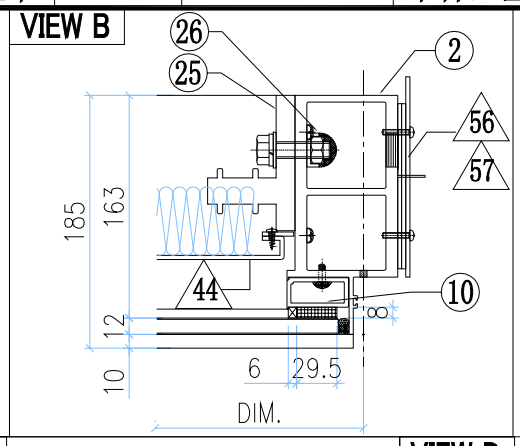

VIEW C

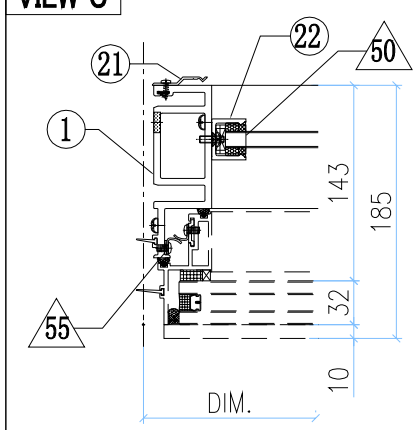

VIEW F

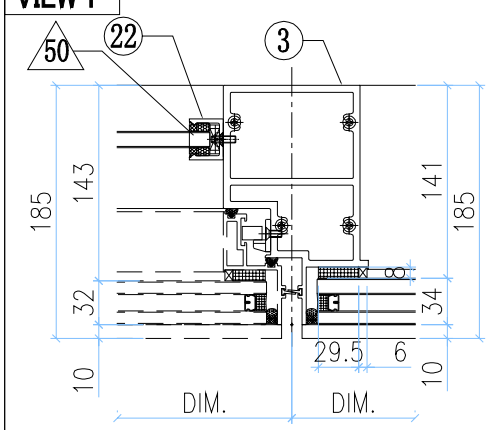

VIEW D

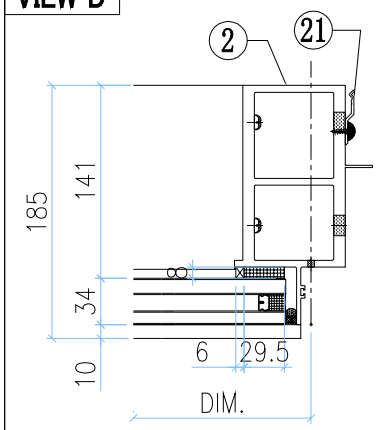

VIEW E

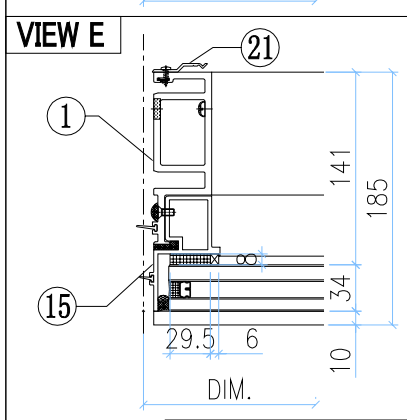

VIEW G

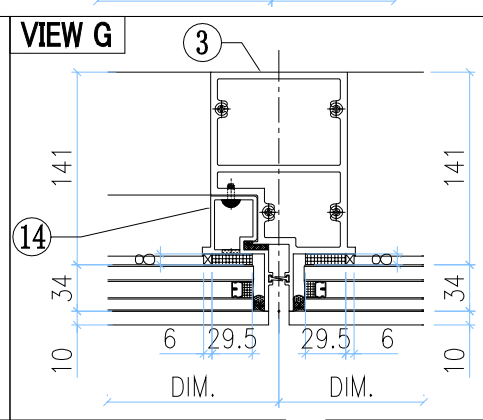

◇ OTHERS (ALUM. & G.M.S. PARTS)

ITEM	FAB. DWG NO.	LENGTH (mm)	QTY
42	N00813-01M	1260.5	6
	30x20X3mm ALUM. ANGLE		
43	J858-AP08-13		1
	1246.5x125.5 (BACK PANEL)		
44	J858-AP11-17		1
	1246.5x248 (BACK PANEL)		
45	J858-AP08-21		1
	1246.5x143 (BACK PANEL)		
46	J858-AP07-07		2
	1.5mm THK. ALUM. FLASHING		
47	J858-AP06		4
	30x166x3mm ALUM. PLATE		
48	J858-AP14L		2
	3mm THK. ALUM. END PANEL		
49	J858-AP14R		2
	3mm THK. ALUM. END PANEL		
50	N541-01	21	2
	43x22x3mm ALUM. ANGLE		
51	J858-AP05		1
	2mm THK. ALUM. PLATE		
52	B1505-01		1
	6mm THK. ALUM. PLATE		
53	L100-02		1
	25x25x4mm ALUM. ANGLE		
54	L100-01		1
	25x25x4mm ALUM. ANGLE		
55	J858-AP04		3
	1.5mm THK. ALUM. PLATE		
56	J858-AP02		1
	3mm THK. ALUM. PLATE		
57	J858-AP03		2
	3mm THK. ALUM. PLATE		

58	J858-AP16	100	1
	1mm THK. ALUM. FLASHING		
59	J858-AP18	400	1
	1mm THK. ALUM. FLASHING		
60	L065-01-07	1339.5	2
	16x16x3mm ALUM. ANGLE		

○ ALUM. EXTRUSION

ITEM	FAB. DWG NO.	LENGTH (mm)	QTY
1	X86288-11	3258.5	1
2	X86278-09R	3267.5	1
3	X86294-03	2368	1
4	X86279-28A	1380	1
5	X86308-12A	1341.5	1
6	X86308-14A	1341.5	1
7	X86309-06RB	1341.5	1
8	X86281-02LB	660	1
9	X86280-05RB	1341.5	1
10	X86305-05B	269	1
11	X86313-02L	348	1
12	X86305-02A	164	1
12a	X86305-03RA	193.5	1
13	X86313-04L	233.5	1
13a	X86313-03L	243	1
14	X86314-05R	868	1
15	X86314-01L	868	1
16	X86312-01C	660	1
17	X86306-01J	1347.5	2
17a	x86306-04J	1347.5	2
18	X86283-01-24	1347.5	2
19	X86283-01-11	666	2
20	X86300-01-10	666	2
21	X86317-01	50	21
22	X86282-01	159	2
23	X86307-01-09	1341.5	2
24	X86255-01L	200	1
25	X86255-01R	200	1
26	X86258-01	200	2
27	X86303-02	150	1
28	X86303-01	300	1
29	(窗玉) J858-CW-SH08L		1

美特鋁質有限公司 MIDI Aluminium Fabricator Ltd.												
修改	-			採用	工廠		地盤	✓	工程號	J858	類別		物料號	-		
日期	-			材料顏色	-				地盘	康城11期	制圖	Z.S.P	2022-06-28	圖號	CRs-1362.5H1-F1hc1b2
									图纸名称	单元组装图	復核	-	-	數量	-
									材料	-	批准	-	-	單件重量	- (KG)

AM-05A

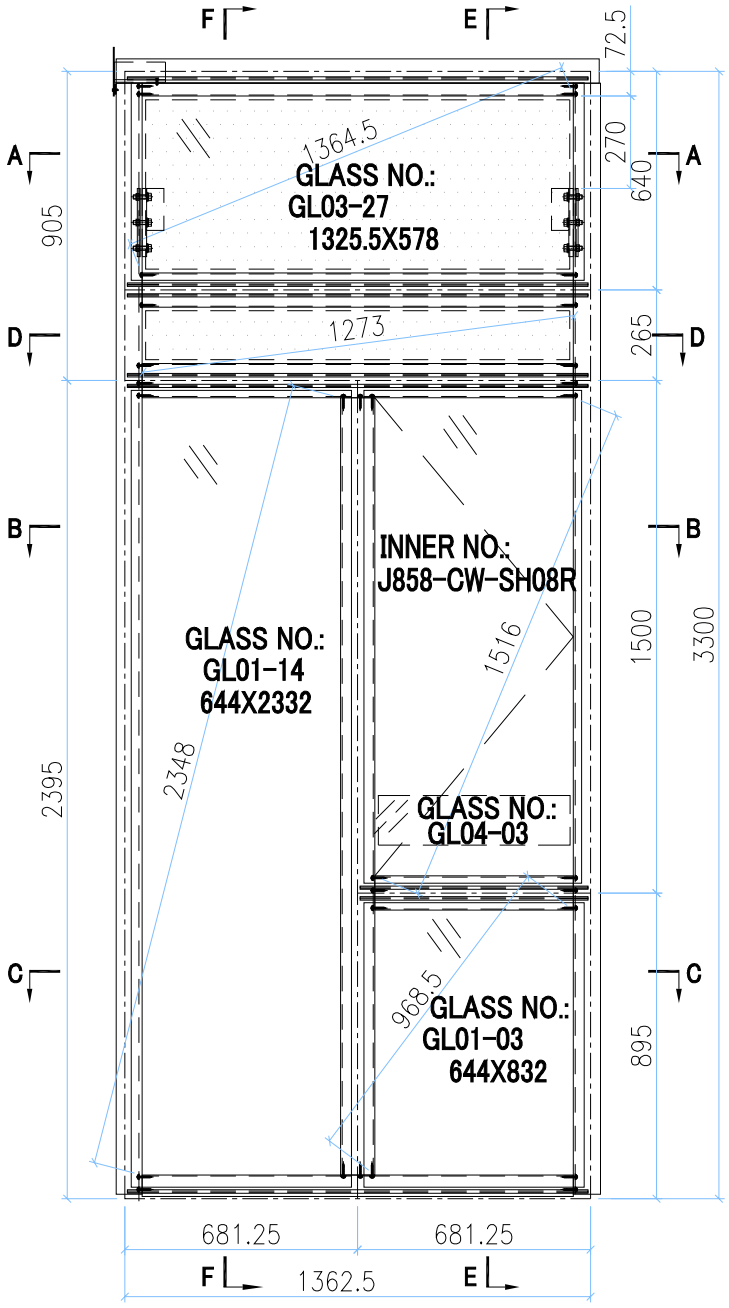

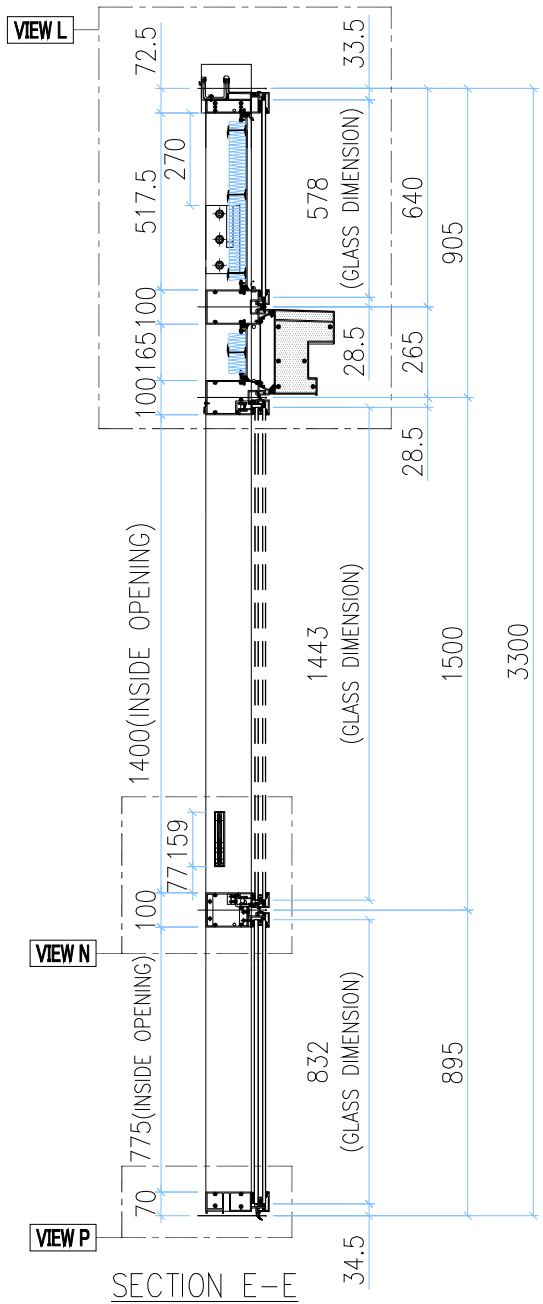

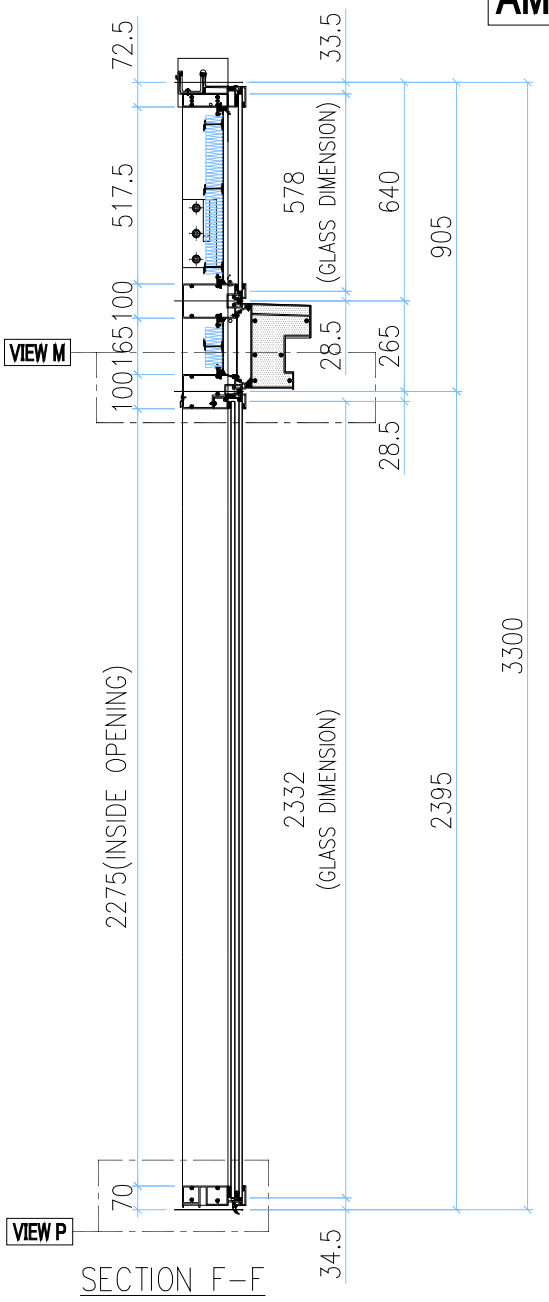

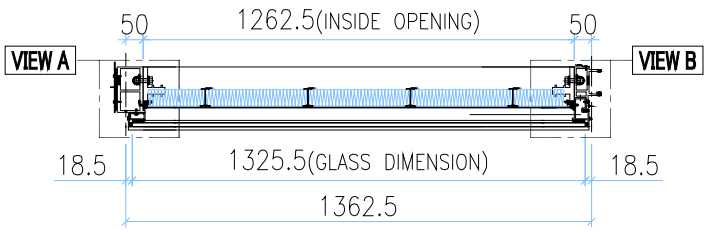

SECTION A-A

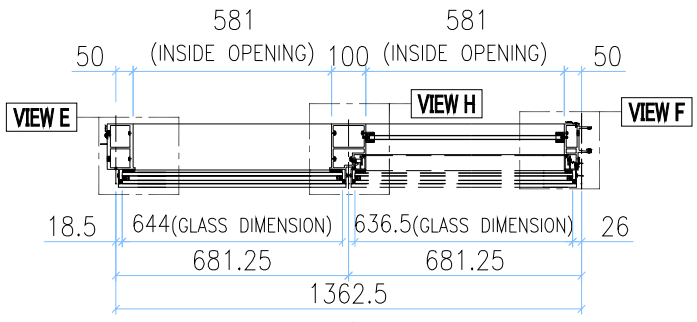

SECTION B-B

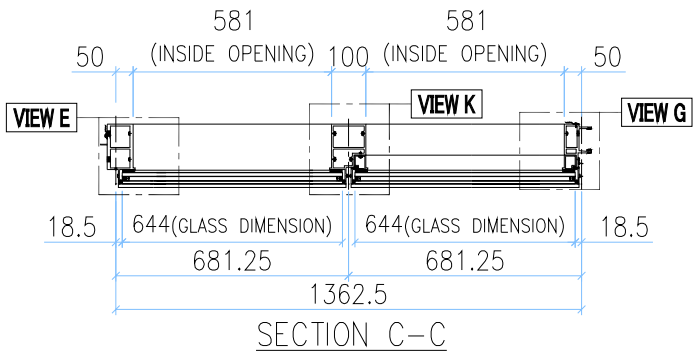

SECTION C-C

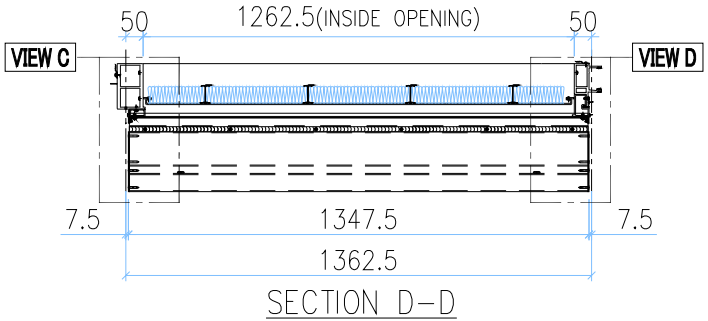

SECTION D-D

VIEW A

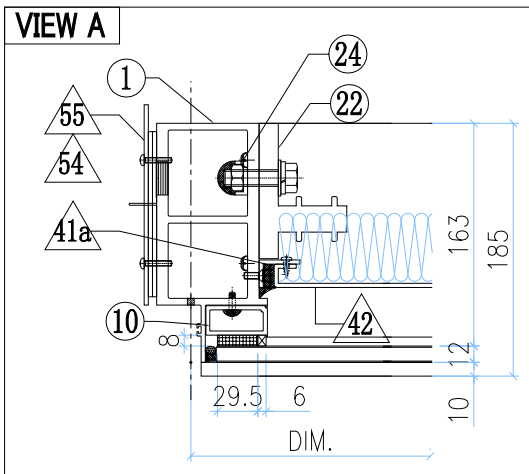

VIEW B

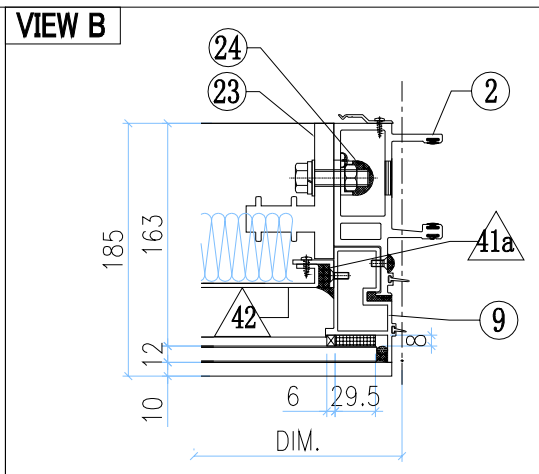

VIEW C

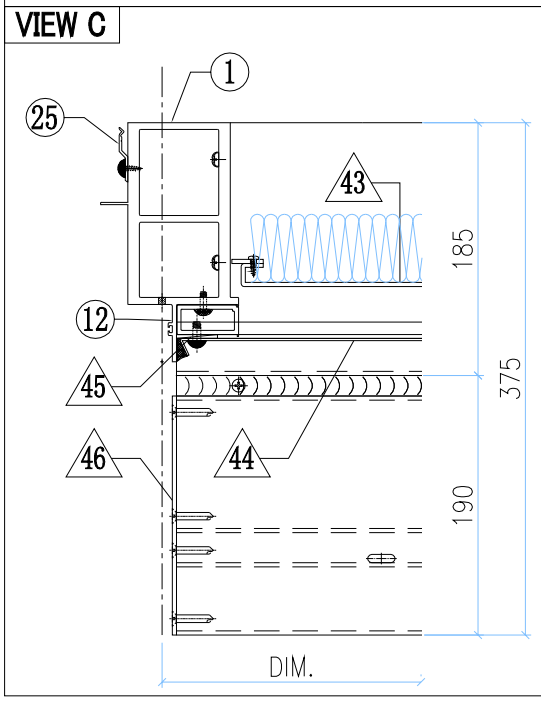

VIEW D

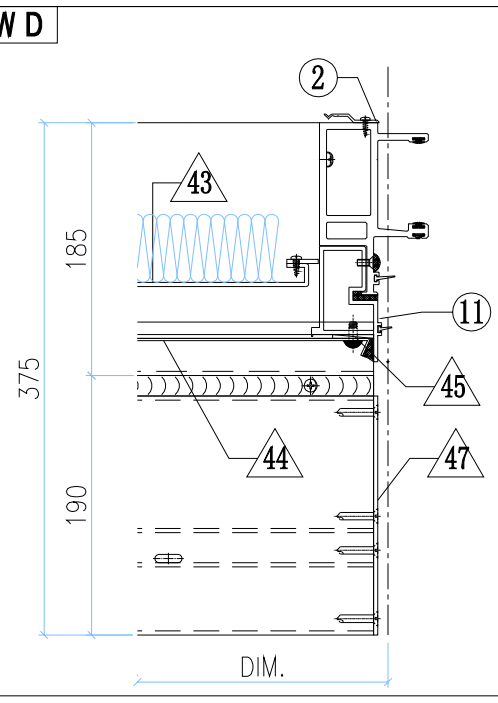

GLASS

GLASS NUMBER	WIDTH	HEIGHT	QTY.
GL03-27	1325.5	578	1
GL04-03	561	145	1
GL01-03	644	832	1
GL01-14	644	2332	1

美特鋁質有限公司 MIDI Aluminium Fabricator Ltd.											
工程號	J858	類別		物料號	-						
地盘	康城11期	制圖	Z.S.P	2022-06-28	圖號	CRs-1362.5H1-F1hc1b2					
图纸名称	单元组装图	復核	-	-	數量	-					
材料	-	批准	-	-	單件重量	- (KG)					

修改	-			採用	工廠		地盤	✓
日期	-			材料顏色	-			

AM-05B

VIEW L

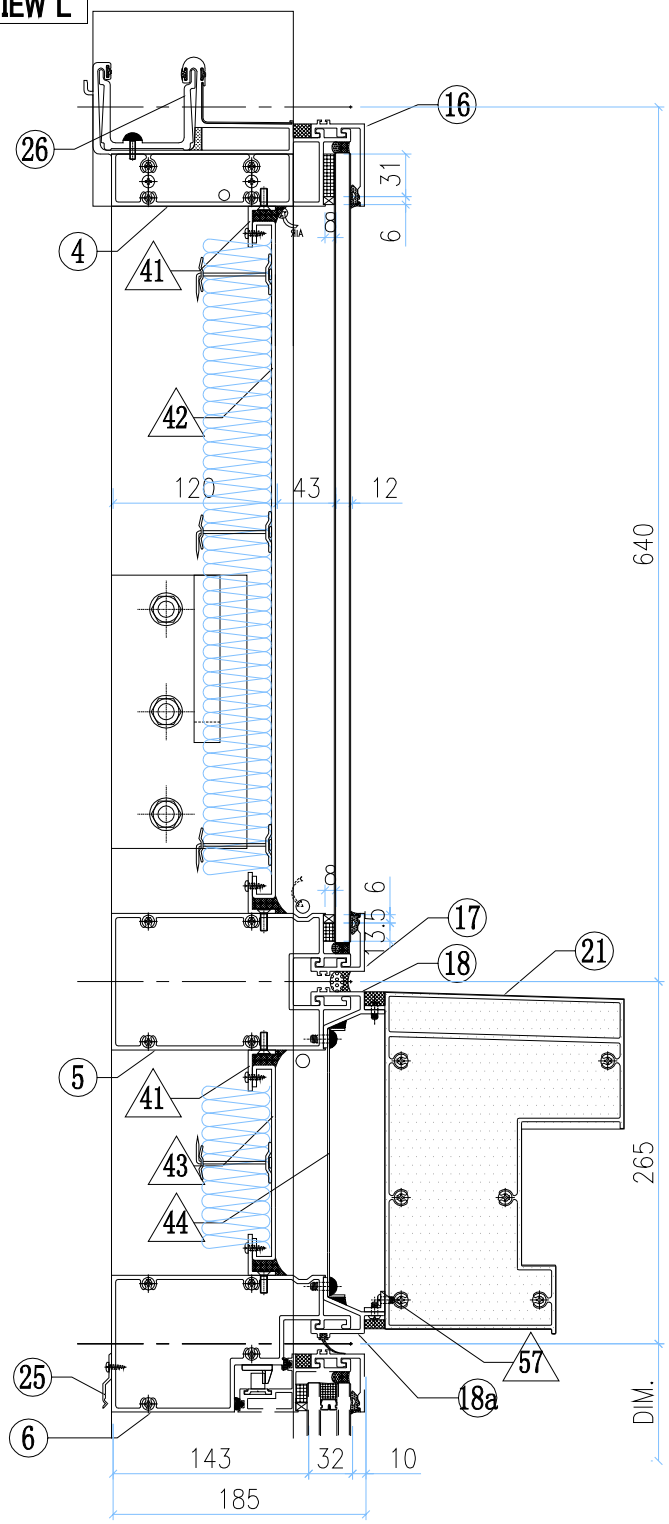

VIEW E

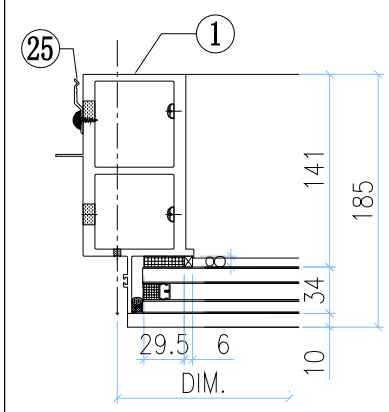

VIEW H

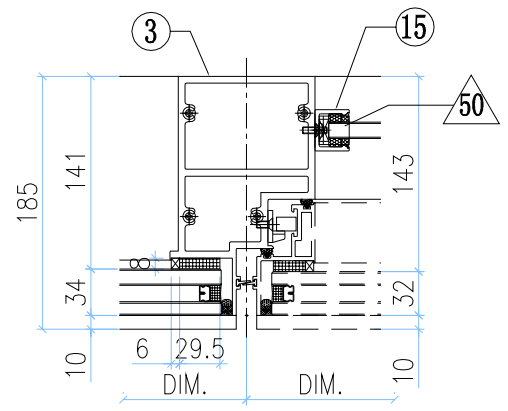

VIEW F

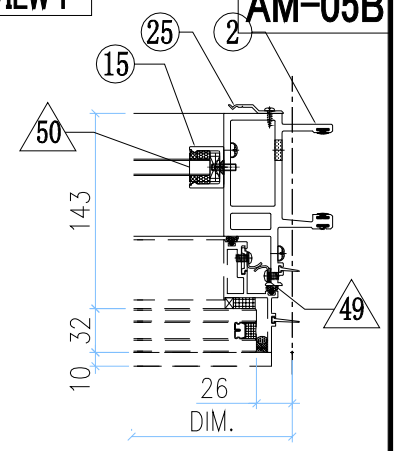

VIEW P

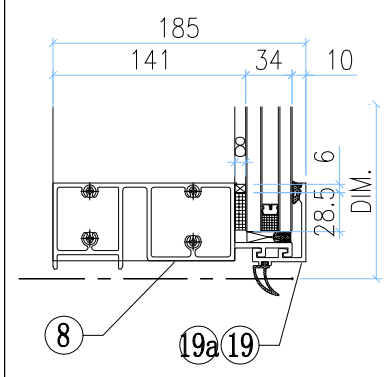

VIEW K

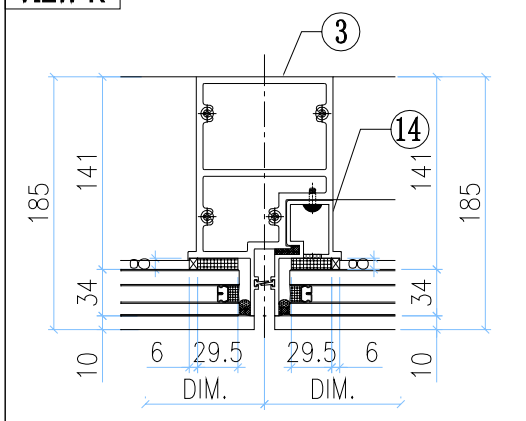

VIEW G

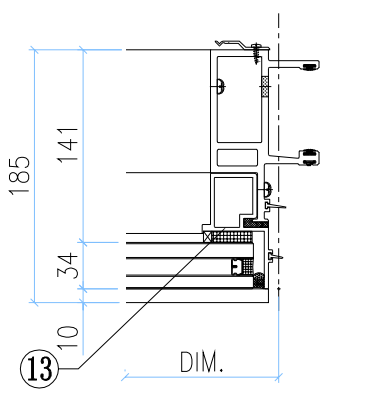

VIEW M

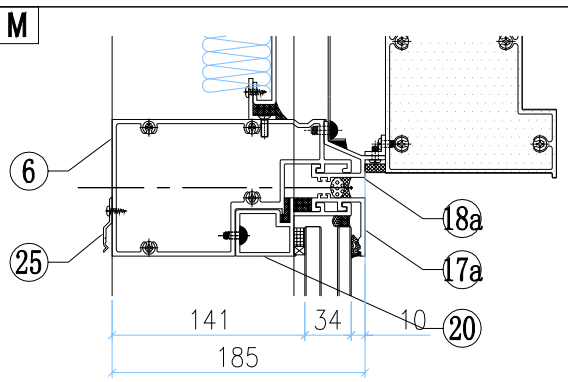

VIEW N

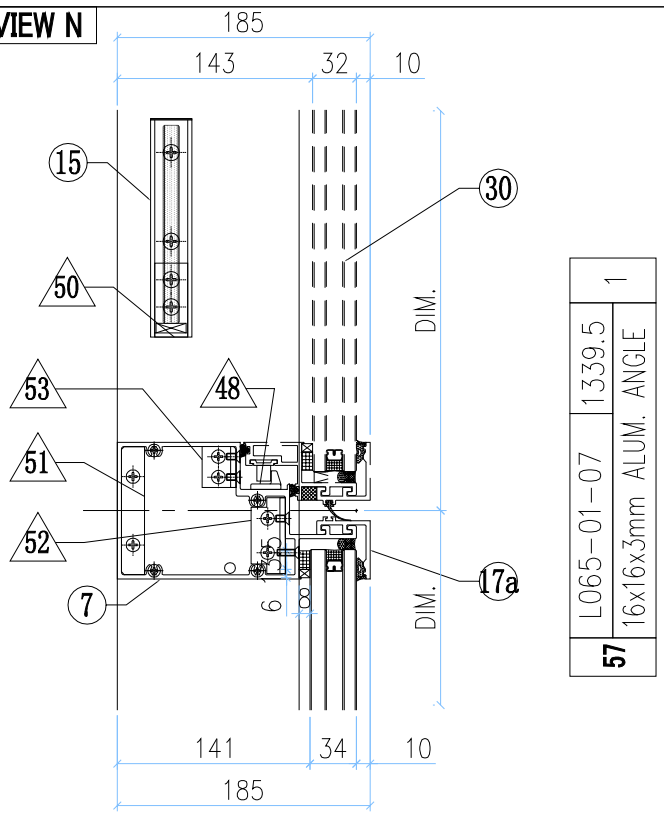

57	L065-01-07 16x16x3mm ALUM. ANGLE	1339.5	1

◇ OTHERS (ALUM. & G.M.S. PARTS)

ITEM	FAB. DWG NO.	LENGTH (mm)	QTY
41	N00813-01M 30x20X3mm ALUM. ANGLE	1260.5	4
41a	N00813-01Z 30x20X3mm ALUM. ANGLE	455.5	2
42	J858-AP09-17 1240.5x495.5(BACK PANEL)		1
43	J858-AP08-21 1246.5x143 (BACK PANEL)		1
44	J858-AP07-07 1.5mm THK. ALUM. FLASHING		1
45	J858-AP06 30x166x3mm ALUM. PLATE		2
46	J858-AP14L 3mm THK. ALUM. END PANEL		1
47	J858-AP14R 3mm THK. ALUM. END PANEL		1
48	J858-AP05 2mm THK. ALUM. PLATE		1
49	J858-AP04 1.5mm THK. ALUM. PLATE		3
50	N541-01 43x22x3mm ALUM. ANGLE	21	2
51	B1505-01 6mm THK. ALUM. PLATE		1
52	L100-02 25x25x4mm ALUM. ANGLE		1
53	L100-01 25x25x4mm ALUM. ANGLE		1
54	J858-AP02 3mm THK. ALUM. PLATE		1
55	J858-AP03 3mm THK. ALUM. PLATE		2
56	J858-AP18 1mm THK. ALUM. FLASHING	400	1

◯ ALUM. EXTRUSION

ITEM	FAB. DWG NO.	LENGTH (mm)	QTY
1	X86278-07L	3267.5	1
2	X86274-06	3258.5	1
3	X86294-01	2368	1
4	X86279-19A	1380	1
5	X86308-10B	1341.5	1
6	X86309-06LB	1341.5	1
7	X86281-02RB	660	1
8	X86280-05LB	1341.5	1
9	X86313-01RB	603.5	1
10	X86305-01LC	563.5	1
11	X86313-03R	243	1
12	X86305-02A	164	1
13	X86314-01R	868	1
14	X86314-05L	868	1
15	X86282-01	159	2
16	X86301-01-20	1347.5	1
17	X86283-01-24	1347.5	1
17a	X86283-01-11	666	2
18	X86306-01J	1347.5	1
18a	x86306-04J	1347.5	1
19	X86300-01-10	666	1
19a	X86300-01-10	666	1
20	X86312-01C	660	1
21	X86307-01-09	1341.5	1
22	X86255-01L	200	1
23	X86255-01R	200	1
24	X86258-01	200	2
25	X86317-01	50	21
26	X86303-03	150	1
27			
28			
29			
30	(窗玉)J858-CW-SH08R		1

美特鋁質有限公司
MIDI Aluminium Fabricator Ltd.

工程號	J858	類別		物料號	-							
地盘	康城11期	制圖	Z.S.P	2022-06-28	圖號	CRs-1362.5H1-F1hc1b2						
图纸名称	单元组装图	復核	-	-	數量	-						
材料	-	批准	-	-	單件重量	- (KG)						

修改	-			採用	工廠		地盤	✓
日期	-			材料颜色	-			

AM-05C

INSTALL UNIT NO.	QTY.	FLOOR
T1A-CW5-0901	1	9/F
T1A-CW5-1001	1	10/F
T1A-CW5-1201	1	12/F
T1A-CW5-1501	1	15/F
T1A-CW5-1601	1	16/F
T1A-CW5-1701	1	17/F
T1A-CW5-1801	1	18/F
T1A-CW5-1901	1	19/F
T1A-CW5-2001	1	20/F
T1A-CW5-2101	1	21/F
T1A-CW5-2201	1	22/F
T1A-CW5-2301	1	23/F
T1A-CW5-2501	1	25/F
T1A-CW5-2601	1	26/F
T1A-CW5-2701	1	27/F
T1A-CW5-2801	1	28/F
T1A-CW5-2901	1	29/F
T1A-CW5-3001	1	30/F
T1A-CW5-3101	1	31/F
T1A-CW5-3201	1	32/F
T1A-CW5-3301	1	33/F
T1A-CW5-3501	1	35/F
T1A-CW5-3601	1	36/F
T1A-CW5-3701	1	37/F
T1A-CW5-3801	1	38/F
T1A-CW5-3901	1	39/F
T1A-CW5-4101	1	41/F
T1A-CW5-4201	1	42/F
T1A-CW5-4301	1	43/F
T1A-CW5-4501	1	45/F
T1A-CW5-4601	1	46/F
T1A-CW5-4701	1	47/F
T1A-CW5-4801	1	48/F
T1A-CW5-4901	1	49/F
T1A-CW5-5001	1	50/F
T1A-CW5-5101	1	51/F
T1A-CW5-5201	1	52/F
T1A-CW5-5301	1	53/F
T1A-CW5-5501	1	55/F
T1A-CW5-5601	1	56/F
T1A-CW5-5701	1	57/F
T1A-CW5-5801	1	58/F
T1A-CW5-5901	1	59/F
T1A-CW5-6001	1	60/F
T2A-CW5-0901	1	9/F
T2A-CW5-1001	1	10/F
T2A-CW5-1201	1	12/F
T2A-CW5-1501	1	15/F
T2A-CW5-1601	1	16/F
T2A-CW5-1701	1	17/F
T2A-CW5-1801	1	18/F
T2A-CW5-1901	1	19/F
T2A-CW5-2001	1	20/F
T2A-CW5-2101	1	21/F
T2A-CW5-2201	1	22/F
T2A-CW5-2301	1	23/F
T2A-CW5-2501	1	25/F
T2A-CW5-2601	1	26/F
T2A-CW5-2701	1	27/F
T2A-CW5-2801	1	28/F
T2A-CW5-2901	1	29/F
T2A-CW5-3001	1	30/F
T2A-CW5-3101	1	31/F
T2A-CW5-3201	1	32/F
T2A-CW5-3301	1	33/F
T2A-CW5-3501	1	35/F
T2A-CW5-3601	1	36/F
T2A-CW5-3701	1	37/F
T2A-CW5-3801	1	38/F
T2A-CW5-3901	1	39/F
T2A-CW5-4101	1	41/F
T2A-CW5-4201	1	42/F
T2A-CW5-4301	1	43/F
T2A-CW5-4501	1	45/F
T2A-CW5-4601	1	46/F
T2A-CW5-4701	1	47/F
T2A-CW5-4801	1	48/F
T2A-CW5-4901	1	49/F
T2A-CW5-5001	1	50/F
T2A-CW5-5101	1	51/F
T2A-CW5-5201	1	52/F
T2A-CW5-5301	1	53/F
T2A-CW5-5501	1	55/F
T2A-CW5-5601	1	56/F
T2A-CW5-5701	1	57/F
T2A-CW5-5801	1	58/F
T2A-CW5-5901	1	59/F
T2A-CW5-6001	1	60/F
T2A-CW5-6101	1	61/F
T2A-CW5-6201	1	62/F
T2A-CW5-6301	1	63/F
T2A-CW5-6501	1	65/F
T3A-CW5-0901	1	9/F
T3A-CW5-1001	1	10/F
T3A-CW5-1201	1	12/F
T3A-CW5-1501	1	15/F
T3A-CW5-1601	1	16/F
T3A-CW5-1701	1	17/F
T3A-CW5-1801	1	18/F
T3A-CW5-1901	1	19/F
T3A-CW5-2001	1	20/F
T3A-CW5-2101	1	21/F
T3A-CW5-2201	1	22/F
T3A-CW5-2301	1	23/F
T3A-CW5-2501	1	25/F
T3A-CW5-2601	1	26/F
T3A-CW5-2701	1	27/F
T3A-CW5-2801	1	28/F
T3A-CW5-2901	1	29/F
T3A-CW5-3001	1	30/F
T3A-CW5-3101	1	31/F
T3A-CW5-3201	1	32/F
T3A-CW5-3301	1	33/F
T3A-CW5-3501	1	35/F
T3A-CW5-3601	1	36/F
T3A-CW5-3701	1	37/F
T3A-CW5-3801	1	38/F
T3A-CW5-3901	1	39/F
T3A-CW5-4101	1	41/F
T3A-CW5-4201	1	42/F
T3A-CW5-4301	1	43/F
T3A-CW5-4501	1	45/F
T3A-CW5-4601	1	46/F
T3A-CW5-4701	1	47/F
T3A-CW5-4801	1	48/F
T3A-CW5-4901	1	49/F
T3A-CW5-5001	1	50/F
T3A-CW5-5101	1	51/F
T3A-CW5-5201	1	52/F
T3A-CW5-5301	1	53/F
T3A-CW5-5501	1	55/F
T3A-CW5-5601	1	56/F
T3A-CW5-5701	1	57/F
T3A-CW5-5801	1	58/F
T3A-CW5-5901	1	59/F
T3A-CW5-6001	1	60/F
T3A-CW5-6101	1	61/F
T3A-CW5-6201	1	62/F
T3A-CW5-6301	1	63/F
T3A-CW5-6501	1	65/F
TOTAL	**140**	

美特鋁質有限公司 MIDI Aluminium Fabricator Ltd.							工程號	J858	類別		物料號	-		
							地盘	康城11期	制圖	Z.S.P	2022-06-28	圖號	CRu-1727.5H1-c2	
修改	-			採用	工廠	地盤 ✓	图纸名称	单元组装图	復核	-	-	數量	-	
日期	-			材料颜色	-		材料	-	批准	-	-	單件重量	-	(KG)

AM-06A

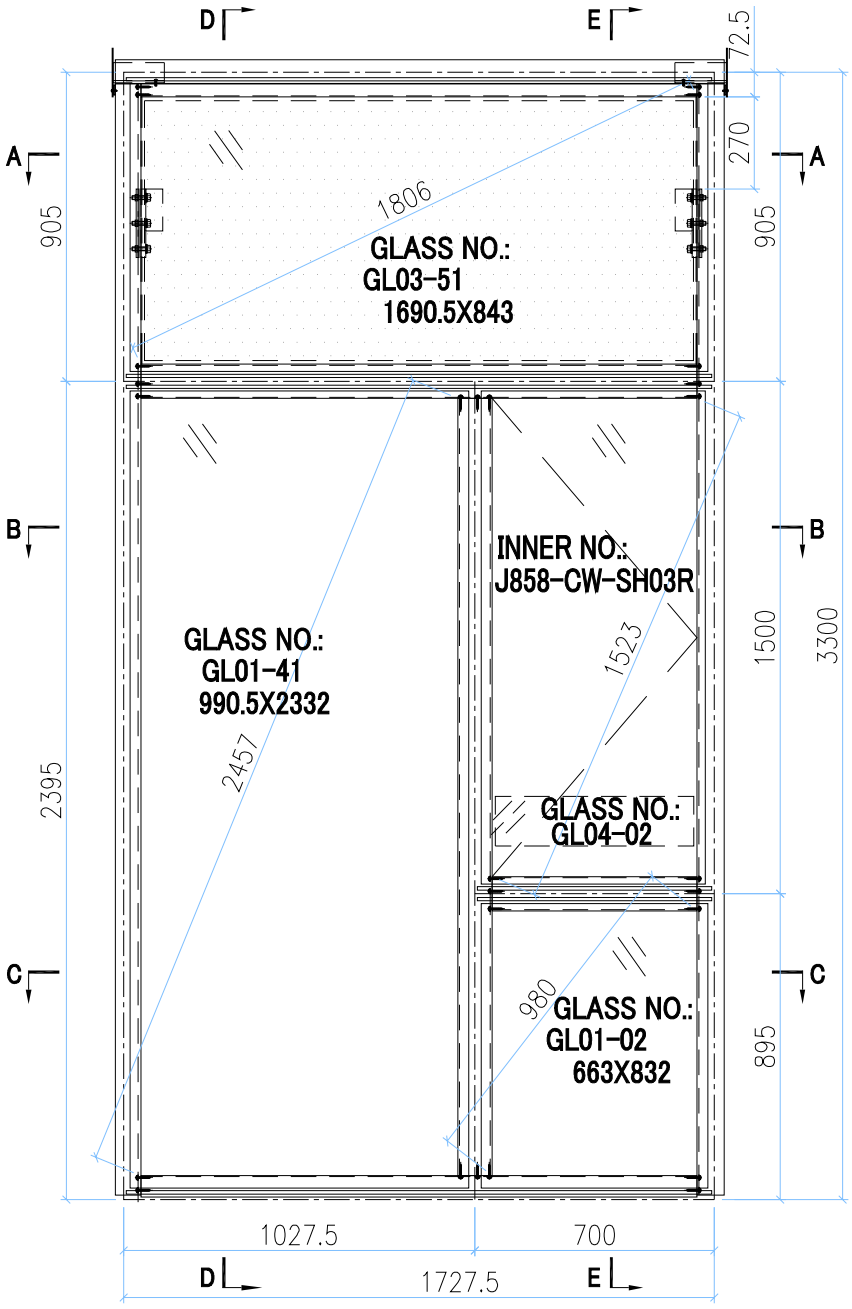

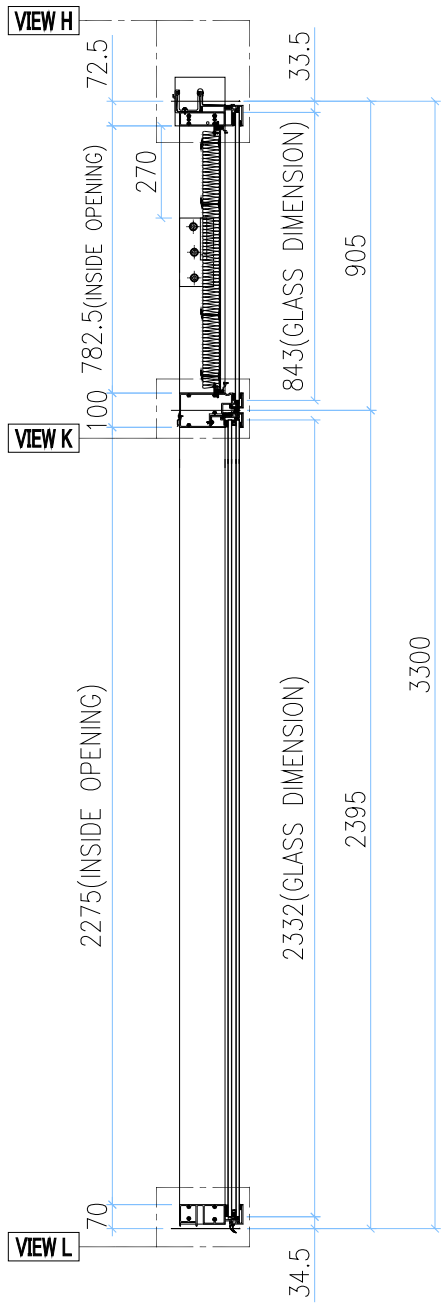

SECTION D-D

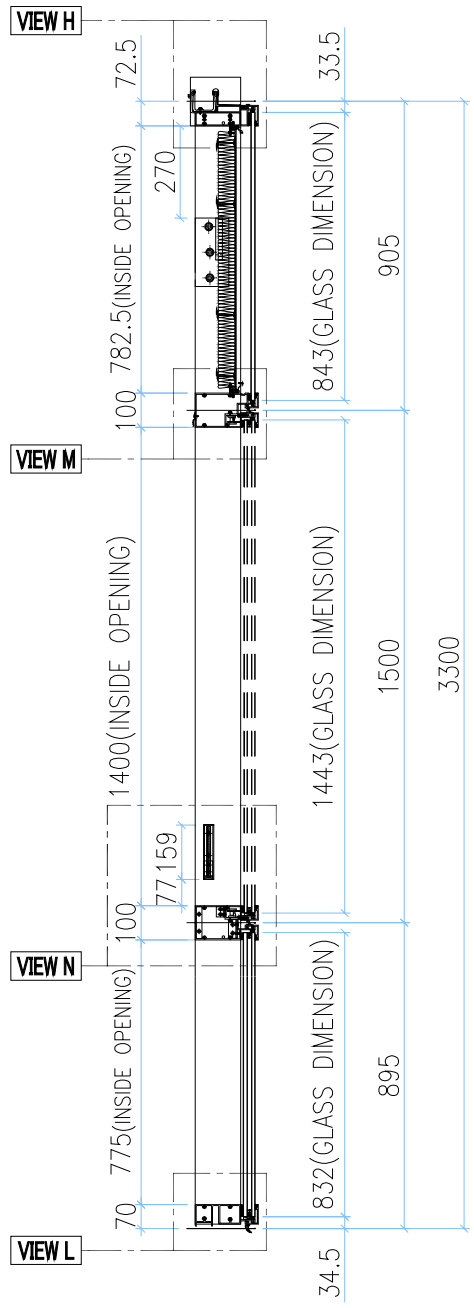

SECTION E-E

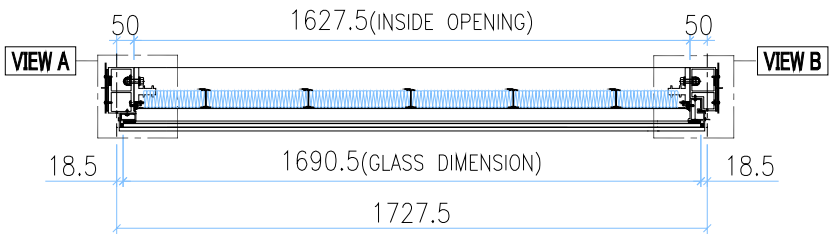

SECTION A-A

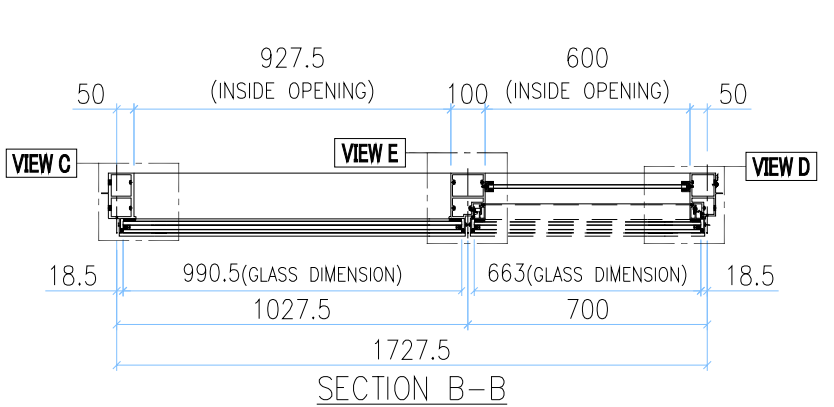

SECTION B-B

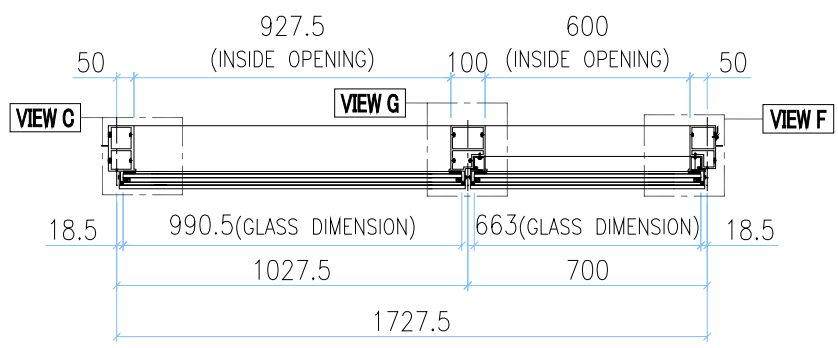

SECTION C-C

INSTALL UNIT NO.	QTY.	FLOOR
T2A-CW4-0902	1	9/F
T2A-CW4-1002	1	10/F
T2A-CW4-1202	1	12/F
T2A-CW4-1502	1	15/F
T2A-CW4-1602	1	16/F
T2A-CW4-1802	1	18/F
T2A-CW4-1902	1	19/F
T2A-CW4-2002	1	20/F
T2A-CW4-2202	1	22/F
T2A-CW4-2302	1	23/F
T2A-CW4-2502	1	25/F
T2A-CW4-2702	1	27/F
T2A-CW4-2802	1	28/F
T2A-CW4-2902	1	29/F
T2A-CW4-3102	1	31/F
T2A-CW4-3202	1	32/F
T2A-CW4-3302	1	33/F
T2A-CW4-3602	1	36/F
T2A-CW4-3702	1	37/F
T2A-CW4-3802	1	38/F
T2A-CW4-4102	1	41/F
T2A-CW4-4202	1	42/F
T2A-CW4-4502	1	45/F
T2A-CW4-4602	1	46/F
T2A-CW4-4702	1	47/F
T2A-CW4-4902	1	49/F
T2A-CW4-5002	1	50/F
T2A-CW4-5102	1	51/F
T2A-CW4-5302	1	53/F
T2A-CW4-5502	1	55/F
T2A-CW4-5602	1	56/F
T2A-CW4-5802	1	58/F
T2A-CW4-5902	1	59/F
T2A-CW4-6002	1	60/F
T2A-CW4-6202	1	62/F
T2A-CW4-6302	1	63/F
T2A-CW4-6502	1	65/F
TOTAL	37	

GLASS	GLASS NUMBER	WIDTH	HEIGHT	QTY.
	GL03-51	1690.5	843	1
	GL04-02	580	145	1
	GL01-02	663	832	1
	GL01-41	990.5	2332	1

美特鋁質有限公司 MIDI Aluminium Fabricator Ltd.											
工程號	J858		類別		物料號	-					
地盘	康城11期		制圖	Z.S.P	2022-06-28	圖號	CRu-1727.5H1-c2				
图纸名称	单元组装图		復核	-	-	數量	-				
材料	-		批准	-	-	單件重量	-	(KG)			
修改	-			採用	工廠		地盤	✓			
日期	-			材料顏色	-						

AM-06B

VIEW H

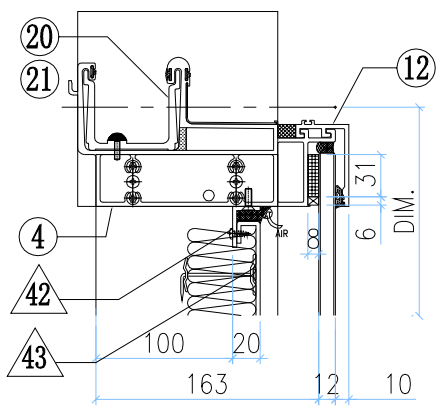

VIEW A

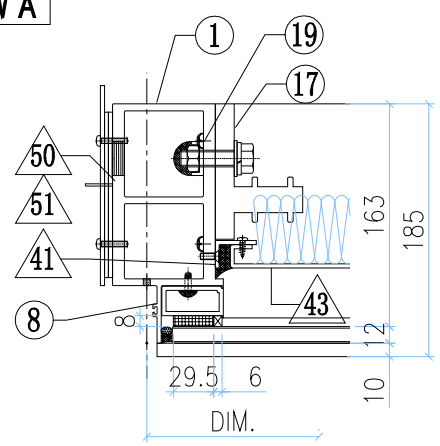

VIEW B

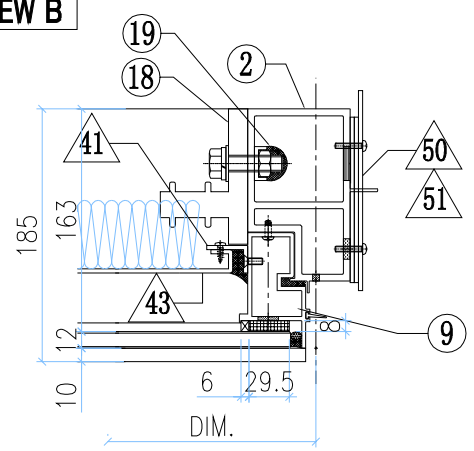

VIEW K

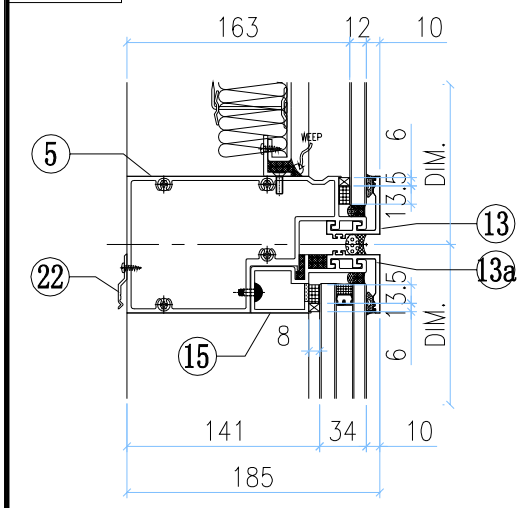

VIEW C

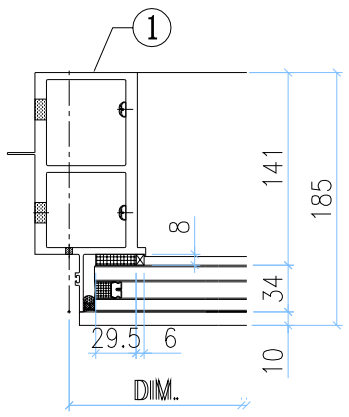

VIEW E

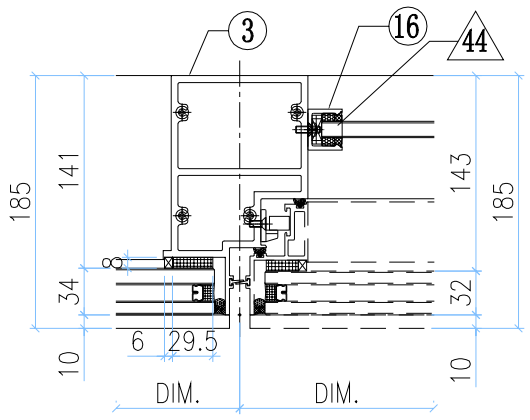

VIEW D

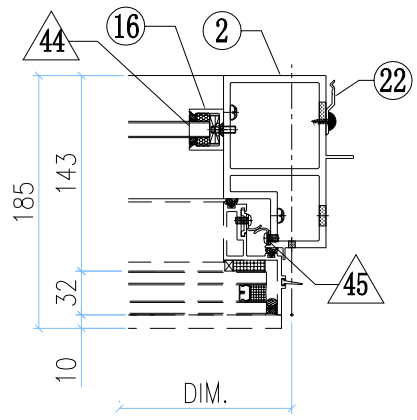

VIEW L

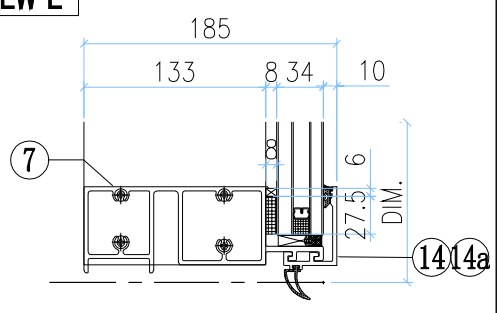

VIEW G

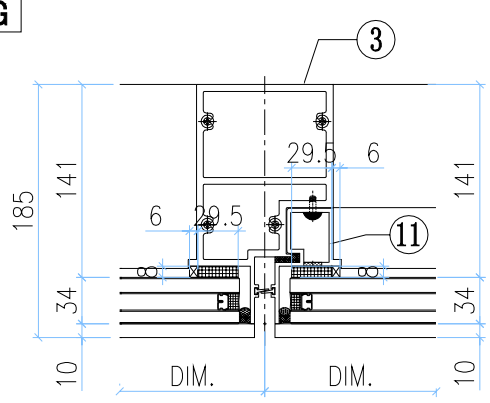

VIEW F

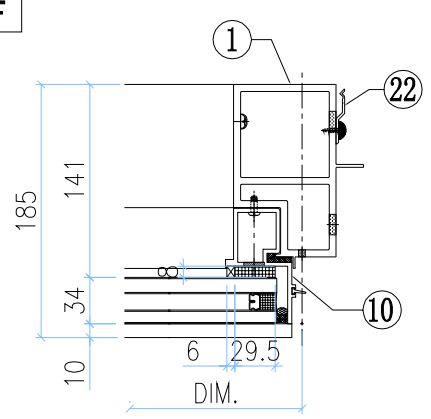

VIEW M

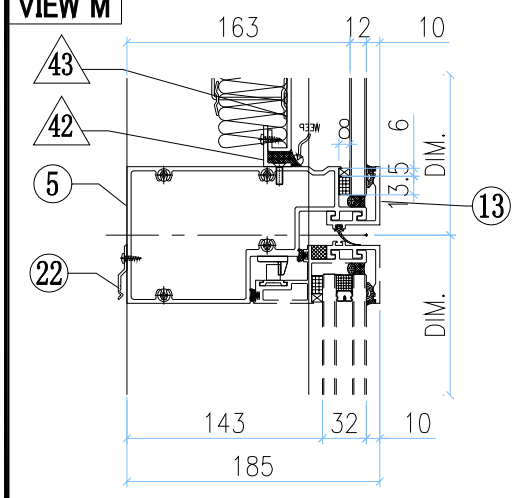

VIEW N

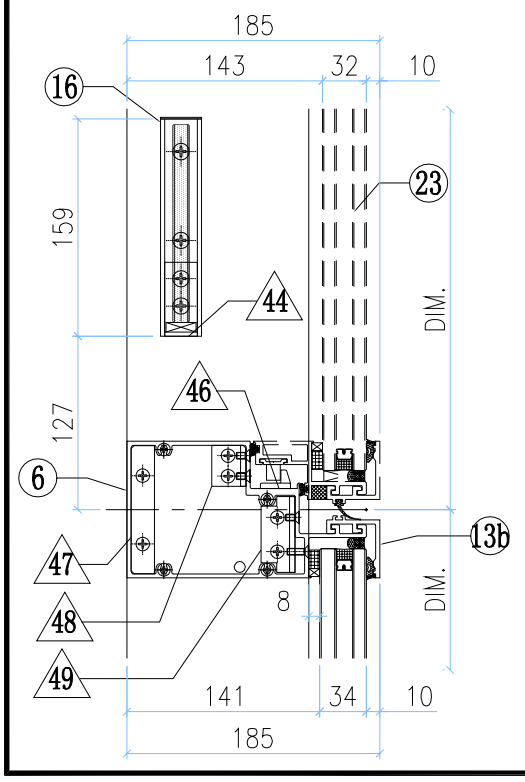

◇ OTHERS (ALUM. & G.M.S. PARTS)

ITEM	FAB. DWG NO.	LENGTH (mm)	QTY
41	N00813-01A	720.5	2
	30x20X3mm ALUM. ANGLE		
42	N00813-01AQ	1625.5	2
	30x20X3mm ALUM. ANGLE		
43	J858-AP09-52		1
	1605.5x760.5(BACK PANEL)		
44	N541-01	21	2
	43x22x3mm ALUM. ANGLE		
45	J858-AP04		3
	1.5mm THK. ALUM. PLATE		
46	J858-AP05		1
	2mm THK. ALUM. PLATE		
47	B1505-01		1
	6mm THK. ALUM. PLATE		
48	L100-02		1
	25x25x4mm ALUM. ANGLE		
49	L100-01		1
	25x25x4mm ALUM. ANGLE		
50	J858-AP02		2
	3mm THK. ALUM. PLATE		
51	J858-AP03		4
	3mm THK. ALUM. PLATE		
52	J858-AP18	400	1
	1mm THK. ALUM. FLASHING		

○ ALUM. EXTRUSION

ITEM	FAB. DWG NO.	LENGTH (mm)	QTY
1	X86278-25L	3267.5	1
2	X86277-04R	3258.5	1
3	X86294-01	2368	1
4	X86279-39A	1777.5	1
5	X86309-02LC	1706.5	1
6	X86281-02RA	679	1
7	X86280-05LC	1706.5	1
8	X86305-01LA	828.5	1
9	X86313-05RA	868.5	1
10	X86314-05L	868	1
11	X86314-02R	868	1
12	X86301-01-36	1712.5	1
13	X86283-01-36	1712.5	1
13a	X86283-01-40	1012.5	1
13b	X86283-01-02	685	1
14	X86300-01-37	1012.5	1
14a	X86300-01-02	685	1
15	X86312-01J	1006.5	1
16	X86282-01	159	2
17	X86255-01L	200	1
18	X86255-01R	200	1
19	X86258-01	200	2
20	X86303-02	150	1
21	X86303-03	150	1
22	X86317-01	50	14
23	(窗玉)J858-CW-SH03R		1

美特鋁質有限公司 MIDI Aluminium Fabricator Ltd.													
修改	-			採用	工廠		地盤	✓	工程號	J858	類別		物料號	-		
日期	-			材料顏色	-				地盘	康城11期	制圖	Z.S.P	2022-06-28	圖號	CRu-1727.5H1-F2c2
									图纸名称	单元组装图	復核	-	-	數量	-
									材料	-	批准	-	-	單件重量	- (KG)

AM-07A

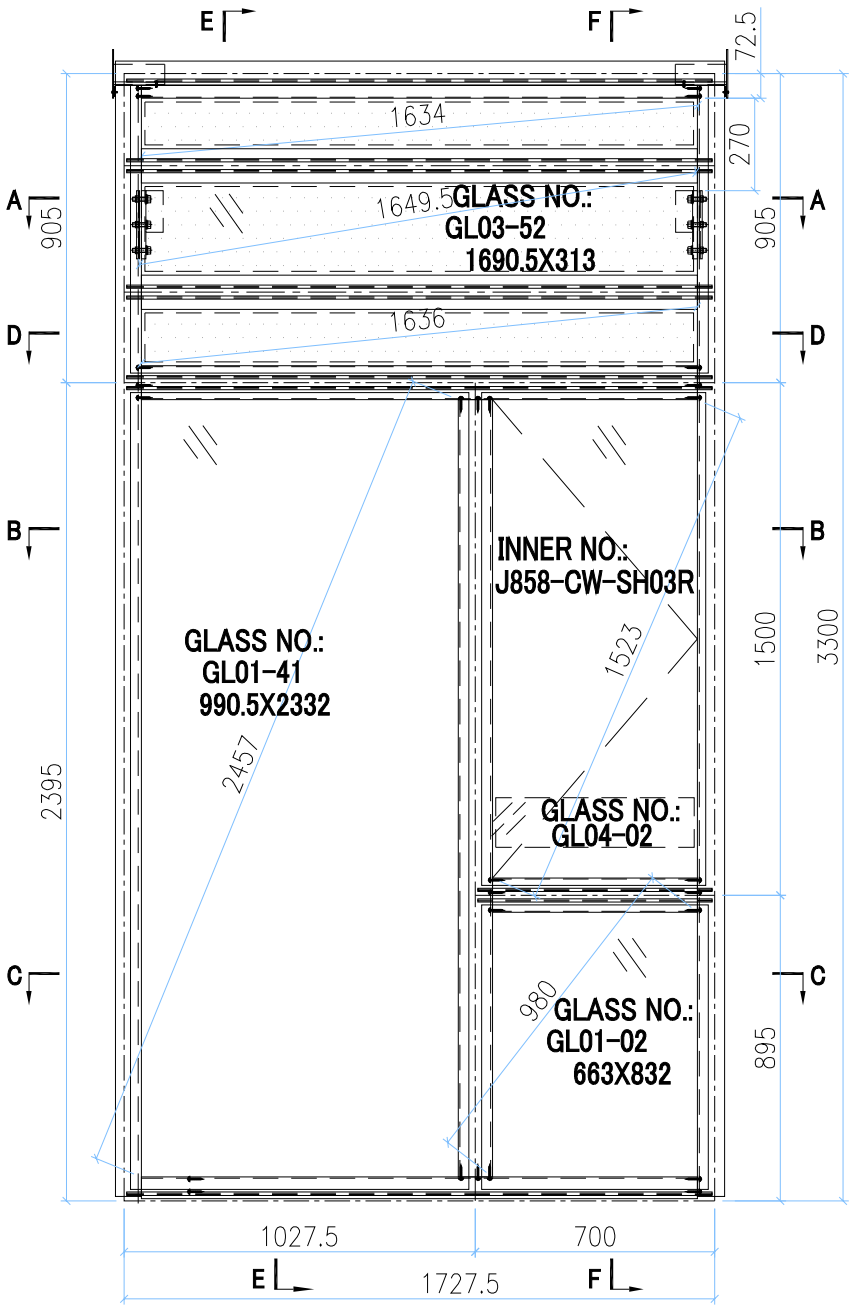

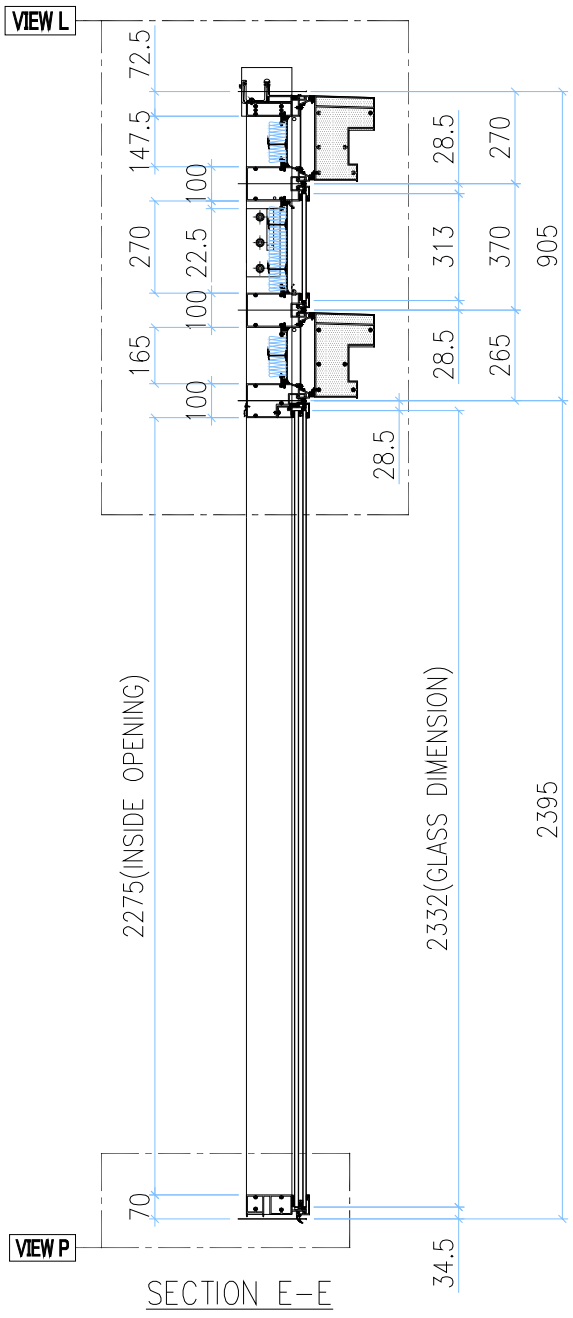

SECTION E-E

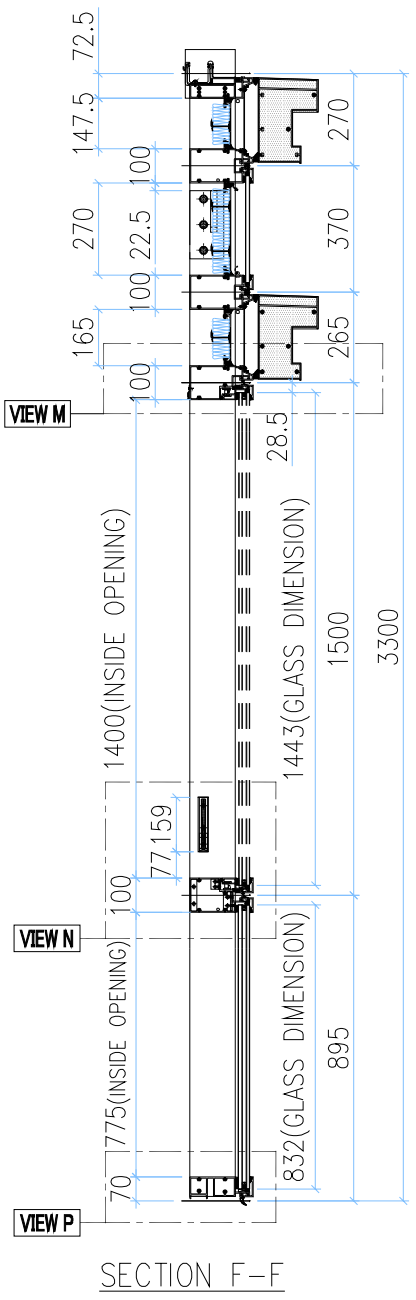

SECTION F-F

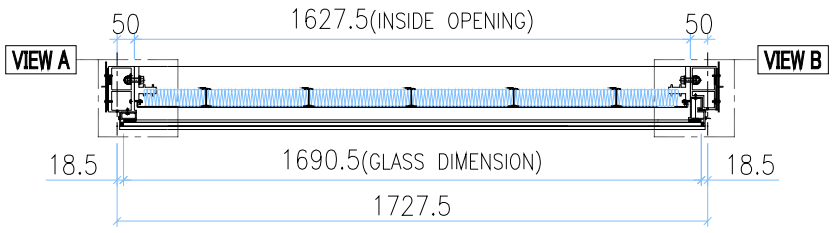

SECTION A-A

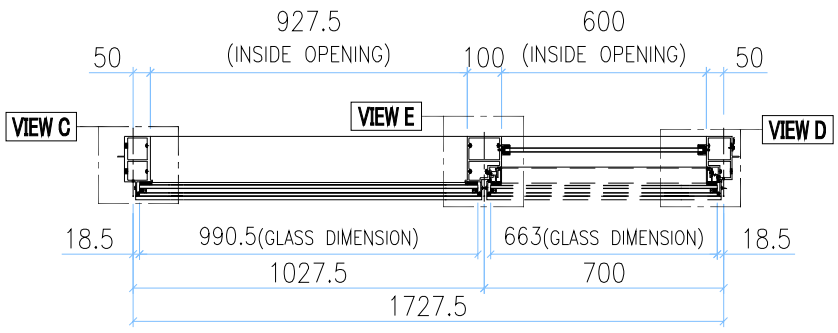

SECTION B-B

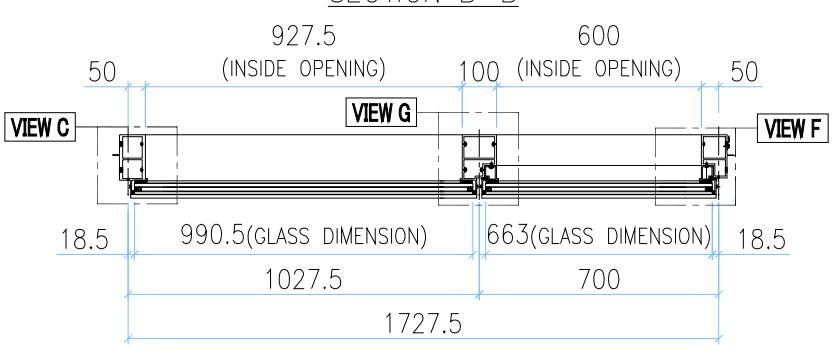

SECTION C-C

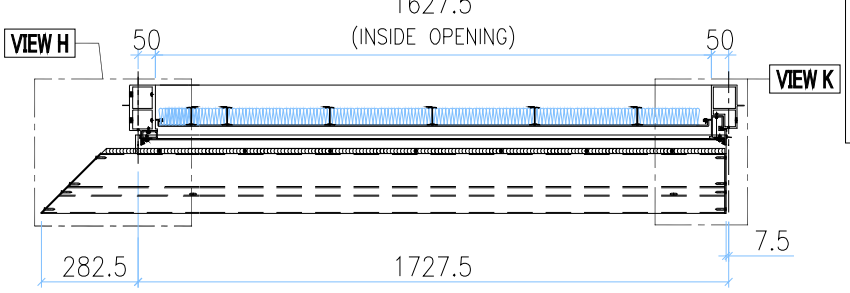

SECTION D-D

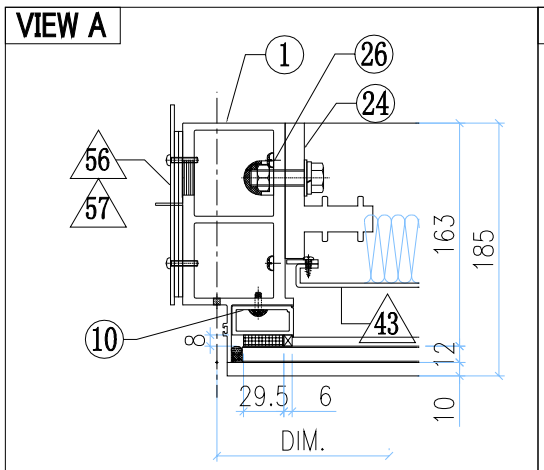

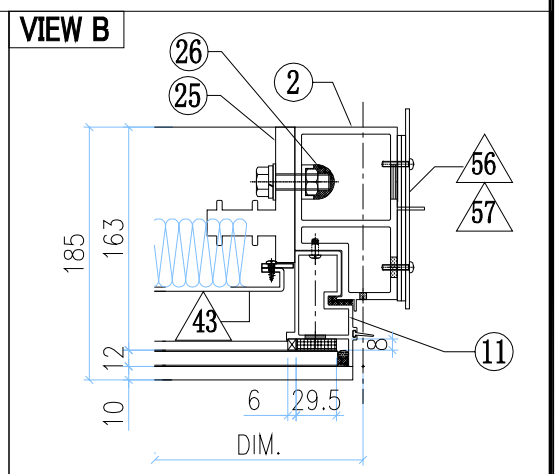

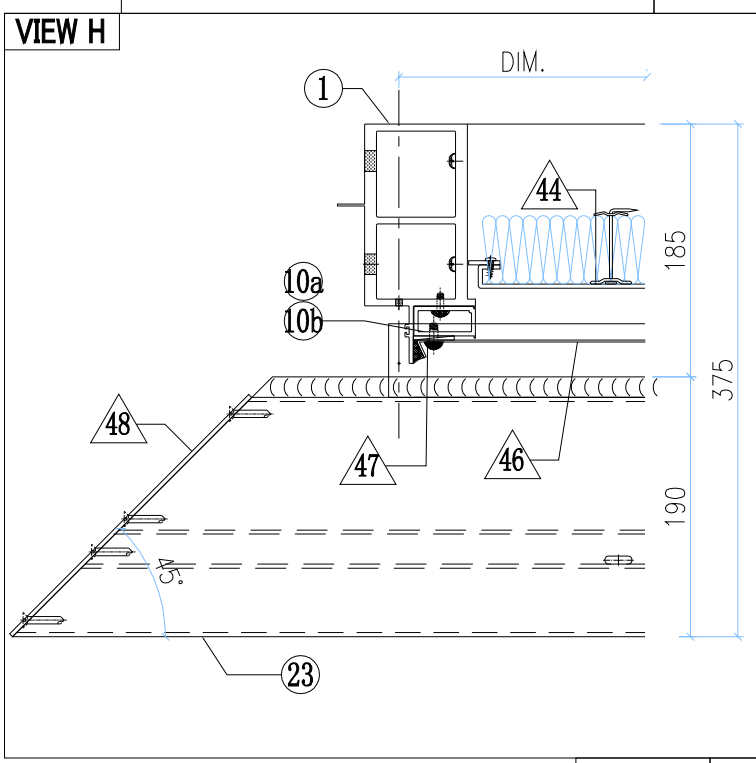

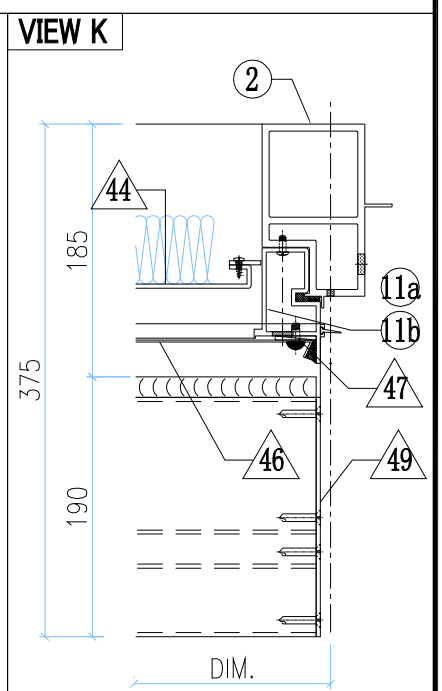

GLASS	GLASS NUMBER	WIDTH	HEIGHT	QTY.
	GL03-52	1690.5	313	1
	GL04-02	580	145	1
	GL01-02	663	832	1
	GL01-41	990.5	2332	1

美特鋁質有限公司
MIDI Aluminium Fabricator Ltd.

工程號	J858	類別		物料號	-				
地盘	康城11期	制圖	Z.S.P	2022-06-28	圖號	CRu-1727.5H1-F2c2			
图纸名称	单元组装图	復核	-	-	數量	-			
材料	-	批准	-	-	單件重量	-	(KG)		

修改	-			採用	工廠		地盤	✓
日期	-			材料顏色	-			

AM-07B

VIEW L

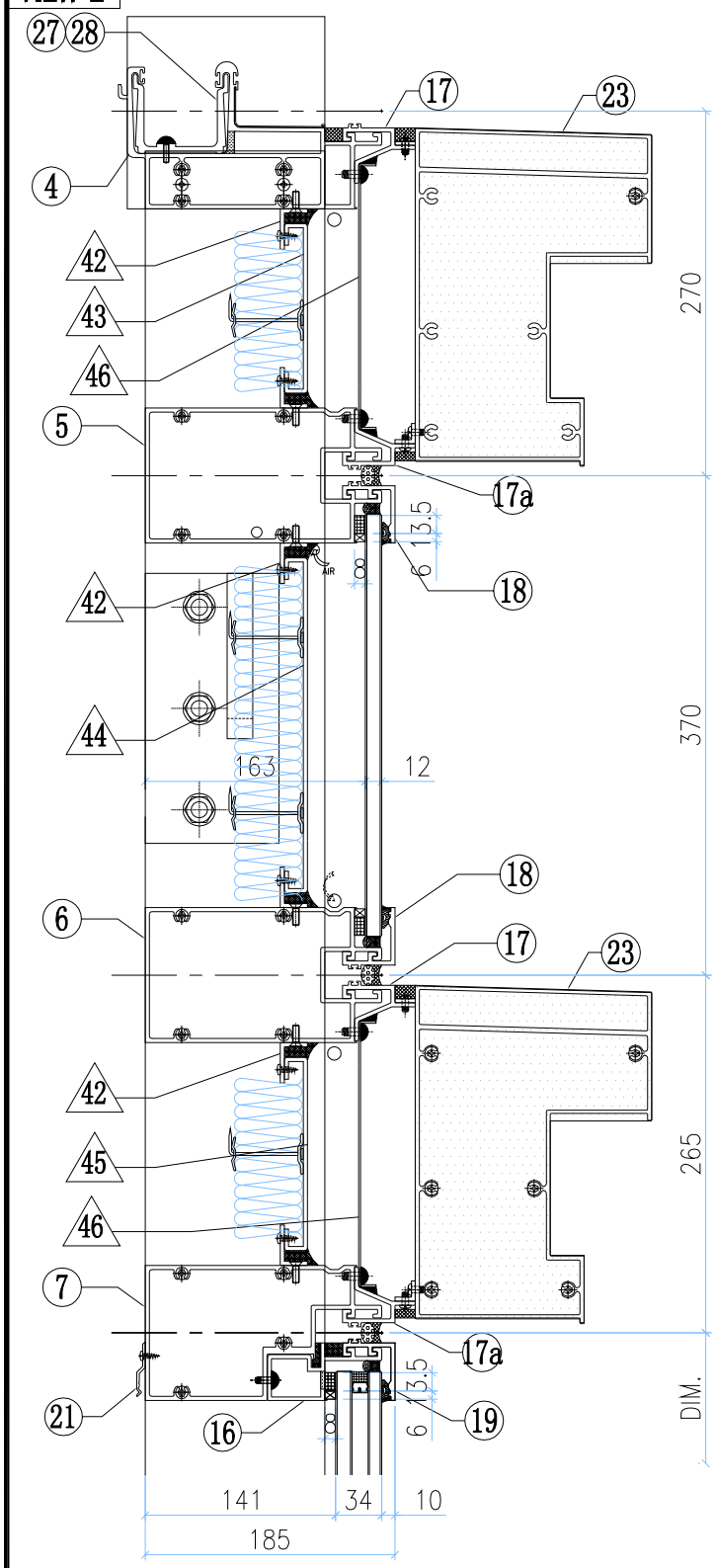

VIEW M

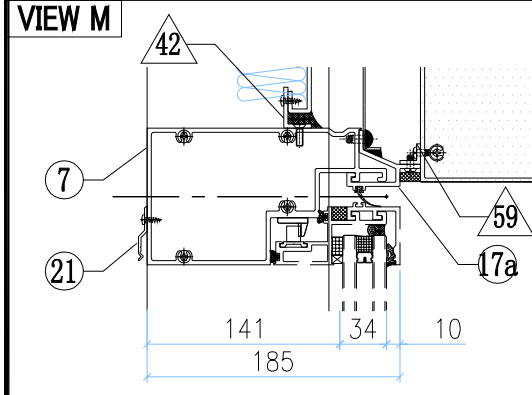

VIEW N

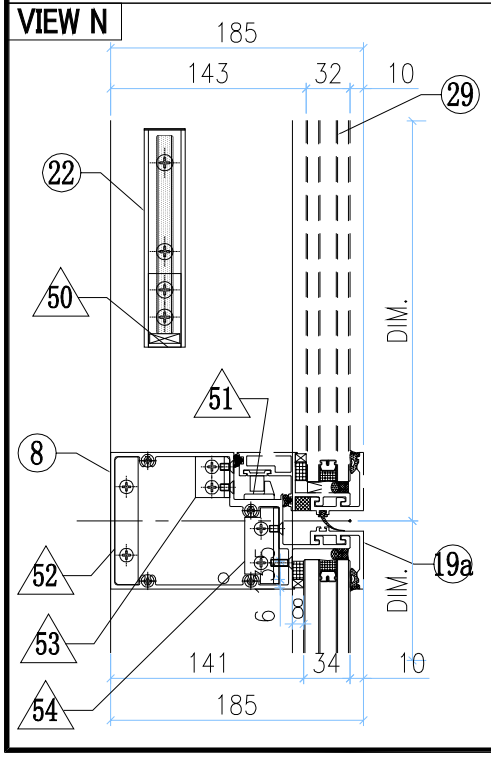

VIEW C

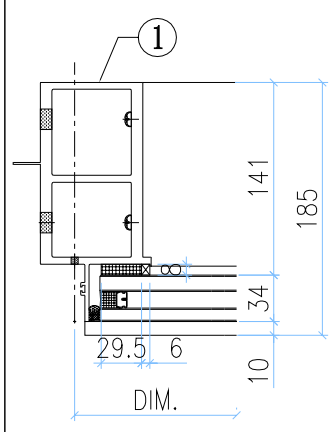

VIEW E

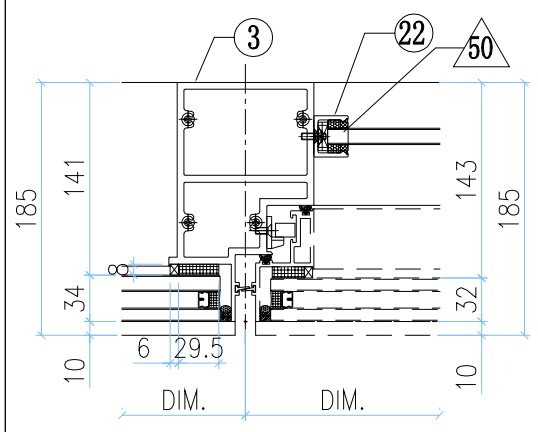

VIEW D

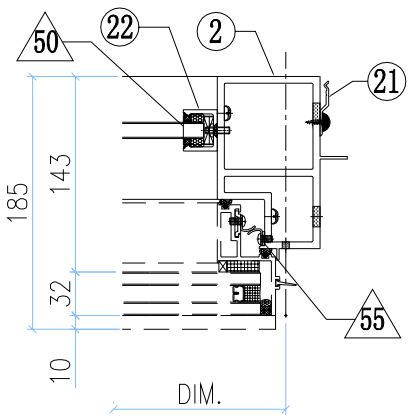

VIEW G

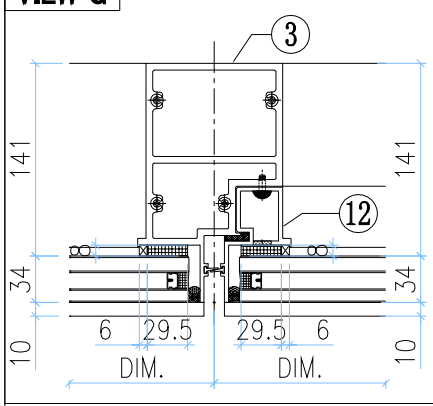

VIEW F

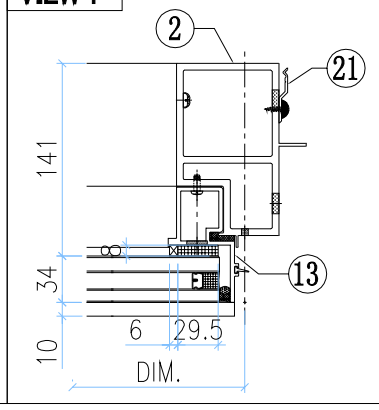

VIEW P

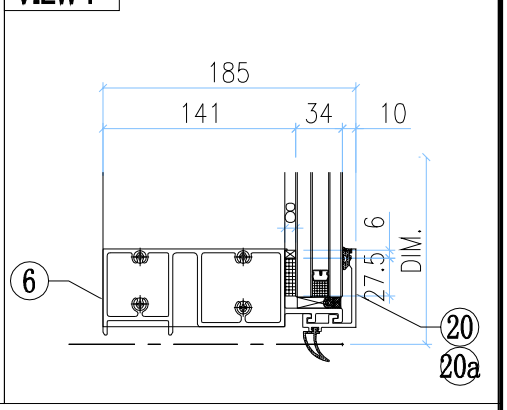

◇ OTHERS (ALUM. & G.M.S. PARTS)			
ITEM	FAB. DWG NO.	LENGTH (mm)	QTY
41			
42	N00813-01AQ	1625.5	6
	30x20X3mm ALUM. ANGLE		
43	J858-AP08-41		1
	1611.5x125.5 (BACK PANEL)		
44	J858-AP11-44		1
	1611.5x248 (BACK PANEL)		
45	J858-AP08-47		1
	1611.5x143 (BACK PANEL)		
46	J858-AP07-22		2
	1.5mm THK. ALUM. FLASHING		
47	J858-AP06		4
	30x166x3mm ALUM. PLATE		
48	J858-AP15L		2
	3mm THK. ALUM. END PANEL		
49	J858-AP14R		2
	3mm THK. ALUM. END PANEL		
50	N541-01	21	2
	43x22x3mm ALUM. ANGLE		
51	J858-AP05		1
	2mm THK. ALUM. PLATE		
52	B1505-01		1
	6mm THK. ALUM. PLATE		
53	L100-02		1
	25x25x4mm ALUM. ANGLE		
54	L100-01		1
	25x25x4mm ALUM. ANGLE		
55	J858-AP04		3
	1.5mm THK. ALUM. PLATE		
56	J858-AP02		2
	3mm THK. ALUM. PLATE		
57	J858-AP03		4
	3mm THK. ALUM. PLATE		

58	J858-AP18	400	1
	1mm THK. ALUM. FLASHING		
59	L065-01-21	1704	2
	16x16x3mm ALUM. ANGLE		

○ ALUM. EXTRUSION			
ITEM	FAB. DWG NO.	LENGTH (mm)	QTY
1	X86278-26L	3267.5	1
2	X86277-10R	3258.5	1
3	X86294-01	2368	1
4	X86279-40A	1777.5	1
5	X86308-05C	1706.5	1
6	X86308-10C	1706.5	1
7	X86309-06LC	1706.5	1
8	X86281-02RA	679	1
9	X86280-05LC	1706.5	1
10	X86305-05B	269	1
10a	X86305-02A	164	1
10b	X86305-03LA	193.5	1
11	X86313-06R	348	1
11a	X86313-07R	243	1
11b	X86313-08R	233.5	1
12	X86314-05L	868	1
13	X86314-02R	868	1
16	X86312-01J	1006.5	1
17	X86306-01S	1712.5	2
17a	X86306-04S	1712.5	2
18	X86283-01-36	1712.5	2
19	X86283-01-40	1012.5	1
19a	X86283-01-02	685	1
20	X86300-01-37	1012.5	1
20a	X86300-01-02	685	1
21	X86317-01	50	14
22	X86282-01	159	2
23	X86307-03-08	1999.5	2
24	X86255-01L	200	1
25	X86255-01R	200	1
26	X86258-01	200	2
27	X86303-02	150	1
28	X86303-03	150	1
29	(窗玉) J858-CW-SH03R		1

INSTALL UNIT NO.	QTY.	FLOOR
T2A-CW4-1702	1	17/F
T2A-CW4-2102	1	21/F
T2A-CW4-2602	1	26/F
T2A-CW4-3002	1	30/F

INSTALL UNIT NO.	QTY.	FLOOR
T2A-CW4-3502	1	35/F
T2A-CW4-3902	1	39/F
T2A-CW4-4302	1	43/F
T2A-CW4-4802	1	48/F

INSTALL UNIT NO.	QTY.	FLOOR
T2A-CW4-5202	1	52/F
T2A-CW4-5702	1	57/F
T2A-CW4-6102	1	61/F
TOTAL	11	

美特鋁質有限公司 MIDI Aluminium Fabricator Ltd.													
修改	-			採用	工廠		地盤	✓	工程號	J858	類別		物料號	-		
日期	-			材料顏色	-				地盘	康城11期	制圖	W.E.X	2022-05-13	圖號	CLv-1825H1-c1
									图纸名称	单元组装图	復核	-	-	數量	-
									材料	-	批准	-	-	單件重量	- (KG)

AM-08A

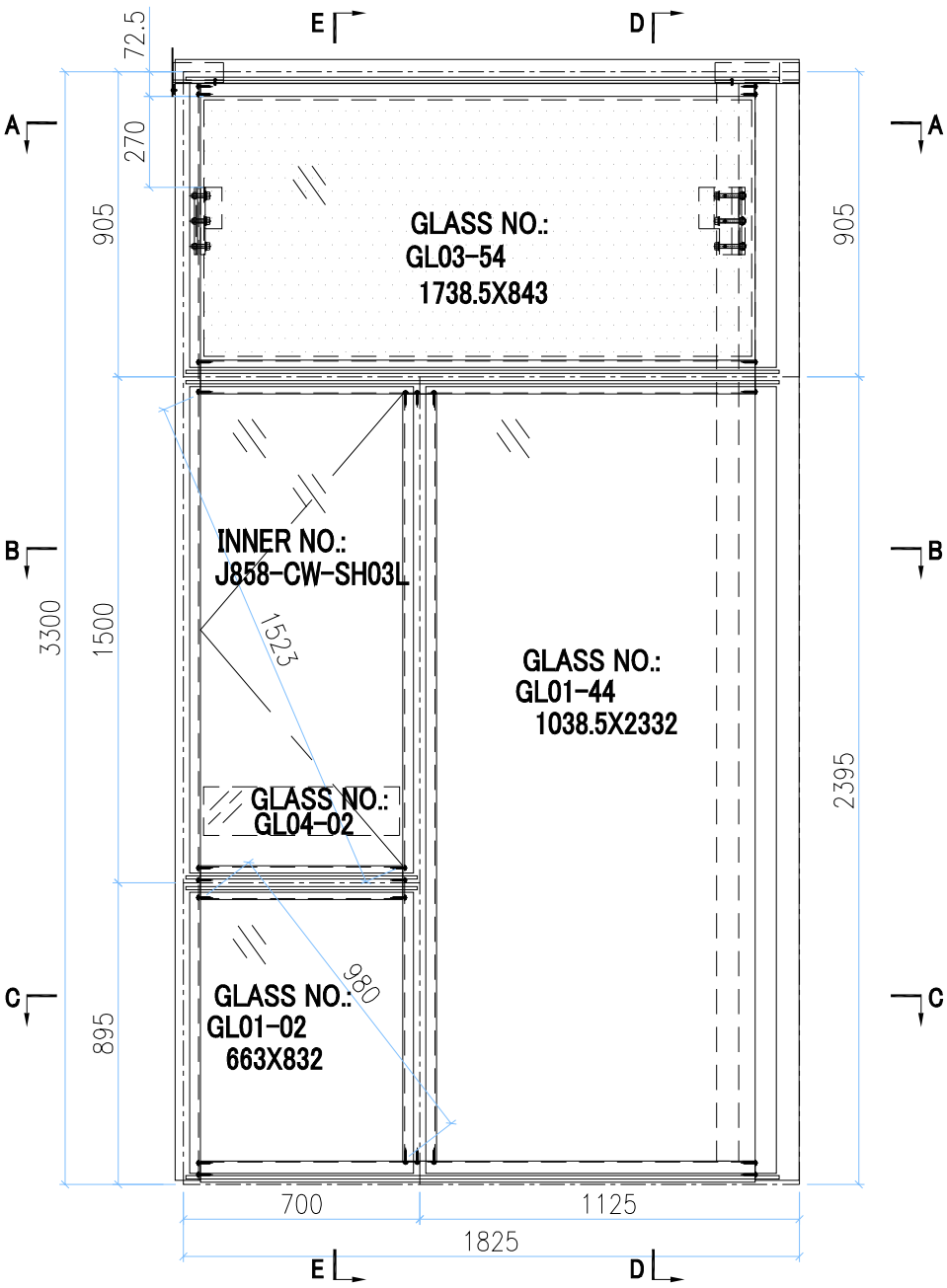

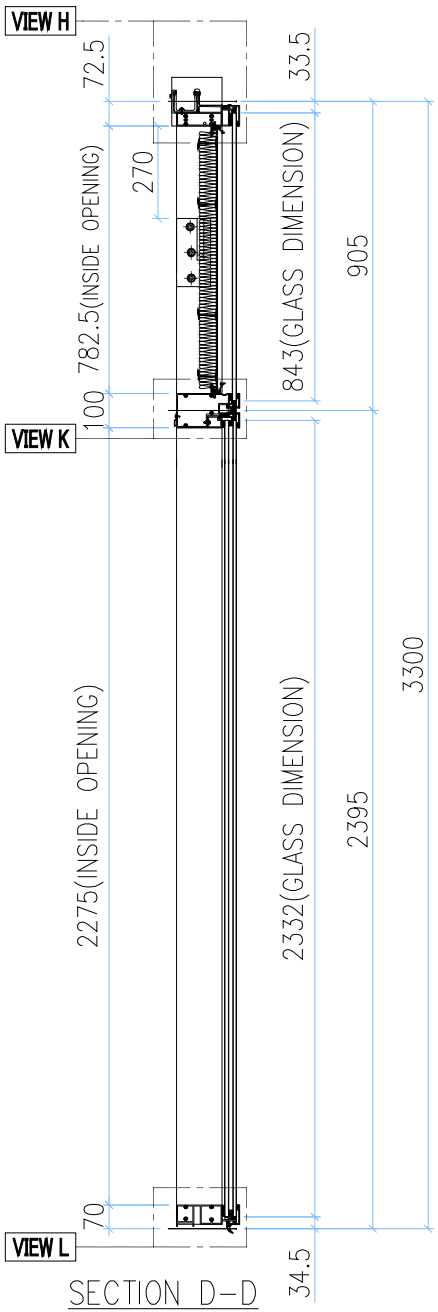

SECTION D-D

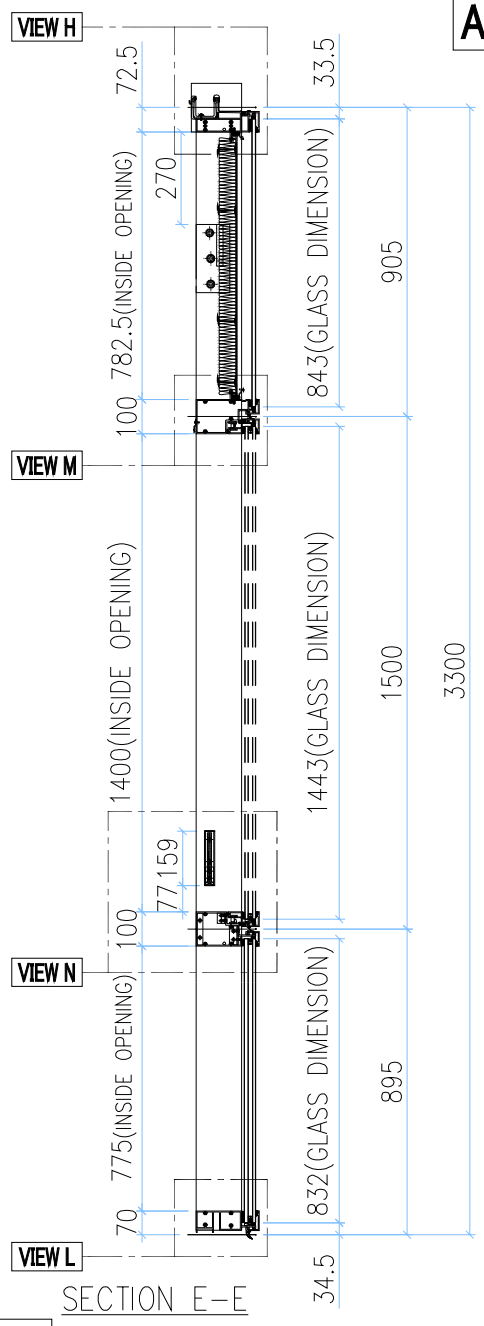

SECTION E-E

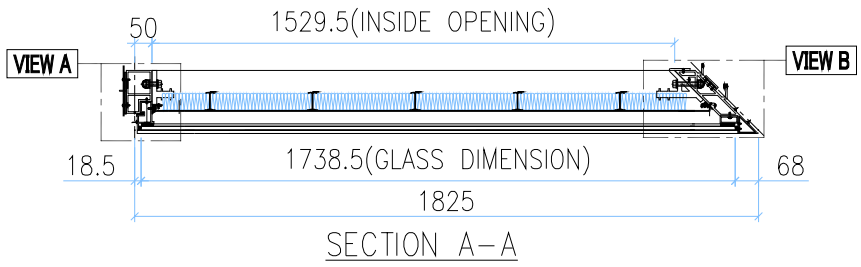

SECTION A-A

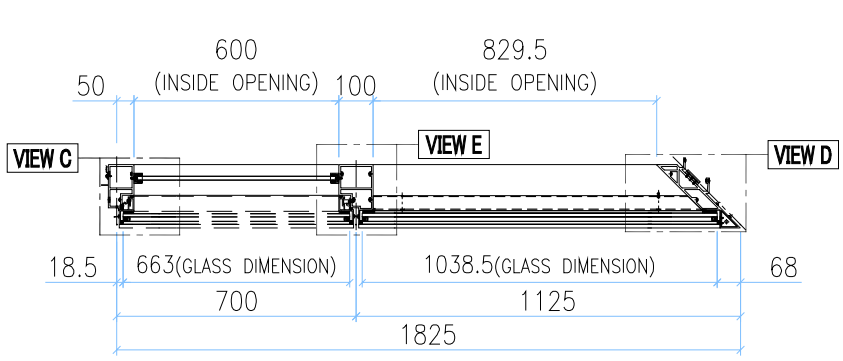

SECTION B-B

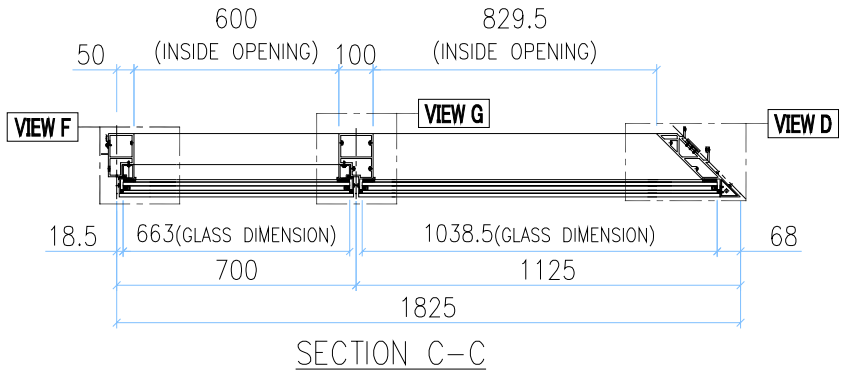

SECTION C-C

INSTALL UNIT NO.	QTY.	FLOOR
T3B-CW3-0901	1	9/F
T3B-CW3-1001	1	10/F
T3B-CW3-1201	1	12/F
T3B-CW3-1501	1	15/F
T3B-CW3-1601	1	16/F
T3B-CW3-1801	1	18/F
T3B-CW3-1901	1	19/F
T3B-CW3-2001	1	20/F
T3B-CW3-2201	1	22/F
T3B-CW3-2301	1	23/F
T3B-CW3-2501	1	25/F
T3B-CW3-2701	1	27/F
T3B-CW3-2801	1	28/F
T3B-CW3-2901	1	29/F
T3B-CW3-3101	1	31/F
T3B-CW3-3201	1	32/F
T3B-CW3-3301	1	33/F
T3B-CW3-3601	1	36/F
T3B-CW3-3701	1	37/F
T3B-CW3-3801	1	38/F
T3B-CW3-4101	1	41/F
T3B-CW3-4201	1	42/F
T3B-CW3-4501	1	45/F
T3B-CW3-4601	1	46/F
T3B-CW3-4701	1	47/F
T3B-CW3-4901	1	49/F
T3B-CW3-5001	1	50/F
T3B-CW3-5101	1	51/F
T3B-CW3-5301	1	53/F
T3B-CW3-5501	1	55/F
T3B-CW3-5601	1	56/F
T3B-CW3-5801	1	58/F
T3B-CW3-5901	1	59/F
T3B-CW3-6001	1	60/F
T3B-CW3-6201	1	62/F
T3B-CW3-6301	1	63/F
T3B-CW3-6501	1	65/F
TOTAL	37	

VIEW A

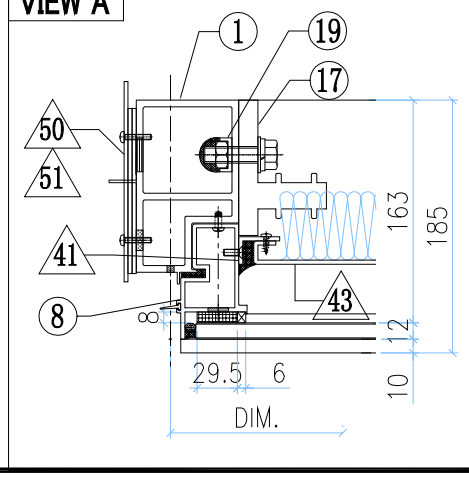

VIEW B

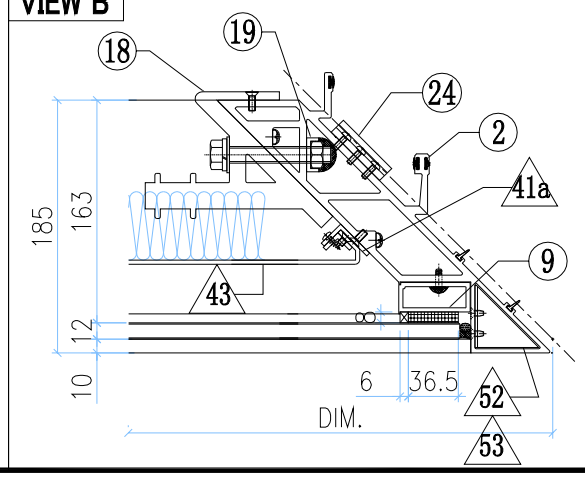

GLASS

GLASS NUMBER	WIDTH	HEIGHT	QTY.
GL03-54	1738.5	843	1
GL04-02	580	145	1
GL01-02	663	832	1
GL01-44	1038.5	2332	1

美特鋁質有限公司 MIDI Aluminium Fabricator Ltd.											
工程號	J858		類別		物料號	-					
地盘	康城11期		制圖	Z.S.P	2022-06-28	圖號	CLv-1825H1-c1				
修改	-		採用	工廠		地盤	✓	图纸名称	单元组装图	復核	-	-	數量	-	
日期	-		材料颜色	-				材料	-	批准	-	-	單件重量	-	(KG)

AM-08B

VIEW H

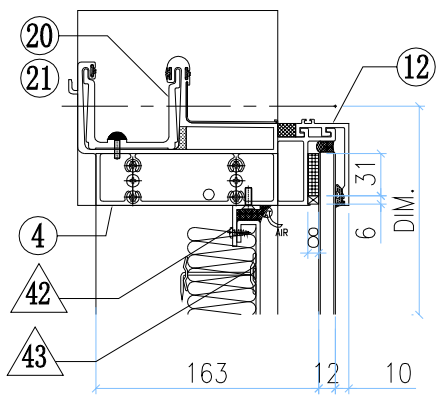

VIEW C

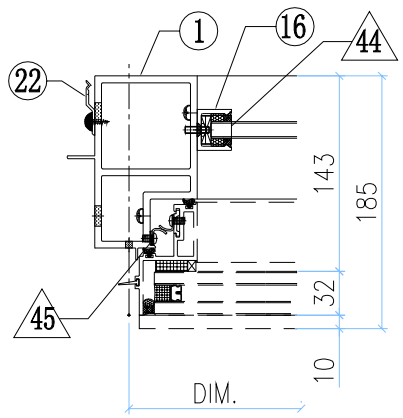

VIEW E

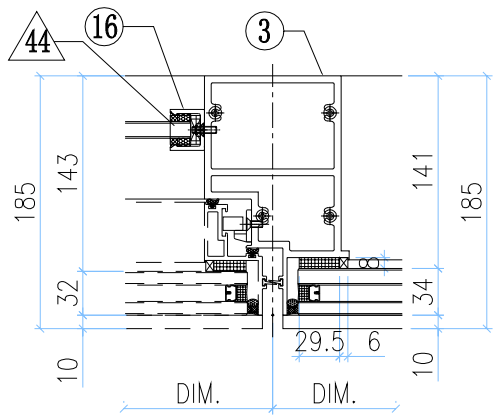

VIEW D

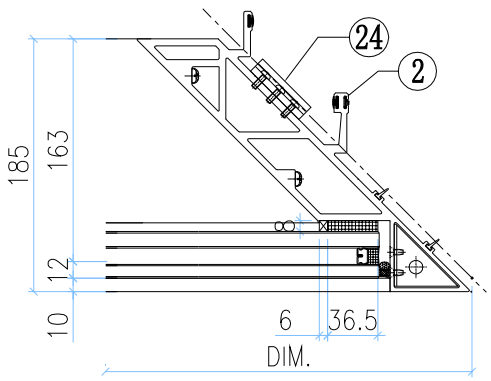

VIEW K

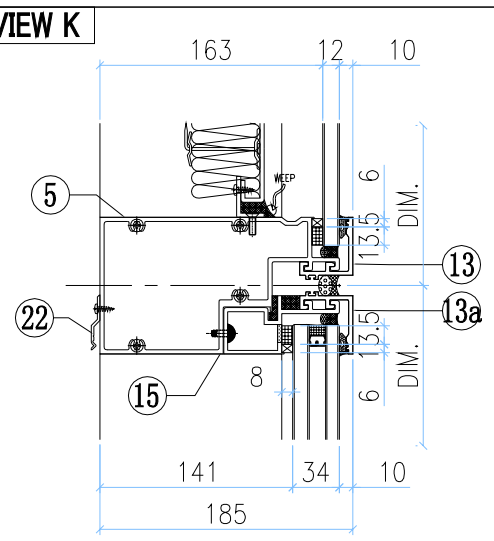

VIEW F

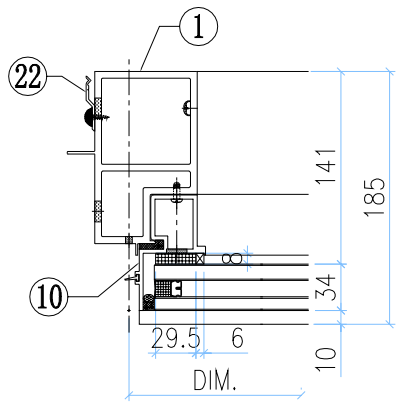

VIEW G

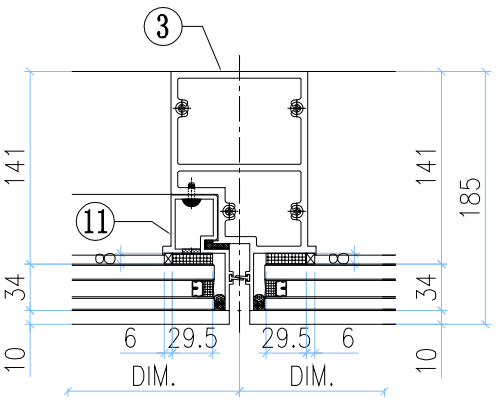

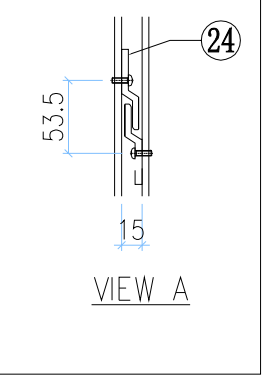

VIEW L

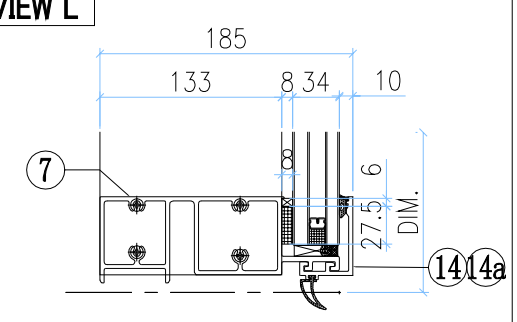

VIEW M

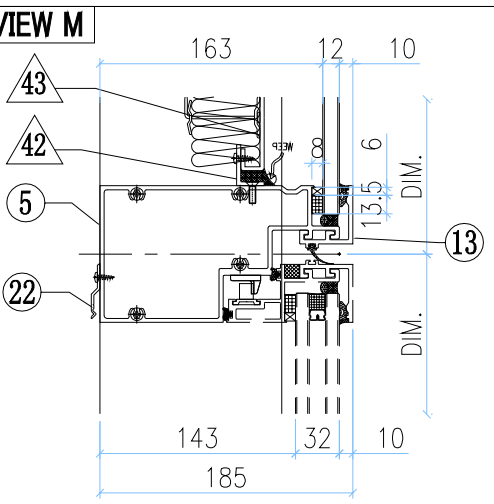

VIEW N

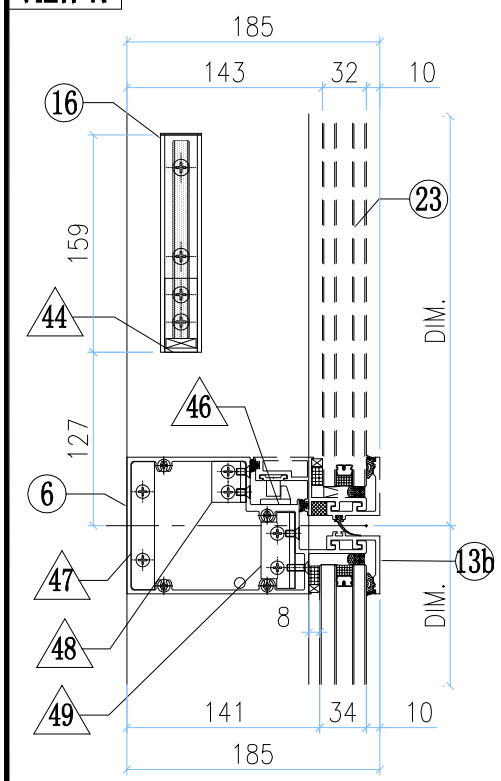

◇ OTHERS (ALUM. & G.M.S. PARTS)

ITEM	FAB. DWG NO.	LENGTH (mm)	QTY
41	N00813-01A	720.5	1
	30x20X3mm ALUM. ANGLE		
41a	N00813-02A	720.5	1
	30x20X3mm ALUM. ANGLE		
42	N00813-01AS	1627	2
	30x20X3mm ALUM. ANGLE		
43	J858-AP12-11		1
	1621 x760.5(BACK PANEL)		
44	N541-01	21	2
	43x22x3mm ALUM. ANGLE		
45	J858-AP04		3
	1.5mm THK. ALUM. PLATE		
46	J858-AP05		1
	2mm THK. ALUM. PLATE		
47	B1505-01		1
	6mm THK. ALUM. PLATE		
48	L100-02		1
	25x25x4mm ALUM. ANGLE		
49	L100-01		1
	25x25x4mm ALUM. ANGLE		
50	J858-AP02		1
	3mm THK. ALUM. PLATE		
51	J858-AP03		2
	3mm THK. ALUM. PLATE		
52	J858-AA03R		1
	3mm THK. ALUM. END PANEL		
53	J858-AA04R		1
	3mm THK. ALUM. END PANEL		
54	J858-AP18	400	1
	1mm THK. ALUM. FLASHING		

◯ ALUM. EXTRUSION

ITEM	FAB. DWG NO.	LENGTH (mm)	QTY
1	X86277-04L	3258.5	1
2	X86275-09	3280.5	1
3	X86294-03	2368	1
4	X86279-43A	1789.5	1
5	X86309-09A	1754	1
6	X86281-02LA	679	1
7	X86280-14A	1754	1
8	X86313-05LA	868.5	1
9	X86304-01LA	828.5	1
10	X86314-02L	868	1
11	X86314-05R	868	1
12	X86301-01-37	1757.5	1
13	X86283-01-37	1757.5	1
13a	X86283-01-41	1057.5	1
13b	X86283-01-02	685	1
14	X86300-01-38	1057.5	1
14a	X86300-01-02	685	1
15	X86312-02A	1054.5	1
16	X86282-01	159	2
17	X86255-01L	200	1
18	X86256-01R	200	1
19	X86258-01	200	2
20	X86303-03	150	1
21	X86303-05	250	1
22	X86317-01	50	13
23	(窗玉)J858-CW-SH03L		1
24	X86316-01	50	3

美特鋁質有限公司 MIDI Aluminium Fabricator Ltd.													
修改	-			採用	工廠		地盤	✓	工程號	J858	類別		物料號	-		
日期	-			材料顏色	-				地盘	康城11期	制圖	W.E.X	2022-05-13	圖號	CLv-1825H1-F2c1
									图纸名称	单元组装图	復核	-	-	數量	-
									材料	-	批准	-	-	單件重量	- (KG)

AM-09A

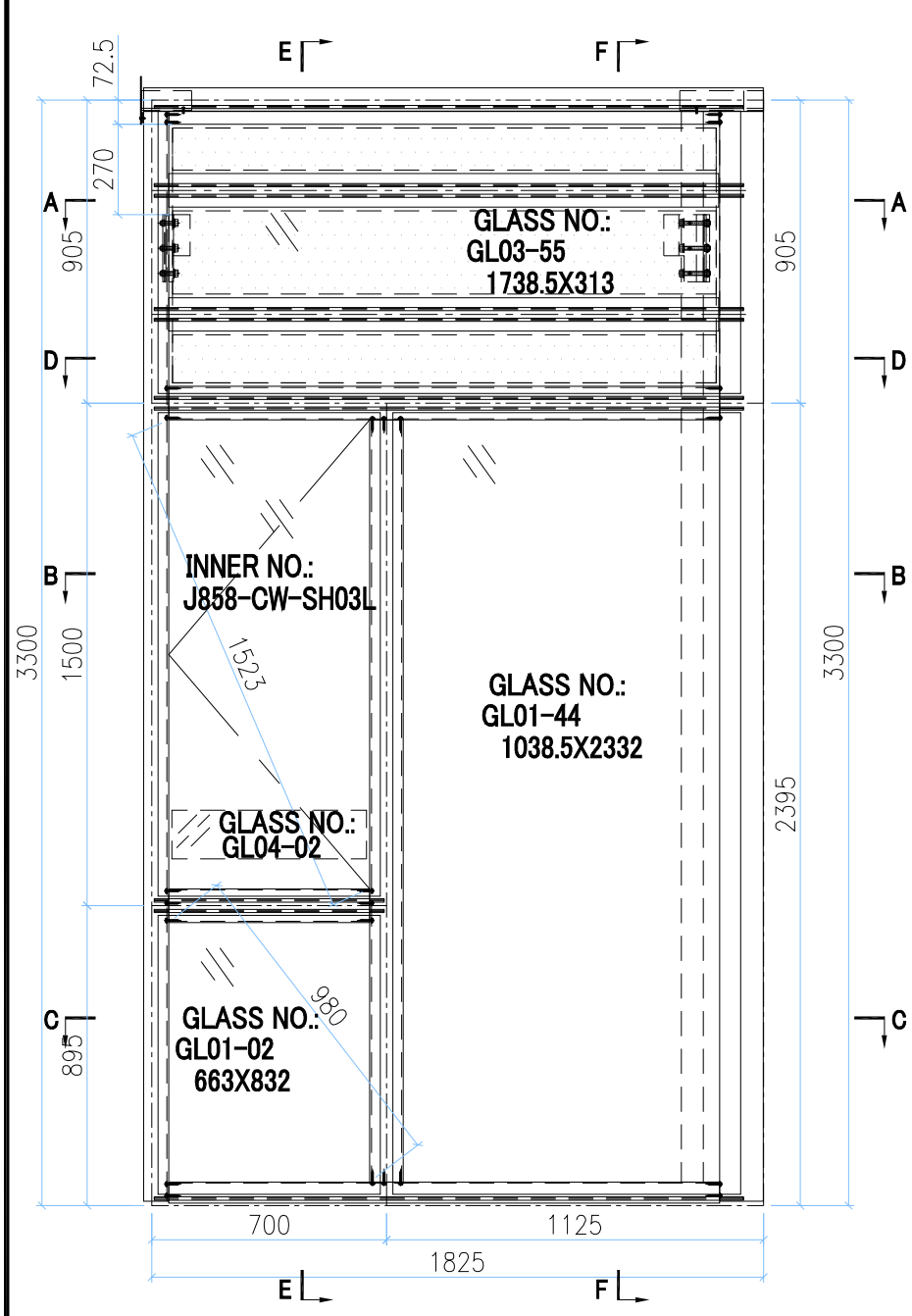

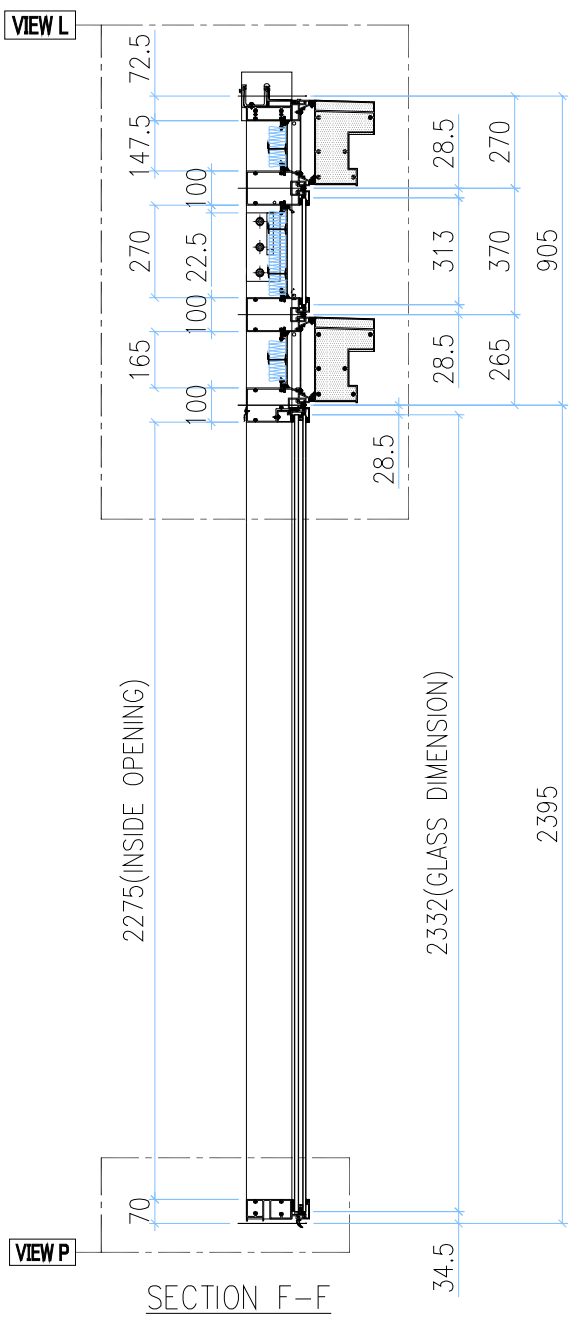

SECTION F-F

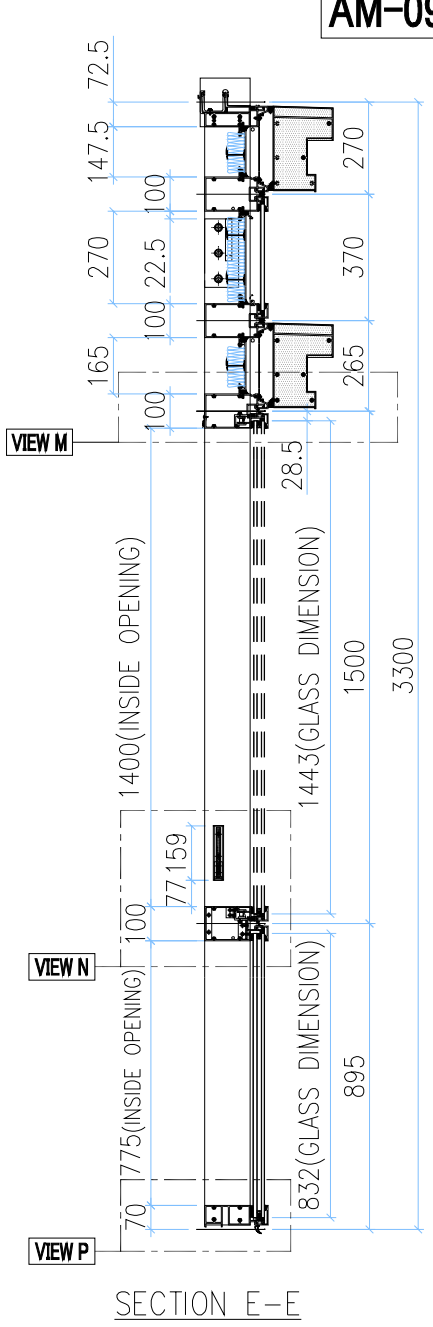

SECTION E-E

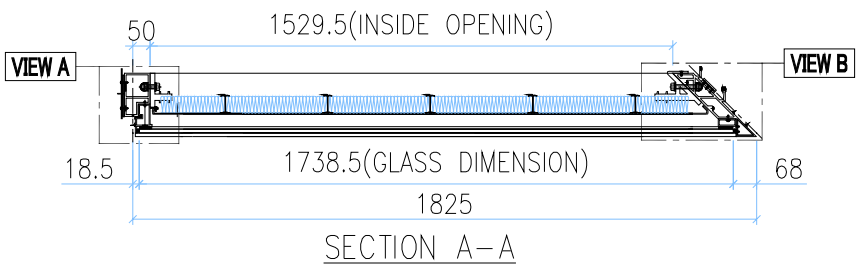

SECTION A-A

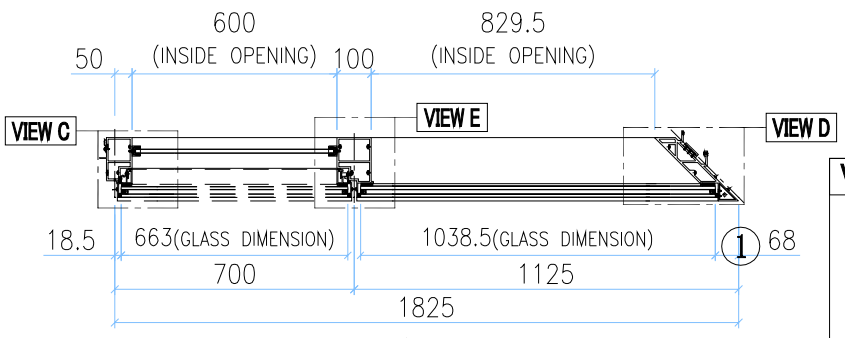

SECTION B-B

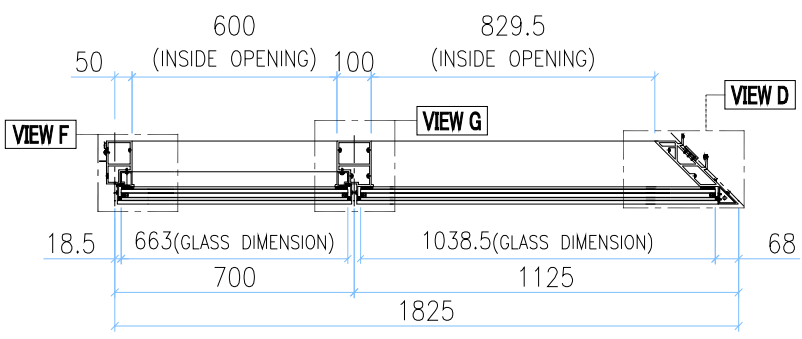

SECTION C-C

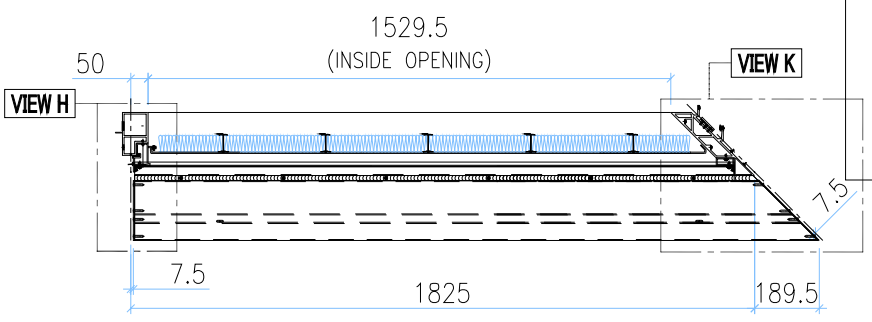

SECTION D-D

INSTALL UNIT NO.	QTY.	FLOOR
T3B-CW3-1701	1	17/F
T3B-CW3-2101	1	21/F
T3B-CW3-2601	1	26/F
T3B-CW3-3001	1	30/F
T3B-CW3-3501	1	35/F
T3B-CW3-3901	1	39/F

T3B-CW3-4301	1	43/F
T3B-CW3-4801	1	48/F
T3B-CW3-5201	1	52/F
T3B-CW3-5701	1	57/F
T3B-CW3-6101	1	61/F
TOTAL	11	

VIEW H

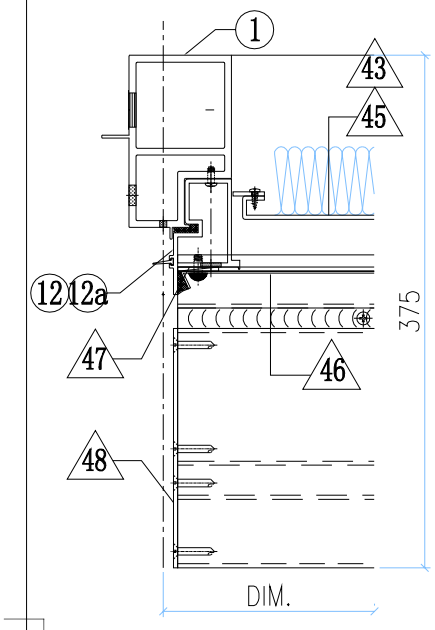

VIEW K

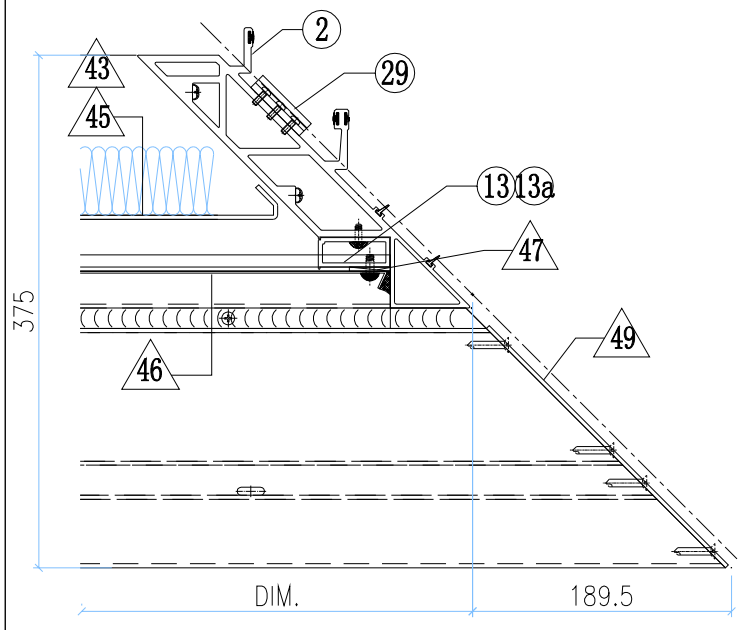

GLASS	GLASS NUMBER	WIDTH	HEIGHT	QTY.
	GL03-55	1738.5	313	1
	GL04-02	580	145	1
	GL01-02	663	832	1
	GL01-44	1038.5	2332	1

美特鋁質有限公司
MIDI Aluminium Fabricator Ltd.

修改	-			採用	工廠		地盤	✓	工程號	J858	類別		物料號	-		
日期	-			材料顏色	-				地盘	康城11期	制圖	Z.S.P	2022-06-28	圖號	CLv-1825H1-F2c1
									图纸名称	单元组装图	復核	-	-	數量	-
									材料	-	批准	-	-	單件重量	- (KG)

AM-09B

VIEW L

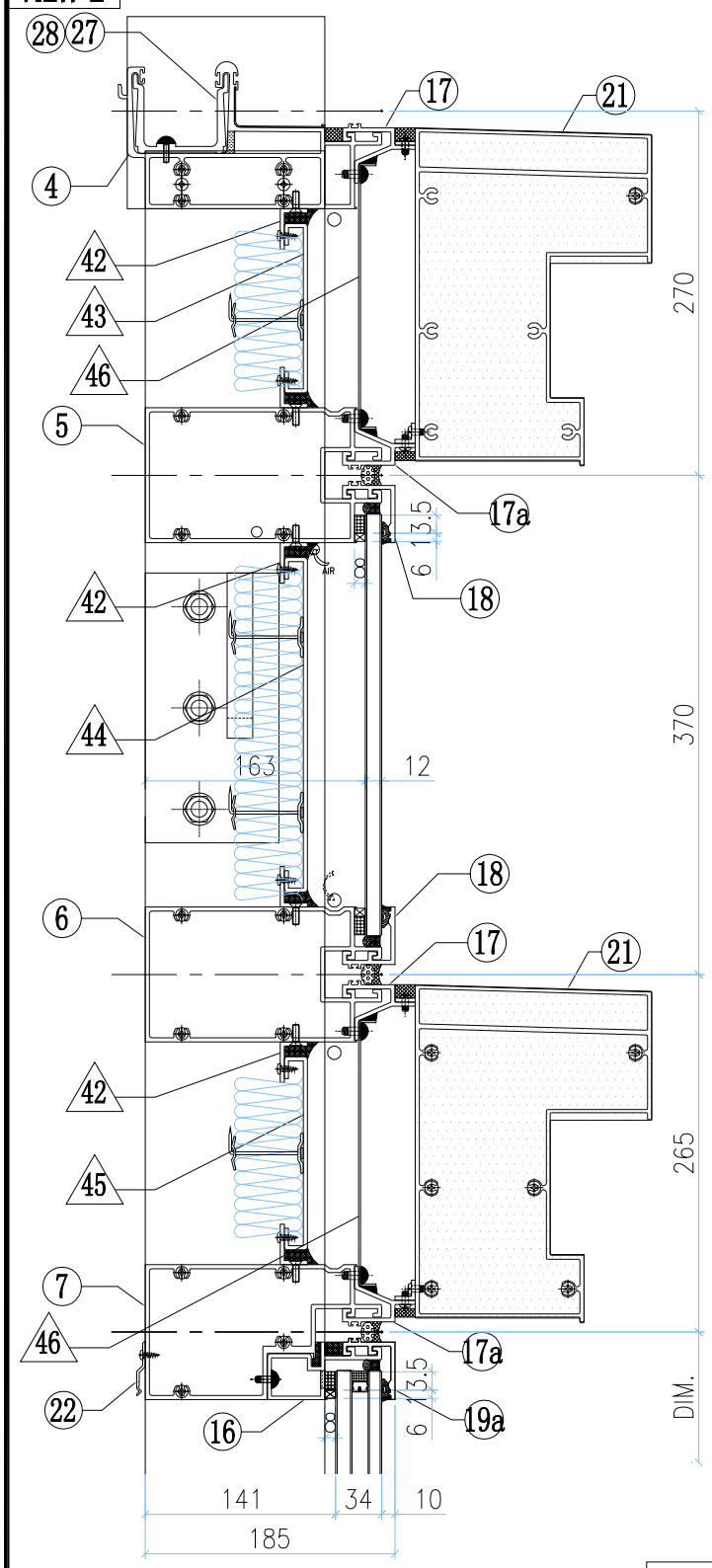

VIEW M

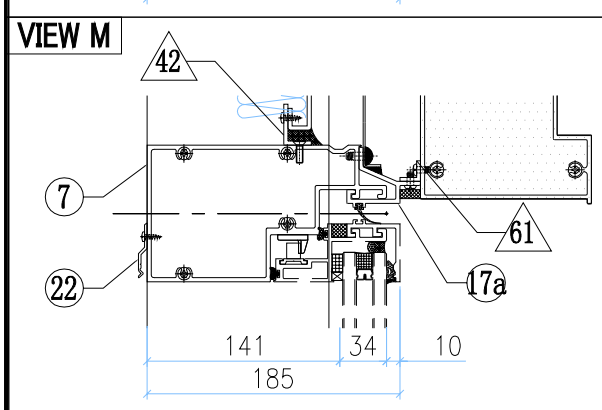

VIEW N

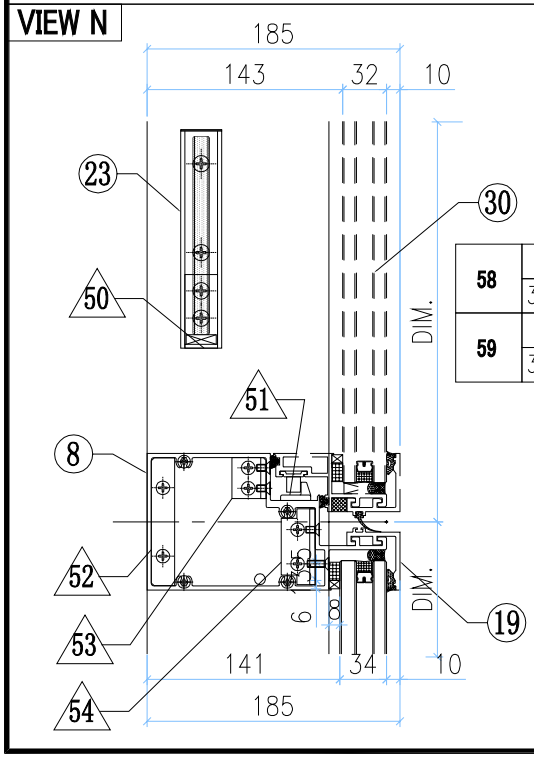

VIEW A

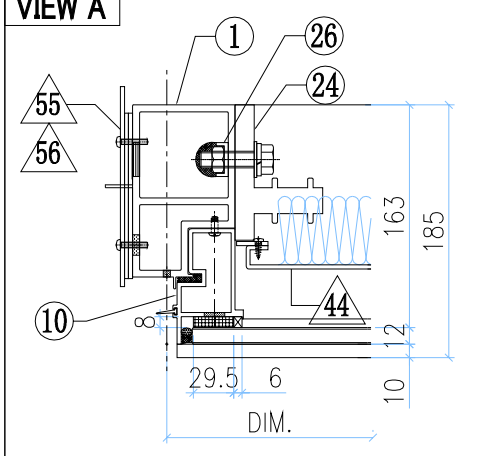

VIEW B

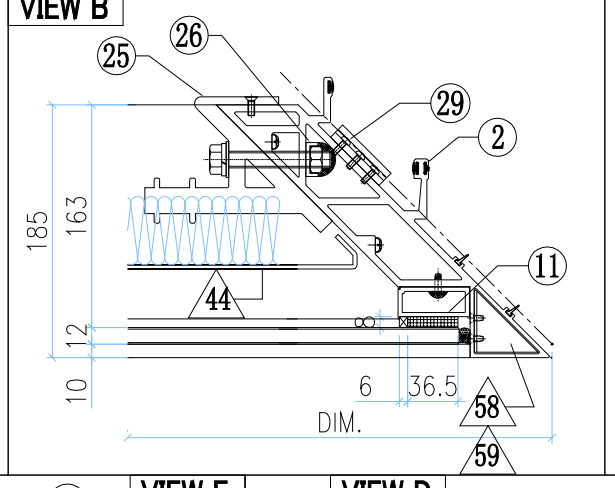

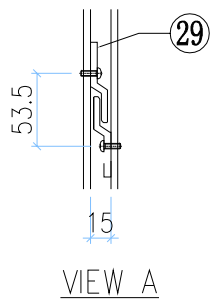

VIEW C

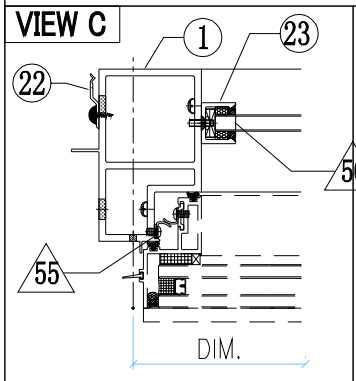

VIEW E

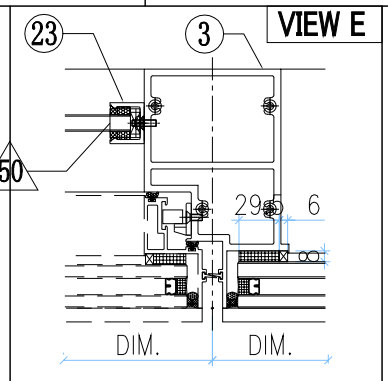

VIEW D

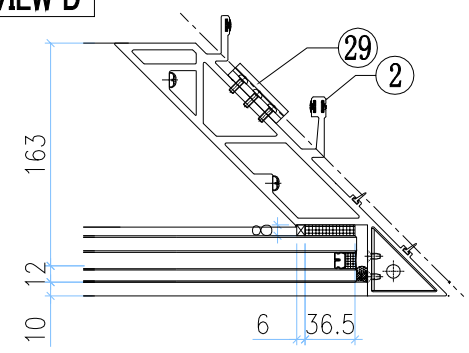

VIEW F

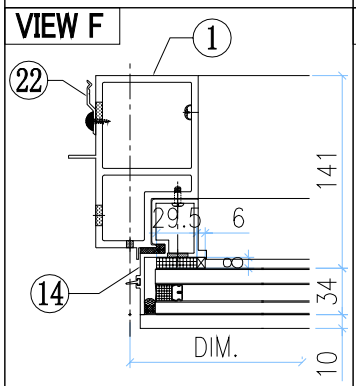

VIEW G

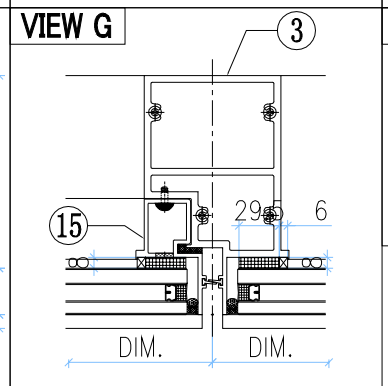

VIEW P

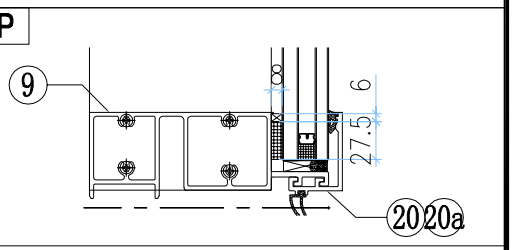

◇ OTHERS (ALUM. & G.M.S. PARTS)

ITEM	FAB. DWG NO.	LENGTH (mm)	QTY
42	N00813-01AS	1627	6
	30x20X3mm ALUM. ANGLE		
43	J858-AP10-13		1
	1625.5 x125.5 (BACK PANEL)		
44	J858-AP13-14		1
	1625.5 x248 (BACK PANEL)		
45	J858-AP10-15		1
	1625.5 x143 (BACK PANEL)		
46	J858-AP07-18		2
	1.5mm THK. ALUM. FLASHING		
47	J858-AP06		4
	30x166x3mm ALUM. PLATE		
48	J858-AP14L		2
	3mm THK. ALUM. END PANEL		
49	J858-AP15R		2
	3mm THK. ALUM. END PANEL		
50	N541-01	21	2
	43x22x3mm ALUM. ANGLE		
51	J858-AP05		1
	2mm THK. ALUM. PLATE		
52	B1505-01		1
	6mm THK. ALUM. PLATE		
53	L100-02		1
	25x25x4mm ALUM. ANGLE		
54	L100-01		1
	25x25x4mm ALUM. ANGLE		
55	J858-AP04		3
	1.5mm THK. ALUM. PLATE		
56	J858-AP02		1
	3mm THK. ALUM. PLATE		
57	J858-AP03		2
	3mm THK. ALUM. PLATE		
58	J858-AA03R		1
	3mm THK. ALUM. END PANEL		
59	J858-AA04R		1
	3mm THK. ALUM. END PANEL		
60	J858-AP18	400	1
	1mm THK. ALUM. FLASHING		
61	L065-01-17	1752	2
	16x16x3mm ALUM. ANGLE		

◯ ALUM. EXTRUSION

ITEM	FAB. DWG NO.	LENGTH (mm)	QTY
1	X86277-10L	3258.5	1
2	X86275-05	3280.5	1
3	X86294-03	2368	1
4	X86279-41A	1789.5	1
5	X86308-16A	1754	1
6	X86308-17A	1754	1
7	X86309-10A	1754	1
8	X86281-02LA	679	1
9	X86280-14A	1754	1
10	X86313-06L	348	1
11	X86304-04B	269	1
12	X86313-07L	243	1
12a	X86313-08L	233.5	1
13	X86304-02A	164	1
13a	X86304-03LA	193.5	1
14	X86314-02L	868	1
15	X86314-05R	868	1
16	X86312-02A	1054.5	1
17	X86306-02E	1757.5	2
17a	x86306-06E	1757.5	2
18	X86283-01-37	1757.5	2
19	X86283-01-02	685	1
19a	X86283-01-41	1057.5	1
20	X86300-01-38	1057.5	1
20a	X86300-01-02	685	1
21	X86307-02-05	1999.5	2
22	X86317-01	50	13
23	X86282-01	159	2
24	X86255-01L	200	1
25	X86256-01R	200	1
26	X86258-01	200	2
27	X86303-03	150	1
28	X86303-05	250	1
29	X86316-01	50	3
30	(窗玉)J858-CW-SH03L		1

美特鋁質有限公司 MIDI Aluminium Fabricator Ltd.													
修改	-			採用	工廠		地盤	✓	工程號	J858	類別		物料號	-		
日期	-			材料顏色	-				地盘	康城11期	制圖	Z.S.P	2022-06-28	圖號	CLt-1400H1-F1hc2
									图纸名称	单元组装图	復核	-	-	數量	-
									材料	-	批准	-	-	單件重量	- (KG)

AM-10A

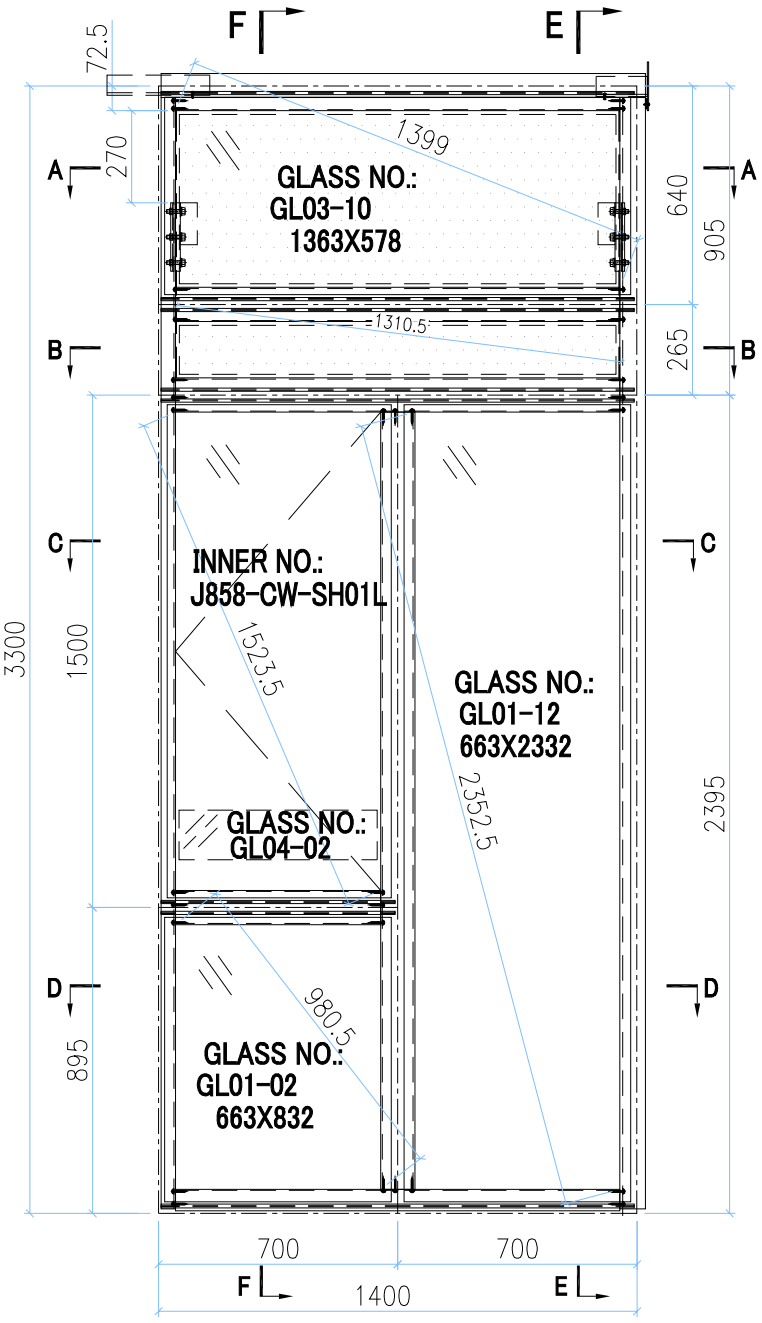

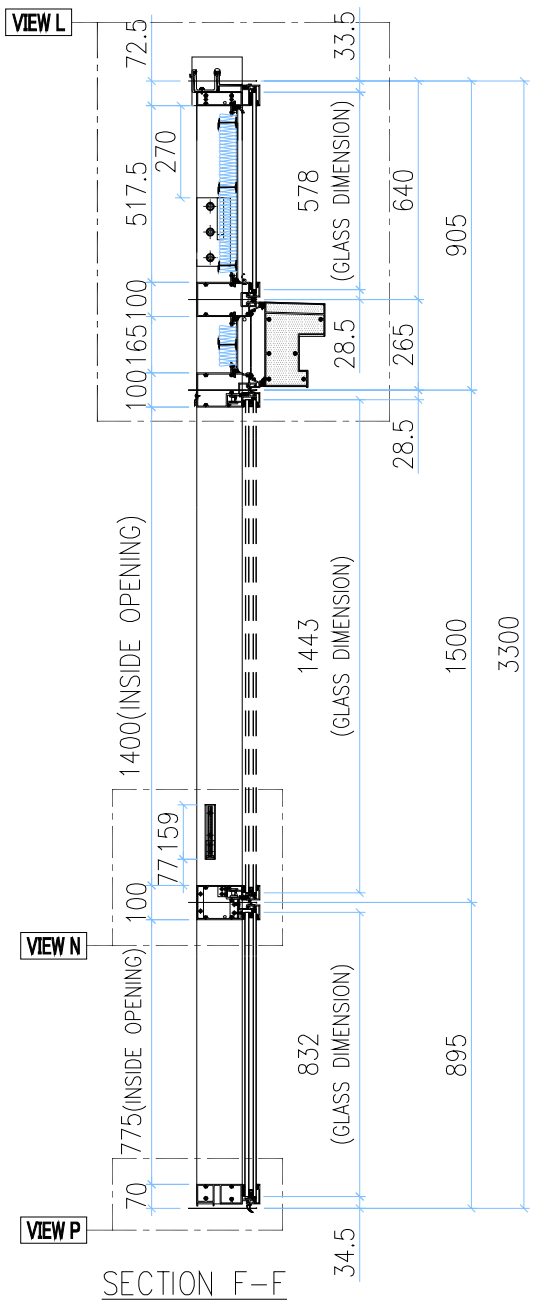

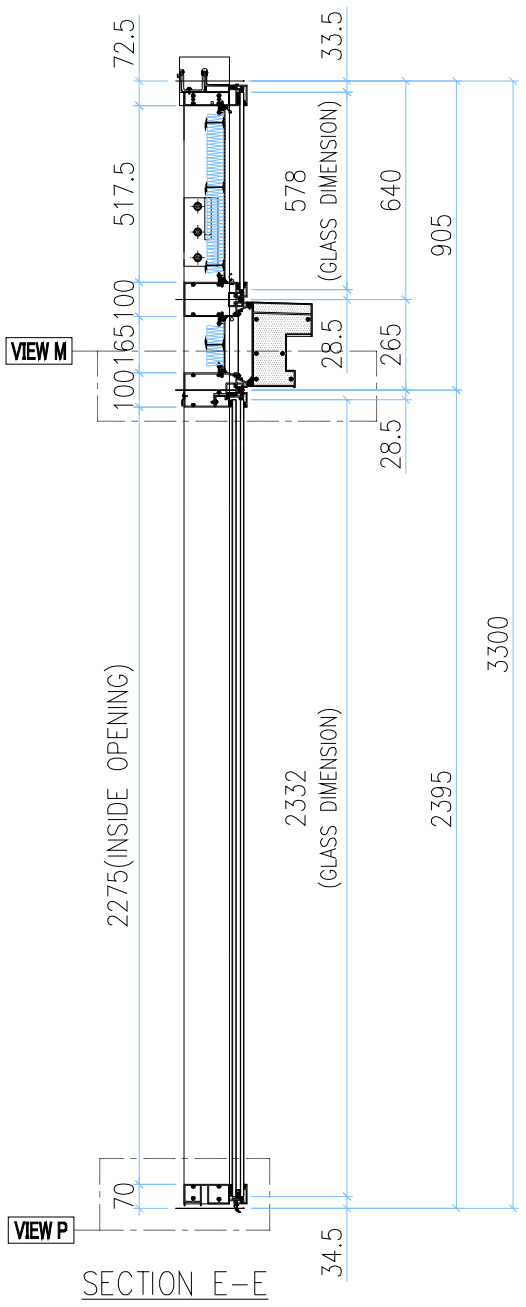

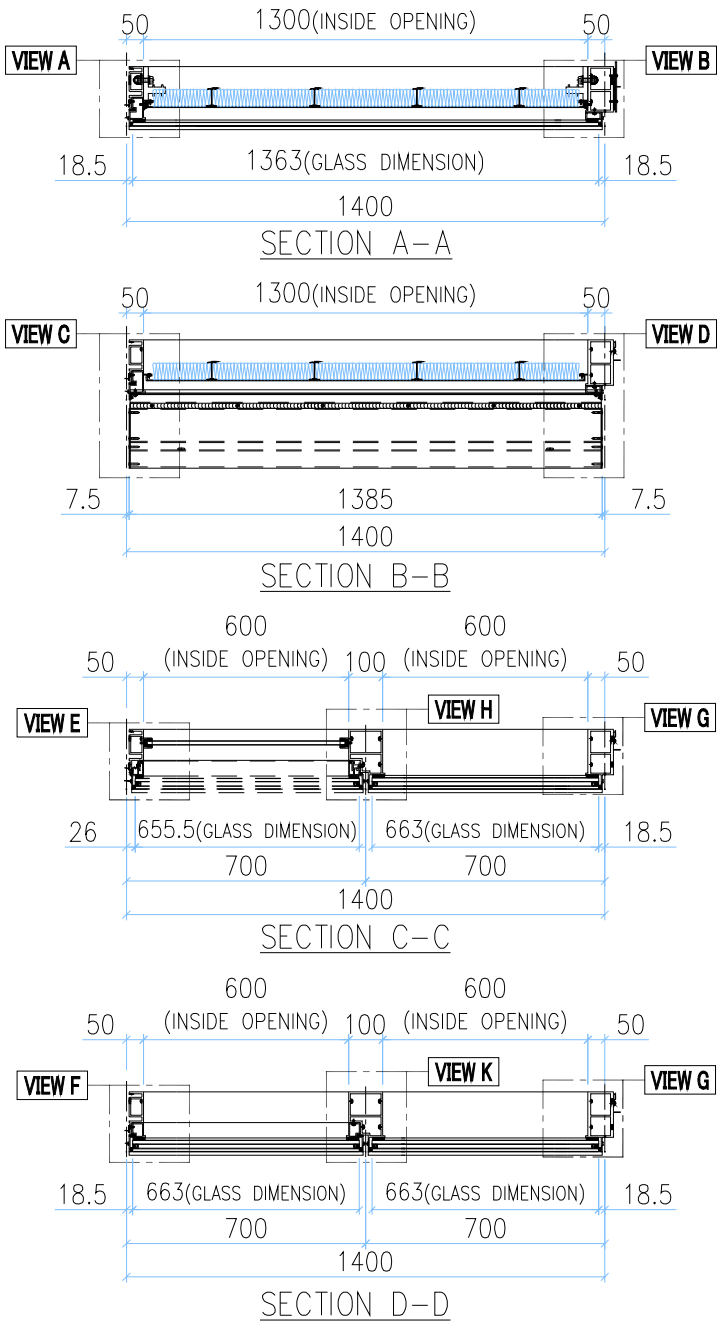

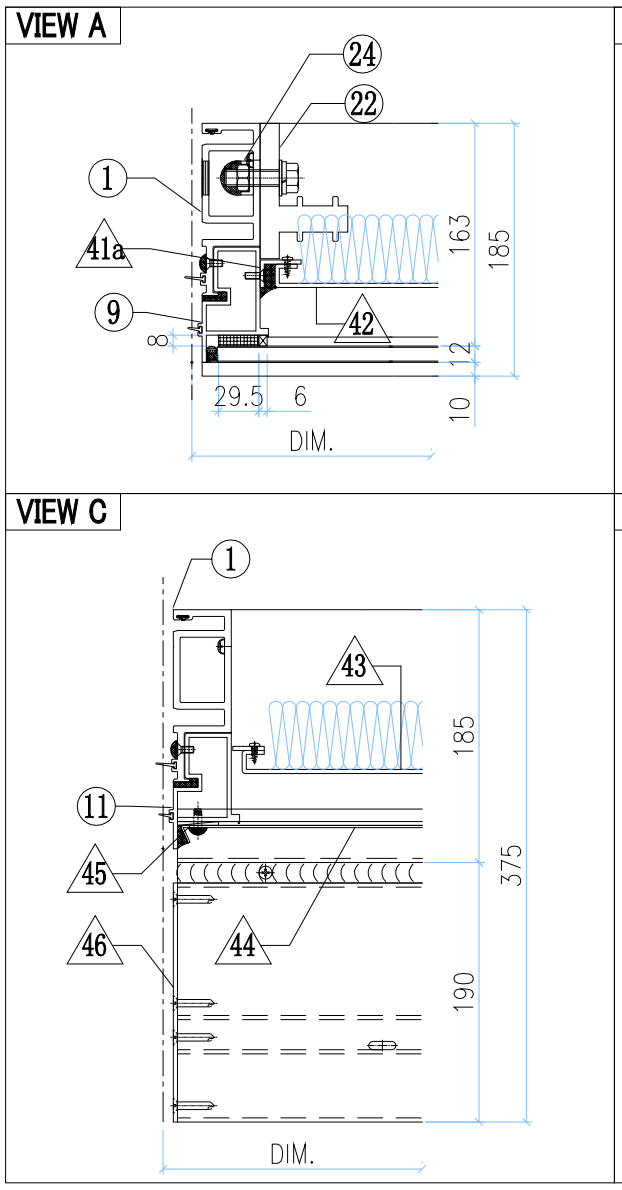

GLASS	GLASS NUMBER	WIDTH	HEIGHT	QTY.
	GL03-10	1363	578	1
	GL04-02	580	145	1
	GL01-02	663	832	1
	GL01-12	663	2332	1

美特鋁質有限公司
MIDI Aluminium Fabricator Ltd.

修改	-			採用	工廠		地盤	✓	工程號	J858	類別		物料號	-		
日期	-			材料顏色	-				地盘	康城11期	制圖	Z.S.P	2022-06-28	圖號	CLt-1400H1-F1hc2
									图纸名称	单元组装图	復核	-	-	數量	-
									材料	-	批准	-	-	單件重量	- (KG)

AM-10B

VIEW L

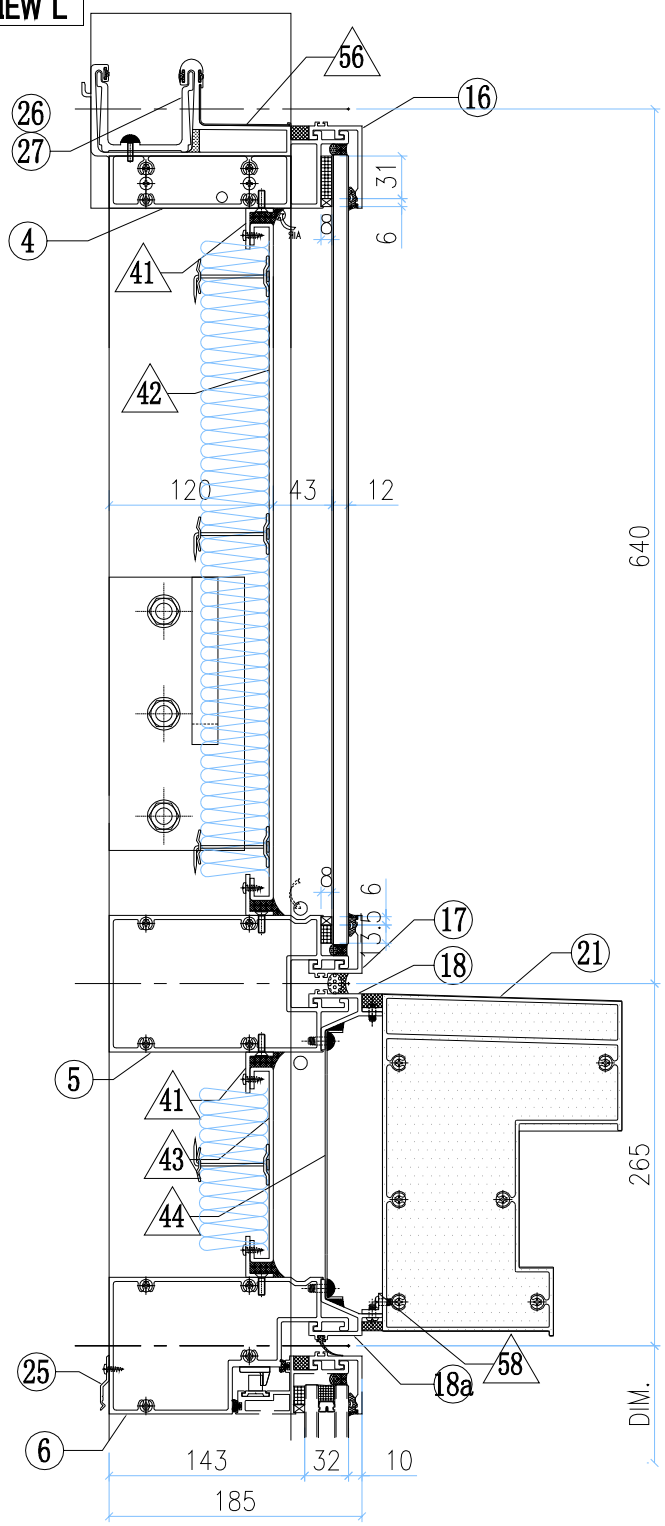

VIEW E

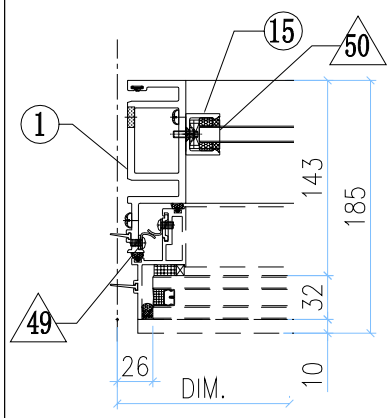

VIEW H

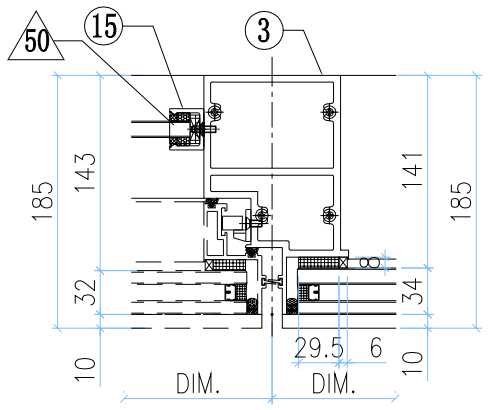

VIEW G

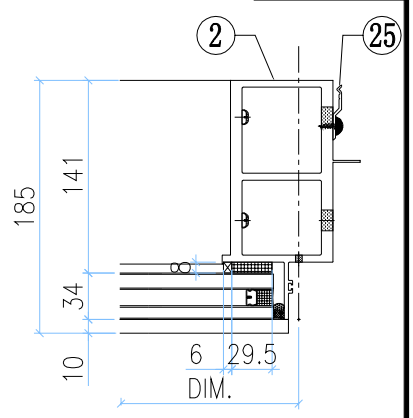

VIEW F

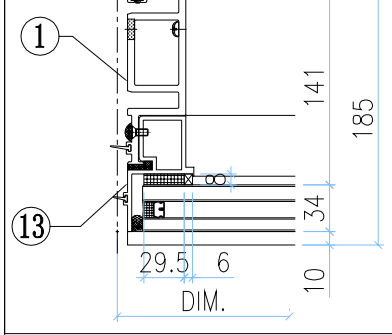

VIEW K

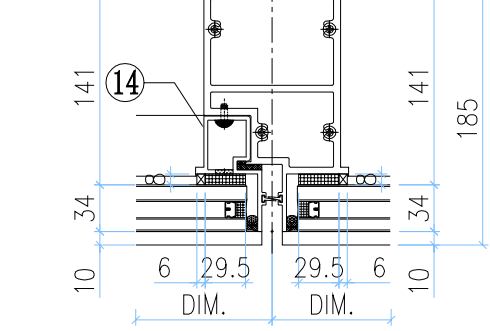

VIEW P

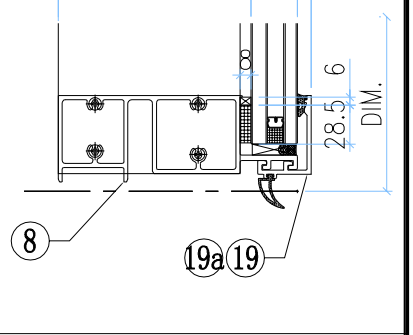

VIEW M

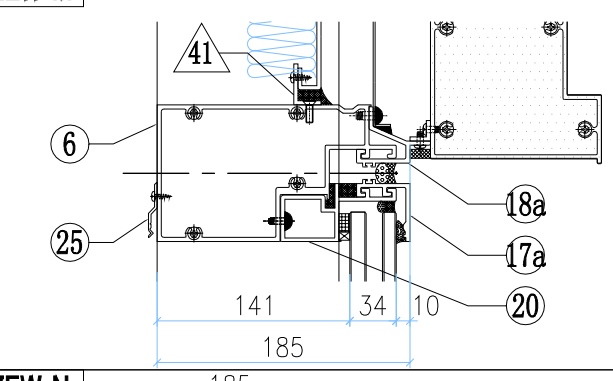

VIEW N

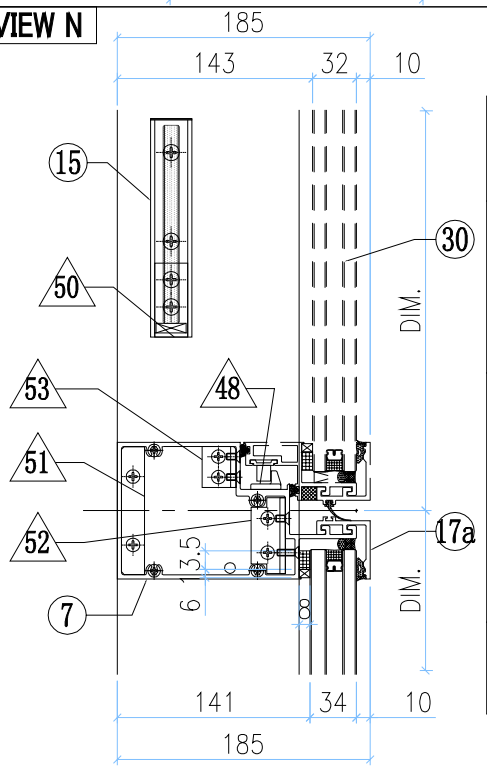

◇ OTHERS (ALUM. & G.M.S. PARTS)

ITEM	FAB. DWG NO.	LENGTH (mm)	QTY
41	N00813-01Q 30x20X3mm ALUM. ANGLE	1298	4
41a	N00813-01Z 30x20X3mm ALUM. ANGLE	455.5	2
42	J858-AP09-23 1278 x495.5(BACK PANEL)		1
43	J858-AP08-27 1284 x143 (BACK PANEL)		1
44	J858-AP07-13 1.5mm THK. ALUM. FLASHING		1
45	J858-AP06 30x166x3mm ALUM. PLATE		2
46	J858-AP14L 3mm THK. ALUM. END PANEL		1
47	J858-AP14R 3mm THK. ALUM. END PANEL		1
48	J858-AP05 2mm THK. ALUM. PLATE		1
49	J858-AP04 1.5mm THK. ALUM. PLATE		3
50	N541-01 43x22x3mm ALUM. ANGLE	21	2
51	B1505-01 6mm THK. ALUM. PLATE		1
52	L100-02 25x25x4mm ALUM. ANGLE		1
53	L100-01 25x25x4mm ALUM. ANGLE		1
54	J858-AP02 3mm THK. ALUM. PLATE		1
55	J858-AP03 3mm THK. ALUM. PLATE		2
56	J858-AP16 1mm THK. ALUM. FLASHING	100	1
57	J858-AP18 1mm THK. ALUM. FLASHING	400	1
58	L065-01-06 16x16x3mm ALUM. ANGLE	1377	1

◯ ALUM. EXTRUSION

ITEM	FAB. DWG NO.	LENGTH (mm)	QTY
1	X86288-09	3258.5	1
2	X86278-07R	3267.5	1
3	X86294-03	2368	1
4	X86279-20B	1417.5	1
5	X86308-14D	1379	1
6	X86309-06RF	1379	1
7	X86281-02LA	679	1
8	X86280-05RD	1379	1
9	X86313-01LB	603.5	1
10	X86305-01RC	563.5	1
11	X86313-03L	243	1
12	X86305-02A	164	1
13	X86314-01L	868	1
14	X86314-05R	868	1
15	X86282-01	159	2
16	X86301-01-19	1385	1
17	X86283-01-23	1385	1
17a	X86283-01-02	685	2
18	X86306-01H	1385	1
18a	x86306-04H	1385	1
19	X86300-01-02	685	1
19a	X86300-01-02	685	1
20	X86312-01B	679	1
21	X86307-01-08	1379	1
22	X86255-01L	200	1
23	X86255-01R	200	1
24	X86258-01	200	2
25	X86317-01	50	13
26	X86303-01	300	1
27	X86303-02	150	1
28			
29			
30	(窗玉)J858-CW-SH01L		1

美特鋁質有限公司 MIDI Aluminium Fabricator Ltd.																	
								工程號	J858		類別		物料號		-		
								地盘	康城11期		制圖	Z.S.P	2022-06-28		圖號	CLt-1400H1-F1hc2	
修改	-			採用	工廠		地盤	✓	图纸名称	单元组装图	復核	-	-		數量	-	
日期	-			材料颜色	-				材料	-	批准	-	-		單件重量	-	(KG)

AM-10C

INSTALL UNIT NO.	QTY.	FLOOR
T1A-CW2-0907	1	9/F
T1A-CW2-1007	1	10/F
T1A-CW2-1207	1	12/F
T1A-CW2-1507	1	15/F
T1A-CW2-1607	1	16/F
T1A-CW2-1707	1	17/F
T1A-CW2-1807	1	18/F
T1A-CW2-1907	1	19/F
T1A-CW2-2007	1	20/F
T1A-CW2-2107	1	21/F
T1A-CW2-2207	1	22/F
T1A-CW2-2307	1	23/F
T1A-CW2-2507	1	25/F
T1A-CW2-2607	1	26/F
T1A-CW2-2707	1	27/F
T1A-CW2-2807	1	28/F
T1A-CW2-2907	1	29/F
T1A-CW2-3007	1	30/F
T1A-CW2-3107	1	31/F
T1A-CW2-3207	1	32/F
T1A-CW2-3307	1	33/F
T1A-CW2-3507	1	35/F
T1A-CW2-3607	1	36/F
T1A-CW2-3707	1	37/F
T1A-CW2-3807	1	38/F
T1A-CW2-3907	1	39/F
T1A-CW2-4107	1	41/F
T1A-CW2-4207	1	42/F
T1A-CW2-4307	1	43/F
T1A-CW2-4507	1	45/F
T1A-CW2-4607	1	46/F
T1A-CW2-4707	1	47/F
T1A-CW2-4807	1	48/F
T1A-CW2-4907	1	49/F
T1A-CW2-5007	1	50/F
T1A-CW2-5107	1	51/F
T1A-CW2-5207	1	52/F
T1A-CW2-5307	1	53/F
T1A-CW2-5507	1	55/F
T1A-CW2-5607	1	56/F
T1A-CW2-5707	1	57/F
T1A-CW2-5807	1	58/F
T1A-CW2-5907	1	59/F
T1A-CW2-6007	1	60/F
T2A-CW2-0907	1	9/F
T2A-CW2-1007	1	10/F
T2A-CW2-1207	1	12/F
T2A-CW2-1507	1	15/F
T2A-CW2-1607	1	16/F
T2A-CW2-1707	1	17/F
T2A-CW2-1807	1	18/F
T2A-CW2-1907	1	19/F
T2A-CW2-2007	1	20/F
T2A-CW2-2107	1	21/F
T2A-CW2-2207	1	22/F
T2A-CW2-2307	1	23/F
T2A-CW2-2507	1	25/F
T2A-CW2-2607	1	26/F
T2A-CW2-2707	1	27/F
T2A-CW2-2807	1	28/F
T2A-CW2-2907	1	29/F
T2A-CW2-3007	1	30/F
T2A-CW2-3107	1	31/F
T2A-CW2-3207	1	32/F
T2A-CW2-3307	1	33/F
T2A-CW2-3507	1	35/F
T2A-CW2-3607	1	36/F
T2A-CW2-3707	1	37/F
T2A-CW2-3807	1	38/F
T2A-CW2-3907	1	39/F
T2A-CW2-4107	1	41/F
T2A-CW2-4207	1	42/F
T2A-CW2-4307	1	43/F
T2A-CW2-4507	1	45/F
T2A-CW2-4607	1	46/F
T2A-CW2-4707	1	47/F
T2A-CW2-4807	1	48/F
T2A-CW2-4907	1	49/F
T2A-CW2-5007	1	50/F
T2A-CW2-5107	1	51/F
T2A-CW2-5207	1	52/F
T2A-CW2-5307	1	53/F
T2A-CW2-5507	1	55/F
T2A-CW2-5607	1	56/F
T2A-CW2-5707	1	57/F
T2A-CW2-5807	1	58/F
T2A-CW2-5907	1	59/F
T2A-CW2-6007	1	60/F
T2A-CW2-6107	1	61/F
T2A-CW2-6207	1	62/F
T2A-CW2-6307	1	63/F
T2A-CW2-6507	1	65/F
T3A-CW2-0907	1	9/F
T3A-CW2-1007	1	10/F
T3A-CW2-1207	1	12/F
T3A-CW2-1507	1	15/F
T3A-CW2-1607	1	16/F
T3A-CW2-1707	1	17/F
T3A-CW2-1807	1	18/F
T3A-CW2-1907	1	19/F
T3A-CW2-2007	1	20/F
T3A-CW2-2107	1	21/F
T3A-CW2-2207	1	22/F
T3A-CW2-2307	1	23/F
T3A-CW2-2507	1	25/F
T3A-CW2-2607	1	26/F
T3A-CW2-2707	1	27/F
T3A-CW2-2807	1	28/F
T3A-CW2-2907	1	29/F
T3A-CW2-3007	1	30/F
T3A-CW2-3107	1	31/F
T3A-CW2-3207	1	32/F
T3A-CW2-3307	1	33/F
T3A-CW2-3507	1	35/F
T3A-CW2-3607	1	36/F
T3A-CW2-3707	1	37/F
T3A-CW2-3807	1	38/F
T3A-CW2-3907	1	39/F
T3A-CW2-4107	1	41/F
T3A-CW2-4207	1	42/F
T3A-CW2-4307	1	43/F
T3A-CW2-4507	1	45/F
T3A-CW2-4607	1	46/F
T3A-CW2-4707	1	47/F
T3A-CW2-4807	1	48/F
T3A-CW2-4907	1	49/F
T3A-CW2-5007	1	50/F
T3A-CW2-5107	1	51/F
T3A-CW2-5207	1	52/F
T3A-CW2-5307	1	53/F
T3A-CW2-5507	1	55/F
T3A-CW2-5607	1	56/F
T3A-CW2-5707	1	57/F
T3A-CW2-5807	1	58/F
T3A-CW2-5907	1	59/F
T3A-CW2-6007	1	60/F
T3A-CW2-6107	1	61/F
T3A-CW2-6207	1	62/F
T3A-CW2-6307	1	63/F
T3A-CW2-6507	1	65/F
TOTAL	140	

美特鋁質有限公司 MIDI Aluminium Fabricator Ltd.													
							工程號	J858	類別		物料號	-	
							地盘	康城11期	制圖	Z.S.P	2022-06-28	圖號	CLr-1245H1-c1c2
修改	-			採用	工廠		地盤	✓	图纸名称	单元组装图	復核	-	-	數量	-
日期	-			材料颜色	-				材料	-	批准	-	-	單件重量	- (KG)

AM-11A

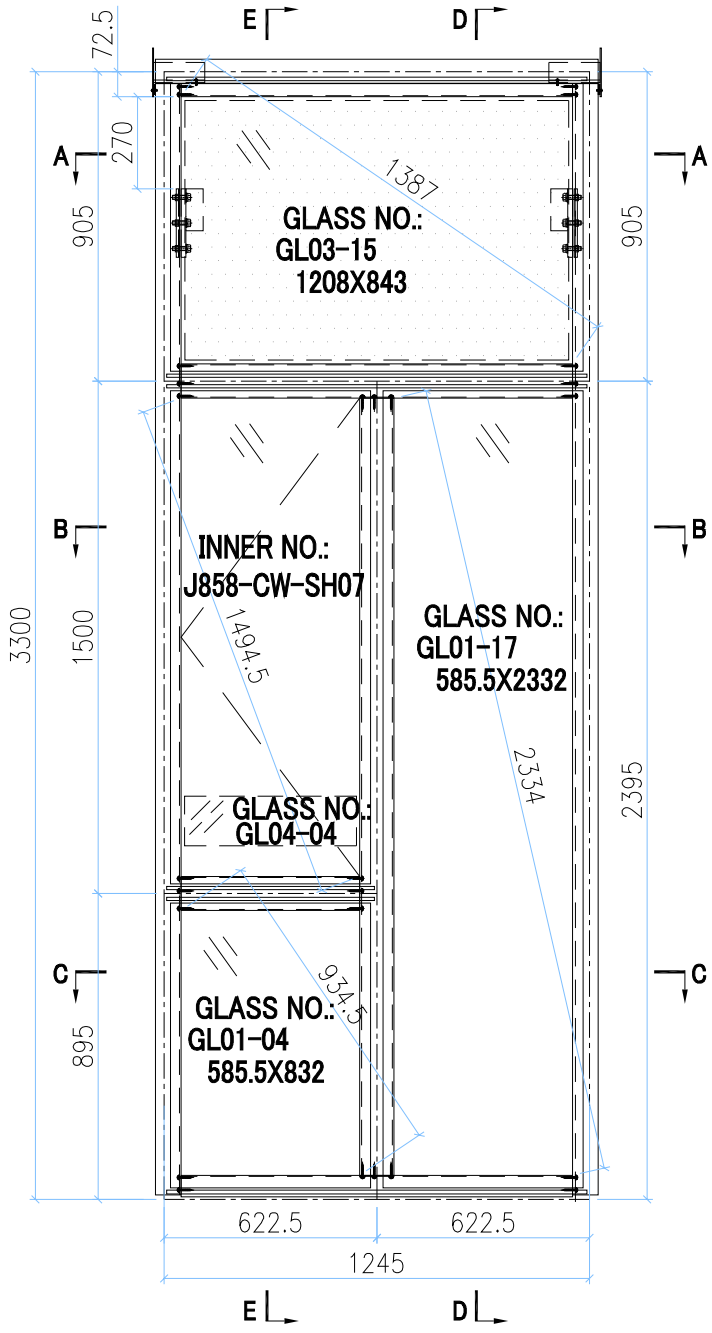

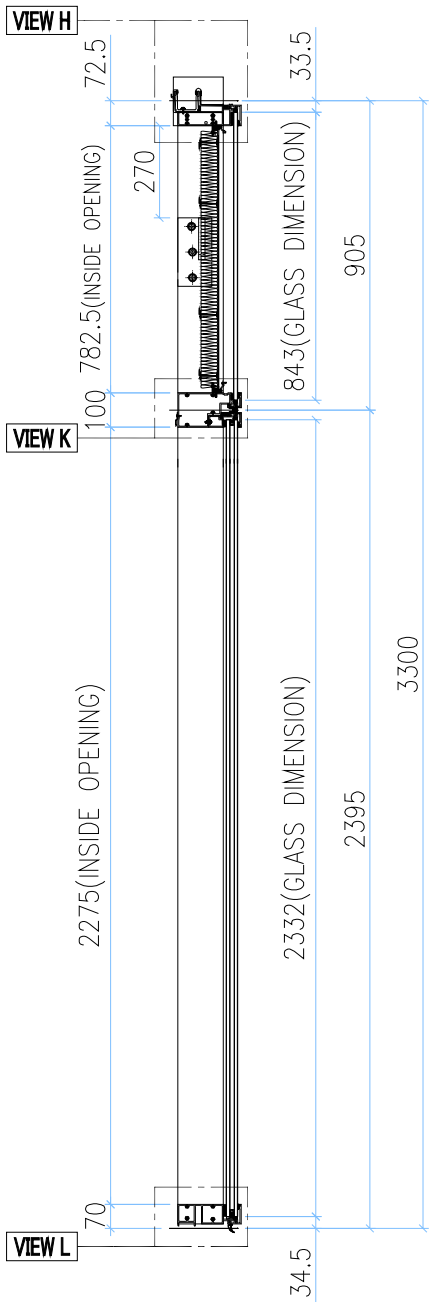

SECTION D-D

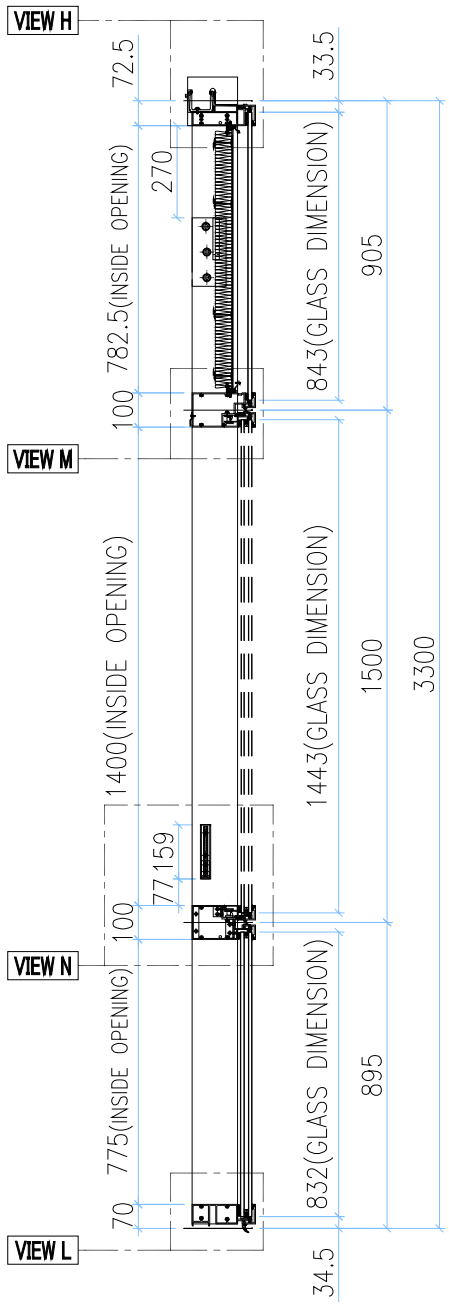

SECTION E-E

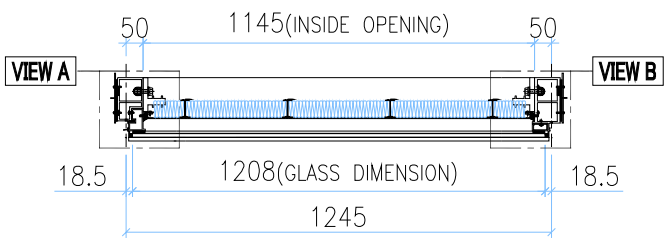

SECTION A-A

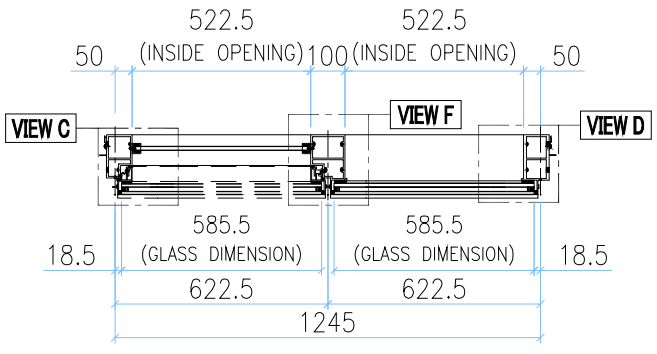

SECTION B-B

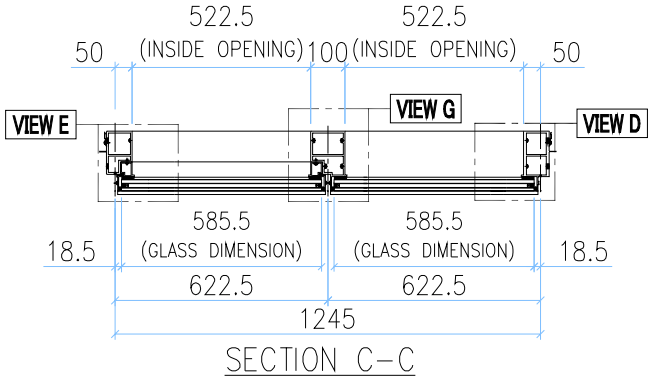

SECTION C-C

GLASS	GLASS NUMBER	WIDTH	HEIGHT	QTY.
	GL03-15	1208	843	1
	GL04-04	502.5	145	1
	GL01-04	585.5	832	1
	GL01-17	585.5	2332	1

美特鋁質有限公司 MIDI Aluminium Fabricator Ltd.											
					工程號	J858	類別		物料號	-	
					地盘	康城11期	制圖	Z.S.P	2022-06-28	圖號	CLr-1245H1-c1c2
修改	-			採用 工廠		地盤 ✓	图纸名称	单元组装图	復核	-	-	數量	-
日期	-			材料颜色	-		材料	-	批准	-	-	單件重量	- (KG)

AM-11B

VIEW H

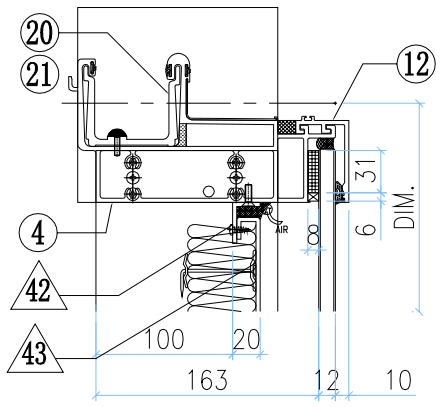

VIEW A

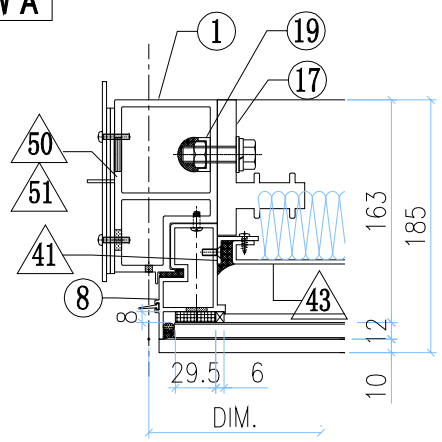

VIEW B

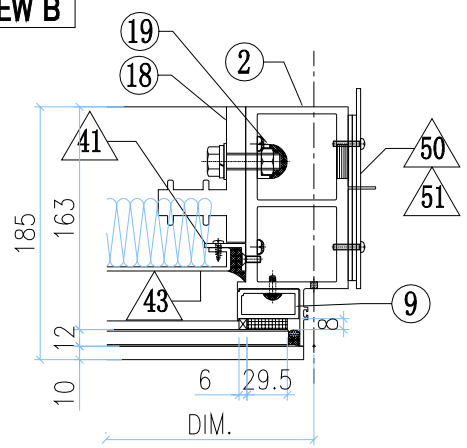

VIEW K

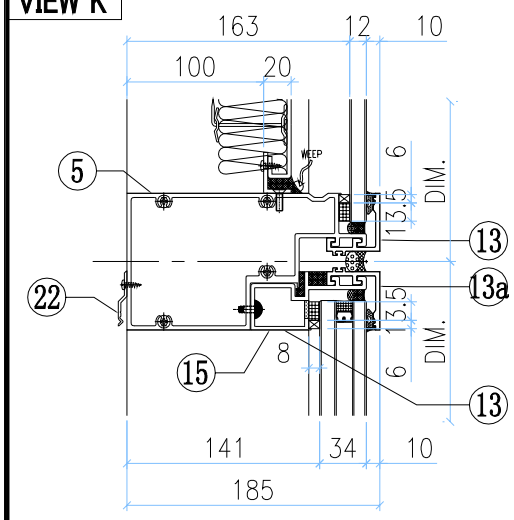

VIEW C

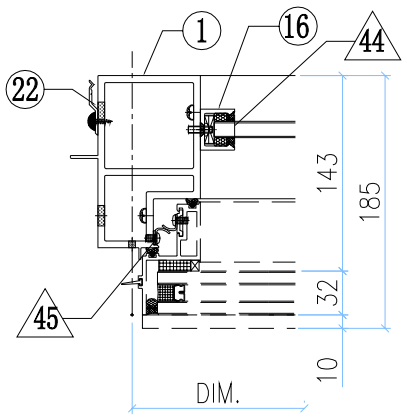

VIEW F

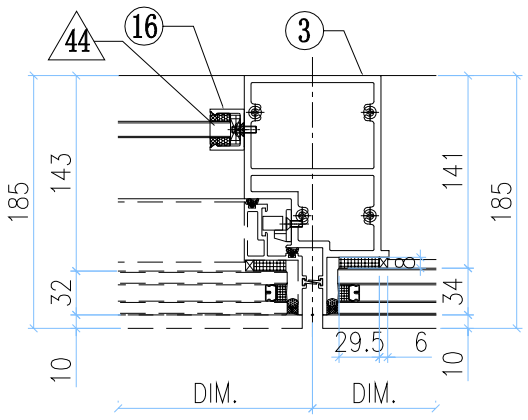

VIEW D

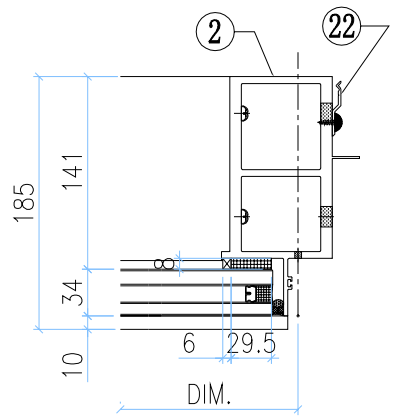

VIEW L

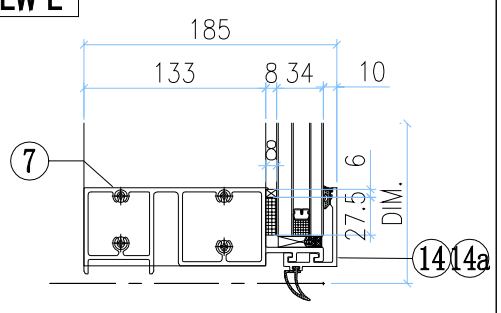

VIEW E

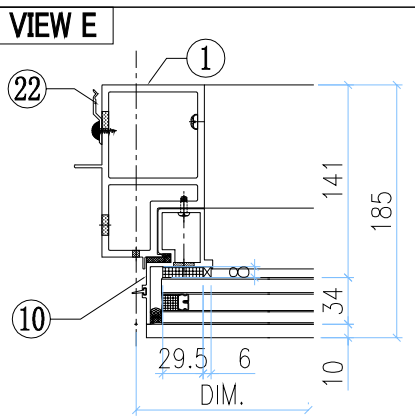

VIEW G

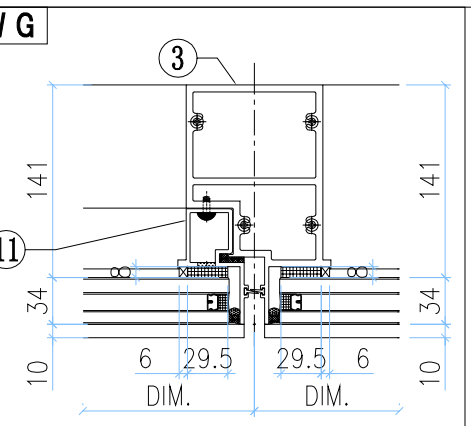

VIEW M

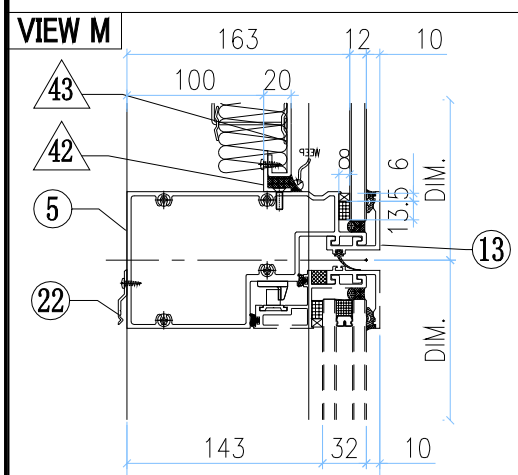

VIEW N

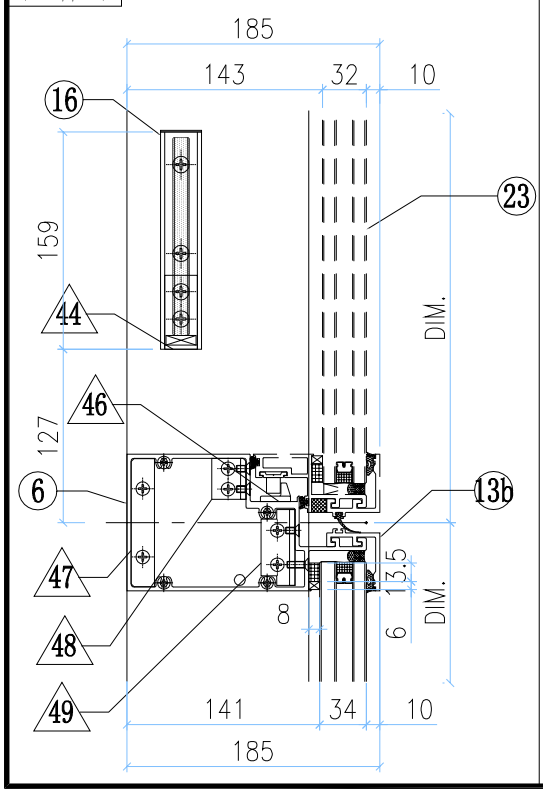

◇ OTHERS (ALUM. & G.M.S. PARTS)

ITEM	FAB. DWG NO.	LENGTH (mm)	QTY
41	N00813-01A 30x20X3mm ALUM. ANGLE	720.5	2
42	N00813-01E 30x20X3mm ALUM. ANGLE	1143	2
43	J858-AP09-04 1123 x760.5(BACK PANEL)		1
44	N541-01 43x22x3mm ALUM. ANGLE	21	2
45	J858-AP04 1.5mm THK. ALUM. PLATE		3
46	J858-AP05 2mm THK. ALUM. PLATE		1
47	B1505-01 6mm THK. ALUM. PLATE		1
48	L100-02 25x25x4mm ALUM. ANGLE		1
49	L100-01 25x25x4mm ALUM. ANGLE		1
50	J858-AP02 3mm THK. ALUM. PLATE		2
51	J858-AP03 3mm THK. ALUM. PLATE		4
52	J858-AP18 1mm THK. ALUM. FLASHING	400	1
53			

○ ALUM. EXTRUSION

ITEM	FAB. DWG NO.	LENGTH (mm)	QTY
1	X86277-04L	3258.5	1
2	X86278-06R	3267.5	1
3	X86294-03	2368	1
4	X86279-21B	1295	1
5	X86309-02RD	1224	1
6	X86281-02LC	601.5	1
7	X86280-05RE	1224	1
8	X86313-05LA	868.5	1
9	X86305-01RA	828.5	1
10	X86314-02L	868	1
11	X86314-05R	868	1
12	X86301-01-06	1230	1
13	X86283-01-07	1230	1
13a	X86283-01-27	607.5	1
13b	X86283-01-27	607.5	1
14	X86300-01-28	607.5	1
14a	X86300-01-28	607.5	1
15	X86312-01D	601.5	1
16	X86282-01	159	2
17	X86255-01L	200	1
18	X86255-01R	200	1
19	X86258-01	200	2
20	X86303-02	150	1
21	X86303-03	150	1
22	X86317-01	50	21
23	(窗玉)J858-CW-SH07		1

美特鋁質有限公司 MIDI Aluminium Fabricator Ltd.								工程號	J858	類別		物料號	-		
								地盘	康城11期	制圖	Z.S.P	2022-06-28	圖號	CLr-1245H1-c1c2	
修改	-			採用	工廠		地盤	✓	图纸名称	单元组装图	復核	-	-	數量	-
日期	-			材料颜色	-				材料	-	批准	-	-	單件重量	- (KG)

AM-11C

INSTALL UNIT NO.	QTY.	FLOOR
T1B-CW2-0901	1	9/F
T1B-CW2-1001	1	10/F
T1B-CW2-1201	1	12/F
T1B-CW2-1501	1	15/F
T1B-CW2-1601	1	16/F
T1B-CW2-1701	1	17/F
T1B-CW2-1801	1	18/F
T1B-CW2-1901	1	19/F
T1B-CW2-2001	1	20/F
T1B-CW2-2101	1	21/F
T1B-CW2-2201	1	22/F
T1B-CW2-2301	1	23/F
T1B-CW2-2501	1	25/F
T1B-CW2-2601	1	26/F
T1B-CW2-2701	1	27/F
T1B-CW2-2801	1	28/F
T1B-CW2-2901	1	29/F
T1B-CW2-3001	1	30/F
T1B-CW2-3101	1	31/F
T1B-CW2-3201	1	32/F
T1B-CW2-3301	1	33/F
T1B-CW2-3501	1	35/F
T1B-CW2-3601	1	36/F
T1B-CW2-3701	1	37/F
T1B-CW2-3801	1	38/F
T1B-CW2-3901	1	39/F
T1B-CW2-4101	1	41/F
T1B-CW2-4201	1	42/F
T1B-CW2-4301	1	43/F
T1B-CW2-4501	1	45/F
T1B-CW2-4601	1	46/F
T1B-CW2-4701	1	47/F
T1B-CW2-4801	1	48/F
T1B-CW2-4901	1	49/F
T1B-CW2-5001	1	50/F
T1B-CW2-5101	1	51/F
T1B-CW2-5201	1	52/F
T1B-CW2-5301	1	53/F
T1B-CW2-5501	1	55/F
T1B-CW2-5601	1	56/F
T1B-CW2-5701	1	57/F
T1B-CW2-5801	1	58/F
T1B-CW2-5901	1	59/F
T1B-CW2-6001	1	60/F

ts

INSTALL UNIT NO.	QTY.	FLOOR
T1B-CW5-0901	1	9/F
T1B-CW5-1001	1	10/F
T1B-CW5-1201	1	12/F
T1B-CW5-1501	1	15/F
T1B-CW5-1601	1	16/F
T1B-CW5-1701	1	17/F
T1B-CW5-1801	1	18/F
T1B-CW5-1901	1	19/F
T1B-CW5-2001	1	20/F
T1B-CW5-2101	1	21/F
T1B-CW5-2201	1	22/F
T1B-CW5-2301	1	23/F
T1B-CW5-2501	1	25/F
T1B-CW5-2601	1	26/F
T1B-CW5-2701	1	27/F
T1B-CW5-2801	1	28/F
T1B-CW5-2901	1	29/F
T1B-CW5-3001	1	30/F
T1B-CW5-3101	1	31/F
T1B-CW5-3201	1	32/F
T1B-CW5-3301	1	33/F
T1B-CW5-3501	1	35/F
T1B-CW5-3601	1	36/F
T1B-CW5-3701	1	37/F
T1B-CW5-3801	1	38/F
T1B-CW5-3901	1	39/F
T1B-CW5-4101	1	41/F
T1B-CW5-4201	1	42/F
T1B-CW5-4301	1	43/F
T1B-CW5-4501	1	45/F
T1B-CW5-4601	1	46/F
T1B-CW5-4701	1	47/F
T1B-CW5-4801	1	48/F
T1B-CW5-4901	1	49/F
T1B-CW5-5001	1	50/F
T1B-CW5-5101	1	51/F
T1B-CW5-5201	1	52/F
T1B-CW5-5301	1	53/F
T1B-CW5-5501	1	55/F
T1B-CW5-5601	1	56/F
T1B-CW5-5701	1	57/F
T1B-CW5-5801	1	58/F
T1B-CW5-5901	1	59/F
T1B-CW5-6001	1	60/F

INSTALL UNIT NO.	QTY.	FLOOR
T2B-CW2-0901	1	9/F
T2B-CW2-1001	1	10/F
T2B-CW2-1201	1	12/F
T2B-CW2-1501	1	15/F
T2B-CW2-1601	1	16/F
T2B-CW2-1701	1	17/F
T2B-CW2-1801	1	18/F
T2B-CW2-1901	1	19/F
T2B-CW2-2001	1	20/F
T2B-CW2-2101	1	21/F
T2B-CW2-2201	1	22/F
T2B-CW2-2301	1	23/F
T2B-CW2-2501	1	25/F
T2B-CW2-2601	1	26/F
T2B-CW2-2701	1	27/F
T2B-CW2-2801	1	28/F
T2B-CW2-2901	1	29/F
T2B-CW2-3001	1	30/F
T2B-CW2-3101	1	31/F
T2B-CW2-3201	1	32/F
T2B-CW2-3301	1	33/F
T2B-CW2-3501	1	35/F
T2B-CW2-3601	1	36/F
T2B-CW2-3701	1	37/F
T2B-CW2-3801	1	38/F
T2B-CW2-3901	1	39/F
T2B-CW2-4101	1	41/F
T2B-CW2-4201	1	42/F
T2B-CW2-4301	1	43/F
T2B-CW2-4501	1	45/F
T2B-CW2-4601	1	46/F
T2B-CW2-4701	1	47/F
T2B-CW2-4801	1	48/F
T2B-CW2-4901	1	49/F
T2B-CW2-5001	1	50/F
T2B-CW2-5101	1	51/F
T2B-CW2-5201	1	52/F
T2B-CW2-5301	1	53/F
T2B-CW2-5501	1	55/F
T2B-CW2-5601	1	56/F
T2B-CW2-5701	1	57/F
T2B-CW2-5801	1	58/F
T2B-CW2-5901	1	59/F
T2B-CW2-6001	1	60/F
T2B-CW2-6101	1	61/F
T2B-CW2-6201	1	62/F
T2B-CW2-6301	1	63/F
T2B-CW2-6501	1	65/F

INSTALL UNIT NO.	QTY.	FLOOR
T3B-CW2-0901	1	9/F
T3B-CW2-1001	1	10/F
T3B-CW2-1201	1	12/F
T3B-CW2-1501	1	15/F
T3B-CW2-1601	1	16/F
T3B-CW2-1701	1	17/F
T3B-CW2-1801	1	18/F
T3B-CW2-1901	1	19/F
T3B-CW2-2001	1	20/F
T3B-CW2-2101	1	21/F
T3B-CW2-2201	1	22/F
T3B-CW2-2301	1	23/F
T3B-CW2-2501	1	25/F
T3B-CW2-2601	1	26/F
T3B-CW2-2701	1	27/F
T3B-CW2-2801	1	28/F
T3B-CW2-2901	1	29/F
T3B-CW2-3001	1	30/F
T3B-CW2-3101	1	31/F
T3B-CW2-3201	1	32/F
T3B-CW2-3301	1	33/F
T3B-CW2-3501	1	35/F
T3B-CW2-3601	1	36/F
T3B-CW2-3701	1	37/F
T3B-CW2-3801	1	38/F
T3B-CW2-3901	1	39/F
T3B-CW2-4101	1	41/F
T3B-CW2-4201	1	42/F
T3B-CW2-4301	1	43/F
T3B-CW2-4501	1	45/F
T3B-CW2-4601	1	46/F
T3B-CW2-4701	1	47/F
T3B-CW2-4801	1	48/F
T3B-CW2-4901	1	49/F
T3B-CW2-5001	1	50/F
T3B-CW2-5101	1	51/F
T3B-CW2-5201	1	52/F
T3B-CW2-5301	1	53/F
T3B-CW2-5501	1	55/F
T3B-CW2-5601	1	56/F
T3B-CW2-5701	1	57/F
T3B-CW2-5801	1	58/F
T3B-CW2-5901	1	59/F
T3B-CW2-6001	1	60/F
T3B-CW2-6101	1	61/F
T3B-CW2-6201	1	62/F
T3B-CW2-6301	1	63/F
T3B-CW2-6501	1	65/F
TOTAL	184	

46sets

美特鋁質有限公司 MIDI Aluminium Fabricator Ltd.													
修改	-			採用	工廠		地盤	✓	工程號	J858	類別		物料號	-		
日期	-			材料顏色	-				地盘	康城11期	制圖	Z.S.P	2022-06-28	圖號	CLr-1300H1-c1c2
									图纸名称	单元组装图	復核	-	-	數量	-
									材料	-	批准	-	-	單件重量	- (KG)

AM-12A

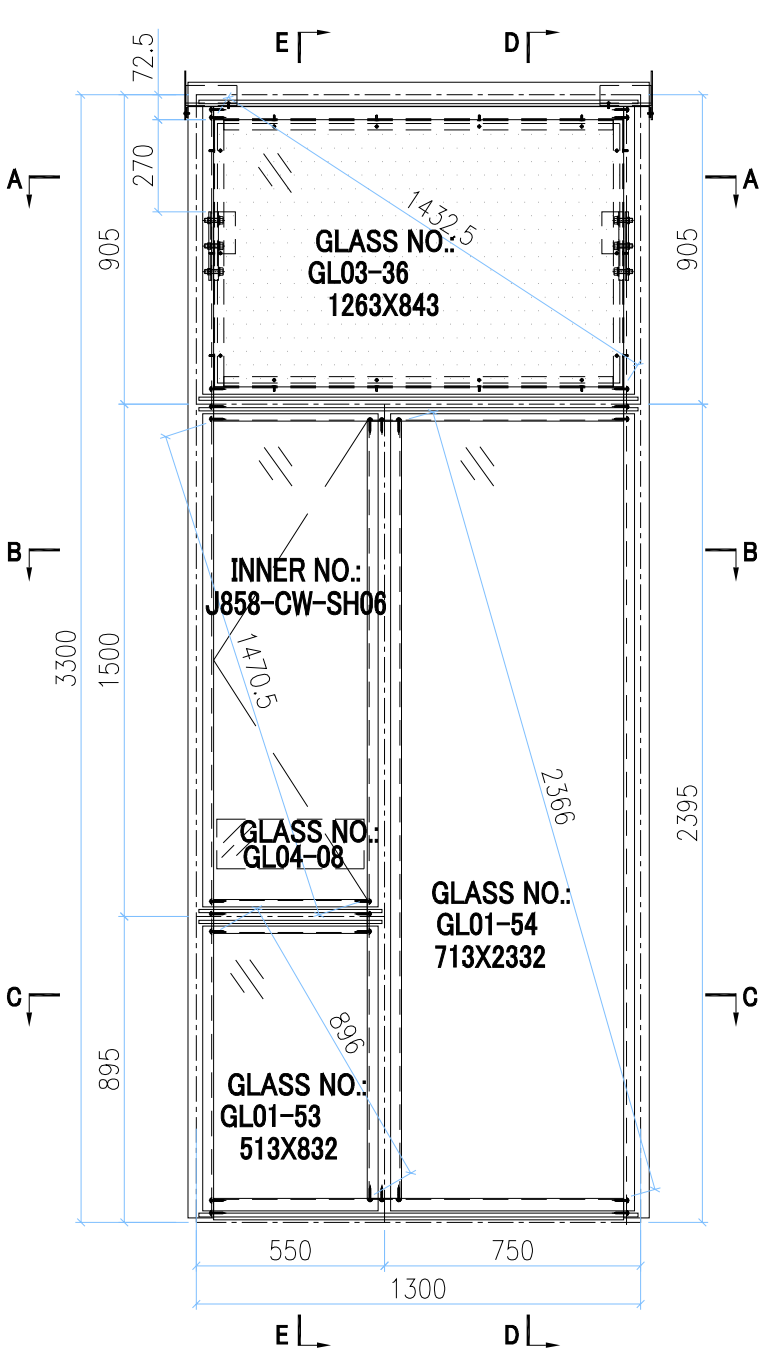

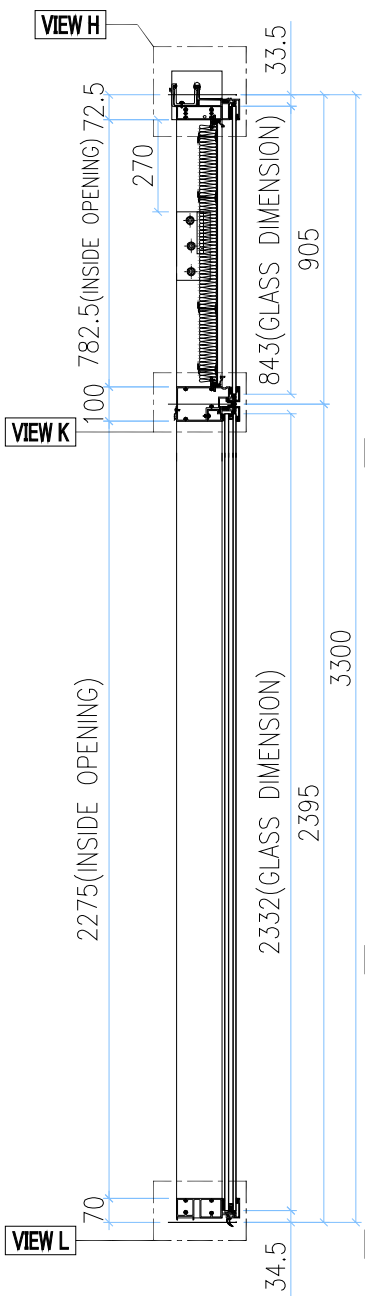

SECTION D-D

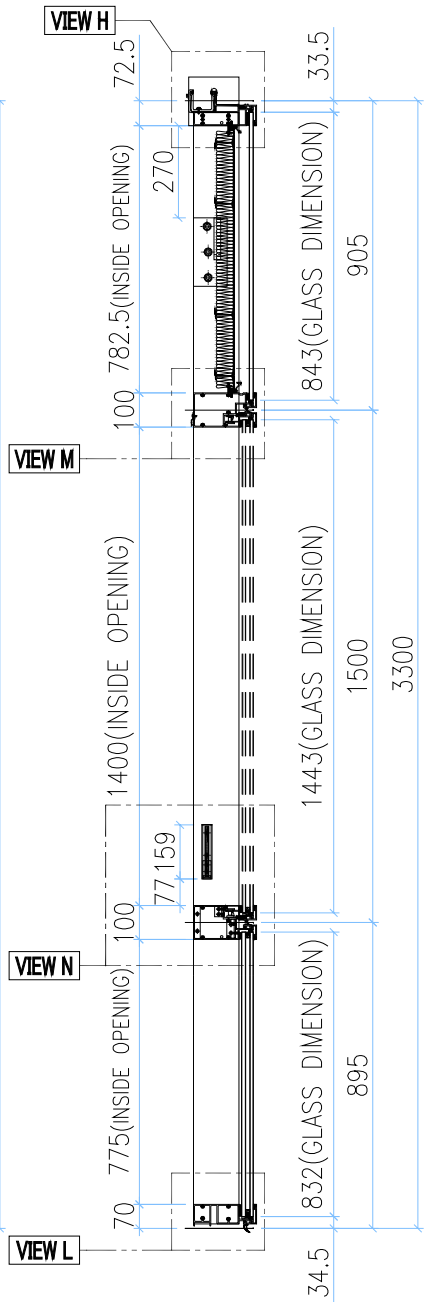

SECTION E-E

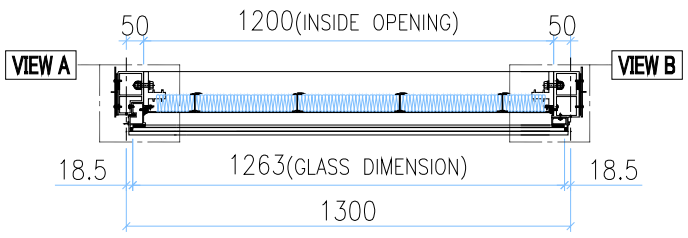

SECTION A-A

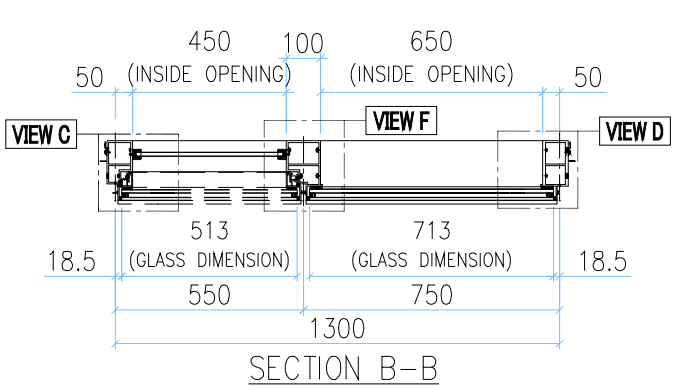

SECTION B-B

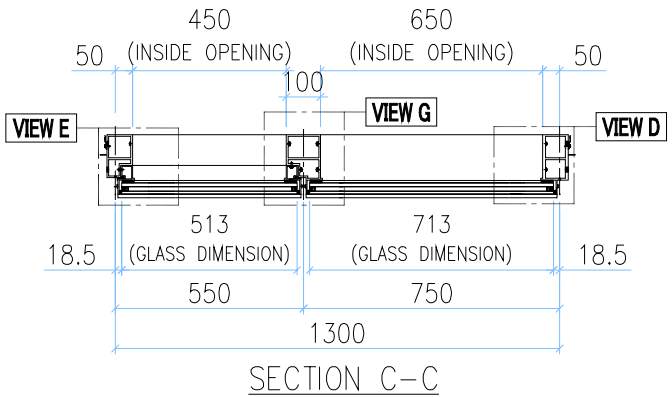

SECTION C-C

INSTALL UNIT NO.	QTY.	FLOOR
T1A-CW4-0901	1	9/F
T1A-CW4-1001	1	10/F
T1A-CW4-1201	1	12/F
T1A-CW4-1501	1	15/F
T1A-CW4-1601	1	16/F
T1A-CW4-1801	1	18/F
T1A-CW4-1901	1	19/F
T1A-CW4-2001	1	20/F
T1A-CW4-2201	1	22/F
T1A-CW4-2301	1	23/F
T1A-CW4-2501	1	25/F
T1A-CW4-2701	1	27/F
T1A-CW4-2801	1	28/F
T1A-CW4-2901	1	29/F
T1A-CW4-3101	1	31/F
T1A-CW4-3201	1	32/F
T1A-CW4-3301	1	33/F
T1A-CW4-3601	1	36/F
T1A-CW4-3701	1	37/F
T1A-CW4-3801	1	38/F
T1A-CW4-4101	1	41/F
T1A-CW4-4201	1	42/F
T1A-CW4-4501	1	45/F
T1A-CW4-4601	1	46/F
T1A-CW4-4701	1	47/F
T1A-CW4-4901	1	49/F
T1A-CW4-5001	1	50/F
T1A-CW4-5101	1	51/F
T1A-CW4-5301	1	53/F
T1A-CW4-5501	1	55/F
T1A-CW4-5601	1	56/F
T1A-CW4-5801	1	58/F
T1A-CW4-5901	1	59/F
T1A-CW4-6001	1	60/F
TOTAL	34	

	GLASS NUMBER	WIDTH	HEIGHT	QTY.
GLASS	GL03-36	1263	843	1
	GL04-08	430	145	1
	GL01-53	513	832	1
	GL01-54	713	2332	1

美特鋁質有限公司 MIDI Aluminium Fabricator Ltd.											
					工程號	J858	類別		物料號	-	
					地盘	康城11期	制圖	Z.S.P	2022-06-28	圖號	CLr-1300H1-c1c2
修改	-			採用 工廠		地盤 ✓	图纸名称	单元组装图	復核	-	-	數量	-
日期	-			材料颜色	-		材料	-	批准	-	-	單件重量	- (KG)

AM-12B

VIEW H

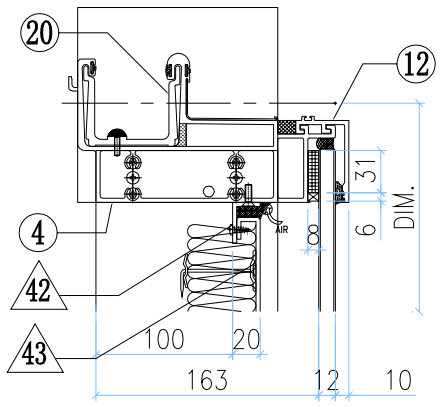

VIEW A

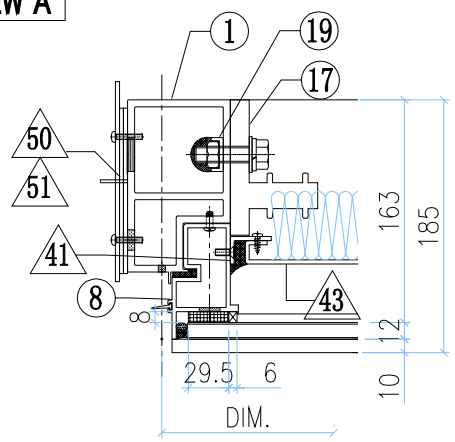

VIEW B

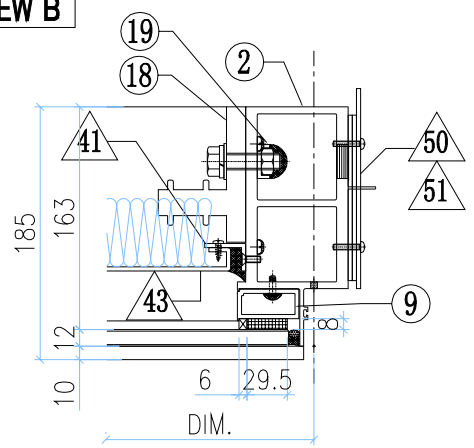

VIEW K

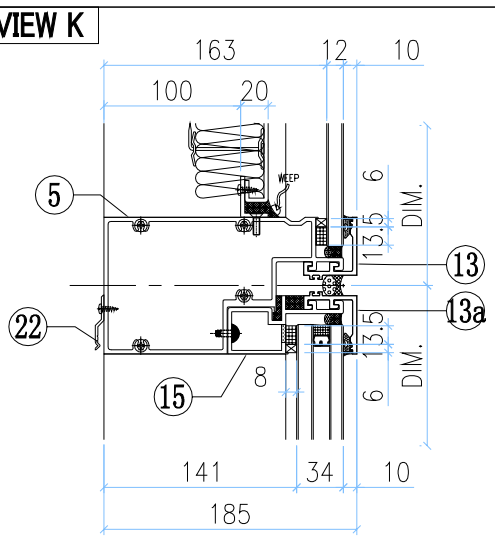

VIEW C

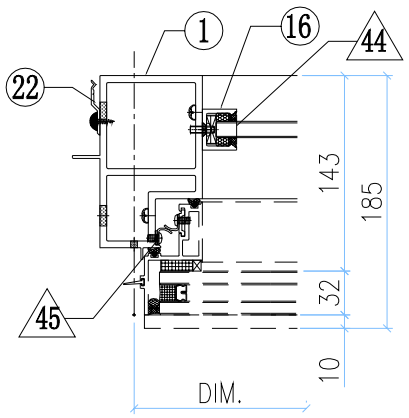

VIEW F

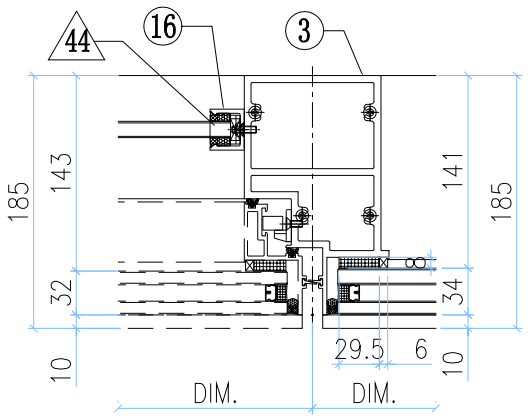

VIEW D

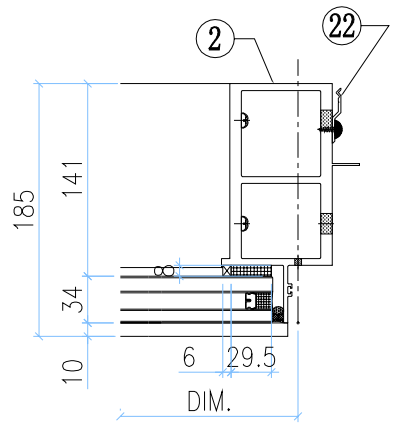

VIEW L

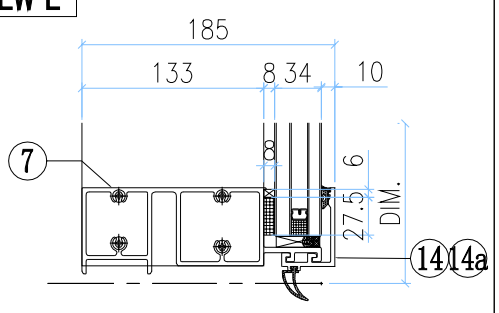

VIEW E

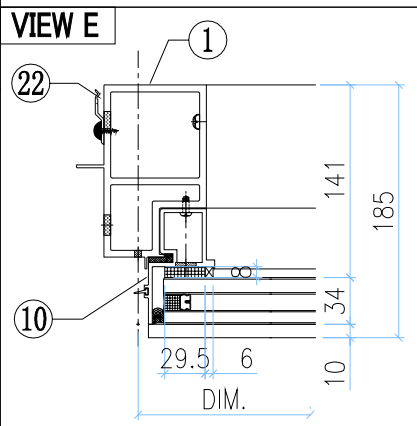

VIEW G

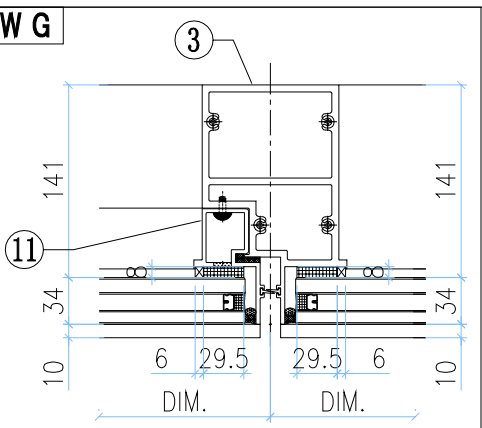

VIEW M

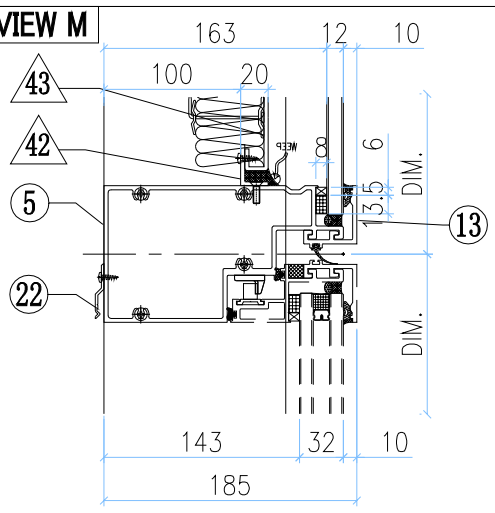

VIEW N

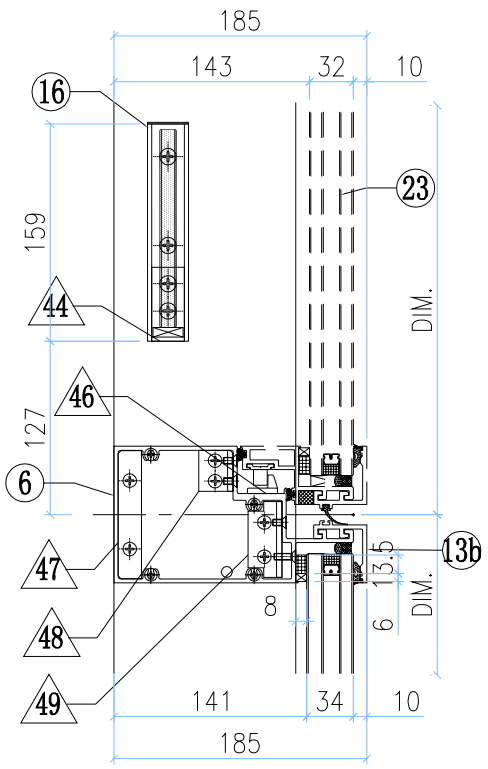

◇ OTHERS (ALUM. & G.M.S. PARTS)

ITEM	FAB. DWG NO.	LENGTH (mm)	QTY
41	N00813-01A	720.5	2
	30x20X3mm ALUM. ANGLE		
42	N00813-01X	1198	2
	30x20X3mm ALUM. ANGLE		
43	J858-AP09-14		1
	1178 x760.5(BACK PANEL)		
44	N541-01	21	2
	43x22x3mm ALUM. ANGLE		
45	J858-AP04		3
	1.5mm THK. ALUM. PLATE		
46	J858-AP05		1
	2mm THK. ALUM. PLATE		
47	B1505-01		1
	6mm THK. ALUM. PLATE		
48	L100-02		1
	25x25x4mm ALUM. ANGLE		
49	L100-01		1
	25x25x4mm ALUM. ANGLE		
50	J858-AP02		2
	3mm THK. ALUM. PLATE		
51	J858-AP03		4
	3mm THK. ALUM. PLATE		
52	J858-AP18	400	1
	1mm THK. ALUM. FLASHING		
53			

◯ ALUM. EXTRUSION

ITEM	FAB. DWG NO.	LENGTH (mm)	QTY
1	X86277-04L	3258.5	1
2	X86278-06R	3267.5	1
3	X86294-03	2368	1
4	X86279-21C	1350	1
5	X86309-02RE	1279	1
6	X86281-02LD	529	1
7	X86280-05RF	1279	1
8	X86313-05LA	868.5	1
9	X86305-01RA	828.5	1
10	X86314-02L	868	1
11	X86314-05R	868	1
12	X86301-01-21	1285	1
13	X86283-01-25	1285	1
13a	X86283-01-21	735	1
13b	X86283-01-20	535	1
14	X86300-01-20	735	1
14a	X86300-01-19	535	1
15	X86312-01F	729	1
16	X86282-01	159	2
17	X86255-01L	200	1
18	X86255-01R	200	1
19	X86258-01	200	2
20	X86303-02	150	1
21	X86303-03	150	1
22	X86317-01	50	21
23	(窗玉)J858-CW-SH06		1

美特鋁質有限公司 MIDI Aluminium Fabricator Ltd.													
修改	-			採用	工廠		地盤	✓	工程號	J858	類別		物料號	-		
日期	-			材料顏色	-				地盘	康城11期	制圖	Z.S.P	2022-06-28	圖號	CLr-1300H1-F2c1c2
									图纸名称	单元组装图	復核	-	-	數量	-
									材料	-	批准	-	-	單件重量	- (KG)

AM-13A

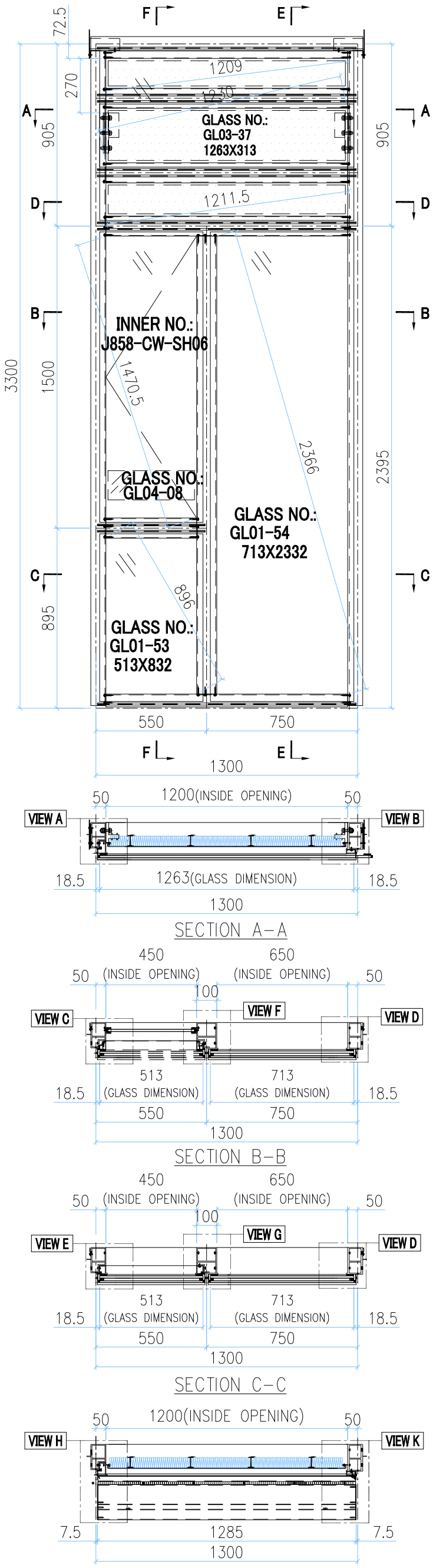

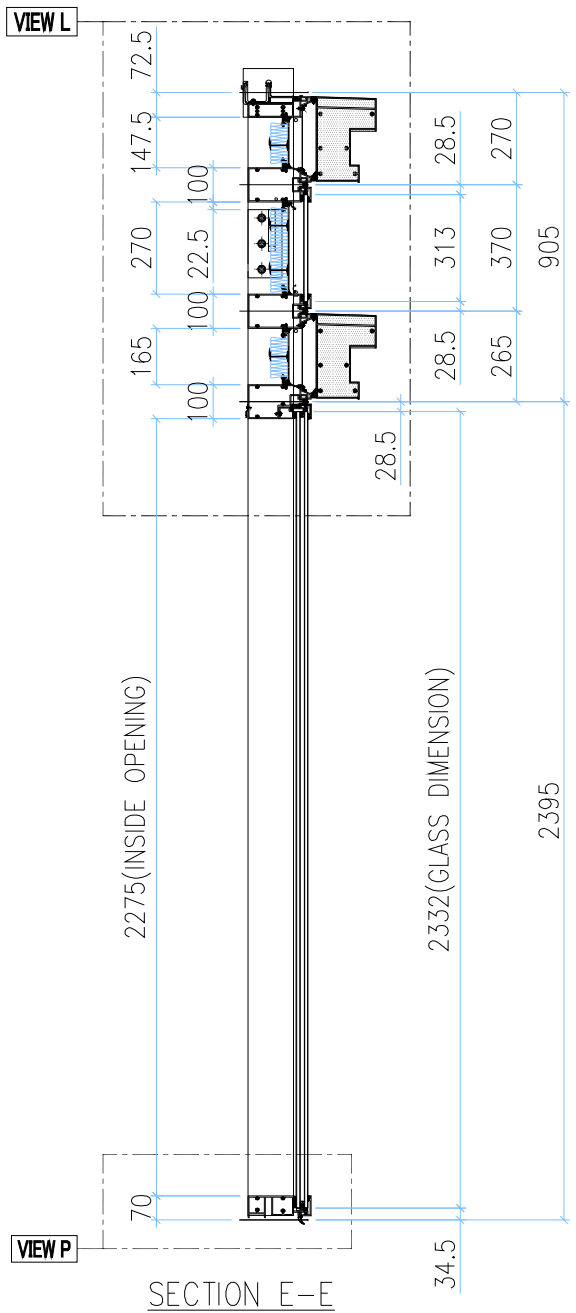

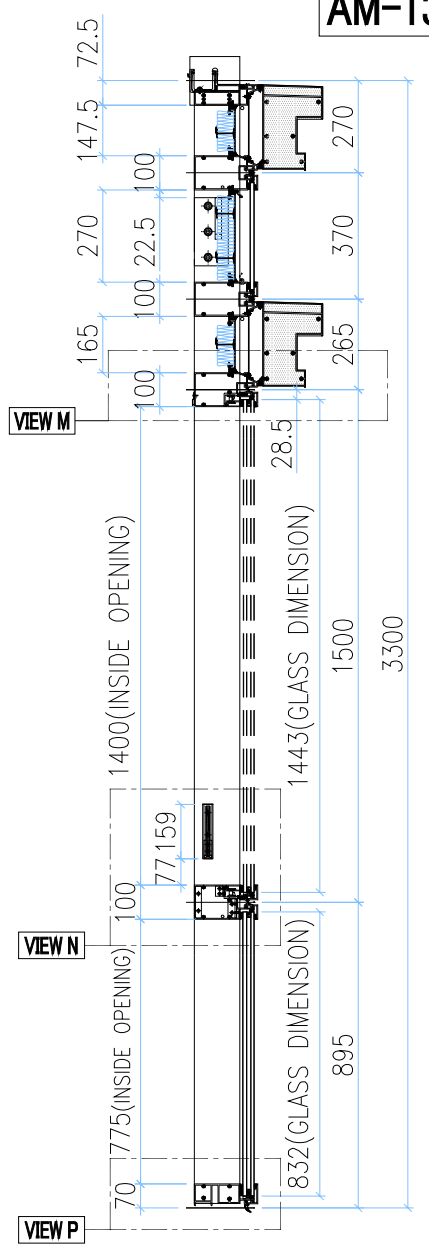

INSTALL UNIT NO.	QTY.	FLOOR
T1A-CW4-1701	1	17/F
T1A-CW4-2101	1	21/F
T1A-CW4-2601	1	26/F
T1A-CW4-3001	1	30/F
T1A-CW4-3501	1	35/F
T1A-CW4-3901	1	39/F
T1A-CW4-4301	1	43/F
T1A-CW4-4801	1	48/F
T1A-CW4-5201	1	52/F
T1A-CW4-5701	1	57/F
TOTAL	10	

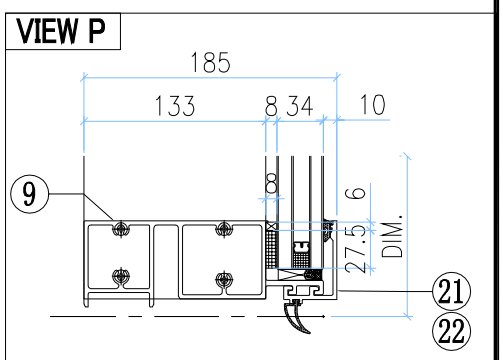

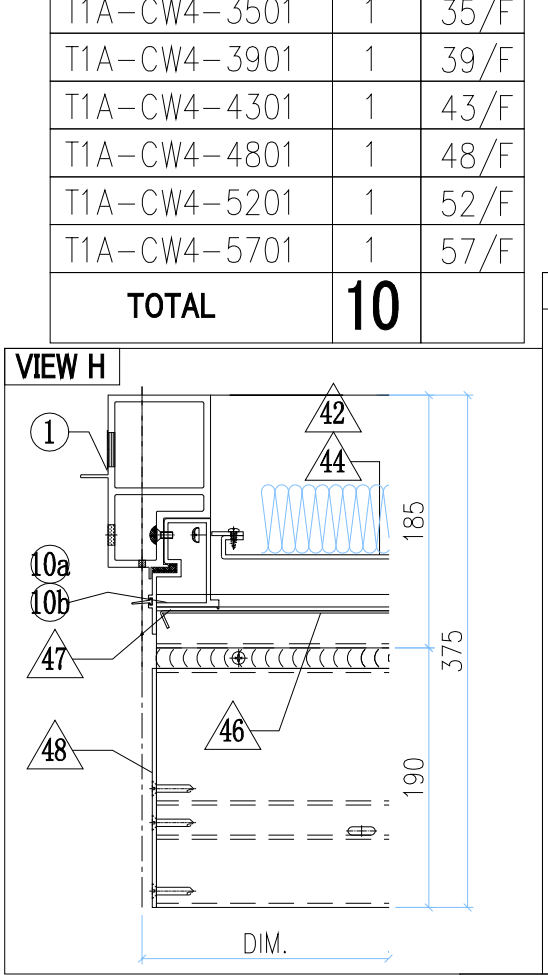

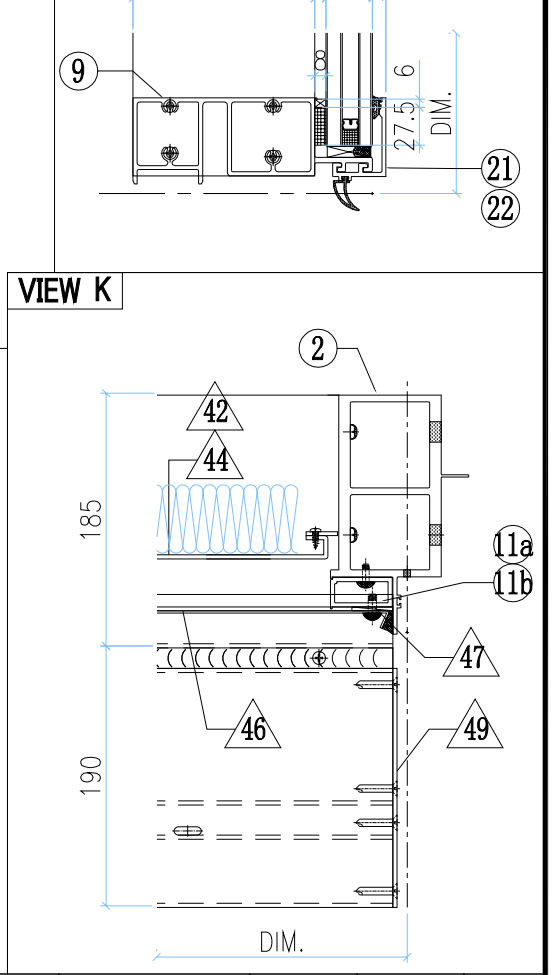

GLASS	GLASS NUMBER	WIDTH	HEIGHT	QTY.
	GL03-37	1263	313	1
	GL04-08	430	145	1
	GL01-53	513	832	1
	GL01-54	713	2332	1

美特鋁質有限公司
MIDI Aluminium Fabricator Ltd.

修改	-			採用	工廠		地盤	✓	工程號	J858	類別		物料號	-		
日期	-			材料顏色	-				地盘	康城11期	制圖	Z.S.P	2022-06-28	圖號	CLr-1300H1-F2c1c2
									图纸名称	单元组装图	復核	-	-	數量	-
									材料	-	批准	-	-	單件重量	- (KG)

AM-13B

VIEW L

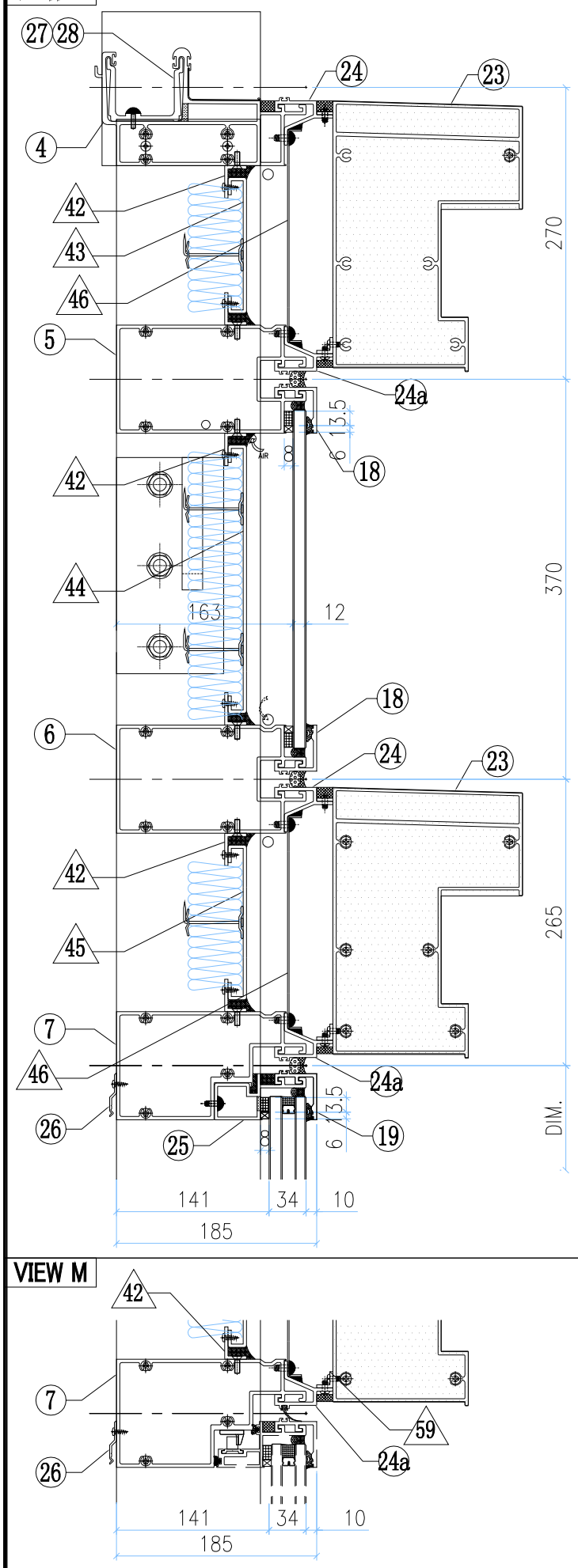

VIEW M

VIEW N

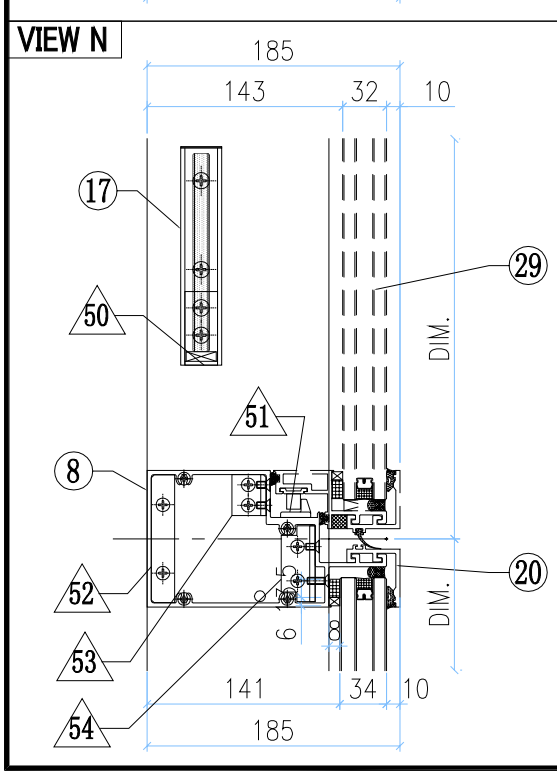

VIEW A

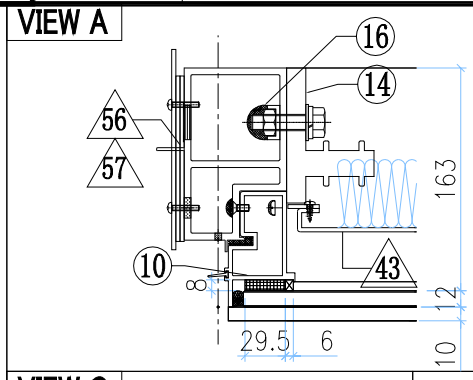

VIEW B

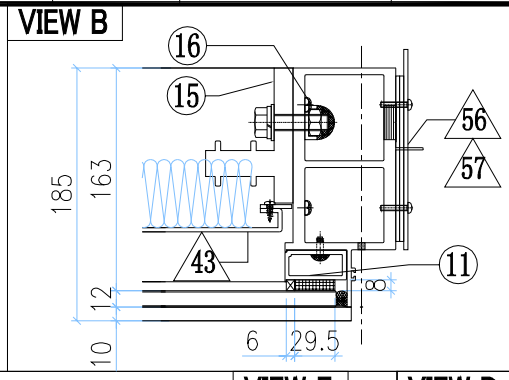

VIEW C

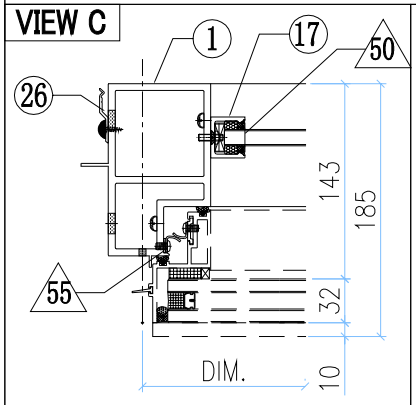

VIEW F

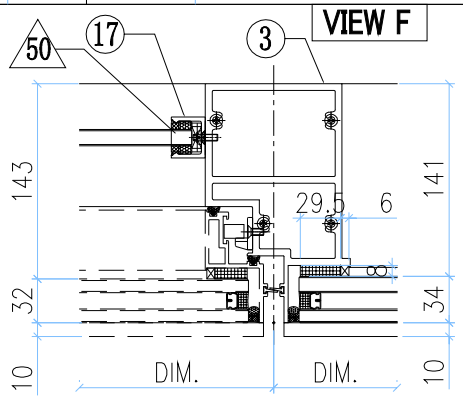

VIEW D

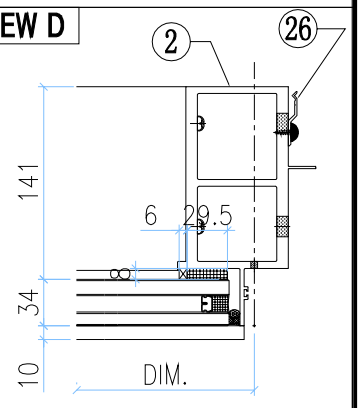

VIEW E

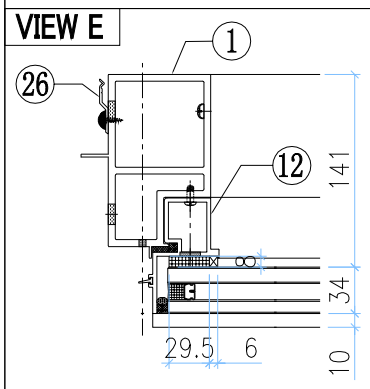

VIEW G

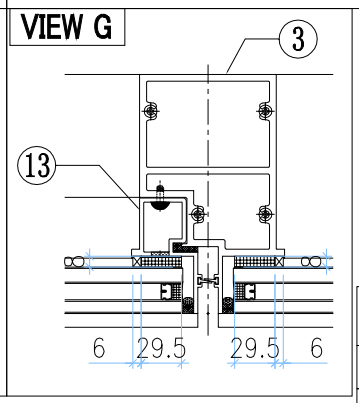

◇ OTHERS (ALUM. & G.M.S. PARTS)

ITEM	FAB. DWG NO.	LENGTH (mm)	QTY
42	N00813-01X 30x20X3mm ALUM. ANGLE	1198	6
43	J858-AP08-16 1184 x125.5 (BACK PANEL)		1
44	J858-AP11-20 1184 x248 (BACK PANEL)		1
45	J858-AP08-29 1184 x143 (BACK PANEL)		1
46	J858-AP07-15 1.5mm THK. ALUM. FLASHING		2
47	J858-AP06 30x166x3mm ALUM. PLATE		4
48	J858-AP14L 3mm THK. ALUM. END PANEL		2
49	J858-AP14R 3mm THK. ALUM. END PANEL		2
50	N541-01 43x22x3mm ALUM. ANGLE	21	2
51	J858-AP05 2mm THK. ALUM. PLATE		1
52	B1505-01 6mm THK. ALUM. PLATE		1
53	L100-02 25x25x4mm ALUM. ANGLE		1
54	L100-01 25x25x4mm ALUM. ANGLE		1
55	J858-AP04 1.5mm THK. ALUM. PLATE		3
56	J858-AP02 3mm THK. ALUM. PLATE		2
57	J858-AP03 3mm THK. ALUM. PLATE		4
58	J858-AP18 1mm THK. ALUM. FLASHING	400	1
59	L065-01-10 16x16x3mm ALUM. ANGLE	1277	2

○ ALUM. EXTRUSION

ITEM	FAB. DWG NO.	LENGTH (mm)	QTY
1	X86277-10L	3258.5	1
2	X86278-09R	3267.5	1
3	X86294-03	2368	1
4	X86279-29A	1350	1
5	X86308-12B	1279	1
6	X86308-14B	1279	1
7	X86309-06RE	1279	1
8	X86281-02LD	529	1
9	X86280-05RF	1279	1
10	X86313-06L	348	1
10a	X86313-07L	243	1
10b	X86313-08L	233.5	1
11	X86305-05B	269	1
11a	X86305-02A	164	1
11b	X86305-03RA	193.5	1
12	X86314-02L	868	1
13	X86314-05R	868	1
14	X86255-01L	200	1
15	X86255-01R	200	1
16	X86258-01	200	2
17	X86282-01	159	2
18	X86283-01-25	1285	2
19	X86283-01-21	735	1
20	X86283-01-20	535	1
21	X86300-01-19	535	1
22	X86300-01-20	735	1
23	X86307-01-12	1279	2
24	X86306-01M	1285	2
24a	x86306-04M	1285	2
25	X86312-01F	729	1
26	X86317-01	50	21
27	X86303-02	150	1
28	X86303-03	150	1
29	(窗玉)J858-CW-SH06		1
30			
31			

美特鋁質有限公司 MIDI Aluminium Fabricator Ltd.							工程號	J858	類別		物料號	-		
							地盘	康城11期	制圖	Z.S.P	2022-06-28	圖號	CLr-1640H1-c1c2	
修改	-			採用	工廠		地盤	✓	图纸名称	单元组装图	復核	-	-	數量	-	
日期	-			材料颜色	-				材料	-	批准	-	-	單件重量	-	(KG)

AM-14A

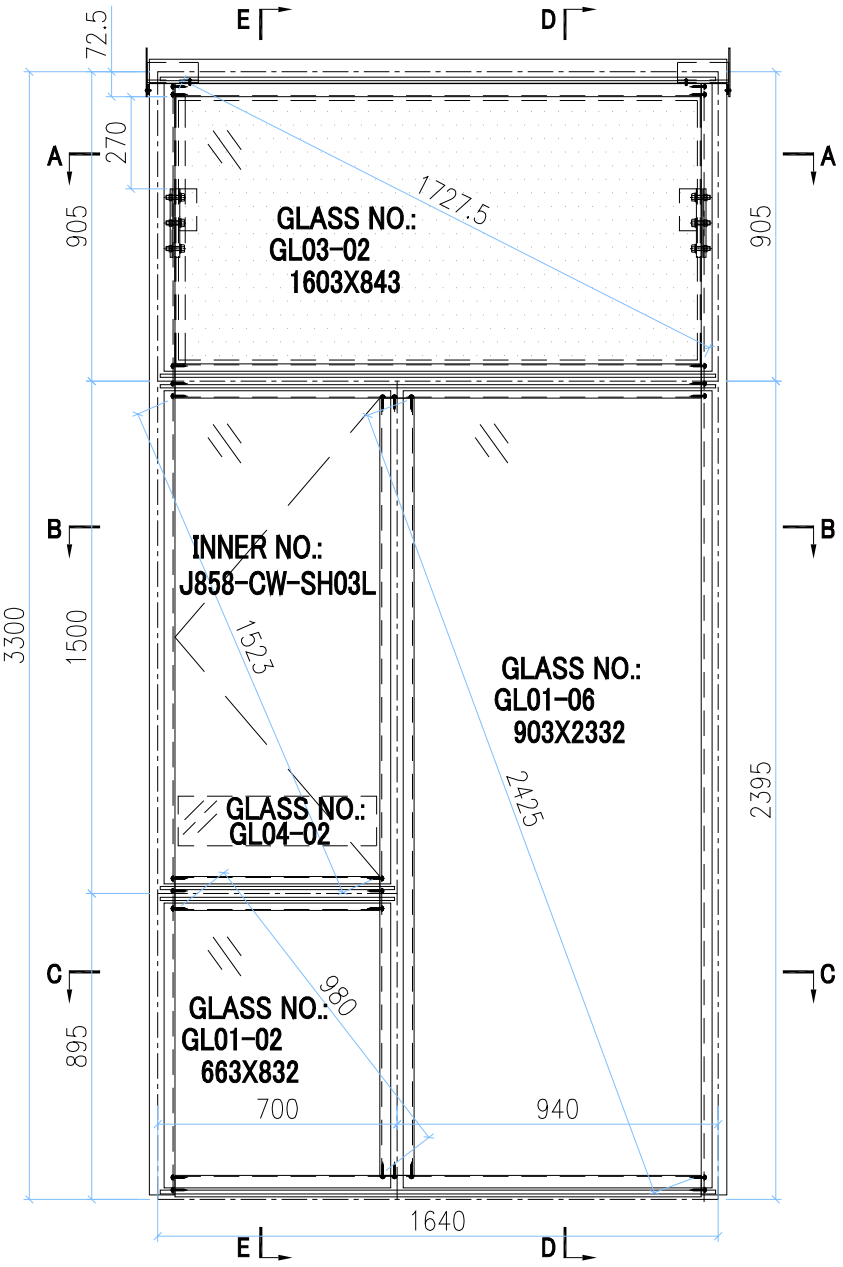

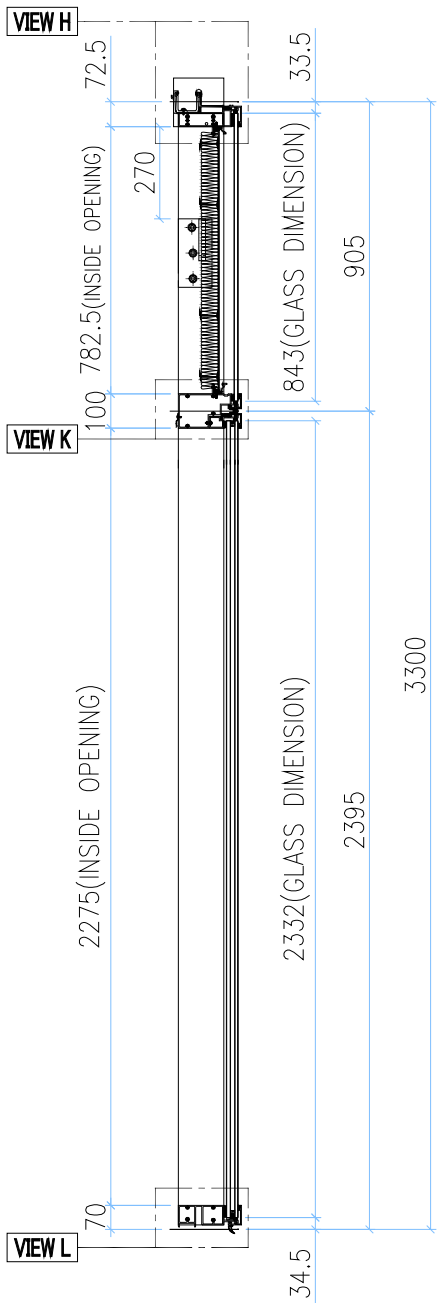

SECTION D-D

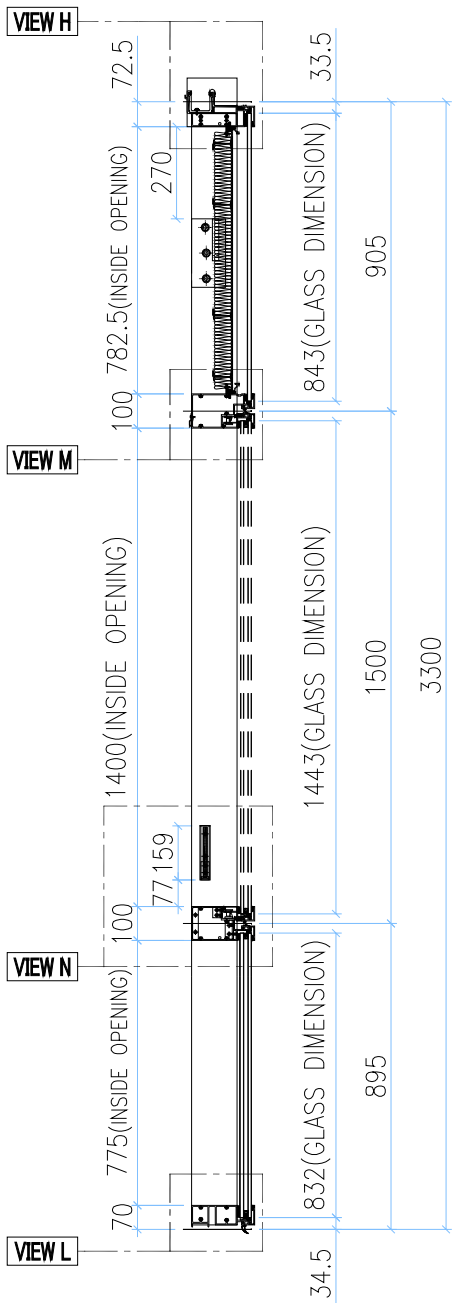

SECTION E-E

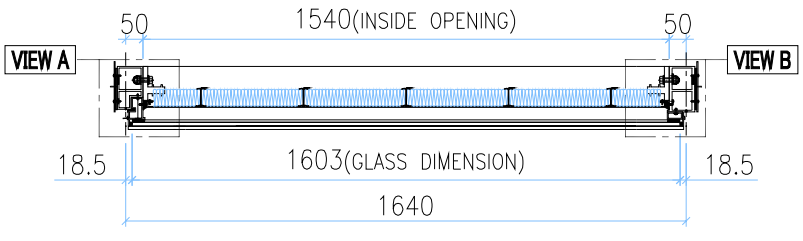

SECTION A-A

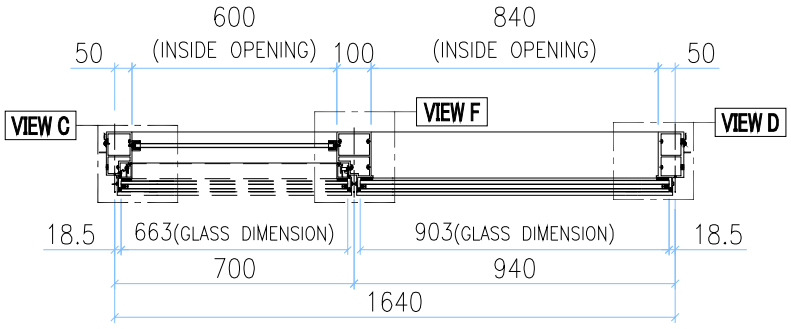

SECTION B-B

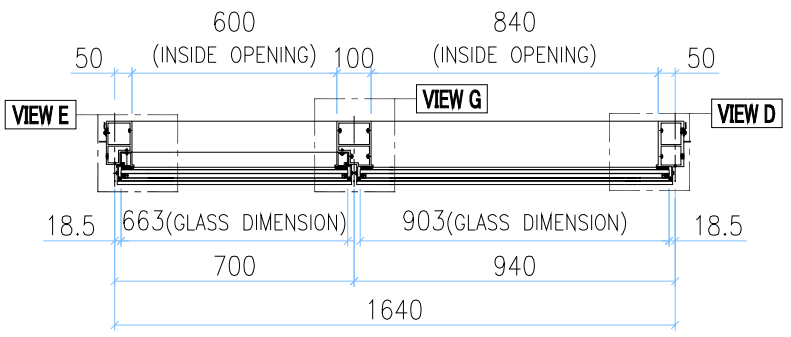

SECTION C-C

INSTALL UNIT NO.	QTY.	FLOOR
T1A-CW2-0902	1	9/F
T1A-CW2-1002	1	10/F
T1A-CW2-1202	1	12/F
T1A-CW2-1502	1	15/F
T1A-CW2-1602	1	16/F
T1A-CW2-1802	1	18/F
T1A-CW2-1902	1	19/F
T1A-CW2-2002	1	20/F
T1A-CW2-2202	1	22/F
T1A-CW2-2302	1	23/F
T1A-CW2-2502	1	25/F
T1A-CW2-2702	1	27/F
T1A-CW2-2802	1	28/F
T1A-CW2-2902	1	29/F
T1A-CW2-3102	1	31/F
T1A-CW2-3202	1	32/F
T1A-CW2-3302	1	33/F
T1A-CW2-3602	1	36/F
T1A-CW2-3702	1	37/F
T1A-CW2-3802	1	38/F
T1A-CW2-4102	1	41/F
T1A-CW2-4202	1	42/F
T1A-CW2-4502	1	45/F
T1A-CW2-4602	1	46/F
T1A-CW2-4702	1	47/F
T1A-CW2-4902	1	49/F
T1A-CW2-5002	1	50/F
T1A-CW2-5102	1	51/F
T1A-CW2-5302	1	53/F
T1A-CW2-5502	1	55/F
T1A-CW2-5602	1	56/F
T1A-CW2-5802	1	58/F
T1A-CW2-5902	1	59/F
T1A-CW2-6002	1	60/F
TOTAL	34	

	GLASS NUMBER	WIDTH	HEIGHT	QTY.
GLASS	GL03-02	1603	843	1
	GL04-02	580	145	1
	GL01-02	663	832	1
	GL01-06	903	2332	1

美特鋁質有限公司 MIDI Aluminium Fabricator Ltd.											
工程號	J858	類別		物料號	-						
地盘	康城11期	制圖	Z.S.P	2022-06-28	圖號	CLr-1640H1-c1c2					
图纸名称	单元组装图	復核	-	-	數量	-					
材料	-	批准	-	-	單件重量	- (KG)					

修改	-			採用	工廠		地盤	✓
日期	-			材料顏色	-			

AM-14B

VIEW H

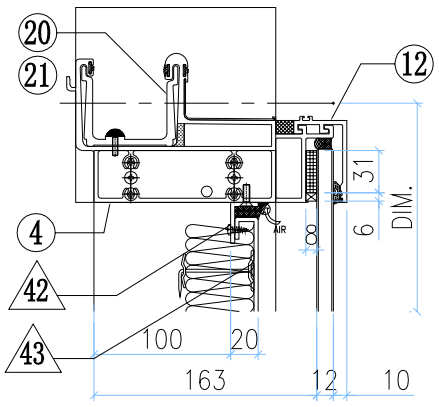

VIEW A

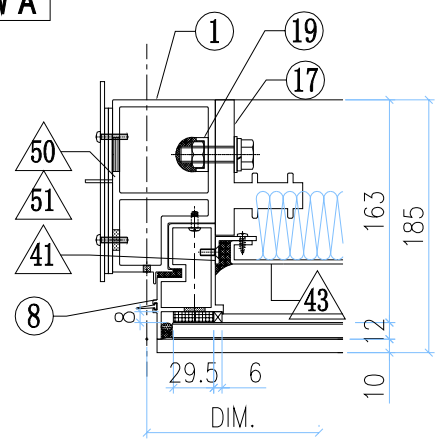

VIEW B

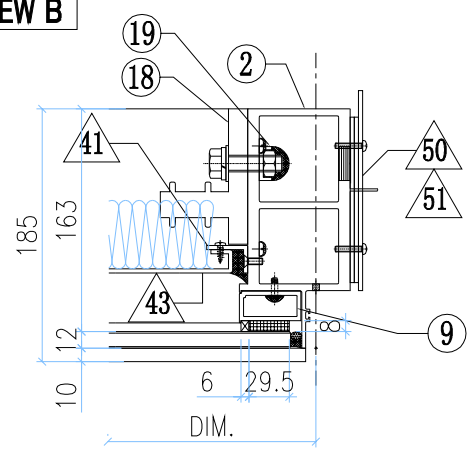

VIEW K

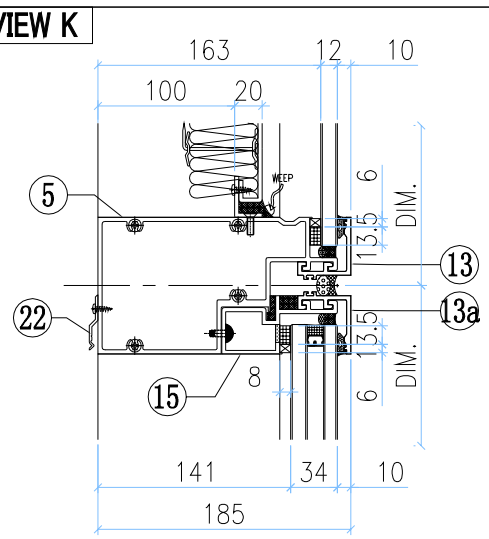

VIEW C

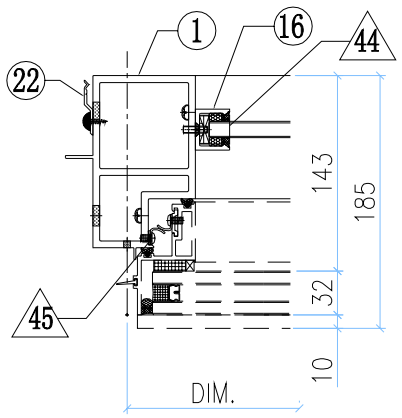

VIEW F

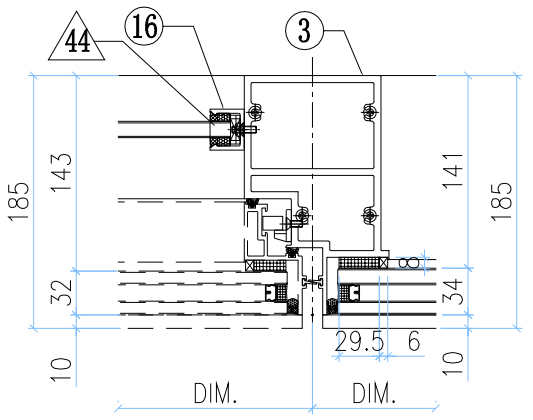

VIEW D

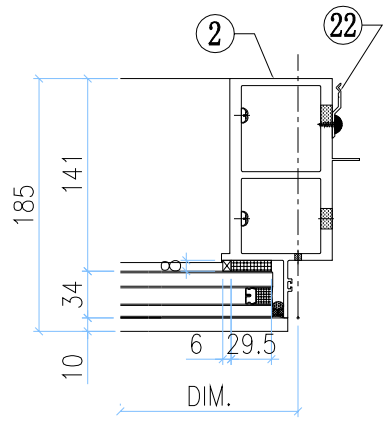

VIEW L

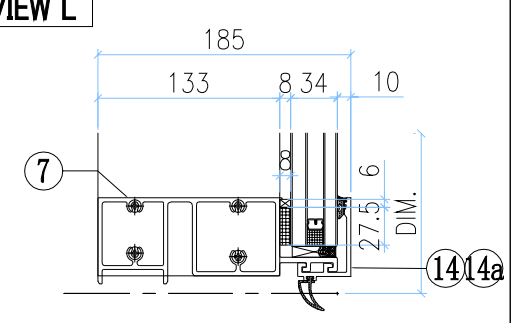

VIEW E

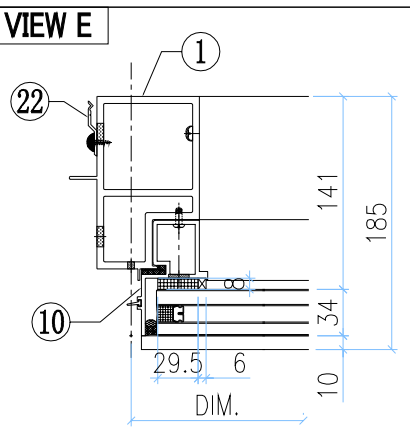

VIEW G

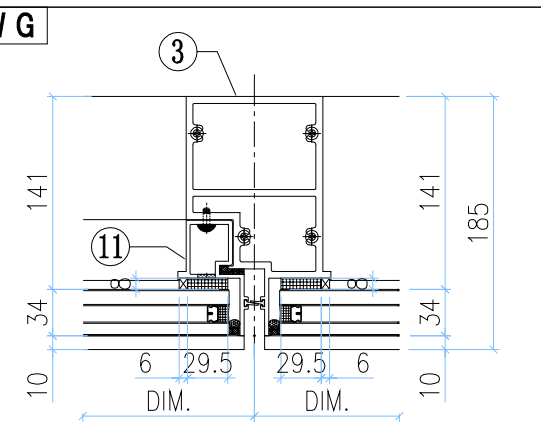

VIEW M

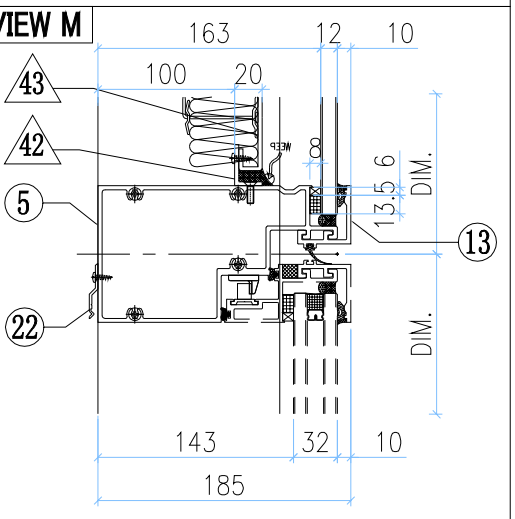

VIEW N

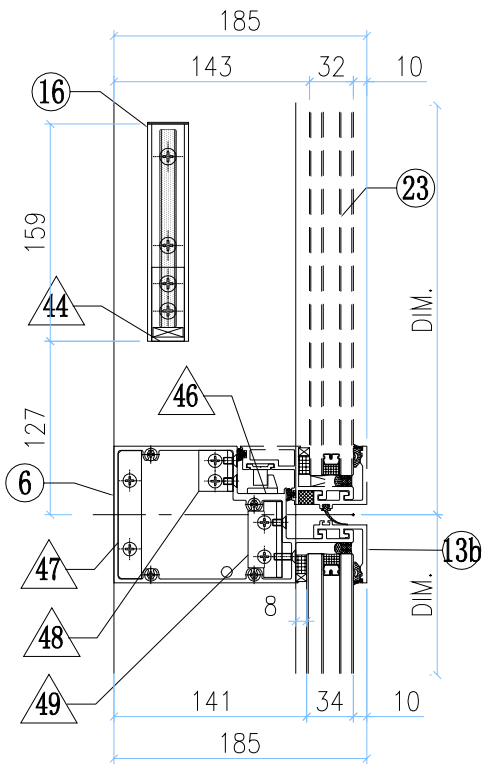

◇ OTHERS (ALUM. & G.M.S. PARTS)

ITEM	FAB. DWG NO.	LENGTH (mm)	QTY
41	N00813-01A 30x20X3mm ALUM. ANGLE	720.5	2
42	N00813-01W 30x20X3mm ALUM. ANGLE	1538	2
43	J858-AP09-08 1518 x760.5(BACK PANEL)		1
44	N541-01 43x22x3mm ALUM. ANGLE	21	2
45	J858-AP04 1.5mm THK. ALUM. PLATE		3
46	J858-AP05 2mm THK. ALUM. PLATE		1
47	B1505-01 6mm THK. ALUM. PLATE		1
48	L100-02 25x25x4mm ALUM. ANGLE		1
49	L100-01 25x25x4mm ALUM. ANGLE		1
50	J858-AP02 3mm THK. ALUM. PLATE		2
51	J858-AP03 3mm THK. ALUM. PLATE		4
52	J858-AP18 1mm THK. ALUM. FLASHING	400	1
53			

○ ALUM. EXTRUSION

ITEM	FAB. DWG NO.	LENGTH (mm)	QTY
1	X86277-04L	3258.5	1
2	X86278-06R	3267.5	1
3	X86294-03	2368	1
4	X86279-21A	1690	1
5	X86309-02RC	1619	1
6	X86281-02LA	679	1
7	X86280-05RC	1619	1
8	X86313-05LA	868.5	1
9	X86305-01RA	828.5	1
10	X86314-02L	868	1
11	X86314-05R	868	1
12	X86301-01-18	1625	1
13	X86283-01-22	1625	1
13a	X86283-01-19	925	1
13b	X86283-01-02	685	1
14	X86300-01-18	925	1
14a	X86300-01-02	685	1
15	X86312-01E	919	1
16	X86282-01	159	2
17	X86255-01L	200	1
18	X86255-01R	200	1
19	X86258-01	200	2
20	X86303-02	150	1
21	X86303-03	150	1
22	X86317-01	50	22
23	(窗玉)J858-CW-SH03L		1

美特鋁質有限公司 MIDI Aluminium Fabricator Ltd.												
工程號	J858	類別		物料號	-							
地盘	康城11期	制圖	W.E.X	2022-05-13	圖號	CLr-1640H1-F1c1c2						
图纸名称	单元组装图	復核	-	-	數量	-						
材料	-	批准	-	-	單件重量	-	(KG)					

修改	-			採用	工廠		地盤	✓
日期	-			材料顏色	-			

AM-15A

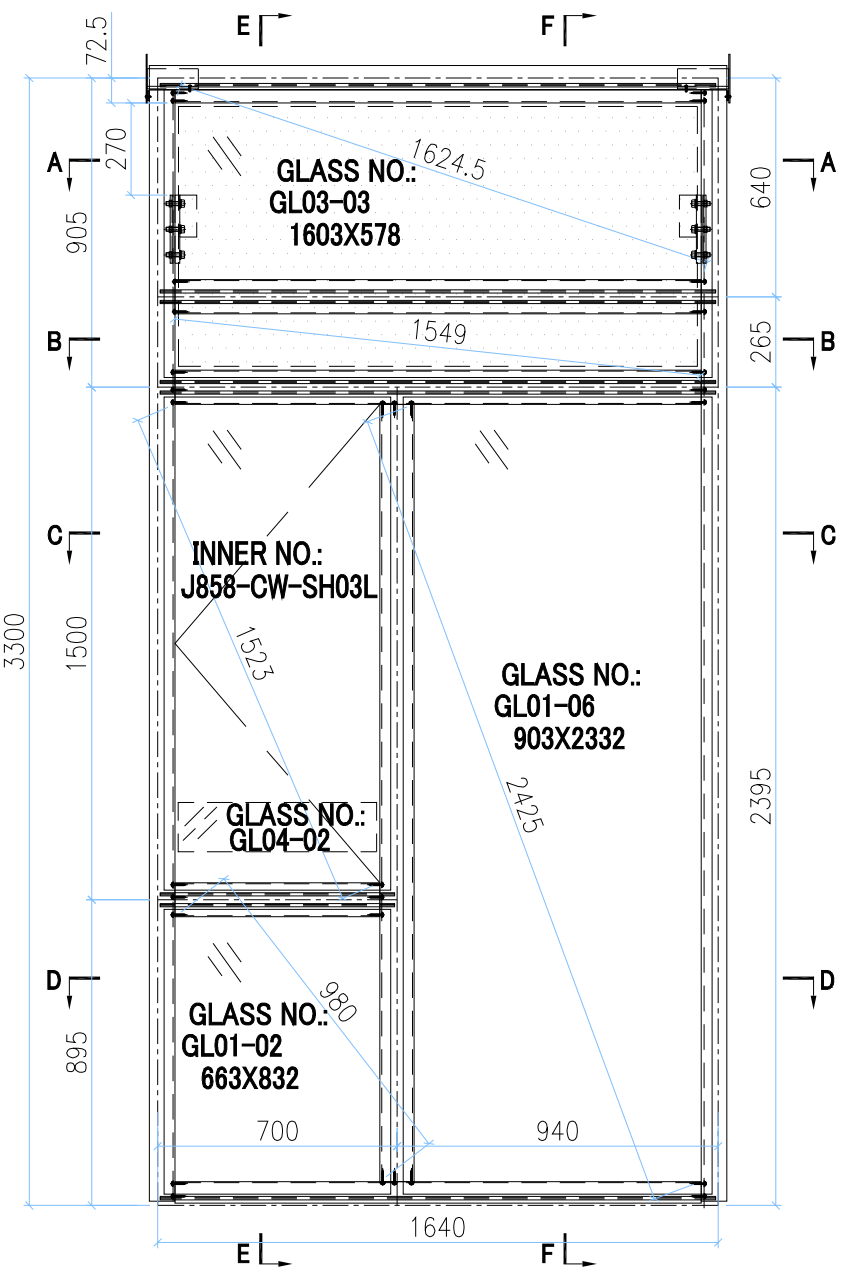

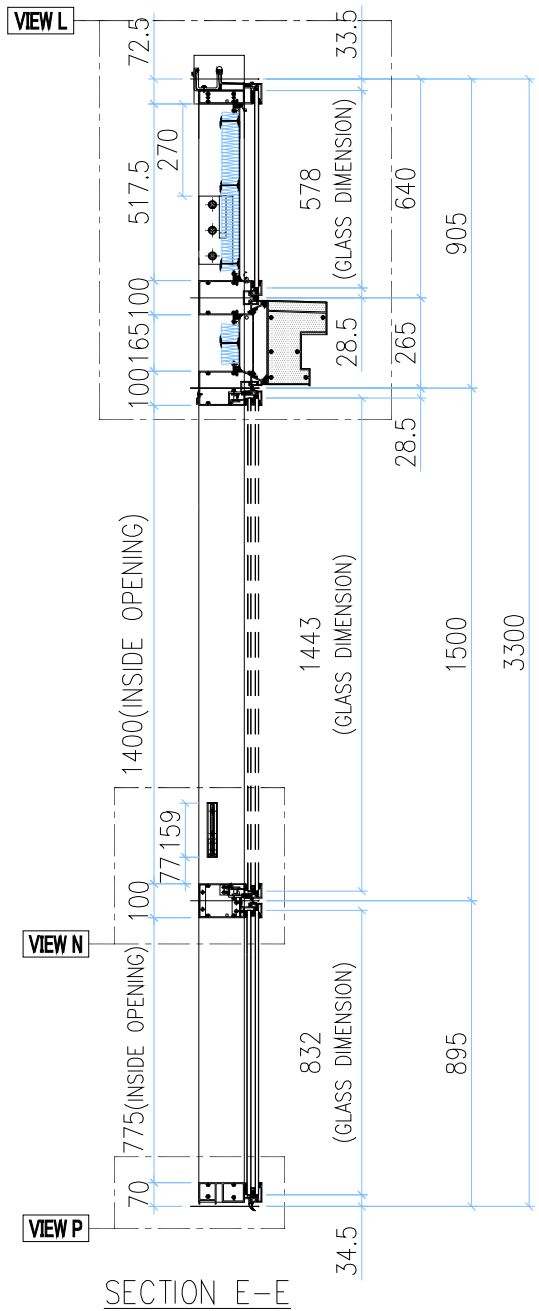

SECTION E-E

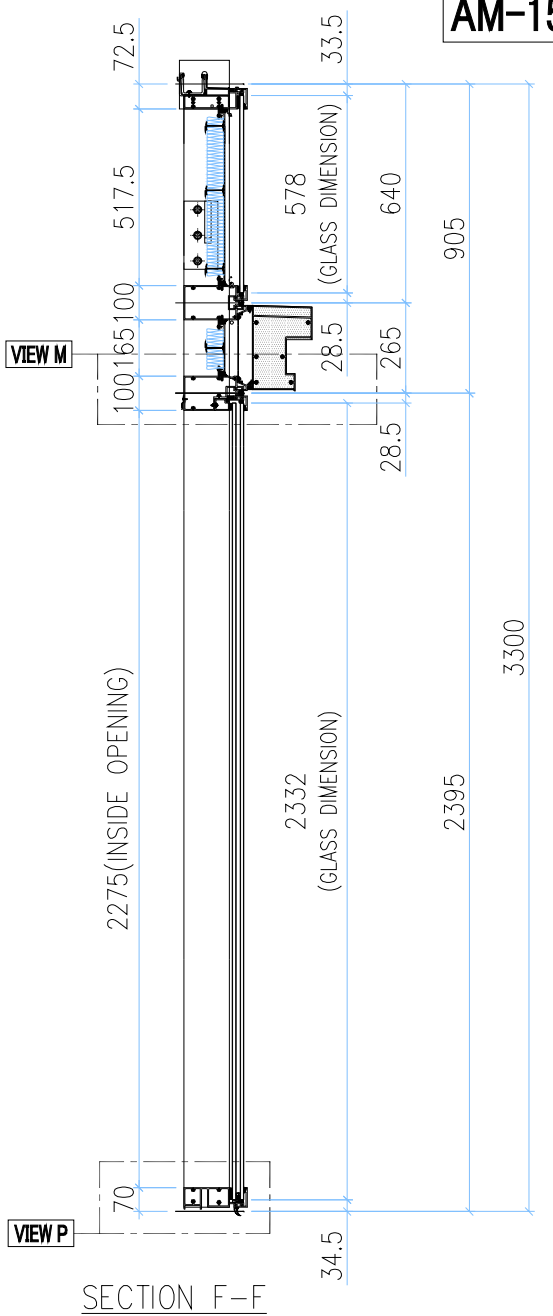

SECTION F-F

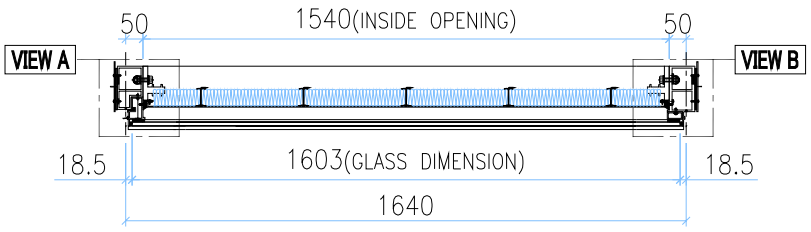

SECTION A-A

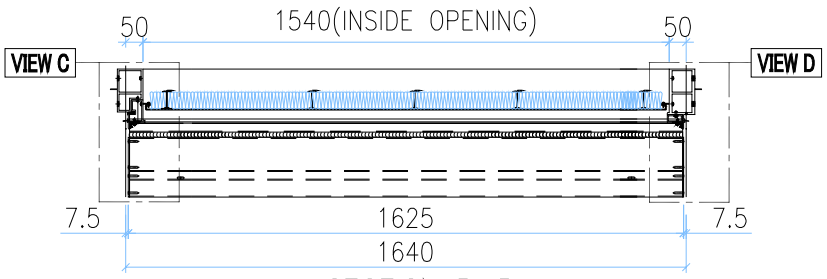

SECTION B-B

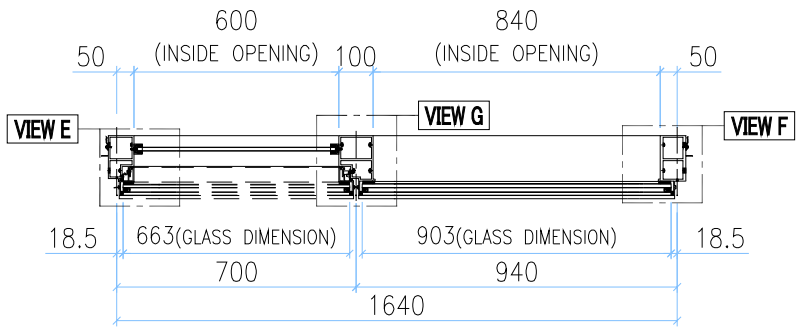

SECTION C-C

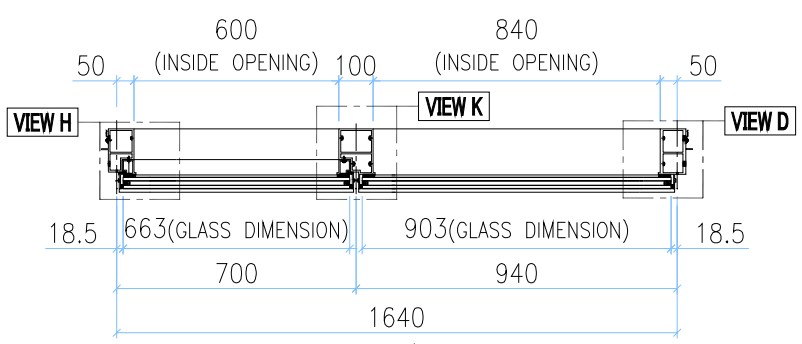

SECTION D-D

INSTALL UNIT NO.	QTY.	FLOOR
T1A-CW2-1702	1	17/F
T1A-CW2-2102	1	21/F
T1A-CW2-2602	1	26/F
T1A-CW2-3002	1	30/F
T1A-CW2-3502	1	35/F
T1A-CW2-3902	1	39/F
T1A-CW2-4302	1	43/F
T1A-CW2-4802	1	48/F
T1A-CW2-5202	1	52/F
T1A-CW2-5702	1	57/F
TOTAL	10	

VIEW P

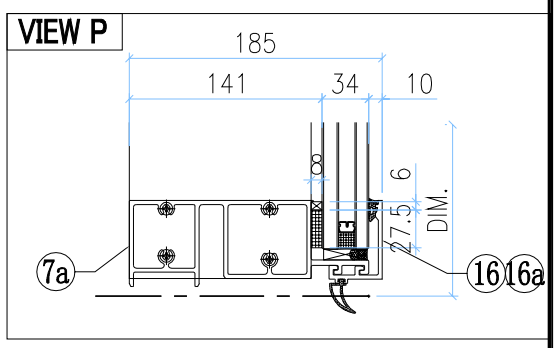

VIEW C

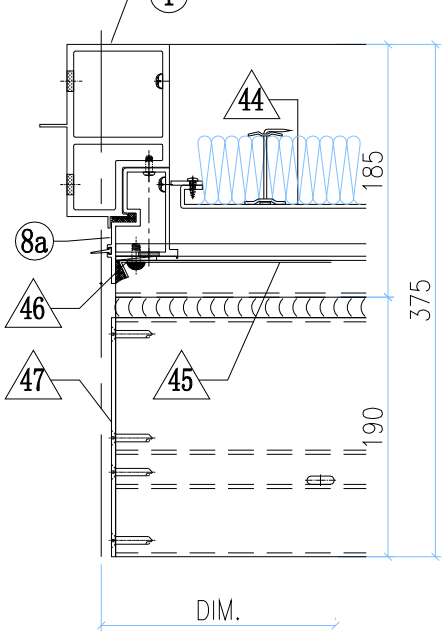

VIEW D

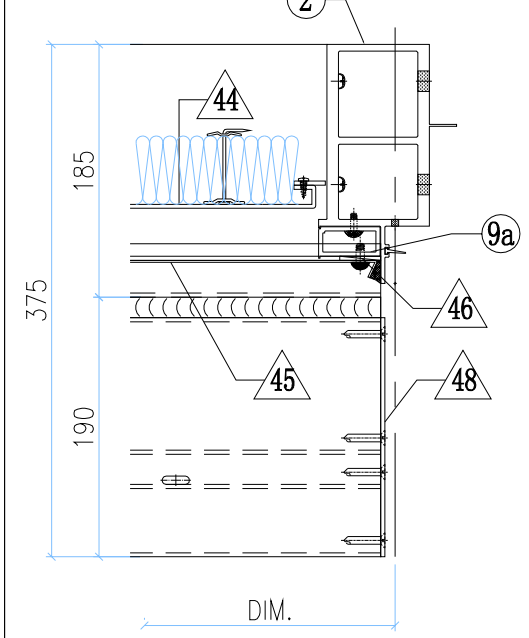

GLASS	GLASS NUMBER	WIDTH	HEIGHT	QTY.
	GL03-03	1603	578	1
	GL04-02	580	145	1
	GL01-02	663	832	1
	GL01-06	903	2332	1

美特鋁質有限公司 MIDI Aluminium Fabricator Ltd.											
工程號	J858	類別		物料號	-						
地盘	康城11期	制圖	W.E.X	2022-05-13	圖號	CLr-1640H1-F1c1c2					
图纸名称	单元组装图	復核	-	-	數量	-					
材料	-	批准	-	-	單件重量	- (KG)					

修改	-			採用	工廠		地盤	✓
日期	-			材料顏色	-			

AM-15B

VIEW L

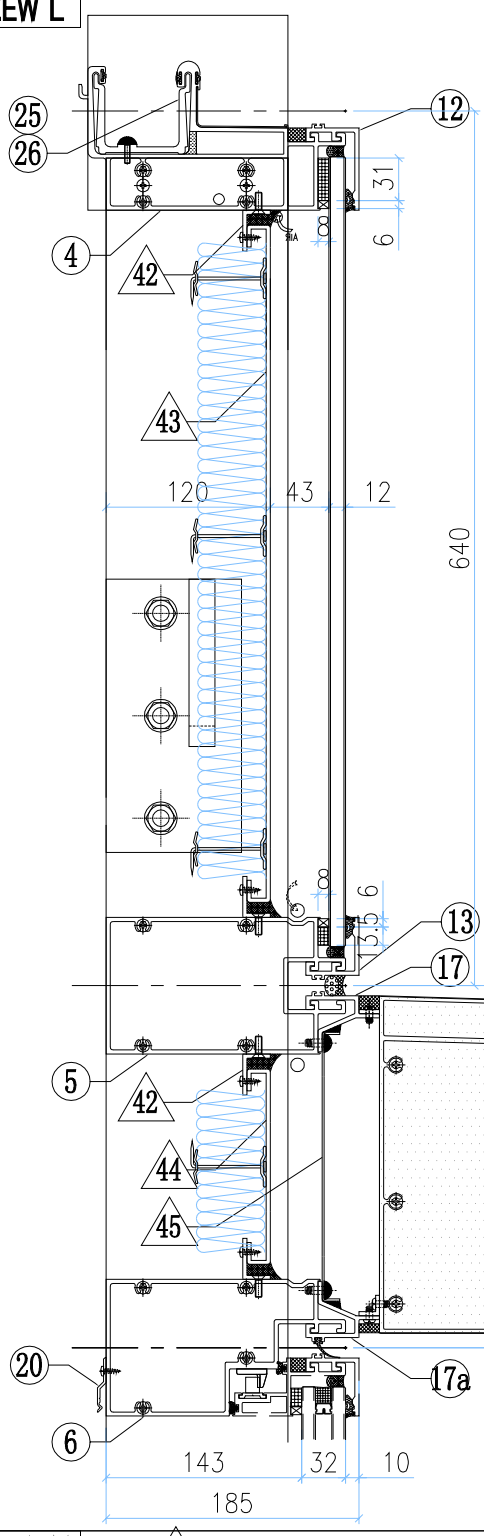

VIEW M

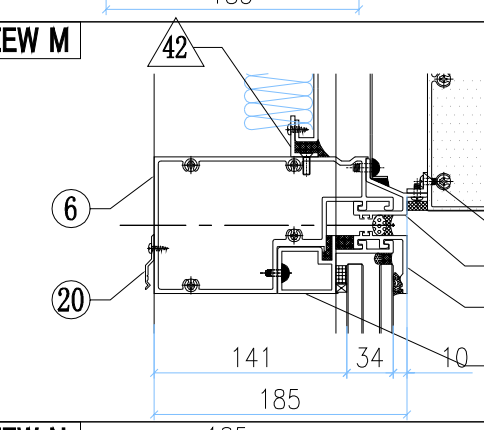

VIEW N

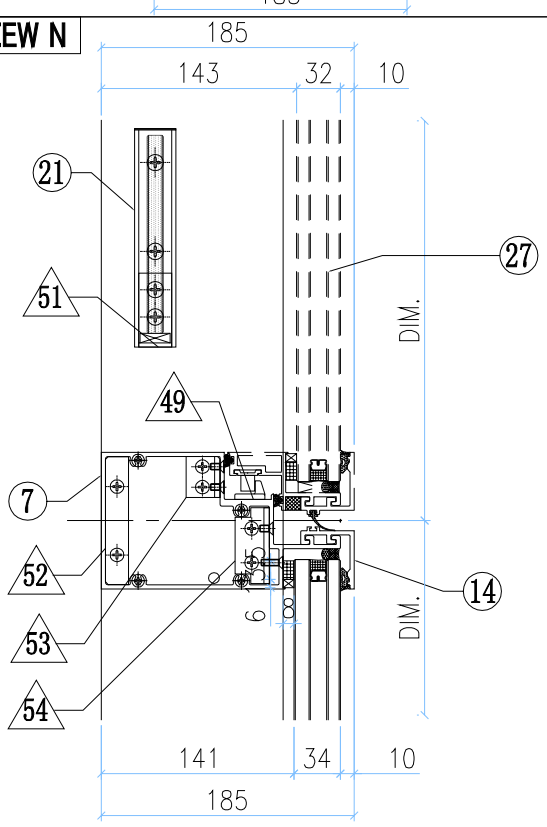

VIEW A

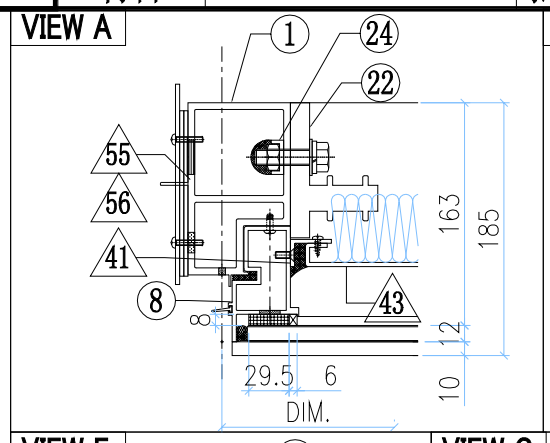

VIEW B

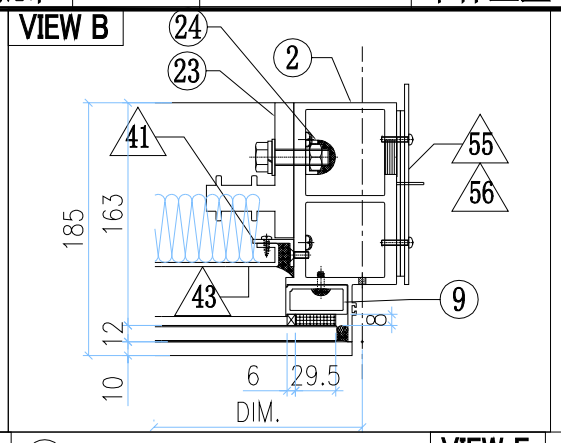

VIEW E

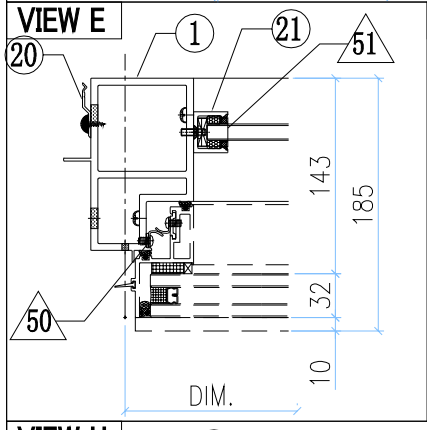

VIEW G

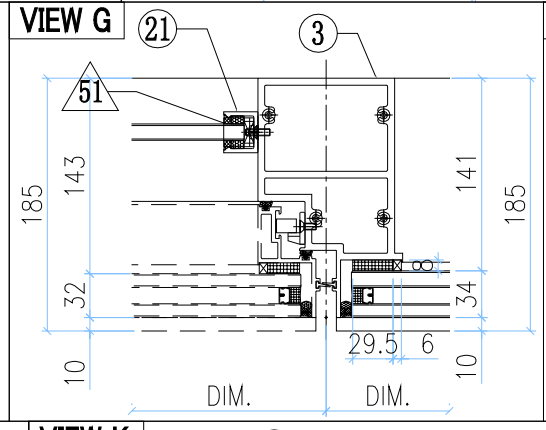

VIEW F

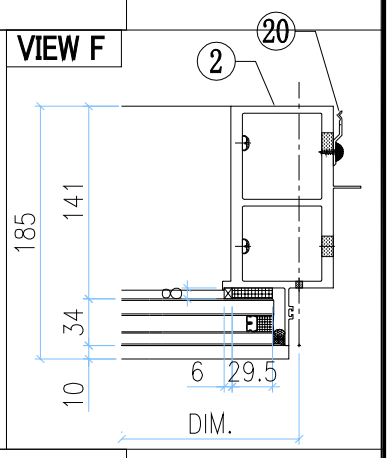

VIEW H

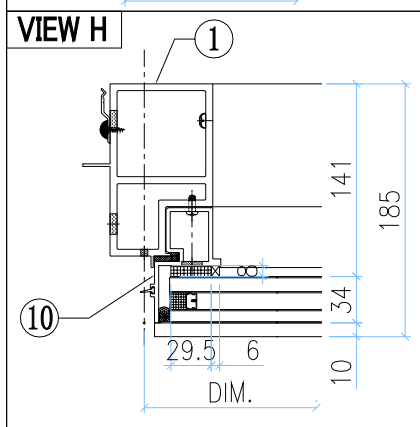

VIEW K

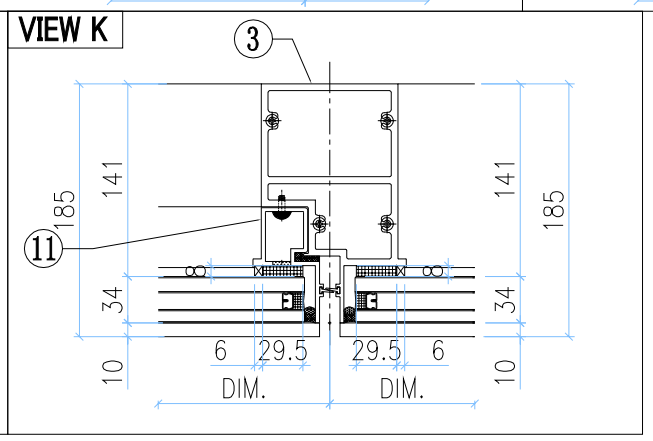

◇ OTHERS (ALUM. & G.M.S. PARTS)

ITEM	FAB. DWG NO.	LENGTH (mm)	QTY
41	N00813-01Z	455.5	2
	30x20X3mm ALUM. ANGLE		
42	N00813-01W	1538	4
	30x20X3mm ALUM. ANGLE		
43	J858-AP09-20		1
	1518 x495.5(BACK PANEL)		
44	J858-AP08-24		1
	1524 x143 (BACK PANEL)		
45	J858-AP07-10		1
	1.5mm THK. ALUM. FLASHING		
46	J858-AP06		2
	30x166x3mm ALUM. PLATE		
47	J858-AP14L		1
	3mm THK. ALUM. END PANEL		
48	J858-AP14R		1
	3mm THK. ALUM. END PANEL		
49	J858-AP05		1
	2mm THK. ALUM. PLATE		
50	J858-AP04		3
	1.5mm THK. ALUM. PLATE		
51	N541-01	21	2
	43x22x3mm ALUM. ANGLE		
52	B1505-01		1
	6mm THK. ALUM. PLATE		
53	L100-02		1
	25x25x4mm ALUM. ANGLE		
54	L100-01		1
	25x25x4mm ALUM. ANGLE		
55	J858-AP02		2
	3mm THK. ALUM. PLATE		
56	J858-AP03		4
	3mm THK. ALUM. PLATE		
57	J858-AP18	400	1
	1mm THK. ALUM. FLASHING		
58	L065-01-04	1617	1
	16x16x3mm ALUM. ANGLE		

○ ALUM. EXTRUSION

ITEM	FAB. DWG NO.	LENGTH (mm)	QTY
1	X86277-06L	3258.5	1
2	X86278-07R	3267.5	1
3	X86294-03	2368	1
4	X86279-21A	1690	1
5	X86308-14C	1619	1
6	X86309-06RC	1619	1
7	X86281-02LA	679	1
7a	X86280-05RC	1619	1
8	X86313-05LB	603.5	1
8a	X86313-07L	243	1
9	X86305-01RC	563.5	1
9a	X86305-02A	164	1
10	X86314-02L	868	1
11	X86314-05R	868	1
12	X86301-01-18	1625	1
13	X86283-01-22	1625	1
14	X86283-01-02	685	1
15	X86283-01-19	925	1
16	X86300-01-18	925	1
16a	X86300-01-02	685	1
17	X86306-01F	1625	1
17a	x86306-04F	1625	1
18	X86312-01E	919	1
19	X86307-01-06	1619	1
20	X86317-01	50	22
21	X86282-01	159	2
22	X86255-01L	200	1
23	X86255-01R	200	1
24	X86258-01	200	2
25	X86303-02	150	1
26	X86303-03	150	1
27	(窗玉)J858-CW-SH03L		1

美特鋁質有限公司 MIDI Aluminium Fabricator Ltd.													
修改	-			採用	工廠		地盤	✓	工程號	J858	類別		物料號	-		
日期	-			材料顏色	-				地盘	康城11期	制圖	Z.S.P	2022-06-28	圖號	CLr-1690H1-c1c2
									图纸名称	单元组装图	復核	-	-	數量	-
									材料	-	批准	-	-	單件重量	- (KG)

AM-16A

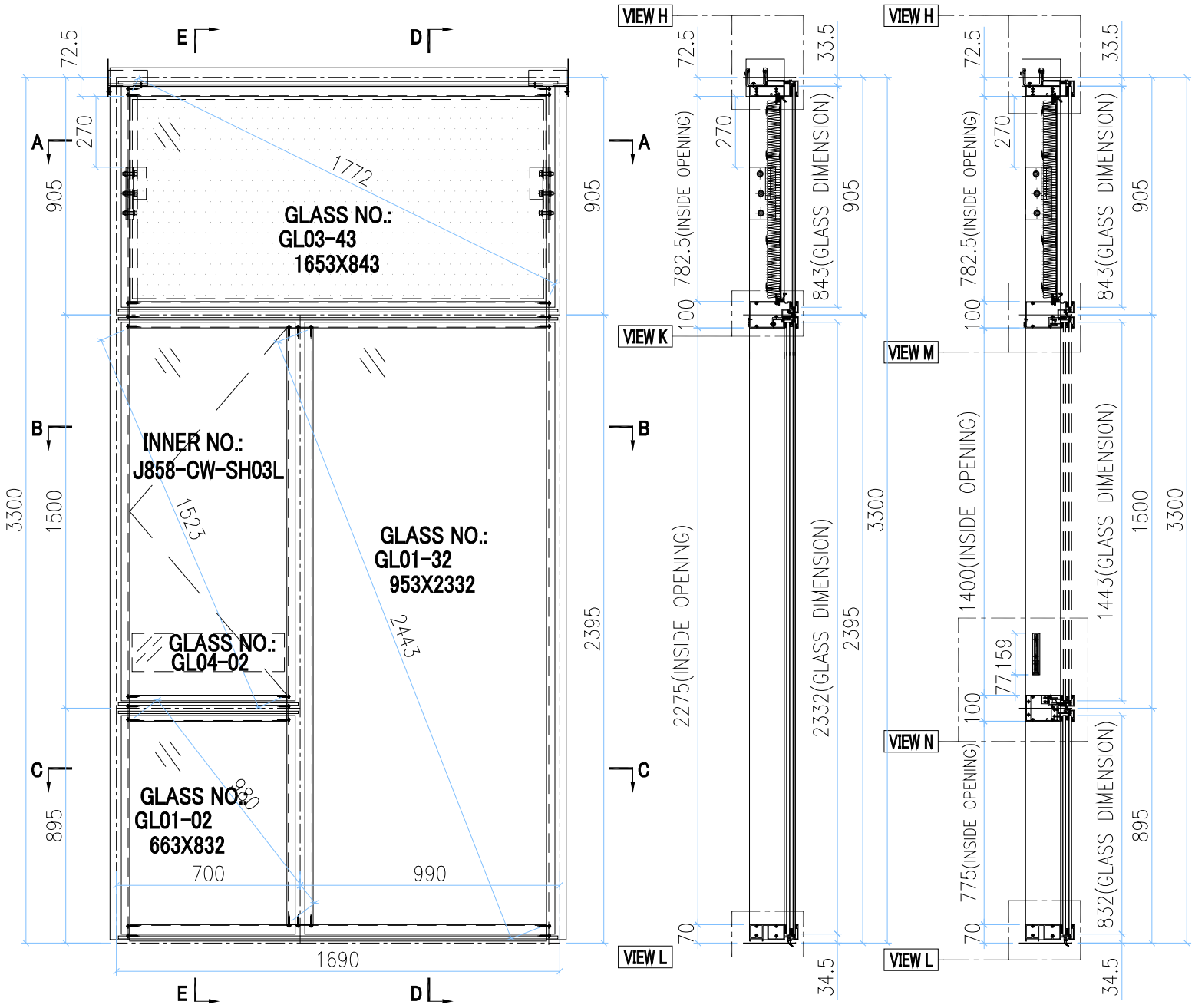

SECTION D-D　　SECTION E-E

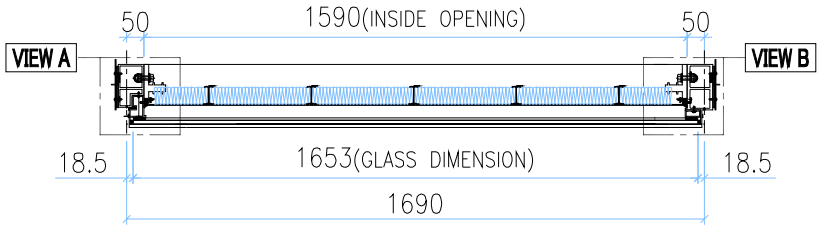

SECTION A-A

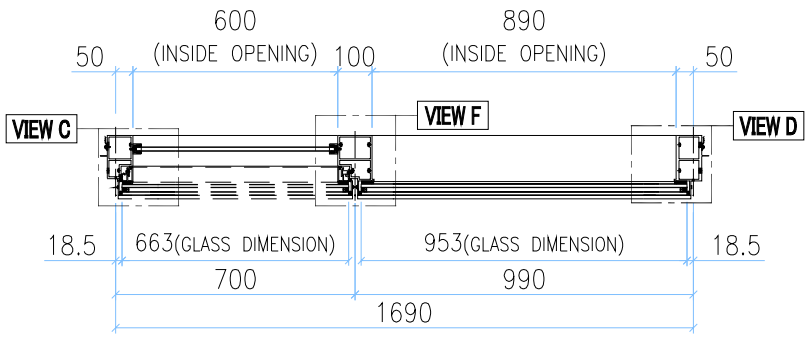

SECTION B-B

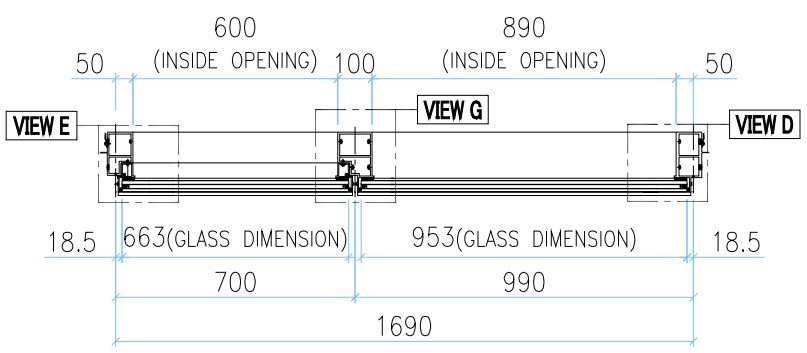

SECTION C-C

GLASS	GLASS NUMBER	WIDTH	HEIGHT	QTY.
	GL03-43	1653	843	1
	GL04-02	580	145	1
	GL01-02	663	832	1
	GL01-32	953	2332	1

T3A-CW2-3702	1	37/F
T3A-CW2-3802	1	38/F
T3A-CW2-4102	1	41/F
T3A-CW2-4202	1	42/F
T3A-CW2-4502	1	45/F
T3A-CW2-4602	1	46/F
T3A-CW2-4702	1	47/F
T3A-CW2-4902	1	49/F
T3A-CW2-5002	1	50/F
T3A-CW2-5102	1	51/F
T3A-CW2-5302	1	53/F
T3A-CW2-5502	1	55/F
T3A-CW2-5602	1	56/F
T3A-CW2-5802	1	58/F
T3A-CW2-5902	1	59/F
T3A-CW2-6002	1	60/F
T3A-CW2-6202	1	62/F
T3A-CW2-6302	1	63/F
T3A-CW2-6502	1	65/F
TOTAL	73	

INSTALL UNIT NO.	QTY.	FLOOR
T2A-CW2-0902	1	9/F
T2A-CW2-1002	1	10/F
T2A-CW2-1202	1	12/F
T2A-CW2-1502	1	15/F
T2A-CW2-1602	1	16/F
T2A-CW2-1802	1	18/F
T2A-CW2-1902	1	19/F
T2A-CW2-2002	1	20/F
T2A-CW2-2202	1	22/F
T2A-CW2-2302	1	23/F
T2A-CW2-2502	1	25/F
T2A-CW2-2702	1	27/F
T2A-CW2-2802	1	28/F
T2A-CW2-2902	1	29/F
T2A-CW2-3102	1	31/F
T2A-CW2-3202	1	32/F
T2A-CW2-3302	1	33/F
T2A-CW2-3602	1	36/F
T2A-CW2-3702	1	37/F
T2A-CW2-3802	1	38/F
T2A-CW2-4102	1	41/F
T2A-CW2-4202	1	42/F
T2A-CW2-4502	1	45/F
T2A-CW2-4602	1	46/F
T2A-CW2-4702	1	47/F
T2A-CW2-4902	1	49/F
T2A-CW2-5002	1	50/F
T2A-CW2-5102	1	51/F
T2A-CW2-5302	1	53/F
T2A-CW2-5502	1	55/F
T2A-CW2-5602	1	56/F
T2A-CW2-5802	1	58/F
T2A-CW2-5902	1	59/F
T2A-CW2-6002	1	60/F
T2A-CW2-6202	1	62/F
T2A-CW2-6302	1	63/F
T2A-CW2-6502	1	65/F
T3A-CW2-1002	1	10/F
T3A-CW2-1202	1	12/F
T3A-CW2-1502	1	15/F
T3A-CW2-1602	1	16/F
T3A-CW2-1802	1	18/F
T3A-CW2-1902	1	19/F
T3A-CW2-2002	1	20/F
T3A-CW2-2202	1	22/F
T3A-CW2-2302	1	23/F
T3A-CW2-2502	1	25/F
T3A-CW2-2702	1	27/F
T3A-CW2-2802	1	28/F
T3A-CW2-2902	1	29/F
T3A-CW2-3102	1	31/F
T3A-CW2-3202	1	32/F
T3A-CW2-3302	1	33/F
T3A-CW2-3602	1	36/F

美特鋁質有限公司 MIDI Aluminium Fabricator Ltd.											
					工程號	J858	類別		物料號	-	
					地盘	康城11期	制圖	Z.S.P	2022-06-28	圖號	CLr-1690H1-c1c2
修改	-			採用 工廠		地盤 ✓	图纸名称	单元组装图	復核	-	-	數量	-
日期	-			材料颜色	-		材料	-	批准	-	-	單件重量	- (KG)

AM-16B

VIEW H

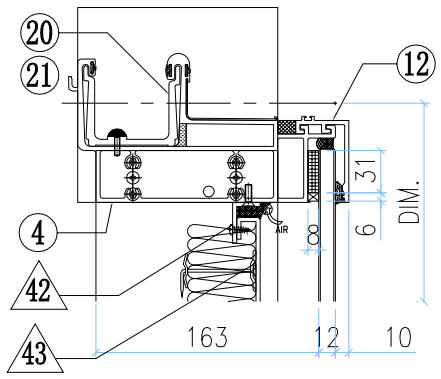

VIEW A

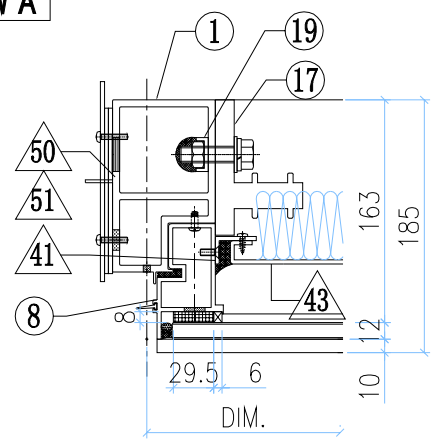

VIEW B

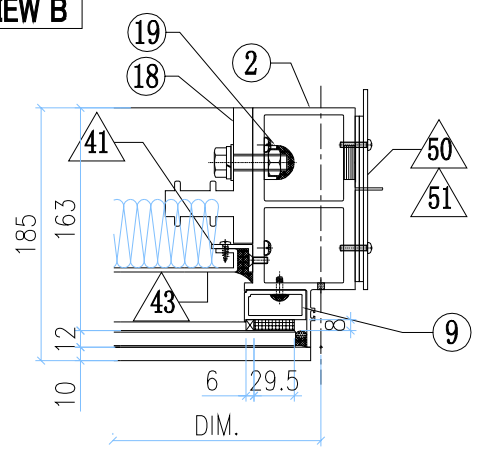

VIEW K

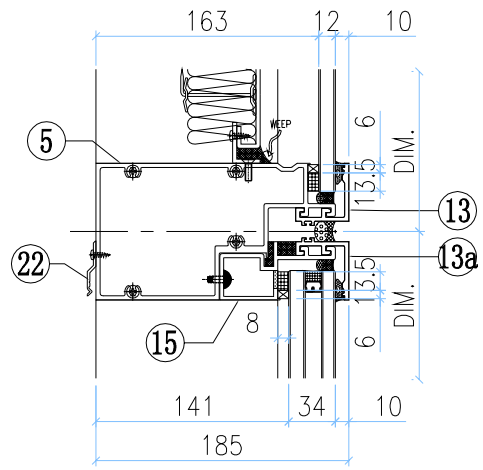

VIEW C

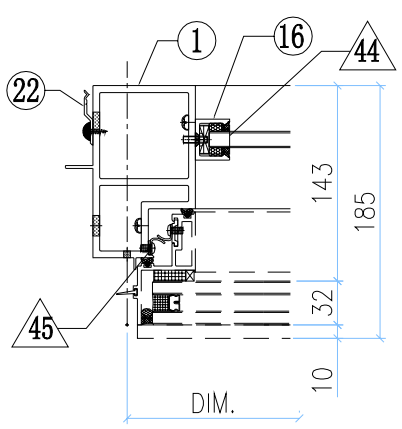

VIEW F

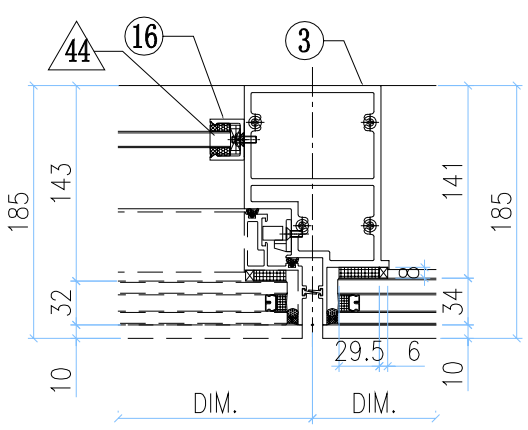

VIEW D

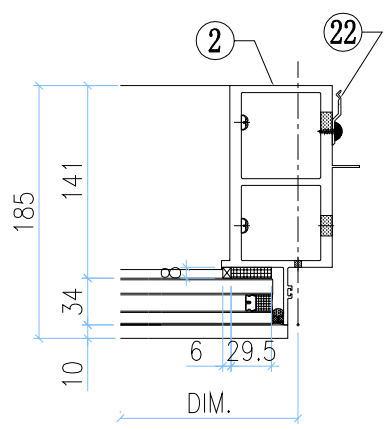

VIEW L

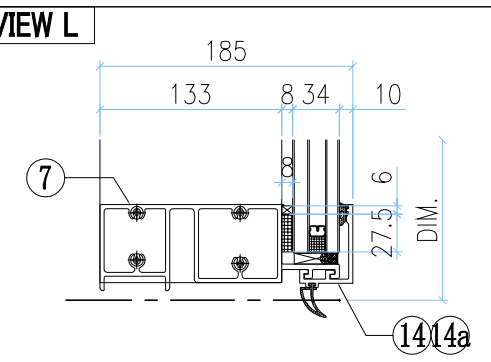

VIEW E

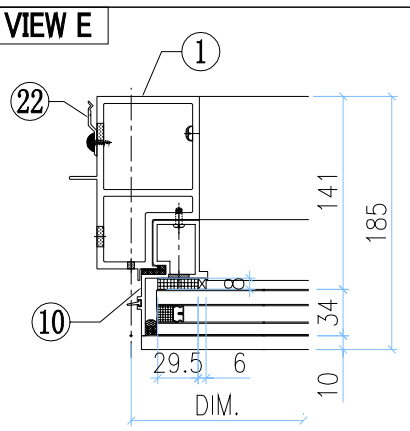

VIEW G

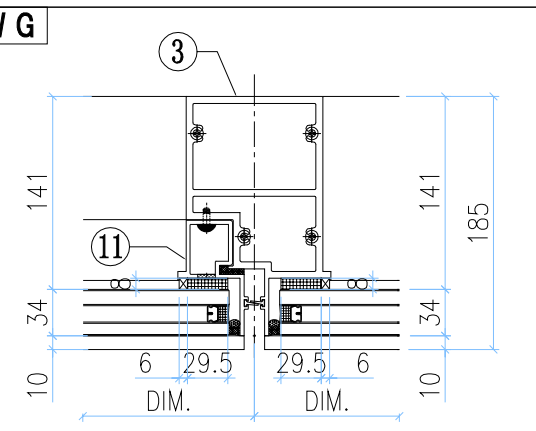

VIEW M

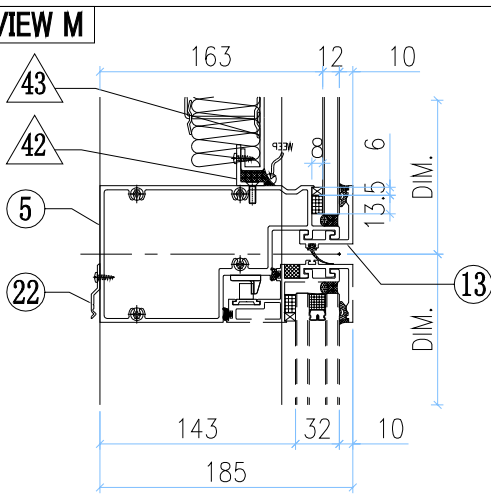

VIEW N

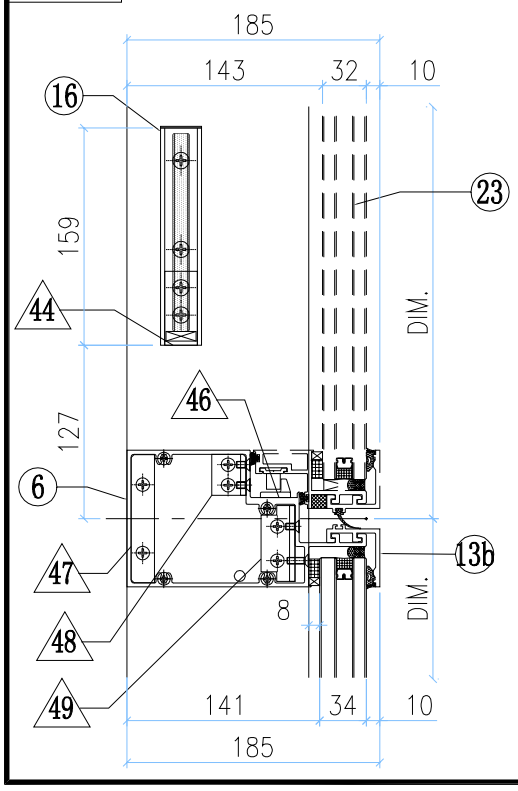

◇ OTHERS (ALUM. & G.M.S. PARTS)

ITEM	FAB. DWG NO.	LENGTH (mm)	QTY
41	N00813-01A	720.5	2
	30x20X3mm ALUM. ANGLE		
42	N00813-01AL	1588	2
	30x20X3mm ALUM. ANGLE		
43	J858-AP09-48		1
	1568 x760.5(BACK PANEL)		
44	N541-01	21	2
	43x22x3mm ALUM. ANGLE		
45	J858-AP04		3
	1.5mm THK. ALUM. PLATE		
46	J858-AP05		1
	2mm THK. ALUM. PLATE		
47	B1505-01		1
	6mm THK. ALUM. PLATE		
48	L100-02		1
	25x25x4mm ALUM. ANGLE		
49	L100-01		1
	25x25x4mm ALUM. ANGLE		
50	J858-AP02		2
	3mm THK. ALUM. PLATE		
51	J858-AP03		4
	3mm THK. ALUM. PLATE		
52	J858-AP18	400	1
	1mm THK. ALUM. FLASHING		
53			

○ ALUM. EXTRUSION

ITEM	FAB. DWG NO.	LENGTH (mm)	QTY
1	X86277-04L	3258.5	1
2	X86278-06R	3267.5	1
3	X86294-03	2368	1
4	X86279-21D	1740	1
5	X86309-02RF	1669	1
6	X86281-02LA	679	1
7	X86280-05RG	1669	1
8	X86313-05LA	868.5	1
9	X86305-01RA	828.5	1
10	X86314-02L	868	1
11	X86314-05R	868	1
12	X86301-01-34	1675	1
13	X86283-01-34	1675	1
13a	X86283-01-38	975	1
13b	X86283-01-02	685	1
14	X86300-01-35	975	1
14a	X86300-01-02	685	1
15	X86312-01G	969	1
16	X86282-01	159	2
17	X86255-01L	200	1
18	X86255-01R	200	1
19	X86258-01	200	2
20	X86303-02	150	1
21	X86303-03	150	1
22	X86317-01	50	22
23	(窗玉)J858-CW-SH03L		1

美特鋁質有限公司 MIDI Aluminium Fabricator Ltd.													
							工程號	J858	類別		物料號	-	
							地盘	康城11期	制圖	W.E.X	2022-05-13	圖號	CLr-1690H1-F1c1c2
修改	-			採用	工廠		地盤	✓	图纸名称	单元组装图	復核	-	-	數量	-
日期	-			材料颜色	-				材料	-	批准	-	-	單件重量	- (KG)

AM-17A

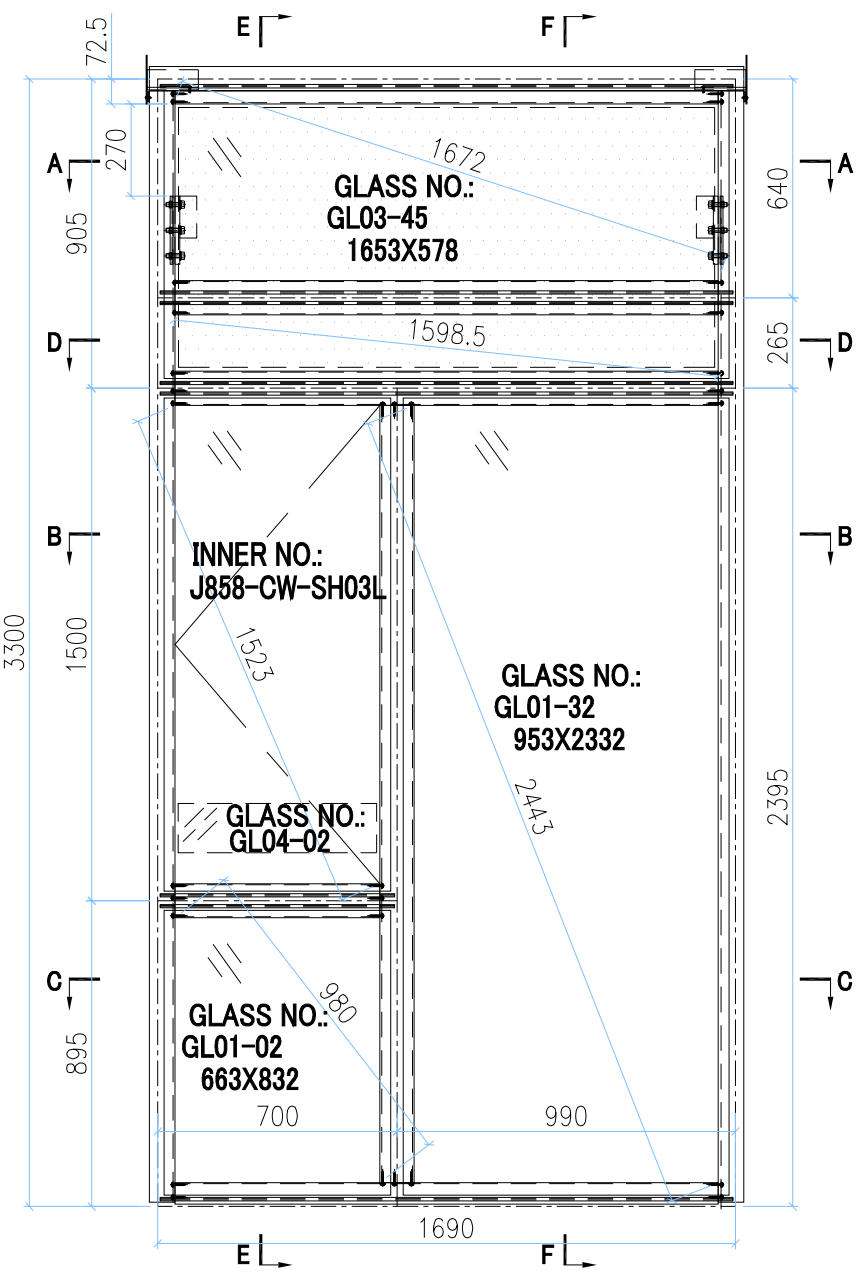

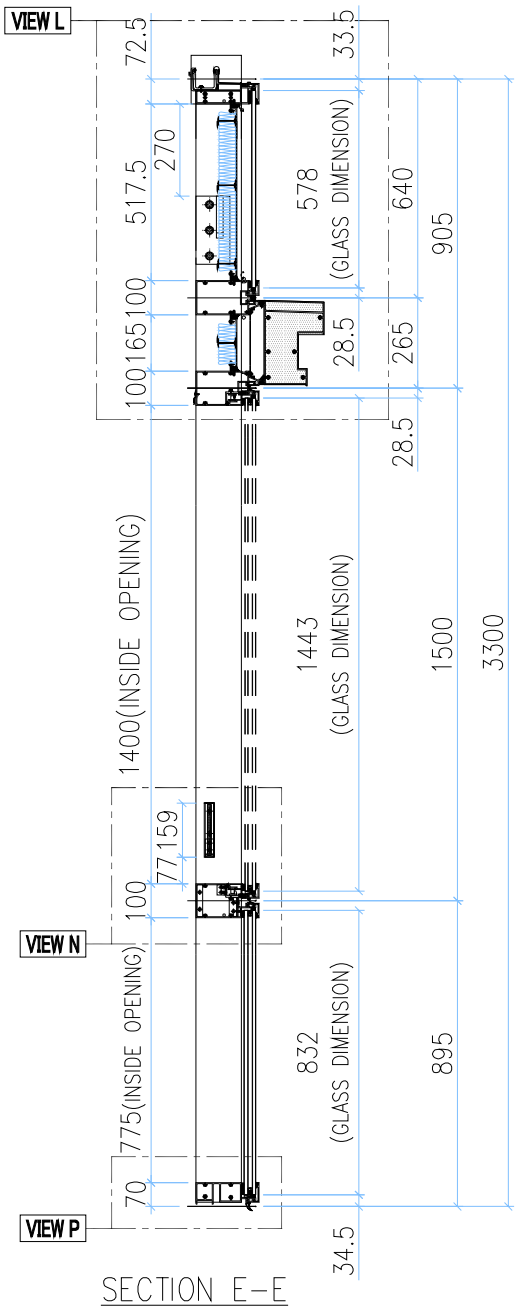

SECTION E-E

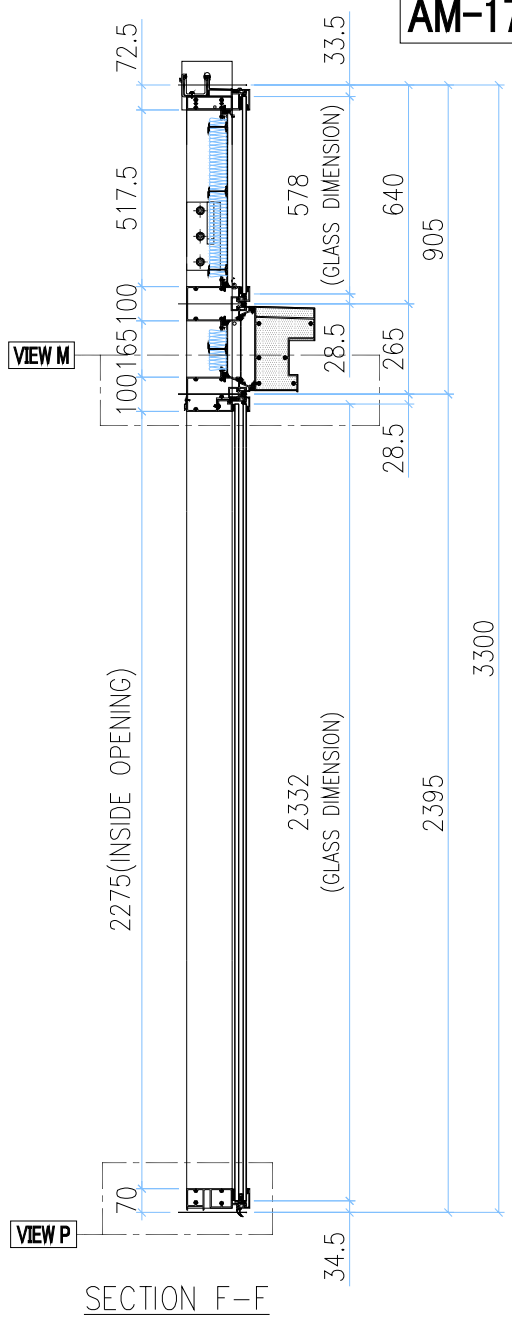

SECTION F-F

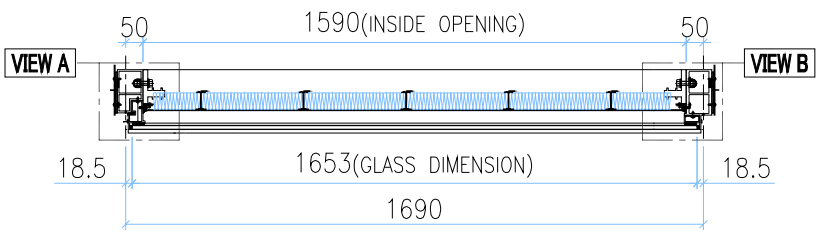

SECTION A-A

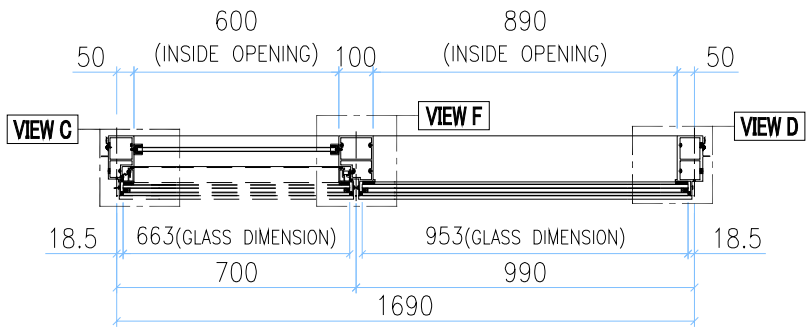

SECTION B-B

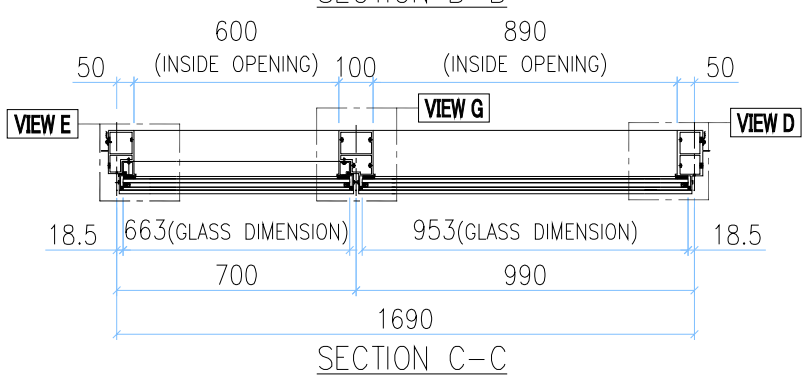

SECTION C-C

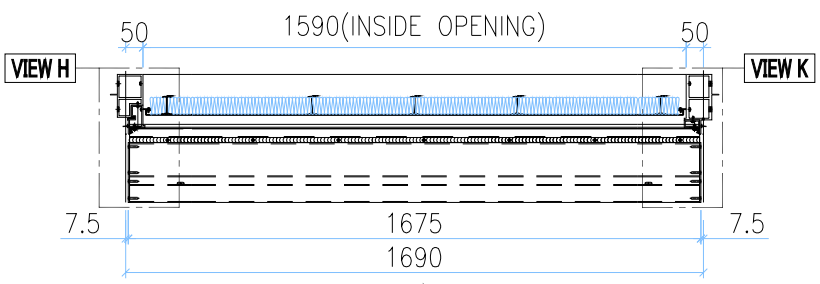

SECTION D-D

INSTALL UNIT NO.	QTY.	FLOOR
T2A-CW2-1702	1	17/F
T2A-CW2-2102	1	21/F
T2A-CW2-2602	1	26/F
T2A-CW2-3002	1	30/F
T2A-CW2-3502	1	35/F
T2A-CW2-3902	1	39/F
T2A-CW2-4302	1	43/F
T2A-CW2-4802	1	48/F
T2A-CW2-5202	1	52/F
T2A-CW2-5702	1	57/F
T2A-CW2-6102	1	61/F
TOTAL	22	

INSTALL UNIT NO.	QTY.	FLOOR
T3A-CW2-1702	1	17/F
T3A-CW2-2102	1	21/F
T3A-CW2-2602	1	26/F
T3A-CW2-3002	1	30/F
T3A-CW2-3502	1	35/F
T3A-CW2-3902	1	39/F
T3A-CW2-4302	1	43/F
T3A-CW2-4802	1	48/F
T3A-CW2-5202	1	52/F
T3A-CW2-5702	1	57/F
T3A-CW2-6102	1	61/F

VIEW H

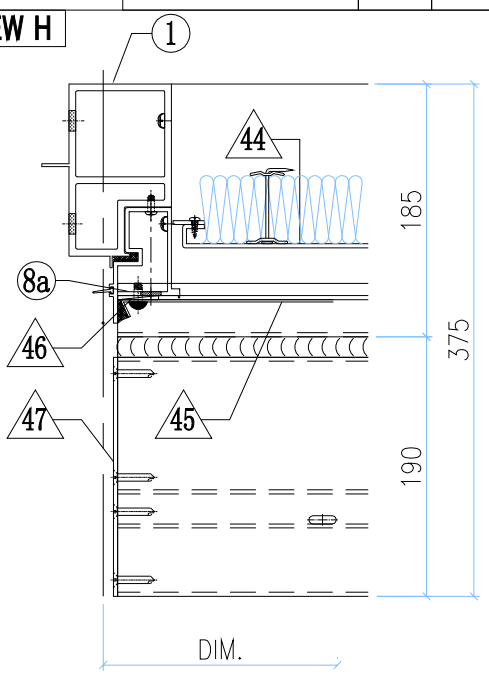

VIEW K

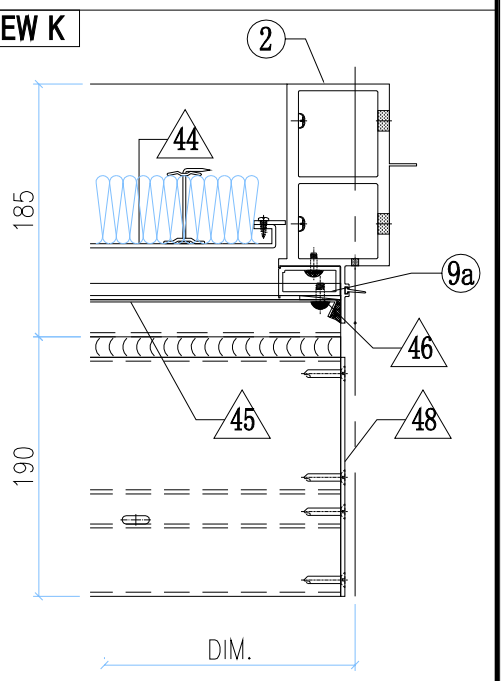

GLASS

GLASS NUMBER	WIDTH	HEIGHT	QTY.
GL03-45	1653	578	1
GL04-02	580	145	1
GL01-02	663	832	1
GL01-32	953	2332	1

美特鋁質有限公司
MIDI Aluminium Fabricator Ltd.

修改	-			採用	工廠		地盤	✓	工程號	J858	類別		物料號	-		
日期	-			材料顏色	-				地盘	康城11期	制圖	W.E.X	2022-05-13	圖號	CLr-1690H1-F1c1c2
									图纸名称	单元组装图	復核	-	-	數量	-
									材料	-	批准	-	-	單件重量	- (KG)

AM-17B

VIEW L

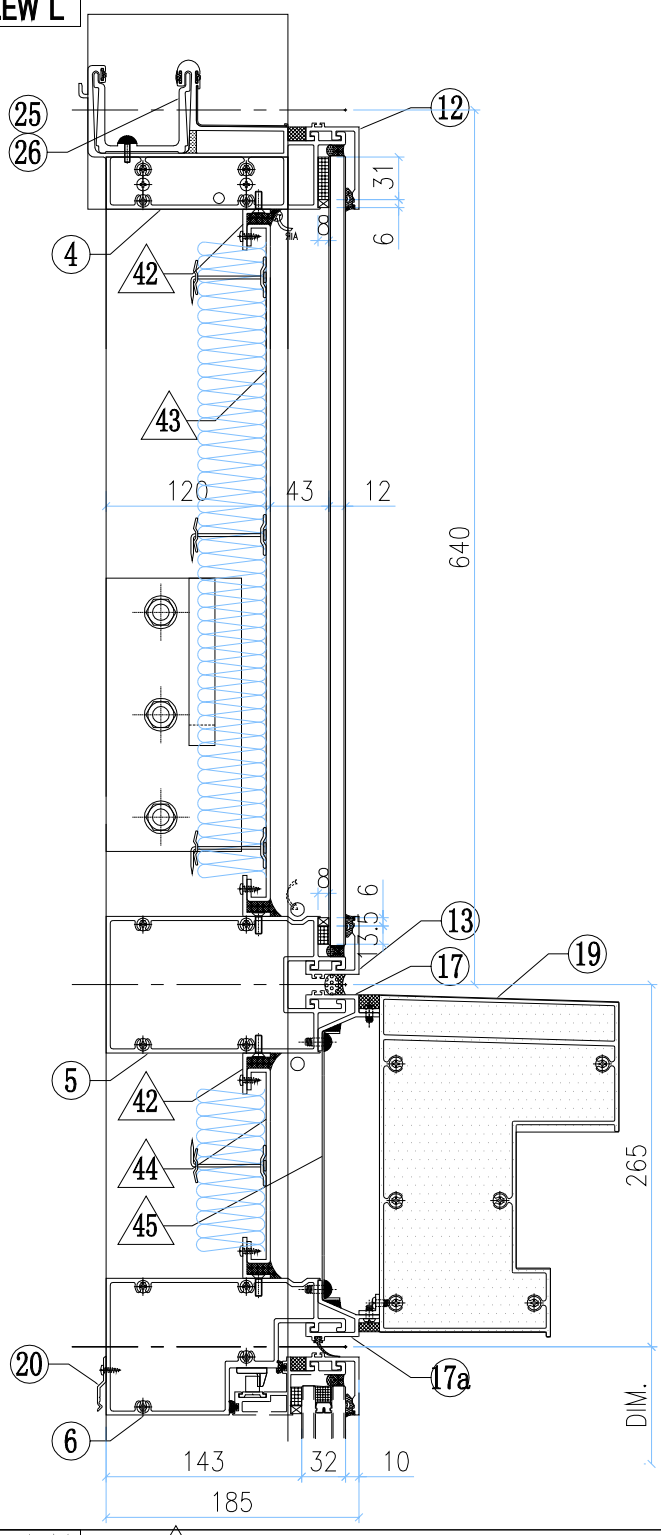

VIEW M

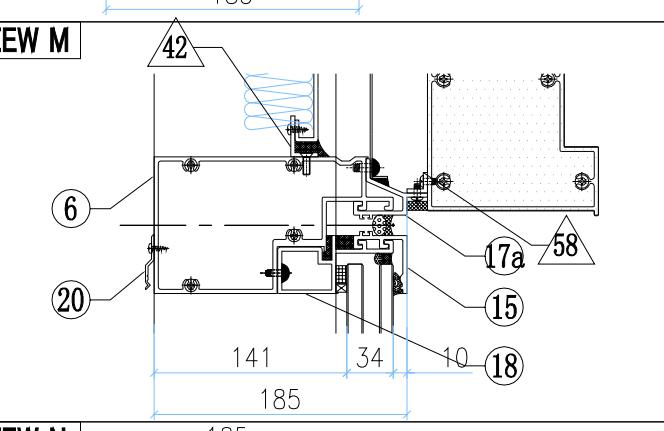

VIEW N

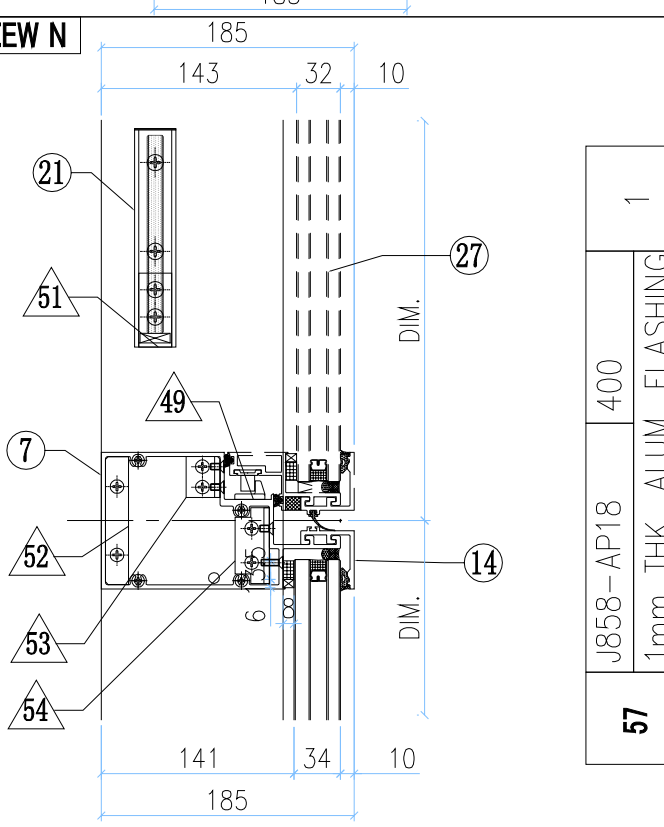

VIEW A

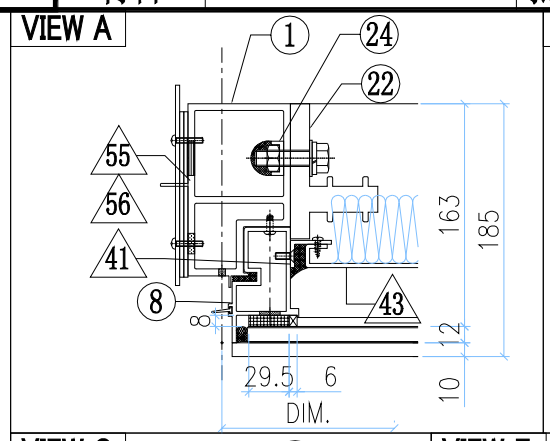

VIEW B

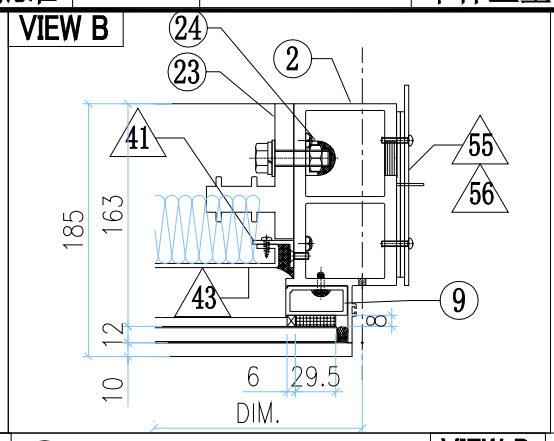

VIEW C

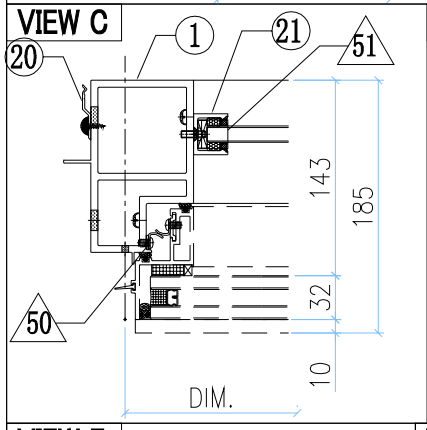

VIEW F

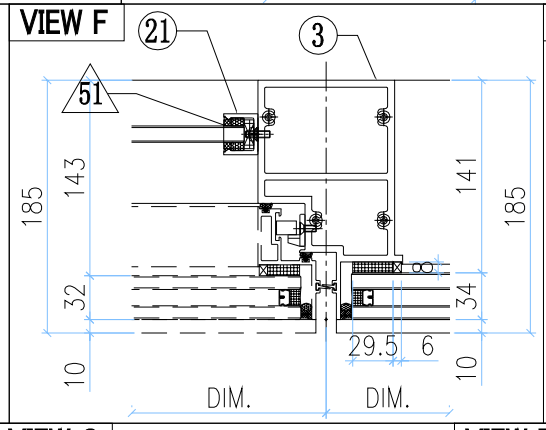

VIEW D

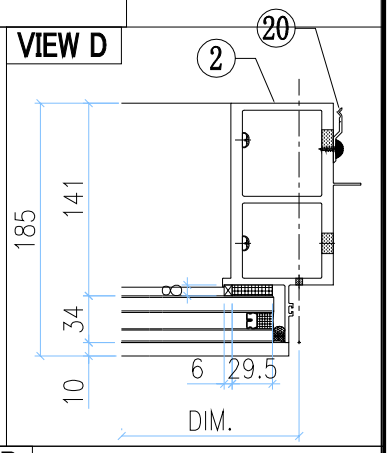

VIEW E

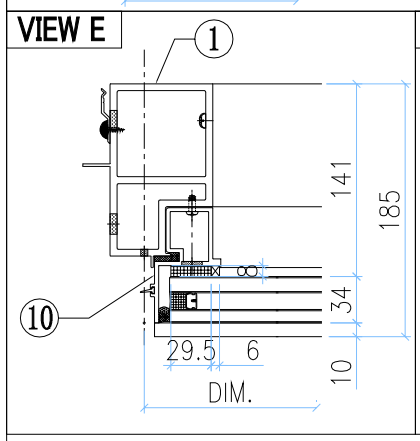

VIEW G

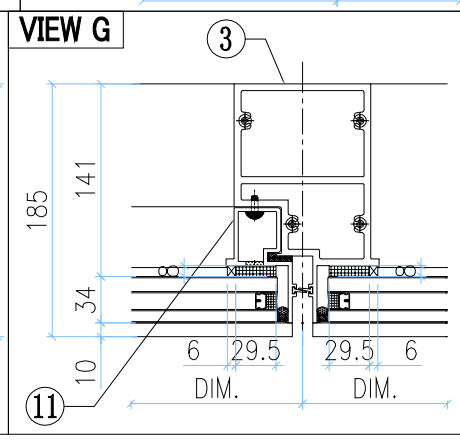

VIEW P

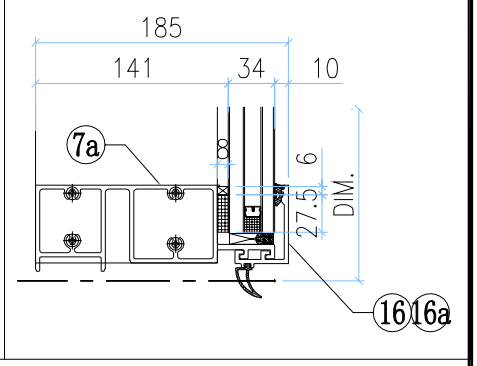

◇ OTHERS (ALUM. & G.M.S. PARTS)

ITEM	FAB. DWG NO.	LENGTH (mm)	QTY
41	N00813-01Z 30x20X3mm ALUM. ANGLE	455.5	2
42	N00813-01AL 30x20X3mm ALUM. ANGLE	1588	4
43	J858-AP09-57 1568 x495.5(BACK PANEL)		1
44	J858-AP08-50 1574 x143 (BACK PANEL)		1
45	J858-AP07-20 1.5mm THK. ALUM. FLASHING		1
46	J858-AP06 30x166x3mm ALUM. PLATE		2
47	J858-AP14L 3mm THK. ALUM. END PANEL		1
48	J858-AP14R 3mm THK. ALUM. END PANEL		1
49	J858-AP05 2mm THK. ALUM. PLATE		1
50	J858-AP04 1.5mm THK. ALUM. PLATE		3
51	N541-01 43x22x3mm ALUM. ANGLE	21	2
52	B1505-01 6mm THK. ALUM. PLATE		1
53	L100-02 25x25x4mm ALUM. ANGLE		1
54	L100-01 25x25x4mm ALUM. ANGLE		1
55	J858-AP02 3mm THK. ALUM. PLATE		2
56	J858-AP03 3mm THK. ALUM. PLATE		4
57	J858-AP18 1mm THK. ALUM. FLASHING	400	1
58	L065-01-12 16x16x3mm ALUM. ANGLE	1667	1

○ ALUM. EXTRUSION

ITEM	FAB. DWG NO.	LENGTH (mm)	QTY
1	X86277-06L	3258.5	1
2	X86278-07R	3267.5	1
3	X86294-03	2368	1
4	X86279-21D	1740	1
5	X86308-14E	1669	1
6	X86309-06RG	1669	1
7	X86281-02LA	679	1
7a	X86280-05RG	1669	1
8	X86313-05LB	603.5	1
8a	X86313-07L	243	1
9	X86305-01RC	563.5	1
9a	X86305-02A	164	1
10	X86314-02L	868	1
11	X86314-05R	868	1
12	X86301-01-34	1675	1
13	X86283-01-34	1675	1
14	X86283-01-38	975	1
15	X86283-01-02	685	1
16	X86300-01-35	975	1
16a	X86300-01-02	685	1
17	X86306-01Q	1675	1
17a	x86306-04Q	1675	1
18	X86312-01G	969	1
19	X86307-01-19	1669	1
20	X86317-01	50	22
21	X86282-01	159	2
22	X86255-01L	200	1
23	X86255-01R	200	1
24	X86258-01	200	2
25	X86303-02	150	1
26	X86303-03	150	1
27	(窗玉)J858-CW-SH03L		1

美特鋁質有限公司 MIDI Aluminium Fabricator Ltd.							工程號	J858	類別		物料號	-		
							地盘	康城11期	制圖	Z.S.P	2022-06-28	圖號	CLr-1780H1-c2	
修改	-			採用	工廠		地盤	✓	图纸名称	单元组装图	復核	-	-	數量	-	
日期	-			材料颜色	-				材料	-	批准	-	-	單件重量	-	(KG)

AM-18A

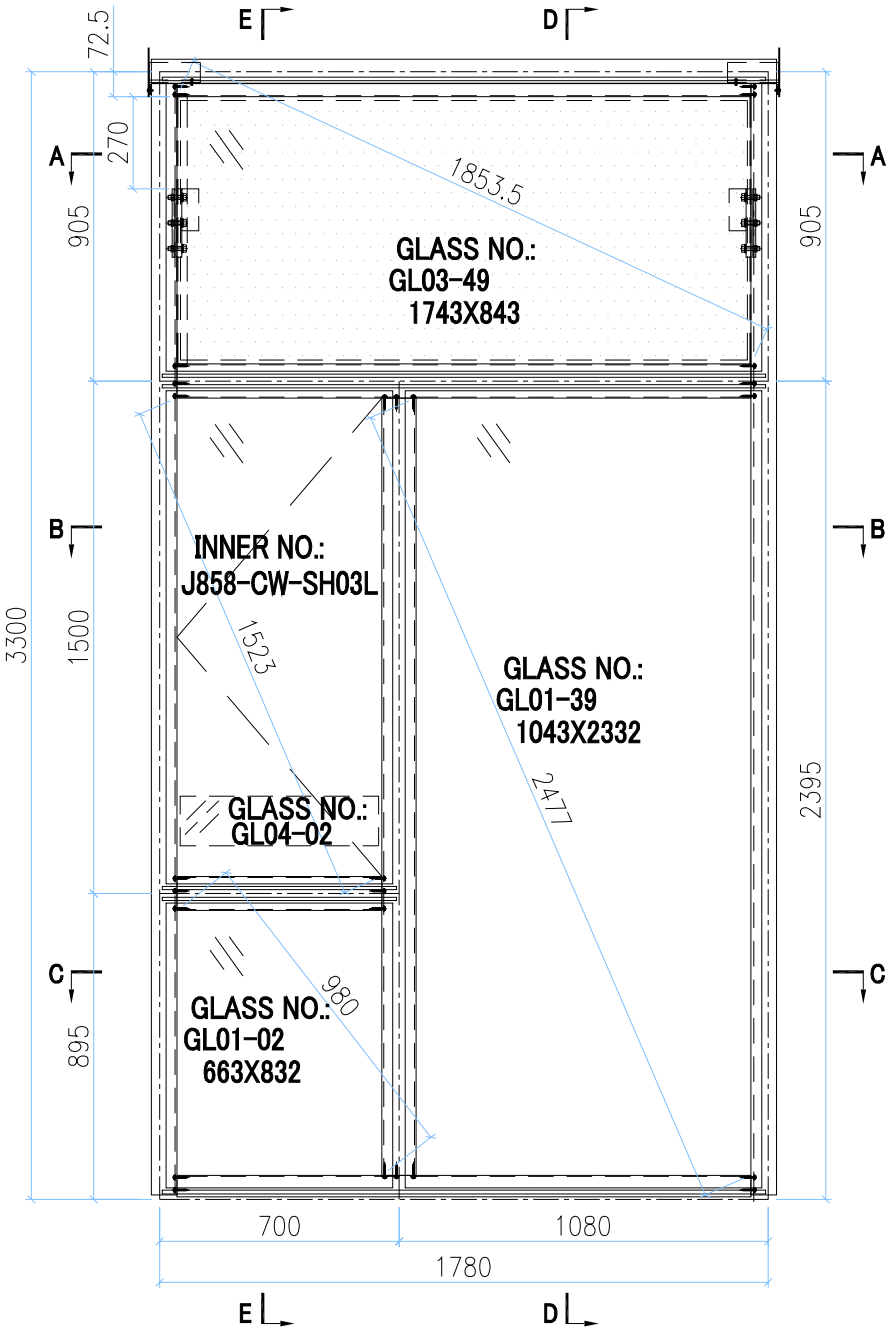

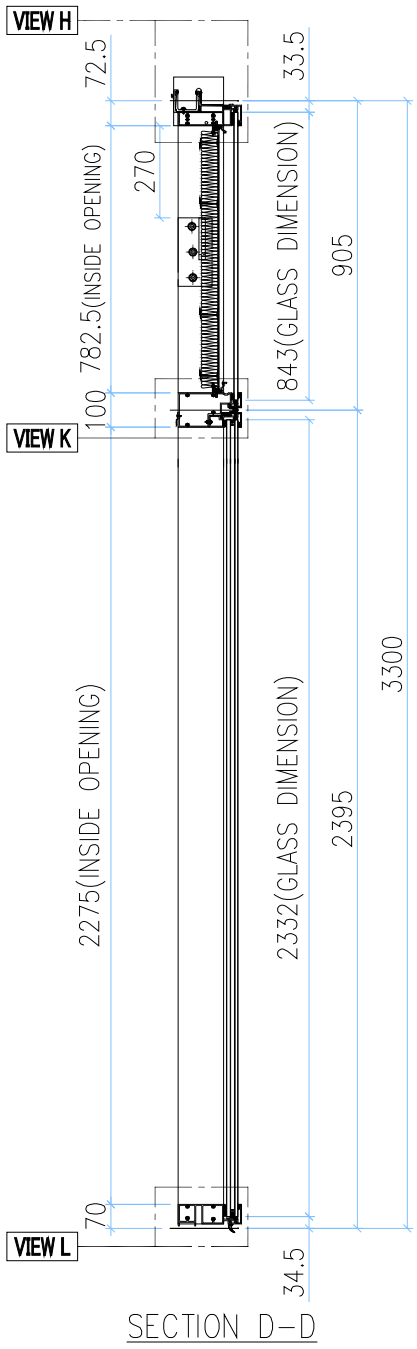

SECTION D-D

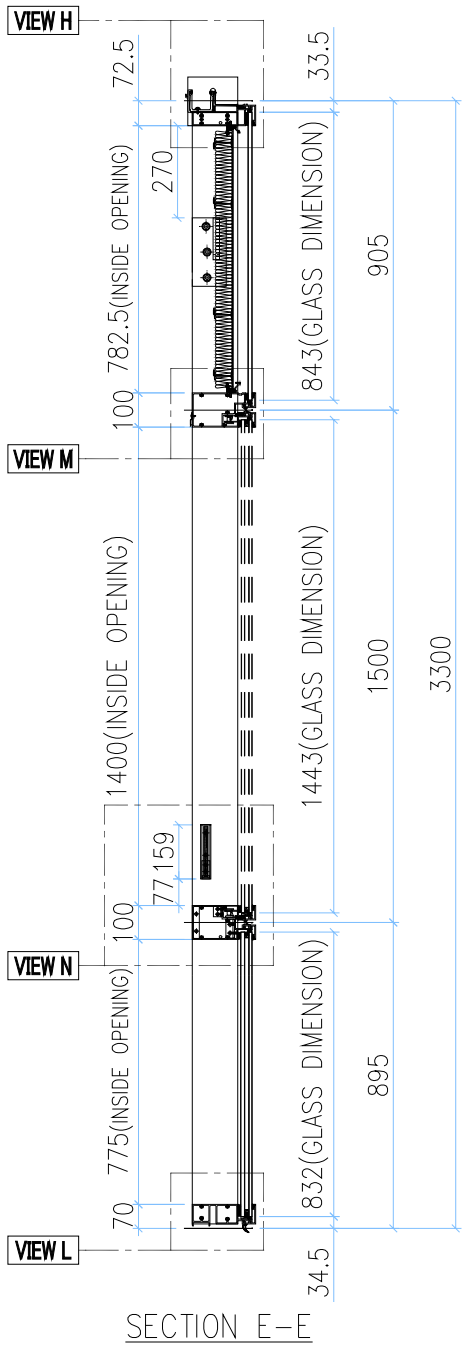

SECTION E-E

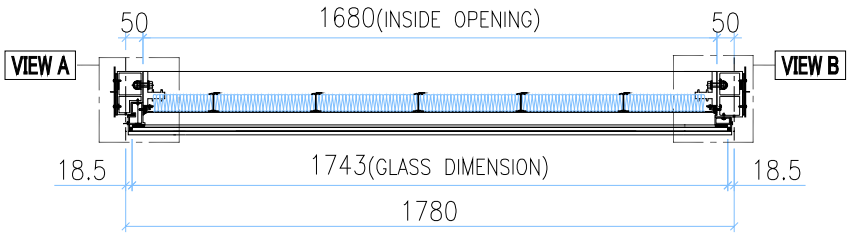

SECTION A-A

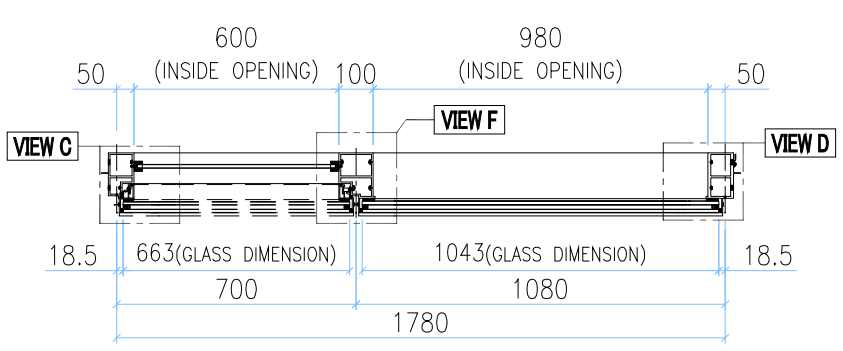

SECTION B-B

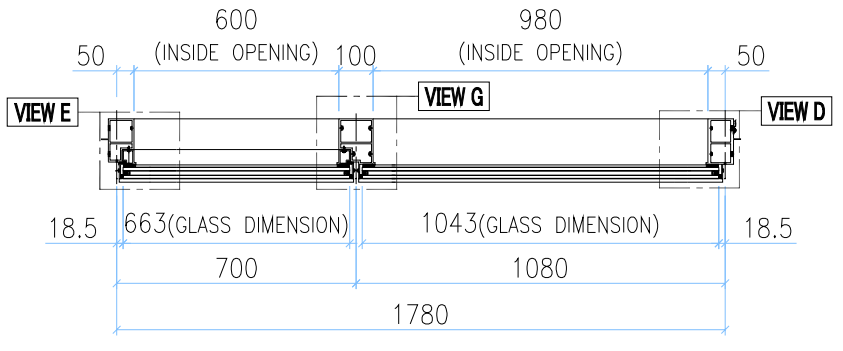

SECTION C-C

INSTALL UNIT NO.	QTY.	FLOOR
T2A-CW4-0901	1	9/F
T2A-CW4-1001	1	10/F
T2A-CW4-1201	1	12/F
T2A-CW4-1501	1	15/F
T2A-CW4-1601	1	16/F
T2A-CW4-1801	1	18/F
T2A-CW4-1901	1	19/F
T2A-CW4-2001	1	20/F
T2A-CW4-2201	1	22/F
T2A-CW4-2301	1	23/F
T2A-CW4-2501	1	25/F
T2A-CW4-2701	1	27/F
T2A-CW4-2801	1	28/F
T2A-CW4-2901	1	29/F
T2A-CW4-3101	1	31/F
T2A-CW4-3201	1	32/F
T2A-CW4-3301	1	33/F
T2A-CW4-3601	1	36/F
T2A-CW4-3701	1	37/F
T2A-CW4-3801	1	38/F
T2A-CW4-4101	1	41/F
T2A-CW4-4201	1	42/F
T2A-CW4-4501	1	45/F
T2A-CW4-4601	1	46/F
T2A-CW4-4701	1	47/F
T2A-CW4-4901	1	49/F
T2A-CW4-5001	1	50/F
T2A-CW4-5101	1	51/F
T2A-CW4-5301	1	53/F
T2A-CW4-5501	1	55/F
T2A-CW4-5601	1	56/F
T2A-CW4-5801	1	58/F
T2A-CW4-5901	1	59/F
T2A-CW4-6001	1	60/F
T2A-CW4-6201	1	62/F
T2A-CW4-6301	1	63/F
T2A-CW4-6501	1	65/F
TOTAL	37	

	GLASS NUMBER	WIDTH	HEIGHT	QTY.
GLASS	GL03-49	1743	843	1
	GL04-02	580	145	1
	GL01-02	663	832	1
	GL01-39	1043	2332	1

美特鋁質有限公司
MIDI Aluminium Fabricator Ltd.

工程號	J858	類別		物料號	-				
地盘	康城11期	制圖	Z.S.P	2022-06-28	圖號	CLr-1780H1-c2			
图纸名称	单元组装图	復核	-	-	數量	-			
材料	-	批准	-	-	單件重量	-	(KG)		

修改	-			採用	工廠		地盤	✓
日期	-			材料顏色	-			

AM-18B

VIEW H

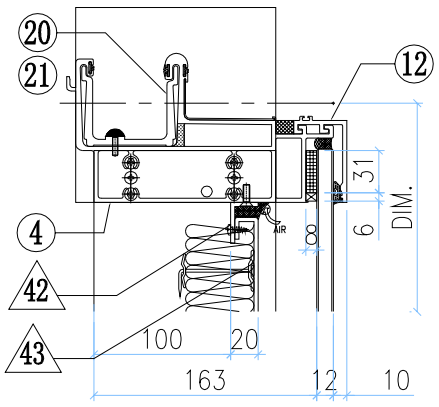

VIEW A

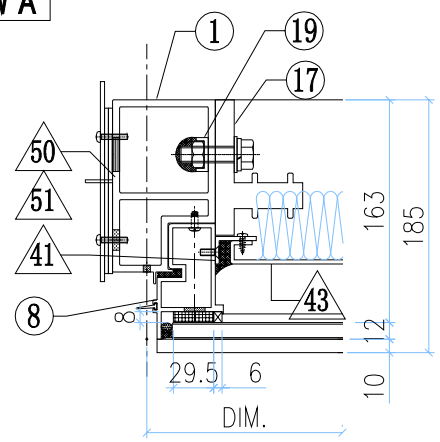

VIEW B

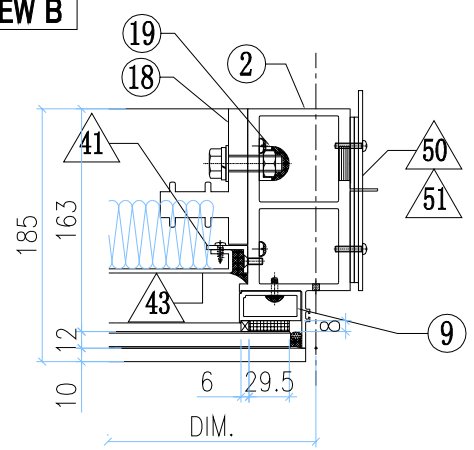

VIEW K

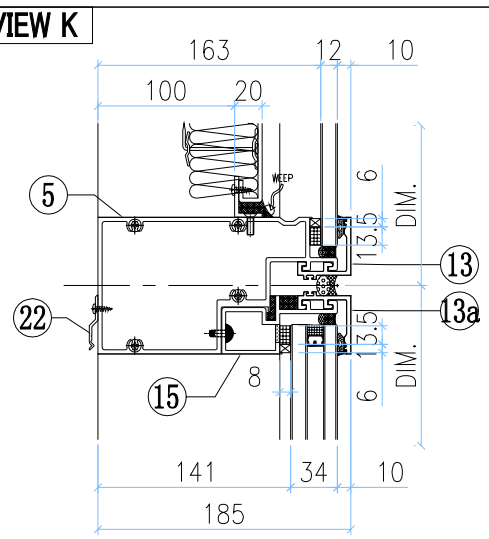

VIEW C

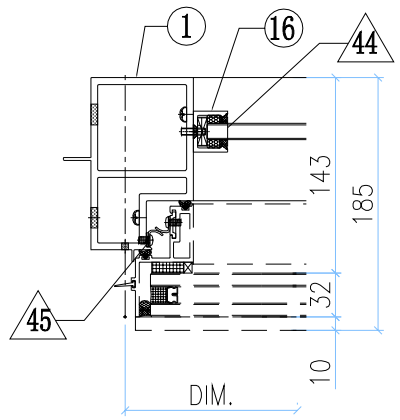

VIEW F

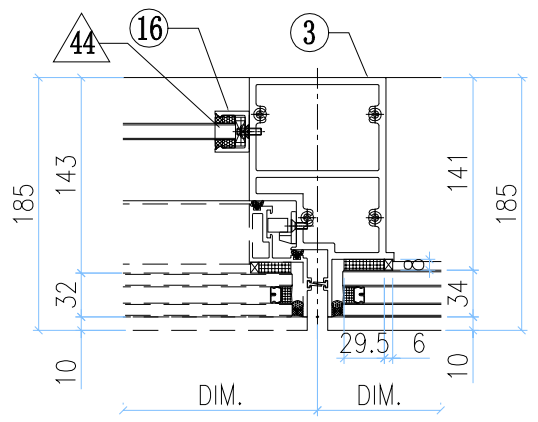

VIEW D

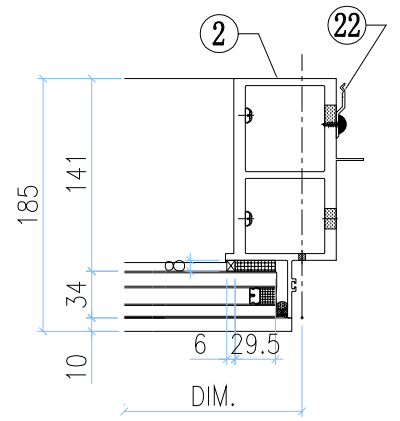

VIEW L

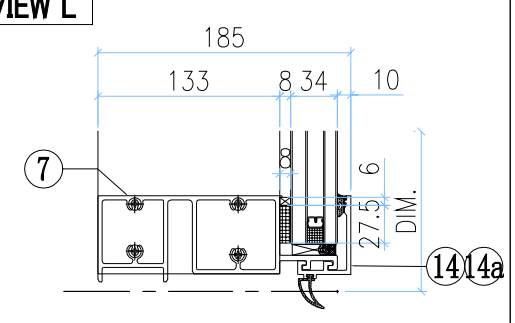

VIEW E

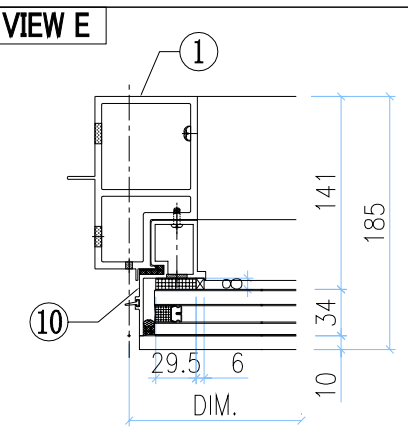

VIEW G

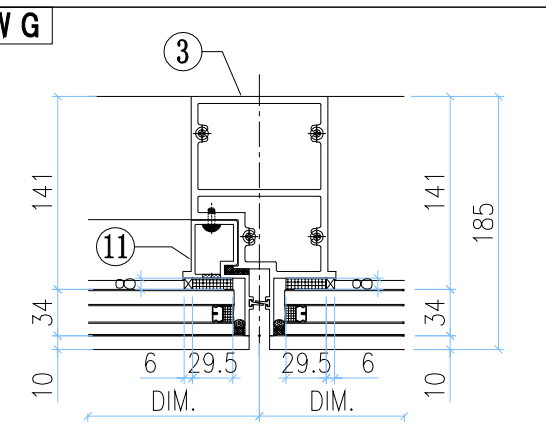

VIEW M

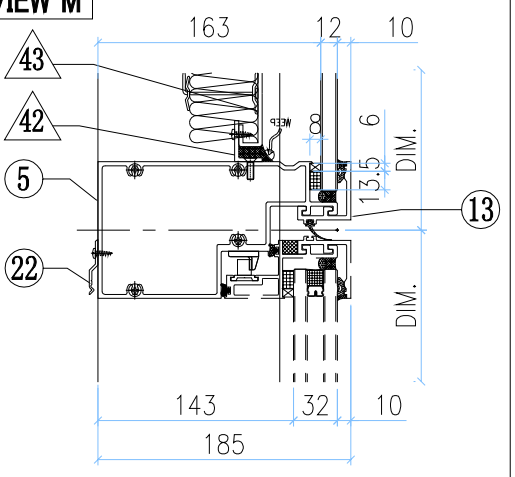

VIEW N

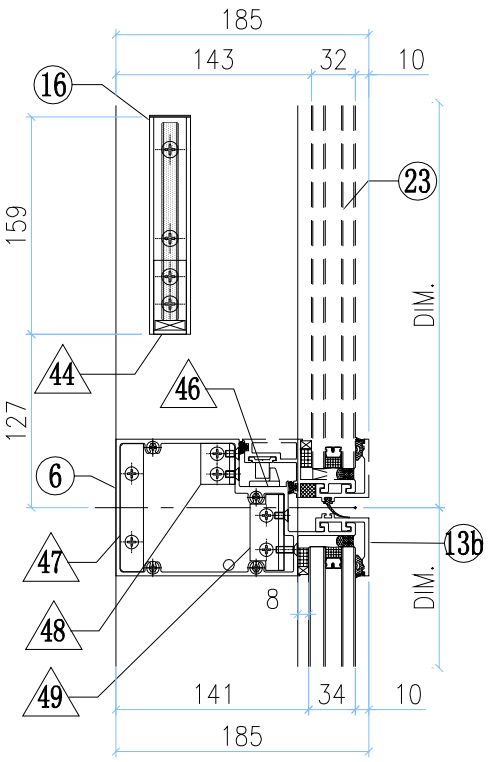

◇ OTHERS (ALUM. & G.M.S. PARTS)

ITEM	FAB. DWG NO.	LENGTH (mm)	QTY
41	N00813-01A	720.5	2
	30x20X3mm ALUM. ANGLE		
42	N00813-01AP	1678	2
	30x20X3mm ALUM. ANGLE		
43	J858-AP09-51		1
	1658 x760.5(BACK PANEL)		
44	N541-01	21	2
	43x22x3mm ALUM. ANGLE		
45	J858-AP04		3
	1.5mm THK. ALUM. PLATE		
46	J858-AP05		1
	2mm THK. ALUM. PLATE		
47	B1505-01		1
	6mm THK. ALUM. PLATE		
48	L100-02		1
	25x25x4mm ALUM. ANGLE		
49	L100-01		1
	25x25x4mm ALUM. ANGLE		
50	J858-AP02		2
	3mm THK. ALUM. PLATE		
51	J858-AP03		4
	3mm THK. ALUM. PLATE		
52	J858-AP18	400	1
	1mm THK. ALUM. FLASHING		
53			

○ ALUM. EXTRUSION

ITEM	FAB. DWG NO.	LENGTH (mm)	QTY
1	X86277-14L	3258.5	1
2	X86278-06R	3267.5	1
3	X86294-03	2368	1
4	X86279-21E	1830	1
5	X86309-02RG	1759	1
6	X86281-02LA	679	1
7	X86280-05RH	1759	1
8	X86313-05LA	868.5	1
9	X86305-01RA	828.5	1
10	X86314-02L	868	1
11	X86314-05R	868	1
12	X86301-01-35	1765	1
13	X86283-01-35	1765	1
13a	X86283-01-39	1065	1
13b	X86283-01-02	685	1
14	X86300-01-36	1065	1
14a	X86300-01-02	685	1
15	X86312-01H	1059	1
16	X86282-01	159	2
17	X86255-01L	200	1
18	X86255-01R	200	1
19	X86258-01	200	2
20	X86303-02	150	1
21	X86303-03	150	1
22	X86317-01	50	14
23	(窗玉)J858-CW-SH03L		1

美特鋁質有限公司 MIDI Aluminium Fabricator Ltd.													
							工程號	J858	類別		物料號	-	
							地盘	康城11期	制圖	W.E.X	2022-05-13	圖號	CLr-1780H1-F2c2
修改	-			採用	工廠		地盤	✓	图纸名称	单元组装图	復核	-	-	數量	-
日期	-			材料颜色	-				材料	-	批准	-	-	單件重量	- (KG)

AM-19A

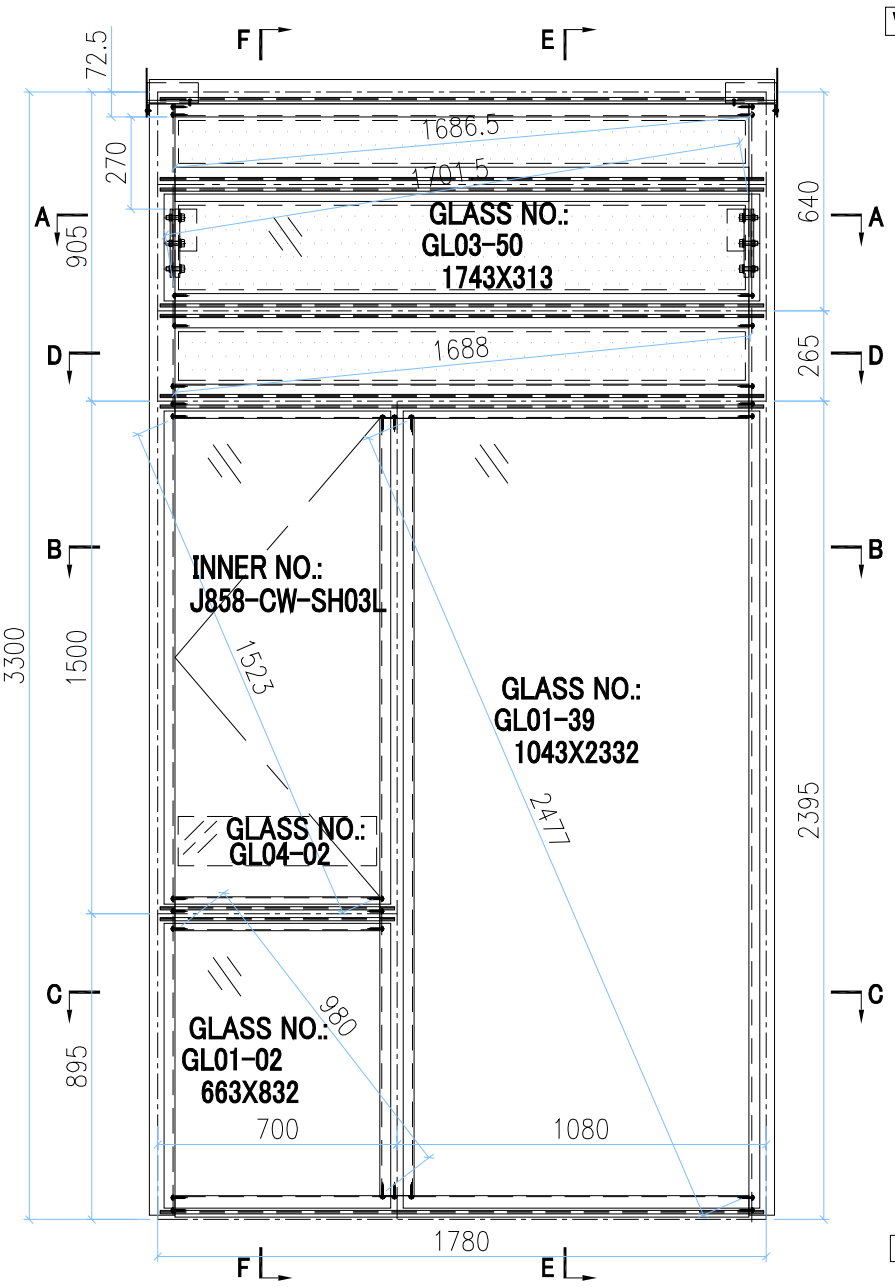

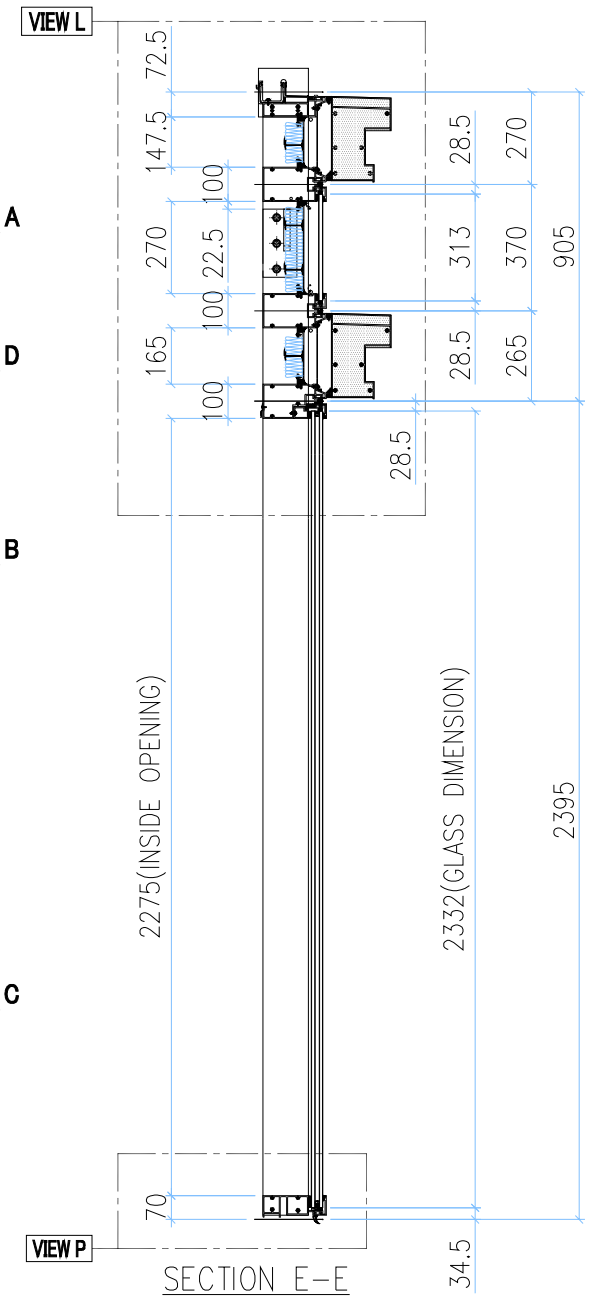

SECTION E-E

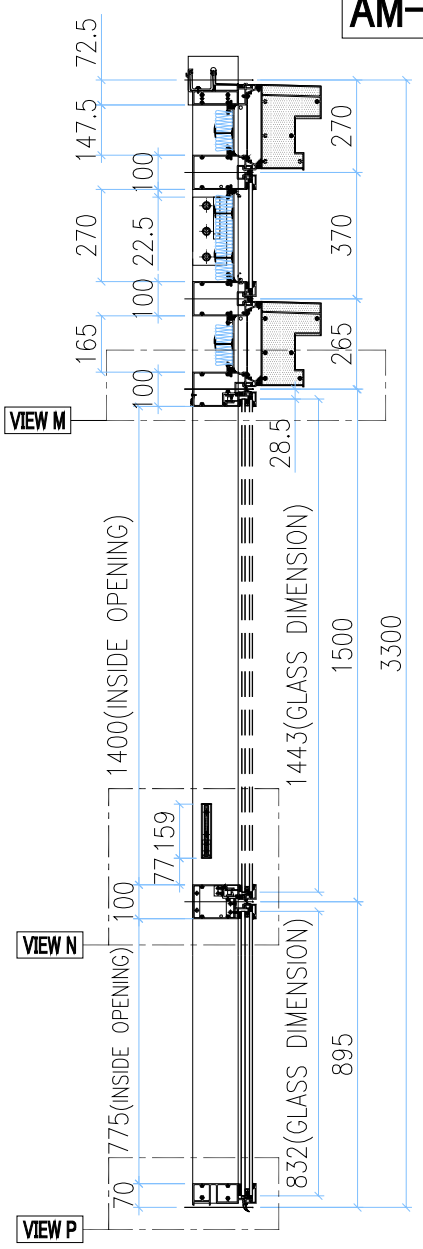

SECTION F-F

INSTALL UNIT NO.	QTY.	FLOOR
T2A-CW4-1701	1	17/F
T2A-CW4-2101	1	21/F
T2A-CW4-2601	1	26/F
T2A-CW4-3001	1	30/F
T2A-CW4-3501	1	35/F
T2A-CW4-3901	1	39/F
T2A-CW4-4301	1	43/F
T2A-CW4-4801	1	48/F
T2A-CW4-5201	1	52/F
T2A-CW4-5701	1	57/F
T2A-CW4-6101	1	61/F
TOTAL	11	

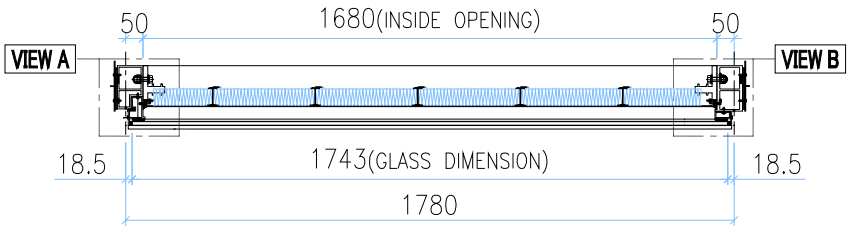

SECTION A-A

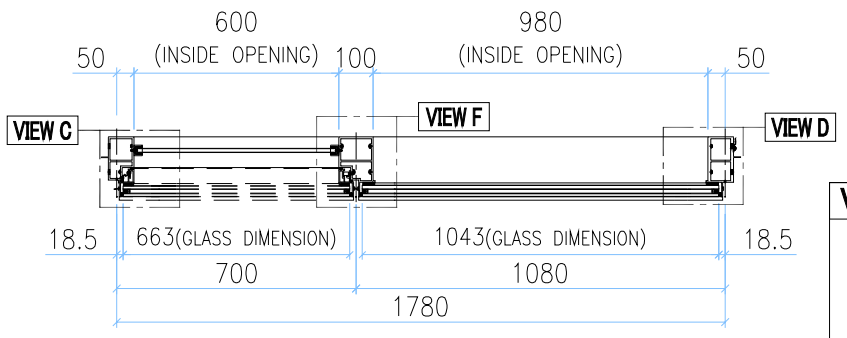

SECTION B-B

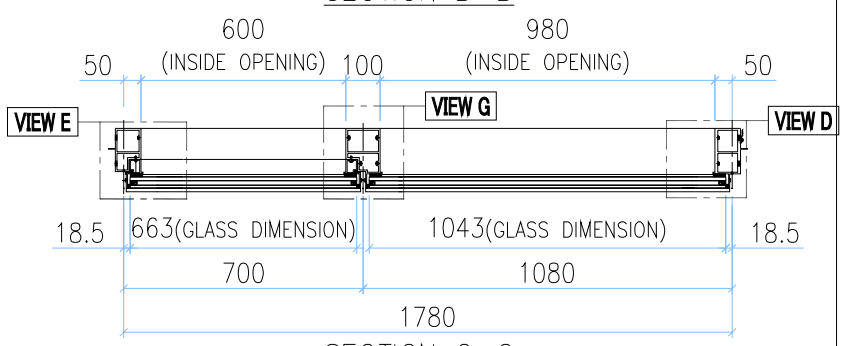

SECTION C-C

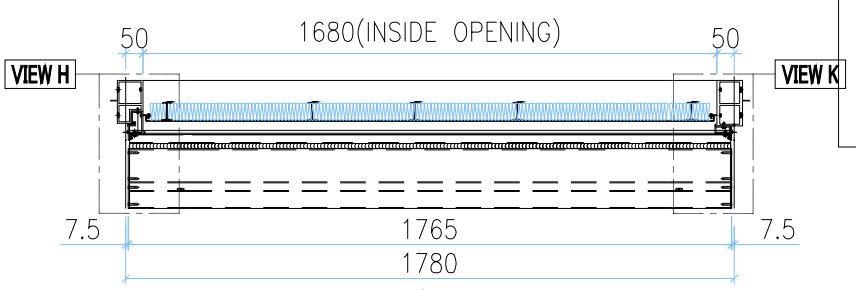

SECTION D-D

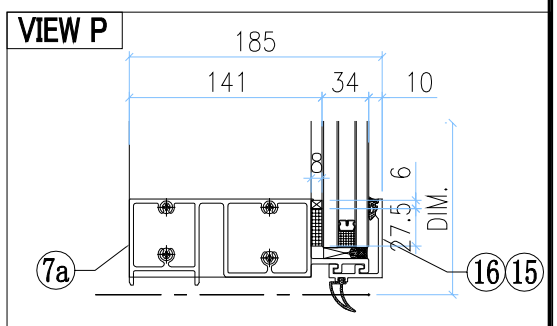

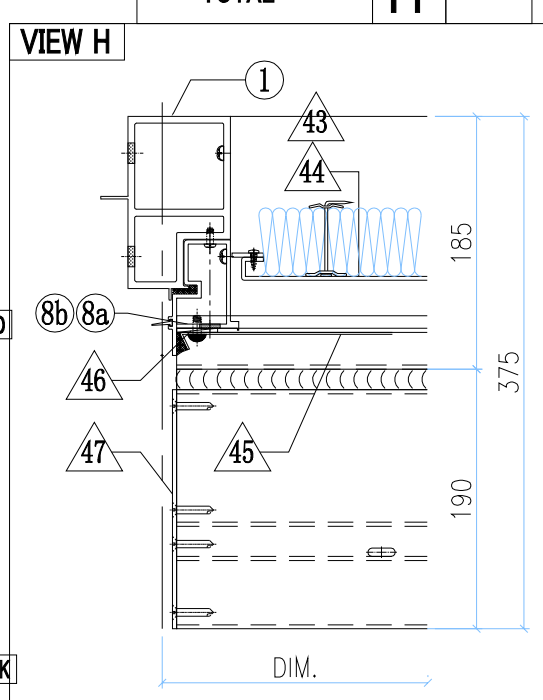

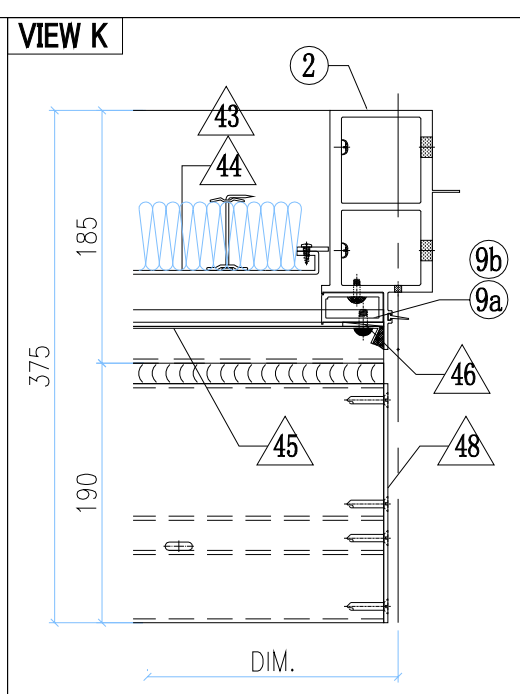

GLASS	GLASS NUMBER	WIDTH	HEIGHT	QTY.
	GL03-50	1743	313	1
	GL04-02	580	145	1
	GL01-02	663	832	1
	GL01-39	1043	2332	1

美特鋁質有限公司
MIDI Aluminium Fabricator Ltd.

修改	-			採用	工廠		地盤	✓	
日期	-			材料顏色	-				

工程號	J858	類別		物料號	-		
地盘	康城11期	制圖	W.E.X	2022-05-13	圖號	CLr-1780H1-F2c2	
图纸名称	单元组装图	復核	-	-	數量	-	
材料	-	批准	-	-	單件重量	-	(KG)

AM-19B

VIEW L

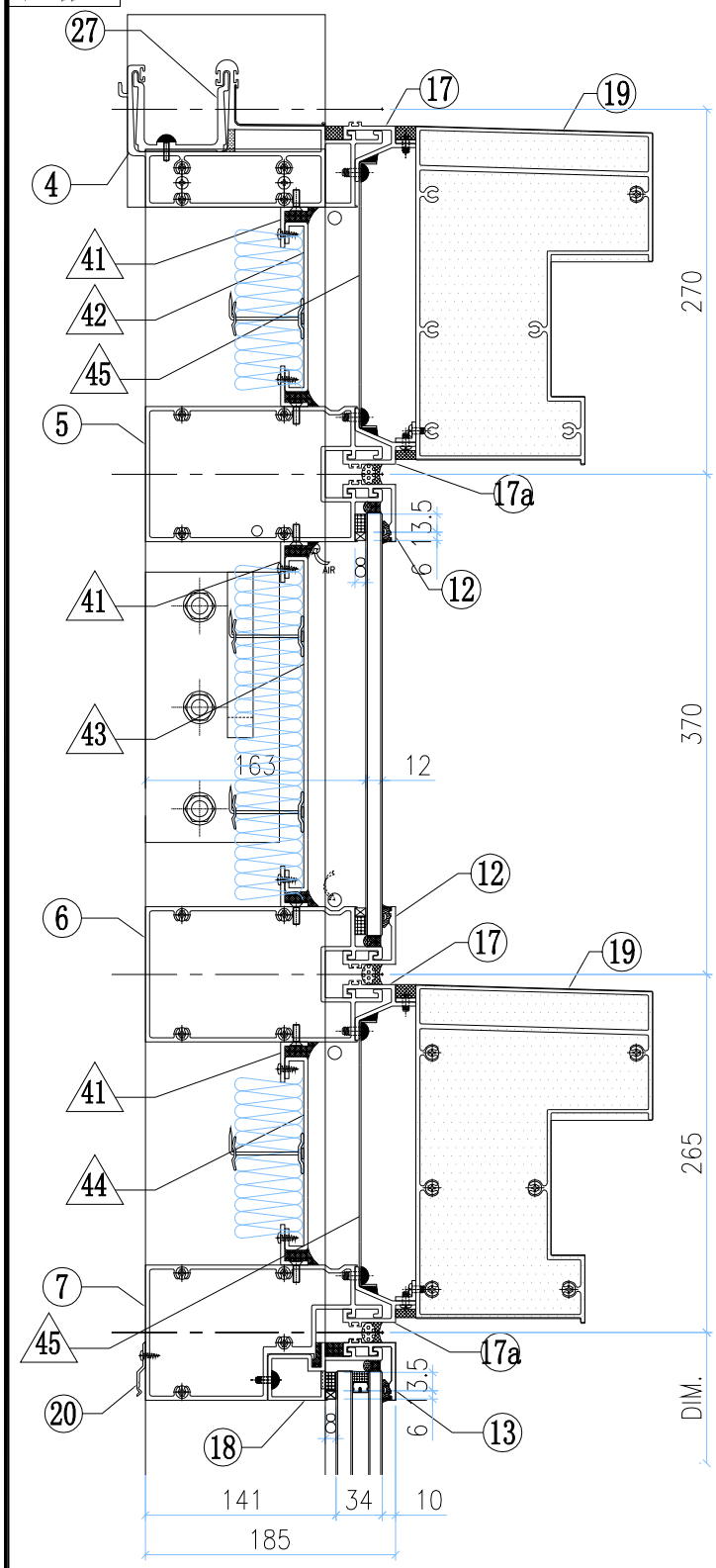

VIEW M

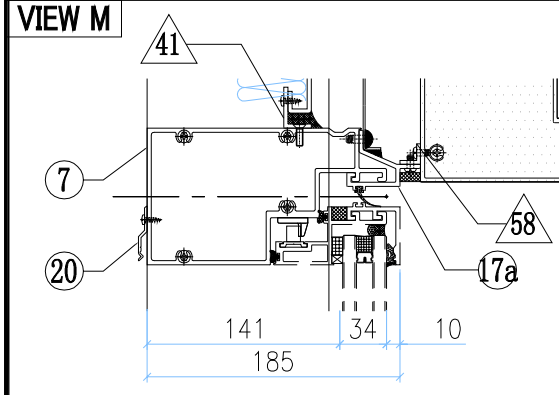

VIEW N

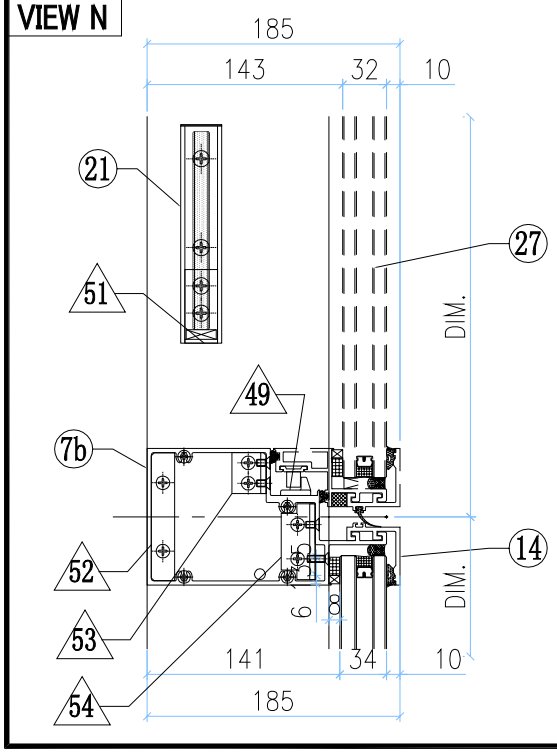

VIEW A

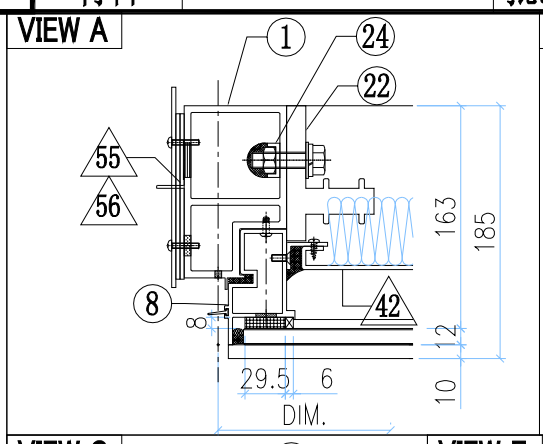

VIEW B

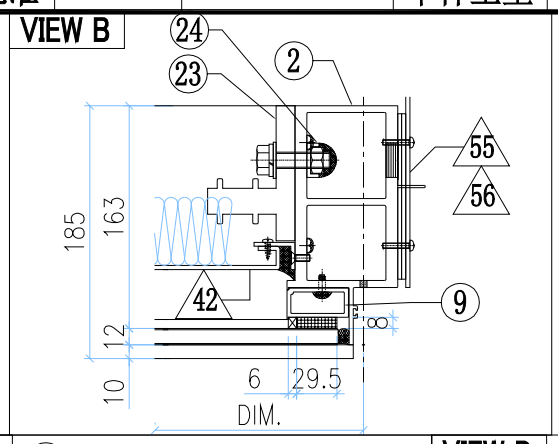

VIEW C

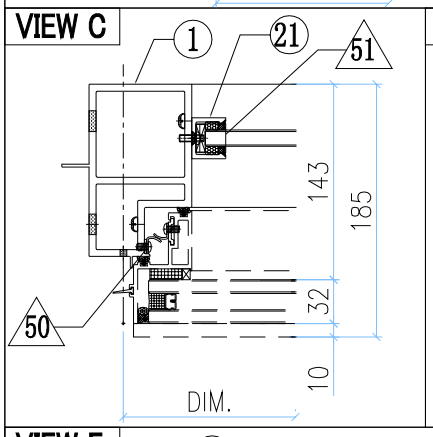

VIEW F

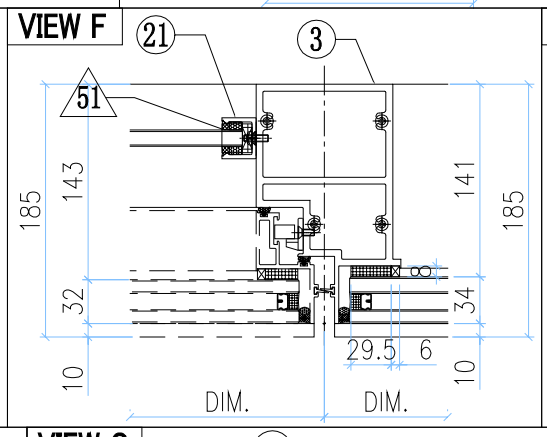

VIEW D

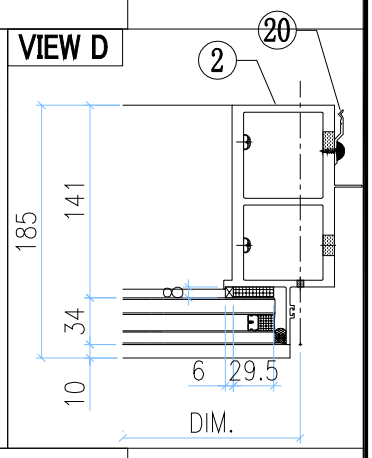

VIEW E

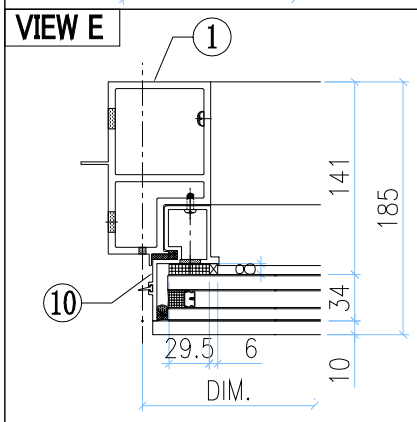

VIEW G

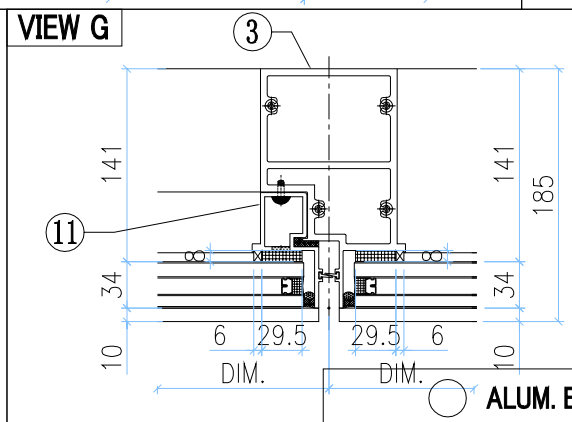

◇ OTHERS (ALUM. & G.M.S. PARTS)

ITEM	FAB. DWG NO.	LENGTH (mm)	QTY
41	N00813-01AP	1678	6
	30x20X3mm ALUM. ANGLE		
42	J858-AP08-40		1
	1664 x125.5 (BACK PANEL)		
43	J858-AP11-43		1
	1664 x248 (BACK PANEL)		
44	J858-AP08-46		1
	1664 x143 (BACK PANEL)		
45	J858-AP07-21		1
	1.5mm THK. ALUM. FLASHING		
46	J858-AP06		2
	30x166x3mm ALUM. PLATE		
47	J858-AP14L		1
	3mm THK. ALUM. END PANEL		
48	J858-AP14R		1
	3mm THK. ALUM. END PANEL		
49	J858-AP05		1
	2mm THK. ALUM. PLATE		
50	J858-AP04		3
	1.5mm THK. ALUM. PLATE		
51	N541-01	21	2
	43x22x3mm ALUM. ANGLE		
52	B1505-01		1
	6mm THK. ALUM. PLATE		
53	L100-02		1
	25x25x4mm ALUM. ANGLE		
54	L100-01		1
	25x25x4mm ALUM. ANGLE		
55	J858-AP02		2
	3mm THK. ALUM. PLATE		
56	J858-AP03		4
	3mm THK. ALUM. PLATE		
57	J858-AP18	400	1
	1mm THK. ALUM. FLASHING		
58	L065-01-14	1757	2
	16x16x3mm ALUM. ANGLE		

○ ALUM. EXTRUSION

ITEM	FAB. DWG NO.	LENGTH (mm)	QTY
1	X86277-15L	3258.5	1
2	X86278-09R	3267.5	1
3	X86294-03	2368	1
4	X86279-29B	1830	1
5	X86308-12D	1759	1
6	X86308-14F	1759	1
7	X86309-06RH	1759	1
7a	X86280-05RH	1759	1
7b	X86281-02LA	679	1
8	X86313-06L	348	1
8a	X86313-07L	243	1
8b	X86313-08L	233.5	1
9	X86305-05B	269	1
9a	X86305-03RA	193.5	1
9b	X86305-02A	164	1
10	X86314-02L	868	1
11	X86314-05R	868	1
12	X86283-01-35	1765	2
13	X86283-01-39	1065	1
14	X86283-01-02	685	1
15	X86300-01-36	1065	1
16	X86300-01-02	685	1
17	X86306-01R	1765	2
17a	X86306-04R	1765	2
18	X86312-01H	1059	1
19	X86307-01-21	1759	2
20	X86317-01	50	14
21	X86282-01	159	2
22	X86255-01L	200	1
23	X86255-01R	200	1
24	X86258-01	200	2
25	X86303-02	150	1
26	X86303-03	150	1
27	(窗玉)J858-CW-SH03L		1

美特鋁質有限公司 MIDI Aluminium Fabricator Ltd.													
							工程號	J858	類別		物料號	-	
							地盘	康城11期	制圖	Z.S.P	2022-06-28	圖號	C2c-1362.5H4-P
修改	-			採用	工廠		地盤	✓	图纸名称	单元组装图	復核	-	-	數量	-
日期	-			材料颜色	-				材料	-	批准	-	-	單件重量	- (KG)

AM-40A

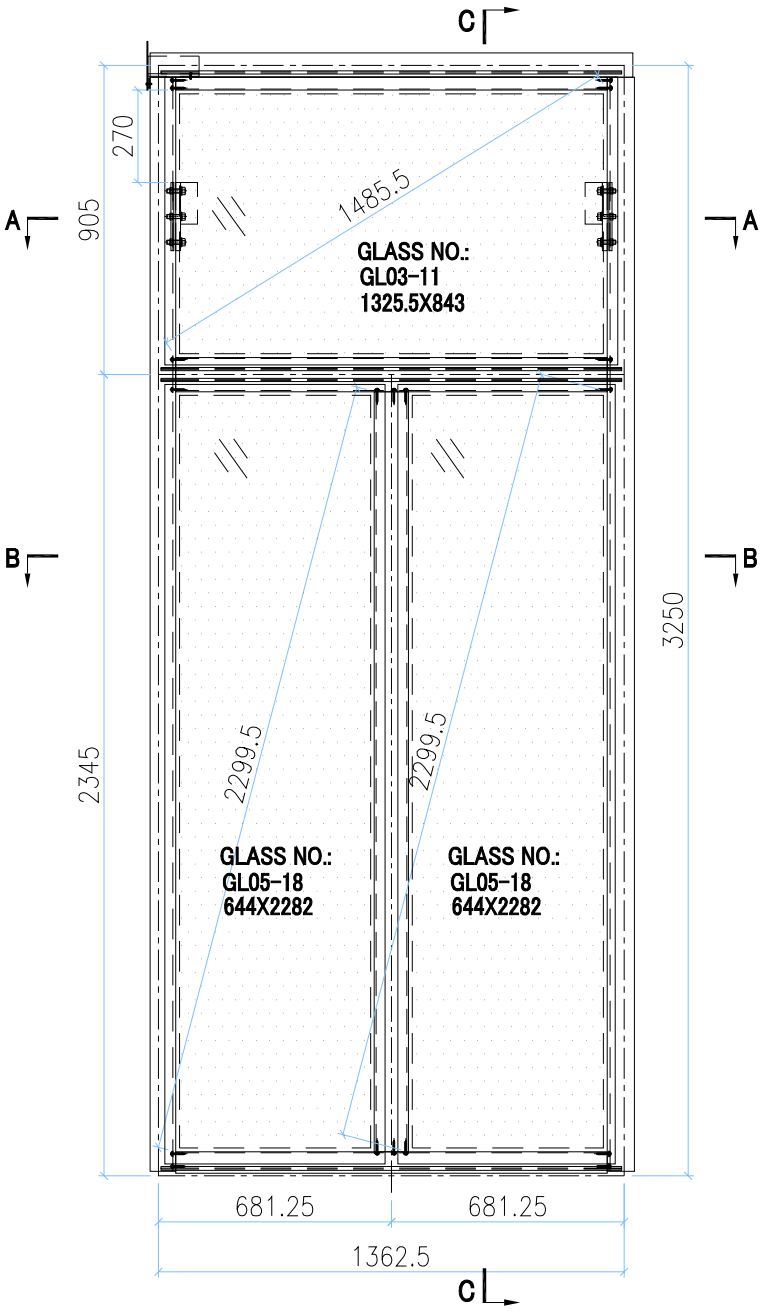

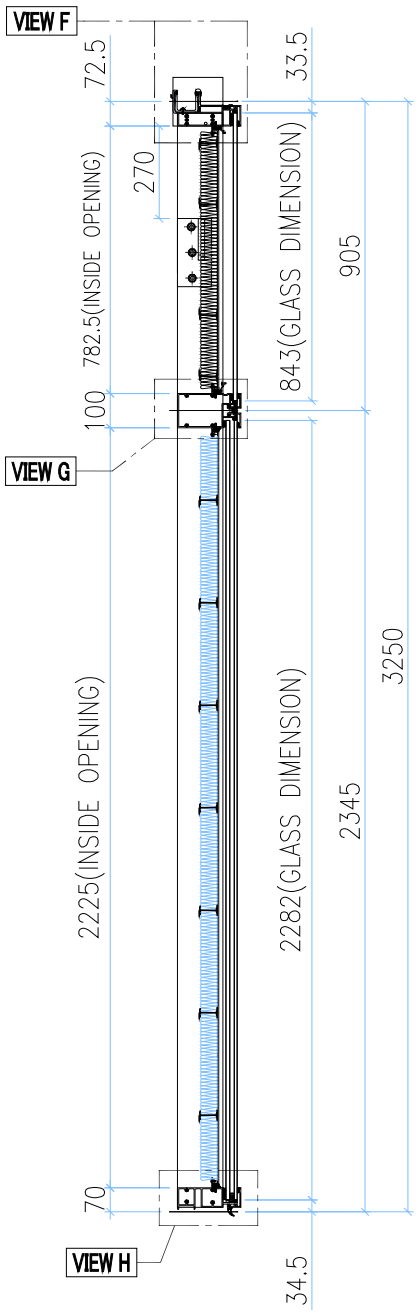

SECTION C-C

INSTALL UNIT NO.	QTY.	FLOOR
T1B-CW3.1-4004	1	40/F
T2B-CW3.1-4004	1	40/F
TOTAL	2	

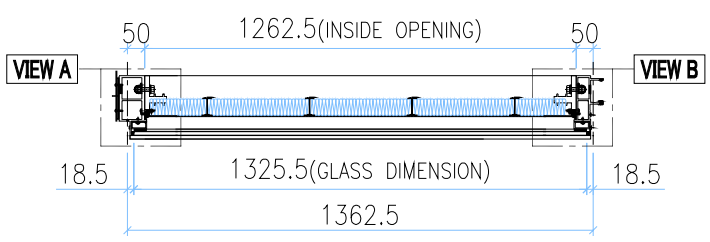

SECTION A-A

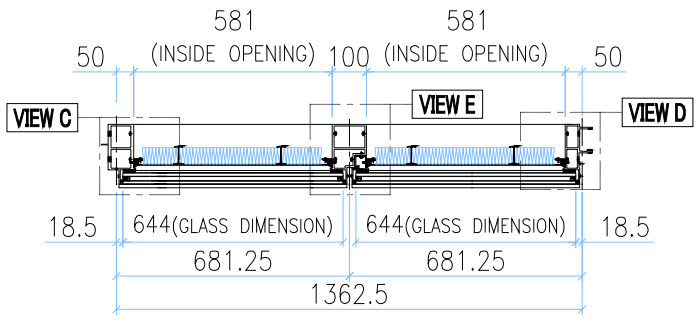

SECTION B-B

GLASS	GLASS NUMBER	WIDTH	HEIGHT	QTY.
	GL03-11	1325.5	843	1
	GL05-18	644	2282	2

美特鋁質有限公司
MIDI Aluminium Fabricator Ltd.

修改	-			採用	工廠		地盤	✓	工程號	J858	類別		物料號	-		
日期	-			材料顏色	-				地盘	康城11期	制圖	Z.S.P	2022-06-28	圖號	C2c-1362.5H4-P
									图纸名称	单元组装图	復核	-	-	數量	-
									材料	-	批准	-	-	單件重量	- (KG)

AM-40B

VIEW F

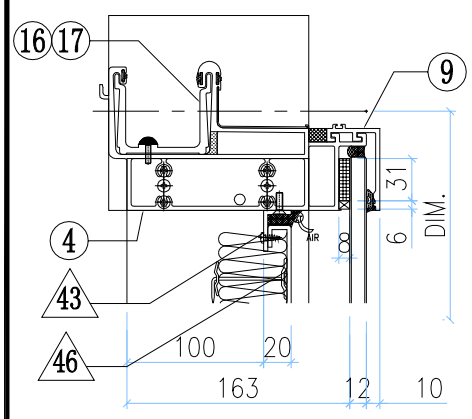

VIEW A

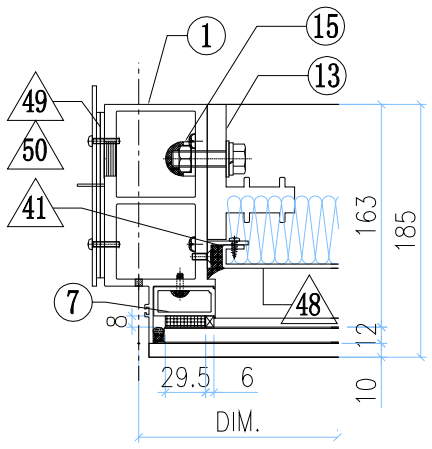

VIEW B

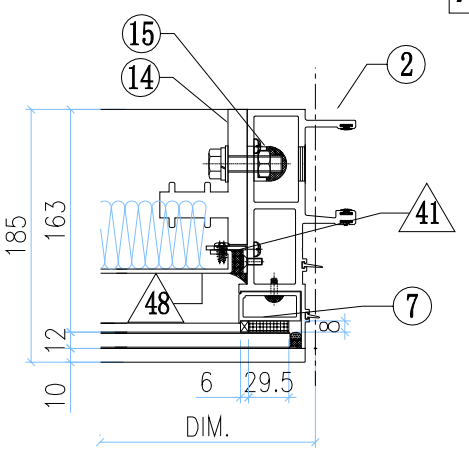

VIEW G

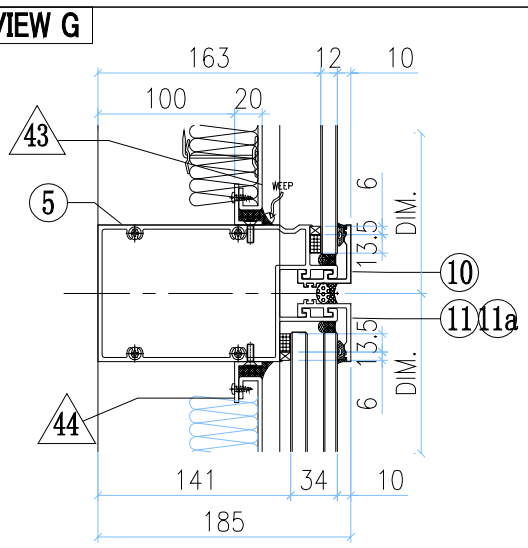

VIEW C

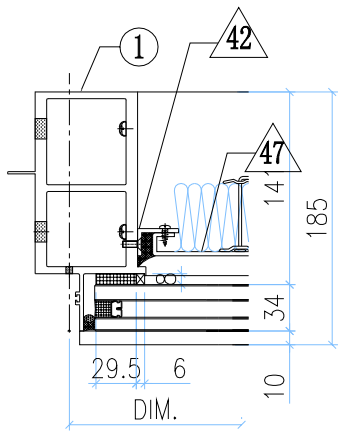

VIEW E

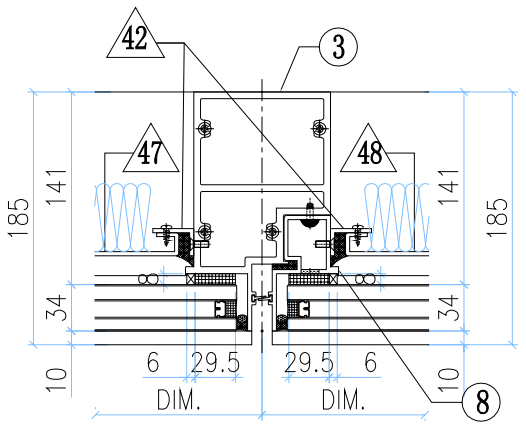

VIEW D

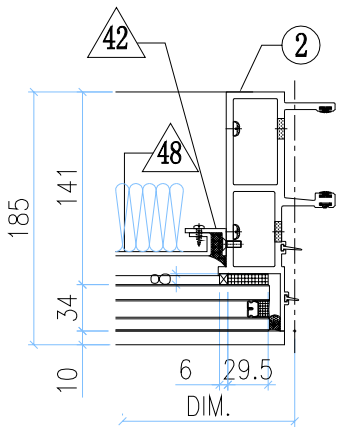

VIEW H

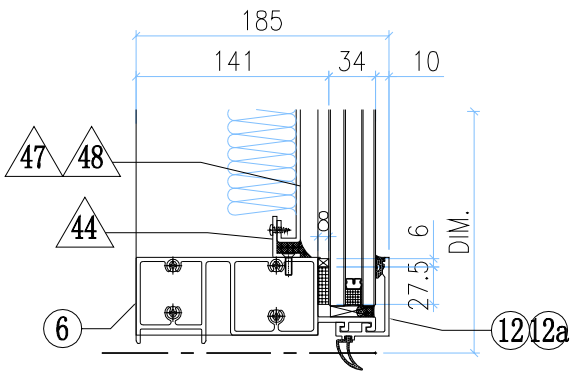

◇ OTHERS (ALUM. & G.M.S. PARTS)

ITEM	FAB. DWG NO.	LENGTH (mm)	QTY
41	N00813-01A	720.5	2
	30x20X3mm ALUM. ANGLE		
42	N00813-01AG	2163	4
	30x20X3mm ALUM. ANGLE		
43	N00813-01M	1260.5	2
	30x20X3mm ALUM. ANGLE		
44	N00813-01N	579	4
	30x20X3mm ALUM. ANGLE		
45			
46	J858-AP09-05		1
	1240.5x760.5(BACK PANEL)		
47	J858-AP09-25		1
	559 x 2203 (BACK PANEL)		
48	J858-AP09-25		1
	559 x 2203 (BACK PANEL)		
49	J858-AP02		1
	3mm THK. ALUM. PLATE		
50	J858-AP03		2
	3mm THK. ALUM. PLATE		
51			

○ ALUM. EXTRUSION

ITEM	FAB. DWG NO.	LENGTH (mm)	QTY
1	X86278-24L	3217.5	1
2	X86272-11	3217.5	1
3	X86294-05L	2318	1
4	X86279-01E	1380	1
5	X86302-20A	1341.5	1
6	X86280-10A	1341.5	1
7a	X86305-01LA	828.5	1
7b	X86305-01RA	828.5	1
8	X86314-03L	2318	1
9	X86301-01-20	1347.5	1
10	X86283-01-24	1347.5	1
11	X86283-01-11	666	1
11a	X86283-01-11	666	1
12	X86300-01-10	666	1
12a	X86300-01-10	666	1
13	X86255-01L	200	1
14	X86255-01R	200	1
15	X86258-01	200	2
16	X86303-03	150	1

美特鋁質有限公司 MIDI Aluminium Fabricator Ltd.													
工程號	J858	類別		物料號	-								
地盘	康城11期	制圖	Z.S.P	2022-06-28	圖號	C1d-1362.5H4-P							
图纸名称	单元组装图	復核	-	-	數量	-							
材料	-	批准	-	-	單件重量	- (KG)							

修改	-			採用	工廠		地盤	✓
日期	-			材料颜色	-			

AM-41A

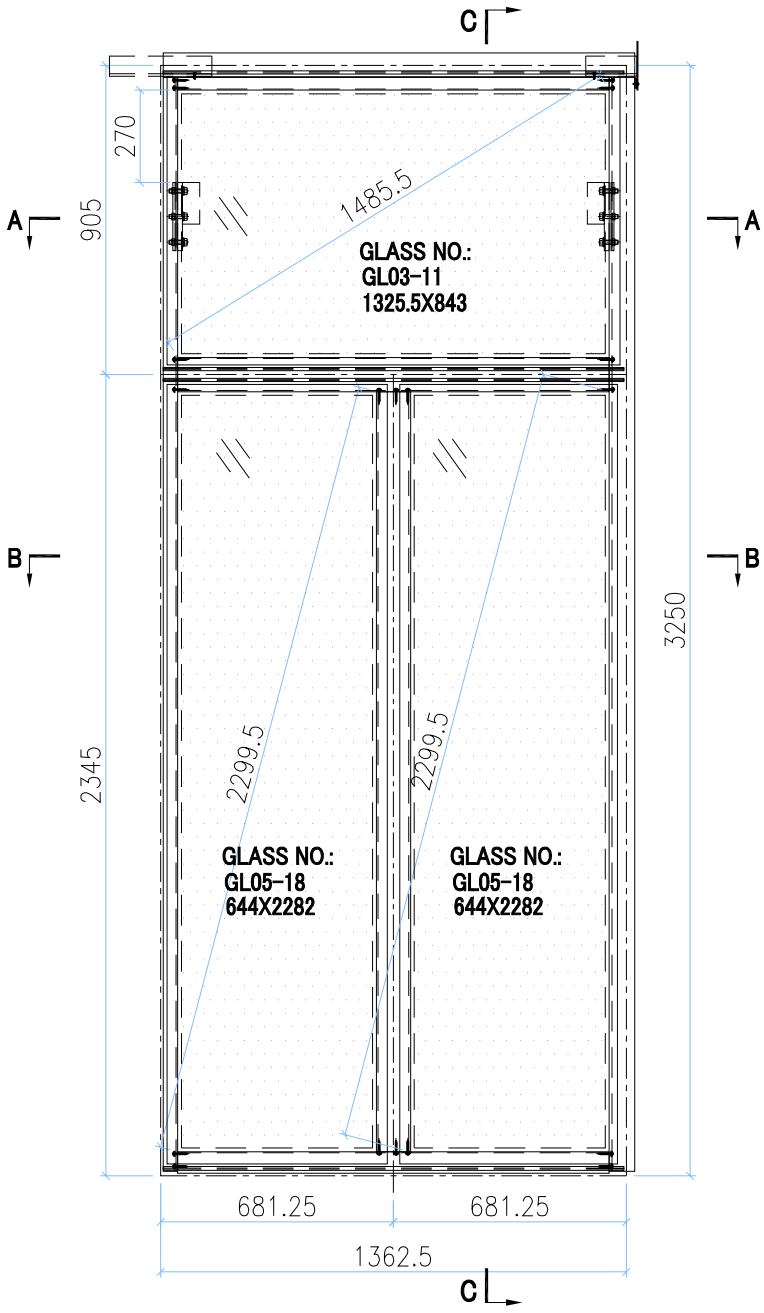

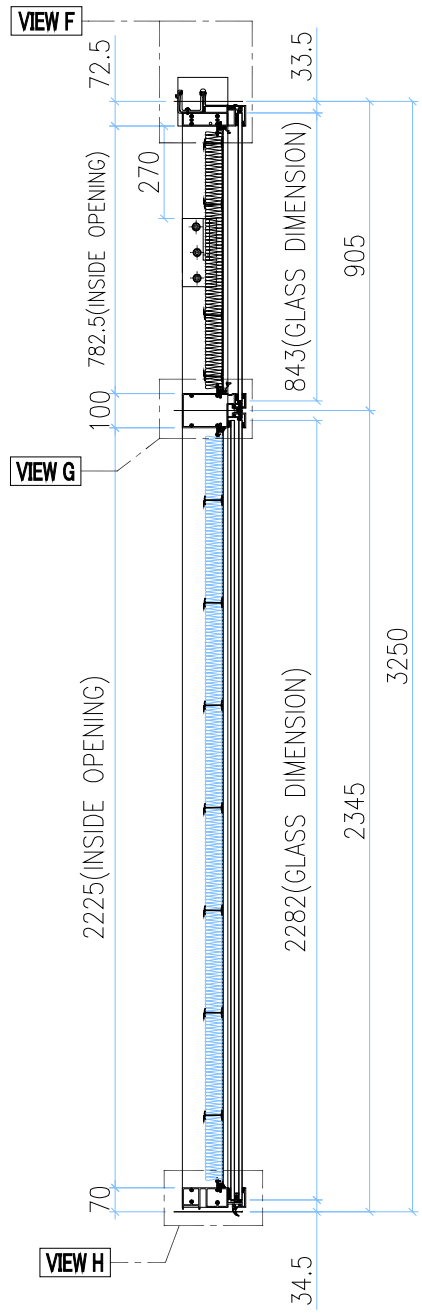

INSTALL UNIT NO.	QTY.	FLOOR
T1A-CW4.1-4005	1	40/F
T2B-CW4.1-4004	1	40/F
T2B-CW5.1-1103	1	11/F
T2B-CW5.1-4003	1	40/F
TOTAL	**4**	

SECTION C-C

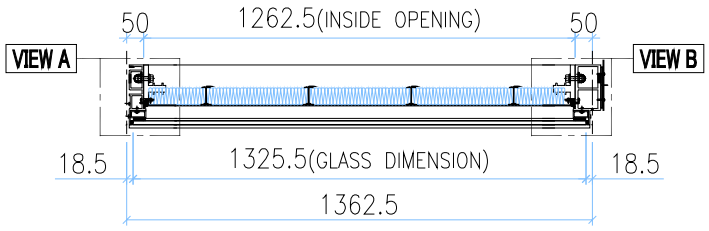

SECTION A-A

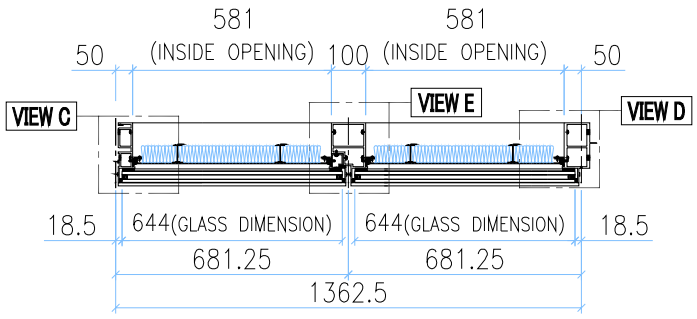

SECTION B-B

GLASS	GLASS NUMBER	WIDTH	HEIGHT	QTY.
	GL03-11	1325.5	843	1
	GL05-18	644	2282	2

美特鋁質有限公司
MIDI Aluminium Fabricator Ltd.

工程號	J858	類別		物料號	-						
地盘	康城11期	制圖	Z.S.P	2022-06-28	圖號	C1d-1362.5H4-P					
图纸名称	单元组装图	復核	-	-	數量	-					
材料	-	批准	-	-	單件重量	-	(KG)				

修改	-			採用	工廠		地盤	✓
日期	-			材料顏色	-			

AM-41B

VIEW F

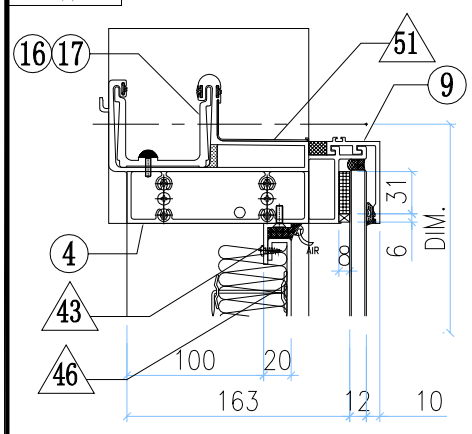

VIEW A

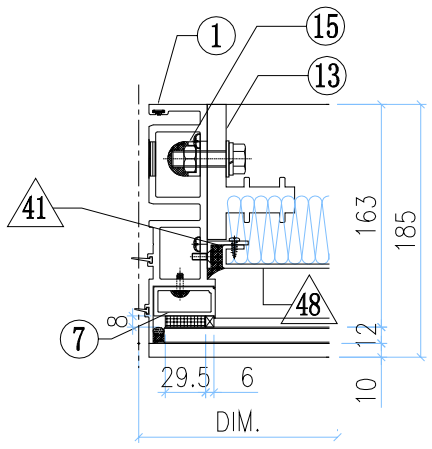

VIEW B

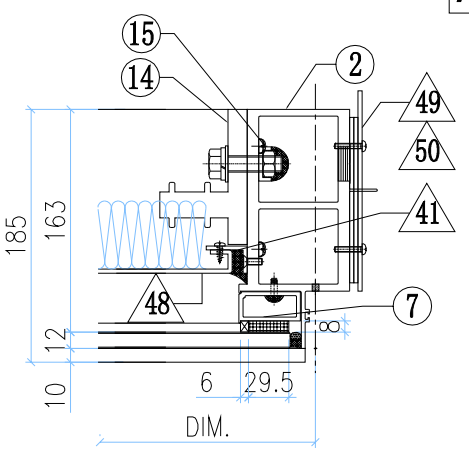

VIEW G

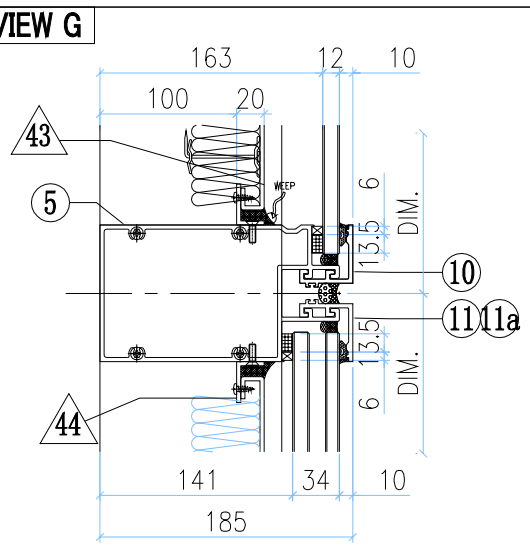

VIEW C

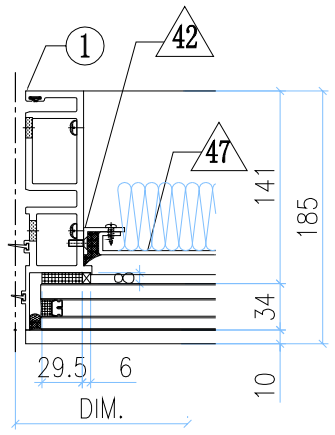

VIEW E

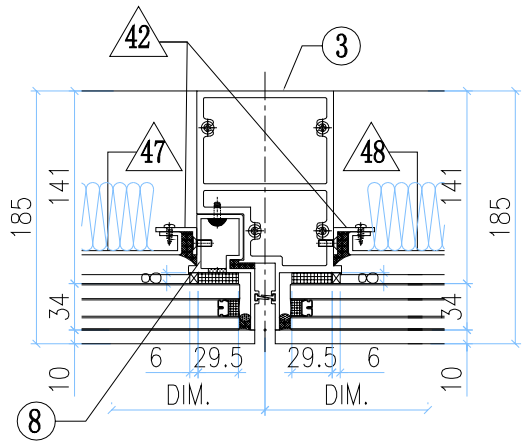

VIEW D

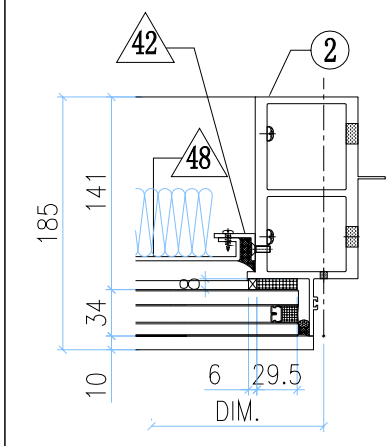

VIEW H

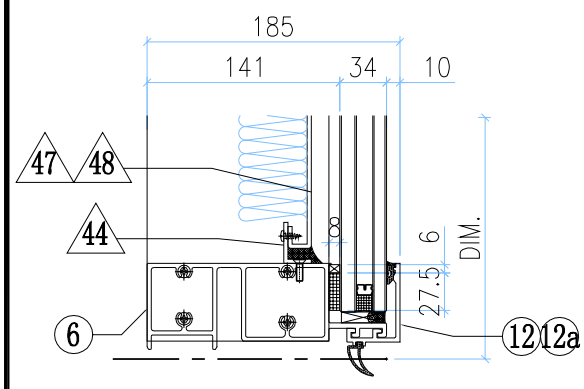

◇ OTHERS (ALUM. & G.M.S. PARTS)

ITEM	FAB. DWG NO.	LENGTH (mm)	QTY
41	N00813-01A	720.5	2
	30x20X3mm ALUM. ANGLE		
42	N00813-01AG	2163	4
	30x20X3mm ALUM. ANGLE		
43	N00813-01M	1260.5	2
	30x20X3mm ALUM. ANGLE		
44	N00813-01N	579	4
	30x20X3mm ALUM. ANGLE		
45			
46	J858-AP09-05		1
	1240.5x760.5(BACK PANEL)		
47	J858-AP09-25		1
	559 x 2203 (BACK PANEL)		
48	J858-AP09-25		1
	559 x 2203 (BACK PANEL)		
49	J858-AP02		1
	3mm THK. ALUM. PLATE		
50	J858-AP03		2
	3mm THK. ALUM. PLATE		
51	J858-AP16	100	1
	1mm THK. ALUM. FLASHING		

○ ALUM. EXTRUSION

ITEM	FAB. DWG NO.	LENGTH (mm)	QTY
1	X86278-24R	3217.5	1
2	X86273-16	3217.5	1
3	X86294-05R	2318	1
4	X86279-14D	1380	1
5	X86302-21A	1341.5	1
6	X86280-11A	1341.5	1
7a	X86305-01LA	828.5	1
7b	X86305-01RA	828.5	1
8	X86314-03R	2318	1
9	X86301-01-20	1347.5	1
10	X86283-01-24	1347.5	1
11	X86283-01-11	666	1
11a	X86283-01-11	666	1
12	X86300-01-10	666	1
12a	X86300-01-10	666	1
13	X86255-01L	200	1
14	X86255-01R	200	1
15	X86258-01	200	2
16	X86303-02	150	1
17	X86303-01	300	1

美特鋁質有限公司 MIDI Aluminium Fabricator Ltd.													
							工程號	J858	類別		物料號	-	
							地盘	康城11期	制圖	Z.S.P	2022-06-28	圖號	C1n-1300H4-P
修改	-			採用	工廠		地盤	✓	图纸名称	单元组装图	復核	-	-	數量	-
日期	-			材料颜色	-				材料	-	批准	-	-	單件重量	- (KG)

AM-42A

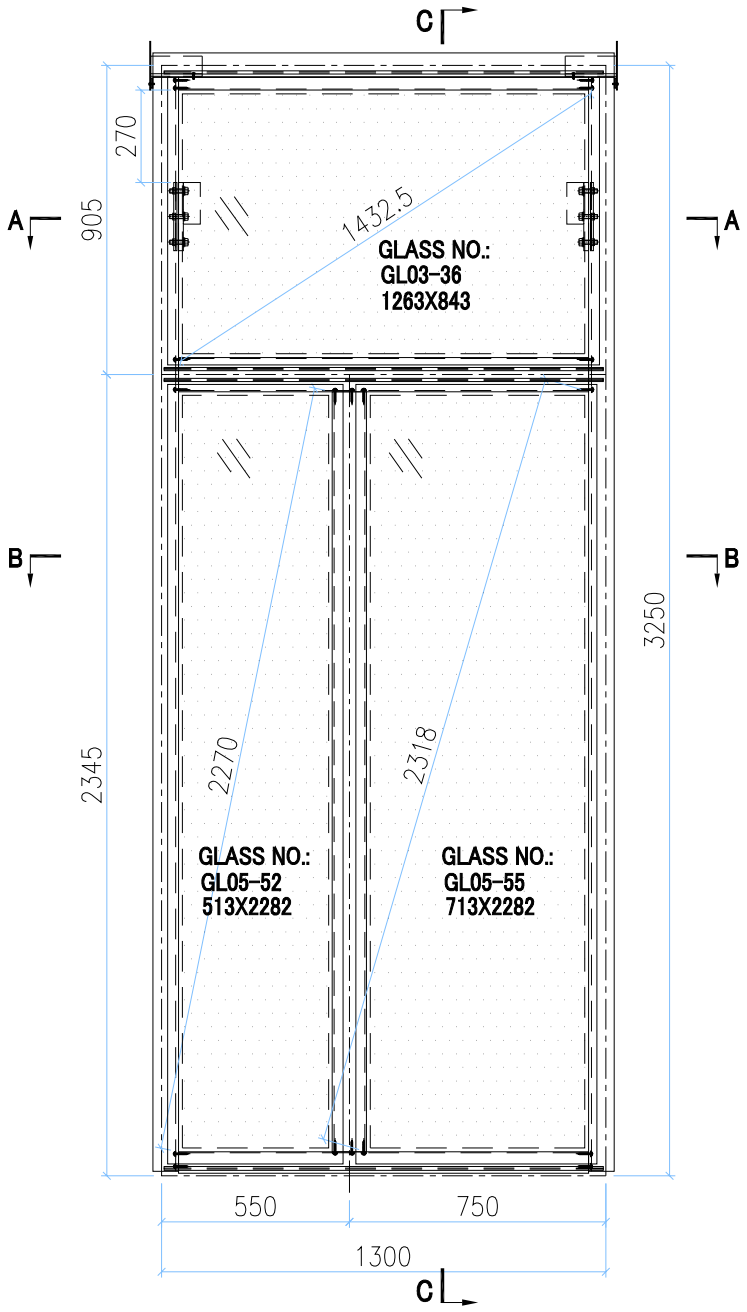

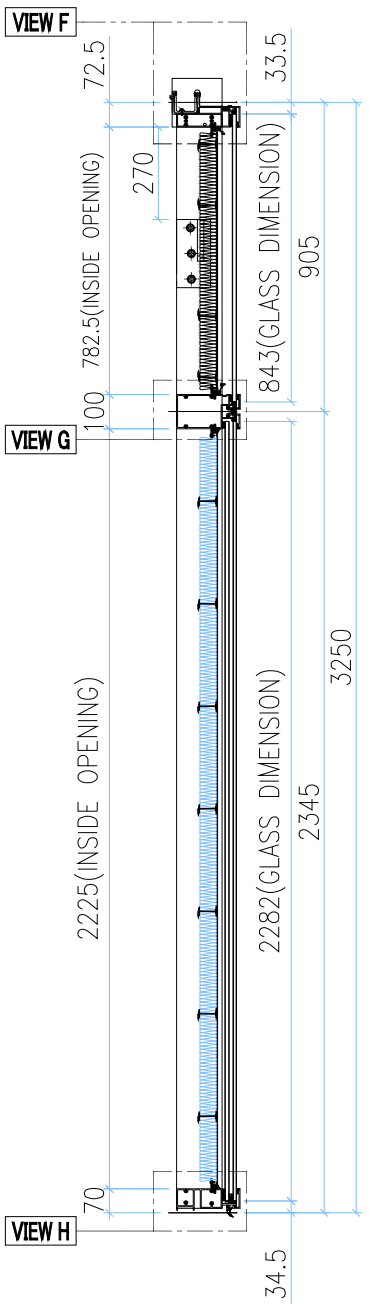

SECTION C-C

INSTALL UNIT NO.	QTY.	FLOOR
T1A-CW4.1-4001	1	40/F
TOTAL	1	

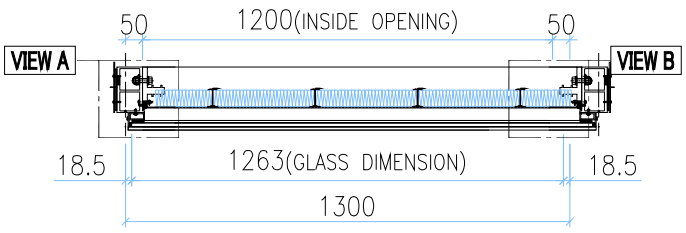

SECTION A-A

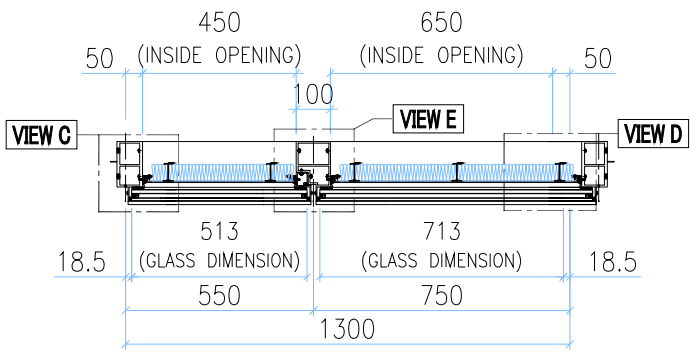

SECTION B-B

GLASS	GLASS NUMBER	WIDTH	HEIGHT	QTY.
	GL03-36	1263	843	1
	GL05-52	513	2282	1
	GL05-55	713	2282	1

美特鋁質有限公司
MIDI Aluminium Fabricator Ltd.

工程號	J858	類別		物料號	-						
地盘	康城11期	制圖	Z.S.P	2022-06-28	圖號	C1n-1300H4-P					
图纸名称	单元组装图	復核	-	-	數量	-					
材料	-	批准	-	-	單件重量	-	(KG)				

修改	-			採用	工廠		地盤	✓
日期	-			材料顏色	-			

AM-42B

VIEW F

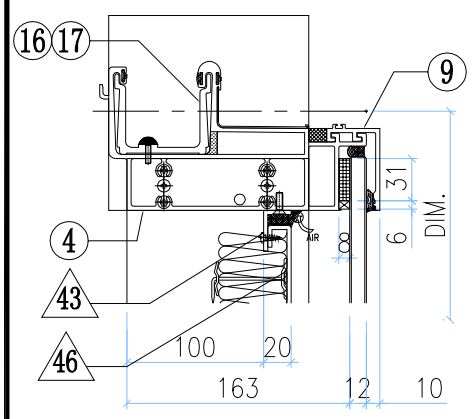

VIEW A

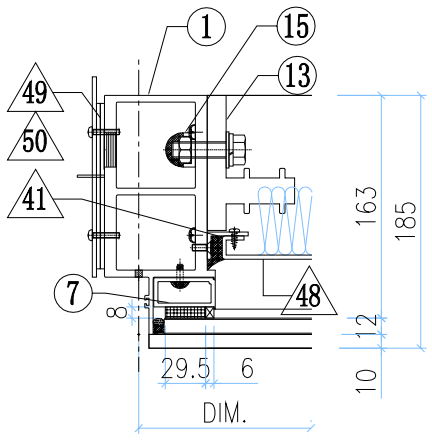

VIEW B

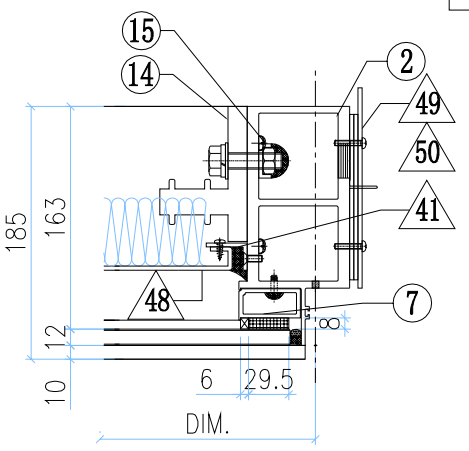

VIEW G

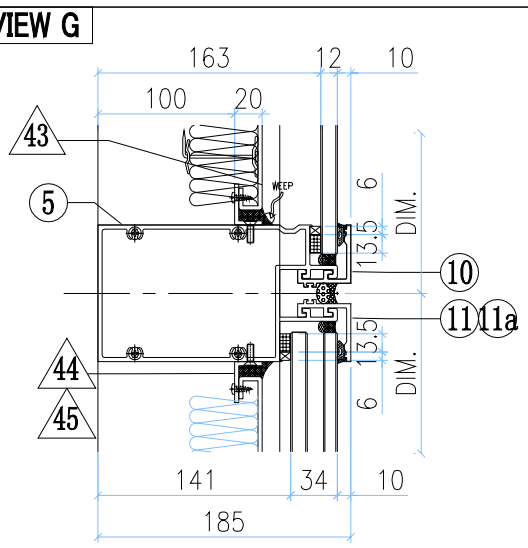

VIEW C

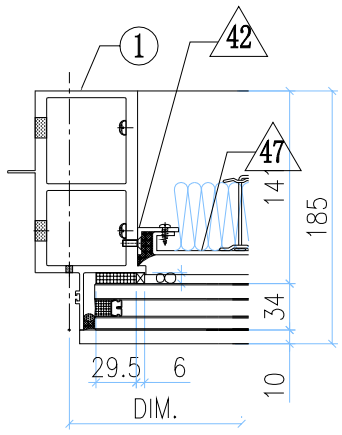

VIEW E

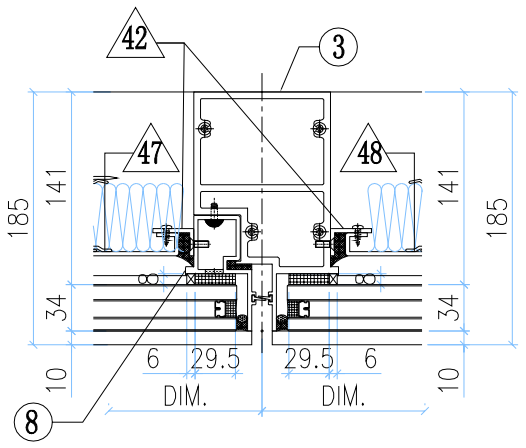

VIEW D

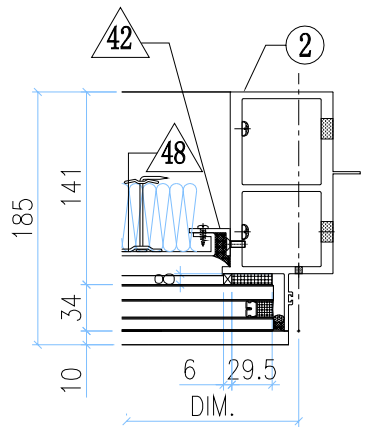

VIEW H

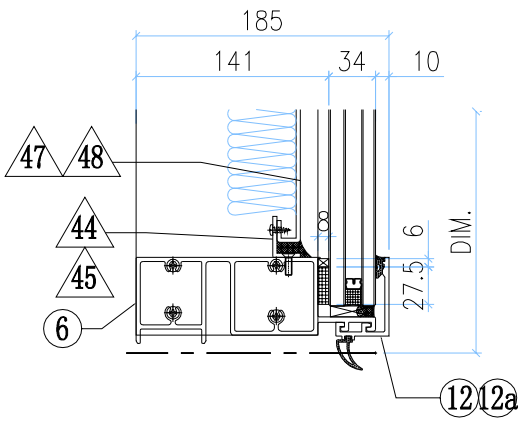

◇ OTHERS (ALUM. & G.M.S. PARTS)

ITEM	FAB. DWG NO.	LENGTH (mm)	QTY
41	N00813-01A	720.5	2
	30x20X3mm ALUM. ANGLE		
42	N00813-01AG	2163	4
	30x20X3mm ALUM. ANGLE		
43	N00813-01X	1198	2
	30x20X3mm ALUM. ANGLE		
44	N00813-0AH	448	2
	30x20X3mm ALUM. ANGLE		
45	N00813-01AJ	648	2
	30x20X3mm ALUM. ANGLE		
46	J858-AP09-14		1
	1178 x760.5(BACK PANEL)		
47	J858-AP09-31		1
	428x2203 (BACK PANEL)		
48	J858-AP09-32		1
	628x2203 (BACK PANEL)		
49	J858-AP02		2
	3mm THK. ALUM. PLATE		
50	J858-AP03		4
	3mm THK. ALUM. PLATE		
51			

○ ALUM. EXTRUSION

ITEM	FAB. DWG NO.	LENGTH (mm)	QTY
1	X86278-24L	3217.5	1
2	X86278-24R	3217.5	1
3	X86294-05R	2318	1
4	X86279-34C	1350	1
5	X86302-21D	1279	1
6	X86280-11D	1279	1
7a	X86305-01LA	828.5	1
7b	X86305-01RA	828.5	1
8	X86314-03R	2318	1
9	X86301-01-21	1285	1
10	X86283-01-25	1285	1
11	X86283-01-21	735	1
11a	X86283-01-20	535	1
12	X86300-01-19	535	1
12a	X86300-01-20	735	1
13	X86255-01L	200	1
14	X86255-01R	200	1
15	X86258-01	200	2
16	X86303-03	150	1
17	X86303-02	150	1

美特鋁質有限公司 MIDI Aluminium Fabricator Ltd.													
工程號	J858	類別		物料號	-								
地盘	康城11期	制圖	Z.S.P	2022-06-28	圖號	C1n-1640H4-P							
图纸名称	单元组装图	復核	-	-	數量	-							
材料	-	批准	-	-	單件重量	- (KG)							

修改	-			採用	工廠		地盤	✓
日期	-			材料顏色	-			

AM-43A

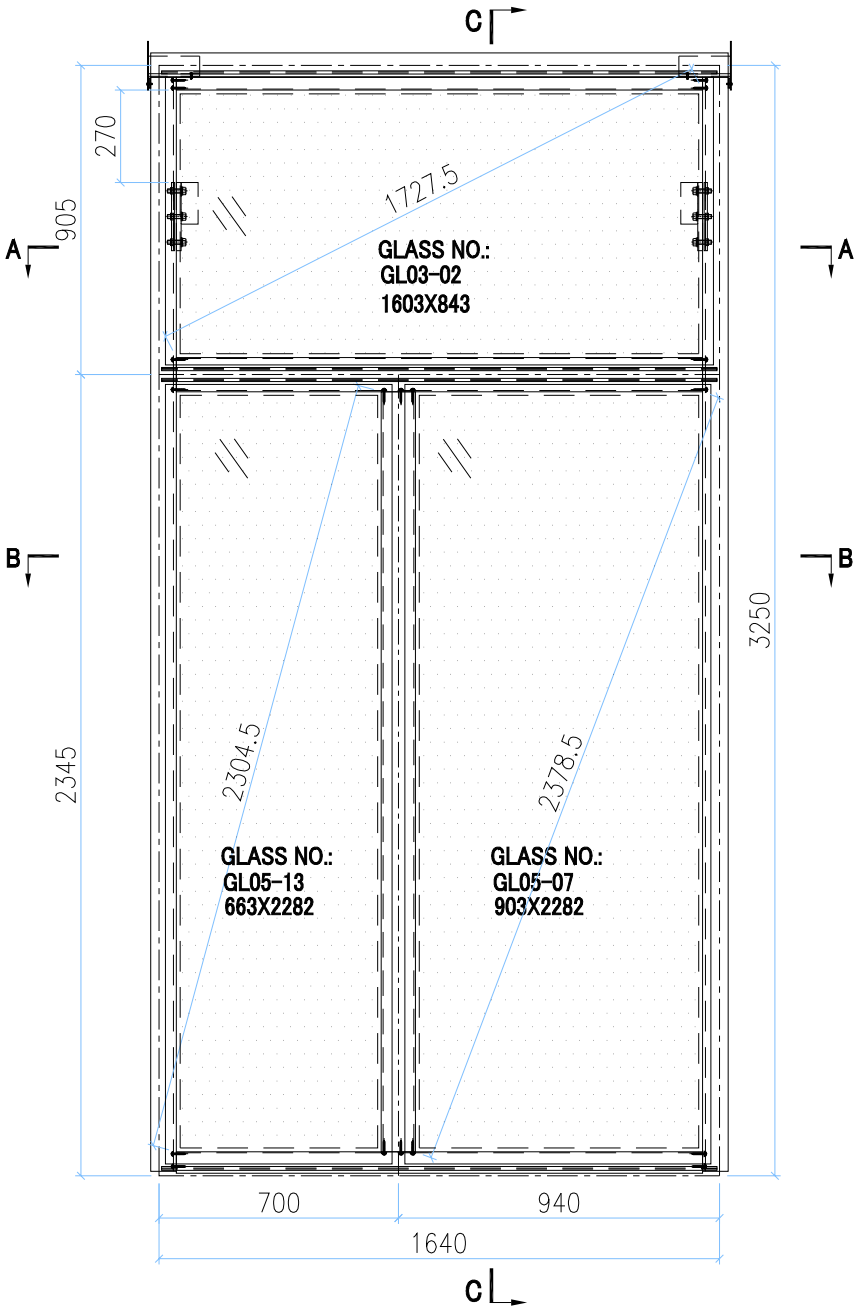

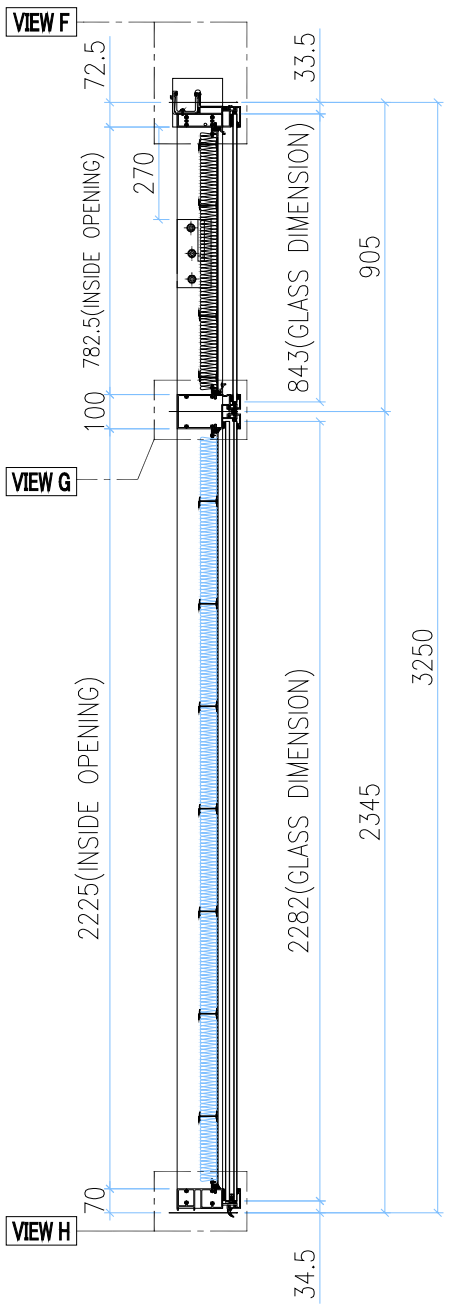

SECTION C-C

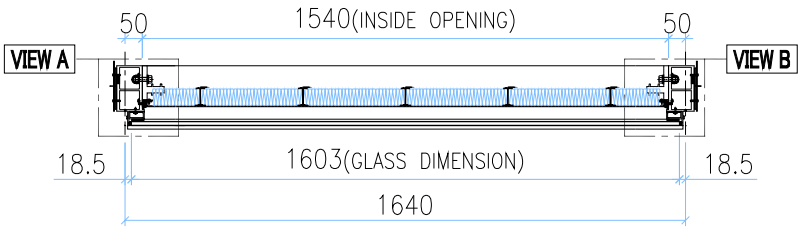

SECTION A-A

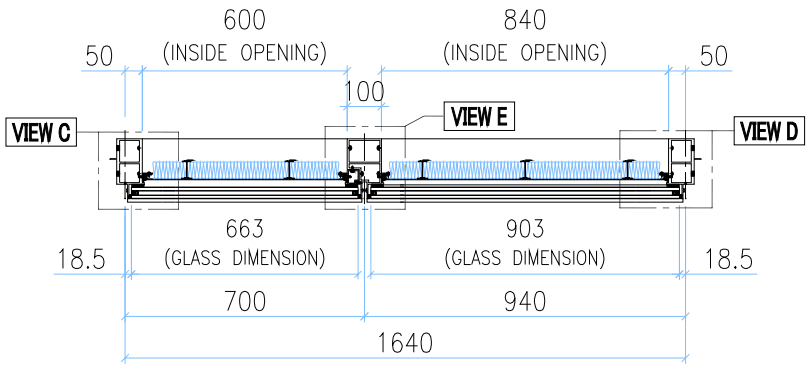

SECTION B-B

INSTALL UNIT NO.	QTY.	FLOOR
T1A-CW2.1-4002	1	40/F
TOTAL	1	

GLASS	GLASS NUMBER	WIDTH	HEIGHT	QTY.
	GL03-02	1603	843	1
	GL05-13	663	2282	1
	GL05-07	903	2282	1

美特鋁質有限公司
MIDI Aluminium Fabricator Ltd.

修改	-			採用	工廠		地盤	✓	工程號	J858	類別		物料號	-		
日期	-			材料顏色	-				地盘	康城11期	制圖	Z.S.P	2022-06-28	圖號	C1n-1640H4-P
									图纸名称	单元组装图	復核	-	-	數量	-
									材料	-	批准	-	-	單件重量	- (KG)

AM-43B

VIEW F

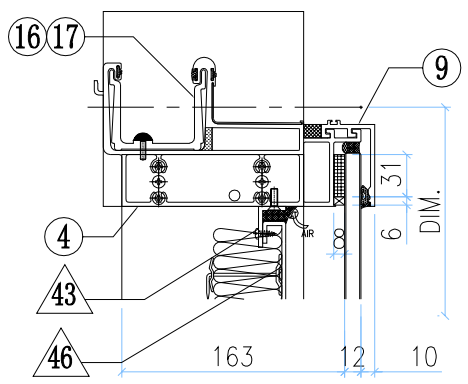

VIEW A

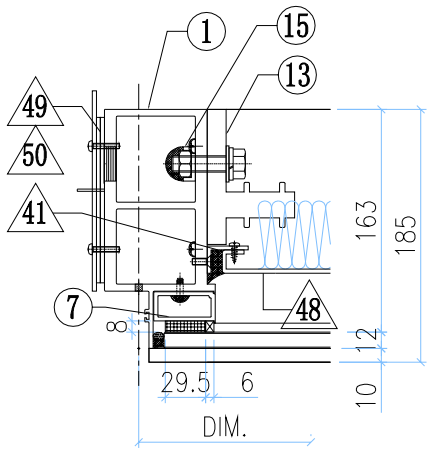

VIEW B

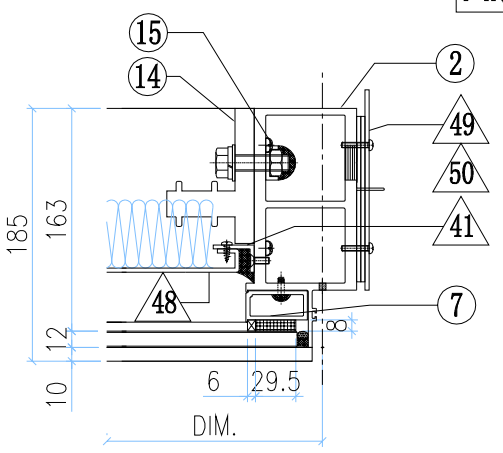

VIEW G

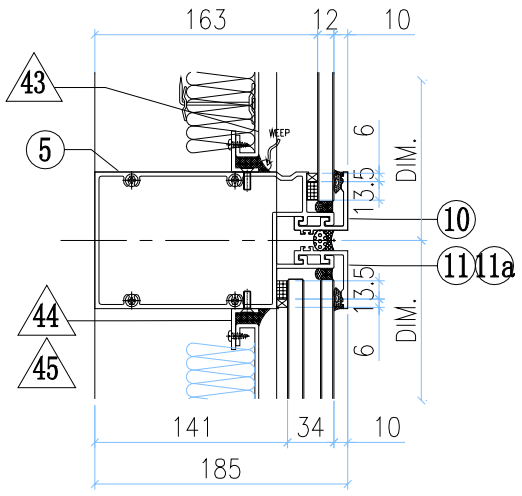

VIEW C

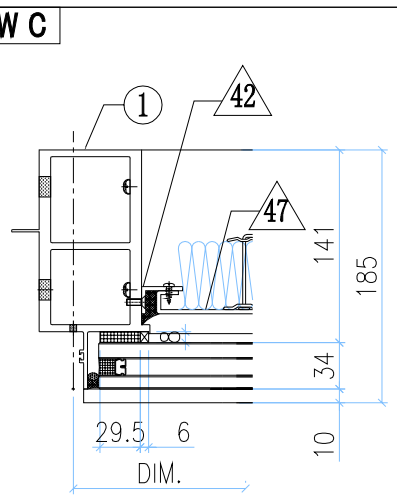

VIEW E

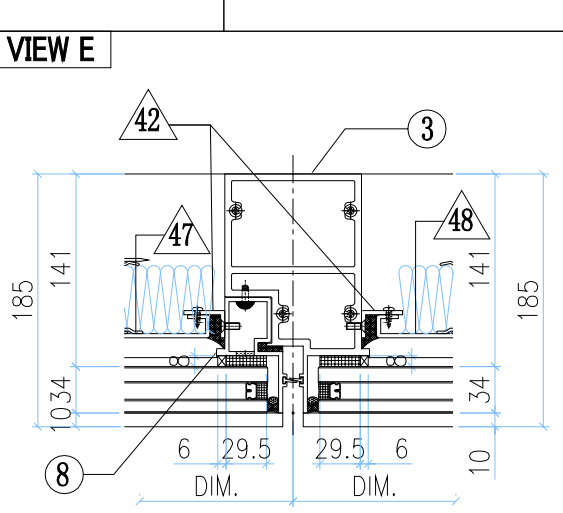

VIEW D

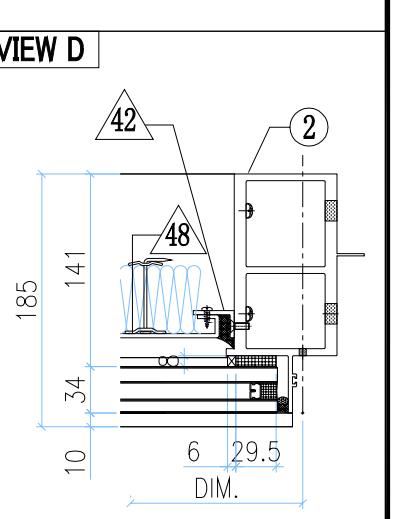

VIEW H

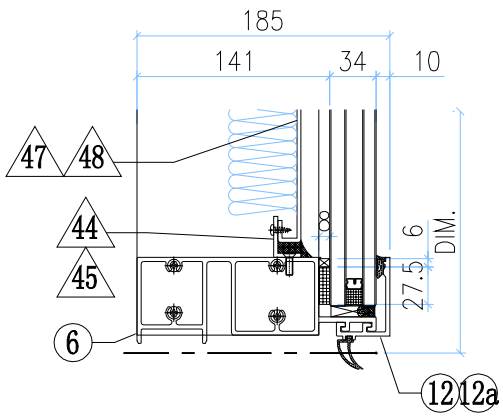

◇ OTHERS (ALUM. & G.M.S. PARTS)

ITEM	FAB. DWG NO.	LENGTH (mm)	QTY
41	N00813-01A	720.5	2
	30x20X3mm ALUM. ANGLE		
42	N00813-01AG	2163	4
	30x20X3mm ALUM. ANGLE		
43	N00813-01W	1538	2
	30x20X3mm ALUM. ANGLE		
44	N00813-01C	598	2
	30x20X3mm ALUM. ANGLE		
45	N00813-01AK	838	2
	30x20X3mm ALUM. ANGLE		
46	J858-AP09-08		1
	1518 x760.5(BACK PANEL)		
47	J858-AP09-27		1
	578x2203 (BACK PANEL)		
48	J858-AP09-28		1
	818 x2203 (BACK PANEL)		
49	J858-AP02		2
	3mm THK. ALUM. PLATE		
50	J858-AP03		4
	3mm THK. ALUM. PLATE		
51			

○ ALUM. EXTRUSION

ITEM	FAB. DWG NO.	LENGTH (mm)	QTY
1	X86278-24L	3217.5	1
2	X86278-24R	3217.5	1
3	X86294-05R	2318	1
4	X86279-34A	1690	1
5	X86302-21B	1619	1
6	X86280-11B	1619	1
7a	X86305-01LA	828.5	1
7b	X86305-01RA	828.5	1
8	X86314-03R	2318	1
9	X86301-01-18	1625	1
10	X86283-01-22	1625	1
11	X86283-01-19	925	1
11a	X86283-01-02	685	1
12	X86300-01-18	925	1
12a	X86300-01-02	685	1
13	X86255-01L	200	1
14	X86255-01R	200	1
15	X86258-01	200	2
16	X86303-03	150	1
17	X86303-02	150	1

美特鋁質有限公司 MIDI Aluminium Fabricator Ltd.													
							工程號	J858	類別		物料號	-	
							地盘	康城11期	制圖	Z.S.P	2022-06-28	圖號	C1n-1690H4-P
修改	-			採用	工廠		地盤	✓	图纸名称	单元组装图	復核	-	-	數量	-
日期	-			材料颜色	-				材料	-	批准	-	-	單件重量	- (KG)

AM-44A

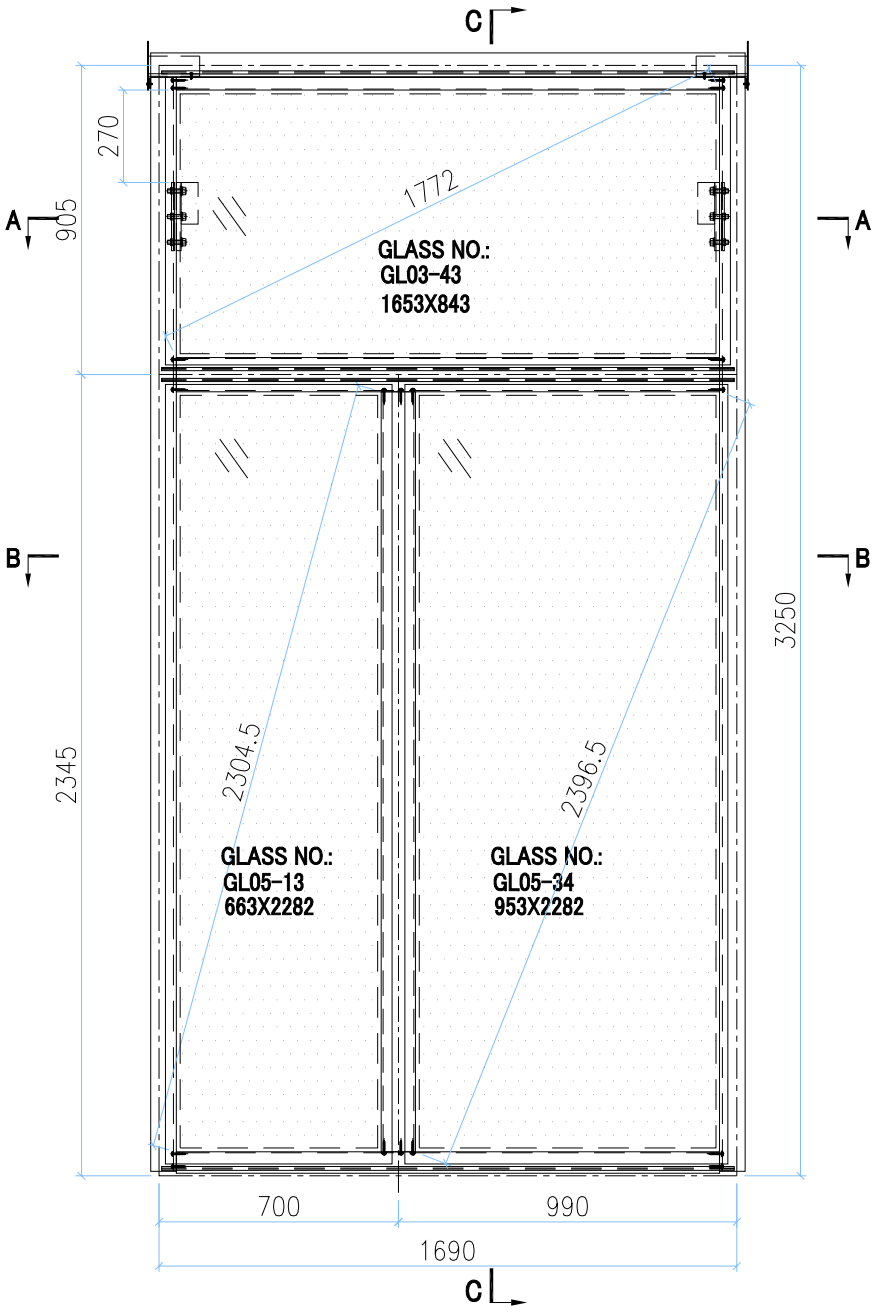

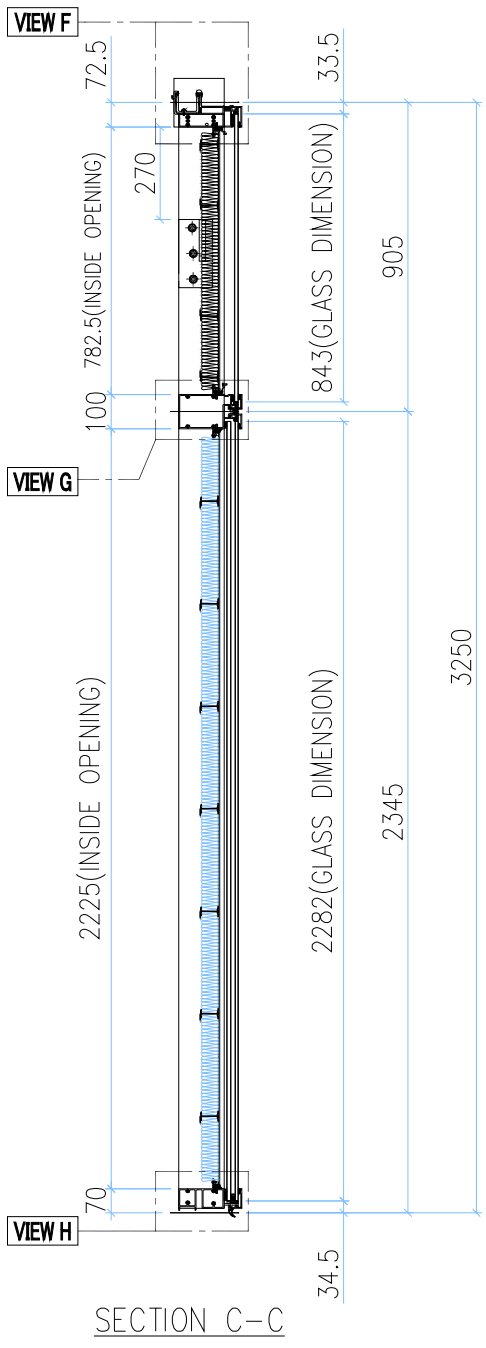

SECTION C-C

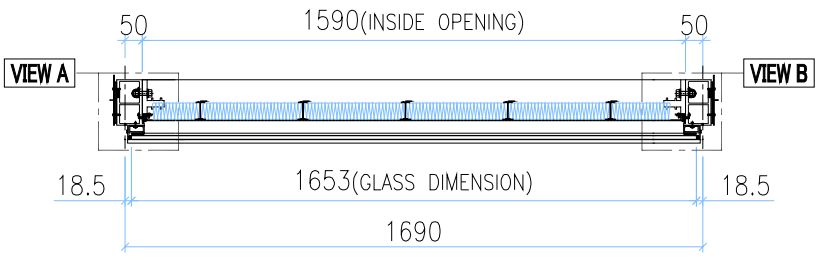

SECTION A-A

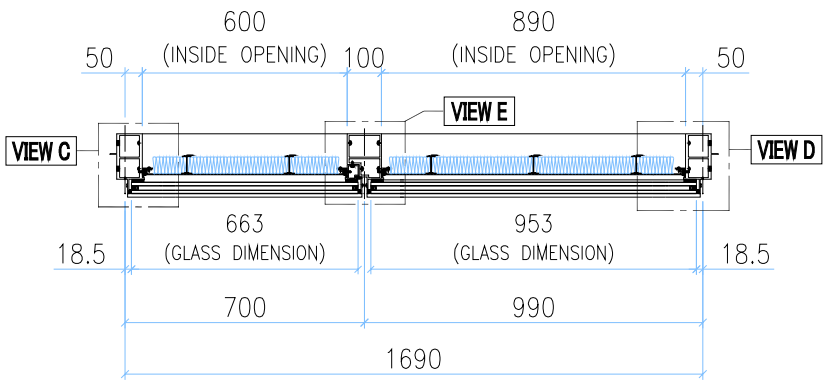

SECTION B-B

INSTALL UNIT NO.	QTY.	FLOOR
T2A-CW2.1-4002	1	40/F
T3A-CW2.1-4002	1	40/F
TOTAL	2	

GLASS	GLASS NUMBER	WIDTH	HEIGHT	QTY.
	GL03-43	1653	843	1
	GL05-13	663	2282	1
	GL05-34	953	2282	1

美特鋁質有限公司
MIDI Aluminium Fabricator Ltd.

工程號	J858	類別		物料號	-						
地盘	康城11期	制圖	Z.S.P	2022-06-28	圖號	C1n-1690H4-P					
图纸名称	单元组装图	復核	-	-	數量	-					
材料	-	批准	-	-	單件重量	-	(KG)				

修改	-			採用	工廠		地盤	✓
日期	-			材料顏色	-			

AM-44B

VIEW F

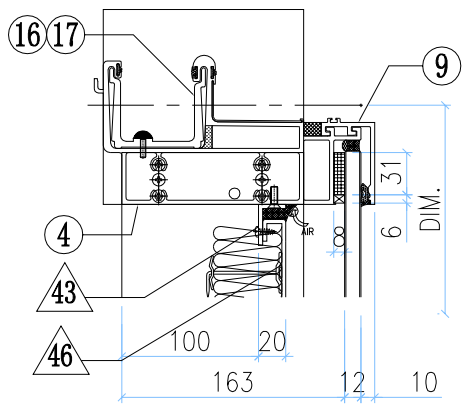

VIEW A

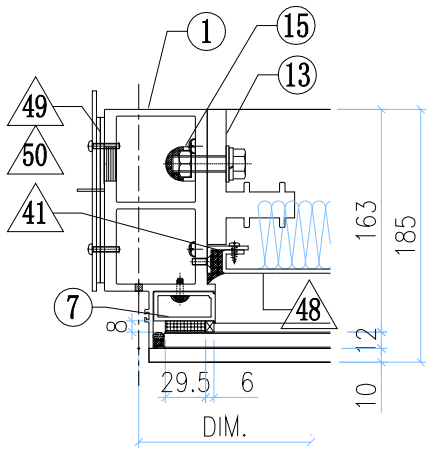

VIEW B

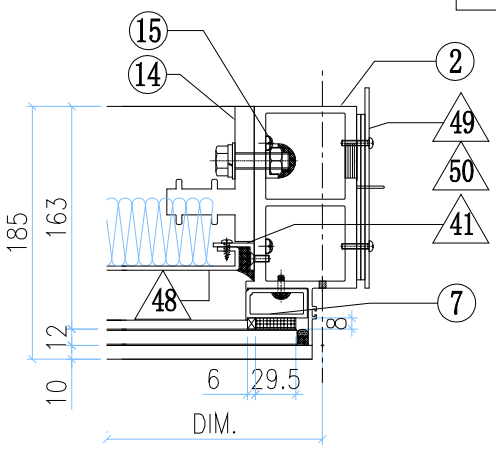

VIEW G

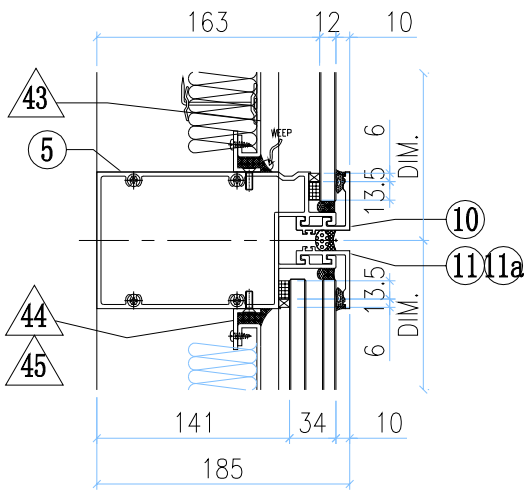

VIEW C

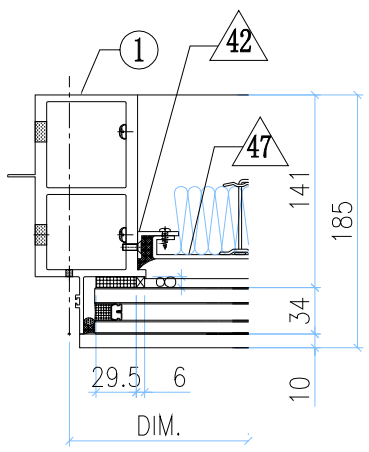

VIEW E

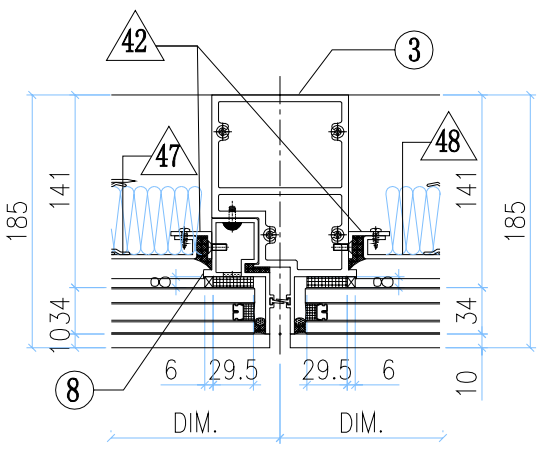

VIEW D

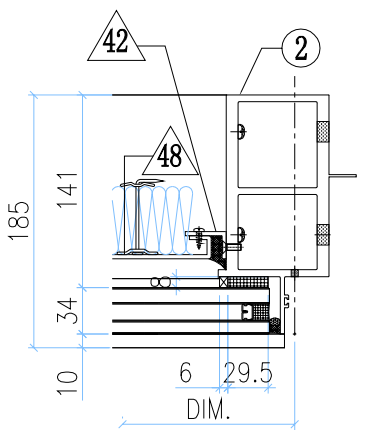

VIEW H

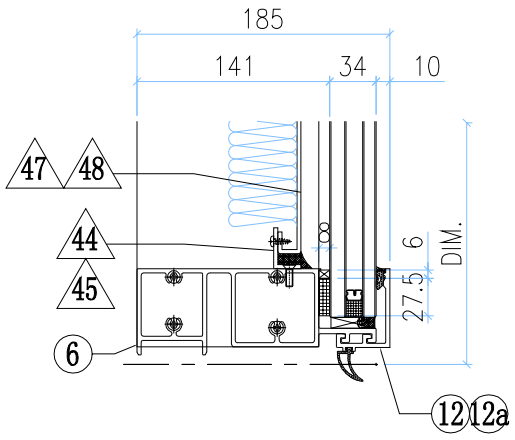

◇ OTHERS (ALUM. & G.M.S. PARTS)

ITEM	FAB. DWG NO.	LENGTH (mm)	QTY
41	N00813-01A	720.5	2
	30x20X3mm ALUM. ANGLE		
42	N00813-01AG	2163	4
	30x20X3mm ALUM. ANGLE		
43	N00813-01AL	1588	2
	30x20X3mm ALUM. ANGLE		
44	N00813-01C	598	2
	30x20X3mm ALUM. ANGLE		
45	N00813-01AU	888	2
	30x20X3mm ALUM. ANGLE		
46	J858-AP09-48		1
	1568 x760.5(BACK PANEL)		
47	J858-AP09-27		1
	578x2203 (BACK PANEL)		
48	J858-AP09-60		1
	868x2203 (BACK PANEL)		
49	J858-AP02		2
	3mm THK. ALUM. PLATE		
50	J858-AP03		4
	3mm THK. ALUM. PLATE		
51			

○ ALUM. EXTRUSION

ITEM	FAB. DWG NO.	LENGTH (mm)	QTY
1	X86278-24L	3217.5	1
2	X86278-24R	3217.5	1
3	X86294-05R	2318	1
4	X86279-34F	1740	1
5	X86302-21E	1669	1
6	X86280-11E	1669	1
7a	X86305-01LA	828.5	1
7b	X86305-01RA	828.5	1
8	X86314-03R	2318	1
9	X86301-01-34	1675	1
10	X86283-01-34	1675	1
11	X86283-01-38	975	1
11a	X86283-01-02	685	1
12	X86300-01-35	975	1
12a	X86300-01-02	685	1
13	X86255-01L	200	1
14	X86255-01R	200	1
15	X86258-01	200	2
16	X86303-03	150	1
17	X86303-02	150	1
18			
19			

美特鋁質有限公司 MIDI Aluminium Fabricator Ltd.													
							工程號	J858	類別		物料號	-	
							地盘	康城11期	制圖	Z.S.P	2022-06-28	圖號	C2n-1727.5H4-P
修改	-			採用	工廠		地盤	✓	图纸名称	单元组装图	復核	-	-	數量	-
日期	-			材料颜色	-				材料	-	批准	-	-	單件重量	- (KG)

AM-45A

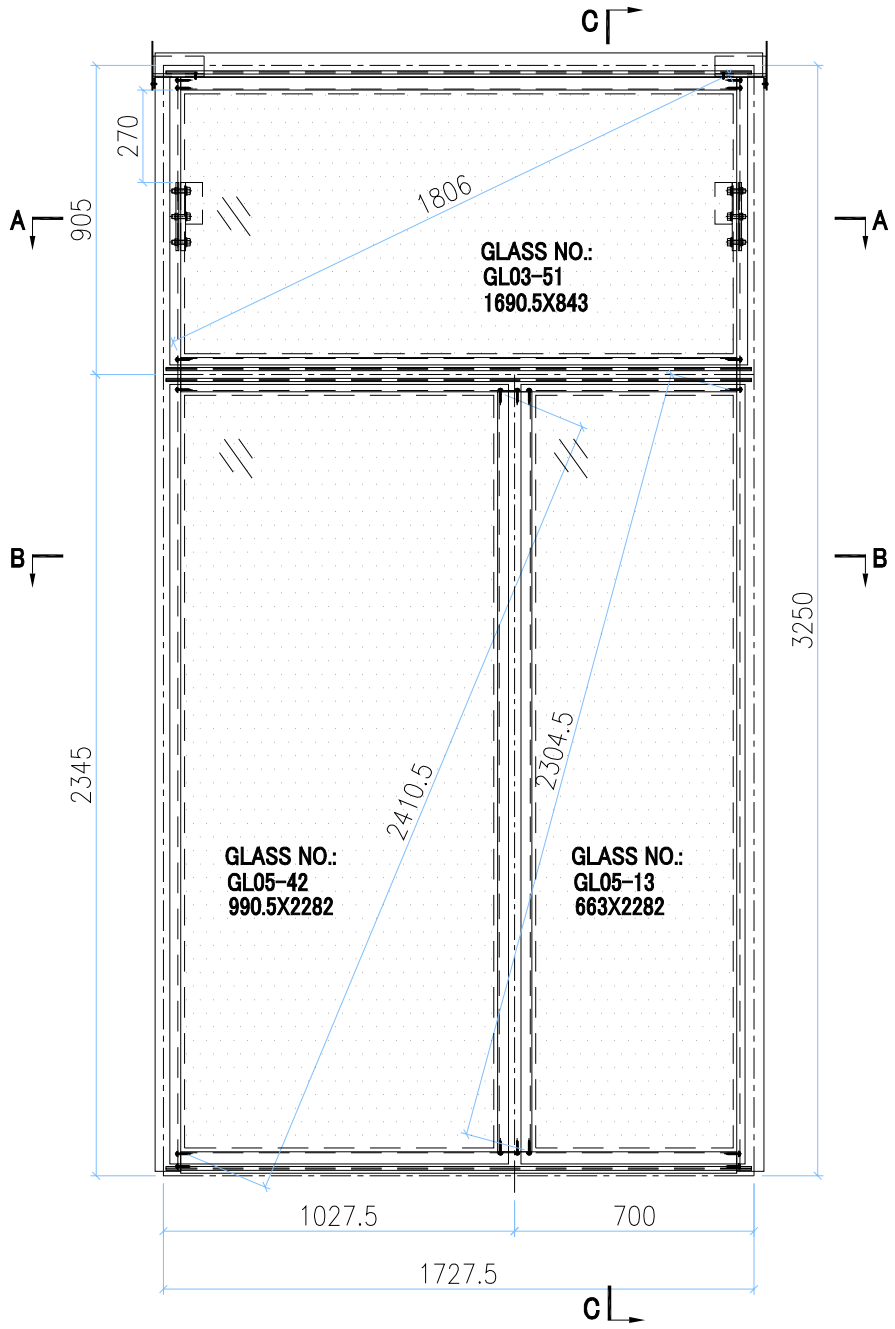

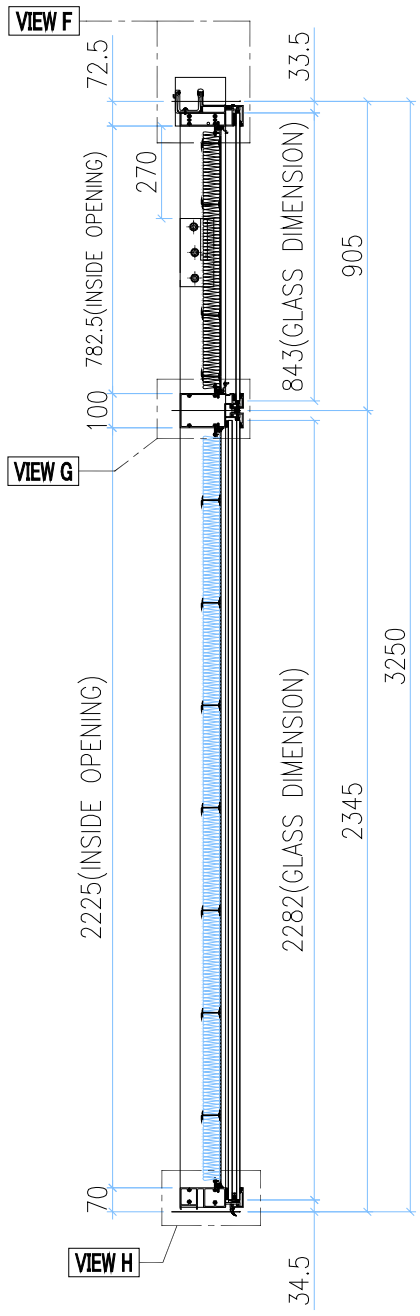

SECTION C-C

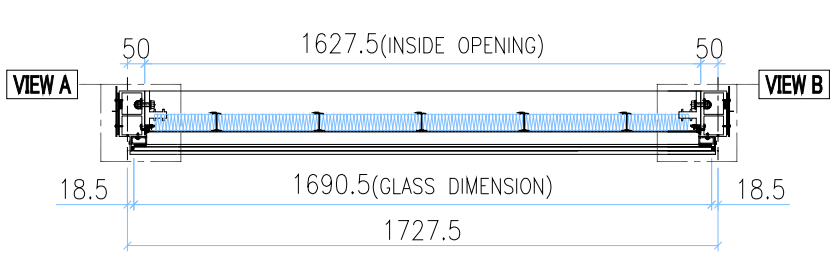

SECTION A-A

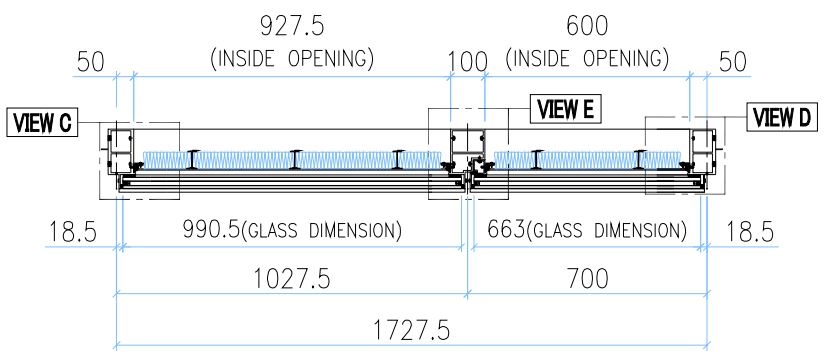

SECTION B-B

INSTALL UNIT NO.	QTY.	FLOOR
T2A-CW4.1-4002	1	40/F
TOTAL	1	

GLASS	GLASS NUMBER	WIDTH	HEIGHT	QTY.
	GL03-51	1690.5	843	1
	GL05-42	990.5	2282	1
	GL05-13	663	2282	1

美特鋁質有限公司
MIDI Aluminium Fabricator Ltd.

工程號	J858	類別		物料號	-						
地盘	康城11期	制圖	Z.S.P	2022-06-28	圖號	C2n-1727.5H4-P					
图纸名称	单元组装图	復核	-	-	數量	-					
材料	-	批准	-	-	單件重量	-	(KG)				

修改	-			採用	工廠		地盤	✓
日期	-			材料顏色	-			

AM-45B

VIEW F

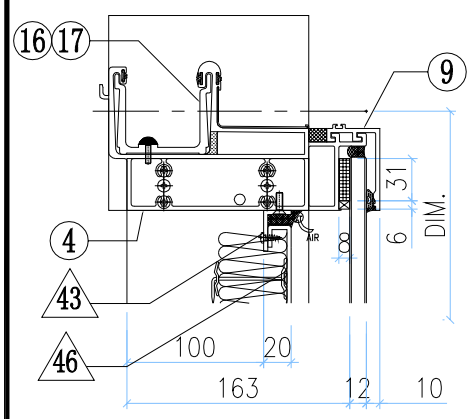

VIEW A

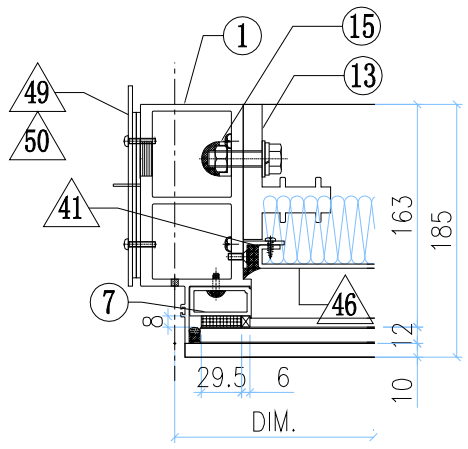

VIEW B

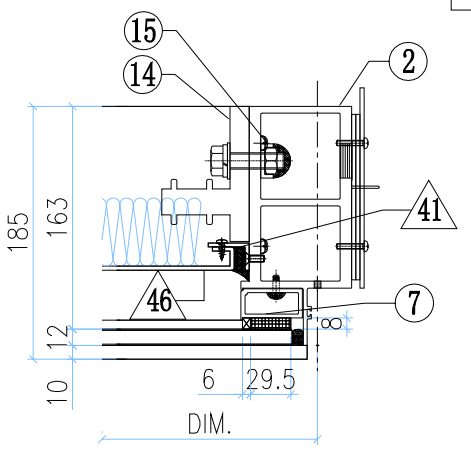

VIEW G

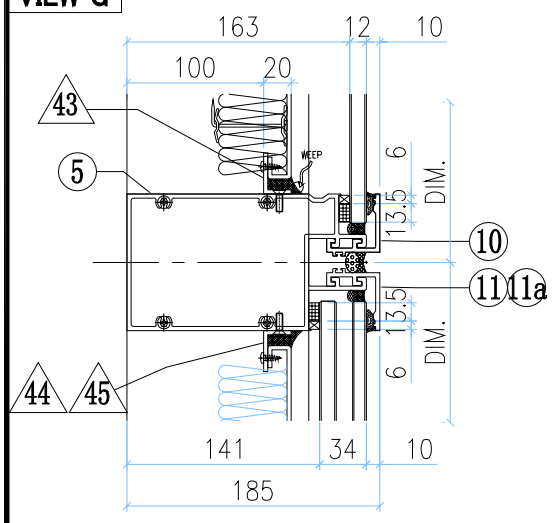

VIEW C

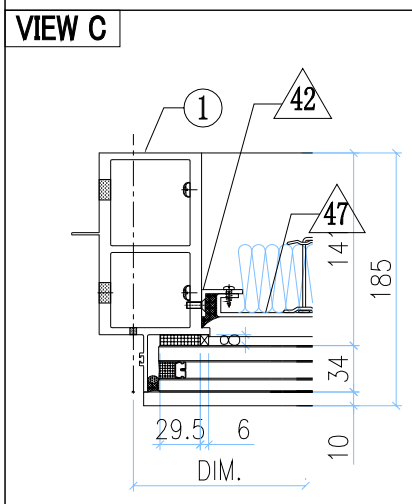

VIEW E

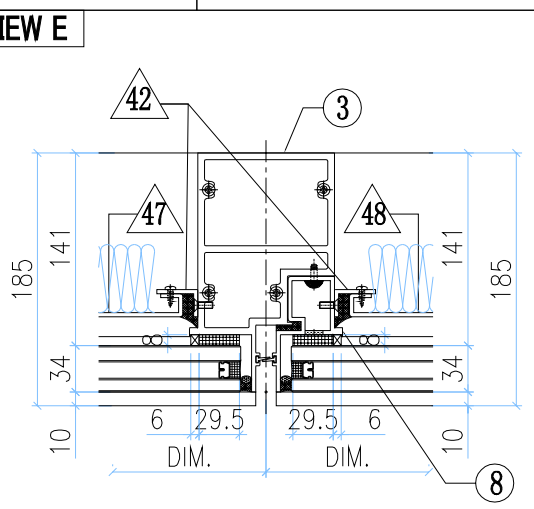

VIEW D

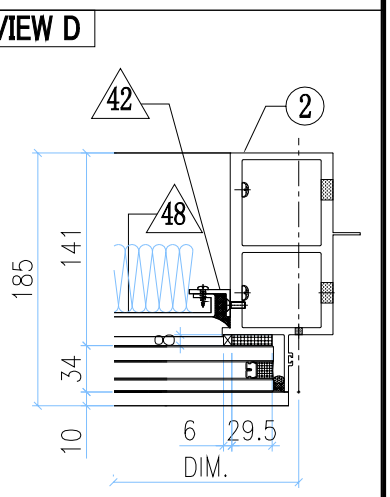

VIEW H

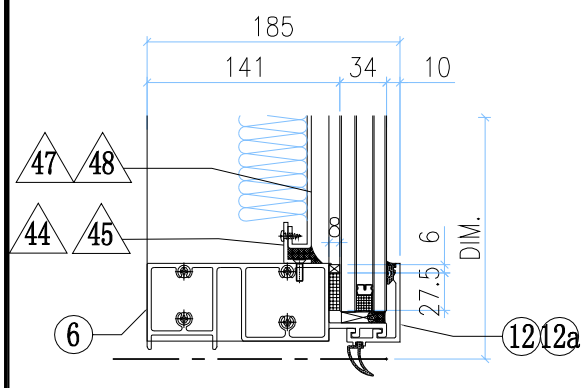

◇ OTHERS (ALUM. & G.M.S. PARTS)

ITEM	FAB. DWG NO.	LENGTH (mm)	QTY
41	N00813-01A	720.5	2
	30x20X3mm ALUM. ANGLE		
42	N00813-01AG	2163	4
	30x20X3mm ALUM. ANGLE		
43	N00813-01AQ	1625.5	2
	30x20X3mm ALUM. ANGLE		
44	N00813-01C	598	2
	30x20X3mm ALUM. ANGLE		
45	N00813-01AW	925.5	2
	30x20X3mm ALUM. ANGLE		
46	J858-AP09-52		1
	1605.5x760.5(BACK PANEL)		
47	J858-AP09-27		1
	578 x 2203 (BACK PANEL)		
48	J858-AP09-62		1
	905.5 x 2203 (BACK PANEL)		
49	J858-AP02		2
	3mm THK. ALUM. PLATE		
50	J858-AP03		4
	3mm THK. ALUM. PLATE		
51			

◯ ALUM. EXTRUSION

ITEM	FAB. DWG NO.	LENGTH (mm)	QTY
1	X86278-24L	3217.5	1
2	X86278-24R	3217.5	1
3	X86294-05L	2318	1
4	X86279-34H	1777.5	1
5	X86302-20B	1706.5	1
6	X86280-10B	1706.5	1
7a	X86305-01LA	828.5	1
7b	X86305-01RA	828.5	1
8	X86314-03L	2318	1
9	X86301-01-36	1712.5	1
10	X86283-01-36	1712.5	1
11	X86283-01-40	1012.5	1
11a	X86283-01-02	685	1
12	X86300-01-37	1012.5	1
12a	X86300-01-02	685	1
13	X86255-01L	200	1
14	X86255-01R	200	1
15	X86258-01	200	2
16	X86303-03	150	1
17	X86303-02	150	1
18			
19			

美特鋁質有限公司 MIDI Aluminium Fabricator Ltd.													
							工程號	J858	類別		物料號	-	
							地盘	康城11期	制圖	Z.S.P	2022-06-28	圖號	C1n-1780H4-P
修改	-			採用	工廠		地盤	✓	图纸名称	单元组装图	復核	-	-	數量	-
日期	-			材料颜色	-				材料	-	批准	-	-	單件重量	- (KG)

AM-46A

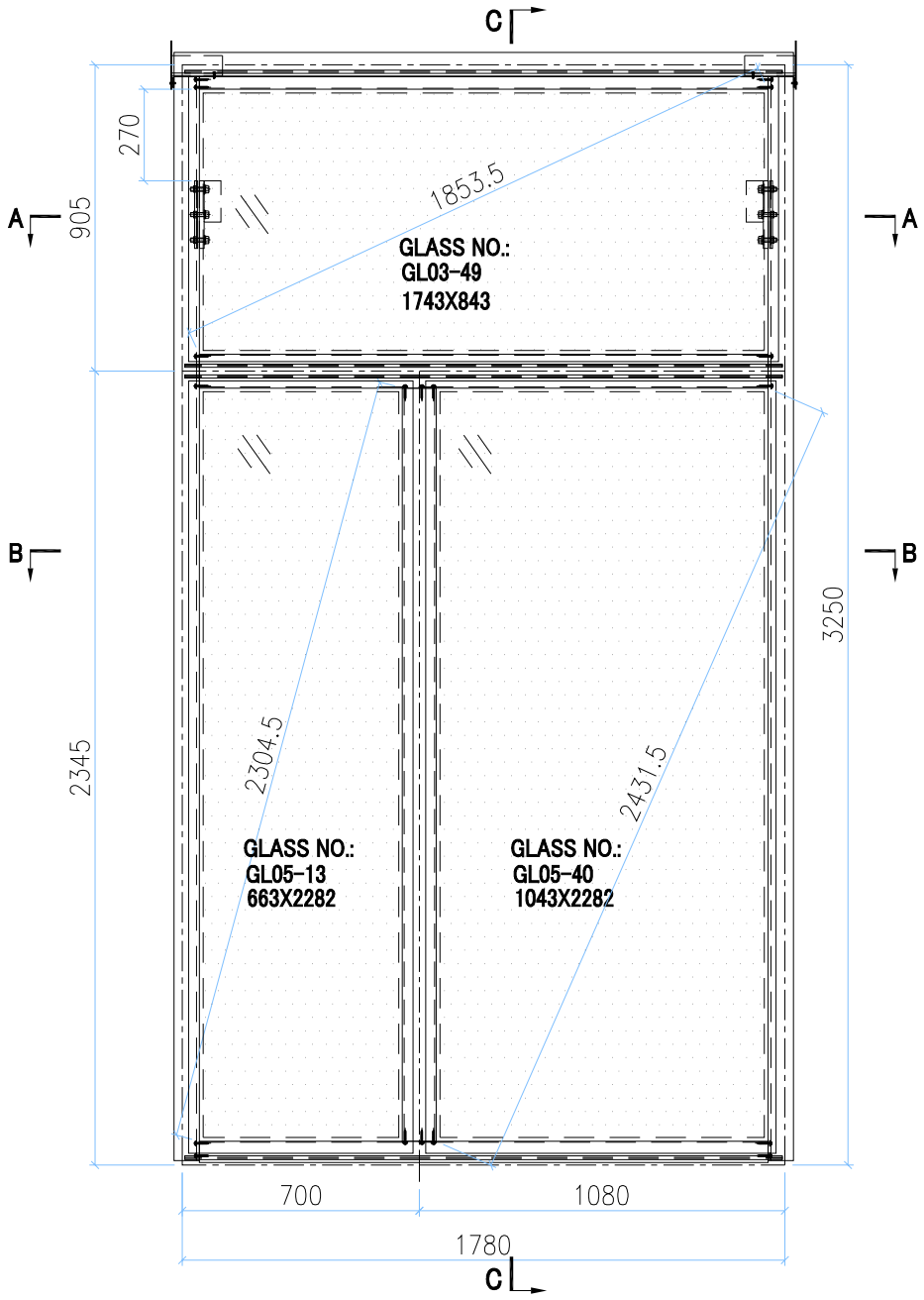

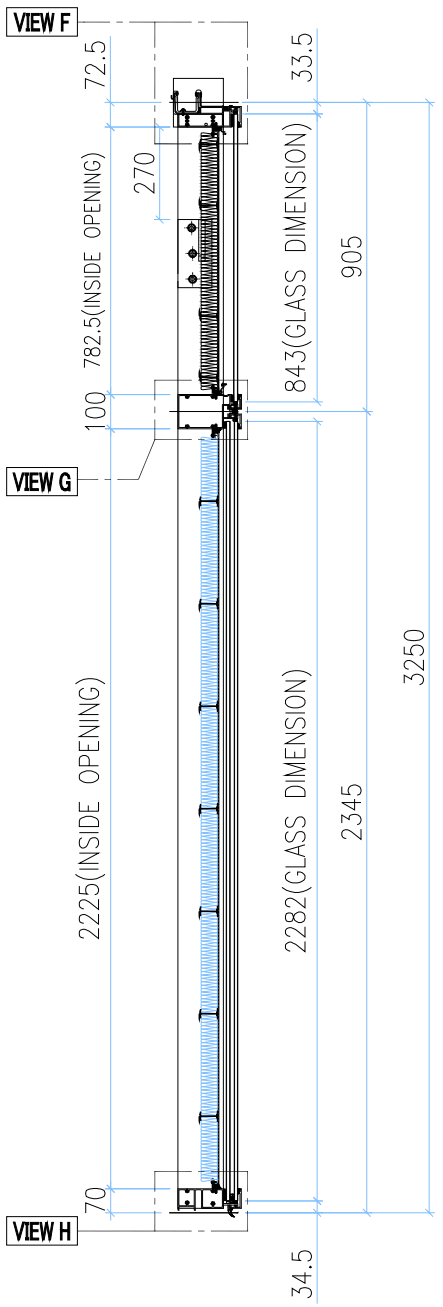

SECTION C-C

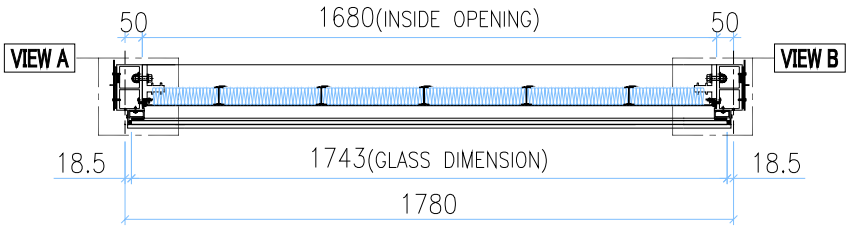

SECTION A-A

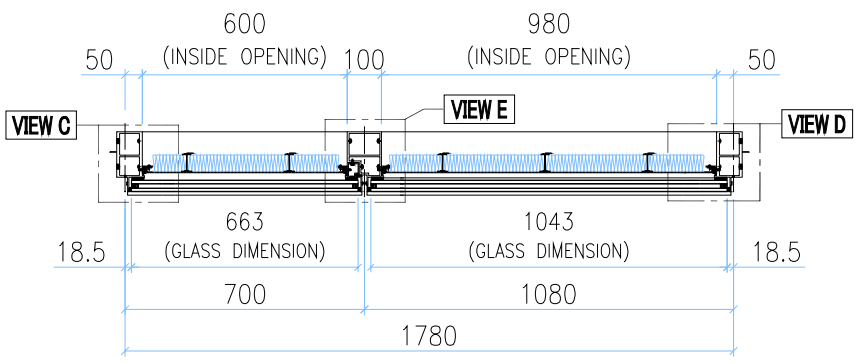

SECTION B-B

INSTALL UNIT NO.	QTY.	FLOOR
T2A-CW4.1-4001	1	40/F
TOTAL	1	

GLASS	GLASS NUMBER	WIDTH	HEIGHT	QTY.
	GL03-49	1743	843	1
	GL05-13	663	2282	1
	GL05-40	1043	2282	1

美特鋁質有限公司 MIDI Aluminium Fabricator Ltd.											
工程號	J858	類別		物料號	-						
地盘	康城11期	制圖	Z.S.P	2022-06-28	圖號	C1n-1780H4-P					
图纸名称	单元组装图	復核	-	-	數量	-					
材料	-	批准	-	-	單件重量	-	(KG)				

修改	-			採用	工廠		地盤	✓
日期	-			材料顏色	-			

AM-46B

VIEW F

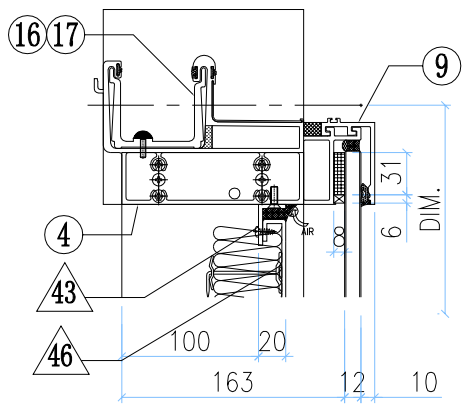

VIEW A

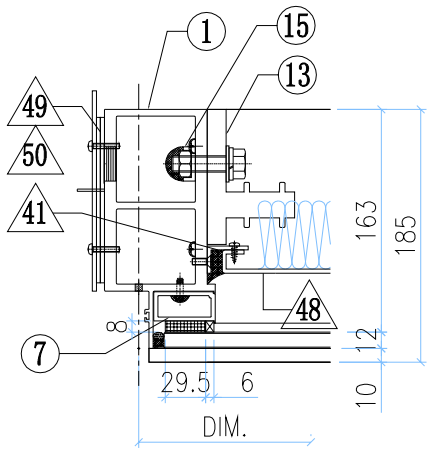

VIEW B

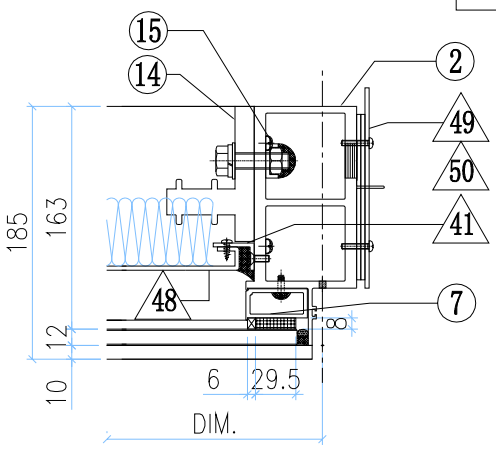

VIEW G

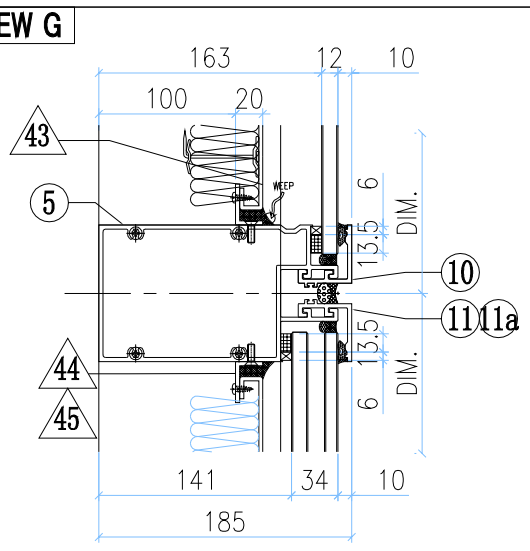

VIEW C

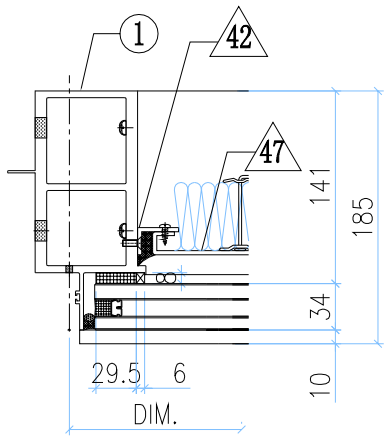

VIEW E

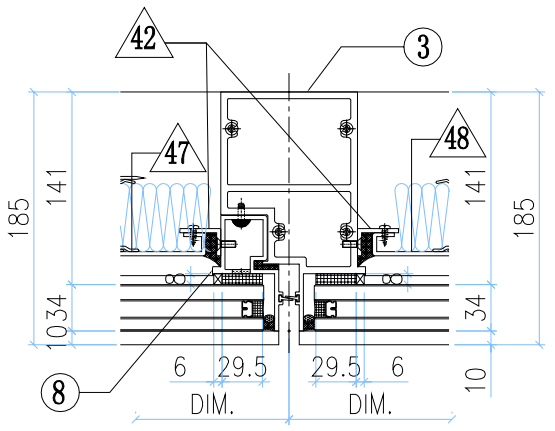

VIEW D

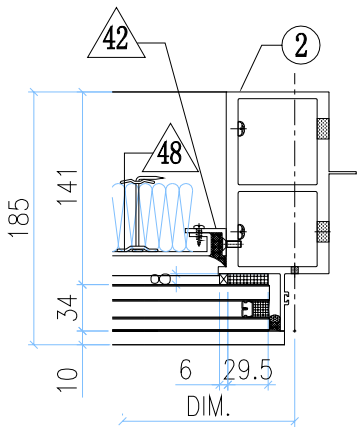

VIEW H

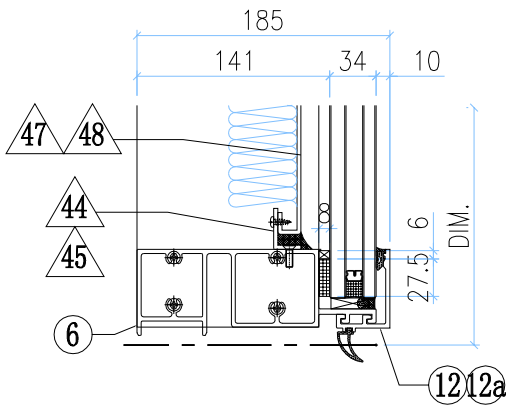

◇ OTHERS (ALUM. & G.M.S. PARTS)

ITEM	FAB. DWG NO.	LENGTH (mm)	QTY
41	N00813-01A	720.5	2
	30x20X3mm ALUM. ANGLE		
42	N00813-01AG	2163	4
	30x20X3mm ALUM. ANGLE		
43	N00813-01AP	1678	2
	30x20X3mm ALUM. ANGLE		
44	N00813-01C	598	2
	30x20X3mm ALUM. ANGLE		
45	N00813-01AV	978	2
	30x20X3mm ALUM. ANGLE		
46	J858-AP09-51		1
	1658 x760.5(BACK PANEL)		
47	J858-AP09-27		1
	578x2203 (BACK PANEL)		
48	J858-AP09-61		1
	958x2203 (BACK PANEL)		
49	J858-AP02		2
	3mm THK. ALUM. PLATE		
50	J858-AP03		4
	3mm THK. ALUM. PLATE		
51			

○ ALUM. EXTRUSION

ITEM	FAB. DWG NO.	LENGTH (mm)	QTY
1	X86278-24L	3217.5	1
2	X86278-24R	3217.5	1
3	X86294-05R	2318	1
4	X86279-34G	1830	1
5	X86302-21F	1759	1
6	X86280-11F	1759	1
7a	X86305-01LA	828.5	1
7b	X86305-01RA	828.5	1
8	X86314-03R	2318	1
9	X86301-01-35	1765	1
10	X86283-01-35	1765	1
11	X86283-01-39	1065	1
11a	X86283-01-02	685	1
12	X86300-01-36	1065	1
12a	X86300-01-02	685	1
13	X86255-01L	200	1
14	X86255-01R	200	1
15	X86258-01	200	2
16	X86303-03	150	1
17	X86303-02	150	1
18			
19			

美特鋁質有限公司 MIDI Aluminium Fabricator Ltd.													
							工程號	J858	類別		物料號	-	
							地盘	康城11期	制圖	Z.S.P	2022-06-28	圖號	C1f-1825H4-P
修改	-			採用	工廠		地盤	✓	图纸名称	单元组装图	復核	-	-	數量	-
日期	-			材料颜色	-				材料	-	批准	-	-	單件重量	- (KG)

AM-47A

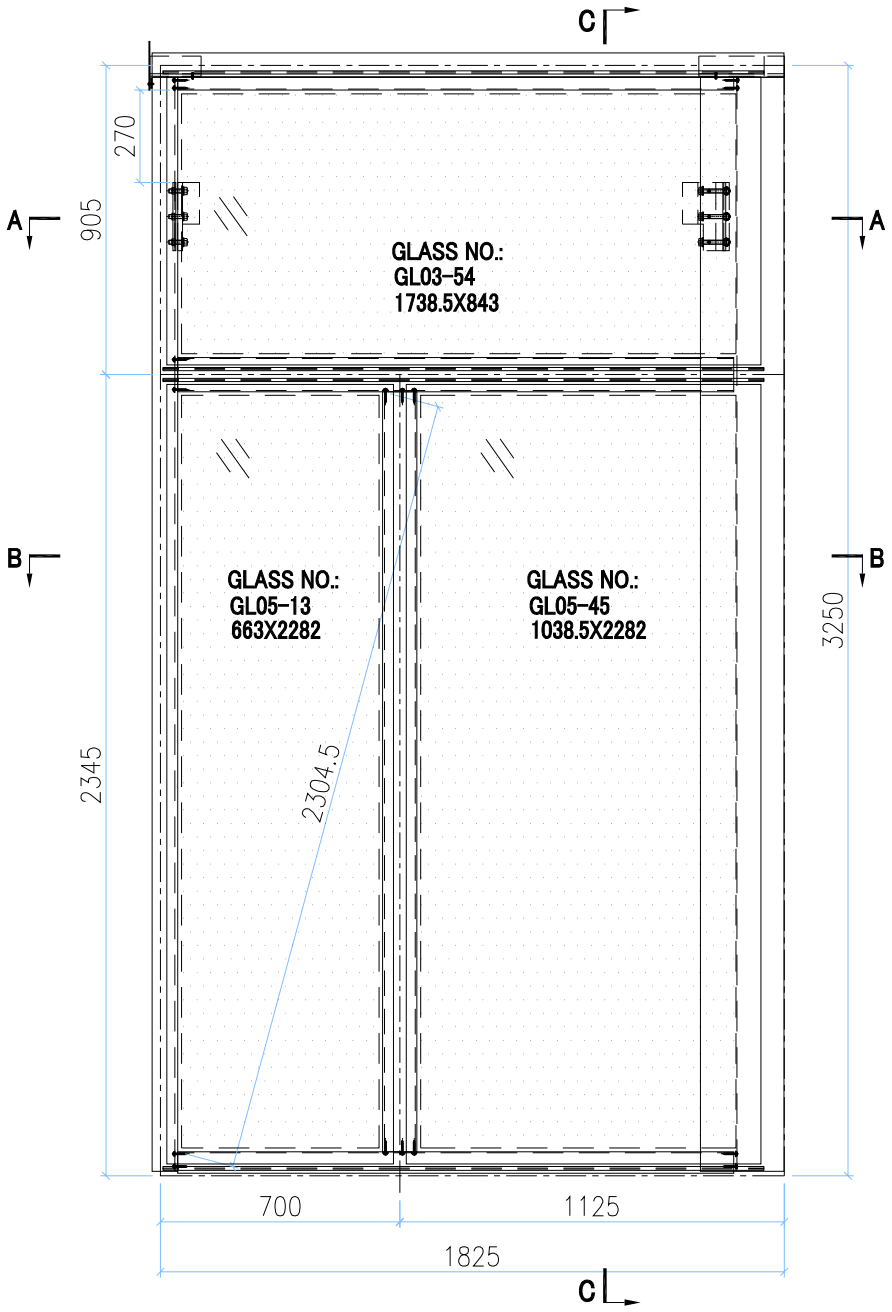

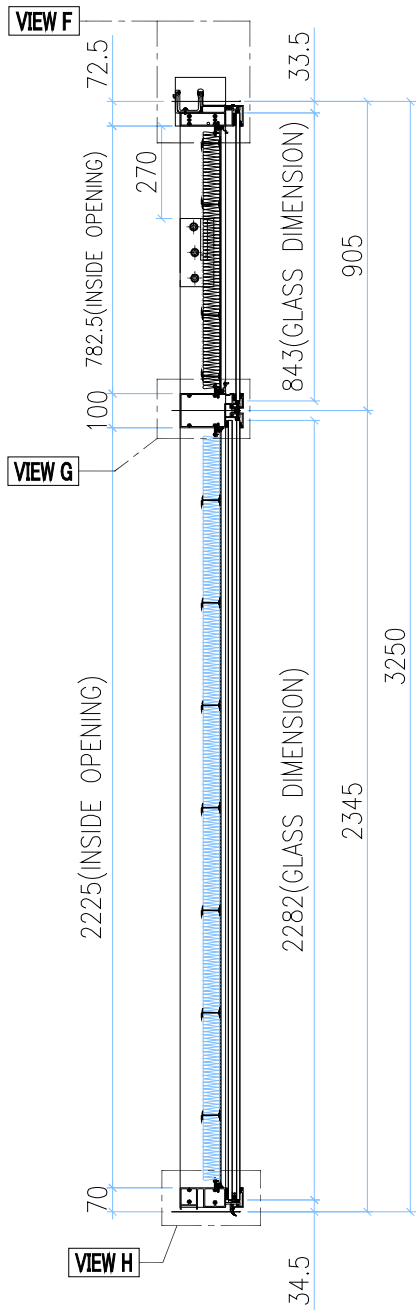

SECTION C-C

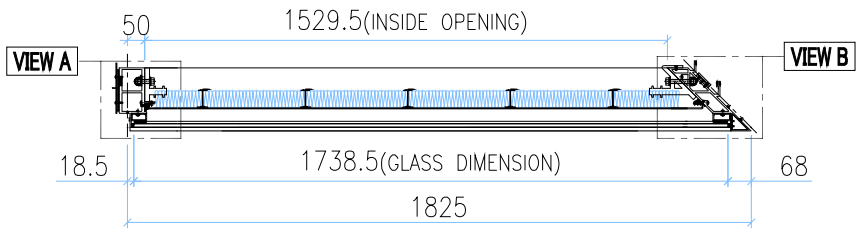

SECTION A-A

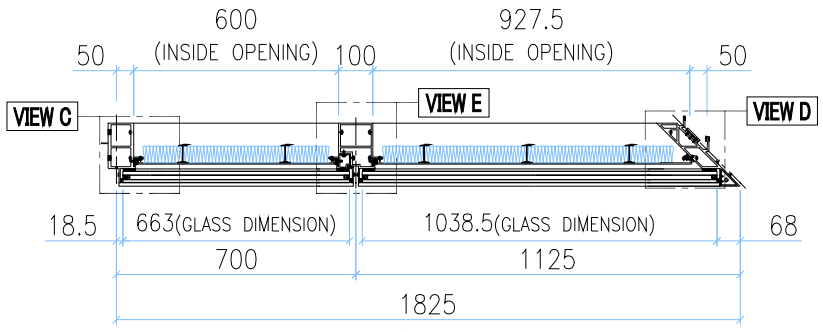

SECTION B-B

INSTALL UNIT NO.	QTY.	FLOOR
T3B-CW3.1-4004	1	40/F
TOTAL	1	

GLASS	GLASS NUMBER	WIDTH	HEIGHT	QTY.
	GL03-54	1738.5	843	1
	GL05-13	663	2282	1
	GL05-45	1038.5	2282	1

美特鋁質有限公司 MIDI Aluminium Fabricator Ltd.											
修改	-			採用	工廠		地盤	✓	工程號	J858	類別		物料號	-		
日期	-			材料顏色	-				地盘	康城11期	制圖	Z.S.P	2022-06-28	圖號	C1f-1825H4-P
									图纸名称	单元组装图	復核	-	-	數量	-
									材料	-	批准	-	-	單件重量	- (KG)

AM-47B

VIEW F

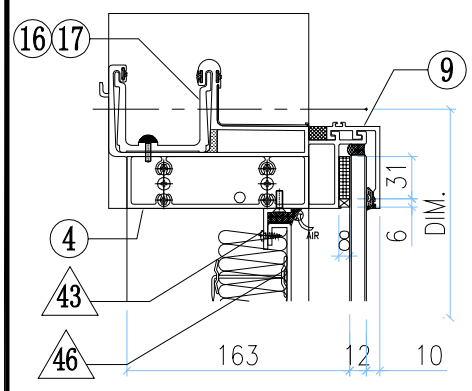

VIEW A

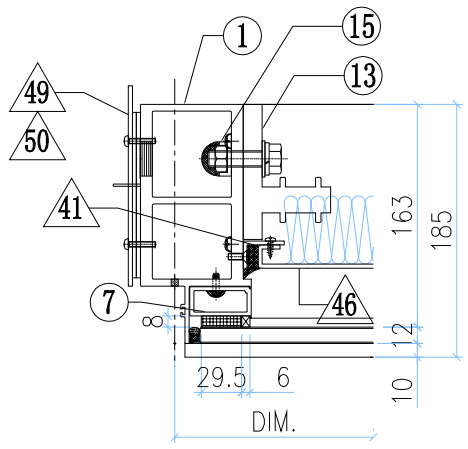

VIEW B

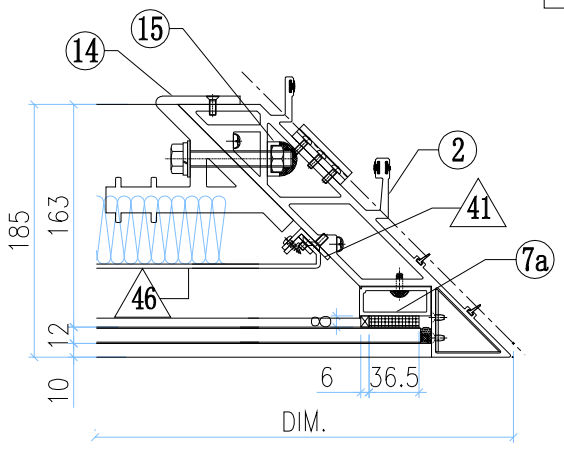

VIEW G

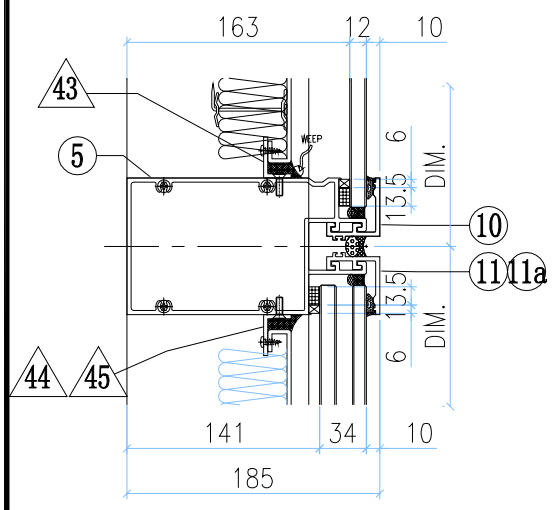

VIEW C

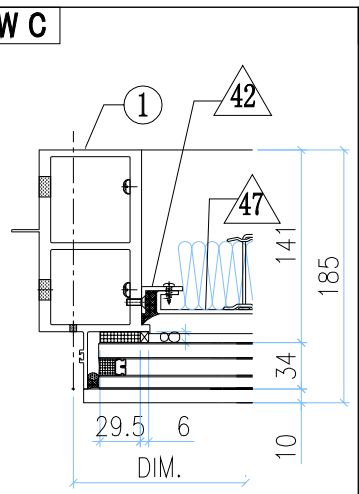

VIEW E

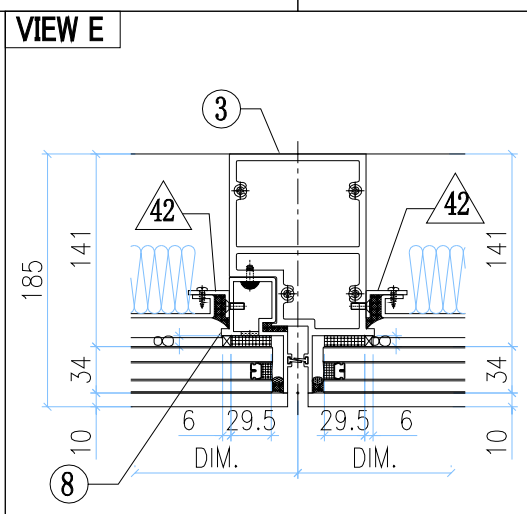

VIEW D

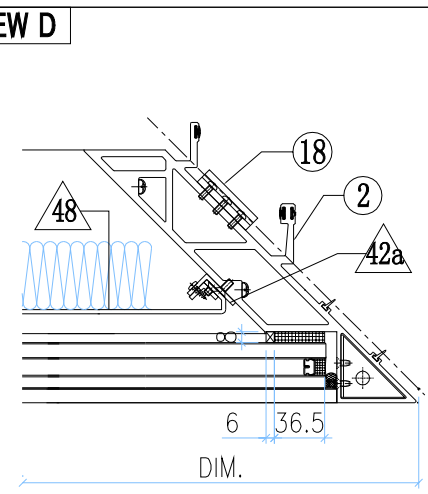

VIEW H

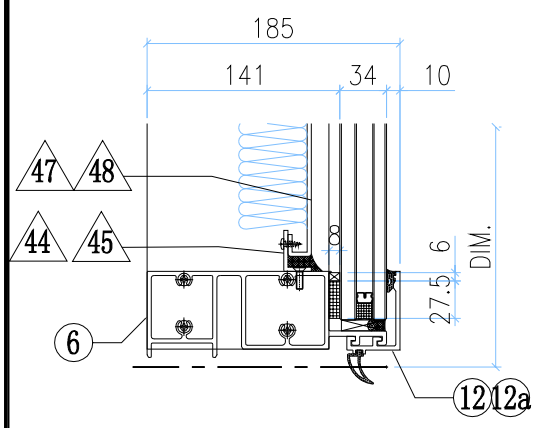

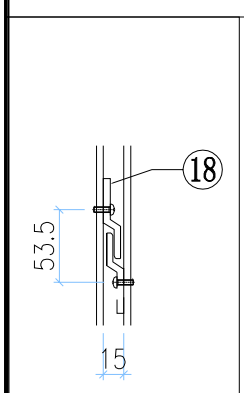

VIEW A

◇ OTHERS (ALUM. & G.M.S. PARTS)

ITEM	FAB. DWG NO.	LENGTH (mm)	QTY
41	N00813-01A	720.5	1
	30x20X3mm ALUM. ANGLE		
41a	N00813-02A	720.5	1
	30x20X3mm ALUM. ANGLE		
42	N00813-01AG	2163	3
	30x20X3mm ALUM. ANGLE		
42a	N00813-02C	2163	1
	30x20X3mm ALUM. ANGLE		
43	N00813-01AS	1627	2
	30x20X3mm ALUM. ANGLE		
44	N00813-01C	598	2
	30x20X3mm ALUM. ANGLE		
45	N00813-01AT	927	2
	30x20X3mm ALUM. ANGLE		
46	J858-AP12-11		1
	1621 x760.5(BACK PANEL)		
47	J858-AP09-27		1
	578 x 2203 (BACK PANEL)		
48	J858-AP12-12		1
	921 x2203 (BACK PANEL)		
49	J858-AP02		1
	3mm THK. ALUM. PLATE		
50	J858-AP03		2
	3mm THK. ALUM. PLATE		
51	J858-AA03R		1
	3mm THK. ALUM. END PANEL		
52	J858-AA04R		1
	3mm THK. ALUM. END PANEL		

○ ALUM. EXTRUSION

ITEM	FAB. DWG NO.	LENGTH (mm)	QTY
1	X86278-24L	3217.5	1
2	X86275-08	3230.5	1
3	X86294-05R	2318	1
4	X86279-35LB	1789.5	1
5	X86302-22A	1754	1
6	X86280-13A	1754	1
7	X86305-01LA	828.5	1
7a	X86304-01LA	828.5	1
8	X86314-03R	2318	1
9	X86301-01-37	1757.5	1
10	X86283-01-37	1757.5	1
11	X86283-01-02	685	1
11a	X86283-01-41	1057.5	1
12	X86300-01-02	685	1
12a	X86300-01-38	1057.5	1
13	X86255-01L	200	1
14	X86256-01R	200	1
15	X86258-01	200	2
16	X86303-03	150	1
17	X86303-05	250	1
18	X86316-01	50	3

美特鋁質有限公司 MIDI Aluminium Fabricator Ltd.							工程號	J858	類別		物料號	-		
							地盘	康城11期	制圖	Z.S.P	2022-06-28	圖號	C2c-1362.5H4-F1P	
修改	-			採用	工廠	地盤 ✓	图纸名称	单元组装图	復核	-	-	數量	-	
日期	-			材料颜色	-		材料	-	批准	-	-	單件重量	-	(KG)

AM-48A

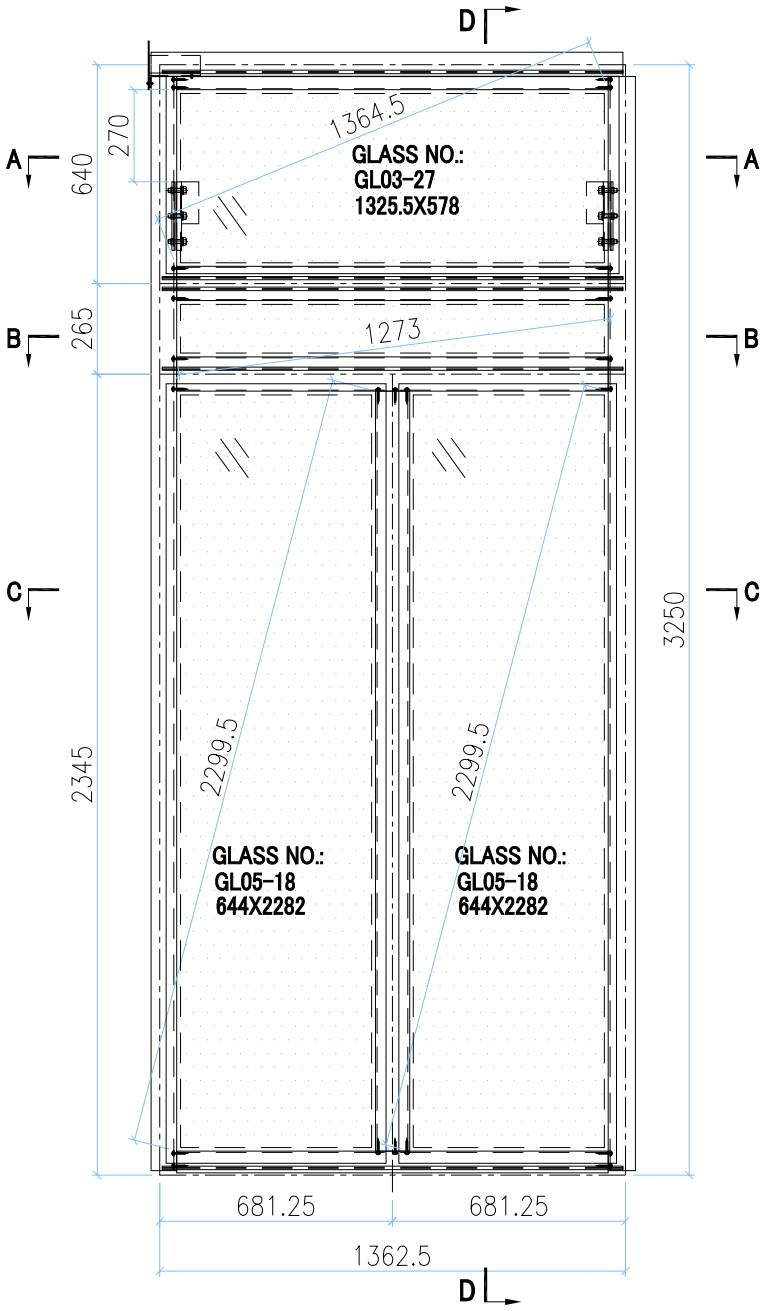

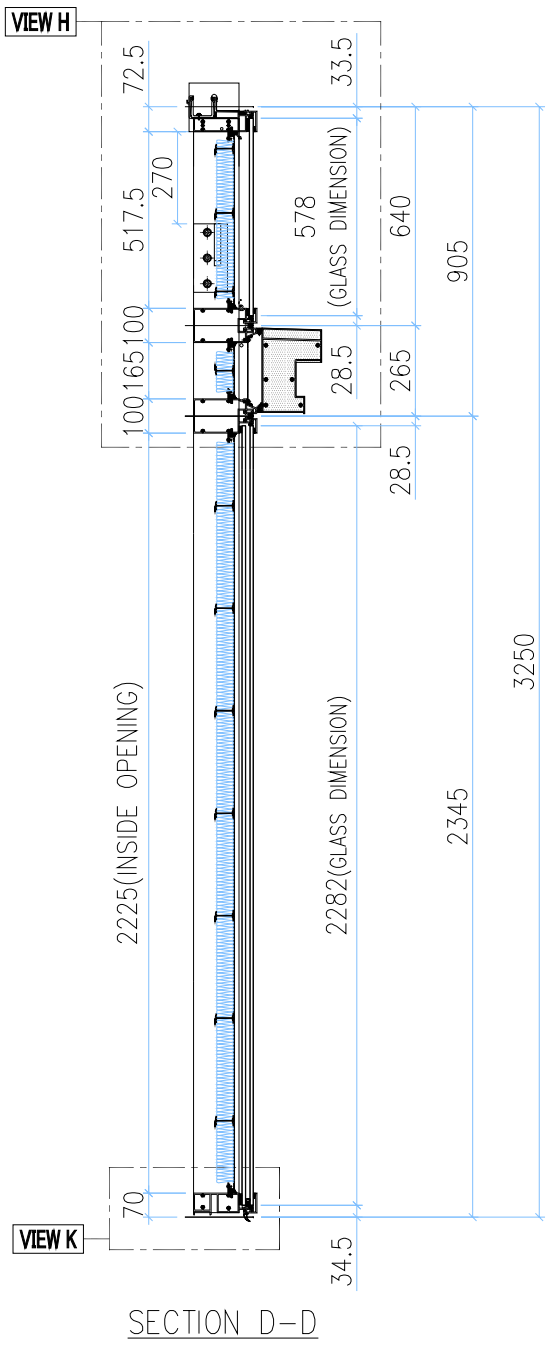

SECTION D-D

INSTALL UNIT NO.	QTY.	FLOOR
T1A-CW5.1-1104	1	11/F
T1A-CW5.1-4004	1	40/F
T2A-CW5.1-1104	1	11/F
T2A-CW5.1-4004	1	40/F
T3A-CW5.1-1104	1	11/F
T3A-CW5.1-4004	1	40/F
TOTAL	6	

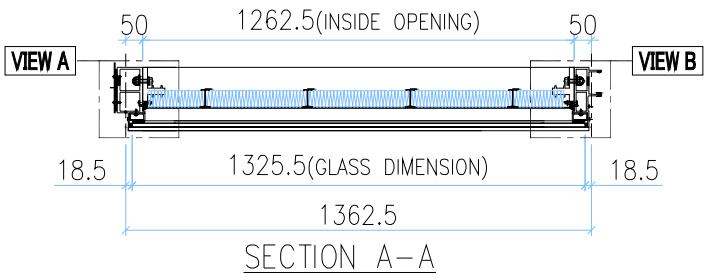

SECTION A-A

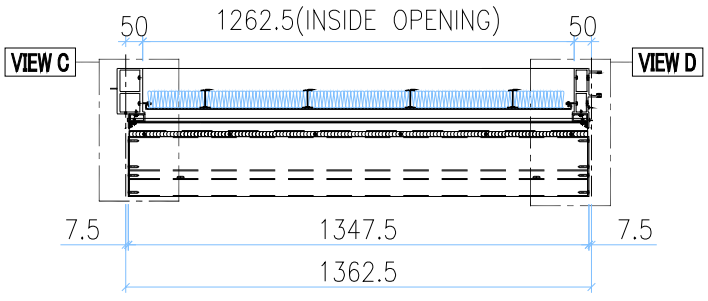

SECTION B-B

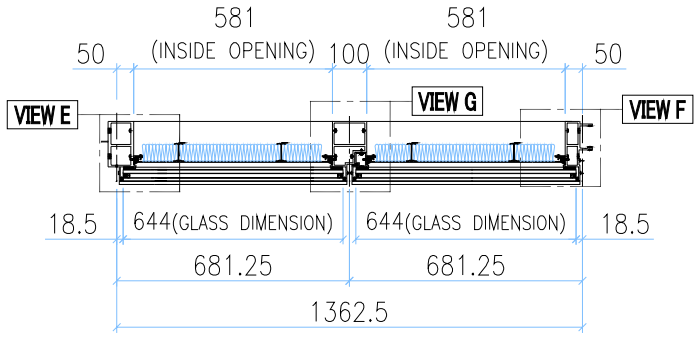

SECTION C-C

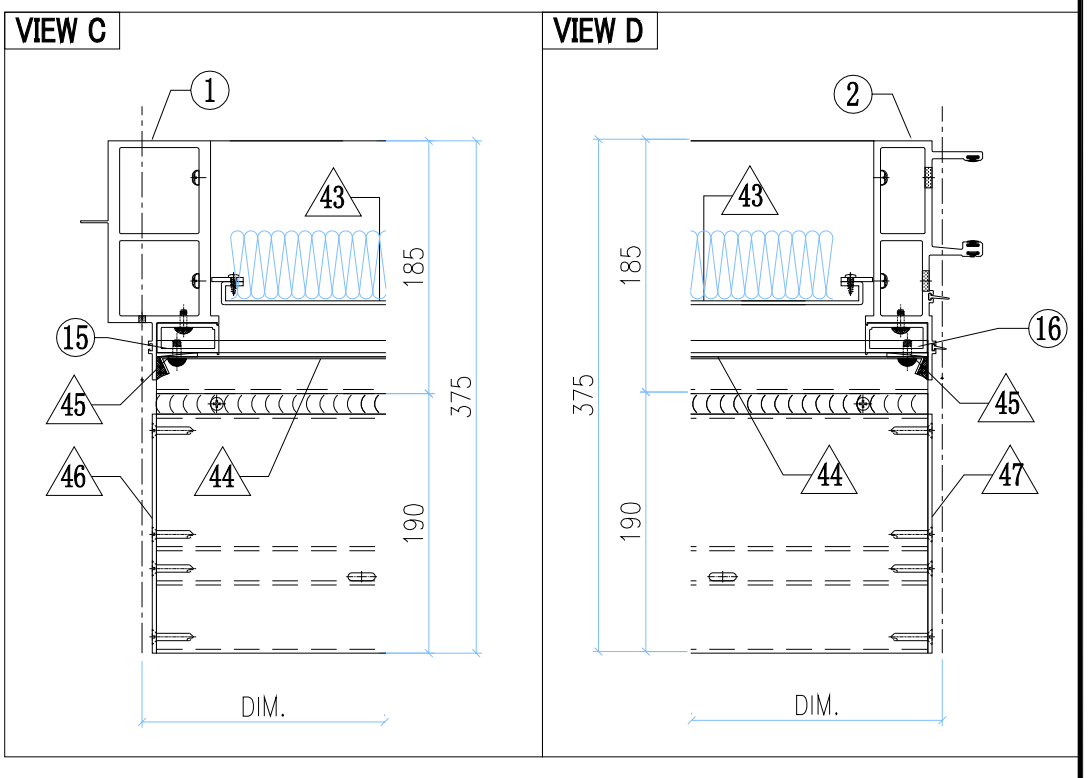

GLASS	GLASS NUMBER	WIDTH	HEIGHT	QTY.
	GL03-27	1325.5	578	1
	GL05-18	644	2282	2

美特鋁質有限公司 MIDI Aluminium Fabricator Ltd.											
工程號	J858	類別		物料號	-						
地盘	康城11期	制圖	Z.S.P	2022-06-28	圖號	C2c-1362.5H4-F1P					
图纸名称	单元组装图	復核	-	-	數量	-					
材料	-	批准	-	-	單件重量	-	(KG)				

修改	-			採用	工廠		地盤	✓
日期	-			材料顏色	-			

AM-48B

VIEW H

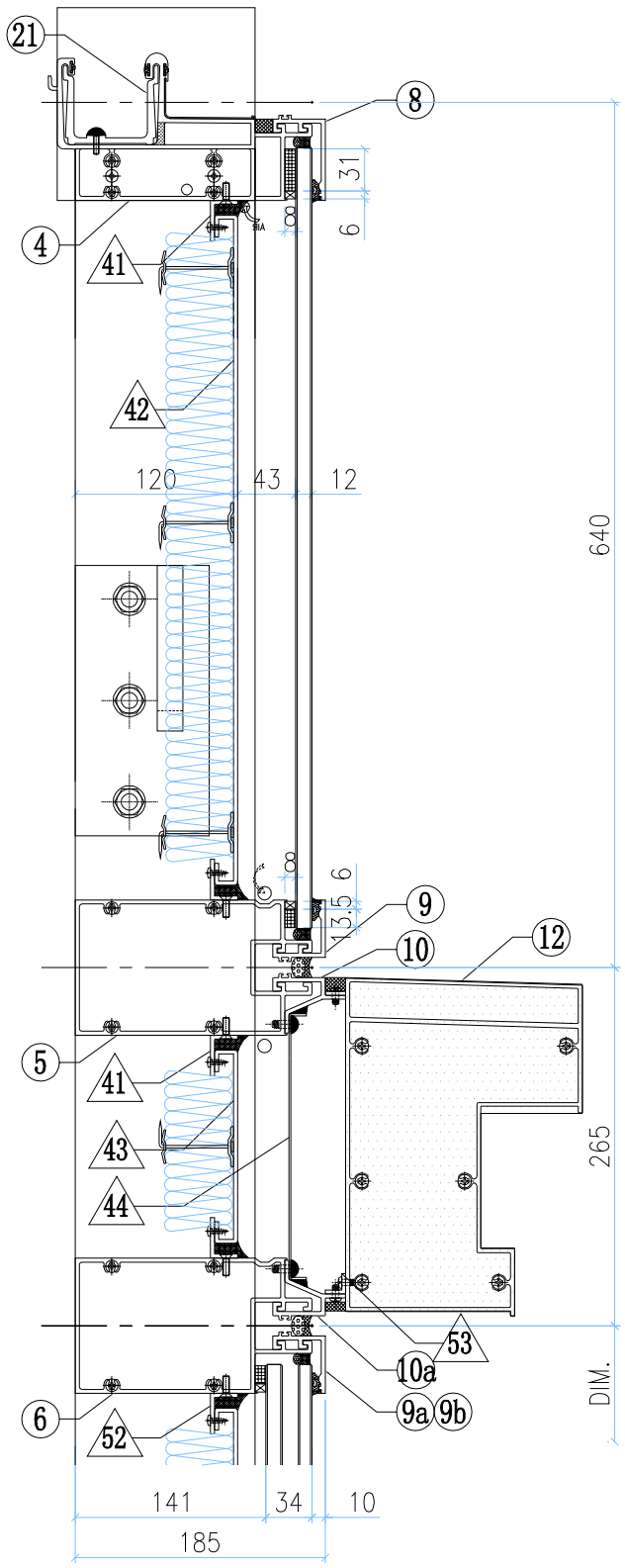

VIEW K

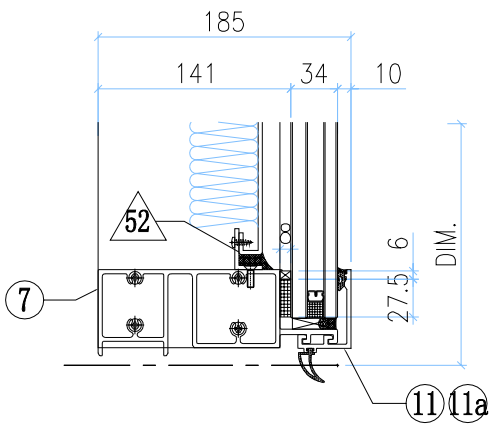

VIEW A

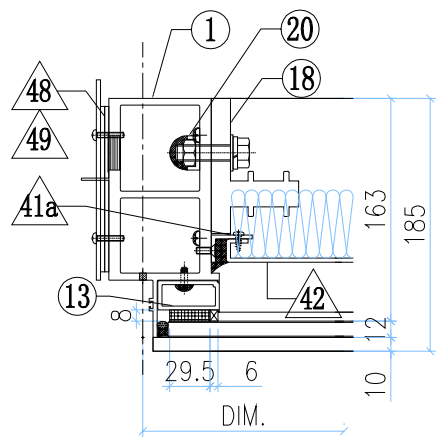

VIEW B

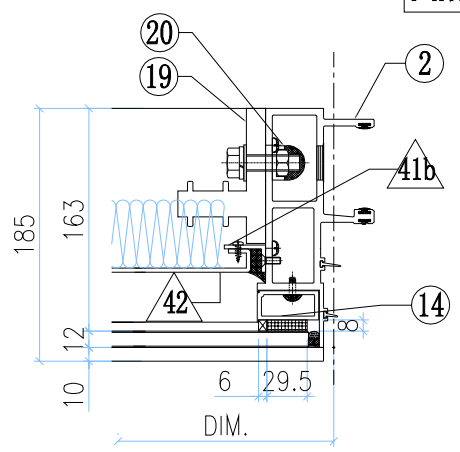

VIEW E

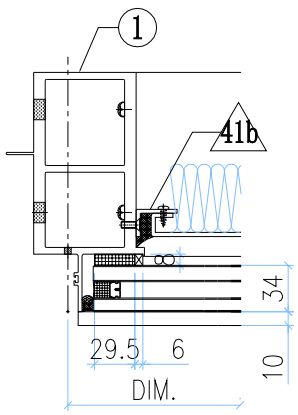

VIEW G

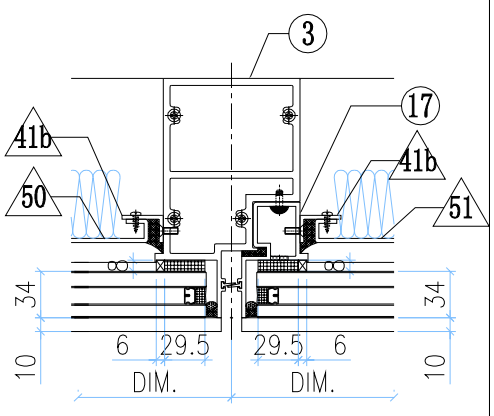

VIEW F

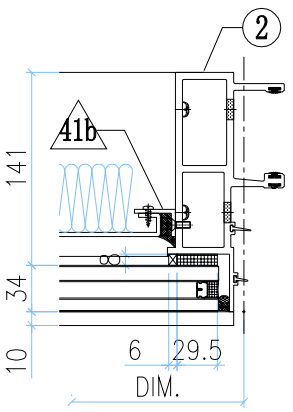

◇ OTHERS (ALUM. & G.M.S. PARTS)

ITEM	FAB. DWG NO.	LENGTH (mm)	QTY
41	N00813-01M	1260.5	4
	30x20X3mm ALUM. ANGLE		
41a	N00813-01Z	455.5	2
	30x20X3mm ALUM. ANGLE		
41b	N00813-01AG	2163	4
	30x20X3mm ALUM. ANGLE		
42	J858-AP09-17		1
	1240.5 x495.5(BACK PANEL)		
43	J858-AP08-21		1
	1246.5 x143 (BACK PANEL)		
44	J858-AP07-07		1
	1.5mm THK. ALUM. FLASHING		
45	J858-AP06		2
	30x166x3mm ALUM. PLATE		
46	J858-AP14L		1
	3mm THK. ALUM. END PANEL		
47	J858-AP14R		1
	3mm THK. ALUM. END PANEL		
48	J858-AP02		1
	3mm THK. ALUM. PLATE		
49	J858-AP03		2
	3mm THK. ALUM. PLATE		
50	J858-AP09-25		1
	559 x 2203 (BACK PANEL)		
51	J858-AP09-25		1
	559 x 2203 (BACK PANEL)		
52	N00813-01N	579	4
	30x20X3mm ALUM. ANGLE		
53	L065-01-07	1339.5	1
	16x16x3mm ALUM. ANGLE		

◯ ALUM. EXTRUSION

ITEM	FAB. DWG NO.	LENGTH (mm)	QTY
1	X86278-12L	3217.5	1
2	X86272-06	3217.5	1
3	X86294-05L	2318	1
4	X86279-01E	1380	1
5	X86308-06E	1341.5	1
6	X86302-13A	1341.5	1
7	X86280-10A	1341.5	1
8	X86301-01-20	1347.5	1
9	X86283-01-24	1347.5	1
9a	X86283-01-11	666	1
9b	X86283-01-11	666	1
10	X86306-01J	1347.5	1
10a	x86306-04J	1347.5	1
11	X86300-01-10	666	1
11a	X86300-01-10	666	1
12	X86307-01-09	1341.5	1
13	X86305-01LC	563.5	1
14	X86305-01RC	563.5	1
15	X86305-02A	164	1
16	X86305-02A	164	1
17	X86314-03L	2318	1
18	X86255-01L	200	1
19	X86255-01R	200	1
20	X86258-01	200	2
21	X86303-03	150	1
22			
23			

美特鋁質有限公司 MIDI Aluminium Fabricator Ltd.													
修改	-			採用	工廠		地盤	✓	工程號	J858	類別		物料號	-		
日期	-			材料顏色	-				地盘	康城11期	制圖	Z.S.P	2022-06-28	圖號	C1d-1400H4-F1P
									图纸名称	单元组装图	復核	-	-	數量	-
									材料	-	批准	-	-	單件重量	- (KG)

AM-49A

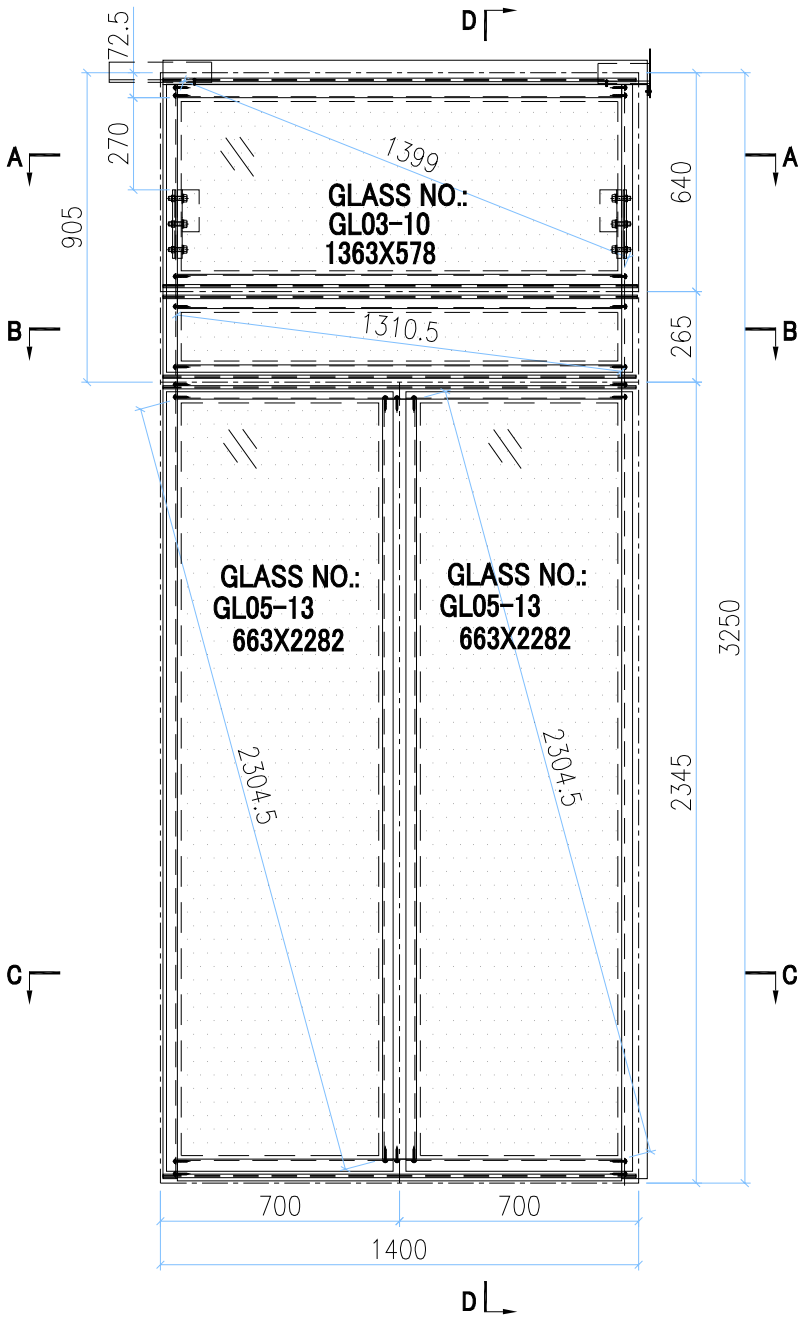

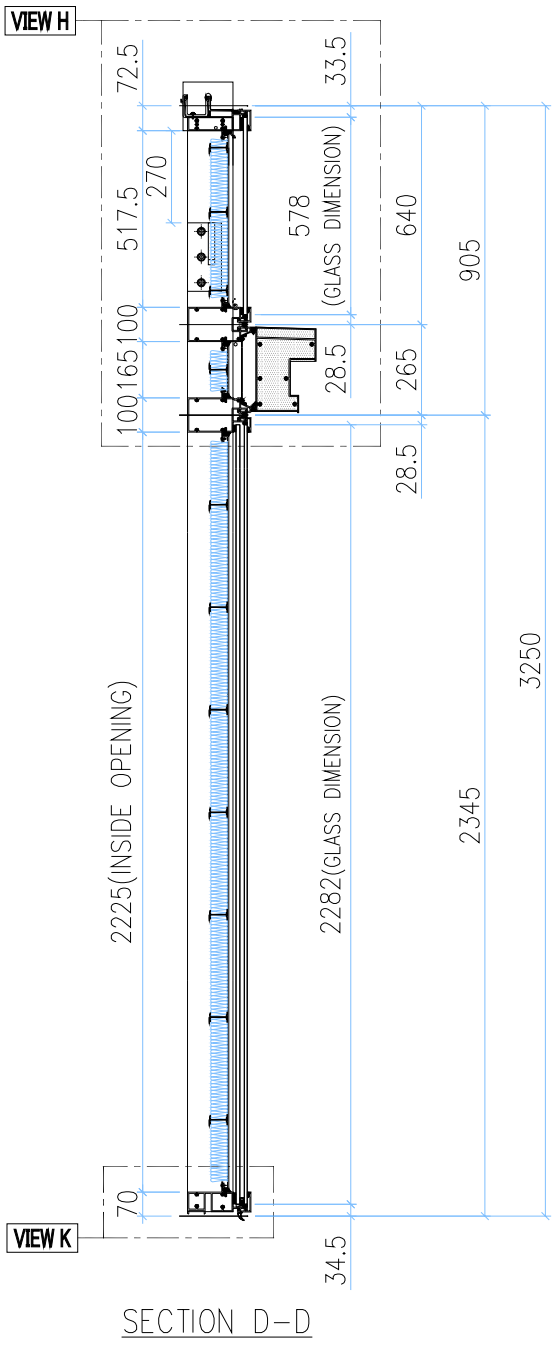

SECTION D-D

INSTALL UNIT NO.	QTY.	FLOOR
T1A-CW2.1-1107	1	11/F
T1A-CW2.1-4007	1	40/F
T2A-CW2.1-1107	1	11/F
T2A-CW2.1-4007	1	40/F
T3A-CW2.1-1107	1	11/F
T3A-CW2.1-4007	1	40/F
TOTAL	6	

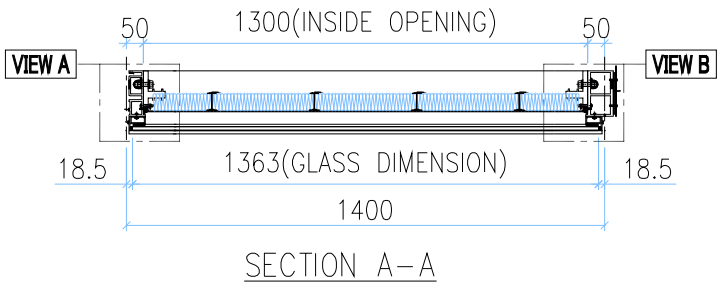

SECTION A-A

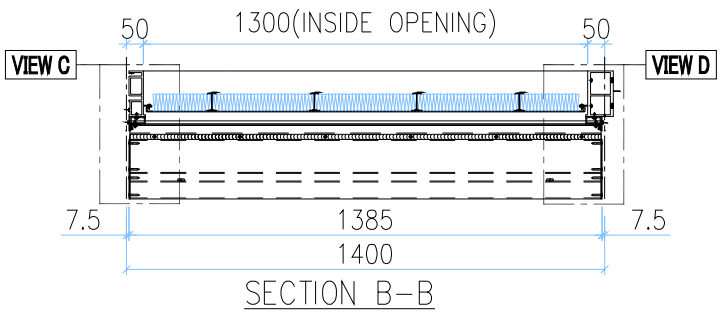

SECTION B-B

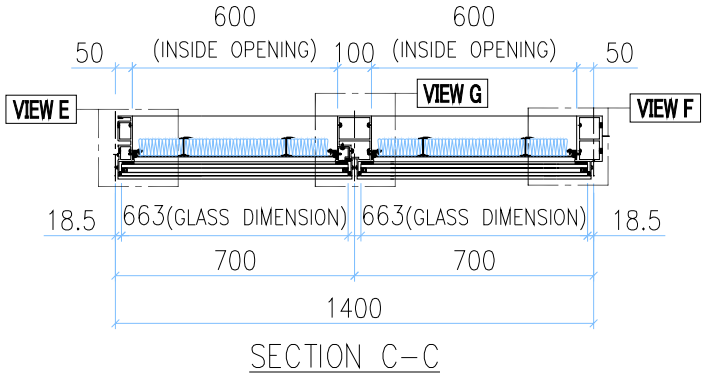

SECTION C-C

VIEW C

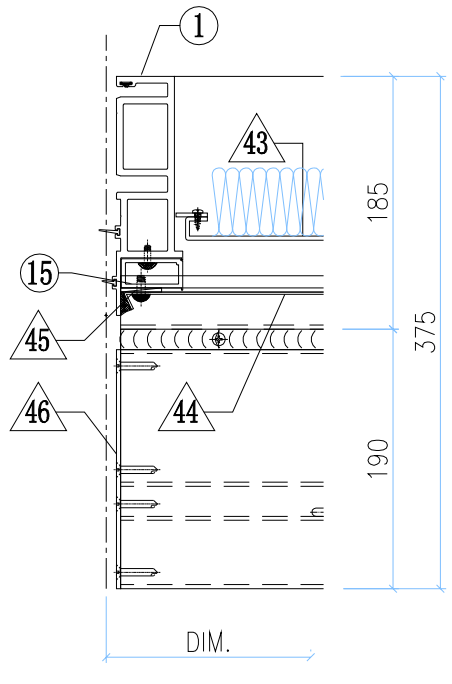

VIEW D

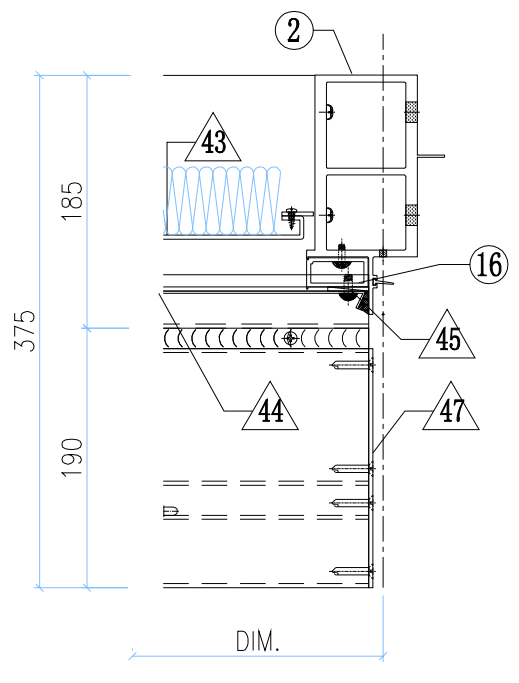

GLASS	GLASS NUMBER	WIDTH	HEIGHT	QTY.
	GL03-10	1363	578	1
	GL05-13	663	2282	2

美特鋁質有限公司 MIDI Aluminium Fabricator Ltd.											
修改	-			採用	工廠		地盤	✓	工程號	J858	類別		物料號	-		
日期	-			材料顏色	-				地盘	康城11期	制圖	Z.S.P	2022-06-28	圖號	C1d-1400H4-F1P
									图纸名称	单元组装图	復核	-	-	數量	-
									材料	-	批准	-	-	單件重量	- (KG)

AM-49B

VIEW H

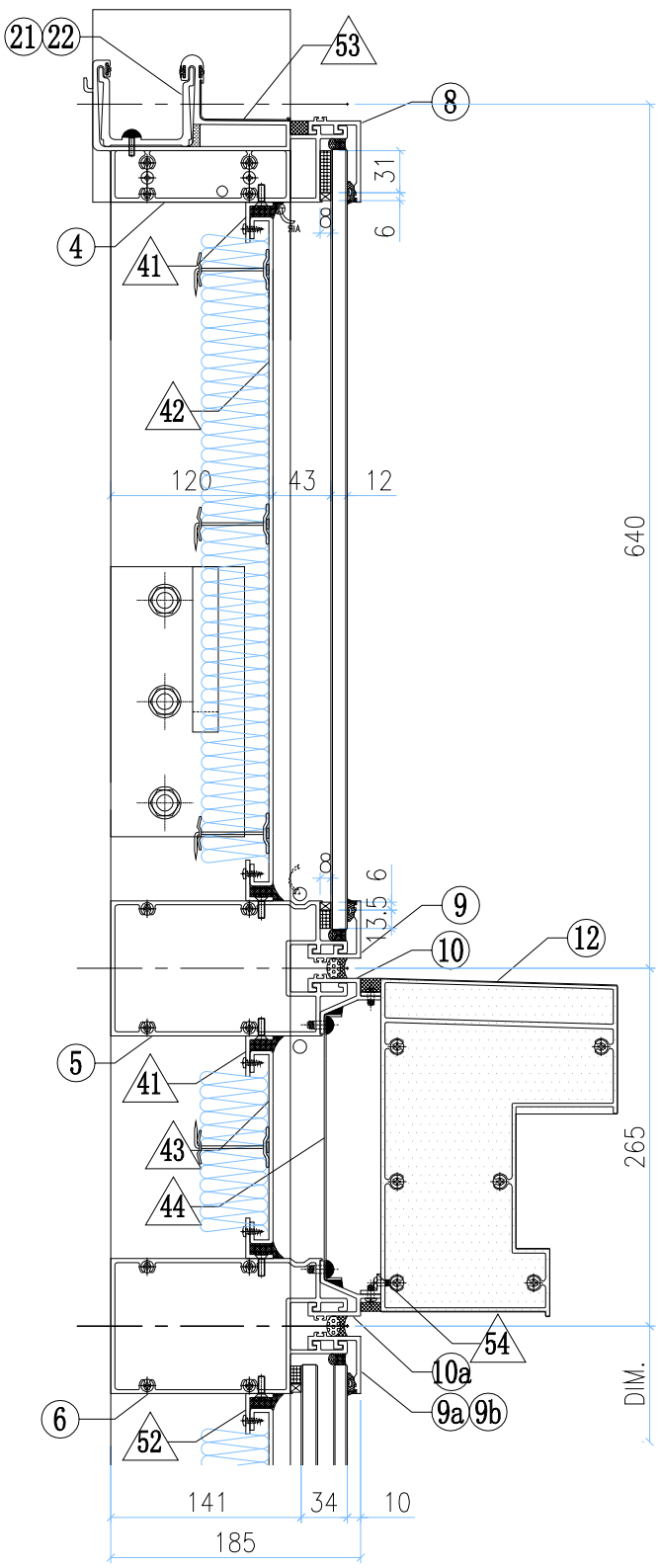

VIEW K

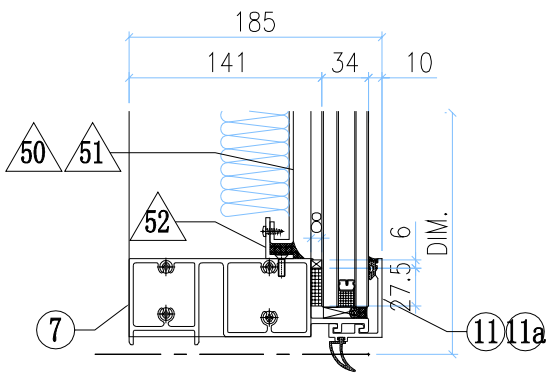

VIEW A

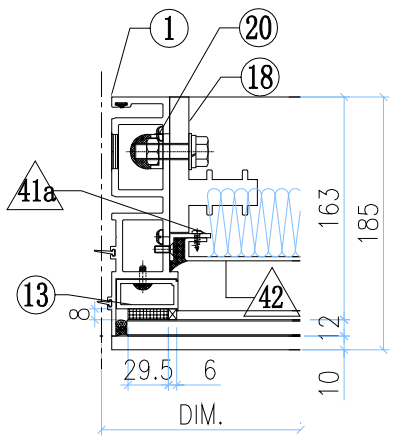

VIEW B

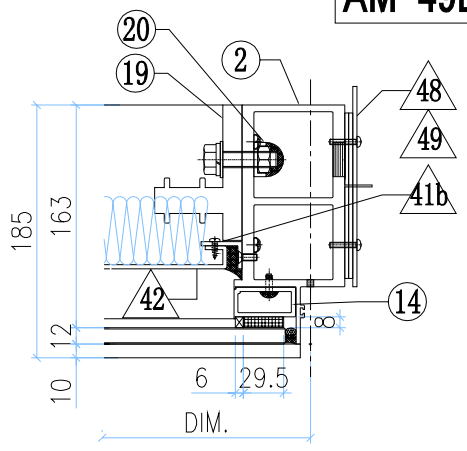

VIEW E

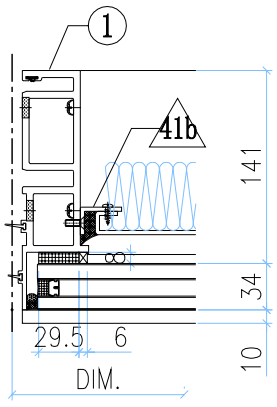

VIEW G

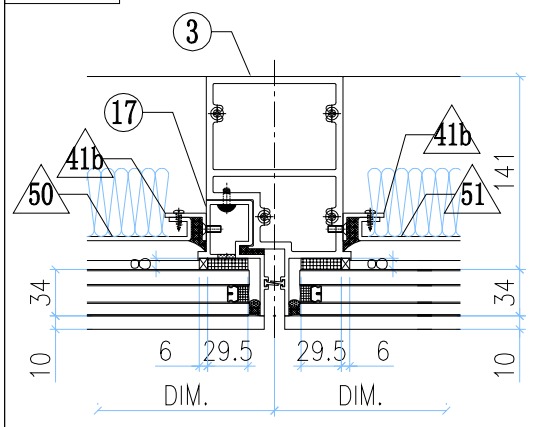

VIEW F

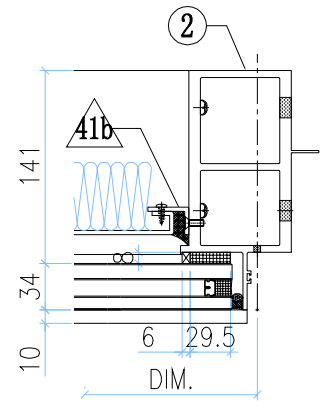

◇ OTHERS (ALUM. & G.M.S. PARTS)

ITEM	FAB. DWG NO.	LENGTH (mm)	QTY
41	N00813-01Q	1298	4
	30x20X3mm ALUM. ANGLE		
41a	N00813-01Z	455.5	2
	30x20X3mm ALUM. ANGLE		
41b	N00813-01AG	2163	4
	30x20X3mm ALUM. ANGLE		
42	J858-AP09-23		1
	1278 x495.5(BACK PANEL)		
43	J858-AP08-27		1
	1284 x143 (BACK PANEL)		
44	J858-AP07-13		1
	1.5mm THK. ALUM. FLASHING		
45	J858-AP06		2
	30x166x3mm ALUM. PLATE		
46	J858-AP14L		1
	3mm THK. ALUM. END PANEL		
47	J858-AP14R		1
	3mm THK. ALUM. END PANEL		
48	J858-AP02		1
	3mm THK. ALUM. PLATE		
49	J858-AP03		2
	3mm THK. ALUM. PLATE		
50	J858-AP09-27		1
	578 x 2203 (BACK PANEL)		
51	J858-AP09-27		1
	578 x 2203 (BACK PANEL)		
52	N00813-01C	598	4
	30x20X3mm ALUM. ANGLE		
53	J858-AP16	100	1
	1mm THK. ALUM. FLASHING		
54	L065-01-06	1377	1
	16x16x3mm ALUM. ANGLE		

◯ ALUM. EXTRUSION

ITEM	FAB. DWG NO.	LENGTH (mm)	QTY
1	X86273-11	3217.5	1
2	X86278-12R	3217.5	1
3	X86294-05R	2318	1
4	X86279-14E	1417.5	1
5	X86308-06K	1379	1
6	X86302-14E	1379	1
7	X86280-11C	1379	1
8	X86301-01-19	1385	1
9	X86283-01-23	1385	1
9a	X86283-01-02	685	1
9b	X86283-01-02	685	1
10	X86306-01H	1385	1
10a	X86306-04H	1385	1
11	X86300-01-02	685	1
11a	X86300-01-02	685	1
12	X86307-01-08	1379	1
13	X86305-01LC	563.5	1
14	X86305-01RC	563.5	1
15	X86305-02A	164	1
16	X86305-02A	164	1
17	X86314-03R	2318	1
18	X86255-01L	200	1
19	X86255-01R	200	1
20	X86258-01	200	2
21	X86303-01	300	1
22	X86303-02	150	1
23			

美特鋁質有限公司 MIDI Aluminium Fabricator Ltd.							工程號	J858	類別		物料號	-		
							地盘	康城11期	制圖	Z.S.P	2022-06-28	圖號	C1n-1640H4-F1P	
修改	-			採用	工廠	地盤 ✓	图纸名称	单元组装图	復核	-	-	數量	-	
日期	-			材料颜色	-		材料	-	批准	-	-	單件重量	-	(KG)

AM-50A

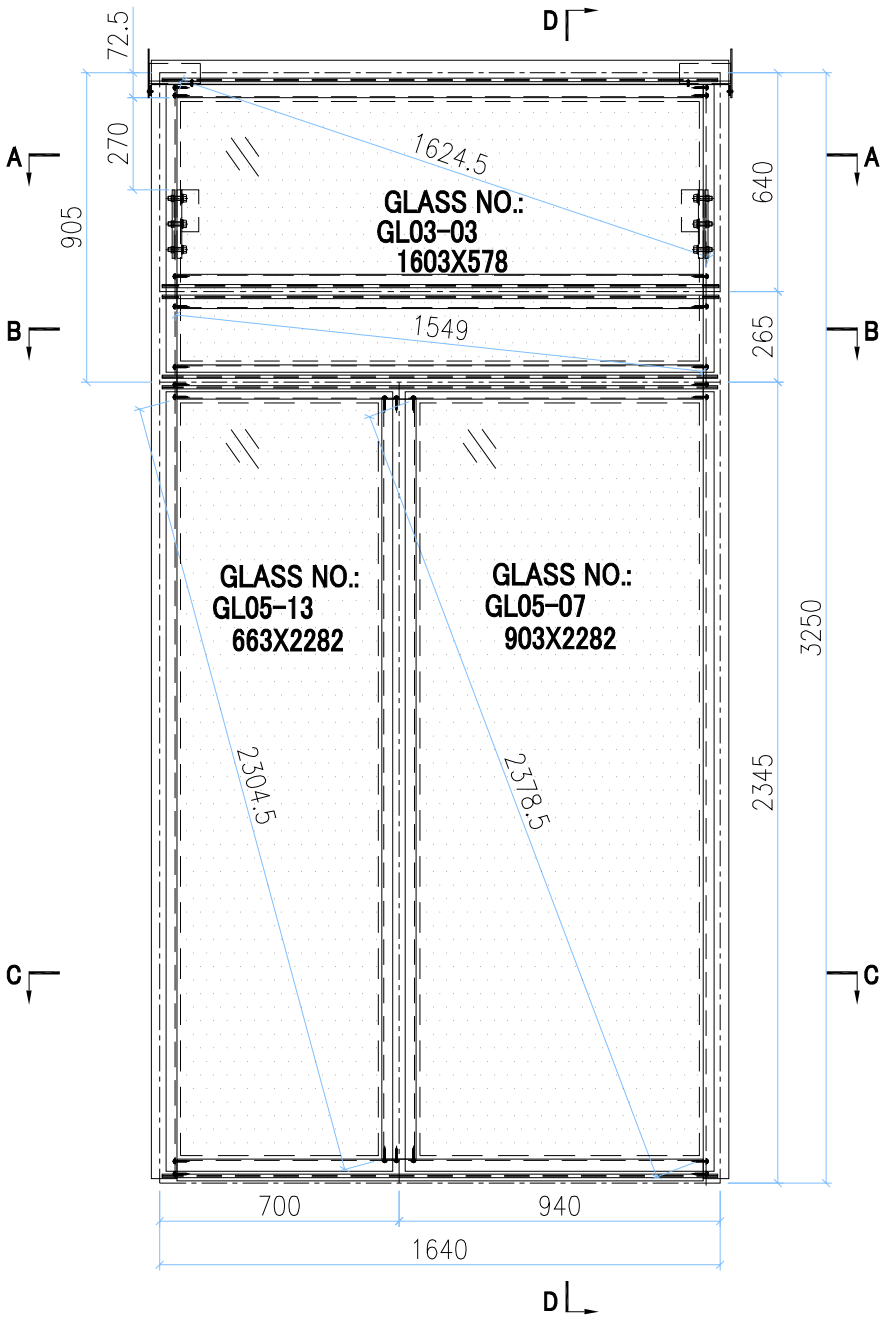

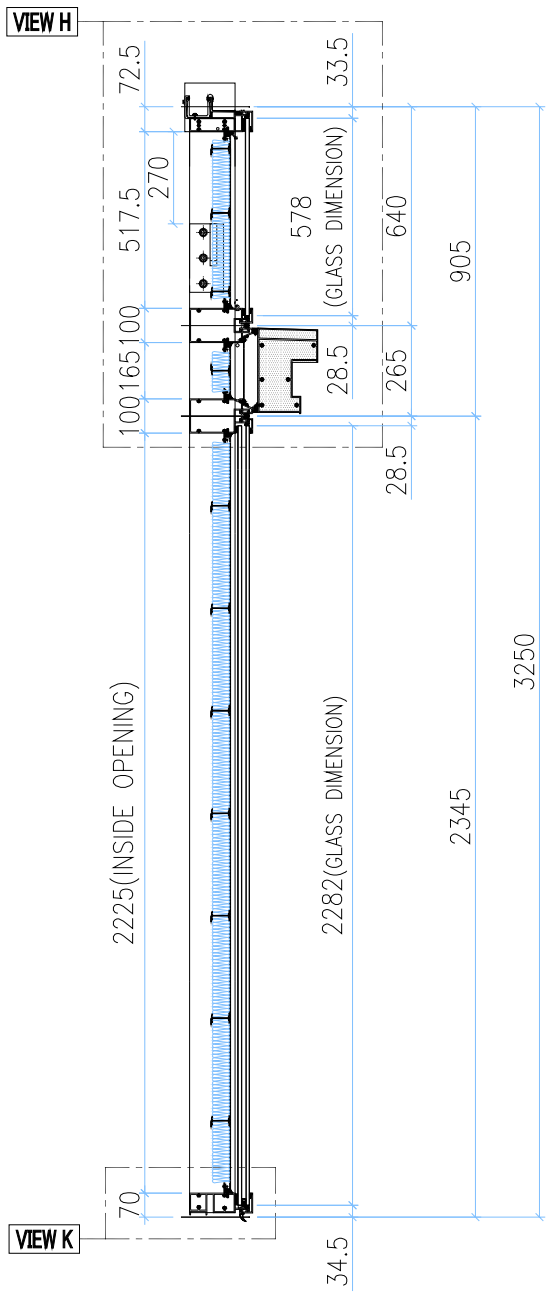

SECTION D-D

INSTALL UNIT NO.	QTY.	FLOOR
T1A-CW2.1-1102	1	11/F
TOTAL	1	

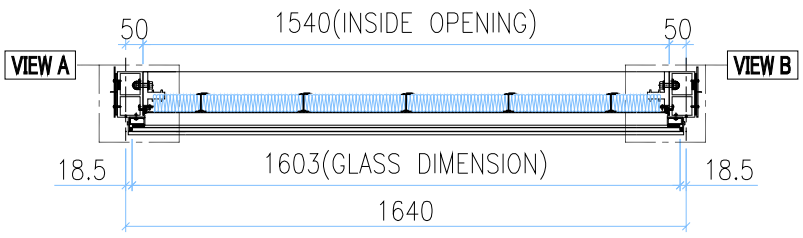

SECTION A-A

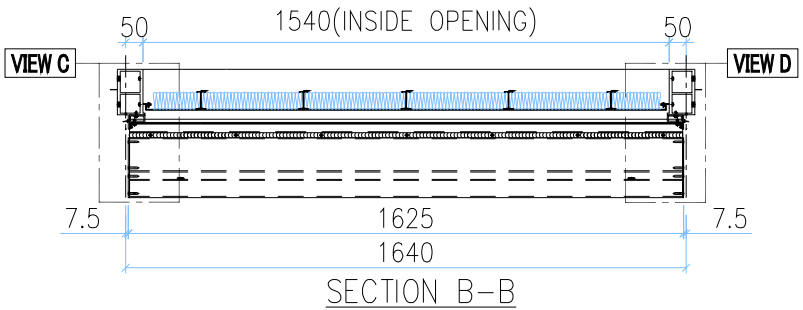

SECTION B-B

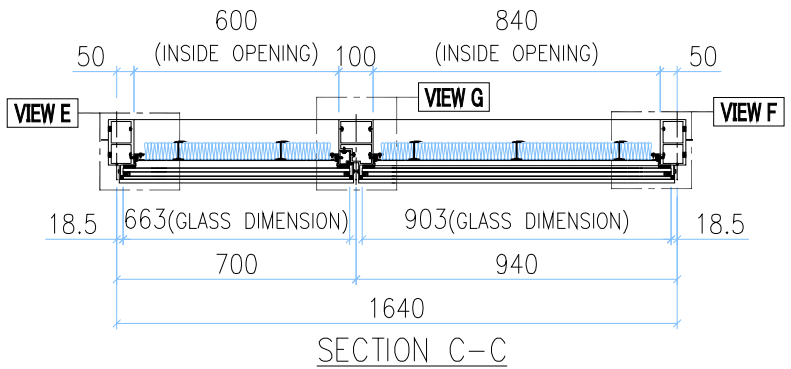

SECTION C-C

VIEW C

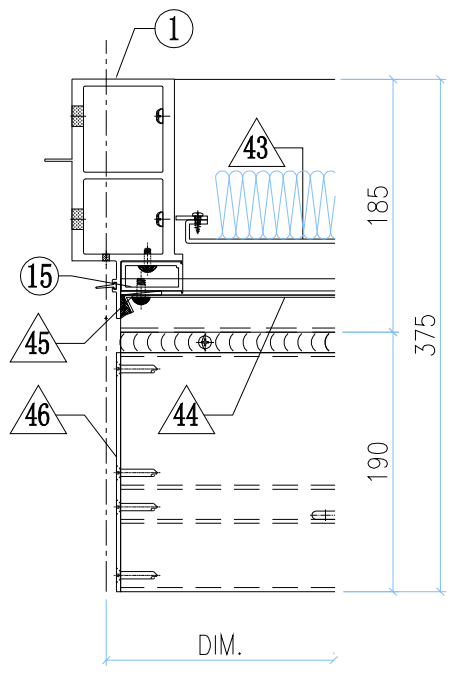

VIEW D

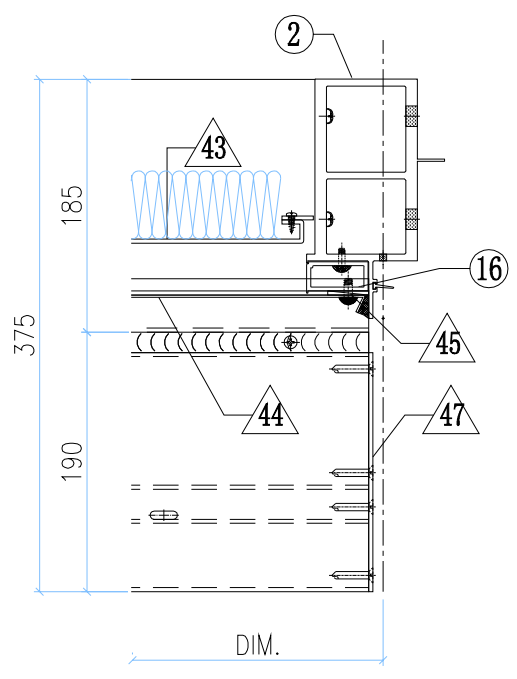

GLASS	GLASS NUMBER	WIDTH	HEIGHT	QTY.
	GL03-03	1603	578	1
	GL05-13	663	2282	1
	GL05-07	903	2282	1

美特鋁質有限公司 MIDI Aluminium Fabricator Ltd.											
修改	-			採用	工廠		地盤	✓	工程號	J858	類別		物料號	-		
日期	-			材料顏色	-				地盘	康城11期	制圖	Z.S.P	2022-06-28	圖號	C1n-1640H4-F1P
									图纸名称	单元组装图	復核	-	-	數量	-
									材料	-	批准	-	-	單件重量	- (KG)

AM-50B

VIEW H

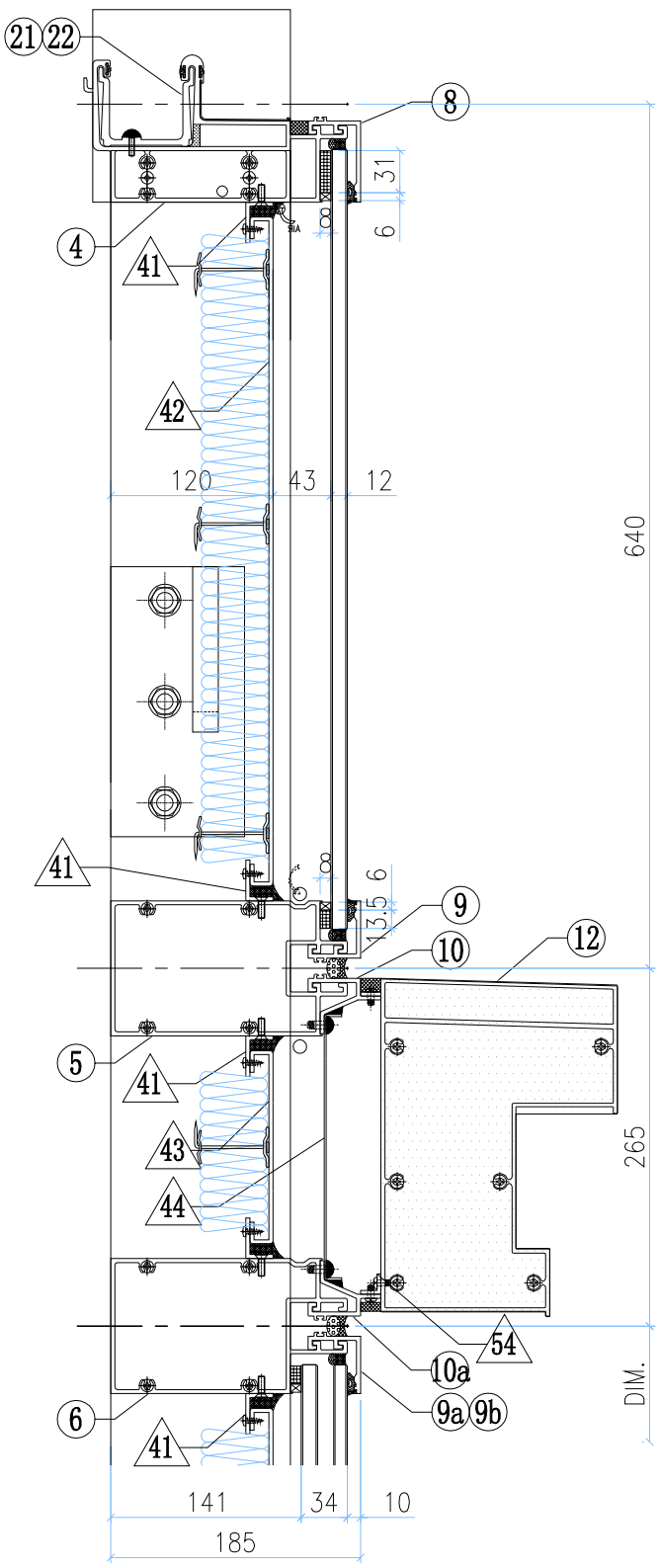

VIEW K

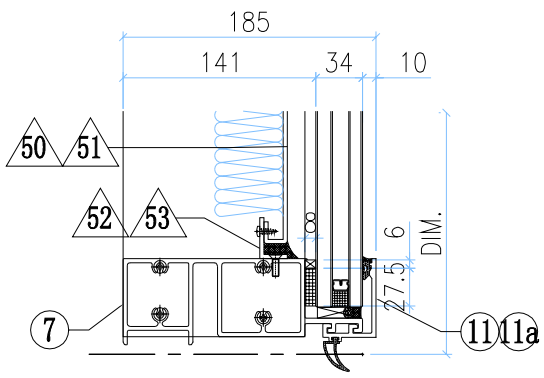

VIEW A

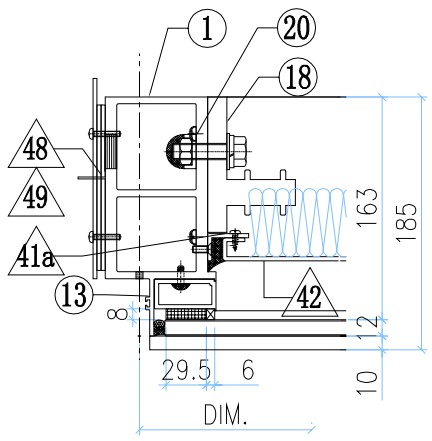

VIEW B

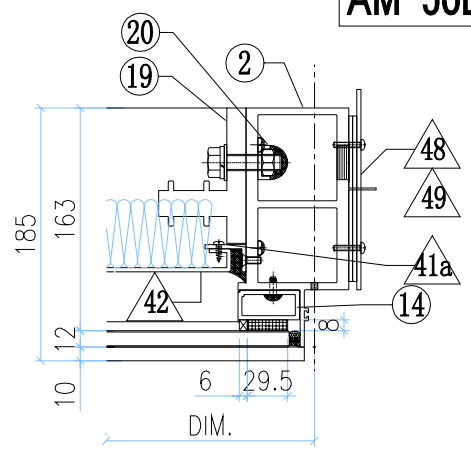

VIEW E

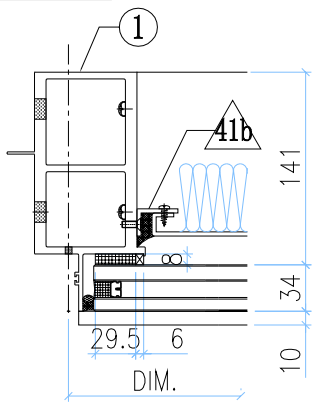

VIEW G

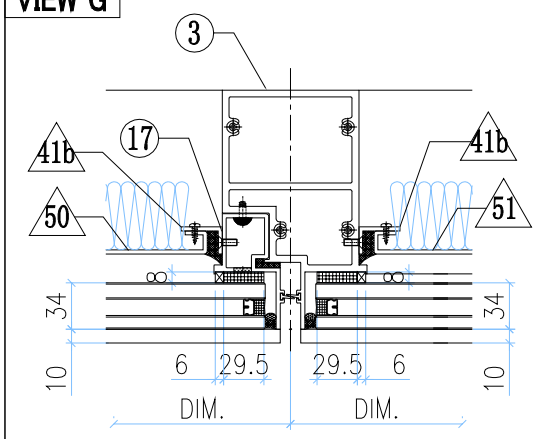

VIEW F

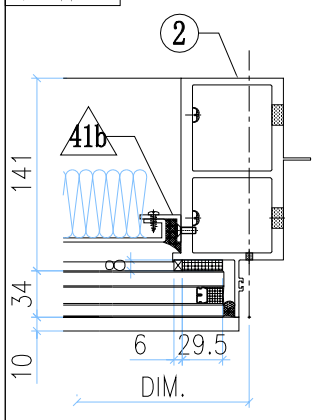

◇ OTHERS (ALUM. & G.M.S. PARTS)

ITEM	FAB. DWG NO.	LENGTH (mm)	QTY
41	N00813-01W	1538	4
	30x20X3mm ALUM. ANGLE		
41a	N00813-01Z	455.5	2
	30x20X3mm ALUM. ANGLE		
41b	N00813-01AG	2163	4
	30x20X3mm ALUM. ANGLE		
42	J858-AP09-20		1
	1518 x495.5(BACK PANEL)		
43	J858-AP08-24		1
	1524 x143 (BACK PANEL)		
44	J858-AP07-10		1
	1.5mm THK. ALUM. FLASHING		
45	J858-AP06		2
	30x166x3mm ALUM. PLATE		
46	J858-AP14L		1
	3mm THK. ALUM. END PANEL		
47	J858-AP14R		1
	3mm THK. ALUM. END PANEL		
48	J858-AP02		2
	3mm THK. ALUM. PLATE		
49	J858-AP03		4
	3mm THK. ALUM. PLATE		
50	J858-AP09-27		1
	578 x 2203 (BACK PANEL)		
51	J858-AP09-28		1
	818 x 2203 (BACK PANEL)		
52	N00813-01C	598	2
	30x20X3mm ALUM. ANGLE		
53	N00813-01AK	838	2
	30x20X3mm ALUM. ANGLE		
54	L065-01-04	1617	1
	16x16x3mm ALUM. ANGLE		

◯ ALUM. EXTRUSION

ITEM	FAB. DWG NO.	LENGTH (mm)	QTY
1	X86278-12L	3217.5	1
2	X86278-12R	3217.5	1
3	X86294-05R	2318	1
4	X86279-34A	1690	1
5	X86308-06J	1619	1
6	X86302-14B	1619	1
7	X86280-11B	1619	1
8	X86301-01-18	1625	1
9	X86283-01-22	1625	1
9a	X86283-01-19	925	1
9b	X86283-01-02	685	1
10	X86306-01F	1625	1
10a	X86306-04F	1625	1
11	X86300-01-18	925	1
11a	X86300-01-02	685	1
12	X86307-01-06	1619	1
13	X86305-01LC	563.5	1
14	X86305-01RC	563.5	1
15	X86305-02A	164	1
16	X86305-02A	164	1
17	X86314-03R	2318	1
18	X86255-01L	200	1
19	X86255-01R	200	1
20	X86258-01	200	2
21	X86303-02	150	1
22	X86303-03	150	1
23			

美特鋁質有限公司 MIDI Aluminium Fabricator Ltd.													
							工程號	J858	類別		物料號	-	
							地盘	康城11期	制圖	Z.S.P	2022-06-28	圖號	C1n-1690H4-F1P
修改	-			採用	工廠		地盤	✓	图纸名称	单元组装图	復核	-	-	數量	-
日期	-			材料颜色	-				材料	-	批准	-	-	單件重量	- (KG)

AM-51A

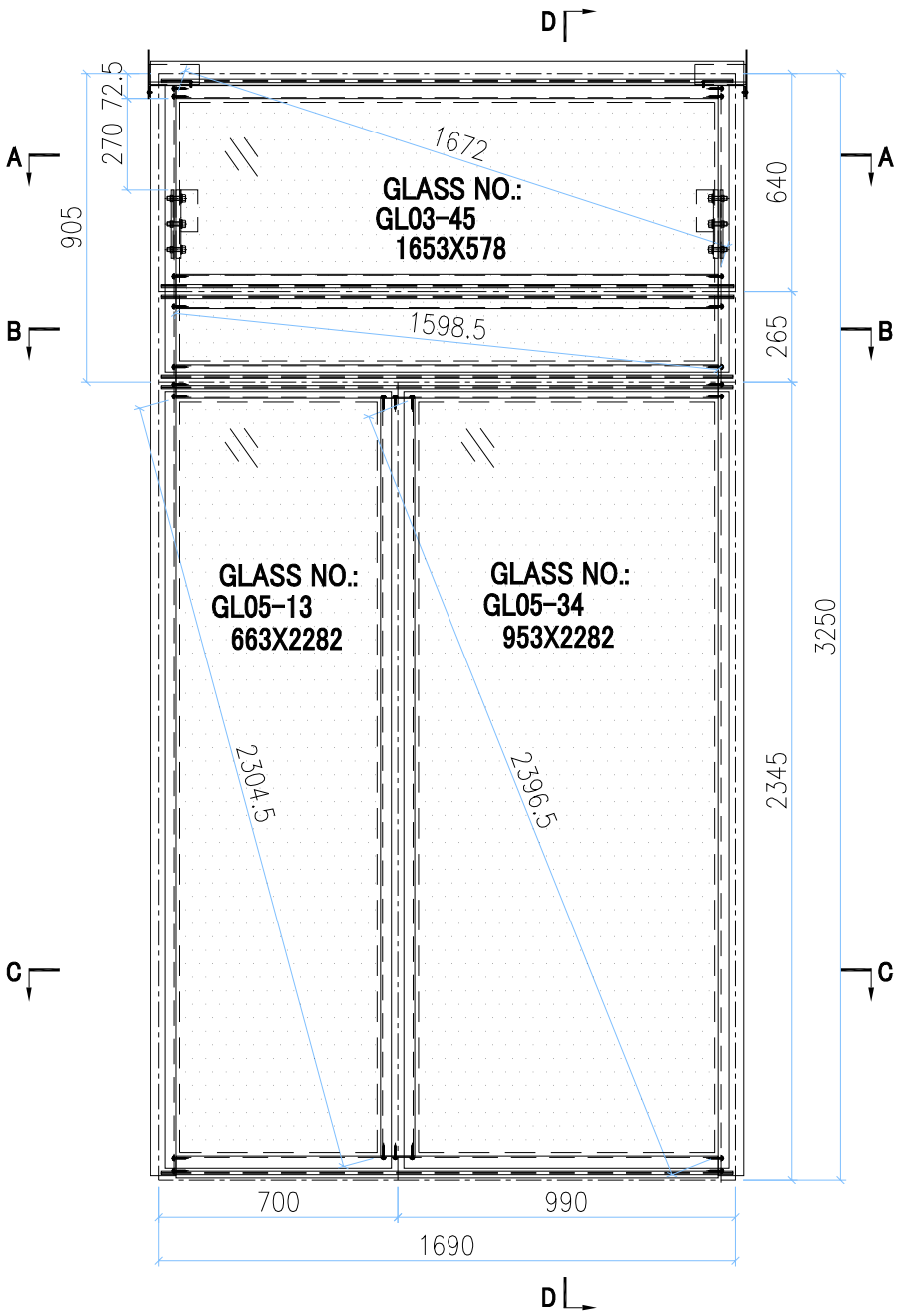

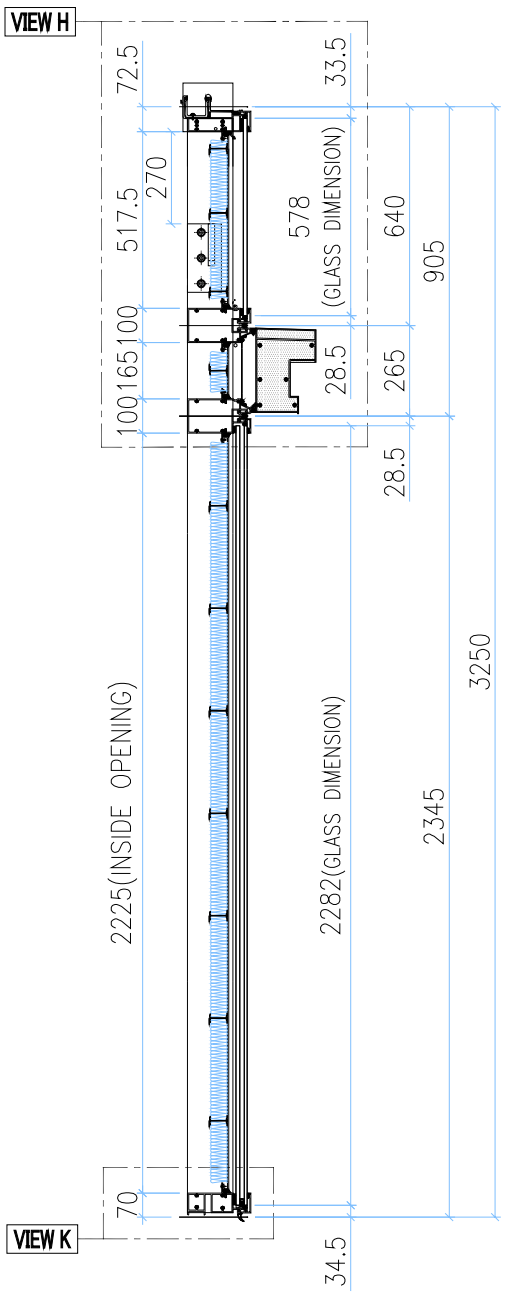

SECTION D-D

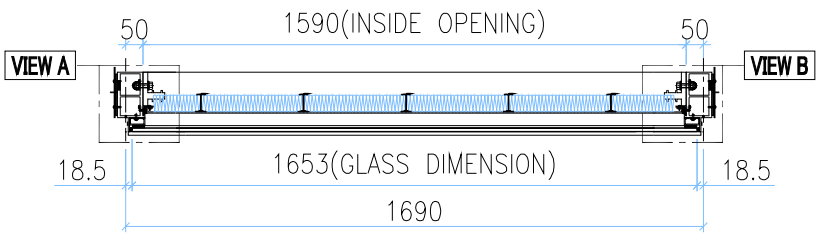

SECTION A-A

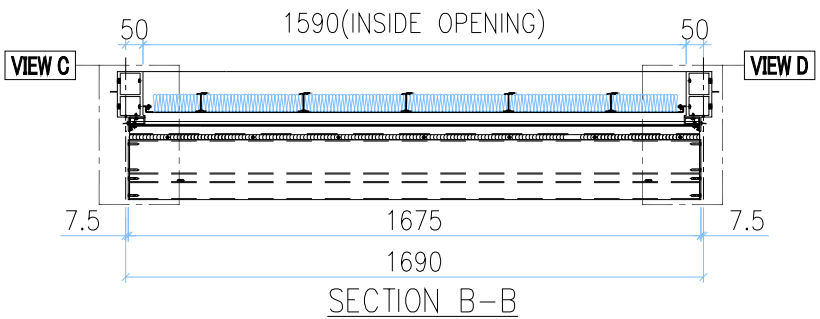

SECTION B-B

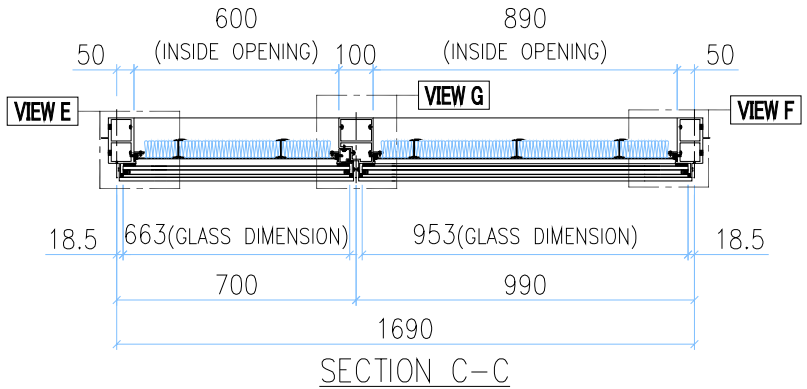

SECTION C-C

INSTALL UNIT NO.	QTY.	FLOOR
T2A-CW2.1-1102	1	11/F
T3A-CW2.1-1102	1	11/F
TOTAL	2	

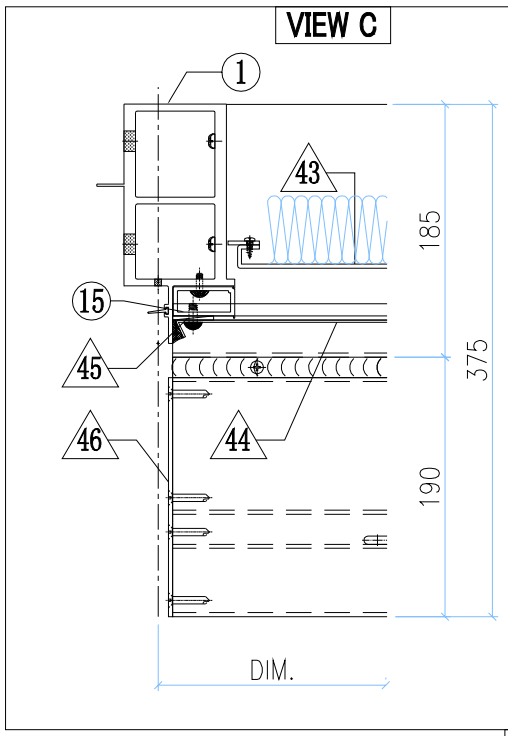

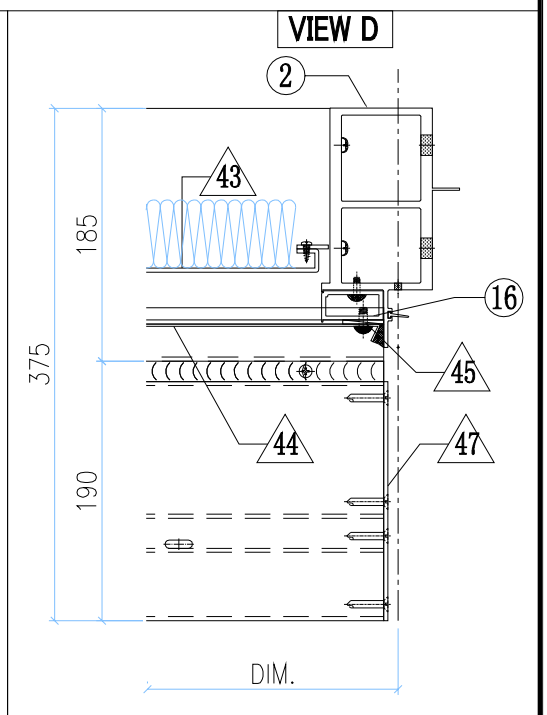

GLASS	GLASS NUMBER	WIDTH	HEIGHT	QTY.
	GL03-45	1653	578	1
	GL05-13	663	2282	1
	GL05-34	953	2282	1

美特鋁質有限公司 MIDI Aluminium Fabricator Ltd.											
修改	-			採用	工廠		地盤	✓	工程號	J858	類別		物料號	-		
日期	-			材料顏色	-				地盘	康城11期	制圖	Z.S.P	2022-06-28	圖號	C1n-1690H4-F1P
									图纸名称	单元组装图	復核	-	-	數量	-
									材料	-	批准	-	-	單件重量	- (KG)

AM-51B

VIEW H

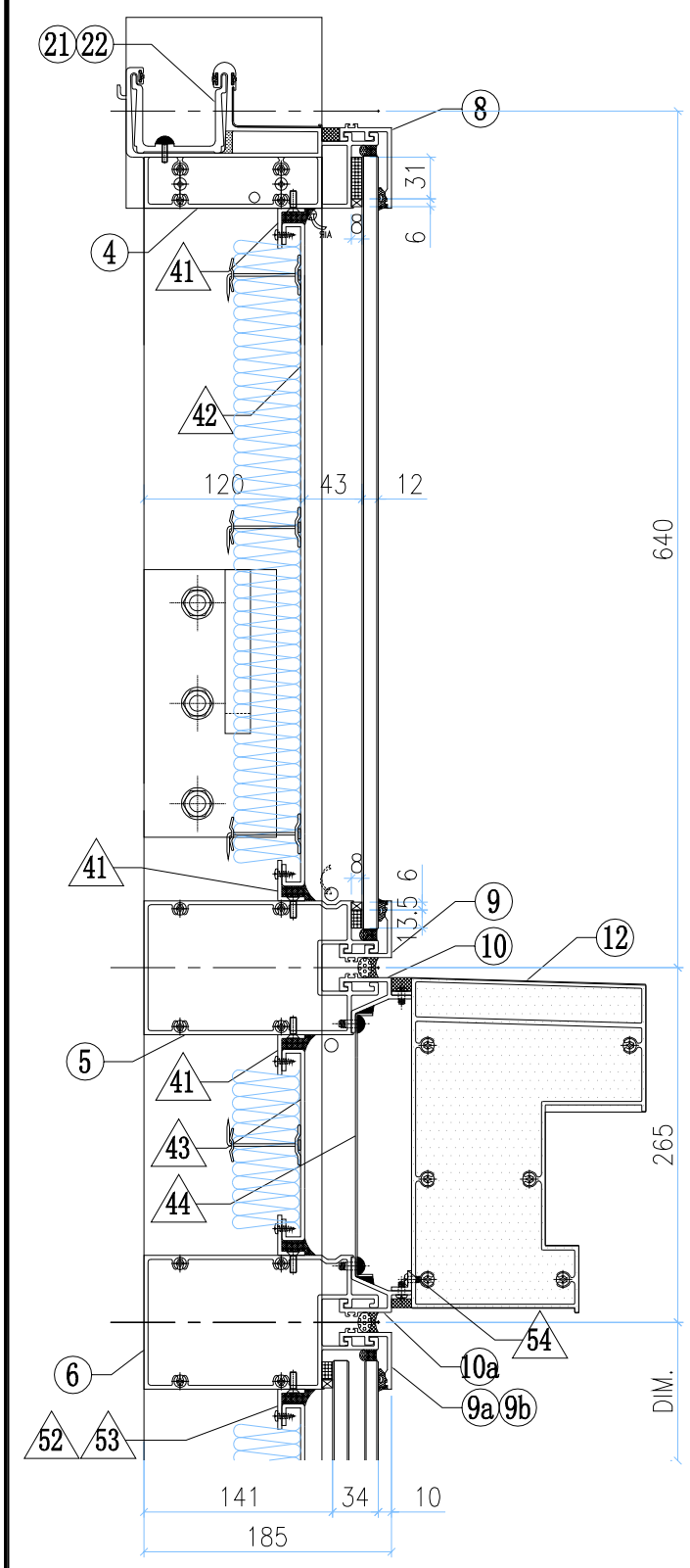

VIEW K

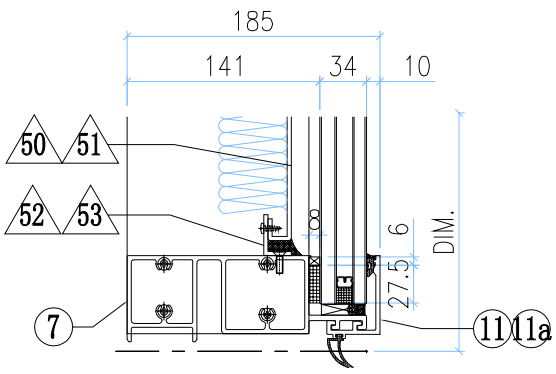

VIEW A

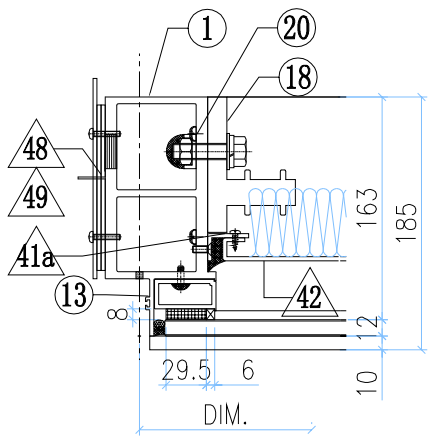

VIEW B

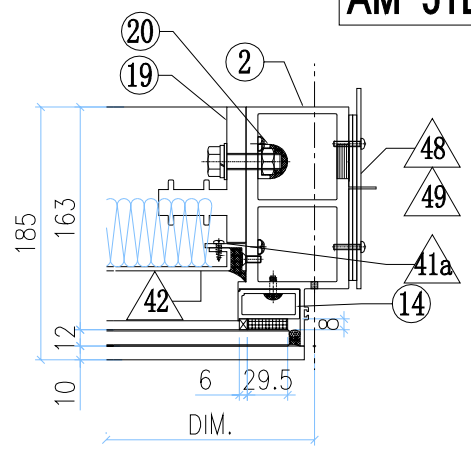

VIEW E

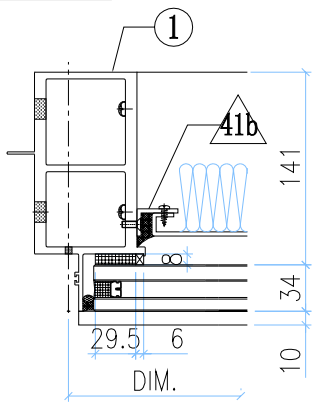

VIEW G

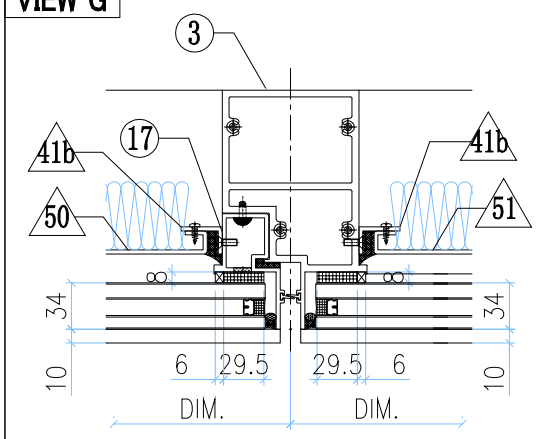

VIEW F

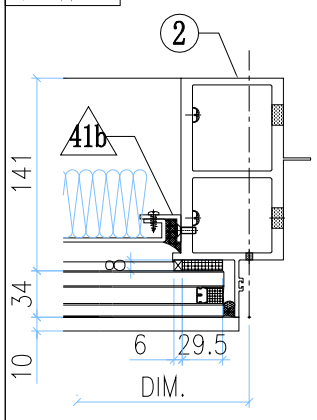

◇ OTHERS (ALUM. & G.M.S. PARTS)

ITEM	FAB. DWG NO.	LENGTH (mm)	QTY
41	N00813-01AL	1588	4
	30x20X3mm ALUM. ANGLE		
41a	N00813-01Z	455.5	2
	30x20X3mm ALUM. ANGLE		
41b	N00813-01AG	2163	4
	30x20X3mm ALUM. ANGLE		
42	J858-AP09-57		1
	1568 x495.5(BACK PANEL)		
43	J858-AP08-50		1
	1574 x143 (BACK PANEL)		
44	J858-AP07-20		1
	1.5mm THK. ALUM. FLASHING		
45	J858-AP06		2
	30x166x3mm ALUM. PLATE		
46	J858-AP14L		1
	3mm THK. ALUM. END PANEL		
47	J858-AP14R		1
	3mm THK. ALUM. END PANEL		
48	J858-AP02		2
	3mm THK. ALUM. PLATE		
49	J858-AP03		4
	3mm THK. ALUM. PLATE		
50	J858-AP09-27		1
	578 x 2203 (BACK PANEL)		
51	J858-AP09-60		1
	868 x 2203 (BACK PANEL)		
52	N00813-01C	598	2
	30x20X3mm ALUM. ANGLE		
53	N00813-01AU	888	2
	30x20X3mm ALUM. ANGLE		
54	L065-01-12	1667	1
	16x16x3mm ALUM. ANGLE		

◯ ALUM. EXTRUSION

ITEM	FAB. DWG NO.	LENGTH (mm)	QTY
1	X86278-12L	3217.5	1
2	X86278-12R	3217.5	1
3	X86294-05R	2318	1
4	X86279-34F	1740	1
5	X86308-06N	1669	1
6	X86302-14F	1669	1
7	X86280-11E	1669	1
8	X86301-01-34	1675	1
9	X86283-01-34	1675	1
9a	X86283-01-38	975	1
9b	X86283-01-02	685	1
10	X86306-01Q	1675	1
10a	X86306-04Q	1675	1
11	X86300-01-35	975	1
11a	X86300-01-02	685	1
12	X86307-01-19	1669	1
13	X86305-01LC	563.5	1
14	X86305-01RC	563.5	1
15	X86305-02A	164	1
16	X86305-02A	164	1
17	X86314-03R	2318	1
18	X86255-01L	200	1
19	X86255-01R	200	1
20	X86258-01	200	2
21	X86303-02	150	1
22	X86303-03	150	1
23			

美特鋁質有限公司 MIDI Aluminium Fabricator Ltd.													
修改	-			採用	工廠		地盤	✓	工程號	J858	類別		物料號	-		
日期	-			材料顏色	-				地盘	康城11期	制圖	Z.S.P	2022-06-28	圖號	C2c-1362.5H4-F2P
									图纸名称	单元组装图	復核	-	-	數量	-
									材料	-	批准	-	-	單件重量	- (KG)

AM-52A

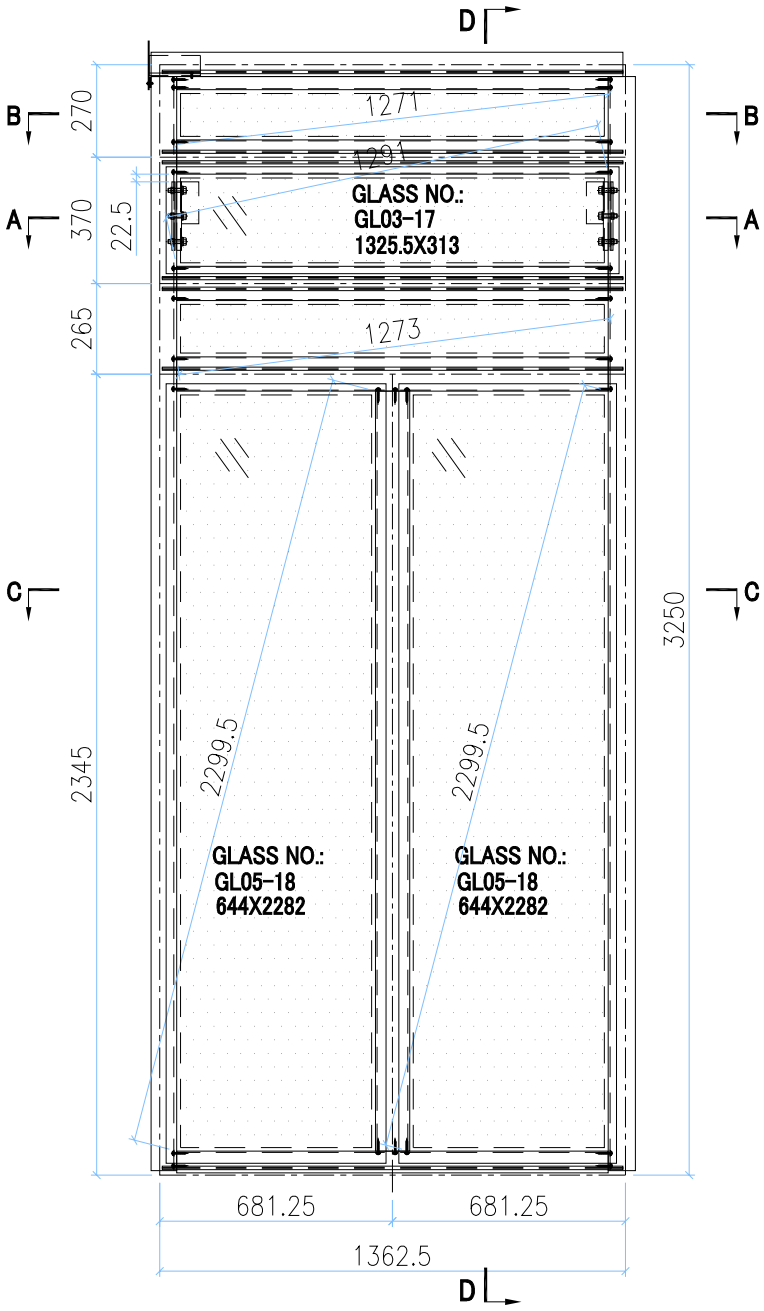

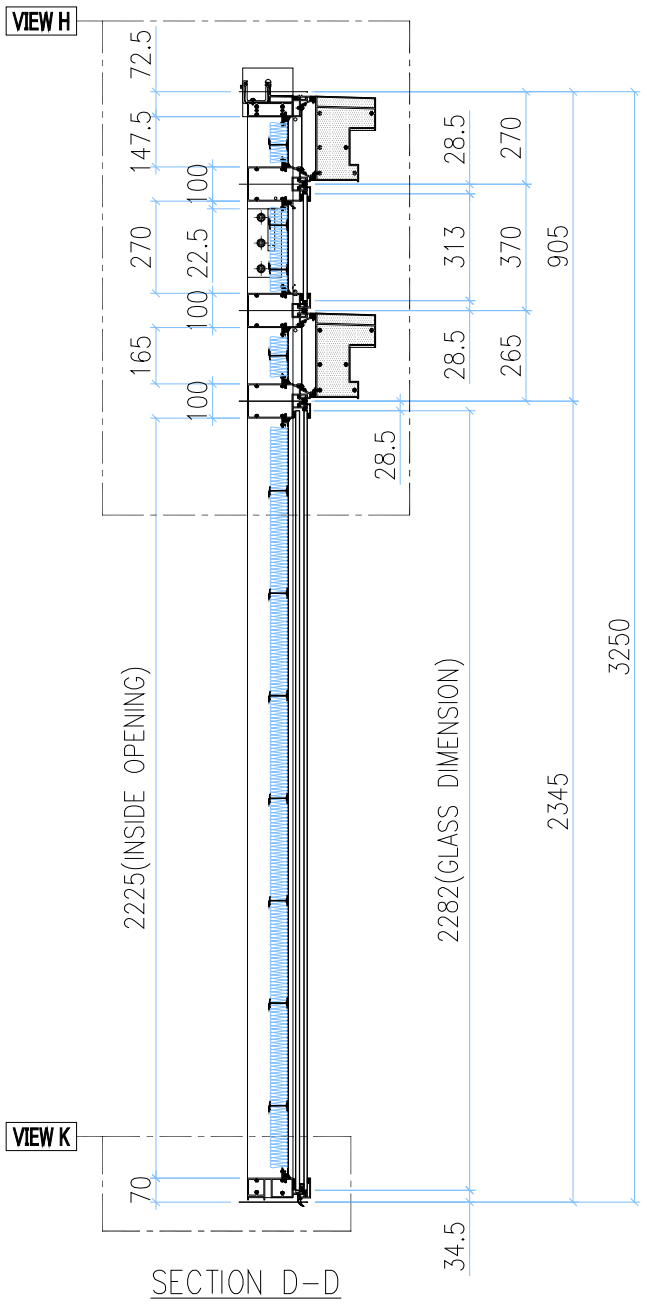

SECTION D-D

INSTALL UNIT NO.	QTY.	FLOOR
T1B-CW3.1-1104	1	11/F
T2B-CW3.1-1104	1	11/F
TOTAL	2	

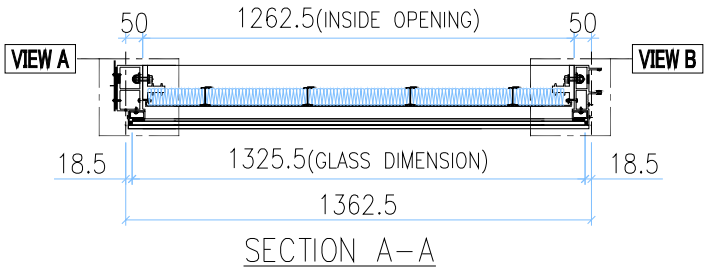

SECTION A-A

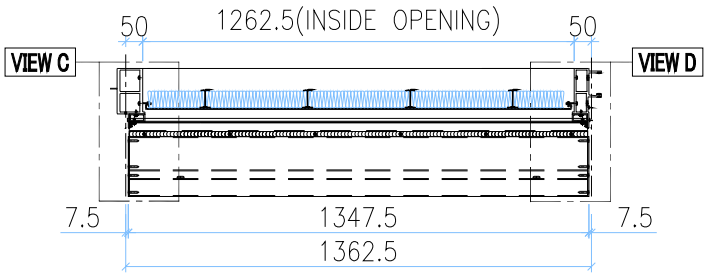

SECTION B-B

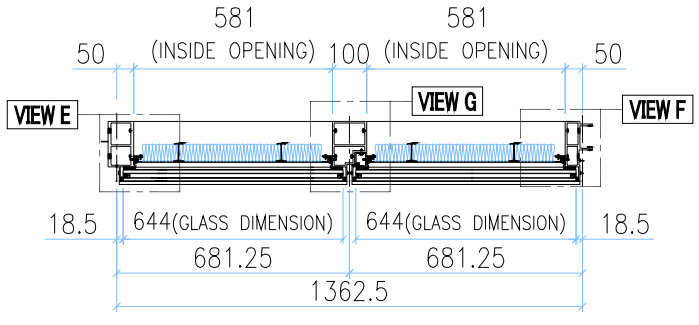

SECTION C-C

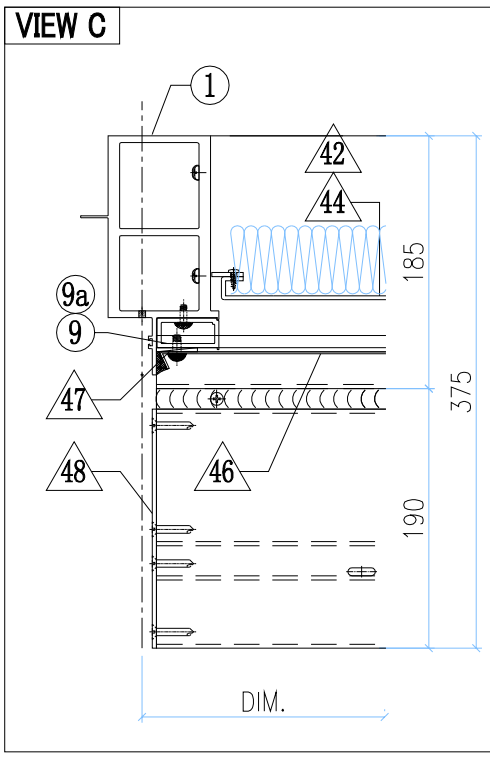

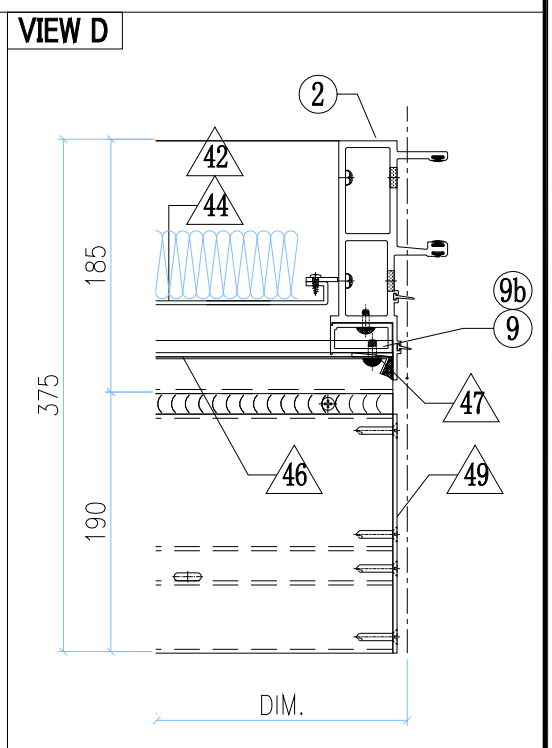

GLASS	GLASS NUMBER	WIDTH	HEIGHT	QTY.
	GL03-17	1325.5	313	1
	GL05-18	644	2282	2

美特鋁質有限公司
MIDI Aluminium Fabricator Ltd.

修改	-			採用	工廠		地盤	✓	工程號	J858	類別		物料號	-		
日期	-			材料顏色	-				地盘	康城11期	制圖	Z.S.P	2022-06-28	圖號	C2c-1362.5H4-F2P
									图纸名称	单元组装图	復核	-	-	數量	-
									材料	-	批准	-	-	單件重量	- (KG)

AM-52B

VIEW H

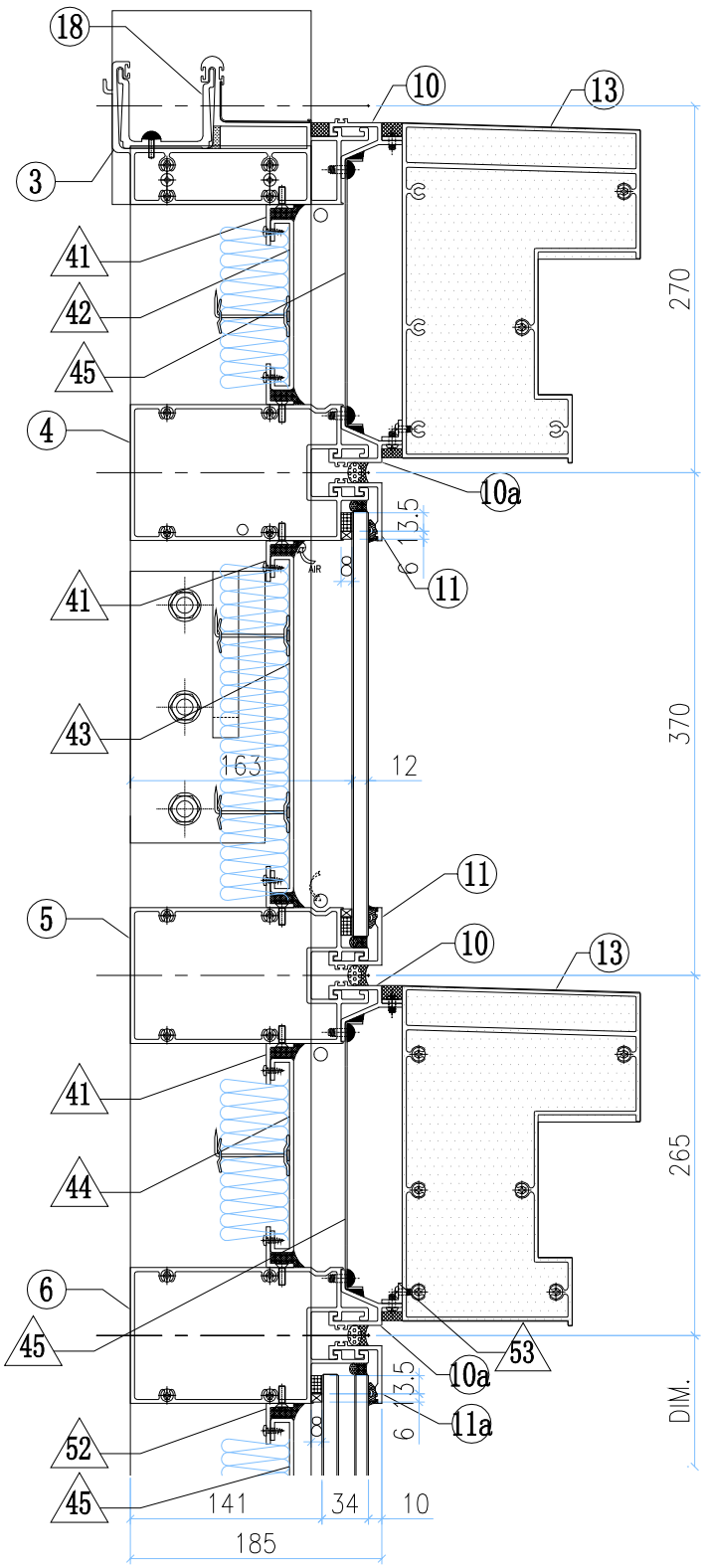

VIEW K

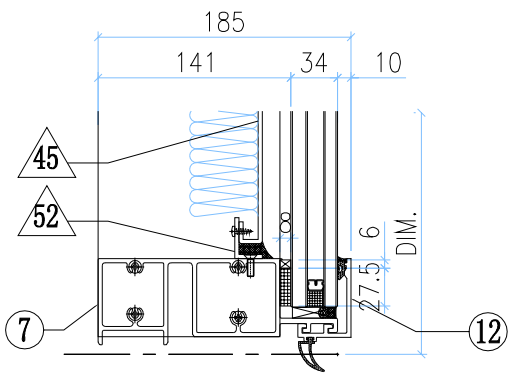

VIEW A

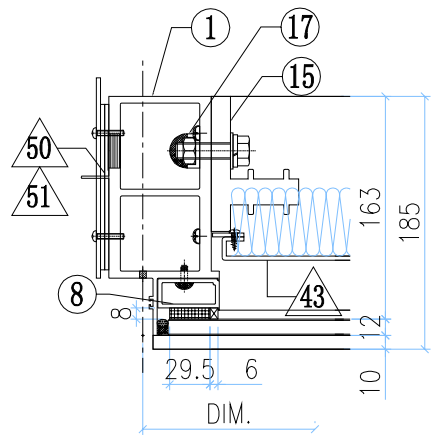

VIEW B

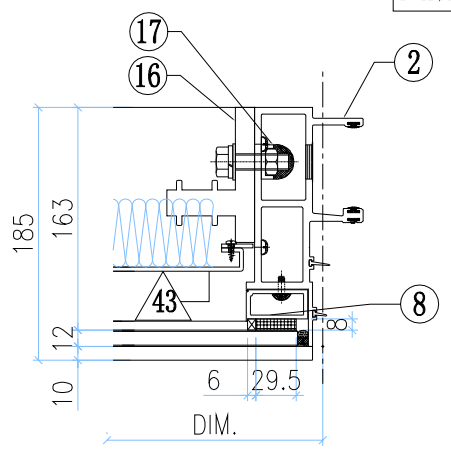

VIEW E

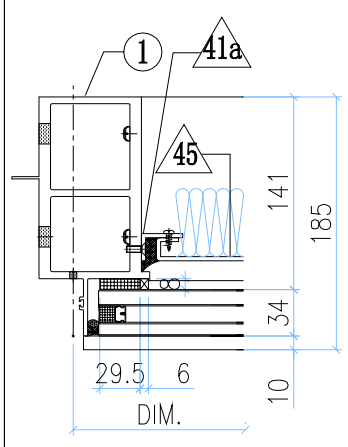

VIEW G

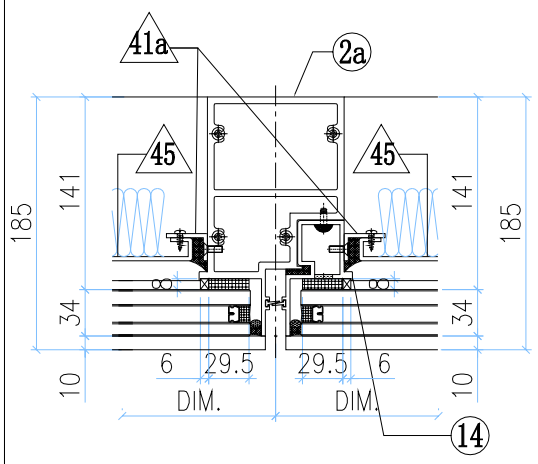

VIEW F

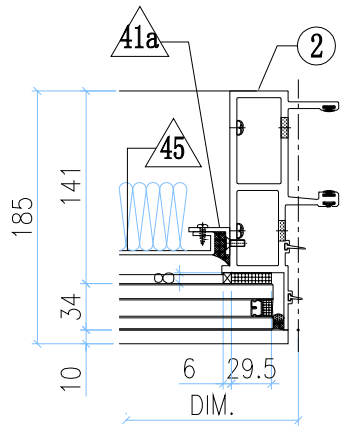

◇ OTHERS (ALUM. & G.M.S. PARTS)

ITEM	FAB. DWG NO.	LENGTH (mm)	QTY
41	N00813-01M	1260.5	6
	30x20X3mm ALUM. ANGLE		
41a	N00813-01AG	2163	4
	30x20X3mm ALUM. ANGLE		
42	J858-AP08-13		1
	1246.5x125.5(BACK PANEL)		
43	J858-AP11-17		1
	1246.5x248 (BACK PANEL)		
44	J858-AP08-21		1
	1246.5x143 (BACK PANEL)		
45	J858-AP09-25		2
	559x2203 (BACK PANEL)		
46	J858-AP07-07		2
	1.5mm THK. ALUM. FLASHING		
47	J858-AP06		4
	3mm THK. ALUM. PANEL		
48	J858-AP14L		2
	3mm THK. ALUM. PANEL		
49	J858-AP14R		2
	3mm THK. ALUM. PANEL		
50	J858-AP02		1
	3mm THK. ALUM. PLATE		
51	J858-AP03		2
	3mm THK. ALUM. PLATE		
52	N00813-01N	579	4
	30x20X3mm ALUM. ANGLE		
53	L065-01-07	1339.5	2
	16x16x3mm ALUM. ANGLE		

○ ALUM. EXTRUSION

ITEM	FAB. DWG NO.	LENGTH (mm)	QTY
1	X86278-11L	3217.5	1
2	X86272-07	3217.5	1
2a	X86294-05L	2318	1
3	X86279-31LA	1380	1
4	X86308-01C	1341.5	1
5	X86308-06E	1341.5	1
6	X86302-13A	1341.5	1
7	X86280-10A	1341.5	1
8	X86305-05B	269	2
9	X86305-02A	164	2
9a	X86305-03LA	193.5	1
9b	X86305-03RA	193.5	1
10	X86306-01J	1347.5	2
10a	X86306-04J	1347.5	2
11	X86283-01-24	1347.5	2
11a	X86283-01-11	666	2
12	X86300-01-10	666	2
13	X86307-01-09	1341.5	2
14	X86314-03L	2318	1
15	X86255-01L	200	1
16	X86255-01R	200	1
17	X86258-01	200	2
18	X86303-03	150	1

美特鋁質有限公司 MIDI Aluminium Fabricator Ltd.													
修改	-			採用	工廠		地盤	✓	工程號	J858	類別		物料號	-		
日期	-			材料顏色	-				地盘	康城11期	制圖	Z.S.P	2022-06-28	圖號	C1d-1362.5H4-F2P
									图纸名称	单元组装图	復核	-	-	數量	-
									材料	-	批准	-	-	單件重量	- (KG)

AM-53A

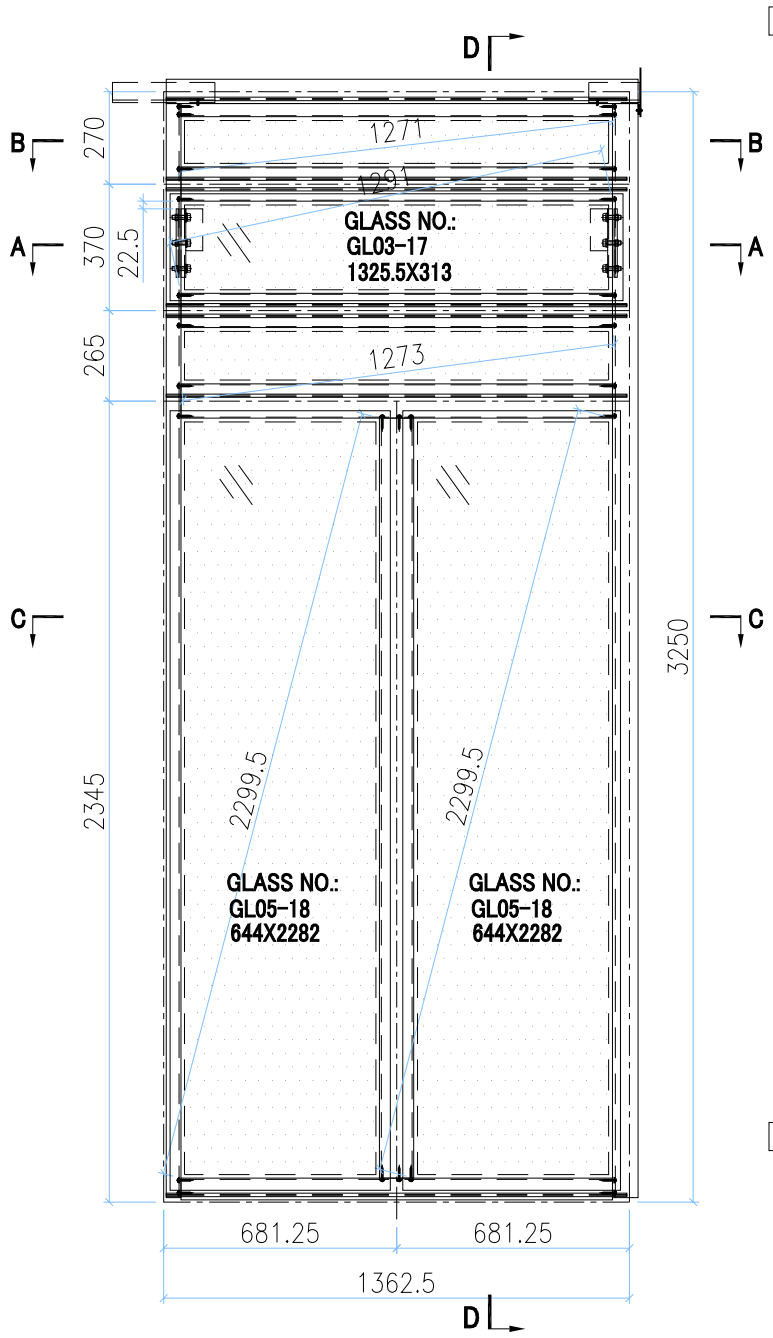

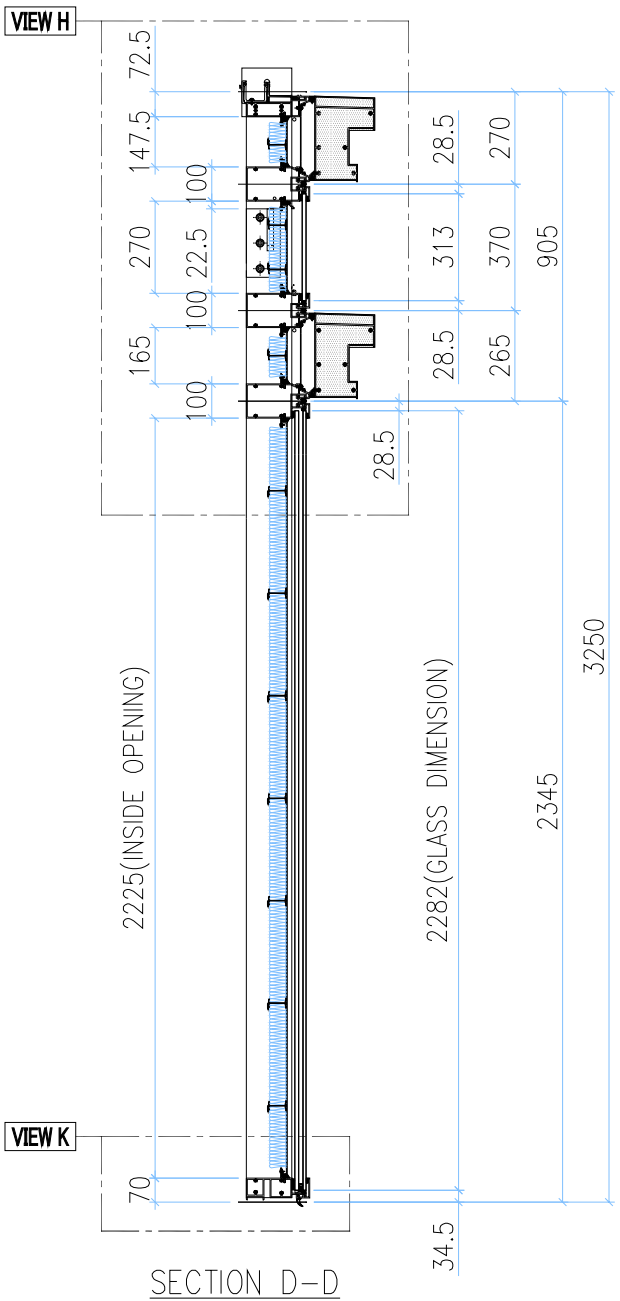

SECTION D-D

INSTALL UNIT NO.	QTY.	FLOOR
T1A-CW4.1-1105	1	11/F
T2B-CW4.1-1104	1	11/F
TOTAL	2	

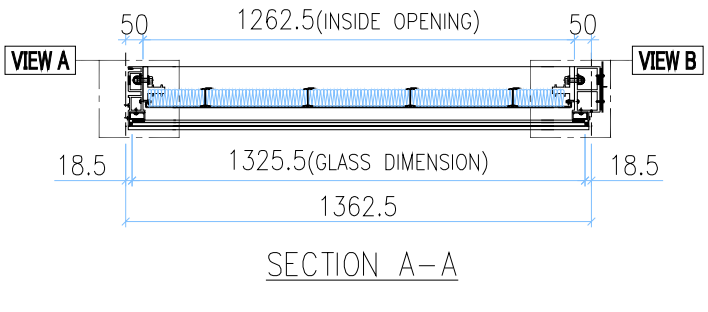

SECTION A-A

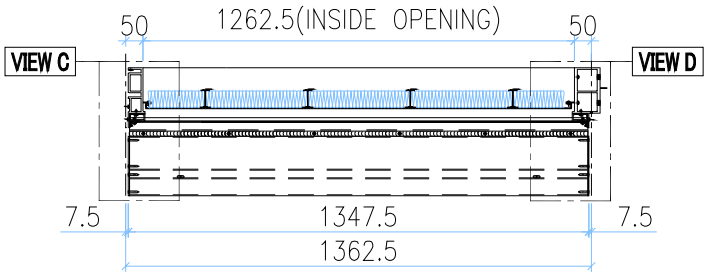

SECTION B-B

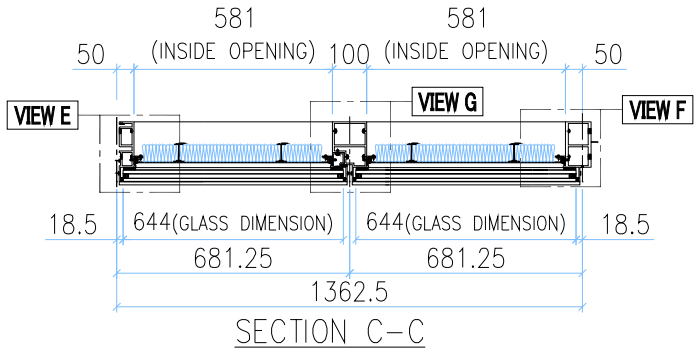

SECTION C-C

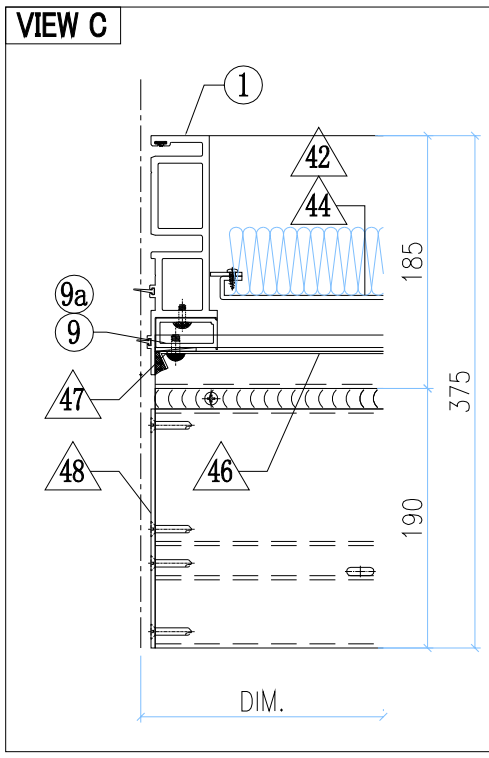

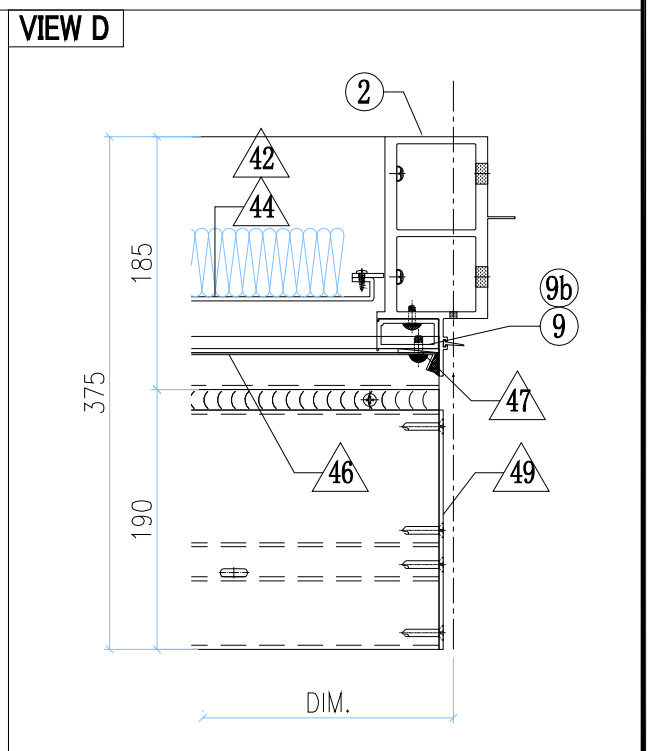

GLASS	GLASS NUMBER	WIDTH	HEIGHT	QTY.
	GL03-17	1325.5	313	1
	GL05-18	644	2282	2

美特鋁質有限公司 MIDI Aluminium Fabricator Ltd.											
修改	-			採用	工廠		地盤	✓	工程號	J858	類別		物料號	-		
日期	-			材料顏色	-				地盘	康城11期	制圖	Z.S.P	2022-06-28	圖號	C1d-1362.5H4-F2P
									图纸名称	单元组装图	復核	-	-	數量	-
									材料	-	批准	-	-	單件重量	- (KG)

AM-53B

VIEW H

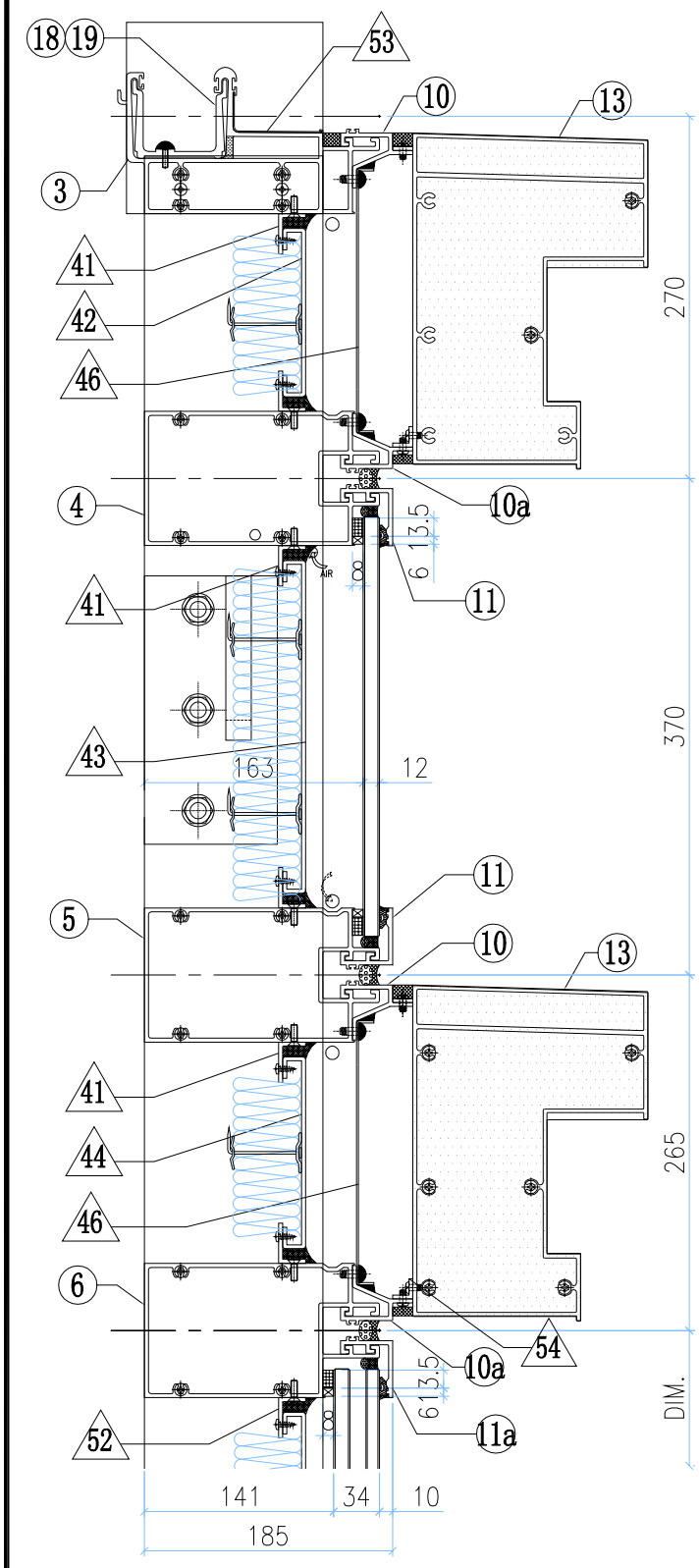

VIEW A

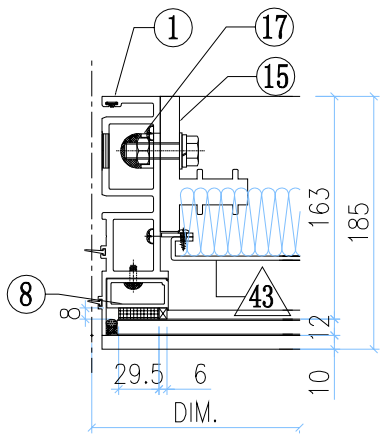

VIEW B

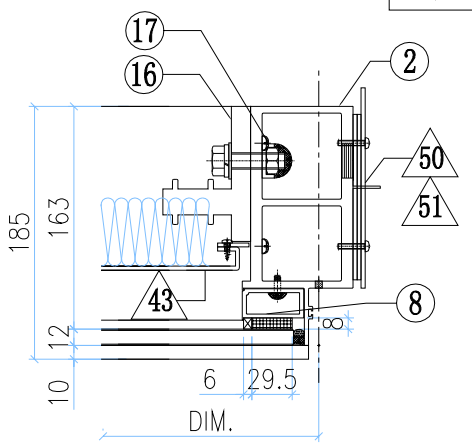

VIEW E

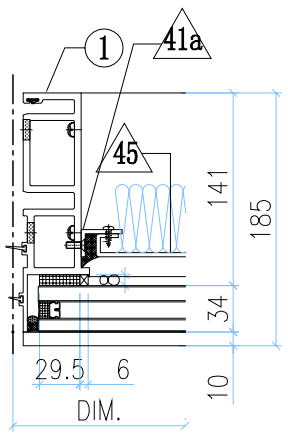

VIEW G

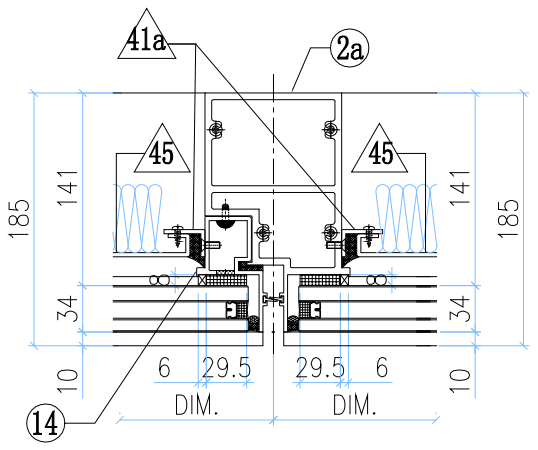

VIEW F

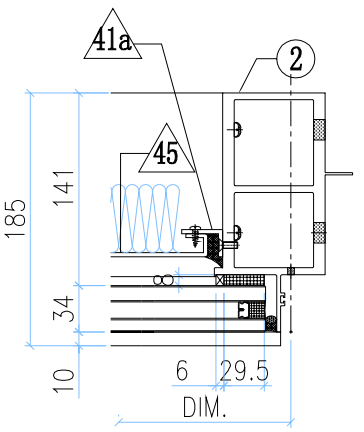

VIEW K

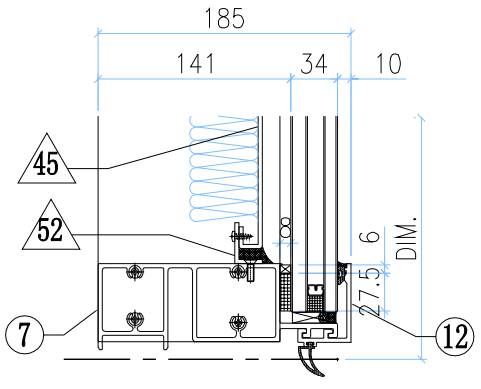

◇ OTHERS (ALUM. & G.M.S. PARTS)

ITEM	FAB. DWG NO.	LENGTH (mm)	QTY
41	N00813-01M	1260.5	6
	30x20X3mm ALUM. ANGLE		
41a	N00813-01AG	2163	4
	30x20X3mm ALUM. ANGLE		
42	J858-AP08-13		1
	1246.5x125.5 (BACK PANEL)		
43	J858-AP11-17		1
	1246.5x248 (BACK PANEL)		
44	J858-AP08-21		1
	1246.5x143 (BACK PANEL)		
45	J858-AP09-25		2
	559x2203 (BACK PANEL)		
46	J858-AP07-07		2
	1.5mm THK. ALUM. FLASHING		
47	J858-AP06		4
	3mm THK. ALUM. PANEL		
48	J858-AP14L		2
	3mm THK. ALUM. PANEL		
49	J858-AP14R		2
	3mm THK. ALUM. PANEL		
50	J858-AP02		1
	3mm THK. ALUM. PLATE		
51	J858-AP03		2
	3mm THK. ALUM. PLATE		
52	N00813-01N	579	4
	30x20X3mm ALUM. ANGLE		
53	J858-AP16	100	1
	1mm THK. ALUM. FLASHING		
54	L065-01-07	1339.5	2
	16x16x3mm ALUM. ANGLE		

○ ALUM. EXTRUSION

ITEM	FAB. DWG NO.	LENGTH (mm)	QTY
1	X86273-12	3217.5	1
2	X86278-11R	3217.5	1
2a	X86294-05R	2318	1
3	X86279-31RA	1380	1
4	X86308-01C	1341.5	1
5	X86308-06E	1341.5	1
6	X86302-14A	1341.5	1
7	X86280-11A	1341.5	1
8	X86305-05B	269	2
9	X86305-02A	164	2
9a	X86305-03LA	193.5	1
9b	X86305-03RA	193.5	1
10	X86306-01J	1347.5	2
10a	X86306-04J	1347.5	2
11	X86283-01-24	1347.5	2
11a	X86283-01-11	666	2
12	X86300-01-10	666	2
13	X86307-01-09	1341.5	2
14	X86314-03R	2318	1
15	X86255-01L	200	1
16	X86255-01R	200	1
17	X86258-01	200	2
18	X86303-01	300	1
19	X86303-02	150	1

美特鋁質有限公司 MIDI Aluminium Fabricator Ltd.													
修改	-			採用	工廠		地盤	✓	工程號	J858	類別		物料號	-		
日期	-			材料顏色	-				地盘	康城11期	制圖	Z.S.P	2022-06-28	圖號	C1n-1300H4-F2P
									图纸名称	单元组装图	復核	-	-	數量	-
									材料	-	批准	-	-	單件重量	- (KG)

AM-54A

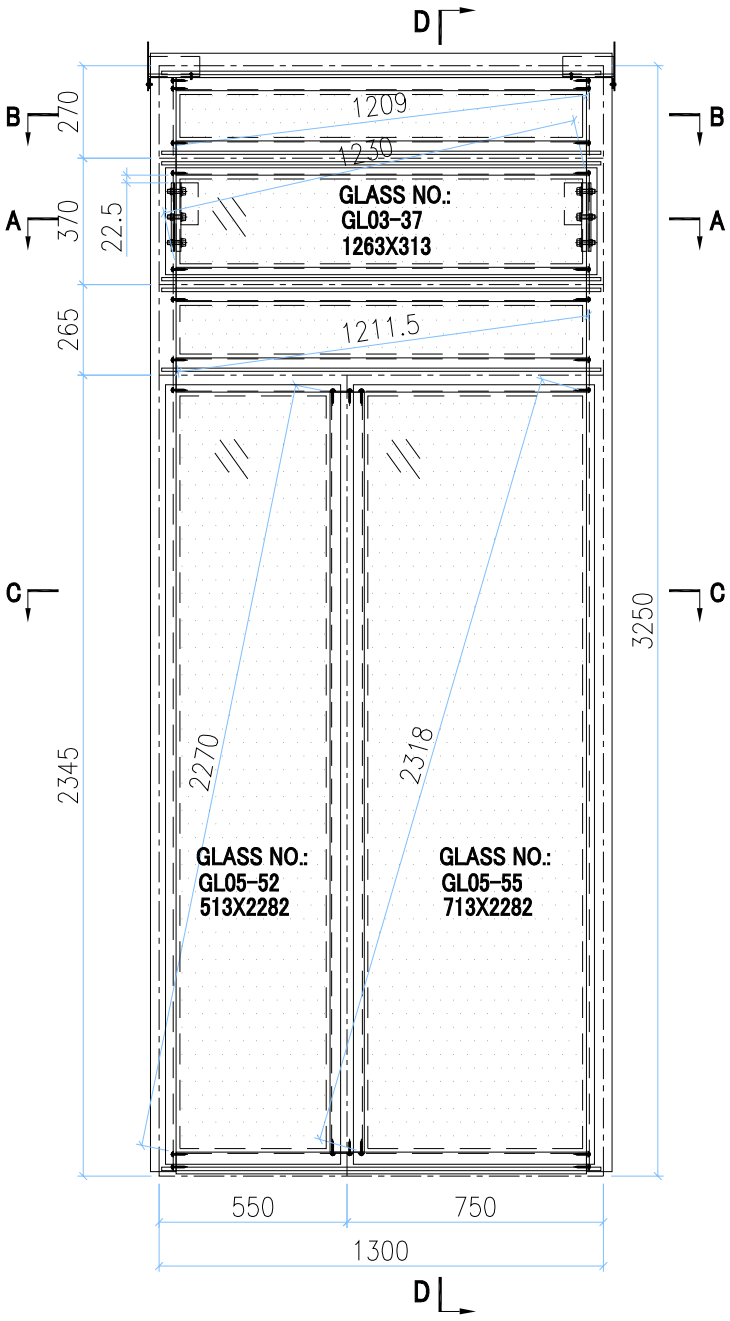

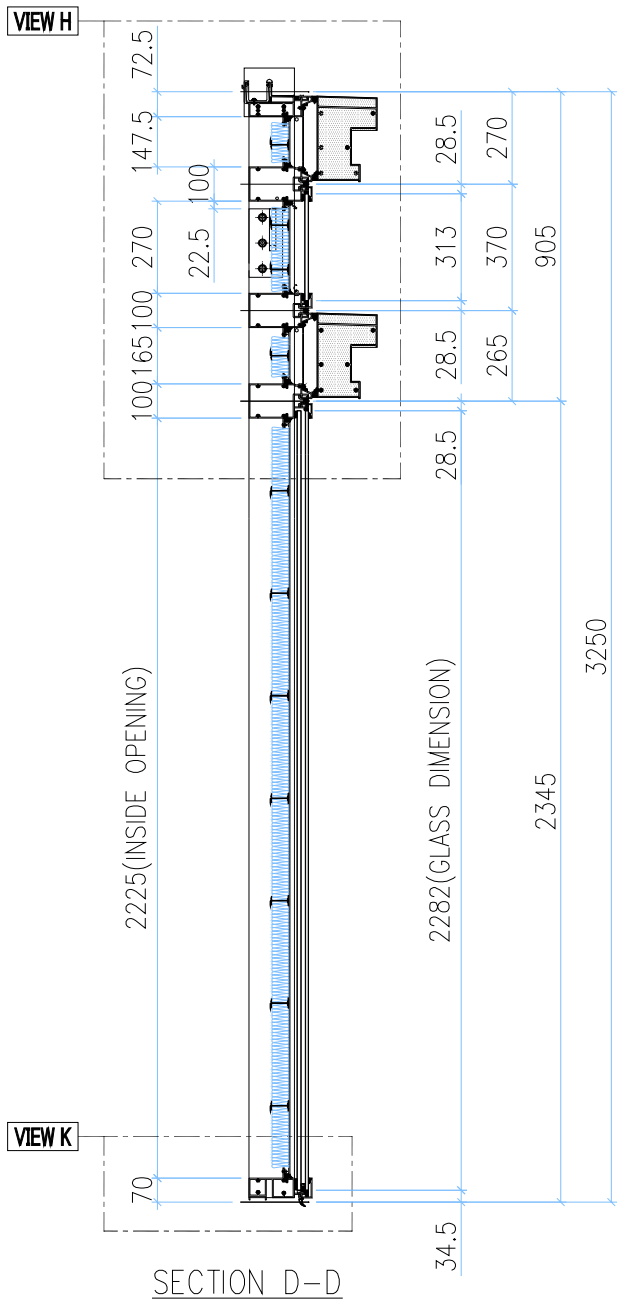

SECTION D-D

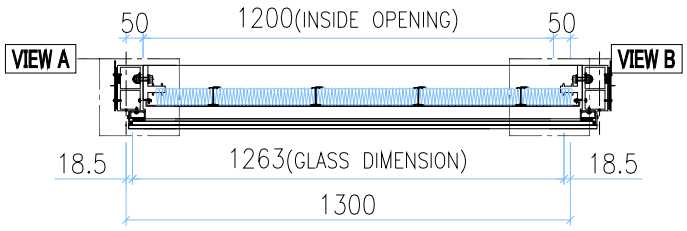

SECTION A-A

SECTION B-B

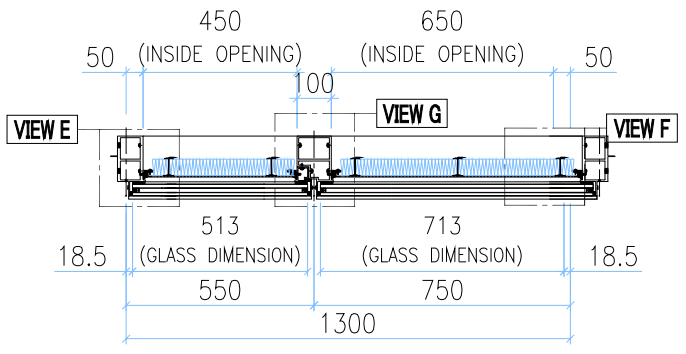

INSTALL UNIT NO.	QTY.	FLOOR
T1A-CW4.1-1101	1	11/F
TOTAL	1	

VIEW C

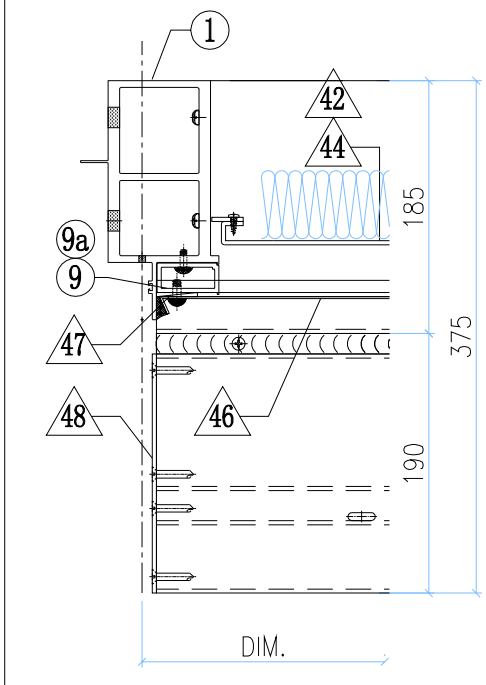

VIEW D

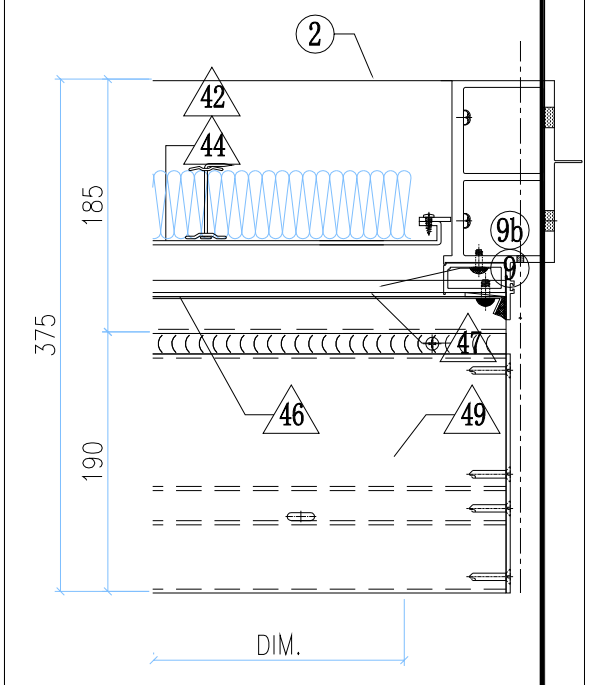

GLASS	GLASS NUMBER	WIDTH	HEIGHT	QTY.
	GL03-37	1263	313	1
	GL05-52	513	2282	1
	GL05-55	713	2282	1

美特鋁質有限公司 MIDI Aluminium Fabricator Ltd.												
修改	-			採用	工廠		地盤	✓	工程號	J858	類別		物料號	-		
日期	-			材料顏色	-				地盘	康城11期	制圖	Z.S.P	2022-06-28	圖號	C1n-1300H4-F2P
									图纸名称	单元组装图	復核	-	-	數量	-
									材料	-	批准	-	-	單件重量	- (KG)

AM-54B

VIEW H

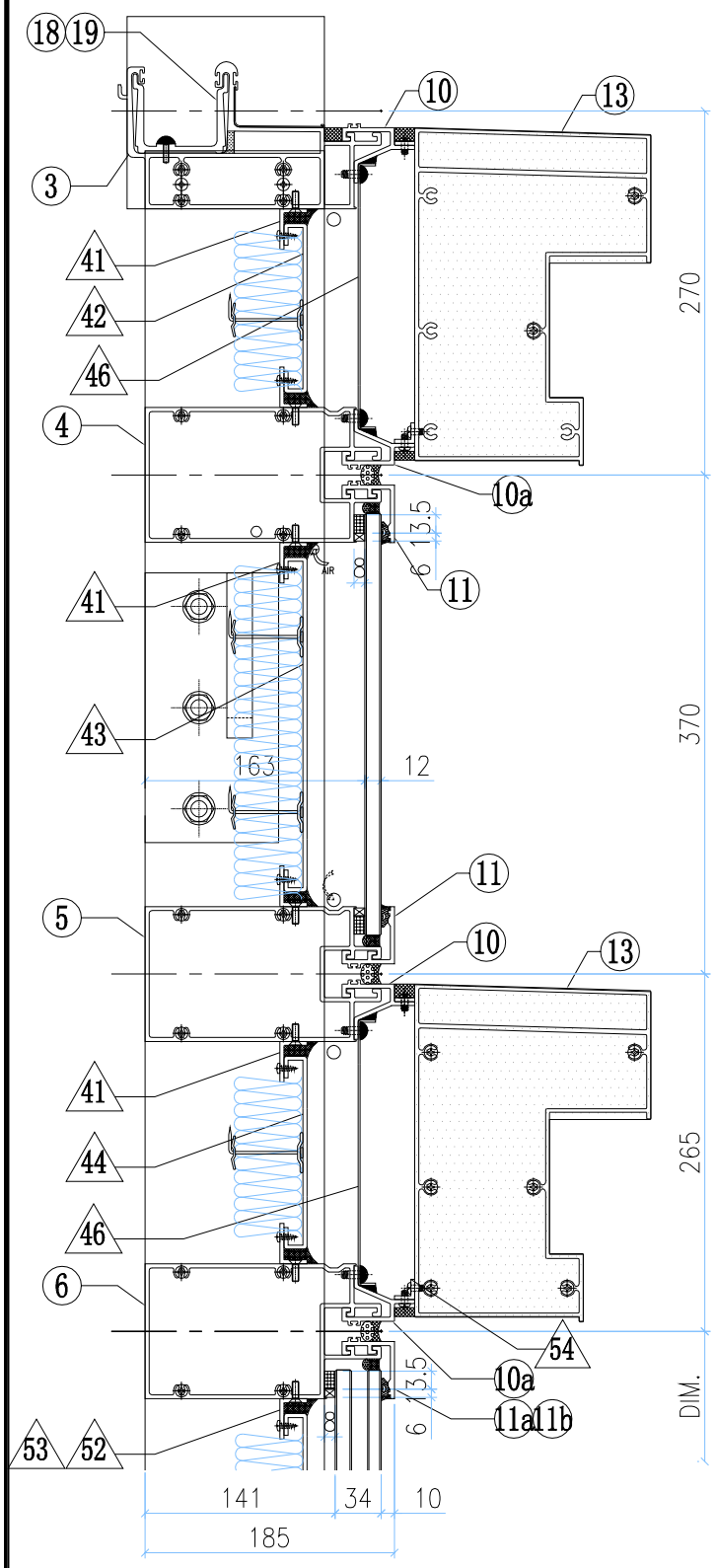

VIEW K

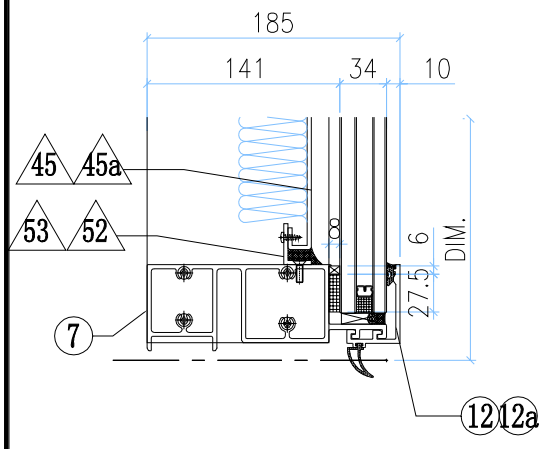

VIEW A

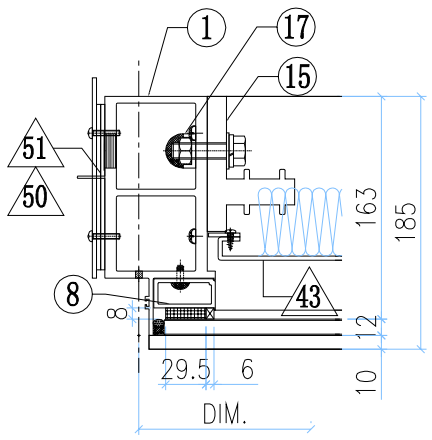

VIEW B

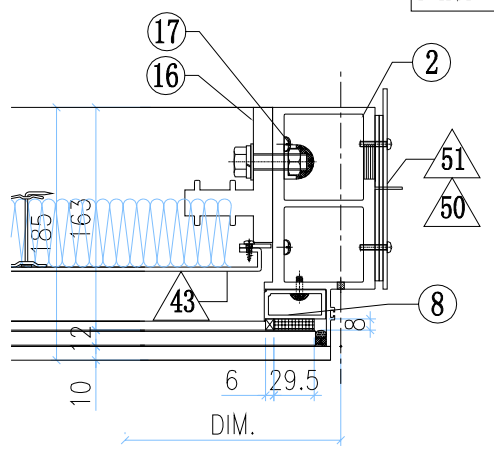

VIEW E

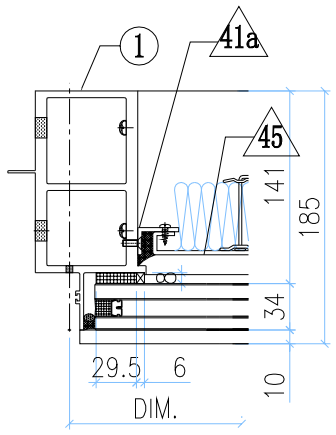

VIEW G

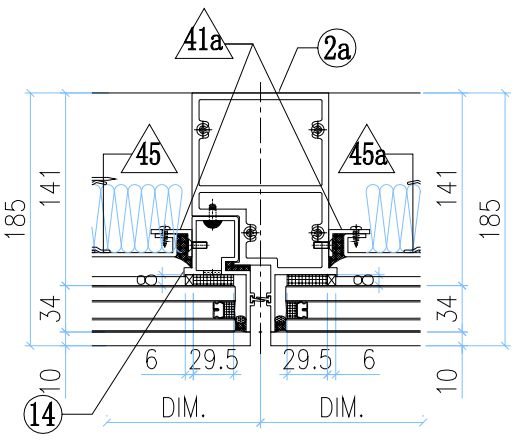

VIEW F

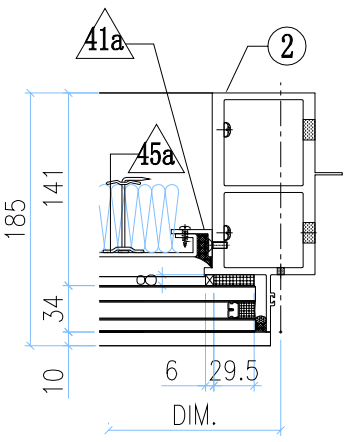

◇ OTHERS (ALUM. & G.M.S. PARTS)

ITEM	FAB. DWG NO.	LENGTH (mm)	QTY
41	N00813-01X	1198	6
	30x20X3mm ALUM. ANGLE		
41a	N00813-01AG	2163	4
	30x20X3mm ALUM. ANGLE		
42	J858-AP08-16		1
	1184 x125.5 (BACK PANEL)		
43	J858-AP11-20		1
	1184 x248 (BACK PANEL)		
44	J858-AP08-29		1
	1184 x143 (BACK PANEL)		
45	J858-AP09-31		1
	428x2203 (BACK PANEL)		
45a	J858-AP09-32		1
	628x2203 (BACK PANEL)		
46	J858-AP07-15		2
	1.5mm THK. ALUM. FLASHING		
47	J858-AP06		4
	3mm THK. ALUM. PANEL		
48	J858-AP14L		2
	3mm THK. ALUM. PANEL		
49	J858-AP14R		2
	3mm THK. ALUM. PANEL		
50	J858-AP02		2
	3mm THK. ALUM. PLATE		
51	J858-AP03		4
	3mm THK. ALUM. PLATE		
52	N00813-0AH	448	2
	30x20X3mm ALUM. ANGLE		
53	N00813-01AJ	648	2
	30x20X3mm ALUM. ANGLE		
54	L065-01-10	1277	2
	16x16x3mm ALUM. ANGLE		

◯ ALUM. EXTRUSION

ITEM	FAB. DWG NO.	LENGTH (mm)	QTY
1	X86278-11L	3217.5	1
2	X86278-11R	3217.5	1
2a	X86294-05R	2318	1
3	X86279-32A	1350	1
4	X86308-01F	1279	1
5	X86308-06H	1279	1
6	X86302-14D	1279	1
7	X86280-11D	1279	1
8	X86305-05B	269	2
9	X86305-02A	164	2
9a	X86305-03LA	193.5	1
9b	X86305-03RA	193.5	1
10	X86306-01M	1285	2
10a	X86306-04M	1285	2
11	X86283-01-25	1285	2
11a	X86283-01-20	535	1
11b	X86283-01-21	735	1
12	X86300-01-19	535	1
12a	X86300-01-20	735	1
13	X86307-01-12	1279	2
14	X86314-03R	2318	1
15	X86255-01L	200	1
16	X86255-01R	200	1
17	X86258-01	200	2
18	X86303-03	150	1
19	X86303-02	150	1

美特鋁質有限公司 MIDI Aluminium Fabricator Ltd.							工程號	J858	類別		物料號	-		
							地盘	康城11期	制圖	Z.S.P	2022-06-28	圖號	C2n-1727.5H4-F2P	
修改	-			採用	工廠	地盤 ✓	图纸名称	单元组装图	復核	-	-	數量	-	
日期	-			材料颜色	-		材料	-	批准	-	-	單件重量	-	(KG)

AM-55A

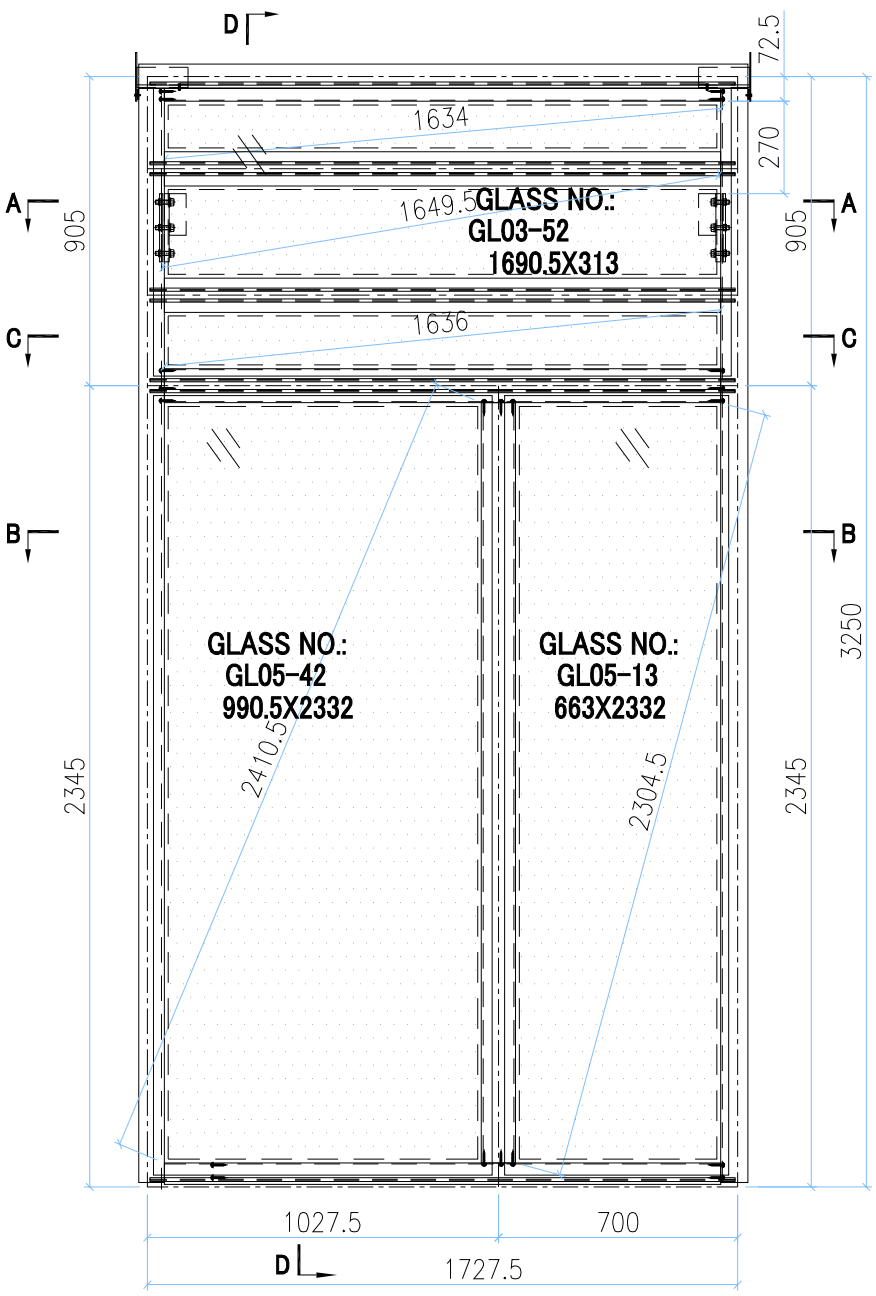

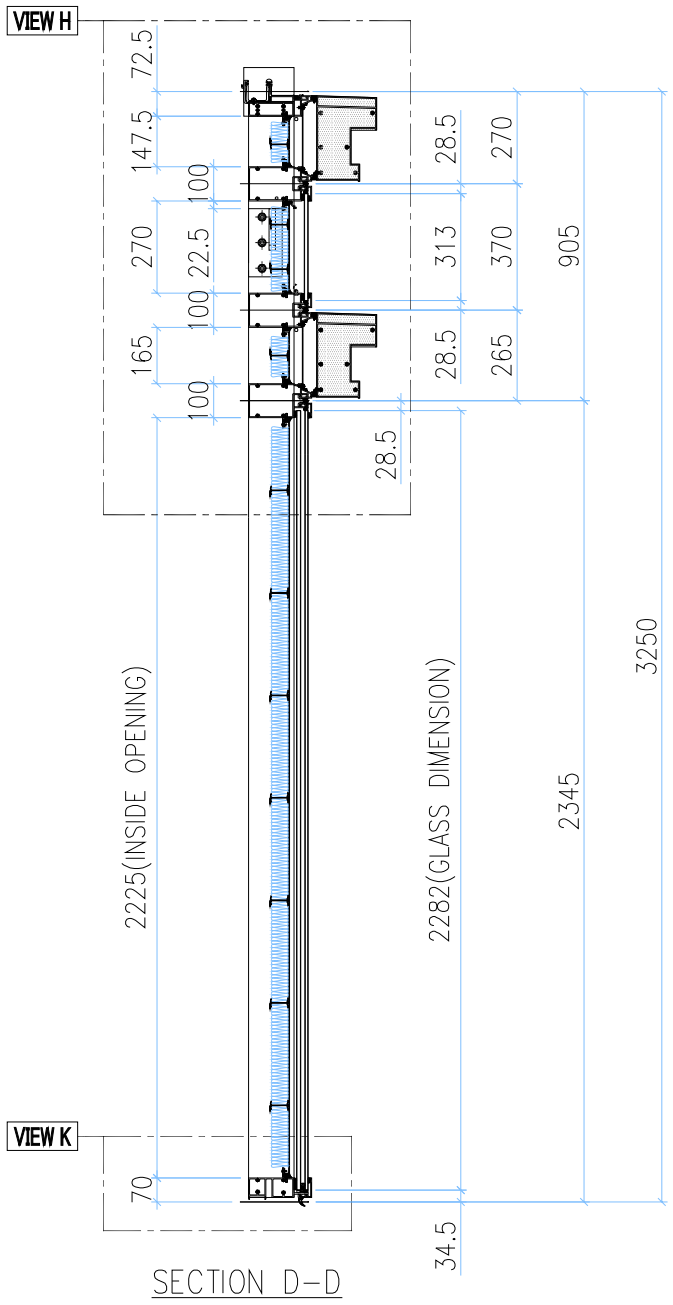

SECTION D-D

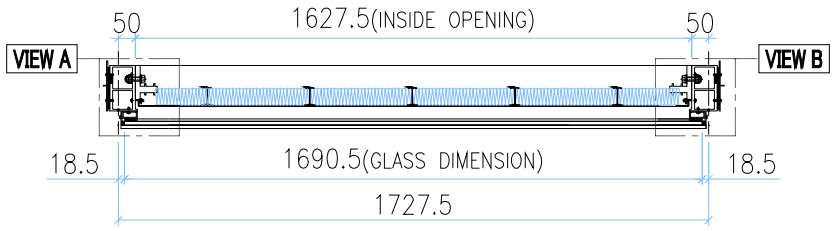

SECTION A-A

INSTALL UNIT NO.	QTY.	FLOOR
T2A-CW4.1-1102	1	11/F
TOTAL	1	

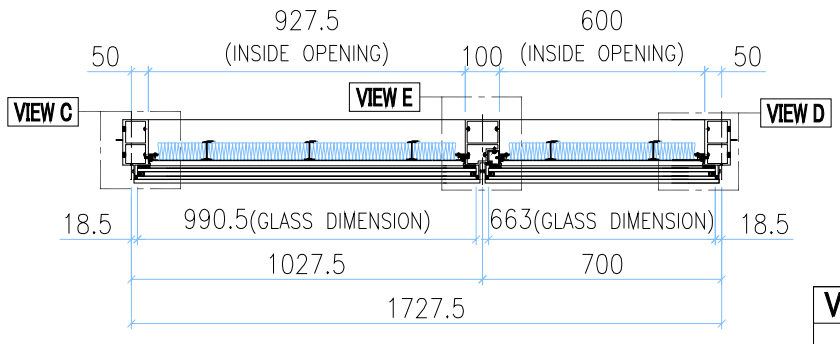

SECTION B-B

GLASS	GLASS NUMBER	WIDTH	HEIGHT	QTY.
	GL03-52	1690.5	313	1
	GL05-42	990.5	2332	1
	GL05-13	663	2332	1

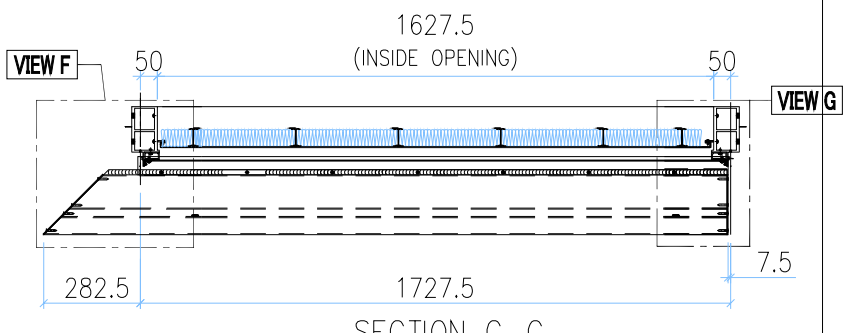

SECTION C-C

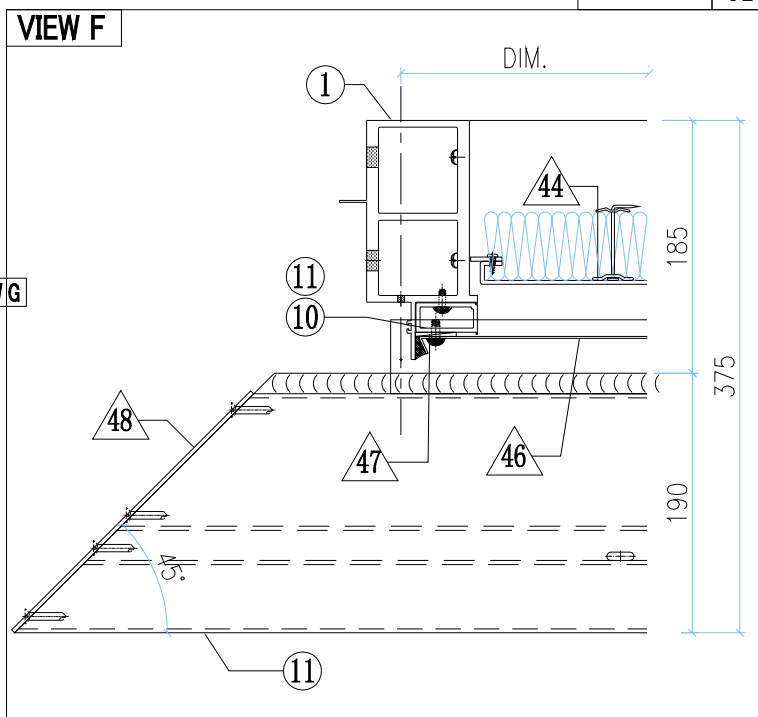

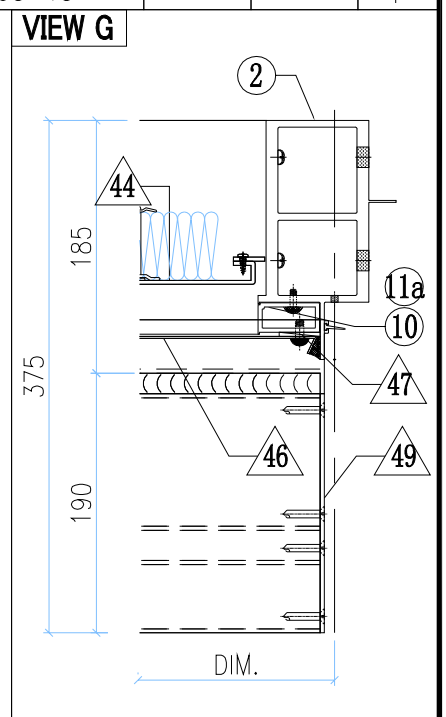

美特鋁質有限公司
MIDI Aluminium Fabricator Ltd.

修改	-			採用	工廠		地盤	✓	工程號	J858	類別		物料號	-		
日期	-			材料顏色	-				地盘	康城11期	制圖	Z.S.P	2022-06-28	圖號	C2n-1727.5H4-F2P
									图纸名称	单元组装图	復核	-	-	數量	-
									材料	-	批准	-	-	單件重量	- (KG)

AM-55B

VIEW H

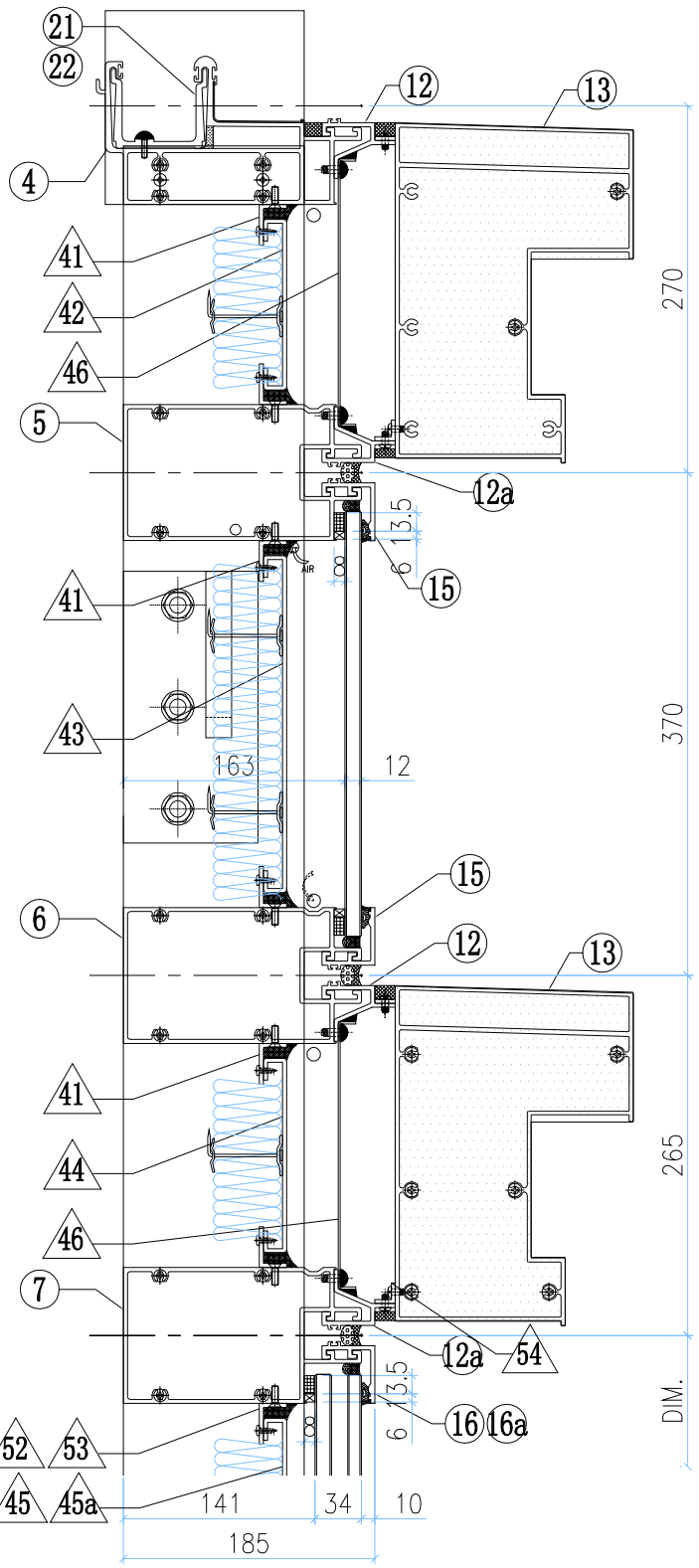

VIEW K

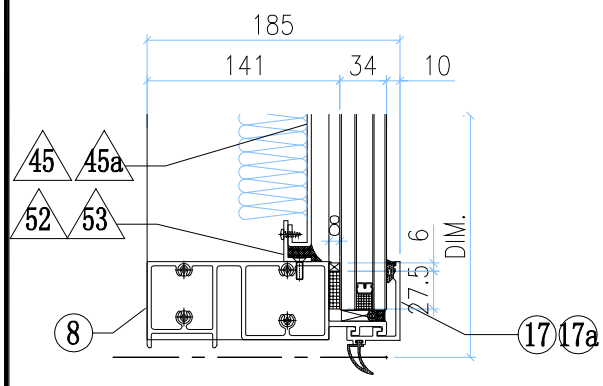

VIEW A

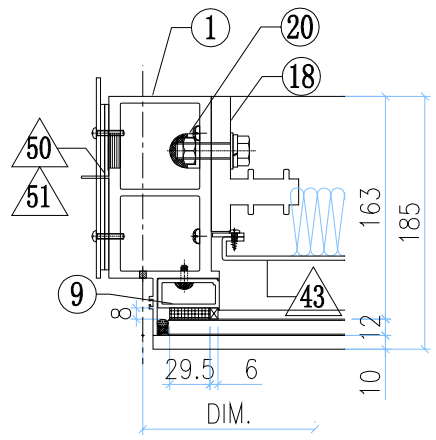

VIEW B

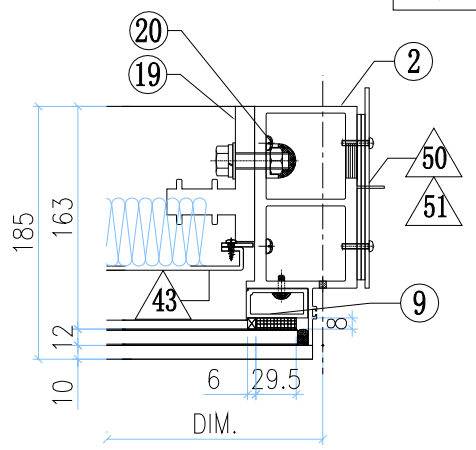

VIEW C

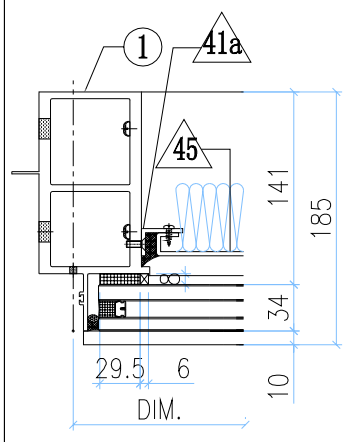

VIEW E

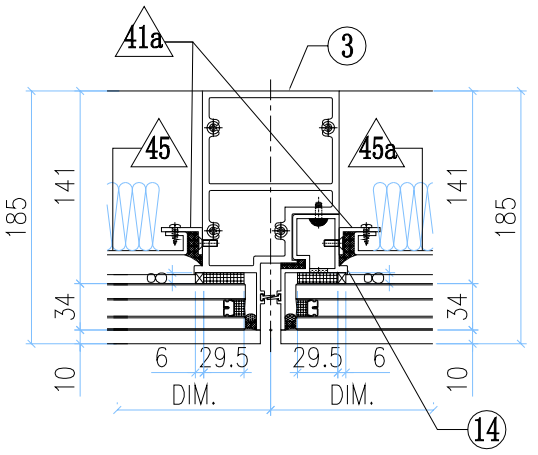

VIEW D

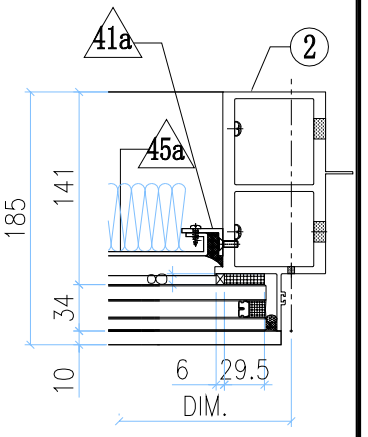

OTHERS (ALUM. & G.M.S. PARTS)

ITEM	FAB. DWG NO.	LENGTH (mm)	QTY
41	N00813-01AQ	1625.5	6
	30x20X3mm ALUM. ANGLE		
41a	N00813-01AG	2163	4
	30x20X3mm ALUM. ANGLE		
42	J858-AP08-41		1
	1611.5 x125.5 (BACK PANEL)		
43	J858-AP11-44		1
	1611.5 x248 (BACK PANEL)		
44	J858-AP08-47		1
	1611.5 x143 (BACK PANEL)		
45	J858-AP09-62		1
	905.5 x2203 (BACK PANEL)		
45a	J858-AP09-27		1
	578 x2203 (BACK PANEL)		
46	J858-AP07-22		2
	1.5mm THK. ALUM. FLASHING		
47	J858-AP06		4
	3mm THK. ALUM. PANEL		
48	J858-AP15L		2
	3mm THK. ALUM. PANEL		
49	J858-AP14R		2
	3mm THK. ALUM. PANEL		
50	J858-AP02		2
	3mm THK. ALUM. PLATE		
51	J858-AP03		4
	3mm THK. ALUM. PLATE		
52	N00813-01AW	925.5	2
	30x20X3mm ALUM. ANGLE		
53	N00813-01C	598	2
	30x20X3mm ALUM. ANGLE		
54	L065-01-21	1704	2
	16x16x3mm ALUM. ANGLE		

ALUM. EXTRUSION

ITEM	FAB. DWG NO.	LENGTH (mm)	QTY
1	X86278-11L	3217.5	1
2	X86278-11R	3217.5	1
3	X86294-05L	2318	1
4	X86279-32C	1777.5	1
5	X86308-01G	1706.5	1
6	X86308-06Q	1706.5	1
7	X86302-13B	1706.5	1
8	X86280-10B	1706.5	1
9	X86305-05B	269	2
10	X86305-02A	164	2
11	X86305-03LA	193.5	1
11a	X86305-03RA	193.5	1
12	X86306-01S	1712.5	2
12a	X86306-04S	1712.5	2
13	X86307-03-08	1999.5	2
14	X86314-03L	2318	1
15	X86283-01-36	1712.5	2
16	X86283-01-40	1012.5	1
16a	X86283-01-02	685	1
17	X86300-01-37	1012.5	1
17a	X86300-01-02	685	1
18	X86255-01L	200	1
19	X86255-01R	200	1
20	X86258-01	200	2
21	X86303-03	150	1
22	X86303-02	150	1

美特鋁質有限公司 MIDI Aluminium Fabricator Ltd.							工程號	J858	類別		物料號	-		
							地盘	康城11期	制圖	Z.S.P	2022-06-28	圖號	C1n-1780H4-F2P	
修改	-			採用	工廠		地盤	✓	图纸名称	单元组装图	復核	-	-	數量	-	
日期	-			材料颜色	-				材料	-	批准	-	-	單件重量	-	(KG)

AM-56A

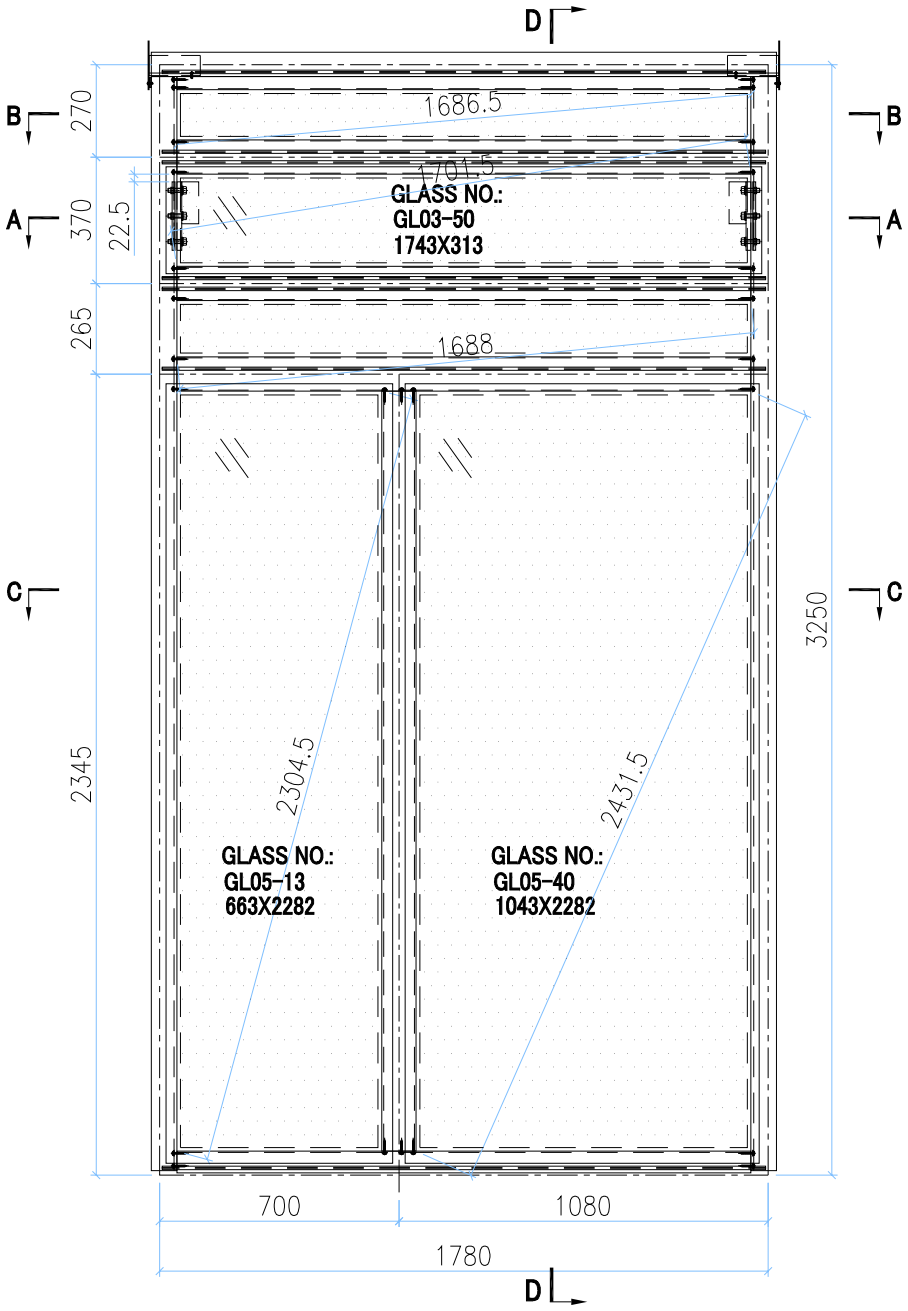

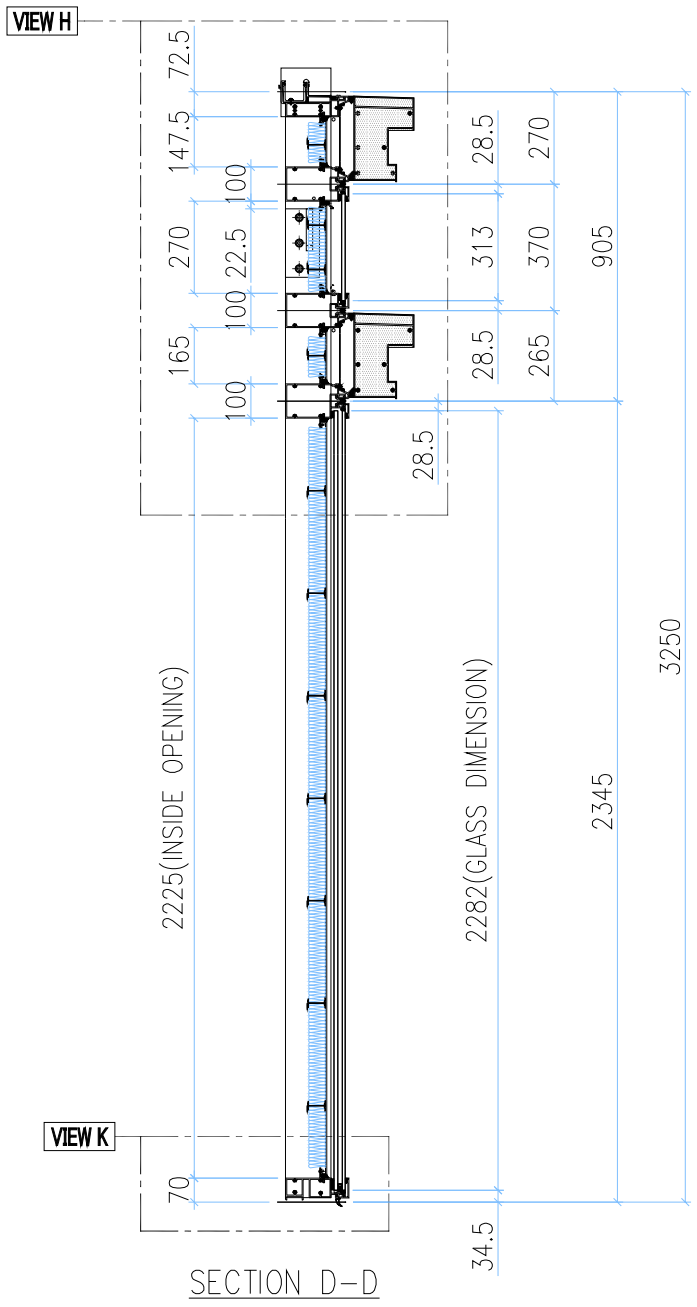

SECTION D–D

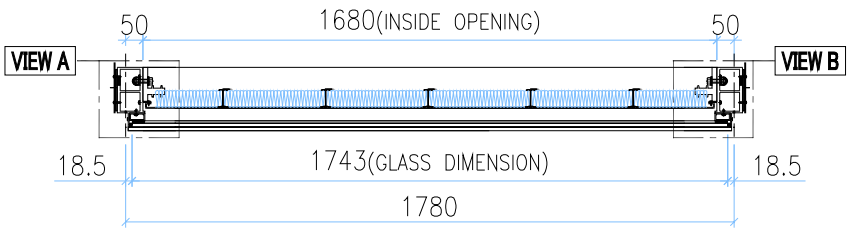

SECTION A–A

INSTALL UNIT NO.	QTY.	FLOOR
T2A–CW4.1–1101	1	11/F
TOTAL	1	

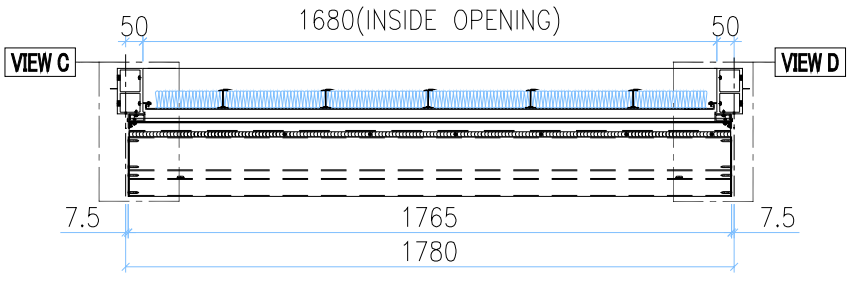

SECTION B–B

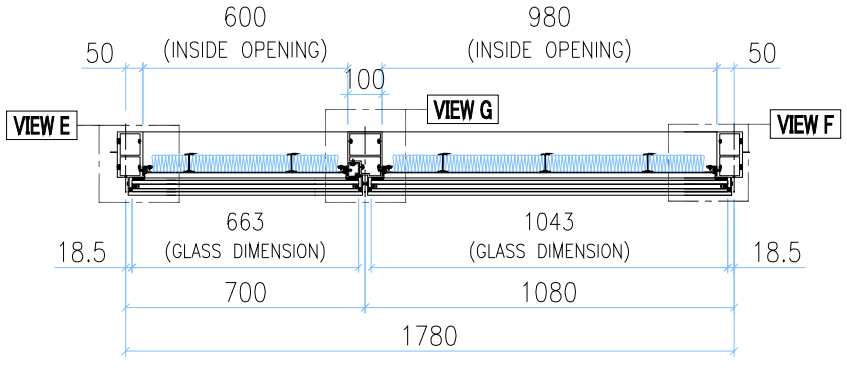

SECTION C–C

VIEW C

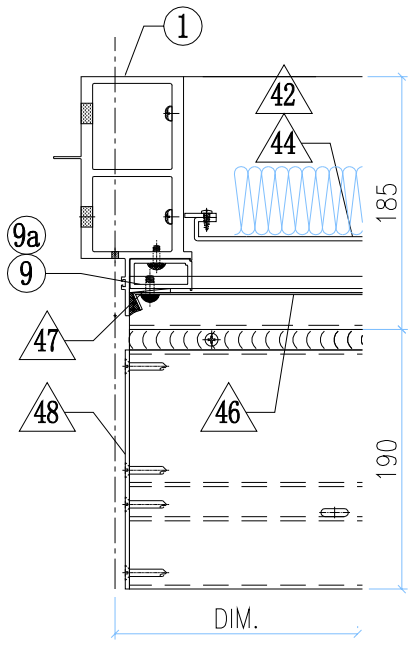

VIEW D

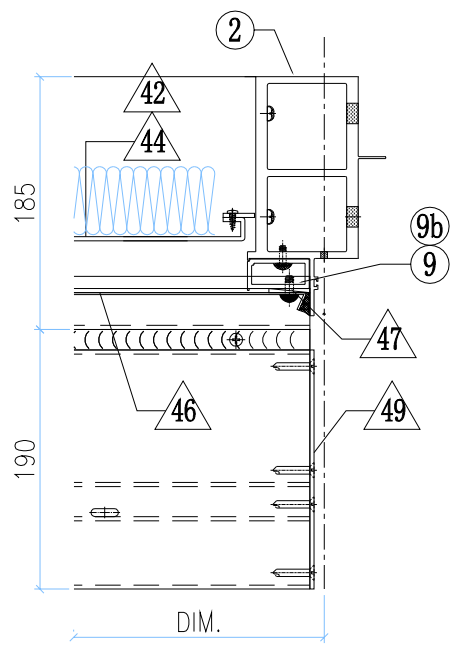

GLASS	GLASS NUMBER	WIDTH	HEIGHT	QTY.
	GL03–50	1743	313	1
	GL05–13	663	2282	1
	GL05–40	1043	2282	1

美特鋁質有限公司 MIDI Aluminium Fabricator Ltd.												
修改	-			採用	工廠		地盤	✓	工程號	J858	類別		物料號	-		
日期	-			材料顏色	-				地盘	康城11期	制圖	Z.S.P	2022-06-28	圖號	C1n-1780H4-F2P
									图纸名称	单元组装图	復核	-	-	數量	-
									材料	-	批准	-	-	單件重量	- (KG)

AM-56B

VIEW H

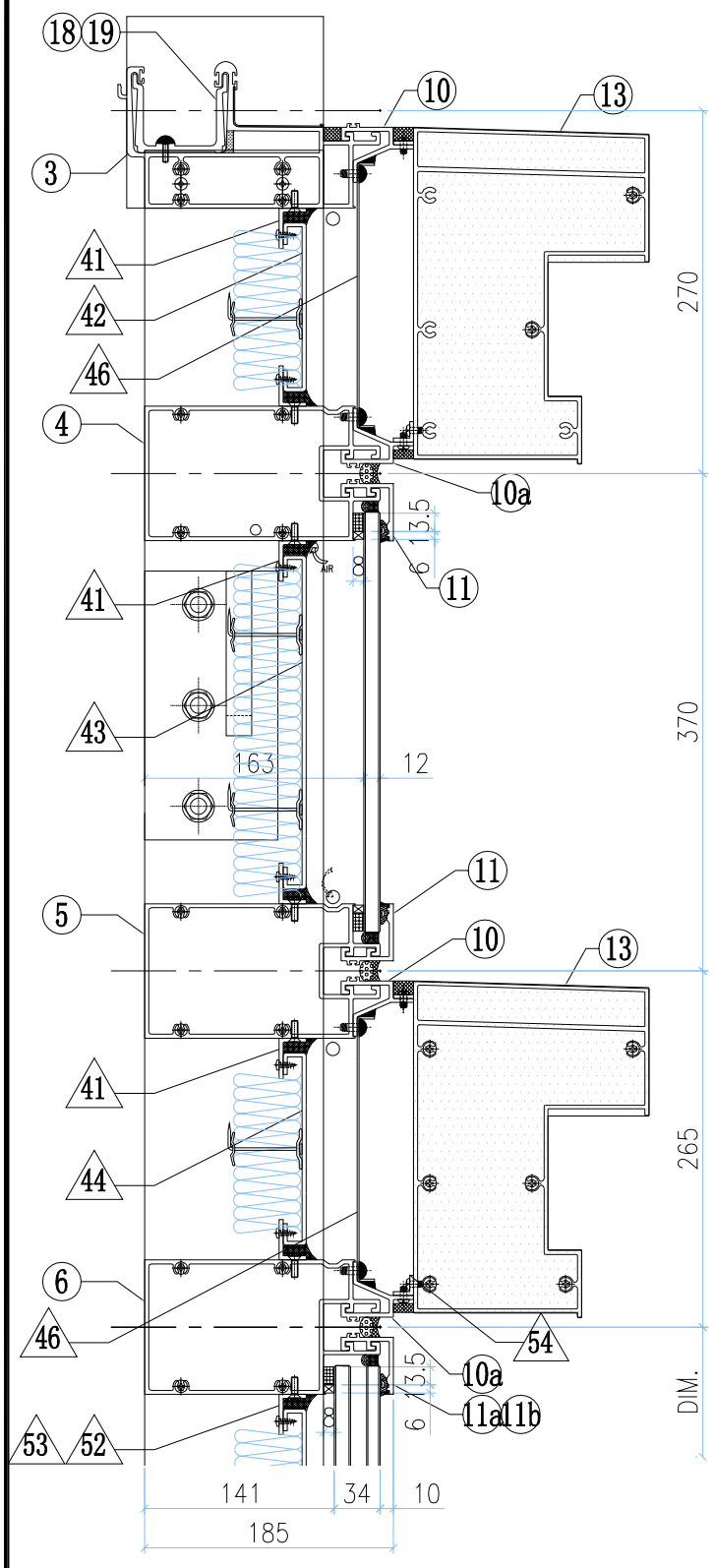

VIEW K

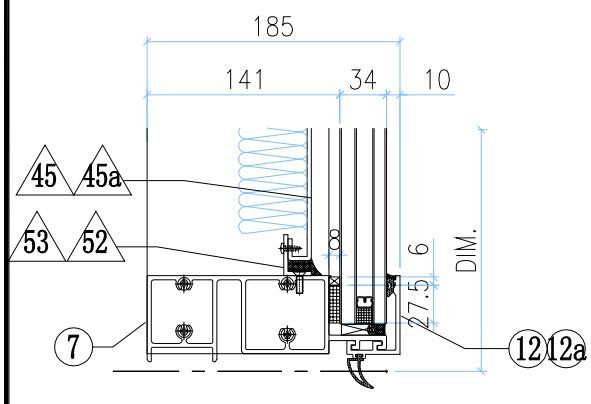

VIEW A

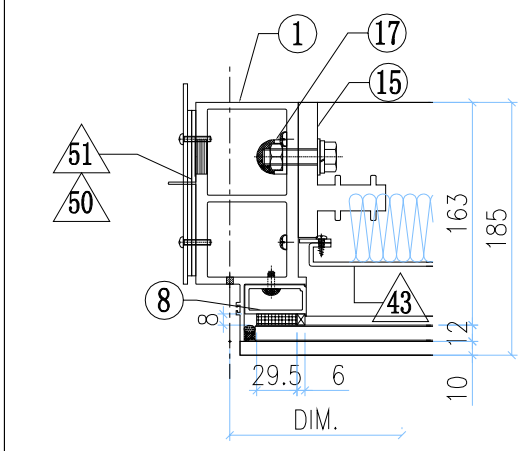

VIEW B

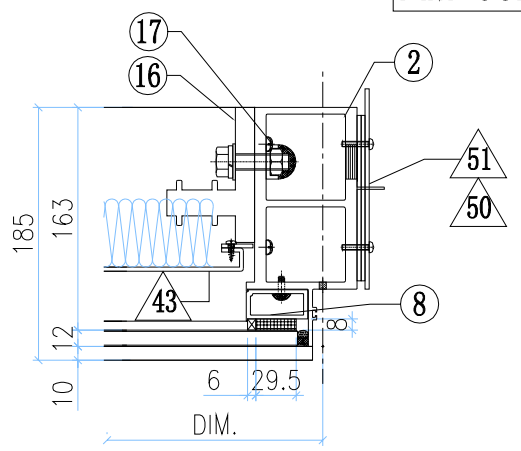

VIEW E

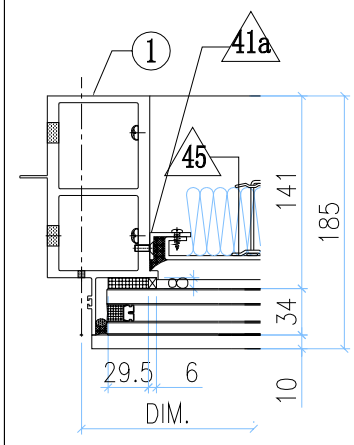

VIEW G

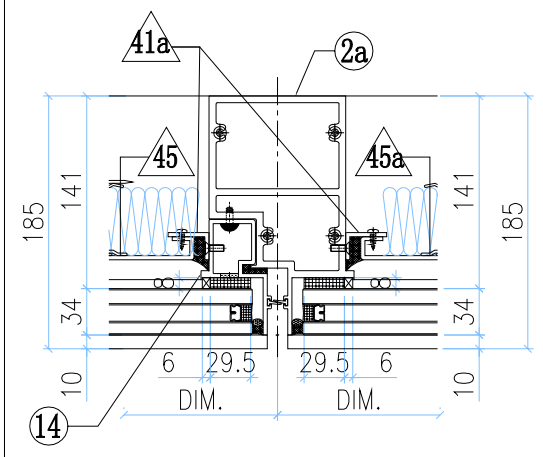

VIEW F

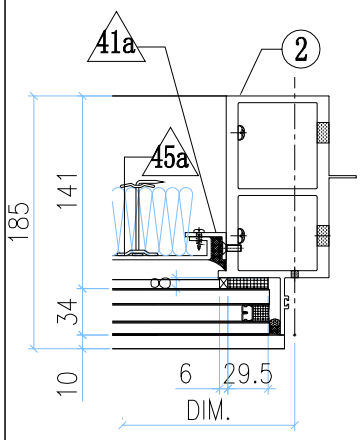

◇ OTHERS (ALUM. & G.M.S. PARTS)

ITEM	FAB. DWG NO.	LENGTH (mm)	QTY
41	N00813-01AP	1678	6
	30x20X3mm ALUM. ANGLE		
41a	N00813-01AG	2163	4
	30x20X3mm ALUM. ANGLE		
42	J858-AP08-40		1
	1664 x125.5 (BACK PANEL)		
43	J858-AP11-43		1
	1664 x248 (BACK PANEL)		
44	J858-AP08-46		1
	1664 x143 (BACK PANEL)		
45	J858-AP09-27		1
	578 x 2203 (BACK PANEL)		
45a	J858-AP09-61		1
	958 x 2203 (BACK PANEL)		
46	J858-AP07-21		2
	1.5mm THK. ALUM. FLASHING		
47	J858-AP06		4
	3mm THK. ALUM. PANEL		
48	J858-AP14L		2
	3mm THK. ALUM. PANEL		
49	J858-AP14R		2
	3mm THK. ALUM. PANEL		
50	J858-AP02		2
	3mm THK. ALUM. PLATE		
51	J858-AP03		4
	3mm THK. ALUM. PLATE		
52	N00813-01C	598	2
	30x20X3mm ALUM. ANGLE		
53	N00813-01AV	978	2
	30x20X3mm ALUM. ANGLE		
54	L065-01-14	1757	2
	16x16x3mm ALUM. ANGLE		

○ ALUM. EXTRUSION

ITEM	FAB. DWG NO.	LENGTH (mm)	QTY
1	X86278-11L	3217.5	1
2	X86278-11R	3217.5	1
2a	X86294-05R	2318	1
3	X86279-32B	1830	1
4	X86308-01J	1759	1
5	X86308-06P	1759	1
6	X86302-14G	1759	1
7	X86280-11F	1759	1
8	X86305-05B	269	2
9	X86305-02A	164	2
9a	X86305-03LA	193.5	1
9b	X86305-03RA	193.5	1
10	X86306-01R	1765	2
10a	X86306-04R	1765	2
11	X86283-01-35	1765	2
11a	X86283-01-39	1065	1
11b	X86283-01-02	685	1
12	X86300-01-36	1065	1
12a	X86300-01-02	685	1
13	X86307-01-21	1759	2
14	X86314-03R	2318	1
15	X86255-01L	200	1
16	X86255-01R	200	1
17	X86258-01	200	2
18	X86303-03	150	1
19	X86303-02	150	1

美特鋁質有限公司 MIDI Aluminium Fabricator Ltd.							工程號	J858	類別		物料號	-		
							地盘	康城11期	制圖	Z.S.P	2022-06-28	圖號	C1f-1825H4-F2P	
修改	-			採用	工廠	地盤 ✓	图纸名称	单元组装图	復核	-	-	數量	-	
日期	-			材料颜色	-		材料	-	批准	-	-	單件重量	-	(KG)

AM-57A

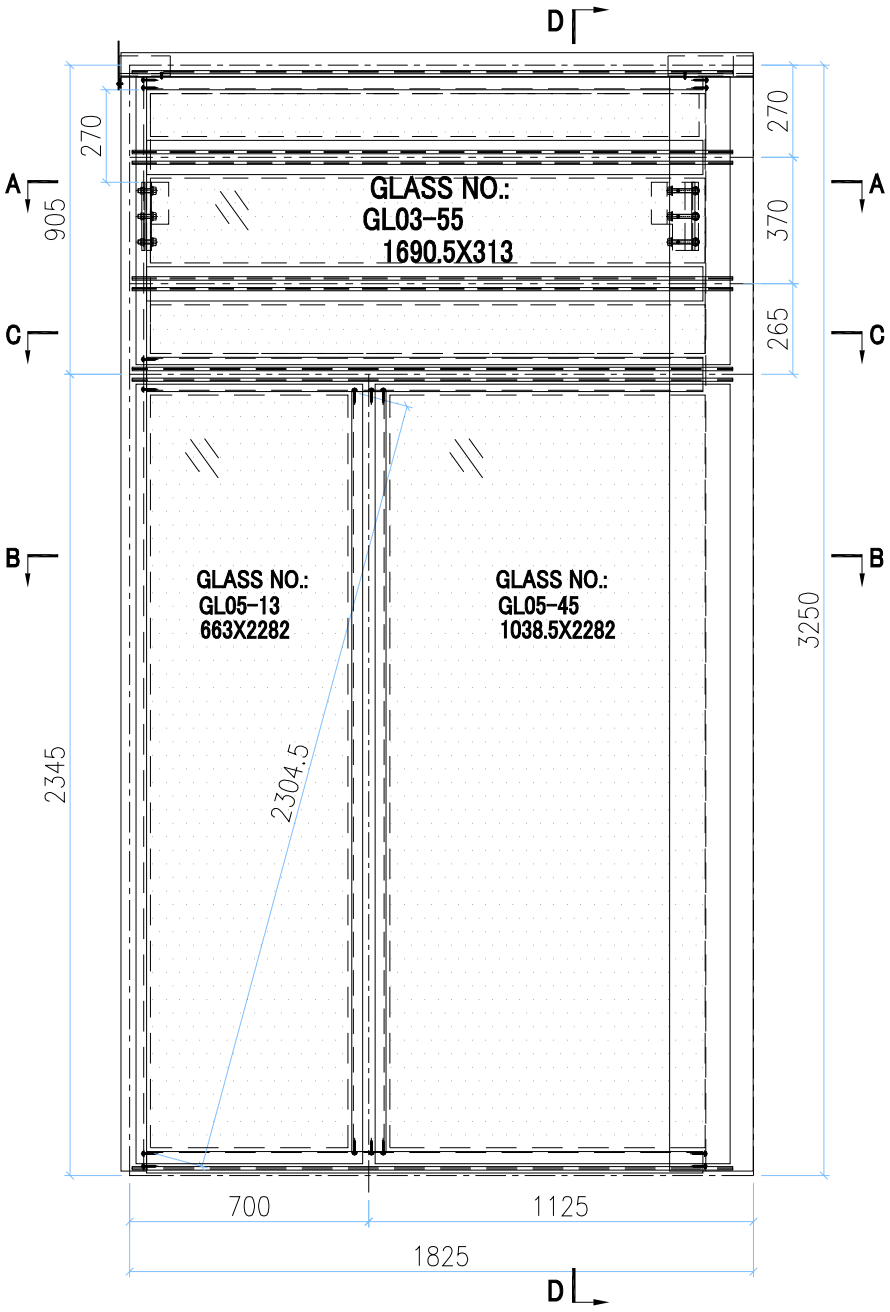

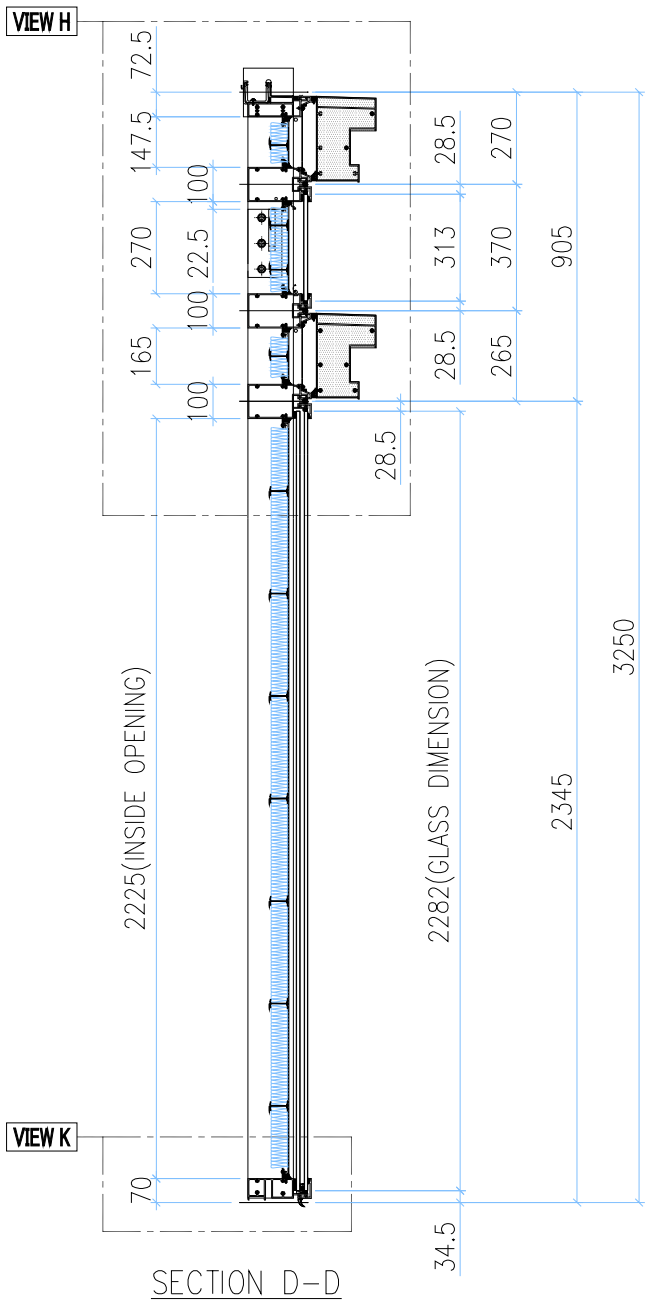

SECTION D–D

INSTALL UNIT NO.	QTY.	FLOOR
T3B–CW3.1–1104	1	11/F
TOTAL	1	

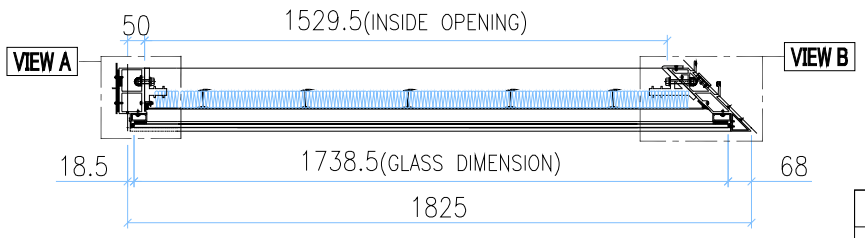

SECTION A–A

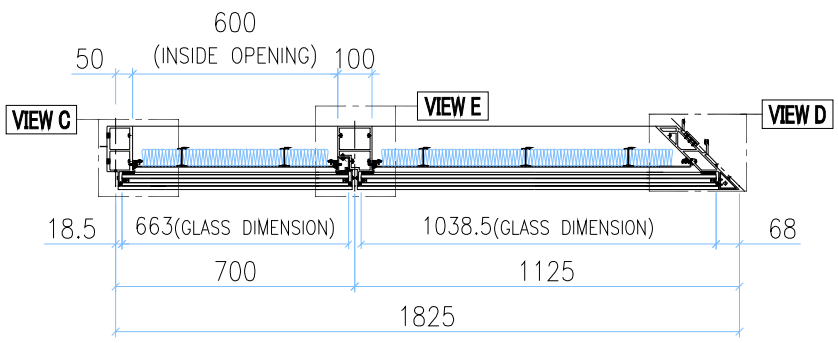

SECTION B–B

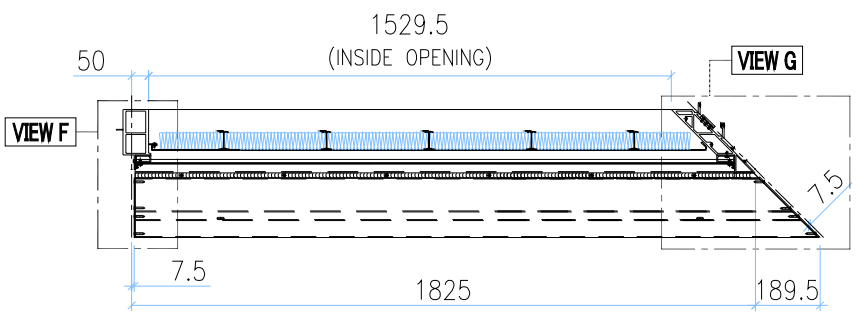

SECTION C–C

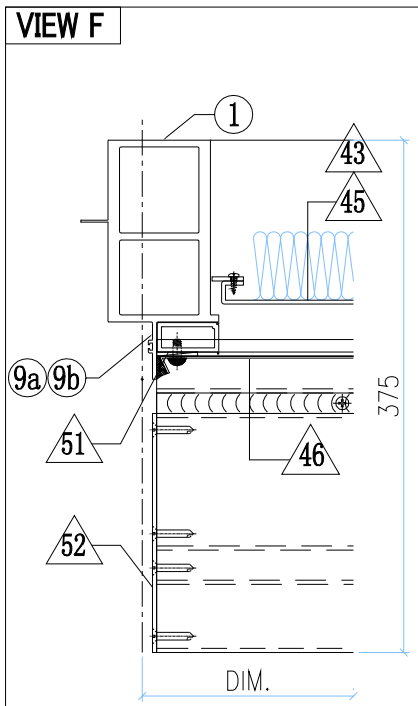

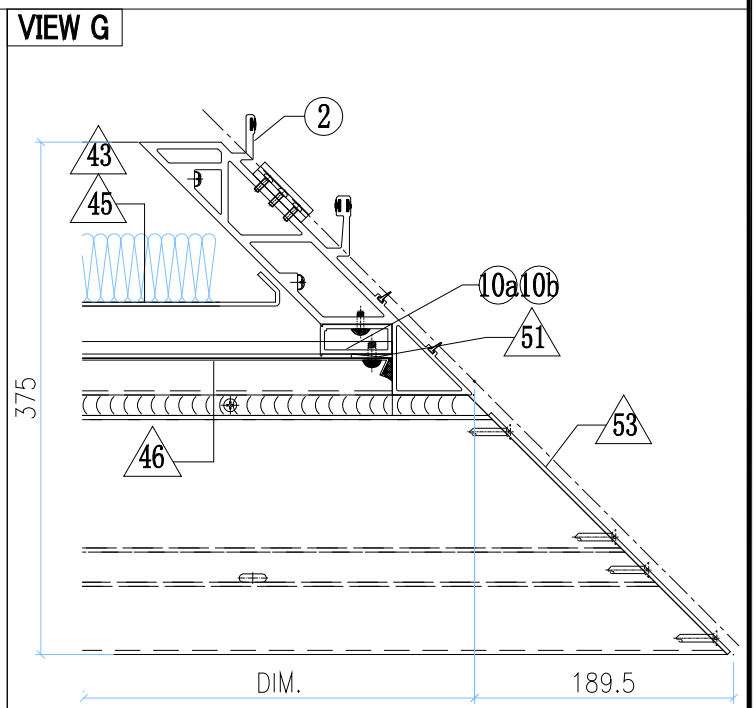

GLASS	GLASS NUMBER	WIDTH	HEIGHT	QTY.
	GL03–55	1738.5	313	1
	GL05–13	663	2282	1
	GL05–45	1038.5	2282	1

美特鋁質有限公司 MIDI Aluminium Fabricator Ltd.													
修改	-			採用	工廠		地盤	✓	工程號	J858	類別		物料號	-		
日期	-			材料顏色	-				地盘	康城11期	制圖	Z.S.P	2022-06-28	圖號	C1f-1825H4-F2P
									图纸名称	单元组装图	復核	-	-	數量	-
									材料	-	批准	-	-	單件重量	- (KG)

AM-57B

VIEW H

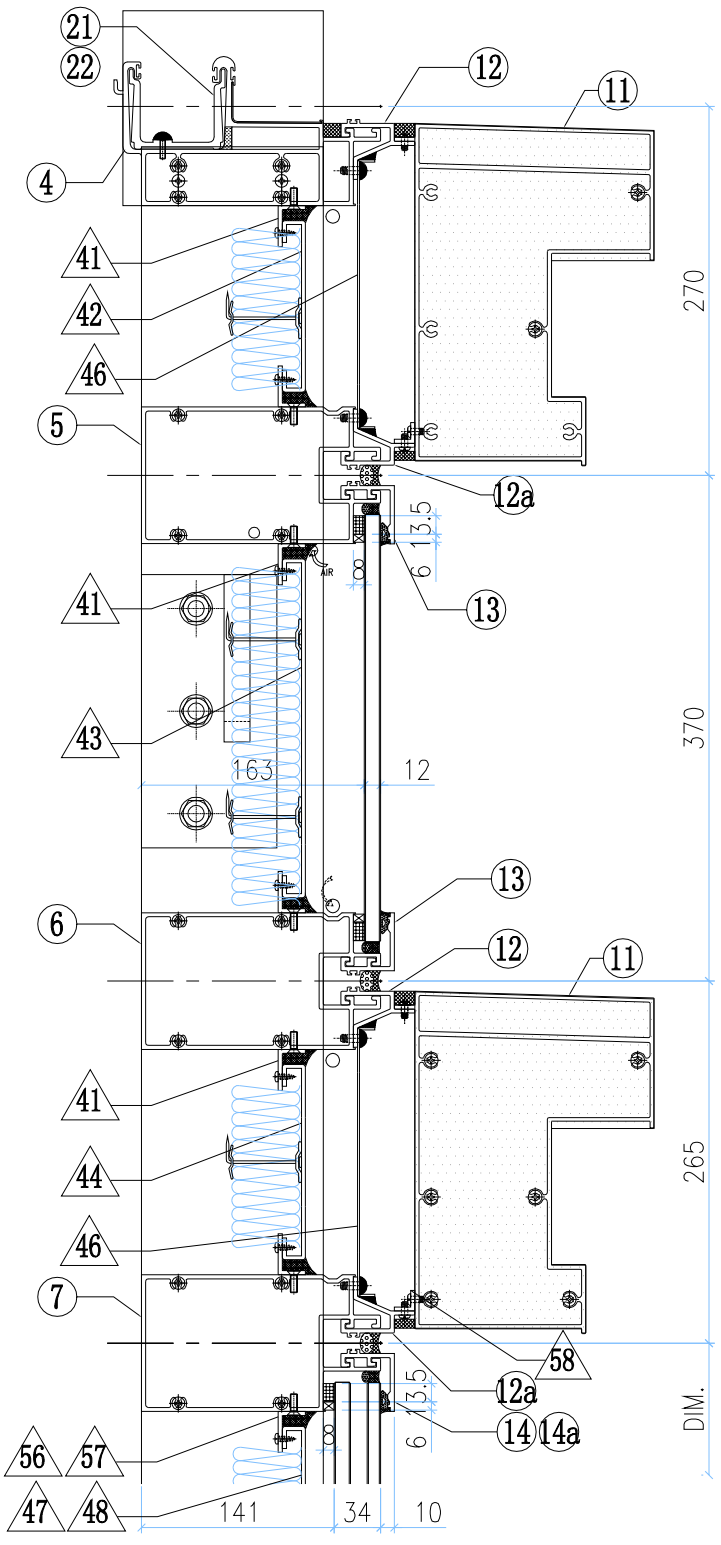

VIEW A

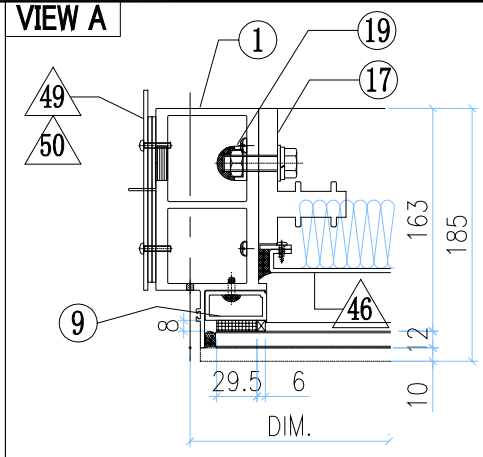

VIEW B

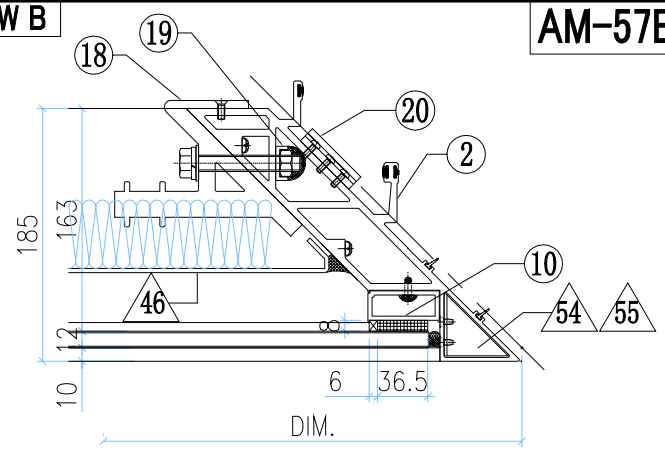

VIEW C

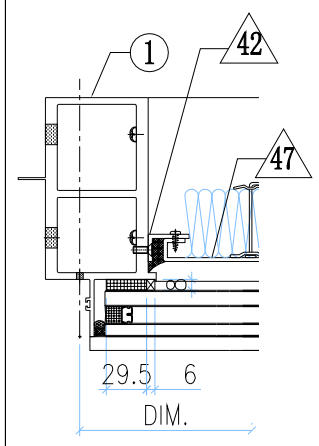

VIEW E

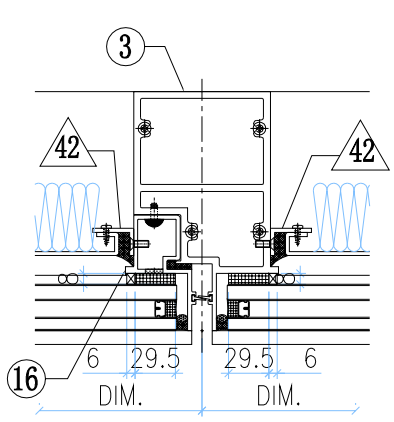

VIEW D

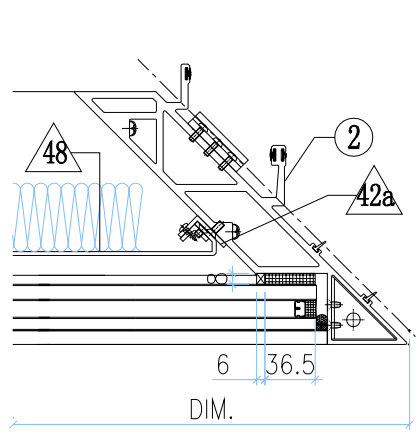

VIEW K

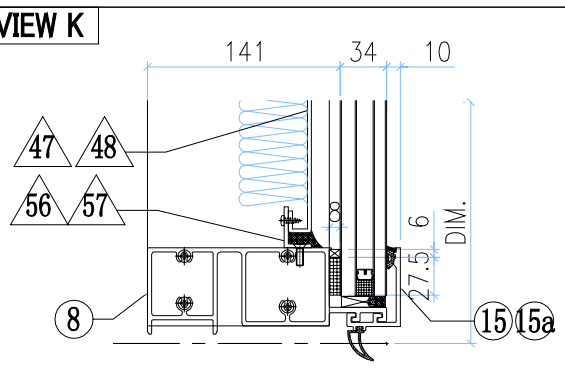

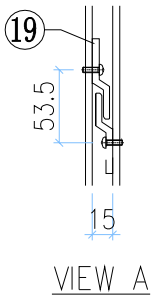

◇ OTHERS (ALUM. & G.M.S. PARTS)

ITEM	FAB. DWG NO.	LENGTH (mm)	QTY
41	N00813-01AS	1627	6
	30x20X3mm ALUM. ANGLE		
42	N00813-01AG	2163	3
	30x20X3mm ALUM. ANGLE		
42a	N00813-02C	2163	1
	30x20X3mm ALUM. ANGLE		
43	J858-AP10-13		1
	1625.5 x125.5 (BACK PANEL)		
44	J858-AP13-14		1
	1625.5 x248 (BACK PANEL)		
45	J858-AP10-15		1
	1625.5 x143 (BACK PANEL)		
46	J858-AP07-18		2
	1.5mm THK. ALUM. FLASHING		
47	J858-AP09-27		1
	578 x 2203 (BACK PANEL)		
48	J858-AP12-12		1
	921 x 2203 (BACK PANEL)		
49	J858-AP02		1
	3mm THK. ALUM. PLATE		
50	J858-AP03		2
	3mm THK. ALUM. PLATE		
51	J858-AP06		4
	30x166x3mm ALUM. PLATE		
52	J858-AP14L		2
	3mm THK. ALUM. END PANEL		
53	J858-AP15R		2
	3mm THK. ALUM. END PANEL		
54	J858-AA03R		1
	3mm THK. ALUM. END PANEL		
55	J858-AA04R		1
	3mm THK. ALUM. END PANEL		
56	N00813-01C	598	2
	30x20X3mm ALUM. ANGLE		
57	N00813-01AT	927	2
	30x20X3mm ALUM. ANGLE		
58	L065-01-17	1752	2
	16x16x3mm ALUM. ANGLE		

◯ ALUM. EXTRUSION

ITEM	FAB. DWG NO.	LENGTH (mm)	QTY
1	X86278-11L	3217.5	1
2	X86275-06	3230.5	1
3	X86294-05R	2318	1
4	X86279-33RB	1789.5	1
5	X86308-02C	1754	1
6	X86308-07C	1754	1
7	X86302-23A	1754	1
8	X86280-13A	1754	1
9	X86305-03LA	193.5	1
9a	X86305-02A	164	1
9b	X86305-05B	269	1
10	X86304-03LA	193.5	1
10a	X86304-02A	164	1
10b	X86304-04B	269	1
11	X86307-02-05	1999.5	2
12	X86306-02E	1757.5	2
12a	x86306-06E	1757.5	2
13	X86283-01-37	1757.5	2
14	X86283-01-02	685	1
14a	X86283-01-41	1057.5	1
15	X86300-01-02	685	1
15a	X86300-01-38	1057.5	1
16	X86314-03R	2318	1
17	X86255-01L	200	1
18	X86256-01R	200	1
19	X86258-01	200	2
20	X86316-01	50	3
21	X86303-03	150	1
22	X86303-05	250	1
23			
24			

美特鋁質有限公司 MIDI Aluminium Fabricator Ltd.													
						工程號	J858	類別		物料號	-		
						地盤	康城11期	制圖	W.E.X	2022-06-30	圖號	J858-CW-SH01L	
修改	-	-	-	採用工廠	✓	地盤	-	图纸名称	窗玉组装图	復核	-	-	數量	-	
日期	-	-	-	材料颜色	香槟金(ECD3X1009 9S-XF1)			材料	-	批准	-	-	單件重量	-	(KG)

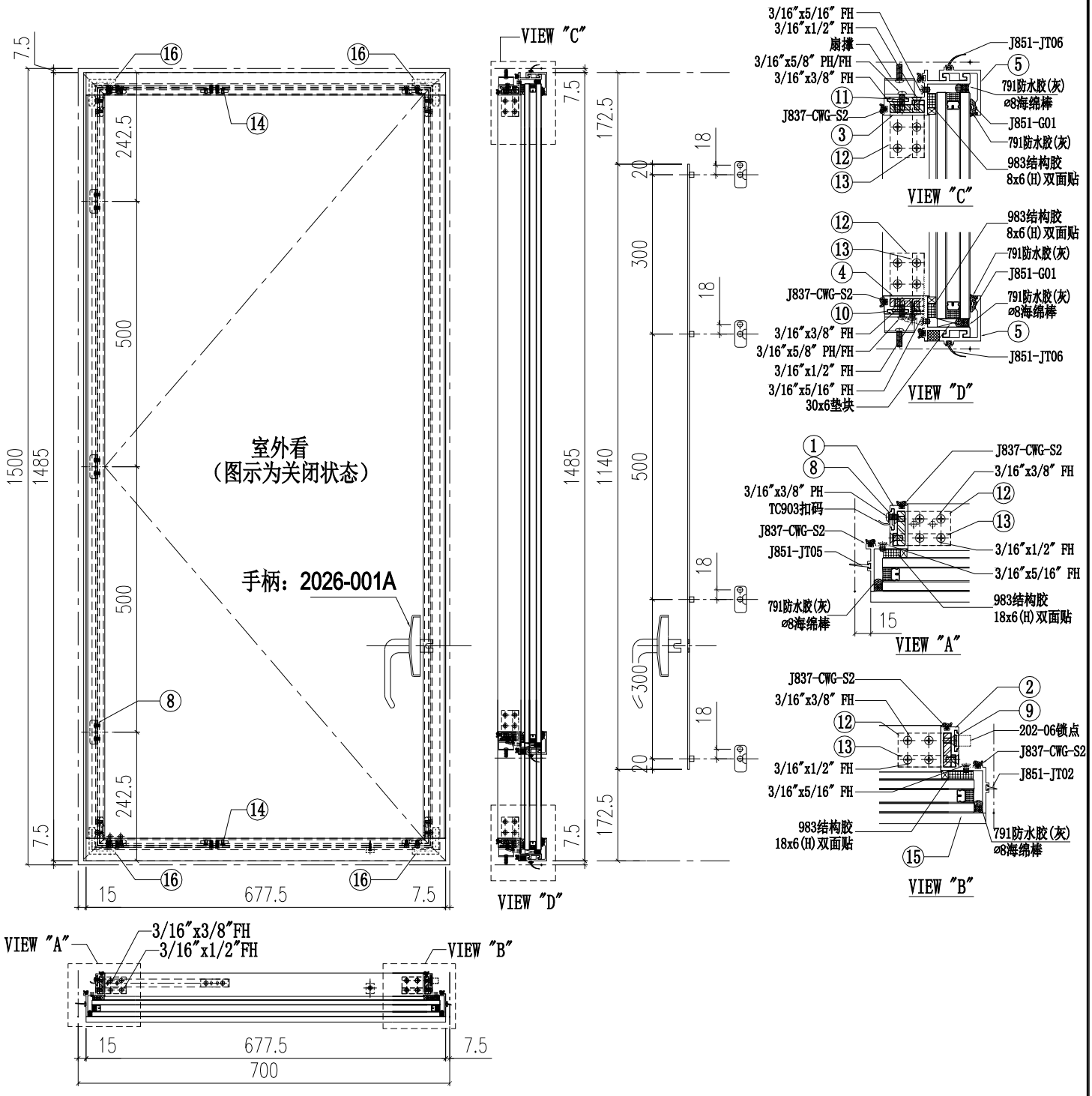

序号	加工图编号	材料名称	长度	支/幅
11	H122785-S03R	拉巴	240	1
10	H122785-S03L	拉巴	240	1
9	H122785-S02LA	拉巴	1140	1
8	H122785-S01	垫巴	45	3
7				
6				
5	X86283-S01-01	铝盖	677.5	2
4	X86299-S02LA	窗玉料横	685	1
3	X86299-S01LA	窗玉料横	685	1
2	X86284-S02LA	窗玉料企	1485	1
1	X86285-S01A	窗玉料企	1479	1

序号	加工图编号	材料名称	长度	支/幅
16	J858-AP-S01	窗角飞机码	11	4
15	GL02-12	32mm中空玻璃655.5x1443		1
14	J858-SS-S01	扇撑加力巴	51.5	2
13	L011-S01	窗玉角	11	4
12	X86318-S01	窗玉角	32	4

美特鋁質有限公司 MIDI Aluminium Fabricator Ltd.													
					工程號	J858	類別		物料號	-			
					地盤	康城11期	制圖	W.E.X	2022-06-30	圖號	J858-CW-SH01R		
修改	-	-	-	採用工廠 ✓ 地盤 -	图纸名称	窗玉组装图	復核	-	-	數量	-		
日期	-	-	-	材料颜色 香槟金(ECD3X1009 9S-XF1)	材料	-	批准	-	-	單件重量	-	(KG)	

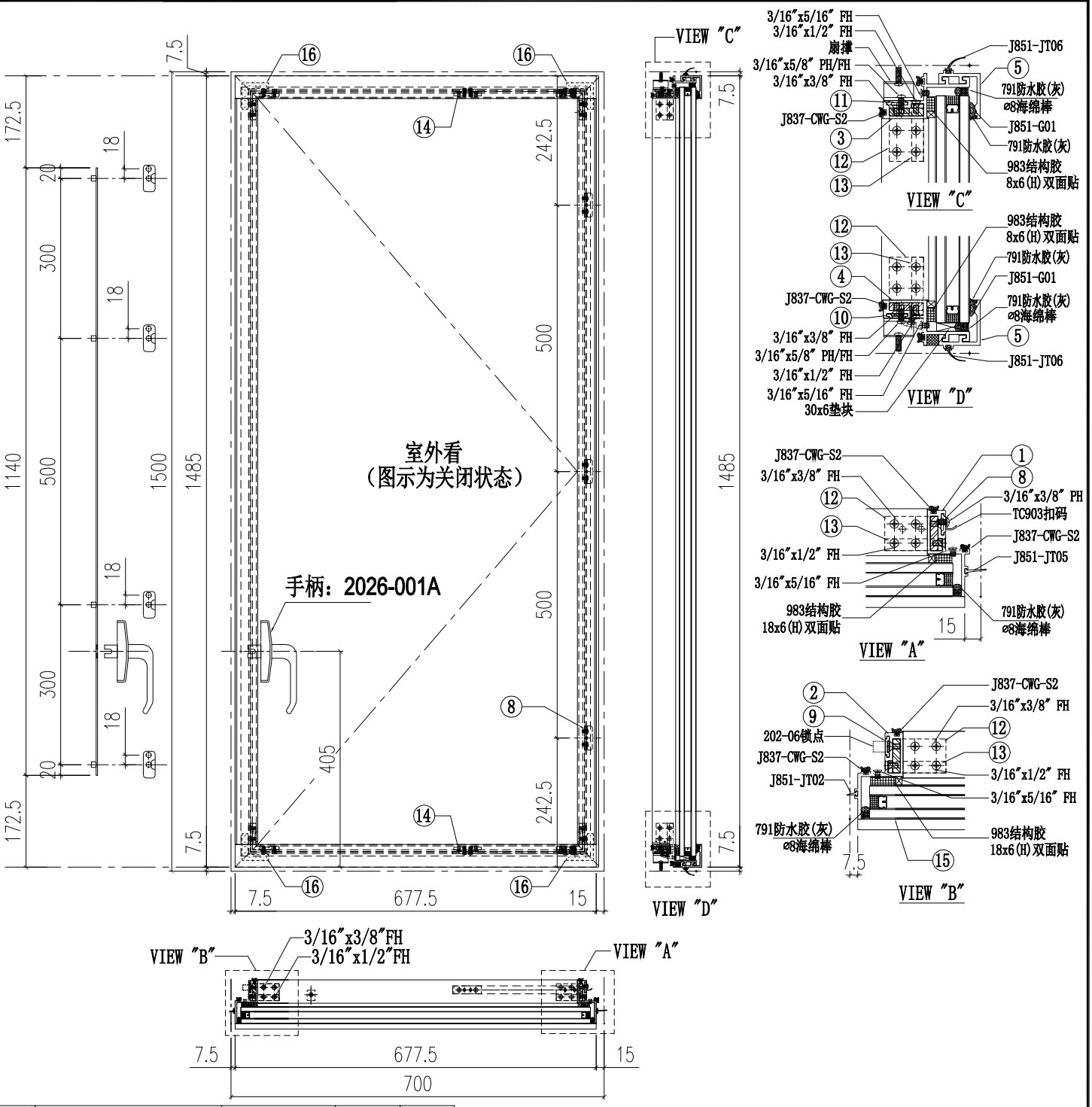

11	H122785-S03L	拉巴	240	1
10	H122785-S03R	拉巴	240	1
9	H122785-S02RA	拉巴	1140	1
8	H122785-S01	垫巴	45	3
7				
6				
5	X86283-S01-01	铝盖	677.5	2
4	X86299-S02RA	窗玉料横	685	1
3	X86299-S01RA	窗玉料横	685	1
2	X86284-S02RA	窗玉料企	1485	1
1	X86285-S01A	窗玉料企	1479	1
序号	加工图编号	材料名称	长度	支/幅

16	J858-AP-S01	窗角飞机码	11	4
15	GL02-12	32mm中空玻璃655.5x1443		1
14	J858-SS-S01	扇撐加力巴	51.5	2
13	L011-S01	窗玉角	11	4
12	X86318-S01	窗玉角	32	4
序号	加工图编号	材料名称	长度	支/幅

美特鋁質有限公司 MIDI Aluminium Fabricator Ltd.													
						工程號	J858	類別		物料號	-		
						地盤	康城11期	制圖	W.E.X	2022-06-30	圖號	J858-CW-SH02	
修改	-	-	-	採用工廠	✓	地盤	-	图纸名称	窗玉组装图	復核	-	-	數量	-	
日期	-	-	-	材料颜色	香槟金(ECD3X1009 9S-XF1)			材料	-	批准	-	-	單件重量	-	(KG)

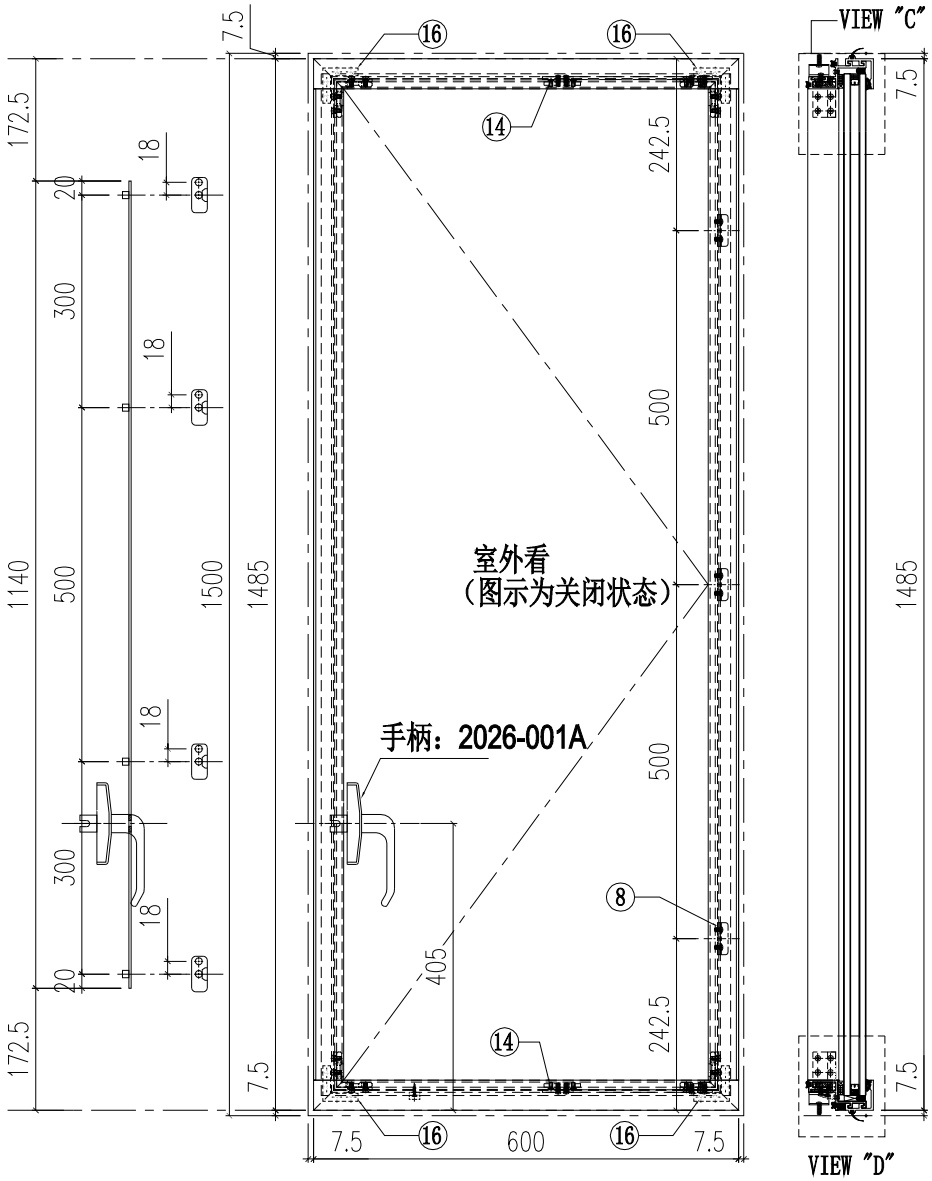

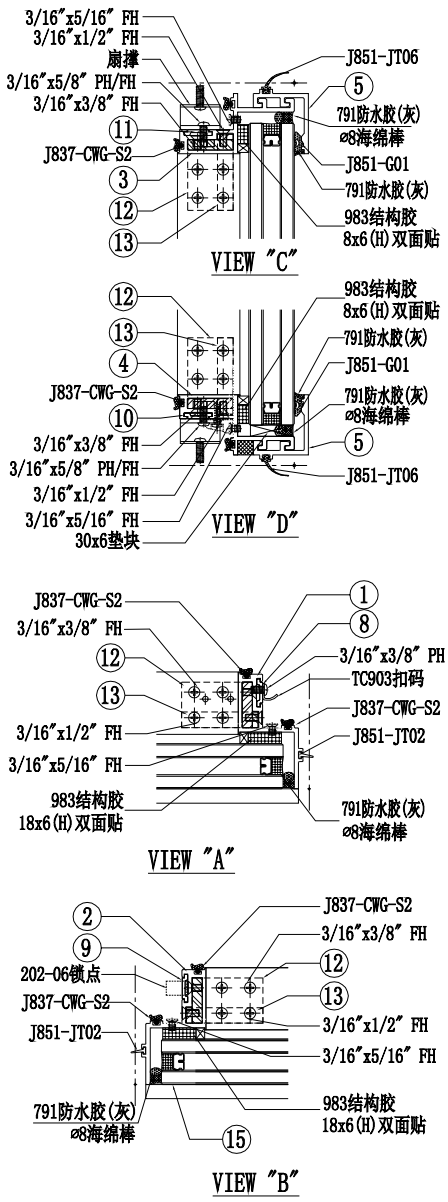

11	H122785-S03L	拉巴	240	1
10	H122785-S03R	拉巴	240	1
9	H122785-S02RA	拉巴	1140	1
8	H122785-S01	垫巴	45	3
7				
6				
5	X86283-S01-09	铝盖	600	2
4	X86299-S04RC	窗玉料横	600	1
3	X86299-S03RC	窗玉料横	600	1
2	X86284-S02RA	窗玉料企	1485	1
1	X86284-S01A	窗玉料企	1485	1
序号	加工图编号	材料名称	长度	支/幅

16	J858-AP-S01	窗角飞机码	11	4
15	GL02-13	32mm中空玻璃578x1443		1
14	J858-SS-S01	扇撐加力巴	51.5	2
13	L011-S01	窗玉角	11	4
12	X86318-S01	窗玉角	32	4
序号	加工图编号	材料名称	长度	支/幅

美特鋁質有限公司 MIDI Aluminium Fabricator Ltd.													
						工程號	J858	類別		物料號	-		
						地盤	康城11期	制圖	W.E.X	2022-06-30	圖號	J858-CW-SH03L	
修改	-	-	-	採用工廠	✓	地盤	-	图纸名称	窗玉组装图	復核	-	-	數量	-	
日期	-	-	-	材料颜色	香槟金(ECD3X1009 9S-XF1)			材料	-	批准	-	-	單件重量	-	(KG)

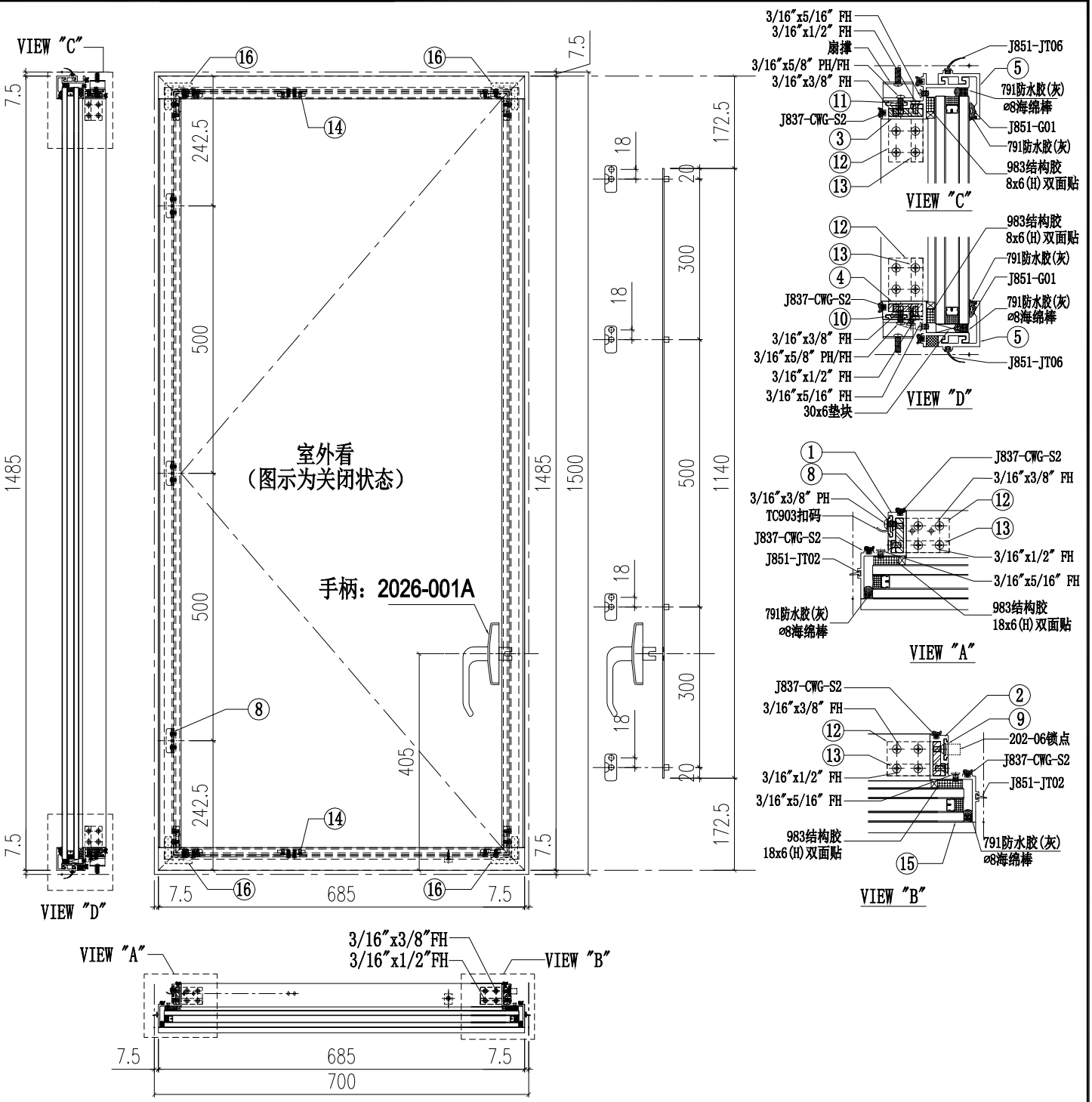

序号	加工图编号	材料名称	长度	支/幅
11	H122785-S03L	拉巴	240	1
10	H122785-S03R	拉巴	240	1
9	H122785-S02LA	拉巴	1140	1
8	H122785-S01	垫巴	45	3
7				
6				
5	X86283-S01-02	铝盖	685	2
4	X86299-S04LA	窗玉料横	685	1
3	X86299-S03LA	窗玉料横	685	1
2	X86284-S02LA	窗玉料企	1485	1
1	X86284-S01A	窗玉料企	1485	1

序号	加工图编号	材料名称	长度	支/幅
16	J858-AP-S01	窗角飞机码	11	4
15	GL02-03	32mm中空玻璃663x1443		1
14	J858-SS-S01	扇撑加力巴	51.5	2
13	L011-S01	窗玉角	11	4
12	X86318-S01	窗玉角	32	4

美特鋁質有限公司 MIDI Aluminium Fabricator Ltd.													
						工程號	J858	類別		物料號	-		
						地盤	康城11期	制圖	W.E.X	2022-06-30	圖號	J858-CW-SH03R	
修改	-	-	-	採用工廠	✓	地盤	-	图纸名称	窗玉组装图	復核	-	-	數量	-	
日期	-	-	-	材料颜色	香槟金(ECD3X1009 9S-XF1)			材料	-	批准	-	-	單件重量	-	(KG)

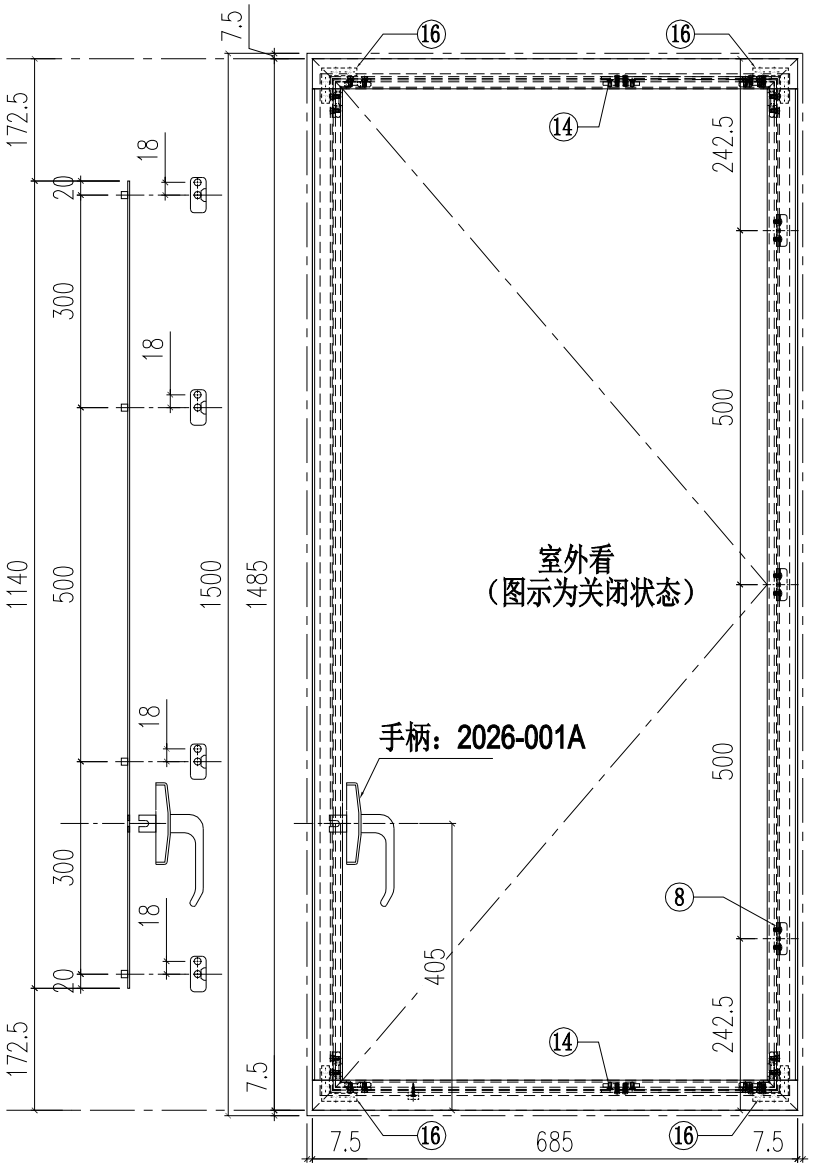

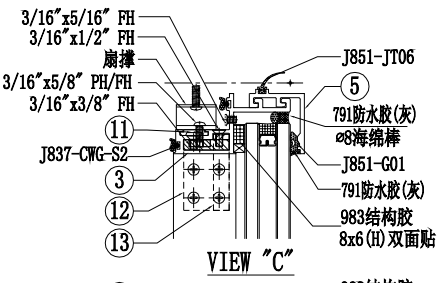

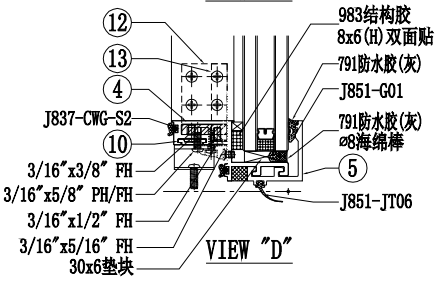

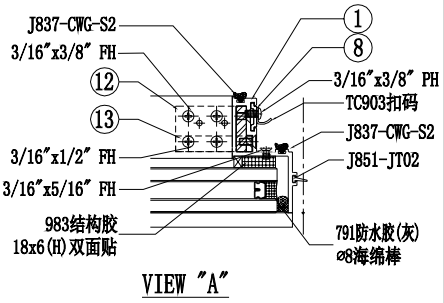

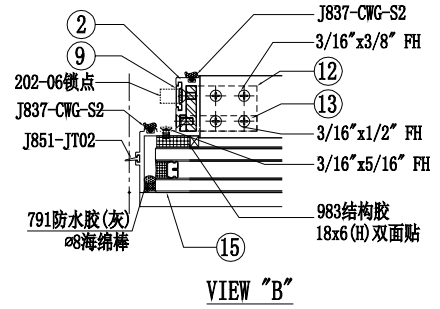

序号	加工图编号	材料名称	长度	支/幅
11	H122785-S03L	拉巴	240	1
10	H122785-S03R	拉巴	240	1
9	H122785-S02RA	拉巴	1140	1
8	H122785-S01	垫巴	45	3
7				
6				
5	X86283-S01-02	铝盖	685	2
4	X86299-S04RA	窗玉料横	685	1
3	X86299-S03RA	窗玉料横	685	1
2	X86284-S02RA	窗玉料企	1485	1
1	X86284-S01A	窗玉料企	1485	1

序号	加工图编号	材料名称	长度	支/幅
16	J858-AP-S01	窗角飞机码	11	4
15	GL02-03	32mm中空玻璃663x1443		1
14	J858-SS-S01	扇撐加力巴	51.5	2
13	L011-S01	窗玉角	11	4
12	X86318-S01	窗玉角	32	4

美特鋁質有限公司 MIDI Aluminium Fabricator Ltd.													
						工程號	J858	類別		物料號	-		
						地盤	康城11期	制圖	W.E.X	2022-06-30	圖號	J858-CW-SH04L	
修改	-	-	-	採用工廠	✓	地盤	-	图纸名称	窗玉组装图	復核	-	-	數量	-	
日期	-	-	-	材料颜色	香槟金(ECD3X1009 9S-XF1)			材料	-	批准	-	-	單件重量	-	(KG)

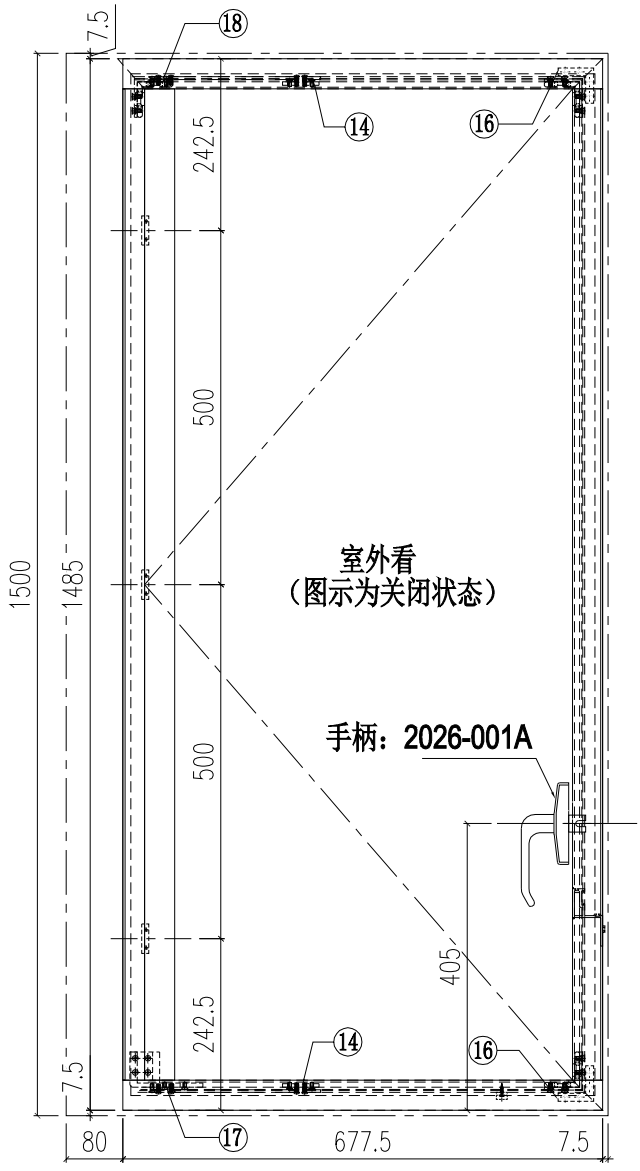

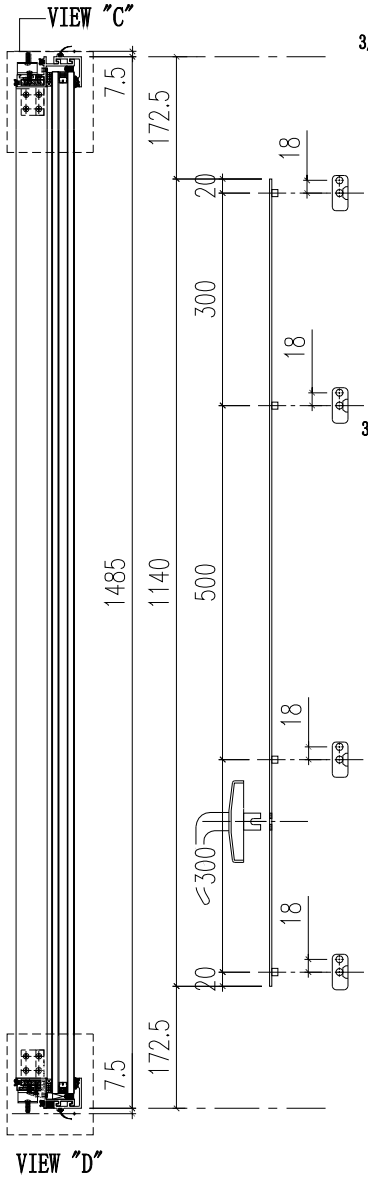

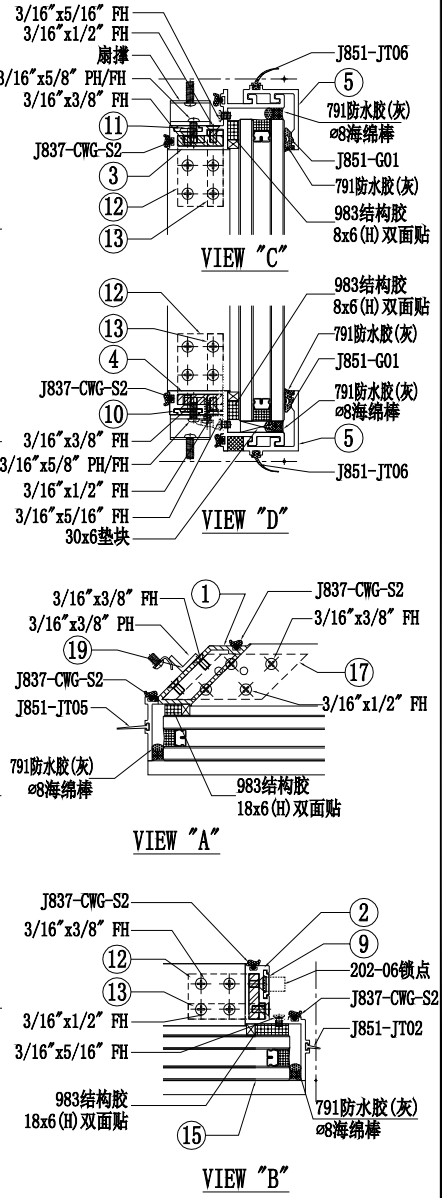

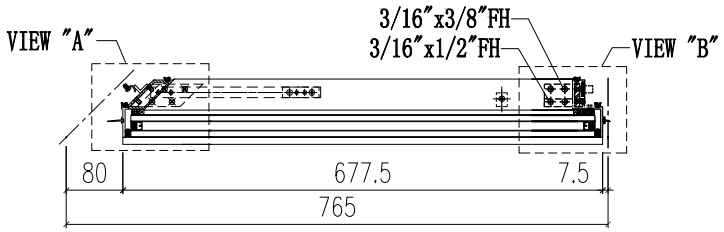

序号	加工图编号	材料名称	长度	支/幅
11	H122785-S03R	拉巴	240	1
10	H122785-S03L	拉巴	240	1
9	H122785-S02LA	拉巴	1140	1
8	-	-	-	-
7				
6				
5	X86283-S01-01	铝盖	677.5	2
4	X86299-S07L	窗玉料横	677.5	1
3	X86299-S08L	窗玉料横	677.5	1
2	X86284-S02LA	窗玉料企	1485	1
1	X86351-S01A	窗玉料企	1458	1

序号	加工图编号	材料名称	长度	支/幅
19	L065-S01	铝角	41.5	3
18	X86318-S03R	窗玉角	32	1
17	X86318-S03L	窗玉角	32	1
16	J858-AP-S01	窗角飞机码	11	2
15	GL02-08	32mm中空玻璃655.5x1443		1
14	J858-SS-S01	扇撐加力巴	51.5	2
13	L011-S01	窗玉角	11	2
12	X86318-S01	窗玉角	32	2

美特鋁質有限公司 MIDI Aluminium Fabricator Ltd.											
工程號	J858	類別		物料號	-						
地盤	康城11期	制圖	W.E.X	2022-06-30	圖號	J858-CW-SH04R					
修改	-	-	-	採用工廠	✓	地盤	-	图纸名称	窗玉组装图	復核	-	-	數量	-	
日期	-	--	-	材料颜色	香槟金(ECD3X1009 9S-XF1)			材料	-	批准	-	-	單件重量	-	(KG)

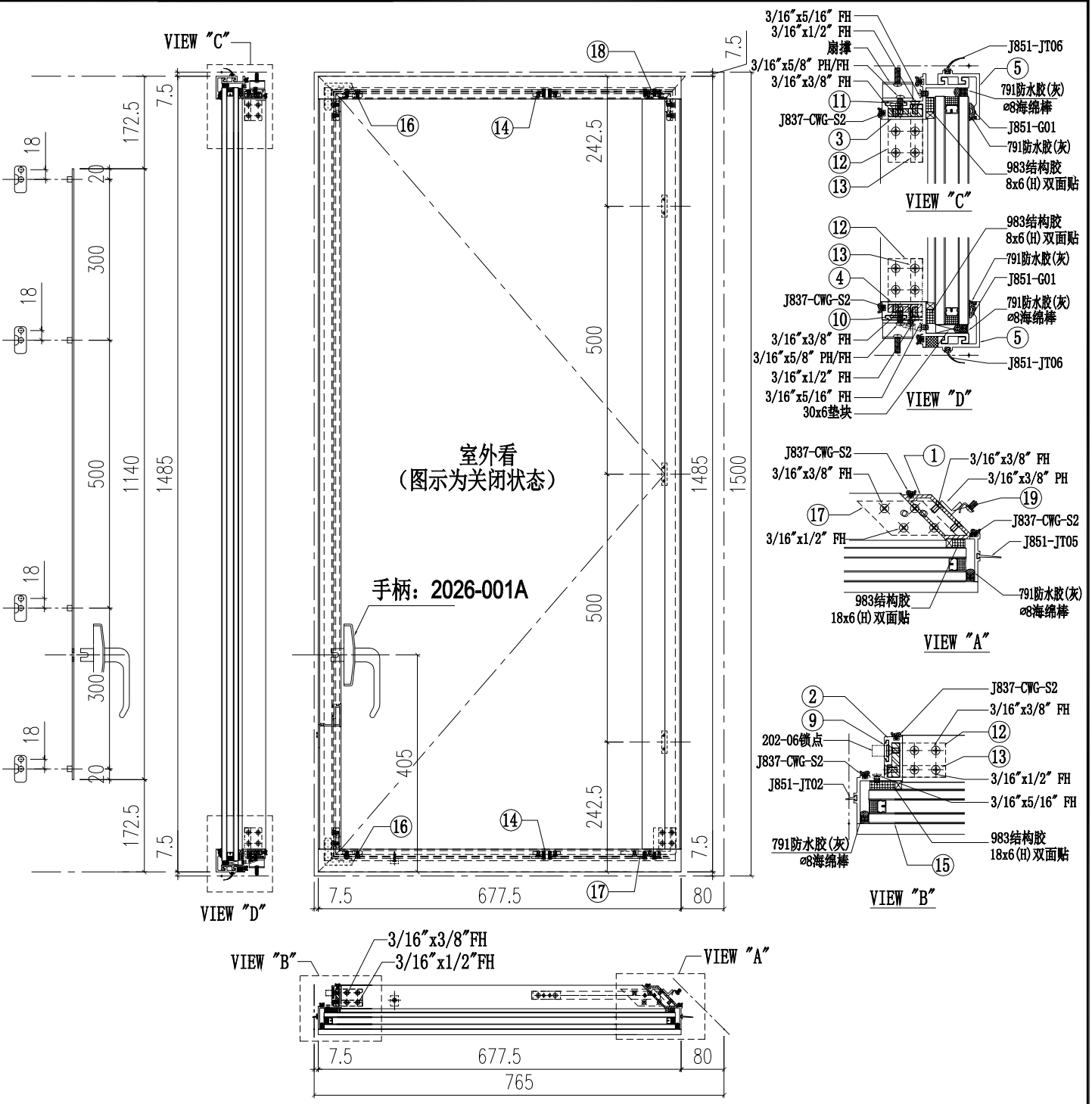

序号	加工图编号	材料名称	长度	支/幅
11	H122785-S03R	拉巴	240	1
10	H122785-S03L	拉巴	240	1
9	H122785-S02RA	拉巴	1140	1
8	-	-	-	-
7				
6				
5	X86283-S01-01	铝盖	677.5	2
4	X86299-S07R	窗玉料横	677.5	1
3	X86299-S08R	窗玉料横	677.5	1
2	X86284-S02RA	窗玉料企	1485	1
1	X86351-S01A	窗玉料企	1458	1

序号	加工图编号	材料名称	长度	支/幅
19	L065-S01	铝角	41.5	3
18	X86318-S03R	窗玉角	32	1
17	X86318-S03L	窗玉角	32	1
16	J858-AP-S01	窗角飞机码	11	2
15	GL02-08	32mm中空玻璃655.5x1443		1
14	J858-SS-S01	扇撑加力巴	51.5	2
13	L011-S01	窗玉角	11	2
12	X86318-S01	窗玉角	32	2

美特鋁質有限公司 MIDI Aluminium Fabricator Ltd.													
						工程號	J858	類別		物料號	-		
						地盤	康城11期	制圖	W.E.X	2022-06-30	圖號	J858-CW-SH05	
修改	-	-	-	採用工廠	✓	地盤	-	图纸名称	窗玉组装图	復核	-	-	數量	-	
日期	-	-	-	材料颜色	香槟金(ECD3X1009 9S-XF1)			材料	-	批准	-	-	單件重量	-	(KG)

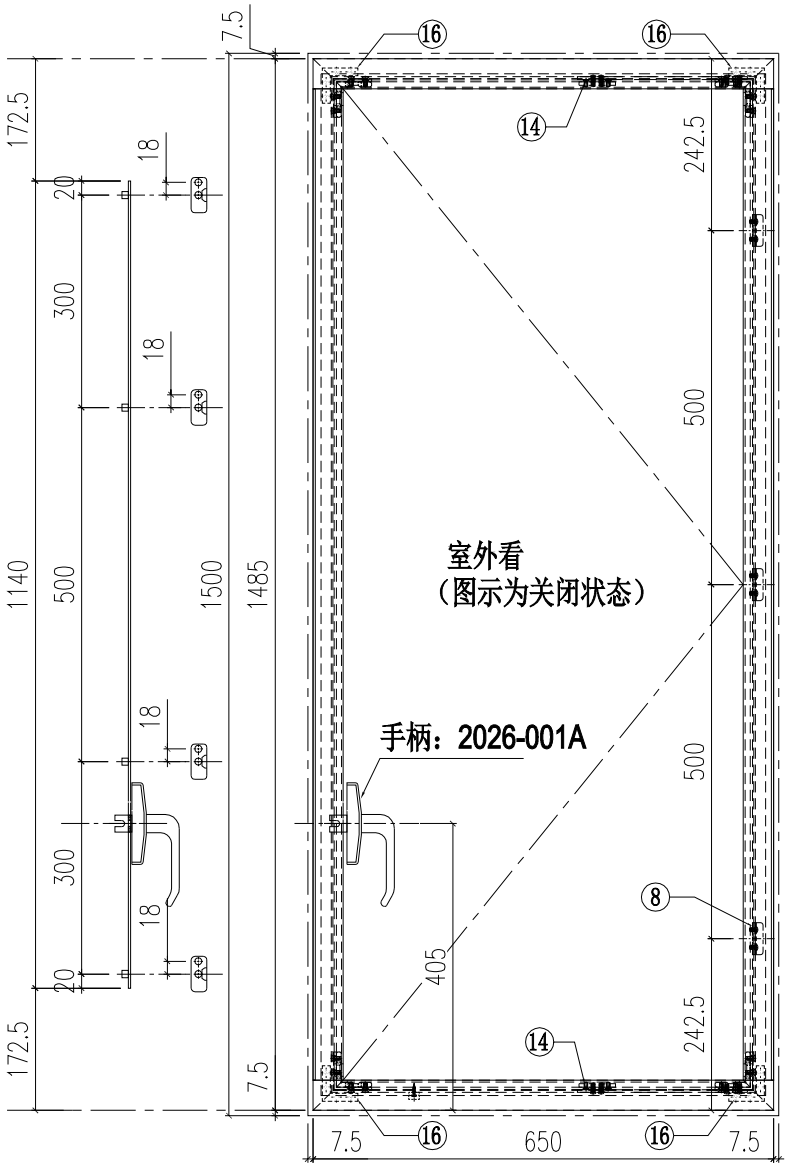

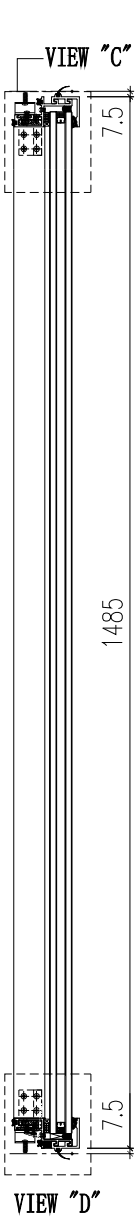

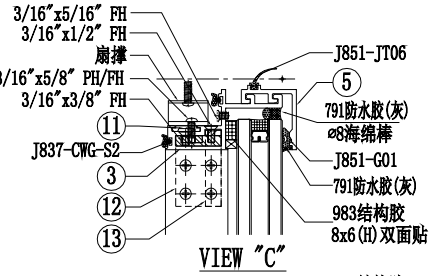

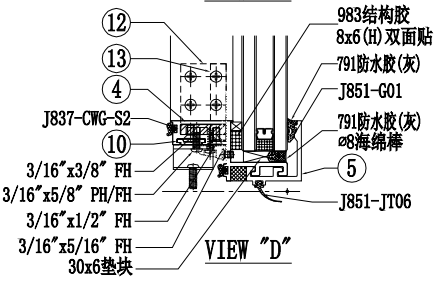

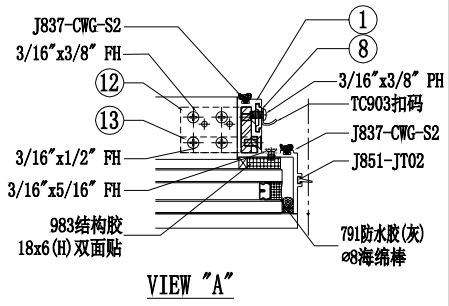

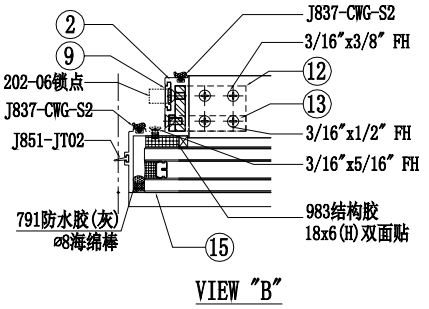

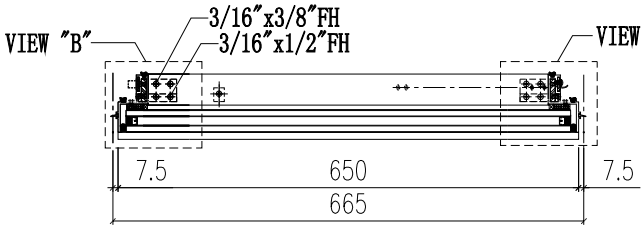

序号	加工图编号	材料名称	长度	支/幅
11	H122785-S03L	拉巴	240	1
10	H122785-S03R	拉巴	240	1
9	H122785-S02RA	拉巴	1140	1
8	H122785-S01	垫巴	45	3
7				
6				
5	X86283-S01-07	铝盖	650	2
4	X86299-S04RB	窗玉料横	650	1
3	X86299-S03RB	窗玉料横	650	1
2	X86284-S02RA	窗玉料企	1485	1
1	X86284-S01A	窗玉料企	1485	1

序号	加工图编号	材料名称	长度	支/幅
16	J858-AP-S01	窗角飞机码	11	4
15	GL02-01	32mm中空玻璃628x1443		1
14	J858-SS-S01	扇撑加力巴	51.5	2
13	L011-S01	窗玉角	11	4
12	X86318-S01	窗玉角	32	4

美特鋁質有限公司 MIDI Aluminium Fabricator Ltd.													
						工程號	J858	類別		物料號	-		
						地盤	康城11期	制圖	W.E.X	2022-06-30	圖號	J858-CW-SH06	
修改	-	-	-	採用工廠	✓	地盤	-	图纸名称	窗玉组装图	復核	-	-	數量	-	
日期	-	-	-	材料颜色	香槟金(ECD3X1009 9S-XF1)			材料	-	批准	-	-	單件重量	-	(KG)

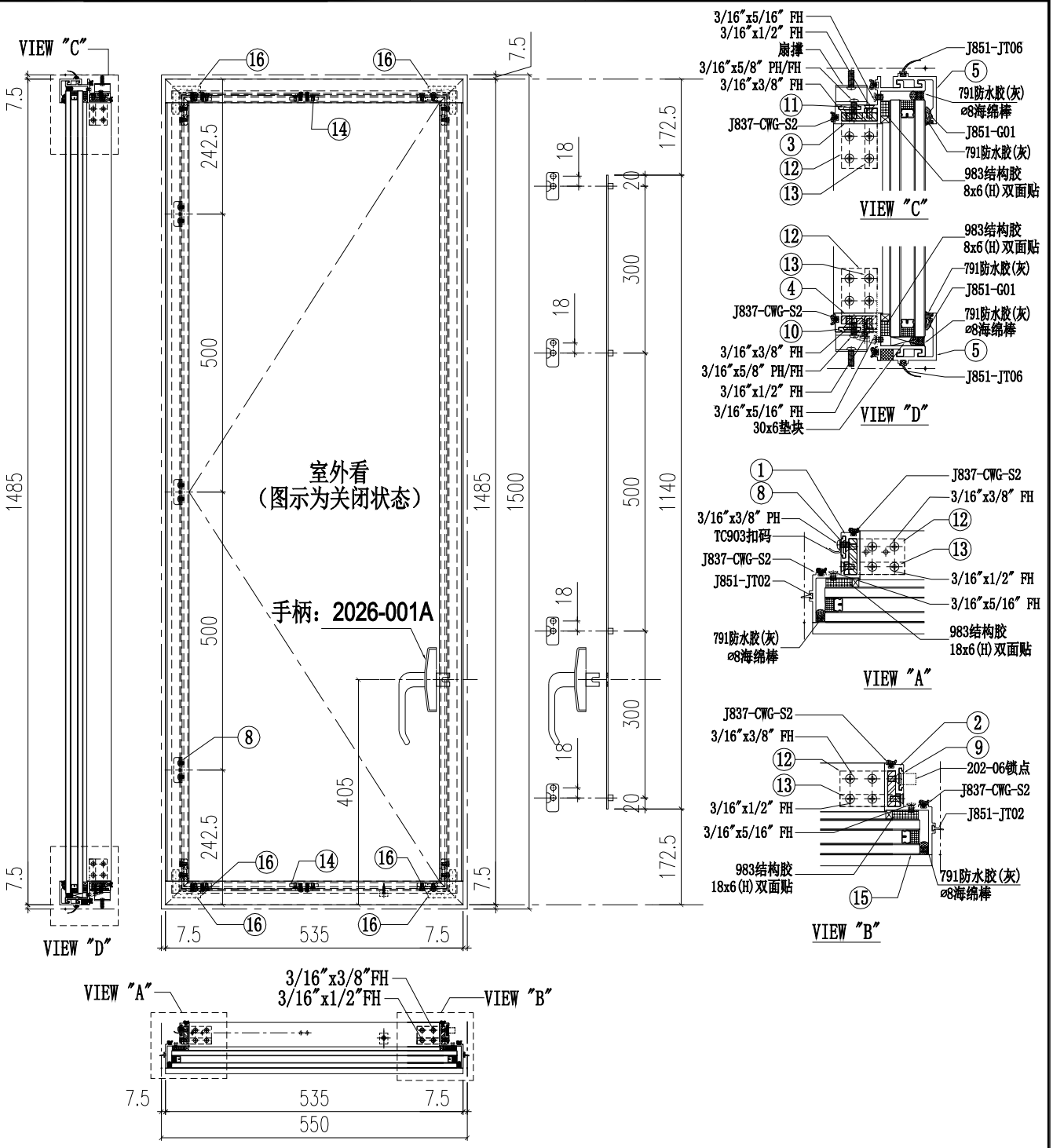

序号	加工图编号	材料名称	长度	支/幅
11	H122785-S03L	拉巴	240	1
10	H122785-S03R	拉巴	240	1
9	H122785-S02LA	拉巴	1140	1
8	H122785-S01	垫巴	45	3
7				
6				
5	X86283-S01-08	铝盖	535	2
4	X86299-S04LC	窗玉料横	535	1
3	X86299-S03LC	窗玉料横	535	1
2	X86284-S02LA	窗玉料企	1485	1
1	X86284-S01A	窗玉料企	1485	1

序号	加工图编号	材料名称	长度	支/幅
16	J858-AP-S01	窗角飞机码	11	4
15	GL02-15	32mm中空玻璃513x1443		1
14	J858-SS-S01	扇撑加力巴	51.5	2
13	L011-S01	窗玉角	11	4
12	X86318-S01	窗玉角	32	4

美特鋁質有限公司 MIDI Aluminium Fabricator Ltd.													
						工程號	J858	類別		物料號	-		
						地盤	康城11期	制圖	W.E.X	2022-06-30	圖號	J858-CW-SH07	
修改	-	-	-	採用工廠	✓	地盤	-	图纸名称	窗玉组装图	復核	-	-	數量	-	
日期	-	-	-	材料颜色	香槟金(ECD3X1009 9S-XF1)			材料	-	批准	-	-	單件重量	-	(KG)

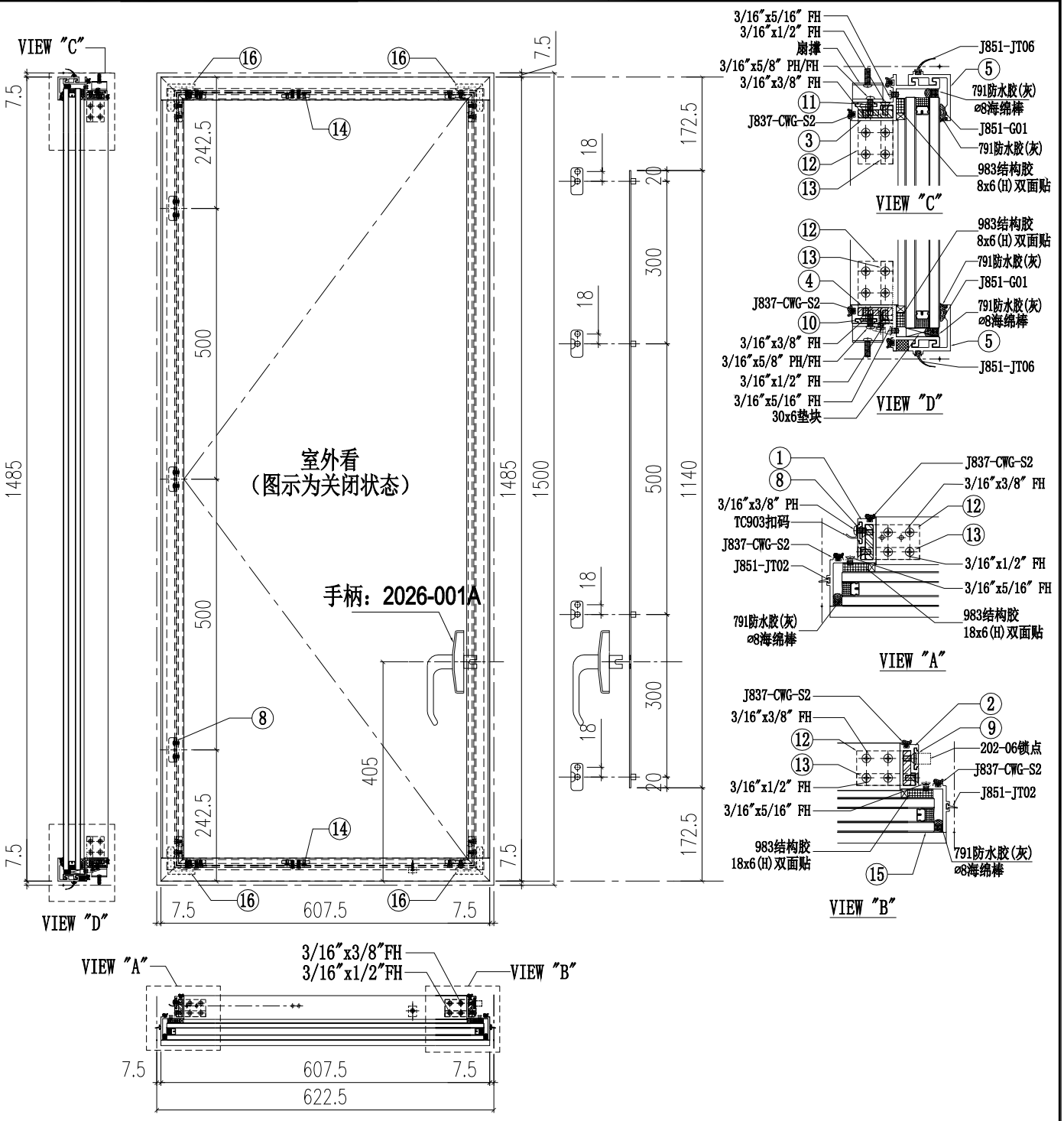

序号	加工图编号	材料名称	长度	支/幅
11	H122785-S03L	拉巴	240	1
10	H122785-S03R	拉巴	240	1
9	H122785-S02LA	拉巴	1140	1
8	H122785-S01	垫巴	45	3
7				
6				
5	X86283-S01-06	铝盖	607.5	2
4	X86299-S04LB	窗玉料横	607.5	1
3	X86299-S03LB	窗玉料横	607.5	1
2	X86284-S02LA	窗玉料企	1485	1
1	X86284-S01A	窗玉料企	1485	1

序号	加工图编号	材料名称	长度	支/幅
16	J858-AP-S01	窗角飞机码	11	4
15	GL02-07	32mm中空玻璃585.5x1443		1
14	J858-SS-S01	扇撑加力巴	51.5	2
13	L011-S01	窗玉角	11	4
12	X86318-S01	窗玉角	32	4

美特鋁質有限公司 MIDI Aluminium Fabricator Ltd.													
						工程號	J858	類別		物料號	-		
						地盤	康城11期	制圖	W.E.X	2022-06-30	圖號	J858-CW-SH08L	
修改	-	-	-	採用工廠	✓	地盤	-	图纸名称	窗玉组装图	復核	-	-	數量	-	
日期	-	-	-	材料颜色	香槟金(ECD3X1009 9S-XF1)			材料	-	批准	-	-	單件重量	-	(KG)

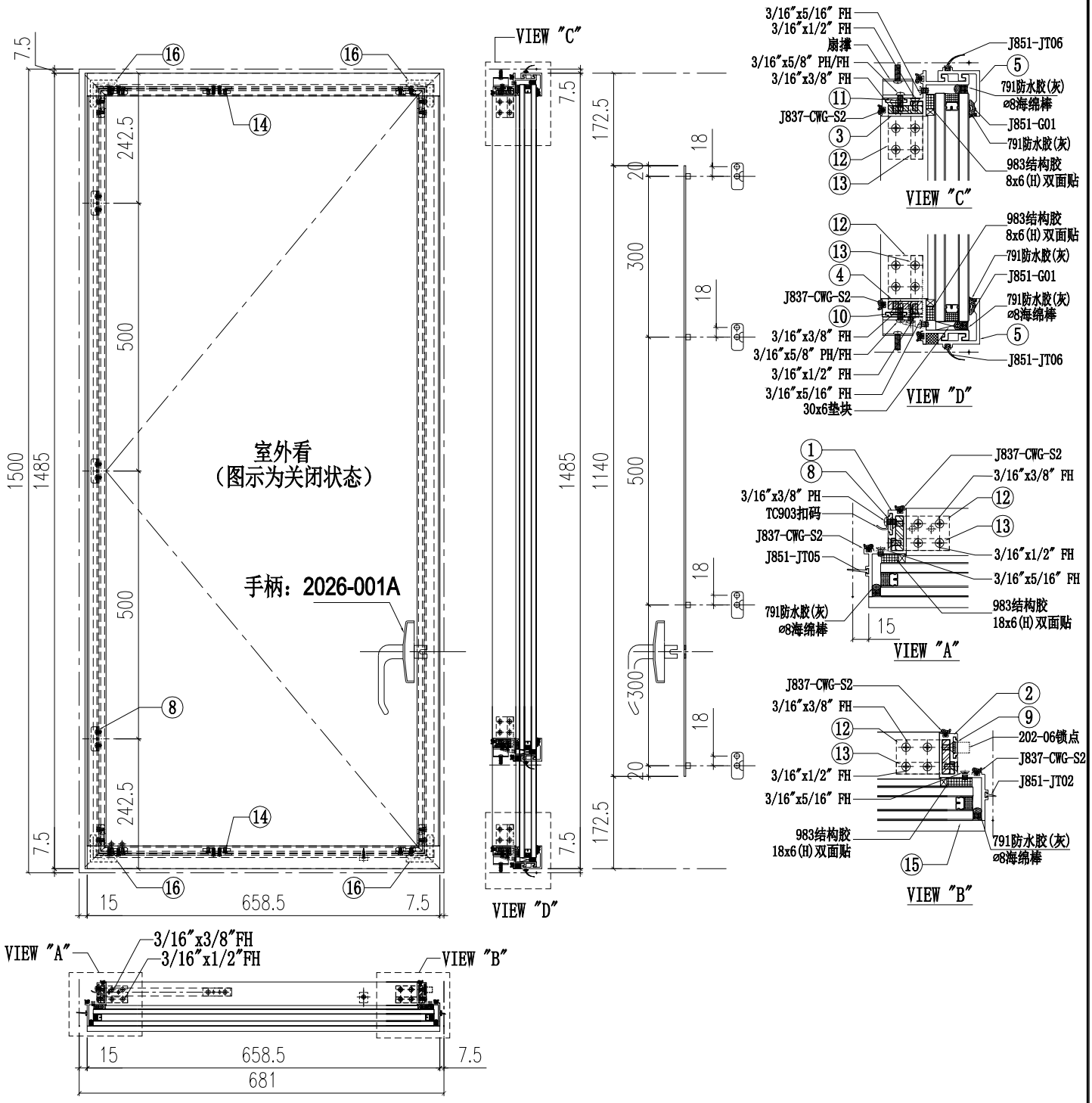

序号	加工图编号	材料名称	长度	支/幅
11	H122785-S03R	拉巴	240	1
10	H122785-S03L	拉巴	240	1
9	H122785-S02LA	拉巴	1140	1
8	H122785-S01	垫巴	45	3
7				
6				
5	X86283-S01-05	铝盖	658.5	2
4	X86299-S02LB	窗玉料横	666	1
3	X86299-S01LB	窗玉料横	666	1
2	X86284-S02LA	窗玉料企	1485	1
1	X86285-S01A	窗玉料企	1479	1

序号	加工图编号	材料名称	长度	支/幅
16	J858-AP-S01	窗角飞机码	11	4
15	GL02-05	32mm中空玻璃636.5x1443		1
14	J858-SS-S01	扇撑加力巴	51.5	2
13	L011-S01	窗玉角	11	4
12	X86318-S01	窗玉角	32	4

美特鋁質有限公司 MIDI Aluminium Fabricator Ltd.													
						工程號	J858	類別		物料號	-		
						地盤	康城11期	制圖	W.E.X	2022-06-30	圖號	J858-CW-SH08R	
修改	-	-	-	採用工廠	✓	地盤	-	图纸名称	窗玉组装图	復核	-	-	數量	-	
日期	-	-	-	材料颜色	香槟金(ECD3X1009 9S-XF1)			材料	-	批准	-	-	單件重量	-	(KG)

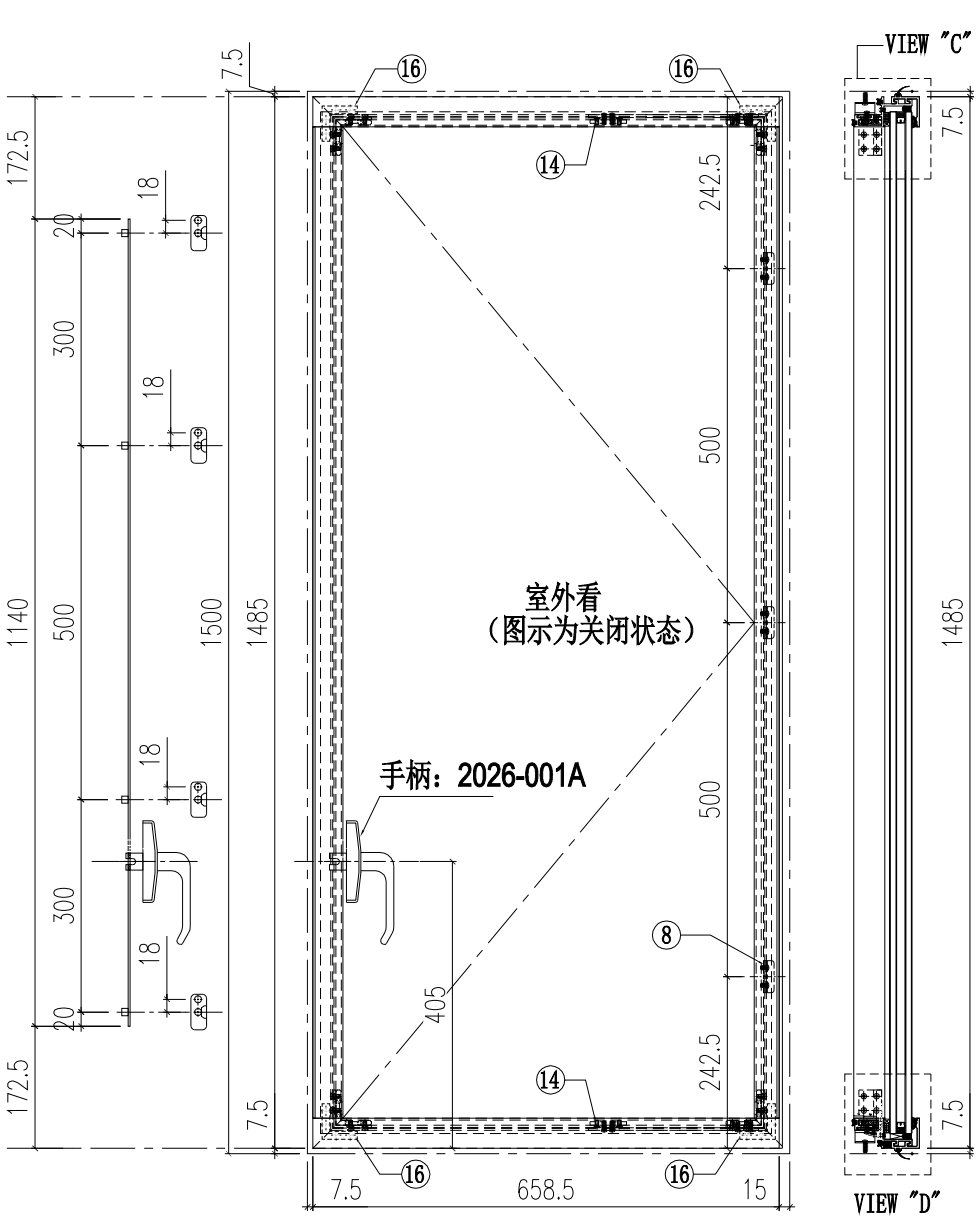

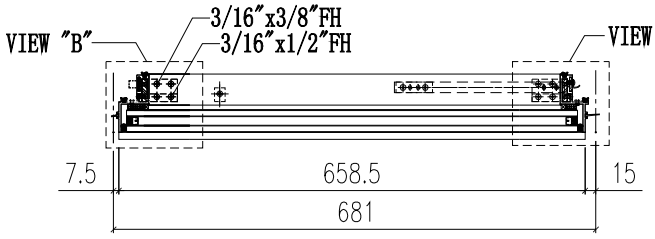

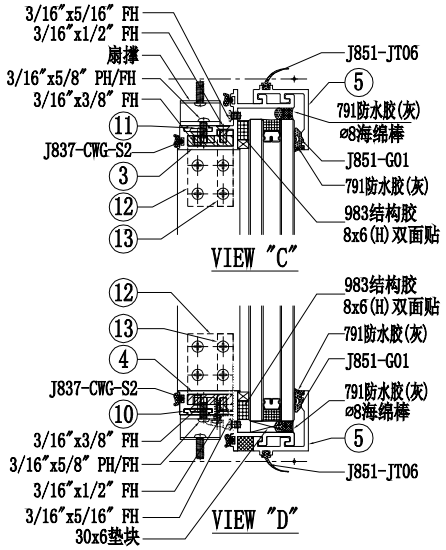

序号	加工图编号	材料名称	长度	支/幅
11	H122785-S03L	拉巴	240	1
10	H122785-S03R	拉巴	240	1
9	H122785-S02RA	拉巴	1140	1
8	H122785-S01	垫巴	45	3
7				
6				
5	X86283-S01-05	铝盖	658.5	2
4	X86299-S02RB	窗玉料横	666	1
3	X86299-S01RB	窗玉料横	666	1
2	X86284-S02RA	窗玉料企	1485	1
1	X86285-S01A	窗玉料企	1479	1

序号	加工图编号	材料名称	长度	支/幅
16	J858-AP-S01	窗角飞机码	11	4
15	GL02-05	32mm中空玻璃636.5x1443		1
14	J858-SS-S01	扇撐加力巴	51.5	2
13	L011-S01	窗玉角	11	4
12	X86318-S01	窗玉角	32	4

美特鋁質有限公司 MIDI Aluminium Fabricator Ltd.													
工程號	J858	類別		物料號	-								
地盤	康城11期	制圖	W.E.X	2022-06-30	圖號	X86299-S01L							
图纸名称	铝料加工图	復核	-	-	數量	-							
材料	X86299	批准	-	-	單件重量	-	(KG)						
修改	-	-	-	採用工廠	✓	地盤	-						
日期	-	-	-	材料颜色	香槟金(ECD3X1009 9S-XF1)								

序号	加工图编号	长度L	数量
1	X86299-S01LA	685	-
2	X86299-S01LB	666	-

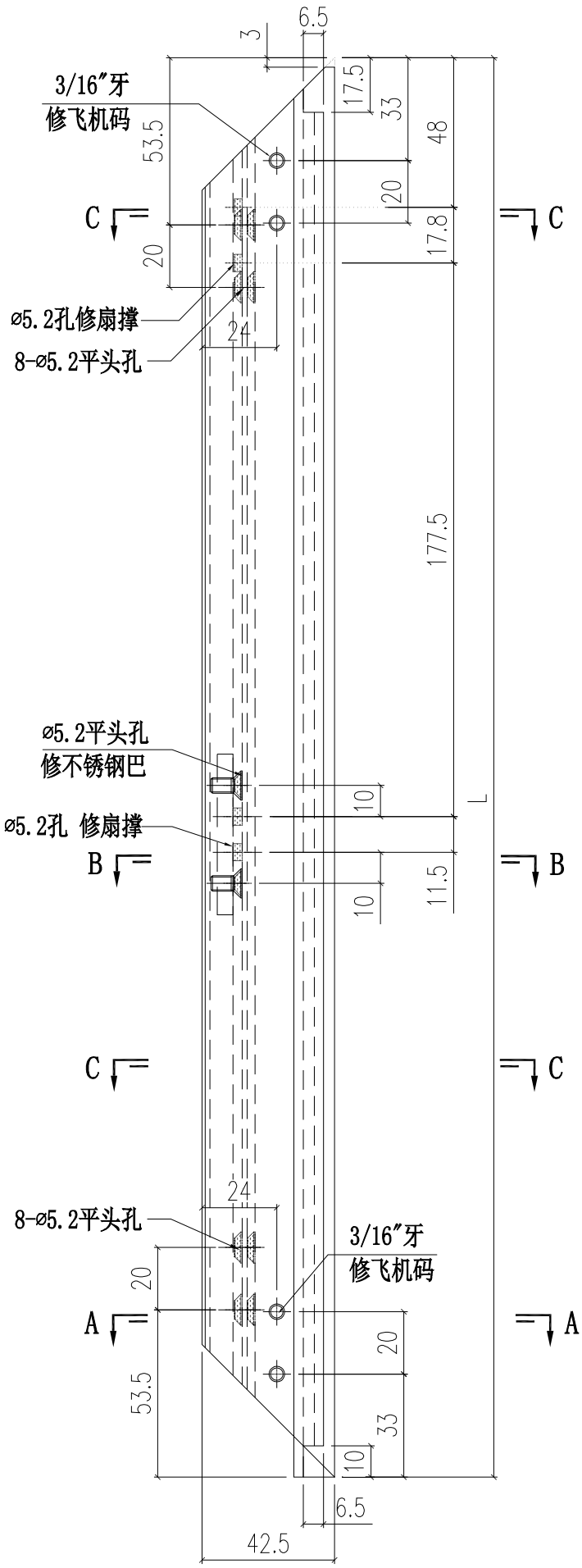

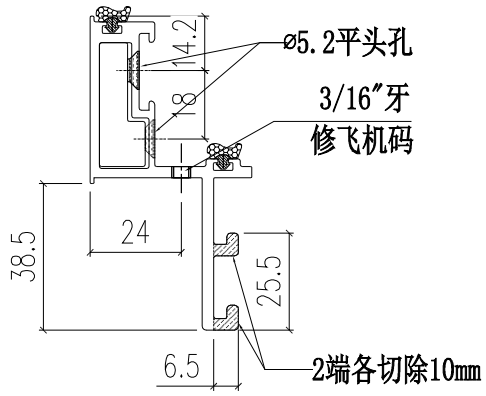

SECTION C-C

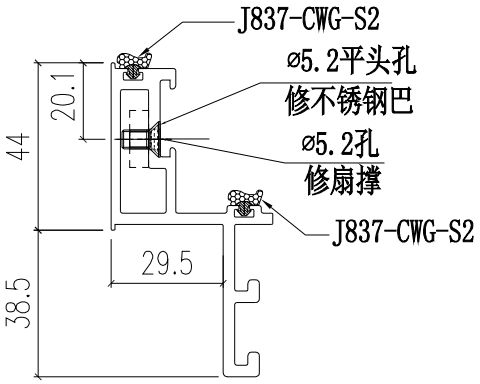

SECTION B-B

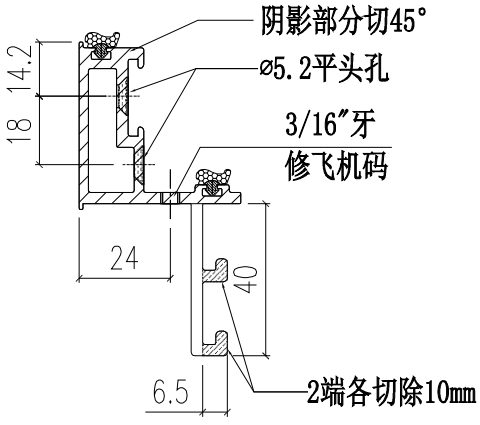

SECTION A-A

美特鋁質有限公司 MIDI Aluminium Fabricator Ltd.													
修改	-	-	-	採用	工廠	✓	地盤	-	工程號	J858	類別		物料號	-		
日期	-	-	-	材料顏色	香槟金(ECD3X1009 9S-XF1)				地盤	康城11期	制圖	W.E.X	2022-06-30	圖號	X86299-S01R
									图纸名称	铝料加工图	復核	-	-	數量	-
									材料	X86299	批准	-	-	單件重量	- (KG)

序号	加工图编号	长度L	数量
1	X86299-S01RA	685	-
2	X86299-S01RB	666	-

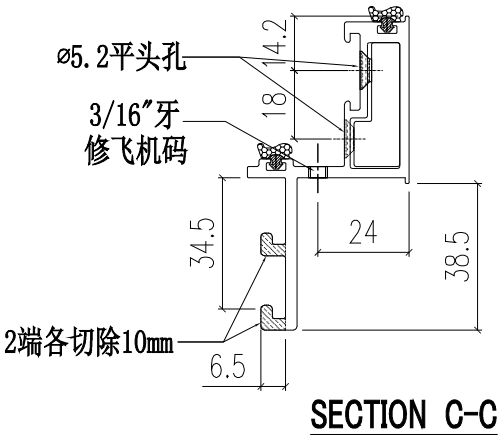

SECTION C-C

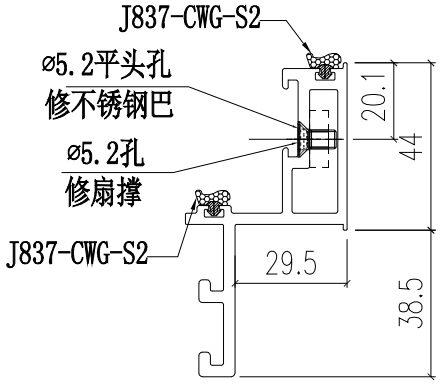

SECTION B-B

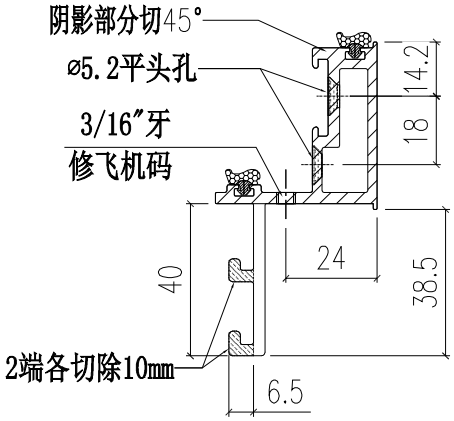

SECTION A-A

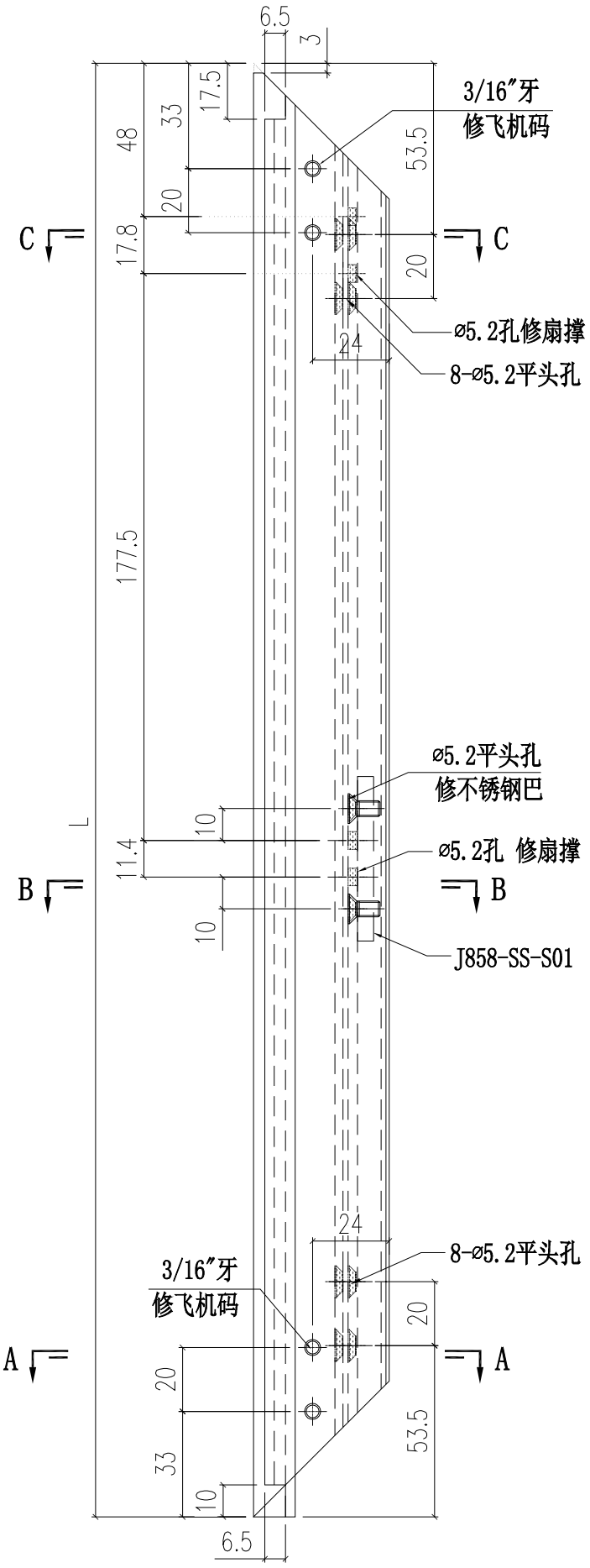

美特鋁質有限公司 MIDI Aluminium Fabricator Ltd.														
							工程號	J858	類別		物料號	-		
							地盘	康城11期	制圖	W.E.X	2022-06-30	圖號	X86299-S02L	
修改	-	-	-	採用	工廠	✓	地盤	-	图纸名称	铝料加工图	復核	-	-	數量	-	
日期	-	-	-	材料颜色	香槟金(ECD3X1009 9S-KF1)				材料	X86299	批准	-	-	單件重量	-	(KG)

序号	加工图编号	长度L	数量
1	X86299-S02LA	685	
2	X86299-S02LB	666	

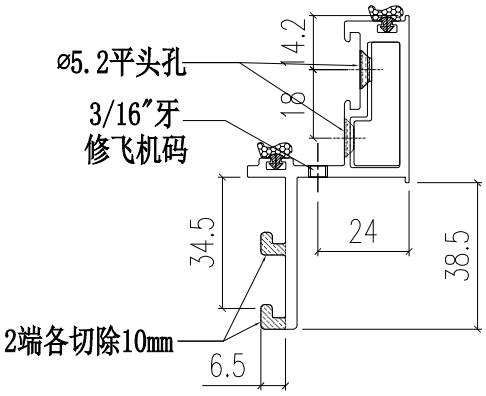

SECTION D-D

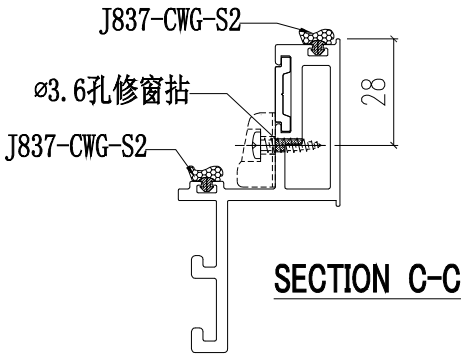

SECTION C-C

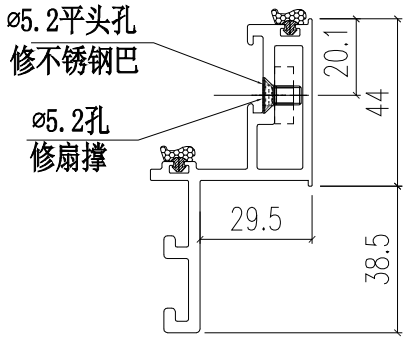

SECTION B-B

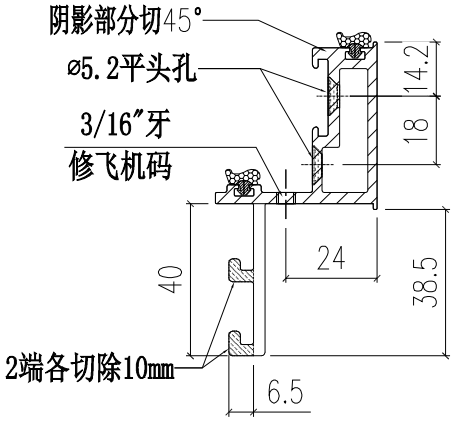

SECTION A-A

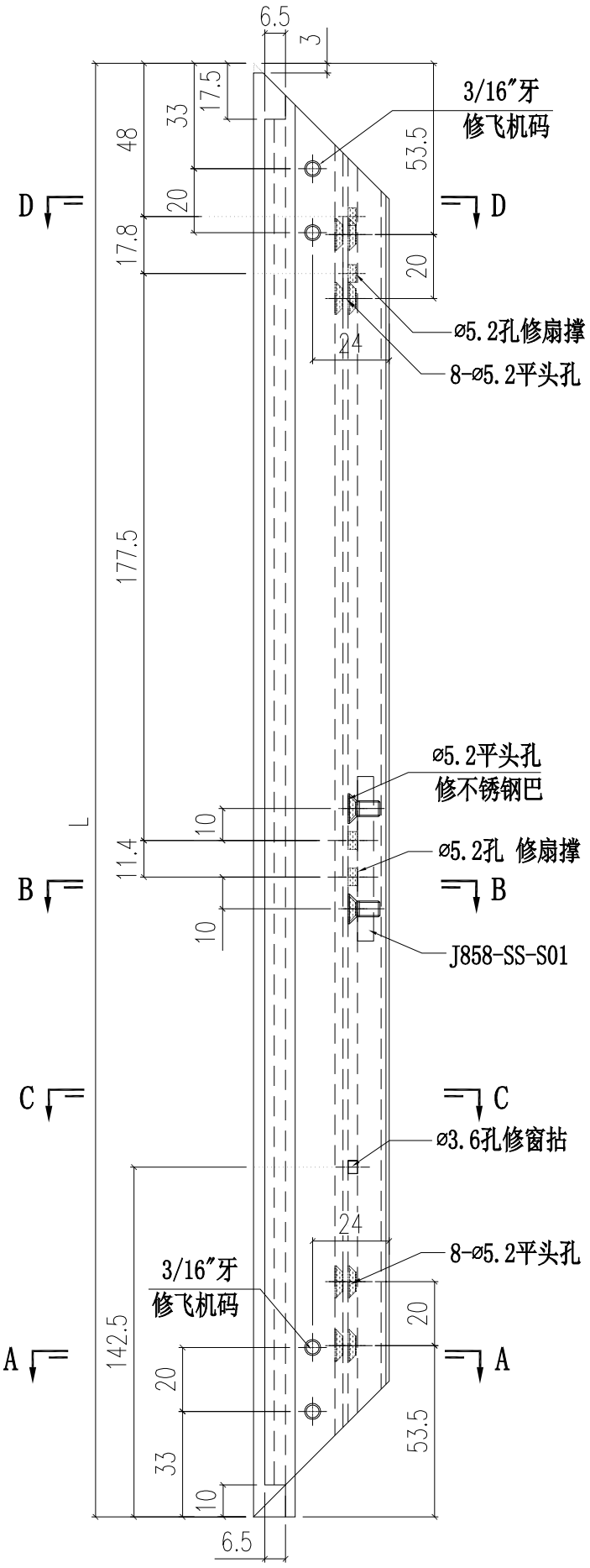

美特鋁質有限公司 MIDI Aluminium Fabricator Ltd.												
工程號	J858	類別		物料號	-							
地盤	康城11期	制圖	W.E.X	2022-06-30	圖號	X86299-S02R						
修改	-	-	-	採用工廠	✓	地盤	-	图纸名称	铝料加工图	復核	-	-	數量	-
日期	-	-	-	材料颜色	香槟金(ECD3X1009 9S-XF1)			材料	X86299	批准	-	-	單件重量	- (KG)

序号	加工图编号	长度L	数量
1	X86299-S02RA	685	-
2	X86299-S02RB	666	-

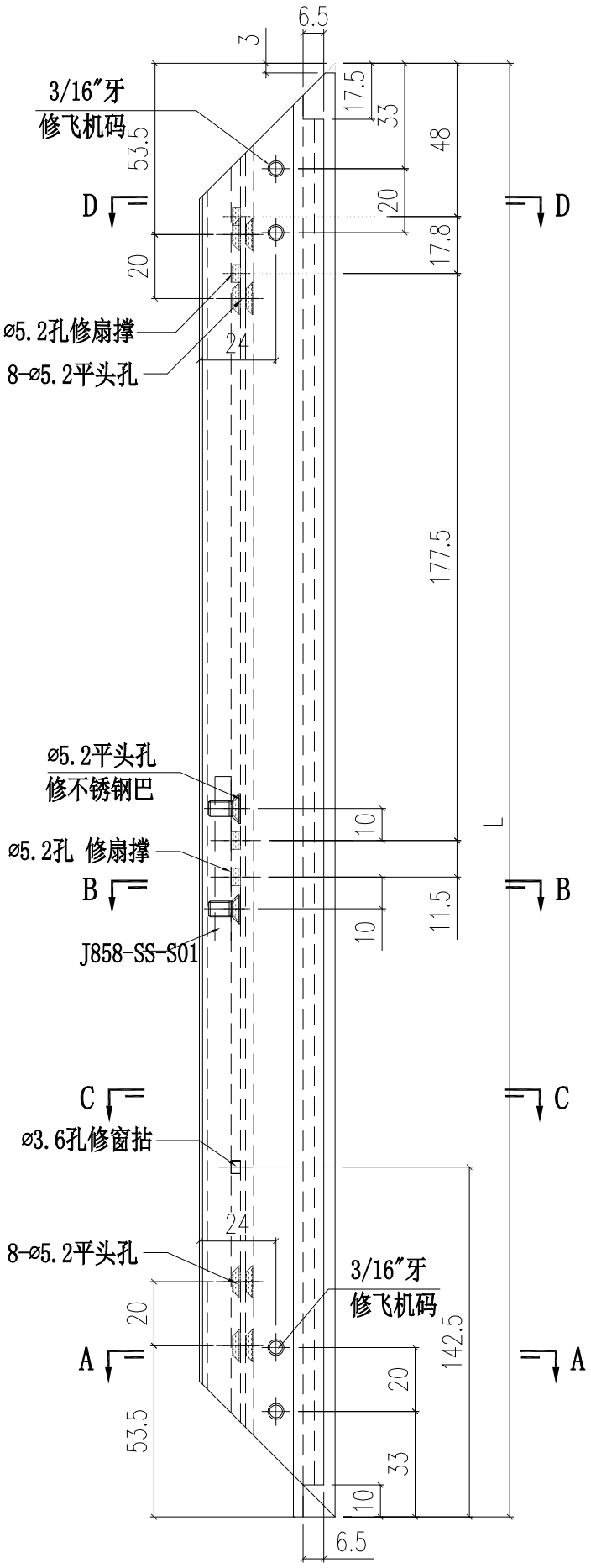

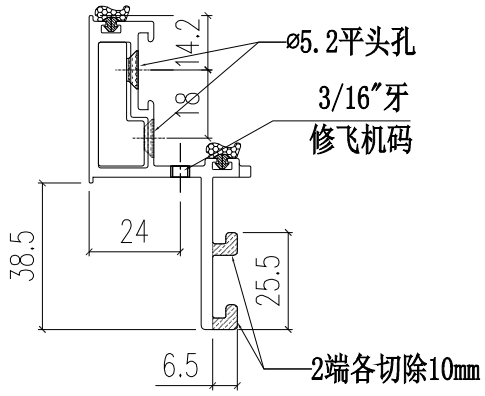

SECTION D-D

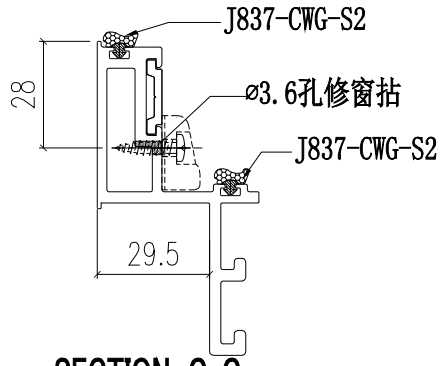

SECTION C-C

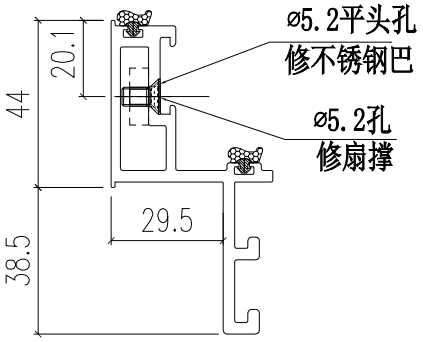

SECTION B-B

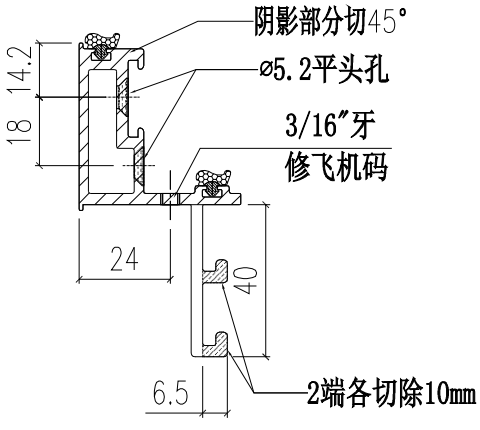

SECTION A-A

美特鋁質有限公司 MIDI Aluminium Fabricator Ltd.												
工程號	J858	類別		物料號	-							
地盤	康城11期	制圖	W.E.X	2022-06-30	圖號	X86299-S03L						
图纸名称	铝料加工图	復核	-	-	數量	-						
材料	X86299	批准	-	-	單件重量	- (KG)						

修改	-	-	-	採用	工廠	✓	地盤	-
日期	-	-	-	材料顏色	香槟金(ECD3X1009 9S-KF1)			

序号	加工图编号	长度L	数量
1	X86299-S03LA	685	
2	X86299-S03LB	607.5	-
3	X86299-S03LC	535	-

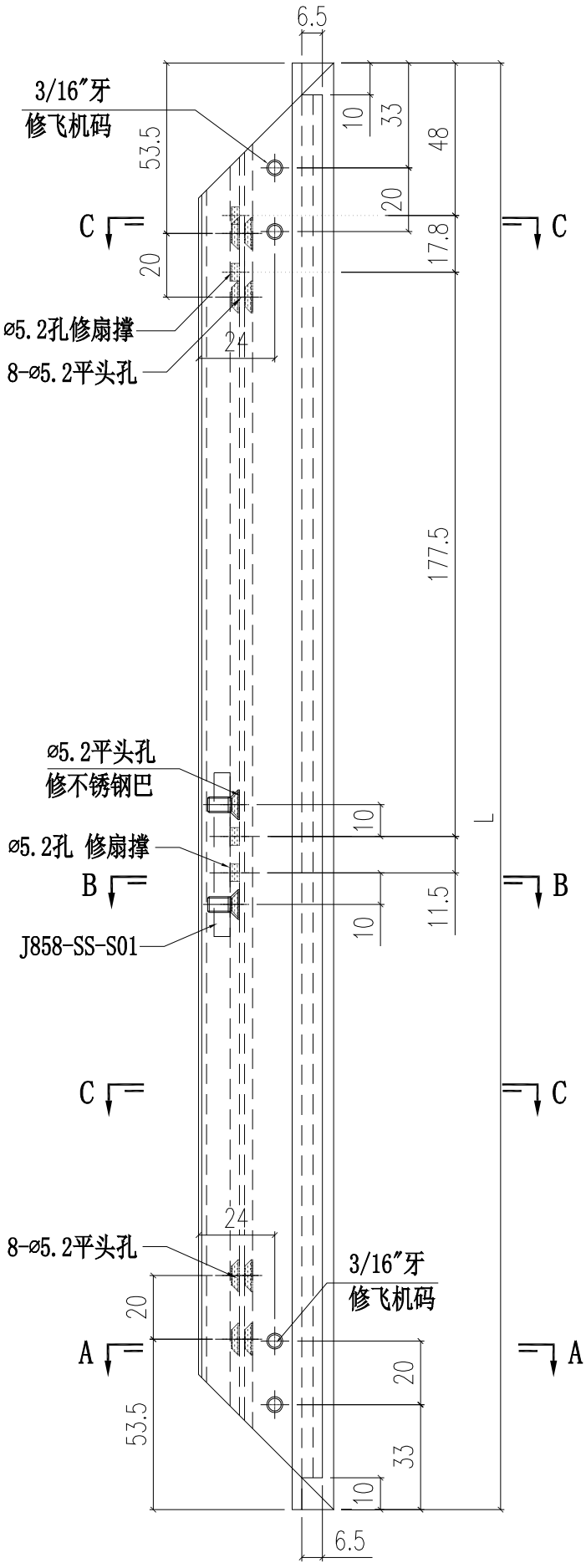

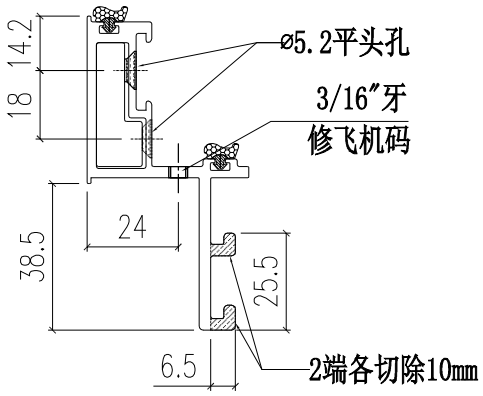

SECTION C-C

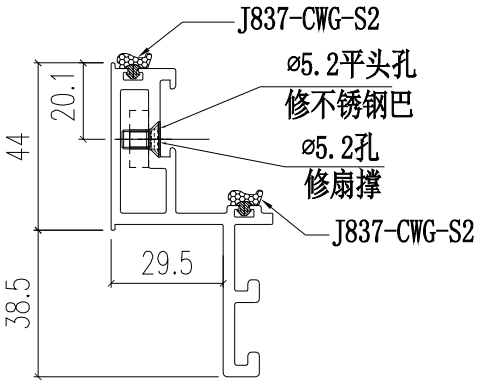

SECTION B-B

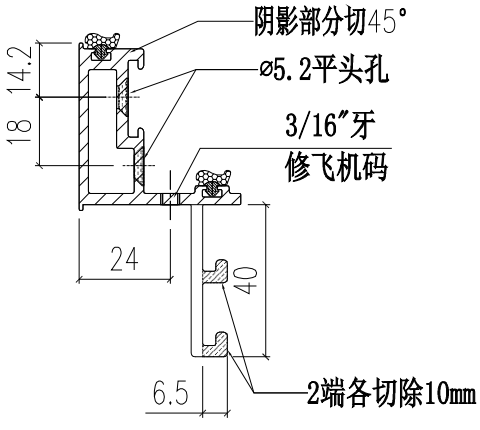

SECTION A-A

美特鋁質有限公司 MIDI Aluminium Fabricator Ltd.												
修改	-	-	-	採用	工廠	✓	地盤	-	工程號	J858	類別	
日期	-	-	-	材料顏色	香檳金(ECD3X1009 9S-XF1)				地盤	康城11期	制圖	W.E.X
									图纸名称	铝料加工图	復核	-
									材料	X86299	批准	-

物料號	-		
2022-06-30	圖號	X86299-S03R	
-	數量	-	
-	單件重量	-	(KG)

序号	加工图编号	长度L	数量
1	X86299-S03RA	685	
2	X86299-S03RB	650	-
3	X86299-S03RC	600	-

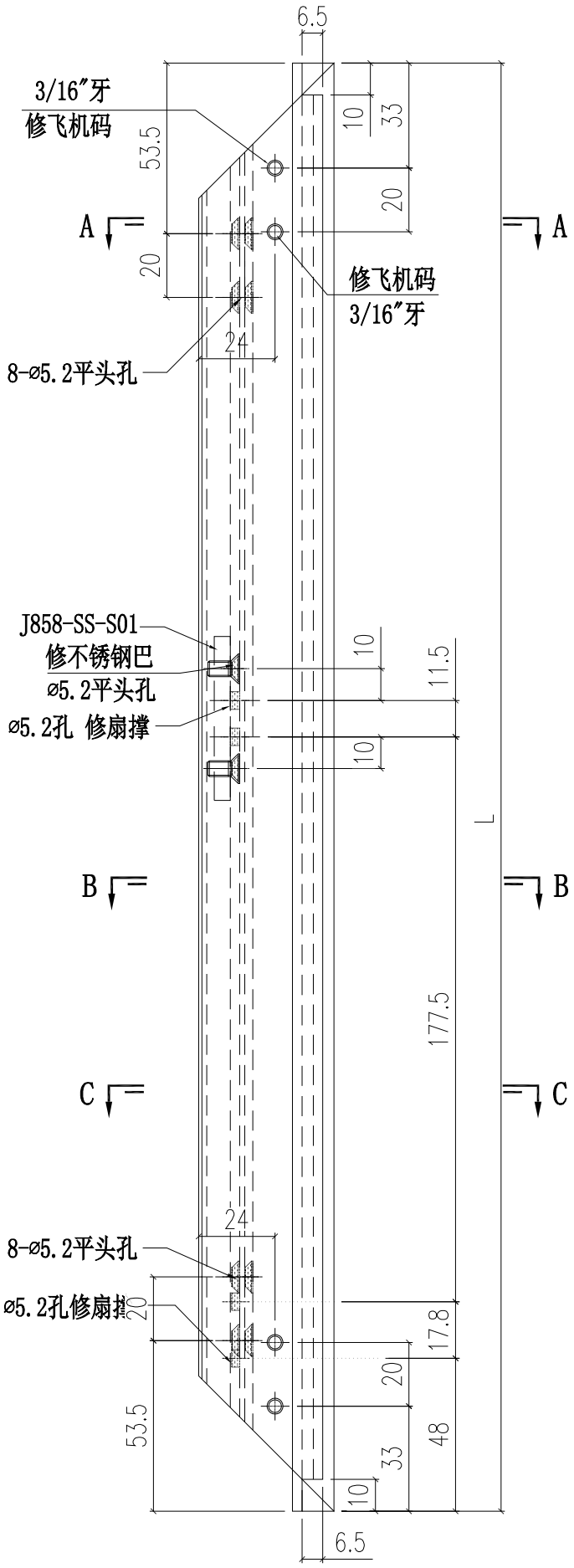

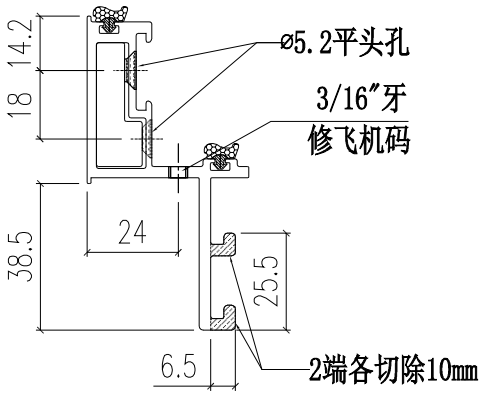

SECTION C-C

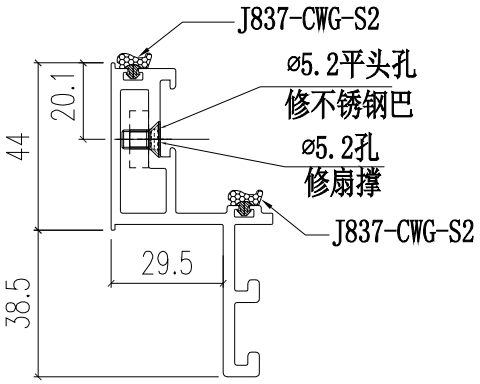

SECTION B-B

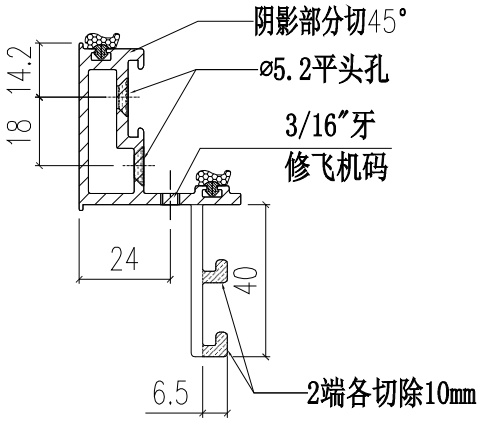

SECTION A-A

美特鋁質有限公司 MIDI Aluminium Fabricator Ltd.							工程號	J858	類別		物料號	-		
							地盤	康城11期	制圖	W.E.X	2022-06-30	圖號	X86299-S04L	
修改	-	-	-	採用工廠	✓	地盤 -	图纸名称	铝料加工图	復核	-	-	數量	-	
日期	-	-	-	材料颜色	香槟金(ECD3X1009 9S-KF1)		材料	X86299	批准	-	-	單件重量	-	(KG)

序号	加工图编号	长度L	数量
1	X86299-S04LA	685	
2	X86299-S04LB	607.5	-
3	X86299-S04LC	535	-

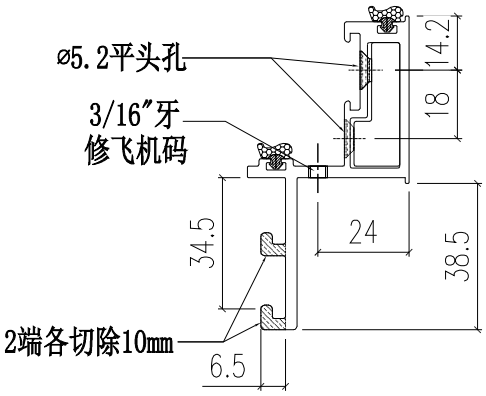

SECTION D-D

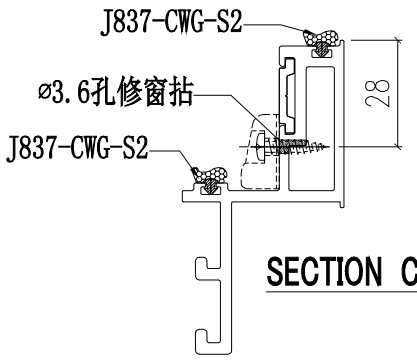

SECTION C-C

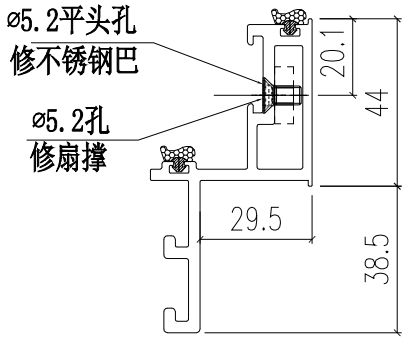

SECTION B-B

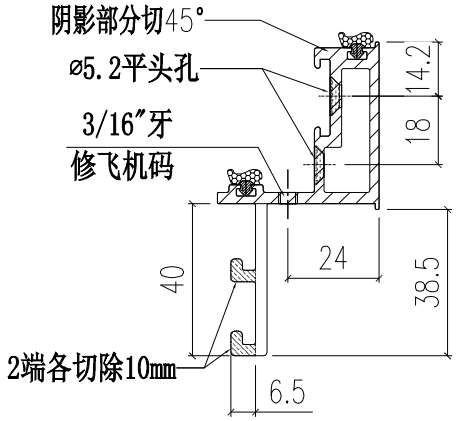

SECTION A-A

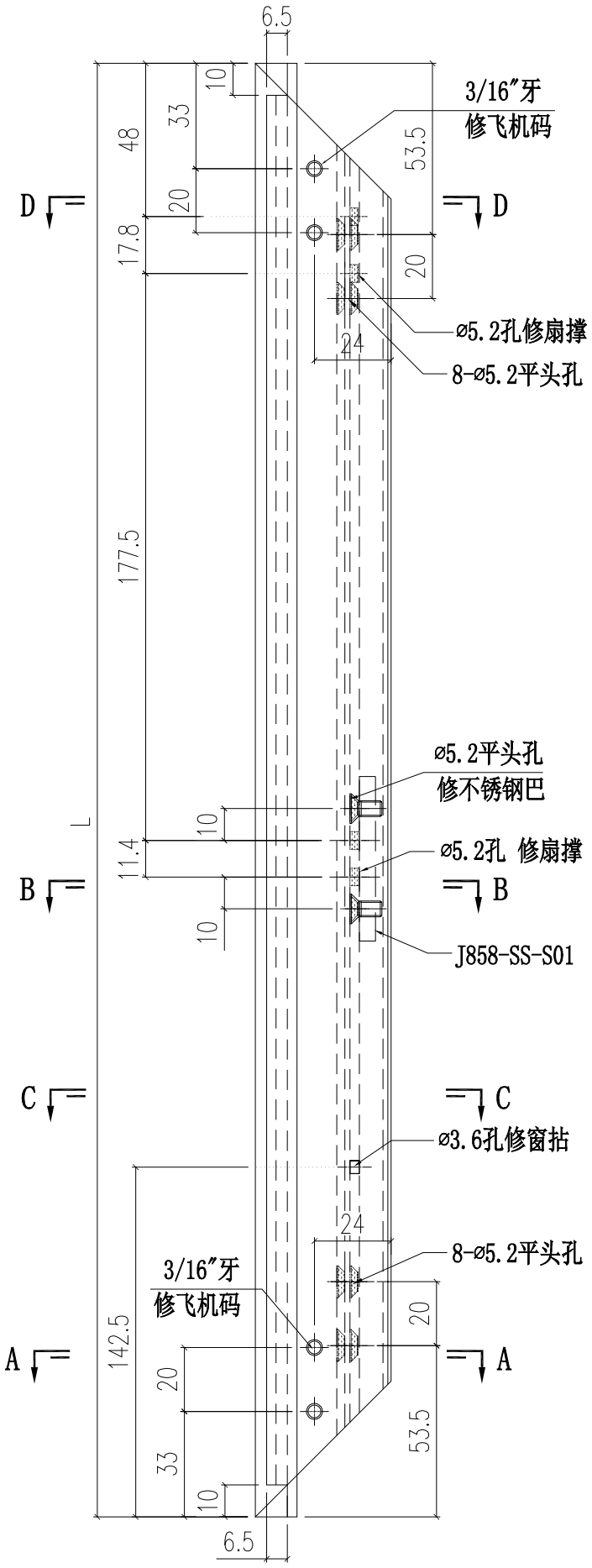

美特鋁質有限公司 MIDI Aluminium Fabricator Ltd.							工程號	J858	類別		物料號	-		
							地盤	康城11期	制圖	W.E.X	2022-06-30	圖號	X86299-S04R	
修改	-	-	-	採用	工廠	✓	地盤	-	图纸名称	铝料加工图	復核	-	-	數量	-	
日期	-	-	-	材料颜色		香槟金(ECD3X1009 9S-XF1)			材料	X86299	批准	-	-	單件重量	-	(KG)

序号	加工图编号	长度L	数量
1	X86299-S04RA	685	
2	X86299-S04RB	650	-
3	X86299-S04RC	600	-

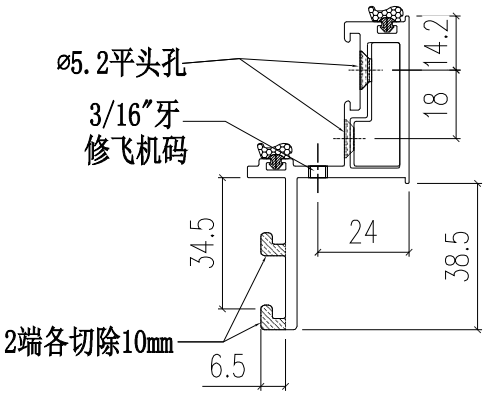

SECTION D-D

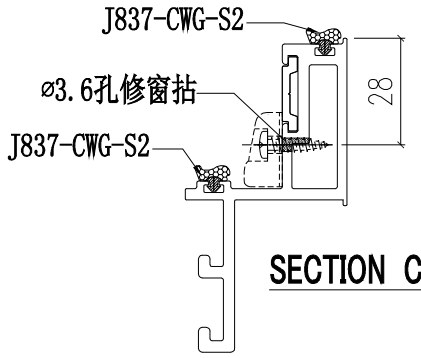

SECTION C-C

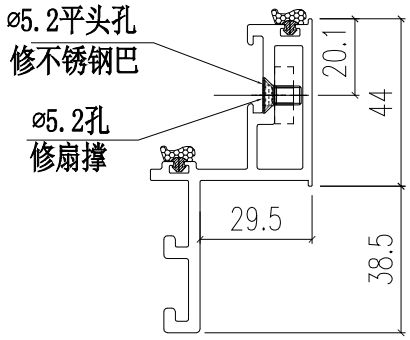

SECTION B-B

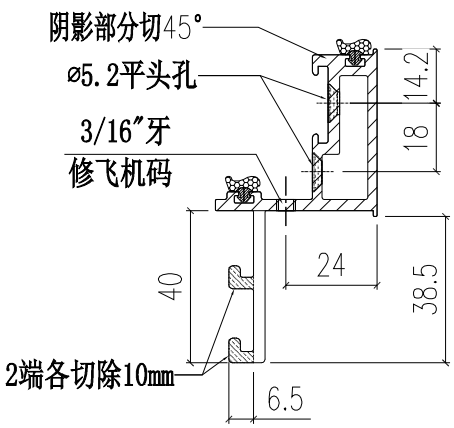

SECTION A-A

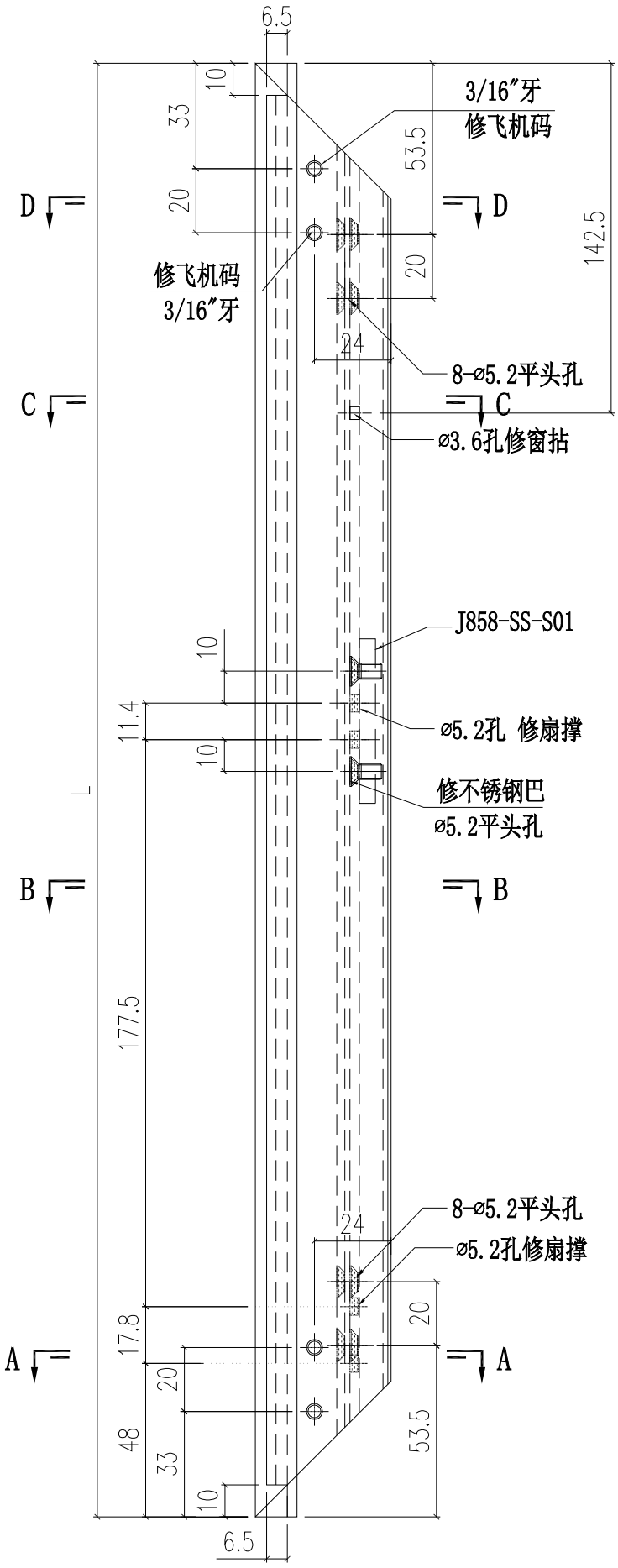

美特鋁質有限公司 MIDI Aluminium Fabricator Ltd.													
修改	-	-	-	採用	工廠	✓	地盤		工程號	J858	類別		物料號	-		
日期	-	-	-	材料顏色	香檳金(ECD3X1009 9S-XF1)				地盤	康城11期	制圖	W.E.X	2022-05-27	圖號	X86299-S07L
									图纸名称	铝料加工图	復核	-	-	數量	-
									材料	X86299	批准	-	-	單件重量	- (KG)

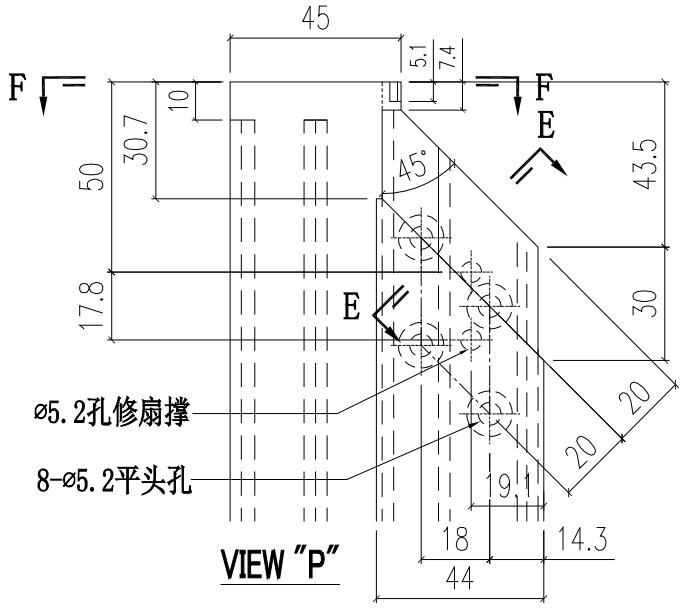

VIEW "P"

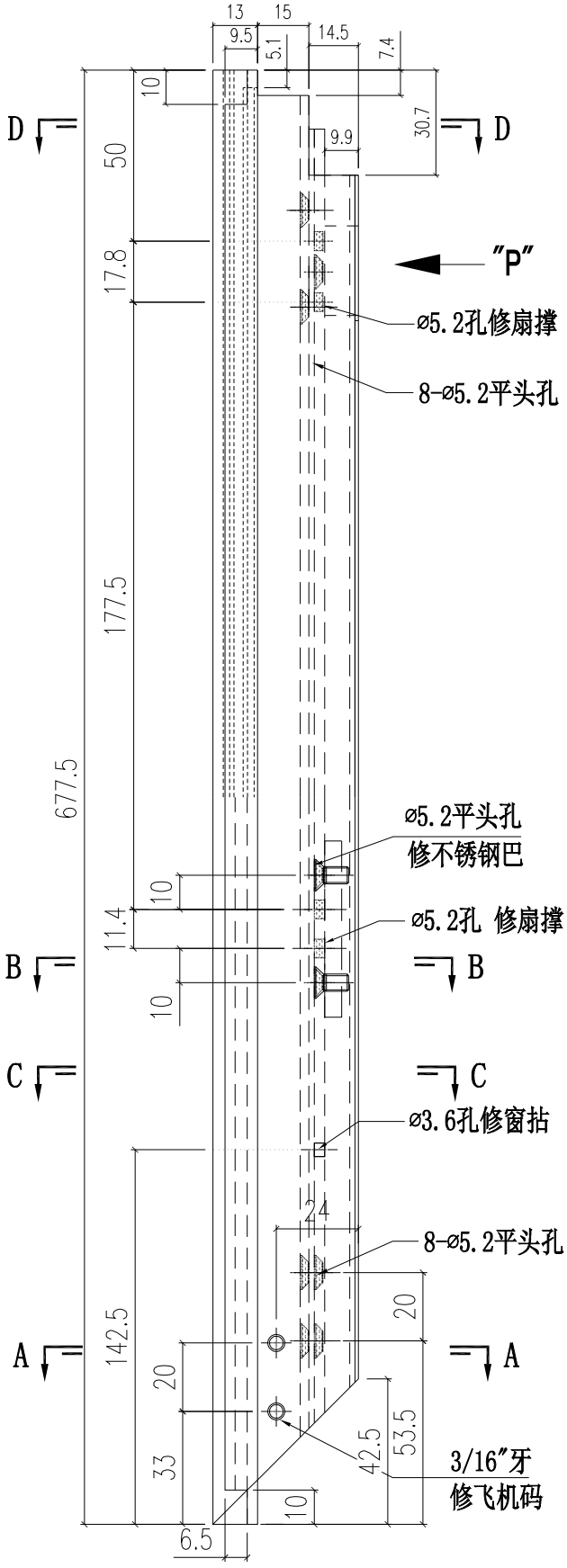

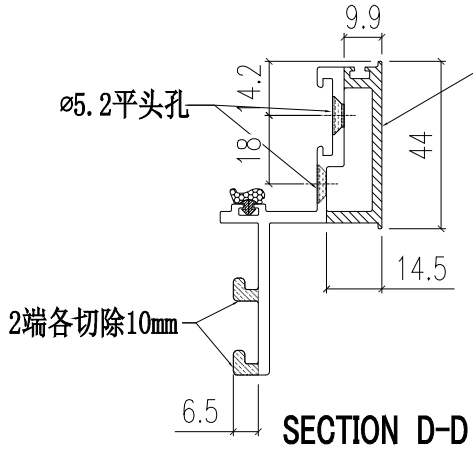

SECTION D-D

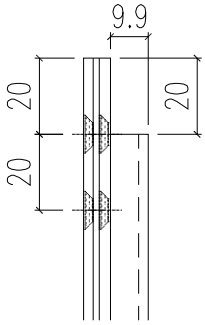

SECTION E-E

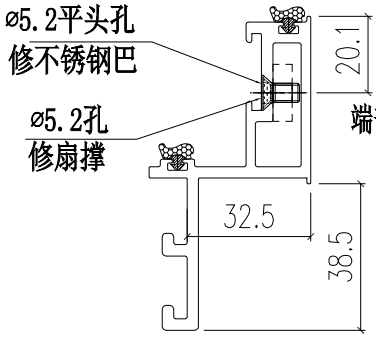

SECTION B-B

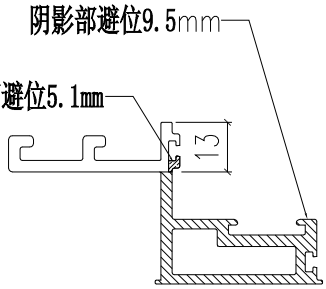

SECTION F-F

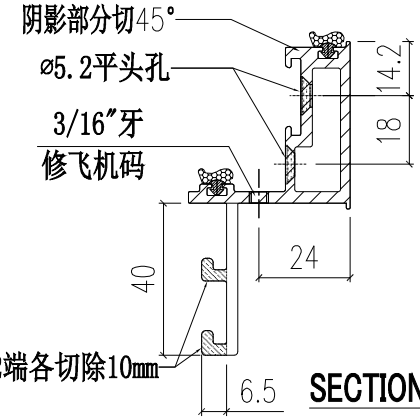

SECTION A-A

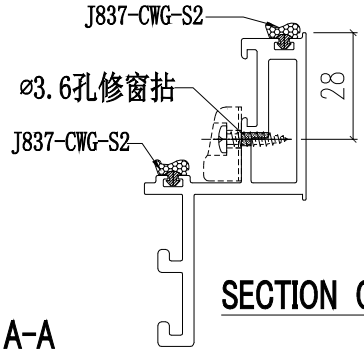

SECTION C-C

美特鋁質有限公司 MIDI Aluminium Fabricator Ltd.													
修改	-	-	-	採用	工廠	✓	地盤		工程號	J858	類別		物料號	-		
日期	-	-	-	材料顏色	香檳金(ECD3X1009 9S-XF1)				地盤	康城11期	制圖	W.E.X	2022-05-27	圖號	X86299-S07R
									图纸名称	铝料加工图	復核	-	-	數量	-
									材料	X86299	批准	-	-	單件重量	- (KG)

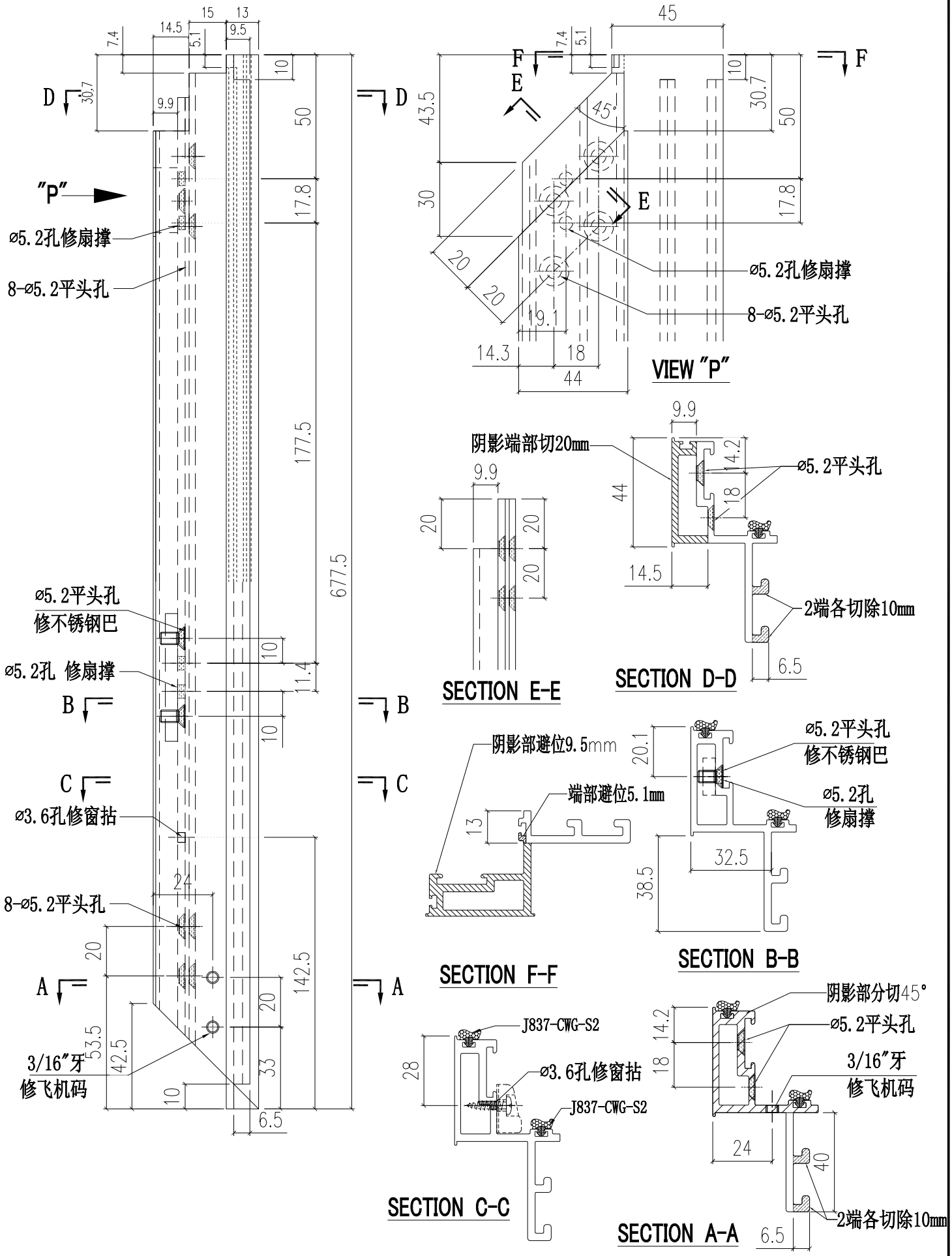

美特鋁質有限公司 MIDI Aluminium Fabricator Ltd.													
修改	-	-	-	採用	工廠	✓	地盤		工程號	J858	類別		物料號	-		
日期	-	-	-	材料顏色	香槟金(ECD3X1009 9S-XF1)				地盤	康城11期	制圖	W.E.X	2022-05-27	圖號	X86299-S08L
									图纸名称	铝料加工图	復核	-	-	數量	-
									材料	X86299	批准	-	-	單件重量	- (KG)

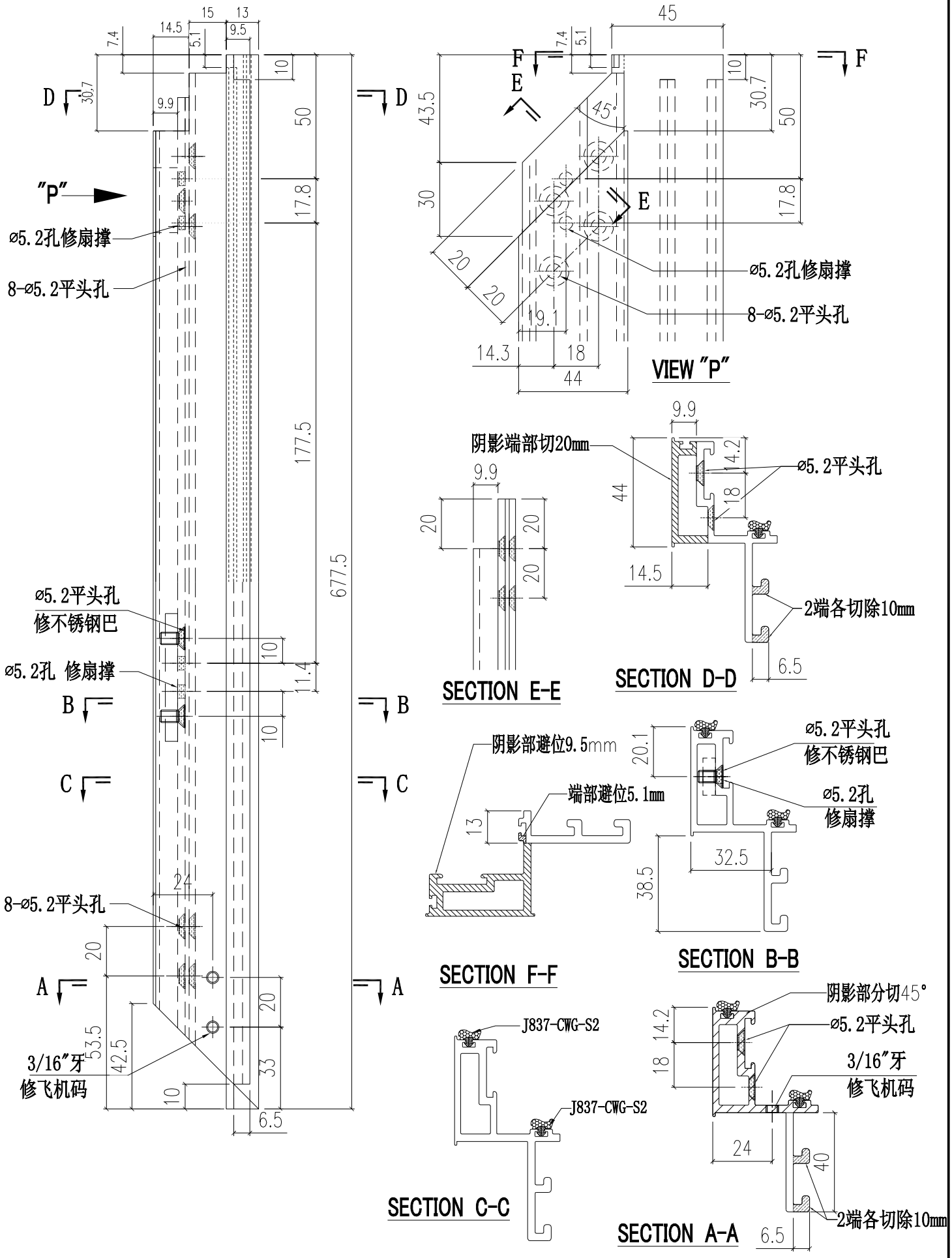

美特鋁質有限公司 MIDI Aluminium Fabricator Ltd.													
修改	-	-	-	採用	工廠	✓	地盤		工程號	J858	類別		物料號	-		
日期	-	-	-	材料顏色	香檳金(ECD3X1009 9S-KF1)				地盤	康城11期	制圖	W.E.X	2022-05-27	圖號	X86299-S08R
									图纸名称	铝料加工图	復核	-	-	數量	-
									材料	X86299	批准	-	-	單件重量	- (KG)

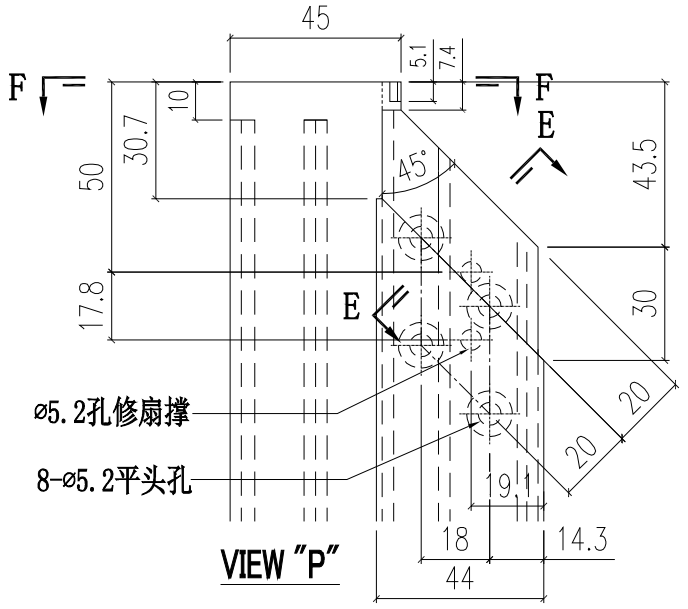

VIEW "P"

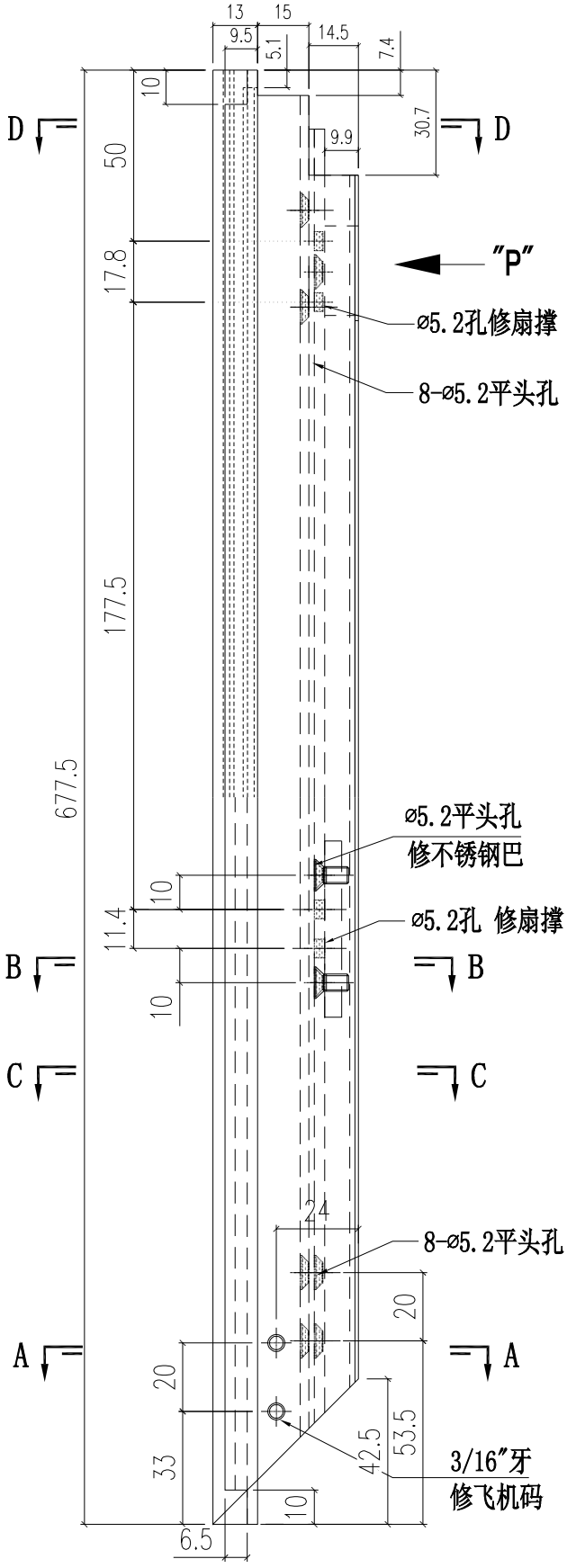

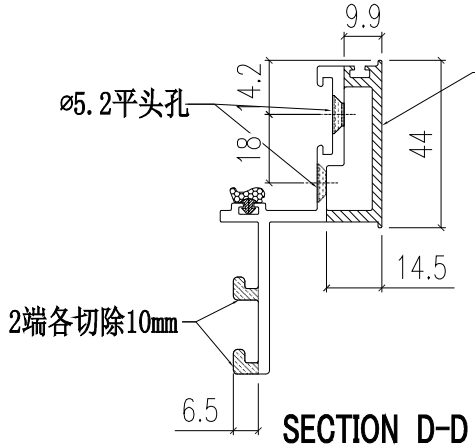

SECTION D-D

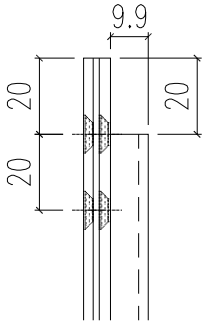

SECTION E-E

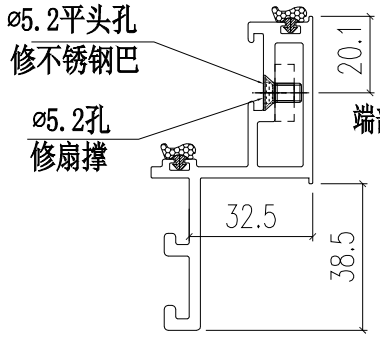

SECTION B-B

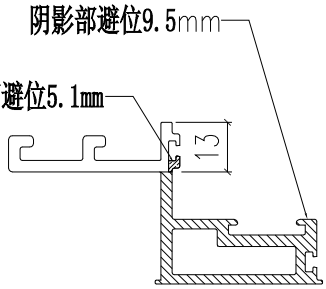

SECTION F-F

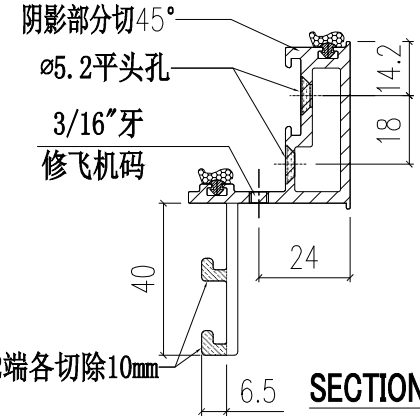

SECTION A-A

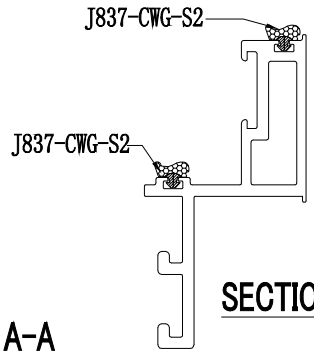

SECTION C-C

美特鋁質有限公司 MIDI Aluminium Fabricator Ltd.														
							工程號	J858	類別		物料號	-		
							地盘	康城11期	制圖	W.E.X	2022-06-30	圖號	X86284-S01	
修改	-	-	-	採用	工廠	✓	地盤	-	图纸名称	铝料加工图	復核	-	-	數量	-	
日期	-	-	-	材料颜色	香槟金(ECD3X1009 9S-XF1)				材料	X86284	批准	-	-	單件重量	-	(KG)

序号	加工图编号	长度	N	数量
1	X86284-S01A	1485	@500c/cx2	-
2	X86284-S01B	1685	@600c/cx2	-

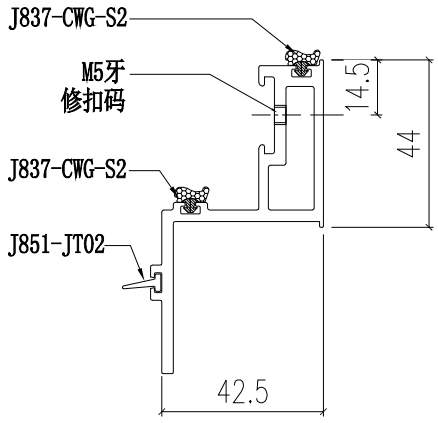

SECTION B-B

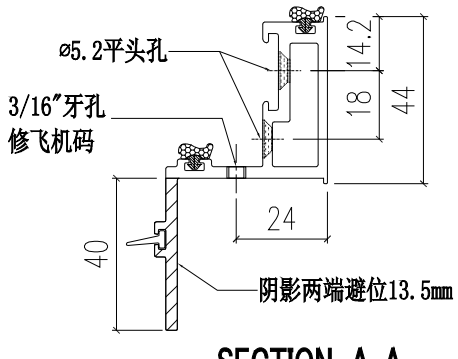

SECTION A-A

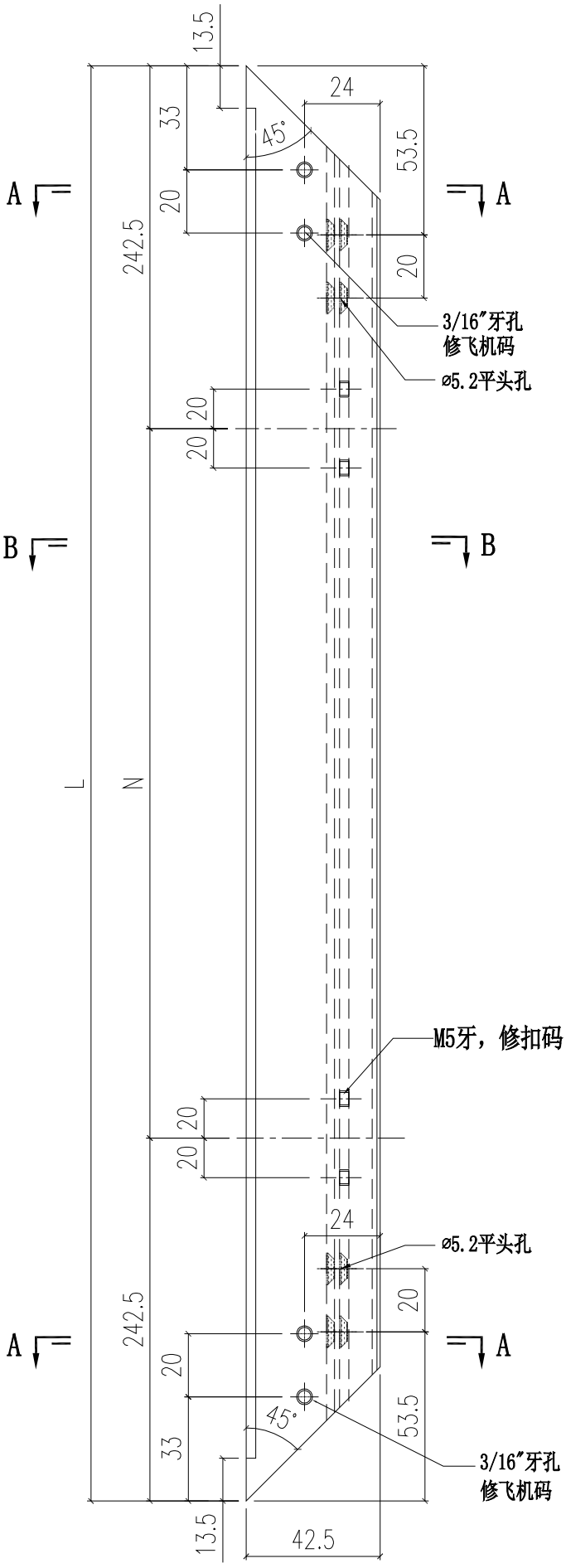

美特鋁質有限公司 MIDI Aluminium Fabricator Ltd.											
工程號	J858	類別		物料號	-						
地盤	康城11期	制圖	W.E.X	2022-06-30	圖號	X86284-S02L					
修改	-	-	-	採用工廠	✓	地盤	-	图纸名称	铝料加工图	復核	-	-	數量	-	
日期	-	-	-	材料颜色	香槟金(ECD3X1009 9S-XF1)			材料	X86284	批准	-	-	單件重量	-	(KG)

序号	加工图编号	长度	数量
1	X86284-S02LA	1485	-
2	X86284-S02LB	1685	-

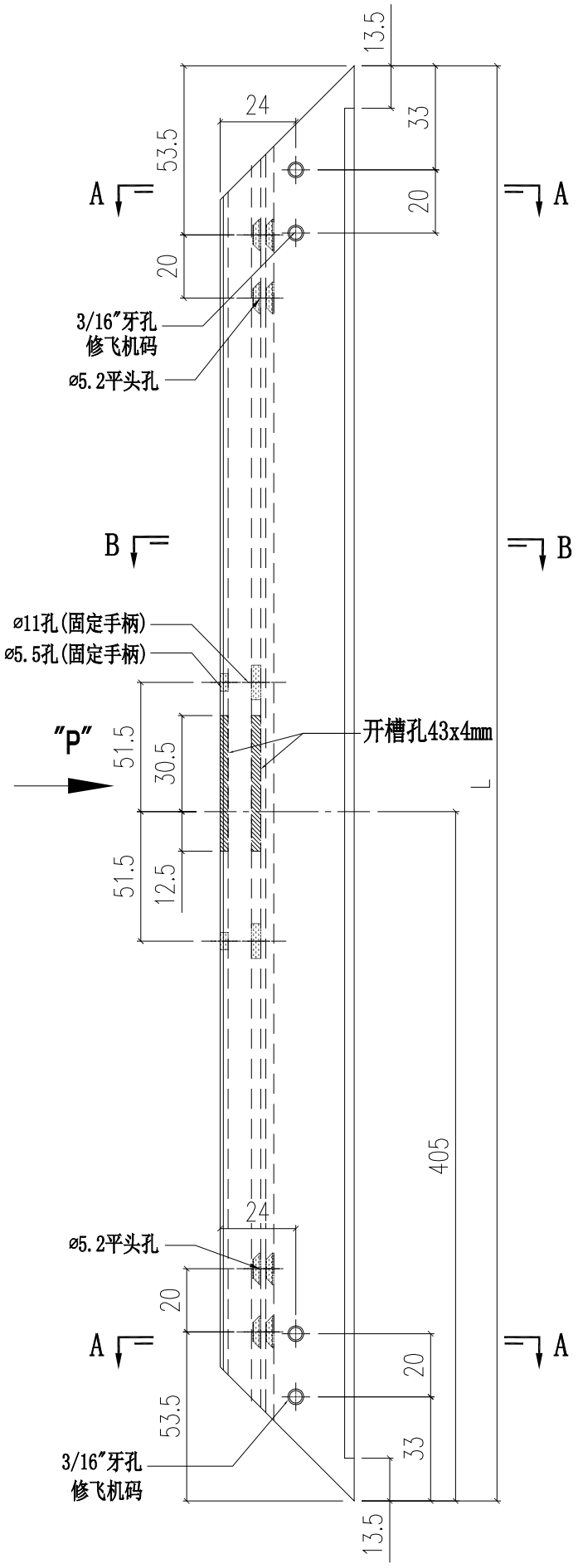

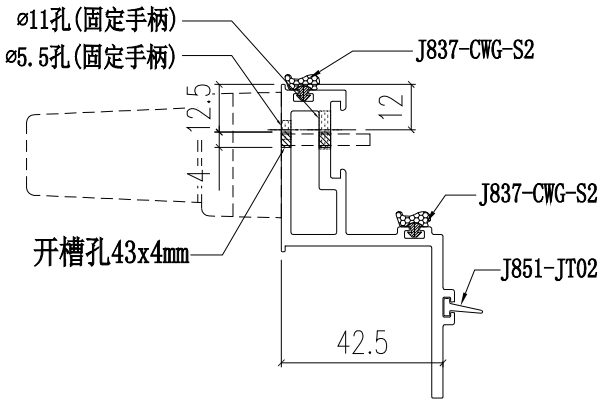

SECTION B-B

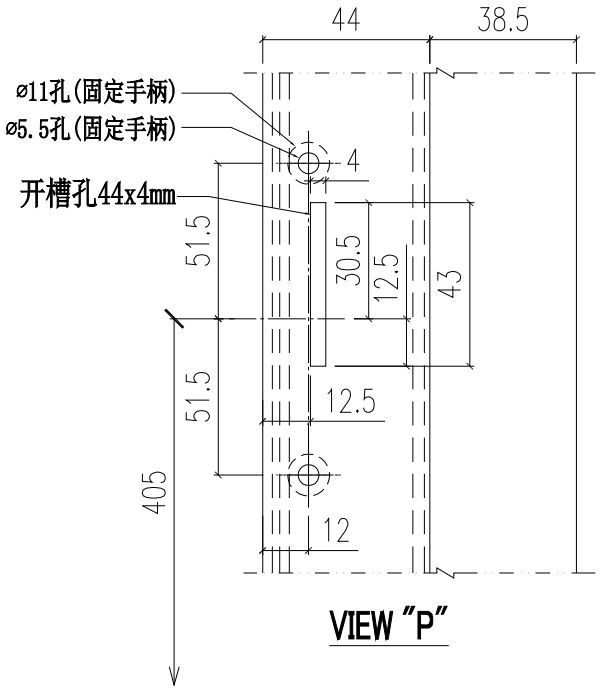

VIEW "P"

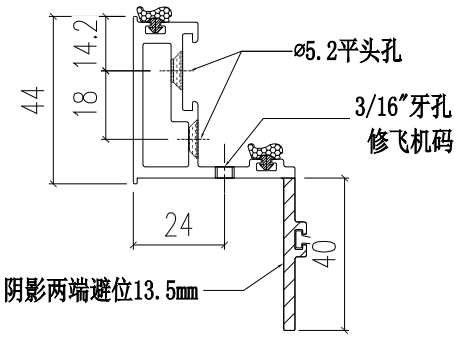

SECTION A-A

美特鋁質有限公司
MIDI Aluminium Fabricator Ltd.

工程號	J858	類別		物料號	-						
地盤	康城11期	制圖	W.E.X	2022-06-30	圖號	X86284-S02R					
图纸名称	铝料加工图	復核	-	-	數量	-					
材料	X86284	批准	-	-	單件重量	-	(KG)				

修改	-	-	-	採用工廠	✓	地盤	-
日期	-	-	-	材料顏色	香槟金(ECD3X1009 9S-KF1)		

序号	加工图编号	长度	数量
1	X86284-S02RA	1485	-
2	X86284-S02RB	1685	-

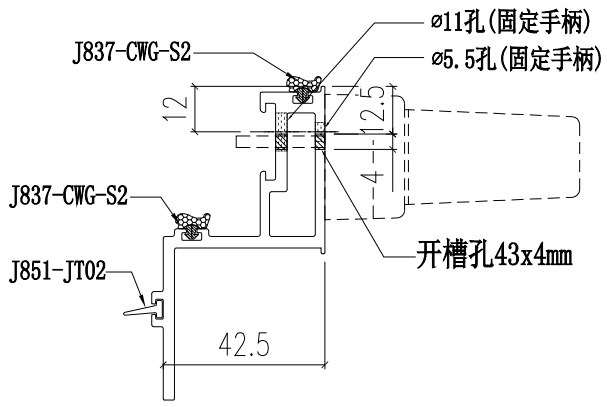

SECTION B-B

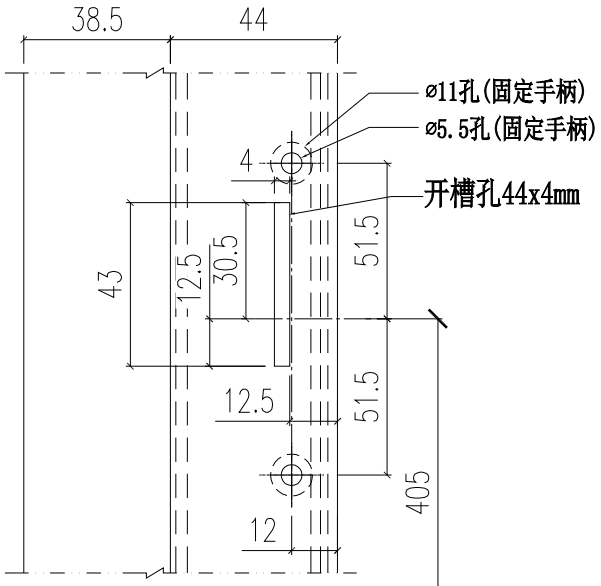

VIEW "P"

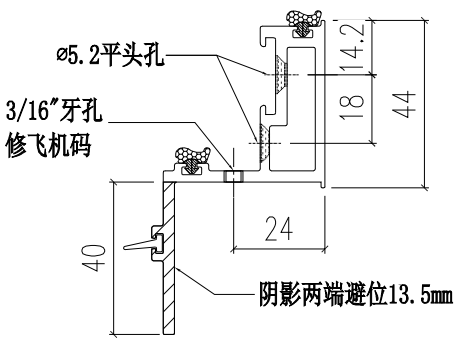

SECTION A-A

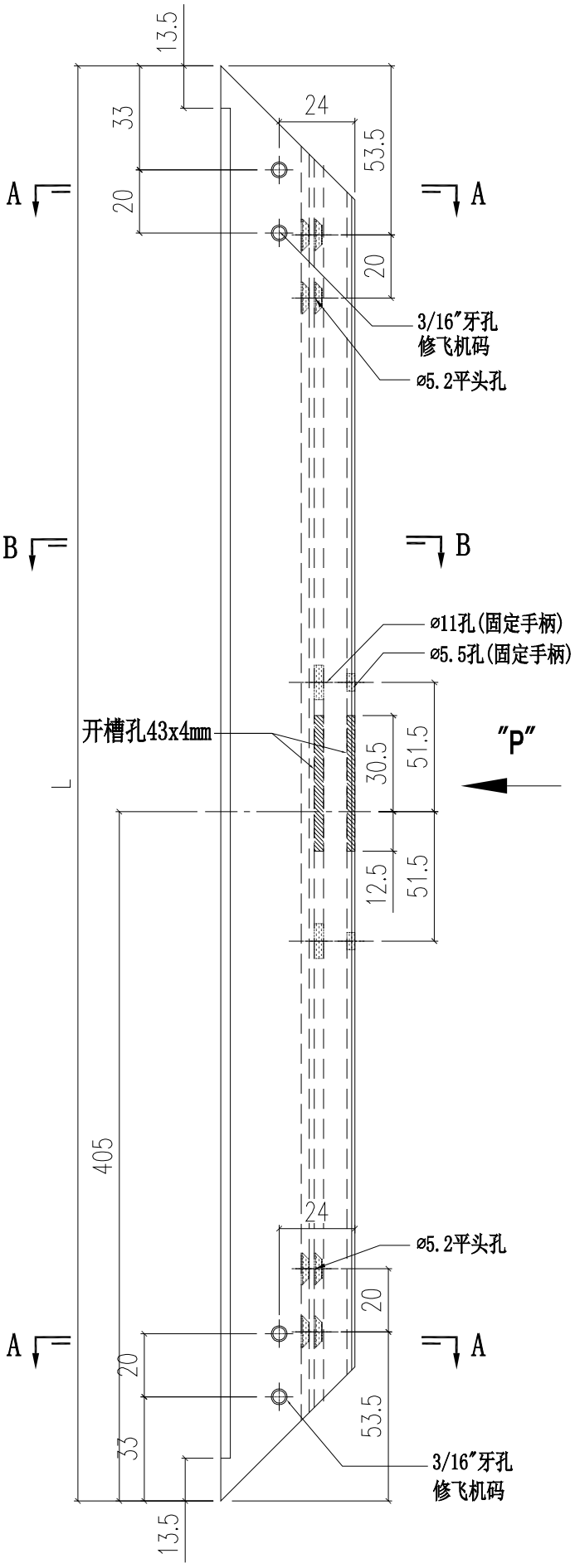

美特鋁質有限公司 MIDI Aluminium Fabricator Ltd.														
								工程號	J858	類別		物料號	-	
								地盘	康城11期	制圖	W.E.X	2022-06-30	圖號	X86285-S01
修改	-	-	-	採用	工廠	✓	地盤	-	图纸名称	铝料加工图	復核	-	-	數量	-
日期	-	-	-	材料颜色	香槟金(ECD3X1009 9S-KF1)				材料	X86285	批准	-	-	單件重量	- (KG)

序号	加工图编号	长度	N	数量
1	X86285-S01A	1479	@500c/cx2	-
2	X86285-S01B	1679	@600c/cx2	-

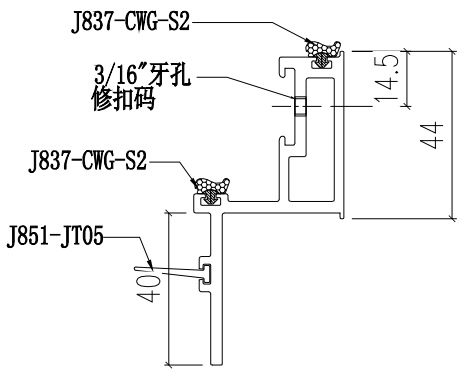

SECTION B-B

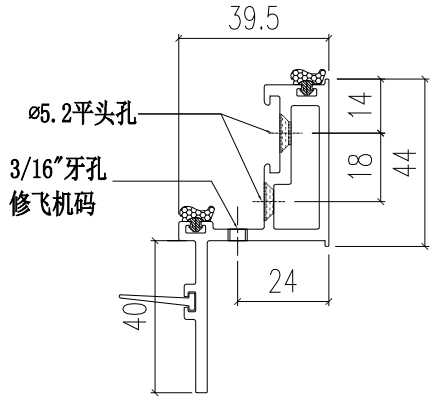

SECTION A-A

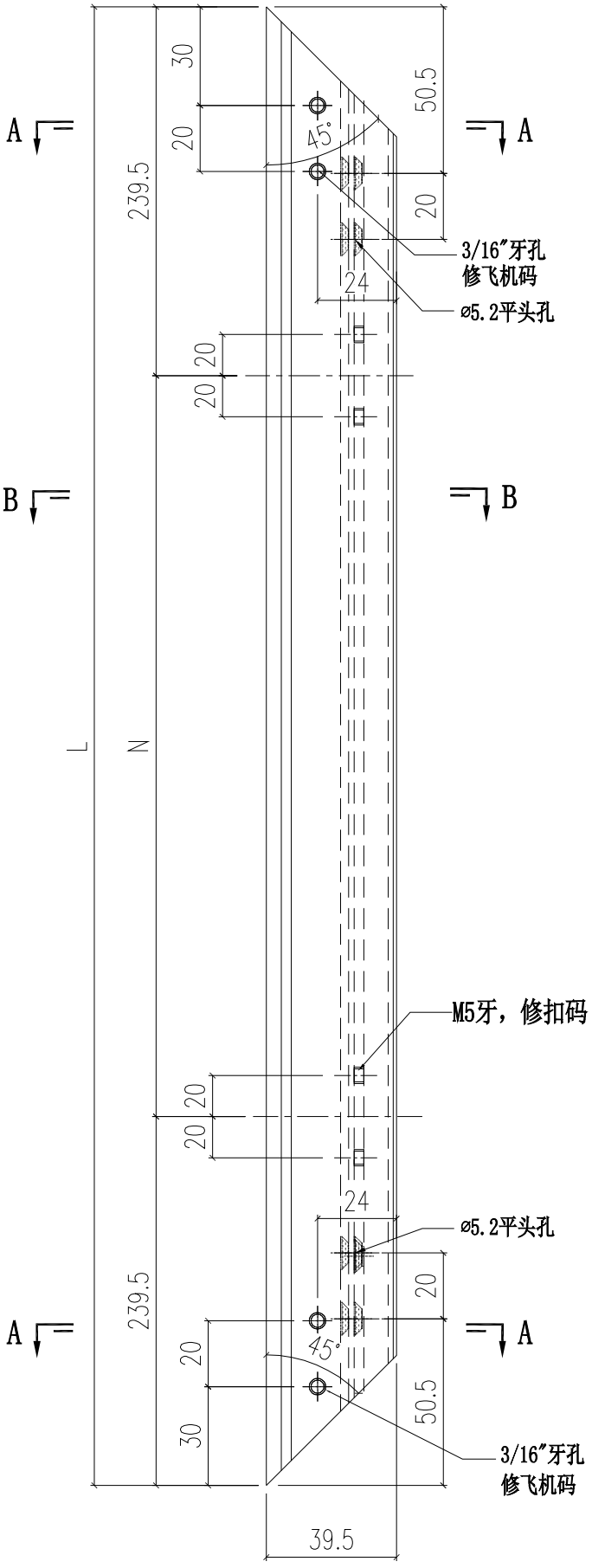

美特鋁質有限公司 MIDI Aluminium Fabricator Ltd.														
修改	-	-	-	採用	工廠	✓	地盤	-	工程號	J858	類別		物料號	-
日期	-	-	-	材料顏色	香檳金(ECD3X1009 9S-KF1)				地盤	康城11期	制圖	W.E.X	2022-06-30	圖號 X86351-S01
									图纸名称	铝料加工图	復核	-	-	數量 -
									材料	X86297	批准	-	-	單件重量 - (KG)

序号	加工图编号	长度	数量
1	X86351-S01A	1458	1
2	X86351-S01B	1658	1

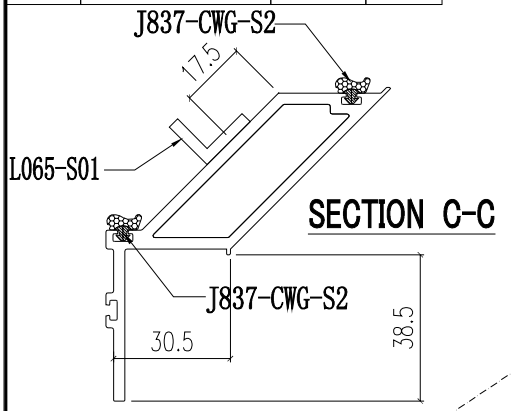

SECTION C-C

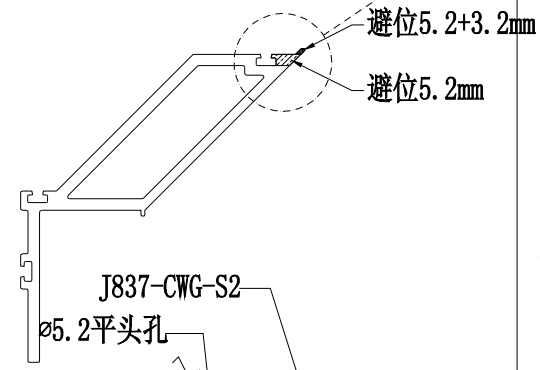

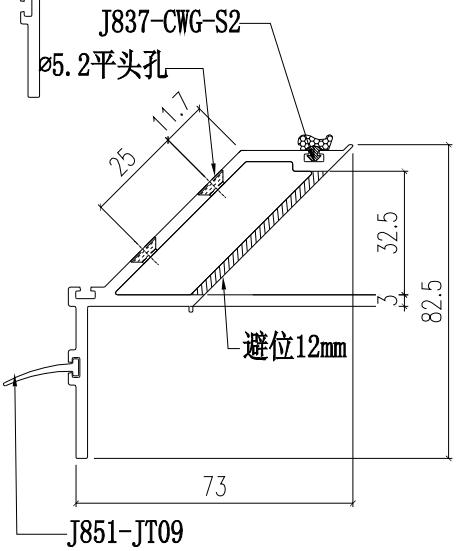

SECTION B-B

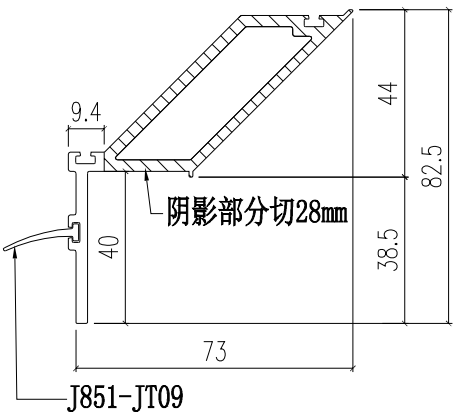

SECTION A-A

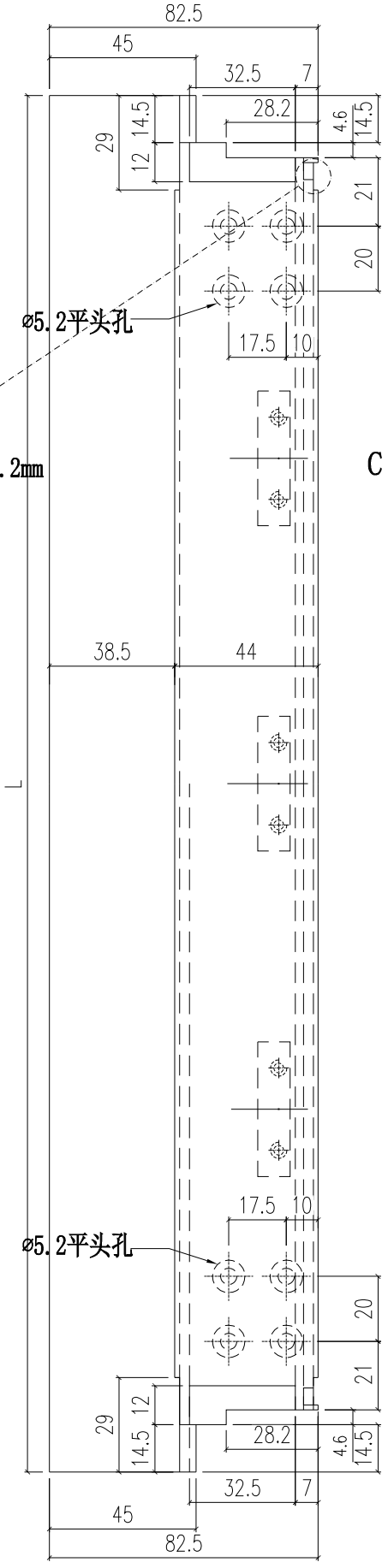

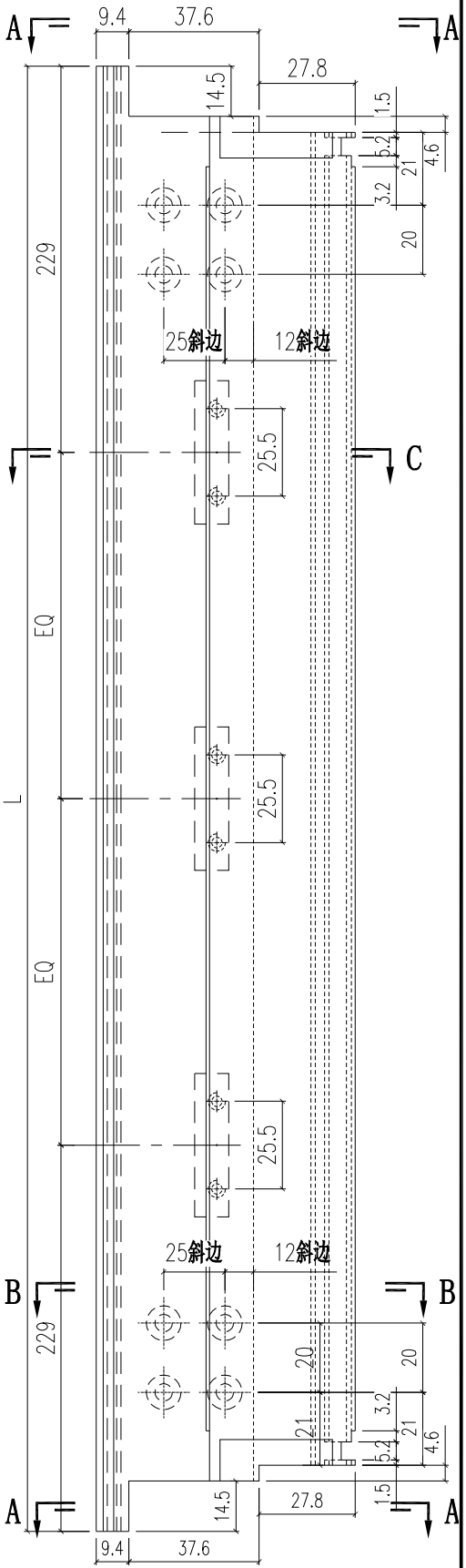

美特鋁質有限公司 MIDI Aluminium Fabricator Ltd.													
				工程號	J858	類別		物料號	-				
				地盘	康城11期	制圖	W.E.X	2022-06-30	圖號	X86283-S01			
修改	-	-	-	採用工廠	✓	地盤	-	图纸名称	铝料加工图	復核	-	-	數量	-	
日期	-	-	-	材料颜色	香槟金(ECD3X1009 9S-XF1)			材料	X86283	批准	-	-	單件重量	-	(KG)

部件编号	L	数量
X86283-S01-01	677.5	-
X86283-S01-02	685	-
X86283-S01-03	1230	-
X86283-S01-04	-	-
X86283-S01-05	658.5	-
X86283-S01-06	607.5	-
X86283-S01-07	650	-
X86283-S01-08	535	-
X86283-S01-09	600	-

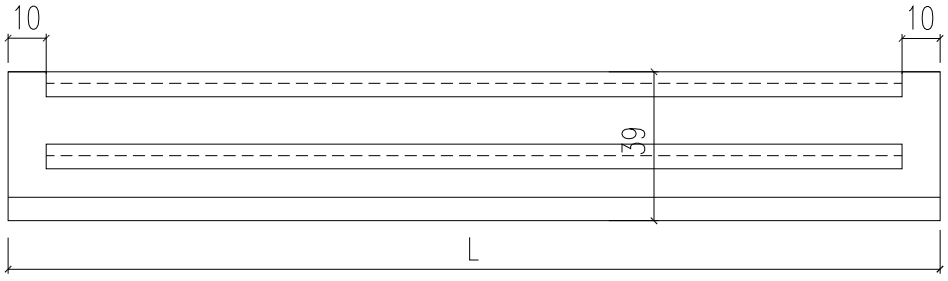

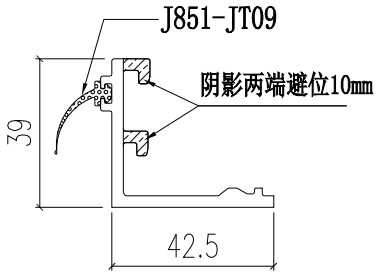

美特鋁質有限公司 MIDI Aluminium Fabricator Ltd.											
工程號	J858	類別		物料號	-						
地盘	康城11期	制圖	W.E.X	2022-05-27	圖號	H122785-S01					
图纸名称	防风扣垫块	復核	-	-	數量	-					
材料	H122785	批准	-	-	單件重量	-	(KG)				

修改	1	-	-	採用	工廠	✓	地盤	
日期	23/08	-	-	材料顏色	香槟金			

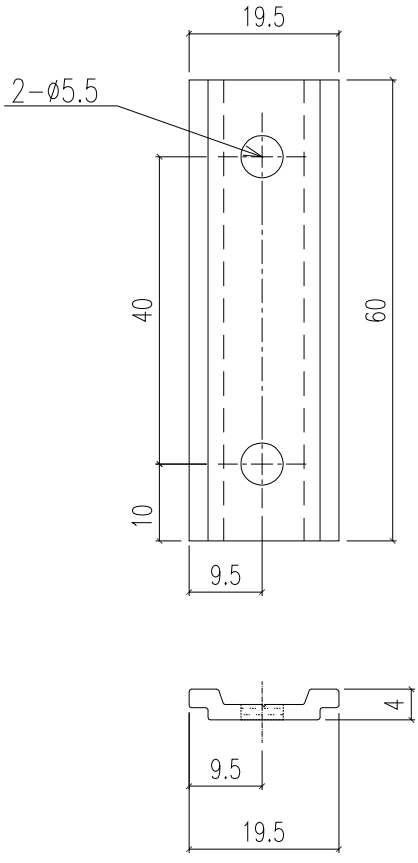

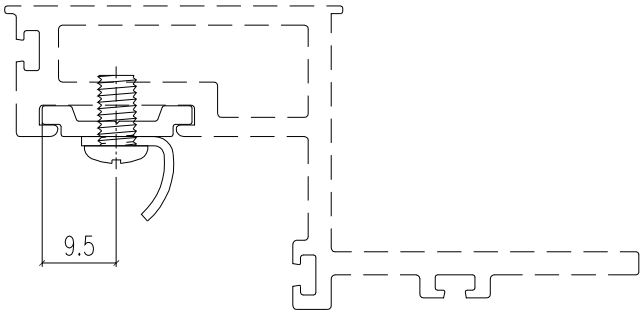

美特鋁質有限公司 MIDI Aluminium Fabricator Ltd.				工程號	J858	類別		物料號	-		
				地盘	康城11期	制圖	W.E.X	2022-05-27	圖號	H122785-S02	
修改	-	-	-	採用工廠	✓ 地盤	图纸名称	扇撑垫块	復核	-	-	數量	-
日期	-	-	-	材料顏色	香槟金	材料	H122785	批准	-	-	單件重量	- (KG)

部件编号	L	A	B	C
H122785-S02LA	1140	300	500	300
H122785-S02LB	1340	375	550	375

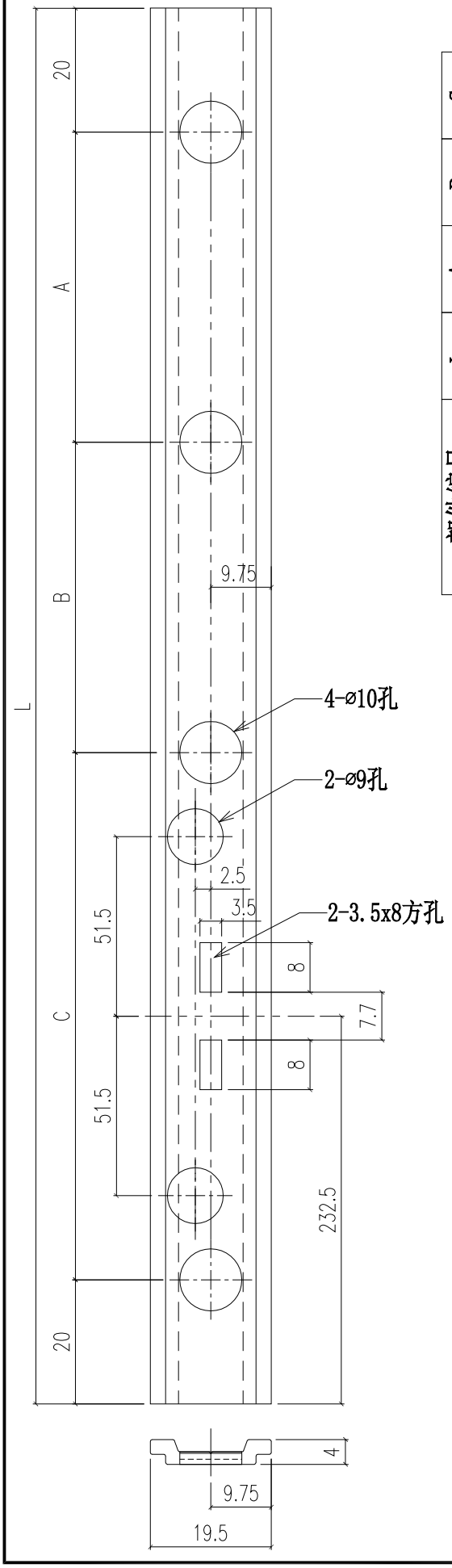

部件编号	L	A	B	C
H122785-S02RA	1140	300	500	300
H122785-S02RB	1340	375	550	375

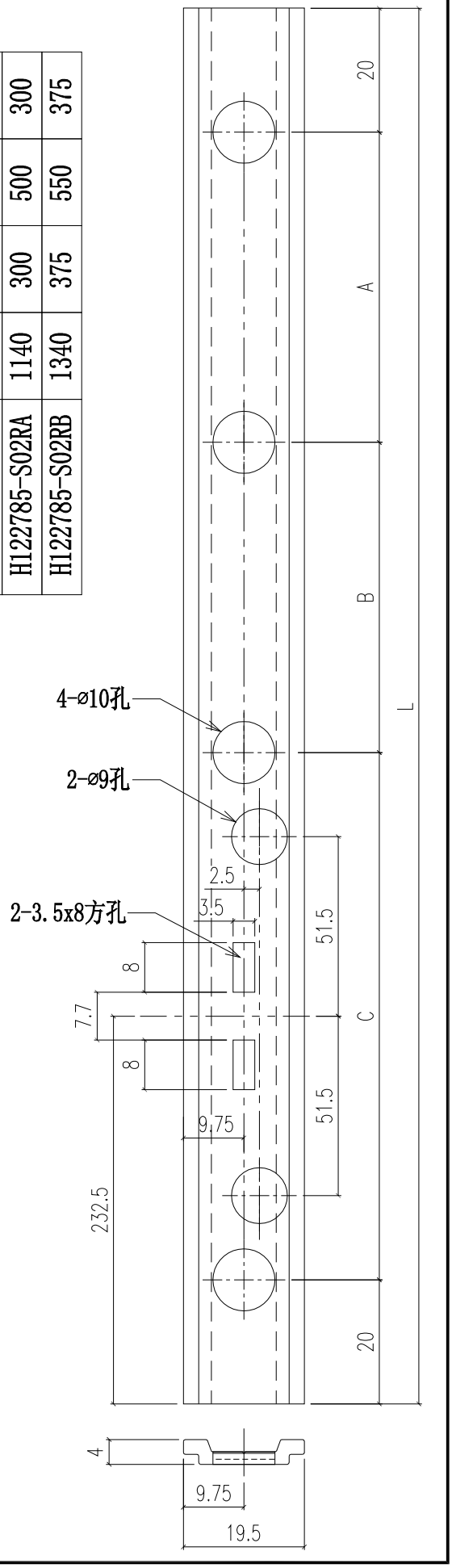

美特鋁質有限公司 MIDI Aluminium Fabricator Ltd.												
					工程號	J858	類別		物料號	-		
					地盘	康城11期	制圖	W.E.X	2022-05-27	圖號	H122785-S03L	
修改	-	-	-	採用工廠 ✓ 地盤	图纸名称	拉巴	復核	-	-	數量	-	
日期	-	-	-	材料顏色 香槟金	材料	H122785	批准	-	-	單件重量	-	(KG)

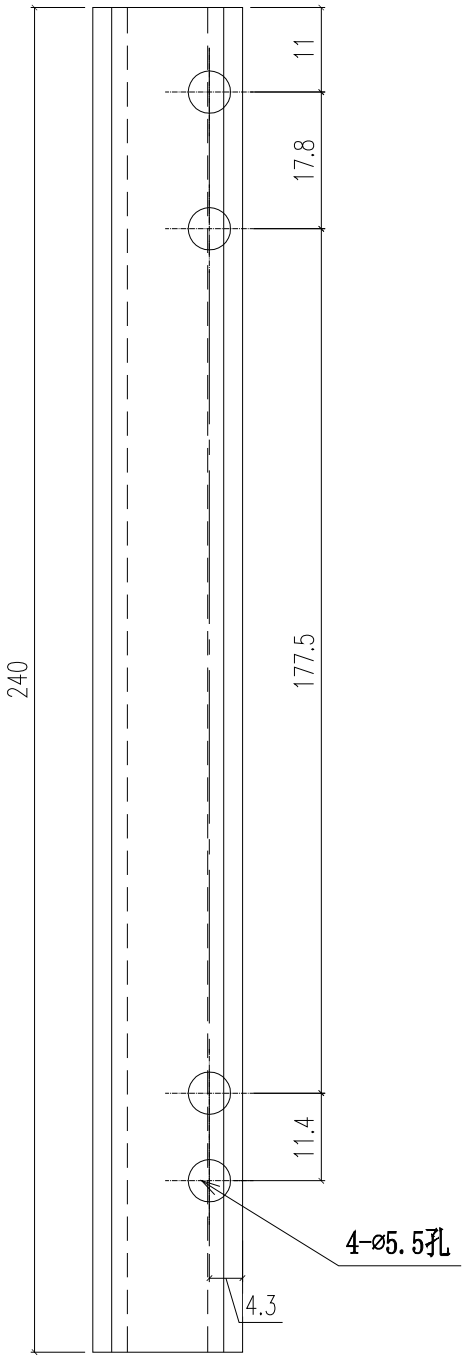

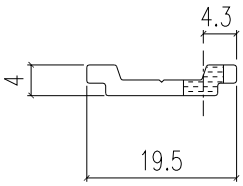

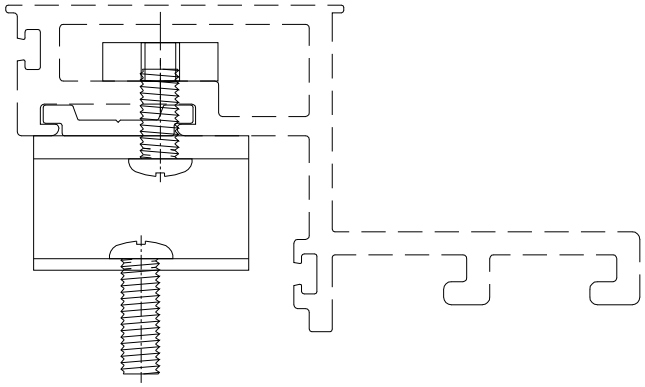

美特鋁質有限公司 MIDI Aluminium Fabricator Ltd.												
					工程號	J858	類別		物料號	-		
					地盘	康城11期	制圖	W.E.X	2022-05-27	圖號	H122785-S03R
修改	-	-	-	採用工廠	✓	地盤	图纸名称	拉巴	復核	-	-	數量	-
日期	-	-	-	材料顏色	香槟金		材料	H122785	批准	-	-	單件重量	- (KG)

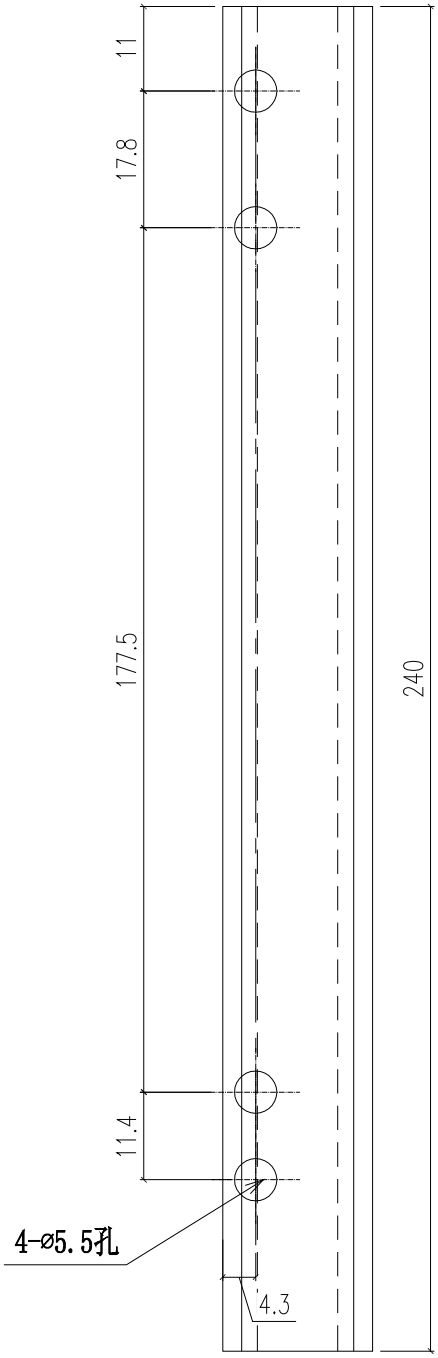

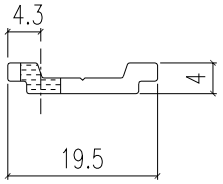

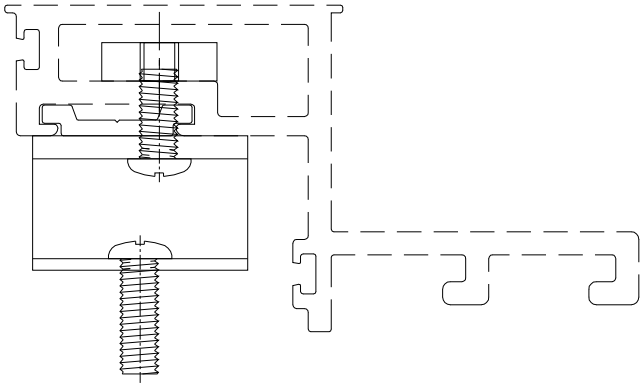

美特鋁質有限公司 MIDI Aluminium Fabricator Ltd.						工程號	J858	類別		物料號	-		
						地盘	康城11期	制圖	W.E.X	2022-06-30	圖號	X86318-S01	
修改	-	-	-	採用	工廠 ✓ 地盤	图纸名称	窗玉角码	復核	-	-	數量	-	
日期	-	-	-	材料顏色	MILL	材料	X86318	批准	-	-	單件重量	-	(KG)

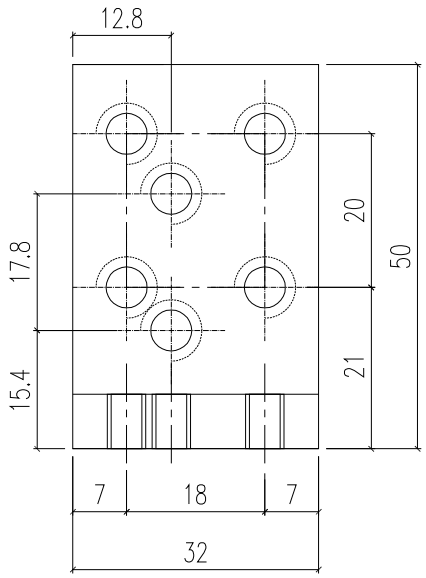

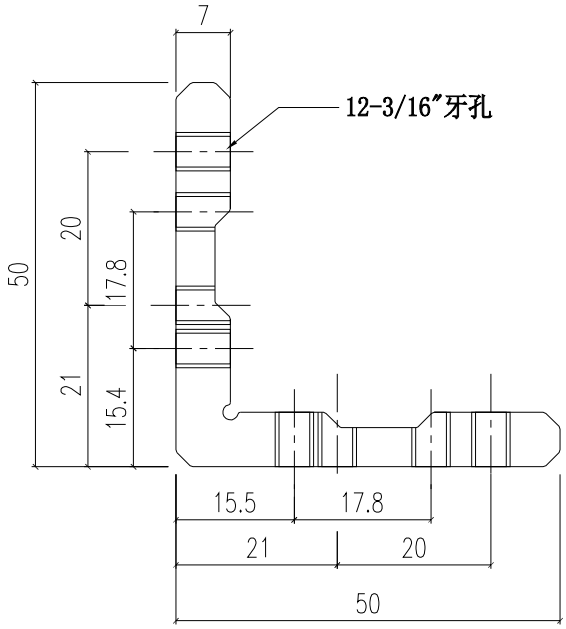

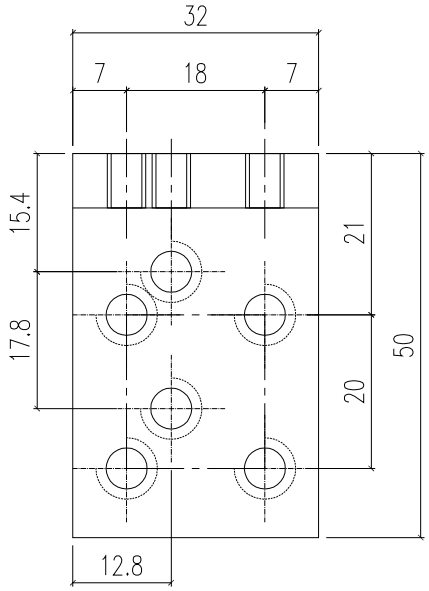

美特鋁質有限公司 MIDI Aluminium Fabricator Ltd.													
						工程號	J858	類別		物料號	-		
						地盘	康城11期	制圖	W.E.X	2022-06-30	圖號	X86318-S03L	
修改	-	-	-	採用	工廠 ✓ 地盤	图纸名称	窗玉角码	復核	-	-	數量	-	
日期	-	-	-	材料顏色	MILL	材料	X86318	批准	-	-	單件重量	-	(KG)

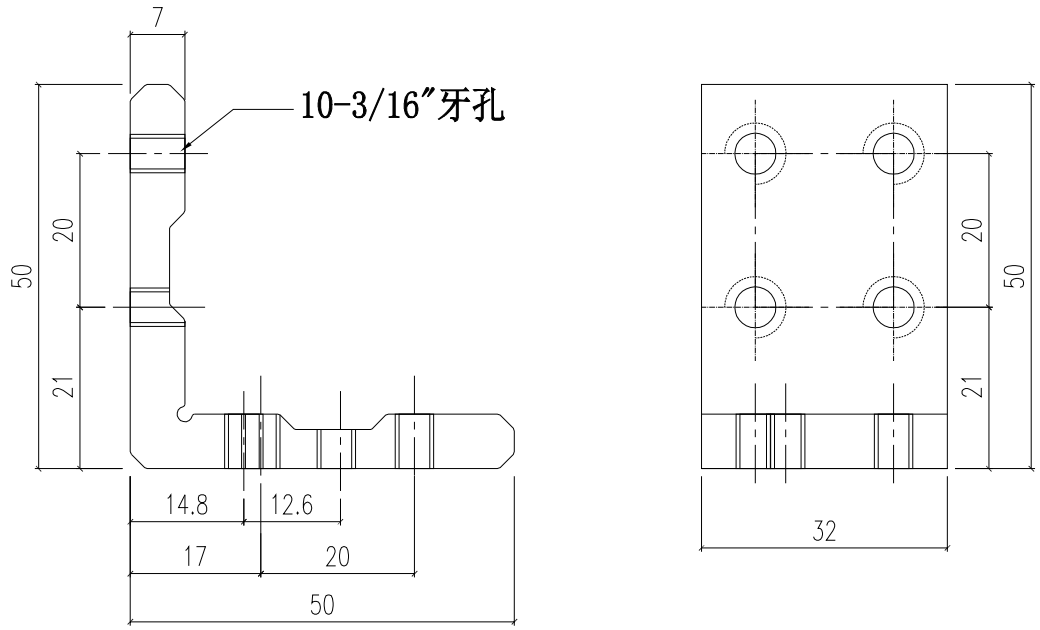

VIEW "A"

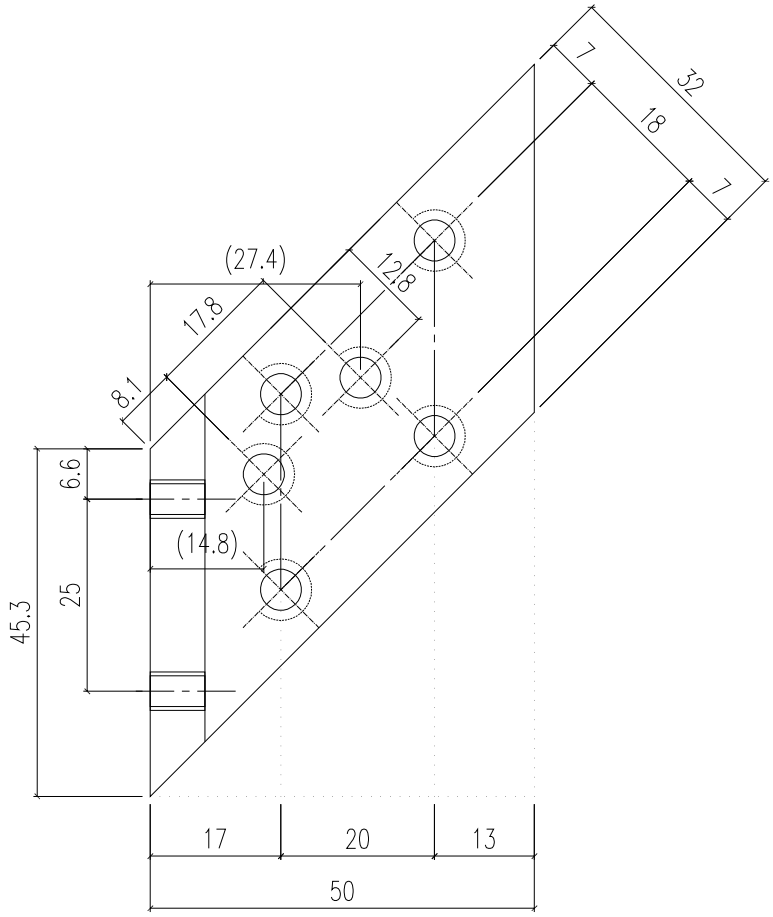

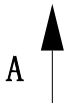

美特鋁質有限公司 MIDI Aluminium Fabricator Ltd.													
						工程號	J858	類別		物料號	-		
						地盘	康城11期	制圖	W.E.X	2022-06-30	圖號	X86318-S03R	
修改	-	-	-	採用	工廠 ✓ 地盤	图纸名称	窗玉角码	復核	-	-	數量	-	
日期	-	-	-	材料顏色	MILL	材料	X86318	批准	-	-	單件重量	-	(KG)

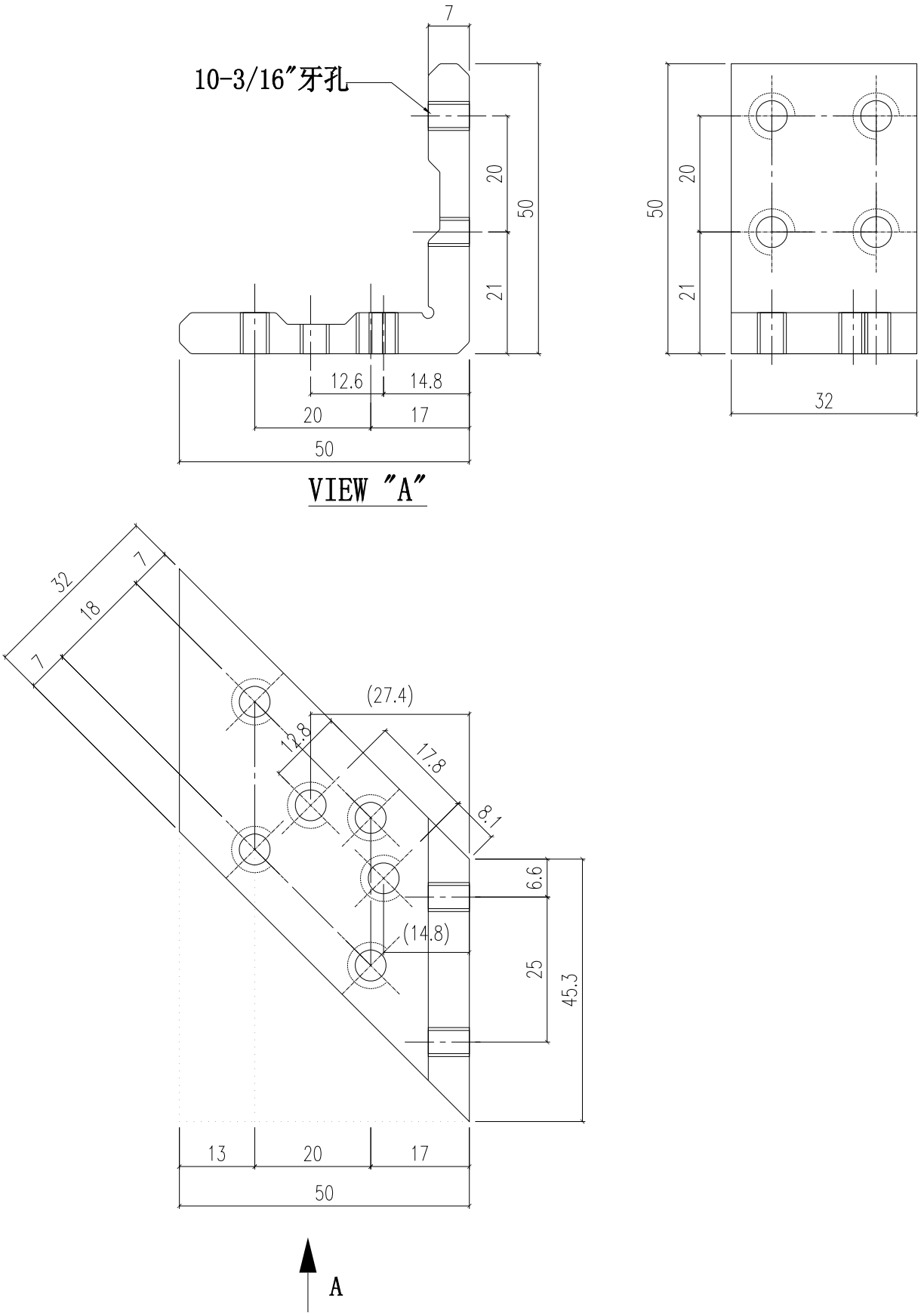

美特鋁質有限公司 MIDI Aluminium Fabricator Ltd.													
						工程號	J858	類別		物料號	-		
						地盘	康城11期	制圖	W.E.X	2022-06-30	圖號	L011-S01	
修改	-	-	-	採用	工廠	✓	地盤	图纸名称	窗玉角码	復核	-	-	數量	-	
日期	-	-	-	材料顏色		MILL		材料	50x50x4mm铝角	批准	-	-	單件重量	-	(KG)

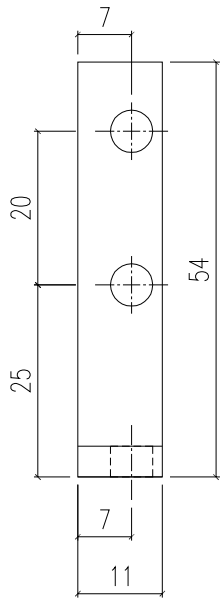

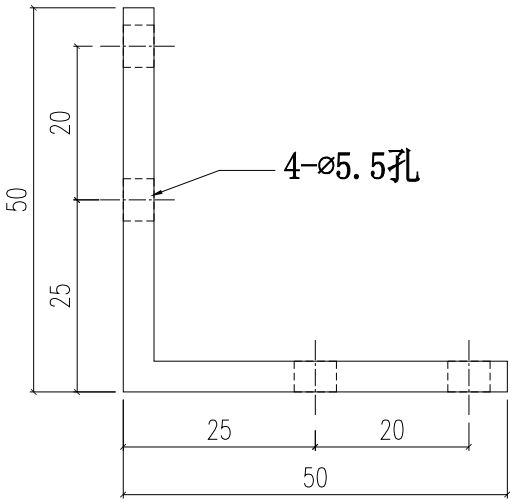

美特鋁質有限公司 MIDI Aluminium Fabricator Ltd.													
					工程號	J858	類別		物料號	-			
					地盘	康城11期	制圖	W.E.X	2022-09-08	圖號	L065-S01		
修改	-	-	-	採用工廠 ✓ 地盤	图纸名称	铝角码	復核	-	-	數量	-		
日期	-	-	-	材料颜色 香槟金(ECD3X1009 9S-XF1)	材料	16x16x3mm铝角(L065)	批准	-	-	單件重量	-	(KG)	

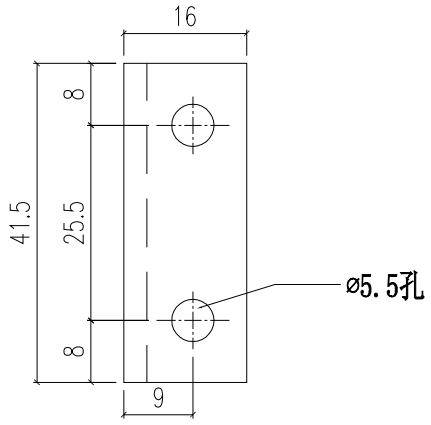

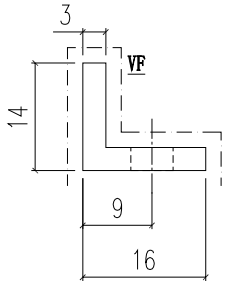

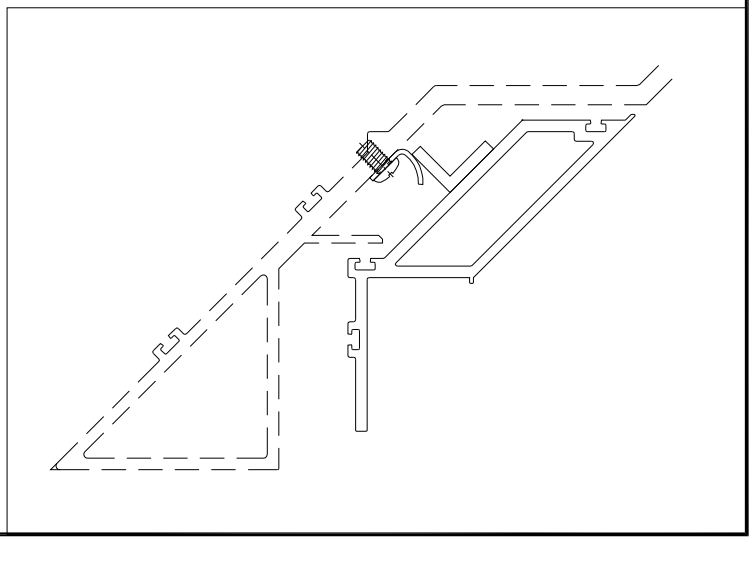

美特鋁質有限公司 MIDI Aluminium Fabricator Ltd.				工程號	J858	類別		物料號	-		
				地盘	康城11期	制圖	W.E.X	2022-07-29	圖號	X86279-01	
修改			採用工廠 ✓ 地盤 -	图纸名称	铝料加工图	復核	-	-	數量	-	
日期			材料颜色 香槟金 (ECD3X1009 9S-XF1)	材料	X86279	批准	-	-	單件重量	-	(KG)

部件编号	W(分格尺寸)	L	N	数量
X86279-01A	1855	1872.5	@300c/cx5	-
X86279-01B	1830	1847.5	@300c/cx5	-
X86279-01C	1699	1716.5	@300c/cx5	-
X86279-01D	700	717.5	@250c/cx2	-
X86279-01E	1362.5	1380	@280c/cx4	-
X86279-01F	1724	1741.5	@300c/cx5	-
X86279-01G	1326	1343.5	@280c/cx4	-
X86279-01H	750	767.5	@250c/cx2	-

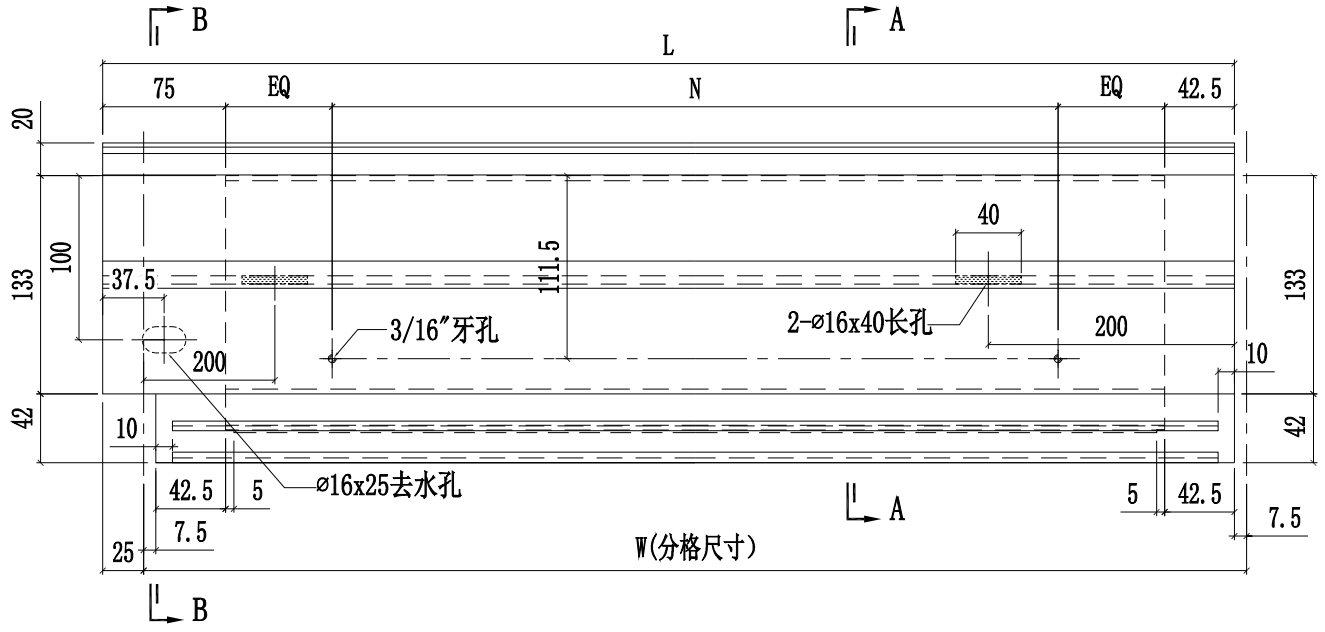

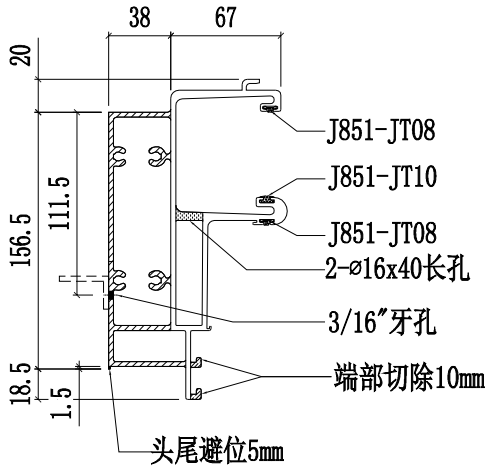

SECTION A-A

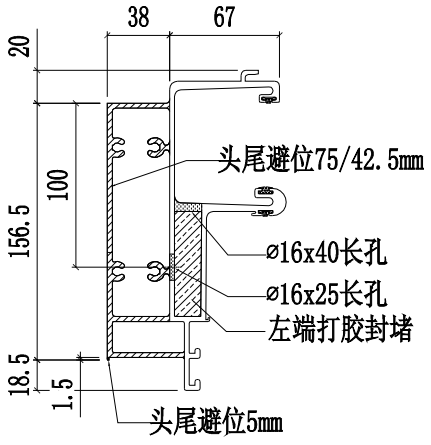

SECTION B-B

美特鋁質有限公司 MIDI Aluminium Fabricator Ltd.					工程號	J858	類別		物料號	-		
					地盘	康城11期	制圖	W.E.X	2022-07-29	圖號	X86279-02	
修改				採用工廠 ✓ 地盤 -	图纸名称	铝料加工图	復核	-	-	數量	-	
日期				材料颜色 香槟金 (ECD3X1009 9S-XF1)	材料	X86279	批准	-	-	單件重量	-	(KG)

部件编号	W(分格尺寸)	L	N	数量
X86279-02A	700	685	@250c/cx2	-
X86279-02B	681	666	@250c/cx2	-

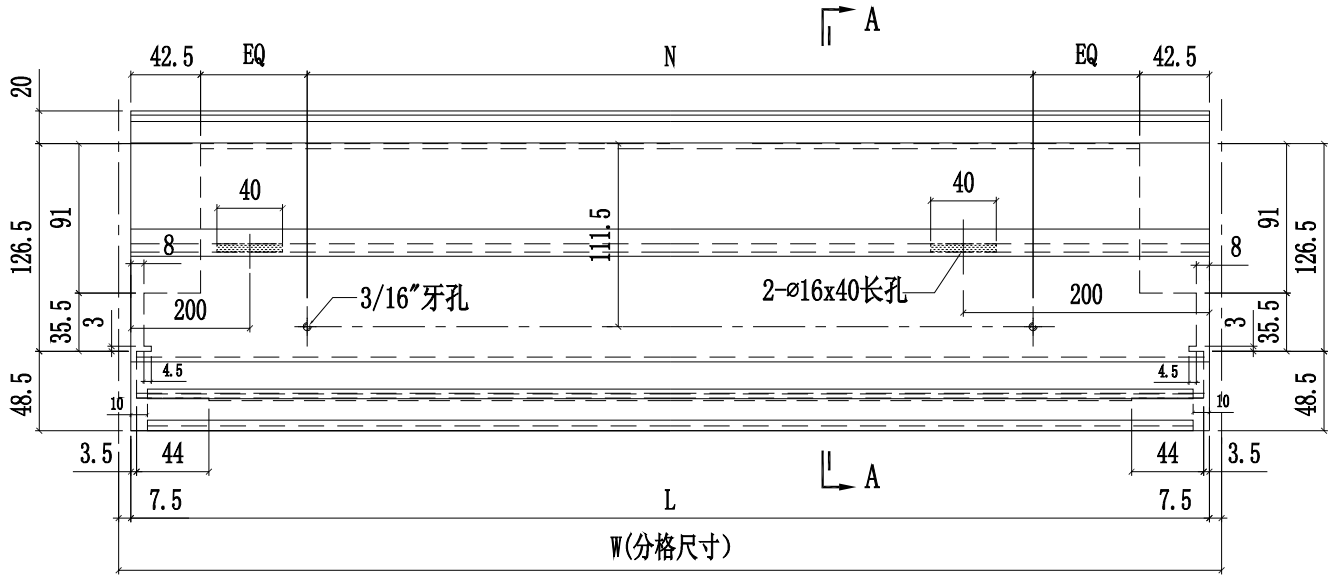

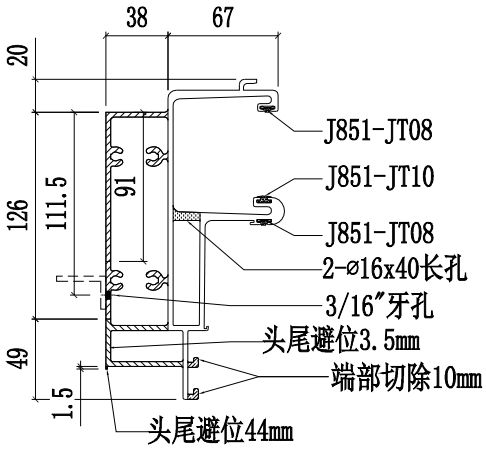

SECTION A-A

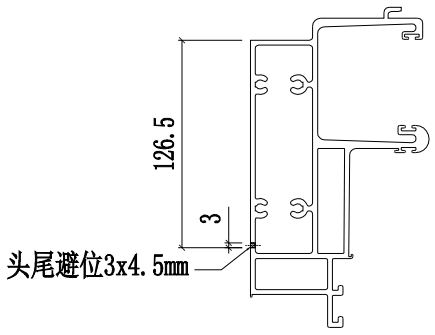

美特鋁質有限公司 MIDI Aluminium Fabricator Ltd.					工程號	J858	類別		物料號	-		
					地盘	康城11期	制圖	W.E.X	2022-07-29	圖號	X86279-03	
修改				採用工廠 ✓ 地盤 -	图纸名称	铝料加工图	復核	-	-	數量	-	
日期				材料颜色 香槟金 (ECD3X1009 9S-XF1)	材料	X86279	批准	-	-	單件重量	-	(KG)

部件编号	W(分格尺寸)	L	A	N	数量
X86279-03A	1856.5	1788.5	122.5	@300c/cx5	-

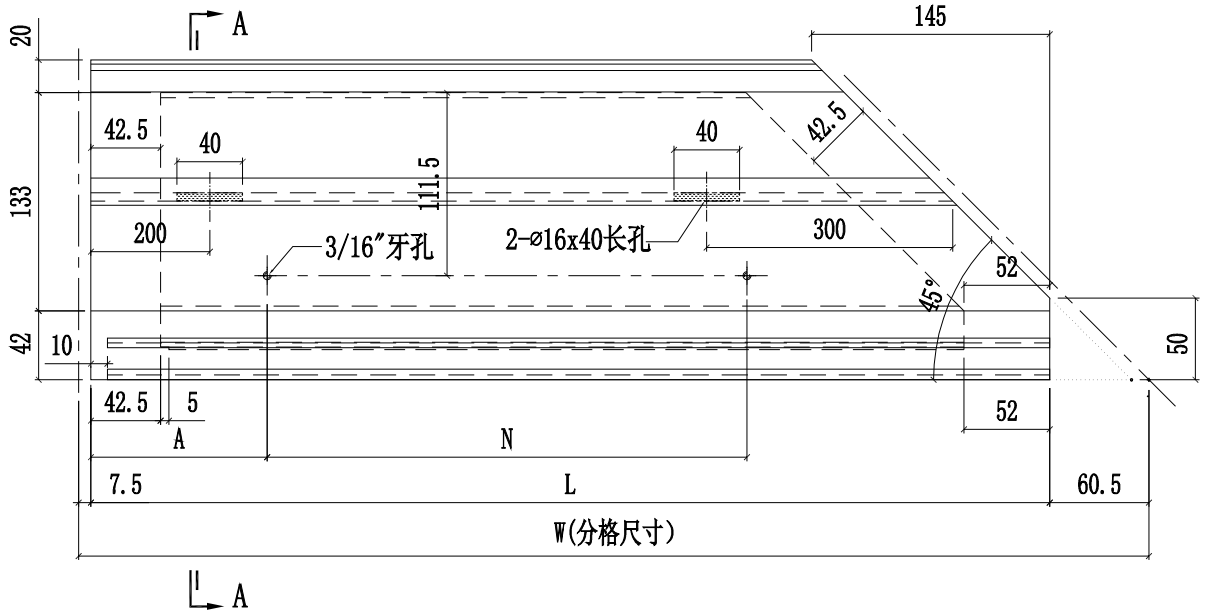

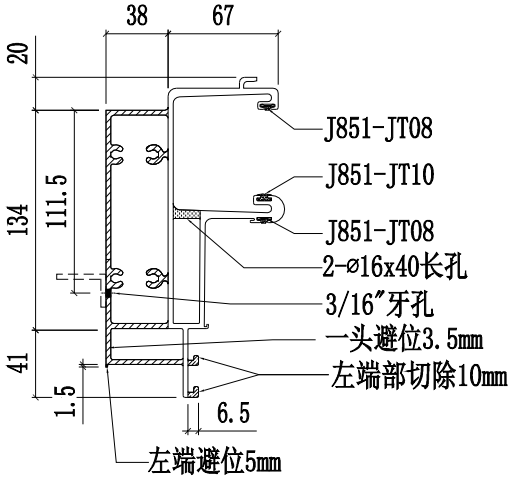

SECTION A-A

美特鋁質有限公司 MIDI Aluminium Fabricator Ltd.					工程號	J858	類別		物料號	-		
					地盘	康城11期	制圖	W.E.X	2022-07-29	圖號	X86279-04	
修改				採用工廠 ✓ 地盤 -	图纸名称	铝料加工图	復核	-	-	數量	-	
日期				材料颜色 香槟金 (ECD3X1009 9S-XF1)	材料	X86279	批准	-	-	單件重量	-	(KG)

部件编号	W(分格尺寸)	L	N	数量
X86279-04A	700	717.5	@250c/cx2	-

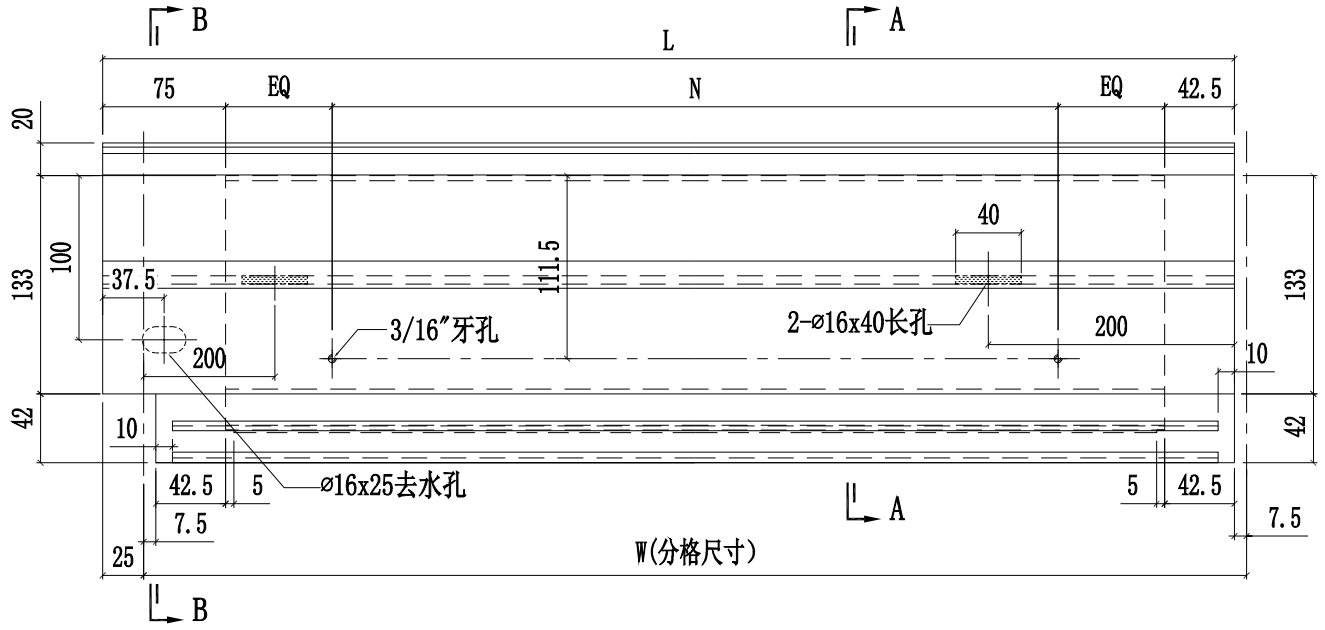

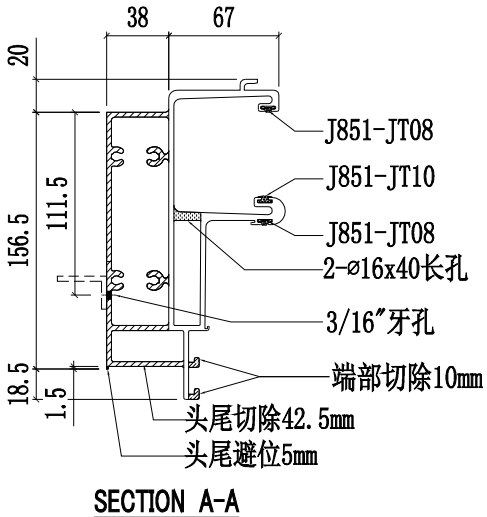

SECTION A-A

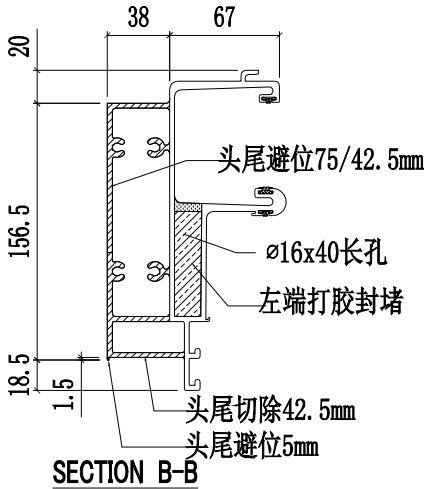

SECTION B-B

美特鋁質有限公司 MIDI Aluminium Fabricator Ltd.				工程號	J858	類別		物料號	-		
				地盤	康城11期	制圖	W.E.X	2022-07-29	圖號	X86279-05	
修改			採用工廠 ✓ 地盤 -	图纸名称	铝料加工图	復核	-	-	數量	-	
日期			材料顏色 香槟金 (ECD3X1009 9S-XF1)	材料	X86279	批准	-	-	單件重量	-	(KG)

部件编号	W(分格尺寸)	L	N	数量
X86279-05A	-	-	-	-
X86279-05B	700	717.5	@250c/cx2	-

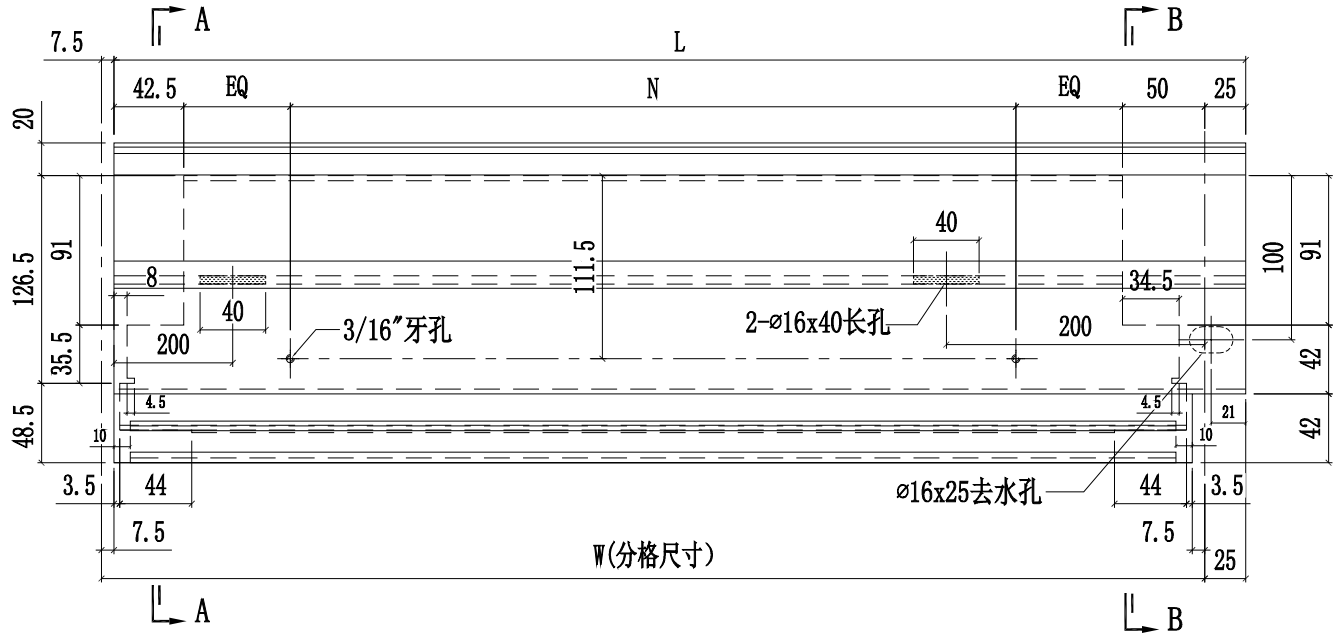

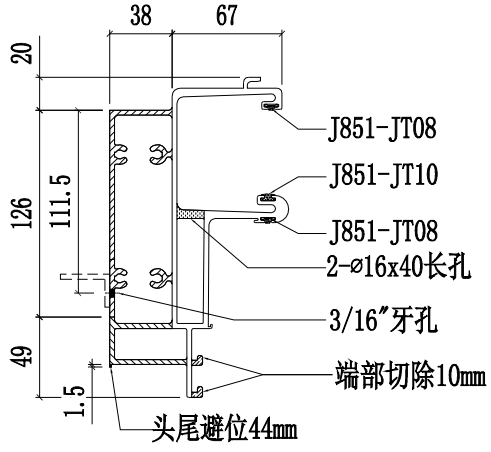

SECTION A-A

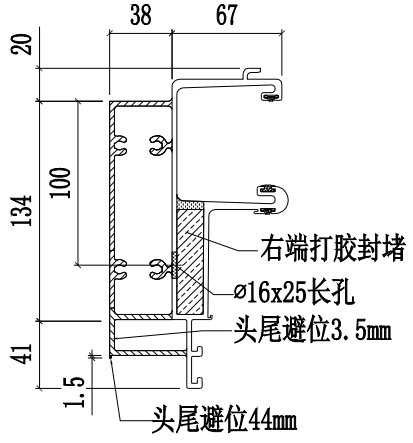

SECTION B-B

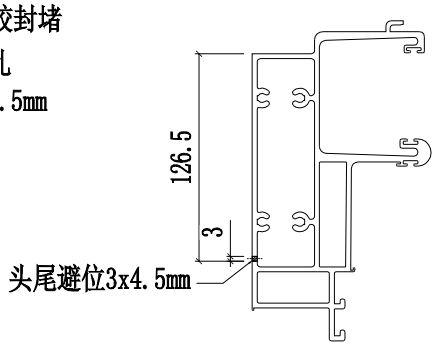

美特鋁質有限公司 MIDI Aluminium Fabricator Ltd.					工程號	J858	類別		物料號	-		
					地盘	康城11期	制圖	W.E.X	2022-07-29	圖號	X86279-13	
修改				採用工廠 ✓ 地盤 -	图纸名称	铝料加工图	復核	-	-	數量	-	
日期				材料颜色 香槟金 (ECD3X1009 9S-KF1)	材料	X86279	批准	-	-	單件重量	-	(KG)

部件编号	W(分格尺寸)	L	A	N	数量
X86279-13A	-	-	-	-	-
X86279-13B	1837.5	1769.5	113	@300c/cx5	-
X86279-13C	1746.5	1678.5	117.5	@280c/cx5	-
X86279-13D	1856.5	1788.5	122.5	@300c/cx5	-

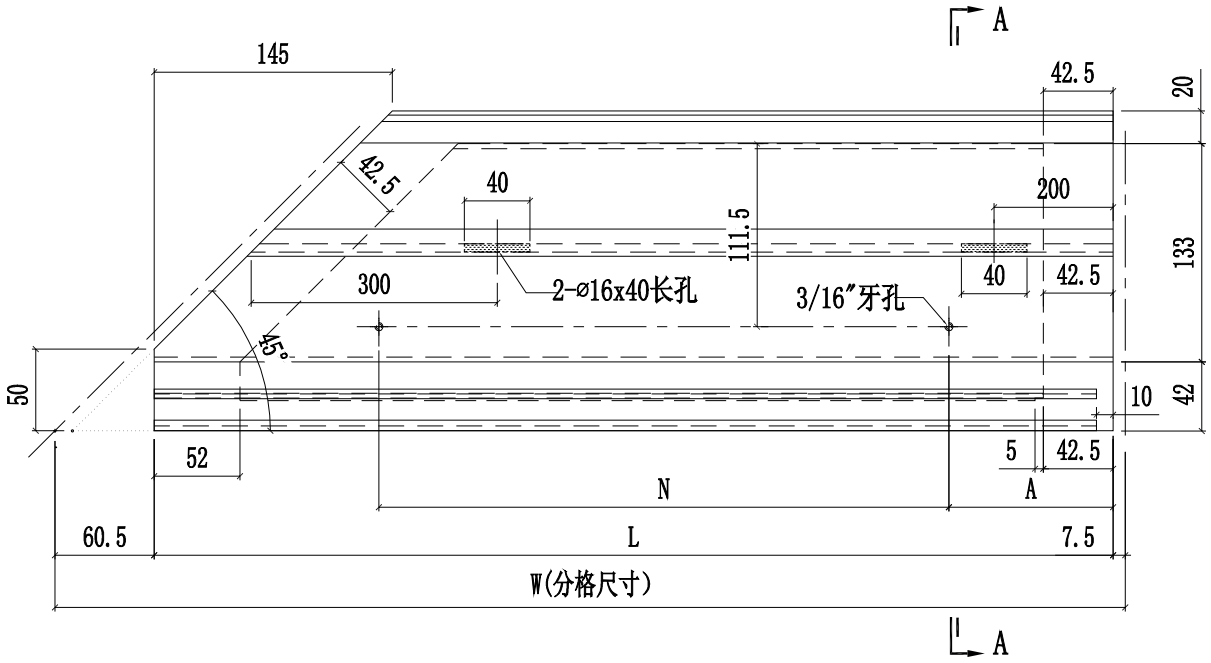

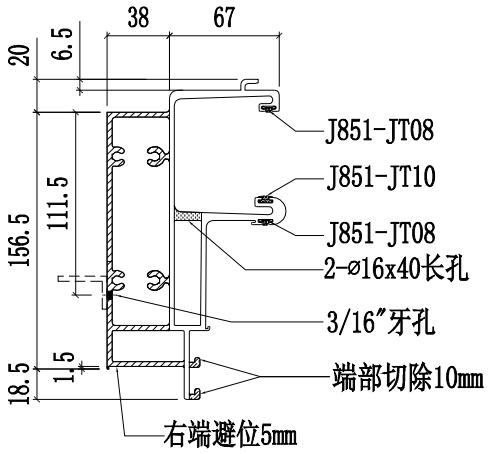

SECTION A-A

美特鋁質有限公司 MIDI Aluminium Fabricator Ltd.					工程號	J858	類別		物料號	-		
					地盘	康城11期	制圖	W.E.X	2022-07-29	圖號	X86279-14	
修改				採用工廠 ✓ 地盤 -	图纸名称	铝料加工图	復核	-	-	數量	-	
日期				材料颜色 香槟金 (ECD3X1009 9S-XF1)	材料	X86279	批准	-	-	單件重量	-	(KG)

部件编号	W(分格尺寸)	L	N	数量
X86279-14A	-	-	-	-
X86279-14B	1309	1326.5	@280c/cx4	-
X86279-14C	700	717.5	@250c/cx2	-
X86279-14D	1362.5	1380	@280c/cx4	-
X86279-14E	1400	1417.5	@300c/cx4	-
X86279-14F	750	767.5	@250c/cx2	-
X86279-14G	1590	1607.5	@280c/cx5	-

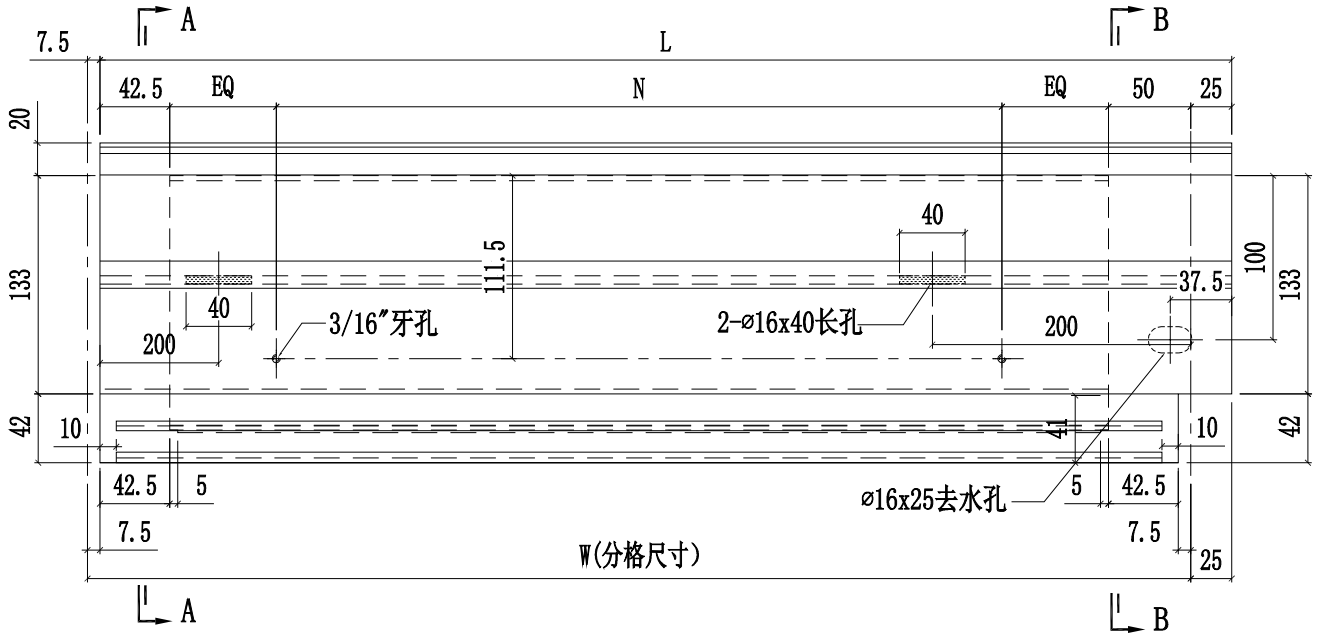

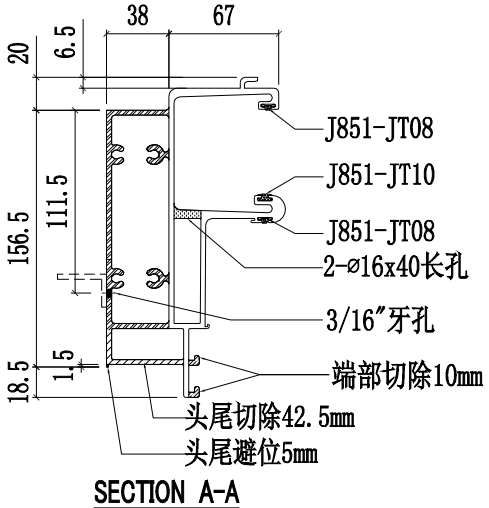

SECTION A-A

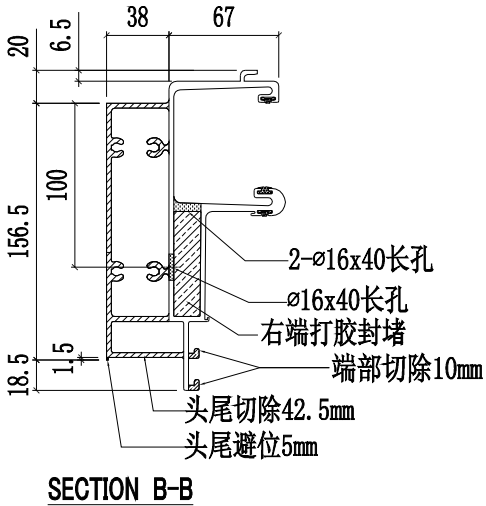

SECTION B-B

美特鋁質有限公司 MIDI Aluminium Fabricator Ltd.					工程號	J858	類別		物料號	-		
					地盘	康城11期	制圖	W.E.X	2022-07-29	圖號	X86279-15	
修改			採用工廠 ✓	地盤 -	图纸名称	铝料加工图	復核	-	-	數量	-	
日期			材料顏色	香槟金 (ECD3X1009 9S-XF1)	材料	X86279	批准	-	-	單件重量	-	(KG)

部件编号	W(分格尺寸)	L	N	数量
X86279-15A	-	-	-	-
X86279-15B	700	685	@250c/cx2	-
X86279-15C	1562.5	1547.5	@300c/cx4	-
X86279-15D	1425	1410	@300c/cx4	-
X86279-15E	1631	1616	@280c/cx5	-
X86279-15F	1581	1566	@280c/cx5	-
X86279-15G	681	666	@250c/cx2	-
X86279-15H	1656	1641	@280c/cx5	-

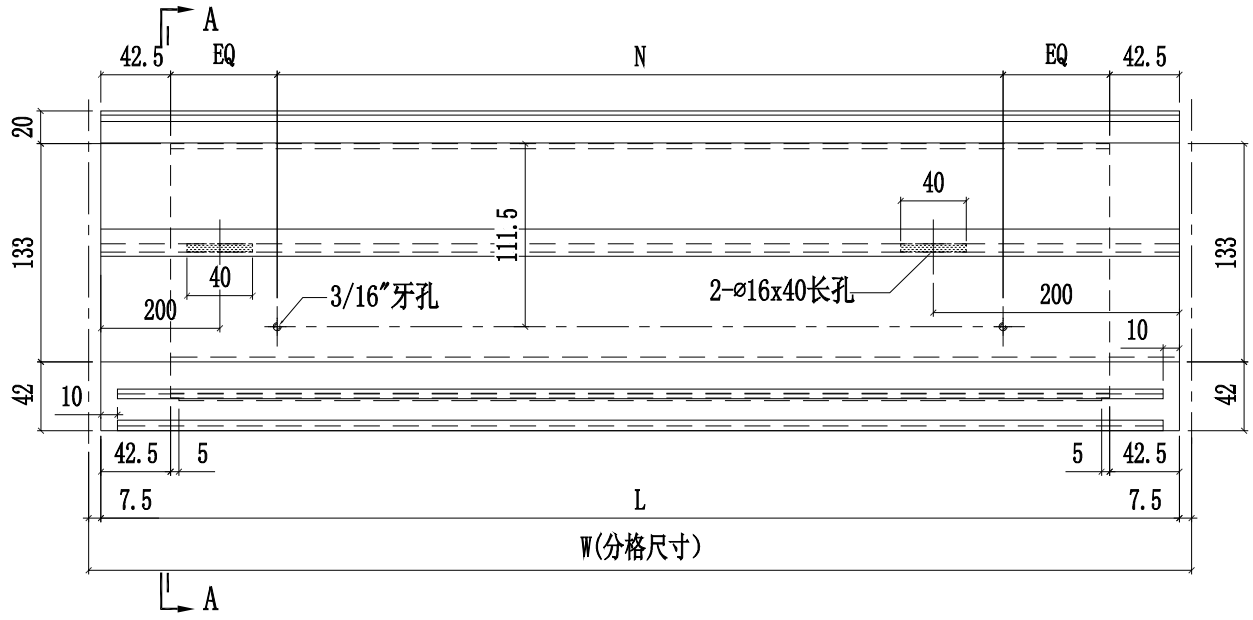

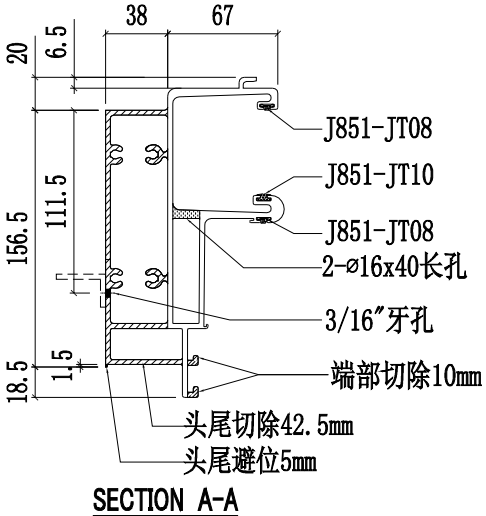

SECTION A-A

美特鋁質有限公司 MIDI Aluminium Fabricator Ltd.					工程號	J858	類別		物料號	-		
					地盘	康城11期	制圖	W.E.X	2022-07-29	圖號	X86279-16L	
修改				採用工廠 ✓ 地盤 -	图纸名称	铝料加工图	復核	-	-	數量	-	
日期				材料颜色 香槟金 (ECD3X1009 9S-XF1)	材料	X86279	批准	-	-	單件重量	-	(KG)

部件编号	W(分格尺寸)	L	A	N	数量
X86279-16LA	765	729.5	77	@250c/cx2	-

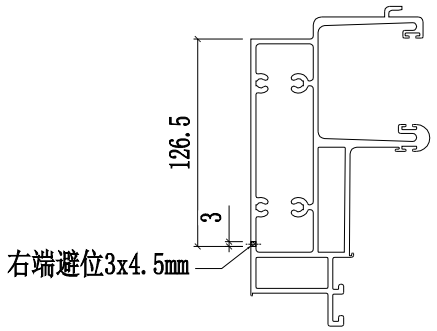

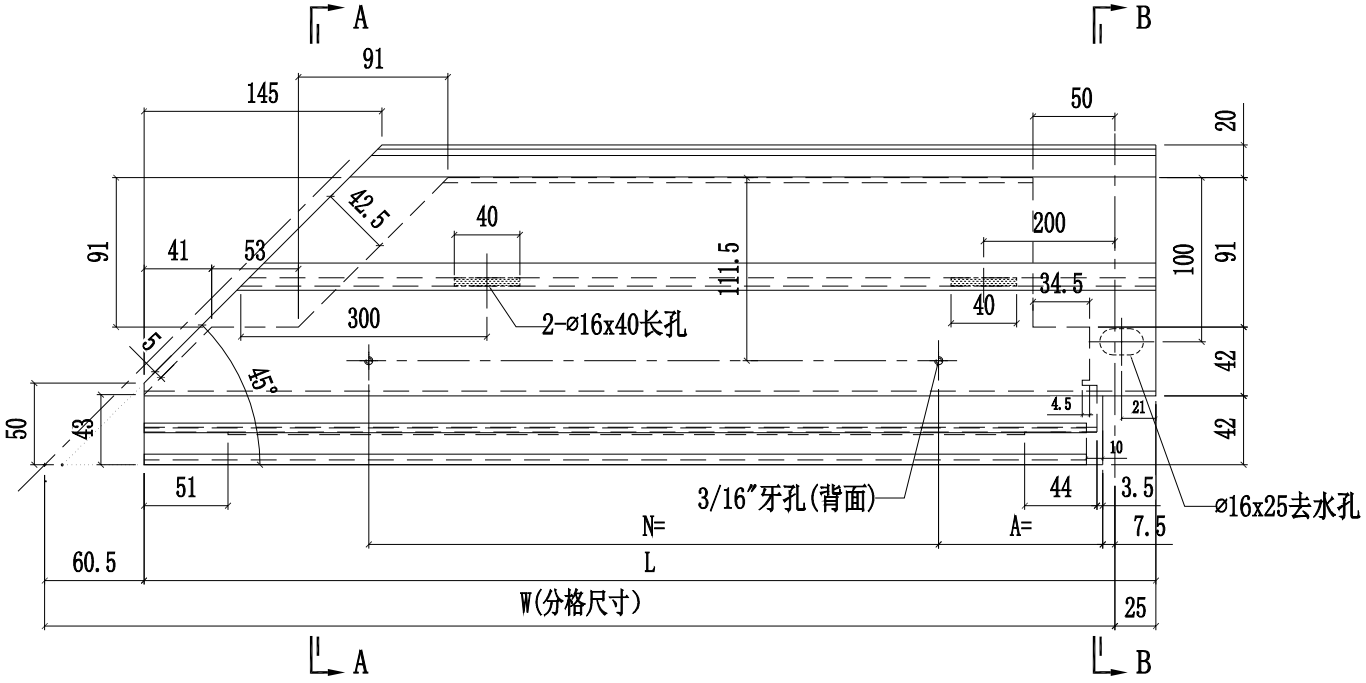

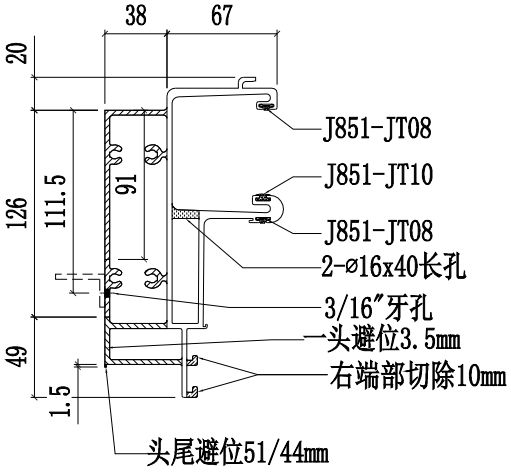

SECTION A-A

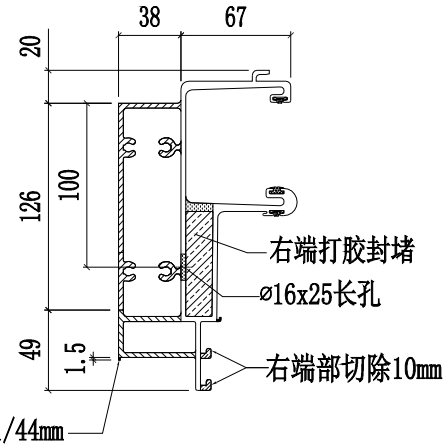

SECTION B-B

美特鋁質有限公司 MIDI Aluminium Fabricator Ltd.					工程號	J858	類別		物料號	-		
					地盘	康城11期	制圖	W.E.X	2022-07-29	圖號	X86279-16R	
修改				採用工廠 ✓ 地盤 -	图纸名称	铝料加工图	復核	-	-	數量	-	
日期				材料颜色 香槟金 (ECD3X1009 9S-XF1)	材料	X86279	批准	-	-	單件重量	-	(KG)

部件编号	W(分格尺寸)	L	A	N	数量
X86279-16RA	765	729.5	77	@250c/cx2	-

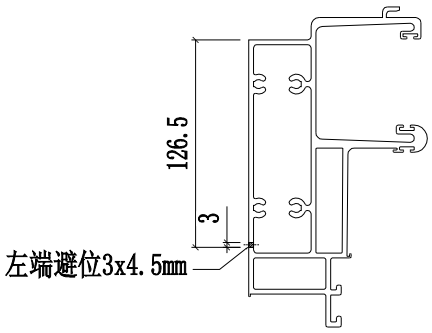

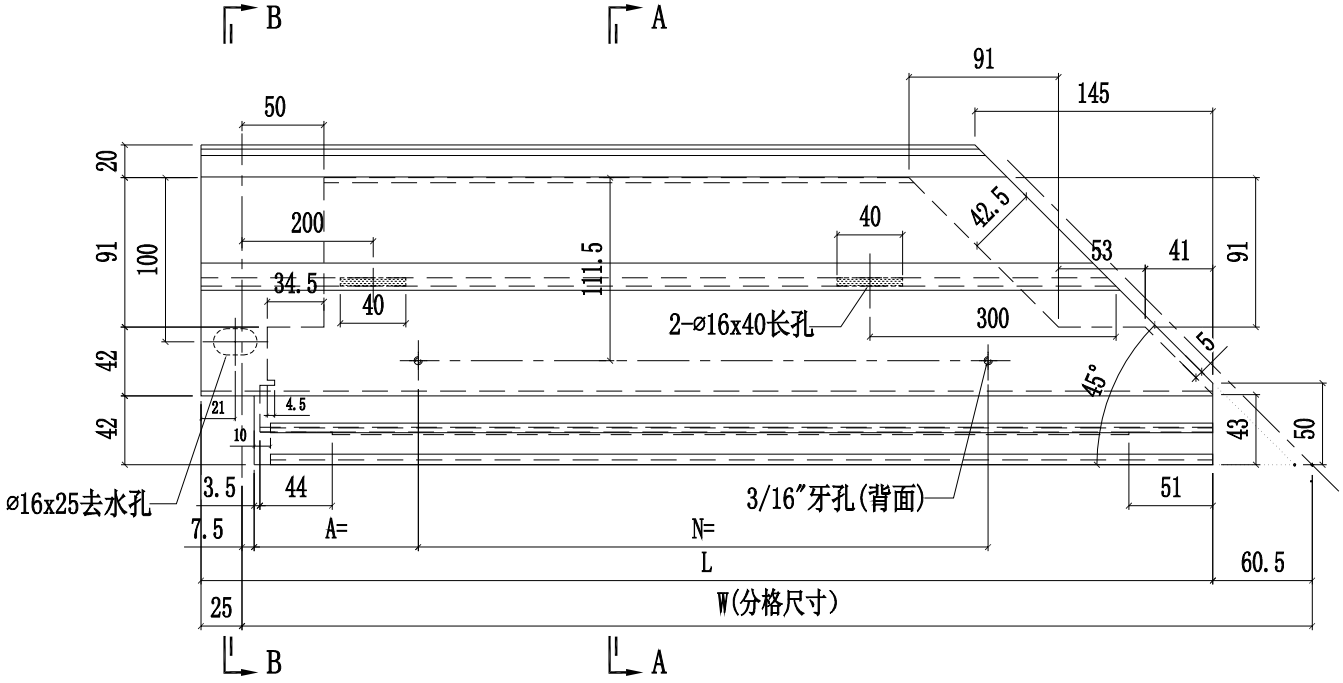

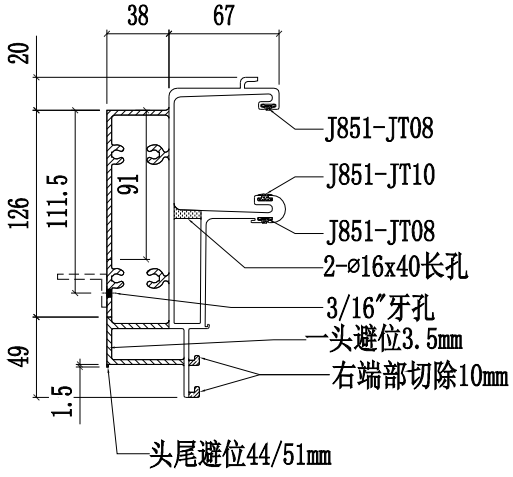

SECTION A-A

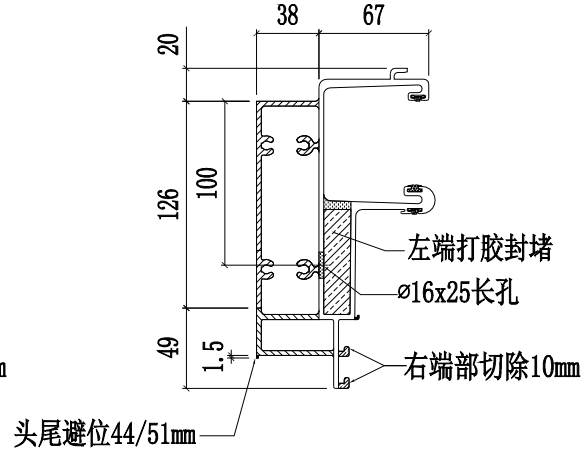

SECTION B-B

美特鋁質有限公司 MIDI Aluminium Fabricator Ltd.					工程號	J858	類別		物料號	-		
					地盤	康城11期	制圖	W.E.X	2022-07-29	圖號	X86279-17	
修改				採用工廠 ✓ 地盤 -	图纸名称	铝料加工图	復核	-	-	數量	-	
日期				材料颜色 香槟金 (ECD3X1009 9S-XF1)	材料	X86279	批准	-	-	單件重量	-	(KG)

部件编号	W(分格尺寸)	L	N	数量
X86279-17A	700	717.5	@250c/cx2	-

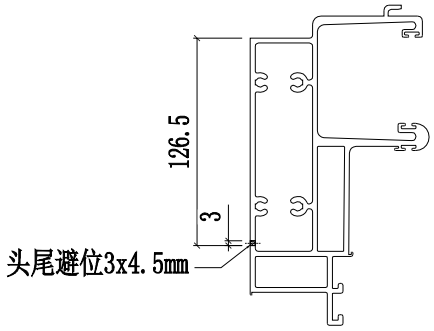

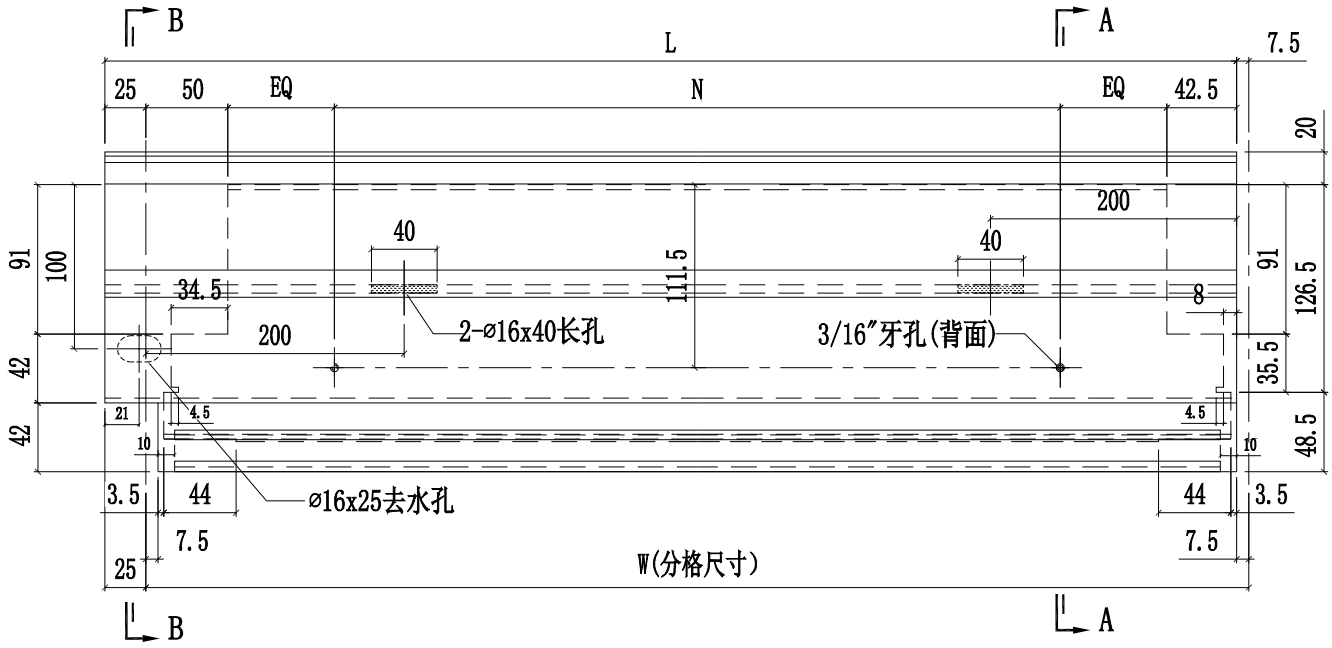

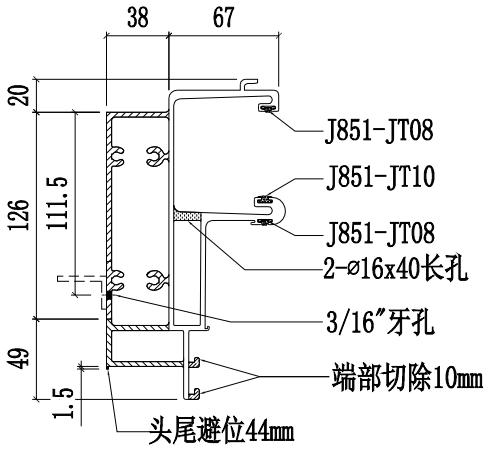

SECTION A-A

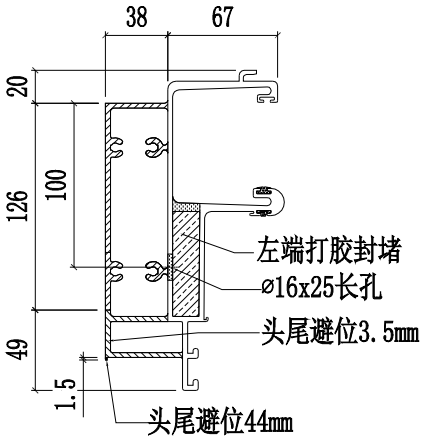

SECTION B-B

美特鋁質有限公司 MIDI Aluminium Fabricator Ltd.					工程號	J858	類別		物料號	-		
					地盤	康城11期	制圖	W.E.X	2022-07-29	圖號	X86279-18	
修改				採用工廠 ✓ 地盤 -	图纸名称	铝料加工图	復核	-	-	數量	-	
日期				材料颜色 香槟金 (ECD3X1009 9S-XF1)	材料	X86279	批准	-	-	單件重量	-	(KG)

部件编号	W(分格尺寸)	L	N	数量
X86279-18A	665	715	@245c/cx2	-
X86279-18B	615	665	@220c/cx2	-

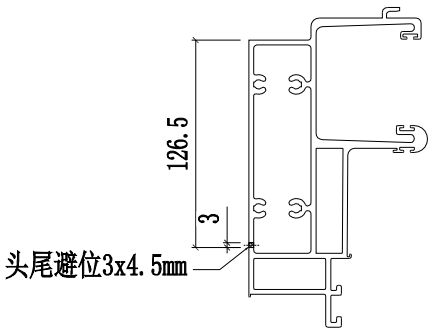

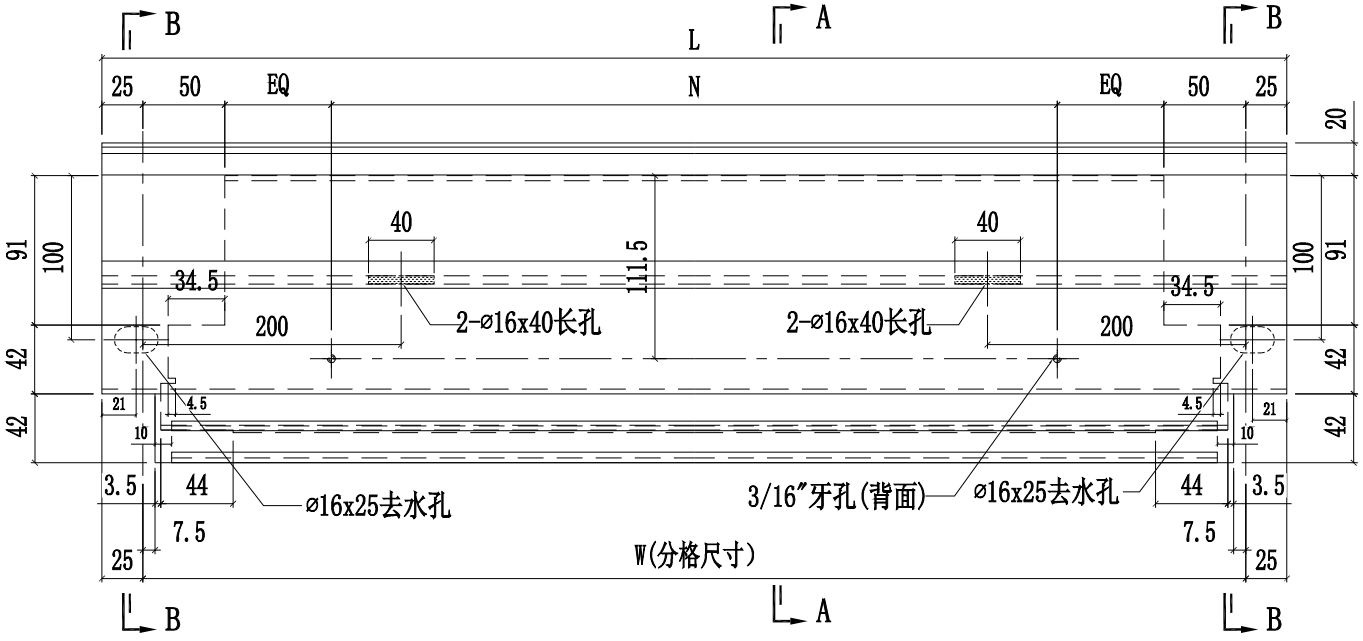

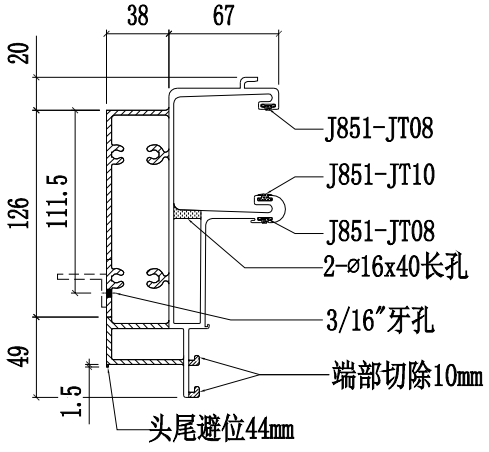

SECTION A-A

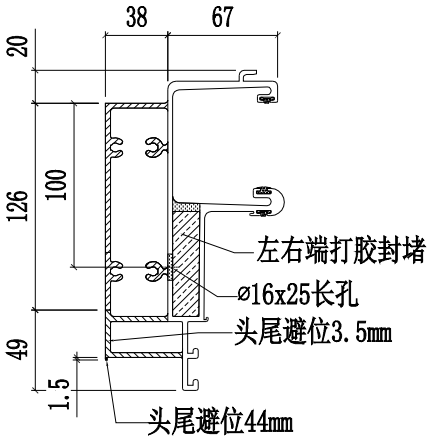

SECTION B-B

美特鋁質有限公司 MIDI Aluminium Fabricator Ltd.													
					工程號	J858	類別		物料號	-			
					地盤	康城11期	制圖	W.E.X	2022-07-29	圖號	X86279-19		
修改				採用工廠		地盤	图纸名称	铝料加工图	復核	-	-	數量	-	
日期				材料颜色	香槟金 (ECD3X1009 9S-XF1)		材料	X86279	批准	-	-	單件重量	-	(KG)

部件编号	W(分格尺寸)	L	N	数量
X86279-19A	1362.5	1380	@280c/cx4	-

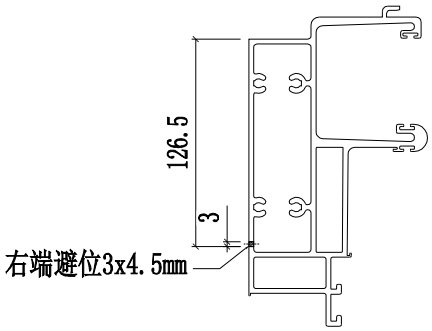

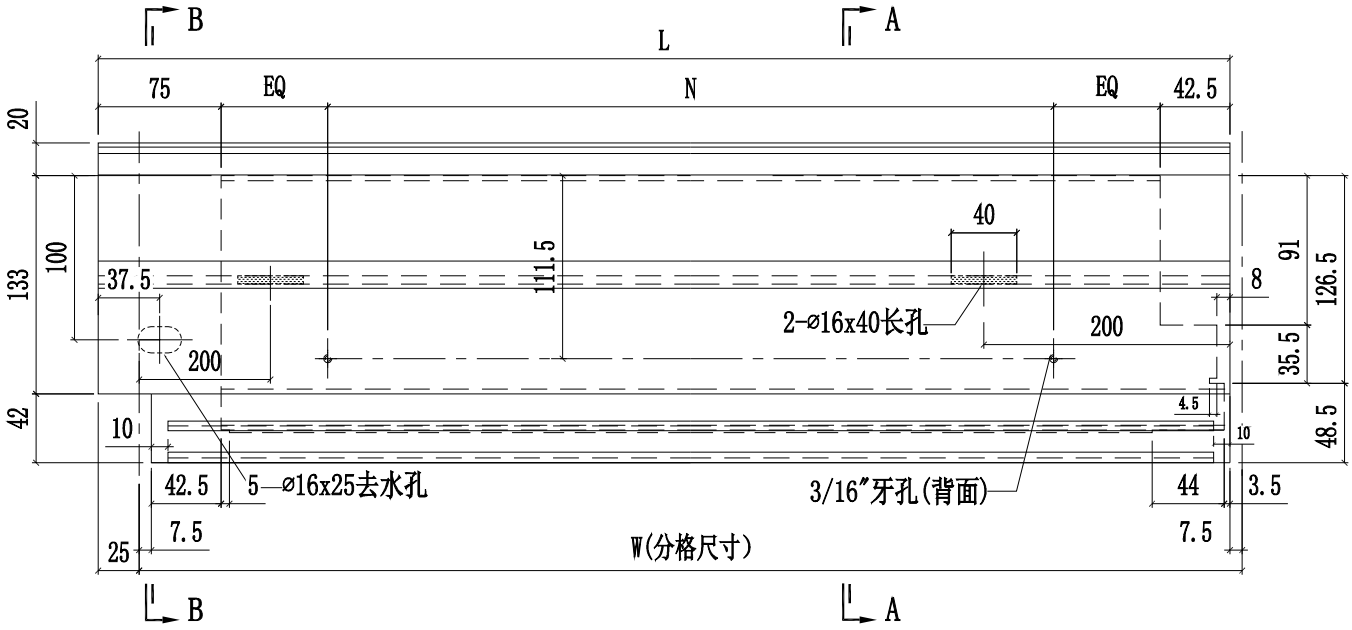

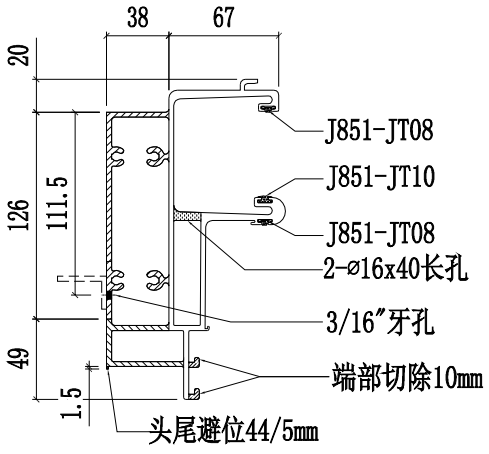

SECTION A-A

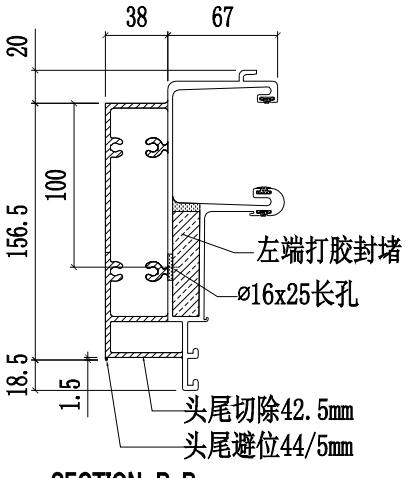

SECTION B-B

美特鋁質有限公司 MIDI Aluminium Fabricator Ltd.													
					工程號	J858	類別		物料號	-			
					地盘	康城11期	制圖	W.E.X	2022-07-29	圖號	X86279-20		
修改				採用工廠		地盤	图纸名称	铝料加工图	復核	-	-	數量	-	
日期				材料颜色	香槟金 (ECD3X1009 9S-XF1)		材料	X86279	批准	-	-	單件重量	-	(KG)

部件编号	W(分格尺寸)	L	N	数量
X86279-20A	1362.5	1380	@280c/cx4	-
X86279-20B	1400	1417.5	@300c/cx4	-

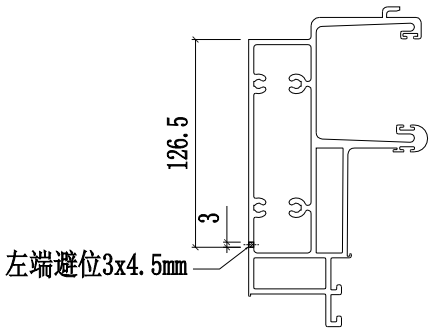

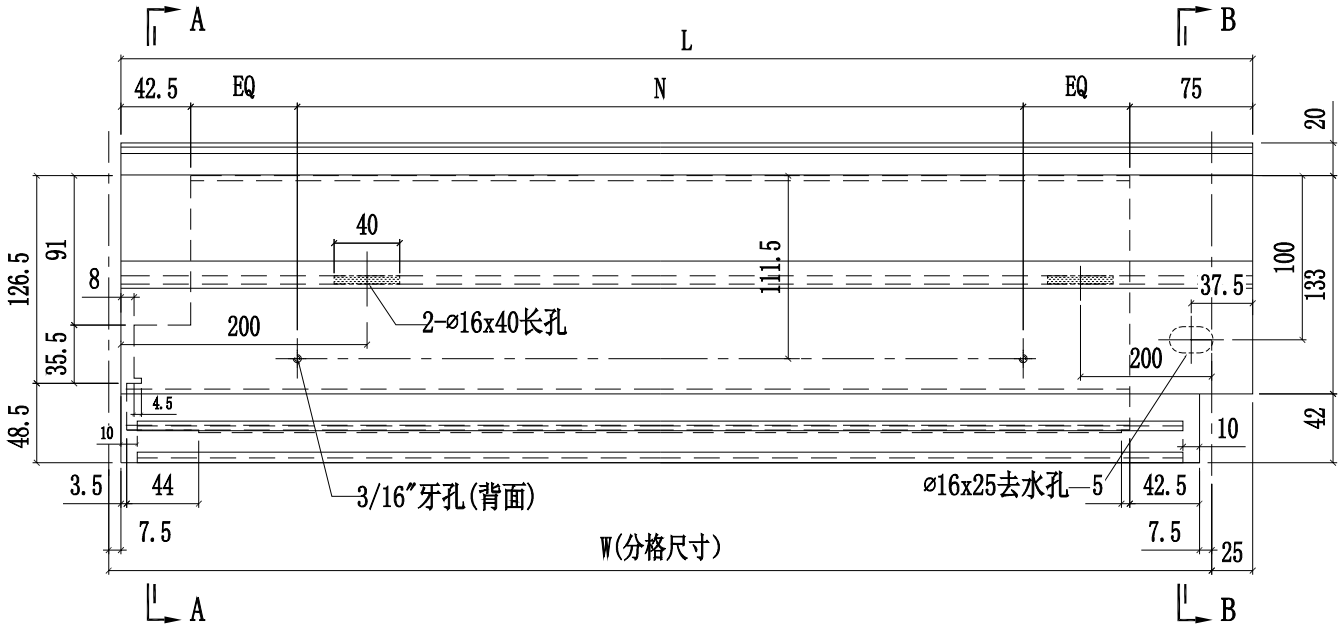

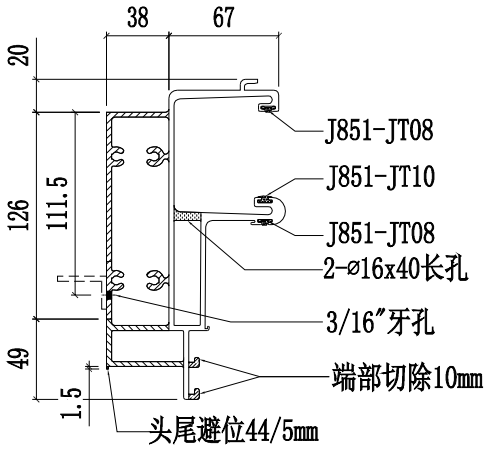

SECTION A-A

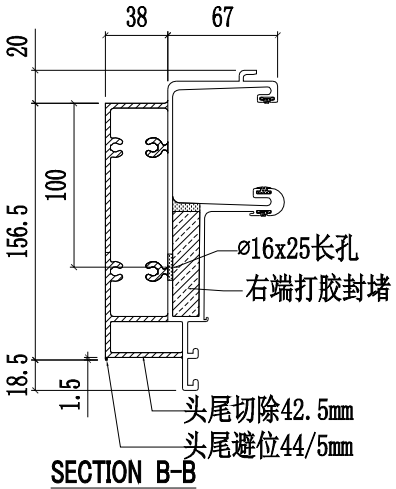

SECTION B-B

美特鋁質有限公司 MIDI Aluminium Fabricator Ltd.							工程號	J858	類別		物料號	-		
							地盤	康城11期	制圖	W.E.X	2022-07-29	圖號	X86279-21	
修改				採用工廠		地盤	图纸名称	铝料加工图	復核	-	-	數量	-	
日期				材料颜色	香槟金 (ECD3X1009 9S-XF1)		材料	X86279	批准	-	-	單件重量	-	(KG)

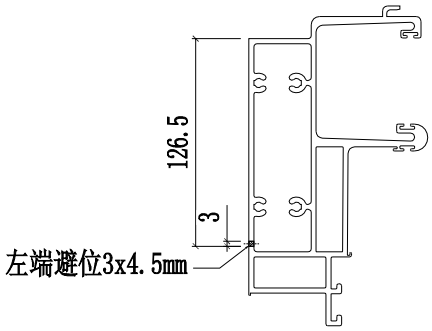

部件编号	W(分格尺寸)	L	N	数量
X86279-21A	1640	1690	@280c/cx5	-
X86279-21B	1245	1295	@250c/cx4	-
X86279-21C	1300	1350	@280c/cx4	-
X86279-21D	1690	1740	@300c/cx5	-
X86279-21E	1780	1830	@300c/cx5	-

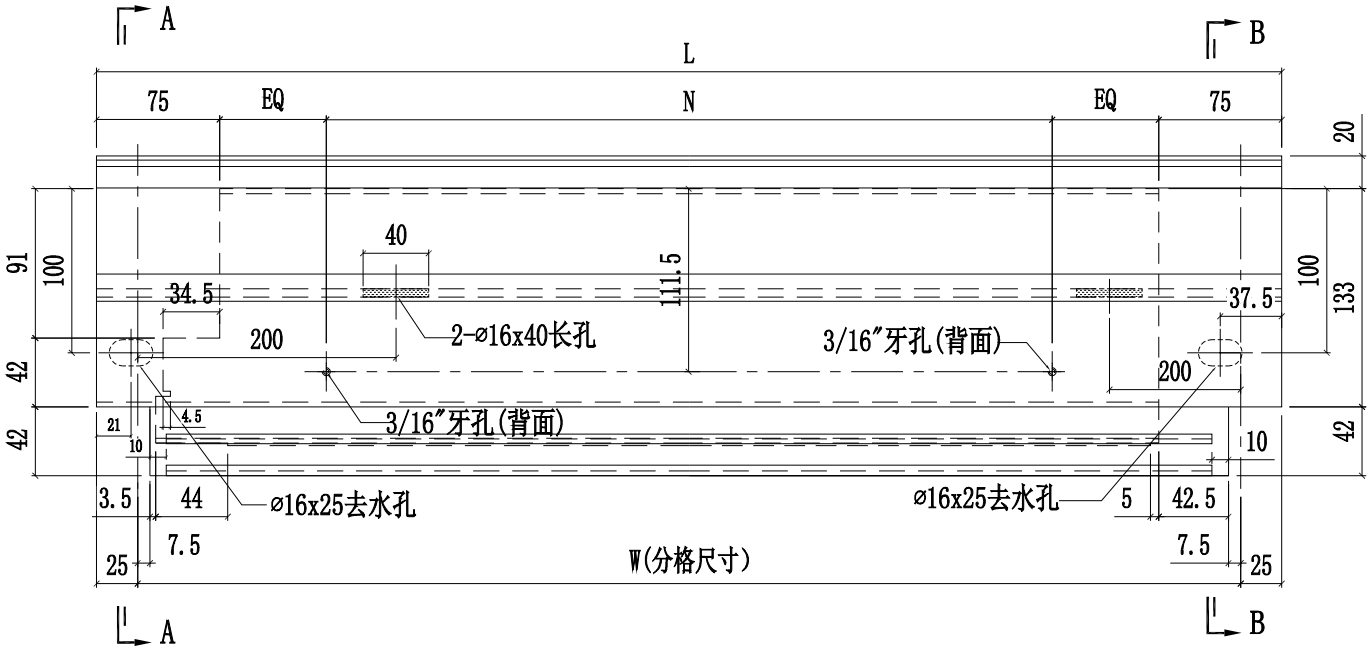

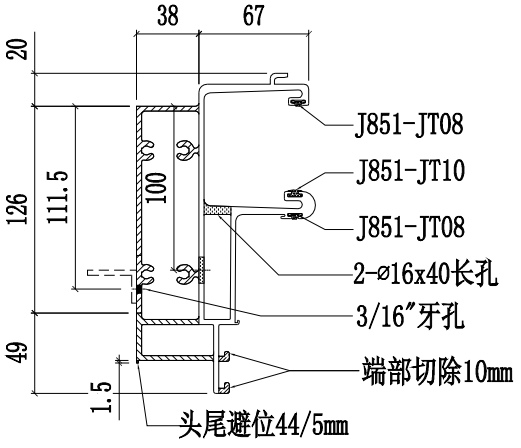

SECTION A-A

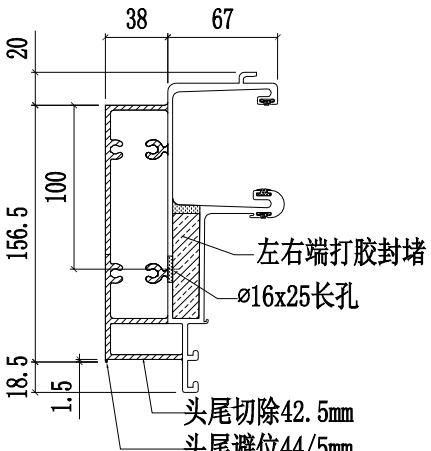

SECTION B-B

美特鋁質有限公司 MIDI Aluminium Fabricator Ltd.					工程號	J858	類別		物料號	-		
					地盘	康城11期	制圖	W.E.X	2022-07-29	圖號	X86279-22	
修改				採用工廠 ✓ 地盤 -	图纸名称	铝料加工图	復核	-	-	數量	-	
日期				材料颜色 香槟金 (ECD3X1009 9S-XF1)	材料	X86279	批准	-	-	單件重量	-	(KG)

部件编号	W(分格尺寸)	L	N	数量
X86279-22A	1425	1410	@300c/cx4	-
X86279-22B	681	666	@250c/cx2	-
X86279-22C	700	685	@250c/cx2	-

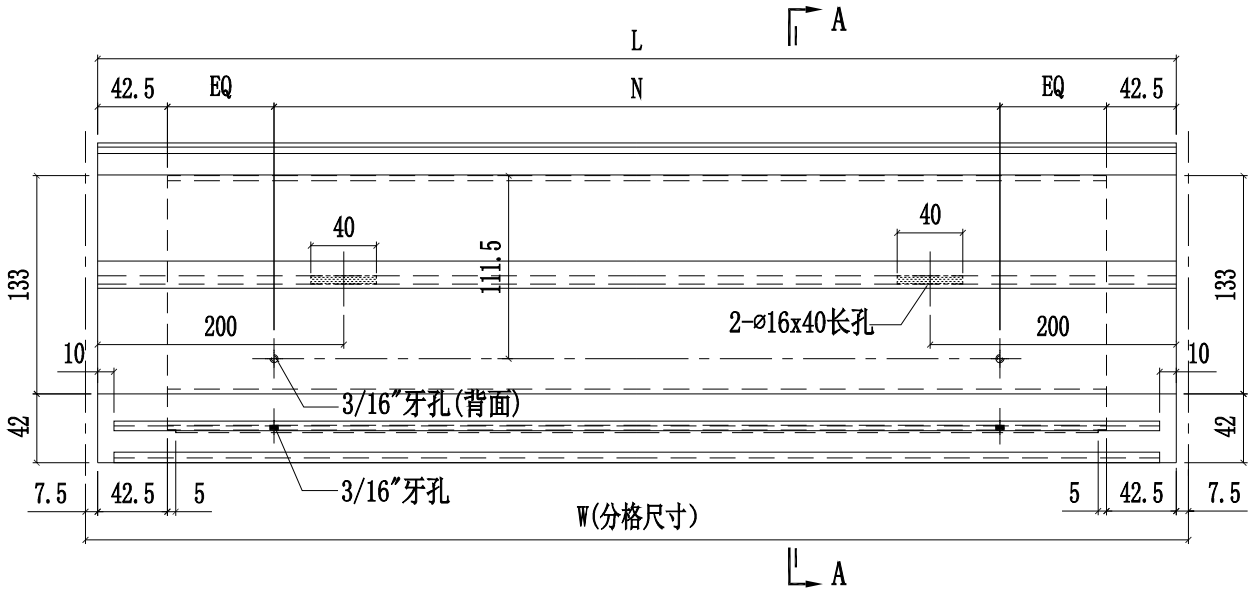

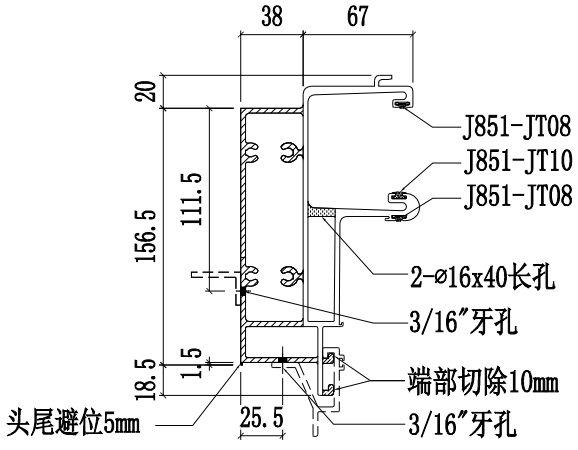

SECTION A-A

美特鋁質有限公司 MIDI Aluminium Fabricator Ltd.					工程號	J858	類別		物料號	-		
					地盘	康城11期	制圖	W.E.X	2022-07-29	圖號	X86279-23	
修改				採用工廠 ✓ 地盤 -	图纸名称	铝料加工图	復核	-	-	數量	-	
日期				材料颜色 香槟金 (ECD3X1009 9S-XF1)	材料	X86279	批准	-	-	單件重量	-	(KG)

部件编号	W(分格尺寸)	L	A	B	N1	N2	数量
X86279-23A	1856.5	1788.5	122.5	146	@300c/cx5	@300c/cx5	-

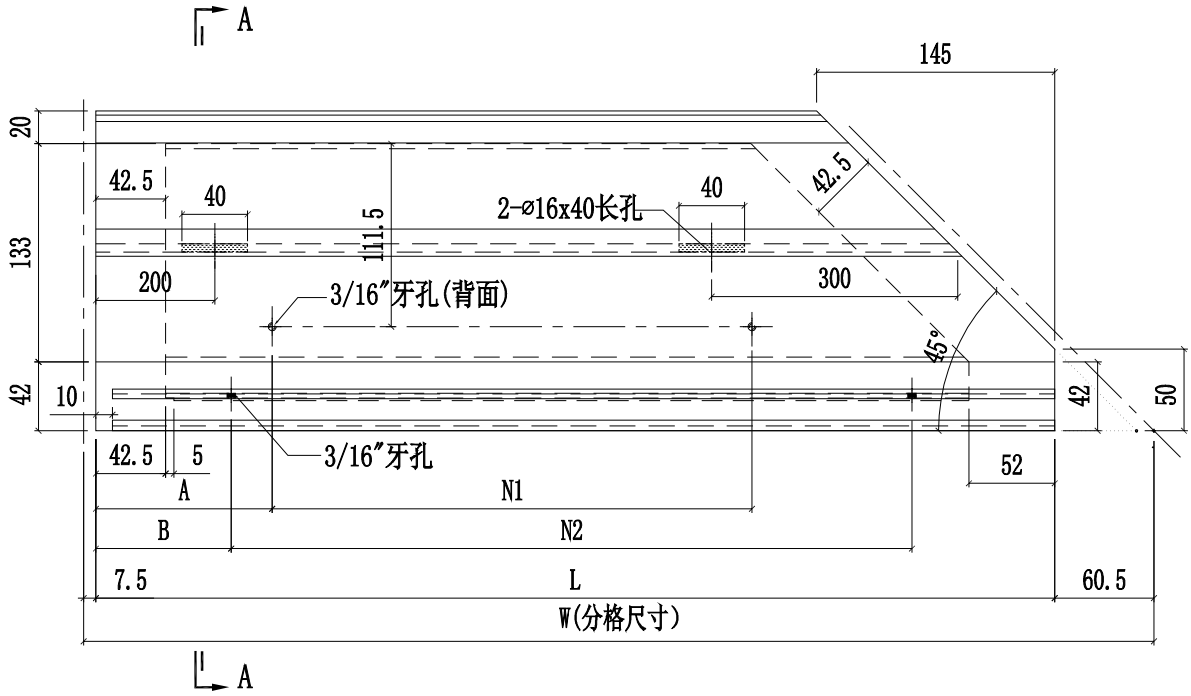

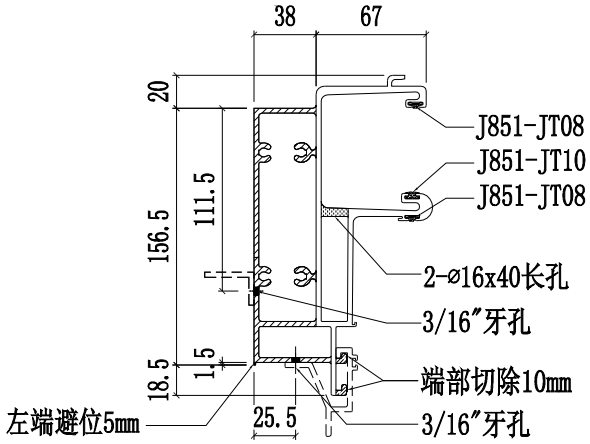

SECTION A-A

美特鋁質有限公司 MIDI Aluminium Fabricator Ltd.												
					工程號	J858	類別		物料號	-		
					地盘	康城11期	制圖	W.E.X	2022-07-29	圖號	X86279-24	
修改				採用工廠 ✓ 地盤 -	图纸名称	铝料加工图	復核	-	-	數量	-	
日期				材料颜色 香槟金 (ECD3X1009 9S-XF1)	材料	X86279	批准	-	-	單件重量	-	(KG)

部件编号	W(分格尺寸)	L	A	B	N1	N2	数量
X86279-24A	1837.5	1769.5	113	136.5	@300c/cx5	@300c/cx5	-
X86279-24B	1746.5	1678.5	117.5	140.5	@280c/cx5	@280c/cx5	-
X86279-24C	1856.5	1788.5	122.5	146	@300c/cx5	@300c/cx5	-

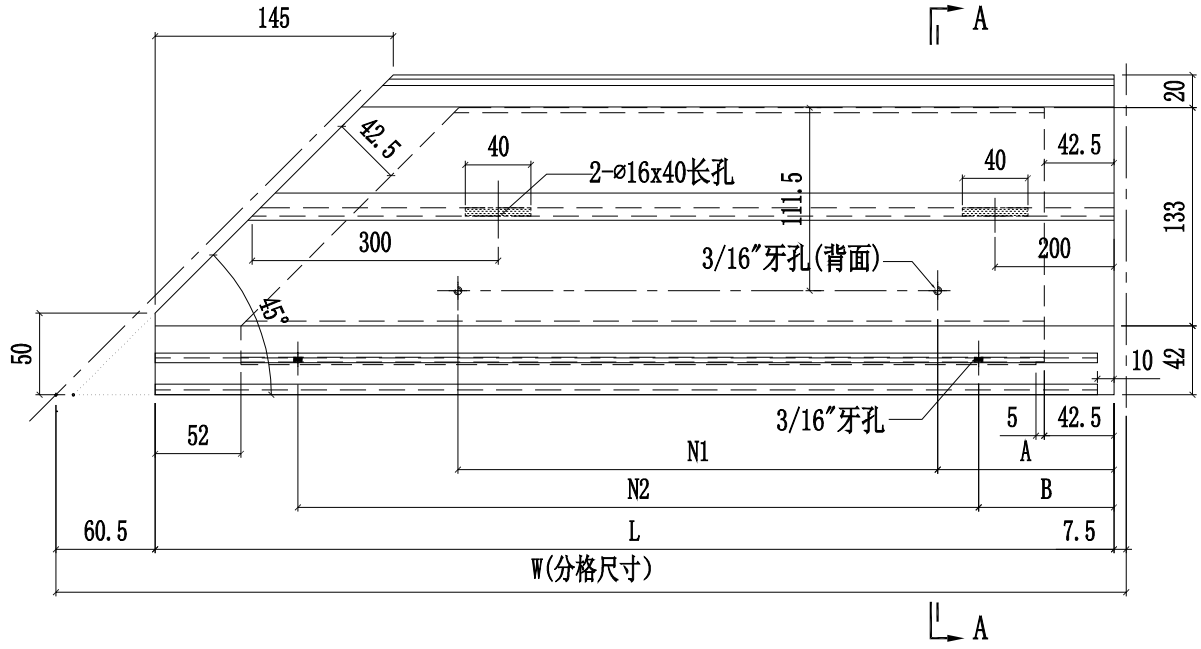

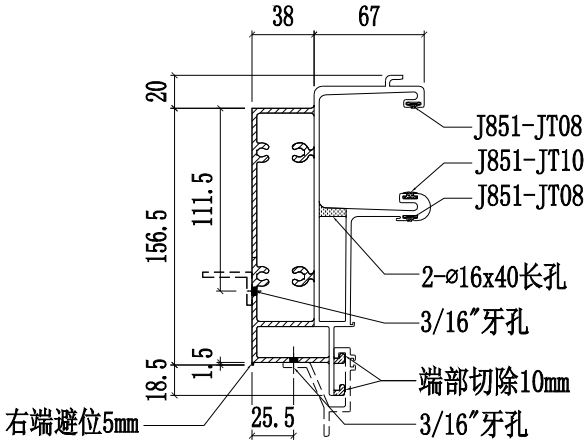

SECTION A-A

美特鋁質有限公司 MIDI Aluminium Fabricator Ltd.					工程號	J858	類別		物料號	-		
					地盤	康城11期	制圖	W.E.X	2022-07-29	圖號	X86279-25	
修改				採用工廠 ✓ 地盤 -	图纸名称	铝料加工图	復核	-	-	數量	-	
日期				材料顏色 香槟金 (ECD3X1009 9S-XF1)	材料	X86279	批准	-	-	單件重量	-	(KG)

部件编号	W(分格尺寸)	L	N1	N2	数量
X86279-25A	700	685	@250c/cx2	@250c/cx2	-
X86279-25B	681	666	@250c/cx2	@250c/cx2	-

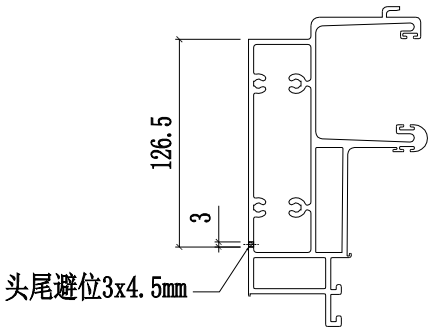

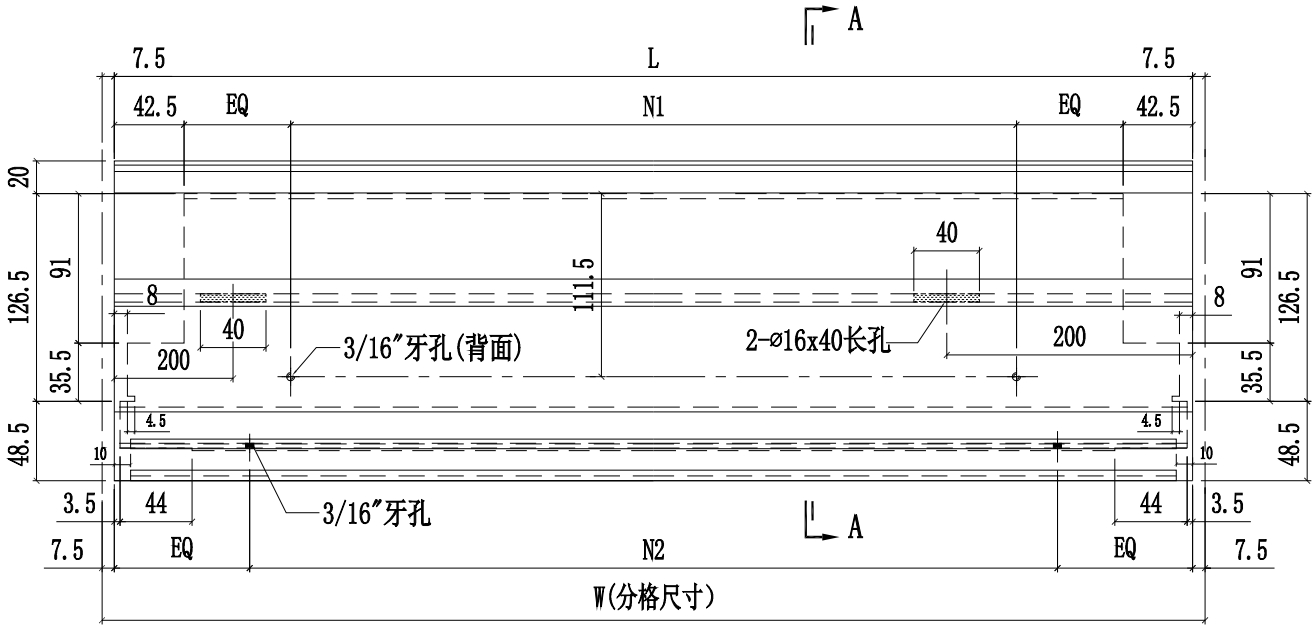

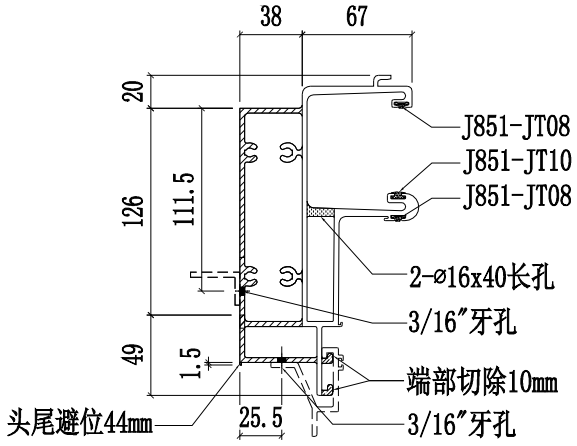

SECTION A-A

美特鋁質有限公司 MIDI Aluminium Fabricator Ltd.					工程號	J858	類別		物料號	-		
					地盤	康城11期	制圖	W.E.X	2022-07-29	圖號	X86279-26	
修改				採用工廠 ✓ 地盤 -	图纸名称	铝料加工图	復核	-	-	數量	-	
日期				材料颜色 香槟金 (ECD3X1009 9S-XF1)	材料	X86279	批准	-	-	單件重量	-	(KG)

部件编号	W(分格尺寸)	L	N1	N2	数量
X86279-26A	700	717.5	@250c/cx2	@250c/cx2	-

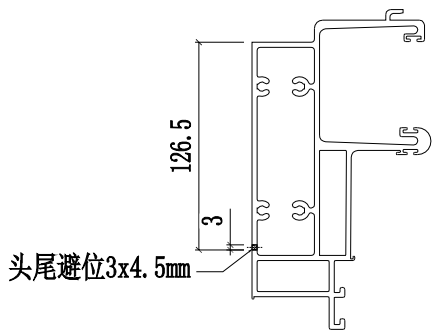

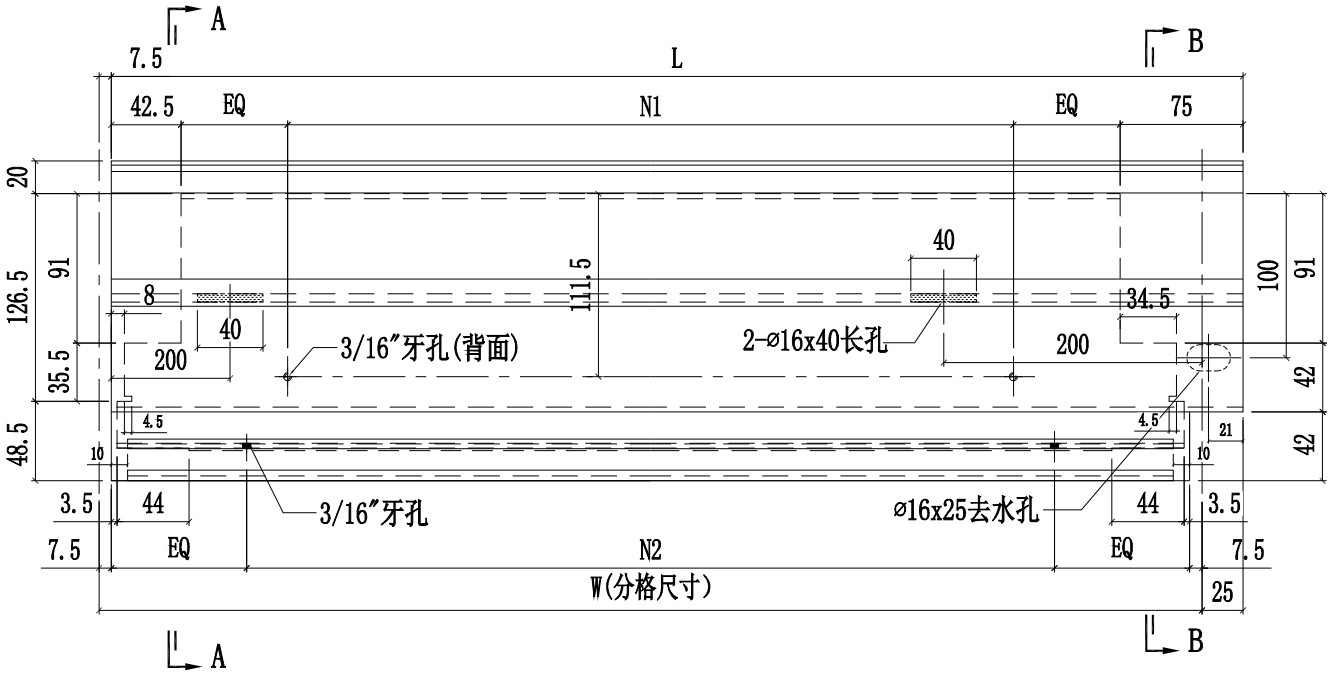

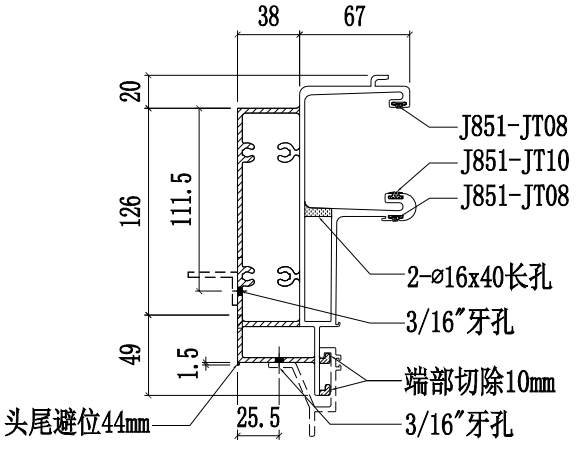

SECTION A-A

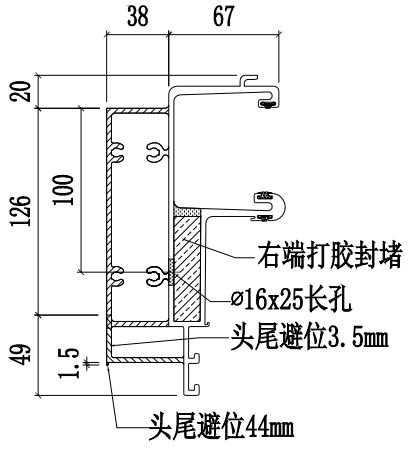

SECTION B-B

美特鋁質有限公司 MIDI Aluminium Fabricator Ltd.											
				工程號	J858	類別		物料號	-		
				地盘	康城11期	制圖	W.E.X	2022-07-29	圖號	X86279-27	
修改			採用工廠 ✓ 地盤 -	图纸名称	铝料加工图	復核	-	-	數量	-	
日期			材料颜色 香槟金 (ECD3X1009 9S-XF1)	材料	X86279	批准	-	-	單件重量	-	(KG)

部件编号	W(分格尺寸)	L	N1	N2	数量
X86279-27A	1362.5	1380	@280c/cx4	@280c/cx4	-

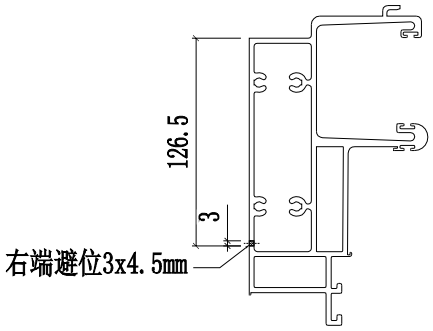

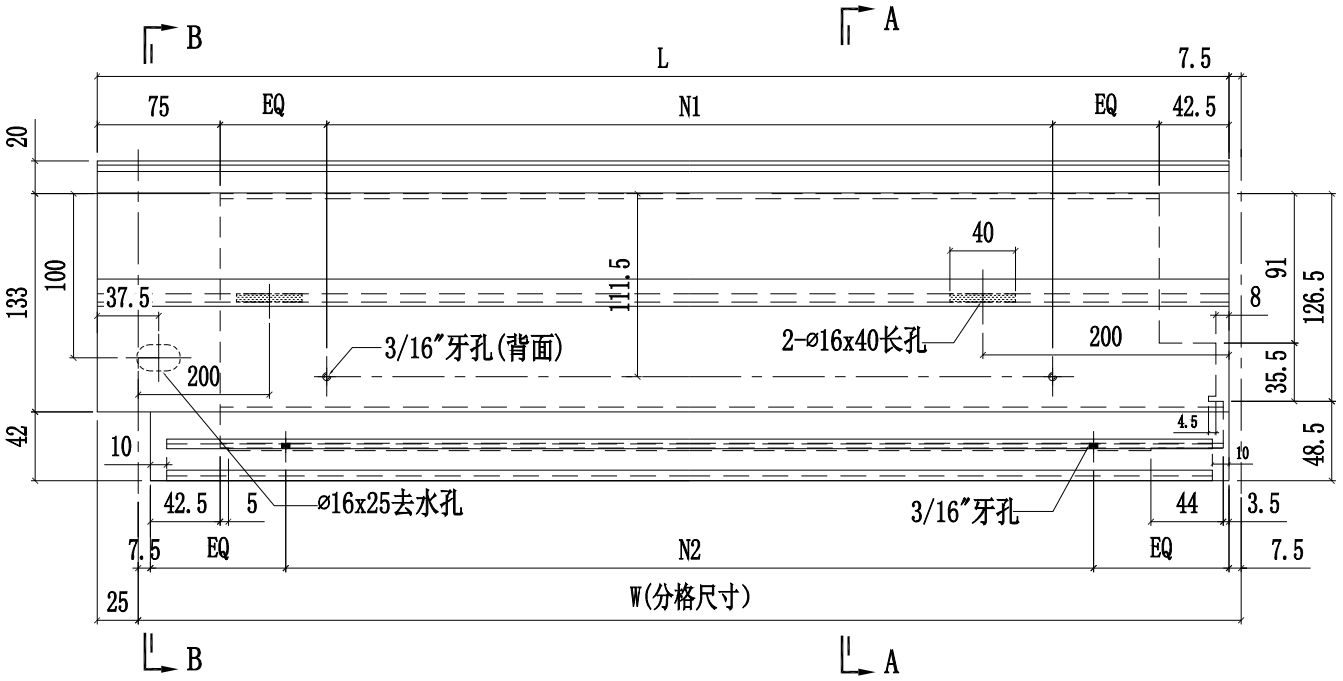

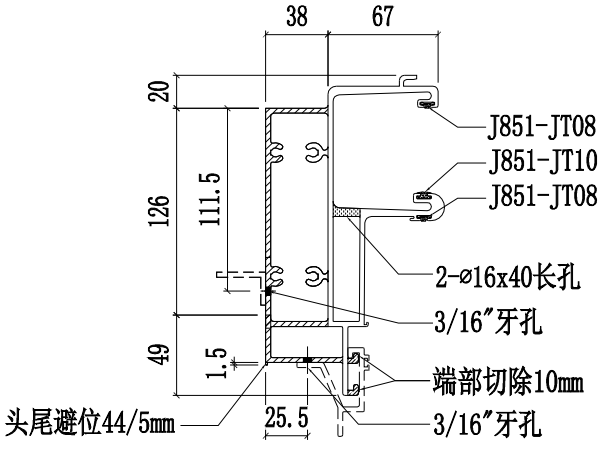

SECTION A-A

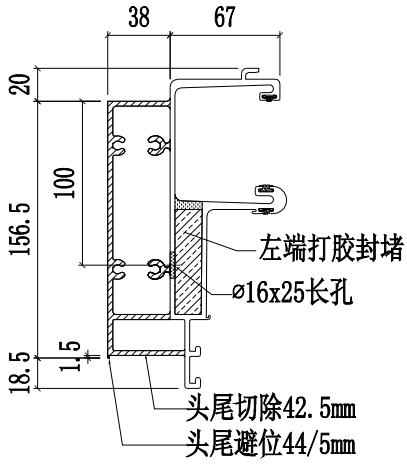

SECTION B-B

美特鋁質有限公司 MIDI Aluminium Fabricator Ltd.													
						工程號	J858	類別		物料號	-		
						地盤	康城11期	制圖	W.E.X	2022-07-29	圖號	X86279-28	
修改				採用	工廠		地盤	图纸名称	铝料加工图	復核	-	-	數量	-	
日期				材料顏色	香槟金 (ECD3X1009 9S-XF1)			材料	X86279	批准	-	-	單件重量	-	(KG)

部件编号	W(分格尺寸)	L	N1	N2	数量
X86279-28A	1362.5	1380	@280c/cx4	@280c/cx4	-

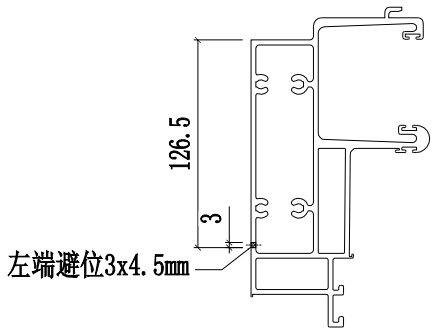

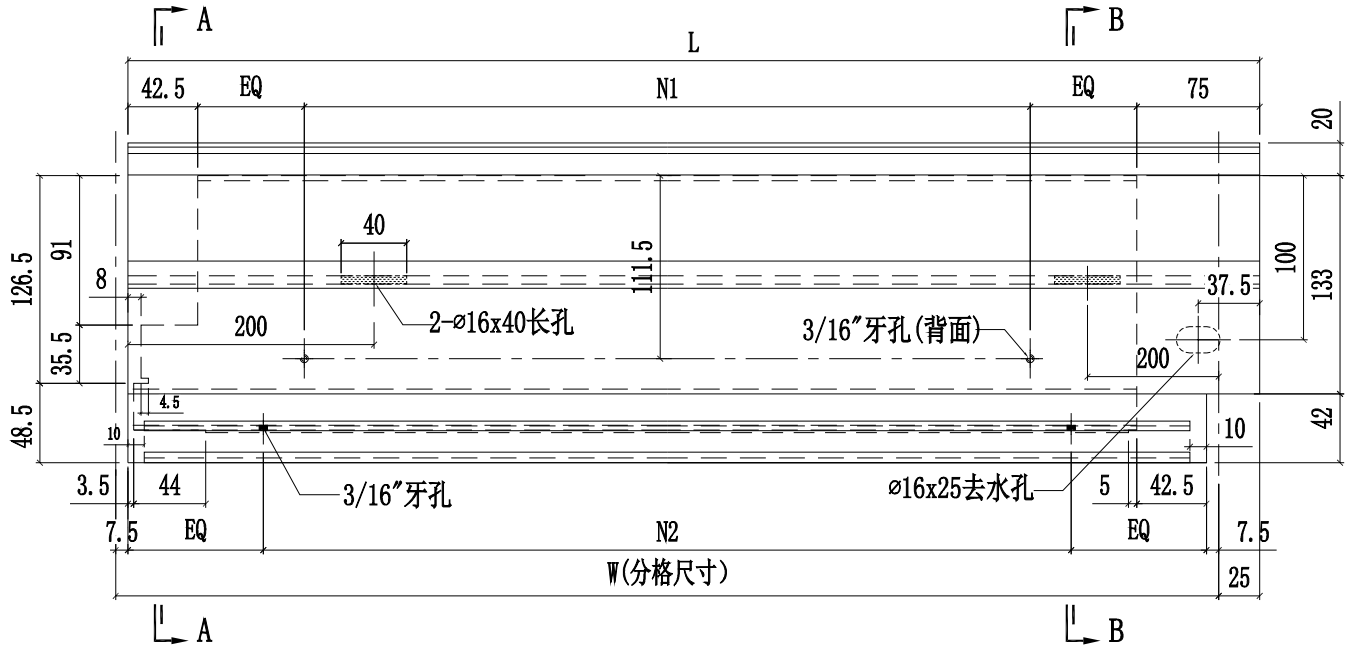

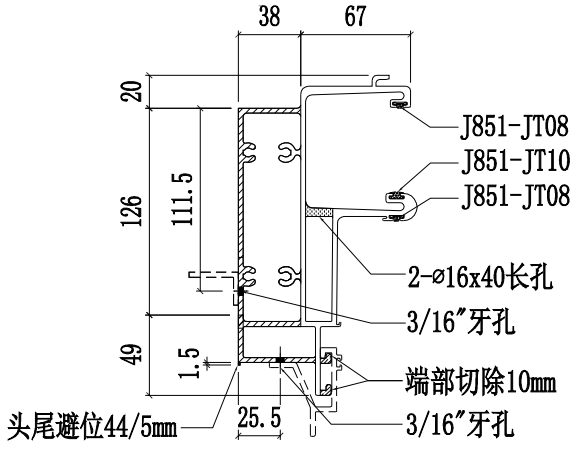

SECTION A-A

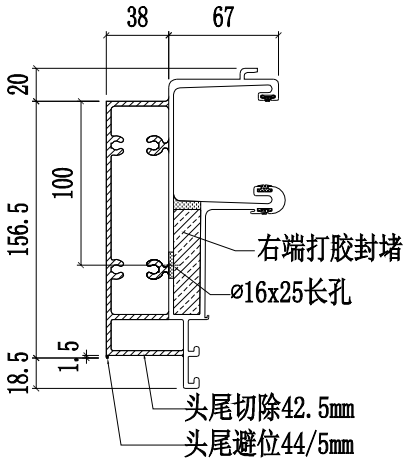

SECTION B-B

美特鋁質有限公司 MIDI Aluminium Fabricator Ltd.													
						工程號	J858	類別		物料號	-		
						地盤	康城11期	制圖	W.E.X	2022-07-29	圖號	X86279-29	
修改				採用工廠		地盤	图纸名称	铝料加工图	復核	-	-	數量	-
日期				材料顏色	香槟金 (ECD3X1009 9S-XF1)		材料	X86279	批准	-	-	單件重量	- (KG)

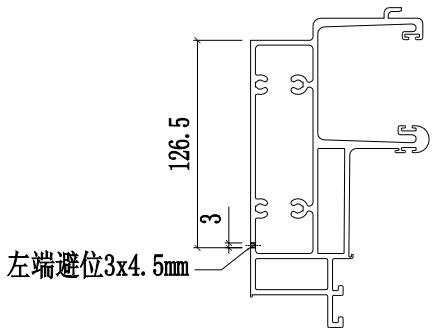

部件编号	W(分格尺寸)	L	N1	N2	数量
X86279-29A	1300	1350	@280c/cx4	@280c/cx4	-
X86279-29B	1780	1830	@300c/cx5	@300c/cx5	-

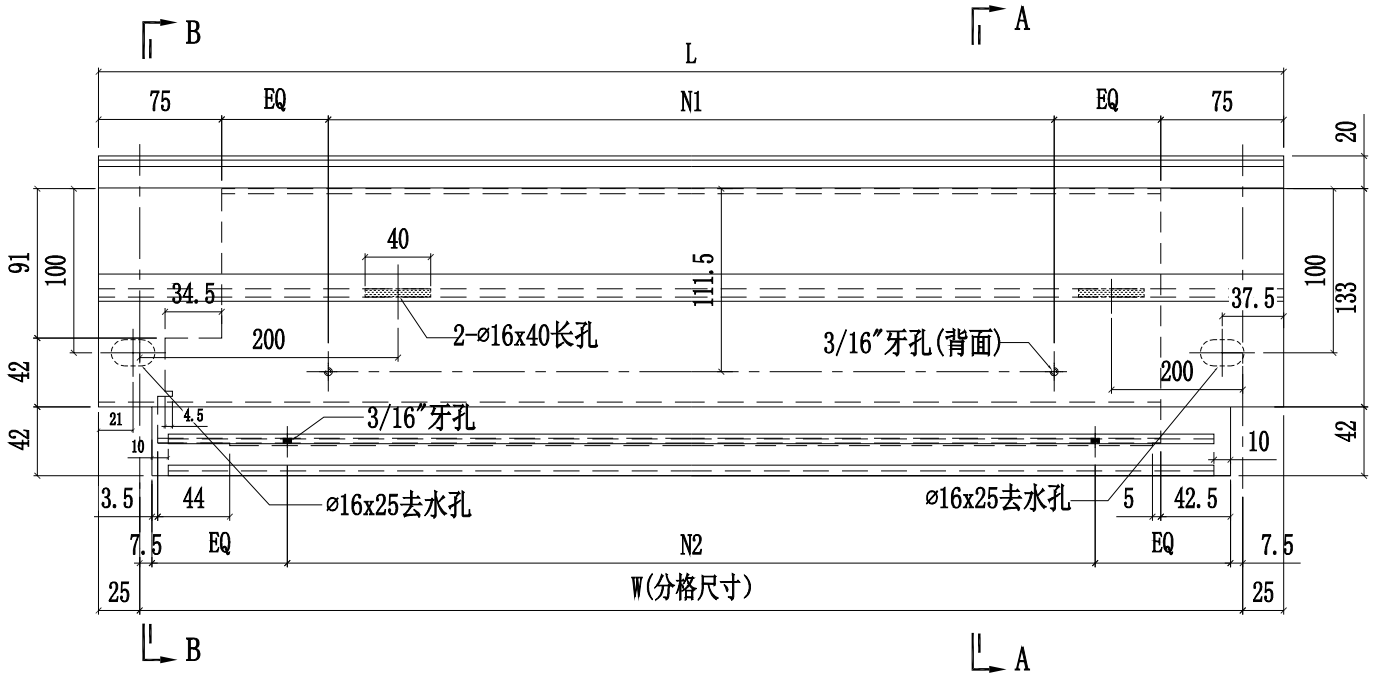

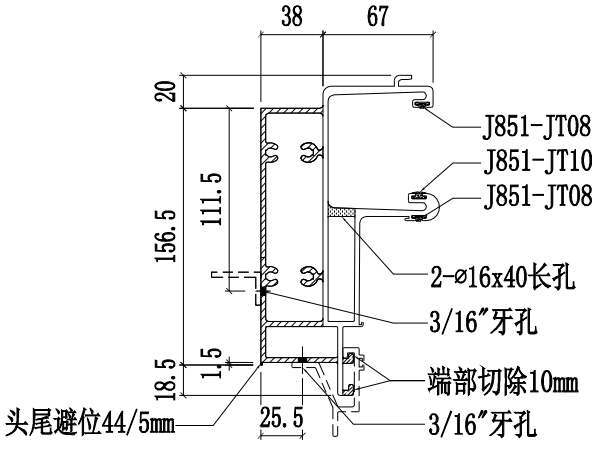

SECTION A-A

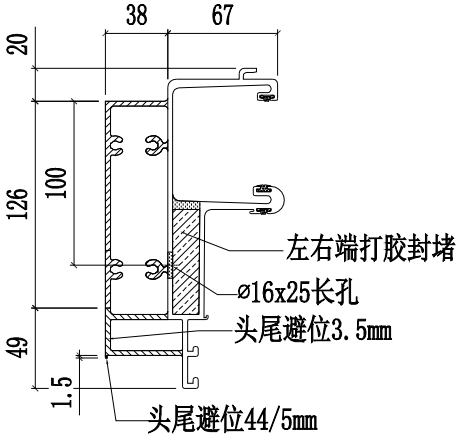

SECTION B-B

美特鋁質有限公司 MIDI Aluminium Fabricator Ltd.					工程號	J858	類別		物料號	-		
					地盘	康城11期	制圖	W.E.X	2022-07-29	圖號	X86279-30L	
修改				採用工廠 ✓ 地盤 -	图纸名称	铝料加工图	復核	-	-	數量	-	
日期				材料颜色 香槟金 (ECD3X1009 9S-XF1)	材料	X86279	批准	-	-	單件重量	-	(KG)

部件编号	W(分格尺寸)	L	A	B	N1	N2	数量
X86279-30LA	765	729.5	77	100	@250c/cx2	@250c/cx2	-

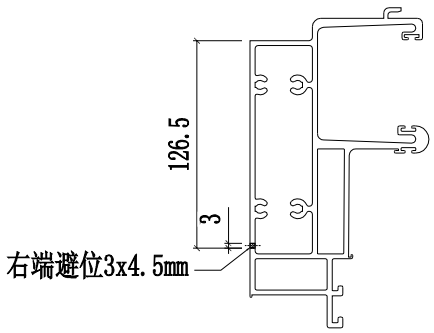

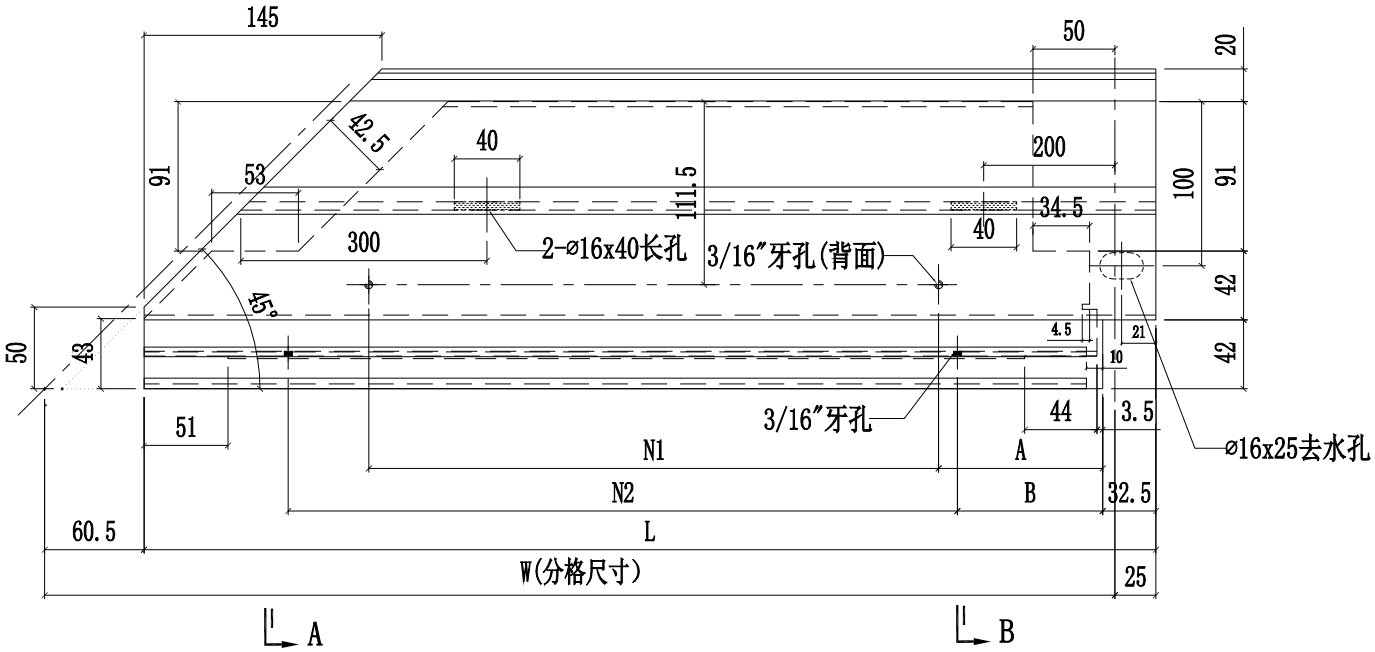

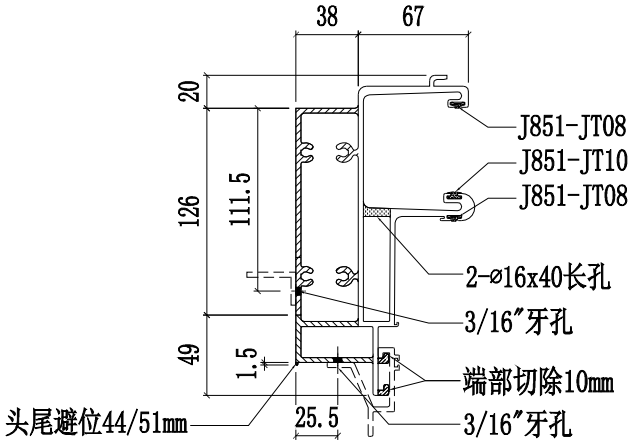

SECTION A-A

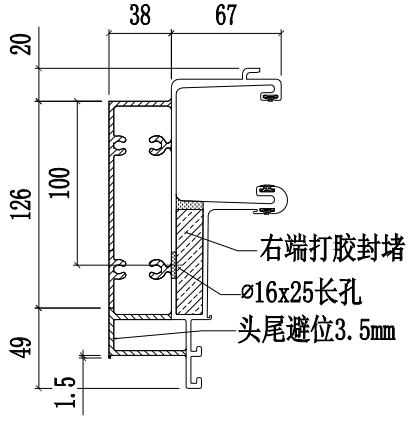

SECTION B-B

美特鋁質有限公司 MIDI Aluminium Fabricator Ltd.											
				工程號	J858	類別		物料號	-		
				地盘	康城11期	制圖	W.E.X	2022-07-29	圖號	X86279-30R	
修改			採用工廠 ✓ 地盤 -	图纸名称	铝料加工图	復核	-	-	數量	-	
日期			材料颜色 香槟金 (ECD3X1009 9S-XF1)	材料	X86279	批准	-	-	單件重量	-	(KG)

部件编号	W(分格尺寸)	L	A	B	N1	N2	数量
X86279-30RA	765	729.5	77	100	@250c/cx2	@250c/cx2	-

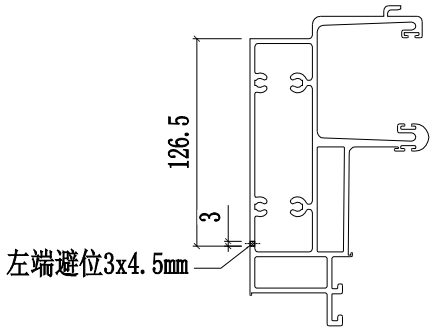

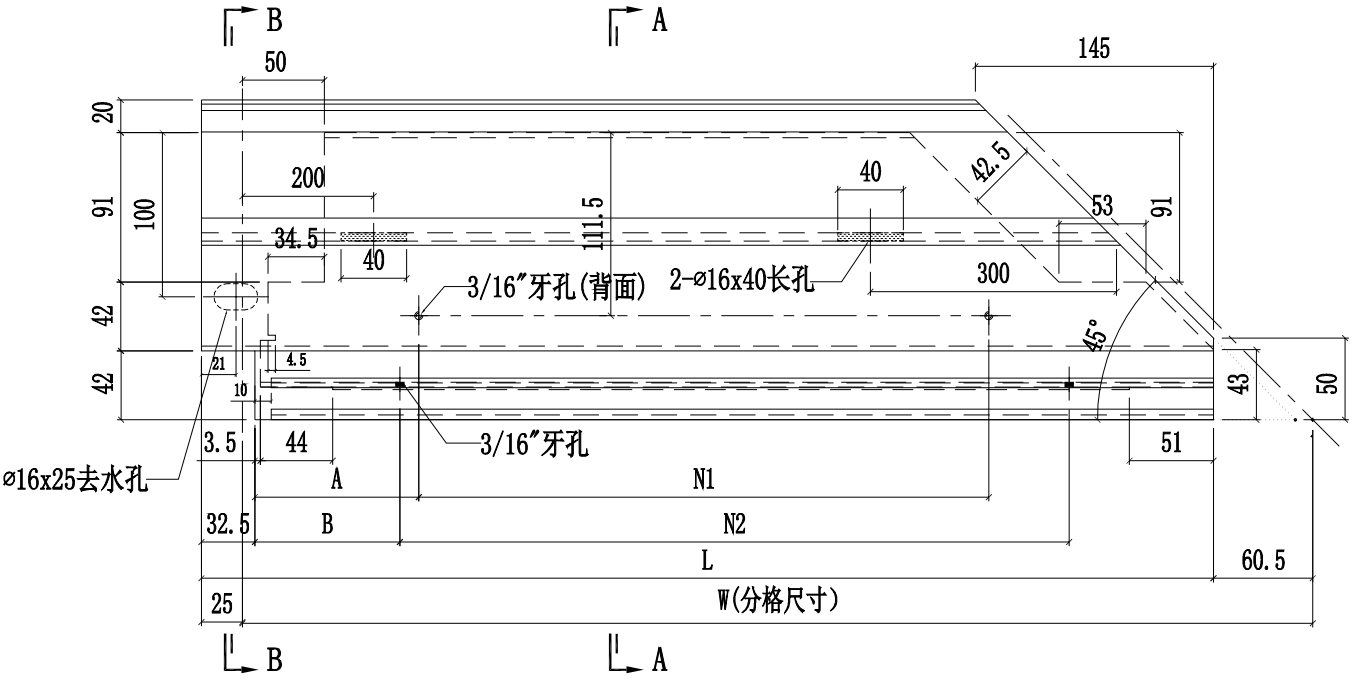

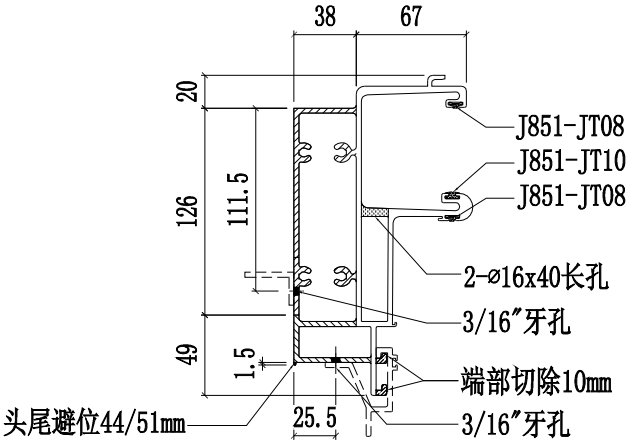

SECTION A-A

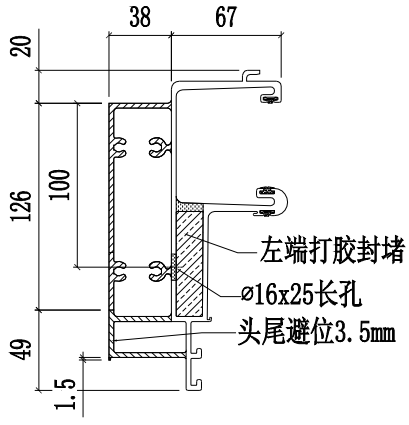

SECTION B-B

美特鋁質有限公司 MIDI Aluminium Fabricator Ltd.					工程號	J858	類別		物料號	-		
					地盘	康城11期	制圖	W.E.X	2022-07-29	圖號	X86279-31L	
修改				採用工廠 ✓ 地盤 -	图纸名称	铝料加工图	復核	-	-	數量	-	
日期				材料颜色 香槟金 (ECD3X1009 9S-XF1)	材料	X86279	批准	-	-	單件重量	-	(KG)

部件编号	W(分格尺寸)	L	N1	N2	数量
X86279-31LA	1362.5	1380	@280c/cx4	@280c/cx4	-
X86279-31LB	700	717.5	@250c/cx2	@250c/cx2	-

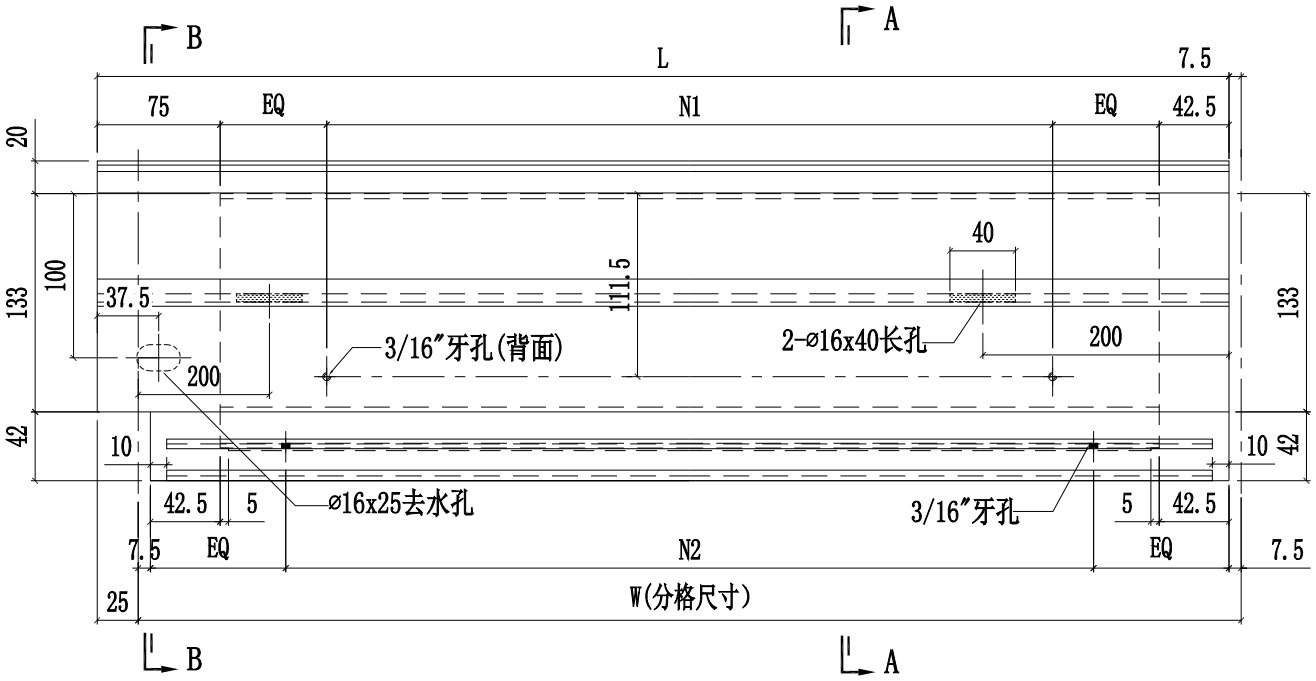

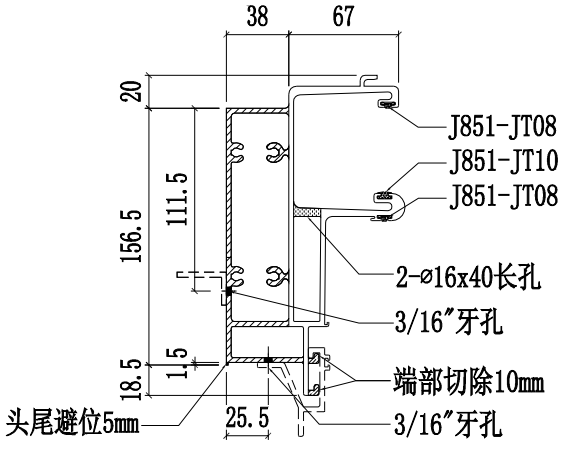

SECTION A-A

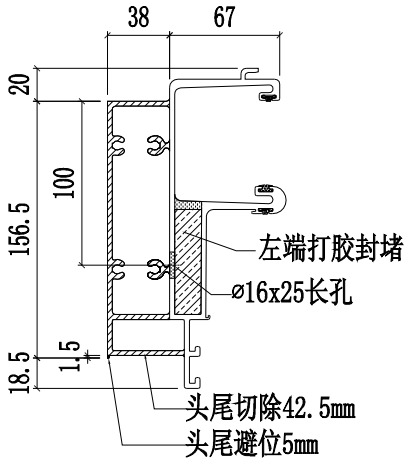

SECTION B-B

美特鋁質有限公司 MIDI Aluminium Fabricator Ltd.					工程號	J858	類別		物料號	-		
					地盘	康城11期	制圖	W.E.X	2022-07-29	圖號	X86279-31R	
修改				採用工廠 ✓ 地盤 -	图纸名称	铝料加工图	復核	-	-	數量	-	
日期				材料颜色 香槟金 (ECD3X1009 9S-XF1)	材料	X86279	批准	-	-	單件重量	-	(KG)

部件编号	W(分格尺寸)	L	N	数量
X86279-31RA	1362.5	1380	@280c/cx4	-
X86279-31RB	700	717.5	@250c/cx2	-
X86279-31RC	1590	1607.5	@280c/cx5	-

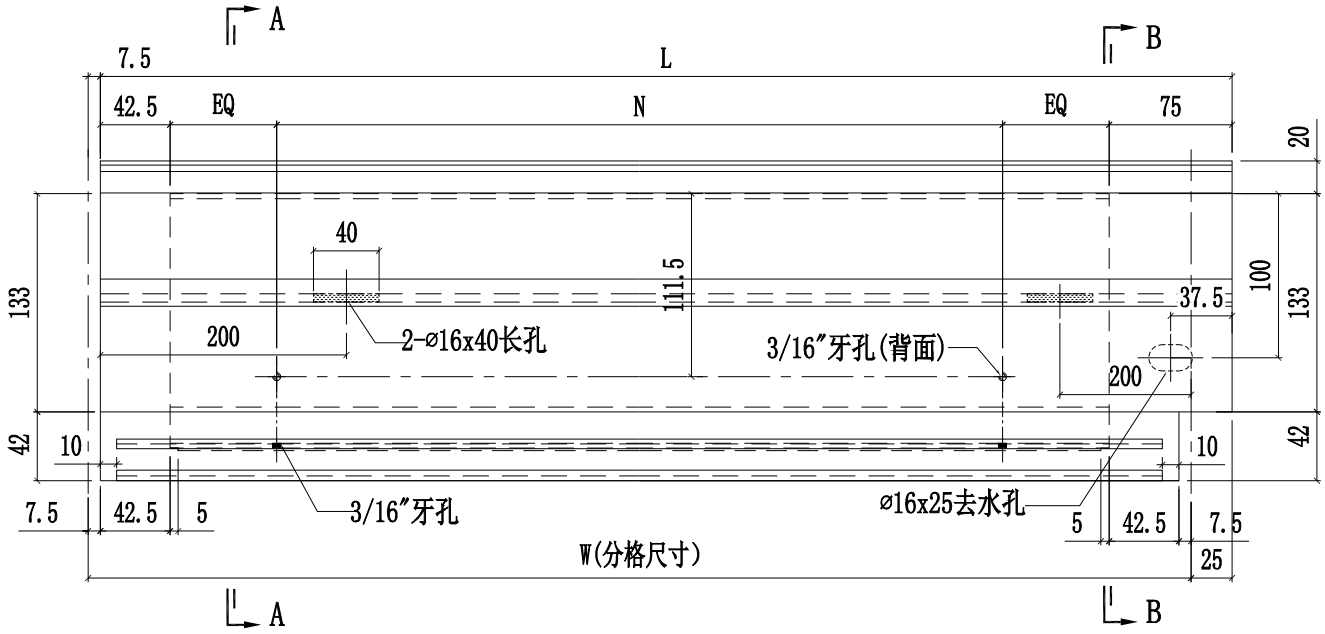

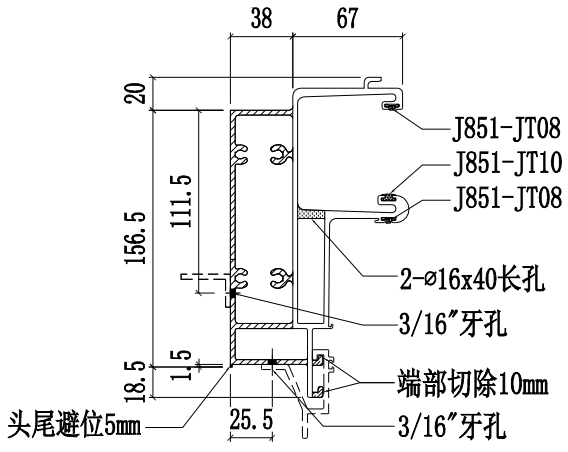

SECTION A-A

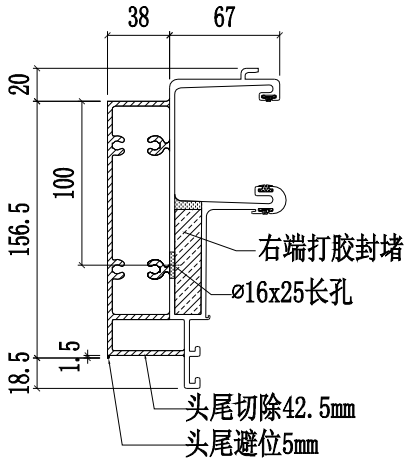

SECTION B-B

美特鋁質有限公司 MIDI Aluminium Fabricator Ltd.						工程號	J858	類別		物料號	-		
						地盘	康城11期	制圖	W.E.X	2022-07-29	圖號	X86279-32	
修改				採用工廠		地盤		图纸名称	铝料加工图	復核	-	-	數量	-	
日期				材料颜色	香槟金 (ECD3X1009 9S-XF1)			材料	X86279	批准	-	-	單件重量	-	(KG)

部件编号	W(分格尺寸)	L	N1	N2	数量
X86279-32A	1300	1350	@280c/cx4	@280c/cx4	-
X86279-32B	1780	1830	@300c/cx5	@300c/cx5	-
X86279-32C	1727.5	1777.5	@300c/cx5	@300c/cx5	-

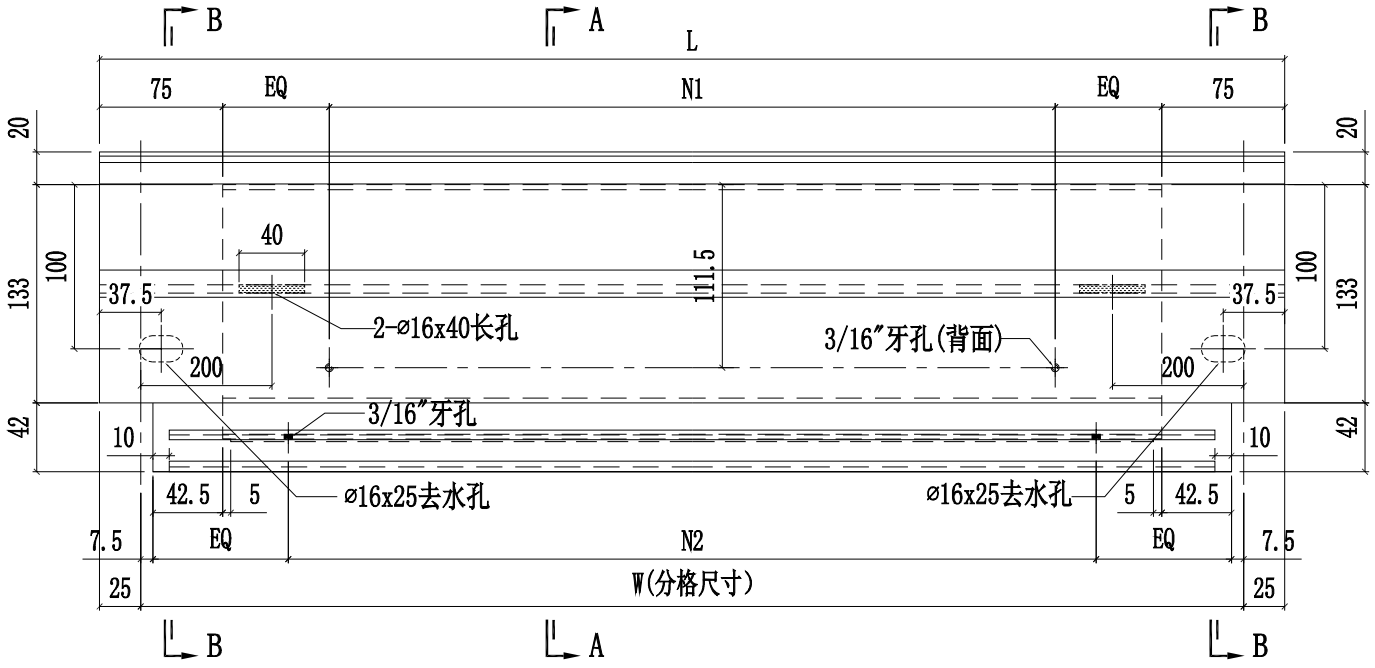

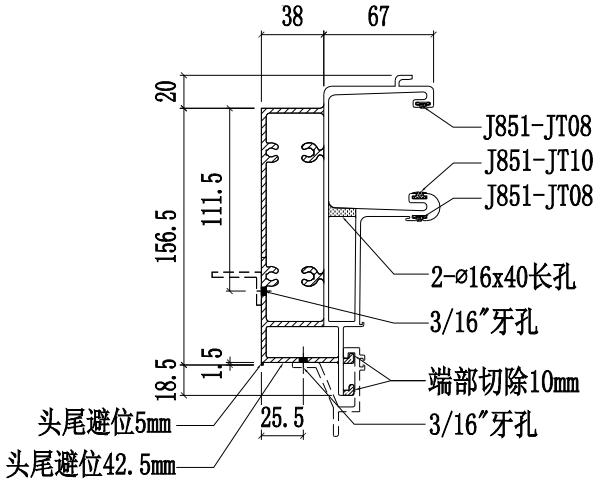

SECTION A-A

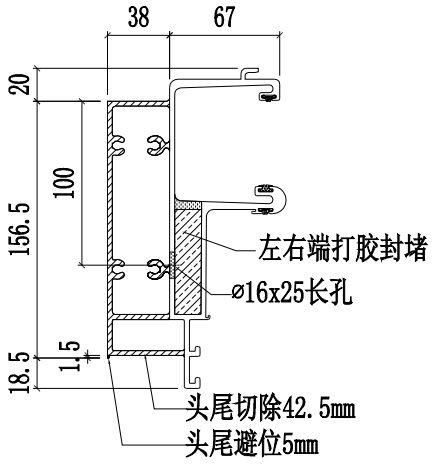

SECTION B-B

美特鋁質有限公司 MIDI Aluminium Fabricator Ltd.												
					工程號	J858	類別		物料號	-		
					地盘	康城11期	制圖	W.E.X	2022-07-29	圖號	X86279-33L	
修改				採用工廠 ✓ 地盤 -	图纸名称	铝料加工图	復核	-	-	數量	-	
日期				材料颜色 香槟金 (ECD3X1009 9S-XF1)	材料	X86279	批准	-	-	單件重量	-	(KG)

部件编号	W(分格尺寸)	L	A	B	N1	N2	数量
X86279-33LA	765	729.5	77	100	@250c/cx2	@250c/cx2	-

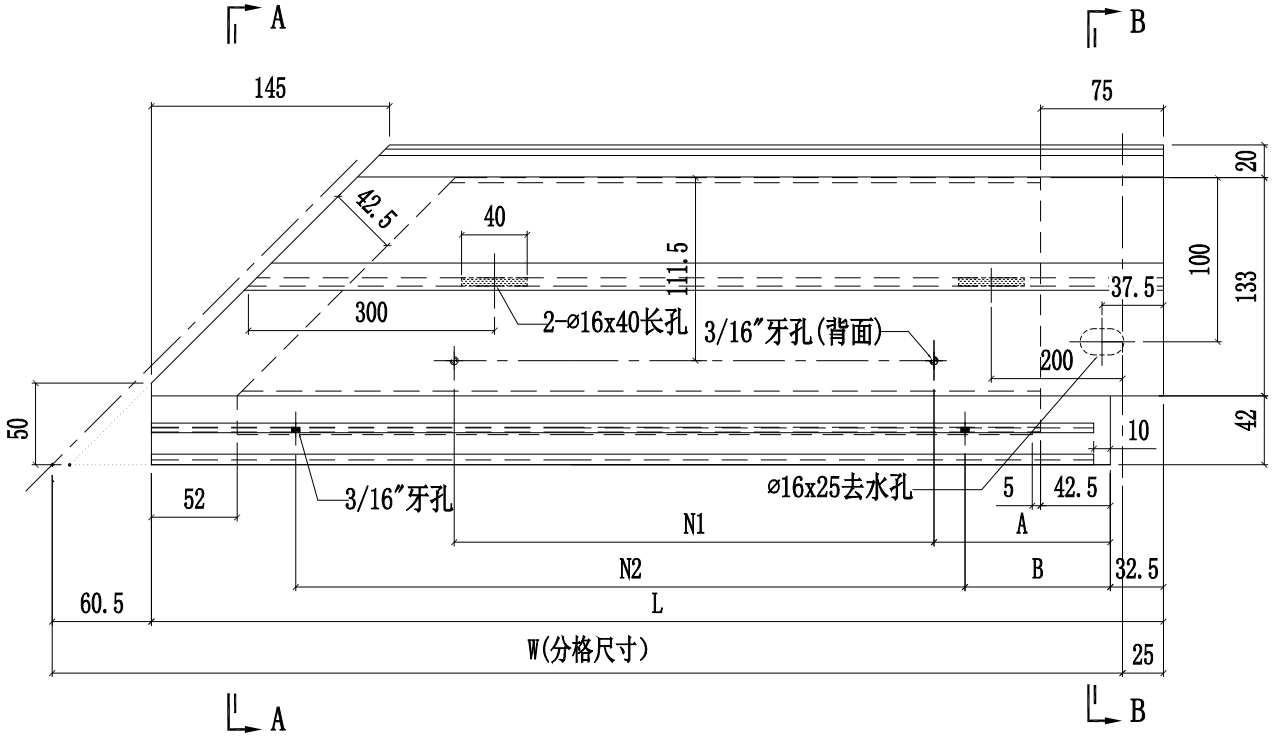

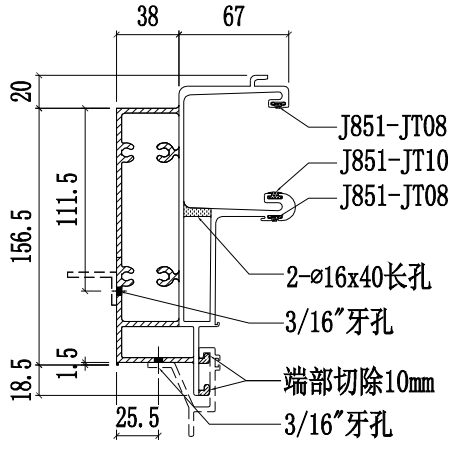

SECTION A-A

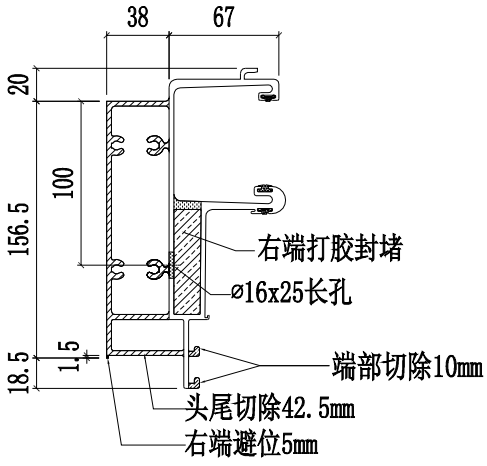

SECTION B-B

美特鋁質有限公司 MIDI Aluminium Fabricator Ltd.												
					工程號	J858	類別		物料號	-		
					地盘	康城11期	制圖	W.E.X	2022-07-29	圖號	X86279-33R	
修改				採用工廠 ✓ 地盤 -	图纸名称	铝料加工图	復核	-	-	數量	-	
日期				材料颜色 香槟金 (ECD3X1009 9S-XF1)	材料	X86279	批准	-	-	單件重量	-	(KG)

部件编号	W(分格尺寸)	L	A	B	N1	N2	数量
X86279-33RA	765	729.5	77	100	@250c/cx2	@250c/cx2	-
X86279-33RB	1825	1789.5	107	130	@300c/cx5	@300c/cx5	-

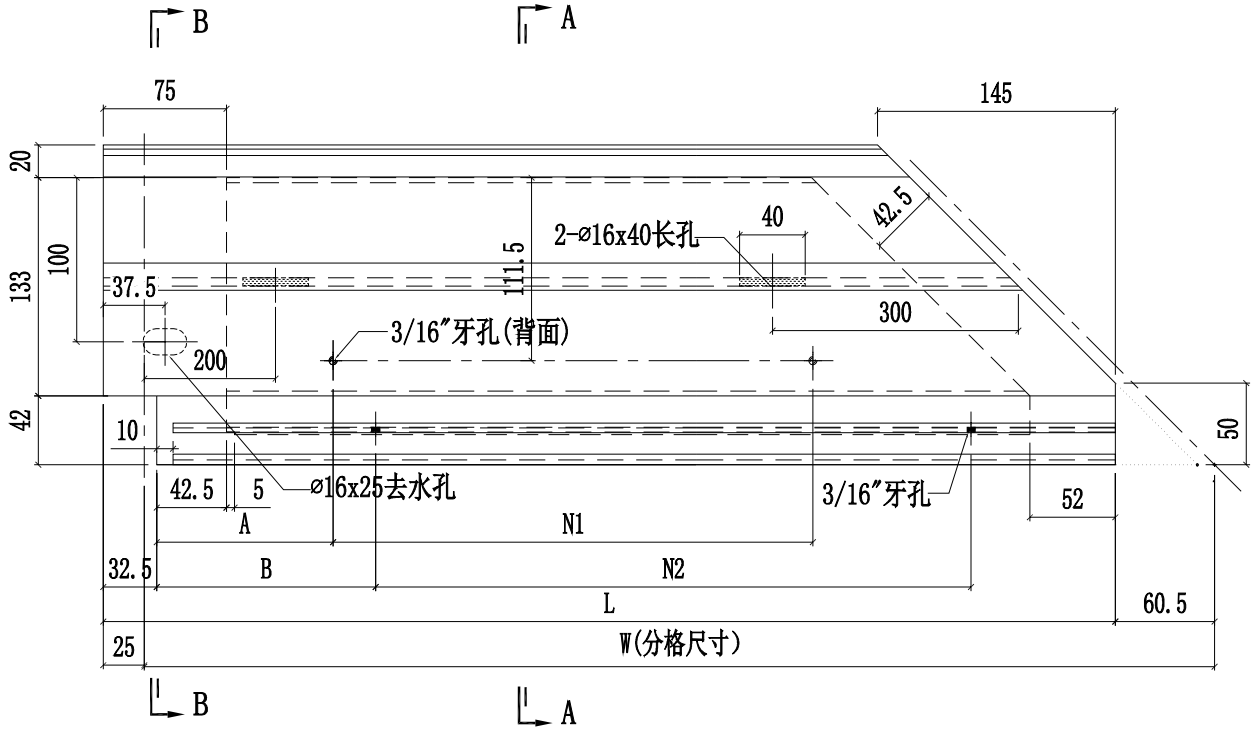

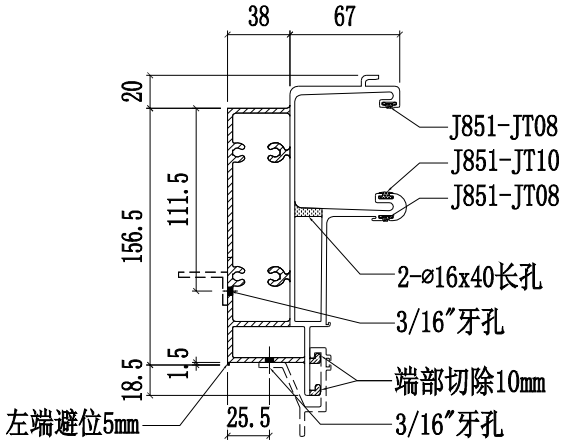

SECTION A-A

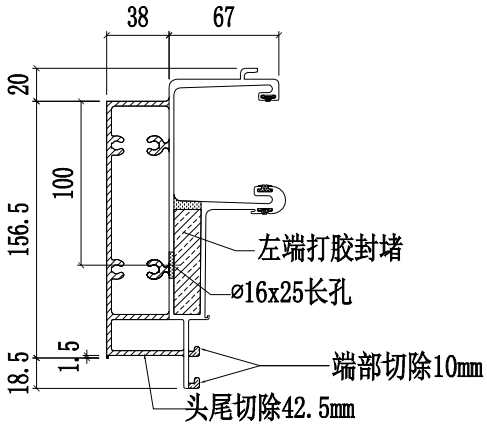

SECTION B-B

美特鋁質有限公司 MIDI Aluminium Fabricator Ltd.							工程號	J858	類別		物料號	-		
							地盘	康城11期	制圖	W.E.X	2022-07-29	圖號	X86279-34	
修改				採用	工廠	地盤	图纸名称	铝料加工图	復核	-	-	數量	-	
日期				材料颜色	香槟金 (ECD3X1009 9S-XF1)		材料	X86279	批准	-	-	單件重量	-	(KG)

部件编号	W(分格尺寸)	L	N	数量
X86279-34A	1640	1690	@280c/cx5	-
X86279-34B	1245	1295	@250c/cx4	-
X86279-34C	1300	1350	@280c/cx4	-
X86279-34D	665	715	@245c/cx2	-
X86279-34E	615	665	@220c/cx2	-
X86279-34F	1690	1740	@300c/cx5	-
X86279-34G	1780	1830	@300c/cx5	-
X86279-34H	1727.5	1777.5	@300c/cx5	-

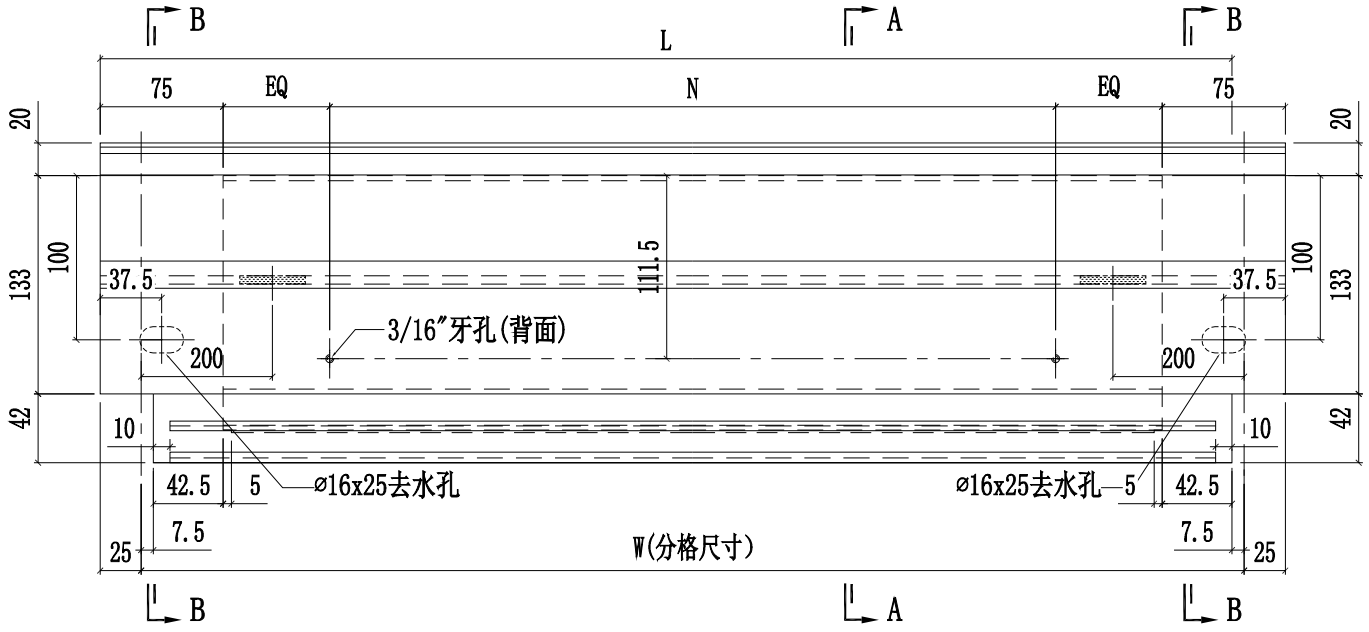

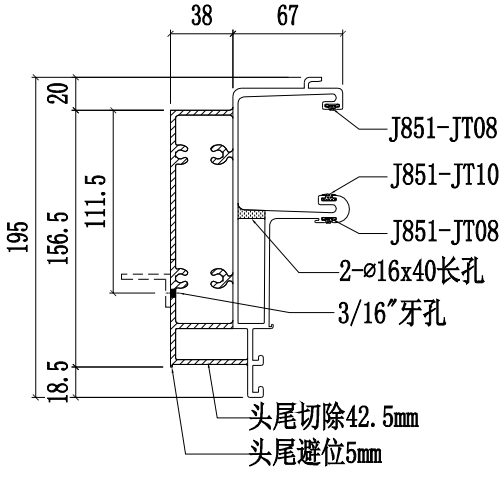

SECTION A-A

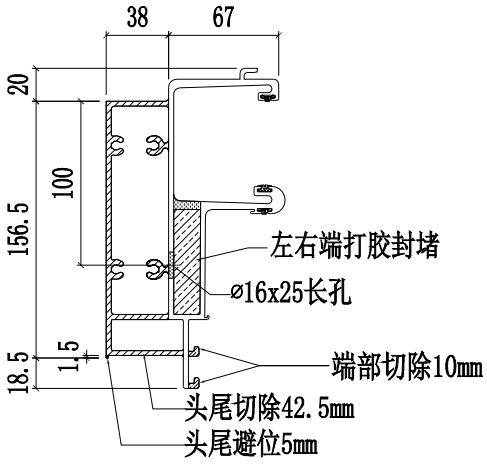

SECTION B-B

美特鋁質有限公司 MIDI Aluminium Fabricator Ltd.					工程號	J858	類別		物料號	-		
					地盘	康城11期	制圖	W.E.X	2022-07-29	圖號	X86279-35L	
修改				採用工廠 ✓ 地盤 -	图纸名称	铝料加工图	復核	-	-	數量	-	
日期				材料颜色 香槟金 (ECD3X1009 9S-XF1)	材料	X86279	批准	-	-	單件重量	-	(KG)

部件编号	W(分格尺寸)	L	A	N1	数量
X86279-35LA	765	729.5	77	@250c/cx2	-
X86279-35LB	1825	1789.5	107	@300c/cx5	-

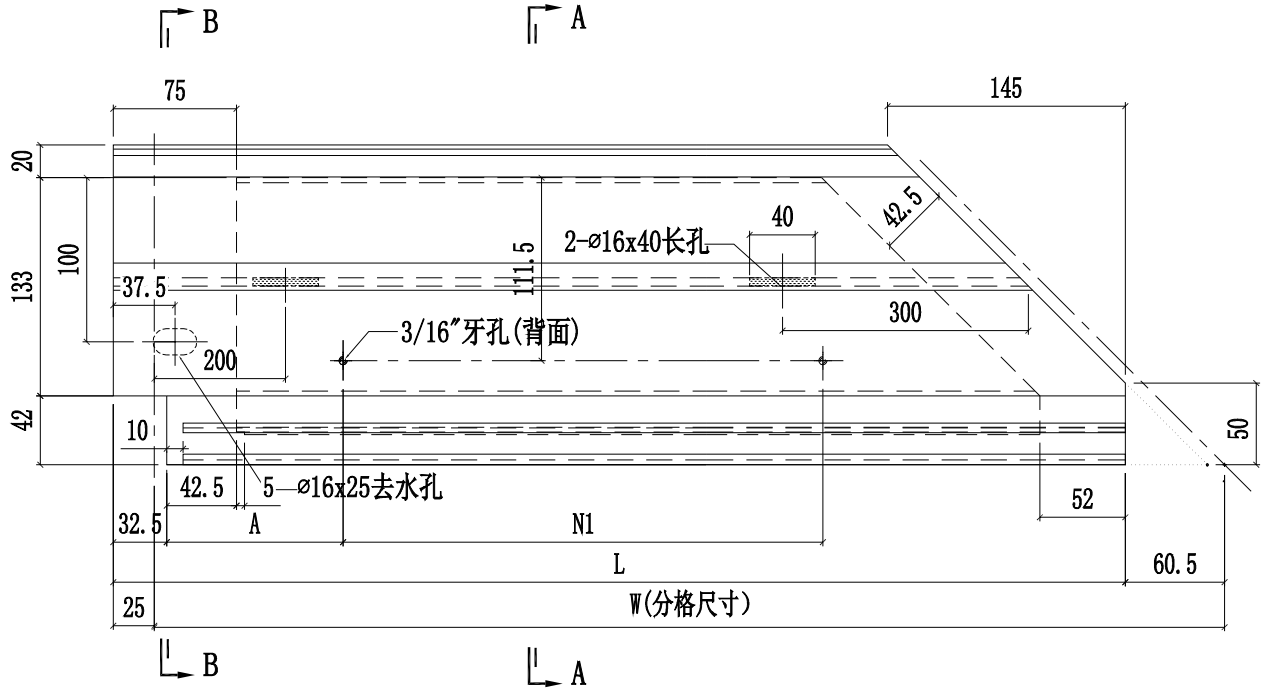

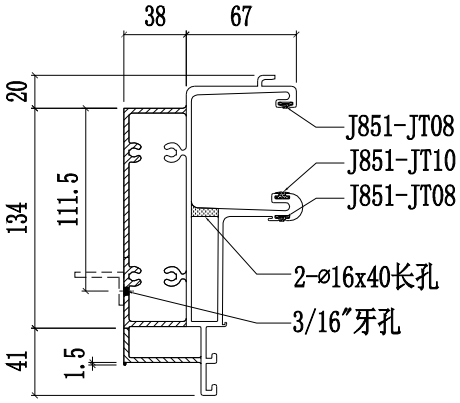

SECTION A-A

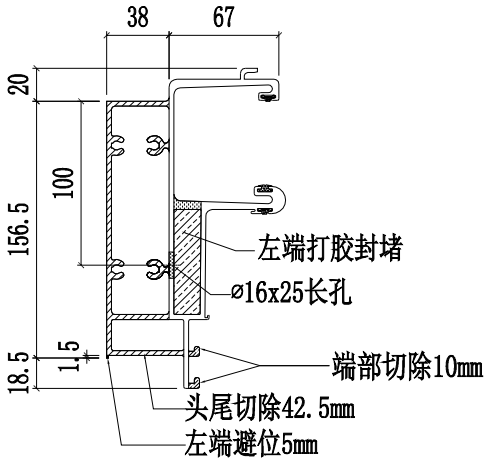

SECTION B-B

美特鋁質有限公司 MIDI Aluminium Fabricator Ltd.					工程號	J858	類別		物料號	-		
					地盘	康城11期	制圖	W.E.X	2022-07-29	圖號	X86279-35R	
修改				採用工廠 ✓ 地盤 -	图纸名称	铝料加工图	復核	-	-	數量	-	
日期				材料颜色 香槟金 (ECD3X1009 9S-XF1)	材料	X86279	批准	-	-	單件重量	-	(KG)

部件编号	W(分格尺寸)	L	A	N1	数量
X86279-35RA	765	729.5	77	@250c/cx2	-

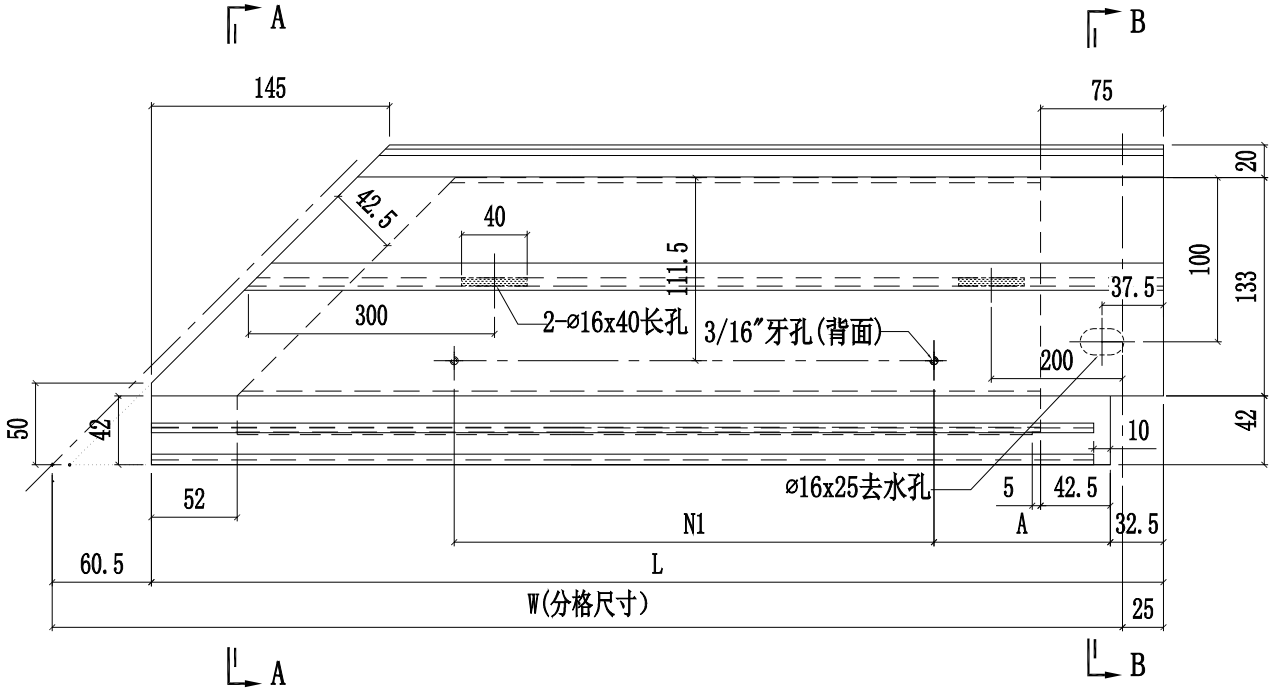

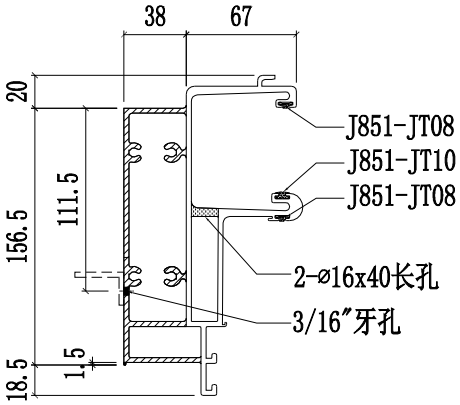

SECTION A-A

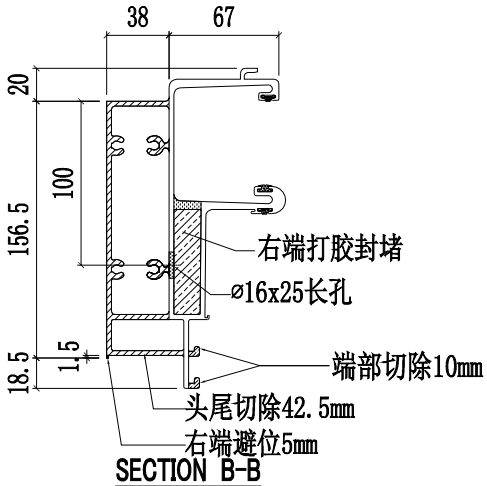

SECTION B-B

美特鋁質有限公司 MIDI Aluminium Fabricator Ltd.					工程號	J858	類別		物料號	-		
					地盘	康城11期	制圖	W.E.X	2022-07-29	圖號	X86279-36L	
修改				採用工廠 ✓ 地盤 -	图纸名称	铝料加工图	復核	-	-	數量	-	
日期				材料颜色 香槟金 (ECD3X1009 9S-XF1)	材料	X86279	批准	-	-	單件重量	-	(KG)

部件编号	W(分格尺寸)	L	N1	N2	数量
X86279-36LA	1007	1024.5	@250c/cx3	@250c/cx3	-
X86279-36LB	1023	1040.5	@250c/cx3	@275c/cx3	-
X86279-36LC	1012	1029.5	@250c/cx3	@275c/cx3	-
X86279-36LD	985	1002.5	@250c/cx3	@250c/cx3	-
X86279-36LE	1003	1020.5	@250c/cx3	@275c/cx3	-
X86279-36LF	1362.5	1380	@280c/cx4	@240c/cx5	-
X86279-36LG	700	717.5	@250c/cx2	@175c/cx3	-
X86279-36LH	1699	1716.5	@300c/cx5	@300c/cx5	-
X86279-36LJ	1724	1741.5	@300c/cx5	@300c/cx5	-
X86279-36LK	750	767.5	@250c/cx2	@200c/cx3	-
X86279-36LL	1326	1343.5	@280c/cx4	@225c/cx5	-
X86279-36LM	983	1000.5	@250c/cx3	@275c/cx3	-

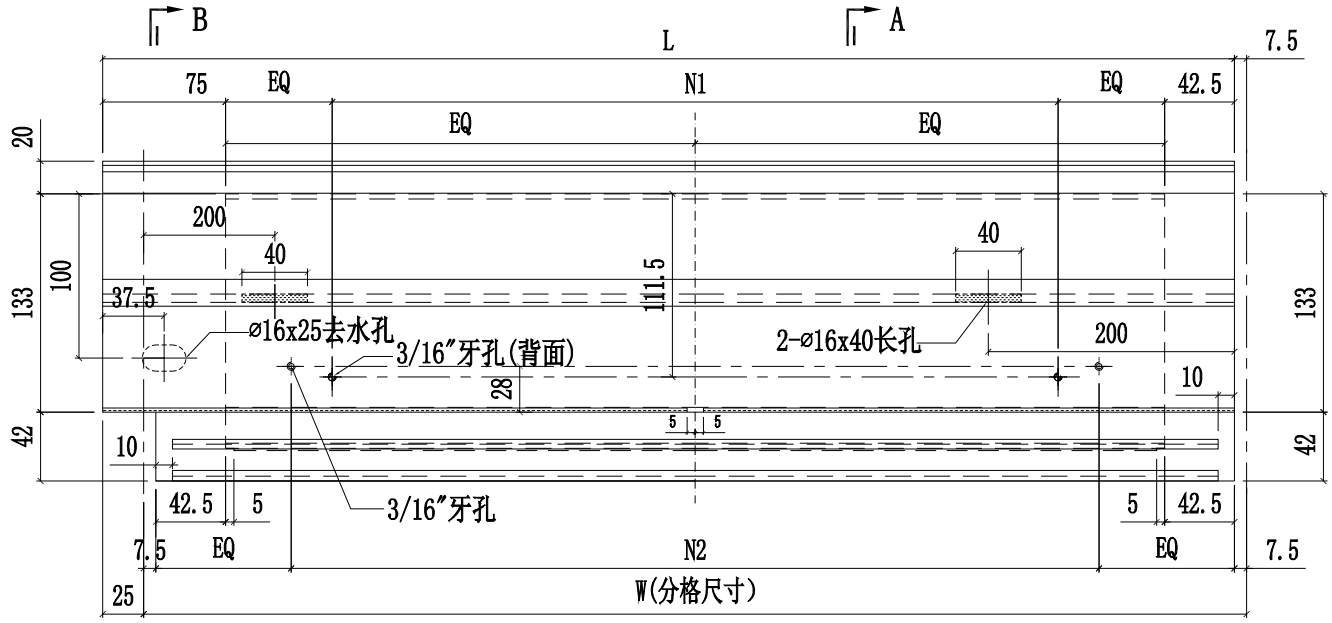

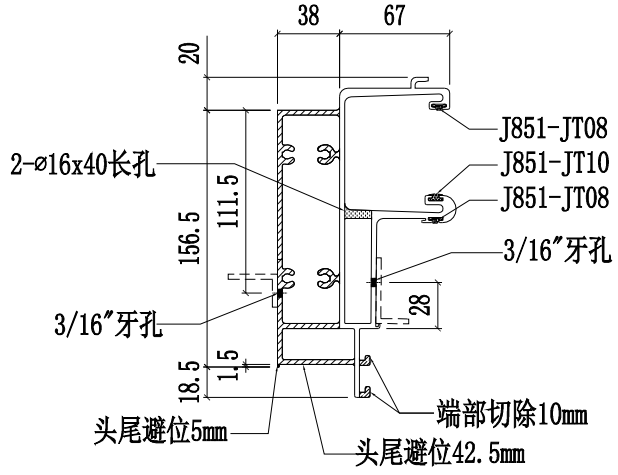

SECTION A-A

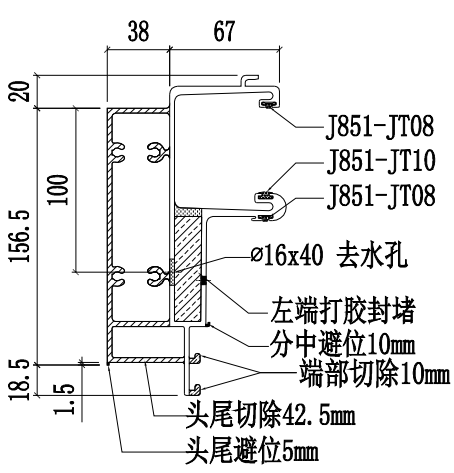

SECTION B-B

美特鋁質有限公司 MIDI Aluminium Fabricator Ltd.				工程號	J858	類別		物料號	-		
				地盤	康城11期	制圖	W.E.X	2022-07-29	圖號	X86279-36R	
修改			採用工廠 ✓ 地盤 -	图纸名称	铝料加工图	復核	-	-	數量	-	
日期			材料顏色 香槟金 (ECD3X1009 9S-XF1)	材料	X86279	批准	-	-	單件重量	-	(KG)

部件编号	W(分格尺寸)	L	N1	N2	数量
X86279-36RA	1007	1024.5	@250c/cx3	@250c/cx3	-
X86279-36RB	1023	1040.5	@250c/cx3	@275c/cx3	-
X86279-36RC	1012	1029.5	@250c/cx3	@275c/cx3	-
X86279-36RD	985	1002.5	@250c/cx3	@250c/cx3	-
X86279-36RE	1003	1020.5	@250c/cx3	@275c/cx3	-
X86279-36RF	1362.5	1380	@280c/cx4	@240c/cx5	-
X86279-36RG	700	717.5	@250c/cx2	@175c/cx3	-
X86279-36RH	-	-	-	-	-
X86279-36RJ	1309	1326.5	@280c/cx4	@225c/cx5	-
X86279-36RK	1013	1030.5	@250c/cx3	@275c/cx3	-
X86279-36RL	750	767.5	@250c/cx2	@200c/cx3	-

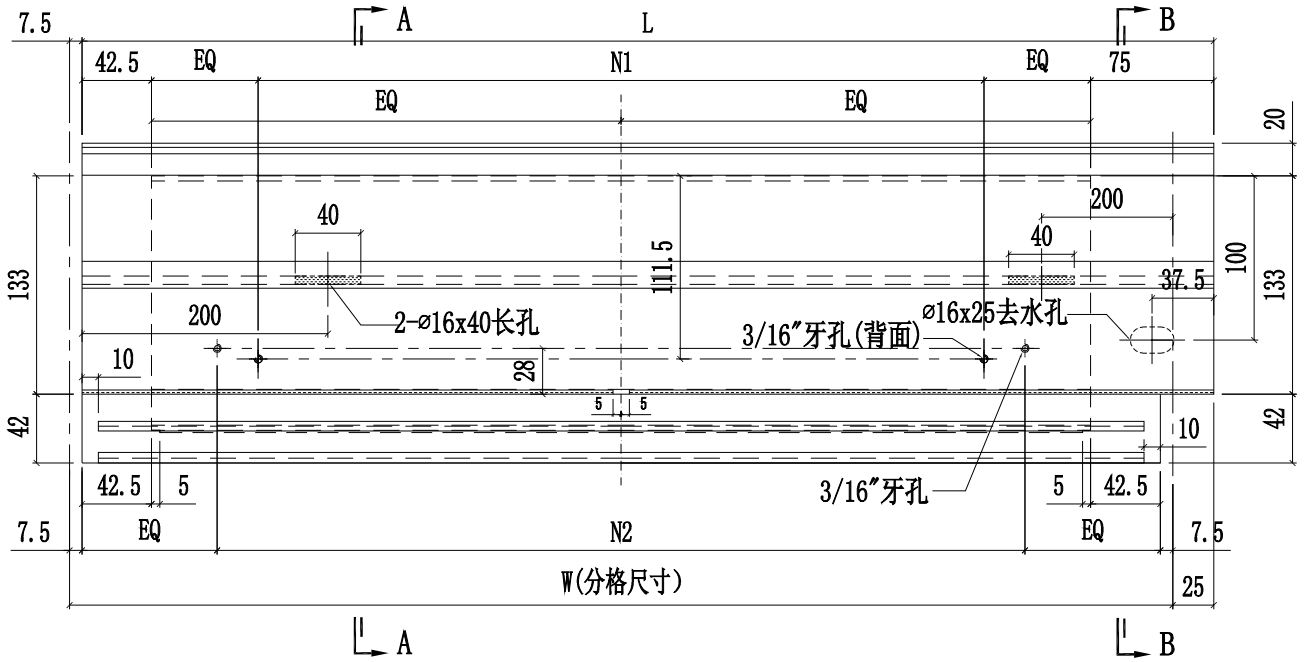

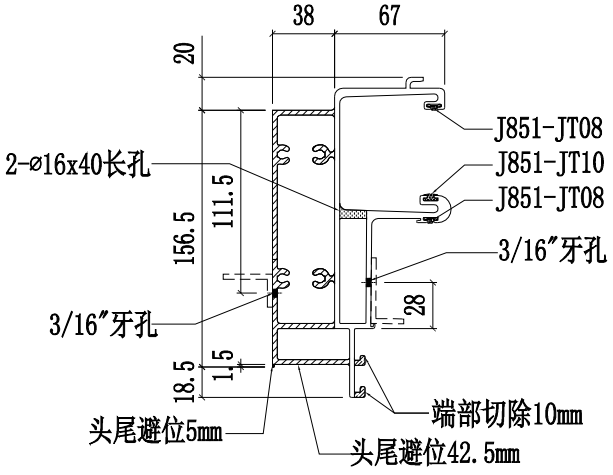

SECTION A-A

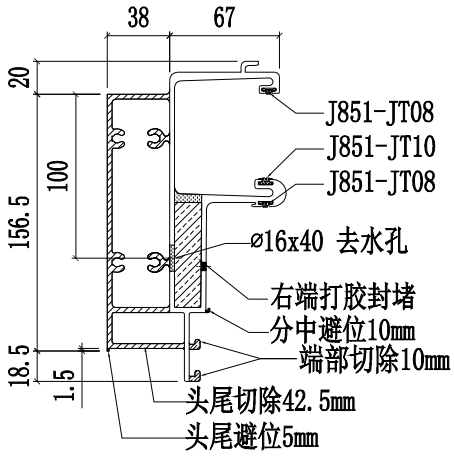

SECTION B-B

美特鋁質有限公司 MIDI Aluminium Fabricator Ltd.					工程號	J858	類別		物料號	-		
					地盘	康城11期	制圖	W.E.X	2022-07-29	圖號	X86279-37	
修改				採用工廠 ✓ 地盤 -	图纸名称	铝料加工图	復核	-	-	數量	-	
日期				材料颜色 香槟金 (ECD3X1009 9S-XF1)	材料	X86279	批准	-	-	單件重量	-	(KG)

部件编号	W(分格尺寸)	L	N1	N2	数量
X86279-37A	1007	992	@250c/cx3	@250c/cx3	-
X86279-37B	1023	1008	@250c/cx3	@275c/cx3	-
X86279-37C	1012	997	@250c/cx3	@275c/cx3	-
X86279-37D	985	970	@250c/cx3	@250c/cx3	-
X86279-37E	1003	988	@250c/cx3	@275c/cx3	-
X86279-37F	681	666	@250c/cx2	@175c/cx3	-
X86279-37G	700	685	@250c/cx2	@175c/cx3	
X86279-37H	1631	1616	@280c/cx5	@275c/cx5	-
X86279-37J	1581	1566	@280c/cx5	@275c/cx5	-
X86279-37K	1656	1641	@280c/cx5	@300c/cx5	-
X86279-37L	1013	998	@250c/cx3	@275c/cx3	-

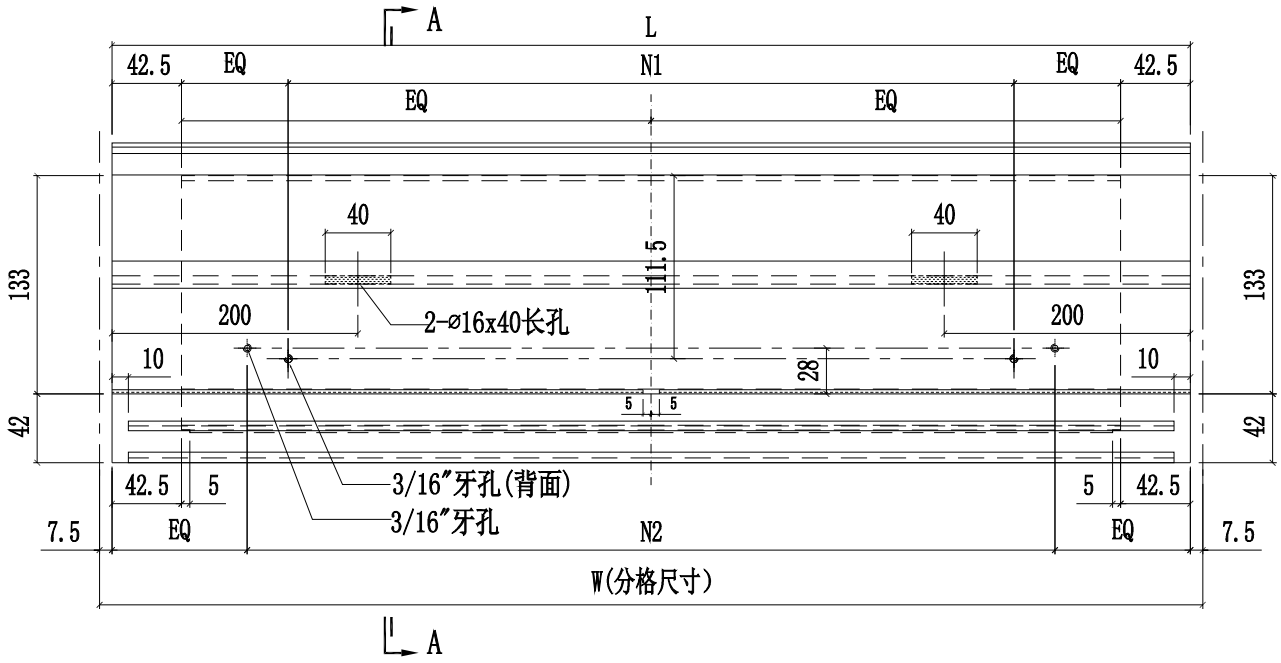

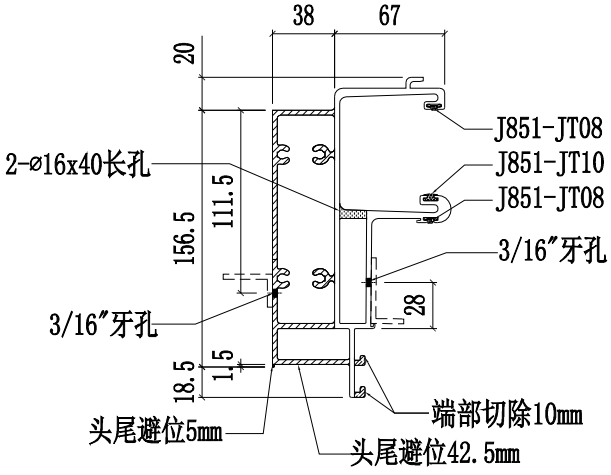

SECTION A-A

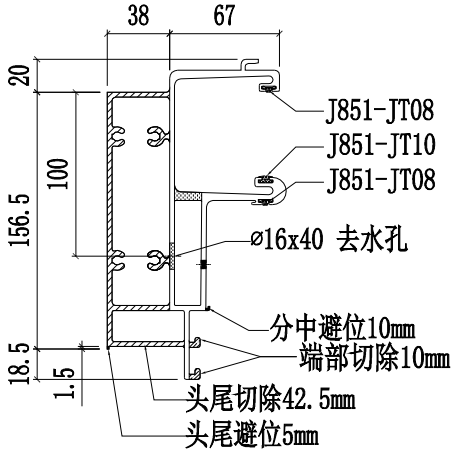

SECTION B-B

美特鋁質有限公司 MIDI Aluminium Fabricator Ltd.														
								工程號	J858	類別		物料號	-	
								地盘	康城11期	制圖	W.E.X	2022-07-29	圖號	X86279-38
修改				採用	工廠		地盤	图纸名称	铝料加工图	復核	-	-	數量	-
日期				材料颜色	香槟金 (ECD3X1009 9S-XF1)			材料	X86279	批准	-	-	單件重量	- (KG)

部件编号	W(分格尺寸)	L	N	N2	数量
X86279-38A	735	785	@250c/cx2	@190c/cx3	-
X86279-38B	1245	1295	@250c/cx4	@215c/cx5	-

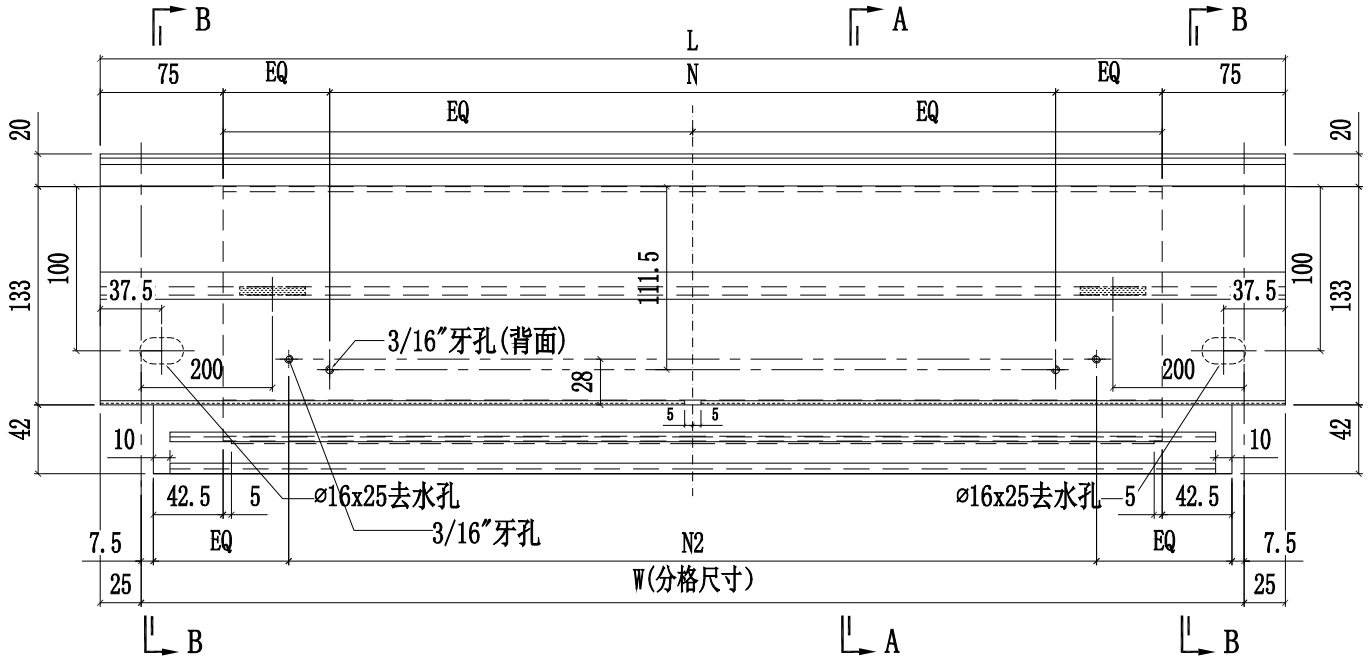

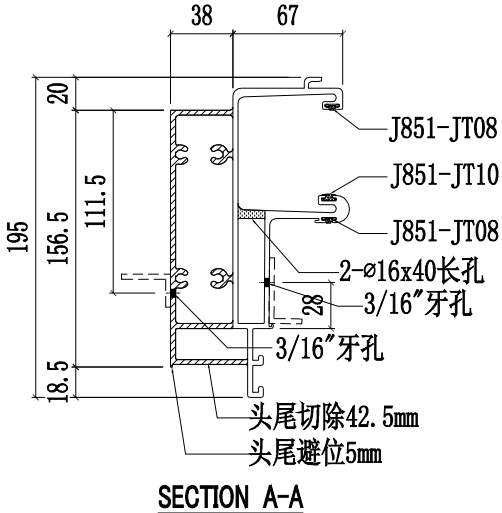

SECTION A-A

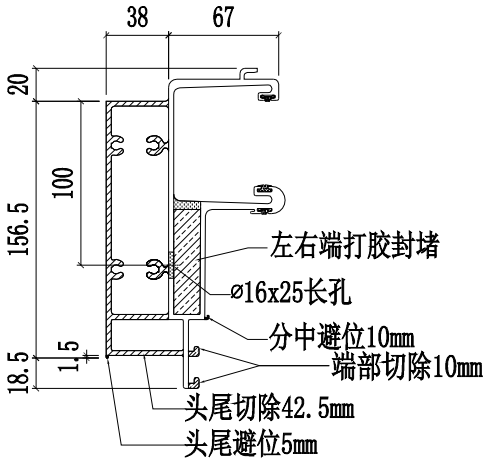

SECTION B-B

美特鋁質有限公司 MIDI Aluminium Fabricator Ltd.							工程號	J858	類別		物料號	-		
							地盘	康城11期	制圖	W.E.X	2022-07-29	圖號	X86279-39	
修改				採用	工廠	地盤	图纸名称	铝料加工图	復核	-	-	數量	-	
日期				材料颜色	香槟金 (ECD3X1009 9S-XF1)		材料	X86279	批准	-	-	單件重量	-	(KG)

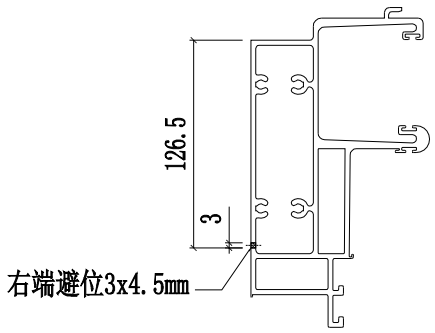

部件编号	W(分格尺寸)	L	N1	数量
X86279-39A	1727.5	1777.5	@300c/cx5	

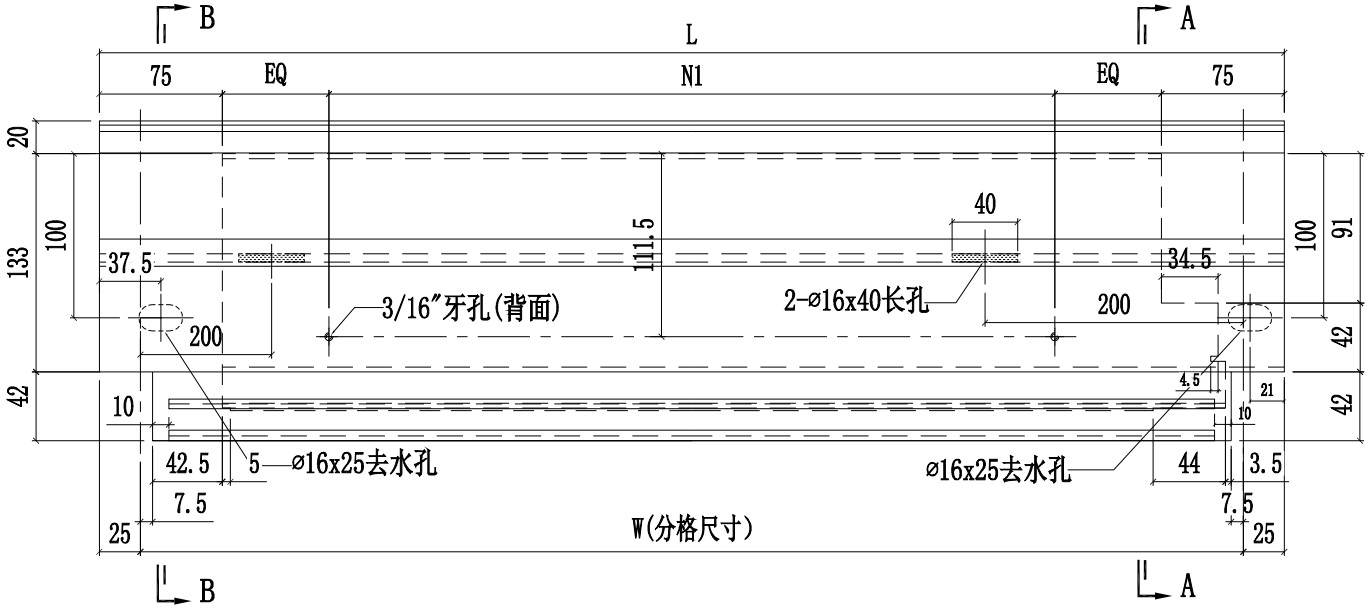

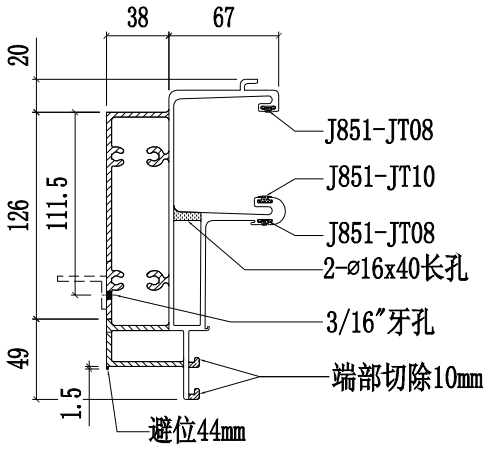

SECTION A-A

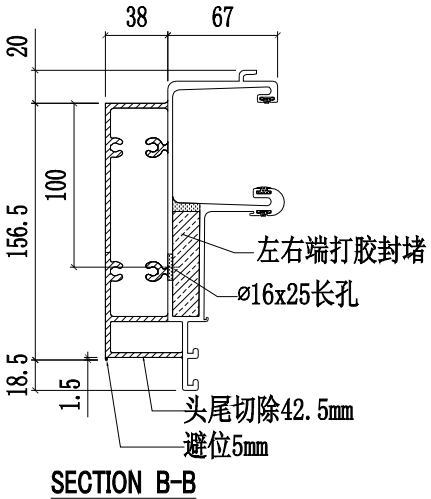

SECTION B-B

美特鋁質有限公司 MIDI Aluminium Fabricator Ltd.					工程號	J858	類別		物料號	-		
					地盤	康城11期	制圖	W.E.X	2022-07-29	圖號	X86279-40	
修改				採用工廠		地盤	图纸名称	铝料加工图	復核	-	-	數量	-
日期				材料顏色	香槟金 (ECD3X1009 9S-XF1)		材料	X86279	批准	-	-	單件重量	- (KG)

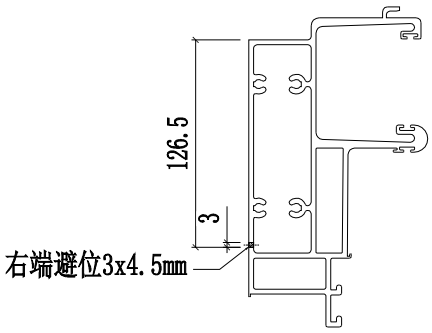

部件编号	W(分格尺寸)	L	N1	数量
X86279-40A	1727.5	1777.5	@300c/cx5	-

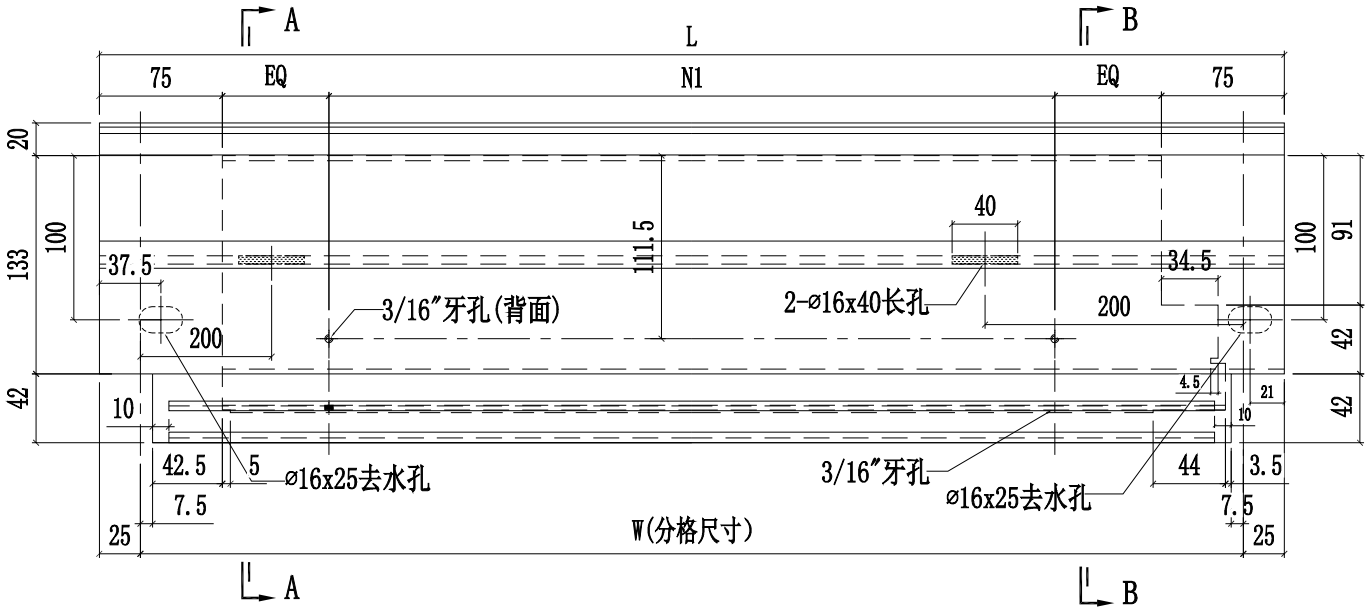

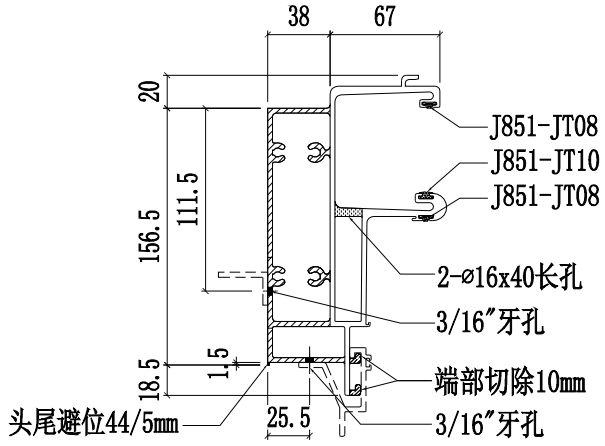

SECTION A-A

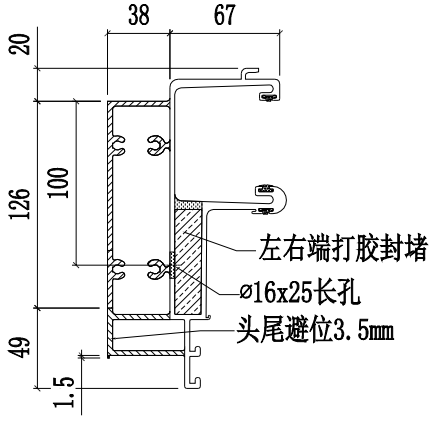

SECTION B-B

美特鋁質有限公司 MIDI Aluminium Fabricator Ltd.													
						工程號	J858	類別		物料號	-		
						地盘	康城11期	制圖	W.E.X	2022-07-29	圖號	X86279-41	
修改				採用工廠		地盤	图纸名称	铝料加工图	復核	-	-	數量	-
日期				材料颜色	香槟金 (ECD3X1009 9S-XF1)		材料	X86279	批准	-	-	單件重量	- (KG)

部件编号	W(分格尺寸)	L	A	B	N1	N2	数量
X86279-41A	1825	1789.5	107	130	@300c/cx5	@300c/cx5	-

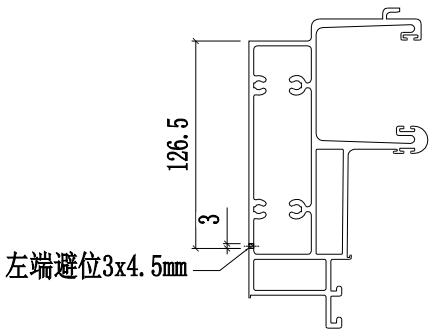

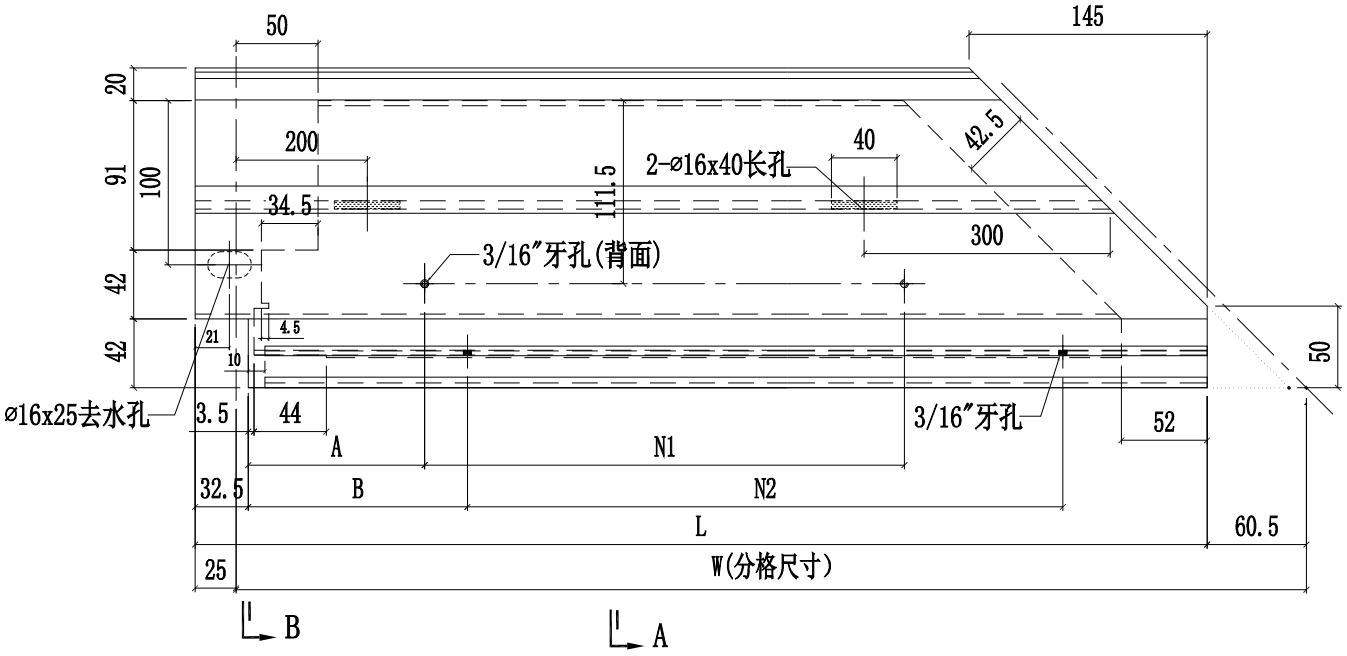

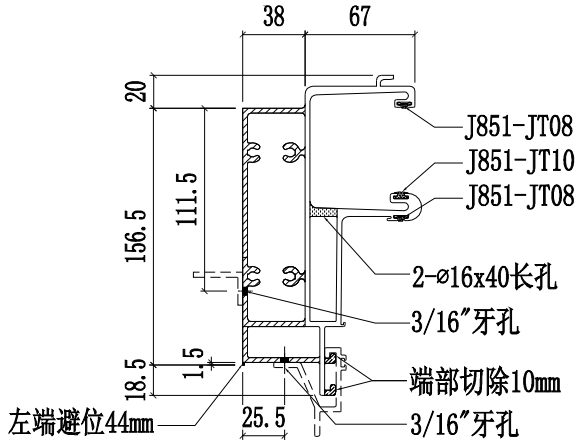

SECTION A-A

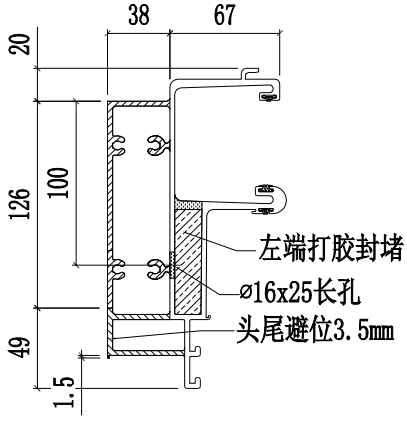

SECTION B-B

美特鋁質有限公司 MIDI Aluminium Fabricator Ltd.														
								工程號	J858	類別		物料號	-	
								地盘	康城11期	制圖	W.E.X	2022-07-29	圖號	X86279-42
修改				採用	工廠		地盤	图纸名称	铝料加工图	復核	-	-	數量	-
日期				材料颜色	香槟金 (ECD3X1009 9S-XF1)			材料	X86279	批准	-	-	單件重量	- (KG)

部件编号	W(分格尺寸)	L	N1	N2	数量
X86279-42A	700	717.5	@250c/cx2	@250c/cx2	-

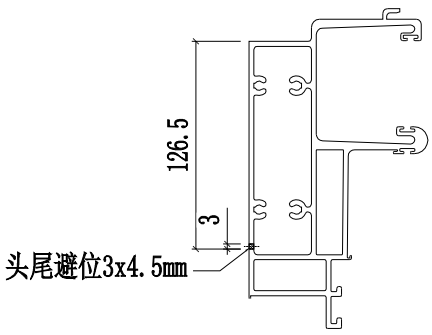

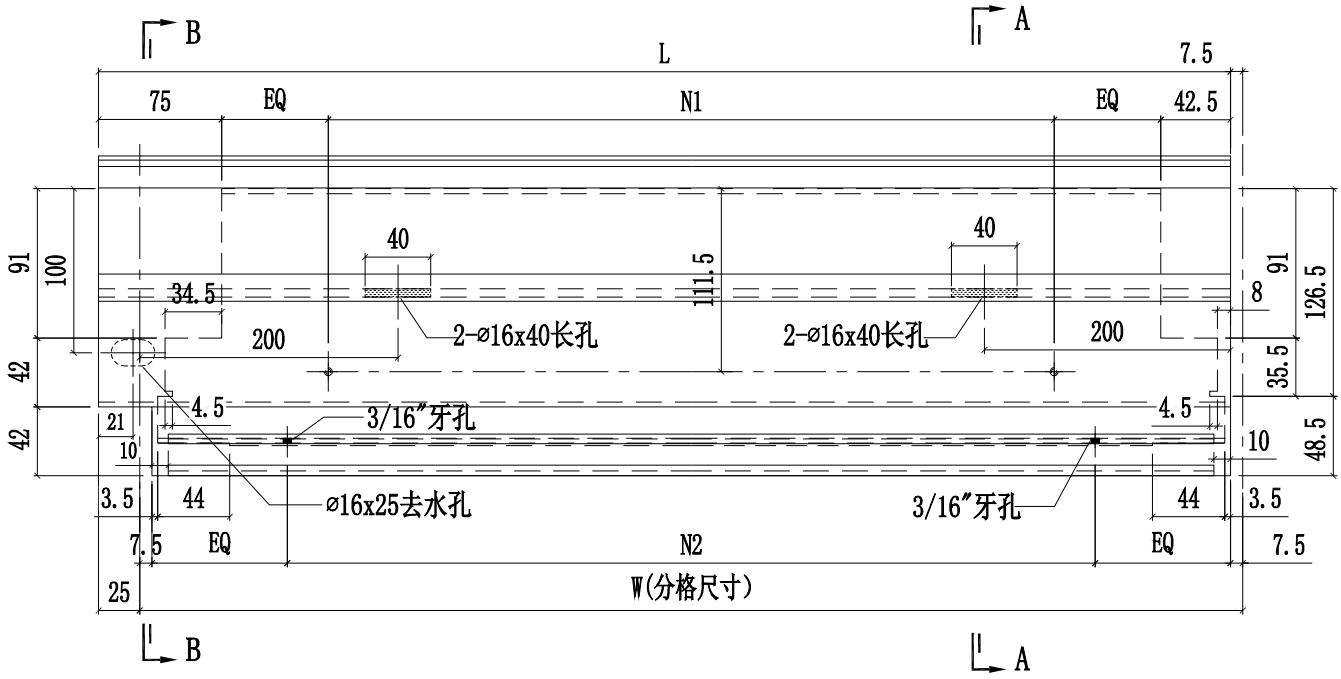

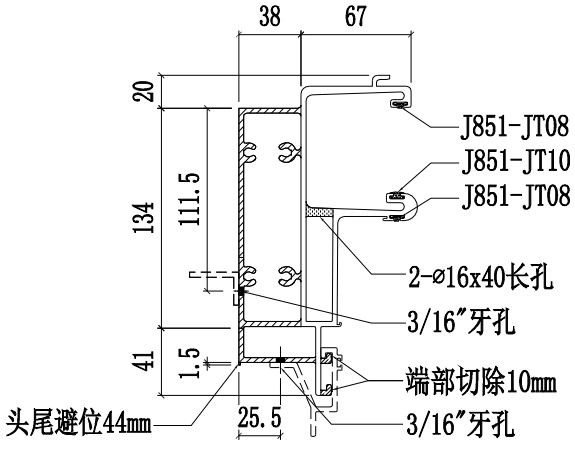

SECTION A-A

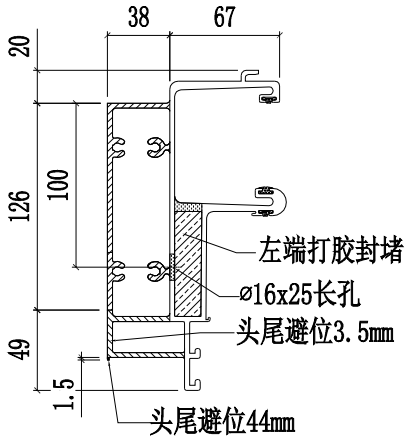

SECTION B-B

美特鋁質有限公司 MIDI Aluminium Fabricator Ltd.								工程號	J858	類別		物料號	-		
								地盘	康城11期	制圖	W.E.X	2022-07-29	圖號	X86279-43	
修改				採用	工廠		地盤	图纸名称	铝料加工图	復核	-	-	數量	-	
日期				材料颜色	香槟金 (ECD3X1009 9S-XF1)			材料	X86279	批准	-	-	單件重量	-	(KG)

部件编号	W(分格尺寸)	L	A	N1	数量
X86279-43A	1825	1789.5	107	@300c/cx5	-

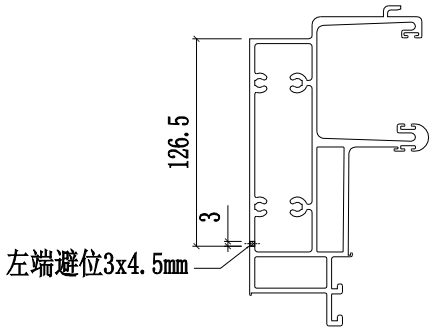

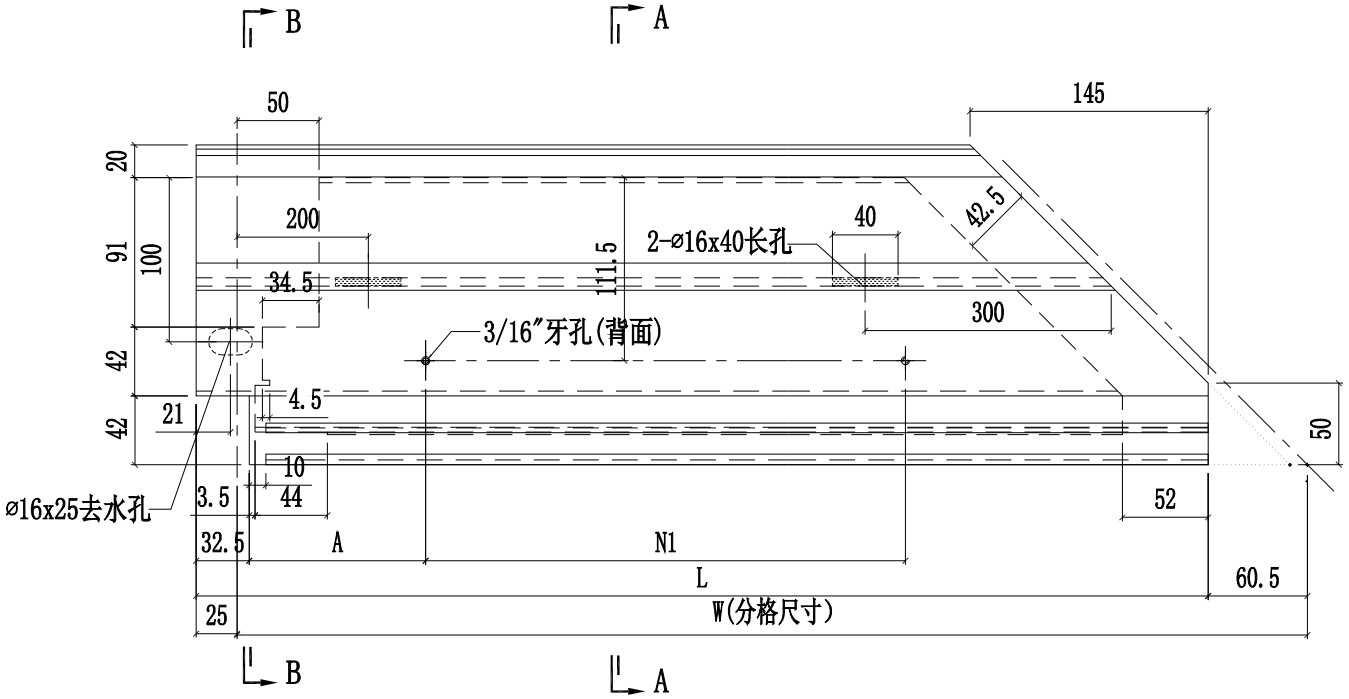

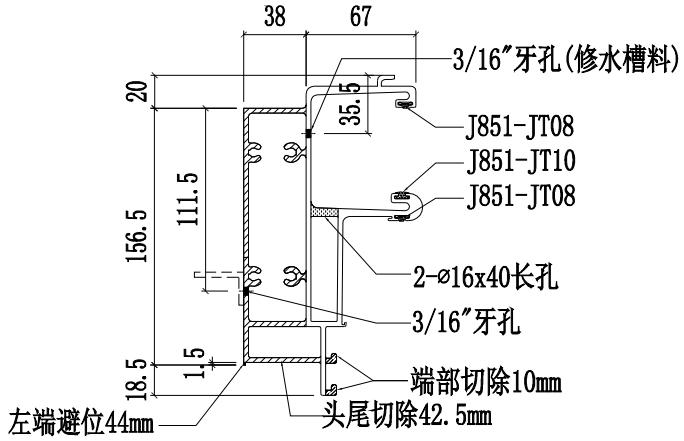

SECTION A-A

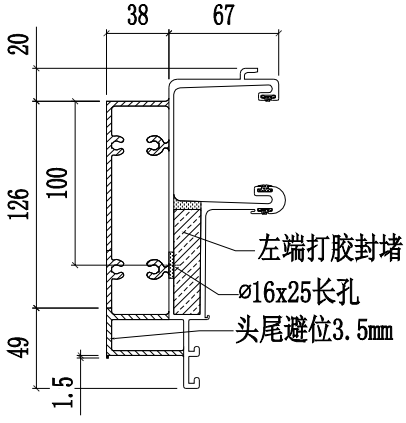

SECTION B-B

美特鋁質有限公司 MIDI Aluminium Fabricator Ltd.											
				工程號	J858	類別		物料號	-		
				地盤	康城11期	制圖	W.E.X	2022-07-29	圖號	X86279-44	
修改			採用工廠 ✓ 地盤 -	图纸名称	铝料加工图	復核	-	-	數量	-	
日期			材料顏色 香槟金 (ECD3X1009 9S-XF1)	材料	X86279	批准	-	-	單件重量	-	(KG)

部件编号	W(分格尺寸)	L	N1	N2	数量
X86279-44A	1023	1040.5	@250c/cx3	@275c/cx3	-
X86279-44B	1362.5	1380	@280c/cx4	@240c/cx5	-
X86279-44C	1012	1029.5	@250c/cx3	@275c/cx3	-
X86279-44D	1003	1020.5	@250c/cx3	@275c/cx3	-
X86279-44E	700	717.5	@250c/cx2	@175c/cx3	-
X86279-44F	750	767.5	@250c/cx2	@200c/cx3	-

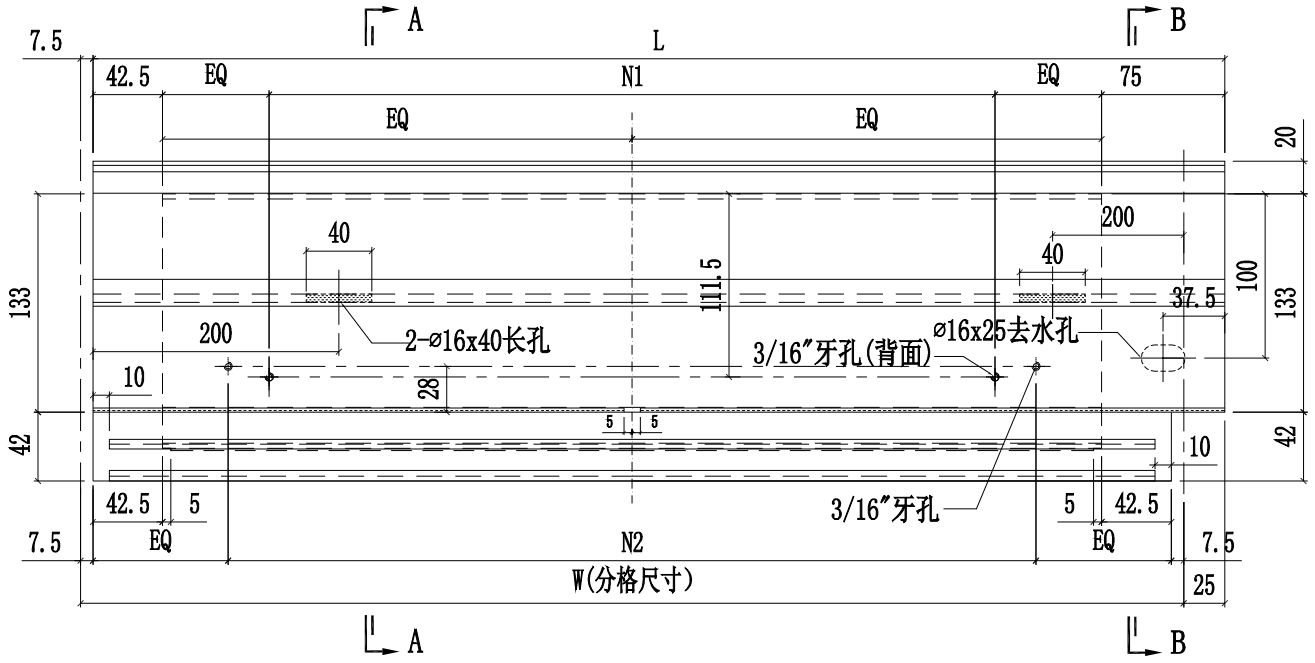

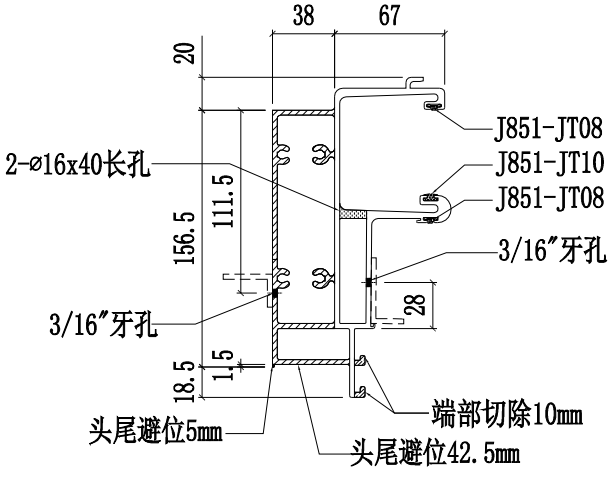

SECTION A-A

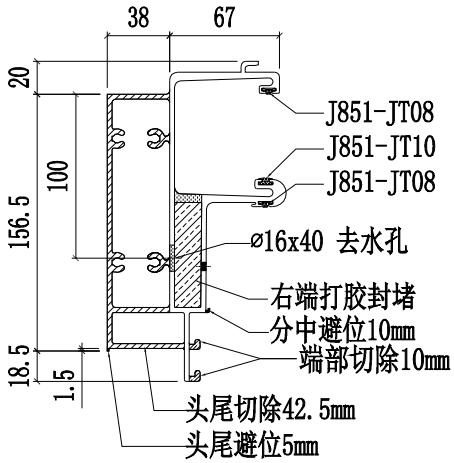

SECTION B-B

美特鋁質有限公司 MIDI Aluminium Fabricator Ltd.														
								工程號	J858	類別		物料號	-	
								地盘	康城11期	制圖	W.E.X	2022-07-29	圖號	X86280-01
修改				採用	工廠	✓	地盤 -	图纸名称	铝料加工图	復核	-	-	數量	-
日期				材料颜色	香槟金 (ECD3X1009 9S-XF1)			材料	X86280	批准	-	-	單件重量	- (KG)

部件编号	W(分格尺寸)	L	数量
X86280-01A	1855	1834	-
X86280-01B	1830	1809	-
X86280-01C	1562.5	1541.5	-
X86280-01D	1425	1404	-
X86280-01E	1699	1678	-
X86280-01F	1309	1288	-
X86280-01G	1631	1610	-
X86280-01H	700	679	-
X86280-01J	1581	1560	-
X86280-01K	1724	1703	-
X86280-01L	1326	1305	-
X86280-01M	750	729	-
X86280-01N	1656	1635	-
X86280-01P	1590	1569	-

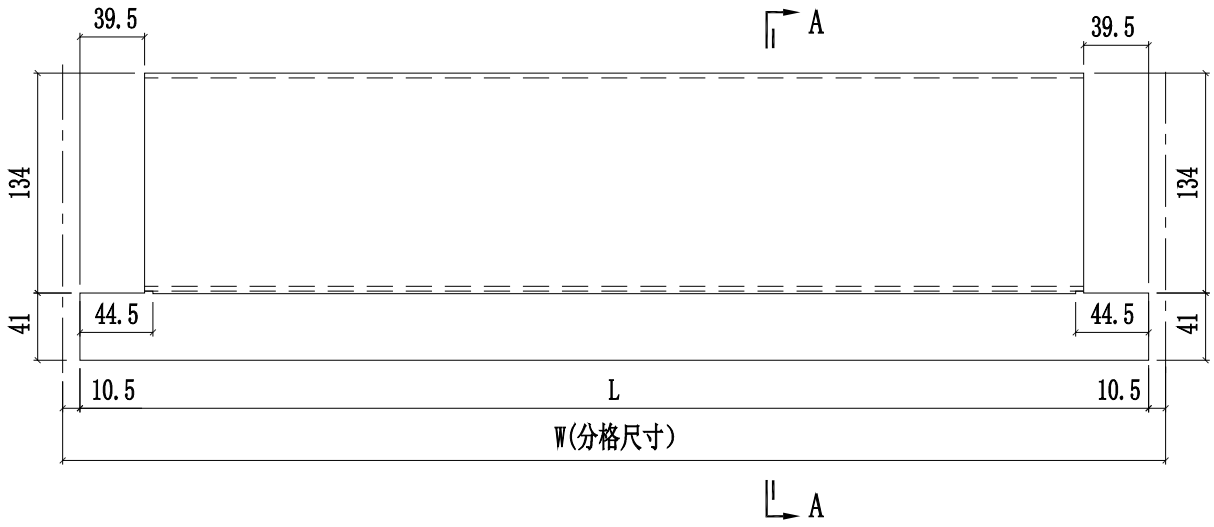

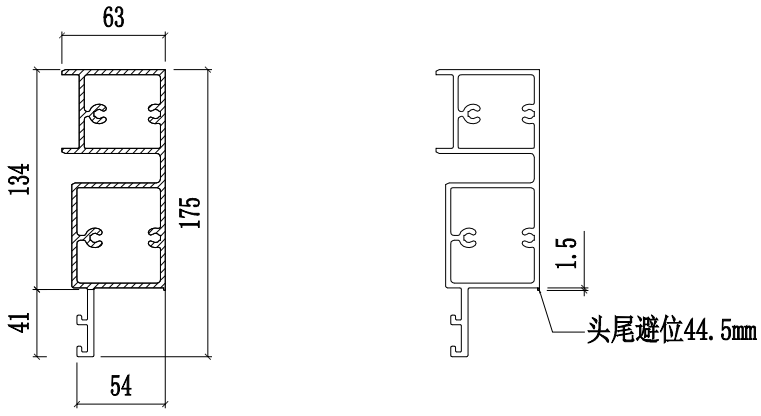

SECTION A-A

美特鋁質有限公司 MIDI Aluminium Fabricator Ltd.					工程號	J858	類別		物料號	-		
					地盘	康城11期	制圖	W.E.X	2022-07-29	圖號	X86280-02	
修改				採用工廠 ✓ 地盤 -	图纸名称	铝料加工图	復核	-	-	數量	-	
日期				材料颜色 香槟金 (ECD3X1009 9S-XF1)	材料	X86280	批准	-	-	單件重量	-	(KG)

部件编号	W(分格尺寸)	L	数量
X86280-02A	700	679	-
X86280-02B	-	-	-
X86280-02C	681	660	-
X86280-02D	665	644	-
X86280-02E	615	594	-

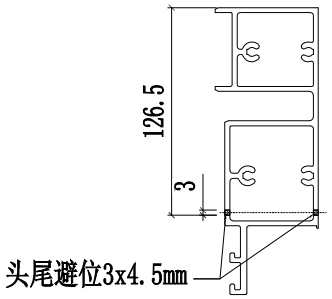

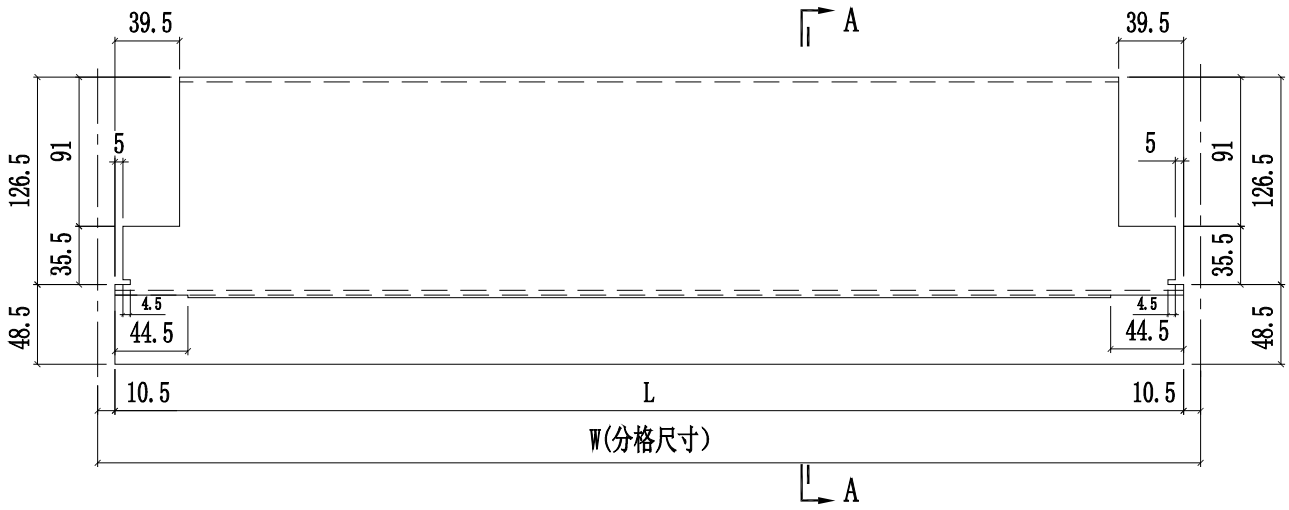

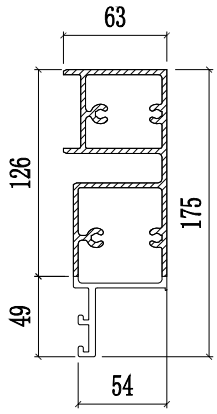

SECTION A-A

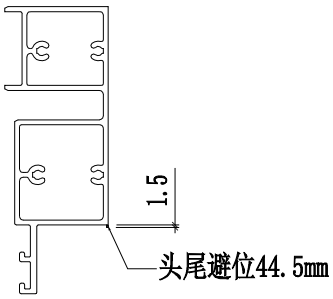

美特鋁質有限公司 MIDI Aluminium Fabricator Ltd.					工程號	J858	類別		物料號	-		
					地盘	康城11期	制圖	W.E.X	2022-07-29	圖號	X86280-03	
修改				採用工廠 ✓ 地盤 -	图纸名称	铝料加工图	復核	-	-	數量	-	
日期				材料颜色 香槟金 (ECD3X1009 9S-XF1)	材料	X86280	批准	-	-	單件重量	-	(KG)

部件编号	W(分格尺寸)	L	数量
X86280-03A	1856.5	1785.5	-

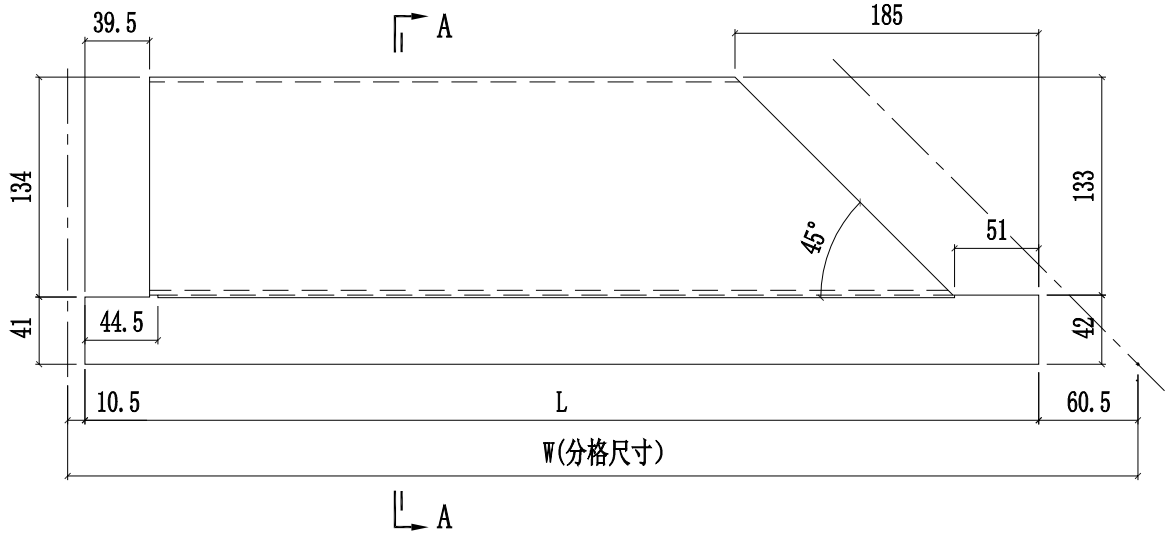

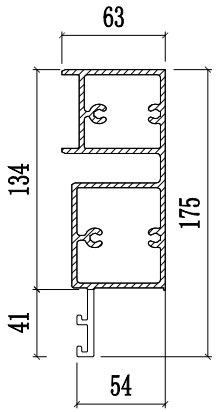

SECTION A-A

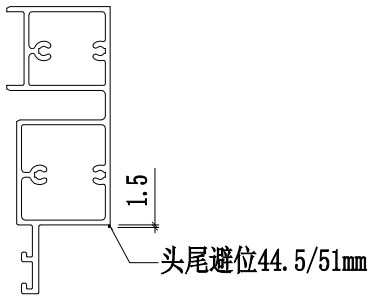

美特鋁質有限公司 MIDI Aluminium Fabricator Ltd.						工程號	J858	類別		物料號	-		
						地盘	康城11期	制圖	W.E.X	2022-07-29	圖號	X86280-04L	
修改				採用工廠	✓ 地盤 -	图纸名称	铝料加工图	復核	-	-	數量	-	
日期				材料颜色	香槟金 (ECD3X1009 9S-XF1)	材料	X86280	批准	-	-	單件重量	-	(KG)

部件编号	W(分格尺寸)	L	数量
X86280-04LA	765	694	-

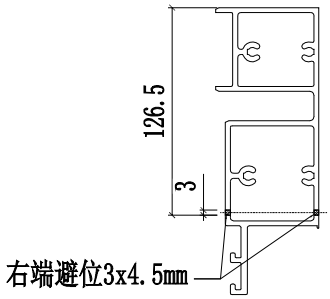

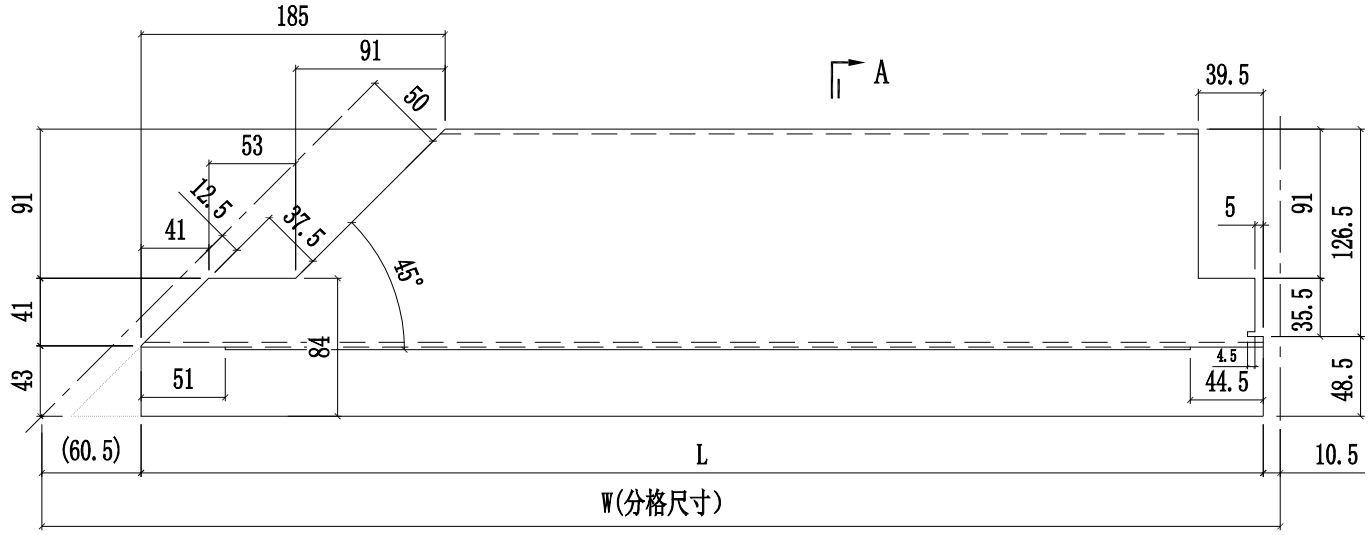

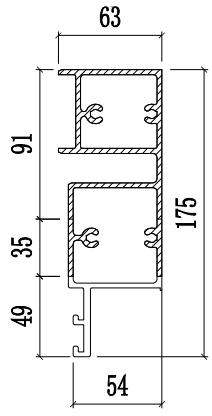

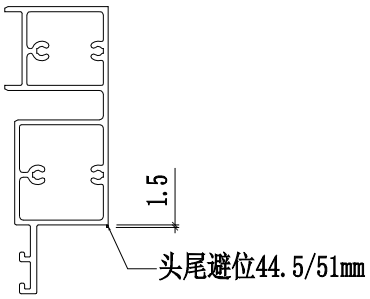

SECTION A-A

美特鋁質有限公司 MIDI Aluminium Fabricator Ltd.												
					工程號	J858	類別		物料號	-		
					地盘	康城11期	制圖	W.E.X	2022-07-29	圖號	X86280-04R	
修改				採用工廠 ✓ 地盤 -	图纸名称	铝料加工图	復核	-	-	數量	-	
日期				材料颜色 香槟金 (ECD3X1009 9S-XF1)	材料	X86280	批准	-	-	單件重量	-	(KG)

部件编号	W(分格尺寸)	L	数量
X86280-04RA	765	694	-

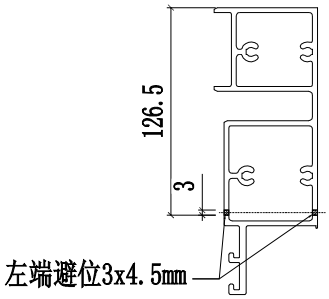

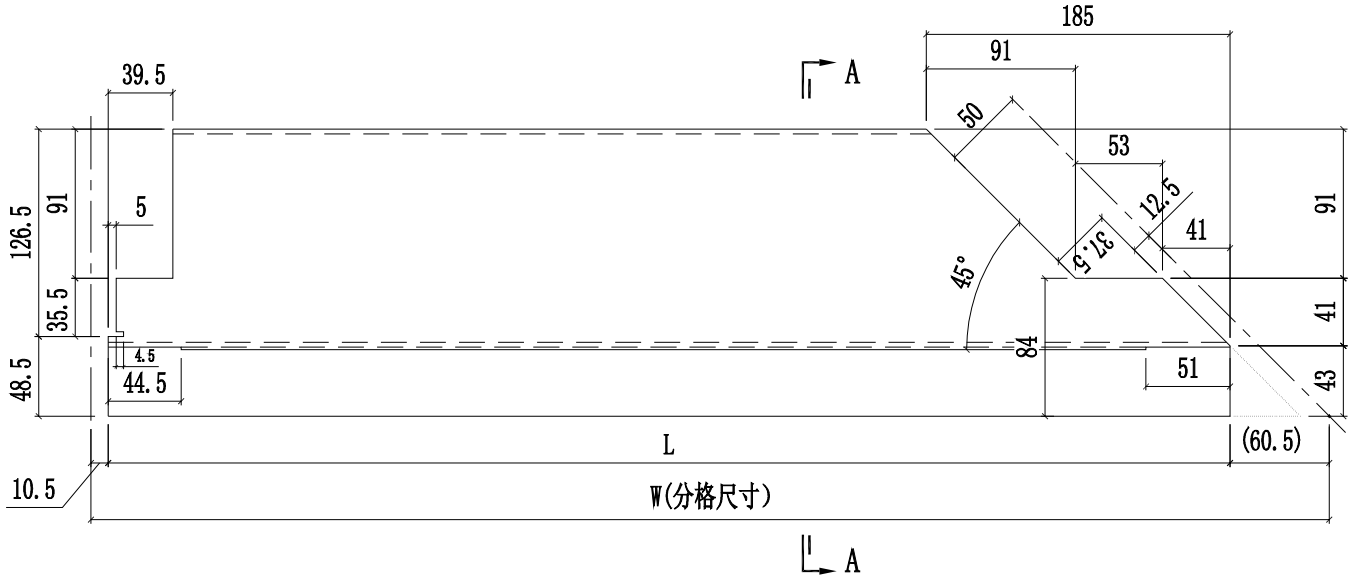

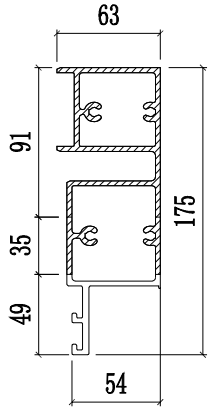

SECTION A-A

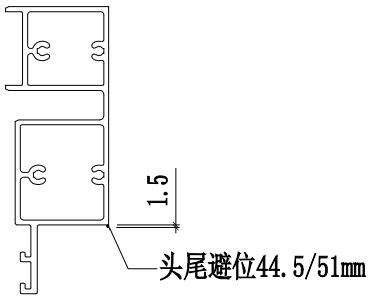

美特鋁質有限公司 MIDI Aluminium Fabricator Ltd.											
				工程號	J858	類別		物料號	-		
				地盘	康城11期	制圖	W.E.X	2022-07-29	圖號	X86280-05L	
修改			採用工廠 ✓ 地盤 -	图纸名称	铝料加工图	復核	-	-	數量	-	
日期			材料颜色 香槟金 (ECD3X1009 9S-XF1)	材料	X86280	批准	-	-	單件重量	-	(KG)

部件编号	W(分格尺寸)	L	L1	L2	数量
X86280-05LA	-	-	-	-	-
X86280-05LB	1362.5	1341.5	670.8	670.8	-
X86280-05LC	1727.5	1706.5	1017	689.5	-

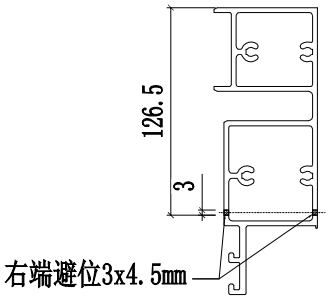

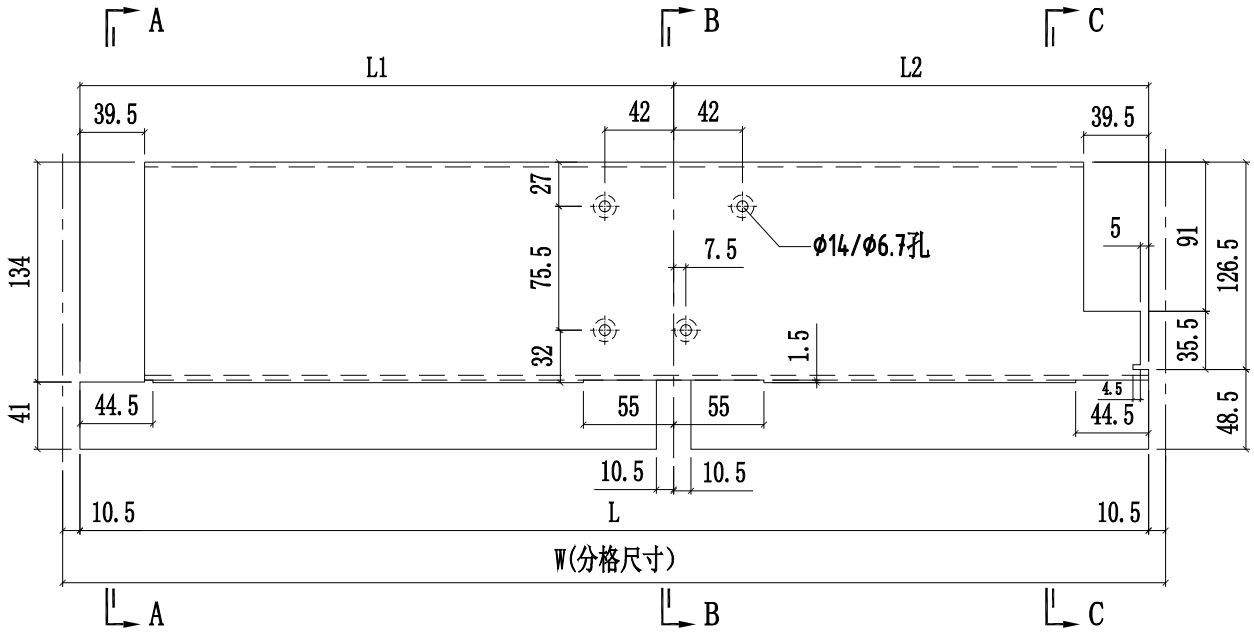

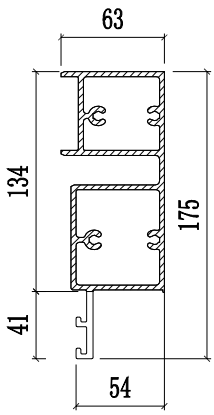

SECTION A-A

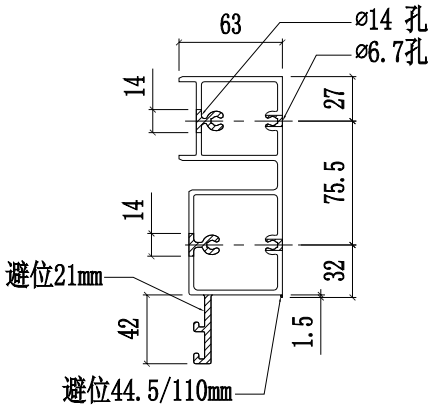

SECTION B-B

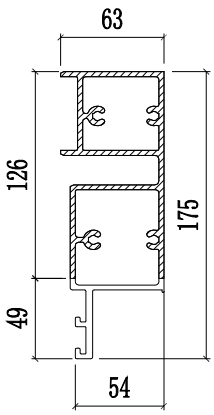

SECTION C-C

美特鋁質有限公司 MIDI Aluminium Fabricator Ltd.				工程號	J858	類別		物料號	-		
				地盤	康城11期	制圖	W.E.X	2022-07-29	圖號	X86280-05R	
修改			採用工廠 ✓ 地盤 -	图纸名称	铝料加工图	復核	-	-	數量	-	
日期			材料顏色 香槟金 (ECD3X1009 9S-XF1)	材料	X86280	批准	-	-	單件重量	-	(KG)

部件编号	W(分格尺寸)	L	L1	L2	数量
X86280-05RA	-	-	-	-	-
X86280-05RB	1362.5	1341.5	670.8	670.8	-
X86280-05RC	1640	1619	929.5	689.5	-
X86280-05RD	1400	1379	689.5	689.5	-
X86280-05RE	1245	1224	612	612	-
X86280-05RF	1300	1279	739.5	539.5	-
X86280-05RG	1690	1669	979.5	689.5	-
X86280-05RH	1780	1759	1069.5	689.5	

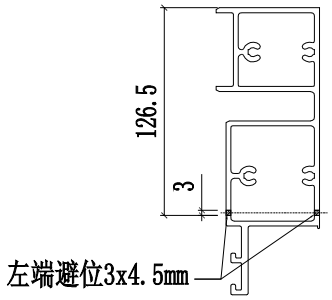

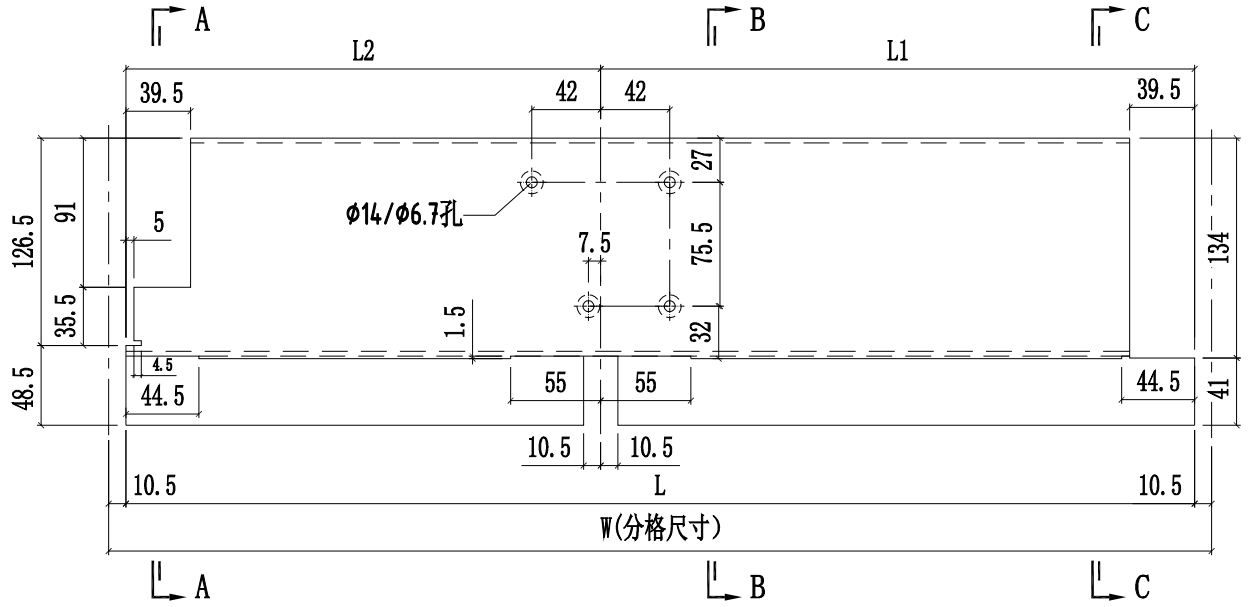

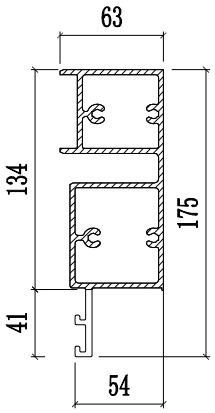

SECTION C-C

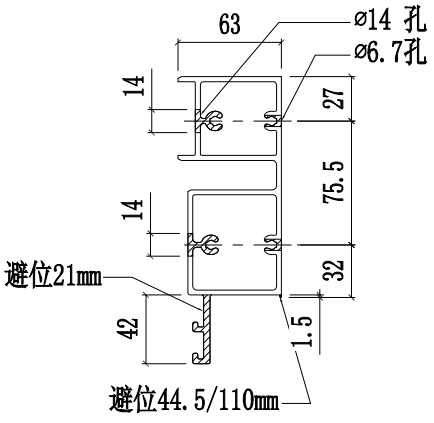

SECTION B-B

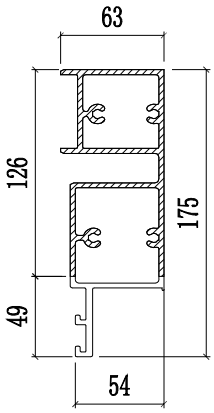

SECTION A-A

美特鋁質有限公司 MIDI Aluminium Fabricator Ltd.						工程號	J858	類別		物料號	-		
						地盘	康城11期	制圖	W.E.X	2022-07-29	圖號	X86280-06	
修改				採用	工廠 ✓	地盤 -	图纸名称	铝料加工图	復核	-	-	數量	-	
日期				材料颜色	香槟金 (ECD3X1009 9S-XF1)		材料	X86280	批准	-	-	單件重量	- (KG)

部件编号	W(分格尺寸)	L	数量
X86280-06A	1856.5	1785.5	-
X86280-06B	1837.5	1766.5	-
X86280-06C	1746.5	1675.5	

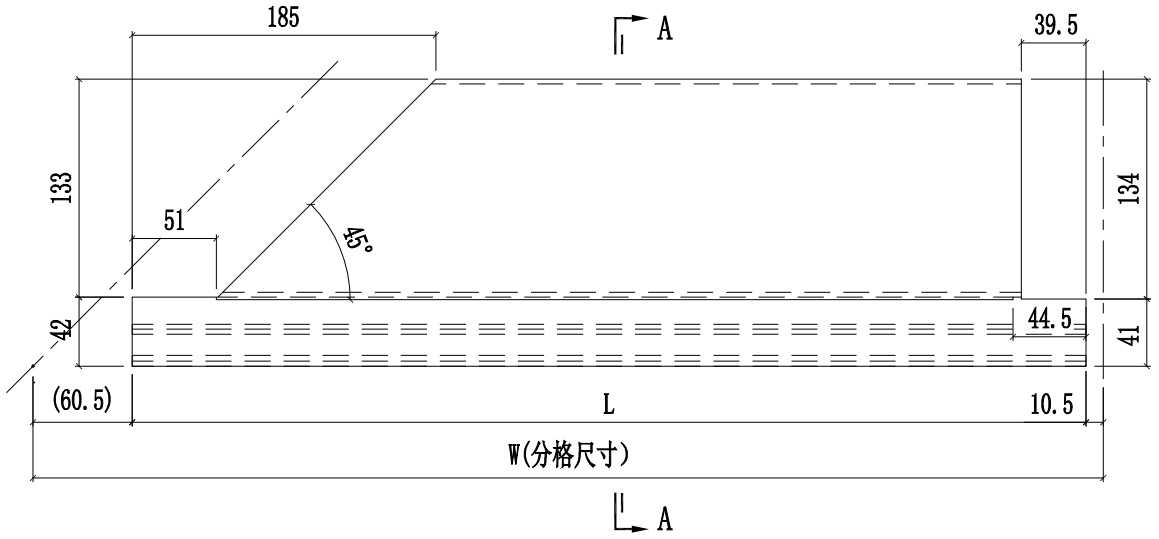

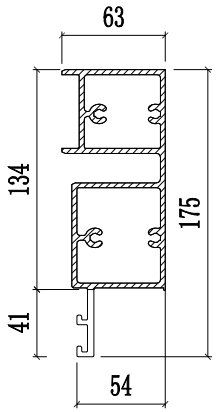

SECTION A-A

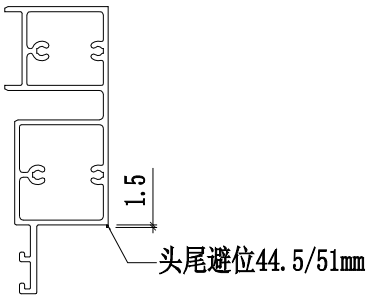

美特鋁質有限公司 MIDI Aluminium Fabricator Ltd.											
				工程號	J858	類別		物料號	-		
				地盘	康城11期	制圖	W.E.X	2022-07-29	圖號	X86280-07	
修改			採用工廠 ✓ 地盤 -	图纸名称	铝料加工图	復核	-	-	數量	-	
日期			材料颜色 香槟金 (ECD3X1009 9S-XF1)	材料	X86280	批准	-	-	單件重量	-	(KG)

部件编号	W(分格尺寸)	L	N	数量
X86280-07A	1855	1834	@300c/cx5	-
X86280-07B	1830	1809	@300c/cx5	-
X86280-07C	1562.5	1541.5	@300c/cx4	-
X86280-07D	1425	1404	@300c/cx4	-
X86280-07E	700	679	@250c/cx2	-
X86280-07F	681	660	@250c/cx2	-
X86280-07G	665	644	@245c/cx2	-
X86280-07H	1013	992	@250c/cx3	-
X86280-07J	1012	991	@250c/cx3	-
X86280-07K	1326	1305	@280c/cx4	-
X86280-07L	1590	1569	@280c/cx5	-
X86280-07M	615	594	@220c/cx2	-
X86280-07N	983	962	@250c/cx3	-
X86280-07P	1114	1093	@300c/cx3	-

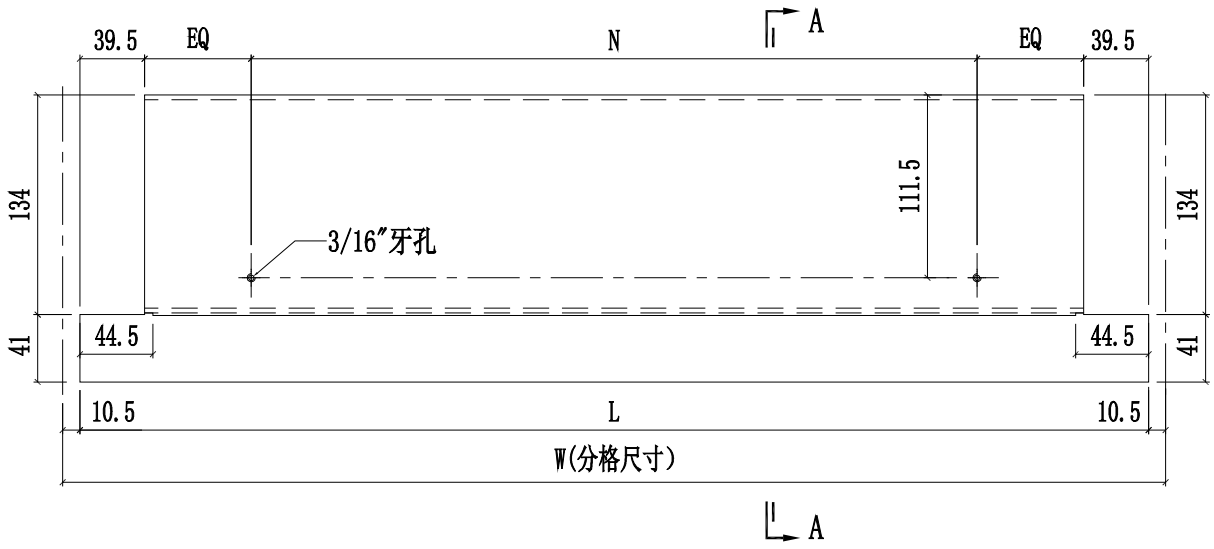

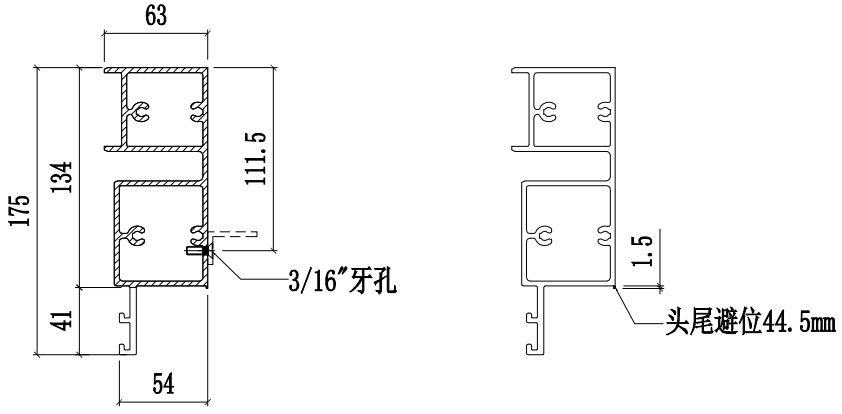

SECTION A-A

美特鋁質有限公司 MIDI Aluminium Fabricator Ltd.					工程號	J858	類別		物料號	-		
					地盘	康城11期	制圖	W.E.X	2022-07-29	圖號	X86280-08	
修改				採用工廠 ✓ 地盤	图纸名称	铝料加工图	復核	-	-	數量	-	
日期				材料颜色 香槟金 (ECD3X1009 9S-XF1)	材料	X86280	批准	-	-	單件重量	-	(KG)

部件编号	W(分格尺寸)	L	A	N	数量
X86280-08A	765	694	74	@250c/cx2	-
X86280-08B	1856.5	1785.5	119.5	@300c/cx5	-

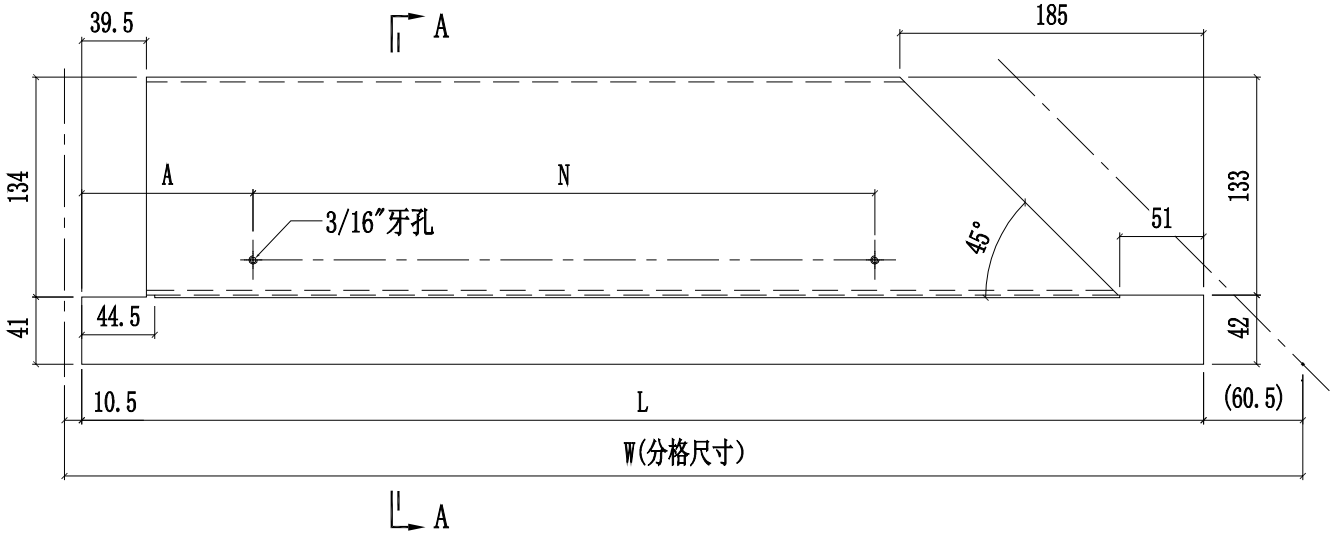

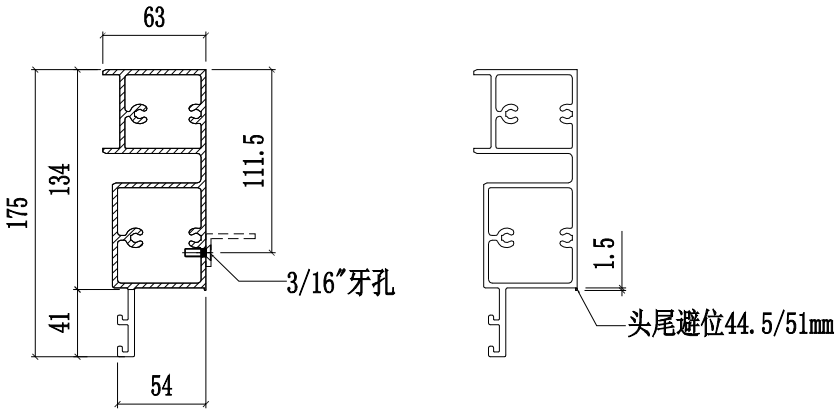

SECTION A-A

美特鋁質有限公司 MIDI Aluminium Fabricator Ltd.					工程號	J858	類別		物料號	-		
					地盘	康城11期	制圖	W.E.X	2022-07-29	圖號	X86280-09	
修改				採用工廠 ✓ 地盤	图纸名称	铝料加工图	復核	-	-	數量	-	
日期				材料颜色 香槟金 (ECD3X1009 9S-XF1)	材料	X86280	批准	-	-	單件重量	-	(KG)

部件编号	W(分格尺寸)	L	A	N	数量
X86280-09A	765	694	74	@250c/cx2	-
X86280-09B	1837.5	1766.5	110	@300c/cx5	-
X86280-09C	1746.5	1675.5	114.5	@280c/cx5	-
X86280-09D	1856.5	1785.5	119.5	@300c/cx5	-

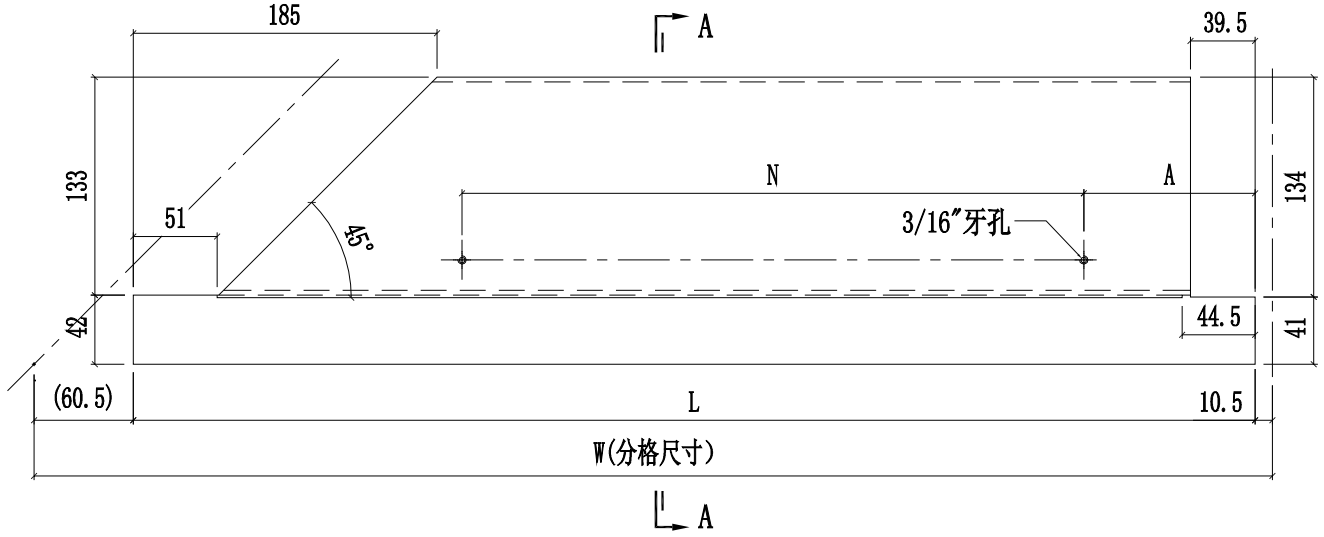

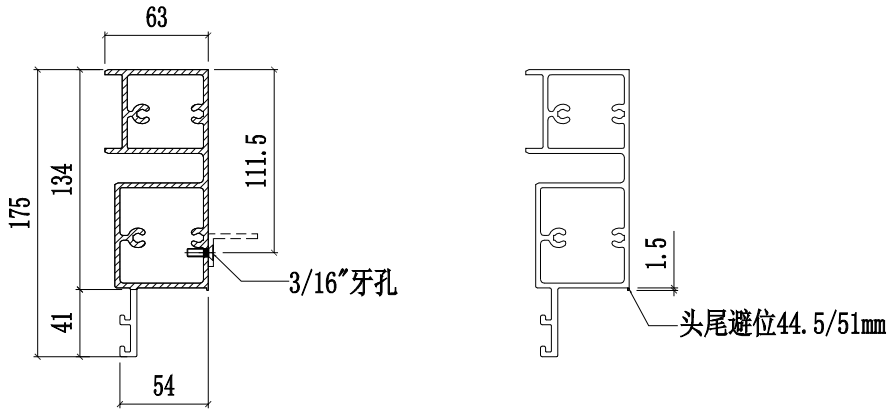

SECTION A-A

美特鋁質有限公司 MIDI Aluminium Fabricator Ltd.					工程號	J858	類別		物料號	-		
					地盘	康城11期	制圖	W.E.X	2022-07-29	圖號	X86280-10	
修改				採用工廠 ✓ 地盤 -	图纸名称	铝料加工图	復核	-	-	數量	-	
日期				材料颜色 香槟金 (ECD3X1009 9S-XF1)	材料	X86280	批准	-	-	單件重量	-	(KG)

部件编号	W(分格尺寸)	L	L1	L2	A	B	C	D	N1	N2	数量
X86280-10A	1362.5	1341.5	670.8	670.8	40.6	90.6	90.6	40.6	@250c/cx2	@250c/cx2	-
X86280-10B	1727.5	1706.5	1017	689.5	88.8	138.8	100	50	@250c/cx3	@250c/cx2	-

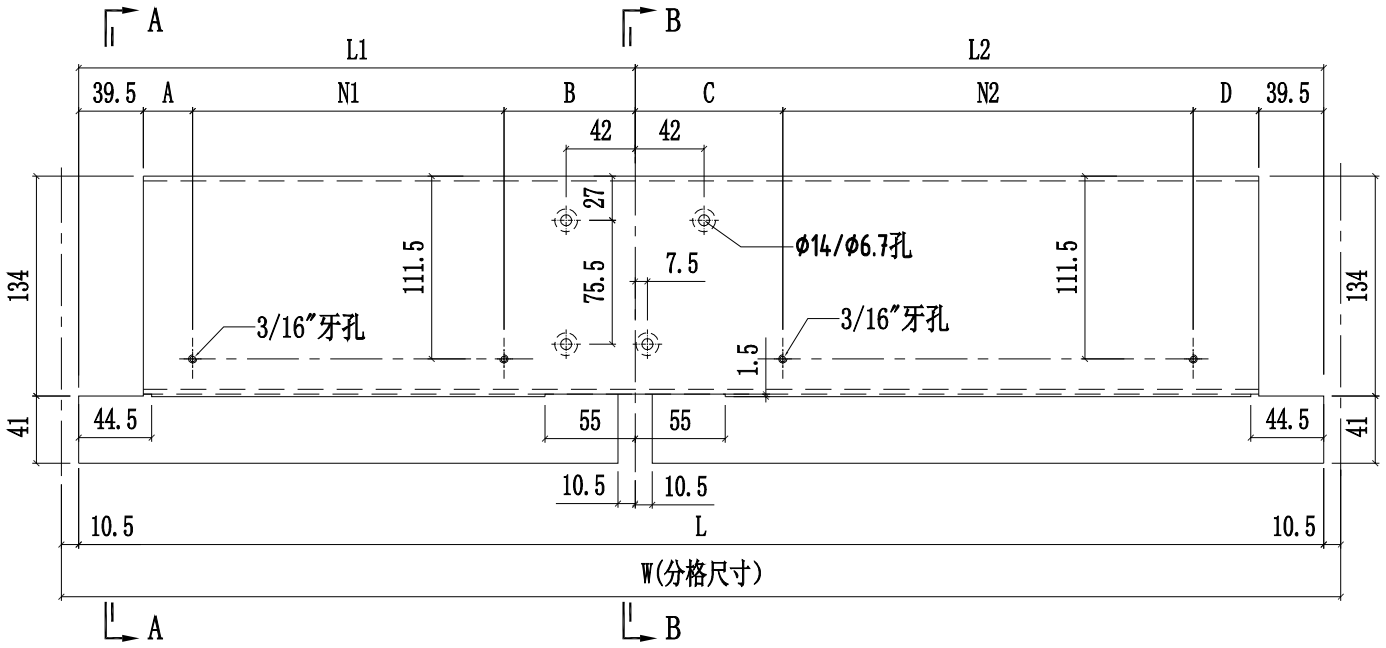

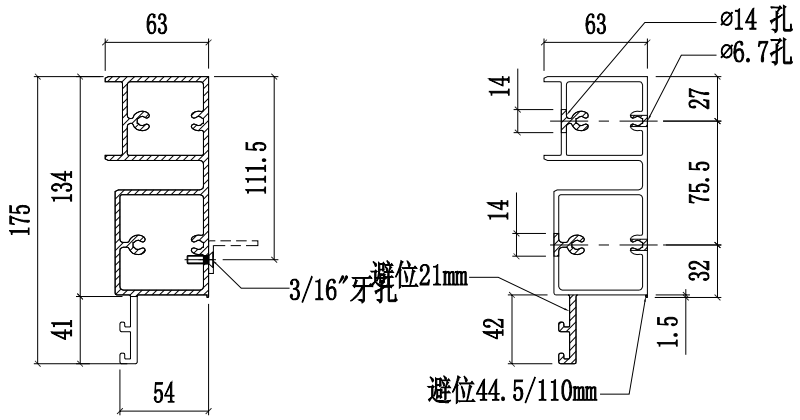

SECTION A-A

SECTION B-B

美特鋁質有限公司 MIDI Aluminium Fabricator Ltd.					工程號	J858	類別		物料號	-		
					地盤	康城11期	制圖	W.E.X	2022-07-29	圖號	X86280-11	
修改				採用工廠 ✓ 地盤 -	图纸名称	铝料加工图	復核	-	-	數量	-	
日期				材料顏色 香槟金 (ECD3X1009 9S-XF1)	材料	X86280	批准	-	-	單件重量	-	(KG)

部件编号	W(分格尺寸)	L	L1	L2	A	B	C	D	N1	N2	数量
X86280-11A	1362.5	1341.5	670.8	670.8	40.6	90.6	90.6	40.6	@250c/cx2	@250c/cx2	-
X86280-11B	1640	1619	929.5	689.5	45	95	100	50	@250c/cx3	@250c/cx2	-
X86280-11C	1400	1379	689.5	689.5	50	100	100	50	@250c/cx2	@250c/cx2	-
X86280-11D	1300	1279	739.5	539.5	75	125	125	75	@250c/cx2	@300c/cx1	-
X86280-11E	1690	1669	979.5	689.5	70	120	100	50	@250c/cx3	@250c/cx2	-
X86280-11F	1780	1759	1069.5	689.5	40	90	100	50	@300c/cx3	@250c/cx2	-

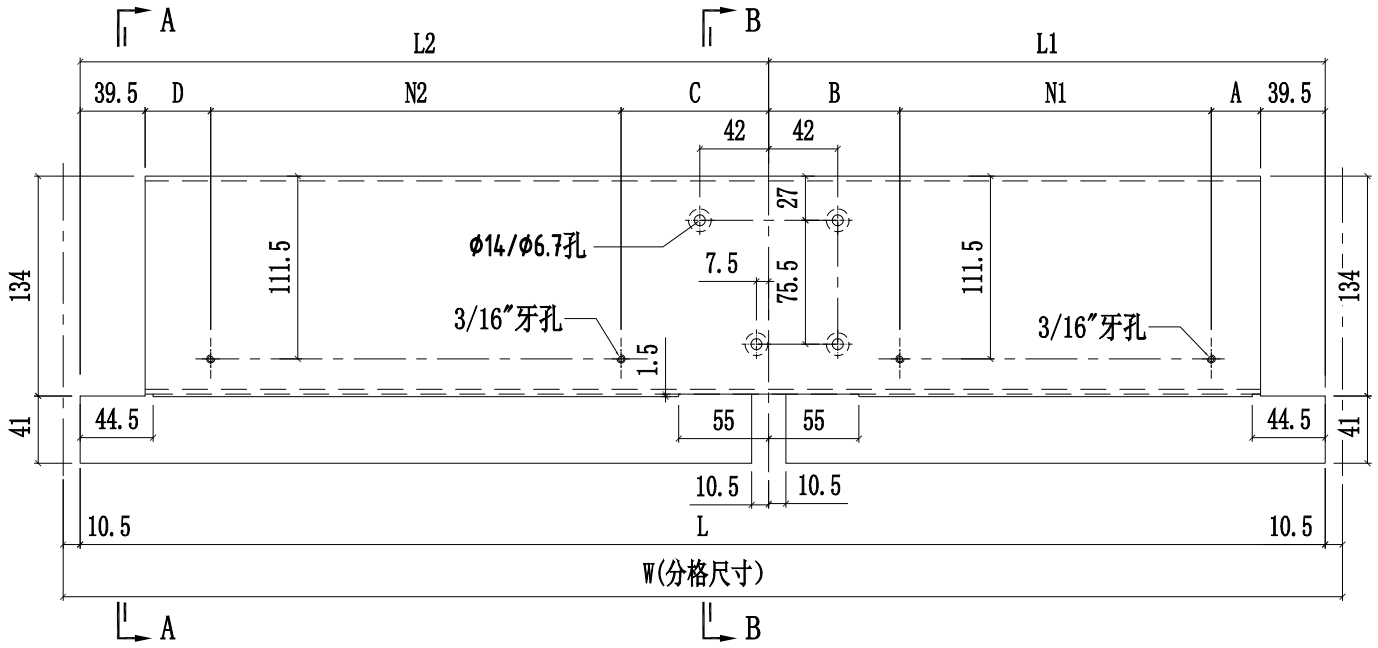

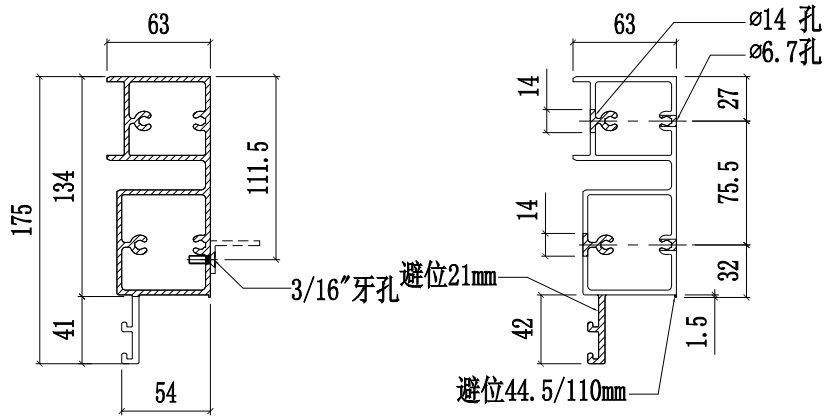

SECTION A-A

SECTION B-B

美特鋁質有限公司 MIDI Aluminium Fabricator Ltd.											
				工程號	J858	類別		物料號	-		
				地盤	康城11期	制圖	W.E.X	2022-07-29	圖號	X86280-12	
修改			採用工廠 ✓	地盤 -	图纸名称	铝料加工图	復核	-	-	數量	-
日期			材料顏色	香檳金 (ECD3X1009 9S-XF1)	材料	X86280	批准	-	-	單件重量	- (KG)

部件编号	W(分格尺寸)	L	N	数量
X86280-12P	1724	1703	@300c/cx5	-
X86280-12Q	1656	1635	@280c/cx5	-
X86280-12R	750	729	@250c/cx2	-
X86280-12S	1013	992	@250c/cx3	
X86280-12T	1326	1305	@280c/cx4	-
X86280-12U	983	962	@250c/cx3	
X86280-12V	735	714	@250c/cx2	

部件编号	W(分格尺寸)	L	N	数量
X86280-12A	1362.5	1341.5	@280c/cx4	-
X86280-12B	681	660	@250c/cx2	-
X86280-12C	1309	1288	@280c/cx4	-
X86280-12D	1699	1678	@300c/cx5	-
X86280-12E	1245	1224	@250c/cx4	-
X86280-12F	700	679	@250c/cx2	-
X86280-12G	1631	1610	@280c/cx5	-
X86280-12H	1581	1560	@280c/cx5	-
X86280-12J	1012	991	@250c/cx3	
X86280-12K	985	964	@250c/cx3	-
X86280-12L	1003	982	@250c/cx3	-
X86280-12M	1007	986	@250c/cx3	-
X86280-12N	1023	1002	@250c/cx3	-

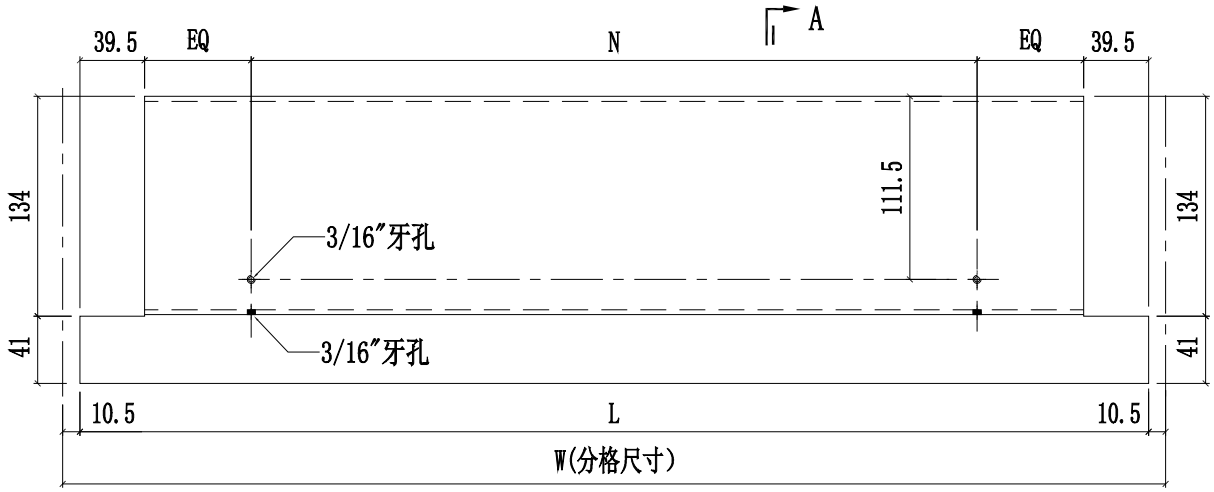

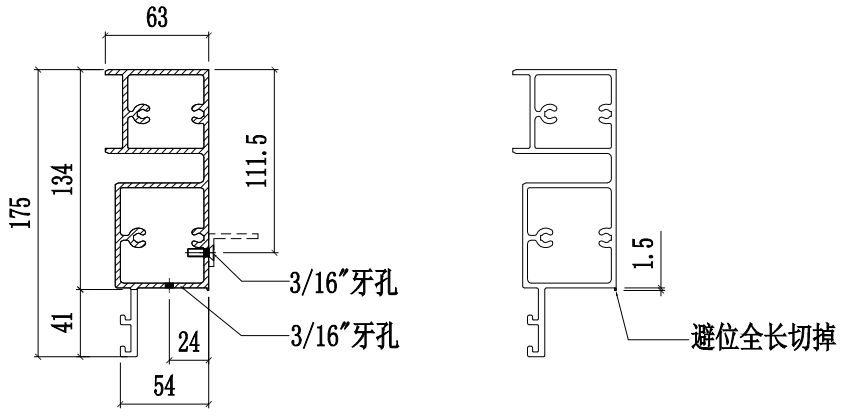

SECTION A-A

美特鋁質有限公司 MIDI Aluminium Fabricator Ltd.													
						工程號	J858	類別		物料號	-		
						地盘	康城11期	制圖	W.E.X	2022-07-29	圖號	X86280-13	
修改				採用	工廠	✓	地盤	-	图纸名称	铝料加工图	復核	-	-	數量	-	
日期				材料颜色	香槟金 (ECD3X1009 9S-XF1)				材料	X86280	批准	-	-	單件重量	-	(KG)

部件编号	W(分格尺寸)	L	数量
X86280-13A	1825	1754	-

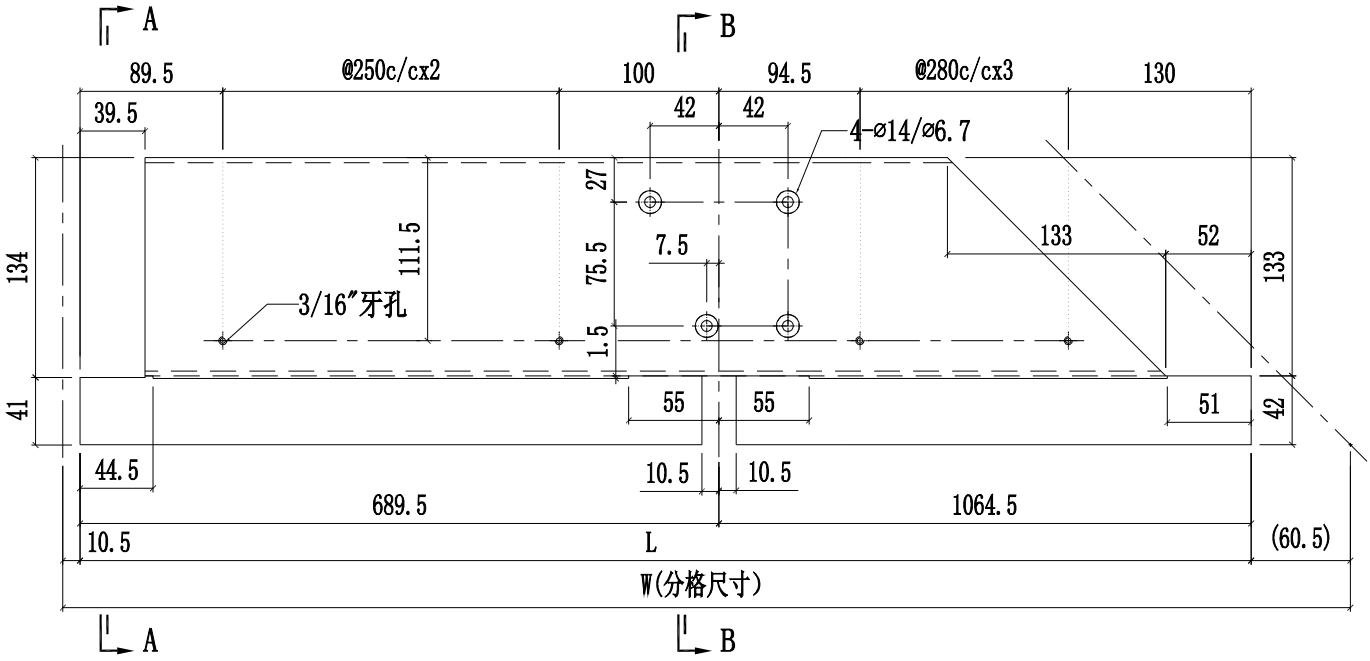

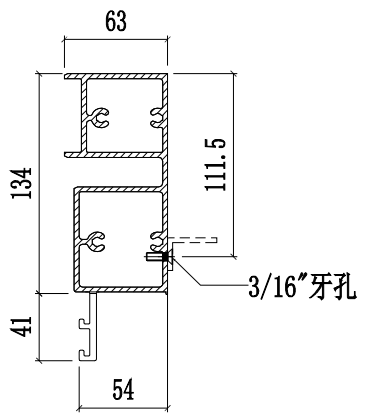

SECTION A-A

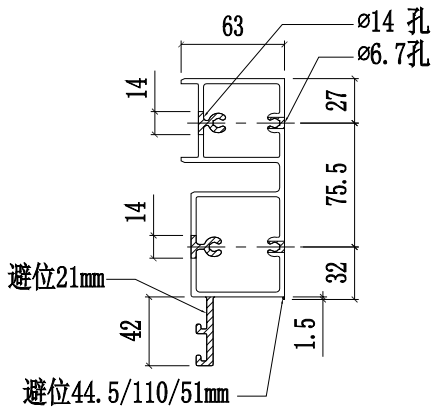

SECTION B-B

美特鋁質有限公司 MIDI Aluminium Fabricator Ltd.					工程號	J858	類別		物料號	-		
					地盤	康城11期	制圖	W.E.X	2022-07-29	圖號	X86280-14	
修改				採用工廠 ✓ 地盤 -	图纸名称	铝料加工图	復核	-	-	數量	-	
日期				材料顏色 香槟金 (ECD3X1009 9S-XF1)	材料	X86280	批准	-	-	單件重量	-	(KG)

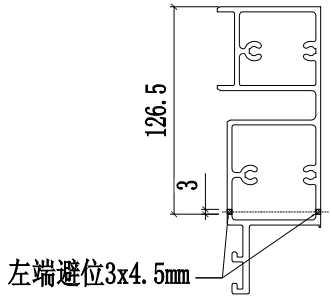

部件编号	W(分格尺寸)	L	数量
X86280-14A	1825	1754	-

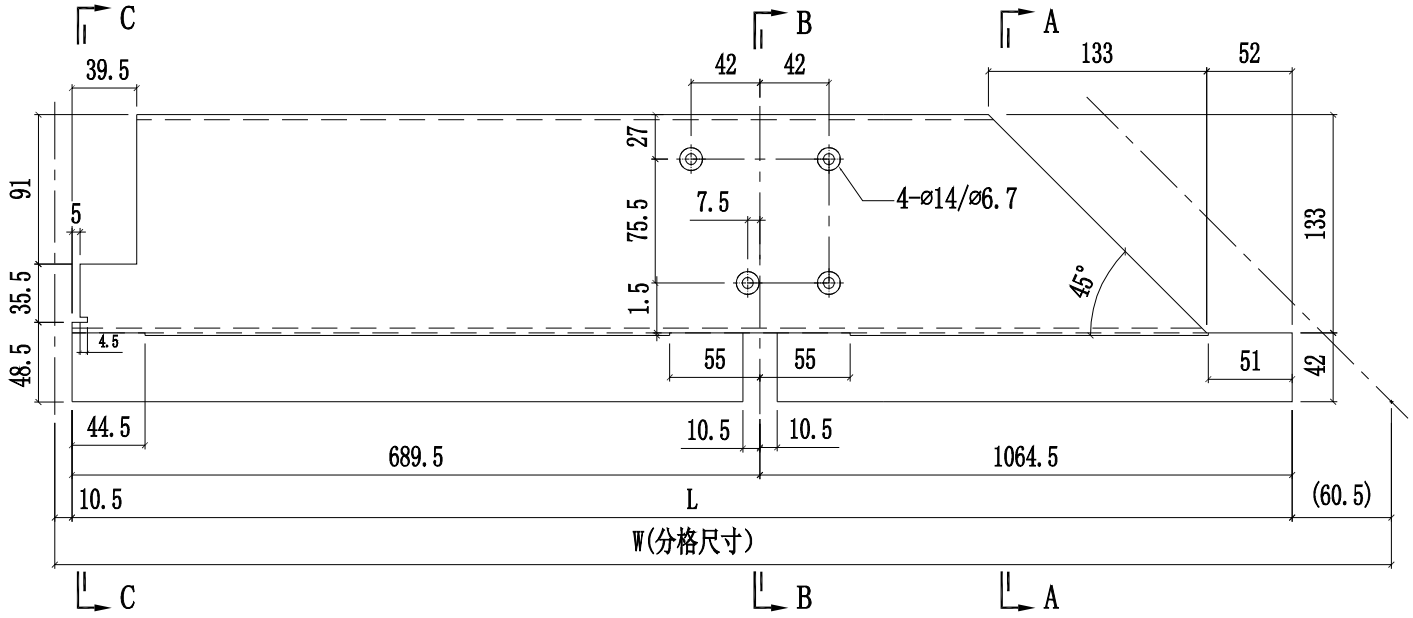

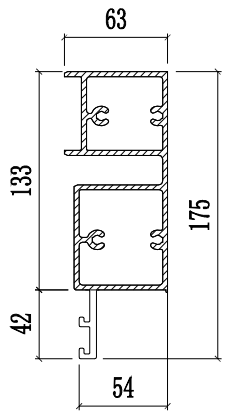

SECTION A-A

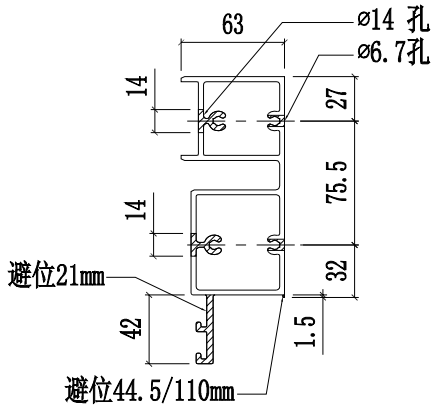

SECTION B-B

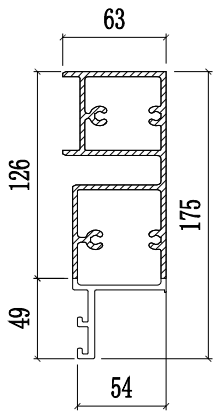

SECTION C-C

美特鋁質有限公司 MIDI Aluminium Fabricator Ltd.					工程號	J858	類別		物料號	-		
					地盤	康城11期	制圖	W.E.X	2022-07-29	圖號	X86281-01L	
修改				採用工廠 ✓ 地盤 -	图纸名称	铝料加工图	復核	-	-	數量	-	
日期				材料顏色 香檳金 (ECD3X1009 9S-XF1)	材料	X86281	批准	-	-	單件重量	-	(KG)

部件编号	W(分格尺寸)	L	数量
X86281-01LA	700	679	-
X86281-01LB	681	660	-
X86281-01LC	622.5	601.5	-
X86281-01LD	550	529	-

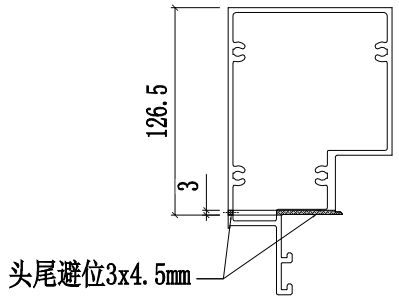

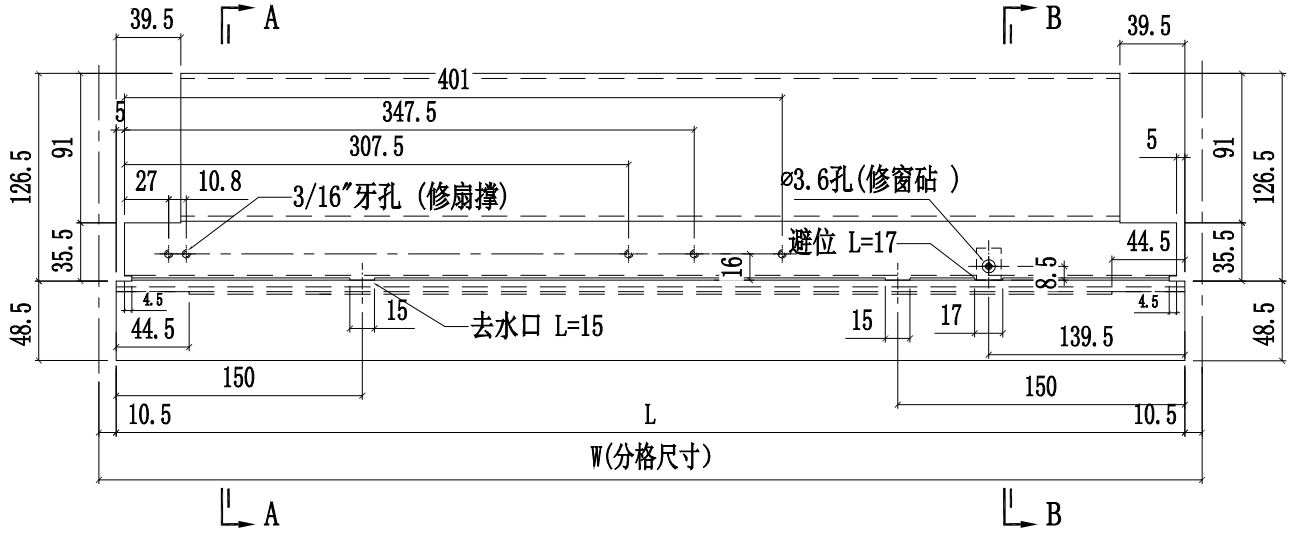

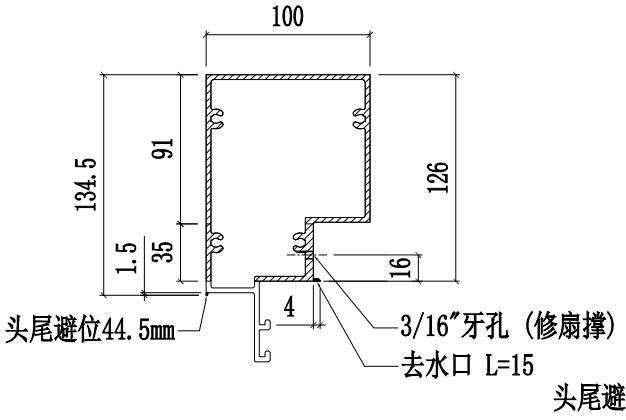

SECTION A-A

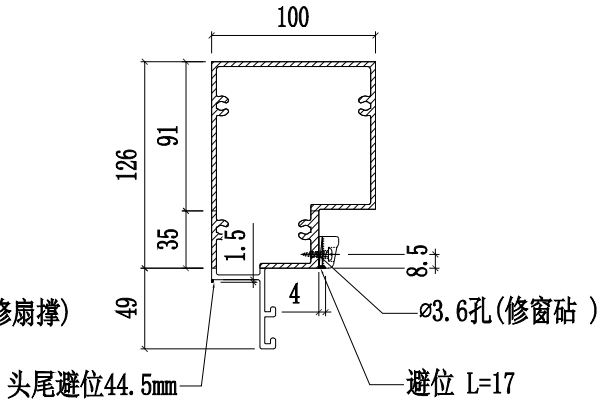

SECTION B-B

美特鋁質有限公司 MIDI Aluminium Fabricator Ltd.					工程號	J858	類別		物料號	-		
					地盤	康城11期	制圖	W.E.X	2022-07-29	圖號	X86281-01R	
修改				採用工廠 ✓ 地盤 -	图纸名称	铝料加工图	復核	-	-	數量	-	
日期				材料顏色 香槟金 (ECD3X1009 9S-XF1)	材料	X86281	批准	-	-	單件重量	-	(KG)

部件编号	W(分格尺寸)	L	数量
X86281-01RA	700	679	-
X86281-01RB	681	660	-
X86281-01RC	665	644	-
X86281-01RD	615	594	-

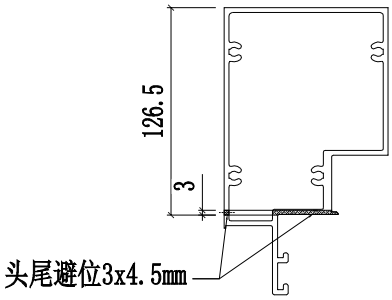

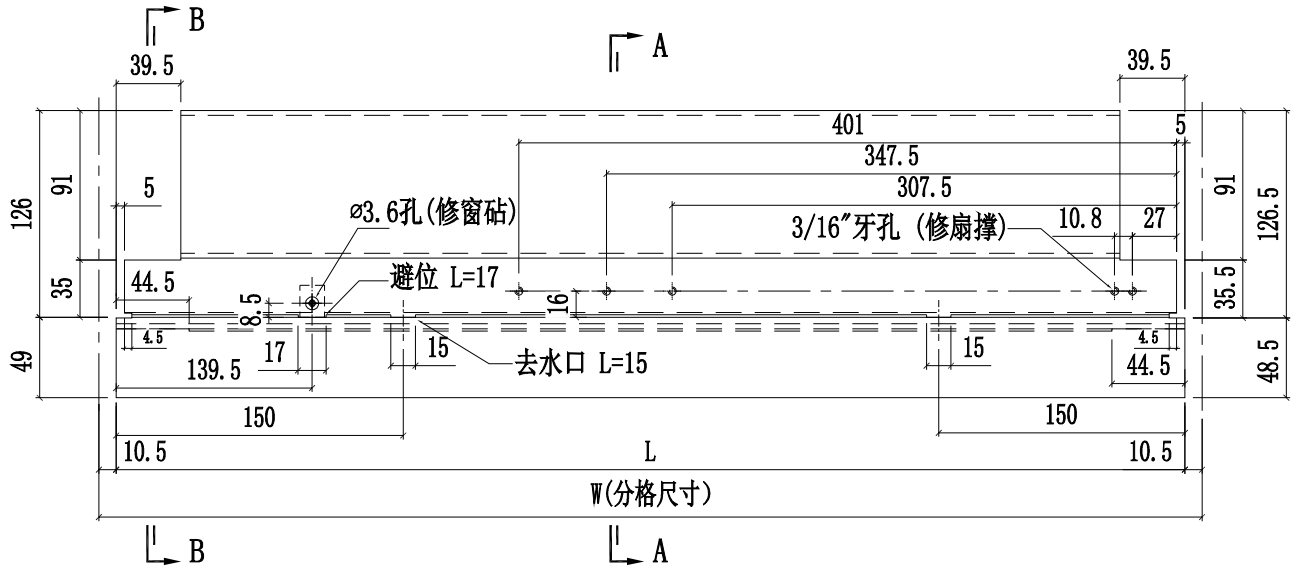

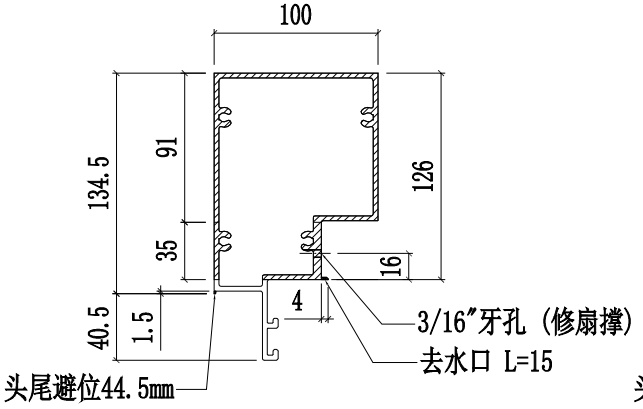

SECTION A-A

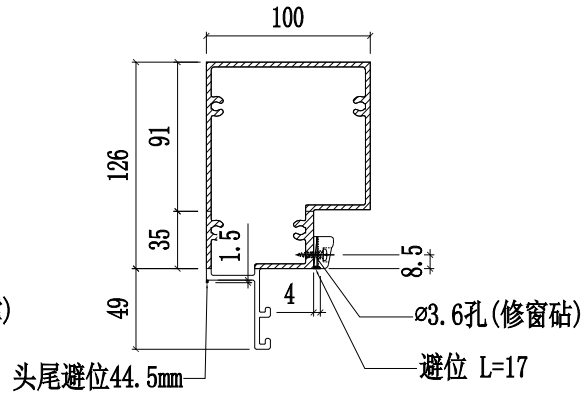

SECTION B-B

美特鋁質有限公司 MIDI Aluminium Fabricator Ltd.					工程號	J858	類別		物料號	-		
					地盤	康城11期	制圖	W.E.X	2022-07-29	圖號	X86281-02L	
修改				採用工廠 ✓ 地盤 -	图纸名称	铝料加工图	復核	-	-	數量	-	
日期				材料顏色 香槟金 (ECD3X1009 9S-XF1)	材料	X86281	批准	-	-	單件重量	-	(KG)

部件编号	W(分格尺寸)	L	数量
X86281-02LA	700	679	-
X86281-02LB	681	660	-
X86281-02LC	622.5	601.5	-
X86281-02LD	550	529	-

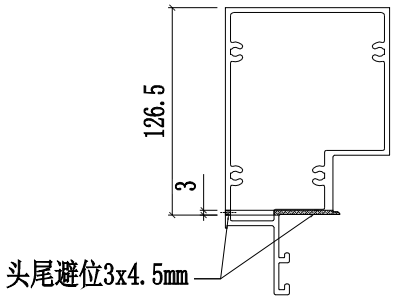

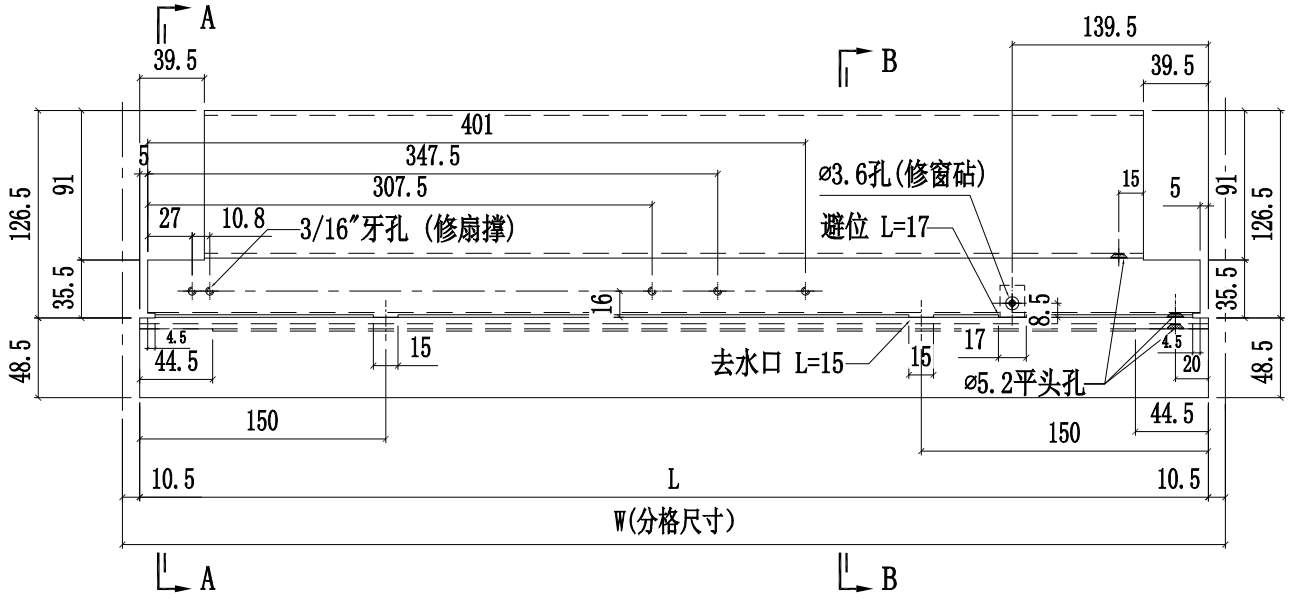

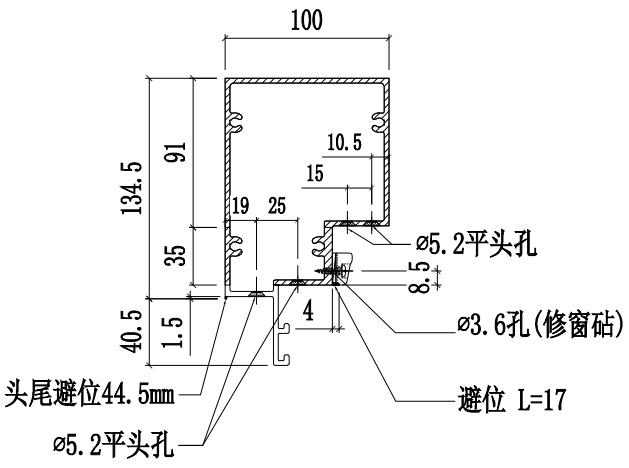

SECTION B-B

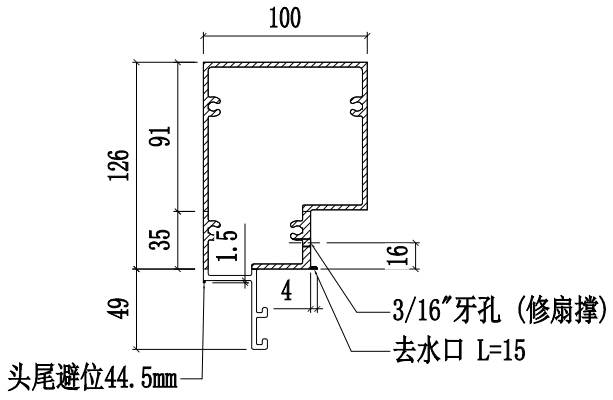

SECTION A-A

美特鋁質有限公司 MIDI Aluminium Fabricator Ltd.					工程號	J858	類別		物料號	-		
					地盤	康城11期	制圖	W.E.X	2022-07-29	圖號	X86281-02R	
修改				採用工廠 ✓ 地盤 -	图纸名称	铝料加工图	復核	-	-	數量	-	
日期				材料顏色 香槟金 (ECD3X1009 9S-XF1)	材料	X86281	批准	-	-	單件重量	-	(KG)

部件编号	W(分格尺寸)	L	数量
X86281-02RA	700	679	-
X86281-02RB	681	660	-
X86281-02RC	622.5	601.5	-
X86281-02RD	550	529	-

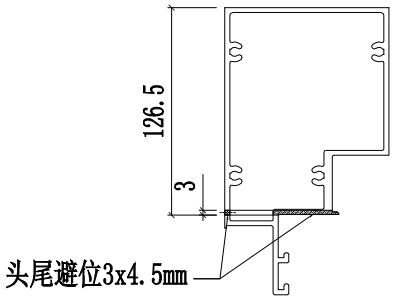

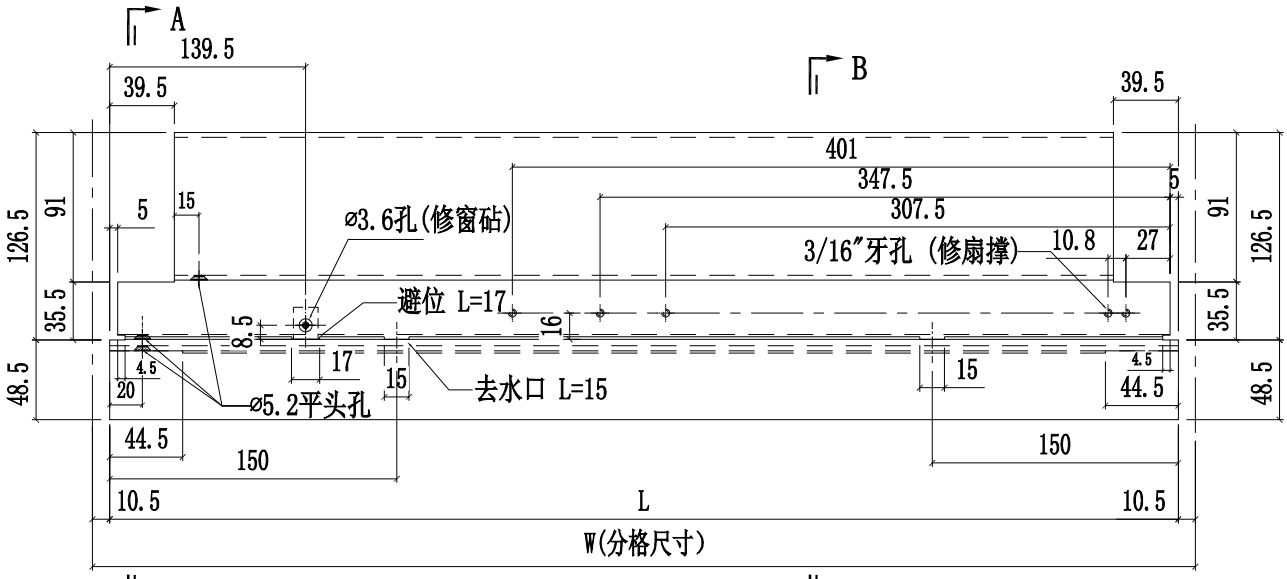

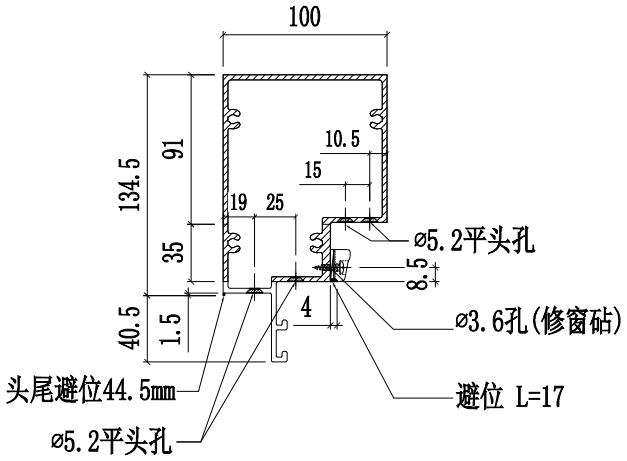

SECTION A-A

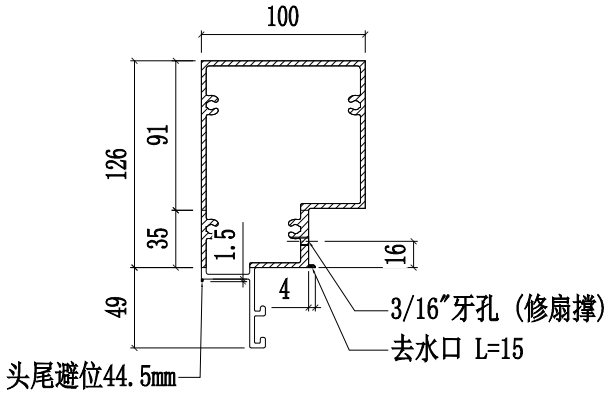

SECTION B-B

美特鋁質有限公司 MIDI Aluminium Fabricator Ltd.					工程號	J858	類別		物料號	-		
					地盤	康城11期	制圖	W.E.X	2022-07-29	圖號	X86281-03L	
修改				採用工廠 ✓ 地盤 -	图纸名称	铝料加工图	復核	-	-	數量	-	
日期				材料顏色 香槟金 (ECD3X1009 9S-XF1)	材料	X86281	批准	-	-	單件重量	-	(KG)

部件编号	W(分格尺寸)	L	数量
X86281-03LA	765	694	-

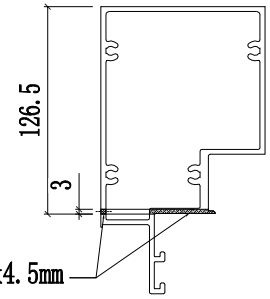

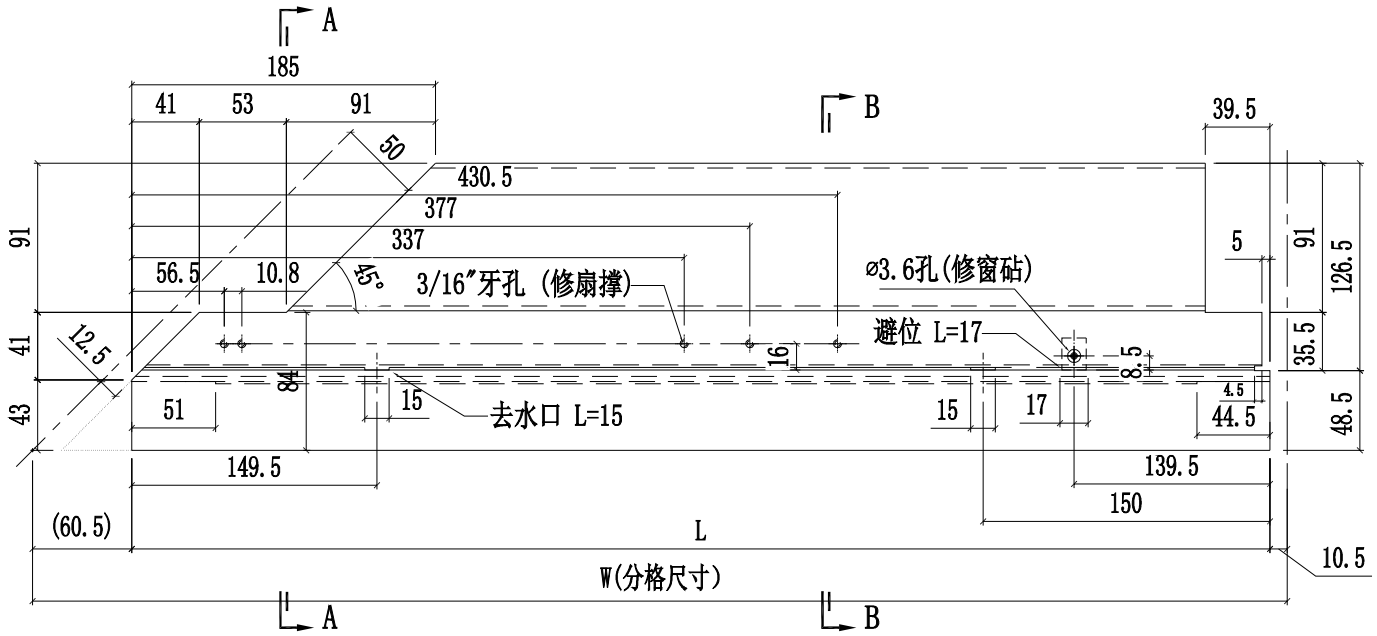

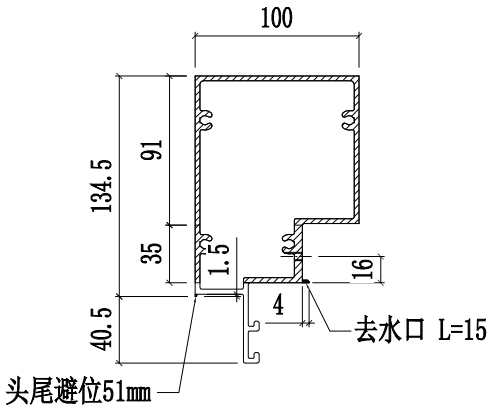

SECTION A-A

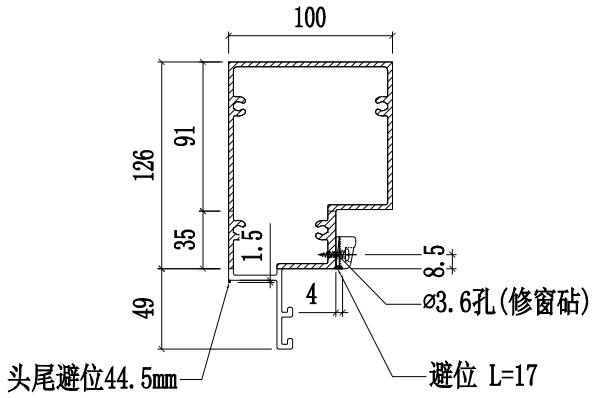

SECTION B-B

美特鋁質有限公司 MIDI Aluminium Fabricator Ltd.					工程號	J858	類別		物料號	-		
					地盘	康城11期	制圖	W.E.X	2022-07-29	圖號	X86281-03R	
修改			採用工廠 ✓	地盤 -	图纸名称	铝料加工图	復核	-	-	數量	-	
日期			材料颜色	香槟金 (ECD3X1009 9S-XF1)	材料	X86281	批准	-	-	單件重量	-	(KG)

部件编号	W(分格尺寸)	L	数量
X86281-03RA	765	694	-

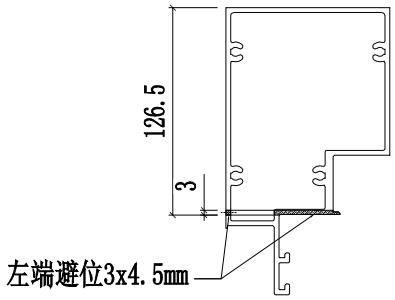

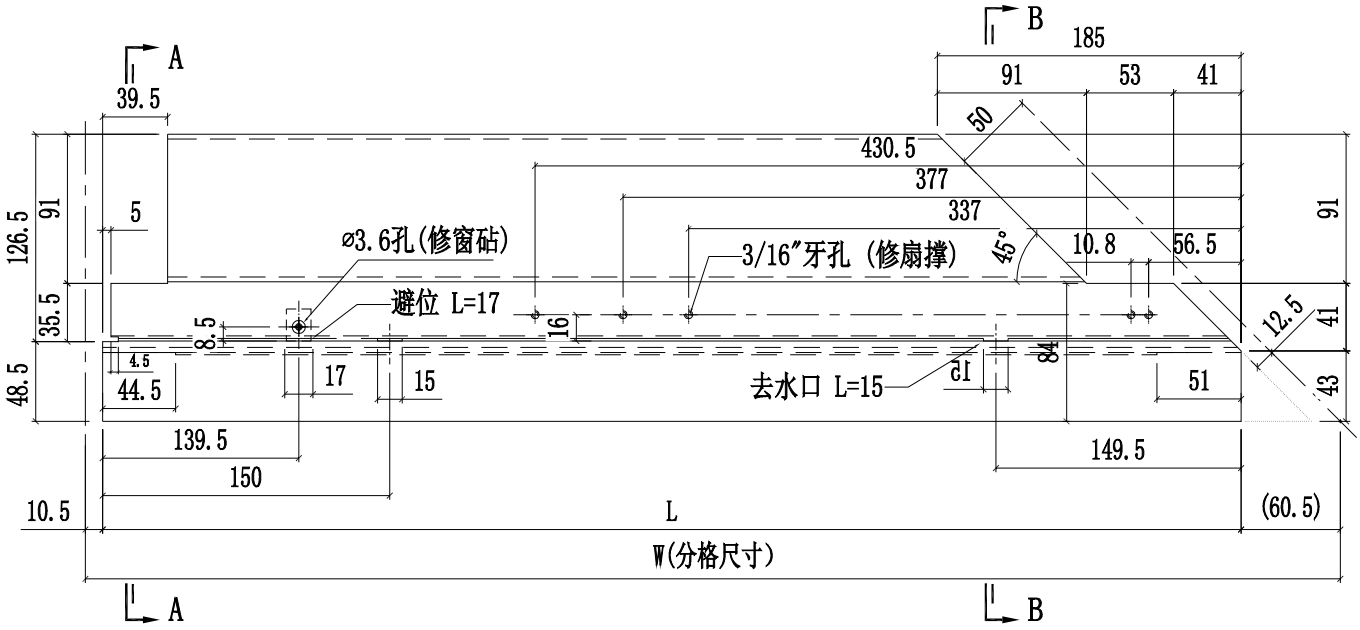

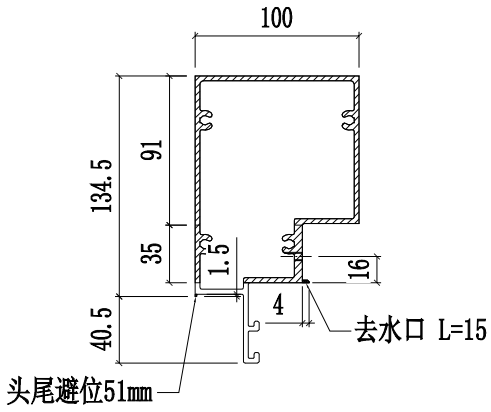

SECTION B-B

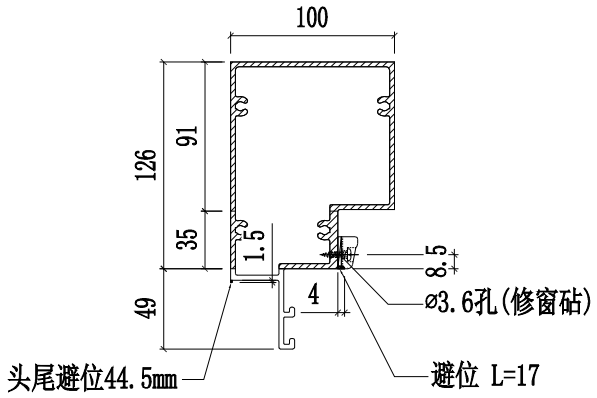

SECTION A-A

美特鋁質有限公司 MIDI Aluminium Fabricator Ltd.				工程號	J858	類別		物料號	-		
				地盘	康城11期	制圖	W.E.X	2022-07-29	圖號	X86302-01	
修改			採用工廠 ✓ 地盤 -	图纸名称	铝料加工图	復核	-	-	數量	-	
日期			材料颜色 香槟金 (ECD3X1009 9S-KF1)	材料	X86302	批准	-	-	單件重量	-	(KG)

部件编号	W(分格尺寸)	L	N	数量
X86302-01A	1855	1834	@300c/cx5	-
X86302-01B	1830	1809	@300c/cx5	-
X86302-01C	1562.5	1541.5	@300c/cx4	-
X86302-01D	1425	1404	@300c/cx4	-
X86302-01E	1699	1678	@300c/cx5	-
X86302-01F	1309	1288	@280c/cx4	-
X86302-01G	1631	1610	@280c/cx5	-
X86302-01H	700	679	@250c/cx2	-
X86302-01J	1581	1560	@280c/cx5	-
X86302-01K	1724	1703	@300c/cx5	-
X86302-01L	1326	1305	@280c/cx4	-
X86302-01M	750	729	@250c/cx2	-
X86302-01N	1656	1635	@280c/cx5	-
X86302-01P	1590	1569	@280c/cx5	-

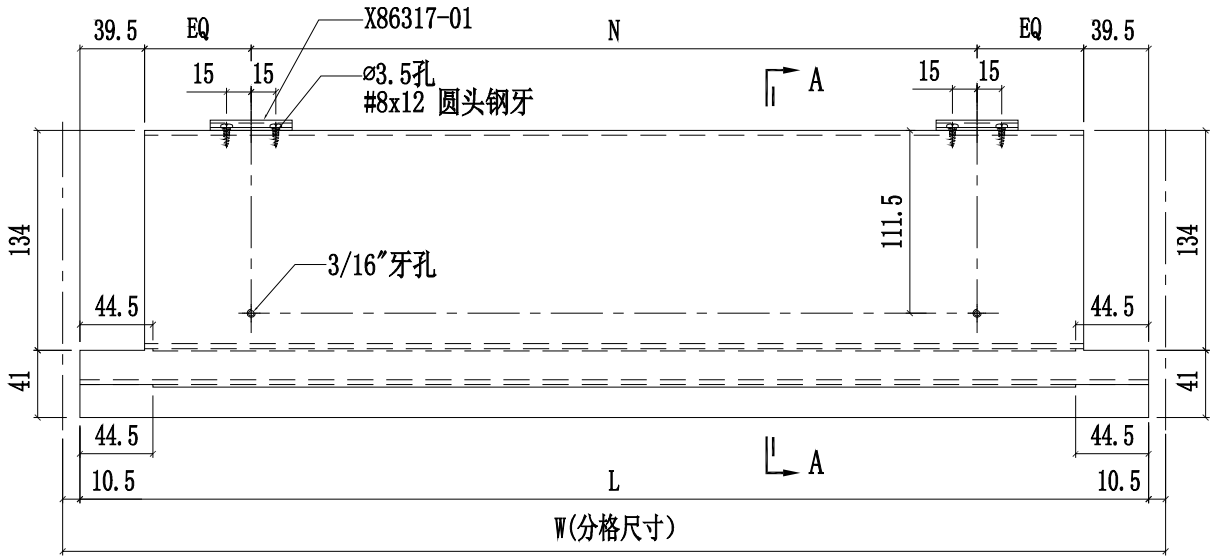

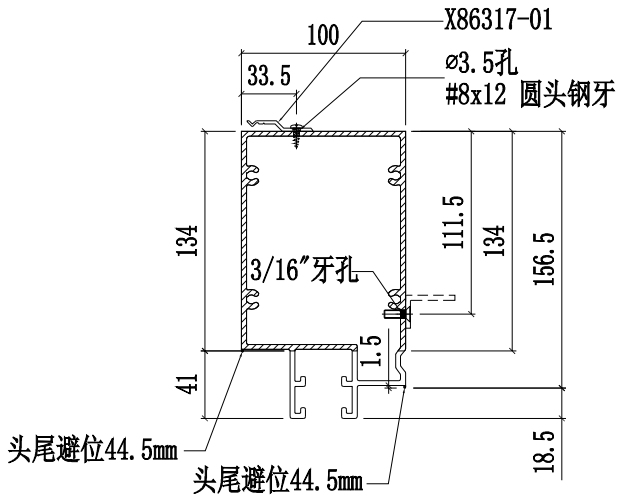

SECTION A-A

美特鋁質有限公司 MIDI Aluminium Fabricator Ltd.					工程號	J858	類別		物料號	-		
					地盘	康城11期	制圖	W.E.X	2022-07-29	圖號	X86302-02	
修改				採用工廠 ✓ 地盤 -	图纸名称	铝料加工图	復核	-	-	數量	-	
日期				材料颜色 香槟金 (ECD3X1009 9S-XF1)	材料	X86302	批准	-	-	單件重量	-	(KG)

部件编号	W(分格尺寸)	L	A	B	N	N2	数量
X86302-02A	1856.5	1785.5	80	50	@300c/cx5	@290c/cx5	-

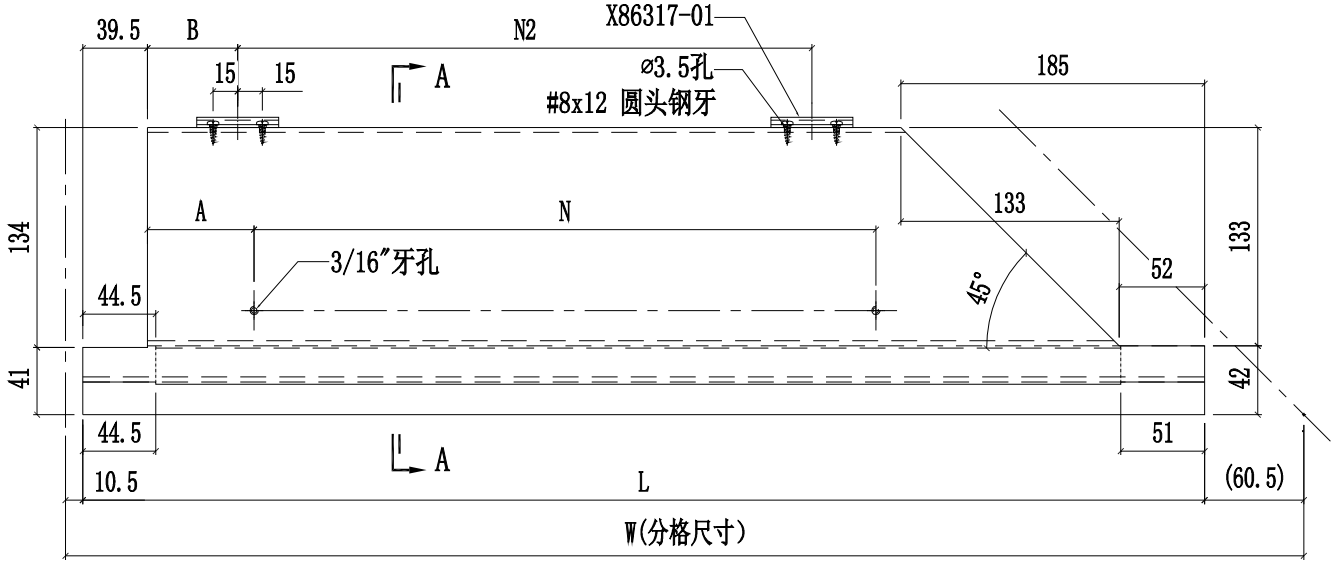

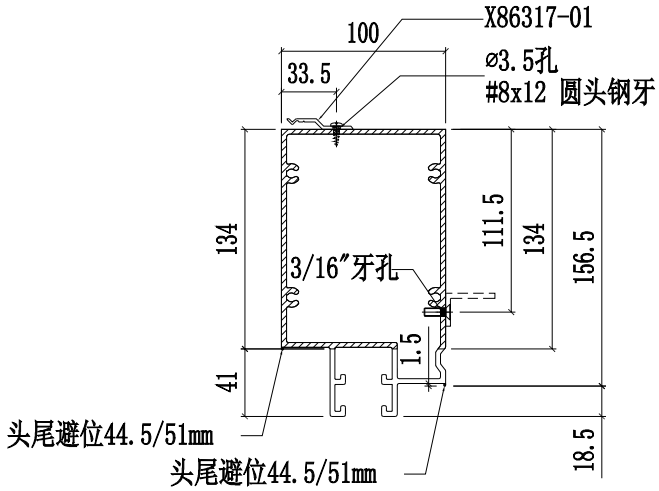

SECTION A-A

美特鋁質有限公司 MIDI Aluminium Fabricator Ltd.				工程號	J858	類別		物料號	-		
				地盘	康城11期	制圖	W.E.X	2022-07-29	圖號	X86302-03	
修改			採用工廠 ✓ 地盤 -	图纸名称	铝料加工图	復核	-	-	數量	-	
日期			材料颜色 香槟金 (ECD3X1009 9S-XF1)	材料	X86302	批准	-	--	單件重量	-	(KG)

部件编号	W(分格尺寸)	L	N	数量
X86302-03A	1855	1834	@300c/cx5	-
X86302-03B	1830	1809	@300c/cx5	-
X86302-03C	1562.5	1541.5	@300c/cx4	-
X86302-03D	1425	1404	@300c/cx4	-
X86302-03E	1590	1569	@280c/cx5	-

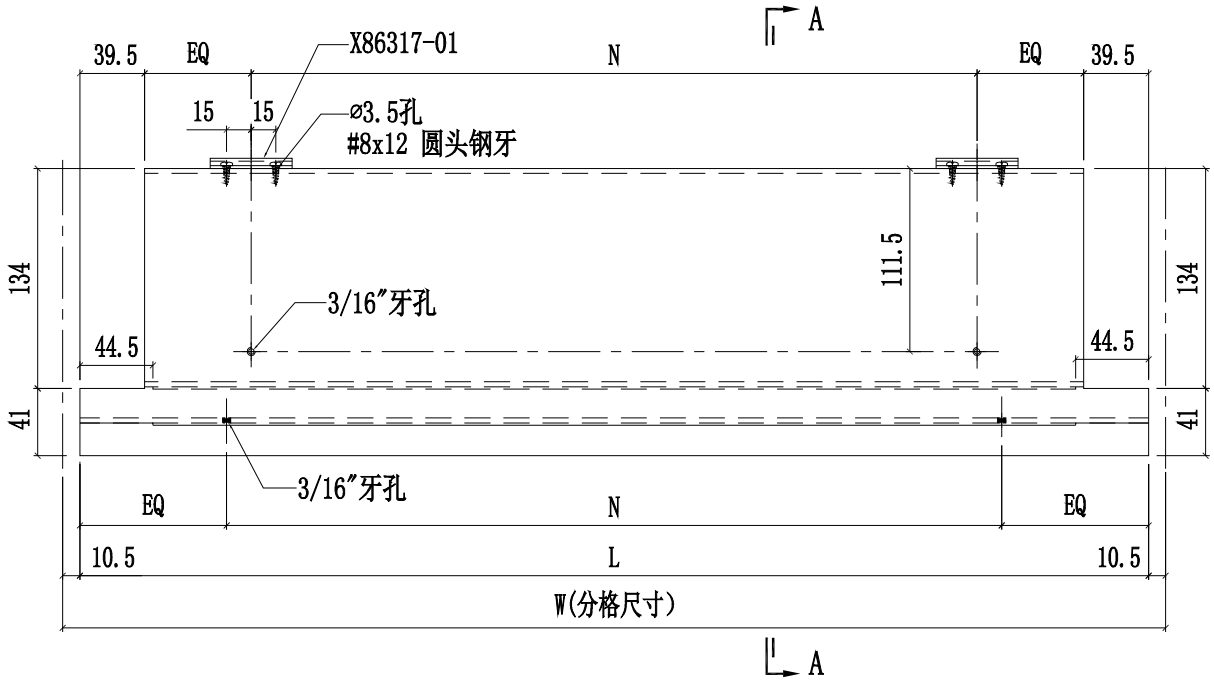

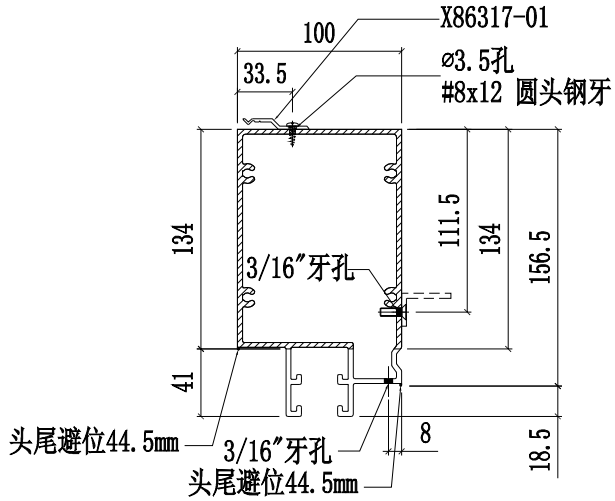

SECTION A-A

美特鋁質有限公司 MIDI Aluminium Fabricator Ltd.					工程號	J858	類別		物料號	-		
					地盘	康城11期	制圖	W.E.X	2022-07-29	圖號	X86302-04	
修改				採用工廠 ✓ 地盤 -	图纸名称	铝料加工图	復核	-	-	數量	-	
日期				材料颜色 香槟金 (ECD3X1009 9S-KF1)	材料	X86302	批准	-	-	單件重量	-	(KG)

部件编号	W(分格尺寸)	L	A	B	C	N	N2	数量
X86302-04A	1856.5	1785.5	80	50	143	@300c/cx5	@290c/cx5	-

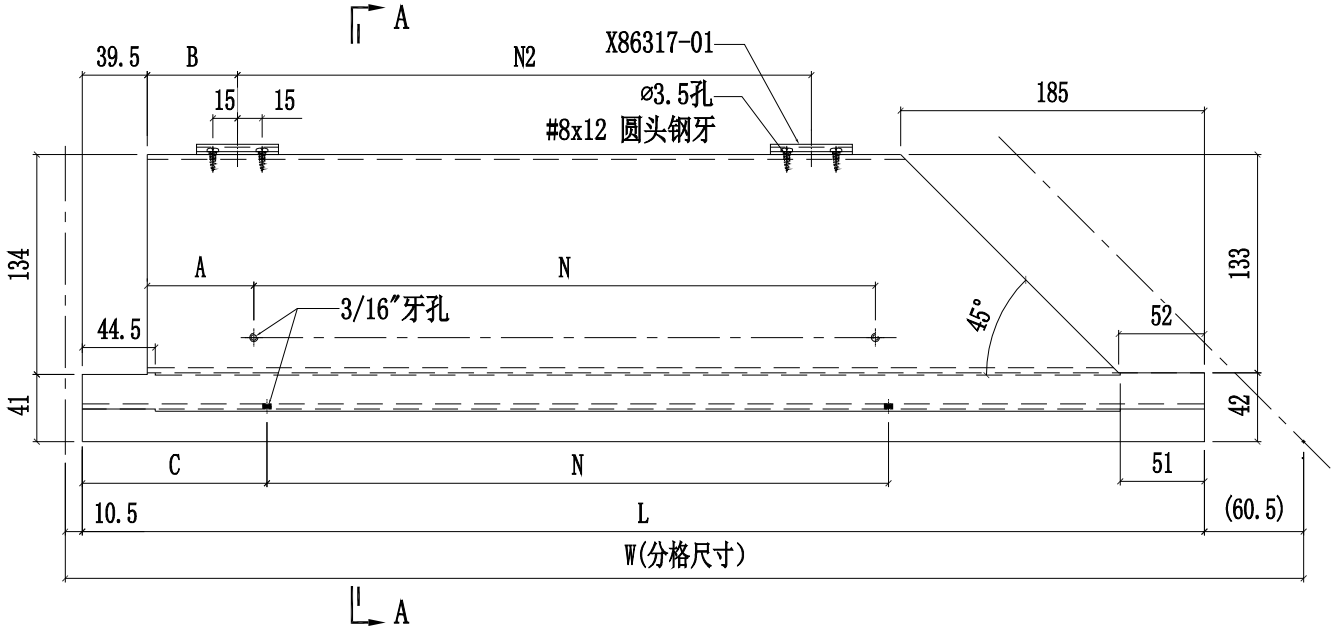

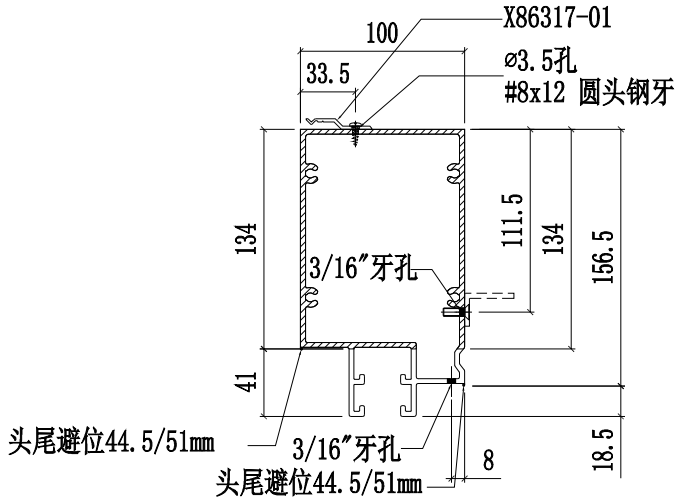

SECTION A-A

美特鋁質有限公司 MIDI Aluminium Fabricator Ltd.											
				工程號	J858	類別		物料號	-		
				地盤	康城11期	制圖	W.E.X	2022-07-29	圖號	X86302-08	
修改			採用工廠 ✓ 地盤 -	图纸名称	铝料加工图	復核	-	-	數量	-	
日期			材料顏色 香槟金 (ECD3X1009 9S-XF1)	材料	X86302	批准	-	-	單件重量	-	(KG)

部件编号	W(分格尺寸)	L	A	B	N	N2	数量
X86302-08A	1837.5	1766.5	110	80	@300c/cx5	@280c/cx5	-
X86302-08B	1746.5	1675.5	114.5	125	@280c/cx5	@300c/cx4	-
X86302-08C	1856.5	1785.5	119.5	50	@300c/cx5	@290c/cx5	-

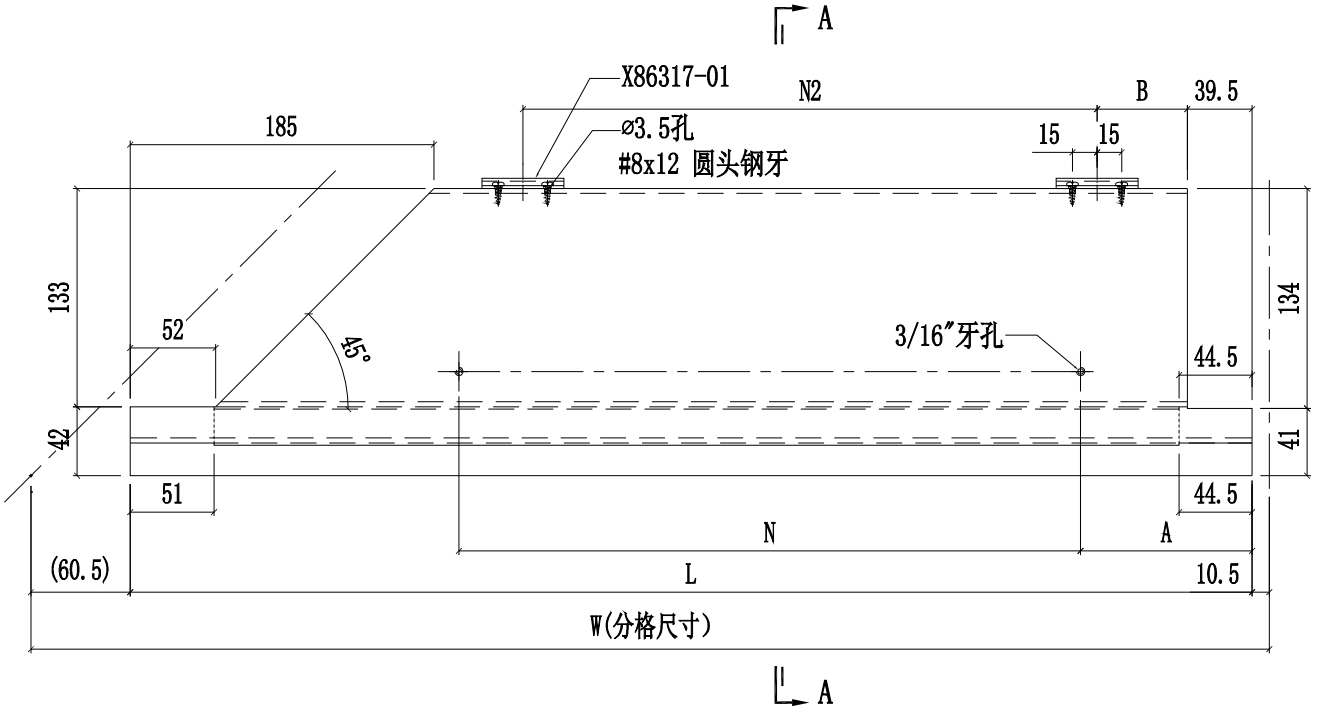

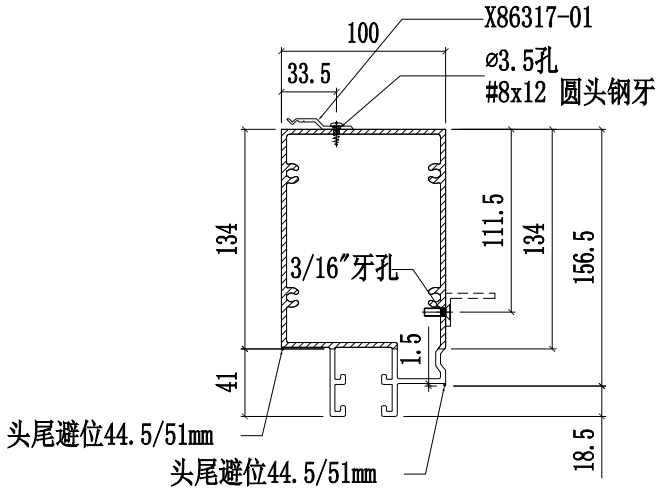

SECTION A-A

美特鋁質有限公司 MIDI Aluminium Fabricator Ltd.				工程號	J858	類別		物料號	-		
				地盤	康城11期	制圖	W.E.X	2022-07-29	圖號	X86302-09	
修改				採用工廠 ✓	地盤 -	图纸名称	铝料加工图	復核	-	-	數量	-
日期				材料颜色	香槟金 (ECD3X1009 9S-XF1)	材料	X86302	批准	-	-	單件重量	- (KG)

部件编号	W(分格尺寸)	L	A	B	C	N	N2	N3	数量
X86302-09A	1837.5	1766.5	110	80	133.5	@300c/cx5	@280c/cx5	@300c/cx5	-
X86302-09B	1746.5	1675.5	114.5	125	137.5	@280c/cx5	@300c/cx4	@280c/cx5	-
X86302-09C	1856.5	1785.5	119.5	50	143	@300c/cx5	@290c/cx5	@300c/cx5	

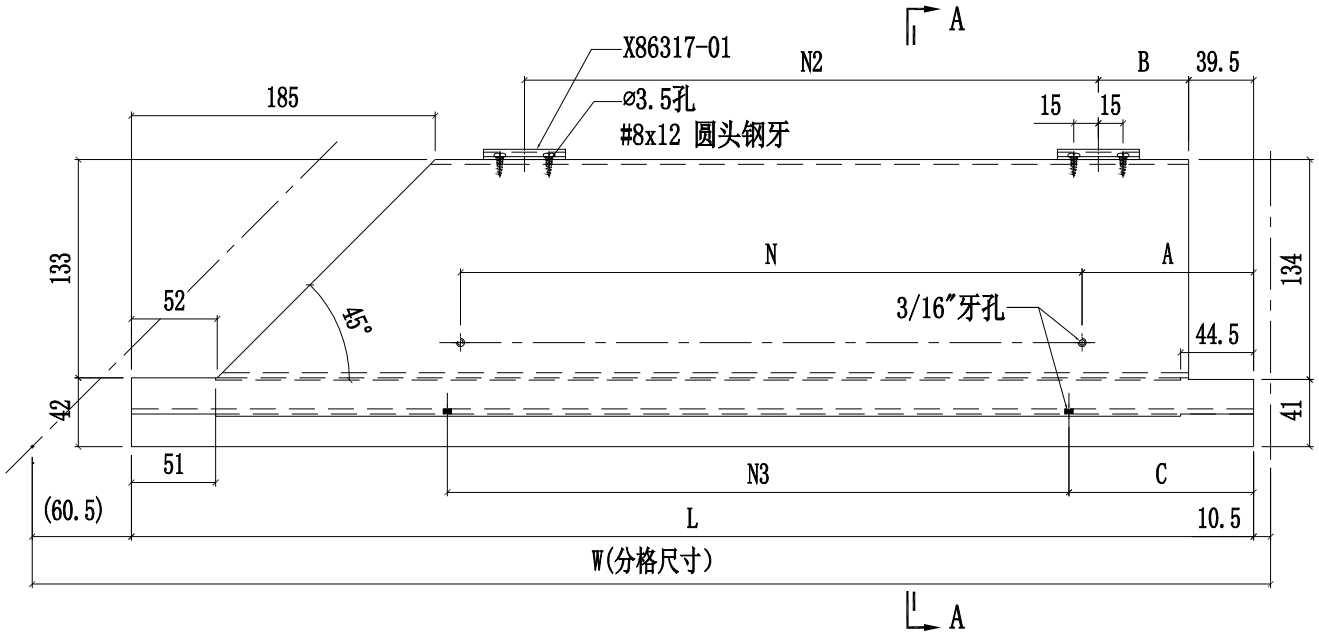

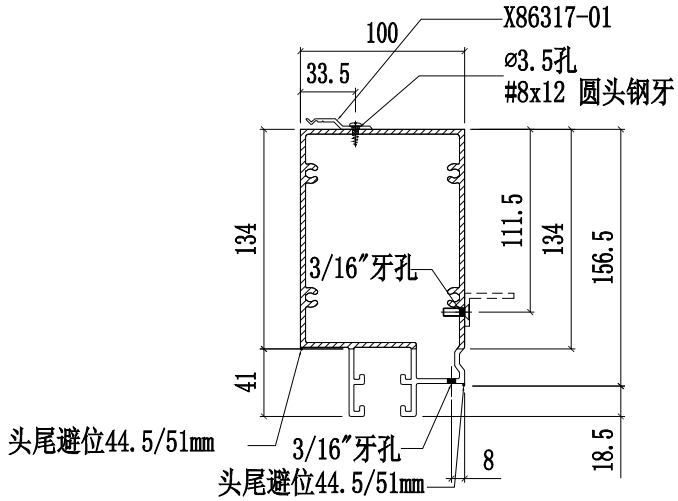

SECTION A-A

美特鋁質有限公司 MIDI Aluminium Fabricator Ltd.				工程號	J858	類別		物料號	-		
				地盤	康城11期	制圖	W.E.X	2022-07-29	圖號	X86302-10	
修改			採用工廠 ✓ 地盤 -	图纸名称	铝料加工图	復核	-	-	數量	-	
日期			材料顏色 香槟金 (ECD3X1009 9S-XF1)	材料	X86302	批准	-	-	單件重量	-	(KG)

部件编号	W(分格尺寸)	L	N	数量
X86302-10A	1855	1834	@300c/cx5	-
X86302-10B	1830	1809	@300c/cx5	-
X86302-10C	1562.5	1541.5	@300c/cx4	-
X86302-10D	1425	1404	@300c/cx4	-
X86302-10E	700	679	@250c/cx2	-
X86302-10F	681	660	@250c/cx2	-
X86302-10G	665	644	@245c/cx2	-
X86302-10H	615	594	@220c/cx2	-
X86302-10J	1590	1569	@280c/cx5	-

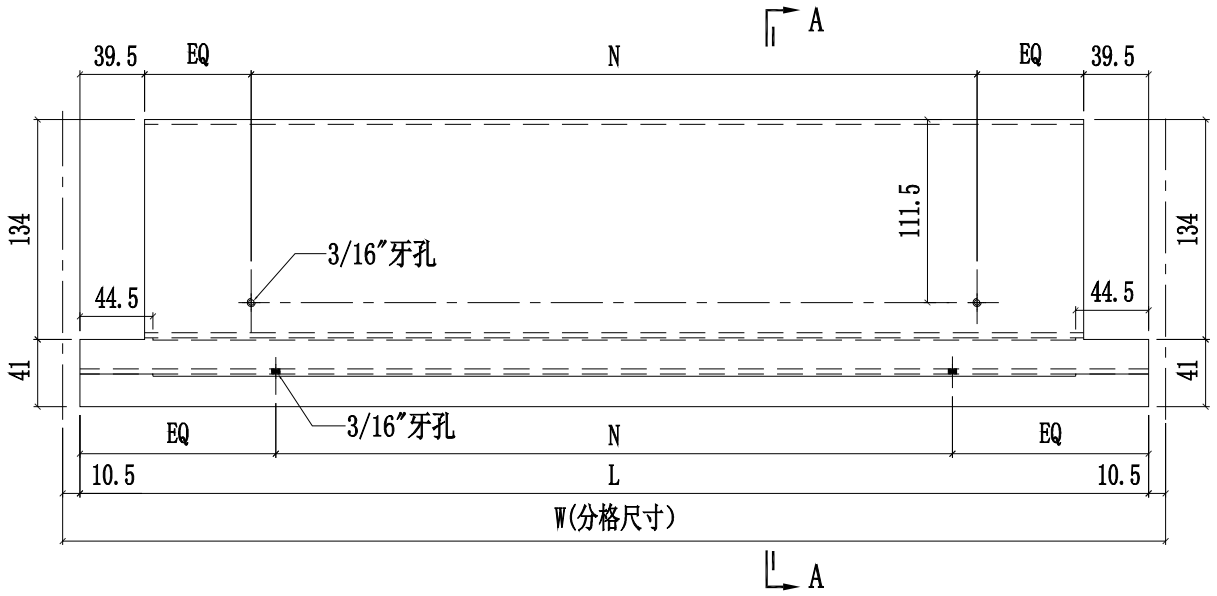

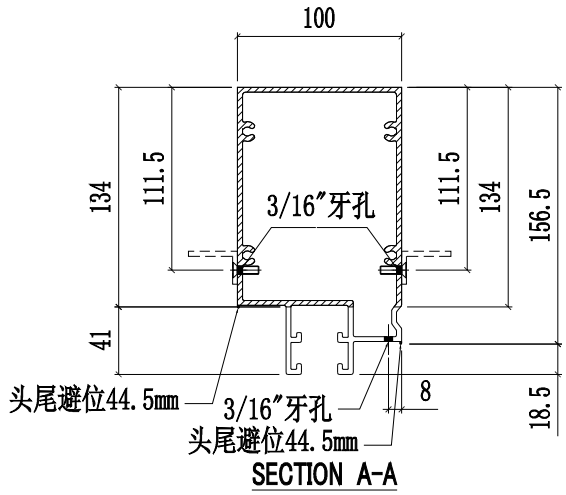

SECTION A-A

美特鋁質有限公司 MIDI Aluminium Fabricator Ltd.											
				工程號	J858	類別		物料號	-		
				地盘	康城11期	制圖	W.E.X	2022-07-29	圖號	X86302-11	
修改			採用工廠 ✓	地盤 -	图纸名称	铝料加工图	復核	-	-	數量	-
日期			材料颜色	香槟金 (ECD3X1009 9S-XF1)	材料	X86302	批准	-	-	單件重量	- (KG)

部件编号	W(分格尺寸)	L	A	B	N1	N2	数量
X86302-11A	765	694	74	97	@250c/cx2	@250c/cx2	-
X86302-11B	1856.5	1785.5	119.5	143	@300c/cx5	@300c/cx5	-

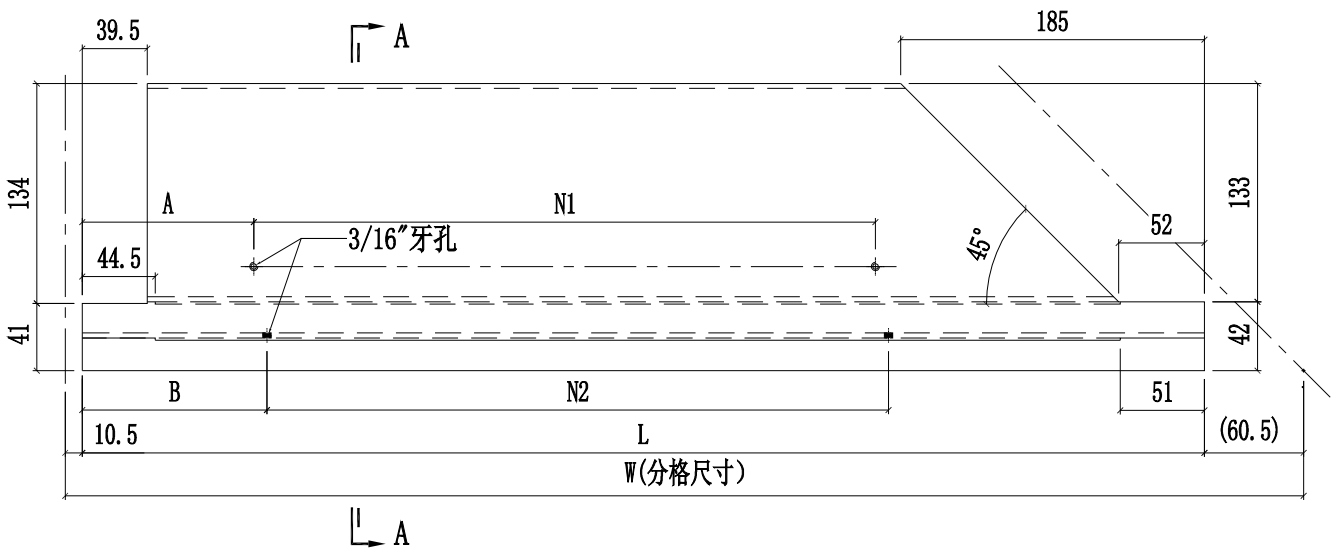

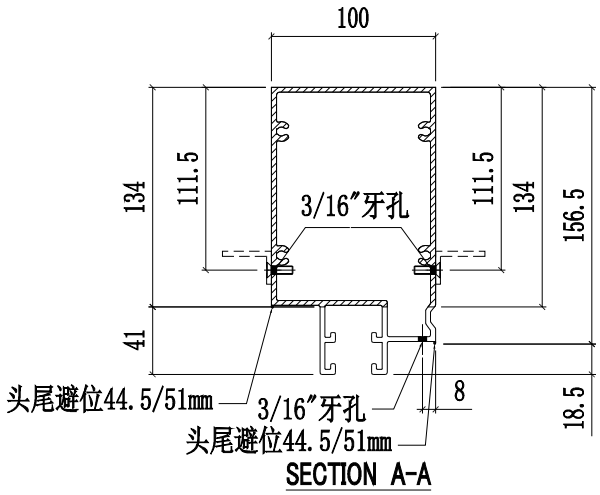

美特鋁質有限公司 MIDI Aluminium Fabricator Ltd.					工程號	J858	類別		物料號	-		
					地盘	康城11期	制圖	W.E.X	2022-07-29	圖號	X86302-12	
修改				採用工廠 ✓ 地盤 -	图纸名称	铝料加工图	復核	-	-	數量	-	
日期				材料顏色 香槟金 (ECD3X1009 9S-XF1)	材料	X86302	批准	-	-	單件重量	-	(KG)

部件编号	W(分格尺寸)	L	A	B	N1	N2	数量
X86302-12A	765	694	74	97	@250c/cx2	@250c/cx2	-
X86302-12B	1837.5	1766.5	110	133.5	@300c/cx5	@300c/cx5	-
X86302-12C	1746.5	1675.5	114.5	137.5	@280c/cx5	@280c/cx5	-
X86302-12D	1856.5	1785.5	119.5	143	@300c/cx5	@300c/cx5	-

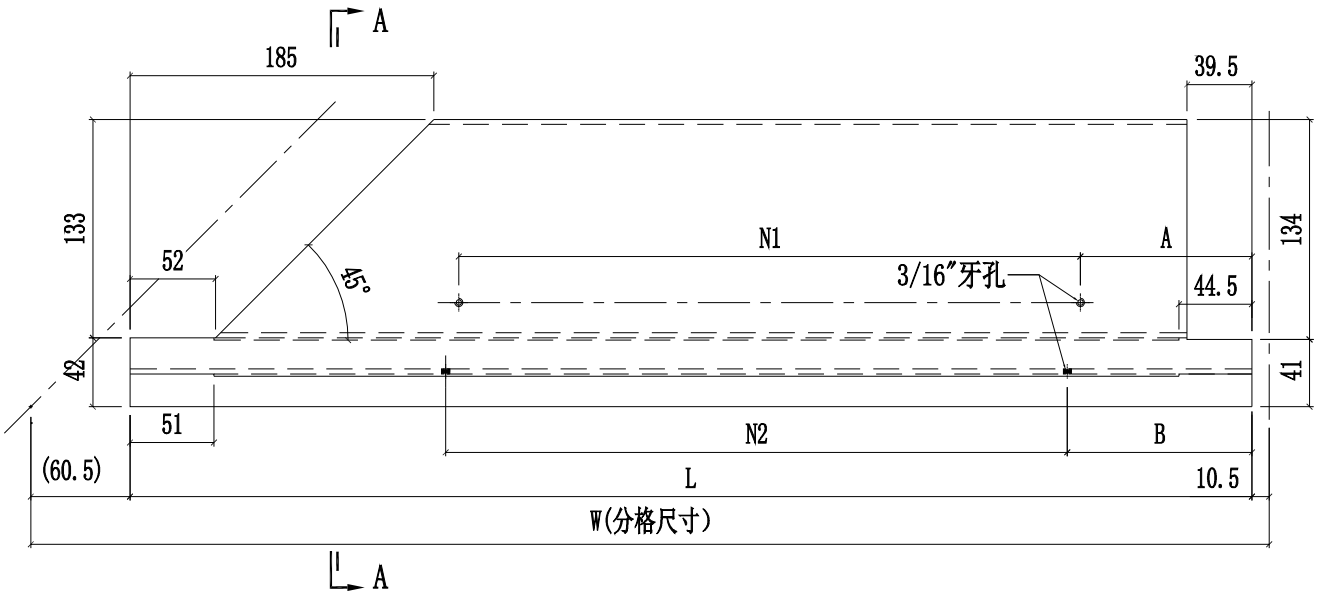

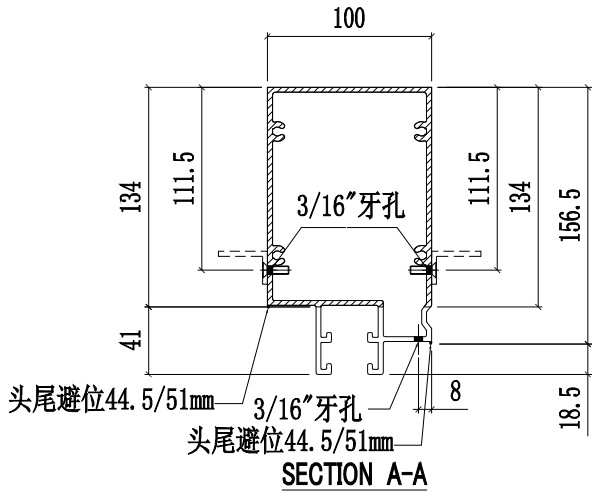

美特鋁質有限公司 MIDI Aluminium Fabricator Ltd.					工程號	J858	類別		物料號	-		
					地盘	康城11期	制圖	W.E.X	2022-07-29	圖號	X86302-13	
修改				採用工廠 ✓ 地盤 -	图纸名称	铝料加工图	復核	-	-	數量	-	
日期				材料顏色 香槟金 (ECD3X1009 9S-XF1)	材料	X86302	批准	-	-	單件重量	-	(KG)

部件编号	W(分格尺寸)	L	L1	L2	A	B	C	D	N1	N2	N3	数量
X86302-13A	1362.5	1341.5	670.8	670.8	40.6	90.6	90.6	40.6	@280c/cx4	@250c/cx2	@250c/cx2	-
X86302-13B	1727.5	1706.5	1017	689.5	88.8	138.8	100	50	@300c/cx5	@250c/cx2	@250c/cx3	-

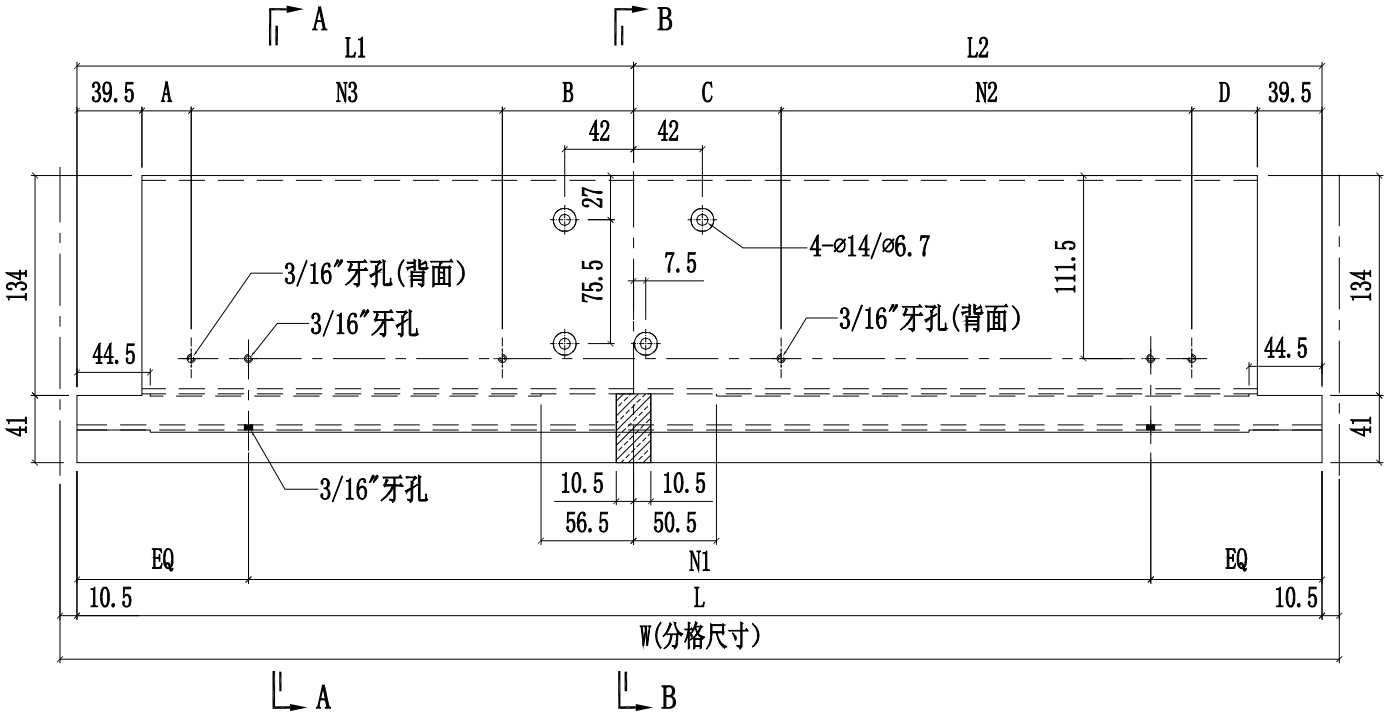

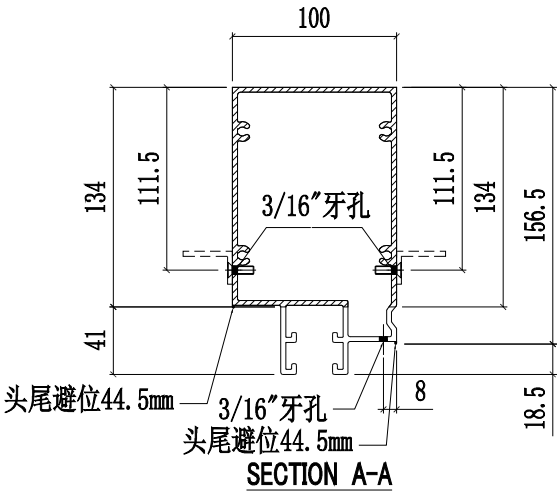

SECTION A-A

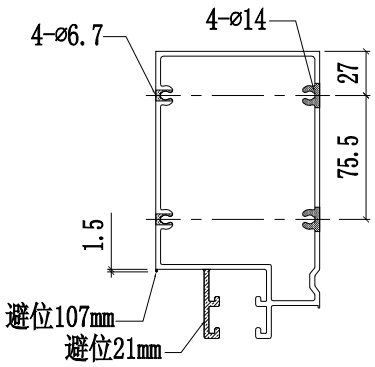

SECTION B-B

美特鋁質有限公司 MIDI Aluminium Fabricator Ltd.					工程號	J858	類別		物料號	-		
					地盤	康城11期	制圖	W.E.X	2022-07-29	圖號	X86302-14	
修改				採用工廠 ✓ 地盤 -	图纸名称	铝料加工图	復核	-	-	數量	-	
日期				材料颜色 香槟金 (ECD3X1009 9S-XF1)	材料	X86302	批准	-	-	單件重量	-	(KG)

部件编号	W(分格尺寸)	L	L1	L2	A	B	C	D	N1	N2	N3	数量
X86302-14A	1362.5	1341.5	670.8	670.8	40.6	90.6	90.6	40.6	@280c/cx4	@250c/cx2	@250c/cx2	-
X86302-14B	1640	1619	929.5	689.5	45	95	100	50	@280c/cx5	@250c/cx2	@250c/cx3	-
X86302-14C	-	-	-	-	-	-	-	-	-	-	-	-
X86302-14D	1300	1279	739.5	539.5	75	125	125	75	@280c/cx4	@300c/cx1	@250c/cx2	-
X86302-14E	1400	1379	689.5	689.5	50	100	100	50	@300c/cx4	@250c/cx2	@250c/cx2	-
X86302-14F	1690	1669	979.5	689.5	70	120	100	50	@300c/cx5	@250c/cx2	@250c/cx3	-
X86302-14G	1780	1759	1069.5	689.5	40	90	100	50	@300c/cx5	@250c/cx2	@300c/cx3	-

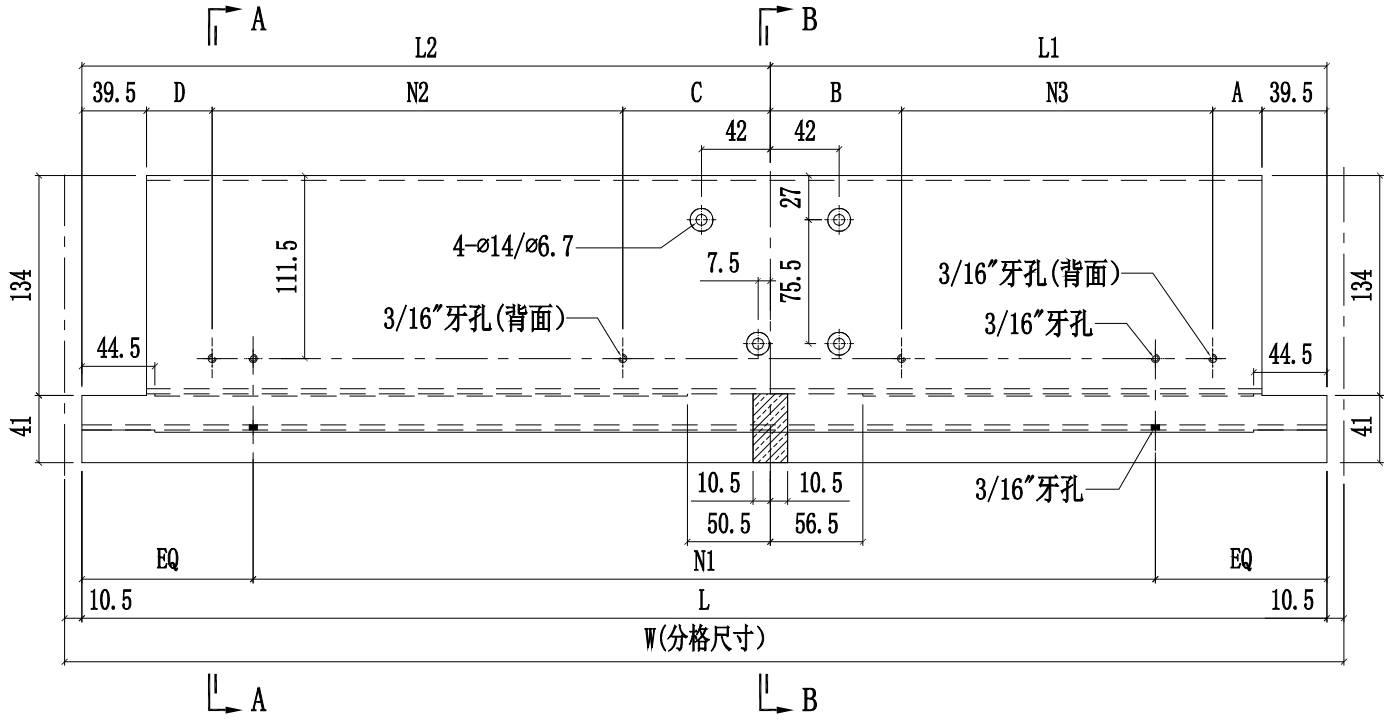

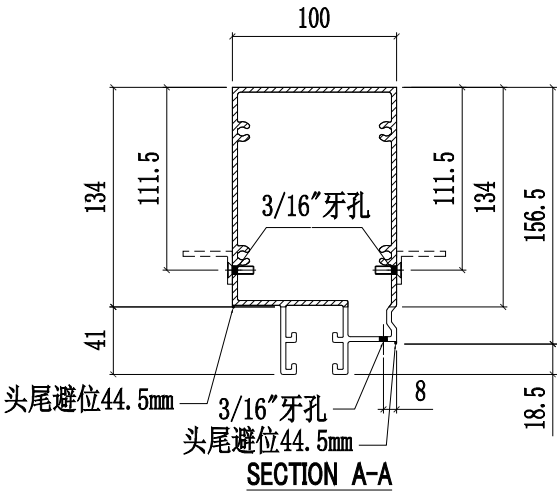

SECTION A-A

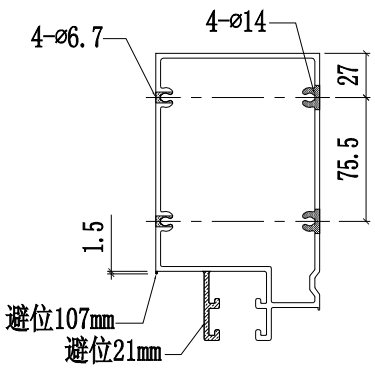

SECTION B-B

美特鋁質有限公司 MIDI Aluminium Fabricator Ltd.												
					工程號	J858	類別		物料號	-		
					地盤	康城11期	制圖	W.E.X	2022-07-29	圖號	X86302-15	
修改				採用工廠 ✓ 地盤 -	图纸名称	铝料加工图	復核	-	-	數量	-	
日期				材料顏色 香槟金 (ECD3X1009 9S-XF1)	材料	X86302	批准	-	-	單件重量	-	(KG)

部件编号	W(分格尺寸)	L	N	数量
X86302-15A	1362.5	1341.5	@280c/cx4	-
X86302-15B	681	660	@250c/cx2	-
X86302-15C	1309	1288	@280c/cx4	-
X86302-15D	1699	1678	@300c/cx5	-
X86302-15E	1245	1224	@250c/cx4	-
X86302-15F	700	679	@250c/cx2	-
X86302-15G	1631	1610	@280c/cx5	-
X86302-15H	1581	1560	@280c/cx5	-
X86302-15J	1724	1703	@300c/cx5	-
X86302-15K	1656	1635	@280c/cx5	-
X86302-15L	750	729	@250c/cx2	-
X86302-15M	1326	1305	@280c/cx4	-

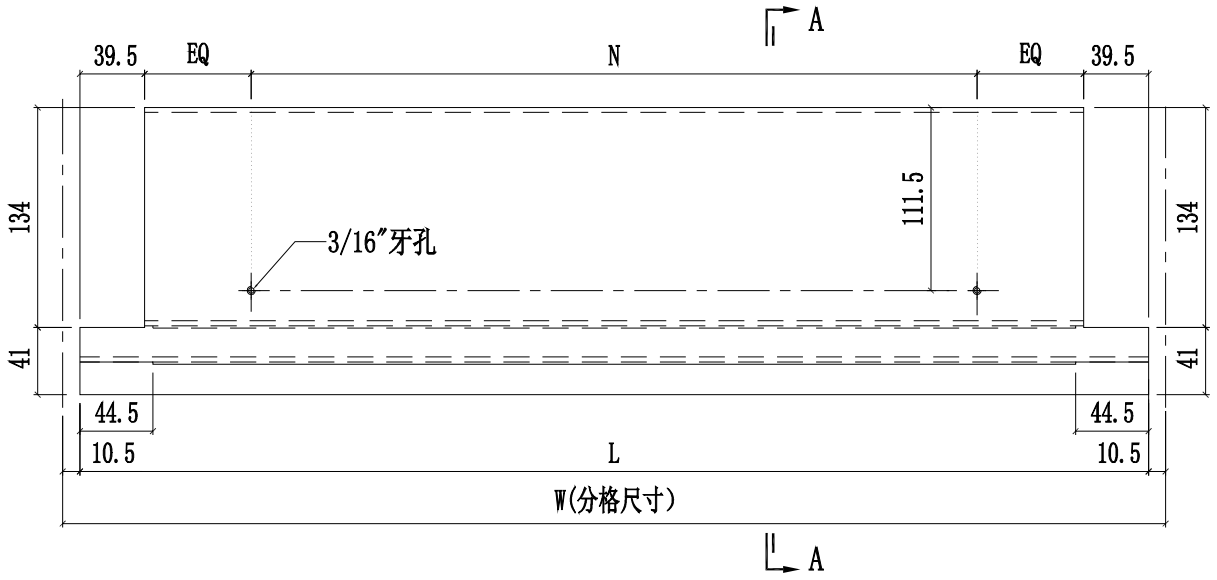

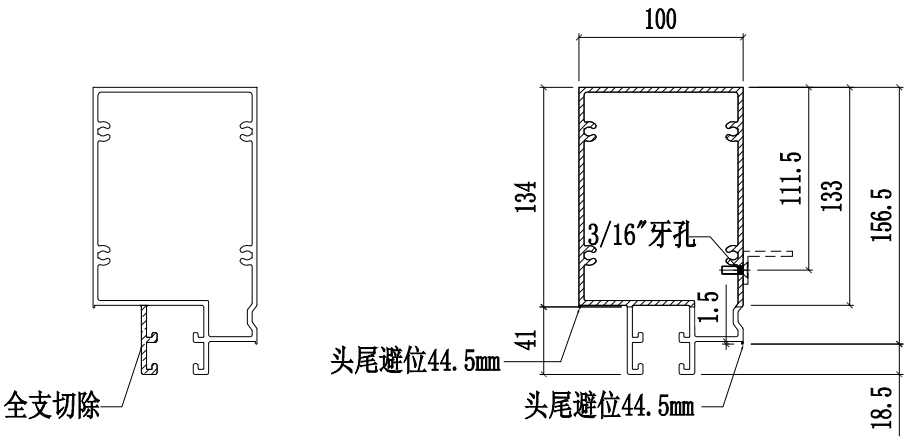

SECTION A-A

美特鋁質有限公司 MIDI Aluminium Fabricator Ltd.					工程號	J858	類別		物料號	-		
					地盘	康城11期	制圖	W.E.X	2022-07-29	圖號	X86302-16	
修改				採用工廠 ✓ 地盤 -	图纸名称	铝料加工图	復核	-	-	數量	-	
日期				材料颜色 香槟金 (ECD3X1009 9S-XF1)	材料	X86302	批准	-	-	單件重量	-	(KG)

部件编号	W(分格尺寸)	L	N1	数量
X86302-16A	1013	992	@250c/cx3	-
X86302-16B	1012	991	@250c/cx3	-
X86302-16C	983	962	@250c/cx3	-
X86302-16D	1114	1093	@300c/cx3	-

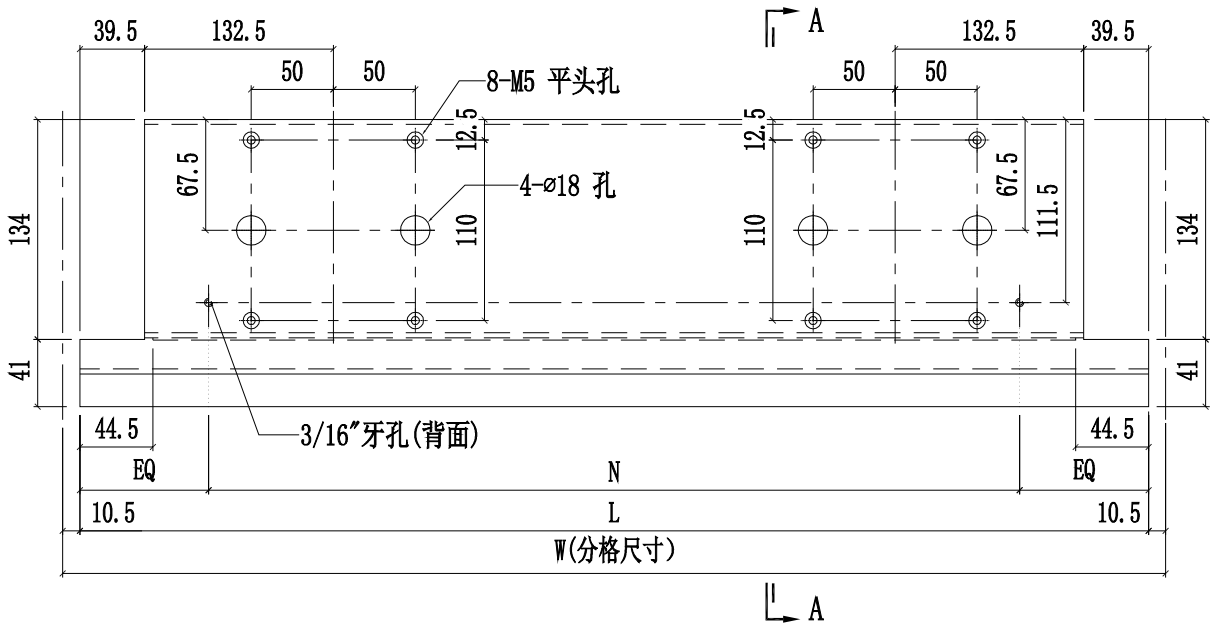

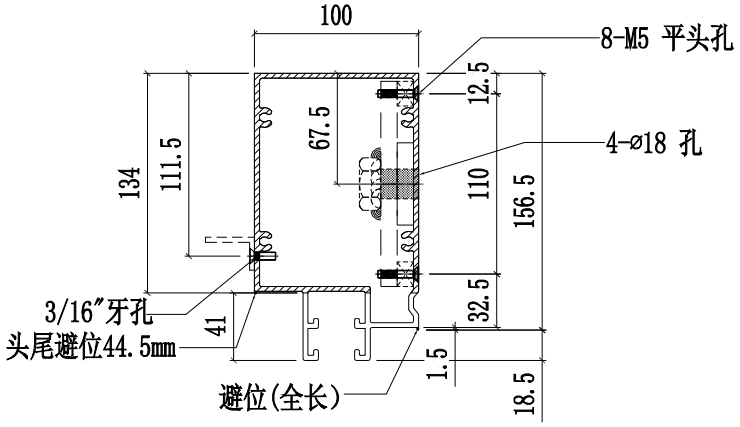

SECTION A-A

美特鋁質有限公司 MIDI Aluminium Fabricator Ltd.											
				工程號	J858	類別		物料號	-		
				地盘	康城11期	制圖	W.E.X	2022-07-29	圖號	X86302-17	
修改			採用工廠 ✓ 地盤 -	图纸名称	铝料加工图	復核	-	-	數量	-	
日期			材料颜色 香槟金 (ECD3X1009 9S-XF1)	材料	X86302	批准	-	-	單件重量	-	(KG)

部件编号	W(分格尺寸)	L	N	数量
X86302-17A	1855	1834	@300c/cx5	-
X86302-17B	1830	1809	@300c/cx5	-
X86302-17C	1562.5	1541.5	@300c/cx4	-
X86302-17D	1425	1404	@300c/cx4	-
X86302-17E	700	679	@250c/cx2	-
X86302-17F	681	660	@250c/cx2	-
X86302-17G	1326	1305	@280c/cx4	-
X86302-17H	1590	1569	@280c/cx5	-

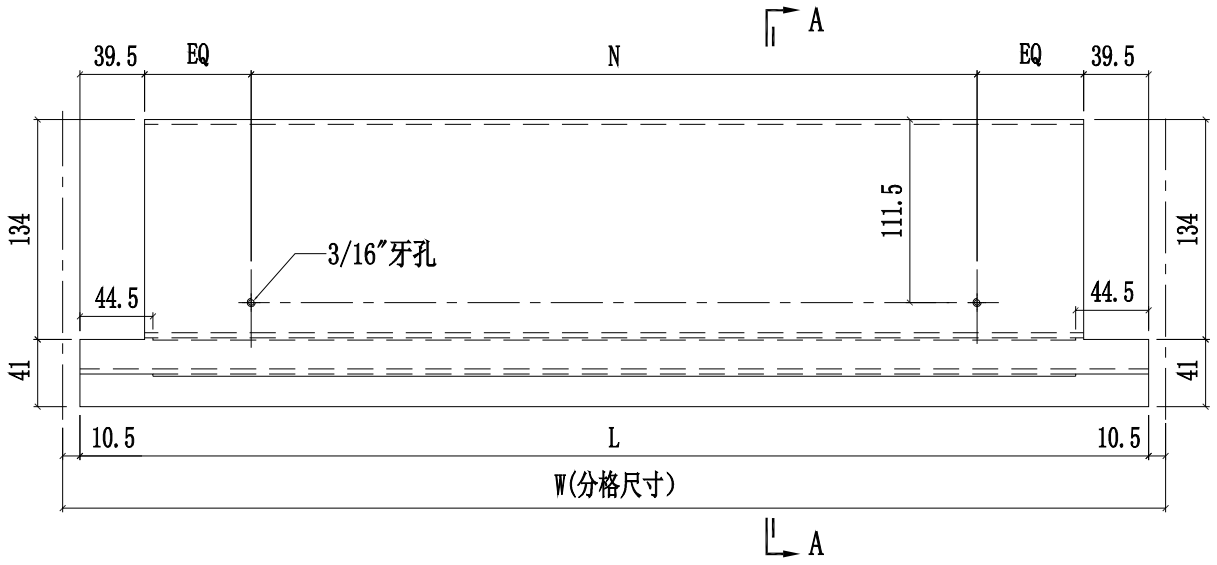

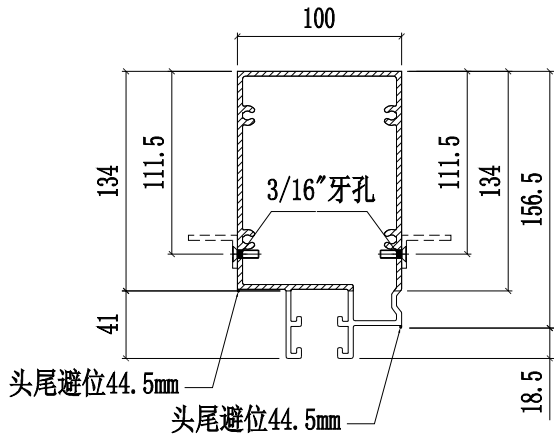

SECTION A-A

美特鋁質有限公司 MIDI Aluminium Fabricator Ltd.											
				工程號	J858	類別		物料號	-		
				地盘	康城11期	制圖	W.E.X	2022-07-29	圖號	X86302-18	
修改			採用工廠 ✓ 地盤 -	图纸名称	铝料加工图	復核	-	-	數量	-	
日期			材料顏色 香槟金 (ECD3X1009 9S-XF1)	材料	X86302	批准	-	-	單件重量	-	(KG)

部件编号	W(分格尺寸)	L	A	N	数量
X86302-18A	765	694	74	@250c/cx2	-
X86302-18B	1856.5	1785.5	119.5	@300c/cx5	-

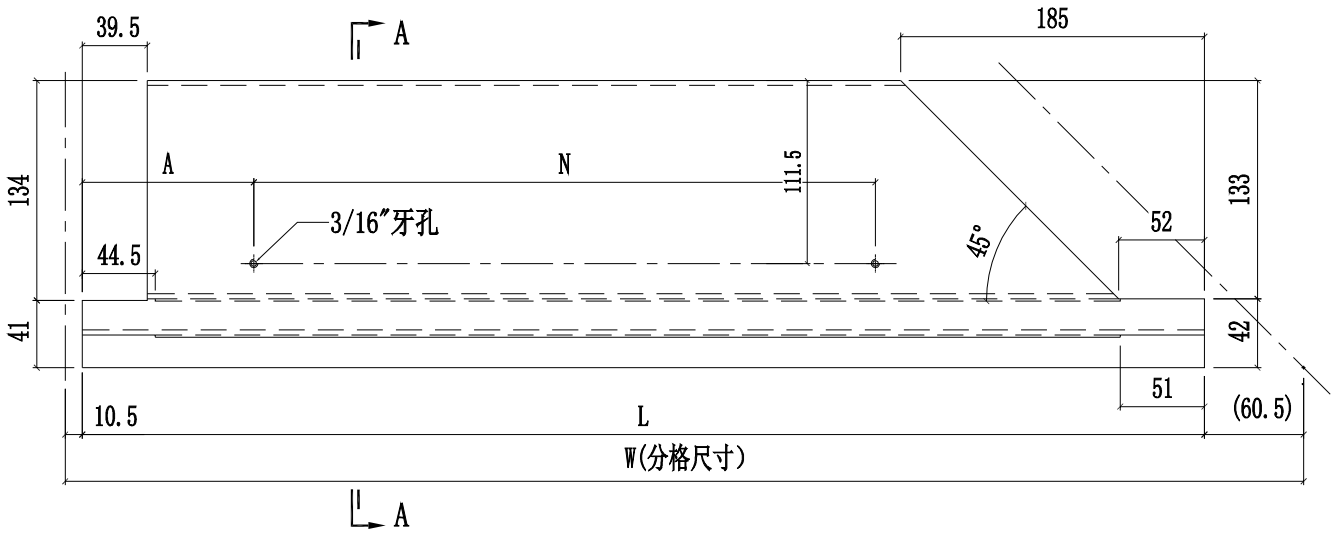

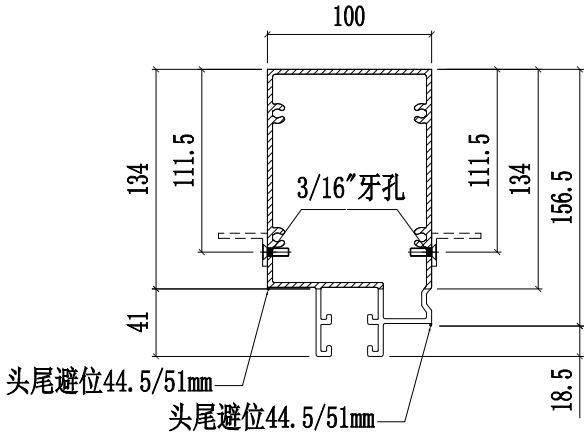

SECTION A-A

美特鋁質有限公司 MIDI Aluminium Fabricator Ltd.											
				工程號	J858	類別		物料號	-		
				地盘	康城11期	制圖	W.E.X	2022-07-29	圖號	X86302-19	
修改			採用工廠 ✓ 地盤 -	图纸名称	铝料加工图	復核	-	-	數量	-	
日期			材料顏色 香槟金 (ECD3X1009 9S-XF1)	材料	X86302	批准	-	-	單件重量	-	(KG)

部件编号	W(分格尺寸)	L	A	N	数量
X86302-19A	765	694	74	@250c/cx2	-
X86302-19B	1837.5	1766.5	110	@300c/cx5	-
X86302-19C	1746.5	1675.5	114.5	@280c/cx5	-
X86302-19D	1856.5	1785.5	119.5	@300c/cx5	-

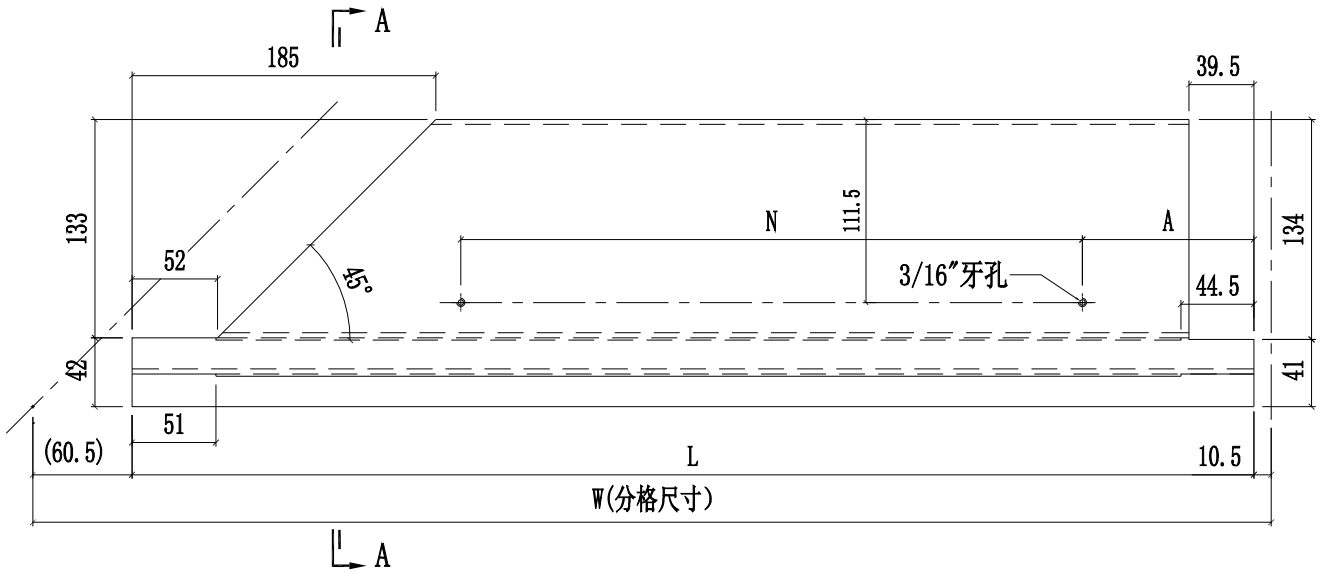

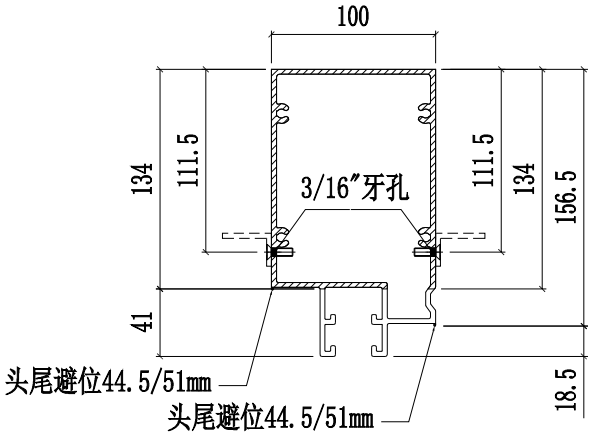

SECTION A-A

美特鋁質有限公司 MIDI Aluminium Fabricator Ltd.					工程號	J858	類別		物料號	-		
					地盤	康城11期	制圖	W.E.X	2022-07-29	圖號	X86302-20	
修改				採用工廠 ✓ 地盤 -	图纸名称	铝料加工图	復核	-	-	數量	-	
日期				材料顏色 香槟金 (ECD3X1009 9S-XF1)	材料	X86302	批准	-	-	單件重量	-	(KG)

部件编号	W(分格尺寸)	L	L1	L2	A	B	C	D	N1	N2	N3	数量
X86302-20A	1362.5	1341.5	670.8	670.8	40.6	90.6	90.6	40.6	@280c/cx4	@250c/cx2	@250c/cx2	-
X86302-20B	1727.5	1706.5	1017	689.5	88.8	138.8	100	50	@300c/cx5	@250c/cx2	@250c/cx3	-

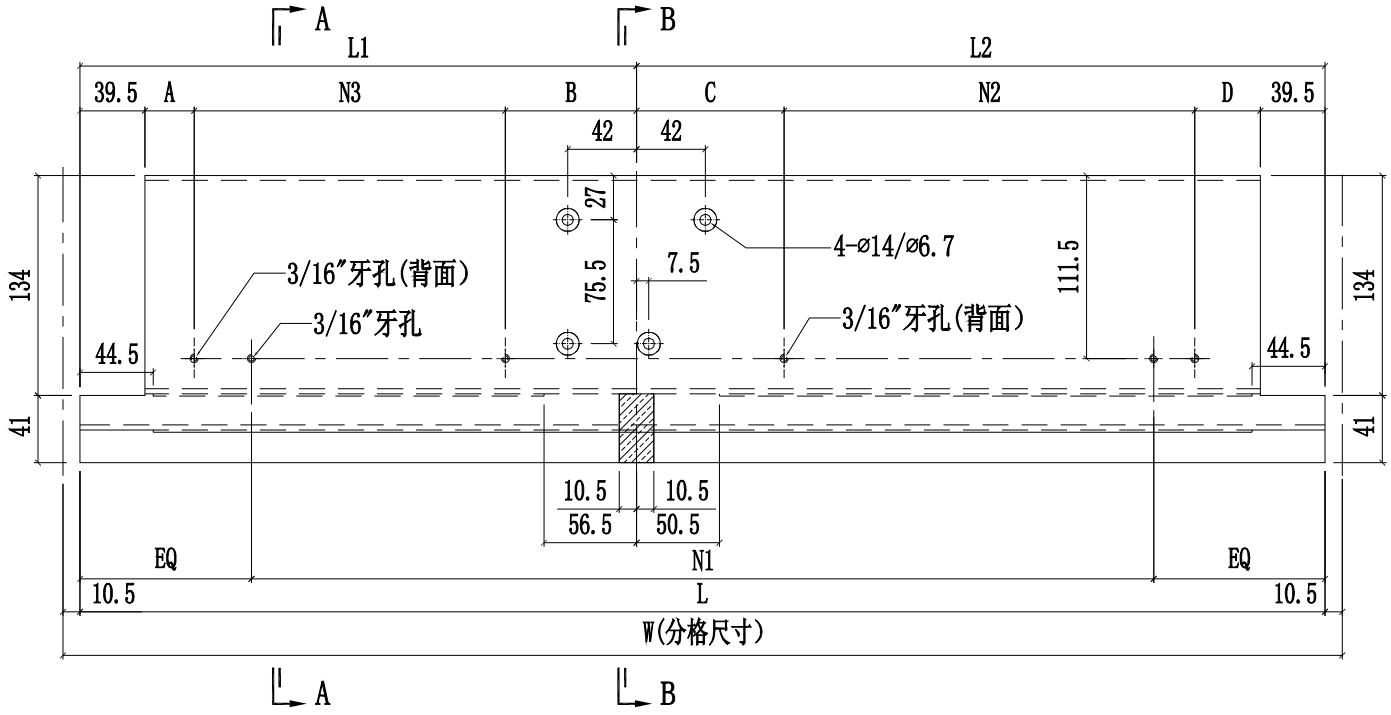

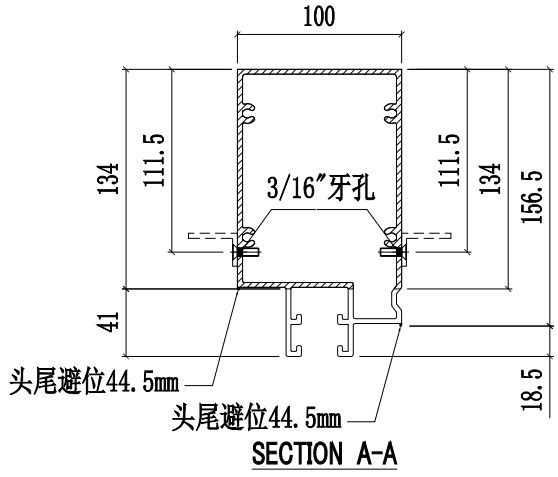

SECTION A-A

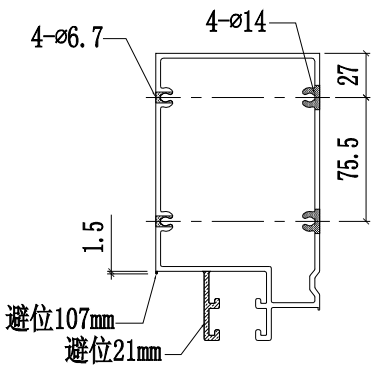

SECTION B-B

美特鋁質有限公司 MIDI Aluminium Fabricator Ltd.					工程號	J858	類別		物料號	-		
					地盤	康城11期	制圖	W.E.X	2022-07-29	圖號	X86302-21	
修改				採用工廠 ✓ 地盤 -	图纸名称	铝料加工图	復核	-	-	數量	-	
日期				材料颜色 香槟金 (ECD3X1009 9S-XF1)	材料	X86302	批准	-	-	單件重量	-	(KG)

部件编号	W(分格尺寸)	L	L1	L2	A	B	C	D	N1	N2	N3	数量
X86302-21A	1362.5	1341.5	670.8	670.8	40.6	90.6	90.6	40.6	@280c/cx4	@250c/cx2	@250c/cx2	-
X86302-21B	1640	1619	929.5	689.5	45	95	100	50	@280c/cx5	@250c/cx2	@250c/cx3	-
X86302-21C	-	-	-	-	-	-	-	-	-	-	-	-
X86302-21D	1300	1279	739.5	539.5	75	125	125	75	@280c/cx4	@300c/cx1	@250c/cx2	-
X86302-21E	1690	1669	979.5	689.5	70	120	100	50	@300c/cx5	@250c/cx2	@250c/cx3	-
X86302-21F	1780	1759	1069.5	689.5	40	90	100	50	@300c/cx5	@250c/cx2	@300c/cx3	-

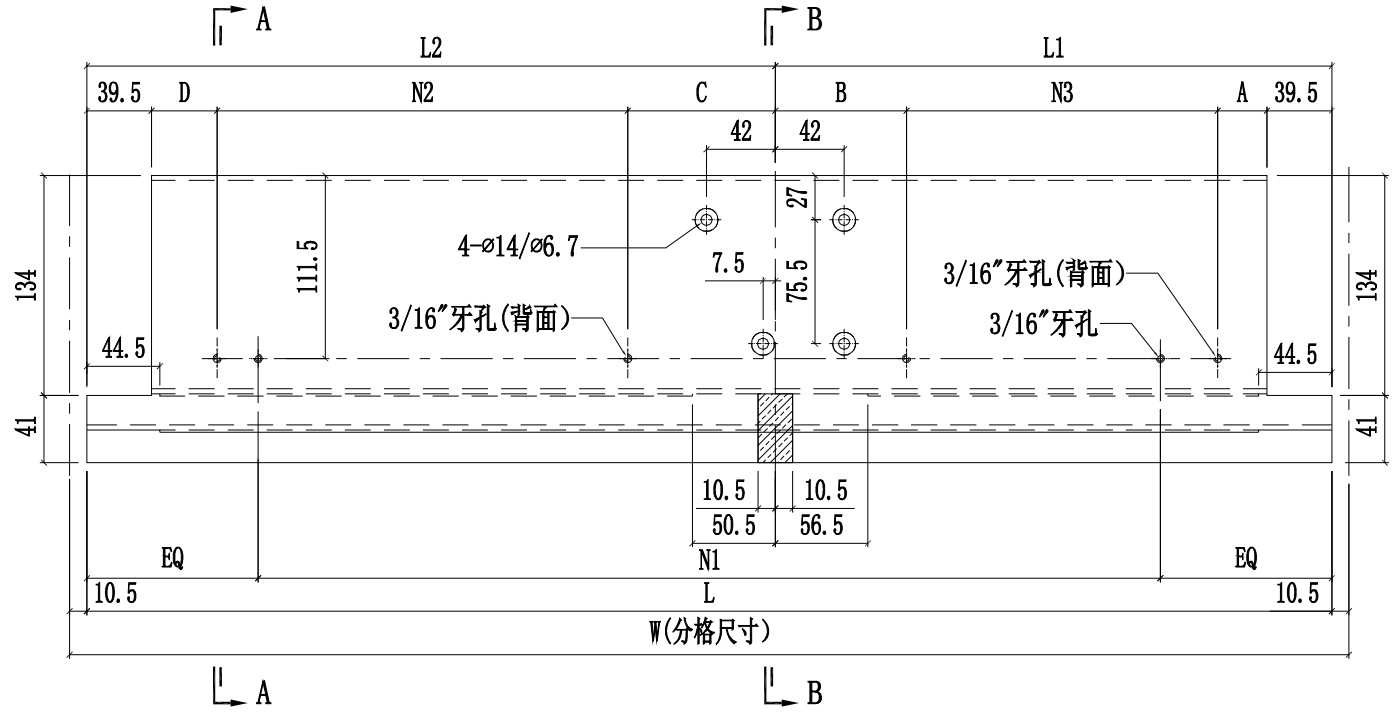

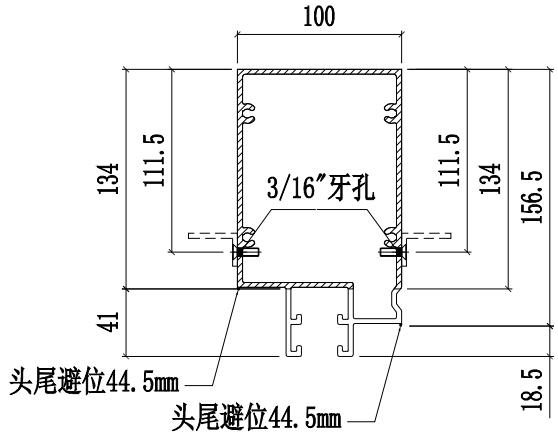

SECTION A-A

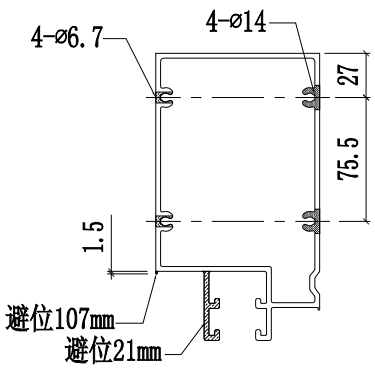

SECTION B-B

美特鋁質有限公司 MIDI Aluminium Fabricator Ltd.													
					工程號	J858	類別		物料號	-			
					地盘	康城11期	制圖	W.E.X	2022-07-29	圖號	X86302-22		
修改				採用工廠 ✓ 地盤 -	图纸名称	铝料加工图	復核	-	-	數量	-		
日期				材料颜色 香槟金 (ECD3X1009 9S-XF1)	材料	X86302	批准	-	-	單件重量	-	(KG)	

部件编号	W(分格尺寸)	L	数量
X86302-22A	1825	1754	-

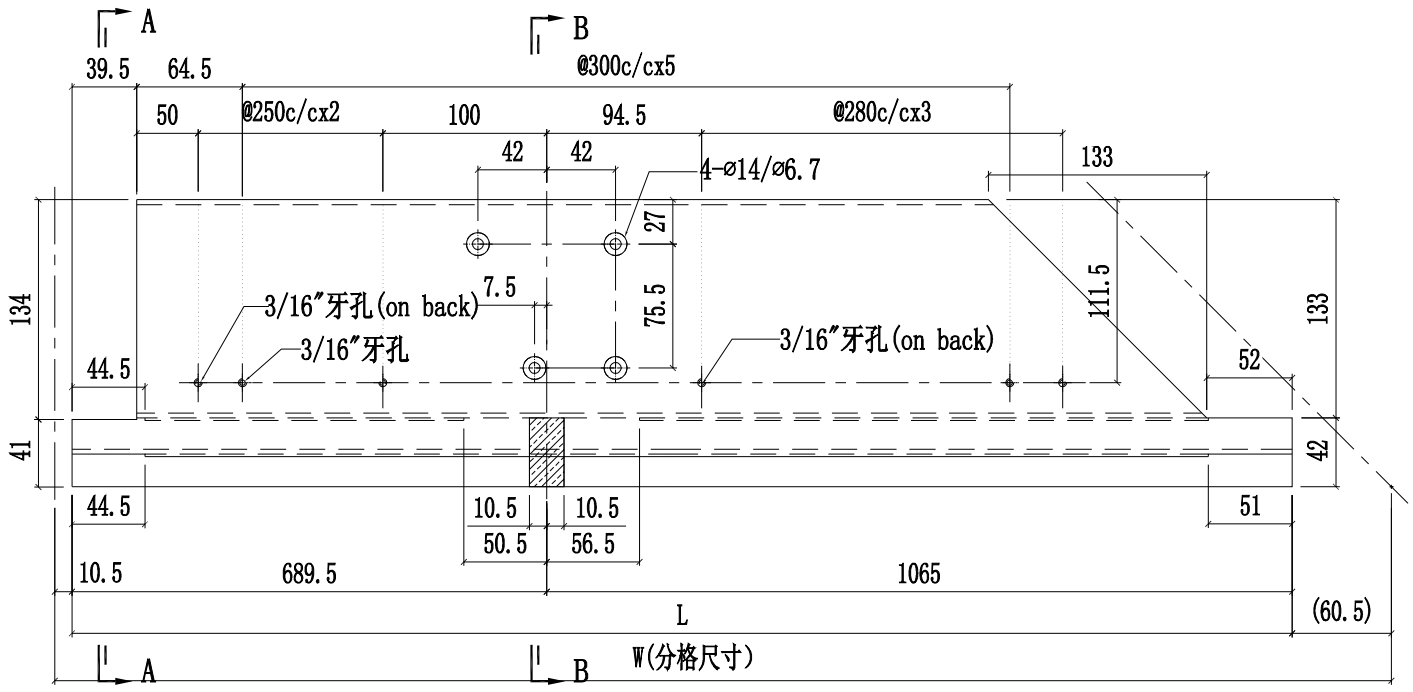

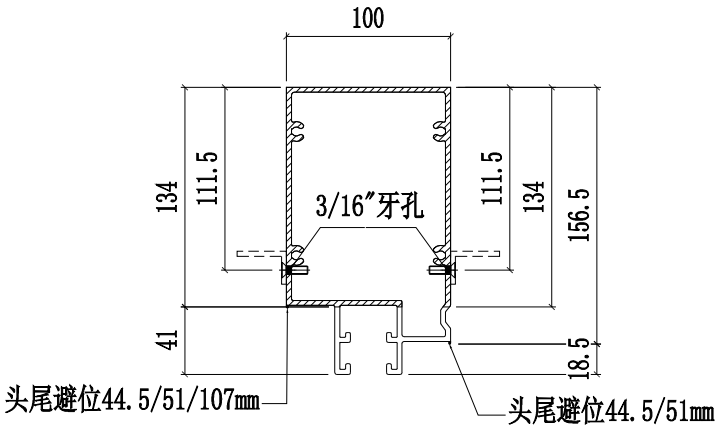

SECTION A-A

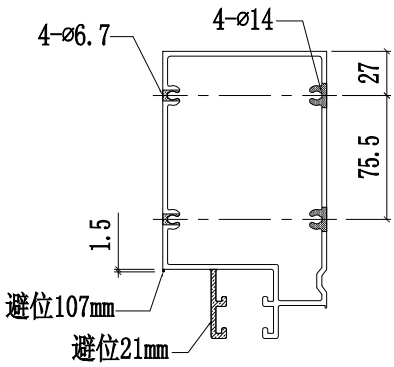

SECTION B-B

美特鋁質有限公司 MIDI Aluminium Fabricator Ltd.					工程號	J858	類別		物料號	-		
					地盘	康城11期	制圖	W.E.X	2022-07-29	圖號	X86302-23	
修改				採用工廠 ✓ 地盤 -	图纸名称	铝料加工图	復核	-	-	數量	-	
日期				材料顏色 香槟金 (ECD3X1009 9S-XF1)	材料	X86302	批准	-	-	單件重量	-	(KG)

部件编号	W(分格尺寸)	L	数量
X86302-23A	1825	1754	-

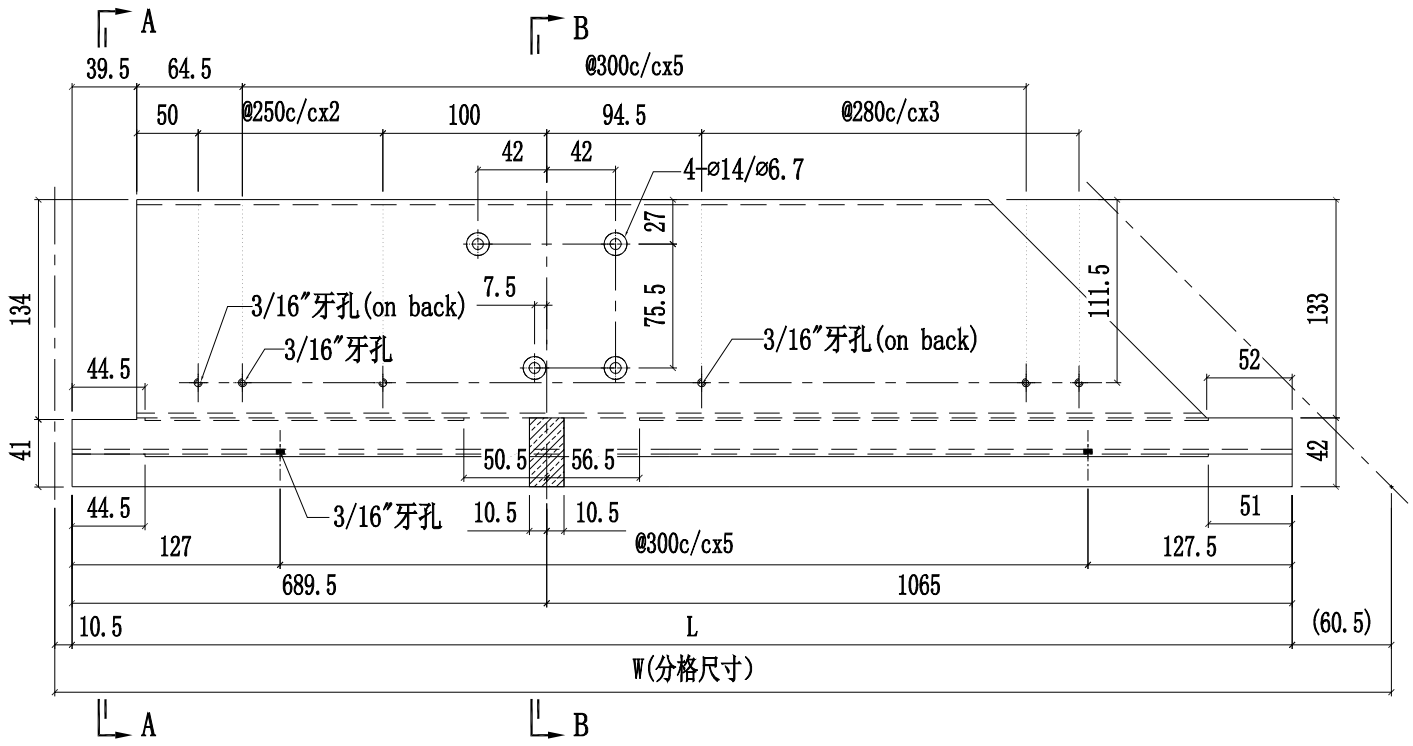

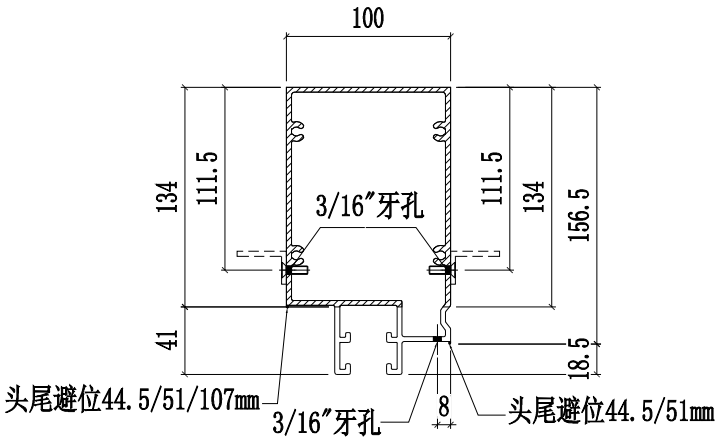

SECTION A-A

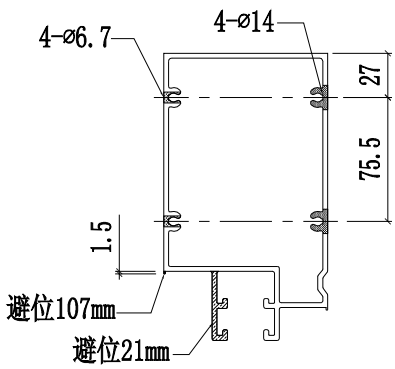

SECTION B-B

美特鋁質有限公司 MIDI Aluminium Fabricator Ltd.				工程號	J858	類別		物料號	-		
				地盤	康城11期	制圖	W.E.X	2022-07-29	圖號	X86302-25	
修改			採用工廠 ✓ 地盤 -	图纸名称	铝料加工图	復核	-	-	數量	-	
日期			材料顏色 香槟金 (ECD3X1009 9S-XF1)	材料	X86302	批准	-	-	單件重量	-	(KG)

部件编号	W(分格尺寸)	L	N	数量
X86302-25A	1855	1834	@300c/cx5	-
X86302-25B	1830	1809	@300c/cx5	-
X86302-25C				
X86302-25D	1425	1404	@300c/cx4	-
X86302-25E	1699	1678	@300c/cx5	-
X86302-25F	1309	1288	@280c/cx4	-
X86302-25G	1724	1703	@300c/cx5	-
X86302-25H	1326	1305	@280c/cx4	-

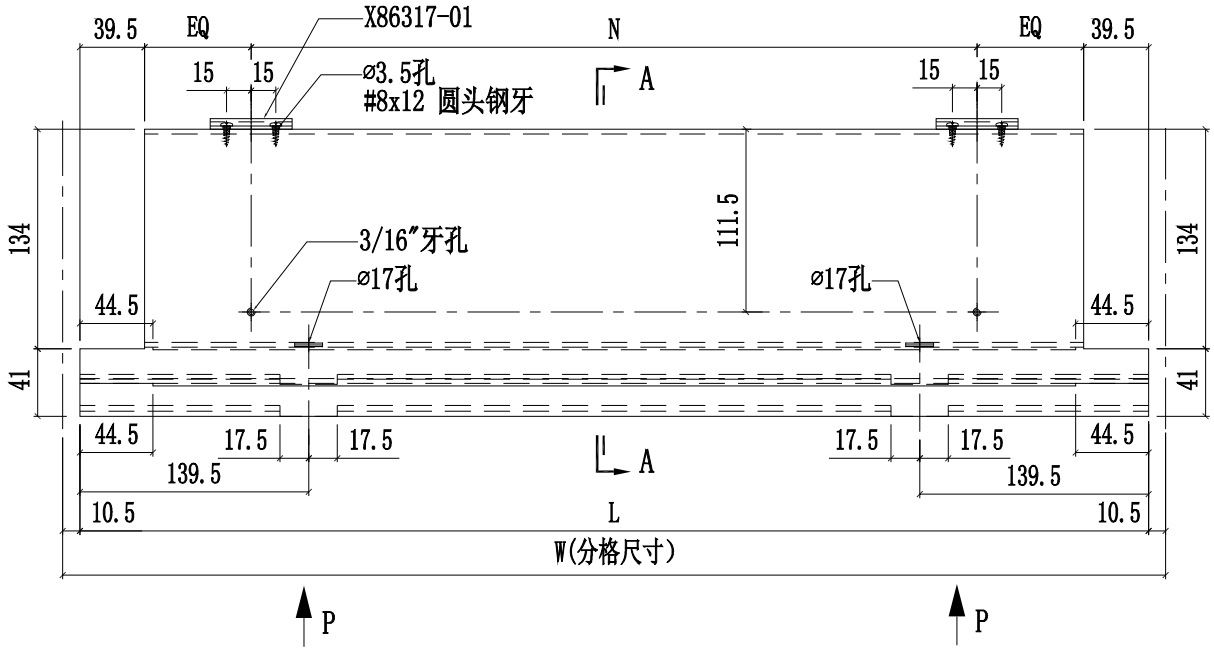

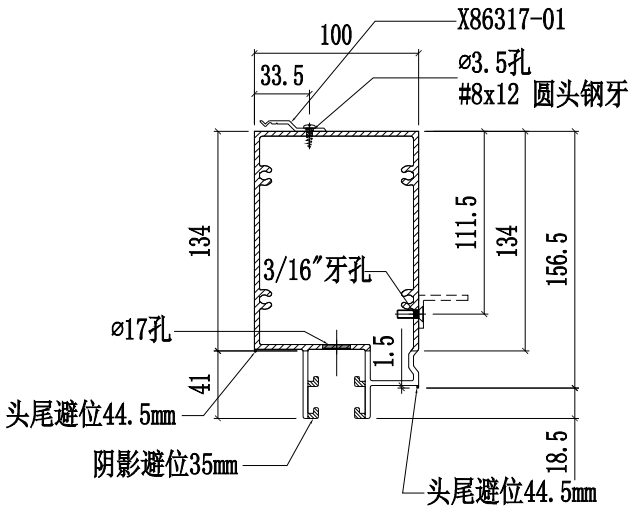

SECTION A-A

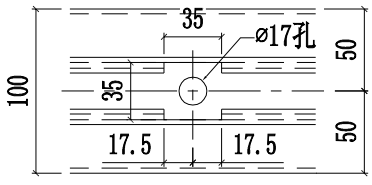

VIEW "P"

美特鋁質有限公司 MIDI Aluminium Fabricator Ltd.				工程號	J858	類別		物料號	-		
				地盘	康城11期	制圖	W.E.X	2022-07-29	圖號	X86302-26	
修改			採用工廠 ✓ 地盤 -	图纸名称	铝料加工图	復核	-	-	數量	-	
日期			材料颜色 香槟金 (ECD3X1009 9S-XF1)	材料	X86302	批准	-	-	單件重量	-	(KG)

部件编号	W(分格尺寸)	L	N	数量
X86302-26A	700	679	@250c/cx2	-
X86302-26B	1326	1305	@280c/cx4	-
X86302-26C	750	729	@250c/cx2	-
X86302-26D	1656	1635	@280c/cx5	-
X86302-26E	1590	1569	@280c/cx5	-

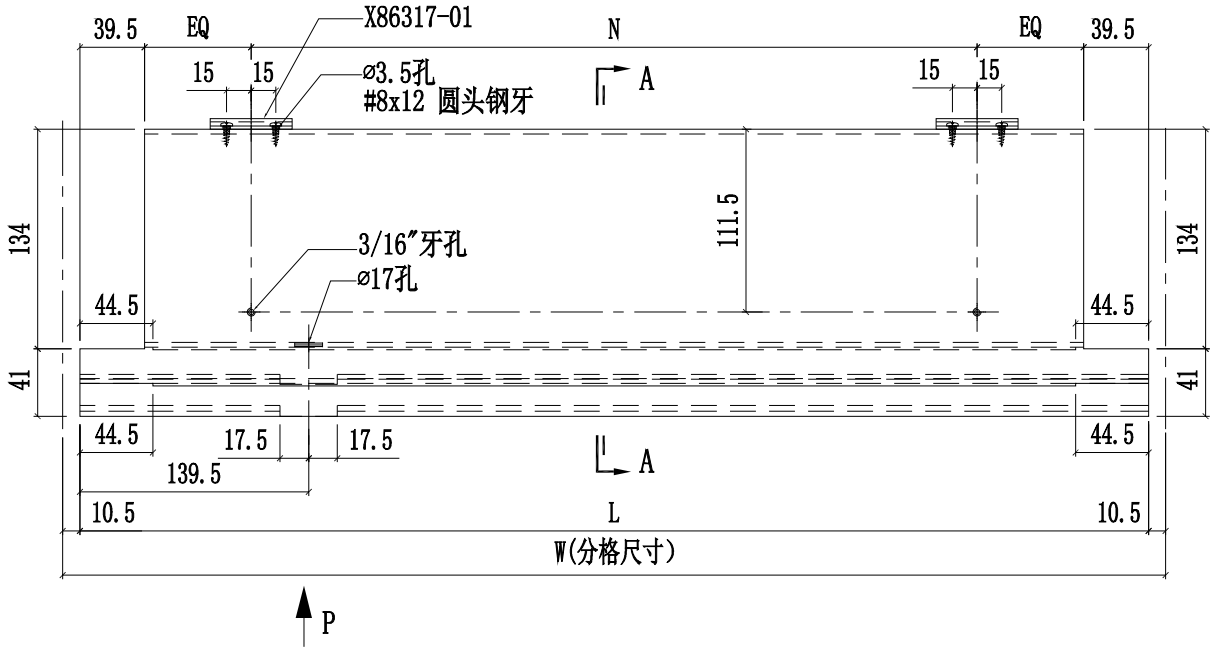

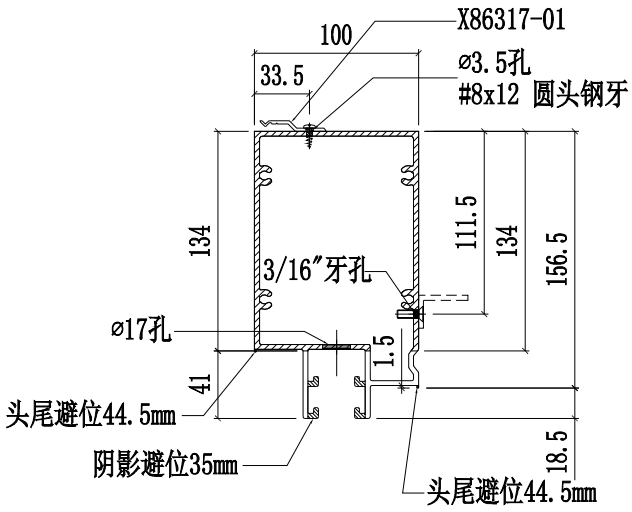

SECTION A-A

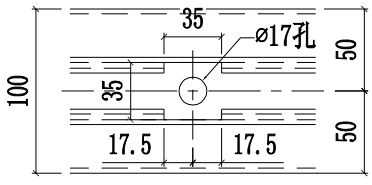

VIEW "P"

美特鋁質有限公司 MIDI Aluminium Fabricator Ltd.				工程號	J858	類別		物料號	-		
				地盤	康城11期	制圖	W.E.X	2022-07-29	圖號	X86302-27	
修改			採用工廠 ✓ 地盤 -	图纸名称	铝料加工图	復核	-	-	數量	-	
日期			材料顏色 香槟金 (ECD3X1009 9S-XF1)	材料	X86302	批准	-	-	單件重量	-	(KG)

部件编号	W(分格尺寸)	L	N	数量
X86302-27A	700	679	@250c/cx2	-
X86302-27B	1562.5	1541.5	@300c/cx4	-
X86302-27C	750	729	@250c/cx2	-
X86302-27D	1425	1404	@300c/cx4	-
X86302-27E	1631	1610	@280c/cx5	-
X86302-27F	1581	1560	@280c/cx5	-

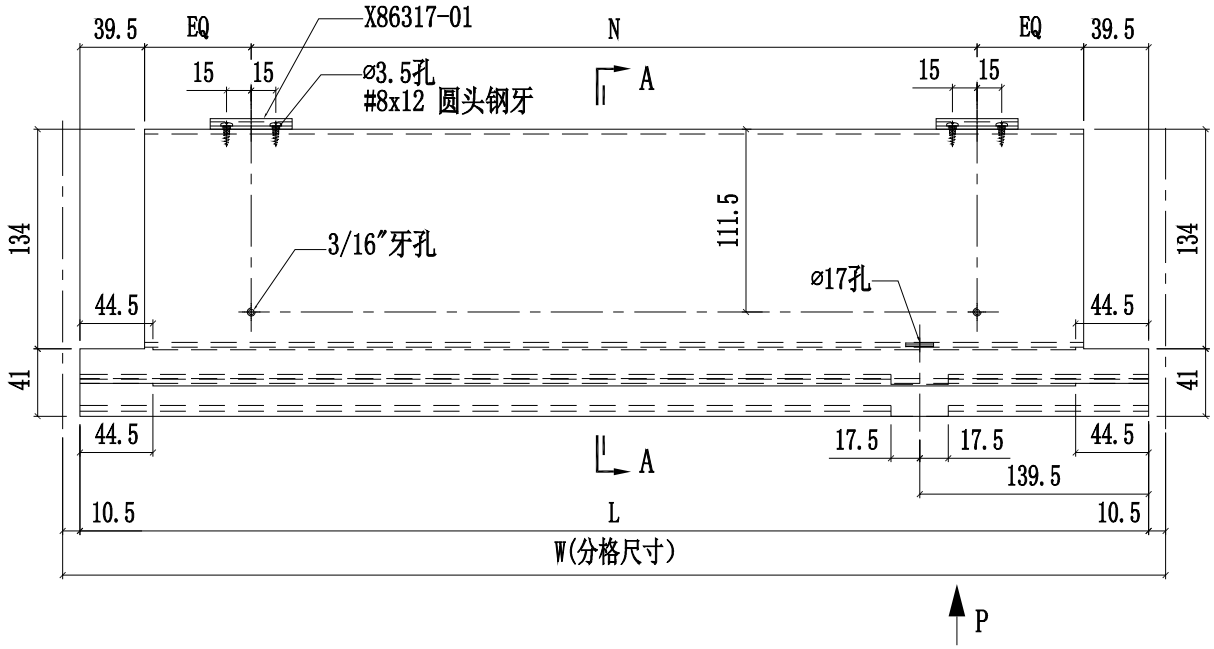

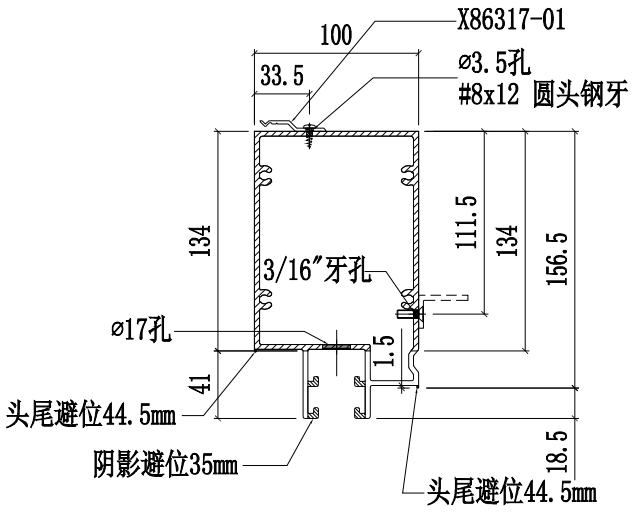

SECTION A-A

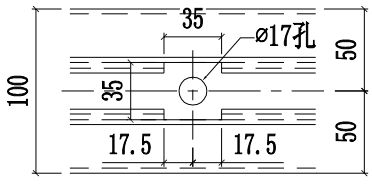

VIEW "P"

美特鋁質有限公司 MIDI Aluminium Fabricator Ltd.					工程號	J858	類別		物料號	-		
					地盤	康城11期	制圖	W.E.X	2022-07-29	圖號	X86302-28	
修改				採用工廠 ✓ 地盤 -	图纸名称	铝料加工图	復核	-	-	數量	-	
日期				材料顏色 香槟金 (ECD3X1009 9S-XF1)	材料	X86302	批准	-	-	單件重量	-	(KG)

部件编号	W(分格尺寸)	L	A	B	N	N2	数量
X86302-28A	1856.5	1785.5	80	50	@300c/cx5	@290c/cx5	-

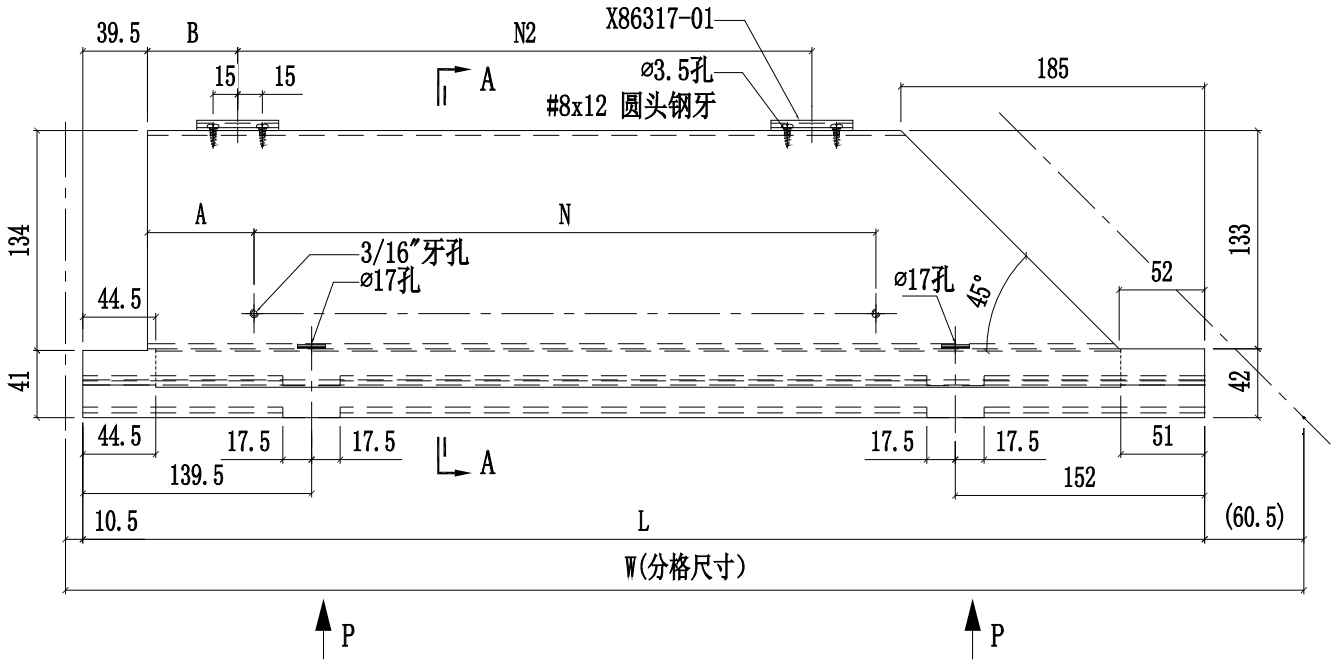

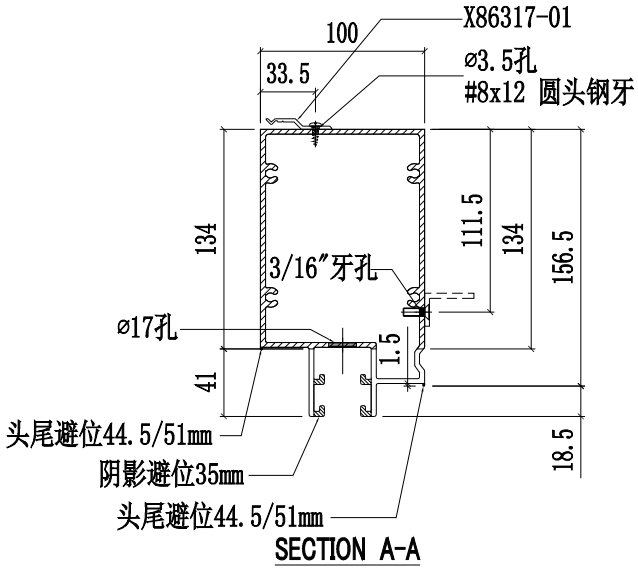

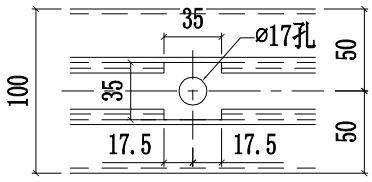

美特鋁質有限公司 MIDI Aluminium Fabricator Ltd.					工程號	J858	類別		物料號	-		
					地盘	康城11期	制圖	W.E.X	2022-07-29	圖號	X86302-29	
修改				採用工廠 ✓ 地盤 -	图纸名称	铝料加工图	復核	-	-	數量	-	
日期				材料颜色 香槟金 (ECD3X1009 9S-KF1)	材料	X86302	批准	-	-	單件重量	-	(KG)

部件编号	W(分格尺寸)	L	A	B	N	N2	数量
X86302-29A	1856.5	1785.5	80	50	@300c/cx5	@290c/cx5	-

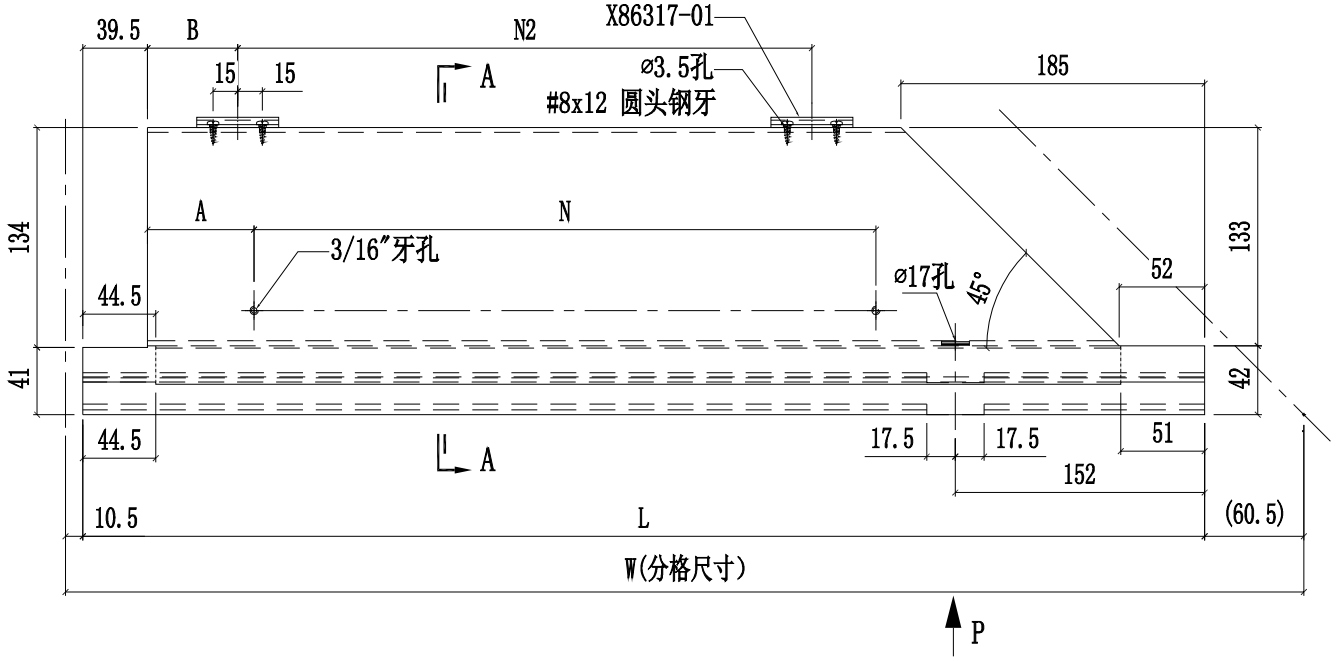

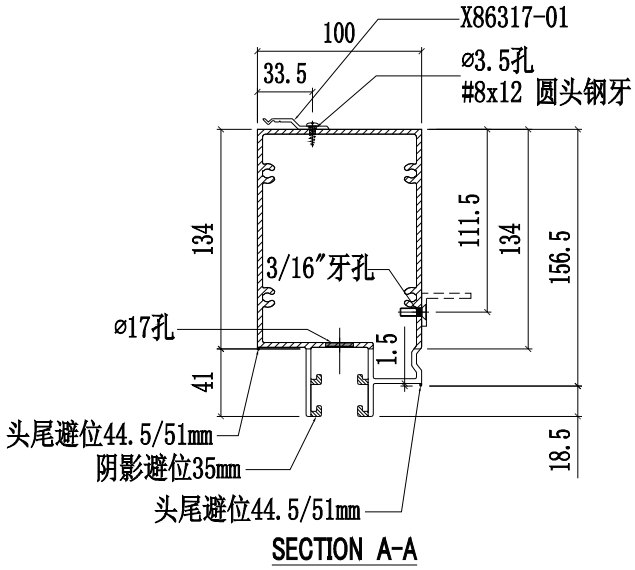

SECTION A-A

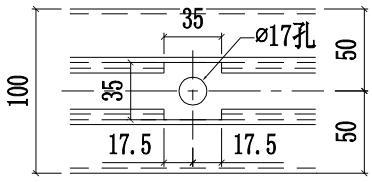

VIEW "P"

美特鋁質有限公司 MIDI Aluminium Fabricator Ltd.											
				工程號	J858	類別		物料號	-		
				地盘	康城11期	制圖	W.E.X	2022-07-29	圖號	X86302-30	
修改			採用工廠 ✓	地盤 -	图纸名称	铝料加工图	復核	-	-	數量	-
日期			材料颜色	香槟金 (ECD3X1009 9S-XF1)	材料	X86302	批准	-	-	單件重量	- (KG)

部件编号	W(分格尺寸)	L	A	B	N	N2	数量
X86302-30A	1837.5	1766.5	110	80	@300c/cx5	@280c/cx5	-
X86302-30B	1746.5	1675.5	114.5	125	@280c/cx5	@300c/cx4	-
X86302-30C	1856.5	1785.5	119.5	50	@300c/cx5	@290c/cx5	-

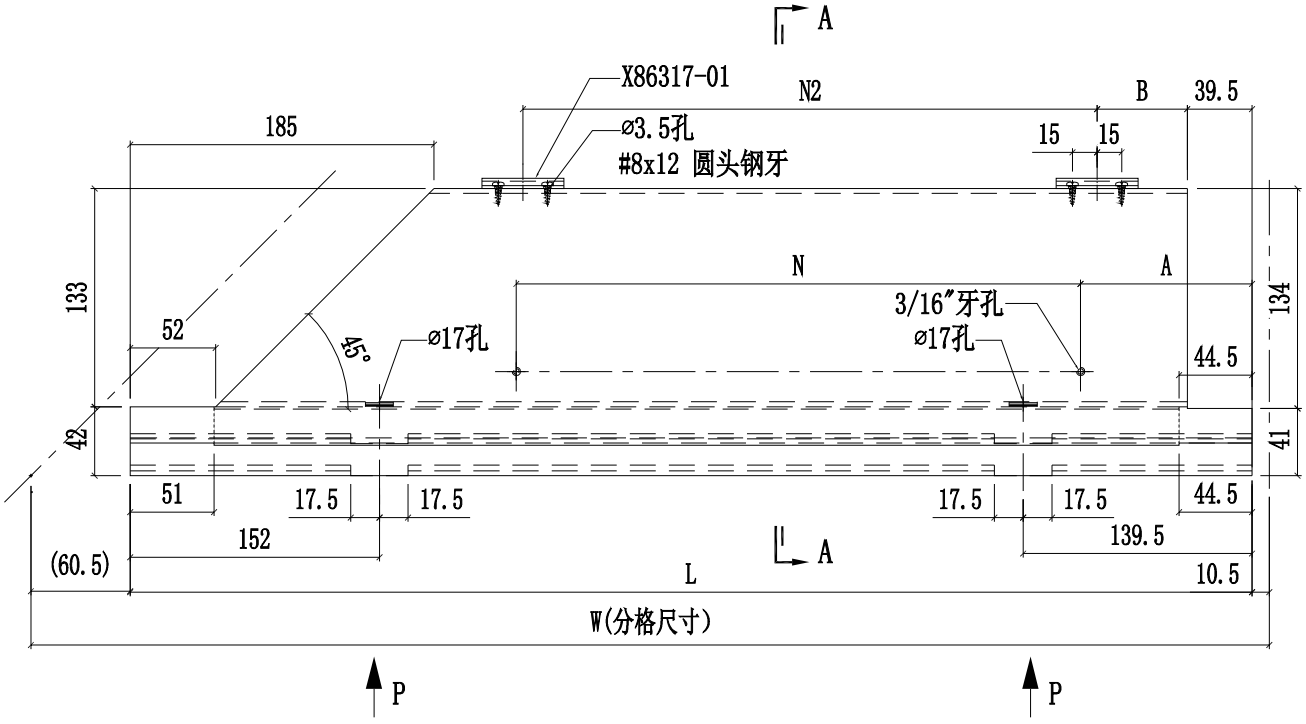

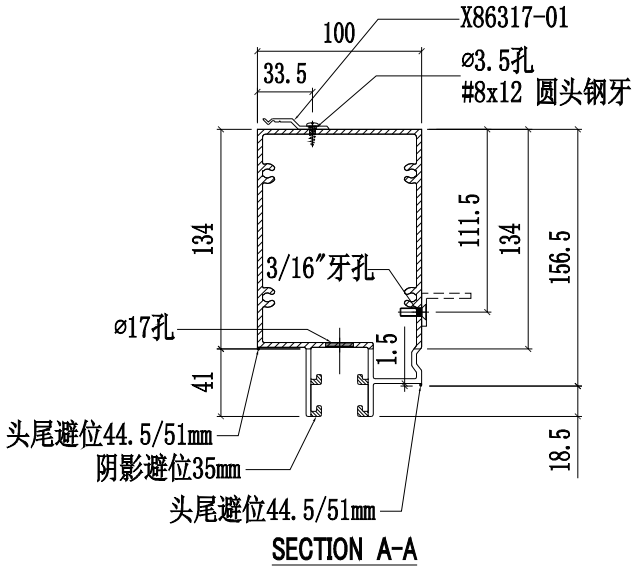

SECTION A-A

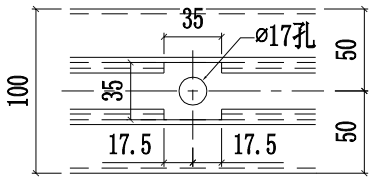

VIEW "P"

美特鋁質有限公司 MIDI Aluminium Fabricator Ltd.											
				工程號	J858	類別		物料號	-		
				地盤	康城11期	制圖	W.E.X	2022-07-29	圖號	X86302-31	
修改				採用工廠 ✓	地盤 -	图纸名称	铝料加工图	復核	-	-	數量	-	
日期				材料顏色	香槟金 (ECD3X1009 9S-XF1)	材料	X86302	批准	-	-	單件重量	-	(KG)

部件编号	W(分格尺寸)	L	A	B	N	N2	数量
X86302-31A	1837.5	1766.5	110	80	@300c/cx5	@280c/cx5	-

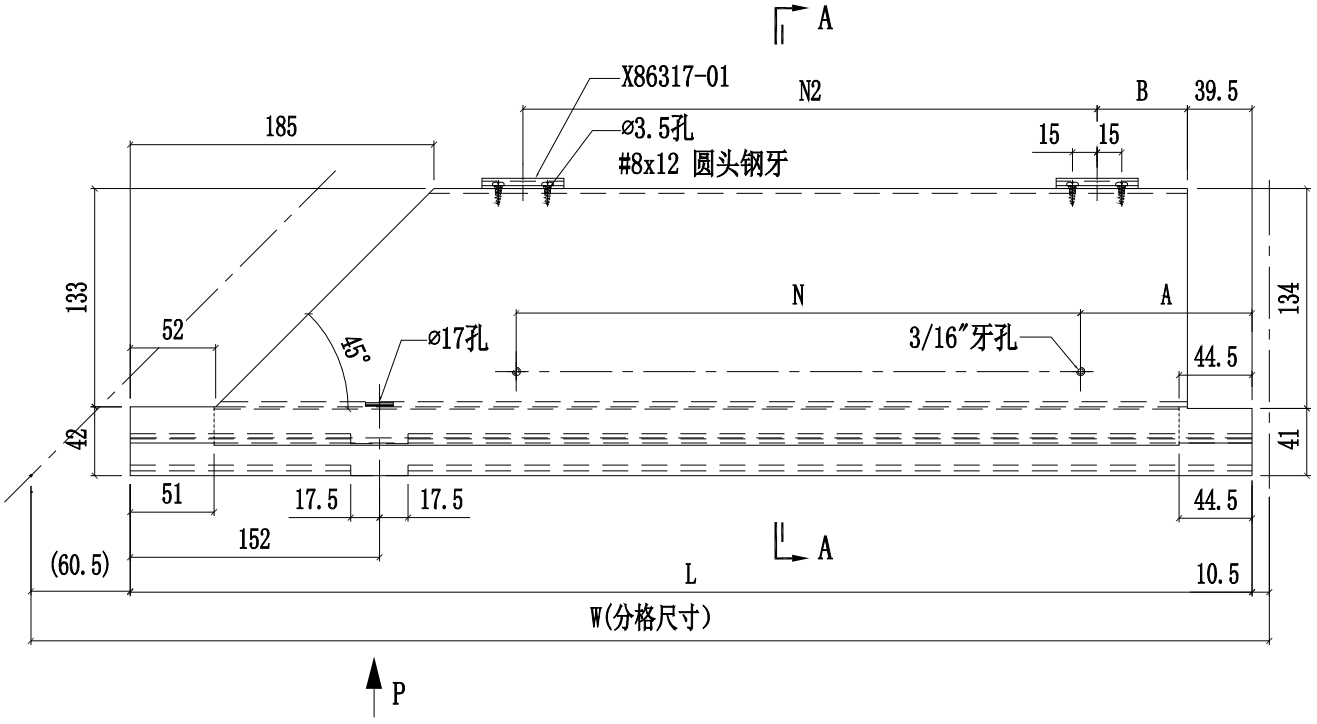

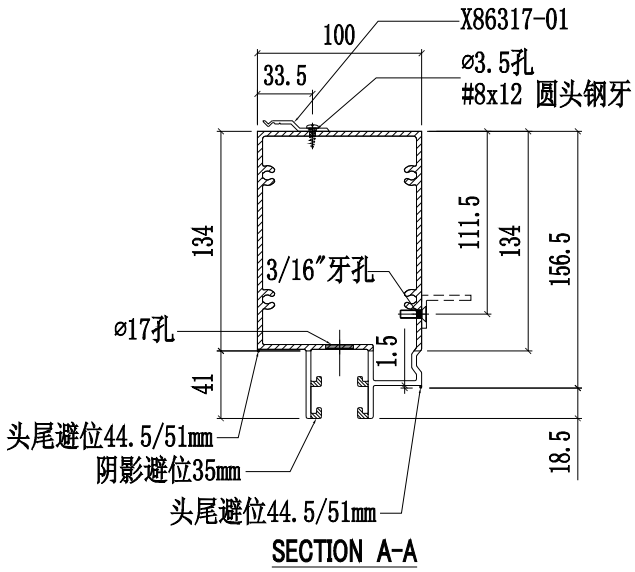

SECTION A-A

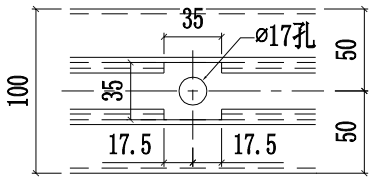

VIEW "P"

美特鋁質有限公司 MIDI Aluminium Fabricator Ltd.											
				工程號	J858	類別		物料號	-		
				地盘	康城11期	制圖	W.E.X	2022-07-29	圖號	X86302-32	
修改			採用工廠 ✓ 地盤 -	图纸名称	铝料加工图	復核	-	-	數量	-	
日期			材料顏色 香槟金 (ECD3X1009 9S-XF1)	材料	X86302	批准	-	-	單件重量	-	(KG)

部件编号	W(分格尺寸)	L	N	数量
X86302-32A	1855	1834	@300c/cx5	-
X86302-32B	1326	1305	@280c/cx4	-

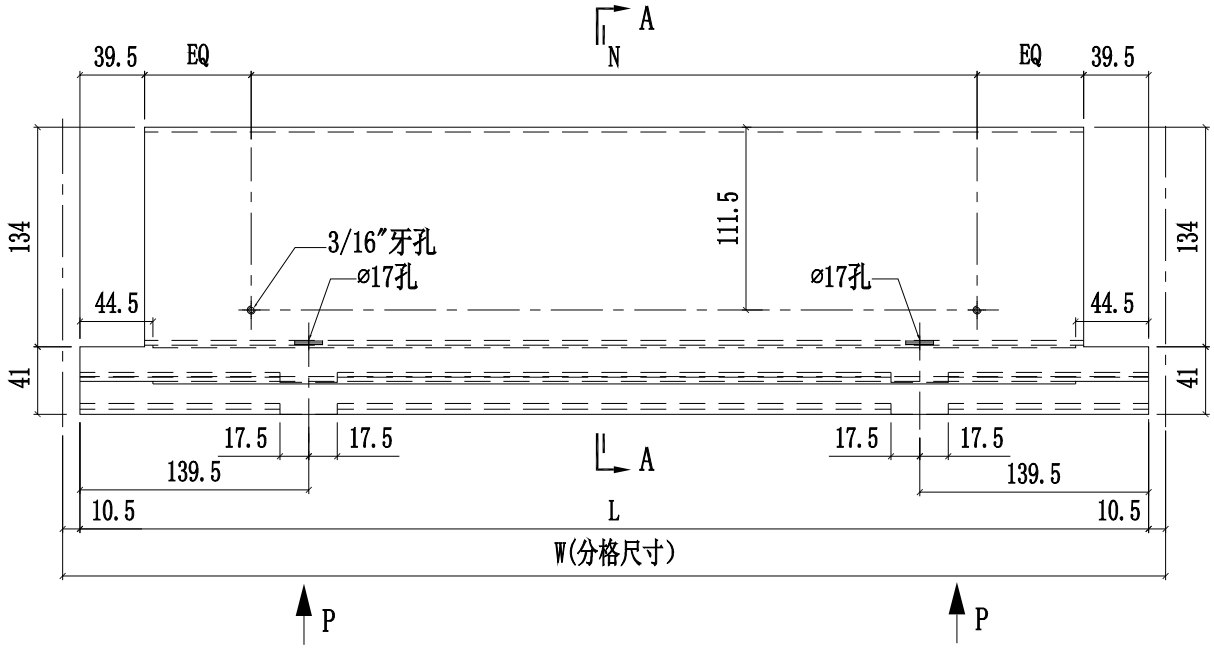

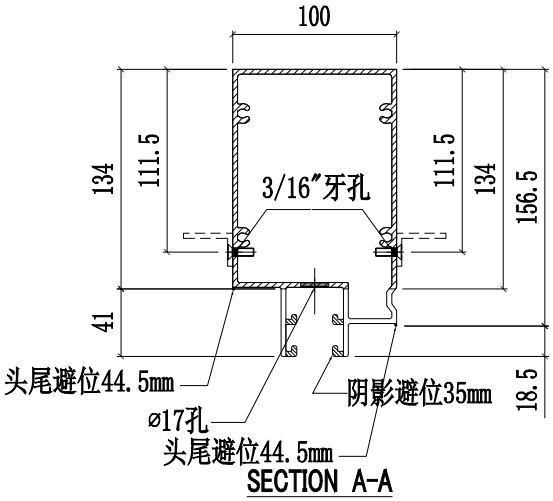

SECTION A-A

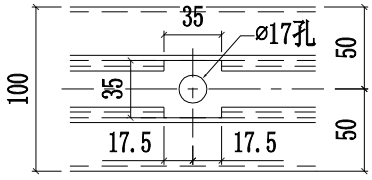

VIEW "P"

美特鋁質有限公司 MIDI Aluminium Fabricator Ltd.					工程號	J858	類別		物料號	-		
					地盘	康城11期	制圖	W.E.X	2022-07-29	圖號	X86302-33	
修改			採用工廠 ✓	地盤 -	图纸名称	铝料加工图	復核	-	-	數量	-	
日期			材料颜色	香槟金 (ECD3X1009 9S-XF1)	材料	X86302	批准	-	-	單件重量	-	(KG)

部件编号	W(分格尺寸)	L	N	数量
X86302-33A	1590	1569	@280c/cx5	-
X86302-33B	1326	1305	@280c/cx4	-

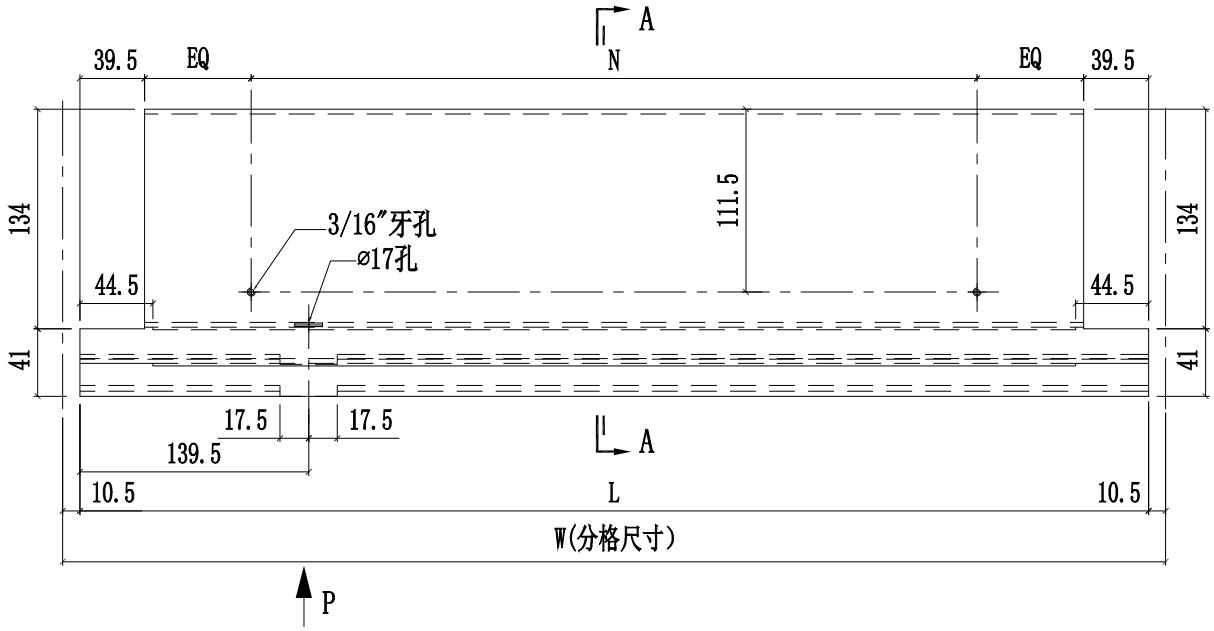

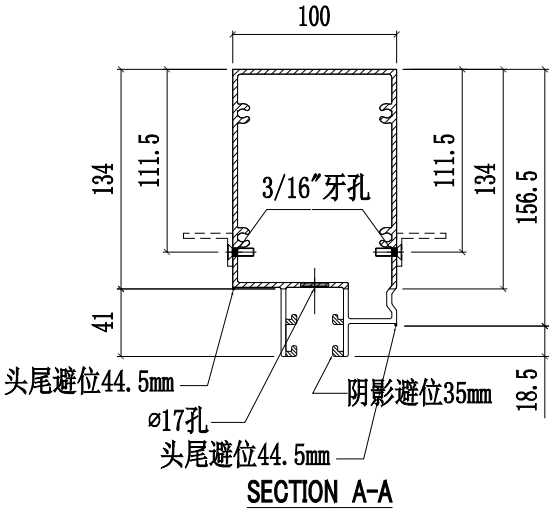

SECTION A-A

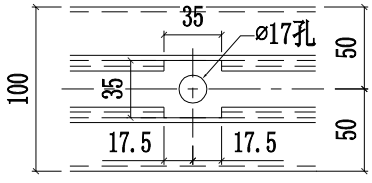

VIEW "P"

美特鋁質有限公司 MIDI Aluminium Fabricator Ltd.											
				工程號	J858	類別		物料號	-		
				地盘	康城11期	制圖	W.E.X	2022-07-29	圖號	X86302-34	
修改			採用工廠 ✓ 地盤 -	图纸名称	铝料加工图	復核	-	-	數量	-	
日期			材料颜色 香槟金 (ECD3X1009 9S-XF1)	材料	X86302	批准	-	-	單件重量	-	(KG)

部件编号	W(分格尺寸)	L	N	数量
X86302-34A	1562.5	1541.5	@300c/cx4	-
X86302-34B	1425	1404	@300c/cx4	-

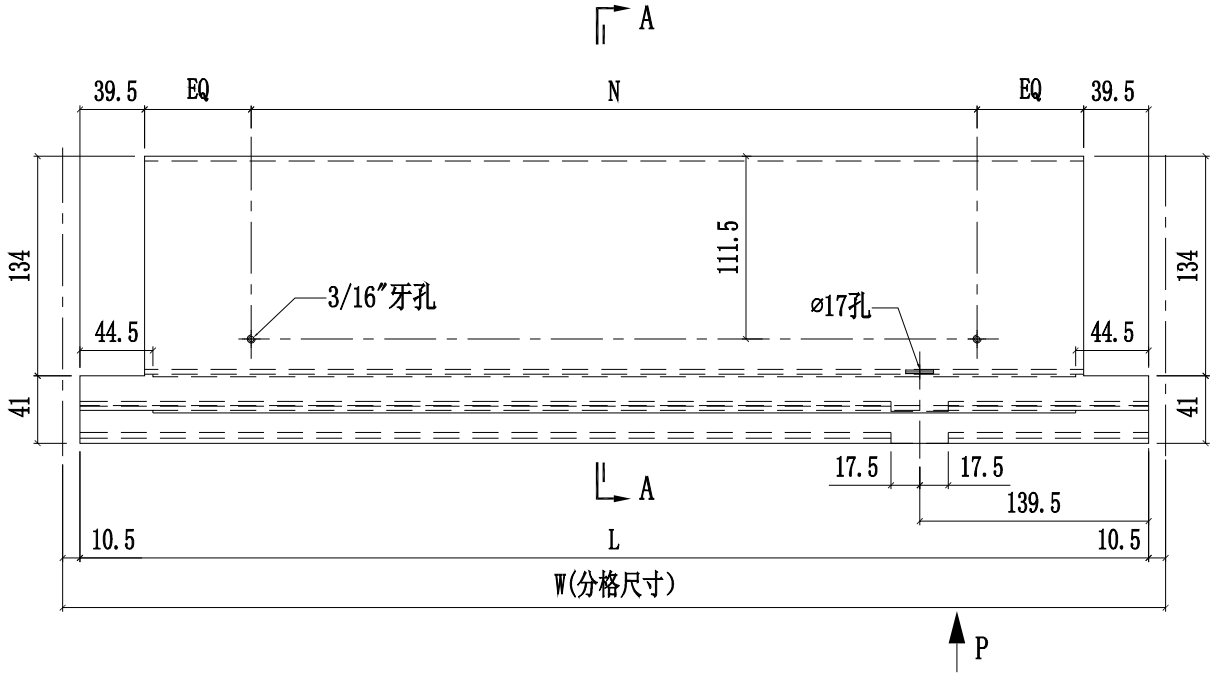

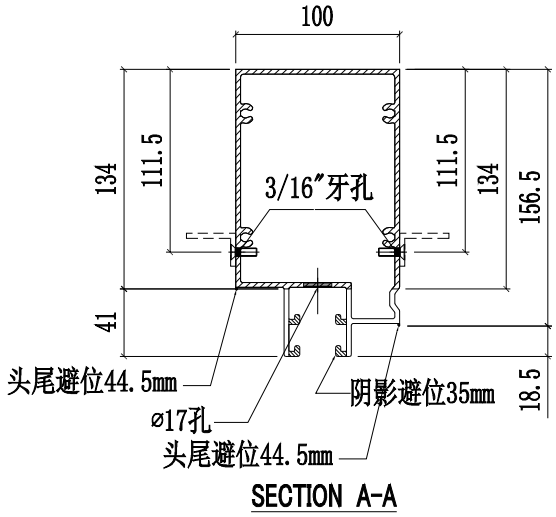

SECTION A-A

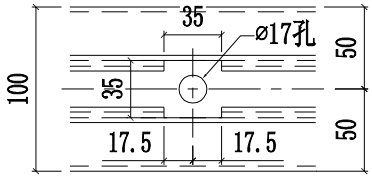

VIEW "P"

美特鋁質有限公司 MIDI Aluminium Fabricator Ltd.												
					工程號	J858	類別		物料號	-		
					地盘	康城11期	制圖	W.E.X	2022-07-29	圖號	X86302-35	
修改				採用工廠 ✓ 地盤 -	图纸名称	铝料加工图	復核	-	-	數量	-	
日期				材料颜色 香槟金 (ECD3X1009 9S-XF1)	材料	X86302	批准	-	-	單件重量	-	(KG)

部件编号	W(分格尺寸)	L	A	N	数量
X86302-35A	1856.5	1785.5	119.5	@300c/cx5	-

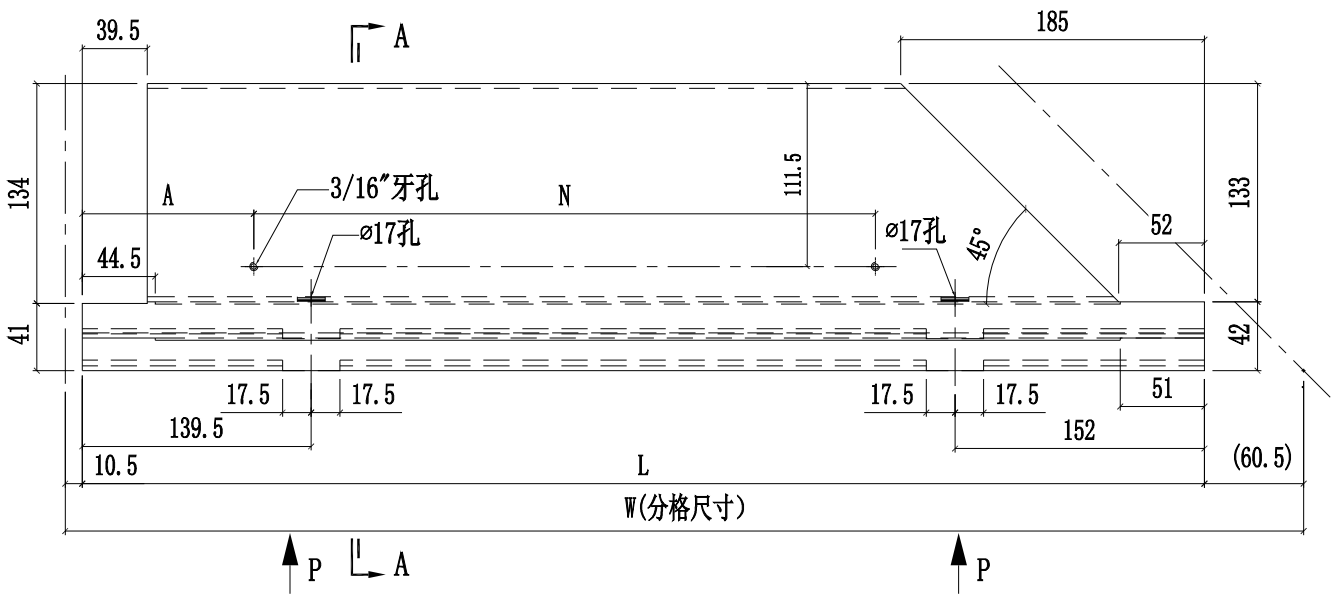

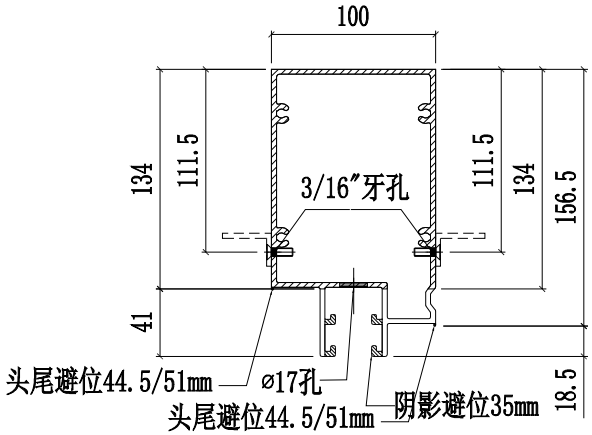

SECTION A-A

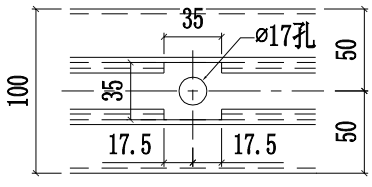

VIEW "P"

美特鋁質有限公司 MIDI Aluminium Fabricator Ltd.					工程號	J858	類別		物料號	-		
					地盘	康城11期	制圖	W.E.X	2022-07-29	圖號	X86302-36	
修改				採用工廠 ✓ 地盤 -	图纸名称	铝料加工图	復核	-	-	數量	-	
日期				材料颜色 香槟金 (ECD3X1009 9S-XF1)	材料	X86302	批准	-	-	單件重量	-	(KG)

部件编号	W(分格尺寸)	L	A	N	数量
X86302-36A	1856.5	1785.5	119.5	@300c/cx5	-

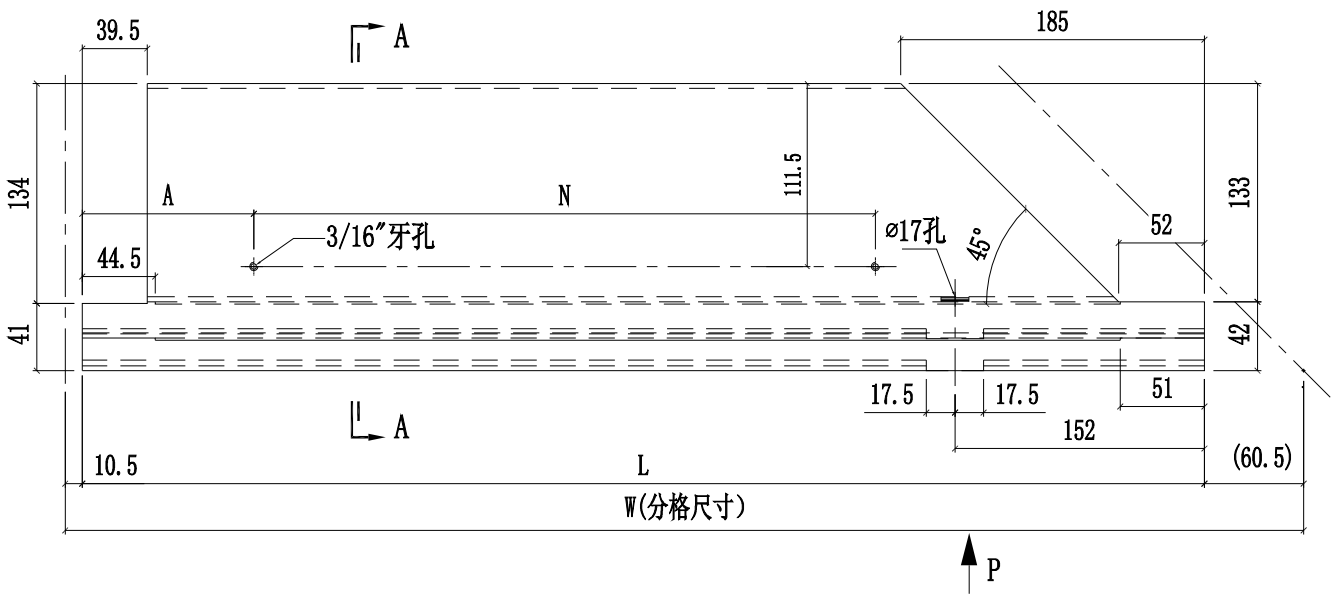

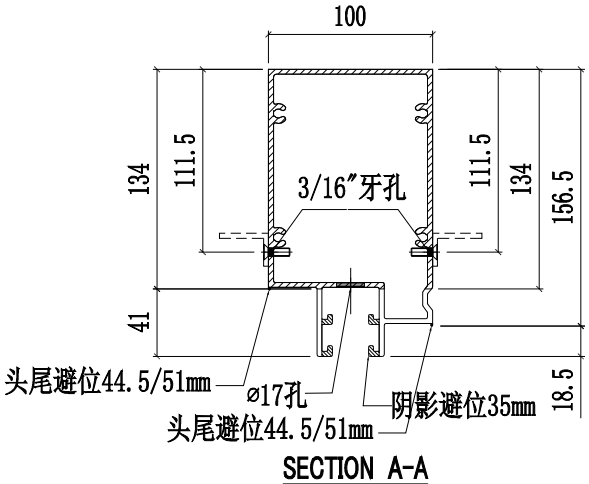

SECTION A-A

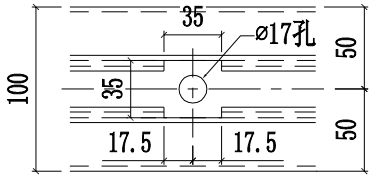

VIEW "P"

美特鋁質有限公司 MIDI Aluminium Fabricator Ltd.					工程號	J858	類別		物料號	-		
					地盤	康城11期	制圖	W.E.X	2022-07-29	圖號	X86302-37	
修改				採用工廠 ✓ 地盤 -	图纸名称	铝料加工图	復核	-	-	數量	-	
日期				材料顏色 香槟金 (ECD3X1009 9S-XF1)	材料	X86302	批准	-	-	單件重量	-	(KG)

部件编号	W(分格尺寸)	L	A	N	数量
X86302-37A	1856.5	1785.5	119.5	@300c/cx5	-
X86302-37B	1837.5	1766.5	110	@300c/cx5	-

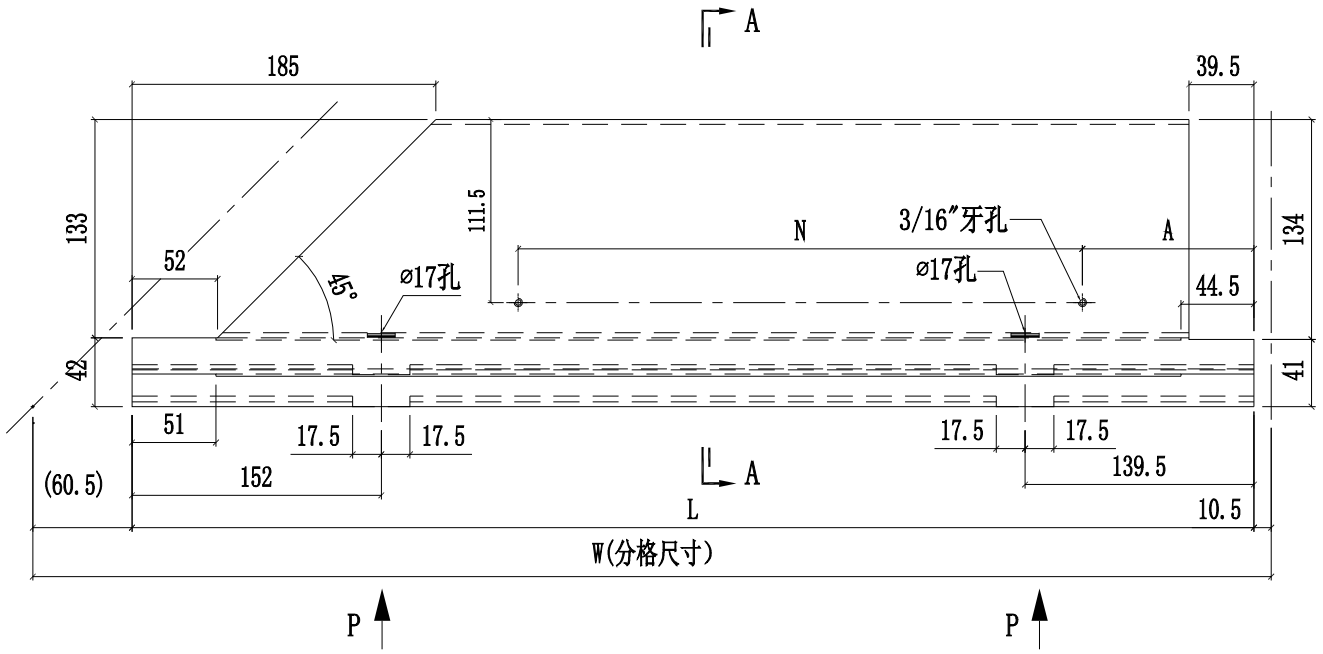

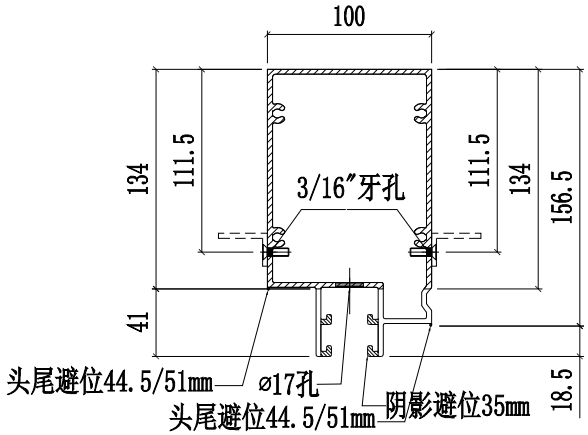

SECTION A-A

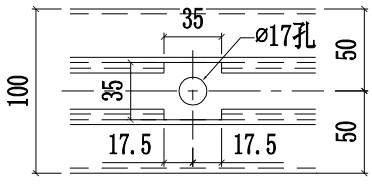

VIEW "P"

美特鋁質有限公司 MIDI Aluminium Fabricator Ltd.				工程號	J858	類別		物料號	-		
				地盘	康城11期	制圖	W.E.X	2022-07-29	圖號	X86308-01	
修改			採用工廠 ✓ 地盤 -	图纸名称	铝料加工图	復核	-	-	數量	-	
日期			材料颜色 香槟金 (ECD3X1009 9S-XF1)	材料	X86308	批准	- -	-	單件重量	-	(KG)

部件编号	W(分格尺寸)	L	N	数量
X86308-01A	-	-	-	-
X86308-01B	1425	1404	@300c/cx4	-
X86308-01C	1362.5	1341.5	@280c/cx4	-
X86308-01D	700	679	@250c/cx2	-
X86308-01E	681	660	@250c/cx2	-
X86308-01F	1300	1279	@280c/cx4	-
X86308-01G	1727.5	1706.5	@300c/cx5	-
X86308-01H	1590	1569	@280c/cx5	-
X86308-01J	1780	1759	@300c/cx5	-

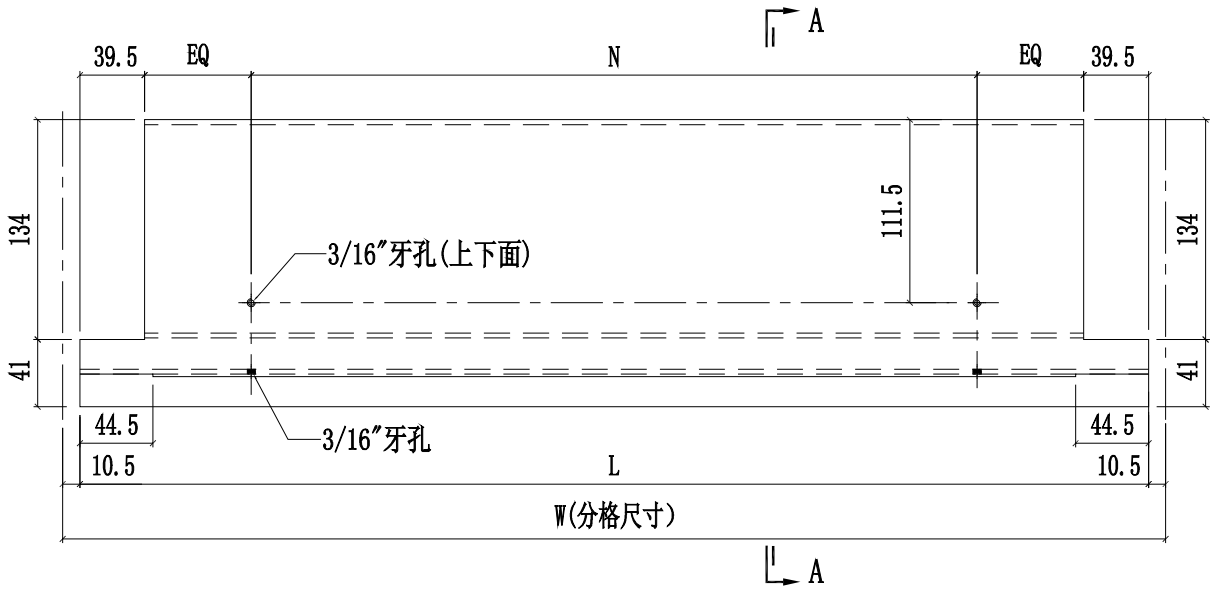

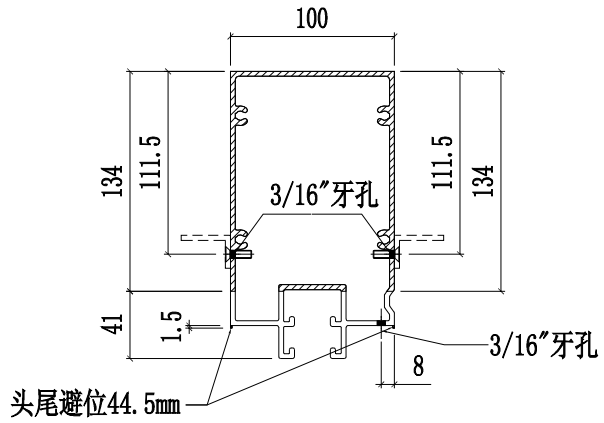

SECTION A-A

美特鋁質有限公司 MIDI Aluminium Fabricator Ltd.					工程號	J858	類別		物料號	-		
					地盤	康城11期	制圖	W.E.X	2022-07-29	圖號	X86308-02	
修改				採用工廠 ✓ 地盤 -	图纸名称	铝料加工图	復核	-	-	數量	-	
日期				材料顏色 香槟金 (ECD3X1009 9S-XF1)	材料	X86308	批准	-	-	單件重量	-	(KG)

部件编号	W(分格尺寸)	L	A	B	N	数量
X86308-02A	1856.5	1785.5	80	143	@300c/cx5	-
X86308-02B	765	694	34.5	97	@250c/cx2	-
X86308-02C	1825	1754	64.5	127	@300c/cx5	-

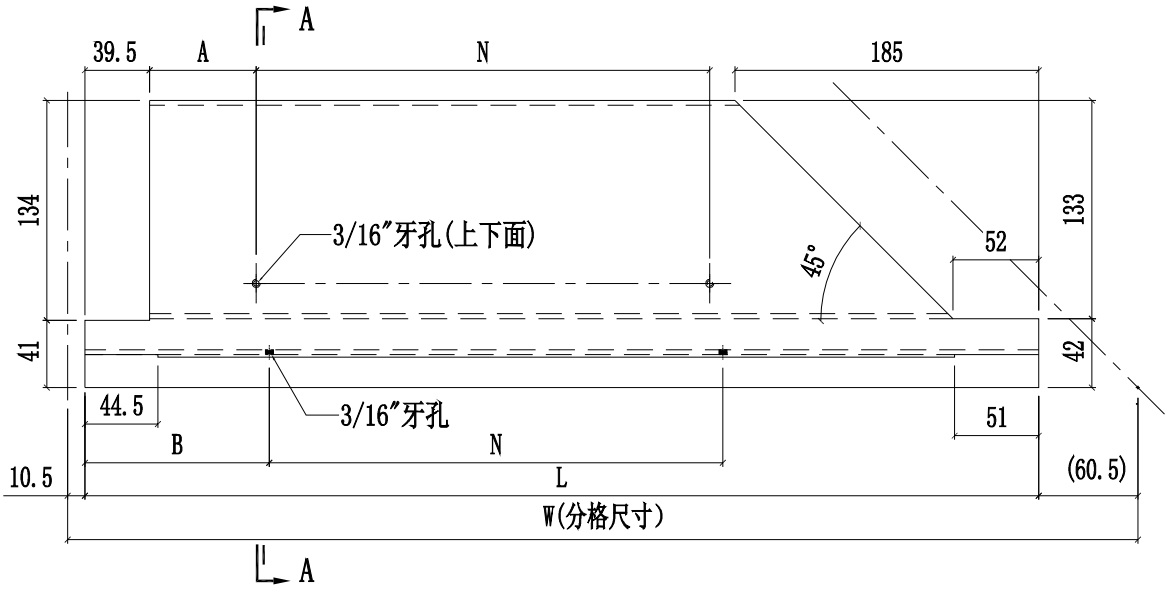

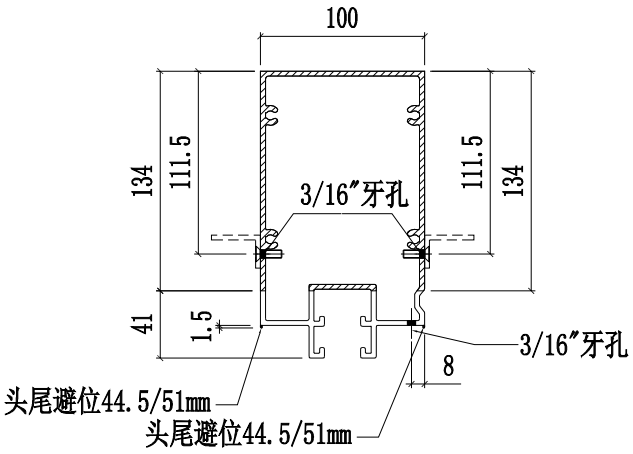

SECTION A-A

美特鋁質有限公司 MIDI Aluminium Fabricator Ltd.				工程號	J858	類別		物料號	-		
				地盘	康城11期	制圖	W.E.X	2022-07-29	圖號	X86308-03	
修改			採用工廠 ✓ 地盤 -	图纸名称	铝料加工图	復核	-	-	數量	-	
日期			材料颜色 香槟金 (ECD3X1009 9S-XF1)	材料	X86308	批准	-	-	單件重量	-	(KG)

部件编号	W(分格尺寸)	L	N	数量
X86308-03A	700	679	@250c/cx2	-
X86308-03B	1245	1224	@250c/cx4	-
X86308-03C	681	660	@250c/cx2	-

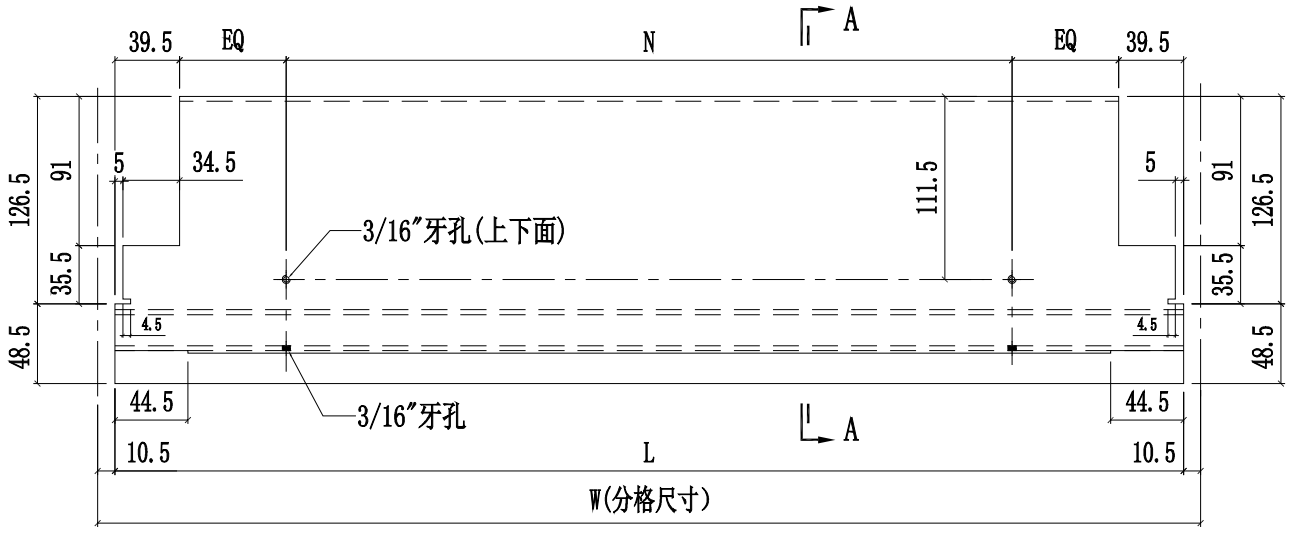

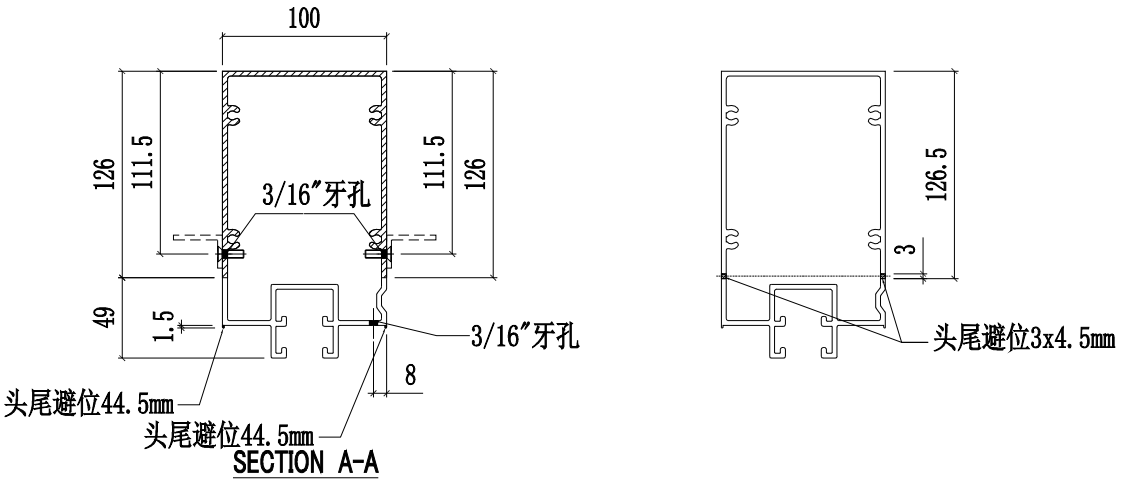

美特鋁質有限公司 MIDI Aluminium Fabricator Ltd.											
					工程號	J858	類別		物料號	-	
					地盘	康城11期	制圖	W.E.X	2022-07-29	圖號	X86308-04L
修改				採用工廠 ✓ 地盤 -	图纸名称	铝料加工图	復核	-	-	數量	-
日期				材料颜色 香槟金 (ECD3X1009 9S-XF1)	材料	X86308	批准	-	-	單件重量	- (KG)

部件编号	W(分格尺寸)	L	A	B	N	数量
X86308-04LA	765	694	74	97	@250c/cx2	1

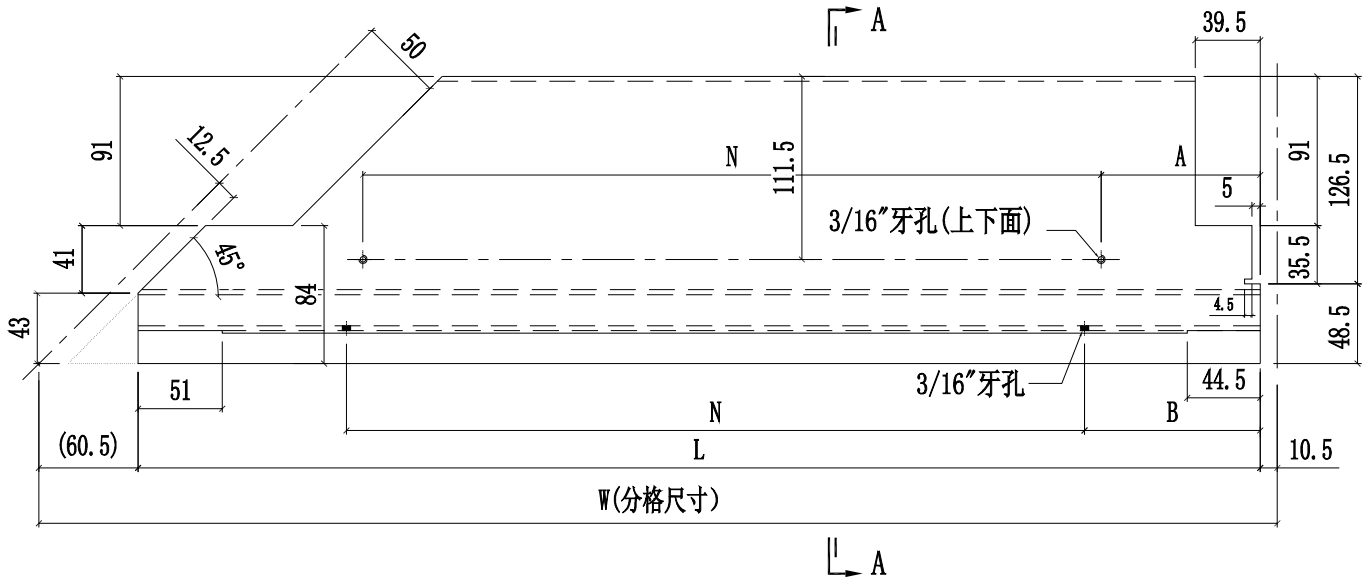

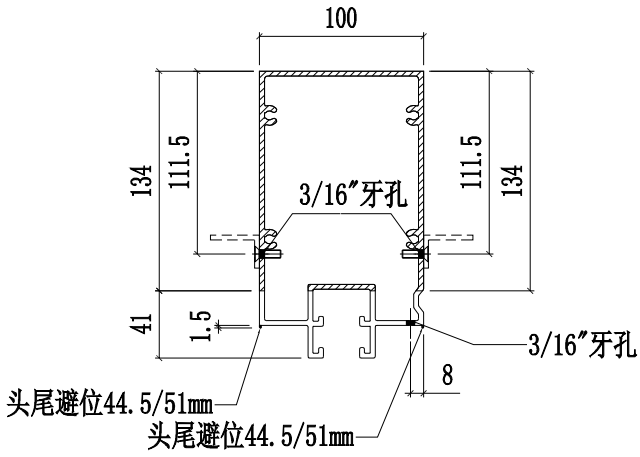

SECTION A-A

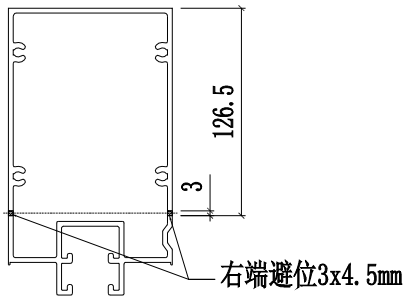

美特鋁質有限公司 MIDI Aluminium Fabricator Ltd.											
				工程號	J858	類別		物料號	-		
				地盘	康城11期	制圖	W.E.X	2022-07-29	圖號	X86308-04R	
修改			採用工廠 ✓ 地盤 -	图纸名称	铝料加工图	復核	-	-	數量	-	
日期			材料颜色 香槟金 (ECD3X1009 9S-XF1)	材料	X86308	批准	-	-	單件重量	-	(KG)

部件编号	W(分格尺寸)	L	A	B	N	数量
X86308-04RA	765	694	74	97	@250c/cx2	-

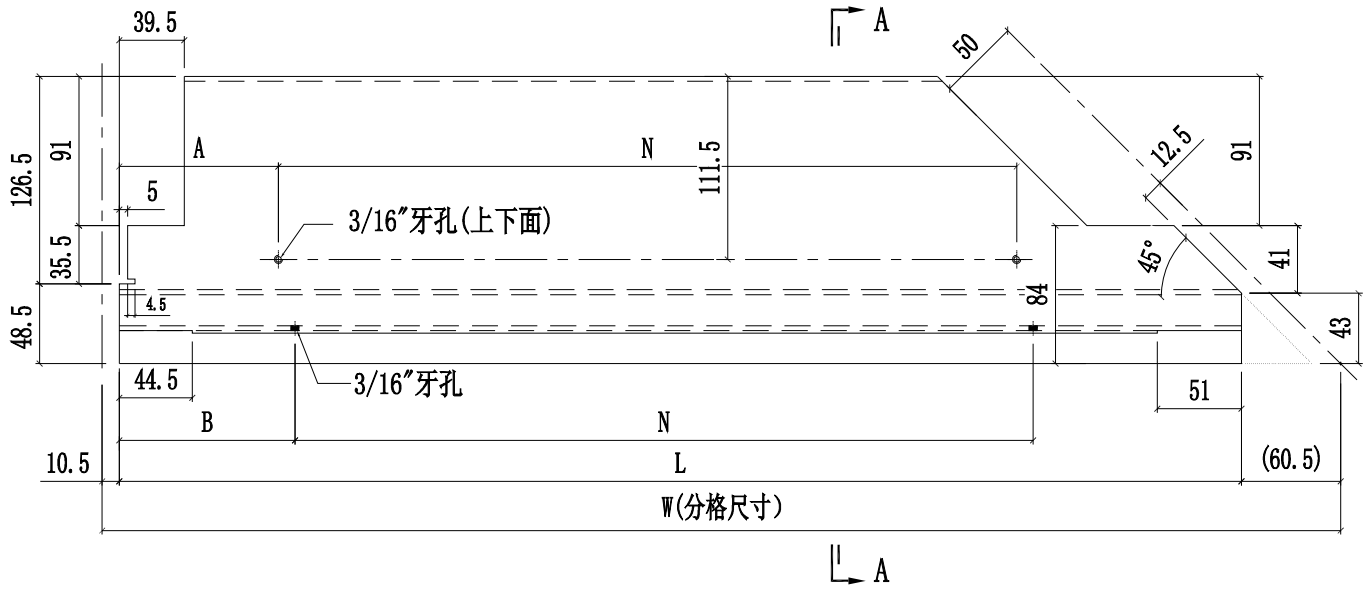

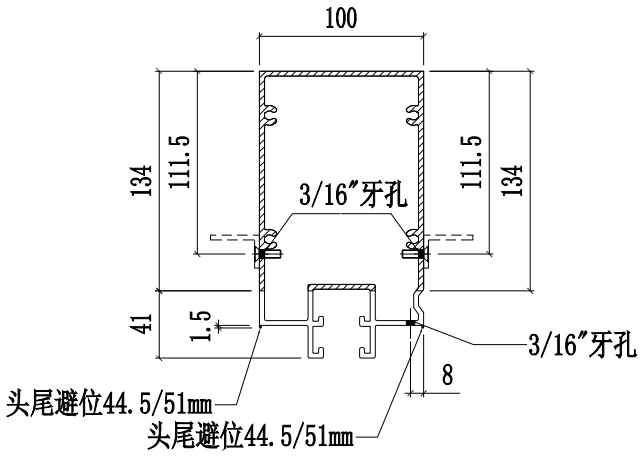

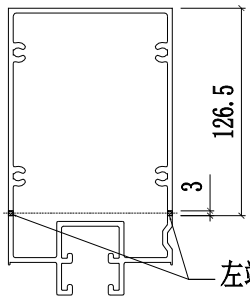

SECTION A-A

美特鋁質有限公司 MIDI Aluminium Fabricator Ltd.												
					工程號	J858	類別		物料號	-		
					地盘	康城11期	制圖	W.E.X	2022-07-29	圖號	X86308-05	
修改				採用工廠		地盤	图纸名称	铝料加工图	復核	-	-	數量	-	
日期				材料颜色	香槟金 (ECD3X1009 9S-XF1)		材料	X86308	批准	-	-	單件重量	-	(KG)

部件编号	W(分格尺寸)	L	N	数量
X86308-05A	-	-	-	-
X86308-05B	1362.5	1341.5	@280c/cx4	-
X86308-05C	1727.5	1706.5	@300c/cx5	-

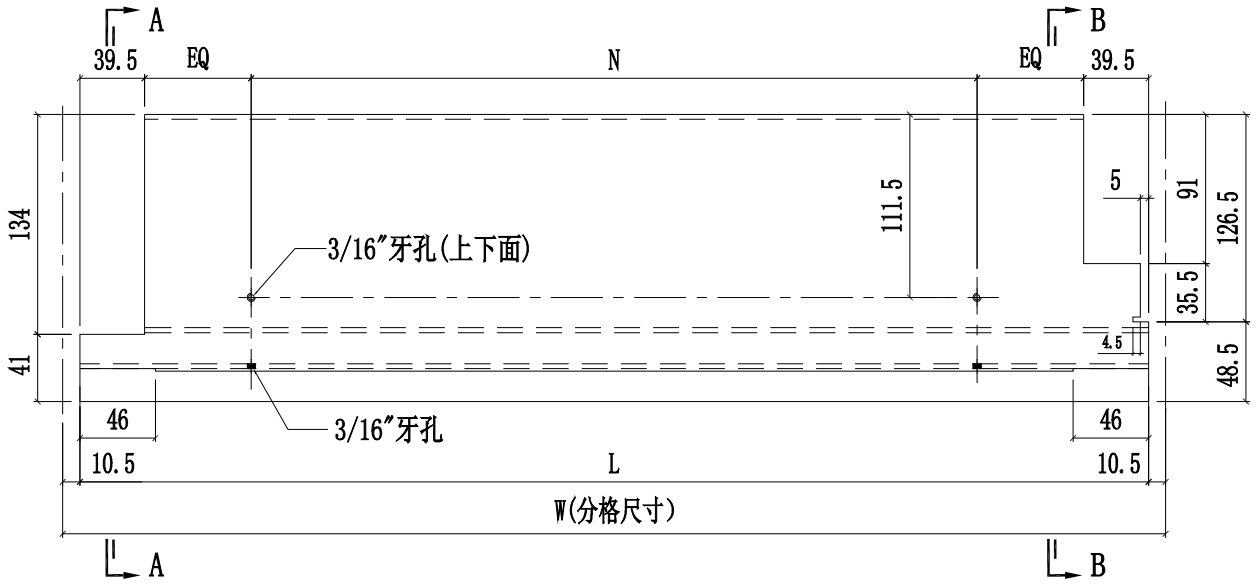

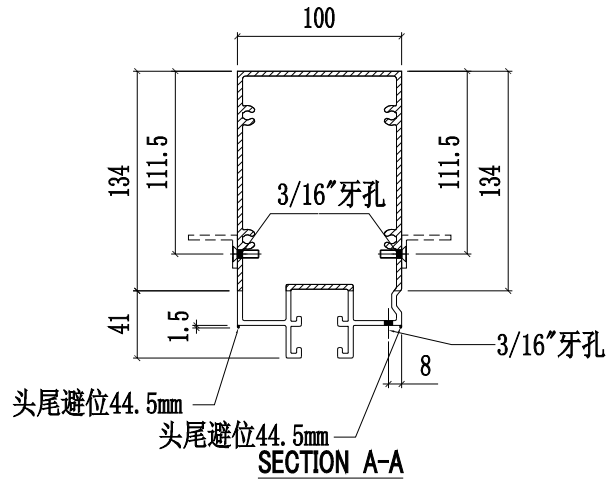

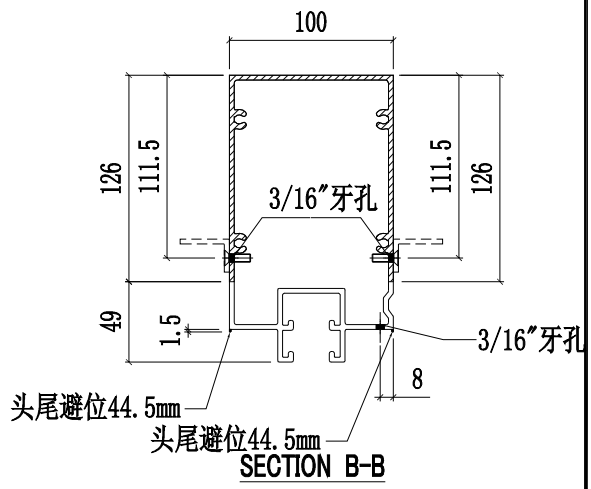

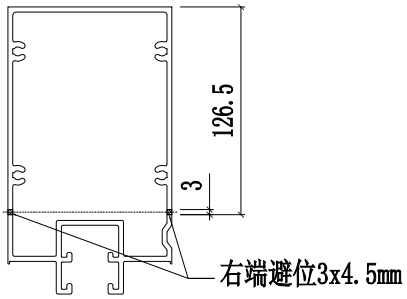

美特鋁質有限公司 MIDI Aluminium Fabricator Ltd.				工程號	J858	類別		物料號	-		
				地盤	康城11期	制圖	W.E.X	2022-07-29	圖號	X86308-06	
修改			採用工廠 ✓ 地盤 -	图纸名称	铝料加工图	復核	-	-	數量	-	
日期			材料顏色 香槟金 (ECD3X1009 9S-XF1)	材料	X86308	批准	- -	-	單件重量	-	(KG)

部件编号	W(分格尺寸)	L	N	数量
X86308-06A	1855	1834	@300c/cx5	1
X86308-06B	1425	1404	@300c/cx4	-
X86308-06C	1830	1809	@300c/cx5	-
X86308-06D	1562.5	1541.5	@300c/cx4	-
X86308-06E	1362.5	1341.5	@280c/cx4	-
X86308-06F	700	679	@250c/cx2	-
X86308-06G	681	660	@250c/cx2	-
X86308-06H	1300	1279	@280c/cx4	-
X86308-06J	1640	1619	@280c/cx5	-
X86308-06K	1400	1379	@300c/cx4	-
X86308-06L	665	644	@245c/cx2	-
X86308-06M	615	594	@220c/cx2	-
X86308-06N	1690	1669	@300c/cx5	-
X86308-06P	1780	1759	@300c/cx5	-
X86308-06Q	1727.5	1706.5	@300c/cx5	-
X86308-06R	1590	1569	@280c/cx5	-

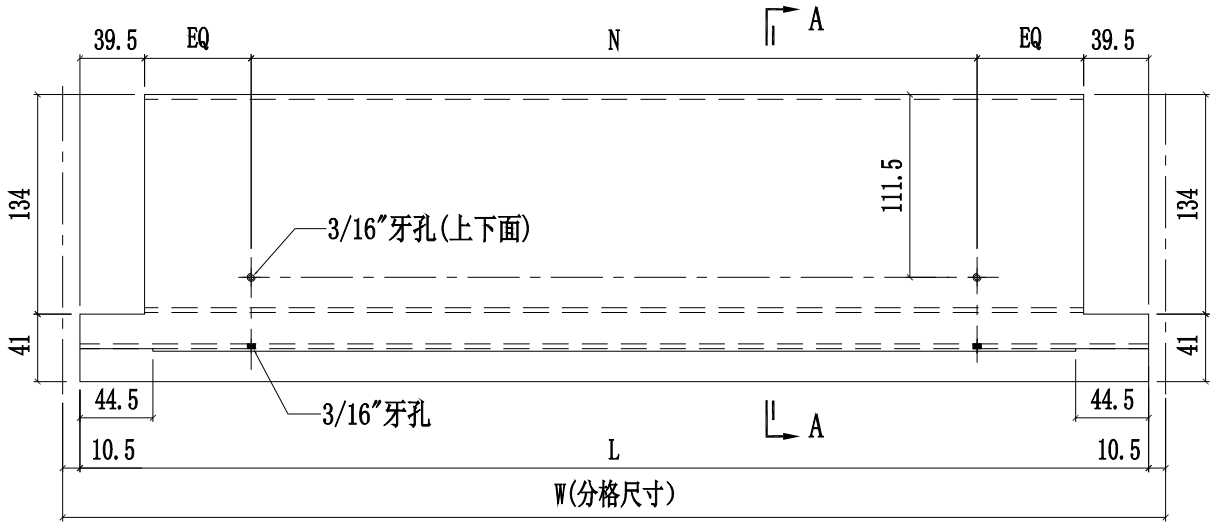

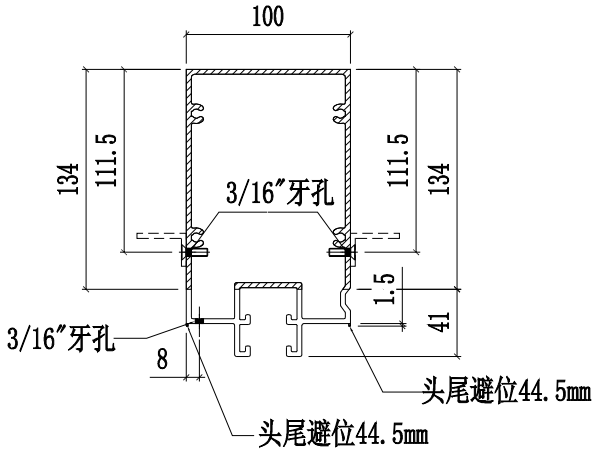

SECTION A-A

美特鋁質有限公司 MIDI Aluminium Fabricator Ltd.											
				工程號	J858	類別		物料號	-		
				地盘	康城11期	制圖	W.E.X	2022-07-29	圖號	X86308-07	
修改			採用工廠 ✓ 地盤 -	图纸名称	铝料加工图	復核	-	-	數量	-	
日期			材料颜色 香槟金 (ECD3X1009 9S-XF1)	材料	X86308	批准	-	-	單件重量	-	(KG)

部件编号	W(分格尺寸)	L	A	B	N	数量
X86308-07A	1856.5	1785.5	80	143	@300c/cx5	-
X86308-07B	765	694	34.5	97	@250c/cx2	-
X86308-07C	1825	1754	64.5	127	@300c/cx5	-

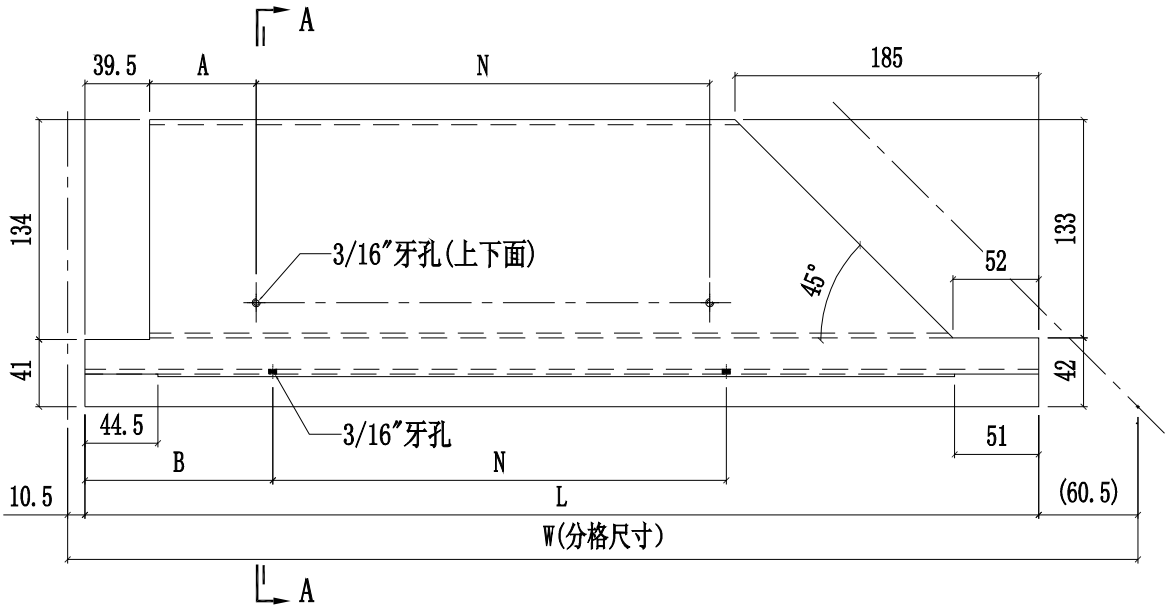

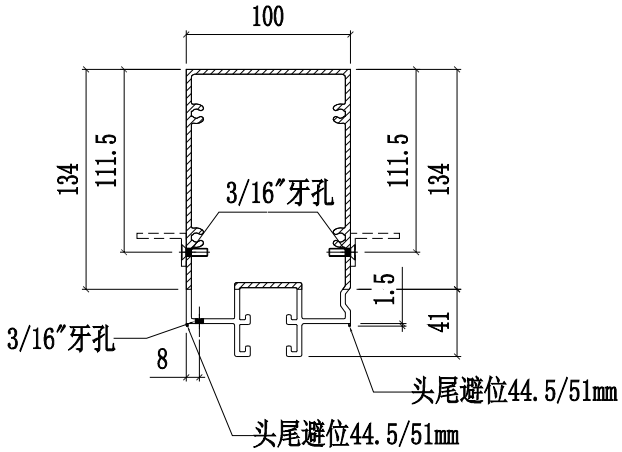

SECTION A-A

美特鋁質有限公司 MIDI Aluminium Fabricator Ltd.					工程號	J858	類別		物料號	-		
					地盘	康城11期	制圖	W.E.X	2022-07-29	圖號	X86308-08	
修改				採用工廠 ✓ 地盤 -	图纸名称	铝料加工图	復核	-	-	數量	-	
日期				材料颜色 香槟金 (ECD3X1009 9S-XF1)	材料	X86308	批准	-	-	單件重量	-	(KG)

部件编号	W(分格尺寸)	L	N	数量
X86308-08A	700	679	@250c/cx2	-
X86308-08B	-	-	-	-
X86308-08C	681	660	@250c/cx2	-
X86308-08D	665	644	@245c/cx2	-
X86308-08E	615	594	@220c/cx2	-

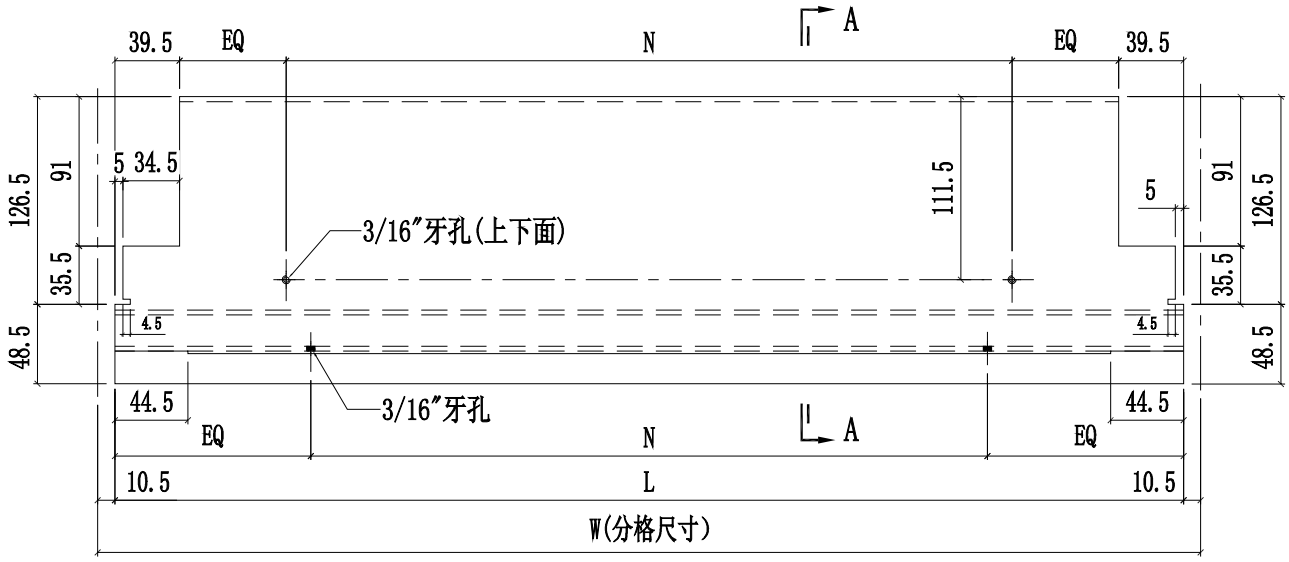

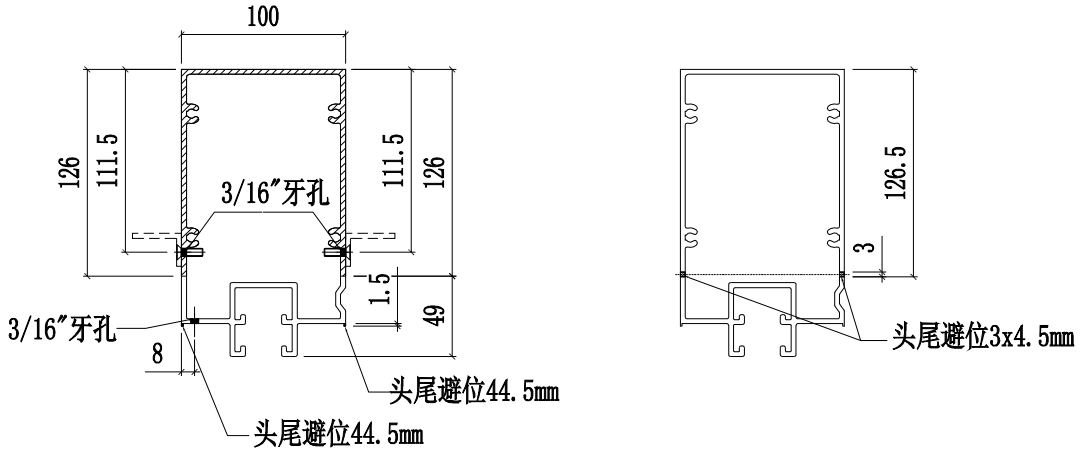

SECTION A-A

美特鋁質有限公司 MIDI Aluminium Fabricator Ltd.					工程號	J858	類別		物料號	-		
					地盘	康城11期	制圖	W.E.X	2022-07-29	圖號	X86308-09L	
修改				採用工廠 ✓ 地盤 -	图纸名称	铝料加工图	復核	-	-	數量	-	
日期				材料颜色 香槟金 (ECD3X1009 9S-XF1)	材料	X86308	批准	-	-	單件重量	-	(KG)

部件编号	W(分格尺寸)	L	A	B	N	数量
X86308-09LA	765	694	75	97	@250c/cx2	-

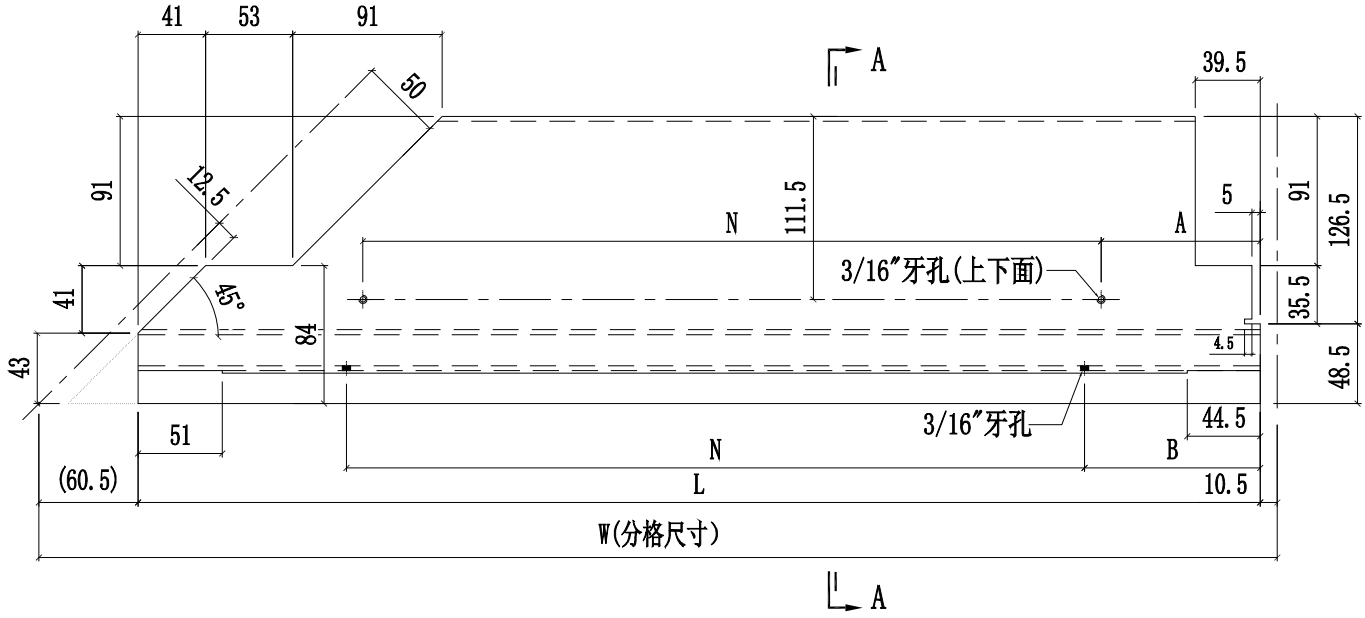

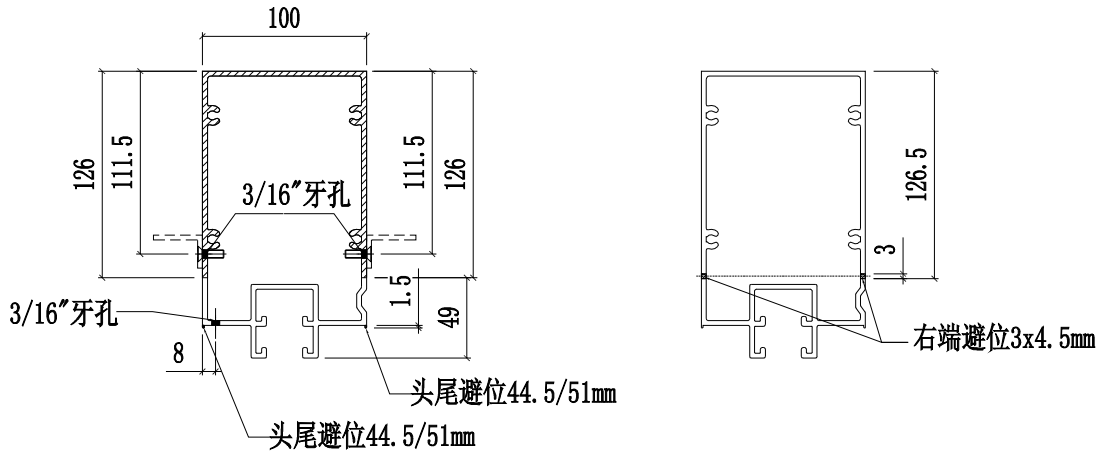

SECTION A-A

美特鋁質有限公司 MIDI Aluminium Fabricator Ltd.											
					工程號	J858	類別		物料號	-	
					地盘	康城11期	制圖	W.E.X	2022-07-29	圖號	X86308-09R
修改				採用工廠 ✓ 地盤 -	图纸名称	铝料加工图	復核	-	-	數量	-
日期				材料颜色 香槟金 (ECD3X1009 9S-XF1)	材料	X86308	批准	-	-	單件重量	- (KG)

部件编号	W(分格尺寸)	L	A	B	N	数量
X86308-09RA	765	694	74	97	@250c/cx2	-

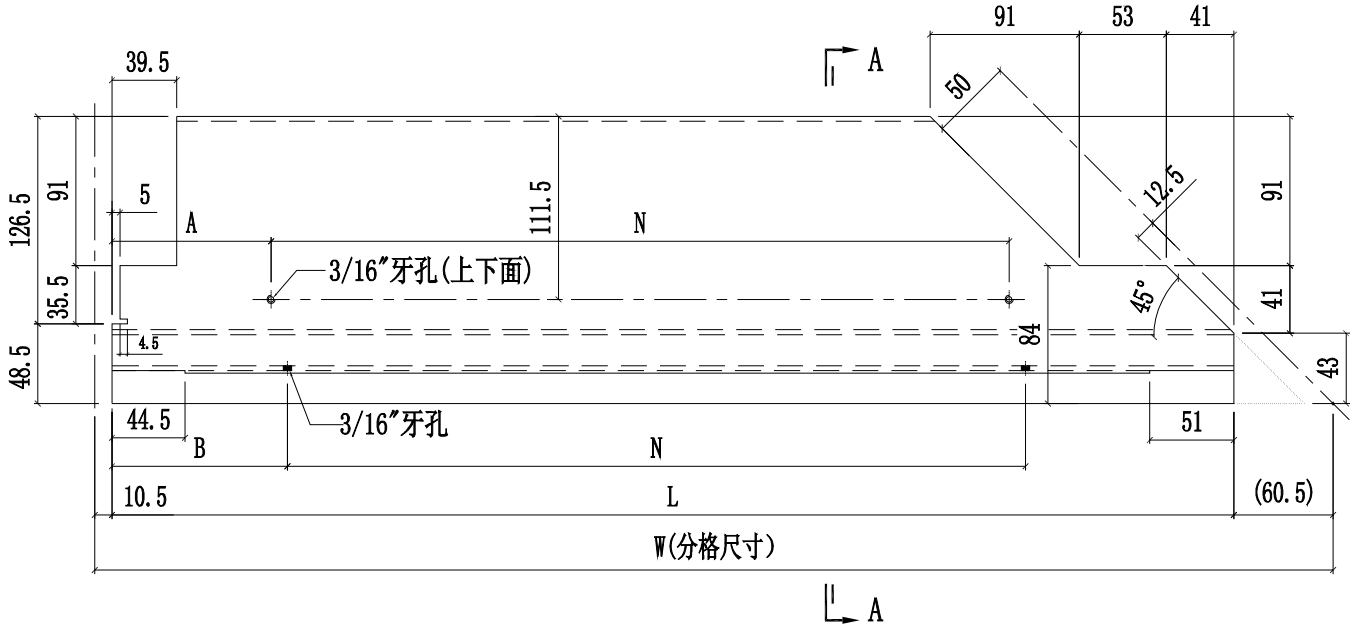

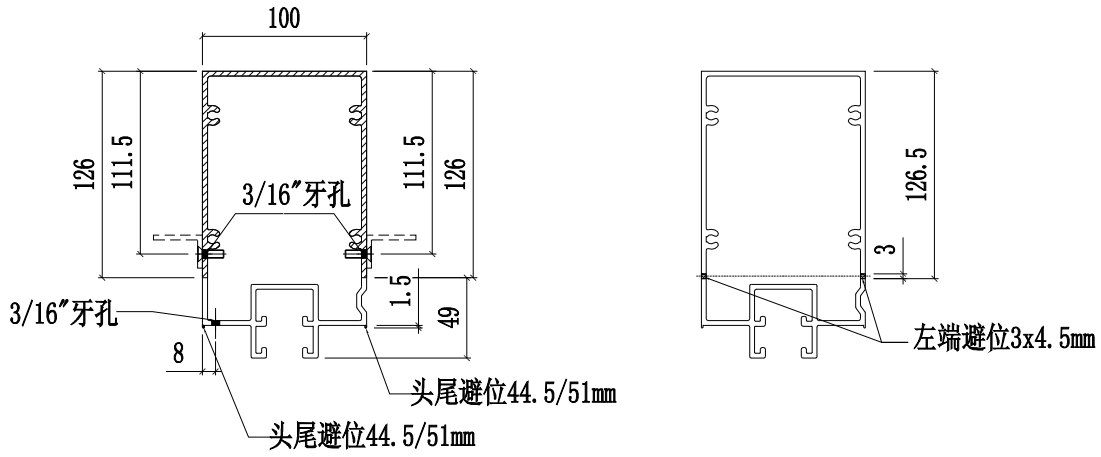

SECTION A-A

美特鋁質有限公司 MIDI Aluminium Fabricator Ltd.													
						工程號	J858	類別		物料號	-		
						地盤	康城11期	制圖	W.E.X	2022-07-29	圖號	X86308-10	
修改				採用工廠		地盤	图纸名称	铝料加工图	復核	-	-	數量	-
日期				材料顏色	香槟金 (ECD3X1009 9S-XF1)		材料	X86308	批准	-	-	單件重量	- (KG)

部件编号	W(分格尺寸)	L	N	数量
X86308-10A	-	-	-	-
X86308-10B	1362.5	1341.5	@280c/cx4	-
X86308-10C	1727.5	1706.5	@300c/cx5	-

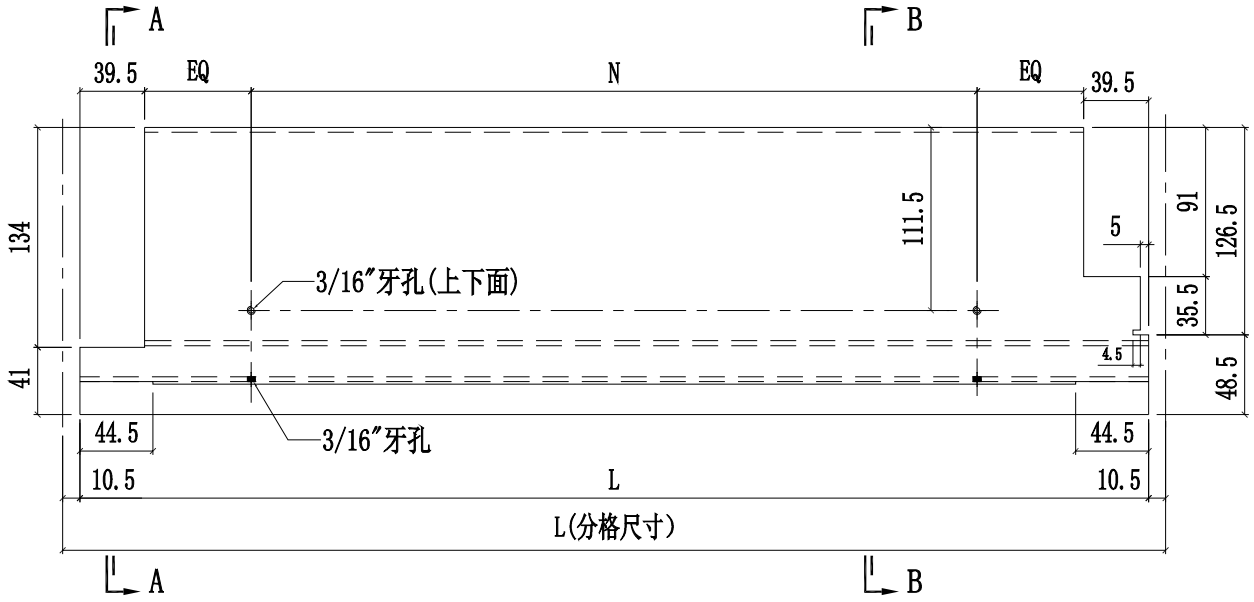

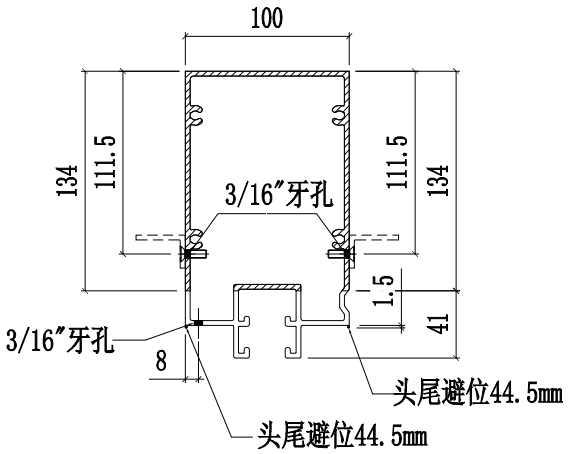

SECTION A-A

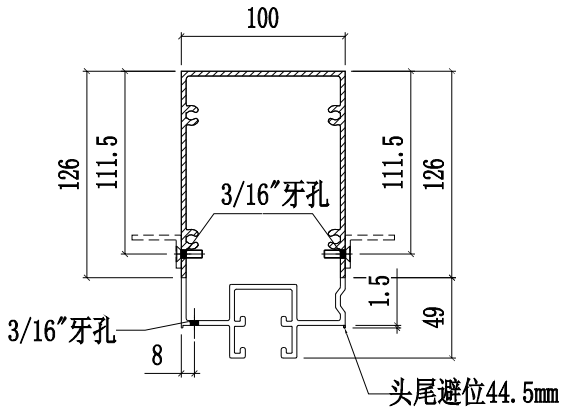

SECTION B-B

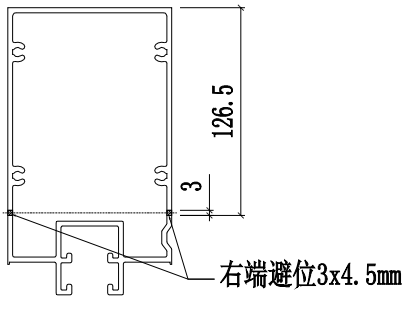

美特鋁質有限公司 MIDI Aluminium Fabricator Ltd.											
修改				採用	工廠	✓	地盤	-	工程號	J858	類別		物料號	-		
日期				材料顏色	香槟金 (ECD3X1009 9S-XF1)				地盤	康城11期	制圖	W.E.X	2022-07-29	圖號	X86308-11
									图纸名称	铝料加工图	復核	-	-	數量	-
									材料	X86308	批准	-	-	單件重量	- (KG)

部件编号	W(分格尺寸)	L	A	B	N1	N2	数量
X86308-11A	1837.5	1766.5	110	133.5	@300c/cx5	@300c/cx5	-
X86308-11B	1746.5	1675.5	114.5	137.5	@280c/cx5	@280c/cx5	-
X86308-11C	765	694	74	97	@250c/cx2	@250c/cx2	-
X86308-11D	1856.5	1785.5	119.5	143	@300c/cx5	@300c/cx5	-

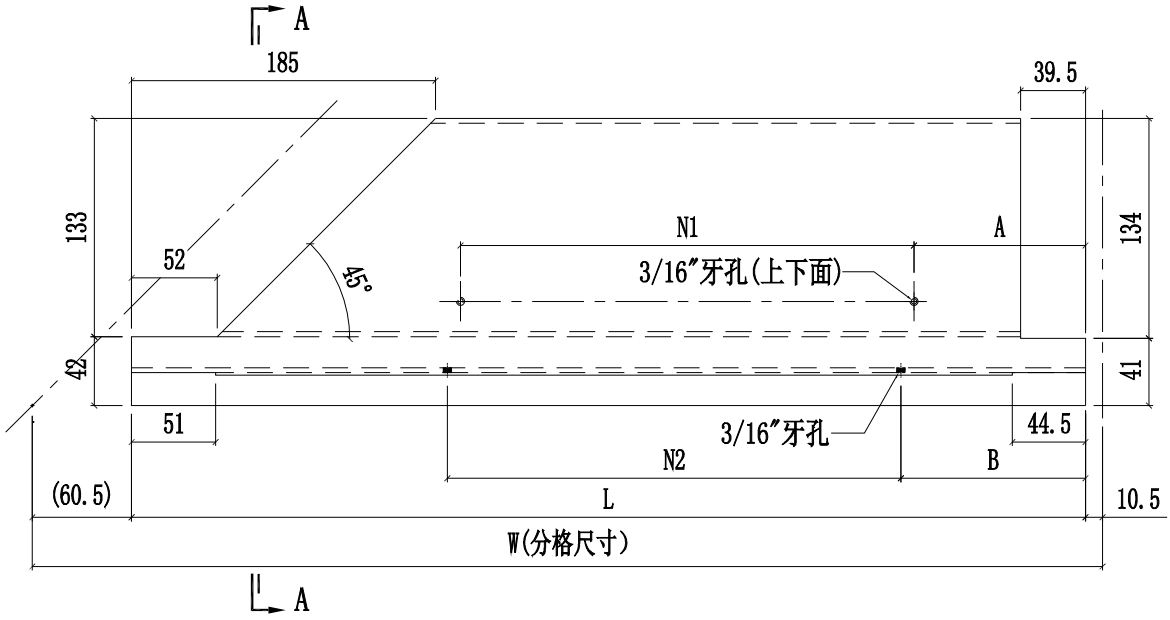

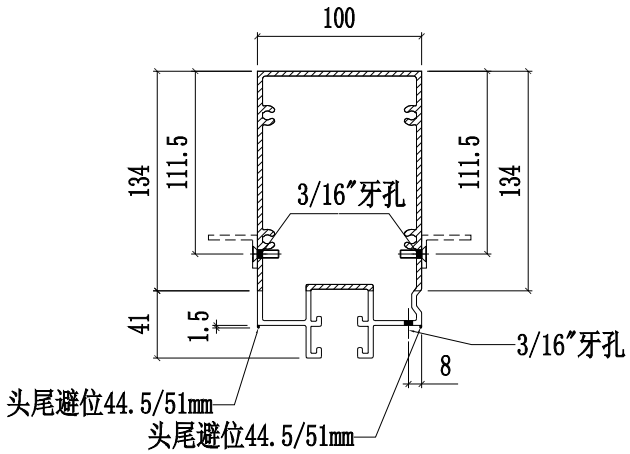

SECTION A-A

美特鋁質有限公司 MIDI Aluminium Fabricator Ltd.														
								工程號	J858	類別		物料號	-	
								地盘	康城11期	制圖	W.E.X	2022-07-29	圖號	X86308-12
修改				採用	工廠		地盤	图纸名称	铝料加工图	復核	-	-	數量	-
日期				材料颜色	香槟金 (ECD3X1009 9S-XF1)			材料	X86308	批准	-	-	單件重量	- (KG)

部件编号	W(分格尺寸)	L	N	数量
X86308-12A	1362.5	1341.5	@280c/cx4	-
X86308-12B	1300	1279	@280c/cx4	
X86308-12C	-	-	-	-
X86308-12D	1780	1759	@300c/cx5	-

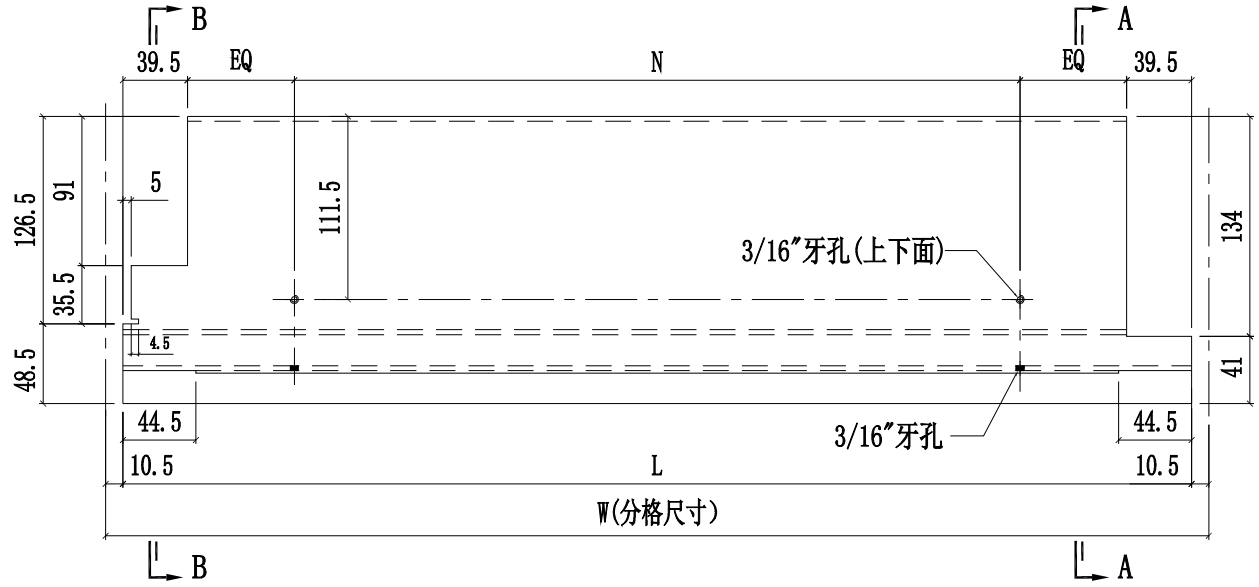

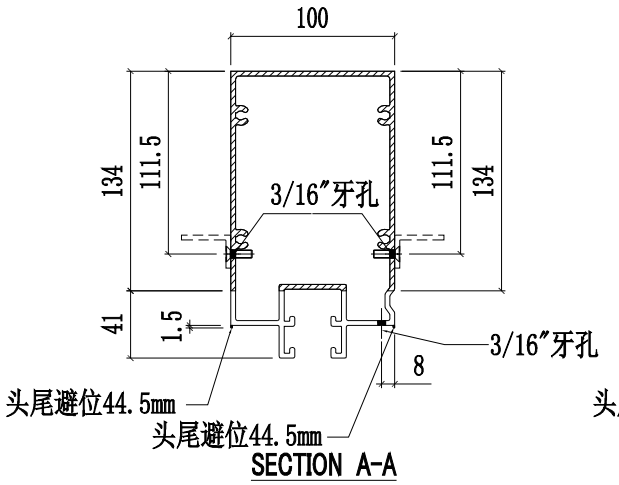

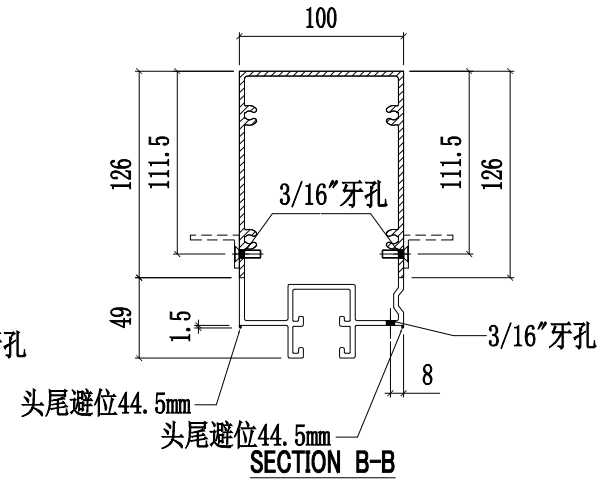

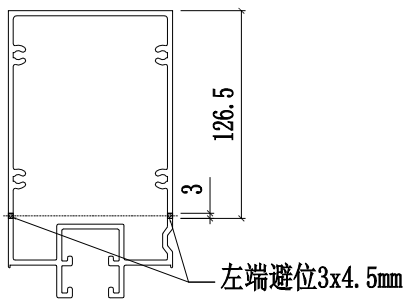

美特鋁質有限公司
MIDI Aluminium Fabricator Ltd.

修改				採用工廠	✓	地盤	-		
日期				材料顏色	香檳金 (ECD3X1009 9S-XF1)				

工程號	J858	類別		物料號	-		
地盤	康城11期	制圖	W.E.X	2022-07-29	圖號	X86308-13	
图纸名称	铝料加工图	復核	-	-	數量	-	
材料	X86308	批准	-	-	單件重量	-	(KG)

部件编号	W(分格尺寸)	L	A	B	N1	N2	数量
X86308-13A	1837.5	1766.5	110	133.5	@300c/cx5	@300c/cx5	-
X86308-13B	1746.5	1675.5	114.5	137.5	@280c/cx5	@280c/cx5	-
X86308-13C	765	694	74	97	@250c/cx2	@250c/cx2	-
X86308-13D	1856.5	1785.5	119.5	143	@300c/cx5	@300c/cx5	-

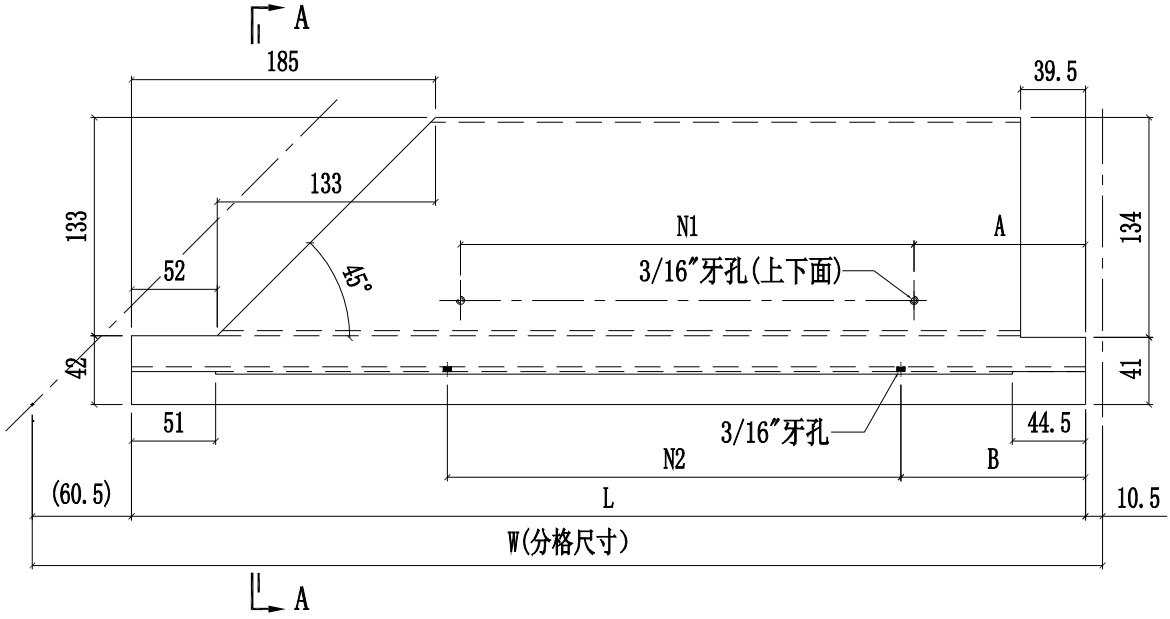

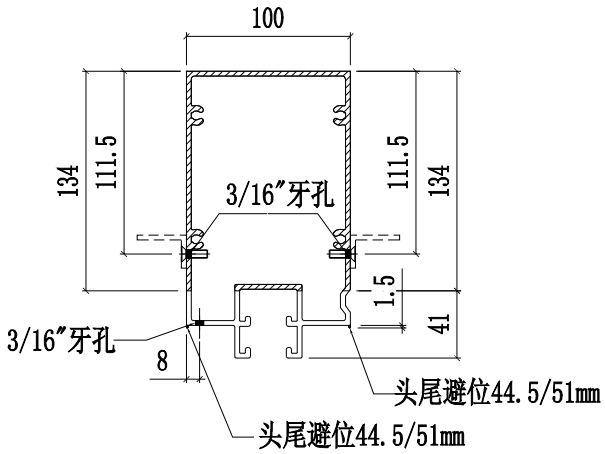

SECTION A-A

美特鋁質有限公司 MIDI Aluminium Fabricator Ltd.								工程號	J858	類別		物料號	-		
								地盘	康城11期	制圖	W.E.X	2022-07-29	圖號	X86308-14	
修改				採用	工廠		地盤	图纸名称	铝料加工图	復核	-	-	數量	-	
日期				材料颜色	香槟金 (ECD3X1009 9S-XF1)			材料	X86308	批准	-	-	單件重量	-	(KG)

部件编号	W(分格尺寸)	L	N	数量
X86308-14A	1362.5	1341.5	@280c/cx4	-
X86308-14B	1300	1279	@280c/cx4	-
X86308-14C	1640	1619	@280c/cx5	-
X86308-14D	1400	1379	@300c/cx4	-
X86308-14E	1690	1669	@300c/cx5	-
X86308-14F	1780	1759	@300c/cx5	-

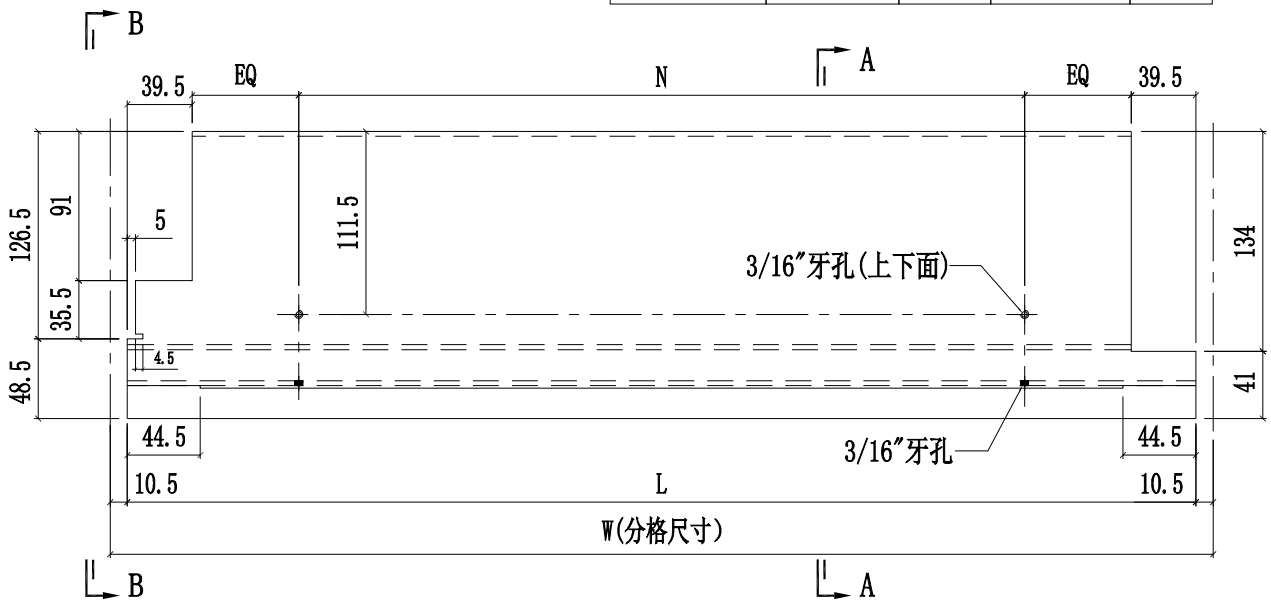

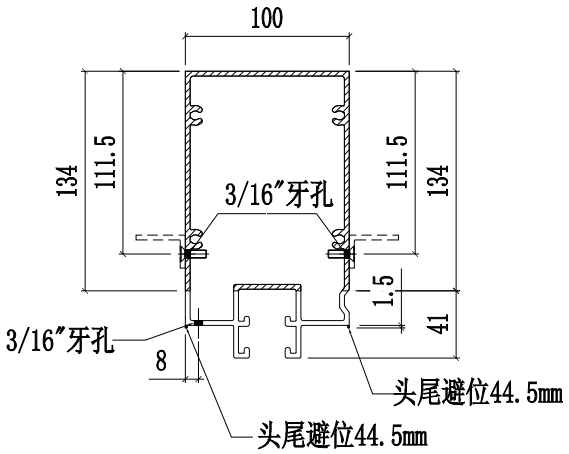

SECTION A-A

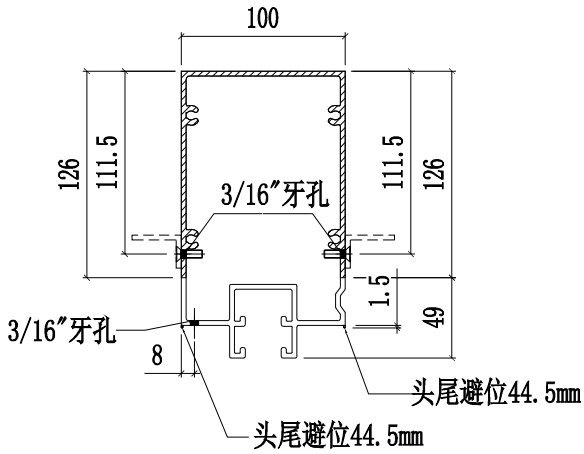

SECTION B-B

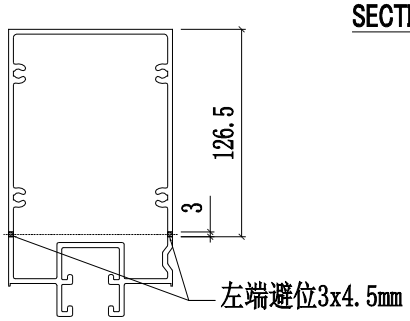

美特鋁質有限公司 MIDI Aluminium Fabricator Ltd.					工程號	J858	類別		物料號	-		
					地盘	康城11期	制圖	W.E.X	2022-07-29	圖號	X86308-15	
修改				採用工廠 ✓ 地盤 -	图纸名称	铝料加工图	復核	-	-	數量	-	
日期				材料颜色 香槟金 (ECD3X1009 9S-XF1)	材料	X86308	批准	- -	-	單件重量	-	(KG)

部件编号	W(分格尺寸)	L	N	数量
X86308-15A	1362.5	1341.5	@280c/cx4	-
X86308-15B	681	660	@250c/cx2	-
X86308-15C	1309	1288	@280c/cx4	-
X86308-15D	1699	1678	@300c/cx5	-
X86308-15E	1245	1224	@250c/cx4	-
X86308-15F	700	679	@250c/cx2	-
X86308-15G	1631	1610	@280c/cx5	-
X86308-15H	1581	1560	@280c/cx5	-
X86308-15J	1724	1703	@300c/cx5	-
X86308-15K	1656	1635	@280c/cx5	-
X86308-15L	750	729	@250c/cx2	-
X86308-15M	1326	1305	@280c/cx4	-

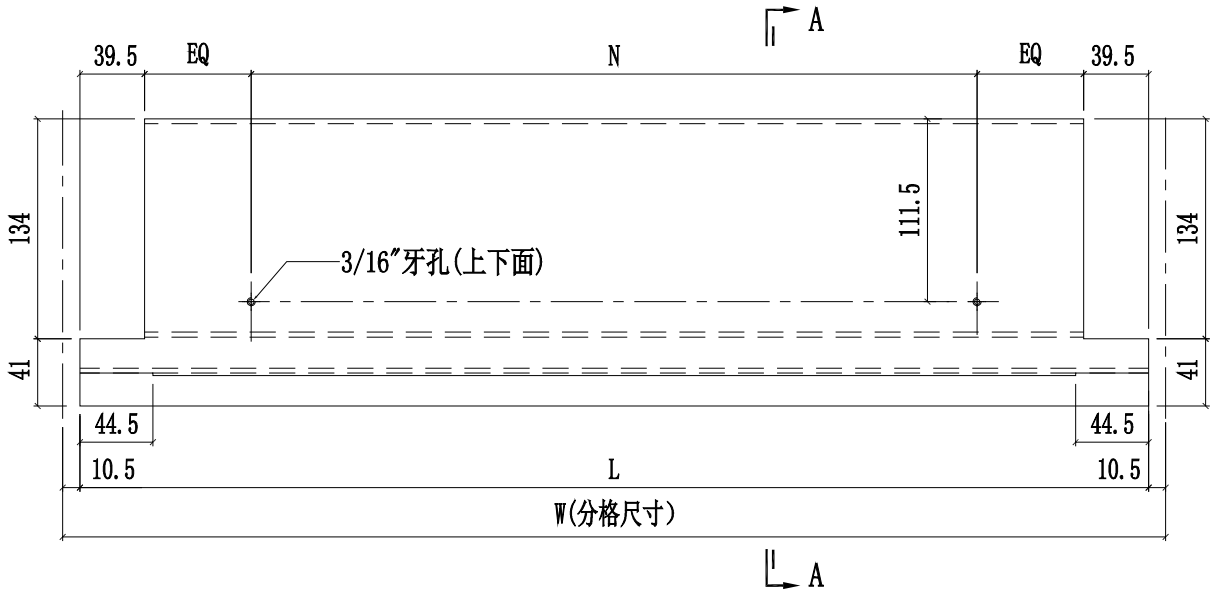

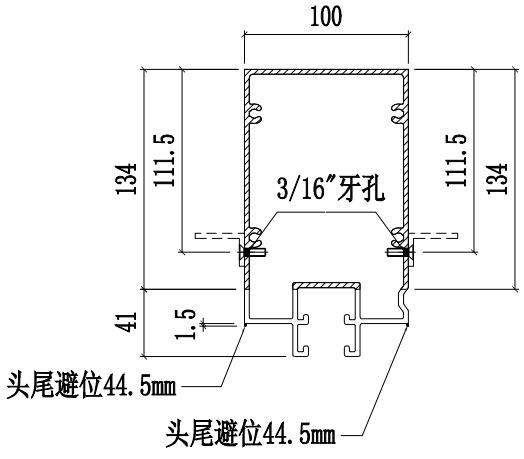

SECTION A-A

美特鋁質有限公司 MIDI Aluminium Fabricator Ltd.					工程號	J858	類別		物料號	-		
					地盤	康城11期	制圖	W.E.X	2022-07-29	圖號	X86308-16	
修改				採用工廠 ✓ 地盤 -	图纸名称	铝料加工图	復核	-	-	數量	-	
日期				材料顏色 香槟金 (ECD3X1009 9S-XF1)	材料	X86308	批准	-	-	單件重量	-	(KG)

部件编号	W(分格尺寸)	L	A	B	N	数量
X86308-16A	1825	1754	64.5	127	@300c/cx5	-

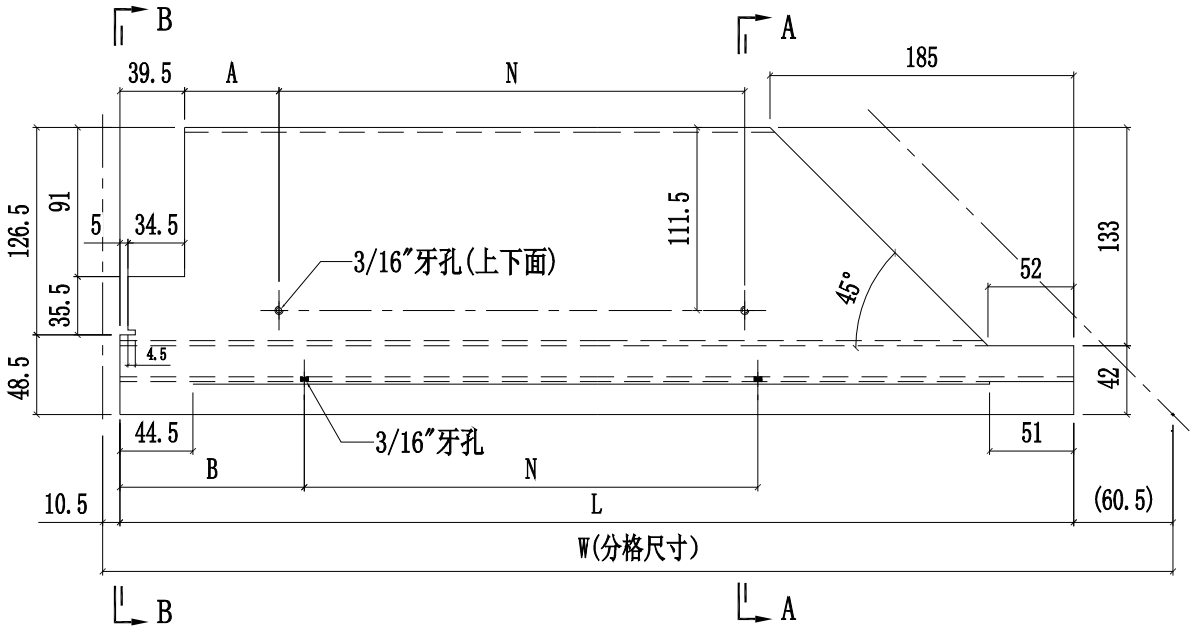

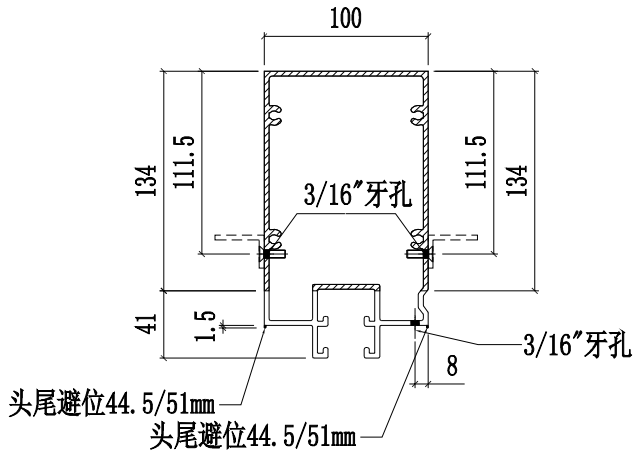

SECTION A-A

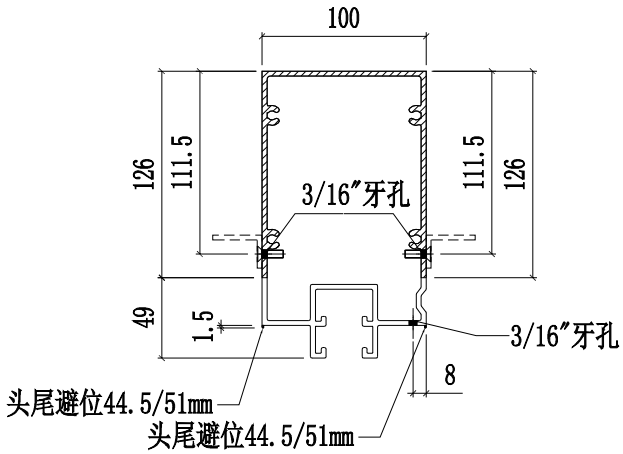

SECTION B-B

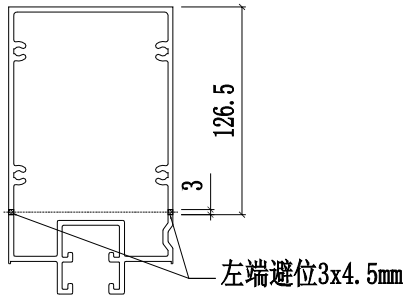

美特鋁質有限公司 MIDI Aluminium Fabricator Ltd.					工程號	J858	類別		物料號	-		
					地盤	康城11期	制圖	W.E.X	2022-07-29	圖號	X86308-17	
修改				採用工廠 ✓ 地盤 -	图纸名称	铝料加工图	復核	-	-	數量	-	
日期				材料顏色 香槟金 (ECD3X1009 9S-XF1)	材料	X86308	批准	-	-	單件重量	-	(KG)

部件编号	W(分格尺寸)	L	A	B	N	数量
X86308-17A	1825	1754	64.5	127	@300c/cx5	-

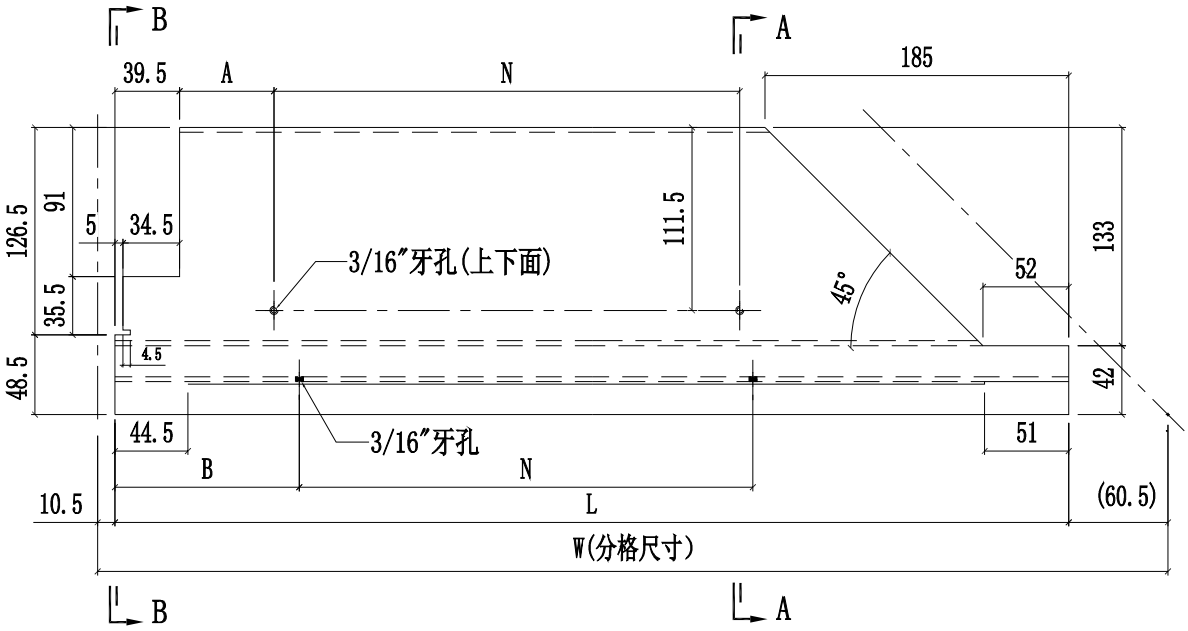

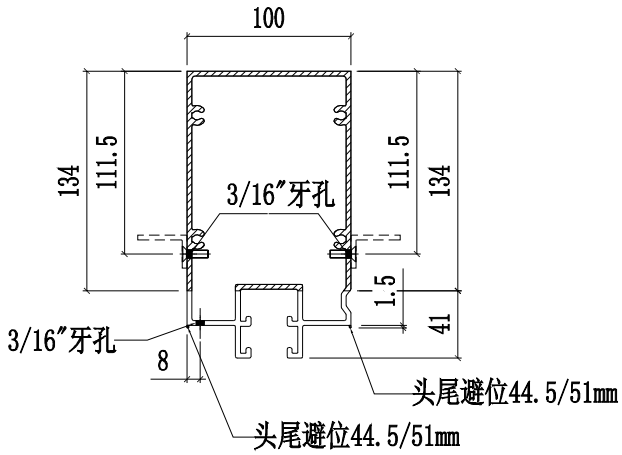

SECTION A-A

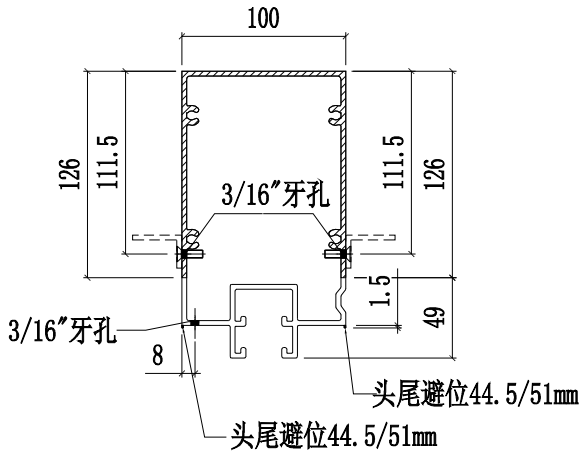

SECTION B-B

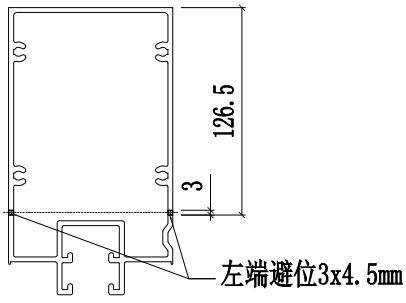

美特鋁質有限公司 MIDI Aluminium Fabricator Ltd.					工程號	J858	類別		物料號	-		
					地盘	康城11期	制圖	W.E.X	2022-07-29	圖號	X86308-18	
修改				採用工廠 ✓ 地盤 -	图纸名称	铝料加工图	復核	-	-	數量	-	
日期				材料颜色 香槟金 (ECD3X1009 9S-XF1)	材料	X86308	批准	- -	-	單件重量	-	(KG)

部件编号	W(分格尺寸)	L	N	数量
X86308-18A	1690	1669	@300c/cx5	-

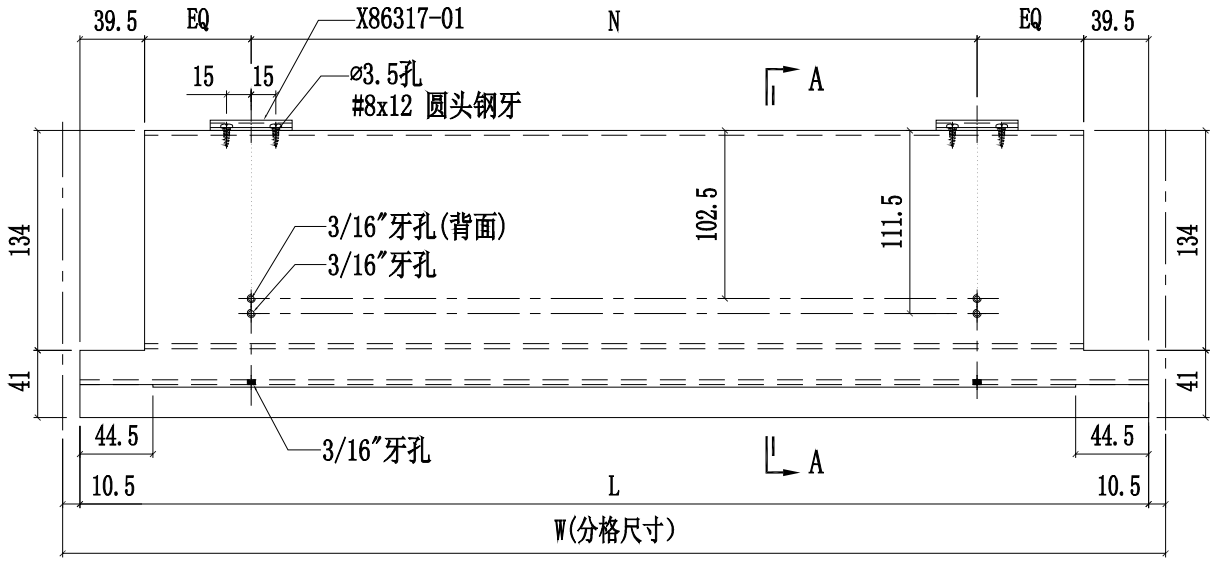

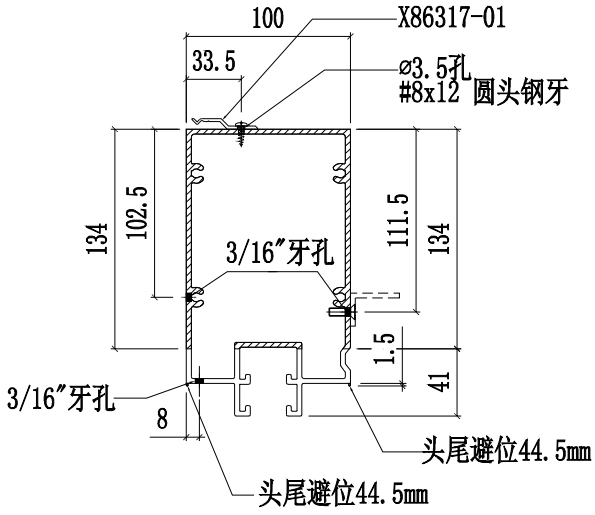

SECTION A-A

美特鋁質有限公司 MIDI Aluminium Fabricator Ltd.					工程號	J858	類別		物料號	-		
					地盘	康城11期	制圖	W.E.X	2022-07-29	圖號	X86308-22	
修改				採用工廠 ✓ 地盤 -	图纸名称	铝料加工图	復核	-	-	數量	-	
日期				材料颜色 香槟金 (ECD3X1009 9S-XF1)	材料	X86308 -	批准	-	-	單件重量	-	(KG)

部件编号	W(分格尺寸)	L	A	B	N	数量
X86308-22A	1856.5	1785.5	80	143	@300c/cx5	-

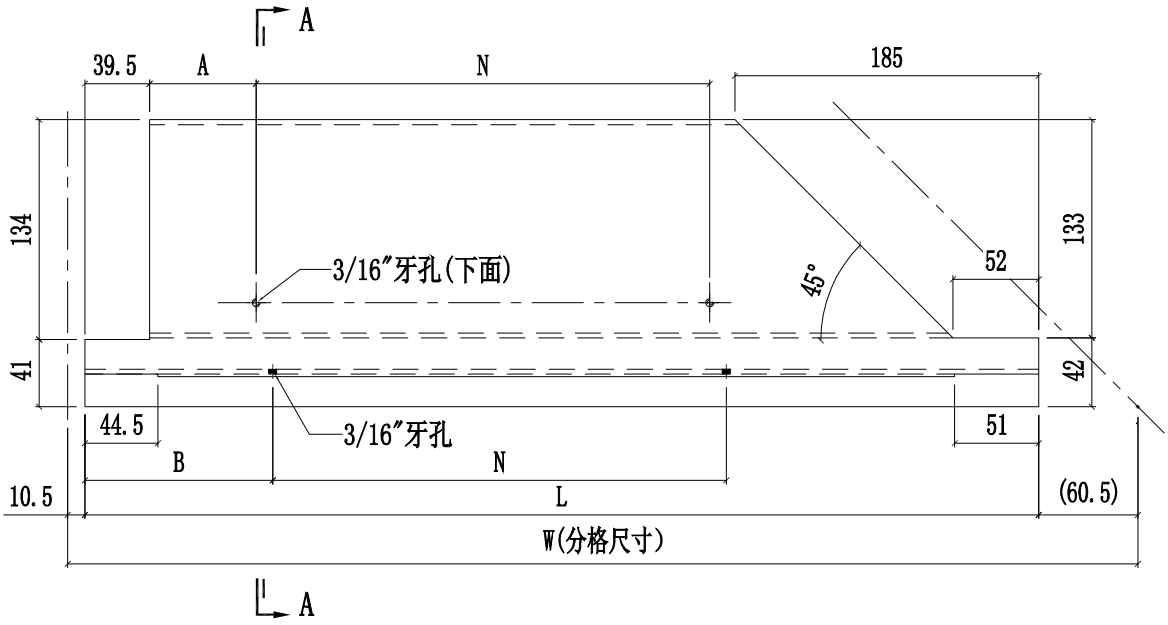

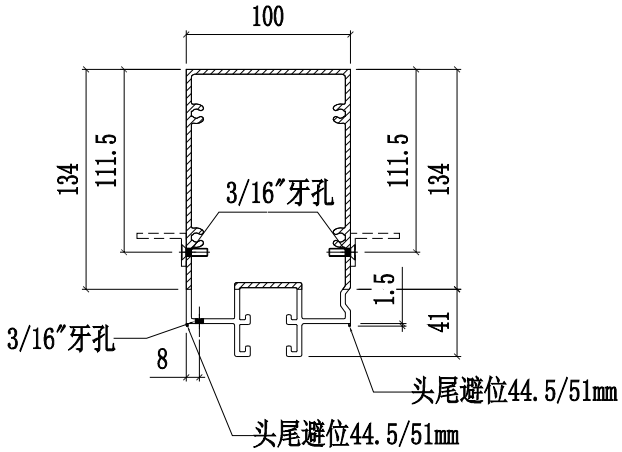

SECTION A-A

美特鋁質有限公司 MIDI Aluminium Fabricator Ltd.											
工程號	J858	類別		物料號	-						
地盘	康城11期	制圖	W.E.X	2022-07-29	圖號	X86308-23					
图纸名称	铝料加工图	復核	-	-	數量	-					
材料	X86308	批准	-	-	單件重量	-	(KG)				
修改				採用工廠 ✓ 地盤 -							
日期				材料颜色 香槟金 (ECD3X1009 9S-XF1)							

部件编号	W(分格尺寸)	L	A	B	N1	N2	数量
X86308-23A	765	694	74	97	@250c/cx2	@250c/cx2	-

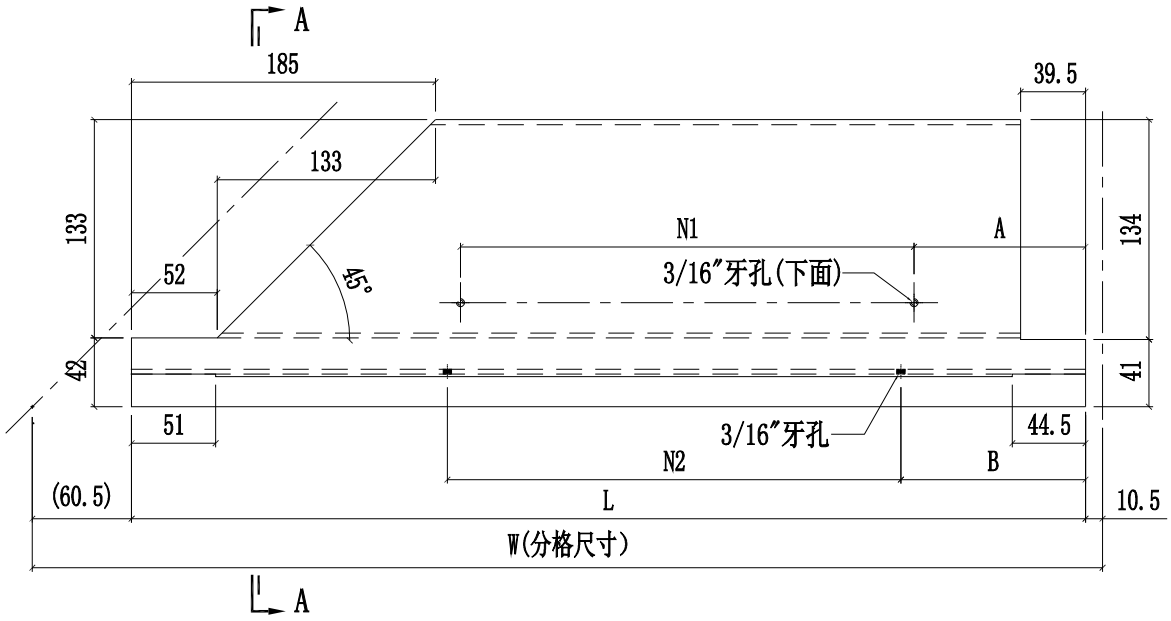

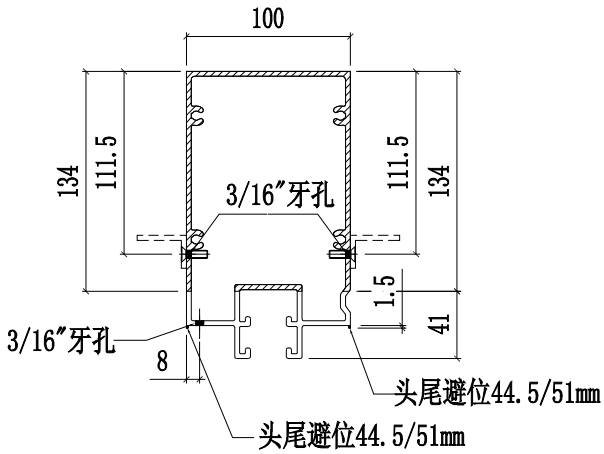

SECTION A-A

美特鋁質有限公司 MIDI Aluminium Fabricator Ltd.											
				工程號	J858	類別		物料號	-		
				地盘	康城11期	制圖	W.E.X	2022-07-29	圖號	X86308-19	
修改			採用工廠 ✓ 地盤 -	图纸名称	铝料加工图	復核	-	-	數量	-	
日期			材料颜色 香槟金 (ECD3X1009 9S-XF1)	材料	X86308	批准	- -	-	單件重量	-	(KG)

部件编号	W(分格尺寸)	L	N	数量
X86308-19A	1309	1288	@280c/cx4	-
X86308-19B	1724	1703	@300c/cx5	-
X86308-19C	1326	1305	@280c/cx4	-

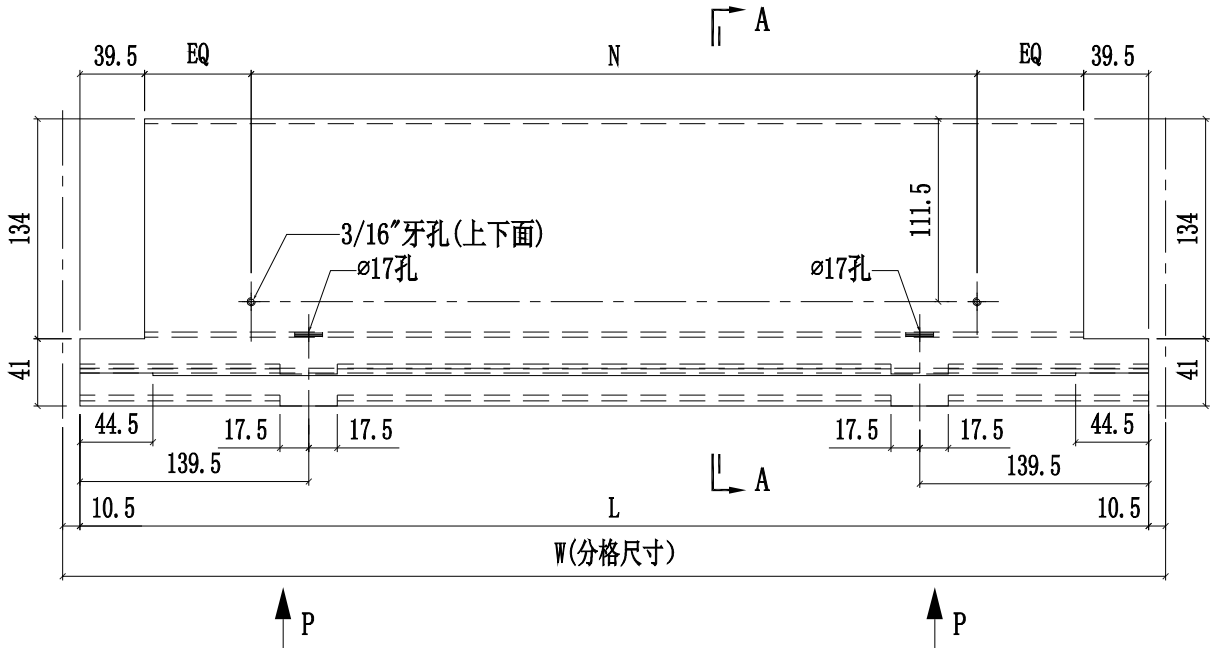

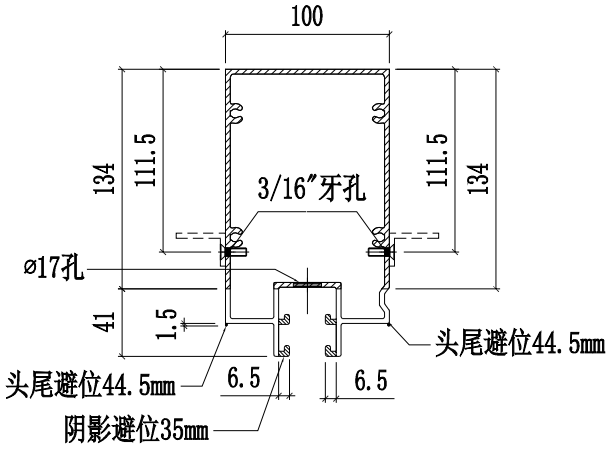

SECTION A-A

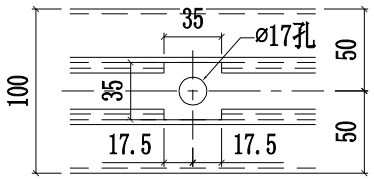

VIEW "P"

美特鋁質有限公司 MIDI Aluminium Fabricator Ltd.				工程號	J858	類別		物料號	-		
				地盘	康城11期	制圖	W.E.X	2022-07-29	圖號	X86308-20	
修改			採用工廠 ✓ 地盤 -	图纸名称	铝料加工图	復核	-	-	數量	-	
日期			材料颜色 香槟金 (ECD3X1009 9S-XF1)	材料	X86308	批准	- -	-	單件重量	-	(KG)

部件编号	W(分格尺寸)	L	N	数量
X86308-20A	750	729	@250c/cx2	-
X86308-20B	1656	1635	@280c/cx5	-
X86308-20C	1326	1305	@280c/cx4	-

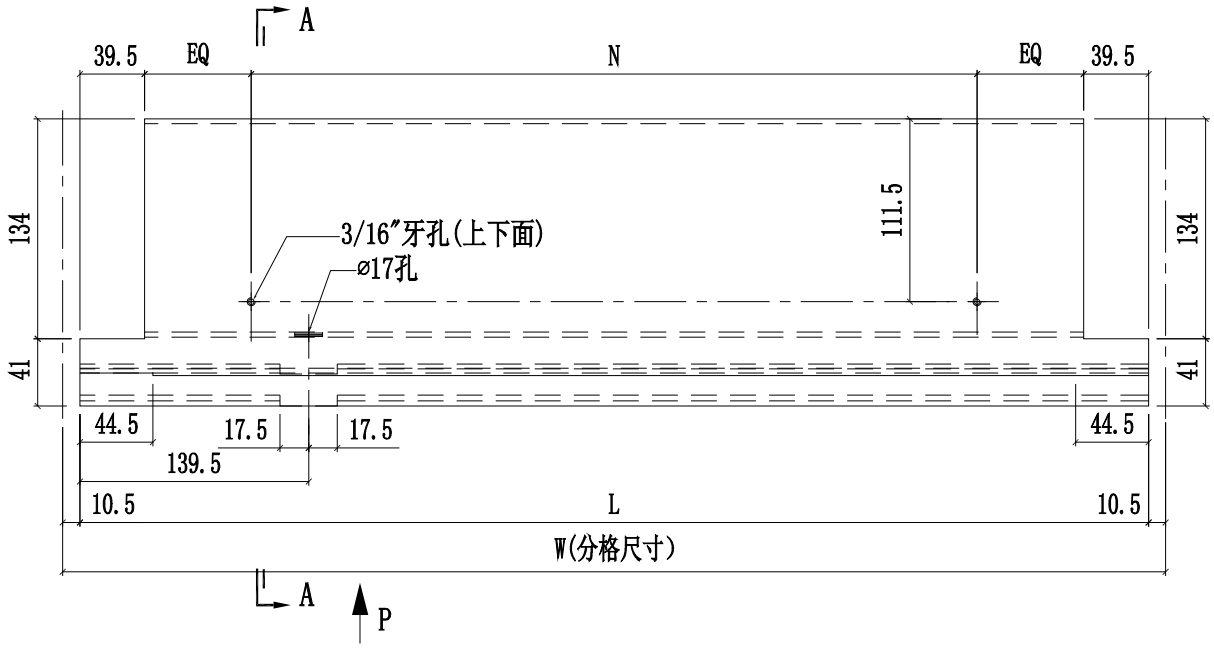

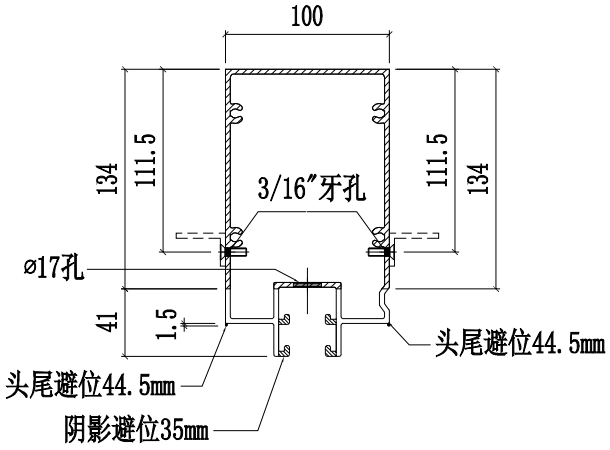

SECTION A-A

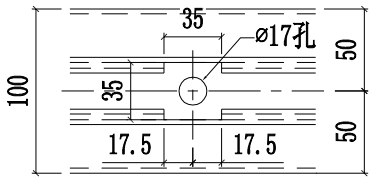

VIEW "P"

美特鋁質有限公司 MIDI Aluminium Fabricator Ltd.											
				工程號	J858	類別		物料號	-		
				地盘	康城11期	制圖	W.E.X	2022-07-29	圖號	X86308-21	
修改			採用工廠 ✓ 地盤 -	图纸名称	铝料加工图	復核	-	-	數量	-	
日期			材料颜色 香槟金 (ECD3X1009 9S-XF1)	材料	X86308	批准	- -	-	單件重量	-	(KG)

部件编号	W(分格尺寸)	L	N	数量
X86308-21A	750	729	@250c/cx2	-
X86308-21B	700	679	@250c/cx2	-

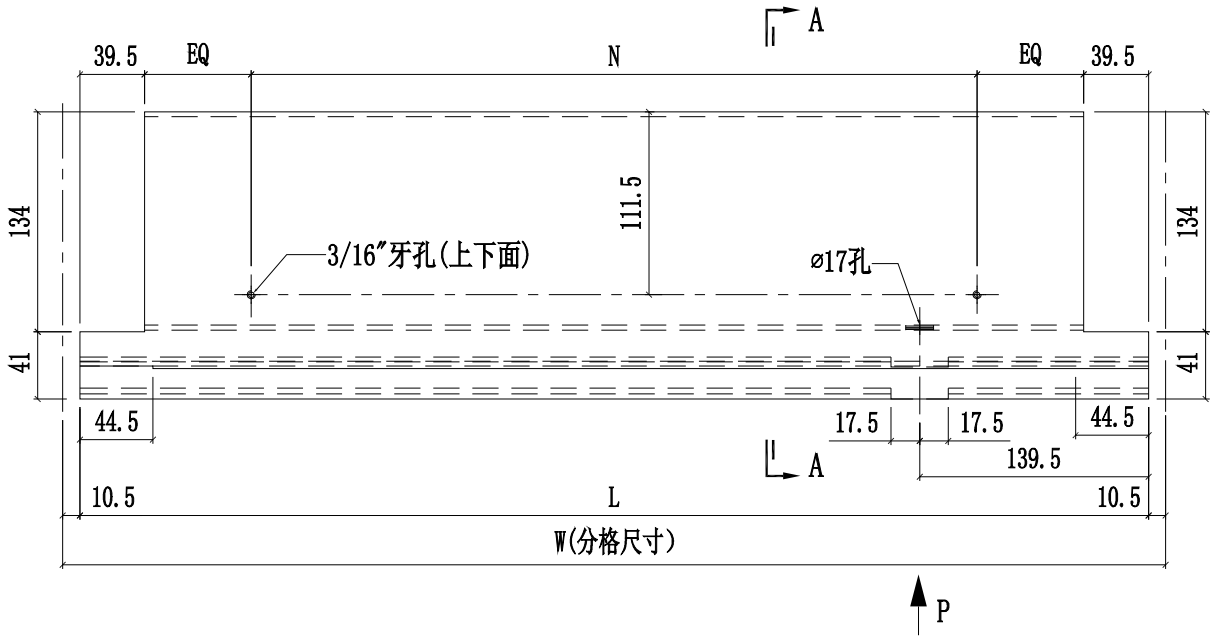

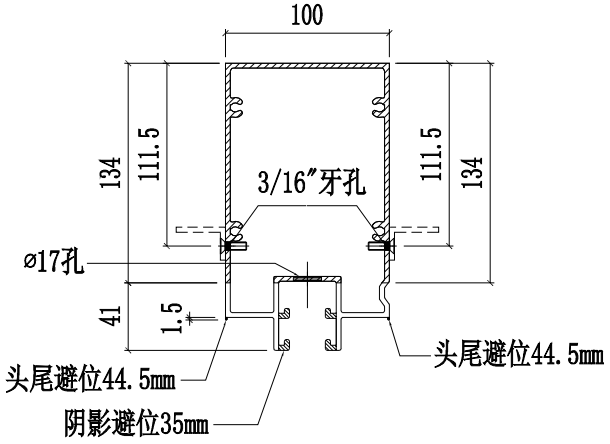

SECTION A-A

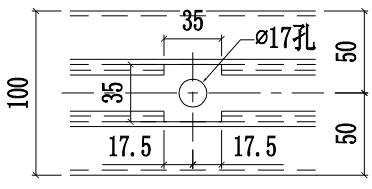

VIEW "P"

美特鋁質有限公司 MIDI Aluminium Fabricator Ltd.					工程號	J858	類別		物料號	-		
					地盤	康城11期	制圖	W.E.X	2022-07-29	圖號	X86309-01L	
修改				採用工廠 ✓ 地盤 -	图纸名称	铝料加工图	復核	-	-	數量	-	
日期				材料顏色 香槟金 (ECD3X1009 9S-XF1)	材料	X86309	批准	-	-	單件重量	-	(KG)

部件编号	W(分格尺寸)	L	N	数量
X86309-01LA	700	679	@250c/cx2	-
X86309-01LB	681	660	@250c/cx2	-

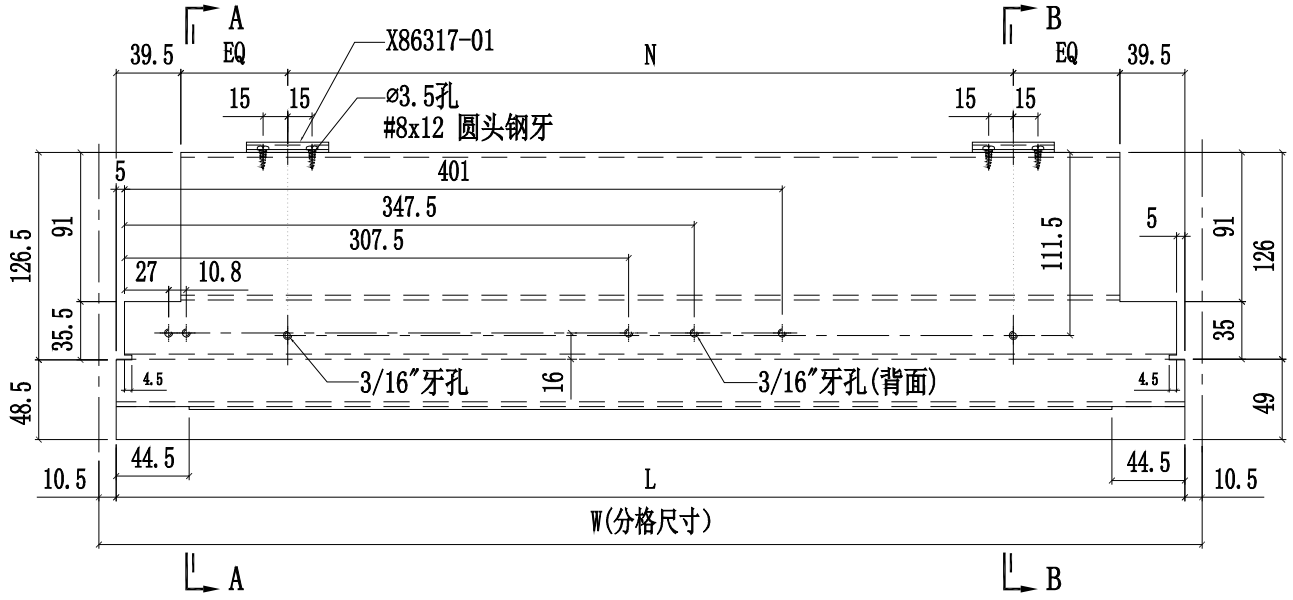

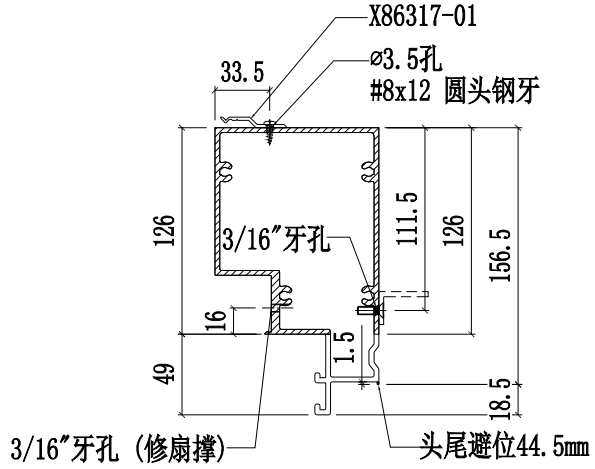

SECTION A-A

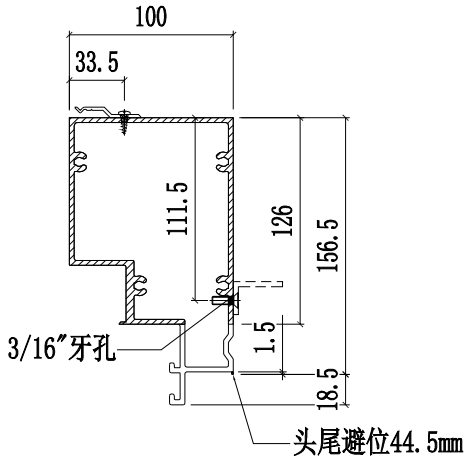

SECTION B-B

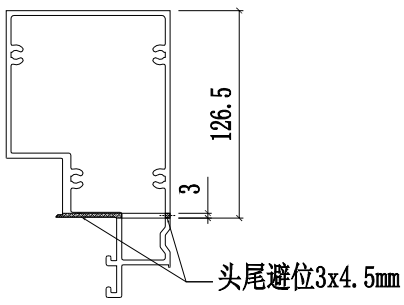

美特鋁質有限公司 MIDI Aluminium Fabricator Ltd.											
				工程號	J858	類別		物料號	-		
				地盘	康城11期	制圖	W.E.X	2022-07-29	圖號	X86309-01R	
修改			採用工廠 ✓ 地盤 -	图纸名称	铝料加工图	復核	-	-	數量	-	
日期			材料顏色 香槟金 (ECD3X1009 9S-XF1)	材料	X86309	批准	-	-	單件重量	-	(KG)

部件编号	W(分格尺寸)	L	N	数量
X86309-01RA	700	679	@250c/cx2	-
X86309-01RB	681	660	@250c/cx2	-

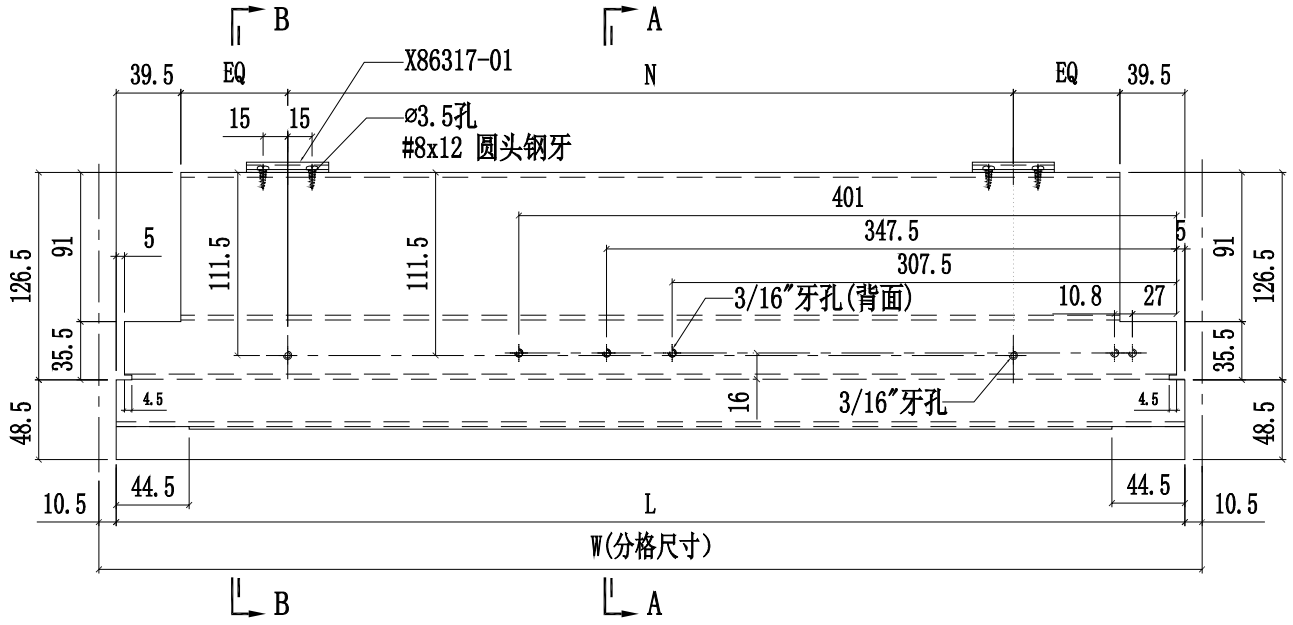

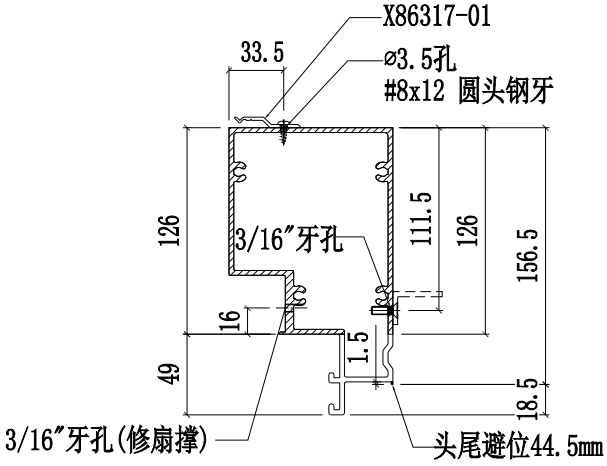

SECTION A-A

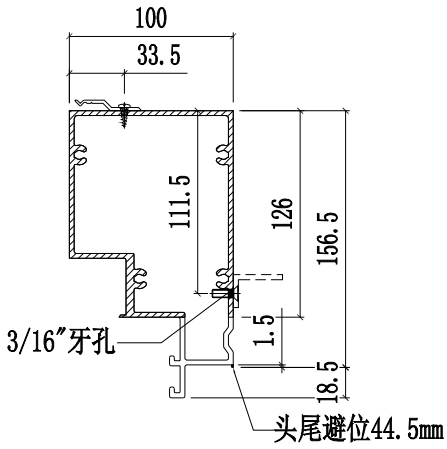

SECTION B-B

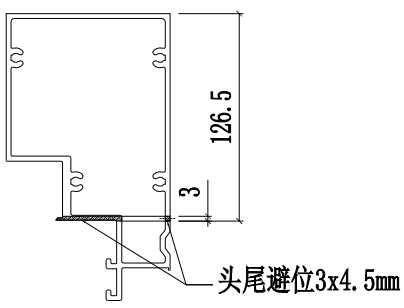

美特鋁質有限公司 MIDI Aluminium Fabricator Ltd.					工程號	J858	類別		物料號	-		
					地盤	康城11期	制圖	W.E.X	2022-07-29	圖號	X86309-02L	
修改				採用工廠 ✓ 地盤 -	图纸名称	铝料加工图	復核	-	-	數量	-	
日期				材料顏色 香槟金 (ECD3X1009 9S-XF1)	材料	X86309	批准	-	-	單件重量	-	(KG)

部件编号	W(分格尺寸)	L	L1	L2	A	B	N1	N2	数量
X86309-02LA	1725	1704	1014.5	689.5	82	92.5	@300c/cx5	@280c/cx3	-
X86309-02LB	1362.5	1341.5	670.8	670.8	80	90.5	@280c/cx4	@250c/cx2	-
X86309-02LC	1727.5	1706.5	1017	689.5	83.2	93.8	@300c/cx5	@280c/cx3	-

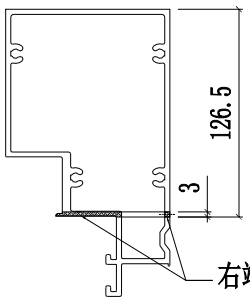

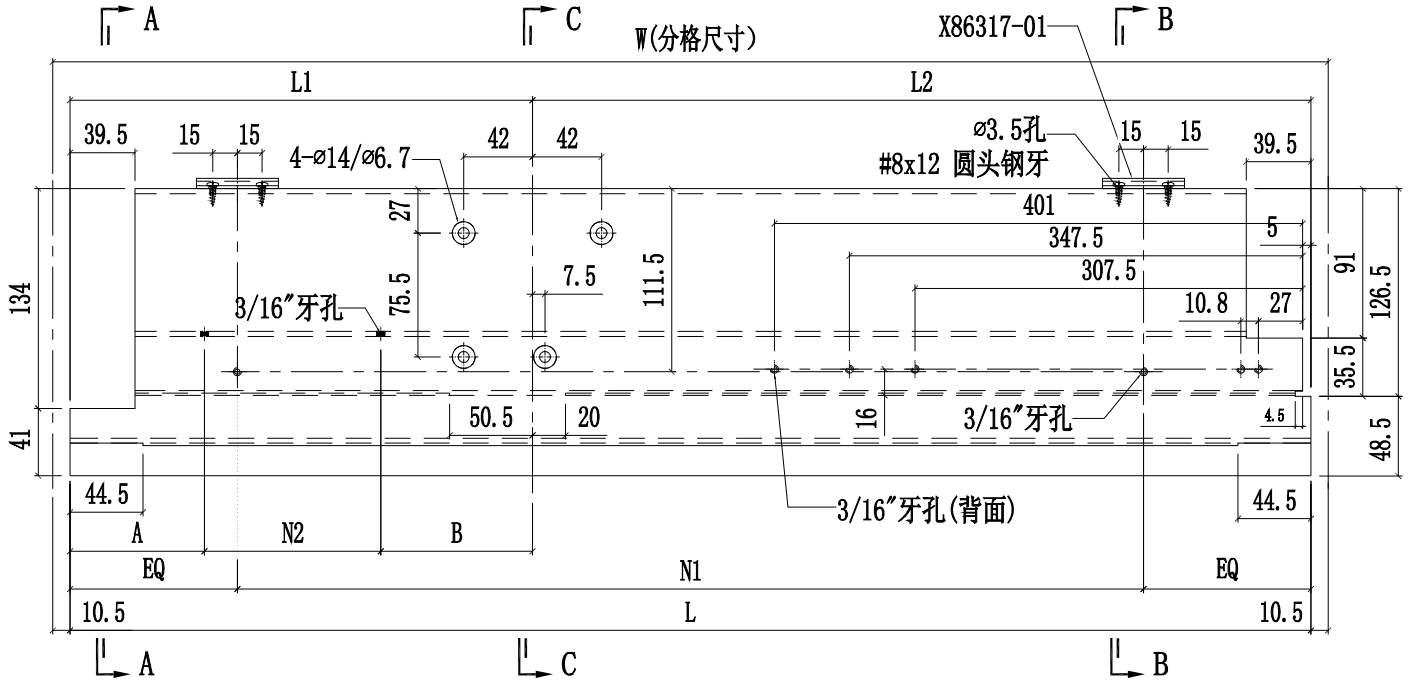

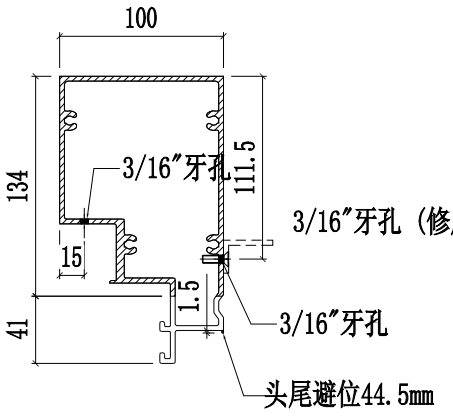

SECTION A-A

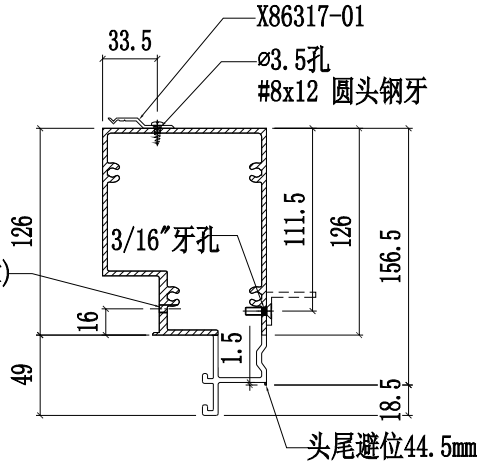

SECTION B-B

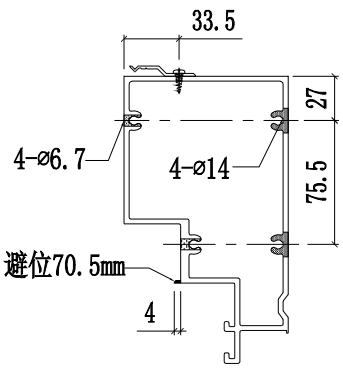

SECTION C-C

美特鋁質有限公司 MIDI Aluminium Fabricator Ltd.					工程號	J858	類別		物料號	-		
					地盤	康城11期	制圖	W.E.X	2022-07-29	圖號	X86309-02R	
修改				採用工廠 ✓ 地盤 -	图纸名称	铝料加工图	復核	-	-	數量	-	
日期				材料颜色 香槟金 (ECD3X1009 9S-XF1)	材料	X86309	批准	-	-	單件重量	-	(KG)

部件编号	W(分格尺寸)	L	L1	L2	A	B	N1	N2	数量
X86309-02RA	1725	1704	1014.5	689.5	82	92.5	@300c/cx5	@280c/cx3	-
X86309-02RB	1362.5	1341.5	670.8	670.8	80	90.5	@280c/cx4	@250c/cx2	-
X86309-02RC	1640	1619	929.5	689.5	84.5	95	@280c/cx5	@250c/cx3	-
X86309-02RD	1245	1224	612	612	150.8	161.2	@250c/cx4	@300c/cx1	-
X86309-02RE	1300	1279	739.5	539.5	114.5	125	@280c/cx4	@250c/cx2	-
X86309-02RF	1690	1669	979.5	689.5	109.5	120	@300c/cx5	@250c/cx3	-
X86309-02RG	1780	1759	1069.5	689.5	79.5	90	@300c/cx5	@300c/cx3	-

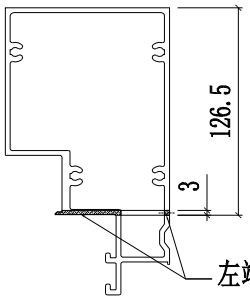

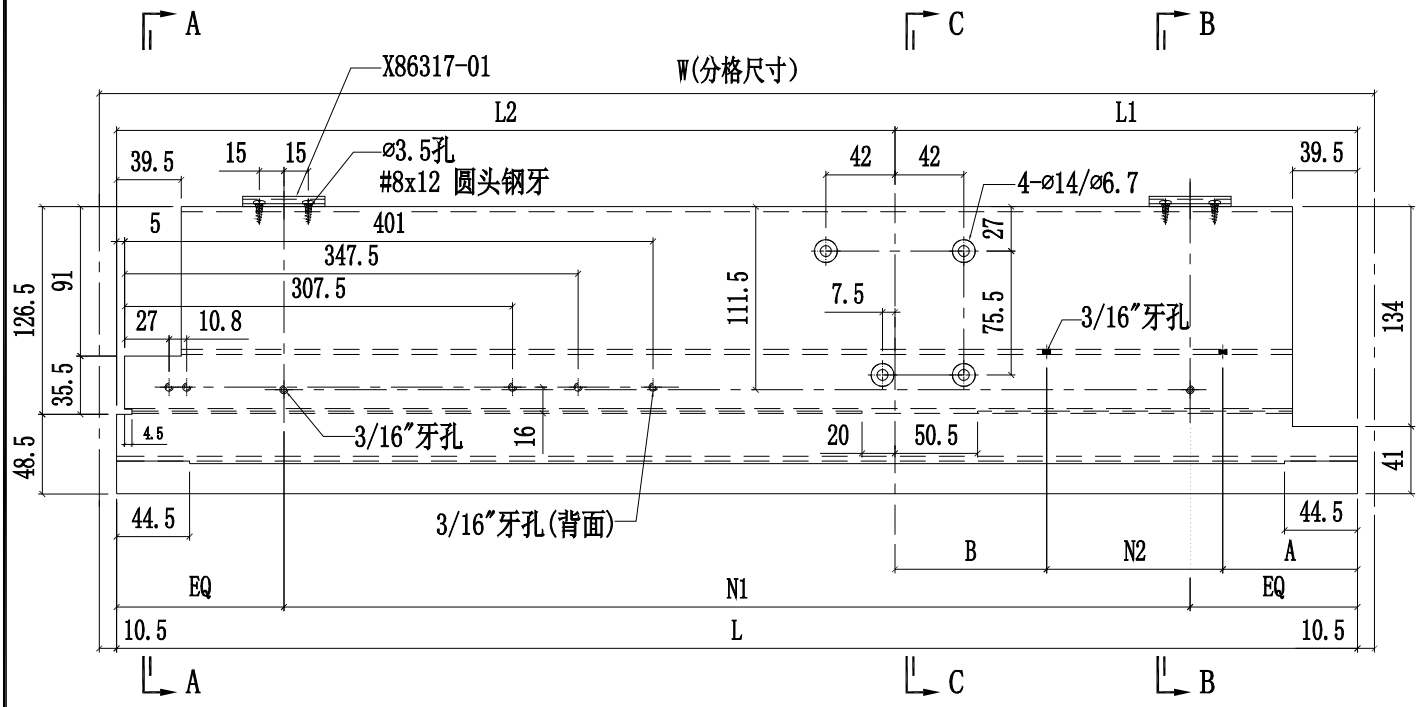

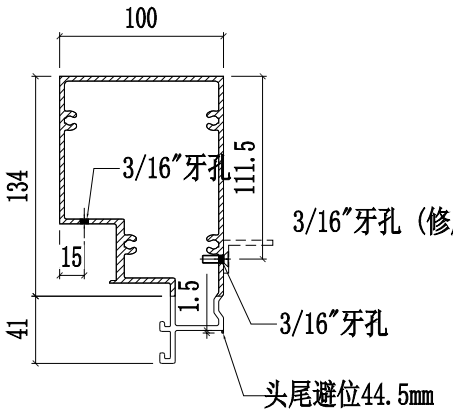

SECTION B-B

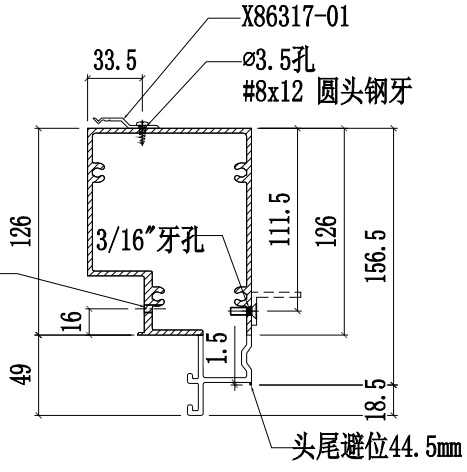

SECTION A-A

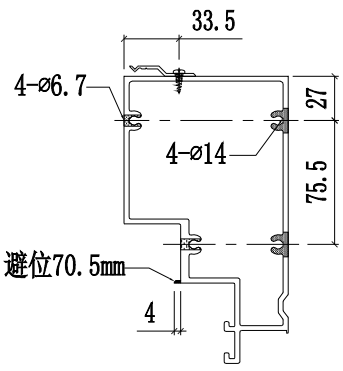

SECTION C-C

美特鋁質有限公司 MIDI Aluminium Fabricator Ltd.					工程號	J858	類別		物料號	-		
					地盤	康城11期	制圖	W.E.X	2022-07-29	圖號	X86309-03L	
修改				採用工廠 ✓ 地盤 -	图纸名称	铝料加工图	復核	-	-	數量	-	
日期				材料顏色 香槟金 (ECD3X1009 9S-XF1)	材料	X86309	批准	-	-	單件重量	-	(KG)

部件编号	W(分格尺寸)	L	A	N	数量
X86309-03LA	765	694	74	@250c/cx2	-

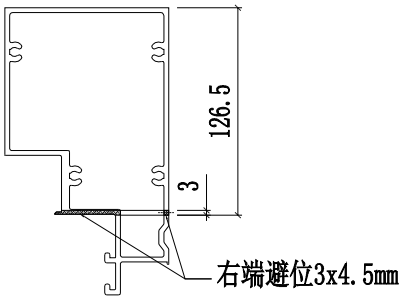

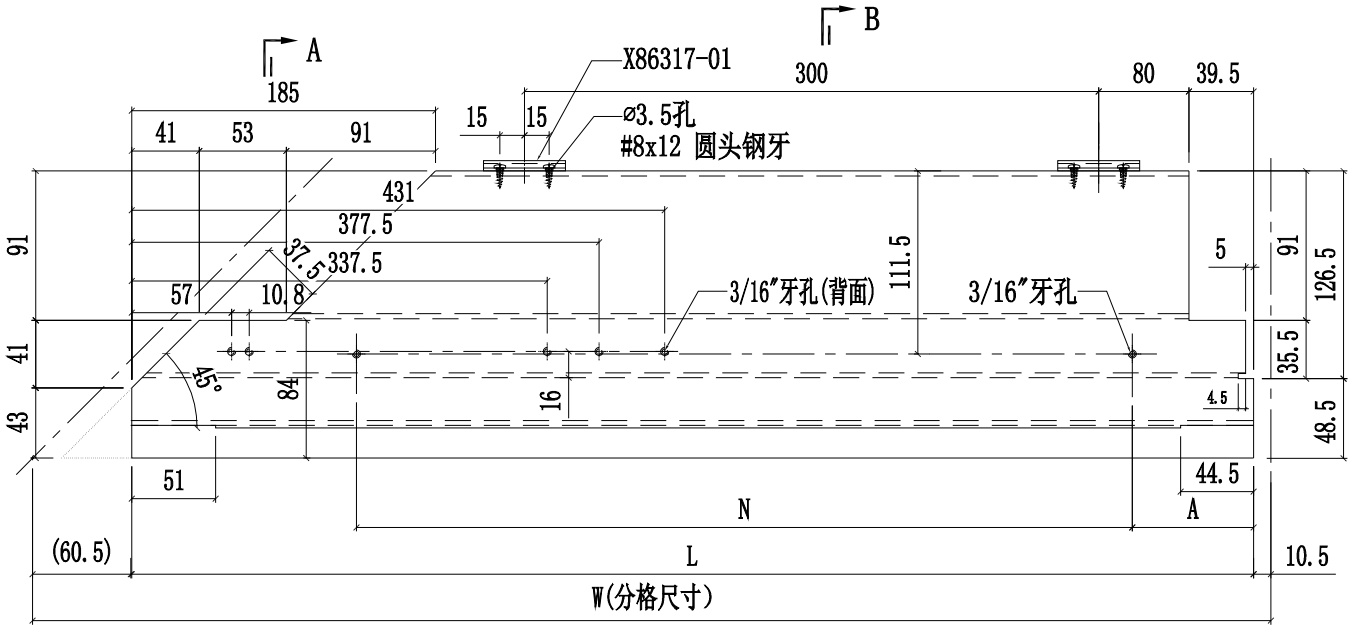

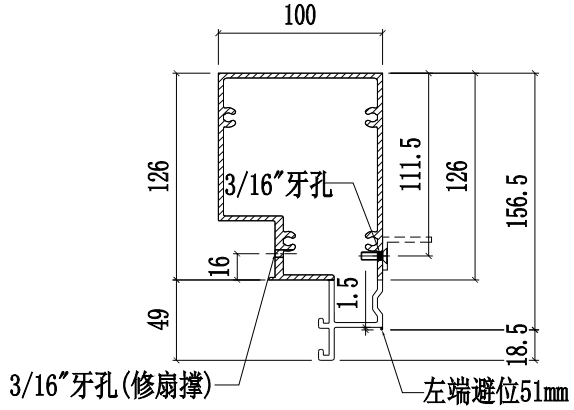

SECTION A-A

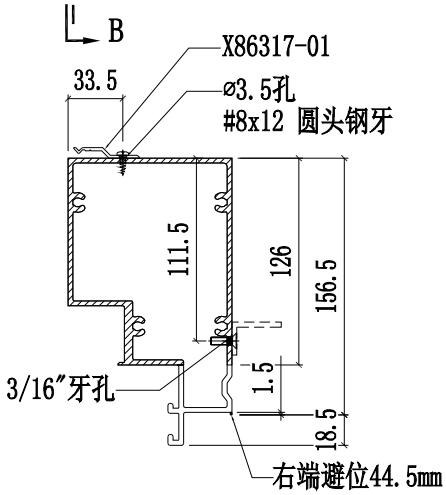

SECTION B-B

美特鋁質有限公司 MIDI Aluminium Fabricator Ltd.					工程號	J858	類別		物料號	-		
					地盤	康城11期	制圖	W.E.X	2022-07-29	圖號	X86309-03R	
修改				採用工廠 ✓ 地盤 -	图纸名称	铝料加工图	復核	-	-	數量	-	
日期				材料顏色 香槟金 (ECD3X1009 9S-XF1)	材料	X86309	批准	-	-	單件重量	-	(KG)

部件编号	W(分格尺寸)	L	A	N	数量
X86309-03RA	765	694	74	@250c/cx2	1

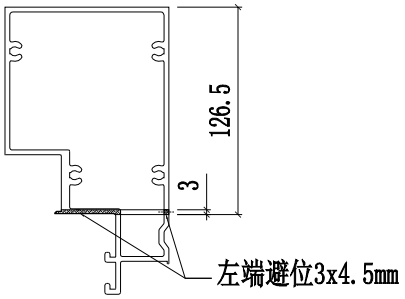

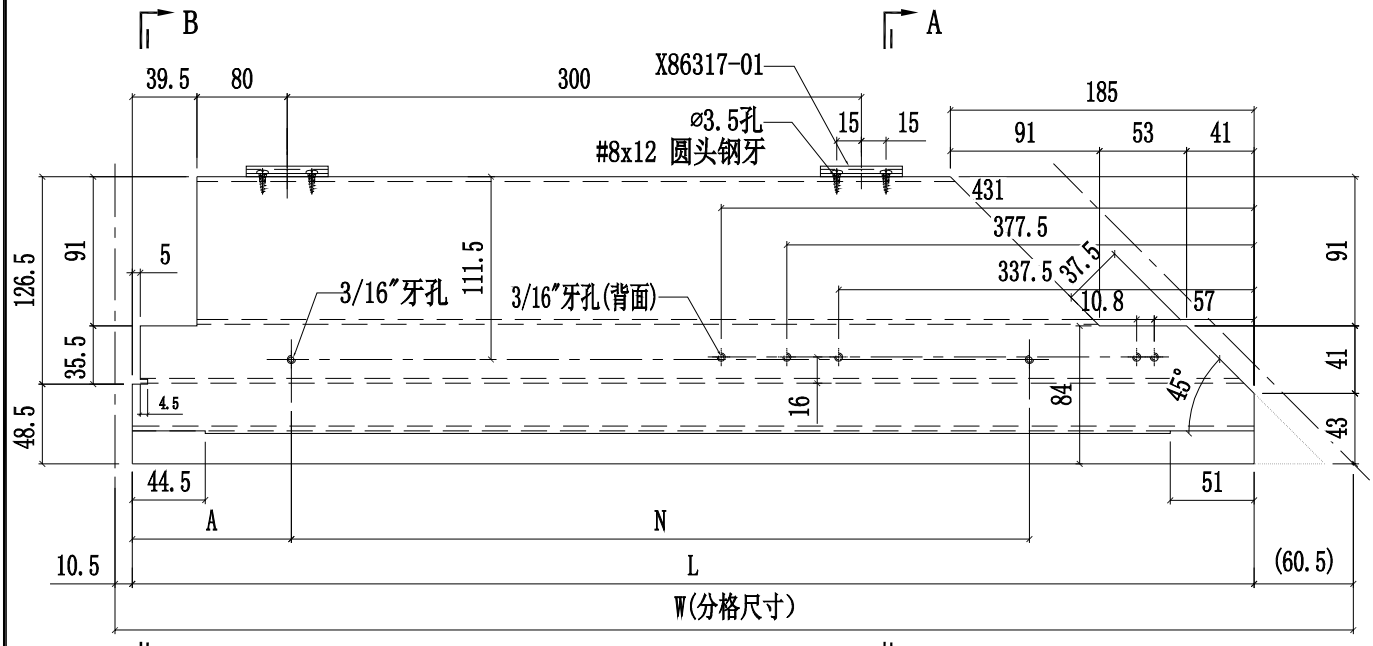

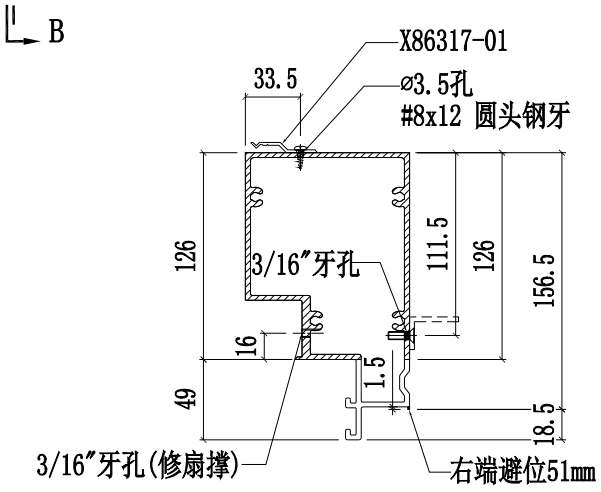

SECTION A-A

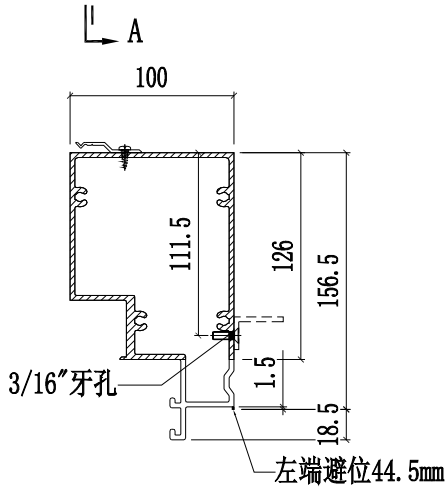

SECTION B-B

美特鋁質有限公司 MIDI Aluminium Fabricator Ltd.					工程號	J858	類別		物料號	-		
					地盤	康城11期	制圖	W.E.X	2022-07-29	圖號	X86309-05L	
修改				採用工廠 ✓ 地盤 -	图纸名称	铝料加工图	復核	-	-	數量	-	
日期				材料顏色 香槟金 (ECD3X1009 9S-XF1)	材料	X86309	批准	-	-	單件重量	-	(KG)

部件编号	W(分格尺寸)	L	N	数量
X86309-05LA	700	679	@250c/cx2	-
X86309-05LB	681	660	@250c/cx2	-
-	-	-	-	-

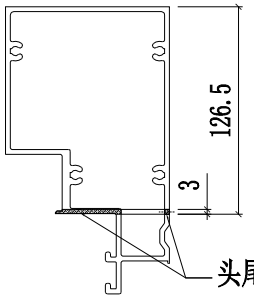

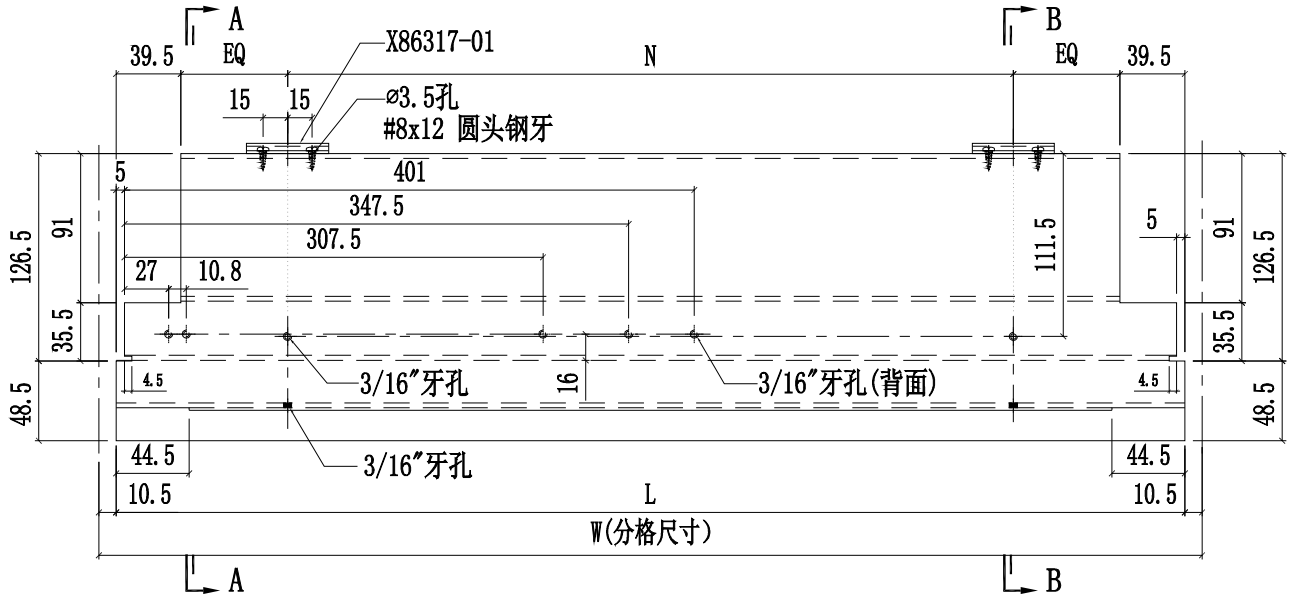

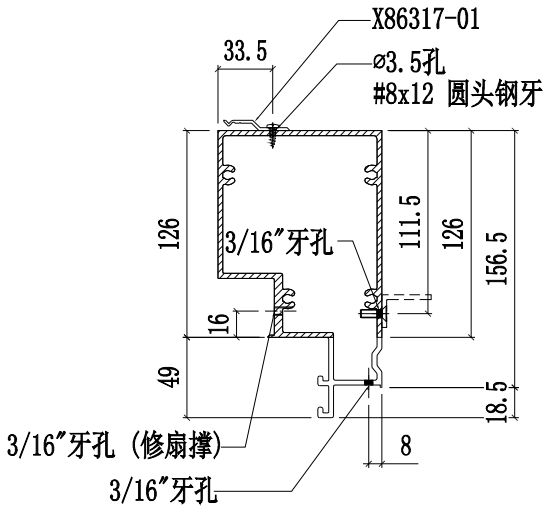

SECTION A-A

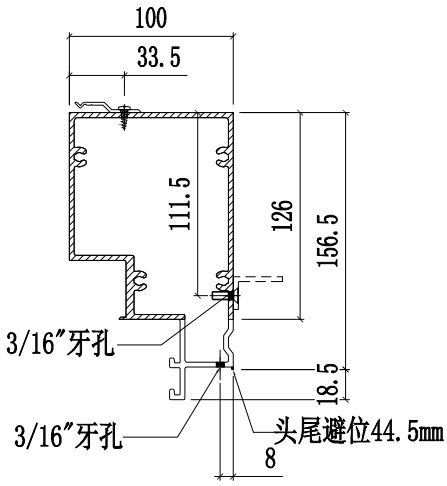

SECTION B-B

美特鋁質有限公司 MIDI Aluminium Fabricator Ltd.				工程號	J858	類別		物料號	-		
				地盤	康城11期	制圖	W.E.X	2022-07-29	圖號	X86309-05R	
修改			採用工廠 ✓ 地盤 -	图纸名称	铝料加工图	復核	-	-	數量	-	
日期			材料顏色 香槟金 (ECD3X1009 9S-XF1)	材料	X86309	批准	-	-	單件重量	-	(KG)

部件编号	W(分格尺寸)	L	N	数量
X86309-05RA	700	679	@250c/cx2	-
X86309-05RB	681	660	@250c/cx2	-
X86309-05RC	665	644	@245c/cx2	-
X86309-05RD	615	594	@220c/cx2	-

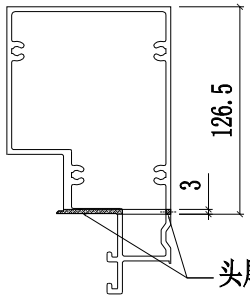

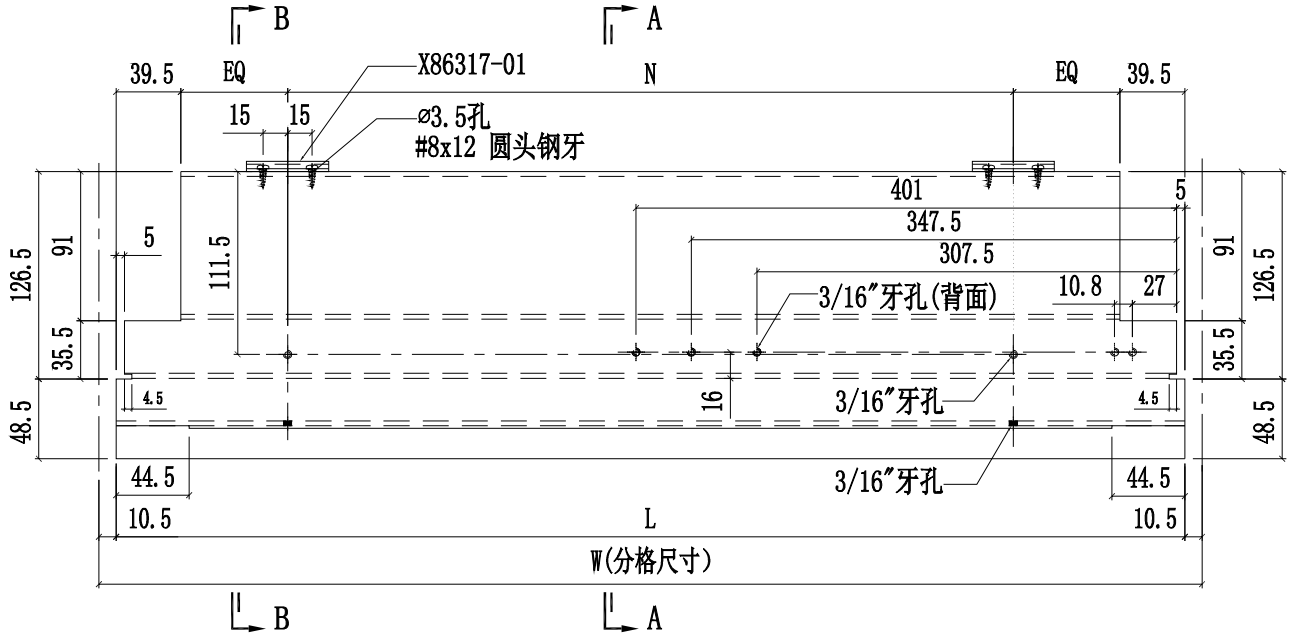

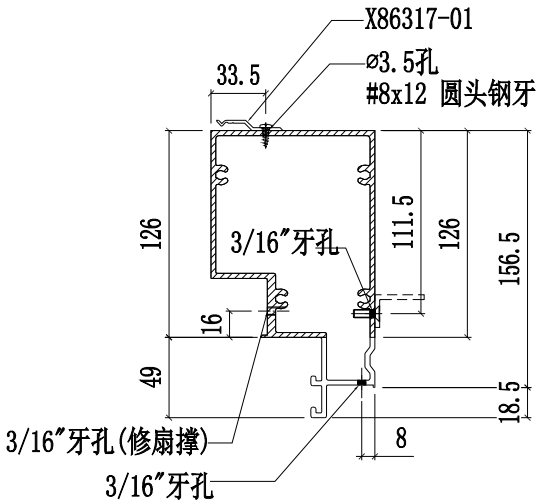

SECTION A-A

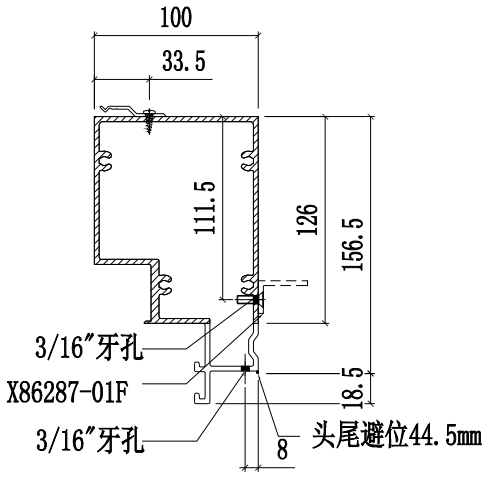

SECTION B-B

美特鋁質有限公司 MIDI Aluminium Fabricator Ltd.					工程號	J858	類別		物料號	-		
					地盤	康城11期	制圖	W.E.X	2022-07-29	圖號	X86309-06L	
修改				採用工廠 ✓ 地盤 -	图纸名称	铝料加工图	復核	-	-	數量	-	
日期				材料颜色 香槟金 (ECD3X1009 9S-XF1)	材料	X86309	批准	-	-	單件重量	-	(KG)

部件编号	W(分格尺寸)	L	L1	L2	A	B	N1	N2	数量
X86309-06LA	-	-	-	-	-	-	-	-	-
X86309-06LB	1362.5	1341.5	670.8	670.8	80	90.5	@280c/cx4	@250c/cx2	-
X86309-06LC	1727.5	1706.5	1017	689.5	83.2	93.8	@300c/cx5	@280c/cx3	-

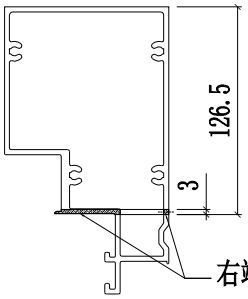

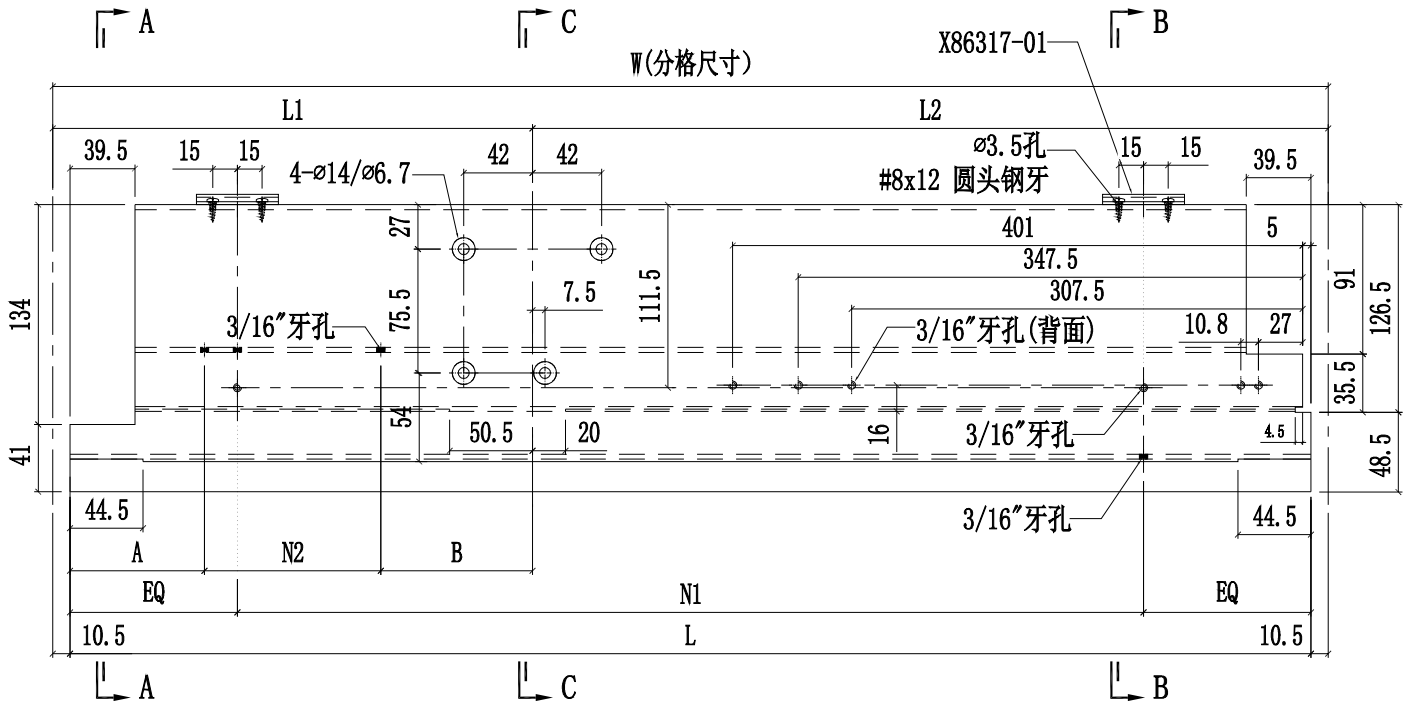

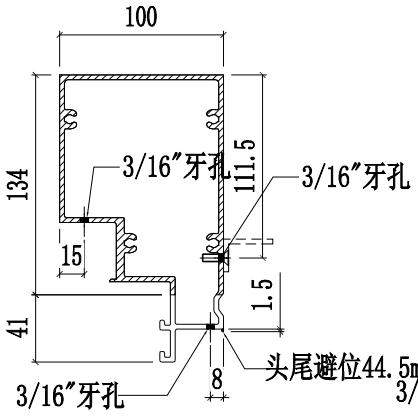

SECTION A-A

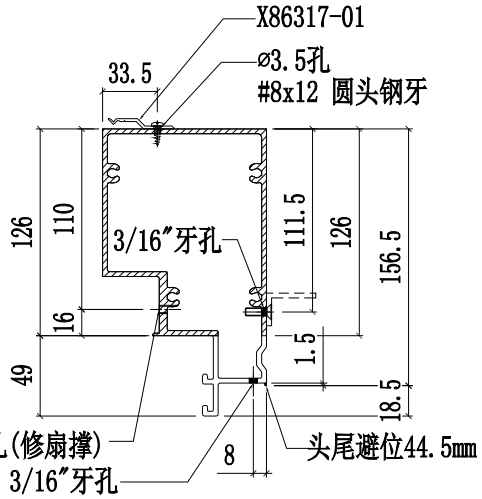

SECTION B-B

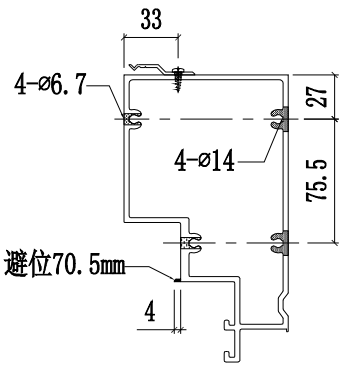

SECTION C-C

美特鋁質有限公司 MIDI Aluminium Fabricator Ltd.					工程號	J858	類別		物料號	-		
					地盤	康城11期	制圖	W.E.X	2022-07-29	圖號	X86309-06R	
修改				採用工廠 ✓ 地盤 -	图纸名称	铝料加工图	復核	-	-	數量	-	
日期				材料顏色 香槟金 (ECD3X1009 9S-XF1)	材料	X86309	批准	-	-	單件重量	-	(KG)

部件编号	W(分格尺寸)	L	L1	L2	A	B	N1	N2	数量
X86309-06RA	-	-	-	-	-	-	-	-	-
X86309-06RB	1362.5	1341.5	670.8	670.8	80	90.5	@280c/cx4	@250c/cx2	-
X86309-06RC	1640	1619	929.5	689.5	84.5	95	@280c/cx5	@250c/cx3	-
X86309-06RD	-	-	-	-	-	-	-	-	-
X86309-06RE	1300	1279	739.5	539.5	114.5	125	@280c/cx4	@250c/cx2	-
X86309-06RF	1400	1379	689.5	689.5	89.5	100	@300c/cx4	@250c/cx2	-
X86309-06RG	1690	1669	979.5	689.5	109.5	120	@300c/cx5	@250c/cx3	-
X86309-06RH	1780	1759	1069.5	689.5	79.5	90	@300c/cx5	@300c/cx3	-

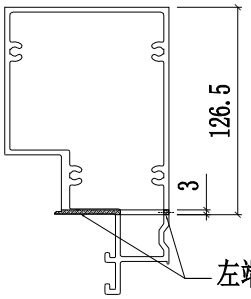

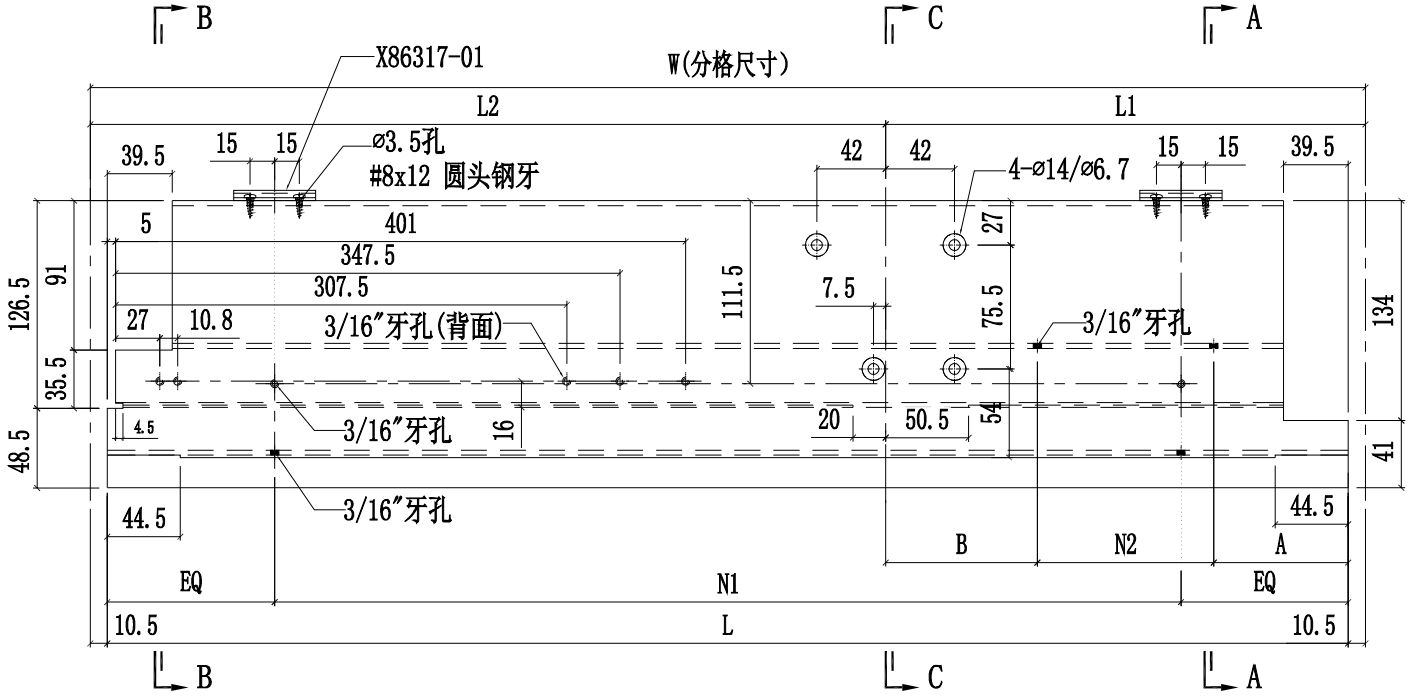

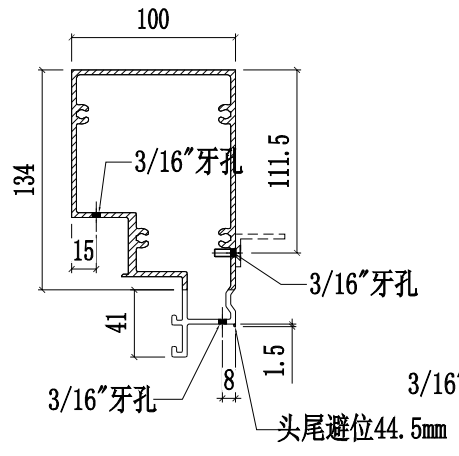

SECTION A-A

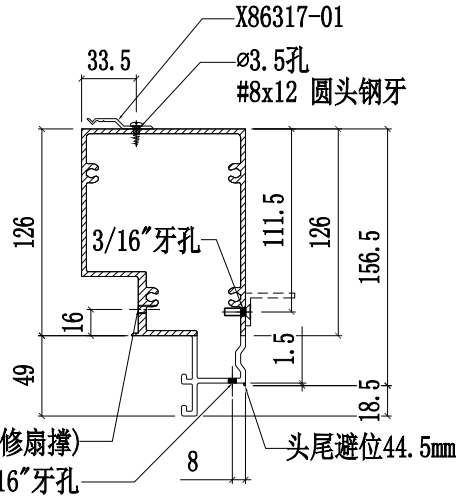

SECTION B-B

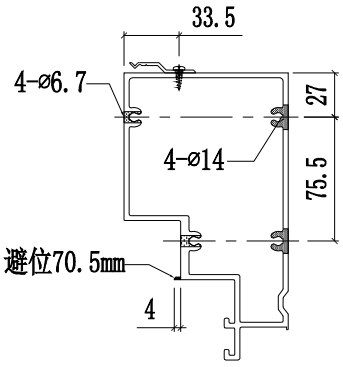

SECTION C-C

美特鋁質有限公司 MIDI Aluminium Fabricator Ltd.					工程號	J858	類別		物料號	-		
					地盘	康城11期	制圖	W.E.X	2022-07-29	圖號	X86309-07L	
修改				採用工廠 ✓ 地盤 -	图纸名称	铝料加工图	復核	-	-	數量	-	
日期				材料颜色 香槟金 (ECD3X1009 9S-XF1)	材料	X86309	批准	-	-	單件重量	-	(KG)

部件编号	W(分格尺寸)	L	A	B	N1	N2	数量
X86309-07LA	765	694	74	97	@250c/cx2	@250c/cx2	

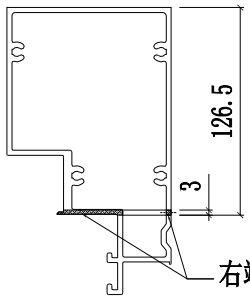

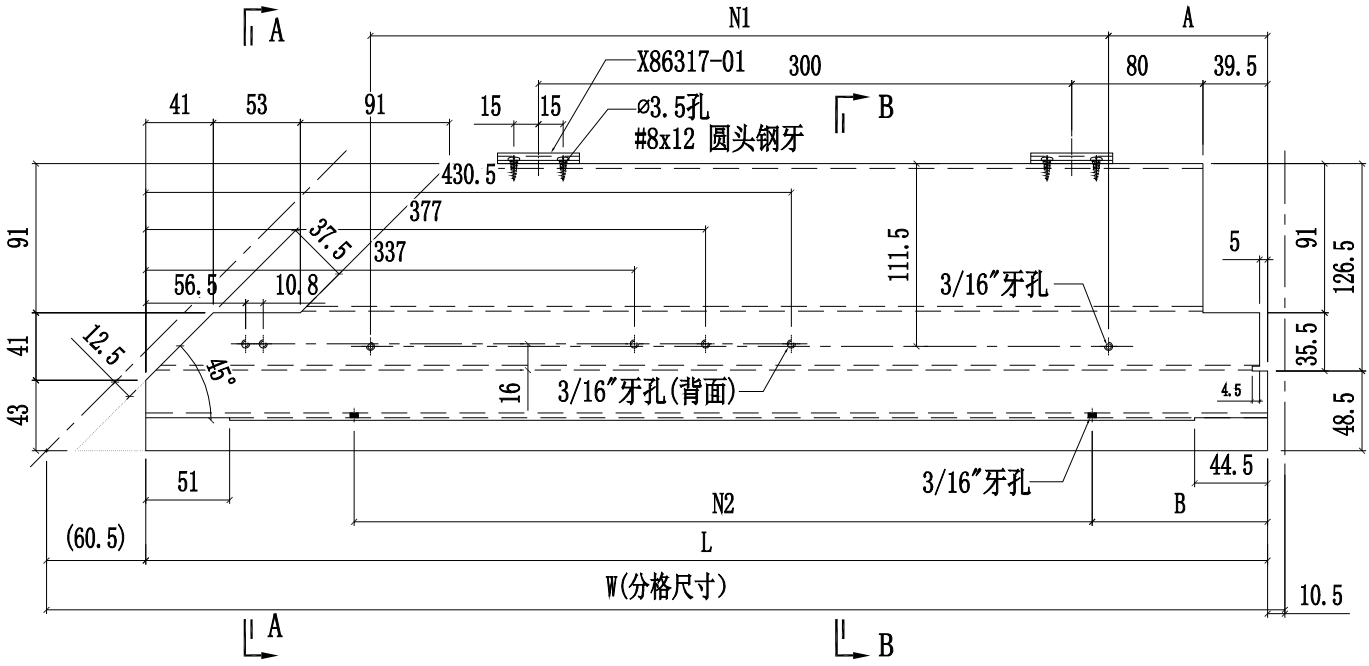

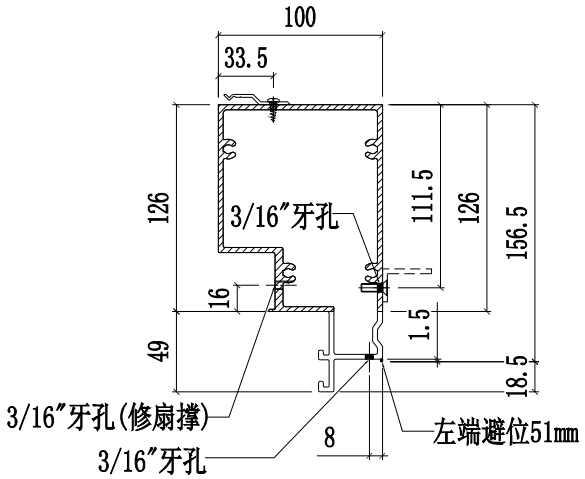

SECTION A-A

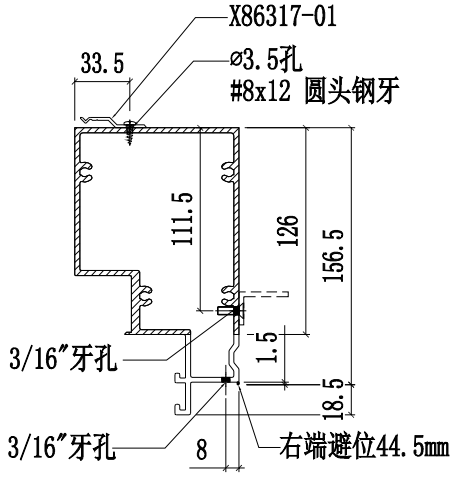

SECTION B-B

美特鋁質有限公司 MIDI Aluminium Fabricator Ltd.					工程號	J858	類別		物料號	-		
					地盤	康城11期	制圖	W.E.X	2022-07-29	圖號	X86309-07R	
修改				採用工廠 ✓ 地盤 -	图纸名称	铝料加工图	復核	-	-	數量	-	
日期				材料颜色 香槟金 (ECD3X1009 9S-XF1)	材料	X86309	批准	-	-	單件重量	-	(KG)

部件编号	W(分格尺寸)	L	A	B	N1	N2	数量
X86309-07RA	765	694	74	97	@250c/cx2	@250c/cx2	

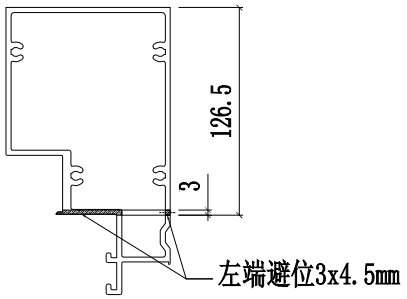

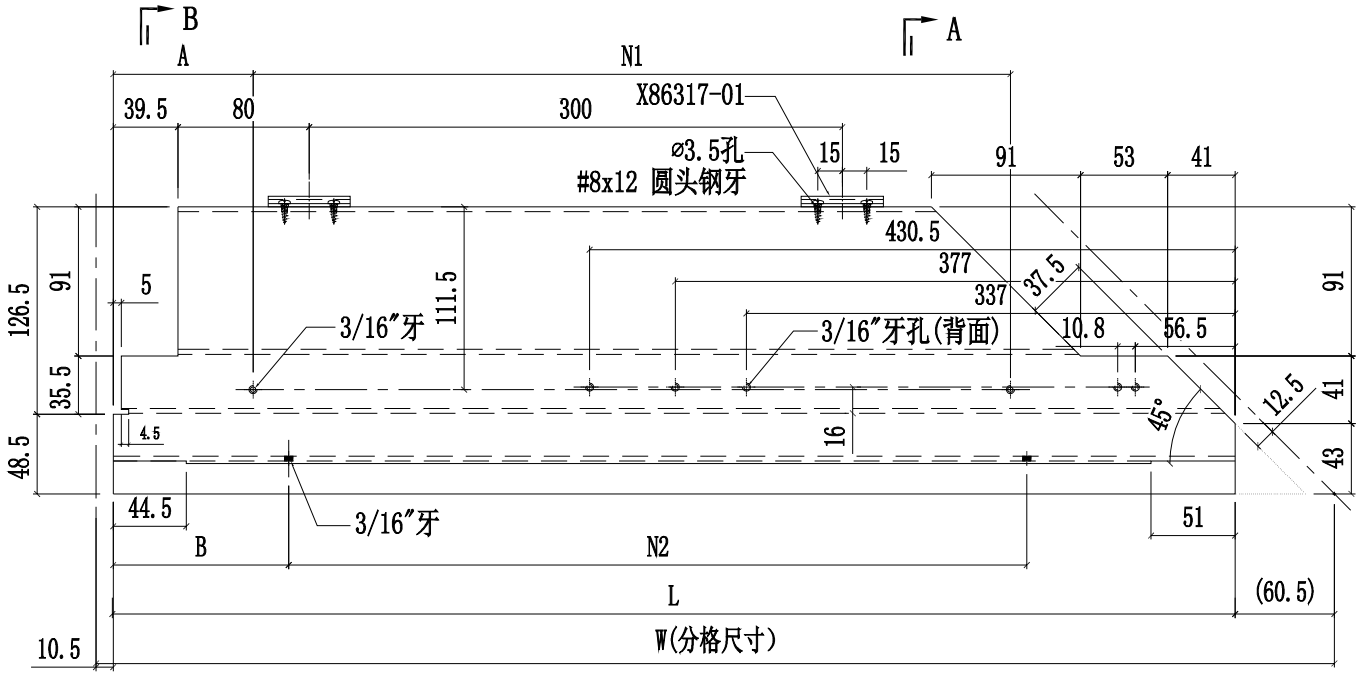

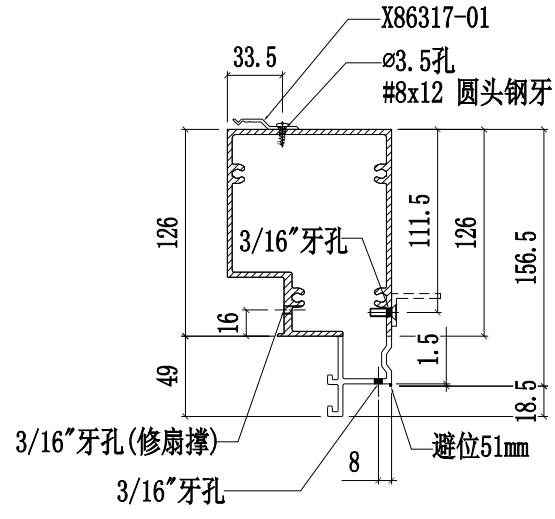

SECTION A-A

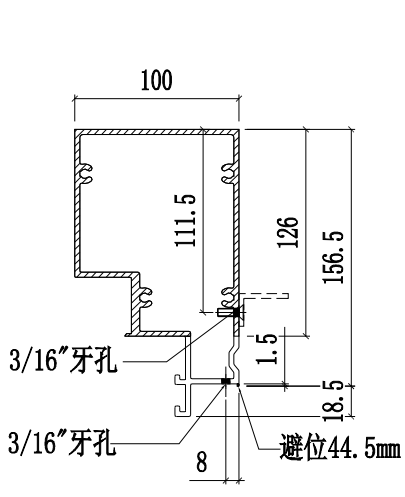

SECTION B-B

美特鋁質有限公司 MIDI Aluminium Fabricator Ltd.					工程號	J858	類別		物料號	-		
					地盤	康城11期	制圖	W.E.X	2022-07-29	圖號	X86309-09	
修改				採用工廠 ✓ 地盤 -	图纸名称	铝料加工图	復核	-	-	數量	-	
日期				材料顏色 香槟金 (ECD3X1009 9S-XF1)	材料	X86309	批准	-	-	單件重量	-	(KG)

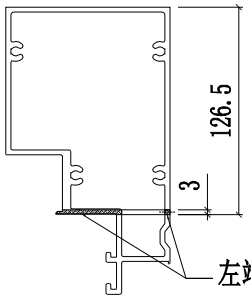

部件编号	W(分格尺寸)	L	数量
X86309-09A	1825	1754	-

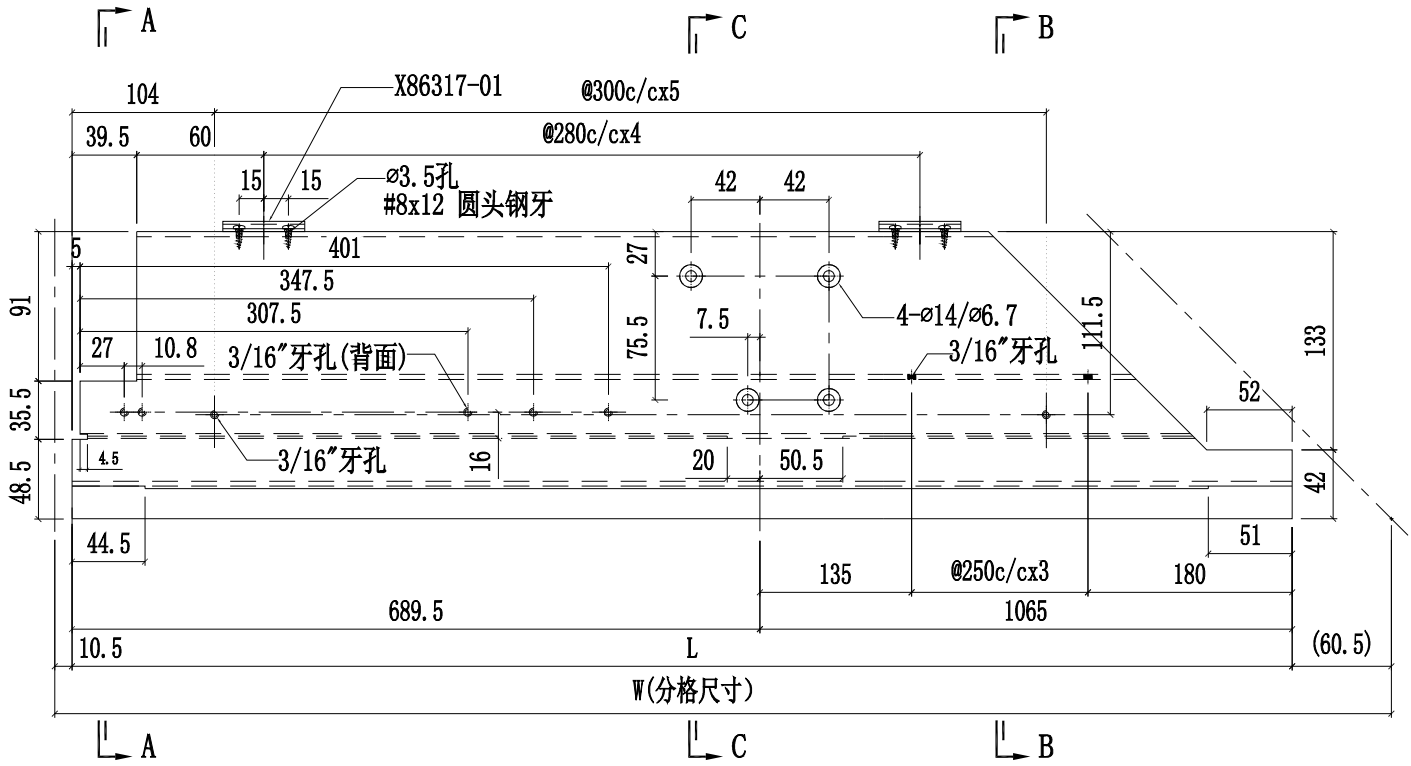

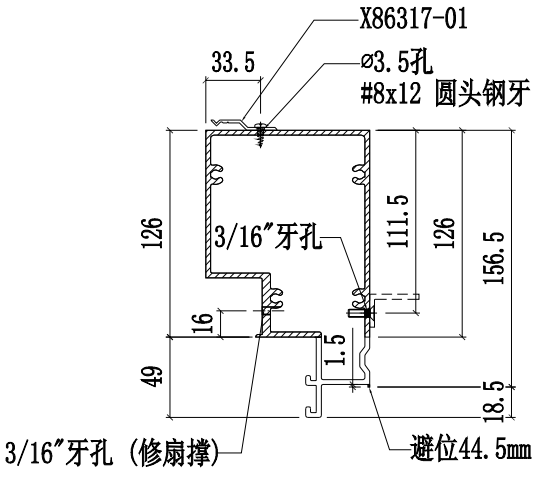

SECTION A-A

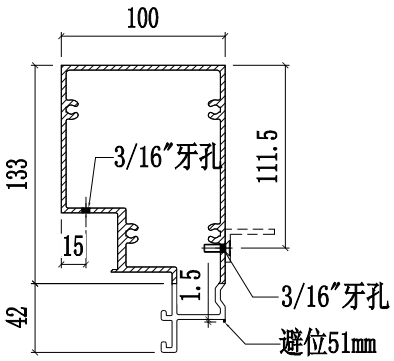

SECTION B-B

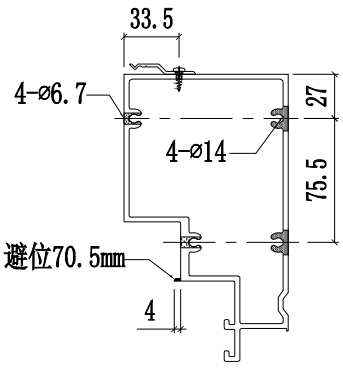

SECTION C-C

美特鋁質有限公司 MIDI Aluminium Fabricator Ltd.					工程號	J858	類別		物料號	-		
					地盤	康城11期	制圖	W.E.X	2022-07-29	圖號	X86309-10	
修改				採用工廠 ✓ 地盤 -	图纸名称	铝料加工图	復核	-	-	數量	-	
日期				材料顏色 香槟金 (ECD3X1009 9S-XF1)	材料	X86309	批准	-	-	單件重量	-	(KG)

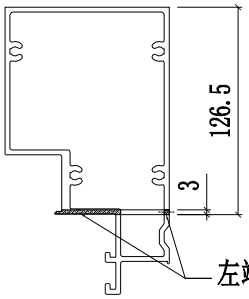

部件编号	W(分格尺寸)	L	数量
X86309-10A	1825	1754	-

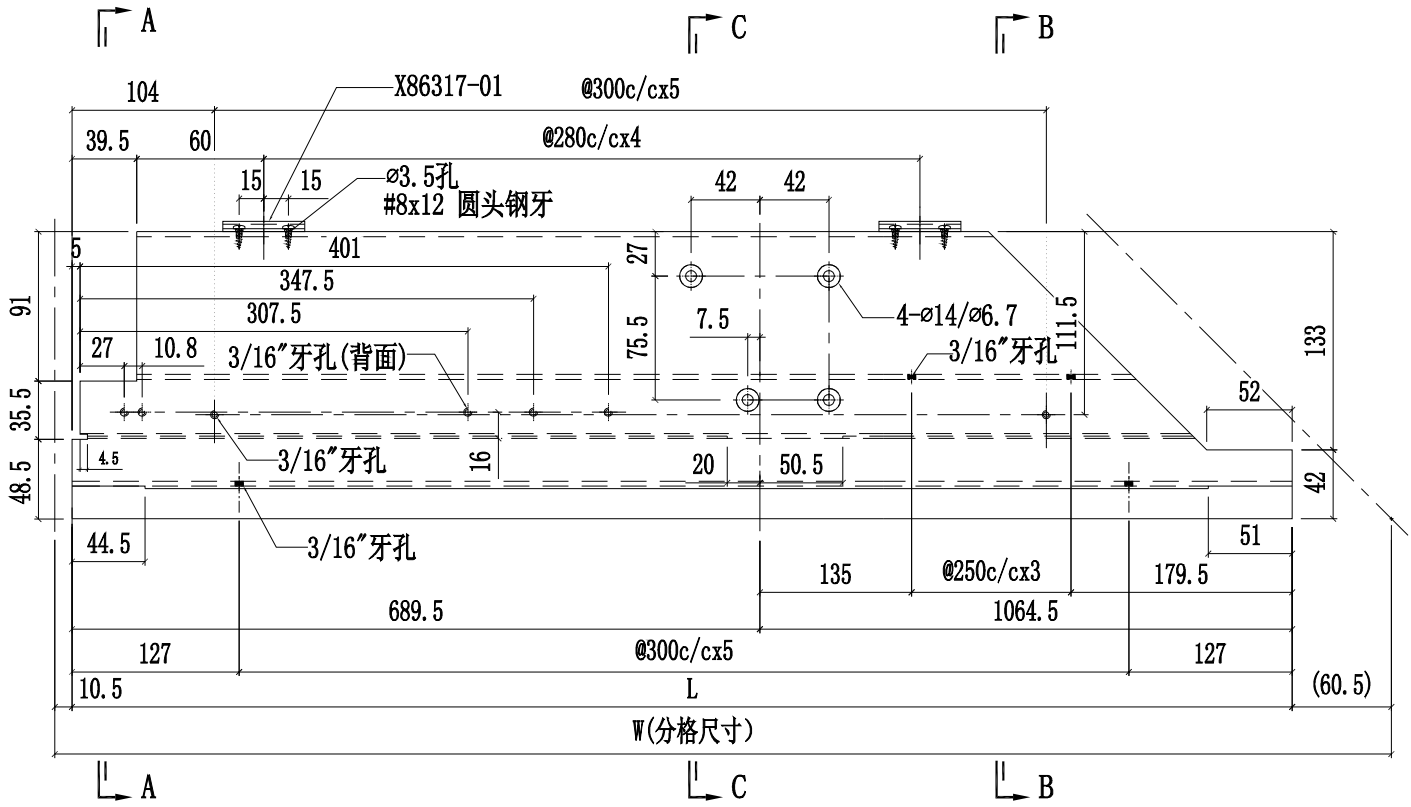

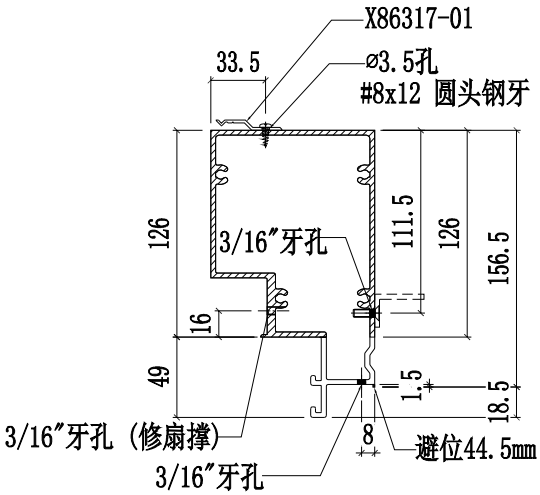

SECTION A-A

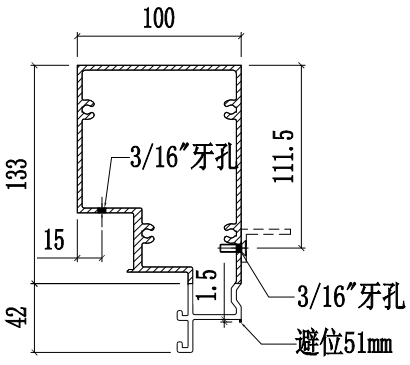

SECTION B-B

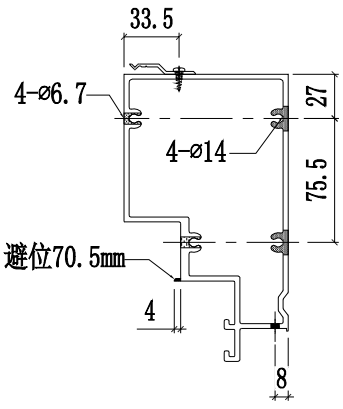

SECTION C-C

美特鋁質有限公司 MIDI Aluminium Fabricator Ltd.													
						工程號	J858	類別		物料號	-		
						地盘	康城11期	制圖	W.E.X	2022-09-08	圖號	L065-01	
修改	-			採用	工廠 ✓ 地盤	图纸名称	铝角码	復核	-	-	數量	-	
日期	-			材料颜色	络化	材料	16x16x3mm铝角(L065)	批准	-	-	單件重量	-	(KG)

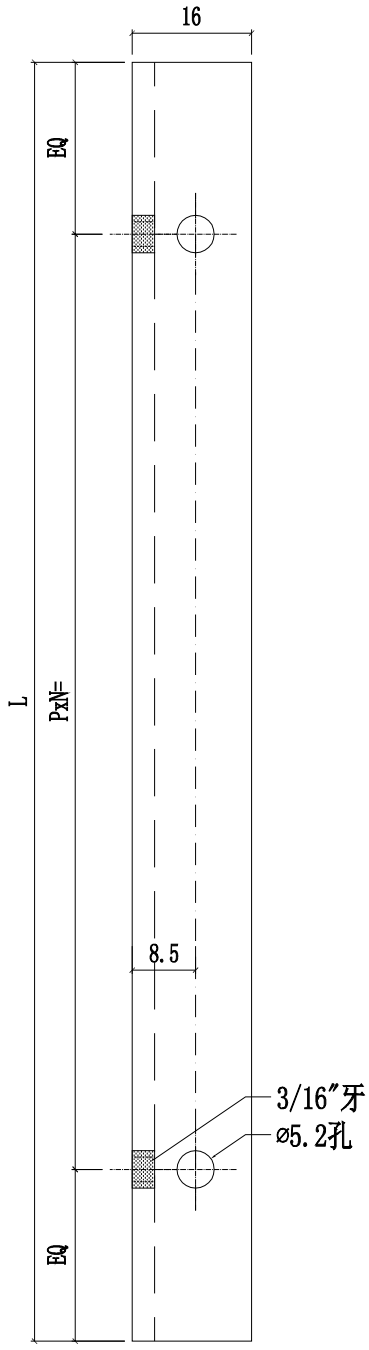

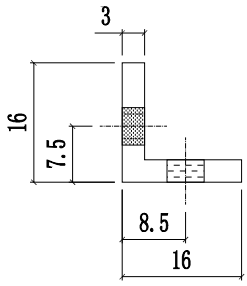

编号	L	NxM
L065-01-21	1704	@300c/cx5
L065-01-20	1807	@300c/cx5
L065-01-19	1673	@280c/cx5
L065-01-18	1765	@300c/cx5
L065-01-17	1752	@300c/cx5
L065-01-16	692	@250c/cx2
L065-01-15	1784	@300c/cx5
L065-01-14	1757	@300c/cx5
L065-01-13	1567	@280c/cx5
L065-01-12	1667	@300c/cx5
L065-01-11	592	@220c/cx2
L065-01-10	1277	@280c/cx4
L065-01-09	1402	@300c/cx4
L065-01-08	658	@250c/cx2
L065-01-07	1339.5	@280c/cx4
L065-01-06	1377	@300c/cx4
L065-01-05	1539.5	@300c/cx4
L065-01-04	1617	@280c/cx5
L065-01-03	642	@245c/cx2
L065-01-02	677	@250c/cx2
L065-01-01	1832	@300c/cx5

美特鋁質有限公司 MIDI Aluminium Fabricator Ltd.					工程號	J858	類別		物料號	-		
					地盘	康城11期	制圖	W.E.X	2022-07-29	圖號	X86317-01	
修改				採用工廠 ✓ 地盤	图纸名称	室内收口之字扣码	復核	-	-	數量	-	
日期				材料颜色 络化	材料	X86317	批准	-	-	單件重量	-	(KG)

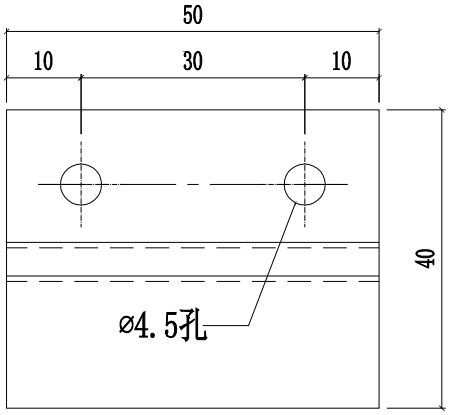

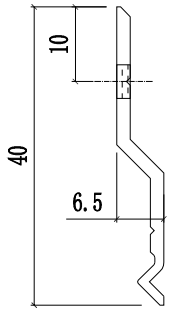

美特鋁質有限公司 MIDI Aluminium Fabricator Ltd.				工程號	J858	類別		物料號	-		
				地盘	康城11期	制圖	W.E.X	2022-07-29	圖號	N516-01	
修改			採用工廠 ✓ 地盤	图纸名称	铝角	復核	-	-	數量	-	
日期			材料颜色 络化	材料	20x40x3铝角(L516)	批准	-	-	單件重量	-	(KG)

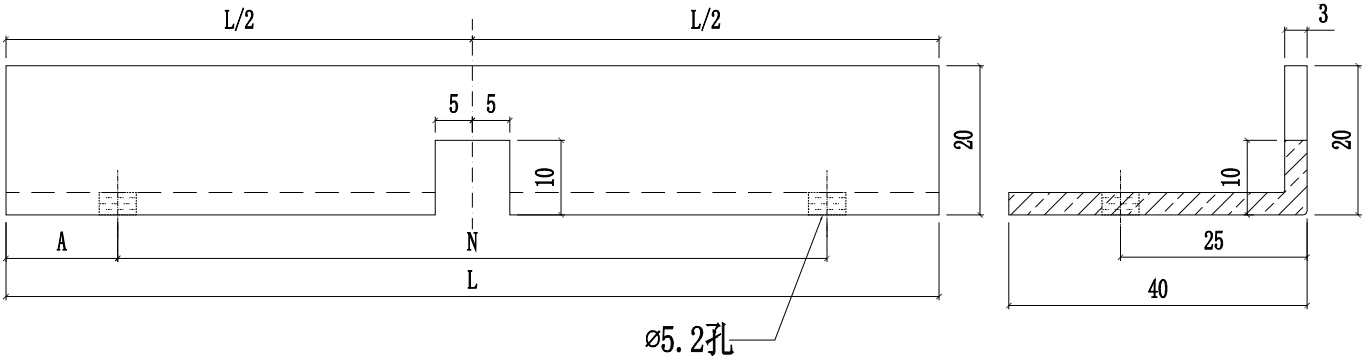

N516-01Z	625	27.5	@190c/cx3	-
N516-01Y	873	24	@275c/cx3	-
N516-01X	903	39	@275c/cx3	-
N516-01W	1216	45.5	@225c/cx5	-
N516-01V	640	20	@200c/cx3	-
N516-01U	1546	23	@300c/cx5	-
N516-01T	1614	57	@300c/cx5	-
N516-01S	1471	48	@275c/cx5	-
N516-01R	1521	73	@275c/cx5	-
N516-01Q	571	23	@175c/cx3	-
N516-01P	1199	37	@225c/cx5	-
N516-01N	1589	44.5	@300c/cx5	-
N516-01M	1252	26	@240c/cx5	-
N516-01L	893	34	@275c/cx3	-
N516-01K	875	62.5	@250c/cx3	-
N516-01J	902	38.5	@275c/cx3	-
N516-01H	913	44	@275c/cx3	-
N516-01G	897	73.5	@250c/cx3	-
N516-01F	-	-	-	-
N516-01E	-	-	-	-
N516-01D	1135	30	@215c/cx5	-
N516-01C	-	-	-	-
N516-01B	590	32.5	@175c/cx3	-
N516-01A	-	-	-	-
编号	L	A	N	数量

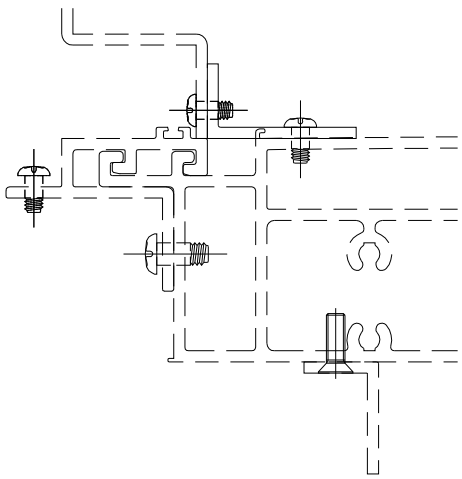

美特鋁質有限公司 MIDI Aluminium Fabricator Ltd.				工程號	J858	類別		物料號	-		
				地盘	康城11期	制圖	W.E.X	2022-07-29	圖號	N00813-01	
修改			採用工廠 ✓ 地盤	图纸名称	铝角	復核	-	-	數量	-	
日期			材料颜色 络化	材料	N00813	批准	-	-	單件重量	-	(KG)

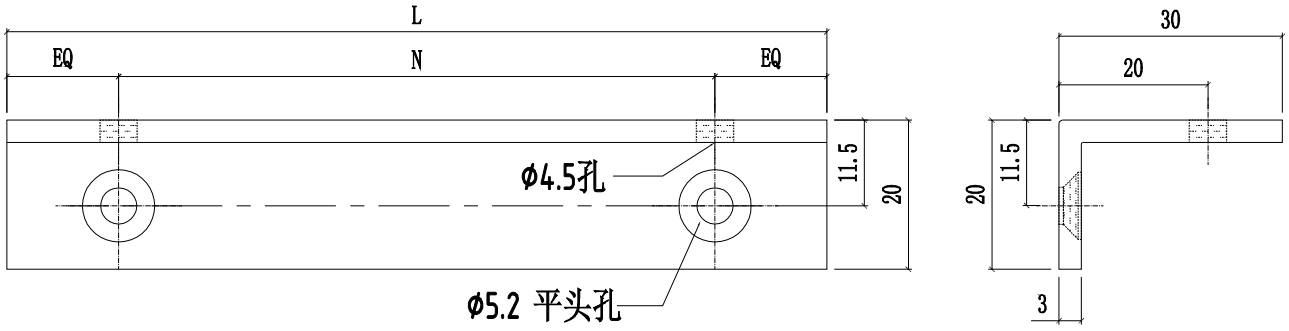

N00813-01BB	633	@250c/cx2	-
N00813-01BA	1012	@300c/cx3	-
N00813-01AZ	881	@250c/cx3	-
N00813-01AY	911	@250c/cx3	-
N00813-01AX	513	@220c/cx2	-
N00813-01AW	925.5	@250c/cx3	-
N00813-01AV	978	@300c/cx3	-
N00813-01AU	888	@250c/cx3	-
N00813-01AT	927	@280c/cx3	-
N00813-01AS	1627	@300c/cx5	-
N00813-01AR	1488	@280c/cx5	-
N00813-01AQ	1625.5	@300c/cx5	-
N00813-01AP	1678	@300c/cx5	-
N00813-01AN	1554	@280c/cx5	-
N00813-01AM	1224	@280c/cx4	-
N00813-01AL	1588	@300c/cx5	-
N00813-01AK	838	@250c/cx3	-
N00813-01AJ	648	@250c/cx2	-
N00813-01AH	448	@300c/cx1	-
编号	L	N	数量

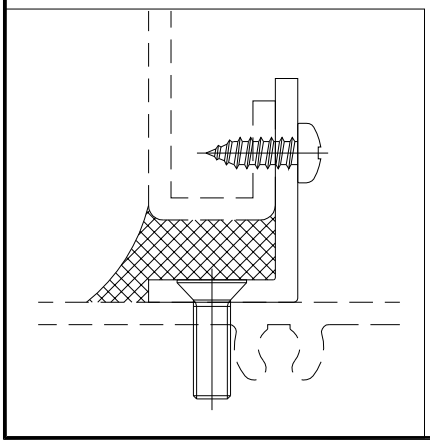

N00813-01AG	2163	@300c/cx7	-
N00813-01AF	2013	@280c/cx7	
N00813-01AE	910	@250c/cx3	
N00813-01AD	883	@250c/cx3	-
N00813-01AC	901	@250c/cx3	-
N00813-01AB	905	@250c/cx3	-
N00813-01AA	921	@250c/cx3	-
N00813-01Z	455.5	@300c/cx1	-
N00813-01Y	383	@300c/cx1	-
N00813-01X	1198	@280c/cx4	-
N00813-01W	1538	@280c/cx5	-
N00813-01V	563	@245c/cx2	-
N00813-01U	1479	@280c/cx5	-
N00813-01T	1529	@280c/cx5	-
N00813-01S	1323	@300c/cx4	-
N00813-01R	1460.5	@300c/cx4	-
N00813-01Q	1298	@300c/cx4	-
N00813-01P	1207	@280c/cx4	-
N00813-01N	579	@250c/cx2	-
N00813-01M	1260.5	@280c/cx4	-
N00813-01L	1597	@300c/cx5	-
N00813-01K	1728	@300c/cx5	-
N00813-01J	1548	@280c/cx5	-
N00813-01H	1639	@300c/cx5	-
N00813-01G	567	@250c/cx2	-
N00813-01F	1658	@300c/cx5	-
N00813-01E	1143	@250c/cx4	-
N00813-01D	1622	@300c/cx5	-
N00813-01C	598	@250c/cx2	-
N00813-01B	1753	@300c/cx5	-
N00813-01A	720.5	@300c/cx2	-
编号	L	N	数量

美特鋁質有限公司 MIDI Aluminium Fabricator Ltd.				工程號	J858	類別		物料號	-		
				地盘	康城11期	制圖	W.E.X	2022-07-29	圖號	N00813-02	
修改			採用工廠 ✓ 地盤	图纸名称	铝角	復核	-	-	數量	-	
日期			材料颜色 络化	材料	N00813	批准	-	-	單件重量	-	(KG)

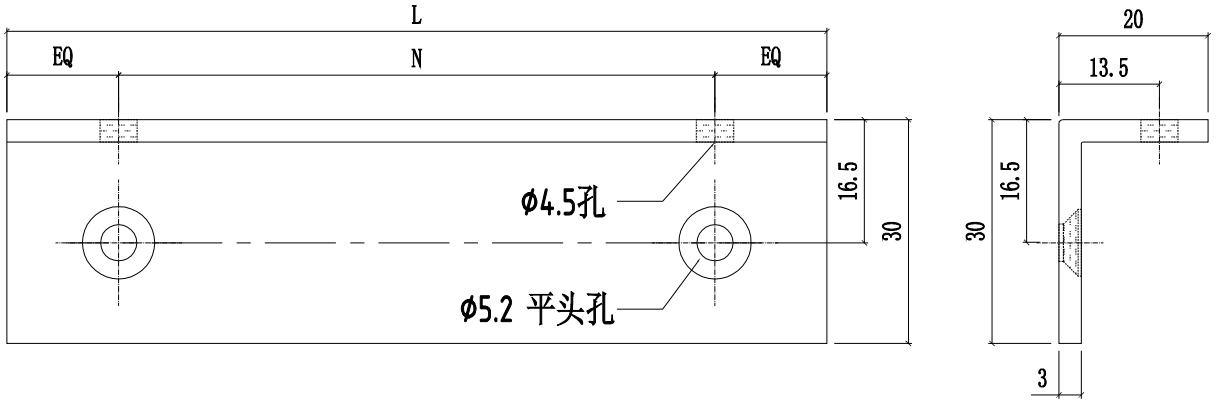

N00813-02C	2163	@300c/cx7	-
N00813-02B	455.5	@300c/cx1	-
N00813-02A	720.5	@300c/cx2	-
编号	L	N	数量

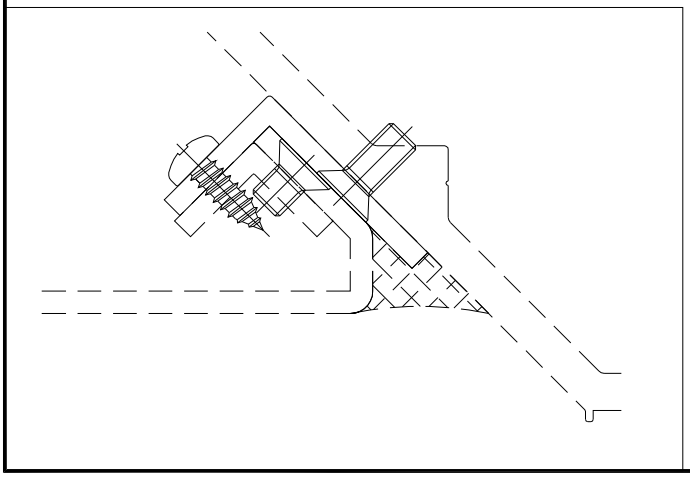

美特鋁質有限公司 MIDI Aluminium Fabricator Ltd.											
				工程號	J858	類別		物料號	-		
				地盘	康城11期	制圖	W.E.X	2022-07-29	圖號	X86316-01	
修改				採用	工廠 ✓ 地盤	图纸名称	转角扣件	復核	-	-	數量	-
日期				材料顏色	络化	材料	X86316	批准	-	-	單件重量	- (KG)

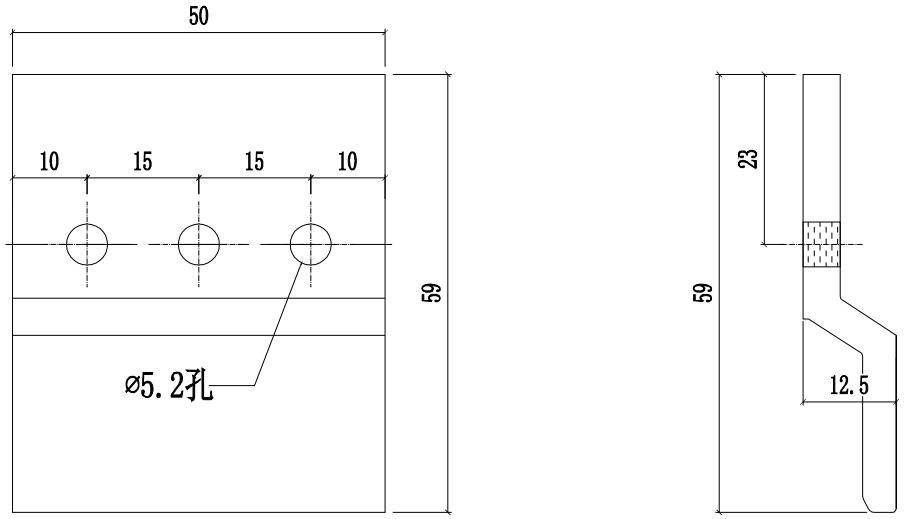

美特鋁質有限公司 MIDI Aluminium Fabricator Ltd.					工程號	J858	類別		物料號	-		
					地盘	康城11期	制圖	W.E.X	2022-07-29	圖號	B1505-01	
修改				採用 工廠 ✓ 地盤	图纸名称	铝限位巴	復核	-	-	數量	-	
日期				材料颜色 络化	材料	25x6mm厚铝板	批准	-	-	單件重量	-	(KG)

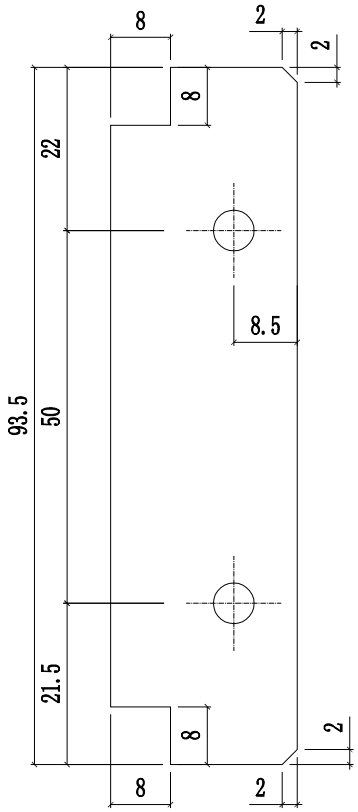

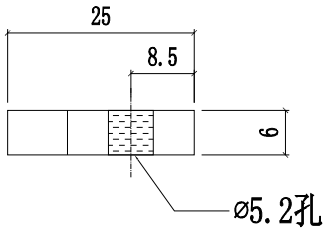

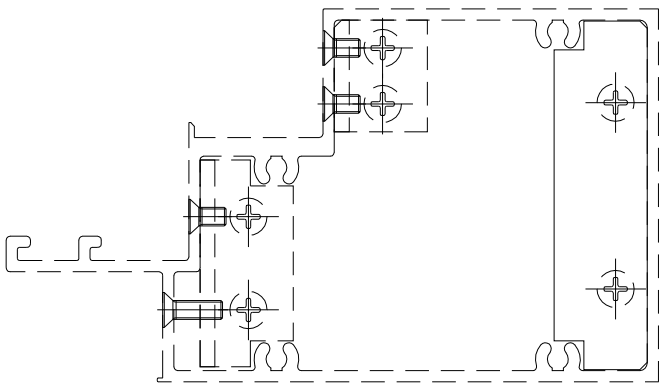

美特鋁質有限公司 MIDI Aluminium Fabricator Ltd.					工程號	J858	類別		物料號	-		
					地盘	康城11期	制圖	W.E.X	2022-07-29	圖號	L100-01	
修改				採用工廠 ✓ 地盤	图纸名称	铝角码	復核	-	-	數量	-	
日期				材料颜色 络化	材料	25x25x4mm厚铝角(L100)	批准	-	-	單件重量	-	(KG)

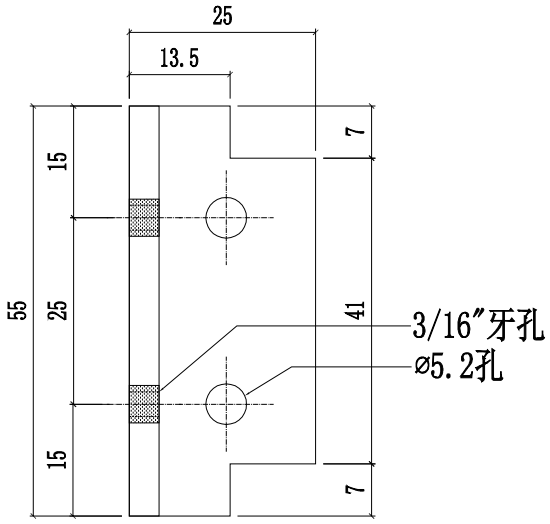

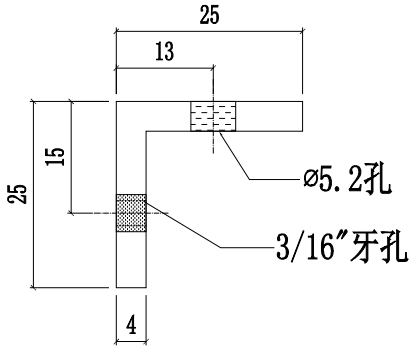

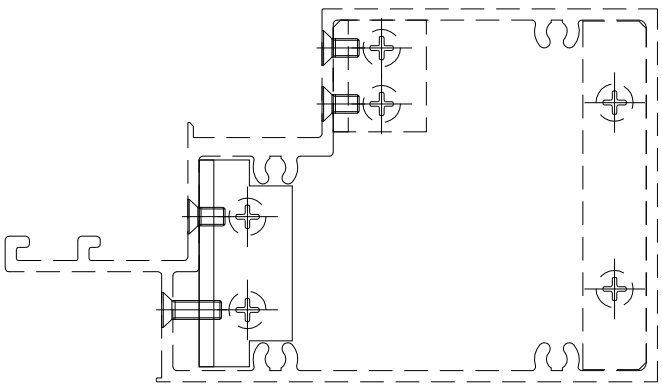

美特鋁質有限公司 MIDI Aluminium Fabricator Ltd.													
					工程號	J858	類別		物料號	-			
					地盘	康城11期	制圖	W.E.X	2022-07-29	圖號	L100-02		
修改				採用 工廠 ✓ 地盤	图纸名称	铝角码	復核	-	-	數量	-		
日期				材料颜色 络化	材料	25x25x4mm铝角(L100)	批准	-	-	單件重量	-	(KG)	

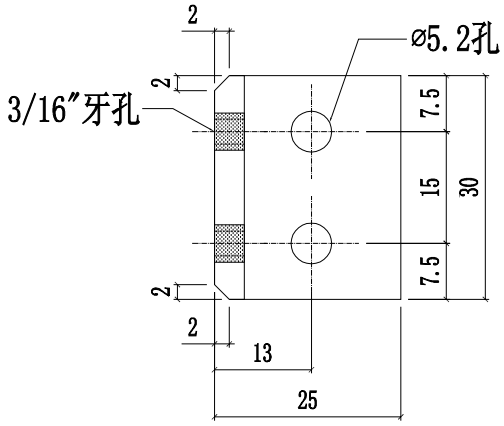

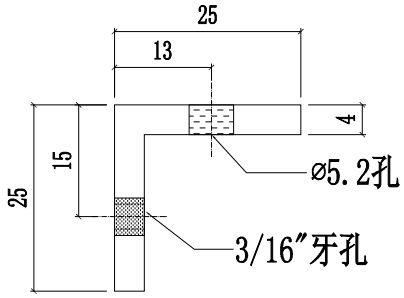

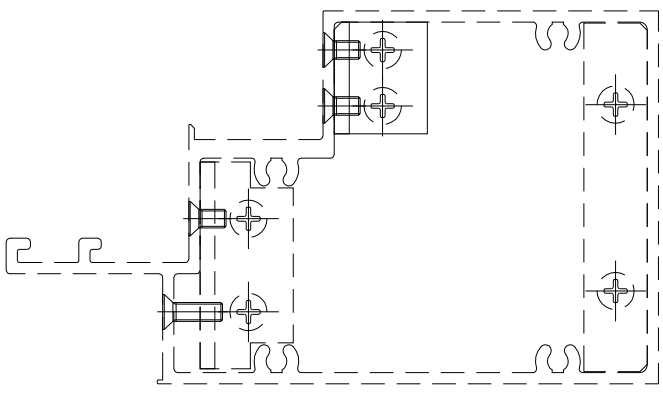

美特鋁質有限公司 MIDI Aluminium Fabricator Ltd.					工程號	J858	類別		物料號	-		
					地盤	康城11期	制圖	W.E.X	2022-07-29	圖號	X86310-01L	
修改				採用工廠 ✓ 地盤 -	图纸名称	铝料加工图	復核	-	-	數量	-	
日期				材料顏色 香槟金 (ECD3X1009 9S-XF1)	材料	X86310	批准	-	-	單件重量	-	(KG)

部件编号	L	N	数量
X86310-01LA	781.5	@300c/cx2	-
X86310-01LB	516.5	@300c/cx1	-

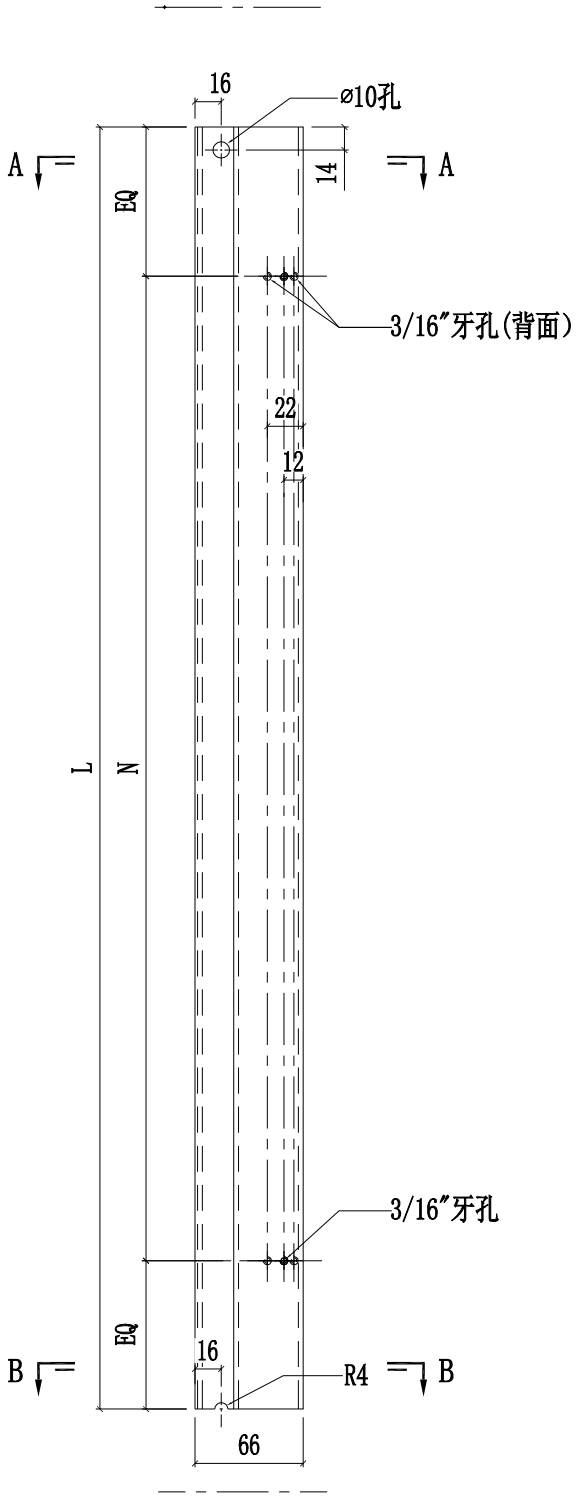

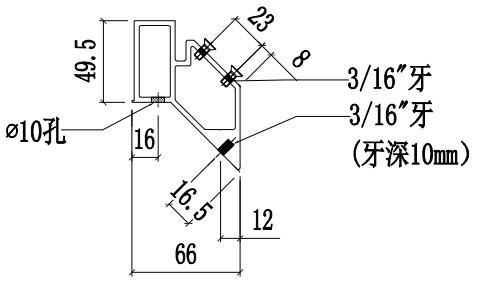

SECTION A-A

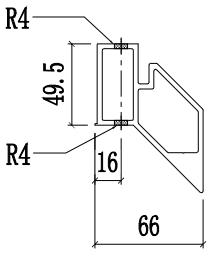

SECTION B-B

美特鋁質有限公司 MIDI Aluminium Fabricator Ltd.					工程號	J858	類別		物料號	-		
					地盘	康城11期	制圖	W.E.X	2022-07-29	圖號	X86310-01R	
修改				採用工廠 ✓ 地盤 -	图纸名称	铝料加工图	復核	-	-	數量	-	
日期				材料颜色 香槟金 (ECD3X1009 9S-XF1)	材料	X86310	批准	-	-	單件重量	-	(KG)

部件编号	L=	N	数量
X86310-01RA	781.5	@300c/cx2	-
X86310-01RB	516.5	@300c/cx1	-

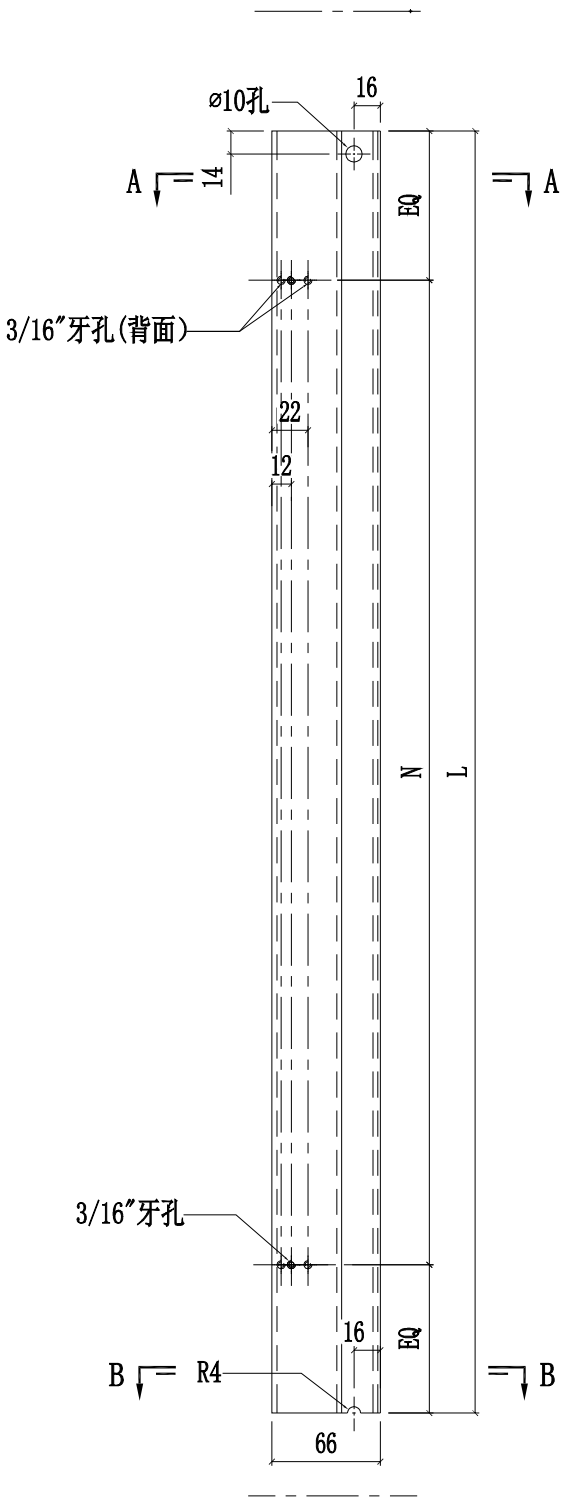

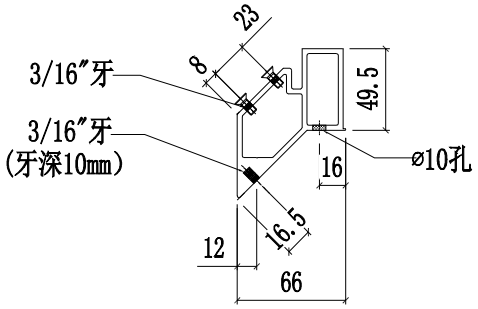

SECTION A-A

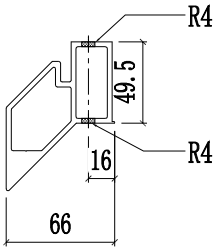

SECTION B-B

美特鋁質有限公司 MIDI Aluminium Fabricator Ltd.					工程號	J858	類別		物料號	-		
					地盤	康城11期	制圖	W.E.X	2022-07-29	圖號	X86310-02L	
修改				採用工廠 ✓ 地盤 -	图纸名称	铝料加工图	復核	-	-	數量	-	
日期				材料顏色 香槟金 (ECD3X1009 9S-XF1)	材料	X86310	批准	-	-	單件重量	-	(KG)

部件编号	L=	N	数量
X86310-02LA	269	@170c/cx1	1
X86310-02LB	164	@100c/cx1	1
X86310-02LC	146.5	@80c/cx1	1

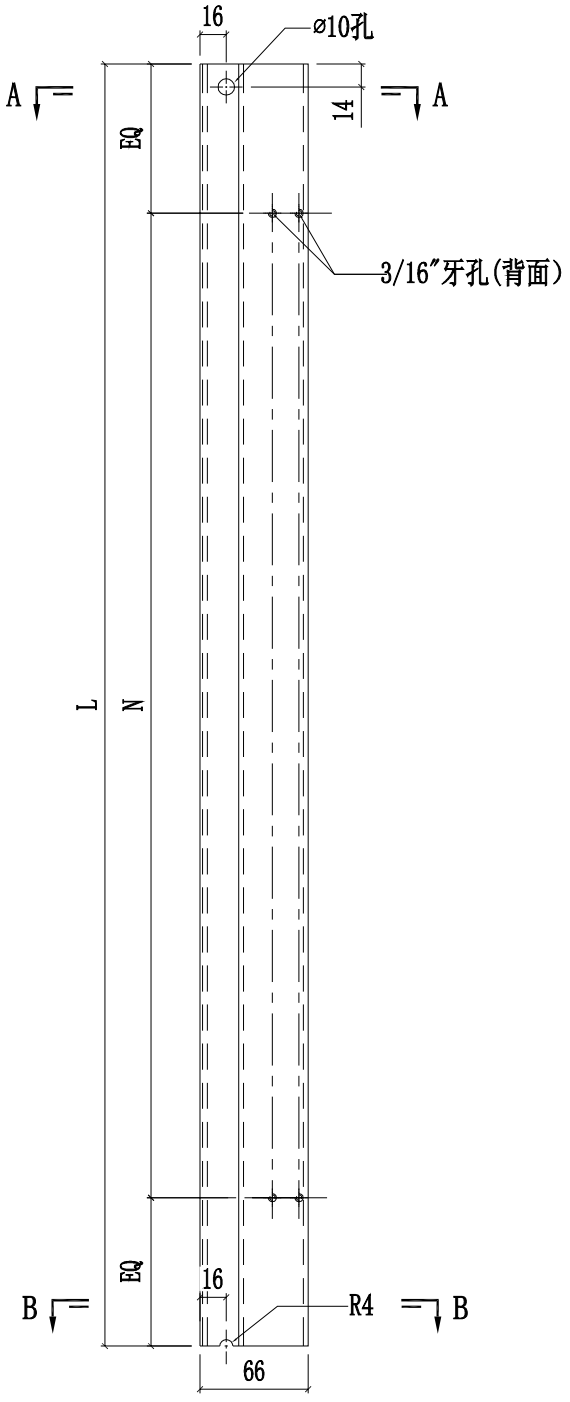

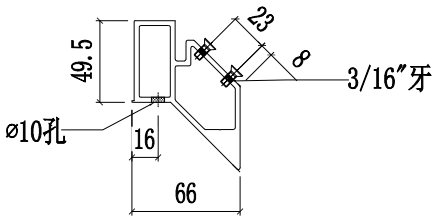

SECTION A-A

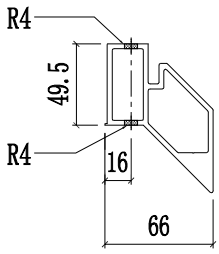

SECTION B-B

美特鋁質有限公司 MIDI Aluminium Fabricator Ltd.					工程號	J858	類別		物料號	-		
					地盘	康城11期	制圖	W.E.X	2022-07-29	圖號	X86310-02R	
修改				採用工廠 ✓ 地盤 -	图纸名称	铝料加工图	復核	-	-	數量	-	
日期				材料颜色 香槟金 (ECD3X1009 9S-XF1)	材料	X86310	批准	-	-	單件重量	-	(KG)

部件编号	L=	N	数量
X86310-02RA	269	@170c/cx1	1
X86310-02RB	164	@100c/cx1	1
X86310-02RC	146.5	@80c/cx1	1

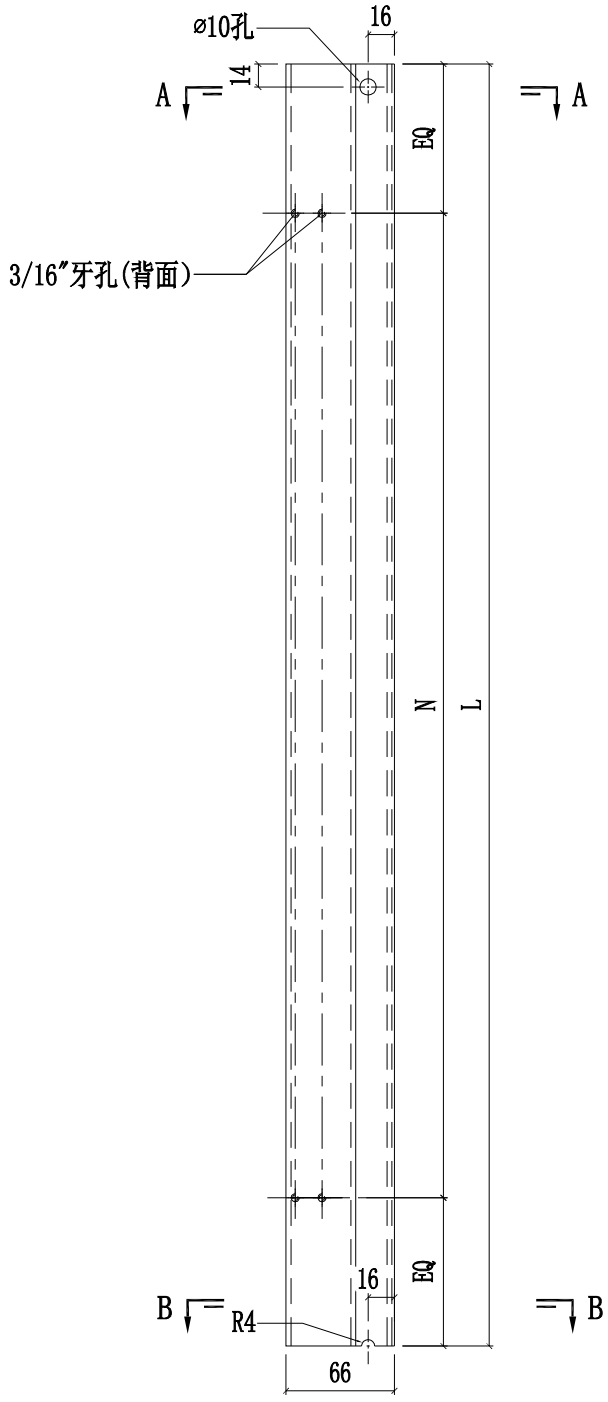

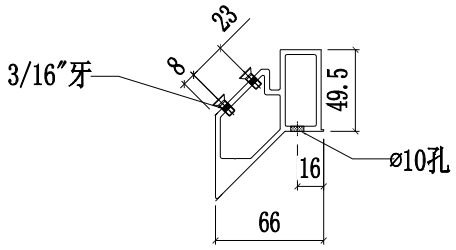

SECTION A-A

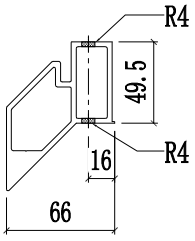

SECTION B-B

美特鋁質有限公司 MIDI Aluminium Fabricator Ltd.					工程號	J858	類別		物料號	-		
					地盘	康城11期	制圖	W.E.X	2022-07-29	圖號	X86311-01	
修改				採用工廠 ✓ 地盤 -	图纸名称	铝料加工图	復核	-	-	數量	-	
日期				材料顏色 香槟金 (ECD3X1009 9S-XF1)	材料	X86311	批准	-	-	單件重量	-	(KG)

部件编号	L=	N	数量
X86311-01A	774	@300c/cx2	-

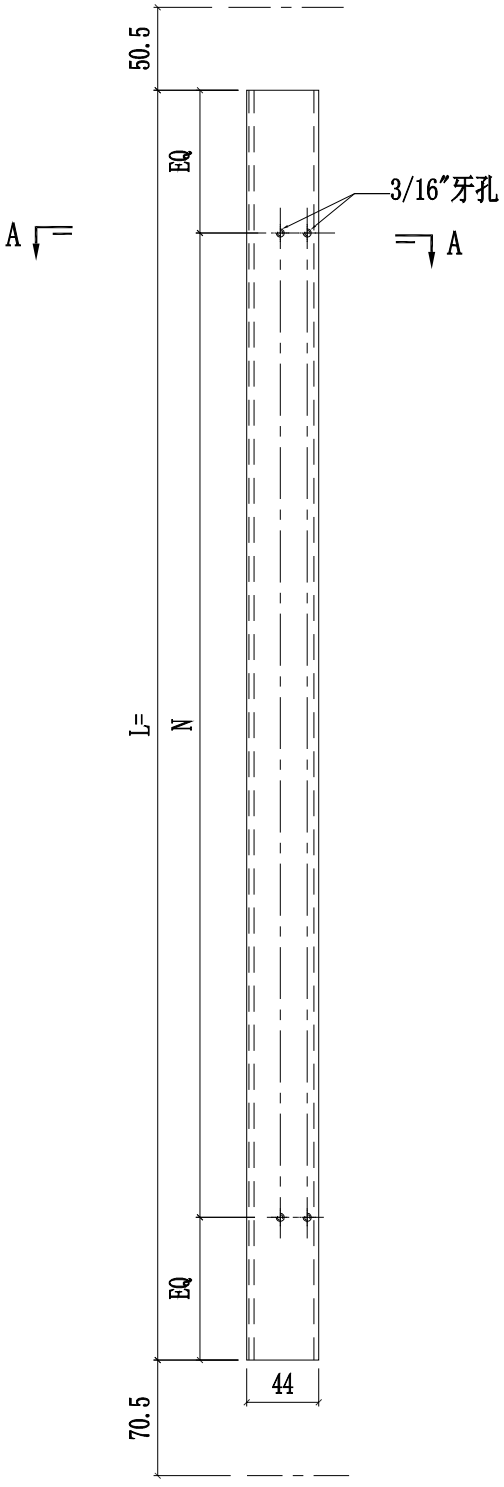

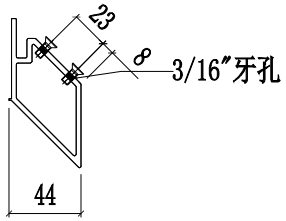

SECTION A-A

美特鋁質有限公司 MIDI Aluminium Fabricator Ltd.					工程號	J858	類別		物料號	-		
					地盘	康城11期	制圖	W.E.X	2022-07-29	圖號	X86312-01	
修改				採用工廠 ✓ 地盤 -	图纸名称	铝料加工图	復核	-	-	數量	-	
日期				材料颜色 香槟金 (ECD3X1009 9S-XF1)	材料	X86312	批准	-	-	單件重量	-	(KG)

部件编号	L=	L1=	N	数量
X86312-01A	1004	925	@280c/cx3	-
X86312-01B	679	600	@250c/cx2	-
X86312-01C	660	581	@250c/cx2	-
X86312-01D	601.5	522.5	@300c/cx1	-
X86312-01E	919	840	@250c/cx3	-
X86312-01F	729	650	@250c/cx2	-
X86312-01G	969	890	@250c/cx3	-
X86312-01H	1059	980	@300c/cx3	-
X86312-01J	1006.5	927.5	@280c/cx3	-

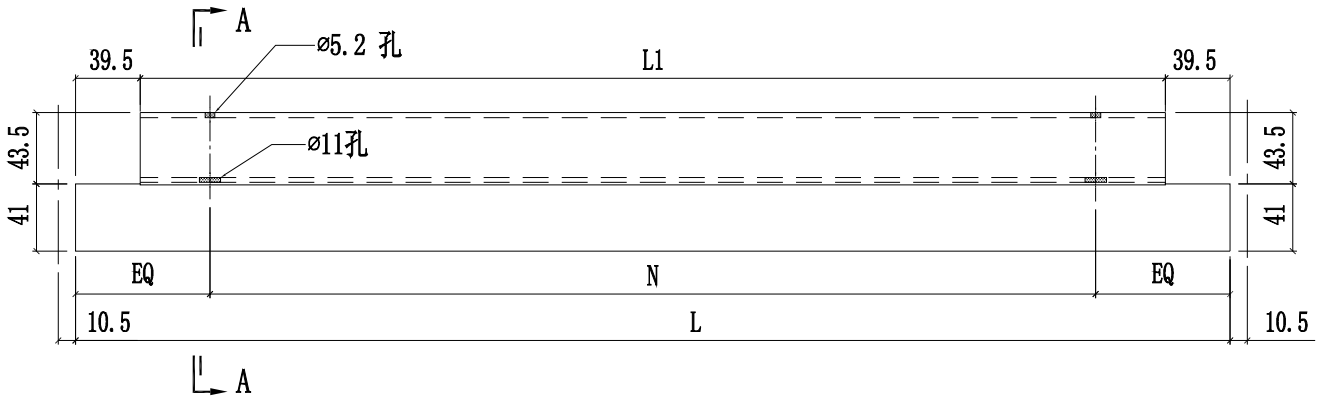

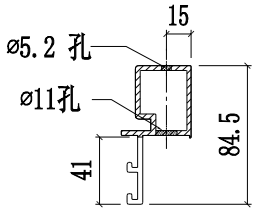

SECTION A-A

美特鋁質有限公司 MIDI Aluminium Fabricator Ltd.					工程號	J858	類別		物料號	-		
					地盘	康城11期	制圖	W.E.X	2022-07-29	圖號	X86312-02	
修改				採用工廠 ✓ 地盤 -	图纸名称	铝料加工图	復核	-	-	數量	-	
日期				材料颜色 香槟金 (ECD3X1009 9S-XF1)	材料	X86312	批准	-	-	單件重量	-	(KG)

部件编号	L	A	N	数量
X86312-02A	1054.5	124.5	@250c/cx3	-

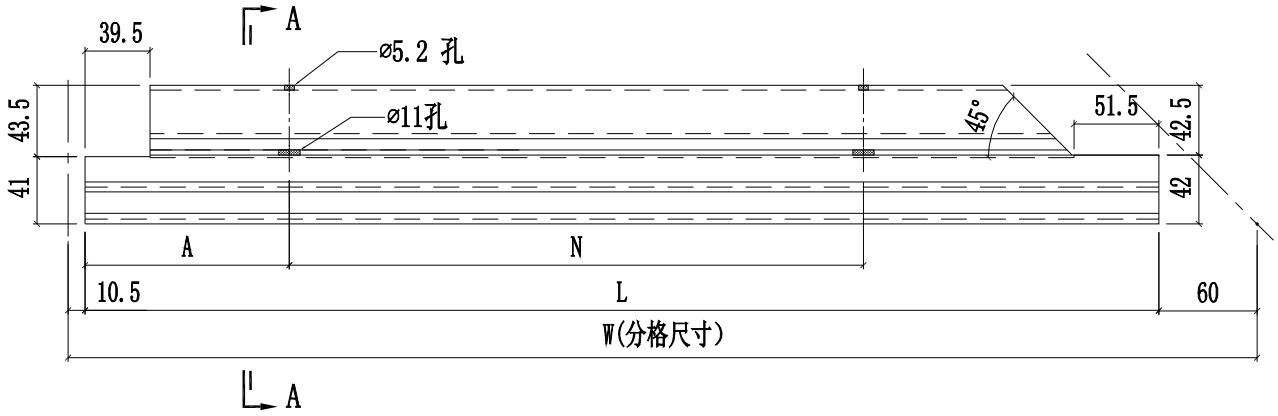

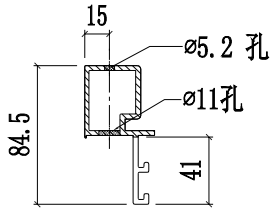

SECTION A-A

美特鋁質有限公司 MIDI Aluminium Fabricator Ltd.						工程號	J858	類別		物料號	-		
						地盘	康城11期	制圖	W.E.X	2022-07-29	圖號	X86313-01L	
修改				採用工廠	✓ 地盤 -	图纸名称	铝料加工图	復核	-	-	數量	-	
日期				材料颜色	香槟金 (ECD3X1009 9S-XF1)	材料	X86313	批准	-	-	單件重量	-	(KG)

部件编号	H	L	A	B	N	数量
X86313-01LA	905	868.5	138.5	130	@300c/cx2	-
X86313-01LB	640	603.5	156	147.5	@300c/cx1	-

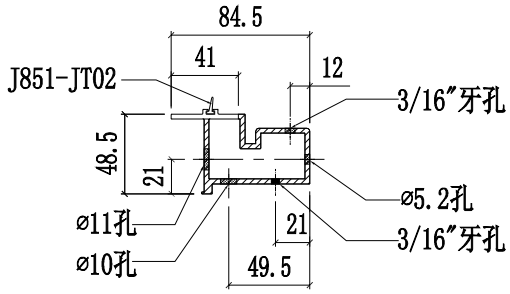

SECTION A-A

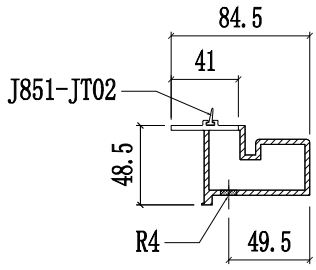

SECTION B-B

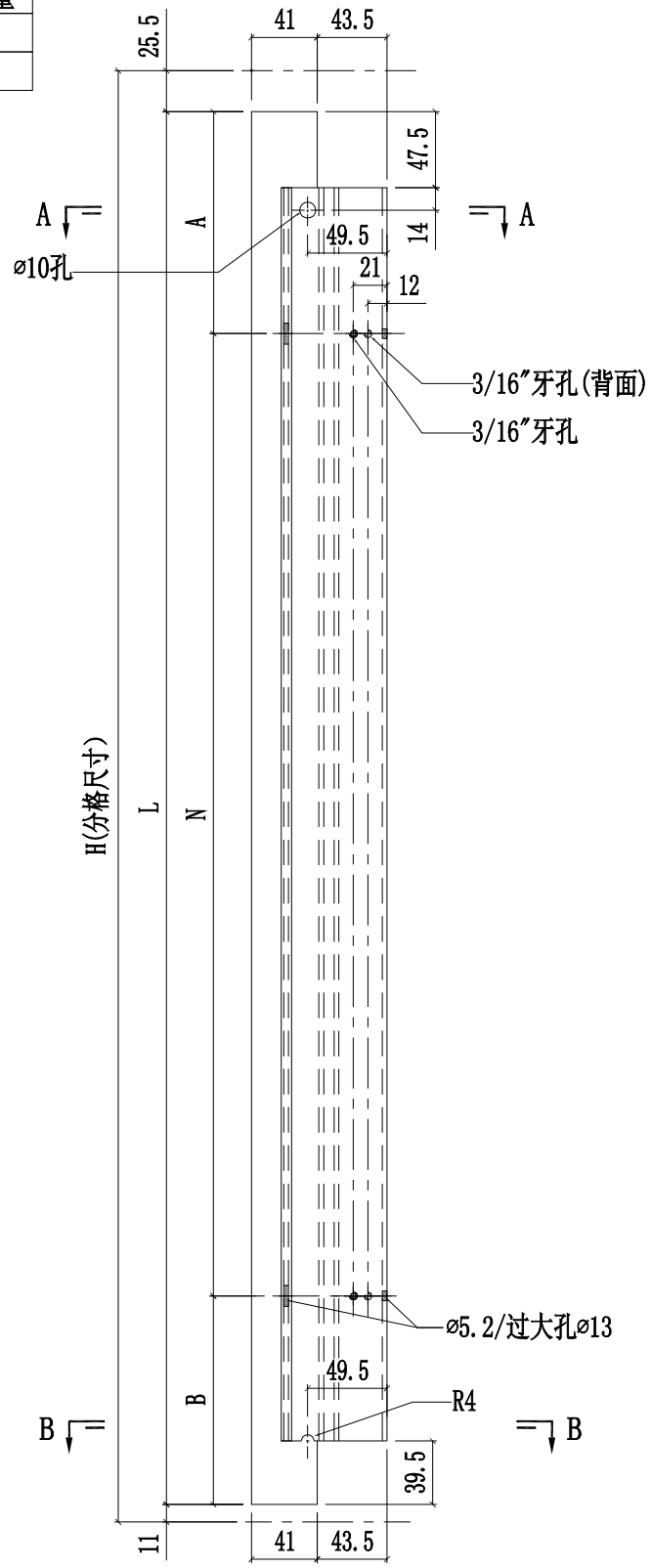

美特鋁質有限公司 MIDI Aluminium Fabricator Ltd.											
					工程號	J858	類別		物料號	-	
					地盘	康城11期	制圖	W.E.X	2022-07-29	圖號	X86313-01R
修改				採用工廠 ✓ 地盤 -	图纸名称	铝料加工图	復核	-	-	數量	-
日期				材料颜色 香槟金 (ECD3X1009 9S-XF1)	材料	X86313	批准	-	-	單件重量	- (KG)

部件编号	H	L	A	B	N	数量
X86313-01RA	905	868.5	138.5	130	@300c/cx2	-
X86313-01RB	640	603.5	156	147.5	@300c/cx1	-

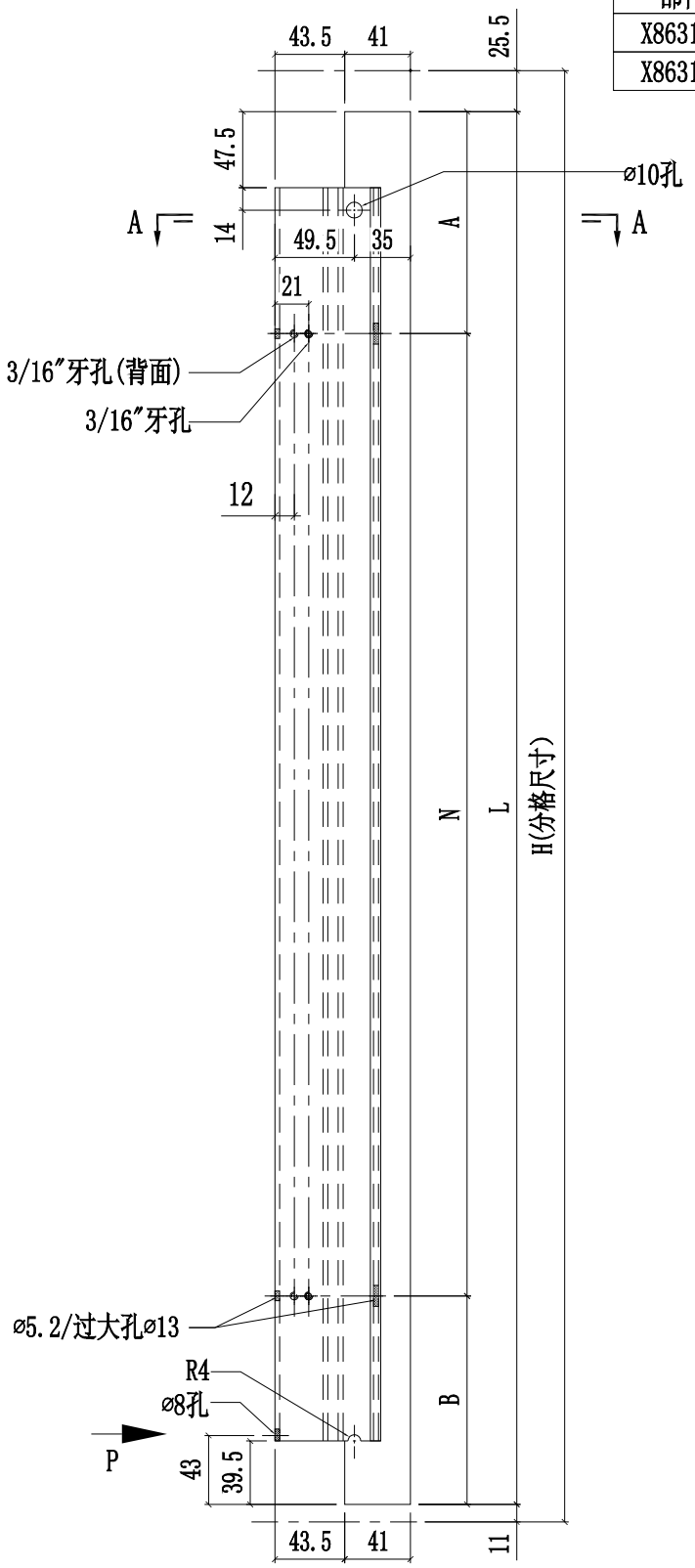

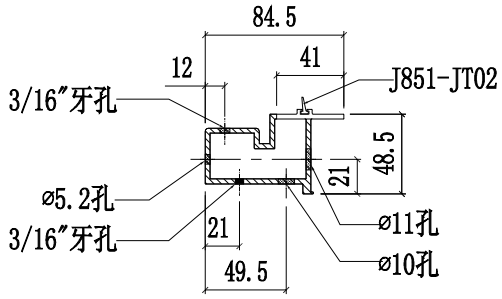

SECTION A-A

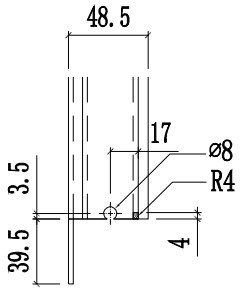

VIEW "P"

美特鋁質有限公司 MIDI Aluminium Fabricator Ltd.						工程號	J858	類別		物料號	-		
						地盘	康城11期	制圖	W.E.X	2022-07-29	圖號	X86313-02L	
修改				採用	工廠 ✓	地盤 -	图纸名称	铝料加工图	復核	-	-	數量	-
日期				材料顏色	香槟金 (ECD3X1009 9S-XF1)		材料	X86313	批准	-	-	單件重量	- (KG)

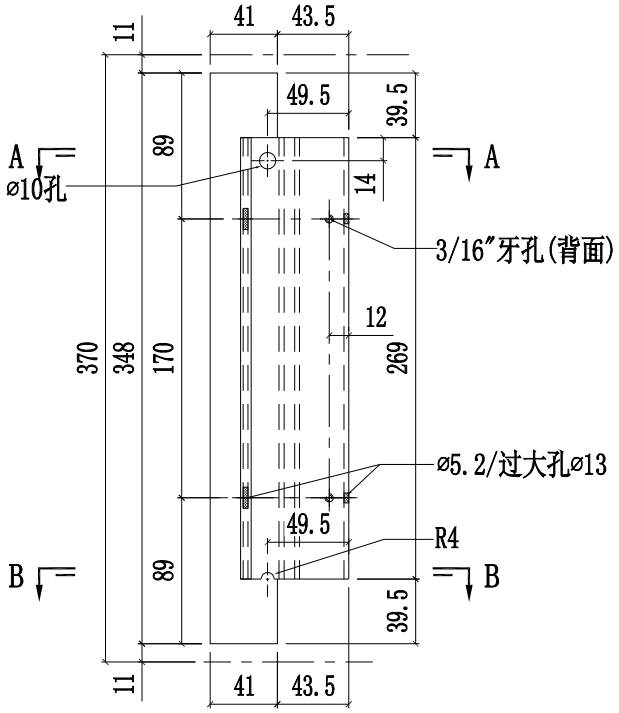

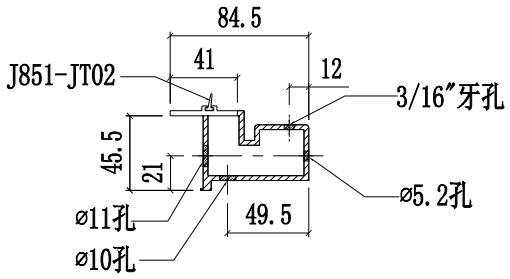

SECTION A-A

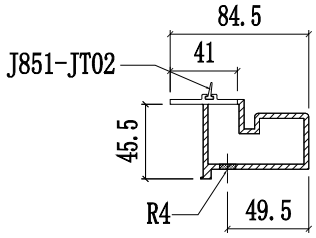

SECTION B-B

美特鋁質有限公司 MIDI Aluminium Fabricator Ltd.							工程號	J858	類別		物料號	-		
							地盘	康城11期	制圖	W.E.X	2022-07-29	圖號	X86313-02R	
修改				採用	工廠	✓	地盤	-	图纸名称	铝料加工图	復核	-	-	數量	-	
日期				材料颜色	香槟金 (ECD3X1009 9S-XF1)				材料	X86313	批准	-	-	單件重量	-	(KG)

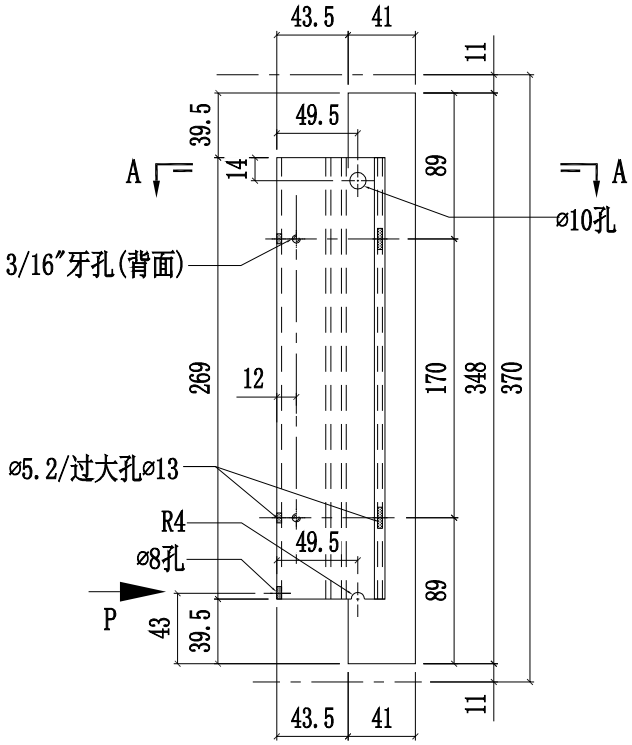

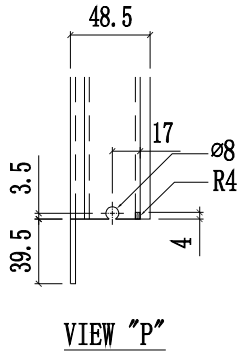

VIEW ″P″

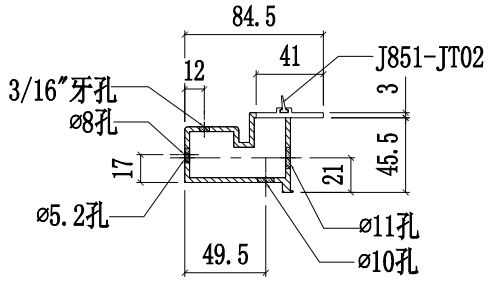

SECTION A-A

美特鋁質有限公司 MIDI Aluminium Fabricator Ltd.					工程號	J858	類別		物料號	-		
					地盘	康城11期	制圖	W.E.X	2022-07-29	圖號	X86313-03L	
修改				採用工廠 ✓ 地盤 -	图纸名称	铝料加工图	復核	-	-	數量	-	
日期				材料顏色 香槟金 (ECD3X1009 9S-XF1)	材料	X86313	批准	-	-	單件重量	-	(KG)

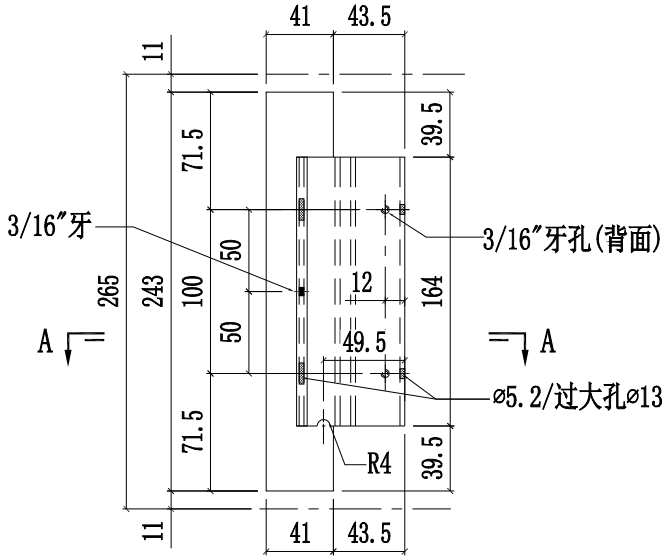

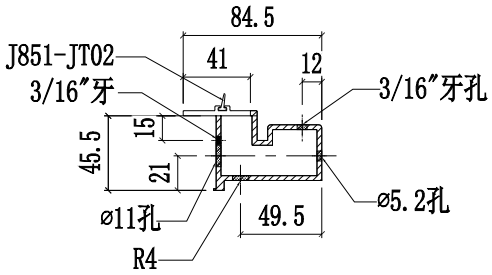

SECTION A-A

美特鋁質有限公司 MIDI Aluminium Fabricator Ltd.						工程號	J858	類別		物料號	-		
						地盤	康城11期	制圖	W.E.X	2022-07-29	圖號	X86313-03R	
修改				採用工廠 ✓	地盤 -	图纸名称	铝料加工图	復核	-	-	數量	-	
日期				材料顏色	香槟金 (ECD3X1009 9S-XF1)	材料	X86313	批准	-	-	單件重量	-	(KG)

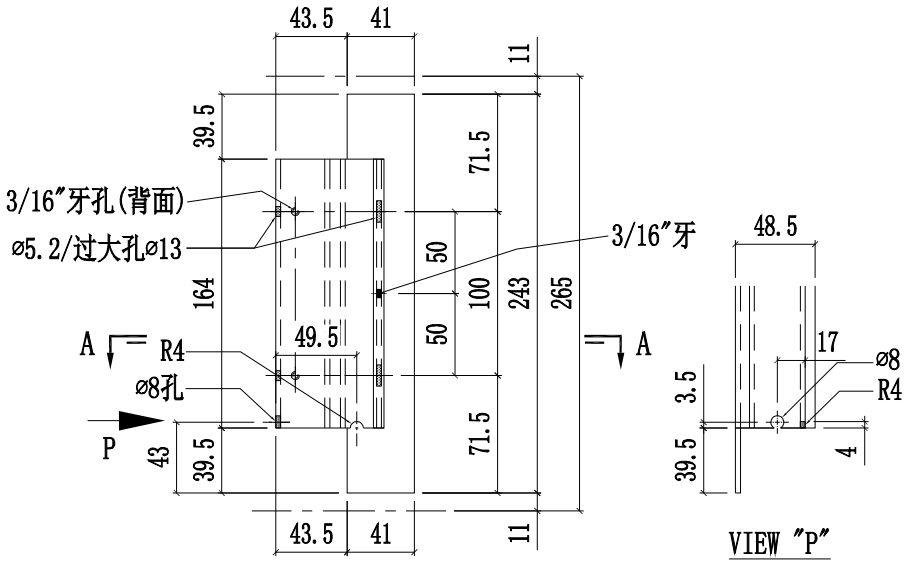

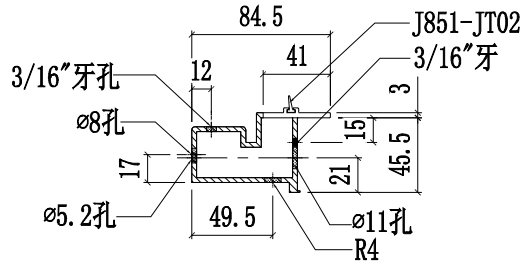

SECTION A-A

美特鋁質有限公司 MIDI Aluminium Fabricator Ltd.						工程號	J858	類別		物料號	-		
						地盘	康城11期	制圖	W.E.X	2022-07-29	圖號	X86313-04L	
修改				採用	工廠 ✓	地盤 -	图纸名称	铝料加工图	復核	-	-	數量	-
日期				材料顏色	香槟金 (ECD3X1009 9S-XF1)		材料	X86313	批准	-	-	單件重量	- (KG)

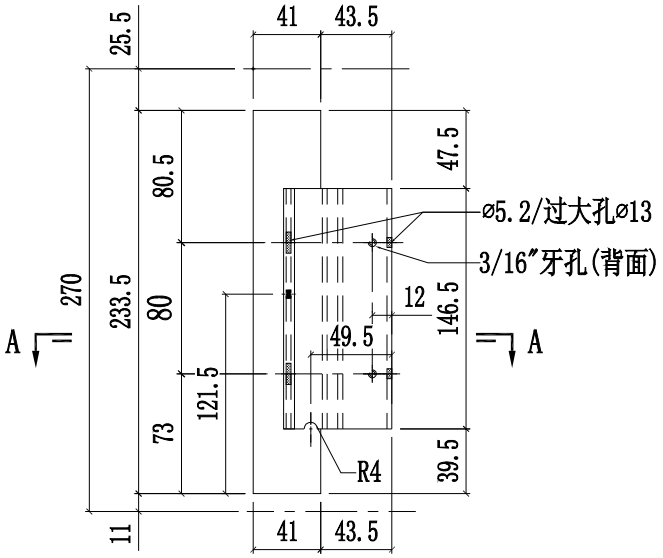

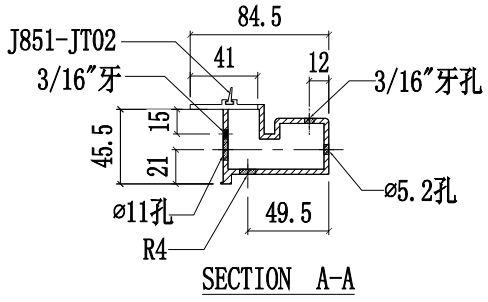

美特鋁質有限公司 MIDI Aluminium Fabricator Ltd.						工程號	J858	類別		物料號	-		
						地盘	康城11期	制圖	W.E.X	2022-07-29	圖號	X86313-04R	
修改				採用工廠	✓ 地盤 -	图纸名称	铝料加工图	復核	-	-	數量	-	
日期				材料顏色	香槟金 (ECD3X1009 9S-XF1)	材料	X86313	批准	-	-	單件重量	-	(KG)

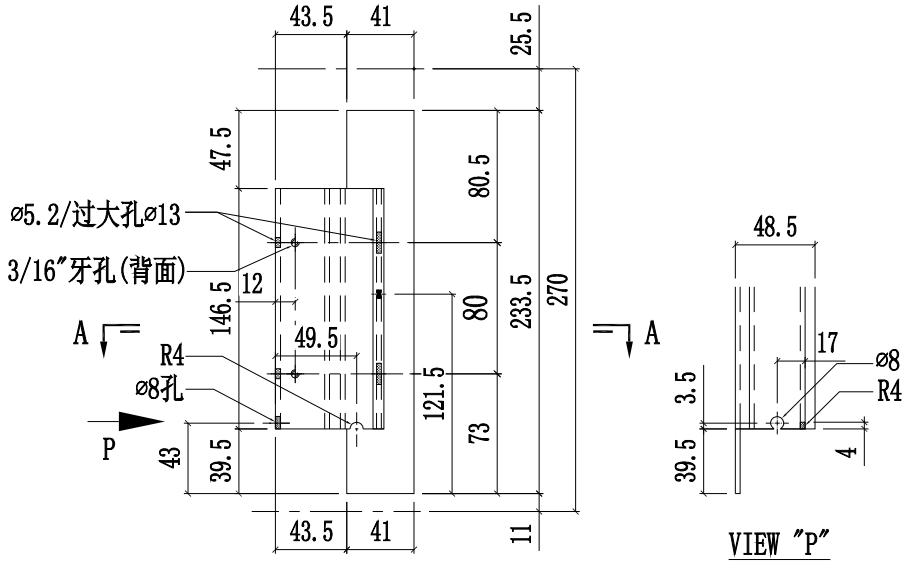

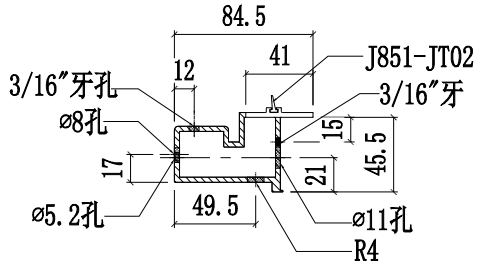

SECTION A-A

美特鋁質有限公司 MIDI Aluminium Fabricator Ltd.						工程號	J858	類別		物料號	-		
						地盘	康城11期	制圖	W.E.X	2022-07-29	圖號	X86313-05L	
修改				採用工廠	✓ 地盤 -	图纸名称	铝料加工图	復核	-	-	數量	-	
日期				材料颜色	香槟金 (ECD3X1009 9S-XF1)	材料	X86313	批准	-	-	單件重量	-	(KG)

部件编号	H	L	A	B	N	数量
X86313-05LA	905	868.5	138.5	130	@300c/cx2	-
X86313-05LB	640	603.5	156	147.5	@300c/cx1	-

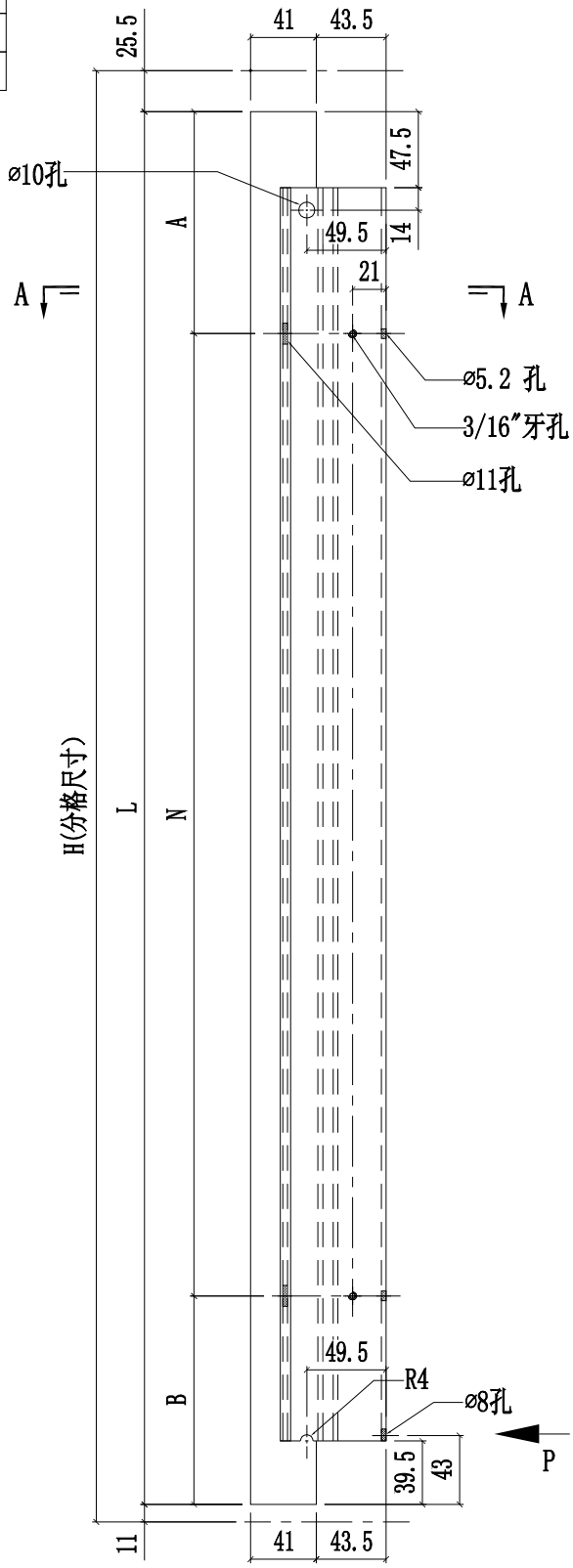

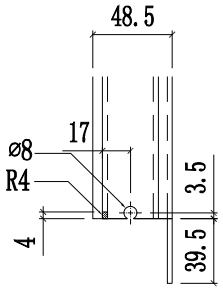

VIEW ″P″

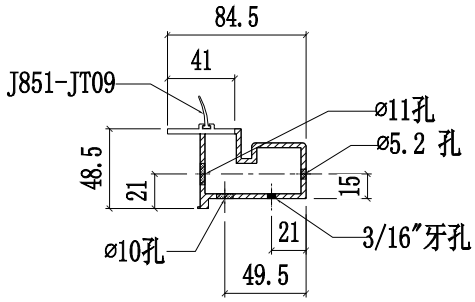

SECTION A-A

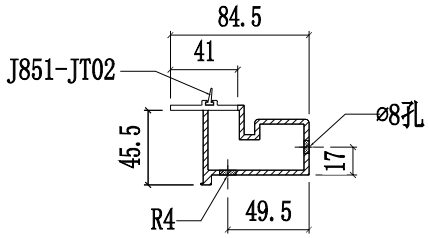

SECTION B-B

美特鋁質有限公司 MIDI Aluminium Fabricator Ltd.					工程號	J858	類別		物料號	-		
					地盘	康城11期	制圖	W.E.X	2022-07-29	圖號	X86313-05R	
修改			採用工廠 ✓	地盤 -	图纸名称	铝料加工图	復核	-	-	數量	-	
日期			材料颜色	香槟金 (ECD3X1009 9S-XF1)	材料	X86313	批准	-	-	單件重量	-	(KG)

部件编号	H	L	A	B	N	数量
X86313-05RA	905	868.5	138.5	130	@300c/cx2	-
X86313-05RB	640	603.5	156	147.5	@300c/cx1	-

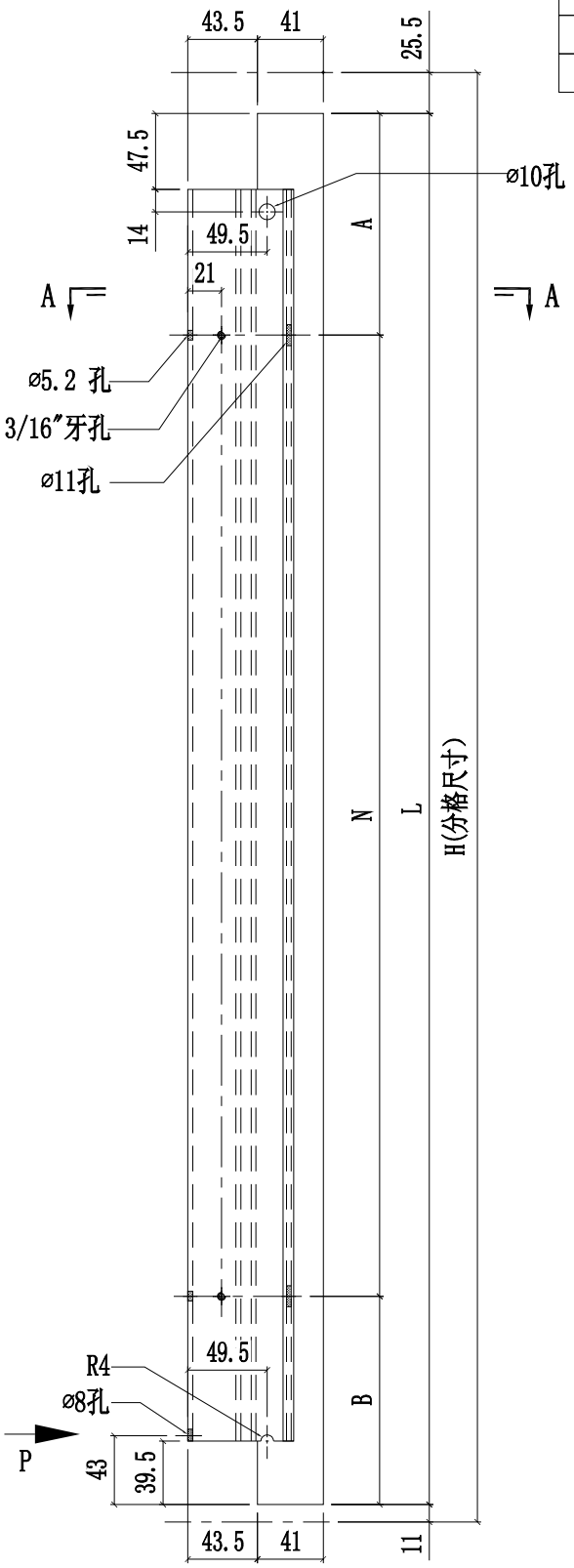

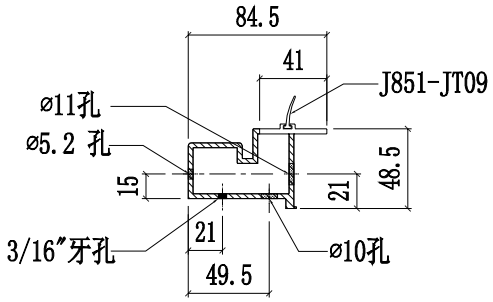

SECTION A-A

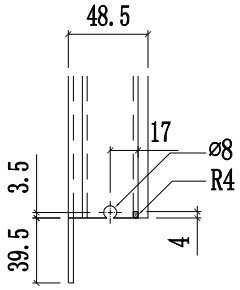

VIEW "P"

美特鋁質有限公司 MIDI Aluminium Fabricator Ltd.												
					工程號	J858	類別		物料號	-		
					地盘	康城11期	制圖	W.E.X	2022-07-29	圖號	X86313-06L	
修改				採用工廠 ✓ 地盤 -	图纸名称	铝料加工图	復核	-	-	數量	-	
日期				材料顏色 香槟金 (ECD3X1009 9S-XF1)	材料	X86313	批准	-	-	單件重量	-	(KG)

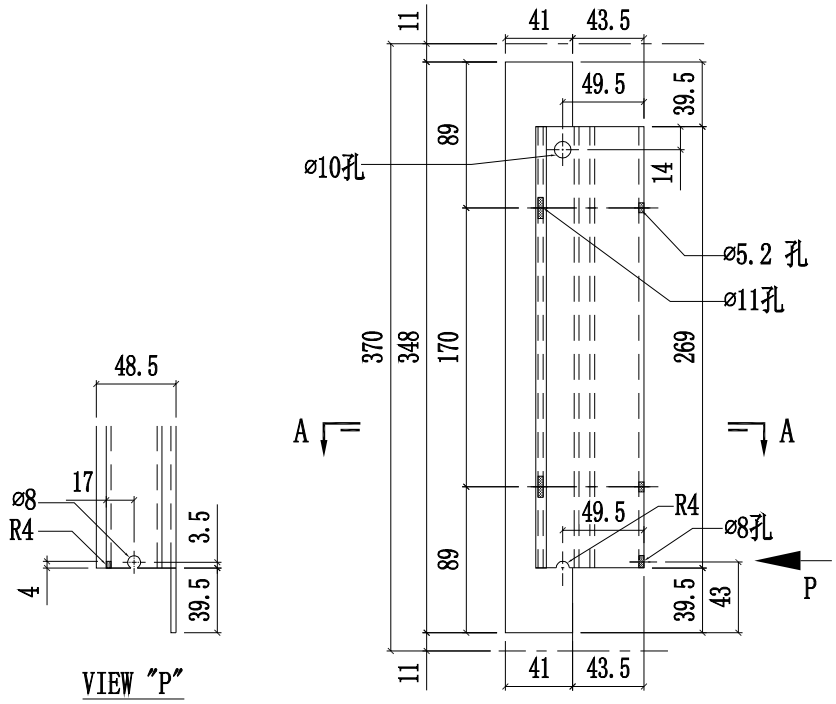

VIEW "P"

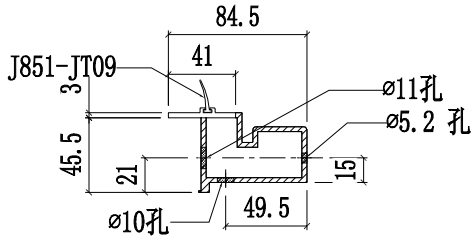

SECTION A-A

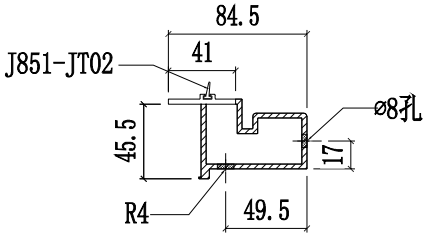

SECTION B-B

美特鋁質有限公司 MIDI Aluminium Fabricator Ltd.							工程號	J858	類別		物料號	-		
							地盘	康城11期	制圖	W.E.X	2022-07-29	圖號	X86313-06R	
修改				採用	工廠	✓	地盤	-	图纸名称	铝料加工图	復核	-	-	數量	-	
日期				材料顏色	香檳金 (ECD3X1009 9S-XF1)				材料	X86313	批准	-	-	單件重量	-	(KG)

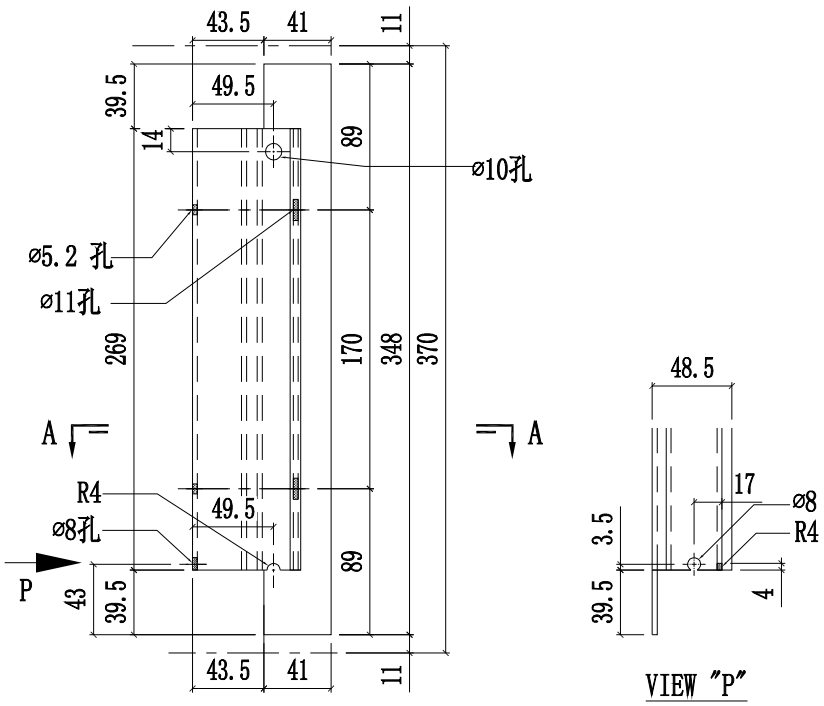

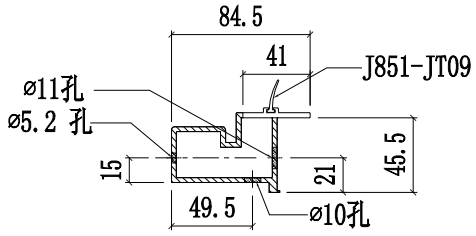

SECTION A-A

美特鋁質有限公司 MIDI Aluminium Fabricator Ltd.						工程號	J858	類別		物料號	-		
						地盘	康城11期	制圖	W.E.X	2022-07-29	圖號	X86313-07L	
修改				採用工廠	✓ 地盤 -	图纸名称	铝料加工图	復核	-	-	數量	-	
日期				材料顏色	香槟金 (ECD3X1009 9S-XF1)	材料	X86313	批准	-	-	單件重量	-	(KG)

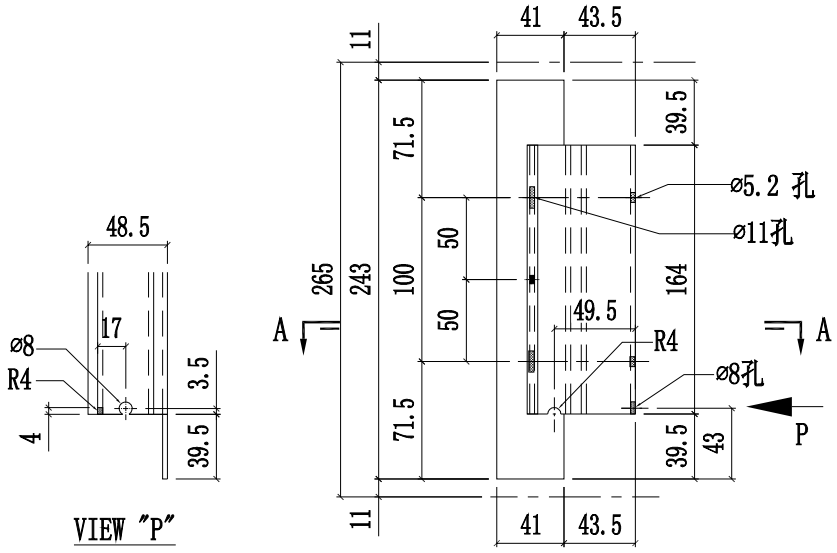

VIEW "P"

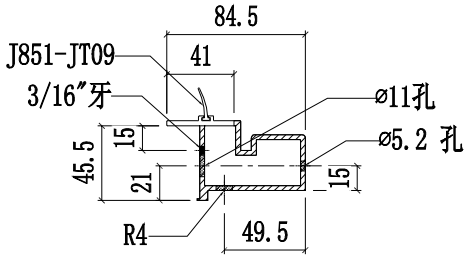

SECTION A-A

美特鋁質有限公司 MIDI Aluminium Fabricator Ltd.											
				工程號	J858	類別		物料號	-		
				地盘	康城11期	制圖	W.E.X	2022-07-29	圖號	X86313-07R	
修改			採用工廠 ✓ 地盤 -	图纸名称	铝料加工图	復核	-	-	數量	-	
日期			材料顏色 香槟金 (ECD3X1009 9S-XF1)	材料	X86313	批准	-	-	單件重量	-	(KG)

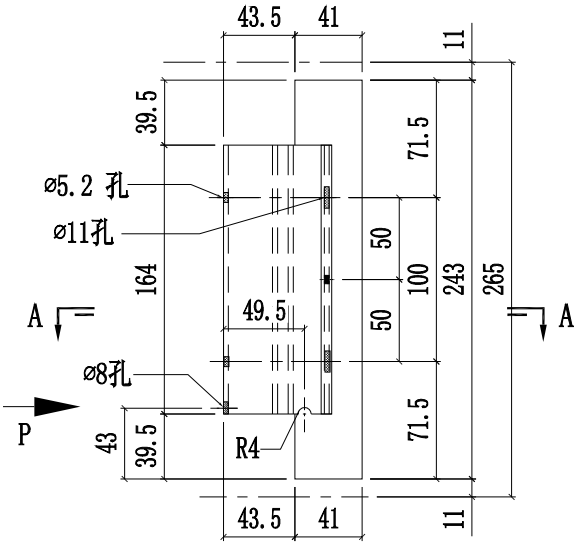

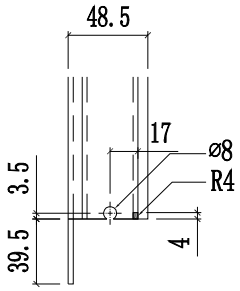

VIEW "P"

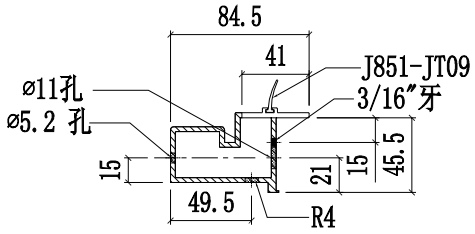

SECTION A-A

美特鋁質有限公司 MIDI Aluminium Fabricator Ltd.						工程號	J858	類別		物料號	-		
						地盘	康城11期	制圖	W.E.X	2022-07-29	圖號	X86313-08L	
修改				採用工廠	✓ 地盤 -	图纸名称	铝料加工图	復核	-	-	數量	-	
日期				材料顏色	香槟金 (ECD3X1009 9S-XF1)	材料	X86313	批准	-	-	單件重量	-	(KG)

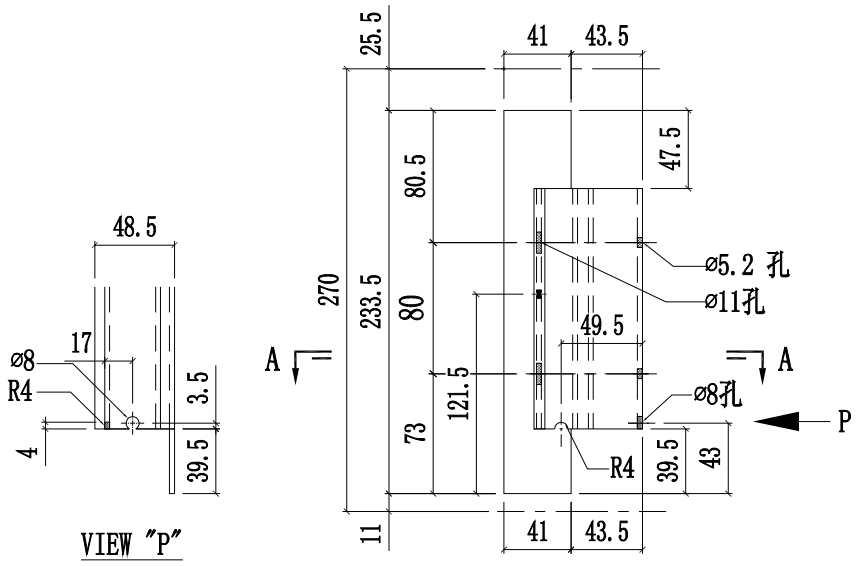

VIEW "P"

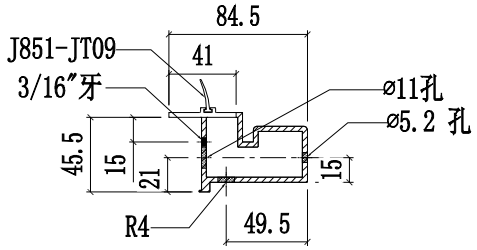

SECTION A-A

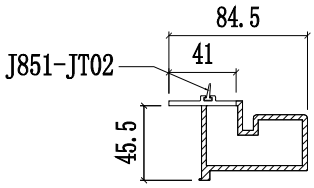

SECTION B-B

美特鋁質有限公司 MIDI Aluminium Fabricator Ltd.							工程號	J858	類別		物料號	-		
							地盘	康城11期	制圖	W.E.X	2022-07-29	圖號	X86313-08R	
修改				採用	工廠	✓	地盤	-	图纸名称	铝料加工图	復核	-	-	數量	-	
日期				材料顏色	香槟金 (ECD3X1009 9S-XF1)				材料	X86313	批准	-	-	單件重量	-	(KG)

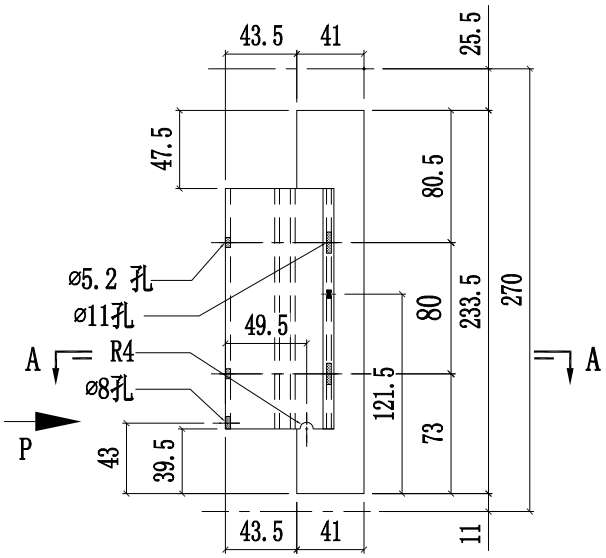

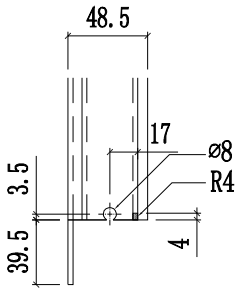

VIEW "P"

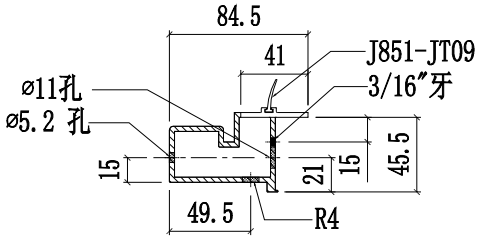

SECTION A-A

美特鋁質有限公司 MIDI Aluminium Fabricator Ltd.												
					工程號	J858	類別		物料號	-		
					地盘	康城11期	制圖	W.E.X	2022-07-29	圖號	X86314-01L	
修改				採用工廠 ✓ 地盤 -	图纸名称	铝料加工图	復核	-	-	數量	-	
日期				材料顏色 香檳金 (ECD3X1009 9S-XF1)	材料	X86314	批准	-	-	單件重量	-	(KG)

母料用

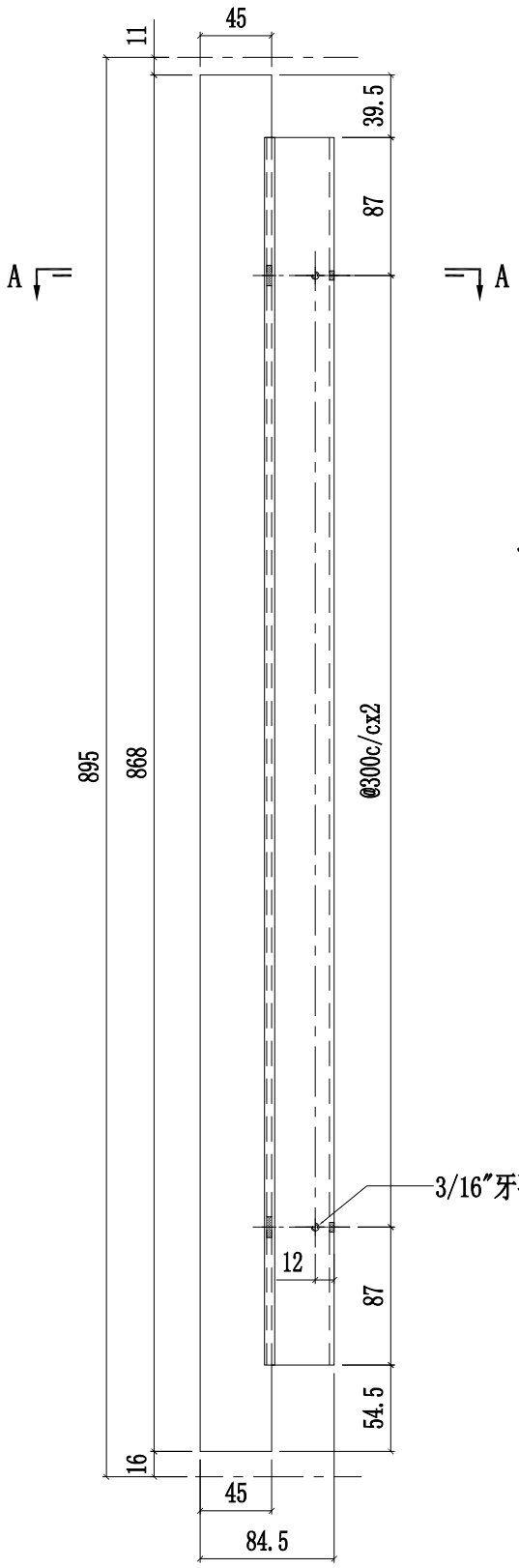

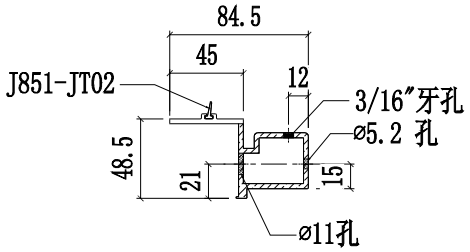

SECTION A-A

美特鋁質有限公司 MIDI Aluminium Fabricator Ltd.					工程號	J858	類別		物料號	-		
					地盘	康城11期	制圖	W.E.X	2022-07-29	圖號	X86314-01R	
修改			採用工廠 ✓	地盤 -	图纸名称	铝料加工图	復核	-	-	數量	-	
日期			材料顏色	香槟金 (ECD3X1009 9S-XF1)	材料	X86314	批准	-	-	單件重量	-	(KG)

公料用

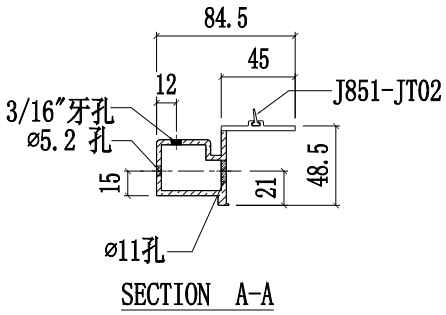

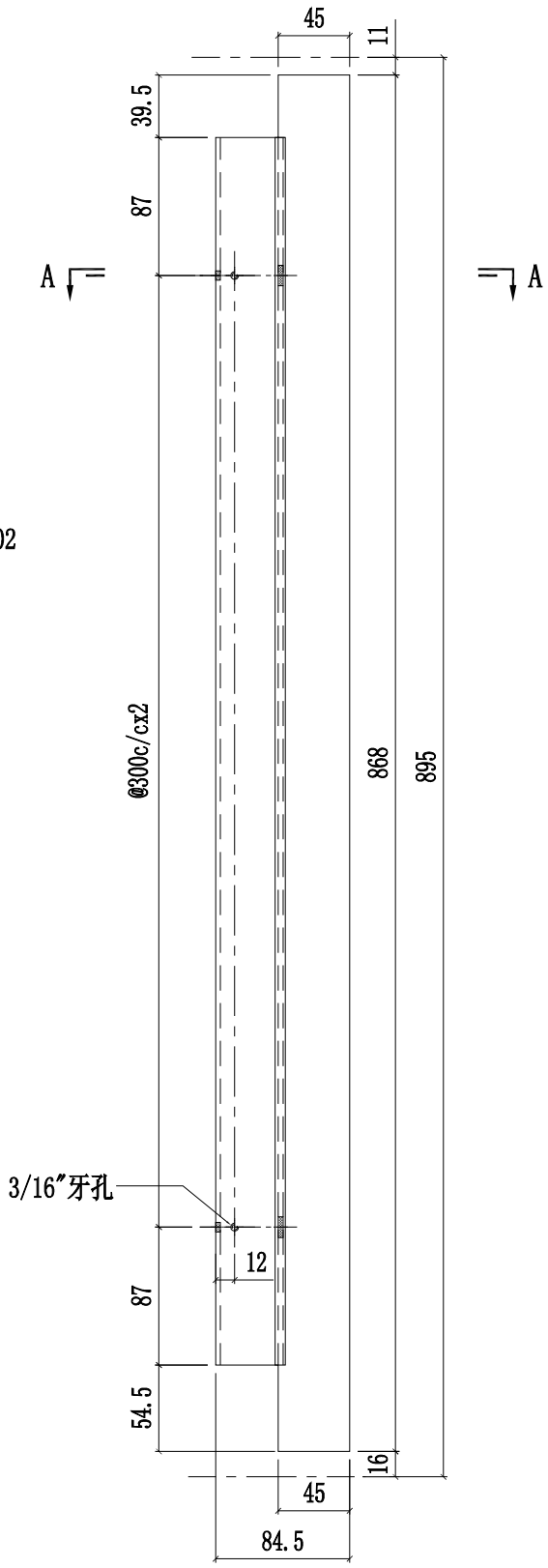

美特鋁質有限公司 MIDI Aluminium Fabricator Ltd.					工程號	J858	類別		物料號	-		
					地盘	康城11期	制圖	W.E.X	2022-07-29	圖號	X86314-02L	
修改				採用工廠 ✓ 地盤 -	图纸名称	铝料加工图	復核	-	-	數量	-	
日期				材料顏色 香槟金 (ECD3X1009 9S-XF1)	材料	X86314	批准	-	-	單件重量	-	(KG)

左边企用

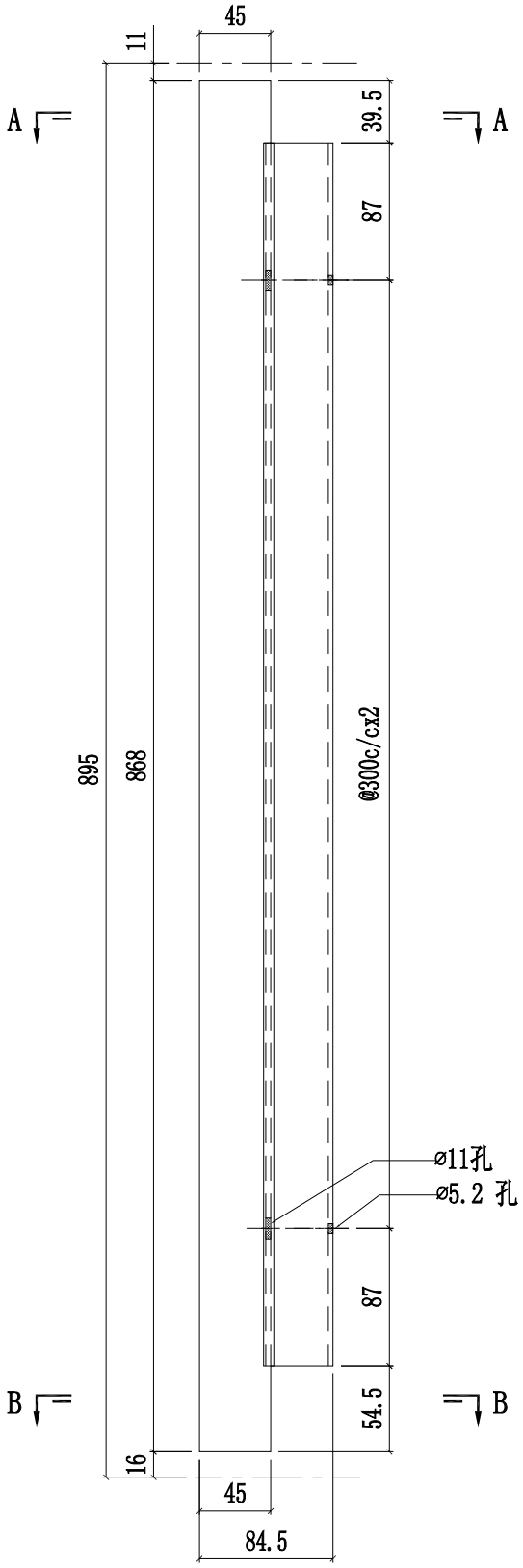

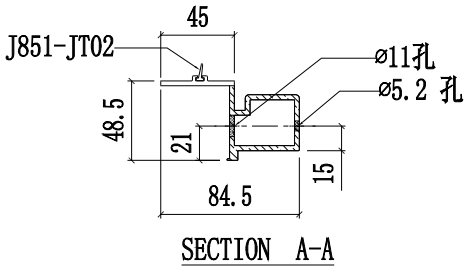

SECTION A-A

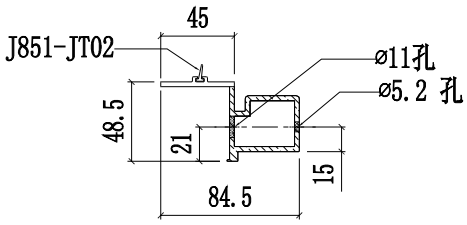

SECTION B-B

美特鋁質有限公司 MIDI Aluminium Fabricator Ltd.						工程號	J858	類別		物料號	-		
						地盘	康城11期	制圖	W.E.X	2022-07-29	圖號	X86314-02R	
修改				採用工廠 ✓	地盤 -	图纸名称	铝料加工图	復核	-	-	數量	-	
日期				材料颜色	香槟金 (ECD3X1009 9S-XF1)	材料	X86314	批准	-	-	單件重量	-	(KG)

右边企用

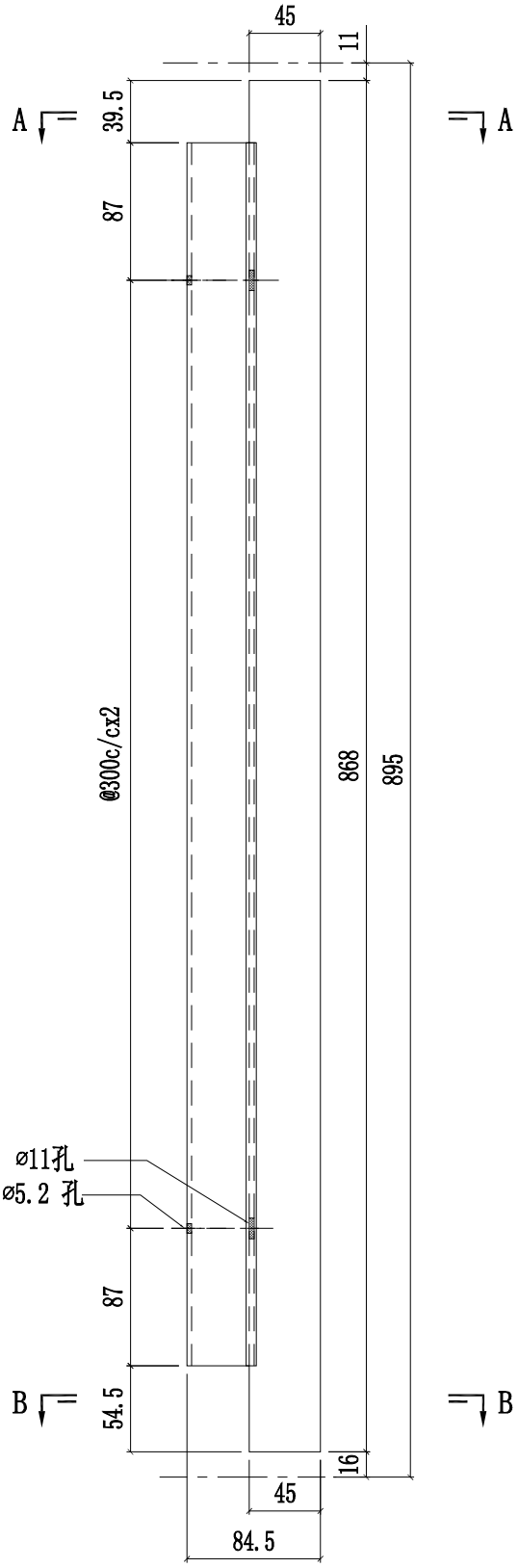

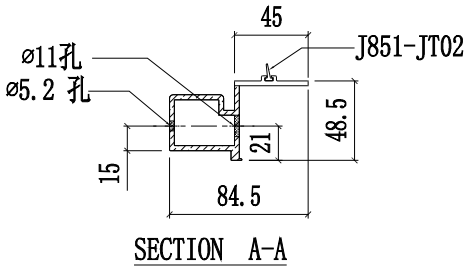

SECTION A-A

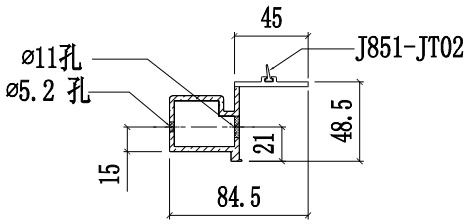

SECTION B-B

美特鋁質有限公司 MIDI Aluminium Fabricator Ltd.					工程號	J858	類別		物料號	-		
					地盤	康城11期	制圖	W.E.X	2022-07-29	圖號	X86314-03L	
修改				採用工廠 ✓ 地盤 -	图纸名称	铝料加工图	復核	-	-	數量	-	
日期				材料顏色 香槟金 (ECD3X1009 9S-XF1)	材料	X86314	批准	-	-	單件重量	-	(KG)

隔火层中企料位置用

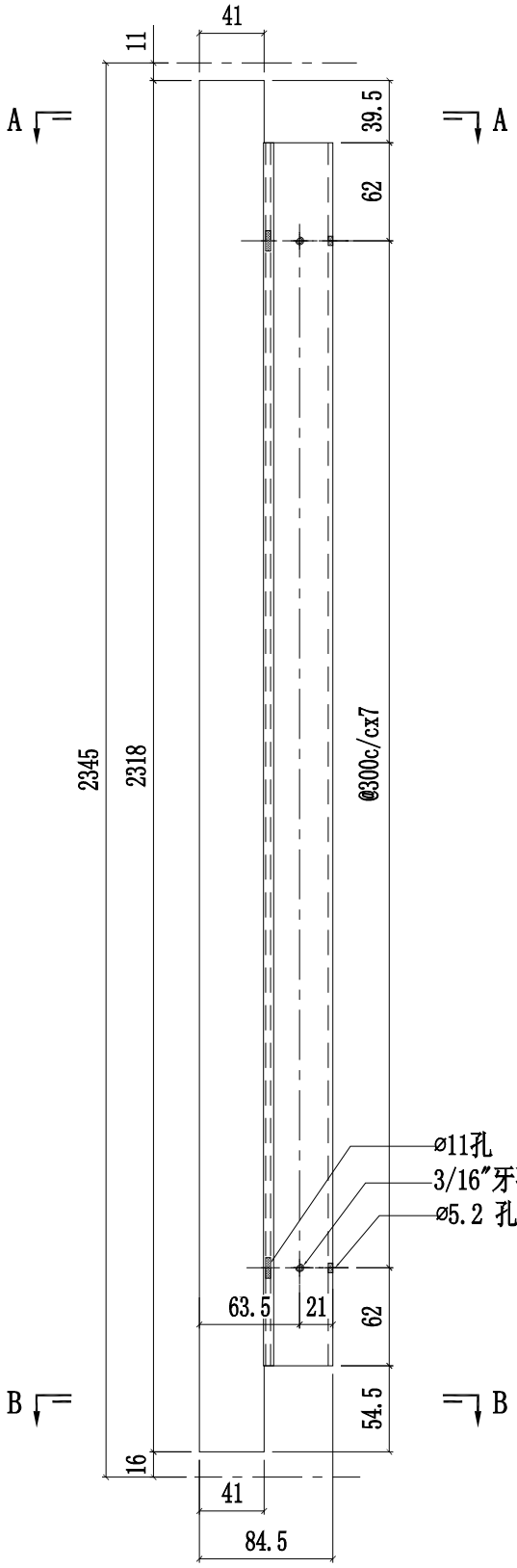

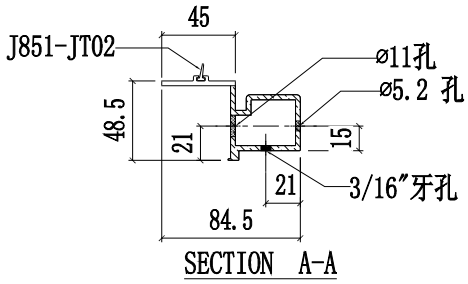

SECTION A-A

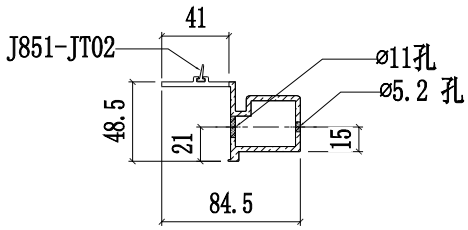

SECTION B-B

美特鋁質有限公司 MIDI Aluminium Fabricator Ltd.						工程號	J858	類別		物料號	-		
						地盘	康城11期	制圖	W.E.X	2022-07-29	圖號	X86314-03R	
修改				採用工廠	✓ 地盤 -	图纸名称	铝料加工图	復核	-	-	數量	-	
日期				材料顏色	香槟金 (ECD3X1009 9S-XF1)	材料	X86314	批准	-	-	單件重量	-	(KG)

隔火层中企料位置用

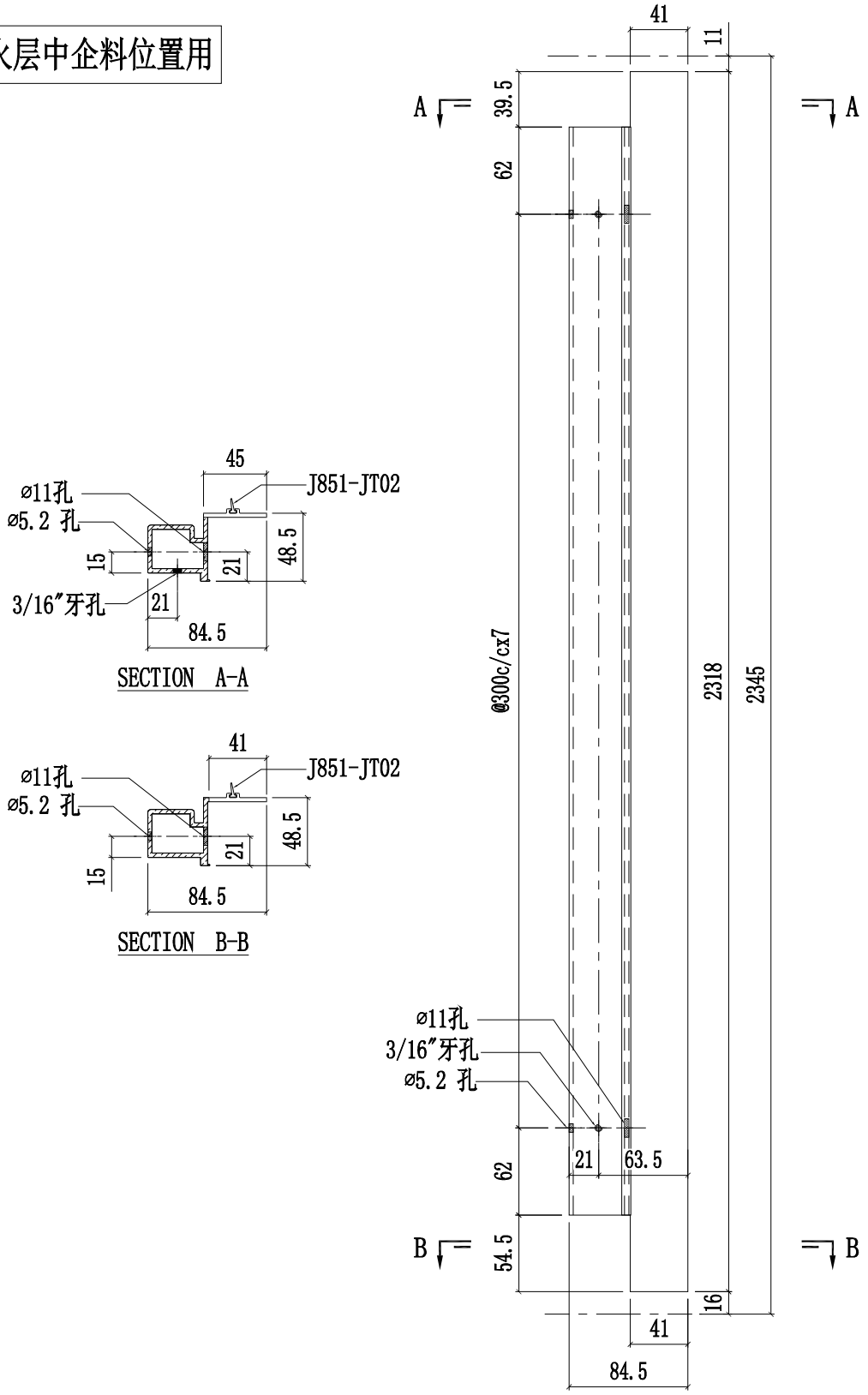

SECTION A-A

SECTION B-B

美特鋁質有限公司 MIDI Aluminium Fabricator Ltd.					工程號	J858	類別		物料號	-		
					地盘	康城11期	制圖	W.E.X	2022-07-29	圖號	X86314-04L	
修改			採用工廠 ✓	地盤 -	图纸名称	铝料加工图	復核	-	-	數量	-	
日期			材料顏色	香槟金 (ECD3X1009 9S-XF1)	材料	X86314	批准	-	-	單件重量	-	(KG)

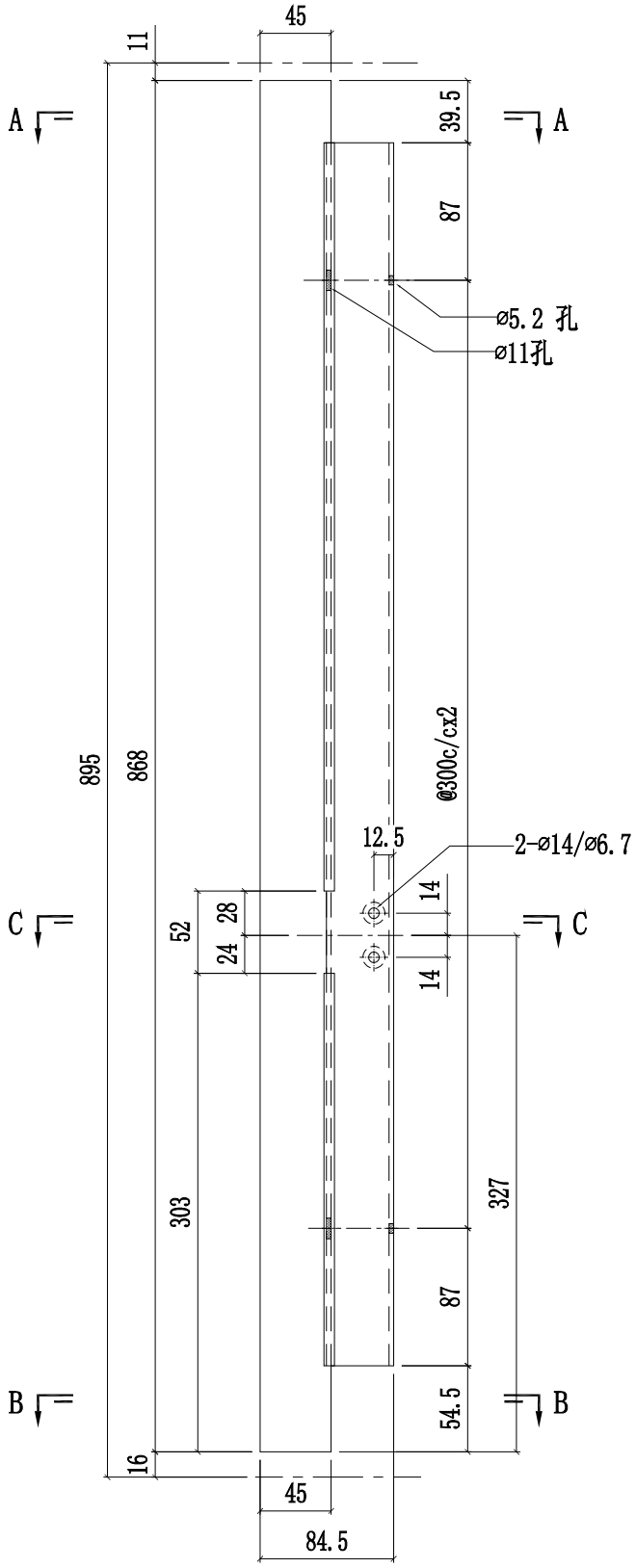

边企料位置用(有浴室横料)

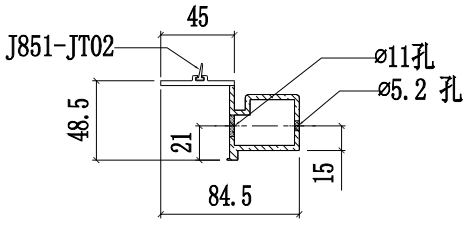

SECTION A-A

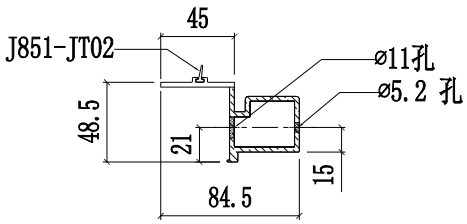

SECTION B-B

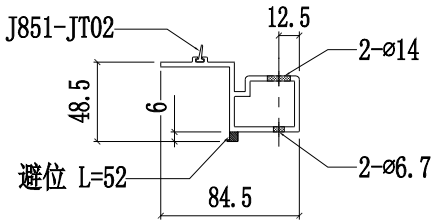

SECTION C-C

美特鋁質有限公司 MIDI Aluminium Fabricator Ltd.					工程號	J858	類別		物料號	-		
					地盘	康城11期	制圖	W.E.X	2022-07-29	圖號	X86314-04R	
修改			採用工廠 ✓	地盤 -	图纸名称	铝料加工图	復核	-	-	數量	-	
日期			材料顏色	香槟金 (ECD3X1009 9S-XF1)	材料	X86314	批准	-	-	單件重量	-	(KG)

边企料位置用(有浴室横料)

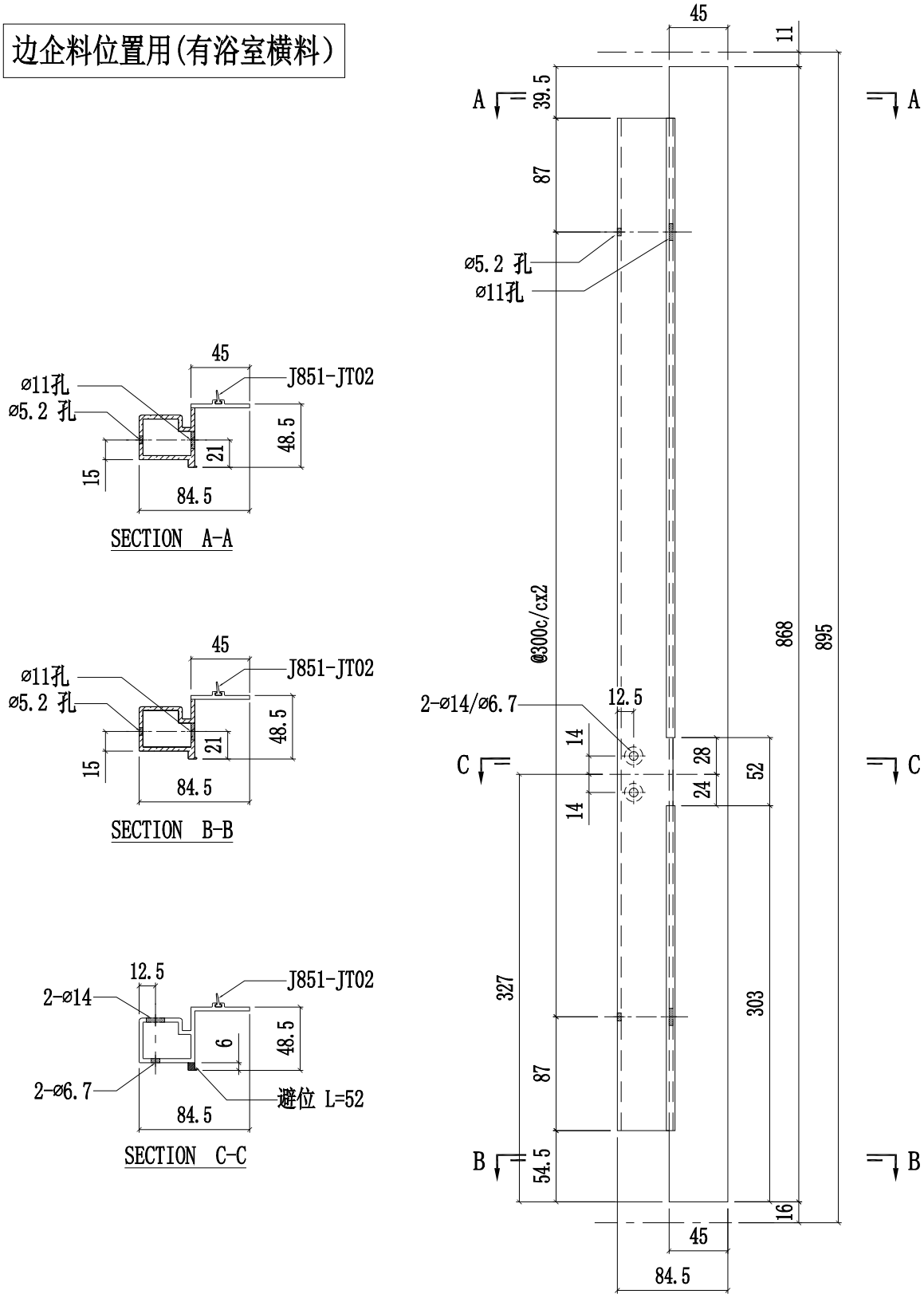

美特鋁質有限公司 MIDI Aluminium Fabricator Ltd.					工程號	J858	類別		物料號	-		
					地盘	康城11期	制圖	W.E.X	2022-07-29	圖號	X86314-05L	
修改				採用工廠 ✓ 地盤 -	图纸名称	铝料加工图	復核	-	-	數量	-	
日期				材料顏色 香槟金 (ECD3X1009 9S-XF1)	材料	X86314	批准	-	-	單件重量	-	(KG)

左中企用

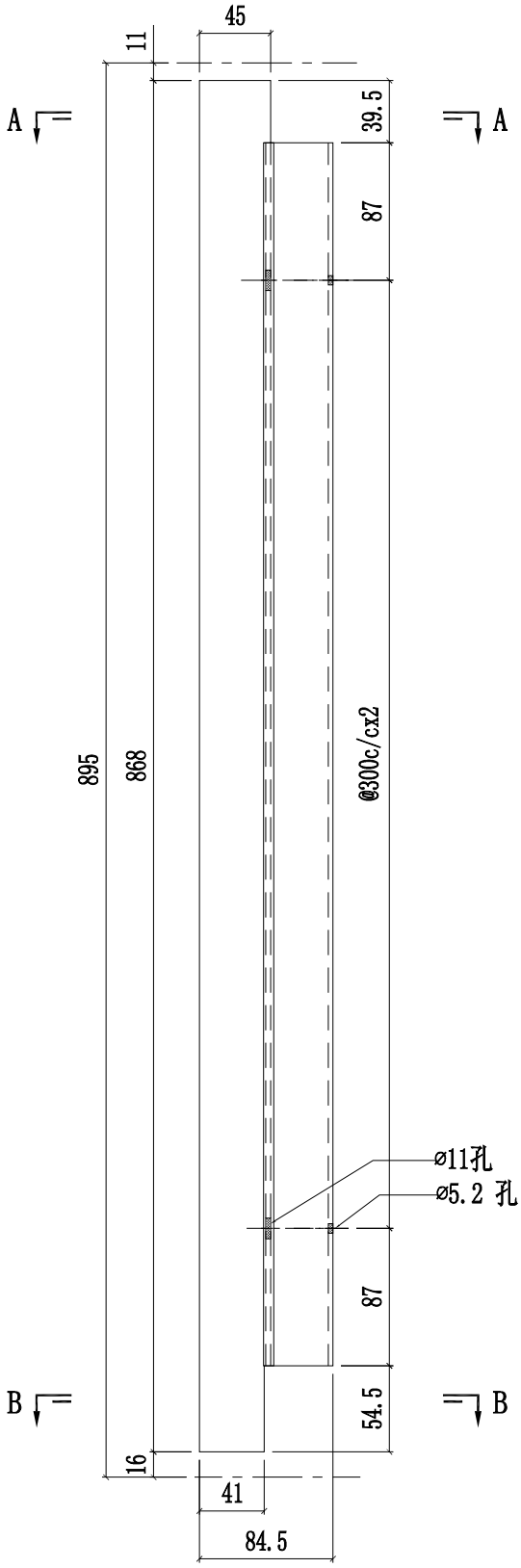

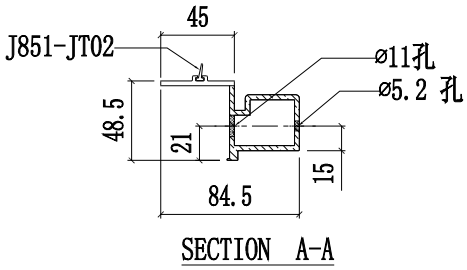

SECTION A-A

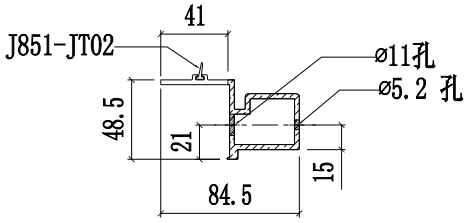

SECTION B-B

美特鋁質有限公司 MIDI Aluminium Fabricator Ltd.													
						工程號	J858	類別		物料號	-		
						地盘	康城11期	制圖	W.E.X	2022-07-29	圖號	X86314-05R	
修改				採用	工廠	✓	地盤 -	图纸名称	铝料加工图	復核	-	-	數量	-	
日期				材料顏色	香槟金 (ECD3X1009 9S-XF1)			材料	X86314	批准	-	-	單件重量	-	(KG)

右中企用

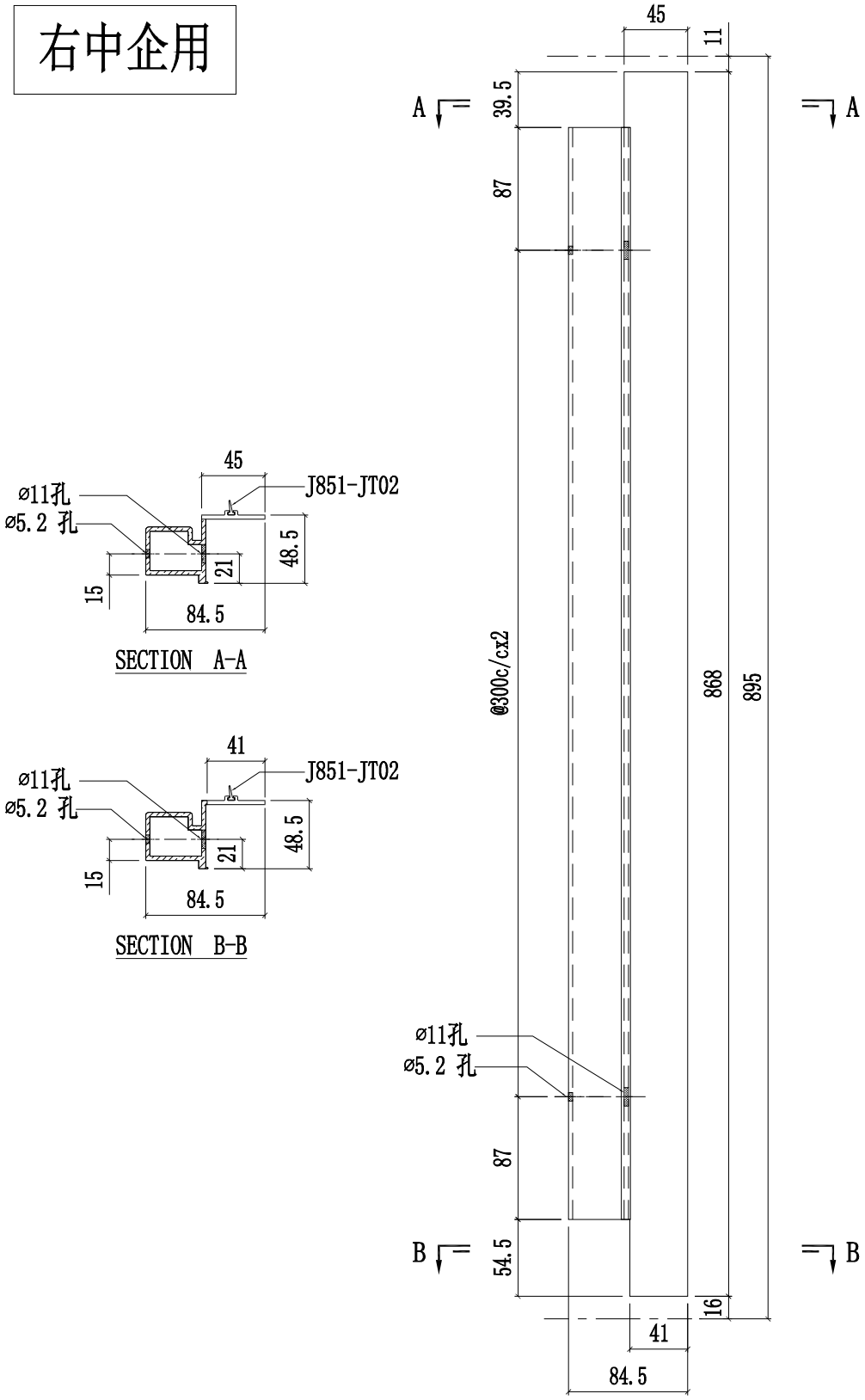

SECTION A-A

SECTION B-B

美特鋁質有限公司 MIDI Aluminium Fabricator Ltd.					工程號	J858	類別		物料號	-		
					地盘	康城11期	制圖	W.E.X	2022-07-29	圖號	X86305-01	
修改				採用工廠 ✓ 地盤 -	图纸名称	铝料加工图	復核	-	-	數量	-	
日期				材料顏色 香槟金 (ECD3X1009 9S-XF1)	材料	X86305	批准	-	-	單件重量	-	(KG)

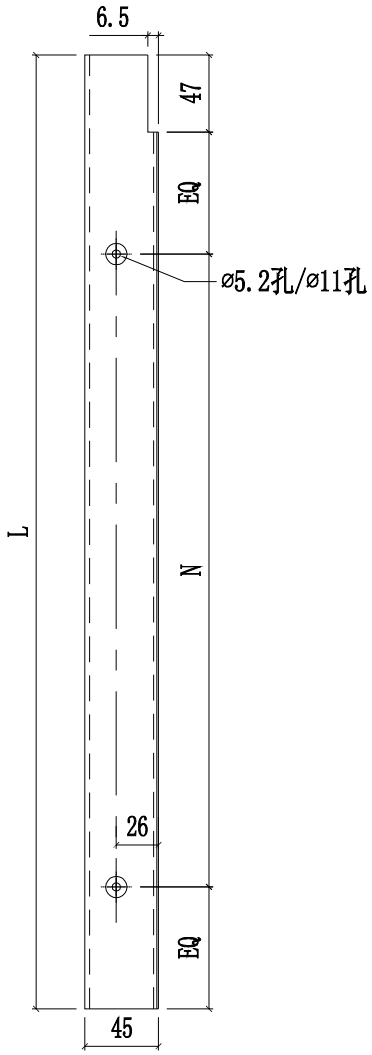

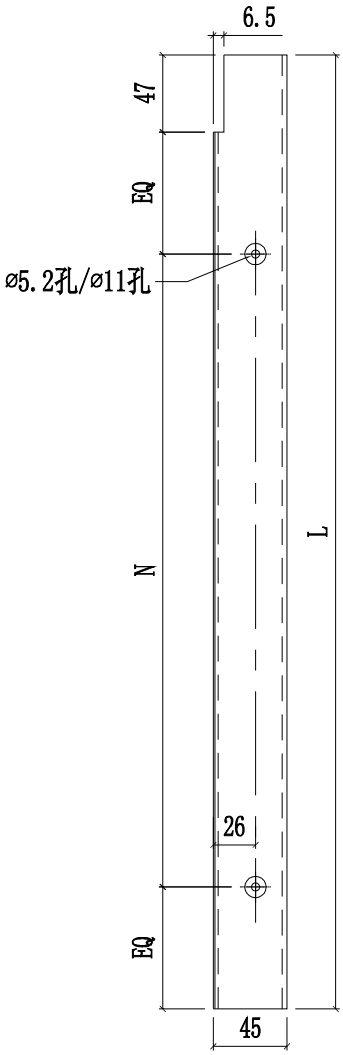

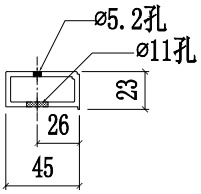

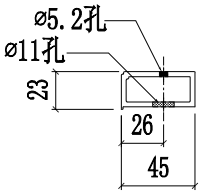

部件编号	L	N	数量
X86305-01LA	828.5	@300c/cx2	-
X86305-01LB	-	-	-
X86305-01LC	563.5	@300c/cx1	-
X86305-01LD	490	@300c/cx1	-

部件编号	L	N	数量
X86305-01RA	828.5	@300c/cx2	-
X86305-01RB	-	-	-
X86305-01RC	563.5	@300c/cx1	-
X86305-01RD	490	@300c/cx1	-

美特鋁質有限公司 MIDI Aluminium Fabricator Ltd.					工程號	J858	類別		物料號	-		
					地盘	康城11期	制圖	W.E.X	2022-07-29	圖號	X86305-02	
修改				採用工廠 ✓ 地盤 -	图纸名称	铝料加工图	復核	-	-	數量	-	
日期				材料顏色 香槟金 (ECD3X1009 9S-XF1)	材料	X86305	批准	-	-	單件重量	-	(KG)

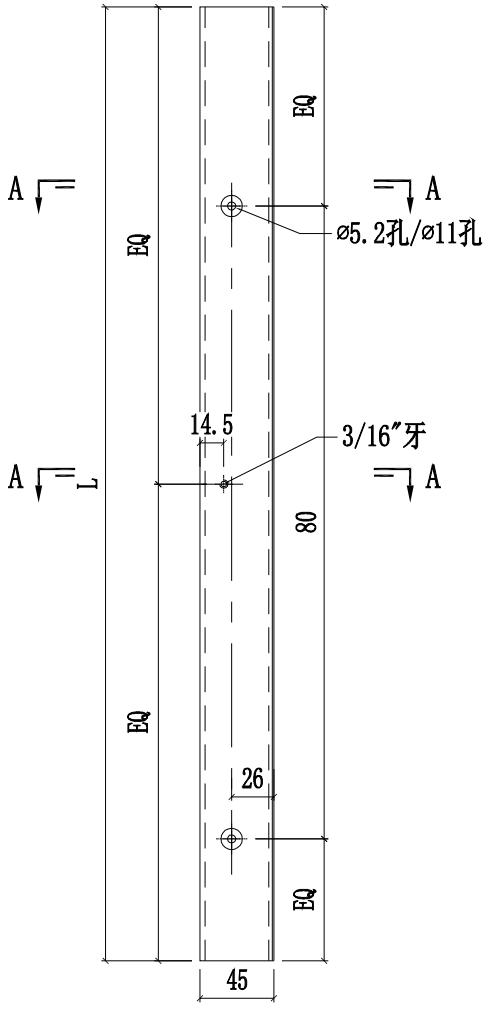

部件编号	L	N	数量
X86305-02A	164	@100c/cx1	-

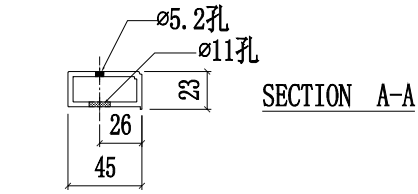

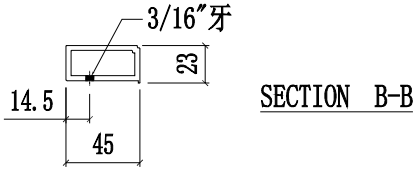

美特鋁質有限公司 MIDI Aluminium Fabricator Ltd.					工程號	J858	類別		物料號	-		
					地盘	康城11期	制圖	W.E.X	2022-07-29	圖號	X86305-03	
修改			採用工廠 ✓	地盤 -	图纸名称	铝料加工图	復核	-	-	數量	-	
日期			材料颜色	香槟金 (ECD3X1009 9S-XF1)	材料	X86305	批准	-	-	單件重量	-	(KG)

部件编号	数量
X86305-03LA	-

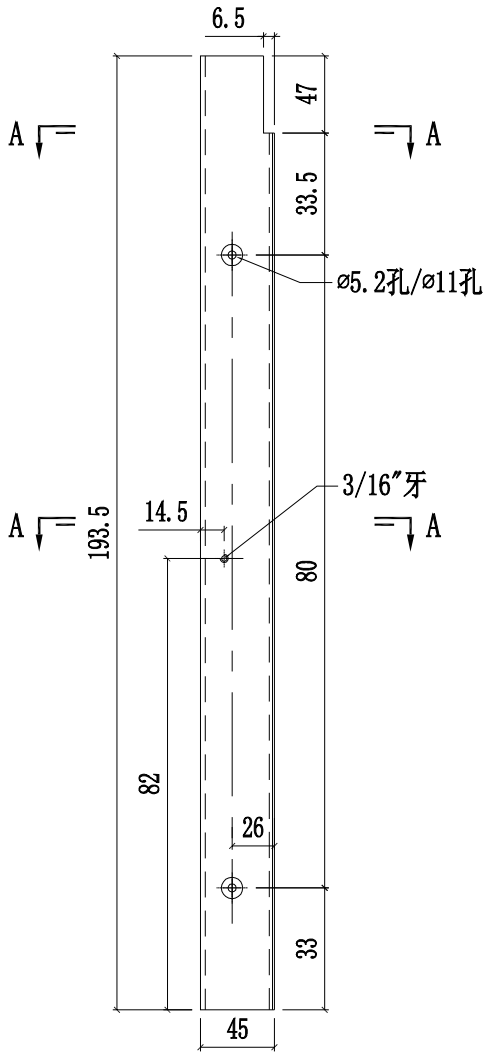

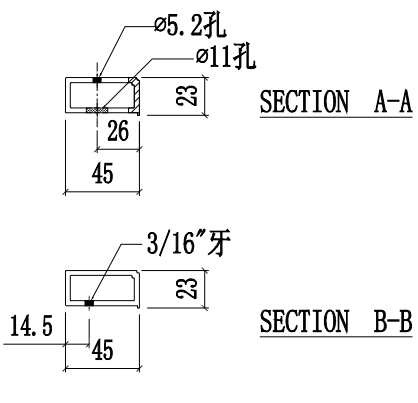

部件编号	数量
X86305-03RA	-

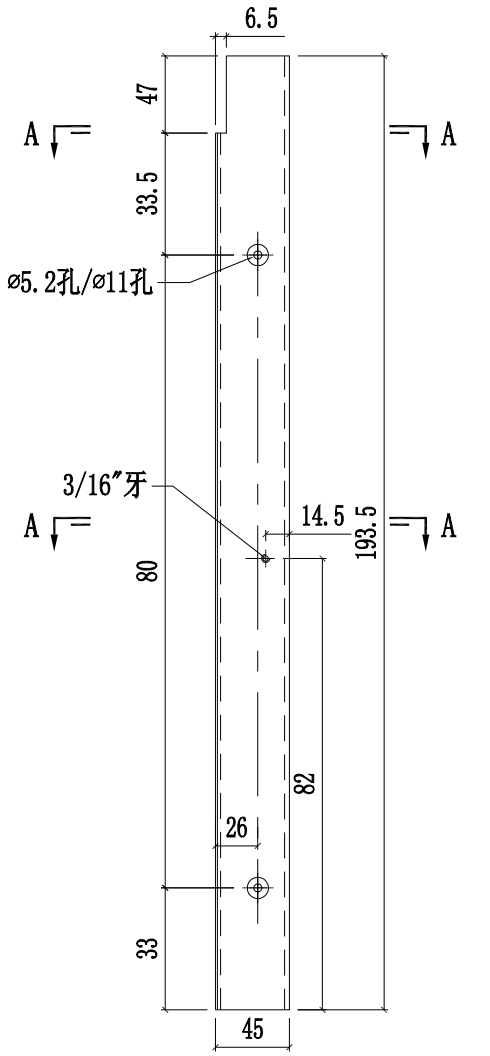

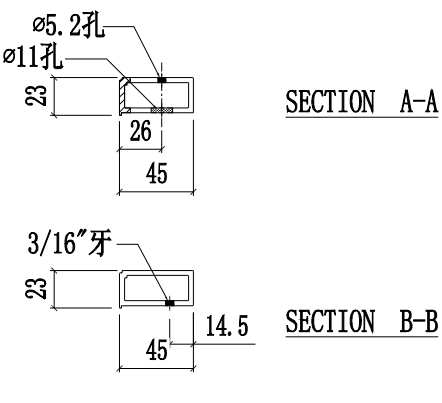

美特鋁質有限公司 MIDI Aluminium Fabricator Ltd.					工程號	J858	類別		物料號	-		
					地盘	康城11期	制圖	W.E.X	2022-07-29	圖號	X86305-04	
修改			採用工廠 ✓	地盤 -	图纸名称	铝料加工图	復核	-	-	數量	-	
日期			材料颜色	香槟金 (ECD3X1009 9S-XF1)	材料	X86305	批准	-	-	單件重量	-	(KG)

部件编号	L	N	数量
X86305-04A	985	@250c/cx3	-
X86305-04B	1001	@250c/cx3	-
X86305-04C	1340.5	@280c/cx4	-
X86305-04D	659	@250c/cx2	-
X86305-04E	1287	@280c/cx4	-
X86305-04F	1677	@300c/cx5	-
X86305-04G	1702	@300c/cx5	-
X86305-04H	990	@250c/cx3	
X86305-04J	963	@250c/cx3	-
X86305-04K	981	@250c/cx3	-
X86305-04L	991	@250c/cx3	
X86305-04M	678	@250c/cx2	-
X86305-04N	728	@250c/cx2	-
X86305-04P	1609	@280c/cx5	-
X86305-04Q	1559	@280c/cx5	-
X86305-04R	1634	@280c/cx5	-
X86305-04S	1304	@280c/cx4	-
X86305-04T	1223	@250c/cx4	-
X86305-04U	961	@250c/cx3	
X86305-04V	713	@250c/cx2	

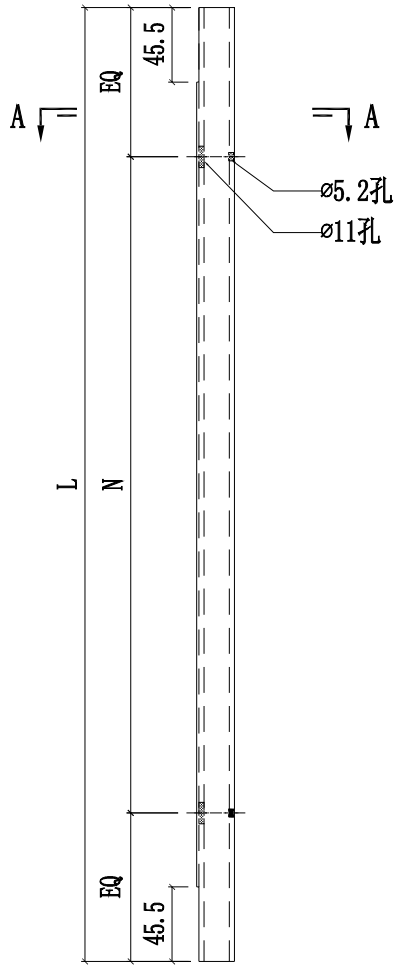

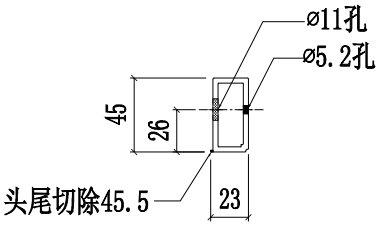

SECTION A-A

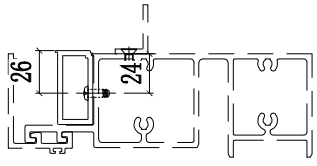

美特鋁質有限公司 MIDI Aluminium Fabricator Ltd.													
				工程號	J858	類別		物料號	-				
				地盘	康城11期	制圖	W.E.X	2022-07-29	圖號	X86305-05			
修改			採用工廠 ✓ 地盤 -	图纸名称	铝料加工图	復核	-	-	數量	-			
日期			材料顏色 香槟金 (ECD3X1009 9S-XF1)	材料	X86305	批准	-	-	單件重量	-	(KG)		

部件编号	L	N	数量
X86305-05B	269	@170c/cx1	-
X86305-05E	264	@150c/cx1	-

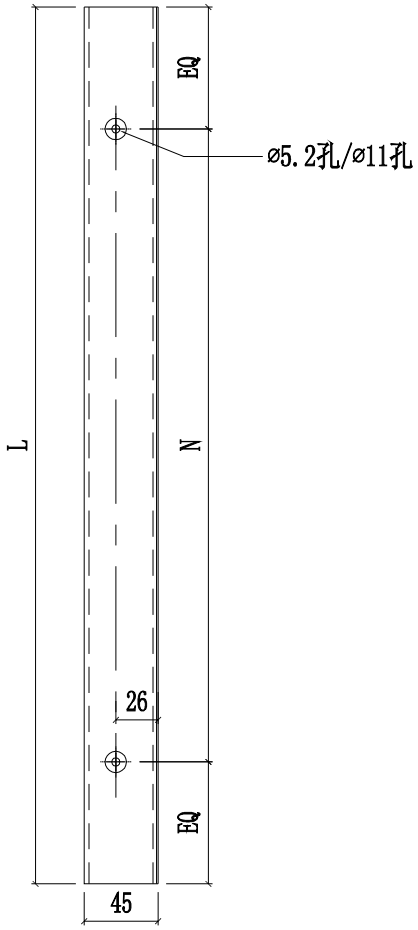

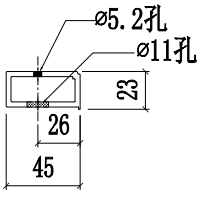

美特鋁質有限公司 MIDI Aluminium Fabricator Ltd.					工程號	J858	類別		物料號	-		
					地盘	康城11期	制圖	W.E.X	2022-07-29	圖號	X86304-01	
修改				採用工廠 ✓ 地盤 -	图纸名称	铝料加工图	復核	-	-	數量	-	
日期				材料顏色 香槟金 (ECD3X1009 9S-XF1)	材料	X86304	批准	-	-	單件重量	-	(KG)

部件编号	L	N	数量
X86304-01LA	828.5	@300c/cx2	-
X86304-01LB	-	-	-
X86304-01LC	563.5	@300c/cx1	-

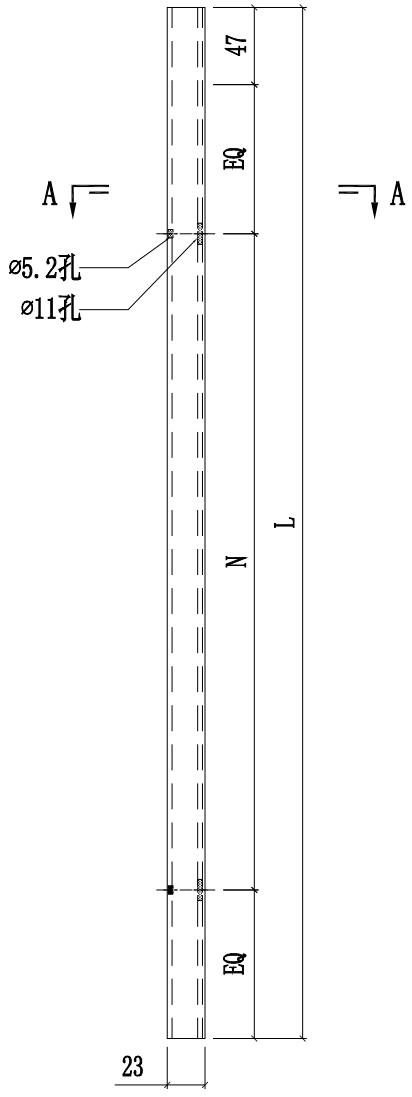

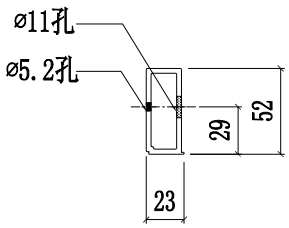

SECTION A-A

部件编号	L	N	数量
X86304-01RA	828.5	@300c/cx2	-
X86304-01RB	-	-	-
X86304-01RC	563.5	@300c/cx1	-

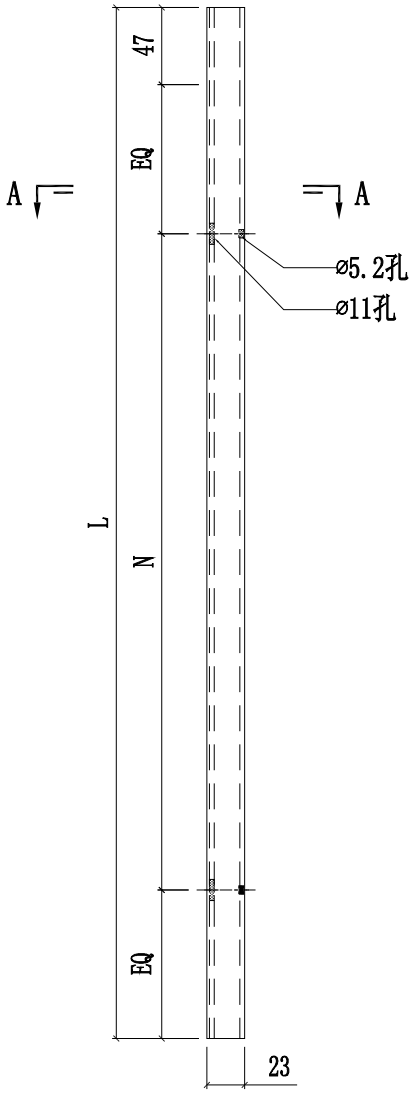

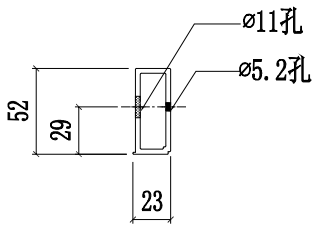

SECTION A-A

美特鋁質有限公司 MIDI Aluminium Fabricator Ltd.					工程號	J858	類別		物料號	-		
					地盘	康城11期	制圖	W.E.X	2022-07-29	圖號	X86304-02	
修改				採用工廠 ✓ 地盤 -	图纸名称	铝料加工图	復核	-	-	數量	-	
日期				材料顏色 香槟金 (ECD3X1009 9S-XF1)	材料	X86304	批准	-	-	單件重量	-	(KG)

部件编号	L	N	数量
X86304-02A	164	@100c/cx1	-

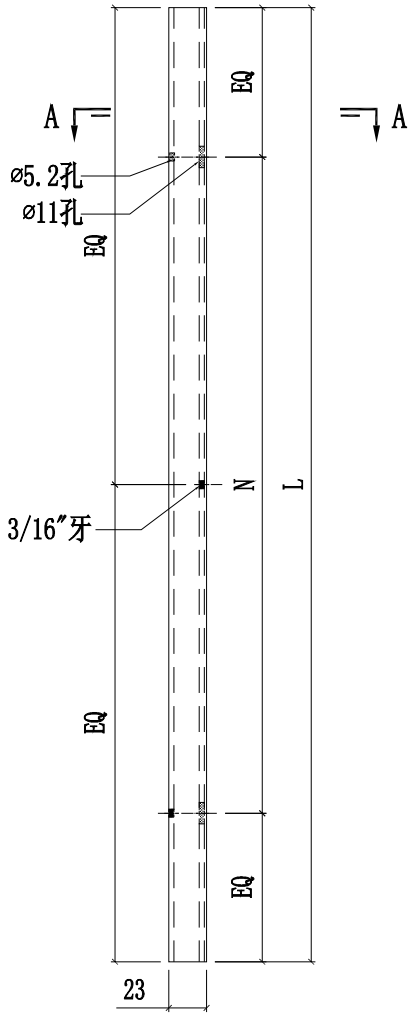

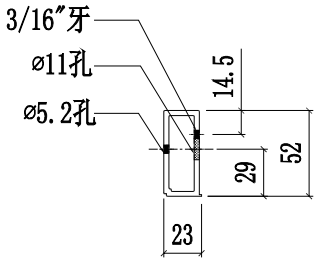

SECTION A-A

美特鋁質有限公司 MIDI Aluminium Fabricator Ltd.					工程號	J858	類別		物料號	-		
					地盘	康城11期	制圖	W.E.X	2022-07-29	圖號	X86304-03	
修改			採用工廠 ✓	地盤 -	图纸名称	铝料加工图	復核	-	-	數量	-	
日期			材料颜色	香槟金 (ECD3X1009 9S-XF1)	材料	X86304	批准	-	-	單件重量	-	(KG)

部件编号	L	N	数量
X86304-03LA	193.5	@80c/cx1	-

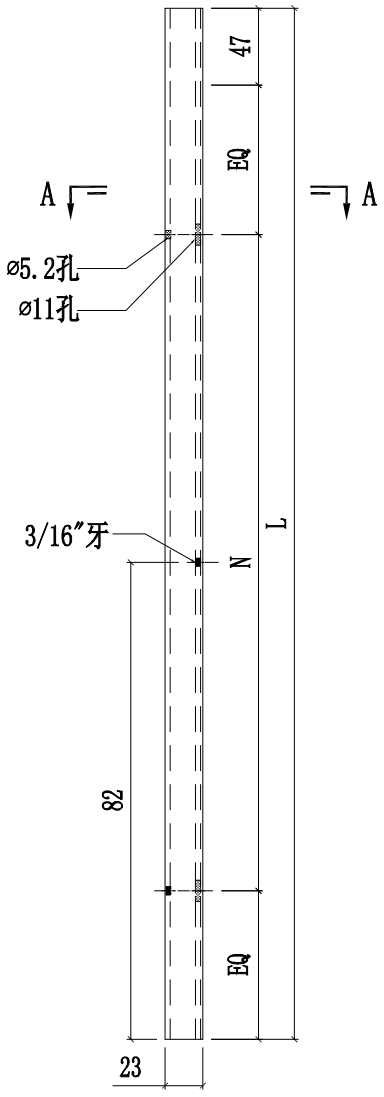

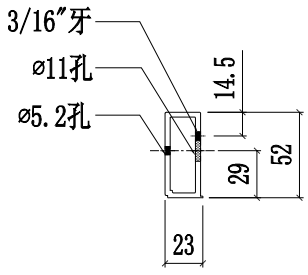

SECTION A-A

部件编号	L	N	数量
X86304-03RA	193.5	@80c/cx1	0

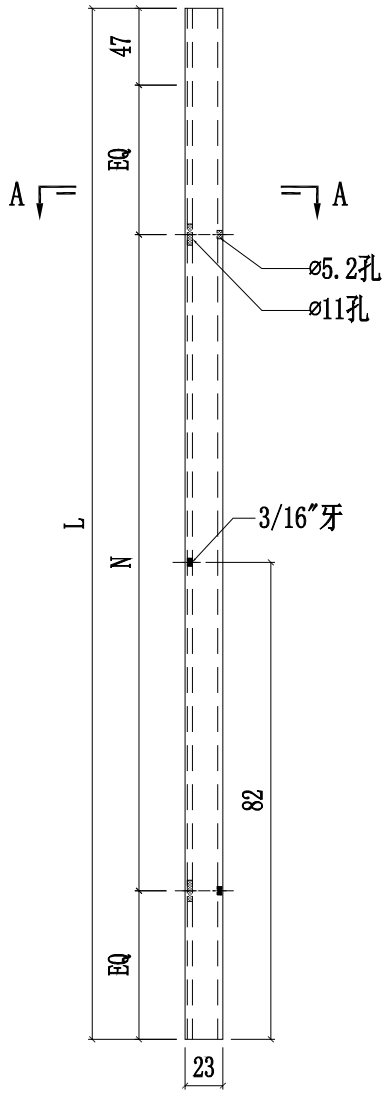

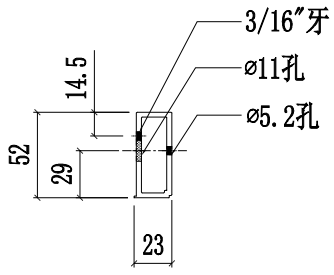

SECTION A-A

美特鋁質有限公司 MIDI Aluminium Fabricator Ltd.												
						工程號	J858	類別		物料號	-	
						地盘	康城11期	制圖	W.E.X	2022-05-18	圖號	X86304-04
修改	1			採用	工廠 ✓	地盤 -	图纸名称	铝料加工图	復核	-	-	數量	-
日期	29/08			材料颜色	香槟金 (ECD3X1009 9S-XF1)		材料	X86304	批准	-	-	單件重量	- (KG)

部件编号	L	N	数量
X86304-04A	-	-	-
X86304-04B	269	@170c/cx1	-

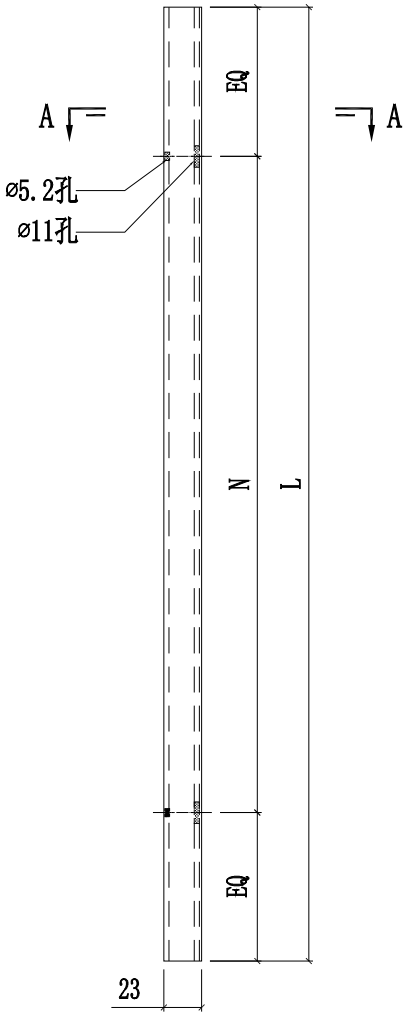

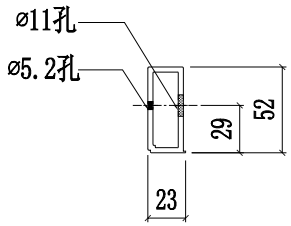

SECTION A-A

美特鋁質有限公司 MIDI Aluminium Fabricator Ltd.							工程號	J858	類別		物料號	-		
							地盘	康城11期	制圖	W.E.X	2022-07-29	圖號	X86303-01	
修改				採用	工廠		地盤	✓	图纸名称	水槽料加工图	復核	-	-	數量	-	
日期				材料顏色	-				材料	X86303	批准	-	-	單件重量	-	(KG)

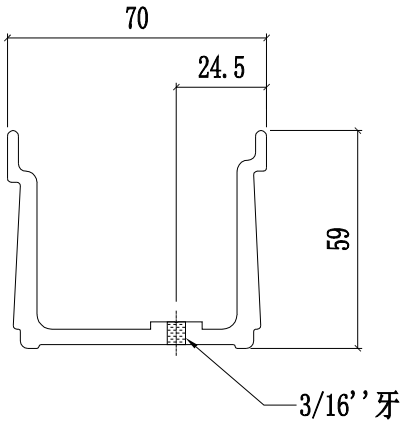

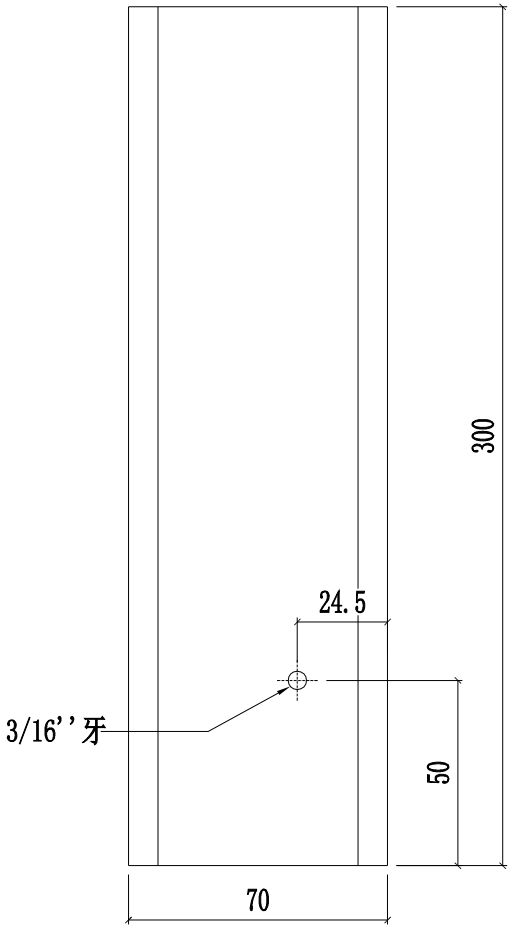

美特鋁質有限公司 MIDI Aluminium Fabricator Ltd.							工程號	J858	類別		物料號	-		
							地盘	康城11期	制圖	W.E.X	2022-07-29	圖號	X86303-02	
修改				採用	工廠		地盤	✓	图纸名称	水槽料加工图	復核	-	-	數量	-	
日期				材料颜色	-				材料	X86303	批准	-	-	單件重量	-	(KG)

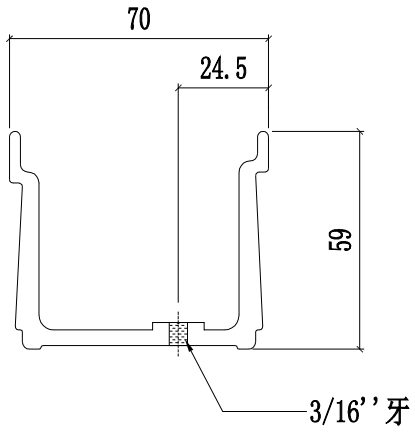

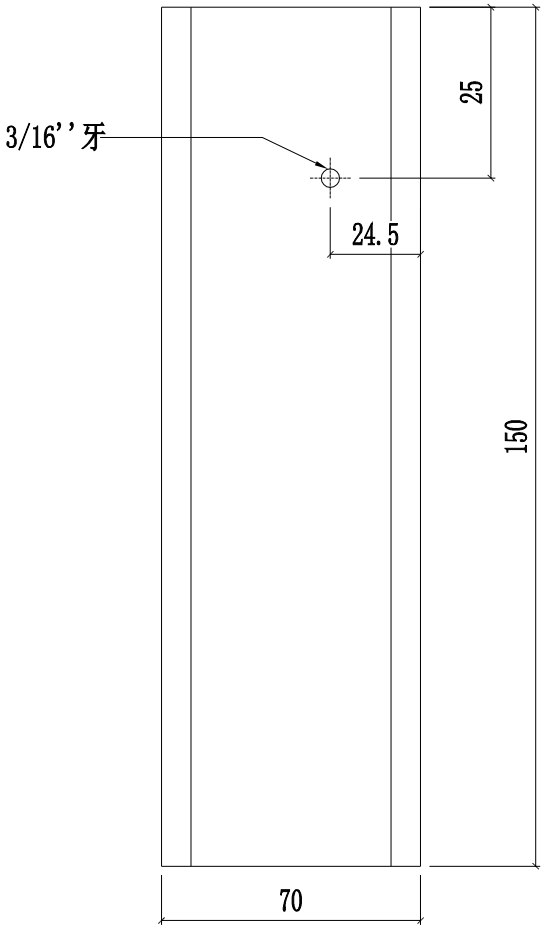

美特鋁質有限公司 MIDI Aluminium Fabricator Ltd.							工程號	J858	類別		物料號	-		
							地盘	康城11期	制圖	W.E.X	2022-07-29	圖號	X86303-03	
修改				採用	工廠		地盤	✓	图纸名称	水槽料加工图	復核	-	-	數量	-	
日期				材料顏色	-				材料	X86303	批准	-	-	單件重量	-	(KG)

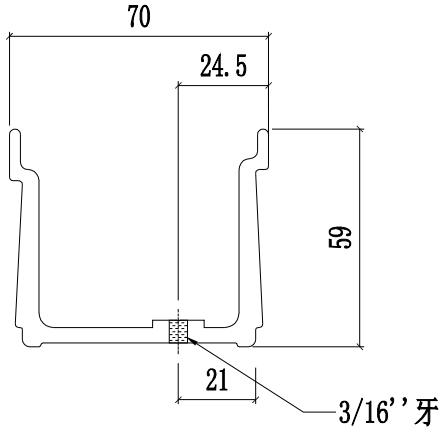

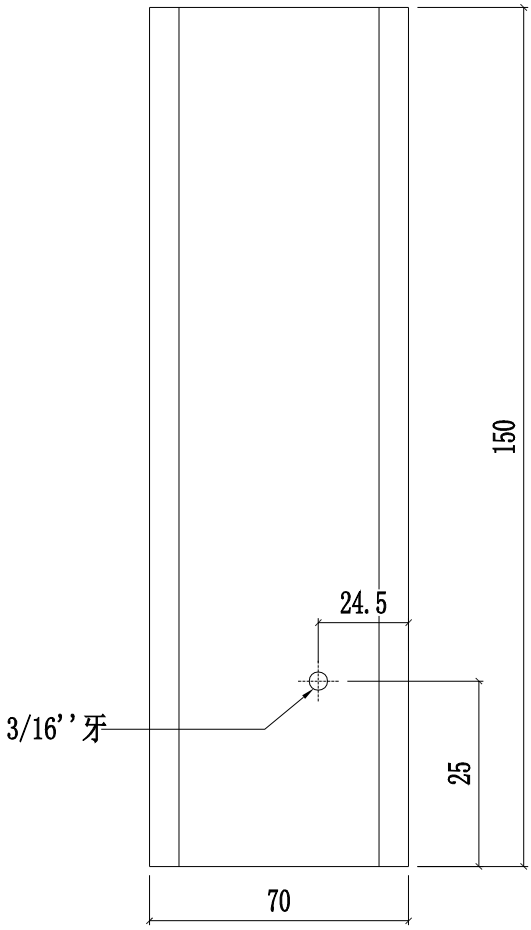

美特鋁質有限公司 MIDI Aluminium Fabricator Ltd.							工程號	J858	類別		物料號	-		
							地盘	康城11期	制圖	W.E.X	2022-07-29	圖號	X86303-04	
修改				採用	工廠		地盤	✓	图纸名称	水槽料加工图	復核	-	-	數量	-	
日期				材料颜色	-				材料	X86303	批准	-	-	單件重量	-	(KG)

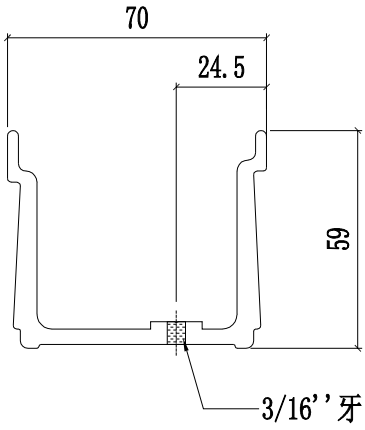

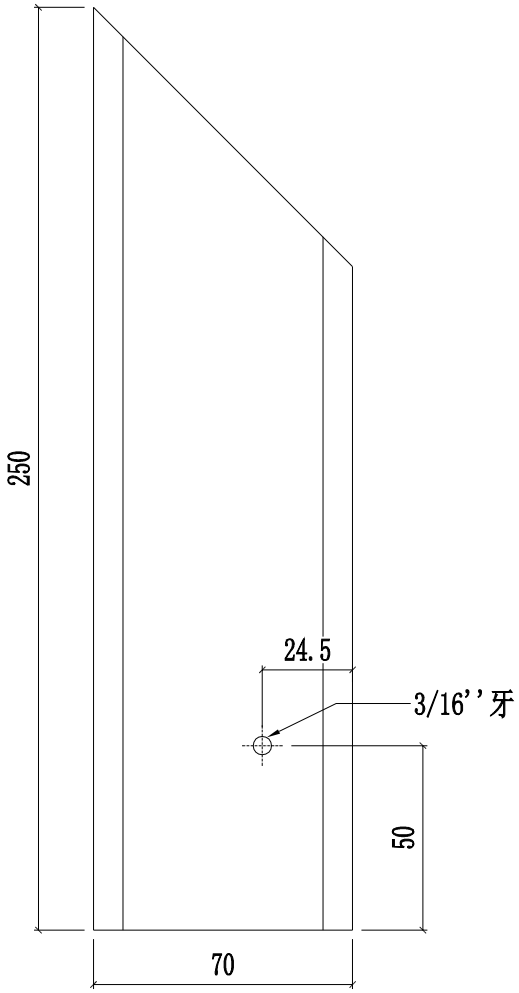

美特鋁質有限公司 MIDI Aluminium Fabricator Ltd.							工程號	J858	類別		物料號	-		
							地盘	康城11期	制圖	W.E.X	2022-07-29	圖號	X86303-05	
修改				採用	工廠		地盤	✓	图纸名称	水槽料加工图	復核	-	-	數量	-	
日期				材料颜色	-				材料	X86303	批准	-	-	單件重量	-	(KG)

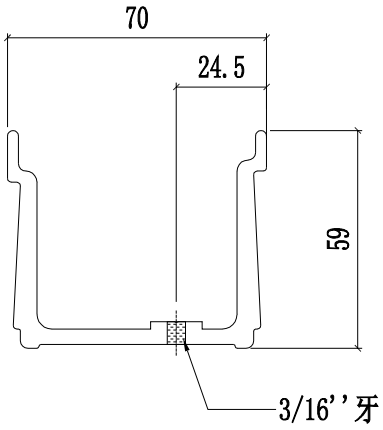

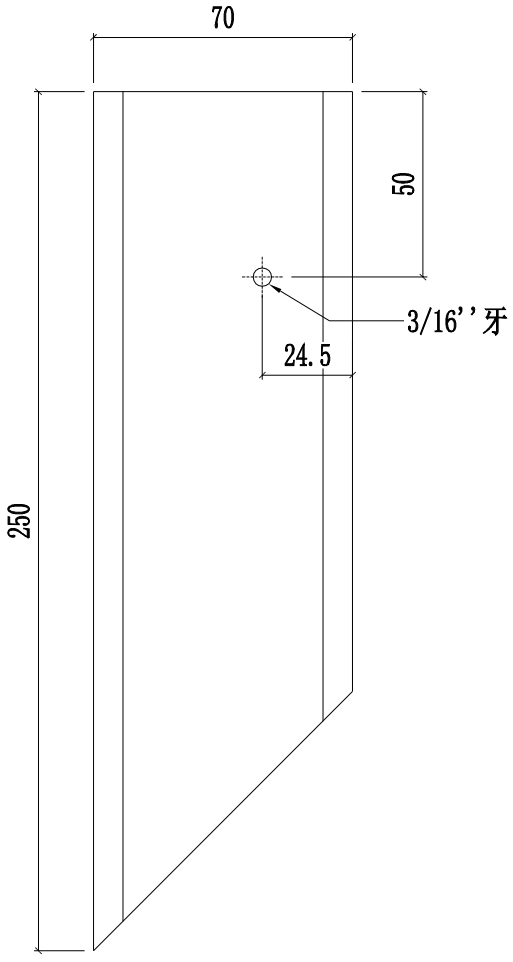

美特鋁質有限公司 MIDI Aluminium Fabricator Ltd.				工程號	J858	類別		物料號	-		
				地盘	康城11期	制圖	W.E.X	2022-07-29	圖號	X86306-01	
修改			採用工廠 ✓ 地盤	图纸名称	装飾條支架加工圖	復核	-	-	數量	-	
日期			材料颜色 EC03X1009 9S-XF1	材料	X86306	批准	-	-	單件重量	-	(KG)

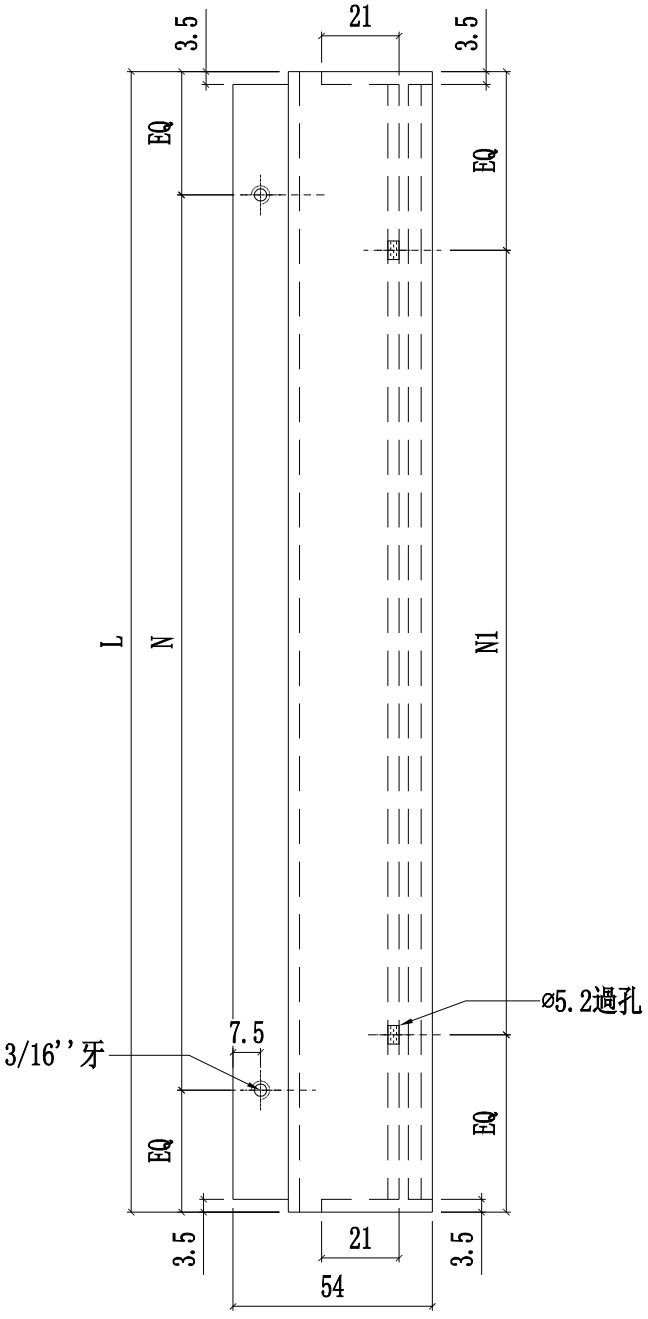

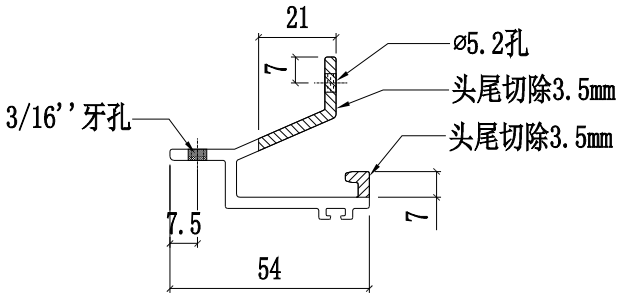

编号	L	N	Q.T.Y
X86306-01T	1575	@280c/cx5	-
X86306-01S	1712.5	@300c/cx5	-
X86306-01R	1765	@300c/cx5	-
X86306-01Q	1675	@300c/cx5	-
X86306-01P	600	@220c/cx2	-
X86306-01N	1815	@300c/cx5	-
X86306-01M	1285	@280c/cx4	-
X86306-01L	1410	@300c/cx4	-
X86306-01K	666	@250c/cx2	-
X86306-01J	1347.5	@280c/cx4	-
X86306-01H	1385	@300c/cx4	-
X86306-01G	1547.5	@300c/cx4	-
X86306-01F	1625	@280c/cx5	-
X86306-01E	650	@245c/cx2	-
~~X86306-01D~~	~~1230~~	~~@250c/cx4~~	~~-~~
~~X86306-01C~~	~~1710~~	~~@300c/cx5~~	~~-~~
X86306-01B	685	@250c/cx2	-
X86306-01A	1840	@300c/cx5	-

美特鋁質有限公司 MIDI Aluminium Fabricator Ltd.				工程號	J858	類別		物料號	-		
				地盘	康城11期	制圖	W.E.X	2022-07-29	圖號	X86306-02	
修改			採用 工廠 ✓ 地盤	图纸名称	装飾條支架加工圖	復核	-	-	數量	-	
日期			材料颜色 EC03X1009 9S-XF1	材料	X86306	批准	-	-	單件重量	-	(KG)

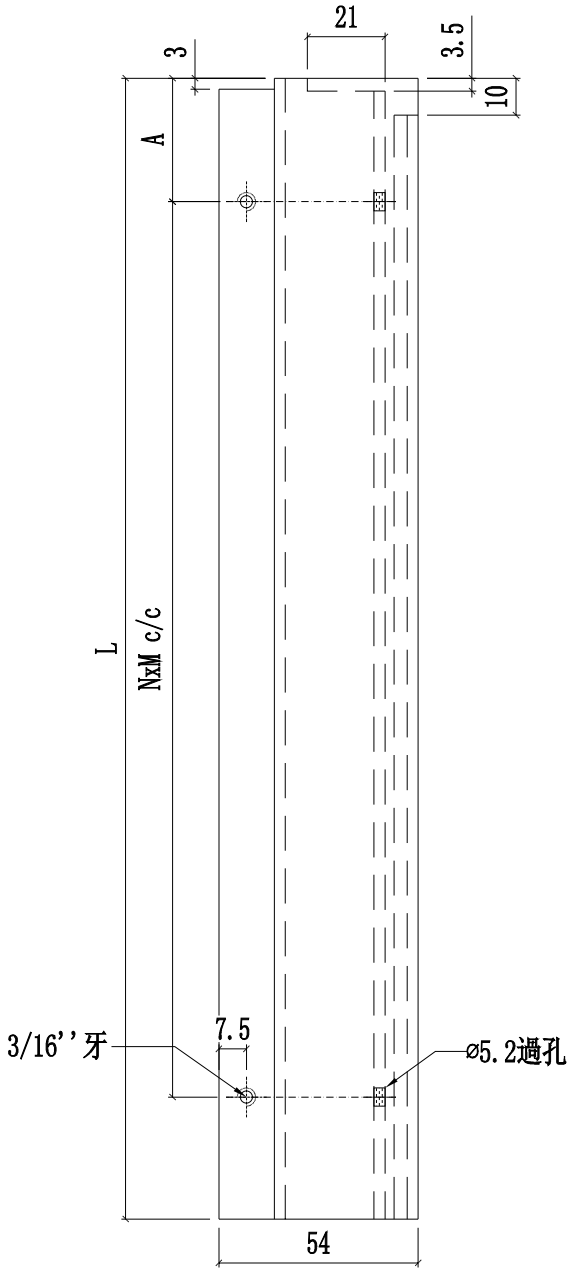

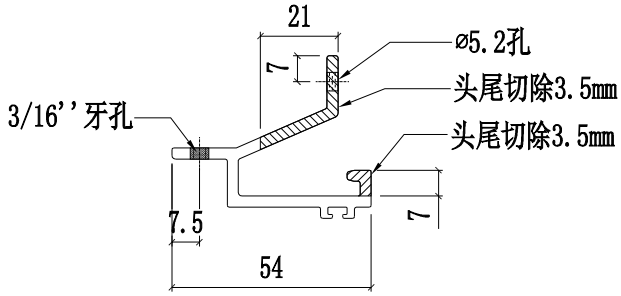

编号	L	A	NxM	數量
X86306-02E	1757.5	130	@300c/cx5	-
~~X86306-02D~~	~~1679~~	~~90.5~~	~~@300c/cx5~~	~~-~~
~~X86306-02C~~	~~1770~~	~~136.5~~	~~@300c/cx5~~	~~-~~
X86306-02B	697.5	100	@250c/cx2	-
X86306-02A	1789	146	@300c/cx5	-

美特鋁質有限公司 MIDI Aluminium Fabricator Ltd.				工程號	J858	類別		物料號	-		
				地盘	康城11期	制圖	W.E.X	2022-07-29	圖號	X86306-03	
修改			採用 工廠 ✓ 地盤	图纸名称	裝飾條支架加工圖	復核	-	-	數量	-	
日期			材料顏色 EC03X1009 9S-XF1	材料	X86306	批准	-	-	單件重量	-	(KG)

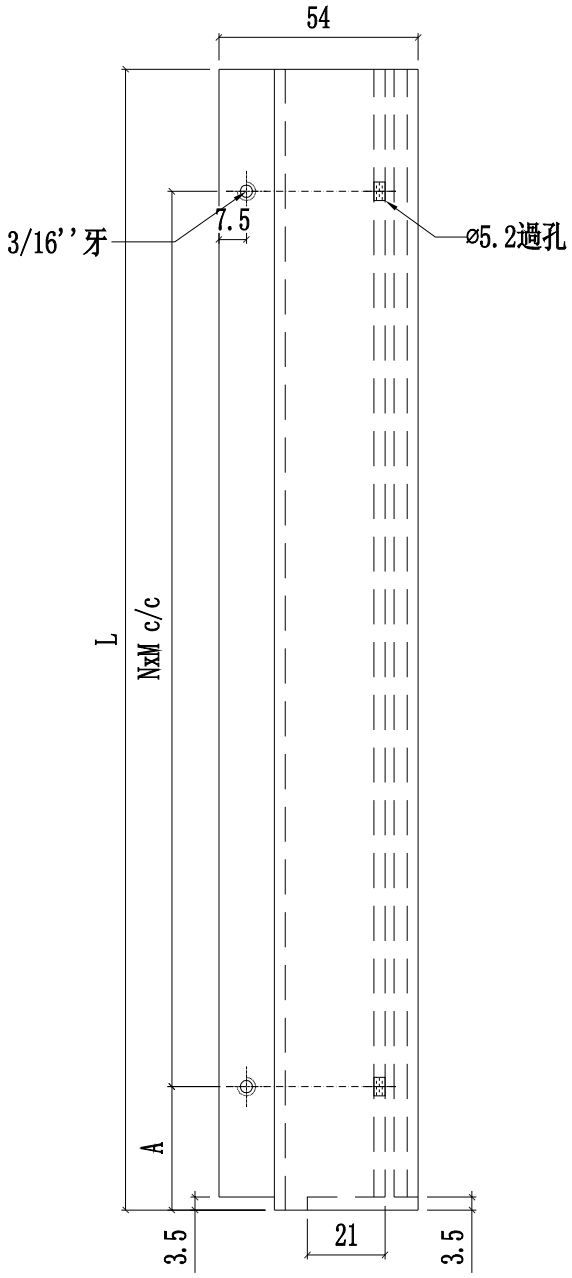

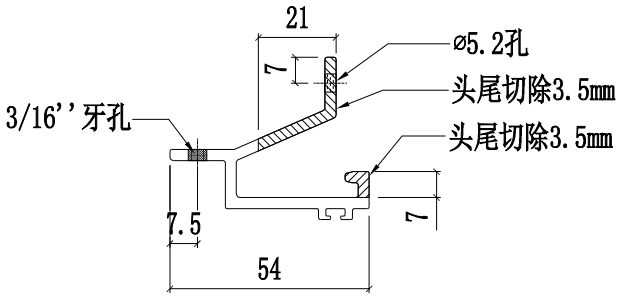

编号	L	A	NxM	數量
~~X86306-03E~~	~~1757.5~~	~~130~~	~~@300c/cx5~~	~~-~~
X86306-03D	1679	140.5	@280c/cx5	-
X86306-03C	1770	136.5	@300c/cx5	-
X86306-03B	697.5	100	@250c/cx2	
X86306-03A	1789	146	@300c/cx5	

美特鋁質有限公司 MIDI Aluminium Fabricator Ltd.				工程號	J858	類別		物料號	-		
				地盘	康城11期	制圖	W.E.X	2022-07-29	圖號	X86306-04	
修改			採用工廠 ✓ 地盤	图纸名称	装飾條支架加工圖	復核	-	-	數量	-	
日期			材料颜色 EC03X1009 9S-XF1	材料	X86306	批准	-	-	單件重量	-	(KG)

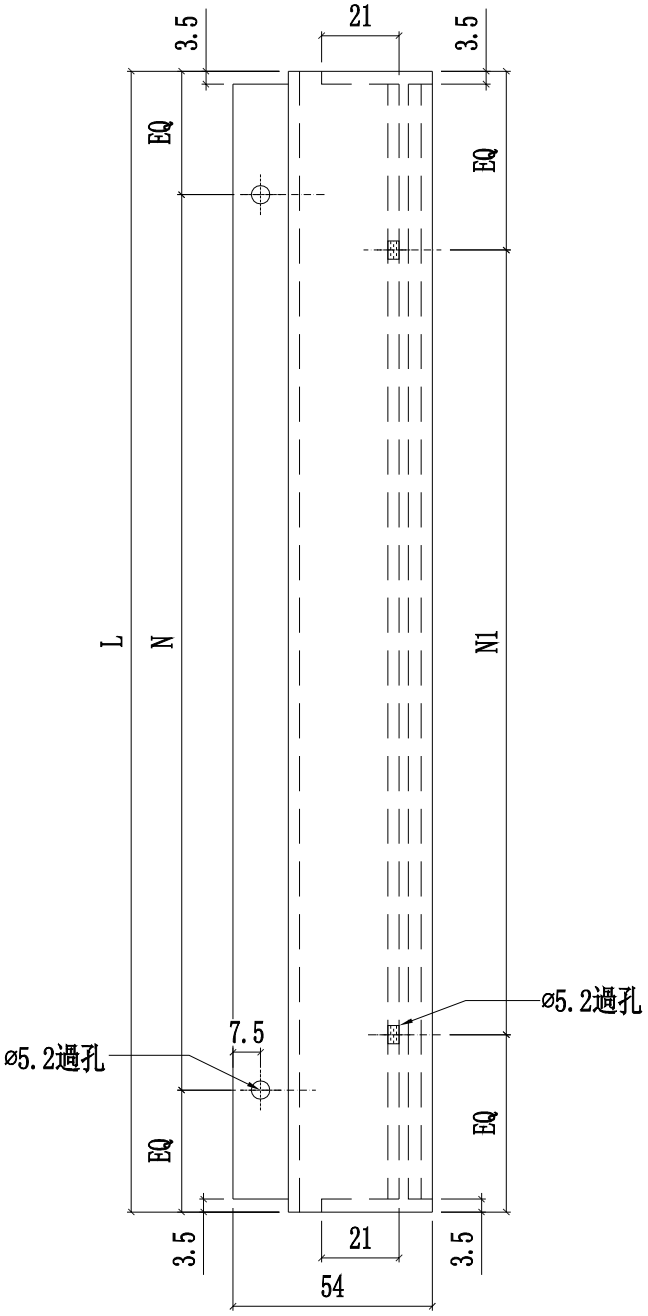

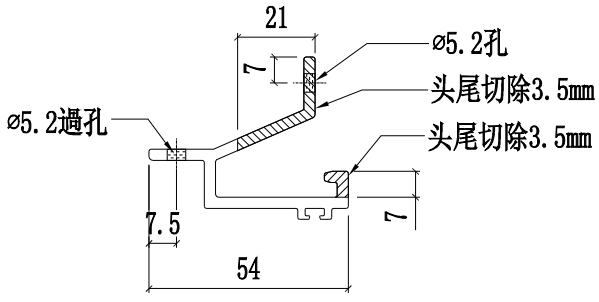

编号	L	N	Q.T.Y
x86306-04T	1575	@280c/cx5	-
x86306-04S	1712.5	@300c/cx5	-
x86306-04R	1765	@300c/cx5	-
x86306-04Q	1675	@300c/cx5	-
x86306-04P	600	@220c/cx2	-
x86306-04N	1815	@300c/cx5	-
x86306-04M	1285	@280c/cx4	-
x86306-04L	1410	@300c/cx4	-
x86306-04K	666	@250c/cx2	-
x86306-04J	1347.5	@280c/cx4	-
x86306-04H	1385	@300c/cx4	-
x86306-04G	1547.5	@300c/cx4	-
x86306-04F	1625	@280c/cx5	-
x86306-04E	650	@245c/cx2	-
~~x86306-04D~~	~~1230~~	~~@250c/cx4~~	~~-~~
~~x86306-04C~~	~~1710~~	~~@300c/cx5~~	~~-~~
x86306-04B	685	@250c/cx2	-
x86306-04A	1840	@300c/cx5	-

美特鋁質有限公司 MIDI Aluminium Fabricator Ltd.				工程號	J858	類別		物料號	-		
				地盘	康城11期	制圖	W.E.X	2022-07-29	圖號	X86306-05	
修改			採用工廠 ✓ 地盤	图纸名称	装飾條支架加工圖	復核	-	-	數量	-	
日期			材料顏色 EC03X1009 9S-XF1	材料	X86306	批准	-	-	單件重量	-	(KG)

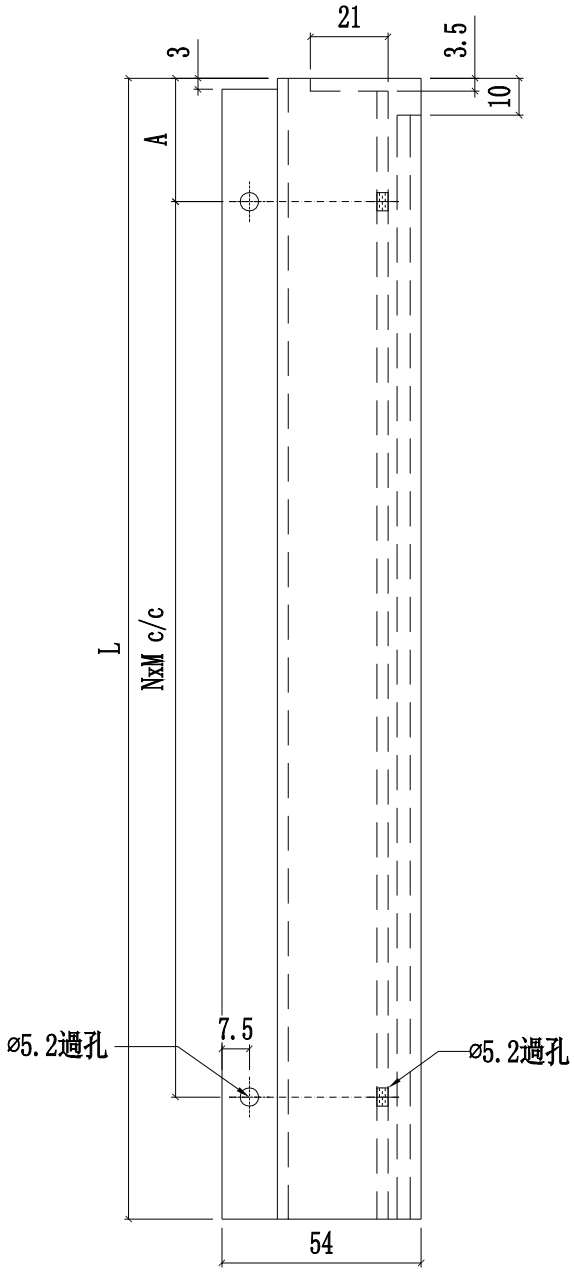

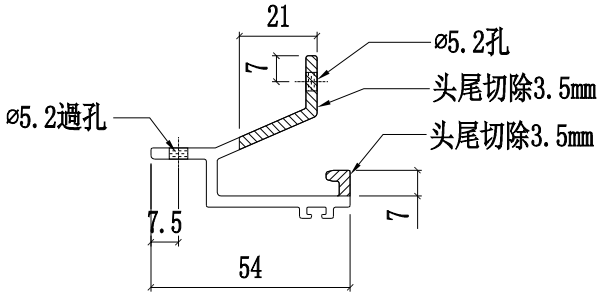

编号	L	A	NxM	數量
~~X86306-05E~~	~~1757.5~~	~~130~~	~~@300c/cx5~~	~~-~~
X86306-05D	1679	140.5	@280c/cx5	-
X86306-05C	1770	136.5	@300c/cx5	-
X86306-05B	697.5	100	@250c/cx2	-
X86306-05A	1789	146	@300c/cx5	-

美特鋁質有限公司 MIDI Aluminium Fabricator Ltd.				工程號	J858	類別		物料號	-		
				地盘	康城11期	制圖	W.E.X	2022-07-29	圖號	X86306-06	
修改			採用工廠 ✓ 地盤	图纸名称	装飾條支架加工圖	復核	-	-	數量	-	
日期			材料颜色 EC03X1009 9S-XF1	材料	X86306	批准	-	-	單件重量	-	(KG)

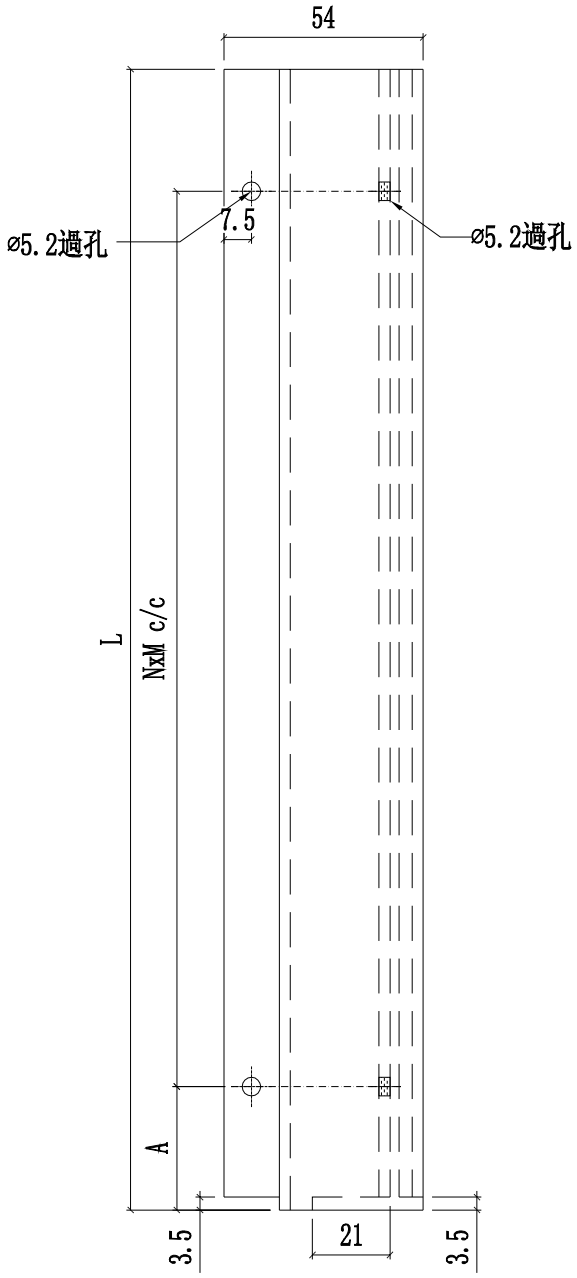

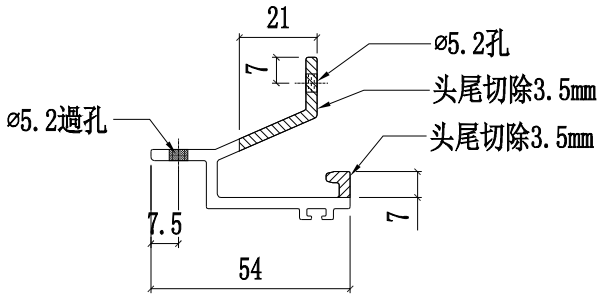

编号	L	A	NxM	數量
x86306-06E	1757.5	130	@300c/cx5	-
~~x86306-06D~~	~~1679~~	~~90.5~~	~~@300c/cx5~~	~~-~~
~~x86306-06C~~	~~1770~~	~~136.5~~	~~@300c/cx5~~	~~-~~
x86306-06B	697.5	100	@250c/cx2	
x86306-06A	1789	146	@300c/cx5	

美特鋁質有限公司 MIDI Aluminium Fabricator Ltd.												
					工程號	J858	類別		物料號	-		
					地盘	康城11期	制圖	W.E.X	2022-05-15	圖號	N541-01	
修改				採用工廠 ✓ 地盤	图纸名称	室内玻璃护拦托角	復核	-	-	數量	-	
日期				材料颜色 香槟金	材料	43x22x3㎜铝角	批准	-	-	單件重量	-	(KG)

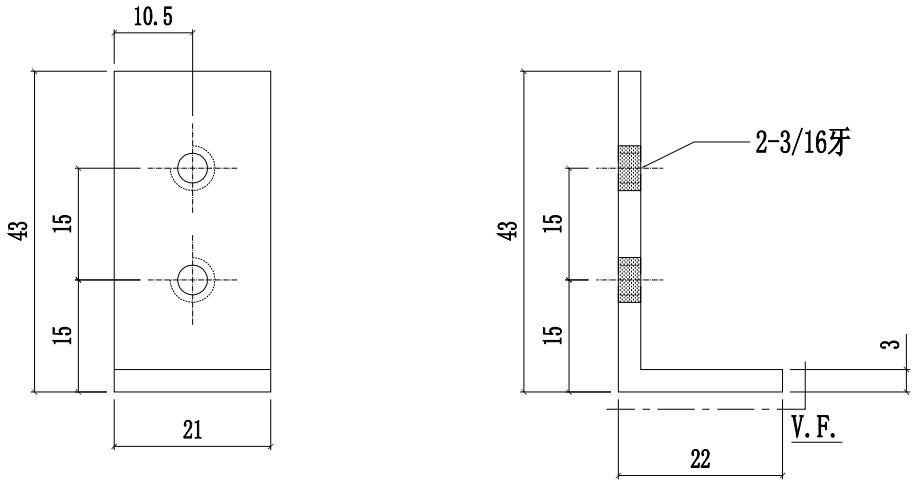

美特鋁質有限公司 MIDI Aluminium Fabricator Ltd.													
						工程號	J858	類別		物料號	-		
						地盘	康城11期	制圖	W.E.X	2022-05-15	圖號	X86282-01	
修改				採用	工廠	✓	地盤	-	图纸名称	拦河玻璃槽加工图	復核	-	-	數量	-	
日期				材料顏色	香槟金				材料	X86282	批准	-	-	單件重量	-	(KG)

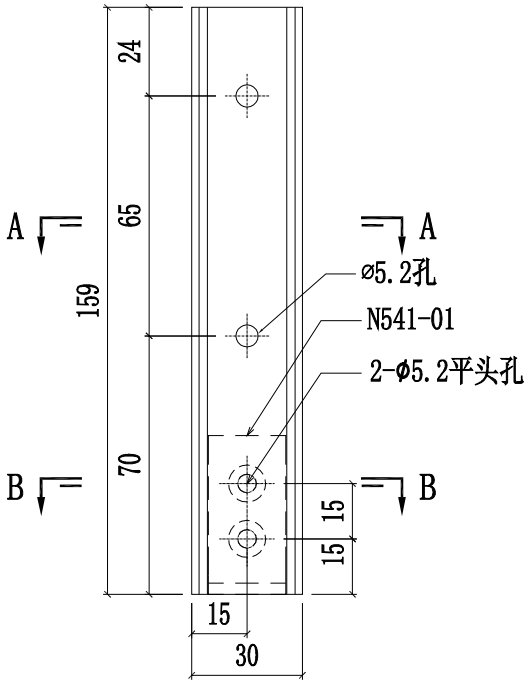

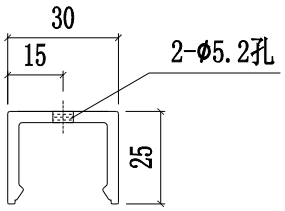

SECTION A-A

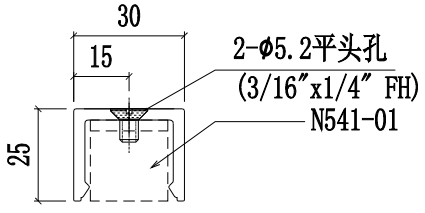

SECTION B-B

美特鋁質有限公司 MIDI Aluminium Fabricator Ltd.													
						工程號	J858	類別		物料號	-		
						地盘	康城11期	制圖	W.E.X	2020-07-15	圖號	X86286-01L	
修改				採用	工廠	✓	地盤 -	图纸名称	拦河玻璃槽加工图	復核	-	-	數量	-	
日期				材料顏色	香槟金			材料	X86286	批准	-	-	單件重量	-	(KG)

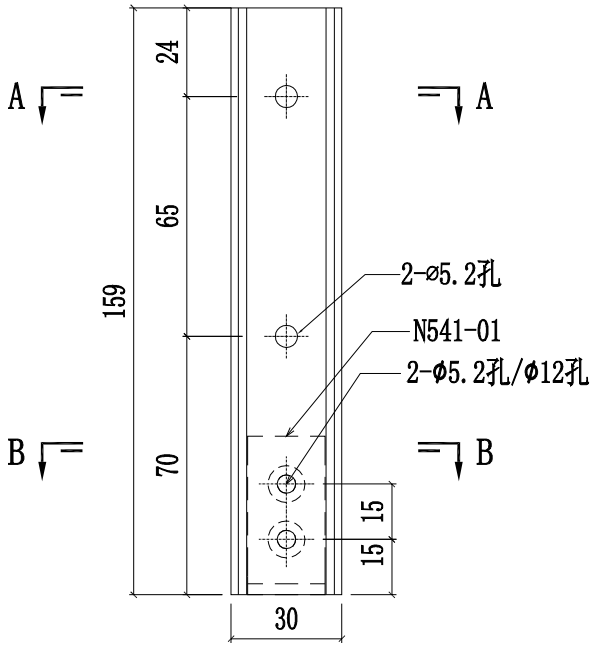

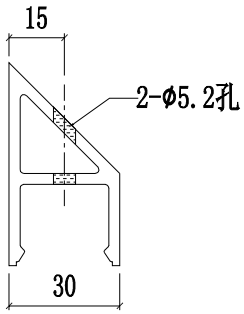

SECTION A-A

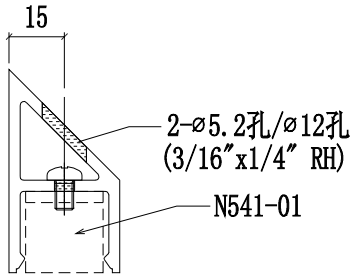

SECTION B-B

美特鋁質有限公司 MIDI Aluminium Fabricator Ltd.													
						工程號	J858	類別		物料號	-		
						地盘	康城11期	制圖	W.E.X	2022-05-15	圖號	X86286-01R	
修改				採用	工廠	✓	地盤 -	图纸名称	拦河玻璃槽加工图	復核	-	-	數量	-	
日期				材料顏色	香槟金			材料	X86286	批准	-	-	單件重量	-	(KG)

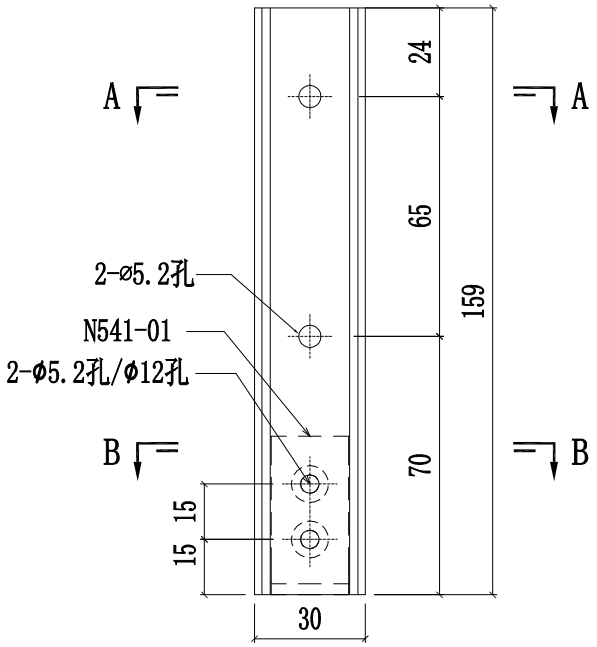

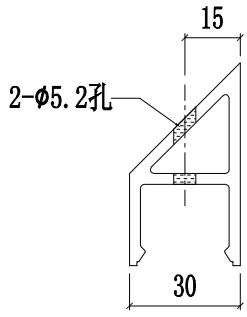

SECTION A-A

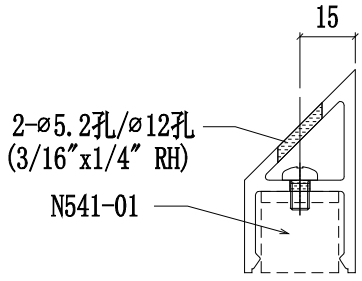

SECTION B-B

美特鋁質有限公司 MIDI Aluminium Fabricator Ltd.													
				工程號	J858	類別		物料號	-				
				地盘	康城11期	制圖	W.E.X	2022-07-29	圖號	X86283-01			
修改			採用工廠 ✓ 地盤	图纸名称	扣蓋加工图	復核	-	-	數量	-			
日期			材料顏色 深銅(ECD3W0497 6S-XF1)	材料	X86283	批准	-	-	單件重量	-	(KG)		

编号	L	數量
X86283-01-44	1099	-
X86283-01-43	968	-
X86283-01-42	997	-
X86283-01-41	1057.5	
X86283-01-40	1012.5	-
X86283-01-39	1065	-
X86283-01-38	975	-
X86283-01-37	1757.5	
X86283-01-36	1712.5	-
X86283-01-35	1765	-
X86283-01-34	1675	-
X86283-01-33	1575	-
X86283-01-32	735	
X86283-01-31	1641	-
X86283-01-30	1311	-
X86283-01-29	1709	-
X86283-01-28	600	-
X86283-01-27	607.5	-
X86283-01-26	998	-
X86283-01-25	1285	-
X86283-01-24	1347.5	-
X86283-01-23	1385	-
X86283-01-22	1625	-
X86283-01-21	735	-
X86283-01-20	535	-
X86283-01-19	925	-
X86283-01-18	1679	-
X86283-01-17	1770	-
X86283-01-16	1566	
X86283-01-15	1616	-
X86283-01-14	1410	-
X86283-01-13	1684	-
X86283-01-12	1294	-
X86283-01-11	666	-
X86283-01-10	1547.5	-
X86283-01-09	1815	-
X86283-01-08	650	-
X86283-01-07	1230	-
X86283-01-06	697.5	-
X86283-01-05	1789	-
X86283-01-04	1010	-
X86283-01-03	1710	-
X86283-01-02	685	-
X86283-01-01	1840	-

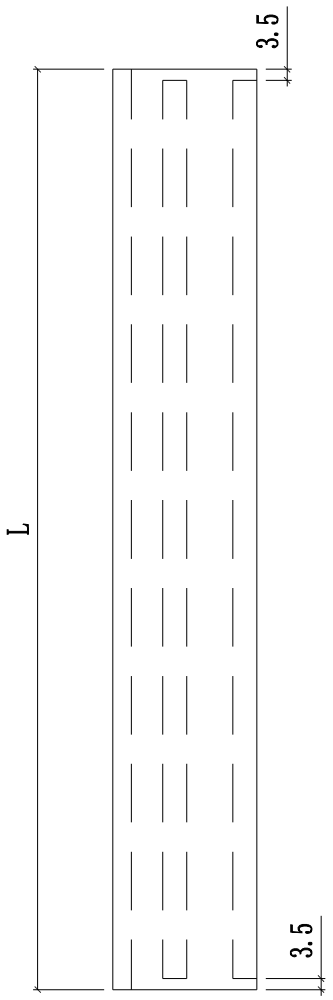

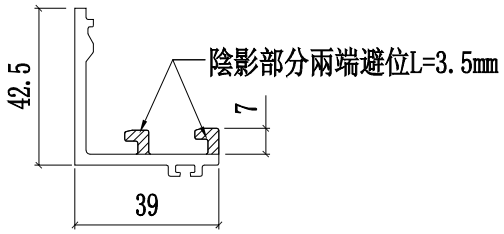

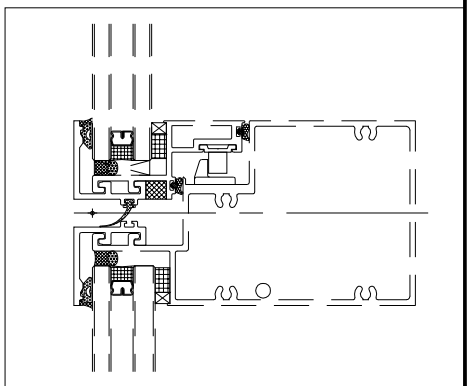

美特鋁質有限公司 MIDI Aluminium Fabricator Ltd.							工程號	J858	類別		物料號	-		
							地盘	康城11期	制圖	W.E.X	2022-05-13	圖號	X86283-02L	
修改				採用	工廠	✓	地盤		图纸名称	扣蓋加工图	復核	-	-	數量	-	
日期				材料颜色	深銅(ECD3W0497 6S-XF1)				材料	X86283	批准	-	-	單件重量	-	(KG)

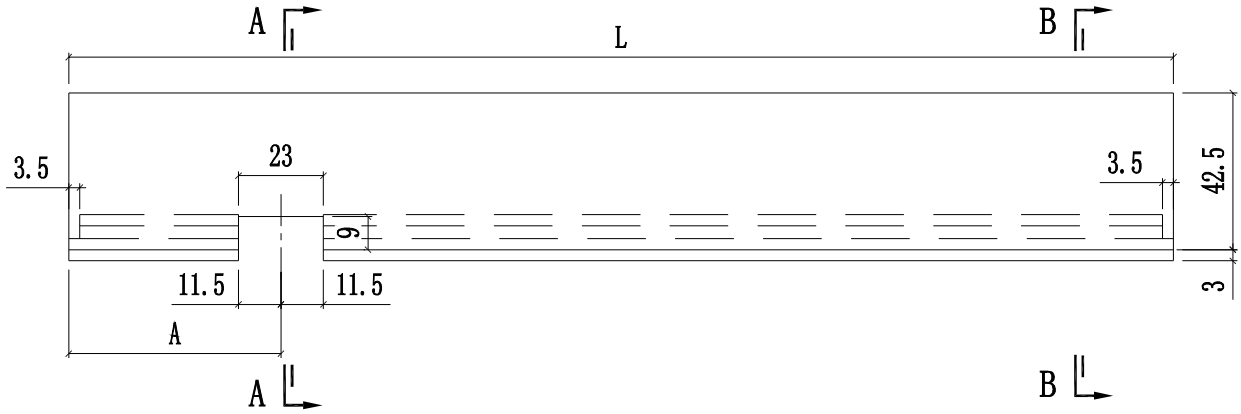

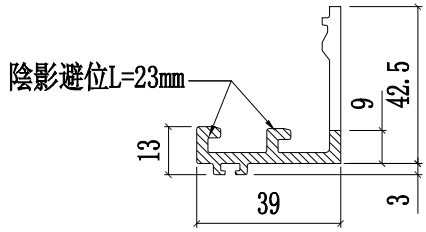

SECTION A-A

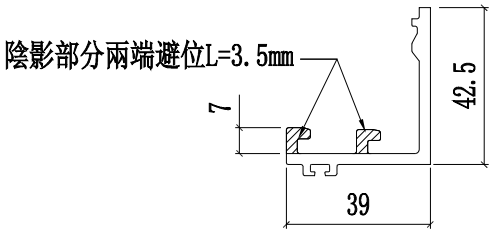

SECTION B-B

X86283-02L-11	1789	152.5	-
X86283-02L-10	1770	152.5	-
X86283-02L-09	1566	142.5	
X86283-02L-08	1616	142.5	-
X86283-02L-07	1547.5	142.5	
X86283-02L-06	1410	142.5	-
X86283-02L-05	735	142.5	
X86283-02L-04	685	142.5	-
X86283-02L-03	1575	142.5	-
X86283-02L-02	1641	142.5	-
X86283-02L-01	1311	142.5	-
编号	L	A	數量

美特鋁質有限公司 MIDI Aluminium Fabricator Ltd.												
					工程號	J858	類別		物料號	-		
					地盘	康城11期	制圖	W.E.X	2022-05-13	圖號	X86283-02R	
修改				採用工廠 ✓ 地盤	图纸名称	扣蓋加工图	復核	-	-	數量	-	
日期				材料顏色 深銅(ECD3W0497 6S-XF1)	材料	X86283	批准	-	-	單件重量	-	(KG)

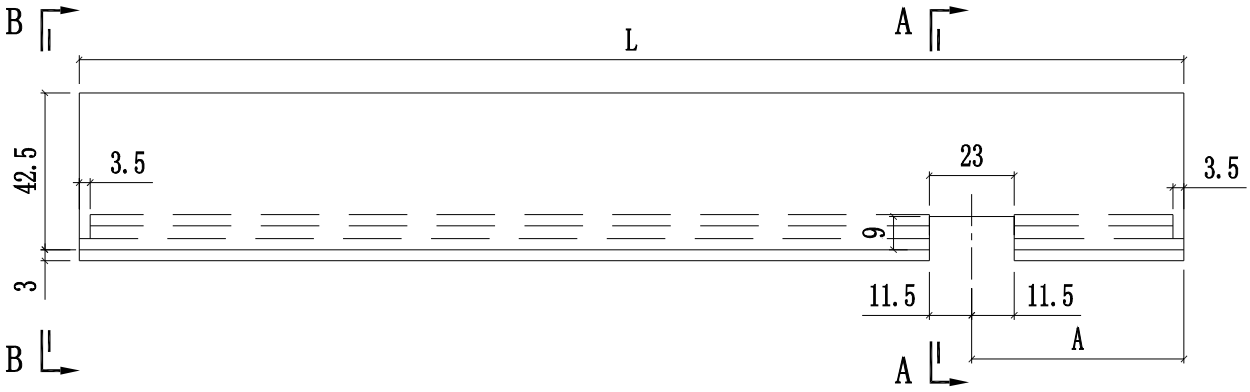

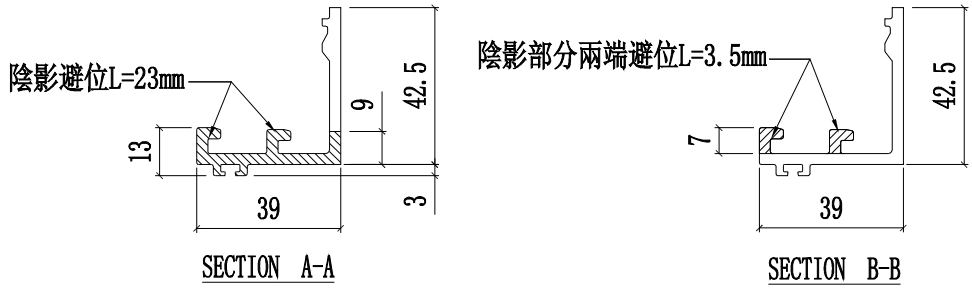

编号	L	A	數量
X86283-02R-11	1789	152.5	-
X86283-02R-10	1770	152.5	-
X86283-02R-09	1566	142.5	
X86283-02R-08	1616	142.5	-
X86283-02R-07	1547.5	142.5	
X86283-02R-06	1410	142.5	-
X86283-02R-05	735	142.5	
X86283-02R-04	685	142.5	-
X86283-02R-03	1575	142.5	-
X86283-02R-02	1641	142.5	-
X86283-02R-01	1311	142.5	-

美特鋁質有限公司 MIDI Aluminium Fabricator Ltd.					工程號	J858	類別		物料號	-		
					地盘	康城11期	制圖	W.E.X	2022-05-13	圖號	X86283-03	
修改			採用工廠 ✓	地盤	图纸名称	扣蓋加工图	復核	-	-	數量	-	
日期			材料顏色	深銅(ECD3W0497 6S-XF1)	材料	X86283	批准	-	-	單件重量	-	(KG)

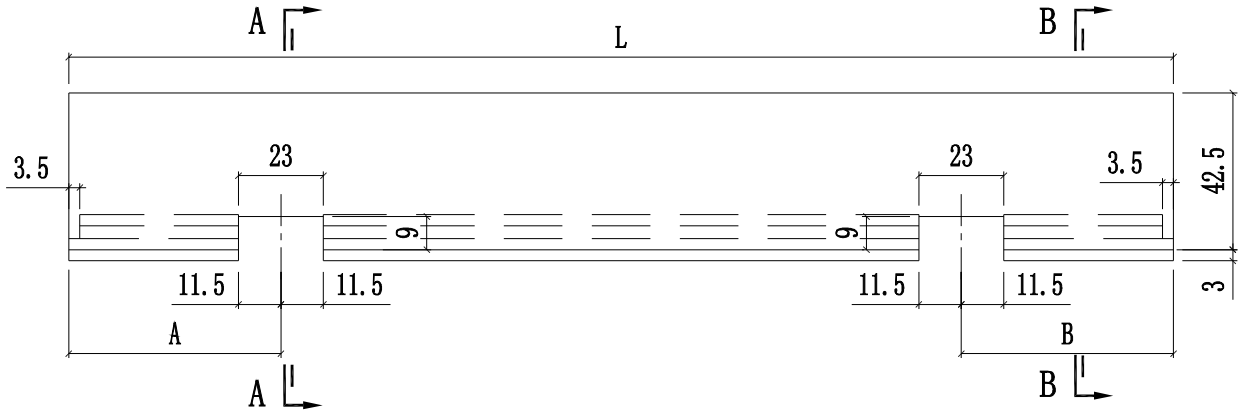

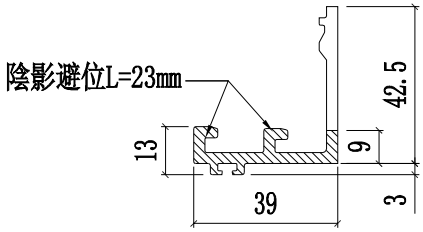

SECTION A-A

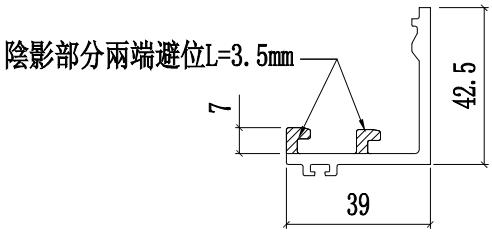

SECTION B-B

编号	L	A	B	數量
X86283-03-13	1770	142.5	152.5	-
X86283-03-12	1770	152.5	142.5	-
X86283-03-11	1679	142.5	152.5	-
X86283-03-10	1679	152.5	142.5	-
X86283-03-09	1789	152.5	142.5	-
X86283-03-08	1789	142.5	152.5	-
X86283-03-07	1311	142.5	142.5	-
X86283-03-06	1709	142.5	142.5	-
X86283-03-05	1410	142.5	142.5	-
X86283-03-04	1684	142.5	142.5	-
X86283-03-03	1294	142.5	142.5	-
X86283-03-02	1815	142.5	142.5	-
X86283-03-01	1840	142.5	142.5	-

美特鋁質有限公司 MIDI Aluminium Fabricator Ltd.							工程號	J858	類別		物料號	-		
							地盘	康城11期	制圖	W.E.X	2022-07-29	圖號	X86300-01	
修改				採用	工廠	✓	地盤		图纸名称	扣蓋加工图	復核	-	-	數量	-	
日期				材料颜色	深銅(ECD3W0497 6S-XF1)				材料	X86300	批准	-	-	單件重量	-	(KG)

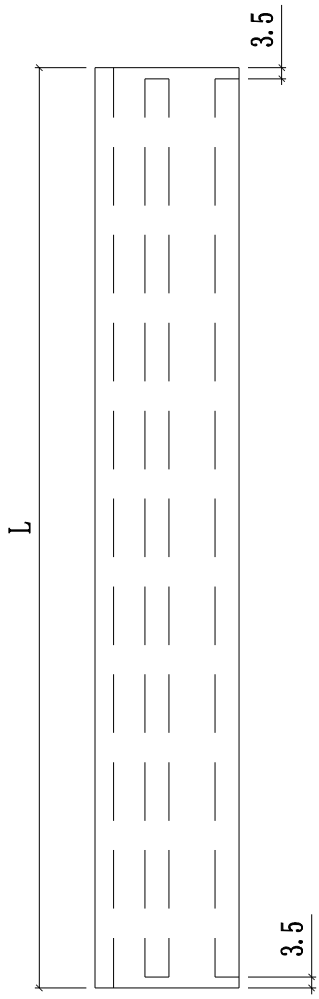

编号	L	數量
X86300-01-41	720	-
X86300-01-40	1099	-
X86300-01-39	968	-
X86300-01-38	1057.5	
X86300-01-37	1012.5	-
X86300-01-36	1065	-
X86300-01-35	975	-
X86300-01-34	1575	-
X86300-01-33	735	
X86300-01-32	1641	-
X86300-01-31	1311	-
X86300-01-30	1709	-
X86300-01-29	600	-
X86300-01-28	607.5	-
X86300-01-27	1347.5	-
X86300-01-26	998	-
X86300-01-25	997	-
X86300-01-24	1008	-
X86300-01-23	992	-
X86300-01-22	970	-
X86300-01-21	988	-
X86300-01-20	735	-
X86300-01-19	535	-
X86300-01-18	925	-
X86300-01-17	1679	-
X86300-01-16	1770	-
X86300-01-15	1566	-
X86300-01-14	1616	-
X86300-01-13	1410	-
X86300-01-12	1684	-
X86300-01-11	1294	-
X86300-01-10	666	-
X86300-01-09	1547.5	-
X86300-01-08	1815	-
X86300-01-07	650	-
X86300-01-06	1230	-
X86300-01-05	697.5	-
X86300-01-04	1789	-
X86300-01-03	1010	-
X86300-01-02	685	-
X86300-01-01	1840	-

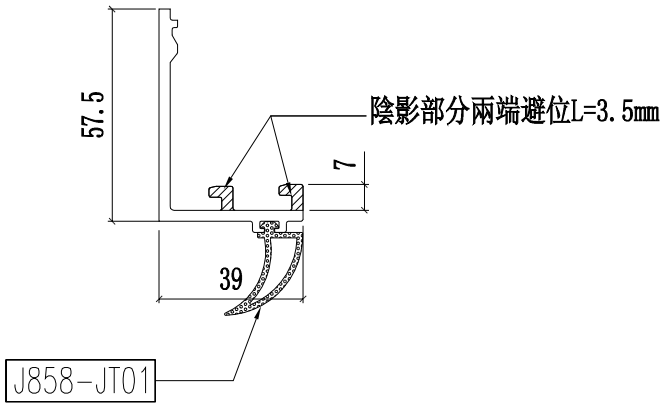

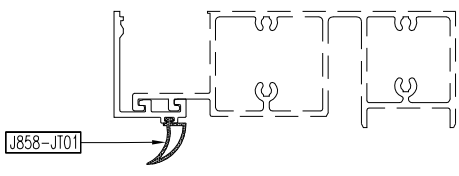

美特鋁質有限公司 MIDI Aluminium Fabricator Ltd.							工程號	J858	類別		物料號	-		
							地盘	康城11期	制圖	W.E.X	2022-07-29	圖號	X86301-01	
修改				採用	工廠	✓	地盤	图纸名称	扣蓋加工图	復核	-	-	數量	-
日期				材料顏色	深銅(ECD3W0497 6S-XF1)			材料	X86301	批准	-	-	單件重量	- (KG)

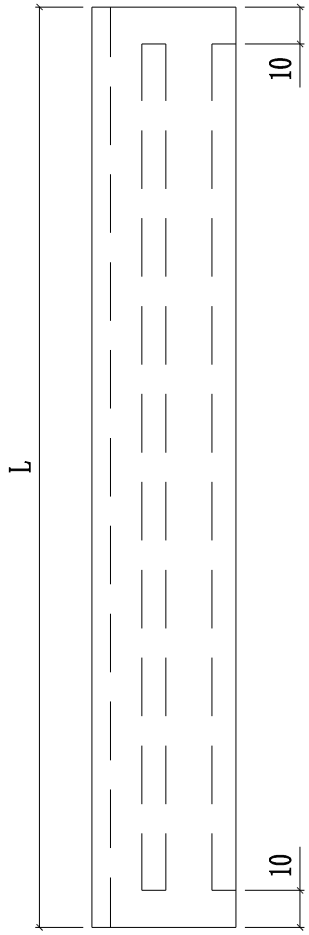

X86301-01-39	720	-
X86301-01-38	968	-
X86301-01-37	1757.5	
X86301-01-36	1712.5	-
X86301-01-35	1765	-
X86301-01-34	1675	-
X86301-01-33	1575	-
X86301-01-32	735	
X86301-01-31	1641	-
X86301-01-30	1311	-
X86301-01-29	1709	-
X86301-01-28	600	-
X86301-01-27	998	-
X86301-01-26	997	-
X86301-01-25	1008	-
X86301-01-24	992	-
X86301-01-23	970	-
X86301-01-22	988	-
X86301-01-21	1285	-
X86301-01-20	1347.5	-
X86301-01-19	1385	-
X86301-01-18	1625	-
X86301-01-17	1679	-
X86301-01-16	1770	-
X86301-01-15	1566	
X86301-01-14	1616	-
X86301-01-13	1410	-
X86301-01-12	1684	-
X86301-01-11	1294	-
X86301-01-10	666	-
X86301-01-09	1547.5	-
X86301-01-08	1815	-
X86301-01-07	650	-
X86301-01-06	1230	-
X86301-01-05	697.5	-
X86301-01-04	1789	-
X86301-01-03	1710	-
X86301-01-02	685	-
X86301-01-01	1840	-
编号	L	數量

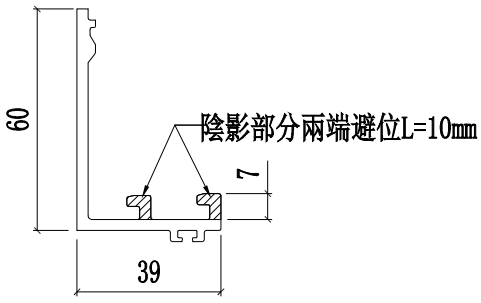

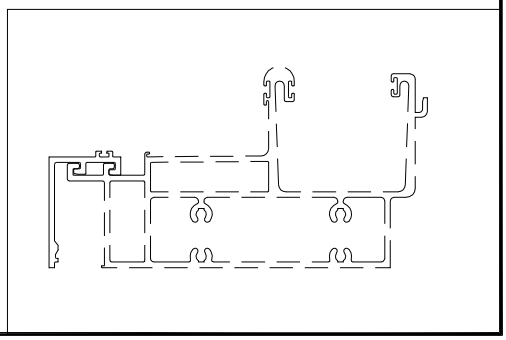

美特鋁質有限公司 MIDI Aluminium Fabricator Ltd.				工程號	J858	類別		物料號	-		
				地盤	康城11期	制圖	W.E.X	2022-05-17	圖號	X86307-01	
修改			採用工廠 ✓ 地盤	图纸名称	裝飾條加工圖	復核	-	-	數量	-	
日期			材料顏色 玫瑰金 (EC23X1010 OS-XF1)	材料	X86307	批准	-	-	單件重量	-	(KG)

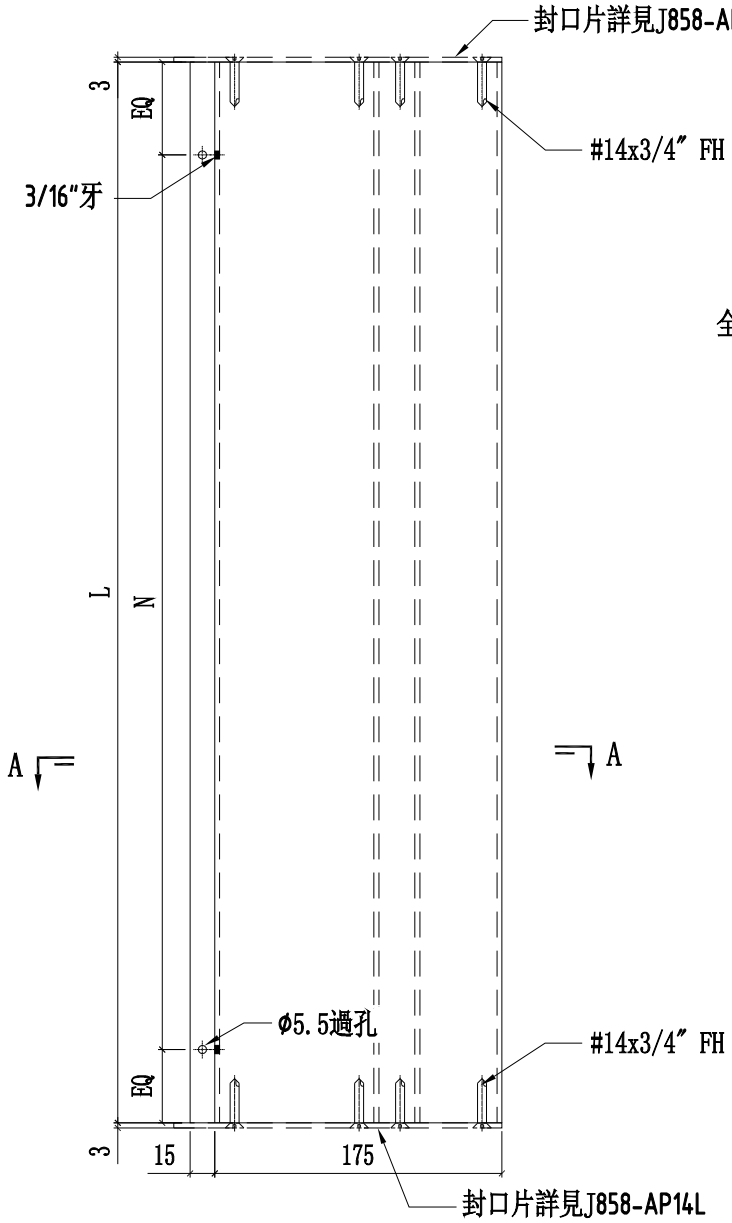

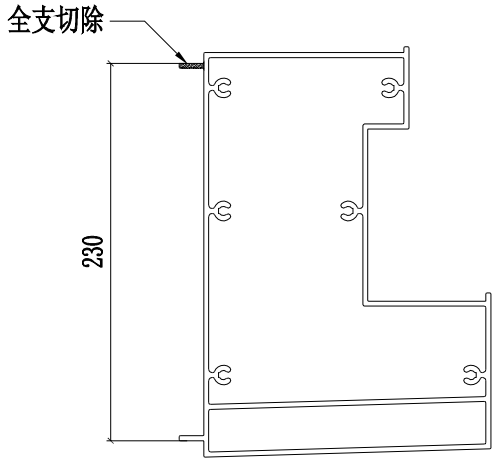

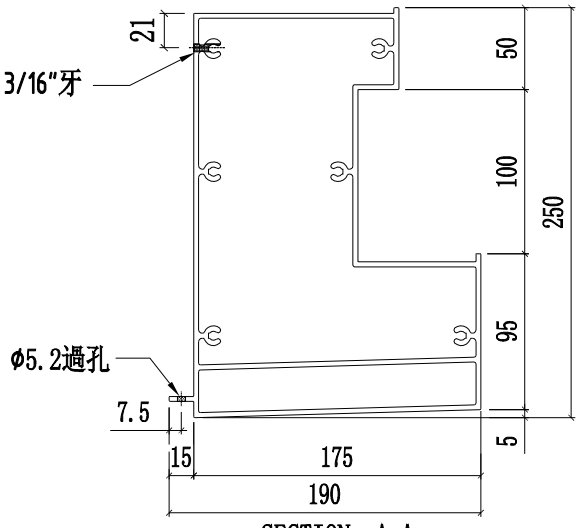

SECTION A-A

X86307-01-21	1759	@300c/cx5	-
X86307-01-20	1569	@280c/cx5	-
X86307-01-19	1669	@300c/cx5	-
X86307-01-18	594	@220c/cx2	-
~~X86307-01-17~~	~~1099~~	~~@300c/cx3~~	~~-~~
~~X86307-01-16~~	~~600~~	~~@250c/cx2~~	~~-~~
~~X86307-01-15~~	~~914~~	~~@300c/cx2~~	~~-~~
~~X86307-01-14~~	~~660.5~~	~~@250c/cx2~~	~~-~~
~~X86307-01-13~~	~~588~~	~~@250c/cx2~~	~~-~~
X86307-01-12	1279	@280c/cx4	-
X86307-01-11	1404	@300c/cx4	-
X86307-01-10	660	@250c/cx2	-
X86307-01-09	1341.5	@280c/cx4	-
X86307-01-08	1379	@300c/cx4	-
X86307-01-07	1541.5	@300c/cx4	-
X86307-01-06	1619	@280c/cx5	-
X86307-01-05	644	@245c/cx2	-
~~X86307-01-04~~	~~1224~~	~~@250c/cx4~~	~~-~~
~~X86307-01-03~~	~~1704~~	~~@300c/cx5~~	~~-~~
X86307-01-02	679	@250c/cx2	-
~~X86307-01-01~~	~~1834~~	~~@300c/cx5~~	~~-~~
编号	L	N	Q.T.Y

美特鋁質有限公司 MIDI Aluminium Fabricator Ltd.				工程號	J858	類別		物料號	-		
				地盘	康城11期	制圖	W.E.X	2022-05-17	圖號	X86307-02	
修改			採用工廠 ✓ 地盤	图纸名称	装飾條加工圖	復核	-	-	數量	-	
日期			材料顏色 玫瑰金 (ECD3X1010 OS-XF1)	材料	X86307	批准	-	-	單件重量	-	(KG)

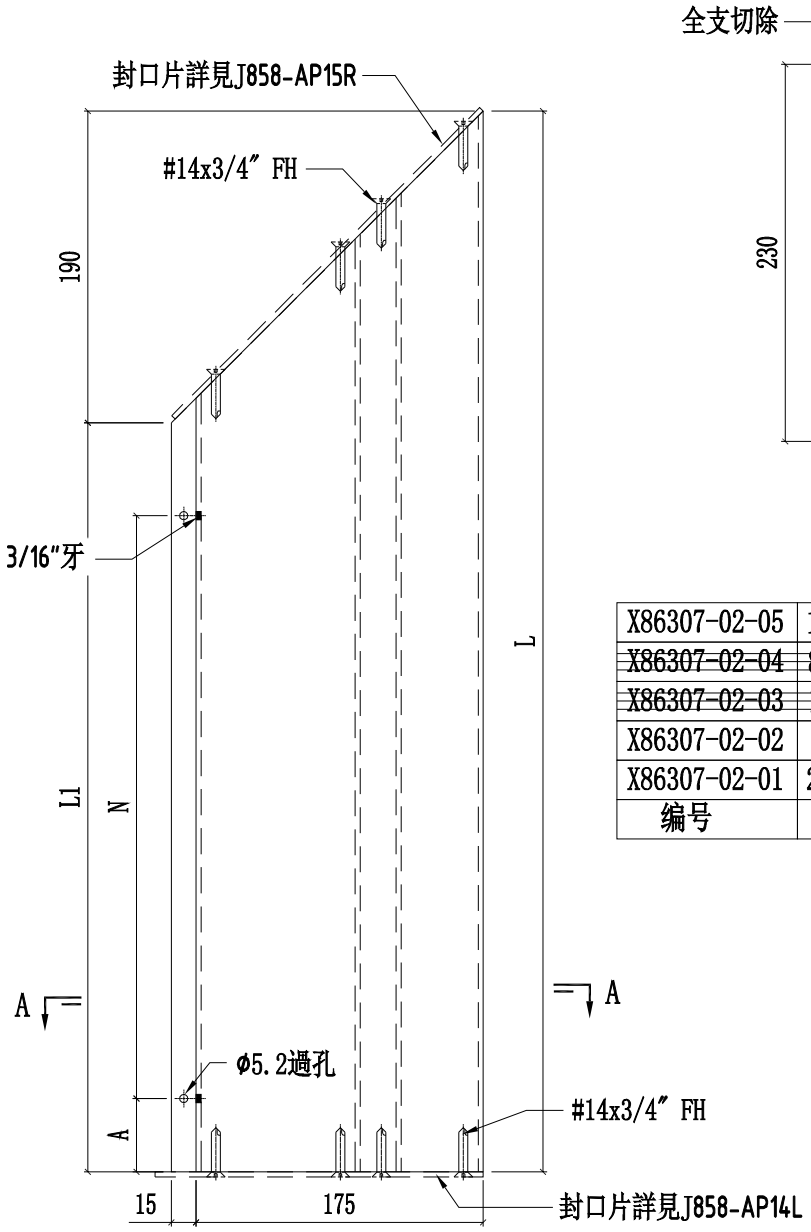

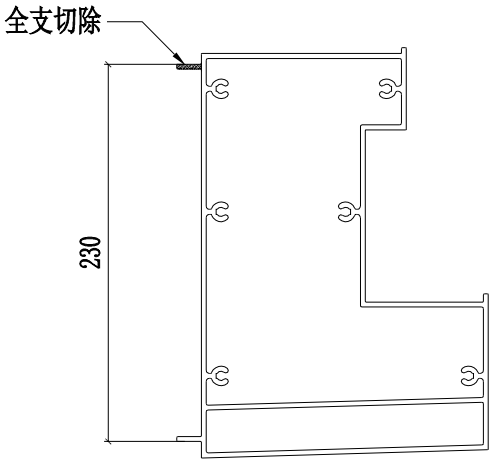

X86307-02-05	1999.5	1809.5	127	@300c/cx5	-
X86307-02-04	878	688	50	@250c/cx2	-
X86307-02-03	1254.5	1064.5	169.5	@300c/cx2	-
X86307-02-02	939.5	749.5	97	@250c/cx2	-
X86307-02-01	2031	1841	143	@300c/cx5	-
编号	L	L1	A	N	Q.T.Y

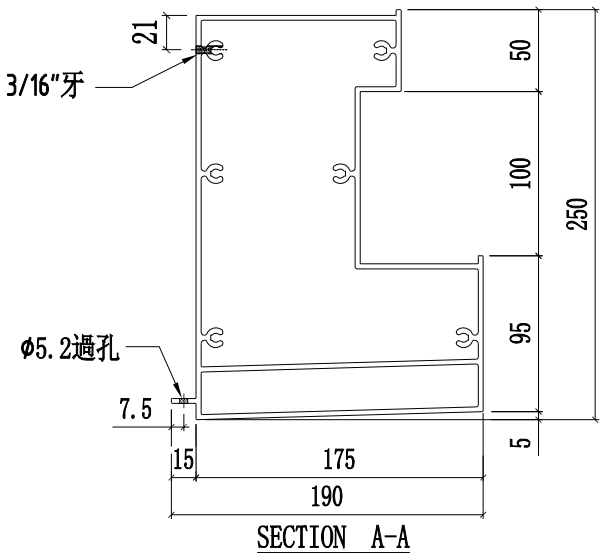

SECTION A-A

美特鋁質有限公司 MIDI Aluminium Fabricator Ltd.				工程號	J858	類別		物料號	-		
				地盤	康城11期	制圖	W.E.X	2022-05-17	圖號	X86307-03	
修改			採用工廠 ✓ 地盤	图纸名称	装飾條加工圖	復核	-	-	數量	-	
日期			材料顏色 玫瑰金 (ECD3X1010 OS-XF1)	材料	X86307	批准	-	-	單件重量	-	(KG)

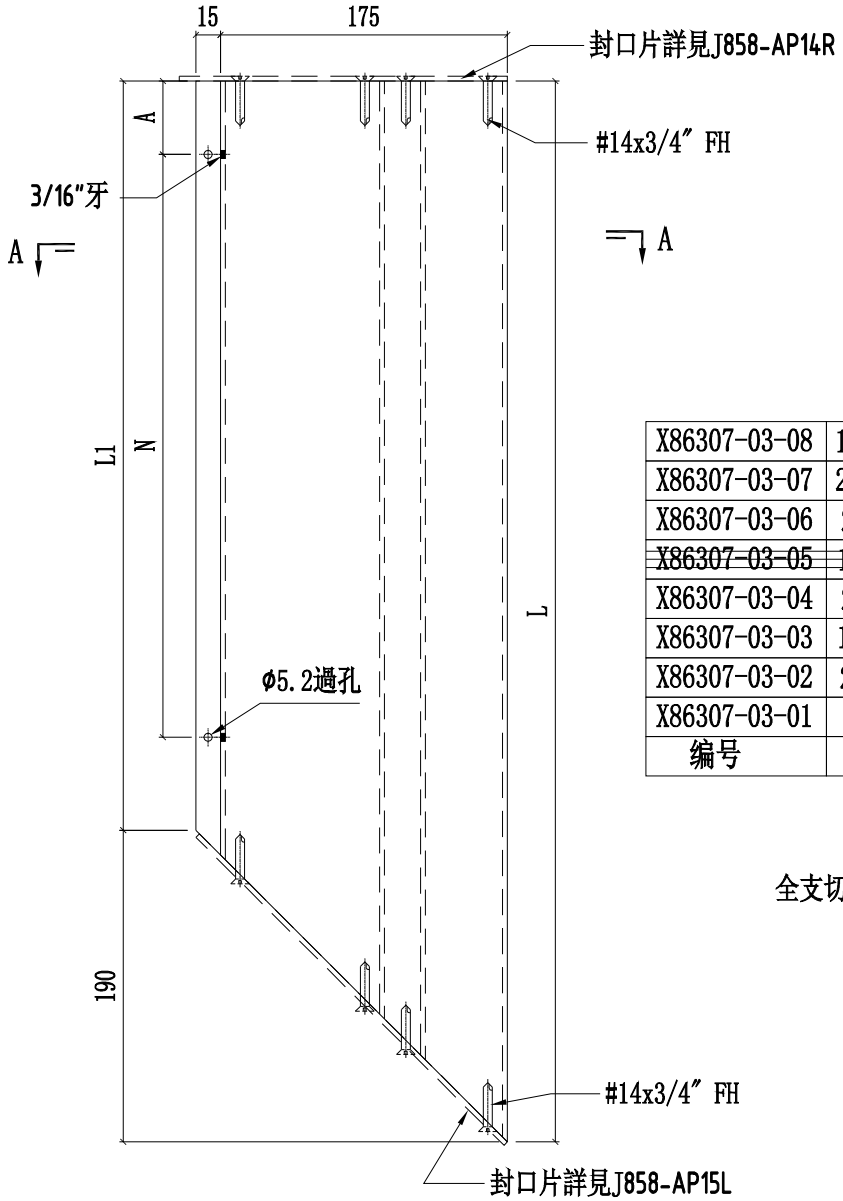

编号	L	L1	A	N	Q.T.Y
X86307-03-08	1999.5	1809.5	103	@300c/cx5	-
X86307-03-07	2031	1841	143	@300c/cx5	-
X86307-03-06	2127	1937	167	@300c/cx5	-
~~X86307-03-05~~	~~1144.5~~	~~954.5~~	~~169.5~~	~~@300c/cx2~~	~~-~~
X86307-03-04	2102	1912	154.5	@300c/cx5	-
X86307-03-03	1921	1731	137.5	@280c/cx5	-
X86307-03-02	2012	1822	133.5	@300c/cx5	-
X86307-03-01	939.5	749.5	97	@250c/cx2	-

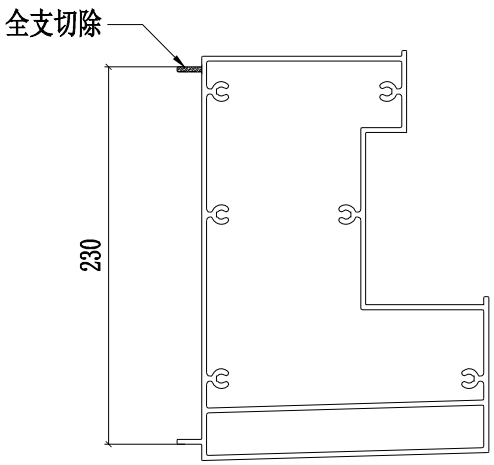

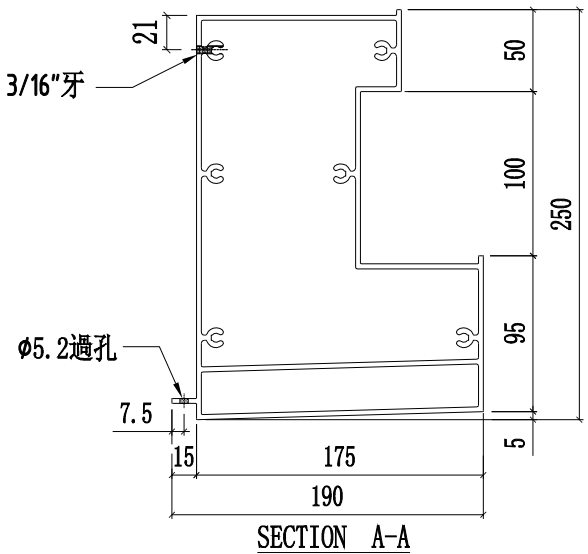

SECTION A-A

美特鋁質有限公司 MIDI Aluminium Fabricator Ltd.							工程號	J858	類別		物料號	-		
							地盘	康城11期	制圖	W.E.X	2022-05-30	圖號	X86255-01L	
修改				採用	工廠	✓	地盤	-	图纸名称	铝固定码加工图	復核	-	-	數量	-	
日期				材料顏色	CHROMATE				材料	X86255	批准	-	-	單件重量	-	(KG)

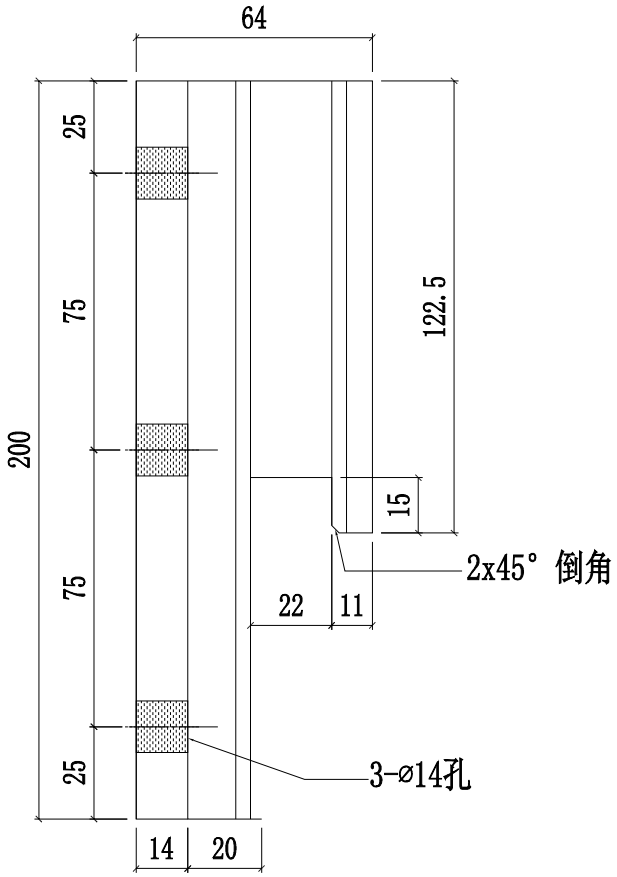

可以開料 **200mm** 長/ 但不開避位

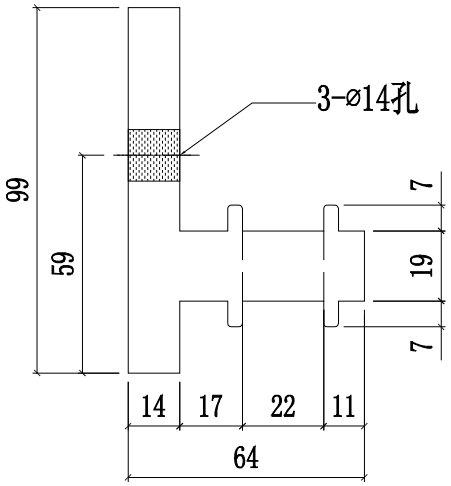

美特鋁質有限公司 MIDI Aluminium Fabricator Ltd.							工程號	J858	類別		物料號	-		
							地盘	康城11期	制圖	W.E.X	2022-05-30	圖號	X86255-01R	
修改				採用	工廠		地盤	-	图纸名称	铝固定码加工图	復核	-	-	數量	-	
日期				材料顏色	CHROMATE				材料	X86284	批准	-	-	單件重量	-	(KG)

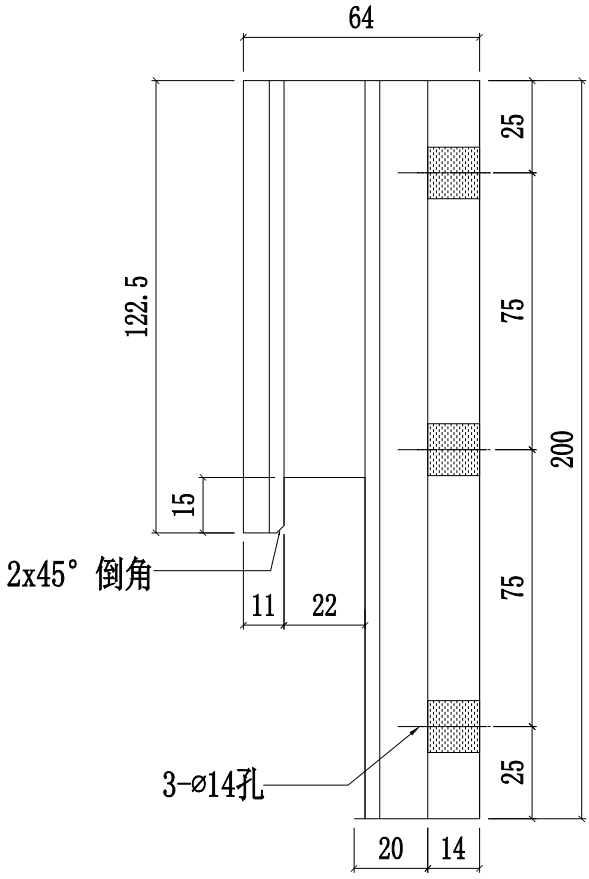

可以開料 **200mm** 長/ 但不開避位

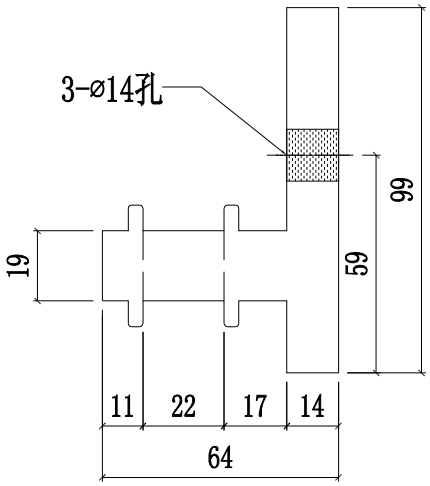

美特鋁質有限公司 MIDI Aluminium Fabricator Ltd.					工程號	J858	類別		物料號	-		
					地盘	康城11期	制圖	W.E.X	2022-05-30	圖號	X86256-01L	
修改			採用	工廠 ✓ 地盤 -	图纸名称	铝固定码加工图	復核	-	-	數量	-	
日期			材料颜色	CHROMATE	材料	X86256	批准	-	-	單件重量	-	(KG)

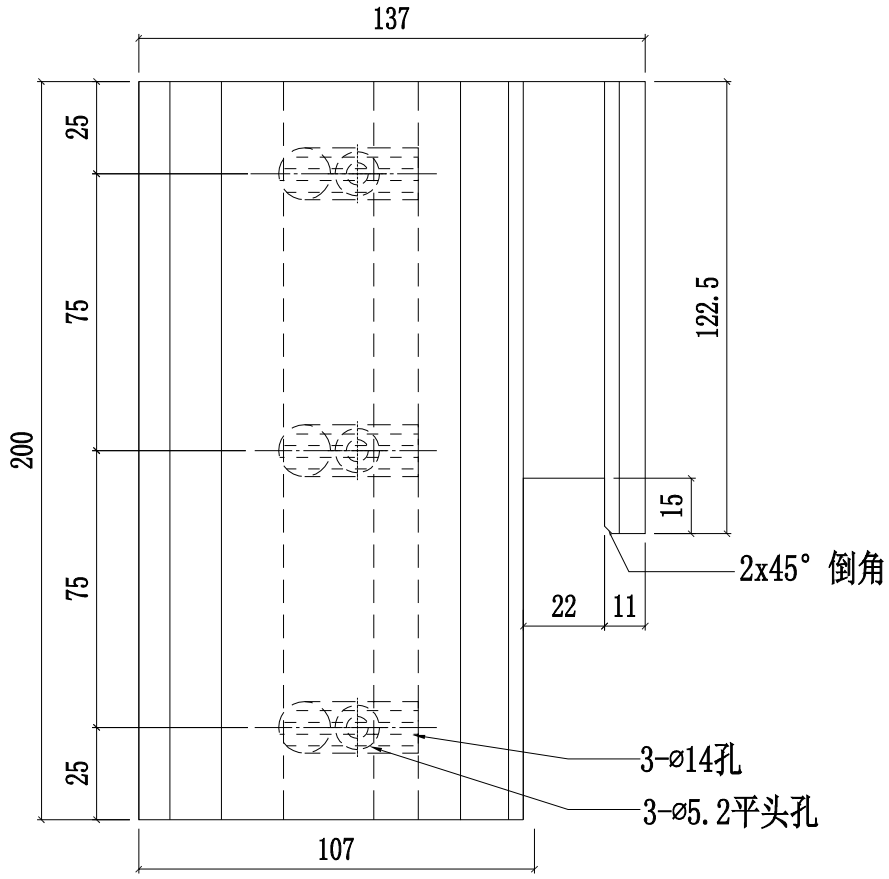

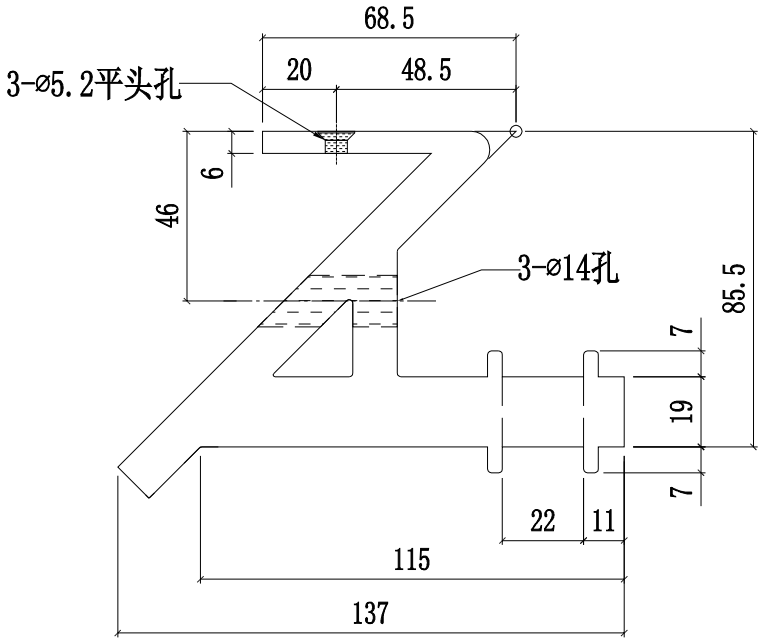

可以開料

200mm

長/ 但不開避位

美特鋁質有限公司 MIDI Aluminium Fabricator Ltd.													
					工程號	J858	類別		物料號	-			
					地盘	康城11期	制圖	W.E.X	2022-05-30	圖號	X86256-01R		
修改				採用工廠 ✓ 地盤 -	图纸名称	铝固定码加工图	復核	-	-	數量	-		
日期				材料顏色 CHROMATE	材料	X86256	批准	-	-	單件重量	-	(KG)	

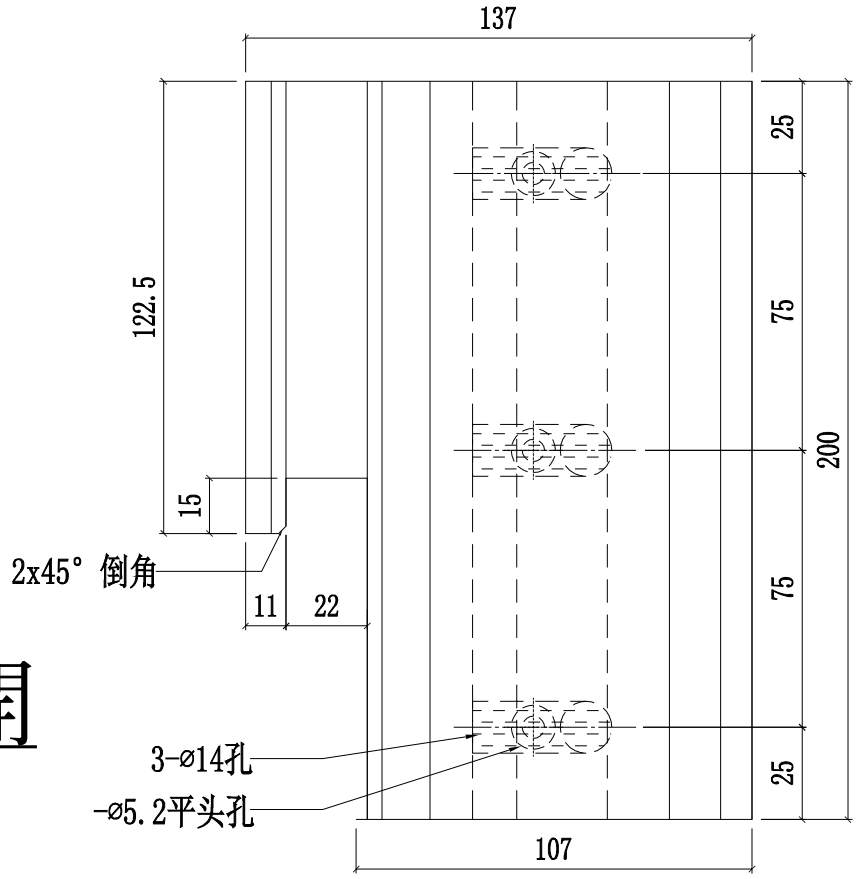

可以開料 200mm 長/ 但不開避位

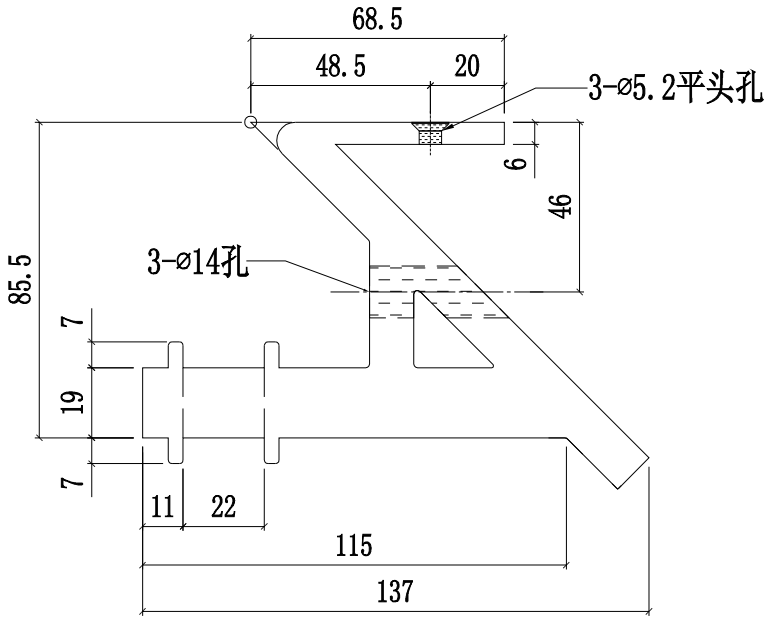

美特鋁質有限公司 MIDI Aluminium Fabricator Ltd.				工程號	J858	類別		物料號	-		
				地盘	康城11期	制圖	W.E.X	2022-05-30	圖號	X86258-01	
修改			採用工廠 ✓ 地盤	图纸名称	铝槽	復核	-	-	數量	-	
日期			材料顏色 CHROMATE	材料	X86258	批准	-	-	單件重量	-	(KG)

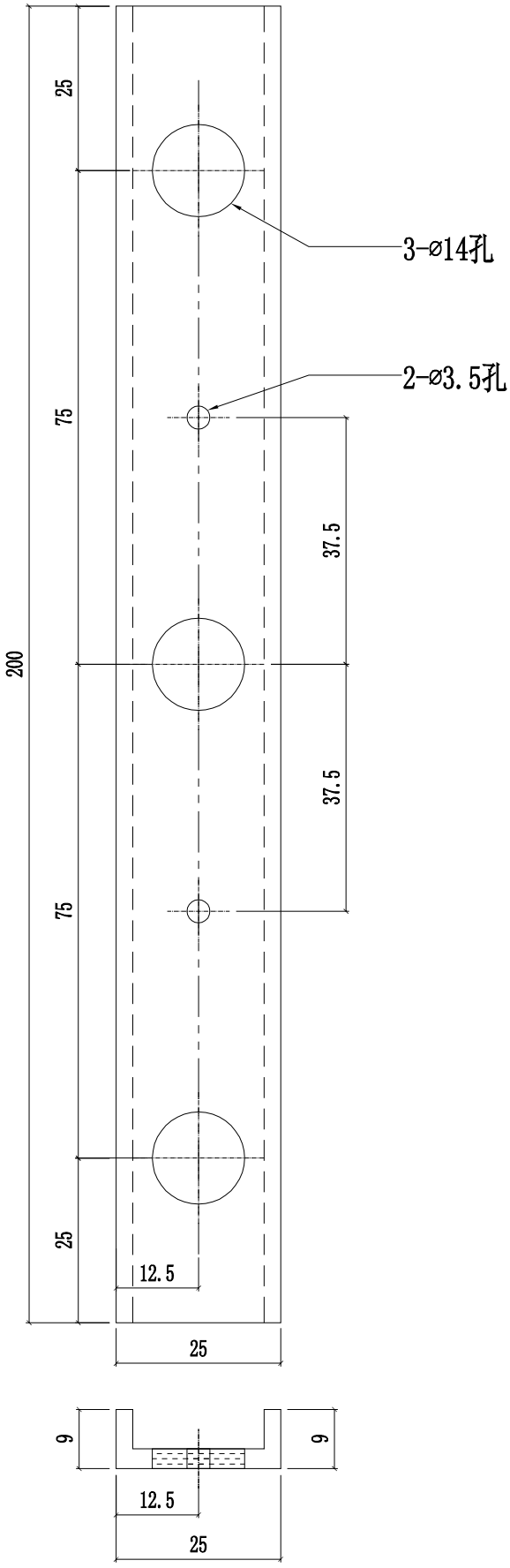

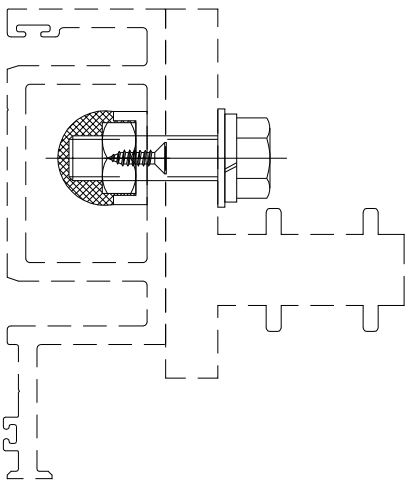

美特鋁質有限公司 MIDI Aluminium Fabricator Ltd.												
					工程號	J858	類別		物料號	-		
					地盤	康城11期	制圖	W.E.X	2022-07-29	圖號	X86298-01	
修改				採用工廠 ✓ 地盤 -	图纸名称	浴室铝横料加工图	復核	-	-	數量	-	
日期				材料顏色 香槟金 (ECD3X1009 9S-XF1)	材料	X86298	批准	-	-	單件重量	-	(KG)

部件编号	L	N	数量
X86298-01A	553	@245c/cx2	-
X86298-01B	503	@220c/cx2	-

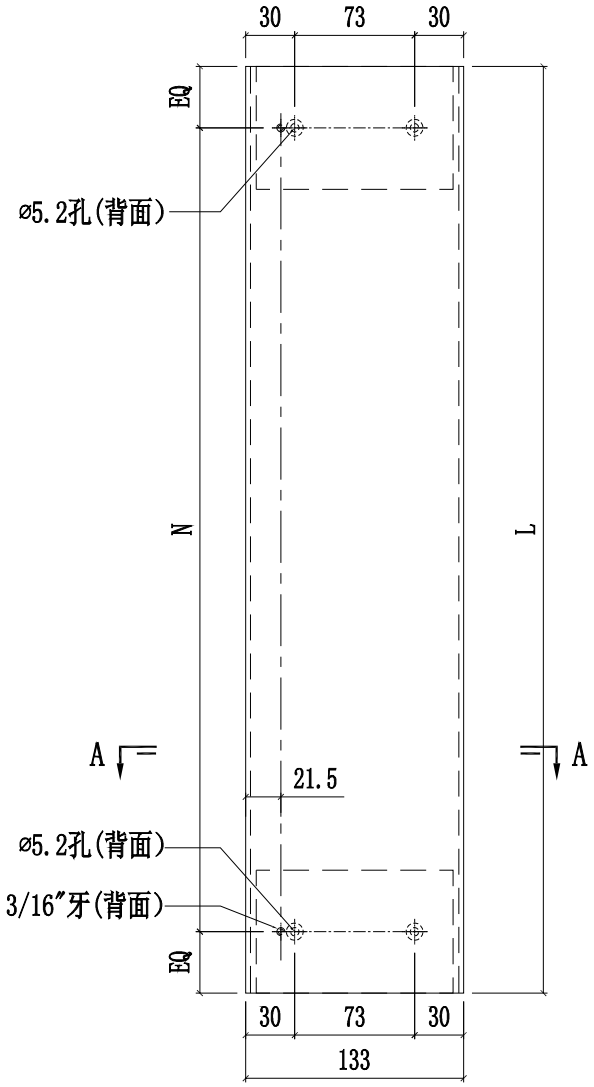

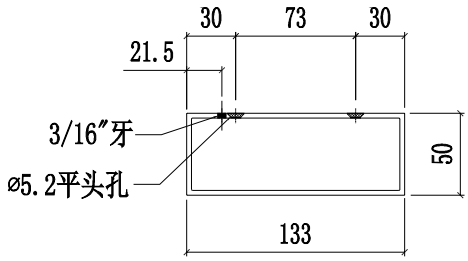

SECTION A-A

美特鋁質有限公司 MIDI Aluminium Fabricator Ltd.						工程號	J858	類別		物料號	-		
						地盘	康城11期	制圖	W.E.X	2022-07-29	圖號	X86289-01	
修改				採用工廠 ✓	地盤 -	图纸名称	铝料加工图	復核	-	-	數量	-	
日期				材料顏色	铬化	材料	X86289	批准	-	-	單件重量	-	(KG)

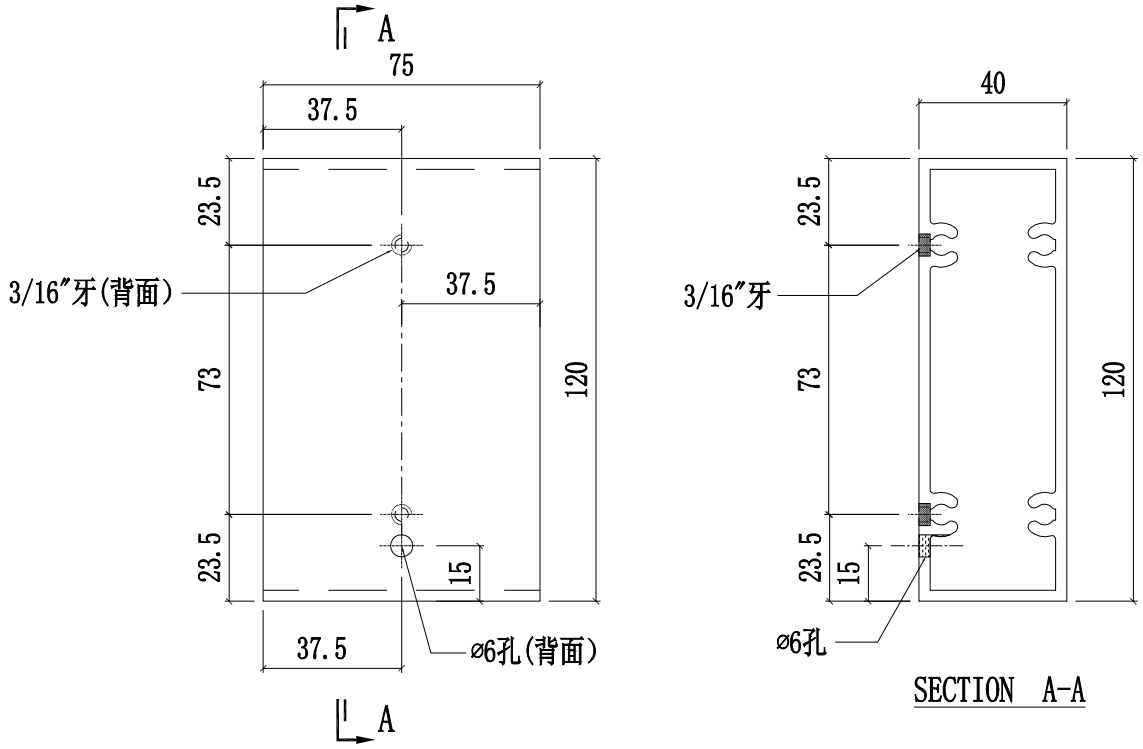

美特鋁質有限公司 MIDI Aluminium Fabricator Ltd.					工程號	J858	類別		物料號	-		
					地盘	康城11期	制圖	W.E.X	2022-07-29	圖號	X86272-01	
修改				採用工廠 ✓ 地盤 -	图纸名称	铝料加工图	復核	-	-	數量	-	
日期				材料颜色 香槟金 (ECD3X1009 9S-XF1)	材料	X86272	批准	-	-	單件重量	-	(KG)

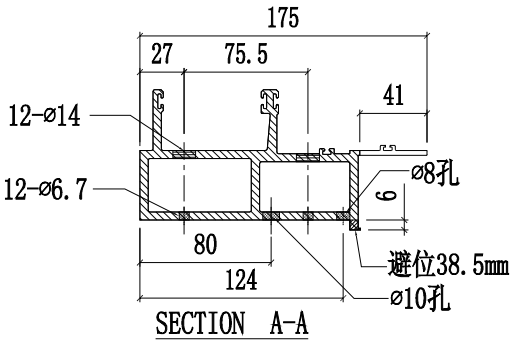

SECTION A-A

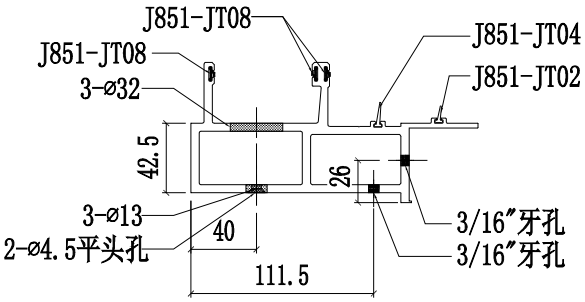

SECTION B-B

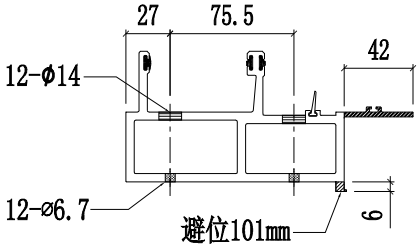

SECTION C-C

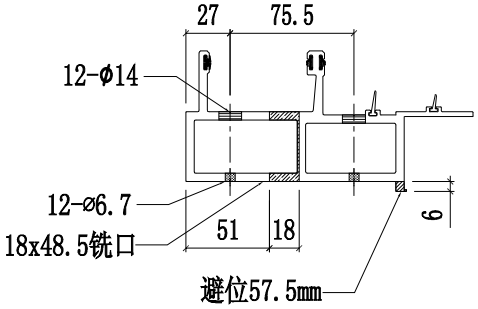

SECTION D-D

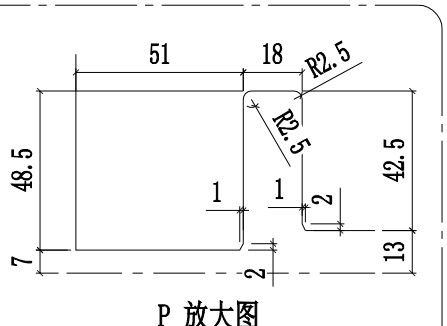

P 放大图

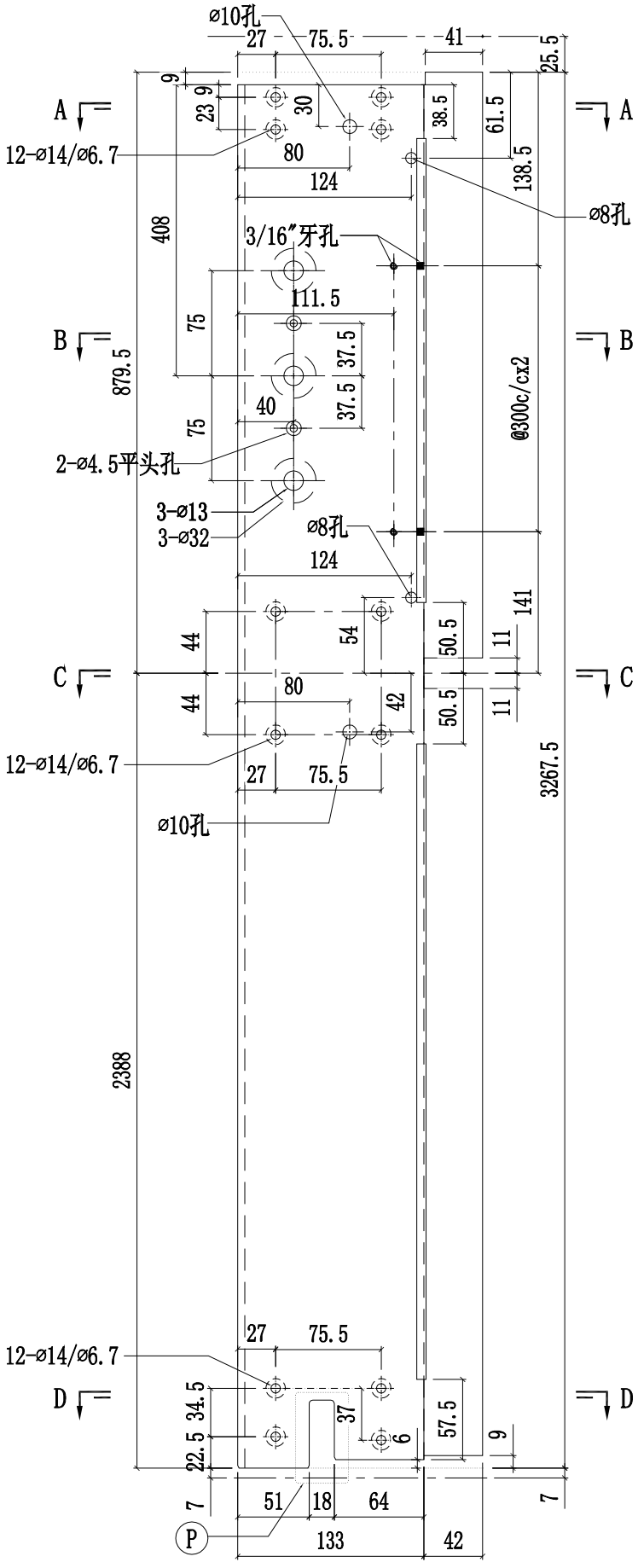

美特鋁質有限公司 MIDI Aluminium Fabricator Ltd.											
				工程號	J858	類別		物料號	-		
				地盤	康城11期	制圖	W.E.X	2022-07-29	圖號	X86272-04	
修改			採用工廠 ✓ 地盤 -	图纸名称	铝料加工图	復核	-	-	數量	-	
日期			材料顏色 香槟金 (ECD3X1009 9S-XF1)	材料	X86272	批准	-	-	單件重量	-	(KG)

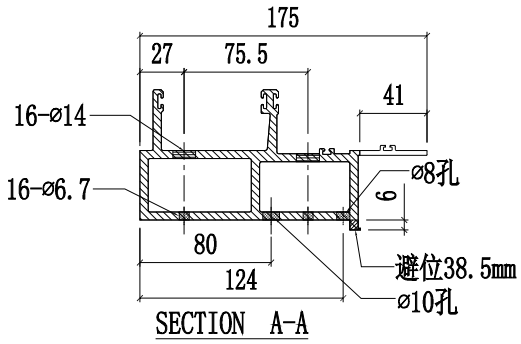

SECTION A-A

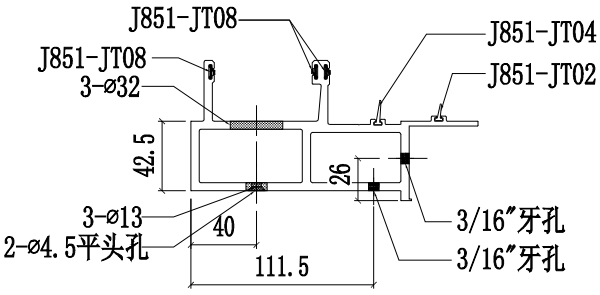

SECTION B-B

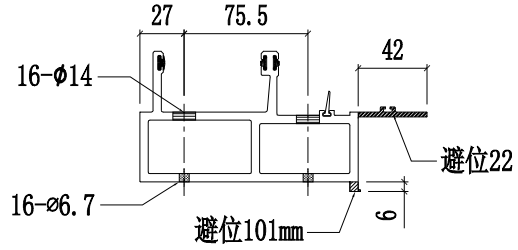

SECTION C-C

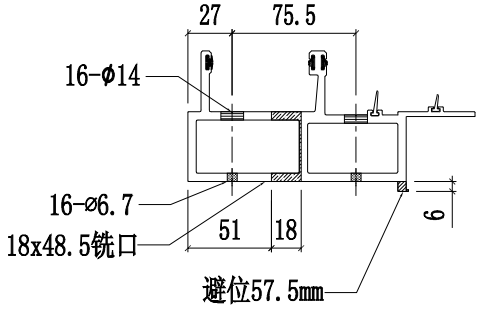

SECTION D-D

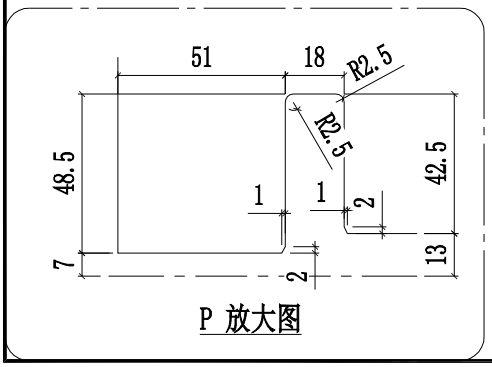

P 放大图

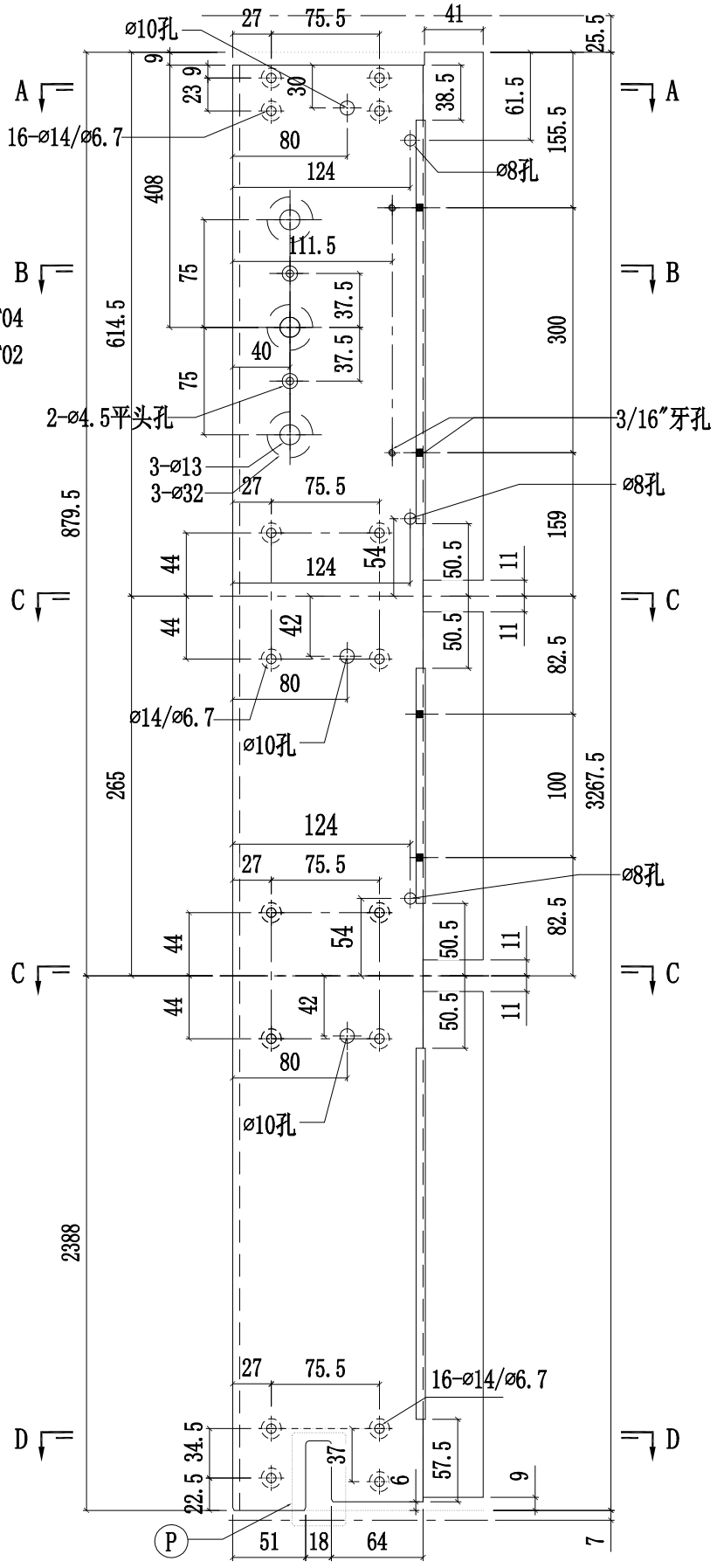

美特鋁質有限公司 MIDI Aluminium Fabricator Ltd.											
				工程號	J858	類別		物料號	-		
				地盤	康城11期	制圖	W.E.X	2022-07-29	圖號	X86272-06	
修改			採用工廠 ✓	地盤 -	图纸名称	铝料加工图	復核	-	-	數量	-
日期			材料顏色	香槟金 (ECD3X1009 9S-XF1)	材料	X86272	批准	-	-	單件重量	- (KG)

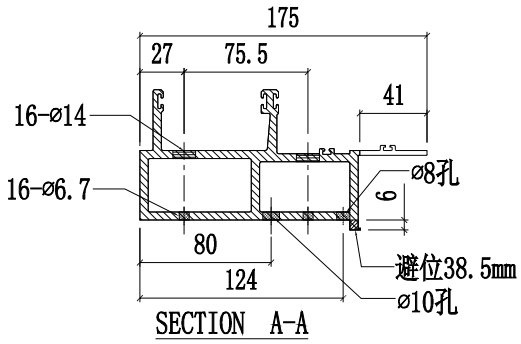

SECTION A-A

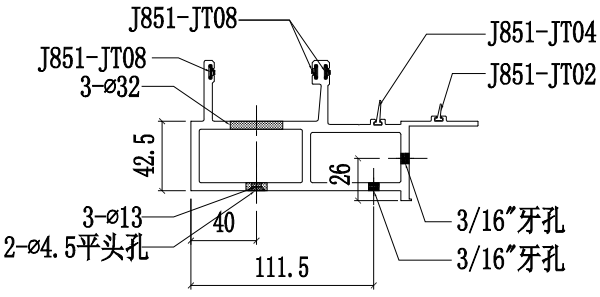

SECTION B-B

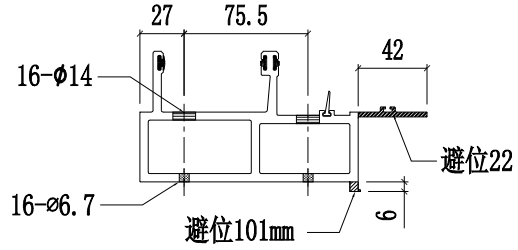

SECTION C-C

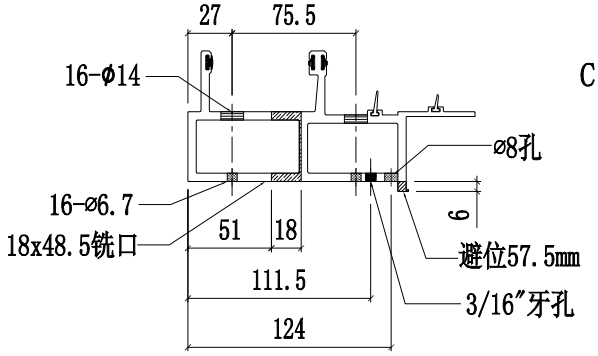

SECTION D-D

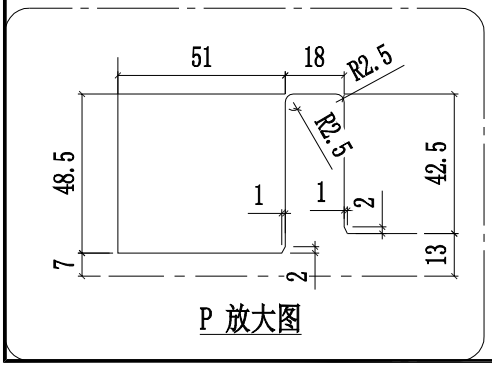

P 放大图

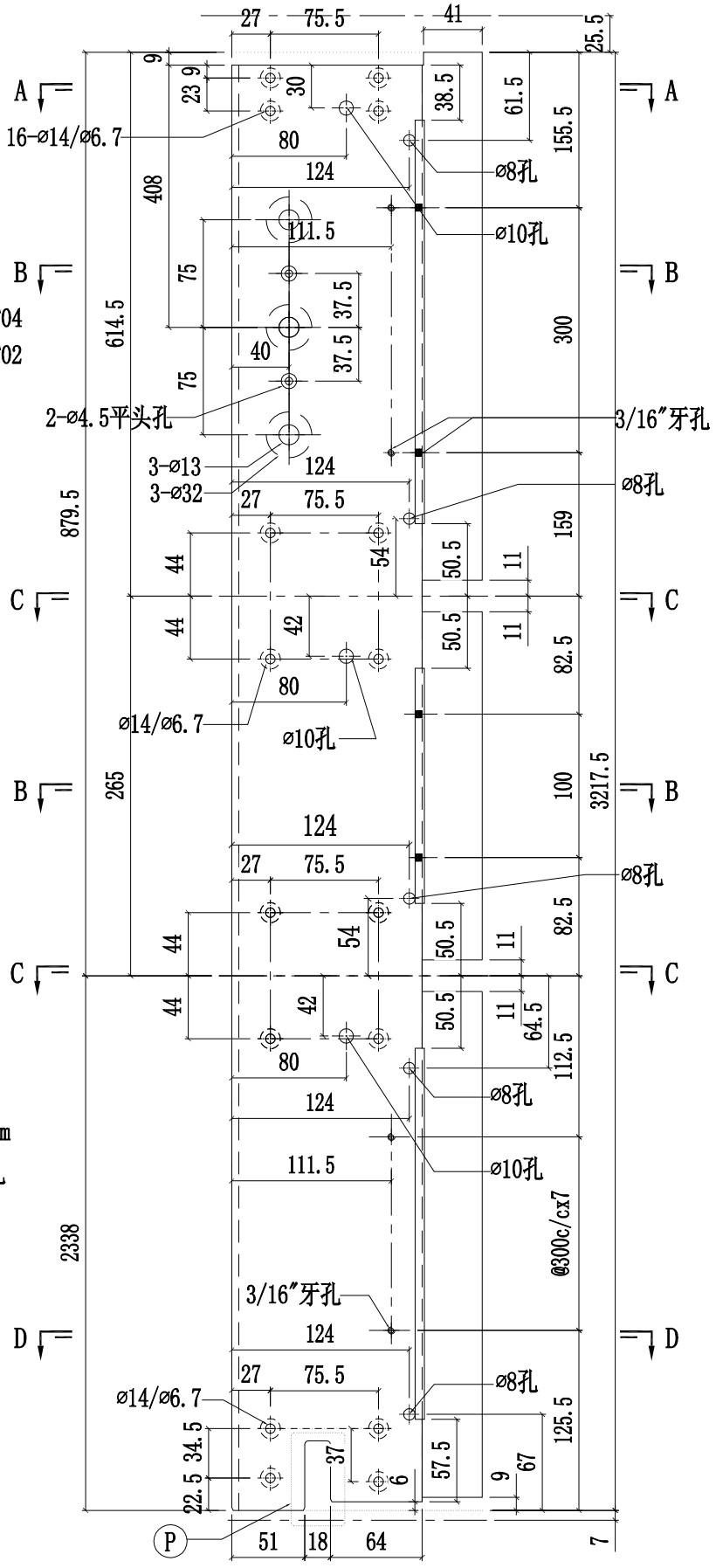

美特鋁質有限公司 MIDI Aluminium Fabricator Ltd.					工程號	J858	類別		物料號	-		
					地盤	康城11期	制圖	W.E.X	2022-07-29	圖號	X86272-08	
修改				採用工廠 ✓ 地盤 -	图纸名称	铝料加工图	復核	-	-	數量	-	
日期				材料顏色 香槟金 (ECD3X1009 9S-XF1)	材料	X86272	批准	-	-	單件重量	-	(KG)

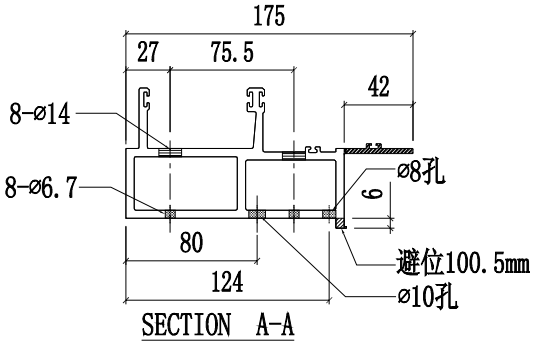

SECTION A-A

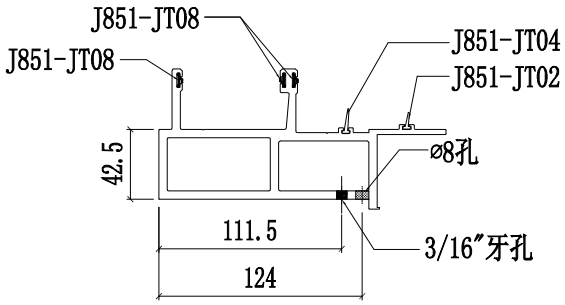

SECTION B-B

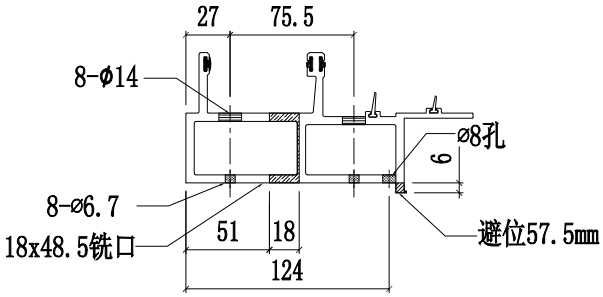

SECTION C-C

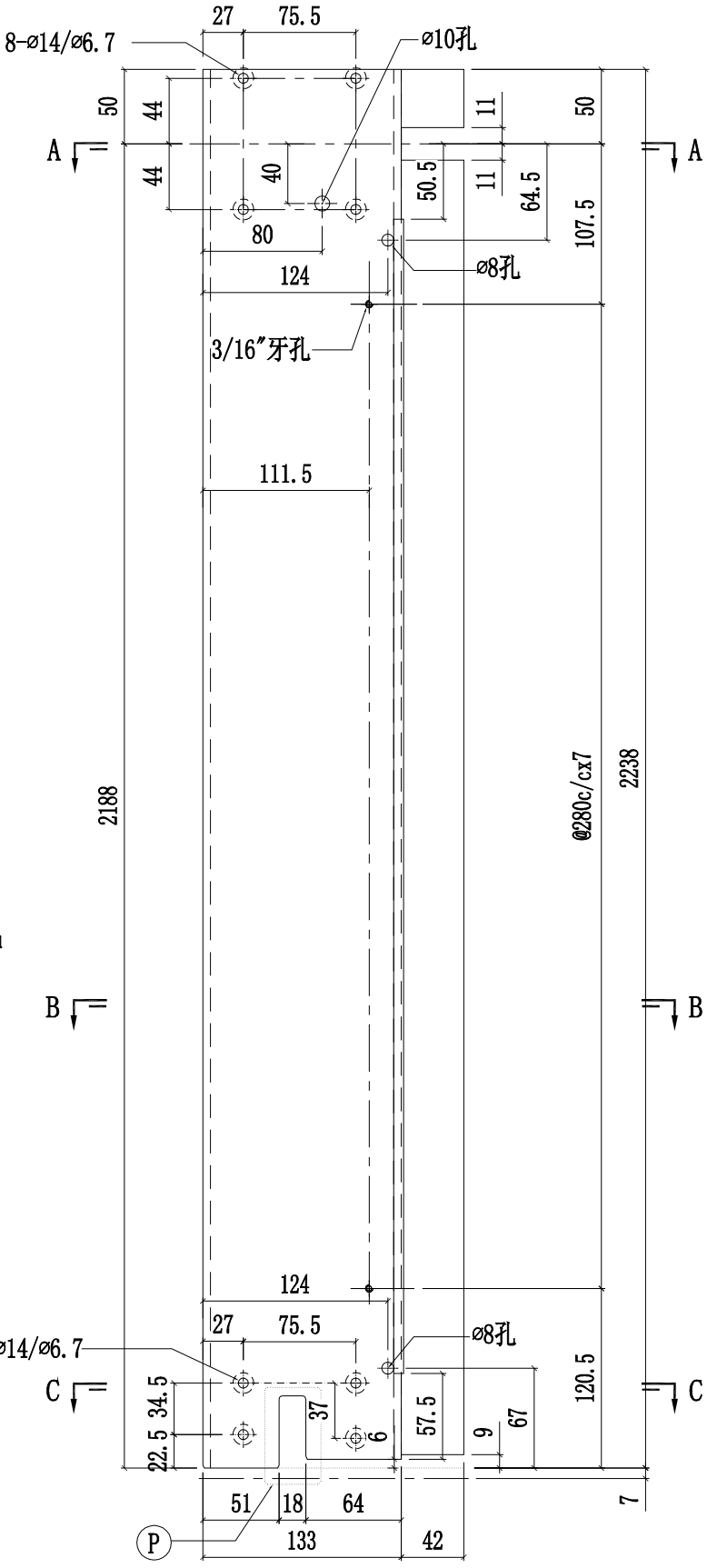

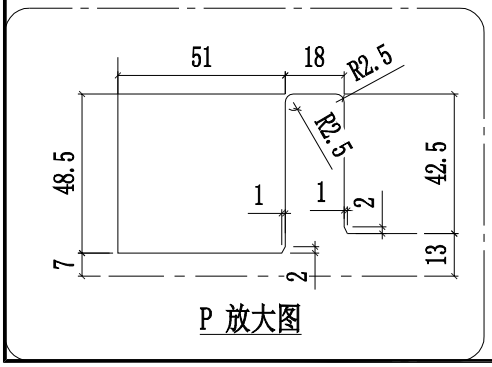

P 放大图

美特鋁質有限公司 MIDI Aluminium Fabricator Ltd.				工程號	J858	類別		物料號	-		
				地盤	康城11期	制圖	W.E.X	2022-07-29	圖號	X86272-09	
修改			採用工廠 ✓ 地盤 -	图纸名称	铝料加工图	復核	-	-	數量	-	
日期			材料顏色 香槟金 (ECD3X1009 9S-XF1)	材料	X86272	批准	-	-	單件重量	-	(KG)

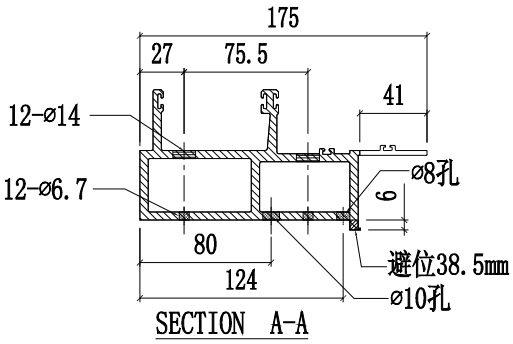

SECTION A-A

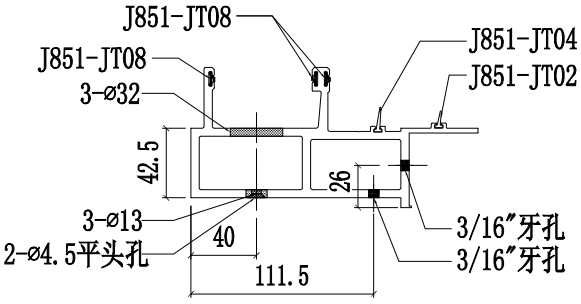

SECTION B-B

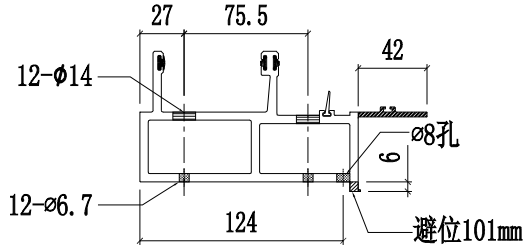

SECTION C-C

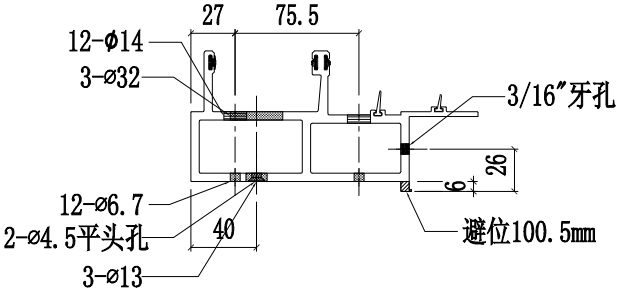

SECTION D-D

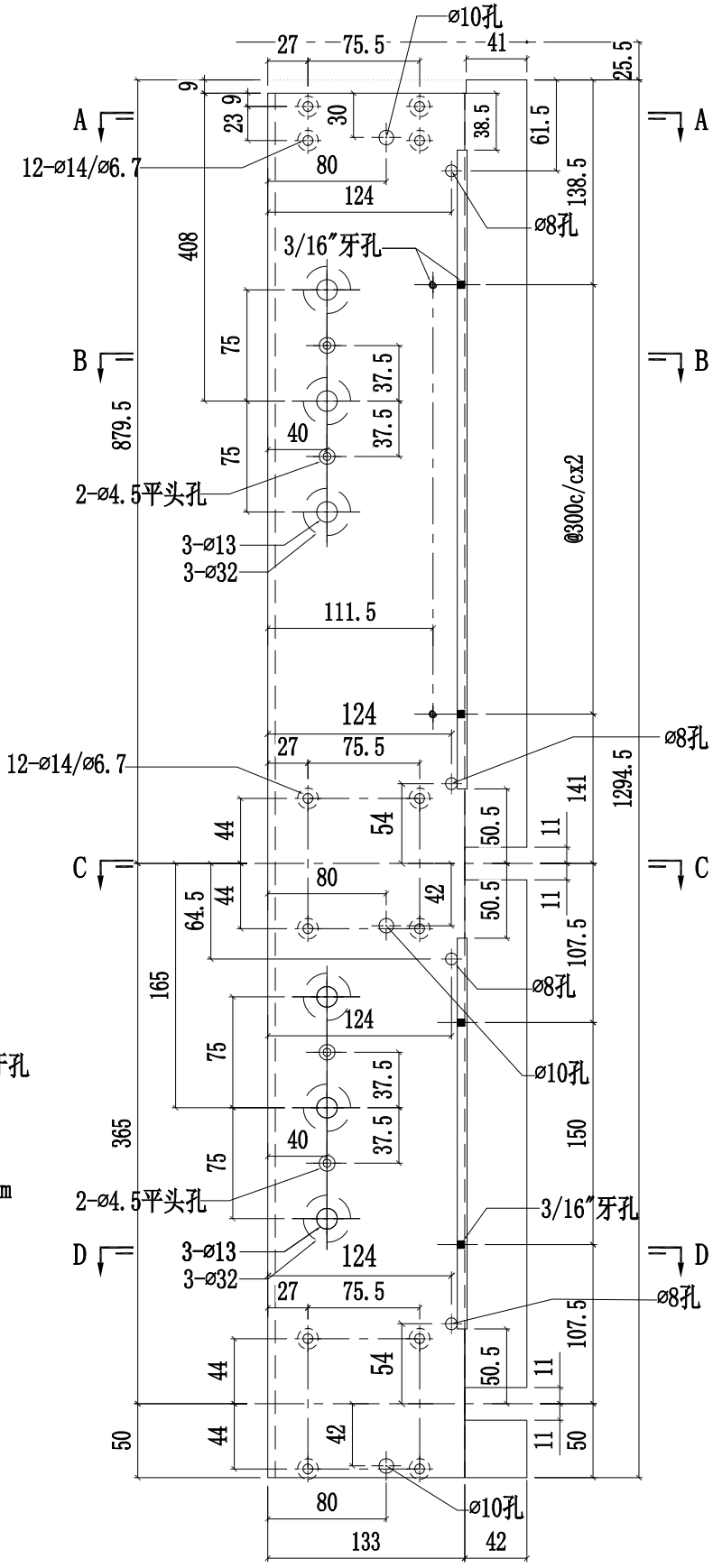

美特鋁質有限公司 MIDI Aluminium Fabricator Ltd.					工程號	J858	類別		物料號	-		
					地盤	康城11期	制圖	W.E.X	2022-07-29	圖號	X86272-10	
修改				採用工廠 ✓ 地盤 -	图纸名称	铝料加工图	復核	-	-	數量	-	
日期				材料颜色 香槟金 (ECD3X1009 9S-XF1)	材料	X86272	批准	-	-	單件重量	-	(KG)

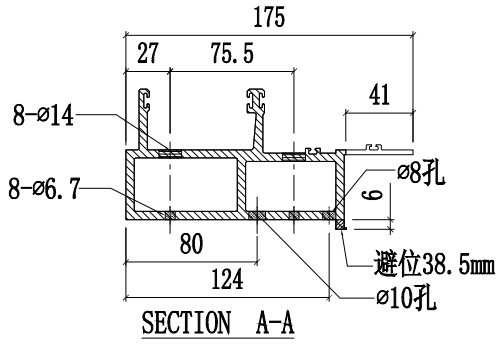

SECTION A-A

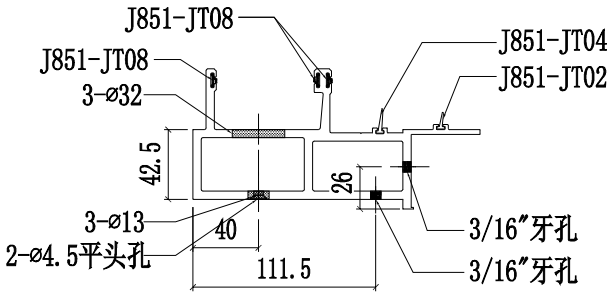

SECTION B-B

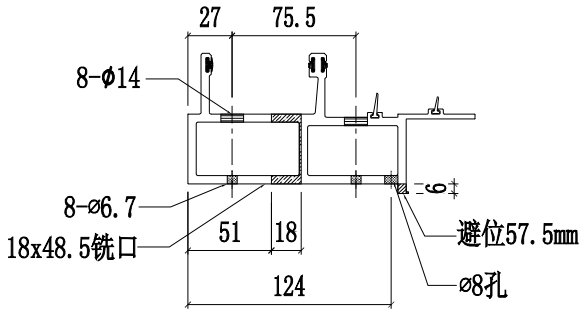

SECTION C-C

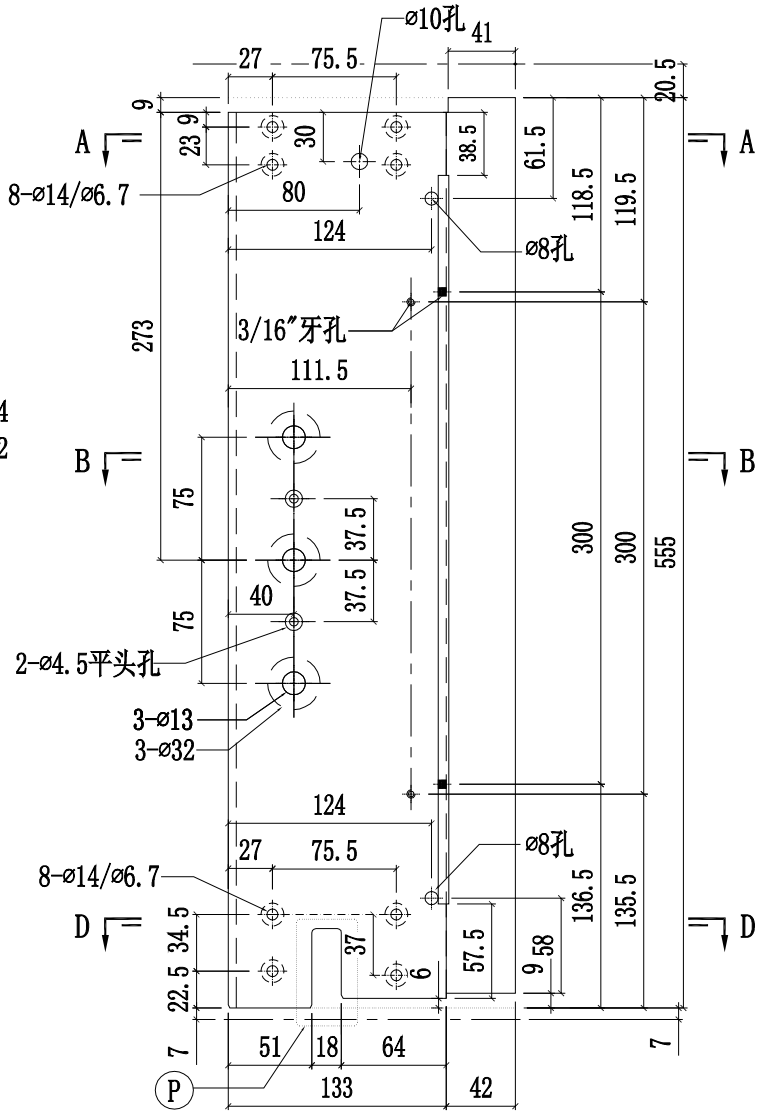

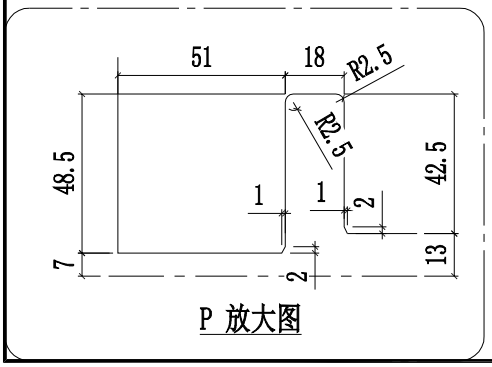

P 放大图

美特鋁質有限公司 MIDI Aluminium Fabricator Ltd.					工程號	J858	類別		物料號	-		
					地盤	康城11期	制圖	W.E.X	2022-07-29	圖號	X86272-11	
修改				採用工廠 ✓ 地盤 -	图纸名称	铝料加工图	復核	-	-	數量	-	
日期				材料顏色 香槟金 (ECD3X1009 9S-XF1)	材料	X86272	批准	-	-	單件重量	-	(KG)

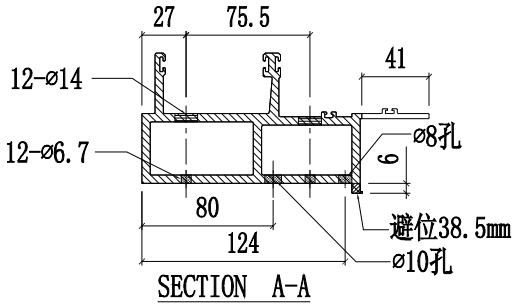

SECTION A-A

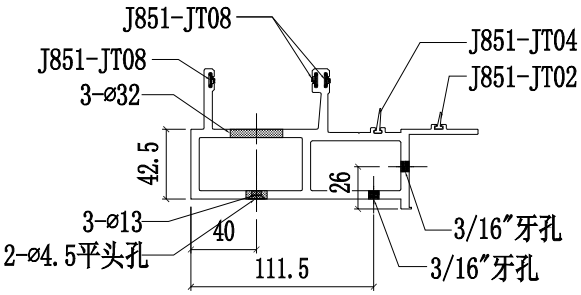

SECTION B-B

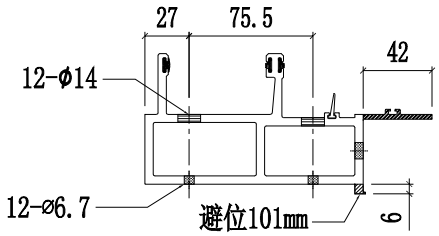

SECTION C-C

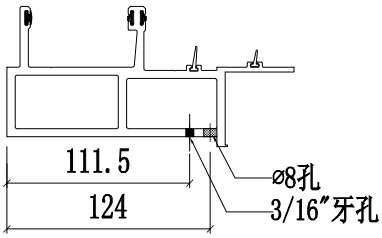

SECTION D-D

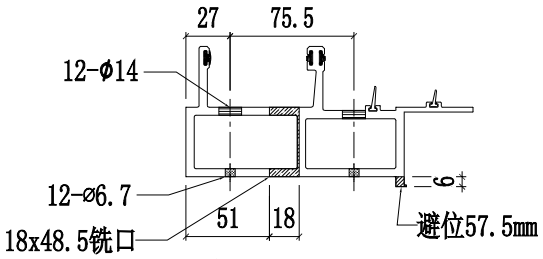

SECTION E-E

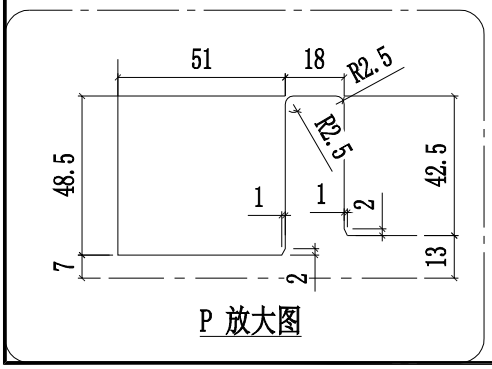

P 放大图

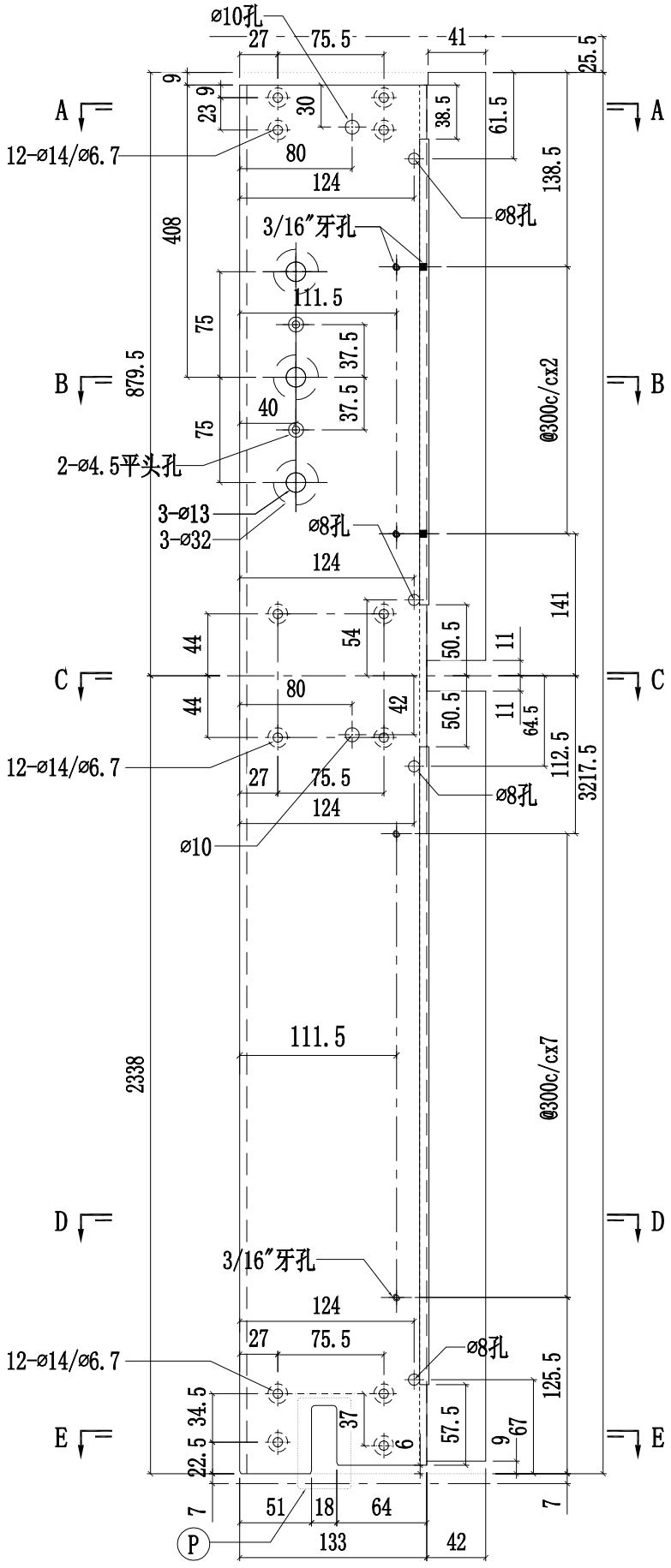

美特鋁質有限公司 MIDI Aluminium Fabricator Ltd.				工程號	J858	類別		物料號	-		
				地盘	康城11期	制圖	W.E.X	2022-07-29	圖號	X86272-05	
修改			採用工廠 ✓ 地盤	图纸名称	铝料加工图	復核	-	-	數量	-	
日期			材料顏色 香槟金 (ECD3X1009 9S-XF1)	材料	X86272	批准	-	-	單件重量	-	(KG)

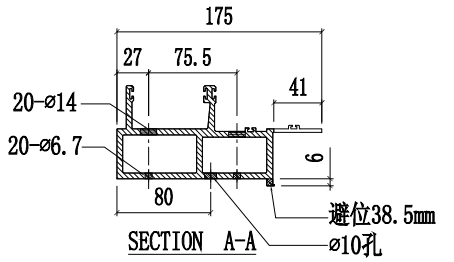

SECTION A-A

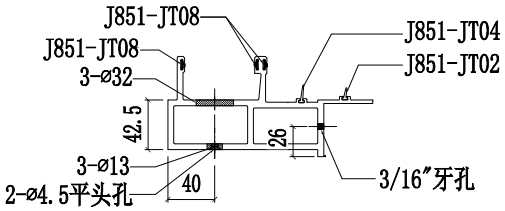

SECTION B-B

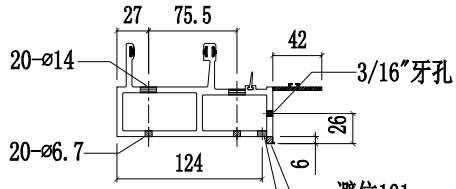

SECTION C-C

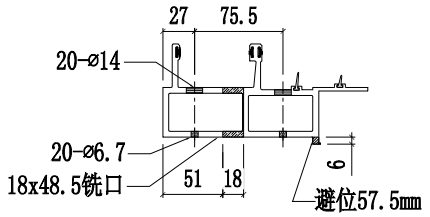

SECTION D-D

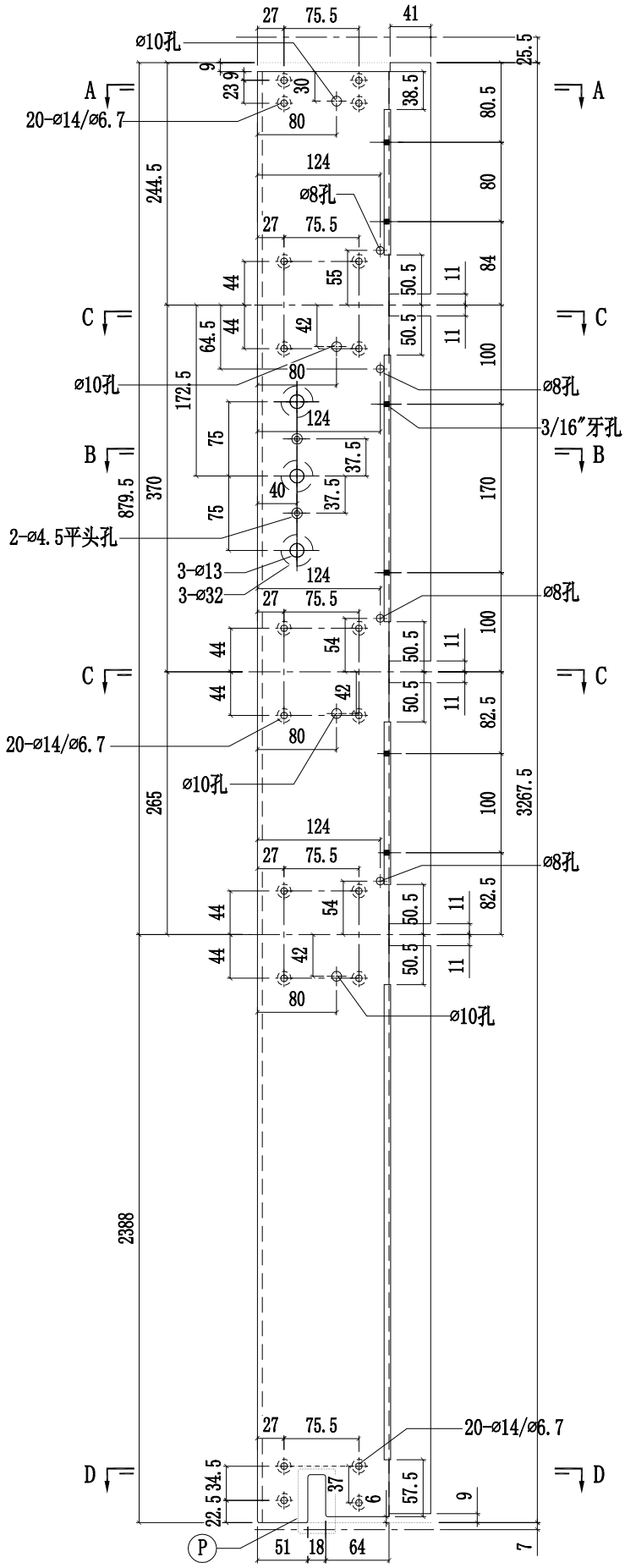

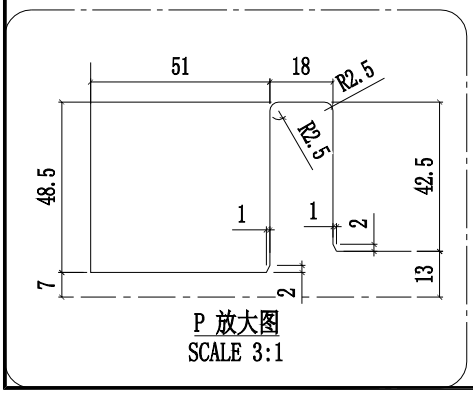

P 放大图
SCALE 3:1

美特鋁質有限公司 MIDI Aluminium Fabricator Ltd.											
				工程號	J858	類別		物料號	-		
				地盤	康城11期	制圖	W.E.X	2022-07-29	圖號	X86272-07	
修改			採用工廠 ✓ 地盤	图纸名称	铝料加工图	復核	-	-	數量	-	
日期			材料顏色 香槟金 (ECD3X1009 9S-XF1)	材料	X86272	批准	-	-	單件重量	-	(KG)

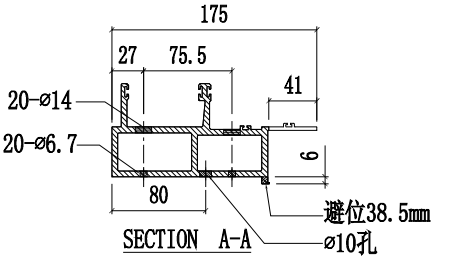

SECTION A-A

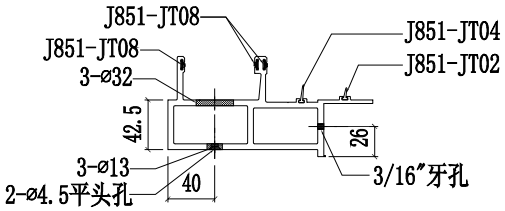

SECTION B-B

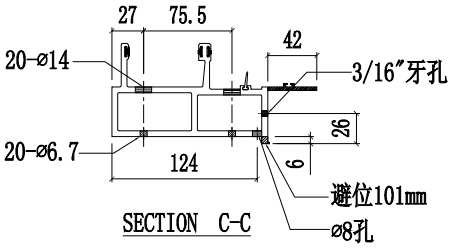

SECTION C-C

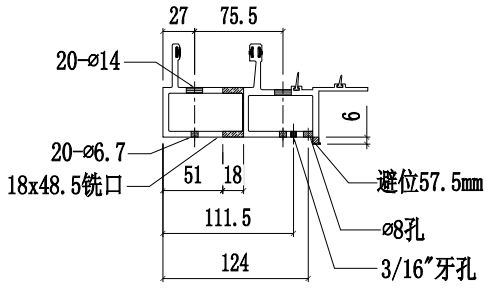

SECTION D-D

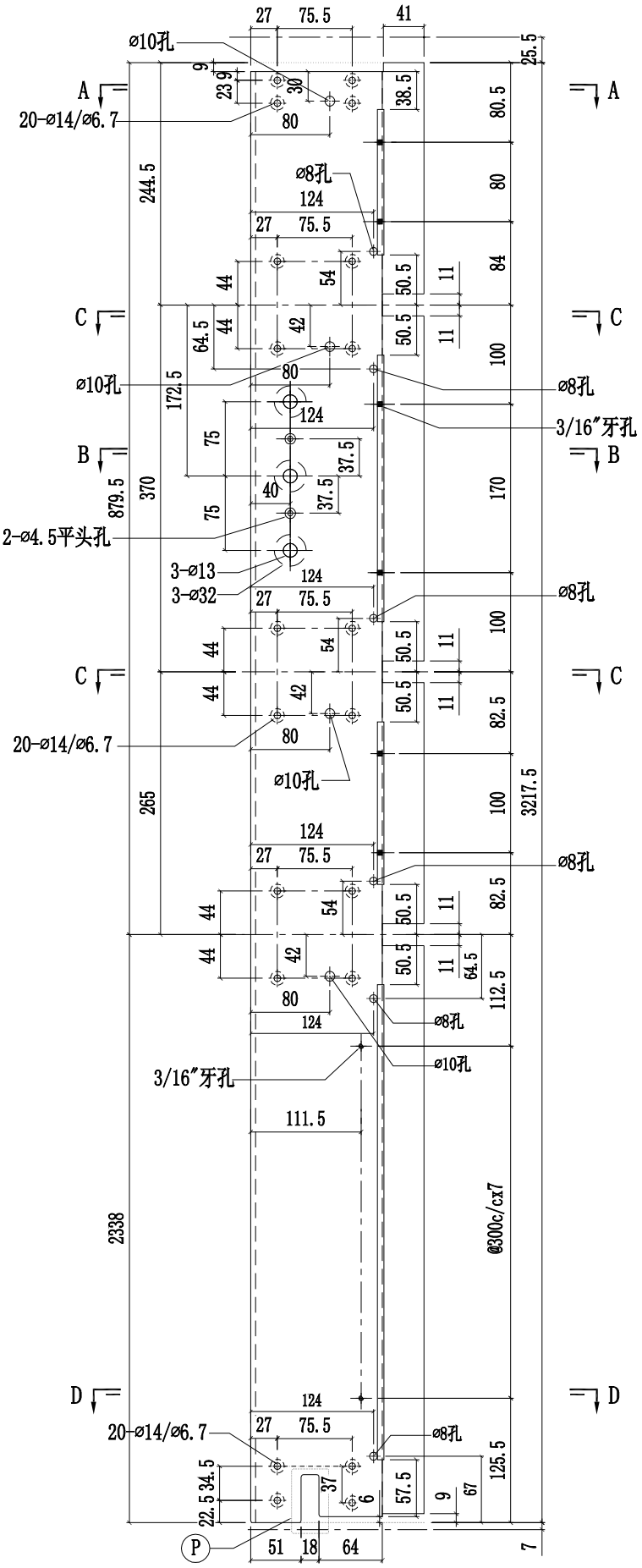

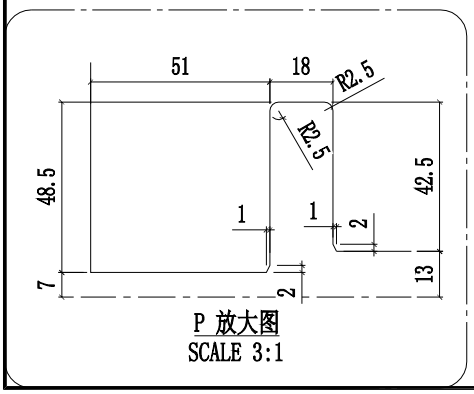

P 放大图
SCALE 3:1

美特鋁質有限公司 MIDI Aluminium Fabricator Ltd.				工程號	J858	類別		物料號	-		
				地盘	康城11期	制圖	W.E.X	2022-07-29	圖號	X86273-01	
修改			採用工廠 ✓ 地盤 -	图纸名称	铝料加工图	復核	-	-	數量	-	
日期			材料颜色 香槟金 (ECD3X1009 9S-XF1)	材料	X86273	批准	-	-	單件重量	-	(KG)

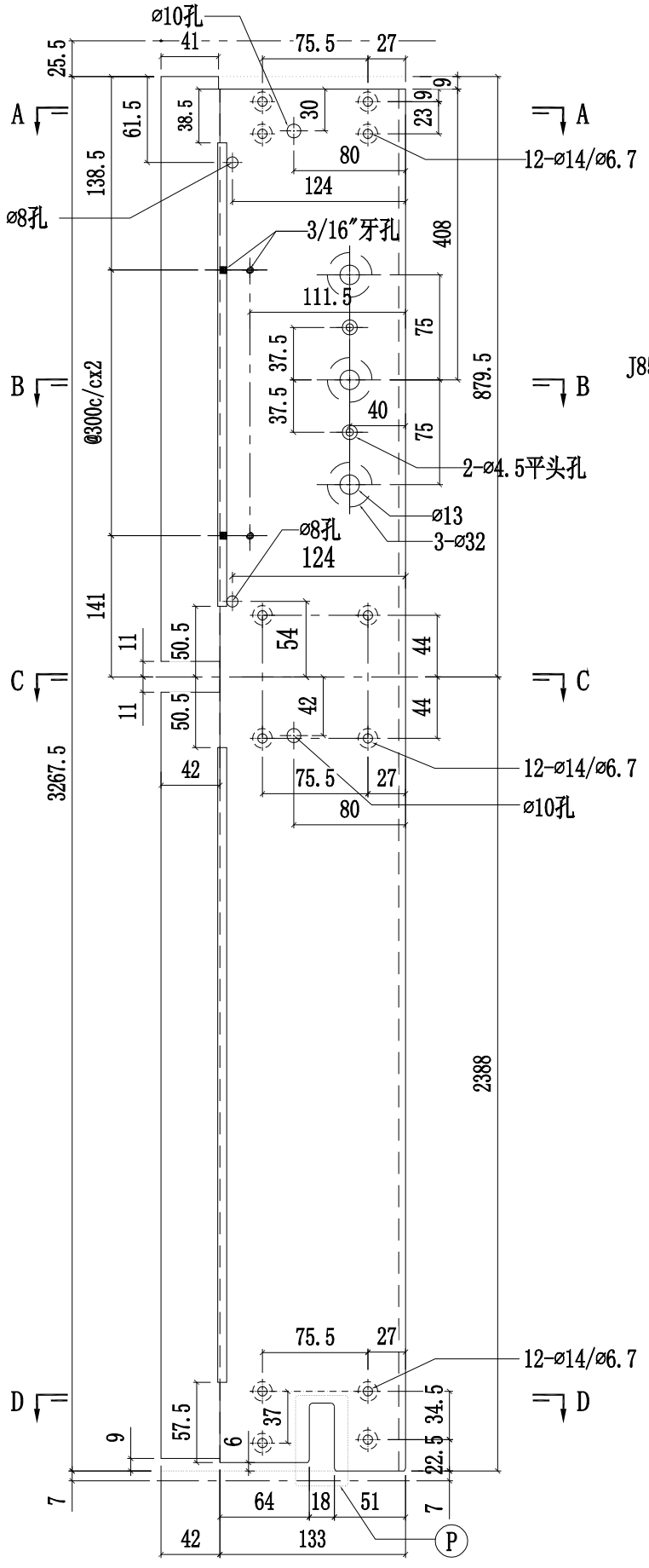

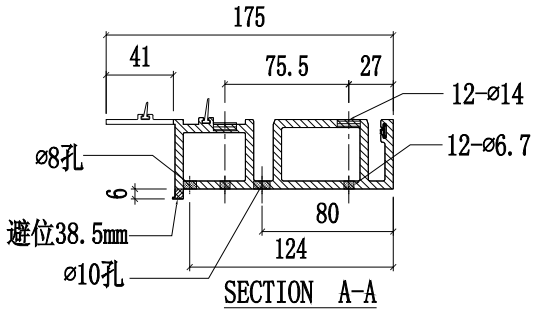

SECTION A-A

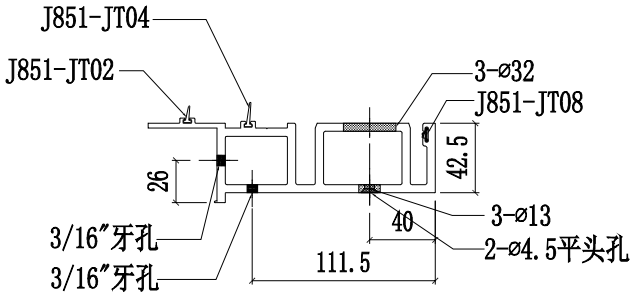

SECTION B-B

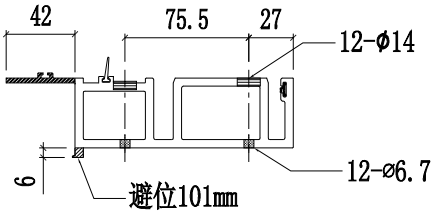

SECTION C-C

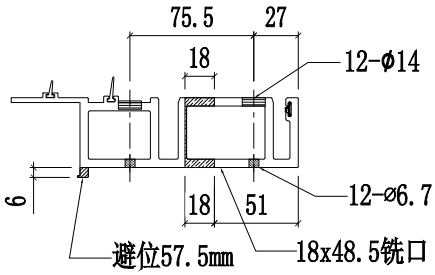

SECTION D-D

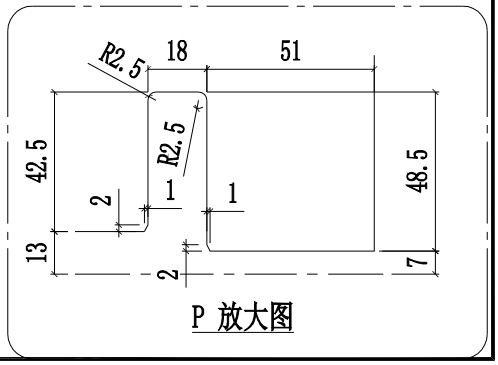

P 放大图

美特鋁質有限公司 MIDI Aluminium Fabricator Ltd.				工程號	J858	類別		物料號	-		
				地盤	康城11期	制圖	W.E.X	2022-07-29	圖號	X86273-02	
修改			採用工廠 ✓ 地盤 -	图纸名称	铝料加工图	復核	-	-	數量	-	
日期			材料顏色 香槟金 (ECD3X1009 9S-XF1)	材料	X86273	批准	-	-	單件重量	-	(KG)

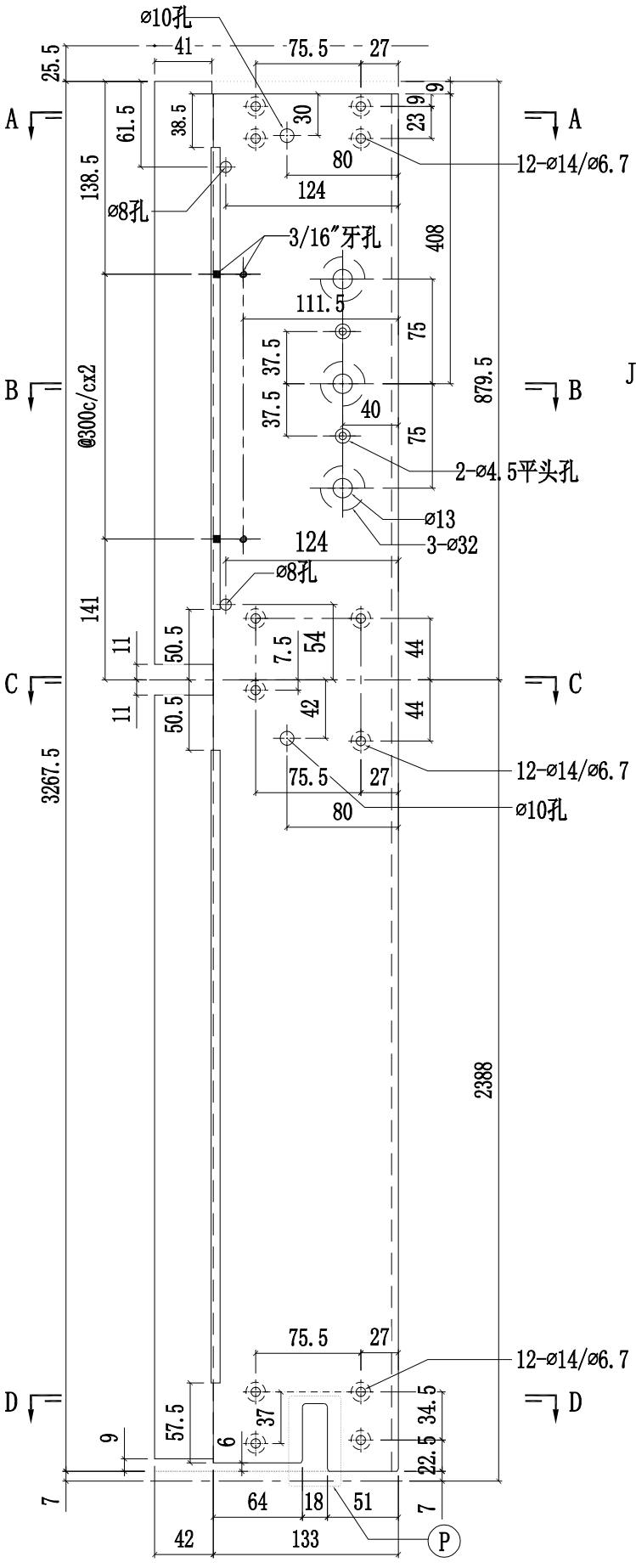

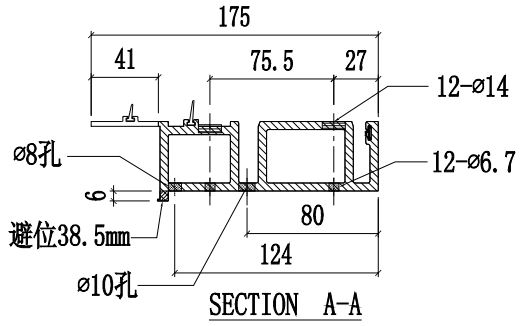

SECTION A-A

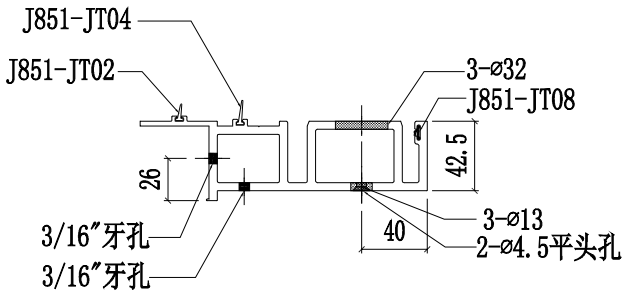

SECTION B-B

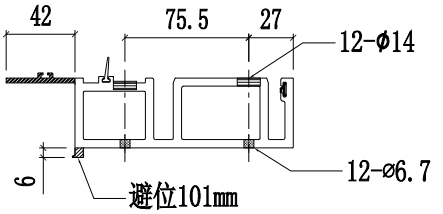

SECTION C-C

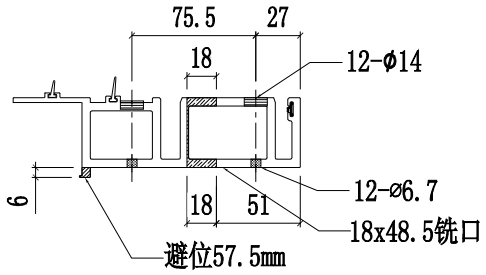

SECTION D-D

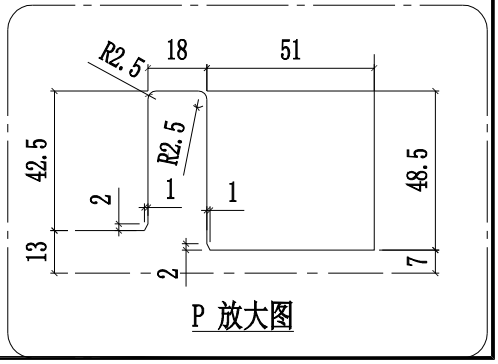

P 放大图

美特鋁質有限公司 MIDI Aluminium Fabricator Ltd.				工程號	J858	類別		物料號	-		
				地盘	康城11期	制圖	W.E.X	2022-07-29	圖號	X86273-06	
修改			採用工廠 ✓ 地盤 -	图纸名称	铝料加工图	復核	-	-	數量	-	
日期			材料颜色 香槟金 (ECD3X1009 9S-XF1)	材料	X86273	批准	-	-	單件重量	-	(KG)

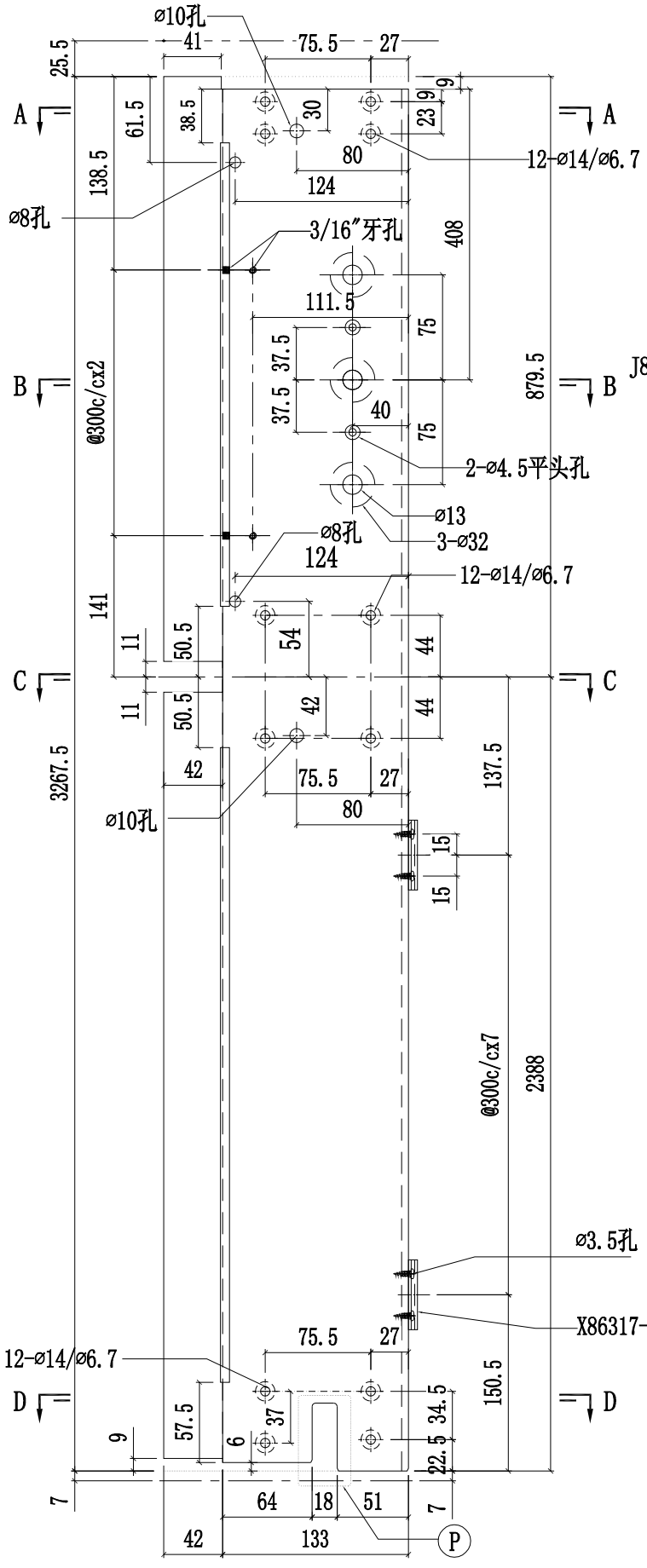

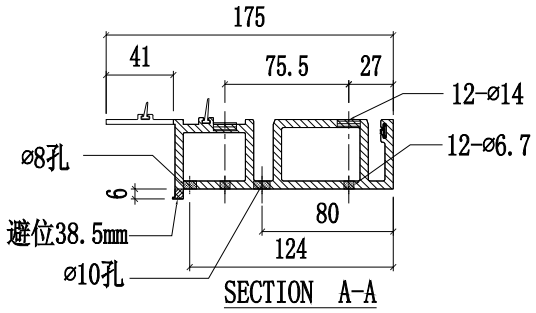

SECTION A-A

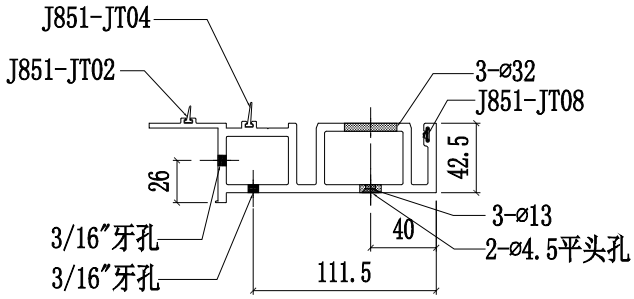

SECTION B-B

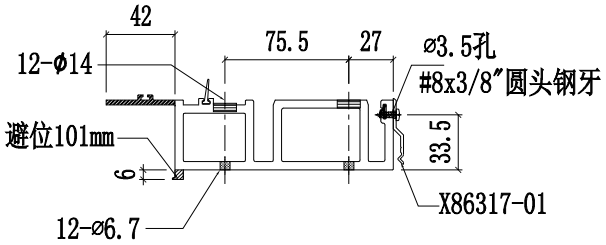

SECTION C-C

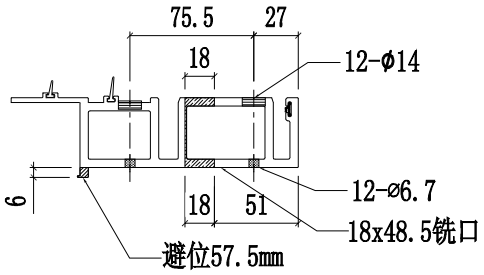

SECTION D-D

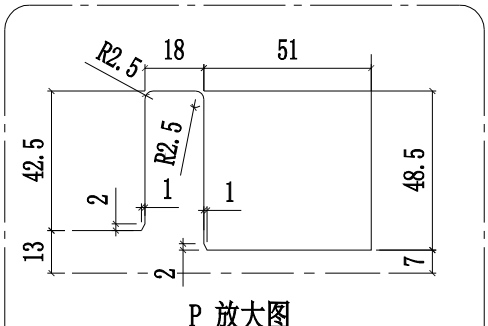

P 放大图

美特鋁質有限公司 MIDI Aluminium Fabricator Ltd.				工程號	J858	類別		物料號	-		
				地盤	康城11期	制圖	W.E.X	2022-07-29	圖號	X86273-07	
修改			採用工廠 ✓ 地盤 -	图纸名称	铝料加工图	復核	-	-	數量	-	
日期			材料顏色 香槟金 (ECD3X1009 9S-XF1)	材料	X86273	批准	-	-	單件重量	-	(KG)

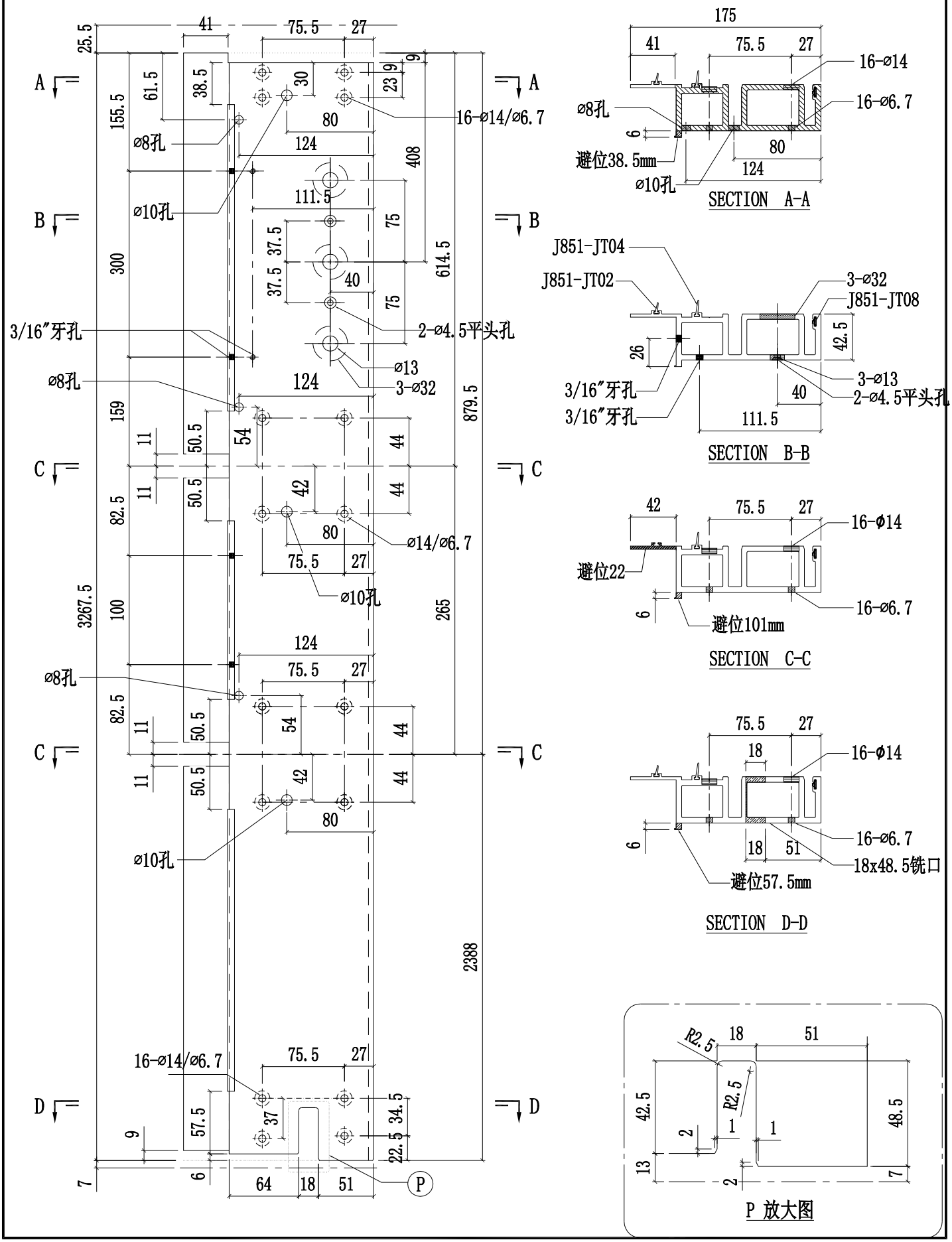

美特鋁質有限公司 MIDI Aluminium Fabricator Ltd.											
				工程號	J858	類別		物料號	-		
				地盤	康城11期	制圖	W.E.X	2022-07-29	圖號	X86273-08	
修改			採用工廠 ✓ 地盤 -	图纸名称	铝料加工图	復核	-	-	數量	-	
日期			材料顏色 香槟金 (ECD3X1009 9S-XF1)	材料	X86273	批准	-	-	單件重量	-	(KG)

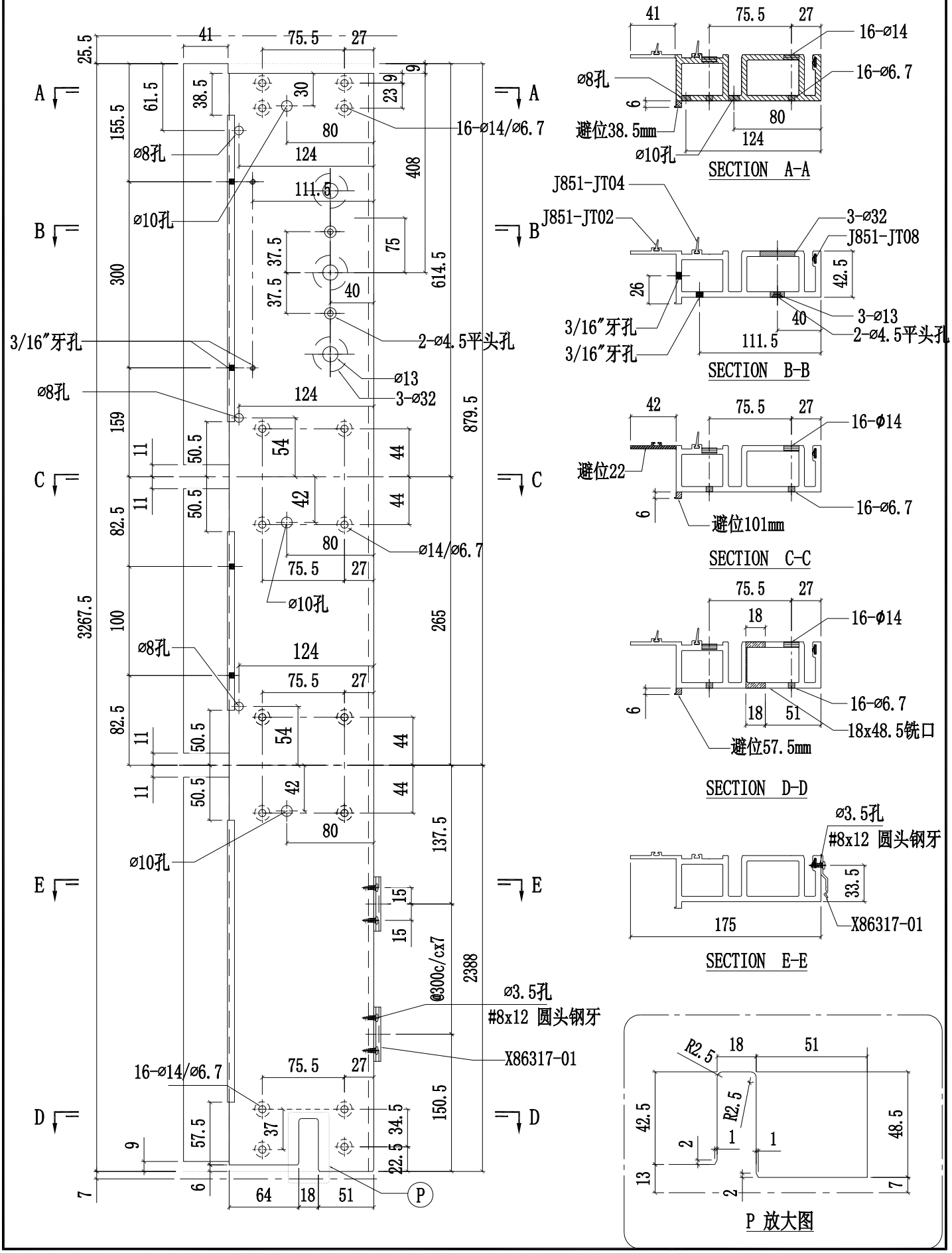

美特鋁質有限公司 MIDI Aluminium Fabricator Ltd.				工程號	J858	類別		物料號	-		
				地盤	康城11期	制圖	W.E.X	2022-07-29	圖號	X86273-09	
修改			採用工廠 ✓ 地盤	图纸名称	铝料加工图	復核	-	-	數量	-	
日期			材料颜色 香槟金 (ECD3X1009 9S-XF1)	材料	X86273	批准	-	-	單件重量	-	(KG)

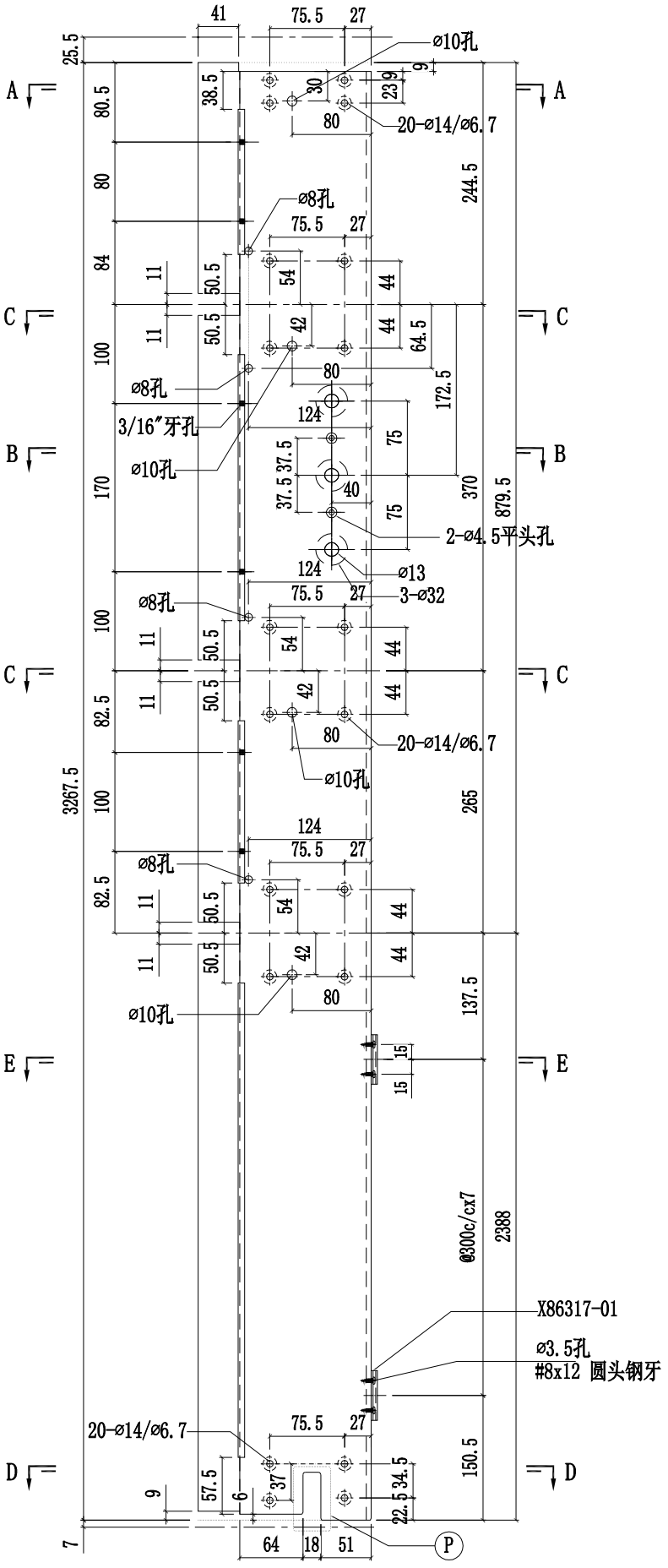

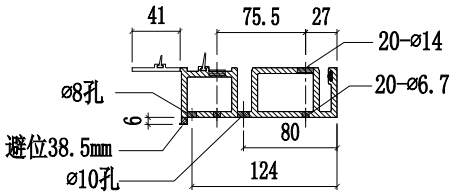

SECTION A-A

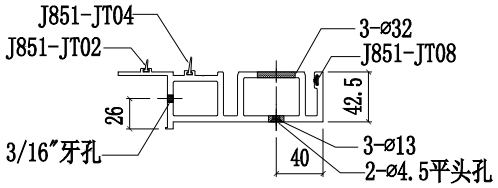

SECTION B-B

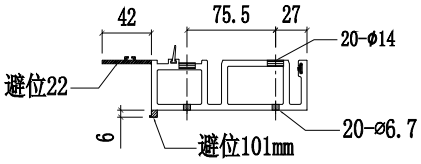

SECTION C-C

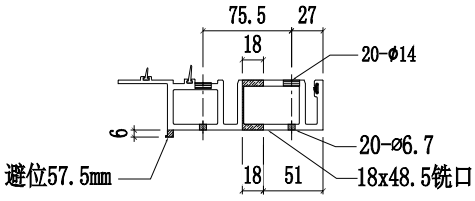

SECTION D-D

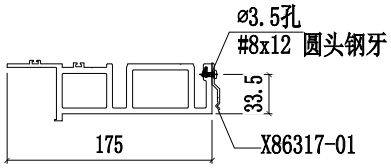

SECTION E-E

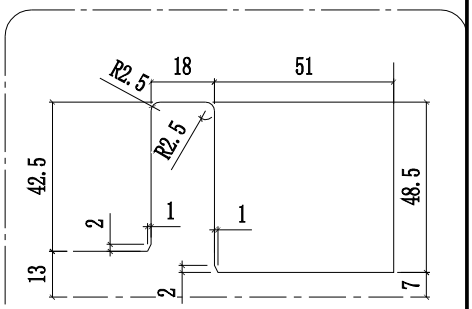

P 放大图
SCALE 3:1

美特鋁質有限公司 MIDI Aluminium Fabricator Ltd.				工程號	J858	類別		物料號	-		
				地盘	康城11期	制圖	W.E.X	2022-07-29	圖號	X86273-10	
修改			採用工廠 ✓ 地盤	图纸名称	铝料加工图	復核	-	-	數量	-	
日期			材料颜色 香槟金 (ECD3X1009 9S-XF1)	材料	X86273	批准	-	-	單件重量	-	(KG)

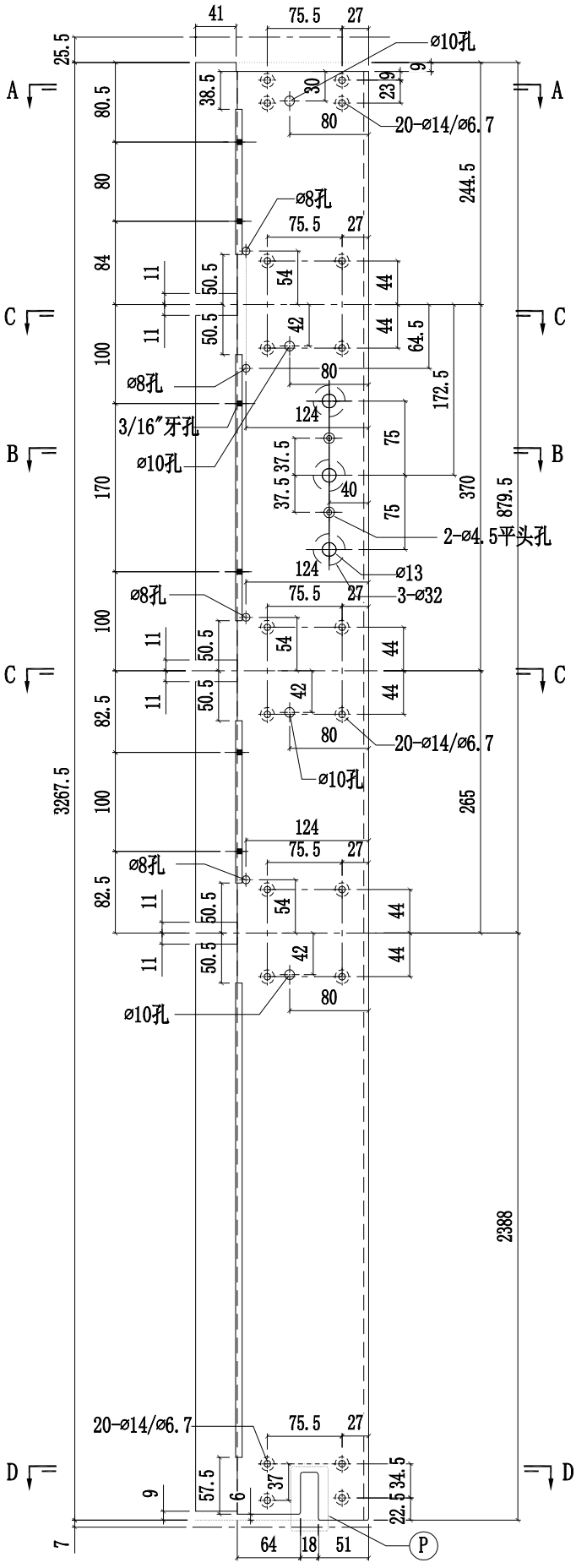

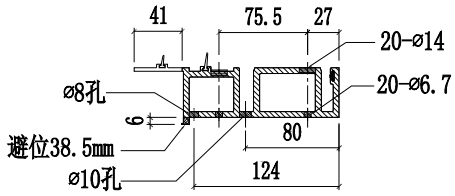

SECTION A-A

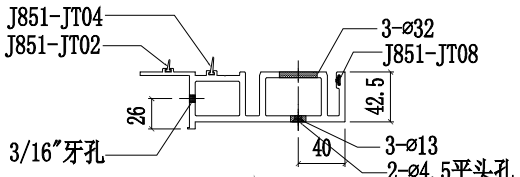

SECTION B-B

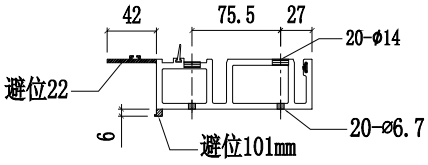

SECTION C-C

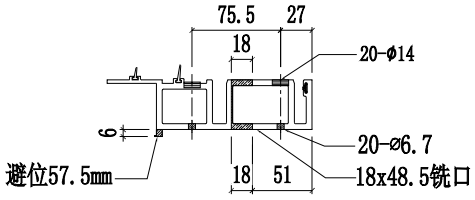

SECTION D-D

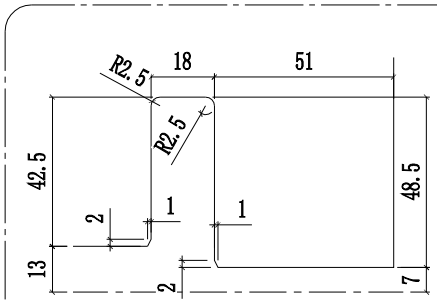

P 放大图
SCALE 3:1

美特鋁質有限公司 MIDI Aluminium Fabricator Ltd.				工程號	J858	類別		物料號	-		
				地盤	康城11期	制圖	W.E.X	2022-07-29	圖號	X86273-11	
修改			採用工廠 ✓ 地盤 -	图纸名称	铝料加工图	復核	-	-	數量	-	
日期			材料顏色 香槟金 (ECD3X1009 9S-XF1)	材料	X86273	批准	-	-	單件重量	-	(KG)

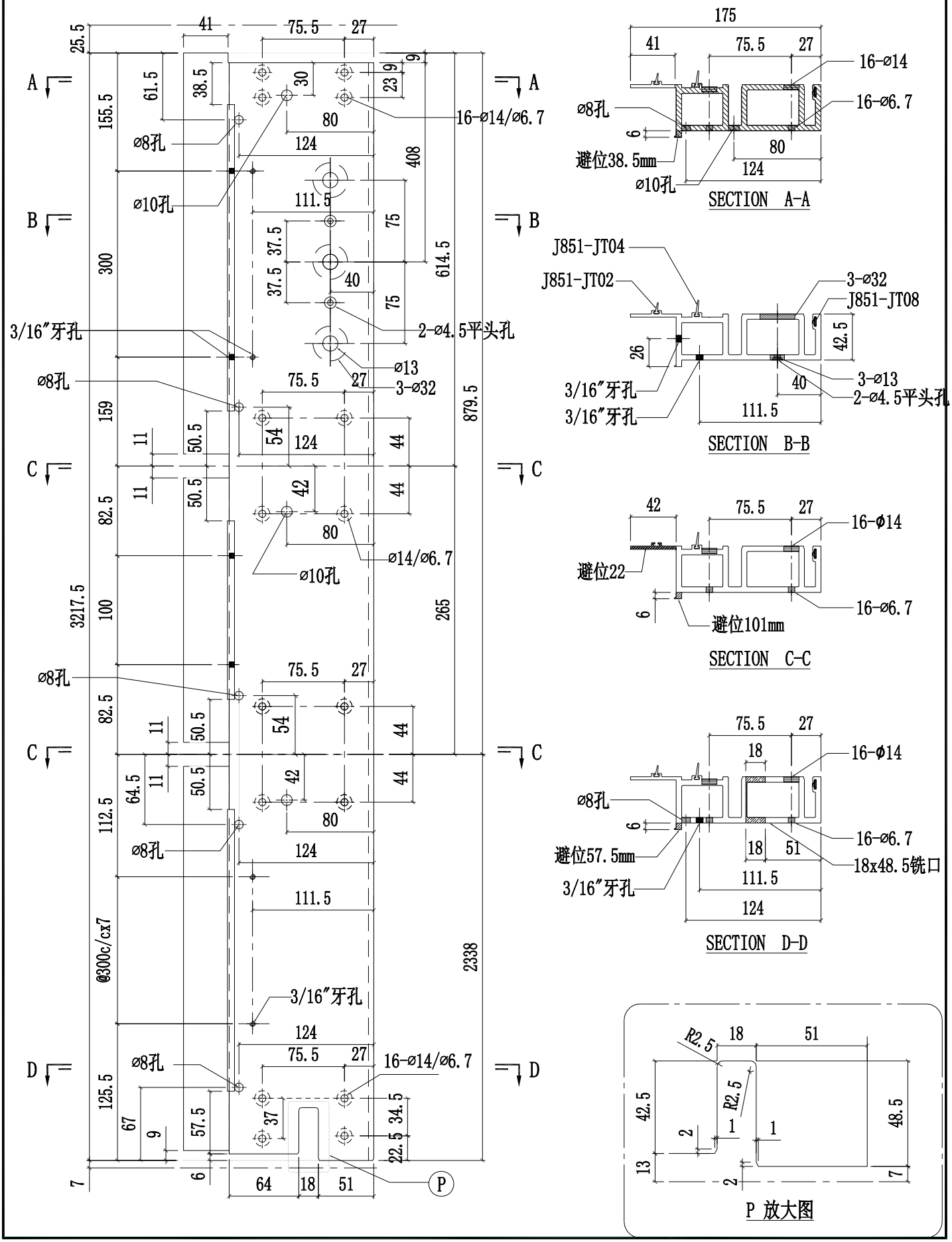

SECTION A-A

SECTION B-B

SECTION C-C

SECTION D-D

P 放大图

美特鋁質有限公司 MIDI Aluminium Fabricator Ltd.				工程號	J858	類別		物料號	-		
				地盤	康城11期	制圖	W.E.X	2022-07-29	圖號	X86273-12	
修改			採用工廠 ✓ 地盤	图纸名称	铝料加工图	復核	-	-	數量	-	
日期			材料顏色 香槟金 (ECD3X1009 9S-XF1)	材料	X86273	批准	-	-	單件重量	-	(KG)

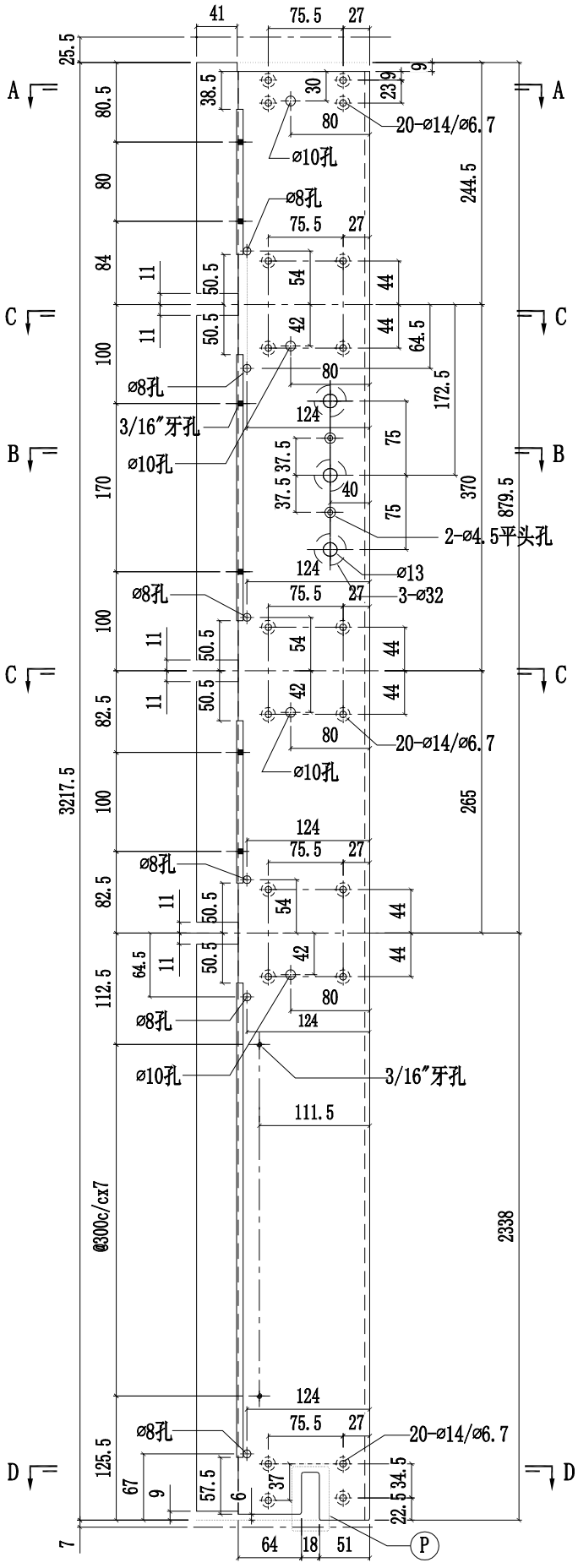

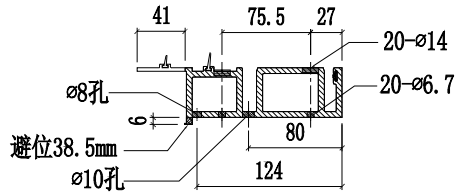

SECTION A-A

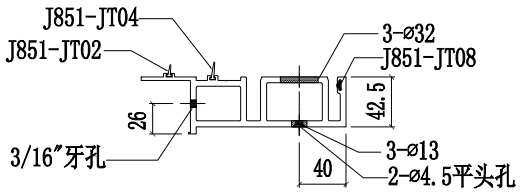

SECTION B-B

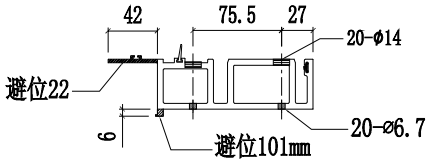

SECTION C-C

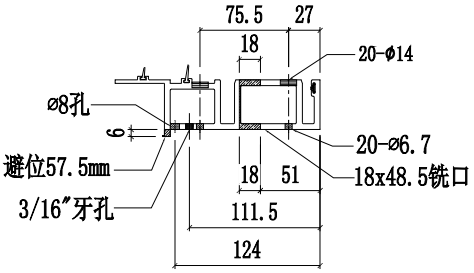

SECTION D-D

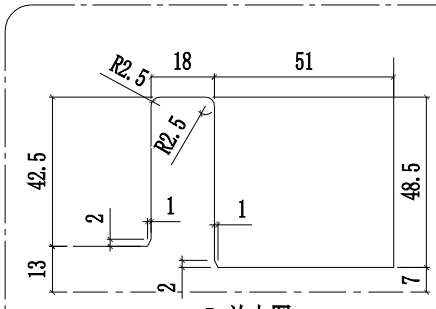

P 放大图
SCALE 3:1

美特鋁質有限公司 MIDI Aluminium Fabricator Ltd.				工程號	J858	類別		物料號	-		
				地盤	康城11期	制圖	W.E.X	2022-07-29	圖號	X86273-13	
修改			採用工廠 ✓ 地盤 -	图纸名称	铝料加工图	復核	-	-	數量	-	
日期			材料顏色 香槟金 (ECD3X1009 9S-XF1)	材料	X86273	批准	-	-	單件重量	-	(KG)

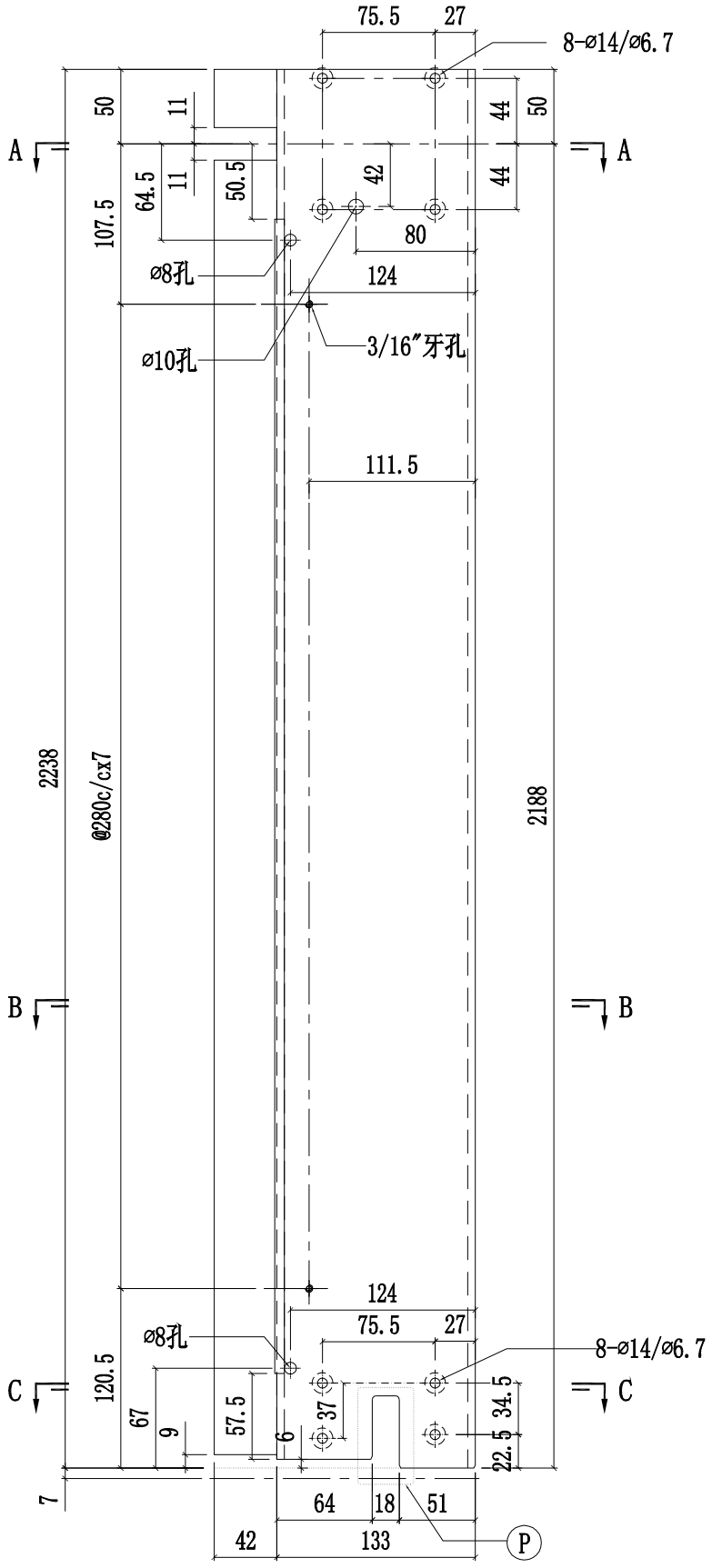

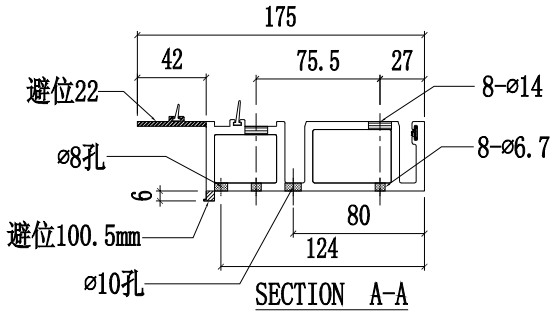

SECTION A-A

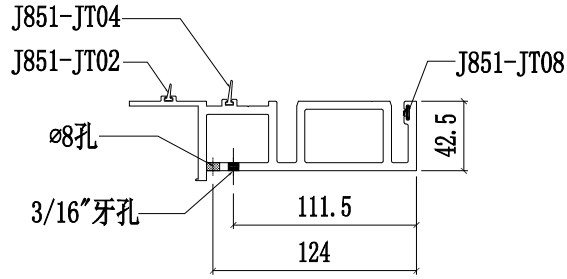

SECTION B-B

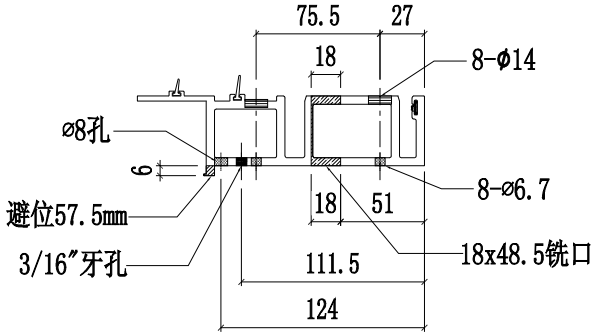

SECTION C-C

美特鋁質有限公司 MIDI Aluminium Fabricator Ltd.					工程號	J858	類別		物料號	-		
					地盘	康城11期	制圖	W.E.X	2022-07-29	圖號	X86273-15	
修改				採用工廠 ✓ 地盤 -	图纸名称	铝料加工图	復核	-	-	數量	-	
日期				材料颜色 香槟金 (ECD3X1009 9S-XF1)	材料	X86273	批准	-	-	單件重量	-	(KG)

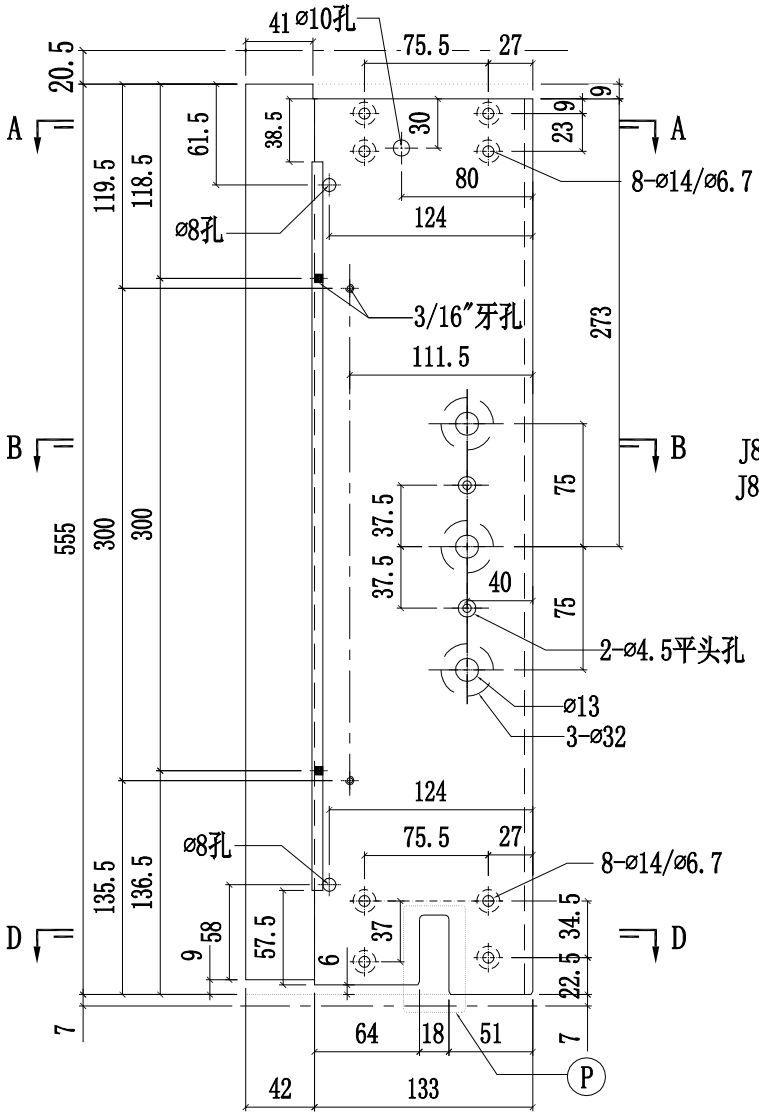

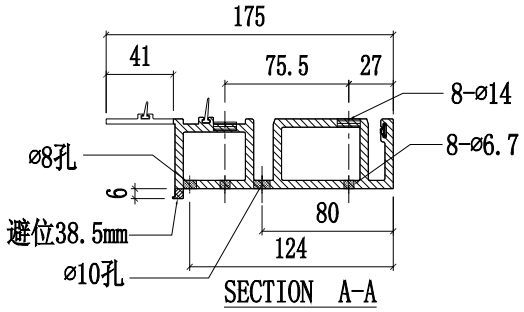

SECTION A-A

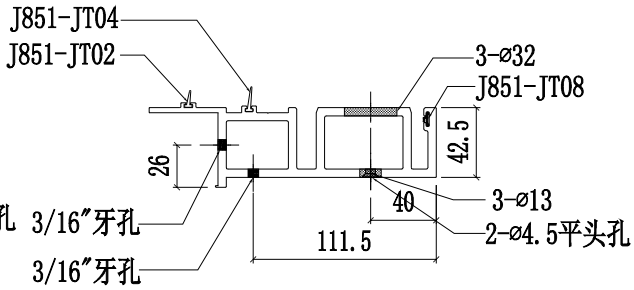

SECTION B-B

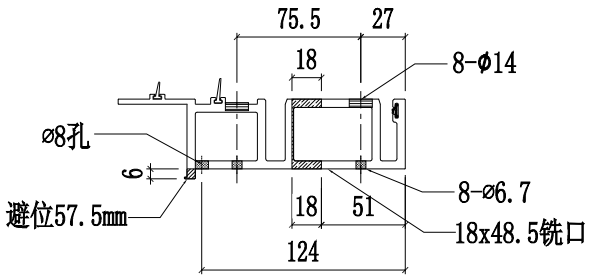

SECTION C-C

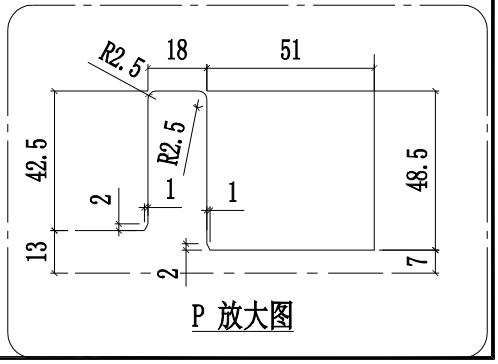

P 放大图

美特鋁質有限公司 MIDI Aluminium Fabricator Ltd.											
				工程號	J858	類別		物料號	-		
				地盘	康城11期	制圖	W.E.X	2022-07-29	圖號	X86273-14	
修改			採用工廠 ✓ 地盤 -	图纸名称	铝料加工图	復核	-	-	數量	-	
日期			材料颜色 香槟金 (ECD3X1009 9S-XF1)	材料	X86273	批准	-	-	單件重量	-	(KG)

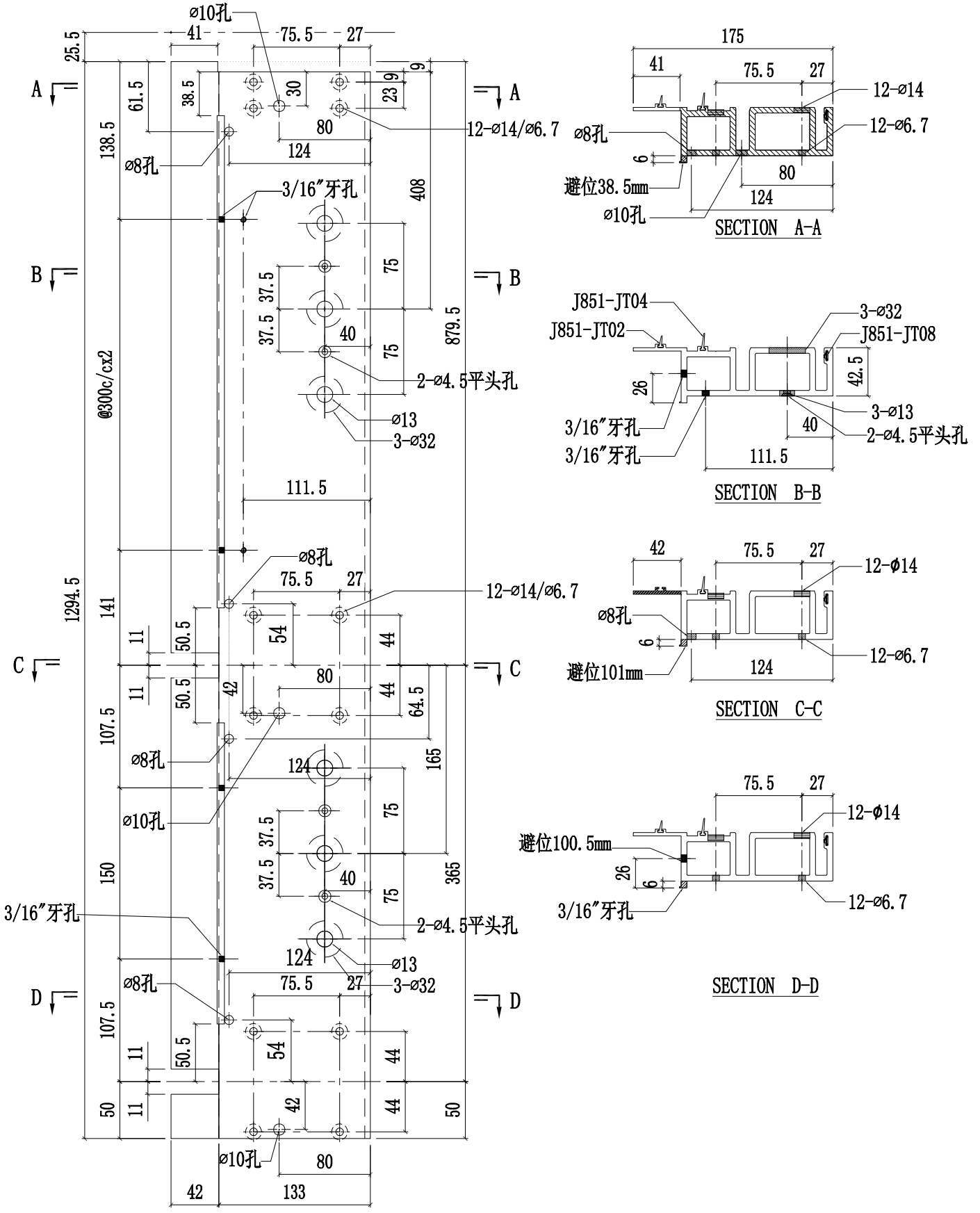

美特鋁質有限公司 MIDI Aluminium Fabricator Ltd.				工程號	J858	類別		物料號	-		
				地盤	康城11期	制圖	W.E.X	2022-07-29	圖號	X86273-16	
修改			採用工廠 ✓ 地盤 -	图纸名称	铝料加工图	復核	-	-	數量	-	
日期			材料顏色 香槟金 (ECD3X1009 9S-XF1)	材料	X86273	批准	-	-	單件重量	-	(KG)

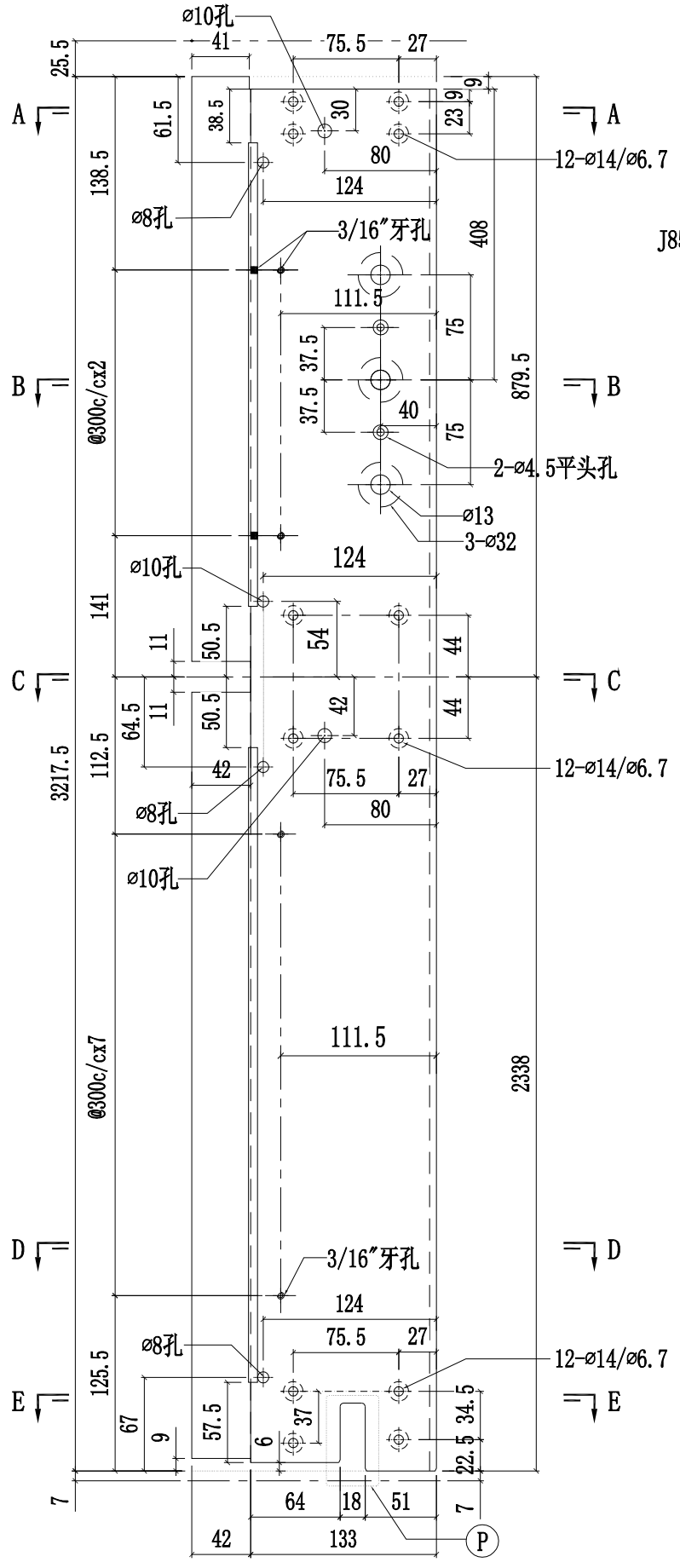

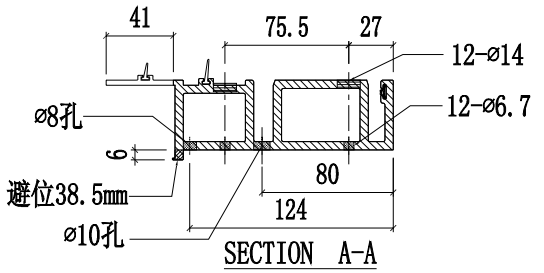

SECTION A-A

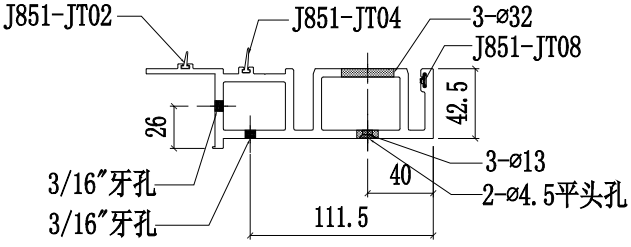

SECTION B-B

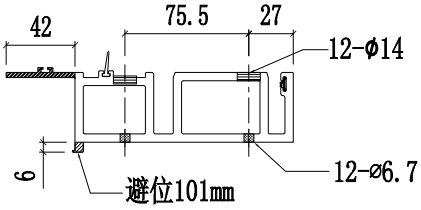

SECTION C-C

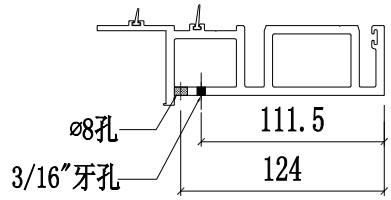

SECTION D-D

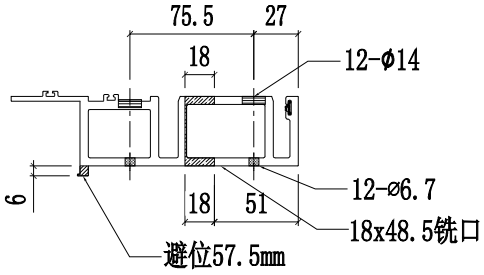

SECTION E-E

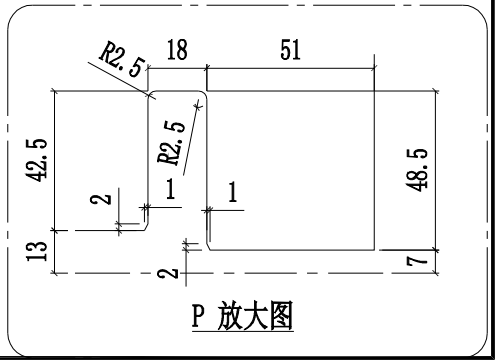

P 放大图

美特鋁質有限公司 MIDI Aluminium Fabricator Ltd.					工程號	J858	類別		物料號	-		
					地盤	康城11期	制圖	W.E.X	2022-07-29	圖號	X86274-01	
修改			採用工廠 ✓	地盤 -	图纸名称	铝料加工图	復核	-	-	數量	-	
日期			材料顏色	香槟金 (ECD3X1009 9S-XF1)	材料	X86274	批准	-	-	單件重量	-	(KG)

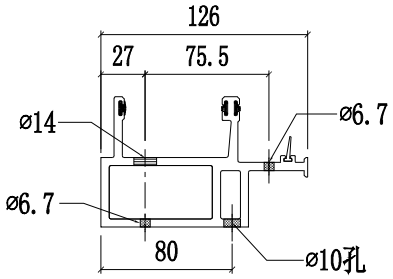

SECTION A-A

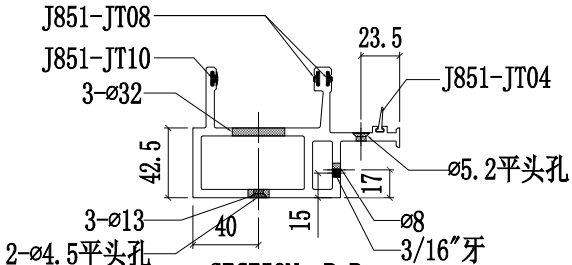

SECTION B-B

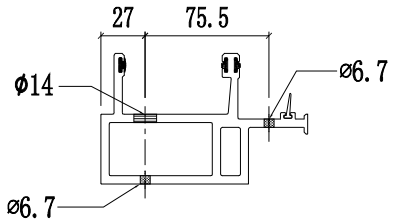

SECTION C-C

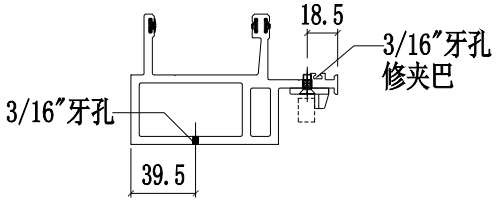

SECTION D-D

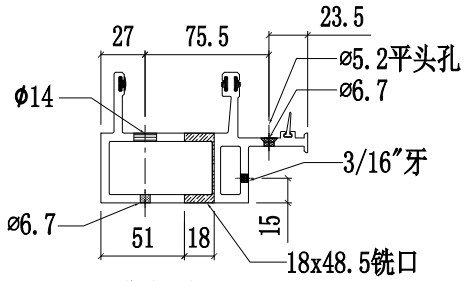

SECTION E-E

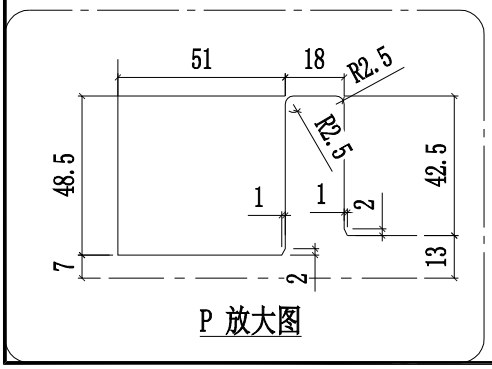

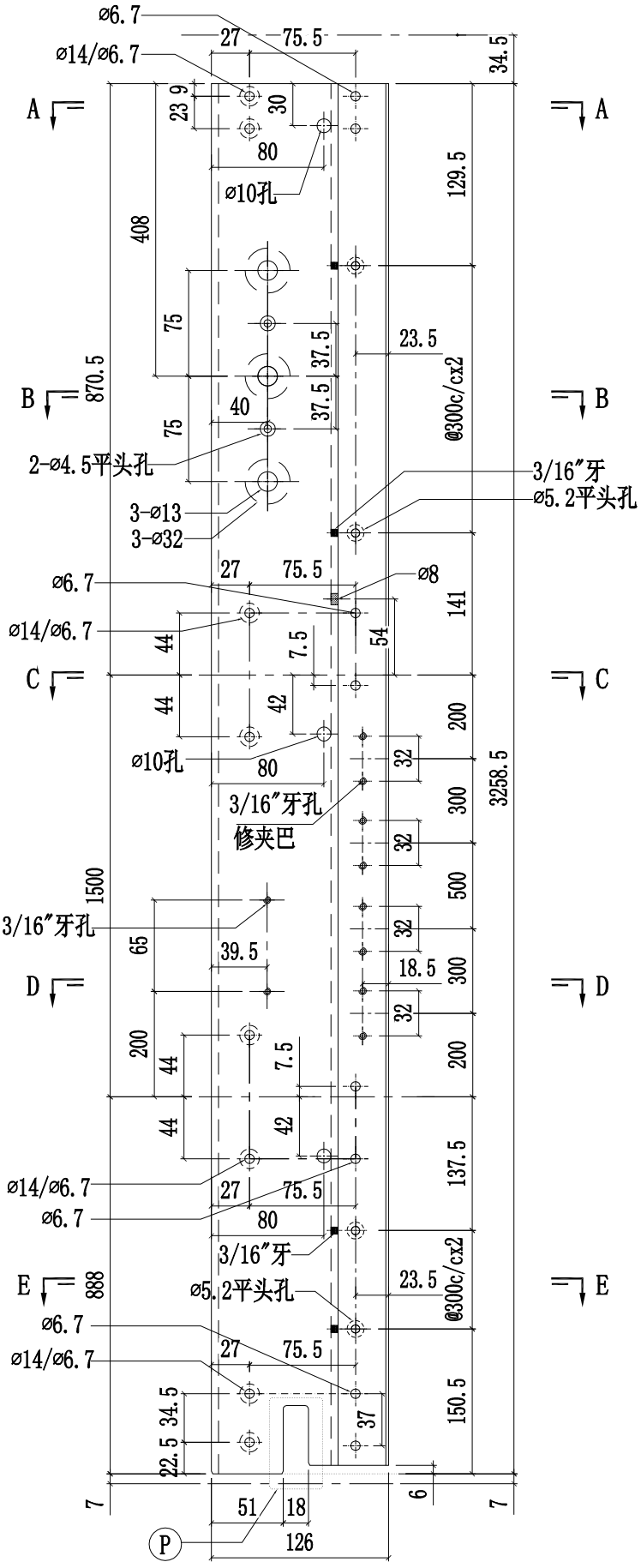

美特鋁質有限公司 MIDI Aluminium Fabricator Ltd.				工程號	J858	類別		物料號	-		
				地盤	康城11期	制圖	W.E.X	2022-07-29	圖號	X86274-02	
修改			採用工廠 ✓ 地盤 -	图纸名称	铝料加工图	復核	-	-	數量	-	
日期			材料顏色 香槟金 (ECD3X1009 9S-XF1)	材料	X86274	批准	-	-	單件重量	-	(KG)

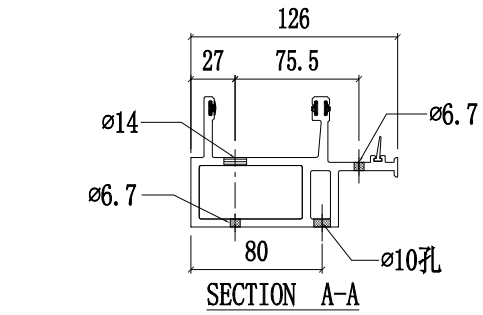

SECTION A-A

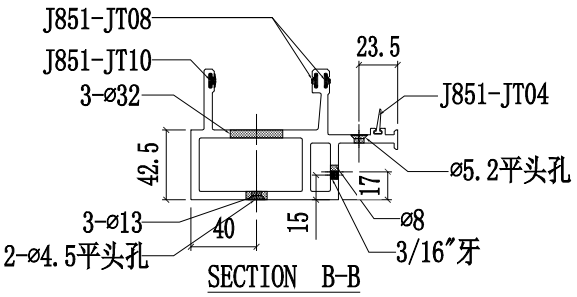

SECTION B-B

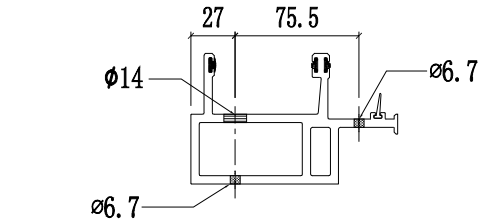

SECTION C-C

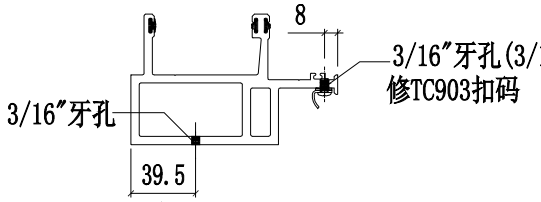

SECTION D-D

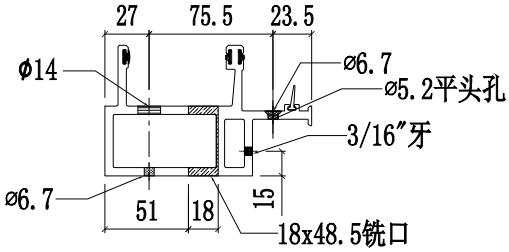

SECTION E-E

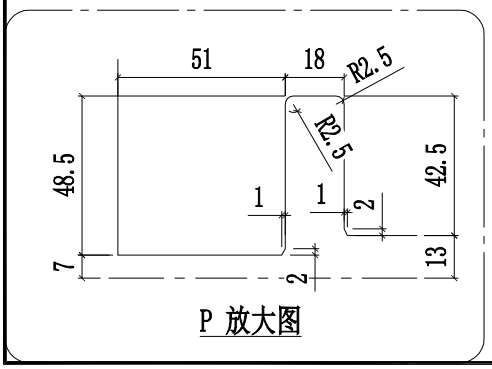

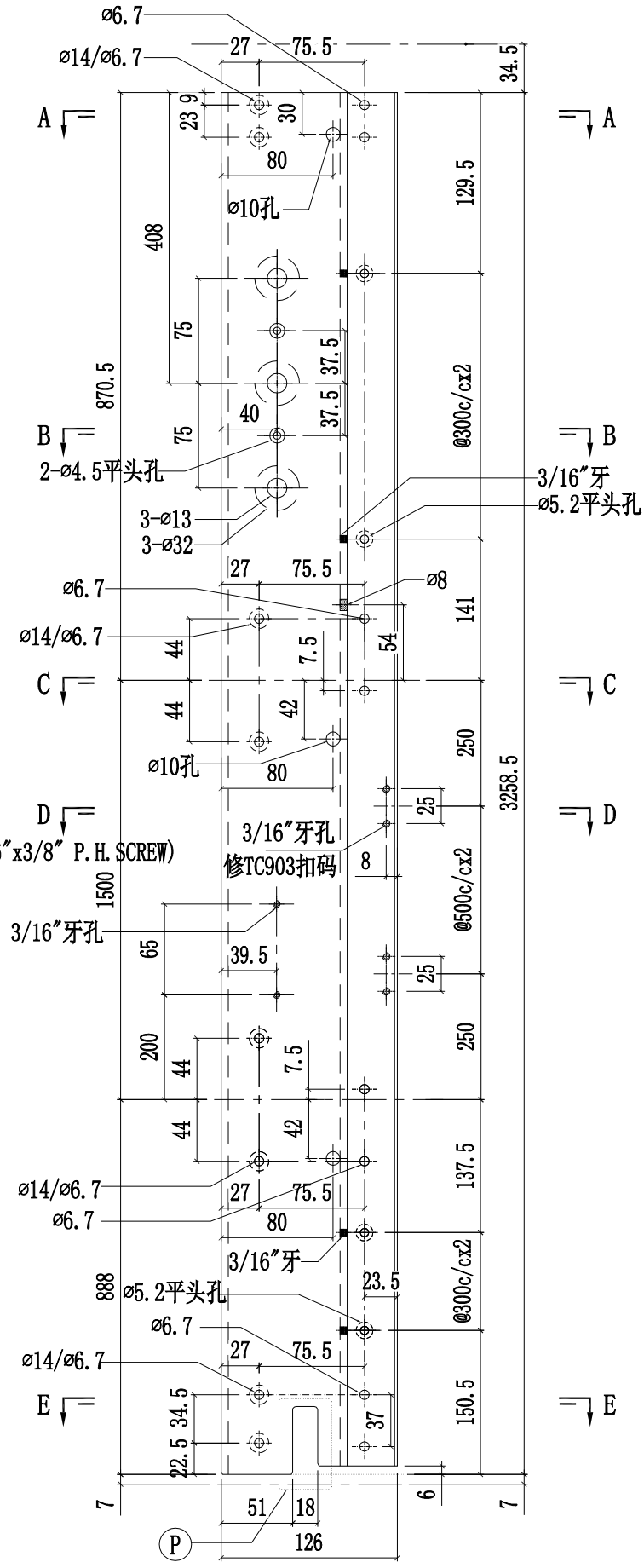

美特鋁質有限公司 MIDI Aluminium Fabricator Ltd.					工程號	J858	類別		物料號	-		
					地盤	康城11期	制圖	W.E.X	2022-07-29	圖號	X86274-05	
修改			採用工廠 ✓	地盤 -	图纸名称	铝料加工图	復核	-	-	數量	-	
日期			材料顏色	香槟金 (ECD3X1009 9S-XF1)	材料	X86274	批准	-	-	單件重量	-	(KG)

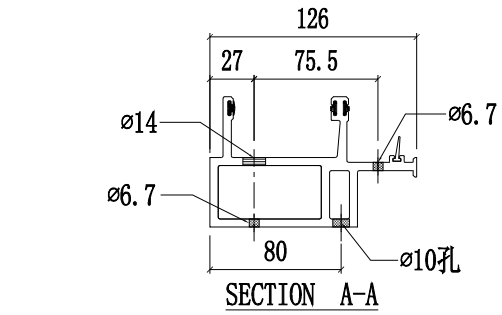

SECTION A-A

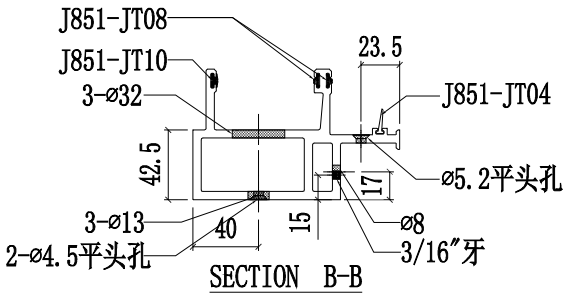

SECTION B-B

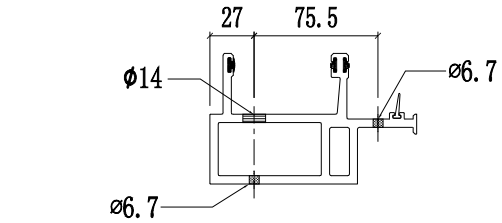

SECTION C-C

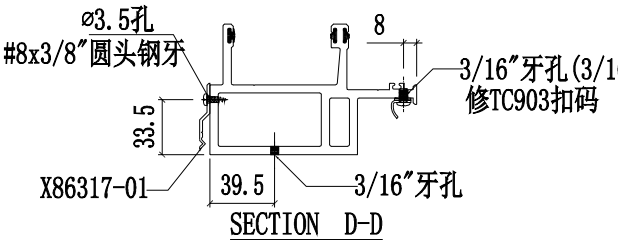

SECTION D-D

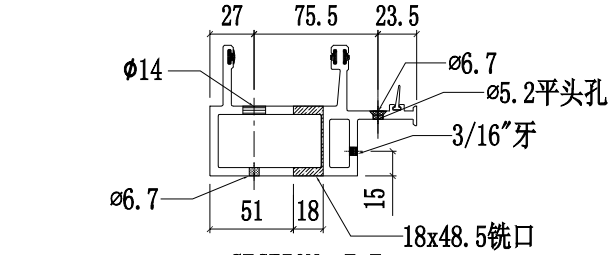

SECTION E-E

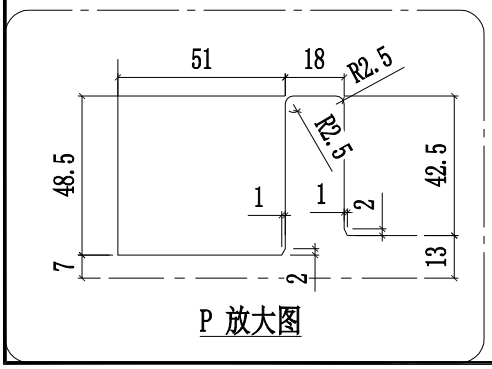

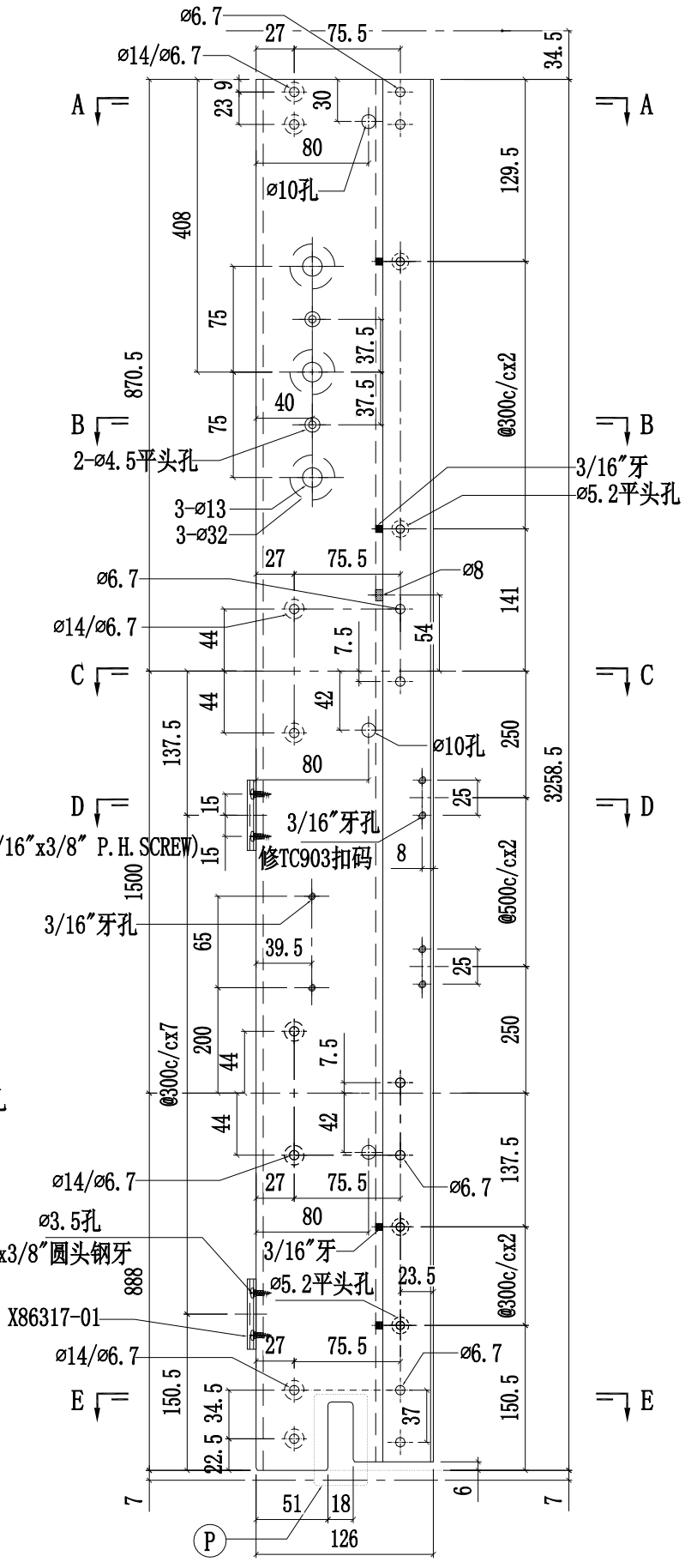

美特鋁質有限公司 MIDI Aluminium Fabricator Ltd.				工程號	J858	類別		物料號	-		
				地盤	康城11期	制圖	W.E.X	2022-07-29	圖號	X86274-06	
修改			採用工廠 ✓ 地盤	图纸名称	铝料加工图	復核	-	-	數量	-	
日期			材料顏色 香槟金 (ECD3X1009 9S-KF1)	材料	X86274	批准	-	-	單件重量	-	(KG)

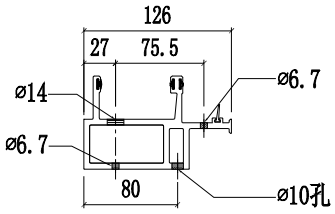

SECTION A-A

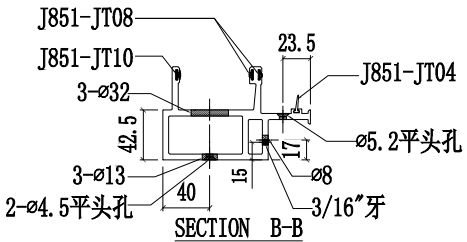

SECTION B-B

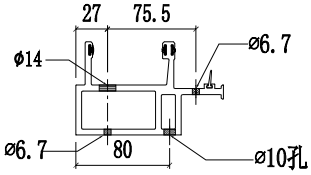

SECTION C-C

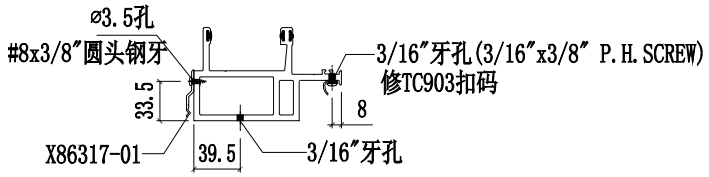

SECTION D-D

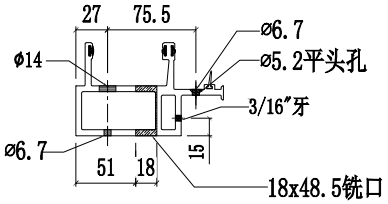

SECTION E-E

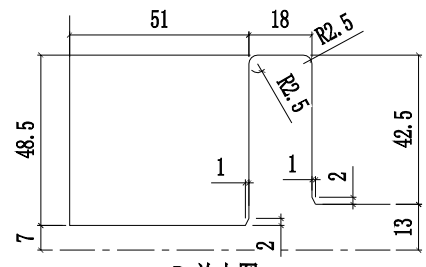

P 放大图
SCALE 3:1

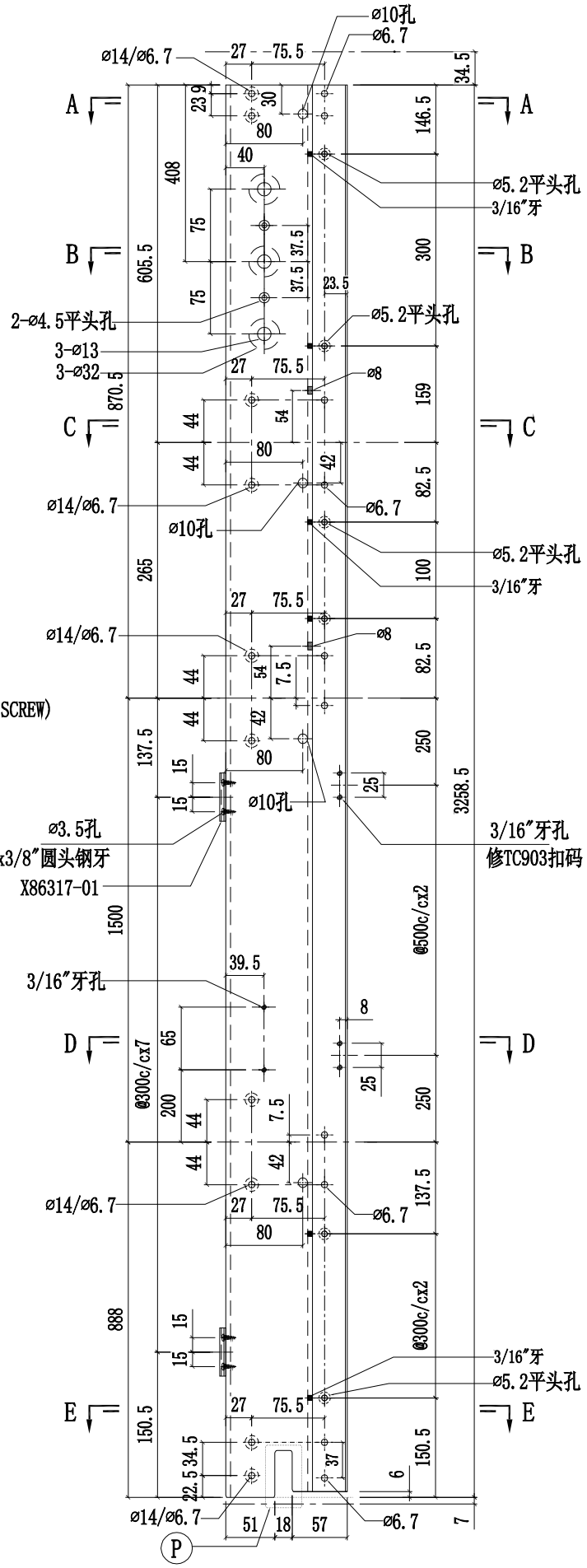

美特鋁質有限公司 MIDI Aluminium Fabricator Ltd.				工程號	J858	類別		物料號	-		
				地盘	康城11期	制圖	W.E.X	2022-07-29	圖號	X86274-07	
修改			採用工廠 ✓ 地盤	图纸名称	铝料加工图	復核	-	-	數量	-	
日期			材料顏色 香槟金 (ECD3X1009 9S-XF1)	材料	X86274	批准	-	-	單件重量	-	(KG)

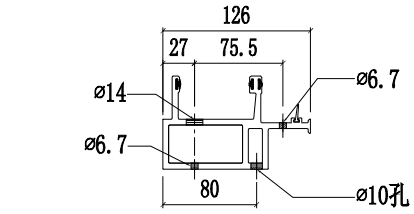

SECTION A-A

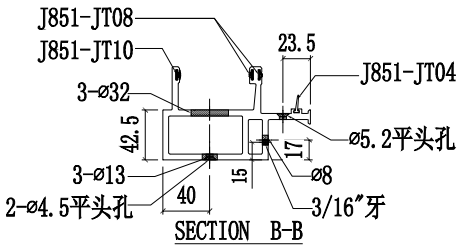

SECTION B-B

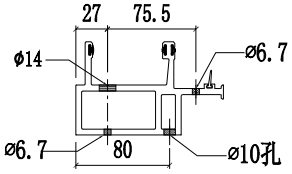

SECTION C-C

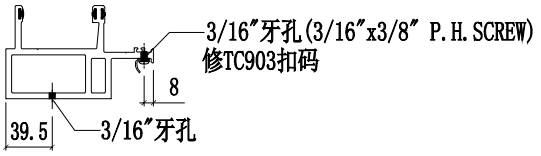

SECTION D-D

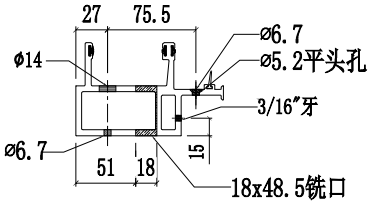

SECTION E-E

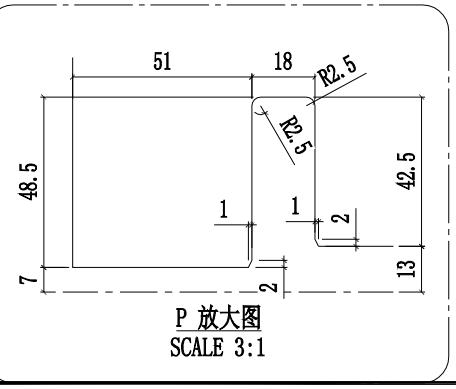

P 放大图
SCALE 3:1

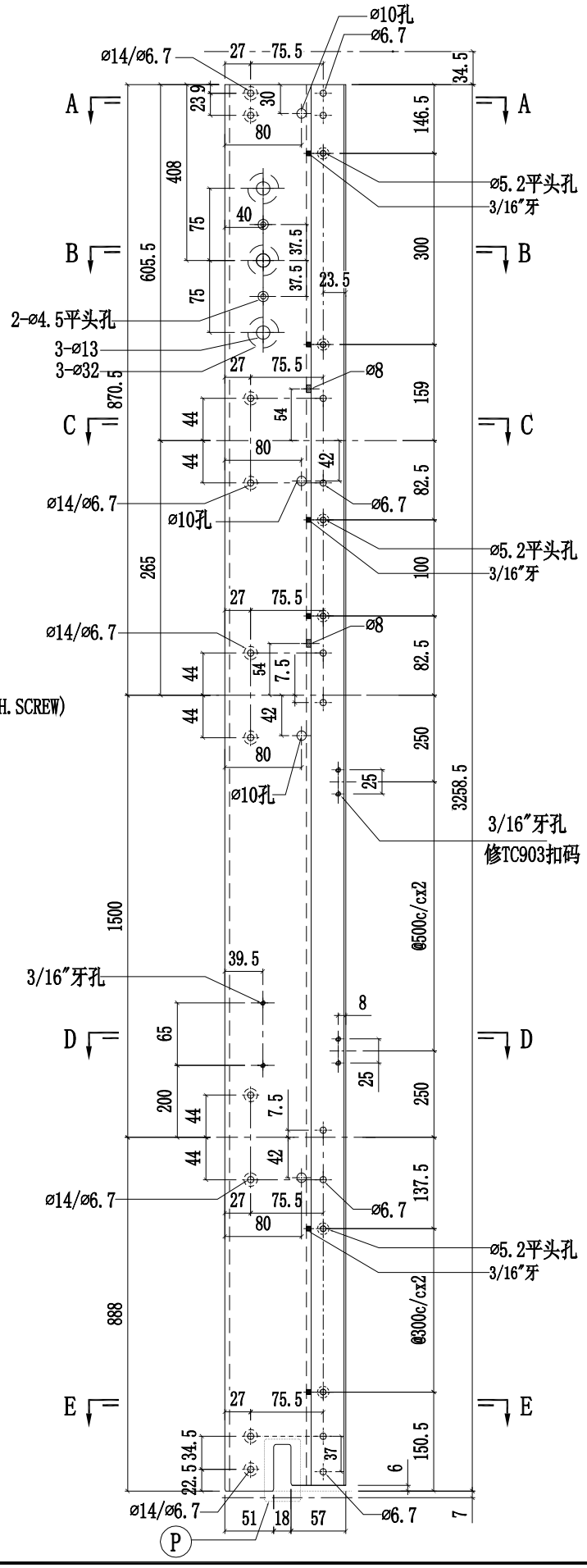

美特鋁質有限公司 MIDI Aluminium Fabricator Ltd.											
				工程號	J858	類別		物料號	-		
				地盤	康城11期	制圖	W.E.X	2022-07-29	圖號	X86274-08	
修改			採用工廠 ✓ 地盤	图纸名称	铝料加工图	復核	-	-	數量	-	
日期			材料顏色 香槟金 (ECD3X1009 9S-XF1)	材料	X86274	批准	-	-	單件重量	-	(KG)

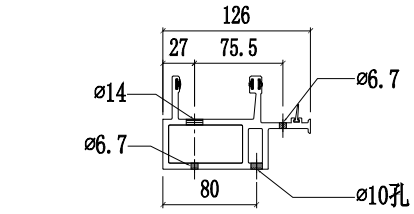

SECTION A-A

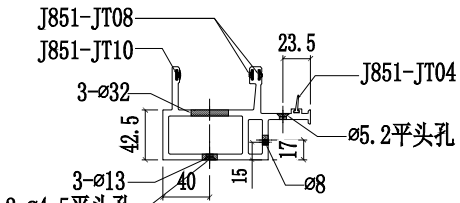

SECTION B-B

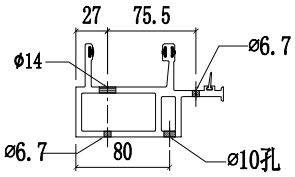

SECTION C-C

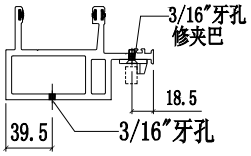

SECTION D-D

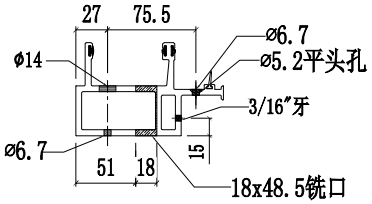

SECTION E-E

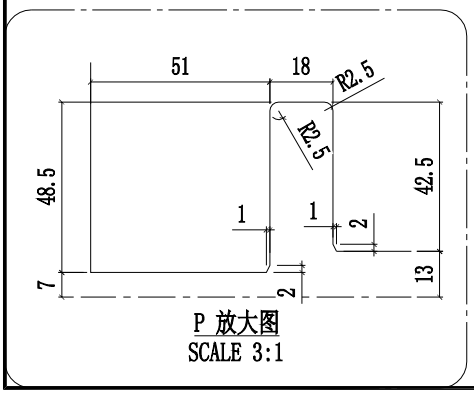

P 放大图
SCALE 3:1

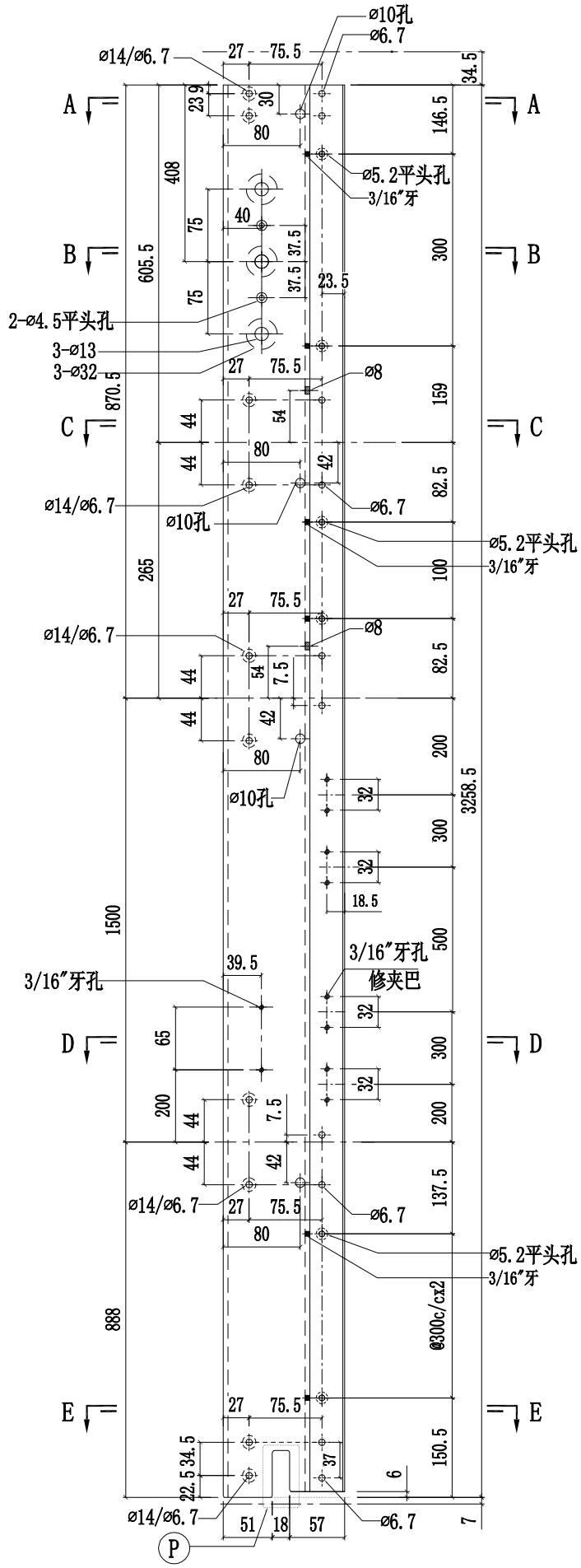

美特鋁質有限公司 MIDI Aluminium Fabricator Ltd.				工程號	J858	類別		物料號	-		
				地盤	康城11期	制圖	W.E.X	2022-07-29	圖號	X86274-09	
修改			採用工廠 ✓ 地盤	图纸名称	铝料加工图	復核	-	-	數量	-	
日期			材料顏色 香槟金 (ECD3X1009 9S-XF1)	材料	X86274	批准	-	-	單件重量	-	(KG)

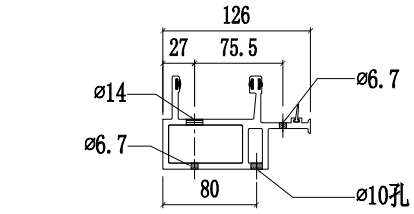

SECTION A-A

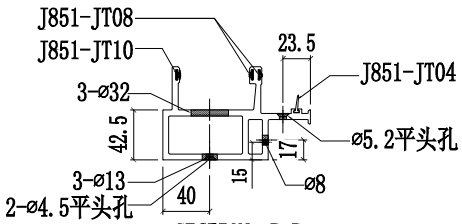

SECTION B-B

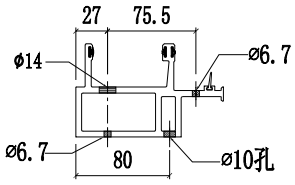

SECTION C-C

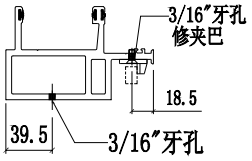

SECTION D-D

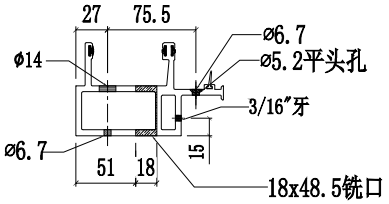

SECTION E-E

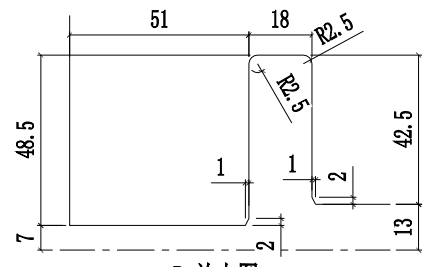

P 放大图
SCALE 3:1

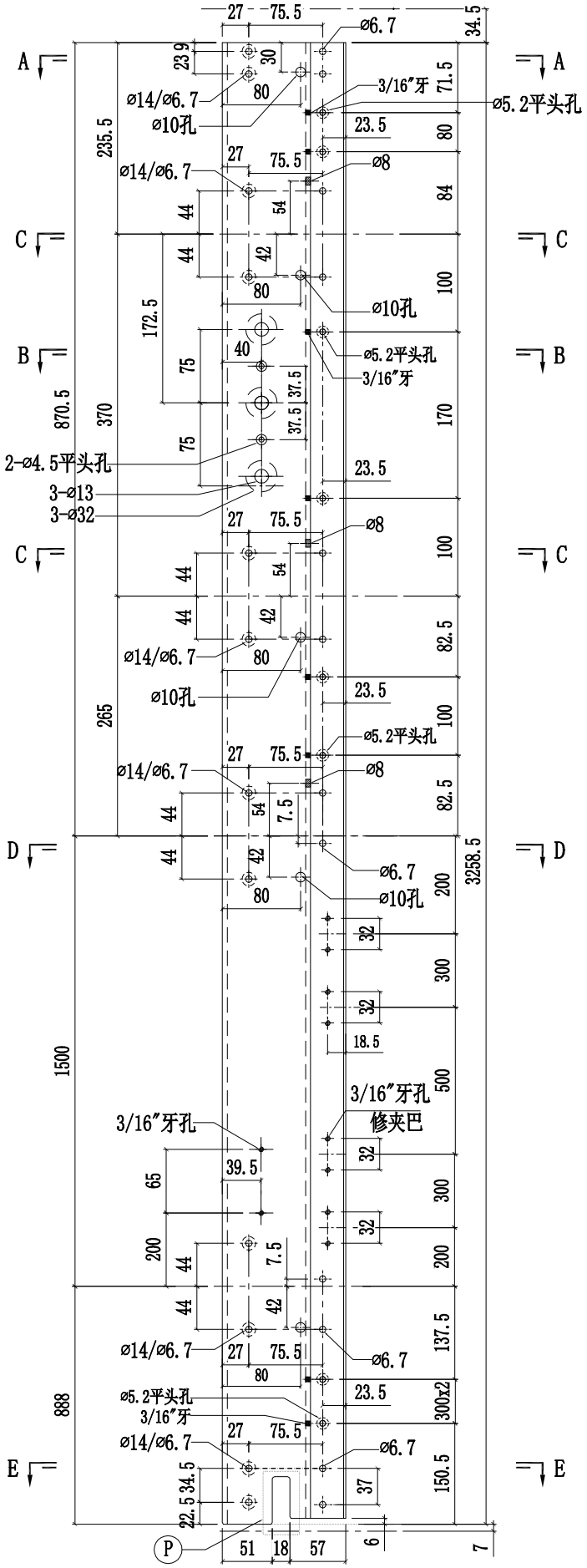

美特鋁質有限公司 MIDI Aluminium Fabricator Ltd.				工程號	J858	類別		物料號	-		
				地盘	康城11期	制圖	W.E.X	2022-07-29	圖號	X86274-10	
修改			採用工廠 ✓ 地盤	图纸名称	铝料加工图	復核	-	-	數量	-	
日期			材料颜色 香槟金 (ECD3X1009 9S-XF1)	材料	X86274	批准	-	-	單件重量	-	(KG)

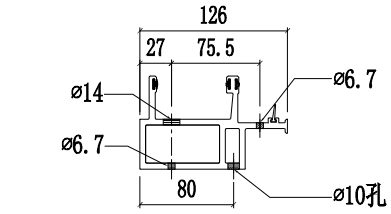

SECTION A-A

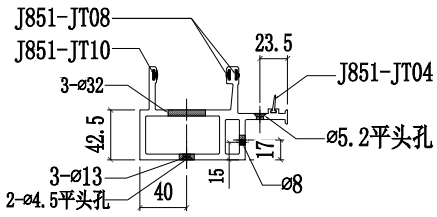

SECTION B-B

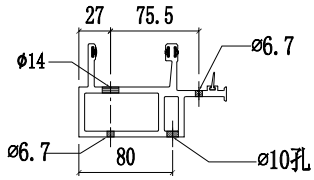

SECTION C-C

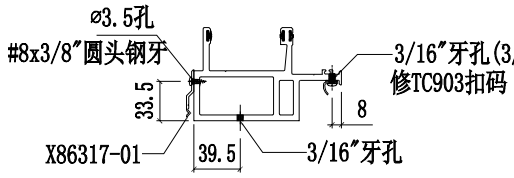

SECTION D-D

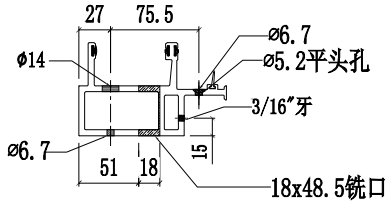

SECTION E-E

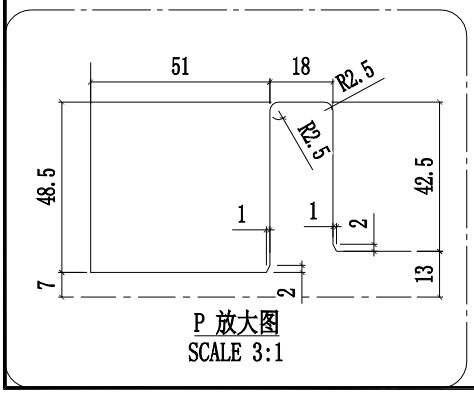

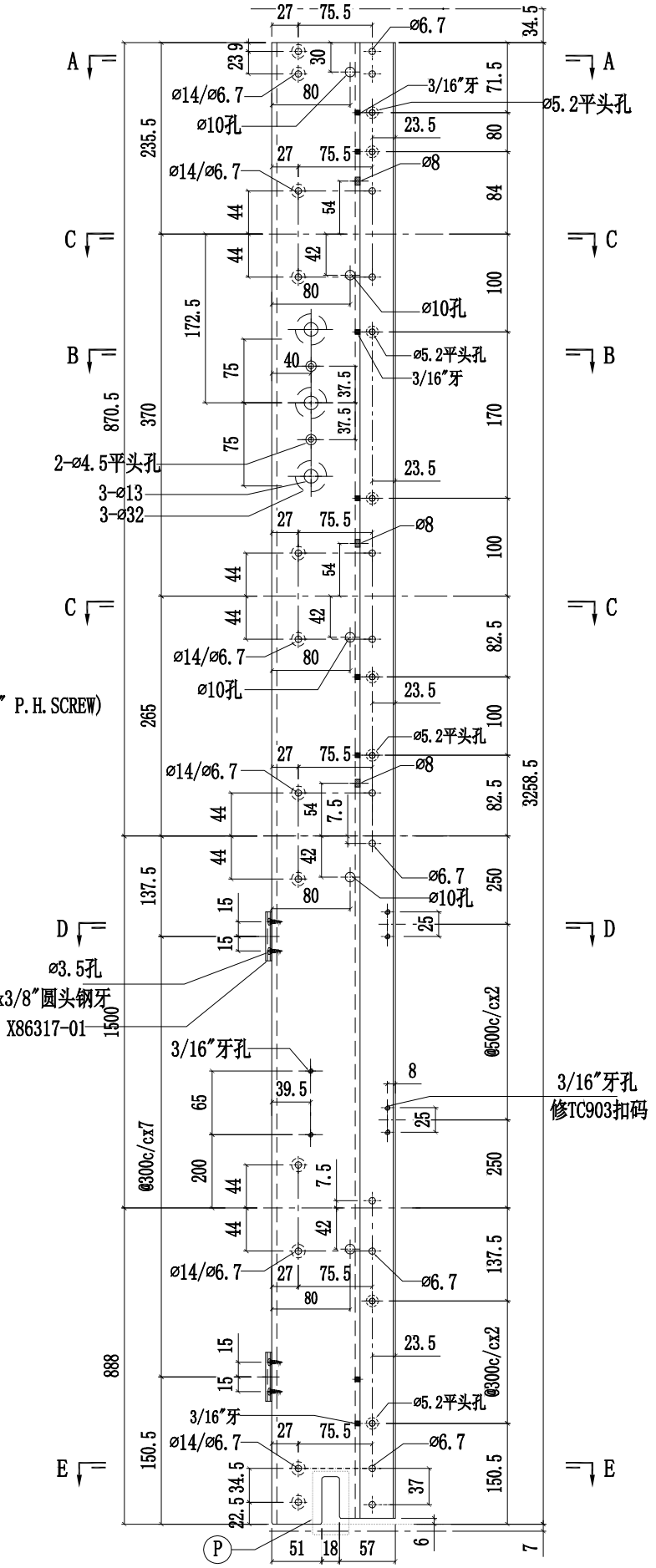

美特鋁質有限公司 MIDI Aluminium Fabricator Ltd.				工程號	J858	類別		物料號	-		
				地盤	康城11期	制圖	W.E.X	2022-07-29	圖號	X86288-01	
修改			採用工廠 ✓ 地盤 -	图纸名称	铝料加工图	復核	-	-	數量	-	
日期			材料顏色 香槟金 (ECD3X1009 9S-XF1)	材料	X86288	批准	-	-	單件重量	-	(KG)

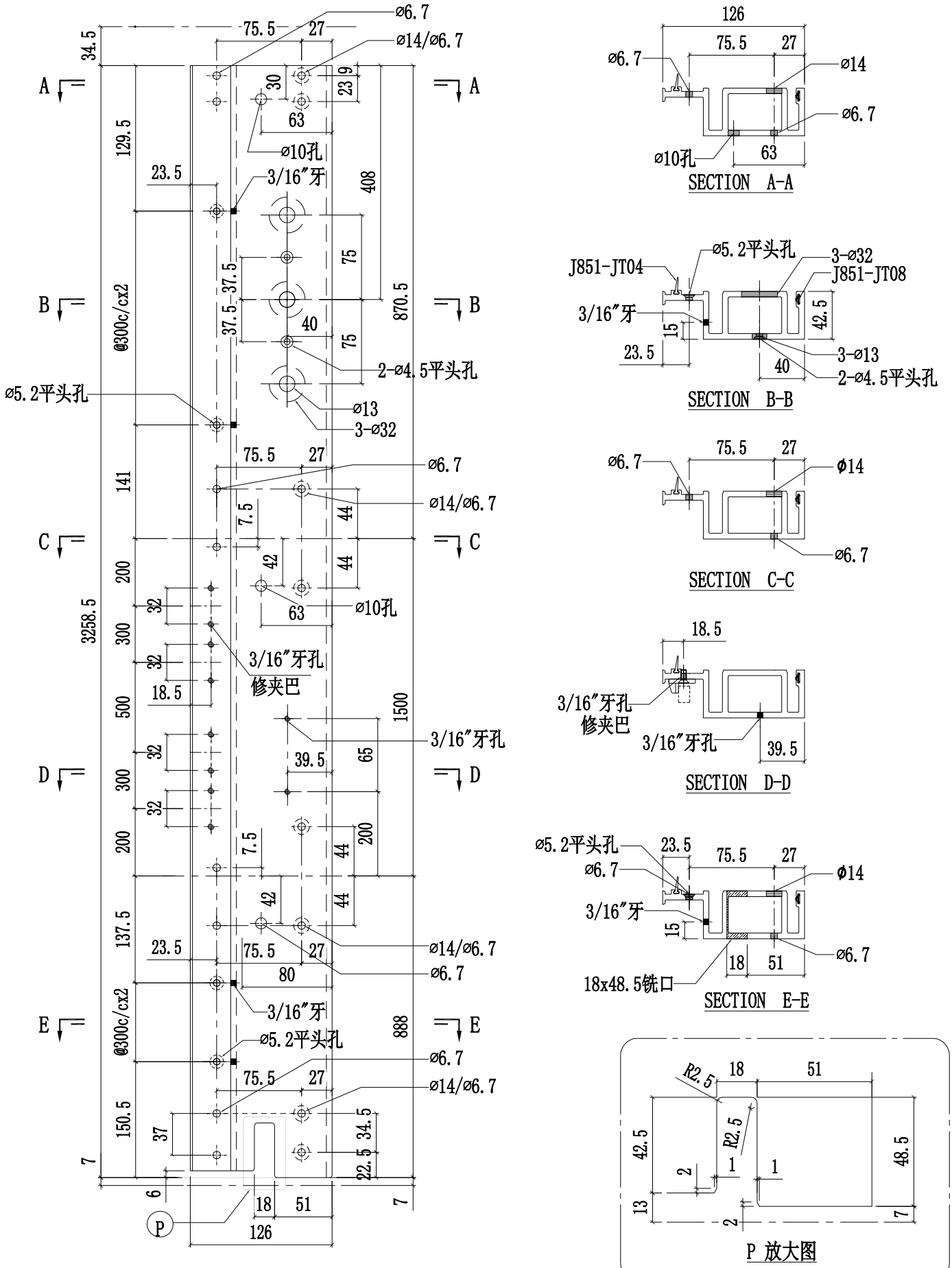

美特鋁質有限公司 MIDI Aluminium Fabricator Ltd.				工程號	J858	類別		物料號	-		
				地盤	康城11期	制圖	W.E.X	2022-07-29	圖號	X86288-02	
修改			採用工廠 ✓ 地盤 -	图纸名称	铝料加工图	復核	-	-	數量	-	
日期			材料顏色 香槟金 (ECD3X1009 9S-KF1)	材料	X86288	批准	-	-	單件重量	-	(KG)

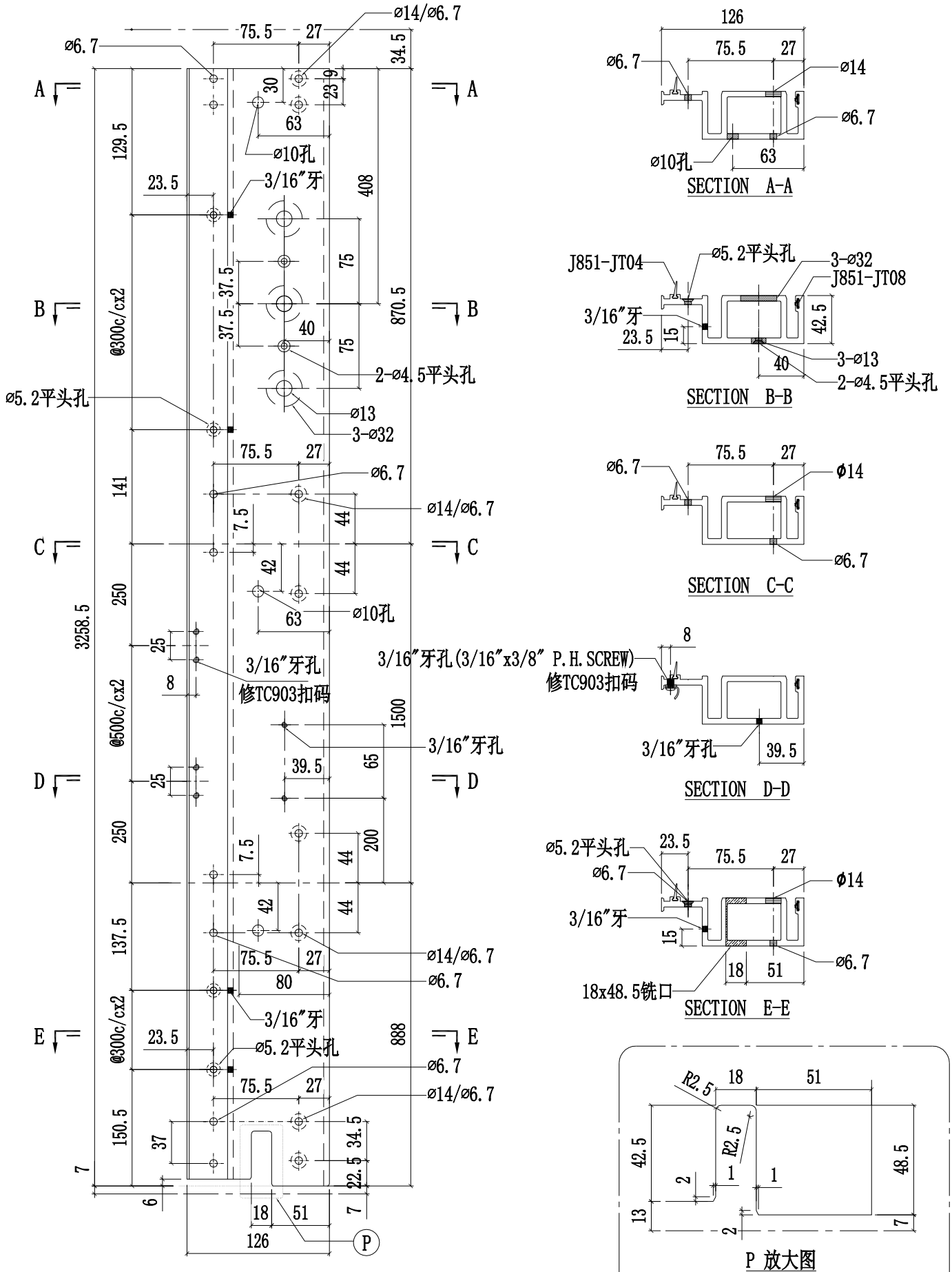

美特鋁質有限公司 MIDI Aluminium Fabricator Ltd.				工程號	J858	類別		物料號	-		
				地盤	康城11期	制圖	W.E.X	2022-07-29	圖號	X86288-07	
修改			採用工廠 ✓ 地盤 -	图纸名称	铝料加工图	復核	-	-	數量	-	
日期			材料顏色 香槟金 (ECD3X1009 9S-XF1)	材料	X86288	批准	-	-	單件重量	-	(KG)

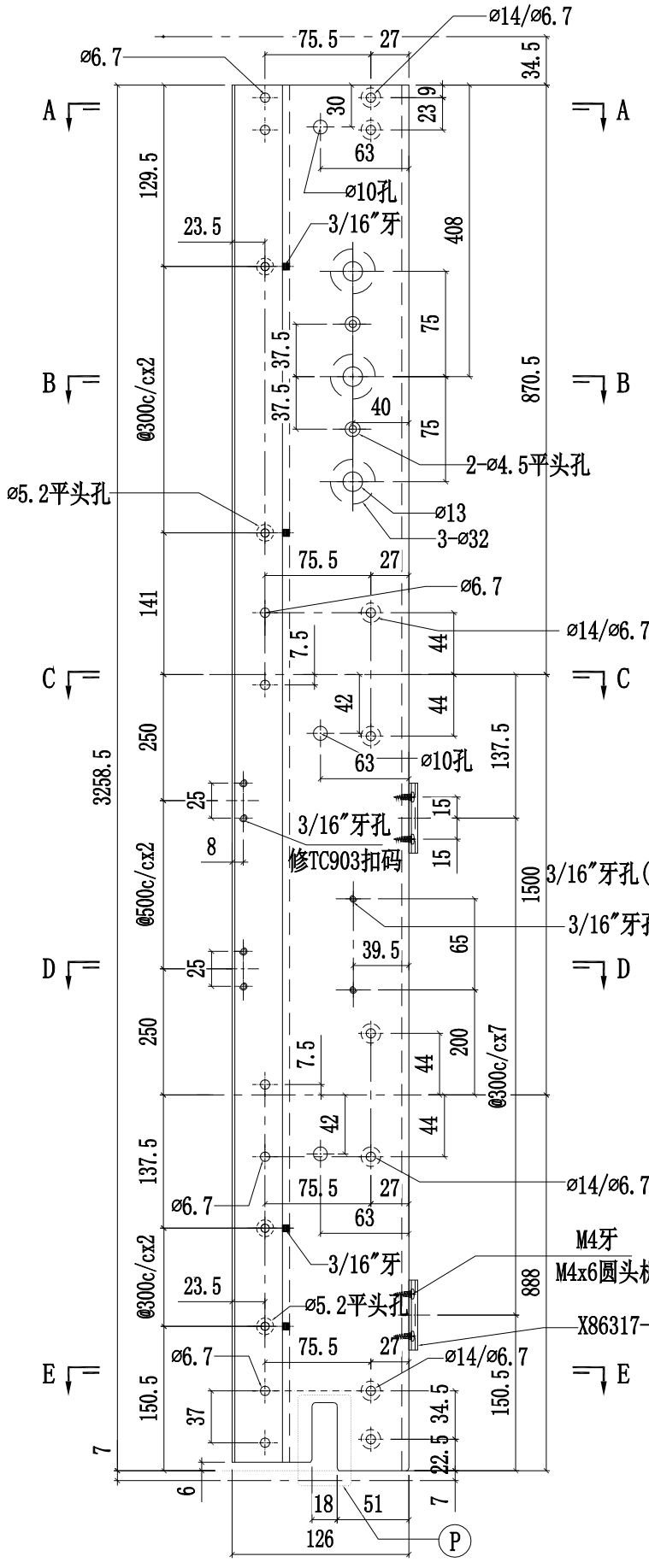

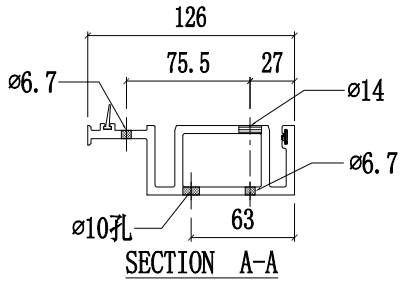

SECTION A-A

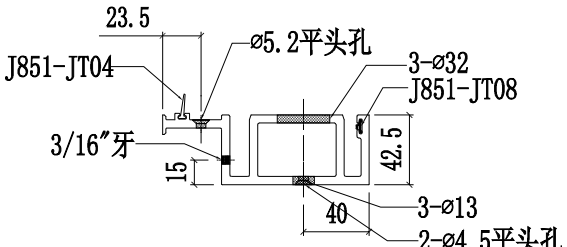

SECTION B-B

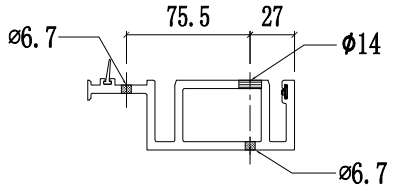

SECTION C-C

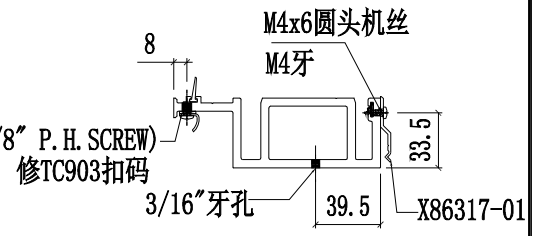

SECTION D-D

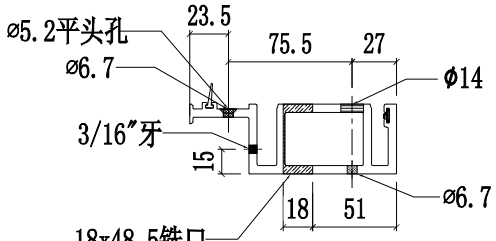

SECTION E-E

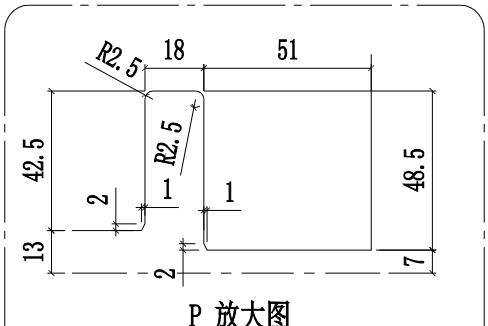

P 放大图

美特鋁質有限公司 MIDI Aluminium Fabricator Ltd.				工程號	J858	類別		物料號	-		
				地盤	康城11期	制圖	W.E.X	2022-07-29	圖號	X86288-08	
修改			採用工廠 ✓ 地盤	图纸名称	铝料加工图	復核	-	-	數量	-	
日期			材料顏色 香槟金 (ECD3X1009 9S-XF1)	材料	X86274	批准	-	-	單件重量	-	(KG)

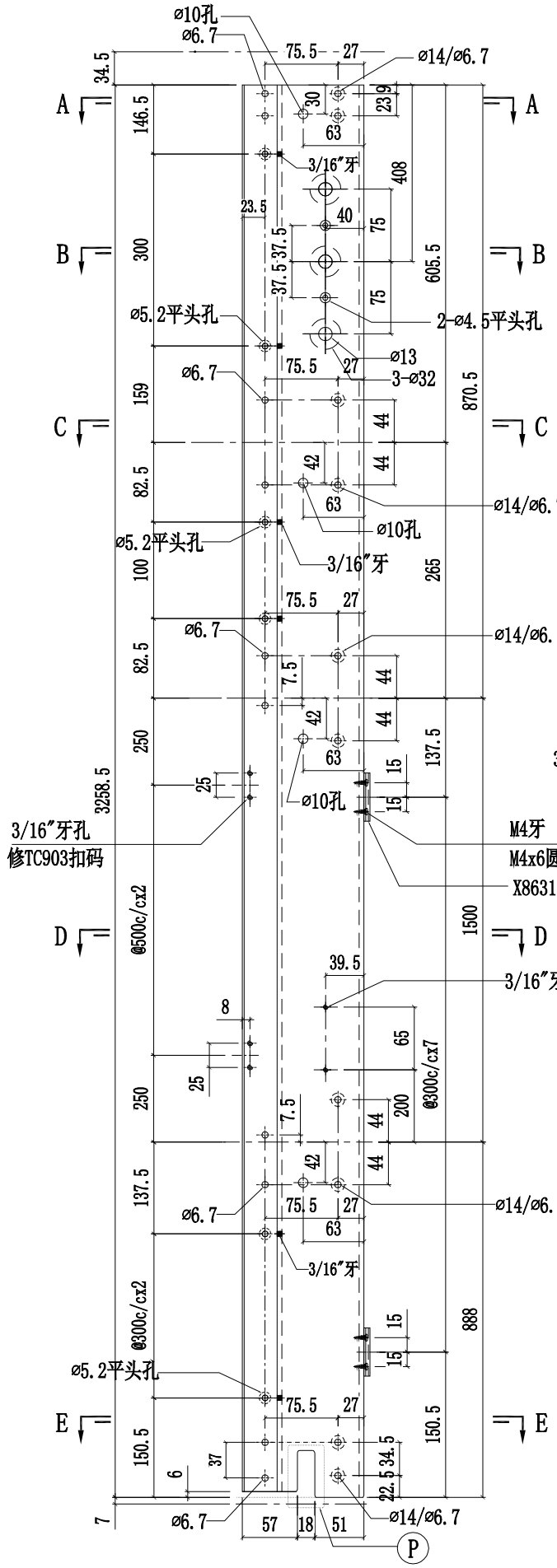

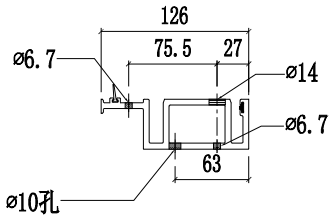

SECTION A-A

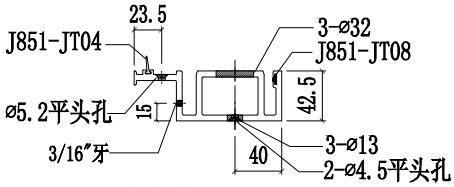

SECTION B-B

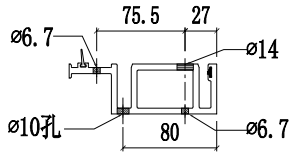

SECTION C-C

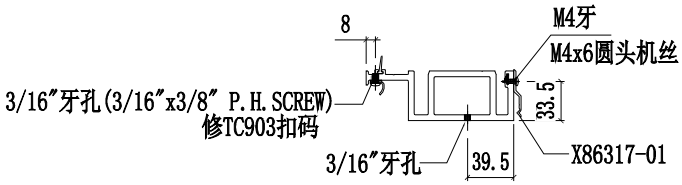

SECTION D-D

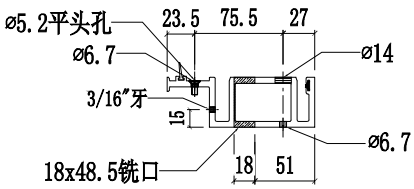

SECTION E-E

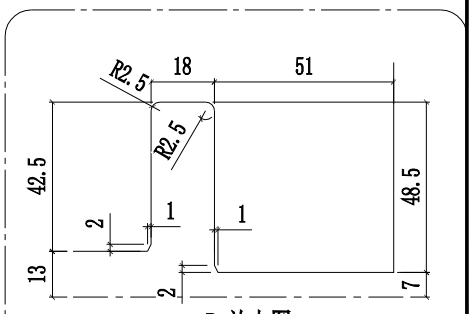

P 放大图
SCALE 3:1

美特鋁質有限公司 MIDI Aluminium Fabricator Ltd.				工程號	J858	類別		物料號	-		
				地盤	康城11期	制圖	W.E.X	2022-07-29	圖號	X86288-09	
修改			採用工廠 ✓ 地盤	图纸名称	铝料加工图	復核	-	-	數量	-	
日期			材料顏色 香槟金 (ECD3X1009 9S-XF1)	材料	X86274	批准	-	-	單件重量	-	(KG)

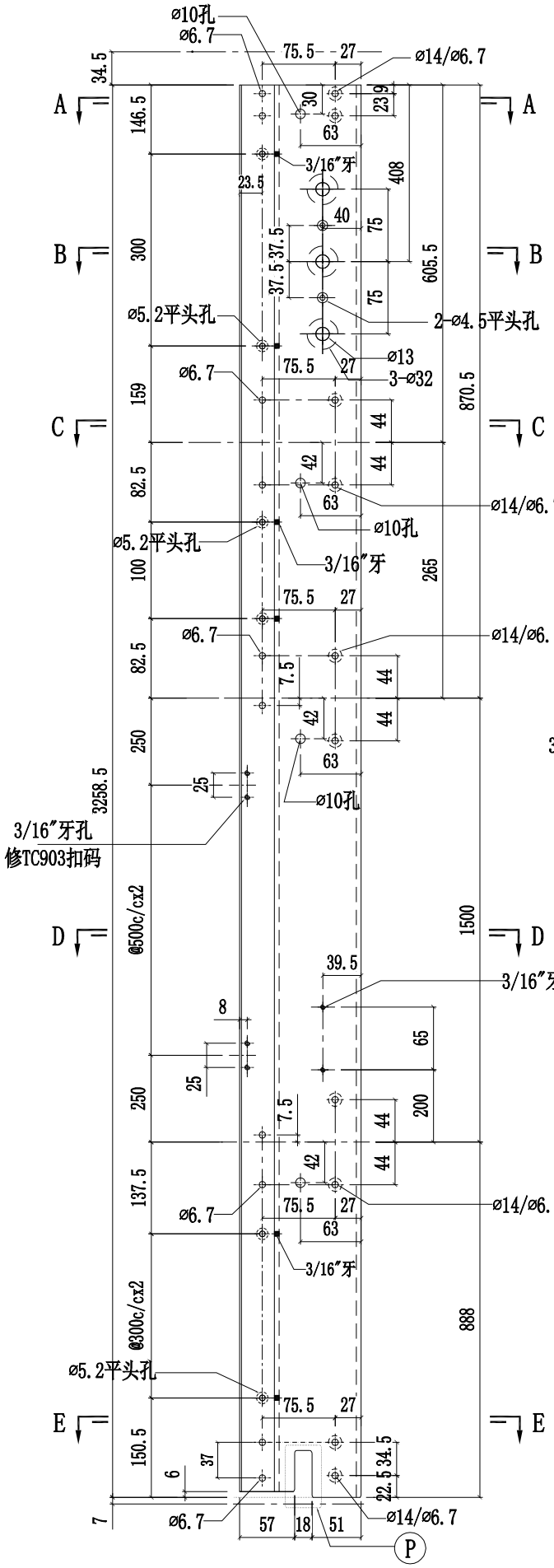

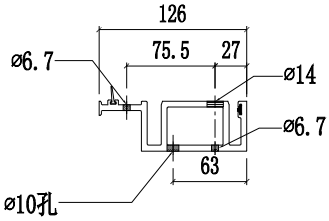

SECTION A-A

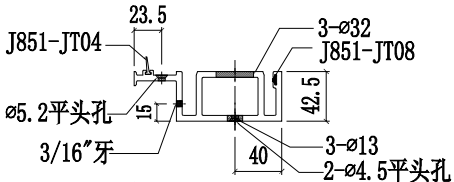

SECTION B-B

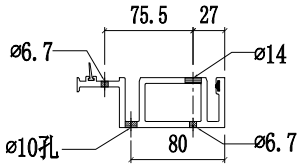

SECTION C-C

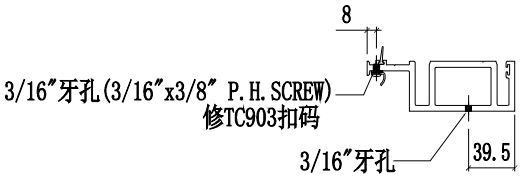

SECTION D-D

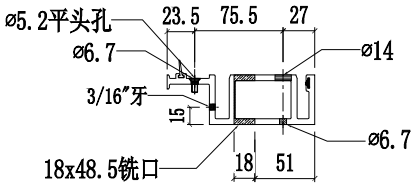

SECTION E-E

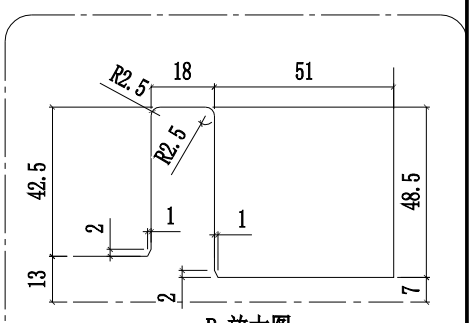

P 放大图
SCALE 3:1

美特鋁質有限公司 MIDI Aluminium Fabricator Ltd.				工程號	J858	類別		物料號	-		
				地盤	康城11期	制圖	W.E.X	2022-07-29	圖號	X86288-10	
修改			採用工廠 ✓ 地盤	图纸名称	铝料加工图	復核	-	-	數量	-	
日期			材料顏色 香槟金 (ECD3X1009 9S-XF1)	材料	X86274	批准	-	-	單件重量	-	(KG)

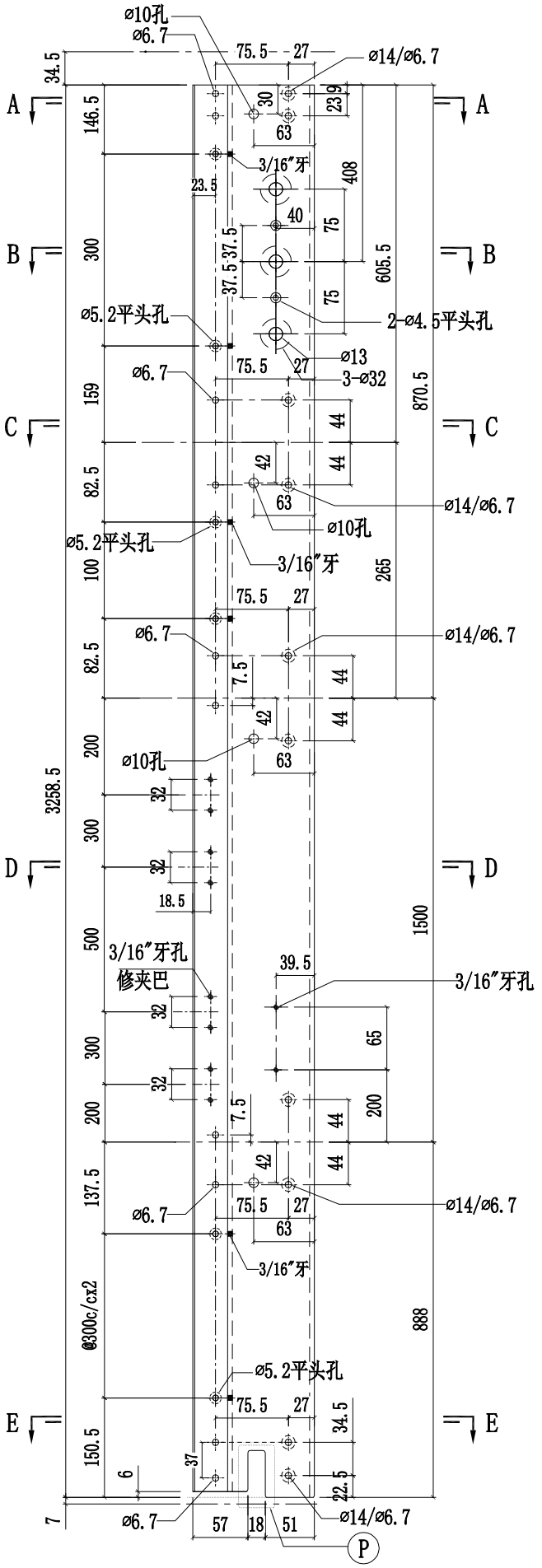

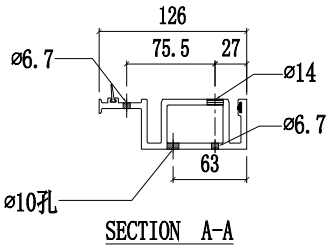

SECTION A-A

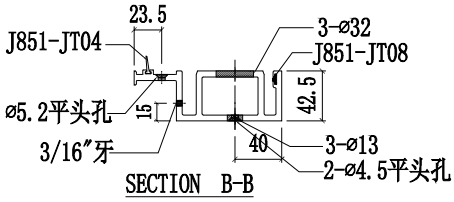

SECTION B-B

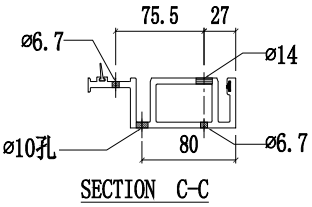

SECTION C-C

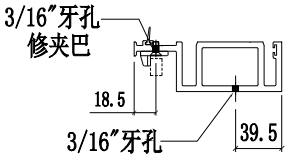

SECTION D-D

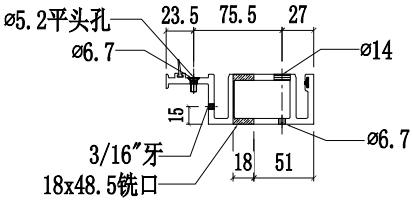

SECTION E-E

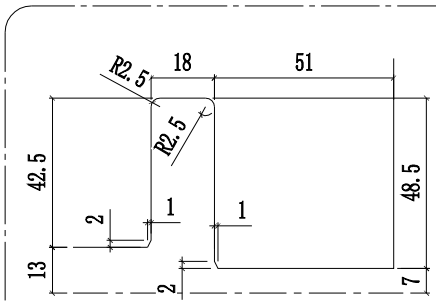

P 放大图
SCALE 3:1

美特鋁質有限公司 MIDI Aluminium Fabricator Ltd.				工程號	J858	類別		物料號	-		
				地盤	康城11期	制圖	W.E.X	2022-07-29	圖號	X86288-11	
修改			採用工廠 ✓ 地盤	图纸名称	铝料加工图	復核	-	-	數量	-	
日期			材料顏色 香槟金 (ECD3X1009 9S-XF1)	材料	X86288	批准	-	-	單件重量	-	(KG)

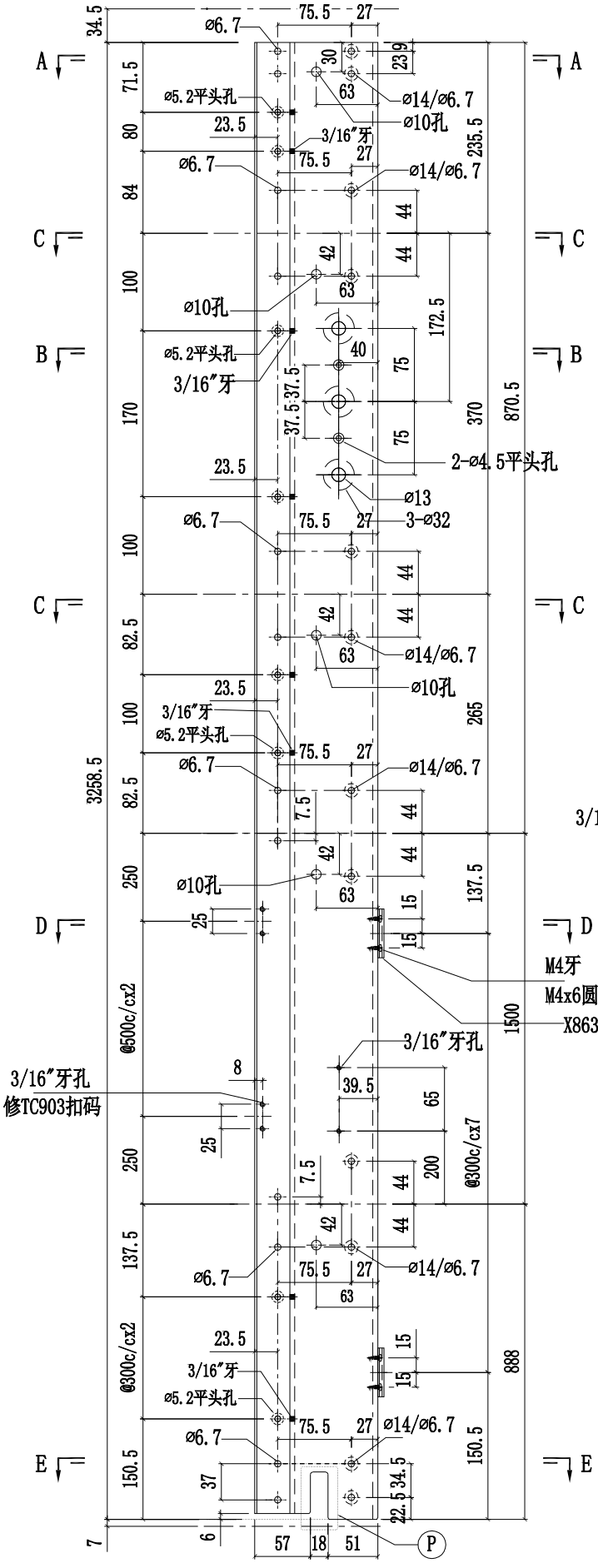

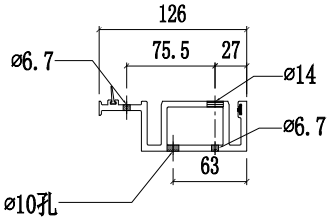

SECTION A-A

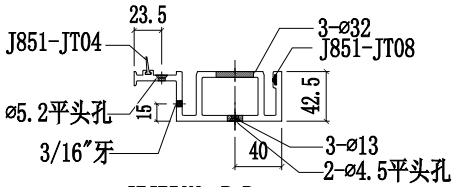

SECTION B-B

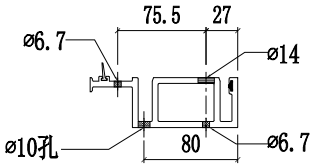

SECTION C-C

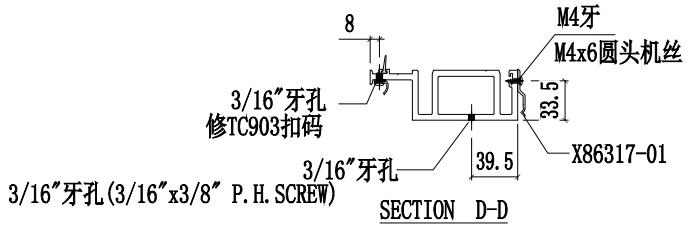

SECTION D-D

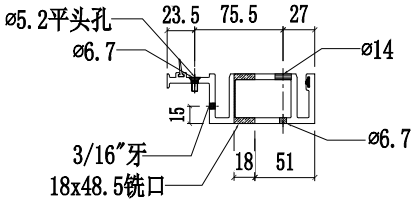

SECTION E-E

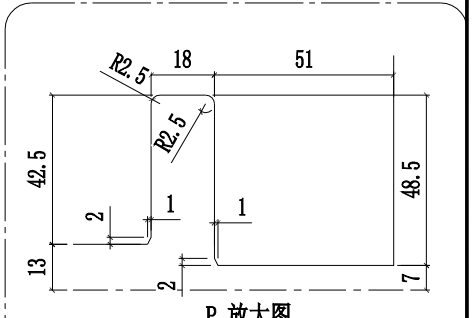

P 放大图
SCALE 3:1

美特鋁質有限公司 MIDI Aluminium Fabricator Ltd.				工程號	J858	類別		物料號	-		
				地盤	康城11期	制圖	W.E.X	2022-07-29	圖號	X86288-12	
修改			採用工廠 ✓ 地盤	图纸名称	铝料加工图	復核	-	-	數量	-	
日期			材料顏色 香槟金 (ECD3X1009 9S-XF1)	材料	X86288	批准	-	-	單件重量	-	(KG)

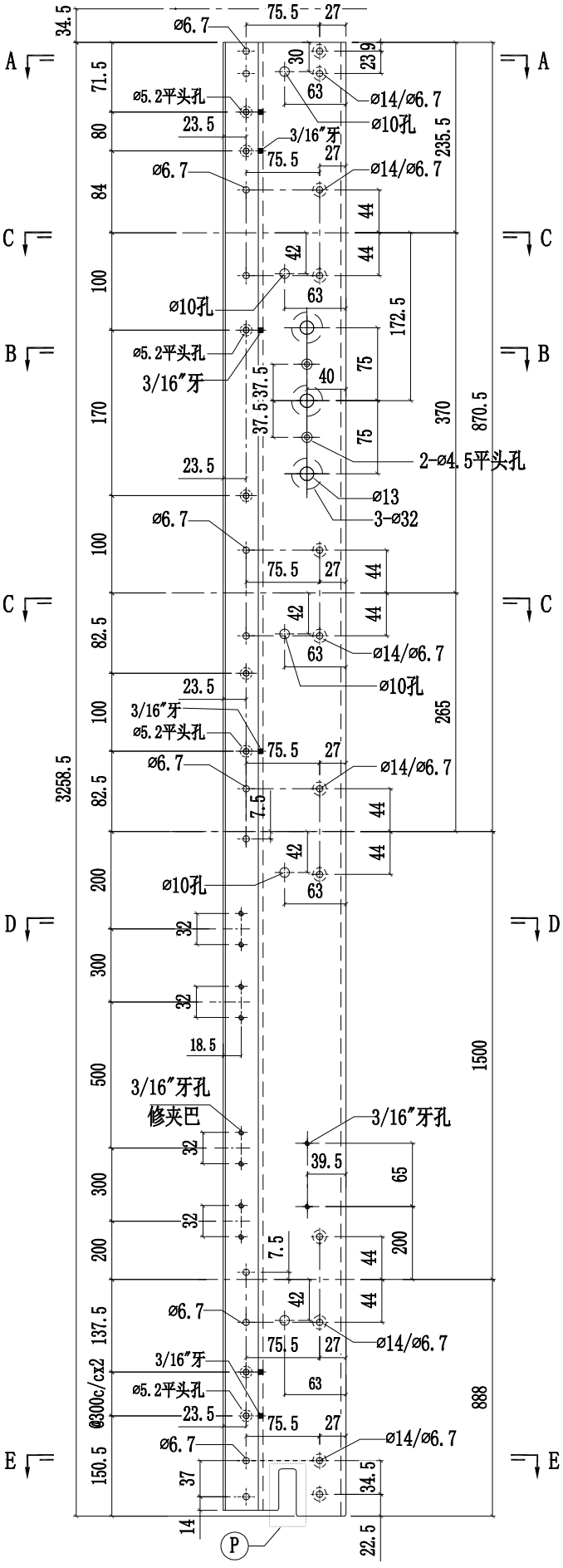

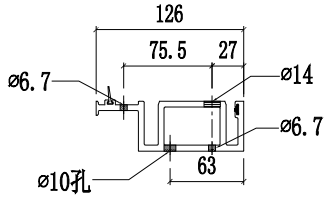

SECTION A-A

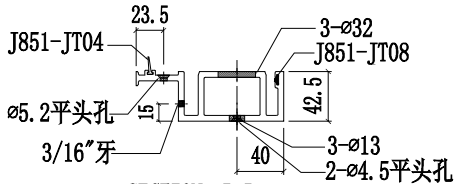

SECTION B-B

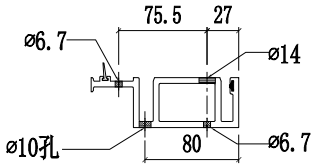

SECTION C-C

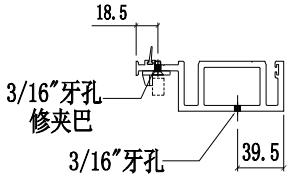

SECTION D-D

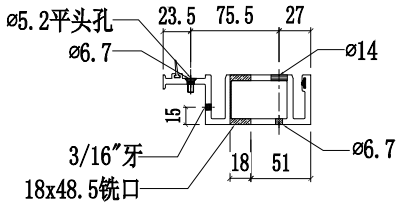

SECTION E-E

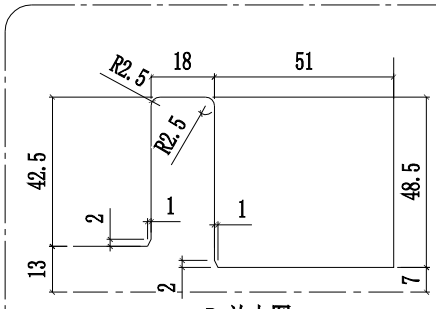

P 放大图
SCALE 3:1

美特鋁質有限公司 MIDI Aluminium Fabricator Ltd.				工程號	J858	類別		物料號	-		
				地盤	康城11期	制圖	W.E.X	2022-07-29	圖號	X86277-03L	
修改			採用工廠 ✓ 地盤 -	图纸名称	铝料加工图	復核	-	-	數量	-	
日期			材料顏色 香槟金 (ECD3X1009 9S-XF1)	材料	X86277	批准	-	-	單件重量	-	(KG)

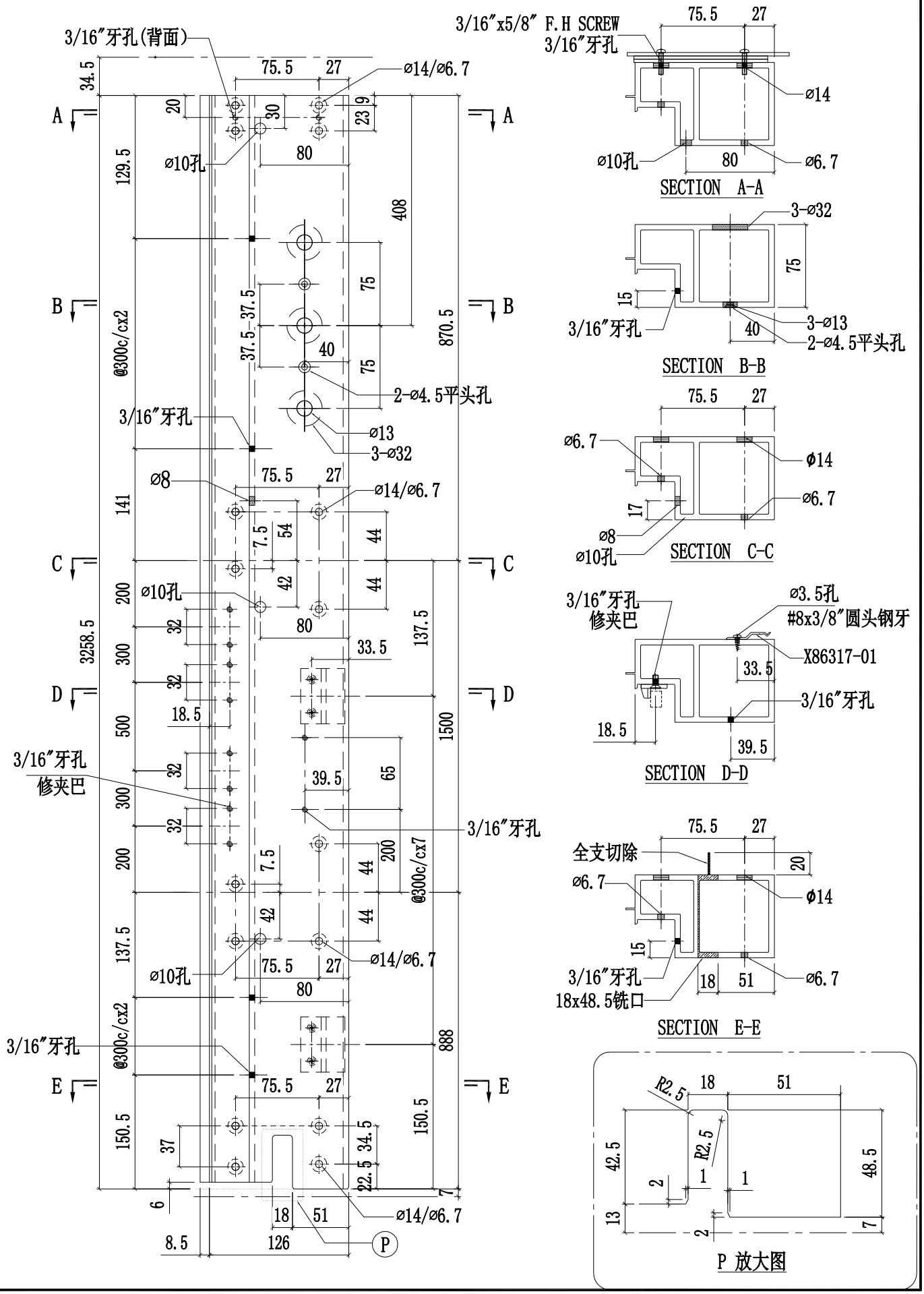

美特鋁質有限公司 MIDI Aluminium Fabricator Ltd.					工程號	J858	類別		物料號	-		
					地盘	康城11期	制圖	W.E.X	2022-07-29	圖號	X86277-03R	
修改			採用工廠 ✓	地盤 -	图纸名称	铝料加工图	復核	-	-	數量	-	
日期			材料颜色	香槟金 (ECD3X1009 9S-XF1)	材料	X86277	批准	-	-	單件重量	-	(KG)

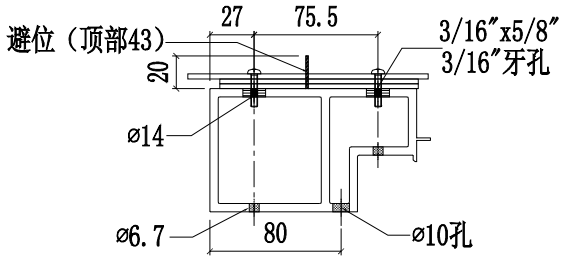

SECTION A-A

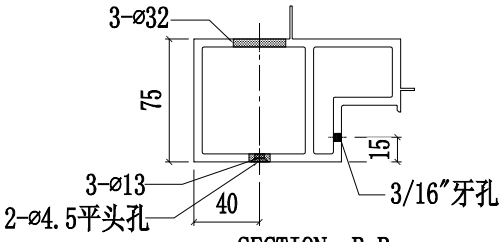

SECTION B-B

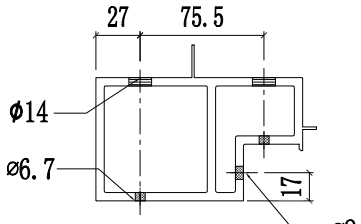

SECTION C-C

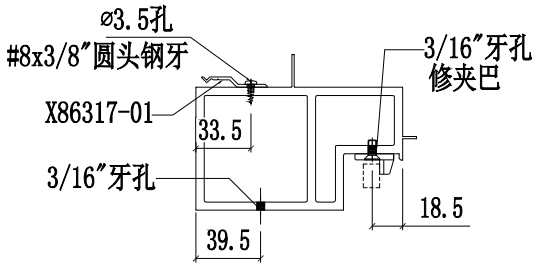

SECTION D-D

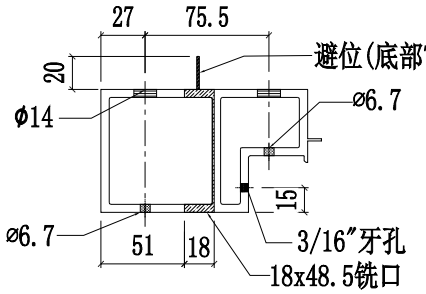

SECTION E-E

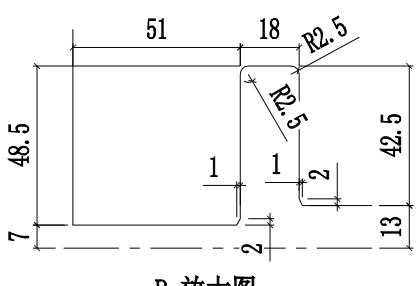

P 放大图

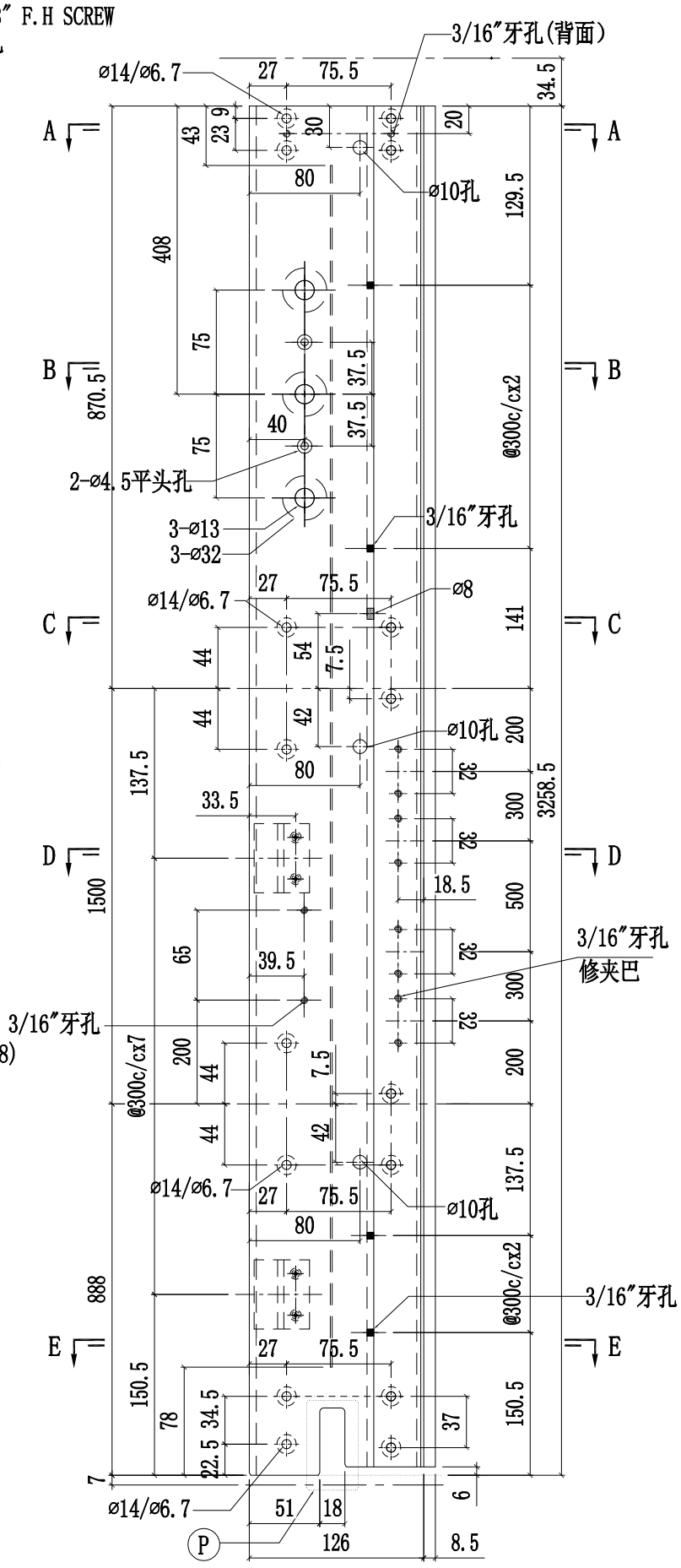

美特鋁質有限公司 MIDI Aluminium Fabricator Ltd.					工程號	J858	類別		物料號	-		
					地盤	康城11期	制圖	W.E.X	2022-07-29	圖號	X86277-04L	
修改				採用工廠 ✓ 地盤 -	图纸名称	铝料加工图	復核	-	-	數量	-	
日期				材料顏色 香槟金 (ECD3X1009 9S-XF1)	材料	X86277	批准	-	-	單件重量	-	(KG)

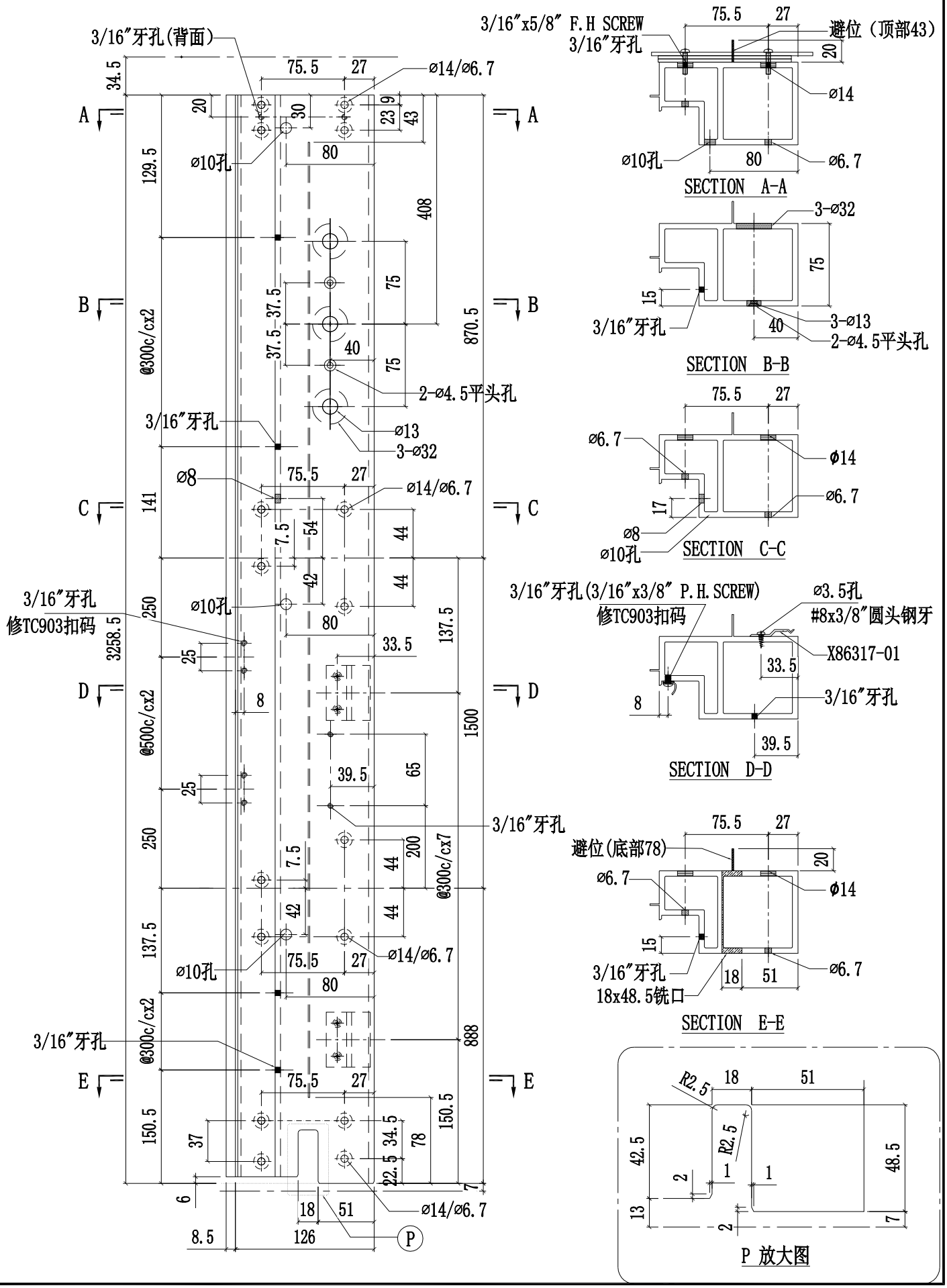

SECTION A-A

SECTION B-B

SECTION C-C

SECTION D-D

SECTION E-E

P 放大图

美特鋁質有限公司 MIDI Aluminium Fabricator Ltd.											
				工程號	J858	類別		物料號	-		
				地盤	康城11期	制圖	W.E.X	2022-07-29	圖號	X86277-04R	
修改			採用工廠 ✓	地盤 -	图纸名称	铝料加工图	復核	-	-	數量	-
日期			材料顏色	香槟金 (ECD3X1009 9S-XF1)	材料	X86277	批准	-	-	單件重量	- (KG)

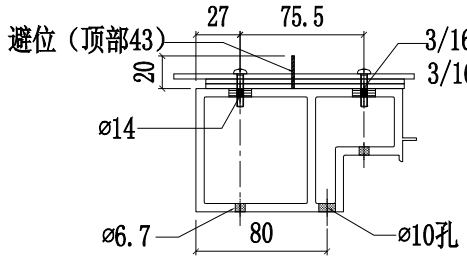

SECTION A-A

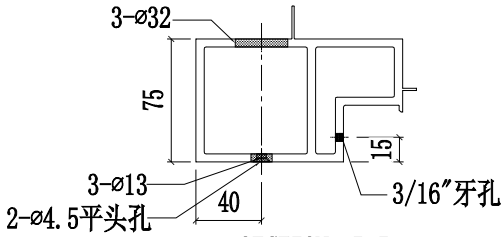

SECTION B-B

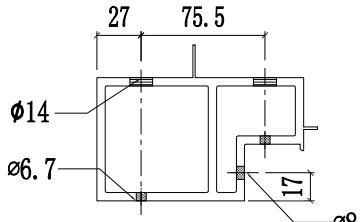

SECTION C-C

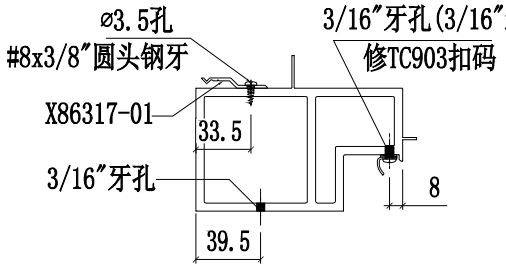

SECTION D-D

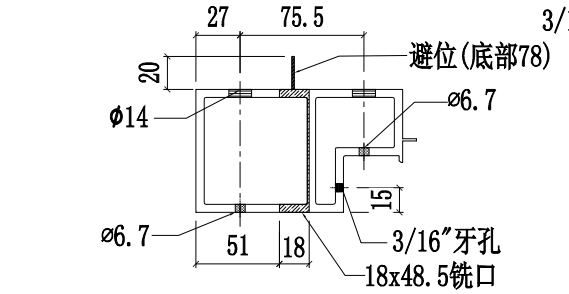

SECTION E-E

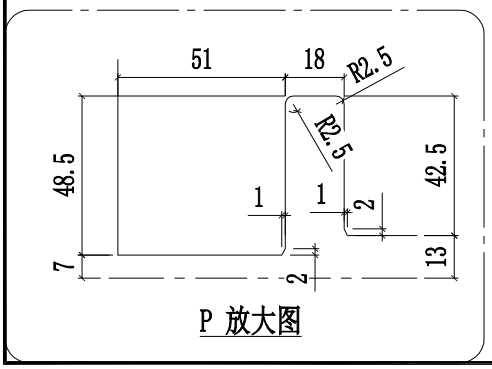

P 放大图

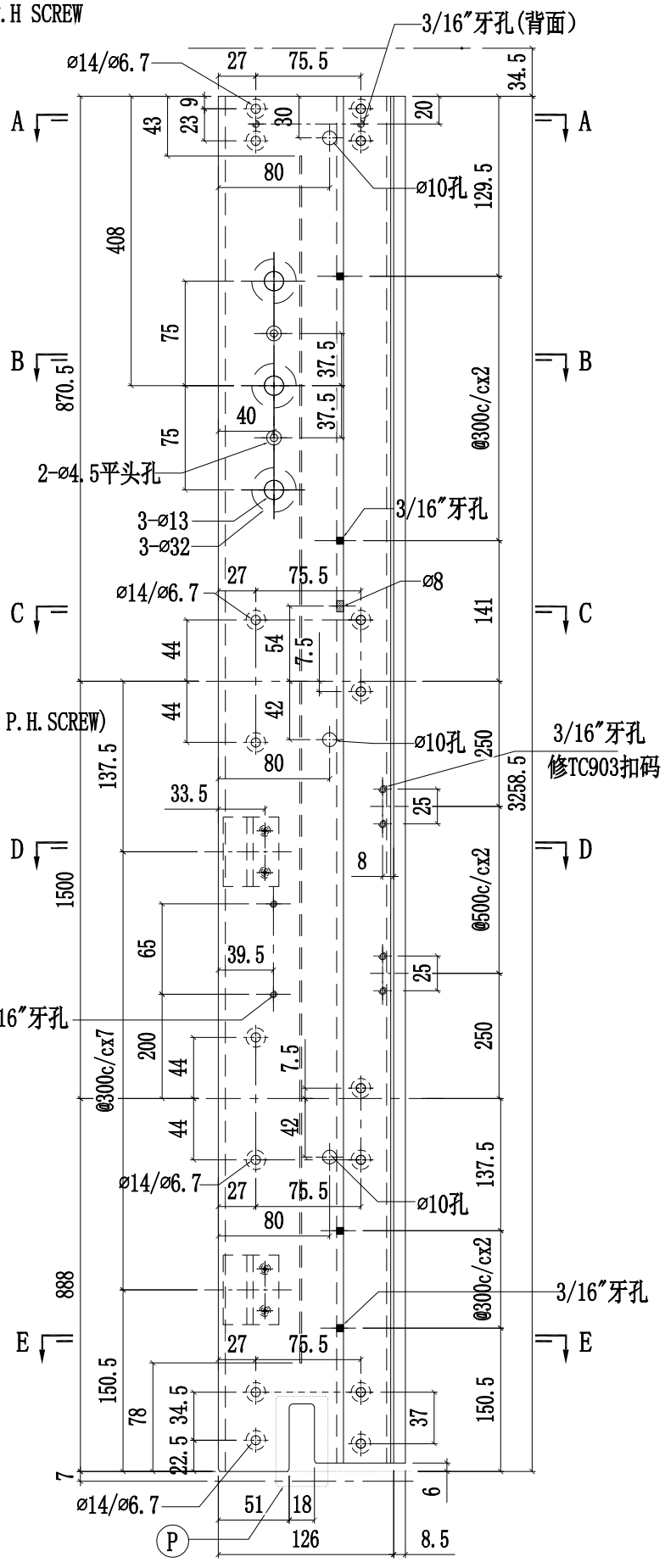

美特鋁質有限公司 MIDI Aluminium Fabricator Ltd.				工程號	J858	類別		物料號	-		
				地盤	康城11期	制圖	W.E.X	2022-07-29	圖號	X86277-05L	
修改			採用工廠 ✓ 地盤 -	图纸名称	铝料加工图	復核	-	-	數量	-	
日期			材料顏色 香槟金 (ECD3X1009 9S-XF1)	材料	X86277	批准	-	-	單件重量	-	(KG)

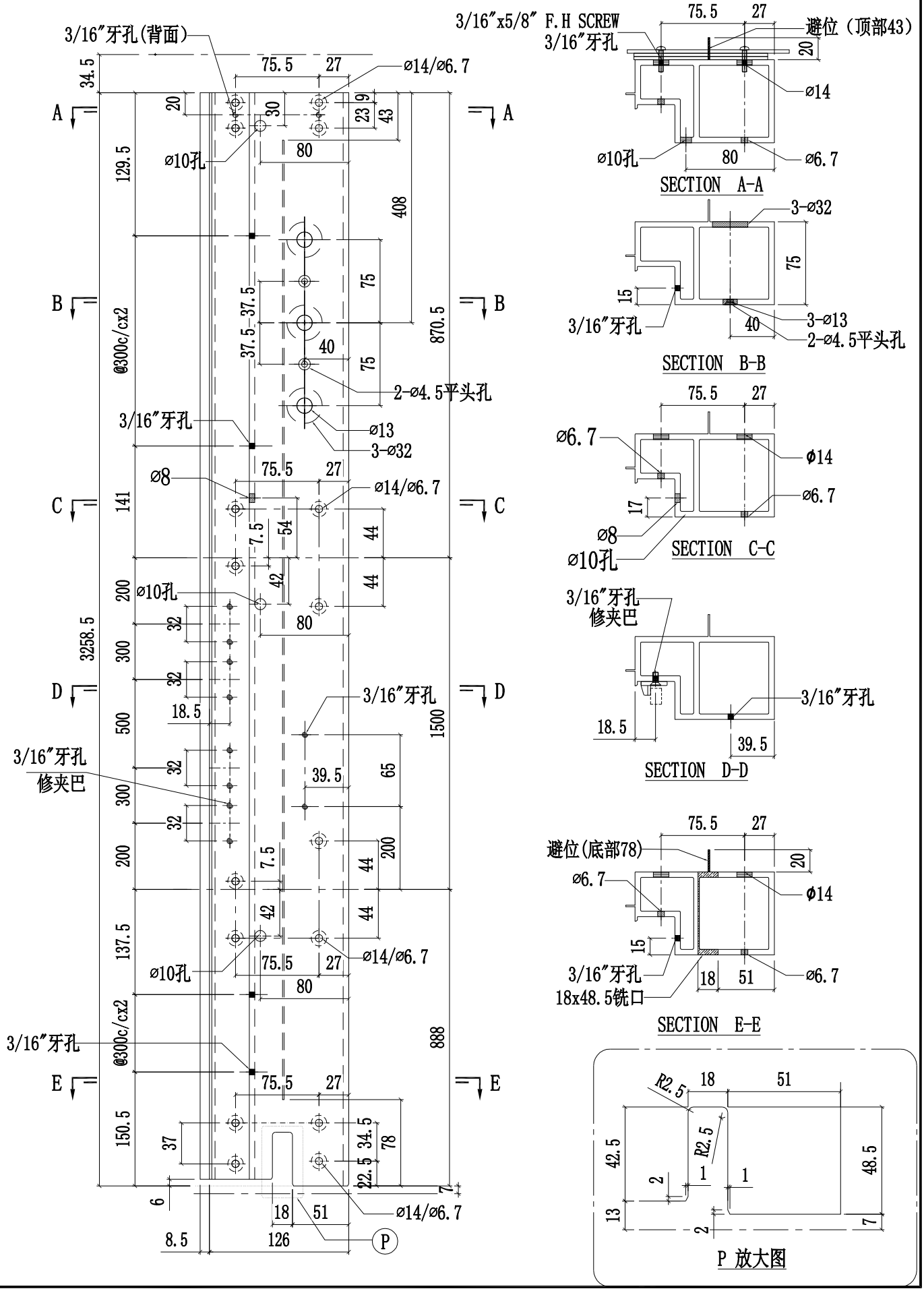

美特鋁質有限公司 MIDI Aluminium Fabricator Ltd.					工程號	J858	類別		物料號	-		
					地盘	康城11期	制圖	W.E.X	2022-07-29	圖號	X86277-05R	
修改				採用工廠 ✓ 地盤 -	图纸名称	铝料加工图	復核	-	-	數量	-	
日期				材料颜色 香槟金 (ECD3X1009 9S-XF1)	材料	X86277	批准	-	-	單件重量	-	(KG)

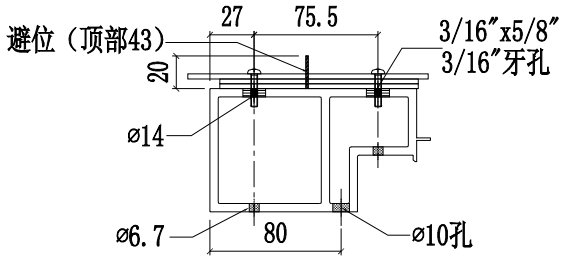

SECTION A-A

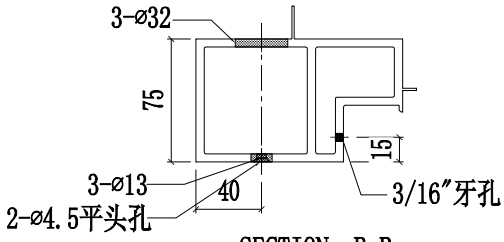

SECTION B-B

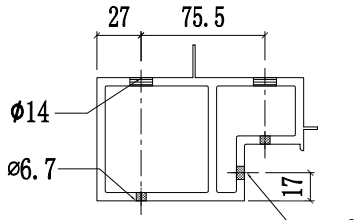

SECTION C-C

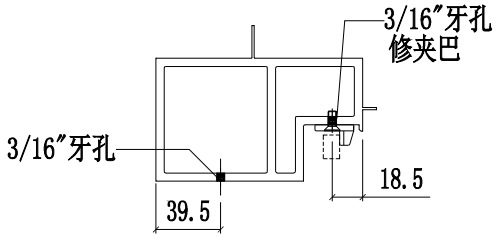

SECTION D-D

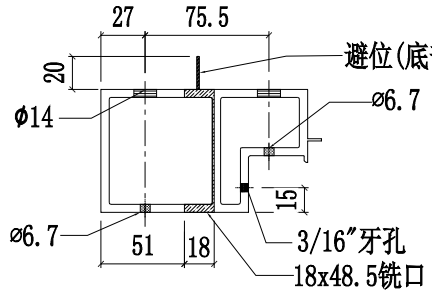

SECTION E-E

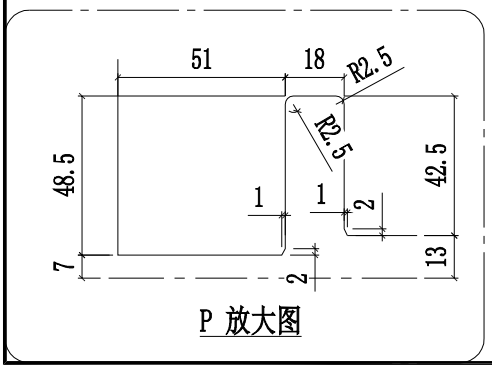

P 放大图

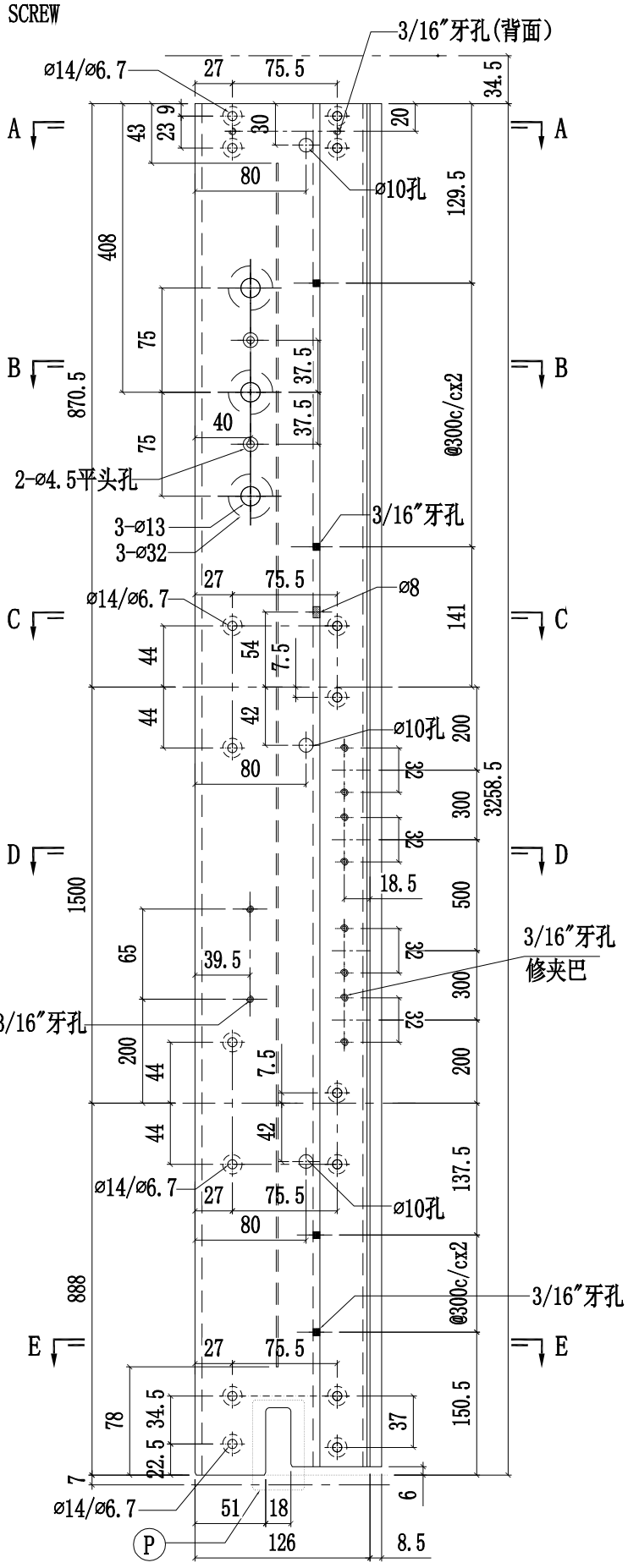

美特鋁質有限公司 MIDI Aluminium Fabricator Ltd.											
					工程號	J858	類別		物料號	-	
					地盤	康城11期	制圖	W.E.X	2022-07-29	圖號	X86277-14R
修改				採用工廠 ✓ 地盤 -	图纸名称	铝料加工图	復核	-	-	數量	-
日期				材料顏色 香槟金 (ECD3X1009 9S-XF1)	材料	X86277	批准	-	-	單件重量	- (KG)

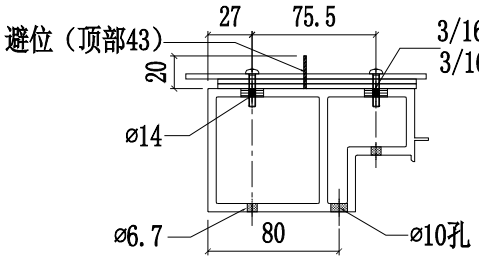

SECTION A-A

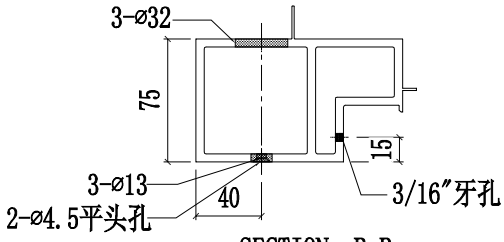

SECTION B-B

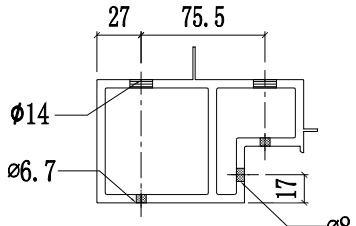

SECTION C-C

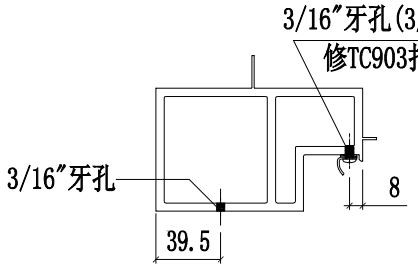

SECTION D-D

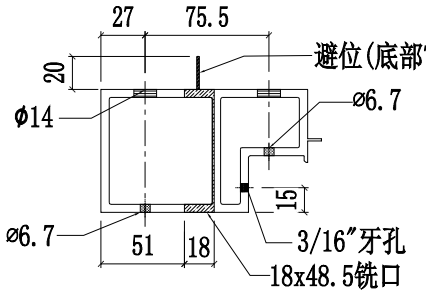

SECTION E-E

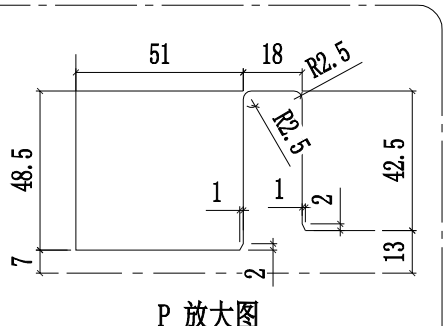

P 放大图

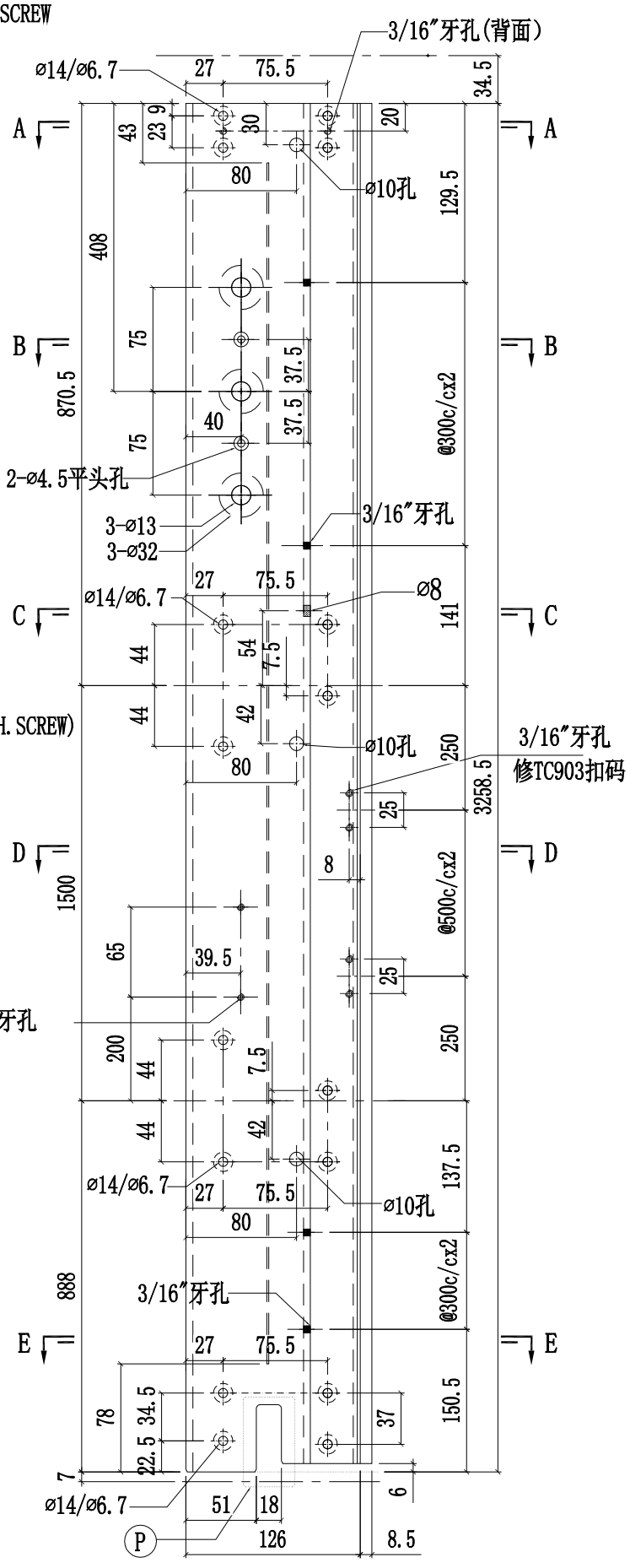

美特鋁質有限公司 MIDI Aluminium Fabricator Ltd.					工程號	J858	類別		物料號	-		
					地盤	康城11期	制圖	W.E.X	2022-07-29	圖號	X86277-14L	
修改				採用工廠 ✓ 地盤 -	图纸名称	铝料加工图	復核	-	-	數量	-	
日期				材料顏色 香槟金 (ECD3X1009 9S-XF1)	材料	X86277	批准	-	-	單件重量	-	(KG)

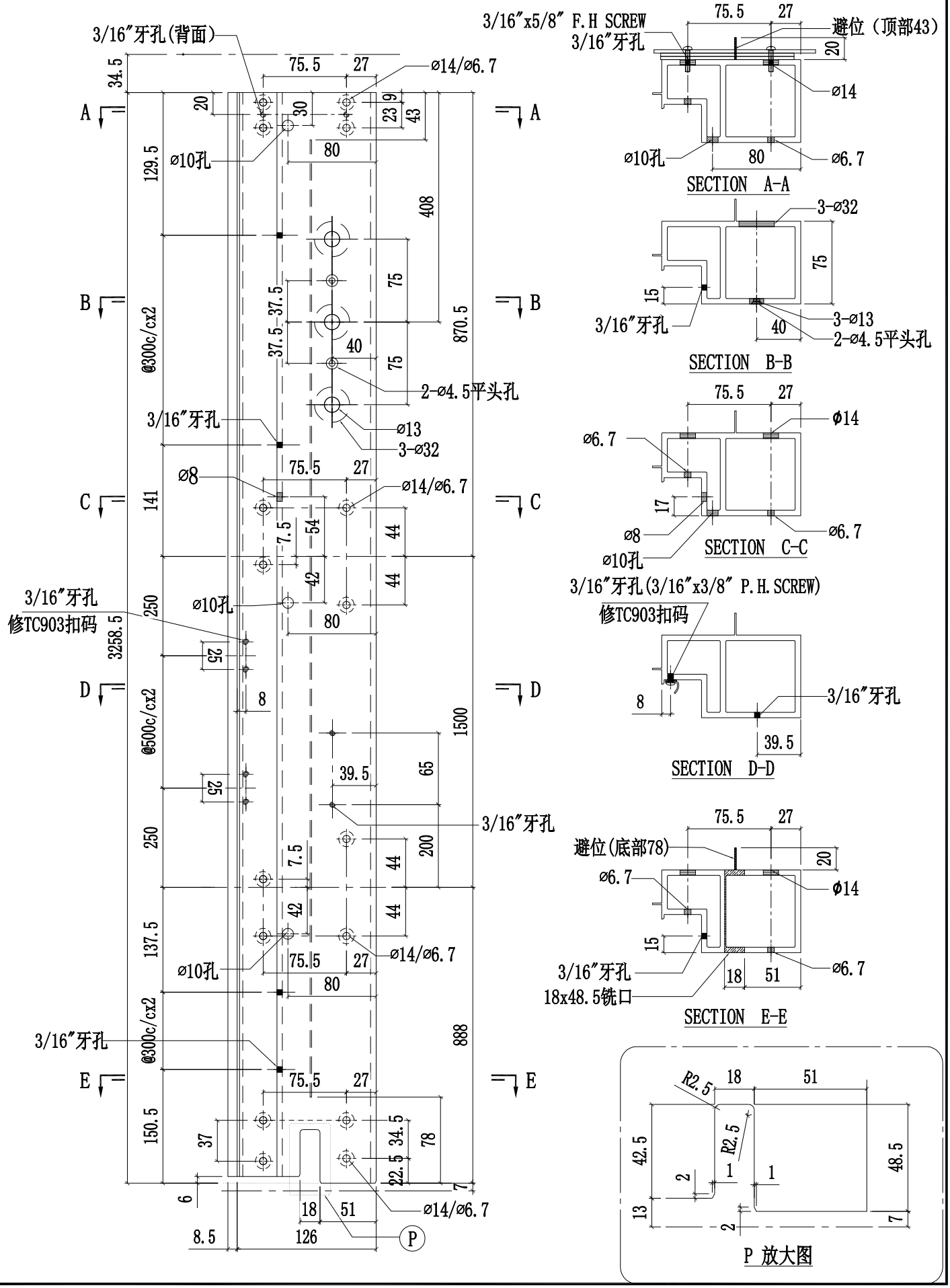

美特鋁質有限公司 MIDI Aluminium Fabricator Ltd.				工程號	J858	類別		物料號	-		
				地盤	康城11期	制圖	W.E.X	2022-07-29	圖號	X86277-16L	
修改			採用工廠 ✓ 地盤 -	图纸名称	铝料加工图	復核	-	-	數量	-	
日期			材料顏色 香槟金 (ECD3X1009 9S-XF1)	材料	X86277	批准	-	-	單件重量	-	(KG)

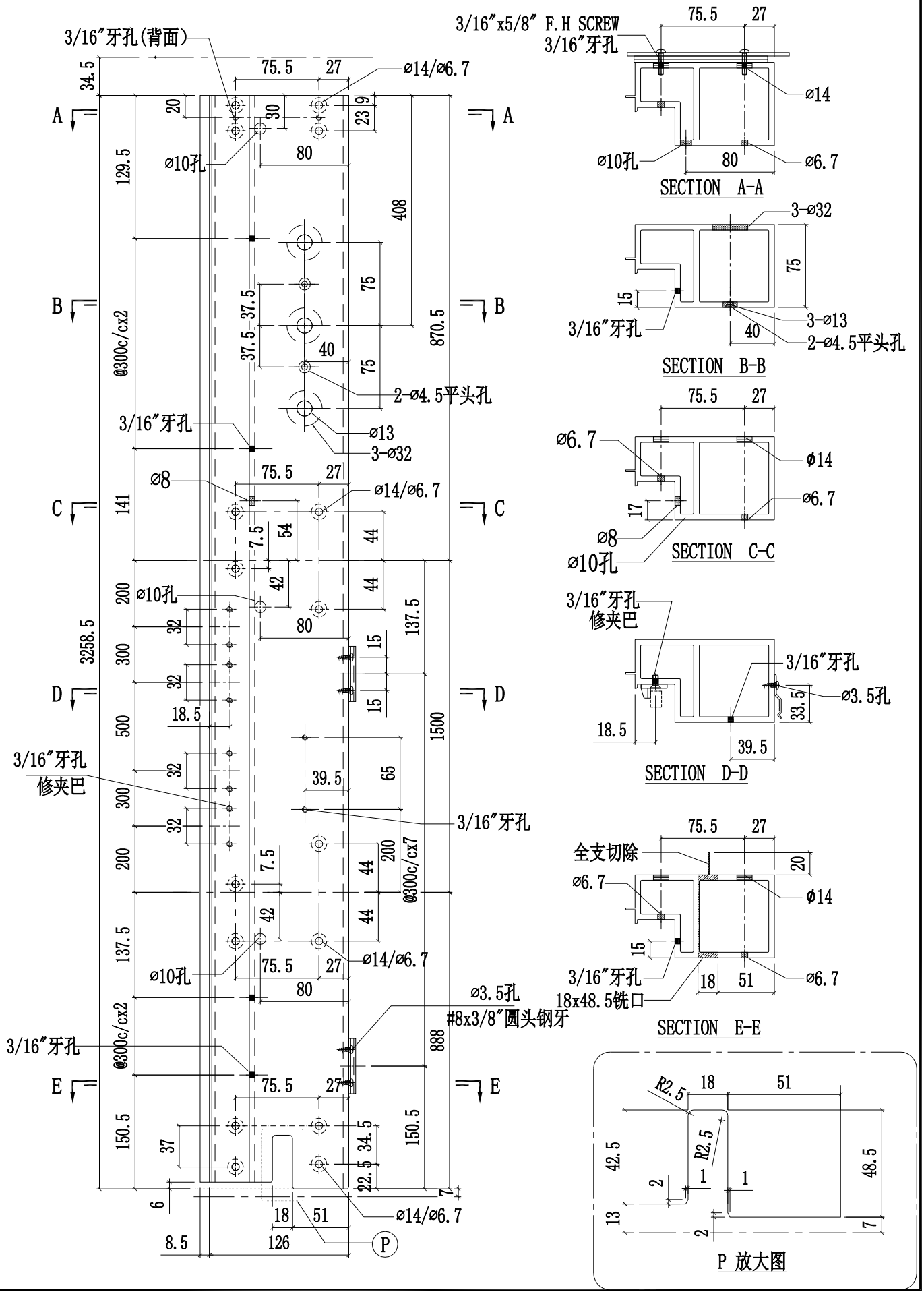

美特鋁質有限公司 MIDI Aluminium Fabricator Ltd.					工程號	J858	類別		物料號	-		
					地盤	康城11期	制圖	W.E.X	2022-07-29	圖號	X86277-16R	
修改			採用工廠 ✓	地盤 -	图纸名称	铝料加工图	復核	-	-	數量	-	
日期			材料顏色	香槟金 (ECD3X1009 9S-XF1)	材料	X86277	批准	-	-	單件重量	-	(KG)

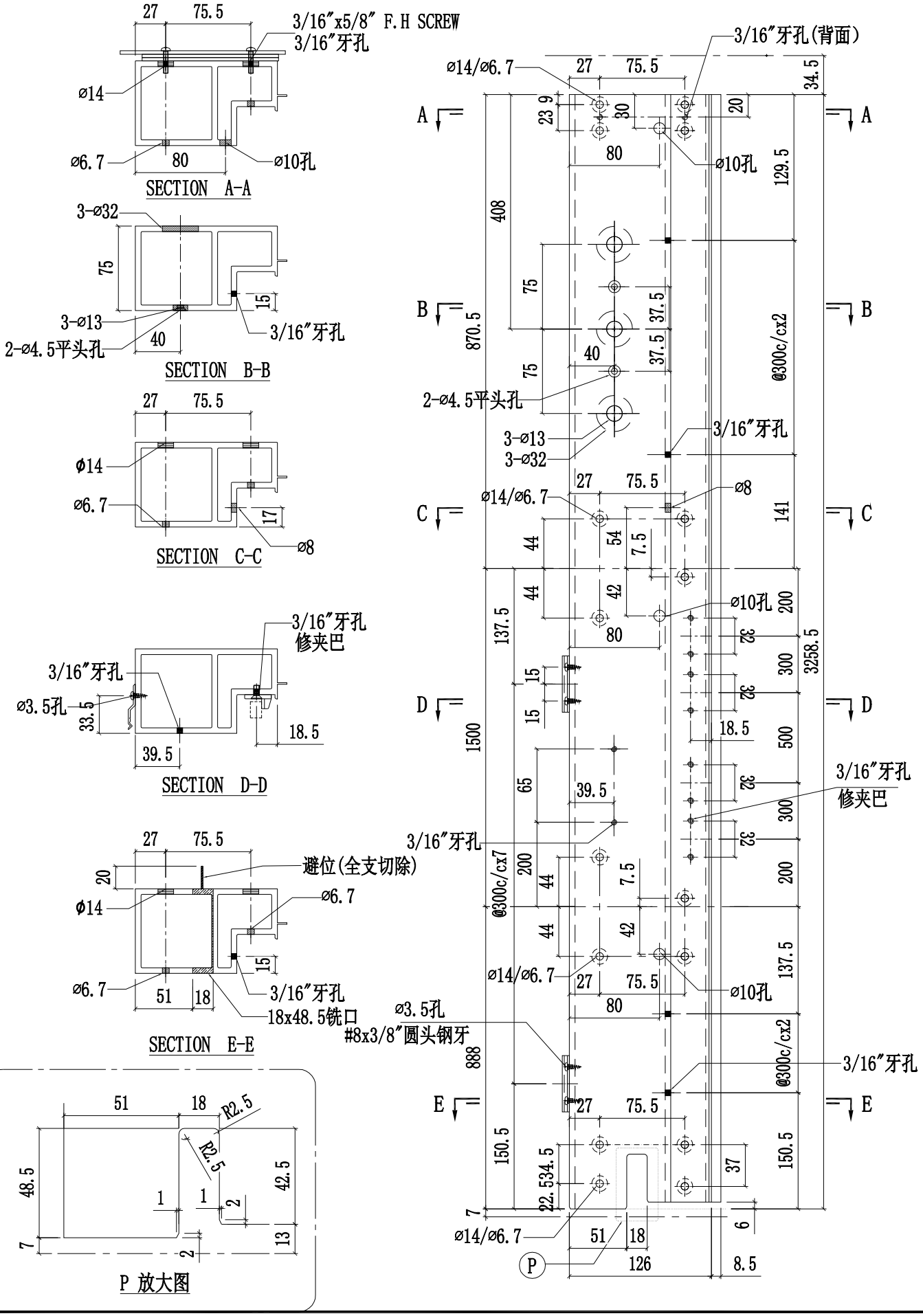

美特鋁質有限公司 MIDI Aluminium Fabricator Ltd.											
				工程號	J858	類別		物料號	-		
				地盤	康城11期	制圖	W.E.X	2022-07-29	圖號	X86277-06L	
修改			採用工廠 ✓ 地盤	图纸名称	铝料加工图	復核	-	-	數量	-	
日期			材料顏色 香槟金 (ECD3X1009 9S-XF1)	材料	X86277	批准	-	-	單件重量	-	(KG)

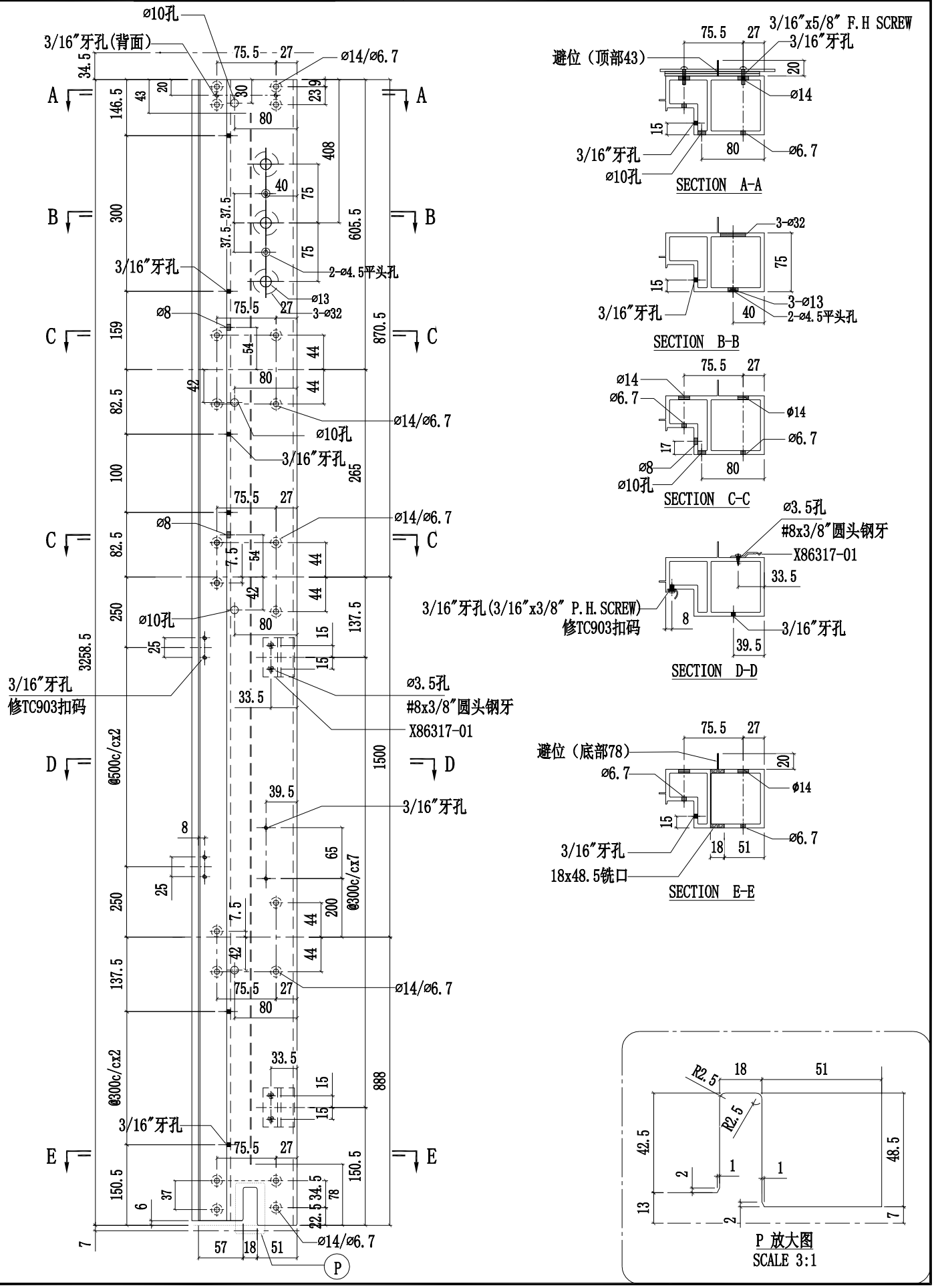

美特鋁質有限公司 MIDI Aluminium Fabricator Ltd.											
				工程號	J858	類別		物料號	-		
				地盤	康城11期	制圖	W.E.X	2022-07-29	圖號	X86277-06R	
修改			採用工廠 ✓ 地盤	图纸名称	铝料加工图	復核	-	-	數量	-	
日期			材料顏色 香槟金 (ECD3X1009 9S-XF1)	材料	X86277	批准	-	-	單件重量	-	(KG)

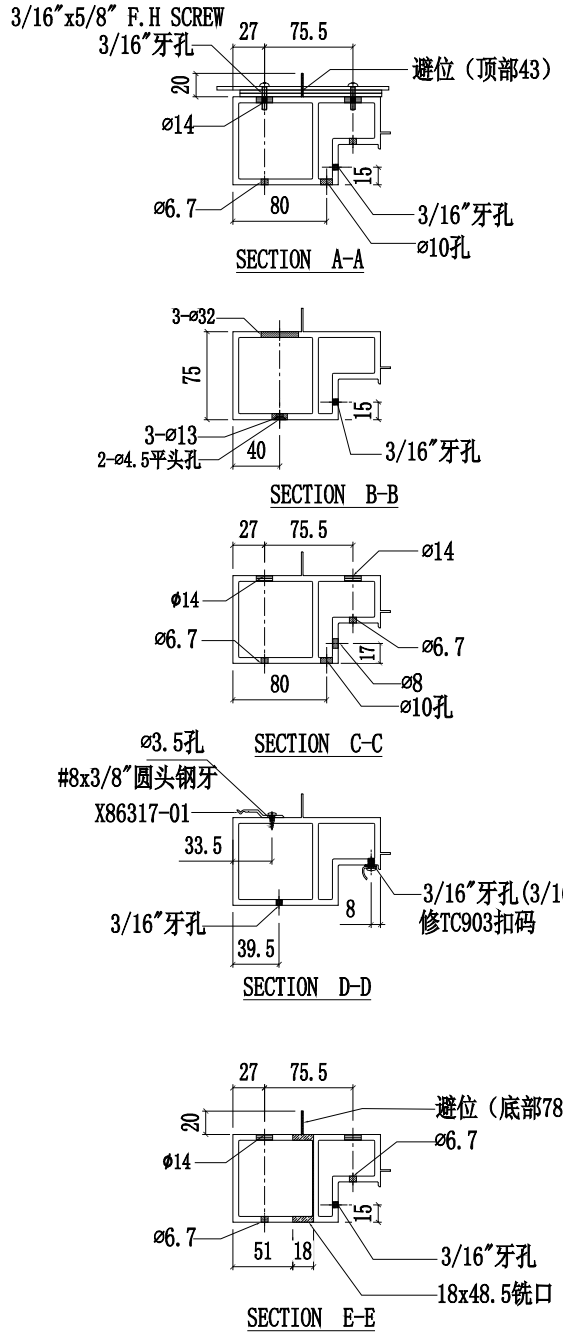

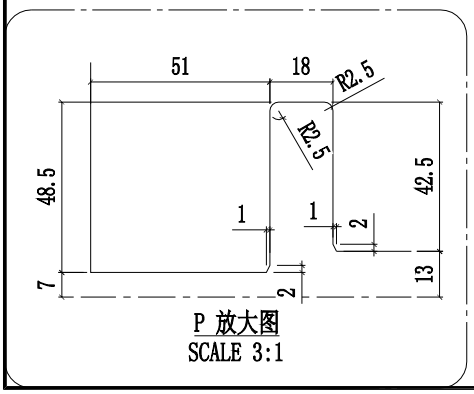

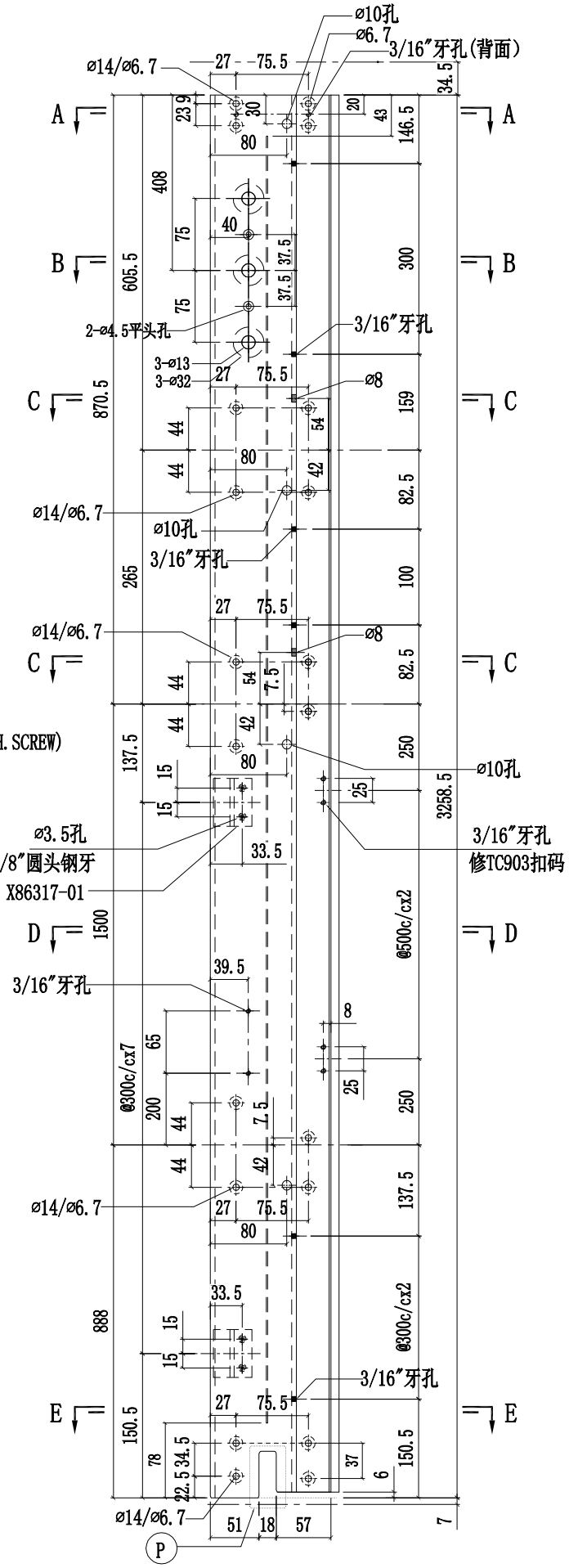

美特鋁質有限公司 MIDI Aluminium Fabricator Ltd.				工程號	J858	類別		物料號	-		
				地盘	康城11期	制圖	W.E.X	2022-07-29	圖號	X86277-08L	
修改			採用工廠 ✓ 地盤	图纸名称	铝料加工图	復核	-	-	數量	-	
日期			材料顏色 香槟金 (ECD3X1009 9S-XF1)	材料	X86277	批准	-	-	單件重量	-	(KG)

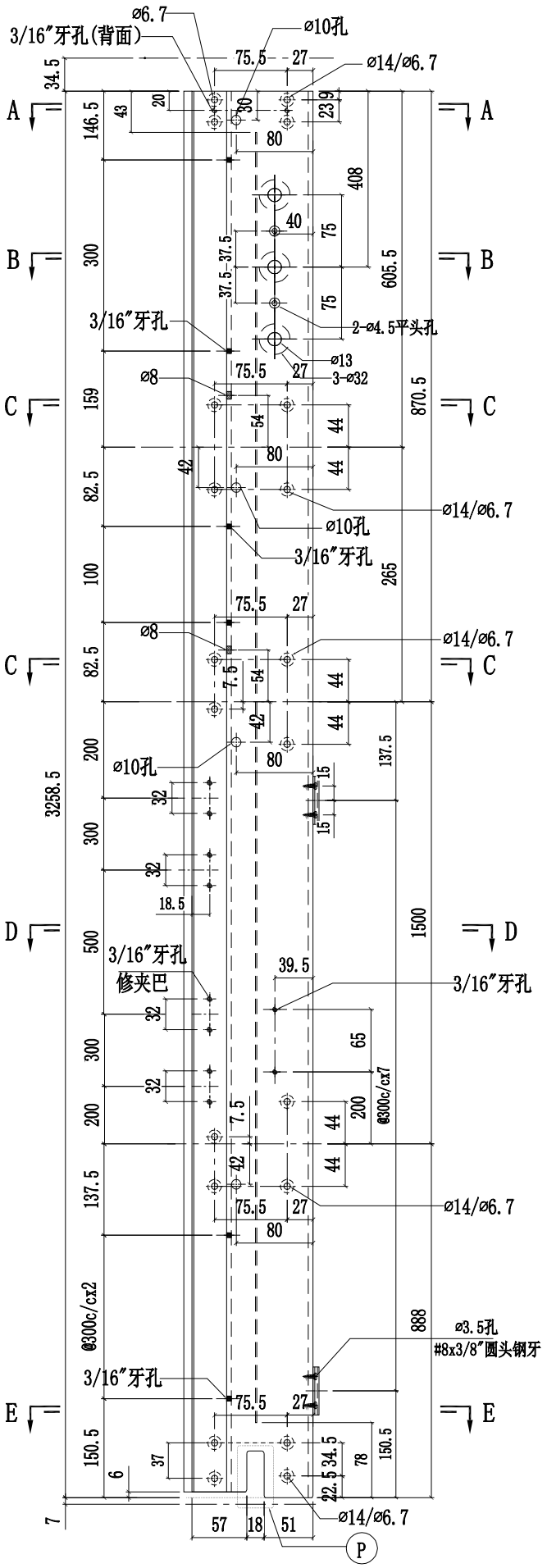

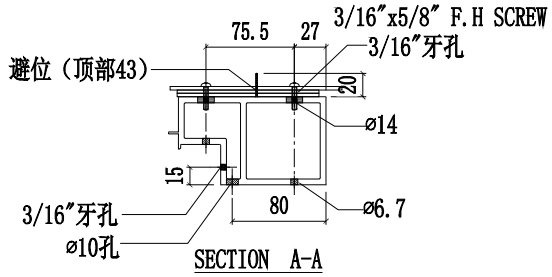

SECTION A-A

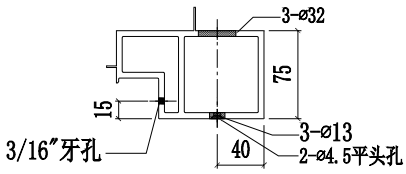

SECTION B-B

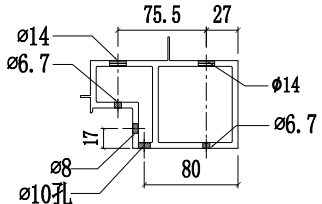

SECTION C-C

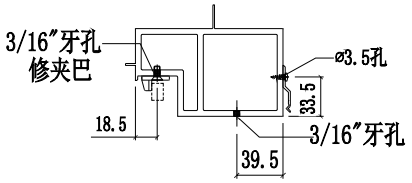

SECTION D-D

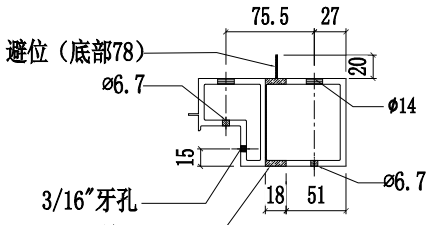

SECTION E-E

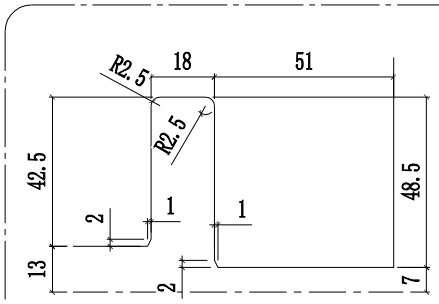

P 放大图
SCALE 3:1

美特鋁質有限公司 MIDI Aluminium Fabricator Ltd.											
				工程號	J858	類別		物料號	-		
				地盤	康城11期	制圖	W.E.X	2022-07-29	圖號	X86277-08R	
修改			採用工廠 ✓ 地盤	图纸名称	铝料加工图	復核	-	-	數量	-	
日期			材料顏色 香槟金 (ECD3X1009 9S-XF1)	材料	X86277	批准	-	-	單件重量	-	(KG)

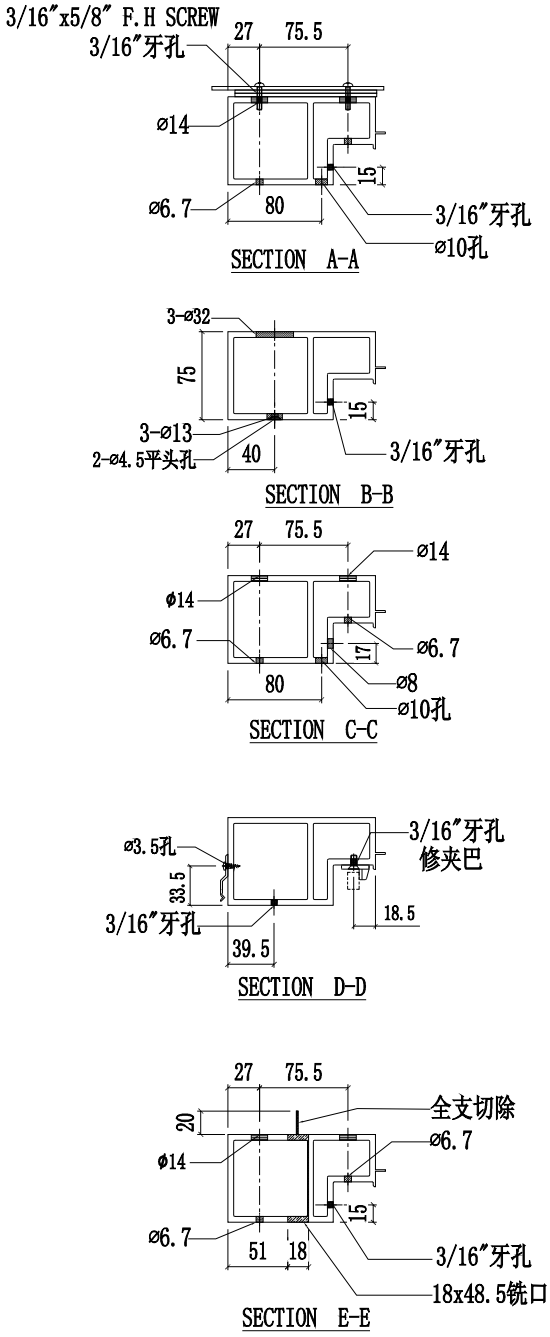

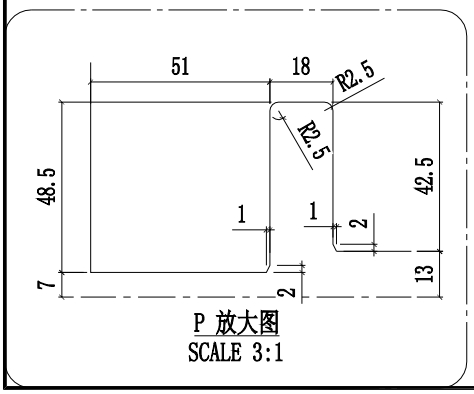

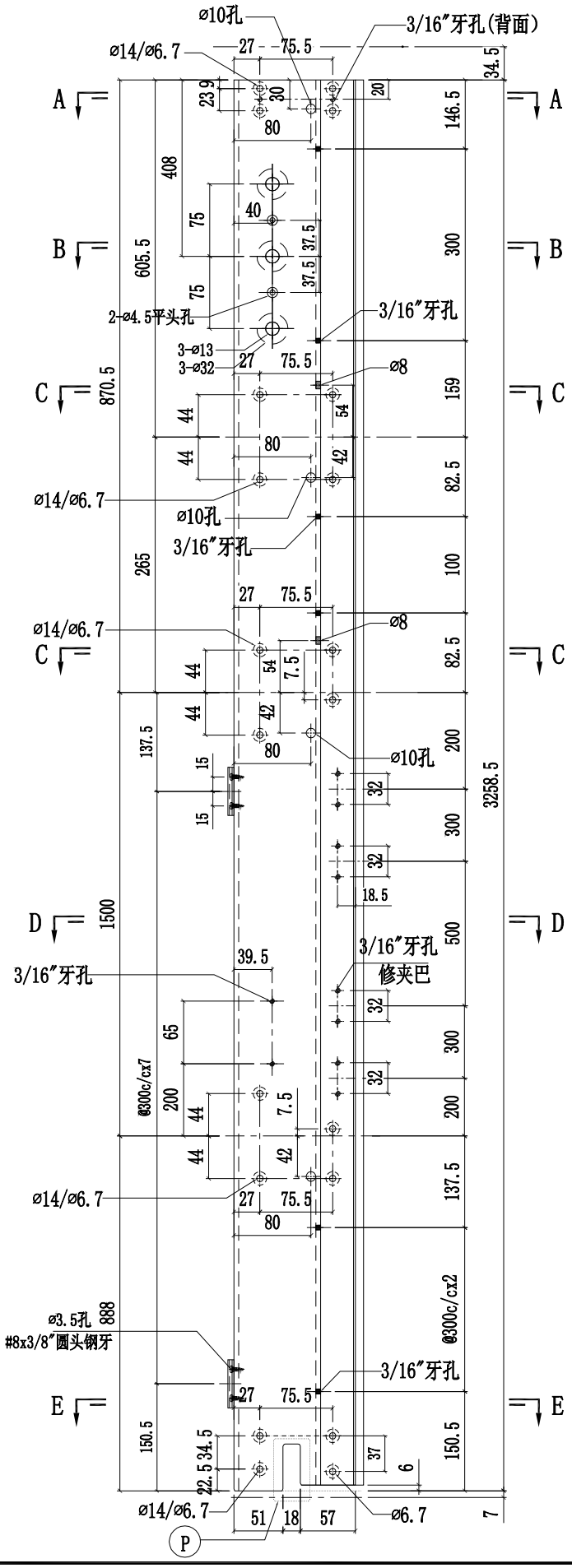

美特鋁質有限公司 MIDI Aluminium Fabricator Ltd.				工程號	J858	類別		物料號	-		
				地盤	康城11期	制圖	W.E.X	2022-07-29	圖號	X86277-09L	
修改			採用工廠 ✓ 地盤	图纸名称	铝料加工图	復核	-	-	數量	-	
日期			材料顏色 香槟金 (ECD3X1009 9S-XF1)	材料	X86277	批准	-	-	單件重量	-	(KG)

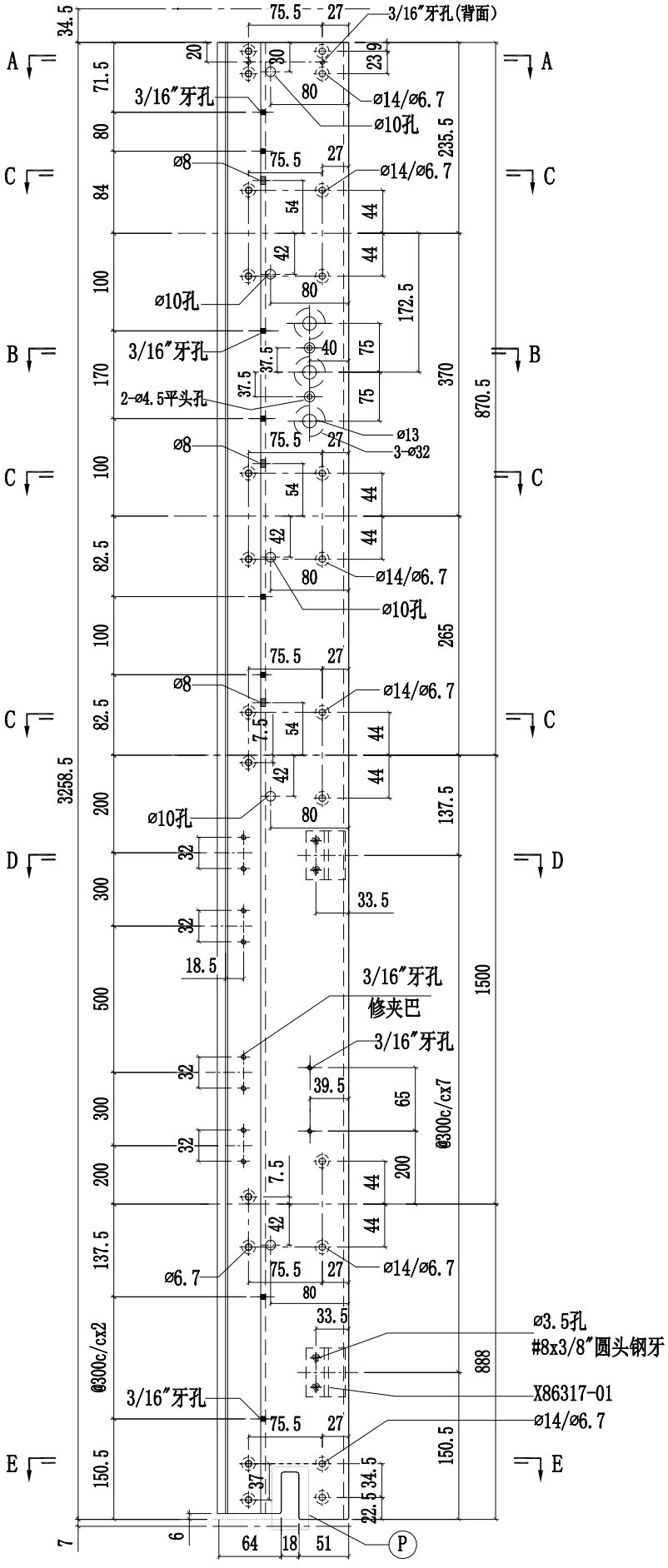

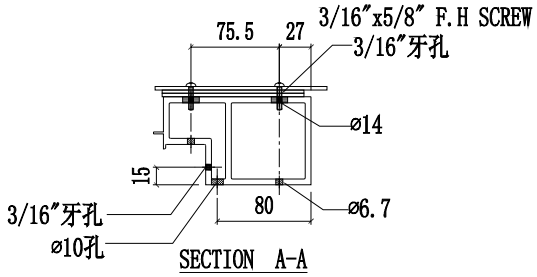

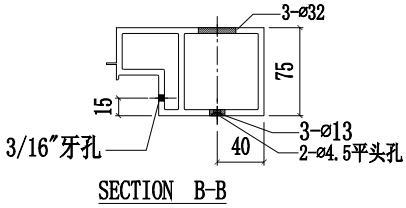

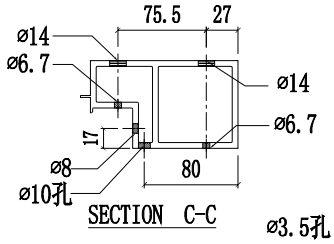

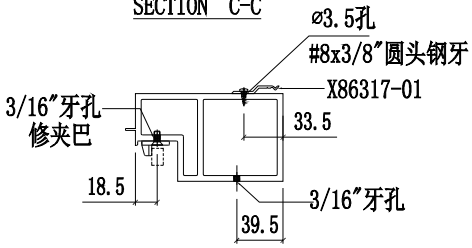

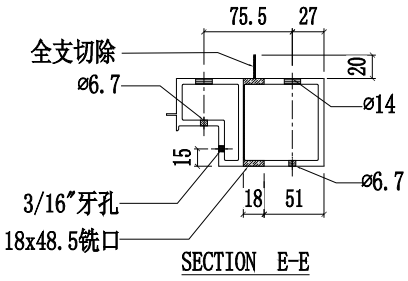

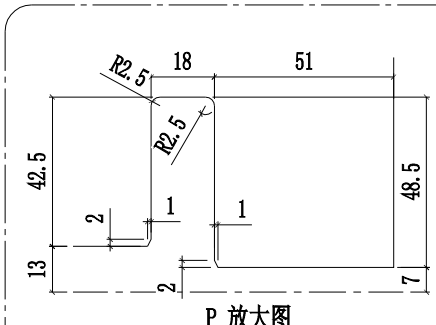

美特鋁質有限公司 MIDI Aluminium Fabricator Ltd.											
				工程號	J858	類別		物料號	-		
				地盤	康城11期	制圖	W.E.X	2022-07-29	圖號	X86277-09R	
修改			採用工廠 ✓ 地盤	图纸名称	铝料加工图	復核	-	-	數量	-	
日期			材料顏色 香槟金 (ECD3X1009 9S-XF1)	材料	X86277	批准	-	-	單件重量	-	(KG)

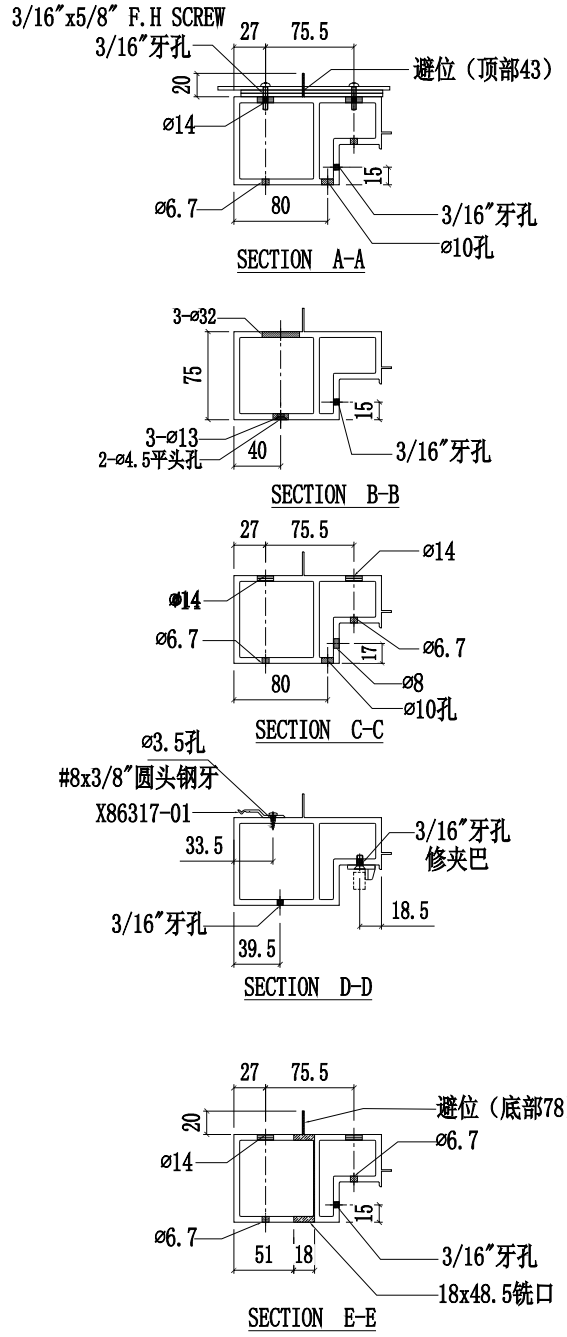

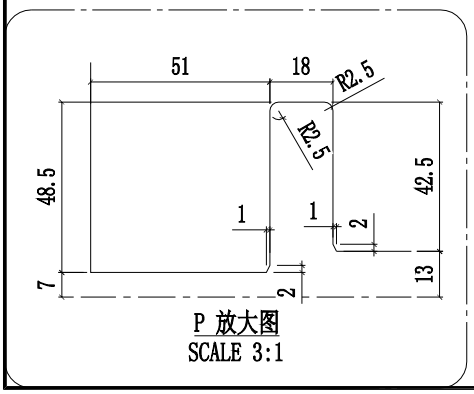

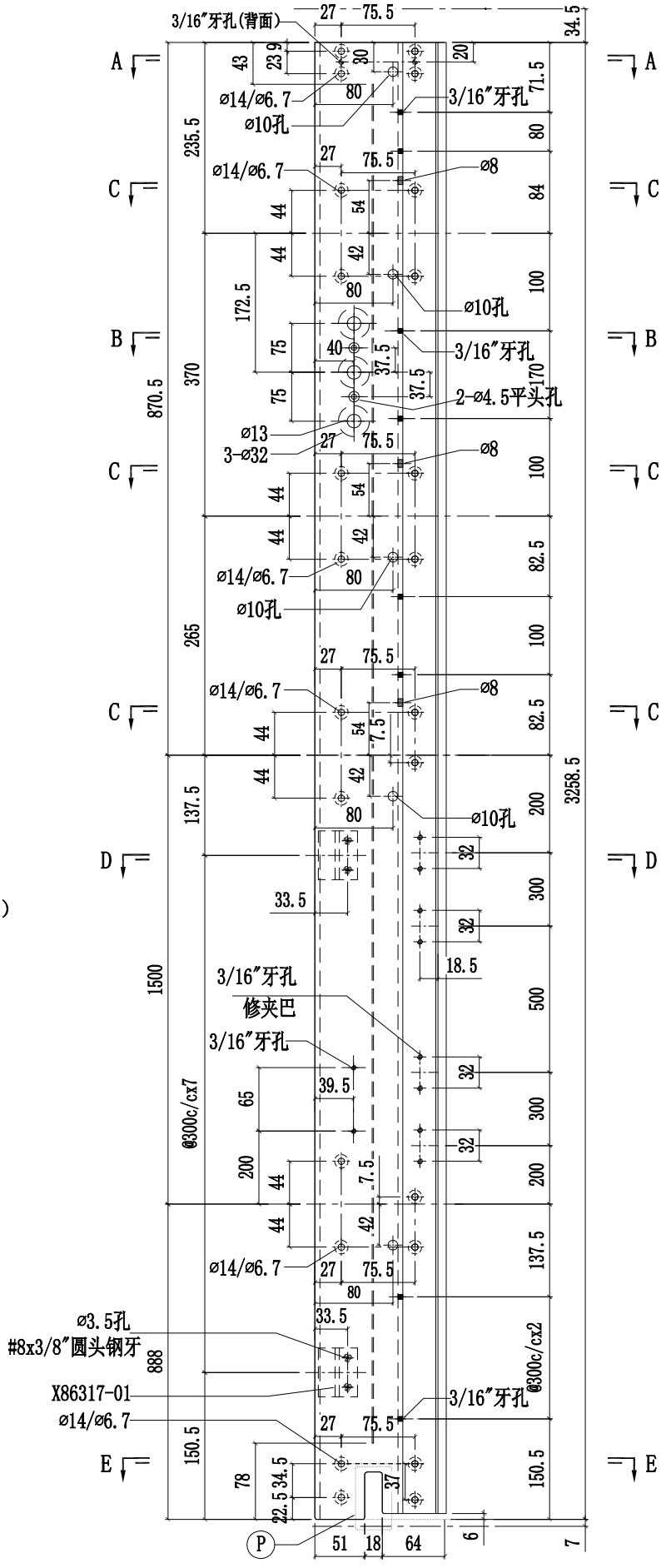

美特鋁質有限公司 MIDI Aluminium Fabricator Ltd.				工程號	J858	類別		物料號	-		
				地盤	康城11期	制圖	W.E.X	2022-07-29	圖號	X86277-10L	
修改			採用工廠 ✓ 地盤	图纸名称	铝料加工图	復核	-	-	數量	-	
日期			材料顏色 香槟金 (ECD3X1009 9S-XF1)	材料	X86277	批准	-	-	單件重量	-	(KG)

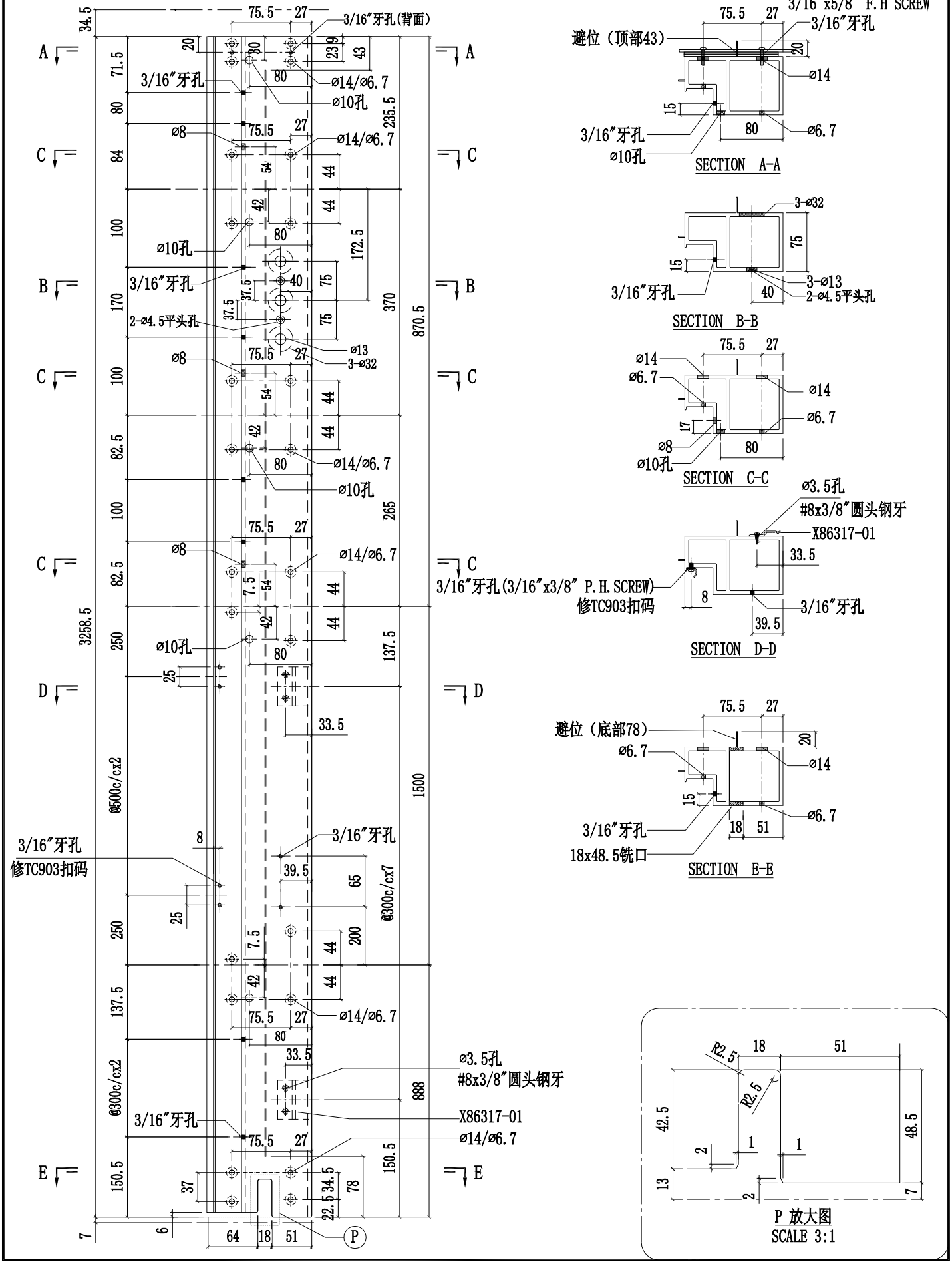

美特鋁質有限公司 MIDI Aluminium Fabricator Ltd.											
				工程號	J858	類別		物料號	-		
				地盤	康城11期	制圖	W.E.X	2022-07-29	圖號	X86277-10R	
修改			採用工廠 ✓ 地盤	图纸名称	铝料加工图	復核	-	-	數量	-	
日期			材料顏色 香槟金 (ECD3X1009 9S-XF1)	材料	X86277	批准	-	-	單件重量	-	(KG)

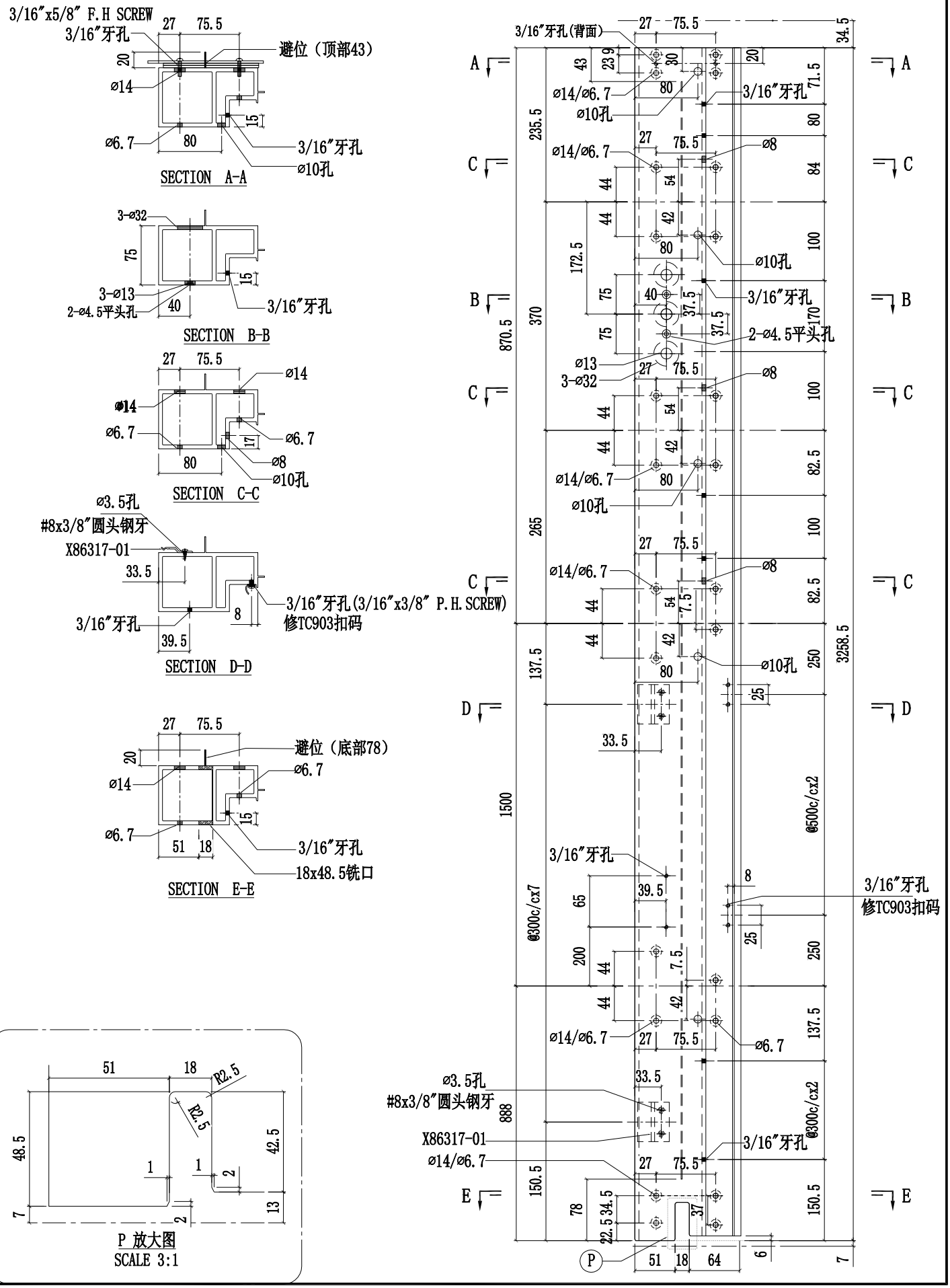

美特鋁質有限公司 MIDI Aluminium Fabricator Ltd.				工程號	J858	類別		物料號	-		
				地盤	康城11期	制圖	W.E.X	2022-07-29	圖號	X86277-11L	
修改			採用工廠 ✓ 地盤	图纸名称	铝料加工图	復核	-	-	數量	-	
日期			材料顏色 香槟金 (ECD3X1009 9S-XF1)	材料	X86277	批准	-	-	單件重量	-	(KG)

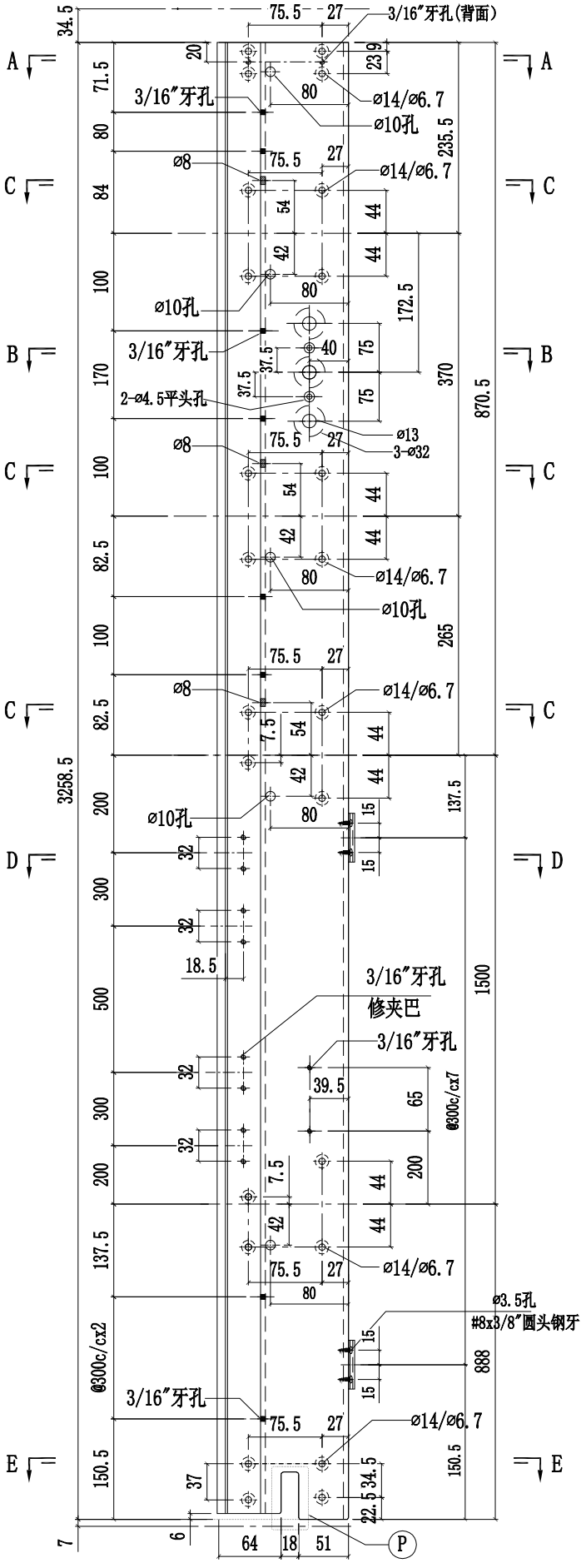

美特鋁質有限公司 MIDI Aluminium Fabricator Ltd.											
				工程號	J858	類別		物料號	-		
				地盤	康城11期	制圖	W.E.X	2022-07-29	圖號	X86277-11R	
修改			採用工廠 ✓ 地盤	图纸名称	铝料加工图	復核	-	-	數量	-	
日期			材料顏色 香槟金 (ECD3X1009 9S-XF1)	材料	X86277	批准	-	-	單件重量	-	(KG)

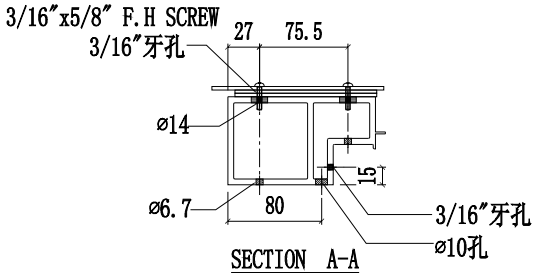

SECTION A-A

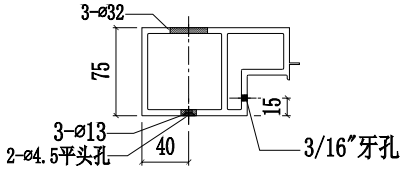

SECTION B-B

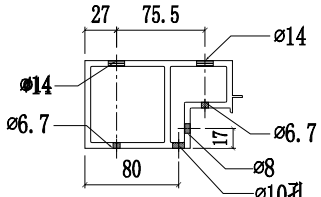

SECTION C-C

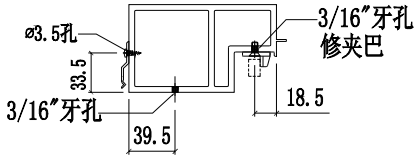

SECTION D-D

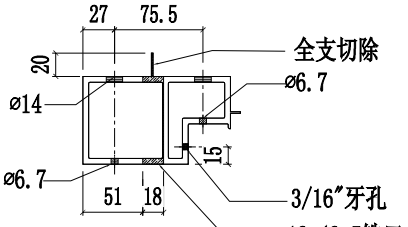

SECTION E-E

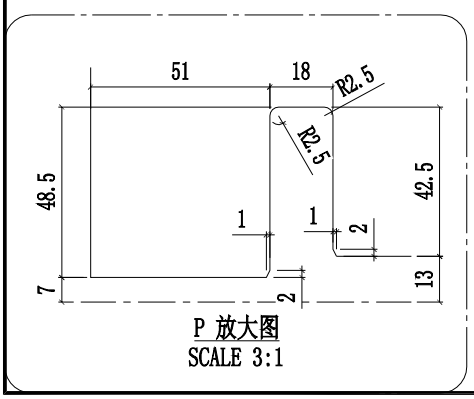

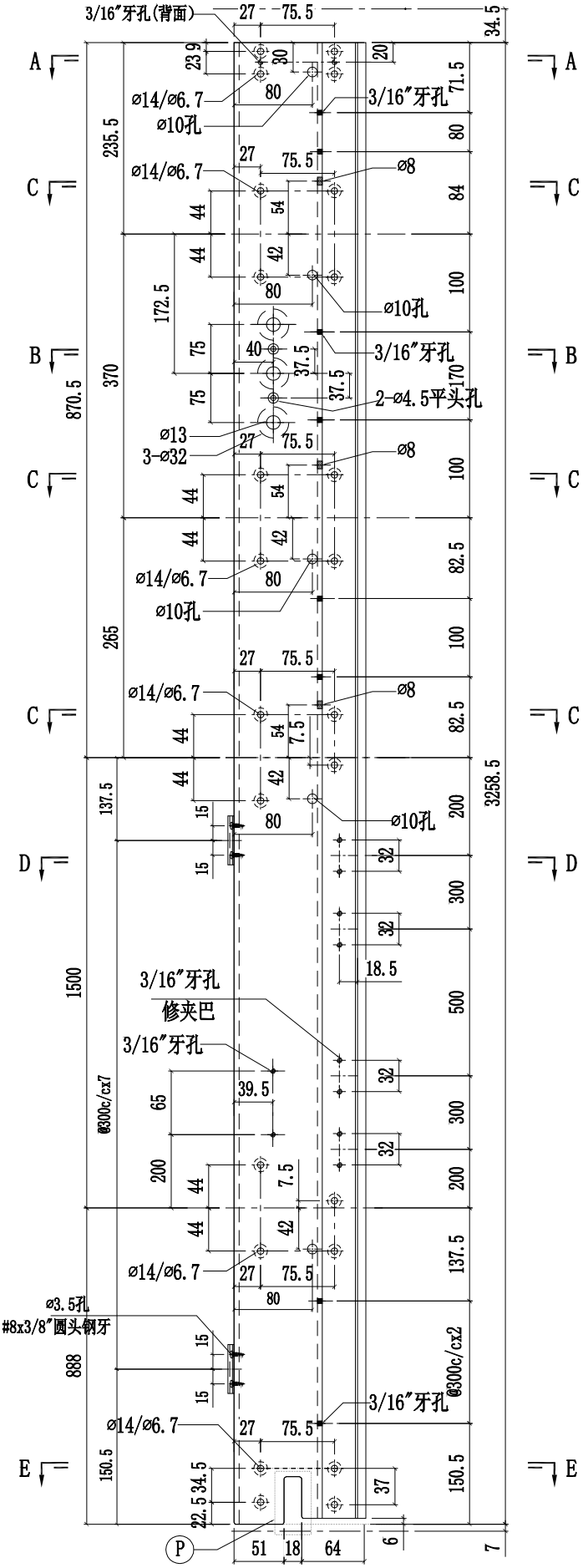

美特鋁質有限公司 MIDI Aluminium Fabricator Ltd.					工程號	J858	類別		物料號	-		
					地盤	康城11期	制圖	W.E.X	2022-07-29	圖號	X86277-12	
修改				採用工廠 ✓ 地盤	图纸名称	铝料加工图	復核	-	-	數量	-	
日期				材料顏色 香槟金 (ECD3X1009 9S-XF1)	材料	X86277	批准	-	-	單件重量	-	(KG)

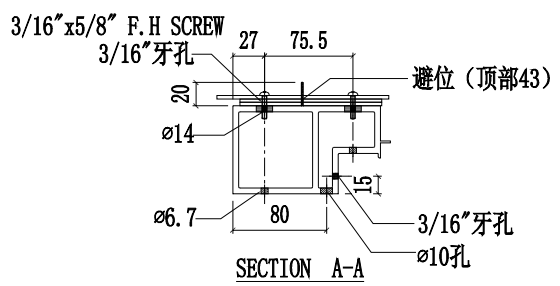

SECTION A-A

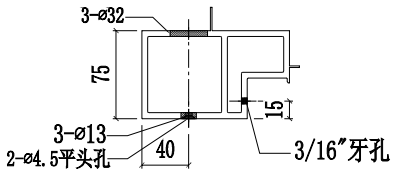

SECTION B-B

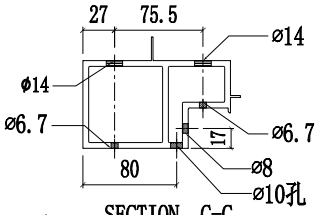

SECTION C-C

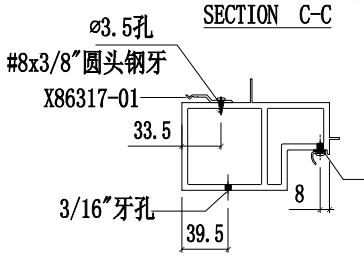

SECTION D-D

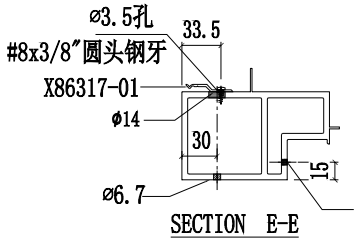

SECTION E-E

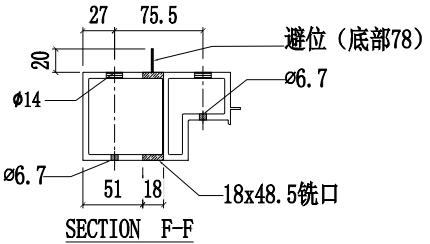

SECTION F-F

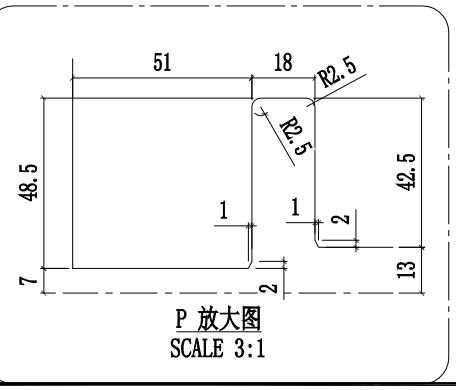

P 放大图
SCALE 3:1

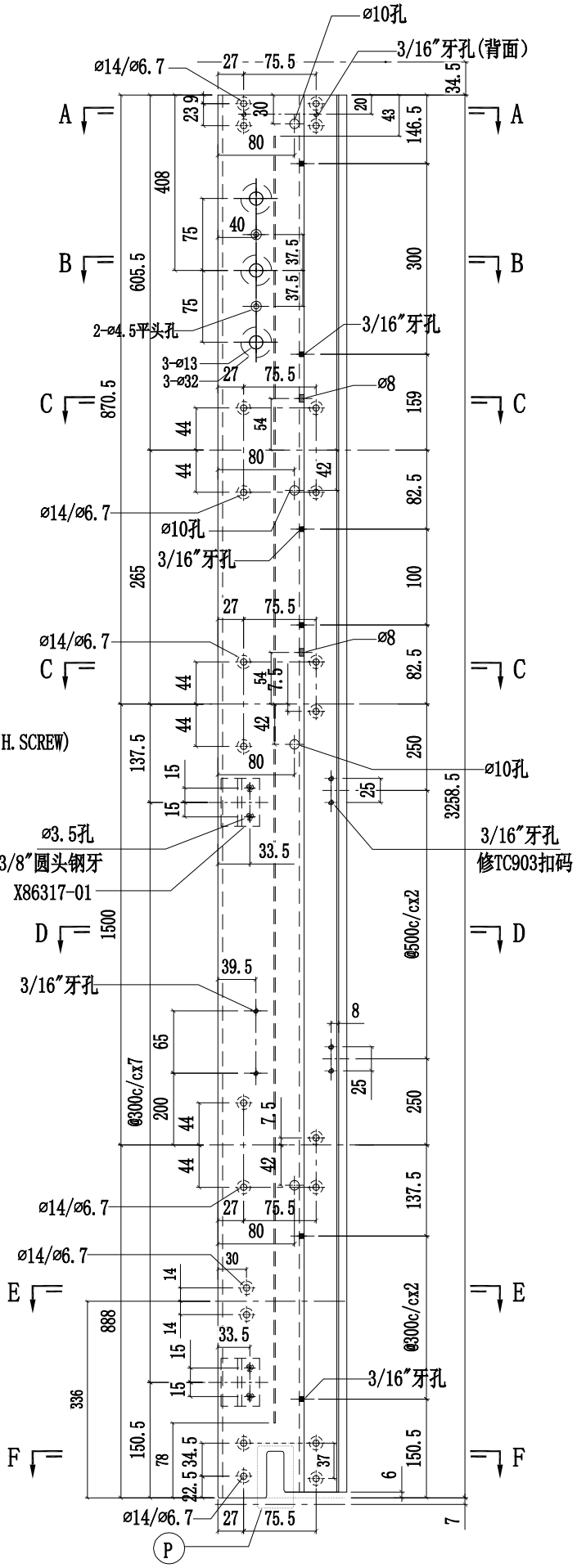

美特鋁質有限公司 MIDI Aluminium Fabricator Ltd.											
					工程號	J858	類別		物料號	-	
					地盤	康城11期	制圖	W.E.X	2022-07-29	圖號	X86277-13
修改				採用工廠 ✓ 地盤	图纸名称	铝料加工图	復核	-	-	數量	-
日期				材料顏色 香槟金 (ECD3X1009 9S-XF1)	材料	X86277	批准	-	-	單件重量	- (KG)

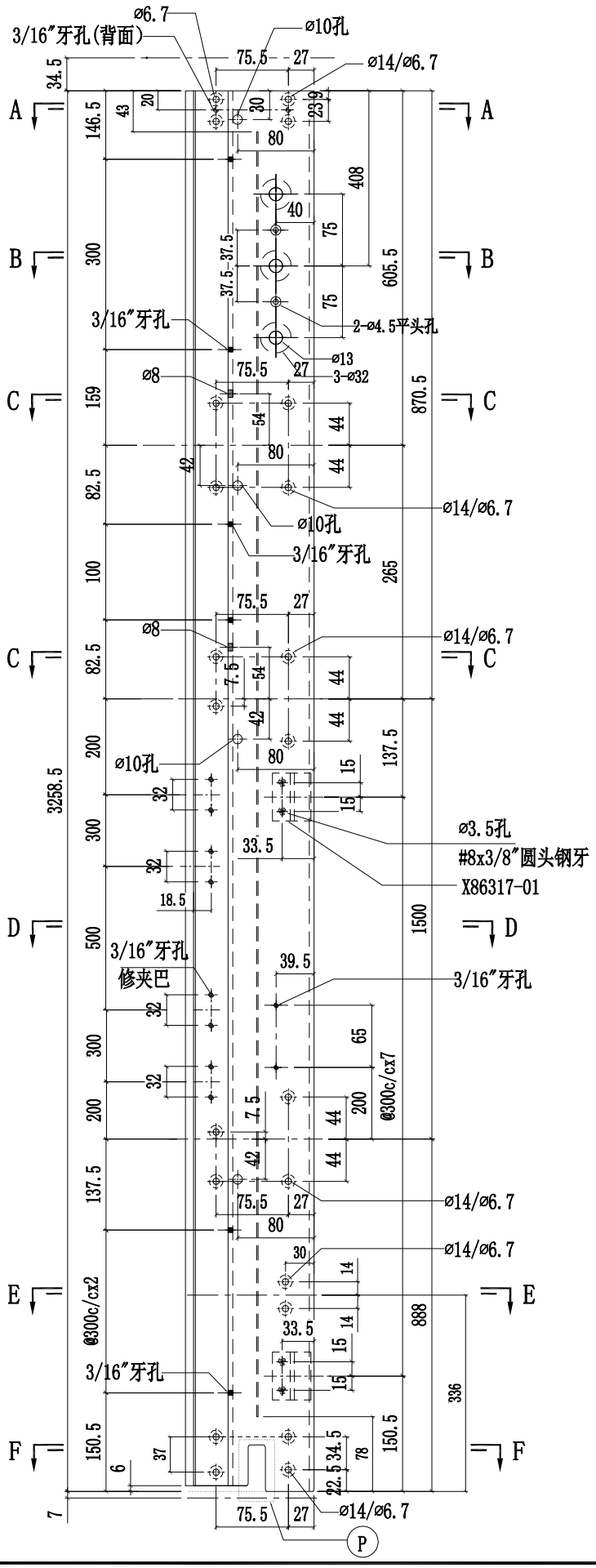

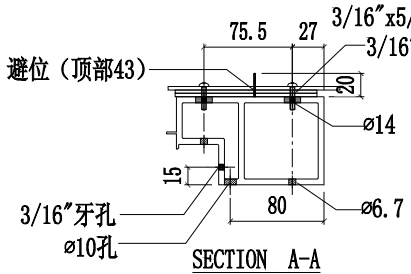

SECTION A-A

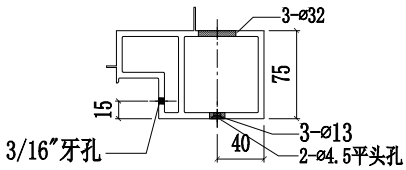

SECTION B-B

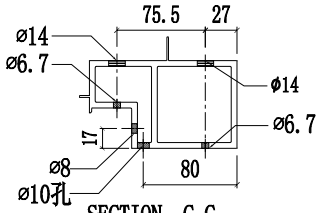

SECTION C-C

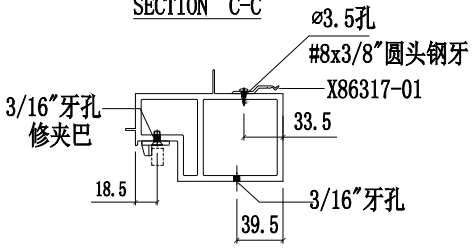

SECTION D-D

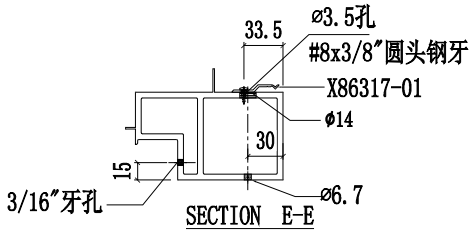

SECTION E-E

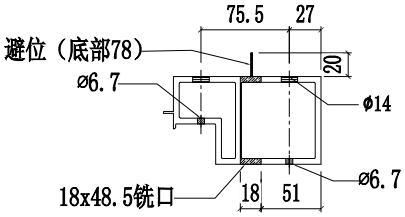

SECTION F-F

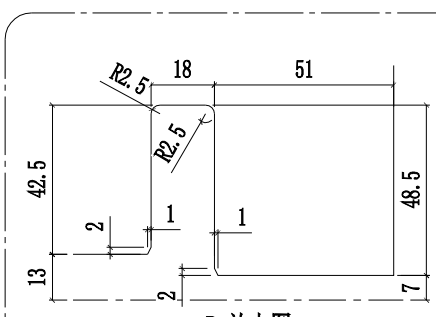

P 放大图
SCALE 3:1

美特鋁質有限公司 MIDI Aluminium Fabricator Ltd.				工程號	J858	類別		物料號	-		
				地盤	康城11期	制圖	W.E.X	2022-07-29	圖號	X86277-15L	
修改			採用工廠 ✓ 地盤	图纸名称	铝料加工图	復核	-	-	數量	-	
日期			材料顏色 香槟金 (ECD3X1009 9S-XF1)	材料	X86277	批准	-	-	單件重量	-	(KG)

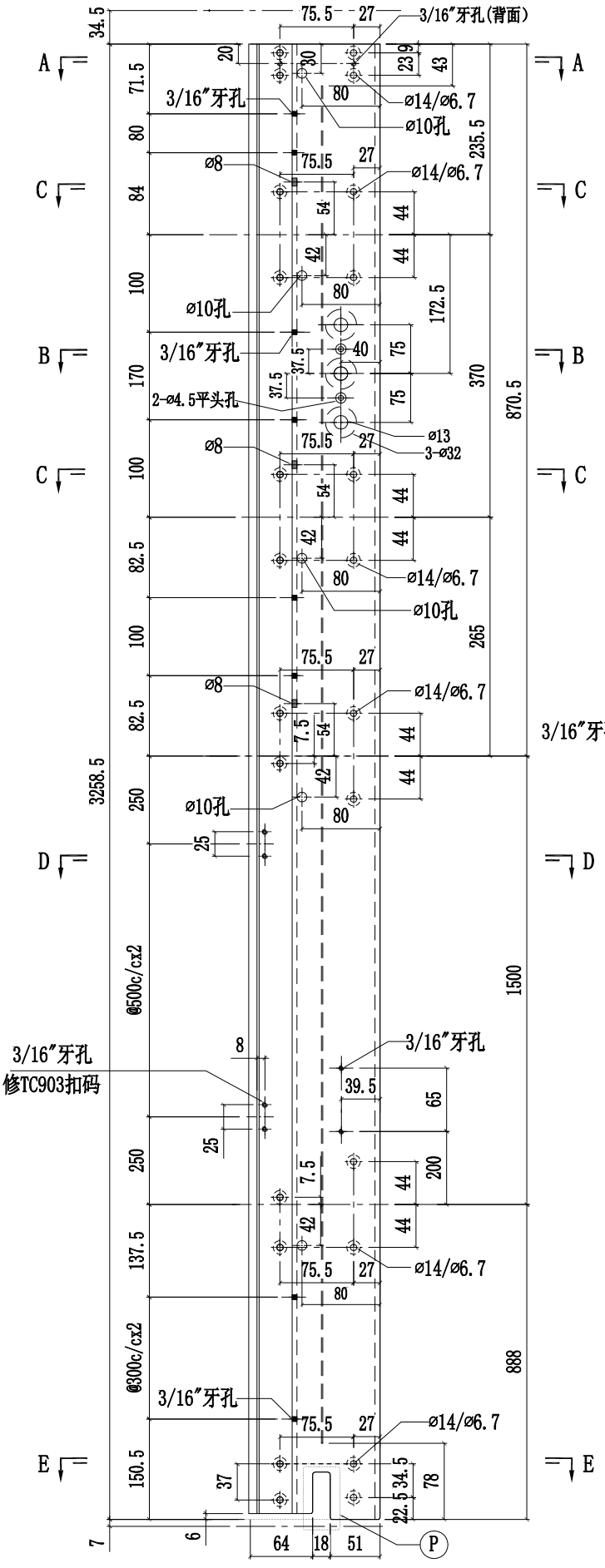

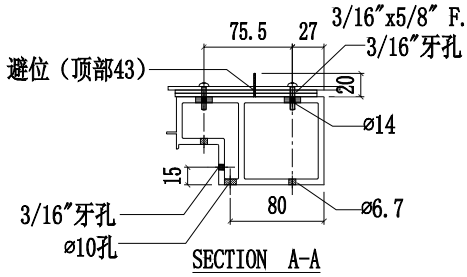

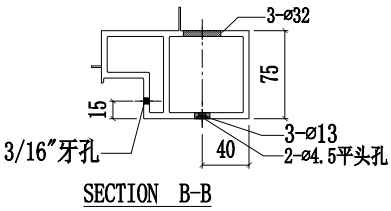

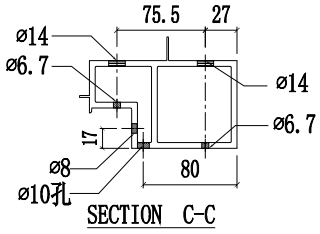

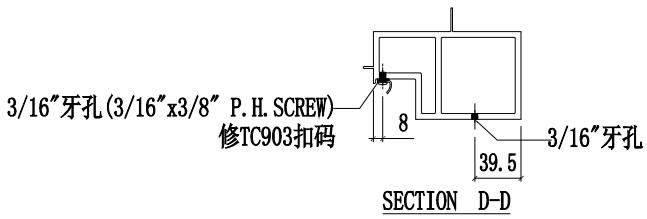

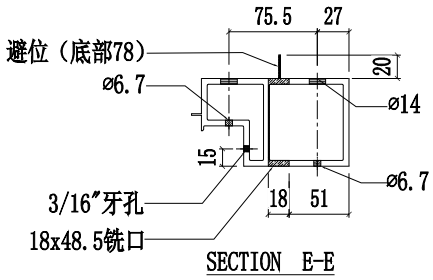

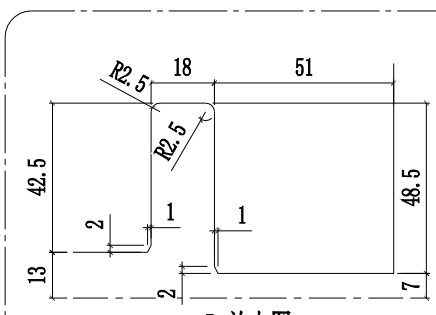

美特鋁質有限公司 MIDI Aluminium Fabricator Ltd.											
				工程號	J858	類別		物料號	-		
				地盤	康城11期	制圖	W.E.X	2022-07-29	圖號	X86277-15R	
修改			採用工廠 ✓ 地盤	图纸名称	铝料加工图	復核	-	-	數量	-	
日期			材料顏色 香槟金 (ECD3X1009 9S-XF1)	材料	X86277	批准	-	-	單件重量	-	(KG)

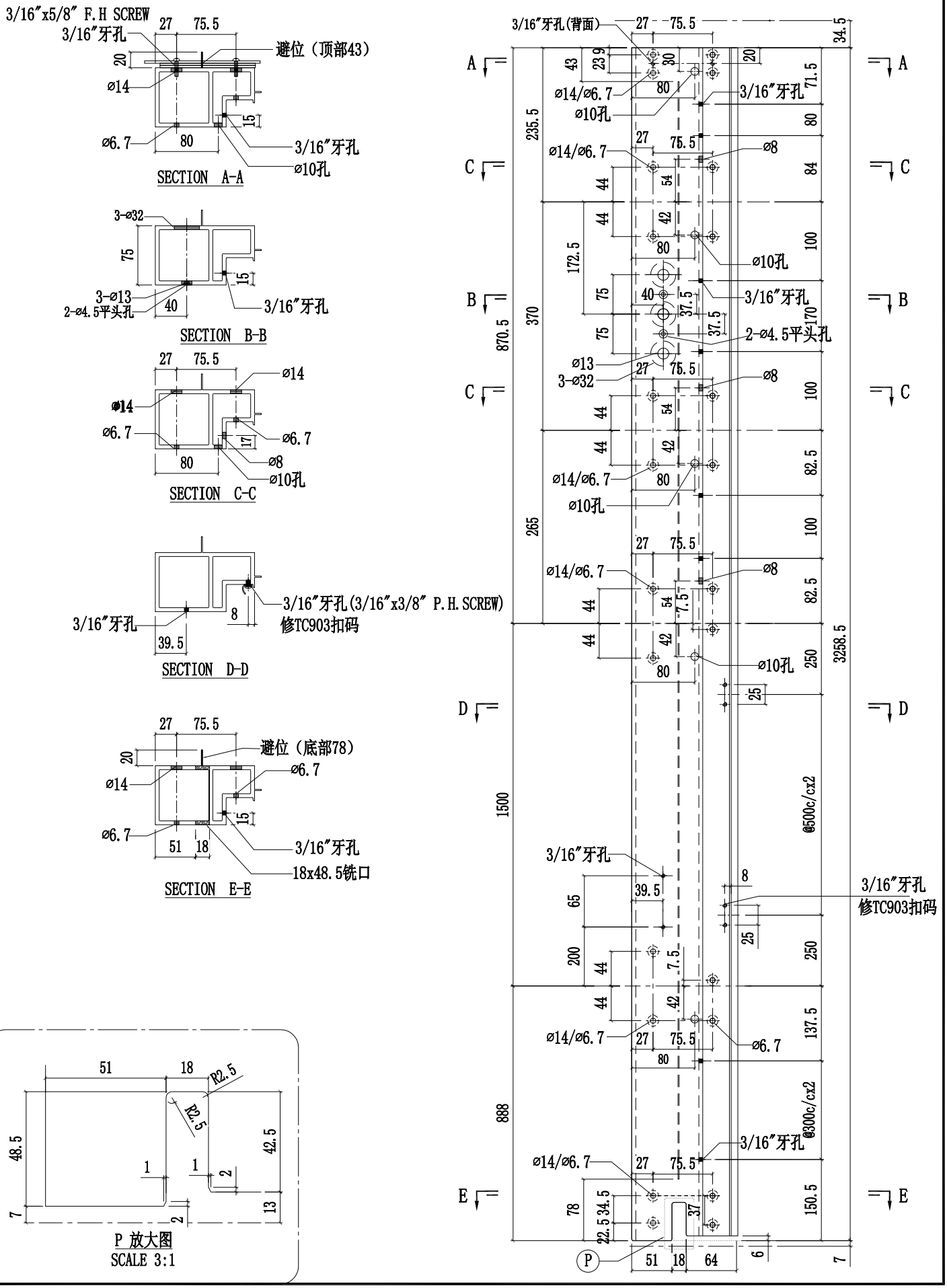

美特鋁質有限公司 MIDI Aluminium Fabricator Ltd.				工程號	J858	類別		物料號	-		
				地盤	康城11期	制圖	W.E.X	2022-07-29	圖號	X86278-01	
修改			採用工廠 ✓ 地盤 -	图纸名称	铝料加工图	復核	-	-	數量	-	
日期			材料顏色 香槟金 (ECD3X1009 9S-XF1)	材料	X86278	批准	-	-	單件重量	-	(KG)

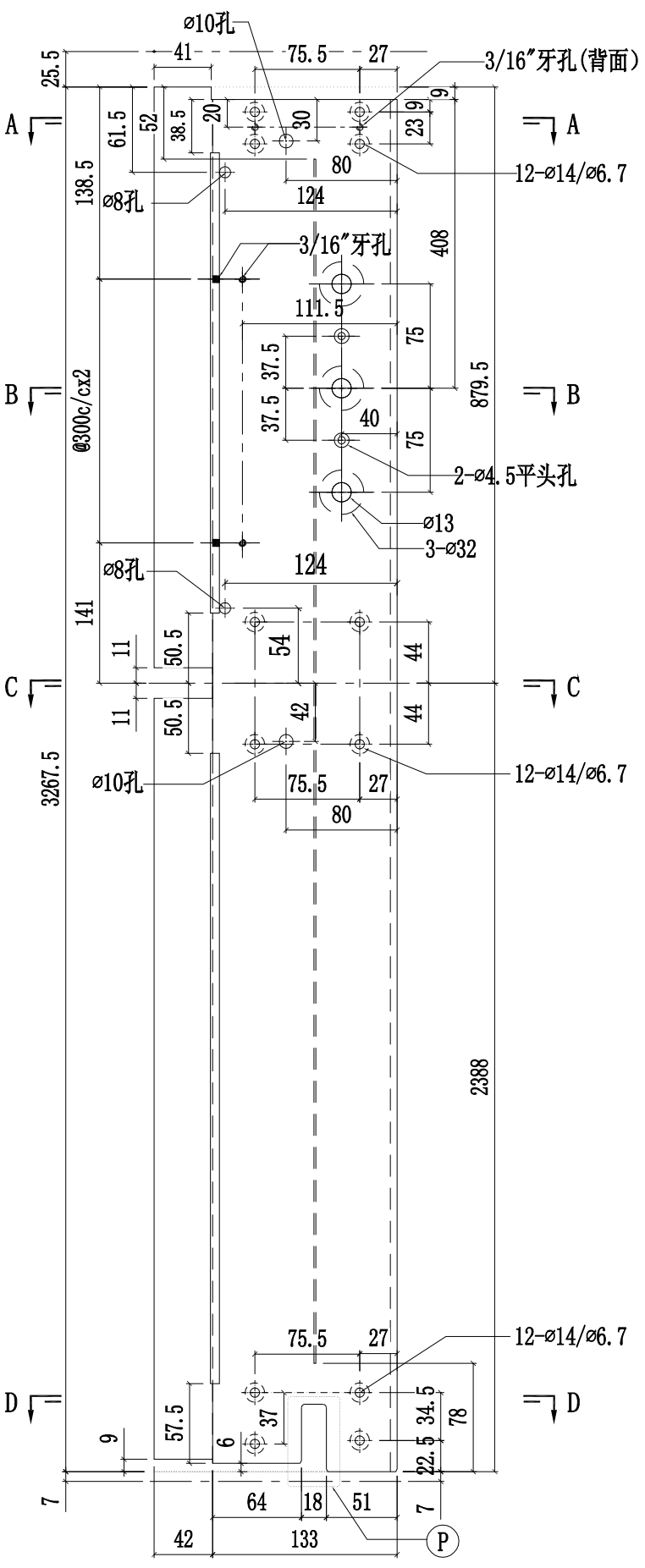

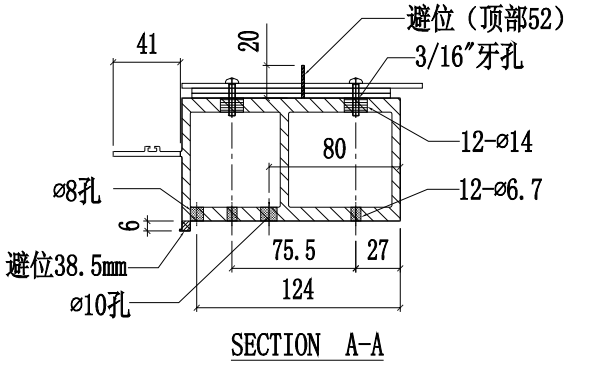

SECTION A-A

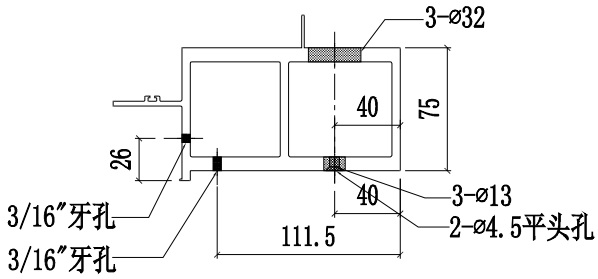

SECTION B-B

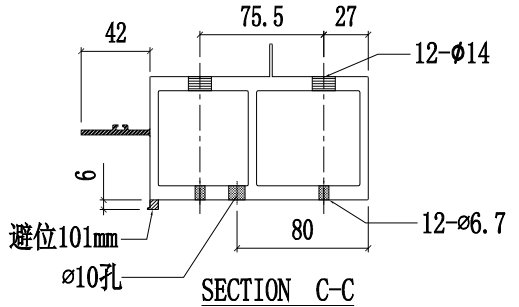

SECTION C-C

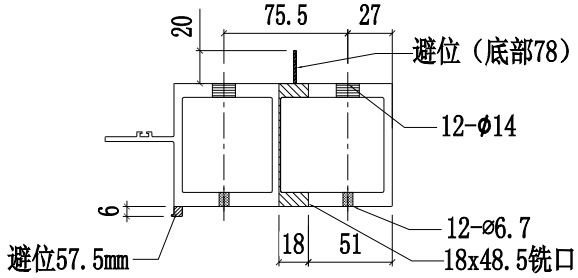

SECTION D-D

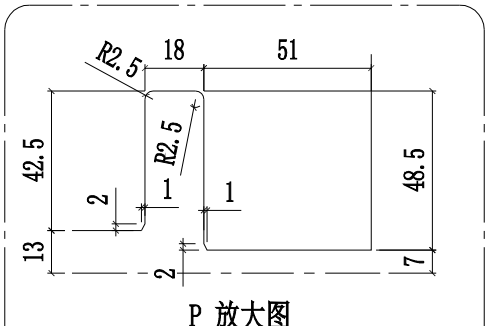

P 放大图

美特鋁質有限公司 MIDI Aluminium Fabricator Ltd.				工程號	J858	類別		物料號	-		
				地盤	康城11期	制圖	W.E.X	2022-07-29	圖號	X86278-02	
修改			採用工廠 ✓ 地盤	图纸名称	铝料加工图	復核	-	-	數量	-	
日期			材料顏色 香槟金 (ECD3X1009 9S-XF1)	材料	X86278	批准	-	-	單件重量	-	(KG)

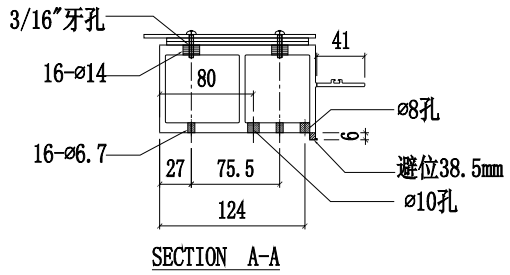

SECTION A-A

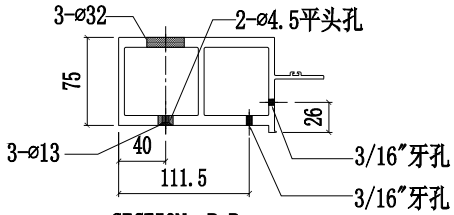

SECTION B-B

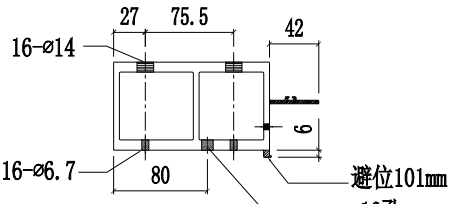

SECTION C-C

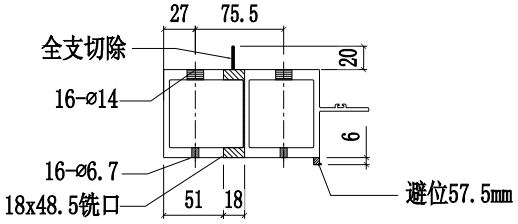

SECTION D-D

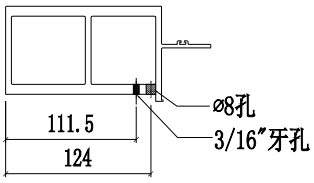

SECTION E-E

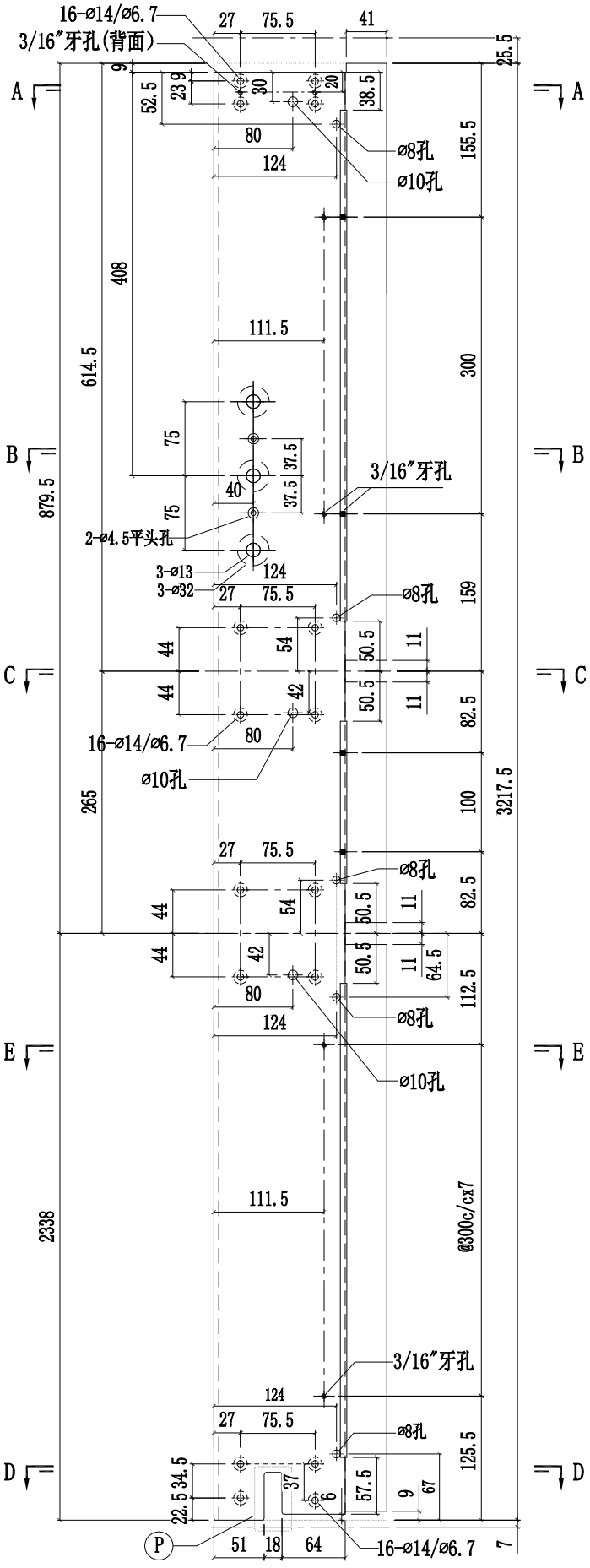

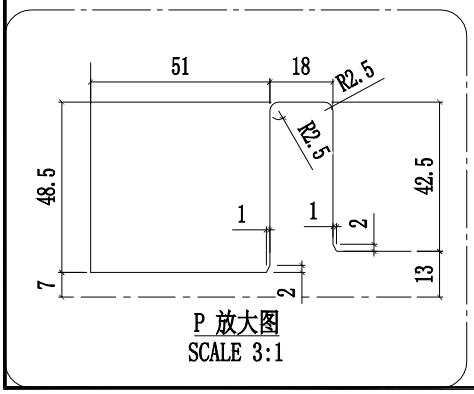

P 放大图
SCALE 3:1

美特鋁質有限公司 MIDI Aluminium Fabricator Ltd.				工程號	J858	類別		物料號	-		
				地盤	康城11期	制圖	W.E.X	2022-07-29	圖號	X86278-04R	
修改			採用工廠 ✓ 地盤 -	图纸名称	铝料加工图	復核	-	-	數量	-	
日期			材料顏色 香槟金 (ECD3X1009 9S-XF1)	材料	X86278	批准	-	-	單件重量	-	(KG)

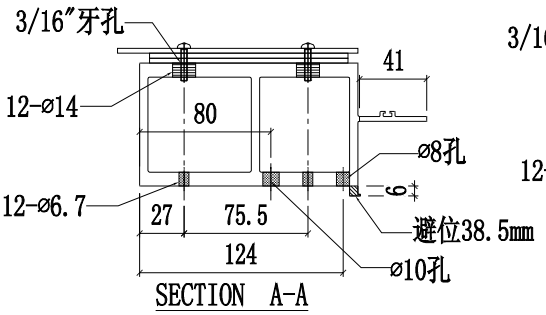

SECTION A-A

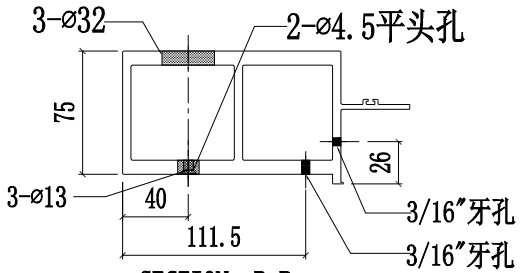

SECTION B-B

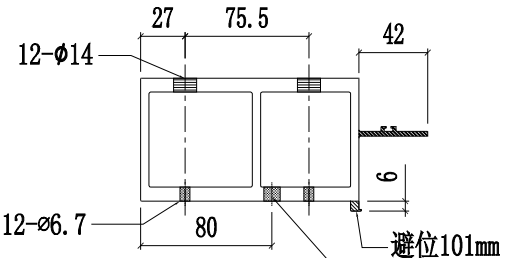

SECTION C-C

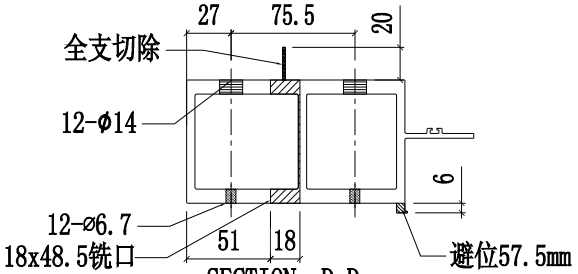

SECTION D-D

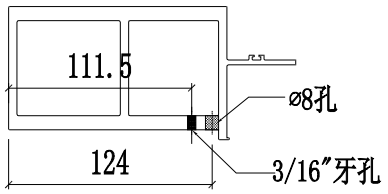

SECTION E-E

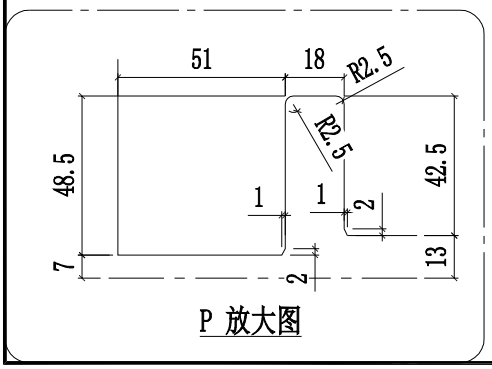

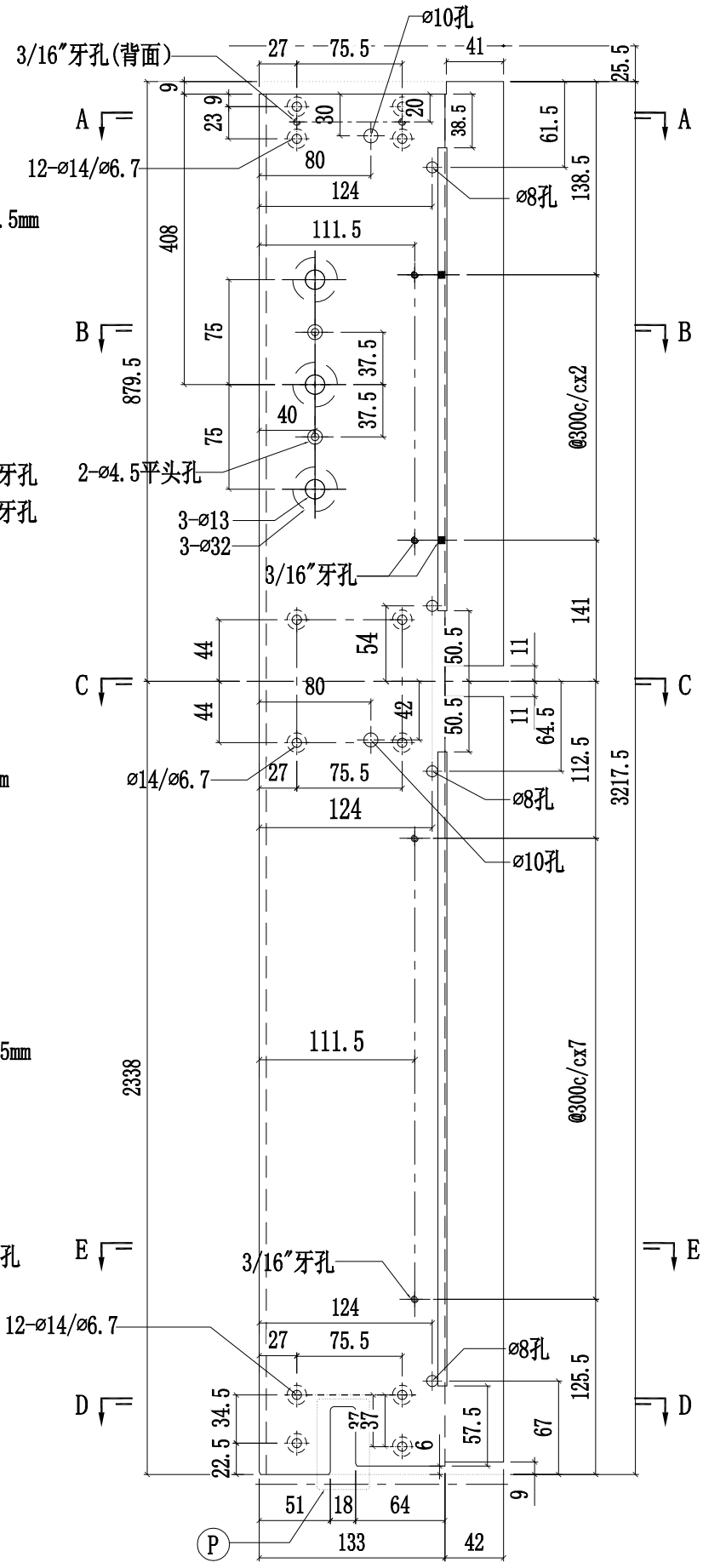

美特鋁質有限公司 MIDI Aluminium Fabricator Ltd.				工程號	J858	類別		物料號	-		
				地盤	康城11期	制圖	W.E.X	2022-07-29	圖號	X86278-04L	
修改			採用工廠 ✓ 地盤 -	图纸名称	铝料加工图	復核	-	-	數量	-	
日期			材料顏色 香槟金 (ECD3X1009 9S-XF1)	材料	X86278	批准	-	-	單件重量	-	(KG)

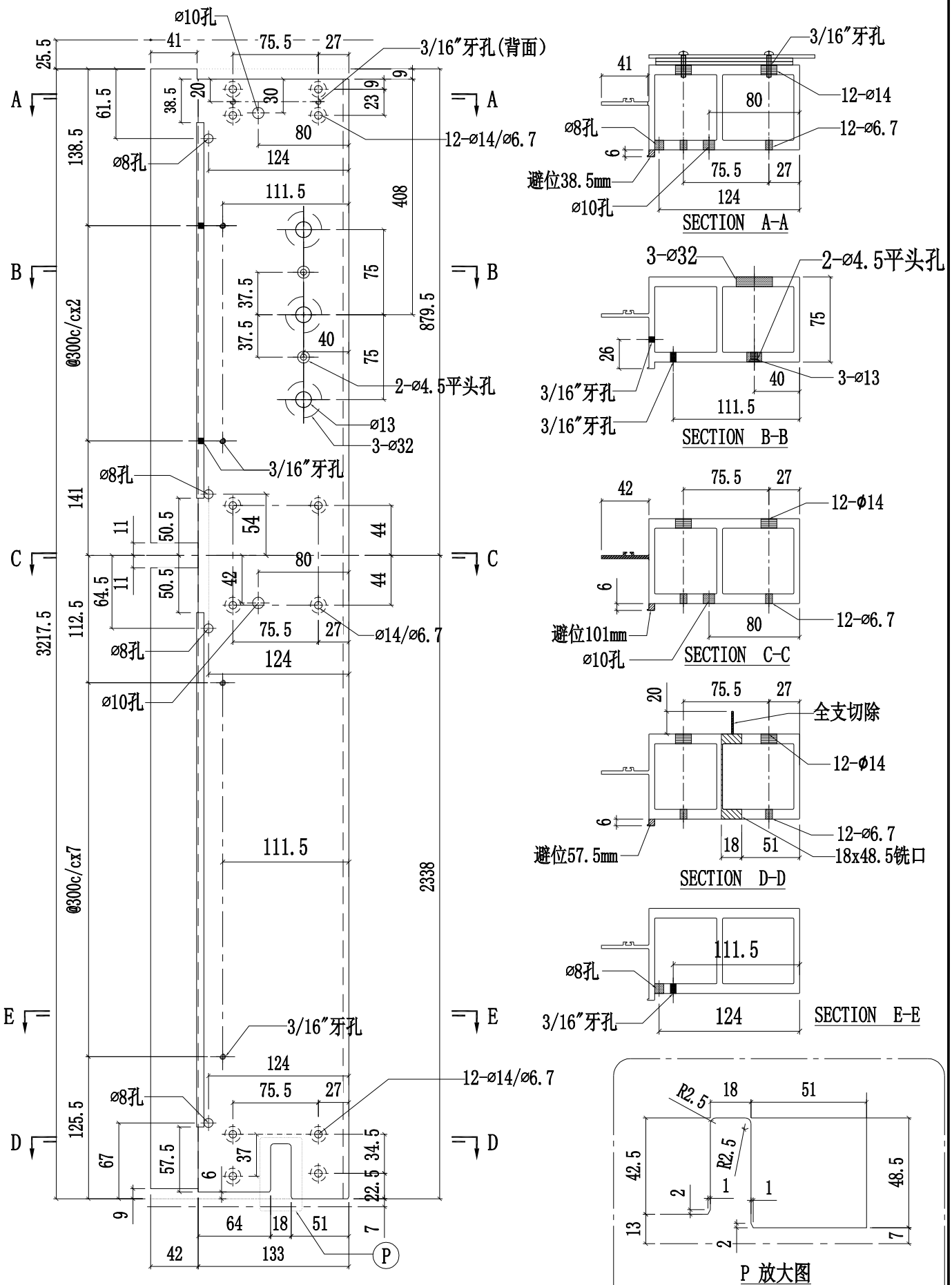

美特鋁質有限公司 MIDI Aluminium Fabricator Ltd.				工程號	J858	類別		物料號	-		
				地盤	康城11期	制圖	W.E.X	2022-07-29	圖號	X86278-05L	
修改			採用工廠 ✓ 地盤 -	图纸名称	铝料加工图	復核	-	-	數量	-	
日期			材料顏色 香槟金 (ECD3X1009 9S-XF1)	材料	X86278	批准	-	-	單件重量	-	(KG)

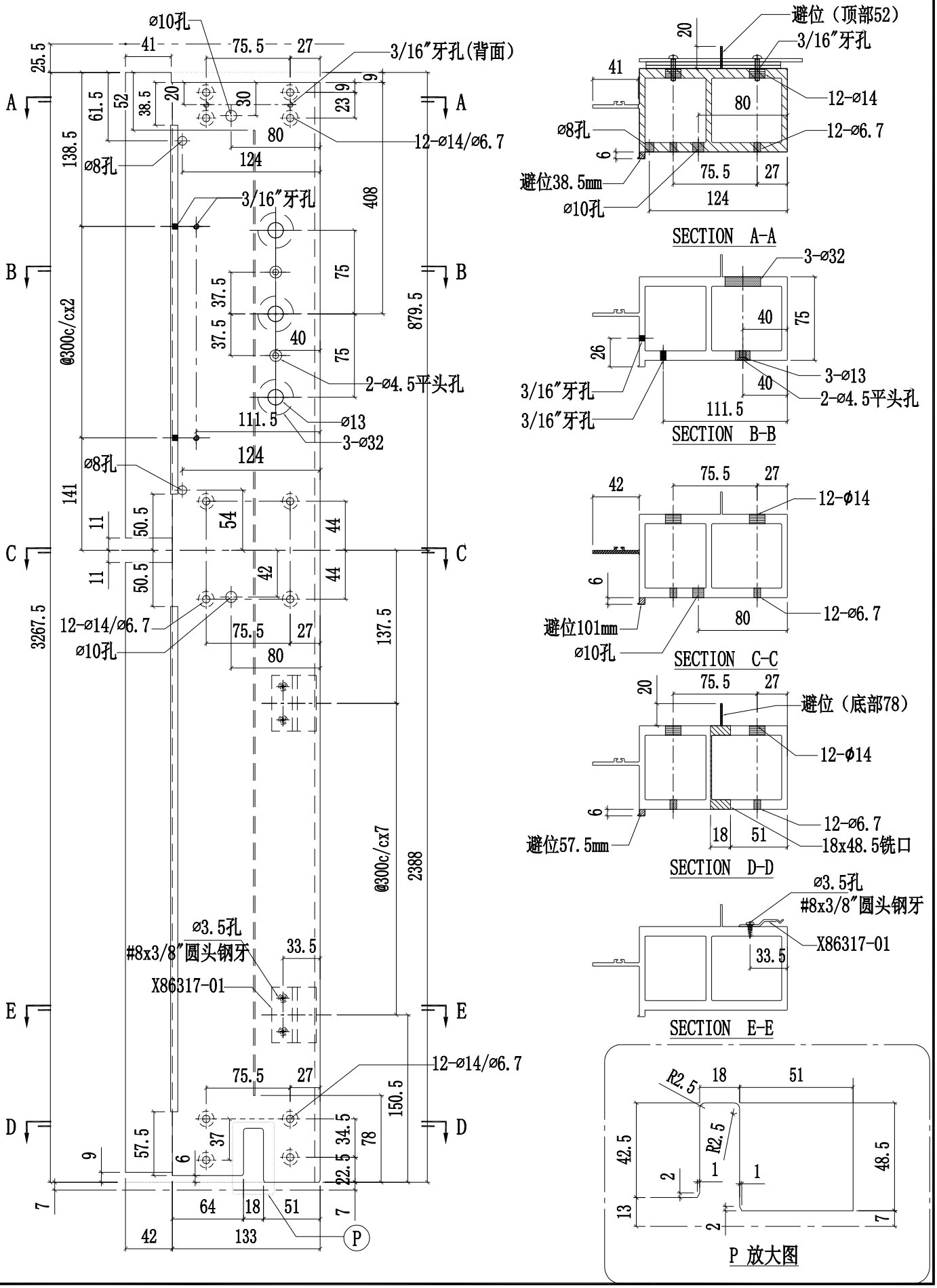

美特鋁質有限公司 MIDI Aluminium Fabricator Ltd.				工程號	J858	類別		物料號	-		
				地盤	康城11期	制圖	W.E.X	2022-07-29	圖號	X86278-05R	
修改			採用工廠 ✓ 地盤 -	图纸名称	铝料加工图	復核	-	-	數量	-	
日期			材料顏色 香槟金 (ECD3X1009 9S-XF1)	材料	X86278	批准	-	-	單件重量	-	(KG)

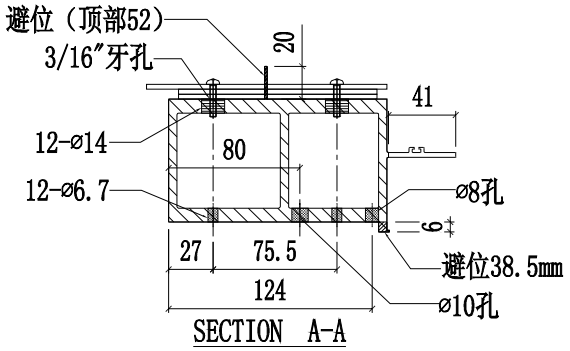

SECTION A-A

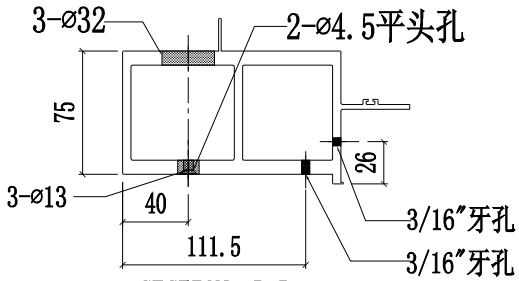

SECTION B-B

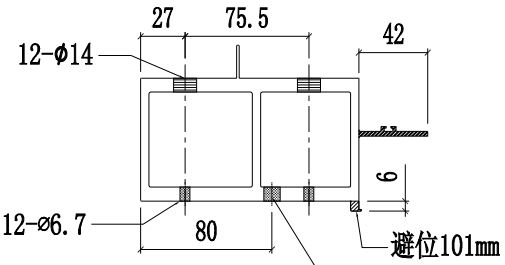

SECTION C-C

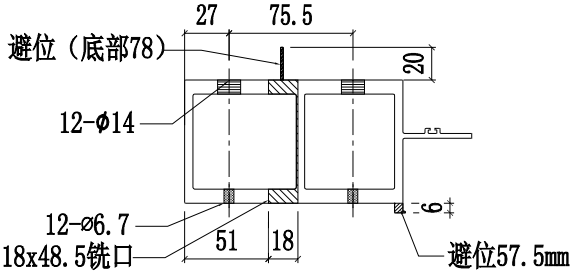

SECTION D-D

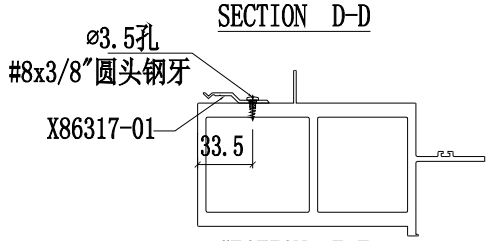

SECTION E-E

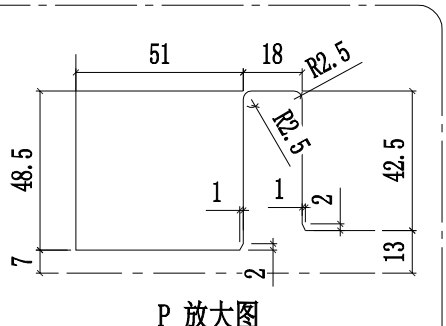

P 放大图

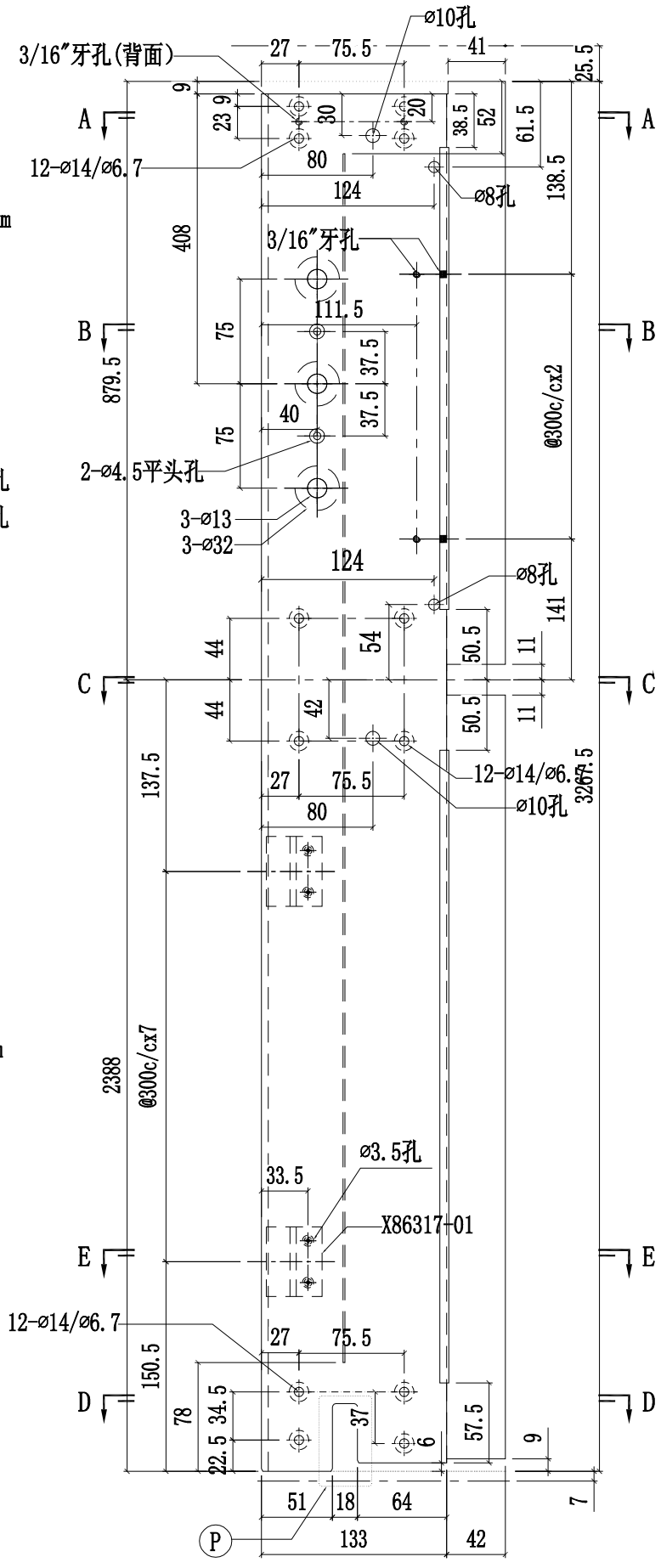

美特鋁質有限公司 MIDI Aluminium Fabricator Ltd.											
				工程號	J858	類別		物料號	-		
				地盤	康城11期	制圖	W.E.X	2022-07-29	圖號	X86278-06L	
修改			採用工廠 ✓ 地盤 -	图纸名称	铝料加工图	復核	-	-	數量	-	
日期			材料顏色 香槟金 (ECD3X1009 9S-XF1)	材料	X86278	批准	-	-	單件重量	-	(KG)

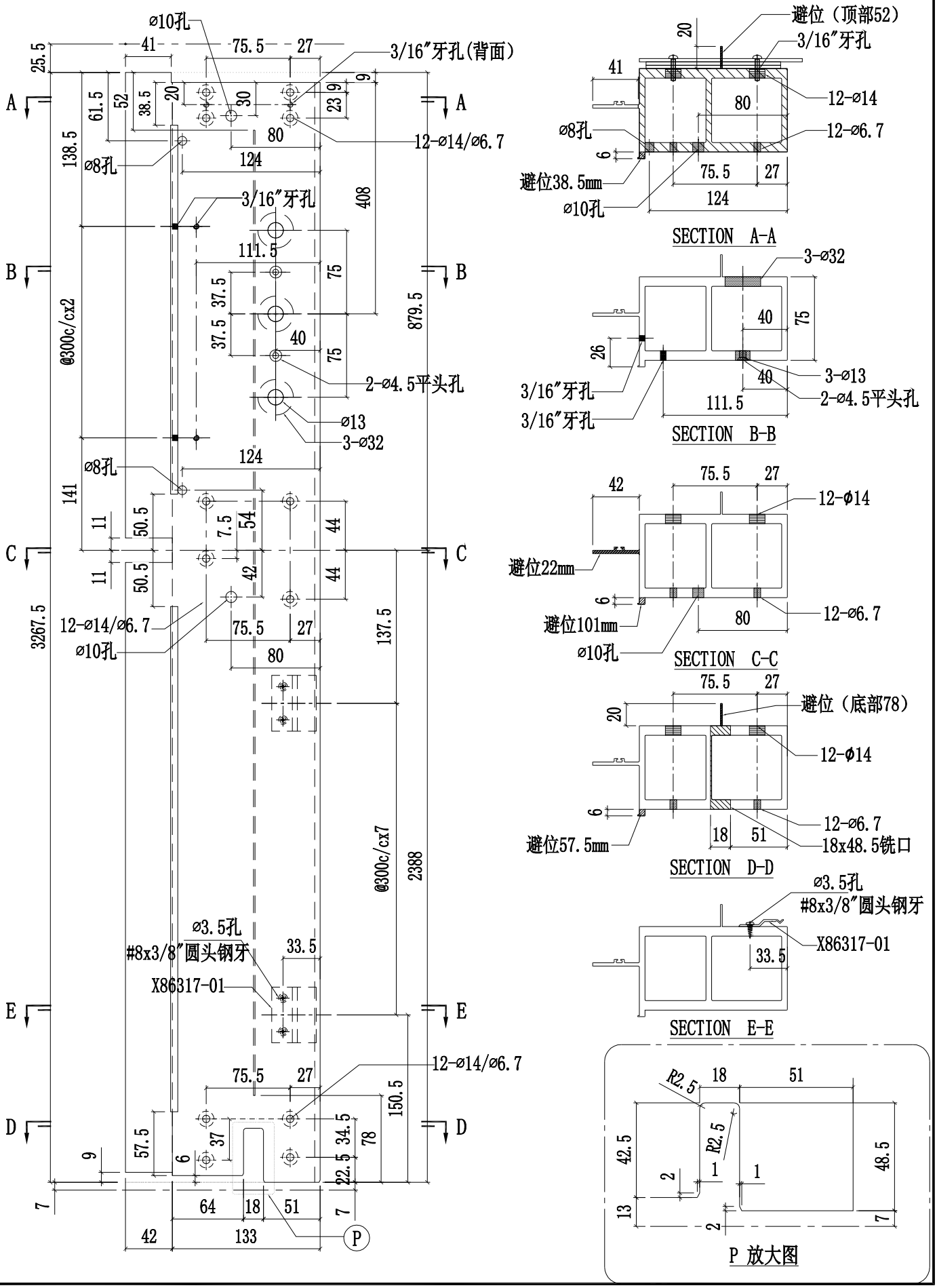

美特鋁質有限公司 MIDI Aluminium Fabricator Ltd.				工程號	J858	類別		物料號	-		
				地盤	康城11期	制圖	W.E.X	2022-07-29	圖號	X86278-06R	
修改			採用工廠 ✓ 地盤 -	图纸名称	铝料加工图	復核	-	-	數量	-	
日期			材料顏色 香槟金 (ECD3X1009 9S-XF1)	材料	X86278	批准	-	-	單件重量	-	(KG)

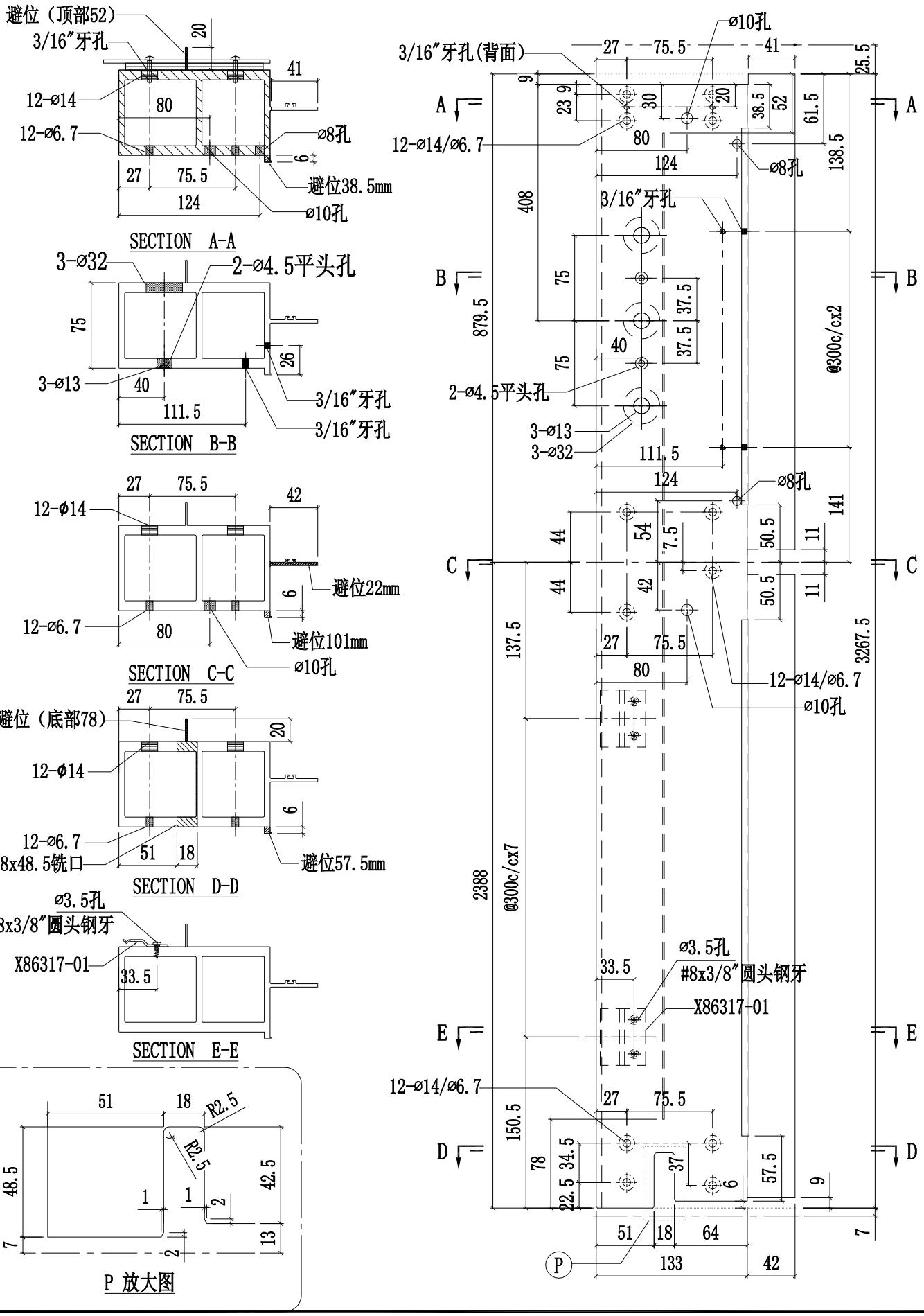

美特鋁質有限公司 MIDI Aluminium Fabricator Ltd.				工程號	J858	類別		物料號	-		
				地盤	康城11期	制圖	W.E.X	2022-07-29	圖號	X86278-07L	
修改			採用工廠 ✓ 地盤 -	图纸名称	铝料加工图	復核	-	-	數量	-	
日期			材料顏色 香槟金 (ECD3X1009 9S-XF1)	材料	X86278	批准	-	-	單件重量	-	(KG)

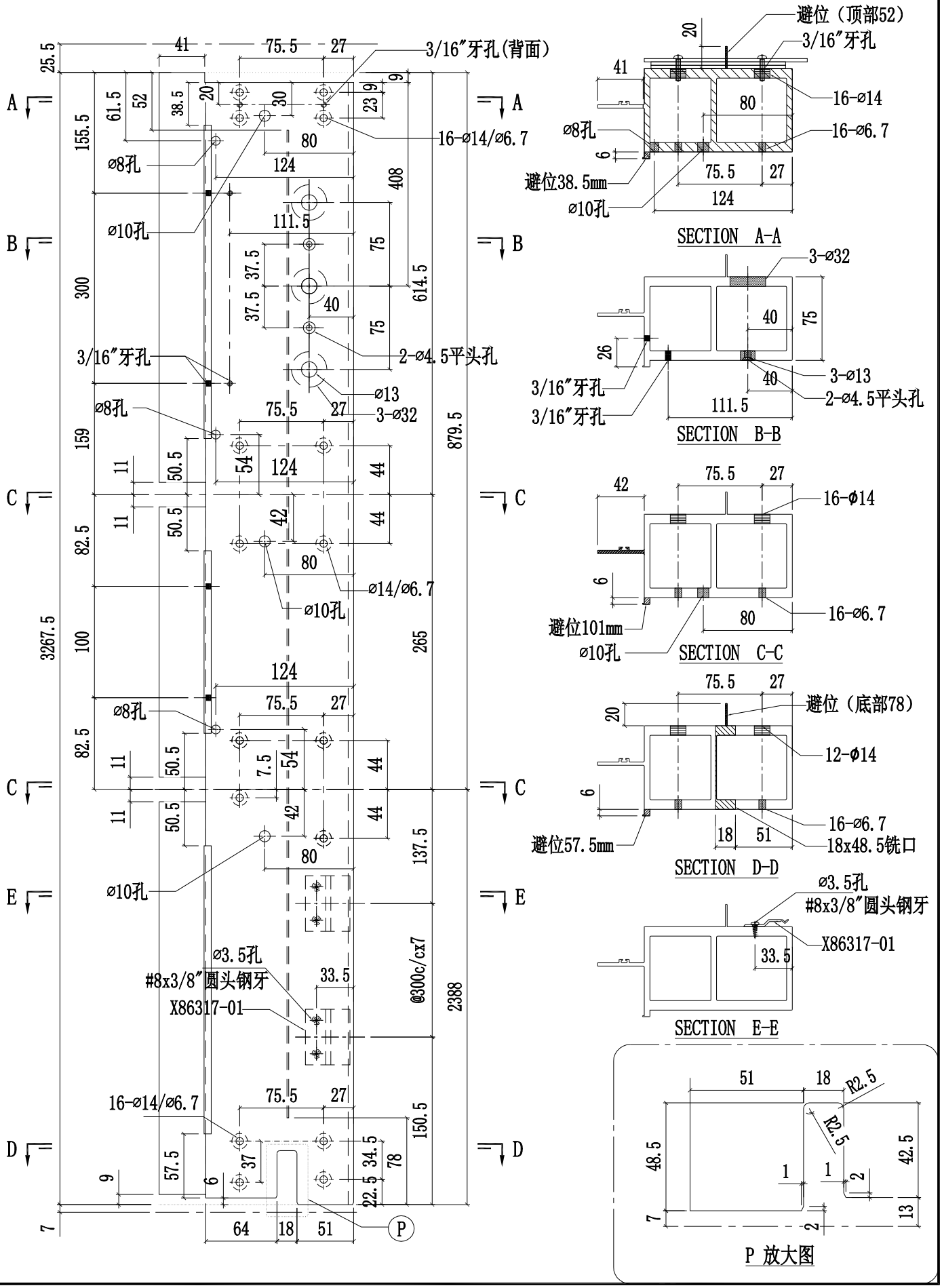

美特鋁質有限公司 MIDI Aluminium Fabricator Ltd.					工程號	J858	類別		物料號	-		
					地盤	康城11期	制圖	W.E.X	2022-07-29	圖號	X86278-07R	
修改			採用工廠 ✓	地盤 -	图纸名称	铝料加工图	復核	-	-	數量	-	
日期			材料顏色	香槟金 (ECD3X1009 9S-XF1)	材料	X86278	批准	-	-	單件重量	-	(KG)

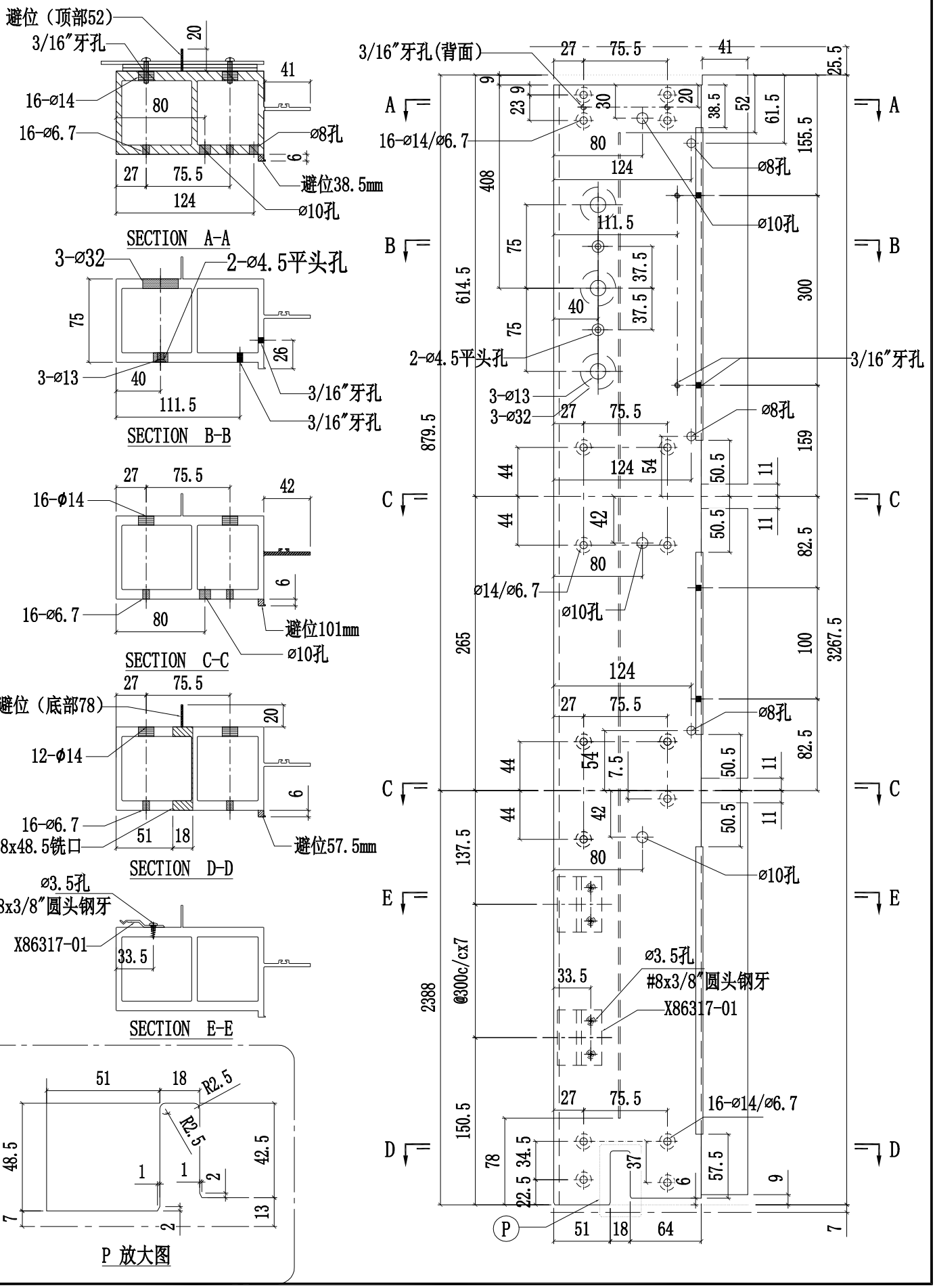

美特鋁質有限公司 MIDI Aluminium Fabricator Ltd.				工程號	J858	類別		物料號	-		
				地盘	康城11期	制圖	W.E.X	2022-07-29	圖號	X86278-08L	
修改			採用工廠 ✓ 地盤	图纸名称	铝料加工图	復核	-	-	數量	-	
日期			材料颜色 香槟金 (ECD3X1009 9S-XF1)	材料	X86278	批准	-	-	單件重量	-	(KG)

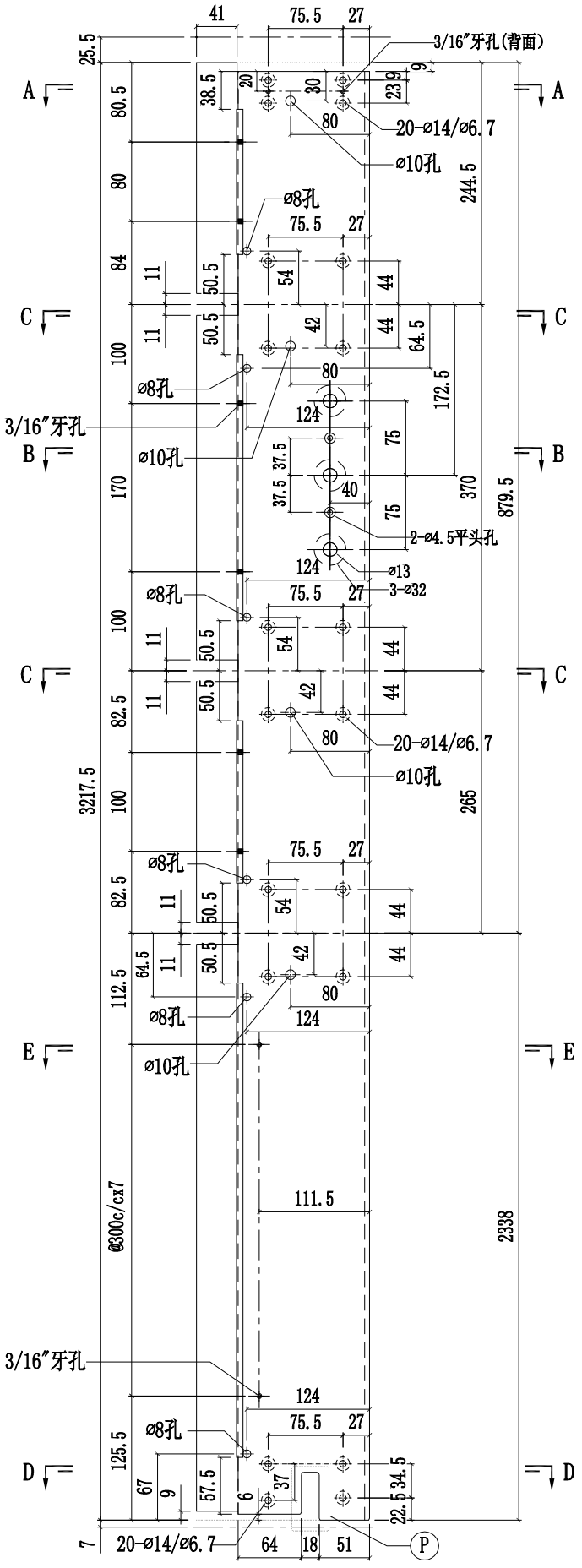

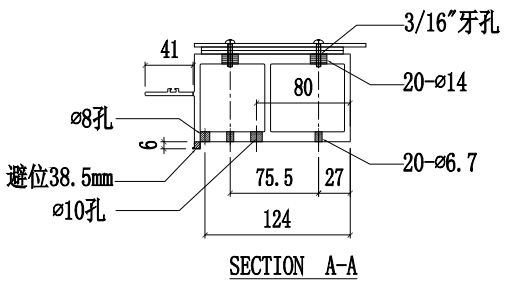

SECTION A-A

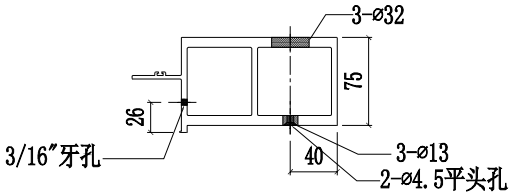

SECTION B-B

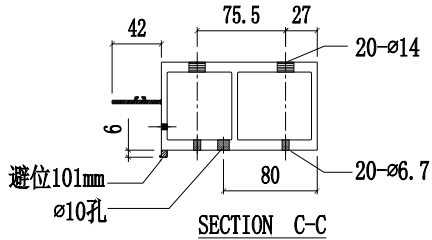

SECTION C-C

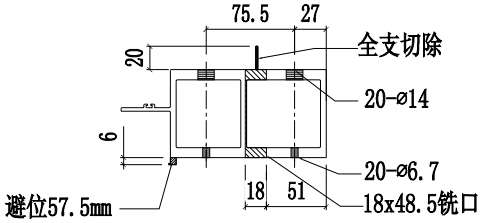

SECTION D-D

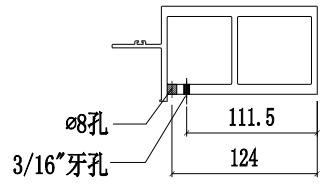

SECTION E-E

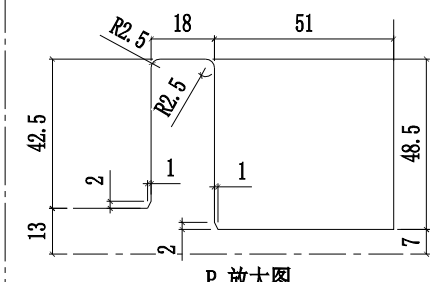

P 放大图
SCALE 3:1

美特鋁質有限公司 MIDI Aluminium Fabricator Ltd.				工程號	J858	類別		物料號	-		
				地盤	康城11期	制圖	W.E.X	2022-07-29	圖號	X86278-08R	
修改			採用工廠 ✓ 地盤	图纸名称	铝料加工图	復核	-	-	數量	-	
日期			材料顏色 香槟金 (ECD3X1009 9S-XF1)	材料	X86278	批准	-	-	單件重量	-	(KG)

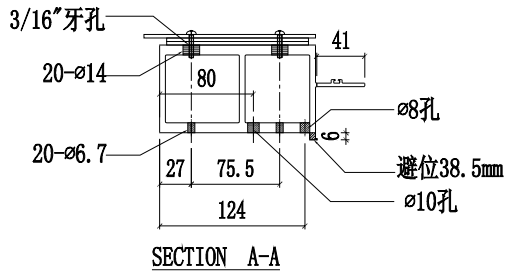

SECTION A-A

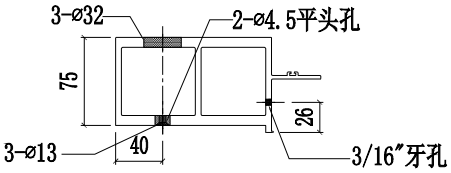

SECTION B-B

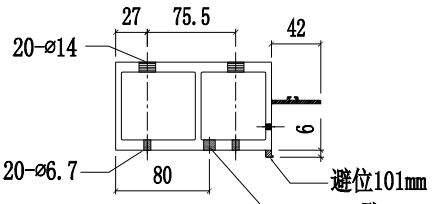

SECTION C-C

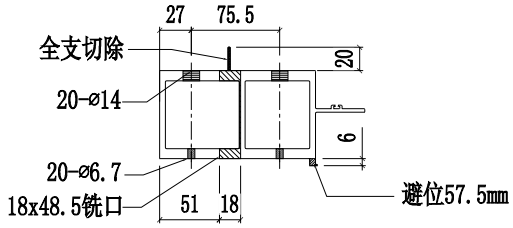

SECTION D-D

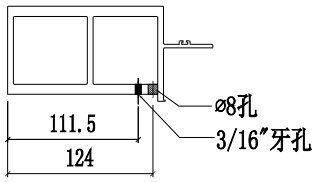

SECTION E-E

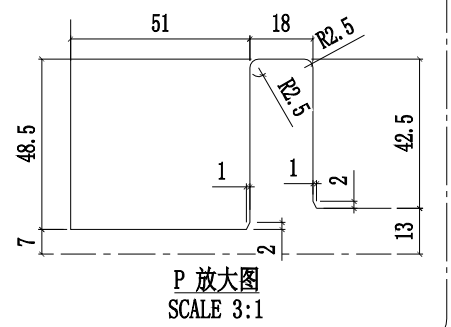

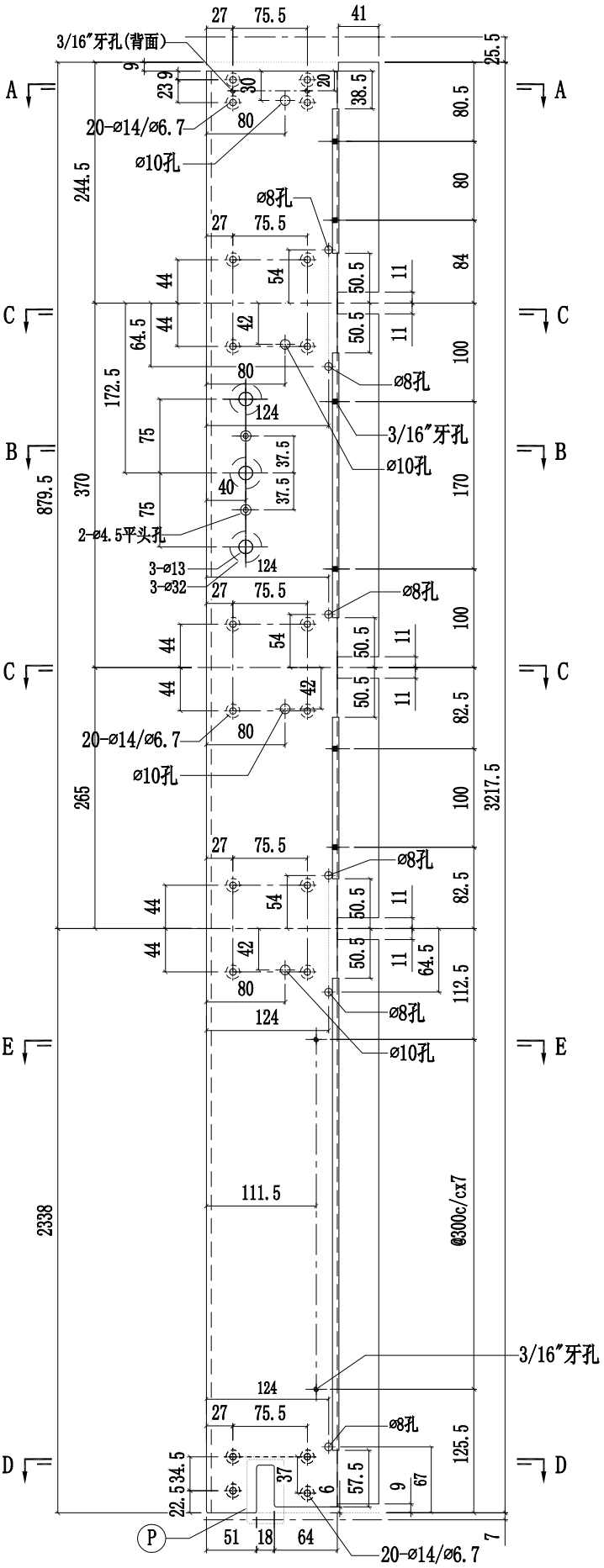

美特鋁質有限公司 MIDI Aluminium Fabricator Ltd.				工程號	J858	類別		物料號	-		
				地盤	康城11期	制圖	W.E.X	2022-07-29	圖號	X86278-09L	
修改			採用工廠 ✓ 地盤	图纸名称	铝料加工图	復核	-	-	數量	-	
日期			材料顏色 香槟金 (ECD3X1009 9S-XF1)	材料	X86278	批准	-	-	單件重量	-	(KG)

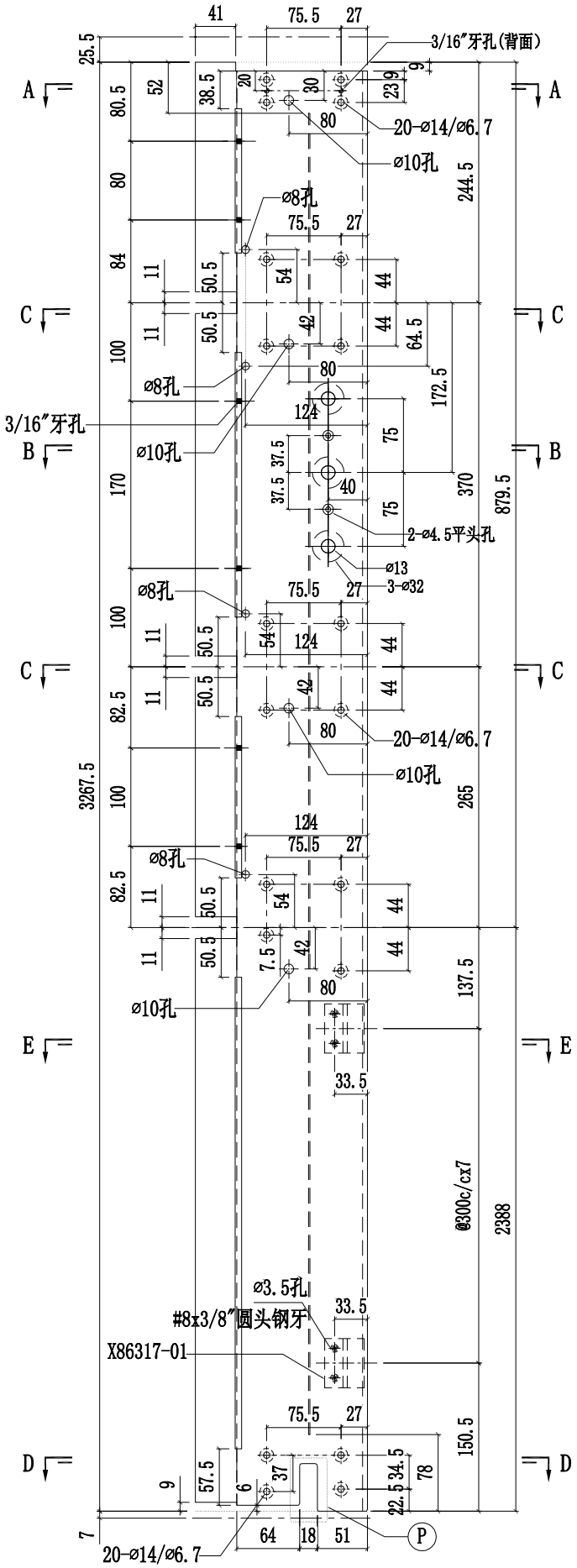

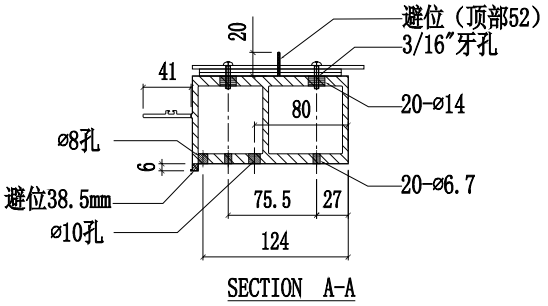

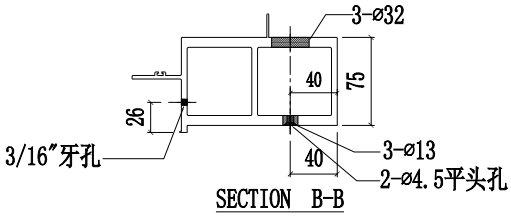

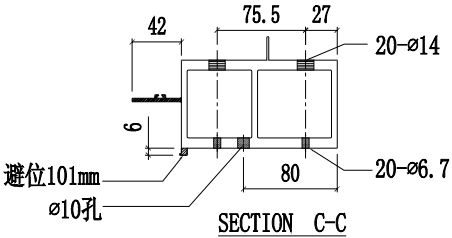

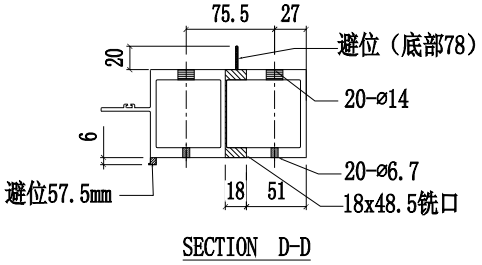

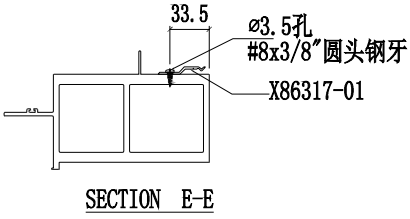

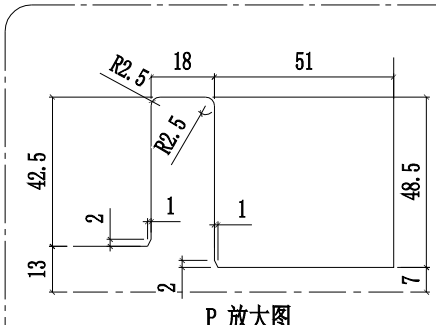

美特鋁質有限公司 MIDI Aluminium Fabricator Ltd.				工程號	J858	類別		物料號	-		
				地盤	康城11期	制圖	W.E.X	2022-07-29	圖號	X86278-09R	
修改			採用工廠 ✓ 地盤	图纸名称	铝料加工图	復核	-	-	數量	-	
日期			材料顏色 香槟金 (ECD3X1009 9S-XF1)	材料	X86278	批准	-	-	單件重量	-	(KG)

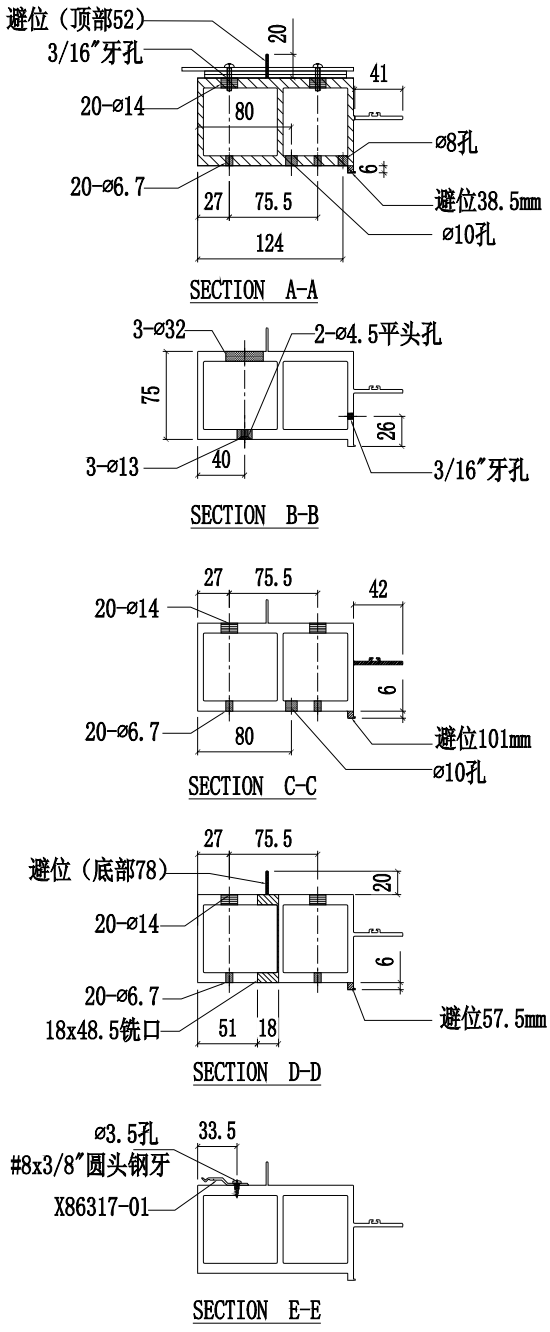

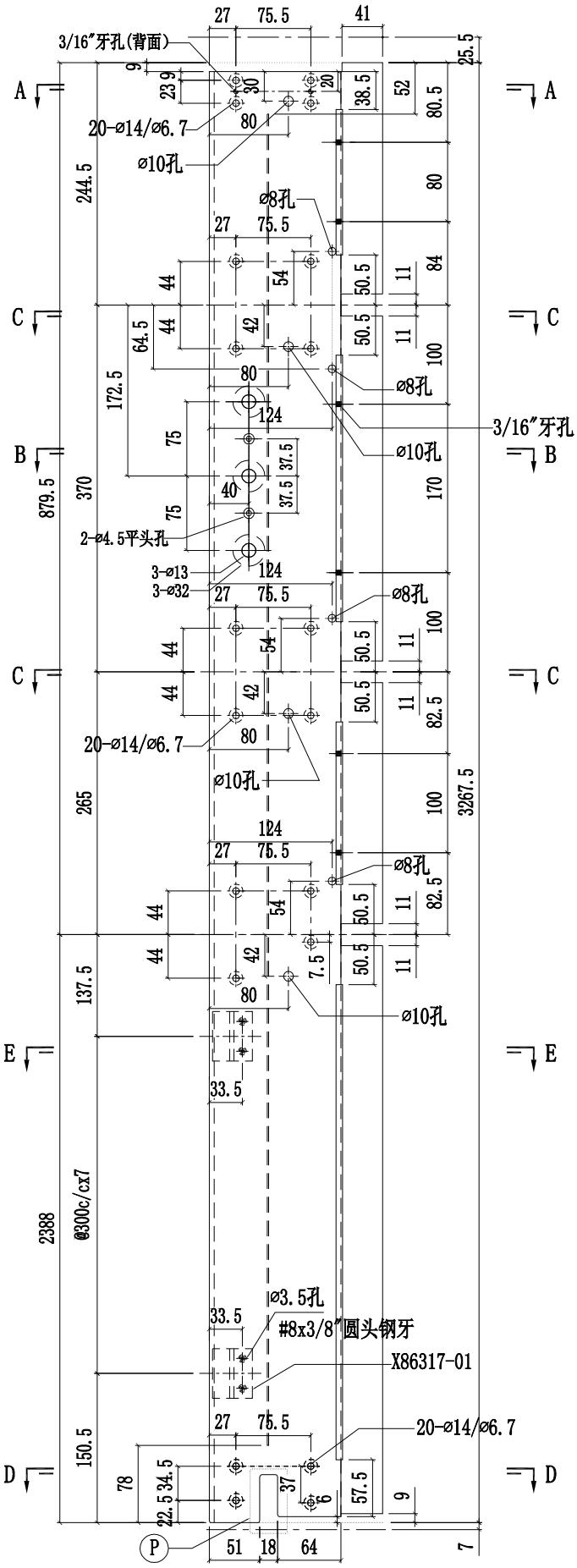

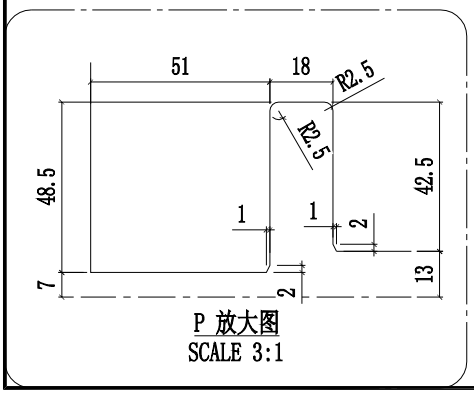

P 放大图
SCALE 3:1

美特鋁質有限公司 MIDI Aluminium Fabricator Ltd.				工程號	J858	類別		物料號	-		
				地盤	康城11期	制圖	W.E.X	2022-07-29	圖號	X86278-10R	
修改			採用工廠 ✓ 地盤	图纸名称	铝料加工图	復核	-	-	數量	-	
日期			材料顏色 香槟金 (ECD3X1009 9S-XF1)	材料	X86278	批准	-	-	單件重量	-	(KG)

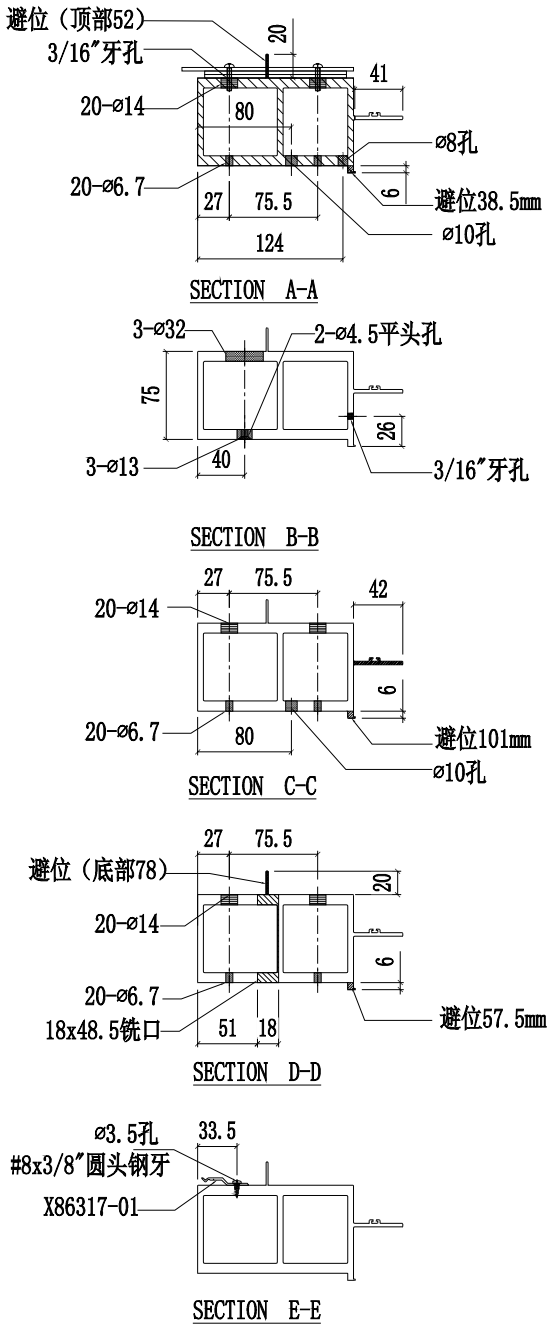

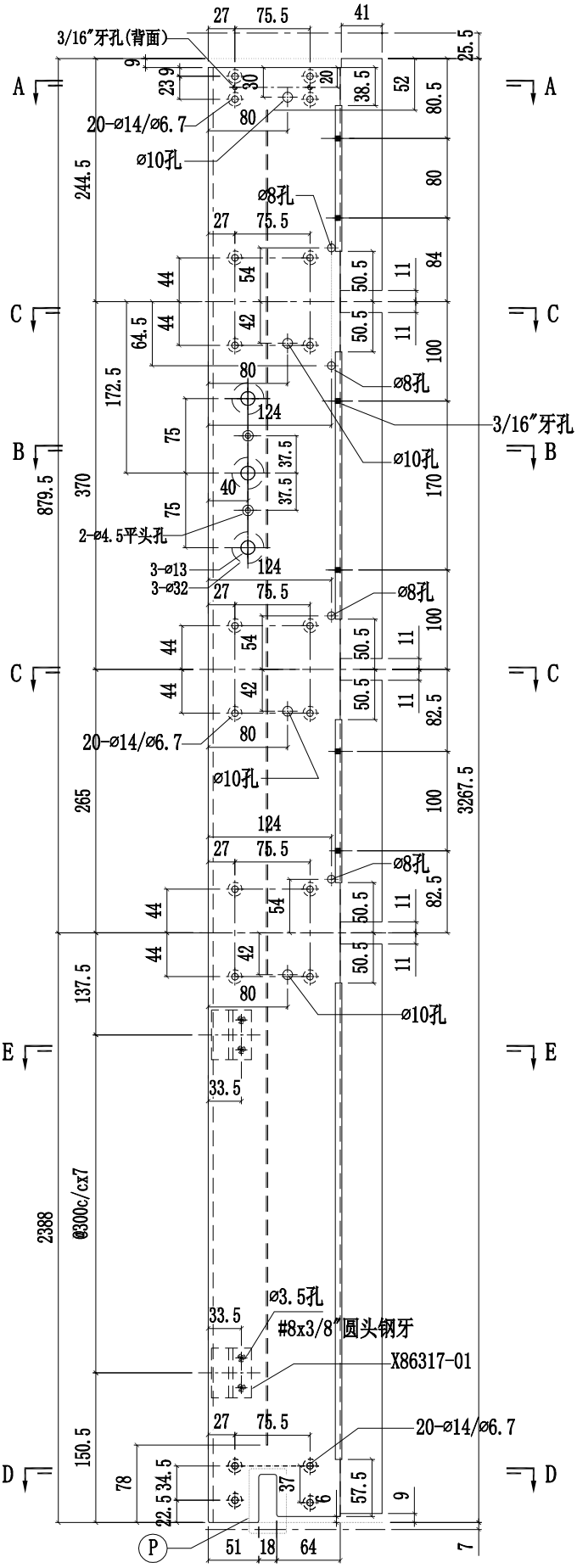

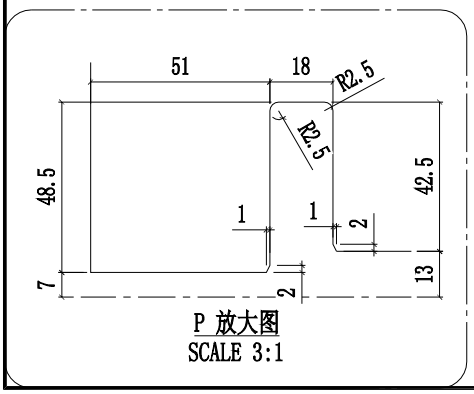

美特鋁質有限公司 MIDI Aluminium Fabricator Ltd.				工程號	J858	類別		物料號	-		
				地盤	康城11期	制圖	W.E.X	2022-07-29	圖號	X86278-11L	
修改			採用工廠 ✓ 地盤	图纸名称	铝料加工图	復核	-	-	數量	-	
日期			材料颜色 香槟金 (ECD3X1009 9S-XF1)	材料	X86278	批准	-	-	單件重量	-	(KG)

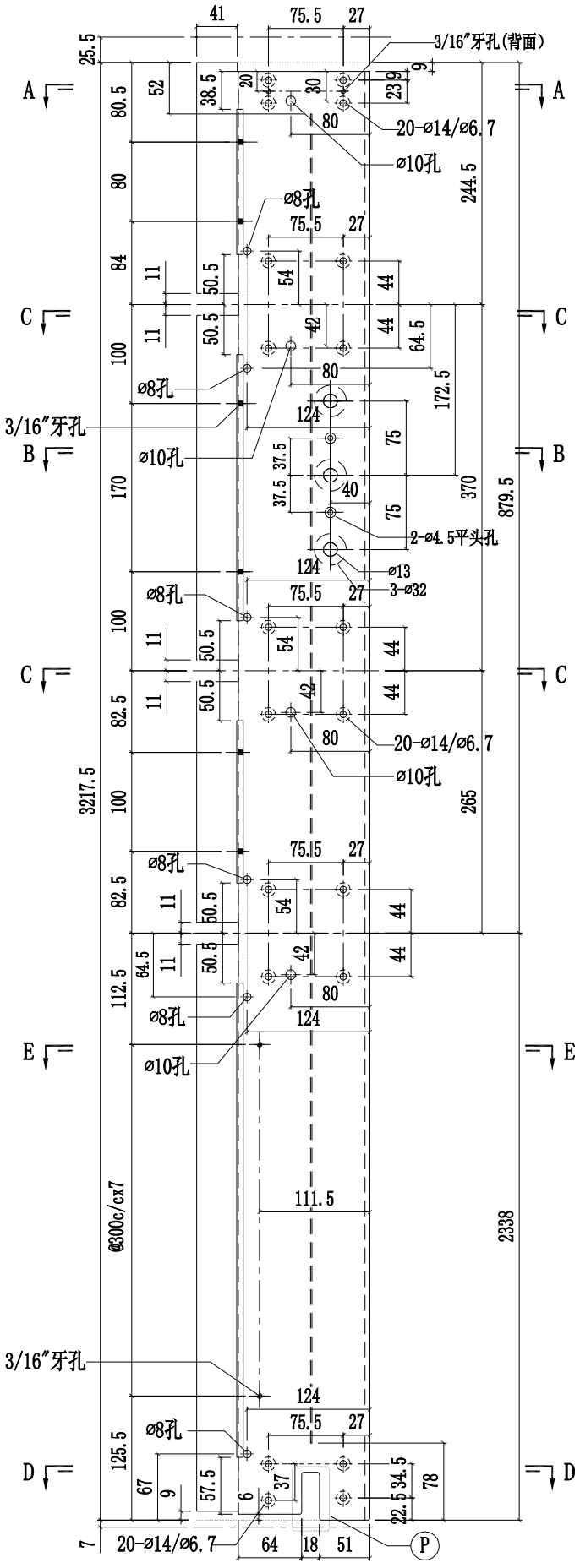

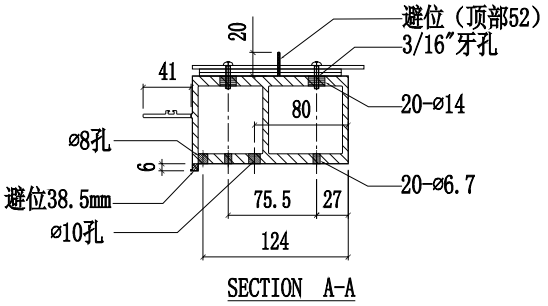

SECTION A-A

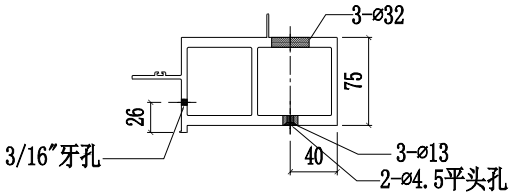

SECTION B-B

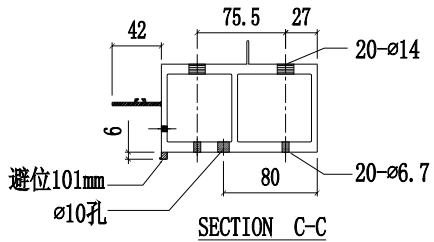

SECTION C-C

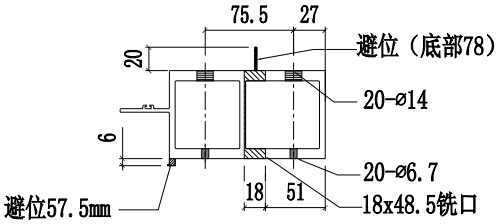

SECTION D-D

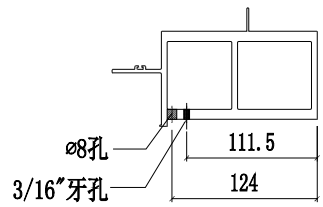

SECTION E-E

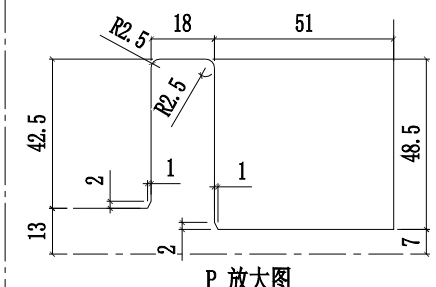

P 放大图
SCALE 3:1

美特鋁質有限公司 MIDI Aluminium Fabricator Ltd.				工程號	J858	類別		物料號	-		
				地盤	康城11期	制圖	W.E.X	2022-07-29	圖號	X86278-11R	
修改			採用工廠 ✓ 地盤	图纸名称	铝料加工图	復核	-	-	數量	-	
日期			材料顏色 香槟金 (ECD3X1009 9S-XF1)	材料	X86278	批准	-	-	單件重量	-	(KG)

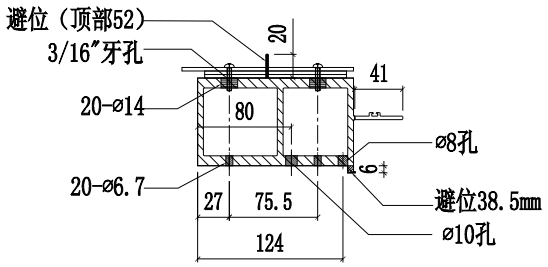

SECTION A-A

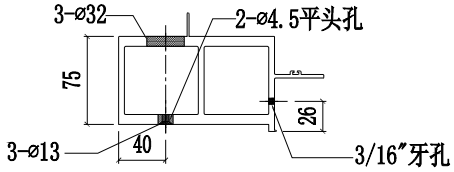

SECTION B-B

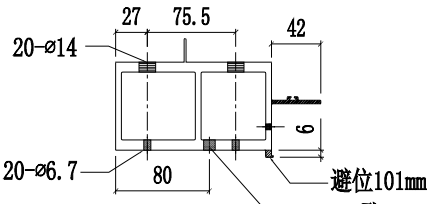

SECTION C-C

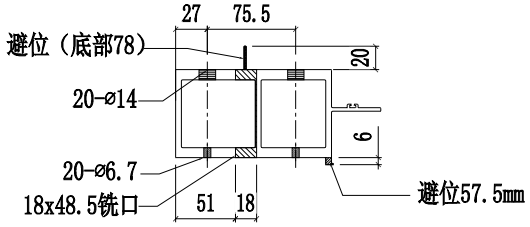

SECTION D-D

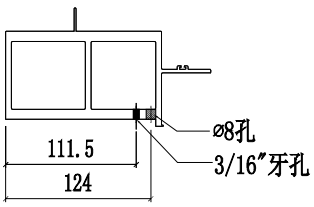

SECTION E-E

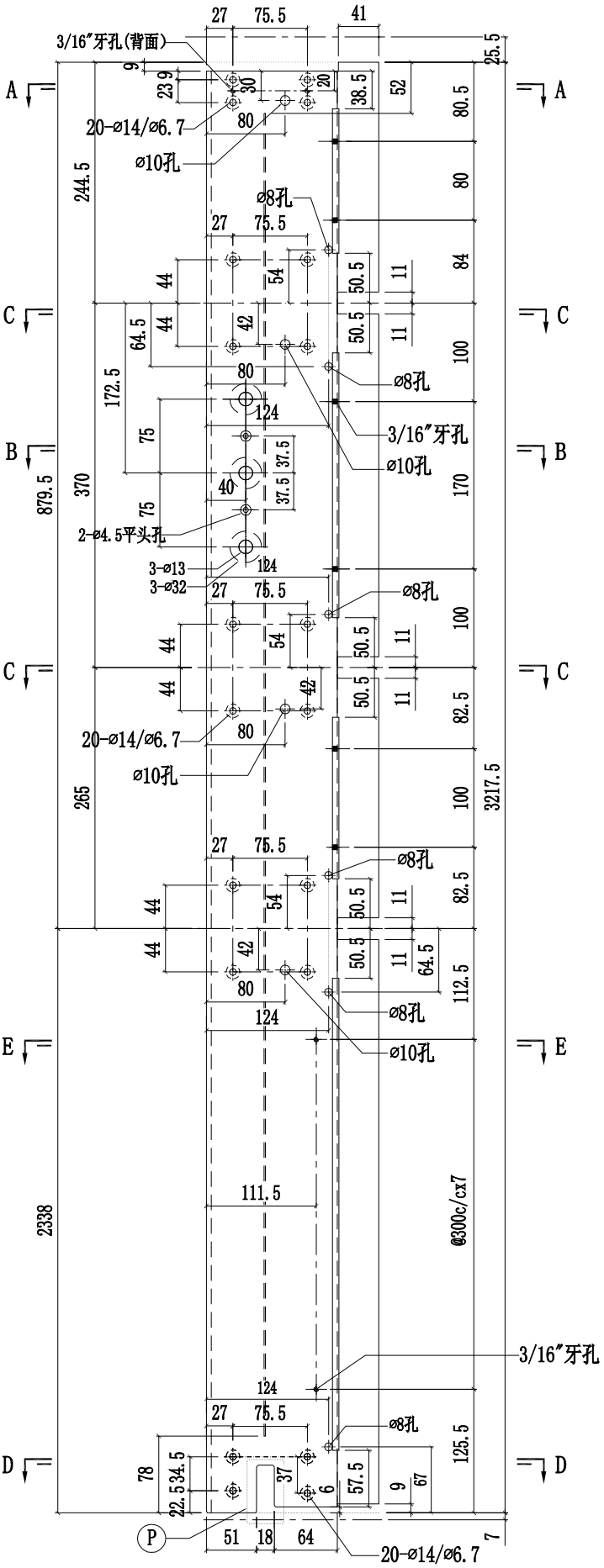

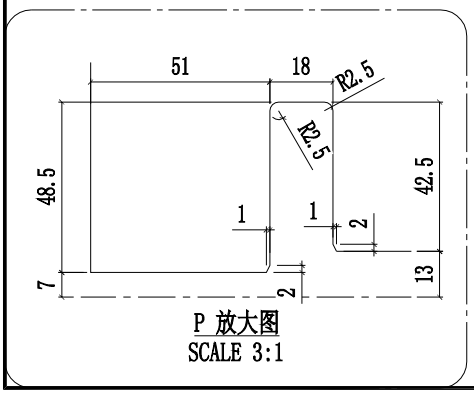

P 放大图
SCALE 3:1

美特鋁質有限公司 MIDI Aluminium Fabricator Ltd.				工程號	J858	類別		物料號	-		
				地盤	康城11期	制圖	W.E.X	2022-07-29	圖號	X86278-12L	
修改			採用工廠 ✓ 地盤	图纸名称	铝料加工图	復核	-	-	數量	-	
日期			材料顏色 香槟金 (ECD3X1009 9S-XF1)	材料	X86278	批准	-	-	單件重量	-	(KG)

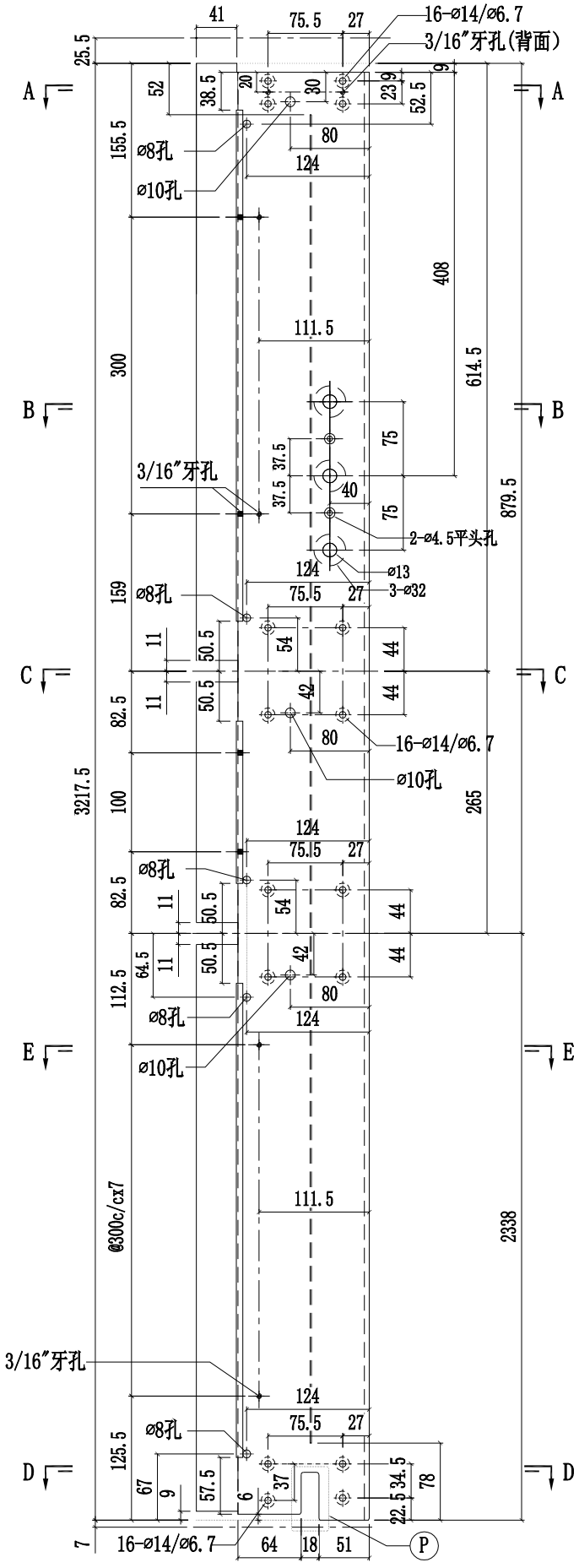

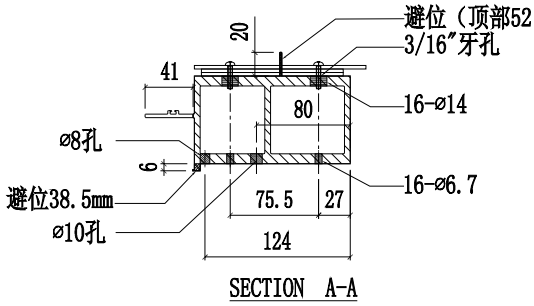

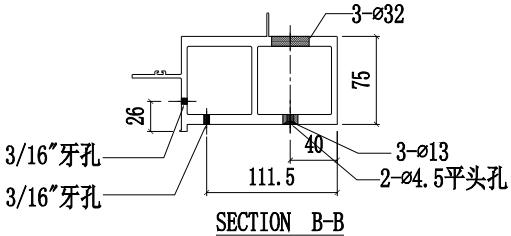

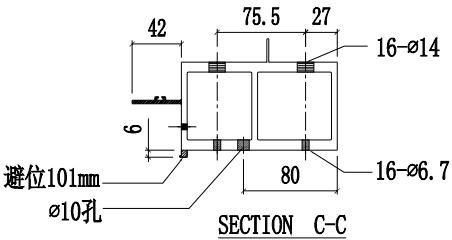

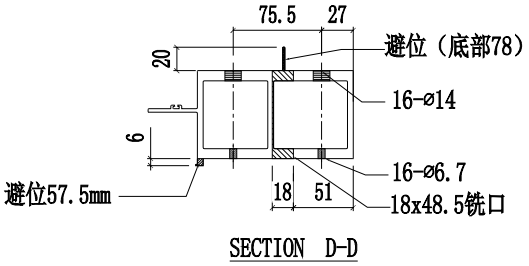

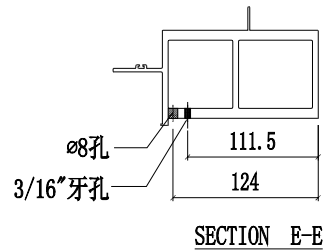

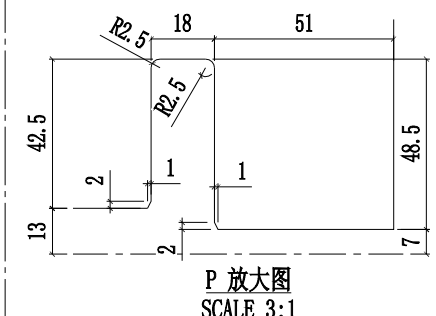

美特鋁質有限公司 MIDI Aluminium Fabricator Ltd.				工程號	J858	類別		物料號	-		
				地盤	康城11期	制圖	W.E.X	2022-07-29	圖號	X86278-12R	
修改			採用工廠 ✓ 地盤	图纸名称	铝料加工图	復核	-	-	數量	-	
日期			材料顏色 香槟金 (ECD3X1009 9S-XF1)	材料	X86278	批准	-	-	單件重量	-	(KG)

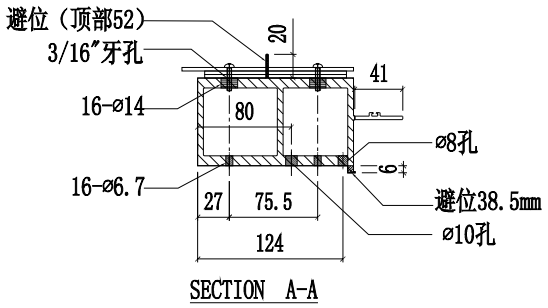

SECTION A-A

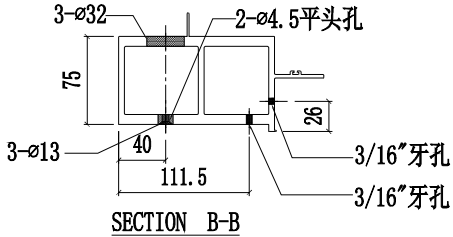

SECTION B-B

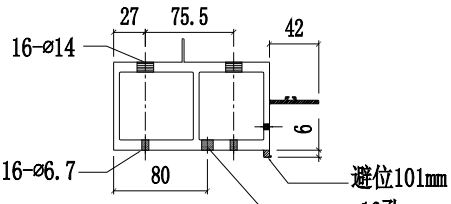

SECTION C-C

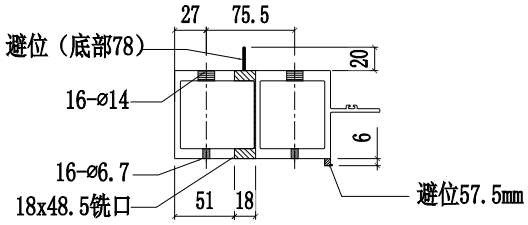

SECTION D-D

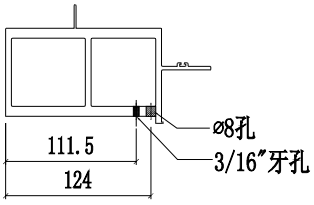

SECTION E-E

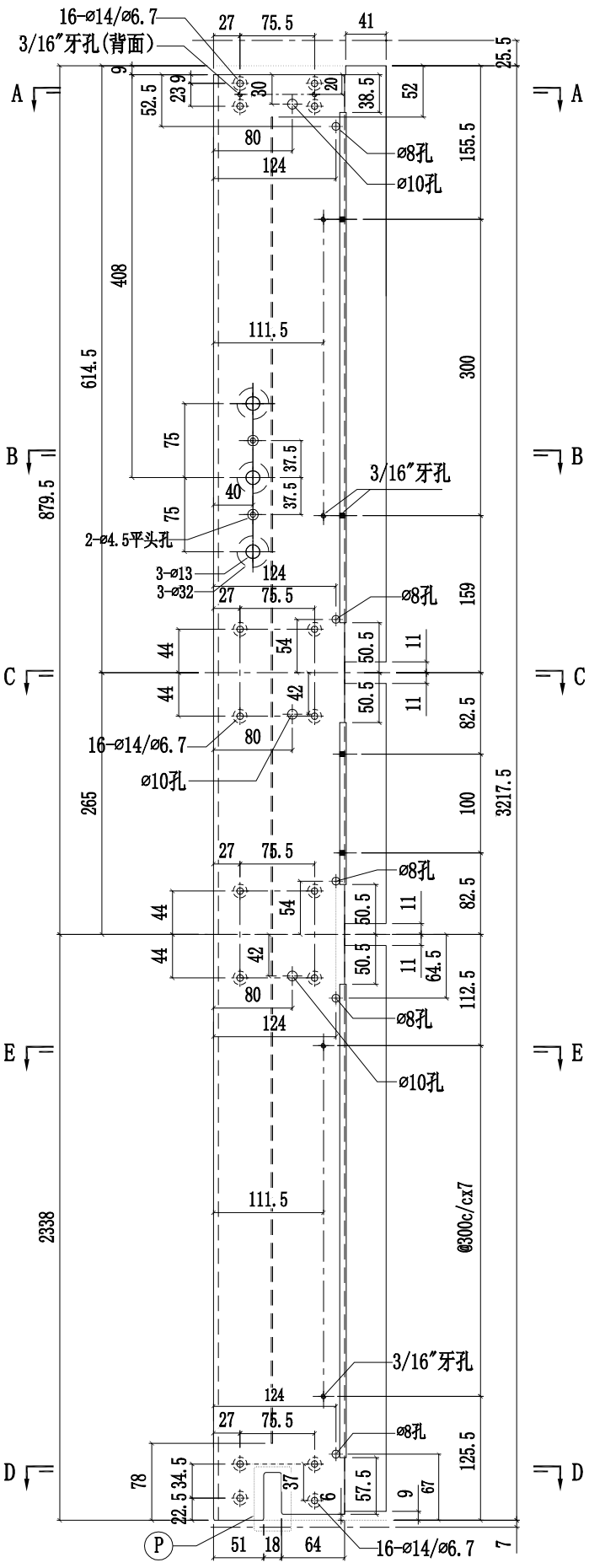

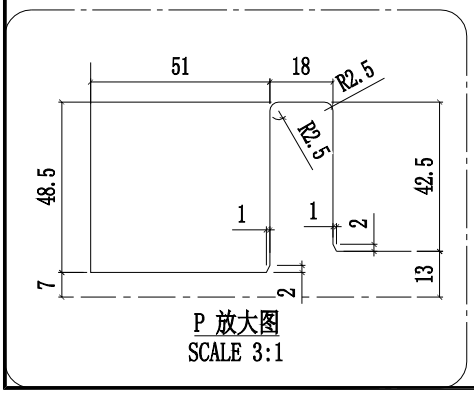

P 放大图
SCALE 3:1

美特鋁質有限公司 MIDI Aluminium Fabricator Ltd.					工程號	J858	類別		物料號	-		
					地盤	康城11期	制圖	W.E.X	2022-07-29	圖號	X86278-13R	
修改				採用工廠 ✓ 地盤 -	图纸名称	铝料加工图	復核	-	-	數量	-	
日期				材料顏色 香槟金 (ECD3X1009 9S-XF1)	材料	X86278	批准	-	-	單件重量	-	(KG)

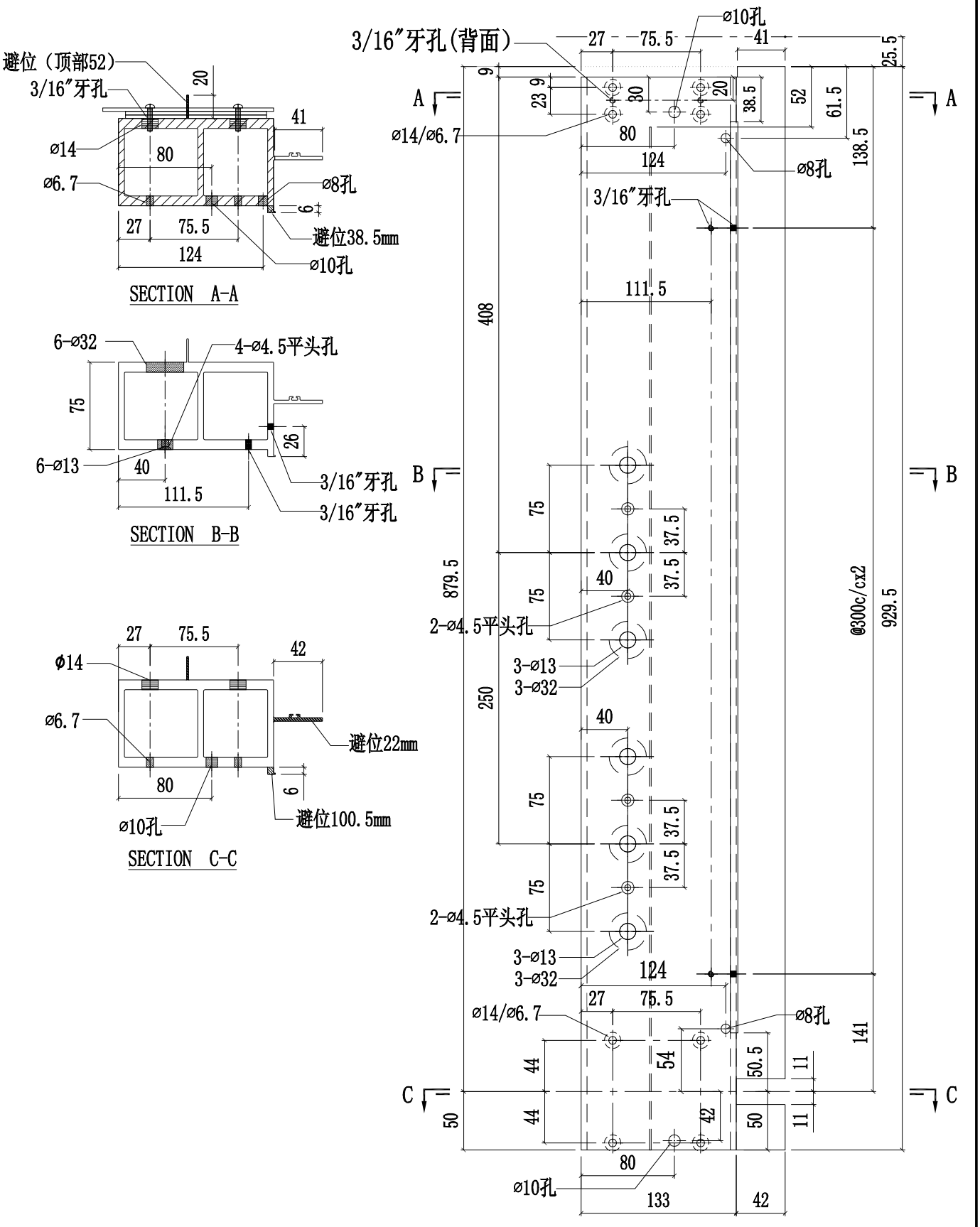

美特鋁質有限公司 MIDI Aluminium Fabricator Ltd.				工程號	J858	類別		物料號	-		
				地盤	康城11期	制圖	W.E.X	2022-07-29	圖號	X86278-13L	
修改				採用工廠 ✓	地盤 -	图纸名称	铝料加工图	復核	-	-	數量	-
日期				材料顏色	香槟金 (ECD3X1009 9S-XF1)	材料	X86278	批准	-	-	單件重量	- (KG)

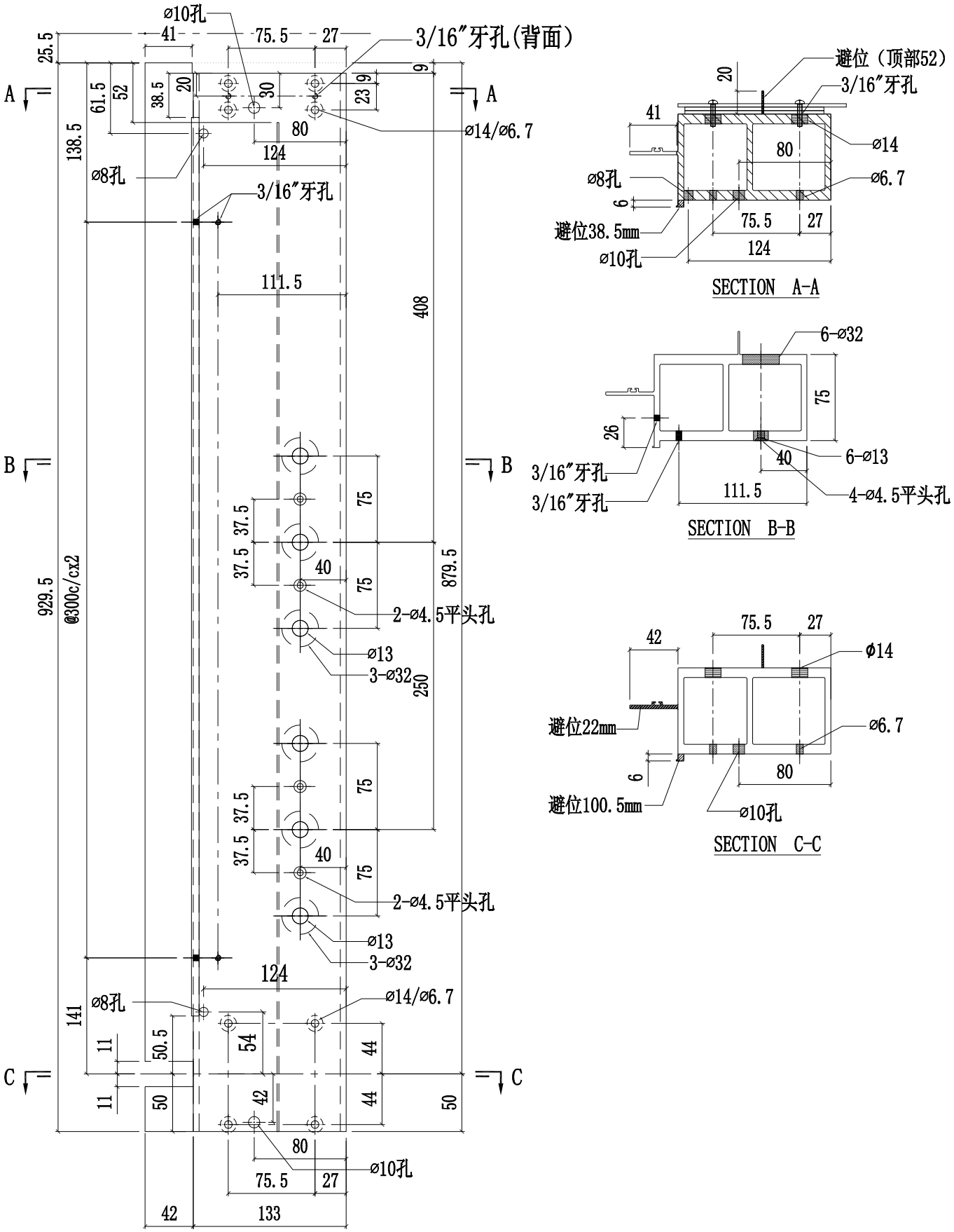

美特鋁質有限公司 MIDI Aluminium Fabricator Ltd.				工程號	J858	類別		物料號	-		
				地盘	康城11期	制圖	W.E.X	2022-07-29	圖號	X86278-15L	
修改			採用工廠 ✓ 地盤 -	图纸名称	铝料加工图	復核	-	-	數量	-	
日期			材料顏色 香槟金 (ECD3X1009 9S-XF1)	材料	X86278	批准	-	-	單件重量	-	(KG)

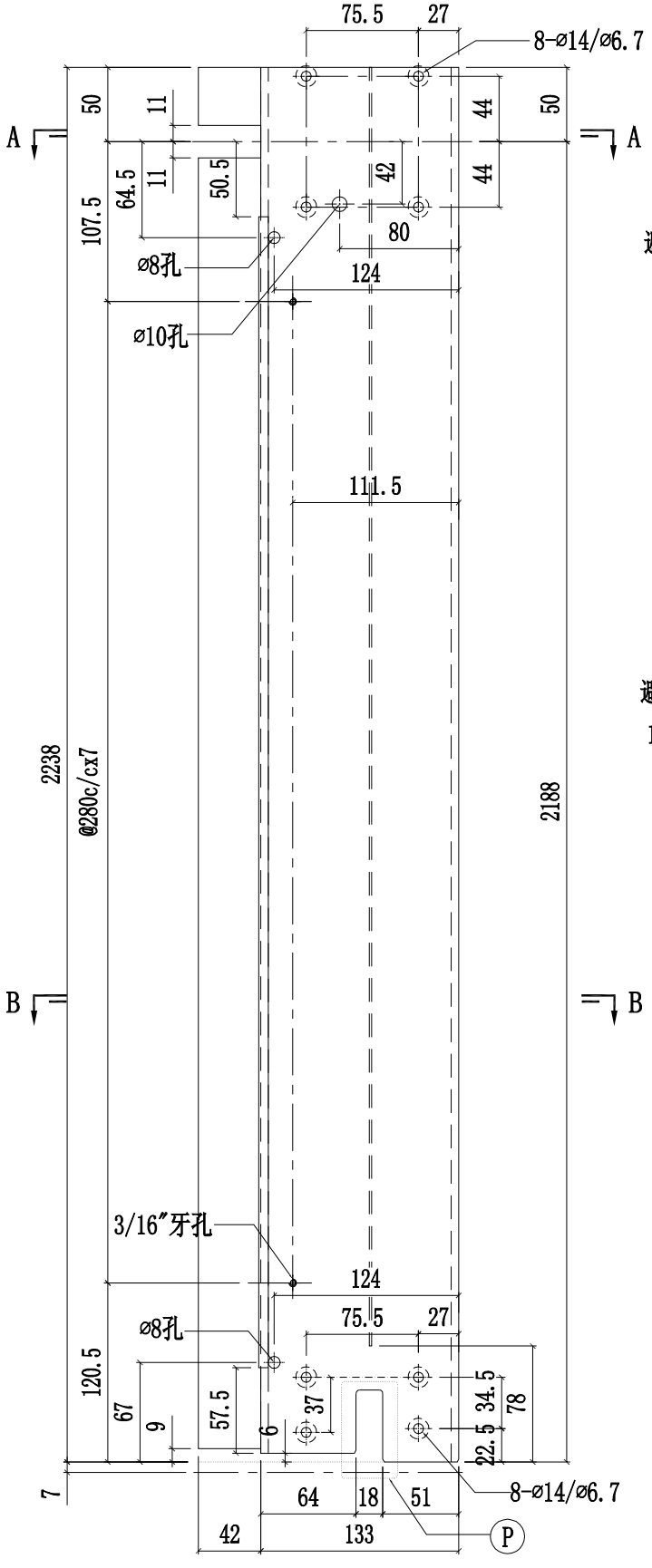

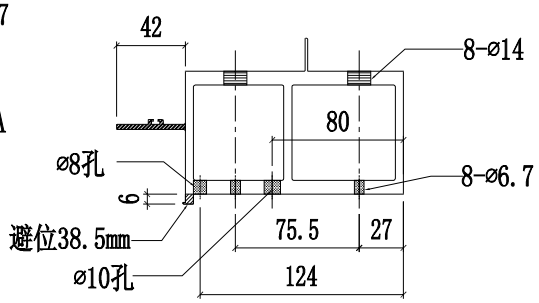

SECTION A-A

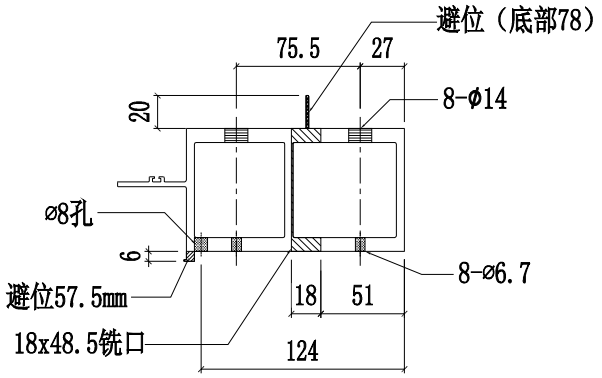

SECTION B-B

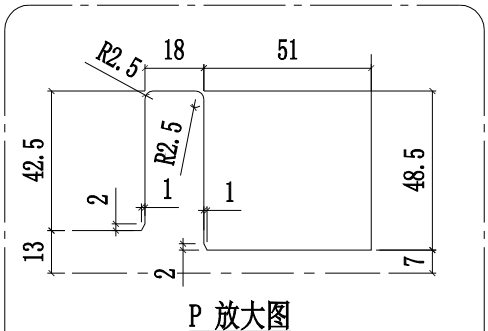

P 放大图

美特鋁質有限公司 MIDI Aluminium Fabricator Ltd.					工程號	J858	類別		物料號	-		
					地盘	康城11期	制圖	W.E.X	2022-07-29	圖號	X86278-15R	
修改				採用工廠 ✓ 地盤 -	图纸名称	铝料加工图	復核	-	-	數量	-	
日期				材料颜色 香槟金 (ECD3X1009 9S-XF1)	材料	X86278	批准	-	-	單件重量	-	(KG)

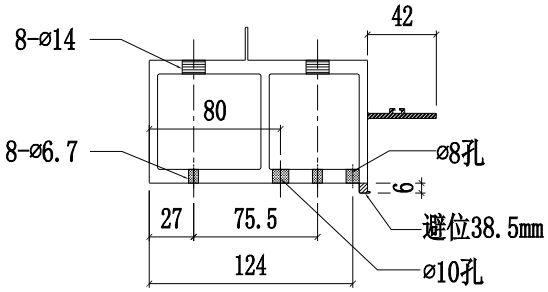

SECTION A-A

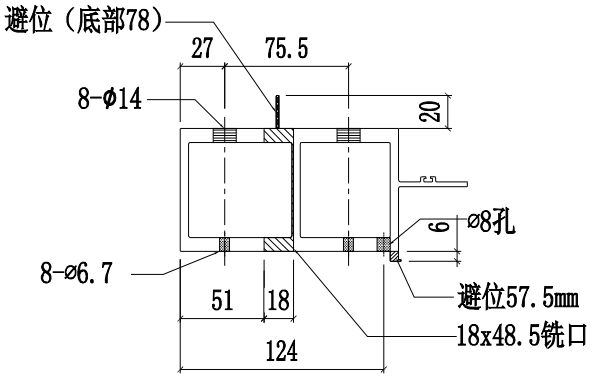

SECTION B-B

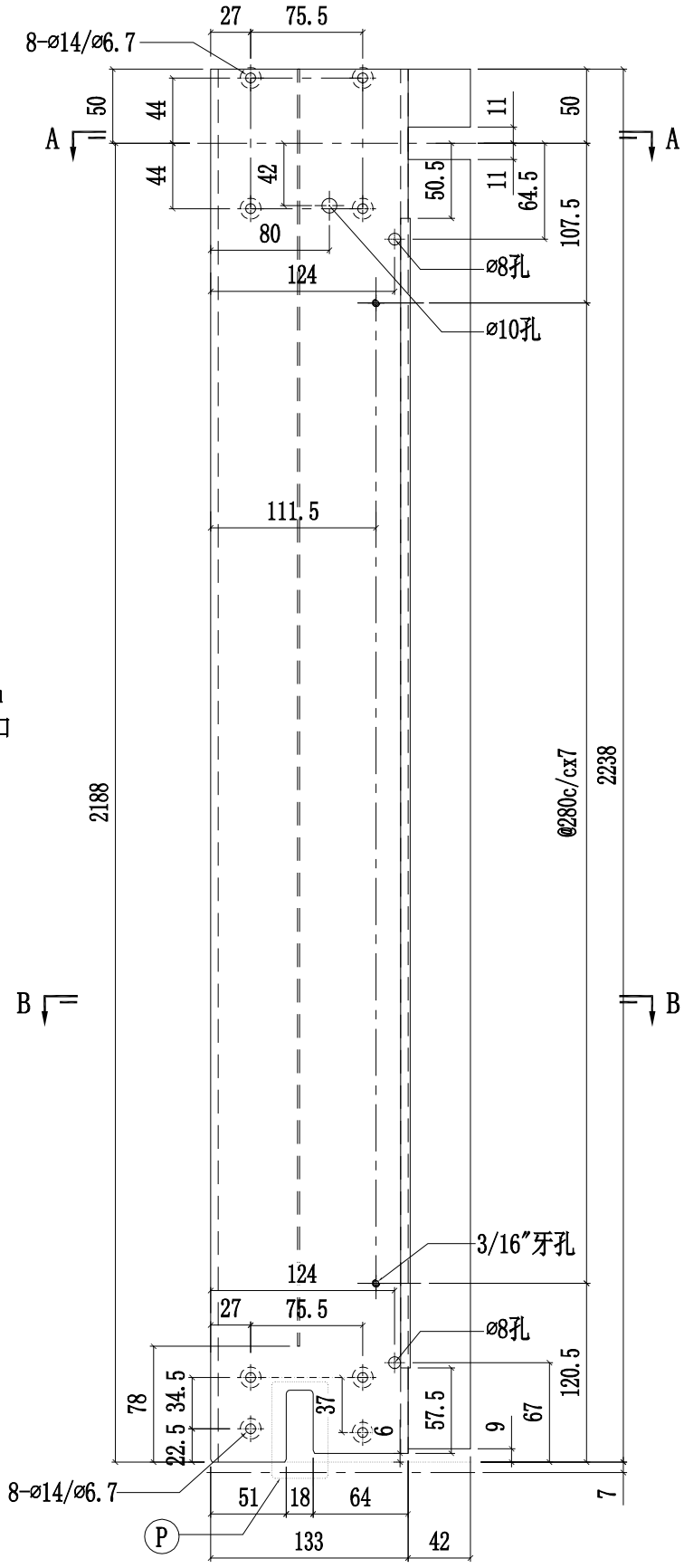

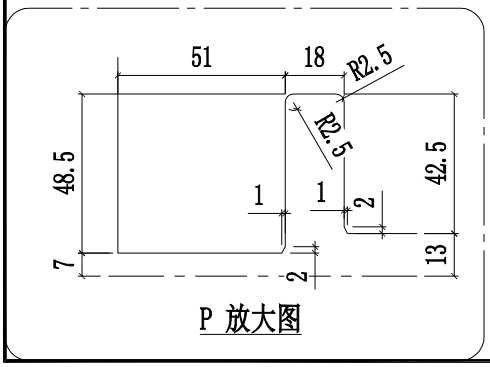

P 放大图

美特鋁質有限公司 MIDI Aluminium Fabricator Ltd.					工程號	J858	類別		物料號	-		
					地盤	康城11期	制圖	W.E.X	2022-07-29	圖號	X86278-16R	
修改				採用工廠 ✓ 地盤 -	图纸名称	铝料加工图	復核	-	-	數量	-	
日期				材料顏色 香槟金 (ECD3X1009 9S-XF1)	材料	X86278	批准	-	-	單件重量	-	(KG)

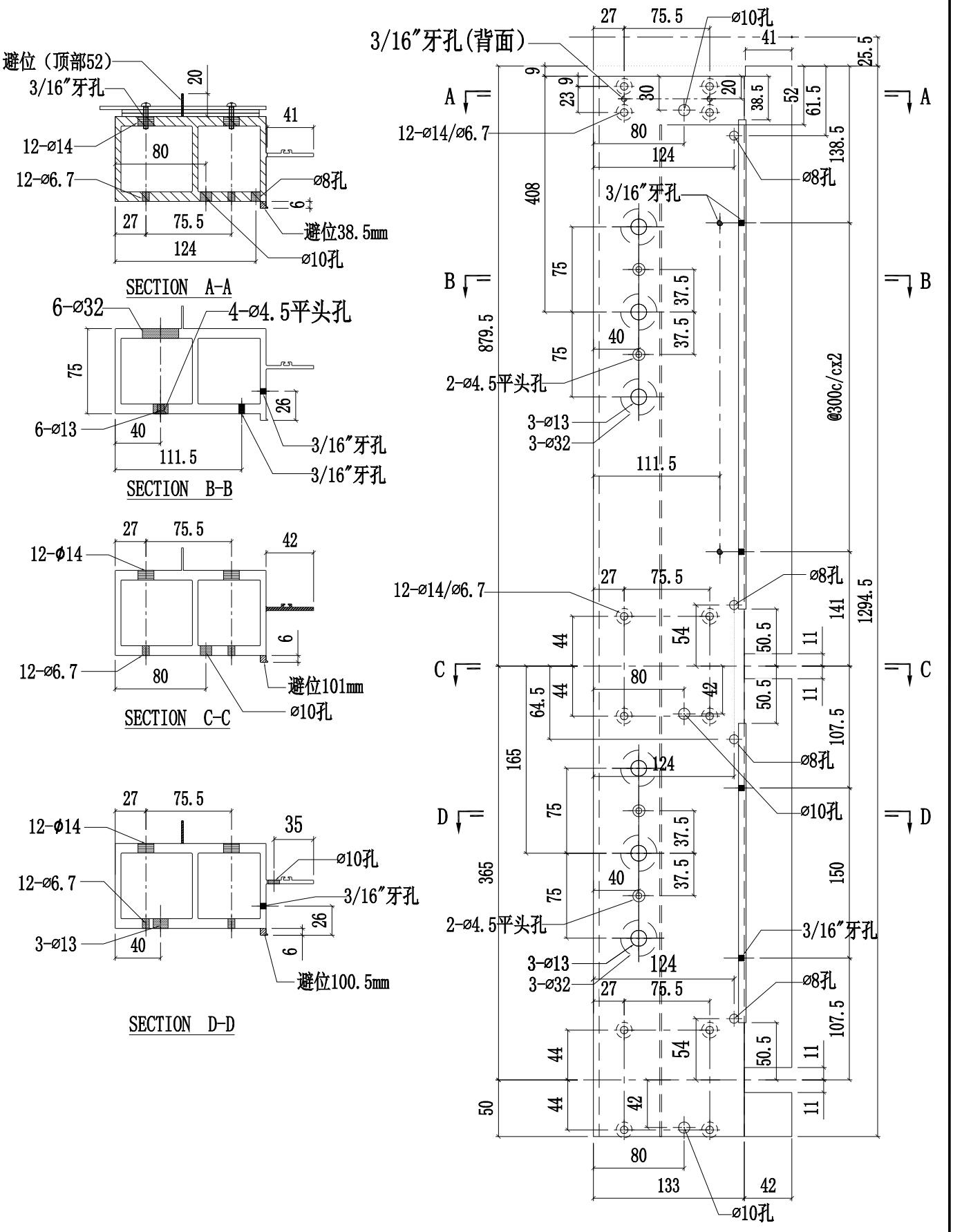

美特鋁質有限公司 MIDI Aluminium Fabricator Ltd.				工程號	J858	類別		物料號	-		
				地盤	康城11期	制圖	W.E.X	2022-07-29	圖號	X86278-16L	
修改			採用工廠 ✓ 地盤 -	图纸名称	铝料加工图	復核	-	-	數量	-	
日期			材料顏色 香槟金 (ECD3X1009 9S-XF1)	材料	X86278	批准	-	-	單件重量	-	(KG)

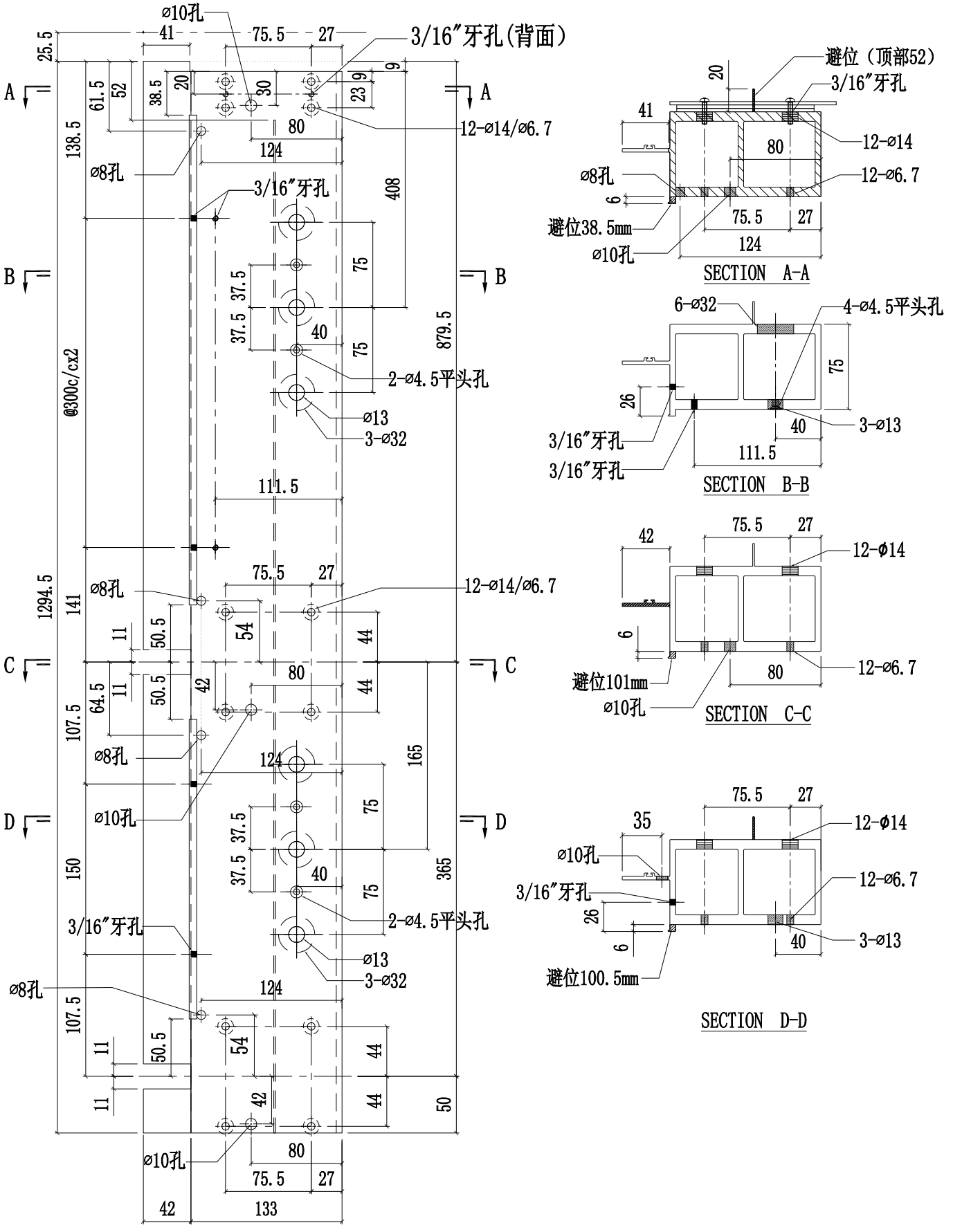

美特鋁質有限公司 MIDI Aluminium Fabricator Ltd.											
				工程號	J858	類別		物料號	-		
				地盘	康城11期	制圖	W.E.X	2022-07-29	圖號	X86278-17L	
修改			採用工廠 ✓ 地盤 -	图纸名称	铝料加工图	復核	-	-	數量	-	
日期			材料顏色 香槟金 (ECD3X1009 9S-XF1)	材料	X86278	批准	-	-	單件重量	-	(KG)

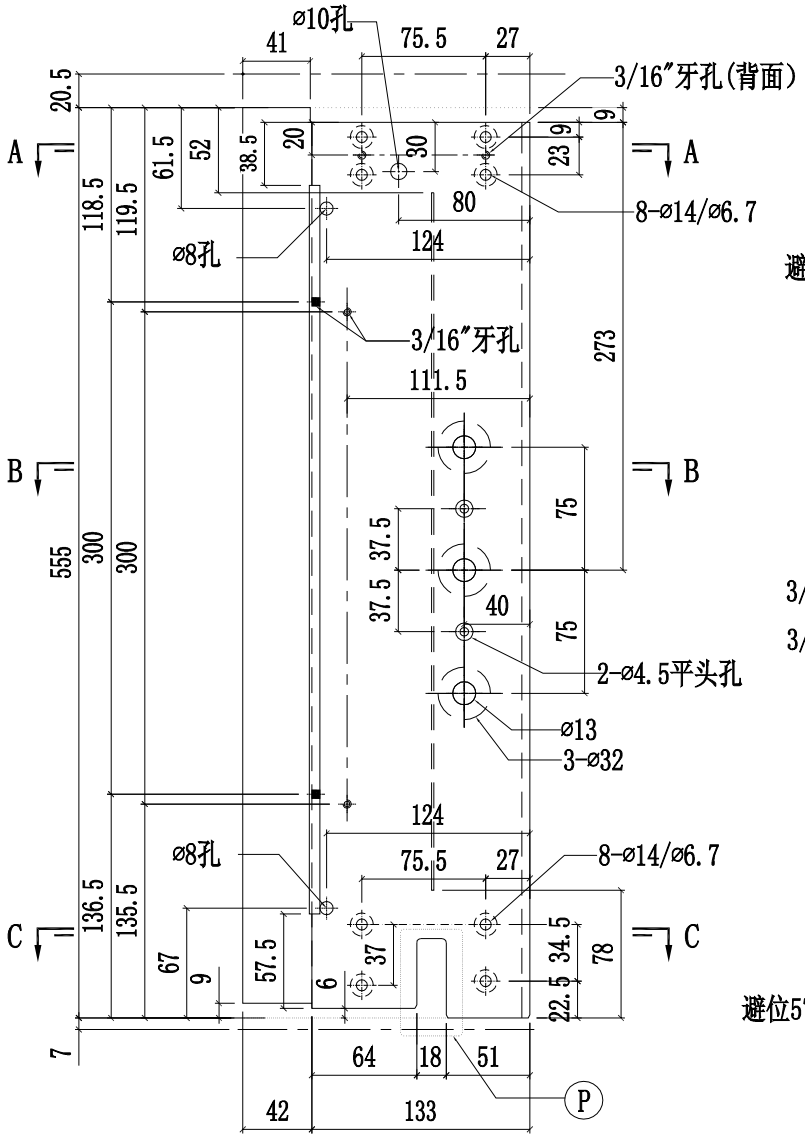

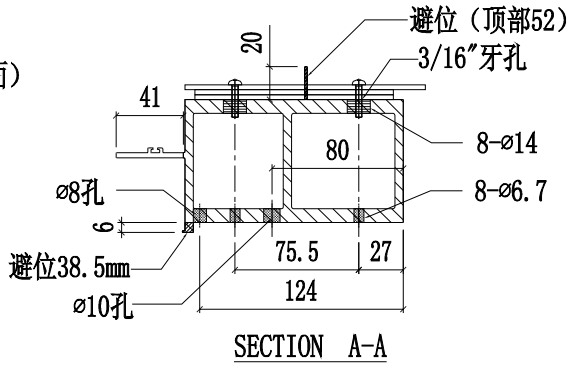

SECTION A-A

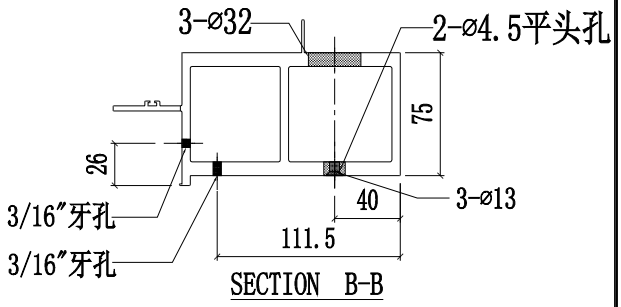

SECTION B-B

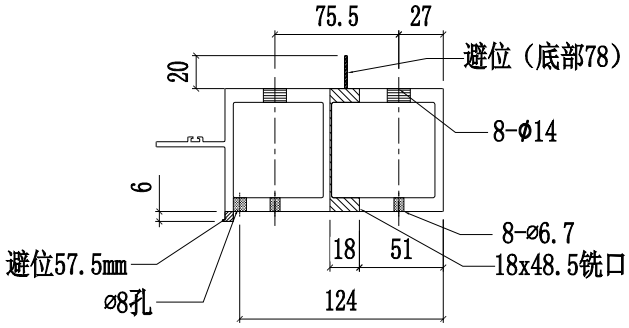

SECTION C-C

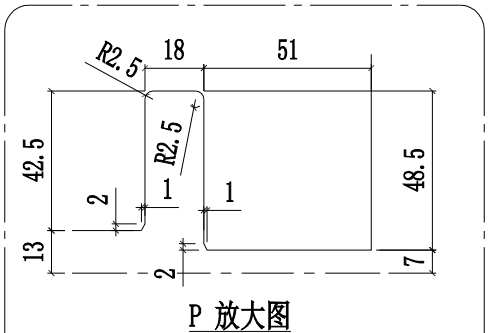

P 放大图

美特鋁質有限公司 MIDI Aluminium Fabricator Ltd.					工程號	J858	類別		物料號	-		
					地盤	康城11期	制圖	W.E.X	2022-07-29	圖號	X86278-17R	
修改				採用工廠 ✓ 地盤 -	图纸名称	铝料加工图	復核	-	-	數量	-	
日期				材料顏色 香槟金 (ECD3X1009 9S-XF1)	材料	X86278	批准	-	-	單件重量	-	(KG)

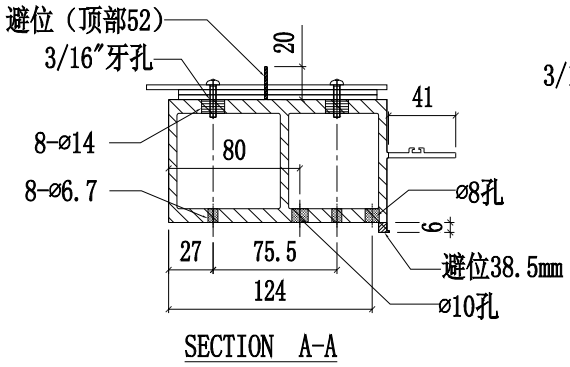

SECTION A-A

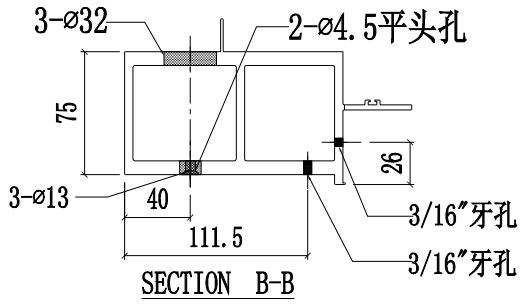

SECTION B-B

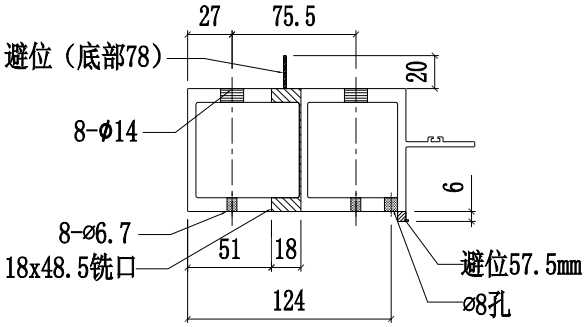

SECTION C-C

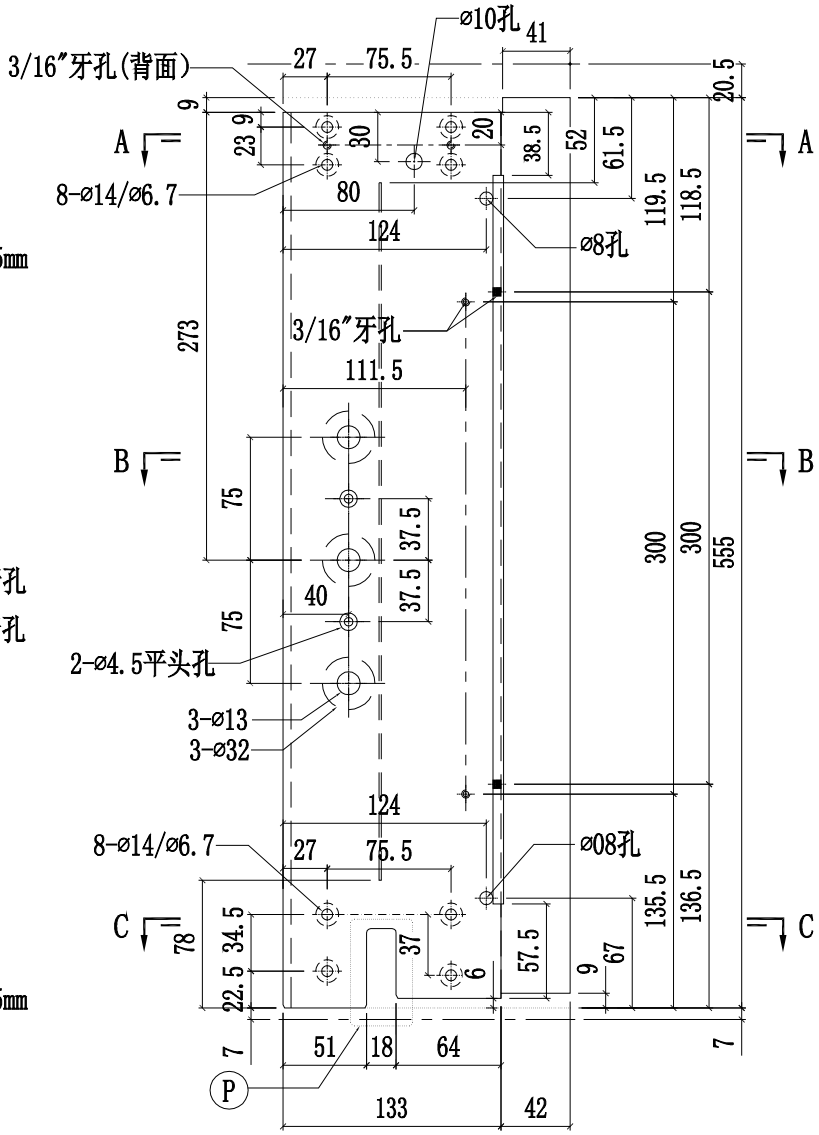

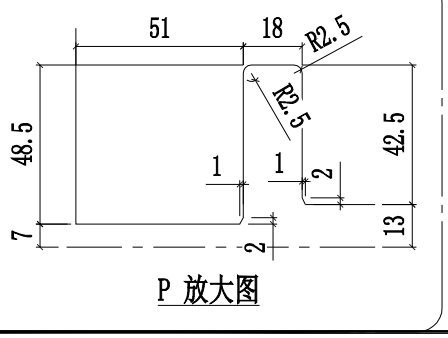

P 放大图

美特鋁質有限公司 MIDI Aluminium Fabricator Ltd.											
				工程號	J858	類別		物料號	-		
				地盤	康城11期	制圖	W.E.X	2022-07-29	圖號	X86278-18L	
修改			採用工廠 ✓ 地盤 -	图纸名称	铝料加工图	復核	-	-	數量	-	
日期			材料顏色 香槟金 (ECD3X1009 9S-XF1)	材料	X86278	批准	-	-	單件重量	-	(KG)

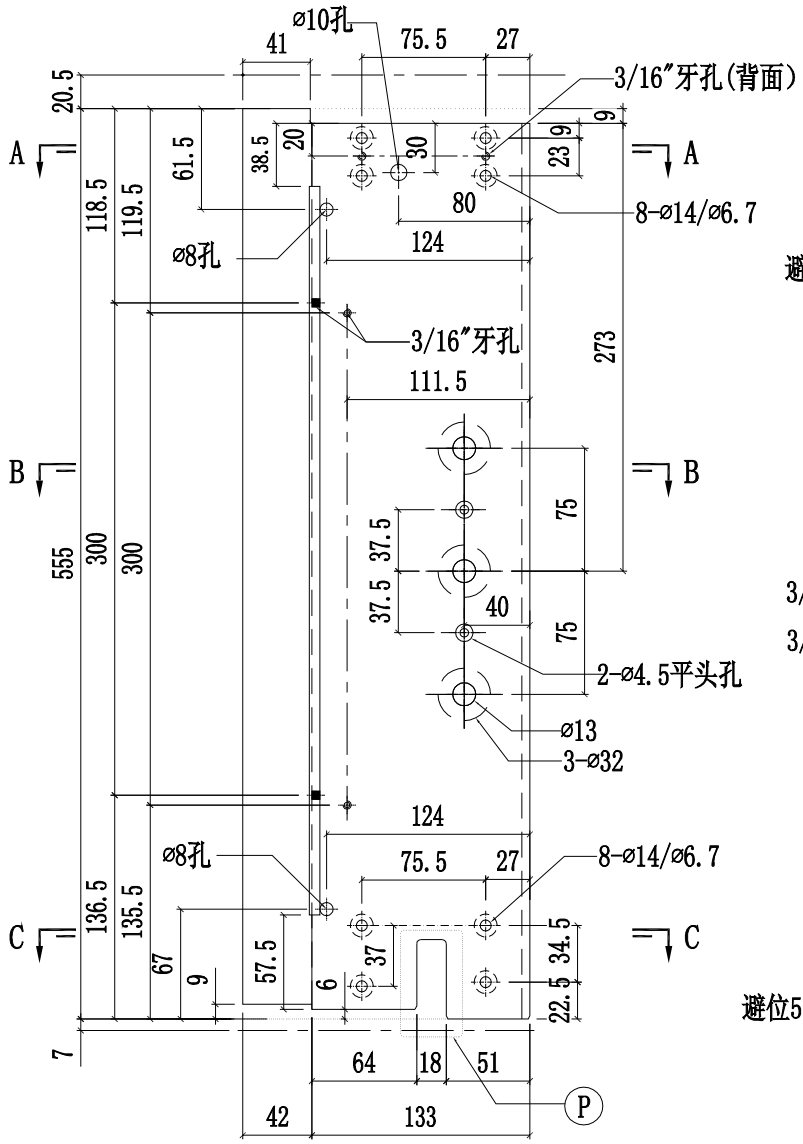

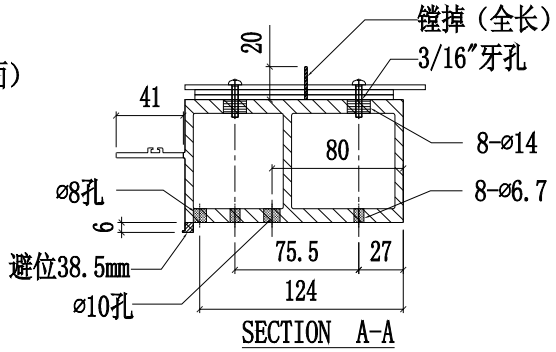

SECTION A-A

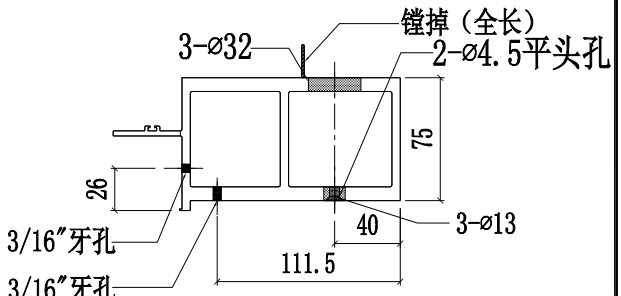

SECTION B-B

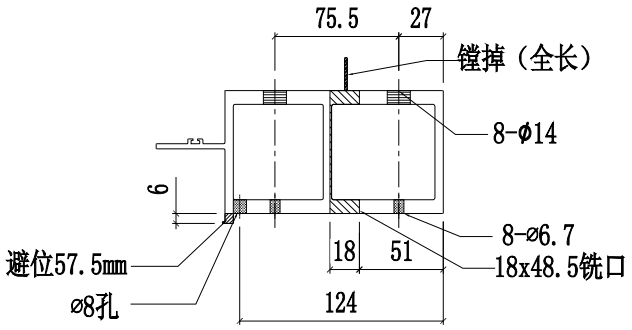

SECTION C-C

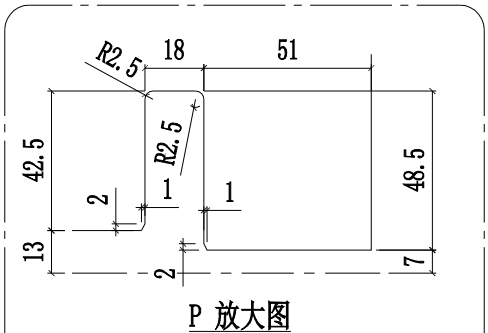

P 放大图

美特鋁質有限公司 MIDI Aluminium Fabricator Ltd.				工程號	J858	類別		物料號	-		
				地盤	康城11期	制圖	W.E.X	2022-07-29	圖號	X86278-19L	
修改			採用工廠 ✓ 地盤 -	图纸名称	铝料加工图	復核	-	-	數量	-	
日期			材料顏色 香槟金 (ECD3X1009 9S-XF1)	材料	X86278	批准	-	-	單件重量	-	(KG)

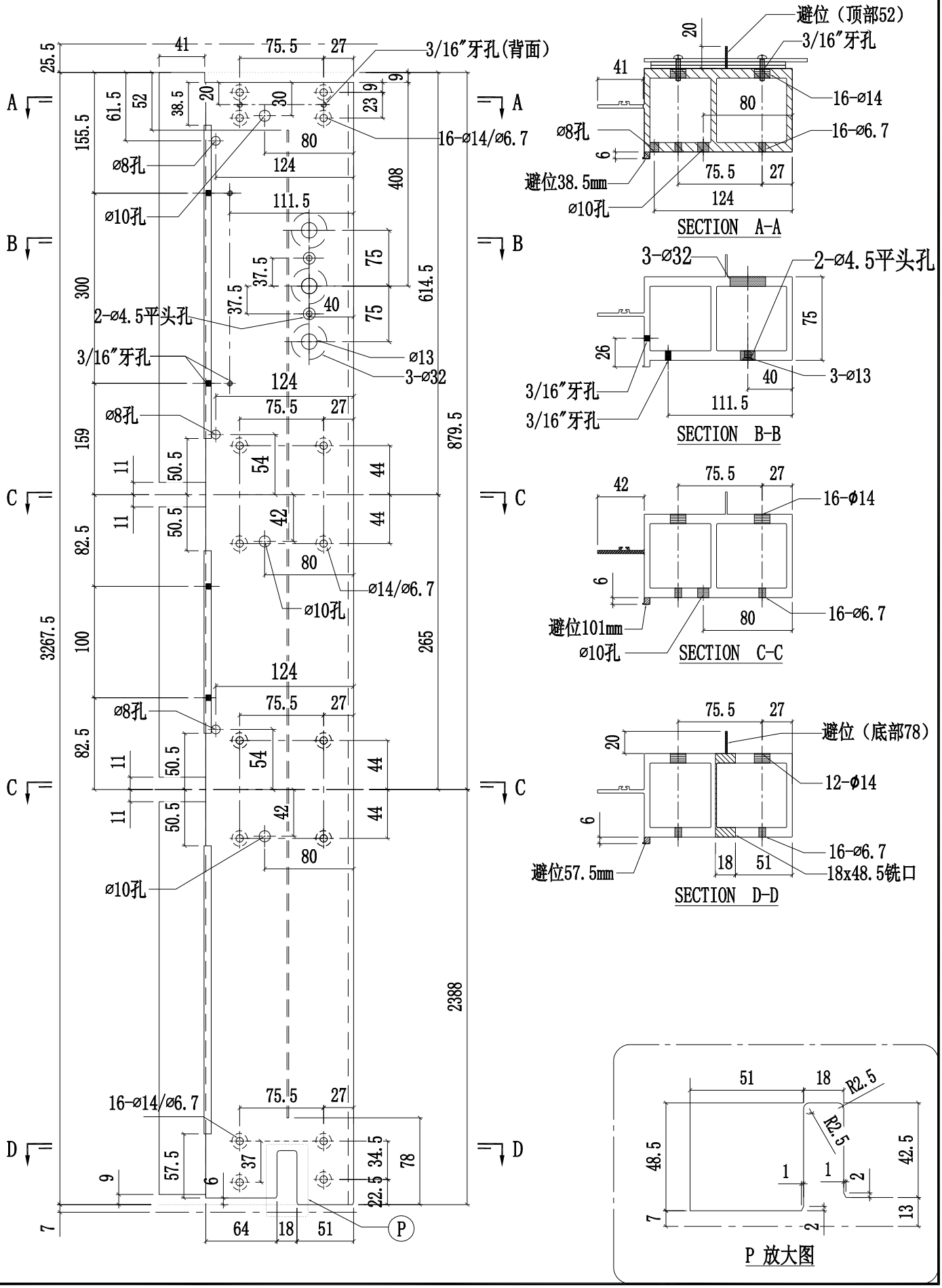

美特鋁質有限公司 MIDI Aluminium Fabricator Ltd.					工程號	J858	類別		物料號	-		
					地盤	康城11期	制圖	W.E.X	2022-07-29	圖號	X86278-18R	
修改				採用工廠 ✓ 地盤 -	图纸名称	铝料加工图	復核	-	-	數量	-	
日期				材料顏色 香槟金 (ECD3X1009 9S-XF1)	材料	X86278	批准	-	-	單件重量	-	(KG)

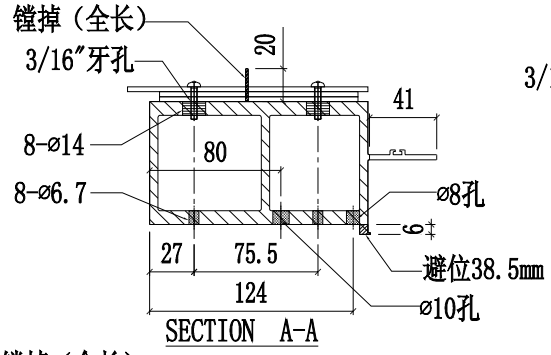

SECTION A-A

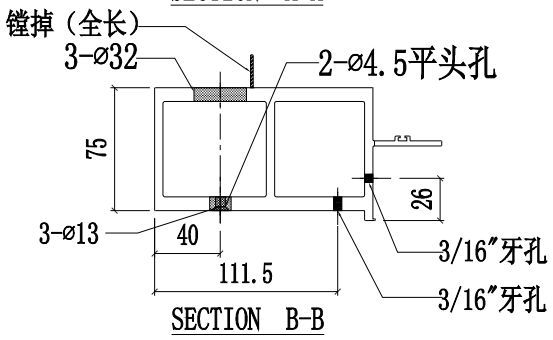

SECTION B-B

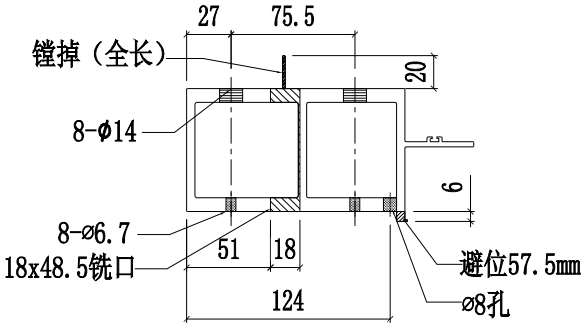

SECTION C-C

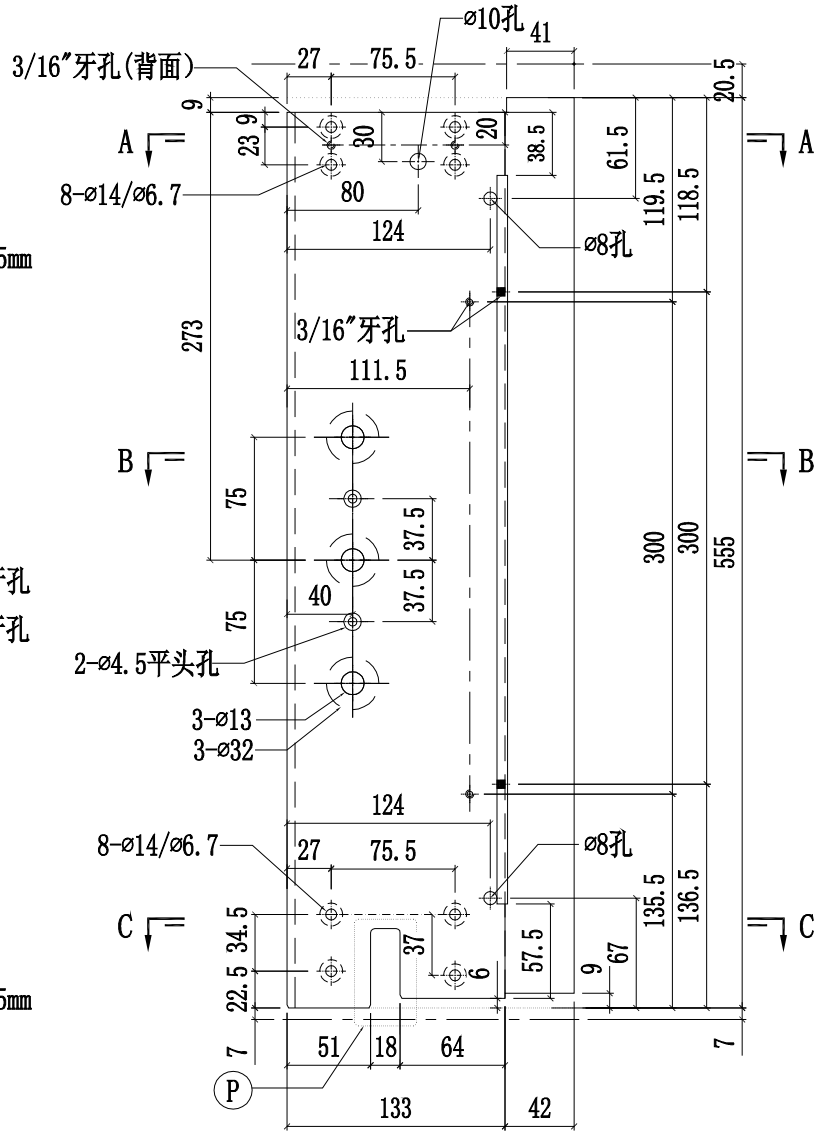

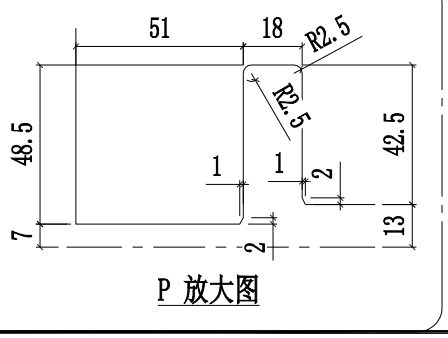

P 放大图

美特鋁質有限公司 MIDI Aluminium Fabricator Ltd.											
				工程號	J858	類別		物料號	-		
				地盤	康城11期	制圖	W.E.X	2022-07-29	圖號	X86278-19R	
修改			採用工廠 ✓	地盤 -	图纸名称	铝料加工图	復核	-	-	數量	-
日期			材料顏色	香槟金 (ECD3X1009 9S-XF1)	材料	X86278	批准	-	-	單件重量	- (KG)

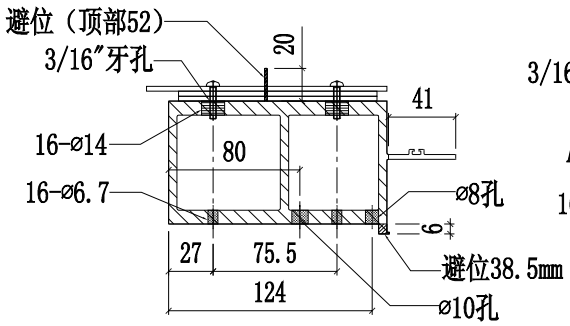

SECTION A-A

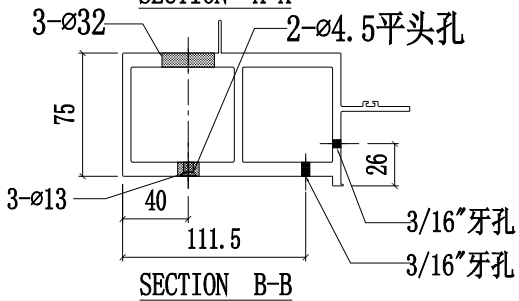

SECTION B-B

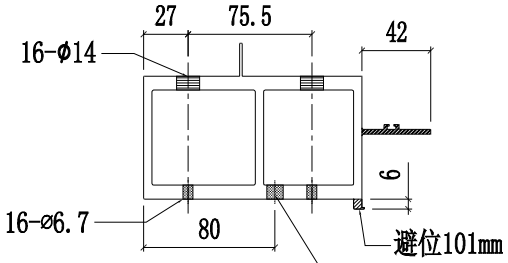

SECTION C-C

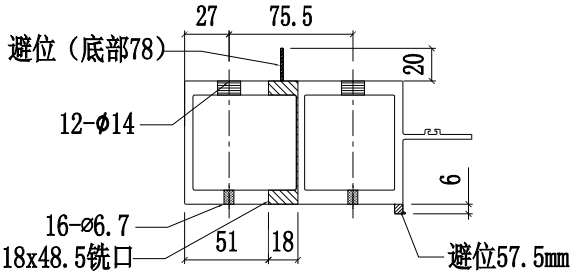

SECTION D-D

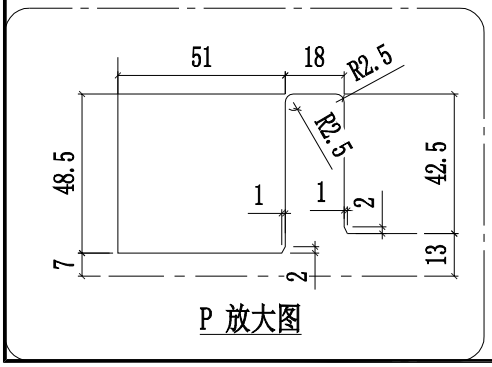

P 放大图

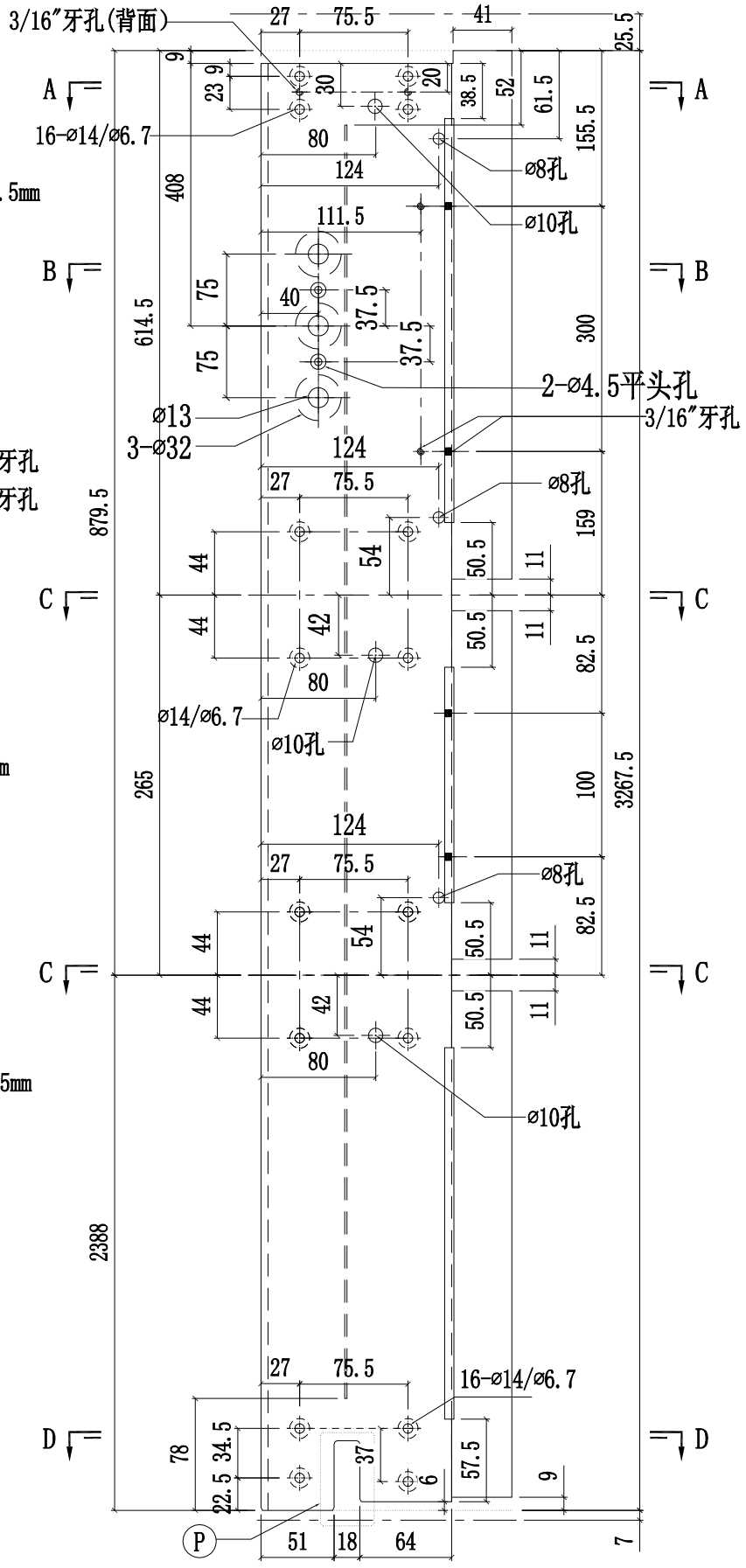

美特鋁質有限公司 MIDI Aluminium Fabricator Ltd.					工程號	J858	類別		物料號	-		
					地盤	康城11期	制圖	W.E.X	2022-07-29	圖號	X86278-24R	
修改				採用工廠 ✓ 地盤 -	图纸名称	铝料加工图	復核	-	-	數量	-	
日期				材料颜色 香槟金 (ECD3X1009 9S-XF1)	材料	X86278	批准	-	-	單件重量	-	(KG)

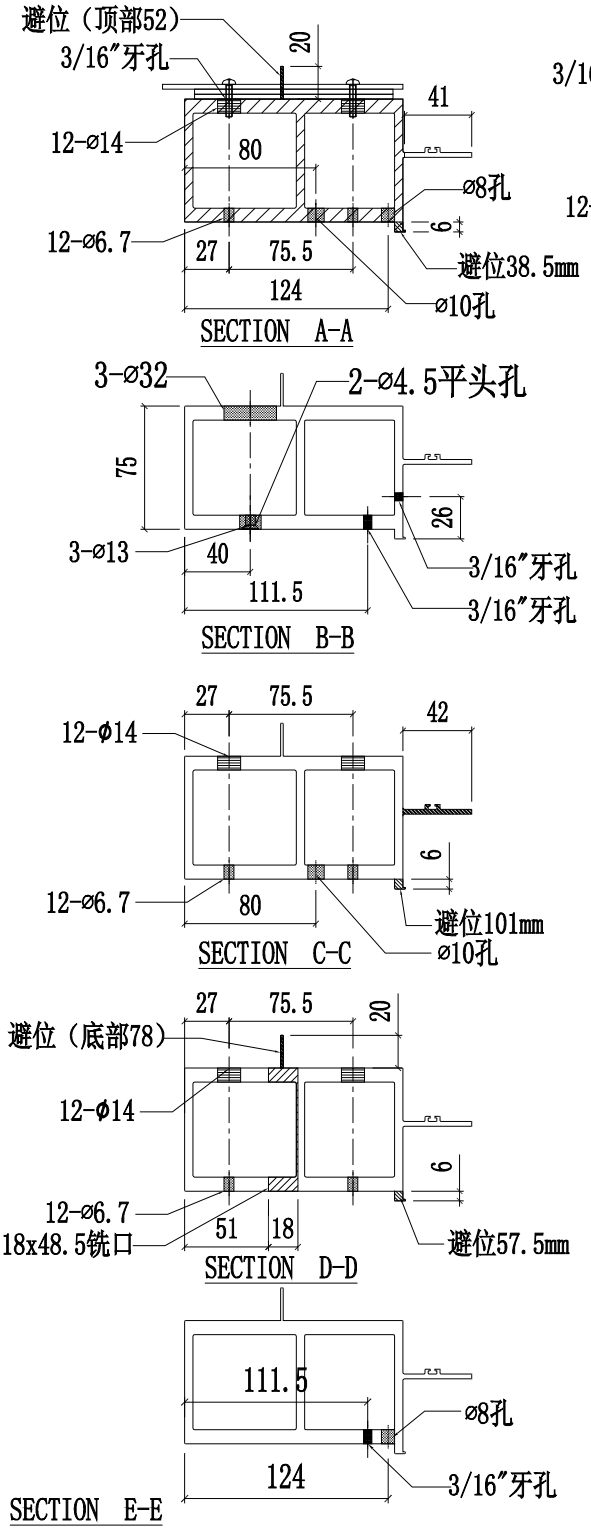

美特鋁質有限公司 MIDI Aluminium Fabricator Ltd.				工程號	J858	類別		物料號	-		
				地盤	康城11期	制圖	W.E.X	2022-07-29	圖號	X86278-24L	
修改			採用工廠 ✓ 地盤 -	图纸名称	铝料加工图	復核	-	-	數量	-	
日期			材料顏色 香槟金 (ECD3X1009 9S-XF1)	材料	X86278	批准	-	-	單件重量	-	(KG)

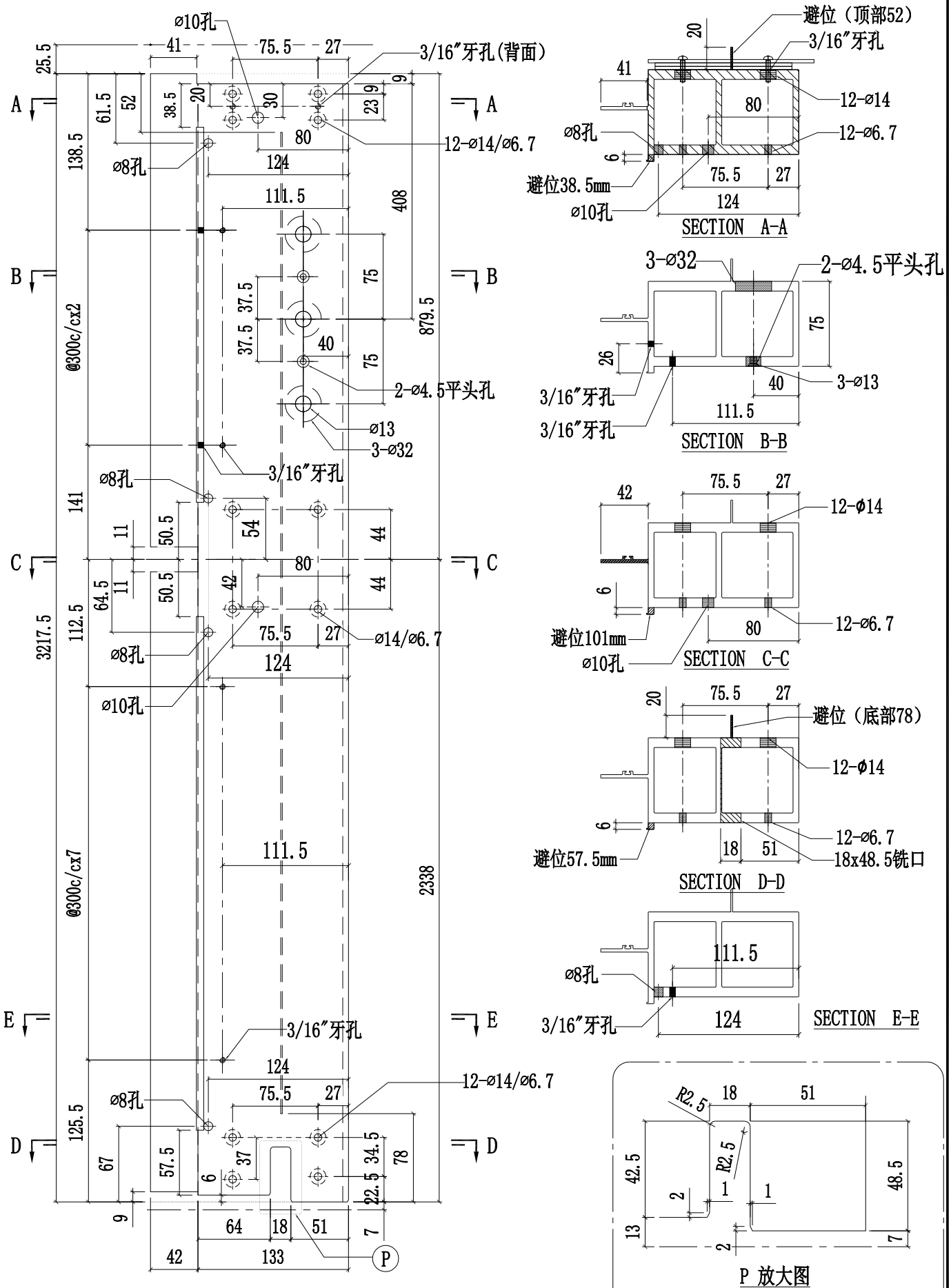

美特鋁質有限公司 MIDI Aluminium Fabricator Ltd.				工程號	J858	類別		物料號	-		
				地盤	康城11期	制圖	W.E.X	2022-07-29	圖號	X86278-25L	
修改			採用工廠 ✓ 地盤 -	图纸名称	铝料加工图	復核	-	-	數量	-	
日期			材料顏色 香槟金 (ECD3X1009 9S-XF1)	材料	X86278	批准	-	-	單件重量	-	(KG)

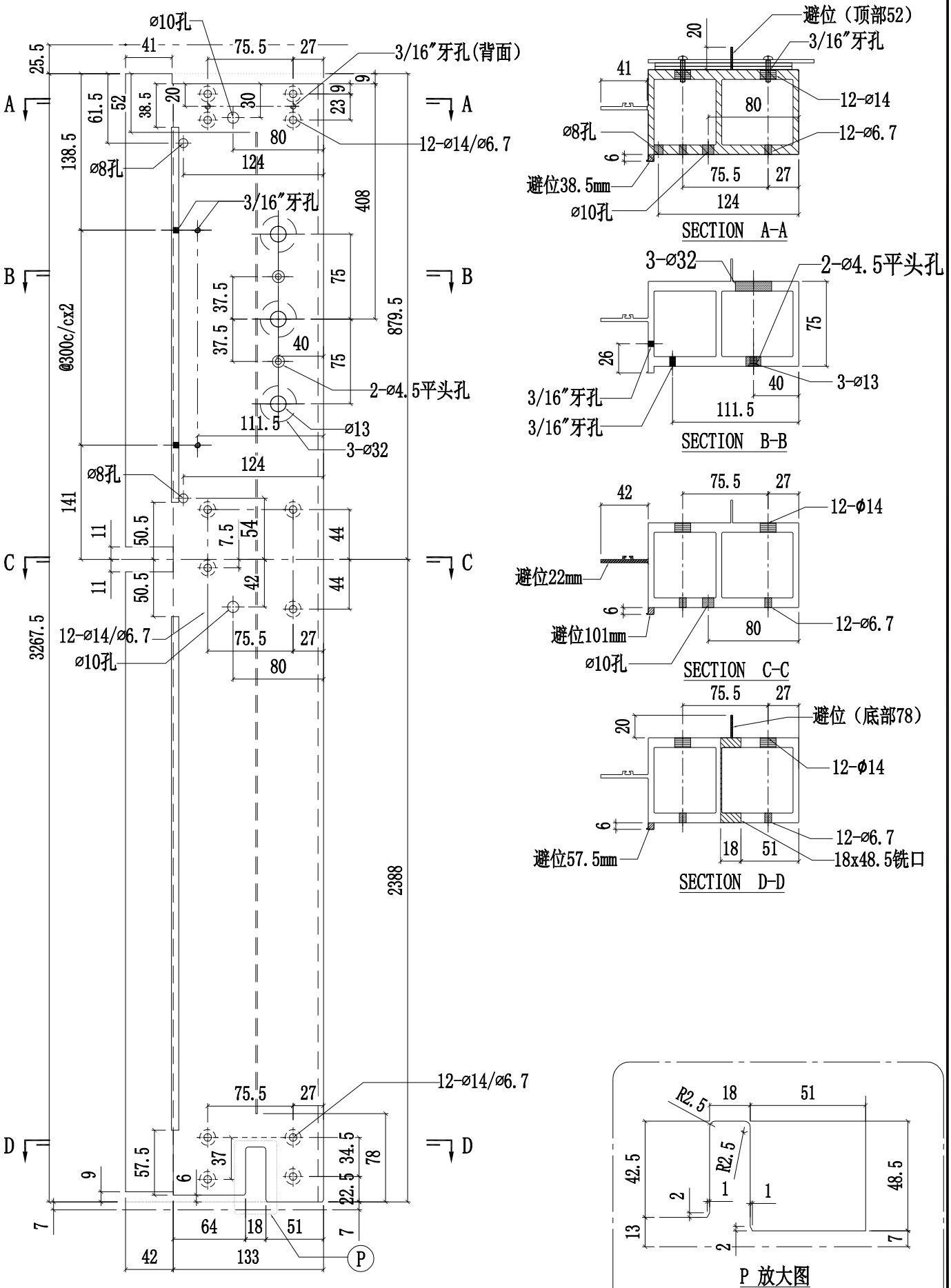

美特鋁質有限公司 MIDI Aluminium Fabricator Ltd.				工程號	J858	類別		物料號	-		
				地盤	康城11期	制圖	W.E.X	2022-07-29	圖號	X86278-26L	
修改			採用工廠 ✓ 地盤	图纸名称	铝料加工图	復核	-	-	數量	-	
日期			材料顏色 香槟金 (ECD3X1009 9S-XF1)	材料	X86278	批准	-	-	單件重量	-	(KG)

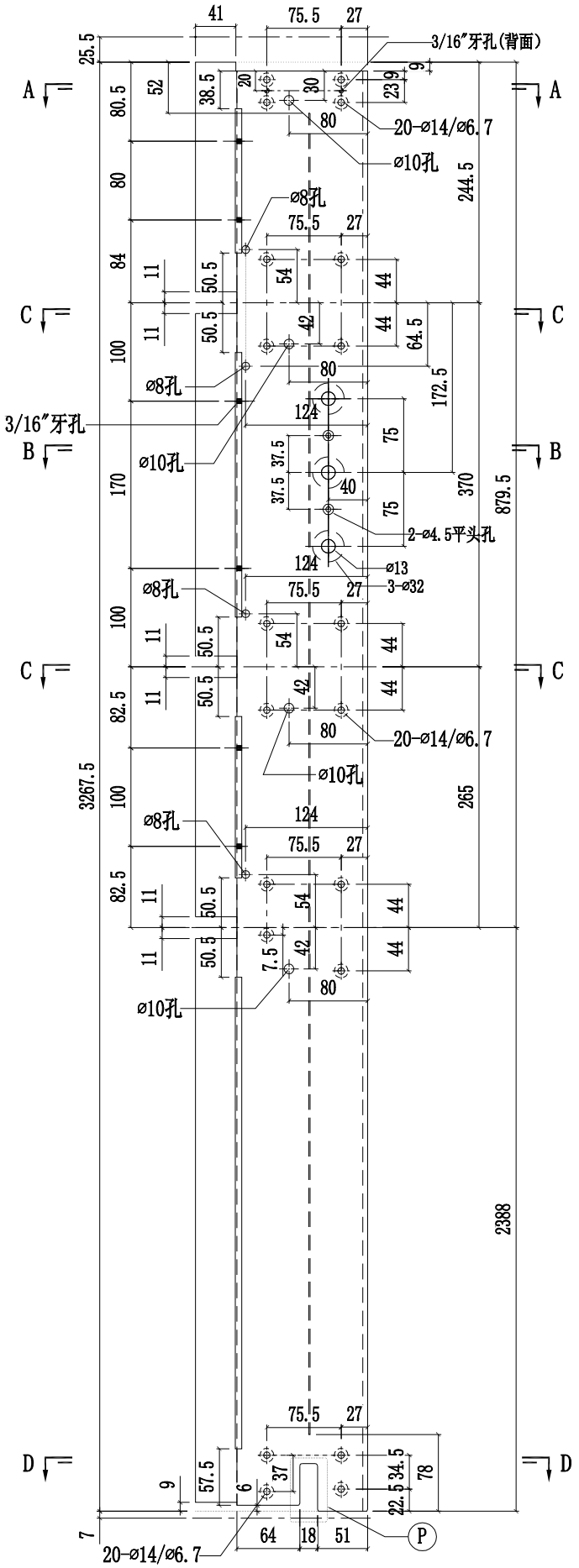

美特鋁質有限公司 MIDI Aluminium Fabricator Ltd.					工程號	J858	類別		物料號	-		
					地盘	康城11期	制圖	W.E.X	2022-07-29	圖號	X86278-27L	
修改				採用工廠 ✓ 地盤 -	图纸名称	铝料加工图	復核	-	-	數量	-	
日期				材料颜色 香槟金 (ECD3X1009 9S-XF1)	材料	X86278	批准	-	-	單件重量	-	(KG)

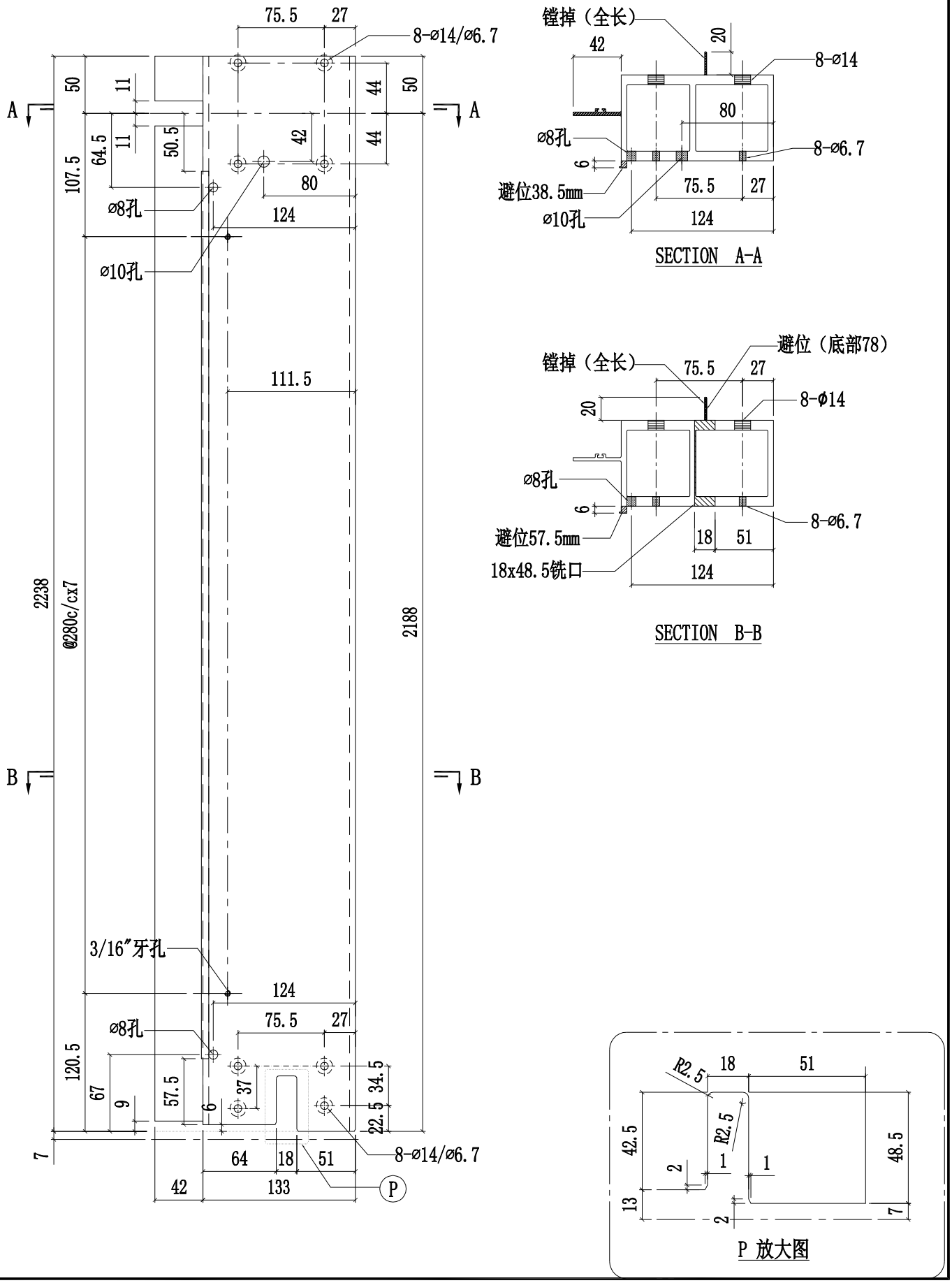

美特鋁質有限公司 MIDI Aluminium Fabricator Ltd.					工程號	J858	類別		物料號	-		
					地盘	康城11期	制圖	W.E.X	2022-07-29	圖號	X86278-27R	
修改			採用工廠 ✓	地盤 -	图纸名称	铝料加工图	復核	-	-	數量	-	
日期			材料顏色	香槟金 (ECD3X1009 9S-XF1)	材料	X86278	批准	-	-	單件重量	-	(KG)

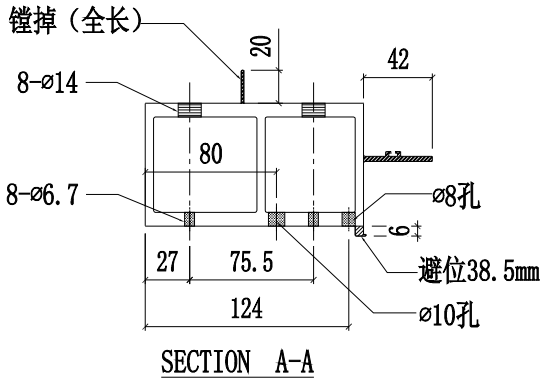

SECTION A-A

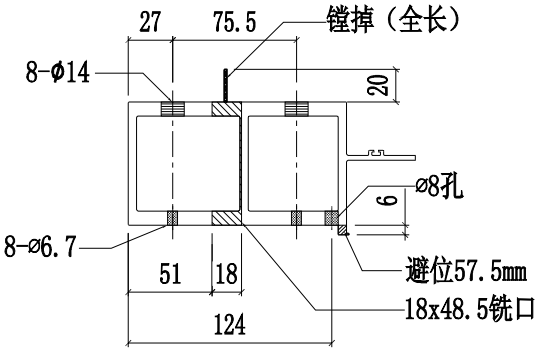

SECTION B-B

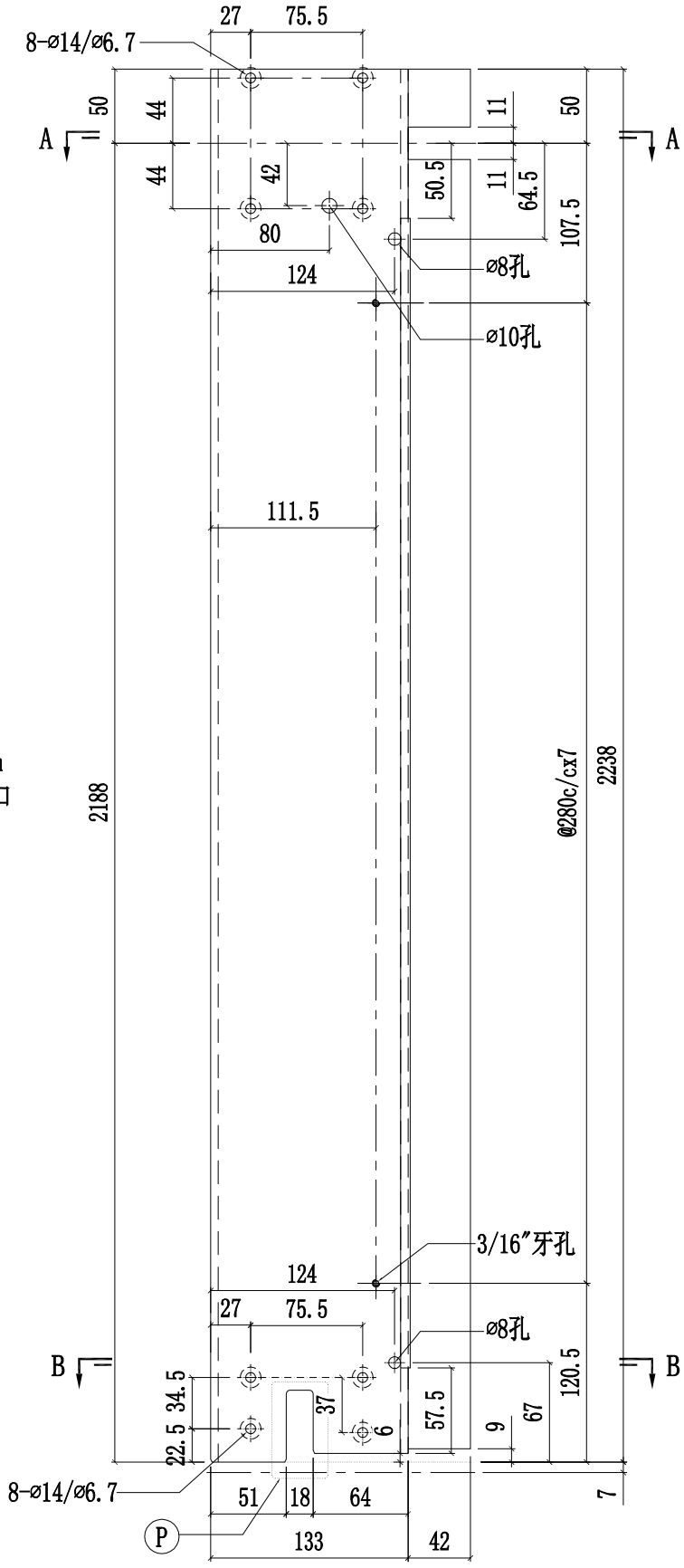

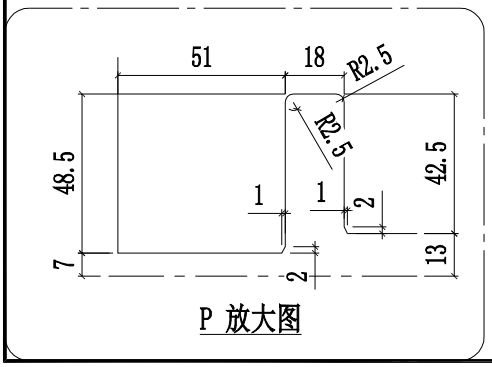

P 放大图

美特鋁質有限公司 MIDI Aluminium Fabricator Ltd.				工程號	J858	類別		物料號	-		
				地盤	康城11期	制圖	W.E.X	2022-07-29	圖號	X86275-01	
修改			採用工廠		地盤	图纸名称	铝料加工图	復核	-	-	數量	-
日期			材料顏色	香槟金 (ECD3X1009 9S-XF1)		材料	X86275	批准	-	-	單件重量	- (KG)

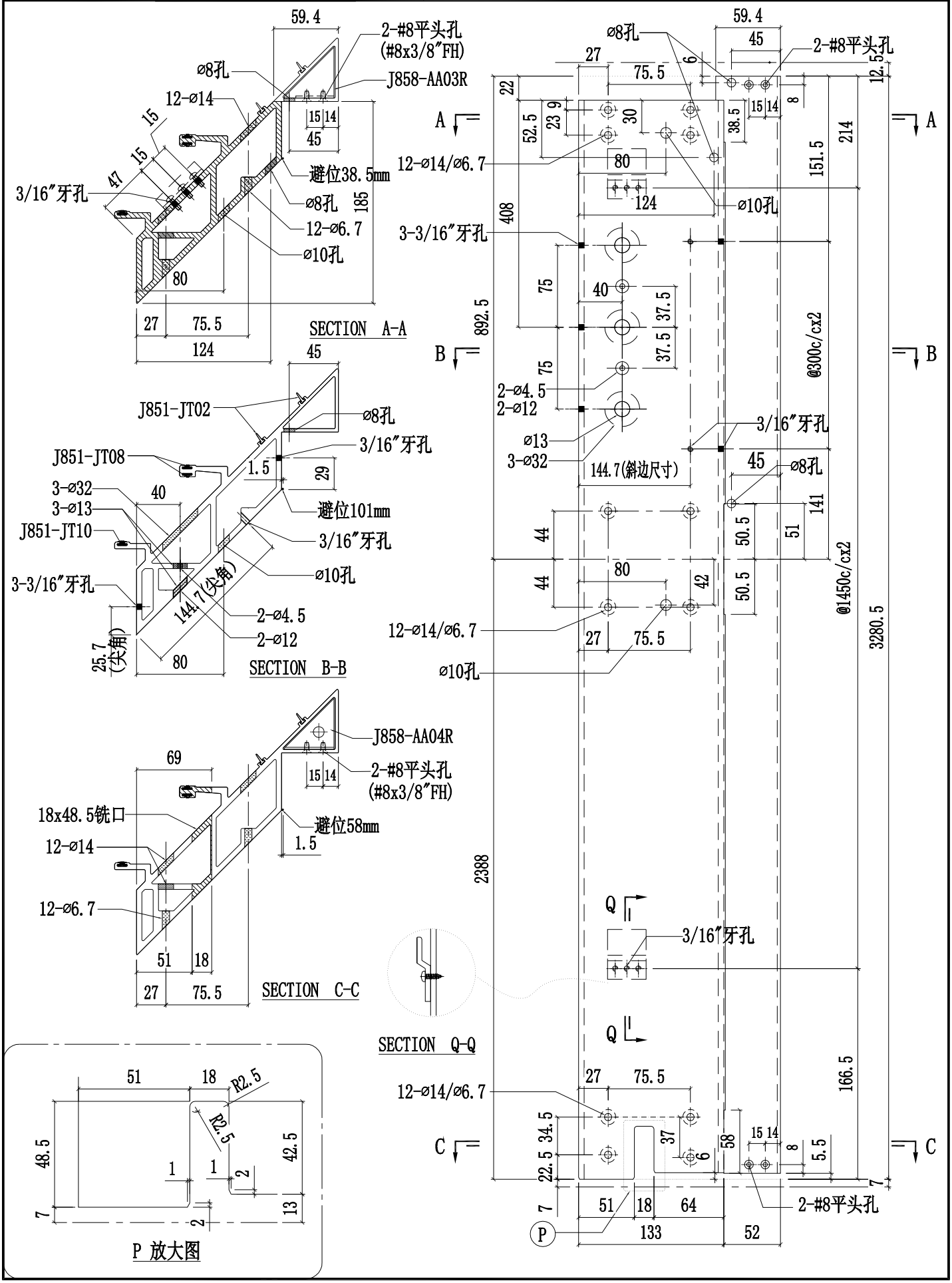

美特鋁質有限公司 MIDI Aluminium Fabricator Ltd.											
				工程號	J858	類別		物料號	-		
				地盤	康城11期	制圖	W.E.X	2022-07-29	圖號	X86275-04	
修改			採用工廠 ✓	地盤 -	图纸名称	铝料加工图	復核	-	-	數量	-
日期			材料顏色	香槟金 (ECD3X1009 9S-XF1)	材料	X86275	批准	-	-	單件重量	- (KG)

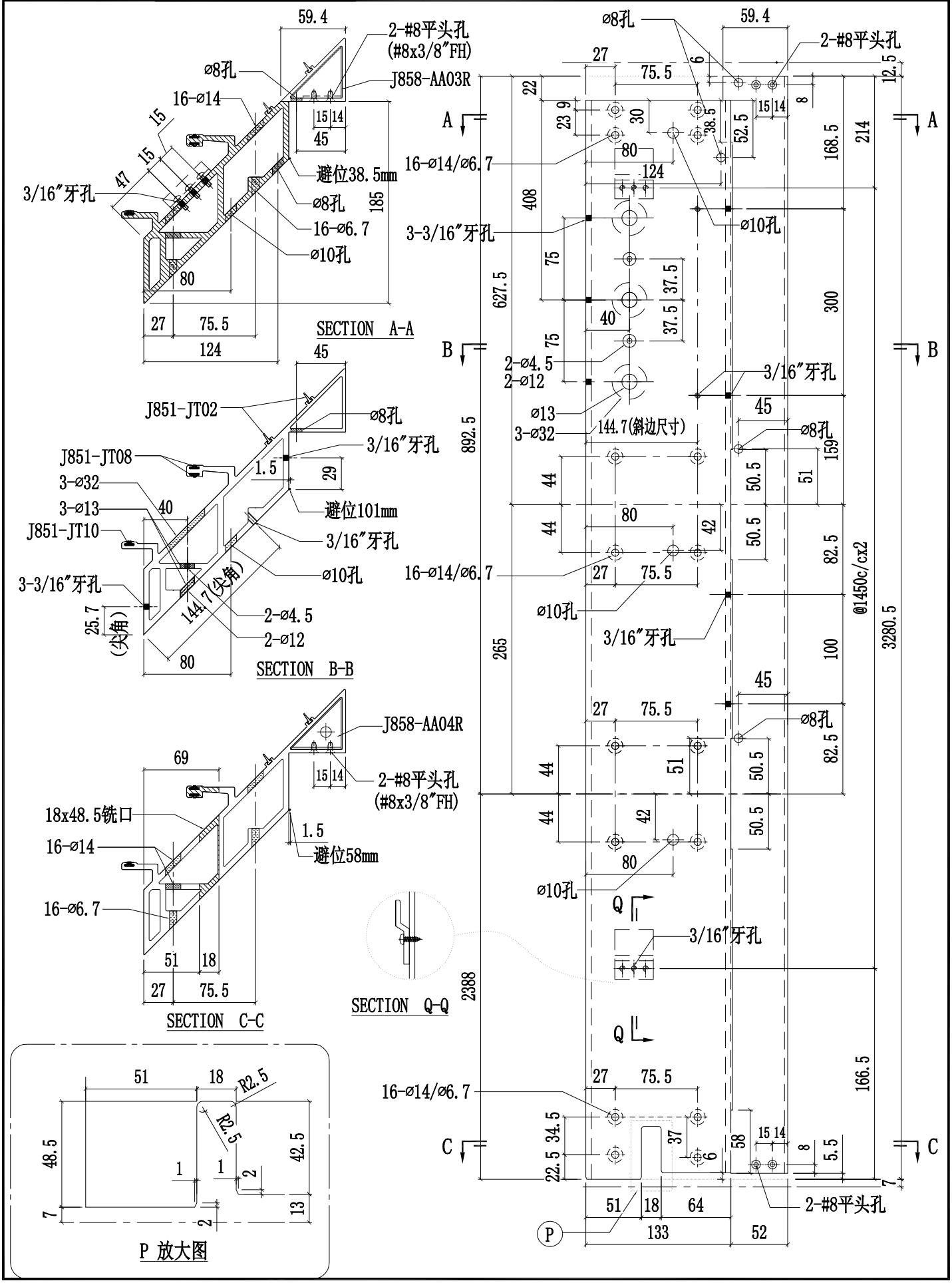

美特鋁質有限公司 MIDI Aluminium Fabricator Ltd.											
				工程號	J858	類別		物料號	-		
				地盤	康城11期	制圖	W.E.X	2022-07-29	圖號	X86275-08	
修改			採用工廠		地盤	图纸名称	铝料加工图	復核	-	-	數量	-	
日期			材料顏色	香槟金 (ECD3X1009 9S-XF1)		材料	X86275	批准	-	-	單件重量	-	(KG)

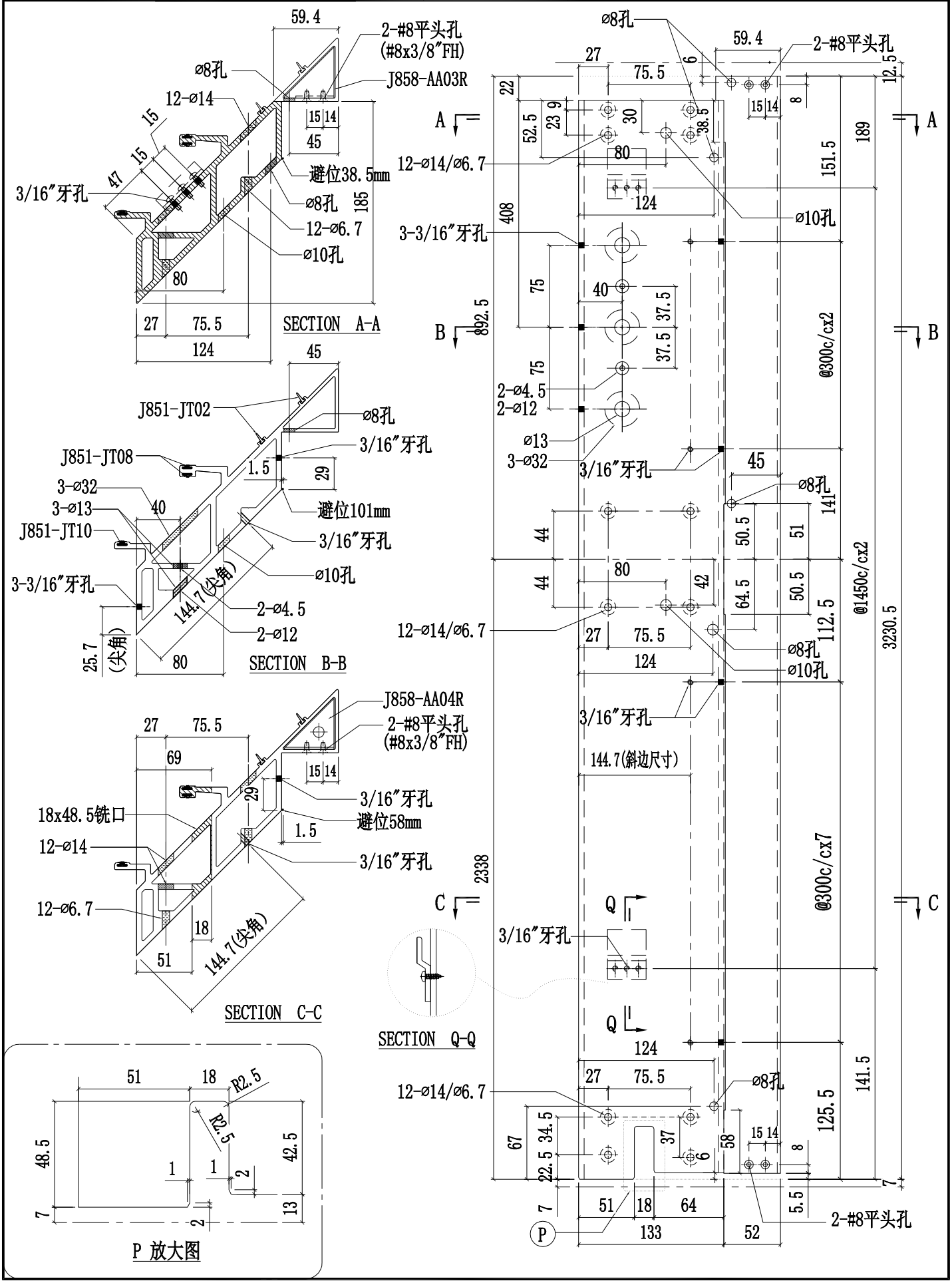

美特鋁質有限公司 MIDI Aluminium Fabricator Ltd.											
				工程號	J858	類別		物料號	-		
				地盤	康城11期	制圖	W.E.X	2022-07-29	圖號	X86275-09	
修改			採用工廠		地盤	图纸名称	铝料加工图	復核	-	-	數量	-	
日期			材料顏色	香槟金 (EC03X1009 9S-XF1)		材料	X86275	批准	-	-	單件重量	-	(KG)

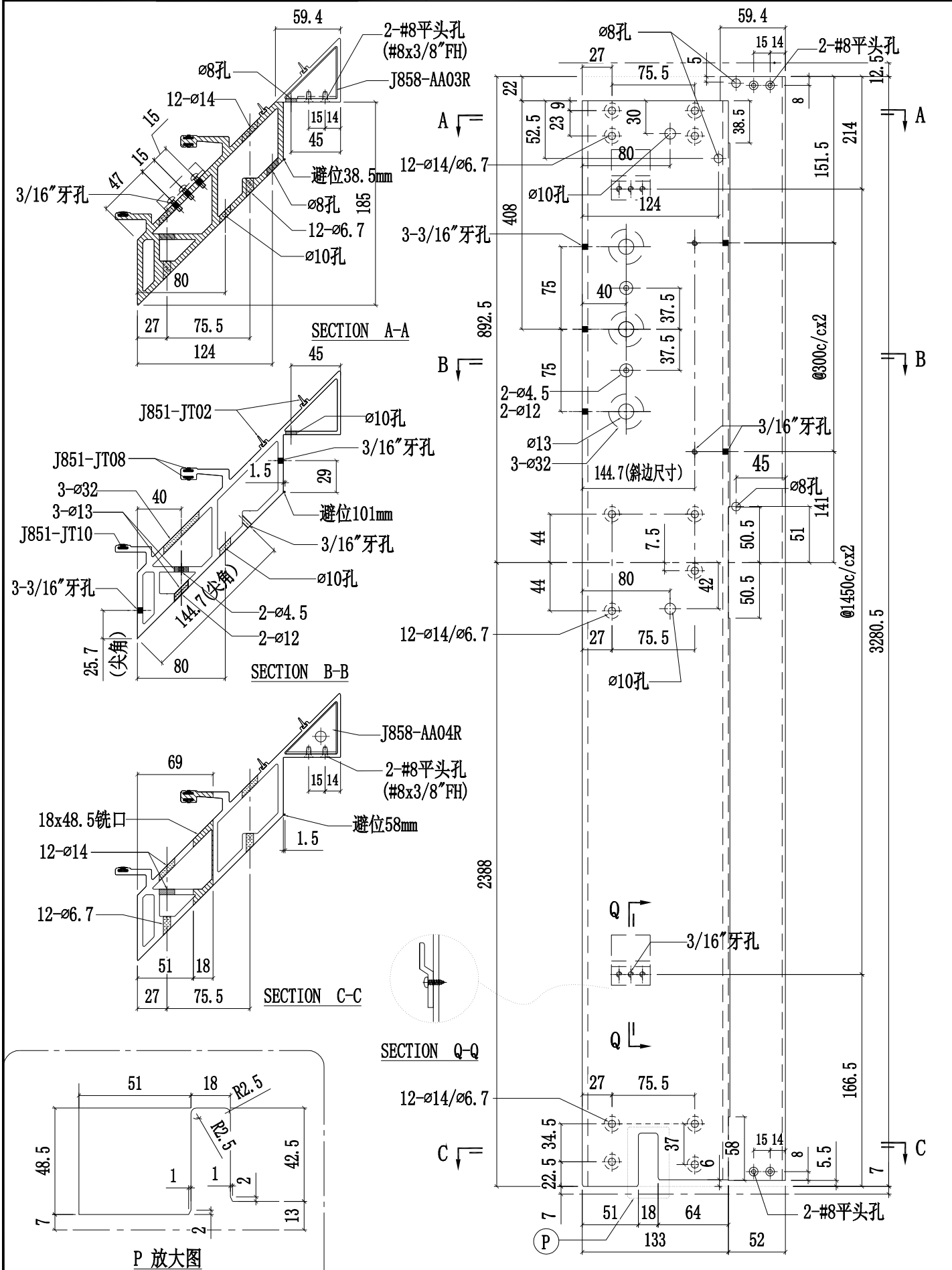

美特鋁質有限公司 MIDI Aluminium Fabricator Ltd.				工程號	J858	類別		物料號	-		
				地盘	康城11期	制圖	W.E.X	2022-07-29	圖號	X86275-05	
修改			採用工廠 ✓ 地盤	图纸名称	铝料加工图	復核	-	-	數量	-	
日期			材料颜色 香槟金 (ECD3X1009 9S-XF1)	材料	X86275	批准	-	-	單件重量	-	(KG)

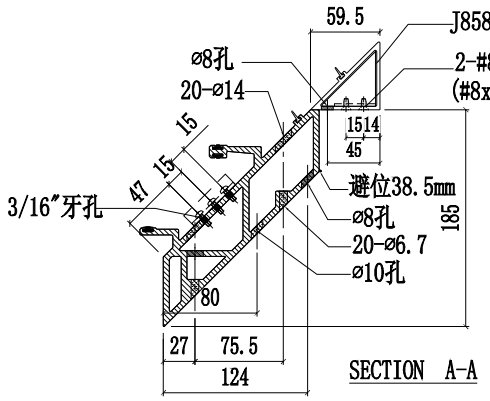

SECTION A-A

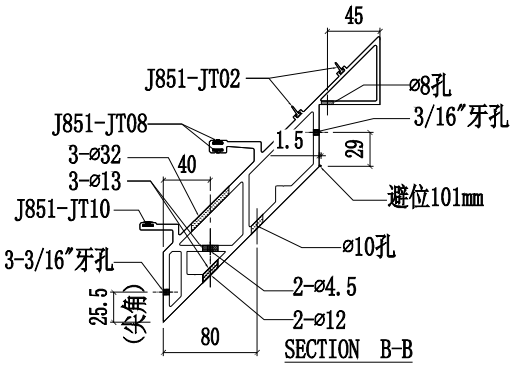

SECTION B-B

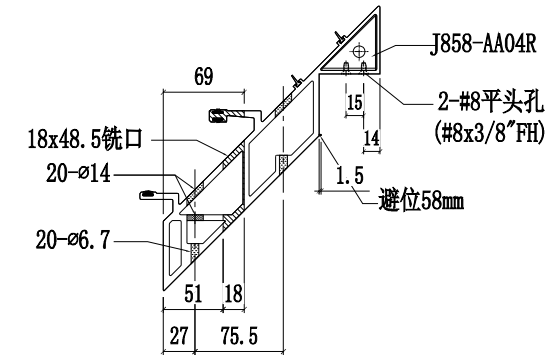

SECTION C-C

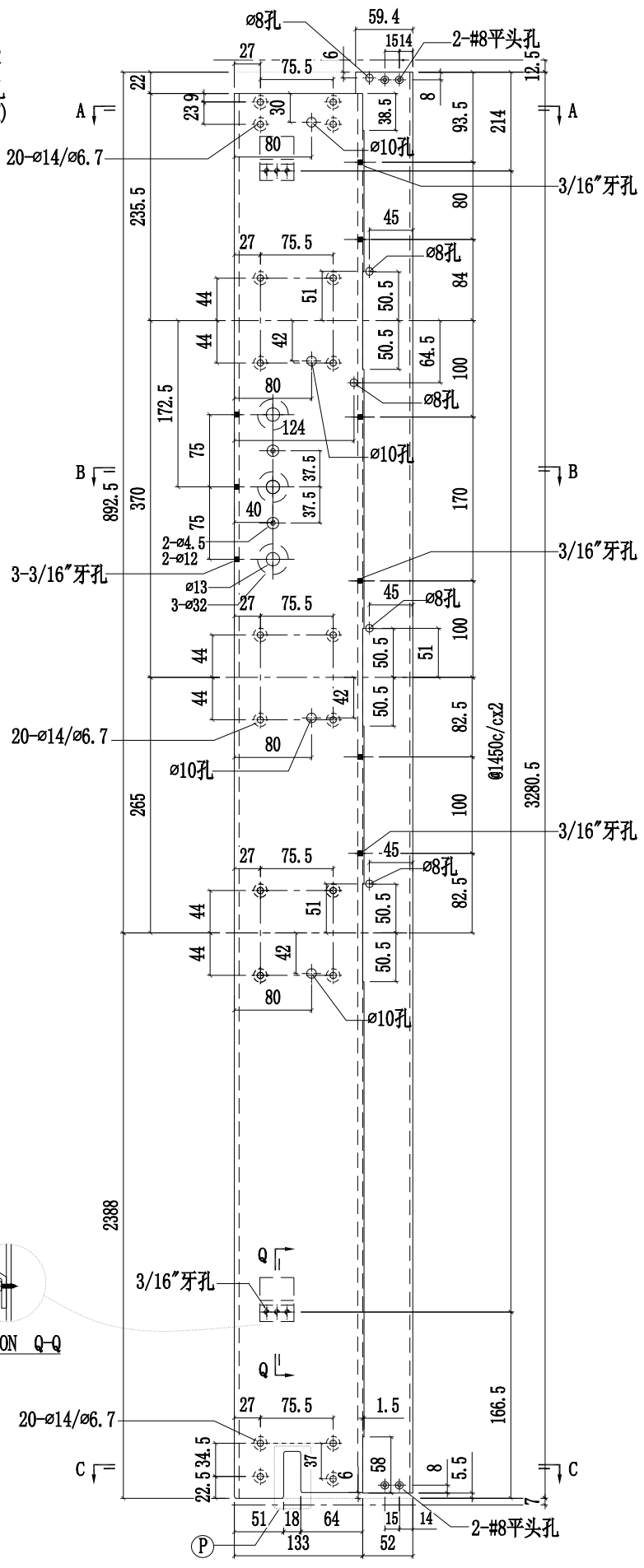

SECTION Q-Q

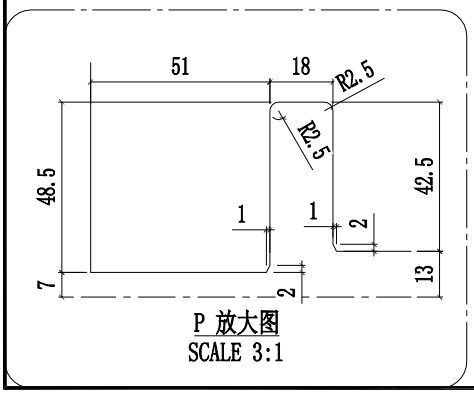

P 放大图
SCALE 3:1

美特鋁質有限公司 MIDI Aluminium Fabricator Ltd.											
				工程號	J858	類別		物料號	-		
				地盤	康城11期	制圖	W.E.X	2022-07-29	圖號	X86275-06	
修改			採用工廠 ✓ 地盤	图纸名称	铝料加工图	復核	-	-	數量	-	
日期			材料顏色 香槟金 (ECD3X1009 9S-XF1)	材料	X86275	批准	-	-	單件重量	-	(KG)

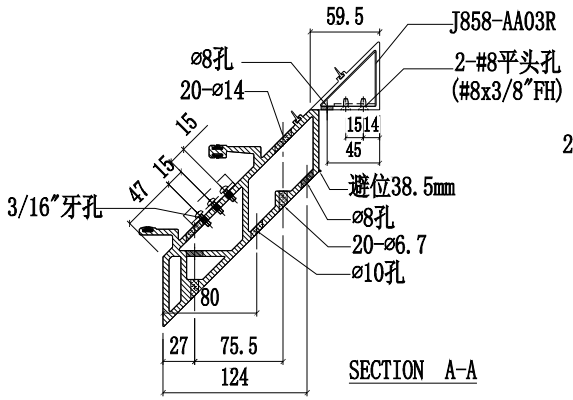

SECTION A-A

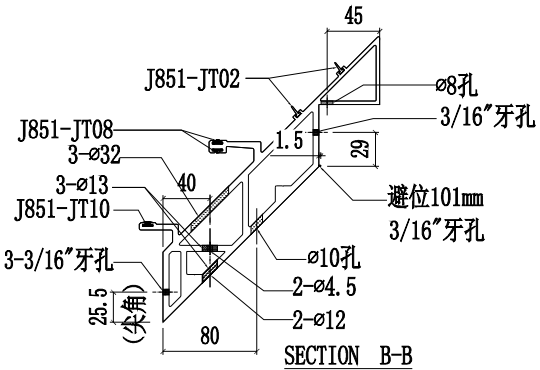

SECTION B-B

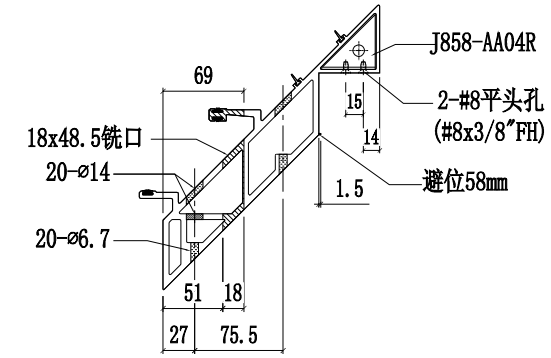

SECTION C-C

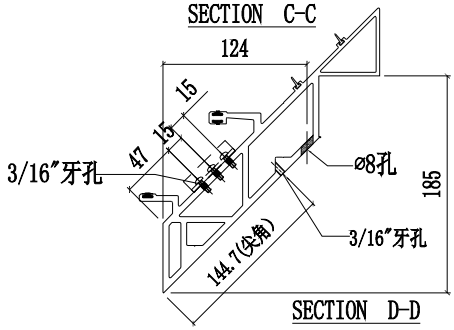

SECTION D-D

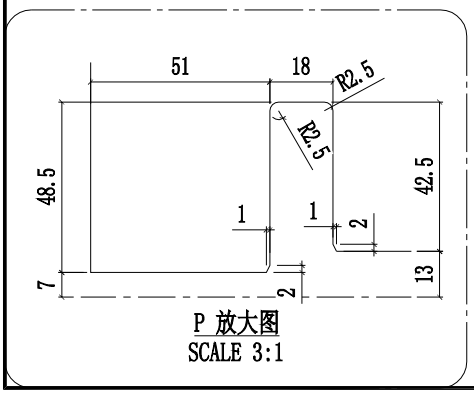

P 放大图
SCALE 3:1

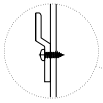

SECTION Q-Q

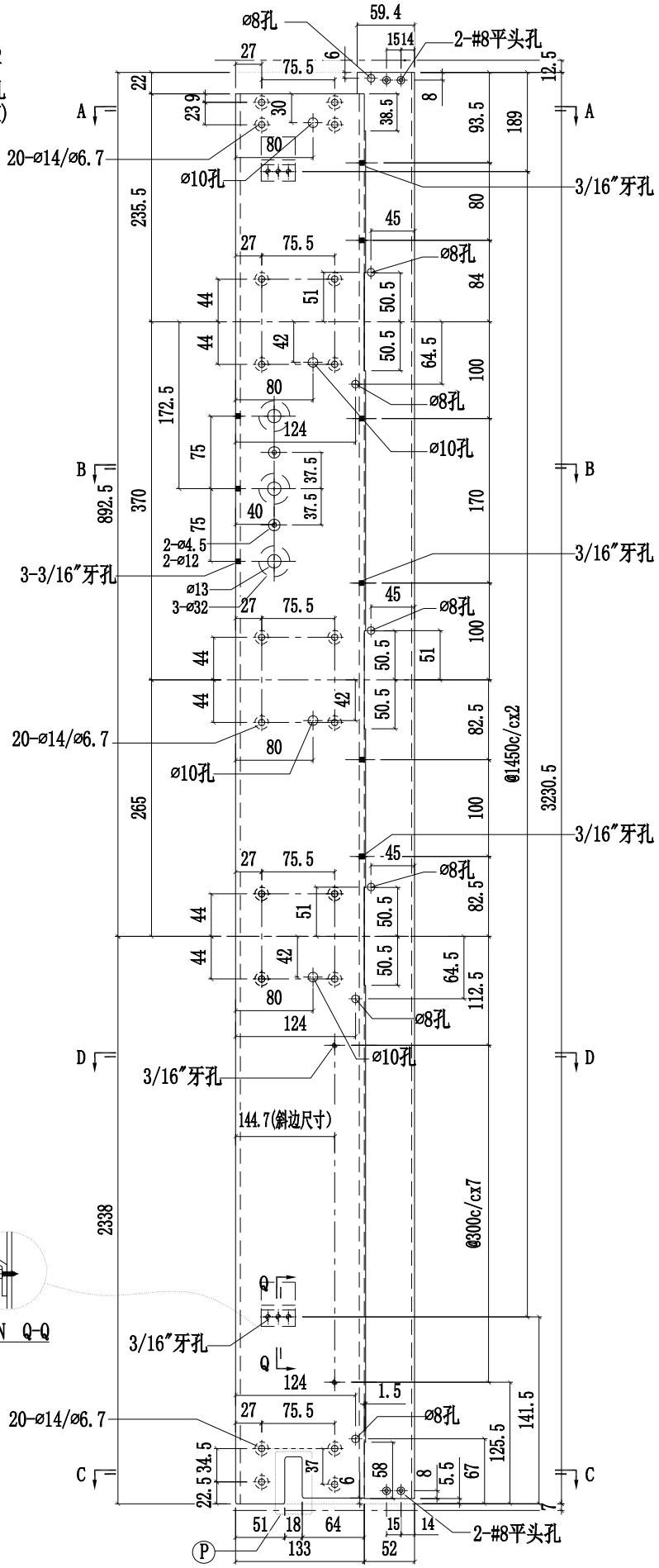

美特鋁質有限公司 MIDI Aluminium Fabricator Ltd.				工程號	J858	類別		物料號	-		
				地盤	康城11期	制圖	W.E.X	2022-07-29	圖號	X86275-07	
修改			採用工廠 ✓ 地盤	图纸名称	铝料加工图	復核	-	-	數量	-	
日期			材料顏色 香槟金 (ECD3X1009 9S-XF1)	材料	X86275	批准	-	-	單件重量	-	(KG)

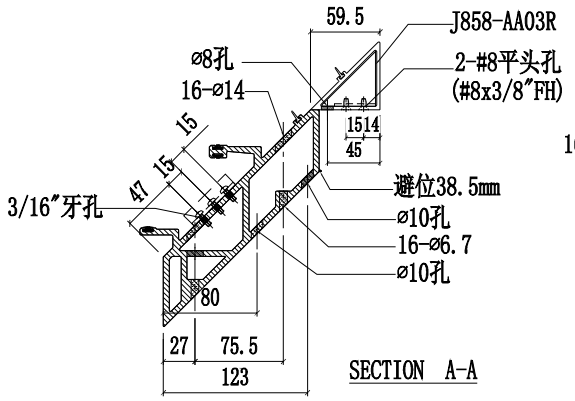

SECTION A-A

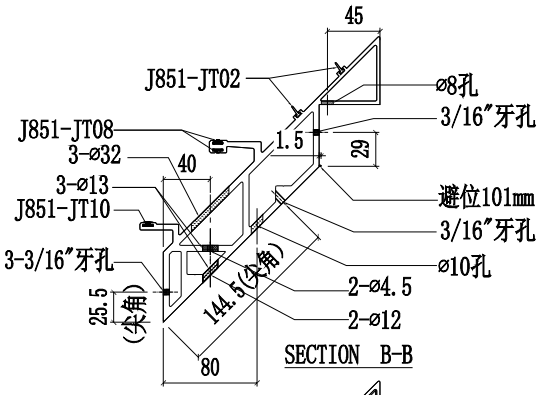

SECTION B-B

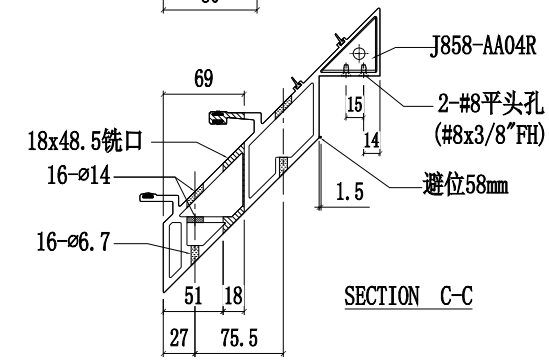

SECTION C-C

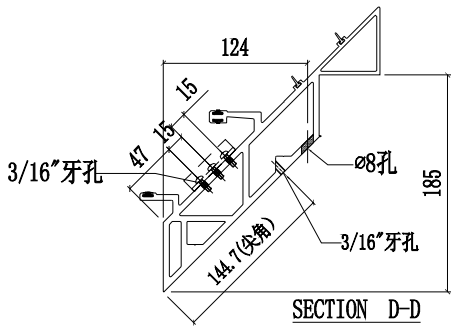

SECTION D-D

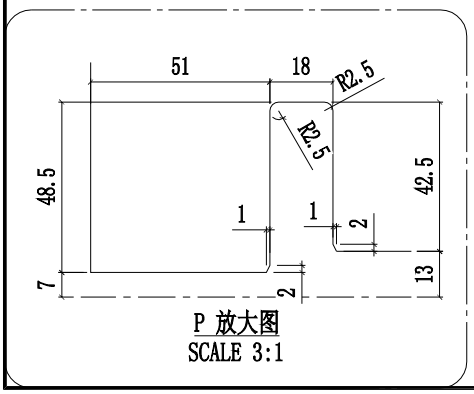

P 放大图
SCALE 3:1

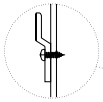

SECTION Q-Q

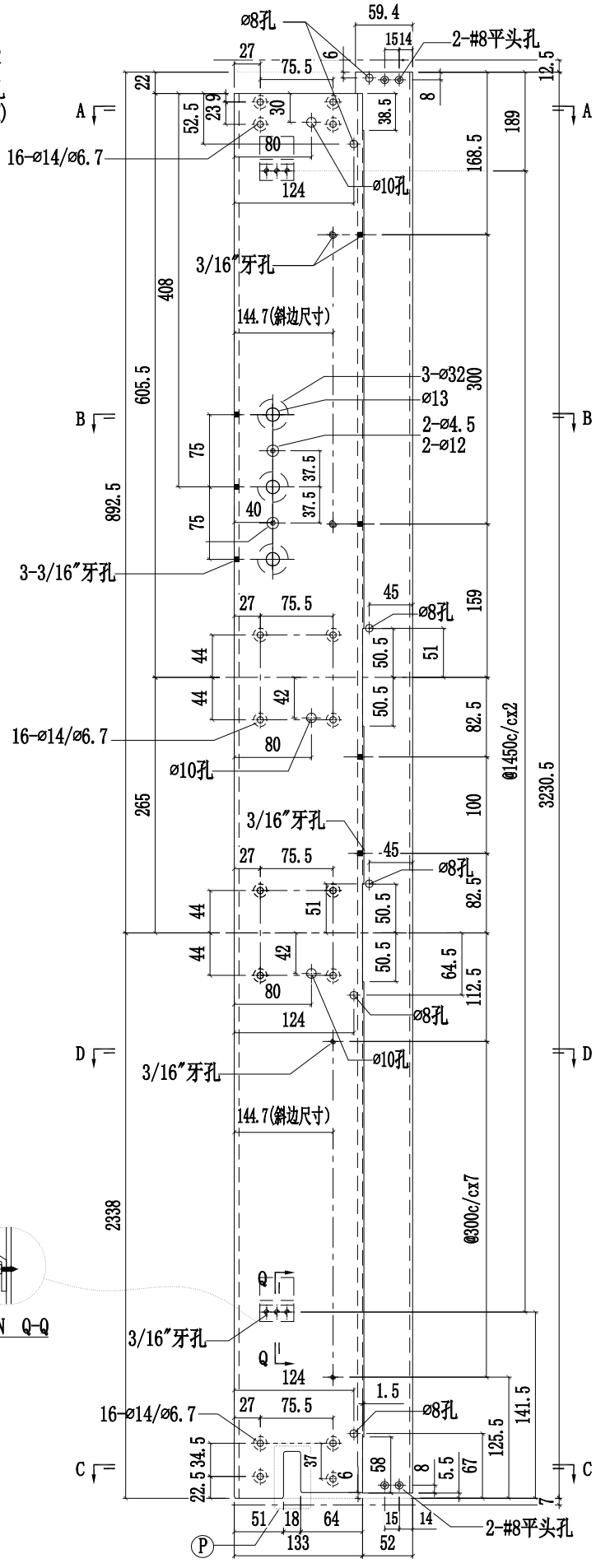

美特鋁質有限公司 MIDI Aluminium Fabricator Ltd.					工程號	J858	類別		物料號	-		
					地盘	康城11期	制圖	W.E.X	2022-07-29	圖號	X86276-01	
修改			採用工廠		地盤	图纸名称	铝料加工图	復核	-	-	數量	-
日期			材料颜色	香槟金 (ECD3X1009 9S-XF1)		材料	X86276	批准	-	-	單件重量	- (KG)

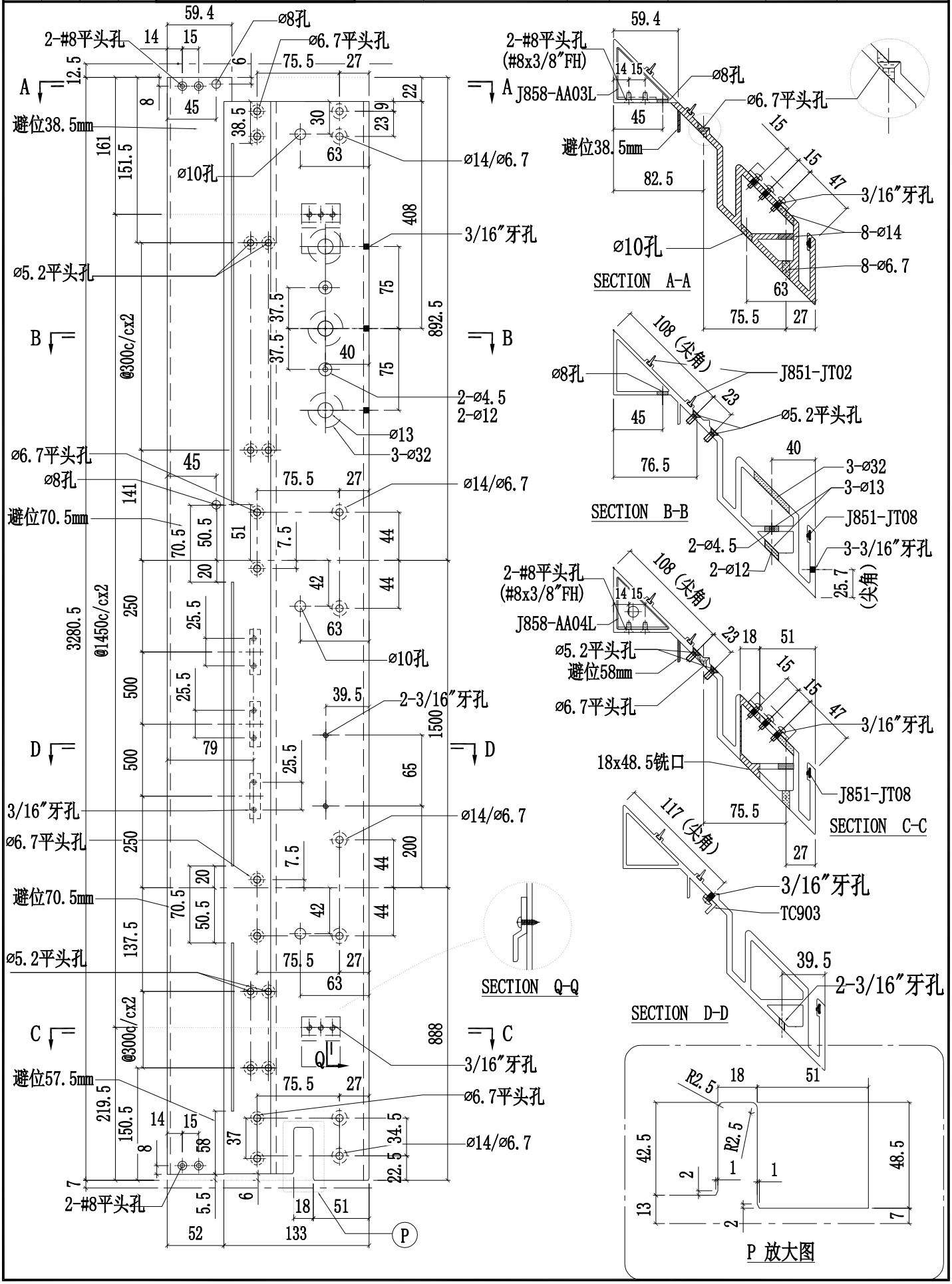

美特鋁質有限公司 MIDI Aluminium Fabricator Ltd.					工程號	J858	類別		物料號	-		
					地盤	康城11期	制圖	W.E.X	2022-07-29	圖號	X86276-03	
修改			採用工廠 ✓	地盤 -	图纸名称	铝料加工图	復核	-	-	數量	-	
日期			材料颜色	香槟金 (ECD3X1009 9S-XF1)	材料	X86276	批准	-	-	單件重量	-	(KG)

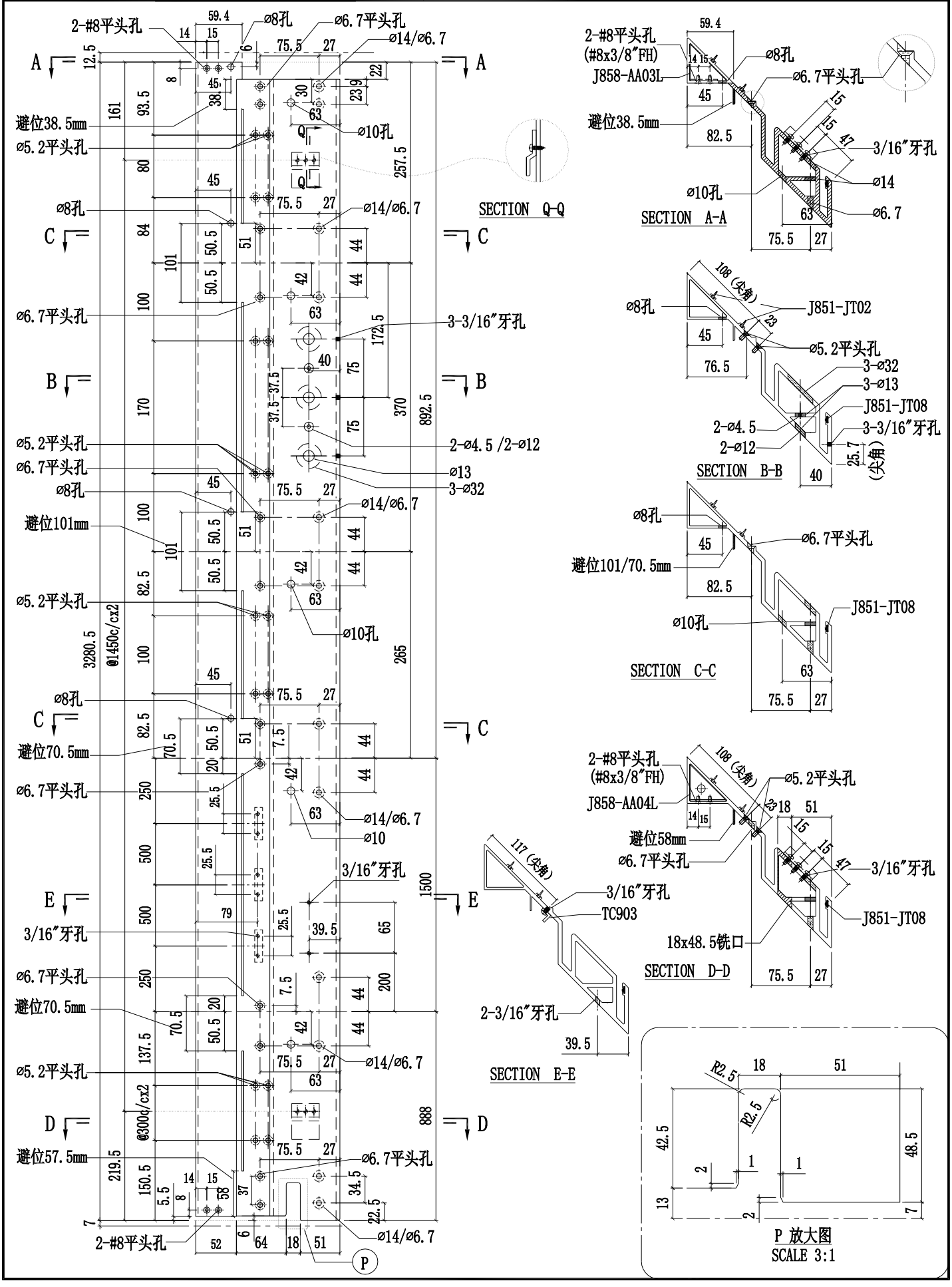

美特鋁質有限公司 MIDI Aluminium Fabricator Ltd.											
					工程號	J858	類別		物料號	-	
					地盤	康城11期	制圖	W.E.X	2022-07-29	圖號	X86276-04
修改				採用工廠 ✓ 地盤 _	图纸名称	铝料加工图	復核	-	-	數量	-
日期				材料顏色 香槟金 (ECD3X1009 9S-XF1)	材料	X86276	批准	-	-	單件重量	- (KG)

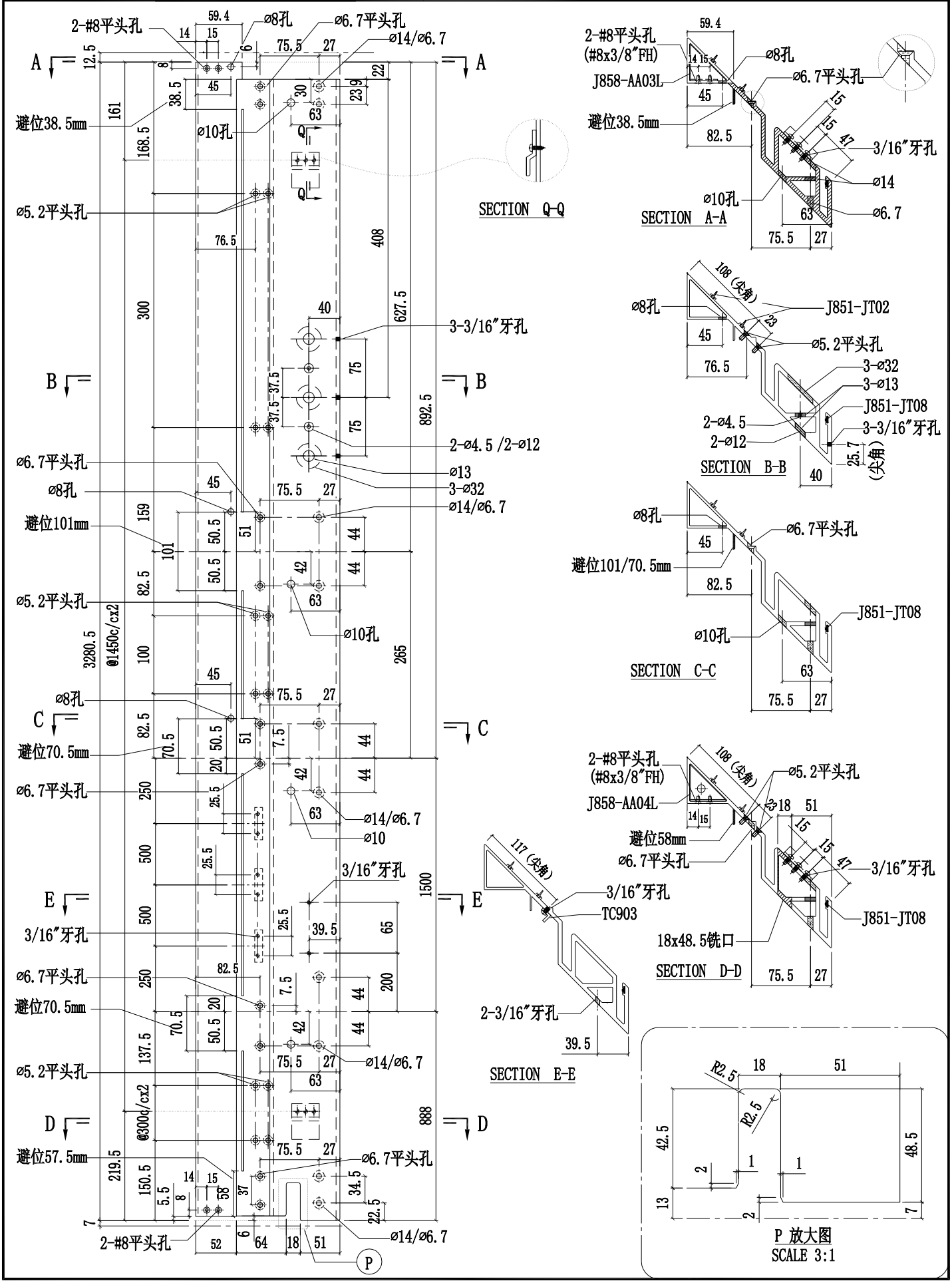

美特鋁質有限公司 MIDI Aluminium Fabricator Ltd.											
				工程號	J858	類別		物料號	-		
				地盤	康城11期	制圖	W.E.X	2022-07-29	圖號	X86295-01	
修改			採用工廠		地盤	图纸名称	铝料加工图	復核	-	-	數量	-	
日期			材料顏色	香槟金 (ECD3X1009 9S-XF1)		材料	X86295	批准	-	-	單件重量	-	(KG)

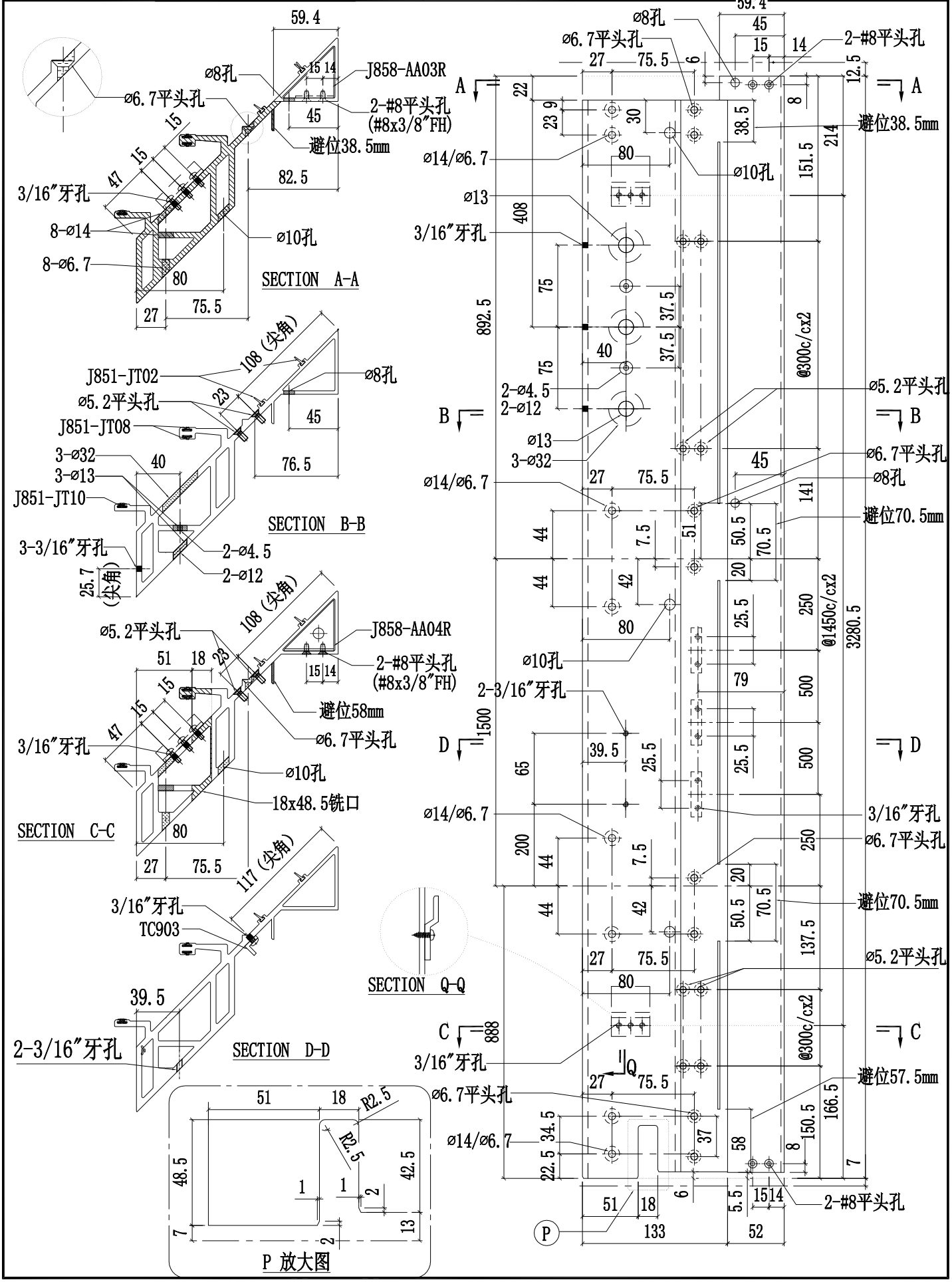

美特鋁質有限公司 MIDI Aluminium Fabricator Ltd.											
				工程號	J858	類別		物料號	-		
				地盤	康城11期	制圖	W.E.X	2022-07-29	圖號	X86295-02	
修改			採用工廠 ✓ 地盤 _	图纸名称	铝料加工图	復核	-	-	數量	-	
日期			材料顏色 香槟金 (ECD3X1009 9S-XF1)	材料	X86295	批准	-	-	單件重量	-	(KG)

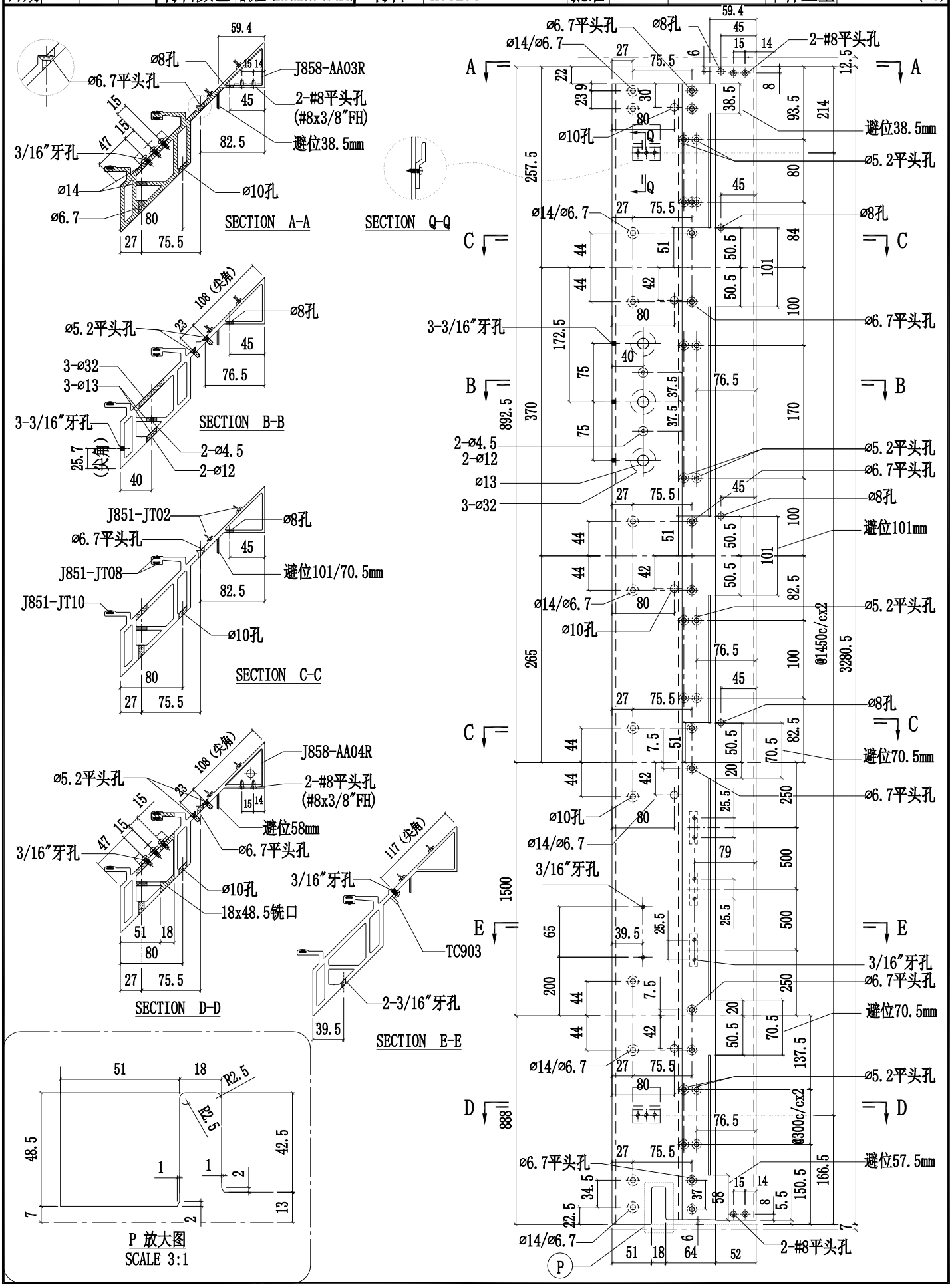

美特鋁質有限公司 MIDI Aluminium Fabricator Ltd.												
					工程號	J858	類別		物料號	-		
					地盘	康城11期	制圖	W.E.X	2022-07-29	圖號	X86296-02	
修改				採用工廠		地盤	图纸名称	铝料加工图	復核	-	-	數量	-	
日期				材料颜色	香槟金 (ECD3X1009 9S-XF1)		材料	X86296	批准	-	-	單件重量	-	(KG)

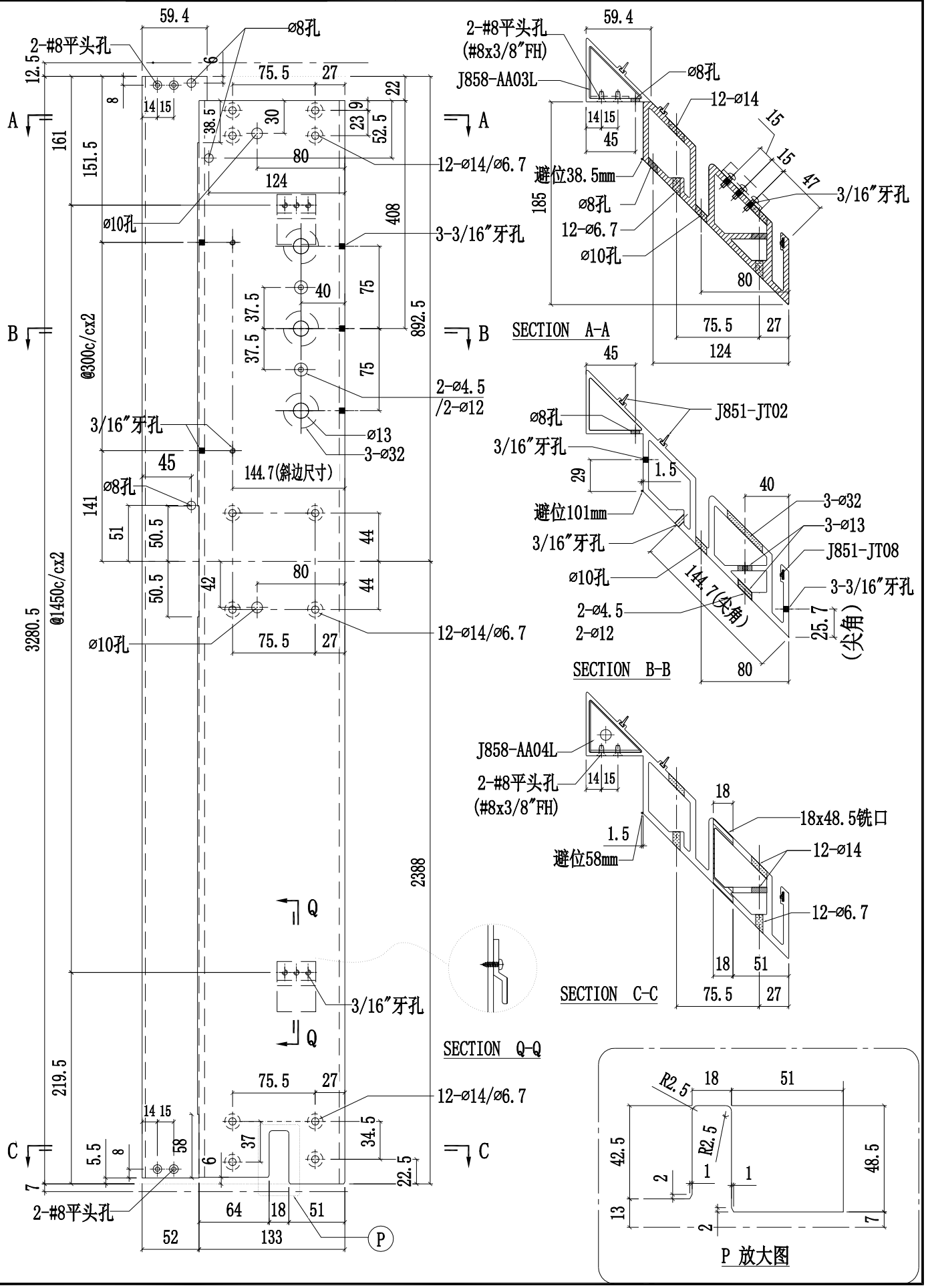

美特鋁質有限公司 MIDI Aluminium Fabricator Ltd.				工程號	J858	類別		物料號	-		
				地盤	康城11期	制圖	W.E.X	2022-07-29	圖號	X86296-08	
修改			採用工廠		地盤	图纸名称	铝料加工图	復核	-	-	數量	-
日期			材料顏色	香槟金 (ECD3X1009 9S-XF1)		材料	X86296	批准	-	-	單件重量	- (KG)

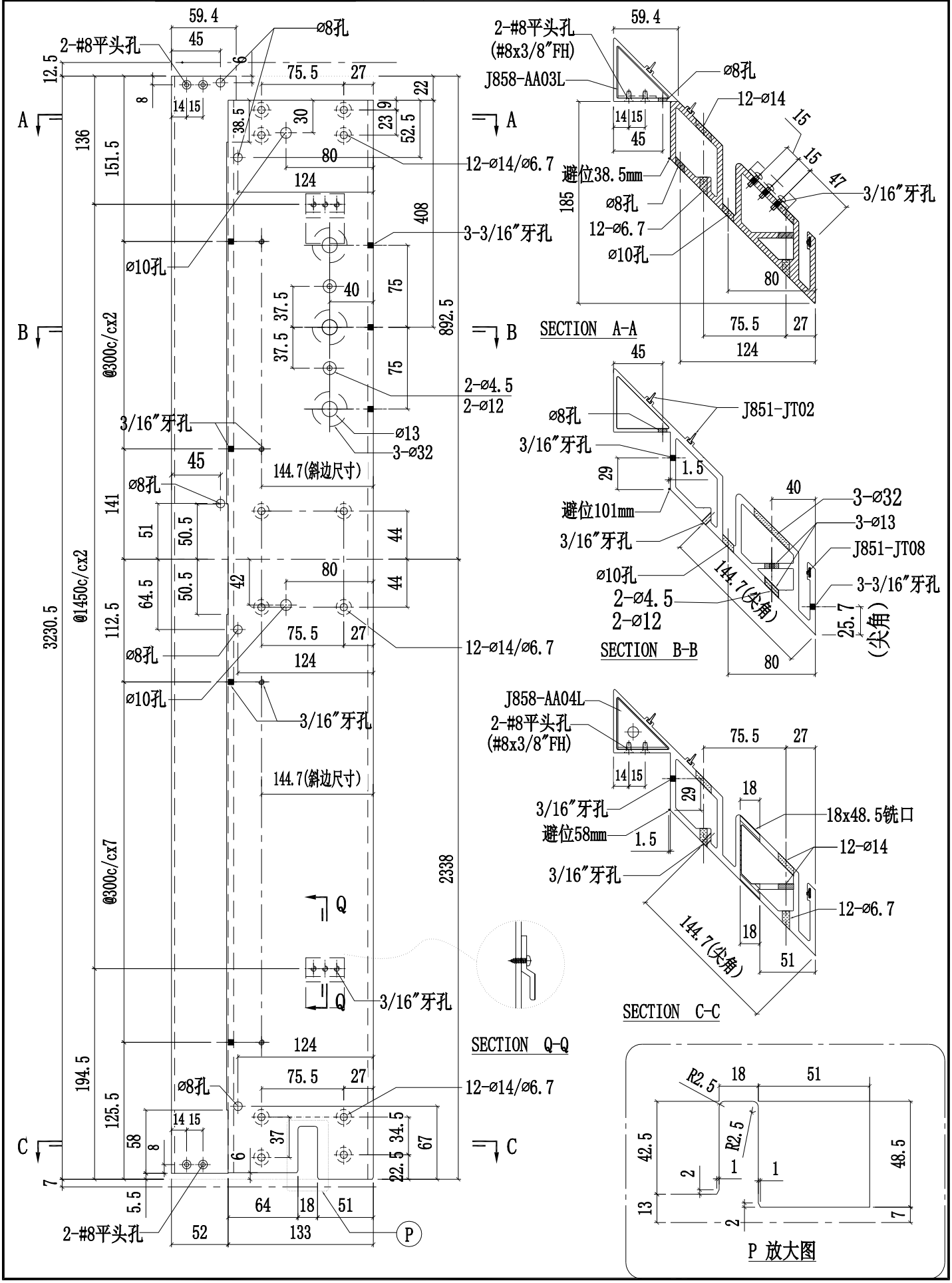

美特鋁質有限公司 MIDI Aluminium Fabricator Ltd.				工程號	J858	類別		物料號	-		
				地盘	康城11期	制圖	W.E.X	2022-07-29	圖號	X86296-05	
修改			採用工廠 ✓ 地盤	图纸名称	铝料加工图	復核	-	-	數量	-	
日期			材料颜色 香槟金 (ECD3X1009 9S-XF1)	材料	X86296	批准	-	-	單件重量	-	(KG)

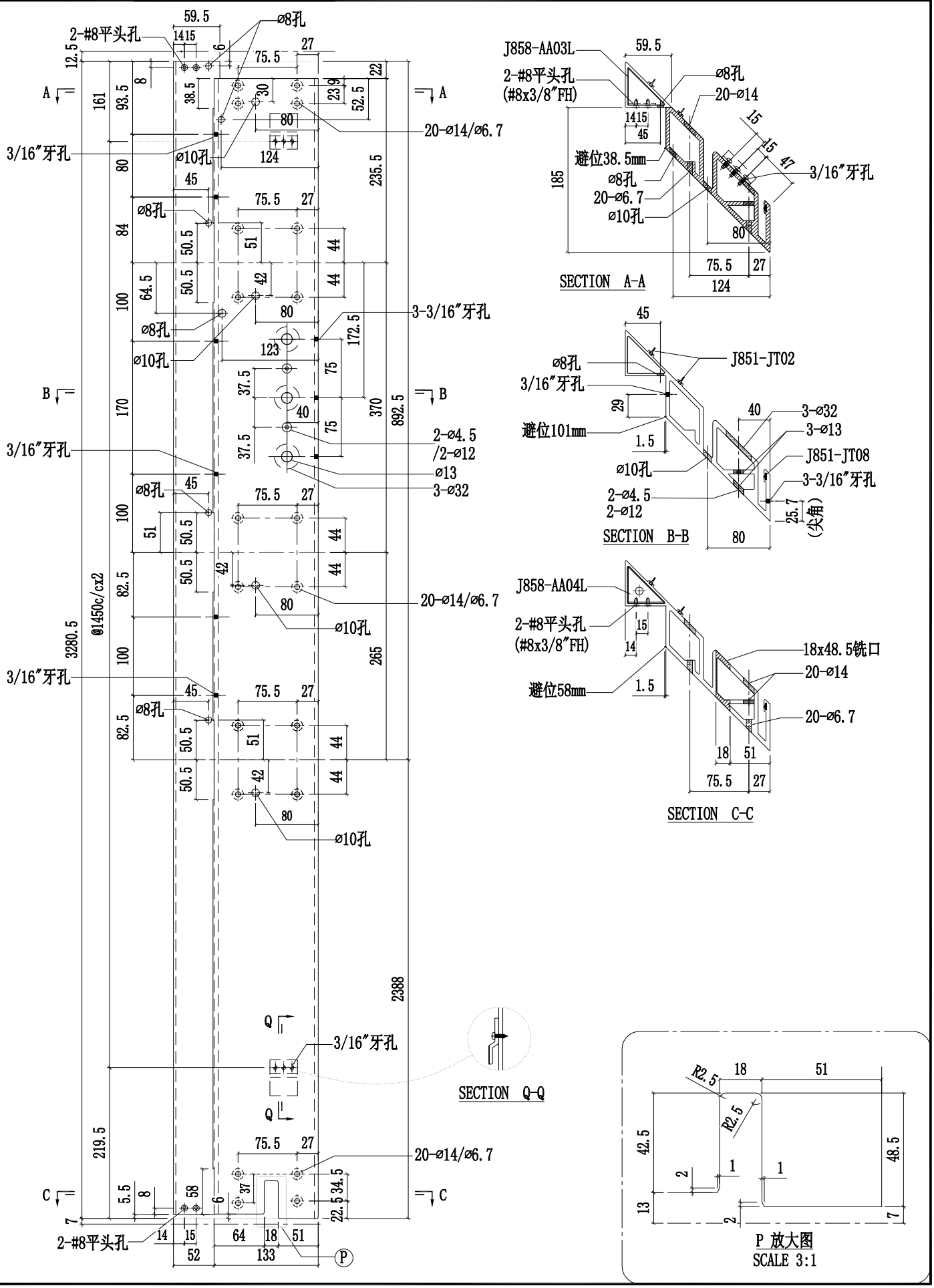

美特鋁質有限公司 MIDI Aluminium Fabricator Ltd.				工程號	J858	類別		物料號	-		
				地盤	康城11期	制圖	W.E.X	2022-07-29	圖號	X86296-06	
修改			採用工廠 ✓ 地盤	图纸名称	铝料加工图	復核	-	-	數量	-	
日期			材料顏色 香槟金 (ECD3X1009 9S-XF1)	材料	X86296	批准	-	-	單件重量	-	(KG)

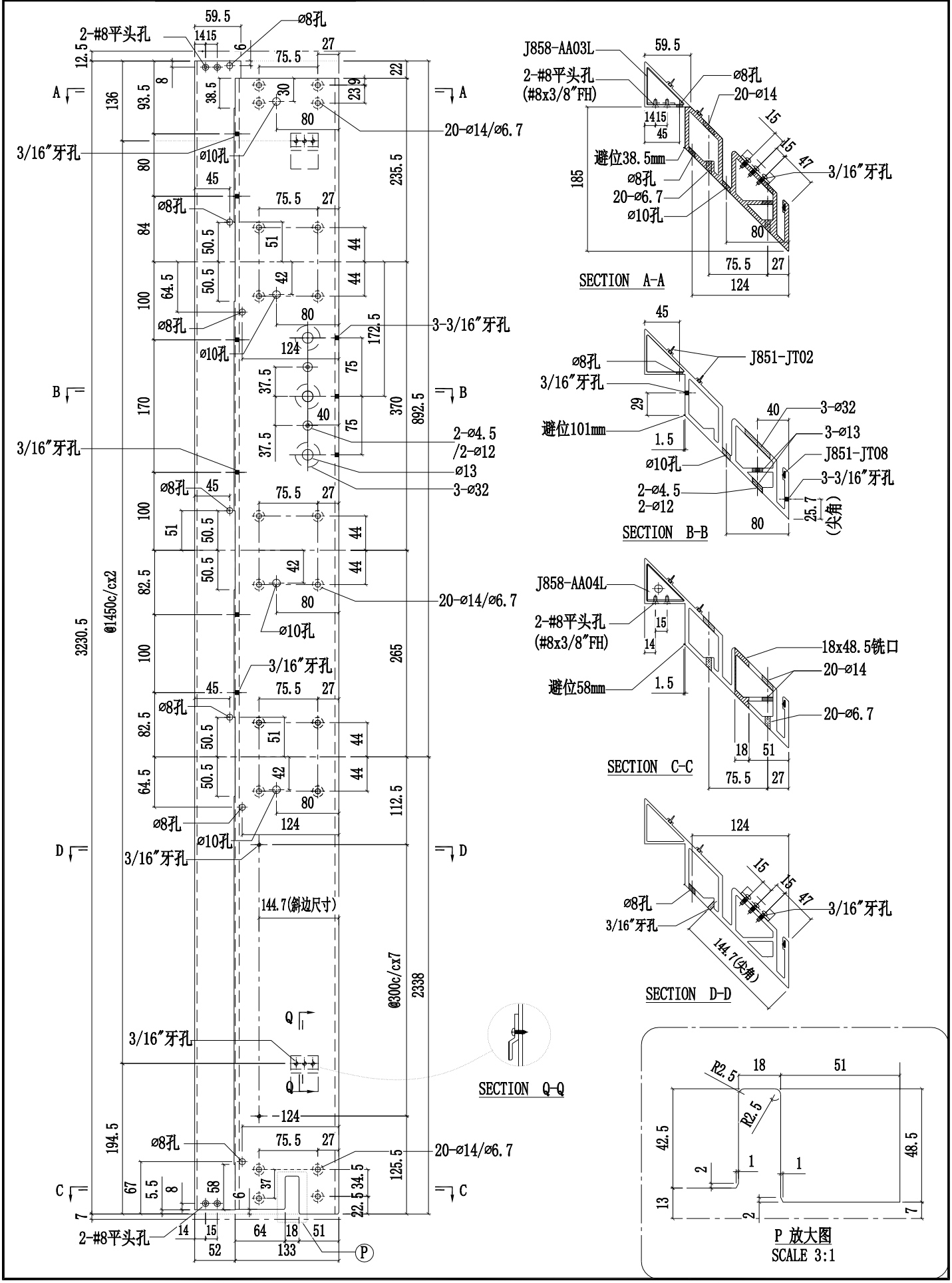

美特鋁質有限公司 MIDI Aluminium Fabricator Ltd.				工程號	J858	類別		物料號	-		
				地盤	康城11期	制圖	W.E.X	2022-07-29	圖號	X86296-07	
修改			採用工廠 ✓ 地盤	图纸名称	铝料加工图	復核	-	-	數量	-	
日期			材料顏色 香槟金 (ECD3X1009 9S-XF1)	材料	X86296	批准	-	-	單件重量	-	(KG)

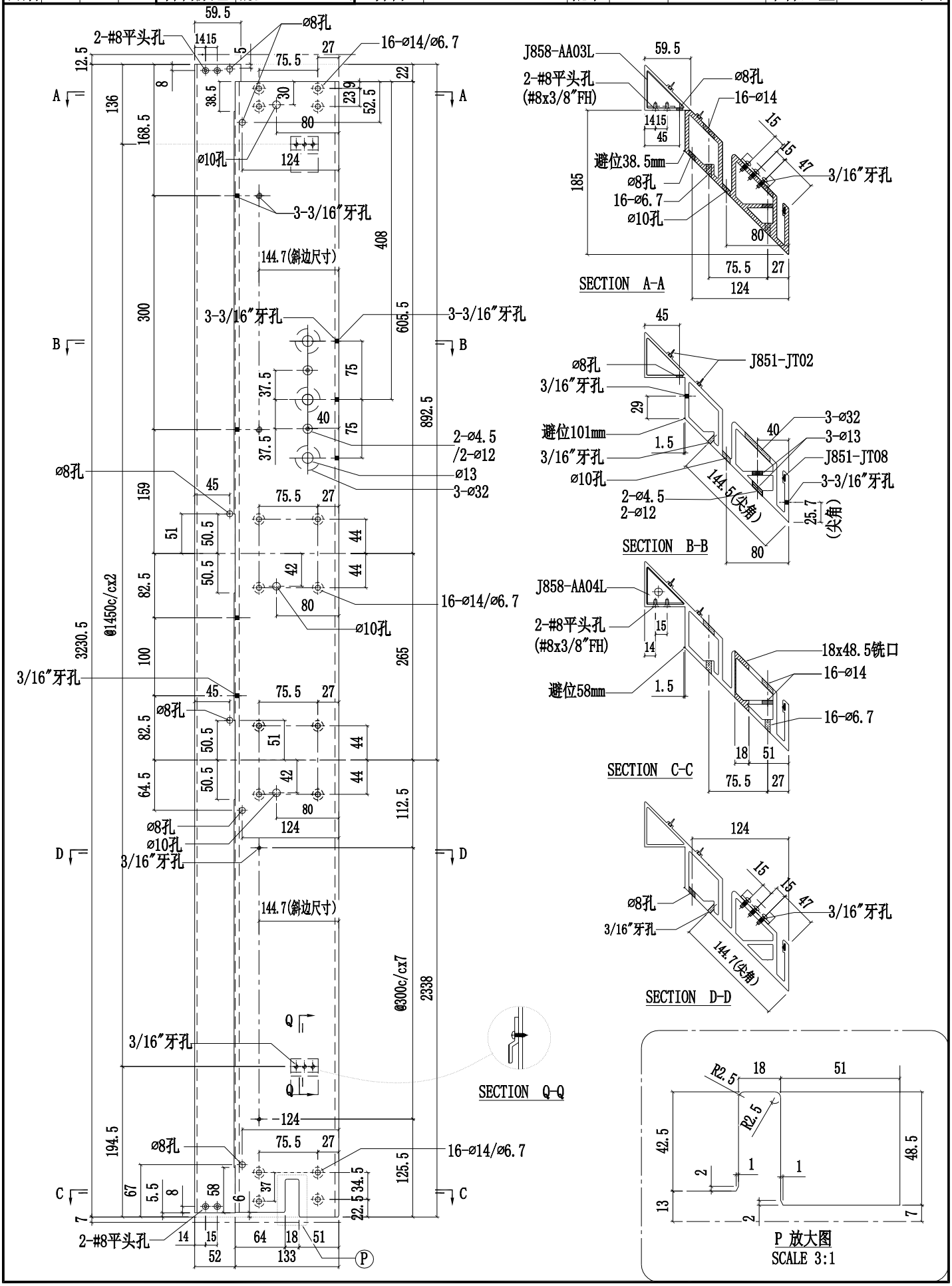

美特鋁質有限公司 MIDI Aluminium Fabricator Ltd.				工程號	J858	類別		物料號	-		
				地盤	康城11期	制圖	W.E.X	2022-07-29	圖號	X86294-01	
修改			採用工廠 ✓ 地盤 -	图纸名称	铝料加工图	復核	-	-	數量	-	
日期			材料顏色 香槟金 (ECD3X1009 9S-XF1)	材料	X86294	批准	-	-	單件重量	-	(KG)

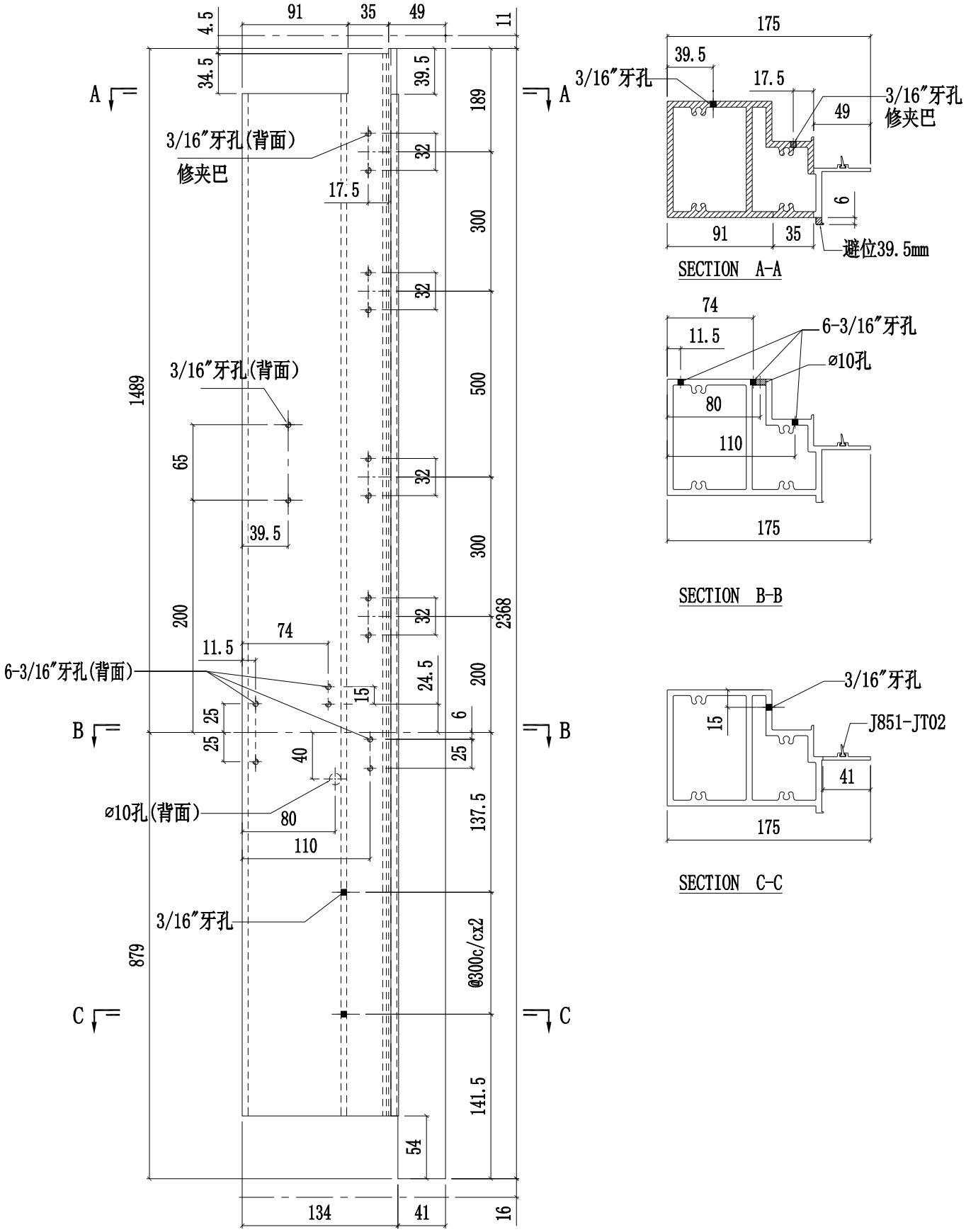

美特鋁質有限公司 MIDI Aluminium Fabricator Ltd.					工程號	J858	類別		物料號	-		
					地盤	康城11期	制圖	W.E.X	2022-07-29	圖號	X86294-03	
修改				採用工廠 ✓ 地盤 -	图纸名称	铝料加工图	復核	-	-	數量	-	
日期				材料顏色 香槟金 (ECD3X1009 9S-XF1)	材料	X86294	批准	-	-	單件重量	-	(KG)

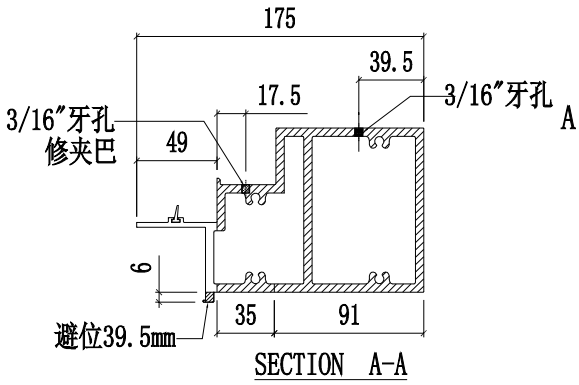

SECTION A-A

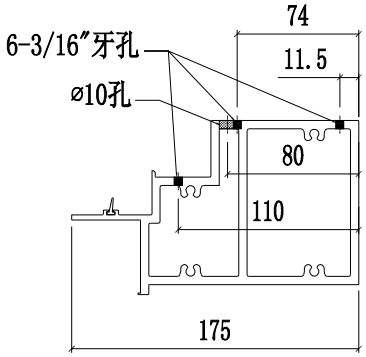

SECTION B-B

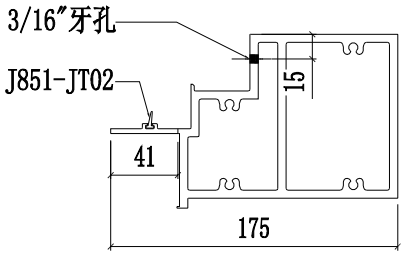

SECTION C-C

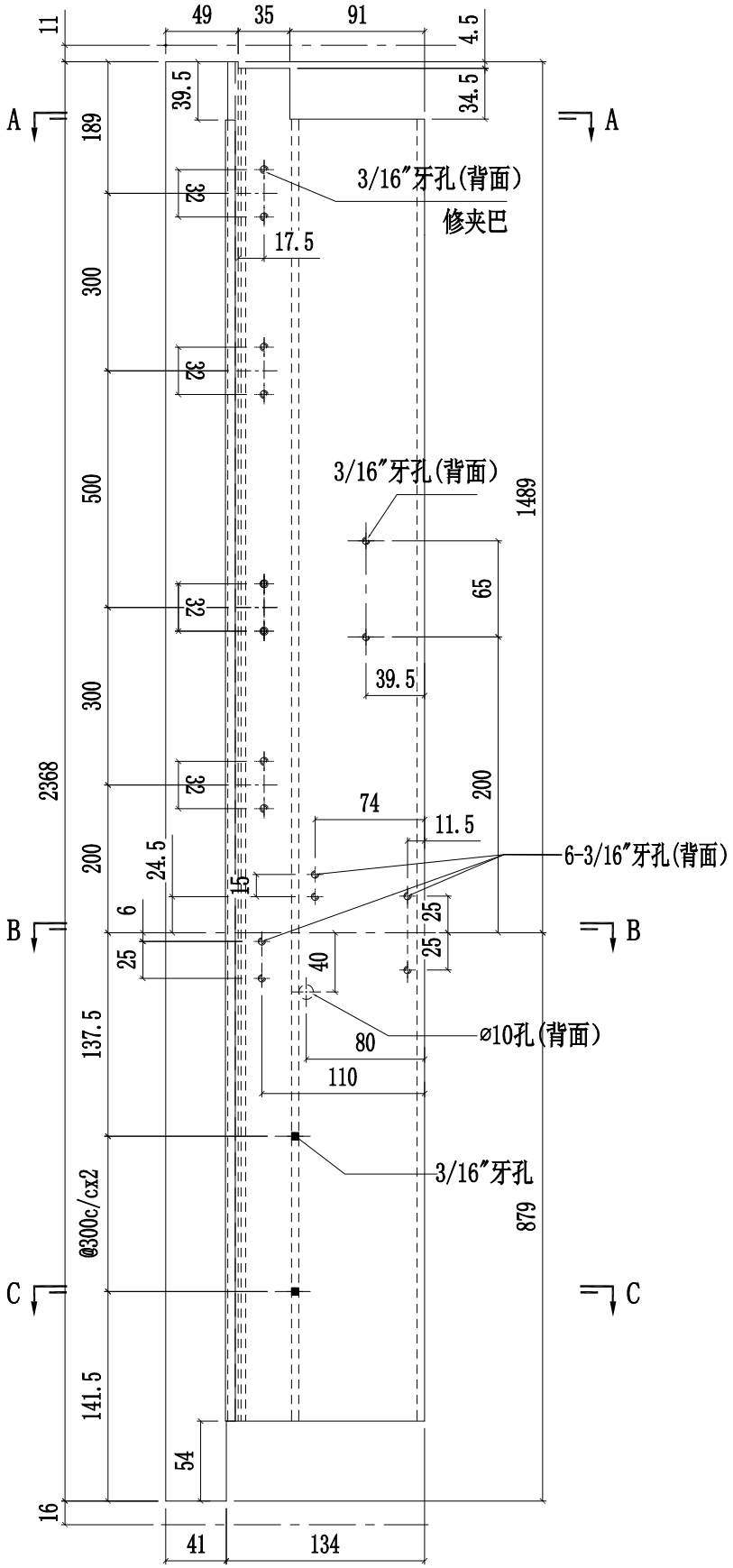

美特鋁質有限公司 MIDI Aluminium Fabricator Ltd.						工程號	J858	類別		物料號	-		
						地盤	康城11期	制圖	W.E.X	2022-07-29	圖號	X86294-05L	
修改				採用工廠	✓	地盤	-	图纸名称	铝料加工图	復核	-	-	數量	-	
日期				材料顏色	香槟金 (ECD3X1009 9S-XF1)			材料	X86294	批准	-	-	單件重量	-	(KG)

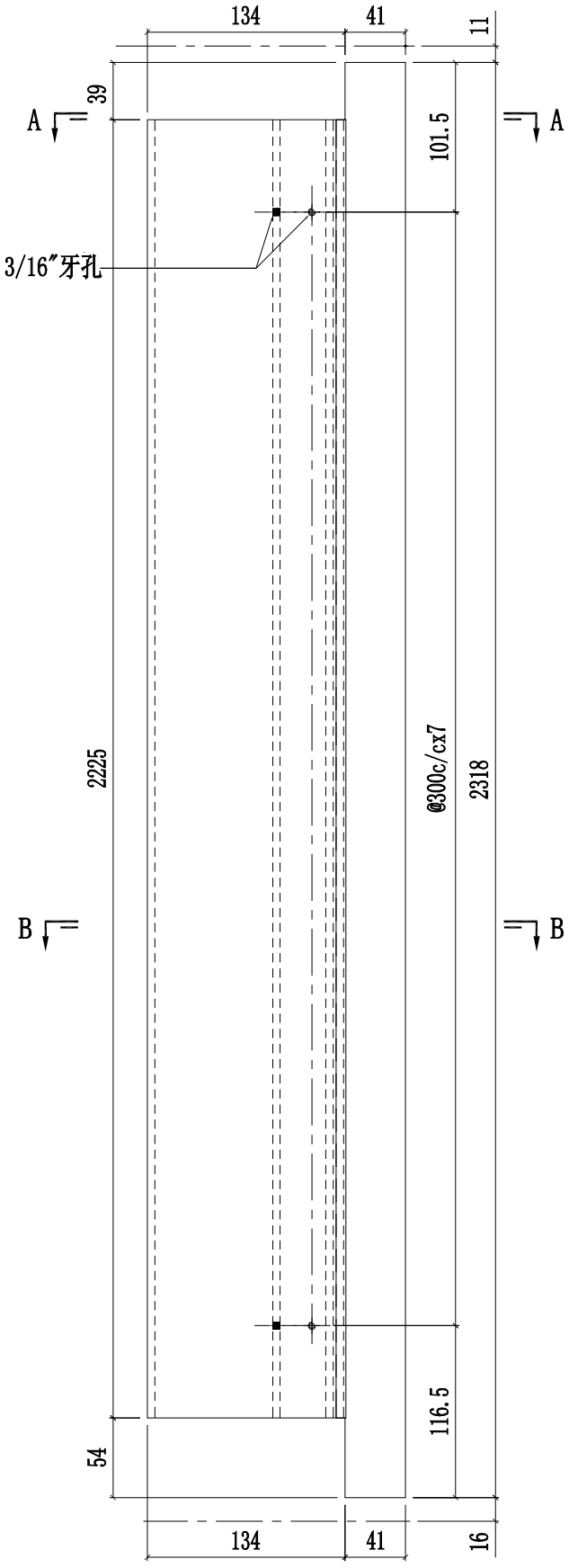

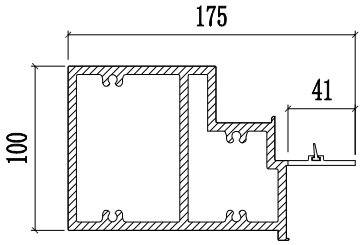

SECTION A-A

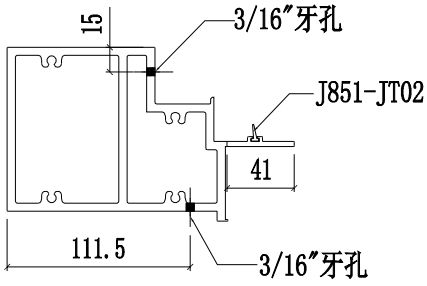

SECTION B-B

美特鋁質有限公司 MIDI Aluminium Fabricator Ltd.													
					工程號	J858	類別		物料號	-			
					地盘	康城11期	制圖	W.E.X	2022-07-29	圖號	X86294-05R		
修改				採用工廠 ✓ 地盤 -	图纸名称	铝料加工图	復核	-	-	數量	-		
日期				材料颜色 香槟金 (ECD3X1009 9S-XF1)	材料	X86294	批准	-	-	單件重量	-	(KG)	

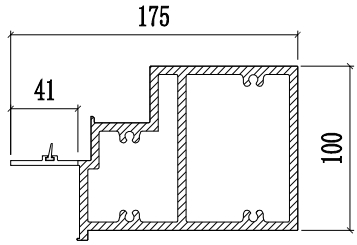

SECTION A-A

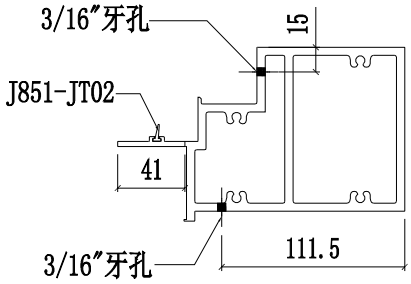

SECTION B-B

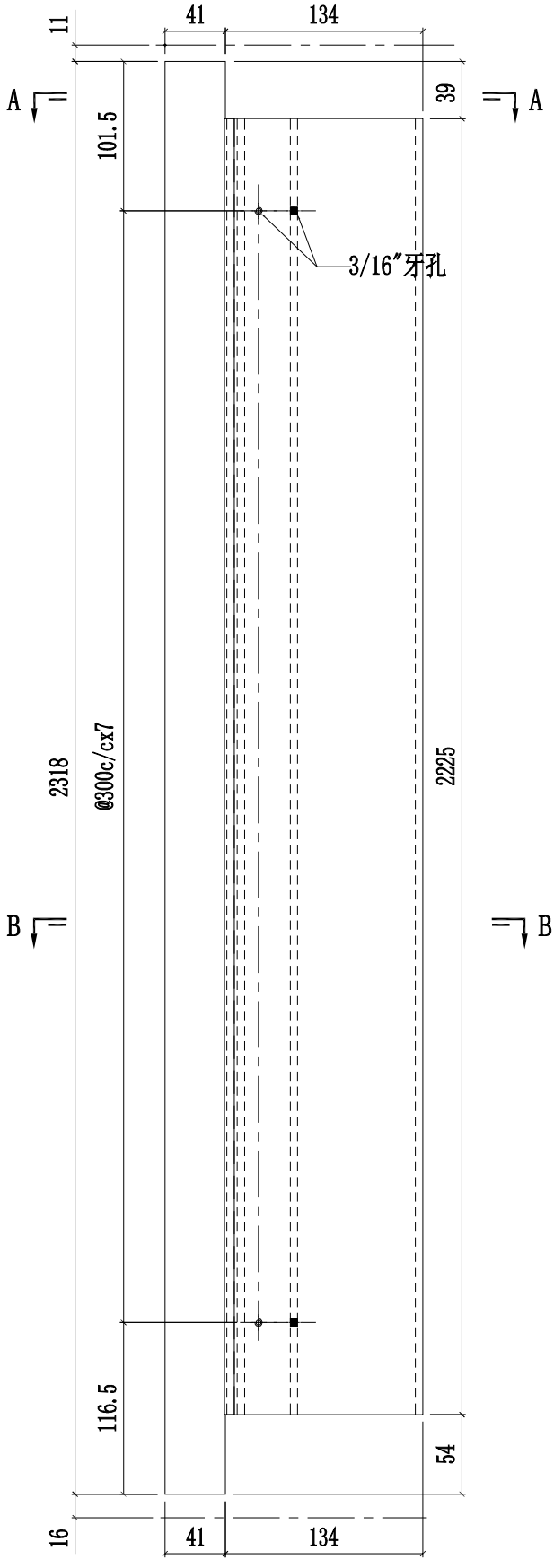

美特鋁質有限公司
MIDI ALUMINIUM FABRICATOR LTD

鋁材開料總表

工程號碼:J-858　工程名稱:康城11期:T1:9-11F

序號	鋁料編號	名稱	表面處理		開料長度	實用長料總數量		浪費率(%)
			顏色	層厚		支數	長度	
1	B1505	25x6mm厚铝板	MILL		6000	1	6000	60.67
2	L100	25x25x4mm厚铝角	MILL		6000	1	6000	62.47
3	N00813	30x20x3背板铝角	MILL		6000	155	930000	1.72
4	N516	40x20x3铝角	MILL		6000	9	54000	6.72
5	N541	43x22x3铝角	ECD3X1009 9S-XF1		6000	1	6000	49.67
6	X86255	企挂码	MILL		6000	14	84000	6.41
7	X86256	转角企挂码	MILL		6000	1	6000	18.07
8	X86258	螺母卡槽	MILL		6000	15	90000	7.19
9	X86282	窗室内护拦	ECD3X1009 9S-XF1		6000	4	24000	20.88
10	X86283	42.5横外盖	ECD3W0497 6S-XF1		6250	55	343750	2.86
11	X86286	窗室内转角护拦	ECD3X1009 9S-XF1		6000	1	6000	77.93
12	X86289	浴室中横固定码	MILL		6000	1	6000	94.40
13	X86298	浴室位修口横料	ECD3X1009 9S-XF1		6250	1	6250	81.86
14	X86300	57.5底横外盖	ECD3W0497 6S-XF1		6250	31	193750	4.59
15	X86301	60顶横外盖	ECD3W0497 6S-XF1		6250	31	193750	4.23
16	X86303	水槽料	MILL		6000	11	66000	9.92
17	X86304	死墙转角梗	ECD3X1009 9S-XF1		6000	3	18000	33.21
18	X86305	死墙梗	ECD3X1009 9S-XF1		6000	40	240000	2.10
19	X86306	横外饰线支架	ECD3X1009 9S-XF1		5550	20	111000	5.84
20	X86307	横外饰线	ECD3X1010 0S-XF1		5550	11	61050	8.66
21	X86310	转角死墙副框	ECD3X1009 9S-XF1		6000	2	12000	47.30
22	X86311	转角见光副框	ECD3X1009 9S-XF1		5550	2	11100	43.57

送至：_____

由：_____

日期：_____

簡短說明：_____

打印日期：25/10/2022　打印時間：15:27

美特鋁質有限公司
MIDI ALUMINIUM FABRICATOR LTD

鋁材開料總表

工程號碼:J-858　工程名稱:康城11期:T1:9-11F

序號	鋁料編號	名稱	表面處理		開料長度	實用長料總數量		浪費率(%)
			顏色	層厚		支數	長度	
23	X86312	橫料副框	ECD3X1009 9S-XF1		6100	3	18300	10.08
24	X86313	直位死墙副框	ECD3X1009 9S-XF1		6000	14	84000	4.28
25	X86314	直位见光副框	ECD3X1009 9S-XF1		5350	23	123050	6.10
26	X86316	转角企扣码	MILL		6000	1	6000	34.87
27	X86317	之字扣码	MILL		6000	10	60000	0.67
28	L065	16x16x3mm铝角	MILL		6000	10	60000	13.47
29	X86272	单元梗公料	ECD3X1009 9S-XF1		3400	47	159800	5.09
30	X86273	单元梗母料	ECD3X1009 9S-XF1		3400	41	139400	5.37
31	X86274	单元生公料	ECD3X1009 9S-XF1		3400	32	108800	3.46
32	X86275	单元转角梗公料	ECD3X1009 9S-XF1		3400	8	27200	3.54
33	X86276	单元转角生母料	ECD3X1009 9S-XF1		3400	4	13600	2.81
34	X86277	生边料	ECD3X1009 9S-XF1		3400	22	74800	3.46
35	X86278	梗边料	ECD3X1009 9S-XF1		3400	63	214200	4.66
36	X86279	单元顶横	ECD3X1009 9S-XF1		6250	34	212500	3.22
37	X86280	单元底横	ECD3X1009 9S-XF1		6250	31	193750	4.91
38	X86281	上生下梗中横	ECD3X1009 9S-XF1		6150	7	43050	3.85
39	X86288	单元生母料	ECD3X1009 9S-XF1		3400	38	129200	3.46
40	X86294	中企	ECD3X1009 9S-XF1		4850	15	72750	2.19
41	X86295	单元转角生公料	ECD3X1009 9S-XF1		3400	4	13600	2.81
42	X86296	单元转角梗母料	ECD3X1009 9S-XF1		3400	8	27200	3.54

送至：_____
由：_____
日期：_____
簡短說明：_____

打印日期：25/10/2022　打印時間：15:27

美特鋁質有限公司
MIDI ALUMINIUM FABRICATOR LTD

鋁材開料總表

工程號碼:J-858　工程名稱:康城11期:T1:9-11F

序號	鋁料編號	名稱	表面處理		開料長度	實用長料總數量		浪費率(%)
			顏色	層厚		支數	長度	
43	X86302	梗中橫（上单玻下中空）	ECD3X1009 9S-XF1		5550	17	94350	4.32
44	X86308	梗中橫（上下单玻）	ECD3X1009 9S-XF1		5550	14	77700	8.02
45	X86309	上梗下生中橫	ECD3X1009 9S-XF1		5500	11	60500	3.66
46	H122785S	拉巴(窗玉用料)	ECD3X1009 9S-XF1		6000	19	114000	3.95
47	L011S	50x50x4铝角(窗玉用料)	MILL		6000	1	6000	41.67
48	L065S	16x16x3mm铝角(窗玉用料)	MILL		6000	1	6000	81.47
49	X86283S	42.5横外盖(窗玉用料)	ECD3W0497 6S-XF1		6250	14	87500	5.56
50	X86284S	窗玉企(窗玉用料)	ECD3X1009 9S-XF1		6100	20	122000	2.03
51	X86285S	孖窗玉企(窗玉用料)	ECD3X1009 9S-XF1		6100	9	54900	2.43
52	X86299S	窗玉横(窗玉用料)	ECD3X1009 9S-XF1		5550	16	88800	6.29
53	X86318S	窗玉角码(窗玉用料)	MILL		6000	2	12000	25.27
54	X86351S	窗玉角码(窗玉用料)	MILL		6000	2	12000	0.40

送至：_____
由：_____
日期：_____
簡短說明：_____

打印日期：25/10/2022　打印時間：15:27

美特鋁質有限公司
MIDI ALUMINIUM FABRICATOR LTD

工程號碼:J-858，工程名稱:康城11期:T1:9-11F
開料長度:6000，總長料支數:2，總開料支數:8
鋸片厚度(mm):4，料頭尾總切除(mm):20，浪費率(%):0.4

鋁材開料清單 X86351S

窗號	編號(用料狀況)	實用長度(長料開數)	需要支數	開料支數	長料支數	餘料支數	編號(剩餘長度)
X86351-S01A	1-2	1485.0	8	8	2	0	1-2@(24)x2

制表者：_____

打印日期：25/10/2022 打印時間：15:27

美特鋁質有限公司
MIDI ALUMINIUM FABRICATOR LTD

工程號碼:J-858，工程名稱:康城11期:T1:9-11F
開料長度:6000，總長料支數:2，總開料支數:248
鋸片厚度(mm):4，料頭尾總切除(mm):20，浪費率(%):25.27

鋁材開料清單 X86318S

窗號	編號(用料狀況)	實用長度(長料開數)	需要支數	開料支數	長料支數	餘料支數	編號(剩餘長度)
X86318-S03L，X86318-S03R，X86318-S01	(餘料)2，2，1-2	32.0	248	248	2	2	2@(3316)x1 2@(3028)x1 1@(4)x1 2@(3604)x1

制表者：_____

打印日期：25/10/2022 打印時間：15:27

美特鋁質有限公司
MIDI ALUMINIUM FABRICATOR LTD

工程號碼:J-858，工程名稱:康城11期:T1:9-11F
開料長度:5550，總長料支數:16，總開料支數:124
鋸片厚度(mm):4，料頭尾總切除(mm):20，浪費率(%):6.29

鋁材開料清單 X86299S

窗號	編號(用料狀況)	實用長度(長料開數)	需要支數	開料支數	長料支數	餘料支數	編號(剩餘長度)
X86299-S01RA, X86299-S02RA, X86299-S03RA, X86299-S04LA, X86299-S04RA	(餘料)1-4, 4	685.0	36	20	0	5	1-3@(18)x3 4@(2774)x1 4@(18)x1
X86299-S01LA, X86299-S02LA, X86299-S03LA, X86299-S03RA, X86299-S04RA	1-5	685.0		16	5	0	1-2@(2774)x2 3-4@(4152)x2 5@(2774)x1
X86299-S07L, X86299-S08L	(餘料)5-6	677.5	16	8	0	2	5@(48)x1 6@(78)x1
X86299-S07R, X86299-S08R	6-7	677.5		8	2	0	6-7@(2804)x2
X86299-S01LB, X86299-S01RB, X86299-S02RB	(餘料)7, 9, 12	666.0	56	12	0	3	7@(124)x1 9@(170)x1 12@(170)x1
X86299-S01LB, X86299-S01RB, X86299-S02LB, X86299-S02RB	8-14	666.0		44	7	0	8@(170)x1 9@(4190)x1 10-11@(170)x2 12@(1510)x1 13@(170)x1 14@(2850)x1
X86299-S03RB, X86299-S04RB	(餘料)14, 14	650.0	4	4	0	2	14@(1542)x1 14@(234)x1
X86299-S04LB	(餘料)15	607.5		4	0	1	15@(638)x1
X86299-S03LB	15	607.5		4	1	0	15@(3084)x1
X86299-S03LC, X86299-S04LC	(餘料)15-16	535.0		3	0	2	15@(99)x1 16@(3913)x1
X86299-S03LC	16	535.0	6	1	1	0	16@(4991)x1

制表者：_____

打印日期：25/10/2022 打印時間：15:27

美特鋁質有限公司
MIDI ALUMINIUM FABRICATOR LTD

工程號碼:J-858，工程名稱:康城11期:T1:9-11F
開料長度:6100，總長料支數:9，總開料支數:36
鋸片厚度(mm):4，料頭尾總切除(mm):20，浪費率(%):2.43

鋁材開料清單 X86285S

窗號	編號(用料狀況)	實用長度(長料開數)	需要支數	開料支數	長料支數	餘料支數	編號(剩餘長度)
X86285-S01A	1-9	1479.0	36	36	9	0	1-9@(148)x9

制表者：_____

打印日期：25/10/2022 打印時間：15:27

美特鋁質有限公司
MIDI ALUMINIUM FABRICATOR LTD

工程號碼:J-858，工程名稱:康城11期:T1:9-11F
開料長度:6100，總長料支數:20，總開料支數:80
鋸片厚度(mm):4，料頭尾總切除(mm):20，浪費率(%):2.03

鋁材開料清單 X86284S

窗號	編號(用料狀況)	實用長度(長料開數)	需要支數	開料支數	長料支數	餘料支數	編號(剩餘長度)
X86284-S02LA，X86284-S01A，X86284-S02LA，X86284-S02RA	(餘料)5，1-20	1485.0	80	80	20	1	5@(124)x1 1-4@(124)x4 5@(3102)x1 6-20@(124)x15

制表者：_____

打印日期：25/10/2022 打印時間：15:27

美特鋁質有限公司
MIDI ALUMINIUM FABRICATOR LTD

工程號碼:J-858，工程名稱:康城11期:T1:9-11F
開料長度:6250，總長料支數:14，總開料支數:124
鋸片厚度(mm):4，料頭尾總切除(mm):20，浪費率(%):5.56

鋁材開料清單 X86283S

窗號	編號(用料狀況)	實用長度(長料開數)	需要支數	開料支數	長料支數	餘料支數	編號(剩餘長度)
X86283-S01-02	1-3	685.0	20	20	3	0	1-2@(29)x2 3@(4852)x1
X86283-S01-01	(餘料)3	677.5	32	7	0	1	3@(81.5)x1
X86283-S01-01	4-6	677.5		25	3	0	4-5@(96.5)x2 6@(1459.5)x1
X86283-S01-05	(餘料)6	658.5	56	2	0	1	6@(134.5)x1
X86283-S01-05	7-12	658.5		54	6	0	7-12@(267.5)x6
X86283-S01-07	13	650.0	4	4	1	0	13@(3614)x1
X86283-S01-06	(餘料)13	607.5	8	5	0	1	13@(556.5)x1
X86283-S01-06	14	607.5		3	1	0	14@(4395.5)x1
X86283-S01-08	(餘料)13-14	535.0	4	4	0	2	13@(17.5)x1 14@(2778.5)x1

制表者：_____

打印日期：25/10/2022 打印時間：15:27

美特鋁質有限公司
MIDI ALUMINIUM FABRICATOR LTD

工程號碼:J-858，工程名稱:康城11期:T1:9-11F
開料長度:6000，總長料支數:1，總開料支數:24
鋸片厚度(mm):4，料頭尾總切除(mm):20，浪費率(%):81.47

鋁材開料清單 L065S

窗號	編號(用料狀況)	實用長度(長料開數)	需要支數	開料支數	長料支數	餘料支數	編號(剩餘長度)
L065-S01	1	41.5	24	24	1	0	1@(4888)x1

制表者：_____

打印日期：25/10/2022 打印時間：15:27

美特鋁質有限公司
MIDI ALUMINIUM FABRICATOR LTD

工程號碼:J-858，工程名稱:康城11期:T1:9-11F
開料長度:6000，總長料支數:1，總開料支數:232
鋸片厚度(mm):4，料頭尾總切除(mm):20，浪費率(%):41.67

鋁材開料清單 L011S

窗號	編號(用料狀況)	實用長度(長料開數)	需要支數	開料支數	長料支數	餘料支數	編號(剩餘長度)
L011-S01	1	11.0	232	232	1	0	1@(2500)x1

制表者：_____

打印日期：25/10/2022 打印時間：15:27

美特鋁質有限公司
MIDI ALUMINIUM FABRICATOR LTD

工程號碼:J-858，工程名稱:康城11期:T1:9-11F
開料長度:6000，總長料支數:19，總開料支數:348
鋸片厚度(mm):4，料頭尾總切除(mm):20，浪費率(%):3.95

鋁材開料清單 H122785S

窗號	編號(用料狀況)	實用長度(長料開數)	需要支數	開料支數	長料支數	餘料支數	編號(剩餘長度)
H122785-S02LA, H122785-S02RA	1-13	1140.0	62	62	13	0	1-12@(260)x12 13@(3692)x1
H122785-S03L, H122785-S03R	(餘料)1-13, 15	240.0		40	0	14	1-12@(16)x12 13@(32)x1 15@(124)x1
H122785-S03L, H122785-S03R	14-18	240.0		84	5	0	14@(124)x1 15@(3296)x1 16-17@(124)x2 18@(5736)x1
H122785-S01	(餘料)14-18	45.0		125	0	5	14-17@(26)x4 18@(3)x1
H122785-S01	19	45.0	2	37	1	0	19@(4167)x1

制表者：_____

打印日期：25/10/2022 打印時間：15:27

美特鋁質有限公司
MIDI ALUMINIUM FABRICATOR LTD

工程號碼:J-858，工程名稱:康城11期:T1:9-11F
開料長度:5500，總長料支數:11，總開料支數:62
鋸片厚度(mm):4，料頭尾總切除(mm):20，浪費率(%):3.66

鋁材開料清單 X86309

窗號	編號(用料狀況)	實用長度(長料開數)	需要支數	開料支數	長料支數	餘料支數	編號(剩餘長度)
X86309-02RC	1	1619.0	2	2	1	0	1@(2234)x1
X86309-06RF	(餘料)1	1379.0	2	1	0	1	1@(851)x1
X86309-06RF	2	1379.0		1	1	0	2@(4097)x1
X86309-02LB, X86309-02RB, X86309-06LB	(餘料)2-3, 5	1341.5	14	8	0	3	2@(60.5)x1 3@(98)x1 5@(1443.5)x1
X86309-02LB, X86309-02RB	3-5	1341.5		6	3	0	3@(4134.5)x1 4@(98)x1 5@(4134.5)x1
X86309-02RE	(餘料)5	1279.0	2	1	0	1	5@(160.5)x1
X86309-02RE	6	1279.0		1	1	0	6@(4197)x1
X86309-02RD	(餘料)6	1224.0	4	3	0	1	6@(513)x1
X86309-02RD	7	1224.0		1	1	0	7@(4252)x1
X86309-03LA, X86309-03RA	(餘料)1, 7, 7	694.0	8	7	0	3	1@(153)x1 7@(2158)x1 7@(64)x1
X86309-03RA	8	694.0		1	1	0	8@(4782)x1
X86309-01LA, X86309-01RA	(餘料)8, 8	679.0	14	7	0	2	8@(3416)x1 8@(1)x1
X86309-01RA	9	679.0		7	1	0	9@(699)x1
X86309-01LB, X86309-01RB	(餘料)9-10	660.0		4	0	2	9@(35)x1 10@(168)x1
X86309-01LB, X86309-01RB	10-11	660.0		10	2	0	10-11@(2160)x2
X86309-05RC	(餘料)11	644.0		2	0	1	11@(864)x1

制表者：_____

打印日期：25/10/2022 打印時間：15:27

美特鋁質有限公司
MIDI ALUMINIUM FABRICATOR LTD

工程號碼:J-858，工程名稱:康城11期:T1:9-11F
開料長度:5550，總長料支數:14，總開料支數:65
鋸片厚度(mm):4，料頭尾總切除(mm):20，浪費率(%):8.02

鋁材開料清單 X86308

窗號	編號(用料狀況)	實用長度(長料開數)	需要支數	開料支數	長料支數	餘料支數	編號(剩餘長度)
X86308-06C	1	1809.0	1	1	1	0	1@(3717)x1
X86308-02A, X86308-07A	(餘料)1, 1	1785.5		2	0	2	1@(1927.5)x1 1@(138)x1
X86308-22A	2	1785.5		1	1	0	2@(3740.5)x1
X86308-11A, X86308-13A	(餘料)2, 2	1766.5		2	0	2	2@(1970)x1 2@(199.5)x1
X86308-15D	3	1678.0		1	1	0	3@(3848)x1
X86308-11B, X86308-13B	(餘料)3, 3	1675.5		2	0	2	3@(2168.5)x1 3@(489)x1
X86308-06J	4	1619.0		1	1	0	4@(3907)x1
X86308-15G	(餘料)4	1610.0		1	0	1	4@(2293)x1
X86308-15H	(餘料)4	1560.0		1	0	1	4@(729)x1
X86308-06D	5	1541.5		1	1	0	5@(3984.5)x1
X86308-01B, X86308-06B	(餘料)5, 5	1404.0		2	0	2	5@(2576.5)x1 5@(1168.5)x1
X86308-14D	(餘料)6	1379.0		2	0	1	6@(1381)x1
X86308-06K	6	1379.0		1	1	0	6@(4147)x1
X86308-01C, X86308-06E, X86308-15A	(餘料)6-8	1341.5		6	0	3	6@(35.5)x1 7-8@(148)x2
X86308-01C, X86308-10B, X86308-15A	7-9	1341.5		5	3	0	7@(4184.5)x1 8-9@(2839)x2
X86308-15C	(餘料)9	1288.0		1	0	1	9@(1547)x1
X86308-01F	(餘料)9	1279.0		1	0	1	9@(264)x1
X86308-06H	10	1279.0		1	1	0	10@(4247)x1
X86308-15E	(餘料)10	1224.0		2	0	1	10@(1791)x1
X86308-02B, X86308-07B, X86308-13C, X86308-23A	(餘料)4-5, 10-11, 11	694.0		6	0	5	4@(31)x1 5@(470.5)x1 10@(395)x1 11@(4134)x1 11@(3436)x1
X86308-11C	11	694.0		1	1	0	11@(4832)x1
X86308-01D, X86308-06F, X86308-15F	(餘料)11, 11-12	679.0		9	0	3	11@(1387)x1 11@(21)x1 12@(749)x1
X86308-06F	12	679.0		3	1	0	12@(3481)x1
X86308-01E, X86308-06G, X86308-15B	(餘料)12-13, 13	660.0		8	0	3	12@(85)x1 13@(2874)x1 13@(218)x1
X86308-01E	13	660.0		1	1	0	13@(4866)x1
X86308-08D	(餘料)14	644.0		2	0	1	14@(3586)x1
X86308-06L	14	644.0		1	1	0	14@(4882)x1

制表者：_____

打印日期：25/10/2022 打印時間：15:27

美特鋁質有限公司
MIDI ALUMINIUM FABRICATOR LTD

工程號碼:J-858，工程名稱:康城11期:T1:9-11F
開料長度:5550，總長料支數:17，總開料支數:73
鋸片厚度(mm):4，料頭尾總切除(mm):20，浪費率(%):4.32

鋁材開料清單 X86302

窗號	編號(用料狀況)	實用長度(長料開數)	需要支數	開料支數	長料支數	餘料支數	編號(剩餘長度)
X86302-10B	(餘料)1	1809.0	3	1	0	1	1@(91)x1
X86302-01B	1	1809.0		2	1	0	1@(1904)x1
X86302-11B	(餘料)3	1785.5	6	2	0	1	3@(161.5)x1
X86302-02A	2-3	1785.5		4	2	0	2@(161.5)x1 3@(3740.5)x1
X86302-12B	(餘料)4	1766.5	3	1	0	1	4@(218.5)x1
X86302-08A	4	1766.5		2	1	0	4@(1989)x1
X86302-15D	(餘料)5	1678.0	3	1	0	1	5@(484)x1
X86302-01E	5	1678.0		2	1	0	5@(2166)x1
X86302-12C	(餘料)6	1675.5	3	1	0	1	6@(491.5)x1
X86302-08B	6	1675.5		2	1	0	6@(2171)x1
X86302-14B	7	1619.0	1	1	1	0	7@(3907)x1
X86302-01G	(餘料)7	1610.0	3	2	0	1	7@(679)x1
X86302-15G	8	1610.0		1	1	0	8@(3916)x1
X86302-01J	(餘料)8	1560.0	3	2	0	1	8@(788)x1
X86302-15H	9	1560.0		1	1	0	9@(3966)x1
X86302-01C	(餘料)9	1541.5	3	2	0	1	9@(875)x1
X86302-10C	10	1541.5		1	1	0	10@(3984.5)x1
X86302-01D	(餘料)10	1404.0	3	2	0	1	10@(1168.5)x1
X86302-10D	11	1404.0		1	1	0	11@(4122)x1
X86302-14E	(餘料)11	1379.0	1	1	0	1	11@(2739)x1
X86302-13A, X86302-15A	(餘料)11-12	1341.5	7	5	0	2	11@(48)x1 12@(148)x1
X86302-14A, X86302-15A	12-13	1341.5		2	2	0	12-13@(4184.5)x2
X86302-01F, X86302-15C	(餘料)13, 13	1288.0	3	3	0	2	13@(1600.5)x1 13@(308.5)x1
X86302-14D	14	1279.0	1	1	1	0	14@(4247)x1
X86302-15E	(餘料)14	1224.0	2	2	0	1	14@(1791)x1
X86302-16A	(餘料)10, 14	992.0	2	2	0	2	10@(172.5)x1 14@(795)x1
X86302-16C	15	962.0	1	1	1	0	15@(4564)x1
X86302-11A, X86302-12A	(餘料)8-9, 14-15	694.0	4	4	0	4	8@(90)x1 9@(177)x1 14@(97)x1 15@(3866)x1
X86302-01H, X86302-10E, X86302-15F	(餘料)15, 15-16	679.0	13	9	0	3	15@(1134)x1 15@(451)x1 16@(66)x1
X86302-10E	16	679.0		4	1	0	16@(2798)x1
X86302-10F, X86302-15B	(餘料)7, 17	660.0	7	5	0	2	7@(15)x1 17@(1546)x1
X86302-10F	17	660.0		2	1	0	17@(4202)x1
X86302-10G	(餘料)17	644.0	1	1	0	1	17@(898)x1

制表者：_____

打印日期：25/10/2022 打印時間：15:27

美特鋁質有限公司
MIDI ALUMINIUM FABRICATOR LTD

工程號碼:J-858，工程名稱:康城11期:T1:9-11F
開料長度:3400，總長料支數:8，總開料支數:8
鋸片厚度(mm):4，料頭尾總切除(mm):20，浪費率(%):3.54

鋁材開料清單 X86296

窗號	編號(用料狀況)	實用長度(長料開數)	需要支數	開料支數	長料支數	餘料支數	編號(剩餘長度)
X86296-02	1-4	3280.5	4	4	4	0	1-4@(95.5)x4
X86296-06，X86296-07	5-8	3230.5	4	4	4	0	5-8@(145.5)x4

制表者：_____

打印日期：25/10/2022 打印時間：15:27

美特鋁質有限公司
MIDI ALUMINIUM FABRICATOR LTD

工程號碼:J-858，工程名稱:康城11期:T1:9-11F
開料長度:3400，總長料支數:4，總開料支數:4
鋸片厚度(mm):4，料頭尾總切除(mm):20，浪費率(%):2.81

鋁材開料清單 X86295

窗號	編號(用料狀況)	實用長度(長料開數)	需要支數	開料支數	長料支數	餘料支數	編號(剩餘長度)
X86295-01	1-4	3280.5	4	4	4	0	1-4@(95.5)x4

制表者：_____

打印日期：25/10/2022 打印時間：15:27

美特鋁質有限公司
MIDI ALUMINIUM FABRICATOR LTD

工程號碼:J-858，工程名稱:康城11期:T1:9-11F
開料長度:4850，總長料支數:15，總開料支數:30
鋸片厚度(mm):4，料頭尾總切除(mm):20，浪費率(%):2.19

鋁材開料清單 X86294

窗號	編號(用料狀況)	實用長度(長料開數)	需要支數	開料支數	長料支數	餘料支數	編號(剩餘長度)
X86294-01，X86294-03	1-12	2368.0	24	24	12	0	1-12@(86)x12
X86294-05L，X86294-05R	13-15	2318.0	6	6	3	0	13-15@(186)x3

制表者：_____

打印日期：25/10/2022 打印時間：15:27

美特鋁質有限公司
MIDI ALUMINIUM FABRICATOR LTD

工程號碼:J-858，工程名稱:康城11期:T1:9-11F
開料長度:3400，總長料支數:38，總開料支數:38
鋸片厚度(mm):4，料頭尾總切除(mm):20，浪費率(%):3.46

鋁材開料清單 X86288

窗號	編號(用料狀況)	實用長度(長料開數)	需要支數	開料支數	長料支數	餘料支數	編號(剩餘長度)
X86288-01，X86288-07，X86288-09	1-38	3258.5	38	38	38	0	1-38@(117.5)x38

制表者：_____

打印日期：25/10/2022 打印時間：15:27

美特鋁質有限公司
MIDI ALUMINIUM FABRICATOR LTD

工程號碼:J-858，工程名稱:康城11期:T1:9-11F
開料長度:6150，總長料支數:7，總開料支數:62
鋸片厚度(mm):4，料頭尾總切除(mm):20，浪費率(%):3.85

鋁材開料清單 X86281

窗號	編號(用料狀況)	實用長度(長料開數)	需要支數	開料支數	長料支數	餘料支數	編號(剩餘長度)
X86281-03RA	(餘料)1	694.0	8	4	0	1	1@(546)x1
X86281-03LA	1	694.0		4	1	0	1@(3338)x1
X86281-01RA, X86281-02LA	(餘料)2-3	679.0	18	8	0	2	2-3@(666)x2
X86281-01LA, X86281-01RA, X86281-02LA	2-4	679.0		10	3	0	2@(4764)x1 3@(2032)x1 4@(4764)x1
X86281-01LB, X86281-01RB, X86281-02LB, X86281-02RB	(餘料)2-4, 4-6	660.0	28	18	0	6	2-3@(2)x2 4@(2108)x1 4@(116)x1 5-6@(154)x2
X86281-01RB, X86281-02LB, X86281-02RB	5-7	660.0		10	3	0	5@(2810)x1 6@(3474)x1 7@(5466)x1
X86281-01RC	(餘料)7	644.0	2	2	0	1	7@(4170)x1
X86281-02LC	(餘料)7	601.5	4	4	0	1	7@(1748)x1
X86281-02LD	(餘料)1, 7	529.0	2	2	0	2	1@(13)x1 7@(1215)x1

制表者：_____

打印日期：25/10/2022 打印時間：15:27

美特鋁質有限公司
MIDI ALUMINIUM FABRICATOR LTD

工程號碼:J-858，工程名稱:康城11期:T1:9-11F
開料長度:6250，總長料支數:31，總開料支數:171
鋸片厚度(mm):4，料頭尾總切除(mm):20，浪費率(%):4.91

鋁材開料清單 X86280

窗號	編號(用料狀況)	實用長度(長料開數)	需要支數	開料支數	長料支數	餘料支數	編號(剩餘長度)
X86280-07B	(餘料)1	1809.0	3	1	0	1	1@(791)x1
X86280-01B	1	1809.0		2	1	0	1@(2604)x1
X86280-08B	(餘料)3	1785.5	6	2	0	1	3@(861.5)x1
X86280-03A	2-3	1785.5		4	2	0	2@(861.5)x1 3@(4440.5)x1
X86280-09B	(餘料)4	1766.5	3	1	0	1	4@(918.5)x1
X86280-06B	4	1766.5		2	1	0	4@(2689)x1
X86280-12D	(餘料)5	1678.0	3	1	0	1	5@(1184)x1
X86280-01E	5	1678.0		2	1	0	5@(2866)x1
X86280-09C	(餘料)6	1675.5	3	1	0	1	6@(1191.5)x1
X86280-06C	6	1675.5		2	1	0	6@(2871)x1
X86280-11B	(餘料)7	1619.0	3	1	0	1	7@(1361)x1
X86280-05RC	7	1619.0		2	1	0	7@(2984)x1
X86280-12G	(餘料)8	1610.0	3	1	0	1	8@(1388)x1
X86280-01G	8	1610.0		2	1	0	8@(3002)x1
X86280-12H	(餘料)9	1560.0	3	1	0	1	9@(1538)x1
X86280-01J	9	1560.0		2	1	0	9@(3102)x1
X86280-07C	(餘料)10	1541.5	3	1	0	1	10@(1593.5)x1
X86280-01C	10	1541.5		2	1	0	10@(3139)x1
X86280-01D	(餘料)9-10	1404.0	3	2	0	2	9@(130)x1 10@(185.5)x1
X86280-07D	11	1404.0		1	1	0	11@(4822)x1
X86280-05RD, X86280-11C	(餘料)8, 11, 11	1379.0	3	3	0	3	8@(5)x1 11@(3439)x1 11@(2056)x1
X86280-05LB, X86280-11A, X86280-12A	(餘料)7, 11, 15, 15	1341.5	21	4	0	4	7@(15.5)x1 11@(710.5)x1 15@(2193.5)x1 15@(848)x1
X86280-05LB, X86280-05RB, X86280-10A, X86280-12A	12-16	1341.5		17	5	0	12-14@(848)x3 15@(3539)x1 16@(2193.5)x1
X86280-01F, X86280-12C	(餘料)16-17	1288.0	3	2	0	2	16@(901.5)x1 17@(3646)x1
X86280-01F	17	1288.0		1	1	0	17@(4938)x1
X86280-05RF	(餘料)17	1279.0	3	2	0	1	17@(1080)x1
X86280-11D	18	1279.0		1	1	0	18@(4947)x1
X86280-05RE	(餘料)18	1224.0	6	4	0	1	18@(35)x1
X86280-12E	19	1224.0		2	1	0	19@(3774)x1
X86280-12N	(餘料)5-6, 17	1002.0	3	3	0	3	5@(178)x1 6@(185.5)x1 17@(74)x1
X86280-07H	(餘料)19	992.0	2	2	0	1	19@(1782)x1
X86280-12J	(餘料)19	991.0	18	1	0	1	19@(787)x1

制表者：_____

打印日期：25/10/2022 打印時間：15:27

美特鋁質有限公司
MIDI ALUMINIUM FABRICATOR LTD

工程號碼:J-858，工程名稱:康城11期:T1:9-11F
開料長度:6250，總長料支數:31，總開料支數:171
鋸片厚度(mm):4，料頭尾總切除(mm):20，浪費率(%):4.91

鋁材開料清單 X86280

窗號	編號(用料狀況)	實用長度(長料開數)	需要支數	開料支數	長料支數	餘料支數	編號(剩餘長度)
X86280-12J	20-22	991.0		17	3	0	20-21@(260)x2 22@(1255)x1
X86280-12M	(餘料)22	986.0	3	1	0	1	22@(265)x1
X86280-12M	23	986.0		2	1	0	23@(4250)x1
X86280-12L	(餘料)23	982.0	6	4	0	1	23@(306)x1
X86280-12L	24	982.0		2	1	0	24@(4258)x1
X86280-12K	(餘料)24	964.0	6	4	0	1	24@(386)x1
X86280-12K	25	964.0		2	1	0	25@(4294)x1
X86280-07N	(餘料)25	962.0	1	1	0	1	25@(3328)x1
X86280-04LA, X86280-04RA, X86280-08A, X86280-09A	(餘料)1-4, 11-16, 19, 25	694.0	12	12	0	12	1@(93)x1 2-3@(163.5)x2 4@(220.5)x1 11@(12.5)x1 12-15@(150)x4 16@(203.5)x1 19@(89)x1 25@(2630)x1
X86280-01H, X86280-02A, X86280-07E, X86280-12F	(餘料)25-28	679.0	27	18	0	4	25@(581)x1 26-27@(83)x2 28@(2132)x1
X86280-01H, X86280-02A, X86280-07E	26-28	679.0		9	3	0	26@(5547)x1 27@(2132)x1 28@(4864)x1
X86280-02C, X86280-07F, X86280-12B	(餘料)28, 30, 30	660.0	21	10	0	3	28@(140)x1 30@(2910)x1 30@(254)x1
X86280-02C	29-30	660.0		11	2	0	29@(254)x1 30@(4902)x1
X86280-07G	31	644.0	3	3	1	0	31@(4286)x1

制表者：_____

打印日期：25/10/2022 打印時間：15:27

美特鋁質有限公司
MIDI ALUMINIUM FABRICATOR LTD

工程號碼:J-858，工程名稱:康城11期:T1:9-11F
開料長度:6250，總長料支數:34，總開料支數:186
鋸片厚度(mm):4，料頭尾總切除(mm):20，浪費率(%):3.22

鋁材開料清單 X86279

窗號	編號(用料狀況)	實用長度(長料開數)	需要支數	開料支數	長料支數	餘料支數	編號(剩餘長度)
X86279-01B	1	1847.5	3	3	1	0	1@(675.5)x1
X86279-23A	(餘料)3	1788.5	6	1	0	1	3@(852.5)x1
X86279-03A	2-3	1788.5		5	2	0	2@(852.5)x1 3@(2645)x1
X86279-24A	(餘料)4	1769.5	3	1	0	1	4@(909.5)x1
X86279-13B	4	1769.5		2	1	0	4@(2683)x1
X86279-01C, X86279-36LH	5-6	1716.5	4	4	2	0	5@(1068.5)x1 6@(4509.5)x1
X86279-21A	(餘料)6	1690.0	3	2	0	1	6@(1121.5)x1
X86279-34A	7	1690.0		1	1	0	7@(4536)x1
X86279-13C	(餘料)7	1678.5	3	2	0	1	7@(1171)x1
X86279-24B	8	1678.5		1	1	0	8@(4547.5)x1
X86279-15E, X86279-37H	(餘料)8-9	1616.0	4	3	0	2	8@(1307.5)x1 9@(2990)x1
X86279-15E	9	1616.0		1	1	0	9@(4610)x1
X86279-15F, X86279-37J	(餘料)9-10	1566.0	4	2	0	2	9@(1420)x1 10@(1520)x1
X86279-15F	10	1566.0		2	1	0	10@(3090)x1
X86279-15C	11	1547.5	3	3	1	0	11@(1575.5)x1
X86279-14E, X86279-20B	(餘料)10-11	1417.5	3	2	0	2	10@(98.5)x1 11@(154)x1
X86279-20B	12	1417.5		1	1	0	12@(4808.5)x1
X86279-15D, X86279-22A	(餘料)9, 12, 12	1410.0	3	3	0	3	9@(6)x1 12@(3394.5)x1 12@(1980.5)x1
X86279-01E, X86279-14D, X86279-20A, X86279-31LA, X86279-31RA, X86279-36RF	(餘料)12-13, 15, 17, 17-18	1380.0	25	11	0	6	12@(596.5)x1 13@(694)x1 15@(694)x1 17@(2078)x1 17-18@(694)x2
X86279-01E, X86279-19A, X86279-20A, X86279-36LF	13-18	1380.0		14	6	0	13@(4846)x1 14@(694)x1 15@(3462)x1 16@(694)x1 17@(3462)x1 18@(4846)x1
X86279-32A	(餘料)19	1350.0	3	1	0	1	19@(2168)x1
X86279-21C	19	1350.0		2	1	0	19@(3522)x1
X86279-14B, X86279-36RJ	(餘料)19-20	1326.5	4	2	0	2	19@(837.5)x1 20@(2238.5)x1
X86279-14B	20	1326.5		2	1	0	20@(3569)x1
X86279-21B, X86279-34B	(餘料)8, 20-21	1295.0	8	4	0	3	8@(8.5)x1 20@(939.5)x1 21@(1034)x1
X86279-21B, X86279-38B	21-22	1295.0		4	2	0	21-22@(3632)x2

制表者：_____

打印日期：25/10/2022 打印時間：15:27

美特鋁質有限公司
MIDI ALUMINIUM FABRICATOR LTD

工程號碼:J-858，工程名稱:康城11期:T1:9-11F
開料長度:6250，總長料支數:34，總開料支數:186
鋸片厚度(mm):4，料頭尾總切除(mm):20，浪費率(%):3.22

鋁材開料清單 X86279

窗號	編號(用料狀況)	實用長度(長料開數)	需要支數	開料支數	長料支數	餘料支數	編號(剩餘長度)
X86279-36LB, X86279-36RB	(餘料)5-6	1040.5	2	2	0	2	5@(24)x1 6@(77)x1
X86279-36LC, X86279-36RC	(餘料)7, 21-23	1029.5	12	10	0	4	7@(137.5)x1 21@(0.5)x1 22@(531.5)x1 23@(29)x1
X86279-36LC, X86279-36RC	23-24	1029.5		2	2	0	23-24@(5196.5)x2
X86279-36LA, X86279-36RA	(餘料)24, 24	1024.5	2	2	0	2	24@(4168)x1 24@(3139.5)x1
X86279-36LE, X86279-36RE	(餘料)24, 24	1020.5	4	3	0	2	24@(1090.5)x1 24@(66)x1
X86279-36RE	25	1020.5		1	1	0	25@(5205.5)x1
X86279-37B	(餘料)25	1008.0	1	1	0	1	25@(4193.5)x1
X86279-36LD, X86279-36RD	(餘料)25, 25	1002.5	4	4	0	2	25@(2180.5)x1 25@(167.5)x1
X86279-37C	26	997.0	6	6	1	0	26@(224)x1
X86279-37A	27	992.0	1	1	1	0	27@(5234)x1
X86279-37E	(餘料)27	988.0	2	2	0	1	27@(3250)x1
X86279-37D	(餘料)27	970.0	2	2	0	1	27@(1302)x1
X86279-16LA, X86279-16RA, X86279-33LA, X86279-33RA, X86279-35RA	(餘料)2-4, 19-20, 27-28, 28, 28	729.5	12	10	0	9	2-3@(119)x2 4@(176)x1 19@(104)x1 20@(206)x1 27@(568.5)x1 28@(4029.5)x1 28@(2562.5)x1 28@(1829)x1
X86279-16RA	28	729.5		2	1	0	28@(4763)x1
X86279-01D, X86279-05B, X86279-31RB, X86279-36LG	(餘料)28-29, 29, 29	717.5	11	6	0	4	28@(386)x1 29@(1901)x1 29@(1179.5)x1 29@(458)x1
X86279-01D, X86279-36LG	29-30	717.5		5	2	0	29@(3344)x1 30@(5508.5)x1
X86279-18A, X86279-34D	(餘料)30, 30	715.0	3	3	0	2	30@(4070.5)x1 30@(3351.5)x1
X86279-02A, X86279-15B, X86279-22C, X86279-37G	(餘料)13-18, 30-31, 31, 31	685.0	20	17	0	10	13-18@(5)x6 30@(595.5)x1 31@(2096)x1 31@(718)x1 31@(29)x1
X86279-02A, X86279-37G	31-32	685.0		3	2	0	31@(4852)x1 32@(5541)x1

制表者：_____

打印日期：25/10/2022 打印時間：15:27

美特鋁質有限公司
MIDI ALUMINIUM FABRICATOR LTD

工程號碼:J-858，工程名稱:康城11期:T1:9-11F
開料長度:6250，總長料支數:34，總開料支數:186
鋸片厚度(mm):4，料頭尾總切除(mm):20，浪費率(%):3.22

鋁材開料清單 X86279

窗號	編號(用料狀況)	實用長度(長料開數)	需要支數	開料支數	長料支數	餘料支數	編號(剩餘長度)
X86279-02B，X86279-15G，X86279-22B，X86279-37F	(餘料)1，32-34，34	666.0	25	19	0	5	1@(5.5)x1 32@(181)x1 33@(200)x1 34@(4220)x1 34@(1540)x1
X86279-02B，X86279-15G	33-34	666.0		6	2	0	33@(2880)x1 34@(5560)x1

制表者：_____

打印日期：25/10/2022 打印時間：15:27

美特鋁質有限公司
MIDI ALUMINIUM FABRICATOR LTD

工程號碼:J-858，工程名稱:康城11期:T1:9-11F
開料長度:3400，總長料支數:63，總開料支數:100
鋸片厚度(mm):4，料頭尾總切除(mm):20，浪費率(%):4.66

鋁材開料清單 X86278

窗號	編號(用料狀況)	實用長度(長料開數)	需要支數	開料支數	長料支數	餘料支數	編號(剩餘長度)
X86278-01, X86278-05L, X86278-05R, X86278-06L, X86278-06R, X86278-07L, X86278-07R	1-34	3267.5	34	34	34	0	1-34@(108.5)x34
X86278-02, X86278-08L, X86278-08R, X86278-11L, X86278-11R, X86278-12L, X86278-12R	35-50	3217.5	16	16	16	0	35-50@(158.5)x16
X86278-15L, X86278-15R	51-52	2238.0	2	2	2	0	51-52@(1138)x2
X86278-16L, X86278-16R	53-58	1294.5	12	12	6	0	53-58@(783)x6
X86278-17L, X86278-17R, X86278-18L, X86278-18R	(餘料)51-59, 61-62	555.0	36	18	0	11	51-52@(20)x2 53-58@(224)x6 59@(26)x1 61-62@(26)x2
X86278-17L, X86278-17R, X86278-18L, X86278-18R	59-63	555.0		18	5	0	59@(1703)x1 60@(26)x1 61@(1144)x1 62@(1703)x1 63@(2262)x1

制表者：_____

打印日期：25/10/2022 打印時間：15:27

美特鋁質有限公司
MIDI ALUMINIUM FABRICATOR LTD

工程號碼:J-858，工程名稱:康城11期:T1:9-11F
開料長度:3400，總長料支數:22，總開料支數:22
鋸片厚度(mm):4，料頭尾總切除(mm):20，浪費率(%):3.46

鋁材開料清單 X86277

窗號	編號(用料狀況)	實用長度(長料開數)	需要支數	開料支數	長料支數	餘料支數	編號(剩餘長度)
X86277-03L, X86277-03R, X86277-04L, X86277-12, X86277-13, X86277-16L, X86277-16R	1-22	3258.5	22	22	22	0	1-22@(117.5)x22

制表者：_____

打印日期：25/10/2022 打印時間：15:27

美特鋁質有限公司
MIDI ALUMINIUM FABRICATOR LTD

工程號碼:J-858，工程名稱:康城11期:T1:9-11F
開料長度:3400，總長料支數:4，總開料支數:4
鋸片厚度(mm):4，料頭尾總切除(mm):20，浪費率(%):2.81

鋁材開料清單 X86276

窗號	編號(用料狀況)	實用長度(長料開數)	需要支數	開料支數	長料支數	餘料支數	編號(剩餘長度)
X86276-01	1-4	3280.5	4	4	4	0	1-4@(95.5)x4

制表者：_____

打印日期：25/10/2022 打印時間：15:27

美特鋁質有限公司
MIDI ALUMINIUM FABRICATOR LTD

工程號碼:J-858，工程名稱:康城11期:T1:9-11F
開料長度:3400，總長料支數:8，總開料支數:8
鋸片厚度(mm):4，料頭尾總切除(mm):20，浪費率(%):3.54

鋁材開料清單 X86275

窗號	編號(用料狀況)	實用長度(長料開數)	需要支數	開料支數	長料支數	餘料支數	編號(剩餘長度)
X86275-01	1-4	3280.5	4	4	4	0	1-4@(95.5)x4
X86275-06，X86275-07	5-8	3230.5	4	4	4	0	5-8@(145.5)x4

制表者：_____

打印日期：25/10/2022 打印時間：15:27

美特鋁質有限公司
MIDI ALUMINIUM FABRICATOR LTD

工程號碼:J-858，工程名稱:康城11期:T1:9-11F
開料長度:3400，總長料支數:32，總開料支數:32
鋸片厚度(mm):4，料頭尾總切除(mm):20，浪費率(%):3.46

鋁材開料清單 X86274

窗號	編號(用料狀況)	實用長度(長料開數)	需要支數	開料支數	長料支數	餘料支數	編號(剩餘長度)
X86274-01, X86274-02, X86274-05, X86274-06	1-32	3258.5	32	32	32	0	1-32@(117.5)x32

制表者：_____

打印日期：25/10/2022 打印時間：15:27

美特鋁質有限公司
MIDI ALUMINIUM FABRICATOR LTD

工程號碼:J-858，工程名稱:康城11期:T1:9-11F
開料長度:3400，總長料支數:41，總開料支數:78
鋸片厚度(mm):4，料頭尾總切除(mm):20，浪費率(%):5.37

鋁材開料清單 X86273

窗號	編號(用料狀況)	實用長度(長料開數)	需要支數	開料支數	長料支數	餘料支數	編號(剩餘長度)
X86273-01, X86273-06	1-14	3267.5	14	14	14	0	1-14@(108.5)x14
X86273-11, X86273-12	15-28	3217.5		14	14	0	15-28@(158.5)x14
X86273-13	29-30	2238.0		2	2	0	29-30@(1138)x2
X86273-14	31-36	1294.5		12	6	0	31-36@(783)x6
X86273-15	(餘料)29-36	555.0		10	0	8	29-30@(20)x2 31-36@(224)x6
X86273-15	37-41	555.0		26	5	0	37-40@(26)x4 41@(2262)x1

制表者：_____

打印日期：25/10/2022 打印時間：15:27

美特鋁質有限公司
MIDI ALUMINIUM FABRICATOR LTD

工程號碼:J-858，工程名稱:康城11期:T1:9-11F
開料長度:3400，總長料支數:47，總開料支數:84
鋸片厚度(mm):4，料頭尾總切除(mm):20，浪費率(%):5.09

鋁材開料清單 X86272

窗號	編號(用料狀況)	實用長度(長料開數)	需要支數	開料支數	長料支數	餘料支數	編號(剩餘長度)
X86272-01	1-20	3267.5	20	20	20	0	1-20@(108.5)x20
X86272-06, X86272-07	21-34	3217.5	14	14	14	0	21-34@(158.5)x14
X86272-08	35-36	2238.0	2	2	2	0	35-36@(1138)x2
X86272-09	37-42	1294.5	12	12	6	0	37-42@(783)x6
X86272-10	(餘料)35-42	555.0	36	10	0	8	35-36@(20)x2 37-42@(224)x6
X86272-10	43-47	555.0		26	5	0	43-46@(26)x4 47@(2262)x1

制表者：_____

打印日期：25/10/2022 打印時間：15:27

美特鋁質有限公司
MIDI ALUMINIUM FABRICATOR LTD

工程號碼:J-858，工程名稱:康城11期:T1:9-11F
開料長度:6000，總長料支數:10，總開料支數:47
鋸片厚度(mm):4，料頭尾總切除(mm):20，浪費率(%):13.47

鋁材開料清單 L065

窗號	編號(用料狀況)	實用長度(長料開數)	需要支數	開料支數	長料支數	餘料支數	編號(剩餘長度)
L065-01-20	1	1807.0	1	1	1	0	1@(4169)x1
L065-01-15	(餘料)1	1784.0	3	2	0	1	1@(593)x1
L065-01-15	2	1784.0		1	1	0	2@(4192)x1
L065-01-18	(餘料)2	1765.0	2	2	0	1	2@(654)x1
L065-01-19	3	1673.0	2	2	1	0	3@(2626)x1
L065-01-04	(餘料)3	1617.0	1	1	0	1	3@(1005)x1
L065-01-05	4	1539.5	1	1	1	0	4@(4436.5)x1
L065-01-09	(餘料)4	1402.0	2	2	0	1	4@(1624.5)x1
L065-01-06	(餘料)4	1377.0	3	1	0	1	4@(243.5)x1
L065-01-06	5	1377.0		2	1	0	5@(3218)x1
L065-01-07	(餘料)5	1339.5	7	2	0	1	5@(531)x1
L065-01-07	6-7	1339.5		5	2	0	6@(606)x1 7@(4636.5)x1
L065-01-10	(餘料)7	1277.0	2	2	0	1	7@(2074.5)x1
L065-01-16	(餘料)3，7-8	692.0	7	4	0	3	3@(309)x1 7@(682.5)x1 8@(3196)x1
L065-01-16	8	692.0		3	1	0	8@(3892)x1
L065-01-02	(餘料)7-8	677.0	8	5	0	2	7@(1.5)x1 8@(472)x1
L065-01-02	9	677.0		3	1	0	9@(3937)x1
L065-01-08	(餘料)9	658.0	5	5	0	1	9@(627)x1
L065-01-03	(餘料)2	642.0	3	1	0	1	2@(8)x1
L065-01-03	10	642.0		2	1	0	10@(4688)x1

制表者：_____

打印日期：25/10/2022 打印時間：15:27

美特鋁質有限公司
MIDI ALUMINIUM FABRICATOR LTD

工程號碼:J-858，工程名稱:康城11期:T1:9-11F
開料長度:6000，總長料支數:10，總開料支數:1100
鋸片厚度(mm):4，料頭尾總切除(mm):20，浪費率(%):0.67

鋁材開料清單 X86317

窗號	編號(用料狀況)	實用長度(長料開數)	需要支數	開料支數	長料支數	餘料支數	編號(剩餘長度)
X86317-01	1-10	50.0	1100	1100	10	0	1-10@(40)x10

制表者：_____

打印日期：25/10/2022 打印時間：15:27

美特鋁質有限公司
MIDI ALUMINIUM FABRICATOR LTD

工程號碼:J-858，工程名稱:康城11期:T1:9-11F
開料長度:6000，總長料支數:1，總開料支數:72
鋸片厚度(mm):4，料頭尾總切除(mm):20，浪費率(%):34.87

鋁材開料清單 X86316

窗號	編號(用料狀況)	實用長度(長料開數)	需要支數	開料支數	長料支數	餘料支數	編號(剩餘長度)
X86316-01	1	50.0	72	72	1	0	1@(2092)x1

制表者：_____

打印日期：25/10/2022 打印時間：15:27

美特鋁質有限公司
MIDI ALUMINIUM FABRICATOR LTD

工程號碼:J-858，工程名稱:康城11期:T1:9-11F
開料長度:5350，總長料支數:23，總開料支數:122
鋸片厚度(mm):4，料頭尾總切除(mm):20，浪費率(%):6.1

鋁材開料清單 X86314

窗號	編號(用料狀況)	實用長度(長料開數)	需要支數	開料支數	長料支數	餘料支數	編號(剩餘長度)
X86314-03L, X86314-03R	1-3	2318.0	6	6	3	0	1-3@(686)x3
X86314-01R, X86314-02L, X86314-02R, X86314-04L, X86314-05L, X86314-05R	(餘料)10, 15, 17-20	868.0	116	18	0	6	10@(98)x1 15@(98)x1 17-20@(98)x4
X86314-01L, X86314-01R, X86314-02L, X86314-02R, X86314-04R, X86314-05L, X86314-05R	4-23	868.0		98	20	0	4-9@(98)x6 10@(3586)x1 11-14@(98)x4 15@(1842)x1 16@(98)x1 17-18@(1842)x2 19-20@(3586)x2 21-22@(98)x2 23@(3586)x1

制表者：_____

打印日期：25/10/2022 打印時間：15:27

美特鋁質有限公司
MIDI ALUMINIUM FABRICATOR LTD

工程號碼:J-858，工程名稱:康城11期:T1:9-11F
開料長度:6000，總長料支數:14，總開料支數:100
鋸片厚度(mm):4，料頭尾總切除(mm):20，浪費率(%):4.28

鋁材開料清單 X86313

窗號	編號(用料狀況)	實用長度(長料開數)	需要支數	開料支數	長料支數	餘料支數	編號(剩餘長度)
X86313-01LA, X86313-01RA, X86313-05LA, X86313-05RA	1-14	868.5	84	84	14	0	1-14@(745)x14
X86313-01LB, X86313-01RB, X86313-05LB, X86313-05RB	(餘料)1-8	603.5	8	8	0	8	1-8@(137.5)x8
X86313-03L, X86313-03R, X86313-07L, X86313-07R	(餘料)9, 9-10, 10-11	243.0	8	8	0	5	9@(251)x1 9@(4)x1 10@(498)x1 10@(4)x1 11@(251)x1

制表者：_____

打印日期：25/10/2022 打印時間：15:27

美特鋁質有限公司
MIDI ALUMINIUM FABRICATOR LTD

工程號碼:J-858，工程名稱:康城11期:T1:9-11F
開料長度:6100，總長料支數:3，總開料支數:24
鋸片厚度(mm):4，料頭尾總切除(mm):20，浪費率(%):10.08

鋁材開料清單 X86312

窗號	編號(用料狀況)	實用長度(長料開數)	需要支數	開料支數	長料支數	餘料支數	編號(剩餘長度)
X86312-01E	1	919.0	2	2	1	0	1@(4234)x1
X86312-01F	(餘料)1	729.0	2	2	0	1	1@(2768)x1
X86312-01B	(餘料)1	679.0	2	2	0	1	1@(1402)x1
X86312-01C	(餘料)1	660.0	14	2	0	1	1@(74)x1
X86312-01C	2-3	660.0		12	2	0	2@(104)x1 3@(4088)x1
X86312-01D	(餘料)3	601.5	4	4	0	1	3@(1666)x1

制表者：_____

打印日期：25/10/2022 打印時間：15:27

美特鋁質有限公司
MIDI ALUMINIUM FABRICATOR LTD

工程號碼:J-858，工程名稱:康城11期:T1:9-11F
開料長度:5550，總長料支數:2，總開料支數:8
鋸片厚度(mm):4，料頭尾總切除(mm):20，浪費率(%):43.57

鋁材開料清單 X86311

窗號	編號(用料狀況)	實用長度(長料開數)	需要支數	開料支數	長料支數	餘料支數	編號(剩餘長度)
X86311-01A	1-2	774.0	8	8	2	0	1@(84)x1 2@(4752)x1

制表者：_____

打印日期：25/10/2022 打印時間：15:27

美特鋁質有限公司
MIDI ALUMINIUM FABRICATOR LTD

工程號碼:J-858，工程名稱:康城11期:T1:9-11F
開料長度:6000，總長料支數:2，總開料支數:8
鋸片厚度(mm):4，料頭尾總切除(mm):20，浪費率(%):47.3

鋁材開料清單 X86310

窗號	編號(用料狀況)	實用長度(長料開數)	需要支數	開料支數	長料支數	餘料支數	編號(剩餘長度)
X86310-01RA，X86310-01LA，X86310-01RA	(餘料)1，1-2	781.5	8	8	2	1	1@(481.5)x1 1@(2838)x1 2@(5194.5)x1

制表者：_____

打印日期：25/10/2022 打印時間：15:27

美特鋁質有限公司
MIDI ALUMINIUM FABRICATOR LTD

工程號碼:J-858，工程名稱:康城11期:T1:9-11F
開料長度:5550，總長料支數:11，總開料支數:47
鋸片厚度(mm):4，料頭尾總切除(mm):20，浪費率(%):8.66

鋁材開料清單 X86307

窗號	編號(用料狀況)	實用長度(長料開數)	需要支數	開料支數	長料支數	餘料支數	編號(剩餘長度)
X86307-03-04	1	2102.0	1	1	1	0	1@(3424)x1
X86307-02-01	(餘料)1	2031.0	3	1	0	1	1@(1389)x1
X86307-02-01	2	2031.0		2	1	0	2@(1460)x1
X86307-03-02	3	2012.0	2	2	1	0	3@(1498)x1
X86307-03-03	4	1921.0	2	2	1	0	4@(1680)x1
X86307-01-06	(餘料)4	1619.0	1	1	0	1	4@(57)x1
X86307-01-07	5	1541.5	1	1	1	0	5@(3984.5)x1
X86307-01-11	(餘料)2-3	1404.0	2	2	0	2	2@(52)x1 3@(90)x1
X86307-01-08	(餘料)1，5	1379.0	3	3	0	2	1@(6)x1 5@(1218.5)x1
X86307-01-09	6-7	1341.5	7	7	2	0	6@(148)x1 7@(1493.5)x1
X86307-01-12	(餘料)7	1279.0	2	1	0	1	7@(210.5)x1
X86307-01-12	8	1279.0		1	1	0	8@(4247)x1
X86307-02-02，X86307-03-01	(餘料)5，8，8	939.5	7	5	0	3	5@(275)x1 8@(1416.5)x1 8@(473)x1
X86307-03-01	9	939.5		2	1	0	9@(3643)x1
X86307-01-02	(餘料)9	679.0	5	5	0	1	9@(228)x1
X86307-01-02	10	679.0		3	1	0	10@(3481)x1
X86307-01-10	(餘料)10	660.0		5	0	1	10@(161)x1
X86307-01-05	11	644.0	2	3	1	0	11@(3586)x1

制表者：_____

打印日期：25/10/2022 打印時間：15:27

美特鋁質有限公司
MIDI ALUMINIUM FABRICATOR LTD

工程號碼:J-858，工程名稱:康城11期:T1:9-11F
開料長度:5550，總長料支數:20，總開料支數:94
鋸片厚度(mm):4，料頭尾總切除(mm):20，浪費率(%):5.84

鋁材開料清單 X86306

窗號	編號(用料狀況)	實用長度(長料開數)	需要支數	開料支數	長料支數	餘料支數	編號(剩餘長度)
X86306-04N	(餘料)1	1815.0	2	1	0	1	1@(1892)x1
X86306-01N	1	1815.0		1	1	0	1@(3711)x1
X86306-02A, x86306-06A	(餘料)1-2	1789.0	6	2	0	2	1@(99)x1 2@(151)x1
X86306-02A, x86306-06A	2-3	1789.0		4	2	0	2-3@(1944)x2
X86306-03C, X86306-05C	(餘料)3-4	1770.0	4	3	0	2	3@(170)x1 4@(208)x1
X86306-03C	4	1770.0		1	1	0	4@(3756)x1
X86306-05D	(餘料)5	1679.0	4	1	0	1	5@(481)x1
X86306-03D, X86306-05D	5-6	1679.0		3	2	0	5@(2164)x1 6@(3847)x1
X86306-01F, X86306-04F	(餘料)6, 6	1625.0	2	2	0	2	6@(2218)x1 6@(589)x1
X86306-04G	(餘料)7	1547.5	2	1	0	1	7@(2427)x1
X86306-01G	7	1547.5		1	1	0	7@(3978.5)x1
X86306-01L, x86306-04L	(餘料)7-8	1410.0	4	3	0	2	7@(1013)x1 8@(1288)x1
X86306-01L	8	1410.0		1	1	0	8@(4116)x1
X86306-01H, X86306-04H	9-10	1385.0	6	6	2	0	9-10@(1363)x2
X86306-01J, x86306-04J	(餘料)9-10, 12	1347.5	14	5	0	3	9-10@(11.5)x2 12@(124)x1
X86306-01J, x86306-04J	11-13	1347.5		9	3	0	11@(124)x1 12@(4178.5)x1 13@(124)x1
X86306-04M	(餘料)14	1285.0	4	2	0	1	14@(374)x1
X86306-01M	14	1285.0		2	1	0	14@(2952)x1
X86306-02B, X86306-03B, X86306-05B, x86306-06B	(餘料)7-8, 15, 15-16	697.5	14	11	0	5	7@(311.5)x1 8@(586.5)x1 15@(2022.5)x1 15@(619.5)x1 16@(2022.5)x1
X86306-02B, X86306-05B	15-16	697.5		3	2	0	15@(4127)x1 16@(4828.5)x1
X86306-01B, x86306-04B	(餘料)16-17	685.0	16	4	0	2	16@(644.5)x1 17@(18)x1
X86306-01B, x86306-04B	17-18	685.0		12	2	0	17-18@(1396)x2
X86306-01K, X86306-04K	(餘料)18-19	666.0	10	7	0	2	18@(56)x1 19@(170)x1
X86306-01K	19	666.0		3	1	0	19@(3520)x1
x86306-04E	(餘料)20	650.0	6	3	0	1	20@(1606)x1
X86306-01E	20	650.0		3	1	0	20@(3568)x1

制表者：_____

打印日期：25/10/2022 打印時間：15:27

美特鋁質有限公司
MIDI ALUMINIUM FABRICATOR LTD

工程號碼:J-858，工程名稱:康城11期:T1:9-11F
開料長度:6000，總長料支數:40，總開料支數:418
鋸片厚度(mm):4，料頭尾總切除(mm):20，浪費率(%):2.1

鋁材開料清單 X86305

窗號	編號(用料狀況)	實用長度(長料開數)	需要支數	開料支數	長料支數	餘料支數	編號(剩餘長度)
X86305-04F	1	1677.0	1	1	1	0	1@(4299)x1
X86305-04P	(餘料)1	1609.0	1	1	0	1	1@(2686)x1
X86305-04Q	(餘料)1	1559.0	1	1	0	1	1@(1123)x1
X86305-04C	2	1340.5	4	4	1	0	2@(602)x1
X86305-04E	3	1287.0	1	1	1	0	3@(4689)x1
X86305-04T	(餘料)3	1223.0	2	2	0	1	3@(2235)x1
X86305-04B	(餘料)1, 3	1001.0	3	3	0	2	1@(118)x1 3@(225)x1
X86305-04H	4-6	990.0	18	18	3	0	4-6@(16)x3
X86305-04A	7	985.0	3	3	1	0	7@(3013)x1
X86305-04K	(餘料)7	981.0	6	3	0	1	7@(58)x1
X86305-04K	8	981.0		3	1	0	8@(3025)x1
X86305-04J	(餘料)8	963.0	6	3	0	1	8@(124)x1
X86305-04J	9	963.0		3	1	0	9@(3079)x1
X86305-01LA, X86305-01RA	(餘料)9, 15	828.5	100	4	0	2	9@(581.5)x1 15@(152.5)x1
X86305-01LA, X86305-01RA	10-23	828.5		96	14	0	10-14@(152.5)x5 15@(985)x1 16-22@(152.5)x7 23@(985)x1
X86305-04M	(餘料)23	678.0	4	1	0	1	23@(303)x1
X86305-04M	24	678.0		3	1	0	24@(3934)x1
X86305-04D	(餘料)24	659.0	4	4	0	1	24@(1282)x1
X86305-01LC, X86305-01RC	(餘料)2, 9, 24-25	563.5	24	6	0	4	2@(34.5)x1 9@(14)x1 24@(147)x1 25@(305)x1
X86305-01LC, X86305-01RC	25-26	563.5		18	2	0	25@(1440)x1 26@(305)x1
X86305-01RD	(餘料)31	490.0	108	6	0	1	31@(52)x1
X86305-01LD, X86305-01RD	27-35	490.0		102	9	0	27-30@(52)x4 31@(3016)x1 32-35@(52)x4
X86305-05B	(餘料)23, 25-26	269.0	24	3	0	3	23@(30)x1 25-26@(32)x2
X86305-05B	36	269.0		21	1	0	36@(247)x1
X86305-01E	37-38	264.0	36	36	2	0	37@(84)x1 38@(2228)x1
X86305-03LA, X86305-03RA	(餘料)3, 36, 38, 38	193.5	24	13	0	4	3@(27.5)x1 36@(49.5)x1 38@(253)x1 38@(55.5)x1
X86305-03RA	39	193.5		11	1	0	39@(3807.5)x1
X86305-02A	(餘料)39	164.0	48	22	0	1	39@(111.5)x1
X86305-02A	40	164.0		26	1	0	40@(1612)x1

制表者：_____

打印日期：25/10/2022 打印時間：15:27

美特鋁質有限公司
MIDI ALUMINIUM FABRICATOR LTD

工程號碼:J-858，工程名稱:康城11期:T1:9-11F
開料長度:6000，總長料支數:3，總開料支數:30
鋸片厚度(mm):4，料頭尾總切除(mm):20，浪費率(%):33.21

鋁材開料清單 X86304

窗號	編號(用料狀況)	實用長度(長料開數)	需要支數	開料支數	長料支數	餘料支數	編號(剩餘長度)
X86304-01RA	(餘料)1	828.5	8	3	0	1	1@(152.5)x1
X86304-01LA, X86304-01RA	1-2	828.5		5	2	0	1@(2650)x1 2@(5147.5)x1
X86304-01LC, X86304-01RC	(餘料)2, 2	563.5	2	2	0	2	2@(4580)x1 2@(4012.5)x1
X86304-04B	(餘料)2	269.0	6	6	0	1	2@(2374.5)x1
X86304-03LA, X86304-03RA	(餘料)2, 2	193.5	6	6	0	2	2@(1782)x1 2@(1189.5)x1
X86304-02A	(餘料)2	164.0	8	7	0	1	2@(13.5)x1
X86304-02A	3	164.0		1	1	0	3@(5812)x1

制表者：_____

打印日期：25/10/2022 打印時間：15:27

美特鋁質有限公司
MIDI ALUMINIUM FABRICATOR LTD

工程號碼:J-858，工程名稱:康城11期:T1:9-11F
開料長度:6000，總長料支數:11，總開料支數:258
鋸片厚度(mm):4，料頭尾總切除(mm):20，浪費率(%):9.92

鋁材開料清單 X86303

窗號	編號(用料狀況)	實用長度(長料開數)	需要支數	開料支數	長料支數	餘料支數	編號(剩餘長度)
X86303-01	1-6	300.0	114	114	6	0	1-6@(204)x6
X86303-05	(餘料)7	250.0	24	11	0	1	7@(138)x1
X86303-04, X86303-05	7-8	250.0		13	2	0	7@(2932)x1 8@(5726)x1
X86303-02, X86303-03	(餘料)1-6, 8-9	150.0	120	64	0	8	1-6@(50)x6 8@(28)x1 9@(128)x1
X86303-02, X86303-03	9-11	150.0		56	3	0	9@(3362)x1 10@(128)x1 11@(5826)x1

制表者：_____

打印日期：25/10/2022 打印時間：15:27

美特鋁質有限公司
MIDI ALUMINIUM FABRICATOR LTD

工程號碼:J-858，工程名稱:康城11期:T1:9-11F
開料長度:6250，總長料支數:31，總開料支數:171
鋸片厚度(mm):4，料頭尾總切除(mm):20，浪費率(%):4.23

鋁材開料清單 X86301

窗號	編號(用料狀況)	實用長度(長料開數)	需要支數	開料支數	長料支數	餘料支數	編號(剩餘長度)
X86301-01-08	1	1815.0	3	3	1	0	1@(773)x1
X86301-01-04	2-3	1789.0	5	5	2	0	2@(851)x1 3@(2644)x1
X86301-01-16	(餘料)3	1770.0	2	1	0	1	3@(870)x1
X86301-01-16	4	1770.0		1	1	0	4@(4456)x1
X86301-01-12	(餘料)4	1684.0	4	2	0	1	4@(1080)x1
X86301-01-12	5	1684.0		2	1	0	5@(2854)x1
X86301-01-17	(餘料)5	1679.0	2	1	0	1	5@(1171)x1
X86301-01-17	6	1679.0		1	1	0	6@(4547)x1
X86301-01-18	(餘料)6	1625.0	3	2	0	1	6@(1289)x1
X86301-01-18	7	1625.0		1	1	0	7@(4601)x1
X86301-01-14	(餘料)7	1616.0	4	2	0	1	7@(1361)x1
X86301-01-14	8	1616.0		2	1	0	8@(2990)x1
X86301-01-15	(餘料)8	1566.0	4	1	0	1	8@(1420)x1
X86301-01-15	9	1566.0		3	1	0	9@(1520)x1
X86301-01-09	10	1547.5	3	3	1	0	10@(1575.5)x1
X86301-01-13	(餘料)8-9	1410.0	2	2	0	2	8@(6)x1 9@(106)x1
X86301-01-19	(餘料)10	1385.0	3	1	0	1	10@(186.5)x1
X86301-01-19	11	1385.0		2	1	0	11@(3452)x1
X86301-01-20	(餘料)7，11	1347.5	23	3	0	2	7@(9.5)x1 11@(749)x1
X86301-01-20	12-16	1347.5		20	5	0	12-16@(824)x5
X86301-01-11	17	1294.0	4	4	1	0	17@(1038)x1
X86301-01-21	(餘料)6	1285.0	2	1	0	1	6@(0)x1
X86301-01-21	18	1285.0		1	1	0	18@(4941)x1
X86301-01-06	(餘料)18	1230.0	8	4	0	1	18@(5)x1
X86301-01-06	19	1230.0		4	1	0	19@(1294)x1
X86301-01-25	(餘料)4-5，17	1008.0	3	3	0	3	4@(68)x1 5@(159)x1 17@(26)x1
X86301-01-26	(餘料)19	997.0	18	1	0	1	19@(293)x1
X86301-01-26	20-22	997.0		17	3	0	20-21@(224)x2 22@(1225)x1
X86301-01-24	(餘料)22	992.0	3	1	0	1	22@(229)x1
X86301-01-24	23	992.0		2	1	0	23@(4238)x1
X86301-01-22	(餘料)23	988.0	6	4	0	1	23@(270)x1
X86301-01-22	24	988.0		2	1	0	24@(4246)x1
X86301-01-23	(餘料)24	970.0	6	4	0	1	24@(350)x1
X86301-01-23	25	970.0		2	1	0	25@(4282)x1

制表者：_____

打印日期：25/10/2022 打印時間：15:27

美特鋁質有限公司
MIDI ALUMINIUM FABRICATOR LTD

工程號碼:J-858，工程名稱:康城11期:T1:9-11F
開料長度:6250，總長料支數:31，總開料支數:171
鋸片厚度(mm):4，料頭尾總切除(mm):20，浪費率(%):4.23

鋁材開料清單 X86301

窗號	編號(用料狀況)	實用長度(長料開數)	需要支數	開料支數	長料支數	餘料支數	編號(剩餘長度)
X86301-01-05	(餘料)1-3，11-16	697.5	9	9	0	9	1@(71.5)x1 2@(149.5)x1 3@(168.5)x1 11@(47.5)x1 12-16@(122.5)x5
X86301-01-02	(餘料)25	685.0	28	6	0	1	25@(148)x1
X86301-01-02	26-28	685.0		22	3	0	26-27@(29)x2 28@(3474)x1
X86301-01-10	(餘料)28	666.0	23	5	0	1	28@(124)x1
X86301-01-10	29-30	666.0		18	2	0	29-30@(200)x2
X86301-01-07	31	650.0	3	3	1	0	31@(4268)x1

制表者：_____

打印日期：25/10/2022 打印時間：15:27

美特鋁質有限公司
MIDI ALUMINIUM FABRICATOR LTD

工程號碼:J-858，工程名稱:康城11期:T1:9-11F
開料長度:6250，總長料支數:31，總開料支數:201
鋸片厚度(mm):4，料頭尾總切除(mm):20，浪費率(%):4.59

鋁材開料清單 X86300

窗號	編號(用料狀況)	實用長度(長料開數)	需要支數	開料支數	長料支數	餘料支數	編號(剩餘長度)
X86300-01-08	1	1815.0	3	3	1	0	1@(773)x1
X86300-01-04	2-3	1789.0	6	6	2	0	2-3@(851)x2
X86300-01-16	4	1770.0	3	3	1	0	4@(908)x1
X86300-01-12	5	1684.0	3	3	1	0	5@(1166)x1
X86300-01-17	6	1679.0	3	3	1	0	6@(1181)x1
X86300-01-14	7	1616.0	3	3	1	0	7@(1370)x1
X86300-01-15	8	1566.0	3	3	1	0	8@(1520)x1
X86300-01-09	9	1547.5	3	3	1	0	9@(1575.5)x1
X86300-01-13	(餘料)8-9	1410.0	3	2	0	2	8@(106)x1 9@(161.5)x1
X86300-01-13	10	1410.0		1	1	0	10@(4816)x1
X86300-01-27	(餘料)7，10	1347.5	4	4	0	2	7@(18.5)x1 10@(761.5)x1
X86300-01-11	11	1294.0	3	3	1	0	11@(2336)x1
X86300-01-06	(餘料)11	1230.0	2	1	0	1	11@(1102)x1
X86300-01-06	12	1230.0		1	1	0	12@(4996)x1
X86300-01-24	(餘料)5-6，11	1008.0	3	3	0	3	5@(154)x1 6@(169)x1 11@(90)x1
X86300-01-26	(餘料)12	998.0	2	2	0	1	12@(2992)x1
X86300-01-25	(餘料)12	997.0	18	2	0	1	12@(990)x1
X86300-01-25	13-15	997.0		16	3	0	13-14@(224)x2 15@(2226)x1
X86300-01-23	(餘料)15	992.0	3	2	0	1	15@(234)x1
X86300-01-23	16	992.0		1	1	0	16@(5234)x1
X86300-01-21	(餘料)16	988.0	6	5	0	1	16@(274)x1
X86300-01-21	17	988.0		1	1	0	17@(5238)x1
X86300-01-22	(餘料)12，17	970.0	6	6	0	2	12@(16)x1 17@(368)x1
X86300-01-39	18	968.0	1	1	1	0	18@(5258)x1
X86300-01-18	(餘料)18	925.0	3	3	0	1	18@(2471)x1
X86300-01-20	(餘料)1-3	735.0	3	3	0	3	1@(34)x1 2-3@(112)x2
X86300-01-05	(餘料)4，10，18	697.5	12	5	0	3	4@(206.5)x1 10@(60)x1 18@(366.5)x1
X86300-01-05	19	697.5		7	1	0	19@(1319.5)x1
X86300-01-02	(餘料)19	685.0	36	1	0	1	19@(630.5)x1
X86300-01-02	20-23	685.0		35	4	0	20-22@(29)x3 23@(718)x1
X86300-01-10	(餘料)23	666.0	55	1	0	1	23@(48)x1
X86300-01-10	24-29	666.0		54	6	0	24-29@(200)x6
X86300-01-07	30	650.0	3	3	1	0	30@(4268)x1

制表者：_____

打印日期：25/10/2022 打印時間：15:27

美特鋁質有限公司
MIDI ALUMINIUM FABRICATOR LTD

工程號碼:J-858，工程名稱:康城11期:T1:9-11F
開料長度:6250，總長料支數:31，總開料支數:201
鋸片厚度(mm):4，料頭尾總切除(mm):20，浪費率(%):4.59

鋁材開料清單 X86300

窗號	編號(用料狀況)	實用長度(長料開數)	需要支數	開料支數	長料支數	餘料支數	編號(剩餘長度)
X86300-01-28	(餘料)19，30	607.5	8	7	0	2	19@(19)x1 30@(599)x1
X86300-01-28	31	607.5		1	1	0	31@(5618.5)x1
X86300-01-19	(餘料)30-31	535.0	3	3	0	2	30@(60)x1 31@(4540.5)x1

制表者：_____

打印日期：25/10/2022 打印時間：15:27

美特鋁質有限公司
MIDI ALUMINIUM FABRICATOR LTD

工程號碼:J-858，工程名稱:康城11期:T1:9-11F
開料長度:6250，總長料支數:1，總開料支數:2
鋸片厚度(mm):4，料頭尾總切除(mm):20，浪費率(%):81.86

鋁材開料清單 X86298

窗號	編號(用料狀況)	實用長度(長料開數)	需要支數	開料支數	長料支數	餘料支數	編號(剩餘長度)
X86298-01A	1	553.0	2	2	1	0	1@(5116)x1

制表者：_____

打印日期：25/10/2022 打印時間：15:27

美特鋁質有限公司
MIDI ALUMINIUM FABRICATOR LTD

工程號碼:J-858，工程名稱:康城11期:T1:9-11F
開料長度:6000，總長料支數:1，總開料支數:4
鋸片厚度(mm):4，料頭尾總切除(mm):20，浪費率(%):94.4

鋁材開料清單 X86289

窗號	編號(用料狀況)	實用長度(長料開數)	需要支數	開料支數	長料支數	餘料支數	編號(剩餘長度)
X86289-01	1	75.0	4	4	1	0	1@(5664)x1

制表者：_____

打印日期：25/10/2022 打印時間：15:27

美特鋁質有限公司
MIDI ALUMINIUM FABRICATOR LTD

工程號碼:J-858，工程名稱:康城11期:T1:9-11F
開料長度:6000，總長料支數:1，總開料支數:8
鋸片厚度(mm):4，料頭尾總切除(mm):20，浪費率(%):77.93

鋁材開料清單 X86286

窗號	編號(用料狀況)	實用長度(長料開數)	需要支數	開料支數	長料支數	餘料支數	編號(剩餘長度)
X86286-01R，X86286-01L	(餘料)1，1	159.0	8	8	1	1	1@(4676)x1 1@(5328)x1

制表者：_____

打印日期：25/10/2022 打印時間：15:27

美特鋁質有限公司
MIDI ALUMINIUM FABRICATOR LTD

工程號碼:J-858，工程名稱:康城11期:T1:9-11F
開料長度:6250，總長料支數:55，總開料支數:333
鋸片厚度(mm):4，料頭尾總切除(mm):20，浪費率(%):2.86

鋁材開料清單 X86283

窗號	編號(用料狀況)	實用長度(長料開數)	需要支數	開料支數	長料支數	餘料支數	編號(剩餘長度)
X86283-01-09	1-2	1815.0	6	6	2	0	1-2@(773)x2
X86283-01-05	3-7	1789.0	13	13	5	0	3-6@(851)x4 7@(4437)x1
X86283-01-17	(餘料)7	1770.0	7	2	0	1	7@(889)x1
X86283-01-17	8-9	1770.0		5	2	0	8@(908)x1 9@(2682)x1
X86283-01-13	(餘料)9	1684.0	7	1	0	1	9@(994)x1
X86283-01-13	10-11	1684.0		6	2	0	10-11@(1166)x2
X86283-01-18	12-14	1679.0	7	7	3	0	12-13@(1181)x2 14@(4547)x1
X86283-01-22	(餘料)14	1625.0	3	2	0	1	14@(1289)x1
X86283-01-22	15	1625.0		1	1	0	15@(4601)x1
X86283-01-15	(餘料)15	1616.0	7	2	0	1	15@(1361)x1
X86283-01-15	16-17	1616.0		5	2	0	16@(1370)x1 17@(2990)x1
X86283-01-16	(餘料)17	1566.0	7	1	0	1	17@(1420)x1
X86283-01-16	18-19	1566.0		6	2	0	18-19@(1520)x2
X86283-01-10	20-21	1547.5	6	6	2	0	20@(24)x1 21@(3127)x1
X86283-01-14	(餘料)17-19，21	1410.0	7	5	0	4	17@(6)x1 18-19@(106)x2 21@(299)x1
X86283-01-14	22	1410.0		2	1	0	22@(3402)x1
X86283-01-23	(餘料)22	1385.0	3	2	0	1	22@(624)x1
X86283-01-23	23	1385.0		1	1	0	23@(4841)x1
X86283-01-24	(餘料)15-16，23	1347.5	31	5	0	3	15@(9.5)x1 16@(18.5)x1 23@(786.5)x1
X86283-01-24	24-30	1347.5		26	7	0	24-29@(824)x6 30@(3527)x1
X86283-01-12	(餘料)30	1294.0	7	2	0	1	30@(931)x1
X86283-01-12	31-32	1294.0		5	2	0	31@(1038)x1 32@(4932)x1
X86283-01-25	(餘料)14，32	1285.0	4	4	0	2	14@(0)x1 32@(1065)x1
X86283-01-07	33-34	1230.0	10	10	2	0	33-34@(60)x2
X86283-01-26	(餘料)10-13	998.0	4	4	0	4	10-11@(164)x2 12-13@(179)x2
X86283-01-43	(餘料)9，31	968.0	2	2	0	2	9@(22)x1 31@(66)x1
X86283-01-19	(餘料)30，32	925.0	3	2	0	2	30@(2)x1 32@(136)x1
X86283-01-19	35	925.0		1	1	0	35@(5301)x1
X86283-01-21	(餘料)1-3	735.0	3	3	0	3	1-2@(34)x2 3@(112)x1

制表者：_____

打印日期：25/10/2022 打印時間：15:27

美特鋁質有限公司
MIDI ALUMINIUM FABRICATOR LTD

工程號碼:J-858，工程名稱:康城11期:T1:9-11F
開料長度:6250，總長料支數:55，總開料支數:333
鋸片厚度(mm):4，料頭尾總切除(mm):20，浪費率(%):2.86

鋁材開料清單 X86283

窗號	編號(用料狀況)	實用長度(長料開數)	需要支數	開料支數	長料支數	餘料支數	編號(剩餘長度)
X86283-01-06	(餘料)4-8，23-29，35	697.5	27	19	0	13	4-6@(149.5)x3 7@(187.5)x1 8@(206.5)x1 23@(85)x1 24-29@(122.5)x6 35@(390.5)x1
X86283-01-06	36	697.5		8	1	0	36@(618)x1
X86283-01-02	37-44	685.0	70	70	8	0	37-43@(29)x7 44@(1407)x1
X86283-01-11	(餘料)44	666.0	82	2	0	1	44@(67)x1
X86283-01-11	45-53	666.0		80	9	0	45-52@(200)x8 53@(870)x1
X86283-01-08	(餘料)53	650.0	6	1	0	1	53@(216)x1
X86283-01-08	54	650.0		5	1	0	54@(2960)x1
X86283-01-27	(餘料)22，36，54	607.5	8	6	0	3	22@(12.5)x1 36@(6.5)x1 54@(514)x1
X86283-01-27	55	607.5		2	1	0	55@(5007)x1
X86283-01-20	(餘料)55	535.0	3	3	0	1	55@(3390)x1

制表者：_____

打印日期：25/10/2022 打印時間：15:27

美特鋁質有限公司
MIDI ALUMINIUM FABRICATOR LTD

工程號碼:J-858，工程名稱:康城11期:T1:9-11F
開料長度:6000，總長料支數:4，總開料支數:116
鋸片厚度(mm):4，料頭尾總切除(mm):20，浪費率(%):20.88

鋁材開料清單 X86282

窗號	編號(用料狀況)	實用長度(長料開數)	需要支數	開料支數	長料支數	餘料支數	編號(剩餘長度)
X86282-01	1-4	159.0	116	116	4	0	1-3@(112)x3 4@(4676)x1

制表者：_____

打印日期：25/10/2022 打印時間：15:27

美特鋁質有限公司
MIDI ALUMINIUM FABRICATOR LTD

工程號碼:J-858，工程名稱:康城11期:T1:9-11F
開料長度:6000，總長料支數:15，總開料支數:408
鋸片厚度(mm):4，料頭尾總切除(mm):20，浪費率(%):7.19

鋁材開料清單 X86258

窗號	編號(用料狀況)	實用長度(長料開數)	需要支數	開料支數	長料支數	餘料支數	編號(剩餘長度)
X86258-01	1-15	200.0	408	408	15	0	1-14@(64)x14 15@(5572)x1

制表者：_____

打印日期：25/10/2022 打印時間：15:27

美特鋁質有限公司
MIDI ALUMINIUM FABRICATOR LTD

工程號碼:J-858，工程名稱:康城11期:T1:9-11F
開料長度:6000，總長料支數:1，總開料支數:24
鋸片厚度(mm):4，料頭尾總切除(mm):20，浪費率(%):18.07

鋁材開料清單 X86256

窗號	編號(用料狀況)	實用長度(長料開數)	需要支數	開料支數	長料支數	餘料支數	編號(剩餘長度)
X86256-01R，X86256-01L	(餘料)1，1	200.0	24	24	1	1	1@(1084)x1 1@(3532)x1

制表者：_____

打印日期：25/10/2022 打印時間：15:27

美特鋁質有限公司
MIDI ALUMINIUM FABRICATOR LTD

工程號碼:J-858，工程名稱:康城11期:T1:9-11F
開料長度:6000，總長料支數:14，總開料支數:384
鋸片厚度(mm):4，料頭尾總切除(mm):20，浪費率(%):6.41

鋁材開料清單 X86255

窗號	編號(用料狀況)	實用長度(長料開數)	需要支數	開料支數	長料支數	餘料支數	編號(剩餘長度)
X86255-01R, X86255-01L, X86255-01R	(餘料)7, 1-14	200.0	384	384	14	1	7@(64)x1 1-6@(64)x6 7@(2308)x1 8-13@(64)x6 14@(4552)x1

制表者：_____

打印日期：25/10/2022 打印時間：15:27

美特鋁質有限公司
MIDI ALUMINIUM FABRICATOR LTD

工程號碼:J-858，工程名稱:康城11期:T1:9-11F
開料長度:6000，總長料支數:1，總開料支數:120
鋸片厚度(mm):4，料頭尾總切除(mm):20，浪費率(%):49.67

鋁材開料清單 N541

窗號	編號(用料狀況)	實用長度(長料開數)	需要支數	開料支數	長料支數	餘料支數	編號(剩餘長度)
N541-01	1	21.0	120	120	1	0	1@(2980)x1

制表者：_____

打印日期：25/10/2022 打印時間：15:27

美特鋁質有限公司
MIDI ALUMINIUM FABRICATOR LTD

工程號碼:J-858，工程名稱:康城11期:T1:9-11F
開料長度:6000，總長料支數:9，總開料支數:54
鋸片厚度(mm):4，料頭尾總切除(mm):20，浪費率(%):6.72

鋁材開料清單 N516

窗號	編號(用料狀況)	實用長度(長料開數)	需要支數	開料支數	長料支數	餘料支數	編號(剩餘長度)
N516-01N	1	1589.0	1	1	1	0	1@(4387)x1
N516-01R	(餘料)1	1521.0	1	1	0	1	1@(2862)x1
N516-01S	(餘料)1	1471.0	1	1	0	1	1@(1387)x1
N516-01M	(餘料)1	1252.0	4	1	0	1	1@(131)x1
N516-01M	2	1252.0		3	1	0	2@(2212)x1
N516-01P	(餘料)2	1199.0	1	1	0	1	2@(1009)x1
N516-01D	3	1135.0	2	2	1	0	3@(3702)x1
N516-01H	(餘料)2-3	913.0	3	3	0	2	2@(92)x1 3@(1868)x1
N516-01J	(餘料)3	902.0	18	2	0	1	3@(56)x1
N516-01J	4-6	902.0		16	3	0	4-5@(544)x2 6@(2356)x1
N516-01G	(餘料)6	897.0	3	2	0	1	6@(554)x1
N516-01G	7	897.0		1	1	0	7@(5079)x1
N516-01L	(餘料)7	893.0	6	5	0	1	7@(594)x1
N516-01L	8	893.0		1	1	0	8@(5083)x1
N516-01K	(餘料)8	875.0	6	5	0	1	8@(688)x1
N516-01K	9	875.0		1	1	0	9@(5101)x1
N516-01B	(餘料)7-9	590.0	4	4	0	3	7@(0)x1 8@(94)x1 9@(3913)x1
N516-01Q	(餘料)9	571.0	4	4	0	1	9@(1613)x1

制表者：_____

打印日期：25/10/2022 打印時間：15:27

美特鋁質有限公司
MIDI ALUMINIUM FABRICATOR LTD

工程號碼:J-858，工程名稱:康城11期:T1:9-11F
開料長度:6000，總長料支數:155，總開料支數:988
鋸片厚度(mm):4，料頭尾總切除(mm):20，浪費率(%):1.72

鋁材開料清單 N00813

窗號	編號(用料狀況)	實用長度(長料開數)	需要支數	開料支數	長料支數	餘料支數	編號(剩餘長度)
N00813-01AG, N00813-02C	1-32	2163.0	64	64	32	0	1-32@(1646)x32
N00813-01AF	33-35	2013.0	6	6	3	0	33-35@(1946)x3
N00813-01K	(餘料)33-35	1728.0	10	3	0	3	33-35@(214)x3
N00813-01K	36-38	1728.0		7	3	0	36-37@(784)x2 38@(4248)x1
N00813-01F	(餘料)38	1658.0	22	2	0	1	38@(924)x1
N00813-01F	39-45	1658.0		20	7	0	39-44@(994)x6 45@(2656)x1
N00813-01H	(餘料)1-12	1639.0	12	12	0	12	1-12@(3)x12
N00813-01L	(餘料)13-22	1597.0	10	10	0	10	13-22@(45)x10
N00813-01J	(餘料)23-32, 45	1548.0	12	11	0	11	23-32@(94)x10 45@(1104)x1
N00813-01J	46	1548.0		1	1	0	46@(4428)x1
N00813-01W	(餘料)46	1538.0	8	2	0	1	46@(1344)x1
N00813-01W	47-48	1538.0		6	2	0	47-48@(1354)x2
N00813-01T	49-52	1529.0	10	10	4	0	49-51@(1381)x3 52@(4447)x1
N00813-01U	(餘料)52	1479.0	10	2	0	1	52@(1481)x1
N00813-01U	53-54	1479.0		8	2	0	53-54@(48)x2
N00813-01R	(餘料)52	1460.5	10	1	0	1	52@(16.5)x1
N00813-01R	55-57	1460.5		9	3	0	55-56@(122)x2 57@(4515.5)x1
N00813-01S	(餘料)46-51, 57	1323.0	12	9	0	7	46@(17)x1 47-48@(27)x2 49-51@(54)x3 57@(534.5)x1
N00813-01S	58	1323.0		3	1	0	58@(1999)x1
N00813-01Q	(餘料)58	1298.0	12	1	0	1	58@(697)x1
N00813-01Q	59-61	1298.0		11	3	0	59-60@(772)x2 61@(2074)x1
N00813-01M	(餘料)61	1260.5	72	1	0	1	61@(809.5)x1
N00813-01M	62-79	1260.5		71	18	0	62-78@(922)x17 79@(2186.5)x1
N00813-01P	(餘料)79	1207.0	10	1	0	1	79@(975.5)x1
N00813-01P	80-82	1207.0		9	3	0	80-81@(1136)x2 82@(4769)x1
N00813-01X	(餘料)82	1198.0	10	3	0	1	82@(1163)x1
N00813-01X	83-84	1198.0		7	2	0	83@(1172)x1 84@(2374)x1
N00813-01E	(餘料)82-84	1143.0	20	4	0	3	82@(16)x1 83@(25)x1 84@(80)x1
N00813-01E	85-88	1143.0		16	4	0	85-87@(245)x3 88@(4833)x1

制表者：_____

打印日期：25/10/2022 打印時間：15:27

美特鋁質有限公司
MIDI ALUMINIUM FABRICATOR LTD

工程號碼:J-858，工程名稱:康城11期:T1:9-11F
開料長度:6000，總長料支數:155，總開料支數:988
鋸片厚度(mm):4，料頭尾總切除(mm):20，浪費率(%):1.72

鋁材開料清單 N00813

窗號	編號(用料狀況)	實用長度(長料開數)	需要支數	開料支數	長料支數	餘料支數	編號(剩餘長度)
N00813-01AA	(餘料)39-44	921.0	6	6	0	6	39-44@(69)x6
N00813-01AY	(餘料)38，45，62-63	911.0	4	4	0	4	38@(9)x1 45@(189)x1 62-63@(7)x2
N00813-01AE	(餘料)64-81，88	910.0	36	23	0	19	64-78@(8)x15 79@(61.5)x1 80-81@(222)x2 88@(263)x1
N00813-01AE	89-91	910.0		13	3	0	89-90@(496)x2 91@(5066)x1
N00813-01AB	(餘料)91	905.0	6	5	0	1	91@(521)x1
N00813-01AB	92	905.0		1	1	0	92@(5071)x1
N00813-01AC	(餘料)92	901.0	12	5	0	1	92@(546)x1
N00813-01AC	93-94	901.0		7	2	0	93@(550)x1 94@(5075)x1
N00813-01AD	(餘料)94	883.0	12	5	0	1	94@(640)x1
N00813-01AD	95-96	883.0		7	2	0	95@(658)x1 96@(5093)x1
N00813-01AZ	(餘料)96	881.0	2	2	0	1	96@(3323)x1
N00813-01AK	(餘料)96	838.0	2	2	0	1	96@(1639)x1
N00813-01A，N00813-02A	(餘料)36-37，59-61，96，119	720.5	200	14	0	7	36-37@(59.5)x2 59-60@(47.5)x2 61@(85)x1 96@(190)x1 119@(184)x1
N00813-01A，N00813-02A	97-121	720.5		186	25	0	97-118@(184)x22 119@(5255.5)x1 120@(184)x1 121@(5255.5)x1
N00813-01AJ	(餘料)58，95	648.0	2	2	0	2	58@(45)x1 95@(6)x1
N00813-01C	(餘料)94，121	598.0	102	9	0	2	94@(38)x1 121@(439.5)x1
N00813-01C	122-132	598.0		93	11	0	122-131@(562)x10 132@(4174)x1
N00813-01N	(餘料)132	579.0	86	7	0	1	132@(93)x1
N00813-01N	133-140	579.0		79	8	0	133-139@(150)x7 140@(733)x1
N00813-01G	(餘料)140	567.0	46	1	0	1	140@(162)x1
N00813-01G	141-145	567.0		45	5	0	141-144@(270)x4 145@(3125)x1
N00813-01V	(餘料)145	563.0	18	5	0	1	145@(290)x1
N00813-01V	146-147	563.0		13	2	0	146@(310)x1 147@(4279)x1

制表者：_____

打印日期：25/10/2022 打印時間：15:27

美特鋁質有限公司
MIDI ALUMINIUM FABRICATOR LTD

工程號碼:J-858，工程名稱:康城11期:T1:9-11F
開料長度:6000，總長料支數:155，總開料支數:988
鋸片厚度(mm):4，料頭尾總切除(mm):20，浪費率(%):1.72

鋁材開料清單 N00813

窗號	編號(用料狀況)	實用長度(長料開數)	需要支數	開料支數	長料支數	餘料支數	編號(剩餘長度)
N00813-01Z, N00813-02B	(餘料)57, 89-93, 122-131, 147-148	455.5	34	27	0	18	57@(75)x1 89-90@(36.5)x2 91@(61.5)x1 92@(86.5)x1 93@(90.5)x1 122-131@(102.5)x10 147@(143.5)x1 148@(1844.5)x1
N00813-01Z	148	455.5		7	1	0	148@(2763.5)x1
N00813-0AH	(餘料)148	448.0	2	2	0	1	148@(940.5)x1
N00813-01Y	(餘料)121, 148	383.0	108	3	0	2	121@(52.5)x1 148@(166.5)x1
N00813-01Y	149-155	383.0		105	7	0	149-155@(175)x7

制表者：_____

打印日期：25/10/2022 打印時間：15:27

美特鋁質有限公司
MIDI ALUMINIUM FABRICATOR LTD

工程號碼:J-858，工程名稱:康城11期:T1:9-11F
開料長度:6000，總長料支數:1，總開料支數:48
鋸片厚度(mm):4，料頭尾總切除(mm):20，浪費率(%):62.47

鋁材開料清單 L100

窗號	編號(用料狀況)	實用長度(長料開數)	需要支數	開料支數	長料支數	餘料支數	編號(剩餘長度)
L100-01	1	55.0	24	24	1	0	1@(4564)x1
L100-02	(餘料)1	30.0	24	24	0	1	1@(3748)x1

制表者：_____

打印日期：25/10/2022 打印時間：15:27

美特鋁質有限公司
MIDI ALUMINIUM FABRICATOR LTD

工程號碼:J-858，工程名稱:康城11期:T1:9-11F
開料長度:6000，總長料支數:1，總開料支數:24
鋸片厚度(mm):4，料頭尾總切除(mm):20，浪費率(%):60.67

鋁材開料清單 B1505

窗號	編號(用料狀況)	實用長度(長料開數)	需要支數	開料支數	長料支數	餘料支數	編號(剩餘長度)
B1505-01	1	93.5	24	24	1	0	1@(3640)x1

制表者：_____

打印日期：25/10/2022 打印時間：15:27

J858康城11期单元件数量分层统计表(T1)

工程：J858康城11期

日期：12-Oct-22

序号	单元件编号	楼层																																												总数量	备注
		9F	10F	11F	12F	15F	16F	17F	18F	19F	20F	21F	22F	23F	25F	26F	27F	28F	29F	30F	31F	32F	33F	35F	36F	37F	38F	39F	40F	41F	42F	43F	45F	46F	47F	48F	49F	50F	51F	52F	53F	55F	56F	57F	58F	59F	60F	61F	62F		
1	AF-001	1	1		1	1			1	1	1			1	1		1	1			1	1	1			1	1			1			1	1	1			1	1		1	1			1	1	1			27	
2	AF-002			1																																														1	
3	AF-003																												1																					1	
4	AF-004							1				1				1				1				1				1				1				1				1					1					10	
5	AF-005	1	1		1	1			1	1	1			1	1		1	1			1	1	1			1	1			1			1	1	1			1	1		1	1			1	1	1			27	
6	AF-006			1																																													1	
7	AF-007																												1																					1	
8	AF-008							1				1				1				1				1				1				1				1				1					1					10	
9	AF-009	1	1		1	1		1	1	1	1	1		1	1	1	1	1		1	1	1	1	1		1	1	1		1		1	1	1	1	1		1	1	1	1	1			1	1	1	1			37	
10	AF-010	1	1		1	1		1	1	1	1	1		1	1	1	1	1		1	1	1	1	1		1	1	1		1		1	1	1	1	1		1	1	1	1	1			1	1	1	1			37	
11	AF-011	2	2		2	2			2	2	2			2	2		2	2			2	2	2			2	2			2			2	2	2			2	2		2	2			2	2	2			54	
12	AF-012			1																																													1	
13	AF-013			1																																													1	
14	AF-014																												2																					2	
15	AF-015							1				1				1				1				1				1				1				1				1					1					10	
16	AF-016							1				1				1				1				1				1				1				1				1					1					10	
17	AF-021	1	1		1	1			1	1	1			1	1		1	1			1	1	1			1	1			1			1	1	1			1	1		1	1			1	1	1			27	
18	AF-022			1																																													1	
19	AF-023																												1																					1	
20	AF-024							1				1				1				1				1				1				1				1				1					1					10	
21	AF-025	1	1		1	1			1	1	1			1	1		1	1			1	1	1			1	1			1			1	1	1			1	1		1	1			1	1	1			27	
22	AF-026			1																																													1	
23	AF-027																												1																					1	
24	AF-028							1				1				1				1				1				1				1				1				1					1					10	
25	AF-029	1	1		1	1		1	1	1	1	1		1	1	1	1	1		1	1	1	1	1		1	1	1		1		1	1	1	1	1		1	1	1	1	1			1	1	1	1			37	
26	AF-030	1	1		1	1			1	1	1			1	1		1	1			1	1	1			1	1			1			1	1	1			1	1		1	1			1	1	1			27	
27	AF-031			1																																													1	
28	AF-032																												1																					1	
29	AF-033							1				1				1				1				1				1				1				1				1					1					10	
30	AF-034	1	1		1	1		1	1	1	1	1		1	1	1	1	1		1	1	1	1	1		1	1	1		1		1	1	1	1	1		1	1	1	1	1			1	1	1	1			37	
31	AF-047	2	2		2	2		2	2	2	2	2		2	2	2	2	2		2	2	2	2	2		2	2	2		2		2	2	2	2	2		2	2	2	2	2			2	2	2	2			74	
32	AF-051			1																									1																					2	
33	AF-053			2																																													2	
34	AF-054																												4																					4	
35	AF-055			2																																													2	
36	AF-056			1																																													1	
37	AF-058																												1																					1	
38	AF-060			2																																													2	
39	AF-061																												3																					3	
40	AF-062			1																																													1	
41	AF-063			1																																													1	
42	AF-064			2																																													2	
43	AF-065			1																																													1	
44	AF-066																												2																					2	
45	AF-067																												2																					2	
46	AF-068						1						1						1						1						1						1						1							7	
47	AF-069						1						1						1						1						1						1						1							7	
48	AF-071						1						1						1						1						1						1						1							7	
49	AF-072						1						1						1						1						1						1						1							7	
50	AF-073						2						2						2						2						2						2						2							14	
51	AF-079						1						1						1						1						1						1						1							7	
52	AF-081						1						1						1						1						1						1						1							7	
53	AF-084						1						1						1						1						1						1						1							7	
54	AF-085						1						1						1						1l/9						1						1						1							7	
55	AF-086						1						1						1						1						1						1						1							7	

J858康城11期单元件数量分层统计表(T1)

工程：J858康城11期

日期：12-Oct-22

| 序号 | 单元件编号 | 楼层 | | |

J858康城11期单元件数量分层统计表(T1)

工程：J858康城11期

日期：12-Oct-22

| 序号 | 单元件编号 | 楼层 | | |

J858康城11期单元件数量分层统计表(T1)

工程: J858康城11期

日期: 12-Oct-22

| 序号 | 单元件编号 | 楼层 | | |

J858康城11期单元件数量分层统计表(T1)

工程: J858康城11期

日期: 12-Oct-22

| 序号 | 单元件编号 | 楼层 | | |

J858康城11期单元件数量分层统计表(T1)

工程: J858康城11期

日期: 12-Oct-22

| 序号 | 单元件编号 | 楼层 | | |

J858康城11期单元件数量分层统计表(T1)

工程: J858康城11期

日期: 12-Oct-22

| 序号 | 单元件编号 | 楼层 | | |

J858康城11期单元件数量分层统计表(T1)

工程: J858康城11期

日期: 12-Oct-22

| 序号 | 单元件编号 | 楼层 | | |

J858康城11期单元件数量分层统计表(T1)

工程: J858康城11期

日期: 12-Oct-22

| 序号 | 单元件编号 | 楼层 | | |

	41F	42F	43F	45F	46F	47F	48F	49F	50F	51F	52F	53F	55F	56F	57F	58F	59F	60F	
1-4001	T1A-CW2-4101	T1A-CW2-4201	T1A-CW2-4301	T1A-CW2-4501	T1A-CW2-4601	T1A-CW2-4701	T1A-CW2-4801	T1A-CW2-4901	T1A-CW2-5001	T1A-CW2-5101	T1A-CW2-5201	T1A-CW2-5301	T1A-CW2-5501	T1A-CW2-5601	T1A-CW2-5701	T1A-CW2-5801	T1A-CW2-5901	T1A-CW2-6001	T1A-CW2
1-4002	T1A-CW2-4102	T1A-CW2-4202	T1A-CW2-4302	T1A-CW2-4502	T1A-CW2-4602	T1A-CW2-4702	T1A-CW2-4802	T1A-CW2-4902	T1A-CW2-5002	T1A-CW2-5102	T1A-CW2-5202	T1A-CW2-5302	T1A-CW2-5502	T1A-CW2-5602	T1A-CW2-5702	T1A-CW2-5802	T1A-CW2-5902	T1A-CW2-6002	
1-4003	T1A-CW2-4103	T1A-CW2-4203	T1A-CW2-4303	T1A-CW2-4503	T1A-CW2-4603	T1A-CW2-4703	T1A-CW2-4803	T1A-CW2-4903	T1A-CW2-5003	T1A-CW2-5103	T1A-CW2-5203	T1A-CW2-5303	T1A-CW2-5503	T1A-CW2-5603	T1A-CW2-5703	T1A-CW2-5803	T1A-CW2-5903	T1A-CW2-6003	
1-4004	T1A-CW2-4104	T1A-CW2-4204	T1A-CW2-4304	T1A-CW2-4504	T1A-CW2-4604	T1A-CW2-4704	T1A-CW2-4804	T1A-CW2-4904	T1A-CW2-5004	T1A-CW2-5104	T1A-CW2-5204	T1A-CW2-5304	T1A-CW2-5504	T1A-CW2-5604	T1A-CW2-5704	T1A-CW2-5804	T1A-CW2-5904	T1A-CW2-6004	
1-4005	T1A-CW2-4105	T1A-CW2-4205	T1A-CW2-4305	T1A-CW2-4505	T1A-CW2-4605	T1A-CW2-4705	T1A-CW2-4805	T1A-CW2-4905	T1A-CW2-5005	T1A-CW2-5105	T1A-CW2-5205	T1A-CW2-5305	T1A-CW2-5505	T1A-CW2-5605	T1A-CW2-5705	T1A-CW2-5805	T1A-CW2-5905	T1A-CW2-6005	
1-4006	T1A-CW2-4106	T1A-CW2-4206	T1A-CW2-4306	T1A-CW2-4506	T1A-CW2-4606	T1A-CW2-4706	T1A-CW2-4806	T1A-CW2-4906	T1A-CW2-5006	T1A-CW2-5106	T1A-CW2-5206	T1A-CW2-5306	T1A-CW2-5506	T1A-CW2-5606	T1A-CW2-5706	T1A-CW2-5806	T1A-CW2-5906	T1A-CW2-6006	
1-4007	T1A-CW2-4107	T1A-CW2-4207	T1A-CW2-4307	T1A-CW2-4507	T1A-CW2-4607	T1A-CW2-4707	T1A-CW2-4807	T1A-CW2-4907	T1A-CW2-5007	T1A-CW2-5107	T1A-CW2-5207	T1A-CW2-5307	T1A-CW2-5507	T1A-CW2-5607	T1A-CW2-5707	T1A-CW2-5807	T1A-CW2-5907	T1A-CW2-6007	
T1A-CW1-4001	T1A-CW1-4101	T1A-CW1-4201	T1A-CW1-4301	T1A-CW1-4501	T1A-CW1-4601	T1A-CW1-4701	T1A-CW1-4801	T1A-CW1-4901	T1A-CW1-5001	T1A-CW1-5101	T1A-CW1-5201	T1A-CW1-5301	T1A-CW1-5501	T1A-CW1-5601	T1A-CW1-5701	T1A-CW1-5801	T1A-CW1-5901	T1A-CW1-6001	T1A-CW1
T1A-CW1-4002	T1A-CW1-4102	T1A-CW1-4202	T1A-CW1-4302	T1A-CW1-4502	T1A-CW1-4602	T1A-CW1-4702	T1A-CW1-4802	T1A-CW1-4902	T1A-CW1-5002	T1A-CW1-5102	T1A-CW1-5202	T1A-CW1-5302	T1A-CW1-5502	T1A-CW1-5602	T1A-CW1-5702	T1A-CW1-5802	T1A-CW1-5902	T1A-CW1-6002	
T1A-CW1-4003	T1A-CW1-4103	T1A-CW1-4203	T1A-CW1-4303	T1A-CW1-4503	T1A-CW1-4603	T1A-CW1-4703	T1A-CW1-4803	T1A-CW1-4903	T1A-CW1-5003	T1A-CW1-5103	T1A-CW1-5203	T1A-CW1-5303	T1A-CW1-5503	T1A-CW1-5603	T1A-CW1-5703	T1A-CW1-5803	T1A-CW1-5903	T1A-CW1-6003	
T1B-CW1-4001	T1B-CW1-4101	T1B-CW1-4201	T1B-CW1-4301	T1B-CW1-4501	T1B-CW1-4601	T1B-CW1-4701	T1B-CW1-4801	T1B-CW1-4901	T1B-CW1-5001	T1B-CW1-5101	T1B-CW1-5201	T1B-CW1-5301	T1B-CW1-5501	T1B-CW1-5601	T1B-CW1-5701	T1B-CW1-5801	T1B-CW1-5901	T1B-CW1-6001	T1B-CW1
T1B-CW1-4002	T1B-CW1-4102	T1B-CW1-4202	T1B-CW1-4302	T1B-CW1-4502	T1B-CW1-4602	T1B-CW1-4702	T1B-CW1-4802	T1B-CW1-4902	T1B-CW1-5002	T1B-CW1-5102	T1B-CW1-5202	T1B-CW1-5302	T1B-CW1-5502	T1B-CW1-5602	T1B-CW1-5702	T1B-CW1-5802	T1B-CW1-5902	T1B-CW1-6002	
T1B-CW1-4003	T1B-CW1-4103	T1B-CW1-4203	T1B-CW1-4303	T1B-CW1-4503	T1B-CW1-4603	T1B-CW1-4703	T1B-CW1-4803	T1B-CW1-4903	T1B-CW1-5003	T1B-CW1-5103	T1B-CW1-5203	T1B-CW1-5303	T1B-CW1-5503	T1B-CW1-5603	T1B-CW1-5703	T1B-CW1-5803	T1B-CW1-5903	T1B-CW1-6003	
T1B-CW2-4001	T1B-CW2-4101	T1B-CW2-4201	T1B-CW2-4301	T1B-CW2-4501	T1B-CW2-4601	T1B-CW2-4701	T1B-CW2-4801	T1B-CW2-4901	T1B-CW2-5001	T1B-CW2-5101	T1B-CW2-5201	T1B-CW2-5301	T1B-CW2-5501	T1B-CW2-5601	T1B-CW2-5701	T1B-CW2-5801	T1B-CW2-5901	T1B-CW2-6001	T1B-CW2
1-4004	T1B-CW3-4101	T1B-CW3-4201	T1B-CW3-4301	T1B-CW3-4501	T1B-CW3-4601	T1B-CW3-4701	T1B-CW3-4801	T1B-CW3-4901	T1B-CW3-5001	T1B-CW3-5101	T1B-CW3-5201	T1B-CW3-5301	T1B-CW3-5501	T1B-CW3-5601	T1B-CW3-5701	T1B-CW3-5801	T1B-CW3-5901	T1B-CW3-6001	T1B-CW3
1-4005	T1B-CW3-4102	T1B-CW3-4202	T1B-CW3-4302	T1B-CW3-4502	T1B-CW3-4602	T1B-CW3-4702	T1B-CW3-4802	T1B-CW3-4902	T1B-CW3-5002	T1B-CW3-5102	T1B-CW3-5202	T1B-CW3-5302	T1B-CW3-5502	T1B-CW3-5602	T1B-CW3-5702	T1B-CW3-5802	T1B-CW3-5902	T1B-CW3-6002	
1-4006	T1B-CW3-4103	T1B-CW3-4203	T1B-CW3-4303	T1B-CW3-4503	T1B-CW3-4603	T1B-CW3-4703	T1B-CW3-4803	T1B-CW3-4903	T1B-CW3-5003	T1B-CW3-5103	T1B-CW3-5203	T1B-CW3-5303	T1B-CW3-5503	T1B-CW3-5603	T1B-CW3-5703	T1B-CW3-5803	T1B-CW3-5903	T1B-CW3-6003	
1-4007	T1B-CW3-4104	T1B-CW3-4204	T1B-CW3-4304	T1B-CW3-4504	T1B-CW3-4604	T1B-CW3-4704	T1B-CW3-4804	T1B-CW3-4904	T1B-CW3-5004	T1B-CW3-5104	T1B-CW3-5204	T1B-CW3-5304	T1B-CW3-5504	T1B-CW3-5604	T1B-CW3-5704	T1B-CW3-5804	T1B-CW3-5904	T1B-CW3-6004	
1-4001	T1B-CW4-4101	T1B-CW4-4201	T1B-CW4-4301	T1B-CW4-4501	T1B-CW4-4601	T1B-CW4-4701	T1B-CW4-4801	T1B-CW4-4901	T1B-CW4-5001	T1B-CW4-5101	T1B-CW4-5201	T1B-CW4-5301	T1B-CW4-5501	T1B-CW4-5601	T1B-CW4-5701	T1B-CW4-5801	T1B-CW4-5901	T1B-CW4-6001	T1B-CW4
1-4002	T1B-CW4-4102	T1B-CW4-4202	T1B-CW4-4302	T1B-CW4-4502	T1B-CW4-4602	T1B-CW4-4702	T1B-CW4-4802	T1B-CW4-4902	T1B-CW4-5002	T1B-CW4-5102	T1B-CW4-5202	T1B-CW4-5302	T1B-CW4-5502	T1B-CW4-5602	T1B-CW4-5702	T1B-CW4-5802	T1B-CW4-5902	T1B-CW4-6002	
1-4003	T1B-CW4-4103	T1B-CW4-4203	T1B-CW4-4303	T1B-CW4-4503	T1B-CW4-4603	T1B-CW4-4703	T1B-CW4-4803	T1B-CW4-4903	T1B-CW4-5003	T1B-CW4-5103	T1B-CW4-5203	T1B-CW4-5303	T1B-CW4-5503	T1B-CW4-5603	T1B-CW4-5703	T1B-CW4-5803	T1B-CW4-5903	T1B-CW4-6003	
1-4004	T1B-CW4-4104	T1B-CW4-4204	T1B-CW4-4304	T1B-CW4-4504	T1B-CW4-4604	T1B-CW4-4704	T1B-CW4-4804	T1B-CW4-4904	T1B-CW4-5004	T1B-CW4-5104	T1B-CW4-5204	T1B-CW4-5304	T1B-CW4-5504	T1B-CW4-5604	T1B-CW4-5704	T1B-CW4-5804	T1B-CW4-5904	T1B-CW4-6004	
1-4005	T1B-CW4-4105	T1B-CW4-4205	T1B-CW4-4305	T1B-CW4-4505	T1B-CW4-4605	T1B-CW4-4705	T1B-CW4-4805	T1B-CW4-4905	T1B-CW4-5005	T1B-CW4-5105	T1B-CW4-5205	T1B-CW4-5305	T1B-CW4-5505	T1B-CW4-5605	T1B-CW4-5705	T1B-CW4-5805	T1B-CW4-5905	T1B-CW4-6005	
1-4006	T1B-CW4-4106	T1B-CW4-4206	T1B-CW4-4306	T1B-CW4-4506	T1B-CW4-4606	T1B-CW4-4706	T1B-CW4-4806	T1B-CW4-4906	T1B-CW4-5006	T1B-CW4-5106	T1B-CW4-5206	T1B-CW4-5306	T1B-CW4-5506	T1B-CW4-5606	T1B-CW4-5706	T1B-CW4-5806	T1B-CW4-5906	T1B-CW4-6006	

20F	21F	22F	23F	25F	26F	27F	28F	29F	30F	31F	32F	33F	35F	36F	37F	38F	39F	40F	
T1A-CW2-2001	T1A-CW2-2101	T1A-CW2-2201	T1A-CW2-2301	T1A-CW2-2501	T1A-CW2-2601	T1A-CW2-2701	T1A-CW2-2801	T1A-CW2-2901	T1A-CW2-3001	T1A-CW2-3101	T1A-CW2-3201	T1A-CW2-3301	T1A-CW2-3501	T1A-CW2-3601	T1A-CW2-3701	T1A-CW2-3801	T1A-CW2-3901	T1A-CW2.	T1A-CW2
T1A-CW2-2002	T1A-CW2-2102	T1A-CW2-2202	T1A-CW2-2302	T1A-CW2-2502	T1A-CW2-2602	T1A-CW2-2702	T1A-CW2-2802	T1A-CW2-2902	T1A-CW2-3002	T1A-CW2-3102	T1A-CW2-3202	T1A-CW2-3302	T1A-CW2-3502	T1A-CW2-3602	T1A-CW2-3702	T1A-CW2-3802	T1A-CW2-3902	T1A-CW2.	
T1A-CW2-2003	T1A-CW2-2103	T1A-CW2-2203	T1A-CW2-2303	T1A-CW2-2503	T1A-CW2-2603	T1A-CW2-2703	T1A-CW2-2803	T1A-CW2-2903	T1A-CW2-3003	T1A-CW2-3103	T1A-CW2-3203	T1A-CW2-3303	T1A-CW2-3503	T1A-CW2-3603	T1A-CW2-3703	T1A-CW2-3803	T1A-CW2-3903	T1A-CW2.	
T1A-CW2-2004	T1A-CW2-2104	T1A-CW2-2204	T1A-CW2-2304	T1A-CW2-2504	T1A-CW2-2604	T1A-CW2-2704	T1A-CW2-2804	T1A-CW2-2904	T1A-CW2-3004	T1A-CW2-3104	T1A-CW2-3204	T1A-CW2-3304	T1A-CW2-3504	T1A-CW2-3604	T1A-CW2-3704	T1A-CW2-3804	T1A-CW2-3904	T1A-CW2.	
T1A-CW2-2005	T1A-CW2-2105	T1A-CW2-2205	T1A-CW2-2305	T1A-CW2-2505	T1A-CW2-2605	T1A-CW2-2705	T1A-CW2-2805	T1A-CW2-2905	T1A-CW2-3005	T1A-CW2-3105	T1A-CW2-3205	T1A-CW2-3305	T1A-CW2-3505	T1A-CW2-3605	T1A-CW2-3705	T1A-CW2-3805	T1A-CW2-3905	T1A-CW2.	
T1A-CW2-2006	T1A-CW2-2106	T1A-CW2-2206	T1A-CW2-2306	T1A-CW2-2506	T1A-CW2-2606	T1A-CW2-2706	T1A-CW2-2806	T1A-CW2-2906	T1A-CW2-3006	T1A-CW2-3106	T1A-CW2-3206	T1A-CW2-3306	T1A-CW2-3506	T1A-CW2-3606	T1A-CW2-3706	T1A-CW2-3806	T1A-CW2-3906	T1A-CW2.	
T1A-CW2-2007	T1A-CW2-2107	T1A-CW2-2207	T1A-CW2-2307	T1A-CW2-2507	T1A-CW2-2607	T1A-CW2-2707	T1A-CW2-2807	T1A-CW2-2907	T1A-CW2-3007	T1A-CW2-3107	T1A-CW2-3207	T1A-CW2-3307	T1A-CW2-3507	T1A-CW2-3607	T1A-CW2-3707	T1A-CW2-3807	T1A-CW2-3907	T1A-CW2.	
																		T1A-CW2.1-4008	
																		T1A-CW2.1-4009	
																		T1A-CW2.1-4010	
																		T1A-CW1.1-4001	T1A-CW1
																		T1A-CW1.1-4002	
																		T1A-CW1.1-4003	
T1A-CW1-2001	T1A-CW1-2101	T1A-CW1-2201	T1A-CW1-2301	T1A-CW1-2501	T1A-CW1-2601	T1A-CW1-2701	T1A-CW1-2801	T1A-CW1-2901	T1A-CW1-3001	T1A-CW1-3101	T1A-CW1-3201	T1A-CW1-3301	T1A-CW1-3501	T1A-CW1-3601	T1A-CW1-3701	T1A-CW1-3801	T1A-CW1-3901	T1A-CW1.1-4004	
T1A-CW1-2002	T1A-CW1-2102	T1A-CW1-2202	T1A-CW1-2302	T1A-CW1-2502	T1A-CW1-2602	T1A-CW1-2702	T1A-CW1-2802	T1A-CW1-2902	T1A-CW1-3002	T1A-CW1-3102	T1A-CW1-3202	T1A-CW1-3302	T1A-CW1-3502	T1A-CW1-3602	T1A-CW1-3702	T1A-CW1-3802	T1A-CW1-3902	T1A-CW1.1-4005	
T1A-CW1-2003	T1A-CW1-2103	T1A-CW1-2203	T1A-CW1-2303	T1A-CW1-2503	T1A-CW1-2603	T1A-CW1-2703	T1A-CW1-2803	T1A-CW1-2903	T1A-CW1-3003	T1A-CW1-3103	T1A-CW1-3203	T1A-CW1-3303	T1A-CW1-3503	T1A-CW1-3603	T1A-CW1-3703	T1A-CW1-3803	T1A-CW1-3903	T1A-CW1.1-4006	
T1B-CW1-2001	T1B-CW1-2101	T1B-CW1-2201	T1B-CW1-2301	T1B-CW1-2501	T1B-CW1-2601	T1B-CW1-2701	T1B-CW1-2801	T1B-CW1-2901	T1B-CW1-3001	T1B-CW1-3101	T1B-CW1-3201	T1B-CW1-3301	T1B-CW1-3501	T1B-CW1-3601	T1B-CW1-3701	T1B-CW1-3801	T1B-CW1-3901	T1B-CW1.1-4001	T1B-CW1
T1B-CW1-2002	T1B-CW1-2102	T1B-CW1-2202	T1B-CW1-2302	T1B-CW1-2502	T1B-CW1-2602	T1B-CW1-2702	T1B-CW1-2802	T1B-CW1-2902	T1B-CW1-3002	T1B-CW1-3102	T1B-CW1-3202	T1B-CW1-3302	T1B-CW1-3502	T1B-CW1-3602	T1B-CW1-3702	T1B-CW1-3802	T1B-CW1-3902	T1B-CW1.1-4002	
T1B-CW1-2003	T1B-CW1-2103	T1B-CW1-2203	T1B-CW1-2303	T1B-CW1-2503	T1B-CW1-2603	T1B-CW1-2703	T1B-CW1-2803	T1B-CW1-2903	T1B-CW1-3003	T1B-CW1-3103	T1B-CW1-3203	T1B-CW1-3303	T1B-CW1-3503	T1B-CW1-3603	T1B-CW1-3703	T1B-CW1-3803	T1B-CW1-3903	T1B-CW1.1-4003	
																		T1B-CW1.1-4004	
																		T1B-CW1.1-4005	
																		T1B-CW1.1-4006	
T1B-CW2-2001	T1B-CW2-2101	T1B-CW2-2201	T1B-CW2-2301	T1B-CW2-2501	T1B-CW2-2601	T1B-CW2-2701	T1B-CW2-2801	T1B-CW2-2901	T1B-CW2-3001	T1B-CW2-3101	T1B-CW2-3201	T1B-CW2-3301	T1B-CW2-3501	T1B-CW2-3601	T1B-CW2-3701	T1B-CW2-3801	T1B-CW2-3901	T1B-CW2.1-4001	T1B-CW2
																		T1B-CW2.1-4002	
																		T1B-CW2.1-4003	
																		T1B-CW2.1-4004	
																		T1B-CW3.1-4001	T1B-CW3
																		T1B-CW3.1-4002	
																		T1B-CW3.1-4003	
T1B-CW3-2001	T1B-CW3-2101	T1B-CW3-2201	T1B-CW3-2301	T1B-CW3-2501	T1B-CW3-2601	T1B-CW3-2701	T1B-CW3-2801	T1B-CW3-2901	T1B-CW3-3001	T1B-CW3-3101	T1B-CW3-3201	T1B-CW3-3301	T1B-CW3-3501	T1B-CW3-3601	T1B-CW3-3701	T1B-CW3-3801	T1B-CW3-3901	T1B-CW3.	
T1B-CW3-2002	T1B-CW3-2102	T1B-CW3-2202	T1B-CW3-2302	T1B-CW3-2502	T1B-CW3-2602	T1B-CW3-2702	T1B-CW3-2802	T1B-CW3-2902	T1B-CW3-3002	T1B-CW3-3102	T1B-CW3-3202	T1B-CW3-3302	T1B-CW3-3502	T1B-CW3-3602	T1B-CW3-3702	T1B-CW3-3802	T1B-CW3-3902	T1B-CW3.	
T1B-CW3-2003	T1B-CW3-2103	T1B-CW3-2203	T1B-CW3-2303	T1B-CW3-2503	T1B-CW3-2603	T1B-CW3-2703	T1B-CW3-2803	T1B-CW3-2903	T1B-CW3-3003	T1B-CW3-3103	T1B-CW3-3203	T1B-CW3-3303	T1B-CW3-3503	T1B-CW3-3603	T1B-CW3-3703	T1B-CW3-3803	T1B-CW3-3903	T1B-CW3.	
T1B-CW3-2004	T1B-CW3-2104	T1B-CW3-2204	T1B-CW3-2304	T1B-CW3-2504	T1B-CW3-2604	T1B-CW3-2704	T1B-CW3-2804	T1B-CW3-2904	T1B-CW3-3004	T1B-CW3-3104	T1B-CW3-3204	T1B-CW3-3304	T1B-CW3-3504	T1B-CW3-3604	T1B-CW3-3704	T1B-CW3-3804	T1B-CW3-3904	T1B-CW3.	
T1B-CW4-2001	T1B-CW4-2101	T1B-CW4-2201	T1B-CW4-2301	T1B-CW4-2501	T1B-CW4-2601	T1B-CW4-2701	T1B-CW4-2801	T1B-CW4-2901	T1B-CW4-3001	T1B-CW4-3101	T1B-CW4-3201	T1B-CW4-3301	T1B-CW4-3501	T1B-CW4-3601	T1B-CW4-3701	T1B-CW4-3801	T1B-CW4-3901	T1B-CW4.	T1B-CW4
T1B-CW4-2002	T1B-CW4-2102	T1B-CW4-2202	T1B-CW4-2302	T1B-CW4-2502	T1B-CW4-2602	T1B-CW4-2702	T1B-CW4-2802	T1B-CW4-2902	T1B-CW4-3002	T1B-CW4-3102	T1B-CW4-3202	T1B-CW4-3302	T1B-CW4-3502	T1B-CW4-3602	T1B-CW4-3702	T1B-CW4-3802	T1B-CW4-3902	T1B-CW4.	
T1B-CW4-2003	T1B-CW4-2103	T1B-CW4-2203	T1B-CW4-2303	T1B-CW4-2503	T1B-CW4-2603	T1B-CW4-2703	T1B-CW4-2803	T1B-CW4-2903	T1B-CW4-3003	T1B-CW4-3103	T1B-CW4-3203	T1B-CW4-3303	T1B-CW4-3503	T1B-CW4-3603	T1B-CW4-3703	T1B-CW4-3803	T1B-CW4-3903	T1B-CW4.	
T1B-CW4-2004	T1B-CW4-2104	T1B-CW4-2204	T1B-CW4-2304	T1B-CW4-2504	T1B-CW4-2604	T1B-CW4-2704	T1B-CW4-2804	T1B-CW4-2904	T1B-CW4-3004	T1B-CW4-3104	T1B-CW4-3204	T1B-CW4-3304	T1B-CW4-3504	T1B-CW4-3604	T1B-CW4-3704	T1B-CW4-3804	T1B-CW4-3904	T1B-CW4.	
T1B-CW4-2005	T1B-CW4-2105	T1B-CW4-2205	T1B-CW4-2305	T1B-CW4-2505	T1B-CW4-2605	T1B-CW4-2705	T1B-CW4-2805	T1B-CW4-2905	T1B-CW4-3005	T1B-CW4-3105	T1B-CW4-3205	T1B-CW4-3305	T1B-CW4-3505	T1B-CW4-3605	T1B-CW4-3705	T1B-CW4-3805	T1B-CW4-3905	T1B-CW4.	
T1B-CW4-2006	T1B-CW4-2106	T1B-CW4-2206	T1B-CW4-2306	T1B-CW4-2506	T1B-CW4-2606	T1B-CW4-2706	T1B-CW4-2806	T1B-CW4-2906	T1B-CW4-3006	T1B-CW4-3106	T1B-CW4-3206	T1B-CW4-3306	T1B-CW4-3506	T1B-CW4-3606	T1B-CW4-3706	T1B-CW4-3806	T1B-CW4-3906	T1B-CW4.	
																		T1B-CW4.1-4007	
																		T1B-CW4.1-4008	
																		T1B-CW4.1-4009	

	9F	10F	11F		12F	15F	16F	17F	18F	19F	
T1A-CW2	T1A-CW2-0901	T1A-CW2-1001	T1A-CW2.1-1101		T1A-CW2-1201	T1A-CW2-1501	T1A-CW2-1601	T1A-CW2-1701	T1A-CW2-1801	T1A-CW2-1901	T1A-CW2
	T1A-CW2-0902	T1A-CW2-1002	T1A-CW2.1-1102		T1A-CW2-1202	T1A-CW2-1502	T1A-CW2-1602	T1A-CW2-1702	T1A-CW2-1802	T1A-CW2-1902	
	T1A-CW2-0903	T1A-CW2-1003	T1A-CW2.1-1103		T1A-CW2-1203	T1A-CW2-1503	T1A-CW2-1603	T1A-CW2-1703	T1A-CW2-1803	T1A-CW2-1903	
	T1A-CW2-0904	T1A-CW2-1004	T1A-CW2.1-1104		T1A-CW2-1204	T1A-CW2-1504	T1A-CW2-1604	T1A-CW2-1704	T1A-CW2-1804	T1A-CW2-1904	
	T1A-CW2-0905	T1A-CW2-1005	T1A-CW2.1-1105		T1A-CW2-1205	T1A-CW2-1505	T1A-CW2-1605	T1A-CW2-1705	T1A-CW2-1805	T1A-CW2-1905	
	T1A-CW2-0906	T1A-CW2-1006	T1A-CW2.1-1106		T1A-CW2-1206	T1A-CW2-1506	T1A-CW2-1606	T1A-CW2-1706	T1A-CW2-1806	T1A-CW2-1906	
	T1A-CW2-0907	T1A-CW2-1007	T1A-CW2.1-1107		T1A-CW2-1207	T1A-CW2-1507	T1A-CW2-1607	T1A-CW2-1707	T1A-CW2-1807	T1A-CW2-1907	
			T1A-CW2.1-1108								
			T1A-CW2.1-1109								
			T1A-CW2.1-1110								
T1A-CW1			T1A-CW1.1-1101								T1A-CW1
			T1A-CW1.1-1102								
			T1A-CW1.1-1103								
	T1A-CW1-0901	T1A-CW1-1001	T1A-CW1.1-1104	T1A-CW1-1101	T1A-CW1-1201	T1A-CW1-1501	T1A-CW1-1601	T1A-CW1-1701	T1A-CW1-1801	T1A-CW1-1901	
	T1A-CW1-0902	T1A-CW1-1002	T1A-CW1.1-1105	T1A-CW1-1102	T1A-CW1-1202	T1A-CW1-1502	T1A-CW1-1602	T1A-CW1-1702	T1A-CW1-1802	T1A-CW1-1902	
	T1A-CW1-0903	T1A-CW1-1003	T1A-CW1.1-1106	T1A-CW1-1103	T1A-CW1-1203	T1A-CW1-1503	T1A-CW1-1603	T1A-CW1-1703	T1A-CW1-1803	T1A-CW1-1903	
T1B-CW1	T1B-CW1-0901	T1B-CW1-1001	T1B-CW1.1-1101	T1B-CW1-1101	T1B-CW1-1201	T1B-CW1-1501	T1B-CW1-1601	T1B-CW1-1701	T1B-CW1-1801	T1B-CW1-1901	T1B-CW1
	T1B-CW1-0902	T1B-CW1-1002	T1B-CW1.1-1102	T1B-CW1-1102	T1B-CW1-1202	T1B-CW1-1502	T1B-CW1-1602	T1B-CW1-1702	T1B-CW1-1802	T1B-CW1-1902	
	T1B-CW1-0903	T1B-CW1-1003	T1B-CW1.1-1103	T1B-CW1-1103	T1B-CW1-1203	T1B-CW1-1503	T1B-CW1-1603	T1B-CW1-1703	T1B-CW1-1803	T1B-CW1-1903	
			T1B-CW1.1-1104								
			T1B-CW1.1-1105								
			T1B-CW1.1-1106								
T1B-CW2	T1B-CW2-0901	T1B-CW2-1001	T1B-CW2.1-1101	T1B-CW2-1101	T1B-CW2-1201	T1B-CW2-1501	T1B-CW2-1601	T1B-CW2-1701	T1B-CW2-1801	T1B-CW2-1901	T1B-CW2
			T1B-CW2.1-1102								
			T1B-CW2.1-1103								
			T1B-CW2.1-1104								
T1B-CW3			T1B-CW3.1-1101								T1B-CW3
			T1B-CW3.1-1102								
			T1B-CW3.1-1103								
	T1B-CW3-0901	T1B-CW3-1001	T1B-CW3.1-1104		T1B-CW3-1201	T1B-CW3-1501	T1B-CW3-1601	T1B-CW3-1701	T1B-CW3-1801	T1B-CW3-1901	
	T1B-CW3-0902	T1B-CW3-1002	T1B-CW3.1-1105		T1B-CW3-1202	T1B-CW3-1502	T1B-CW3-1602	T1B-CW3-1702	T1B-CW3-1802	T1B-CW3-1902	
	T1B-CW3-0903	T1B-CW3-1003	T1B-CW3.1-1106		T1B-CW3-1203	T1B-CW3-1503	T1B-CW3-1603	T1B-CW3-1703	T1B-CW3-1803	T1B-CW3-1903	
	T1B-CW3-0904	T1B-CW3-1004	T1B-CW3.1-1107		T1B-CW3-1204	T1B-CW3-1504	T1B-CW3-1604	T1B-CW3-1704	T1B-CW3-1804	T1B-CW3-1904	
T1B-CW4	T1B-CW4-0901	T1B-CW4-1001	T1B-CW4.1-1101		T1B-CW4-1201	T1B-CW4-1501	T1B-CW4-1601	T1B-CW4-1701	T1B-CW4-1801	T1B-CW4-1901	T1B-CW4
	T1B-CW4-0902	T1B-CW4-1002	T1B-CW4.1-1102		T1B-CW4-1202	T1B-CW4-1502	T1B-CW4-1602	T1B-CW4-1702	T1B-CW4-1802	T1B-CW4-1902	
	T1B-CW4-0903	T1B-CW4-1003	T1B-CW4.1-1103		T1B-CW4-1203	T1B-CW4-1503	T1B-CW4-1603	T1B-CW4-1703	T1B-CW4-1803	T1B-CW4-1903	
	T1B-CW4-0904	T1B-CW4-1004	T1B-CW4.1-1104		T1B-CW4-1204	T1B-CW4-1504	T1B-CW4-1604	T1B-CW4-1704	T1B-CW4-1804	T1B-CW4-1904	
	T1B-CW4-0905	T1B-CW4-1005	T1B-CW4.1-1105		T1B-CW4-1205	T1B-CW4-1505	T1B-CW4-1605	T1B-CW4-1705	T1B-CW4-1805	T1B-CW4-1905	
	T1B-CW4-0906	T1B-CW4-1006	T1B-CW4.1-1106		T1B-CW4-1206	T1B-CW4-1506	T1B-CW4-1606	T1B-CW4-1706	T1B-CW4-1806	T1B-CW4-1906	
			T1B-CW4.1-1107								
			T1B-CW4.1-1108								
			T1B-CW4.1-1109								

	41F	42F	43F	45F	46F	47F	48F	49F	50F	51F	52F	53F	55F	56F	57F	58F	59F	60F	
T1B-CW5-4001	T1B-CW5-4101	T1B-CW5-4201	T1B-CW5-4301	T1B-CW5-4501	T1B-CW5-4601	T1B-CW5-4701	T1B-CW5-4801	T1B-CW5-4901	T1B-CW5-5001	T1B-CW5-5101	T1B-CW5-5201	T1B-CW5-5301	T1B-CW5-5501	T1B-CW5-5601	T1B-CW5-5701	T1B-CW5-5801	T1B-CW5-5901	T1B-CW5-6001	T1B-CW5
T1B-CW6-4001	T1B-CW6-4101	T1B-CW6-4201	T1B-CW6-4301	T1B-CW6-4501	T1B-CW6-4601	T1B-CW6-4701	T1B-CW6-4801	T1B-CW6-4901	T1B-CW6-5001	T1B-CW6-5101	T1B-CW6-5201	T1B-CW6-5301	T1B-CW6-5501	T1B-CW6-5601	T1B-CW6-5701	T1B-CW6-5801	T1B-CW6-5901	T1B-CW6-6001	T1B-CW6
T1B-CW6-4002	T1B-CW6-4102	T1B-CW6-4202	T1B-CW6-4302	T1B-CW6-4502	T1B-CW6-4602	T1B-CW6-4702	T1B-CW6-4802	T1B-CW6-4902	T1B-CW6-5002	T1B-CW6-5102	T1B-CW6-5202	T1B-CW6-5302	T1B-CW6-5502	T1B-CW6-5602	T1B-CW6-5702	T1B-CW6-5802	T1B-CW6-5902	T1B-CW6-6002	
T1A-CW6-4001	T1A-CW6-4101	T1A-CW6-4201	T1A-CW6-4301	T1A-CW6-4501	T1A-CW6-4601	T1A-CW6-4701	T1A-CW6-4801	T1A-CW6-4901	T1A-CW6-5001	T1A-CW6-5101	T1A-CW6-5201	T1A-CW6-5301	T1A-CW6-5501	T1A-CW6-5601	T1A-CW6-5701	T1A-CW6-5801	T1A-CW6-5901	T1A-CW6-6001	
T1A-CW6-4002	T1A-CW6-4102	T1A-CW6-4202	T1A-CW6-4302	T1A-CW6-4502	T1A-CW6-4602	T1A-CW6-4702	T1A-CW6-4802	T1A-CW6-4902	T1A-CW6-5002	T1A-CW6-5102	T1A-CW6-5202	T1A-CW6-5302	T1A-CW6-5502	T1A-CW6-5602	T1A-CW6-5702	T1A-CW6-5802	T1A-CW6-5902	T1A-CW6-6002	
T1A-CW6-4003	T1A-CW6-4103	T1A-CW6-4203	T1A-CW6-4303	T1A-CW6-4503	T1A-CW6-4603	T1A-CW6-4703	T1A-CW6-4803	T1A-CW6-4903	T1A-CW6-5003	T1A-CW6-5103	T1A-CW6-5203	T1A-CW6-5303	T1A-CW6-5503	T1A-CW6-5603	T1A-CW6-5703	T1A-CW6-5803	T1A-CW6-5903	T1A-CW6-6003	
1-4004	T1A-CW5-4101	T1A-CW5-4201	T1A-CW5-4301	T1A-CW5-4501	T1A-CW5-4601	T1A-CW5-4701	T1A-CW5-4801	T1A-CW5-4901	T1A-CW5-5001	T1A-CW5-5101	T1A-CW5-5201	T1A-CW5-5301	T1A-CW5-5501	T1A-CW5-5601	T1A-CW5-5701	T1A-CW5-5801	T1A-CW5-5901	T1A-CW5-6001	T1A-CW5
1-4005	T1A-CW5-4102	T1A-CW5-4202	T1A-CW5-4302	T1A-CW5-4502	T1A-CW5-4602	T1A-CW5-4702	T1A-CW5-4802	T1A-CW5-4902	T1A-CW5-5002	T1A-CW5-5102	T1A-CW5-5202	T1A-CW5-5302	T1A-CW5-5502	T1A-CW5-5602	T1A-CW5-5702	T1A-CW5-5802	T1A-CW5-5902	T1A-CW5-6002	
1-4006	T1A-CW5-4103	T1A-CW5-4203	T1A-CW5-4303	T1A-CW5-4503	T1A-CW5-4603	T1A-CW5-4703	T1A-CW5-4803	T1A-CW5-4903	T1A-CW5-5003	T1A-CW5-5103	T1A-CW5-5203	T1A-CW5-5303	T1A-CW5-5503	T1A-CW5-5603	T1A-CW5-5703	T1A-CW5-5803	T1A-CW5-5903	T1A-CW5-6003	
1-4007	T1A-CW5-4104	T1A-CW5-4204	T1A-CW5-4304	T1A-CW5-4504	T1A-CW5-4604	T1A-CW5-4704	T1A-CW5-4804	T1A-CW5-4904	T1A-CW5-5004	T1A-CW5-5104	T1A-CW5-5204	T1A-CW5-5304	T1A-CW5-5504	T1A-CW5-5604	T1A-CW5-5704	T1A-CW5-5804	T1A-CW5-5904	T1A-CW5-6004	
1-4001	T1A-CW4-4101	T1A-CW4-4201	T1A-CW4-4301	T1A-CW4-4501	T1A-CW4-4601	T1A-CW4-4701	T1A-CW4-4801	T1A-CW4-4901	T1A-CW4-5001	T1A-CW4-5101	T1A-CW4-5201	T1A-CW4-5301	T1A-CW4-5501	T1A-CW4-5601	T1A-CW4-5701	T1A-CW4-5801	T1A-CW4-5901	T1A-CW4-6001	T1A-CW4
1-4002	T1A-CW4-4102	T1A-CW4-4202	T1A-CW4-4302	T1A-CW4-4502	T1A-CW4-4602	T1A-CW4-4702	T1A-CW4-4802	T1A-CW4-4902	T1A-CW4-5002	T1A-CW4-5102	T1A-CW4-5202	T1A-CW4-5302	T1A-CW4-5502	T1A-CW4-5602	T1A-CW4-5702	T1A-CW4-5802	T1A-CW4-5902	T1A-CW4-6002	
1-4003	T1A-CW4-4103	T1A-CW4-4203	T1A-CW4-4303	T1A-CW4-4503	T1A-CW4-4603	T1A-CW4-4703	T1A-CW4-4803	T1A-CW4-4903	T1A-CW4-5003	T1A-CW4-5103	T1A-CW4-5203	T1A-CW4-5303	T1A-CW4-5503	T1A-CW4-5603	T1A-CW4-5703	T1A-CW4-5803	T1A-CW4-5903	T1A-CW4-6003	
1-4004	T1A-CW4-4104	T1A-CW4-4204	T1A-CW4-4304	T1A-CW4-4504	T1A-CW4-4604	T1A-CW4-4704	T1A-CW4-4804	T1A-CW4-4904	T1A-CW4-5004	T1A-CW4-5104	T1A-CW4-5204	T1A-CW4-5304	T1A-CW4-5504	T1A-CW4-5604	T1A-CW4-5704	T1A-CW4-5804	T1A-CW4-5904	T1A-CW4-6004	
1-4005	T1A-CW4-4105	T1A-CW4-4205	T1A-CW4-4305	T1A-CW4-4505	T1A-CW4-4605	T1A-CW4-4705	T1A-CW4-4805	T1A-CW4-4905	T1A-CW4-5005	T1A-CW4-5105	T1A-CW4-5205	T1A-CW4-5305	T1A-CW4-5505	T1A-CW4-5605	T1A-CW4-5705	T1A-CW4-5805	T1A-CW4-5905	T1A-CW4-6005	
T1A-CW3-4001	T1A-CW3-4101	T1A-CW3-4201	T1A-CW3-4301	T1A-CW3-4501	T1A-CW3-4601	T1A-CW3-4701	T1A-CW3-4801	T1A-CW3-4901	T1A-CW3-5001	T1A-CW3-5101	T1A-CW3-5201	T1A-CW3-5301	T1A-CW3-5501	T1A-CW3-5601	T1A-CW3-5701	T1A-CW3-5801	T1A-CW3-5901	T1A-CW3-6001	T1A-CW3
T1A-CW3-4002	T1A-CW3-4102	T1A-CW3-4202	T1A-CW3-4302	T1A-CW3-4502	T1A-CW3-4602	T1A-CW3-4702	T1A-CW3-4802	T1A-CW3-4902	T1A-CW3-5002	T1A-CW3-5102	T1A-CW3-5202	T1A-CW3-5302	T1A-CW3-5502	T1A-CW3-5602	T1A-CW3-5702	T1A-CW3-5802	T1A-CW3-5902	T1A-CW3-6002	
T1A-CW3-4003	T1A-CW3-4103	T1A-CW3-4203	T1A-CW3-4303	T1A-CW3-4503	T1A-CW3-4603	T1A-CW3-4703	T1A-CW3-4803	T1A-CW3-4903	T1A-CW3-5003	T1A-CW3-5103	T1A-CW3-5203	T1A-CW3-5303	T1A-CW3-5503	T1A-CW3-5603	T1A-CW3-5703	T1A-CW3-5803	T1A-CW3-5903	T1A-CW3-6003	
T1A-CW3-4004	T1A-CW3-4104	T1A-CW3-4204	T1A-CW3-4304	T1A-CW3-4504	T1A-CW3-4604	T1A-CW3-4704	T1A-CW3-4804	T1A-CW3-4904	T1A-CW3-5004	T1A-CW3-5104	T1A-CW3-5204	T1A-CW3-5304	T1A-CW3-5504	T1A-CW3-5604	T1A-CW3-5704	T1A-CW3-5804	T1A-CW3-5904	T1A-CW3-6004	
T1A-CW3-4005	T1A-CW3-4105	T1A-CW3-4205	T1A-CW3-4305	T1A-CW3-4505	T1A-CW3-4605	T1A-CW3-4705	T1A-CW3-4805	T1A-CW3-4905	T1A-CW3-5005	T1A-CW3-5105	T1A-CW3-5205	T1A-CW3-5305	T1A-CW3-5505	T1A-CW3-5605	T1A-CW3-5705	T1A-CW3-5805	T1A-CW3-5905	T1A-CW3-6005	

20F	21F	22F	23F	25F	26F	27F	28F	29F	30F	31F	32F	33F	35F	36F	37F	38F	39F	40F	
T1B-CW5-2001	T1B-CW5-2101	T1B-CW5-2201	T1B-CW5-2301	T1B-CW5-2501	T1B-CW5-2601	T1B-CW5-2701	T1B-CW5-2801	T1B-CW5-2901	T1B-CW5-3001	T1B-CW5-3101	T1B-CW5-3201	T1B-CW5-3301	T1B-CW5-3501	T1B-CW5-3601	T1B-CW5-3701	T1B-CW5-3801	T1B-CW5-3901	T1B-CW5.1-4001	T1B-CW5
																		T1B-CW5.1-4002	
																		T1B-CW5.1-4003	
																		T1B-CW5.1-4004	
																		T1B-CW6.1-4001	T1B-CW6
																		T1B-CW6.1-4002	
																		T1B-CW6.1-4003	
T1B-CW6-2001	T1B-CW6-2101	T1B-CW6-2201	T1B-CW6-2301	T1B-CW6-2501	T1B-CW6-2601	T1B-CW6-2701	T1B-CW6-2801	T1B-CW6-2901	T1B-CW6-3001	T1B-CW6-3101	T1B-CW6-3201	T1B-CW6-3301	T1B-CW6-3501	T1B-CW6-3601	T1B-CW6-3701	T1B-CW6-3801	T1B-CW6-3901	T1B-CW6.1-4004	
T1B-CW6-2002	T1B-CW6-2102	T1B-CW6-2202	T1B-CW6-2302	T1B-CW6-2502	T1B-CW6-2602	T1B-CW6-2702	T1B-CW6-2802	T1B-CW6-2902	T1B-CW6-3002	T1B-CW6-3102	T1B-CW6-3202	T1B-CW6-3302	T1B-CW6-3502	T1B-CW6-3602	T1B-CW6-3702	T1B-CW6-3802	T1B-CW6-3902	T1B-CW6.1-4005	
T1A-CW6-2001	T1A-CW6-2101	T1A-CW6-2201	T1A-CW6-2301	T1A-CW6-2501	T1A-CW6-2601	T1A-CW6-2701	T1A-CW6-2801	T1A-CW6-2901	T1A-CW6-3001	T1A-CW6-3101	T1A-CW6-3201	T1A-CW6-3301	T1A-CW6-3501	T1A-CW6-3601	T1A-CW6-3701	T1A-CW6-3801	T1A-CW6-3901	T1A-CW6.1-4001	
T1A-CW6-2002	T1A-CW6-2102	T1A-CW6-2202	T1A-CW6-2302	T1A-CW6-2502	T1A-CW6-2602	T1A-CW6-2702	T1A-CW6-2802	T1A-CW6-2902	T1A-CW6-3002	T1A-CW6-3102	T1A-CW6-3202	T1A-CW6-3302	T1A-CW6-3502	T1A-CW6-3602	T1A-CW6-3702	T1A-CW6-3802	T1A-CW6-3902	T1A-CW6.1-4002	
T1A-CW6-2003	T1A-CW6-2103	T1A-CW6-2203	T1A-CW6-2303	T1A-CW6-2503	T1A-CW6-2603	T1A-CW6-2703	T1A-CW6-2803	T1A-CW6-2903	T1A-CW6-3003	T1A-CW6-3103	T1A-CW6-3203	T1A-CW6-3303	T1A-CW6-3503	T1A-CW6-3603	T1A-CW6-3703	T1A-CW6-3803	T1A-CW6-3903	T1A-CW6.1-4003	
																		T1A-CW6.1-4004	
																		T1A-CW6.1-4005	
																		T1A-CW6.1-4006	
																		T1A-CW5.1-4001	T1A-CW5
																		T1A-CW5.1-4002	
																		T1A-CW5.1-4003	
T1A-CW5-2001	T1A-CW5-2101	T1A-CW5-2201	T1A-CW5-2301	T1A-CW5-2501	T1A-CW5-2601	T1A-CW5-2701	T1A-CW5-2801	T1A-CW5-2901	T1A-CW5-3001	T1A-CW5-3101	T1A-CW5-3201	T1A-CW5-3301	T1A-CW5-3501	T1A-CW5-3601	T1A-CW5-3701	T1A-CW5-3801	T1A-CW5-3901	T1A-CW5.	
T1A-CW5-2002	T1A-CW5-2102	T1A-CW5-2202	T1A-CW5-2302	T1A-CW5-2502	T1A-CW5-2602	T1A-CW5-2702	T1A-CW5-2802	T1A-CW5-2902	T1A-CW5-3002	T1A-CW5-3102	T1A-CW5-3202	T1A-CW5-3302	T1A-CW5-3502	T1A-CW5-3602	T1A-CW5-3702	T1A-CW5-3802	T1A-CW5-3902	T1A-CW5.	
T1A-CW5-2003	T1A-CW5-2103	T1A-CW5-2203	T1A-CW5-2303	T1A-CW5-2503	T1A-CW5-2603	T1A-CW5-2703	T1A-CW5-2803	T1A-CW5-2903	T1A-CW5-3003	T1A-CW5-3103	T1A-CW5-3203	T1A-CW5-3303	T1A-CW5-3503	T1A-CW5-3603	T1A-CW5-3703	T1A-CW5-3803	T1A-CW5-3903	T1A-CW5.	
T1A-CW5-2004	T1A-CW5-2104	T1A-CW5-2204	T1A-CW5-2304	T1A-CW5-2504	T1A-CW5-2604	T1A-CW5-2704	T1A-CW5-2804	T1A-CW5-2904	T1A-CW5-3004	T1A-CW5-3104	T1A-CW5-3204	T1A-CW5-3304	T1A-CW5-3504	T1A-CW5-3604	T1A-CW5-3704	T1A-CW5-3804	T1A-CW5-3904	T1A-CW5.	
T1A-CW4-2001	T1A-CW4-2101	T1A-CW4-2201	T1A-CW4-2301	T1A-CW4-2501	T1A-CW4-2601	T1A-CW4-2701	T1A-CW4-2801	T1A-CW4-2901	T1A-CW4-3001	T1A-CW4-3101	T1A-CW4-3201	T1A-CW4-3301	T1A-CW4-3501	T1A-CW4-3601	T1A-CW4-3701	T1A-CW4-3801	T1A-CW4-3901	T1A-CW4.	T1A-CW4
T1A-CW4-2002	T1A-CW4-2102	T1A-CW4-2202	T1A-CW4-2302	T1A-CW4-2502	T1A-CW4-2602	T1A-CW4-2702	T1A-CW4-2802	T1A-CW4-2902	T1A-CW4-3002	T1A-CW4-3102	T1A-CW4-3202	T1A-CW4-3302	T1A-CW4-3502	T1A-CW4-3602	T1A-CW4-3702	T1A-CW4-3802	T1A-CW4-3902	T1A-CW4.	
T1A-CW4-2003	T1A-CW4-2103	T1A-CW4-2203	T1A-CW4-2303	T1A-CW4-2503	T1A-CW4-2603	T1A-CW4-2703	T1A-CW4-2803	T1A-CW4-2903	T1A-CW4-3003	T1A-CW4-3103	T1A-CW4-3203	T1A-CW4-3303	T1A-CW4-3503	T1A-CW4-3603	T1A-CW4-3703	T1A-CW4-3803	T1A-CW4-3903	T1A-CW4.	
T1A-CW4-2004	T1A-CW4-2104	T1A-CW4-2204	T1A-CW4-2304	T1A-CW4-2504	T1A-CW4-2604	T1A-CW4-2704	T1A-CW4-2804	T1A-CW4-2904	T1A-CW4-3004	T1A-CW4-3104	T1A-CW4-3204	T1A-CW4-3304	T1A-CW4-3504	T1A-CW4-3604	T1A-CW4-3704	T1A-CW4-3804	T1A-CW4-3904	T1A-CW4.	
T1A-CW4-2005	T1A-CW4-2105	T1A-CW4-2205	T1A-CW4-2305	T1A-CW4-2505	T1A-CW4-2605	T1A-CW4-2705	T1A-CW4-2805	T1A-CW4-2905	T1A-CW4-3005	T1A-CW4-3105	T1A-CW4-3205	T1A-CW4-3305	T1A-CW4-3505	T1A-CW4-3605	T1A-CW4-3705	T1A-CW4-3805	T1A-CW4-3905	T1A-CW4.	
																		T1A-CW4.1-4006	
																		T1A-CW4.1-4007	
																		T1A-CW4.1-4008	
																		T1A-CW3.1-4001	T1A-CW3
																		T1A-CW3.1-4002	
																		T1A-CW3.1-4003	
T1A-CW3-2001	T1A-CW3-2101	T1A-CW3-2201	T1A-CW3-2301	T1A-CW3-2501	T1A-CW3-2601	T1A-CW3-2701	T1A-CW3-2801	T1A-CW3-2901	T1A-CW3-3001	T1A-CW3-3101	T1A-CW3-3201	T1A-CW3-3301	T1A-CW3-3501	T1A-CW3-3601	T1A-CW3-3701	T1A-CW3-3801	T1A-CW3-3901	T1A-CW3.1-4004	
T1A-CW3-2002	T1A-CW3-2102	T1A-CW3-2202	T1A-CW3-2302	T1A-CW3-2502	T1A-CW3-2602	T1A-CW3-2702	T1A-CW3-2802	T1A-CW3-2902	T1A-CW3-3002	T1A-CW3-3102	T1A-CW3-3202	T1A-CW3-3302	T1A-CW3-3502	T1A-CW3-3602	T1A-CW3-3702	T1A-CW3-3802	T1A-CW3-3902	T1A-CW3.1-4005	
T1A-CW3-2003	T1A-CW3-2103	T1A-CW3-2203	T1A-CW3-2303	T1A-CW3-2503	T1A-CW3-2603	T1A-CW3-2703	T1A-CW3-2803	T1A-CW3-2903	T1A-CW3-3003	T1A-CW3-3103	T1A-CW3-3203	T1A-CW3-3303	T1A-CW3-3503	T1A-CW3-3603	T1A-CW3-3703	T1A-CW3-3803	T1A-CW3-3903	T1A-CW3.1-4006	
T1A-CW3-2004	T1A-CW3-2104	T1A-CW3-2204	T1A-CW3-2304	T1A-CW3-2504	T1A-CW3-2604	T1A-CW3-2704	T1A-CW3-2804	T1A-CW3-2904	T1A-CW3-3004	T1A-CW3-3104	T1A-CW3-3204	T1A-CW3-3304	T1A-CW3-3504	T1A-CW3-3604	T1A-CW3-3704	T1A-CW3-3804	T1A-CW3-3904	T1A-CW3.1-4007	
T1A-CW3-2005	T1A-CW3-2105	T1A-CW3-2205	T1A-CW3-2305	T1A-CW3-2505	T1A-CW3-2605	T1A-CW3-2705	T1A-CW3-2805	T1A-CW3-2905	T1A-CW3-3005	T1A-CW3-3105	T1A-CW3-3205	T1A-CW3-3305	T1A-CW3-3505	T1A-CW3-3605	T1A-CW3-3705	T1A-CW3-3805	T1A-CW3-3905	T1A-CW3.1-4008	
																		T1A-CW3.1-4009	
																		T1A-CW3.1-4010	
																		T1A-CW3.1-4011	

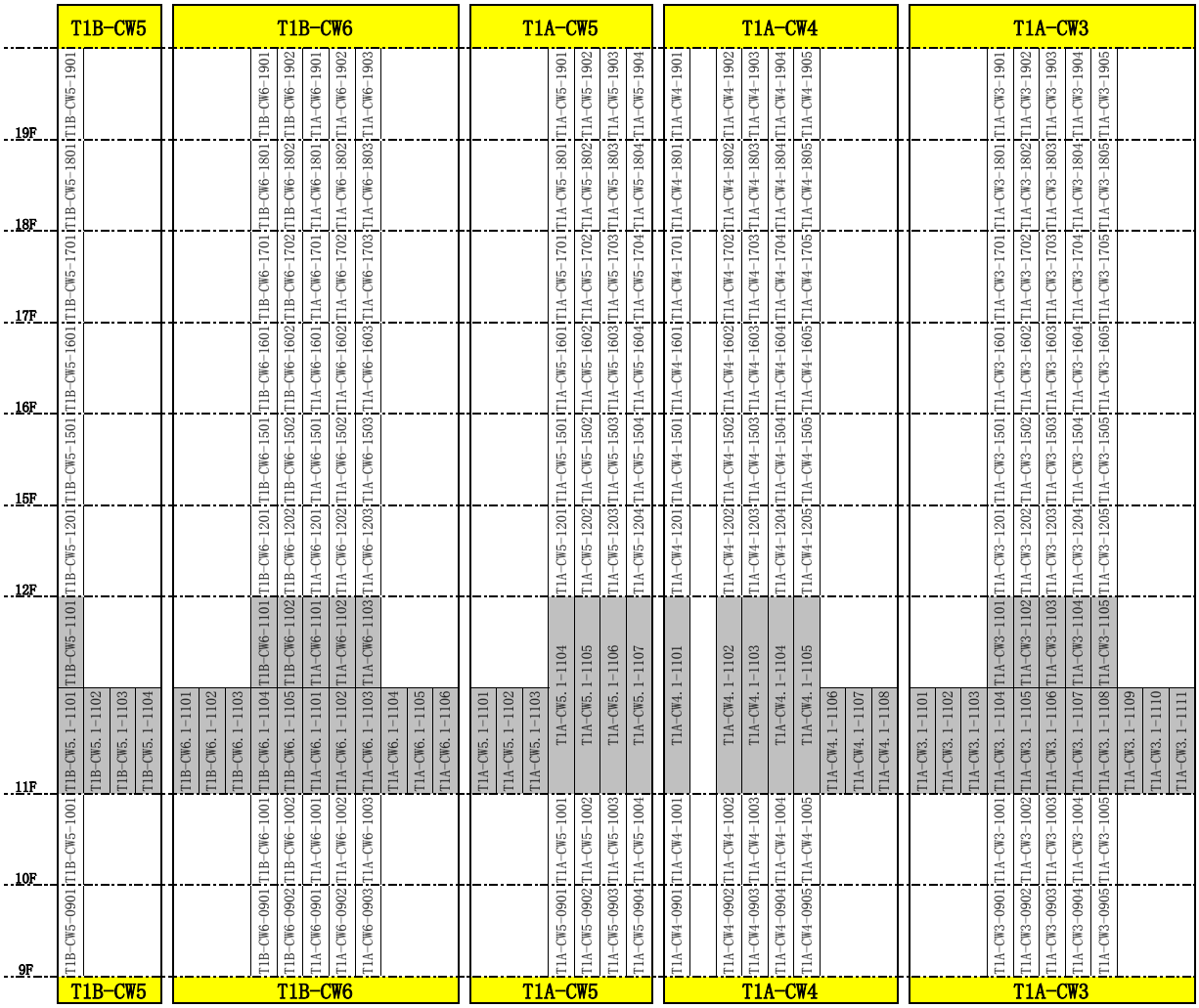
T1B-CW5
T1B-CW6
T1A-CW5
T1A-CW4
T1A-CW3
19F
18F
17F
16F
15F
12F
11F
10F
9F
T1B-CW5-1101
T1B-CW5-1201
T1B-CW5-1501
T1B-CW5-1601
T1B-CW5-1701
T1B-CW5-1801
T1B-CW5-1901
T1B-CW5.1-1101
T1B-CW5.1-1102
T1B-CW5.1-1103
T1B-CW5.1-1104
T1B-CW5-0901
T1B-CW5-1001
T1B-CW6-1101
T1B-CW6-1201
T1B-CW6-1501
T1B-CW6-1601
T1B-CW6-1701
T1B-CW6-1801
T1B-CW6-1901
T1B-CW6.1-1101
T1B-CW6.1-1102
T1B-CW6.1-1103
T1B-CW6.1-1104
T1B-CW6.1-1105
T1B-CW6-0901
T1B-CW6-1001
T1B-CW6-1102
T1B-CW6-1202
T1B-CW6-1502
T1B-CW6-1602
T1B-CW6-1702
T1B-CW6-1802
T1B-CW6-1902
T1A-CW6-1101
T1A-CW6-1201
T1A-CW6-1501
T1A-CW6-1601
T1A-CW6-1701
T1A-CW6-1801
T1A-CW6-1901
T1A-CW6.1-1101
T1A-CW6.1-1102
T1A-CW6.1-1103
T1A-CW6.1-1104
T1A-CW6.1-1105
T1A-CW6.1-1106
T1A-CW6-0901
T1A-CW6-1001
T1A-CW6-1102
T1A-CW6-1202
T1A-CW6-1502
T1A-CW6-1602
T1A-CW6-1702
T1A-CW6-1802
T1A-CW6-1902
T1A-CW5-1101
T1A-CW5-1201
T1A-CW5-1501
T1A-CW5-1601
T1A-CW5-1701
T1A-CW5-1801
T1A-CW5-1901
T1A-CW5.1-1101
T1A-CW5.1-1102
T1A-CW5.1-1103
T1A-CW5.1-1104
T1A-CW5.1-1105
T1A-CW5.1-1106
T1A-CW5.1-1107
T1A-CW5-0901
T1A-CW5-1001
T1A-CW5-1102
T1A-CW5-1202
T1A-CW5-1502
T1A-CW5-1602
T1A-CW5-1702
T1A-CW5-1802
T1A-CW5-1902
T1A-CW4-1101
T1A-CW4-1201
T1A-CW4-1501
T1A-CW4-1601
T1A-CW4-1701
T1A-CW4-1801
T1A-CW4-1901
T1A-CW4.1-1101
T1A-CW4.1-1102
T1A-CW4.1-1103
T1A-CW4.1-1104
T1A-CW4.1-1105
T1A-CW4.1-1106
T1A-CW4.1-1107
T1A-CW4.1-1108
T1A-CW4-0901
T1A-CW4-1001
T1A-CW4-1102
T1A-CW4-1202
T1A-CW4-1502
T1A-CW4-1602
T1A-CW4-1702
T1A-CW4-1802
T1A-CW4-1902
T1A-CW3-1101
T1A-CW3-1201
T1A-CW3-1501
T1A-CW3-1601
T1A-CW3-1701
T1A-CW3-1801
T1A-CW3-1901
T1A-CW3.1-1101
T1A-CW3.1-1102
T1A-CW3.1-1103
T1A-CW3.1-1104
T1A-CW3.1-1105
T1A-CW3.1-1106
T1A-CW3.1-1107
T1A-CW3.1-1108
T1A-CW3.1-1109
T1A-CW3.1-1110
T1A-CW3.1-1111
T1A-CW3-0901
T1A-CW3-1001
T1A-CW3-1102
T1A-CW3-1202
T1A-CW3-1502
T1A-CW3-1602
T1A-CW3-1702
T1A-CW3-1802
T1A-CW3-1902

48F	49F	50F	51F	52F	53F	55F	56F	57F	58F	59F	60F	61F	62F	63F	65F	
T2A-CW2-4801	T2A-CW2-4901	T2A-CW2-5001	T2A-CW2-5101	T2A-CW2-5201	T2A-CW2-5301	T2A-CW2-5501	T2A-CW2-5601	T2A-CW2-5701	T2A-CW2-5801	T2A-CW2-5901	T2A-CW2-6001	T2A-CW2-6101	T2A-CW2-6201	T2A-CW2-6301	T2A-CW2-6501	
T2A-CW2-4802	T2A-CW2-4902	T2A-CW2-5002	T2A-CW2-5102	T2A-CW2-5202	T2A-CW2-5302	T2A-CW2-5502	T2A-CW2-5602	T2A-CW2-5702	T2A-CW2-5802	T2A-CW2-5902	T2A-CW2-6002	T2A-CW2-6102	T2A-CW2-6202	T2A-CW2-6302	T2A-CW2-6502	
T2A-CW2-4803	T2A-CW2-4903	T2A-CW2-5003	T2A-CW2-5103	T2A-CW2-5203	T2A-CW2-5303	T2A-CW2-5503	T2A-CW2-5603	T2A-CW2-5703	T2A-CW2-5803	T2A-CW2-5903	T2A-CW2-6003	T2A-CW2-6103	T2A-CW2-6203	T2A-CW2-6303	T2A-CW2-6503	T2A-CW2
T2A-CW2-4804	T2A-CW2-4904	T2A-CW2-5004	T2A-CW2-5104	T2A-CW2-5204	T2A-CW2-5304	T2A-CW2-5504	T2A-CW2-5604	T2A-CW2-5704	T2A-CW2-5804	T2A-CW2-5904	T2A-CW2-6004	T2A-CW2-6104	T2A-CW2-6204	T2A-CW2-6304	T2A-CW2-6504	
T2A-CW2-4805	T2A-CW2-4905	T2A-CW2-5005	T2A-CW2-5105	T2A-CW2-5205	T2A-CW2-5305	T2A-CW2-5505	T2A-CW2-5605	T2A-CW2-5705	T2A-CW2-5805	T2A-CW2-5905	T2A-CW2-6005	T2A-CW2-6105	T2A-CW2-6205	T2A-CW2-6305	T2A-CW2-6505	
T2A-CW2-4806	T2A-CW2-4906	T2A-CW2-5006	T2A-CW2-5106	T2A-CW2-5206	T2A-CW2-5306	T2A-CW2-5506	T2A-CW2-5606	T2A-CW2-5706	T2A-CW2-5806	T2A-CW2-5906	T2A-CW2-6006	T2A-CW2-6106	T2A-CW2-6206	T2A-CW2-6306	T2A-CW2-6506	
T2A-CW2-4807	T2A-CW2-4907	T2A-CW2-5007	T2A-CW2-5107	T2A-CW2-5207	T2A-CW2-5307	T2A-CW2-5507	T2A-CW2-5607	T2A-CW2-5707	T2A-CW2-5807	T2A-CW2-5907	T2A-CW2-6007	T2A-CW2-6107	T2A-CW2-6207	T2A-CW2-6307	T2A-CW2-6507	
T2A-CW1-4801	T2A-CW1-4901	T2A-CW1-5001	T2A-CW1-5101	T2A-CW1-5201	T2A-CW1-5301	T2A-CW1-5501	T2A-CW1-5601	T2A-CW1-5701	T2A-CW1-5801	T2A-CW1-5901	T2A-CW1-6001	T2A-CW1-6101	T2A-CW1-6201	T2A-CW1-6301	T2A-CW1-6501	T2A-CW1
T2A-CW1-4802	T2A-CW1-4902	T2A-CW1-5002	T2A-CW1-5102	T2A-CW1-5202	T2A-CW1-5302	T2A-CW1-5502	T2A-CW1-5602	T2A-CW1-5702	T2A-CW1-5802	T2A-CW1-5902	T2A-CW1-6002	T2A-CW1-6102	T2A-CW1-6202	T2A-CW1-6302	T2A-CW1-6502	
T2A-CW1-4803	T2A-CW1-4903	T2A-CW1-5003	T2A-CW1-5103	T2A-CW1-5203	T2A-CW1-5303	T2A-CW1-5503	T2A-CW1-5603	T2A-CW1-5703	T2A-CW1-5803	T2A-CW1-5903	T2A-CW1-6003	T2A-CW1-6103	T2A-CW1-6203	T2A-CW1-6303	T2A-CW1-6503	
T2B-CW1-4801	T2B-CW1-4901	T2B-CW1-5001	T2B-CW1-5101	T2B-CW1-5201	T2B-CW1-5301	T2B-CW1-5501	T2B-CW1-5601	T2B-CW1-5701	T2B-CW1-5801	T2B-CW1-5901	T2B-CW1-6001	T2B-CW1-6101	T2B-CW1-6201	T2B-CW1-6301	T2B-CW1-6501	T2B-CW1
T2B-CW1-4802	T2B-CW1-4902	T2B-CW1-5002	T2B-CW1-5102	T2B-CW1-5202	T2B-CW1-5302	T2B-CW1-5502	T2B-CW1-5602	T2B-CW1-5702	T2B-CW1-5802	T2B-CW1-5902	T2B-CW1-6002	T2B-CW1-6102	T2B-CW1-6202	T2B-CW1-6302	T2B-CW1-6502	
T2B-CW1-4803	T2B-CW1-4903	T2B-CW1-5003	T2B-CW1-5103	T2B-CW1-5203	T2B-CW1-5303	T2B-CW1-5503	T2B-CW1-5603	T2B-CW1-5703	T2B-CW1-5803	T2B-CW1-5903	T2B-CW1-6003	T2B-CW1-6103	T2B-CW1-6203	T2B-CW1-6303	T2B-CW1-6503	
T2B-CW2-4801	T2B-CW2-4901	T2B-CW2-5001	T2B-CW2-5101	T2B-CW2-5201	T2B-CW2-5301	T2B-CW2-5501	T2B-CW2-5601	T2B-CW2-5701	T2B-CW2-5801	T2B-CW2-5901	T2B-CW2-6001	T2B-CW2-6101	T2B-CW2-6201	T2B-CW2-6301	T2B-CW2-6501	T2B-CW2
T2B-CW3-4801	T2B-CW3-4901	T2B-CW3-5001	T2B-CW3-5101	T2B-CW3-5201	T2B-CW3-5301	T2B-CW3-5501	T2B-CW3-5601	T2B-CW3-5701	T2B-CW3-5801	T2B-CW3-5901	T2B-CW3-6001	T2B-CW3-6101	T2B-CW3-6201	T2B-CW3-6301	T2B-CW3-6501	T2B-CW3
T2B-CW3-4802	T2B-CW3-4902	T2B-CW3-5002	T2B-CW3-5102	T2B-CW3-5202	T2B-CW3-5302	T2B-CW3-5502	T2B-CW3-5602	T2B-CW3-5702	T2B-CW3-5802	T2B-CW3-5902	T2B-CW3-6002	T2B-CW3-6102	T2B-CW3-6202	T2B-CW3-6302	T2B-CW3-6502	
T2B-CW3-4803	T2B-CW3-4903	T2B-CW3-5003	T2B-CW3-5103	T2B-CW3-5203	T2B-CW3-5303	T2B-CW3-5503	T2B-CW3-5603	T2B-CW3-5703	T2B-CW3-5803	T2B-CW3-5903	T2B-CW3-6003	T2B-CW3-6103	T2B-CW3-6203	T2B-CW3-6303	T2B-CW3-6503	
T2B-CW3-4804	T2B-CW3-4904	T2B-CW3-5004	T2B-CW3-5104	T2B-CW3-5204	T2B-CW3-5304	T2B-CW3-5504	T2B-CW3-5604	T2B-CW3-5704	T2B-CW3-5804	T2B-CW3-5904	T2B-CW3-6004	T2B-CW3-6104	T2B-CW3-6204	T2B-CW3-6304	T2B-CW3-6504	
T2B-CW4-4801	T2B-CW4-4901	T2B-CW4-5001	T2B-CW4-5101	T2B-CW4-5201	T2B-CW4-5301	T2B-CW4-5501	T2B-CW4-5601	T2B-CW4-5701	T2B-CW4-5801	T2B-CW4-5901	T2B-CW4-6001	T2B-CW4-6101	T2B-CW4-6201	T2B-CW4-6301	T2B-CW4-6501	T2B-CW4
T2B-CW4-4802	T2B-CW4-4902	T2B-CW4-5002	T2B-CW4-5102	T2B-CW4-5202	T2B-CW4-5302	T2B-CW4-5502	T2B-CW4-5602	T2B-CW4-5702	T2B-CW4-5802	T2B-CW4-5902	T2B-CW4-6002	T2B-CW4-6102	T2B-CW4-6202	T2B-CW4-6302	T2B-CW4-6502	
T2B-CW4-4803	T2B-CW4-4903	T2B-CW4-5003	T2B-CW4-5103	T2B-CW4-5203	T2B-CW4-5303	T2B-CW4-5503	T2B-CW4-5603	T2B-CW4-5703	T2B-CW4-5803	T2B-CW4-5903	T2B-CW4-6003	T2B-CW4-6103	T2B-CW4-6203	T2B-CW4-6303	T2B-CW4-6503	
T2B-CW4-4804	T2B-CW4-4904	T2B-CW4-5004	T2B-CW4-5104	T2B-CW4-5204	T2B-CW4-5304	T2B-CW4-5504	T2B-CW4-5604	T2B-CW4-5704	T2B-CW4-5804	T2B-CW4-5904	T2B-CW4-6004	T2B-CW4-6104	T2B-CW4-6204	T2B-CW4-6304	T2B-CW4-6504	

32F	33F	35F	36F	37F	38F	39F	40F	41F	42F	43F	45F	46F	47F	
T2A-CW2-3201	T2A-CW2-3301	T2A-CW2-3501	T2A-CW2-3601	T2A-CW2-3701	T2A-CW2-3801	T2A-CW2-3901	T2A-CW2.1-4001	T2A-CW2-4101	T2A-CW2-4201	T2A-CW2-4301	T2A-CW2-4501	T2A-CW2-4601	T2A-CW2-4701	T2A-CW2
T2A-CW2-3202	T2A-CW2-3302	T2A-CW2-3502	T2A-CW2-3602	T2A-CW2-3702	T2A-CW2-3802	T2A-CW2-3902	T2A-CW2.1-4002	T2A-CW2-4102	T2A-CW2-4202	T2A-CW2-4302	T2A-CW2-4502	T2A-CW2-4602	T2A-CW2-4702	
T2A-CW2-3203	T2A-CW2-3303	T2A-CW2-3503	T2A-CW2-3603	T2A-CW2-3703	T2A-CW2-3803	T2A-CW2-3903	T2A-CW2.1-4003	T2A-CW2-4103	T2A-CW2-4203	T2A-CW2-4303	T2A-CW2-4503	T2A-CW2-4603	T2A-CW2-4703	
T2A-CW2-3204	T2A-CW2-3304	T2A-CW2-3504	T2A-CW2-3604	T2A-CW2-3704	T2A-CW2-3804	T2A-CW2-3904	T2A-CW2.1-4004	T2A-CW2-4104	T2A-CW2-4204	T2A-CW2-4304	T2A-CW2-4504	T2A-CW2-4604	T2A-CW2-4704	
T2A-CW2-3205	T2A-CW2-3305	T2A-CW2-3505	T2A-CW2-3605	T2A-CW2-3705	T2A-CW2-3805	T2A-CW2-3905	T2A-CW2.1-4005	T2A-CW2-4105	T2A-CW2-4205	T2A-CW2-4305	T2A-CW2-4505	T2A-CW2-4605	T2A-CW2-4705	
T2A-CW2-3206	T2A-CW2-3306	T2A-CW2-3506	T2A-CW2-3606	T2A-CW2-3706	T2A-CW2-3806	T2A-CW2-3906	T2A-CW2.1-4006	T2A-CW2-4106	T2A-CW2-4206	T2A-CW2-4306	T2A-CW2-4506	T2A-CW2-4606	T2A-CW2-4706	
T2A-CW2-3207	T2A-CW2-3307	T2A-CW2-3507	T2A-CW2-3607	T2A-CW2-3707	T2A-CW2-3807	T2A-CW2-3907	T2A-CW2.1-4007	T2A-CW2-4107	T2A-CW2-4207	T2A-CW2-4307	T2A-CW2-4507	T2A-CW2-4607	T2A-CW2-4707	
							T2A-CW2.1-4008							
							T2A-CW2.1-4009							
							T2A-CW2.1-4010							
							T2A-CW1.1-4001							T2A-CW1
							T2A-CW1.1-4002							
							T2A-CW1.1-4003							
T2A-CW1-3201	T2A-CW1-3301	T2A-CW1-3501	T2A-CW1-3601	T2A-CW1-3701	T2A-CW1-3801	T2A-CW1-3901	T2A-CW1.1-4004	T2A-CW1-4001	T2A-CW1-4101	T2A-CW1-4201	T2A-CW1-4301	T2A-CW1-4501	T2A-CW1-4601	T2A-CW1-4701
T2A-CW1-3202	T2A-CW1-3302	T2A-CW1-3502	T2A-CW1-3602	T2A-CW1-3702	T2A-CW1-3802	T2A-CW1-3902	T2A-CW1.1-4005	T2A-CW1-4002	T2A-CW1-4102	T2A-CW1-4202	T2A-CW1-4302	T2A-CW1-4502	T2A-CW1-4602	T2A-CW1-4702
T2A-CW1-3203	T2A-CW1-3303	T2A-CW1-3503	T2A-CW1-3603	T2A-CW1-3703	T2A-CW1-3803	T2A-CW1-3903	T2A-CW1.1-4006	T2A-CW1-4003	T2A-CW1-4103	T2A-CW1-4203	T2A-CW1-4303	T2A-CW1-4503	T2A-CW1-4603	T2A-CW1-4703
T2B-CW1-3201	T2B-CW1-3301	T2B-CW1-3501	T2B-CW1-3601	T2B-CW1-3701	T2B-CW1-3801	T2B-CW1-3901	T2B-CW1.1-4001	T2B-CW1-4001	T2B-CW1-4101	T2B-CW1-4201	T2B-CW1-4301	T2B-CW1-4501	T2B-CW1-4601	T2B-CW1-4701
T2B-CW1-3202	T2B-CW1-3302	T2B-CW1-3502	T2B-CW1-3602	T2B-CW1-3702	T2B-CW1-3802	T2B-CW1-3902	T2B-CW1.1-4002	T2B-CW1-4002	T2B-CW1-4102	T2B-CW1-4202	T2B-CW1-4302	T2B-CW1-4502	T2B-CW1-4602	T2B-CW1-4702
T2B-CW1-3203	T2B-CW1-3303	T2B-CW1-3503	T2B-CW1-3603	T2B-CW1-3703	T2B-CW1-3803	T2B-CW1-3903	T2B-CW1.1-4003	T2B-CW1-4003	T2B-CW1-4103	T2B-CW1-4203	T2B-CW1-4303	T2B-CW1-4503	T2B-CW1-4603	T2B-CW1-4703
							T2B-CW1.1-4004							T2B-CW1
							T2B-CW1.1-4005							
							T2B-CW1.1-4006							
T2B-CW2-3201	T2B-CW2-3301	T2B-CW2-3501	T2B-CW2-3601	T2B-CW2-3701	T2B-CW2-3801	T2B-CW2-3901	T2B-CW2.1-4001	T2B-CW2-4001	T2B-CW2-4101	T2B-CW2-4201	T2B-CW2-4301	T2B-CW2-4501	T2B-CW2-4601	T2B-CW2-4701
							T2B-CW2.1-4002							T2B-CW2
							T2B-CW2.1-4003							
							T2B-CW2.1-4004							
							T2B-CW3.1-4001							T2B-CW3
							T2B-CW3.1-4002							
							T2B-CW3.1-4003							
T2B-CW3-3201	T2B-CW3-3301	T2B-CW3-3501	T2B-CW3-3601	T2B-CW3-3701	T2B-CW3-3801	T2B-CW3-3901	T2B-CW3.1-4004	T2B-CW3-4101	T2B-CW3-4201	T2B-CW3-4301	T2B-CW3-4501	T2B-CW3-4601	T2B-CW3-4701	
T2B-CW3-3202	T2B-CW3-3302	T2B-CW3-3502	T2B-CW3-3602	T2B-CW3-3702	T2B-CW3-3802	T2B-CW3-3902	T2B-CW3.1-4005	T2B-CW3-4102	T2B-CW3-4202	T2B-CW3-4302	T2B-CW3-4502	T2B-CW3-4602	T2B-CW3-4702	
T2B-CW3-3203	T2B-CW3-3303	T2B-CW3-3503	T2B-CW3-3603	T2B-CW3-3703	T2B-CW3-3803	T2B-CW3-3903	T2B-CW3.1-4006	T2B-CW3-4103	T2B-CW3-4203	T2B-CW3-4303	T2B-CW3-4503	T2B-CW3-4603	T2B-CW3-4703	
T2B-CW3-3204	T2B-CW3-3304	T2B-CW3-3504	T2B-CW3-3604	T2B-CW3-3704	T2B-CW3-3804	T2B-CW3-3904	T2B-CW3.1-4007	T2B-CW3-4104	T2B-CW3-4204	T2B-CW3-4304	T2B-CW3-4504	T2B-CW3-4604	T2B-CW3-4704	
T2B-CW4-3201	T2B-CW4-3301	T2B-CW4-3501	T2B-CW4-3601	T2B-CW4-3701	T2B-CW4-3801	T2B-CW4-3901	T2B-CW4.1-4001	T2B-CW4-4101	T2B-CW4-4201	T2B-CW4-4301	T2B-CW4-4501	T2B-CW4-4601	T2B-CW4-4701	
T2B-CW4-3202	T2B-CW4-3302	T2B-CW4-3502	T2B-CW4-3602	T2B-CW4-3702	T2B-CW4-3802	T2B-CW4-3902	T2B-CW4.1-4002	T2B-CW4-4102	T2B-CW4-4202	T2B-CW4-4302	T2B-CW4-4502	T2B-CW4-4602	T2B-CW4-4702	
T2B-CW4-3203	T2B-CW4-3303	T2B-CW4-3503	T2B-CW4-3603	T2B-CW4-3703	T2B-CW4-3803	T2B-CW4-3903	T2B-CW4.1-4003	T2B-CW4-4103	T2B-CW4-4203	T2B-CW4-4303	T2B-CW4-4503	T2B-CW4-4603	T2B-CW4-4703	
T2B-CW4-3204	T2B-CW4-3304	T2B-CW4-3504	T2B-CW4-3604	T2B-CW4-3704	T2B-CW4-3804	T2B-CW4-3904	T2B-CW4.1-4004	T2B-CW4-4104	T2B-CW4-4204	T2B-CW4-4304	T2B-CW4-4504	T2B-CW4-4604	T2B-CW4-4704	
							T2B-CW4.1-4005							T2B-CW4
							T2B-CW4.1-4006							

15F	16F	17F	18F	19F	20F	21F	22F	23F	25F	26F	27F	28F	29F	30F	31F	
T2A-CW2-1501	T2A-CW2-1601	T2A-CW2-1701	T2A-CW2-1801	T2A-CW2-1901	T2A-CW2-2001	T2A-CW2-2101	T2A-CW2-2201	T2A-CW2-2301	T2A-CW2-2501	T2A-CW2-2601	T2A-CW2-2701	T2A-CW2-2801	T2A-CW2-2901	T2A-CW2-3001	T2A-CW2-3101	
T2A-CW2-1502	T2A-CW2-1602	T2A-CW2-1702	T2A-CW2-1802	T2A-CW2-1902	T2A-CW2-2002	T2A-CW2-2102	T2A-CW2-2202	T2A-CW2-2302	T2A-CW2-2502	T2A-CW2-2602	T2A-CW2-2702	T2A-CW2-2802	T2A-CW2-2902	T2A-CW2-3002	T2A-CW2-3102	
T2A-CW2-1503	T2A-CW2-1603	T2A-CW2-1703	T2A-CW2-1803	T2A-CW2-1903	T2A-CW2-2003	T2A-CW2-2103	T2A-CW2-2203	T2A-CW2-2303	T2A-CW2-2503	T2A-CW2-2603	T2A-CW2-2703	T2A-CW2-2803	T2A-CW2-2903	T2A-CW2-3003	T2A-CW2-3103	T2A-CW2
T2A-CW2-1504	T2A-CW2-1604	T2A-CW2-1704	T2A-CW2-1804	T2A-CW2-1904	T2A-CW2-2004	T2A-CW2-2104	T2A-CW2-2204	T2A-CW2-2304	T2A-CW2-2504	T2A-CW2-2604	T2A-CW2-2704	T2A-CW2-2804	T2A-CW2-2904	T2A-CW2-3004	T2A-CW2-3104	
T2A-CW2-1505	T2A-CW2-1605	T2A-CW2-1705	T2A-CW2-1805	T2A-CW2-1905	T2A-CW2-2005	T2A-CW2-2105	T2A-CW2-2205	T2A-CW2-2305	T2A-CW2-2505	T2A-CW2-2605	T2A-CW2-2705	T2A-CW2-2805	T2A-CW2-2905	T2A-CW2-3005	T2A-CW2-3105	
T2A-CW2-1506	T2A-CW2-1606	T2A-CW2-1706	T2A-CW2-1806	T2A-CW2-1906	T2A-CW2-2006	T2A-CW2-2106	T2A-CW2-2206	T2A-CW2-2306	T2A-CW2-2506	T2A-CW2-2606	T2A-CW2-2706	T2A-CW2-2806	T2A-CW2-2906	T2A-CW2-3006	T2A-CW2-3106	
T2A-CW2-1507	T2A-CW2-1607	T2A-CW2-1707	T2A-CW2-1807	T2A-CW2-1907	T2A-CW2-2007	T2A-CW2-2107	T2A-CW2-2207	T2A-CW2-2307	T2A-CW2-2507	T2A-CW2-2607	T2A-CW2-2707	T2A-CW2-2807	T2A-CW2-2907	T2A-CW2-3007	T2A-CW2-3107	
T2A-CW1-1501	T2A-CW1-1601	T2A-CW1-1701	T2A-CW1-1801	T2A-CW1-1901	T2A-CW1-2001	T2A-CW1-2101	T2A-CW1-2201	T2A-CW1-2301	T2A-CW1-2501	T2A-CW1-2601	T2A-CW1-2701	T2A-CW1-2801	T2A-CW1-2901	T2A-CW1-3001	T2A-CW1-3101	
T2A-CW1-1502	T2A-CW1-1602	T2A-CW1-1702	T2A-CW1-1802	T2A-CW1-1902	T2A-CW1-2002	T2A-CW1-2102	T2A-CW1-2202	T2A-CW1-2302	T2A-CW1-2502	T2A-CW1-2602	T2A-CW1-2702	T2A-CW1-2802	T2A-CW1-2902	T2A-CW1-3002	T2A-CW1-3102	
T2A-CW1-1503	T2A-CW1-1603	T2A-CW1-1703	T2A-CW1-1803	T2A-CW1-1903	T2A-CW1-2003	T2A-CW1-2103	T2A-CW1-2203	T2A-CW1-2303	T2A-CW1-2503	T2A-CW1-2603	T2A-CW1-2703	T2A-CW1-2803	T2A-CW1-2903	T2A-CW1-3003	T2A-CW1-3103	T2A-CW1
T2B-CW1-1501	T2B-CW1-1601	T2B-CW1-1701	T2B-CW1-1801	T2B-CW1-1901	T2B-CW1-2001	T2B-CW1-2101	T2B-CW1-2201	T2B-CW1-2301	T2B-CW1-2501	T2B-CW1-2601	T2B-CW1-2701	T2B-CW1-2801	T2B-CW1-2901	T2B-CW1-3001	T2B-CW1-3101	
T2B-CW1-1502	T2B-CW1-1602	T2B-CW1-1702	T2B-CW1-1802	T2B-CW1-1902	T2B-CW1-2002	T2B-CW1-2102	T2B-CW1-2202	T2B-CW1-2302	T2B-CW1-2502	T2B-CW1-2602	T2B-CW1-2702	T2B-CW1-2802	T2B-CW1-2902	T2B-CW1-3002	T2B-CW1-3102	
T2B-CW1-1503	T2B-CW1-1603	T2B-CW1-1703	T2B-CW1-1803	T2B-CW1-1903	T2B-CW1-2003	T2B-CW1-2103	T2B-CW1-2203	T2B-CW1-2303	T2B-CW1-2503	T2B-CW1-2603	T2B-CW1-2703	T2B-CW1-2803	T2B-CW1-2903	T2B-CW1-3003	T2B-CW1-3103	T2B-CW1
T2B-CW2-1501	T2B-CW2-1601	T2B-CW2-1701	T2B-CW2-1801	T2B-CW2-1901	T2B-CW2-2001	T2B-CW2-2101	T2B-CW2-2201	T2B-CW2-2301	T2B-CW2-2501	T2B-CW2-2601	T2B-CW2-2701	T2B-CW2-2801	T2B-CW2-2901	T2B-CW2-3001	T2B-CW2-3101	T2B-CW2
T2B-CW3-1501	T2B-CW3-1601	T2B-CW3-1701	T2B-CW3-1801	T2B-CW3-1901	T2B-CW3-2001	T2B-CW3-2101	T2B-CW3-2201	T2B-CW3-2301	T2B-CW3-2501	T2B-CW3-2601	T2B-CW3-2701	T2B-CW3-2801	T2B-CW3-2901	T2B-CW3-3001	T2B-CW3-3101	
T2B-CW3-1502	T2B-CW3-1602	T2B-CW3-1702	T2B-CW3-1802	T2B-CW3-1902	T2B-CW3-2002	T2B-CW3-2102	T2B-CW3-2202	T2B-CW3-2302	T2B-CW3-2502	T2B-CW3-2602	T2B-CW3-2702	T2B-CW3-2802	T2B-CW3-2902	T2B-CW3-3002	T2B-CW3-3102	
T2B-CW3-1503	T2B-CW3-1603	T2B-CW3-1703	T2B-CW3-1803	T2B-CW3-1903	T2B-CW3-2003	T2B-CW3-2103	T2B-CW3-2203	T2B-CW3-2303	T2B-CW3-2503	T2B-CW3-2603	T2B-CW3-2703	T2B-CW3-2803	T2B-CW3-2903	T2B-CW3-3003	T2B-CW3-3103	
T2B-CW3-1504	T2B-CW3-1604	T2B-CW3-1704	T2B-CW3-1804	T2B-CW3-1904	T2B-CW3-2004	T2B-CW3-2104	T2B-CW3-2204	T2B-CW3-2304	T2B-CW3-2504	T2B-CW3-2604	T2B-CW3-2704	T2B-CW3-2804	T2B-CW3-2904	T2B-CW3-3004	T2B-CW3-3104	T2B-CW3
T2B-CW4-1501	T2B-CW4-1601	T2B-CW4-1701	T2B-CW4-1801	T2B-CW4-1901	T2B-CW4-2001	T2B-CW4-2101	T2B-CW4-2201	T2B-CW4-2301	T2B-CW4-2501	T2B-CW4-2601	T2B-CW4-2701	T2B-CW4-2801	T2B-CW4-2901	T2B-CW4-3001	T2B-CW4-3101	
T2B-CW4-1502	T2B-CW4-1602	T2B-CW4-1702	T2B-CW4-1802	T2B-CW4-1902	T2B-CW4-2002	T2B-CW4-2102	T2B-CW4-2202	T2B-CW4-2302	T2B-CW4-2502	T2B-CW4-2602	T2B-CW4-2702	T2B-CW4-2802	T2B-CW4-2902	T2B-CW4-3002	T2B-CW4-3102	
T2B-CW4-1503	T2B-CW4-1603	T2B-CW4-1703	T2B-CW4-1803	T2B-CW4-1903	T2B-CW4-2003	T2B-CW4-2103	T2B-CW4-2203	T2B-CW4-2303	T2B-CW4-2503	T2B-CW4-2603	T2B-CW4-2703	T2B-CW4-2803	T2B-CW4-2903	T2B-CW4-3003	T2B-CW4-3103	
T2B-CW4-1504	T2B-CW4-1604	T2B-CW4-1704	T2B-CW4-1804	T2B-CW4-1904	T2B-CW4-2004	T2B-CW4-2104	T2B-CW4-2204	T2B-CW4-2304	T2B-CW4-2504	T2B-CW4-2604	T2B-CW4-2704	T2B-CW4-2804	T2B-CW4-2904	T2B-CW4-3004	T2B-CW4-3104	T2B-CW4

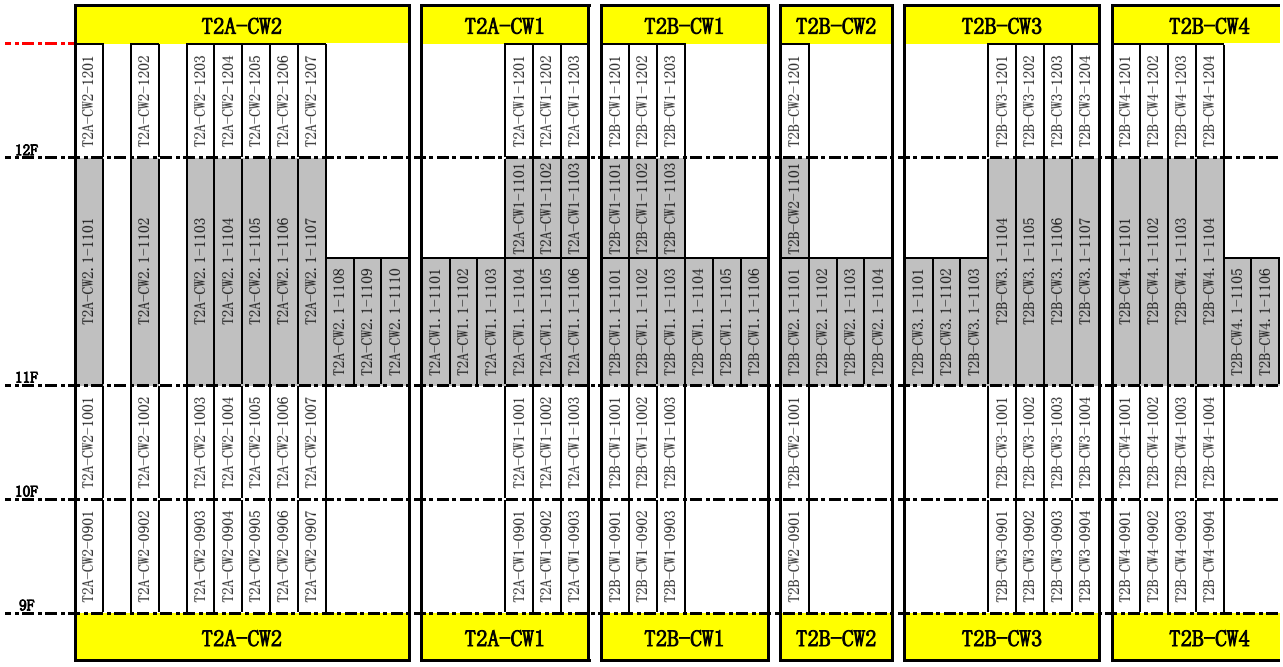
T2A-CW2
T2A-CW1
T2B-CW1
T2B-CW2
T2B-CW3
T2B-CW4
12F
11F
10F
9F
T2A-CW2-1201
T2A-CW2-1202
T2A-CW2-1203
T2A-CW2-1204
T2A-CW2-1205
T2A-CW2-1206
T2A-CW2-1207
T2A-CW2.1-1101
T2A-CW2.1-1102
T2A-CW2.1-1103
T2A-CW2.1-1104
T2A-CW2.1-1105
T2A-CW2.1-1106
T2A-CW2.1-1107
T2A-CW2.1-1108
T2A-CW2.1-1109
T2A-CW2.1-1110
T2A-CW2-1001
T2A-CW2-1002
T2A-CW2-1003
T2A-CW2-1004
T2A-CW2-1005
T2A-CW2-1006
T2A-CW2-1007
T2A-CW2-0901
T2A-CW2-0902
T2A-CW2-0903
T2A-CW2-0904
T2A-CW2-0905
T2A-CW2-0906
T2A-CW2-0907
T2A-CW1-1201
T2A-CW1-1202
T2A-CW1-1203
T2A-CW1.1-1101
T2A-CW1.1-1102
T2A-CW1.1-1103
T2A-CW1.1-1104
T2A-CW1.1-1105
T2A-CW1.1-1106
T2A-CW1-1001
T2A-CW1-1002
T2A-CW1-1003
T2A-CW1-0901
T2A-CW1-0902
T2A-CW1-0903
T2B-CW1-1201
T2B-CW1-1202
T2B-CW1-1203
T2B-CW1.1-1101
T2B-CW1.1-1102
T2B-CW1.1-1103
T2B-CW1.1-1104
T2B-CW1.1-1105
T2B-CW1.1-1106
T2B-CW1-1001
T2B-CW1-1002
T2B-CW1-1003
T2B-CW1-0901
T2B-CW1-0902
T2B-CW1-0903
T2B-CW2-1201
T2B-CW2.1-1101
T2B-CW2.1-1102
T2B-CW2.1-1103
T2B-CW2.1-1104
T2B-CW2-1001
T2B-CW2-0901
T2B-CW3.1-1101
T2B-CW3.1-1102
T2B-CW3.1-1103
T2B-CW3-1201
T2B-CW3.1-1104
T2B-CW3-1202
T2B-CW3.1-1105
T2B-CW3-1203
T2B-CW3.1-1106
T2B-CW3-1204
T2B-CW3.1-1107
T2B-CW3-1001
T2B-CW3-0901
T2B-CW3-1002
T2B-CW3-0902
T2B-CW3-1003
T2B-CW3-0903
T2B-CW3-1004
T2B-CW3-0904
T2B-CW4-1201
T2B-CW4.1-1101
T2B-CW4-1202
T2B-CW4.1-1102
T2B-CW4-1203
T2B-CW4.1-1103
T2B-CW4-1204
T2B-CW4.1-1104
T2B-CW4.1-1105
T2B-CW4.1-1106
T2B-CW4-1001
T2B-CW4-0901
T2B-CW4-1002
T2B-CW4-0902
T2B-CW4-1003
T2B-CW4-0903
T2B-CW4-1004
T2B-CW4-0904

48F	49F	50F	51F	52F	53F	55F	56F	57F	58F	59F	60F	61F	62F	63F	65F	
T2B-CW5-4801	T2B-CW5-4901	T2B-CW5-5001	T2B-CW5-5101	T2B-CW5-5201	T2B-CW5-5301	T2B-CW5-5501	T2B-CW5-5601	T2B-CW5-5701	T2B-CW5-5801	T2B-CW5-5901	T2B-CW5-6001	T2B-CW5-6101	T2B-CW5-6201	T2B-CW5-6301	T2B-CW5-6501	T2B-CW5
T2B-CW5-4802	T2B-CW5-4902	T2B-CW5-5002	T2B-CW5-5102	T2B-CW5-5202	T2B-CW5-5302	T2B-CW5-5502	T2B-CW5-5602	T2B-CW5-5702	T2B-CW5-5802	T2B-CW5-5902	T2B-CW5-6002	T2B-CW5-6102	T2B-CW5-6202	T2B-CW5-6302	T2B-CW5-6502	
T2B-CW5-4803	T2B-CW5-4903	T2B-CW5-5003	T2B-CW5-5103	T2B-CW5-5203	T2B-CW5-5303	T2B-CW5-5503	T2B-CW5-5603	T2B-CW5-5703	T2B-CW5-5803	T2B-CW5-5903	T2B-CW5-6003	T2B-CW5-6103	T2B-CW5-6203	T2B-CW5-6303	T2B-CW5-6503	
T2B-CW6-4801	T2B-CW6-4901	T2B-CW6-5001	T2B-CW6-5101	T2B-CW6-5201	T2B-CW6-5301	T2B-CW6-5501	T2B-CW6-5601	T2B-CW6-5701	T2B-CW6-5801	T2B-CW6-5901	T2B-CW6-6001	T2B-CW6-6101	T2B-CW6-6201	T2B-CW6-6301	T2B-CW6-6501	T2B-CW6
T2B-CW6-4802	T2B-CW6-4902	T2B-CW6-5002	T2B-CW6-5102	T2B-CW6-5202	T2B-CW6-5302	T2B-CW6-5502	T2B-CW6-5602	T2B-CW6-5702	T2B-CW6-5802	T2B-CW6-5902	T2B-CW6-6002	T2B-CW6-6102	T2B-CW6-6202	T2B-CW6-6302	T2B-CW6-6502	
T2B-CW6-4803	T2B-CW6-4903	T2B-CW6-5003	T2B-CW6-5103	T2B-CW6-5203	T2B-CW6-5301	T2B-CW6-5503	T2B-CW6-5603	T2B-CW6-5703	T2B-CW6-5803	T2B-CW6-5903	T2B-CW6-6003	T2B-CW6-6103	T2B-CW6-6203	T2B-CW6-6303	T2B-CW6-6503	
T2B-CW6-4804	T2B-CW6-4904	T2B-CW6-5004	T2B-CW6-5104	T2B-CW6-5204	T2B-CW6-5302	T2B-CW6-5504	T2B-CW6-5604	T2B-CW6-5704	T2B-CW6-5804	T2B-CW6-5904	T2B-CW6-6004	T2B-CW6-6104	T2B-CW6-6204	T2B-CW6-6304	T2B-CW6-6504	
T2B-CW6-4805	T2B-CW6-4905	T2B-CW6-5005	T2B-CW6-5105	T2B-CW6-5205	T2B-CW6-5303	T2B-CW6-5505	T2B-CW6-5605	T2B-CW6-5705	T2B-CW6-5805	T2B-CW6-5905	T2B-CW6-6005	T2B-CW6-6105	T2B-CW6-6205	T2B-CW6-6305	T2B-CW6-6505	
T2A-CW5-4801	T2A-CW5-4901	T2A-CW5-5001	T2A-CW5-5101	T2A-CW5-5201	T2A-CW5-5301	T2A-CW5-5501	T2A-CW5-5601	T2A-CW5-5701	T2A-CW5-5801	T2A-CW5-5901	T2A-CW5-6001	T2A-CW5-6101	T2A-CW5-6201	T2A-CW5-6301	T2A-CW5-6501	T2A-CW5
T2A-CW5-4802	T2A-CW5-4902	T2A-CW5-5002	T2A-CW5-5102	T2A-CW5-5202	T2A-CW5-5302	T2A-CW5-5502	T2A-CW5-5602	T2A-CW5-5702	T2A-CW5-5802	T2A-CW5-5902	T2A-CW5-6002	T2A-CW5-6102	T2A-CW5-6202	T2A-CW5-6302	T2A-CW5-6502	
T2A-CW5-4803	T2A-CW5-4903	T2A-CW5-5003	T2A-CW5-5103	T2A-CW5-5203	T2A-CW5-5303	T2A-CW5-5503	T2A-CW5-5603	T2A-CW5-5703	T2A-CW5-5803	T2A-CW5-5903	T2A-CW5-6003	T2A-CW5-6103	T2A-CW5-6203	T2A-CW5-6303	T2A-CW5-6503	
T2A-CW5-4804	T2A-CW5-4904	T2A-CW5-5004	T2A-CW5-5104	T2A-CW5-5204	T2A-CW5-5304	T2A-CW5-5504	T2A-CW5-5604	T2A-CW5-5704	T2A-CW5-5804	T2A-CW5-5904	T2A-CW5-6004	T2A-CW5-6104	T2A-CW5-6204	T2A-CW5-6304	T2A-CW5-6504	
T2A-CW4-4801	T2A-CW4-4901	T2A-CW4-5001	T2A-CW4-5101	T2A-CW4-5201	T2A-CW4-5301	T2A-CW4-5501	T2A-CW4-5601	T2A-CW4-5701	T2A-CW4-5801	T2A-CW4-5901	T2A-CW4-6001	T2A-CW4-6101	T2A-CW4-6201	T2A-CW4-6301	T2A-CW4-6501	T2A-CW4
T2A-CW4-4802	T2A-CW4-4902	T2A-CW4-5002	T2A-CW4-5102	T2A-CW4-5202	T2A-CW4-5302	T2A-CW4-5502	T2A-CW4-5602	T2A-CW4-5702	T2A-CW4-5802	T2A-CW4-5902	T2A-CW4-6002	T2A-CW4-6102	T2A-CW4-6202	T2A-CW4-6302	T2A-CW4-6502	
T2A-CW3-4801	T2A-CW3-4901	T2A-CW3-5001	T2A-CW3-5101	T2A-CW3-5201	T2A-CW3-5301	T2A-CW3-5501	T2A-CW3-5601	T2A-CW3-5701	T2A-CW3-5801	T2A-CW3-5901	T2A-CW3-6001	T2A-CW3-6101	T2A-CW3-6201	T2A-CW3-6301	T2A-CW3-6501	T2A-CW3
T2A-CW3-4802	T2A-CW3-4902	T2A-CW3-5002	T2A-CW3-5102	T2A-CW3-5202	T2A-CW3-5302	T2A-CW3-5502	T2A-CW3-5602	T2A-CW3-5702	T2A-CW3-5802	T2A-CW3-5902	T2A-CW3-6002	T2A-CW3-6102	T2A-CW3-6202	T2A-CW3-6302	T2A-CW3-6502	
T2A-CW3-4803	T2A-CW3-4903	T2A-CW3-5003	T2A-CW3-5103	T2A-CW3-5203	T2A-CW3-5303	T2A-CW3-5503	T2A-CW3-5603	T2A-CW3-5703	T2A-CW3-5803	T2A-CW3-5903	T2A-CW3-6003	T2A-CW3-6103	T2A-CW3-6203	T2A-CW3-6303	T2A-CW3-6503	
T2A-CW3-4804	T2A-CW3-4904	T2A-CW3-5004	T2A-CW3-5104	T2A-CW3-5204	T2A-CW3-5304	T2A-CW3-5504	T2A-CW3-5604	T2A-CW3-5704	T2A-CW3-5804	T2A-CW3-5904	T2A-CW3-6004	T2A-CW3-6104	T2A-CW3-6204	T2A-CW3-6304	T2A-CW3-6504	

32F	33F	35F	36F	37F	38F	39F	40F		41F	42F	43F	45F	46F	47F	
							T2B-CW4.1-4007								
T2B-CW5-3201	T2B-CW5-3301	T2B-CW5-3501	T2B-CW5-3601	T2B-CW5-3701	T2B-CW5-3801	T2B-CW5-3901	T2B-CW5.1-4001		T2B-CW5-4101	T2B-CW5-4201	T2B-CW5-4301	T2B-CW5-4501	T2B-CW5-4601	T2B-CW5-4701	T2B-CW5
T2B-CW5-3202	T2B-CW5-3302	T2B-CW5-3502	T2B-CW5-3602	T2B-CW5-3702	T2B-CW5-3802	T2B-CW5-3902	T2B-CW5.1-4002		T2B-CW5-4102	T2B-CW5-4202	T2B-CW5-4302	T2B-CW5-4502	T2B-CW5-4602	T2B-CW5-4702	
T2B-CW5-3203	T2B-CW5-3303	T2B-CW5-3503	T2B-CW5-3603	T2B-CW5-3703	T2B-CW5-3803	T2B-CW5-3903	T2B-CW5.1-4003		T2B-CW5-4103	T2B-CW5-4203	T2B-CW5-4303	T2B-CW5-4503	T2B-CW5-4603	T2B-CW5-4703	
							T2B-CW5.1-4004								
							T2B-CW5.1-4005								
							T2B-CW5.1-4006								
							T2B-CW6.1-4001								T2B-CW6
							T2B-CW6.1-4002								
							T2B-CW6.1-4003								
T2B-CW6-3201	T2B-CW6-3301	T2B-CW6-3501	T2B-CW6-3601	T2B-CW6-3701	T2B-CW6-3801	T2B-CW6-3901	T2B-CW6.1-4004	T2B-CW6-4001	T2B-CW6-4101	T2B-CW6-4201	T2B-CW6-4301	T2B-CW6-4501	T2B-CW6-4601	T2B-CW6-4701	
T2B-CW6-3202	T2B-CW6-3302	T2B-CW6-3502	T2B-CW6-3602	T2B-CW6-3702	T2B-CW6-3802	T2B-CW6-3902	T2B-CW6.1-4005	T2B-CW6-4002	T2B-CW6-4102	T2B-CW6-4202	T2B-CW6-4302	T2B-CW6-4502	T2B-CW6-4602	T2B-CW6-4702	
T2B-CW6-3203	T2B-CW6-3303	T2B-CW6-3503	T2B-CW6-3603	T2B-CW6-3703	T2B-CW6-3803	T2B-CW6-3903	T2B-CW6.1-4006	T2B-CW6-4003	T2B-CW6-4103	T2B-CW6-4203	T2B-CW6-4303	T2B-CW6-4503	T2B-CW6-4603	T2B-CW6-4703	
T2B-CW6-3204	T2B-CW6-3304	T2B-CW6-3504	T2B-CW6-3604	T2B-CW6-3704	T2B-CW6-3804	T2B-CW6-3904	T2B-CW6.1-4007	T2B-CW6-4004	T2B-CW6-4104	T2B-CW6-4204	T2B-CW6-4304	T2B-CW6-4504	T2B-CW6-4604	T2B-CW6-4704	
T2B-CW6-3205	T2B-CW6-3305	T2B-CW6-3505	T2B-CW6-3605	T2B-CW6-3705	T2B-CW6-3805	T2B-CW6-3905	T2B-CW6.1-4008	T2B-CW6-4005	T2B-CW6-4105	T2B-CW6-4205	T2B-CW6-4305	T2B-CW6-4505	T2B-CW6-4605	T2B-CW6-4705	
							T2B-CW6.1-4009								
							T2B-CW6.1-4010								
							T2B-CW6.1-4011								
							T2A-CW5.1-4001								T2A-CW5
							T2A-CW5.1-4002								
							T2A-CW5.1-4003								
T2A-CW5-3201	T2A-CW5-3301	T2A-CW5-3501	T2A-CW5-3601	T2A-CW5-3701	T2A-CW5-3801	T2A-CW5-3901	T2A-CW5.1-4004		T2A-CW5-4101	T2A-CW5-4201	T2A-CW5-4301	T2A-CW5-4501	T2A-CW5-4601	T2A-CW5-4701	
T2A-CW5-3202	T2A-CW5-3302	T2A-CW5-3502	T2A-CW5-3602	T2A-CW5-3702	T2A-CW5-3802	T2A-CW5-3902	T2A-CW5.1-4005		T2A-CW5-4102	T2A-CW5-4202	T2A-CW5-4302	T2A-CW5-4502	T2A-CW5-4602	T2A-CW5-4702	
T2A-CW5-3203	T2A-CW5-3303	T2A-CW5-3503	T2A-CW5-3603	T2A-CW5-3703	T2A-CW5-3803	T2A-CW5-3903	T2A-CW5.1-4006		T2A-CW5-4103	T2A-CW5-4203	T2A-CW5-4303	T2A-CW5-4503	T2A-CW5-4603	T2A-CW5-4703	
T2A-CW5-3204	T2A-CW5-3304	T2A-CW5-3504	T2A-CW5-3604	T2A-CW5-3704	T2A-CW5-3804	T2A-CW5-3904	T2A-CW5.1-4007		T2A-CW5-4104	T2A-CW5-4204	T2A-CW5-4304	T2A-CW5-4504	T2A-CW5-4604	T2A-CW5-4704	
T2A-CW4-3201	T2A-CW4-3301	T2A-CW4-3501	T2A-CW4-3601	T2A-CW4-3701	T2A-CW4-3801	T2A-CW4-3901	T2A-CW4.1-4001		T2A-CW4-4101	T2A-CW4-4201	T2A-CW4-4301	T2A-CW4-4501	T2A-CW4-4601	T2A-CW4-4701	T2A-CW4
T2A-CW4-3202	T2A-CW4-3302	T2A-CW4-3502	T2A-CW4-3602	T2A-CW4-3702	T2A-CW4-3802	T2A-CW4-3902	T2A-CW4.1-4002		T2A-CW4-4102	T2A-CW4-4202	T2A-CW4-4302	T2A-CW4-4502	T2A-CW4-4602	T2A-CW4-4702	
							T2A-CW4.1-4003								
							T2A-CW4.1-4004								
							T2A-CW4.1-4005								
							T2A-CW3.1-4001								T2A-CW3
							T2A-CW3.1-4002								
							T2A-CW3.1-4003								
T2A-CW3-3201	T2A-CW3-3301	T2A-CW3-3501	T2A-CW3-3601	T2A-CW3-3701	T2A-CW3-3801	T2A-CW3-3901	T2A-CW3.1-4004	T2A-CW3-4001	T2A-CW3-4101	T2A-CW3-4201	T2A-CW3-4301	T2A-CW3-4501	T2A-CW3-4601	T2A-CW3-4701	
T2A-CW3-3202	T2A-CW3-3302	T2A-CW3-3502	T2A-CW3-3602	T2A-CW3-3702	T2A-CW3-3802	T2A-CW3-3902	T2A-CW3.1-4005	T2A-CW3-4002	T2A-CW3-4102	T2A-CW3-4202	T2A-CW3-4302	T2A-CW3-4502	T2A-CW3-4602	T2A-CW3-4702	
T2A-CW3-3203	T2A-CW3-3303	T2A-CW3-3503	T2A-CW3-3603	T2A-CW3-3703	T2A-CW3-3803	T2A-CW3-3903	T2A-CW3.1-4006	T2A-CW3-4003	T2A-CW3-4103	T2A-CW3-4203	T2A-CW3-4303	T2A-CW3-4503	T2A-CW3-4603	T2A-CW3-4703	
T2A-CW3-3204	T2A-CW3-3304	T2A-CW3-3504	T2A-CW3-3604	T2A-CW3-3704	T2A-CW3-3804	T2A-CW3-3904	T2A-CW3.1-4007	T2A-CW3-4004	T2A-CW3-4104	T2A-CW3-4204	T2A-CW3-4304	T2A-CW3-4504	T2A-CW3-4604	T2A-CW3-4704	
							T2A-CW3.1-4008								
							T2A-CW3.1-4009								
							T2A-CW3.1-4010								

15F	16F	17F	18F	19F	20F	21F	22F	23F	25F	26F	27F	28F	29F	30F	31F	
T2B-CW5-1501	T2B-CW5-1601	T2B-CW5-1701	T2B-CW5-1801	T2B-CW5-1901	T2B-CW5-2001	T2B-CW5-2101	T2B-CW5-2201	T2B-CW5-2301	T2B-CW5-2501	T2B-CW5-2601	T2B-CW5-2701	T2B-CW5-2801	T2B-CW5-2901	T2B-CW5-3001	T2B-CW5-3101	T2B-CW5
T2B-CW5-1502	T2B-CW5-1602	T2B-CW5-1702	T2B-CW5-1802	T2B-CW5-1902	T2B-CW5-2002	T2B-CW5-2102	T2B-CW5-2202	T2B-CW5-2302	T2B-CW5-2502	T2B-CW5-2602	T2B-CW5-2702	T2B-CW5-2802	T2B-CW5-2902	T2B-CW5-3002	T2B-CW5-3102	
T2B-CW5-1503	T2B-CW5-1603	T2B-CW5-1703	T2B-CW5-1803	T2B-CW5-1903	T2B-CW5-2003	T2B-CW5-2103	T2B-CW5-2203	T2B-CW5-2303	T2B-CW5-2503	T2B-CW5-2603	T2B-CW5-2703	T2B-CW5-2803	T2B-CW5-2903	T2B-CW5-3003	T2B-CW5-3103	
T2B-CW6-1501	T2B-CW6-1601	T2B-CW6-1701	T2B-CW6-1801	T2B-CW6-1901	T2B-CW6-2001	T2B-CW6-2101	T2B-CW6-2201	T2B-CW6-2301	T2B-CW6-2501	T2B-CW6-2601	T2B-CW6-2701	T2B-CW6-2801	T2B-CW6-2901	T2B-CW6-3001	T2B-CW6-3101	T2B-CW6
T2B-CW6-1502	T2B-CW6-1602	T2B-CW6-1702	T2B-CW6-1802	T2B-CW6-1902	T2B-CW6-2002	T2B-CW6-2102	T2B-CW6-2202	T2B-CW6-2302	T2B-CW6-2502	T2B-CW6-2602	T2B-CW6-2702	T2B-CW6-2802	T2B-CW6-2902	T2B-CW6-3002	T2B-CW6-3102	
T2B-CW6-1503	T2B-CW6-1603	T2B-CW6-1703	T2B-CW6-1803	T2B-CW6-1903	T2B-CW6-2003	T2B-CW6-2103	T2B-CW6-2203	T2B-CW6-2303	T2B-CW6-2503	T2B-CW6-2603	T2B-CW6-2703	T2B-CW6-2803	T2B-CW6-2903	T2B-CW6-3003	T2B-CW6-3103	
T2B-CW6-1504	T2B-CW6-1604	T2B-CW6-1704	T2B-CW6-1804	T2B-CW6-1904	T2B-CW6-2004	T2B-CW6-2104	T2B-CW6-2204	T2B-CW6-2304	T2B-CW6-2504	T2B-CW6-2604	T2B-CW6-2704	T2B-CW6-2804	T2B-CW6-2904	T2B-CW6-3004	T2B-CW6-3104	
T2B-CW6-1505	T2B-CW6-1605	T2B-CW6-1705	T2B-CW6-1805	T2B-CW6-1905	T2B-CW6-2005	T2B-CW6-2105	T2B-CW6-2205	T2B-CW6-2305	T2B-CW6-2505	T2B-CW6-2605	T2B-CW6-2705	T2B-CW6-2805	T2B-CW6-2905	T2B-CW6-3005	T2B-CW6-3105	
T2A-CW5-1501	T2A-CW5-1601	T2A-CW5-1701	T2A-CW5-1801	T2A-CW5-1901	T2A-CW5-2001	T2A-CW5-2101	T2A-CW5-2201	T2A-CW5-2301	T2A-CW5-2501	T2A-CW5-2601	T2A-CW5-2701	T2A-CW5-2801	T2A-CW5-2901	T2A-CW5-3001	T2A-CW5-3101	T2A-CW5
T2A-CW5-1502	T2A-CW5-1602	T2A-CW5-1702	T2A-CW5-1802	T2A-CW5-1902	T2A-CW5-2002	T2A-CW5-2102	T2A-CW5-2202	T2A-CW5-2302	T2A-CW5-2502	T2A-CW5-2602	T2A-CW5-2702	T2A-CW5-2802	T2A-CW5-2902	T2A-CW5-3002	T2A-CW5-3102	
T2A-CW5-1503	T2A-CW5-1603	T2A-CW5-1703	T2A-CW5-1803	T2A-CW5-1903	T2A-CW5-2003	T2A-CW5-2103	T2A-CW5-2203	T2A-CW5-2303	T2A-CW5-2503	T2A-CW5-2603	T2A-CW5-2703	T2A-CW5-2803	T2A-CW5-2903	T2A-CW5-3003	T2A-CW5-3103	
T2A-CW5-1504	T2A-CW5-1604	T2A-CW5-1704	T2A-CW5-1804	T2A-CW5-1904	T2A-CW5-2004	T2A-CW5-2104	T2A-CW5-2204	T2A-CW5-2304	T2A-CW5-2504	T2A-CW5-2604	T2A-CW5-2704	T2A-CW5-2804	T2A-CW5-2904	T2A-CW5-3004	T2A-CW5-3104	
T2A-CW4-1501	T2A-CW4-1601	T2A-CW4-1701	T2A-CW4-1801	T2A-CW4-1901	T2A-CW4-2001	T2A-CW4-2101	T2A-CW4-2201	T2A-CW4-2301	T2A-CW4-2501	T2A-CW4-2601	T2A-CW4-2701	T2A-CW4-2801	T2A-CW4-2901	T2A-CW4-3001	T2A-CW4-3101	T2A-CW4
T2A-CW4-1502	T2A-CW4-1602	T2A-CW4-1702	T2A-CW4-1802	T2A-CW4-1902	T2A-CW4-2002	T2A-CW4-2102	T2A-CW4-2202	T2A-CW4-2302	T2A-CW4-2502	T2A-CW4-2602	T2A-CW4-2702	T2A-CW4-2802	T2A-CW4-2902	T2A-CW4-3002	T2A-CW4-3102	
T2A-CW3-1501	T2A-CW3-1601	T2A-CW3-1701	T2A-CW3-1801	T2A-CW3-1901	T2A-CW3-2001	T2A-CW3-2101	T2A-CW3-2201	T2A-CW3-2301	T2A-CW3-2501	T2A-CW3-2601	T2A-CW3-2701	T2A-CW3-2801	T2A-CW3-2901	T2A-CW3-3001	T2A-CW3-3101	T2A-CW3
T2A-CW3-1502	T2A-CW3-1602	T2A-CW3-1702	T2A-CW3-1802	T2A-CW3-1902	T2A-CW3-2002	T2A-CW3-2102	T2A-CW3-2202	T2A-CW3-2302	T2A-CW3-2502	T2A-CW3-2602	T2A-CW3-2702	T2A-CW3-2802	T2A-CW3-2902	T2A-CW3-3002	T2A-CW3-3102	
T2A-CW3-1503	T2A-CW3-1603	T2A-CW3-1703	T2A-CW3-1803	T2A-CW3-1903	T2A-CW3-2003	T2A-CW3-2103	T2A-CW3-2203	T2A-CW3-2303	T2A-CW3-2503	T2A-CW3-2603	T2A-CW3-2703	T2A-CW3-2803	T2A-CW3-2903	T2A-CW3-3003	T2A-CW3-3103	
T2A-CW3-1504	T2A-CW3-1604	T2A-CW3-1704	T2A-CW3-1804	T2A-CW3-1904	T2A-CW3-2004	T2A-CW3-2104	T2A-CW3-2204	T2A-CW3-2304	T2A-CW3-2504	T2A-CW3-2604	T2A-CW3-2704	T2A-CW3-2804	T2A-CW3-2904	T2A-CW3-3004	T2A-CW3-3104	

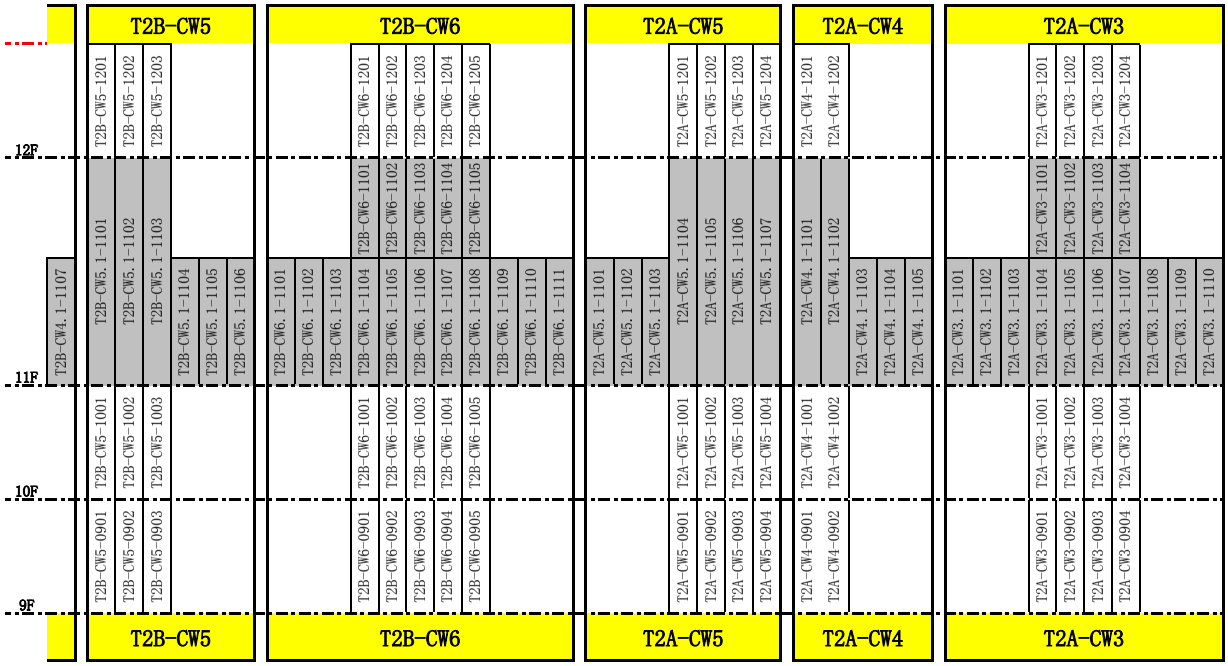
T2B-CW5
T2B-CW6
T2A-CW5
T2A-CW4
T2A-CW3
12F
11F
10F
9F
T2B-CW4.1-1107
T2B-CW5.1-1101
T2B-CW5.1-1102
T2B-CW5.1-1103
T2B-CW5.1-1104
T2B-CW5.1-1105
T2B-CW5.1-1106
T2B-CW6.1-1101
T2B-CW6.1-1102
T2B-CW6.1-1103
T2B-CW6.1-1104
T2B-CW6.1-1105
T2B-CW6.1-1106
T2B-CW6.1-1107
T2B-CW6.1-1108
T2B-CW6.1-1109
T2B-CW6.1-1110
T2B-CW6.1-1111
T2A-CW5.1-1101
T2A-CW5.1-1102
T2A-CW5.1-1103
T2A-CW5.1-1104
T2A-CW5.1-1105
T2A-CW5.1-1106
T2A-CW5.1-1107
T2A-CW4.1-1101
T2A-CW4.1-1102
T2A-CW4.1-1103
T2A-CW4.1-1104
T2A-CW4.1-1105
T2A-CW3.1-1101
T2A-CW3.1-1102
T2A-CW3.1-1103
T2A-CW3.1-1104
T2A-CW3.1-1105
T2A-CW3.1-1106
T2A-CW3.1-1107
T2A-CW3.1-1108
T2A-CW3.1-1109
T2A-CW3.1-1110
T2B-CW5-1201
T2B-CW5-1202
T2B-CW5-1203
T2B-CW5-1001
T2B-CW5-1002
T2B-CW5-1003
T2B-CW5-0901
T2B-CW5-0902
T2B-CW5-0903
T2B-CW6-1201
T2B-CW6-1202
T2B-CW6-1203
T2B-CW6-1204
T2B-CW6-1205
T2B-CW6-1001
T2B-CW6-1002
T2B-CW6-1003
T2B-CW6-1004
T2B-CW6-1005
T2B-CW6-0901
T2B-CW6-0902
T2B-CW6-0903
T2B-CW6-0904
T2B-CW6-0905
T2A-CW5-1201
T2A-CW5-1202
T2A-CW5-1203
T2A-CW5-1204
T2A-CW5-1001
T2A-CW5-1002
T2A-CW5-1003
T2A-CW5-1004
T2A-CW5-0901
T2A-CW5-0902
T2A-CW5-0903
T2A-CW5-0904
T2A-CW4-1201
T2A-CW4-1202
T2A-CW4-1001
T2A-CW4-1002
T2A-CW4-0901
T2A-CW4-0902
T2A-CW3-1201
T2A-CW3-1202
T2A-CW3-1203
T2A-CW3-1204
T2A-CW3-1001
T2A-CW3-1002
T2A-CW3-1003
T2A-CW3-1004
T2A-CW3-0901
T2A-CW3-0902
T2A-CW3-0903
T2A-CW3-0904

49F	50F	51F	52F	53F	55F	56F	57F	58F	59F	60F	61F	62F	63F	65F	
T3A-CW2-4901	T3A-CW2-5001	T3A-CW2-5101	T3A-CW2-5201	T3A-CW2-5301	T3A-CW2-5501	T3A-CW2-5601	T3A-CW2-5701	T3A-CW2-5801	T3A-CW2-5901	T3A-CW2-6001	T3A-CW2-6101	T3A-CW2-6201	T3A-CW2-6301	T3A-CW2-6501	T3A-CW2
T3A-CW2-4902	T3A-CW2-5002	T3A-CW2-5102	T3A-CW2-5202	T3A-CW2-5302	T3A-CW2-5502	T3A-CW2-5602	T3A-CW2-5702	T3A-CW2-5802	T3A-CW2-5902	T3A-CW2-6002	T3A-CW2-6102	T3A-CW2-6202	T3A-CW2-6302	T3A-CW2-6502	
T3A-CW2-4903	T3A-CW2-5003	T3A-CW2-5103	T3A-CW2-5203	T3A-CW2-5303	T3A-CW2-5503	T3A-CW2-5603	T3A-CW2-5703	T3A-CW2-5803	T3A-CW2-5903	T3A-CW2-6003	T3A-CW2-6103	T3A-CW2-6203	T3A-CW2-6303	T3A-CW2-6503	
T3A-CW2-4904	T3A-CW2-5004	T3A-CW2-5104	T3A-CW2-5204	T3A-CW2-5304	T3A-CW2-5504	T3A-CW2-5604	T3A-CW2-5704	T3A-CW2-5804	T3A-CW2-5904	T3A-CW2-6004	T3A-CW2-6104	T3A-CW2-6204	T3A-CW2-6304	T3A-CW2-6504	
T3A-CW2-4905	T3A-CW2-5005	T3A-CW2-5105	T3A-CW2-5205	T3A-CW2-5305	T3A-CW2-5505	T3A-CW2-5605	T3A-CW2-5705	T3A-CW2-5805	T3A-CW2-5905	T3A-CW2-6005	T3A-CW2-6105	T3A-CW2-6205	T3A-CW2-6305	T3A-CW2-6505	
T3A-CW2-4906	T3A-CW2-5006	T3A-CW2-5106	T3A-CW2-5206	T3A-CW2-5306	T3A-CW2-5506	T3A-CW2-5606	T3A-CW2-5706	T3A-CW2-5806	T3A-CW2-5906	T3A-CW2-6006	T3A-CW2-6106	T3A-CW2-6206	T3A-CW2-6306	T3A-CW2-6506	
T3A-CW2-4907	T3A-CW2-5007	T3A-CW2-5107	T3A-CW2-5207	T3A-CW2-5307	T3A-CW2-5507	T3A-CW2-5607	T3A-CW2-5707	T3A-CW2-5807	T3A-CW2-5907	T3A-CW2-6007	T3A-CW2-6107	T3A-CW2-6207	T3A-CW2-6307	T3A-CW2-6507	
T3A-CW1-4901	T3A-CW1-5001	T3A-CW1-5101	T3A-CW1-5201	T3A-CW1-5301	T3A-CW1-5501	T3A-CW1-5601	T3A-CW1-5701	T3A-CW1-5801	T3A-CW1-5901	T3A-CW1-6001	T3A-CW2-6101	T3A-CW2-6201	T3A-CW2-6301	T3A-CW2-6501	T3A-CW1
T3A-CW1-4902	T3A-CW1-5002	T3A-CW1-5102	T3A-CW1-5202	T3A-CW1-5302	T3A-CW1-5502	T3A-CW1-5602	T3A-CW1-5702	T3A-CW1-5802	T3A-CW1-5902	T3A-CW1-6002	T3A-CW2-6102	T3A-CW2-6202	T3A-CW2-6302	T3A-CW2-6502	
T3A-CW1-4903	T3A-CW1-5003	T3A-CW1-5103	T3A-CW1-5203	T3A-CW1-5303	T3A-CW1-5503	T3A-CW1-5603	T3A-CW1-5703	T3A-CW1-5803	T3A-CW1-5903	T3A-CW1-6003	T3A-CW2-6103	T3A-CW2-6203	T3A-CW2-6303	T3A-CW2-6503	
T3B-CW1-4901	T3B-CW1-5001	T3B-CW1-5101	T3B-CW1-5201	T3B-CW1-5301	T3B-CW1-5501	T3B-CW1-5601	T3B-CW1-5701	T3B-CW1-5801	T3B-CW1-5901	T3B-CW1-6001	T3B-CW2-6101	T3B-CW2-6201	T3B-CW2-6301	T3B-CW2-6501	T3B-CW1
T3B-CW1-4902	T3B-CW1-5002	T3B-CW1-5102	T3B-CW1-5202	T3B-CW1-5302	T3B-CW1-5502	T3B-CW1-5602	T3B-CW1-5702	T3B-CW1-5802	T3B-CW1-5902	T3B-CW1-6002	T3B-CW2-6102	T3B-CW2-6202	T3B-CW2-6302	T3B-CW2-6502	
T3B-CW1-4903	T3B-CW1-5003	T3B-CW1-5103	T3B-CW1-5203	T3B-CW1-5303	T3B-CW1-5503	T3B-CW1-5603	T3B-CW1-5703	T3B-CW1-5803	T3B-CW1-5903	T3B-CW1-6003	T3B-CW2-6103	T3B-CW2-6203	T3B-CW2-6303	T3B-CW2-6503	
T3B-CW2-4901	T3B-CW2-5001	T3B-CW2-5101	T3B-CW2-5201	T3B-CW2-5301	T3B-CW2-5501	T3B-CW2-5601	T3B-CW2-5701	T3B-CW2-5801	T3B-CW2-5901	T3B-CW2-6001	T3B-CW2-6101	T3B-CW2-6201	T3B-CW2-6301	T3B-CW2-6501	T3B-CW2
T3B-CW3-4901	T3B-CW3-5001	T3B-CW3-5101	T3B-CW3-5201	T3B-CW3-5301	T3B-CW3-5501	T3B-CW3-5601	T3B-CW3-5701	T3B-CW3-5801	T3B-CW3-5901	T3B-CW3-6001	T3B-CW3-6101	T3B-CW3-6201	T3B-CW3-6301	T3B-CW3-6501	T3B-CW3
T3B-CW3-4902	T3B-CW3-5002	T3B-CW3-5102	T3B-CW3-5202	T3B-CW3-5302	T3B-CW3-5502	T3B-CW3-5602	T3B-CW3-5702	T3B-CW3-5802	T3B-CW3-5902	T3B-CW3-6002	T3B-CW3-6102	T3B-CW3-6202	T3B-CW3-6302	T3B-CW3-6502	
T3B-CW4-4901	T3B-CW4-5001	T3B-CW4-5101	T3B-CW4-5201	T3B-CW4-5301	T3B-CW4-5501	T3B-CW4-5601	T3B-CW4-5701	T3B-CW4-5801	T3B-CW4-5901	T3B-CW4-6001	T3B-CW4-6101	T3B-CW4-6201	T3B-CW4-6301	T3B-CW4-6501	T3B-CW4
T3B-CW4-4902	T3B-CW4-5002	T3B-CW4-5102	T3B-CW4-5202	T3B-CW4-5302	T3B-CW4-5502	T3B-CW4-5602	T3B-CW4-5702	T3B-CW4-5802	T3B-CW4-5902	T3B-CW4-6002	T3B-CW4-6102	T3B-CW4-6202	T3B-CW4-6302	T3B-CW4-6502	
T3B-CW4-4903	T3B-CW4-5003	T3B-CW4-5103	T3B-CW4-5203	T3B-CW4-5303	T3B-CW4-5503	T3B-CW4-5603	T3B-CW4-5703	T3B-CW4-5803	T3B-CW4-5903	T3B-CW4-6003	T3B-CW4-6103	T3B-CW4-6203	T3B-CW4-6303	T3B-CW4-6503	
T3B-CW4-4904	T3B-CW4-5004	T3B-CW4-5104	T3B-CW4-5204	T3B-CW4-5304	T3B-CW4-5504	T3B-CW4-5604	T3B-CW4-5704	T3B-CW4-5804	T3B-CW4-5904	T3B-CW4-6004	T3B-CW4-6104	T3B-CW4-6204	T3B-CW4-6304	T3B-CW4-6504	
T3B-CW4-4905	T3B-CW4-5005	T3B-CW4-5105	T3B-CW4-5205	T3B-CW4-5305	T3B-CW4-5505	T3B-CW4-5605	T3B-CW4-5705	T3B-CW4-5805	T3B-CW4-5905	T3B-CW4-6005	T3B-CW4-6105	T3B-CW4-6205	T3B-CW4-6305	T3B-CW4-6505	
T3B-CW4-4906	T3B-CW4-5006	T3B-CW4-5106	T3B-CW4-5206	T3B-CW4-5306	T3B-CW4-5506	T3B-CW4-5606	T3B-CW4-5706	T3B-CW4-5806	T3B-CW4-5906	T3B-CW4-6006	T3B-CW4-6106	T3B-CW4-6206	T3B-CW4-6306	T3B-CW4-6506	

33F	35F	36F	37F	38F	39F	40F		41F	42F	43F	45F	46F	47F	48F	
T3A-CW2-3301	T3A-CW2-3501	T3A-CW2-3601	T3A-CW2-3701	T3A-CW2-3801	T3A-CW2-3901	T3A-CW2.1-4001		T3A-CW2-4101	T3A-CW2-4201	T3A-CW2-4301	T3A-CW2-4501	T3A-CW2-4601	T3A-CW2-4701	T3A-CW2-4801	T3A-CW2
T3A-CW2-3302	T3A-CW2-3502	T3A-CW2-3602	T3A-CW2-3702	T3A-CW2-3802	T3A-CW2-3902	T3A-CW2.1-4002		T3A-CW2-4102	T3A-CW2-4202	T3A-CW2-4302	T3A-CW2-4502	T3A-CW2-4602	T3A-CW2-4702	T3A-CW2-4802	
T3A-CW2-3303	T3A-CW2-3503	T3A-CW2-3603	T3A-CW2-3703	T3A-CW2-3803	T3A-CW2-3903	T3A-CW2.1-4003		T3A-CW2-4103	T3A-CW2-4203	T3A-CW2-4303	T3A-CW2-4503	T3A-CW2-4603	T3A-CW2-4703	T3A-CW2-4803	
T3A-CW2-3304	T3A-CW2-3504	T3A-CW2-3604	T3A-CW2-3704	T3A-CW2-3804	T3A-CW2-3904	T3A-CW2.1-4004		T3A-CW2-4104	T3A-CW2-4204	T3A-CW2-4304	T3A-CW2-4504	T3A-CW2-4604	T3A-CW2-4704	T3A-CW2-4804	
T3A-CW2-3305	T3A-CW2-3505	T3A-CW2-3605	T3A-CW2-3705	T3A-CW2-3805	T3A-CW2-3905	T3A-CW2.1-4005		T3A-CW2-4105	T3A-CW2-4205	T3A-CW2-4305	T3A-CW2-4505	T3A-CW2-4605	T3A-CW2-4705	T3A-CW2-4805	
T3A-CW2-3306	T3A-CW2-3506	T3A-CW2-3606	T3A-CW2-3706	T3A-CW2-3806	T3A-CW2-3906	T3A-CW2.1-4006		T3A-CW2-4106	T3A-CW2-4206	T3A-CW2-4306	T3A-CW2-4506	T3A-CW2-4606	T3A-CW2-4706	T3A-CW2-4806	
T3A-CW2-3307	T3A-CW2-3507	T3A-CW2-3607	T3A-CW2-3707	T3A-CW2-3807	T3A-CW2-3907	T3A-CW2.1-4007		T3A-CW2-4107	T3A-CW2-4207	T3A-CW2-4307	T3A-CW2-4507	T3A-CW2-4607	T3A-CW2-4707	T3A-CW2-4807	
						T3A-CW2.1-4008									
						T3A-CW2.1-4009									
						T3A-CW2.1-4010									
						T3A-CW1.1-4001									T3A-CW1
						T3A-CW1.1-4002									
						T3A-CW1.1-4003									
T3A-CW1-3301	T3A-CW1-3501	T3A-CW1-3601	T3A-CW1-3701	T3A-CW1-3801	T3A-CW1-3901	T3A-CW1.1-4004	T3A-CW1-4001	T3A-CW1-4101	T3A-CW1-4201	T3A-CW1-4301	T3A-CW1-4501	T3A-CW1-4601	T3A-CW1-4701	T3A-CW1-4801	
T3A-CW1-3302	T3A-CW1-3502	T3A-CW1-3602	T3A-CW1-3702	T3A-CW1-3802	T3A-CW1-3902	T3A-CW1.1-4005	T3A-CW1-4002	T3A-CW1-4102	T3A-CW1-4202	T3A-CW1-4302	T3A-CW1-4502	T3A-CW1-4602	T3A-CW1-4702	T3A-CW1-4802	
T3A-CW1-3303	T3A-CW1-3503	T3A-CW1-3603	T3A-CW1-3703	T3A-CW1-3803	T3A-CW1-3903	T3A-CW1.1-4006	T3A-CW1-4003	T3A-CW1-4103	T3A-CW1-4203	T3A-CW1-4303	T3A-CW1-4503	T3A-CW1-4603	T3A-CW1-4703	T3A-CW1-4803	
T3B-CW1-3301	T3B-CW1-3501	T3B-CW1-3601	T3B-CW1-3701	T3B-CW1-3801	T3B-CW1-3901	T3B-CW1.1-4001	T3B-CW1-4001	T3B-CW1-4101	T3B-CW1-4201	T3B-CW1-4301	T3B-CW1-4501	T3B-CW1-4601	T3B-CW1-4701	T3B-CW1-4801	T3B-CW1
T3B-CW1-3302	T3B-CW1-3502	T3B-CW1-3602	T3B-CW1-3702	T3B-CW1-3802	T3B-CW1-3902	T3B-CW1.1-4002	T3B-CW1-4002	T3B-CW1-4102	T3B-CW1-4202	T3B-CW1-4302	T3B-CW1-4502	T3B-CW1-4602	T3B-CW1-4702	T3B-CW1-4802	
T3B-CW1-3303	T3B-CW1-3503	T3B-CW1-3603	T3B-CW1-3703	T3B-CW1-3803	T3B-CW1-3903	T3B-CW1.1-4003	T3B-CW1-4003	T3B-CW1-4103	T3B-CW1-4203	T3B-CW1-4303	T3B-CW1-4503	T3B-CW1-4603	T3B-CW1-4703	T3B-CW1-4803	
						T3B-CW1.1-4004									
						T3B-CW1.1-4005									
						T3B-CW1.1-4006									
T3B-CW2-3301	T3B-CW2-3501	T3B-CW2-3601	T3B-CW2-3701	T3B-CW2-3801	T3B-CW2-3901	T3B-CW2.1-4001	T3B-CW2-4001	T3B-CW2-4101	T3B-CW2-4201	T3B-CW2-4301	T3B-CW2-4501	T3B-CW2-4601	T3B-CW2-4701	T3B-CW2-4801	T3B-CW2
						T3B-CW2.1-4002									
						T3B-CW2.1-4003									
						T3B-CW2.1-4004									
						T3B-CW3.1-4001									T3B-CW3
						T3B-CW3.1-4002									
						T3B-CW3.1-4003									
T3B-CW3-3301	T3B-CW3-3501	T3B-CW3-3601	T3B-CW3-3701	T3B-CW3-3801	T3B-CW3-3901	T3B-CW3.1-4004		T3B-CW3-4101	T3B-CW3-4201	T3B-CW3-4301	T3B-CW3-4501	T3B-CW3-4601	T3B-CW3-4701	T3B-CW3-4801	
T3B-CW3-3302	T3B-CW3-3502	T3B-CW3-3602	T3B-CW3-3702	T3B-CW3-3802	T3B-CW3-3902	T3B-CW3.1-4005		T3B-CW3-4102	T3B-CW3-4202	T3B-CW3-4302	T3B-CW3-4502	T3B-CW3-4602	T3B-CW3-4702	T3B-CW3-4802	
T3B-CW4-3301	T3B-CW4-3501	T3B-CW4-3601	T3B-CW4-3701	T3B-CW4-3801	T3B-CW4-3901	T3B-CW4.1-4001		T3B-CW4-4101	T3B-CW4-4201	T3B-CW4-4301	T3B-CW4-4501	T3B-CW4-4601	T3B-CW4-4701	T3B-CW4-4801	T3B-CW4
T3B-CW4-3302	T3B-CW4-3502	T3B-CW4-3602	T3B-CW4-3702	T3B-CW4-3802	T3B-CW4-3902	T3B-CW4.1-4002		T3B-CW4-4102	T3B-CW4-4202	T3B-CW4-4302	T3B-CW4-4502	T3B-CW4-4602	T3B-CW4-4702	T3B-CW4-4802	
T3B-CW4-3303	T3B-CW4-3503	T3B-CW4-3603	T3B-CW4-3703	T3B-CW4-3803	T3B-CW4-3903	T3B-CW4.1-4003		T3B-CW4-4103	T3B-CW4-4203	T3B-CW4-4303	T3B-CW4-4503	T3B-CW4-4603	T3B-CW4-4703	T3B-CW4-4803	
T3B-CW4-3304	T3B-CW4-3504	T3B-CW4-3604	T3B-CW4-3704	T3B-CW4-3804	T3B-CW4-3904	T3B-CW4.1-4004		T3B-CW4-4104	T3B-CW4-4204	T3B-CW4-4304	T3B-CW4-4504	T3B-CW4-4604	T3B-CW4-4704	T3B-CW4-4804	
T3B-CW4-3305	T3B-CW4-3505	T3B-CW4-3605	T3B-CW4-3705	T3B-CW4-3805	T3B-CW4-3905	T3B-CW4.1-4005		T3B-CW4-4105	T3B-CW4-4205	T3B-CW4-4305	T3B-CW4-4505	T3B-CW4-4605	T3B-CW4-4705	T3B-CW4-4805	
T3B-CW4-3306	T3B-CW4-3506	T3B-CW4-3606	T3B-CW4-3706	T3B-CW4-3806	T3B-CW4-3906	T3B-CW4.1-4006		T3B-CW4-4106	T3B-CW4-4206	T3B-CW4-4306	T3B-CW4-4506	T3B-CW4-4606	T3B-CW4-4706	T3B-CW4-4806	
						T3B-CW4.1-4007									
						T3B-CW4.1-4008									
						T3B-CW4.1-4009									

17F	18F	19F	20F	21F	22F	23F	25F	26F	27F	28F	29F	30F	31F	32F	
T3A-CW2-1701	T3A-CW2-1801	T3A-CW2-1901	T3A-CW2-2001	T3A-CW2-2101	T3A-CW2-2201	T3A-CW2-2301	T3A-CW2-2501	T3A-CW2-2601	T3A-CW2-2701	T3A-CW2-2801	T3A-CW2-2901	T3A-CW2-3001	T3A-CW2-3101	T3A-CW2-3201	
T3A-CW2-1702	T3A-CW2-1802	T3A-CW2-1902	T3A-CW2-2002	T3A-CW2-2102	T3A-CW2-2202	T3A-CW2-2302	T3A-CW2-2502	T3A-CW2-2602	T3A-CW2-2702	T3A-CW2-2802	T3A-CW2-2902	T3A-CW2-3002	T3A-CW2-3102	T3A-CW2-3202	
T3A-CW2-1703	T3A-CW2-1803	T3A-CW2-1903	T3A-CW2-2003	T3A-CW2-2103	T3A-CW2-2203	T3A-CW2-2303	T3A-CW2-2503	T3A-CW2-2603	T3A-CW2-2703	T3A-CW2-2803	T3A-CW2-2903	T3A-CW2-3003	T3A-CW2-3103	T3A-CW2-3203	T3A-CW2
T3A-CW2-1704	T3A-CW2-1804	T3A-CW2-1904	T3A-CW2-2004	T3A-CW2-2104	T3A-CW2-2204	T3A-CW2-2304	T3A-CW2-2504	T3A-CW2-2604	T3A-CW2-2704	T3A-CW2-2804	T3A-CW2-2904	T3A-CW2-3004	T3A-CW2-3104	T3A-CW2-3204	
T3A-CW2-1705	T3A-CW2-1805	T3A-CW2-1905	T3A-CW2-2005	T3A-CW2-2105	T3A-CW2-2205	T3A-CW2-2305	T3A-CW2-2505	T3A-CW2-2605	T3A-CW2-2705	T3A-CW2-2805	T3A-CW2-2905	T3A-CW2-3005	T3A-CW2-3105	T3A-CW2-3205	
T3A-CW2-1706	T3A-CW2-1806	T3A-CW2-1906	T3A-CW2-2006	T3A-CW2-2106	T3A-CW2-2206	T3A-CW2-2306	T3A-CW2-2506	T3A-CW2-2606	T3A-CW2-2706	T3A-CW2-2806	T3A-CW2-2906	T3A-CW2-3006	T3A-CW2-3106	T3A-CW2-3206	
T3A-CW2-1707	T3A-CW2-1807	T3A-CW2-1907	T3A-CW2-2007	T3A-CW2-2107	T3A-CW2-2207	T3A-CW2-2307	T3A-CW2-2507	T3A-CW2-2607	T3A-CW2-2707	T3A-CW2-2807	T3A-CW2-2907	T3A-CW2-3007	T3A-CW2-3107	T3A-CW2-3207	
T3A-CW1-1701	T3A-CW1-1801	T3A-CW1-1901	T3A-CW1-2001	T3A-CW1-2101	T3A-CW1-2201	T3A-CW1-2301	T3A-CW1-2501	T3A-CW1-2601	T3A-CW1-2701	T3A-CW1-2801	T3A-CW1-2901	T3A-CW1-3001	T3A-CW1-3101	T3A-CW1-3201	
T3A-CW1-1702	T3A-CW1-1802	T3A-CW1-1902	T3A-CW1-2002	T3A-CW1-2102	T3A-CW1-2202	T3A-CW1-2302	T3A-CW1-2502	T3A-CW1-2602	T3A-CW1-2702	T3A-CW1-2802	T3A-CW1-2902	T3A-CW1-3002	T3A-CW1-3102	T3A-CW1-3202	
T3A-CW1-1703	T3A-CW1-1803	T3A-CW1-1903	T3A-CW1-2003	T3A-CW1-2103	T3A-CW1-2203	T3A-CW1-2303	T3A-CW1-2503	T3A-CW1-2603	T3A-CW1-2703	T3A-CW1-2803	T3A-CW1-2903	T3A-CW1-3003	T3A-CW1-3103	T3A-CW1-3203	T3A-CW1
T3B-CW1-1701	T3B-CW1-1801	T3B-CW1-1901	T3B-CW1-2001	T3B-CW1-2101	T3B-CW1-2201	T3B-CW1-2301	T3B-CW1-2501	T3B-CW1-2601	T3B-CW1-2701	T3B-CW1-2801	T3B-CW1-2901	T3B-CW1-3001	T3B-CW1-3101	T3B-CW1-3201	
T3B-CW1-1702	T3B-CW1-1802	T3B-CW1-1902	T3B-CW1-2002	T3B-CW1-2102	T3B-CW1-2202	T3B-CW1-2302	T3B-CW1-2502	T3B-CW1-2602	T3B-CW1-2702	T3B-CW1-2802	T3B-CW1-2902	T3B-CW1-3002	T3B-CW1-3102	T3B-CW1-3202	
T3B-CW1-1703	T3B-CW1-1803	T3B-CW1-1903	T3B-CW1-2003	T3B-CW1-2103	T3B-CW1-2203	T3B-CW1-2303	T3B-CW1-2503	T3B-CW1-2603	T3B-CW1-2703	T3B-CW1-2803	T3B-CW1-2903	T3B-CW1-3003	T3B-CW1-3103	T3B-CW1-3203	T3B-CW1
T3B-CW2-1701	T3B-CW2-1801	T3B-CW2-1901	T3B-CW2-2001	T3B-CW2-2101	T3B-CW2-2201	T3B-CW2-2301	T3B-CW2-2501	T3B-CW2-2601	T3B-CW2-2701	T3B-CW2-2801	T3B-CW2-2901	T3B-CW2-3001	T3B-CW2-3101	T3B-CW2-3201	T3B-CW2
T3B-CW3-1701	T3B-CW3-1801	T3B-CW3-1901	T3B-CW3-2001	T3B-CW3-2101	T3B-CW3-2201	T3B-CW3-2301	T3B-CW3-2501	T3B-CW3-2601	T3B-CW3-2701	T3B-CW3-2801	T3B-CW3-2901	T3B-CW3-3001	T3B-CW3-3101	T3B-CW3-3201	
T3B-CW3-1702	T3B-CW3-1802	T3B-CW3-1902	T3B-CW3-2002	T3B-CW3-2102	T3B-CW3-2202	T3B-CW3-2302	T3B-CW3-2502	T3B-CW3-2602	T3B-CW3-2702	T3B-CW3-2802	T3B-CW3-2902	T3B-CW3-3002	T3B-CW3-3102	T3B-CW3-3202	T3B-CW3
T3B-CW4-1701	T3B-CW4-1801	T3B-CW4-1901	T3B-CW4-2001	T3B-CW4-2101	T3B-CW4-2201	T3B-CW4-2301	T3B-CW4-2501	T3B-CW4-2601	T3B-CW4-2701	T3B-CW4-2801	T3B-CW4-2901	T3B-CW4-3001	T3B-CW4-3101	T3B-CW4-3201	
T3B-CW4-1702	T3B-CW4-1802	T3B-CW4-1902	T3B-CW4-2002	T3B-CW4-2102	T3B-CW4-2202	T3B-CW4-2302	T3B-CW4-2502	T3B-CW4-2602	T3B-CW4-2702	T3B-CW4-2802	T3B-CW4-2902	T3B-CW4-3002	T3B-CW4-3102	T3B-CW4-3202	
T3B-CW4-1703	T3B-CW4-1803	T3B-CW4-1903	T3B-CW4-2003	T3B-CW4-2103	T3B-CW4-2203	T3B-CW4-2303	T3B-CW4-2503	T3B-CW4-2603	T3B-CW4-2703	T3B-CW4-2803	T3B-CW4-2903	T3B-CW4-3003	T3B-CW4-3103	T3B-CW4-3203	
T3B-CW4-1704	T3B-CW4-1804	T3B-CW4-1904	T3B-CW4-2004	T3B-CW4-2104	T3B-CW4-2204	T3B-CW4-2304	T3B-CW4-2504	T3B-CW4-2604	T3B-CW4-2704	T3B-CW4-2804	T3B-CW4-2904	T3B-CW4-3004	T3B-CW4-3104	T3B-CW4-3204	
T3B-CW4-1705	T3B-CW4-1805	T3B-CW4-1905	T3B-CW4-2005	T3B-CW4-2105	T3B-CW4-2205	T3B-CW4-2305	T3B-CW4-2505	T3B-CW4-2605	T3B-CW4-2705	T3B-CW4-2805	T3B-CW4-2905	T3B-CW4-3005	T3B-CW4-3105	T3B-CW4-3205	
T3B-CW4-1706	T3B-CW4-1806	T3B-CW4-1906	T3B-CW4-2006	T3B-CW4-2106	T3B-CW4-2206	T3B-CW4-2306	T3B-CW4-2506	T3B-CW4-2606	T3B-CW4-2706	T3B-CW4-2806	T3B-CW4-2906	T3B-CW4-3006	T3B-CW4-3106	T3B-CW4-3206	T3B-CW4

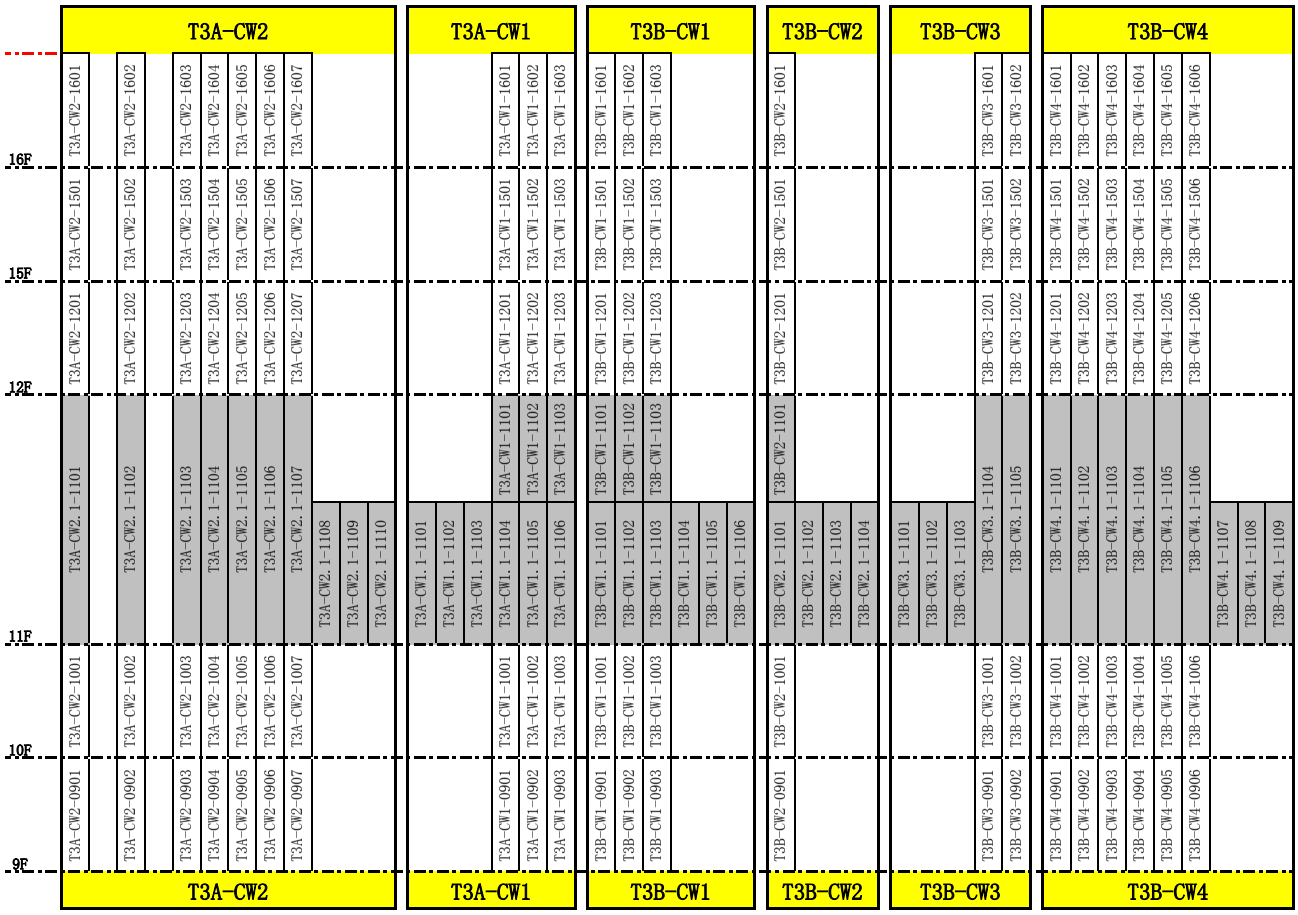
T3A-CW2
T3A-CW1
T3B-CW1
T3B-CW2
T3B-CW3
T3B-CW4
16F
15F
12F
11F
10F
9F
T3A-CW2-1601
T3A-CW2-1602
T3A-CW2-1603
T3A-CW2-1604
T3A-CW2-1605
T3A-CW2-1606
T3A-CW2-1607
T3A-CW1-1601
T3A-CW1-1602
T3A-CW1-1603
T3B-CW1-1601
T3B-CW1-1602
T3B-CW1-1603
T3B-CW2-1601
T3B-CW3-1601
T3B-CW3-1602
T3B-CW4-1601
T3B-CW4-1602
T3B-CW4-1603
T3B-CW4-1604
T3B-CW4-1605
T3B-CW4-1606
T3A-CW2-1501
T3A-CW2-1502
T3A-CW2-1503
T3A-CW2-1504
T3A-CW2-1505
T3A-CW2-1506
T3A-CW2-1507
T3A-CW1-1501
T3A-CW1-1502
T3A-CW1-1503
T3B-CW1-1501
T3B-CW1-1502
T3B-CW1-1503
T3B-CW2-1501
T3B-CW3-1501
T3B-CW3-1502
T3B-CW4-1501
T3B-CW4-1502
T3B-CW4-1503
T3B-CW4-1504
T3B-CW4-1505
T3B-CW4-1506
T3A-CW2-1201
T3A-CW2-1202
T3A-CW2-1203
T3A-CW2-1204
T3A-CW2-1205
T3A-CW2-1206
T3A-CW2-1207
T3A-CW1-1201
T3A-CW1-1202
T3A-CW1-1203
T3B-CW1-1201
T3B-CW1-1202
T3B-CW1-1203
T3B-CW2-1201
T3B-CW3-1201
T3B-CW3-1202
T3B-CW4-1201
T3B-CW4-1202
T3B-CW4-1203
T3B-CW4-1204
T3B-CW4-1205
T3B-CW4-1206
T3A-CW2.1-1101
T3A-CW2.1-1102
T3A-CW2.1-1103
T3A-CW2.1-1104
T3A-CW2.1-1105
T3A-CW2.1-1106
T3A-CW2.1-1107
T3A-CW1-1101
T3A-CW1-1102
T3A-CW1-1103
T3B-CW1-1101
T3B-CW1-1102
T3B-CW1-1103
T3B-CW2-1101
T3B-CW3-1104
T3B-CW3-1105
T3B-CW4.1-1101
T3B-CW4.1-1102
T3B-CW4.1-1103
T3B-CW4.1-1104
T3B-CW4.1-1105
T3B-CW4.1-1106
T3A-CW2.1-1108
T3A-CW2.1-1109
T3A-CW2.1-1110
T3A-CW1.1-1101
T3A-CW1.1-1102
T3A-CW1.1-1103
T3A-CW1.1-1104
T3A-CW1.1-1105
T3A-CW1.1-1106
T3B-CW1.1-1101
T3B-CW1.1-1102
T3B-CW1.1-1103
T3B-CW1.1-1104
T3B-CW1.1-1105
T3B-CW1.1-1106
T3B-CW2.1-1101
T3B-CW2.1-1102
T3B-CW2.1-1103
T3B-CW2.1-1104
T3B-CW3.1-1101
T3B-CW3.1-1102
T3B-CW3.1-1103
T3B-CW4.1-1107
T3B-CW4.1-1108
T3B-CW4.1-1109
T3A-CW2-1001
T3A-CW2-1002
T3A-CW2-1003
T3A-CW2-1004
T3A-CW2-1005
T3A-CW2-1006
T3A-CW2-1007
T3A-CW1-1001
T3A-CW1-1002
T3A-CW1-1003
T3B-CW1-1001
T3B-CW1-1002
T3B-CW1-1003
T3B-CW2-1001
T3B-CW3-1001
T3B-CW3-1002
T3B-CW4-1001
T3B-CW4-1002
T3B-CW4-1003
T3B-CW4-1004
T3B-CW4-1005
T3B-CW4-1006
T3A-CW2-0901
T3A-CW2-0902
T3A-CW2-0903
T3A-CW2-0904
T3A-CW2-0905
T3A-CW2-0906
T3A-CW2-0907
T3A-CW1-0901
T3A-CW1-0902
T3A-CW1-0903
T3B-CW1-0901
T3B-CW1-0902
T3B-CW1-0903
T3B-CW2-0901
T3B-CW3-0901
T3B-CW3-0902
T3B-CW4-0901
T3B-CW4-0902
T3B-CW4-0903
T3B-CW4-0904
T3B-CW4-0905
T3B-CW4-0906

49F	50F	51F	52F	53F	55F	56F	57F	58F	59F	60F	61F	62F	63F	65F	
T3B-CW5-4901	T3B-CW5-5001	T3B-CW5-5101	T3B-CW5-5201	T3B-CW5-5301	T3B-CW5-5501	T3B-CW5-5601	T3B-CW5-5701	T3B-CW5-5801	T3B-CW5-5901	T3B-CW5-6001	T3B-CW5-6101	T3B-CW5-6201	T3B-CW5-6301	T3B-CW5-6501	T3B-CW5
T3B-CW5-4902	T3B-CW5-5002	T3B-CW5-5102	T3B-CW5-5202	T3B-CW5-5302	T3B-CW5-5502	T3B-CW5-5602	T3B-CW5-5702	T3B-CW5-5802	T3B-CW5-5902	T3B-CW5-6002	T3B-CW5-6102	T3B-CW5-6202	T3B-CW5-6302	T3B-CW5-6502	
T3B-CW5-4903	T3B-CW5-5003	T3B-CW5-5103	T3B-CW5-5203	T3B-CW5-5303	T3B-CW5-5503	T3B-CW5-5603	T3B-CW5-5703	T3B-CW5-5803	T3B-CW5-5903	T3B-CW5-6003	T3B-CW5-6103	T3B-CW5-6203	T3B-CW5-6303	T3B-CW5-6503	
T3B-CW6-4901	T3B-CW6-5001	T3B-CW6-5101	T3B-CW6-5201	T3B-CW6-5301	T3B-CW6-5501	T3B-CW6-5601	T3B-CW6-5701	T3B-CW6-5801	T3B-CW6-5901	T3B-CW6-6001	T3B-CW6-6101	T3B-CW6-6201	T3B-CW6-6301	T3B-CW6-6501	T3B-CW6
T3B-CW6-4902	T3B-CW6-5002	T3B-CW6-5102	T3B-CW6-5202	T3B-CW6-5302	T3B-CW6-5502	T3B-CW6-5602	T3B-CW6-5702	T3B-CW6-5802	T3B-CW6-5902	T3B-CW6-6002	T3B-CW6-6102	T3B-CW6-6202	T3B-CW6-6302	T3B-CW6-6502	
T3B-CW6-4903	T3B-CW6-5003	T3B-CW6-5103	T3B-CW6-5203	T3B-CW6-5301	T3B-CW6-5503	T3B-CW6-5603	T3B-CW6-5703	T3B-CW6-5803	T3B-CW6-5903	T3B-CW6-6003	T3B-CW6-6103	T3B-CW6-6203	T3B-CW6-6303	T3B-CW6-6503	
T3B-CW6-4904	T3B-CW6-5004	T3B-CW6-5104	T3B-CW6-5204	T3B-CW6-5302	T3B-CW6-5504	T3B-CW6-5604	T3B-CW6-5704	T3B-CW6-5804	T3B-CW6-5904	T3B-CW6-6004	T3B-CW6-6104	T3B-CW6-6204	T3B-CW6-6304	T3B-CW6-6504	
T3B-CW6-4905	T3B-CW6-5005	T3B-CW6-5105	T3B-CW6-5205	T3B-CW6-5303	T3B-CW6-5505	T3B-CW6-5605	T3B-CW6-5705	T3B-CW6-5805	T3B-CW6-5905	T3B-CW6-6005	T3B-CW6-6105	T3B-CW6-6205	T3B-CW6-6305	T3B-CW6-6505	
T3A-CW5-4901	T3A-CW5-5001	T3A-CW5-5101	T3A-CW5-5201	T3A-CW5-5301	T3A-CW5-5501	T3A-CW5-5601	T3A-CW5-5701	T3A-CW5-5801	T3A-CW5-5901	T3A-CW5-6001	T3A-CW5-6101	T3A-CW5-6201	T3A-CW5-6301	T3A-CW5-6501	T3A-CW5
T3A-CW5-4902	T3A-CW5-5002	T3A-CW5-5102	T3A-CW5-5202	T3A-CW5-5302	T3A-CW5-5502	T3A-CW5-5602	T3A-CW5-5702	T3A-CW5-5802	T3A-CW5-5902	T3A-CW5-6002	T3A-CW5-6102	T3A-CW5-6202	T3A-CW5-6302	T3A-CW5-6502	
T3A-CW5-4903	T3A-CW5-5003	T3A-CW5-5103	T3A-CW5-5203	T3A-CW5-5303	T3A-CW5-5503	T3A-CW5-5603	T3A-CW5-5703	T3A-CW5-5803	T3A-CW5-5903	T3A-CW5-6003	T3A-CW5-6103	T3A-CW5-6203	T3A-CW5-6303	T3A-CW5-6503	
T3A-CW5-4904	T3A-CW5-5004	T3A-CW5-5104	T3A-CW5-5204	T3A-CW5-5304	T3A-CW5-5504	T3A-CW5-5604	T3A-CW5-5704	T3A-CW5-5804	T3A-CW5-5904	T3A-CW5-6004	T3A-CW5-6104	T3A-CW5-6204	T3A-CW5-6304	T3A-CW5-6504	
T3A-CW4-4901	T3A-CW4-5001	T3A-CW4-5101	T3A-CW4-5201	T3A-CW4-5301	T3A-CW4-5501	T3A-CW4-5601	T3A-CW4-5701	T3A-CW4-5801	T3A-CW4-5901	T3A-CW4-6001	T3A-CW4-6101	T3A-CW4-6201	T3A-CW4-6301	T3A-CW4-6501	T3A-CW4
T3A-CW4-4902	T3A-CW4-5002	T3A-CW4-5102	T3A-CW4-5202	T3A-CW4-5302	T3A-CW4-5502	T3A-CW4-5602	T3A-CW4-5702	T3A-CW4-5802	T3A-CW4-5902	T3A-CW4-6002	T3A-CW4-6102	T3A-CW4-6202	T3A-CW4-6302	T3A-CW4-6502	
T3A-CW3-4901	T3A-CW3-5001	T3A-CW3-5101	T3A-CW3-5201	T3A-CW3-5301	T3A-CW3-5501	T3A-CW3-5601	T3A-CW3-5701	T3A-CW3-5801	T3A-CW3-5901	T3A-CW3-6001	T3A-CW3-6101	T3A-CW3-6201	T3A-CW3-6301	T3A-CW3-6501	T3A-CW3
T3A-CW3-4902	T3A-CW3-5002	T3A-CW3-5102	T3A-CW3-5202	T3A-CW3-5302	T3A-CW3-5502	T3A-CW3-5602	T3A-CW3-5702	T3A-CW3-5802	T3A-CW3-5902	T3A-CW3-6002	T3A-CW3-6102	T3A-CW3-6202	T3A-CW3-6302	T3A-CW3-6502	
T3A-CW3-4903	T3A-CW3-5003	T3A-CW3-5103	T3A-CW3-5203	T3A-CW3-5303	T3A-CW3-5503	T3A-CW3-5603	T3A-CW3-5703	T3A-CW3-5803	T3A-CW3-5903	T3A-CW3-6003	T3A-CW3-6103	T3A-CW3-6203	T3A-CW3-6303	T3A-CW3-6503	
T3A-CW3-4904	T3A-CW3-5004	T3A-CW3-5104	T3A-CW3-5204	T3A-CW3-5304	T3A-CW3-5504	T3A-CW3-5604	T3A-CW3-5704	T3A-CW3-5804	T3A-CW3-5904	T3A-CW3-6004	T3A-CW3-6104	T3A-CW3-6204	T3A-CW3-6304	T3A-CW3-6504	

33F	35F	36F	37F	38F	39F	40F		41F	42F	43F	45F	46F	47F	48F	
T3B-CW5-3301	T3B-CW5-3501	T3B-CW5-3601	T3B-CW5-3701	T3B-CW5-3801	T3B-CW5-3901	T3B-CW5.1-4001	T3B-CW5-4001	T3B-CW5-4101	T3B-CW5-4201	T3B-CW5-4301	T3B-CW5-4501	T3B-CW5-4601	T3B-CW5-4701	T3B-CW5-4801	T3B-CW5
T3B-CW5-3302	T3B-CW5-3502	T3B-CW5-3602	T3B-CW5-3702	T3B-CW5-3802	T3B-CW5-3902	T3B-CW5.1-4002	T3B-CW5-4002	T3B-CW5-4102	T3B-CW5-4202	T3B-CW5-4302	T3B-CW5-4502	T3B-CW5-4602	T3B-CW5-4702	T3B-CW5-4802	
T3B-CW5-3303	T3B-CW5-3503	T3B-CW5-3603	T3B-CW5-3703	T3B-CW5-3803	T3B-CW5-3903	T3B-CW5.1-4003	T3B-CW5-4003	T3B-CW5-4103	T3B-CW5-4203	T3B-CW5-4303	T3B-CW5-4503	T3B-CW5-4603	T3B-CW5-4703	T3B-CW5-4803	
						T3B-CW5.1-4004									
						T3B-CW5.1-4005									
						T3B-CW5.1-4006									
						T3B-CW6.1-4001									T3B-CW6
						T3B-CW6.1-4002									
						T3B-CW6.1-4003									
T3B-CW6-3301	T3B-CW6-3501	T3B-CW6-3601	T3B-CW6-3701	T3B-CW6-3801	T3B-CW6-3901	T3B-CW6.1-4004	T3B-CW6-4001	T3B-CW6-4101	T3B-CW6-4201	T3B-CW6-4301	T3B-CW6-4501	T3B-CW6-4601	T3B-CW6-4701	T3B-CW6-4801	
T3B-CW6-3302	T3B-CW6-3502	T3B-CW6-3602	T3B-CW6-3702	T3B-CW6-3802	T3B-CW6-3902	T3B-CW6.1-4005	T3B-CW6-4002	T3B-CW6-4102	T3B-CW6-4202	T3B-CW6-4302	T3B-CW6-4502	T3B-CW6-4602	T3B-CW6-4702	T3B-CW6-4802	
T3B-CW6-3303	T3B-CW6-3503	T3B-CW6-3603	T3B-CW6-3703	T3B-CW6-3803	T3B-CW6-3903	T3B-CW6.1-4006	T3B-CW6-4003	T3B-CW6-4103	T3B-CW6-4203	T3B-CW6-4303	T3B-CW6-4503	T3B-CW6-4603	T3B-CW6-4703	T3B-CW6-4803	
T3B-CW6-3304	T3B-CW6-3504	T3B-CW6-3604	T3B-CW6-3704	T3B-CW6-3804	T3B-CW6-3904	T3B-CW6.1-4007	T3B-CW6-4004	T3B-CW6-4104	T3B-CW6-4204	T3B-CW6-4304	T3B-CW6-4504	T3B-CW6-4604	T3B-CW6-4704	T3B-CW6-4804	
T3B-CW6-3305	T3B-CW6-3505	T3B-CW6-3605	T3B-CW6-3705	T3B-CW6-3805	T3B-CW6-3905	T3B-CW6.1-4008	T3B-CW6-4005	T3B-CW6-4105	T3B-CW6-4205	T3B-CW6-4305	T3B-CW6-4505	T3B-CW6-4605	T3B-CW6-4705	T3B-CW6-4805	
						T3B-CW6.1-4009									
						T3B-CW6.1-4010									
						T3B-CW6.1-4011									
						T3A-CW5.1-4001									T3A-CW5
						T3A-CW5.1-4002									
						T3A-CW5.1-4003									
T3A-CW5-3301	T3A-CW5-3501	T3A-CW5-3601	T3A-CW5-3701	T3A-CW5-3801	T3A-CW5-3901	T3A-CW5.1-4004		T3A-CW5-4101	T3A-CW5-4201	T3A-CW5-4301	T3A-CW5-4501	T3A-CW5-4601	T3A-CW5-4701	T3A-CW5-4801	
T3A-CW5-3302	T3A-CW5-3502	T3A-CW5-3602	T3A-CW5-3702	T3A-CW5-3802	T3A-CW5-3902	T3A-CW5.1-4005		T3A-CW5-4102	T3A-CW5-4202	T3A-CW5-4302	T3A-CW5-4502	T3A-CW5-4602	T3A-CW5-4702	T3A-CW5-4802	
T3A-CW5-3303	T3A-CW5-3503	T3A-CW5-3603	T3A-CW5-3703	T3A-CW5-3803	T3A-CW5-3903	T3A-CW5.1-4006		T3A-CW5-4103	T3A-CW5-4203	T3A-CW5-4303	T3A-CW5-4503	T3A-CW5-4603	T3A-CW5-4703	T3A-CW5-4803	
T3A-CW5-3304	T3A-CW5-3504	T3A-CW5-3604	T3A-CW5-3704	T3A-CW5-3804	T3A-CW5-3904	T3A-CW5.1-4007		T3A-CW5-4104	T3A-CW5-4204	T3A-CW5-4304	T3A-CW5-4504	T3A-CW5-4604	T3A-CW5-4704	T3A-CW5-4804	
T3A-CW4-3301	T3A-CW4-3501	T3A-CW4-3601	T3A-CW4-3701	T3A-CW4-3801	T3A-CW4-3901	T3A-CW4.1-4001		T3A-CW4-4101	T3A-CW4-4201	T3A-CW4-4301	T3A-CW4-4501	T3A-CW4-4601	T3A-CW4-4701	T3A-CW4-4801	T3A-CW4
T3A-CW4-3302	T3A-CW4-3502	T3A-CW4-3602	T3A-CW4-3702	T3A-CW4-3802	T3A-CW4-3902	T3A-CW4.1-4002		T3A-CW4-4102	T3A-CW4-4202	T3A-CW4-4302	T3A-CW4-4502	T3A-CW4-4602	T3A-CW4-4702	T3A-CW4-4802	
						T3A-CW4.1-4003									
						T3A-CW4.1-4004									
						T3A-CW4.1-4005									
						T3A-CW3.1-4001									T3A-CW3
						T3A-CW3.1-4002									
						T3A-CW3.1-4003									
T3A-CW3-3301	T3A-CW3-3501	T3A-CW3-3601	T3A-CW3-3701	T3A-CW3-3801	T3A-CW3-3901	T3A-CW3.1-4004	T3A-CW3-4001	T3A-CW3-4101	T3A-CW3-4201	T3A-CW3-4301	T3A-CW3-4501	T3A-CW3-4601	T3A-CW3-4701	T3A-CW3-4801	
T3A-CW3-3302	T3A-CW3-3502	T3A-CW3-3602	T3A-CW3-3702	T3A-CW3-3802	T3A-CW3-3902	T3A-CW3.1-4005	T3A-CW3-4002	T3A-CW3-4102	T3A-CW3-4202	T3A-CW3-4302	T3A-CW3-4502	T3A-CW3-4602	T3A-CW3-4702	T3A-CW3-4802	
T3A-CW3-3303	T3A-CW3-3503	T3A-CW3-3603	T3A-CW3-3703	T3A-CW3-3803	T3A-CW3-3903	T3A-CW3.1-4006	T3A-CW3-4003	T3A-CW3-4103	T3A-CW3-4203	T3A-CW3-4303	T3A-CW3-4503	T3A-CW3-4603	T3A-CW3-4703	T3A-CW3-4803	
T3A-CW3-3304	T3A-CW3-3504	T3A-CW3-3604	T3A-CW3-3704	T3A-CW3-3804	T3A-CW3-3904	T3A-CW3.1-4007	T3A-CW3-4004	T3A-CW3-4104	T3A-CW3-4204	T3A-CW3-4304	T3A-CW3-4504	T3A-CW3-4604	T3A-CW3-4704	T3A-CW3-4804	
						T3A-CW3.1-4008									
						T3A-CW3.1-4009									
						T3A-CW3.1-4010									

17F	18F	19F	20F	21F	22F	23F	25F	26F	27F	28F	29F	30F	31F	32F	
T3B-CW5-1701	T3B-CW5-1801	T3B-CW5-1901	T3B-CW5-2001	T3B-CW5-2101	T3B-CW5-2201	T3B-CW5-2301	T3B-CW5-2501	T3B-CW5-2601	T3B-CW5-2701	T3B-CW5-2801	T3B-CW5-2901	T3B-CW5-3001	T3B-CW5-3101	T3B-CW5-3201	T3B-CW5
T3B-CW5-1702	T3B-CW5-1802	T3B-CW5-1902	T3B-CW5-2002	T3B-CW5-2102	T3B-CW5-2202	T3B-CW5-2302	T3B-CW5-2502	T3B-CW5-2602	T3B-CW5-2702	T3B-CW5-2802	T3B-CW5-2902	T3B-CW5-3002	T3B-CW5-3102	T3B-CW5-3202	
T3B-CW5-1703	T3B-CW5-1803	T3B-CW5-1903	T3B-CW5-2003	T3B-CW5-2103	T3B-CW5-2203	T3B-CW5-2303	T3B-CW5-2503	T3B-CW5-2603	T3B-CW5-2703	T3B-CW5-2803	T3B-CW5-2903	T3B-CW5-3003	T3B-CW5-3103	T3B-CW5-3203	
T3B-CW6-1701	T3B-CW6-1801	T3B-CW6-1901	T3B-CW6-2001	T3B-CW6-2101	T3B-CW6-2201	T3B-CW6-2301	T3B-CW6-2501	T3B-CW6-2601	T3B-CW6-2701	T3B-CW6-2801	T3B-CW6-2901	T3B-CW6-3001	T3B-CW6-3101	T3B-CW6-3201	T3B-CW6
T3B-CW6-1702	T3B-CW6-1802	T3B-CW6-1902	T3B-CW6-2002	T3B-CW6-2102	T3B-CW6-2202	T3B-CW6-2302	T3B-CW6-2502	T3B-CW6-2602	T3B-CW6-2702	T3B-CW6-2802	T3B-CW6-2902	T3B-CW6-3002	T3B-CW6-3102	T3B-CW6-3202	
T3B-CW6-1703	T3B-CW6-1803	T3B-CW6-1903	T3B-CW6-2003	T3B-CW6-2103	T3B-CW6-2203	T3B-CW6-2303	T3B-CW6-2503	T3B-CW6-2603	T3B-CW6-2703	T3B-CW6-2803	T3B-CW6-2903	T3B-CW6-3003	T3B-CW6-3103	T3B-CW6-3203	
T3B-CW6-1704	T3B-CW6-1804	T3B-CW6-1904	T3B-CW6-2004	T3B-CW6-2104	T3B-CW6-2204	T3B-CW6-2304	T3B-CW6-2504	T3B-CW6-2604	T3B-CW6-2704	T3B-CW6-2804	T3B-CW6-2904	T3B-CW6-3004	T3B-CW6-3104	T3B-CW6-3204	
T3B-CW6-1705	T3B-CW6-1805	T3B-CW6-1905	T3B-CW6-2005	T3B-CW6-2105	T3B-CW6-2205	T3B-CW6-2305	T3B-CW6-2505	T3B-CW6-2605	T3B-CW6-2705	T3B-CW6-2805	T3B-CW6-2905	T3B-CW6-3005	T3B-CW6-3105	T3B-CW6-3205	
T3A-CW5-1701	T3A-CW5-1801	T3A-CW5-1901	T3A-CW5-2001	T3A-CW5-2101	T3A-CW5-2201	T3A-CW5-2301	T3A-CW5-2501	T3A-CW5-2601	T3A-CW5-2701	T3A-CW5-2801	T3A-CW5-2901	T3A-CW5-3001	T3A-CW5-3101	T3A-CW5-3201	T3A-CW5
T3A-CW5-1702	T3A-CW5-1802	T3A-CW5-1902	T3A-CW5-2002	T3A-CW5-2102	T3A-CW5-2202	T3A-CW5-2302	T3A-CW5-2502	T3A-CW5-2602	T3A-CW5-2702	T3A-CW5-2802	T3A-CW5-2902	T3A-CW5-3002	T3A-CW5-3102	T3A-CW5-3202	
T3A-CW5-1703	T3A-CW5-1803	T3A-CW5-1903	T3A-CW5-2003	T3A-CW5-2103	T3A-CW5-2203	T3A-CW5-2303	T3A-CW5-2503	T3A-CW5-2603	T3A-CW5-2703	T3A-CW5-2803	T3A-CW5-2903	T3A-CW5-3003	T3A-CW5-3103	T3A-CW5-3203	
T3A-CW5-1704	T3A-CW5-1804	T3A-CW5-1904	T3A-CW5-2004	T3A-CW5-2104	T3A-CW5-2204	T3A-CW5-2304	T3A-CW5-2504	T3A-CW5-2604	T3A-CW5-2704	T3A-CW5-2804	T3A-CW5-2904	T3A-CW5-3004	T3A-CW5-3104	T3A-CW5-3204	
T3A-CW4-1701	T3A-CW4-1801	T3A-CW4-1901	T3A-CW4-2001	T3A-CW4-2101	T3A-CW4-2201	T3A-CW4-2301	T3A-CW4-2501	T3A-CW4-2601	T3A-CW4-2701	T3A-CW4-2801	T3A-CW4-2901	T3A-CW4-3001	T3A-CW4-3101	T3A-CW4-3201	T3A-CW4
T3A-CW4-1702	T3A-CW4-1802	T3A-CW4-1902	T3A-CW4-2002	T3A-CW4-2102	T3A-CW4-2202	T3A-CW4-2302	T3A-CW4-2502	T3A-CW4-2602	T3A-CW4-2702	T3A-CW4-2802	T3A-CW4-2902	T3A-CW4-3002	T3A-CW4-3102	T3A-CW4-3202	
T3A-CW3-1701	T3A-CW3-1801	T3A-CW3-1901	T3A-CW3-2001	T3A-CW3-2101	T3A-CW3-2201	T3A-CW3-2301	T3A-CW3-2501	T3A-CW3-2601	T3A-CW3-2701	T3A-CW3-2801	T3A-CW3-2901	T3A-CW3-3001	T3A-CW3-3101	T3A-CW3-3201	T3A-CW3
T3A-CW3-1702	T3A-CW3-1802	T3A-CW3-1902	T3A-CW3-2002	T3A-CW3-2102	T3A-CW3-2202	T3A-CW3-2302	T3A-CW3-2502	T3A-CW3-2602	T3A-CW3-2702	T3A-CW3-2802	T3A-CW3-2902	T3A-CW3-3002	T3A-CW3-3102	T3A-CW3-3202	
T3A-CW3-1703	T3A-CW3-1803	T3A-CW3-1903	T3A-CW3-2003	T3A-CW3-2103	T3A-CW3-2203	T3A-CW3-2303	T3A-CW3-2503	T3A-CW3-2603	T3A-CW3-2703	T3A-CW3-2803	T3A-CW3-2903	T3A-CW3-3003	T3A-CW3-3103	T3A-CW3-3203	
T3A-CW3-1704	T3A-CW3-1804	T3A-CW3-1904	T3A-CW3-2004	T3A-CW3-2104	T3A-CW3-2204	T3A-CW3-2304	T3A-CW3-2504	T3A-CW3-2604	T3A-CW3-2704	T3A-CW3-2804	T3A-CW3-2904	T3A-CW3-3004	T3A-CW3-3104	T3A-CW3-3204	

	9F	10F	11F		12F	15F	16F	
T3B-CW5	T3B-CW5-0901	T3B-CW5-1001	T3B-CW5.1-1101	T3B-CW5-1101	T3B-CW5-1201	T3B-CW5-1501	T3B-CW5-1601	T3B-CW5
	T3B-CW5-0902	T3B-CW5-1002	T3B-CW5.1-1102	T3B-CW5-1102	T3B-CW5-1202	T3B-CW5-1502	T3B-CW5-1602	
	T3B-CW5-0903	T3B-CW5-1003	T3B-CW5.1-1103	T3B-CW5-1103	T3B-CW5-1203	T3B-CW5-1503	T3B-CW5-1603	
			T3B-CW5.1-1104					
			T3B-CW5.1-1105					
			T3B-CW5.1-1106					
T3B-CW6			T3B-CW6.1-1101					T3B-CW6
			T3B-CW6.1-1102					
			T3B-CW6.1-1103					
	T3B-CW6-0901	T3B-CW6-1001	T3B-CW6.1-1104	T3B-CW6-1101	T3B-CW6-1201	T3B-CW6-1501	T3B-CW6-1601	
	T3B-CW6-0902	T3B-CW6-1002	T3B-CW6.1-1105	T3B-CW6-1102	T3B-CW6-1202	T3B-CW6-1502	T3B-CW6-1602	
	T3B-CW6-0903	T3B-CW6-1003	T3B-CW6.1-1106	T3B-CW6-1103	T3B-CW6-1203	T3B-CW6-1503	T3B-CW6-1603	
	T3B-CW6-0904	T3B-CW6-1004	T3B-CW6.1-1107	T3B-CW6-1104	T3B-CW6-1204	T3B-CW6-1504	T3B-CW6-1604	
	T3B-CW6-0905	T3B-CW6-1005	T3B-CW6.1-1108	T3B-CW6-1105	T3B-CW6-1205	T3B-CW6-1505	T3B-CW6-1605	
			T3B-CW6.1-1109					
			T3B-CW6.1-1110					
			T3B-CW6.1-1111					
T3A-CW5			T3A-CW5.1-1101					T3A-CW5
			T3A-CW5.1-1102					
			T3A-CW5.1-1103					
	T3A-CW5-0901	T3A-CW5-1001	T3A-CW5.1-1104		T3A-CW5-1201	T3A-CW5-1501	T3A-CW5-1601	
	T3A-CW5-0902	T3A-CW5-1002	T3A-CW5.1-1105		T3A-CW5-1202	T3A-CW5-1502	T3A-CW5-1602	
	T3A-CW5-0903	T3A-CW5-1003	T3A-CW5.1-1106		T3A-CW5-1203	T3A-CW5-1503	T3A-CW5-1603	
	T3A-CW5-0904	T3A-CW5-1004	T3A-CW5.1-1107		T3A-CW5-1204	T3A-CW5-1504	T3A-CW5-1604	
T3A-CW4	T3A-CW4-0901	T3A-CW4-1001	T3A-CW4.1-1101		T3A-CW4-1201	T3A-CW4-1501	T3A-CW4-1601	T3A-CW4
	T3A-CW4-0902	T3A-CW4-1002	T3A-CW4.1-1102		T3A-CW4-1202	T3A-CW4-1502	T3A-CW4-1602	
			T3A-CW4.1-1103					
			T3A-CW4.1-1104					
			T3A-CW4.1-1105					
T3A-CW3			T3A-CW3.1-1101					T3A-CW3
			T3A-CW3.1-1102					
			T3A-CW3.1-1103					
	T3A-CW3-0901	T3A-CW3-1001	T3A-CW3.1-1104	T3A-CW3-1101	T3A-CW3-1201	T3A-CW3-1501	T3A-CW3-1601	
	T3A-CW3-0902	T3A-CW3-1002	T3A-CW3.1-1105	T3A-CW3-1102	T3A-CW3-1202	T3A-CW3-1502	T3A-CW3-1602	
	T3A-CW3-0903	T3A-CW3-1003	T3A-CW3.1-1106	T3A-CW3-1103	T3A-CW3-1203	T3A-CW3-1503	T3A-CW3-1603	
	T3A-CW3-0904	T3A-CW3-1004	T3A-CW3.1-1107	T3A-CW3-1104	T3A-CW3-1204	T3A-CW3-1504	T3A-CW3-1604	
			T3A-CW3.1-1108					
			T3A-CW3.1-1109					
			T3A-CW3.1-1110					

美 特 鋁 質 有 限 公 司
MIDI ALUMINIUM FABRICATOR LTD.

工程指示 / 要求簡箋(E.I.)

工程指示編號：**EI / 5216 / 22** 修改版次： -

工程編號 ：**J - 858** 工程名稱 ：將軍澳日出康城 11

工程項目 ：單元件 安裝次序和樣板層預算出貨日 (按拆棚次序)

收件人 ：生統 Ida 發件人 日 期 ：**18/10/2022**

參考

□要求提供 / □確認 事項 ：

( ) 初步鋁料 B.M. ( ) 加工拆圖，然後生產 寸表

( ) 正式鋁料 B.M. ( ) 技術上資料 / 指示 價

( ) 配件 B.M. ( ) 樣辦或貨品說明書 判合約

內容 ：

按照拆棚次序。分 4 區拆棚

附上 T1 的 安裝次序和樣板層預算出貨日。

生統，請留意生產次序。

謝謝

請在 **2022.10.25** 前完成上列要求。

附： 頁

□ 原合約工程包 □ 原合約工程加 / 減賬 □ 新工程報價

分發東莞各部門 ：

( )生產技術總監□連附件 ( )技術部 □連附件 ( )生產部 □連附件 ( )機械設計部□連附件

( )採購部 □連附件 ( )生產統籌部□連附件 ( )小羅&清 □連附件

( )質檢部 □連附件 ( )會計部 □連附件 ( )報關組 □連附件 ( )其他 水哥 □連附件

分發香港各部門 ：

( )行政部□連附件 ( )會計部□連附件 ( )統籌部□連附件 ( )工程部地盤科文□連附件 積哥

( )採購部□連附件 ( )QS 部 □連附件 ( )維修部□連附件 ( )其他 _____□連附件

傳遞編號： 發件人簽署：

HK 1793 / 22 項目經理簽署：

幕牆單元件、生產和安裝次序 向馬路

T1 首批

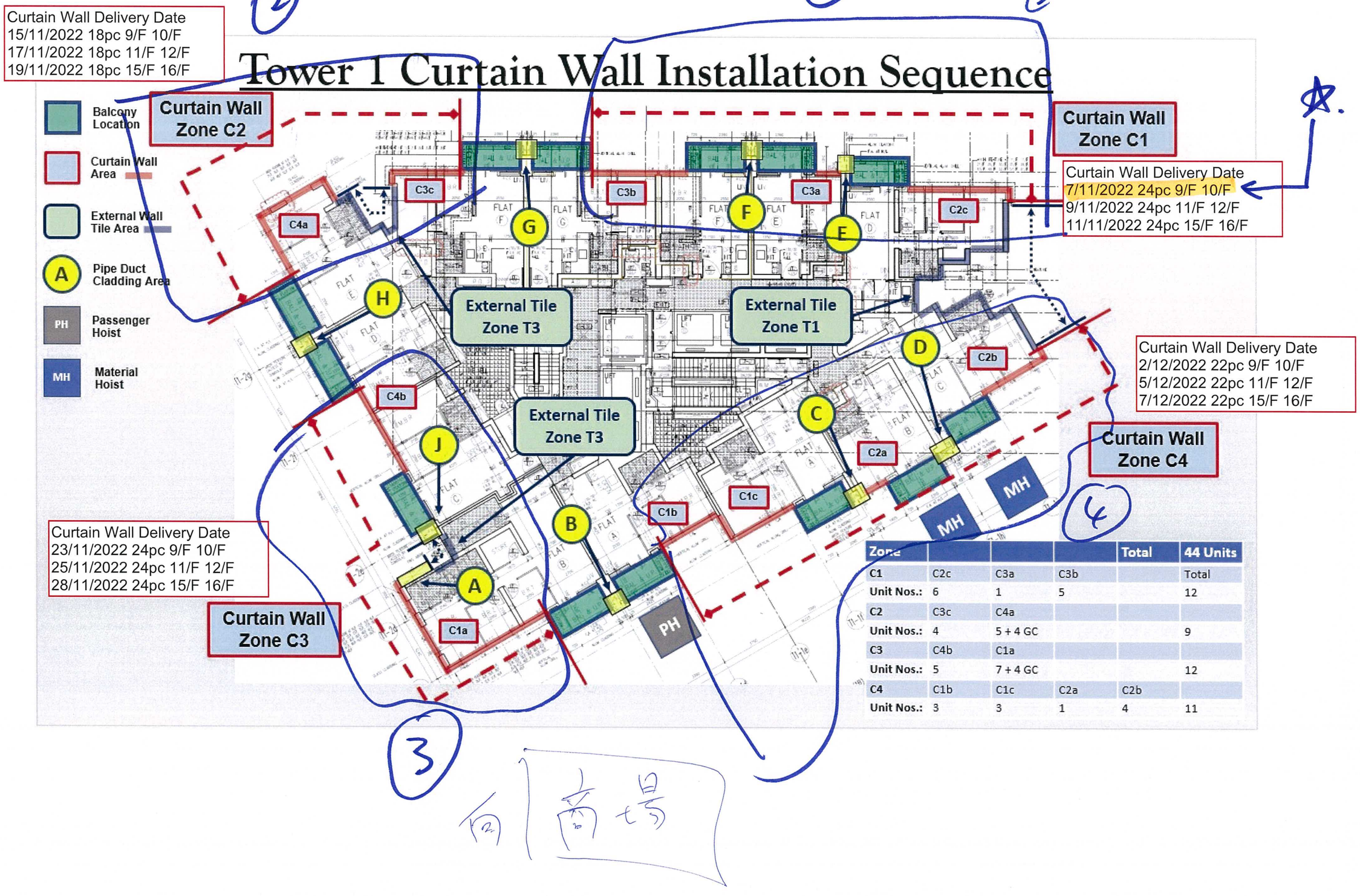

Zone				Total	44 Units
C1	C2c	C3a	C3b		Total
Unit Nos.:	6	1	5		12
C2	C3c	C4a			
Unit Nos.:	4	5 + 4 GC			9
C3	C4b	C1a			
Unit Nos.:	5	7 + 4 GC			12
C4	C1b	C1c	C2a	C2b	
Unit Nos.:	3	3	1	4	11

向商場

美 特 鋁 質 有 限 公 司
MIDI ALUMINIUM FABRICATOR LTD.

工程指示 / 要求簡箋(E.I.)

工程指示編號：EI / 4723 / 22　　修改版次： A

工程編號　：J - 858　　工程名稱　：將軍澳日出康城 11

工程項目　：幕牆單元件、趟門 生產次序

收件人　：生統　　Yeung　　日 期 ：12/07/2022

參考

☐要求提供 / ☐確認 事項 ：

( ) 初步鋁料 B.M.　( ) 加工拆圖　表

( ) 正式鋁料 B.M.　( ) 技術上資　( ) 報價

( ) 配件 B.M.　( ) 樣辦或貨　( ) 分判合約

內容 ：

已和拆圖、水洪協調，請附件的生產次序排

附件為幕牆單元件生產次序。

樣板層 T1 (12,15,16/F) --->

準確出貨指示排車由地盆發出。

水洪，請再評估 廠內存貨空間 和 平放架用量是否足夠應付工程所需。

謝謝

請在 2022.07.12 前完成上列要求。

附： 頁

☐ 原合約工程包　☐ 原合約工程加 / 減賬　☐ 新工程報價

分發東莞各部門 ：

( )生產技術總監☐連附件　( )技術部 ☐連附件　( )生產部 ☐連附件　( )機械設計部☐連附件

( )採購部 ☐連附件　(✓)生產統籌部☐連附件　(✓)小羅&清 ☑連附件

( )質檢部 ☐連附件　( )會計部 ☐連附件　( )報關組 ☐連附件　(✓)其他 水洪 ☑連附件

分發香港各部門 ：

( )行政部☐連附件　( )會計部☐連附件　( )統籌部☐連附件　( )工程部地盤科文☐連附件

( )採購部☐連附件　( )QS 部 ☐連附件　( )維修部☐連附件　( )其他 _____☐連附件

傳遞編號：　　發件人簽署：

HK 1136 / 22　　項目經理簽署：

X:\Administration\Form\E.I.FormR3.doc

J858（日出康城11期）工程單元幕牆及玻璃墻項目生產進度表-202207

批次	1		2		3		4		5		6		7		8		9	
	T1-MO1	T1-MO1A	T2-MO1	T2-MO1A	T3-MO1	T3-MO1A	T2-MO2	T2-MO2A	T3-MO2	T3-MO2A	T1-MO2	T1-MO2A	T1-MO3	T1-MO3A	T1-MO4	T1-MO4A	T1-MO5	T1-MO5A
單元件位置	T1座9F~17F （樣辦層） 單元幕墻 Curtain Wall	T1座9F~17F （樣辦層） 玻璃墻 Glass Cladding	T2座9F~17F 單元幕墻 Curtain Wall	T2座9F~17F 玻璃墻 Glass Cladding	T3座9F~17F 單元幕墻 Curtain Wall	T3座9F~17F 玻璃墻 Glass Cladding	T2座18F~21F 單元幕墻 Curtain Wall	T2座18F~21F 玻璃墻 Glass Cladding	T3座18F~21F 單元幕墻 Curtain Wall	T3座18F~21F 玻璃墻 Glass Cladding	T1座18F~21F 單元幕墻 Curtain Wall	T1座18F~21F 玻璃墻 Glass Cladding	T1座22F~26F 單元幕墻 Curtain Wall	T1座22F~26F 玻璃墻 Glass Cladding	T1座27F~30F 單元幕墻 Curtain Wall	T1座27F~30F 玻璃墻 Glass Cladding	T1座31F~35F 單元幕墻 Curtain Wall	T1座31F~35F 玻璃墻 Glass Cladding
單元件數量/ 裝架數量	347幅/ 約72個平架 8個A字架	112幅/ 約6個A字架	319幅/ 約66個平架 7個A字架	70幅/ 約4個A字架	305幅/ 約63個平架 7個A字架	98幅/ 約5個A字架	160幅/ 約40個平架	40幅/ 約2個A字架	152幅/ 約38個平架	56幅/ 約3個A字架	176幅/ 約44個平架	64幅/ 約4個A字架	176幅/ 約44個平架	64幅/ 約4個A字架	176幅/ 約44個平架	64幅/ 約4個A字架	176幅/ 約44個平架	64幅/ 約4個A字架
預算生產期 （以組框/唧膠期計）	9/15~10/12號 （須15幅/天）	10/13~10/18號 （須20幅/天）	10/19~11/5號 （須20幅/天）	11/7~11/9號 （須30幅/天）	11/10~11/26號 （須20幅/天）	11/28~11/30號 （須30幅/天）	12/1~12/9號 （須20幅/天）	12/10~12/12號 （須30幅/天）	12/13~12/21號 （須20幅/天）	12/22~12/23號 （須30幅/天）	12/24~23/1/4號 （須20幅/天）	23/1/4~1/5號 （須30幅/天）	1/6~1/14 （須20幅/天）	1/15~1/16號 （須30幅/天）	2/1~2/7 （須30幅/天）	2/8~2/9號 （須35幅/天）	2/10~2/16 （須30幅/天）	2/17~2/18號 （須35幅/天）
預算出貨期	10/20~11/4號		12/1~12/15號		2023/1/3~1/15號		2023/1/9~1/15號		2023/2/6~2/13號		23/2/14~2/23號		2/24~3/3號		3/6~3/12號		3/20~3/26號	

物料狀態

| | 籌備量 | 百分比 | 籌備量 | 百分比 | 籌備量 | 百分比

J858（日出康城11期）工程單元幕牆及玻璃墻項目生產進度表-202207

批次	10		11		12		13		14		15		16		17		18	
	T2-MO3	T2-MO3A	T2-MO4	T2-MO4A	T3-MO3	T3-MO3A	T3-MO4	T3-MO4A	T2-MO5	T2-MO5A	T2-MO6	T2-MO6A	T3-MO5	T3-MO5A	T3-MO6	T3-MO6A	T1-MO6	T1-MO6A
單元件位置	T2座22F~26F 單元幕墻 Curtain Wall	T2座22F~26F 玻璃墻 Glass Cladding	T2座27F~30F 單元幕墻 Curtain Wall	T2座27F~30F 玻璃墻 Glass Cladding	T3座22F~26F 單元幕墻 Curtain Wall	T3座22F~26F 玻璃墻 Glass Cladding	T3座27F~30F 單元幕墻 Curtain Wall	T3座27F~30F 玻璃墻 Glass Cladding	T2座31F~35F 單元幕墻 Curtain Wall	T2座31F~35F 玻璃墻 Glass Cladding	T2座36F~40F 單元幕墻 Curtain Wall	T2座36F~40F 玻璃墻 Glass Cladding	T3座31F~35F 單元幕墻 Curtain Wall	T3座31F~35F 玻璃墻 Glass Cladding	T3座36F~40F 單元幕墻 Curtain Wall	T3座36F~40F 玻璃墻 Glass Cladding	T1座36F~40F 單元幕墻 Curtain Wall	T1座36F~40F 玻璃墻 Glass Cladding
單元件數量/ 裝架數量	160幅/ 約40個平架	40幅/ 約2個A字架	160幅/ 約40個平架	40幅/ 約2個A字架	152幅/ 約38個平架	56幅/ 約3個A字架	152幅/ 約38個平架	56幅/ 約3個A字架	160幅/ 約40個平架	40幅/ 約2個A字架	239幅/ 約46個平架 7個A字架	50幅/ 約3個A字架	152幅/ 約38個平架	56幅/ 約3個A字架	229幅/ 約44個平架 7個A字架	70幅/ 約4個A字架	259幅/ 約51個平架 7個A字架	80幅/ 約4個A字架
預算生產期 （以組框/咁膠期計）	2/20~2/25 (須30幅/天)	2/27~2/28號 (須35幅/天)	3/1~3/7 (須30幅/天)	3/8~3/9號 (須35幅/天)	3/10~3/15 (須30幅/天)	3/15~3/16號 (須35幅/天)	3/17~3/24 (須30幅/天)	3/25~3/27號 (須35幅/天)	3/28~4/3 (須30幅/天)	4/3~4/4號 (須35幅/天)	4/6~4/15 (須30幅/天)	4/17~4/18號 (須35幅/天)	4/19~4/24 (須30幅/天)	4/25~4/26號 (須35幅/天)	4/27~5/6 (須30幅/天)	5/8~5/9號 (須35幅/天)	5/10~5/19 (須30幅/天)	5/20~5/22號 (須35幅/天)
預算出貨期	4/10~4/16號		4/20~4/28號		5/18~5/25號		6/5~6/12號		按地盤施工進度		按地盤施工進度		按地盤施工進度		按地盤施工進度		按地盤施工進度	

| 物料狀態 | 籌備量 | 百分比 | 籌備量 | 百分比 | 籌備量 | 百分比

J858（日出康城11期）工程單元幕牆及玻璃墻項目生產進度表-202207

批次	19		20		21		22		23		24		25		26		27	
	T1-MO7	T1-MO7A	T1-MO8	T1-MO8A	T2-MO7	T2-MO7A	T3-MO7	T3-MO7A	T1-MO9	T1-MO9A	T1-MO10	T1-MO10A	T1-MO11	T1-MO11A	T2-MO8	T2-MO8A	T2-MO9	T2-MO9A
單元件位置	T1座41F~45F 單元幕墻 Curtain Wall	T1座41F~45F 玻璃墻 Glass Cladding	T1座46F~49F 單元幕墻 Curtain Wall	T1座46F~49F 玻璃墻 Glass Cladding	T2座41F~45F 單元幕墻 Curtain Wall	T2座41F~45F 玻璃墻 Glass Cladding	T3座41F~45F 單元幕墻 Curtain Wall	T3座41F~45F 玻璃墻 Glass Cladding	T1座50F~53F 單元幕墻 Curtain Wall	T1座50F~53F 玻璃墻 Glass Cladding	T1座55F~58F 單元幕墻 Curtain Wall	T1座55F~58F 玻璃墻 Glass Cladding	T1座59F~62F 單元幕墻 Curtain Wall	T1座59F~62F 玻璃墻 Glass Cladding	T2座46F~49F 單元幕墻 Curtain Wall	T2座46F~49F 玻璃墻 Glass Cladding	T2座50F~53F 單元幕墻 Curtain Wall	T2座50F~53F 玻璃墻 Glass Cladding
單元件數量/ 裝架數量	176幅/ 約44個平架	64幅/ 約4個A字架	176幅/ 約44個平架	64幅/ 約4個A字架	160幅/ 約40個平架	40幅/ 約2個A字架	152幅/ 約38個平架	56幅/ 約3個A字架	176幅/ 約44個平架	64幅/ 約4個A字架	176幅/ 約44個平架	64幅/ 約4個A字架	88幅/ 約22個平架	32幅/ 約2個A字架	160幅/ 約40個平架	40幅/ 約2個A字架	160幅/ 約40個平架	40幅/ 約2個A字架
預算生產期 （以組框/咁膠期計）	5/23~5/28 （須30幅/天）	5/30~5/31號 （須35幅/天）	6/1~6/7 （須30幅/天）	6/8~6/9號 （須35幅/天）	6/10~6/16 （須30幅/天）	6/17~6/17號 （須35幅/天）	6/19~6/23 （須30幅/天）	6/24~6/26號 （須35幅/天）	6/27~7/3 （須30幅/天）	7/4~7/5 （須35幅/天）	7/6~7/12 （須30幅/天）	7/13~7/14 （須35幅/天）	7/16~7/18 （須30幅/天）	7/19~7/19 （須35幅/天）	7/20~7/26 （須30幅/天）	7/27~7/27 （須35幅/天）	7/28~8/3 （須30幅/天）	8/4~8/4 （須35幅/天）
預算出貨期	按地盤施工進度		按地盤施工進度		按地盤施工進度		按地盤施工進度		按地盤施工進度		按地盤施工進度		按地盤施工進度		按地盤施工進度		按地盤施工進度	

| 物料狀態 | 籌備量 | 百分比 | 籌備量 | 百分比 | 籌備量 | 百分比

J858（日出康城11期）工程單元幕牆及玻璃墻項目生產進度表-202207

批次	28		29		30		31		32		33		34		35	
	T3-MO8	T3-MO8A	T3-MO9	T3-MO9A	T2-MO10	T2-MO10A	T2-MO11	T2-MO11A	T2-MO12	T2-MO12A	T3-MO10	T3-MO10A	T3-MO11	T3-MO11A	T3-MO12	T3-MO12A
單元件位置	T3座46F~49F 單元幕墻 Curtain Wall	T3座46F~49F 玻璃墻 Glass Cladding	T3座50F~53F 單元幕墻 Curtain Wall	T3座50F~53F 玻璃墻 Glass Cladding	T2座55F~58F 單元幕墻 Curtain Wall	T2座55F~58F 玻璃墻 Glass Cladding	T2座59F~62F 單元幕墻 Curtain Wall	T2座59F~62FF 玻璃墻 Glass Cladding	T2座63F~67F 單元幕墻 Curtain Wall	T2座63F~67F 玻璃墻 Glass Cladding	T3座55F~58F 單元幕墻 Curtain Wall	T3座55F~58F 玻璃墻 Glass Cladding	T3座59F~62F 單元幕墻 Curtain Wall	T3座59F~62F 玻璃墻 Glass Cladding	T3座63F~67F 單元幕墻 Curtain Wall	T3座63F~67F 玻璃墻 Glass Cladding
單元件數量/ 裝架數量	152幅/ 約38個平架	56幅/ 約3個A字架	152幅/ 約38個平架	56幅/ 約3個A字架	160幅/ 約40個平架	40幅/ 約2個A字架	160幅/ 約40個平架	40幅/ 約2個A字架	120幅/ 約30個平架	30幅/ 約2個A字架	152幅/ 約38個平架	56幅/ 約3個A字架	152幅/ 約38個平架	56幅/ 約3個A字架	114幅/ 約29個平架	42幅/ 約2個A字架
預算生產期 （以組框/咖膠期計）	8/5~8/10 (須30幅/天)	8/11~8/12 (須35幅/天)	8/14~8/18 (須30幅/天)	8/19~8/19 (須35幅/天)	8/21~8/25 (須30幅/天)	8/26~8/26 (須35幅/天)	8/21~8/25 (須30幅/天)	8/26~8/26 (須35幅/天)	8/28~8/31 (須30幅/天)	9/1~9/1 (須35幅/天)	9/2~9/7 (須30幅/天)	9/8~9/9 (須35幅/天)	9/11~9/15 (須30幅/天)	9/16~9/16 (須35幅/天)	9/18~9/21 (須30幅/天)	9/22~9/23 (須35幅/天)
預算出貨期	按地盤施工進度		按地盤施工進度		按地盤施工進度		按地盤施工進度		按地盤施工進度		按地盤施工進度		按地盤施工進度		按地盤施工進度	

物料狀態		籌備量	百分比	籌備量	百分比	籌備量	百分比	籌備量	百分比	籌備量	百分比	籌備量	百分比	籌備量	百分比	籌備量	百分比	籌備量	百分比	籌備量	百分比	籌備量	百分比	籌備量	百分比	籌備量	百分比	籌備量	百分比	籌備量	百分比	籌備量	百分比	籌備量	百分比	籌備量	百分比	籌備量	百分比	籌備量	百分比
	鋁料狀態																																								
	配件狀態																																								
	玻璃狀態																																								
	鋁板狀態																																								
	加工圖狀態																																								

生產狀態		完成量	百分比	完成量	百分比	完成量	百分比	完成量	百分比	完成量	百分比	完成量	百分比	完成量	百分比	完成量	百分比	完成量	百分比	完成量	百分比	完成量	百分比	完成量	百分比	完成量	百分比	完成量	百分比	完成量	百分比	完成量	百分比	完成量	百分比	完成量	百分比	完成量	百分比	完成量	百分比
	加工工序																																								
	組框工序																																								
	注膠工序																																								
	裝架工序																																								

說明：

J858（日出康城11期）工程趟門項目生產進度表-202207-A

批次		1	2	3	4	5	6	7	8	9	10	11	12	13	14	15	16	17	18
		T1-MO1 (門框及玉)	T1-MO2 (門框)	T2-M01 (門框)	T3-MO1 (門框)	T1-MO3 (門框)	T2-MO2 (門框)	T3-MO2 (門框)	T1-MO1A (門玉)	T2-MO1A (門玉)	T3-MO1A (門玉)	T1-MO4 (門框)	T2-MO3 (門框)	T3-MO3 (門框)	T2-MO4 (門框)	T3-MO4 (門框)	T1-MO2A (門玉)	T2-MO2A (門玉)	T3-MO2A (門玉)
提升門位置		T1座12F, 15F, 16F 樣辦層 (生產門框/ 門玉)	T1座9F~10F、 17F~26F (生產門框)	T2座9F~25F (生產門框)	T3座9F~25F (生產門框)	T1座27F~38F (生產門框)	T2座26F~38F (生產門框)	T3座26F~38F (生產門框)	T1座9F~10F、 17F~38F (生產門玉)	T2座9F~38F (生產門玉)	T3座9F~38F (生產門玉)	T1座39F~60F (生產門框)	T2座39F~52F (生產門框)	T3座39F~52F (生產門框)	T2座53F~66F (生產門框)	T3座53F~66F (生產門框)	T1座39F~60F (生產門玉)	T2座39F~66F (生產門玉)	T3座39F~66F (生產門玉)
幅數/ 平方		39幅/ 238平方	143幅/ 895平方	169幅/ 1056平方	169幅/ 1056平方	143幅/ 895平方	156幅/ 974平方	156幅/ 974平方	286扇	325扇	325扇	247幅/ 2547平方	156幅/ 974平方	156幅/ 974平方	156幅/ 974平方	156幅/ 974平方	247扇	312扇	312扇
預算生產期		9/19~10/14	10/17~11/5	11/7~11/26	11/28~12/17	12/19~23/1/7	23/1/9~2/18	23/2/20~3/11	23/3/13~4/1	23/4/3~4/22	23/4/24~5/13	23/5/15~6/10	23/6/12~7/1	23/7/3~7/22	23/7/24~8/12	23/8/14~9/2	23/9/4~9/23	23/9/25~10/21	23/10/23~11/11
預算出貨期		10月中旬	11月中旬	12月中旬	23年1月初	23年1月中旬	23年2月中旬	23年3月中旬	23年4月初	23年4月尾	23年5月中旬	23年6月中旬	23年7月初	23年7月尾	23年8月中旬	23年9月初	23年9月尾	23年10尾	23年11月中旬
物料狀態		籌備量 百分比	籌備量 百分比	籌備量 百分比	籌備量 百分比	籌備量 百分比	籌備量 百分比	籌備量 百分比	籌備量 百分比	籌備量 百分比	籌備量 百分比	籌備量 百分比	籌備量 百分比	籌備量 百分比	籌備量 百分比	籌備量 百分比	籌備量 百分比	籌備量 百分比	籌備量 百分比
	鋁料狀態																		
	配件狀態																		
	加工圖狀態																		
生產狀態		完成量 百分比	完成量 百分比	完成量 百分比	完成量 百分比	完成量 百分比	完成量 百分比	完成量 百分比	完成量 百分比	完成量 百分比	完成量 百分比	完成量 百分比	完成量 百分比	完成量 百分比	完成量 百分比	完成量 百分比	完成量 百分比	完成量 百分比	完成量 百分比
	加工工序																		
	組樘工序																		
	包裝工序																		
	出貨工序																		

10月腰出框.

10明中出玉.

說明：　1、

　　2、