美特鋁質有限公司
MIDI ALUMINIUM FABRICATOR LTD.

工程指示 / 要求簡箋 ENGINEER INSTRUCTIONS(E.I.)

工程指示編號:	EI- 4633	修改版本:	-
	HK- 0103/22		
工程編號:	J 857	工程名稱:	NKIL6552
收件人:	生統	發件人:	Nero HO
工程項目:	幕牆單元件 - 廠用鋁料加工圖(第一批)(續EI4384)	日期:	27/04/2022

☐ 原合約工程包	☐ 原合約工程加 / 減賬 QT-	☐ 新工程報價 QT-

信件批核號碼/圖紙參考編號:	批核模具圖紙編號:
客戶指示附件:	管理內部批簽署:

☐ 初步鋁料 B.M.	☑ 加工拆圖，然後生產	☐ 尺寸表
☐ 正式鋁料 B.M.	☐ 技術上資料／指示	☐ 報價
☐ 配件 B.M.	☐ 樣辦或貨品說明書	☐ 分判合約
☐ 其他:		

內容:

1)單元件頂橫料加工工藝因應廠的加工要求，以及在進行浸水測試合格後，確保防水效果及質量沒有受到影響下而提出的工藝修改方案進行加工。修改方案載於附件。

2)加工圖見附頁修改

3)由於EI4384修改版次已達到上限, 因此會以此EI 4633 號延續

完成上列要求日期:

國內

☐ 生產技術總監	☐ 連附件	☐ 技術部	☐ 連附件	☐ 生產部	☐ 連附件
☐ 採購部	☐ 連附件	☑ 生產統籌部	☑ 連附件	☐ 報關組	☐ 連附件
☐ 質檢部	☐ 連附件	☐ 會計部	☐ 連附件	☐ 機械設計部	☐ 連附件
☐ 其他:					

香港

☐ 行政部	☐ 連附件	☐ 會計部	☐ 連附件	☐ 統籌部	☐ 連附件	☑ 工程部	☑ 連附件
☐ 採購部	☐ 連附件	☐ QS部	☐ 連附件	☐ 地盤管理	☐ 連附件	☐ 維修部	☐ 連附件

*發件人簽署：	*組別成員批核簽署：
傳遞編號： HK0103/22	項目經理簽署：

J857 启德6552单元件顶横+企料碰口外观要求

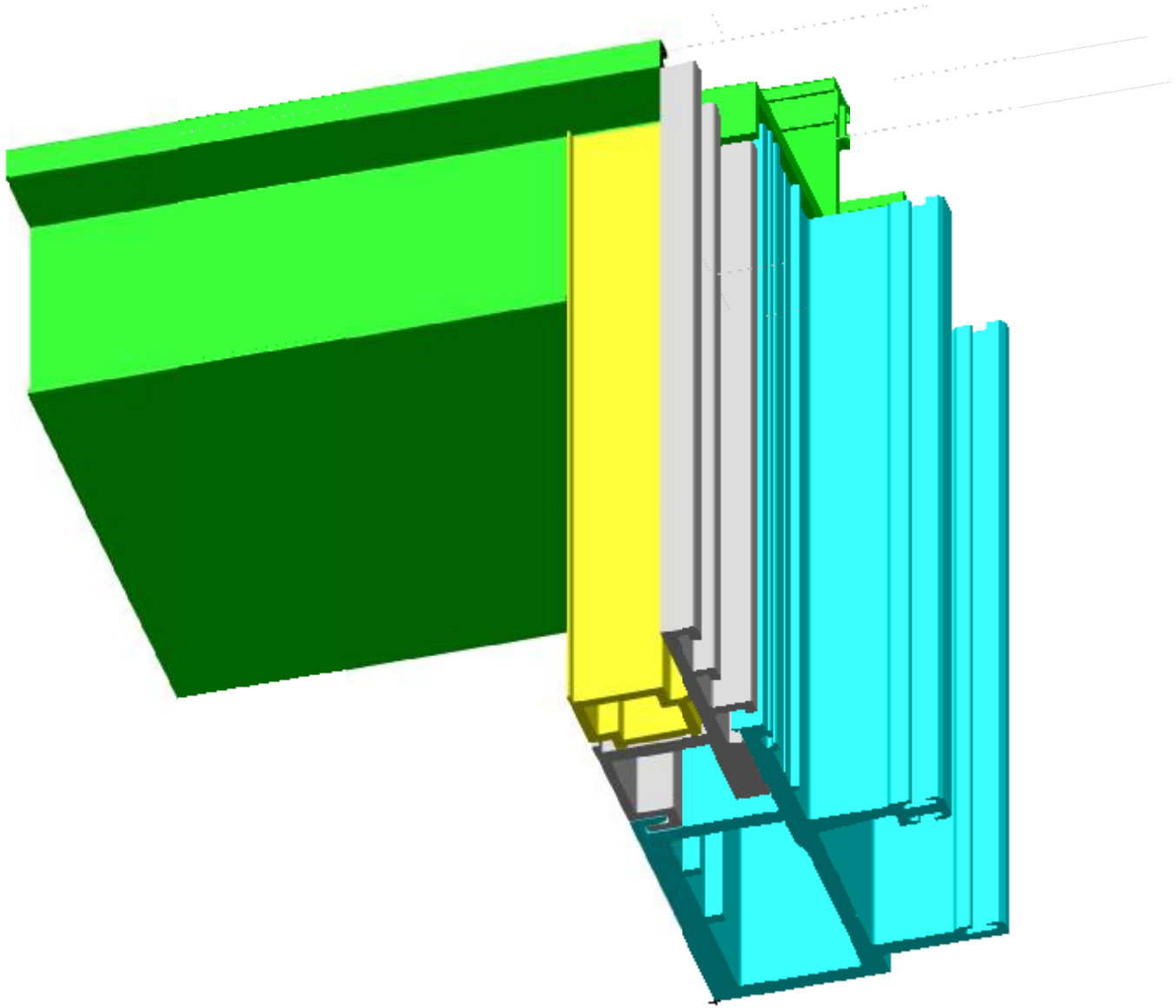

J857 启德6552 单元件顶横+企料

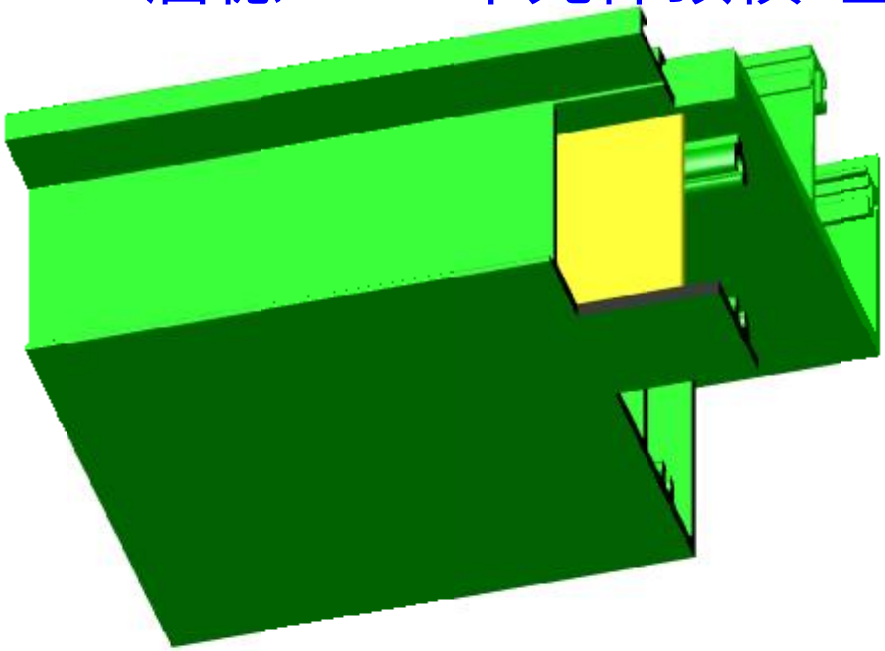

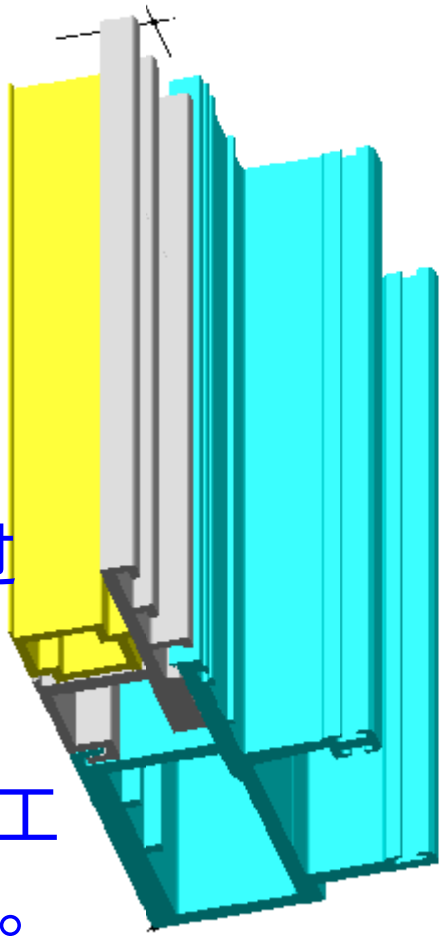

此组合构造为第一次拆图制作工艺效果，此做法无产量。因为要全程经过加工中心铣削。然后再另行封口再组装。经试水测试，防水性能满足要求。但依工艺制作产能低下。2小时仅能加工铣削5支料。且对铣刀及电机损耗严重。

J857 启德6552单元件顶横+企料改进工艺

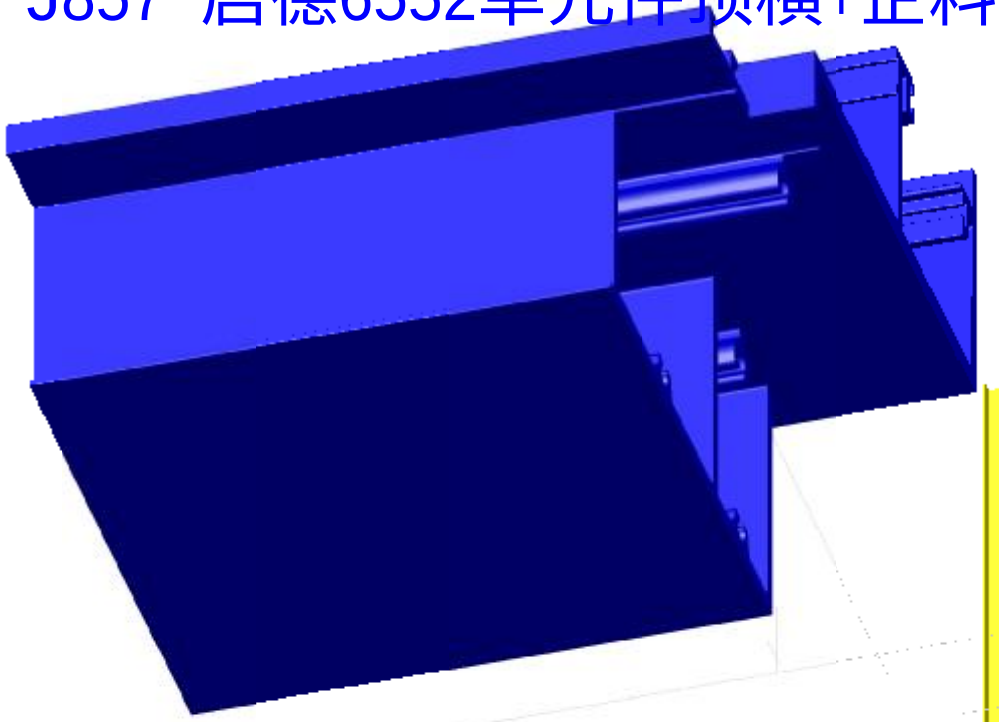

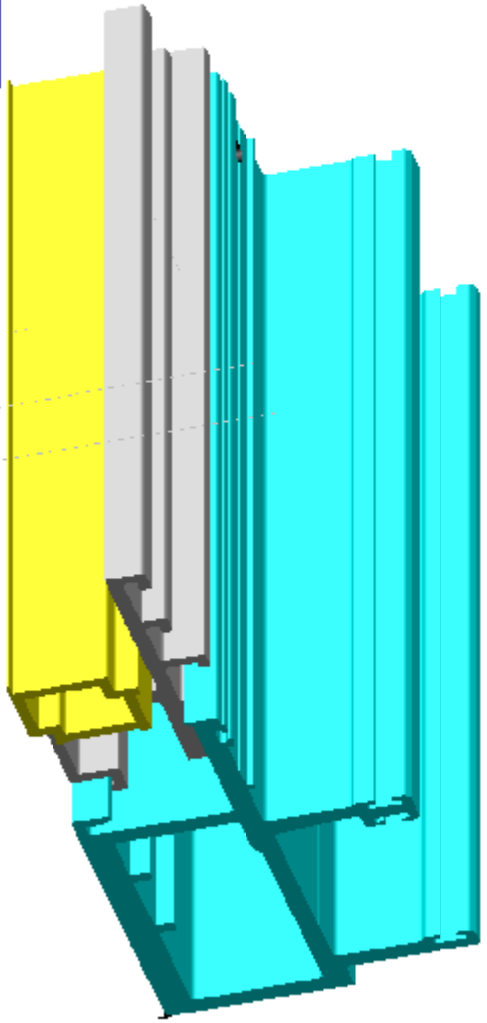

依第一次拆图工艺状态，在确保不影响密封防水、外观工艺不变原则。将顶横料的加工工艺作如图示状修改，提升产能。组装后经过试水测试，防水性能足够。故申请采用此工艺碰口方案。

100% 11:10

J857啓德6552 (美而特廠)(33)

王良



王良

9"

Convert

王良



王良

入水深 120

4/22/22 09:50

100% 11:10

J857啓德6552 (美而特廠)(33)



4/22/22 09:57

王良



王良

压水深120，10分钟，未有渗水

王良

现在加压入水140深再测试

压水深120，10分钟，未有渗水

王良

现在加压入水140深再测试

王良



王良



王良



4/22/22 10:18

王良

未有滲水

王良



4/22/22 11:17

美特鋁質有限公司
MIDI Aluminium Fabricator Ltd.

QF005/8

圖則登記表
DRAWING REGISTER

工程名稱 Project Title:	香港啟德6552（第一批）
程編號 Project No:	J-857

接收日期 Receiving Date（適用於客戶圖則）

月										
日										

分發予 Distributed To

發出日期 Issued Date

	年	22	22	22	22	22	22				
	月	2	3	4	4	4	4				
	日	15	21	6	12	21	26				

圖則編號 Drg. No.	圖則名稱 Drawing Title	修訂編號 Revision No.									
CW-005	单元组装图	-	A	B	-	-	C				
CW-006	单元组装图	-	A	B	-	-	C				
CW-007	单元组装图	-	A	B	-	-	C				
CW-008	单元组装图	-	A	B	-	-	C				
CW-009	单元组装图	-	A	B	-	-	C				
CW-010	单元组装图	-	A	B	-	-	C				
CW-011	单元组装图	-	A	B	-	-	C				
CW-012	单元组装图	-	A	B	-	-	C				
CW-013	单元组装图	-	A	B	-	-	C				
CW-014	单元组装图	-	A	B	-	-	C				
CW-015	单元组装图	-	A	B	-	-	C				
CW-016	单元组装图	-	A	B	-	-	C				
CW-017	单元组装图	-	A	B	-	-	C				
CW-018	单元组装图	-	A	B	-	-	C				
CW-019	单元组装图	-	A	B	-	-	C				
CW-020	单元组装图	-	A	B	-	-	C				
CW-027	单元组装图	-	A	B	-	-	C				
CW-028	单元组装图	-	A	B	-	-	C				
CW-029	单元组装图	-	A	B	-	-	C				
CW-030	单元组装图	-	A	B	-	-	C				
CW-031	单元组装图	-	A	B	-	-	C				
CW-032	单元组装图	-	A	B	-	-	C				
CW-035	单元组装图	-	A	B	-	-	C				
CW-036	单元组装图	-	A	B	-	-	C				
CW-037	单元组装图	-	A	B	-	-	C				
CW-038	单元组装图	-	A	B	-	-	C				
CW-039	单元组装图	-	A	B	-	-	C				
CW-040	单元组装图	-	A	B	-	-	C				
CW-041	单元组装图	-	A	B	-	-	C				

美特鋁質有限公司
MIDI Aluminium Fabricator Ltd.

QF005/8

圖則登記表
DRAWING REGISTER

工程名稱 Project Title:	香港啟德6552（第一批）
程編號 Project No:	**J-857**

接收日期 Receiving Date（適用於客戶圖則）

月										
日										

分發予 Distributed To

發出日期 Issued Date

	年	22	22	22	22	22	22			
	月	2	3	4	4	4	4			
	日	15	21	6	12	21	26			

圖則編號 Drg. No.	圖則名稱 Drawing Title	修訂編號 Revision No.									
CW-042	单元组装图	-	A	B	-	-	C				
CW-043	单元组装图	-	A	B	-	-	C				
CW-044	单元组装图	-	A	B	-	-	C				
CW-045	单元组装图	-	A	B	-	-	C				
CW-046	单元组装图	-	A	B	-	-	C				
CW-049	单元组装图	-	A	B	-	-	C				
CW-050	单元组装图	-	A	B	-	-	C				
CW-051	单元组装图	-	A	B	-	-	C				
CW-052	单元组装图	-	A	B	-	-	C				
CW-053	单元组装图	-	A	B	-	-	C				
CW-054	单元组装图	-	A	B	-	-	C				
CW-061	单元组装图	-	A	B	-	-	C				
CW-062	单元组装图	-	A	B	-	-	C				
CW-063	单元组装图	-	A	B	-	-	C				
CW-064	单元组装图	-	A	B	-	-	C				
CW-065	单元组装图	-	A	B	-	-	C				
CW-066	单元组装图	-	A	B	-	-	C				
CW-067	单元组装图	-	A	B	-	-	C				
CW-068	单元组装图	-	A	B	-	-	C				
CW-069	单元组装图	-	A	B	-	-	C				
CW-070	单元组装图	-	A	B	-	-	C				
CW-071	单元组装图	-	A	B	-	-	C				
CW-072	单元组装图	-	A	B	-	-	C				
CW-076	单元组装图	-	A	B	-	-	C				
CW-077	单元组装图	-	A	B	-	-	C				
CW-078	单元组装图	-	A	B	-	-	C				
CW-079	单元组装图	-	A	B	-	-	C				
CW-082	单元组装图	-	A	B	-	-	C				

美特鋁質有限公司
MIDI Aluminium Fabricator Ltd.

QF005/8

圖則登記表
DRAWING REGISTER

工程名稱 Project Title:	香港啟德6552（第一批）
程編號 Project No:	**J-857**

接收日期 Receiving Date（適用於客戶圖則）

月										
日										

分發予 Distributed To

發出日期 Issued Date

	年	22	22	22	22	22	22			
	月	2	3	4	4	4	4			
	日	15	21	6	12	21	26			

圖則編號 Drg. No.	圖則名稱 Drawing Title	修訂編號 Revision No.									
CW-083	**单元组装图**	-	A	B	-	-	C				
CW-084	**单元组装图**	-	A	B	-	-	C				
CW-085	**单元组装图**	-	A	B	-	-	C				
CW-087	**单元组装图**	-	A	B	-	-	C				
CW-088	**单元组装图**	-	A	B	-	-	C				
CW-089	**单元组装图**	-	A	B	-	-	C				
CW-090	**单元组装图**	-	A	B	-	-	C				
CW-091	**单元组装图**	-	A	B	-	-	C				
CW-092	**单元组装图**	-	A	B	-	-	C				
CW-093	**单元组装图**	-	A	B	-	-	C				
CW-094	**单元组装图**	-	A	B	-	-	C				
CW-095	**单元组装图**	-	A	B	-	-	C				
CW-096	**单元组装图**	-	A	B	-	-	C				
CW-097	**单元组装图**	-	A	B	-	-	C				
CW-098	**单元组装图**	-	A	B	-	-	C				
CW-111	**单元组装图**	-	A	B	-	-	C				
CW-112	**单元组装图**	-	A	B	-	-	C				
CW-113	**单元组装图**	-	A	B	-	-	C				
CW-114	**单元组装图**	-	A	B	-	-	C				
CW-115	**单元组装图**	-	A	B	-	-	C				
CW-116	**单元组装图**	-	A	B	-	-	C				
CW-117	**单元组装图**	-	A	B	-	-	C				
CW-118	**单元组装图**	-	A	B	-	-	C				
CW-119	**单元组装图**	-	A	B	-	-	C				
CW-120	**单元组装图**	-	A	B	-	-	C				
CW-121	**单元组装图**	-	A	B	-	-	C				

美特鋁質有限公司
MIDI Aluminium Fabricator Ltd.

QF005/8

圖則登記表
DRAWING REGISTER

工程名稱 Project Title:	香港啟德6552（第一批）
程編號 Project No:	**J-857**

接收日期 Receiving Date（適用於客戶圖則）

月										
日										

分發予 Distributed To

發出日期 Issued Date

	年	22	22	22	22	22	22				
	月	2	3	4	4	4	4				
	日	15	21	6	12	21	26				

圖則編號 Drg. No.	圖則名稱 Drawing Title	修訂編號 Revision No.									
CW-122	**单元组装图**	-	A	B	-	-	C				
CW-123	**单元组装图**	-	A	B	-	-	C				
CW-124	**单元组装图**	-	A	B	-	-	C				
CW-125	**单元组装图**	-	A	B	-	-	C				
CW-126	**单元组装图**	-	A	B	-	-	C				
CW-127	**单元组装图**	-	A	B	-	-	C				
CW-128	**单元组装图**	-	A	B	-	-	C				
CW-201	**单元组装图**	-	A	B	-	-	C				
CW-202	**单元组装图**	-	A	B	-	-	C				
CW-202D	**单元组装图**	-	A	B	-	-	C				
CW-203	**单元组装图**	-	A	B	-	-	C				
CW-204	**单元组装图**	-	A	B	-	-	C				
CW-204D	**单元组装图**	-	A	B	-	-	C				
CW-205	**单元组装图**	-	A	B	-	-	C				
CW-206	**单元组装图**	-	A	B	-	-	C				
CW-206D	**单元组装图**	-	A	B	-	-	C				
CW-207	**单元组装图**	-	A	B	-	-	C				
CW-208	**单元组装图**	-	A	B	-	-	C				
CW-208D	**单元组装图**	-	A	B	-	-	C				
CW-209	**单元组装图**	-	A	B	-	-	C				
CW-210	**单元组装图**	-	A	B	-	-	C				
CW-211	**单元组装图**	-	A	B	-	-	C				
CW-211D	**单元组装图**	-	A	B	-	-	C				
CW-211E	**单元组装图**	-	A	B	-	-	C				
CW-212	**单元组装图**	-	A	B	-	-	C				
CW-212D	**单元组装图**	-	A	B	-	-	C				

美特鋁質有限公司
MIDI Aluminium Fabricator Ltd.

QF005/8

圖則登記表
DRAWING REGISTER

工程名稱 Project Title:	香港啟德6552（第一批）
程編號 Project No:	J-857

接收日期 Receiving Date（適用於客戶圖則）

月										
日										

分發予 Distributed To

發出日期 Issued Date

	年	22	22	22	22	22	22			
	月	2	3	4	4	4	4			
	日	15	21	6	12	21	26			

圖則編號 Drg. No.	圖則名稱 Drawing Title	修訂編號 Revision No.									
CW-212E	单元组装图	-	A	B	-	-	C				
CW-213	单元组装图	-	A	B	-	-	C				
CW-213D	单元组装图	-	A	B	-	-	C				
CW-214	单元组装图	-	A	B	-	-	C				
CW-214D	单元组装图	-	A	B	-	-	C				
CW-215	单元组装图	-	A	B	-	-	C				
CW-215D	单元组装图	-	A	B	-	-	C				
CW-216	单元组装图	-	A	B	-	-	C				
CW-217	单元组装图	-	A	B	-	-	C				
CW-218	单元组装图	-	A	B	-	-	C				
CW-218D	单元组装图	-	A	B	-	-	C				
CW-219	单元组装图	-	A	B	-	-	C				
CW-219D	单元组装图	-	A	B	-	-	C				
CW-220	单元组装图	-	A	B	-	-	C				
CW-221	单元组装图	-	A	B	-	-	C				
CW-222	单元组装图	-	A	B	-	-	C				
CW-222D	单元组装图	-	A	B	-	-	C				
CW-223	单元组装图	-	A	B	-	-	C				
CW-223D	单元组装图	-	A	B	-	-	C				
CW-224	单元组装图	-	A	B	-	-	C				
CW-225	单元组装图	-	A	B	-	-	C				
CW-226	单元组装图	-	A	B	-	-	C				
CW-226D	单元组装图	-	A	B	-	-	C				
CW-227	单元组装图	-	A	B	-	-	C				
CW-227D	单元组装图	-	A	B	-	-	C				
CW-228	单元组装图	-	A	B	-	-	C				
CW-229	单元组装图	-	A	B	-	-	C				
CW-230	单元组装图	-	A	B	-	-	C				

美特鋁質有限公司
MIDI Aluminium Fabricator Ltd.

QF005/8

圖則登記表
DRAWING REGISTER

工程名稱 Project Title:	香港啟德6552（第一批）
程編號 Project No:	**J-857**

接收日期 Receiving Date（適用於客戶圖則）

月										
日										

分發予 Distributed To

發出日期 Issued Date

	年	22	22	22	22	22	22				
	月	2	3	4	4	4	4				
	日	15	21	6	12	21	26				

圖則編號 Drg. No.	圖則名稱 Drawing Title	修訂編號 Revision No.									
CW-230D	单元组装图	-	A	B	-	-	C				
CW-231	单元组装图	-	A	B	-	-	C				
CW-231D	单元组装图	-	A	B	-	-	C				
CW-232	单元组装图	-	A	B	-	-	C				
CW-232D	单元组装图	-	A	B	-	-	C				
CW-233	单元组装图	-	A	B	-	-	C				
CW-233D	单元组装图	-	A	B	-	-	C				
CW-234	单元组装图	-	A	B	-	-	C				
CW-234D	单元组装图	-	A	B	-	-	C				
CW-235	单元组装图	-	A	B	-	-	C				
CW-235D	单元组装图	-	A	B	-	-	C				
CW-236	单元组装图	-	A	B	-	-	C				
CW-236D	单元组装图	-	A	B	-	-	C				
CW-237	单元组装图	-	A	B	-	-	C				
CW-237D	单元组装图	-	A	B	-	-	C				
CW-238	单元组装图	-	A	B	-	-	C				
CW-238D	单元组装图	-	A	B	-	-	C				
CW-239	单元组装图	-	A	B	-	-	C				
CW-240	单元组装图	-	A	B	-	-	C				
CW-241	单元组装图	-	A	B	-	-	C				
CW-241D	单元组装图	-	A	B	-	-	C				
CW-242	单元组装图	-	A	B	-	-	C				
CW-242D	单元组装图	-	A	B	-	-	C				
CW-243	单元组装图	-	A	B	-	-	C				
CW-244	单元组装图	-	A	B	-	-	C				
CW-245	单元组装图	-	A	B	-	-	C				
CW-245D	单元组装图	-	A	B	-	-	C				
CW-246	单元组装图	-	A	B	-	-	C				
CW-247	单元组装图	-	A	B	-	-	C				

美特鋁質有限公司
MIDI Aluminium Fabricator Ltd.

QF005/8

圖則登記表
DRAWING REGISTER

工程名稱 Project Title:	香港啟德6552（第一批）
程編號 Project No:	**J-857**

接收日期 Receiving Date（適用於客戶圖則）

月										
日										

分發予 Distributed To

發出日期 Issued Date

	年	22	22	22	22	22	22				
	月	2	3	4	4	4	4				
	日	15	21	6	12	21	26				

圖則編號 Drg. No.	圖則名稱 Drawing Title	修訂編號 Revision No.									
CW-247D	单元组装图	-	A	B	-	-	C				
CW-248	单元组装图	-	A	B	-	-	C				
CW-248D	单元组装图	-	A	B	-	-	C				
CW-249	单元组装图	-	A	B	-	-	C				
CW-250	单元组装图	-	A	B	-	-	C				
CW-261	单元组装图	-	A	B	-	-	C				
CW-262	单元组装图	-	A	B	-	-	C				
CW-262D	单元组装图	-	A	B	-	-	C				
CW-263	单元组装图	-	A	B	-	-	C				
CW-263D	单元组装图	-	A	B	-	-	C				
CW-264	单元组装图	-	A	B	-	-	C				
CW-265	单元组装图	-	A	B	-	-	C				
CW-265A	单元组装图	-	A	B	-	-	C				
CW-266	单元组装图	-	A	B	-	-	C				
CW-266D	单元组装图	-	A	B	-	-	C				
CW-267	单元组装图	-	A	B	-	-	C				
CW-267D	单元组装图	-	A	B	-	-	C				
CW-268	单元组装图	-	A	B	-	-	C				
CW-269	单元组装图	-	A	B	-	-	C				
CW-269D	单元组装图	-	A	B	-	-	C				
CW-270	单元组装图	-	A	B	-	-	C				
CW-271	单元组装图	-	A	B	-	-	C				
CW-271D	单元组装图	-	A	B	-	-	C				
CW-272	单元组装图	-	A	B	-	-	C				
CW-273	单元组装图	-	A	B	-	-	C				
CW-274	单元组装图	-	A	B	-	-	C				

美特鋁質有限公司
MIDI Aluminium Fabricator Ltd.

QF005/8

圖則登記表
DRAWING REGISTER

工程名稱 Project Title:	香港啟德6552（第一批）
程編號 Project No:	**J-857**

接收日期 Receiving Date（適用於客戶圖則）

月										
日										

分發予 Distributed To

發出日期 Issued Date

	年	22	22	22	22	22	22				
	月	2	3	4	4	4	4				
	日	15	21	6	12	21	26				

圖則編號 Drg. No.	圖則名稱 Drawing Title	修訂編號 Revision No.									
CW-274D	单元组装图	-	A	B	-	-	C				
CW-274E	单元组装图	-	A	B	-	-	C				
CW-275	单元组装图	-	A	B	-	-	C				
CW-275D	单元组装图	-	A	B	-	-	C				
CW-275E	单元组装图	-	A	B	-	-	C				
CW-276	单元组装图	-	A	B	-	-	C				
CW-277	单元组装图	-	A	B	-	-	C				
CW-278	单元组装图	-	A	B	-	-	C				
CW-278D	单元组装图	-	A	B	-	-	C				
CW-278E	单元组装图	-	A	B	-	-	C				
CW-279	单元组装图	-	A	B	-	-	C				
CW-280	单元组装图	-	A	B	-	-	C				
CW-280D	单元组装图	-	A	B	-	-	C				
CW-281	单元组装图	-	A	B	-	-	C				
CW-282	单元组装图	-	A	B	-	-	C				
CW-282D	单元组装图	-	A	B	-	-	C				
CW-283	单元组装图	-	A	B	-	-	C				
CW-283D	单元组装图	-	A	B	-	-	C				
CW-283E	单元组装图	-	A	B	-	-	C				
CW-284	单元组装图	-	A	B	-	-	C				
CW-285	单元组装图	-	A	B	-	-	C				
CW-285D	单元组装图	-	A	B	-	-	C				
CW-286	单元组装图	-	A	B	-	-	C				
CW-286D	单元组装图	-	A	B	-	-	C				
CW-287	单元组装图	-	A	B	-	-	C				
CW-288	单元组装图	-	A	B	-	-	C				

美特鋁質有限公司
MIDI Aluminium Fabricator Ltd.

QF005/8

圖則登記表
DRAWING REGISTER

工程名稱 Project Title:	香港啟德6552（第一批）
程編號 Project No:	**J-857**

接收日期 Receiving Date（適用於客戶圖則）

月										
日										

分發予 Distributed To

發出日期 Issued Date

	年	22	22	22	22	22	22			
	月	2	3	4	4	4	4			
	日	15	21	6	12	21	26			

圖則編號 Drg. No.	圖則名稱 Drawing Title	修訂編號 Revision No.									
CW-289	单元组装图	-	A	B	-	-	C				
CW-289D	单元组装图	-	A	B	-	-	C				
CW-290	单元组装图	-	A	B	-	-	C				
CW-291	单元组装图	-	A	B	-	-	C				
CW-291D	单元组装图	-	A	B	-	-	C				
CW-292	单元组装图	-	A	B	-	-	C				
CW-292D	单元组装图	-	A	B	-	-	C				
CW-293	单元组装图	-	A	B	-	-	C				
CW-293A	单元组装图	-	A	B	-	-	C				
CW-294	单元组装图	-	A	B	-	-	C				
CW-294D	单元组装图	-	A	B	-	-	C				
CW-295	单元组装图	-	A	B	-	-	C				
CW-295D	单元组装图	-	A	B	-	-	C				
CW-296	单元组装图	-	A	B	-	-	C				
CW-296D	单元组装图	-	A	B	-	-	C				
CW-297	单元组装图	-	A	B	-	-	C				
CW-298	单元组装图	-	A	B	-	-	C				
CW-298D	单元组装图	-	A	B	-	-	C				
CW-299	单元组装图	-	A	B	-	-	C				
CW-299D	单元组装图	-	A	B	-	-	C				
CW-300	单元组装图	-	A	B	-	-	C				
CW-300D	单元组装图	-	A	B	-	-	C				
CW-301	单元组装图	-	A	B	-	-	C				
CW-302	单元组装图	-	A	B	-	-	C				
CW-302D	单元组装图	-	A	B	-	-	C				
CW-303	单元组装图	-	A	B	-	-	C				

美特鋁質有限公司
MIDI Aluminium Fabricator Ltd.

QF005/8

圖則登記表
DRAWING REGISTER

工程名稱 Project Title:	香港啟德6552（第一批）
程編號 Project No:	**J-857**

接收日期 Receiving Date（適用於客戶圖則）

月										
日										

分發予 Distributed To

發出日期 Issued Date

	年	22	22	22	22	22	22			
	月	2	3	4	4	4	4			
	日	15	21	6	12	21	26			

圖則編號 Drg. No.	圖則名稱 Drawing Title	修訂編號 Revision No.									
CW-304	单元组装图	-	A	B	-	-	C				
CW-311	单元组装图	-	A	B	-	-	C				
CW-312	单元组装图	-	A	B	-	-	C				
CW-313	单元组装图	-	A	B	-	-	C				
CW-314	单元组装图	-	A	B	-	-	C				
CW-315	单元组装图	-	A	B	-	-	C				
CW-316	单元组装图	-	A	B	-	-	C				
CW-317	单元组装图	-	A	B	-	-	C				
CW-318	单元组装图	-	A	B	-	-	C				
CW-319	单元组装图	-	A	B	-	-	C				
CW-320	单元组装图	-	A	B	-	-	C				
CW-321	单元组装图	-	A	B	-	-	C				
CW-322	单元组装图	-	A	B	-	-	C				
CW-323	单元组装图	-	A	B	-	-	C				
CW-324	单元组装图	-	A	B	-	-	C				
CW-325	单元组装图	-	A	B	-	-	C				
CW-326	单元组装图	-	A	B	-	-	C				
CW-327	单元组装图	-	A	B	-	-	C				
CW-328	单元组装图	-	A	B	-	-	C				
CW-331	单元组装图	-	A	B	-	-	C				
CW-332	单元组装图	-	A	B	-	-	C				
CW-333	单元组装图	-	A	B	-	-	C				
CW-334	单元组装图	-	A	B	-	-	C				
CW-335	单元组装图	-	A	B	-	-	C				
CW-336	单元组装图	-	A	B	-	-	C				
CW-337	单元组装图	-	A	B	-	-	C				
CW-341	单元组装图	-	A	B	-	-	C				
CW-342	单元组装图	-	A	B	-	-	C				
CW-343	单元组装图	-	A	B	-	-	C				

美特鋁質有限公司
MIDI Aluminium Fabricator Ltd.

QF005/8

圖則登記表
DRAWING REGISTER

工程名稱 Project Title:	香港啟德6552（第一批）
程編號 Project No:	**J-857**

接收日期 Receiving Date（適用於客戶圖則）

月										
日										

分發予 Distributed To

發出日期 Issued Date

	年	22	22	22	22	22	22			
	月	2	3	4	4	4	4			
	日	15	21	6	12	21	26			

圖則編號 Drg. No.	圖則名稱 Drawing Title	修訂編號 Revision No.									
CW-344	单元组装图	-	A	B	-	-	C				
CW-345	单元组装图	-	A	B	-	-	C				
CW-346	单元组装图	-	A	B	-	-	C				
CW-347	单元组装图	-	A	B	-	-	C				
CW-348	单元组装图	-	A	B	-	-	C				
CW-349	单元组装图	-	A	B	-	-	C				
CW-350	单元组装图	-	A	B	-	-	C				
CW-351	单元组装图	-	A	B	-	-	C				
CW-352	单元组装图	-	A	B	-	-	C				
CW-353	单元组装图	-	A	B	-	-	C				
CW-354	单元组装图	-	A	B	-	-	C				
CW-355	单元组装图	-	A	B	-	-	C				
CW-356	单元组装图	-	A	B	-	-	C				
CW-357	单元组装图	-	A	B	-	-	C				
CW-358	单元组装图	-	A	B	-	-	C				
CW-359	单元组装图	-	A	B	-	-	C				
CW-360	单元组装图	-	A	B	-	-	C				
CW-401	单元组装图	-	A	B	-	-	C				
CW-402	单元组装图	-	A	B	-	-	C				
CW-403	单元组装图	-	A	B	-	-	C				
CW-404	单元组装图	-	A	B	-	-	C				
CW-405	单元组装图	-	A	B	-	-	C				
CW-406	单元组装图	-	A	B	-	-	C				
CW-407	单元组装图	-	A	B	-	-	C				
CW-408	单元组装图	-	A	B	-	-	C				
CW-409	单元组装图	-	A	B	-	-	C				
CW-410	单元组装图	-	A	B	-	-	C				
CW-411	单元组装图	-	A	B	-	-	C				

美特鋁質有限公司
MIDI Aluminium Fabricator Ltd.

QF005/8

圖則登記表
DRAWING REGISTER

工程名稱 Project Title:	香港啟德6552（第一批）
程編號 Project No:	**J-857**

接收日期 Receiving Date（適用於客戶圖則）

月										
日										

分發予 Distributed To

發出日期 Issued Date

	年	22	22	22	22	22	22			
	月	2	3	4	4	4	4			
	日	15	21	6	12	21	26			

圖則編號 Drg. No.	圖則名稱 Drawing Title	修訂編號 Revision No.									
CW-412	单元组装图	-	A	B	-	-	C				
CW-413	单元组装图	-	A	B	-	-	C				
CW-414	单元组装图	-	A	B	-	-	C				
CW-415	单元组装图	-	A	B	-	-	C				
CW-416	单元组装图	-	A	B	-	-	C				
CW-417	单元组装图	-	A	B	-	-	C				
CW-418	单元组装图	-	A	B	-	-	C				
CW-419	单元组装图	-	A	B	-	-	C				
CW-420	单元组装图	-	A	B	-	-	C				
CW-421	单元组装图	-	A	B	-	-	C				
CW-422	单元组装图	-	A	B	-	-	C				
CW-423	单元组装图	-	A	B	-	-	C				
CW-424	单元组装图	-	A	B	-	-	C				
CW-425	单元组装图	-	A	B	-	-	C				
CW-426	单元组装图	-	A	B	-	-	C				
CW-427	单元组装图	-	A	B	-	-	C				
CW-428	单元组装图	-	A	B	-	-	C				
CW-429	单元组装图	-	A	B	-	-	C				
CW-430	单元组装图	-	A	B	-	-	C				
CW-431	单元组装图	-	A	B	-	-	C				
CW-432	单元组装图	-	A	B	-	-	C				
CW-433	单元组装图	-	A	B	-	-	C				
CW-434	单元组装图	-	A	B	-	-	C				
CW-435	单元组装图	-	A	B	-	-	C				
CW-436	单元组装图	-	A	B	-	-	C				
CW-437	单元组装图	-	A	B	-	-	C				

美特鋁質有限公司
MIDI Aluminium Fabricator Ltd.

QF005/8

圖則登記表
DRAWING REGISTER

工程名稱 Project Title:	香港啟德6552（第一批）
程編號 Project No:	**J-857**

接收日期 Receiving Date（適用於客戶圖則）

月										
日										

分發予 Distributed To

發出日期 Issued Date

	年	22	22	22	22	22	22			
	月	2	3	4	4	4	4			
	日	15	21	6	12	21	26			

圖則編號 Drg. No.	圖則名稱 Drawing Title	修訂編號 Revision No.									
CW-438	单元组装图	-	A	B	-	-	C				
CW-439	单元组装图	-	A	B	-	-	C				
CW-440	单元组装图	-	A	B	-	-	C				
CW-441	单元组装图	-	A	B	-	-	C				
CW-442	单元组装图	-	A	B	-	-	C				
CW-443	单元组装图	-	A	B	-	-	C				
CW-444	单元组装图	-	A	B	-	-	C				
CW-445	单元组装图	-	A	B	-	-	C				
CW-446	单元组装图	-	A	B	-	-	C				
CW-447	单元组装图	-	A	B	-	-	C				
CW-448	单元组装图	-	A	B	-	-	C				
CW-449	单元组装图	-	A	B	-	-	C				
CW-450	单元组装图	-	A	B	-	-	C				
CW-501	单元组装图	-	A	B	-	-	C				
CW-502	单元组装图	-	A	B	-	-	C				
CW-503	单元组装图	-	A	B	-	-	C				
CW-504	单元组装图	-	A	B	-	-	C				
CW-505	单元组装图	-	A	B	-	-	C				
CW-506	单元组装图	-	A	B	-	-	C				
CW-507	单元组装图	-	A	B	-	-	C				
CW-508	单元组装图	-	A	B	-	-	C				
CW-509	单元组装图	-	A	B	-	-	C				
CW-510	单元组装图	-	A	B	-	-	C				
CW-511	单元组装图	-	A	B	-	-	C				
CW-512	单元组装图	-	A	B	-	-	C				
CW-513	单元组装图	-	A	B	-	-	C				

美特鋁質有限公司
MIDI Aluminium Fabricator Ltd.

QF005/8

圖則登記表
DRAWING REGISTER

工程名稱 Project Title:	香港啟德6552（第一批）
程編號 Project No:	J-857

接收日期 Receiving Date（適用於客戶圖則）

月										
日										

分發予 Distributed To

發出日期 Issued Date

	年	22	22	22	22	22	22			
	月	2	3	4	4	4	4			
	日	15	21	6	12	21	26			

圖則編號 Drg. No.	圖則名稱 Drawing Title	修訂編號 Revision No.									
CW-514	单元组装图	-	A	B	-	-	C				
CW-515	单元组装图	-	A	B	-	-	C				
CW-516	单元组装图	-	A	B	-	-	C				
CW-517	单元组装图	-	A	B	-	-	C				
CW-518	单元组装图	-	A	B	-	-	C				
CW-519	单元组装图	-	A	B	-	-	C				
CW-520	单元组装图	-	A	B	-	-	C				
CW-521	单元组装图	-	A	B	-	-	C				
CW-522	单元组装图	-	A	B	-	-	C				
CW-523	单元组装图	-	A	B	-	-	C				
CW-524	单元组装图	-	A	B	-	-	C				
CW-525	单元组装图	-	A	B	-	-	C				
CW-526	单元组装图	-	A	B	-	-	C				
CW-527	单元组装图	-	A	B	-	-	C				
CW-528	单元组装图	-	A	B	-	-	C				
CW-529	单元组装图	-	A	B	-	-	C				
CW-530	单元组装图	-	A	B	-	-	C				
CW-531	单元组装图	-	A	B	-	-	C				
CW-532	单元组装图	-	A	B	-	-	C				
CW-533	单元组装图	-	A	B	-	-	C				
CW-534	单元组装图	-	A	B	-	-	C				
CW-535	单元组装图	-	A	B	-	-	C				
CW-536	单元组装图	-	A	B	-	-	C				
CW-537	单元组装图			B	-	-	C				
CW-538	单元组装图			B	-	-	C				
CW-539	单元组装图			B	-	-	C				
CW-540	单元组装图			B	-	-	C				
CW-541	单元组装图			B	-	-	C				

美特鋁質有限公司
MIDI Aluminium Fabricator Ltd.

QF005/8

圖則登記表
DRAWING REGISTER

工程名稱 Project Title:	香港啟德6552（第一批）
程編號 Project No:	**J-857**

接收日期 Receiving Date（適用於客戶圖則）

月										
日										

分發予 Distributed To

發出日期 Issued Date

	年	22	22	22	22	22	22			
	月	2	3	4	4	4	4			
	日	15	21	6	12	21	26			

圖則編號 Drg. No.	圖則名稱 Drawing Title	修訂編號 Revision No.									
CW-542	单元组装图			B	-	-	C				
CW-543	单元组装图			B	-	-	C				
CW-544	单元组装图			B	-	-	C				
CW-545	单元组装图			B	-	-	C				
CW-546	单元组装图			B	-	-	C				
CW-547	单元组装图			B	-	-	C				
CW-548	单元组装图			B	-	-	C				
CW-549	单元组装图			B	-	-	C				
CW-550	单元组装图	-	A	B	-	-	C				
AW-A01	生窗组装图	-	A	B	-	-	-				
AW-A02	生窗组装图	-	A	B	-	-	-				
AW-A03	生窗组装图	-	A	B	-	-	-				
AW-A04	生窗组装图	-	A	B	-	-	-				
AW-A05	生窗组装图	-	A	B	-	-	-				
AW-B01	生窗组装图	-	A	B	-	-	-				
AW-B02	生窗组装图	-	A	B	-	-	-				
AW-B03	生窗组装图	-	A	B	-	-	-				
AW-B04	生窗组装图	-	A	B	-	-	-				
AW-C01	生窗组装图	-	A	B	-	-	-				
AW-C01T	生窗组装图	-	A	B	-	-	-				
AW-C02	生窗组装图	-	A	B	-	-	-				
AW-C03	生窗组装图	-	A	B	-	-	-				
AW-C04	生窗组装图	-	A	B	-	-	-				
AW-C05	生窗组装图	-	A	B	-	-	-				
AW-D01	生窗组装图	-	A	B	-	-	-				
AW-D01R	生窗组装图	-	A	B	-	-	-				
AW-D01RA	生窗组装图	-	A	B	-	-	-				
AW-D02	生窗组装图	-	A	B	-	-	-				
AW-D02A	生窗组装图	-	A	B	-	-	-				

美特鋁質有限公司
MIDI Aluminium Fabricator Ltd.

QF005/8

圖則登記表
DRAWING REGISTER

工程名稱 Project Title:	香港啟德6552（第一批）
程編號 Project No:	**J-857**

接收日期 Receiving Date（適用於客戶圖則）

月										
日										

分發予 Distributed To

發出日期 Issued Date

	年	22	22	22	22	22	22			
	月	2	3	4	4	4	4			
	日	15	21	6	12	21	26			

圖則編號 Drg. No.	圖則名稱 Drawing Title	修訂編號 Revision No.									
AW-D02R	生窗组装图	-	A	B	-	-	-				
AW-D02RA	生窗组装图	-	A	B	-	-	-				
AW-D03	生窗组装图	-	A	B	-	-	-				
AW-D03R	铝料加工图	-	A	B	-	-	-				
AW-D04	铝料加工图	-	A	B	-	-	-				
AW-D05	铝料加工图	-	A	B	-	-	-				
AW-E01	铝料加工图	-	A	B	-	-	-				
AW-E02	铝料加工图	-	A	B	-	-	-				
AW-F01	铝料加工图	-	A	B	-	-	-				
AW-F02	铝料加工图	-	A	B	-	-	-				
AW-L01	铝料加工图	-	A		B	-	-				
AW-L02	铝料加工图	-	A		B	-	-				
AW-L03	铝料加工图	-	A		B	-	-				
AW-L04	铝料加工图	-	A		B	-	-				
AW-L05	铝料加工图	-	A		B	-	-				
AW-L11	铝料加工图	-	A		B	-	-				
AW-L12	铝料加工图	-	A		B	-	-				
AW-L13	铝料加工图	-	A		B	-	-				
AW-L14	铝料加工图	-	A		B	-	-				
AW-L15	铝料加工图	-	A		B	-	-				
AW-L21	铝料加工图	-	A		B	-	-				
AW-L22	铝料加工图	-	A		B	-	-				
AW-L23	铝料加工图	-	A		B	-	-				
B2968-001	铝料加工图	-	A	B		-	-				
B2968-002	铝料加工图	-	-	A		-	-				
B2968-011	铝料加工图	-	A	B		-	-				
B2968-031	铝料加工图	-	A		B	-	-				
B2968-032	铝料加工图	-	A		A	-	-				
C747-001	铝料加工图	-	A	B	B	-	-				

美特鋁質有限公司
MIDI Aluminium Fabricator Ltd.

QF005/8

圖則登記表
DRAWING REGISTER

工程名稱 Project Title:	香港啟德6552（第一批）
程編號 Project No:	J-857

接收日期 Receiving Date（適用於客戶圖則）

月										
日										

分發予 Distributed To

發出日期 Issued Date

	年	22	22	22	22	22	22			
	月	2	3	4	4	4	4			
	日	15	21	6	12	21	26			

圖則編號 Drg. No.	圖則名稱 Drawing Title	修訂編號 Revision No.									
C747-002	鋁料加工图	-	A	B	A	-	-				
C747-011	鋁料加工图	-	-	A	A	-	-				
X86072-001	鋁料加工图	-	A	B		-	-				
X86072-002	鋁料加工图	-	A	B	C	-	-				
X86072-003	鋁料加工图	-	A	B		-	-				
X86072-004	鋁料加工图	-	A	B	A	-	-				
X86072-005	鋁料加工图	-	A	B	A	-	-				
X86072-006	鋁料加工图	-	A	B		-	-				
X86072-007	鋁料加工图	-	A	B		-	-				
X86072-008	鋁料加工图	-	-	A	C	-	-				
X86072-011	鋁料加工图	-	A	B	C	-	-				
X86072-012	鋁料加工图	-	A	B		-	-				
X86072-013	鋁料加工图	-	A	B		-	-				
X86072-014	鋁料加工图	-	A	B		-	-				
X86072-021	鋁料加工图	-	A	B		-	-				
X86072-022	鋁料加工图	-	A	B		-	-				
X86072-023	鋁料加工图	-	A	B		-	-				
X86072-024	鋁料加工图	-	A	B		-	-				
X86072-032	鋁料加工图	-	A			-	-				
X86072-033	鋁料加工图	-	A			-	-				
X86072-034	鋁料加工图	-	A			-	-				
X86072-035	鋁料加工图	-	A			-	-				
X86072-036	鋁料加工图	-	A			-	-				
X86072-037	鋁料加工图	-	A		B	-	-				
X86072-038	鋁料加工图	-	A		B	-	-				
X86073-001	鋁料加工图	-	A	B	B	-	-				
X86150-001	鋁料加工图	-	A		B	-	-				
X86150-002	鋁料加工图	-	A		B	-	-				
X86150-003	鋁料加工图	-	A	B	B	-	-				

美特鋁質有限公司
MIDI Aluminium Fabricator Ltd.

QF005/8

圖則登記表
DRAWING REGISTER

工程名稱 Project Title:	香港啟德6552（第一批）
程編號 Project No:	J-857

接收日期 Receiving Date（適用於客戶圖則）

月										
日										

分發予 Distributed To

發出日期 Issued Date

	年	22	22	22	22	22	22			
	月	2	3	4	4	4	4			
	日	15	21	6	12	21	26			

圖則編號 Drg. No.	圖則名稱 Drawing Title	修訂編號 Revision No.									
X86150-004	铝料加工图	-	A	B	B	-	-				
X86150-005	铝料加工图	-	A	B	A	-	-				
X86150-006	铝料加工图	-	A	B	A	-	-				
X86150-007	铝料加工图	-	-	A	C	-	-				
X86150-008	铝料加工图	-	A	B		-	-				
X86150-011	铝料加工图	-	A	B		-	-				
X86150-012	铝料加工图	-	A			-	-				
X86150-013	铝料加工图	-	A	B		-	-				
X86150-033	铝料加工图	-	A			-	-				
X86150-034	铝料加工图	-	A			-	-				
X86150-036	铝料加工图	-	A			-	-				
X86150-037	铝料加工图	-	A			-	-				
L044-P01L	铝料加工图	-	A			-	-				
L044-P01R	铝料加工图	-	A			-	-				
L044-P02	铝料加工图	-	A		C	-	-				
L044-P03	铝料加工图	-	A		B	-	-				
N525-P01	铝料加工图	-	A		B	-	-				
N525-P02	铝料加工图	-	A		B	-	-				
N525-P03	铝料加工图	-	A			-	-				
N536-P01	铝料加工图	-	A		A	-	-				
N536-P02	铝料加工图	-	A			-	-				
N536-P03	铝料加工图	-	A		A	-	-				
N544-P01	铝料加工图	-	A		A	-	-				
N544-P02	铝料加工图	-	A		A	-	-				
N544-P03	铝料加工图	-	A		A	-	-				
N544-P04	铝料加工图	-	A		A	-	-				

美特鋁質有限公司
MIDI Aluminium Fabricator Ltd.

QF005/8

圖則登記表
DRAWING REGISTER

工程名稱 Project Title:	香港啟德6552（第一批）
程編號 Project No:	J-857

接收日期 Receiving Date（適用於客戶圖則）

月										
日										

分發予 Distributed To

發出日期 Issued Date

	年	22	22	22	22	22	22			
	月	2	3	4	4	4	4			
	日	15	21	6	12	21	26			

圖則編號 Drg. No.	圖則名稱 Drawing Title	修訂編號 Revision No.									
N544-P05	铝料加工图	-	A			-	-				
N544-P06	铝料加工图	-	A			-	-				
N544-P07	铝料加工图	-	A			-	-				
N544-P08	铝料加工图	-	A			-	-				
N614-P01	铝料加工图	-	A			-	-				
N614-P02	铝料加工图	-	A			-	-				
N614-P03	铝料加工图	-	A			-	-				
N660-P01	铝料加工图	-	A			-	-				
N660-P02	铝料加工图	-	A			-	-				
X86047-P01	铝料加工图	-	A	-		-	B				
X86047-P02	铝料加工图	-	A	B		-	C				
X86047-P03	铝料加工图	-	A	-		-	B				
X86047-P04	铝料加工图	-	A	-		-	B				
X86047-P05	铝料加工图	-	A	-		-	B				
X86047-P06	铝料加工图	-	A	-		-	B				
X86047-P07	铝料加工图	-	A	-		-	B				
X86047-P08	铝料加工图	-	A	-		-	B				
X86047-P09	铝料加工图	-	A	B		-	C				
X86047-P10	铝料加工图	-	A			-	-				
X86047-P11	铝料加工图	-	A	B		-	-				
X86047-P12	铝料加工图	-	A	-		-	B				
X86047-P13	铝料加工图	-	A			-	-				
X86047-P14	铝料加工图	-	A	B		-	C				
X86047-P15	铝料加工图	-	A			-					
X86047-P16	铝料加工图	-	A	-		-	B				
X86047-P17	铝料加工图	-	A	B		-	-				

美特鋁質有限公司
MIDI Aluminium Fabricator Ltd.

QF005/8

圖則登記表
DRAWING REGISTER

工程名稱 Project Title:	香港啟德6552（第一批）
程編號 Project No:	J-857

接收日期 Receiving Date（適用於客戶圖則）

月										
日										

分發予 Distributed To

發出日期 Issued Date

	年	22	22	22	22	22	22			
	月	2	3	4	4	4	4			
	日	15	21	6	12	21	26			

圖則編號 Drg. No.	圖則名稱 Drawing Title	修訂編號 Revision No.									
X86048-P01	鋁料加工图	-	A	B		-	C				
X86048-P02	鋁料加工图	-	A	B		-	C				
X86048-P03	鋁料加工图	-	A	B		-	C				
X86048-P04	鋁料加工图	-	A	B		-	C				
X86048-P05	鋁料加工图	-	A	B		-	C				
X86048-P06	鋁料加工图	-	A	B		-	C				
X86048-P07	鋁料加工图	-	A	B		-	C				
X86048-P08	鋁料加工图	-	A	B		-	C				
X86048-P09	鋁料加工图	-	A	B		-	C				
X86048-P10	鋁料加工图	-	A	B		-					
X86048-P11	鋁料加工图	-	A	B		-					
X86049-P01	鋁料加工图	-	A	-		-	B				
X86049-P02	鋁料加工图	-	A	B		-	C				
X86049-P03	鋁料加工图	-	A	-		-	B				
X86049-P04	鋁料加工图	-	A	-	B	-	C				
X86049-P05	鋁料加工图	-	A	-		-	B				
X86049-P06	鋁料加工图	-	A	-		-	B				
X86049-P07	鋁料加工图	-	A	-	B	-	C				
X86049-P08	鋁料加工图	-	A	-	B	-	C				
X86049-P09	鋁料加工图	-	A	B	C	-	D				
X86049-P10	鋁料加工图	-	A		C	-					
X86049-P11	鋁料加工图	-	A	B	C	-					
X86049-P12	鋁料加工图	-	A			-	B				
X86049-P13	鋁料加工图	-	A		C	-					
X86049-P14	鋁料加工图	-	A			-					
X86049-P15	鋁料加工图	-	A	B		-	C				
X86050-P01	鋁料加工图	-	A	B		-	C				

美特鋁質有限公司
MIDI Aluminium Fabricator Ltd.

QF005/8

圖則登記表
DRAWING REGISTER

工程名稱 Project Title:	香港啟德6552（第一批）
程編號 Project No:	**J-857**

接收日期 Receiving Date（適用於客戶圖則）

月										
日										

分發予 Distributed To

發出日期 Issued Date

	年	22	22	22	22	22	22			
	月	2	3	4	4	4	4			
	日	15	21	6	12	21	26			

圖則編號 Drg. No.	圖則名稱 Drawing Title	修訂編號 Revision No.									
X86050-P02	鋁料加工图	-	A	B		-	C				
X86050-P03	鋁料加工图	-	A	B		-	C				
X86050-P04	鋁料加工图	-	A	B		-	C				
X86050-P05	鋁料加工图	-	A	B		-	C				
X86050-P06	鋁料加工图	-	A	B		-	C				
X86050-P07	鋁料加工图	-	A	B		-	C				
X86050-P08	鋁料加工图	-	A	B		-	C				
X86050-P09	鋁料加工图	-	A	B		-	-				
X86050-P10	鋁料加工图	-	A	B		-	-				
X86051-P01	鋁料加工图	-	A	B		-	-				
X86051-P02	鋁料加工图	-	A	B		-	-				
X86051-P03	鋁料加工图	-	A	B		-	-				
X86051-P04	鋁料加工图	-	A	B		-	-				
X86051-P05	鋁料加工图	-	A	B	C	-	-				
X86051-P06	鋁料加工图	-	A	B		-	-				
X86051-P07	鋁料加工图	-	A	B	C	-	-				
X86051-P08	鋁料加工图	-	A	B	C	-	-				
X86051-P09	鋁料加工图	-	A	B	C	-	-				
X86051-P10	鋁料加工图	-	A	B	C	-	-				
X86051-P11	鋁料加工图	-	A	B	C	-	-				
X86051-P12	鋁料加工图	-	A	B		-	-				
X86051-P13	鋁料加工图	-	-	A	C	-	-				
X86052-P01	鋁料加工图	-	A	B		-	-				
X86052-P02	鋁料加工图	-	A	B		-	-				
X86052-P03	鋁料加工图	-	A	B		-	-				
X86052-P04	鋁料加工图	-	A	B		-	-				
X86052-P05	鋁料加工图	-	A	B		-	-				
X86052-P06	鋁料加工图	-	A	B		-	-				
X86052-P07	鋁料加工图	-	A	B		-	-				

美特鋁質有限公司
MIDI Aluminium Fabricator Ltd.

QF005/8

圖則登記表
DRAWING REGISTER

工程名稱 Project Title:	香港啟德6552（第一批）
程編號 Project No:	J-857

接收日期 Receiving Date（適用於客戶圖則）

月										
日										

分發予 Distributed To

發出日期 Issued Date

	年	22	22	22	22	22	22			
	月	2	3	4	4	4	4			
	日	15	21	6	12	21	26			

圖則編號 Drg. No.	圖則名稱 Drawing Title	修訂編號 Revision No.									
X86052-P08	鋁料加工图	-	A	B		-	-				
X86052-P09	鋁料加工图	-	A	B		-	-				
X86053-P01	鋁料加工图	-	A	B		-	-				
X86053-P02	鋁料加工图	-	A	B		-	-				
X86054-P01	鋁料加工图	-	A	B		-	C				
X86054-P02	鋁料加工图	-	A	B		-	C				
X86055-P01	鋁料加工图	-	A	B		-	C				
X86055-P02	鋁料加工图	-	A	B		-	C				
X86055-P03	鋁料加工图	-	A	B		-	C				
X86055-P04	鋁料加工图	-	A	B		-	C				
X86055-P05	鋁料加工图	-	A	B		-	C				
X86055-P06	鋁料加工图	-	A	B		-	C				
X86055-P07	鋁料加工图	-	A	B		-	C				
X86055-P08	鋁料加工图	-	A	B		-	C				
X86055-P09	鋁料加工图	-	A	B		-	C				
X86055-P10	鋁料加工图	-	A	B		-	C				
X86055-P11	鋁料加工图	-	A	B		-	C				
X86055-P12	鋁料加工图	-	A	B		-	C				
X86055-P13	鋁料加工图	-	A	B		-	C				
X86055-P14	鋁料加工图	-	A	B		-	C				
X86055-P15	鋁料加工图	-	A	B	C	-	D				
X86055-P16	鋁料加工图	-	A	B	C	-	D				
X86055-P17	鋁料加工图	-	A	B	C	-	D				
X86055-P18	鋁料加工图	-	A	B	C	-	D				
X86055-P19	鋁料加工图	-	A	B	C	-	D				
X86055-P20	鋁料加工图	-	A	B	C	-	D				
X86055-P21	鋁料加工图	-	A	B		-	C				

美特鋁質有限公司
MIDI Aluminium Fabricator Ltd.

QF005/8

圖則登記表
DRAWING REGISTER

工程名稱 Project Title:	香港啟德6552（第一批）
程編號 Project No:	J-857

接收日期 Receiving Date（適用於客戶圖則）

月										
日										

分發予 Distributed To

發出日期 Issued Date

	年	22	22	22	22	22	22			
	月	2	3	4	4	4	4			
	日	15	21	6	12	21	26			

圖則編號 Drg. No.	圖則名稱 Drawing Title	修訂編號 Revision No.									
X86055-P22	铝料加工图	-	A	B		-	C				
X86055-P23	铝料加工图	-	A	B		-	C				
X86055-P24	铝料加工图	-	A	B		-	C				
X86055-P25	铝料加工图	-	A	B		-	C				
X86055-P26	铝料加工图	-	A	B		-	C				
X86055-P27	铝料加工图	-	A	B		-	C				
X86055-P28	铝料加工图	-	A	B		-	C				
X86055-P29	铝料加工图	-	A	B		-	C				
X86055-P30	铝料加工图	-	A	B		-	C				
X86055-P31	铝料加工图	-	A	B		-	C				
X86055-P32	铝料加工图	-	A	B	C	-	D				
X86055-P33	铝料加工图	-	A	B	C	-	D				
X86055-P34	铝料加工图	-	A	B	C	-	D				
X86055-P35	铝料加工图	-	A	B	C	-	D				
X86055-P36	铝料加工图	-	A	B	C	-	D				
X86055-P37	铝料加工图	-	A	B	C	-	D				
X86055-P38	铝料加工图	-	A	B	C	-	D				
X86055-P39	铝料加工图	-	A	B	C	-	D				
X86055-P40	铝料加工图	-	A	B	C	-	D				
X86055-P41	铝料加工图	-	A	B	C	-	-				
X86055-P42	铝料加工图	-	A	B	C	-	-				
X86055-P43	铝料加工图	-	A	B	C	-	-				
X86055-P44	铝料加工图	-	A	B	C	-	-				
X86055-P45	铝料加工图	-	A	B	C	-	-				
X86055-P46	铝料加工图	-	A	B	C	-	-				
X86055-P47	铝料加工图	-	A	B	C	-	-				

美特鋁質有限公司
MIDI Aluminium Fabricator Ltd.

QF005/8

圖則登記表
DRAWING REGISTER

工程名稱 Project Title:	香港啟德6552（第一批）
程編號 Project No:	J-857

接收日期 Receiving Date（適用於客戶圖則）

月										
日										

分發予 Distributed To

發出日期 Issued Date

	年	22	22	22	22	22	22			
	月	2	3	4	4	4	4			
	日	15	21	6	12	21	26			

圖則編號 Drg. No.	圖則名稱 Drawing Title	修訂編號 Revision No.									
X86055-P48	鋁料加工图	-	A	B	C	-	-				
X86055-P49	鋁料加工图	-	A	B	C	-	-				
X86055-P50	鋁料加工图	-	A	B	C	-	-				
X86056-P01	鋁料加工图	-	A	B		-	C				
X86056-P02	鋁料加工图	-	A	B		-	C				
X86056-P03	鋁料加工图	-	A	B		-	C				
X86056-P04	鋁料加工图	-	A	B		-	C				
X86056-P05	鋁料加工图	-	A	B	C	-	D				
X86056-P06	鋁料加工图	-	A	B	C	-	D				
X86056-P07	鋁料加工图	-	A	B	C	-	D				
X86056-P08	鋁料加工图	-	A	B	C	-	D				
X86056-P09	鋁料加工图	-	A	B	C	-	D				
X86056-P10	鋁料加工图	-	A	B	C	-	D				
X86056-P11	鋁料加工图	-	A	B		-	C				
X86056-P12	鋁料加工图	-	A	B		-	C				
X86056-P13	鋁料加工图	-	A	B		-	C				
X86056-P14	鋁料加工图	-	A	B		-	C				
X86056-P15	鋁料加工图	-	A	B		-	C				
X86056-P16	鋁料加工图	-	A	B		-	C				
X86056-P17	鋁料加工图	-	A	B		-	C				
X86056-P19	鋁料加工图	-	A	B		-	C				
X86056-P20	鋁料加工图	-	A	B		-	C				
X86056-P21	鋁料加工图	-	A	B		-	C				
X86056-P22	鋁料加工图	-	A	B		-	C				
X86056-P23	鋁料加工图	-	A	B		-	C				
X86056-P24	鋁料加工图	-	A	B		-	C				

美特鋁質有限公司
MIDI Aluminium Fabricator Ltd.

QF005/8

圖則登記表
DRAWING REGISTER

工程名稱 Project Title:	香港啟德6552（第一批）
程編號 Project No:	J-857

接收日期 Receiving Date（適用於客戶圖則）

月										
日										

分發予 Distributed To

發出日期 Issued Date

	年	22	22	22	22	22	22			
	月	2	3	4	4	4	4			
	日	15	21	6	12	21	26			

圖則編號 Drg. No.	圖則名稱 Drawing Title	修訂編號 Revision No.									
X86056-P25	铝料加工图	-	A	B		-	C				
X86056-P26	铝料加工图	-	A	B		-	C				
X86056-P27	铝料加工图	-	A	B		-	-				
X86056-P28	铝料加工图	-	A	B		-	-				
X86056-P29	铝料加工图	-	A	B		-	-				
X86056-P30	铝料加工图	-	A	B		-	-				
X86056-P31	铝料加工图	-	A	B		-	C				
X86056-P32	铝料加工图	-	A	B		-	C				
X86056-P33	铝料加工图	-	A	B		-	C				
X86056-P34	铝料加工图	-	A	B		-	-				
X86056-P35	铝料加工图	-	A	B		-	-				
X86056-P36	铝料加工图	-	A	B		-	-				
X86056-P37	铝料加工图	-	A	B		-	-				
X86056-P38	铝料加工图	-	A	B		-	-				
X86056-P39	铝料加工图	-	A	B		-	C				
X86056-P40	铝料加工图	-	A	B		-	C				
X86056-P41	铝料加工图	-	A	B		-	C				
X86056-P42	铝料加工图	-	-	A		-					
X86057-P01	铝料加工图	-	A	B		-	C				
X86057-P02	铝料加工图	-	A	B		-	C				
X86057-P03	铝料加工图	-	A	B		-	C				
X86057-P04	铝料加工图	-	A	B		-	C				
X86057-P05	铝料加工图	-	A	B		-	C				
X86057-P06	铝料加工图	-	A	B		-					
X86057-P07	铝料加工图	-	A	B		-					
X86057-P08	铝料加工图	-	A	B		-					
X86058-P01	铝料加工图	-	A	B		-	C				

美特鋁質有限公司
MIDI Aluminium Fabricator Ltd.

QF005/8

圖則登記表
DRAWING REGISTER

工程名稱 Project Title:	香港啟德6552（第一批）
程編號 Project No:	J-857

接收日期 Receiving Date（適用於客戶圖則）

月										
日										

分發予 Distributed To

發出日期 Issued Date

	年	22	22	22	22	22	22			
	月	2	3	4	4	4	4			
	日	15	21	6	12	21	26			

圖則編號 Drg. No.	圖則名稱 Drawing Title	修訂編號 Revision No.									
X86058-P02	鋁料加工图	-	A	B		-	C				
X86058-P03	鋁料加工图	-	A	B		-	C				
X86058-P04	鋁料加工图	-	A	B		-					
X86058-P05	鋁料加工图	-	A	B		-					
X86075-P01	鋁料加工图	-	A			-					
X86075-P02	鋁料加工图	-	A			-					
X86075-P03	鋁料加工图	-	A		C	-					
X86075-P04	鋁料加工图	-	A			-					
X86075-P05	鋁料加工图	-	A			-					
X86075-P06	鋁料加工图	-	A		C	-					
X86075-P07	鋁料加工图	-	A			-					
X86075-P08	鋁料加工图	-	A		C	-					
X86075-P09	鋁料加工图	-	A			-					
X86075-P10	鋁料加工图	-	A		C	-					
X86075-P11	鋁料加工图	-	A			-					
X86075-P12	鋁料加工图	-	A		C	-					
X86075-P13	鋁料加工图	-	A		C	-					
X86075-P14	鋁料加工图	-	A			-					
X86075-P15	鋁料加工图	-	A			-					
X86075-P16	鋁料加工图	-	A			-					
X86075-P17	鋁料加工图	-	A			-					
X86075-P18	鋁料加工图	-	A			-					
X86075-P19	鋁料加工图	-	A			-					
X86075-P20	鋁料加工图	-	A			-					
X86075-P22	鋁料加工图	-	A			-					
X86075-P23	鋁料加工图	-	-	A		-					
X86076-P01	鋁料加工图	-	A	B		-					
X86076-P02	鋁料加工图	-	A	B		-					
X86076-P03	鋁料加工图	-	A	B		-					

美特鋁質有限公司
MIDI Aluminium Fabricator Ltd.

QF005/8

圖則登記表
DRAWING REGISTER

工程名稱 Project Title:	香港啟德6552（第一批）
程編號 Project No:	J-857

接收日期 Receiving Date（適用於客戶圖則）

月										
日										

分發予 Distributed To

發出日期 Issued Date

	年	22	22	22	22	22	22			
	月	2	3	4	4	4	4			
	日	15	21	6	12	21	26			

圖則編號 Drg. No.	圖則名稱 Drawing Title	修訂編號 Revision No.									
X86076-P04	铝料加工图	-	A	B		-					
X86078-P01	铝料加工图	-	A			-					
X86086-P01	铝料加工图	-	A	-		-	B				
X86086-P02	铝料加工图	-	A			-					
X86086-P03	铝料加工图	-	A	-		-	B				
X86086-P04	铝料加工图	-	A			-					
X86086-P05	铝料加工图	-	A			-					
X86086-P06	铝料加工图	-	A	-		-	B				
X86086-P07	铝料加工图	-	A	-		-	B				
X86086-P08	铝料加工图	-	A	-		-	B				
X86086-P09	铝料加工图	-	A	-		-	B				
X86086-P10	铝料加工图	-	A	-	B	-	C				
X86086-P11	铝料加工图	-	A	-	B	-	C				
X86086-P12	铝料加工图	-	A	-	B	-	C				
X86086-P13	铝料加工图	-	A	-	B	-	C				
X86086-P14	铝料加工图	-	A	-		-	B				
X86086-P15	铝料加工图	-	A	-		-	B				
X86086-P16	铝料加工图	-	A			-					
X86086-P17	铝料加工图	-	A			-					
X86086-P18	铝料加工图	-	A	-		-	B				
X86086-P19	铝料加工图	-	A	-		-	B				
X86086-P20	铝料加工图	-	A	-		-	B				
X86086-P21	铝料加工图	-	A	-		-	B				
X86088-P01	铝料加工图	-	A	B		-					
X86088-P02	铝料加工图	-	A			-					
X86088-P03	铝料加工图	-	A			-					
X86088-P04	铝料加工图	-	A			-					

美特鋁質有限公司
MIDI Aluminium Fabricator Ltd.

QF005/8

圖則登記表
DRAWING REGISTER

工程名稱 Project Title:	香港啟德6552（第一批）
程編號 Project No:	J-857

接收日期 Receiving Date（適用於客戶圖則）

月										
日										

分發予 Distributed To

發出日期 Issued Date

	年	22	22	22	22	22	22			
	月	2	3	4	4	4	4			
	日	15	21	6	12	21	26			

圖則編號 Drg. No.	圖則名稱 Drawing Title	修訂編號 Revision No.									
X86088-P05	鋁料加工图	-	A			-					
X86089-P01	鋁料加工图	-	A	B		-					
X86090-P01	鋁料加工图	-	A			-					
X86101-P01	鋁料加工图	-	A			-					
X86101-P02	鋁料加工图	-	A			-					
X86101-P04	鋁料加工图	-	A			-					
X86101-P05	鋁料加工图	-	A			-					
X86101-P06	鋁料加工图	-	A			-					
X86151-P01	鋁料加工图	-	A			-					
X86151-P01R	鋁料加工图	-	A			-					
X86151-P03	鋁料加工图	-	A			-					
X86151-P10L	鋁料加工图	-	A			-					
X86151-P10R	鋁料加工图	-	A			-					
X86152-P01	鋁料加工图	-	A			-					
X86152-P01R	鋁料加工图	-	A			-					
X86152-P03	鋁料加工图	-	A			-					
X86166-P01	鋁料加工图	-	A			-					
D19450-001-001	鋁料加工图	-	A			-					
D19450-001-041	鋁料加工图	-	A			-					
D19450-001-051	鋁料加工图	-	A			-					
D19450-001-A01	鋁料加工图	-	A			-					
D19450-001-A61	鋁料加工图	-	A			-					
D19450-001-A71	鋁料加工图	-	A			-					
X86080-001-001	鋁料加工图	-	A			-					
X86080-001-031	鋁料加工图	-	A			-					
X86080-001-041	鋁料加工图	-	A			-					

美特鋁質有限公司
MIDI Aluminium Fabricator Ltd.

QF005/8

圖則登記表
DRAWING REGISTER

工程名稱 Project Title:	香港啟德6552（第一批）
程編號 Project No:	J-857

接收日期 Receiving Date（適用於客戶圖則）

月										
日										

分發予 Distributed To

發出日期 Issued Date

	年	22	22	22	22	22	22				
	月	2	3	4	4	4	4				
	日	15	21	6	12	21	26				

圖則編號 Drg. No.	圖則名稱 Drawing Title	修訂編號 Revision No.									
X86080-001-051	鋁料加工图	-	A			-					
X86081-001-001	鋁料加工图	-	A			-					
X86081-001-021	鋁料加工图	-	A			-					
X86081-001-041	鋁料加工图	-	A			-					
X86081-001-051	鋁料加工图	-	A			-					
X86081-001-055	鋁料加工图	-	A		B	-					
X86081-001-061	鋁料加工图	-	A			-					
X86081-001-063	鋁料加工图	-	A			-					
X86081-001-071	鋁料加工图	-	A		B	-					
X86105-001-001	鋁料加工图	-	A			-					
X86105-001-031	鋁料加工图	-	A			-					
X86105-001-041	鋁料加工图	-	A		B	-					
X86105-001-051	鋁料加工图	-	A			-					
X86144-001-001	鋁料加工图	-	A			-					
X86144-001-021	鋁料加工图	-	A			-					
X86144-001-041	鋁料加工图	-	A			-					
X86144-001-051	鋁料加工图	-	A		B	-					
X86144-001-055	鋁料加工图	-	A			-					
X86144-001-061	鋁料加工图	-	A			-					
X86144-001-063	鋁料加工图	-	A			-					
X86144-001-071	鋁料加工图	-	A			-					
L061-001	鋁料加工图	-	A			-					
L061-002	鋁料加工图	-	A			-					
X86071-101	鋁料加工图	-	A		B	-					
X86071-102	鋁料加工图	-	A			-					
X86071-P01	鋁料加工图	-	A	B		-	C				

美特鋁質有限公司
MIDI Aluminium Fabricator Ltd.

QF005/8

圖則登記表
DRAWING REGISTER

工程名稱 Project Title:	香港啟德6552（第一批）
程編號 Project No:	J-857

接收日期 Receiving Date（適用於客戶圖則）

月										
日										

分發予 Distributed To

發出日期 Issued Date

	年	22	22	22	22	22	22			
	月	2	3	4	4	4	4			
	日	15	21	6	12	21	26			

圖則編號 Drg. No.	圖則名稱 Drawing Title	修訂編號 Revision No.									
X86071-P02	鋁料加工图	-	A	B		-	C				
X86071-P02R	鋁料加工图	-	A	B		-	C				
X86071-P03	鋁料加工图	-	A	B	C	-	D				
X86071-P03R	鋁料加工图	-	A	B		-	C				
X86071-P04	鋁料加工图	-	A	B		-	C				
X86071-P05	鋁料加工图	-	A	B		-	C				
X86071-P05R	鋁料加工图	-	A	B		-	C				
X86071-P11	鋁料加工图	-	A	B		-	C				
X86071-P12	鋁料加工图	-	A	B		-	C				
X86071-P12R	鋁料加工图	-	A	B		-	C				
X86071-P13	鋁料加工图	-	A	B		-	C				
X86071-P13R	鋁料加工图	-	A	B		-	C				
X86071-P14	鋁料加工图	-	A	B		-	C				
X86071-P15	鋁料加工图	-	A	B		-	C				
X86071-P16	鋁料加工图	-	A	B		-	C				
X86071-P17	鋁料加工图	-	A	B		-	C				
X86071-P18	鋁料加工图	-	A	B		-	C				
X86071-P19	鋁料加工图	-	A	B		-	C				
X86071-P20	鋁料加工图	-	A	B		-	C				
X86071-P21	鋁料加工图	-	A	B		-	C				
X86071-P22	鋁料加工图	-	A	B		-	C				
X86071-P23	鋁料加工图	-	A	B		-	C				
X86071-P24	鋁料加工图	-	A	B		-	C				
X86071-P25	鋁料加工图	-	A	B		-	C				
X86074-P01	鋁料加工图	-	A	-		-	B				
X86074-P01R	鋁料加工图	-	A	-		-	B				
X86074-P11	鋁料加工图	-	A	-		-	B				
X86074-P11R	鋁料加工图	-	A	-		-	B				

美特鋁質有限公司
MIDI Aluminium Fabricator Ltd.

QF005/8

圖則登記表
DRAWING REGISTER

工程名稱 Project Title:	香港啟德6552（第一批）
程編號 Project No:	J-857

接收日期 Receiving Date（適用於客戶圖則）

月										
日										

分發予 Distributed To

發出日期 Issued Date

	年	22	22	22	22	22	22			
	月	2	3	4	4	4	4			
	日	15	21	6	12	21	26			

圖則編號 Drg. No.	圖則名稱 Drawing Title	修訂編號 Revision No.									
X86079-001	鋁料加工图	-	A			-					
X86079-002	鋁料加工图	-	A			-					
X86079-003	鋁料加工图	-	A			-					
X86079-004	鋁料加工图	-	A			-					
X86079-005	鋁料加工图	-	A			-					
X86079-006	鋁料加工图	-	A			-					
X86079-007	鋁料加工图	-	A			-					
X86079-008	鋁料加工图	-	A			-					
X86083-001	鋁料加工图	-	A			-					
X86083-002	鋁料加工图	-	A			-					
X86084-P01	鋁料加工图	-	A	B		-					
X86084-P02	鋁料加工图	-	A	B		-					
X86085-001	鋁料加工图	-	A	B		-					
X86091-001	鋁料加工图	-	A			-					
X86091-002	鋁料加工图	-	A			-					
X86092-001	鋁料加工图	-	A			-					
X86093-001	鋁料加工图	-	A			-					
X86095-001	鋁料加工图	-	A			-					
X86095-002	鋁料加工图	-	A			-					
X86097-001	鋁料加工图	-	A			-					
X86097-002	鋁料加工图	-	A			-					
X86097-003	鋁料加工图	-	A			-					
X86097-004	鋁料加工图	-	A			-					
X86100-001	鋁料加工图	-	A			-					
X86101-001-001	鋁料加工图	-	A			-					
X86101-001-055	鋁料加工图	-	A			-					
X86101-001-071	鋁料加工图	-	A			-					
X86104-001	鋁料加工图	-	A			-					

美特鋁質有限公司
MIDI Aluminium Fabricator Ltd.

QF005/8

圖則登記表
DRAWING REGISTER

工程名稱 Project Title:	香港啟德6552（第一批）
程編號 Project No:	J-857

接收日期 Receiving Date（適用於客戶圖則）

月										
日										

分發予 Distributed To

發出日期 Issued Date

	年	22	22	22	22	22	22			
	月	2	3	4	4	4	4			
	日	15	21	6	12	21	26			

圖則編號 Drg. No.	圖則名稱 Drawing Title	修訂編號 Revision No.									
X86104-002	鋁料加工图	-	A			-					
X86142-P01	鋁料加工图	-	A	B		-					
X86145-P01	鋁料加工图	-	A	B		-	C				
X86145-P02	鋁料加工图	-	A	B		-	C				
X86145-P03	鋁料加工图	-	A	B		-	C				
X86059-001-001	鋁料加工图	-	A			-					
X86059-001-060	鋁料加工图	-	A			-					
X86059-001-060a	鋁料加工图	-	A			-					
X86059-001-065	鋁料加工图	-	A			-					
X86059-001-071	鋁料加工图	-	A			-					
X86059-001-090	鋁料加工图	-	A			-					
X86059-001-095	鋁料加工图	-	A			-					
X86059-001-096	鋁料加工图	-	A			-					
X86059-001-101	鋁料加工图	-	A	B		-					
X86059-001-160	鋁料加工图	-	A			-					
X86059-001-A01	鋁料加工图	-	A			-					
X86059-001-A11	鋁料加工图	-	A			-					
X86059-001-A22	鋁料加工图	-	A			-					
X86059-001-B01	鋁料加工图	-	A			-					
X86059-001-B11	鋁料加工图	-	A			-					
X86059-001-B21	鋁料加工图	-	A			-					
X86059-001-B31	鋁料加工图	-	A			-					
X86059-001-Z01	鋁料加工图	-	A			-					
X86059-001-Z10	鋁料加工图	-	A			-					
X86059-001-Z21	鋁料加工图	-	A			-					
X86059-001-Z21a	鋁料加工图	-	A			-					

美特鋁質有限公司
MIDI Aluminium Fabricator Ltd.

QF005/8

圖則登記表
DRAWING REGISTER

工程名稱 Project Title:	香港啟德6552（第一批）
程編號 Project No:	J-857

接收日期 Receiving Date（適用於客戶圖則）

月										
日										

分發予 Distributed To

發出日期 Issued Date

	年	22	22	22	22	22	22			
	月	2	3	4	4	4	4			
	日	15	21	6	12	21	26			

圖則編號 Drg. No.	圖則名稱 Drawing Title	修訂編號 Revision No.									
X86059-001-Z25	鋁料加工图	-	A			-					
X86059-001-Z30	鋁料加工图	-	A			-					
X86060-001-001	鋁料加工图	-	A	B		-	C				
X86060-001-031	鋁料加工图	-	A	B		-	C				
X86060-001-061	鋁料加工图	-	A	B		-	C				
X86060-001-080	鋁料加工图	-	A	B		-	C				
X86060-001-090	鋁料加工图	-	A	B		-	C				
X86060-001-101	鋁料加工图	-	A	B		-	C				
X86060-001-110	鋁料加工图	-	A	B		-	C				
X86060-001-131	鋁料加工图	-	A	B		-	C				
X86060-001-141	鋁料加工图	-	A	B		-	C				
X86060-001-145	鋁料加工图	-	A	B		-	C				
X86060-001-146	鋁料加工图	-	A	B		-	C				
X86060-001-148	鋁料加工图	-	A	B		-	C				
X86060-001-149	鋁料加工图	-	A	B		-	C				
X86060-001-151	鋁料加工图	-	A	B		-	C				
X86060-001-157	鋁料加工图	-	A	B		C	D				
X86060-001-161	鋁料加工图	-	A	B		C	D				
X86060-001-165	鋁料加工图	-	A	B		C	D				
X86060-001-171	鋁料加工图	-	A	B		C	D				
X86060-001-A01	鋁料加工图	-	A	B		C	C				
X86060-001-A10	鋁料加工图	-	A	B		C	C				
X86060-001-A11	鋁料加工图	-	A	B		C	C				
X86060-001-A51	鋁料加工图	-	A	B		C	C				
X86060-001-A52	鋁料加工图	-	A	B		C	C				
X86060-001-B01	鋁料加工图	-	A	B		C	C				

美特鋁質有限公司
MIDI Aluminium Fabricator Ltd.

QF005/8

圖則登記表
DRAWING REGISTER

工程名稱 Project Title:	香港啟德6552（第一批）
程編號 Project No:	J-857

接收日期 Receiving Date（適用於客戶圖則）

月										
日										

分發予 Distributed To

發出日期 Issued Date

	年	22	22	22	22	22	22			
	月	2	3	4	4	4	4			
	日	15	21	6	12	21	26			

圖則編號 Drg. No.	圖則名稱 Drawing Title	修訂編號 Revision No.									
X86060-001-B11	鋁料加工图	-	A	B		C	C				
X86060-001-B51	鋁料加工图	-	A	B		C	C				
X86061-001-001	鋁料加工图	-	A			C					
X86061-001-040	鋁料加工图	-	A	B		C					
X86061-001-041	鋁料加工图	-	A			C					
X86061-001-051	鋁料加工图	-	A								
X86061-001-061	鋁料加工图	-	A								
X86061-001-065	鋁料加工图	-	A								
X86061-001-101	鋁料加工图	-	A			B					
X86061-001-131	鋁料加工图	-	A								
X86061-001-151	鋁料加工图	-	A								
X86061-001-155	鋁料加工图	-	A								
X86061-001-161	鋁料加工图	-	A								
X86061-001-171	鋁料加工图	-	A			B					
X86061-001-176	鋁料加工图	-	A	B							
X86062-001-001	鋁料加工图	-	A	B		C					
X86062-001-011	鋁料加工图	-	A	B							
X86062-001-021	鋁料加工图	-	A	B							
X86062-001-025	鋁料加工图	-	A	B							
X86062-001-051	鋁料加工图	-	A	B							
X86062-001-057	鋁料加工图	-	A	B							
X86062-001-061	鋁料加工图	-	A	B							
X86063-001-001	鋁料加工图	-	A	B							
X86063-001-011	鋁料加工图	-	A	B							
X86063-001-021	鋁料加工图	-	A	B							
X86063-001-025	鋁料加工图	-	A	B							

美特鋁質有限公司
MIDI Aluminium Fabricator Ltd.

QF005/8

圖則登記表
DRAWING REGISTER

工程名稱 Project Title:	香港啟德6552（第一批）
程編號 Project No:	J-857

接收日期 Receiving Date（適用於客戶圖則）

月										
日										

分發予 Distributed To

發出日期 Issued Date

	年	22	22	22	22	22	22			
	月	2	3	4	4	4	4			
	日	15	21	6	12	21	26			

圖則編號 Drg. No.	圖則名稱 Drawing Title	修訂編號 Revision No.								
X86063-001-051	鋁料加工图	-	A	B						
X86063-001-057	鋁料加工图	-	A	B						
X86063-001-061	鋁料加工图	-	A	B						
X86064-001-001	鋁料加工图	-	A	B						
X86064-001-011	鋁料加工图	-	A	B						
X86064-001-021	鋁料加工图	-	A	B						
X86064-001-025	鋁料加工图	-	A	B						
X86064-001-031	鋁料加工图	-	A	B						
X86064-001-032	鋁料加工图	-	A	B						
X86065-001-001	鋁料加工图	-	A							
X86065-001-021	鋁料加工图	-	A	B						
X86065-001-025	鋁料加工图	-	A							
X86065-001-031	鋁料加工图	-	A							
X86065-001-035	鋁料加工图	-	A							
X86066-001-001	鋁料加工图	-	A							
X86066-001-011	鋁料加工图	-	A							
X86066-001-021	鋁料加工图	-	A							
X86066-001-025	鋁料加工图	-	A							
X86066-001-031	鋁料加工图	-	A	B						
X86066-001-035	鋁料加工图	-	A	B						
X86067-001-001	鋁料加工图	-	A							
X86067-001-016	鋁料加工图	-	A							
X86067-001-018	鋁料加工图	-	A	B						
X86067-001-021	鋁料加工图	-	A							
X86067-001-025	鋁料加工图	-	A							
X86069-001	鋁料加工图	-	A	B						

美特鋁質有限公司
MIDI Aluminium Fabricator Ltd.

QF005/8

圖則登記表
DRAWING REGISTER

工程名稱 Project Title:	香港啟德6552（第一批）
程編號 Project No:	J-857

接收日期 Receiving Date（適用於客戶圖則）

月										
日										

分發予 Distributed To

發出日期 Issued Date

	年	22	22	22	22	22	22			
	月	2	3	4	4	4	4			
	日	15	21	6	12	21	26			

圖則編號 Drg. No.	圖則名稱 Drawing Title	修訂編號 Revision No.									
X86070-001-001	鋁料加工图	-	A	B			C				
X86070-001-011	鋁料加工图	-	A	B			C				
X86070-001-021	鋁料加工图	-	A	B			C				
X86070-001-025	鋁料加工图	-	A	B			C				
X86070-001-051	鋁料加工图	-	A								
X86070-001-061	鋁料加工图	-	A	B							
X86070-001-071	鋁料加工图	-	A								
X86070-001-074	鋁料加工图	-	A	-			B				
X86070-001-075	鋁料加工图	-	A								
X86070-001-078	鋁料加工图	-	A								
X86070-001-081	鋁料加工图	-	A	-			B				
X86070-001-085	鋁料加工图	-	A	-			B				
X86070-001-091	鋁料加工图	-	A	-			B				
X86070-001-093	鋁料加工图	-	A	B			C				
X86070-001-095	鋁料加工图	-	A	B		C	D				
X86070-001-098	鋁料加工图	-	A	B		C	D				
X86070-001-101	鋁料加工图	-	A	B		C	D				
X86070-001-110	鋁料加工图	-	A	B		C	D				
X86070-001-120	鋁料加工图	-	A	B		C	D				
X86070-001-130	鋁料加工图	-	A	B		C	D				
X86070-001-135	鋁料加工图	-	A	B		C	D				
X86070-001-138	鋁料加工图	-	A	B		C	D				
X86070-001-A01	鋁料加工图	-	A	B		C	D				
X86070-001-A11	鋁料加工图	-	A	B		D	D				
X86172-001	鋁料加工图	-	A								
X86172-002	鋁料加工图	-	A								

美特鋁質有限公司
MIDI Aluminium Fabricator Ltd.

QF005/8

圖則登記表
DRAWING REGISTER

工程名稱 Project Title:	香港啟德6552（第一批）
程編號 Project No:	J-857

接收日期 Receiving Date（適用於客戶圖則）

月										
日										

分發予 Distributed To

發出日期 Issued Date

	年	22	22	22	22	22	22				
	月	2	3	4	4	4	4				
	日	15	21	6	12	21	26				

圖則編號 Drg. No.	圖則名稱 Drawing Title	修訂編號 Revision No.									
X86172-003	铝料加工图	-	A								
X86173-001	铝料加工图	-	A								

美特鋁質有限公司 MIDI Aluminium Fabricator Ltd.							工程號	J857	類別		物料號	M1		
							地盘	啟德6552	制圖	李傳鵬	2022-02-11	圖號	CW-005	
修改	A	B	C	採用工廠		地盤 ✓	图纸名称	单元组装图	復核	練松文	2022-02-13	數量	-	
日期	3.18	4.2	4.26	材料颜色	-		材料	-	批准	林仁安	2022-02-15	單件重量	-	(KG)

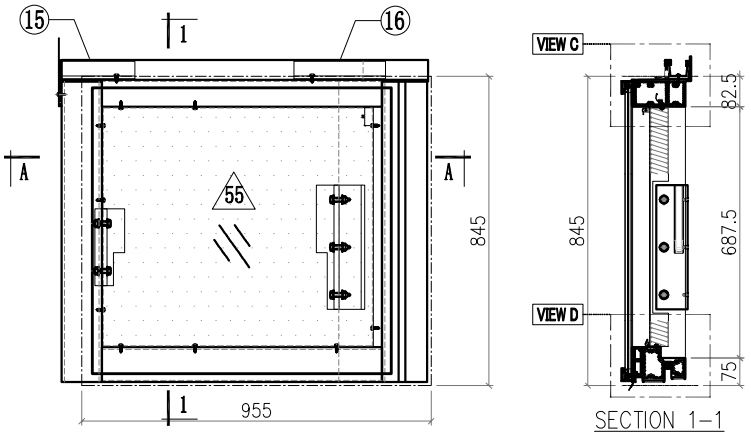

SECTION 1-1

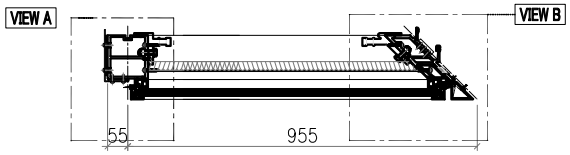

SECTION A-A

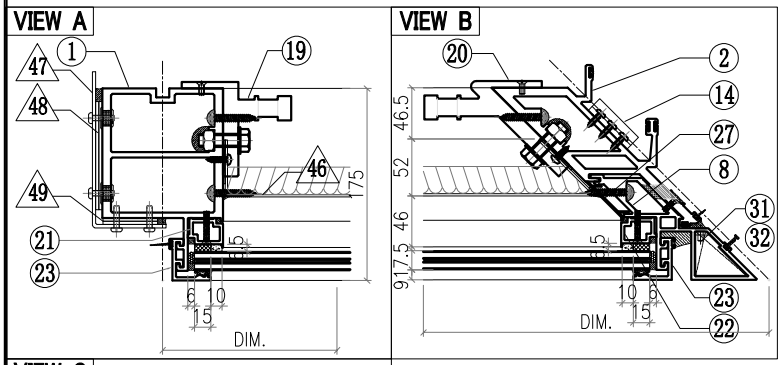

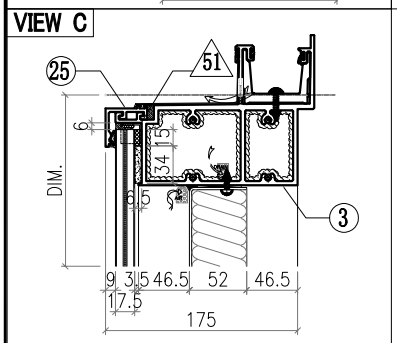

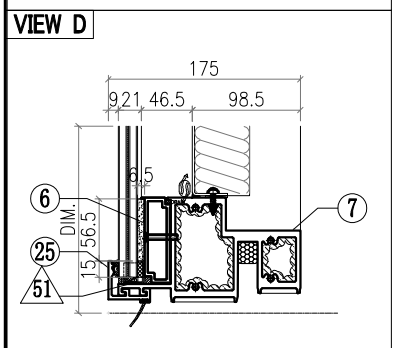

Notes
1.
2. VIEW DROM OUTSIDE
3. GLASS
4. 2mm THK. BACK PANEL

△ OTHERS (ALUM. & G.M.S. PARTS)

ITEM	FAB. DWG NO.	LENGTH (mm)	QTY
46	BST-BY001 739X654 (BACK PANEL)		1
47	AC-061 3mm THK. ALUM. PLATE		1
48	AC-063 3mm THK. ALUM. PLATE		2
49	AC-064 3mm THK. ALUM. PLATE		2
50			1
51	AC-065 1mm THK. ALUM. PLATE		4
52			
53			
54			
55	GL4-L005 817X781 (GLASS)		1

◯ ALUM. EXTRUSION

ITEM	FAB. DWG NO.	LENGTH (mm)	QTY
1	X86056-P11	821	1
2	X86051-P05	821	1
3	X86060-001-A10	992.5	1
4			
5			
6	X86084-P02-56	828	1
7	X86059-001-A01	829	1
8	X86075-P07	821	1
9			
10			
11			
12			
13			
14	X86083-002	50	3
15	X86079-002	200	1
16	X86079-001	300	1
17			
18			
19	X86095-001	210	1
20	X86097-002	340	1
21	X86074-P01-01	713.5	1
22	X86074-P01R-01	713.5	1
23	X86071-P04-01	813	2
24			
25	X86071-P01-01	857	2
26			
27	X86151-P01R	657	1
28			
29			
30			
31	L044-P01L	46	1
32	L044-P01R	46	1
33			
34			
35			

美特鋁質有限公司 MIDI Aluminium Fabricator Ltd.								工程號	J857	類別		物料號	M1		
								地盘	啟德6552	制圖	李傳鵬	2022-02-11	圖號	CW-006	
修改	A	B	C	採用工廠		地盤	✓	图纸名称	单元组装图	復核	練松文	2022-02-13	數量	-	
日期	3.18	4.2	4.26	材料颜色	-			材料	-	批准	林仁安	2022-02-15	單件重量	-	(KG)

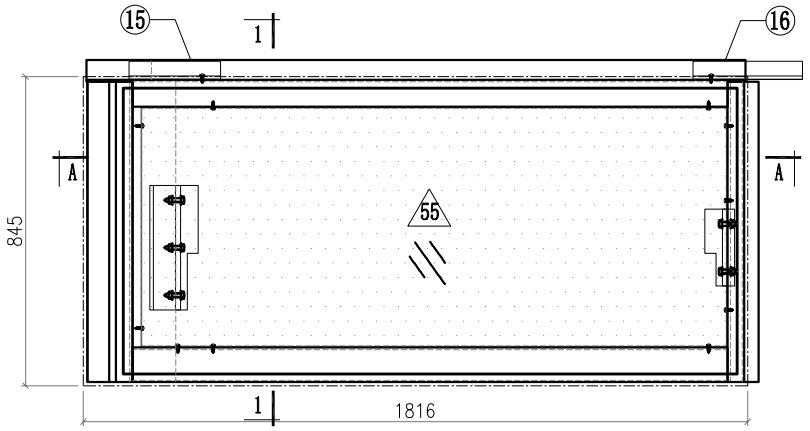

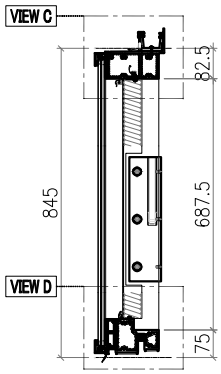

SECTION 1-1

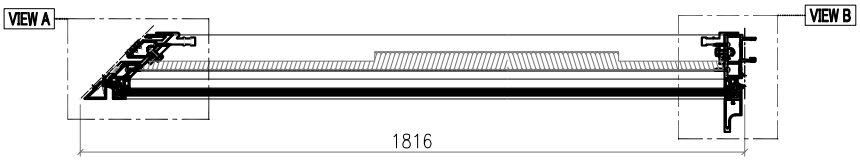

SECTION A-A

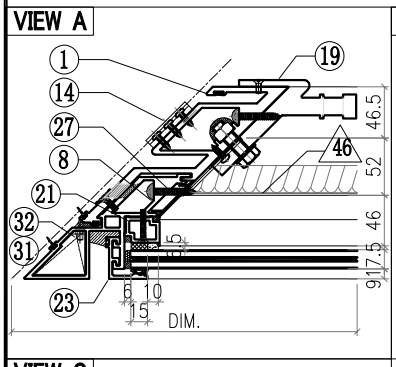

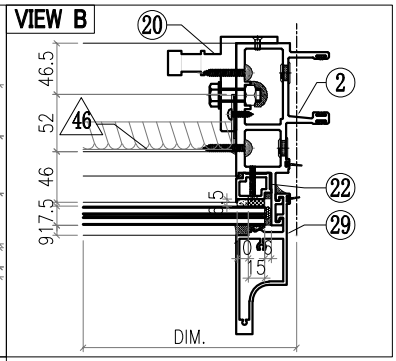

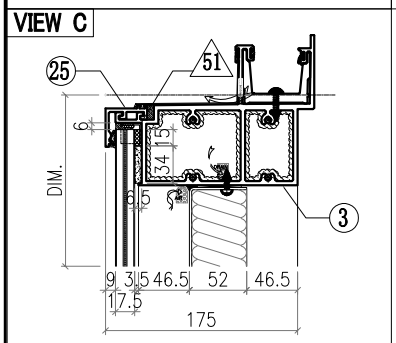

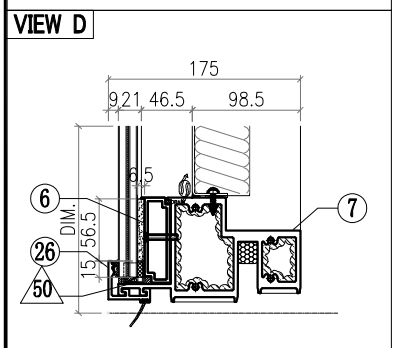

Notes
1.
2. VIEW DROM OUTSIDE
3. GLASS
4. 2mm THK. BACK PANEL

△ OTHERS (ALUM. & G.M.S. PARTS)

ITEM	FAB. DWG NO.	LENGTH (mm)	QTY
46	BST-BZ001 1600X654 (BACK PANEL)		1
47			
48			
49			
50			
51	AC-065 1mm THK. ALUM. PLATE		4
52			
53			
54			
55	GL4-L006 1678X781 (GLASS)		1

◯ ALUM. EXTRUSION

ITEM	FAB. DWG NO.	LENGTH (mm)	QTY
1	X86052-P03	821	1
2	X86047-P04	821	1
3	X86060-001-B01	1792.5	1
4			
5			
6	X86084-P01-51	1689	1
7	X86059-001-B01	1690	1
8	X86075-P08	821	1
9			
10			
11			
12			
13			
14	X86083-001	50	3
15	X86079-004	250	1
16	X86079-001	300	1
17			
18			
19	X86097-001	340	1
20	X86095-002	210	1
21	X86074-P01-01	713.5	1
22	X86074-P01R-01	713.5	1
23	X86071-P04-01	813	1
24			
25	X86071-P02-02	1718	1
26	X86071-P02R-02	1718	1
27	X86151-P01	657	1
28			
29	X86142-P01-01	813.5	1
30			
31	L044-P01L	46	1
32	L044-P01R	46	1
33			
34			
35			

美特鋁質有限公司 MIDI Aluminium Fabricator Ltd.								工程號	J857	類別		物料號	M1		
								地盘	啟德6552	制圖	李傳鵬	2022-02-11	圖號	CW-007	
修改	A	B	C	採用工廠		地盤	✓	图纸名称	单元组装图	復核	練松文	2022-02-13	數量	-	
日期	3.18	4.2	4.26	材料颜色	-			材料	-	批准	林仁安	2022-02-15	單件重量	-	(KG)

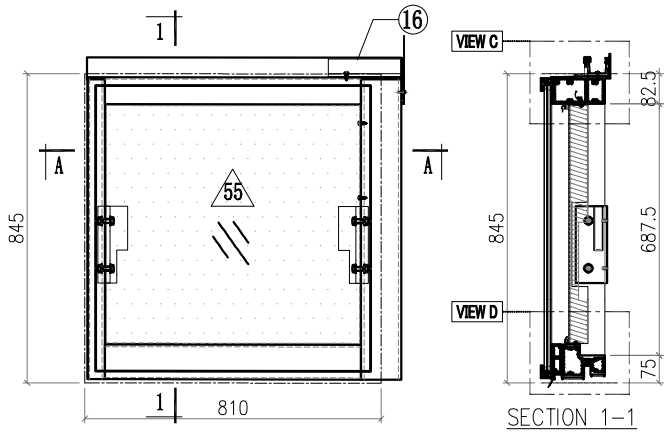

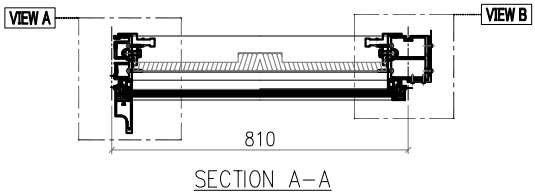

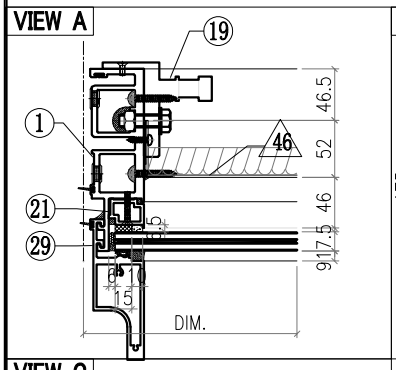

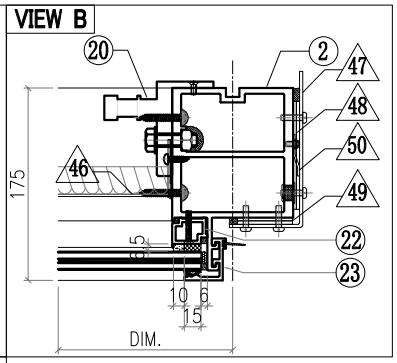

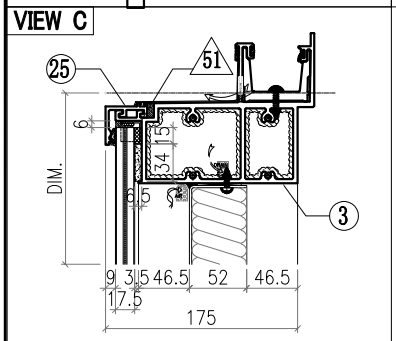

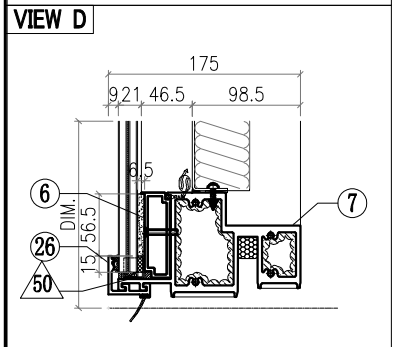

△ OTHERS (ALUM. & G.M.S. PARTS)			
ITEM	FAB. DWG NO.	LENGTH (mm)	QTY
46	BST-L005 696X654 (BACK PANEL)		1
47	AC-062 3mm THK. ALUM. PLATE		1
48	AC-063 3mm THK. ALUM. PLATE		2
49	AC-064 3mm THK. ALUM. PLATE		2
50	AC-109 2mm THK. ALUM. PLATE		1
51	AC-065 1mm THK. ALUM. PLATE		4
52			
53			
54			
55	GL4-L007 752X781 (GLASS)		1

◯ ALUM. EXTRUSION			
ITEM	FAB. DWG NO.	LENGTH (mm)	QTY
1	X86049-P04	821	1
2	X86056-P10	821	1
3	X86060-001-032	859	1
4			
5			
6	X86084-P01-01	763	1
7	X86059-001-001	764	1
8			
9			
10			
11			
12			
13			
14			
15			
16	X86079-005	200	1
17			
18			
19	X86095-001	210	1
20	X86095-002	210	1
21	X86074-P01-01	713.5	1
22	X86074-P01R-01	713.5	1
23	X86071-P04-01	813	1
24			
25	X86071-P03-03	791.5	1
26	X86071-P03R-03	791.5	1
27			
28			
29	X86142-P01-01	813.5	1
30			
31			
32			
33			
34			
35			

Notes
1.
2. VIEW DROM OUTSIDE
3. GLASS
4. 2mm THK. BACK PANEL

美特鋁質有限公司 MIDI Aluminium Fabricator Ltd.														
工程號	J857	類別		物料號	M1									
地盘	啟德6552	制圖	李傳鵬	2022-02-11	圖號	CW-008								
修改	A	B	C	採用工廠		地盤 ✓	图纸名称	单元组装图	復核	練松文	2022-02-13	數量	-	
日期	3.18	4.2	4.26	材料颜色	-		材料	-	批准	林仁安	2022-02-15	單件重量	-	(KG)

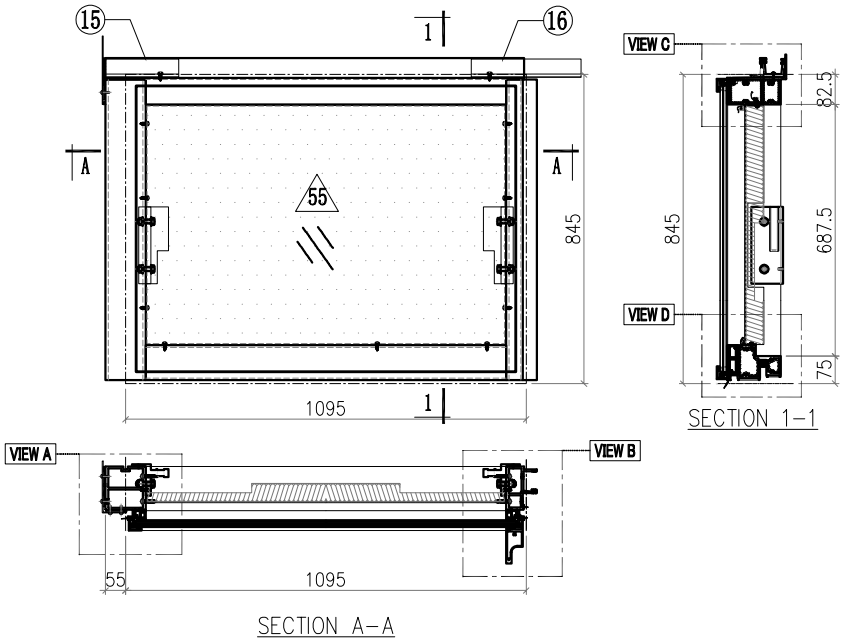

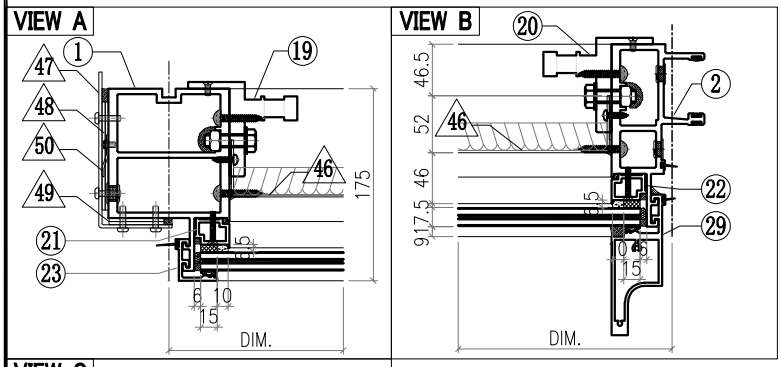

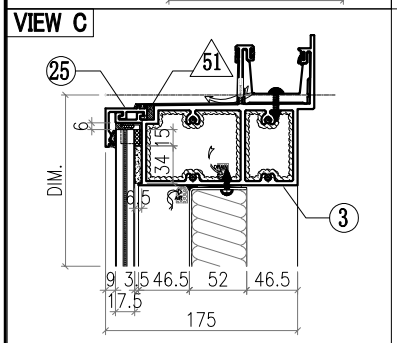

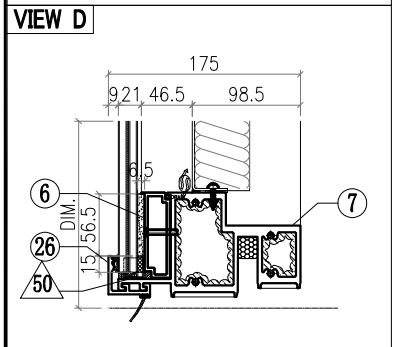

Notes
1.
2. VIEW DROM OUTSIDE
3. GLASS
4. 2mm THK. BACK PANEL

△ OTHERS (ALUM. & G.M.S. PARTS)

ITEM	FAB. DWG NO.	LENGTH (mm)	QTY
46	BST-L006 981X654 (BACK PANEL)		1
47	AC-061 3mm THK. ALUM. PLATE		1
48	AC-063 3mm THK. ALUM. PLATE		2
49	AC-064 3mm THK. ALUM. PLATE		2
50	AC-109 2mm THK. ALUM. PLATE		1
51	AC-065 1mm THK. ALUM. PLATE		4
52			
53			
54			
55	GL4-L008 1037X781 (GLASS)		1

◯ ALUM. EXTRUSION

ITEM	FAB. DWG NO.	LENGTH (mm)	QTY
1	X86056-P12	821	1
2	X86047-P04	821	1
3	X86060-001-002	1144	1
4			
5			
6	X86084-P01-05	1048	1
7	X86059-001-003	1049	1
8			
9			
10			
11			
12			
13			
14			
15	X86079-002	200	1
16	X86079-001	300	1
17			
18			
19	X86095-001	210	1
20	X86095-002	210	1
21	X86074-P01-01	713.5	1
22	X86074-P01R-01	713.5	1
23	X86071-P04-01	813	1
24			
25	X86071-P02-03	1077	1
26	X86071-P02R-03	1077	1
27			
28			
29	X86142-P01-01	813.5	1
30			
31			
32			
33			
34			
35			

美特鋁質有限公司 MIDI Aluminium Fabricator Ltd.								工程號	J857	類別		物料號	M1		
								地盘	啟德6552	制圖	李傳鵬	2022-02-11	圖號	CW-009	
修改	A	B	C	採用工廠		地盤	✓	图纸名称	单元组装图	復核	練松文	2022-02-13	數量	-	
日期	3.18	4.2	4.26	材料颜色	-			材料	-	批准	林仁安	2022-02-15	單件重量	-	(KG)

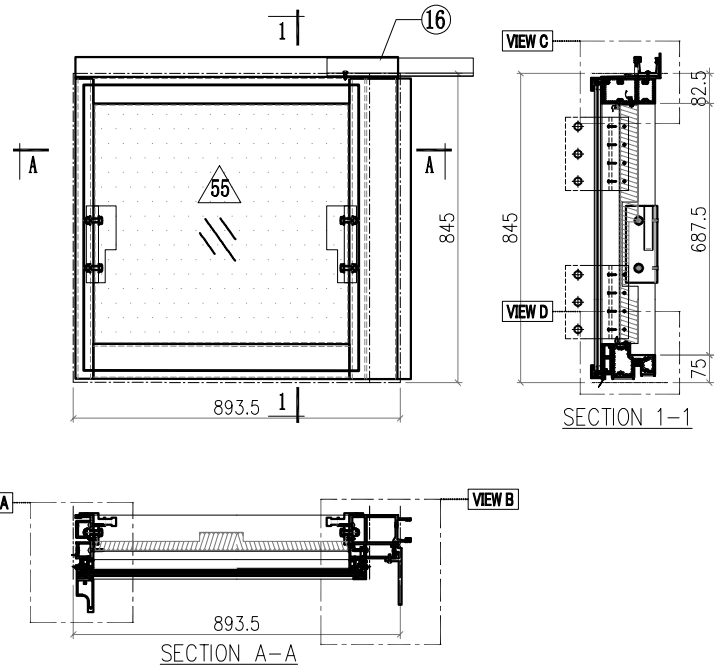

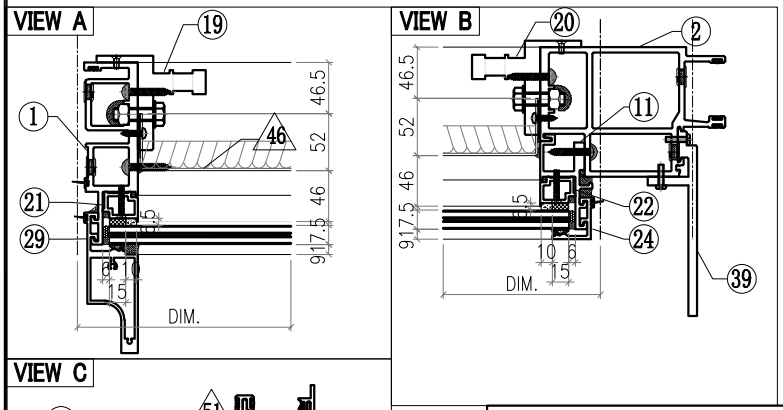

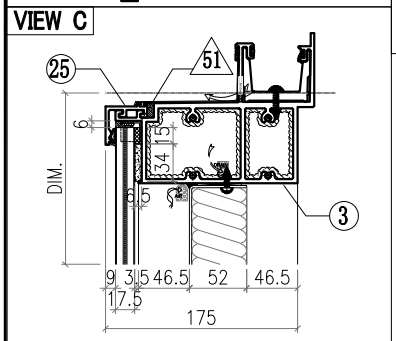

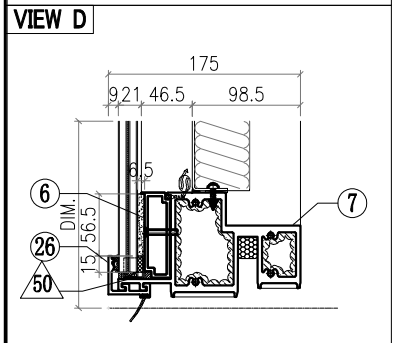

Notes
1.
2. VIEW DROM OUTSIDE
3. GLASS
4. 2mm THK. BACK PANEL

△ OTHERS (ALUM. & G.M.S. PARTS)

ITEM	FAB. DWG NO.	LENGTH (mm)	QTY
46	BST-L007 695X654 (BACK PANEL)		1
47			
48			
49			
50			
51	AC-065 1mm THK. ALUM. PLATE		4
52			
53			
54			
55	GL4-L009 751X781 (GLASS)		1

◯ ALUM. EXTRUSION

ITEM	FAB. DWG NO.	LENGTH (mm)	QTY
1	X86049-P04	821	1
2	X86057-P03	821	1
3	X86060-001-081	881	1
4			
5			
6	X86084-P01-01	763	1
7	X86059-001-062	772	1
8			
9			
10			
11	X86086-P06	804	1
12			
13			
14			
15			
16	X86079-006	400	1
17			
18			
19	X86095-001	210	1
20	X86095-002	210	1
21	X86074-P01-01	713.5	1
22	X86074-P01R-01	713.5	1
23	X86071-P04-01	813	1
24			
25	X86071-P03-03	791.5	1
26	X86071-P03R-03	791.5	1
27			
28			
29	X86142-P01-01	813.5	1
30			
31			
32			
33			
34			
35			
36			
37			
38			
39	X86085-001	200	2
40			
41			
42			
43			
44			
45			

美特鋁質有限公司 MIDI Aluminium Fabricator Ltd.								工程號	J857	類別		物料號	M1		
								地盘	啟德6552	制圖	李傳鵬	2022-02-11	圖號	CW-010	
修改	A	B	C	採用工廠		地盤	✓	图纸名称	单元组装图	復核	練松文	2022-02-13	數量	-	
日期	3.18	4.2	4.26	材料颜色	-			材料	-	批准	林仁安	2022-02-15	單件重量	-	(KG)

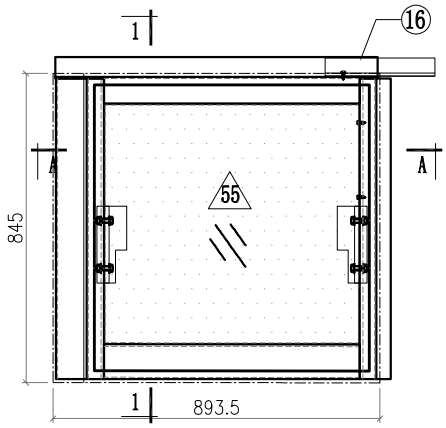

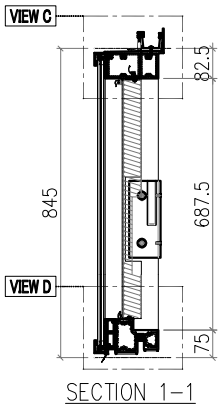

SECTION 1-1

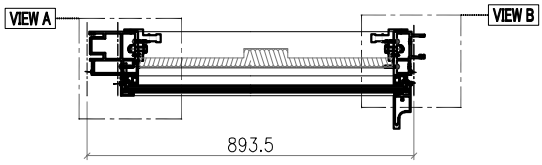

SECTION A-A

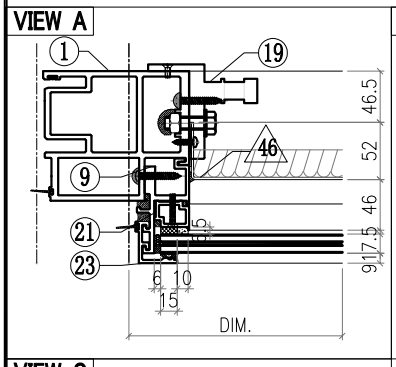

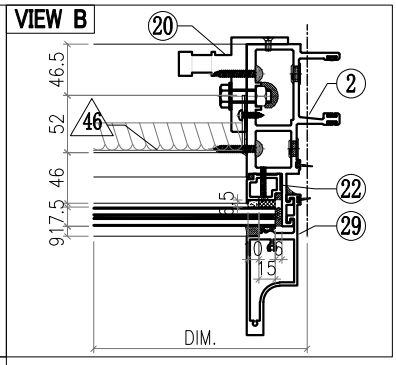

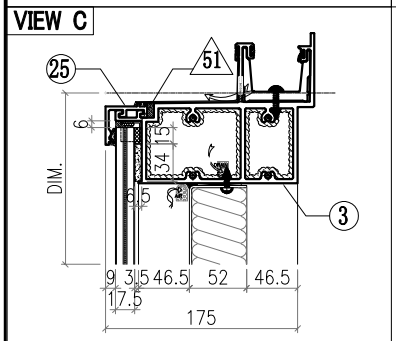

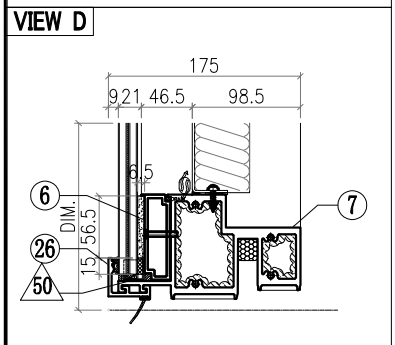

△ OTHERS (ALUM. & G.M.S. PARTS)

ITEM	FAB. DWG NO.	LENGTH (mm)	QTY
46	BST-L007 695X654 (BACK PANEL)		1
47			
48			
49			
50			
51	AC-065 1mm THK. ALUM. PLATE		4
52			
53			
54			
55	GL4-L009 751X781 (GLASS)		1

◯ ALUM. EXTRUSION

ITEM	FAB. DWG NO.	LENGTH (mm)	QTY
1	X86058-P02	821	1
2	X86047-P04	821	1
3	X86060-001-091	881	1
4			
5			
6	X86084-P01-01	763	1
7	X86059-001-062a	772	1
8			
9	X86086-P07	804	1
10			
11			
12			
13			
14			
15			
16	X86079-001	300	1
17			
18			
19	X86095-001	210	1
20	X86095-002	210	1
21	X86074-P01-01	713.5	1
22	X86074-P01R-01	713.5	1
23	X86071-P04-01	813	1
24			
25	X86071-P02-04	791.5	1
26	X86071-P02R-04	791.5	1
27			
28			
29	X86142-P01-01	813.5	1
30			
31			
32			
33			
34			
35			

Notes
1.
2. VIEW DROM OUTSIDE
3. GLASS
4. 2mm THK. BACK PANEL

美特鋁質有限公司 MIDI Aluminium Fabricator Ltd.							工程號	J857	類別		物料號	M1		
							地盘	啟德6552	制圖	李傳鵬	2022-02-11	圖號	CW-011	
修改	A	B	C	採用工廠		地盤 ✓	图纸名称	单元组装图	復核	練松文	2022-02-13	數量	-	
日期	3.18	4.2	4.26	材料颜色	-		材料	-	批准	林仁安	2022-02-15	單件重量	-	(KG)

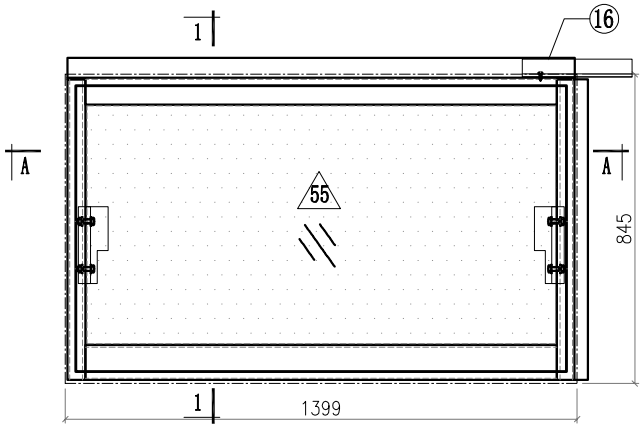

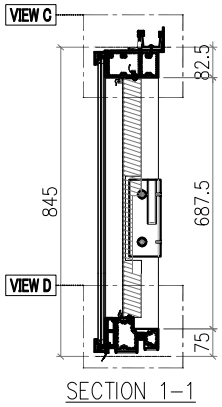

SECTION 1-1

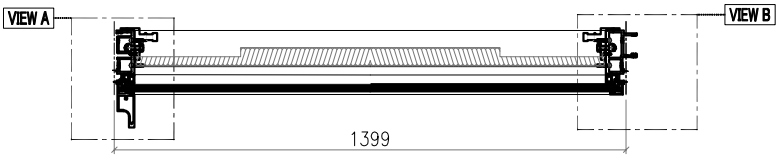

SECTION A-A

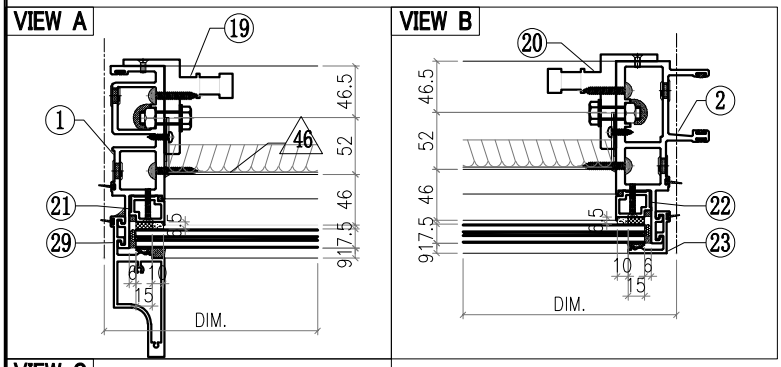

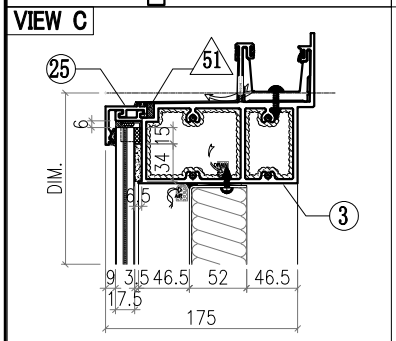

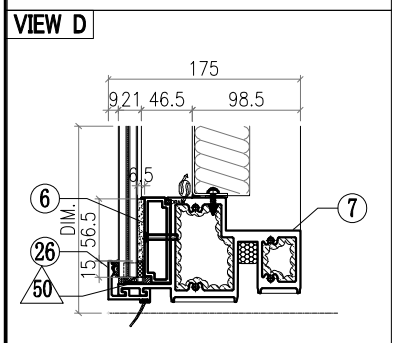

△ OTHERS (ALUM. & G.M.S. PARTS)			
ITEM	FAB. DWG NO.	LENGTH (mm)	QTY
46	BST-L008 1285X654 (BACK PANEL)		1
47			
48			
49			
50			
51	AC-065 1mm THK. ALUM. PLATE		4
52			
53			
54			
55	GL4-L010 1341X781 (GLASS)		1

◯ ALUM. EXTRUSION			
ITEM	FAB. DWG NO.	LENGTH (mm)	QTY
1	X86049-P04	821	1
2	X86047-P04	821	1
3	X86060-001-061	1387	1
4			
5			
6	X86084-P01-07	1352	1
7	X86059-001-004	1353	1
8			
9			
10			
11			
12			
13			
14			
15			
16	X86079-001	300	1
17			
18			
19	X86095-001	210	1
20	X86095-002	210	1
21	X86074-P01-01	713.5	1
22	X86074-P01R-01	713.5	1
23	X86071-P04-01	813	1
24			
25	X86071-P03-04	1381	1
26	X86071-P03R-04	1381	1
27			
28			
29	X86142-P01-01	813.5	1
30			
31			
32			
33			
34			
35			

Notes
1. [illegible]
2. VIEW DROM OUTSIDE
3. GLASS
4. 2mm THK. BACK PANEL

美特鋁質有限公司 MIDI Aluminium Fabricator Ltd.								工程號	J857	類別		物料號	M1		
								地盘	啟德6552	制圖	李傳鵬	2022-02-11	圖號	CW-012	
修改	A	B	C	採用	工廠		地盤 ✓	图纸名称	单元组装图	復核	練松文	2022-02-13	數量	-	
日期	3.18	4.2	4.26	材料颜色	-			材料	-	批准	林仁安	2022-02-15	單件重量	-	(KG)

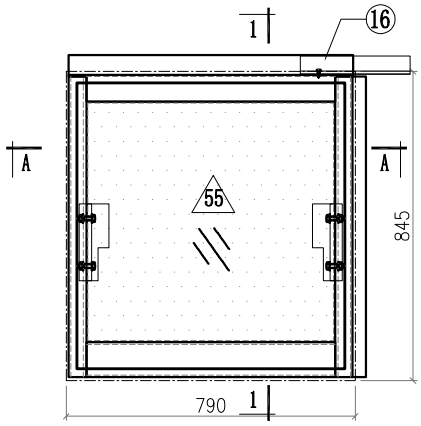

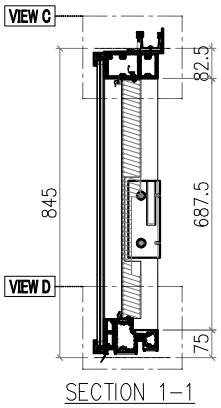

SECTION 1-1

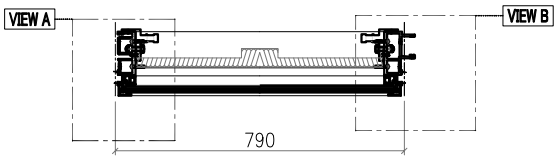

SECTION A-A

VIEW A

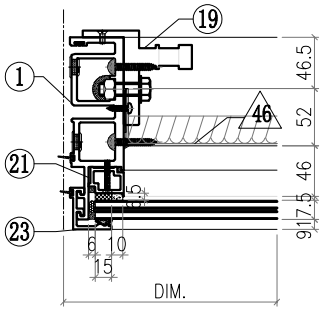

VIEW B

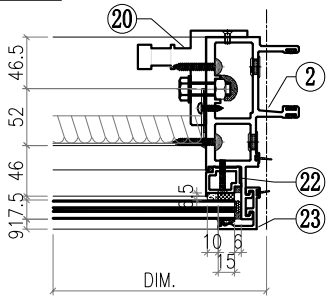

VIEW C

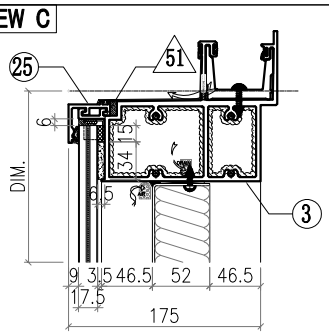

VIEW D

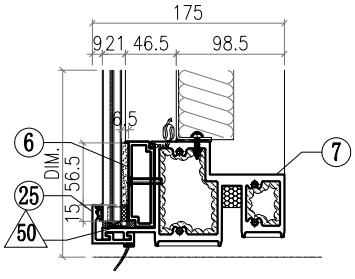

Notes
1.
2. VIEW DROM OUTSIDE
3. GLASS
4. 2mm THK. BACK PANEL

△ OTHERS (ALUM. & G.M.S. PARTS)

ITEM	FAB. DWG NO.	LENGTH (mm)	QTY
46	BST-L009		1
	676X654 (BACK PANEL)		
47			
48			
49			
50			
51	AC-065		4
	1mm THK. ALUM. PLATE		
52			
53			
54			
55	GL4-L011		1
	732X781 (GLASS)		

◯ ALUM. EXTRUSION

ITEM	FAB. DWG NO.	LENGTH (mm)	QTY
1	X86049-P04	821	1
2	X86047-P04	821	1
3	X86060-001-062	778	1
4			
5			
6	X86084-P01-08	743	1
7	X86059-001-005	744	1
8			
9			
10			
11			
12			
13			
14			
15			
16	X86079-001	300	1
17			
18			
19	X86095-001	210	1
20	X86095-002	210	1
21	X86074-P01-01	713.5	1
22	X86074-P01R-01	713.5	1
23	X86071-P04-01	813	2
24			
25	X86071-P01-02	772	2
26			
27			
28			
29			
30			
31			
32			
33			
34			
35			

美特鋁質有限公司 MIDI Aluminium Fabricator Ltd.								工程號	J857	類別		物料號	M1		
								地盘	啟德6552	制圖	李傳鵬	2022-02-11	圖號	CW-013	
修改	A	B	C	採用工廠		地盤	✓	图纸名称	单元组装图	復核	練松文	2022-02-13	數量	-	
日期	3.18	4.2	4.26	材料颜色	-			材料	-	批准	林仁安	2022-02-15	單件重量	-	(KG)

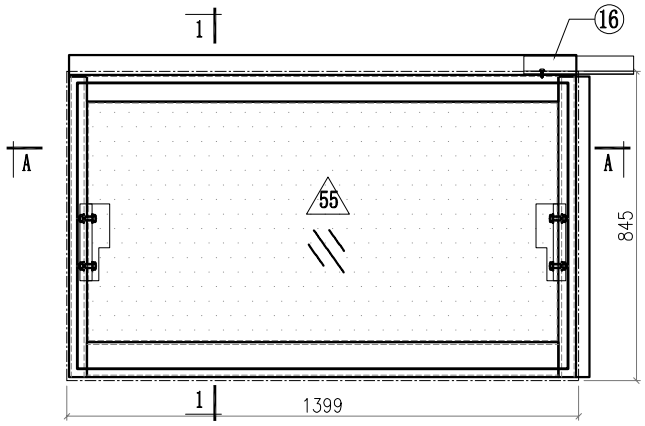

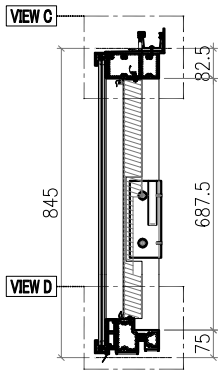

SECTION 1-1

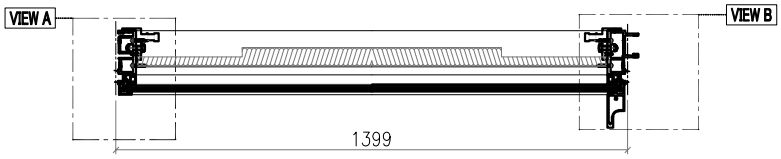

SECTION A-A

VIEW A

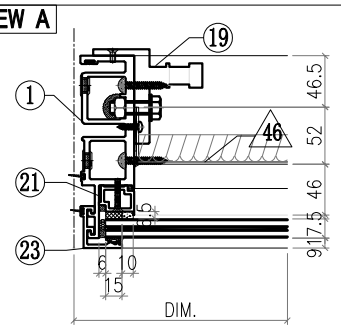

VIEW B

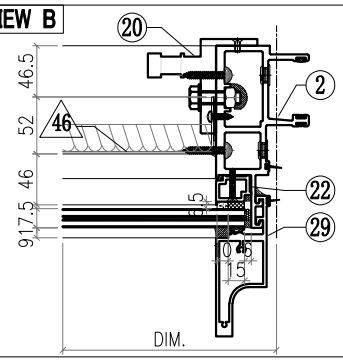

VIEW C

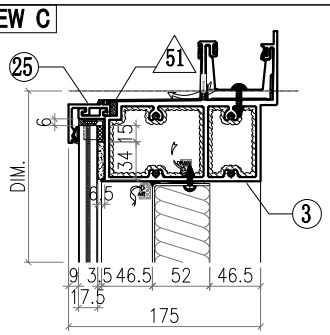

VIEW D

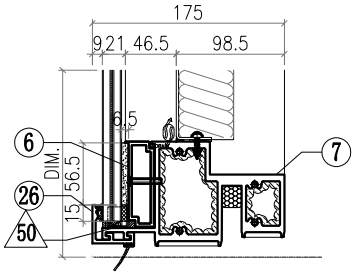

OTHERS (ALUM. & G.M.S. PARTS)			
ITEM	FAB. DWG NO.	LENGTH (mm)	QTY
46	BST-L008 1285X654 (BACK PANEL)		1
47			
48			
49			
50			
51	AC-065 1mm THK. ALUM. PLATE		4
52			
53			
54			
55	GL4-L010 1341X781 (GLASS)		1

ALUM. EXTRUSION			
ITEM	FAB. DWG NO.	LENGTH (mm)	QTY
1	X86049-P04	821	1
2	X86047-P04	821	1
3	X86060-001-061	1387	1
4			
5			
6	X86084-P01-07	1352	1
7	X86059-001-004	1353	1
8			
9			
10			
11			
12			
13			
14			
15			
16	X86079-001	300	1
17			
18			
19	X86095-001	210	1
20	X86095-002	210	1
21	X86074-P01-01	713.5	1
22	X86074-P01R-01	713.5	1
23	X86071-P04-01	813	1
24			
25	X86071-P02-05	1381	1
26	X86071-P02R-05	1381	1
27			
28			
29	X86142-P01-01	813.5	1
30			
31			
32			
33			
34			
35			

Notes
1.
2. VIEW DROM OUTSIDE
3. GLASS
4. 2mm THK. BACK PANEL

美特鋁質有限公司 MIDI Aluminium Fabricator Ltd.								工程號	J857	類別		物料號	M1		
								地盘	啟德6552	制圖	李傳鵬	2022-02-11	圖號	CW-014	
修改	A	B	C	採用工廠		地盤	✓	图纸名称	单元组装图	復核	練松文	2022-02-13	數量	-	
日期	3.18	4.2	4.26	材料颜色	-			材料	-	批准	林仁安	2022-02-15	單件重量	-	(KG)

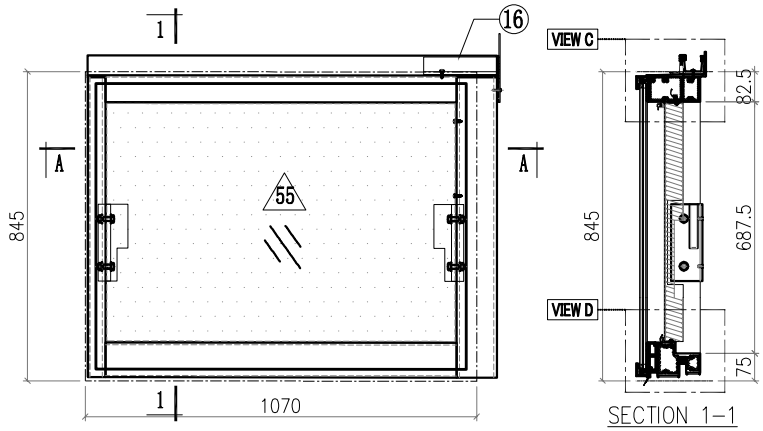

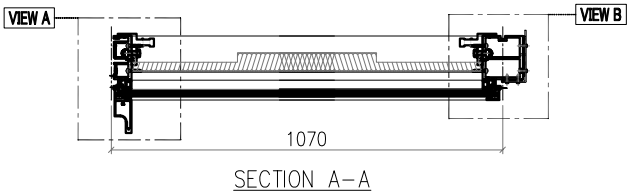

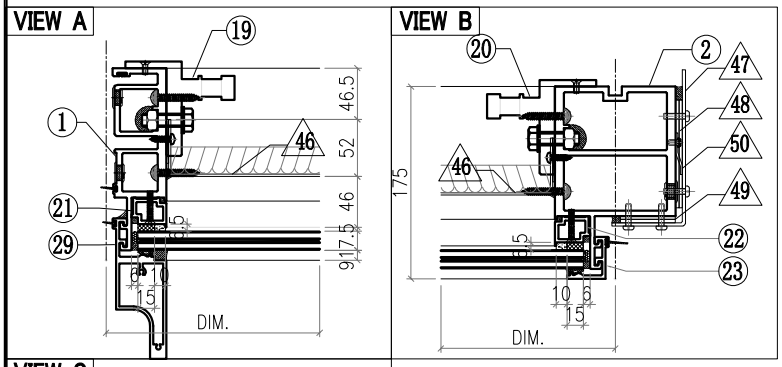

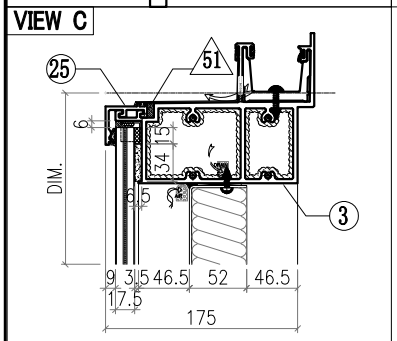

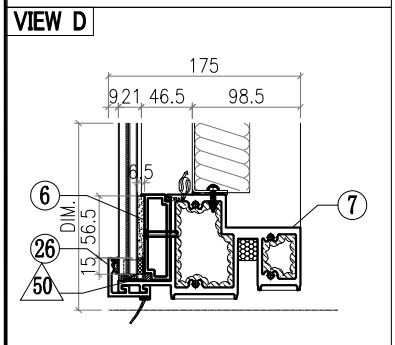

Notes
1.
2. VIEW DROM OUTSIDE
3. GLASS
4. 2mm THK. BACK PANEL

△ OTHERS (ALUM. & G.M.S. PARTS)

ITEM	FAB. DWG NO.	LENGTH (mm)	QTY
46	BST-L010 956X654 (BACK PANEL)		1
47	AC-062 3mm THK. ALUM. PLATE		1
48	AC-063 3mm THK. ALUM. PLATE		2
49	AC-064 3mm THK. ALUM. PLATE		2
50	AC-109 2mm THK. ALUM. PLATE		1
51	AC-065 1mm THK. ALUM. PLATE		4
52			
53			
54			
55	GL4-L012 1012X781 (GLASS)		1

◯ ALUM. EXTRUSION

ITEM	FAB. DWG NO.	LENGTH (mm)	QTY
1	X86049-P04	821	1
2	X86056-P10	821	1
3	X86060-001-033	1119	1
4			
5			
6	X86084-P01-09	1023	1
7	X86059-001-006	1024	1
8			
9			
10			
11			
12			
13			
14			
15			
16	X86079-005	200	1
17			
18			
19	X86095-001	210	1
20	X86095-002	210	1
21	X86074-P01-01	713.5	1
22	X86074-P01R-01	713.5	1
23	X86071-P04-01	813	1
24			
25	X86071-P03-05	1052	1
26	X86071-P03R-05	1052	1
27			
28			
29	X86142-P01-01	813.5	1
30			
31			
32			
33			
34			
35			

美特鋁質有限公司 MIDI Aluminium Fabricator Ltd.								工程號	J857	類別		物料號	M1		
								地盘	啟德6552	制圖	李傳鵬	2022-02-11	圖號	CW-015	
修改	A	B	C	採用工廠		地盤	✓	图纸名称	单元组装图	復核	練松文	2022-02-13	數量	-	
日期	3.18	4.2	4.26	材料颜色	-			材料	-	批准	林仁安	2022-02-15	單件重量	-	(KG)

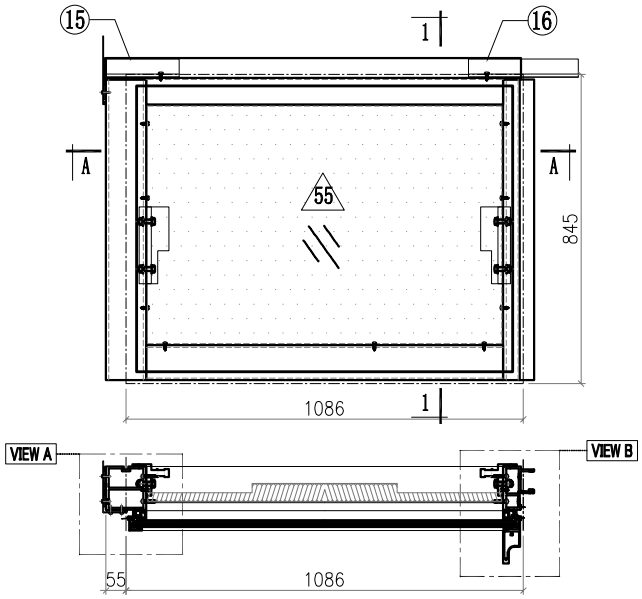

SECTION A-A

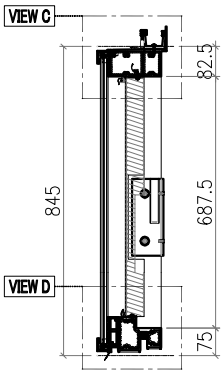

SECTION 1-1

VIEW A

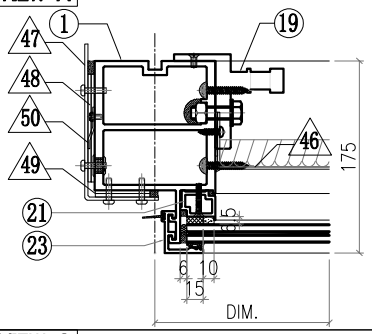

VIEW B

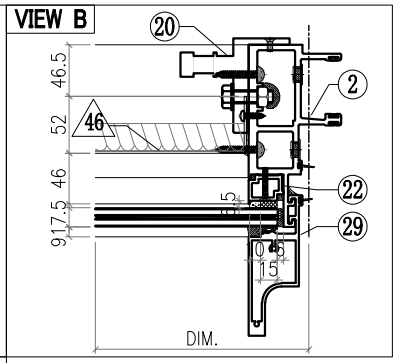

VIEW C

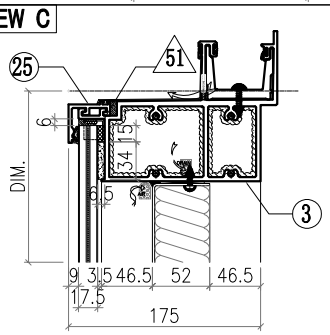

VIEW D

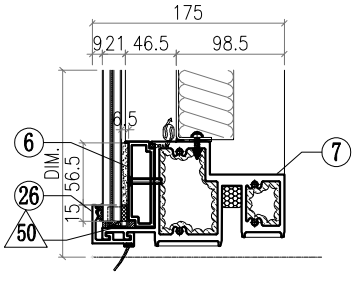

△ OTHERS (ALUM. & G.M.S. PARTS)

ITEM	FAB. DWG NO.	LENGTH (mm)	QTY
46	BST-L011 972X654 (BACK PANEL)		1
47	AC-061 3mm THK. ALUM. PLATE		1
48	AC-063 3mm THK. ALUM. PLATE		2
49	AC-064 3mm THK. ALUM. PLATE		2
50	AC-109 2mm THK. ALUM. PLATE		1
51	AC-065 1mm THK. ALUM. PLATE		4
52			
53			
54			
55	GL4-L013 1028X781 (GLASS)		1

◯ ALUM. EXTRUSION

ITEM	FAB. DWG NO.	LENGTH (mm)	QTY
1	X86056-P12	821	1
2	X86047-P04	821	1
3	X86060-001-003	1135	1
4			
5			
6	X86084-P01-10	1039	1
7	X86059-001-007	1040	1
8			
9			
10			
11			
12			
13			
14			
15	X86079-002	200	1
16	X86079-001	300	1
17			
18			
19	X86095-001	210	1
20	X86095-002	210	1
21	X86074-P01-01	713.5	1
22	X86074-P01R-01	713.5	1
23	X86071-P04-01	813	1
24			
25	X86071-P02-06	1068	1
26	X86071-P02R-06	1068	1
27			
28			
29	X86142-P01-01	813.5	1
30			
31			
32			
33			
34			
35			

Notes
1.
2. VIEW DROM OUTSIDE
3. GLASS
4. 2mm THK. BACK PANEL

美特鋁質有限公司 MIDI Aluminium Fabricator Ltd.								工程號	J857	類別		物料號	M1		
								地盘	啟德6552	制圖	李傳鵬	2022-02-11	圖號	CW-016	
修改	A	B	C	採用工廠		地盤	✓	图纸名称	单元组装图	復核	練松文	2022-02-13	數量	-	
日期	3.18	4.2	4.26	材料颜色	-			材料	-	批准	林仁安	2022-02-15	單件重量	-	(KG)

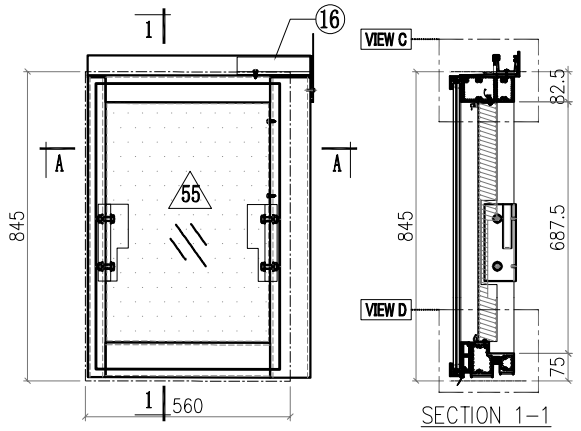

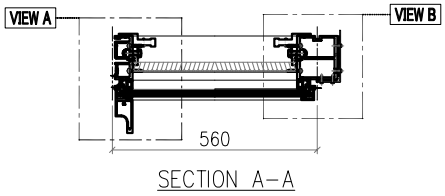

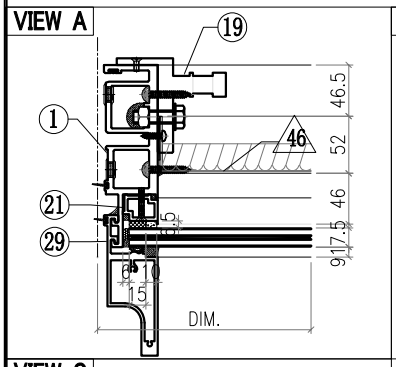

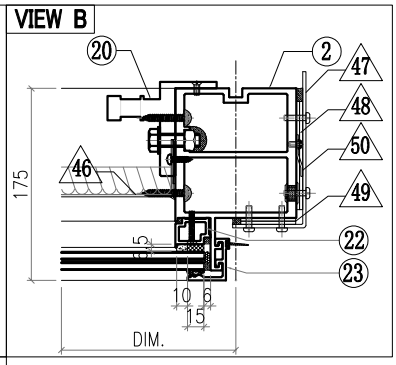

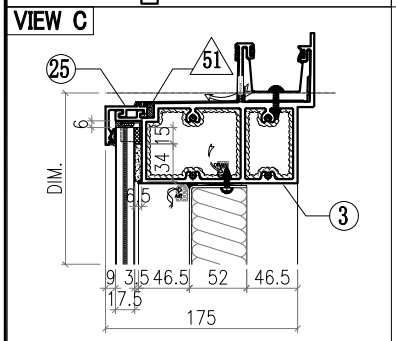

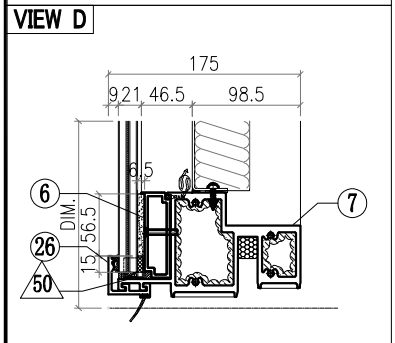

△ OTHERS (ALUM. & G.M.S. PARTS)

ITEM	FAB. DWG NO.	LENGTH (mm)	QTY
46	BST-L012 446X654 (BACK PANEL)		1
47	AC-062 3mm THK. ALUM. PLATE		1
48	AC-063 3mm THK. ALUM. PLATE		2
49	AC-064 3mm THK. ALUM. PLATE		2
50	AC-109 2mm THK. ALUM. PLATE		1
51	AC-065 1mm THK. ALUM. PLATE		4
52			
53			
54			
55	GL4-L014 502X781 (GLASS)		1

◯ ALUM. EXTRUSION

ITEM	FAB. DWG NO.	LENGTH (mm)	QTY
1	X86049-P04	821	1
2	X86056-P10	821	1
3	X86060-001-040	609	1
4			
5			
6	X86084-P01-11	513	1
7	X86059-001-008	514	1
8			
9			
10			
11			
12			
13			
14			
15			
16	X86079-005	200	1
17			
18			
19	X86095-001	210	1
20	X86095-002	210	1
21	X86074-P01-01	713.5	1
22	X86074-P01R-01	713.5	1
23	X86071-P04-01	813	1
24			
25	X86071-P03-06	542	1
26	X86071-P03R-06	542	1
27			
28			
29	X86142-P01-01	813.5	1
30			
31			
32			
33			
34			
35			

Notes
1.
2. VIEW DROM OUTSIDE
3. GLASS
4. 2mm THK. BACK PANEL

美特鋁質有限公司 MIDI Aluminium Fabricator Ltd.							工程號	J857	類別		物料號	M1		
							地盘	啟德6552	制圖	李傳鵬	2022-02-11	圖號	CW-017	
修改	A	B	C	採用工廠		地盤 ✓	图纸名称	单元组装图	復核	練松文	2022-02-13	數量	-	
日期	3.18	4.2	4.26	材料颜色	-		材料	-	批准	林仁安	2022-02-15	單件重量	-	(KG)

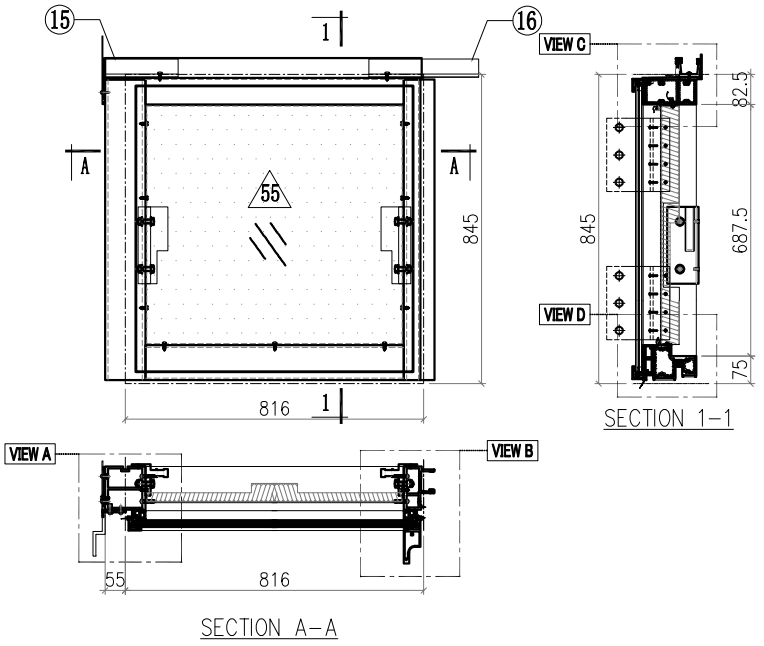

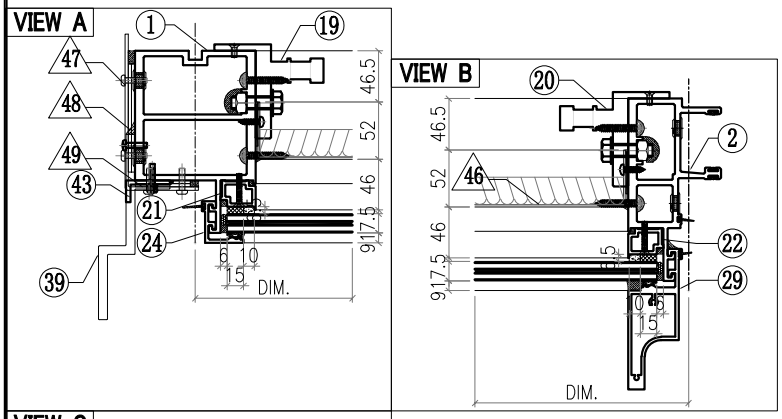

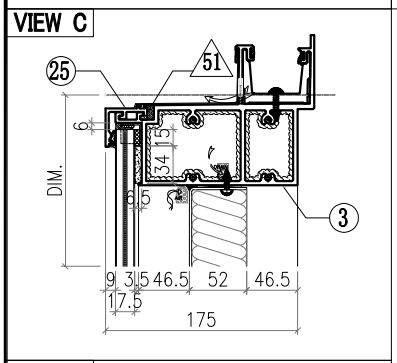

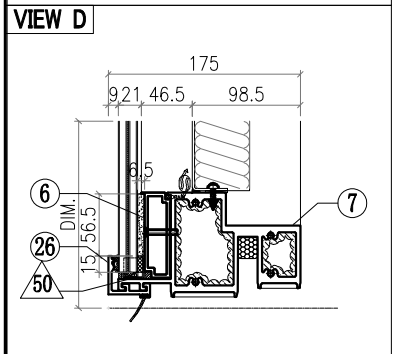

Notes
1.
2. VIEW DROM OUTSIDE
3. GLASS
4. 2mm THK. BACK PANEL

△ OTHERS (ALUM. & G.M.S. PARTS)

ITEM	FAB. DWG NO.	LENGTH (mm)	QTY
46	BST-L080 702X654 (BACK PANEL)		1
47	AC-061 3mm THK. ALUM. PLATE		1
48	AC-063 3mm THK. ALUM. PLATE		2
49	AC-064 3mm THK. ALUM. PLATE		2
50	AC-110 2mm THK. ALUM. PLATE		1
51	AC-065 1mm THK. ALUM. PLATE		4
52			
53			
54			
55	GL4-L028 758X781 (GLASS)		1

◯ ALUM. EXTRUSION

ITEM	FAB. DWG NO.	LENGTH (mm)	QTY
1	X86056-P14	821	1
2	X86047-P04	821	1
3	X86060-001-004	865	1
4			
5			
6	X86084-P01-13	769	1
7	X86059-001-015	770	1
8			
9			
10			
11			
12			
13			
14			
15	X86079-002	200	1
16	X86079-001	300	1
17			
18			
19	X86095-001	210	1
20	X86095-002	210	1
21	X86074-P01-01	713.5	1
22	X86074-P01R-01	713.5	1
23	X86071-P04-01	813	1
24			
25	X86071-P02-07	798	1
26	X86071-P02R-07	798	1
27			
28			
29	X86142-P01-01	813.5	1
30			
31			
32			
33			
34			
35			
36			
37	N536-P02	814	1
38			
39	X86100-001	200	2
40			
41			
42			
43	N614-P02	224	1
44			
45			

美特鋁質有限公司 MIDI Aluminium Fabricator Ltd.								工程號	J857	類別		物料號	M1		
								地盘	啟德6552	制圖	李傳鵬	2022-02-11	圖號	CW-018	
修改	A	B	C	採用	工廠		地盤 ✓	图纸名称	单元组装图	復核	練松文	2022-02-13	數量	-	
日期	3.18	4.2	4.26	材料颜色	-			材料	-	批准	林仁安	2022-02-15	單件重量	-	(KG)

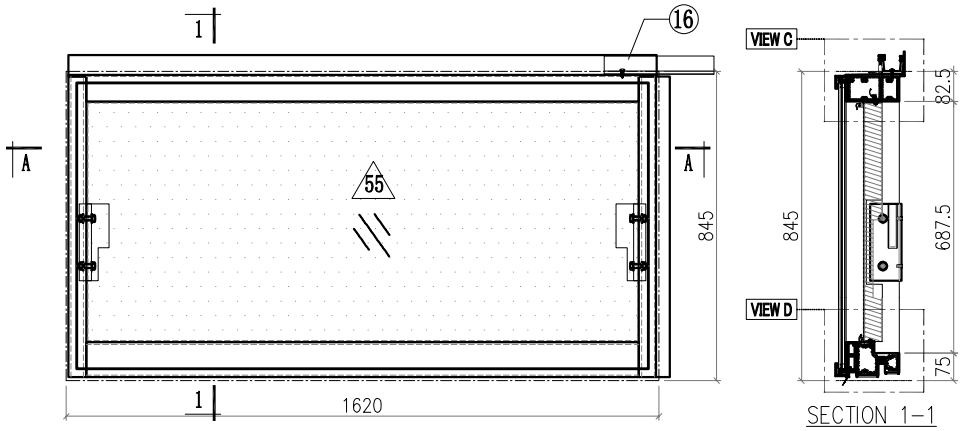

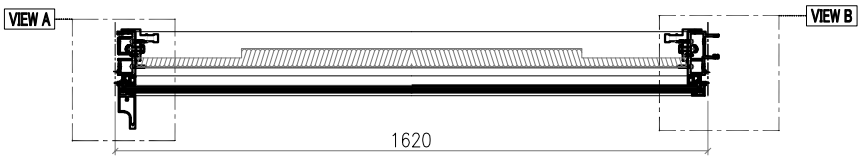

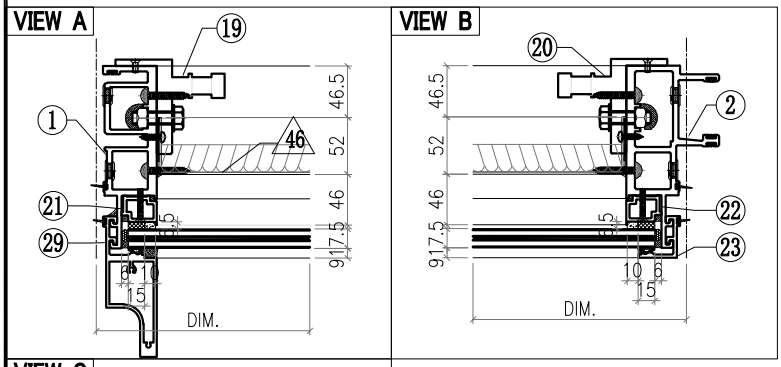

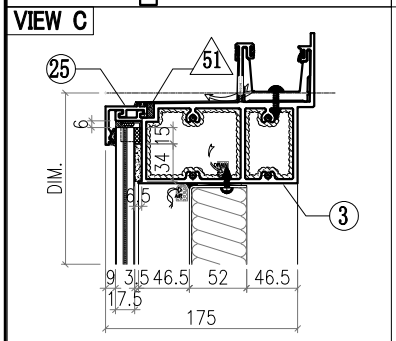

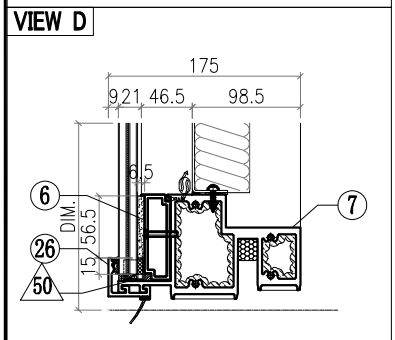

△ OTHERS (ALUM. & G.M.S. PARTS)			
ITEM	FAB. DWG NO.	LENGTH (mm)	QTY
46	BST-L013 1506X654 (BACK PANEL)		1
47			
48			
49			
50			
51	AC-065 1mm THK. ALUM. PLATE		4
52			
53			
54			
55	GL4-L015 1562X781 (GLASS)		1

◯ ALUM. EXTRUSION			
ITEM	FAB. DWG NO.	LENGTH (mm)	QTY
1	X86049-P04	821	1
2	X86047-P04	821	1
3	X86060-001-063	1608	1
4			
5			
6	X86084-P01-12	1573	1
7	X86059-001-009	1574	1
8			
9			
10			
11			
12			
13			
14			
15			
16	X86079-001	300	1
17	X86142-P01-01	813.5	1
18			
19	X86095-001	210	1
20	X86095-002	210	1
21	X86074-P01-01	713.5	1
22	X86074-P01R-01	713.5	1
23	X86071-P04-01	813	1
24			
25	X86071-P03-07	1602	1
26	X86071-P03R-07	1602	1
27			
28			
29	X86142-P01-01	813.5	1
30			
31			
32			
33			
34			
35			

Notes
1.
2. VIEW DROM OUTSIDE
3. GLASS
4. 2mm THK. BACK PANEL

美特鋁質有限公司 MIDI Aluminium Fabricator Ltd.								工程號	J857	類別		物料號	M1		
								地盘	啟德6552	制圖	李傳鵬	2022-02-11	圖號	CW-019	
修改	A	B	C	採用工廠		地盤	✓	图纸名称	单元组装图	復核	練松文	2022-02-13	數量	-	
日期	3.18	4.2	4.26	材料颜色	-			材料	-	批准	林仁安	2022-02-15	單件重量	-	(KG)

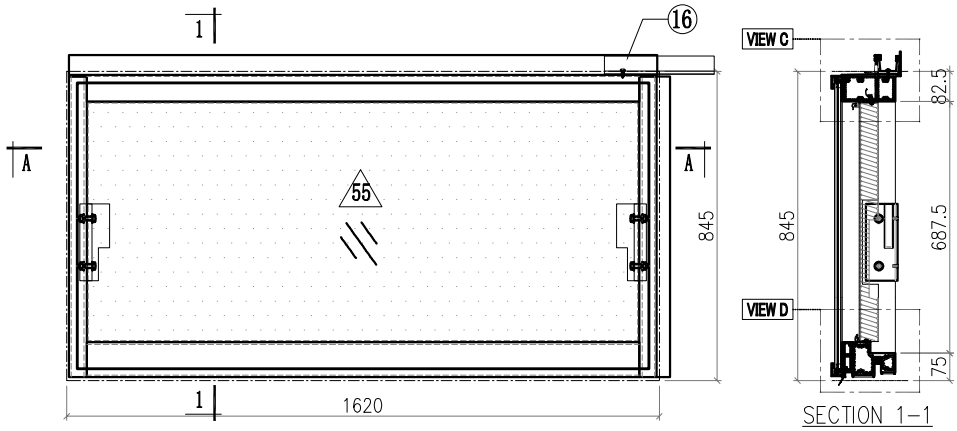

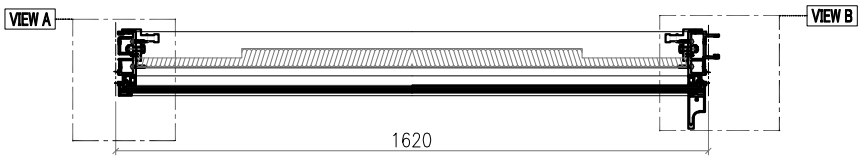

SECTION A-A

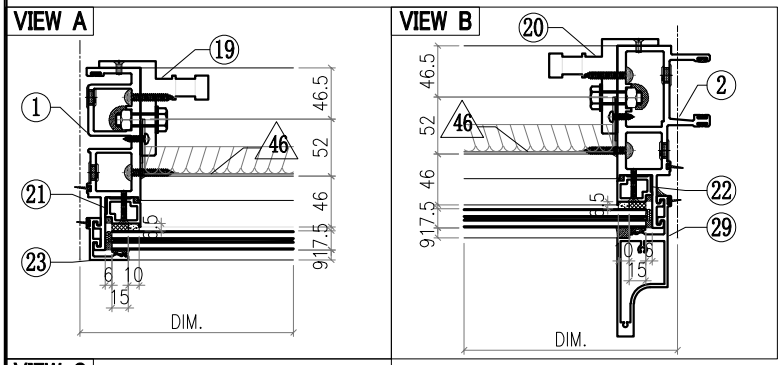

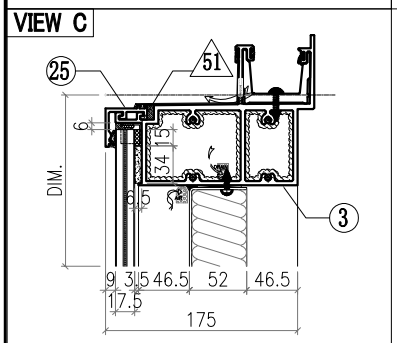

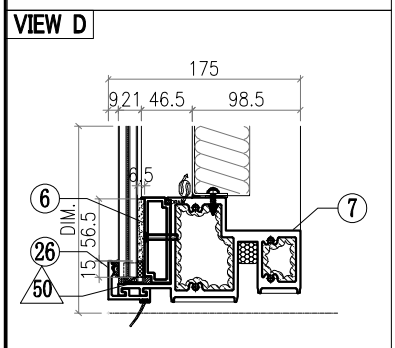

△ OTHERS (ALUM. & G.M.S. PARTS)			
ITEM	FAB. DWG NO.	LENGTH (mm)	QTY
46	BST-L013 1506X654 (BACK PANEL)		1
47			
48			
49			
50			
51	AC-065 1mm THK. ALUM. PLATE		4
52			
53			
54			
55	GL4-L015 1562X781 (GLASS)		1

◯ ALUM. EXTRUSION			
ITEM	FAB. DWG NO.	LENGTH (mm)	QTY
1	X86049-P04	821	1
2	X86047-P04	821	1
3	X86060-001-063	1608	1
4			
5			
6	X86084-P01-12	1573	1
7	X86059-001-009	1574	1
8			
9			
10			
11			
12			
13			
14			
15			
16	X86079-001	300	1
17			
18			
19	X86095-001	210	1
20	X86095-002	210	1
21	X86074-P01-01	713.5	1
22	X86074-P01R-01	713.5	1
23	X86071-P04-01	813	1
24			
25	X86071-P02-08	1602	1
26	X86071-P02R-08	1602	1
27			
28			
29	X86142-P01-01	813.5	1
30			
31			
32			
33			
34			
35			

Notes
1.
2. VIEW DROM OUTSIDE
3. GLASS
4. 2mm THK. BACK PANEL

美特鋁質有限公司 MIDI Aluminium Fabricator Ltd.							工程號	J857	類別		物料號	M1		
							地盘	啟德6552	制圖	李傳鵬	2022-02-11	圖號	CW-020	
修改	A	B	C	採用工廠		地盤 ✓	图纸名称	单元组装图	復核	練松文	2022-02-13	數量	-	
日期	3.18	4.2	4.26	材料颜色	-		材料	-	批准	林仁安	2022-02-15	單件重量	-	(KG)

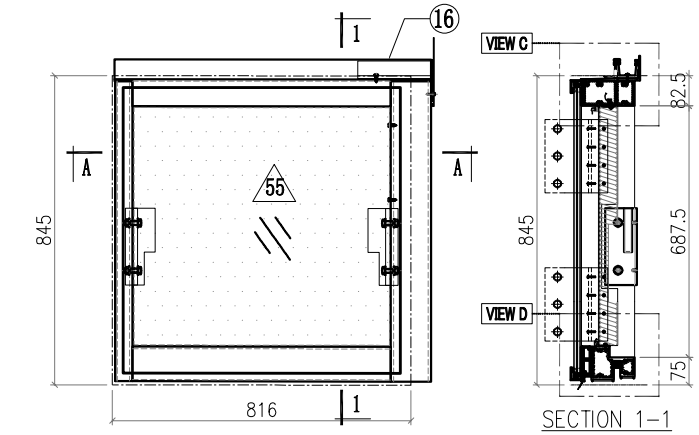

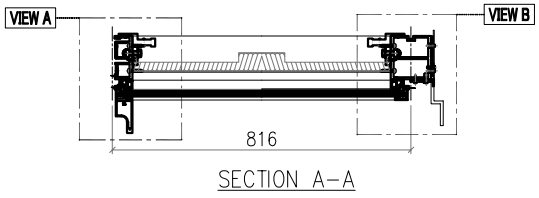

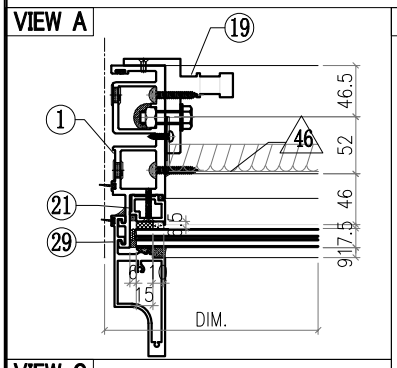

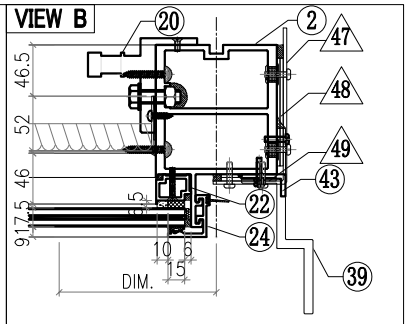

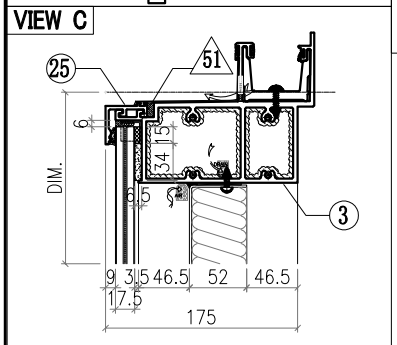

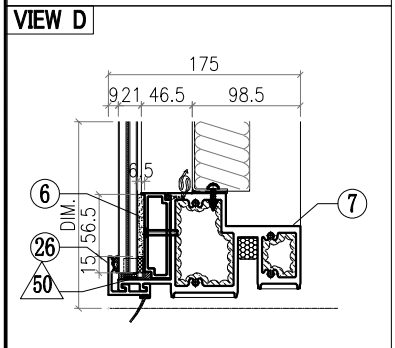

Notes
1.
2. VIEW DROM OUTSIDE
3. GLASS
4. 2mm THK. BACK PANEL

△ OTHERS (ALUM. & G.M.S. PARTS)

ITEM	FAB. DWG NO.	LENGTH (mm)	QTY
46	BST-L080 702X654 (BACK PANEL)		1
47	AC-062 3mm THK. ALUM. PLATE		1
48	AC-063 3mm THK. ALUM. PLATE		2
49	AC-064 3mm THK. ALUM. PLATE		2
50			1
51	AC-065 1mm THK. ALUM. PLATE		4
52			
53			
54			
55	GL4-L028 758X781 (GLASS)		1

◯ ALUM. EXTRUSION

ITEM	FAB. DWG NO.	LENGTH (mm)	QTY
1	X86049-P04	821	1
2	X86056-P13	821	1
3	X86060-001-034	865	1
4			
5			
6	X86084-P01-13	769	1
7	X86059-001-015	770	1
8			
9			
10			
11			
12			
13			
14			
15			
16	X86079-005	200	1
17			
18			
19	X86095-001	210	1
20	X86095-002	210	1
21	X86074-P01-01	713.5	1
22	X86074-P01R-01	713.5	1
23	X86071-P04-01	813	1
24			
25	X86071-P03-08	798	1
26	X86071-P03R-08	798	1
27			
28			
29	X86142-P01-01	813.5	1
30			
31			
32			
33			
34			
35			
36			
37	N536-P02	814	1
38			
39	X86100-001	200	2
40			
41			
42			
43	N614-P02	224	1
44			
45			

美特鋁質有限公司 MIDI Aluminium Fabricator Ltd.								工程號	J857	類別		物料號	M1		
								地盘	啟德6552	制圖	李傳鵬	2022-02-11	圖號	CW-027	
修改	A	B	C	採用工廠		地盤	✓	图纸名称	单元组装图	復核	練松文	2022-02-13	數量	-	
日期	3.18	4.2	4.26	材料颜色	-			材料	-	批准	林仁安	2022-02-15	單件重量	-	(KG)

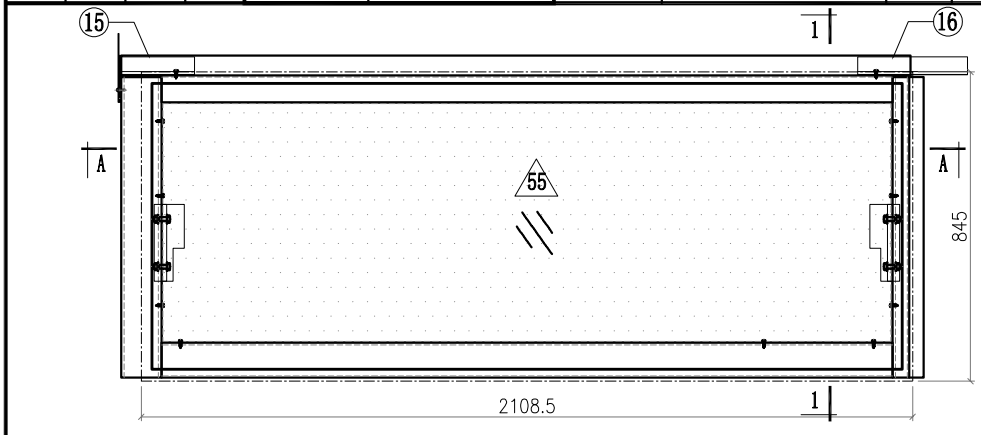

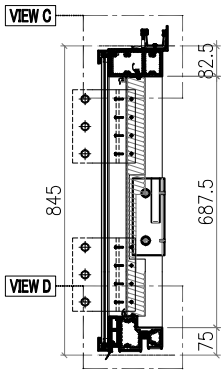

SECTION 1-1

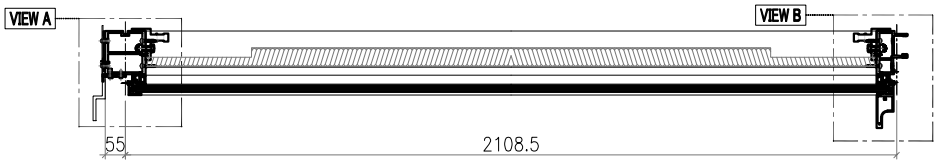

SECTION A-A

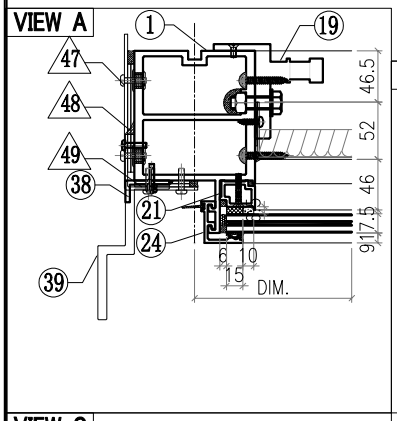

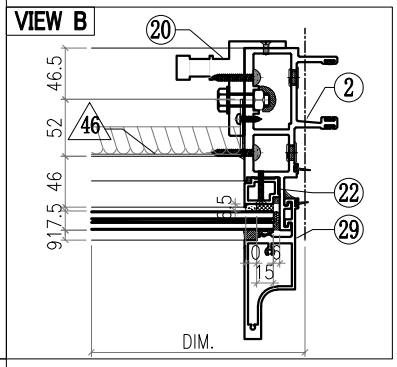

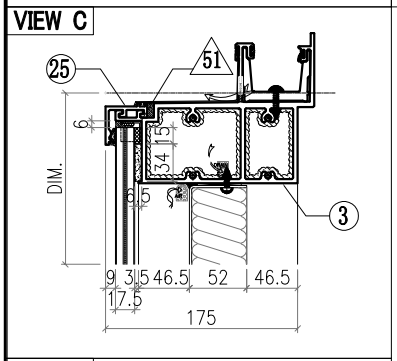

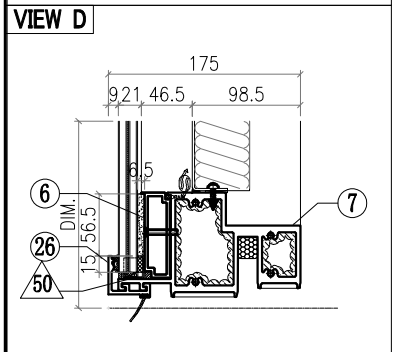

Notes
1.
2. VIEW DROM OUTSIDE
3. GLASS
4. 2mm THK. BACK PANEL

△ OTHERS (ALUM. & G.M.S. PARTS)

ITEM	FAB. DWG NO.	LENGTH (mm)	QTY
46	BST-L017 1994X654 (BACK PANEL)		1
47	AC-061 3mm THK. ALUM. PLATE		1
48	AC-063 3mm THK. ALUM. PLATE		2
49	AC-064 3mm THK. ALUM. PLATE		2
50			
51	AC-065 1mm THK. ALUM. PLATE		4
52			
53			
54			
55	GL4-L019 2050X781 (GLASS)		1

◯ ALUM. EXTRUSION

ITEM	FAB. DWG NO.	LENGTH (mm)	QTY
1	X86056-P14	821	1
2	X86047-P04	821	1
3	X86060-001-007	2157	1
4			
5			
6	X86084-P01-17	2061.5	1
7	X86059-001-016	2062	1
8			
9			
10			
11			
12			
13			
14			
15			
16	X86079-002	200	1
17	X86079-001	300	1
18			
19	X86095-001	210	1
20	X86095-002	210	1
21	X86074-P01-01	713.5	1
22	X86074-P01R-01	713.5	1
23	X86071-P04-01	813	1
24			
25	X86071-P02-10	2090.5	1
26	X86071-P02R-10	2090.5	1
27			
28			
29	X86142-P01-01	813.5	1
30			
31			
32			
33			
34			
35			
36			
37	N536-P02	814	1
38	N614-P02	224	1
39	X86100-001	200	2

美特鋁質有限公司 MIDI Aluminium Fabricator Ltd.							工程號	J857	類別		物料號	M1		
							地盘	啟德6552	制圖	李傳鵬	2022-02-11	圖號	CW-028	
修改	A	B	C	採用工廠		地盤 ✓	图纸名称	单元组装图	復核	練松文	2022-02-13	數量	-	
日期	3.18	4.2	4.26	材料颜色	-		材料	-	批准	林仁安	2022-02-15	單件重量	-	(KG)

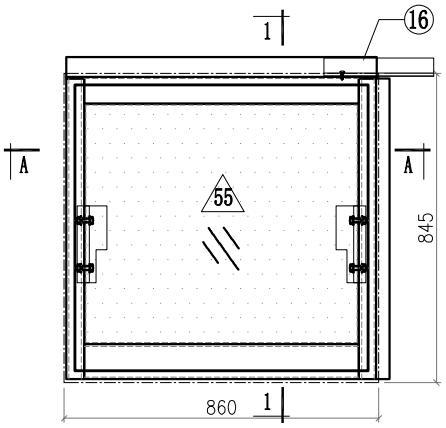

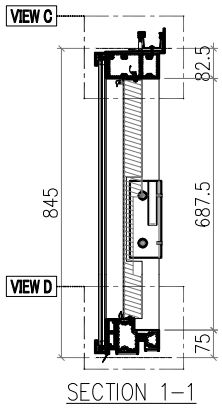

SECTION 1-1

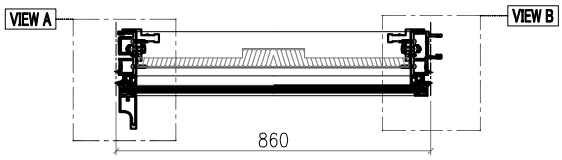

SECTION A-A

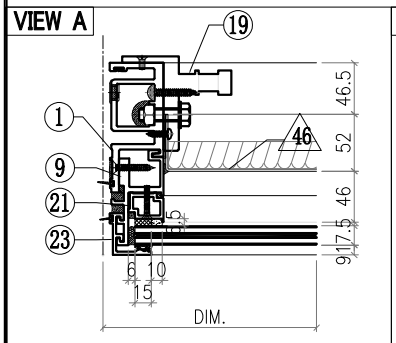

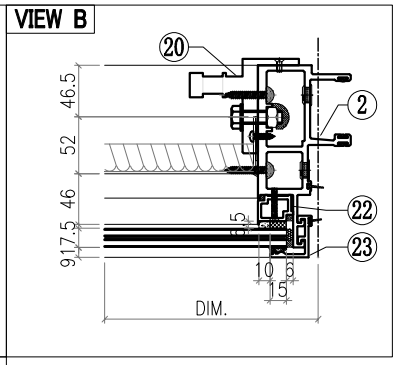

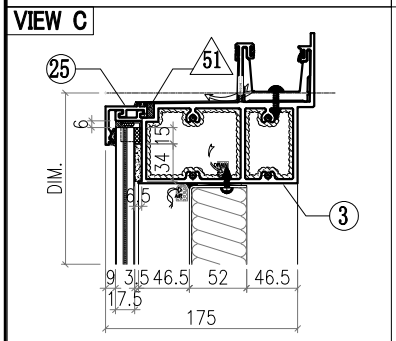

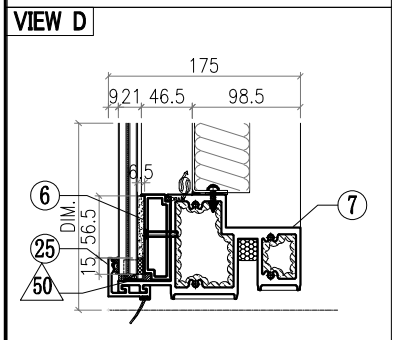

△ OTHERS (ALUM. & G.M.S. PARTS)			
ITEM	FAB. DWG NO.	LENGTH (mm)	QTY
46	BST-L018 746X654 (BACK PANEL)		1
47			
48			
49			
50			
51	AC-065 1mm THK. ALUM. PLATE		4
52			
53			
54			
55	GL4-L020 802X781 (GLASS)		1

◯ ALUM. EXTRUSION			
ITEM	FAB. DWG NO.	LENGTH (mm)	QTY
1	X86049-P04	821	1
2	X86047-P04	821	1
3	X86060-001-064	848	1
4			
5			
6	X86084-P01-18	813	1
7	X86059-001-013	814	1
8			
9			
10			
11			
12			
13			
14			
15			
16	X86079-001	300	1
17			
18			
19	X86095-001	210	1
20	X86095-002	210	1
21	X86074-P01-01	713.5	1
22	X86074-P01R-01	713.5	1
23	X86071-P04-01	813	1
24			
25	X86071-P03-11	842	1
26	X86071-P03R-11	842	1
27			
28			
29			
30	X86142-P01-01	813.5	1
31			
32			
33			
34			
35			

Notes
1.
2. VIEW DROM OUTSIDE
3. GLASS
4. 2mm THK. BACK PANEL

美特鋁質有限公司 MIDI Aluminium Fabricator Ltd.							工程號	J857	類別		物料號	M1		
							地盘	啟德6552	制圖	李傳鵬	2022-02-11	圖號	CW-029	
修改	A	B	C	採用工廠		地盤 ✓	图纸名称	单元组装图	復核	練松文	2022-02-13	數量	-	
日期	3.18	4.2	4.26	材料颜色	-		材料	-	批准	林仁安	2022-02-15	單件重量	-	(KG)

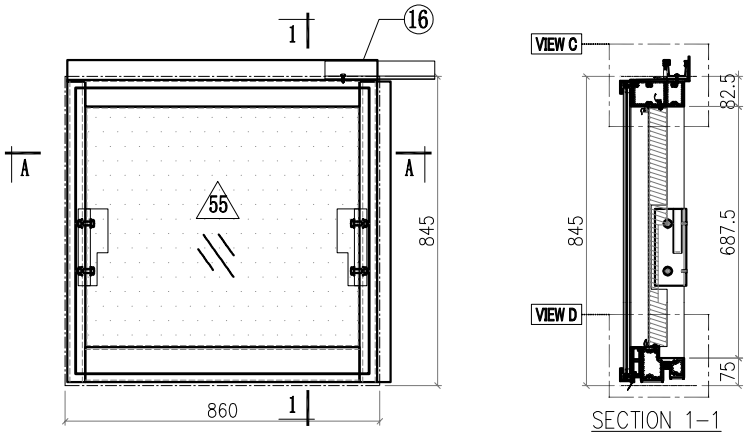

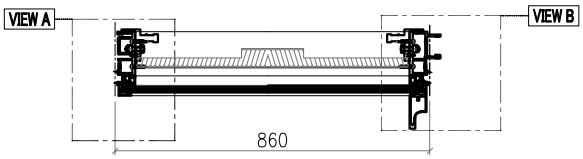

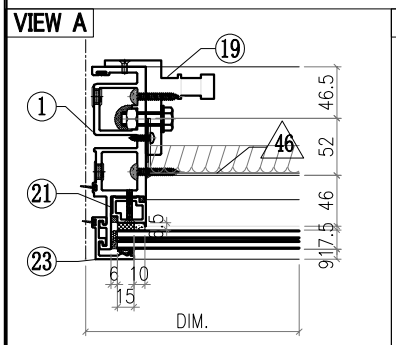

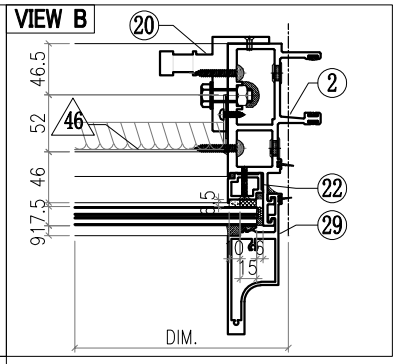

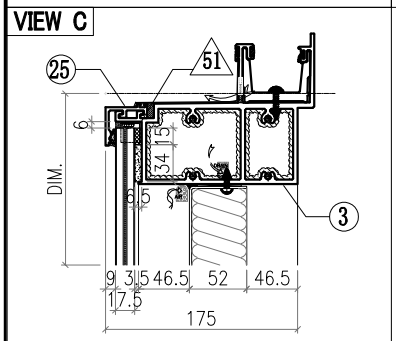

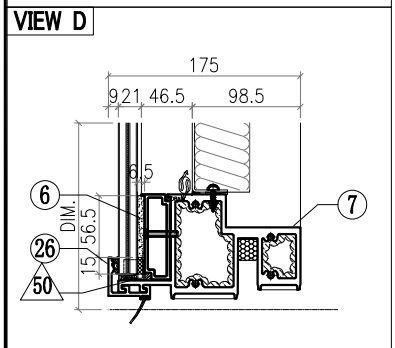

△ OTHERS (ALUM. & G.M.S. PARTS)			
ITEM	FAB. DWG NO.	LENGTH (mm)	QTY
46	BST-L018 746X654 (BACK PANEL)		1
47			
48			
49			
50			
51	AC-065 1mm THK. ALUM. PLATE		4
52			
53			
54			
55	GL4-L020 802X781 (GLASS)		1

◯ ALUM. EXTRUSION			
ITEM	FAB. DWG NO.	LENGTH (mm)	QTY
1	X86049-P04	821	1
2	X86047-P04	821	1
3	X86060-001-064	848	1
4			
5			
6	X86084-P01-18	813	1
7	X86059-001-013	814	1
8			
9			
10			
11			
12			
13			
14			
15			
16	X86079-001	300	1
17			
18			
19	X86095-001	210	1
20	X86095-002	210	1
21	X86074-P01-01	713.5	1
22	X86074-P01R-01	713.5	1
23	X86071-P04-01	813	1
24			
25	X86071-P02-11	842	1
26	X86071-P02R-11	842	1
27			
28			
29	X86142-P01-01	813.5	1
30			
31			
32			
33			
34			
35			

Notes
1.
2. VIEW DROM OUTSIDE
3. GLASS
4. 2mm THK. BACK PANEL

美特鋁質有限公司 MIDI Aluminium Fabricator Ltd.								工程號	J857	類別		物料號	M1		
								地盘	啟德6552	制圖	李傳鵬	2022-02-11	圖號	CW-030	
修改	A	B	C	採用工廠		地盤	✓	图纸名称	单元组装图	復核	練松文	2022-02-13	數量	-	
日期	3.18	4.2	4.26	材料颜色	-			材料	-	批准	林仁安	2022-02-15	單件重量	-	(KG)

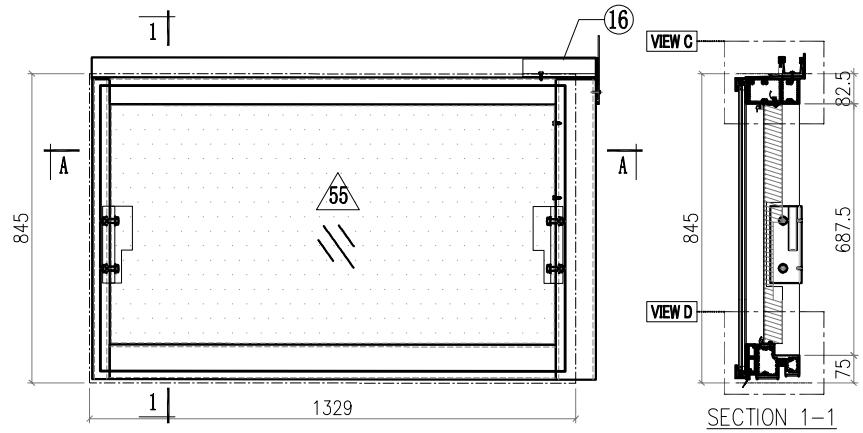

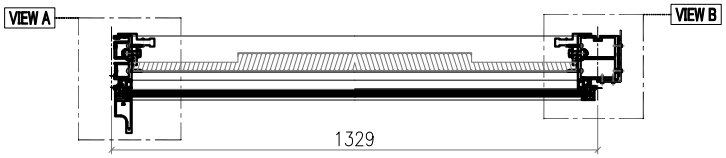

SECTION A-A

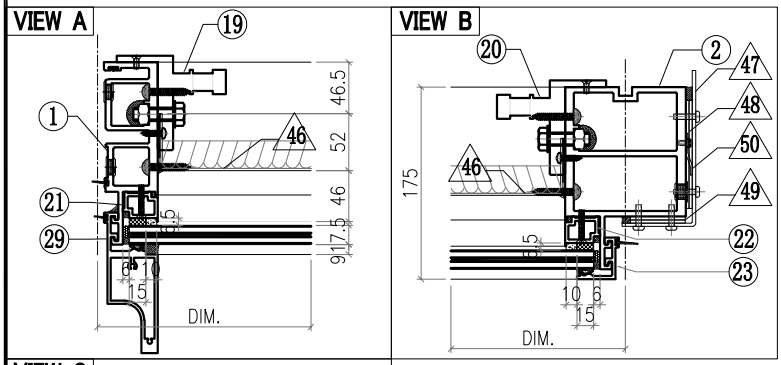

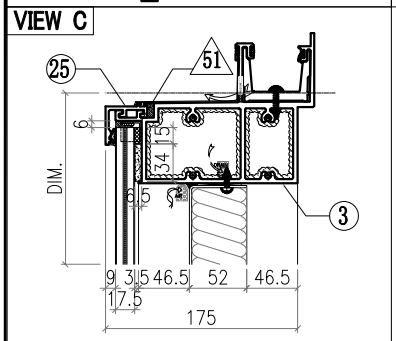

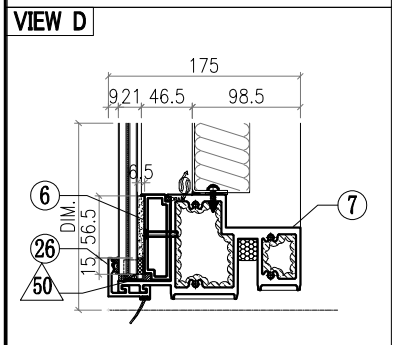

△ OTHERS (ALUM. & G.M.S. PARTS)

ITEM	FAB. DWG NO.	LENGTH (mm)	QTY
46	BST-L019 1215X654 (BACK PANEL)		1
47	AC-062 3mm THK. ALUM. PLATE		1
48	AC-063 3mm THK. ALUM. PLATE		2
49	AC-064 3mm THK. ALUM. PLATE		2
50	AC-109 2mm THK. ALUM. PLATE		1
51	AC-065 1mm THK. ALUM. PLATE		4
52			
53			
54			
55	GL4-L021 1271X781 (GLASS)		1

◯ ALUM. EXTRUSION

ITEM	FAB. DWG NO.	LENGTH (mm)	QTY
1	X86049-P04	821	1
2	X86056-P10	821	1
3	X86060-001-037	1378	1
4			
5			
6	X86084-P01-19	1282	1
7	X86059-001-014	1283	1
8			
9			
10			
11			
12			
13			
14			
15			
16	X86079-005	200	1
17			
18			
19	X86095-001	210	1
20	X86095-002	210	1
21	X86074-P01-01	713.5	1
22	X86074-P01R-01	713.5	1
23	X86071-P04-01	813	1
24			
25	X86071-P03-12	1311	1
26	X86071-P03R-12	1311	1
27			
28			
29	X86142-P01-01	813.5	1
30			
31			
32			
33			
34			
35			

Notes
1.
2. VIEW DROM OUTSIDE
3. GLASS
4. 2mm THK. BACK PANEL

美特鋁質有限公司 MIDI Aluminium Fabricator Ltd.														
工程號	J857	類別		物料號	M1									
地盘	啟德6552	制圖	李傳鵬	2022-02-11	圖號	CW-031								
修改	A	B	C	採用工廠		地盤 ✓	图纸名称	单元组装图	復核	練松文	2022-02-13	數量	-	
日期	3.18	4.2	4.26	材料颜色	-		材料	-	批准	林仁安	2022-02-15	單件重量	-	(KG)

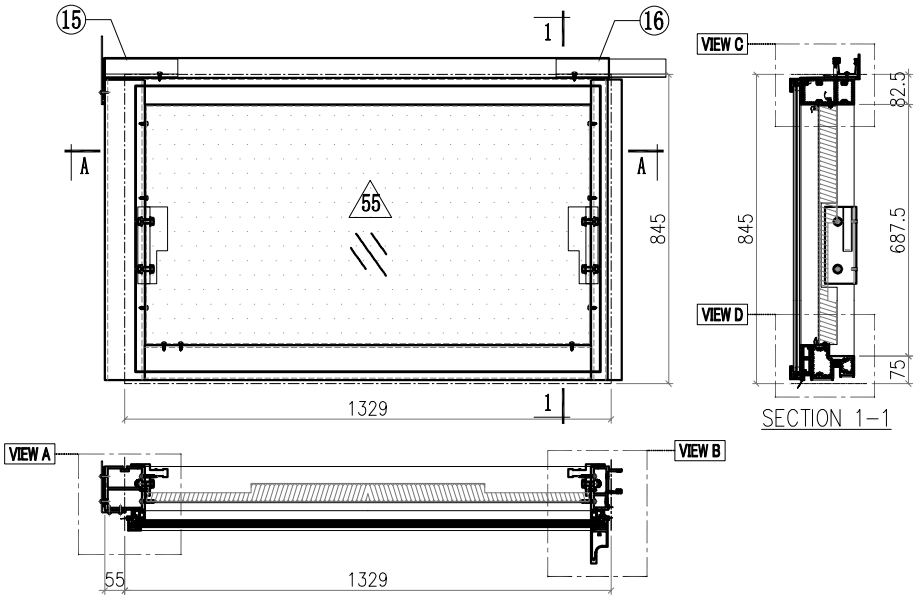

SECTION A-A

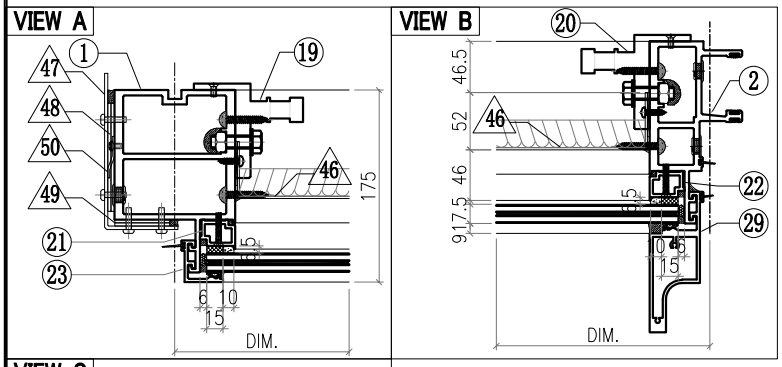

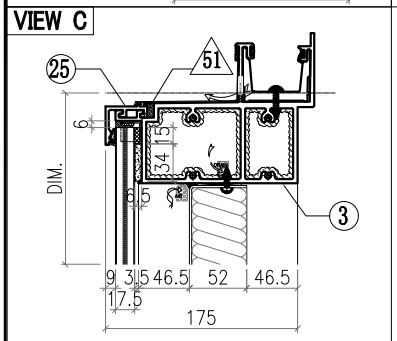

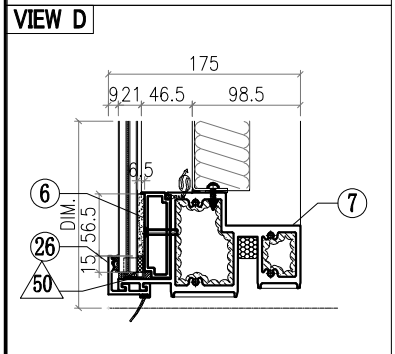

Notes
1.
2. VIEW DROM OUTSIDE
3. GLASS
4. 2mm THK. BACK PANEL

△ OTHERS (ALUM. & G.M.S. PARTS)

ITEM	FAB. DWG NO.	LENGTH (mm)	QTY
46	BST-L019 1215X654 (BACK PANEL)		1
47	AC-061 3mm THK. ALUM. PLATE		1
48	AC-063 3mm THK. ALUM. PLATE		2
49	AC-064 3mm THK. ALUM. PLATE		2
50	AC-109 2mm THK. ALUM. PLATE		1
51	AC-065 1mm THK. ALUM. PLATE		4
52			
53			
54			
55	GL4-L021 1271X781 (GLASS)		1

◯ ALUM. EXTRUSION

ITEM	FAB. DWG NO.	LENGTH (mm)	QTY
1	X86056-P12	821	1
2	X86047-P04	821	1
3	X86060-001-008	1378	1
4			
5			
6	X86084-P01-19	1282	1
7	X86059-001-014	1283	1
8			
9			
10			
11			
12			
13			
14			
15	X86079-002	200	1
16	X86079-001	300	1
17			
18			
19	X86095-001	210	1
20	X86095-002	210	1
21	X86074-P01-01	713.5	1
22	X86074-P01R-01	713.5	1
23	X86071-P04-01	813	1
24			
25	X86071-P02-12	1311	1
26	X86071-P02R-12	1311	1
27			
28			
29	X86142-P01-01	813.5	1
30			
31			
32			
33			
34			
35			

美特鋁質有限公司 MIDI Aluminium Fabricator Ltd.							工程號	J857	類別		物料號	M1		
							地盘	啟德6552	制圖	李傳鵬	2022-02-11	圖號	CW-032	
修改	A	B	C	採用	工廠	地盤 ✓	图纸名称	单元组装图	復核	練松文	2022-02-13	數量	-	
日期	3.18	4.2	4.26	材料颜色	-		材料	-	批准	林仁安	2022-02-15	單件重量	-	(KG)

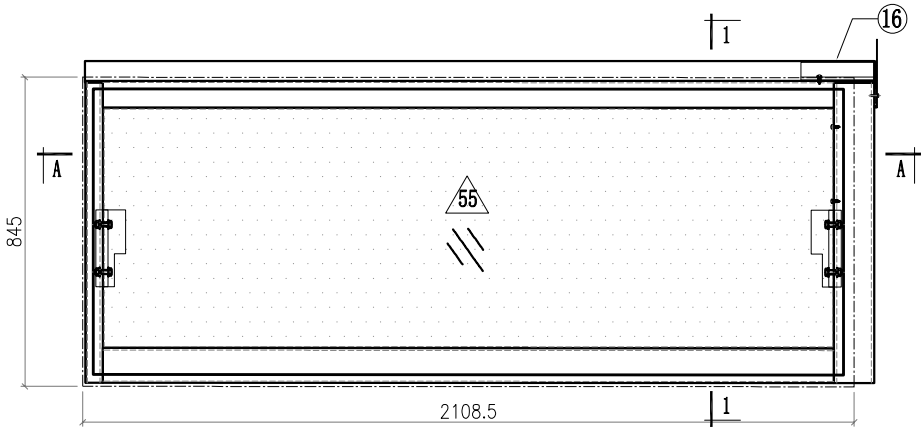

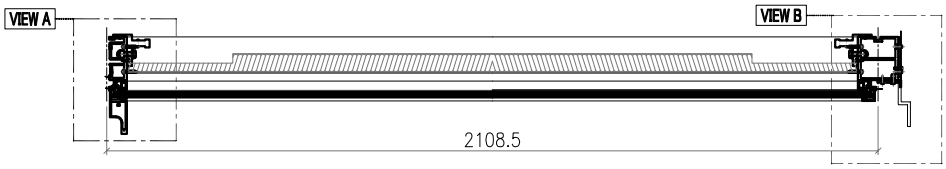

SECTION A-A

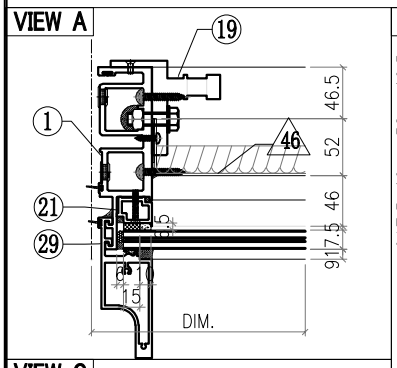

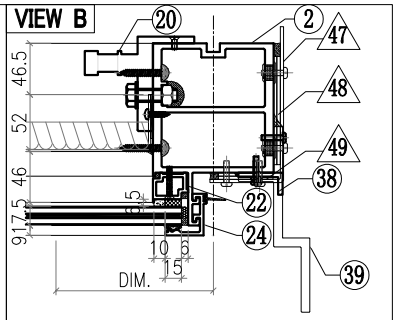

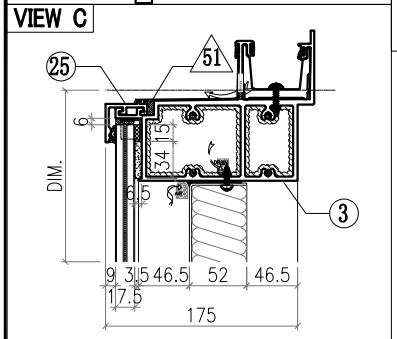

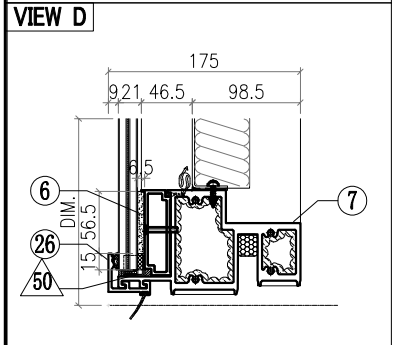

△ OTHERS (ALUM. & G.M.S. PARTS)

ITEM	FAB. DWG NO.	LENGTH (mm)	QTY
46	BST-L017 1994X654 (BACK PANEL)		1
47	AC-062 3mm THK. ALUM. PLATE		1
48	AC-063 3mm THK. ALUM. PLATE		2
49	AC-064 3mm THK. ALUM. PLATE		2
50			
51	AC-065 1mm THK. ALUM. PLATE		4
52			
53			
54			
55	GL4-L019 2050X781 (GLASS)		1

◯ ALUM. EXTRUSION

ITEM	FAB. DWG NO.	LENGTH (mm)	QTY
1	X86049-P04	821	1
2	X86056-P13	821	1
3	X86060-001-038	2157	1
4			
5			
6	X86084-P01-17	2061.5	1
7	X86059-001-016	2062	1
8			
9			
10			
11			
12			
13			
14			
15			
16	X86079-005	200	1
17			
18			
19	X86095-001	210	1
20	X86095-002	210	1
21	X86074-P01-01	713.5	1
22	X86074-P01R-01	713.5	1
23	X86071-P04-01	813	1
24			
25	X86071-P03-13	2090.5	1
26	X86071-P03R-13	2090.5	1
27			
28			
29	X86142-P01-01	813.5	1
30			
31			
32			
33			
34			
35			
36			
37	N536-P02	814	1
38	N614-P02	224	1
39	X86100-001	200	2

Notes
1.
2. VIEW DROM OUTSIDE
3. GLASS
4. 2mm THK. BACK PANEL

美特鋁質有限公司 MIDI Aluminium Fabricator Ltd.							工程號	J857	類別		物料號	M1		
							地盘	啟德6552	制圖	李傳鵬	2022-02-11	圖號	CW-035	
修改	A	B	C	採用工廠		地盤 ✓	图纸名称	单元组装图	復核	練松文	2022-02-13	數量	-	
日期	3.18	4.2	4.26	材料颜色	-		材料	-	批准	林仁安	2022-02-15	單件重量	-	(KG)

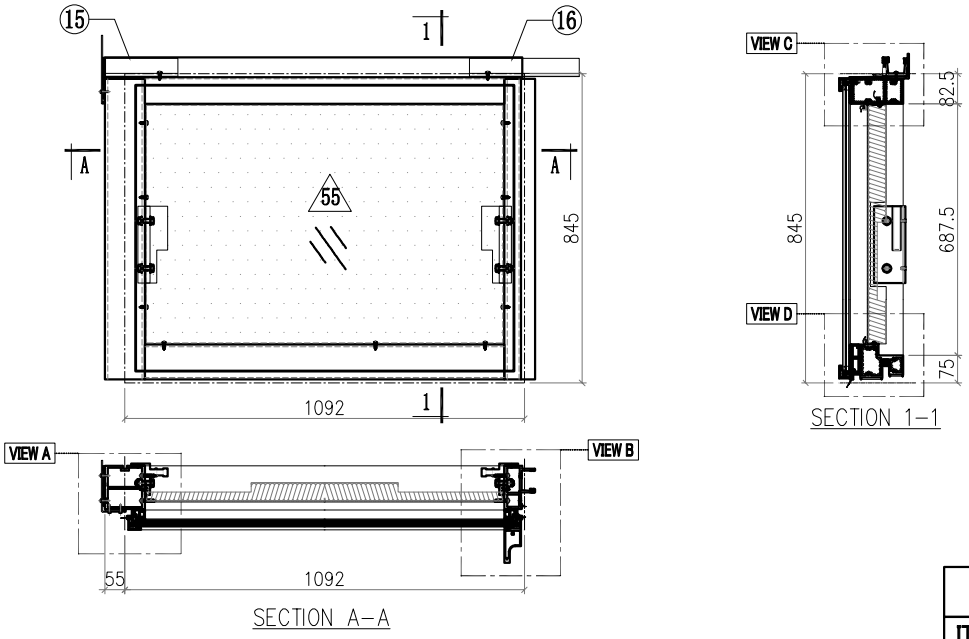

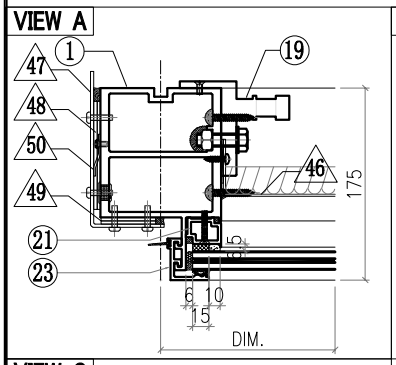

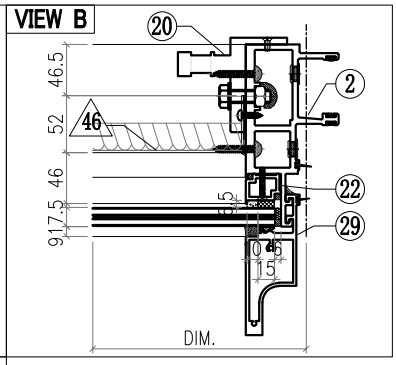

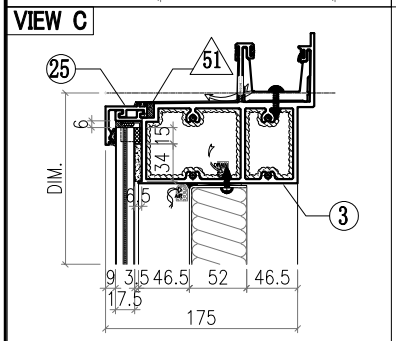

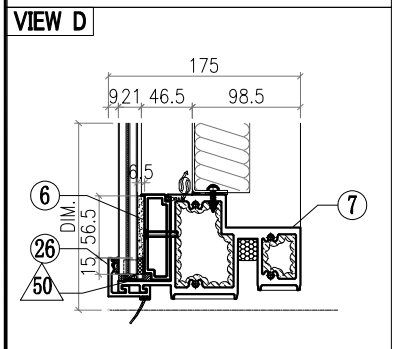

△ OTHERS (ALUM. & G.M.S. PARTS)

ITEM	FAB. DWG NO.	LENGTH (mm)	QTY
46	BST-L081		1
	978X654 (BACK PANEL)		
47	AC-061		1
	3mm THK. ALUM. PLATE		
48	AC-063		2
	3mm THK. ALUM. PLATE		
49	AC-064		2
	3mm THK. ALUM. PLATE		
50	AC-109		1
	2mm THK. ALUM. PLATE		
51	AC-065		4
	1mm THK. ALUM. PLATE		
52			
53			
54			
55	GL4-L029		1
	1034X781 (GLASS)		

◯ ALUM. EXTRUSION

ITEM	FAB. DWG NO.	LENGTH (mm)	QTY
1	X86056-P12	821	1
2	X86047-P04	821	1
3	X86060-001-010	1141	1
4			
5			
6	X86084-P01-14	1045	1
7	X86059-001-010	1046	1
8			
9			
10			
11			
12			
13			
14			
15	X86079-002	200	1
16	X86079-001	300	1
17			
18			
19	X86095-001	210	1
20	X86095-002	210	1
21	X86074-P01-01	713.5	1
22	X86074-P01R-01	713.5	1
23	X86071-P04-01	813	1
24			
25	X86071-P02-14	1074	1
26	X86071-P02R-14	1074	1
27			
28			
29	X86142-P01-01	813.5	1
30			
31			
32			
33			
34			
35			

Notes
1. [illegible]
2. VIEW DROM OUTSIDE
3. GLASS
4. 2mm THK. BACK PANEL

美特鋁質有限公司 MIDI Aluminium Fabricator Ltd.								工程號	J857	類別		物料號	M1		
								地盘	啟德6552	制圖	李傳鵬	2022-02-11	圖號	CW-036	
修改	A	B	C	採用工廠		地盤	✓	图纸名称	单元组装图	復核	練松文	2022-02-13	數量	-	
日期	3.18	4.2	4.26	材料颜色	-			材料	-	批准	林仁安	2022-02-15	單件重量	-	(KG)

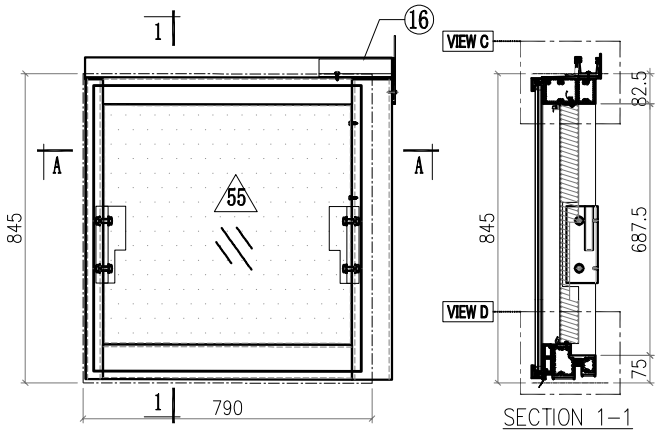

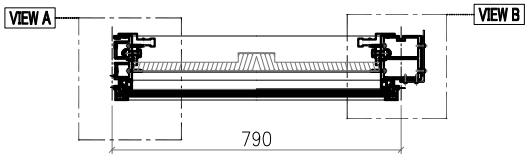

VIEW A

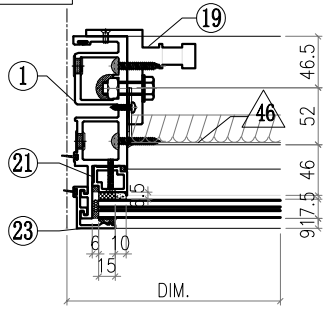

VIEW B

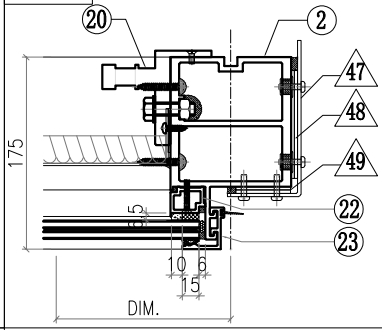

VIEW C

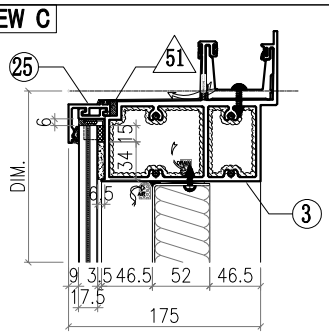

VIEW D

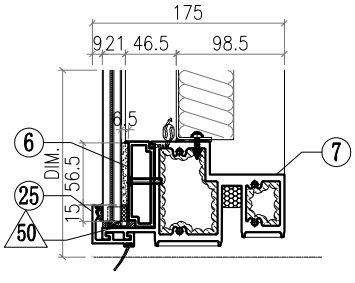

◯ ALUM. EXTRUSION			
ITEM	FAB. DWG NO.	LENGTH (mm)	QTY
1	X86049-P04	821	1
2	X86056-P10	821	1
3	X86060-001-056	839	1
4			
5			
6	X86084-P01-08	743	1
7	X86059-001-005	744	1
8			
9			
10			
11			
12			
13			
14			
15			
16	X86079-005	200	1
17			
18			
19	X86095-001	210	1
20	X86095-002	210	1
21	X86074-P01-01	713.5	1
22	X86074-P01R-01	713.5	1
23	X86071-P04-01	813	2
24			
25	X86071-P01-02	772	2
26			
27			
28			
29			
30			
31			
32			
33			
34			
35			

△ OTHERS (ALUM. & G.M.S. PARTS)			
ITEM	FAB. DWG NO.	LENGTH (mm)	QTY
46	BST-L009 676X654 (BACK PANEL)		1
47	AC-062 3mm THK. ALUM. PLATE		1
48	AC-063 3mm THK. ALUM. PLATE		2
49	AC-064 3mm THK. ALUM. PLATE		2
50			
51	AC-065 1mm THK. ALUM. PLATE		4
52			
53			
54			
55	GL4-L011 732X781 (GLASS)		1

Notes
1.
2. VIEW DROM OUTSIDE
3. GLASS
4. 2mm THK. BACK PANEL

美特鋁質有限公司 MIDI Aluminium Fabricator Ltd.													
							工程號	J857	類別		物料號	M1	
							地盘	啟德6552	制圖	李傳鵬	2022-02-11	圖號	CW-037
修改	A	B	C	採用工廠		地盤 ✓	图纸名称	单元组装图	復核	練松文	2022-02-13	數量	-
日期	3.18	4.2	4.26	材料颜色	-		材料	-	批准	林仁安	2022-02-15	單件重量	- (KG)

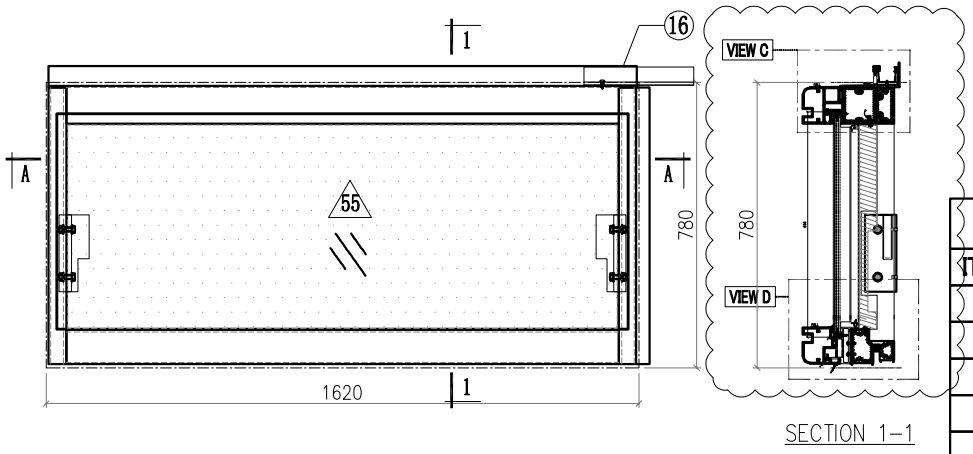

SECTION 1-1

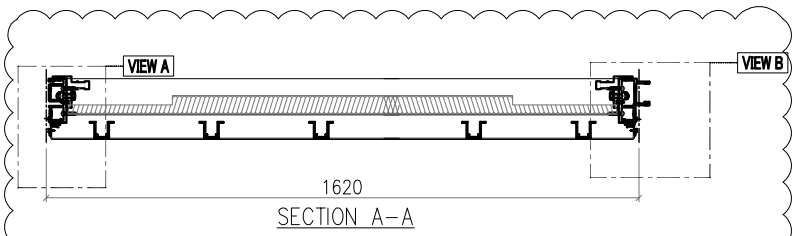

SECTION A-A

VIEW A

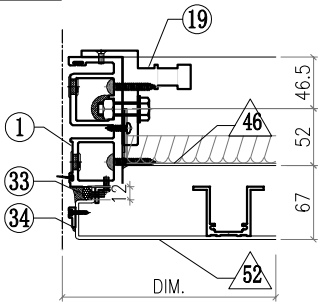

VIEW B

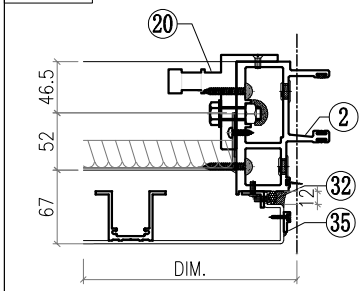

VIEW C

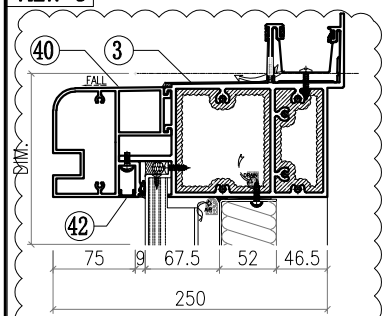

VIEW D

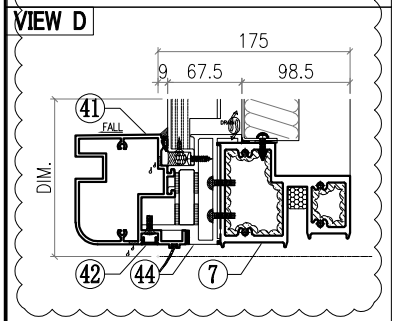

△ OTHERS (ALUM. & G.M.S. PARTS)

ITEM	FAB. DWG NO.	LENGTH (mm)	QTY
46	BST-D013 1506X552 (BACK PANEL)		1
47			
48			
49			
50			
51	AC-065 1mm THK. ALUM. PLATE		4
52			
53			
54			
55	AC-001-15 1596X616 (3mm THK.ALUM.PLATE)		1

◯ ALUM. EXTRUSION

ITEM	FAB. DWG NO.	LENGTH (mm)	QTY
1	X86049-P13	757.5	1
2	X86047-P13	757.5	1
3	X86070-001-073	1608	1
4			
5			
6			
7	X86059-001-Z01	1510	1
8			
9			
10			
11			
12			
13			
14			
15			
16	X86079-001	300	1
17			
18			
19	X86095-001	210	1
20	X86095-002	210	1
21			
22			
23			
24			
25			
26			
27			
28			
29			
30			
31			
32	N660-P02	553	1
33	N660-P01	553	1
34	X86071-101	593	1
35	X86071-102	593	1
36			
37			
38			
39			
40	X86105-001-009	1596	1
41	X86080-001-009	1596	1
42	D19450-001-009	1596	2
43			
44	X86172-001-13	1596	1
45			

Notes
1.
2. VIEW DROM OUTSIDE
3. GLASS
4. 2mm THK. BACK PANEL

美特鋁質有限公司 MIDI Aluminium Fabricator Ltd.													
工程號	J857	類別		物料號	M1								
地盘	啟德6552	制圖	李傳鵬	2022-02-11	圖號	CW-038							
修改	A	B	C	採用工廠		地盤 ✓	图纸名称	单元组装图	復核	練松文	2022-02-13	數量	-
日期	3.18	4.2	4.26	材料颜色	-		材料	-	批准	林仁安	2022-02-15	單件重量	- (KG)

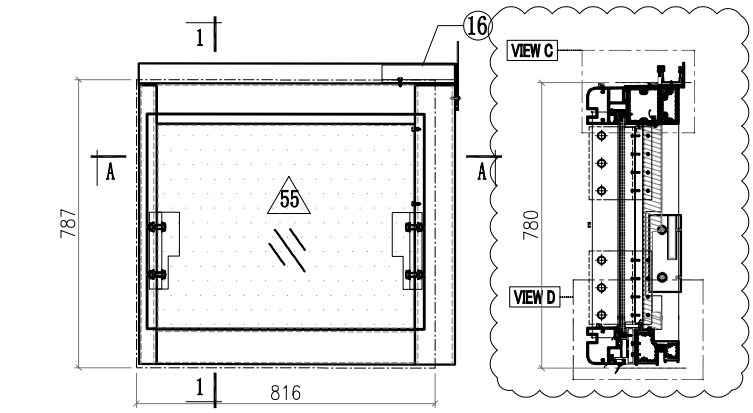

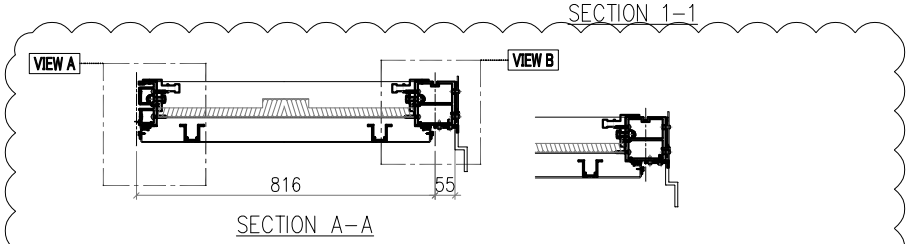

VIEW A

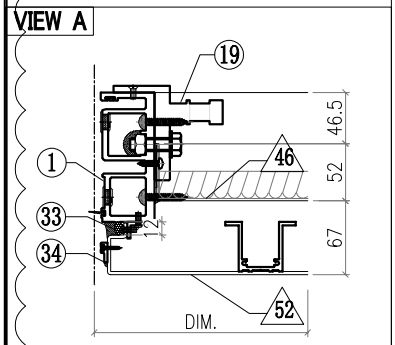

VIEW B

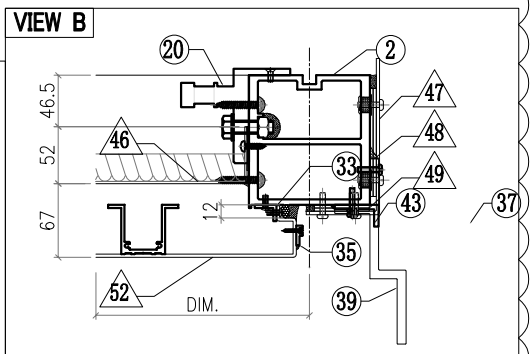

VIEW C

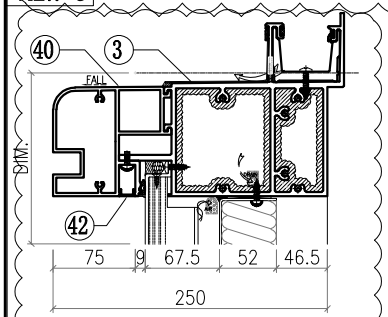

VIEW D

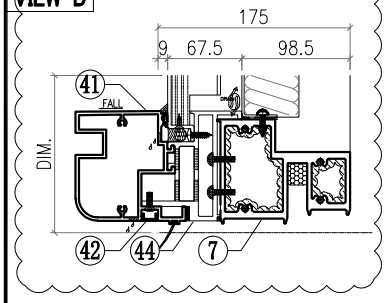

△ OTHERS (ALUM. & G.M.S. PARTS)

ITEM	FAB. DWG NO.	LENGTH (mm)	QTY
46	BST-D080 702X552 (BACK PANEL)		1
47	AC-062 3mm THK. ALUM. PLATE		1
48	AC-063 3mm THK. ALUM. PLATE		2
49	AC-064 3mm THK. ALUM. PLATE		2
50			
51	AC-065 1mm THK. ALUM. PLATE		4
52			
53			
54			
55	AC-001-14 792X616 (3mm THK.ALUM.PLATE)		1

◯ ALUM. EXTRUSION

ITEM	FAB. DWG NO.	LENGTH (mm)	QTY
1	X86049-P13	757.5	1
2	X86056-P37	757.5	1
3	X86070-001-070	865	1
4			
5			
6			
7	X86059-001-Z02	706	1
8			
9			
10			
11			
12			
13			
14			
15			
16	X86079-005	200	1
17			
18			
19	X86095-001	210	1
20	X86095-002	210	1
21			
22			
23			
24			
25			
26			
27			
28			
29			
30			
31			
32	N660-P02	553	1
33	N660-P01	553	1
34	X86071-101	593	1
35	X86071-102	593	1
36			
37	N536-P03	749	1
38			
39	X86100-001	200	2
40	X86105-001-015	792	1
41	X86080-001-015	792	1
42	D19450-001-015	792	2
43	N614-P03	224	1
44	X86172-001-14	792	1
45			

Notes
1.
2. VIEW DROM OUTSIDE
3. GLASS
4. 2mm THK. BACK PANEL

美特鋁質有限公司 MIDI Aluminium Fabricator Ltd.													
工程號	J857	類別		物料號	M1								
地盘	啟德6552	制圖	李傳鵬	2022-02-11	圖號	CW-039							
修改	A	B	C	採用工廠		地盤 ✓	图纸名称	单元组装图	復核	練松文	2022-02-13	數量	-
日期	3.18	4.2	4.26	材料颜色	-		材料	-	批准	林仁安	2022-02-15	單件重量	- (KG)

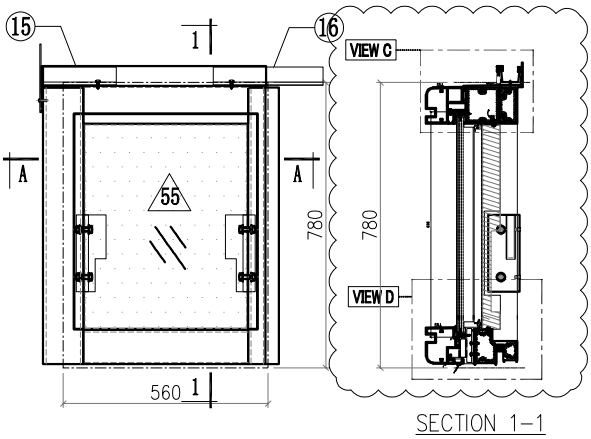

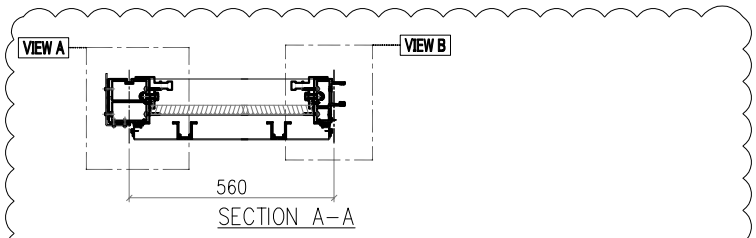

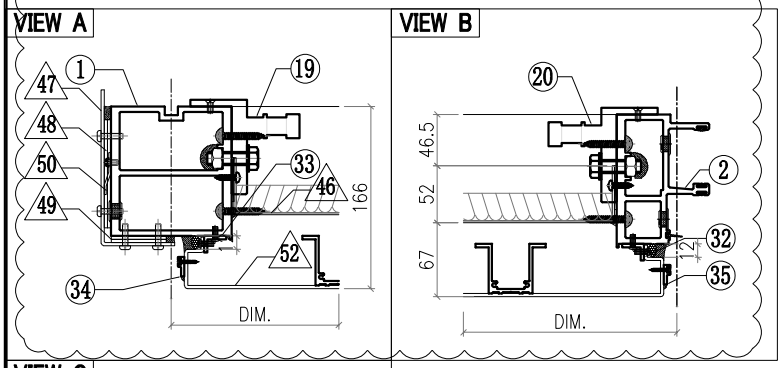

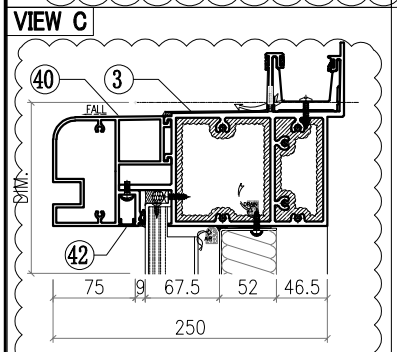

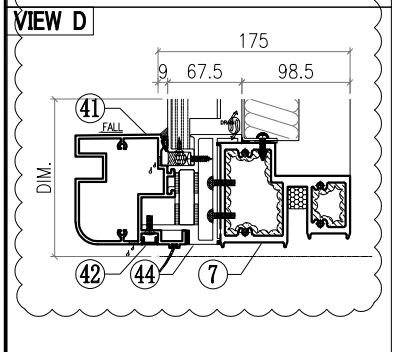

Notes
1.
2. VIEW DROM OUTSIDE
3. GLASS
4. 2mm THK. BACK PANEL

△ OTHERS (ALUM. & G.M.S. PARTS)

ITEM	FAB. DWG NO.	LENGTH (mm)	QTY
46	BST-D012 446X552 (BACK PANEL)		1
47	AC-061 3mm THK. ALUM. PLATE		1
48	AC-063 3mm THK. ALUM. PLATE		2
49	AC-064 3mm THK. ALUM. PLATE		2
50	AC-109 2mm THK. ALUM. PLATE		1
51	AC-065 1mm THK. ALUM. PLATE		4
52			
53			
54			
55	AC-001-13 536X616 (3mm THK.ALUM.PLATE)		1

◯ ALUM. EXTRUSION

ITEM	FAB. DWG NO.	LENGTH (mm)	QTY
1	X86056-P34	757.5	1
2	X86047-P13	757.5	1
3	X86070-001-060	609	1
4			
5			
6			
7	X86059-001-Z03	450	1
8			
9			
10			
11			
12			
13			
14			
15	X86079-002	200	1
16	X86079-001	300	1
17			
18			
19	X86095-001	210	1
20	X86095-002	210	1
21			
22			
23			
24			
25			
26			
27			
28			
29			
30			
31			
32	N660-P02	553	1
33	N660-P01	553	1
34	X86071-101	593	1
35	X86071-102	593	1
36			
37			
38			
39			
40	X86105-001-008	536	1
41	X86080-001-008	536	1
42	D19450-001-008	536	2
43			
44	X86172-001-15	536	1
45			

美特鋁質有限公司 MIDI Aluminium Fabricator Ltd.														
工程號	J857		類別		物料號	M1								
地盘	啟德6552		制圖	李傳鵬	2022-02-11	圖號	CW-040							
修改	A	B	C	採用工廠		地盤 ✓	图纸名称	单元组装图	復核	練松文	2022-02-13	數量	-	
日期	3.18	4.2	4.26	材料颜色	-		材料	-	批准	林仁安	2022-02-15	單件重量	-	(KG)

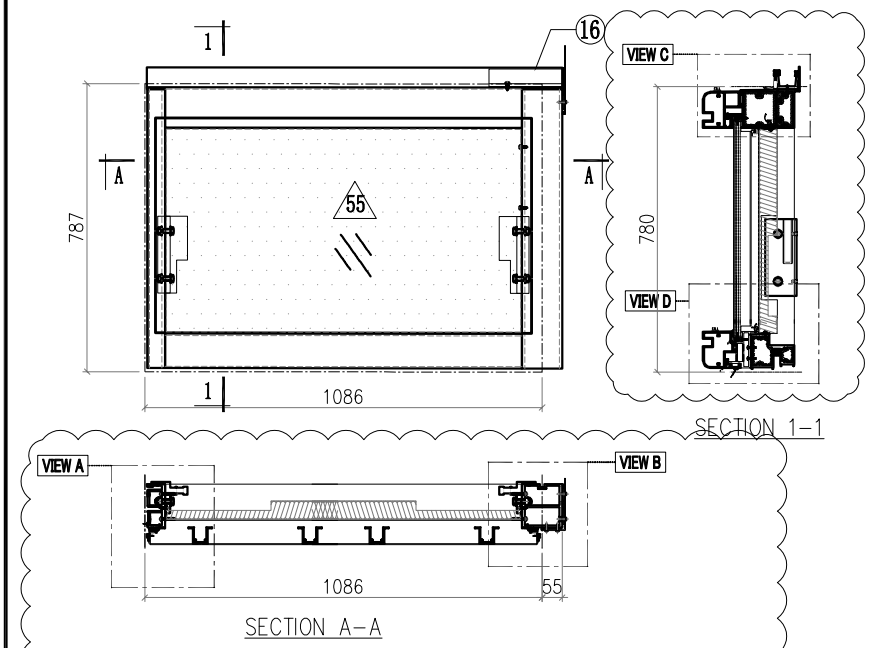

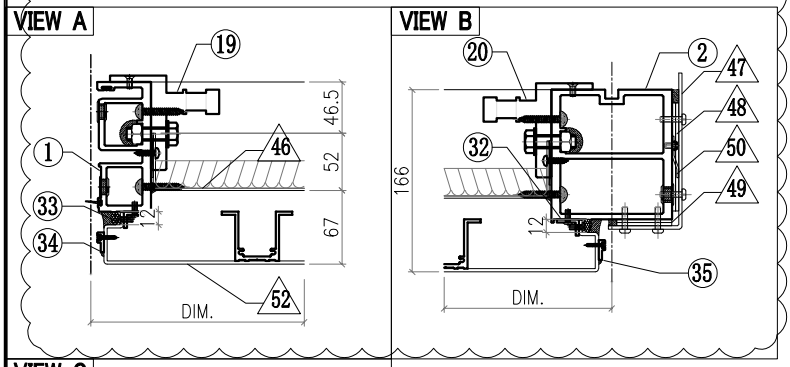

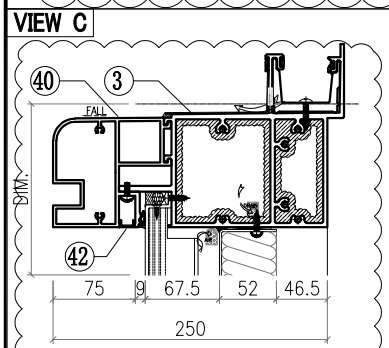

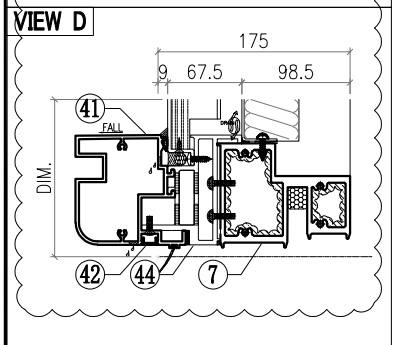

Notes
1.
2. VIEW DROM OUTSIDE
3. GLASS
4. 2mm THK. BACK PANEL

△ OTHERS (ALUM. & G.M.S. PARTS)

ITEM	FAB. DWG NO.	LENGTH (mm)	QTY
46	BST-D011 972X552 (BACK PANEL)		1
47	AC-062 3mm THK. ALUM. PLATE		1
48	AC-063 3mm THK. ALUM. PLATE		2
49	AC-064 3mm THK. ALUM. PLATE		2
50	AC-109 2mm THK. ALUM. PLATE		1
51	AC-065 1mm THK. ALUM. PLATE		4
52			
53			
54			
55	AC-001-12 1062X616 (3mm THK.ALUM.PLATE)		1

◯ ALUM. EXTRUSION

ITEM	FAB. DWG NO.	LENGTH (mm)	QTY
1	X86049-P13	757.5	1
2	X86056-P35	757.5	1
3	X86070-001-070a	1135	1
4			
5			
6			
7	X86059-001-Z04	976	1
8			
9			
10			
11			
12			
13			
14			
15			
16	X86079-005	200	1
17			
18			
19	X86095-001	210	1
20	X86095-002	210	1
21			
22			
23			
24			
25			
26			
27			
28			
29			
30			
31			
32	N660-P02	553	1
33	N660-P01	553	1
34	X86071-101	593	1
35	X86071-102	593	1
36			
37			
38			
39			
40	X86105-001-007	1062	1
41	X86080-001-007	1062	1
42	D19450-001-007	1062	2
43			
44	X86172-001-16	1062	1
45			

美特鋁質有限公司 MIDI Aluminium Fabricator Ltd.								工程號	J857	類別		物料號	M1		
								地盘	啟德6552	制圖	李傳鵬	2022-02-11	圖號	CW-041	
修改	A	B	C	採用工廠		地盤	✓	图纸名称	单元组装图	復核	練松文	2022-02-13	數量	-	
日期	3.18	4.2	4.26	材料颜色	-			材料	-	批准	林仁安	2022-02-15	單件重量	-	(KG)

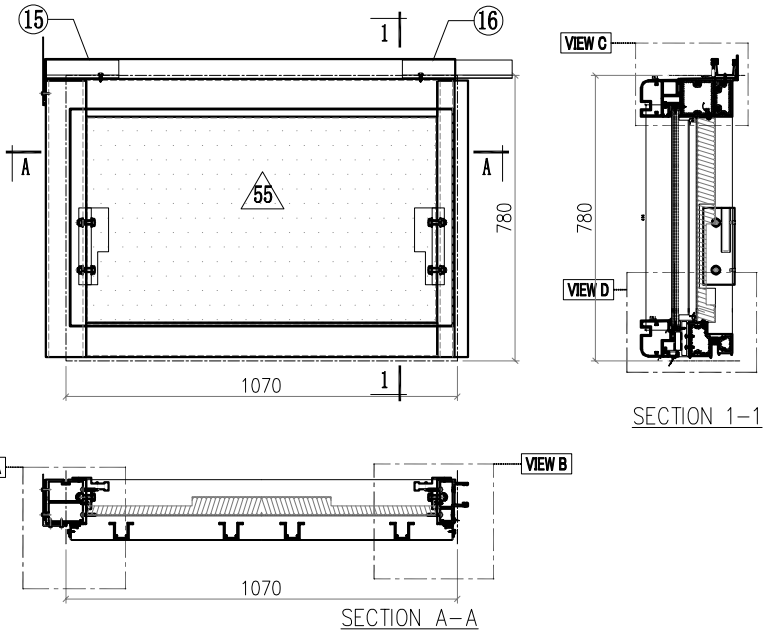

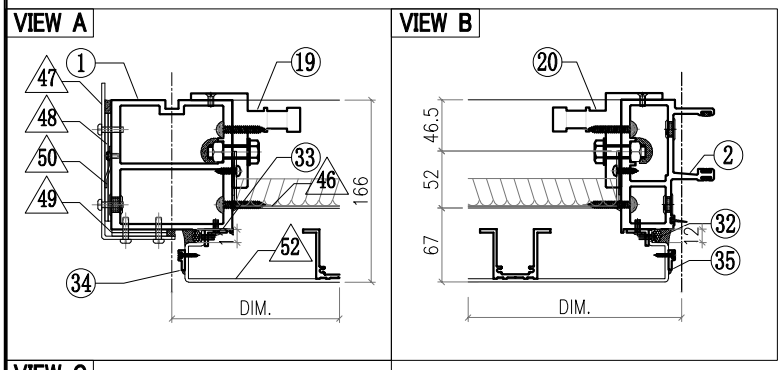

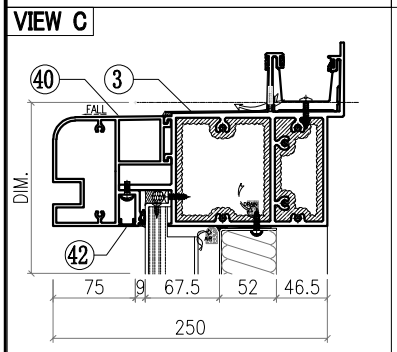

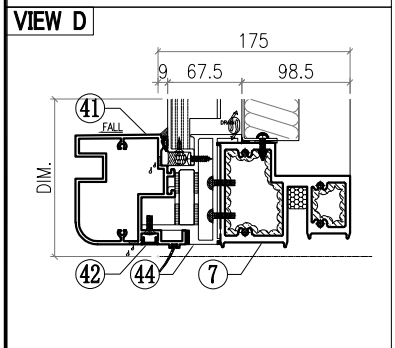

Notes
1.
2. VIEW DROM OUTSIDE
3. GLASS
4. 2mm THK. BACK PANEL

△ OTHERS (ALUM. & G.M.S. PARTS)

ITEM	FAB. DWG NO.	LENGTH (mm)	QTY
46	BST-L090		1
	956X560 (BACK PANEL)		
47	AC-061		1
	3mm THK. ALUM. PLATE		
48	AC-063		2
	3mm THK. ALUM. PLATE		
49	AC-064		2
	3mm THK. ALUM. PLATE		
50	AC-109		1
	2mm THK. ALUM. PLATE		
51			
52			1
53			
54			
55	AC-001-11		
	1046X616 (3mm THK.ALUM.PLATE)		

◯ ALUM. EXTRUSION

ITEM	FAB. DWG NO.	LENGTH (mm)	QTY
1	X86056-P34	757.5	1
2	X86047-P13	757.5	1
3	X86070-001-058	1119	1
4			
5			
6			
7	X86059-001-Z10	960	1
8			
9			
10			
11			
12			
13			
14			
15	X86079-002	200	1
16	X86079-001	300	1
17			
18			
19	X86095-001	210	1
20	X86095-002	210	1
21			
22			
23			
24			
25			
26			
27			
28			
29			
30			
31			
32	N660-P02	553	1
33	N660-P01	553	1
34	X86071-101	593	1
35	X86071-102	593	1
36			
37			
38			
39			
40	X86105-001-006	1046	1
41	X86080-001-006	1046	1
42	D19450-001-006	1046	2
43			
44	X86172-001-01	1146	1
45			

美特鋁質有限公司 MIDI Aluminium Fabricator Ltd.								工程號	J857	類別		物料號	M1		
								地盘	啟德6552	制圖	李傳鵬	2022-02-11	圖號	CW-042	
修改	A	B	C	採用工廠		地盤	✓	图纸名称	单元组装图	復核	練松文	2022-02-13	數量	-	
日期	3.18	4.2	4.26	材料颜色	-			材料	-	批准	林仁安	2022-02-15	單件重量	-	(KG)

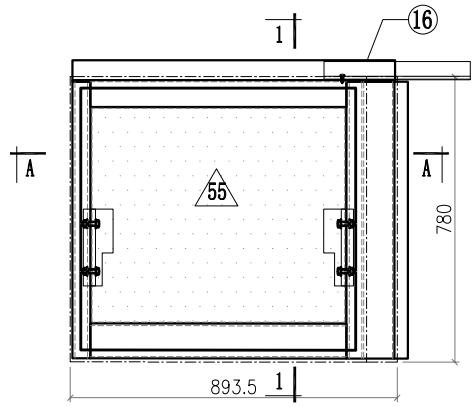

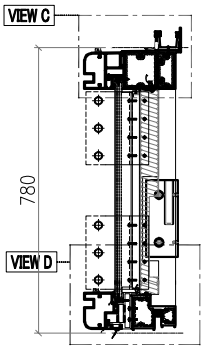

SECTION 1-1

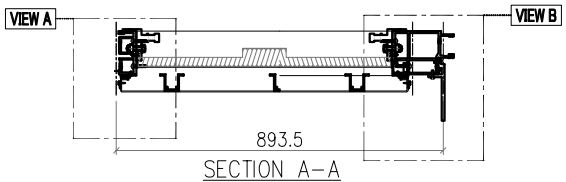

SECTION A-A

VIEW A

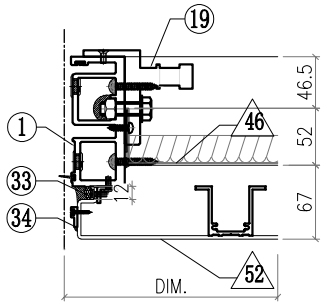

VIEW B

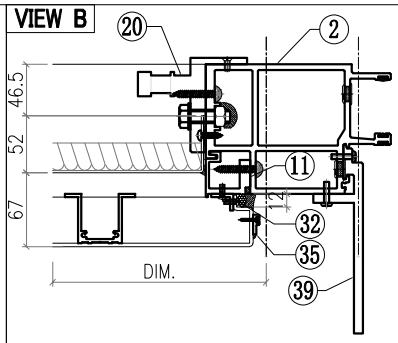

VIEW C

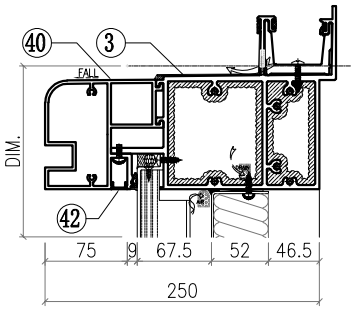

VIEW D

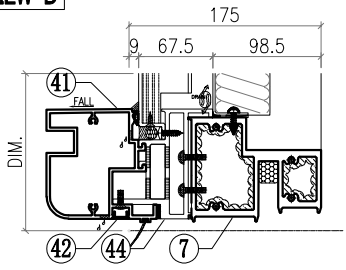

Notes
1.
2. VIEW DROM OUTSIDE
3. GLASS
4. 2mm THK. BACK PANEL

△ OTHERS (ALUM. & G.M.S. PARTS)

ITEM	FAB. DWG NO.	LENGTH (mm)	QTY
46	BST-L091 695X560 (BACK PANEL)		1
47			
48			
49			
50			
51	AC-065 1mm THK. ALUM. PLATE		4
52			1
53			
54			
55	AC-001-08 786X616 (3mm THK.ALUM.PLATE)		

◯ ALUM. EXTRUSION

ITEM	FAB. DWG NO.	LENGTH (mm)	QTY
1	X86049-P13	757.5	1
2	X86057-P08	757.5	1
3	X86070-001-093	881.5	1
4			
5			
6			
7	X86059-001-Z21	740	1
8			
9			
10			
11	X86086-P20	661.5	1
12			
13			
14			
15			
16	X86079-006	400	1
17			
18			
19	X86095-001	210	1
20	X86095-002	210	1
21			
22			
23			
24			
25			
26			
27			
28			
29			
30			
31			
32	N660-P02	553	1
33	N660-P01	553	1
34			
35			
36			
37			
38			
39	X86085-001	200	2
40	X86105-001-033	785.5	1
41	X86080-001-033	785.5	1
42	D19450-001-033	785.5	2
43			
44	X86172-001-02	785.5	1
45			

美特鋁質有限公司 MIDI Aluminium Fabricator Ltd.							工程號	J857	類別		物料號	M1		
							地盘	啟德6552	制圖	李傳鵬	2022-02-11	圖號	CW-043	
修改	A	B	C	採用工廠		地盤 ✓	图纸名称	单元组装图	復核	練松文	2022-02-13	數量	-	
日期	3.18	4.2	4.26	材料颜色	-		材料	-	批准	林仁安	2022-02-15	單件重量	-	(KG)

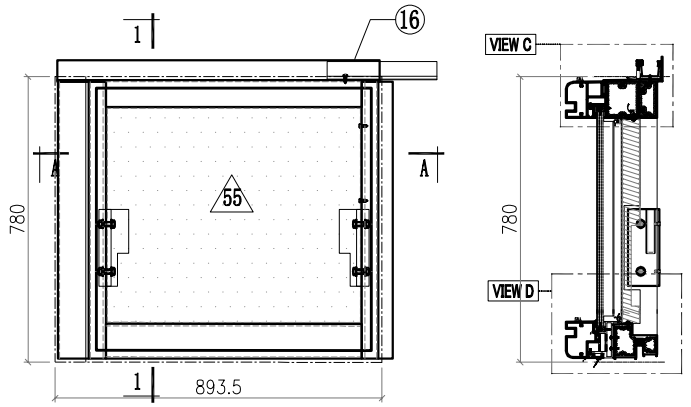

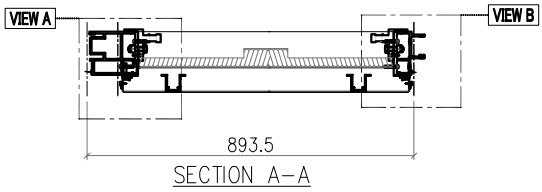

VIEW A

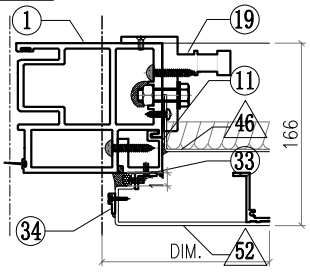

VIEW B

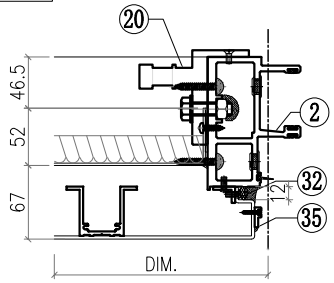

VIEW C

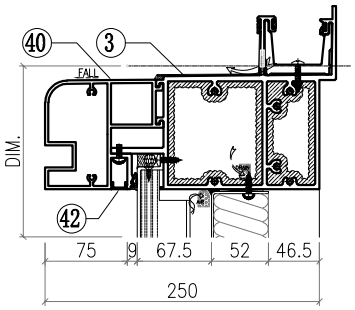

VIEW D

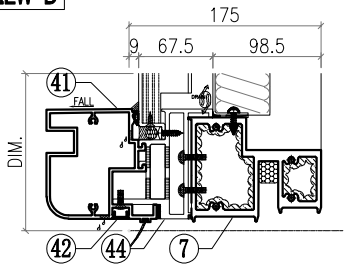

△ OTHERS (ALUM. & G.M.S. PARTS)

ITEM	FAB. DWG NO.	LENGTH (mm)	QTY
46	BST-L091 695X560 (BACK PANEL)		1
47			
48			
49			
50			
51			
52			1
53			
54			
55	AC-001-08 786X616 (3mm THK.ALUM.PLATE)		

◯ ALUM. EXTRUSION

ITEM	FAB. DWG NO.	LENGTH (mm)	QTY
1	X86058-P05	757.5	1
2	X86047-P13	757.5	1
3	X86070-001-096	881.5	1
4			
5			
6			
7	X86059-001-Z21a	740	1
8			
9			
10			
11	X86086-P21	661.5	1
12			
13			
14			
15			
16	X86079-001	300	1
17			
18			
19	X86095-001	210	1
20	X86095-002	210	1
21			
22			
23			
24			
25			
26			
27			
28			
29			
30			
31			
32	N660-P02	553	1
33	N660-P01	553	1
34			
35			
36			
37			
38			
39			
40	X86105-001-033	785.5	1
41	X86080-001-033	785.5	1
42	D19450-001-033	785.5	2
43			
44	X86172-001-02	785.5	1
45			

Notes
1.
2. VIEW DROM OUTSIDE
3. GLASS
4. 2mm THK. BACK PANEL

美特鋁質有限公司 MIDI Aluminium Fabricator Ltd.							工程號	J857	類別		物料號	M1		
							地盘	啟德6552	制圖	李傳鵬	2022-02-11	圖號	CW-044	
修改	A	B	C	採用工廠		地盤 ✓	图纸名称	单元组装图	復核	練松文	2022-02-13	數量	-	
日期	3.18	4.2	4.26	材料颜色	-		材料	-	批准	林仁安	2022-02-15	單件重量	-	(KG)

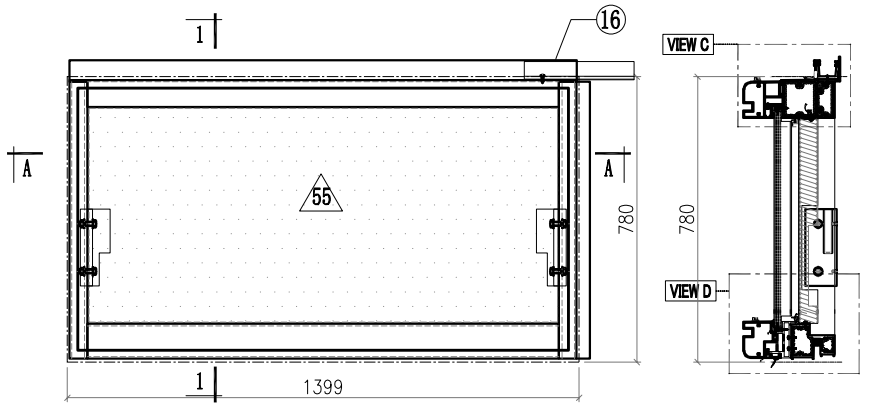

SECTION 1-1

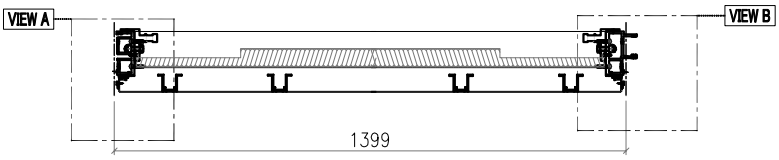

SECTION A-A

VIEW A

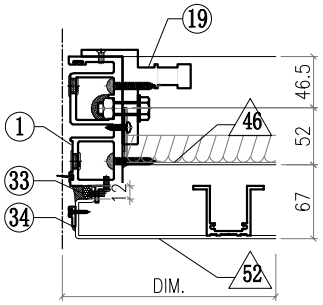

VIEW B

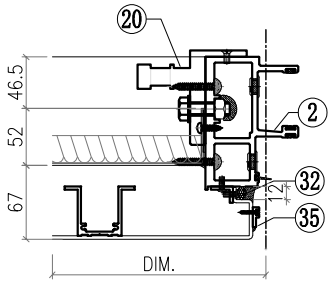

VIEW C

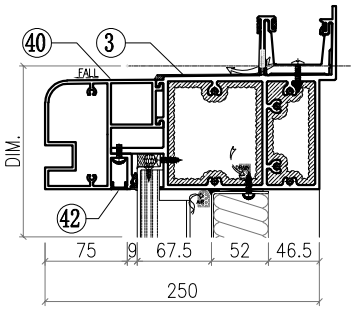

VIEW D

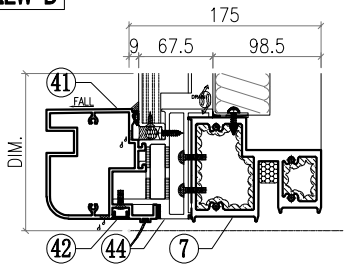

Notes
1.
2. VIEW DROM OUTSIDE
3. GLASS
4. 2mm THK. BACK PANEL

△ OTHERS (ALUM. & G.M.S. PARTS)

ITEM	FAB. DWG NO.	LENGTH (mm)	QTY
46	BST-L092 1285X560 (BACK PANEL)		1
47			
48			
49			
50			
51			
52			1
53			
54			
55	AC-001-09 1375X616 (3mm THK.ALUM.PLATE)		

◯ ALUM. EXTRUSION

ITEM	FAB. DWG NO.	LENGTH (mm)	QTY
1	X86049-P13	757.5	1
2	X86047-P13	757.5	1
3	X86070-001-071	1387	1
4			
5			
6			
7	X86059-001-Z11	1289	1
8			
9			
10			
11			
12			
13			
14			
15			
16	X86079-001	300	1
17			
18			
19	X86095-001	210	1
20	X86095-002	210	1
21			
22			
23			
24			
25			
26			
27			
28			
29			
30			
31			
32	N660-P02	553	1
33	N660-P01	553	1
34			
35			
36			
37			
38			
39			
40	X86105-001-004	1375	1
41	X86080-001-004	1375	1
42	D19450-001-004	1375	2
43			
44	X86172-001-03	1375	1
45			

美特鋁質有限公司 MIDI Aluminium Fabricator Ltd.							工程號	J857	類別		物料號	M1		
							地盘	啟德6552	制圖	李傳鵬	2022-02-11	圖號	CW-045	
修改	A	B	C	採用工廠		地盤 ✓	图纸名称	单元组装图	復核	練松文	2022-02-13	數量	-	
日期	3.18	4.2	4.26	材料颜色	-		材料	-	批准	林仁安	2022-02-15	單件重量	-	(KG)

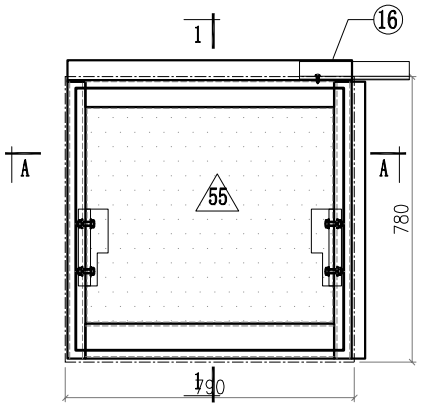

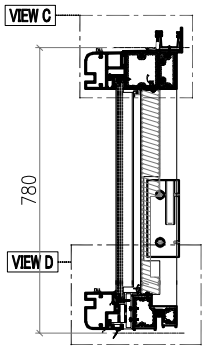

SECTION 1-1

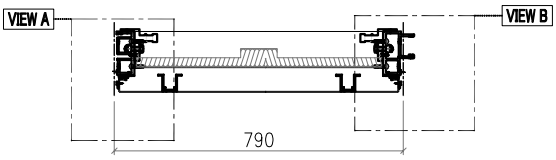

SECTION A-A

VIEW A

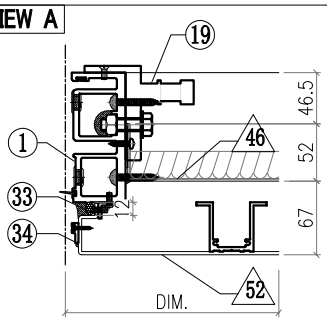

VIEW B

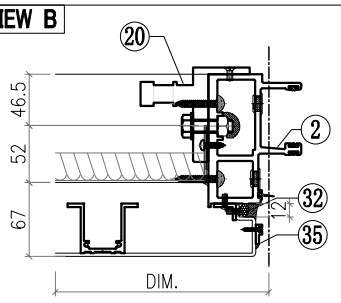

VIEW C

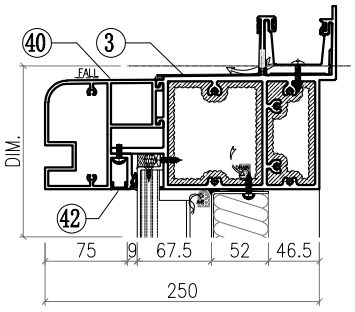

VIEW D

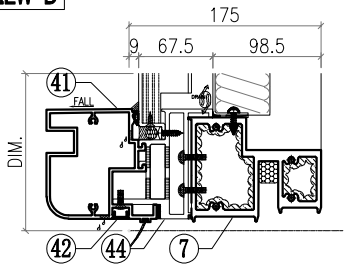

△ OTHERS (ALUM. & G.M.S. PARTS)

ITEM	FAB. DWG NO.	LENGTH (mm)	QTY
46	BST-L093 676X560 (BACK PANEL)		1
47			
48			
49			
50			
51			
52			1
53			
54			
55	AC-001-10 766X616 (3mm THK.ALUM.PLATE)		

◯ ALUM. EXTRUSION

ITEM	FAB. DWG NO.	LENGTH (mm)	QTY
1	X86049-P13	757.5	1
2	X86047-P13	757.5	1
3	X86070-001-072	778	1
4			
5			
6			
7	X86059-001-Z12	680	1
8			
9			
10			
11			
12			
13			
14			
15			
16	X86079-001	300	1
17			
18			
19	X86095-001	210	1
20	X86095-002	210	1
21			
22			
23			
24			
25			
26			
27			
28			
29			
30			
31			
32	N660-P02	553	1
33	N660-P01	553	1
34			
35			
36			
37			
38			
39			
40	X86105-001-005	766	1
41	X86080-001-005	766	1
42	D19450-001-005	766	2
43			
44	X86172-001-04	766	1
45			

Notes
1.
2. VIEW DROM OUTSIDE
3. GLASS
4. 2mm THK. BACK PANEL

美特鋁質有限公司 MIDI Aluminium Fabricator Ltd.							工程號	J857	類別		物料號	M1		
							地盘	啟德6552	制圖	李傳鵬	2022-02-11	圖號	CW-046	
修改	A	B	C	採用工廠		地盤 ✓	图纸名称	单元组装图	復核	練松文	2022-02-13	數量	-	
日期	3.18	4.2	4.26	材料颜色	-		材料	-	批准	林仁安	2022-02-15	單件重量	-	(KG)

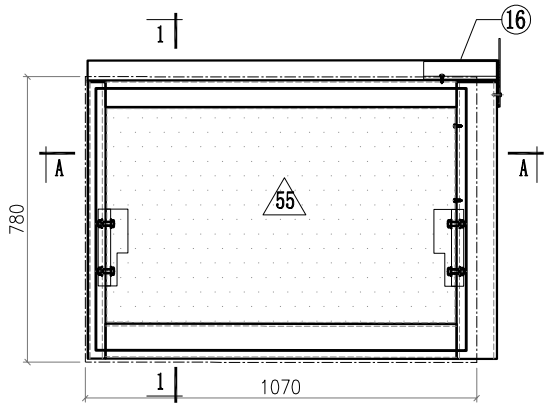

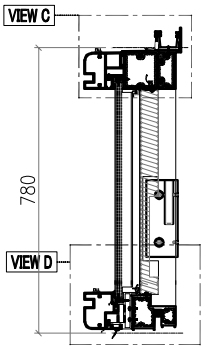

SECTION 1-1

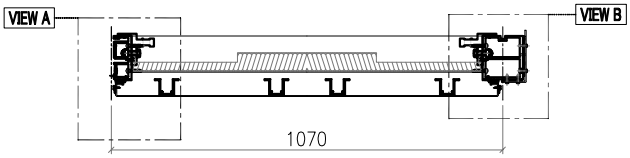

SECTION A-A

VIEW A

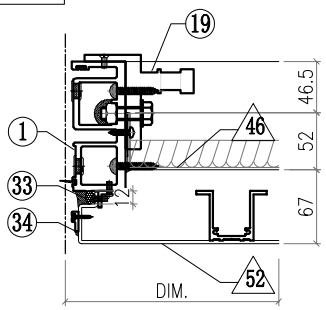

VIEW B

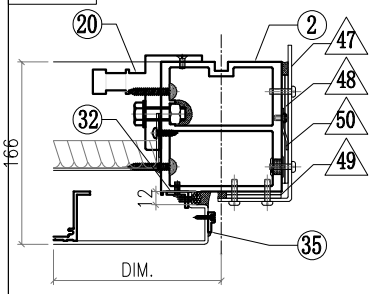

VIEW C

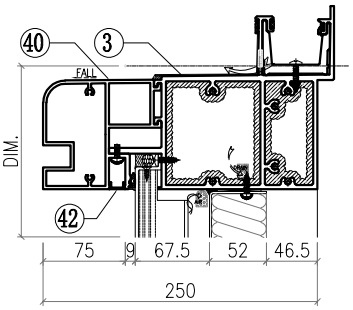

VIEW D

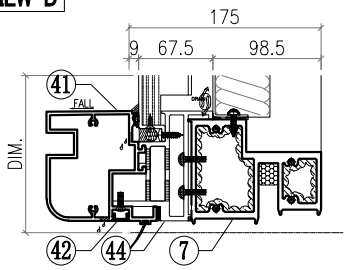

Notes
1.
2. VIEW DROM OUTSIDE
3. GLASS
4. 2mm THK. BACK PANEL

△ OTHERS (ALUM. & G.M.S. PARTS)

ITEM	FAB. DWG NO.	LENGTH (mm)	QTY
46	BST-L090		1
	956X560 (BACK PANEL)		
47	AC-062		1
	3mm THK. ALUM. PLATE		
48	AC-063		2
	3mm THK. ALUM. PLATE		
49	AC-064		2
	3mm THK. ALUM. PLATE		
50	AC-109		1
	2mm THK. ALUM. PLATE		
51			
52			1
53			
54			
55	AC-001-11		
	1046X616 (3mm THK.ALUM.PLATE)		

◯ ALUM. EXTRUSION

ITEM	FAB. DWG NO.	LENGTH (mm)	QTY
1	X86049-P13	757.5	1
2	X86056-P35	757.5	1
3	X86070-001-062	1119	1
4			
5			
6			
7	X86059-001-Z10	960	1
8			
9			
10			
11			
12			
13			
14			
15			
16	X86079-007	150	1
17			
18			
19	X86095-001	210	1
20	X86095-002	210	1
21			
22			
23			
24			
25			
26			
27			
28			
29			
30			
31			
32	N660-P02	553	1
33	N660-P01	553	1
34			
35			
36			
37			
38			
39			
40	X86105-001-006	1046	1
41	X86080-001-006	1046	1
42	D19450-001-006	1046	2
43			
44	X86172-001-05	1046	1
45			

美特鋁質有限公司 MIDI Aluminium Fabricator Ltd.							工程號	J857	類別		物料號	M1		
							地盘	啟德6552	制圖	李傳鵬	2022-02-11	圖號	CW-049	
修改	A	B	C	採用工廠		地盤 ✓	图纸名称	单元组装图	復核	練松文	2022-02-13	數量	-	
日期	3.18	4.2	4.26	材料颜色	-		材料	-	批准	林仁安	2022-02-15	單件重量	-	(KG)

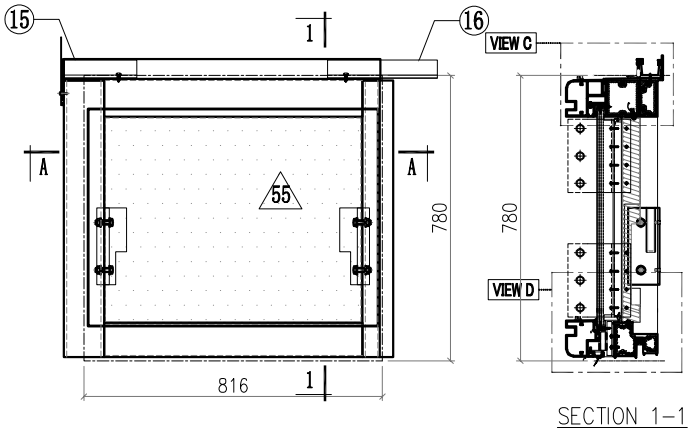

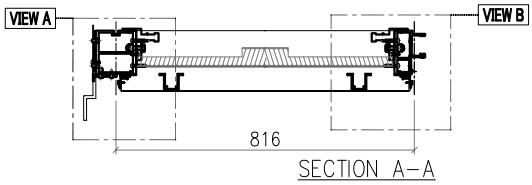

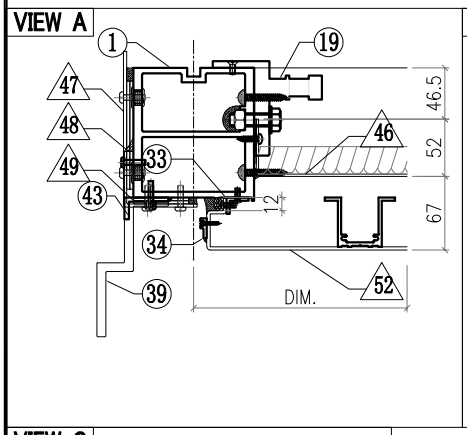

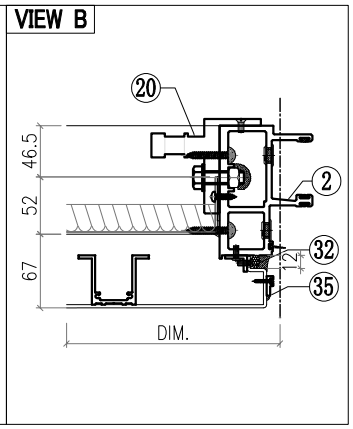

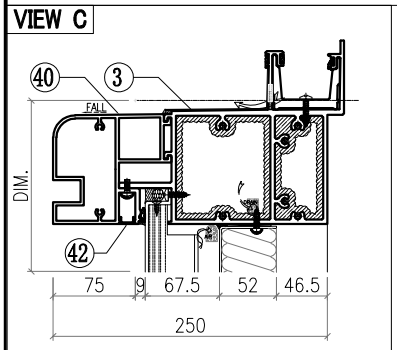

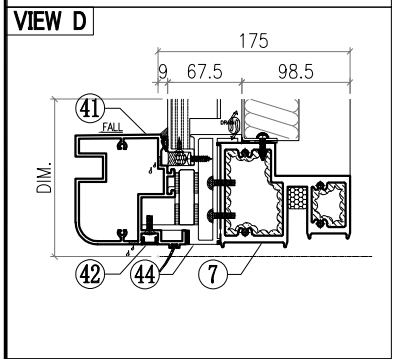

Notes
1.
2. VIEW DROM OUTSIDE
3. GLASS
4. 2mm THK. BACK PANEL

△ OTHERS (ALUM. & G.M.S. PARTS)

ITEM	FAB. DWG NO.	LENGTH (mm)	QTY
46	BST-L096		1
	702X560 (BACK PANEL)		
47	AC-061		1
	3mm THK. ALUM. PLATE		
48	AC-063		2
	3mm THK. ALUM. PLATE		
49	AC-064		2
	3mm THK. ALUM. PLATE		
50			
51			
52			1
53			
54			
55	AC-001-14		
	792X616 (3mm THK.ALUM.PLATE)		

◯ ALUM. EXTRUSION

ITEM	FAB. DWG NO.	LENGTH (mm)	QTY
1	X86056-P36	757.5	1
2	X86047-P13	757.5	1
3	X86070-001-082	865	1
4			
5			
6			
7	X86059-001-Z15	706	1
8			
9			
10			
11			
12			
13			
14			
15	X86079-002	200	1
16	X86079-001	300	1
17			
18			
19	X86095-001	210	1
20	X86095-002	210	1
21			
22			
23			
24			
25			
26			
27			
28			
29			
30			
31			
32	N660-P02	553	1
33	N660-P01	553	1
34			
35			
36			
37	N536-P03	749	1
38			
39	X86100-001	200	2
40	X86105-001-015	792	1
41	X86080-001-015	792	1
42	D19450-001-015	792	2
43	N614-P03	224	1
44	X86172-001-08	792	1
45			

美特鋁質有限公司 MIDI Aluminium Fabricator Ltd.								工程號	J857	類別		物料號	M1		
								地盘	啟德6552	制圖	李傳鵬	2022-02-11	圖號	CW-050	
修改	A	B	C	採用	工廠		地盤 ✓	图纸名称	单元组装图	復核	練松文	2022-02-13	數量	-	
日期	3.18	4.2	4.26	材料颜色	-			材料	-	批准	林仁安	2022-02-15	單件重量	-	(KG)

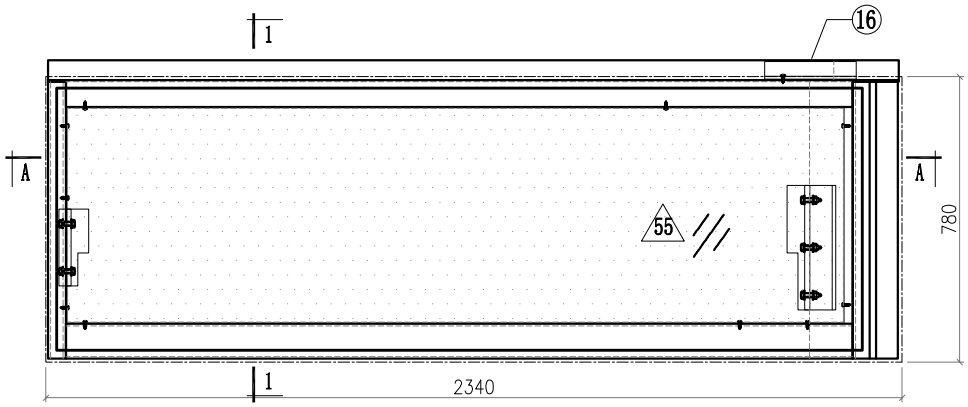

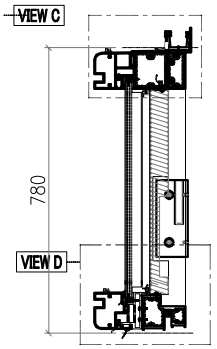

SECTION 1-1

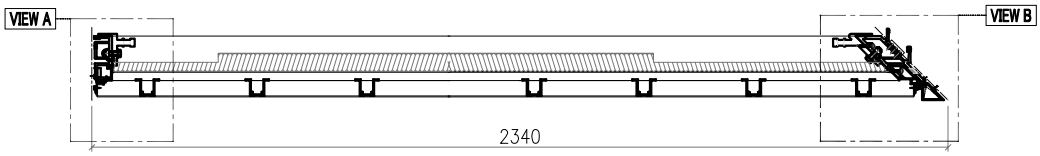

SECTION A-A

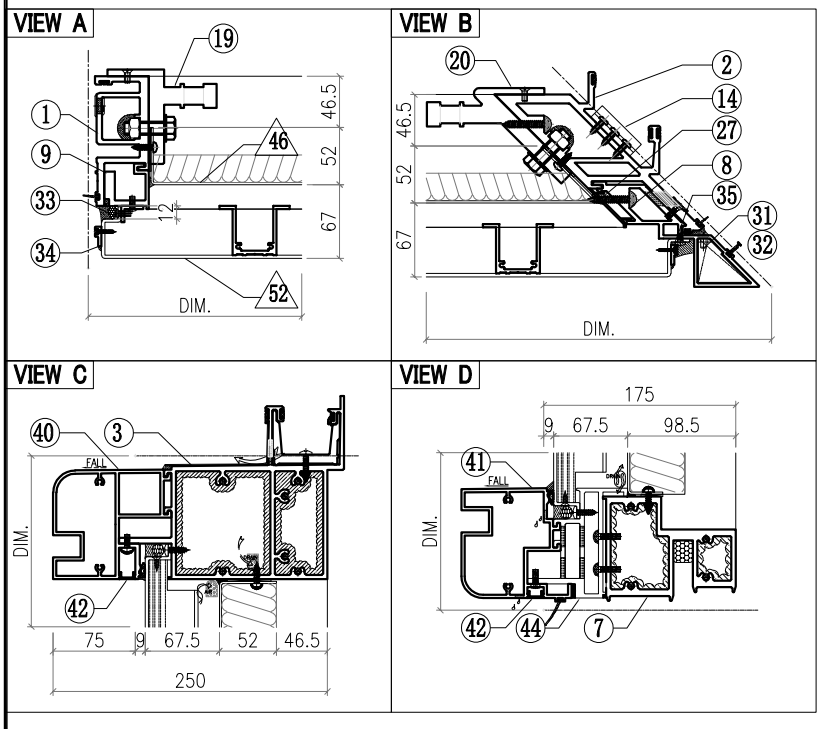

Notes
1.
2. VIEW DROM OUTSIDE
3. GLASS
4. 2mm THK. BACK PANEL

美特鋁質有限公司 MIDI Aluminium Fabricator Ltd.								工程號	J857	類別		物料號	M1		
								地盘	啟德6552	制圖	李傳鵬	2022-02-11	圖號	CW-050	
修改	A	B	C	採用	工廠		地盤 ✓	图纸名称	单元组装图	復核	練松文	2022-02-13	數量	-	
日期	3.18	4.2	4.26	材料颜色	-			材料	-	批准	林仁安	2022-02-15	單件重量	-	(KG)

◯ ALUM. EXTRUSION

ITEM	FAB. DWG NO.	LENGTH (mm)	QTY
1	X86049-P13	757.5	1
2	X86051-P12	757.5	1
3	X86070-001-075	2340.5	1
4			
5			
6			
7	X86059-001-Z25	2167.5	1
8	X86075-P15	757.5	1
9			
10			
11			
12			
13			
14	X86083-002	50	3
15			
16	X86079-003	250	1
17			
18			
19	X86095-001	210	1
20	X86097-002	340	1
21			
22			
23			
24			
25			
26			
27	X86151-P10R	563	1
28			
29			
30			
31	L044-P01L	46	1
32	L044-P01R	46	1
33	N660-P01	553	1
34			
35			
36			
37			
38			
39			
40	X86105-001-042	2388	1
41	X86080-001-042	2388	1
42	D19450-001-042	2328	2
43			
44	X86172-002-01	2236	1
45			

△ OTHERS (ALUM. & G.M.S. PARTS)

ITEM	FAB. DWG NO.	LENGTH (mm)	QTY
46	BST-LY003 2124X560 (BACK PANEL)		1
47			
48			
49			
50			
51			
52			1
53			
54			
55	AC-001-23 2236X616 (3mm THK.ALUM.PLATE)		

美特鋁質有限公司 MIDI Aluminium Fabricator Ltd.							工程號	J857	類別		物料號	M1		
							地盘	啟德6552	制圖	李傳鵬	2022-02-11	圖號	CW-051	
修改	A	B	C	採用工廠		地盤 ✓	图纸名称	单元组装图	復核	練松文	2022-02-13	數量	-	
日期	3.18	4.2	4.26	材料颜色	-		材料	-	批准	林仁安	2022-02-15	單件重量	-	(KG)

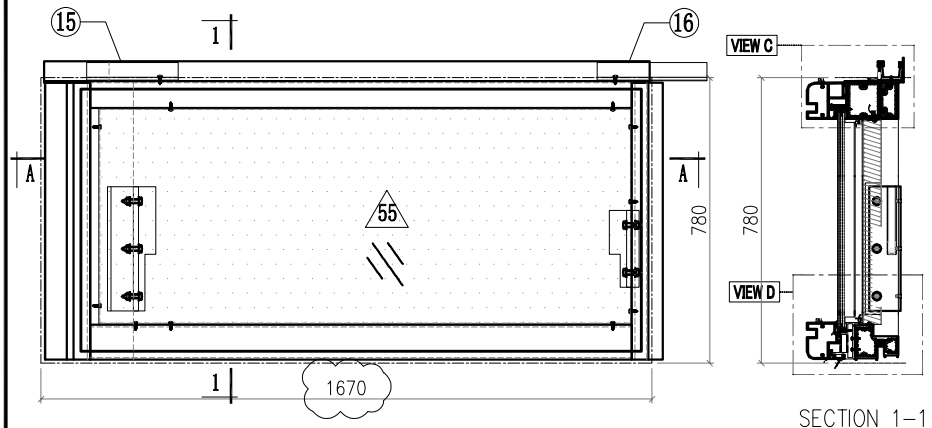

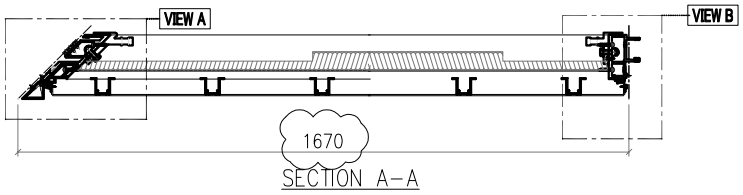

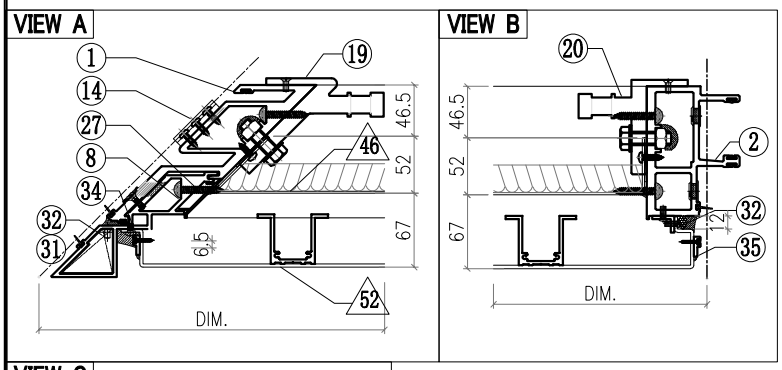

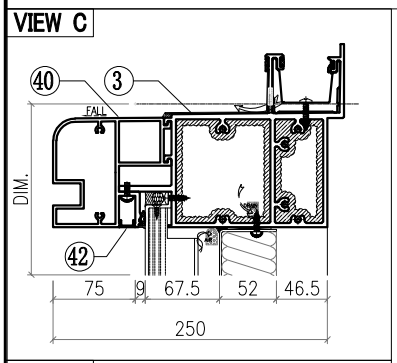

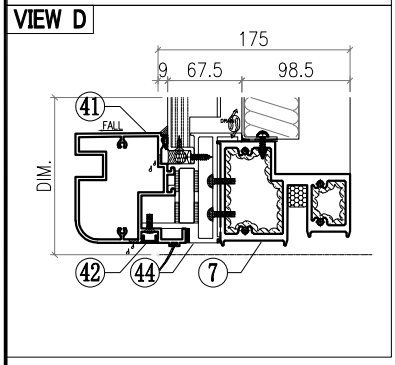

Notes
1.
2. VIEW DROM OUTSIDE
3. GLASS
4. 2mm THK. BACK PANEL

△ OTHERS (ALUM. & G.M.S. PARTS)

ITEM	FAB. DWG NO.	LENGTH (mm)	QTY
46	BST-LZ005 1454X560 (BACK PANEL)		1
47			
48			
49			
50			
51			
52			1
53			
54			
55	AC-001-24A 1566X616 (3mm THK.ALUM.PLATE)		

◯ ALUM. EXTRUSION

ITEM	FAB. DWG NO.	LENGTH (mm)	QTY
1	X86052-P09	757.5	1
2	X86047-P13	757.5	1
3	X86070-001-078	1670.5	1
4			
5			
6			
7	X86059-001-Z30	1497.5	1
8	X86075-P16	757.5	1
9			
10			
11			
12			
13			
14	X86083-001	50	3
15	X86079-004	250	1
16	X86079-001	300	1
17			
18			
19	X86097-001	340	1
20	X86095-002	210	1
21			
22			
23			
24			
25			
26			
27	X86151-P10L	563	1
28			
29			
30			
31	L044-P01L	46	1
32	L044-P01R	46	1
33	N660-P02	553	1
34			
35			
36			
37			
38			
39			
40	X86105-001-052	1718	1
41	X86080-001-052	1718	1
42	D19450-001-052	1658	2
43			
44	X86172-003-01	1566	1
45			

美特鋁質有限公司 MIDI Aluminium Fabricator Ltd.														
工程號	J857	類別		物料號	M1									
地盤	啟德6552	制圖	李傳鵬	2022-02-11	圖號	CW-052								
修改	A	B	C	採用工廠		地盤 ✓	图纸名称	单元组装图	復核	練松文	2022-02-13	數量	-	
日期	3.18	4.2	4.26	材料颜色	-		材料	-	批准	林仁安	2022-02-15	單件重量	-	(KG)

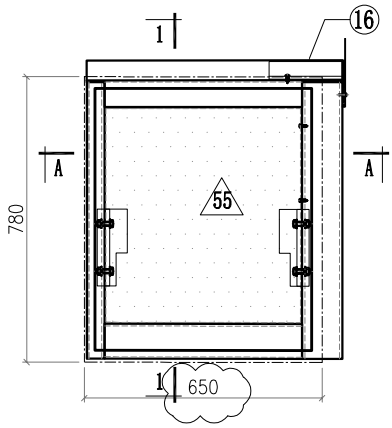

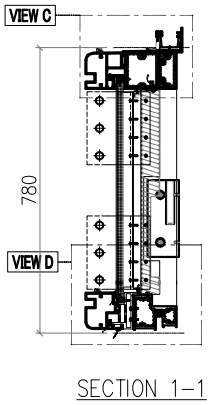

SECTION 1-1

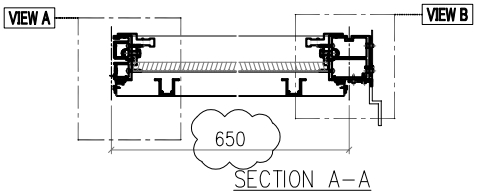

SECTION A-A

VIEW A

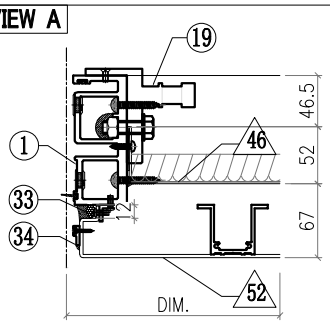

VIEW B

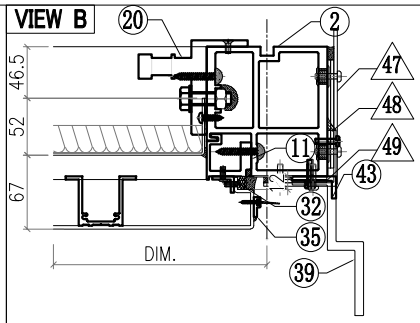

VIEW C

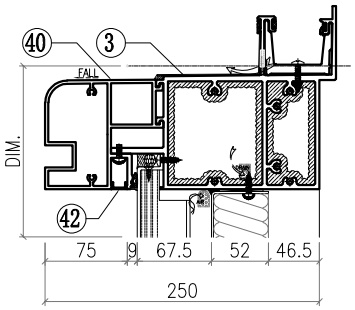

VIEW D

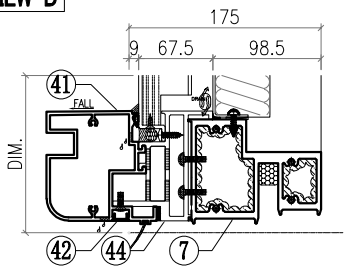

Notes
1.
2. VIEW DROM OUTSIDE
3. GLASS
4. 2mm THK. BACK PANEL

△ OTHERS (ALUM. & G.M.S. PARTS)

ITEM	FAB. DWG NO.	LENGTH (mm)	QTY
46	BST-L083 536X560 (BACK PANEL)		1
47	AC-062 3mm THK. ALUM. PLATE		1
48	AC-063 3mm THK. ALUM. PLATE		2
49	AC-064 3mm THK. ALUM. PLATE		2
50			
51			
52			1
53			
54			
55	AC-001-27A 626X616 (3mm THK.ALUM.PLATE)		

◯ ALUM. EXTRUSION

ITEM	FAB. DWG NO.	LENGTH (mm)	QTY
1	X86049-P13	757.5	1
2	X86056-P37	757.5	1
3	X86070-001-088	699	1
4			
5			
6			
7	X86059-001-Z16	540	1
8			
9			
10			
11			
12			
13			
14			
15			
16	X86079-005	200	1
17			
18			
19	X86095-001	210	1
20	X86095-002	210	1
21			
22			
23			
24			
25			
26			
27			
28			
29			
30			
31			
32	N660-P02	553	1
33	N660-P01	553	1
34			
35			
36			
37	N536-P03	749	1
38			
39	X86100-001	200	2
40	X86105-001-022	626	1
41	X86080-001-022	626	1
42	D19450-001-022	626	2
43	N614-P03	224	1
44	X86172-001-11	626	1
45			

美特鋁質有限公司 MIDI Aluminium Fabricator Ltd.							工程號	J857	類別		物料號	M1		
							地盘	啟德6552	制圖	李傳鵬	2022-02-11	圖號	CW-053	
修改	A	B	C	採用工廠		地盤 ✓	图纸名称	单元组装图	復核	練松文	2022-02-13	數量	-	
日期	3.18	4.2	4.26	材料颜色	-		材料	-	批准	林仁安	2022-02-15	單件重量	-	(KG)

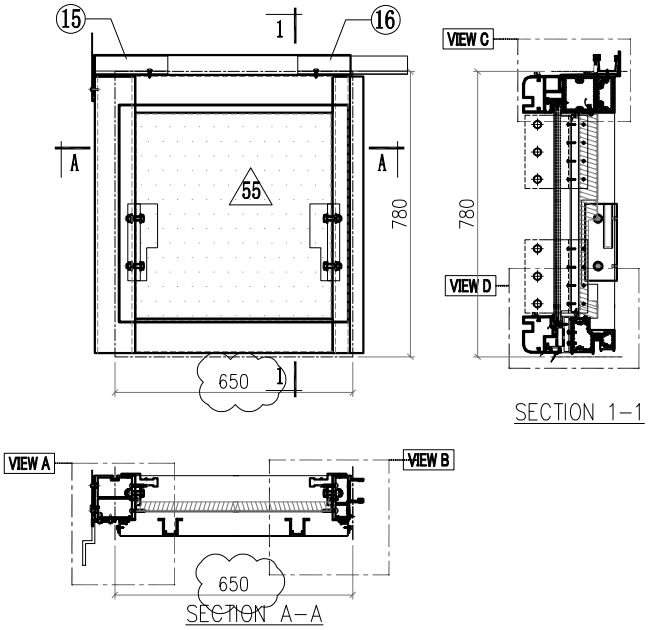

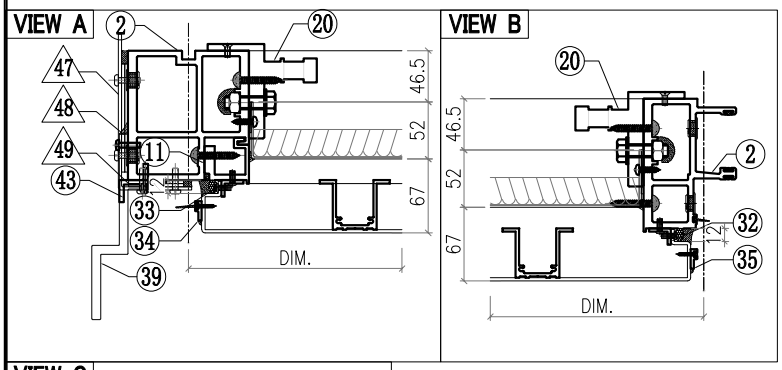

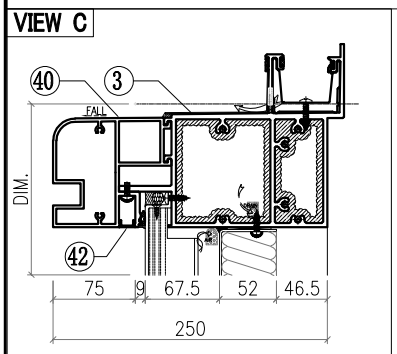

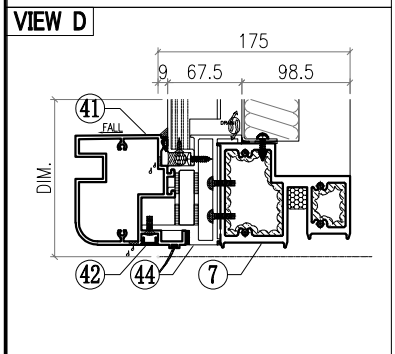

Notes
1.
2. VIEW DROM OUTSIDE
3. GLASS
4. 2mm THK. BACK PANEL

△ OTHERS (ALUM. & G.M.S. PARTS)

ITEM	FAB. DWG NO.	LENGTH (mm)	QTY
46	BST-L083		1
	536X560 (BACK PANEL)		
47	AC-061		1
	3mm THK. ALUM. PLATE		
48	AC-063		2
	3mm THK. ALUM. PLATE		
49	AC-064		2
	3mm THK. ALUM. PLATE		
50			
51			
52			1
53			
54			
55	AC-001-27A		
	626X616 (3mm THK.ALUM.PLATE)		

◯ ALUM. EXTRUSION

ITEM	FAB. DWG NO.	LENGTH (mm)	QTY
1	X86056-P36	757.5	1
2	X86047-P13	757.5	1
3	X86070-001-084	699	1
4			
5			
6			
7	X86059-001-Z16	540	1
8			
9			
10			
11			
12			
13			
14			
15	X86079-002	200	1
16	X86079-001	300	1
17			
18			
19	X86095-001	210	1
20	X86095-002	210	1
21			
22			
23			
24			
25			
26			
27			
28			
29			
30			
31			
32	N660-P02	553	1
33	N660-P01	553	1
34			
35			
36			
37	N536-P03	749	1
38			
39	X86100-001	200	2
40	X86105-001-022	626	1
41	X86080-001-022	626	1
42	D19450-001-022	626	2
43	N614-P03	224	1
44	X86172-001-11	626	1
45			

美特鋁質有限公司 MIDI Aluminium Fabricator Ltd.														
							工程號	J857	類別		物料號	M1		
							地盘	啟德6552	制圖	李傳鵬	2022-02-11	圖號	CW-054	
修改	A	B	C	採用	工廠	地盤 ✓	图纸名称	单元组装图	復核	練松文	2022-02-13	數量	-	
日期	3.18	4.2	4.26	材料颜色	-		材料	-	批准	林仁安	2022-02-15	單件重量	-	(KG)

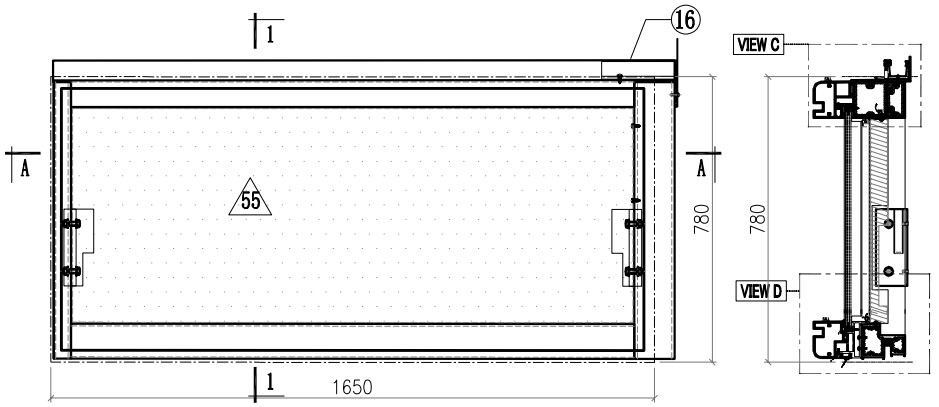

SECTION 1-1

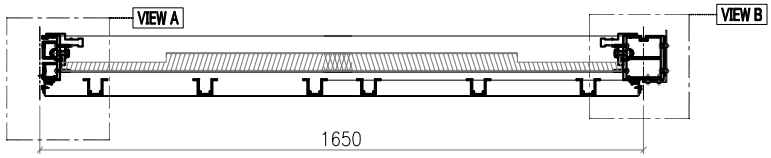

SECTION A-A

VIEW A

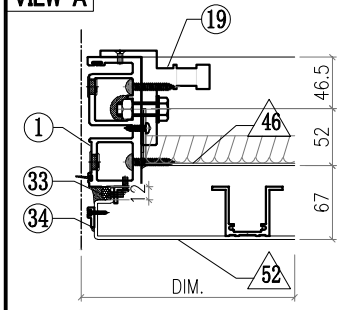

VIEW B

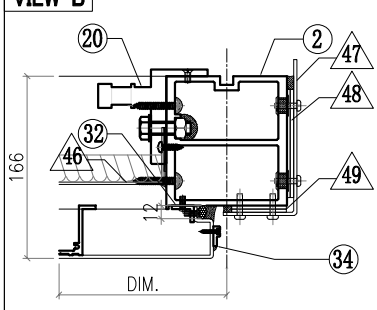

VIEW C

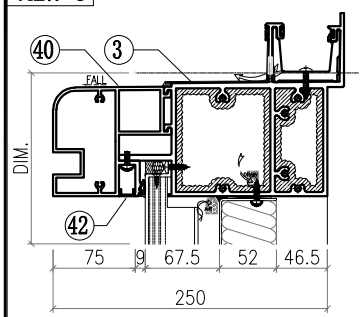

VIEW D

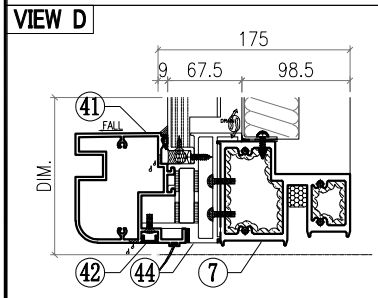

Notes
1.
2. VIEW DROM OUTSIDE
3. GLASS
4. 2mm THK. BACK PANEL

△ OTHERS (ALUM. & G.M.S. PARTS)

ITEM	FAB. DWG NO.	LENGTH (mm)	QTY
46	BST-L098 1536X560 (BACK PANEL)		1
47	AC-062 3mm THK. ALUM. PLATE		1
48	AC-063 3mm THK. ALUM. PLATE		2
49	AC-064 3mm THK. ALUM. PLATE		2
50			
51			
52			1
53			
54			
55	AC-001-26 1626X616 (3mm THK.ALUM.PLATE)		

◯ ALUM. EXTRUSION

ITEM	FAB. DWG NO.	LENGTH (mm)	QTY
1	X86049-P13	757.5	1
2	X86056-P38	757.5	1
3	X86070-001-069	1699	1
4			
5			
6			
7	X86059-001-Z17	1540	1
8			
9			
10			
11			
12			
13			
14			
15	X86079-005	200	1
16			
17			
18			
19	X86095-001	210	1
20	X86095-002	210	1
21			
22			
23			
24			
25			
26			
27			
28			
29			
30			
31			
32	N660-P02	553	1
33	N660-P01	553	1
34			
35			
36			
37			
38			
39			
40	X86105-001-021	1626	1
41	X86080-001-021	1626	1
42	D19450-001-021	1626	2
43			
44	X86172-001-10	1626	1
45			

美特鋁質有限公司 MIDI Aluminium Fabricator Ltd.							工程號	J857	類別		物料號	M1		
							地盘	啟德6552	制圖	李傳鵬	2022-02-11	圖號	CW-201	
修改	A	B	C	採用工廠		地盤 ✓	图纸名称	单元组装图	復核	練松文	2022-02-13	數量	-	
日期	3.18	4.2	4.26	材料颜色	-		材料	-	批准	林仁安	2022-02-15	單件重量	-	(KG)

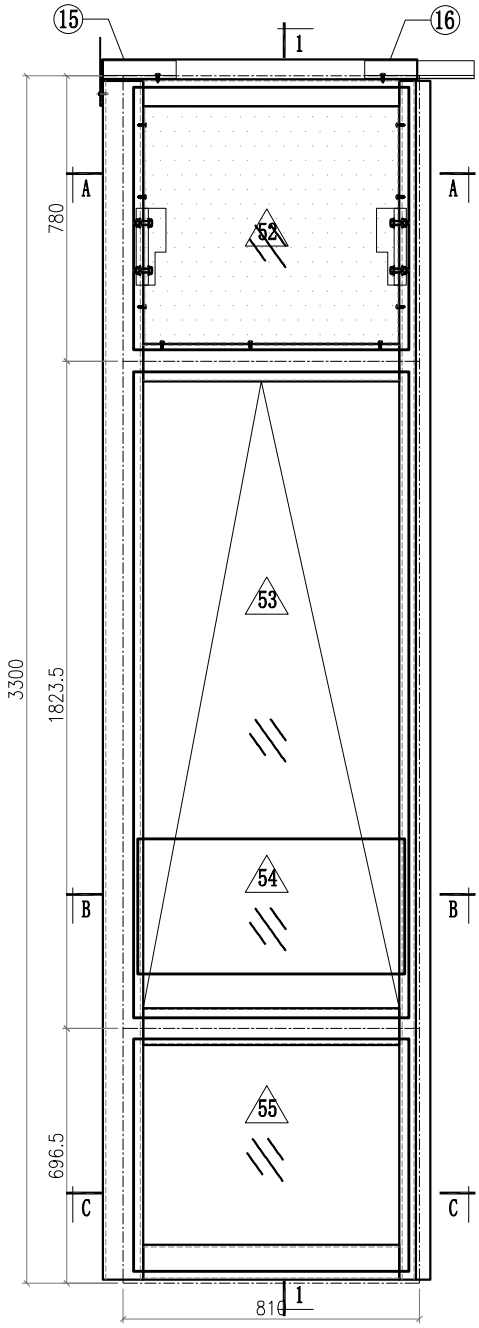

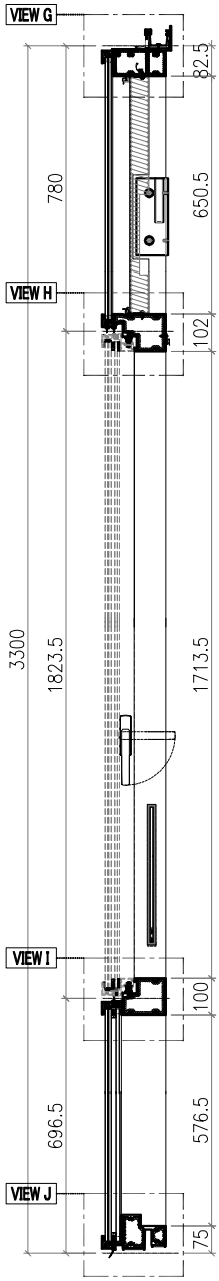

SECTION 1–1

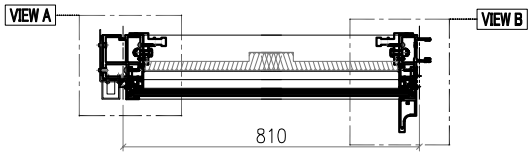

SECTION A–A

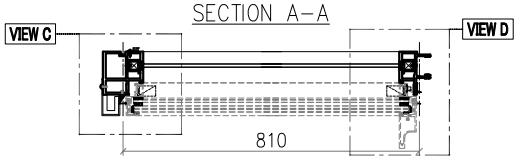

SECTION B–B

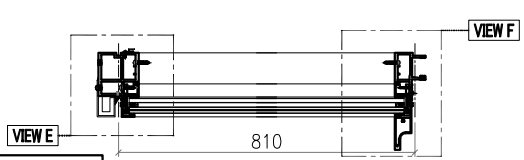

SECTION C–C

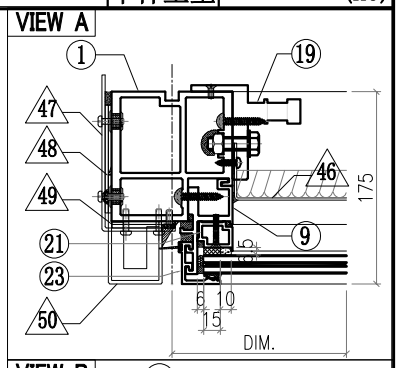

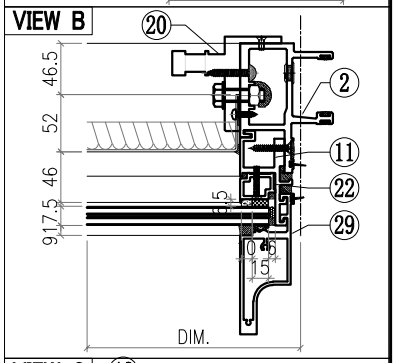

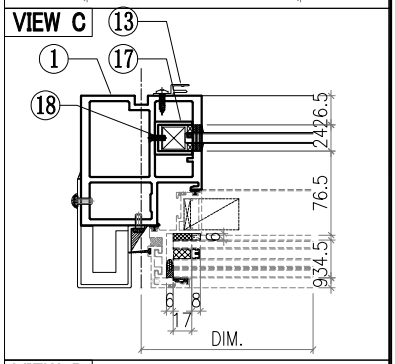

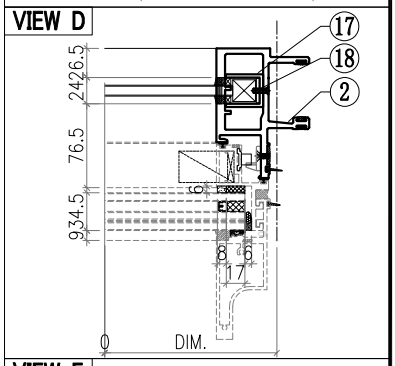

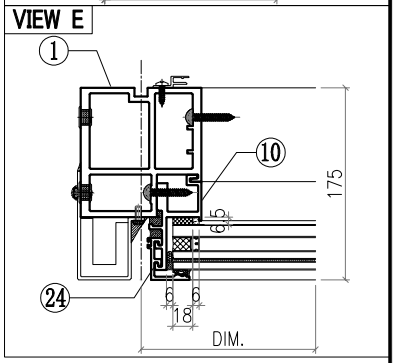

Notes
1. [illegible]
2. VIEW DROM OUTSIDE
3. GLASS
4. 2mm THK. BACK PANEL

美特鋁質有限公司 MIDI Aluminium Fabricator Ltd.														
							工程號	J857	類別		物料號	M1		
							地盘	啟德6552	制圖	李傳鵬	2022-02-11	圖號	CW-201	
修改	A	B	C	採用工廠		地盤 ✓	图纸名称	单元组装图	復核	練松文	2022-02-13	數量	-	
日期	3.18	4.2	4.26	材料颜色	-		材料	-	批准	林仁安	2022-02-15	單件重量	-	(KG)

VIEW F

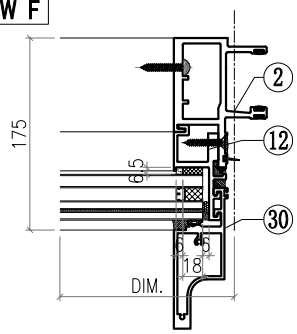

VIEW G

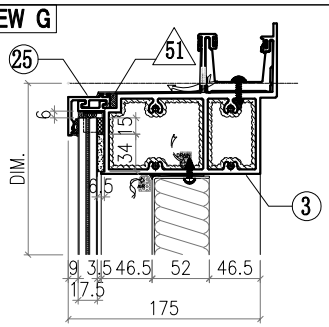

VIEW H

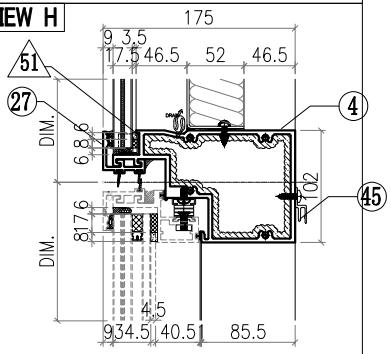

VIEW I

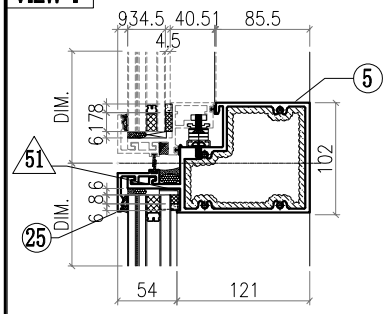

VIEW J

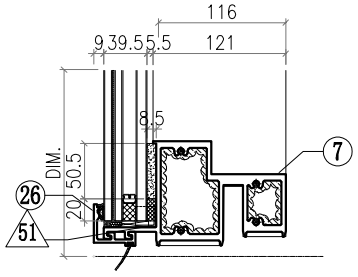

△ OTHERS (ALUM. & G.M.S. PARTS)

ITEM	FAB. DWG NO.	LENGTH (mm)	QTY
46	BST-M001 696X646 (BACK PANEL)		1
47	AC-061 3mm THK. ALUM. PLATE		1
48	AC-063 3mm THK. ALUM. PLATE		2
49	AC-064 3mm THK. ALUM. PLATE		2
50	AC-104 3mm THK. ALUM. PLATE		1
51	AC-065 1mm THK. ALUM. PLATE		8
52	GL4-B001 752X718 (GLASS)		1
53	AW-C01T		1
54	GB-L001 730X370 (GLASS)		1
55	GL1-L001 752X634 (GLASS)		1

◯ ALUM. EXTRUSION

ITEM	FAB. DWG NO.	LENGTH (mm)	QTY
1	X86055-P01	3276	1
2	X86048-P01	3276	1
3	X86060-001-101	859	1
4	X86063-001-001	781	1
5	X86062-001-001	781	1
6			
7	X86059-001-071	781	1
8			
9	X86086-P01	740.5	1
10	X86086-P02	646	1
11	X86086-P03	740.5	1
12	X86086-P04	646	1
13	X86101-P01	2250	1
14			
15	X86079-002	200	1
16	X86079-001	300	1
17	X86078-P01	390	2
18	N525-P01	23	2
19	X86095-001	210	1
20	X86095-002	210	1
21	X86074-P11-02	728.5	1
22	X86074-P11R-02	728.5	1
23	X86071-P04-02	749.5	1
24	X86071-P04-03	668	1
25	X86071-P02-04	791.5	2
26	X86071-P02R-04	791.5	1
27	X86145-P02-01	791.5	1
28			
29	X86142-P01-04	750	1
30	X86142-P01-02	669	1
31			
32			
33			
34			
35			
36			
37			
38			
39			
40			
41			
42			
43			
44			
45	X86101-001-001	700	1

美特鋁質有限公司 MIDI Aluminium Fabricator Ltd.							工程號	J857	類別		物料號	M1		
							地盘	啟德6552	制圖	李傳鵬	2022-02-11	圖號	CW-202	
修改	A	B	C	採用工廠		地盤 ✓	图纸名称	单元组装图	復核	練松文	2022-02-13	數量	-	
日期	3.18	4.2	4.26	材料颜色	-		材料	-	批准	林仁安	2022-02-15	單件重量	-	(KG)

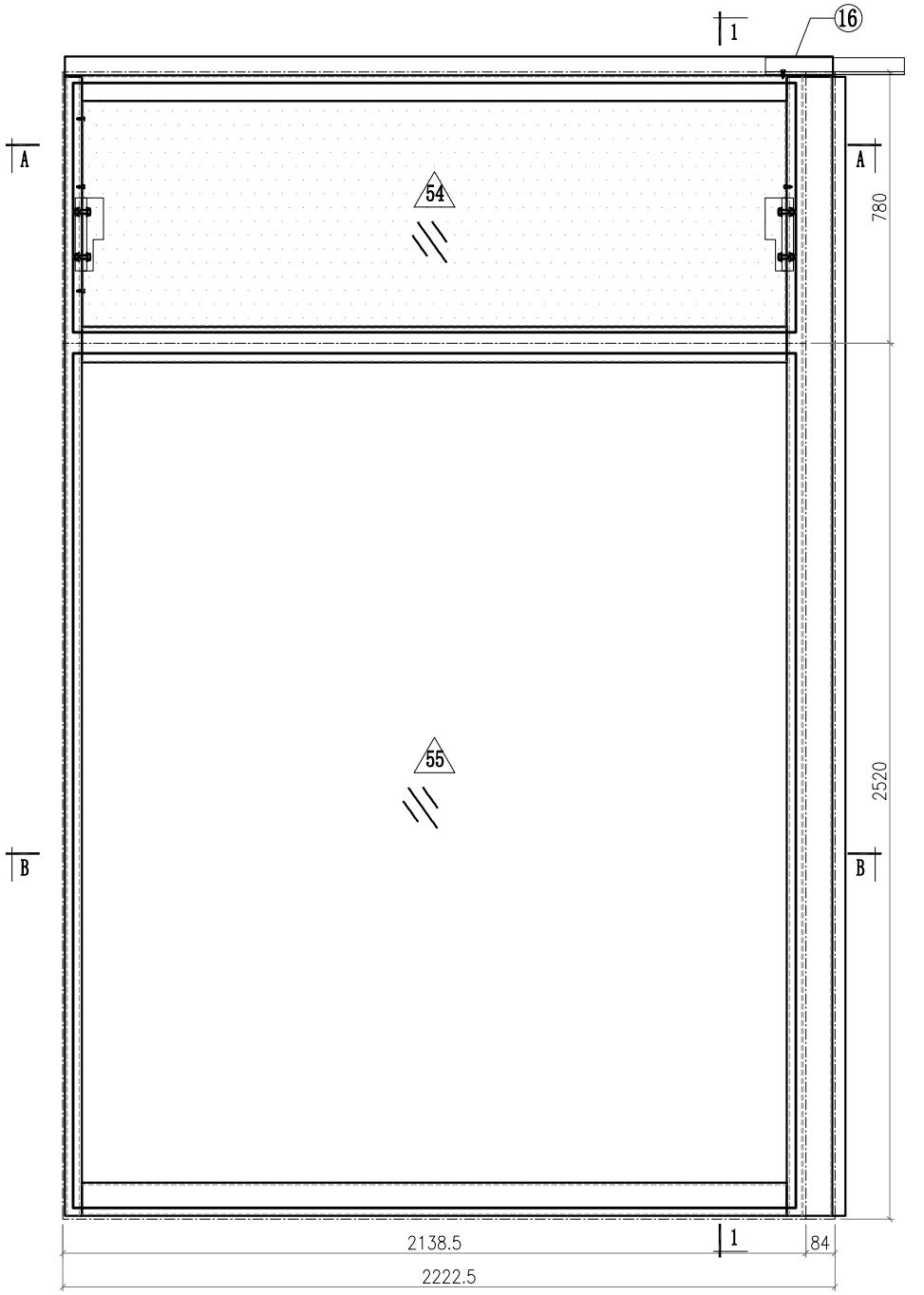

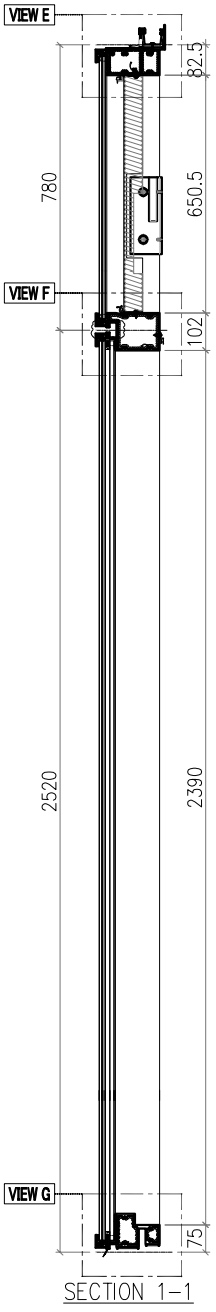

SECTION 1-1

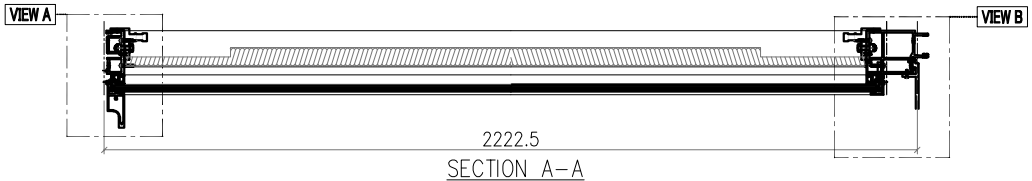

SECTION A-A

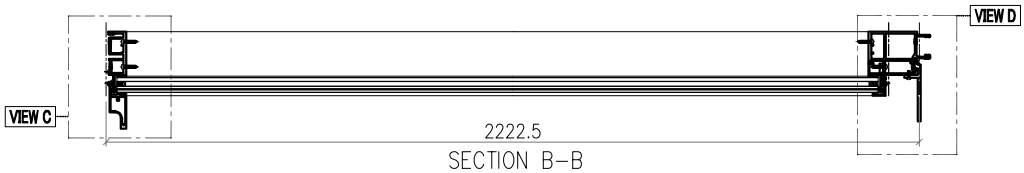

SECTION B-B

Notes
1.
2. VIEW DROM OUTSIDE
3. GLASS
4. 2mm THK. BACK PANEL

美特鋁質有限公司 MIDI Aluminium Fabricator Ltd.														
								工程號	J857	類別		物料號	M1	
								地盘	啟德6552	制圖	李傳鵬	2022-02-11	圖號	CW-202
修改	A	B	C	採用工廠		地盤	✓	图纸名称	单元组装图	復核	練松文	2022-02-13	數量	-
日期	3.18	4.2	4.26	材料颜色	-			材料	-	批准	林仁安	2022-02-15	單件重量	- (KG)

VIEW A

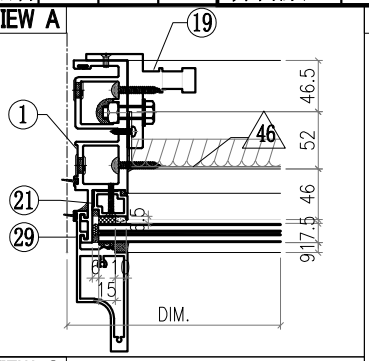

VIEW B

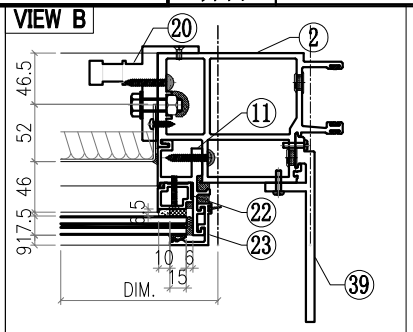

VIEW C

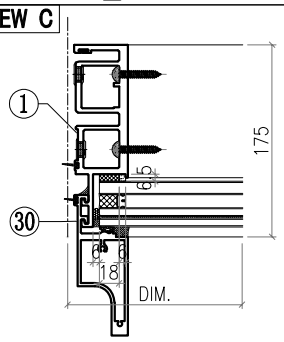

VIEW D

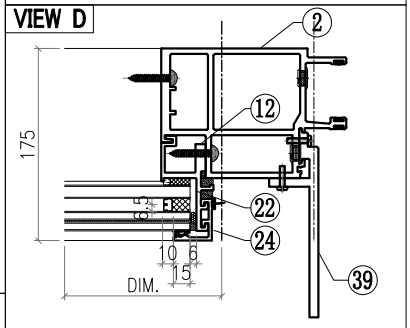

VIEW E

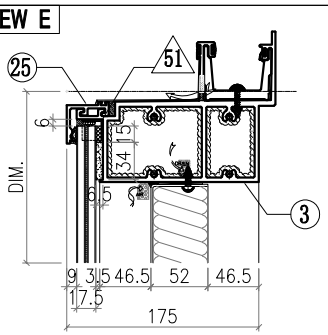

VIEW F

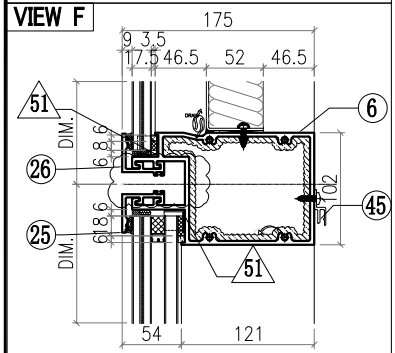

VIEW G

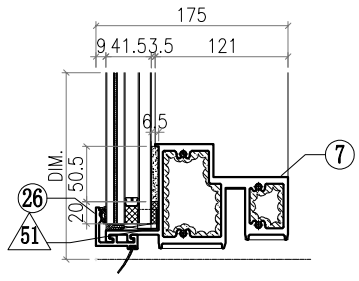

△ OTHERS (ALUM. & G.M.S. PARTS)

ITEM	FAB. DWG NO.	LENGTH (mm)	QTY
46	BST-M002 2024X646 (BACK PANEL)		1
47			
48			
49			
50	AC-065 1mm THK. ALUM. PLATE		8
51			
52			
53			
54	GL4-B002 2080X718 (GLASS)		1
55	GL2-L002 2080X2458 (GLASS)		1

◯ ALUM. EXTRUSION

ITEM	FAB. DWG NO.	LENGTH (mm)	QTY
1	X86049-P01	3276	1
2	X86057-P01	3276	1
3	X86060-001-080	2210	1
4			
5			
6	X86061-001-040	2101	1
7	X86059-001-160	2101	1
8			
9			
10			
11	X86086-P03	740.5	1
12	X86086-P05	2469.5	1
13			
14			
15			
16	X86079-006	400	1
17			
18			
19	X86095-001	210	1
20	X86095-002	210	1
21	X86074-P01-02	706.5	1
22	X86074-P01R-02	706.5	1
23	X86071-P04-02	749.5	1
24	X86071-P04-04	2491.5	1
25	X86071-P03-01	2120.5	2
26	X86071-P03R-01	2120.5	2
27			
28			
29	X86142-P01-04	750	1
30	X86142-P01-06	2492	1
31			
32			
33			
34			
35			
36			
37			
38			
39	X86085-001	200	2
40			
41			
42			
43			
44			
45	X86101-001-052	2028	1

美特鋁質有限公司 MIDI Aluminium Fabricator Ltd.							工程號	J857	類別		物料號	M1		
							地盘	啟德6552	制圖	李傳鵬	2022-02-11	圖號	CW-203	
修改	A	B	C	採用工廠		地盤 ✓	图纸名称	单元组装图	復核	練松文	2022-02-13	數量	-	
日期	3.18	4.2	4.26	材料颜色	-		材料	-	批准	林仁安	2022-02-15	單件重量	-	(KG)

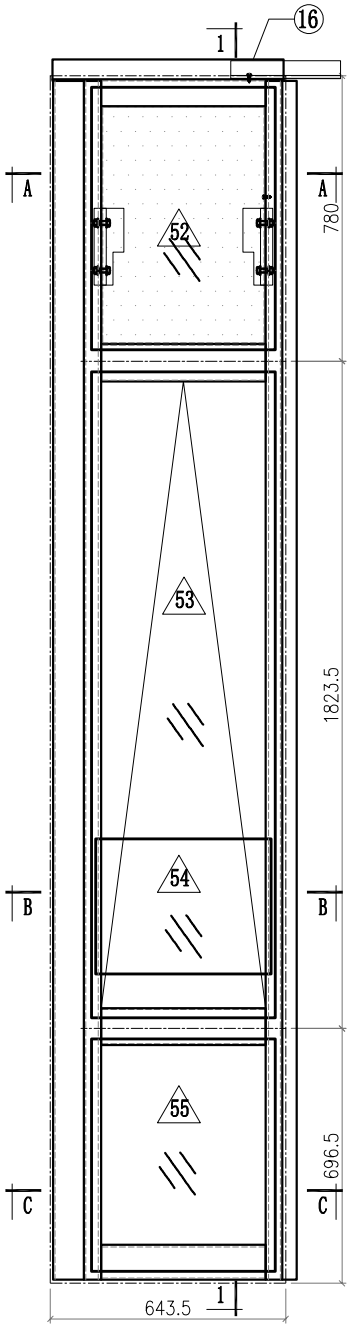

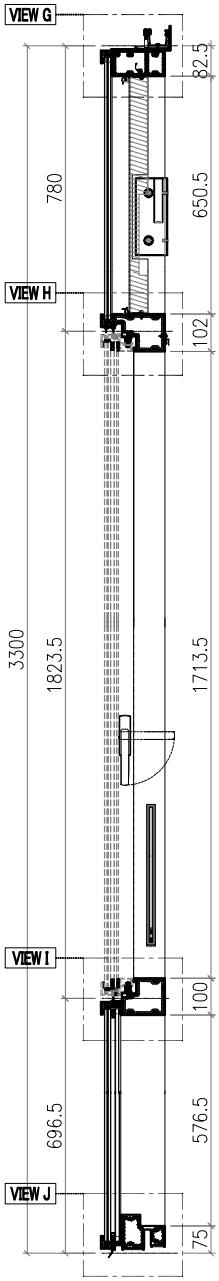

SECTION 1-1

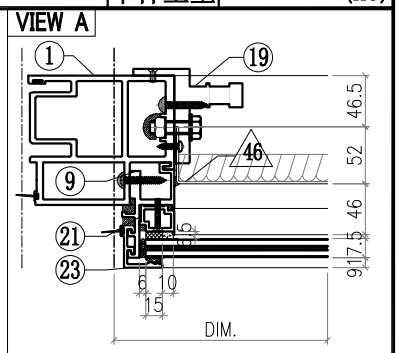

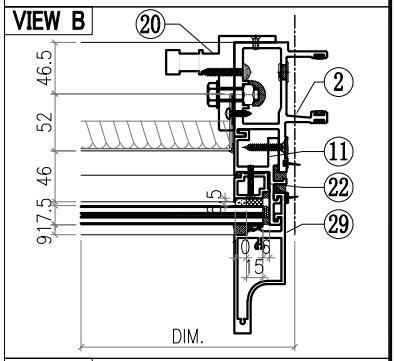

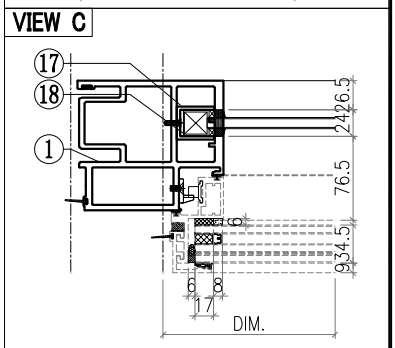

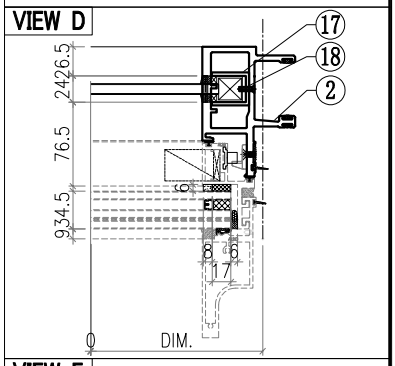

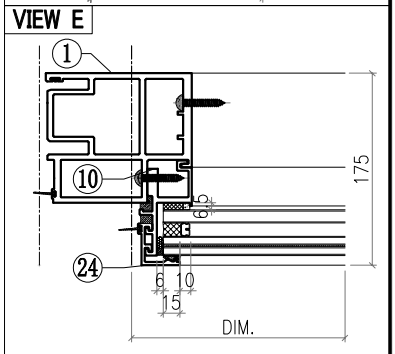

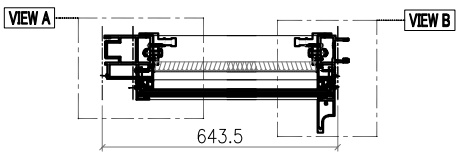

SECTION A-A

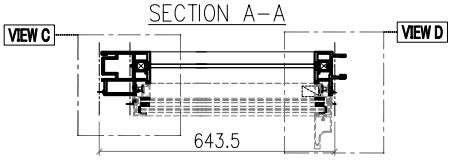

SECTION B-B

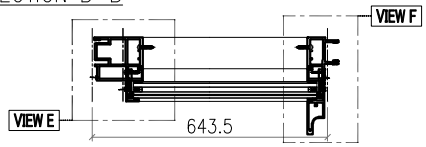

SECTION C-C

Notes
1.
2. VIEW DROM OUTSIDE
3. GLASS
4. 2mm THK. BACK PANEL

美特鋁質有限公司 MIDI Aluminium Fabricator Ltd.													
工程號	J857	類別		物料號	M1								
地盘	啟德6552	制圖	李傳鵬	2022-02-11	圖號	CW-203							
修改	A	B	C	採用工廠		地盤 ✓	图纸名称	单元组装图	復核	練松文	2022-02-13	數量	-
日期	3.18	4.2	4.26	材料颜色	-		材料	-	批准	林仁安	2022-02-15	單件重量	- (KG)

VIEW F

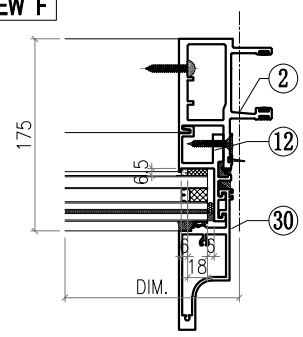

VIEW G

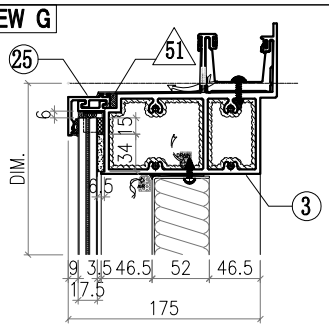

VIEW H

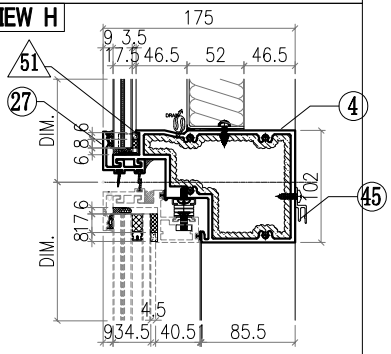

VIEW I

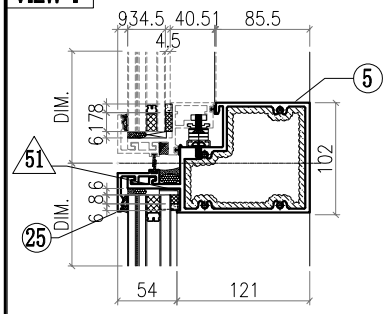

VIEW J

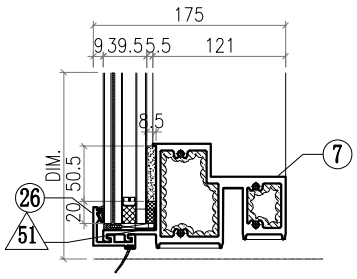

△ OTHERS (ALUM. & G.M.S. PARTS)

ITEM	FAB. DWG NO.	LENGTH (mm)	QTY
46	BST-M003 445X646 (BACK PANEL)		1
47			
48			
49			
50			
51	AC-065 1mm THK. ALUM. PLATE		8
52	GL4-B003 501X718 (GLASS)		1
53	AW-C02		1
54	GB-L003 479X370 (GLASS)		1
55	GL1-L003 501X634 (GLASS)		1

◯ ALUM. EXTRUSION

ITEM	FAB. DWG NO.	LENGTH (mm)	QTY
1	X86058-P01	3276	1
2	X86048-P01	3276	1
3	X86060-001-141	631	1
4	X86063-001-021	530.5	1
5	X86062-001-021	530	1
6			
7	X86059-001-090	530	1
8			
9	X86086-P01	740.5	1
10	X86086-P02	646	1
11	X86086-P03	740.5	1
12	X86086-P04	646	1
13			
14			
15			
16	X86079-001	300	1
17	X86078-P01	390	2
18	N525-P01	23	2
19	X86095-001	210	1
20	X86095-002	210	1
21	X86074-P11-02	728.5	1
22	X86074-P11R-02	728.5	1
23	X86071-P04-02	749.5	1
24	X86071-P04-03	668	1
25	X86071-P02-01	541.5	2
26	X86071-P02R-01	541.5	1
27	X86145-P02-02	541.5	1
28			
29	X86142-P01-04	750	1
30	X86142-P01-02	669	1
31			
32			
33			
34			
35			
36			
37			
38			
39			
40			
41			
42			
43			
44			
45	X86101-001-053	450	1

美特鋁質有限公司 MIDI Aluminium Fabricator Ltd.								工程號	J857	類別		物料號	M1		
								地盘	啟德6552	制圖	李傳鵬	2022-02-11	圖號	CW-204	
修改	A	B	C	採用	工廠		地盤 ✓	图纸名称	单元组装图	復核	練松文	2022-02-13	數量	-	
日期	3.18	4.2	4.26	材料颜色	-			材料	-	批准	林仁安	2022-02-15	單件重量	-	(KG)

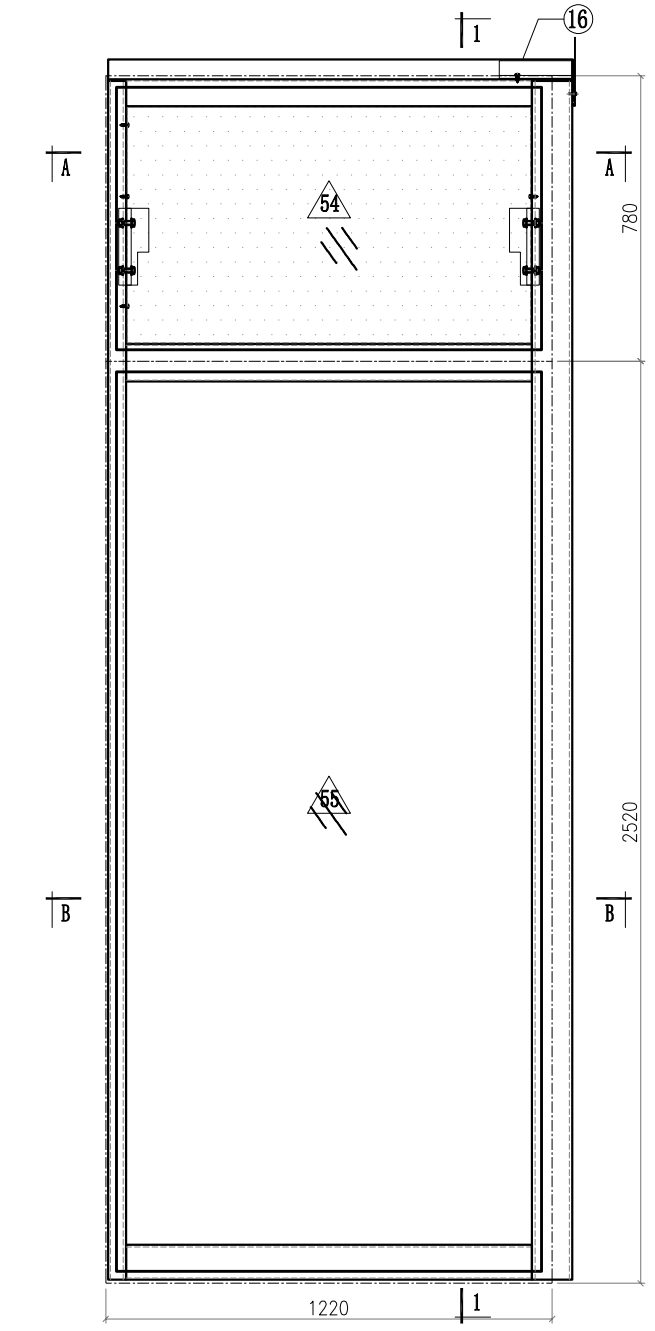

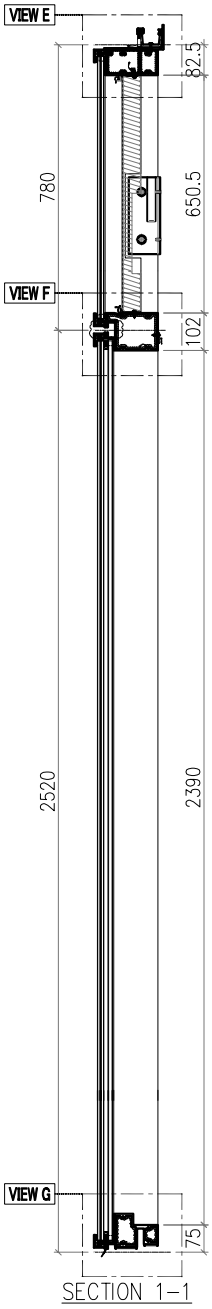

SECTION 1-1

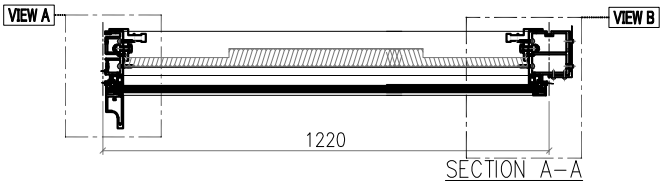

SECTION A-A

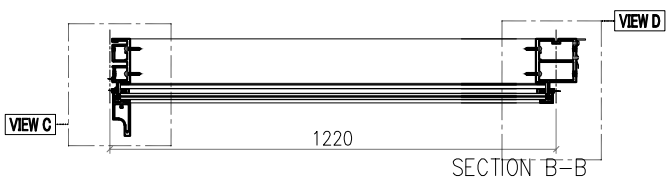

SECTION B-B

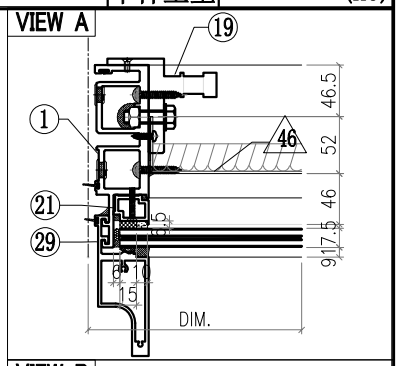

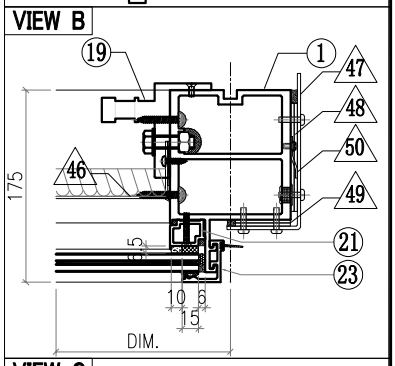

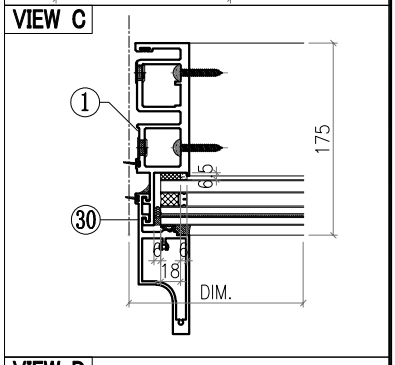

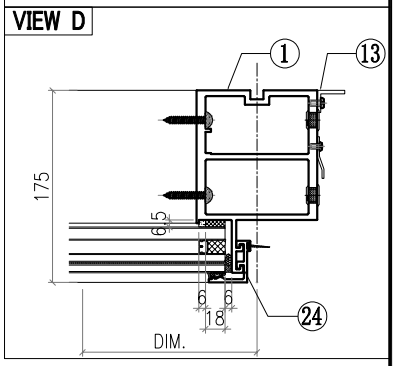

Notes
1.
2. VIEW DROM OUTSIDE
3. GLASS
4. 2mm THK. BACK PANEL

美特鋁質有限公司 MIDI Aluminium Fabricator Ltd.								工程號	J857	類別		物料號	M1		
								地盘	啟德6552	制圖	李傳鵬	2022-02-11	圖號	CW-204	
修改	A	B	C	採用	工廠		地盤 ✓	图纸名称	单元组装图	復核	練松文	2022-02-13	數量	-	
日期	3.18	4.2	4.26	材料颜色	-			材料	-	批准	林仁安	2022-02-15	單件重量	-	(KG)

VIEW E

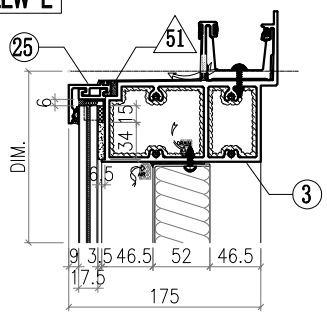

VIEW F

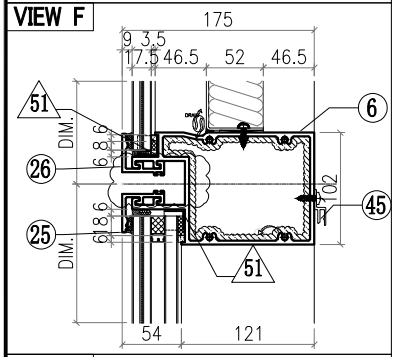

VIEW G

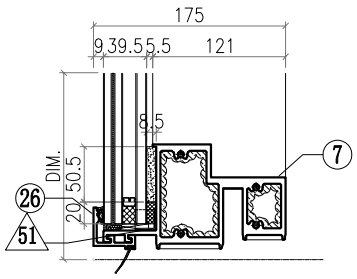

◯ ALUM. EXTRUSION			
ITEM	FAB. DWG NO.	LENGTH (mm)	QTY
1	X86049-P01	3276	1
2	X86056-P01	3276	1
3	X86060-001-031	1269	1
4			
5			
6	X86061-001-001	1174	1
7	X86059-001-101	1174	1
8			
9			
10			
11			
12			
13	N544-P01	2360	1
14			
15			
16	X86079-005	200	1
17			
18			
19	X86095-001	210	1
20	X86095-002	210	1
21	X86074-P01-02	706.5	1
22	X86074-P01R-02	706.5	1
23	X86071-P04-02	749.5	1
24	X86071-P04-04	2491.5	1
25	X86071-P03-02	1202	2
26	X86071-P03R-02	1202	2
27			
28			
29	X86142-P01-04	750	1
30	X86142-P01-06	2492	1
31			
32			
33			
34			
35			
36			
37			
38			
39			
40			
41			
42			
43			
44			
45	X86101-001-002	1110	1

△ OTHERS (ALUM. & G.M.S. PARTS)			
ITEM	FAB. DWG NO.	LENGTH (mm)	QTY
46	BST-M004 1106X646 (BACK PANEL)		1
47	AC-062 3mm THK. ALUM. PLATE		1
48	AC-063 3mm THK. ALUM. PLATE		2
49	AC-064 3mm THK. ALUM. PLATE		2
50	AC-110 2mm THK. ALUM. PLATE		1
51	AC-065 1mm THK. ALUM. PLATE		8
52			
53			
54	GL4-B004 1162X718 (GLASS)		1
55	GL1-B004 1162X2458 (GLASS)		1

美特鋁質有限公司 MIDI Aluminium Fabricator Ltd.													
工程號	J857	類別		物料號	M1								
地盘	啟德6552	制圖	李傳鵬	2022-02-11	圖號	CW-205							
修改	A	B	C	採用工廠		地盤 ✓	图纸名称	单元组装图	復核	練松文	2022-02-13	數量	-
日期	3.18	4.2	4.26	材料颜色	-		材料	-	批准	林仁安	2022-02-15	單件重量	- (KG)

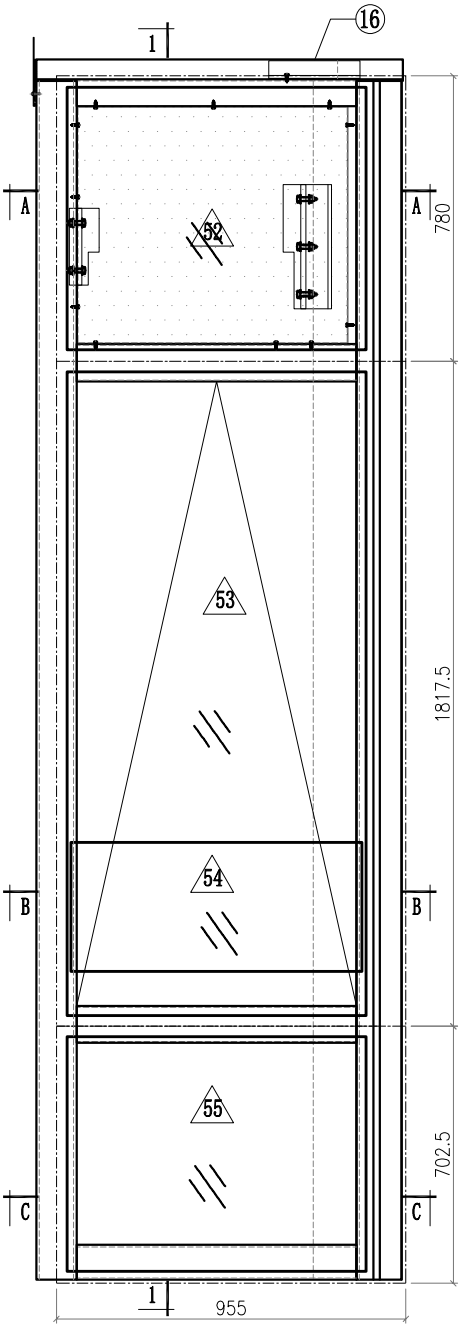

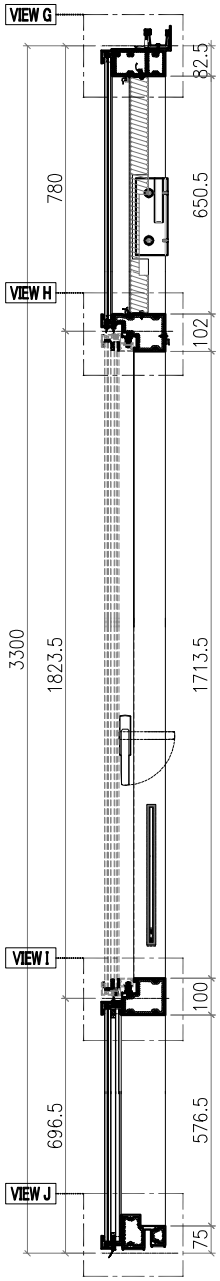

SECTION 1-1

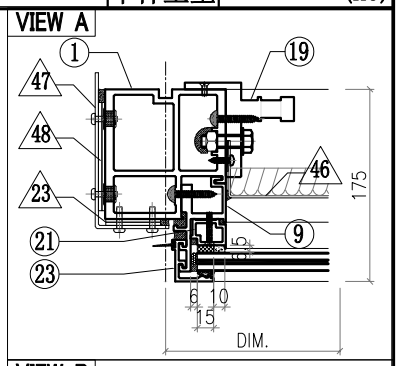

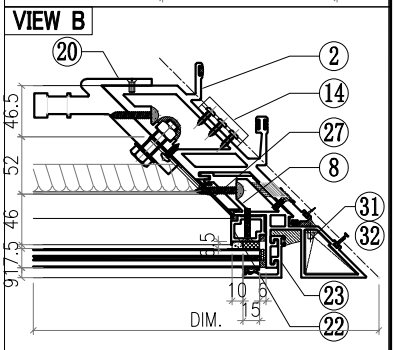

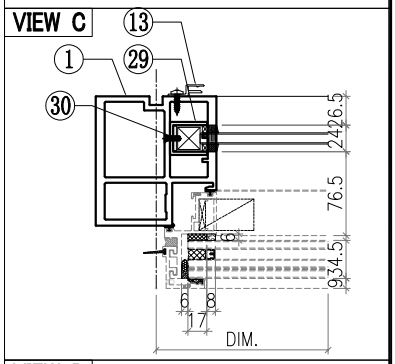

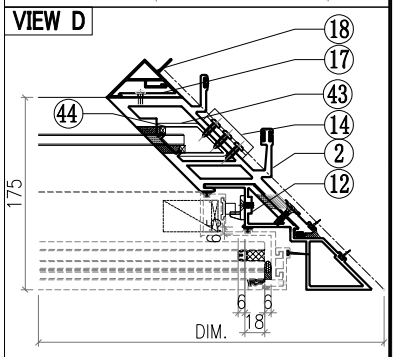

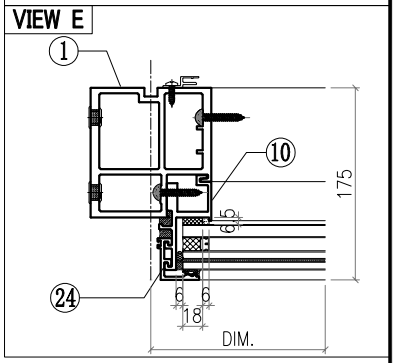

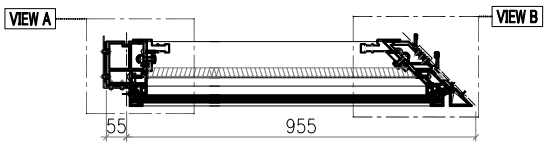

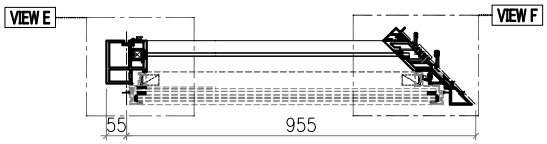

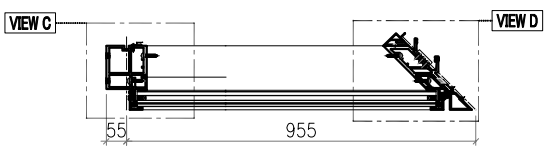

Notes

1. [illegible]
2. VIEW DROM OUTSIDE
3. GLASS
4. 2mm THK. BACK PANEL

美特鋁質有限公司
MIDI Aluminium Fabricator Ltd.

修改	A	B	C	採用工廠		地盤 ✓
日期	3.18	4.2	4.26	材料顏色	-	

工程號	J857	類別		物料號	M1		
地盘	啟德6552	制圖	李傳鵬	2022-02-11	圖號	CW-205	
图纸名称	单元组装图	復核	練松文	2022-02-13	數量	-	
材料	-	批准	林仁安	2022-02-15	單件重量	-	(KG)

VIEW F

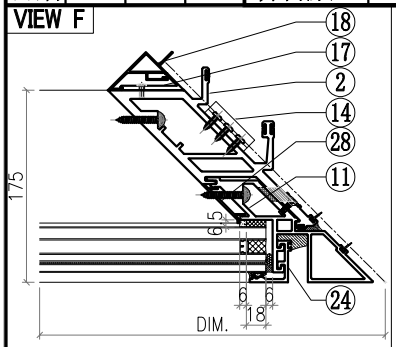

VIEW G

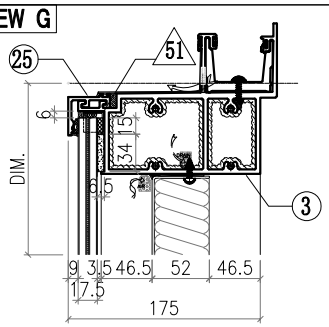

VIEW H

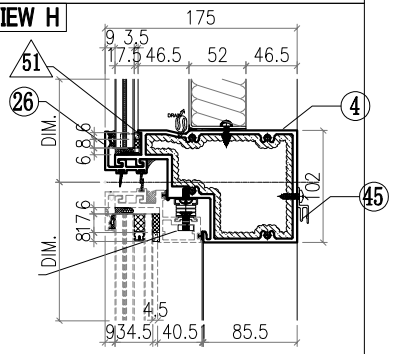

VIEW I

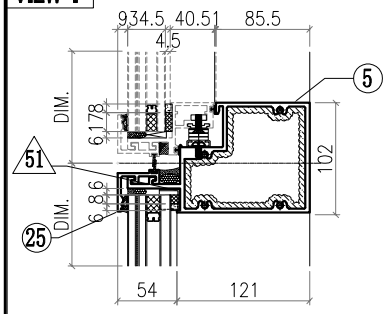

VIEW J

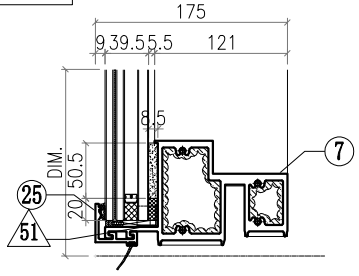

◯ ALUM. EXTRUSION

ITEM	FAB. DWG NO.	LENGTH (mm)	QTY
1	X86055-P02	3276	1
2	X86051-P01	3276	1
3	X86060-001-149	992.5	1
4	X86063-001-025	837.5	1
5	X86062-001-025	837.5	1
6			
7	X86059-001-096	837.5	1
8	X86075-P03	780.5	1
9	X86086-P01	740.5	1
10	X86086-P02	646	1
11	X86075-P04	701	1
12	X86076-P01	1863.5	1
13	X86101-P01	2250	1
14	X86083-002	50	3
15			
16	X86079-003	250	1
17	X86091-002-01	2350	1
18	X86093-001-01	2350	1
19	X86095-001	210	1
20	X86097-002	340	1
21	X86074-P01-02	706.5	1
22	X86074-P01R-02	706.5	1
23	X86071-P04-02	749.5	2
24	X86071-P04-03	668	2
25	X86071-P01-01	857	3
26	X86145-P01-01	857	1
27	X86151-P02R	650	1
28	X86151-P04	546	1
29	X86078-P01	390	1
30	N525-P01	23	1
31	L044-P01L	46	1
32	L044-P01R	46	1
33			
34			
35			
36			
37			
38			
39			
40			
41			
42			
43	X86166-P01	380	1
44	N525-P02	58.5	1
45	X86101-001-071	647	1

△ OTHERS (ALUM. & G.M.S. PARTS)

ITEM	FAB. DWG NO.	LENGTH (mm)	QTY
46	BST-CY001 739X646 (BACK PANEL)		1
47	AC-061 3mm THK. ALUM. PLATE		1
48	AC-063 3mm THK. ALUM. PLATE		2
49	AC-064 3mm THK. ALUM. PLATE		2
50			
51	AC-065 1mm THK. ALUM. PLATE		8
52	GL4-B005 817X718 (GLASS)		1
53	AW-A01		1
54	GB-L005 730X370 (GLASS)		1
55	GL1-L005 752X634 (GLASS)		1

美特鋁質有限公司 MIDI Aluminium Fabricator Ltd.								工程號	J857	類別		物料號	M1		
								地盘	啟德6552	制圖	李傳鵬	2022-02-11	圖號	CW-206	
修改	A	B	C	採用	工廠		地盤	图纸名称	单元组装图	復核	練松文	2022-02-13	數量	-	
日期	3.18	4.2	4.26	材料颜色	-			材料	-	批准	林仁安	2022-02-15	單件重量	-	(KG)

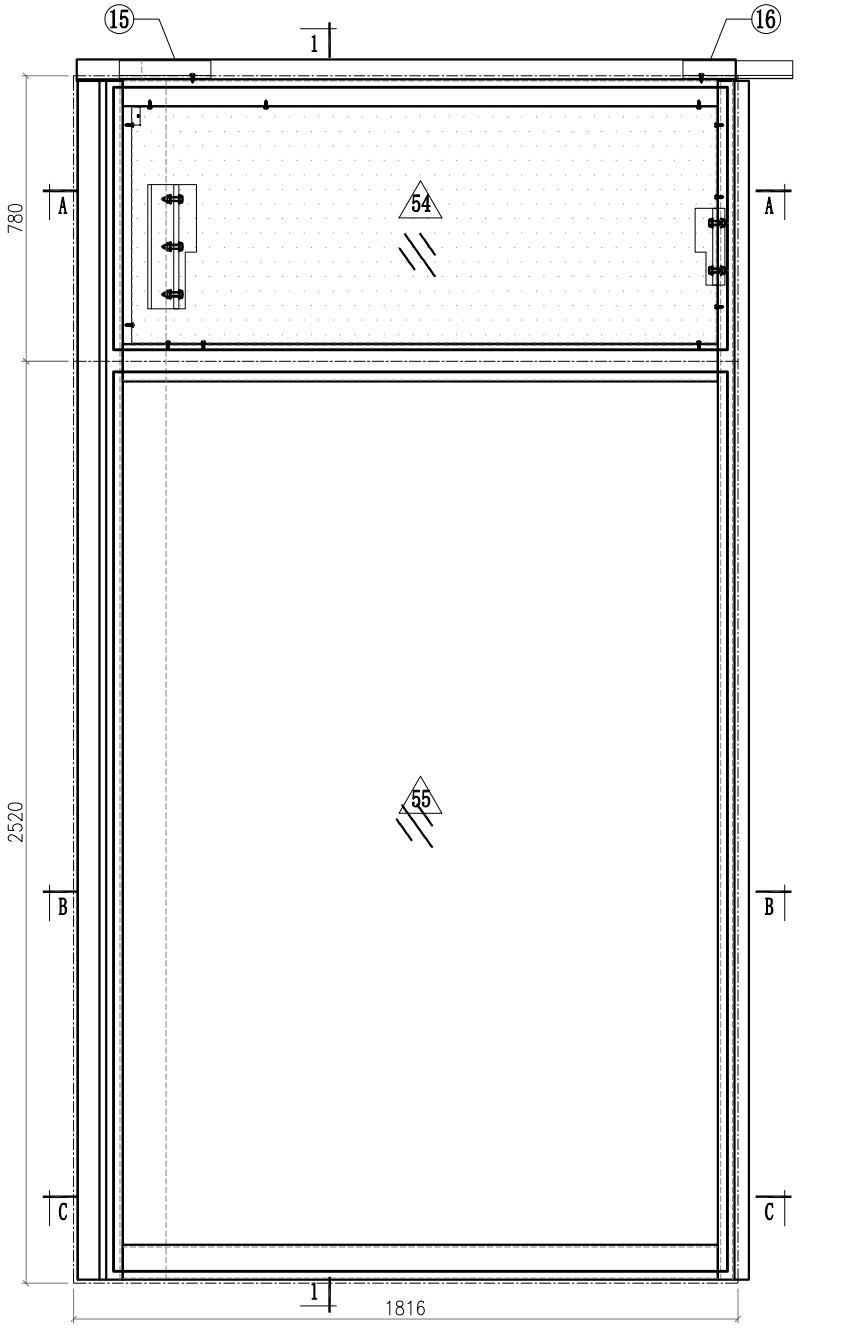

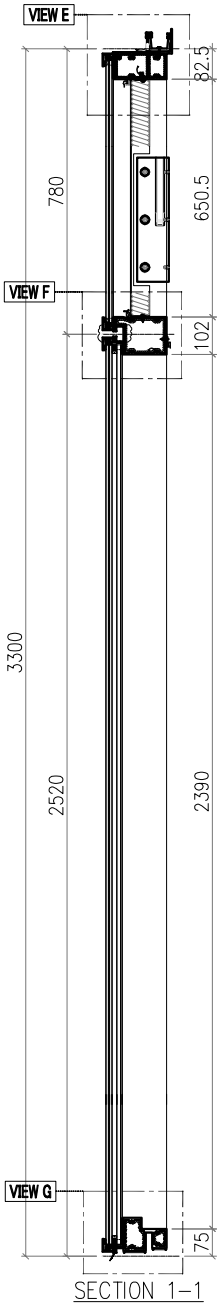

SECTION 1-1

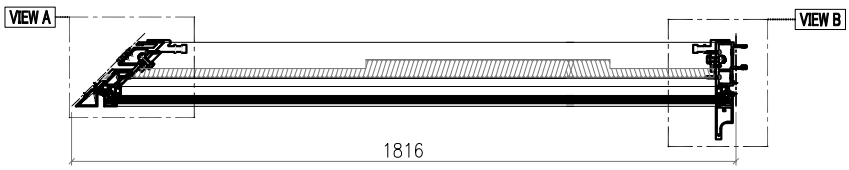

SECTION A-A

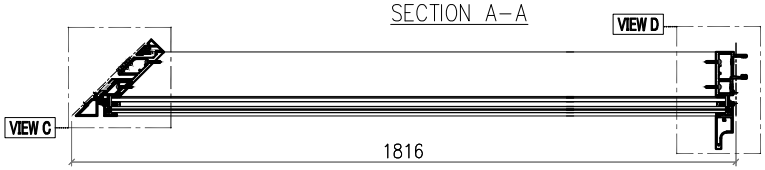

SECTION B-B

Notes
1.
2. VIEW DROM OUTSIDE
3. GLASS
4. 2mm THK. BACK PANEL

美特鋁質有限公司 MIDI Aluminium Fabricator Ltd.														
								工程號	J857	類別		物料號	M1	
								地盘	啟德6552	制圖	李傳鵬	2022-02-11	圖號	CW-206
修改	A	B	C	採用工廠		地盤	✓	图纸名称	单元组装图	復核	練松文	2022-02-13	數量	-
日期	3.18	4.2	4.26	材料颜色	-			材料	-	批准	林仁安	2022-02-15	單件重量	- (KG)

VIEW A

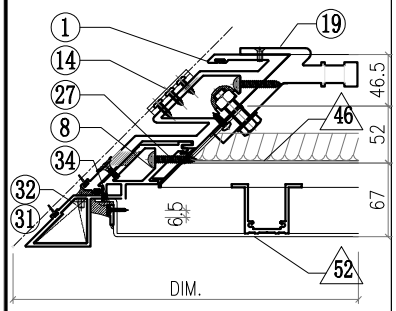

VIEW B

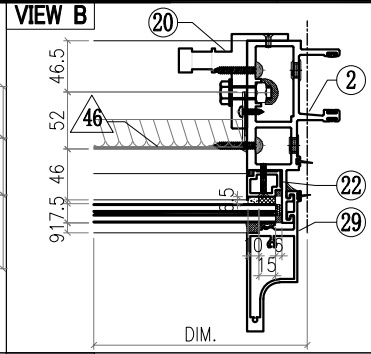

VIEW C

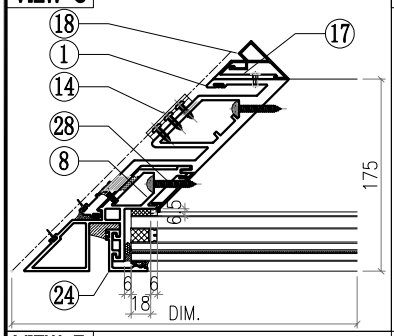

VIEW D

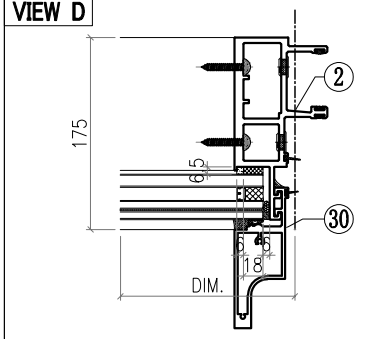

VIEW E

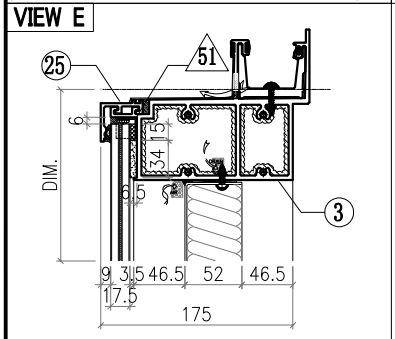

VIEW F

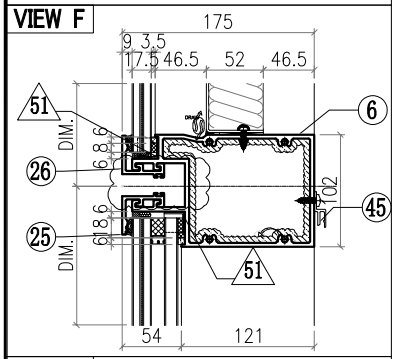

VIEW G

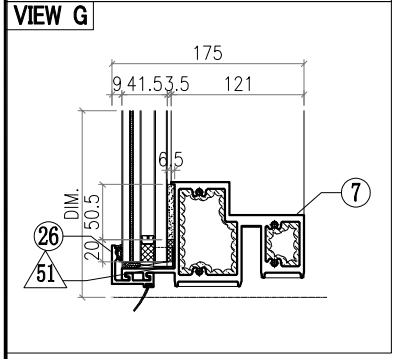

△ OTHERS (ALUM. & G.M.S. PARTS)

ITEM	FAB. DWG NO.	LENGTH (mm)	QTY
46	BST-CZ001		1
	1600X646 (BACK PANEL)		
47			
48			
49			
50			
51	AC-065		8
	1mm THK. ALUM. PLATE		
52			
53			
54	GL4-B006		1
	1678X718 (GLASS)		
55	GL2-L006		1
	1678X2458 (GLASS)		

◯ ALUM. EXTRUSION

ITEM	FAB. DWG NO.	LENGTH (mm)	QTY
1	X86052-P01	3276	1
2	X86047-P01	3276	1
3	X86060-001-B01	1792.5	1
4			
5			
6	X86061-001-051	1690	1
7	X86059-001-B21	1690	1
8	X86075-P02	3276	1
9			
10			
11			
12			
13			
14	X86083-001	50	3
15	X86079-004	250	1
16	X86079-001	300	1
17	X86091-001-01	2350	1
18	X86092-001-01	2350	1
19	X86097-001	340	1
20	X86095-002	210	1
21	X86074-P01-02	706.5	1
22	X86074-P01R-02	706.5	1
23	X86071-P04-02	749.5	1
24	X86071-P04-04	2491.5	1
25	X86071-P02-02	1718	2
26	X86071-P02R-02	1718	2
27	X86151-P02	650	1
28	X86151-P03	2359.5	1
29	X86142-P01-04	750	1
30	X86142-P01-06	2492	1
31	L044-P01L	46	1
32	L044-P01R	46	1
33			
34			
35			
36			
37			
38			
39			
40			
41			
42			
43			
44			
45	X86101-001-055	1508	1

美特鋁質有限公司 MIDI Aluminium Fabricator Ltd.							工程號	J857	類別		物料號	M1		
							地盘	啟德6552	制圖	李傳鵬	2022-02-11	圖號	CW-207	
修改	A	B	C	採用工廠		地盤 ✓	图纸名称	单元组装图	復核	練松文	2022-02-13	數量	-	
日期	3.18	4.2	4.26	材料颜色	-		材料	-	批准	林仁安	2022-02-15	單件重量	-	(KG)

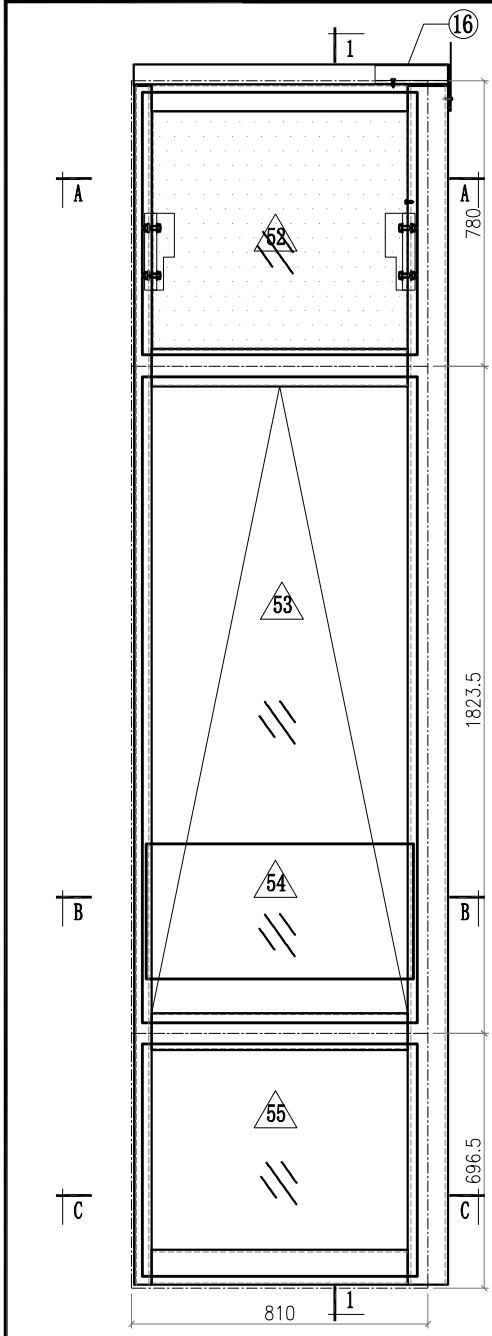

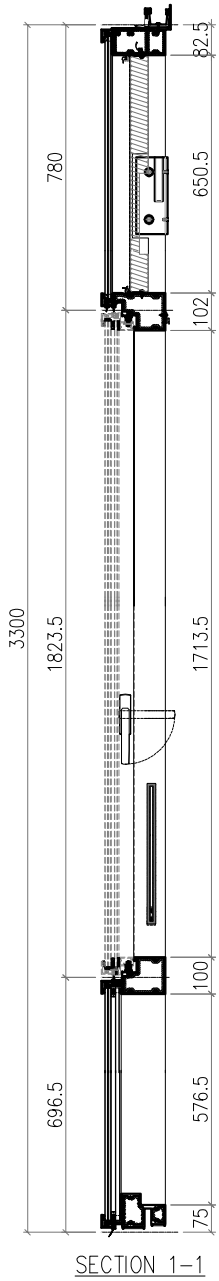

SECTION 1-1

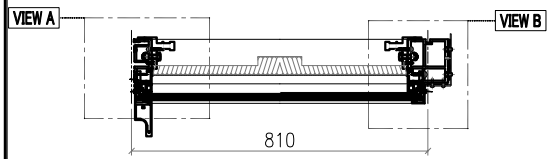

SECTION A-A

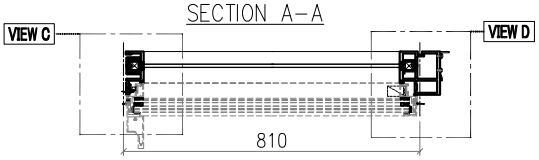

SECTION B-B

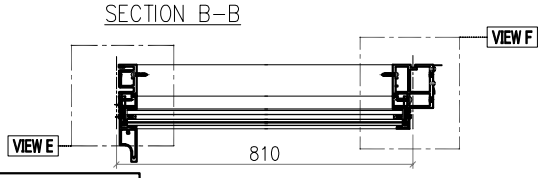

SECTION C-C

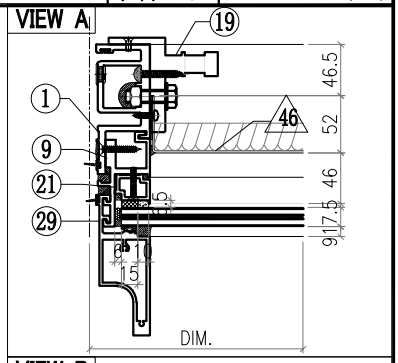

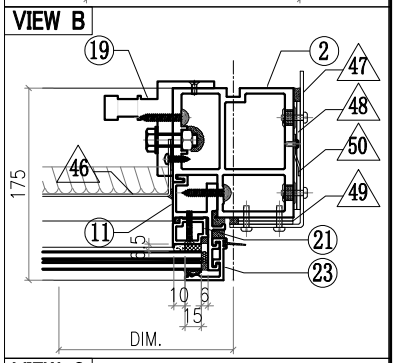

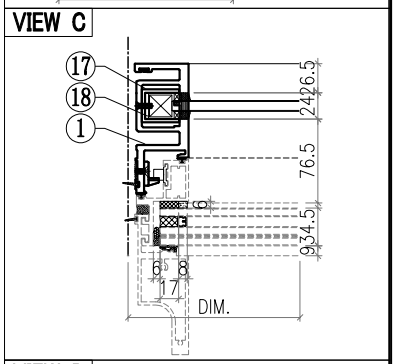

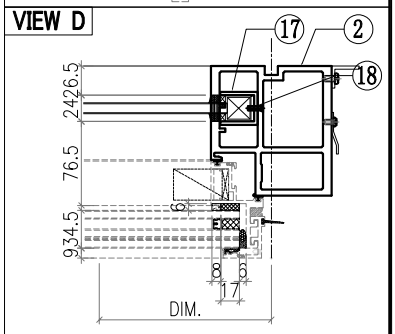

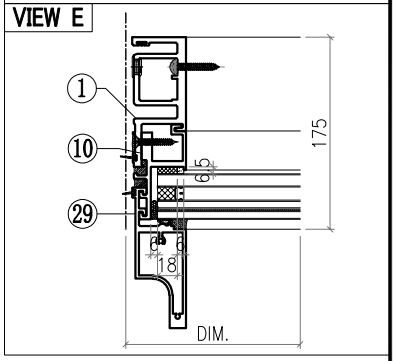

Notes
1. [illegible]
2. VIEW DROM OUTSIDE
3. GLASS
4. 2mm THK. BACK PANEL

美特鋁質有限公司 MIDI Aluminium Fabricator Ltd.														
工程號	J857	類別		物料號	M1									
地盘	啟德6552	制圖	李傳鵬	2022-02-11	圖號	CW-207								
修改	A	B	C	採用工廠		地盤 ✓	图纸名称	单元组装图	復核	練松文	2022-02-13	數量	-	
日期	3.18	4.2	4.26	材料颜色	-		材料	-	批准	林仁安	2022-02-15	單件重量	-	(KG)

VIEW F

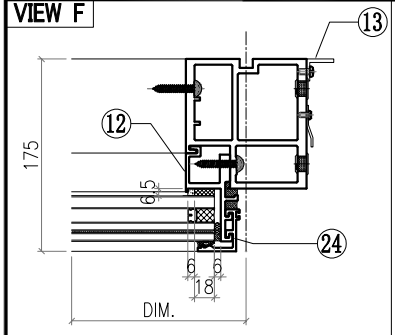

VIEW G

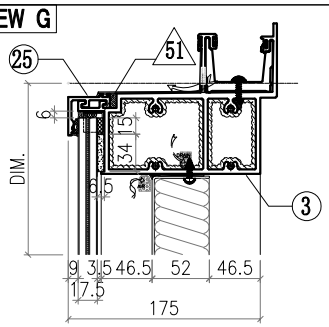

VIEW H

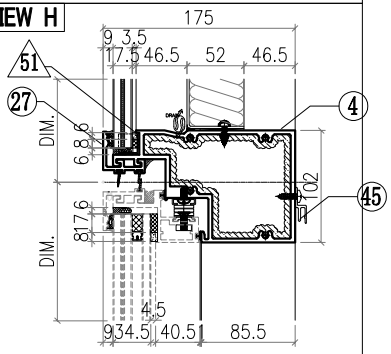

VIEW I

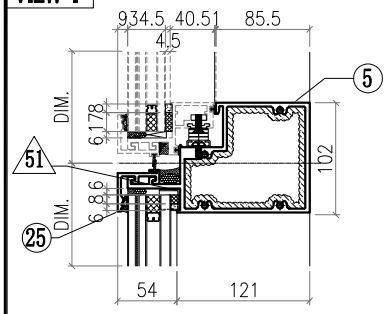

VIEW J

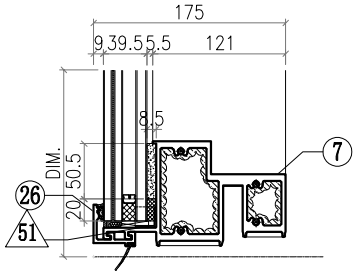

△ OTHERS (ALUM. & G.M.S. PARTS)

ITEM	FAB. DWG NO.	LENGTH (mm)	QTY
46	BST-M005 696X646 (BACK PANEL)		1
47	AC-062 3mm THK. ALUM. PLATE		1
48	AC-063 3mm THK. ALUM. PLATE		2
49	AC-064 3mm THK. ALUM. PLATE		2
50	AC-110 2mm THK. ALUM. PLATE		1
51	AC-065 1mm THK. ALUM. PLATE		8
52	GL4-B007 752X718 (GLASS)		1
53	AW-B01		1
54	GB-L007 730X370 (GLASS)		1
55	GL1-L007 752X634 (GLASS)		1

◯ ALUM. EXTRUSION

ITEM	FAB. DWG NO.	LENGTH (mm)	QTY
1	X86050-P01	3276	1
2	X86055-P03	3276	1
3	X86060-001-110	859	1
4	X86063-001-001	781	1
5	X86062-001-001	781	1
6			
7	X86059-001-071	781	1
8			
9	X86086-P01	740.5	1
10	X86086-P02	646	1
11	X86086-P03	740.5	1
12	X86086-P04	646	1
13	N544-P01	2360	1
14			
15			
16	X86079-005	200	1
17	X86078-P01	390	2
18	N525-P01	23	2
19	X86095-001	210	1
20	X86095-002	210	1
21	X86074-P11-02	728.5	1
22	X86074-P11R-02	728.5	1
23	X86071-P04-02	749.5	1
24	X86071-P04-03	668	1
25	X86071-P03-03	791.5	2
26	X86071-P03R-03	791.5	1
27	X86145-P03-01	791.5	1
28			
29	X86142-P01-04	750	1
30	X86142-P01-02	669	1
31			
32			
33			
34			
35			
36			
37			
38			
39			
40			
41			
42			
43			
44			
45	X86101-001-001	700	1

美特鋁質有限公司 MIDI Aluminium Fabricator Ltd.								工程號	J857	類別		物料號	M1		
								地盘	啟德6552	制圖	李傳鵬	2022-02-11	圖號	CW-208	
修改	A	B	C	採用	工廠		地盤 ✓	图纸名称	单元组装图	復核	練松文	2022-02-13	數量	-	
日期	3.18	4.2	4.26	材料颜色	-			材料	-	批准	林仁安	2022-02-15	單件重量	-	(KG)

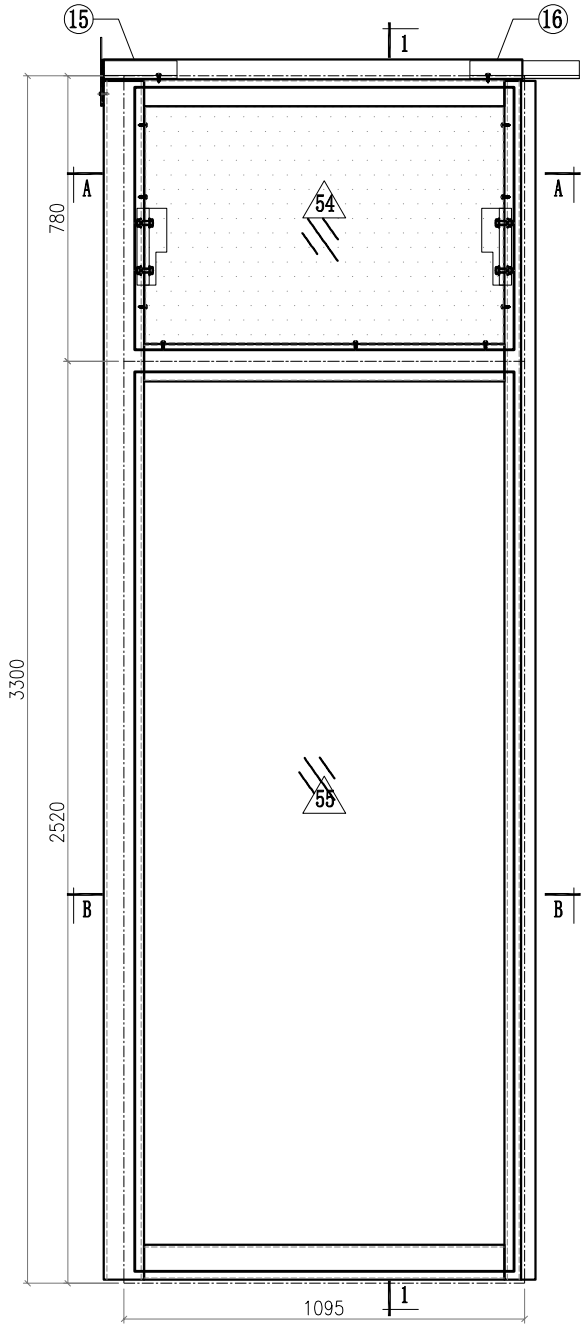

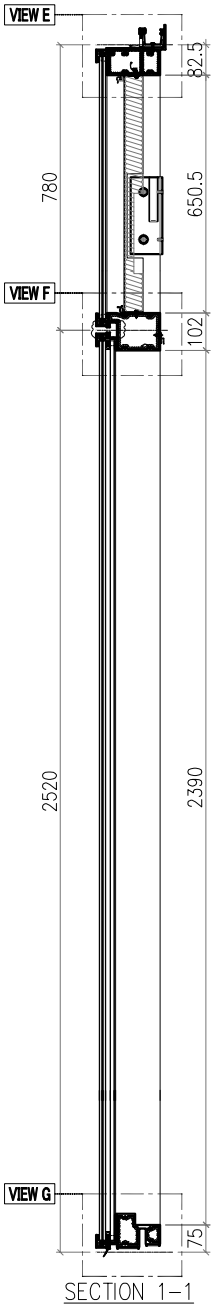

SECTION 1-1

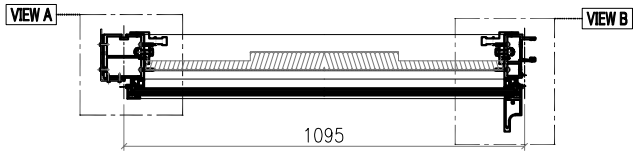

SECTION A-A

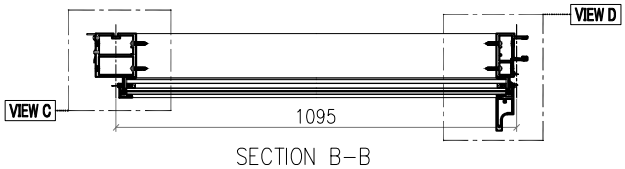

SECTION B-B

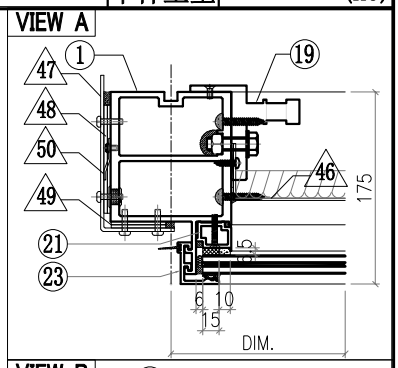

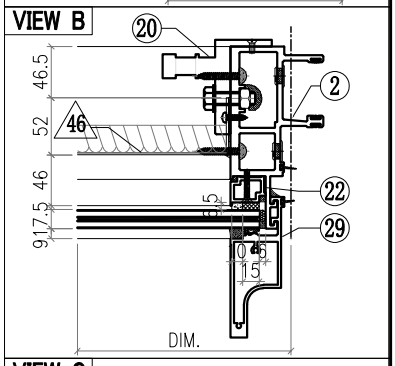

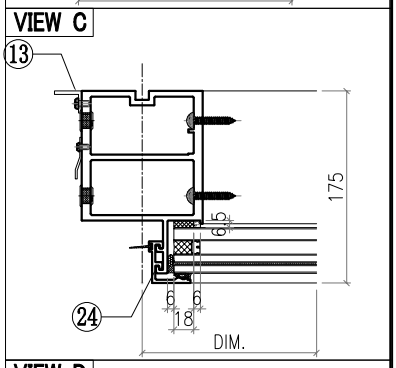

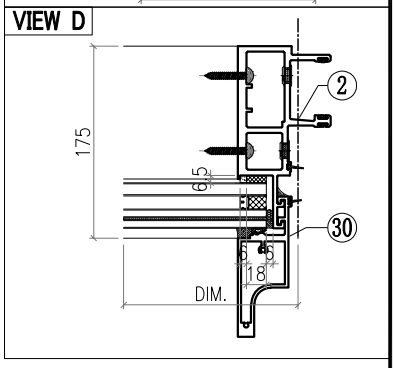

Notes
1.
2. VIEW DROM OUTSIDE
3. GLASS
4. 2mm THK. BACK PANEL

美特鋁質有限公司 MIDI Aluminium Fabricator Ltd.							工程號	J857	類別		物料號	M1		
							地盘	啟德6552	制圖	李傳鵬	2022-02-11	圖號	CW-208	
修改	A	B	C	採用工廠		地盤 ✓	图纸名称	单元组装图	復核	練松文	2022-02-13	數量	-	
日期	3.18	4.2	4.26	材料颜色	-		材料	-	批准	林仁安	2022-02-15	單件重量	-	(KG)

VIEW E

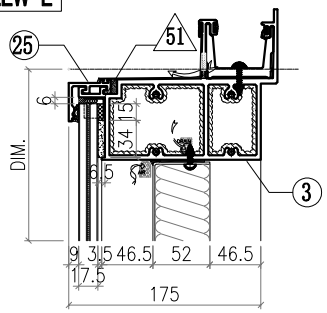

VIEW F

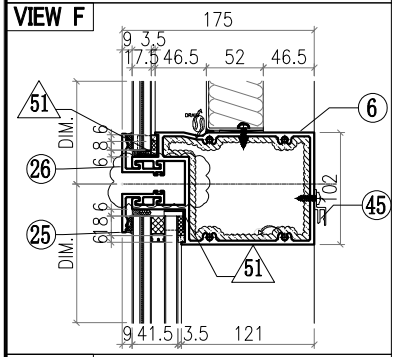

VIEW G

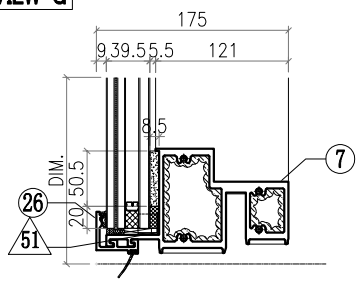

△ OTHERS (ALUM. & G.M.S. PARTS)

ITEM	FAB. DWG NO.	LENGTH (mm)	QTY
46	BST-M006 981X646 (BACK PANEL)		1
47	AC-061 3mm THK. ALUM. PLATE		1
48	AC-063 3mm THK. ALUM. PLATE		2
49	AC-064 3mm THK. ALUM. PLATE		2
50	AC-110 2mm THK. ALUM. PLATE		1
51	AC-065 1mm THK. ALUM. PLATE		8
52			
53			
54	GL4-B008 1037X718 (GLASS)		1
55	GL1-B008 1037X2458 (GLASS)		1

◯ ALUM. EXTRUSION

ITEM	FAB. DWG NO.	LENGTH (mm)	QTY
1	X86056-P02	3276	1
2	X86047-P01	3276	1
3	X86060-001-002	1144	1
4			
5			
6	X86061-001-002	1049	1
7	X86059-001-102	1049	1
8			
9			
10			
11			
12			
13	N544-P02	2360	1
14			
15	X86079-002	200	1
16	X86079-001	300	1
17			
18			
19	X86095-001	210	1
20	X86095-002	210	1
21	X86074-P01-02	706.5	1
22	X86074-P01R-02	706.5	1
23	X86071-P04-02	749.5	1
24	X86071-P04-04	2491.5	1
25	X86071-P02-03	1077	2
26	X86071-P02R-03	1077	2
27			
28			
29	X86142-P01-04	750	1
30	X86142-P01-06	2492	1
31			
32			
33			
34			
35			
36			
37			
38			
39			
40			
41			
42			
43			
44			
45	X86101-001-003	985	1

美特鋁質有限公司 MIDI Aluminium Fabricator Ltd.								工程號	J857	類別		物料號	M1		
								地盘	啟德6552	制圖	李傳鵬	2022-02-11	圖號	CW-209	
修改	A	B	C	採用工廠		地盤	✓	图纸名称	单元组装图	復核	練松文	2022-02-13	數量	-	
日期	3.18	4.2	4.26	材料颜色	-			材料	-	批准	林仁安	2022-02-15	單件重量	-	(KG)

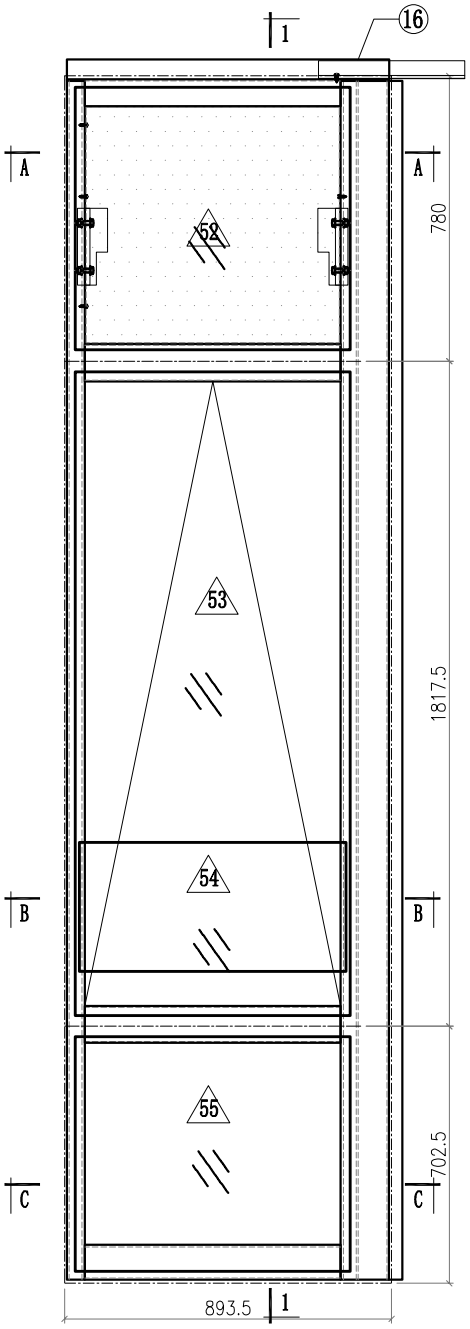

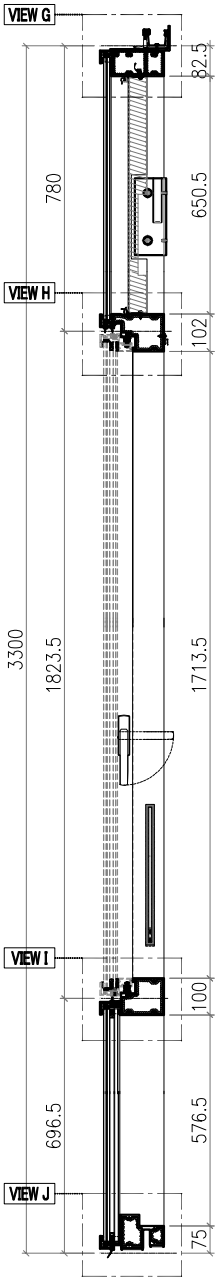

SECTION 1-1

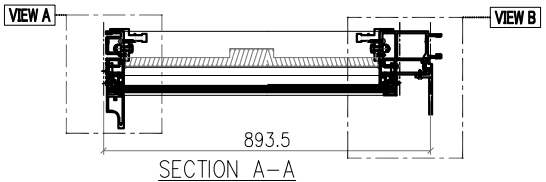

SECTION A-A

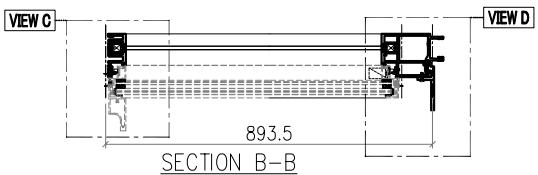

SECTION B-B

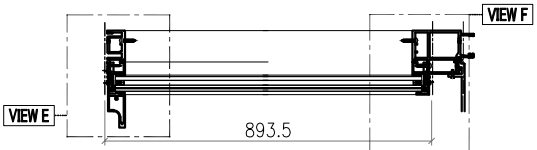

SECTION C-C

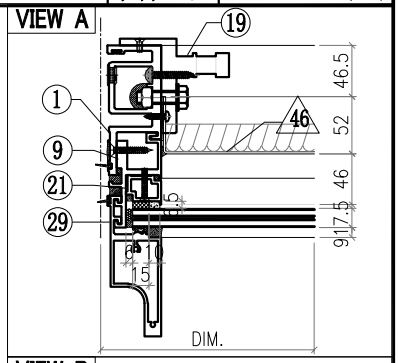

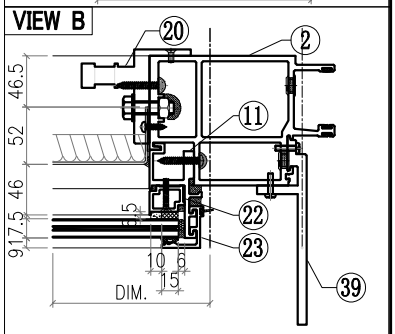

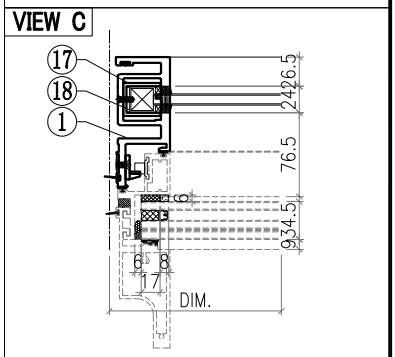

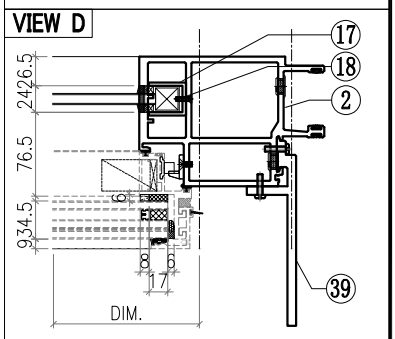

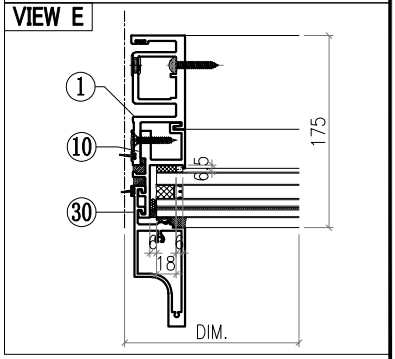

Notes
1.
2. VIEW DROM OUTSIDE
3. GLASS
4. 2mm THK. BACK PANEL

美特鋁質有限公司 MIDI Aluminium Fabricator Ltd.														
工程號	J857	類別		物料號	M1									
地盘	啟德6552	制圖	李傳鵬	2022-02-11	圖號	CW-209								
修改	A	B	C	採用工廠		地盤 ✓	图纸名称	单元组装图	復核	練松文	2022-02-13	數量	-	
日期	3.18	4.2	4.26	材料颜色	-		材料	-	批准	林仁安	2022-02-15	單件重量	-	(KG)

VIEW F

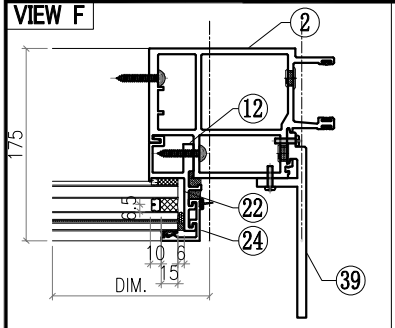

VIEW G

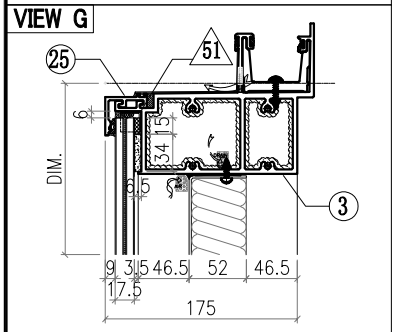

VIEW H

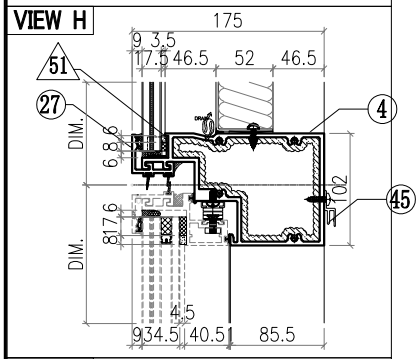

VIEW I

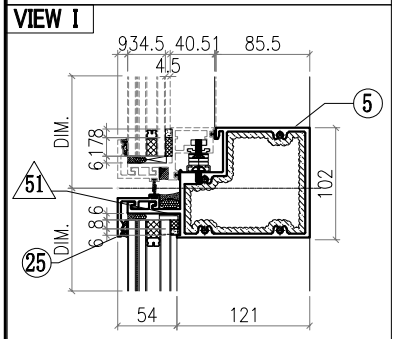

VIEW J

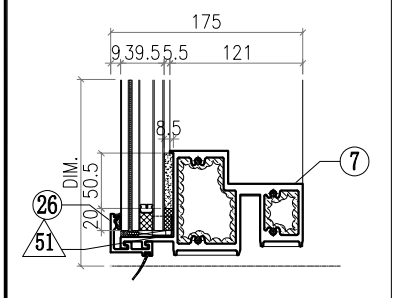

△ OTHERS (ALUM. & G.M.S. PARTS)

ITEM	FAB. DWG NO.	LENGTH (mm)	QTY
46	BST-M007 695X646 (BACK PANEL)		1
47			
48			
49			
50			
51	AC-065 1mm THK. ALUM. PLATE		8
52	GL4-B009 751X718 (GLASS)		1
53	AW-B01		1
54	GB-L009 729X370 (GLASS)		1
55	GL1-L009 751X634 (GLASS)		1

◯ ALUM. EXTRUSION

ITEM	FAB. DWG NO.	LENGTH (mm)	QTY
1	X86050-P01	3276	1
2	X86057-P02	3276	1
3	X86060-001-145	881	1
4	X86063-001-012	780.5	1
5	X86062-001-012	780	1
6			
7	X86059-001-091	780	1
8			
9	X86086-P01	740.5	1
10	X86086-P02	646	1
11	X86086-P03	740.5	1
12	X86086-P04	646	1
13			
14			
15			
16	X86079-006	400	1
17	X86078-P01	390	2
18	N525-P01	23	2
19	X86095-001	210	1
20	X86095-002	210	1
21	X86074-P11-02	728.5	1
22	X86074-P11R-02	728.5	1
23	X86071-P04-02	749.5	1
24	X86071-P04-03	668	1
25	X86071-P03-03	791.5	2
26	X86071-P03R-03	791.5	1
27	X86145-P03-01	791.5	1
28			
29	X86142-P01-04	750	1
30	X86142-P01-02	669	1
31			
32			
33			
34			
35			
36			
37			
38			
39	X86085-001	200	2
40			
41			
42			
43			
44			
45	X86101-001-054	700	1

美特鋁質有限公司 MIDI Aluminium Fabricator Ltd.							工程號	J857	類別		物料號	M1		
							地盘	啟德6552	制圖	李傳鵬	2022-02-11	圖號	CW-210	
修改	A	B	C	採用	工廠	地盤 ✓	图纸名称	单元组装图	復核	練松文	2022-02-13	數量	-	
日期	3.18	4.2	4.26	材料颜色	-		材料	-	批准	林仁安	2022-02-15	單件重量	-	(KG)

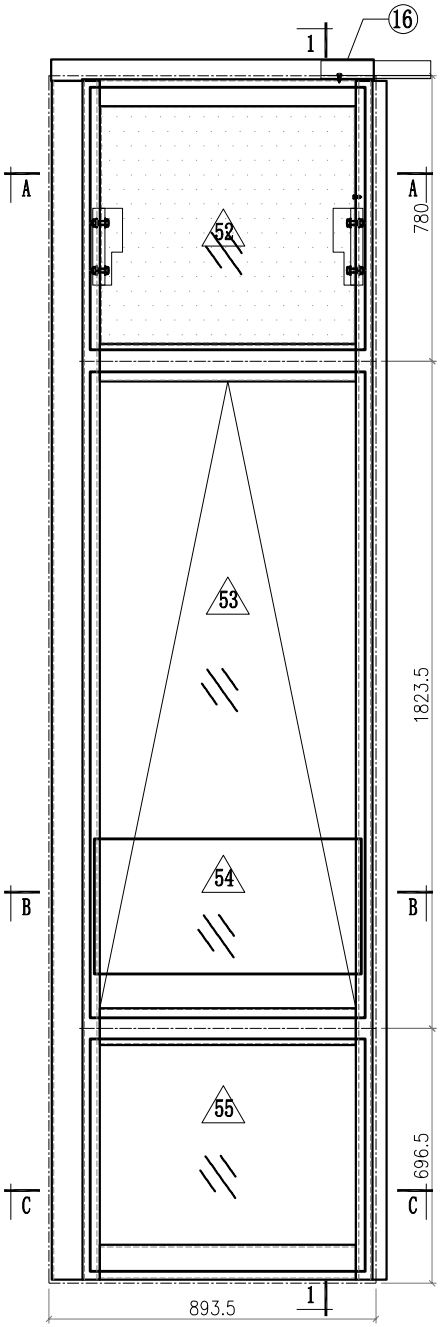

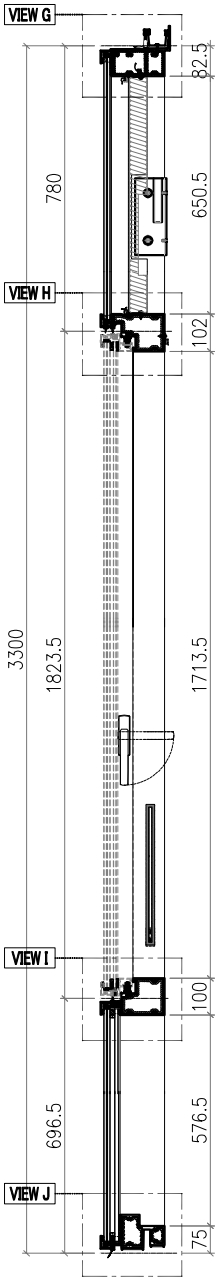

SECTION 1-1

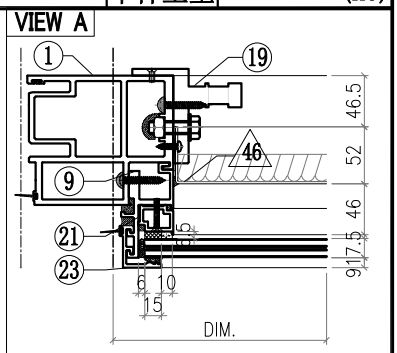

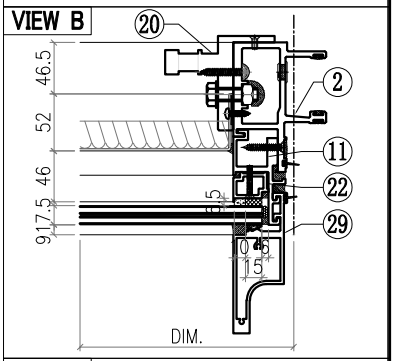

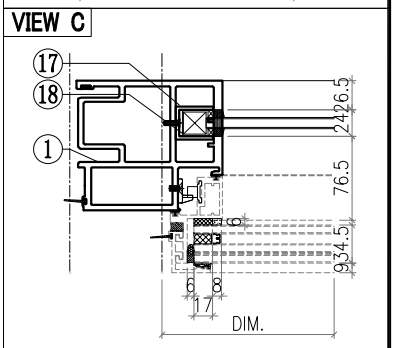

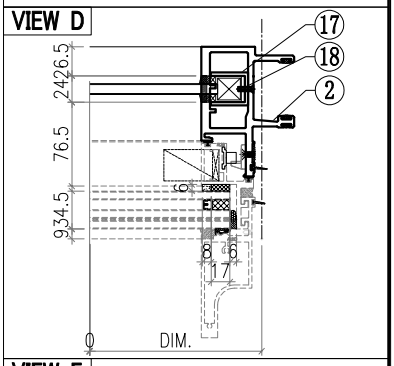

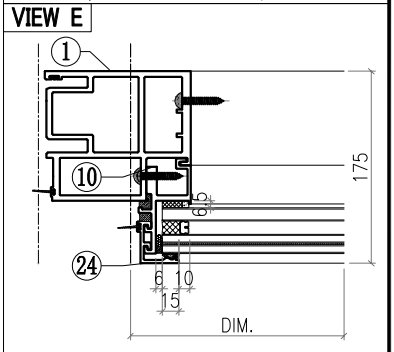

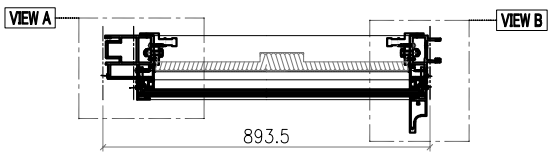

SECTION A-A

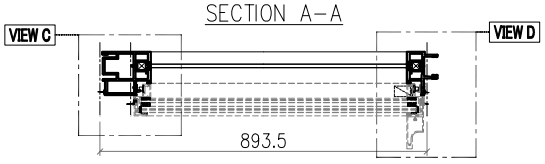

SECTION B-B

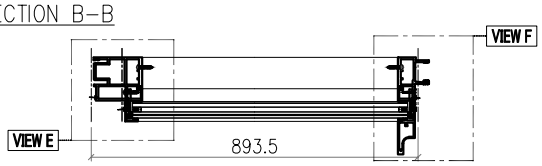

SECTION C-C

Notes
1.
2. VIEW DROM OUTSIDE
3. GLASS
4. 2mm THK. BACK PANEL

美特鋁質有限公司 MIDI Aluminium Fabricator Ltd.														
							工程號	J857	類別		物料號	M1		
							地盘	啟德6552	制圖	李傳鵬	2022-02-11	圖號	CW-210	
修改	A	B	C	採用工廠		地盤 ✓	图纸名称	单元组装图	復核	練松文	2022-02-13	數量	-	
日期	3.18	4.2	4.26	材料颜色	-		材料	-	批准	林仁安	2022-02-15	單件重量	-	(KG)

VIEW F

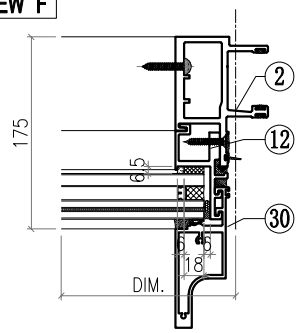

VIEW G

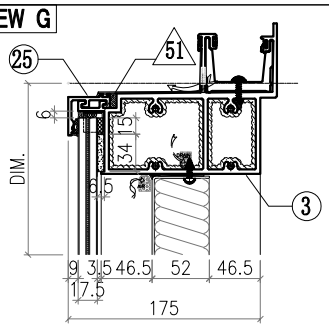

VIEW H

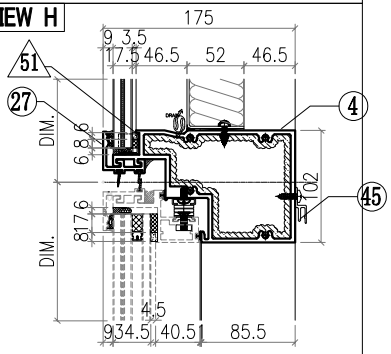

VIEW I

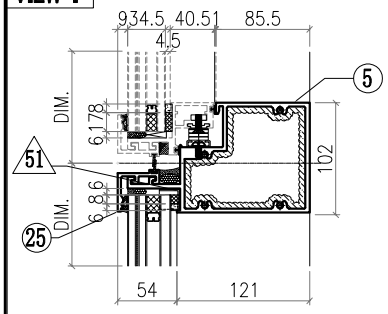

VIEW J

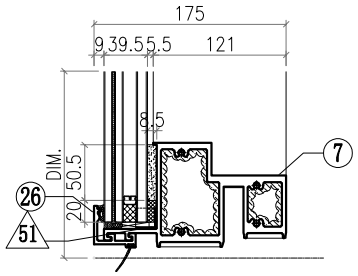

△ OTHERS (ALUM. & G.M.S. PARTS)

ITEM	FAB. DWG NO.	LENGTH (mm)	QTY
46	BST-M007 695X646 (BACK PANEL)		1
47			
48			
49			
50			
51	AC-065 1mm THK. ALUM. PLATE		8
52	GL4-B009 751X718 (GLASS)		1
53	AW-C01		1
54	GB-L009 729X370 (GLASS)		1
55	GL1-L009 751X634 (GLASS)		1

◯ ALUM. EXTRUSION

ITEM	FAB. DWG NO.	LENGTH (mm)	QTY
1	X86058-P01	3276	1
2	X86048-P01	3276	1
3	X86060-001-142	881	1
4	X86063-001-022	780.5	1
5	X86062-001-022	780	1
6			
7	X86059-001-091	780	1
8			
9	X86086-P01	740.5	1
10	X86086-P02	646	1
11	X86086-P03	740.5	1
12	X86086-P04	646	1
13			
14			
15			
16	X86079-001	300	1
17	X86078-P01	390	2
18	N525-P01	23	2
19	X86095-001	210	1
20	X86095-002	210	1
21	X86074-P11-02	728.5	1
22	X86074-P11R-02	728.5	1
23	X86071-P04-02	749.5	1
24	X86071-P04-03	668	1
25	X86071-P02-04	791.5	2
26	X86071-P02R-04	791.5	1
27	X86145-P02-01	791.5	1
28			
29	X86142-P01-04	750	1
30	X86142-P01-02	669	1
31			
32			
33			
34			
35			
36			
37			
38			
39			
40			
41			
42			
43			
44			
45	X86101-001-054	700	1

美特鋁質有限公司 MIDI Aluminium Fabricator Ltd.								工程號	J857	類別		物料號	M1		
								地盘	啟德6552	制圖	李傳鵬	2022-02-11	圖號	CW-211	
修改	A	B	C	採用	工廠		地盤 ✓	图纸名称	单元组装图	復核	練松文	2022-02-13	數量	-	
日期	3.18	4.2	4.26	材料颜色	-			材料	-	批准	林仁安	2022-02-15	單件重量	-	(KG)

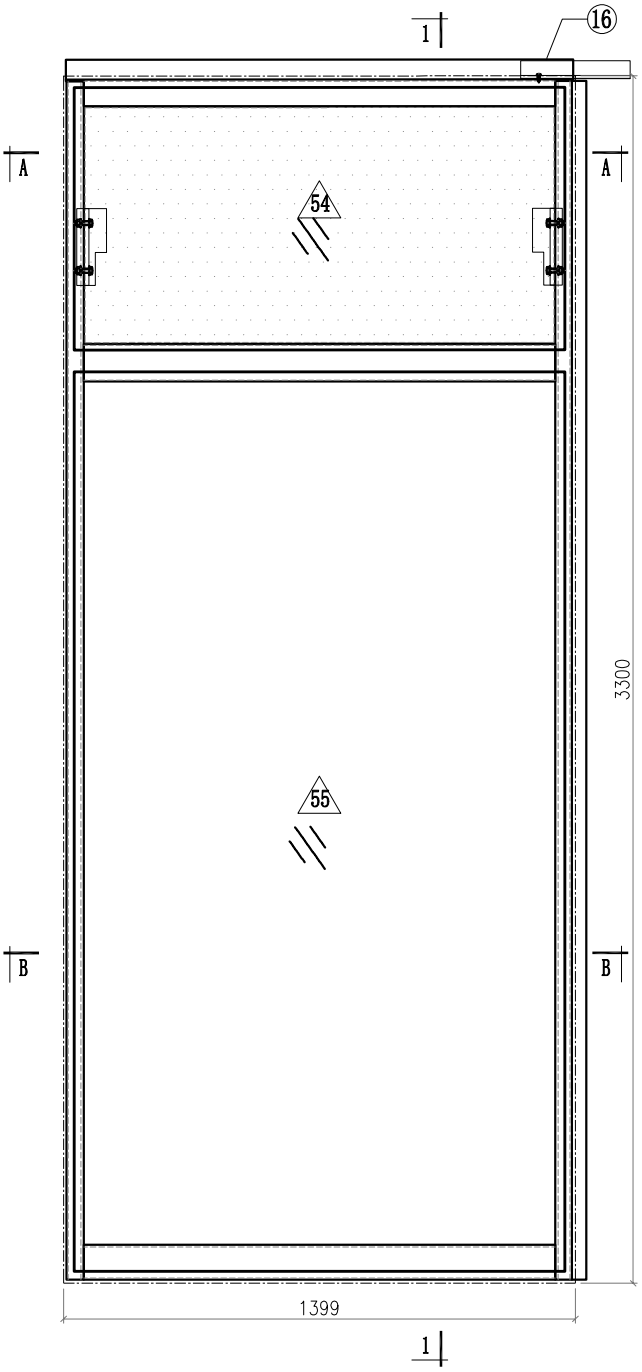

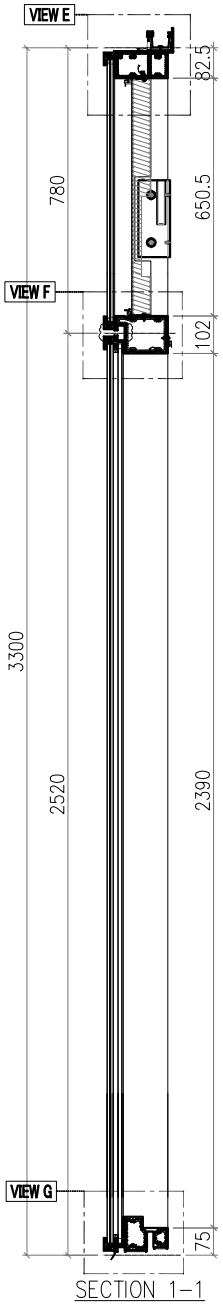

SECTION 1-1

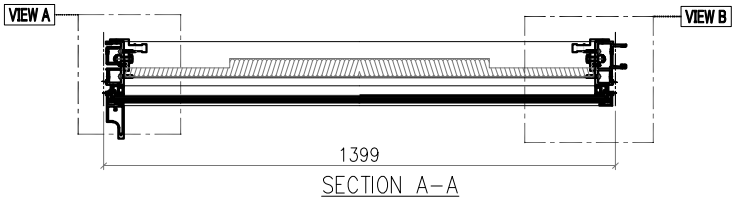

SECTION A-A

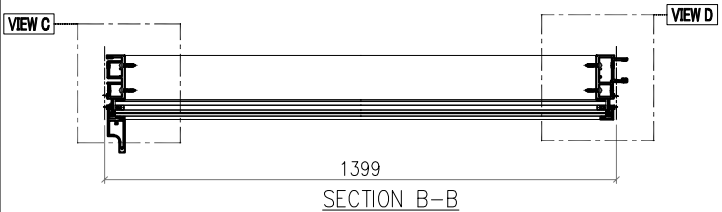

SECTION B-B

Notes
1.
2. VIEW DROM OUTSIDE
3. GLASS
4. 2mm THK. BACK PANEL

美特鋁質有限公司 MIDI Aluminium Fabricator Ltd.														
								工程號	J857	類別		物料號	M1	
								地盘	啟德6552	制圖	李傳鵬	2022-02-11	圖號	CW-211
修改	A	B	C	採用	工廠		地盤 ✓	图纸名称	单元组装图	復核	練松文	2022-02-13	數量	-
日期	3.18	4.2	4.26	材料颜色	-			材料	-	批准	林仁安	2022-02-15	單件重量	- (KG)

VIEW A

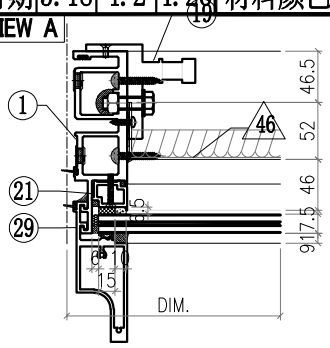

VIEW B

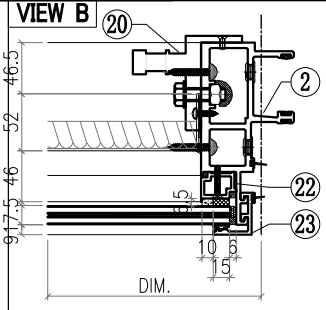

VIEW C

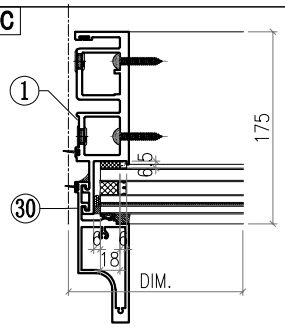

VIEW D

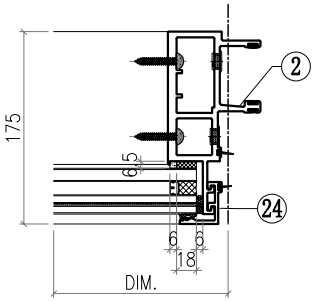

VIEW E

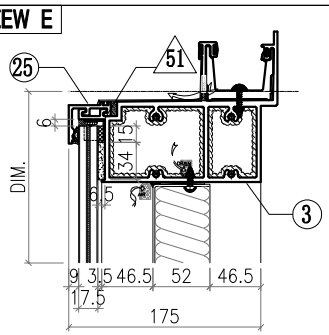

VIEW F

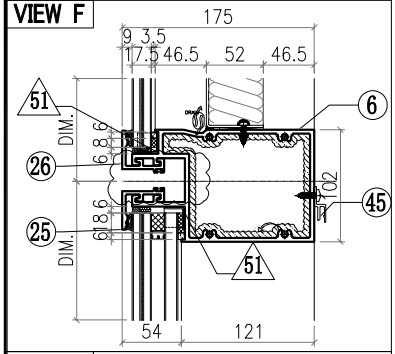

VIEW G

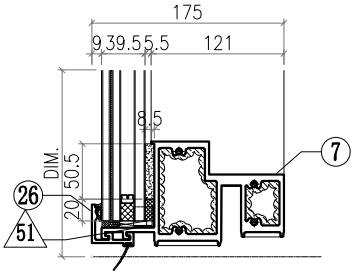

△ OTHERS (ALUM. & G.M.S. PARTS)

ITEM	FAB. DWG NO.	LENGTH (mm)	QTY
46	BST-M008 1285X646 (BACK PANEL)		1
47			
48			
49			
50			
51	AC-065 1mm THK. ALUM. PLATE		8
52			
53			
54	GL4-B010 1341X718 (GLASS)		1
55	GL1-B010 1341X2458 (GLASS)		1

◯ ALUM. EXTRUSION

ITEM	FAB. DWG NO.	LENGTH (mm)	QTY
1	X86049-P01	3276	1
2	X86047-P01	3276	1
3	X86060-001-061	1387	1
4			
5			
6	X86061-001-003	1353	1
7	X86059-001-103	1353	1
8			
9			
10			
11			
12			
13			
14			
15			
16	X86079-001	300	1
17			
18			
19	X86095-001	210	1
20	X86095-002	210	1
21	X86074-P01-02	706.5	1
22	X86074-P01R-02	706.5	1
23	X86071-P04-02	749.5	1
24	X86071-P04-04	2491.5	1
25	X86071-P03-04	1381	2
26	X86071-P03R-04	1381	2
27			
28			
29	X86142-P01-04	750	1
30	X86142-P01-06	2492	1
31			
32			
33			
34			
35			
36			
37			
38			
39			
40			
41			
42			
43			
44			
45	X86101-001-004	1289	1

美特鋁質有限公司 MIDI Aluminium Fabricator Ltd.								工程號	J857	類別		物料號	M1		
								地盘	啟德6552	制圖	李傳鵬	2022-02-11	圖號	CW-212	
修改	A	B	C	採用工廠		地盤	✓	图纸名称	单元组装图	復核	練松文	2022-02-13	數量	-	
日期	3.18	4.2	4.26	材料颜色	-			材料	-	批准	林仁安	2022-02-15	單件重量	-	(KG)

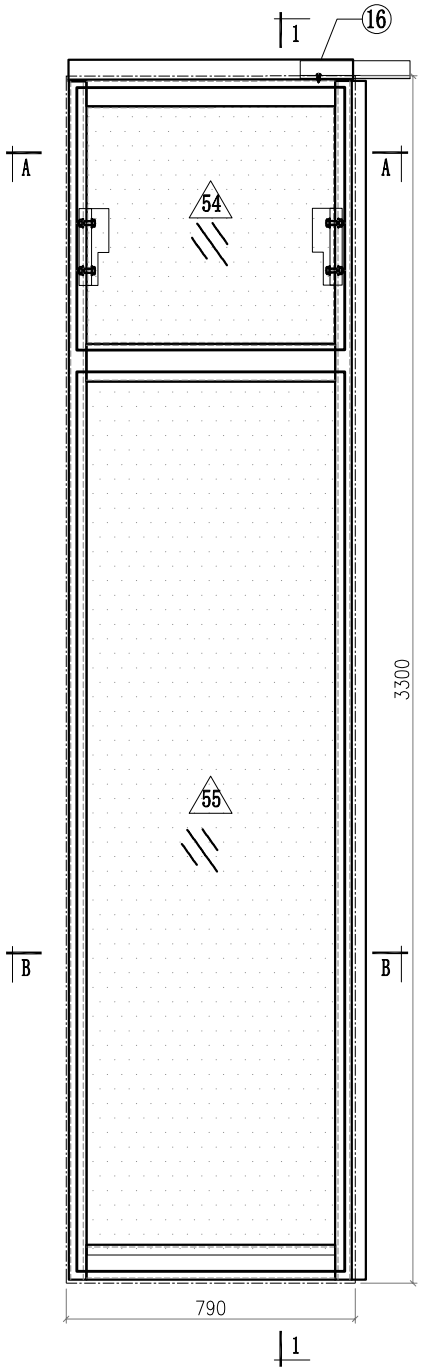

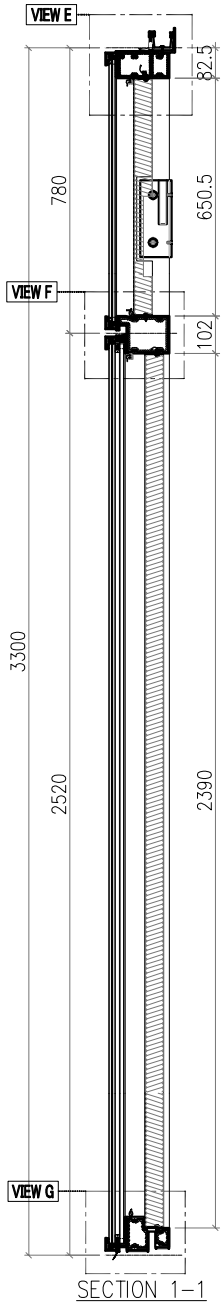

SECTION 1-1

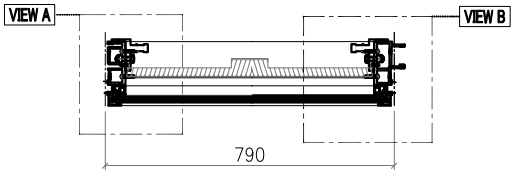

SECTION A-A

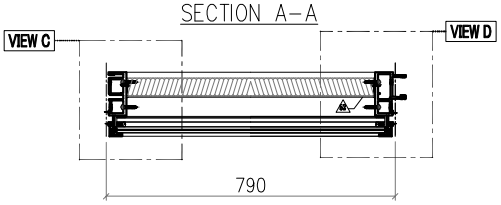

SECTION B-B

Notes
1.
2. VIEW DROM OUTSIDE
3. GLASS
4. 2mm THK. BACK PANEL

美特鋁質有限公司 MIDI Aluminium Fabricator Ltd.							工程號	J857	類別		物料號	M1		
							地盘	啟德6552	制圖	李傳鵬	2022-02-11	圖號	CW-212	
修改	A	B	C	採用工廠		地盤 ✓	图纸名称	单元组装图	復核	練松文	2022-02-13	數量	-	
日期	3.18	4.2	4.26	材料颜色	-		材料	-	批准	林仁安	2022-02-15	單件重量	-	(KG)

VIEW A

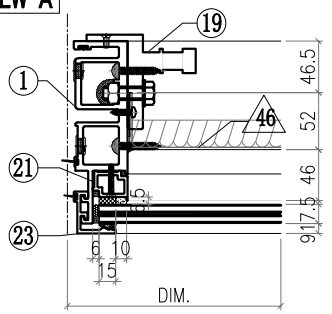

VIEW B

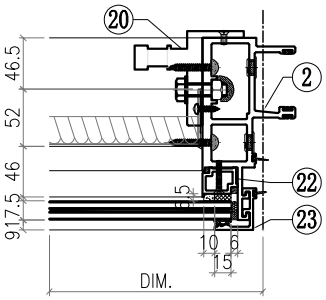

VIEW C

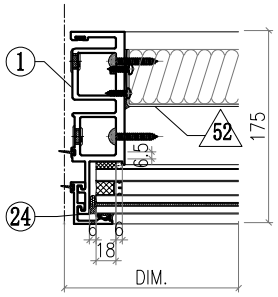

VIEW D

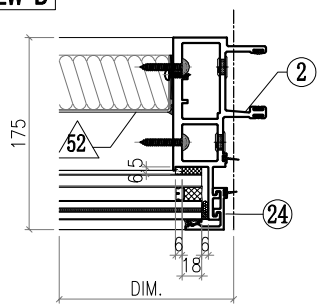

VIEW E

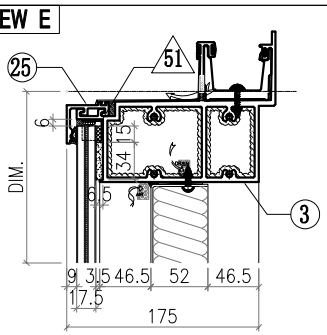

VIEW F

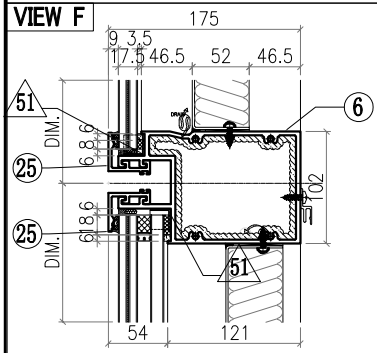

VIEW G

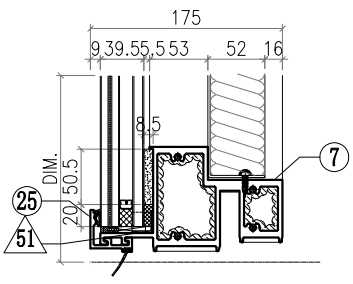

△ OTHERS (ALUM. & G.M.S. PARTS)

ITEM	FAB. DWG NO.	LENGTH (mm)	QTY
46	BST-M009 676X646 (BACK PANEL)		1
47			
48			
49			
50			
51	AC-065 1mm THK. ALUM. PLATE		8
52	BST-F001 676X2386 (BACK PANEL)		1
53			
54	GL4-B011 732X718 (GLASS)		1
55	GL1-B011 732X2458 (GLASS)		1

◯ ALUM. EXTRUSION

ITEM	FAB. DWG NO.	LENGTH (mm)	QTY
1	X86049-P02	3276	1
2	X86047-P02	3276	1
3	X86060-001-062	778	1
4			
5			
6	X86061-001-061	744	1
7	X86059-001-065	744	1
8			
9			
10			
11			
12			
13			
14			
15			
16	X86079-001	300	1
17			
18			
19	X86095-001	210	1
20	X86095-002	210	1
21	X86074-P01-02	706.5	1
22	X86074-P01R-02	706.5	1
23	X86071-P04-02	749.5	2
24	X86071-P04-04	2491.5	2
25	X86071-P01-02	772	4
26			
27			
28			
29			
30			
31			
32			
33			
34			
35			
36			
37			
38			
39			
40			
41			
42			
43			
44			
45			

美特鋁質有限公司 MIDI Aluminium Fabricator Ltd.								工程號	J857	類別		物料號	M1		
								地盘	啟德6552	制圖	李傳鵬	2022-02-11	圖號	CW-213	
修改	A	B	C	採用	工廠		地盤	图纸名称	单元组装图	復核	練松文	2022-02-13	數量	-	
日期	3.18	4.2	4.26	材料颜色	-			材料	-	批准	林仁安	2022-02-15	單件重量	-	(KG)

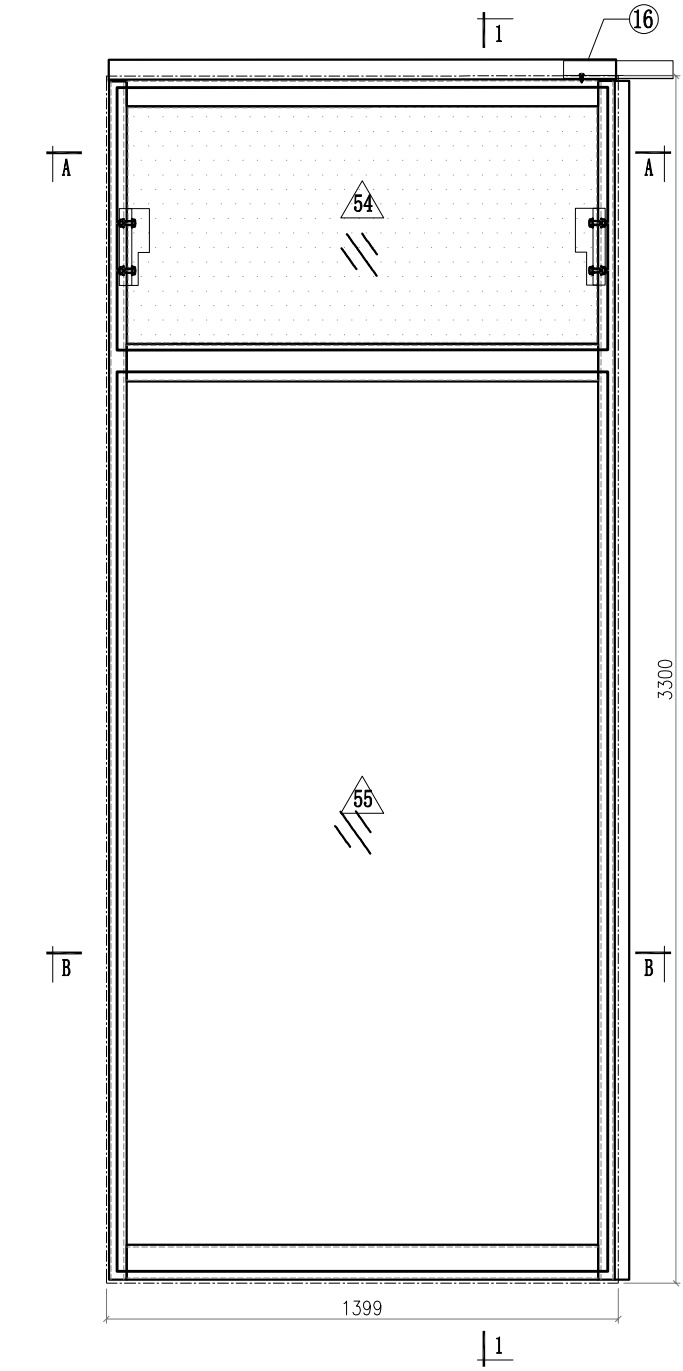

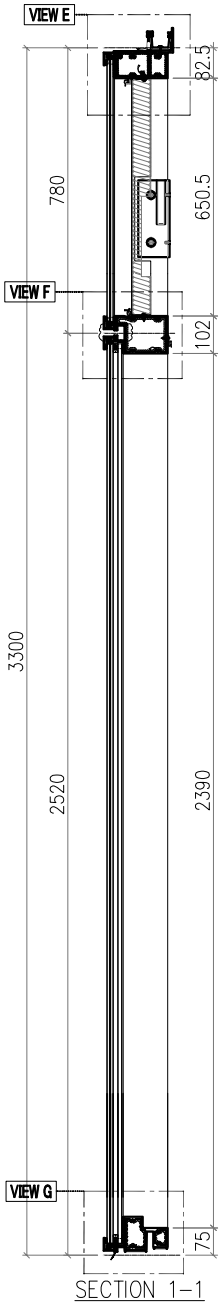

SECTION 1-1

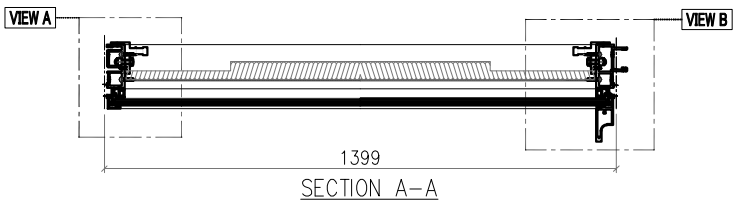

SECTION A-A

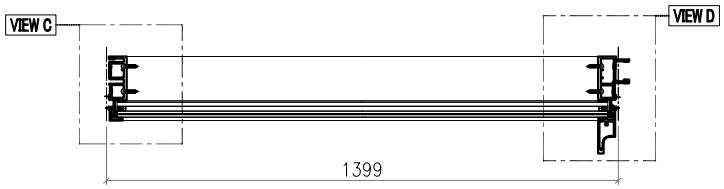

SECTION B-B

Notes
1.
2. VIEW DROM OUTSIDE
3. GLASS
4. 2mm THK. BACK PANEL

美特鋁質有限公司 MIDI Aluminium Fabricator Ltd.							工程號	J857	類別		物料號	M1		
							地盘	啟德6552	制圖	李傳鵬	2022-02-11	圖號	CW-213	
修改	A	B	C	採用工廠		地盤 ✓	图纸名称	单元组装图	復核	練松文	2022-02-13	數量	-	
日期	3.18	4.2	4.26	材料颜色	-		材料	-	批准	林仁安	2022-02-15	單件重量	-	(KG)

VIEW A

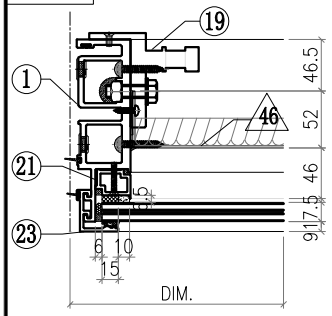

VIEW B

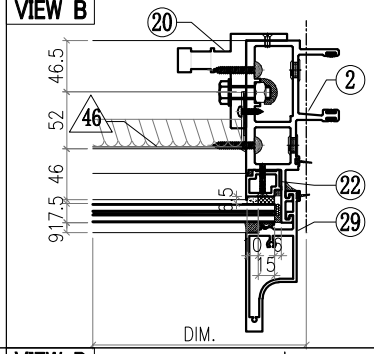

VIEW C

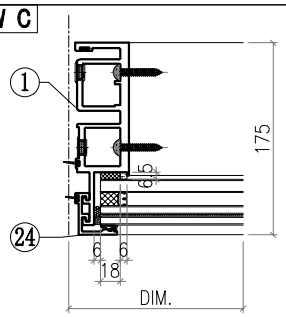

VIEW D

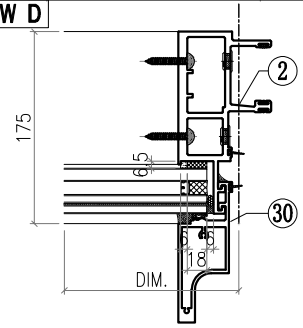

VIEW E

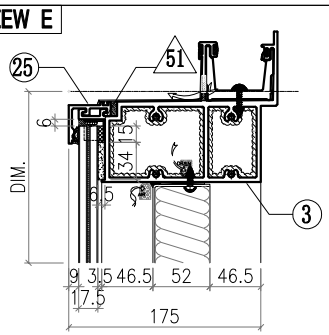

VIEW F

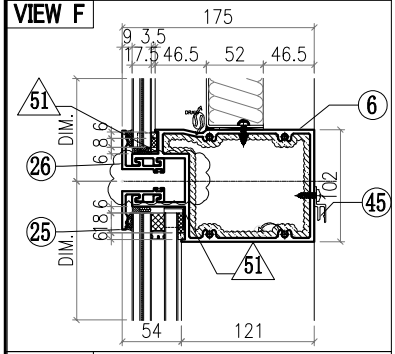

VIEW G

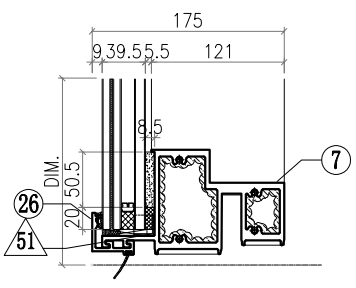

△ OTHERS (ALUM. & G.M.S. PARTS)

ITEM	FAB. DWG NO.	LENGTH (mm)	QTY
46	BST-M008 1285X646 (BACK PANEL)		1
47			
48			
49			
50			
51	AC-065 1mm THK. ALUM. PLATE		8
52			
53			
54	GL4-B010 1341X718 (GLASS)		1
55	GL1-B010 1341X2458 (GLASS)		1

◯ ALUM. EXTRUSION

ITEM	FAB. DWG NO.	LENGTH (mm)	QTY
1	X86049-P01	3276	1
2	X86047-P01	3276	1
3	X86060-001-061	1387	1
4			
5			
6	X86061-001-003	1353	1
7	X86059-001-103	1353	1
8			
9			
10			
11			
12			
13			
14			
15			
16	X86079-001	300	1
17			
18			
19	X86095-001	210	1
20	X86095-002	210	1
21	X86074-P01-02	706.5	1
22	X86074-P01R-02	706.5	1
23	X86071-P04-02	749.5	1
24	X86071-P04-04	2491.5	1
25	X86071-P02-05	1381	2
26	X86071-P02R-05	1381	2
27			
28			
29	X86142-P01-04	750	1
30	X86142-P01-06	2492	1
31			
32			
33			
34			
35			
36			
37			
38			
39			
40			
41			
42			
43			
44			
45	X86101-001-004	1289	1

美特鋁質有限公司 MIDI Aluminium Fabricator Ltd.								工程號	J857	類別		物料號	M1		
								地盘	啟德6552	制圖	李傳鵬	2022-02-11	圖號	CW-214	
修改	A	B	C	採用	工廠		地盤 ✓	图纸名称	单元组装图	復核	練松文	2022-02-13	數量	-	
日期	3.18	4.2	4.26	材料颜色	-			材料	-	批准	林仁安	2022-02-15	單件重量	-	(KG)

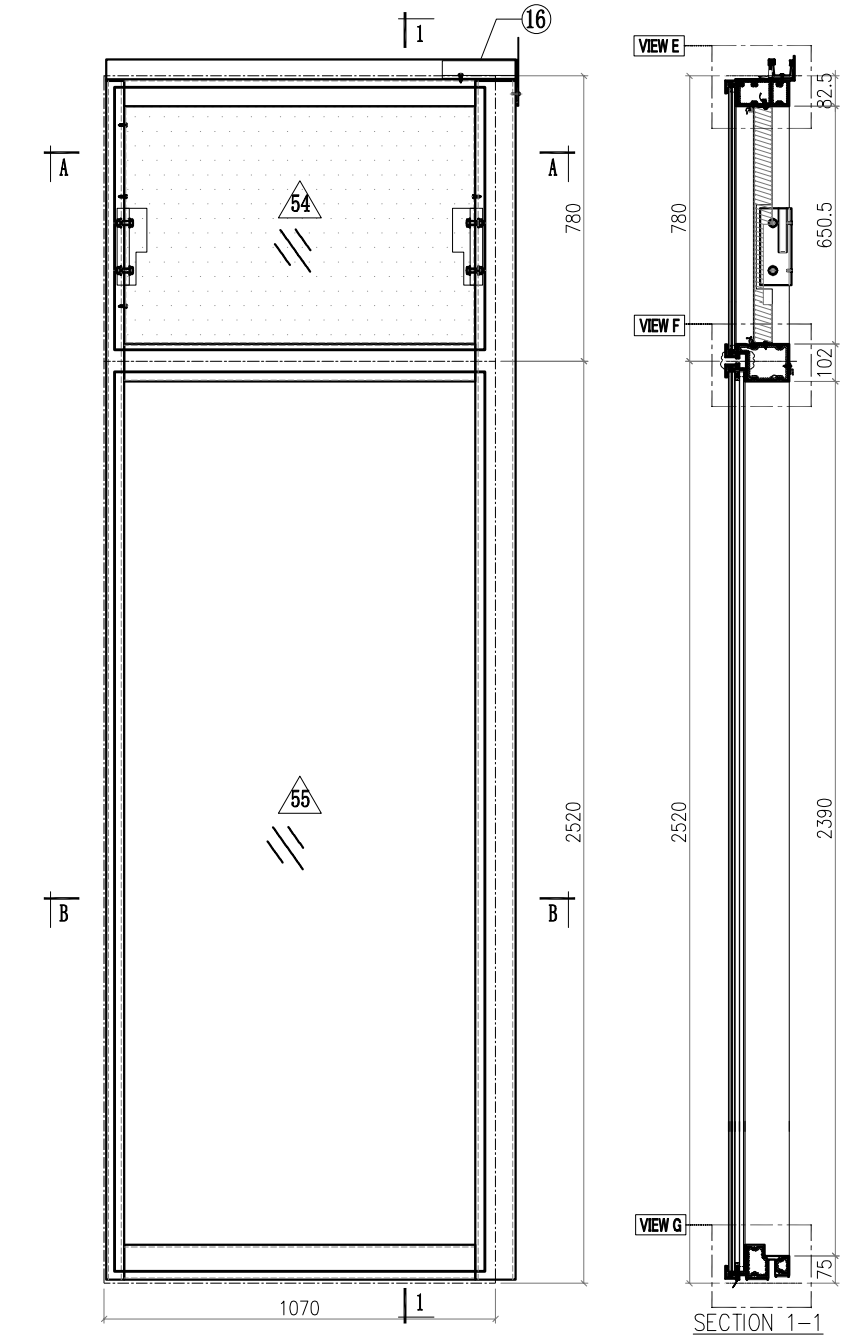

SECTION 1-1

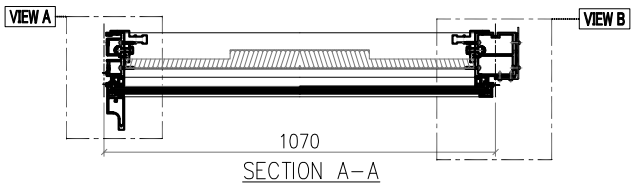

SECTION A-A

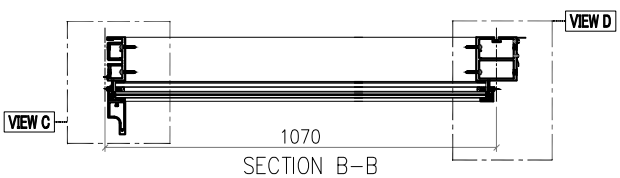

SECTION B-B

Notes
1.
2. VIEW DROM OUTSIDE
3. GLASS
4. 2mm THK. BACK PANEL

美特鋁質有限公司 MIDI Aluminium Fabricator Ltd.							工程號	J857	類別		物料號	M1		
							地盘	啟德6552	制圖	李傳鵬	2022-02-11	圖號	CW-214	
修改	A	B	C	採用工廠		地盤 ✓	图纸名称	单元组装图	復核	練松文	2022-02-13	數量	-	
日期	3.18	4.2	4.26	材料颜色	-		材料	-	批准	林仁安	2022-02-15	單件重量	-	(KG)

VIEW A

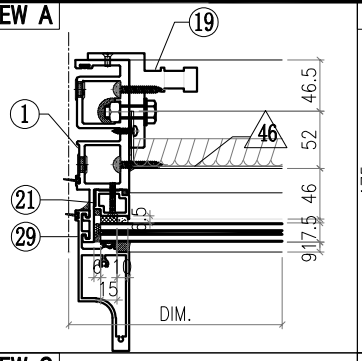

VIEW B

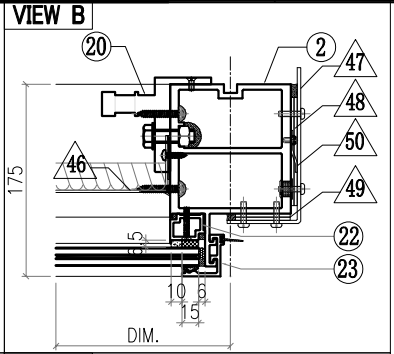

VIEW C

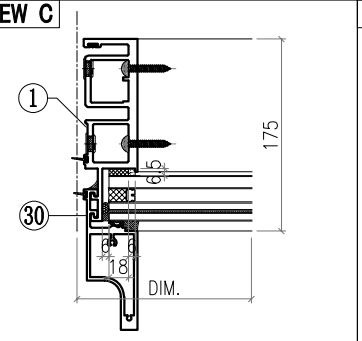

VIEW D

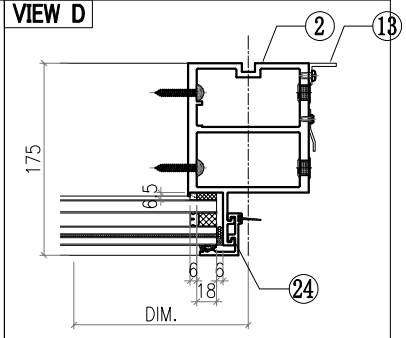

VIEW E

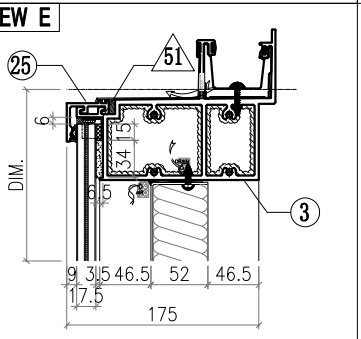

VIEW F

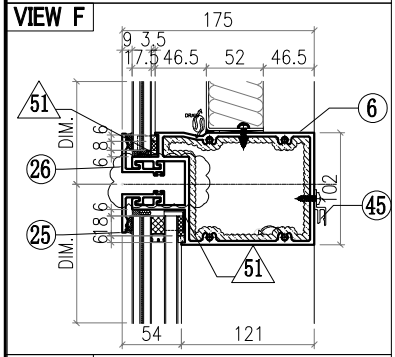

VIEW G

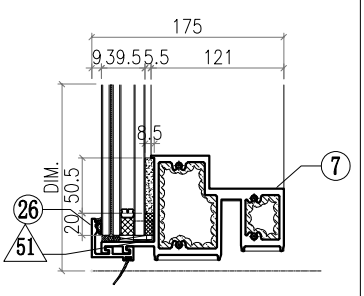

△ OTHERS (ALUM. & G.M.S. PARTS)

ITEM	FAB. DWG NO.	LENGTH (mm)	QTY
46	BST-M010 956X646 (BACK PANEL)		1
47	AC-062 3mm THK. ALUM. PLATE		1
48	AC-063 3mm THK. ALUM. PLATE		2
49	AC-064 3mm THK. ALUM. PLATE		2
50	AC-110 2mm THK. ALUM. PLATE		1
51	AC-065 1mm THK. ALUM. PLATE		8
52			
53			
54	GL4-B012 1012X718 (GLASS)		1
55	GL1-B012 1012X2458 (GLASS)		1

◯ ALUM. EXTRUSION

ITEM	FAB. DWG NO.	LENGTH (mm)	QTY
1	X86049-P01	3276	1
2	X86056-P01	3276	1
3	X86060-001-033	1119	1
4			
5			
6	X86061-001-005	1024	1
7	X86059-001-104	1024	1
8			
9			
10			
11			
12			
13	N544-P01	2360	1
14			
15			
16	X86079-005	200	1
17			
18			
19	X86095-001	210	1
20	X86095-002	210	1
21	X86074-P01-02	706.5	1
22	X86074-P01R-02	706.5	1
23	X86071-P04-02	749.5	1
24	X86071-P04-04	2491.5	1
25	X86071-P03-05	1052	2
26	X86071-P03R-05	1052	2
27			
28			
29	X86142-P01-04	750	1
30	X86142-P01-06	2492	1
31			
32			
33			
34			
35			
36			
37			
38			
39			
40			
41			
42			
43			
44			
45	X86101-001-006	960	1

美特鋁質有限公司 MIDI Aluminium Fabricator Ltd.								工程號	J857	類別		物料號	M1		
								地盘	啟德6552	制圖	李傳鵬	2022-02-11	圖號	CW-215	
修改	A	B	C	採用工廠		地盤	✓	图纸名称	单元组装图	復核	練松文	2022-02-13	數量	-	
日期	3.18	4.2	4.26	材料颜色	-			材料	-	批准	林仁安	2022-02-15	單件重量	-	(KG)

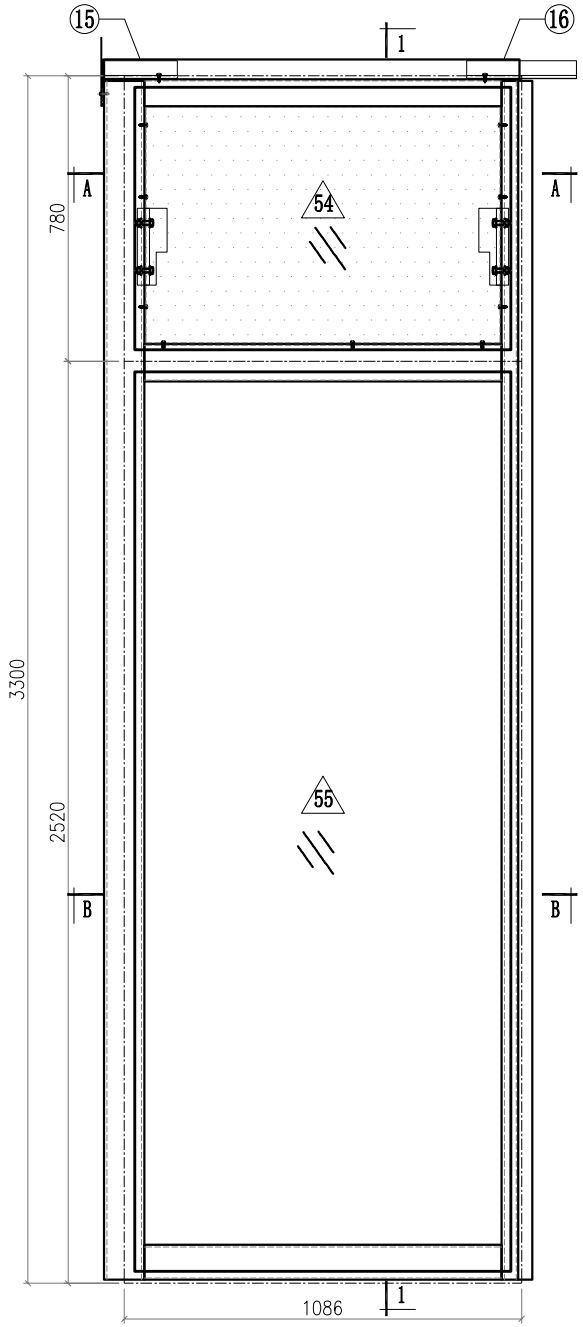

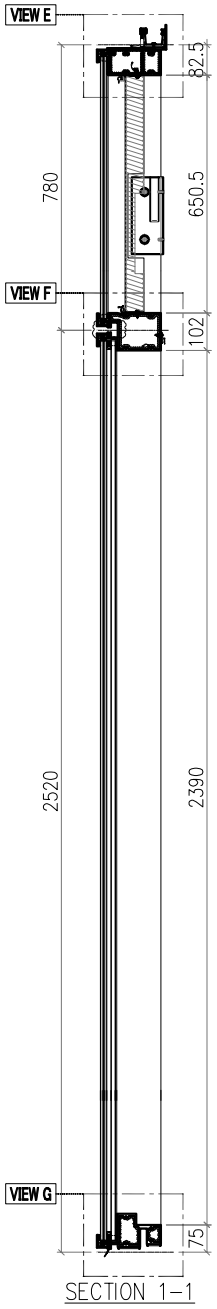

SECTION 1-1

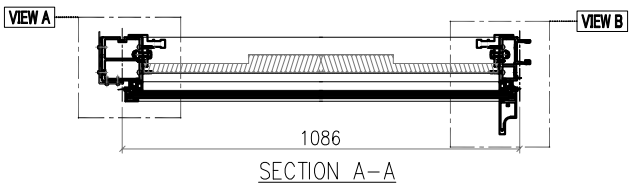

SECTION A-A

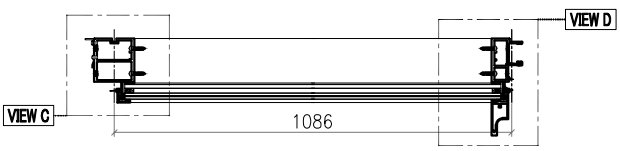

SECTION B-B

Notes
1.
2. VIEW DROM OUTSIDE
3. GLASS
4. 2mm THK. BACK PANEL

美特鋁質有限公司 MIDI Aluminium Fabricator Ltd.							工程號	J857	類別		物料號	M1		
							地盘	啟德6552	制圖	李傳鵬	2022-02-11	圖號	CW-215	
修改	A	B	C	採用工廠		地盤 ✓	图纸名称	单元组装图	復核	練松文	2022-02-13	數量	-	
日期	3.18	4.2	4.26	材料颜色	-		材料	-	批准	林仁安	2022-02-15	單件重量	-	(KG)

VIEW A

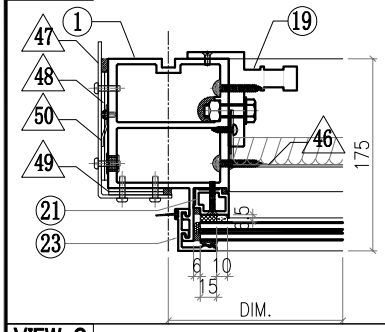

VIEW B

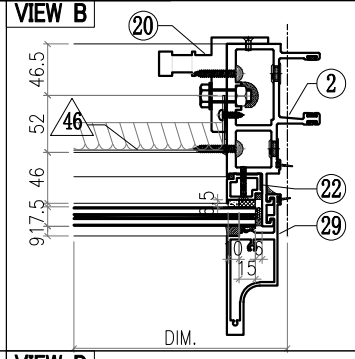

VIEW C

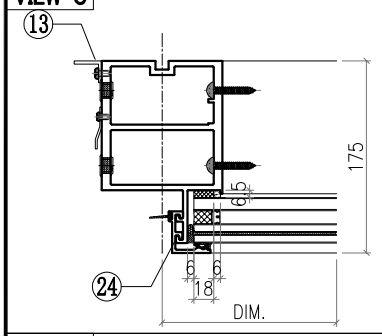

VIEW D

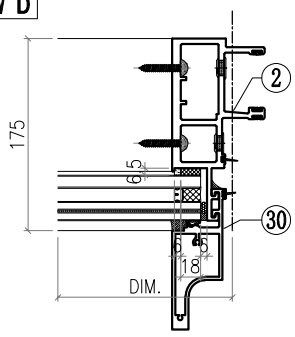

VIEW E

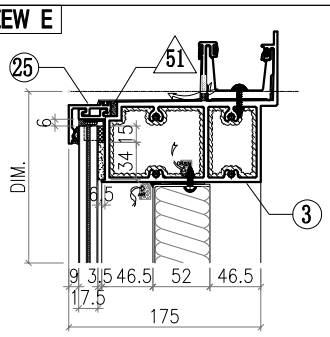

VIEW F

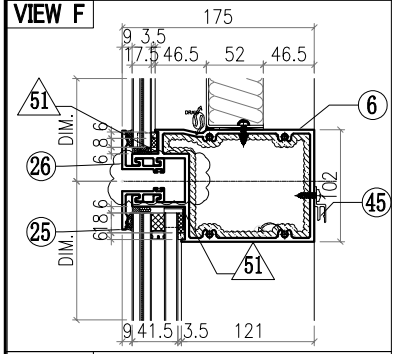

VIEW G

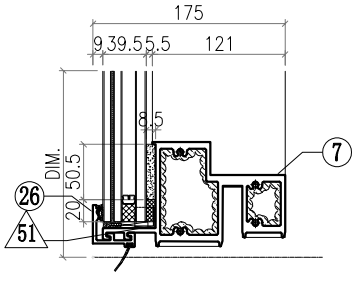

△ OTHERS (ALUM. & G.M.S. PARTS)

ITEM	FAB. DWG NO.	LENGTH (mm)	QTY
46	BST-M011 972X646 (BACK PANEL)		1
47	AC-061 3mm THK. ALUM. PLATE		1
48	AC-063 3mm THK. ALUM. PLATE		2
49	AC-064 3mm THK. ALUM. PLATE		2
50	AC-110 2mm THK. ALUM. PLATE		1
51	AC-065 1mm THK. ALUM. PLATE		8
52			
53			
54	GL4-B013 1028X718 (GLASS)		1
55	GL1-B013 1028X2458 (GLASS)		1

◯ ALUM. EXTRUSION

ITEM	FAB. DWG NO.	LENGTH (mm)	QTY
1	X86056-P02	3276	1
2	X86047-P01	3276	1
3	X86060-001-003	1135	1
4			
5			
6	X86061-001-006	1040	1
7	X86059-001-105	1040	1
8			
9			
10			
11			
12			
13	N544-P02	2360	1
14			
15	X86079-002	200	1
16	X86079-001	300	1
17			
18			
19	X86095-001	210	1
20	X86095-002	210	1
21	X86074-P01-02	706.5	1
22	X86074-P01R-02	706.5	1
23	X86071-P04-02	749.5	1
24	X86071-P04-04	2491.5	1
25	X86071-P02-06	1068	2
26	X86071-P02R-06	1068	2
27			
28			
29	X86142-P01-04	750	1
30	X86142-P01-06	2492	1
31			
32			
33			
34			
35			
36			
37			
38			
39			
40			
41			
42			
43			
44			
45	X86101-001-007	976	1

美特鋁質有限公司 MIDI Aluminium Fabricator Ltd.								工程號	J857	類別		物料號	M1		
								地盘	啟德6552	制圖	李傳鵬	2022-02-11	圖號	CW-216	
修改	A	B	C	採用工廠		地盤	✓	图纸名称	单元组装图	復核	練松文	2022-02-13	數量	-	
日期	3.18	4.2	4.26	材料颜色	-			材料	-	批准	林仁安	2022-02-15	單件重量	-	(KG)

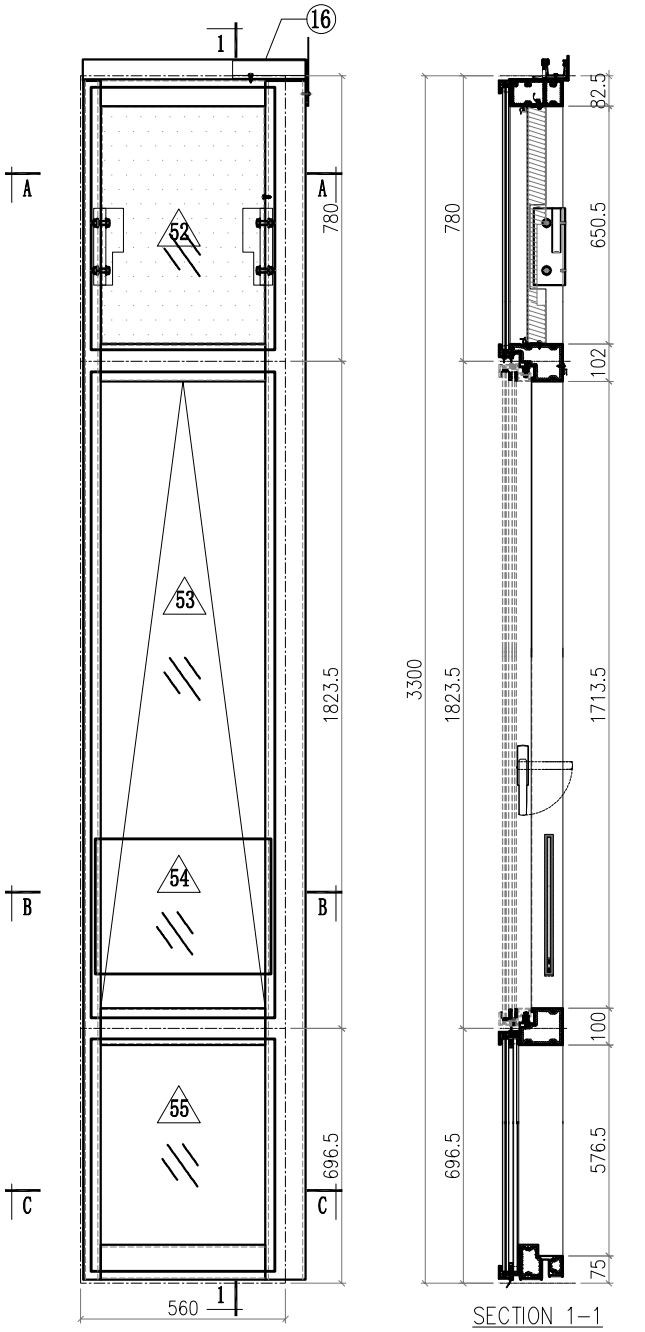

SECTION 1-1

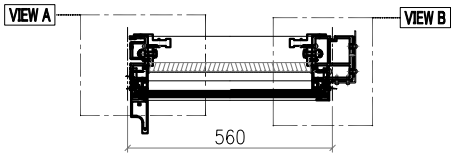

SECTION A-A

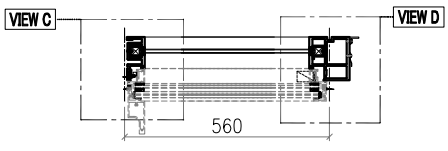

SECTION B-B

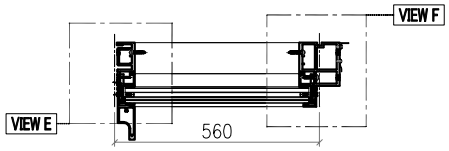

SECTION C-C

VIEW A

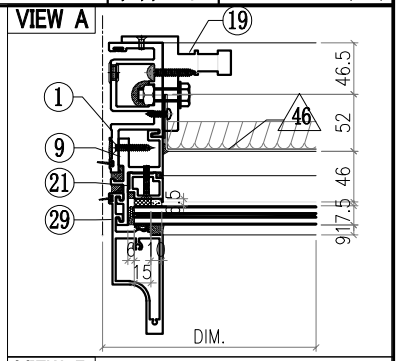

VIEW B

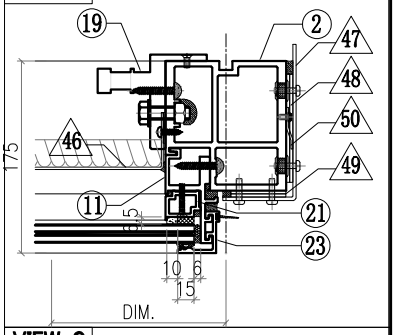

VIEW C

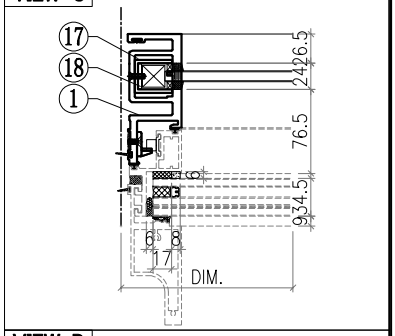

VIEW D

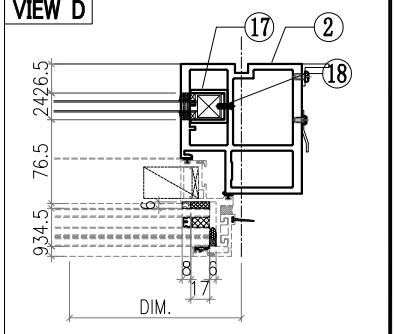

VIEW E

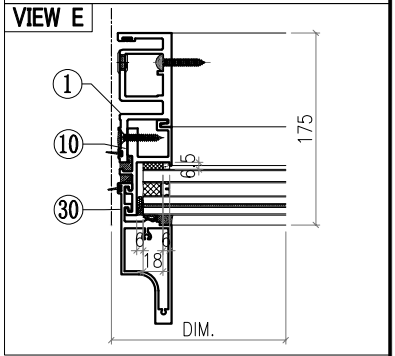

Notes
1.
2. VIEW DROM OUTSIDE
3. GLASS
4. 2mm THK. BACK PANEL

美特鋁質有限公司 MIDI Aluminium Fabricator Ltd.							工程號	J857	類別		物料號	M1		
							地盘	啟德6552	制圖	李傳鵬	2022-02-11	圖號	CW-216	
修改	A	B	C	採用工廠		地盤 ✓	图纸名称	单元组装图	復核	練松文	2022-02-13	數量	-	
日期	3.18	4.2	4.26	材料颜色	-		材料	-	批准	林仁安	2022-02-15	單件重量	-	(KG)

VIEW F

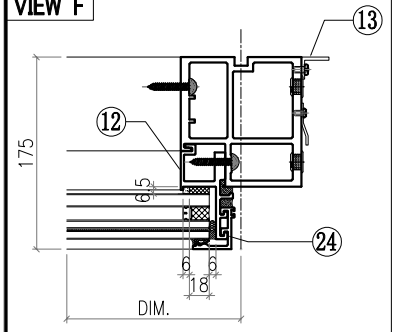

VIEW G

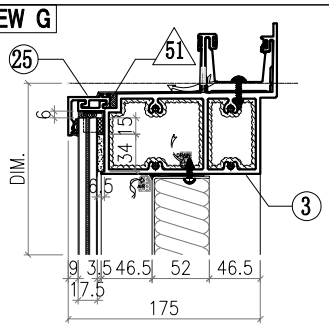

VIEW H

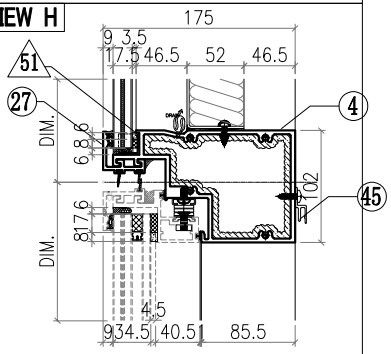

VIEW I

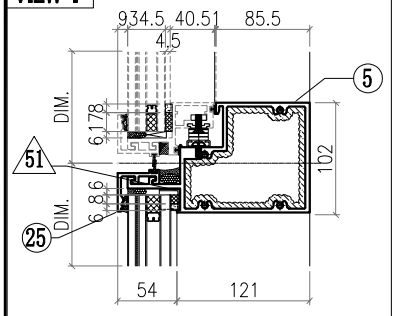

VIEW J

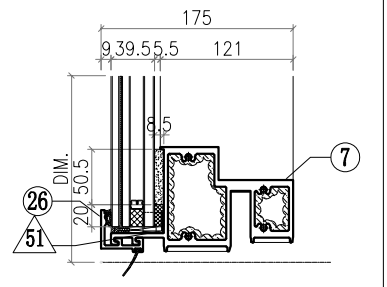

△ OTHERS (ALUM. & G.M.S. PARTS)

ITEM	FAB. DWG NO.	LENGTH (mm)	QTY
46	BST-M012 446X646 (BACK PANEL)		1
47	AC-062 3mm THK. ALUM. PLATE		1
48	AC-063 3mm THK. ALUM. PLATE		2
49	AC-064 3mm THK. ALUM. PLATE		2
50	AC-110 2mm THK. ALUM. PLATE		1
51	AC-065 1mm THK. ALUM. PLATE		8
52	GL4-B014 502X718 (GLASS)		1
53	AW-B02		1
54	GB-L014 480X370 (GLASS)		1
55	GL1-L014 502X634 (GLASS)		1

◯ ALUM. EXTRUSION

ITEM	FAB. DWG NO.	LENGTH (mm)	QTY
1	X86050-P01	3276	1
2	X86055-P03	3276	1
3	X86060-001-111	609	1
4	X86063-001-002	531	1
5	X86062-001-002	531	1
6	X86059-001-072	531	1
7			
8			
9	X86086-P01	740.5	1
10	X86086-P02	646	1
11	X86086-P03	740.5	1
12	X86086-P04	646	1
13	N544-P01	2360	1
14			
15			
16	X86079-005	200	1
17	X86078-P01	390	2
18	N525-P01	23	2
19	X86095-001	210	1
20	X86095-002	210	1
21	X86074-P11-02	728.5	1
22	X86074-P11R-02	728.5	1
23	X86071-P04-02	749.5	1
24	X86071-P04-03	668	1
25	X86071-P03-06	542	2
26	X86071-P03R-06	542	1
27	X86145-P03-02	542	1
28			
29	X86142-P01-04	750	1
30	X86142-P01-02	669	1
31			
32			
33			
34			
35			
36			
37			
38			
39			
40			
41			
42			
43			
44			
45	X86101-001-008	450	1

美特鋁質有限公司 MIDI Aluminium Fabricator Ltd.							工程號	J857	類別		物料號	M1		
							地盘	啟德6552	制圖	李傳鵬	2022-02-11	圖號	CW-217	
修改	A	B	C	採用工廠		地盤 ✓	图纸名称	单元组装图	復核	練松文	2022-02-13	數量	-	
日期	3.18	4.2	4.26	材料颜色	-		材料	-	批准	林仁安	2022-02-15	單件重量	-	(KG)

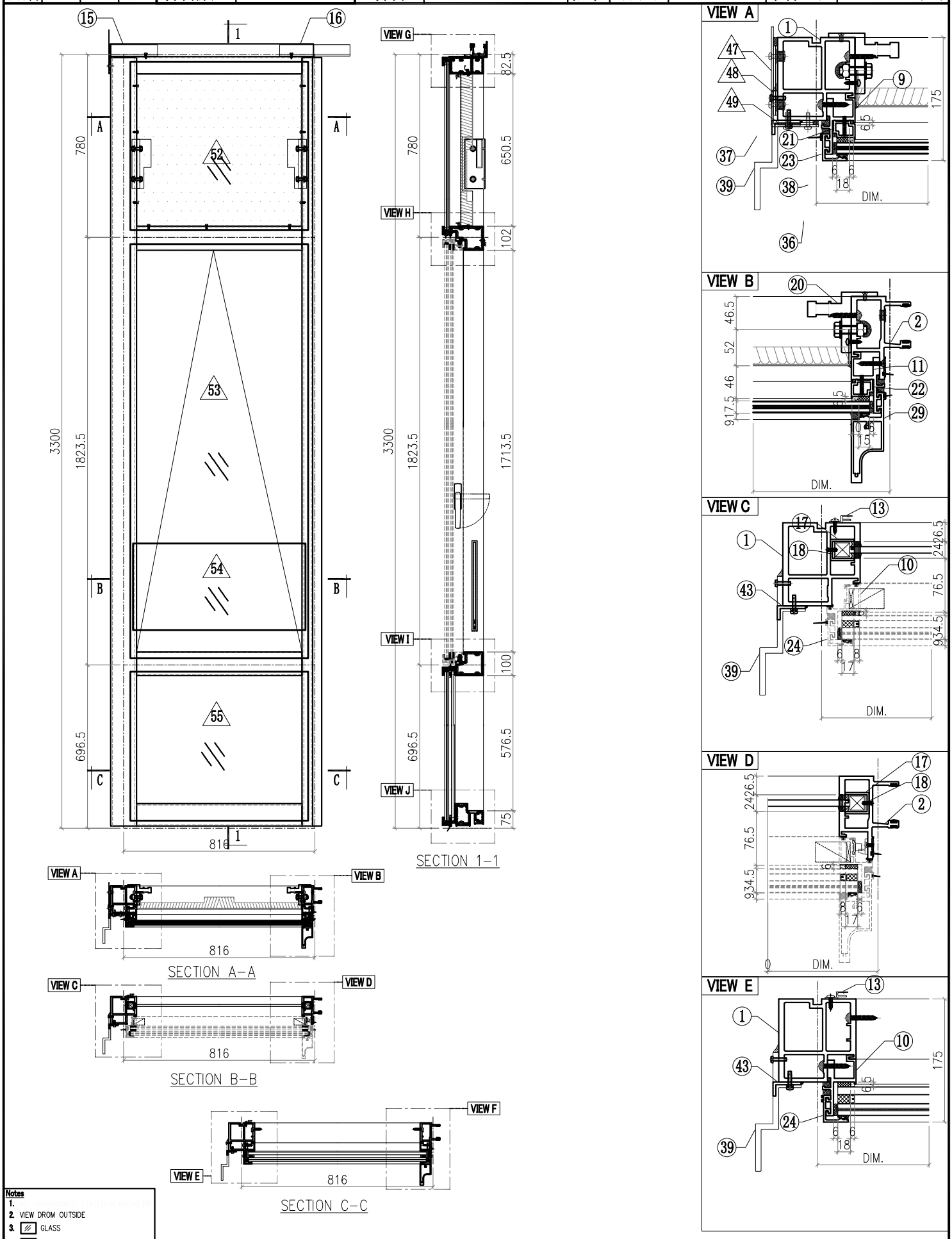

Notes
1.
2. VIEW DROM OUTSIDE
3. GLASS
4. 2mm THK. BACK PANEL

美特鋁質有限公司 MIDI Aluminium Fabricator Ltd.														
							工程號	J857	類別		物料號	M1		
							地盘	啟德6552	制圖	李傳鵬	2022-02-11	圖號	CW-217	
修改	A	B	C	採用工廠		地盤 ✓	图纸名称	单元组装图	復核	練松文	2022-02-13	數量	-	
日期	3.18	4.2	4.26	材料颜色	-		材料	-	批准	林仁安	2022-02-15	單件重量	-	(KG)

VIEW F

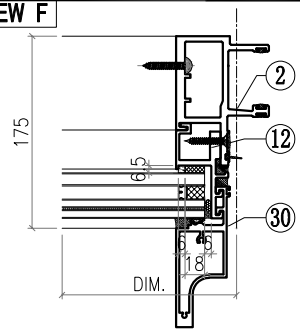

VIEW G

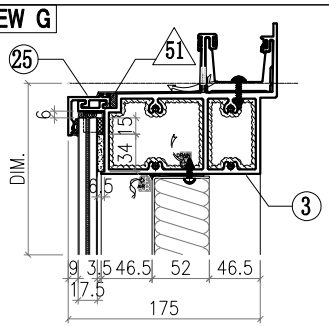

VIEW H

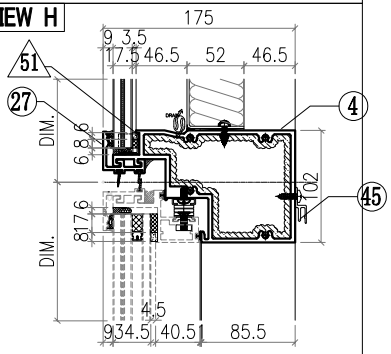

VIEW I

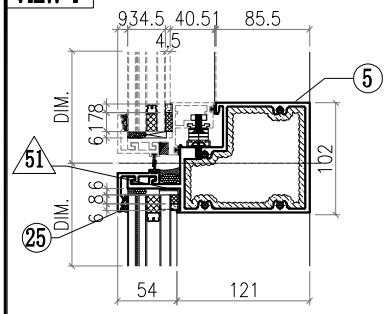

VIEW J

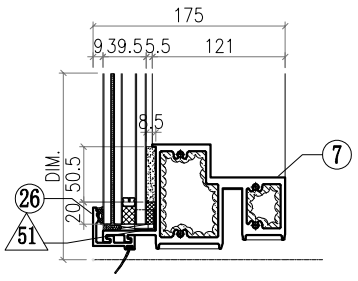

△ OTHERS (ALUM. & G.M.S. PARTS)

ITEM	FAB. DWG NO.	LENGTH (mm)	QTY
46	BST-M080 702X646 (BACK PANEL)		1
47	AC-061 3mm THK. ALUM. PLATE		1
48	AC-063 3mm THK. ALUM. PLATE		2
49	AC-064 3mm THK. ALUM. PLATE		2
50			
51	AC-065 1mm THK. ALUM. PLATE		8
52	GL4-B028 758X718 (GLASS)		1
53	AW-C03		1
54	GB-L028 736X370 (GLASS)		1
55	GL1-L028 758X634 (GLASS)		1

◯ ALUM. EXTRUSION

ITEM	FAB. DWG NO.	LENGTH (mm)	QTY
1	X86055-P04	3276	1
2	X86048-P01	3276	1
3	X86060-001-102	865	1
4	X86063-001-003	787	1
5	X86062-001-003	787	1
6			
7	X86059-001-073	787	1
8			
9	X86086-P01	740.5	1
10	X86086-P02	646	1
11	X86086-P03	740.5	1
12	X86086-P04	646	1
13	X86101-P01	2250	1
14			
15	X86079-002	200	1
16	X86079-001	300	1
17	X86078-P01	390	2
18	N525-P01	23	2
19	X86095-001	210	1
20	X86095-002	210	1
21	X86074-P11-02	728.5	1
22	X86074-P11R-02	728.5	1
23	X86071-P04-02	749.5	2
24	X86071-P04-03	668	2
25	X86071-P02-07	798	2
26	X86071-P02R-07	798	1
27	X86145-P02-06	798	1
28			
29	X86142-P01-04	750	1
30	X86142-P01-02	669	1
31			
32			
33			
34			
35			
36			
37			
38			
39	X86100-001	200	2
40			
41			
42			
43	N614-P01	2658	1
44			
45	X86101-001-015	706	1

美特鋁質有限公司 MIDI Aluminium Fabricator Ltd.								工程號	J857	類別		物料號	M1		
								地盘	啟德6552	制圖	李傳鵬	2022-02-11	圖號	CW-218	
修改	A	B	C	採用	工廠		地盤 ✓	图纸名称	单元组装图	復核	練松文	2022-02-13	數量	-	
日期	3.18	4.2	4.26	材料颜色	-			材料	-	批准	林仁安	2022-02-15	單件重量	-	(KG)

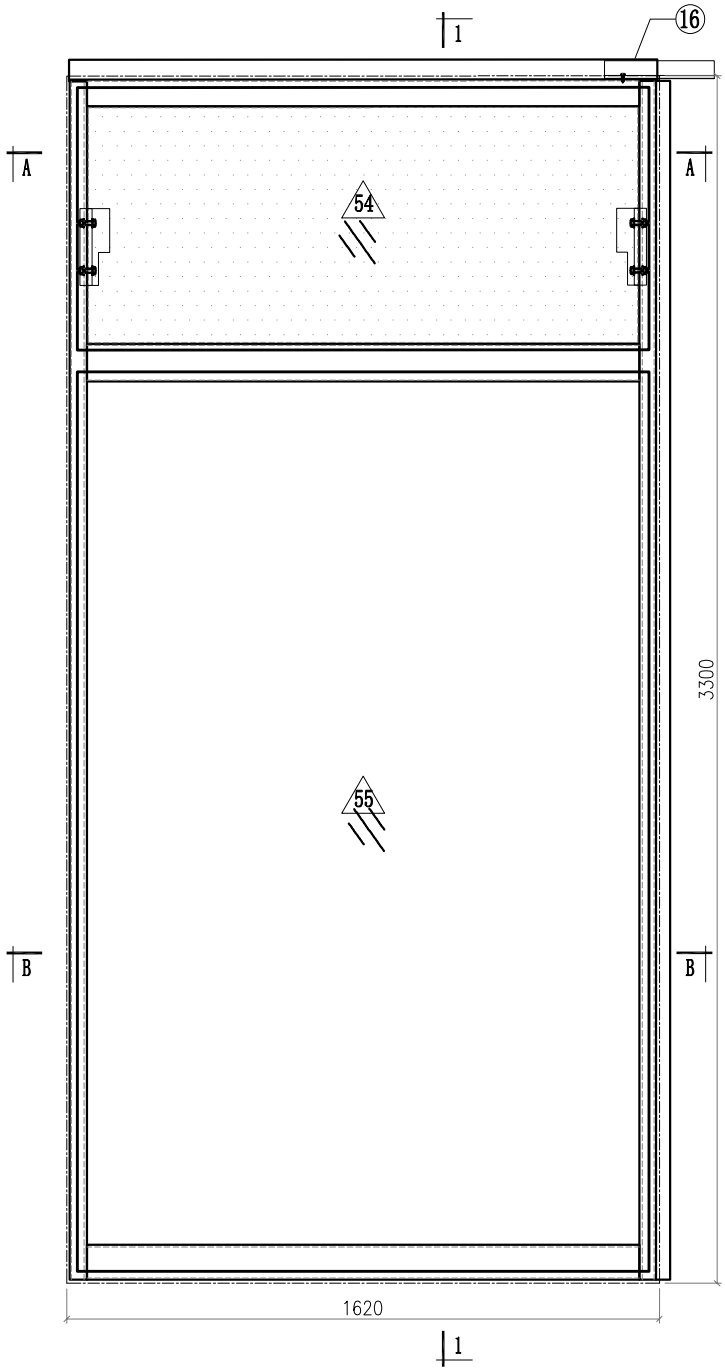

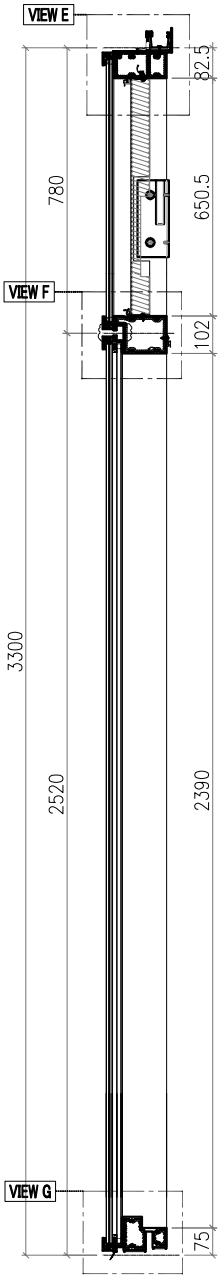

SECTION 1-1

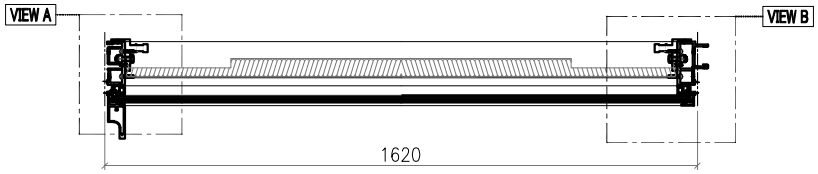

SECTION A-A

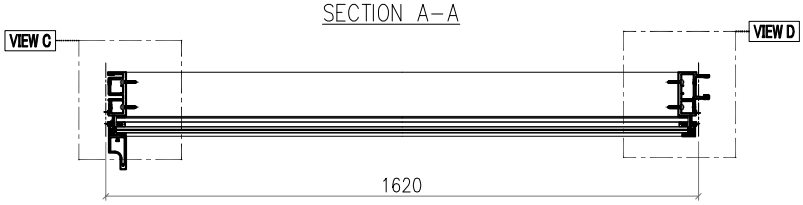

SECTION B-B

Notes
1.
2. VIEW DROM OUTSIDE
3. GLASS
4. 2mm THK. BACK PANEL

美特鋁質有限公司 MIDI Aluminium Fabricator Ltd.														
							工程號	J857	類別		物料號	M1		
							地盘	啟德6552	制圖	李傳鵬	2022-02-11	圖號	CW-218	
修改	A	B	C	採用工廠		地盤 ✓	图纸名称	单元组装图	復核	練松文	2022-02-13	數量	-	
日期	3.18	4.2	4.26	材料颜色	-		材料	-	批准	林仁安	2022-02-15	單件重量	-	(KG)

VIEW A

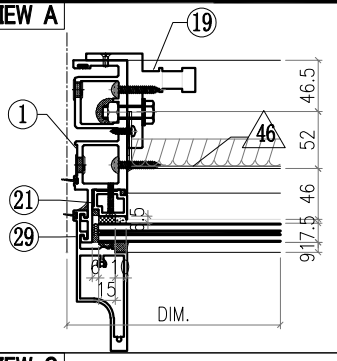

VIEW B

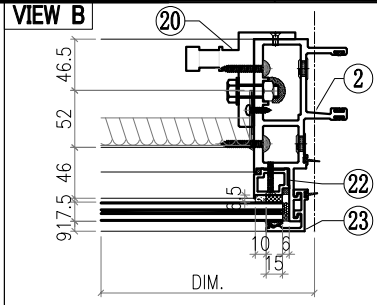

VIEW C

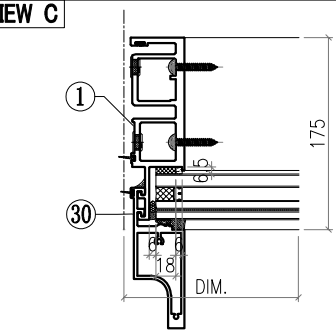

VIEW D

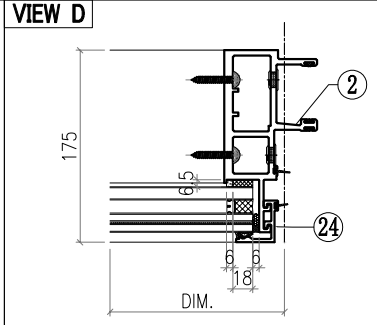

VIEW E

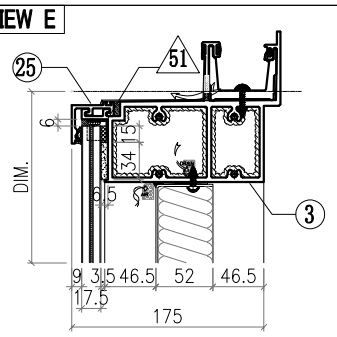

VIEW F

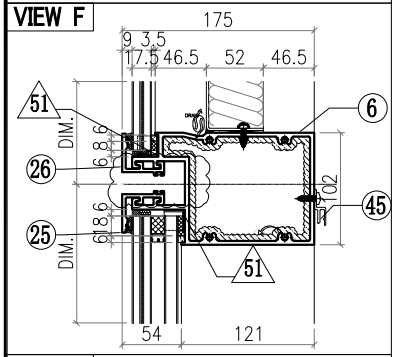

VIEW G

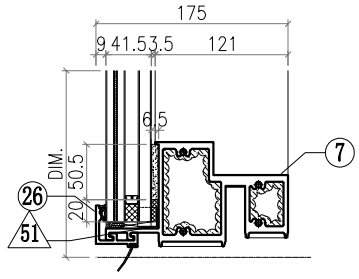

△ OTHERS (ALUM. & G.M.S. PARTS)

ITEM	FAB. DWG NO.	LENGTH (mm)	QTY
46	BST-M013		1
	1506X646 (BACK PANEL)		
47			
48			
49			
50			
51	AC-065		8
	1mm THK. ALUM. PLATE		
52			
53			
54	GL4-B015		1
	1562X718 (GLASS)		
55	GL2-L015		1
	1562X2458 (GLASS)		

◯ ALUM. EXTRUSION

ITEM	FAB. DWG NO.	LENGTH (mm)	QTY
1	X86049-P01	3276	1
2	X86047-P01	3276	1
3	X86060-001-063	1608	1
4			
5			
6	X86061-001-007	1574	1
7	X86059-001-106	1574	1
8			
9			
10			
11			
12			
13			
14			
15			
16	X86079-001	300	1
17			
18			
19	X86095-001	210	1
20	X86095-002	210	1
21	X86074-P01-02	706.5	1
22	X86074-P01R-02	706.5	1
23	X86071-P04-02	749.5	1
24	X86071-P04-04	2491.5	1
25	X86071-P03-07	1602	2
26	X86071-P03R-07	1602	2
27			
28			
29	X86142-P01-04	750	1
30	X86142-P01-06	2492	1
31			
32			
33			
34			
35			
36			
37			
38			
39			
40			
41			
42			
43			
44			
45	X86101-001-009	1510	1

美特鋁質有限公司 MIDI Aluminium Fabricator Ltd.								工程號	J857	類別		物料號	M1		
								地盘	啟德6552	制圖	李傳鵬	2022-02-11	圖號	CW-219	
修改	A	B	C	採用	工廠		地盤 ✓	图纸名称	单元组装图	復核	練松文	2022-02-13	數量	-	
日期	3.18	4.2	4.26	材料颜色	-			材料	-	批准	林仁安	2022-02-15	單件重量	-	(KG)

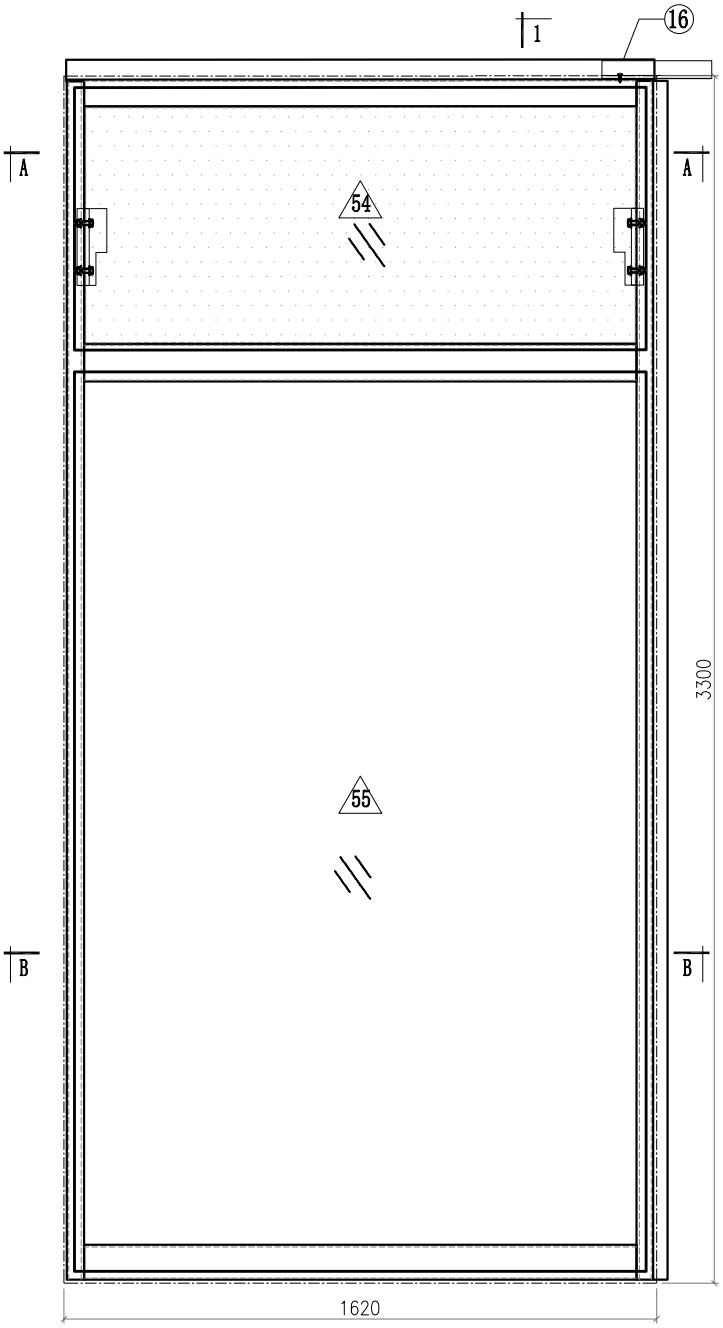

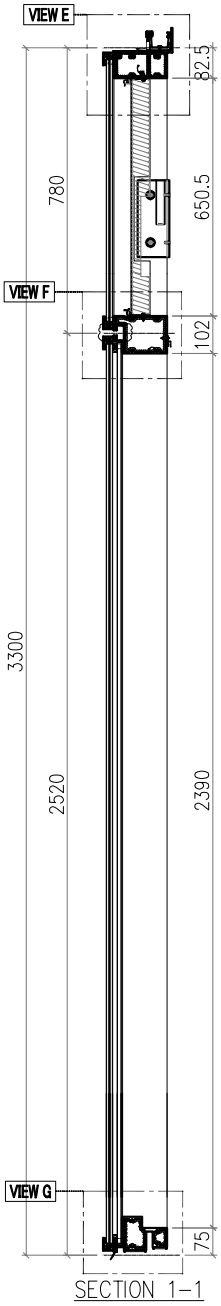

SECTION 1-1

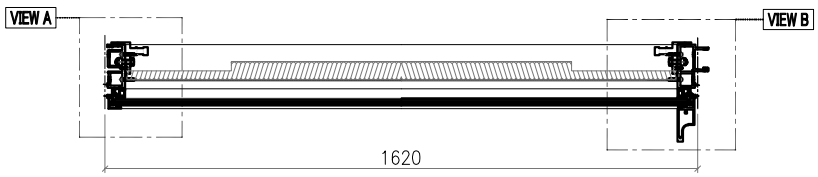

SECTION A-A

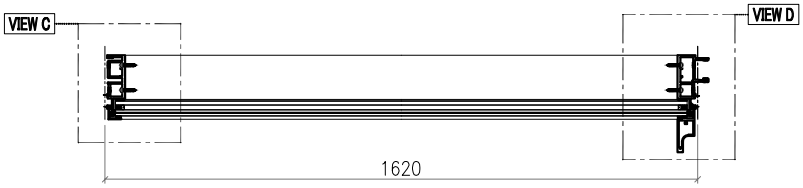

SECTION B-B

Notes
1.
2. VIEW DROM OUTSIDE
3. GLASS
4. 2mm THK. BACK PANEL

美特鋁質有限公司 MIDI Aluminium Fabricator Ltd.														
								工程號	J857	類別		物料號	M1	
								地盘	啟德6552	制圖	李傳鵬	2022-02-11	圖號	CW-219
修改	A	B	C	採用工廠		地盤	✓	图纸名称	单元组装图	復核	練松文	2022-02-13	數量	-
日期	3.18	4.2	4.26	材料颜色	-			材料	-	批准	林仁安	2022-02-15	單件重量	- (KG)

VIEW A

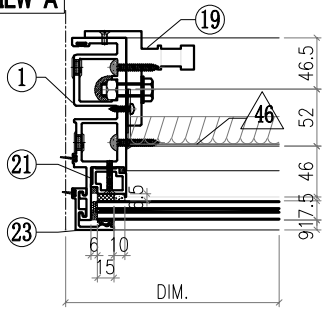

VIEW B

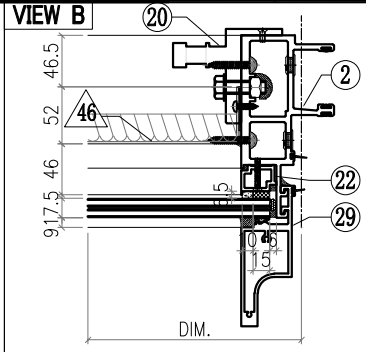

VIEW C

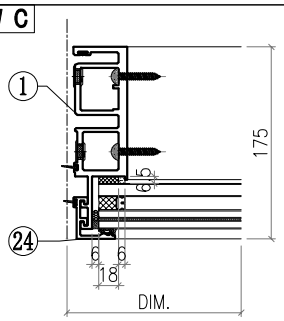

VIEW D

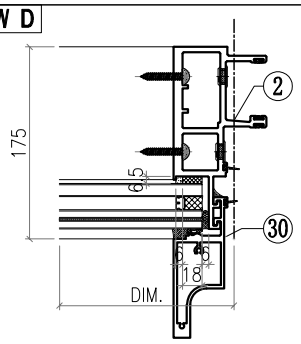

VIEW E

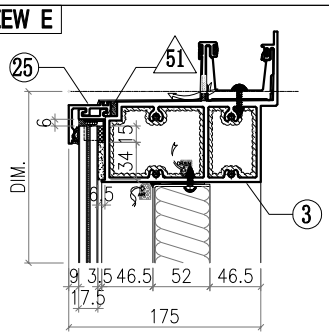

VIEW F

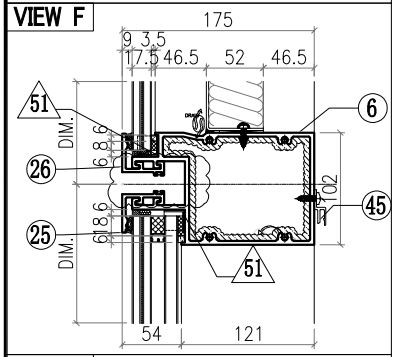

VIEW G

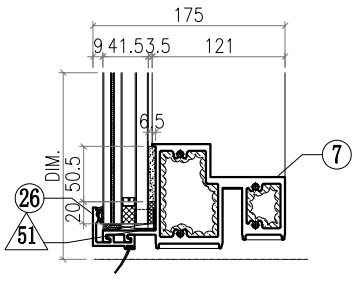

△ OTHERS (ALUM. & G.M.S. PARTS)

ITEM	FAB. DWG NO.	LENGTH (mm)	QTY
46	BST-M013		1
	1506X646 (BACK PANEL)		
47			
48			
49			
50			
51			
52			
53			
54	GL4-B015		1
	1562X718 (GLASS)		
55	GL2-L015		1
	1562X2458 (GLASS)		

◯ ALUM. EXTRUSION

ITEM	FAB. DWG NO.	LENGTH (mm)	QTY
1	X86049-P01	3276	1
2	X86047-P01	3276	1
3	X86060-001-063	1608	1
4			
5			
6	X86061-001-007	1574	1
7	X86059-001-106	1574	1
8			
9			
10			
11			
12			
13			
14			
15			
16	X86079-001	300	1
17			
18			
19	X86095-001	210	1
20	X86095-002	210	1
21	X86074-P01-02	706.5	1
22	X86074-P01R-02	706.5	1
23	X86071-P04-02	749.5	1
24	X86071-P04-04	2491.5	1
25	X86071-P02-08	1602	2
26	X86071-P02R-08	1602	2
27			
28			
29	X86142-P01-04	750	1
30	X86142-P01-06	2492	1
31			
32			
33			
34			
35			
36			
37			
38			
39			
40			
41			
42			
43			
44			
45	X86101-001-009	1510	1

美特鋁質有限公司 MIDI Aluminium Fabricator Ltd.							工程號	J857	類別		物料號	M1		
							地盘	啟德6552	制圖	李傳鵬	2022-02-11	圖號	CW-220	
修改	A	B	C	採用工廠		地盤 ✓	图纸名称	单元组装图	復核	練松文	2022-02-13	數量	-	
日期	3.18	4.2	4.26	材料颜色	-		材料	-	批准	林仁安	2022-02-15	單件重量	-	(KG)

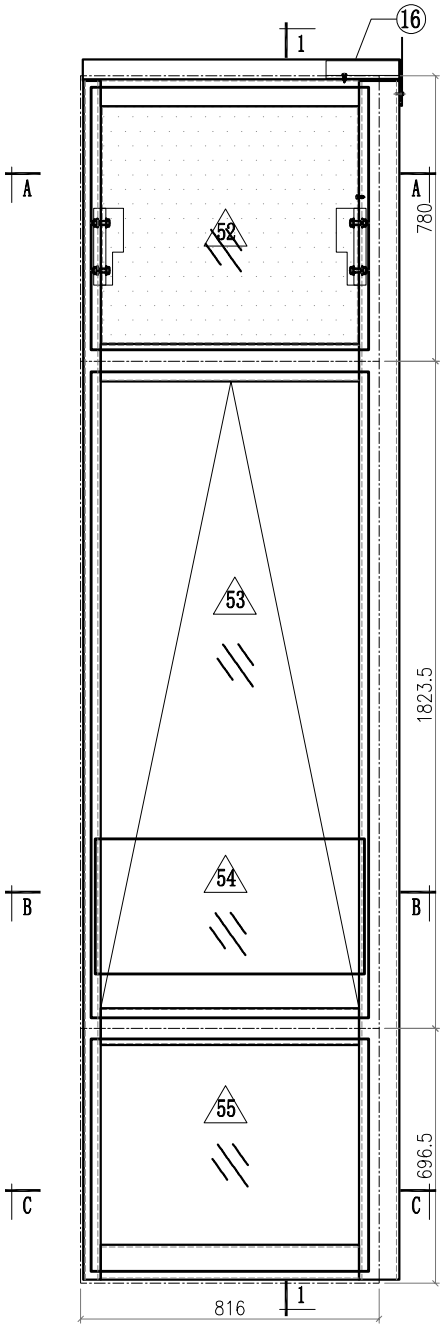

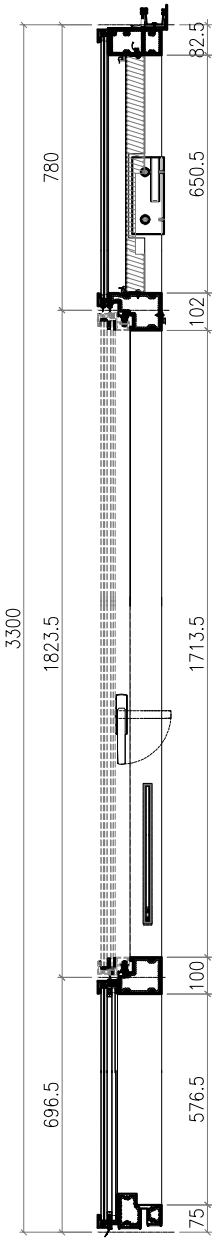

SECTION 1-1

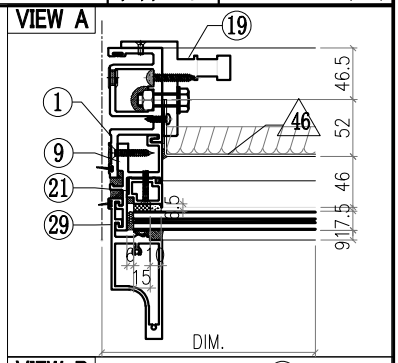

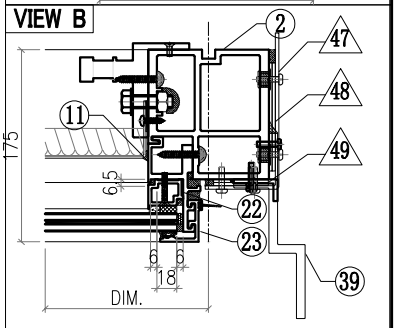

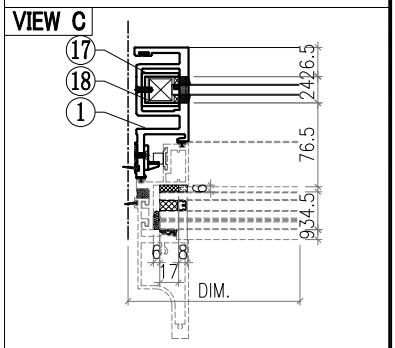

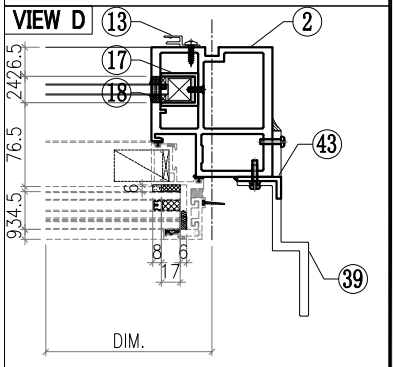

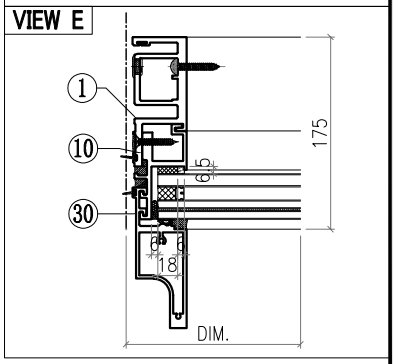

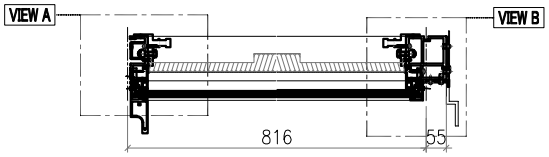

SECTION A-A

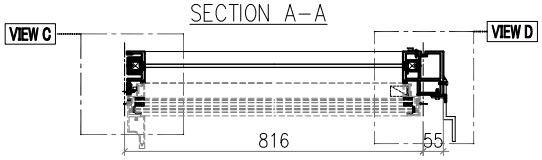

SECTION B-B



SECTION C-C

Notes
1.
2. VIEW DROM OUTSIDE
3. GLASS
4. 2mm THK. BACK PANEL

美特鋁質有限公司
MIDI Aluminium Fabricator Ltd.

修改	A	B	C	採用工廠		地盤 ✓
日期	3.18	4.2	4.26	材料颜色	-	

工程號	J857	類別		物料號	M1		
地盘	啟德6552	制圖	李傳鵬	2022-02-11	圖號	CW-220	
图纸名称	单元组装图	復核	練松文	2022-02-13	數量	-	
材料	-	批准	林仁安	2022-02-15	單件重量	-	(KG)

VIEW F

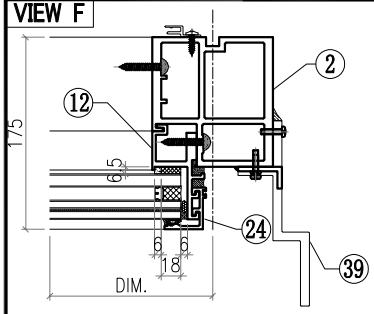

VIEW G

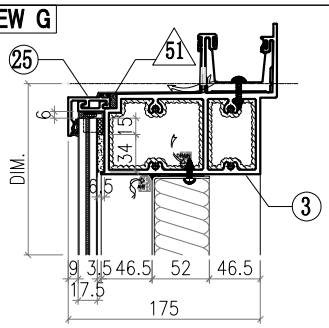

VIEW H

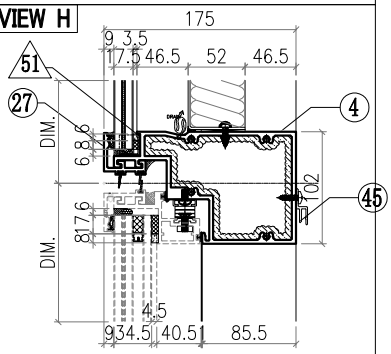

VIEW I

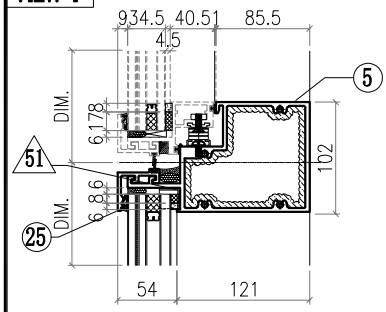

VIEW J

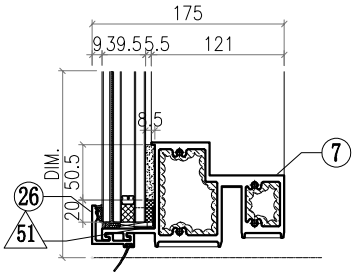

△ OTHERS (ALUM. & G.M.S. PARTS)

ITEM	FAB. DWG NO.	LENGTH (mm)	QTY
46	BST-M080 702X646 (BACK PANEL)		1
47	AC-062 3mm THK. ALUM. PLATE		1
48	AC-063 3mm THK. ALUM. PLATE		2
49	AC-064 3mm THK. ALUM. PLATE		2
50			
51	AC-065 1mm THK. ALUM. PLATE		8
52	GL4-B028 758X718 (GLASS)		1
53	AW-B03		1
54	GB-L028 736X370 (GLASS)		1
55	GL1-L028 758X634 (GLASS)		1

◯ ALUM. EXTRUSION

ITEM	FAB. DWG NO.	LENGTH (mm)	QTY
1	X86050-P01	3276	1
2	X86055-P05	3276	1
3	X86060-001-112	865	1
4	X86063-001-003	787	1
5	X86062-001-003	787	1
6			
7	X86059-001-073	787	1
8			
9	X86086-P01	740.5	1
10	X86086-P02	646	1
11	X86086-P03	740.5	1
12	X86086-P04	646	1
13	X86101-P01	2250	1
14			
15			
16	X86079-005	200	1
17	X86078-P01	390	2
18	N525-P01	23	2
19	X86095-001	210	1
20	X86095-002	210	1
21	X86074-P11-02	728.5	1
22	X86074-P11R-02	728.5	1
23	X86071-P04-02	749.5	1
24	X86071-P04-03	668	1
25	X86071-P03-08	798	2
26	X86071-P03R-08	798	1
27	X86145-P03-03	798	1
28			
29	X86142-P01-04	750	1
30	X86142-P01-02	669	1
31			
32			
33			
34			
35			
36			
37			
38			
39	X86100-001	200	2
40			
41			
42			
43	N614-P01	2658	1
44			
45	X86101-001-015	706	1

美特鋁質有限公司 MIDI Aluminium Fabricator Ltd.							工程號	J857	類別		物料號	M1		
							地盘	啟德6552	制圖	李傳鵬	2022-02-11	圖號	CW-221	
修改	A	B	C	採用工廠		地盤 ✓	图纸名称	单元组装图	復核	練松文	2022-02-13	數量	-	
日期	3.18	4.2	4.26	材料颜色	-		材料	-	批准	林仁安	2022-02-15	單件重量	-	(KG)

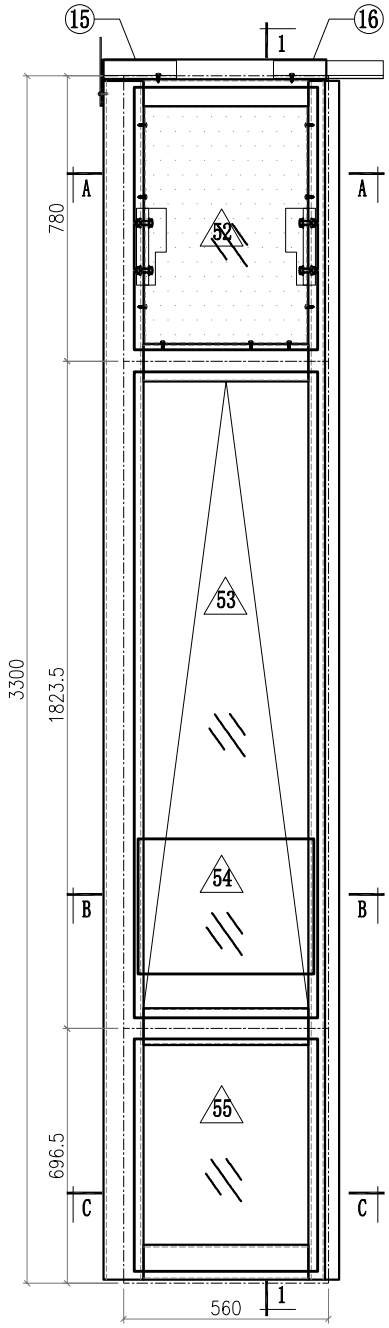

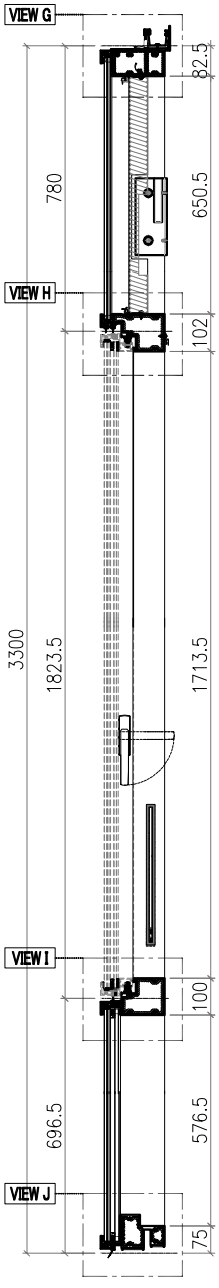

SECTION 1–1

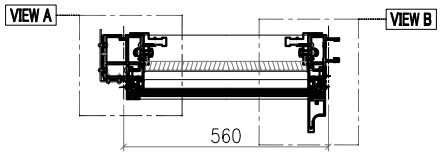

SECTION A–A

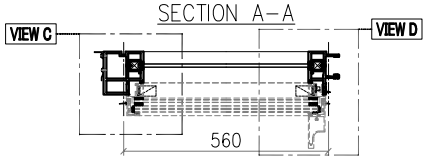

SECTION B–B

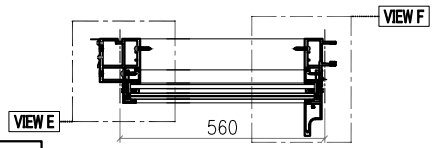

SECTION C–C

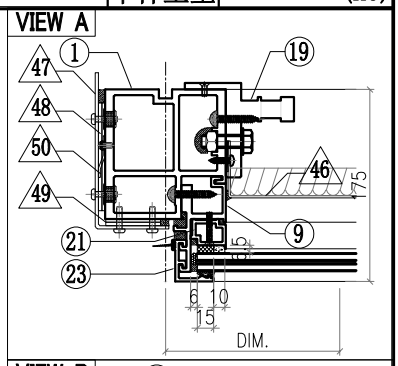

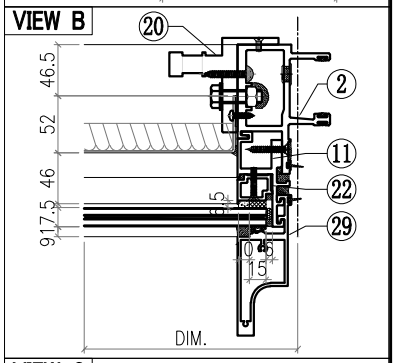

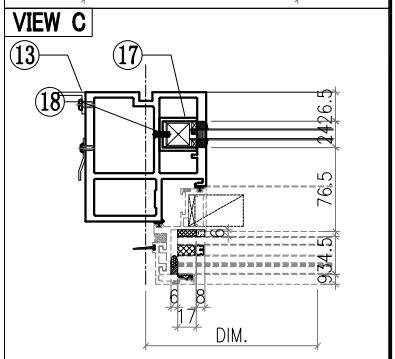

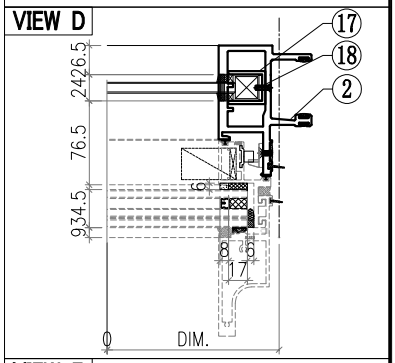

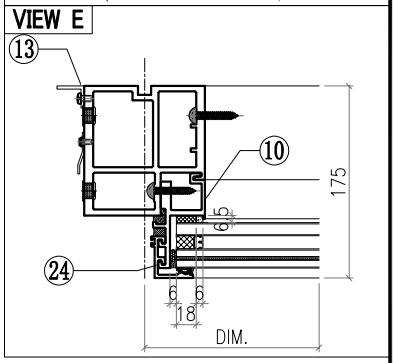

Notes

1. [illegible]
2. VIEW DROM OUTSIDE
3. GLASS
4. 2mm THK. BACK PANEL

美特鋁質有限公司 MIDI Aluminium Fabricator Ltd.													
工程號	J857	類別		物料號	M1								
地盘	啟德6552	制圖	李傳鵬	2022-02-11	圖號	CW-221							
修改	A	B	C	採用工廠		地盤 ✓	图纸名称	单元组装图	復核	練松文	2022-02-13	數量	-
日期	3.18	4.2	4.26	材料颜色	-		材料	-	批准	林仁安	2022-02-15	單件重量	- (KG)

VIEW F

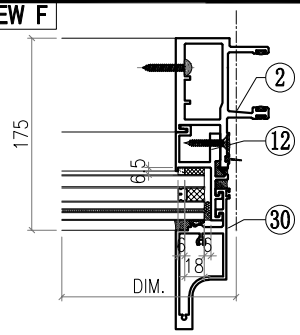

VIEW G

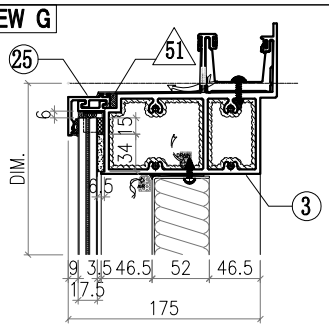

VIEW H

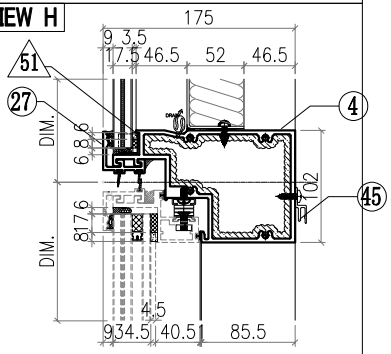

VIEW I

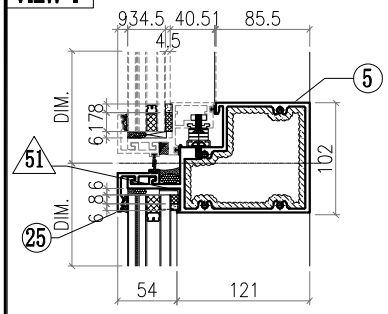

VIEW J

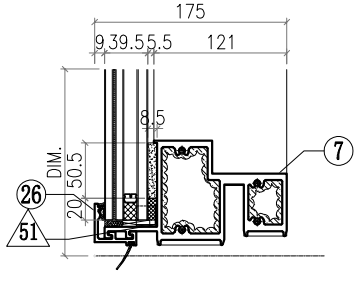

△ OTHERS (ALUM. & G.M.S. PARTS)

ITEM	FAB. DWG NO.	LENGTH (mm)	QTY
46	BST-M012 446X646 (BACK PANEL)		1
47	AC-061 3mm THK. ALUM. PLATE		1
48	AC-063 3mm THK. ALUM. PLATE		2
49	AC-064 3mm THK. ALUM. PLATE		2
50	AC-110 2mm THK. ALUM. PLATE		1
51	AC-065 1mm THK. ALUM. PLATE		8
52	GL4-B014 502X718 (GLASS)		1
53	AW-C04		1
54	GB-L014 480X370 (GLASS)		1
55	GL1-L014 502X634 (GLASS)		1

◯ ALUM. EXTRUSION

ITEM	FAB. DWG NO.	LENGTH (mm)	QTY
1	X86055-P06	3276	1
2	X86048-P01	3276	1
3	X86060-001-103	609	1
4	X86063-001-002	531	1
5	X86062-001-002	531	1
6			
7	X86059-001-072	531	1
8			
9	X86086-P01	740.5	1
10	X86086-P02	646	1
11	X86086-P03	740.5	1
12	X86086-P04	646	1
13	N544-P02	2360	1
14			
15	X86079-002	200	1
16	X86079-001	300	1
17	X86078-P01	390	2
18	N525-P01	23	2
19	X86095-001	210	1
20	X86095-002	210	1
21	X86074-P11-02	728.5	1
22	X86074-P11R-02	728.5	1
23	X86071-P04-02	749.5	1
24	X86071-P04-03	668	1
25	X86071-P02-01	541.5	2
26	X86071-P02R-01	541.5	1
27	X86145-P02-02	541.5	1
28			
29	X86142-P01-04	750	1
30	X86142-P01-02	669	1
31			
32			
33			
34			
35			
36			
37			
38			
39			
40			
41			
42			
43			
44			
45	X86101-001-008	450	1

美特鋁質有限公司 MIDI Aluminium Fabricator Ltd.								工程號	J857	類別		物料號	M1		
								地盘	啟德6552	制圖	李傳鵬	2022-02-11	圖號	CW-222	
修改	A	B	C	採用	工廠		地盤 ✓	图纸名称	单元组装图	復核	練松文	2022-02-13	數量	-	
日期	3.18	4.2	4.26	材料颜色	-			材料	-	批准	林仁安	2022-02-15	單件重量	-	(KG)

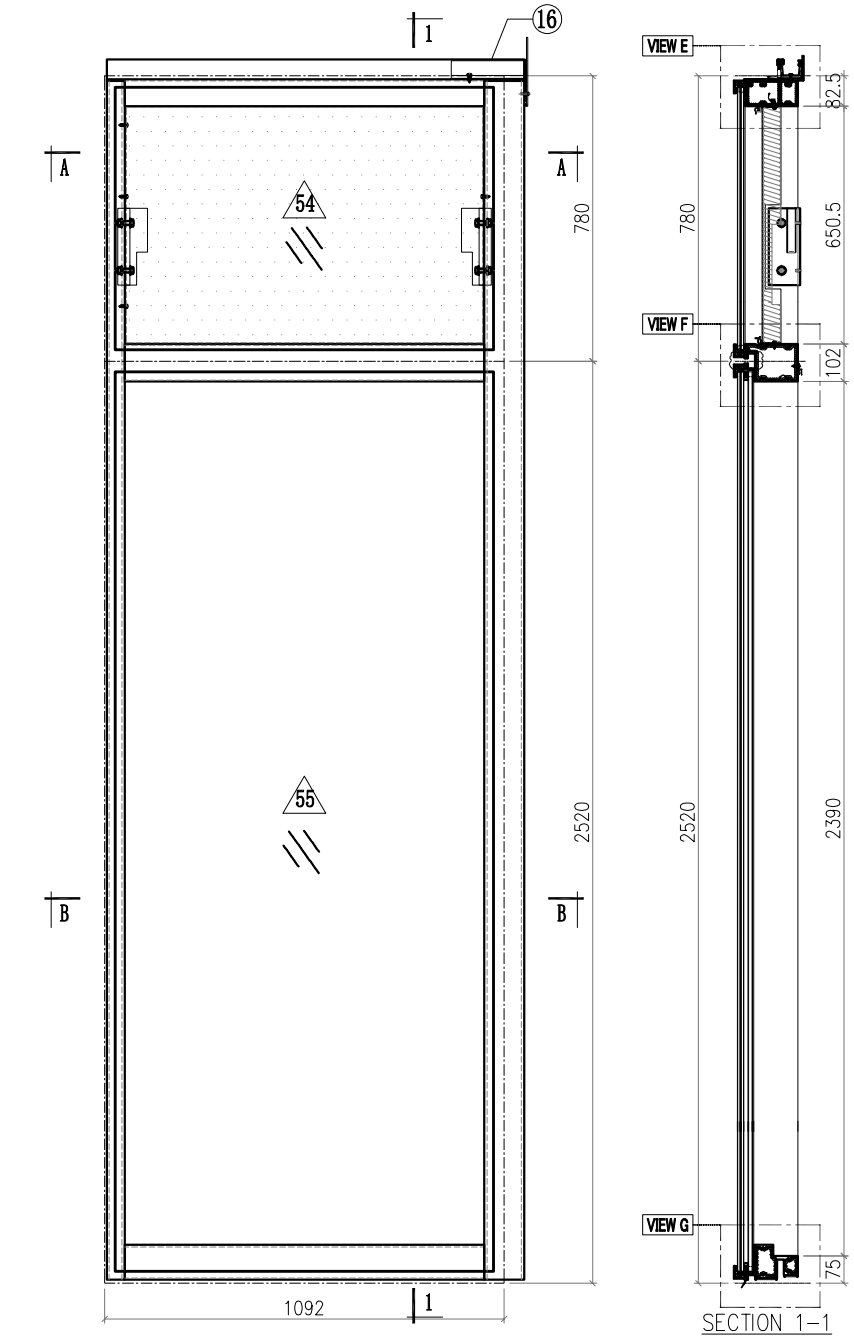

SECTION 1-1

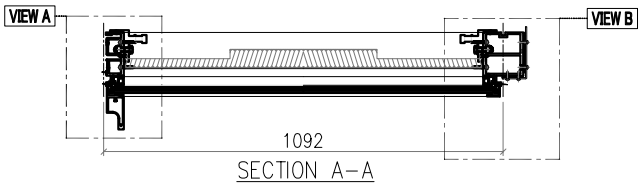

SECTION A-A

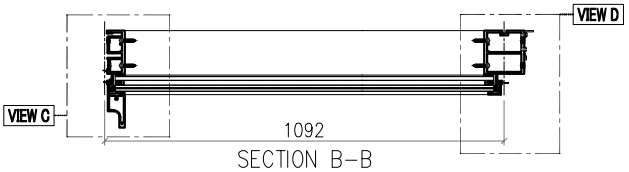

SECTION B-B

Notes
1.
2. VIEW DROM OUTSIDE
3. GLASS
4. 2mm THK. BACK PANEL

美特鋁質有限公司 MIDI Aluminium Fabricator Ltd.							工程號	J857	類別		物料號	M1		
							地盘	啟德6552	制圖	李傳鵬	2022-02-11	圖號	CW-222	
修改	A	B	C	採用工廠		地盤 ✓	图纸名称	单元组装图	復核	練松文	2022-02-13	數量	-	
日期	3.18	4.2	4.26	材料颜色	-		材料	-	批准	林仁安	2022-02-15	單件重量	-	(KG)

VIEW A

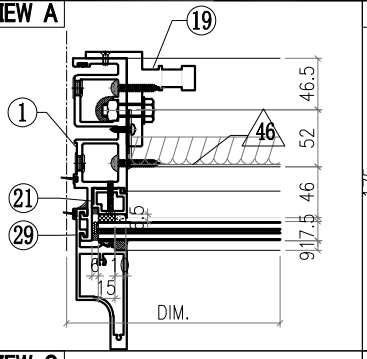

VIEW B

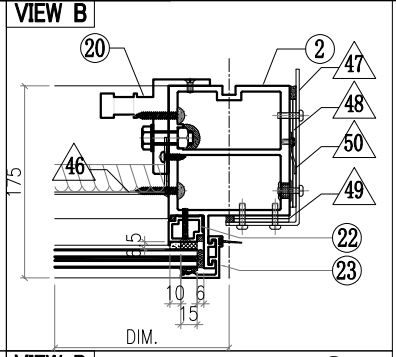

VIEW C

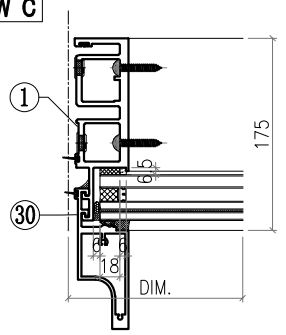

VIEW D

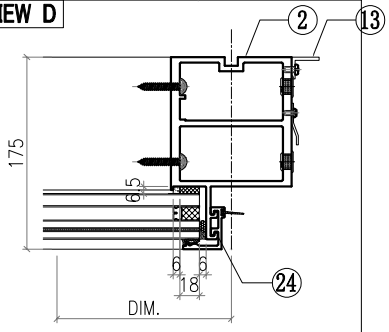

VIEW E

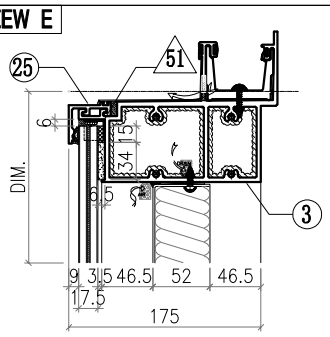

VIEW F

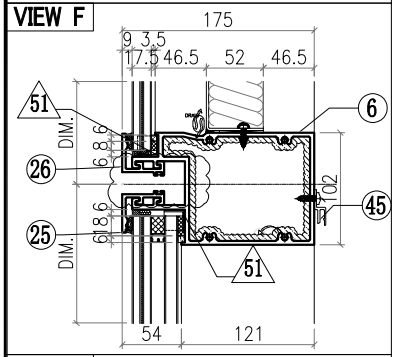

VIEW G

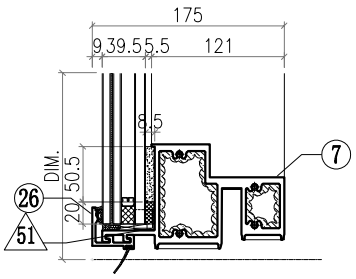

△ OTHERS (ALUM. & G.M.S. PARTS)

ITEM	FAB. DWG NO.	LENGTH (mm)	QTY
46	BST-M081 978X646 (BACK PANEL)		1
47	AC-062 3mm THK. ALUM. PLATE		1
48	AC-063 3mm THK. ALUM. PLATE		2
49	AC-064 3mm THK. ALUM. PLATE		2
50	AC-110 2mm THK. ALUM. PLATE		1
51	AC-065 1mm THK. ALUM. PLATE		8
52			
53			
54	GL4-B029 1034X718 (GLASS)		1
55	GL1-B029 1034X2458 (GLASS)		1

◯ ALUM. EXTRUSION

ITEM	FAB. DWG NO.	LENGTH (mm)	QTY
1	X86049-P01	3276	1
2	X86056-P01	3276	1
3	X86060-001-035	1141	1
4			
5			
6	X86061-001-008	1046	1
7	X86059-001-107	1046	1
8			
9			
10			
11			
12			
13	N544-P01	2360	1
14			
15			
16	X86079-005	200	1
17			
18			
19	X86095-001	210	1
20	X86095-002	210	1
21	X86074-P01-02	706.5	1
22	X86074-P01R-02	706.5	1
23	X86071-P04-02	749.5	1
24	X86071-P04-04	2491.5	1
25	X86071-P03-09	1074	2
26	X86071-P03R-09	1074	2
27			
28			
29	X86142-P01-04	750	1
30	X86142-P01-06	2492	1
31			
32			
33			
34			
35			
36			
37			
38			
39			
40			
41			
42			
43			
44			
45	X86101-001-010	982	1

美特鋁質有限公司 MIDI Aluminium Fabricator Ltd.								工程號	J857	類別		物料號	M1		
								地盘	啟德6552	制圖	李傳鵬	2022-02-11	圖號	CW-223	
修改	A	B	C	採用	工廠		地盤 ✓	图纸名称	单元组装图	復核	練松文	2022-02-13	數量	-	
日期	3.18	4.2	4.26	材料颜色	-			材料	-	批准	林仁安	2022-02-15	單件重量	-	(KG)

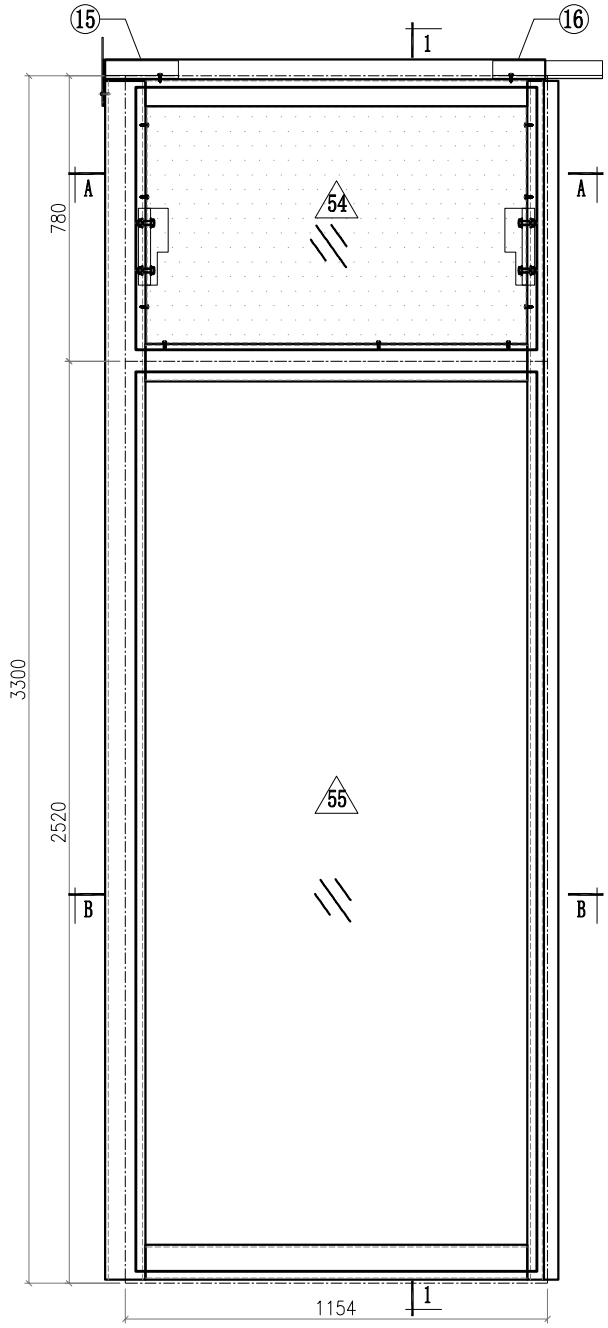

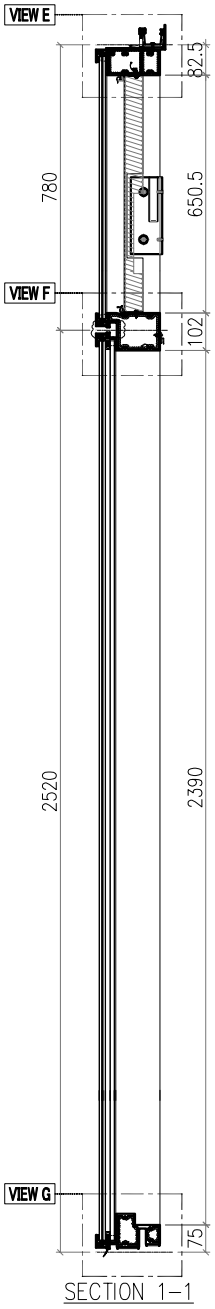

SECTION 1-1

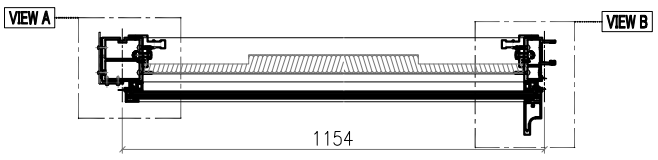

SECTION A-A

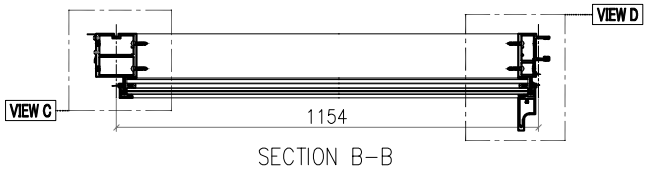

SECTION B-B

Notes
1.
2. VIEW DROM OUTSIDE
3. GLASS
4. 2mm THK. BACK PANEL

美特鋁質有限公司 MIDI Aluminium Fabricator Ltd.														
								工程號	J857	類別		物料號	M1	
								地盘	啟德6552	制圖	李傳鵬	2022-02-11	圖號	CW-223
修改	A	B	C	採用	工廠		地盤 ✓	图纸名称	单元组装图	復核	練松文	2022-02-13	數量	-
日期	3.18	4.2	4.26	材料颜色	-			材料	-	批准	林仁安	2022-02-15	單件重量	- (KG)

VIEW A

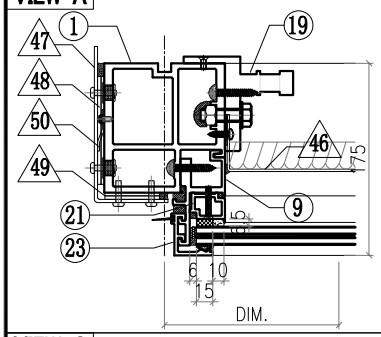

VIEW B

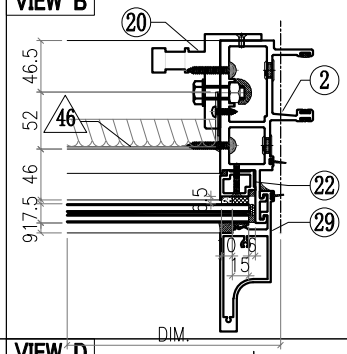

VIEW C

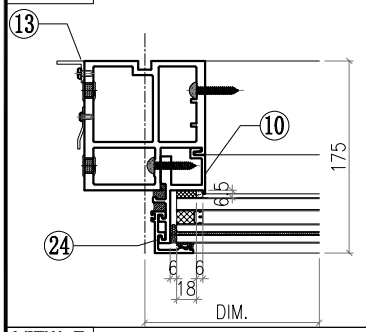

VIEW D

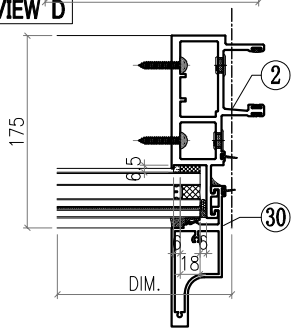

VIEW E

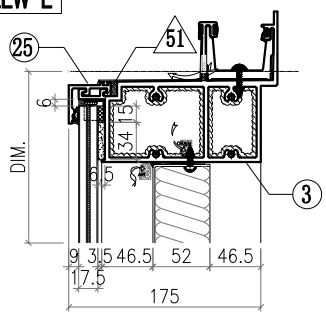

VIEW F

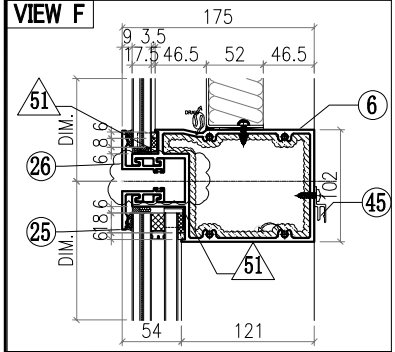

VIEW G

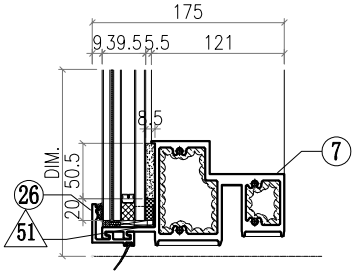

△ OTHERS (ALUM. & G.M.S. PARTS)

ITEM	FAB. DWG NO.	LENGTH (mm)	QTY
46	BST-M014		1
	1040X646 (BACK PANEL)		
47	AC-061		1
	3mm THK. ALUM. PLATE		
48	AC-063		2
	3mm THK. ALUM. PLATE		
49	AC-064		2
	3mm THK. ALUM. PLATE		
50	AC-110		1
	2mm THK. ALUM. PLATE		
51	AC-065		8
	1mm THK. ALUM. PLATE		
52			
53			
54	GL4-B016		1
	1096X718 (GLASS)		
55	GL1-B016		1
	1096X2458 (GLASS)		

◯ ALUM. EXTRUSION

ITEM	FAB. DWG NO.	LENGTH (mm)	QTY
1	X86056-P02	3276	1
2	X86047-P01	3276	1
3	X86060-001-006	1203	1
4			
5			
6	X86061-001-009	1107	1
7	X86059-001-108	1108	1
8			
9			
10			
11			
12			
13	N544-P02	2360	1
14			
15	X86079-002	200	1
16	X86079-001	300	1
17			
18			
19	X86095-001	210	1
20	X86095-002	210	1
21	X86074-P01-02	706.5	1
22	X86074-P01R-02	706.5	1
23	X86071-P04-02	749.5	1
24	X86071-P04-04	2491.5	1
25	X86071-P02-09	1136	2
26	X86071-P02R-09	1136	2
27			
28			
29	X86142-P01-04	750	1
30	X86142-P01-06	2492	1
31			
32			
33			
34			
35			
36			
37			
38			
39			
40			
41			
42			
43			
44			
45	X86101-001-011	1043	1

美特鋁質有限公司 MIDI Aluminium Fabricator Ltd.							工程號	J857	類別		物料號	M1		
							地盘	啟德6552	制圖	李傳鵬	2022-02-11	圖號	CW-224	
修改	A	B	C	採用工廠		地盤 ✓	图纸名称	单元组装图	復核	練松文	2022-02-13	數量	-	
日期	3.18	4.2	4.26	材料颜色	-		材料	-	批准	林仁安	2022-02-15	單件重量	-	(KG)

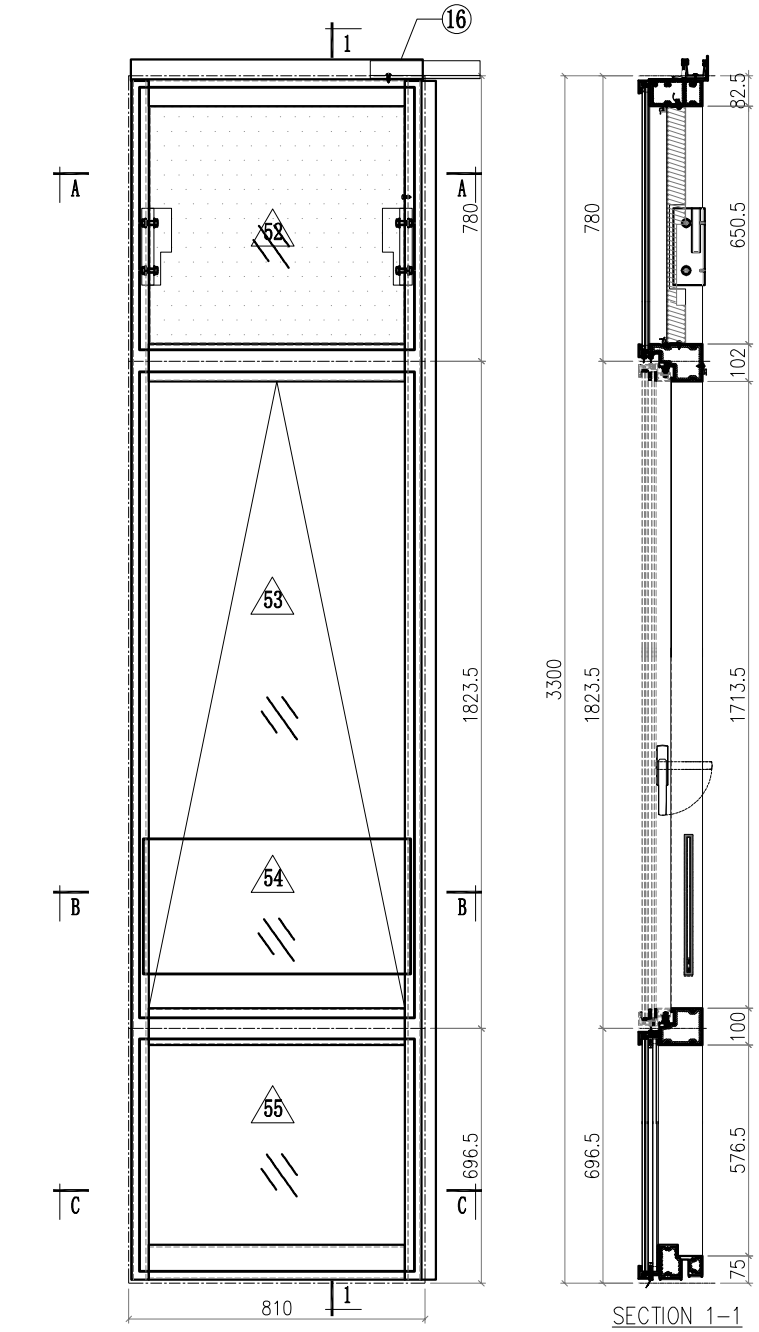

SECTION 1-1

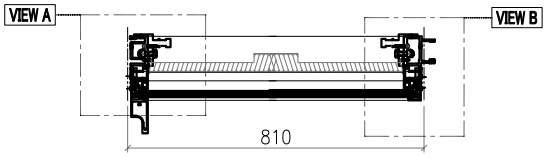

SECTION A-A

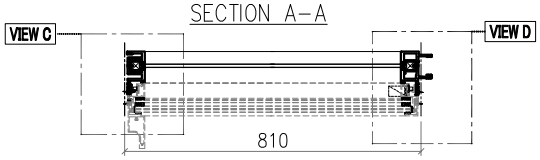

SECTION B-B

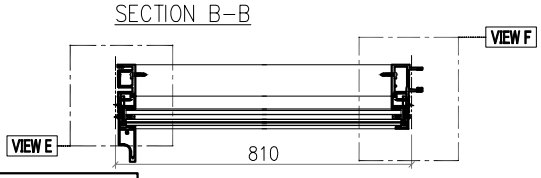

SECTION C-C

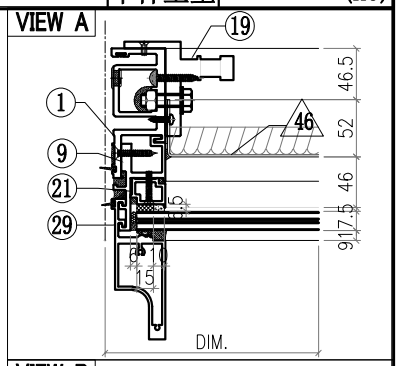

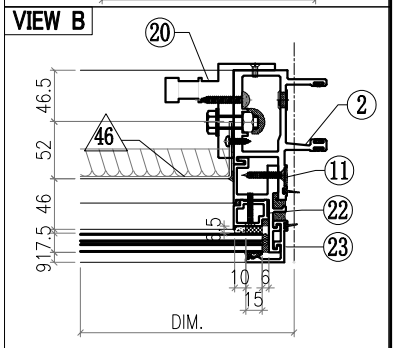

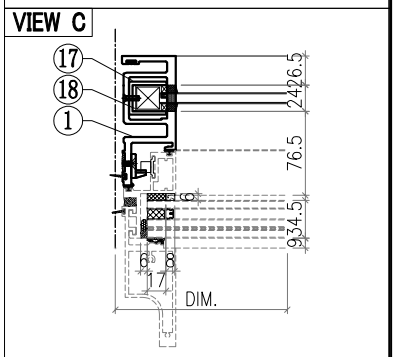

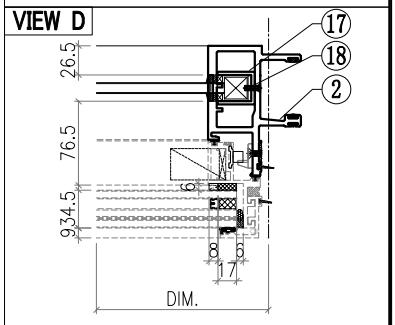

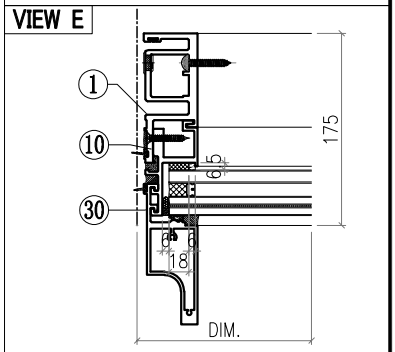

Notes
1.
2. VIEW DROM OUTSIDE
3. GLASS
4. 2mm THK. BACK PANEL

美特鋁質有限公司 MIDI Aluminium Fabricator Ltd.							工程號	J857	類別		物料號	M1		
							地盘	啟德6552	制圖	李傳鵬	2022-02-11	圖號	CW-224	
修改	A	B	C	採用工廠		地盤 ✓	图纸名称	单元组装图	復核	練松文	2022-02-13	數量	-	
日期	3.18	4.2	4.26	材料颜色	-		材料	-	批准	林仁安	2022-02-15	單件重量	-	(KG)

VIEW F

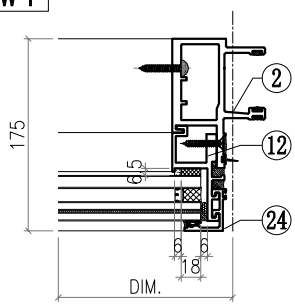

VIEW G

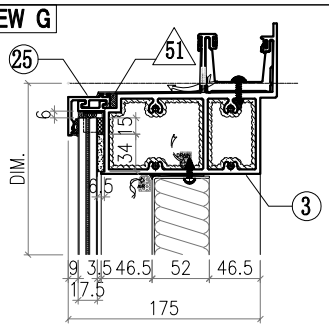

VIEW H

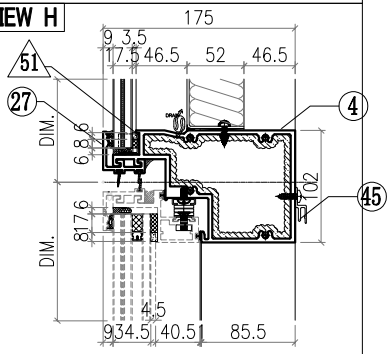

VIEW I

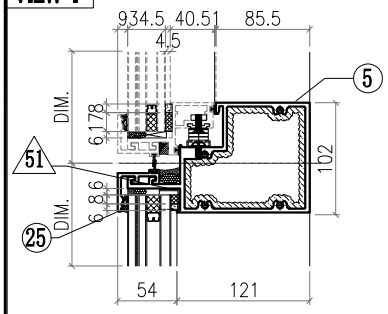

VIEW J

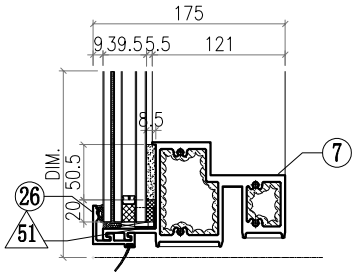

△ OTHERS (ALUM. & G.M.S. PARTS)

ITEM	FAB. DWG NO.	LENGTH (mm)	QTY
46	BST-M005 696X646 (BACK PANEL)		1
47			
48			
49			
50			
51	AC-065 1mm THK. ALUM. PLATE		8
52	GL4-B007 752X718 (GLASS)		1
53	AW-B01		1
54	GB-L007 730X370 (GLASS)		1
55	GL1-L007 752X634 (GLASS)		1

◯ ALUM. EXTRUSION

ITEM	FAB. DWG NO.	LENGTH (mm)	QTY
1	X86050-P01	3276	1
2	X86048-P01	3276	1
3	X86060-001-131	798	1
4	X86063-001-001	781	1
5	X86062-001-001	781	1
6			
7	X86059-001-071	781	1
8			
9	X86086-P01	740.5	1
10	X86086-P02	646	1
11	X86086-P03	740.5	1
12	X86086-P04	646	1
13			
14			
15			
16	X86079-001	300	1
17	X86078-P01	390	2
18	N525-P01	23	2
19	X86095-001	210	1
20	X86095-002	210	1
21	X86074-P11-02	728.5	1
22	X86074-P11R-02	728.5	1
23	X86071-P04-02	749.5	1
24	X86071-P04-03	668	1
25	X86071-P03-03	791.5	2
26	X86071-P03R-03	791.5	1
27	X86145-P03-01	791.5	1
28			
29	X86142-P01-04	750	1
30	X86142-P01-02	669	1
31			
32			
33			
34			
35			
36			
37			
38			
39			
40			
41			
42			
43			
44			
45	X86101-001-001	700	1

美特鋁質有限公司 MIDI Aluminium Fabricator Ltd.							工程號	J857	類別		物料號	M1		
							地盘	啟德6552	制圖	李傳鵬	2022-02-11	圖號	CW-225	
修改	A	B	C	採用工廠		地盤 ✓	图纸名称	单元组装图	復核	練松文	2022-02-13	數量	-	
日期	3.18	4.2	4.26	材料颜色	-		材料	-	批准	林仁安	2022-02-15	單件重量	-	(KG)

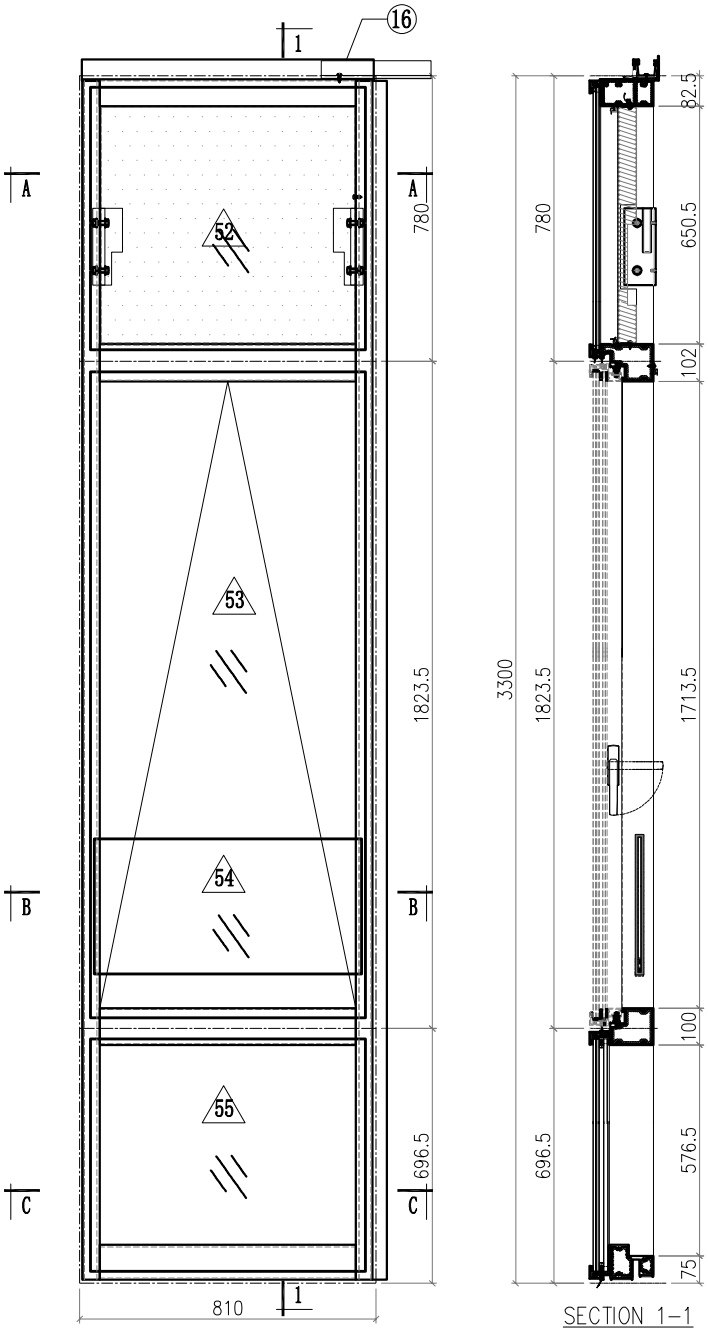

SECTION 1-1

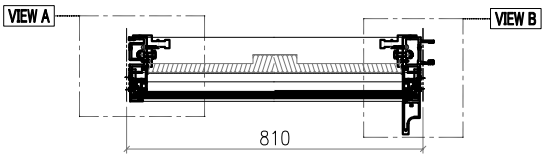

SECTION A-A

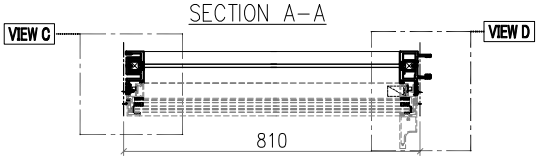

SECTION B-B

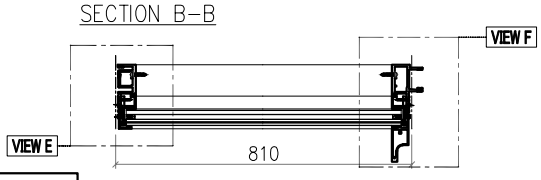

SECTION C-C

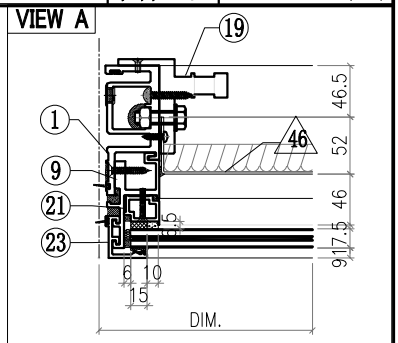

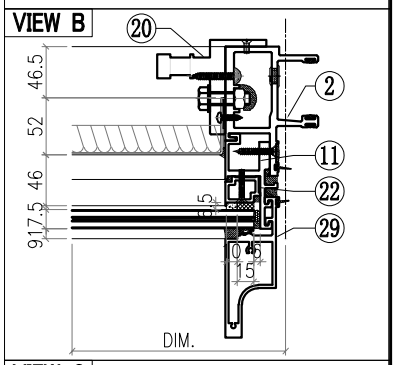

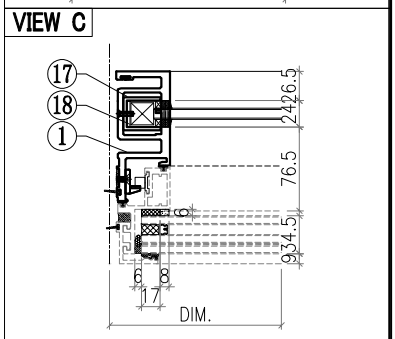

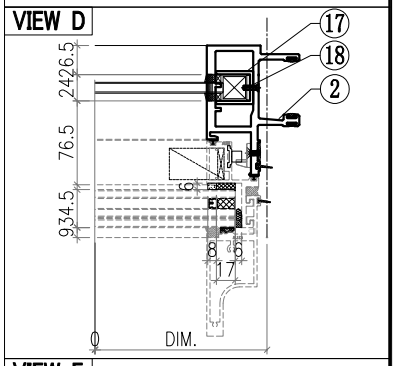

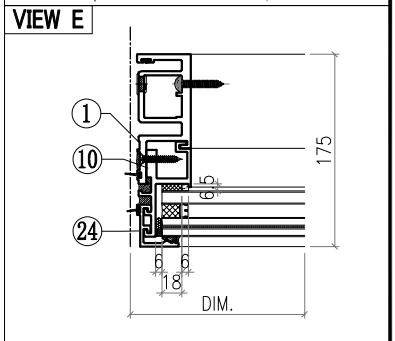

Notes
1.
2. VIEW DROM OUTSIDE
3. GLASS
4. 2mm THK. BACK PANEL

美特鋁質有限公司 MIDI Aluminium Fabricator Ltd.														
							工程號	J857	類別		物料號	M1		
							地盘	啟德6552	制圖	李傳鵬	2022-02-11	圖號	CW-225	
修改	A	B	C	採用工廠		地盤 ✓	图纸名称	单元组装图	復核	練松文	2022-02-13	數量	-	
日期	3.18	4.2	4.26	材料颜色	-		材料	-	批准	林仁安	2022-02-15	單件重量	-	(KG)

VIEW F

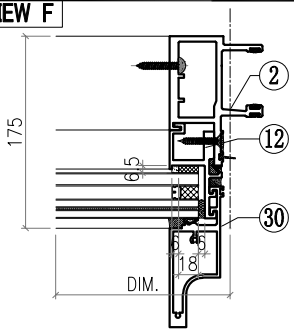

VIEW G

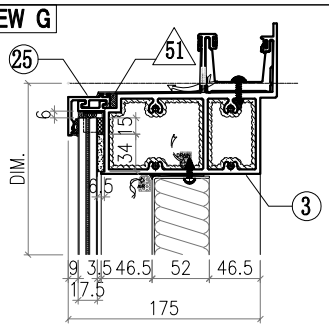

VIEW H

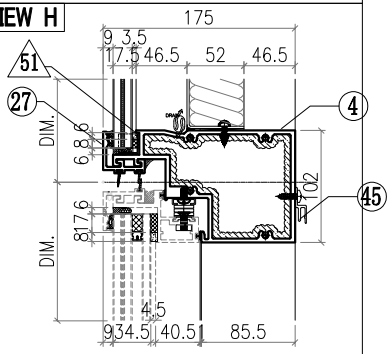

VIEW I

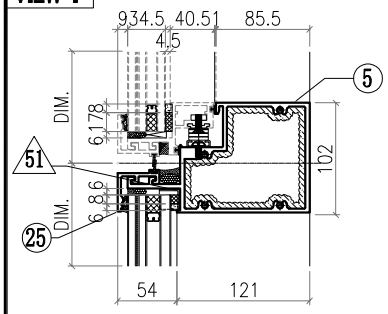

VIEW J

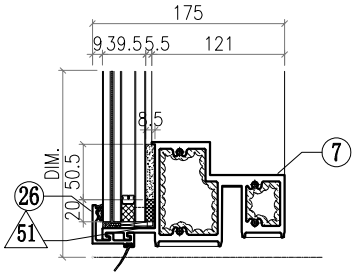

△ OTHERS (ALUM. & G.M.S. PARTS)

ITEM	FAB. DWG NO.	LENGTH (mm)	QTY
46	BST-M005 696X646 (BACK PANEL)		1
47			
48			
49			
50			
51	AC-065 1mm THK. ALUM. PLATE		8
52	GL4-B007 752X718 (GLASS)		1
53	AW-C01		1
54	GB-L007 730X370 (GLASS)		1
55	GL1-L007 752X634 (GLASS)		1

◯ ALUM. EXTRUSION

ITEM	FAB. DWG NO.	LENGTH (mm)	QTY
1	X86050-P01	3276	1
2	X86048-P01	3276	1
3	X86060-001-131	798	1
4	X86063-001-001	781	1
5	X86062-001-001	781	1
6			
7	X86059-001-071	781	1
8			
9	X86086-P01	740.5	1
10	X86086-P02	646	1
11	X86086-P03	740.5	1
12	X86086-P04	646	1
13			
14			
15			
16	X86079-001	300	1
17	X86078-P01	390	2
18	N525-P01	23	2
19	X86095-001	210	1
20	X86095-002	210	1
21	X86074-P11-02	728.5	1
22	X86074-P11R-02	728.5	1
23	X86071-P04-02	749.5	1
24	X86071-P04-03	668	1
25	X86071-P02-04	791.5	2
26	X86071-P02R-04	791.5	1
27	X86145-P02-01	791.5	1
28			
29	X86142-P01-04	750	1
30	X86142-P01-02	669	1
31			
32			
33			
34			
35			
36			
37			
38			
39			
40			
41			
42			
43			
44			
45	X86101-001-001	700	1

美特鋁質有限公司 MIDI Aluminium Fabricator Ltd.														
								工程號	J857	類別		物料號	M1	
								地盘	啟德6552	制圖	李傳鵬	2022-02-11	圖號	CW-226
修改	A	B	C	採用	工廠		地盤	图纸名称	单元组装图	復核	練松文	2022-02-13	數量	-
日期	3.18	4.2	4.26	材料颜色	-			材料	-	批准	林仁安	2022-02-15	單件重量	- (KG)

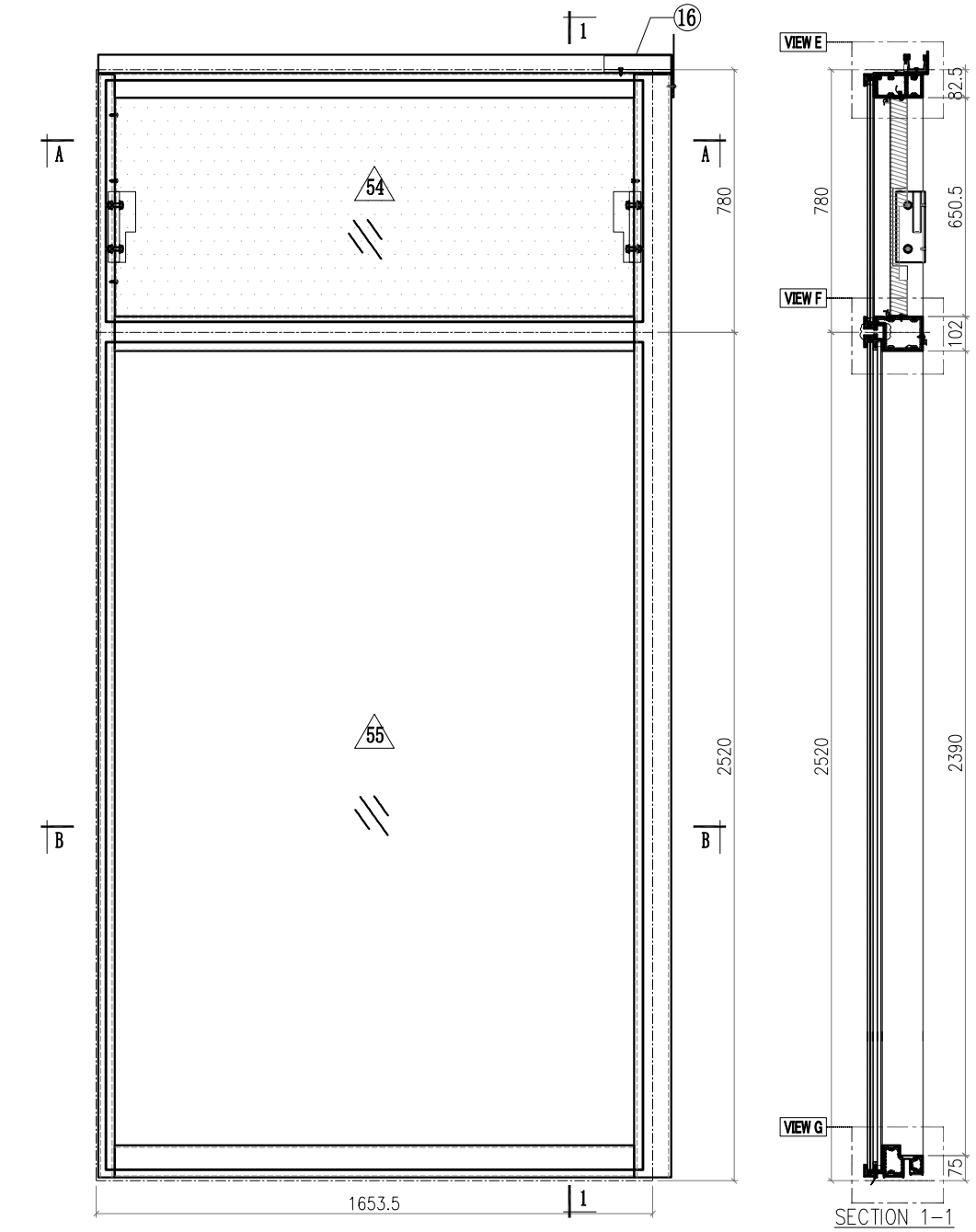

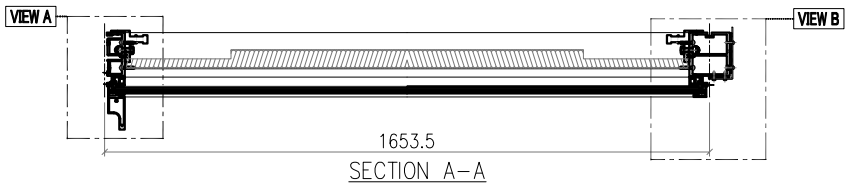

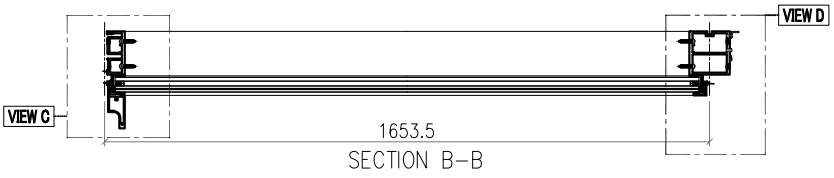

Notes
1.
2. VIEW DROM OUTSIDE
3. GLASS
4. 2mm THK. BACK PANEL

美特鋁質有限公司 MIDI Aluminium Fabricator Ltd.							工程號	J857	類別		物料號	M1		
							地盘	啟德6552	制圖	李傳鵬	2022-02-11	圖號	CW-226	
修改	A	B	C	採用工廠		地盤 ✓	图纸名称	单元组装图	復核	練松文	2022-02-13	數量	-	
日期	3.18	4.2	4.26	材料颜色	-		材料	-	批准	林仁安	2022-02-15	單件重量	-	(KG)

VIEW A

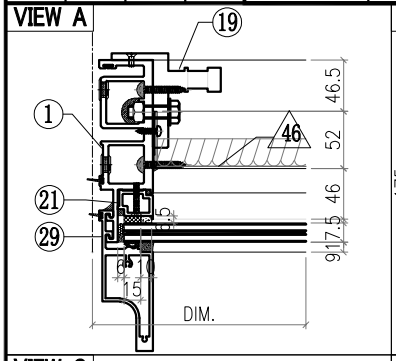

VIEW B

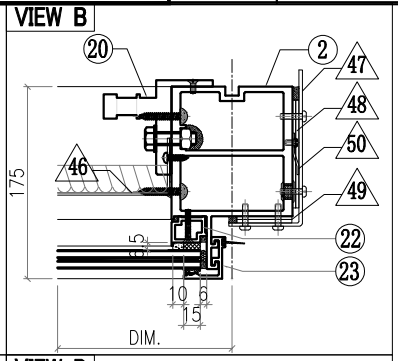

VIEW C

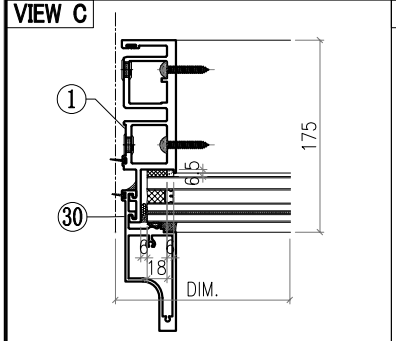

VIEW D

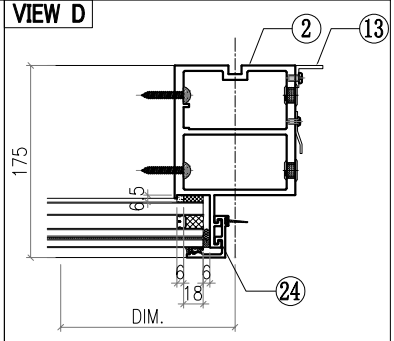

VIEW E

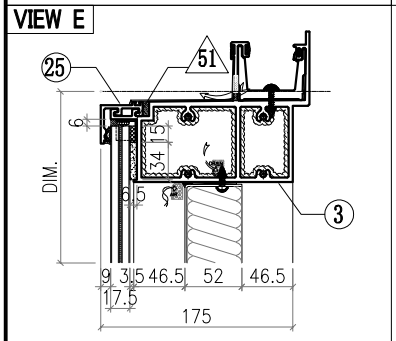

VIEW F

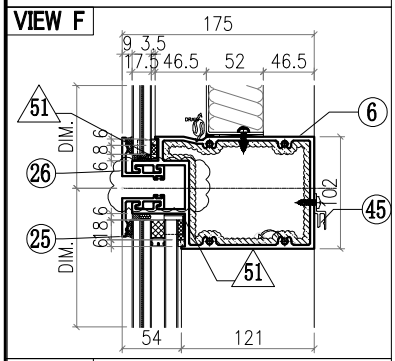

VIEW G

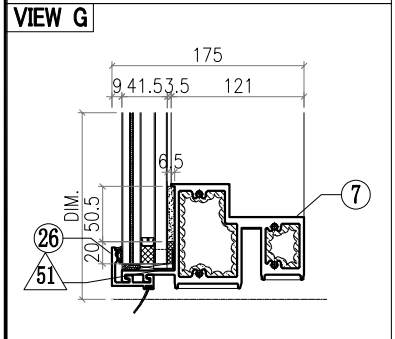

△ OTHERS (ALUM. & G.M.S. PARTS)

ITEM	FAB. DWG NO.	LENGTH (mm)	QTY
46	BST-M016 1539X646 (BACK PANEL)		1
47	AC-062 3mm THK. ALUM. PLATE		1
48	AC-063 3mm THK. ALUM. PLATE		2
49	AC-064 3mm THK. ALUM. PLATE		2
50	AC-110 2mm THK. ALUM. PLATE		1
51	AC-065 1mm THK. ALUM. PLATE		8
52			
53			
54	GL4-B018 1595X718 (GLASS)		1
55	GL2-L018 1595X2458 (GLASS)		1

◯ ALUM. EXTRUSION

ITEM	FAB. DWG NO.	LENGTH (mm)	QTY
1	X86049-P01	3276	1
2	X86056-P01	3276	1
3	X86060-001-036	1703	1
4			
5			
6	X86061-001-010	1608	1
7	X86059-001-109	1608	1
8			
9			
10			
11			
12			
13	N544-P01	2360	1
14			
15			
16	X86079-005	200	1
17			
18			
19	X86095-001	210	1
20	X86095-002	210	1
21	X86074-P01-02	706.5	1
22	X86074-P01R-02	706.5	1
23	X86071-P04-02	749.5	1
24	X86071-P04-04	2491.5	1
25	X86071-P03-10	1635.5	2
26	X86071-P03R-10	1635.5	2
27			
28			
29	X86142-P01-04	750	1
30	X86142-P01-06	2492	1
31			
32			
33			
34			
35			
36			
37			
38			
39			
40			
41			
42			
43			
44			
45	X86101-001-012	1544	1

美特鋁質有限公司 MIDI Aluminium Fabricator Ltd.								工程號	J857	類別		物料號	M1		
								地盘	啟德6552	制圖	李傳鵬	2022-02-11	圖號	CW-227	
修改	A	B	C	採用	工廠		地盤 ✓	图纸名称	单元组装图	復核	練松文	2022-02-13	數量	-	
日期	3.18	4.2	4.26	材料颜色	-			材料	-	批准	林仁安	2022-02-15	單件重量	-	(KG)

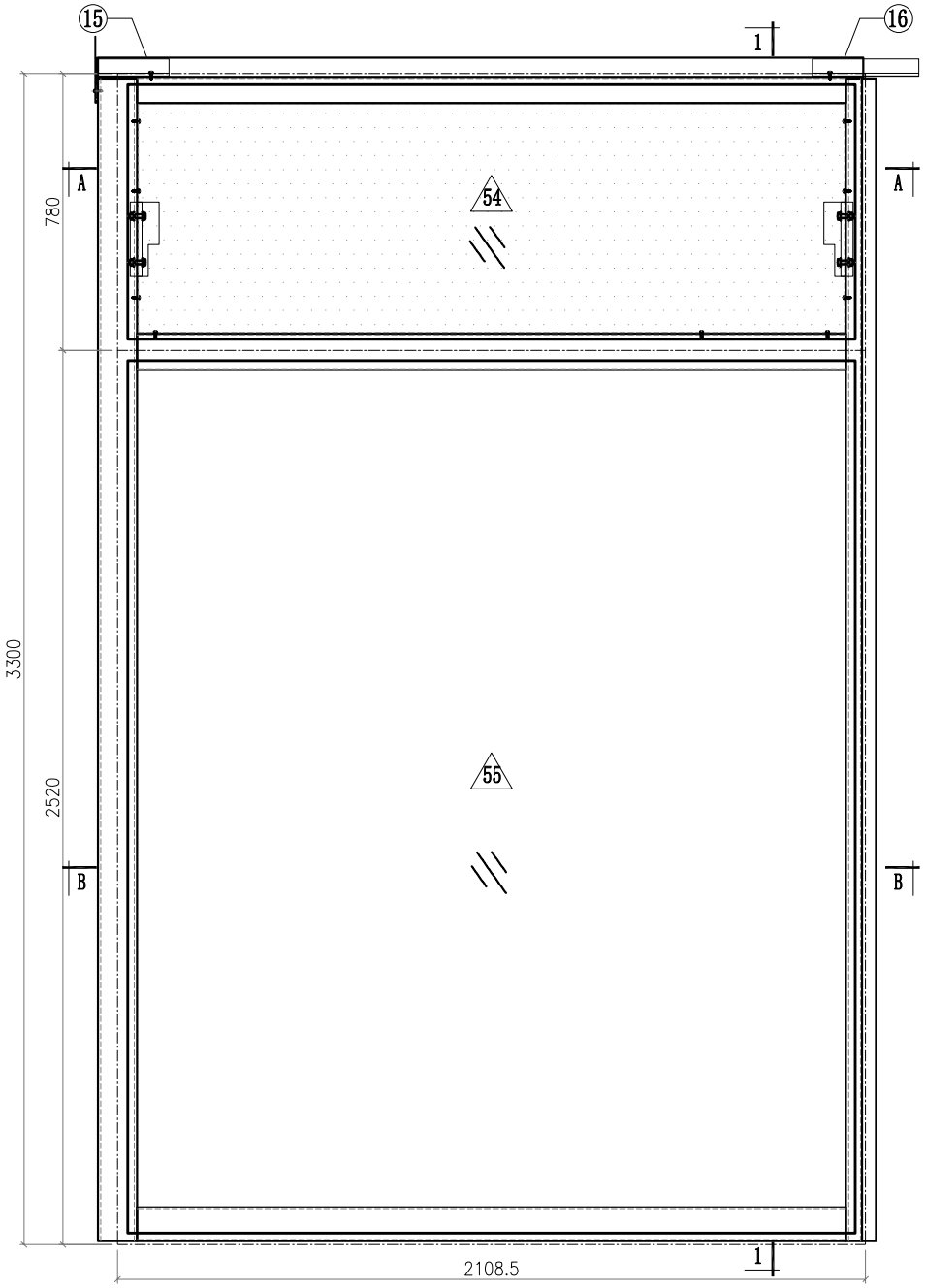

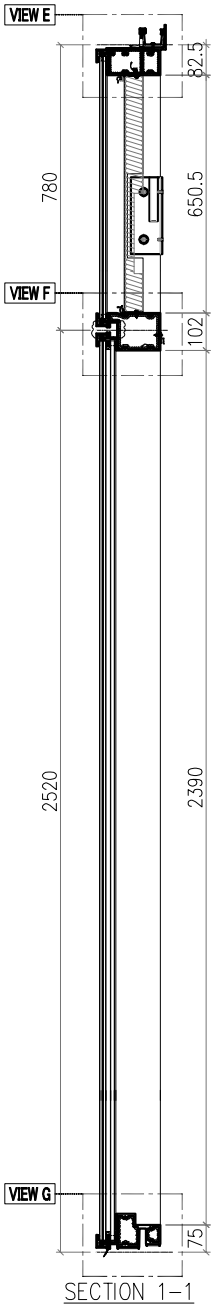

SECTION 1-1

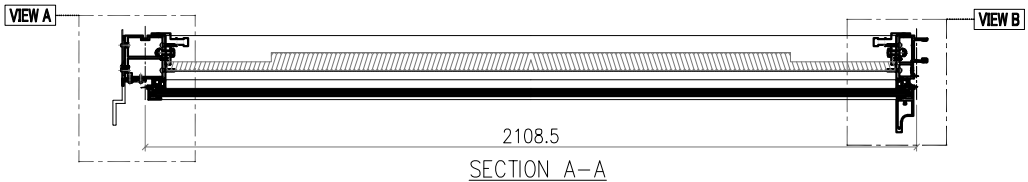

SECTION A-A

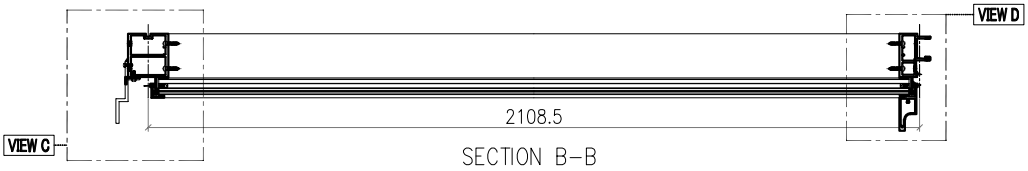

SECTION B-B

Notes

1.
2. VIEW DROM OUTSIDE
3. GLASS
4. 2mm THK. BACK PANEL

美特鋁質有限公司 MIDI Aluminium Fabricator Ltd.							工程號	J857	類別		物料號	M1		
							地盘	啟德6552	制圖	李傳鵬	2022-02-11	圖號	CW-227	
修改	A	B	C	採用工廠		地盤 ✓	图纸名称	单元组装图	復核	練松文	2022-02-13	數量	-	
日期	3.18	4.2	4.26	材料颜色	-		材料	-	批准	林仁安	2022-02-15	單件重量	-	(KG)

VIEW A

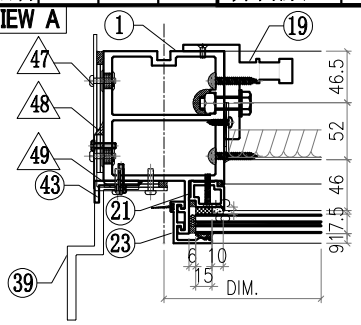

VIEW B

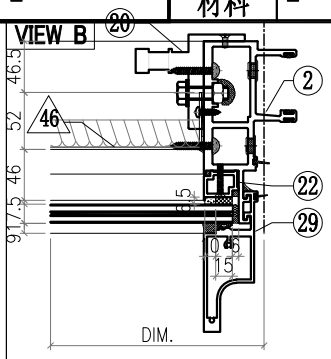

VIEW C

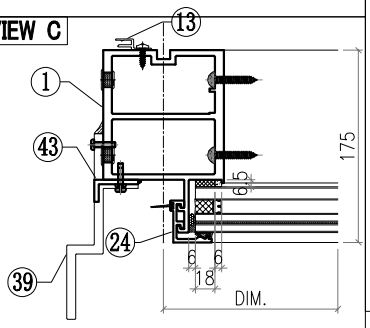

VIEW D

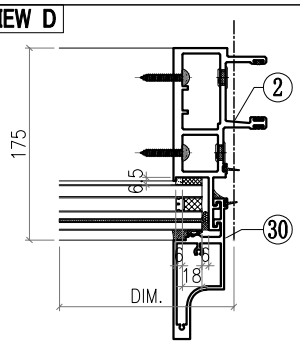

VIEW E

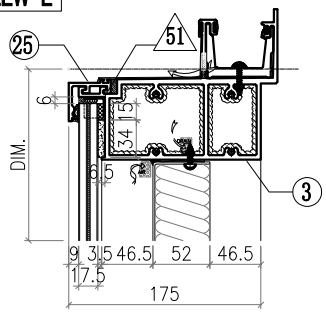

VIEW F

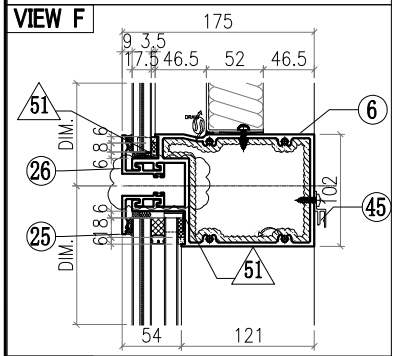

VIEW G

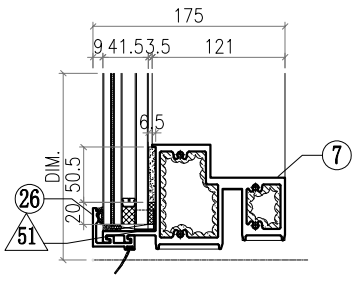

△ OTHERS (ALUM. & G.M.S. PARTS)

ITEM	FAB. DWG NO.	LENGTH (mm)	QTY
46	BST-M017 1994X646 (BACK PANEL)		1
47	AC-061 3mm THK. ALUM. PLATE		1
48	AC-063 3mm THK. ALUM. PLATE		2
49	AC-064 3mm THK. ALUM. PLATE		2
50			
51	AC-065 1mm THK. ALUM. PLATE		8
52			
53			
54	GL4-B019 2050X718 (GLASS)		1
55	GL2-L019 2050X2458 (GLASS)		1

◯ ALUM. EXTRUSION

ITEM	FAB. DWG NO.	LENGTH (mm)	QTY
1	X86056-P03	3276	1
2	X86047-P01	3276	1
3	X86060-001-007	2157	1
4			
5			
6	X86061-001-011	2062	1
7	X86059-001-110	2062	1
8			
9			
10			
11			
12			
13	X86101-P01	2250	1
14			
15	X86079-002	200	1
16	X86079-001	300	1
17			
18			
19	X86095-001	210	1
20	X86095-002	210	1
21	X86074-P01-02	706.5	1
22	X86074-P01R-02	706.5	1
23	X86071-P04-02	749.5	1
24	X86071-P04-04	2491.5	1
25	X86071-P02-10	2090.5	2
26	X86071-P02R-10	2090.5	2
27			
28			
29	X86142-P01-04	750	1
30	X86142-P01-06	2492	1
31			
32			
33			
34			
35			
36			
37			
38			
39	X86100-001	200	2
40			
41			
42			
43	N614-P01	2658	1
44			
45	X86101-001-016	1998	1

美特鋁質有限公司 MIDI Aluminium Fabricator Ltd.							工程號	J857	類別		物料號	M1		
							地盘	啟德6552	制圖	李傳鵬	2022-02-11	圖號	CW-228	
修改	A	B	C	採用工廠		地盤 ✓	图纸名称	单元组装图	復核	練松文	2022-02-13	數量	-	
日期	3.18	4.2	4.26	材料颜色	-		材料	-	批准	林仁安	2022-02-15	單件重量	-	(KG)

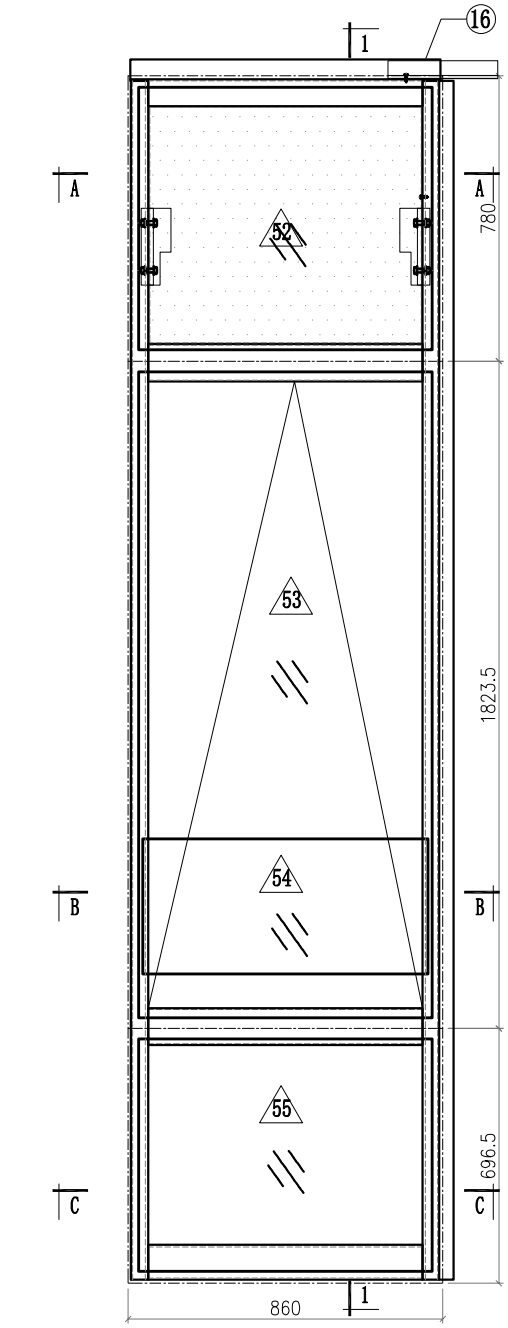

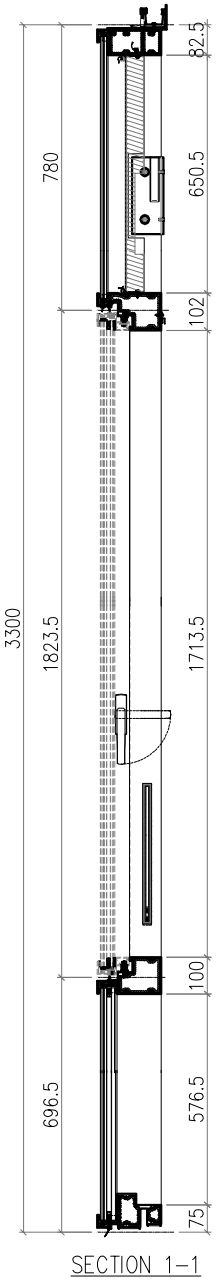

SECTION 1-1

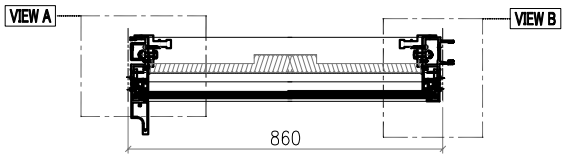

SECTION A-A

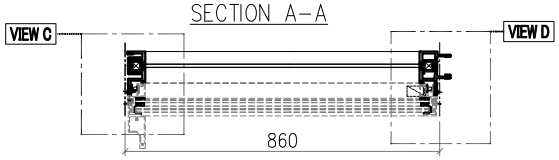

SECTION B-B

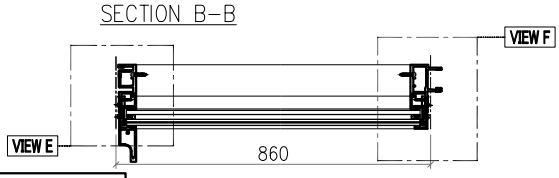

SECTION C-C

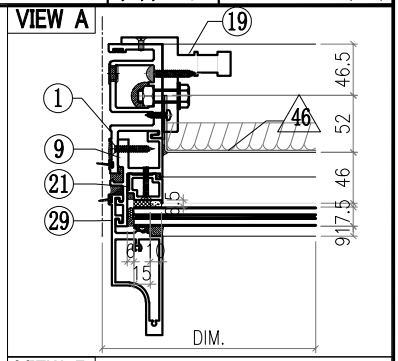

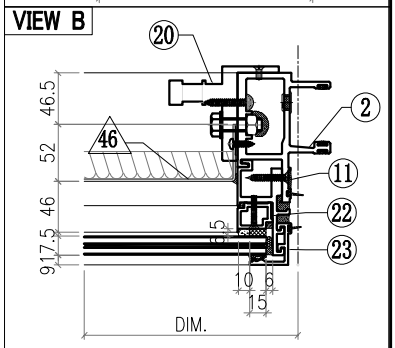

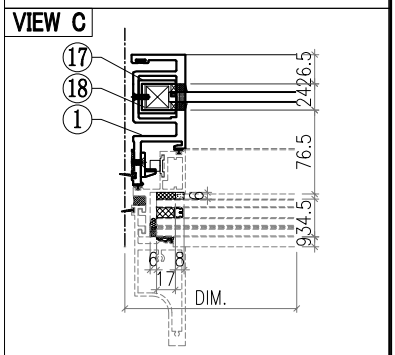

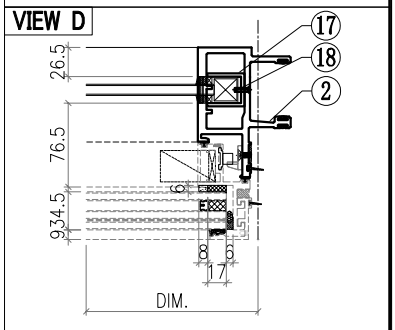

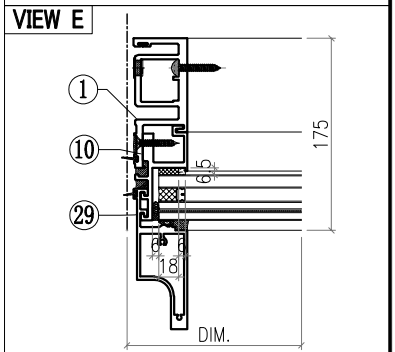

Notes
1.
2. VIEW DROM OUTSIDE
3. GLASS
4. 2mm THK. BACK PANEL

美特鋁質有限公司 MIDI Aluminium Fabricator Ltd.													
工程號	J857	類別		物料號	M1								
地盘	啟德6552	制圖	李傳鵬	2022-02-11	圖號	CW-228							
修改	A	B	C	採用工廠		地盤 ✓	图纸名称	单元组装图	復核	練松文	2022-02-13	數量	-
日期	3.18	4.2	4.26	材料颜色	-		材料	-	批准	林仁安	2022-02-15	單件重量	- (KG)

VIEW F

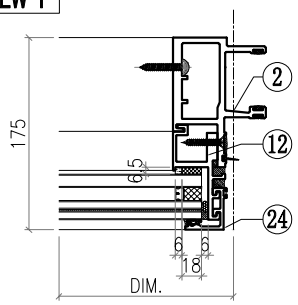

VIEW G

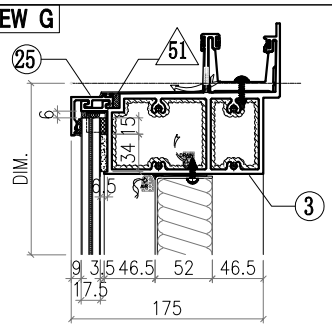

VIEW H

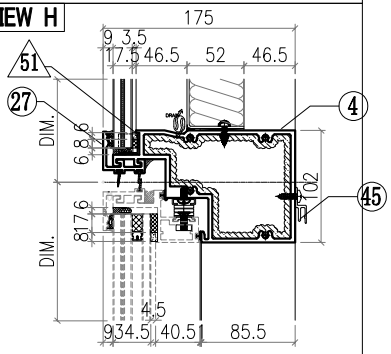

VIEW I

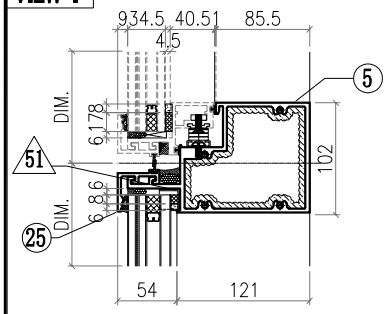

VIEW J

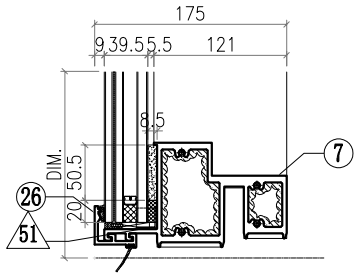

△ OTHERS (ALUM. & G.M.S. PARTS)

ITEM	FAB. DWG NO.	LENGTH (mm)	QTY
46	BST-M018 746X646 (BACK PANEL)		1
47			
48			
49			
50			
51	AC-065 1mm THK. ALUM. PLATE		8
52	GL4-B020 802X718 (GLASS)		1
53	AW-B04		1
54	GB-L020 780X370 (GLASS)		1
55	GL1-L020 802X634 (GLASS)		1

◯ ALUM. EXTRUSION

ITEM	FAB. DWG NO.	LENGTH (mm)	QTY
1	X86050-P01	3276	1
2	X86048-P01	3276	1
3	X86060-001-132	848	1
4	X86063-001-004	831	1
5	X86062-001-004	831	1
6			
7	X86059-001-074	831	1
8			
9	X86086-P01	740.5	1
10	X86086-P02	646	1
11	X86086-P03	740.5	1
12	X86086-P04	646	1
13			
14			
15			
16	X86079-001	300	1
17	X86078-P01	390	2
18	N525-P01	23	2
19	X86095-001	210	1
20	X86095-002	210	1
21	X86074-P11-02	728.5	1
22	X86074-P11R-02	728.5	1
23	X86071-P04-02	749.5	1
24	X86071-P04-03	668	1
25	X86071-P03-11	842	2
26	X86071-P03R-11	842	1
27	X86145-P03-04	842	1
28			
29	X86142-P01-04	750	1
30	X86142-P01-02	669	1
31			
32			
33			
34			
35			
36			
37			
38			
39			
40			
41			
42			
43			
44			
45	X86101-001-013	750	1

美特鋁質有限公司 MIDI Aluminium Fabricator Ltd.							工程號	J857	類別		物料號	M1		
							地盘	啟德6552	制圖	李傳鵬	2022-02-11	圖號	CW-229	
修改	A	B	C	採用	工廠	地盤 ✓	图纸名称	单元组装图	復核	練松文	2022-02-13	數量	-	
日期	3.18	4.2	4.26	材料颜色	-		材料	-	批准	林仁安	2022-02-15	單件重量	-	(KG)

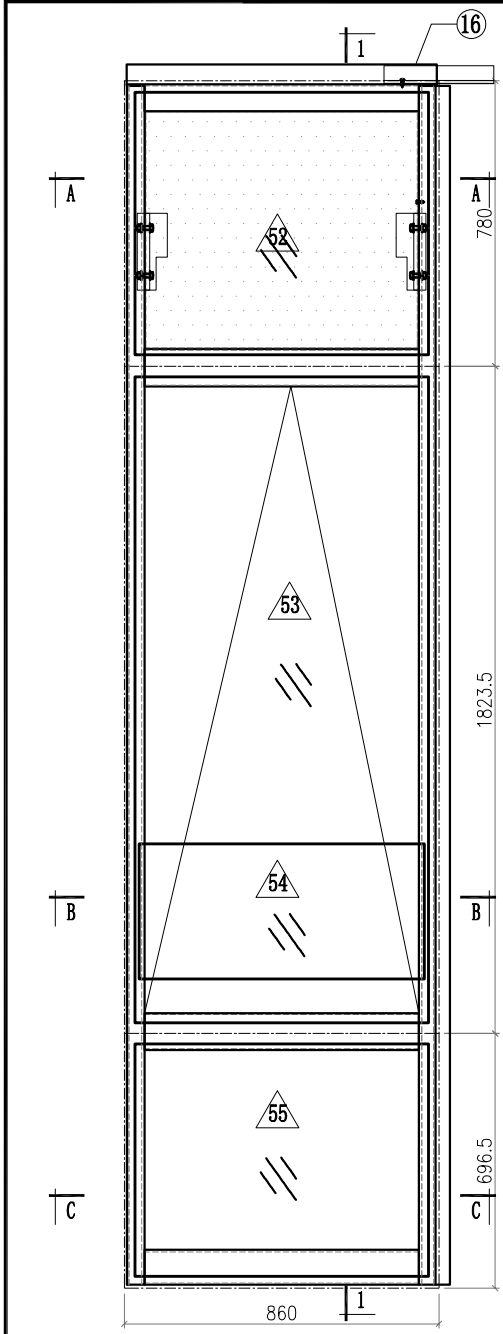

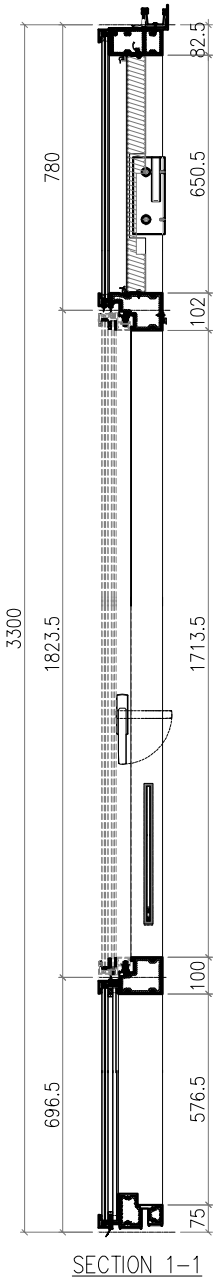

SECTION 1-1

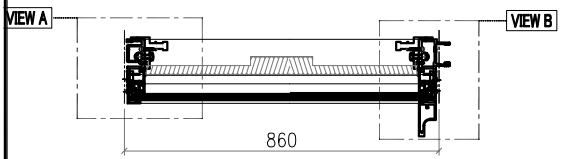

SECTION A-A

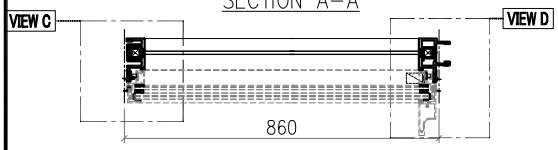

SECTION B-B

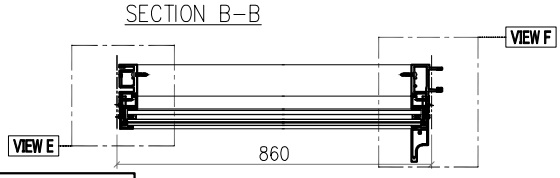

SECTION C-C

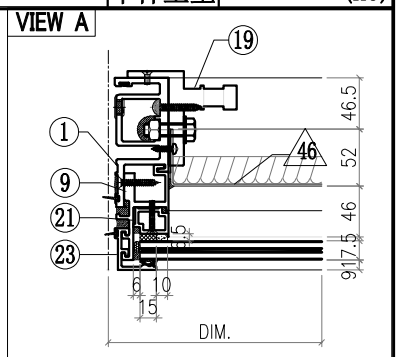

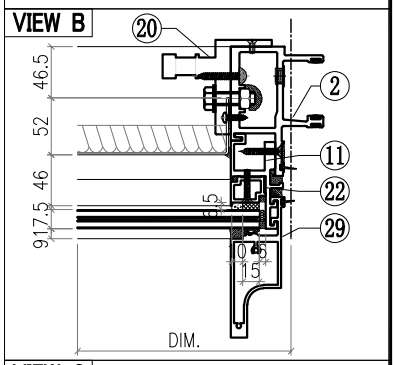

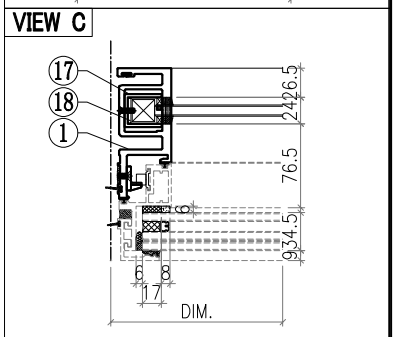

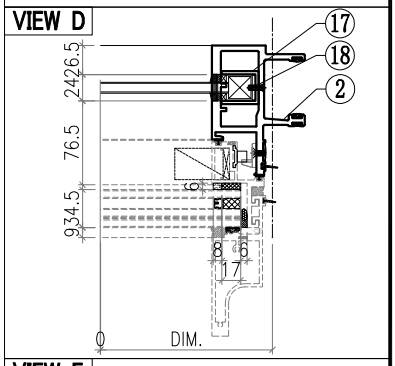

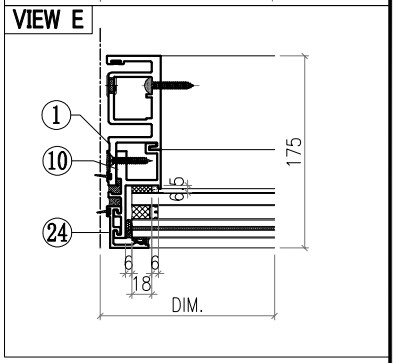

Notes
1.
2. VIEW DROM OUTSIDE
3. GLASS
4. 2mm THK. BACK PANEL

美特鋁質有限公司 MIDI Aluminium Fabricator Ltd.							工程號	J857	類別		物料號	M1		
							地盘	啟德6552	制圖	李傳鵬	2022-02-11	圖號	CW-229	
修改	A	B	C	採用工廠		地盤 ✓	图纸名称	单元组装图	復核	練松文	2022-02-13	數量	-	
日期	3.18	4.2	4.26	材料颜色	-		材料	-	批准	林仁安	2022-02-15	單件重量	-	(KG)

VIEW F

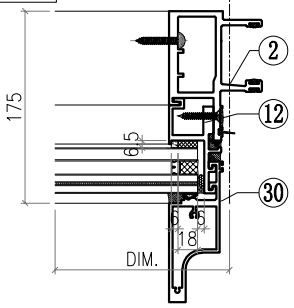

VIEW G

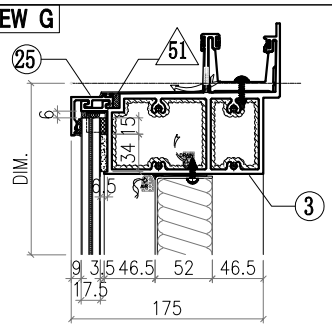

VIEW H

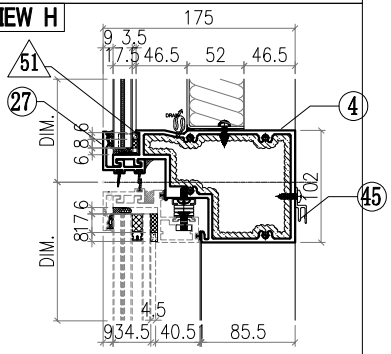

VIEW I

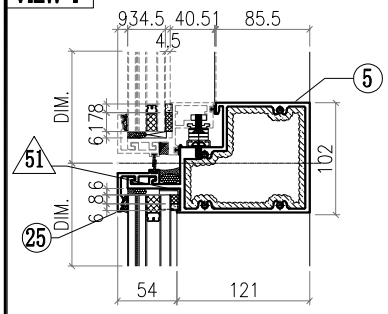

VIEW J

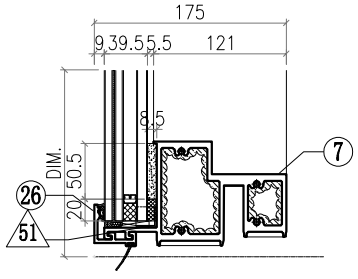

△ OTHERS (ALUM. & G.M.S. PARTS)

ITEM	FAB. DWG NO.	LENGTH (mm)	QTY
46	BST-M018 746X646 (BACK PANEL)		1
47			
48			
49			
50			
51	AC-065 1mm THK. ALUM. PLATE		8
52	GL4-B020 802X718 (GLASS)		1
53	AW-C05		1
54	GB-L020 780X370 (GLASS)		1
55	GL1-L020 802X634 (GLASS)		1

◯ ALUM. EXTRUSION

ITEM	FAB. DWG NO.	LENGTH (mm)	QTY
1	X86050-P01	3276	1
2	X86048-P01	3276	1
3	X86060-001-132	848	1
4	X86063-001-004	831	1
5	X86062-001-004	831	1
6			
7	X86059-001-074	831	1
8			
9	X86086-P01	740.5	1
10	X86086-P02	646	1
11	X86086-P03	740.5	1
12	X86086-P04	646	1
13			
14			
15			
16	X86079-001	300	1
17	X86078-P01	390	2
18	N525-P01	23	2
19	X86095-001	210	1
20	X86095-002	210	1
21	X86074-P11-02	728.5	1
22	X86074-P11R-02	728.5	1
23	X86071-P04-02	749.5	1
24	X86071-P04-03	668	1
25	X86071-P02-11	842	2
26	X86071-P02R-11	842	1
27	X86145-P02-03	842	1
28			
29	X86142-P01-04	750	1
30	X86142-P01-02	669	1
31			
32			
33			
34			
35			
36			
37			
38			
39			
40			
41			
42			
43			
44			
45	X86101-001-013	750	1

美特鋁質有限公司 MIDI Aluminium Fabricator Ltd.								工程號	J857	類別		物料號	M1		
								地盘	啟德6552	制圖	李傳鵬	2022-02-11	圖號	CW-230	
修改	A	B	C	採用	工廠		地盤 ✓	图纸名称	单元组装图	復核	練松文	2022-02-13	數量	-	
日期	3.18	4.2	4.26	材料颜色	-			材料	-	批准	林仁安	2022-02-15	單件重量	-	(KG)

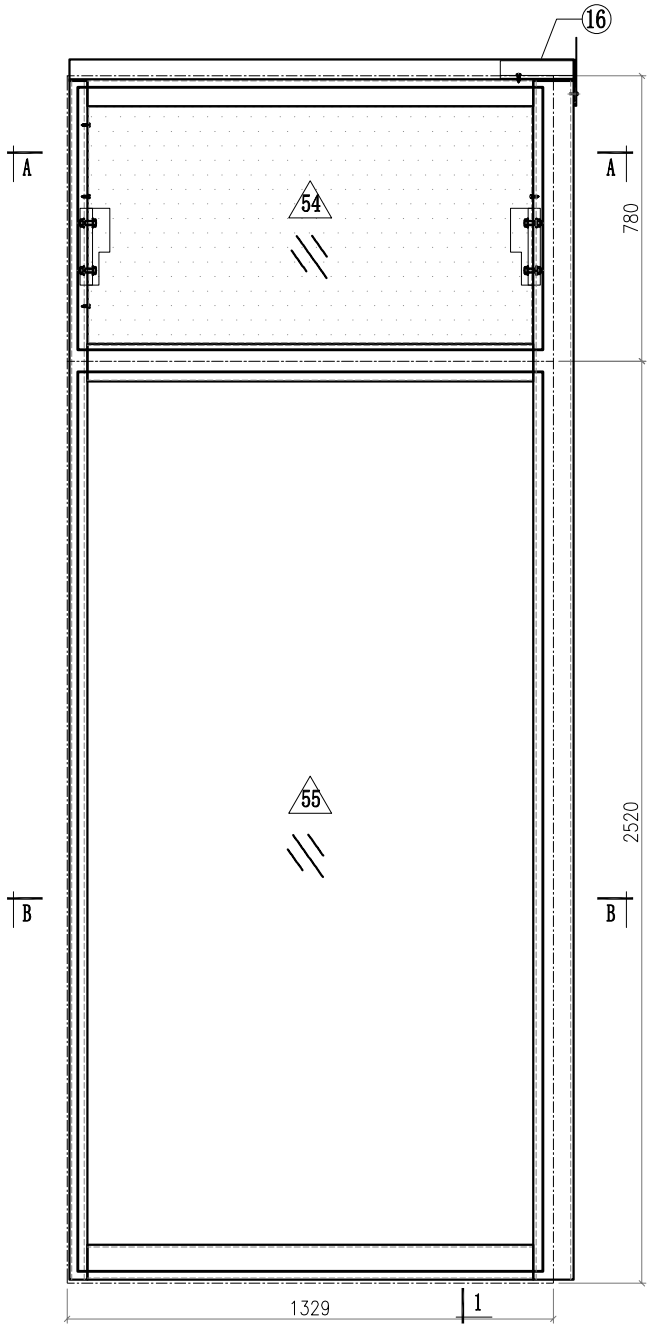

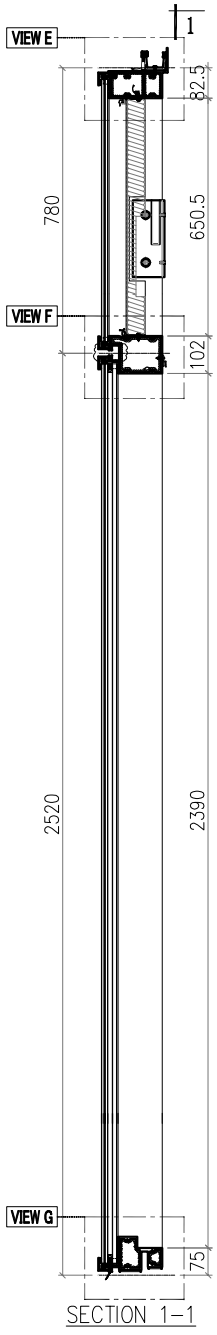

SECTION 1-1

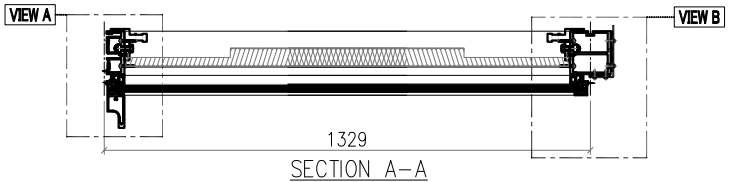

SECTION A-A

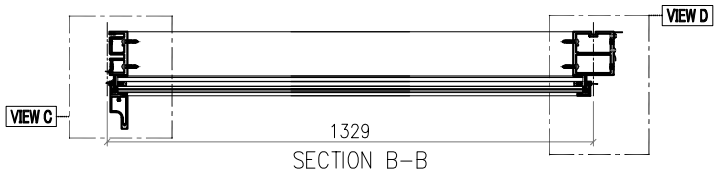

SECTION B-B

Notes
1.
2. VIEW DROM OUTSIDE
3. GLASS
4. 2mm THK. BACK PANEL

美特鋁質有限公司 MIDI Aluminium Fabricator Ltd.							工程號	J857	類別		物料號	M1		
							地盘	啟德6552	制圖	李傳鵬	2022-02-11	圖號	CW-230	
修改	A	B	C	採用工廠		地盤 ✓	图纸名称	单元组装图	復核	練松文	2022-02-13	數量	-	
日期	3.18	4.2	4.26	材料颜色	-		材料	-	批准	林仁安	2022-02-15	單件重量	-	(KG)

VIEW A

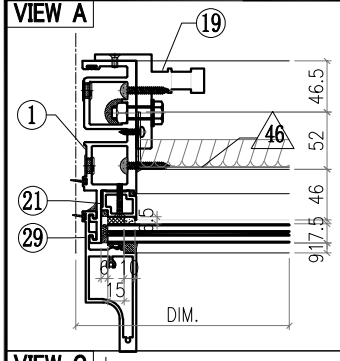

VIEW B

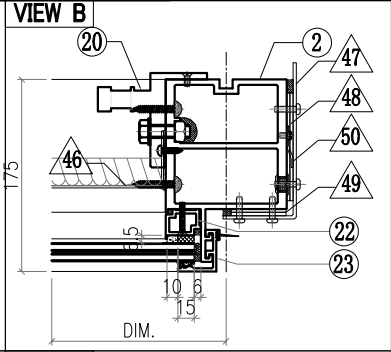

VIEW C

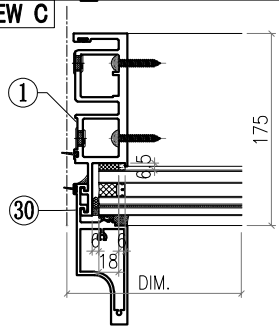

VIEW D

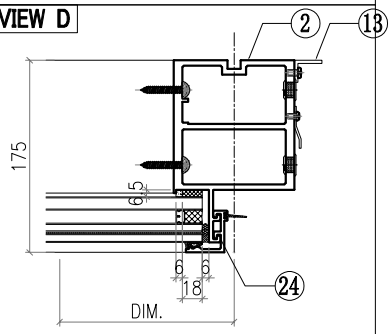

VIEW E

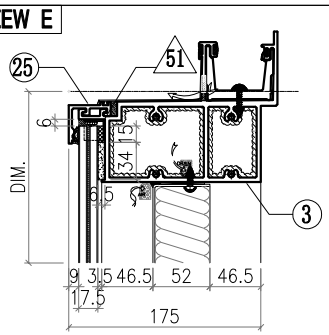

VIEW F

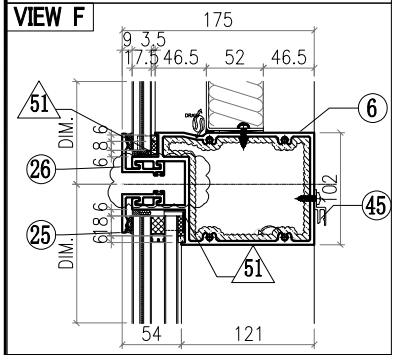

VIEW G

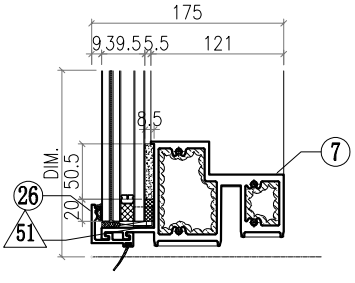

△ OTHERS (ALUM. & G.M.S. PARTS)

ITEM	FAB. DWG NO.	LENGTH (mm)	QTY
46	BST-M019		1
	1215X646 (BACK PANEL)		
47	AC-062		1
	3mm THK. ALUM. PLATE		
48	AC-063		2
	3mm THK. ALUM. PLATE		
49	AC-064		2
	3mm THK. ALUM. PLATE		
50	AC-110		1
	2mm THK. ALUM. PLATE		
51	AC-065		8
	1mm THK. ALUM. PLATE		
52			
53			
54	GL4-B021		1
	1271X718 (GLASS)		
55	GL1-B021		1
	1271X2458 (GLASS)		

◯ ALUM. EXTRUSION

ITEM	FAB. DWG NO.	LENGTH (mm)	QTY
1	X86049-P01	3276	1
2	X86056-P01	3276	1
3	X86060-001-037	1378	1
4			
5			
6	X86061-001-012	1283	1
7	X86059-001-111	1283	1
8			
9			
10			
11			
12			
13	N544-P01	2360	1
14			
15			
16	X86079-005	200	1
17			
18			
19	X86095-001	210	1
20	X86095-002	210	1
21	X86074-P01-02	706.5	1
22	X86074-P01R-02	706.5	1
23	X86071-P04-02	749.5	1
24	X86071-P04-04	2491.5	1
25	X86071-P03-12	1311	2
26	X86071-P03R-12	1311	2
27			
28			
29	X86142-P01-04	750	1
30	X86142-P01-06	2492	1
31			
32			
33			
34			
35			
36			
37			
38			
39			
40			
41			
42			
43			
44			
45	X86101-001-014	1219	1

美特鋁質有限公司 MIDI Aluminium Fabricator Ltd.								工程號	J857	類別		物料號	M1		
								地盘	啟德6552	制圖	李傳鵬	2022-02-11	圖號	CW-231	
修改	A	B	C	採用	工廠		地盤	图纸名称	单元组装图	復核	練松文	2022-02-13	數量	-	
日期	3.18	4.2	4.26	材料颜色	-			材料	-	批准	林仁安	2022-02-15	單件重量	-	(KG)

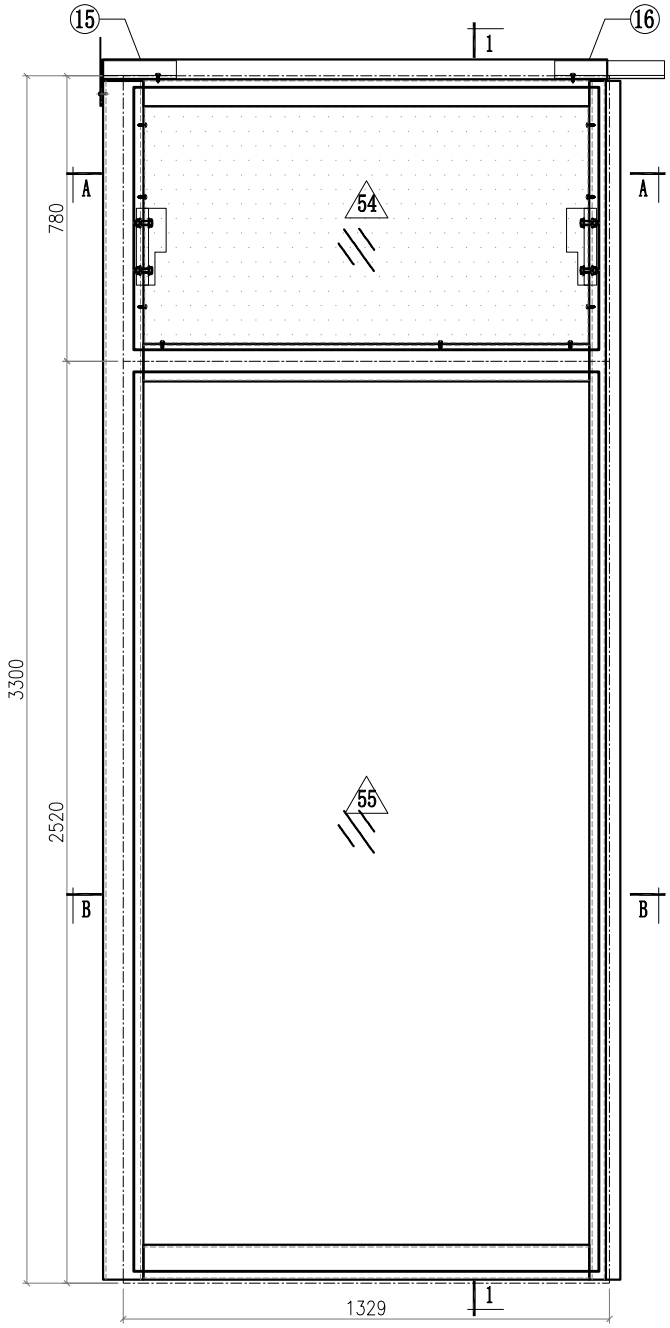

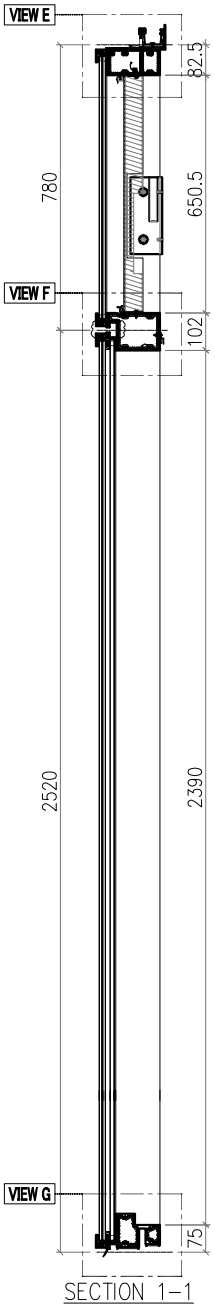

SECTION 1-1

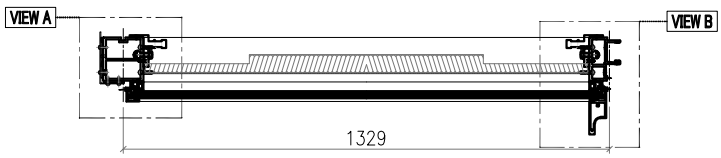

SECTION A-A

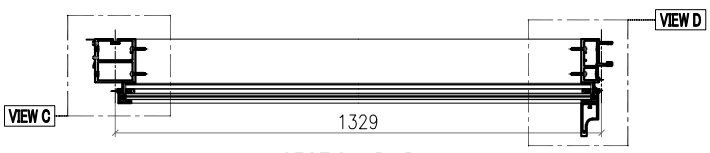

SECTION B-B

Notes
1.
2. VIEW DROM OUTSIDE
3. GLASS
4. 2mm THK. BACK PANEL

美特鋁質有限公司 MIDI Aluminium Fabricator Ltd.							工程號	J857	類別		物料號	M1		
							地盘	啟德6552	制圖	李傳鵬	2022-02-11	圖號	CW-231	
修改	A	B	C	採用工廠		地盤 ✓	图纸名称	单元组装图	復核	練松文	2022-02-13	數量	-	
日期	3.18	4.2	4.26	材料颜色	-		材料	-	批准	林仁安	2022-02-15	單件重量	-	(KG)

VIEW A

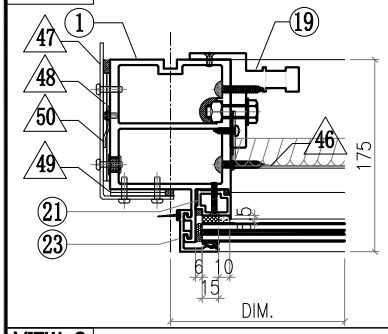

VIEW B

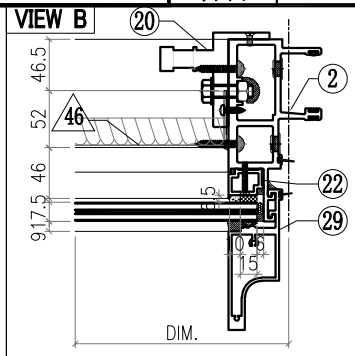

VIEW C

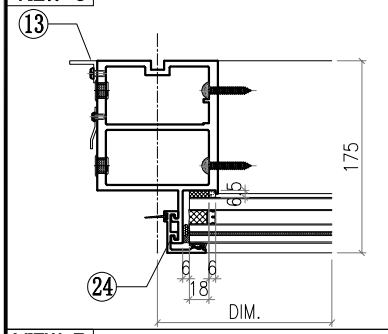

VIEW D

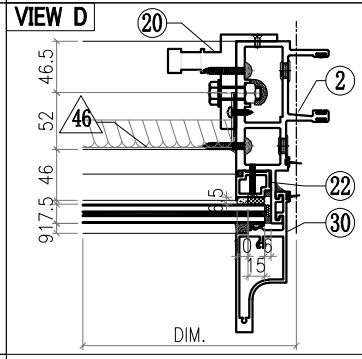

VIEW E

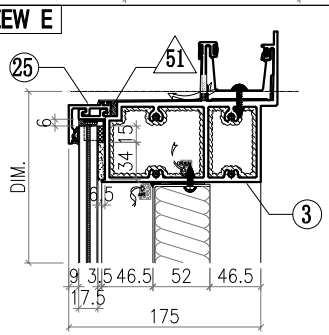

VIEW F

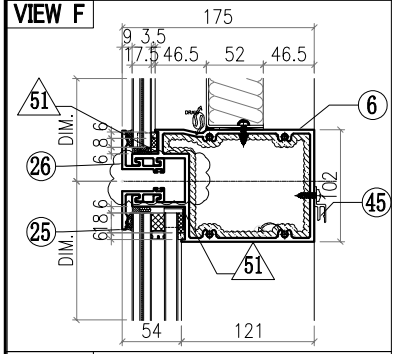

VIEW G

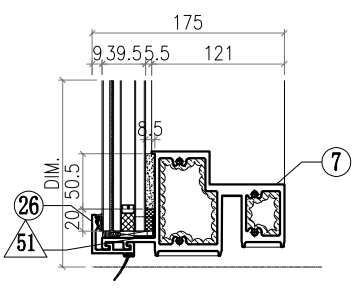

△ OTHERS (ALUM. & G.M.S. PARTS)

ITEM	FAB. DWG NO.	LENGTH (mm)	QTY
46	BST-M019 1215X646 (BACK PANEL)		1
47	AC-061 3mm THK. ALUM. PLATE		1
48	AC-063 3mm THK. ALUM. PLATE		2
49	AC-064 3mm THK. ALUM. PLATE		2
50	AC-110 2mm THK. ALUM. PLATE		1
51	AC-065 1mm THK. ALUM. PLATE		8
52			
53			
54	GL4-B021 1271X718 (GLASS)		1
55	GL1-B021 1271X2458 (GLASS)		1

◯ ALUM. EXTRUSION

ITEM	FAB. DWG NO.	LENGTH (mm)	QTY
1	X86056-P02	3276	1
2	X86047-P01	3276	1
3	X86060-001-008	1378	1
4			
5			
6	X86061-001-012	1283	1
7	X86059-001-111	1283	1
8			
9			
10			
11			
12			
13	N544-P02	2360	1
14			
15	X86079-002	200	1
16	X86079-001	300	1
17			
18			
19	X86095-001	210	1
20	X86095-002	210	1
21	X86074-P01-02	706.5	1
22	X86074-P01R-02	706.5	1
23	X86071-P04-02	749.5	1
24	X86071-P04-04	2491.5	1
25	X86071-P02-12	1311	2
26	X86071-P02R-12	1311	2
27			
28			
29	X86142-P01-04	750	1
30	X86142-P01-06	2492	1
31			
32			
33			
34			
35			
36			
37			
38			
39			
40			
41			
42			
43			
44			
45	X86101-001-014	1219	1

美特鋁質有限公司 MIDI Aluminium Fabricator Ltd.								工程號	J857	類別		物料號	M1		
								地盘	啟德6552	制圖	李傳鵬	2022-02-11	圖號	CW-232	
修改	A	B	C	採用	工廠		地盤	✓	图纸名称	单元组装图	復核	練松文	2022-02-13	數量	-
日期	3.18	4.2	4.26	材料颜色	-				材料	-	批准	林仁安	2022-02-15	單件重量	- (KG)

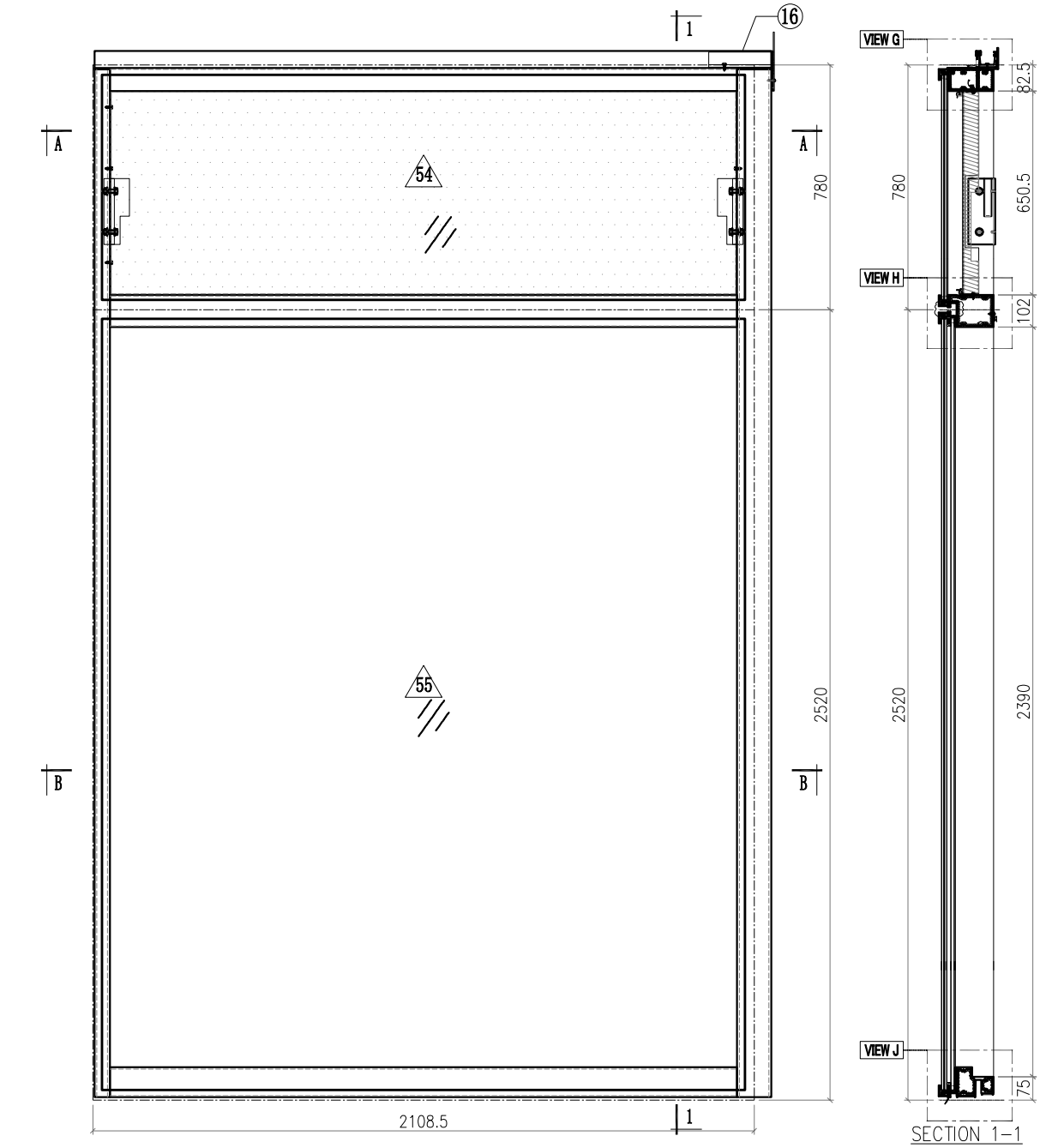

Notes
1.
2. VIEW DROM OUTSIDE
3. GLASS
4. 2mm THK. BACK PANEL

美特鋁質有限公司 MIDI Aluminium Fabricator Ltd.														
								工程號	J857	類別		物料號	M1	
								地盘	啟德6552	制圖	李傳鵬	2022-02-11	圖號	CW-232
修改	A	B	C	採用工廠		地盤	✓	图纸名称	单元组装图	復核	練松文	2022-02-13	數量	-
日期	3.18	4.2	4.26	材料颜色	-			材料	-	批准	林仁安	2022-02-15	單件重量	- (KG)

VIEW A

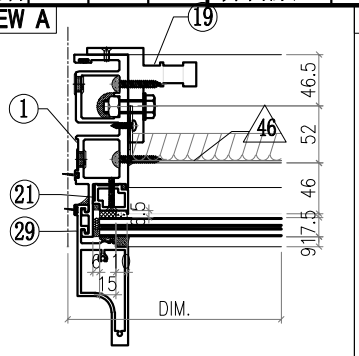

VIEW B

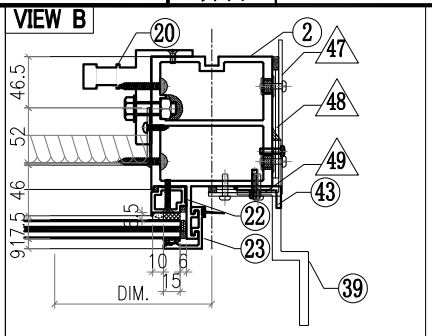

VIEW C

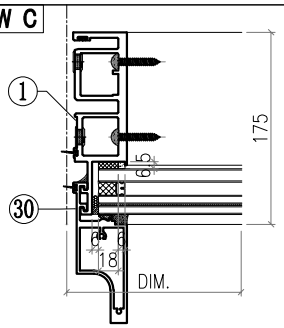

VIEW D

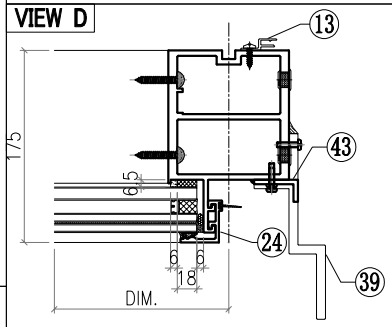

VIEW E

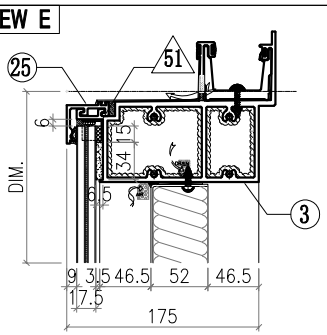

VIEW F

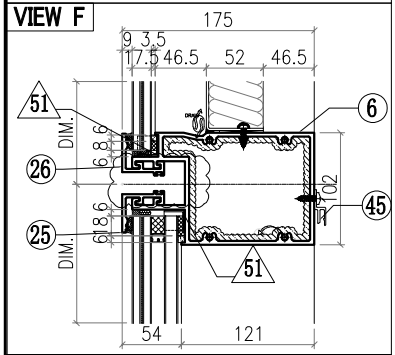

VIEW G

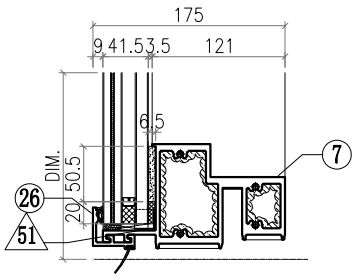

△ OTHERS (ALUM. & G.M.S. PARTS)

ITEM	FAB. DWG NO.	LENGTH (mm)	QTY
46	BST-M017 1994X646 (BACK PANEL)		1
47	AC-062 3mm THK. ALUM. PLATE		1
48	AC-063 3mm THK. ALUM. PLATE		2
49	AC-064 3mm THK. ALUM. PLATE		2
50			
51	AC-065 1mm THK. ALUM. PLATE		8
52			
53			
54	GL4-B019 2050X718 (GLASS)		1
55	GL2-L019 2050X2458 (GLASS)		1

◯ ALUM. EXTRUSION

ITEM	FAB. DWG NO.	LENGTH (mm)	QTY
1	X86049-P01	3276	1
2	X86056-P04	3276	1
3	X86060-001-038	2157	1
4			
5			
6	X86061-001-011	2062	1
7	X86059-001-110	2062	1
8			
9			
10			
11			
12			
13	X86101-P01	2250	1
14			
15			
16	X86079-005	200	1
17			
18			
19	X86095-001	210	1
20	X86095-002	210	1
21	X86074-P01-02	706.5	1
22	X86074-P01R-02	706.5	1
23	X86071-P04-02	749.5	1
24	X86071-P04-04	2491.5	1
25	X86071-P03-13	2090.5	2
26	X86071-P03R-13	2090.5	2
27			
28			
29	X86142-P01-04	750	1
30	X86142-P01-06	2492	1
31			
32			
33			
34			
35			
36			
37			
38			
39	X86100-001	200	2
40			
41			
42			
43	N614-P01	2658	1
44			
45	X86101-001-016	1998	1

美特鋁質有限公司 MIDI Aluminium Fabricator Ltd.								工程號	J857	類別		物料號	M1		
								地盘	啟德6552	制圖	李傳鵬	2022-02-11	圖號	CW-233	
修改	A	B	C	採用	工廠		地盤 ✓	图纸名称	单元组装图	復核	練松文	2022-02-13	數量	-	
日期	3.18	4.2	4.26	材料颜色	-			材料	-	批准	林仁安	2022-02-15	單件重量	-	(KG)

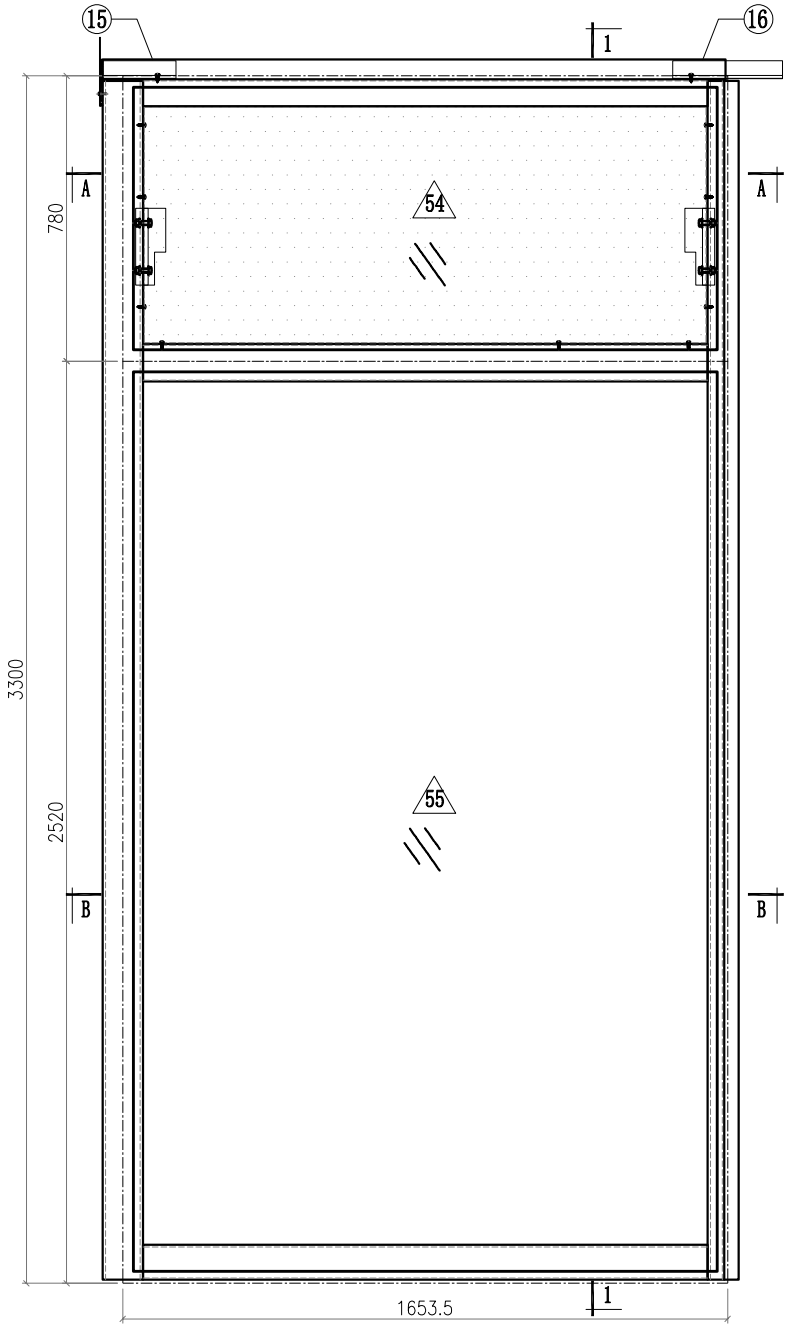

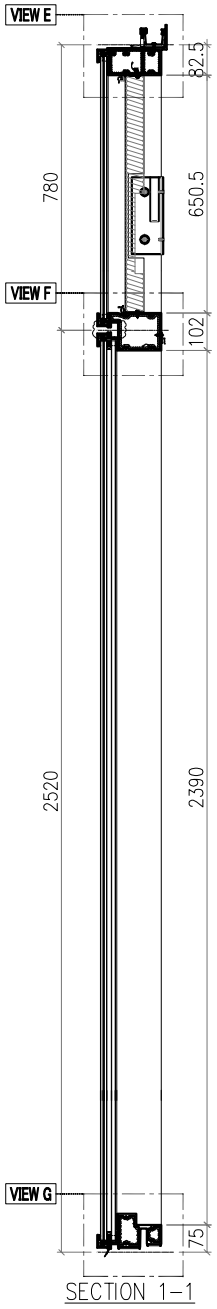

SECTION 1-1

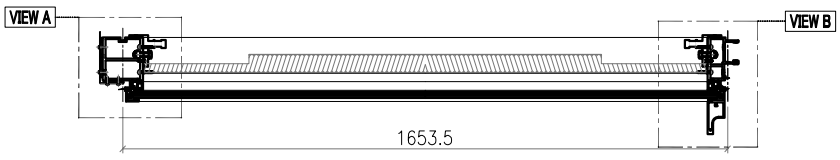

SECTION A-A

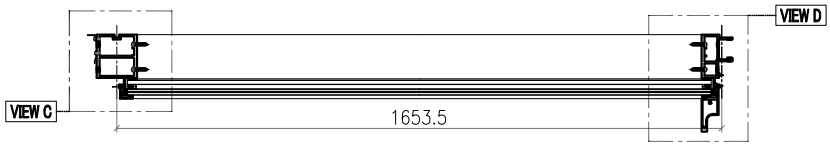

SECTION B-B

Notes
1.
2. VIEW DROM OUTSIDE
3. GLASS
4. 2mm THK. BACK PANEL

美特鋁質有限公司 MIDI Aluminium Fabricator Ltd.														
								工程號	J857	類別		物料號	M1	
								地盘	啟德6552	制圖	李傳鵬	2022-02-11	圖號	CW-233
修改	A	B	C	採用工廠		地盤	✓	图纸名称	单元组装图	復核	練松文	2022-02-13	數量	-
日期	3.18	4.2	4.26	材料颜色	-			材料	-	批准	林仁安	2022-02-15	單件重量	- (KG)

VIEW A

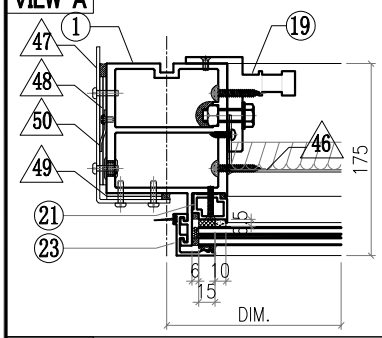

VIEW B

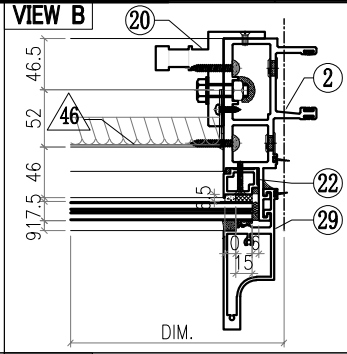

VIEW C

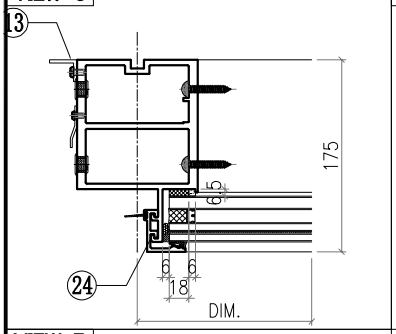

VIEW D

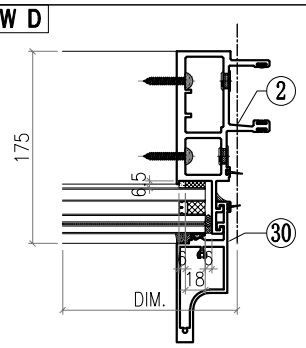

VIEW E

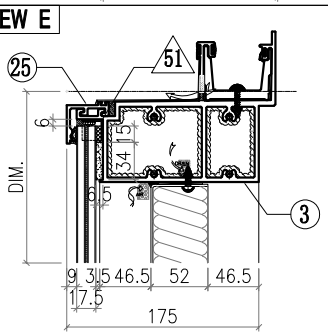

VIEW F

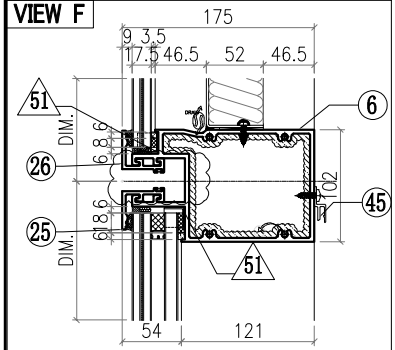

VIEW G

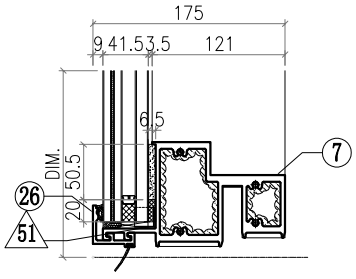

△ OTHERS (ALUM. & G.M.S. PARTS)

ITEM	FAB. DWG NO.	LENGTH (mm)	QTY
46	BST-M016 1539X646 (BACK PANEL)		1
47	AC-061 3mm THK. ALUM. PLATE		1
48	AC-063 3mm THK. ALUM. PLATE		2
49	AC-064 3mm THK. ALUM. PLATE		2
50	AC-110 2mm THK. ALUM. PLATE		1
51	AC-065 1mm THK. ALUM. PLATE		8
52			
53			
54	GL4-B018 1595X718 (GLASS)		1
55	GL2-L018 1595X2458 (GLASS)		1

◯ ALUM. EXTRUSION

ITEM	FAB. DWG NO.	LENGTH (mm)	QTY
1	X86056-P02	3276	1
2	X86047-P01	3276	1
3	X86060-001-009	1703	1
4			
5			
6	X86061-001-010	1608	1
7	X86059-001-109	1608	1
8			
9			
10			
11			
12			
13	N544-P02	2360	1
14			
15	X86079-002	200	1
16	X86079-001	300	1
17			
18			
19	X86095-001	210	1
20	X86095-002	210	1
21	X86074-P01-02	706.5	1
22	X86074-P01R-02	706.5	1
23	X86071-P04-02	749.5	1
24	X86071-P04-04	2491.5	1
25	X86071-P02-13	1635.5	2
26	X86071-P02R-13	1635.5	2
27			
28			
29	X86142-P01-04	750	1
30	X86142-P01-06	2492	1
31			
32			
33			
34			
35			
36			
37			
38			
39			
40			
41			
42			
43			
44			
45	X86101-001-012	1544	1

美特鋁質有限公司 MIDI Aluminium Fabricator Ltd.								工程號	J857	類別		物料號	M1		
								地盘	啟德6552	制圖	李傳鵬	2022-02-11	圖號	CW-234	
修改	A	B	C	採用	工廠		地盤 ✓	图纸名称	单元组装图	復核	練松文	2022-02-13	數量	-	
日期	3.18	4.2	4.26	材料颜色	-			材料	-	批准	林仁安	2022-02-15	單件重量	-	(KG)

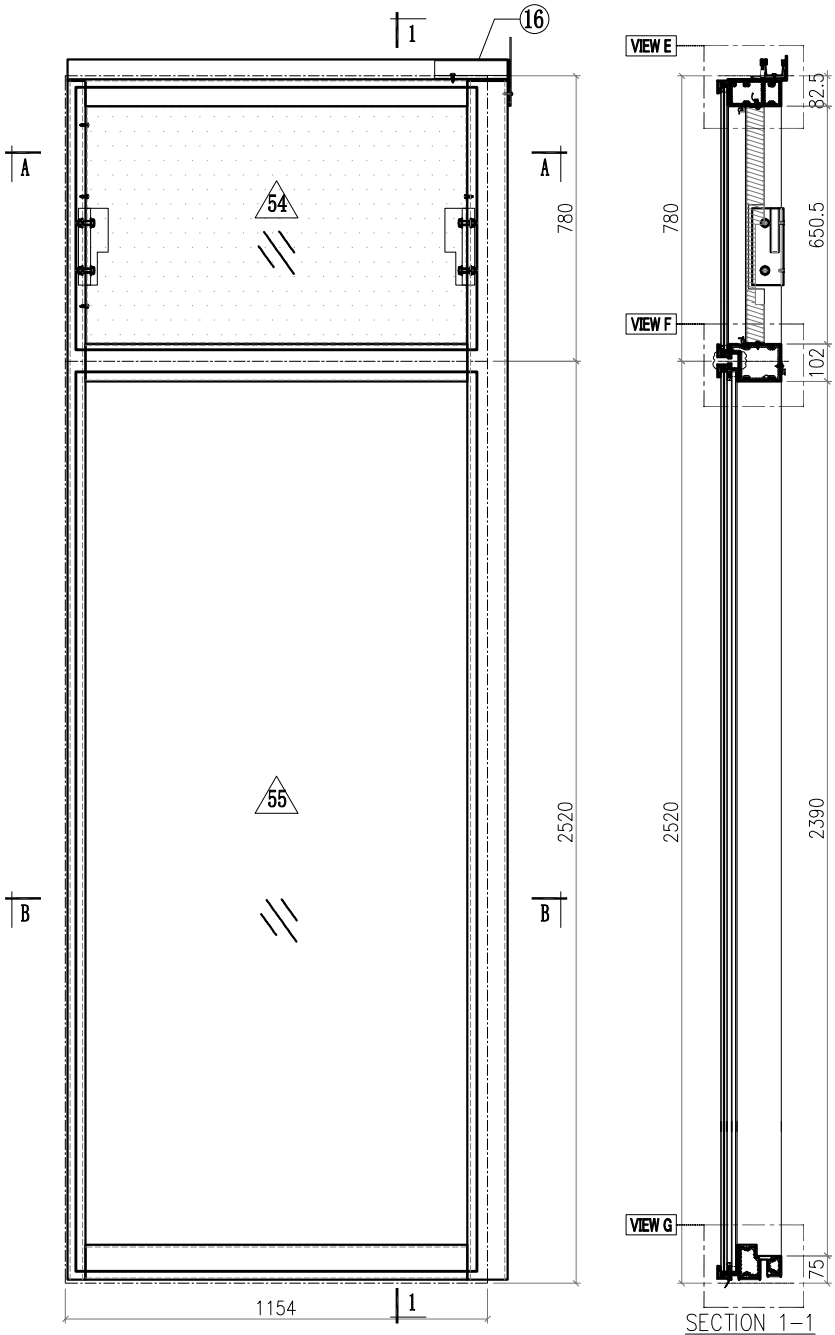

SECTION 1-1

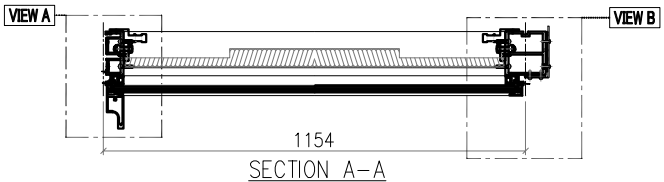

SECTION A-A

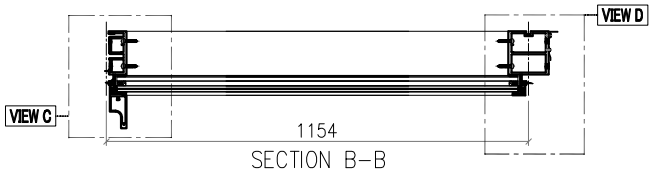

SECTION B-B

Notes
1.
2. VIEW DROM OUTSIDE
3. GLASS
4. 2mm THK. BACK PANEL

美特鋁質有限公司 MIDI Aluminium Fabricator Ltd.														
								工程號	J857	類別		物料號	M1	
								地盘	啟德6552	制圖	李傳鵬	2022-02-11	圖號	CW-234
修改	A	B	C	採用工廠		地盤	✓	图纸名称	单元组装图	復核	練松文	2022-02-13	數量	-
日期	3.18	4.2	4.26	材料颜色	-			材料	-	批准	林仁安	2022-02-15	單件重量	- (KG)

VIEW A

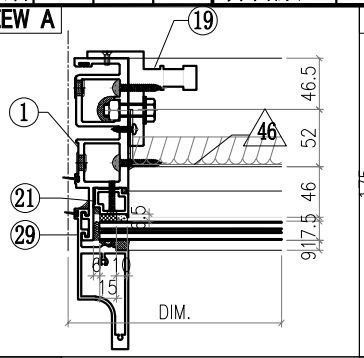

VIEW B

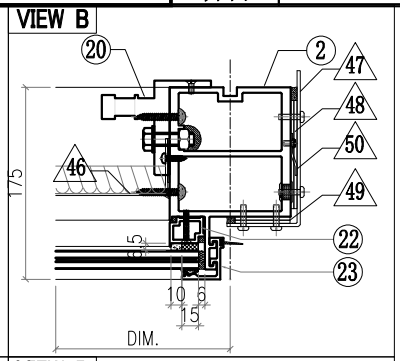

VIEW C

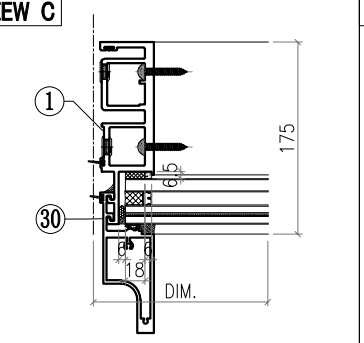

VIEW D

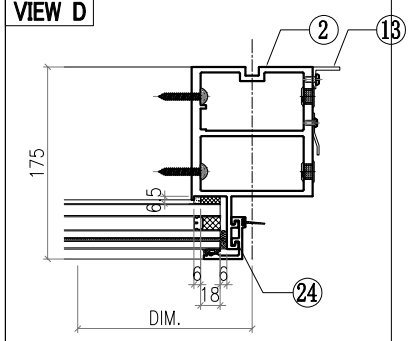

VIEW E

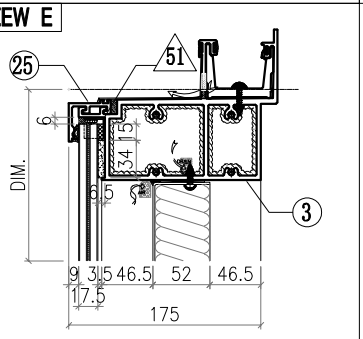

VIEW F

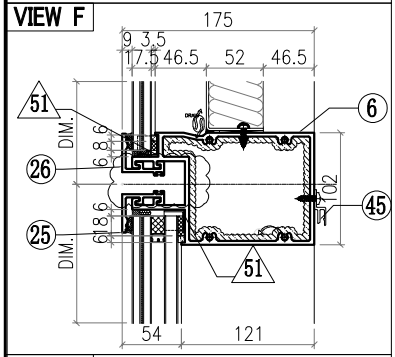

VIEW G

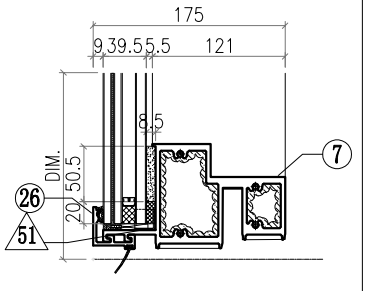

△ OTHERS (ALUM. & G.M.S. PARTS)

ITEM	FAB. DWG NO.	LENGTH (mm)	QTY
46	BST-M014 1040X646 (BACK PANEL)		1
47	AC-062 3mm THK. ALUM. PLATE		1
48	AC-063 3mm THK. ALUM. PLATE		2
49	AC-064 3mm THK. ALUM. PLATE		2
50	AC-110 2mm THK. ALUM. PLATE		1
51	AC-065 1mm THK. ALUM. PLATE		8
52			
53			
54	GL4-B016 1096X718 (GLASS)		1
55	GL1-B016 1096X2458 (GLASS)		1

◯ ALUM. EXTRUSION

ITEM	FAB. DWG NO.	LENGTH (mm)	QTY
1	X86049-P01	3276	1
2	X86056-P01	3276	1
3	X86060-001-039	1203	1
4			
5			
6	X86061-001-009	1107	1
7	X86059-001-108	1108	1
8			
9			
10			
11			
12			
13	N544-P01	2360	1
14			
15			
16	X86079-005	200	1
17			
18			
19	X86095-001	210	1
20	X86095-002	210	1
21	X86074-P01-02	706.5	1
22	X86074-P01R-02	706.5	1
23	X86071-P04-02	749.5	1
24	X86071-P04-04	2491.5	1
25	X86071-P03-14	1136	2
26	X86071-P03R-14	1136	2
27			
28			
29	X86142-P01-04	750	1
30	X86142-P01-06	2492	1
31			
32			
33			
34			
35			
36			
37			
38			
39			
40			
41			
42			
43			
44			
45	X86101-001-011	1043	1

美特鋁質有限公司 MIDI Aluminium Fabricator Ltd.								工程號	J857	類別		物料號	M1		
								地盘	啟德6552	制圖	李傳鵬	2022-02-11	圖號	CW-235	
修改	A	B	C	採用工廠		地盤	✓	图纸名称	单元组装图	復核	練松文	2022-02-13	數量	-	
日期	3.18	4.2	4.26	材料颜色	-			材料	-	批准	林仁安	2022-02-15	單件重量	-	(KG)

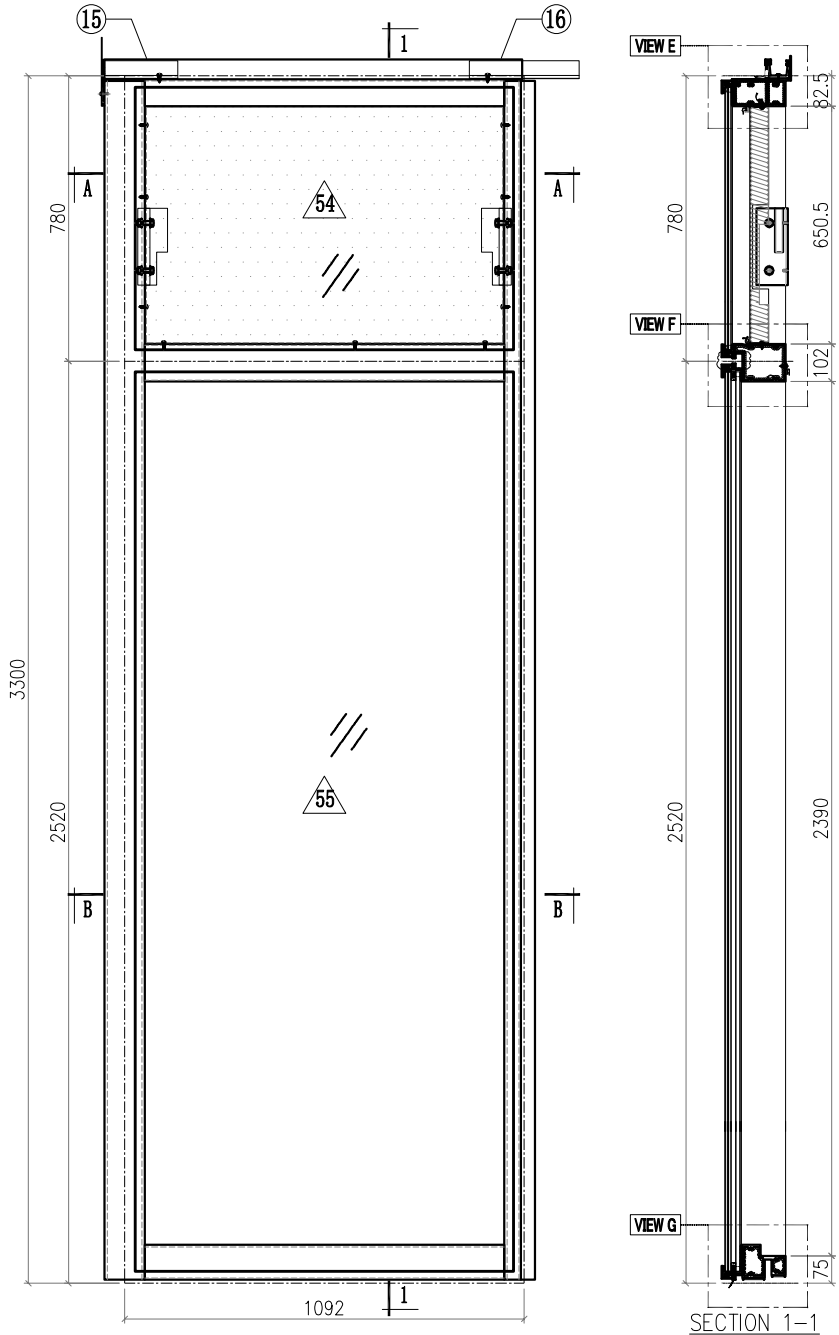

SECTION 1-1

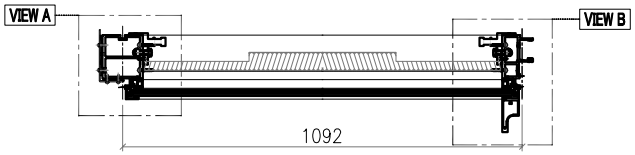

SECTION A-A

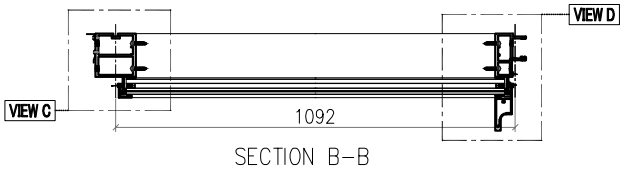

SECTION B-B

Notes
1.
2. VIEW DROM OUTSIDE
3. GLASS
4. 2mm THK. BACK PANEL

美特鋁質有限公司 MIDI Aluminium Fabricator Ltd.							工程號	J857	類別		物料號	M1		
							地盘	啟德6552	制圖	李傳鵬	2022-02-11	圖號	CW-235	
修改	A	B	C	採用工廠		地盤 ✓	图纸名称	单元组装图	復核	練松文	2022-02-13	數量	-	
日期	3.18	4.2	4.26	材料颜色	-		材料	-	批准	林仁安	2022-02-15	單件重量	-	(KG)

VIEW A

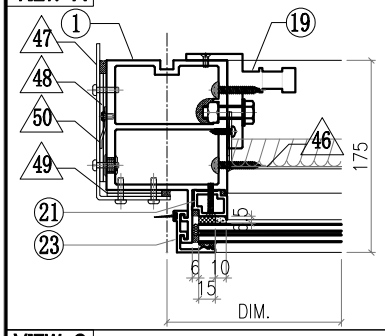

VIEW B

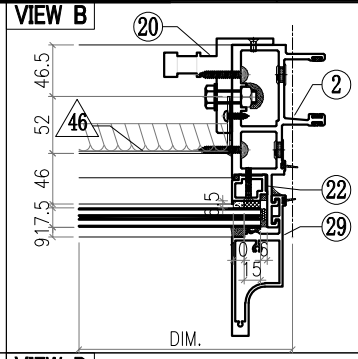

VIEW C

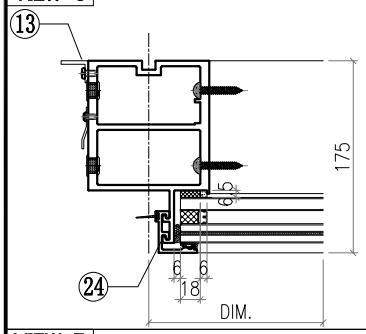

VIEW D

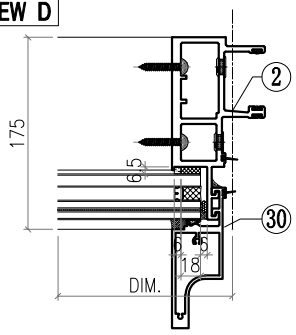

VIEW E

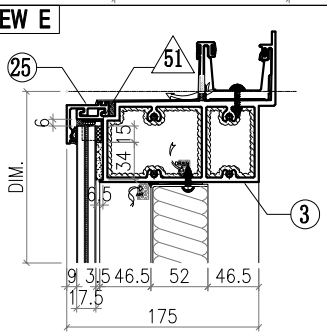

VIEW F

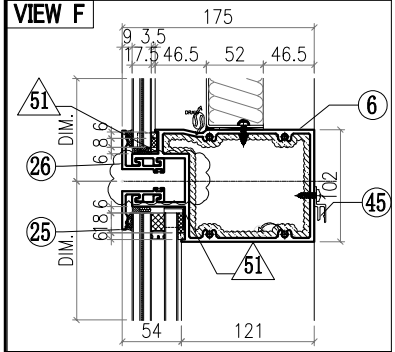

VIEW G

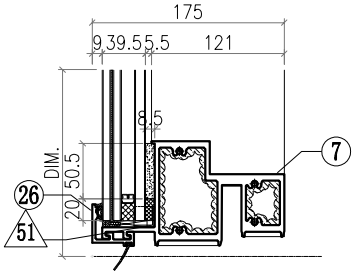

△ OTHERS (ALUM. & G.M.S. PARTS)

ITEM	FAB. DWG NO.	LENGTH (mm)	QTY
46	BST-M081 978X646 (BACK PANEL)		1
47	AC-061 3mm THK. ALUM. PLATE		1
48	AC-063 3mm THK. ALUM. PLATE		2
49	AC-064 3mm THK. ALUM. PLATE		2
50	AC-110 2mm THK. ALUM. PLATE		1
51	AC-065 1mm THK. ALUM. PLATE		8
52			
53			
54	GL4-B029 1034X718 (GLASS)		1
55	GL1-B029 1034X2458 (GLASS)		1

◯ ALUM. EXTRUSION

ITEM	FAB. DWG NO.	LENGTH (mm)	QTY
1	X86056-P02	3276	1
2	X86047-P01	3276	1
3	X86060-001-010	1141	1
4			
5			
6	X86061-001-008	1046	1
7	X86059-001-107	1046	1
8			
9			
10			
11			
12			
13	N544-P02	2360	1
14			
15	X86079-002	200	1
16	X86079-001	300	1
17			
18			
19	X86095-001	210	1
20	X86095-002	210	1
21	X86074-P01-02	706.5	1
22	X86074-P01R-02	706.5	1
23	X86071-P04-02	749.5	1
24	X86071-P04-04	2491.5	1
25	X86071-P02-14	1074	2
26	X86071-P02R-14	1074	2
27			
28			
29	X86142-P01-04	750	1
30	X86142-P01-06	2492	1
31			
32			
33			
34			
35			
36			
37			
38			
39			
40			
41			
42			
43			
44			
45	X86101-001-010	982	1

美特鋁質有限公司 MIDI Aluminium Fabricator Ltd.							工程號	J857	類別		物料號	M1		
							地盘	啟德6552	制圖	李傳鵬	2022-02-11	圖號	CW-236	
修改	A	B	C	採用工廠		地盤 ✓	图纸名称	单元组装图	復核	練松文	2022-02-13	數量	-	
日期	3.18	4.2	4.26	材料颜色	-		材料	-	批准	林仁安	2022-02-15	單件重量	-	(KG)

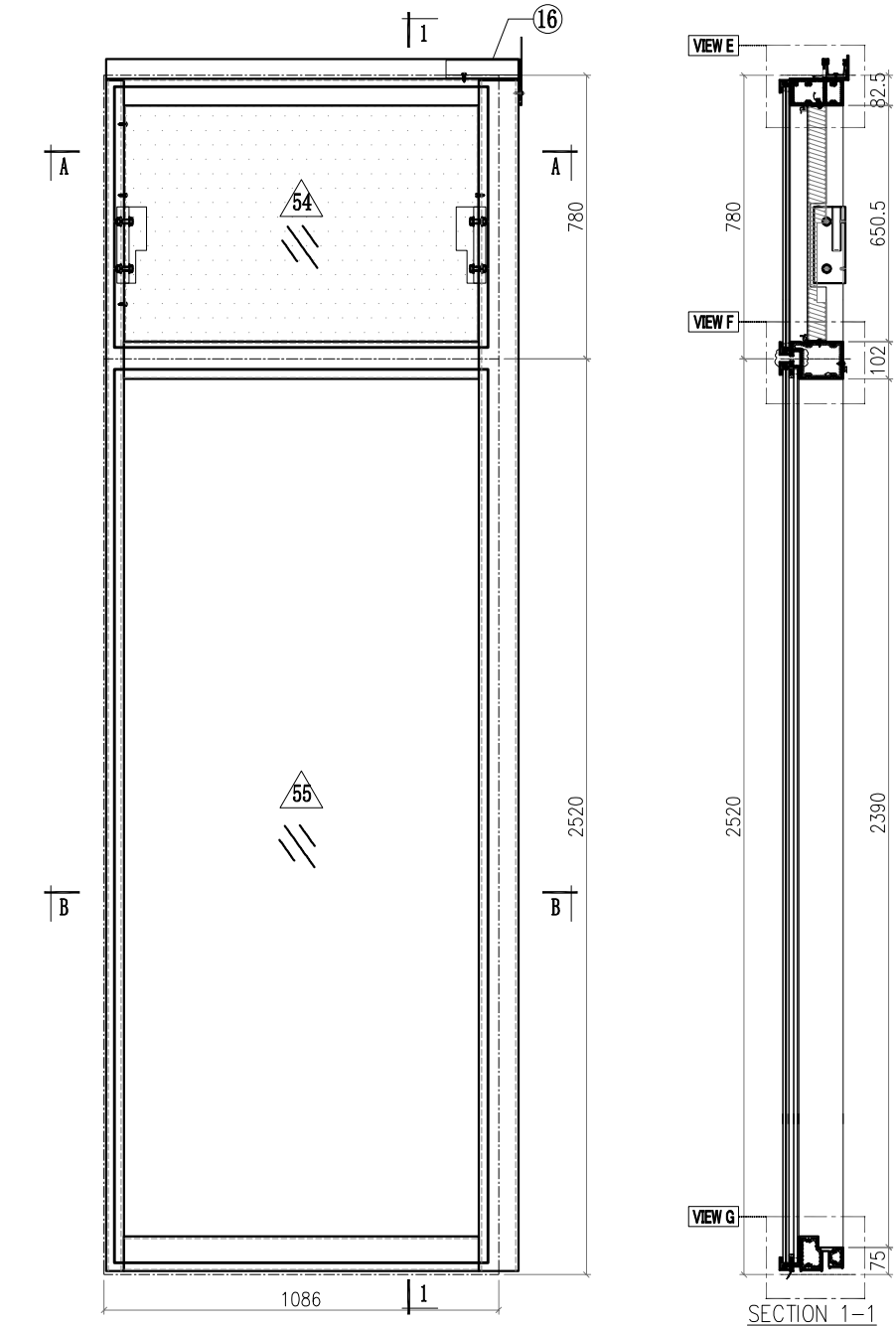

SECTION 1-1

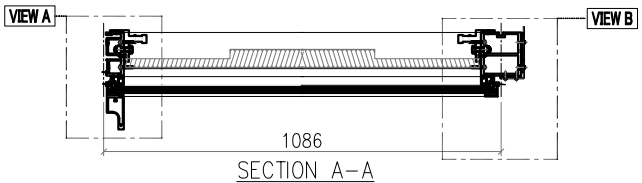

SECTION A-A

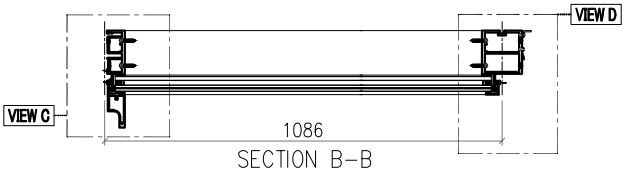

SECTION B-B

Notes
1.
2. VIEW DROM OUTSIDE
3. GLASS
4. 2mm THK. BACK PANEL

美特鋁質有限公司 MIDI Aluminium Fabricator Ltd.							工程號	J857	類別		物料號	M1		
							地盘	啟德6552	制圖	李傳鵬	2022-02-11	圖號	CW-236	
修改	A	B	C	採用工廠		地盤 ✓	图纸名称	单元组装图	復核	練松文	2022-02-13	數量	-	
日期	3.18	4.2	4.26	材料颜色	-		材料	-	批准	林仁安	2022-02-15	單件重量	-	(KG)

VIEW A

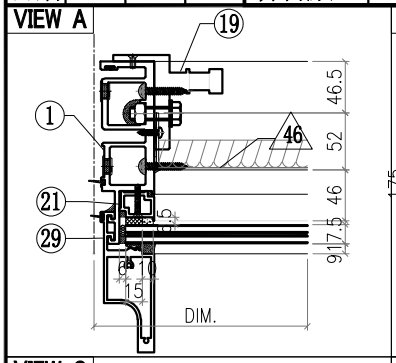

VIEW B

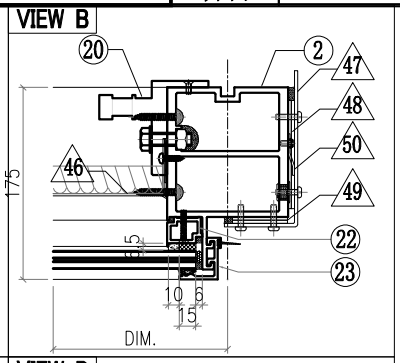

VIEW C

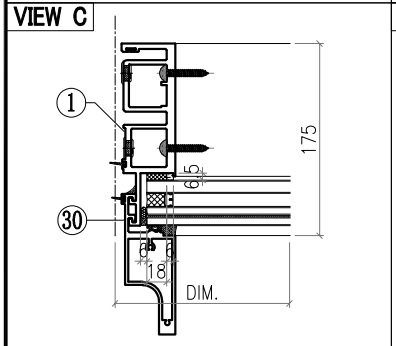

VIEW D

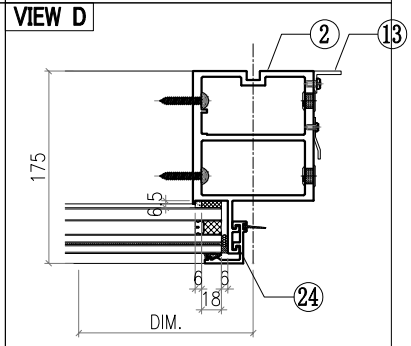

VIEW E

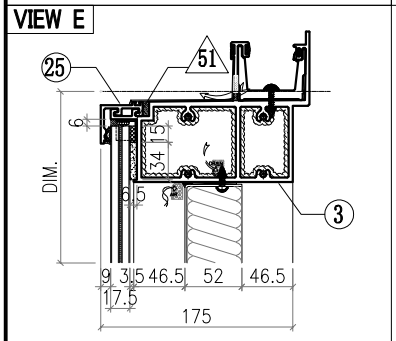

VIEW F

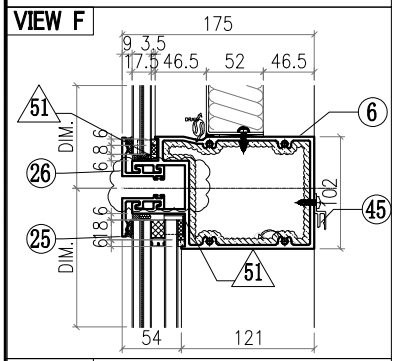

VIEW G

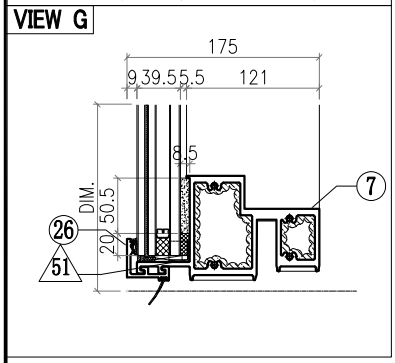

△ OTHERS (ALUM. & G.M.S. PARTS)

ITEM	FAB. DWG NO.	LENGTH (mm)	QTY
46	BST-M011 972X646 (BACK PANEL)		1
47	AC-062 3mm THK. ALUM. PLATE		1
48	AC-063 3mm THK. ALUM. PLATE		2
49	AC-064 3mm THK. ALUM. PLATE		2
50	AC-110 2mm THK. ALUM. PLATE		1
51	AC-065 1mm THK. ALUM. PLATE		8
52			
53			
54	GL4-B013 1028X718 (GLASS)		1
55	GL1-B013 1028X2458 (GLASS)		1

◯ ALUM. EXTRUSION

ITEM	FAB. DWG NO.	LENGTH (mm)	QTY
1	X86049-P01	3276	1
2	X86056-P01	3276	1
3	X86060-001-042	1135	1
4			
5			
6	X86061-001-006	1040	1
7	X86059-001-105	1040	1
8			
9			
10			
11			
12			
13	N544-P01	2360	1
14			
15			
16	X86079-005	200	1
17			
18			
19	X86095-001	210	1
20	X86095-002	210	1
21	X86074-P01-02	706.5	1
22	X86074-P01R-02	706.5	1
23	X86071-P04-02	749.5	1
24	X86071-P04-04	2491.5	1
25	X86071-P03-15	1068	2
26	X86071-P03R-15	1068	2
27			
28			
29	X86142-P01-04	750	1
30	X86142-P01-06	2492	1
31			
32			
33			
34			
35			
36			
37			
38			
39			
40			
41			
42			
43			
44			
45	X86101-001-007	976	1

美特鋁質有限公司 MIDI Aluminium Fabricator Ltd.								工程號	J857	類別		物料號	M1		
								地盘	啟德6552	制圖	李傳鵬	2022-02-11	圖號	CW-237	
修改	A	B	C	採用工廠		地盤	✓	图纸名称	单元组装图	復核	練松文	2022-02-13	數量	-	
日期	3.18	4.2	4.26	材料颜色	-			材料	-	批准	林仁安	2022-02-15	單件重量	-	(KG)

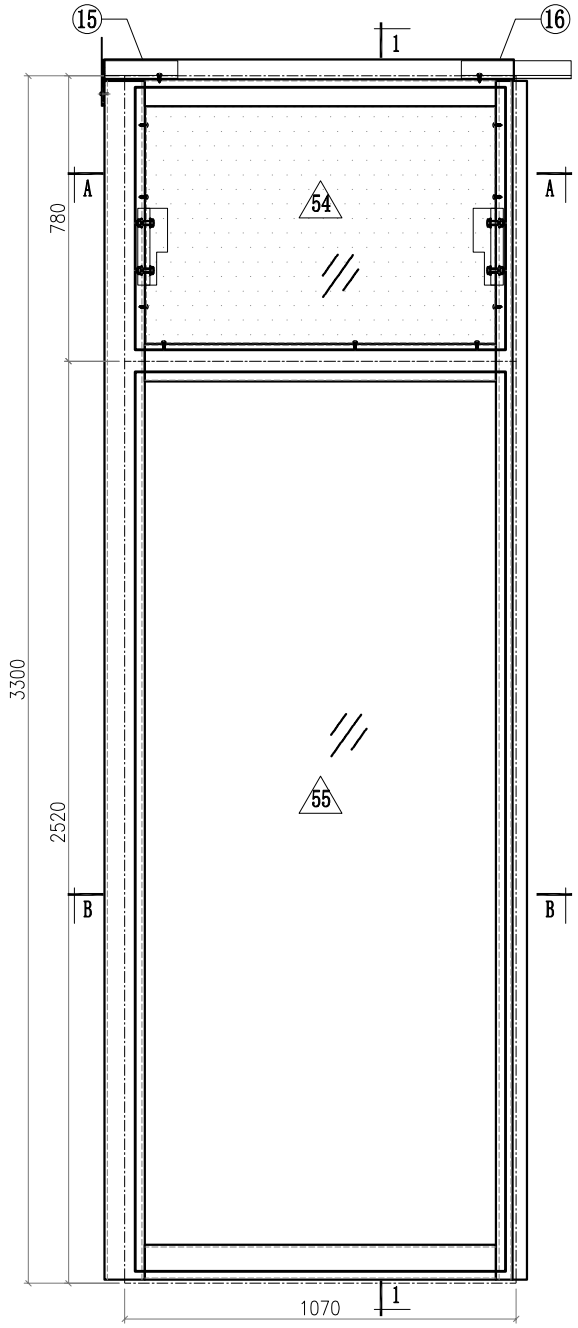

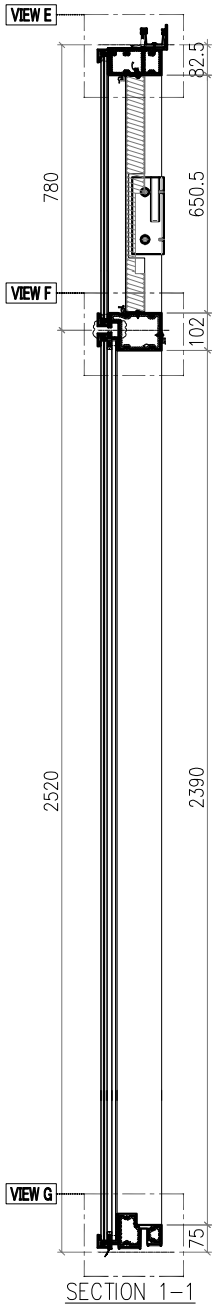

SECTION 1-1

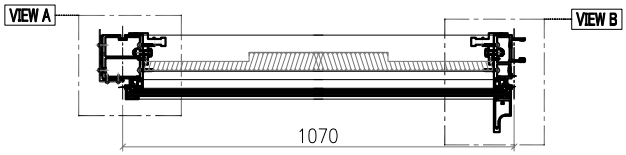

SECTION A-A

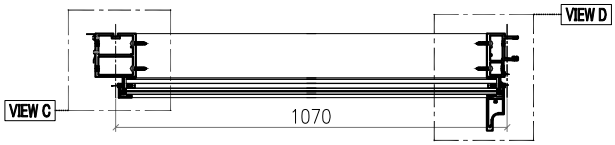

SECTION B-B

Notes
1.
2. VIEW DROM OUTSIDE
3. GLASS
4. 2mm THK. BACK PANEL

美特鋁質有限公司 MIDI Aluminium Fabricator Ltd.								工程號	J857	類別		物料號	M1		
								地盤	啟德6552	制圖	李傳鵬	2022-02-11	圖號	CW-237	
修改	A	B	C	採用工廠		地盤	✓	图纸名称	单元组装图	復核	練松文	2022-02-13	數量	-	
日期	3.18	4.2	4.26	材料顏色	-			材料	-	批准	林仁安	2022-02-15	單件重量	-	(KG)

VIEW A

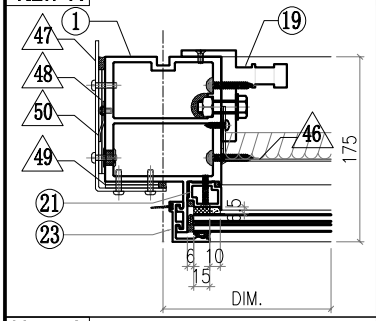

VIEW B

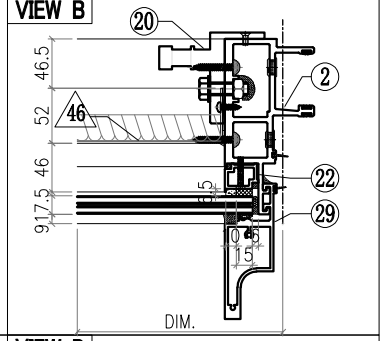

VIEW C

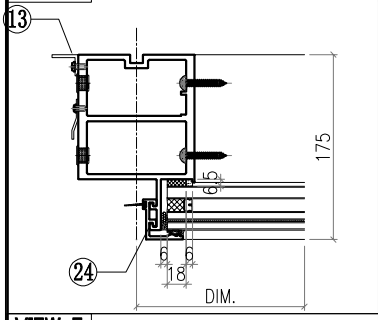

VIEW D

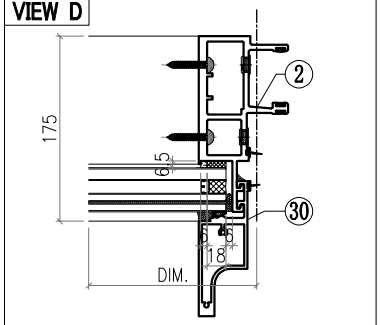

VIEW E

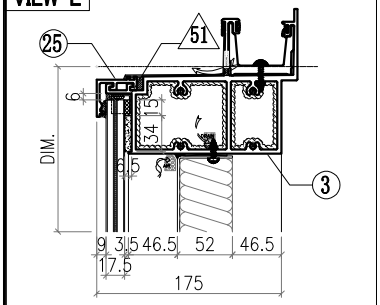

VIEW F

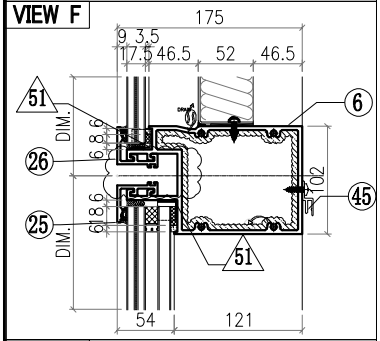

VIEW G

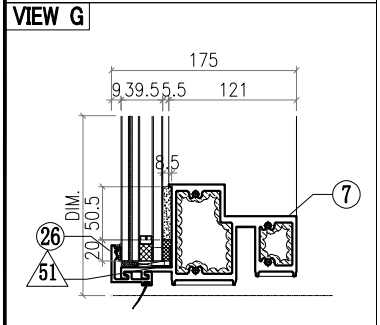

△ OTHERS (ALUM. & G.M.S. PARTS)

ITEM	FAB. DWG NO.	LENGTH (mm)	QTY
46	BST-M010		1
	956X646 (BACK PANEL)		
47	AC-061		1
	3mm THK. ALUM. PLATE		
48	AC-063		2
	3mm THK. ALUM. PLATE		
49	AC-064		2
	3mm THK. ALUM. PLATE		
50	AC-110		1
	2mm THK. ALUM. PLATE		
51	AC-065		8
	1mm THK. ALUM. PLATE		
52			
53			
54	GL4-B012		1
	1012X718 (GLASS)		
55	GL1-B012		1
	1012X2458 (GLASS)		

◯ ALUM. EXTRUSION

ITEM	FAB. DWG NO.	LENGTH (mm)	QTY
1	X86056-P02	3276	1
2	X86047-P01	3276	1
3	X86060-001-011	1119	1
4			
5			
6	X86061-001-005	1024	1
7	X86059-001-104	1024	1
8			
9			
10			
11			
12			
13	N544-P02	2360	1
14			
15	X86079-002	200	1
16	X86079-001	300	1
17			
18			
19	X86095-001	210	1
20	X86095-002	210	1
21	X86074-P01-02	706.5	1
22	X86074-P01R-02	706.5	1
23	X86071-P04-02	749.5	1
24	X86071-P04-04	2491.5	1
25	X86071-P02-19	1052	2
26	X86071-P02R-19	1052	2
27			
28			
29	X86142-P01-04	750	1
30	X86142-P01-06	2492	1
31			
32			
33			
34			
35			
36			
37			
38			
39			
40			
41			
42			
43			
44			
45	X86101-001-006	960	1

美特鋁質有限公司 MIDI Aluminium Fabricator Ltd.								工程號	J857	類別		物料號	M1		
								地盘	啟德6552	制圖	李傳鵬	2022-02-11	圖號	CW-238	
修改	A	B	C	採用工廠		地盤	✓	图纸名称	单元组装图	復核	練松文	2022-02-13	數量	-	
日期	3.18	4.2	4.26	材料颜色	-			材料	-	批准	林仁安	2022-02-15	單件重量	-	(KG)

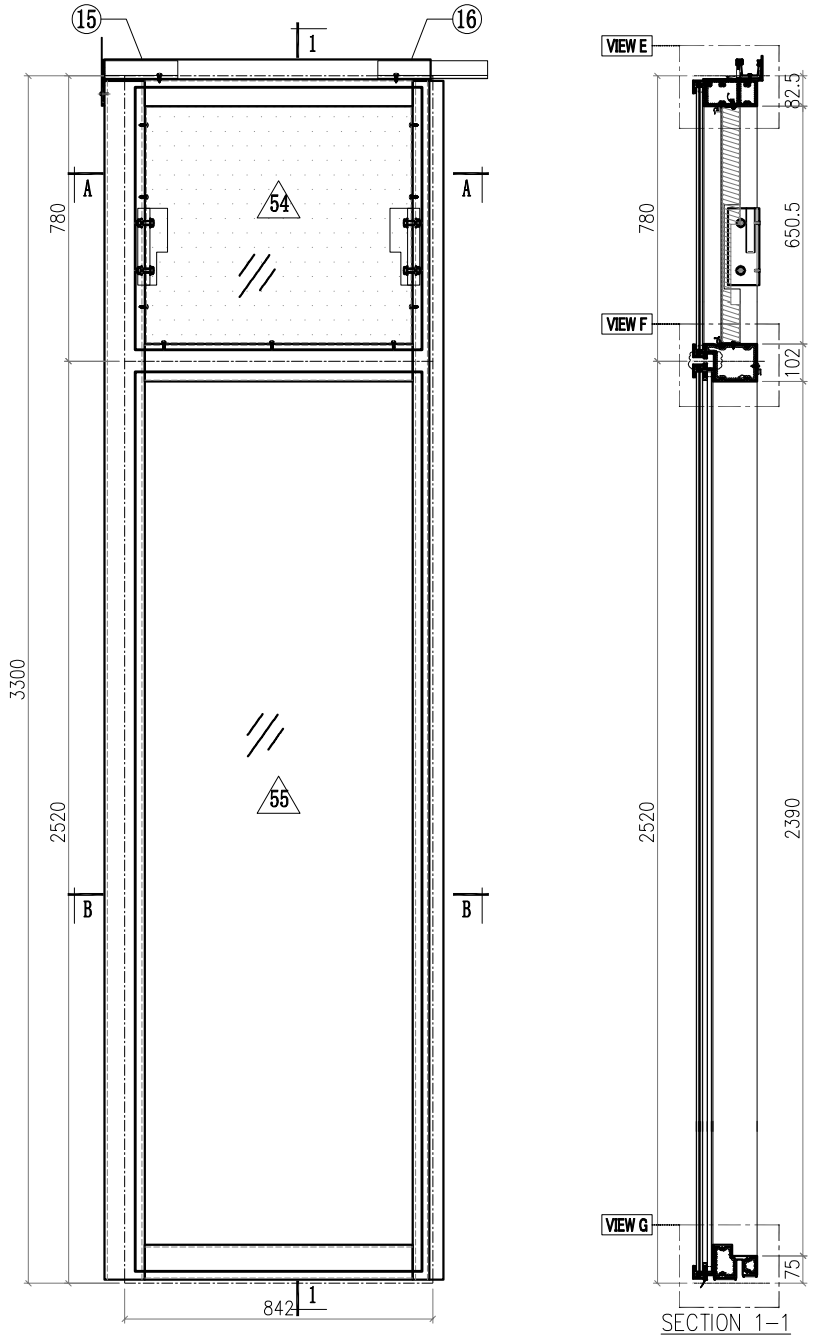

SECTION 1-1

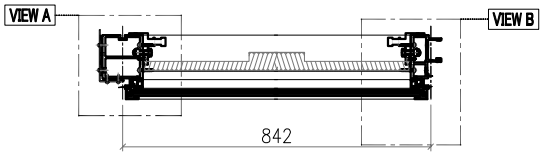

SECTION A-A

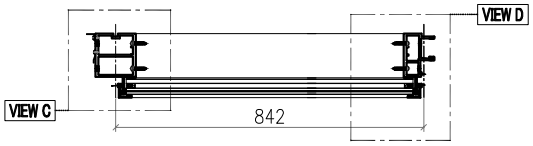

SECTION B-B

Notes
1.
2. VIEW DROM OUTSIDE
3. GLASS
4. 2mm THK. BACK PANEL

美特鋁質有限公司 MIDI Aluminium Fabricator Ltd.														
								工程號	J857	類別		物料號	M1	
								地盘	啟德6552	制圖	李傳鵬	2022-02-11	圖號	CW-238
修改	A	B	C	採用工廠		地盤	✓	图纸名称	单元组装图	復核	練松文	2022-02-13	數量	-
日期	3.18	4.2	4.26	材料颜色	-			材料	-	批准	林仁安	2022-02-15	單件重量	- (KG)

VIEW A

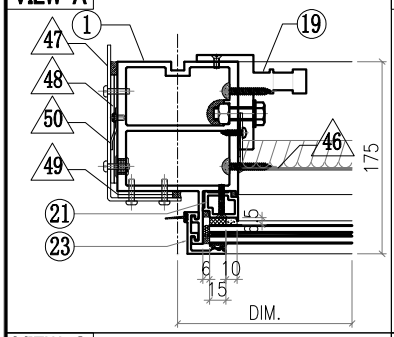

VIEW B

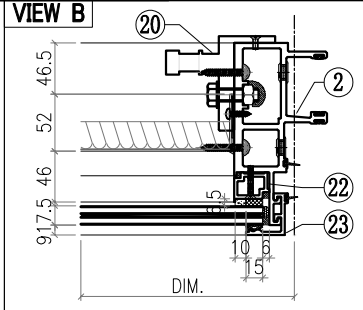

VIEW C

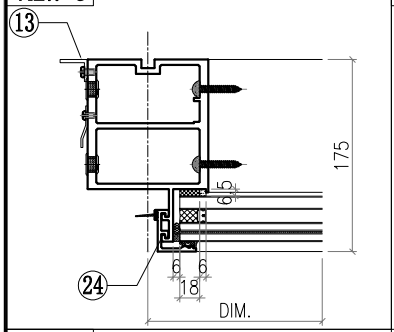

VIEW D

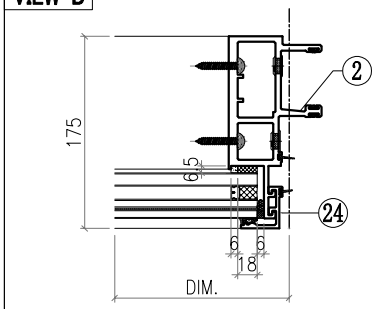

VIEW E

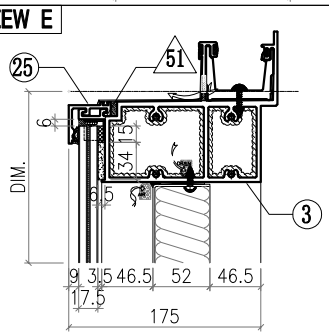

VIEW F

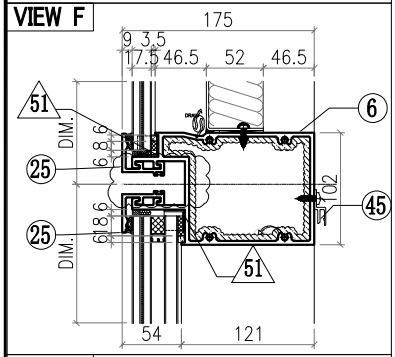

VIEW G

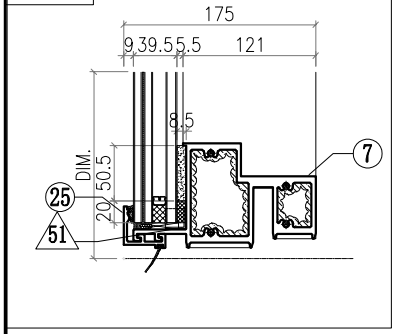

△ OTHERS (ALUM. & G.M.S. PARTS)

ITEM	FAB. DWG NO.	LENGTH (mm)	QTY
46	BST-M021 728X646 (BACK PANEL)		1
47	AC-061 3mm THK. ALUM. PLATE		1
48	AC-063 3mm THK. ALUM. PLATE		2
49	AC-064 3mm THK. ALUM. PLATE		2
50	AC-110 2mm THK. ALUM. PLATE		1
51	AC-065 1mm THK. ALUM. PLATE		8
52			
53			
54	GL4-B023 784X718 (GLASS)		1
55	GL1-B023 784X2458 (GLASS)		1

◯ ALUM. EXTRUSION

ITEM	FAB. DWG NO.	LENGTH (mm)	QTY
1	X86056-P02	3276	1
2	X86047-P01	3276	1
3	X86060-001-012	891	1
4			
5			
6	X86061-001-013	796	1
7	X86059-001-112	796	1
8			
9			
10			
11			
12			
13	N544-P02	2360	1
14			
15	X86079-002	200	1
16	X86079-001	300	1
17			
18			
19	X86095-001	210	1
20	X86095-002	210	1
21	X86074-P01-02	706.5	1
22	X86074-P01R-02	706.5	1
23	X86071-P04-02	749.5	2
24	X86071-P04-04	2491.5	2
25	X86071-P01-03	824	4
26			
27			
28			
29			
30			
31			
32			
33			
34			
35			
36			
37			
38			
39			
40			
41			
42			
43			
44			
45	X86101-001-019	732	1

美特鋁質有限公司 MIDI Aluminium Fabricator Ltd.							工程號	J857	類別		物料號	M1		
							地盘	啟德6552	制圖	李傳鵬	2022-02-11	圖號	CW-239	
修改	A	B	C	採用工廠		地盤 ✓	图纸名称	单元组装图	復核	練松文	2022-02-13	數量	-	
日期	3.18	4.2	4.26	材料颜色	-		材料	-	批准	林仁安	2022-02-15	單件重量	-	(KG)

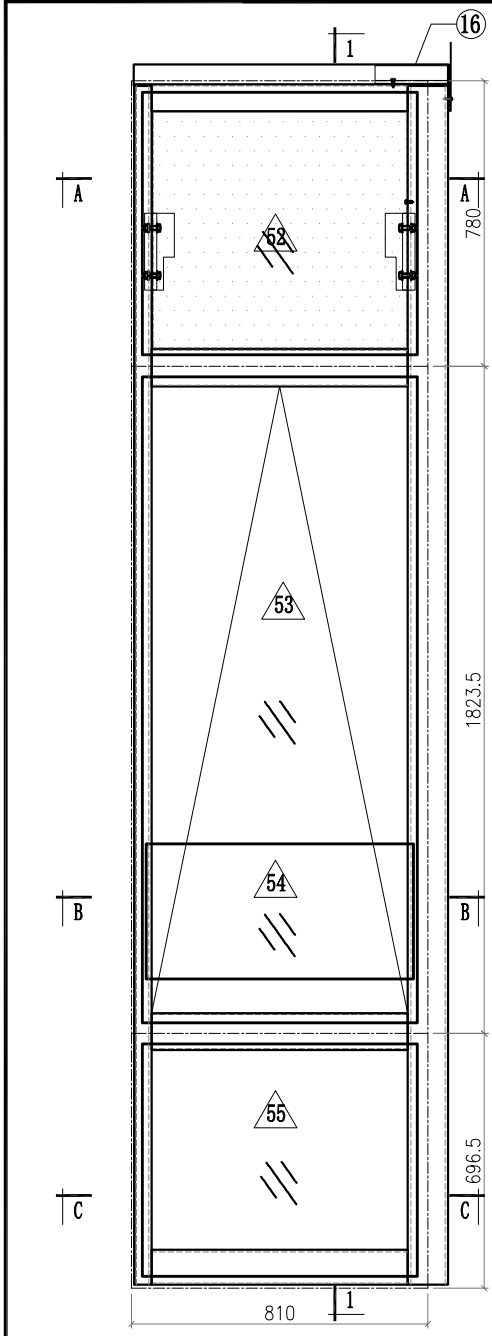

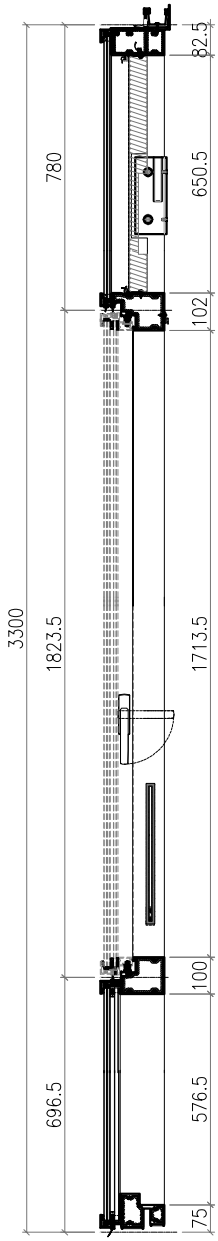

SECTION 1-1

VIEW A

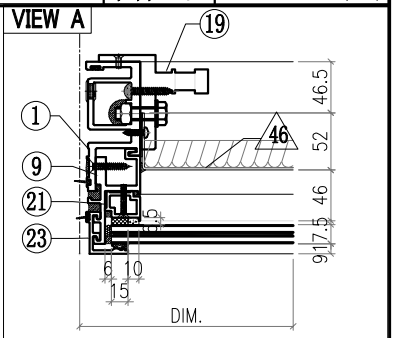

VIEW B

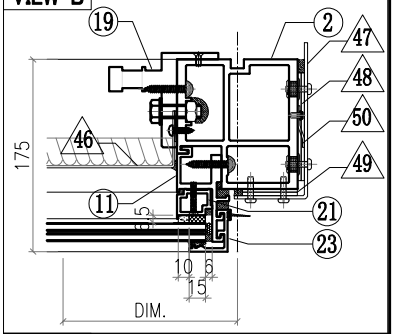

VIEW C

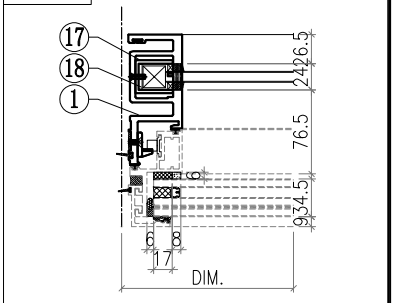

VIEW D

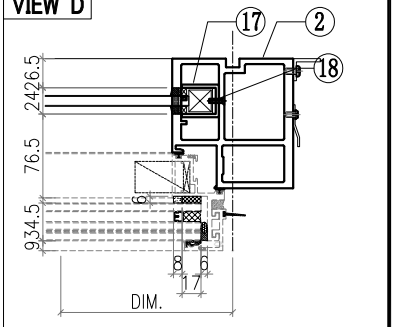

VIEW E

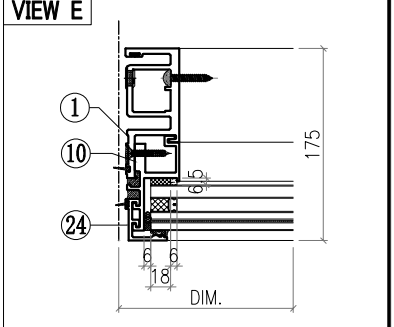

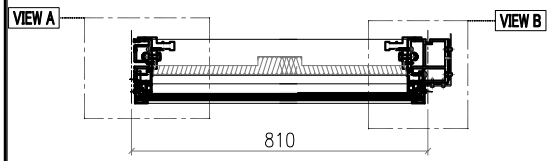

SECTION A-A

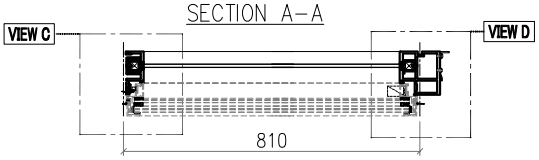

SECTION B-B

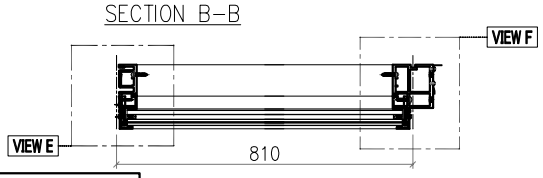

SECTION C-C

Notes
1.
2. VIEW DROM OUTSIDE
3. GLASS
4. 2mm THK. BACK PANEL

美特鋁質有限公司 MIDI Aluminium Fabricator Ltd.							工程號	J857	類別		物料號	M1		
							地盘	啟德6552	制圖	李傳鵬	2022-02-11	圖號	CW-239	
修改	A	B	C	採用工廠		地盤 ✓	图纸名称	单元组装图	復核	練松文	2022-02-13	數量	-	
日期	3.18	4.2	4.26	材料颜色	-		材料	-	批准	林仁安	2022-02-15	單件重量	-	(KG)

VIEW F

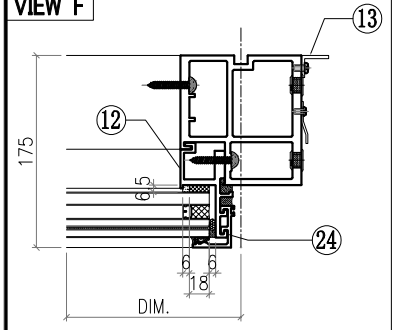

VIEW G

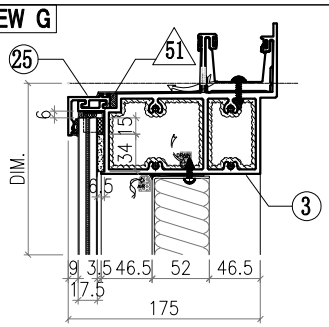

VIEW H

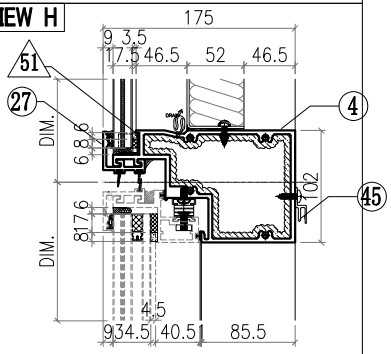

VIEW I

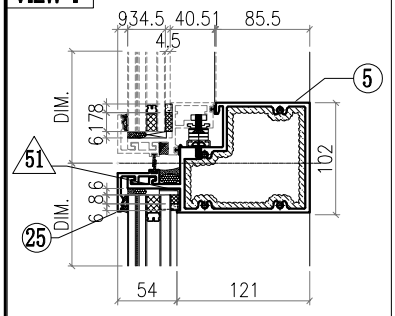

VIEW J

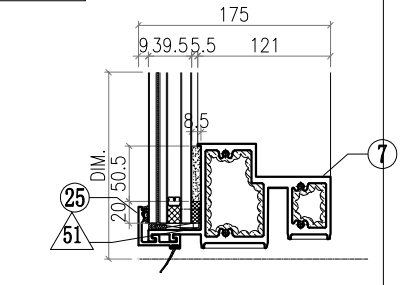

△ OTHERS (ALUM. & G.M.S. PARTS)

ITEM	FAB. DWG NO.	LENGTH (mm)	QTY
46	BST-M005 696X646 (BACK PANEL)		1
47	AC-062 3mm THK. ALUM. PLATE		1
48	AC-063 3mm THK. ALUM. PLATE		2
49	AC-064 3mm THK. ALUM. PLATE		2
50			
51	AC-065 1mm THK. ALUM. PLATE		8
52	GL4-B007 752X718 (GLASS)		1
53	AW-A02		1
54	GB-L007 730X370 (GLASS)		1
55	GL1-L007 752X634 (GLASS)		1

◯ ALUM. EXTRUSION

ITEM	FAB. DWG NO.	LENGTH (mm)	QTY
1	X86050-P01	3276	1
2	X86055-P03	3276	1
3	X86060-001-110	859	1
4	X86063-001-001	781	1
5	X86062-001-001	781	1
6			
7	X86059-001-071	781	1
8			
9	X86086-P01	740.5	1
10	X86086-P02	646	1
11	X86086-P03	740.5	1
12	X86086-P04	646	1
13	N544-P01	2360	1
14			
15			
16	X86079-005	200	1
17	X86078-P01	390	2
18	N525-P01	23	2
19	X86095-001	210	1
20	X86095-002	210	1
21	X86074-P11-02	728.5	1
22	X86074-P11R-02	728.5	1
23	X86071-P04-02	749.5	2
24	X86071-P04-03	668	2
25	X86071-P01-04	792	3
26			
27	X86145-P01-03	792	1
28			
29			
30			
31			
32			
33			
34			
35			
36			
37			
38			
39			
40			
41			
42			
43			
44			
45	X86101-001-001	700	1

美特鋁質有限公司 MIDI Aluminium Fabricator Ltd.							工程號	J857	類別		物料號	M1		
							地盘	啟德6552	制圖	李傳鵬	2022-02-11	圖號	CW-240	
修改	A	B	C	採用工廠		地盤 ✓	图纸名称	单元组装图	復核	練松文	2022-02-13	數量	-	
日期	3.18	4.2	4.26	材料颜色	-		材料	-	批准	林仁安	2022-02-15	單件重量	-	(KG)

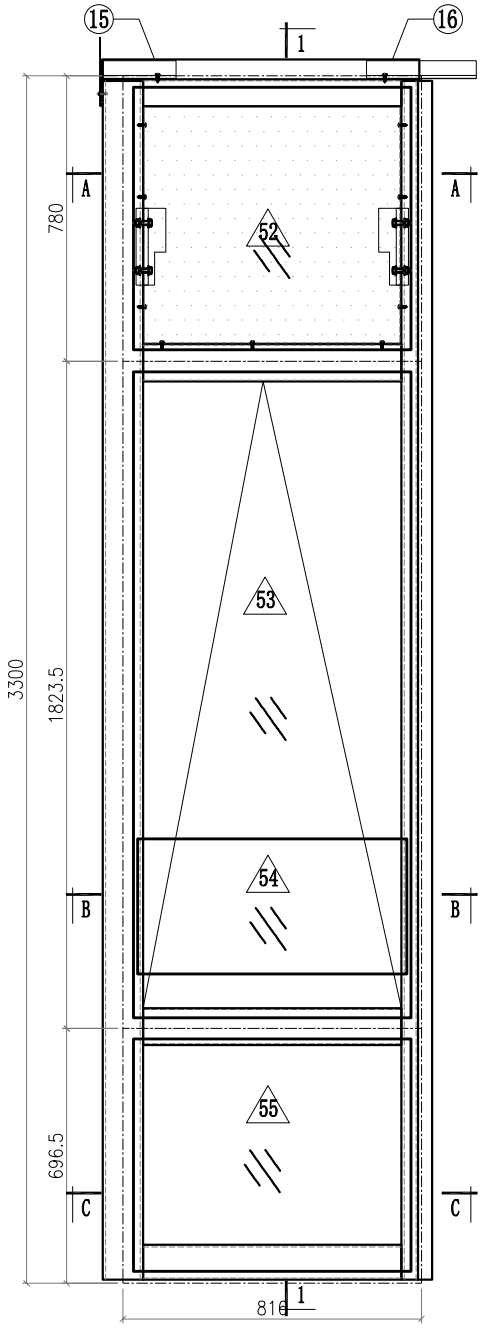

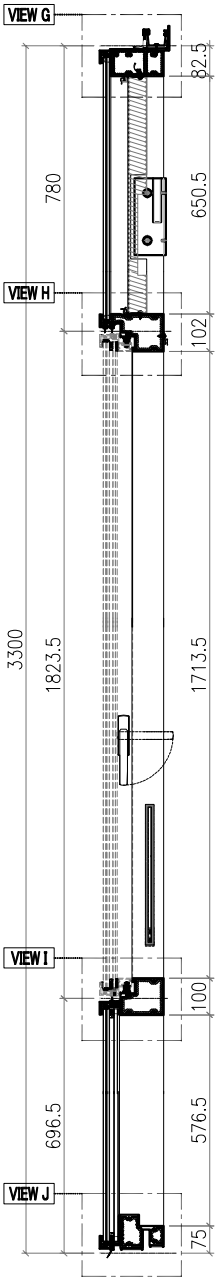

SECTION 1-1

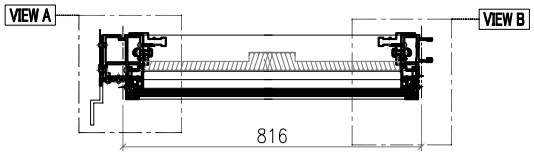

SECTION A-A

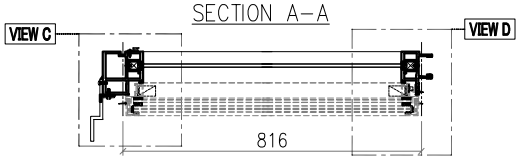

SECTION B-B

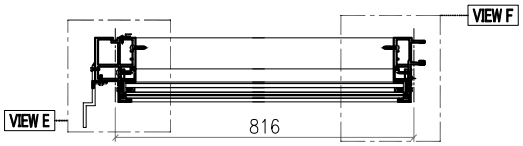

SECTION C-C

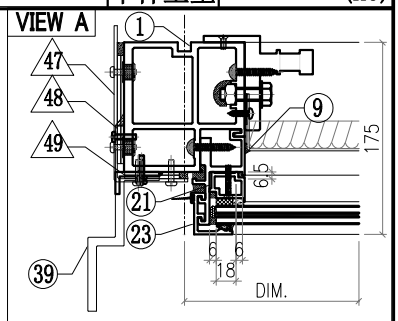

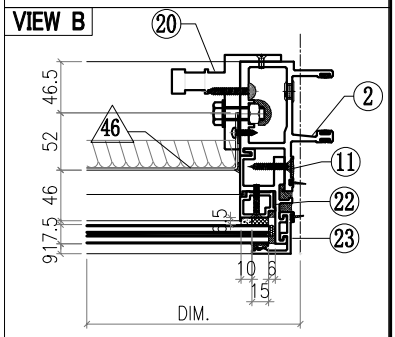

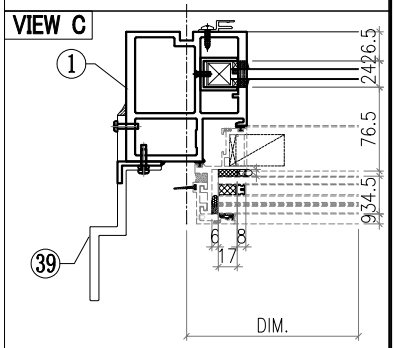

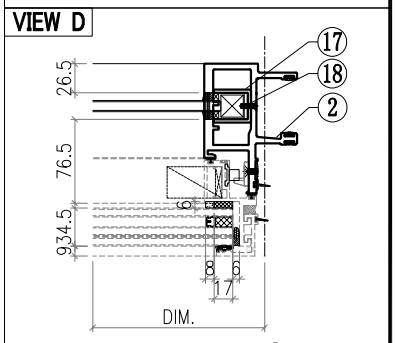

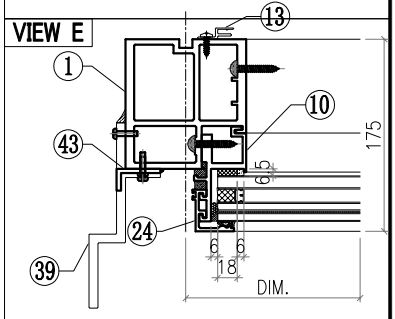

Notes
1. [illegible]
2. VIEW DROM OUTSIDE
3. GLASS
4. 2mm THK. BACK PANEL

美特鋁質有限公司 MIDI Aluminium Fabricator Ltd.														
							工程號	J857	類別		物料號	M1		
							地盘	啟德6552	制圖	李傳鵬	2022-02-11	圖號	CW-240	
修改	A	B	C	採用工廠		地盤 ✓	图纸名称	单元组装图	復核	練松文	2022-02-13	數量	-	
日期	3.18	4.2	4.26	材料颜色	-		材料	-	批准	林仁安	2022-02-15	單件重量	-	(KG)

VIEW F

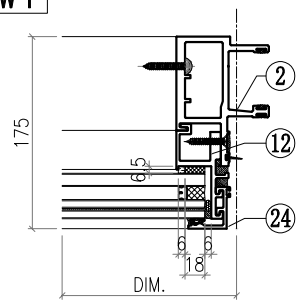

VIEW G

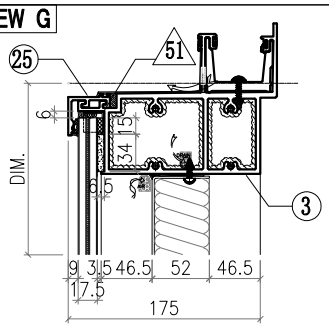

VIEW H

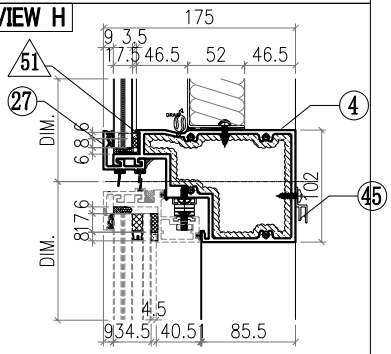

VIEW I

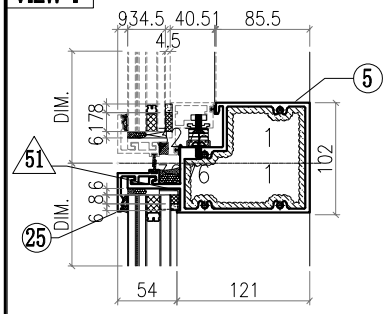

VIEW J

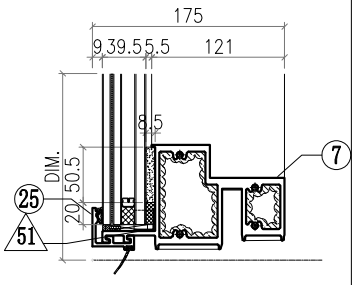

△ OTHERS (ALUM. & G.M.S. PARTS)

ITEM	FAB. DWG NO.	LENGTH (mm)	QTY
46	BST-M080 702X646 (BACK PANEL)		1
47	AC-061 3mm THK. ALUM. PLATE		1
48	AC-063 3mm THK. ALUM. PLATE		2
49	AC-064 3mm THK. ALUM. PLATE		2
50			
51	AC-065 1mm THK. ALUM. PLATE		8
52	GL4-B028 758X718 (GLASS)		1
53	AW-A03		1
54	GB-L028 736X370 (GLASS)		1
55	GL1-L028 758X634 (GLASS)		1

◯ ALUM. EXTRUSION

ITEM	FAB. DWG NO.	LENGTH (mm)	QTY
1	X86055-P04	3276	1
2	X86048-P01	3276	1
3	X86060-001-102	865	1
4	X86063-001-003	787	1
5	X86062-001-003	787	1
6			
7	X86059-001-073	787	1
8			
9	X86086-P01	740.5	1
10	X86086-P02	646	1
11	X86086-P03	740.5	1
12	X86086-P04	646	1
13	X86101-P01	2250	1
14			
15	X86079-002	200	1
16	X86079-001	300	1
17			
18			
19	X86095-001	210	1
20	X86095-002	210	1
21	X86074-P11-02	728.5	1
22	X86074-P11R-02	728.5	1
23	X86071-P04-02	749.5	2
24	X86071-P04-03	668	2
25	X86071-P01-05	798	3
26			
27	X86145-P01-02	798	1
28			
29			
30			
31			
32			
33			
34			
35			
36			
37			
38			
39	X86100-001	200	2
40			
41			
42			
43	N614-P01	2658	1
44			
45	X86101-001-015	706	1

美特鋁質有限公司 MIDI Aluminium Fabricator Ltd.							工程號	J857	類別		物料號	M1		
							地盘	啟德6552	制圖	李傳鵬	2022-02-11	圖號	CW-241	
修改	A	B	C	採用工廠		地盤 ✓	图纸名称	单元组装图	復核	練松文	2022-02-13	數量	-	
日期	3.18	4.2	4.26	材料颜色	-		材料	-	批准	林仁安	2022-02-15	單件重量	-	(KG)

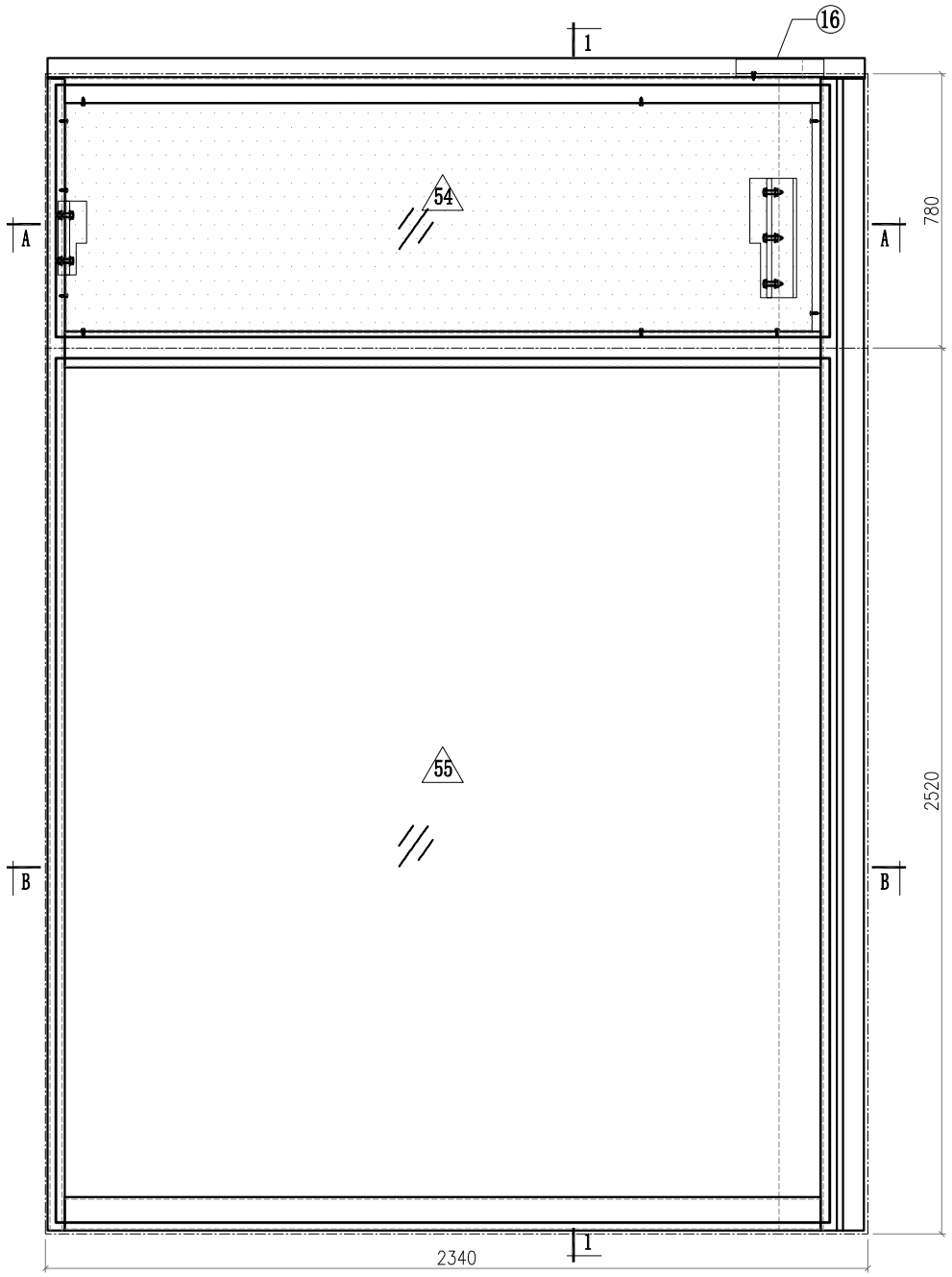

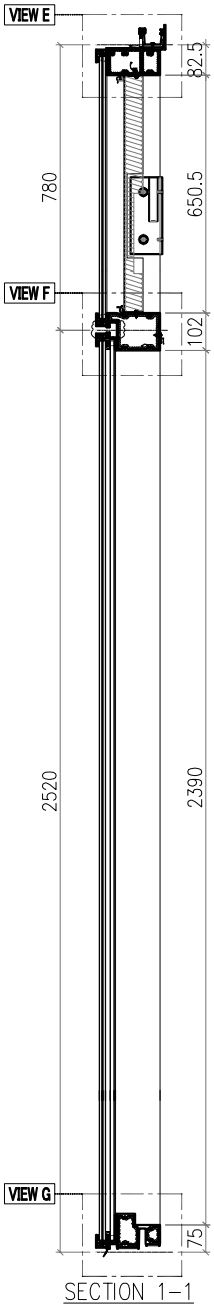

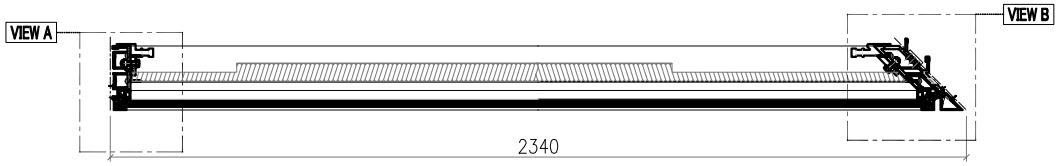

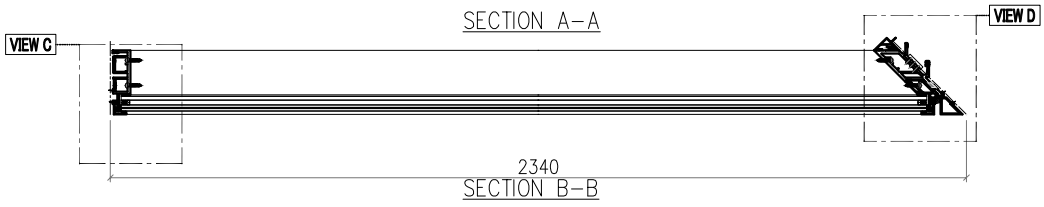

Notes
1.
2. VIEW DROM OUTSIDE
3. GLASS
4. 2mm THK. BACK PANEL

美特鋁質有限公司 MIDI Aluminium Fabricator Ltd.														
							工程號	J857	類別		物料號	M1		
							地盘	啟德6552	制圖	李傳鵬	2022-02-11	圖號	CW-241	
修改	A	B	C	採用工廠		地盤 ✓	图纸名称	单元组装图	復核	練松文	2022-02-13	數量	-	
日期	3.18	4.2	4.26	材料颜色	-		材料	-	批准	林仁安	2022-02-15	單件重量	-	(KG)

VIEW A

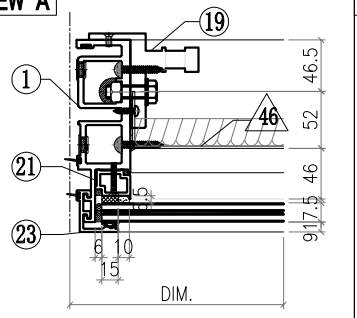

VIEW B

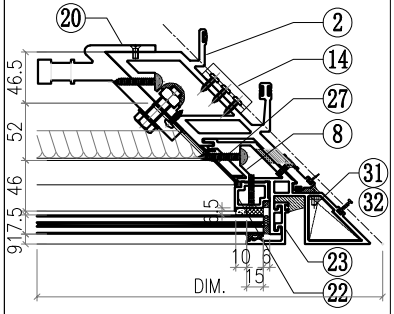

VIEW C

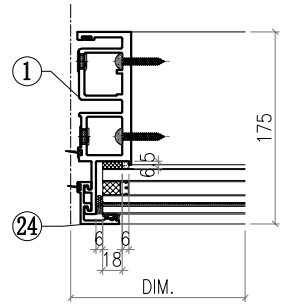

VIEW D

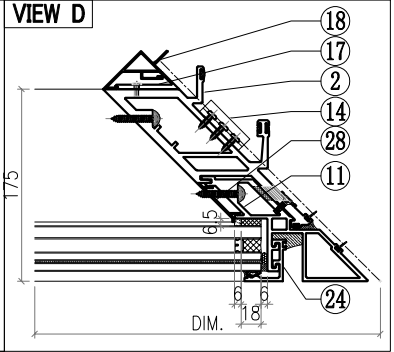

VIEW E

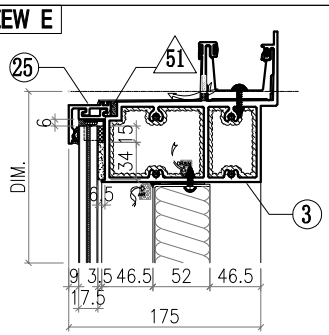

VIEW F

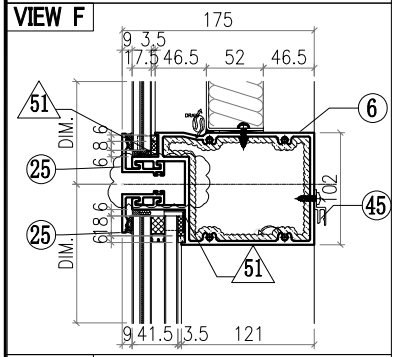

VIEW G

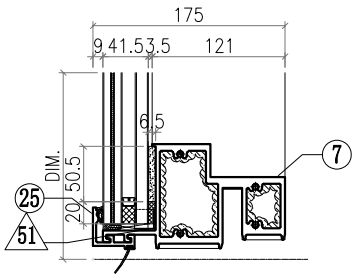

△ OTHERS (ALUM. & G.M.S. PARTS)

ITEM	FAB. DWG NO.	LENGTH (mm)	QTY
46	BST-CY003 2124X646 (BACK PANEL)		1
47			
48			
49			
50			
51	AC-065 1mm THK. ALUM. PLATE		8
52			
53			
54	GL4-B025 2202X718 (GLASS)		1
55	GL2-L025 2202X2458 (GLASS)		1

◯ ALUM. EXTRUSION

ITEM	FAB. DWG NO.	LENGTH (mm)	QTY
1	X86049-P01	3276	1
2	X86051-P02	3276	1
3	X86060-001-A02	2316.5	1
4			
5			
6	X86061-001-041	2214	1
7	X86059-001-A22	2214	1
8	X86075-P01	3276	1
9			
10			
11			
12			
13			
14	X86083-002	50	3
15			
16	X86079-003	250	1
17	X86091-002-01	2350	1
18	X86093-001-01	2350	1
19	X86095-001	210	1
20	X86097-002	340	1
21	X86074-P01-02	706.5	1
22	X86074-P01R-02	706.5	1
23	X86071-P04-02	749.5	2
24	X86071-P04-04	2491.5	2
25	X86071-P01-06	2242	4
26			
27	X86151-P02R	650	1
28	X86151-P03	2359.5	1
29			
30			
31	L044-P01L	46	1
32	L044-P01R	46	1
33			
34			
35			
36			
37			
38			
39			
40			
41			
42			
43			
44			
45	X86101-001-072	2032	1

美特鋁質有限公司 MIDI Aluminium Fabricator Ltd.														
								工程號	J857	類別		物料號	M1	
								地盘	啟德6552	制圖	李傳鵬	2022-02-11	圖號	CW-242
修改	A	B	C	採用工廠		地盤	✓	图纸名称	单元组装图	復核	練松文	2022-02-13	數量	-
日期	3.18	4.2	4.26	材料颜色	-			材料	-	批准	林仁安	2022-02-15	單件重量	- (KG)

VIEW A

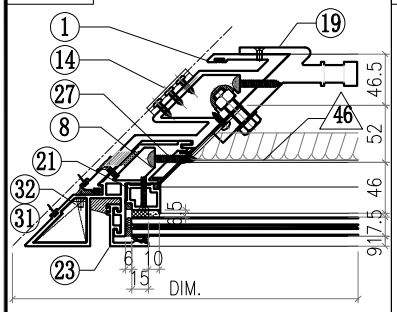

VIEW B

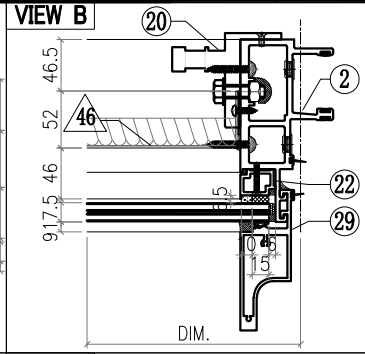

VIEW C

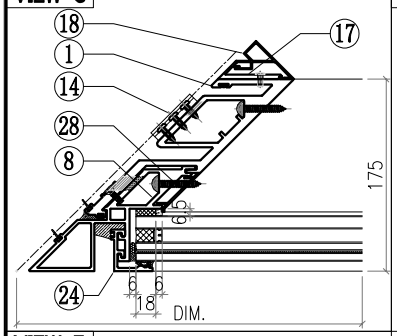

VIEW D

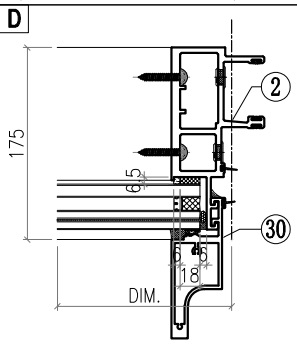

VIEW E

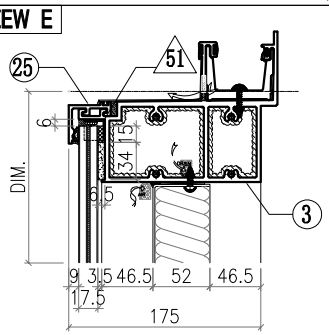

VIEW F

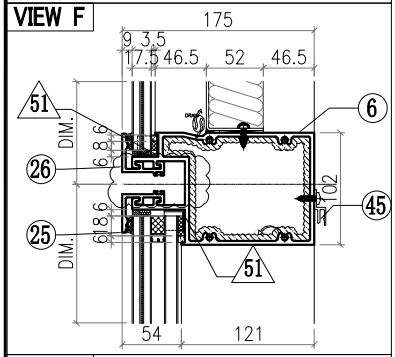

VIEW G

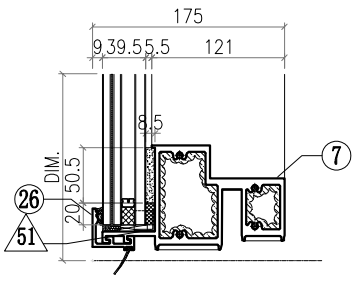

△ OTHERS (ALUM. & G.M.S. PARTS)

ITEM	FAB. DWG NO.	LENGTH (mm)	QTY
46	BST-CZ030		1
	1454X646 (BACK PANEL)		
47			
48			
49			
50			
51	AC-065		8
	1mm THK. ALUM. PLATE		
52			
53			
54	GL4-B032		1
	1532X718 (GLASS)		
55	GL1-B032		1
	1532X2458 (GLASS)		

◯ ALUM. EXTRUSION

ITEM	FAB. DWG NO.	LENGTH (mm)	QTY
1	X86052-P01	3276	1
2	X86047-P01	3276	1
3	X86060-001-B02	1646.5	1
4			
5			
6	X86061-001-052	1544	1
7	X86059-001-B22	1544	1
8	X86075-P02	3276	1
9			
10			
11			
12			
13			
14	X86083-001	50	3
15	X86079-004	250	1
16	X86079-001	300	1
17	X86091-001-01	2350	1
18	X86092-001-01	2350	1
19	X86097-001	340	1
20	X86095-002	210	1
21	X86074-P01-02	706.5	1
22	X86074-P01R-02	706.5	1
23	X86071-P04-02	749.5	1
24	X86071-P04-04	2491.5	1
25	X86071-P02-20	1572	2
26	X86071-P02R-20	1572	2
27	X86151-P02	650	1
28	X86151-P03	2359.5	1
29	X86142-P01-04	750	1
30	X86142-P01-06	2492	1
31	L044-P01L	46	1
32	L044-P01R	46	1
33			
34			
35			
36			
37			
38			
39			
40			
41			
42			
43			
44			
45	X86101-001-056	1363	1

美特鋁質有限公司 MIDI Aluminium Fabricator Ltd.								工程號	J857	類別		物料號	M1		
								地盘	啟德6552	制圖	李傳鵬	2022-02-11	圖號	CW-242	
修改	A	B	C	採用	工廠		地盤 ✓	图纸名称	单元组装图	復核	練松文	2022-02-13	數量	-	
日期	3.18	4.2	4.26	材料颜色	-			材料	-	批准	林仁安	2022-02-15	單件重量	-	(KG)

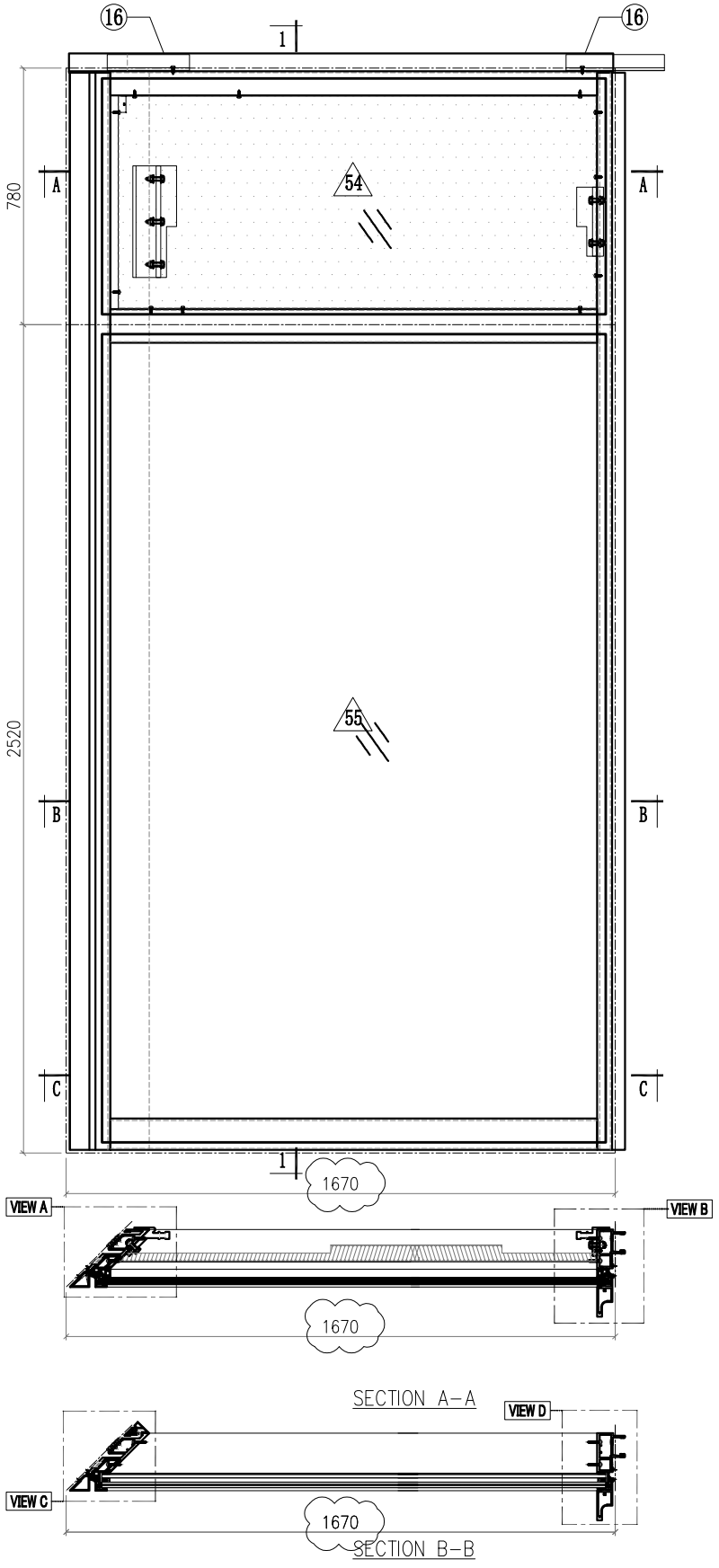

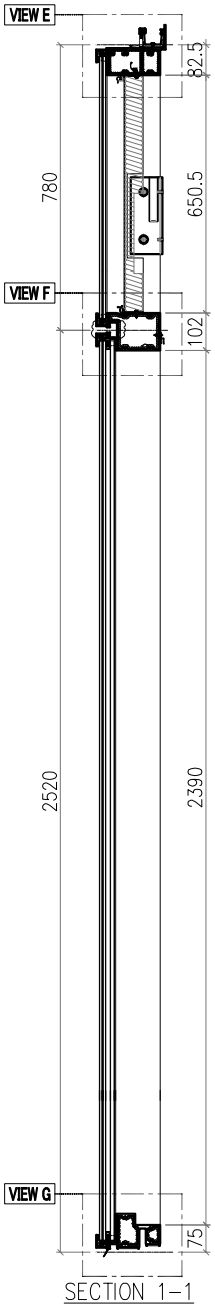

Notes
1.
2. VIEW DROM OUTSIDE
3. GLASS
4. 2mm THK. BACK PANEL

美特鋁質有限公司 MIDI Aluminium Fabricator Ltd.							工程號	J857	類別		物料號	M1		
							地盘	啟德6552	制圖	李傳鵬	2022-02-11	圖號	CW-243	
修改	A	B	C	採用工廠		地盤 ✓	图纸名称	单元组装图	復核	練松文	2022-02-13	數量	-	
日期	3.18	4.2	4.26	材料颜色	-		材料	-	批准	林仁安	2022-02-15	單件重量	-	(KG)

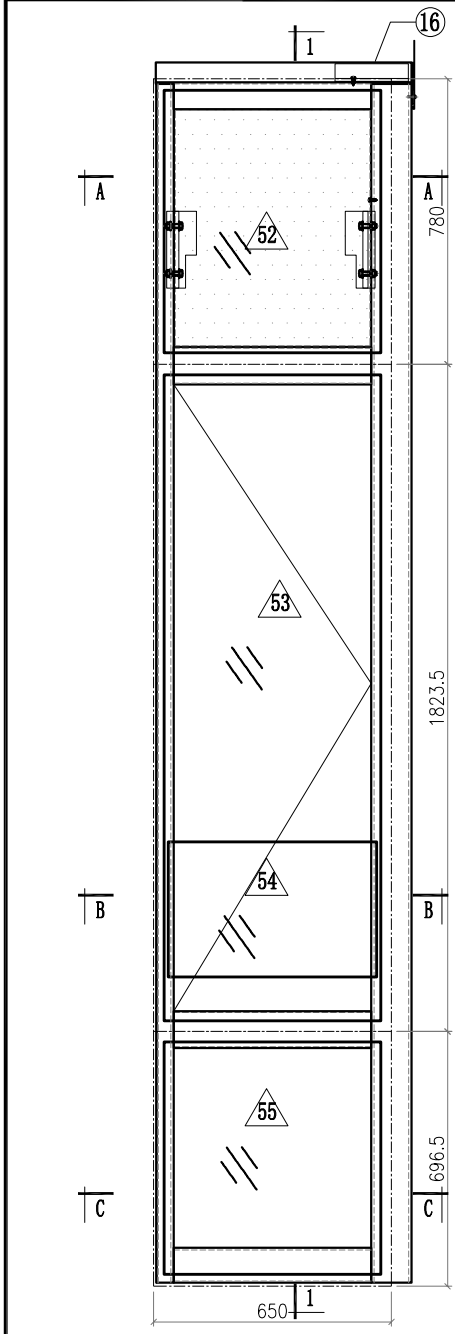

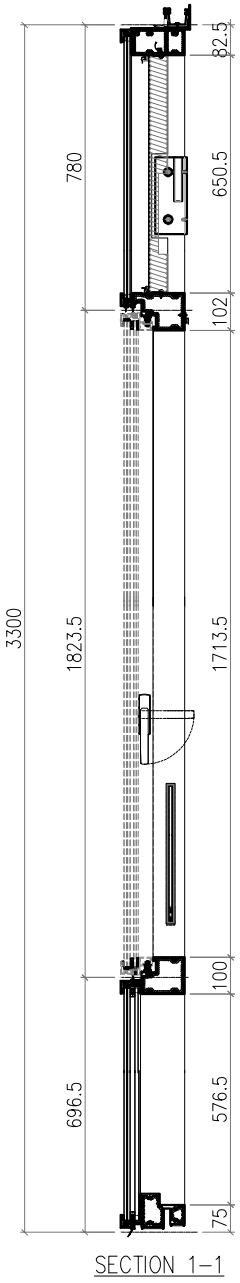

SECTION 1-1

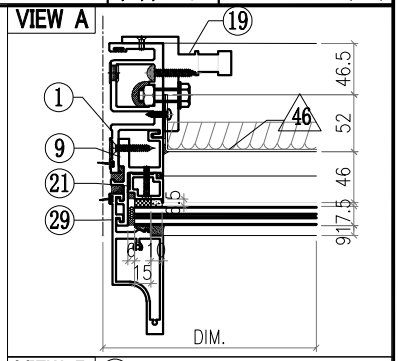

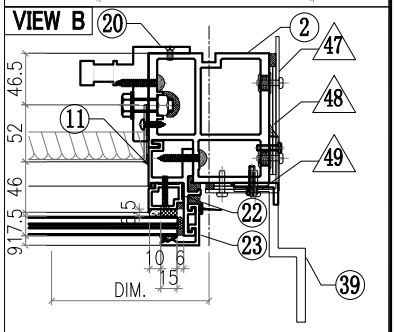

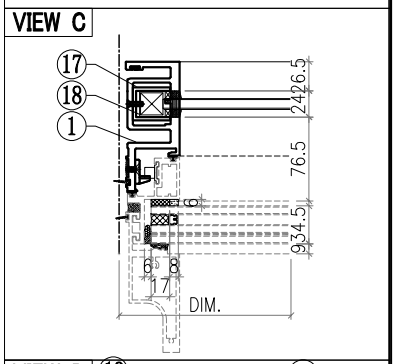

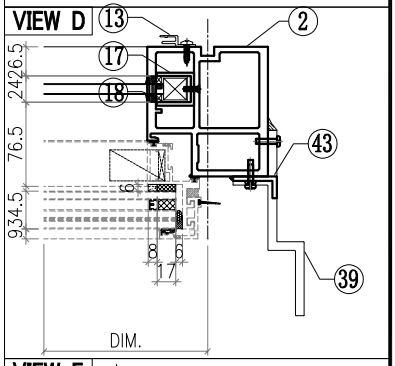

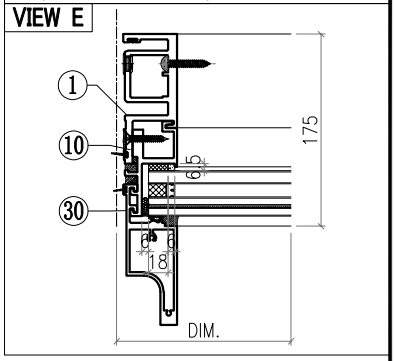

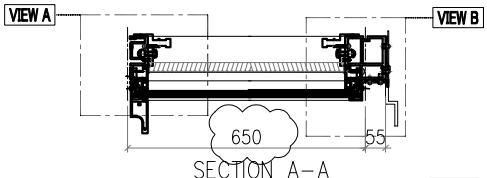

SECTION A-A

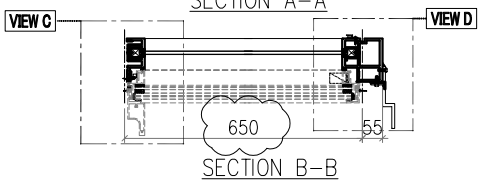

SECTION B-B

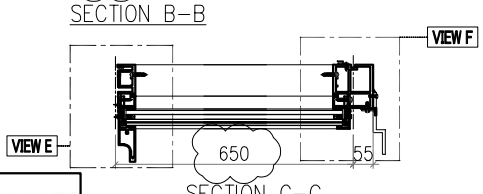

SECTION C-C

Notes
1.
2. VIEW DROM OUTSIDE
3. GLASS
4. 2mm THK. BACK PANEL

美特鋁質有限公司 MIDI Aluminium Fabricator Ltd.													
工程號	J857	類別		物料號	M1								
地盘	啟德6552	制圖	李傳鵬	2022-02-11	圖號	CW-243							
修改	A	B	C	採用工廠		地盤 ✓	图纸名称	单元组装图	復核	練松文	2022-02-13	數量	-
日期	3.18	4.2	4.26	材料颜色	-		材料	-	批准	林仁安	2022-02-15	單件重量	- (KG)

VIEW F

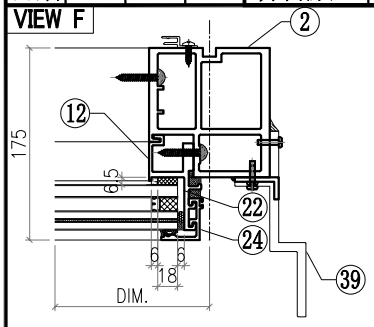

VIEW G

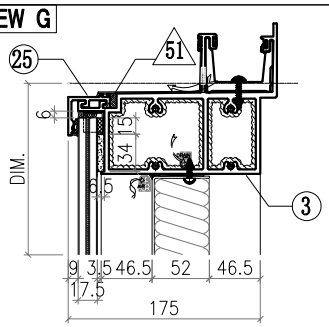

VIEW H

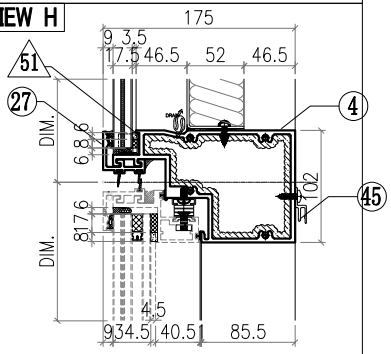

VIEW I

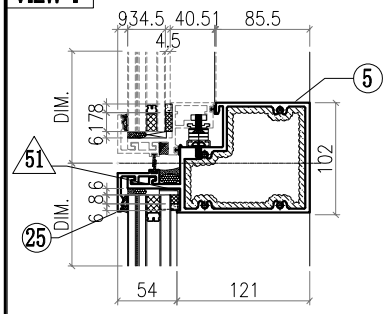

VIEW J

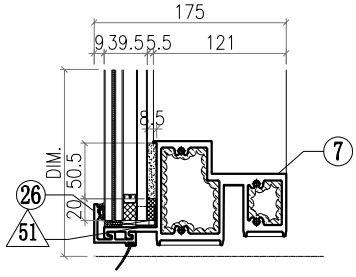

△ OTHERS (ALUM. & G.M.S. PARTS)

ITEM	FAB. DWG NO.	LENGTH (mm)	QTY
46	BST-M091 536X646 (BACK PANEL)		1
47	AC-062 3mm THK. ALUM. PLATE		1
48	AC-063 3mm THK. ALUM. PLATE		2
49	AC-064 3mm THK. ALUM. PLATE		2
50			
51	AC-065 1mm THK. ALUM. PLATE		8
52	GL4-B031 592X718 (GLASS)		1
53	AW-E01		1
54	GB-L011 570X370 (GLASS)		1
55	GL1-L011 592X634 (GLASS)		1

◯ ALUM. EXTRUSION

ITEM	FAB. DWG NO.	LENGTH (mm)	QTY
1	X86050-P02	3276	1
2	X86055-P07	3276	1
3	X86060-001-115	699	1
4	X86063-001-053	621	1
5	X86062-001-053	621	1
6			
7	X86059-001-077	621	1
8			
9	X86086-P01	740.5	1
10	X86086-P02	646	1
11	X86086-P03	740.5	1
12	X86086-P04	646	1
13	X86101-P01	2250	1
14			
15			
16	X86079-005	200	1
17	X86078-P01	390	2
18	N525-P01	23	2
19	X86095-001	210	1
20	X86095-002	210	1
21	X86074-P11-02	728.5	1
22	X86074-P11R-02	728.5	1
23	X86071-P04-02	749.5	1
24	X86071-P04-03	668	1
25	X86071-P03-20	632	2
26	X86071-P03R-20	632	1
27	X86145-P03-07	632	1
28			
29	X86142-P01-04	750	1
30	X86142-P01-02	669	1
31			
32			
33			
34			
35			
36			
37			
38			
39	X86100-001	200	2
40			
41			
42			
43	N614-P01	2658	1
44			
45	X86101-001-022	540	1

美特鋁質有限公司 MIDI Aluminium Fabricator Ltd.														
								工程號	J857	類別		物料號	M1	
								地盘	啟德6552	制圖	李傳鵬	2022-02-11	圖號	CW-244
修改	A	B	C	採用	工廠		地盤 ✓	图纸名称	单元组装图	復核	練松文	2022-02-13	數量	-
日期	3.18	4.2	4.26	材料颜色	-			材料	-	批准	林仁安	2022-02-15	單件重量	- (KG)

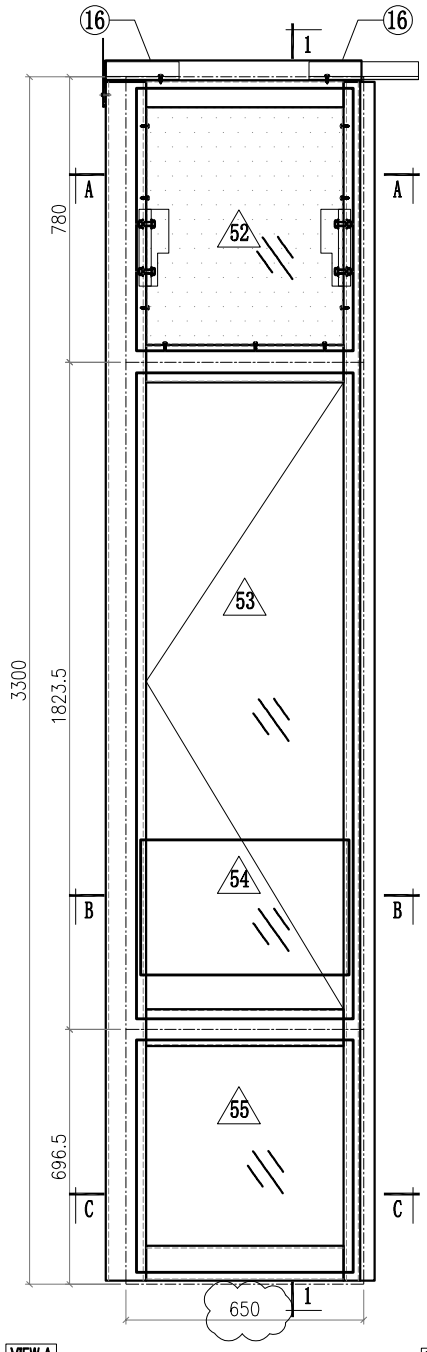

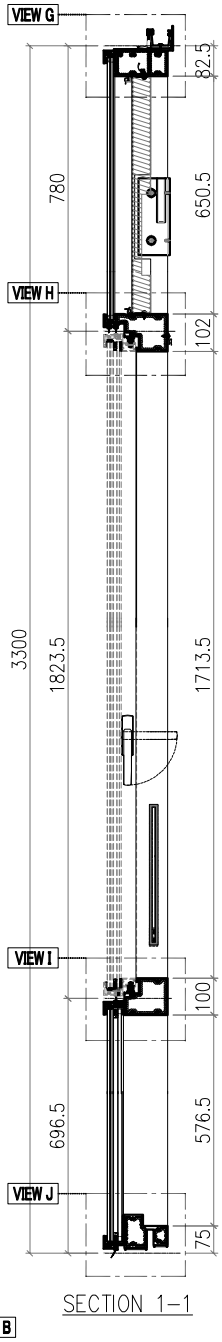

SECTION 1-1

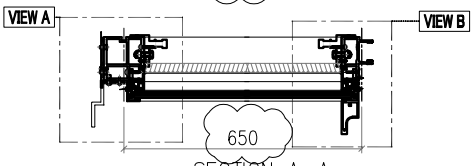

SECTION A-A

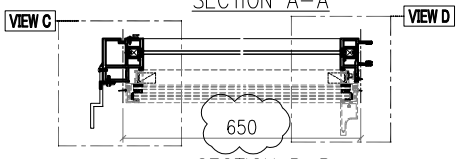

SECTION B-B

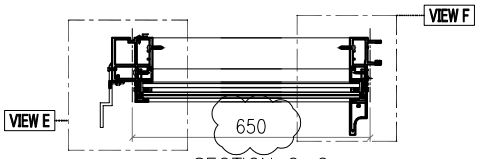

SECTION C-C

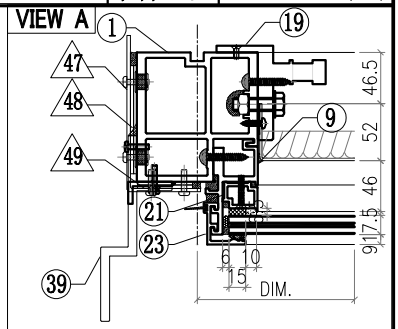

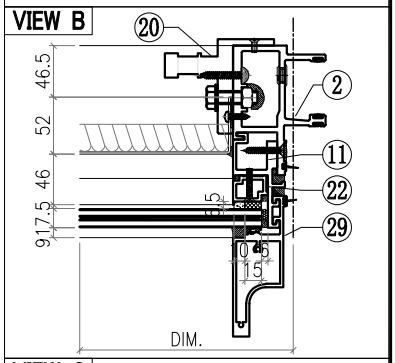

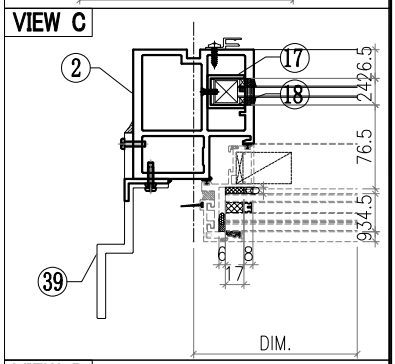

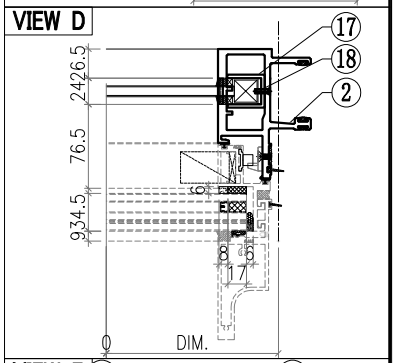

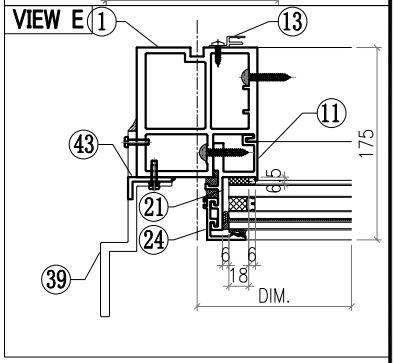

Notes

1.
2. VIEW DROM OUTSIDE
3. GLASS
4. 2mm THK. BACK PANEL

美特鋁質有限公司 MIDI Aluminium Fabricator Ltd.													
							工程號	J857	類別		物料號	M1	
							地盘	啟德6552	制圖	李傳鵬	2022-02-11	圖號	CW-244
修改	A	B	C	採用工廠		地盤 ✓	图纸名称	单元组装图	復核	練松文	2022-02-13	數量	-
日期	3.18	4.2	4.26	材料颜色	-		材料	-	批准	林仁安	2022-02-15	單件重量	- (KG)

VIEW F

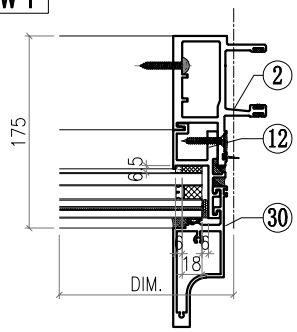

VIEW G

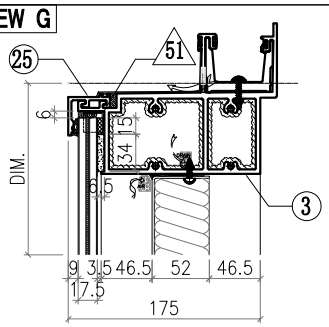

VIEW H

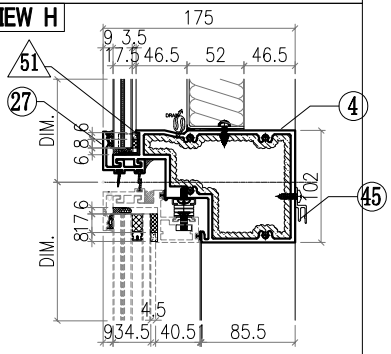

VIEW I

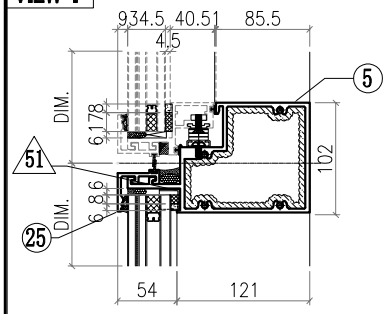

VIEW J

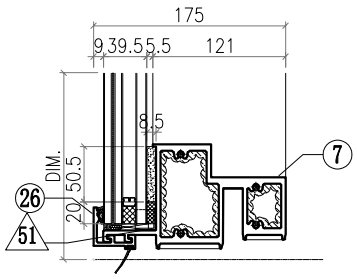

△ OTHERS (ALUM. & G.M.S. PARTS)

ITEM	FAB. DWG NO.	LENGTH (mm)	QTY
46	BST-M091		1
	536X646 (BACK PANEL)		
47	AC-061		1
	3mm THK. ALUM. PLATE		
48	AC-063		2
	3mm THK. ALUM. PLATE		
49	AC-064		2
	3mm THK. ALUM. PLATE		
50			
51	AC-065		8
	1mm THK. ALUM. PLATE		
52	GL4-B031		1
	592X718 (GLASS)		
53	AW-F01		1
54	GB-L011		1
	570X370 (GLASS)		
55	GL1-L011		1
	592X634 (GLASS)		

◯ ALUM. EXTRUSION

ITEM	FAB. DWG NO.	LENGTH (mm)	QTY
1	X86055-P08	3276	1
2	X86048-P02	3276	1
3	X86060-001-105	699	1
4	X86063-001-062	621	1
5	X86062-001-062	621	1
6			
7	X86059-001-077	621	1
8			
9	X86086-P01	740.5	1
10	X86086-P02	646	1
11	X86086-P03	740.5	1
12	X86086-P04	646	1
13	X86101-P01	2250	1
14			
15	X86079-002	200	1
16	X86079-001	300	1
17			
18			
19	X86095-001	210	1
20	X86095-002	210	1
21	X86074-P11-02	728.5	1
22	X86074-P11R-02	728.5	1
23	X86071-P04-02	749.5	1
24	X86071-P04-03	668	1
25	X86071-P02-17	632	2
26	X86071-P02R-17	632	1
27	X86145-P02-07	632	1
28			
29	X86142-P01-04	750	1
30	X86142-P01-02	669	1
31			
32			
33			
34			
35			
36			
37			
38			
39	X86100-001	200	2
40			
41			
42			
43	N614-P01	2658	1
44			
45	X86101-001-022	540	1

美特鋁質有限公司 MIDI Aluminium Fabricator Ltd.								工程號	J857	類別		物料號	M1		
								地盘	啟德6552	制圖	李傳鵬	2022-02-11	圖號	CW-245	
修改	A	B	C	採用	工廠		地盤 ✓	图纸名称	单元组装图	復核	練松文	2022-02-13	數量	-	
日期	3.18	4.2	4.26	材料颜色	-			材料	-	批准	林仁安	2022-02-15	單件重量	-	(KG)

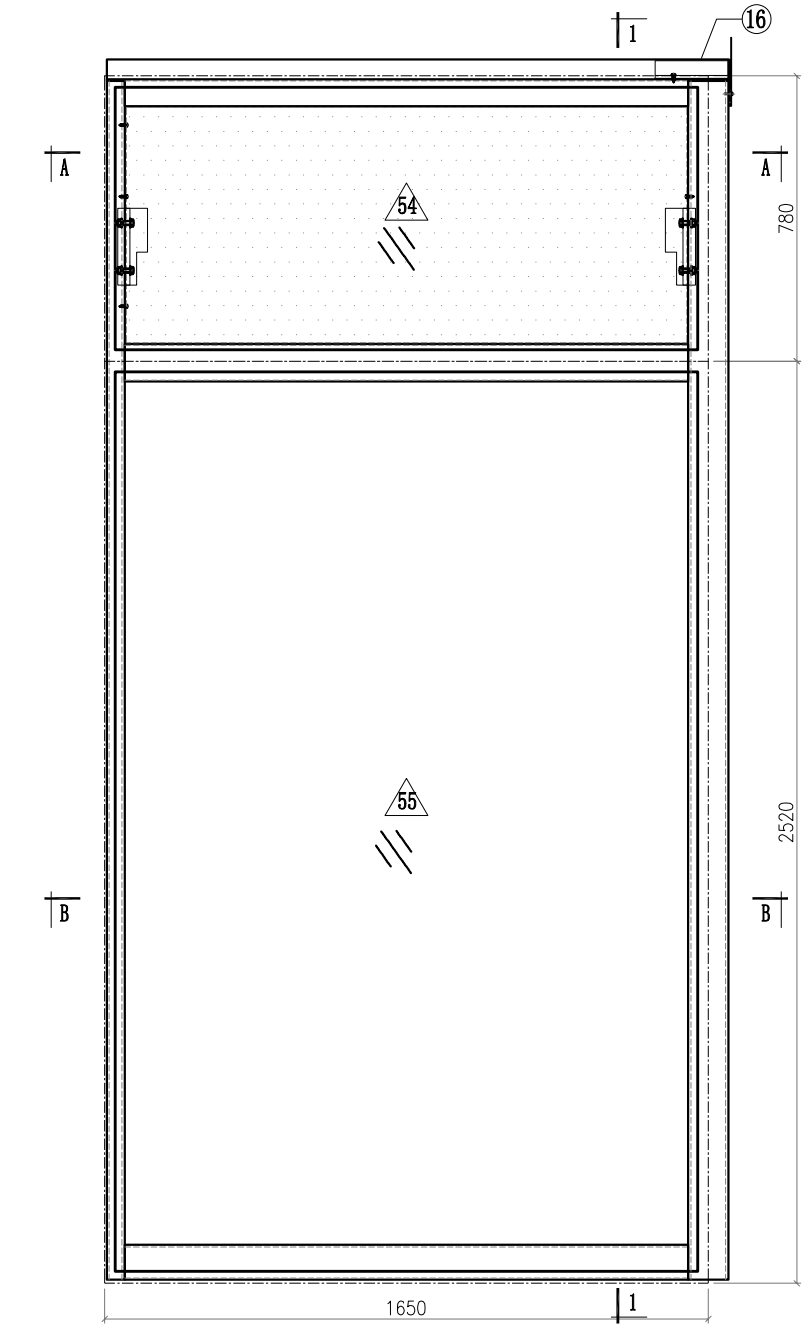

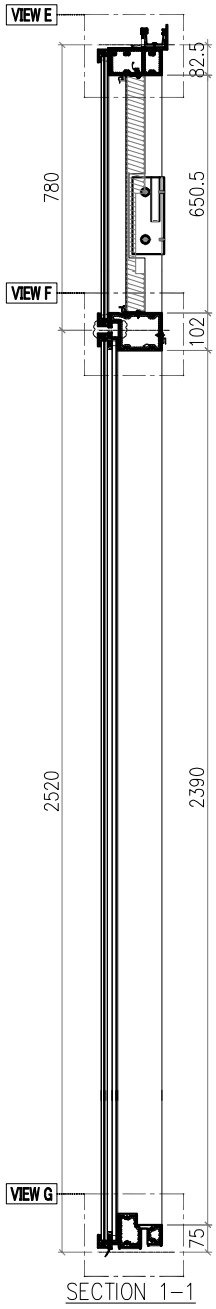

SECTION 1-1

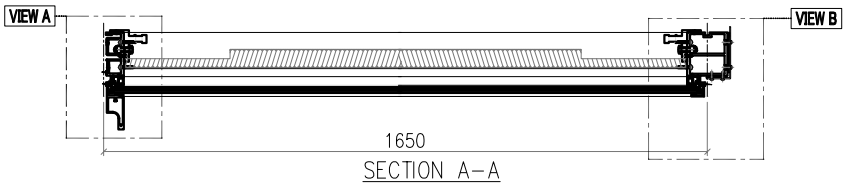

SECTION A-A

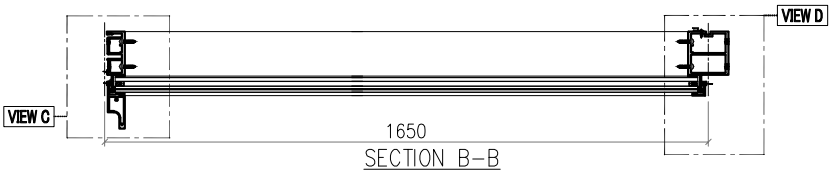

SECTION B-B

Notes
1.
2. VIEW DROM OUTSIDE
3. GLASS
4. 2mm THK. BACK PANEL

美特鋁質有限公司 MIDI Aluminium Fabricator Ltd.							工程號	J857	類別		物料號	M1		
							地盘	啟德6552	制圖	李傳鵬	2022-02-11	圖號	CW-245	
修改	A	B	C	採用工廠		地盤 ✓	图纸名称	单元组装图	復核	練松文	2022-02-13	數量	-	
日期	3.18	4.2	4.26	材料颜色	-		材料	-	批准	林仁安	2022-02-15	單件重量	-	(KG)

VIEW A

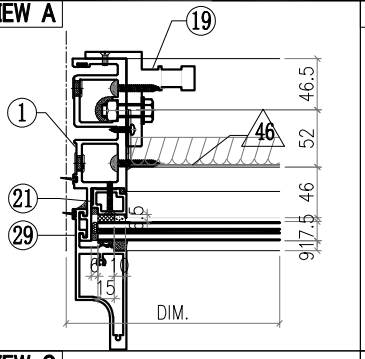

VIEW B

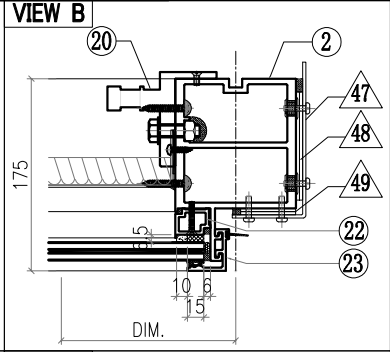

VIEW C

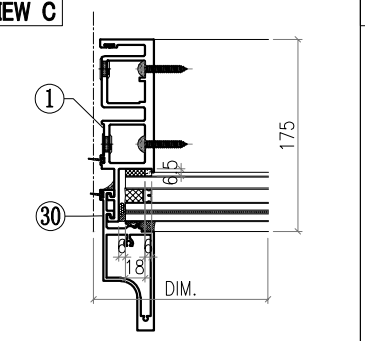

VIEW D

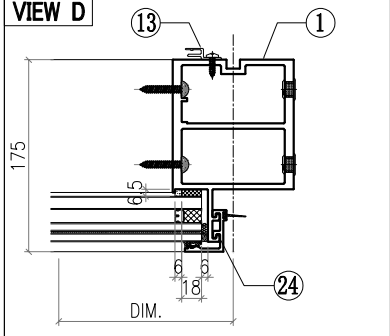

VIEW E

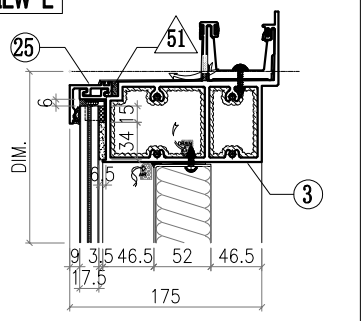

VIEW F

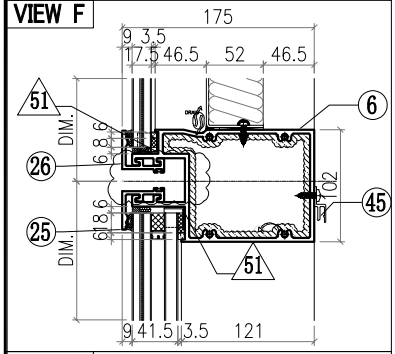

VIEW G

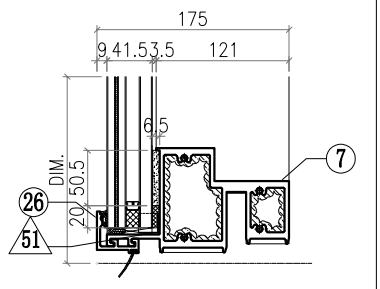

△ OTHERS (ALUM. & G.M.S. PARTS)

ITEM	FAB. DWG NO.	LENGTH (mm)	QTY
46	BST-M084		1
	1536X646 (BACK PANEL)		
47	AC-062		1
	3mm THK. ALUM. PLATE		
48	AC-063		2
	3mm THK. ALUM. PLATE		
49	AC-064		2
	3mm THK. ALUM. PLATE		
50			
51	AC-065		8
	1mm THK. ALUM. PLATE		
52			
53			
54	GL4-B114		1
	1592X718 (GLASS)		
55	GL2-L114		1
	1592X2458 (GLASS)		

◯ ALUM. EXTRUSION

ITEM	FAB. DWG NO.	LENGTH (mm)	QTY
1	X86049-P01	3276	1
2	X86056-P05	3276	1
3	X86060-001-044	1699	1
4			
5			
6	X86061-001-014	1604	1
7	X86059-001-021	1604	1
8			
9			
10			
11			
12			
13	X86101-P01	2250	1
14			
15	X86079-001	300	1
16	X86079-005	200	1
17			
18			
19	X86095-001	210	1
20	X86095-002	210	1
21	X86074-P01-02	706.5	1
22	X86074-P01R-02	706.5	1
23	X86071-P04-02	749.5	1
24	X86071-P04-04	2491.5	1
25	X86071-P03-17	1632	2
26	X86071-P03R-17	1632	2
27			
28			
29	X86142-P01-04	750	1
30	X86142-P01-06	2492	1
31			
32			
33			
34			
35			
36			
37			
38			
39			
40			
41			
42			
43			
44			
45	X86101-001-021	1540	1

美特鋁質有限公司 MIDI Aluminium Fabricator Ltd.							工程號	J857	類別		物料號	M1		
							地盘	啟德6552	制圖	李傳鵬	2022-02-11	圖號	CW-246	
修改	A	B	C	採用工廠		地盤 ✓	图纸名称	单元组装图	復核	練松文	2022-02-13	數量	-	
日期	3.18	4.2	4.26	材料颜色	-		材料	-	批准	林仁安	2022-02-15	單件重量	-	(KG)

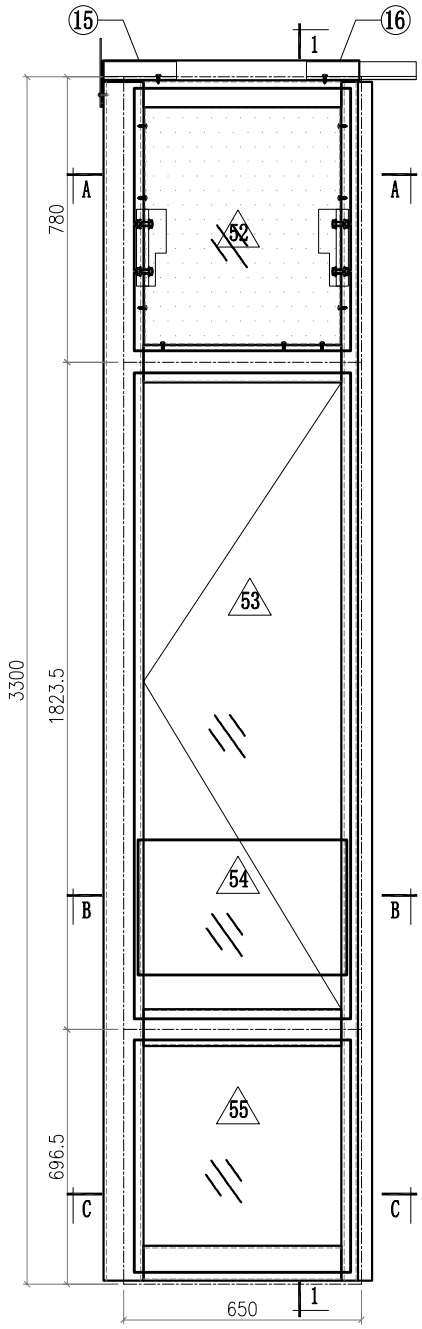

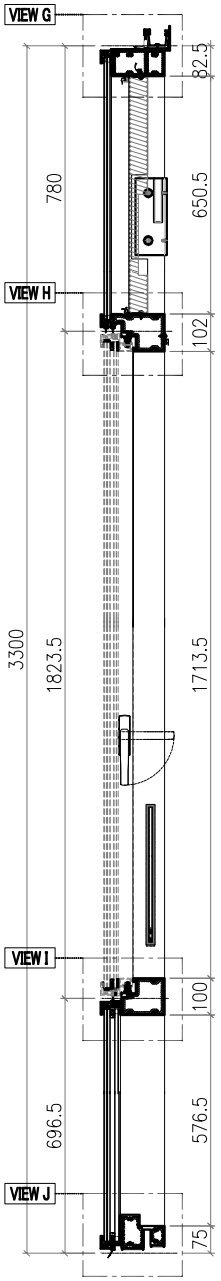

SECTION 1–1

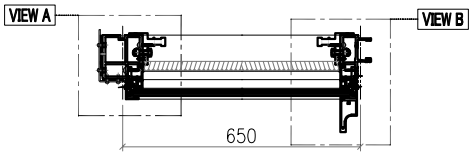

SECTION A–A

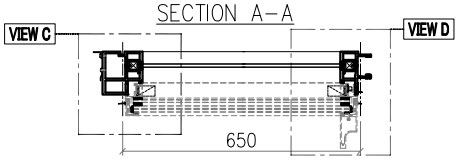

SECTION B–B

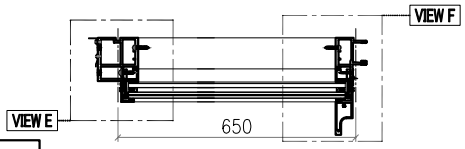

SECTION C–C

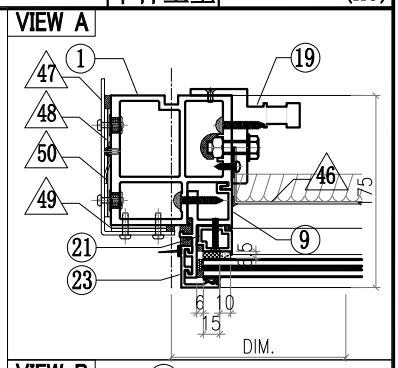

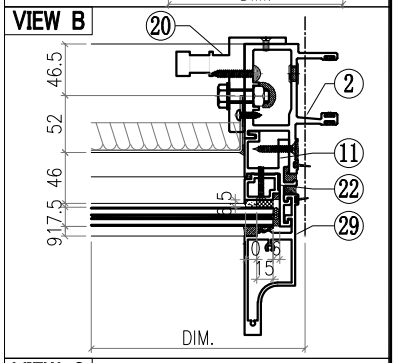

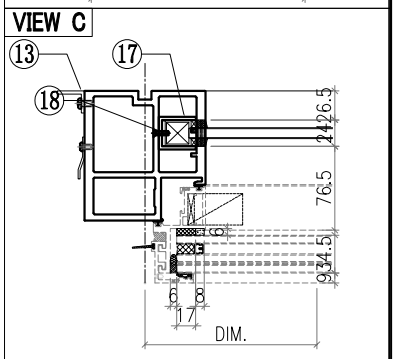

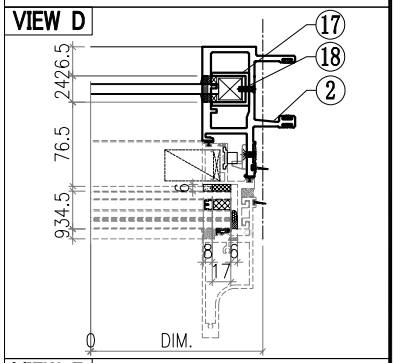

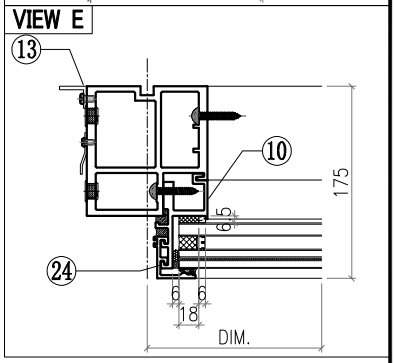

Notes
1.
2. VIEW DROM OUTSIDE
3. GLASS
4. 2mm THK. BACK PANEL

美特鋁質有限公司 MIDI Aluminium Fabricator Ltd.													
工程號	J857	類別		物料號	M1								
地盘	啟德6552	制圖	李傳鵬	2022-02-11	圖號	CW-246							
修改	A	B	C	採用工廠		地盤 ✓	图纸名称	单元组装图	復核	練松文	2022-02-13	數量	-
日期	3.18	4.2	4.26	材料颜色	-		材料	-	批准	林仁安	2022-02-15	單件重量	- (KG)

VIEW F

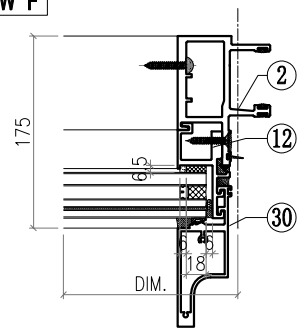

VIEW G

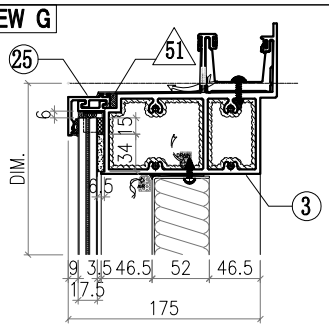

VIEW H

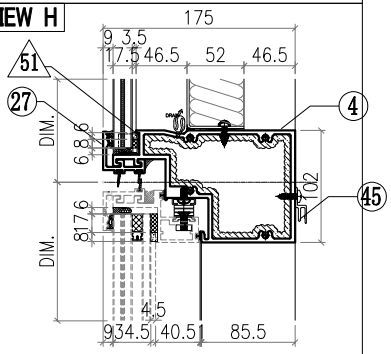

VIEW I

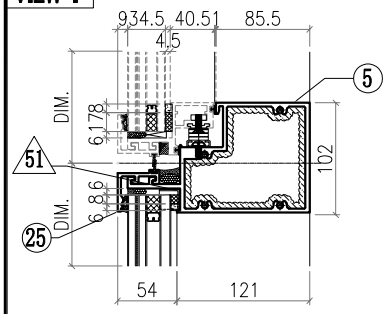

VIEW J

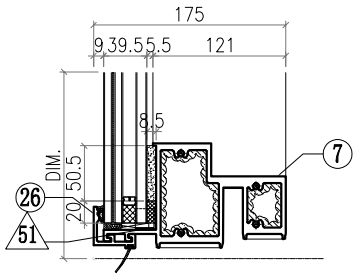

△ OTHERS (ALUM. & G.M.S. PARTS)

ITEM	FAB. DWG NO.	LENGTH (mm)	QTY
46	BST-M062 536X646 (BACK PANEL)		1
47	AC-061 3mm THK. ALUM. PLATE		1
48	AC-063 3mm THK. ALUM. PLATE		2
49	AC-064 3mm THK. ALUM. PLATE		2
50	AC-110 2mm THK. ALUM. PLATE		1
51	AC-065 1mm THK. ALUM. PLATE		8
52	GL4-B078 592X718 (GLASS)		1
53	AW-F02		1
54	GB-L078 570X370 (GLASS)		1
55	GL1-L078 592X634 (GLASS)		1

◯ ALUM. EXTRUSION

ITEM	FAB. DWG NO.	LENGTH (mm)	QTY
1	X86055-P09	3276	1
2	X86048-P02	3276	1
3	X86060-001-105	699	1
4	X86063-001-062	621	1
5	X86062-001-062	621	1
6			
7	X86059-001-077	621	1
8			
9	X86086-P01	740.5	1
10	X86086-P02	646	1
11	X86086-P03	740.5	1
12	X86086-P04	646	1
13	N544-P02	2360	1
14			
15	X86079-002	200	1
16	X86079-001	300	1
17	X86078-P01	390	2
18	N525-P01	23	2
19	X86095-001	210	1
20	X86095-002	210	1
21	X86074-P11-02	728.5	1
22	X86074-P11R-02	728.5	1
23	X86071-P04-02	749.5	1
24	X86071-P04-03	668	1
25	X86071-P02-17	632	2
26	X86071-P02R-17	632	1
27	X86145-P02-05	632	1
28			
29	X86142-P01-04	750	1
30	X86142-P01-02	669	1
31			
32			
33			
34			
35			
36			
37			
38			
39			
40			
41			
42			
43			
44			
45	X86101-001-022	540	1

美特鋁質有限公司 MIDI Aluminium Fabricator Ltd.								工程號	J857	類別		物料號	M1		
								地盘	啟德6552	制圖	李傳鵬	2022-02-11	圖號	CW-247	
修改	A	B	C	採用	工廠		地盤	图纸名称	单元组装图	復核	練松文	2022-02-13	數量	-	
日期	3.18	4.2	4.26	材料颜色	-			材料	-	批准	林仁安	2022-02-15	單件重量	-	(KG)

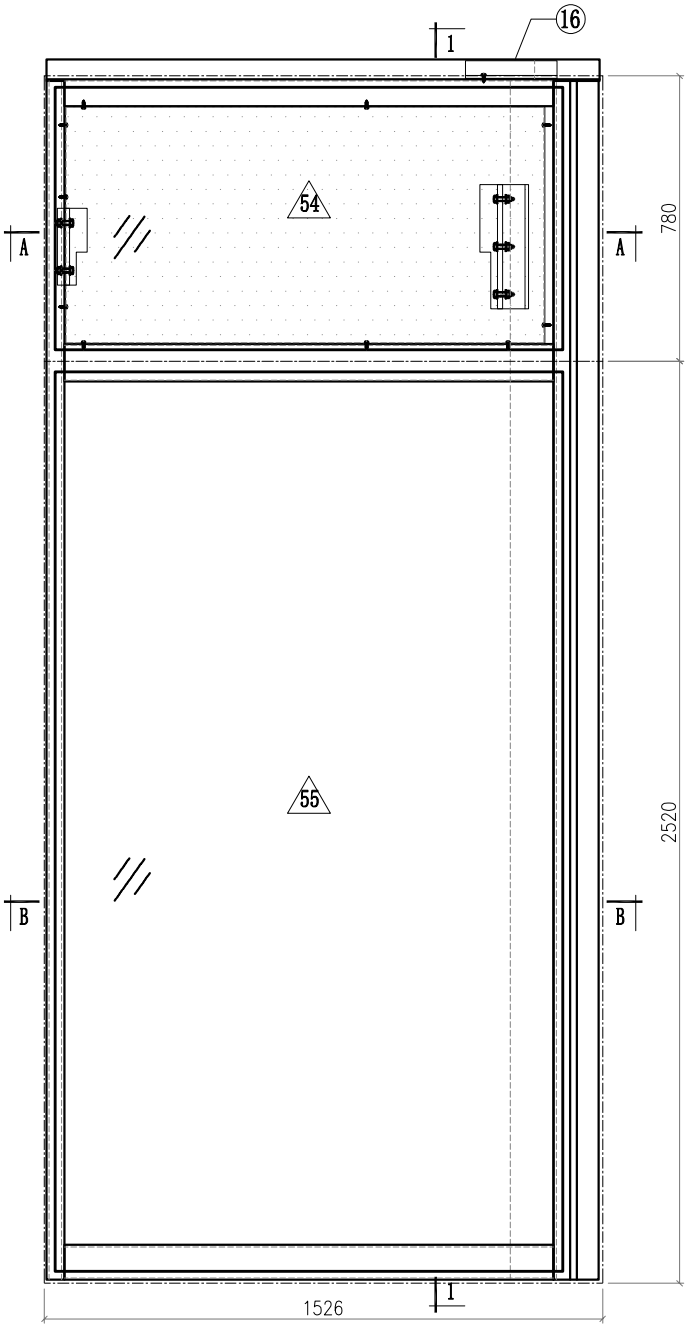

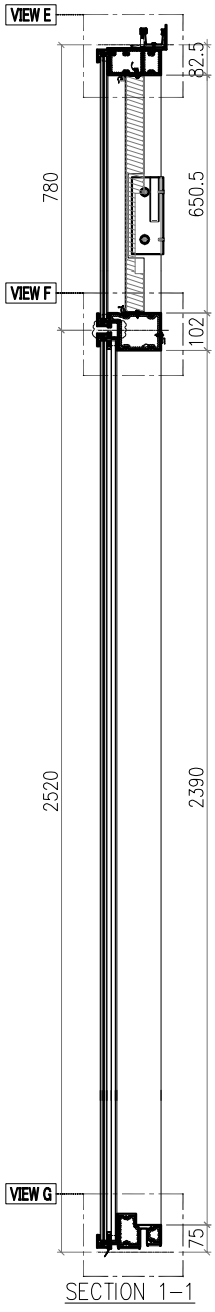

SECTION 1-1

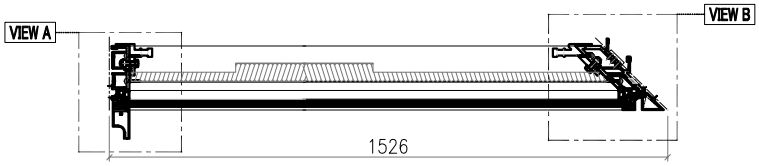

SECTION A-A

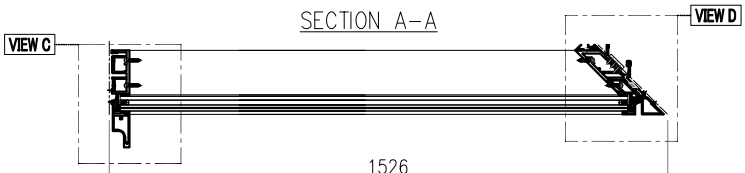

SECTION B-B

Notes
1.
2. VIEW DROM OUTSIDE
3. GLASS
4. 2mm THK. BACK PANEL

美特鋁質有限公司 MIDI Aluminium Fabricator Ltd.														
							工程號	J857	類別		物料號	M1		
							地盘	啟德6552	制圖	李傳鵬	2022-02-11	圖號	CW-247	
修改	A	B	C	採用工廠		地盤 ✓	图纸名称	单元组装图	復核	練松文	2022-02-13	數量	-	
日期	3.18	4.2	4.26	材料颜色	-		材料	-	批准	林仁安	2022-02-15	單件重量	-	(KG)

VIEW A

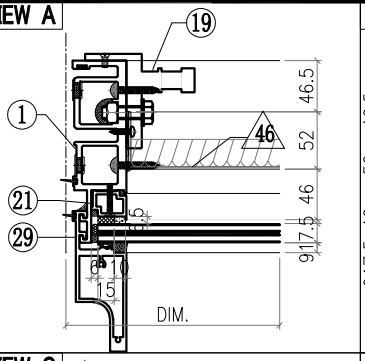

VIEW B

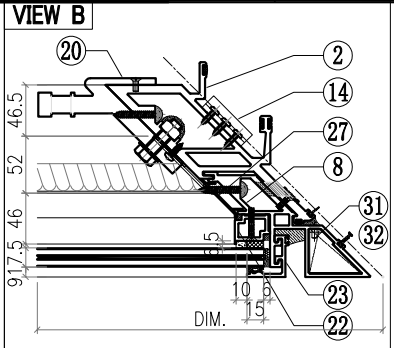

VIEW C

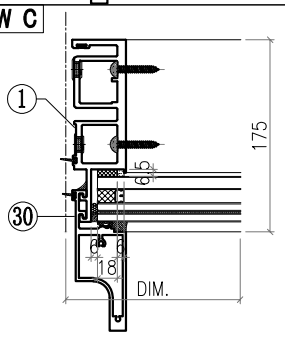

VIEW D

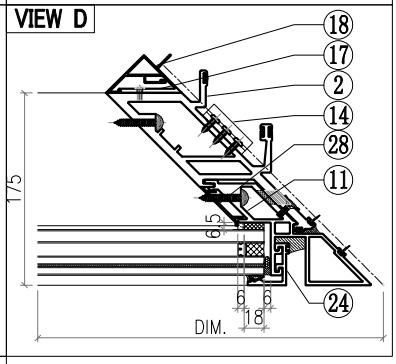

VIEW E

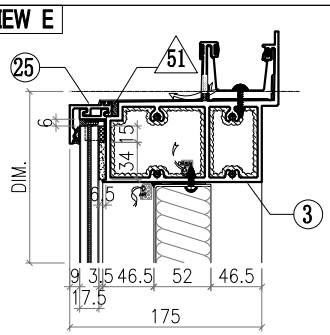

VIEW F

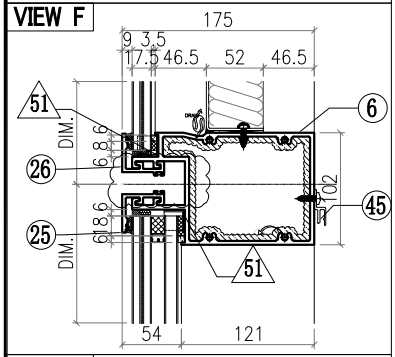

VIEW G

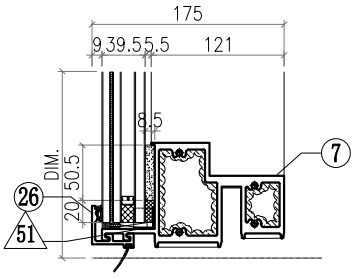

△ OTHERS (ALUM. & G.M.S. PARTS)

ITEM	FAB. DWG NO.	LENGTH (mm)	QTY
46	BST-CY014		1
	1310X646 (BACK PANEL)		
47			
48			
49			
50			
51	AC-065		8
	1mm THK. ALUM. PLATE		
52			
53			
54	GL4-B113		1
	1388X718 (GLASS)		
55	GL1-B113		1
	1388X2458 (GLASS)		

◯ ALUM. EXTRUSION

ITEM	FAB. DWG NO.	LENGTH (mm)	QTY
1	X86049-P01	3276	1
2	X86051-P02	3276	1
3	X86060-001-A03	1502.5	1
4			
5			
6	X86061-001-042	1400	1
7	X86059-001-A23	1400	1
8	X86075-P01	3276	1
9			
10			
11			
12			
13			
14	X86083-002	50	3
15			
16	X86079-003	250	1
17	X86091-002-01	2350	1
18	X86093-001-01	2350	1
19	X86095-001	210	1
20	X86097-002	340	1
21	X86074-P01-02	706.5	1
22	X86074-P01R-02	706.5	1
23	X86071-P04-02	749.5	1
24	X86071-P04-04	2491.5	1
25	X86071-P03-18	1428	2
26	X86071-P03R-18	1428	2
27	X86151-P02R	650	1
28	X86151-P03	2359.5	1
29	X86142-P01-04	750	1
30	X86142-P01-06	2492	1
31	L044-P01L	46	1
32	L044-P01R	46	1
33			
34			
35			
36			
37			
38			
39			
40			
41			
42			
43			
44			
45	X86101-001-073	1218	1

美特鋁質有限公司 MIDI Aluminium Fabricator Ltd.								工程號	J857	類別		物料號	M1		
								地盘	啟德6552	制圖	李傳鵬	2022-02-11	圖號	CW-248	
修改	A	B	C	採用	工廠		地盤 ✓	图纸名称	单元组装图	復核	練松文	2022-02-13	數量	-	
日期	3.18	4.2	4.26	材料颜色	-			材料	-	批准	林仁安	2022-02-15	單件重量	-	(KG)

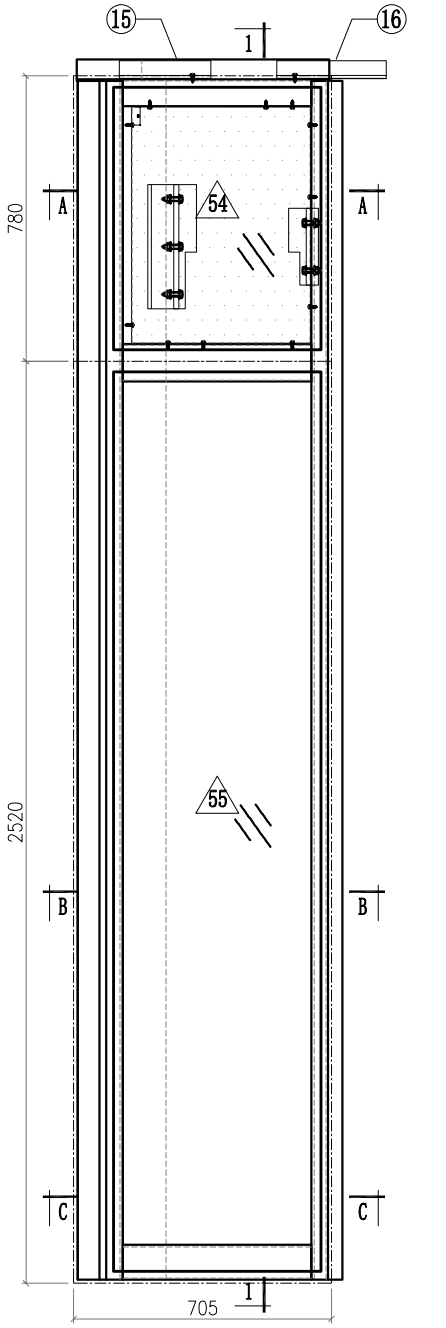

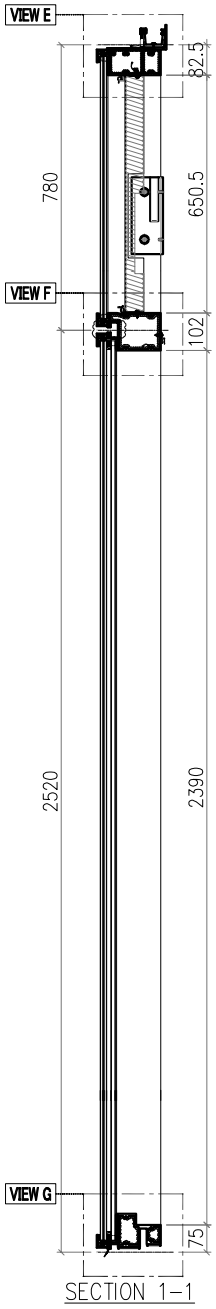

SECTION 1-1

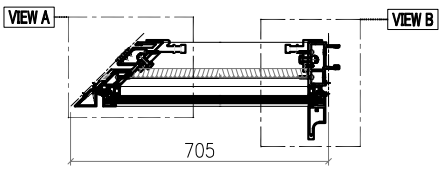

SECTION A-A

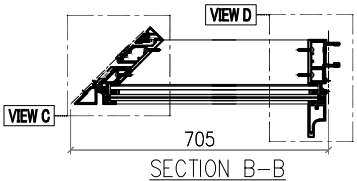

SECTION B-B

Notes
1.
2. VIEW DROM OUTSIDE
3. GLASS
4. 2mm THK. BACK PANEL

美特鋁質有限公司 MIDI Aluminium Fabricator Ltd.														
								工程號	J857	類別		物料號	M1	
								地盘	啟德6552	制圖	李傳鵬	2022-02-11	圖號	CW-248
修改	A	B	C	採用工廠		地盤	✓	图纸名称	单元组装图	復核	練松文	2022-02-13	數量	-
日期	3.18	4.2	4.26	材料颜色	-			材料	-	批准	林仁安	2022-02-15	單件重量	- (KG)

VIEW A

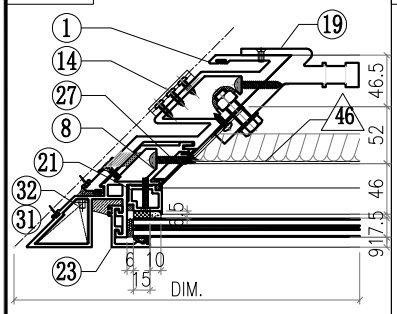

VIEW B

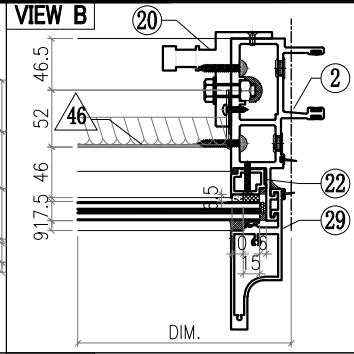

VIEW C

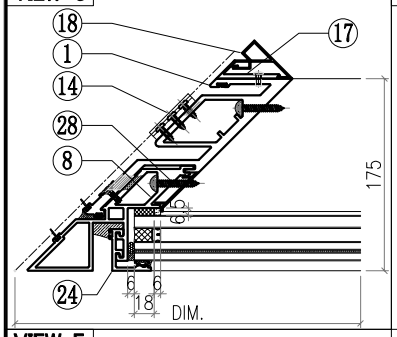

VIEW D

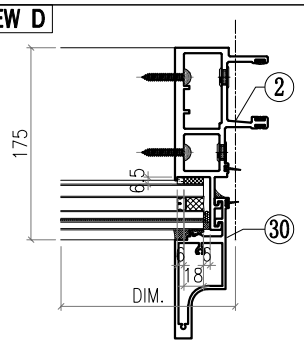

VIEW E

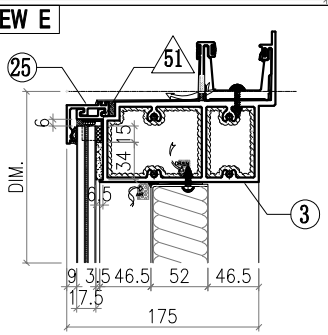

VIEW F

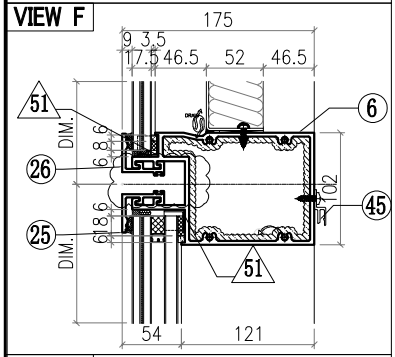

VIEW G

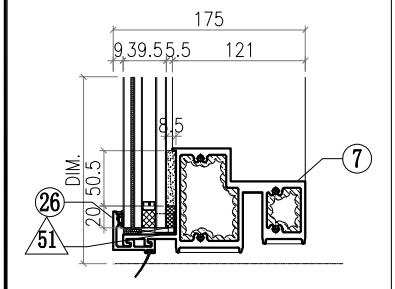

△ OTHERS (ALUM. & G.M.S. PARTS)

ITEM	FAB. DWG NO.	LENGTH (mm)	QTY
46	BST-CZ005		1
	489X646 (BACK PANEL)		
47			
48			
49			
50			
51	AC-065		8
	1mm THK. ALUM. PLATE		
52			
53			
54	GL4-B204		1
	567X718 (GLASS)		
55	GL1-B204		1
	567X2458 (GLASS)		

◯ ALUM. EXTRUSION

ITEM	FAB. DWG NO.	LENGTH (mm)	QTY
1	X86052-P01	3276	1
2	X86047-P01	3276	1
3	X86060-001-B03	681.5	1
4			
5			
6	X86061-001-059	579	1
7	X86059-001-B23	579	1
8	X86075-P02	3276	1
9			
10			
11			
12			
13			
14	X86083-001	50	3
15	X86079-004	250	1
16	X86079-001	300	1
17	X86091-001-01	2350	1
18	X86092-001-01	2350	1
19	X86097-001	340	1
20	X86095-002	210	1
21	X86074-P01-02	706.5	1
22	X86074-P01R-02	706.5	1
23	X86071-P04-02	749.5	1
24	X86071-P04-04	2491.5	1
25	X86071-P02-18	607	2
26	X86071-P02R-18	607	2
27	X86151-P02	650	1
28	X86151-P03	2359.5	1
29	X86142-P01-04	750	1
30	X86142-P01-06	2492	1
31	L044-P01L	46	1
32	L044-P01R	46	1
33			
34			
35			
36			
37			
38			
39			
40			
41			
42			
43			
44			
45	X86101-001-057	397	1

美特鋁質有限公司 MIDI Aluminium Fabricator Ltd.							工程號	J857	類別		物料號	M1		
							地盘	啟德6552	制圖	李傳鵬	2022-02-11	圖號	CW-249	
修改	A	B	C	採用工廠		地盤 ✓	图纸名称	单元组装图	復核	練松文	2022-02-13	數量	-	
日期	3.18	4.2	4.26	材料颜色	-		材料	-	批准	林仁安	2022-02-15	單件重量	-	(KG)

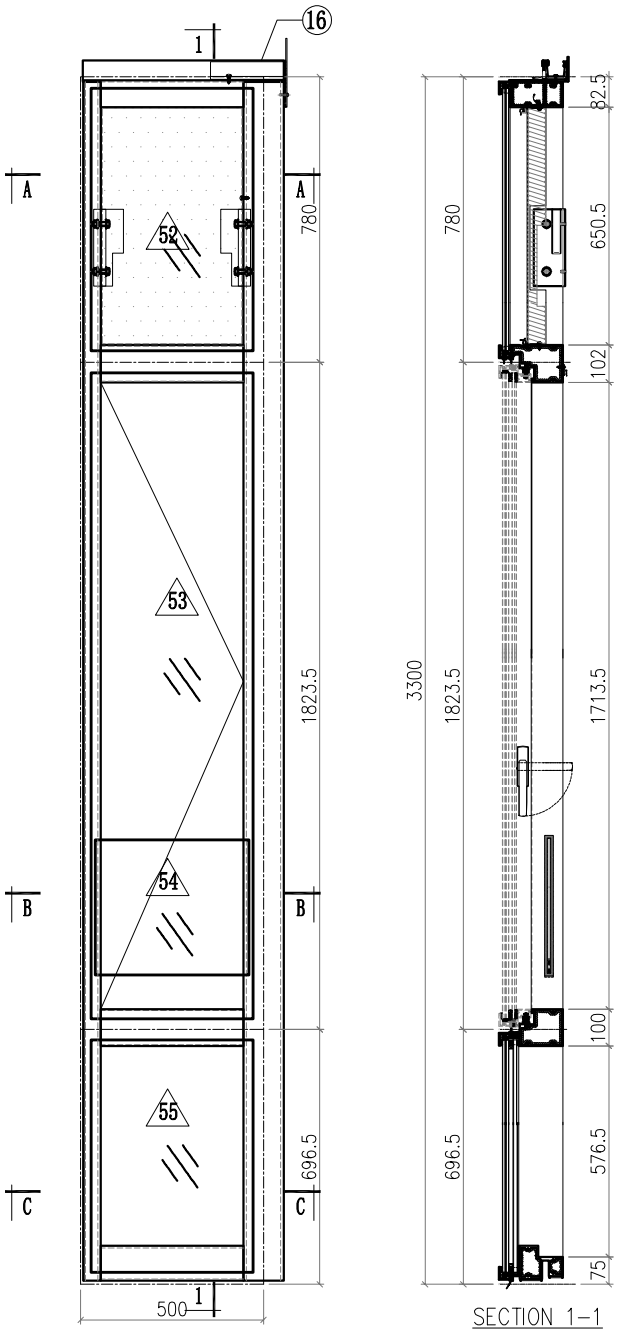

SECTION 1-1

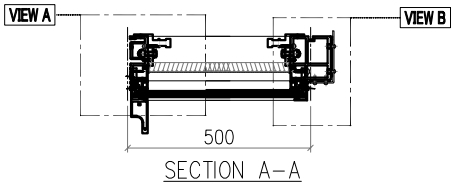

SECTION A-A

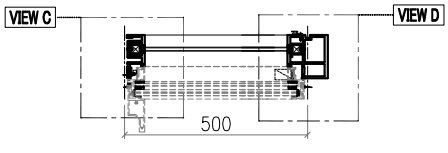

SECTION B-B



SECTION C-C

VIEW A

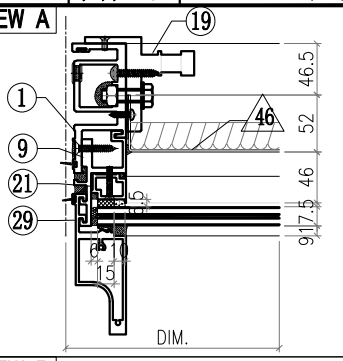

VIEW B

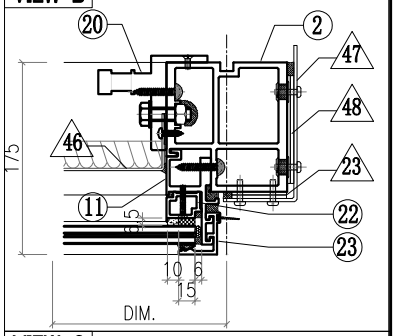

VIEW C

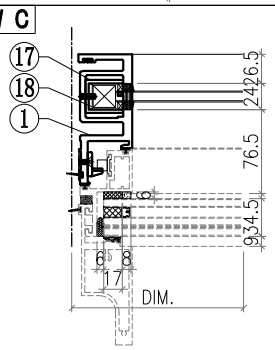

VIEW D

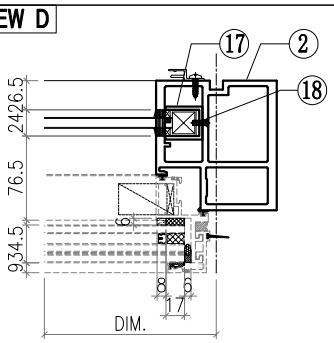

VIEW E

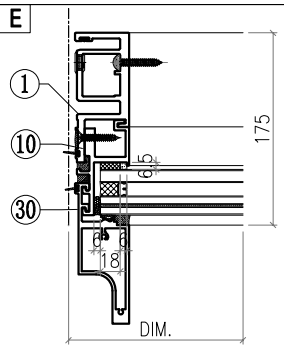

Notes
1.
2. VIEW DROM OUTSIDE
3. GLASS
4. 2mm THK. BACK PANEL

美特鋁質有限公司 MIDI Aluminium Fabricator Ltd.														
								工程號	J857	類別		物料號	M1	
								地盘	啟德6552	制圖	李傳鵬	2022-02-11	圖號	CW-249
修改	A	B	C	採用工廠		地盤 ✓		图纸名称	单元组装图	復核	練松文	2022-02-13	數量	-
日期	3.18	4.2	4.26	材料颜色	-			材料	-	批准	林仁安	2022-02-15	單件重量	- (KG)

VIEW F

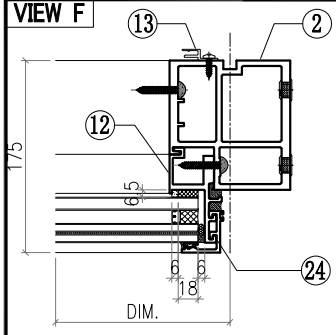

VIEW G

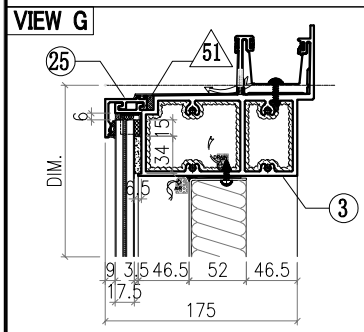

VIEW H

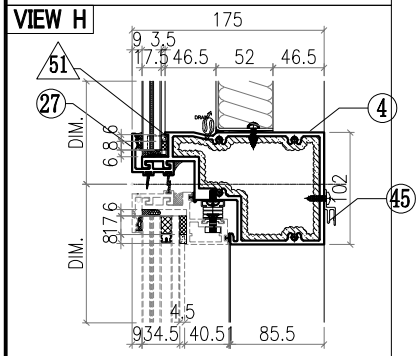

VIEW I

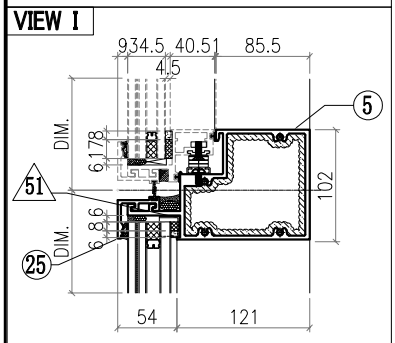

VIEW J

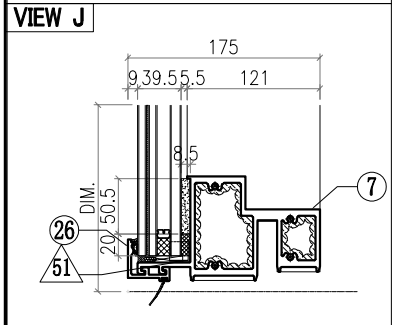

△ OTHERS (ALUM. & G.M.S. PARTS)

ITEM	FAB. DWG NO.	LENGTH (mm)	QTY
46	BST-M023 386X646 (BACK PANEL)		1
47			
48			
49			
50			
51	AC-065 1mm THK. ALUM. PLATE		8
52	GL4-B081 442X718 (GLASS)		1
53	AW-E02		1
54	GB-L081 420X370 (GLASS)		1
55	GL1-L081 442X634 (GLASS)		1

◯ ALUM. EXTRUSION

ITEM	FAB. DWG NO.	LENGTH (mm)	QTY
1	X86050-P02	3276	1
2	X86055-P10	3276	1
3	X86060-001-114	549	1
4	X86063-001-052	471	1
5	X86062-001-052	471	1
6			
7	X86059-001-078	471	1
8			
9	X86086-P01	740.5	1
10	X86086-P02	646	1
11	X86086-P03	740.5	1
12	X86086-P04	646	1
13	X86101-P01	2250	1
14			
15	X86079-001	300	1
16	X86079-005	200	1
17	X86078-P01	390	2
18	N525-P01	23	2
19	X86095-001	210	1
20	X86095-002	210	1
21	X86074-P11-02	728.5	1
22	X86074-P11R-02	728.5	1
23	X86071-P04-02	749.5	1
24	X86071-P04-03	668	1
25	X86071-P03-19	482	2
26	X86071-P03R-19	482	2
27	X86145-P01-05	482	1
28			
29	X86142-P01-04	750	1
30	X86142-P01-02	669	1
31			
32			
33			
34			
35			
36			
37			
38			
39			
40			
41			
42			
43			
44			
45	X86101-001-023	390	1

美特鋁質有限公司 MIDI Aluminium Fabricator Ltd.								工程號	J857	類別		物料號	M1		
								地盘	啟德6552	制圖	李傳鵬	2022-02-11	圖號	CW-250	
修改	A	B	C	採用	工廠		地盤 ✓	图纸名称	单元组装图	復核	練松文	2022-02-13	數量	-	
日期	3.18	4.2	4.26	材料颜色	-			材料	-	批准	林仁安	2022-02-15	單件重量	-	(KG)

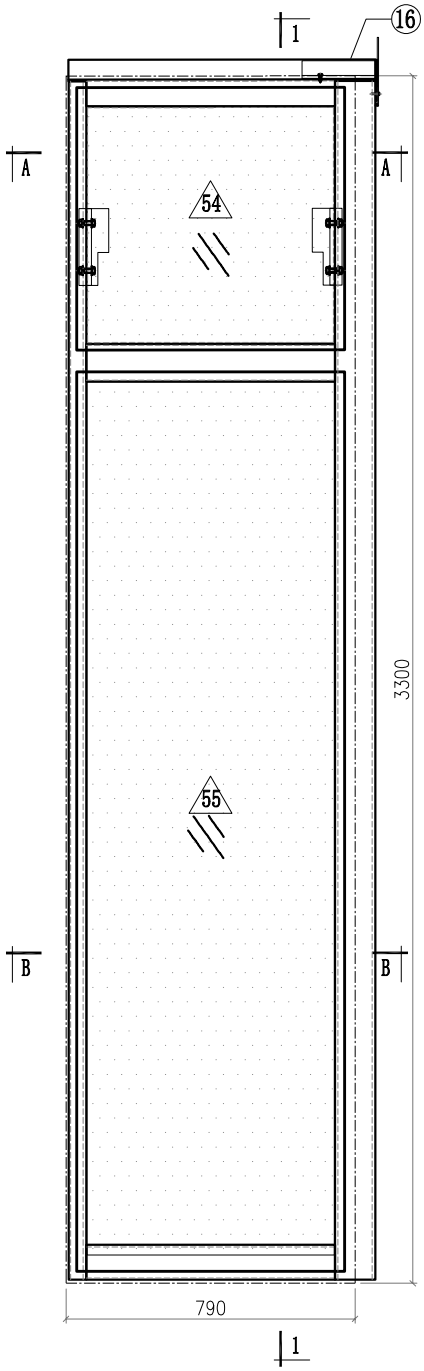

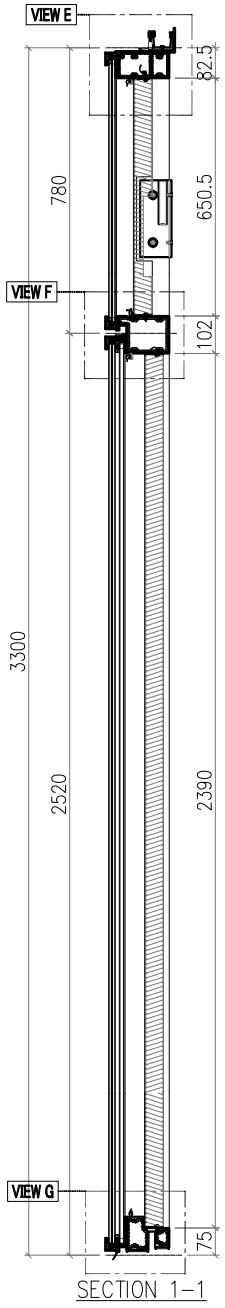

SECTION 1-1

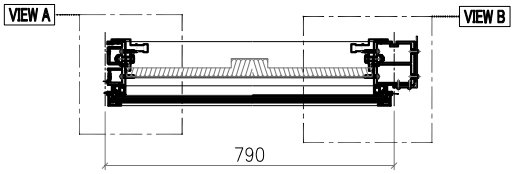

SECTION A-A

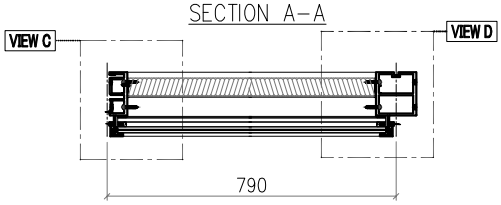

SECTION B-B

Notes
1.
2. VIEW DROM OUTSIDE
3. GLASS
4. 2mm THK. BACK PANEL

美特鋁質有限公司 MIDI Aluminium Fabricator Ltd.													
							工程號	J857	類別		物料號	M1	
							地盘	啟德6552	制圖	李傳鵬	2022-02-11	圖號	CW-250
修改	A	B	C	採用工廠		地盤 ✓	图纸名称	单元组装图	復核	練松文	2022-02-13	數量	-
日期	3.18	4.2	4.26	材料颜色	-		材料	-	批准	林仁安	2022-02-15	單件重量	- (KG)

VIEW A

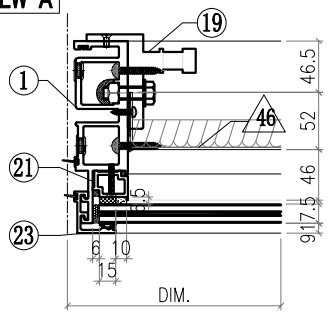

VIEW B

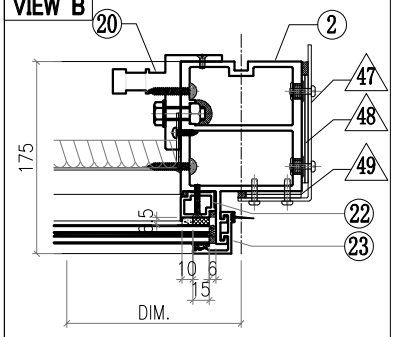

VIEW C

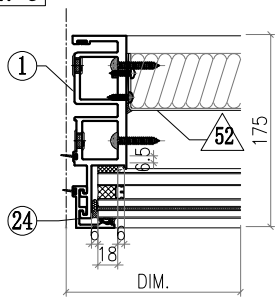

VIEW D

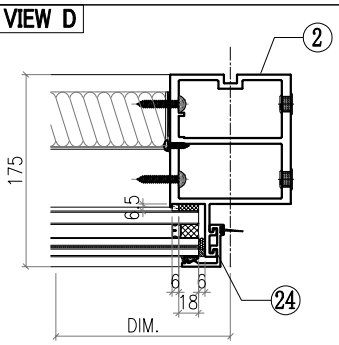

VIEW E

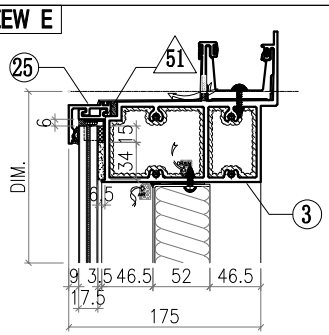

VIEW F

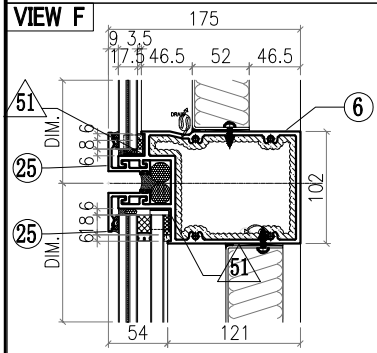

VIEW G

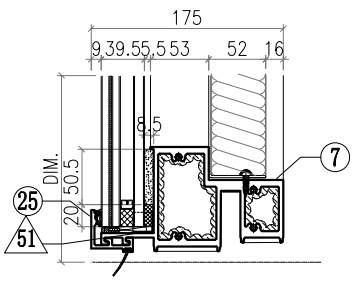

△ OTHERS (ALUM. & G.M.S. PARTS)

ITEM	FAB. DWG NO.	LENGTH (mm)	QTY
46	BST-M009 676X646 (BACK PANEL)		1
47	AC-062 3mm THK. ALUM. PLATE		1
48	AC-063 3mm THK. ALUM. PLATE		2
49	AC-064 3mm THK. ALUM. PLATE		2
50			
51	AC-065 1mm THK. ALUM. PLATE		8
52	BST-F001 676X2386 (BACK PANEL)		1
53			
54	GL4-B011 732X718 (GLASS)		1
55	GL1-B011 732X2458 (GLASS)		1

◯ ALUM. EXTRUSION

ITEM	FAB. DWG NO.	LENGTH (mm)	QTY
1	X86049-P02	3276	1
2	X86056-P39	3276	1
3	X86060-001-056	839	1
4			
5			
6	X86061-001-061	744	1
7	X86059-001-065	744	1
8			
9			
10			
11			
12			
13			
14			
15			
16	X86079-005	200	1
17			
18			
19	X86095-001	210	1
20	X86095-002	210	1
21	X86074-P01-02	706.5	1
22	X86074-P01R-02	706.5	1
23	X86071-P04-02	749.5	2
24	X86071-P04-04	2491.5	2
25	X86071-P01-02	772	4
26			
27			
28			
29			
30			
31			
32			
33			
34			
35			
36			
37			
38			
39			
40			
41			
42			
43			
44			
45			

美特鋁質有限公司 MIDI Aluminium Fabricator Ltd.														
								工程號	J857	類別		物料號	M1	
								地盘	啟德6552	制圖	李傳鵬	2022-02-11	圖號	CW-401
修改	A	B	C	採用	工廠		地盤 ✓	图纸名称	单元组装图	復核	練松文	2022-02-13	數量	-
日期	3.18	4.2	4.26	材料颜色	-			材料	-	批准	林仁安	2022-02-15	單件重量	- (KG)

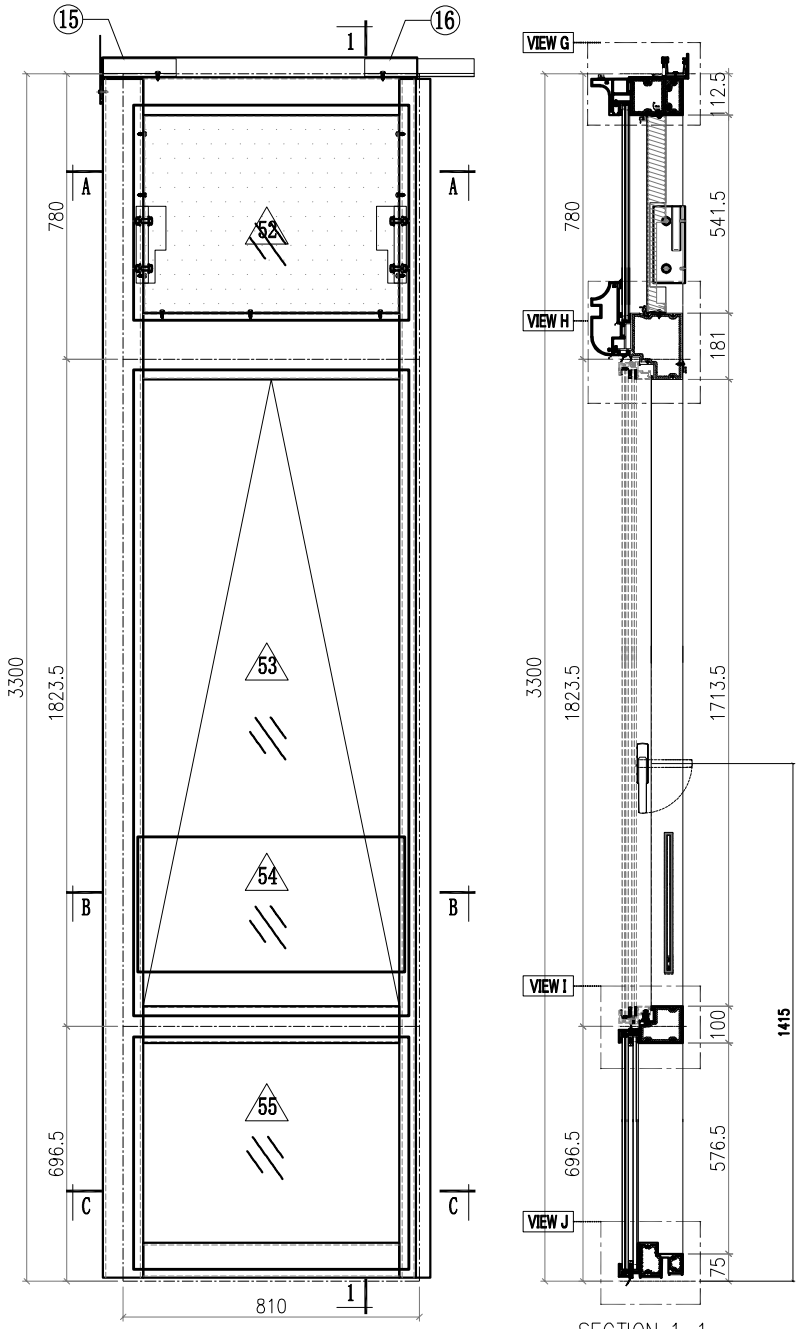

SECTION 1-1

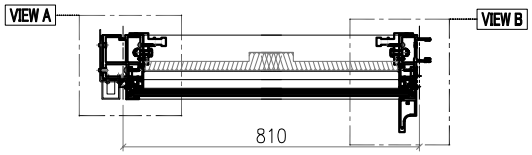

SECTION A-A

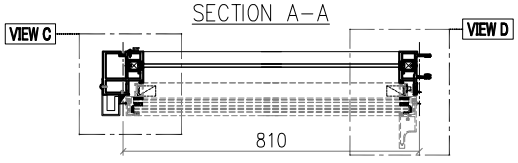

SECTION B-B

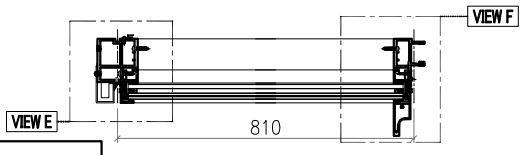

SECTION C-C

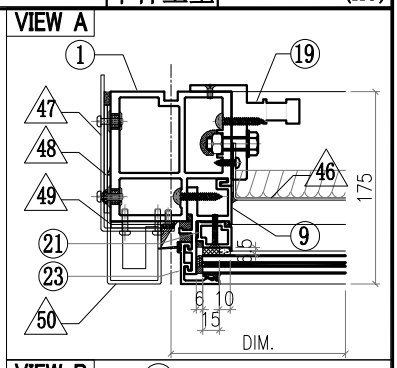

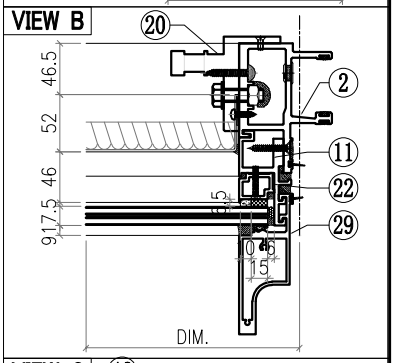

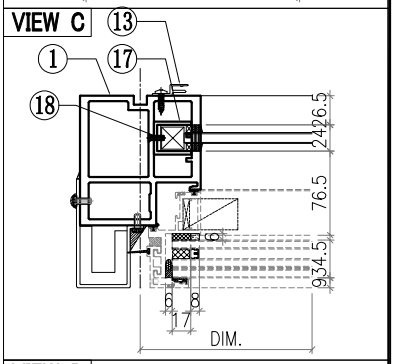

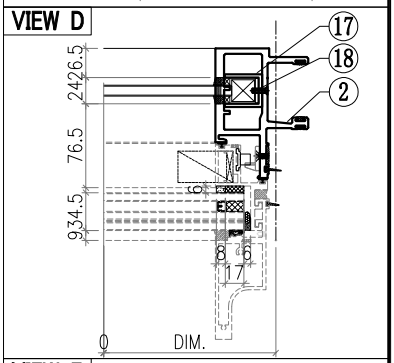

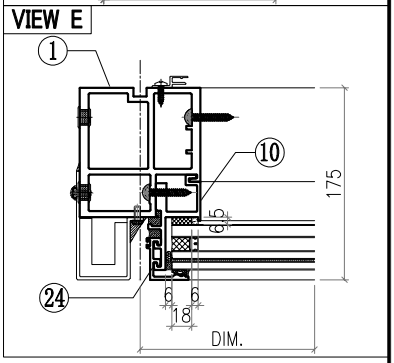

Notes
1. [illegible]
2. VIEW DROM OUTSIDE
3. GLASS
4. 2mm THK. BACK PANEL

美特鋁質有限公司 MIDI Aluminium Fabricator Ltd.													
工程號	J857	類別		物料號	M1								
地盘	啟德6552	制圖	李傳鵬	2022-02-11	圖號	CW-401							
修改	A	B	C	採用工廠		地盤 ✓	图纸名称	单元组装图	復核	練松文	2022-02-13	數量	-
日期	3.18	4.2	4.26	材料颜色	-		材料	-	批准	林仁安	2022-02-15	單件重量	- (KG)

VIEW F

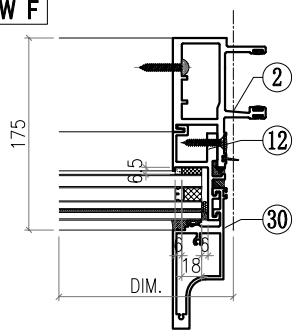

VIEW G

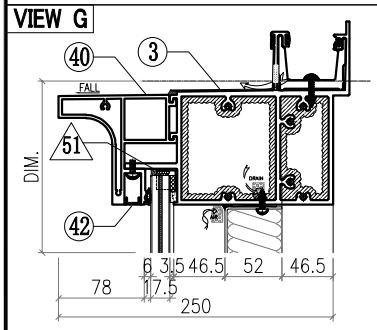

VIEW H

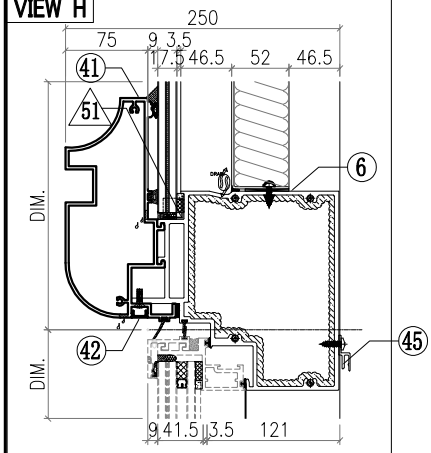

VIEW I

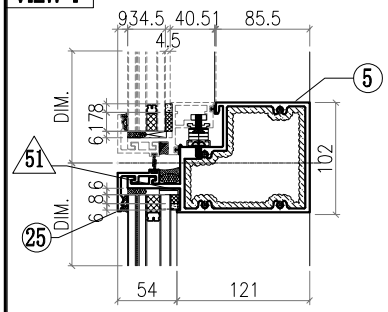

VIEW J

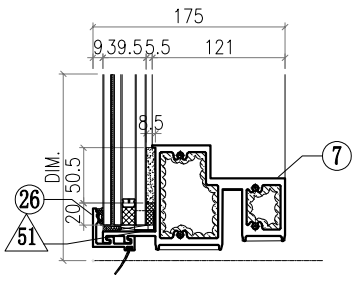

△ OTHERS (ALUM. & G.M.S. PARTS)

ITEM	FAB. DWG NO.	LENGTH (mm)	QTY
46	BST-G001 696X537 (BACK PANEL)		1
47	AC-061 3mm THK. ALUM. PLATE		1
48	AC-063 3mm THK. ALUM. PLATE		2
49	AC-064 3mm THK. ALUM. PLATE		2
50	AC-104 3mm THK. ALUM. PLATE		1
51	AC-065 1mm THK. ALUM. PLATE		8
52	GL4-A001 752X587 (GLASS)		1
53	AW-C01T		1
54	GB-L001 730X370 (GLASS)		1
55	GL1-L001 752X634 (GLASS)		1

◯ ALUM. EXTRUSION

ITEM	FAB. DWG NO.	LENGTH (mm)	QTY
1	X86055-P31	3276	1
2	X86048-P07	3276	1
3	X86070-001-101	859	1
4	X86064-001-001	781	1
5	X86062-001-001	781	1
6			
7	X86059-001-071	781	1
8			
9	X86086-P12	760	1
10	X86086-P02	646	1
11	X86086-P13	760	1
12	X86086-P04	646	1
13	X86101-P01	2250	1
14			
15	X86079-002	200	1
16	X86079-001	300	1
17	X86078-P01	390	2
18	N525-P01	23	2
19	X86095-001	210	1
20	X86095-002	210	1
21	X86074-P11-05	640	1
22	X86074-P11R-05	640	1
23	X86071-P05	756.5	1
24	X86071-P04-03	668	1
25	X86071-P02-04	791.5	1
26	X86071-P02R-04	791.5	1
27			
28			
29	X86142-P01-04	750	1
30	X86142-P01-02	669	1
31	X86078-P01	390	2
32	N525-P01	23	2
33			
34			
35			
36			
37			
38			
39			
40	X86144-001-001	743	1
41	X86081-001-001	743	1
42	D19450-001-A01	743	2
43			
44			
45	X86101-001-001	700	1

美特鋁質有限公司 MIDI Aluminium Fabricator Ltd.														
								工程號	J857	類別		物料號	M1	
								地盘	啟德6552	制圖	李傳鵬	2022-02-11	圖號	CW-402
修改	A	B	C	採用	工廠		地盤	图纸名称	单元组装图	復核	練松文	2022-02-13	數量	-
日期	3.18	4.2	4.26	材料颜色	-			材料	-	批准	林仁安	2022-02-15	單件重量	- (KG)

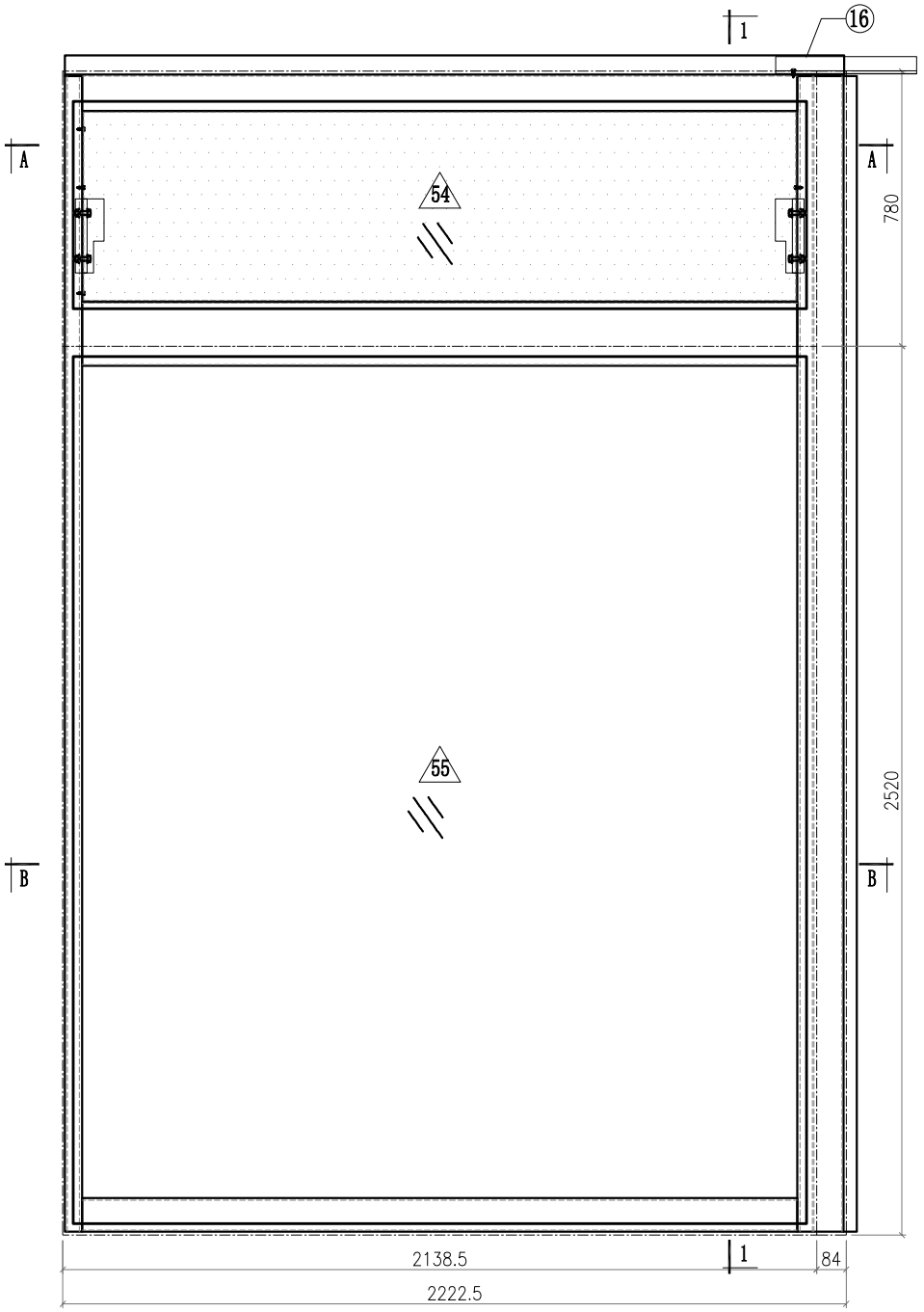

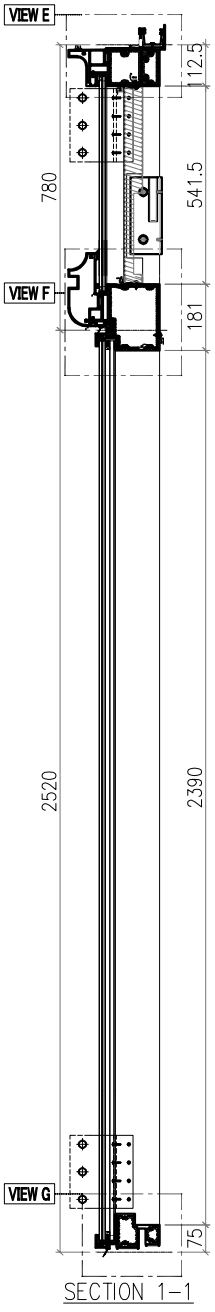

SECTION 1-1

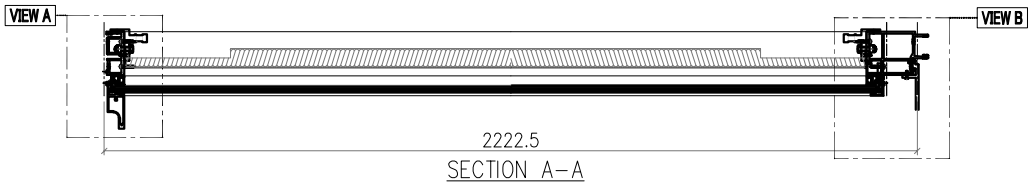

SECTION A-A

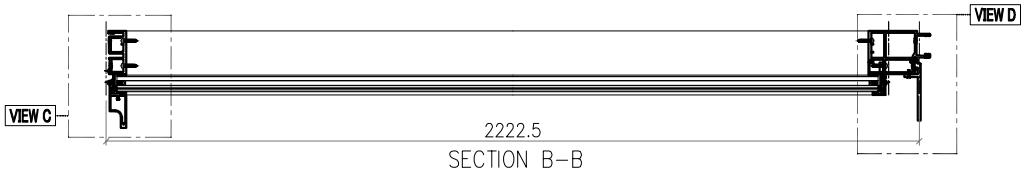

SECTION B-B

Notes
1.
2. VIEW DROM OUTSIDE
3. GLASS
4. 2mm THK. BACK PANEL

美特鋁質有限公司 MIDI Aluminium Fabricator Ltd.														
								工程號	J857	類別		物料號	M1	
								地盘	啟德6552	制圖	李傳鵬	2022-02-11	圖號	CW-402
修改	A	B	C	採用工廠		地盤	✓	图纸名称	单元组装图	復核	練松文	2022-02-13	數量	-
日期	3.18	4.2	4.26	材料颜色	-			材料	-	批准	林仁安	2022-02-15	單件重量	- (KG)

VIEW A

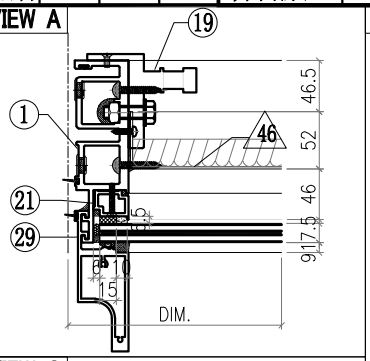

VIEW B

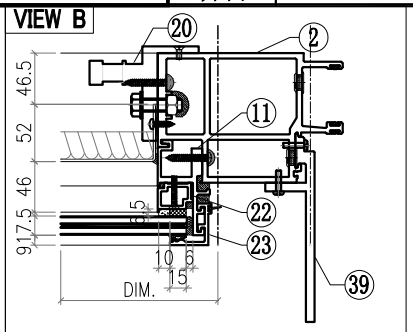

VIEW C

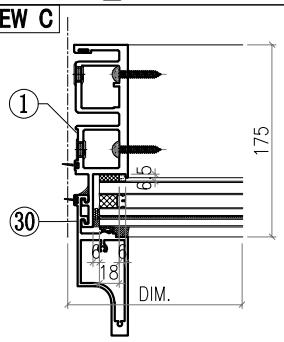

VIEW D

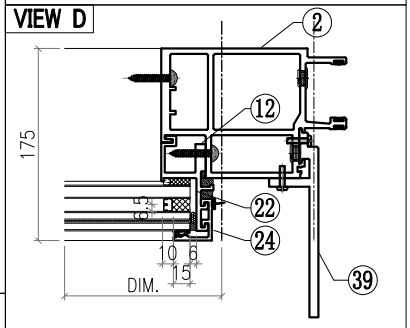

VIEW E

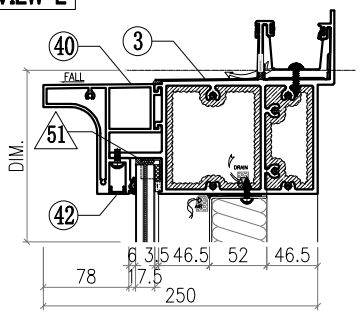

VIEW F

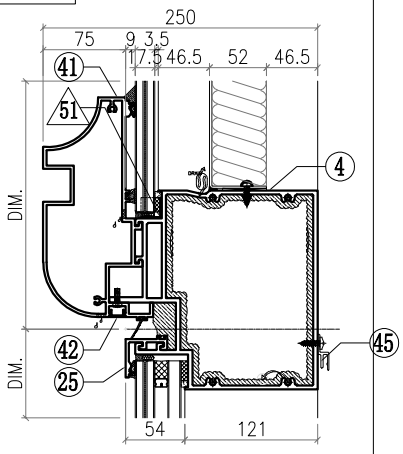

VIEW G

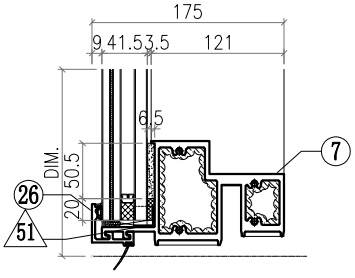

△ OTHERS (ALUM. & G.M.S. PARTS)

ITEM	FAB. DWG NO.	LENGTH (mm)	QTY
46	BST-G002		1
	2024X537 (BACK PANEL)		
47			
48			
49			
50			
51	AC-065		8
	1mm THK. ALUM. PLATE		
52			
53			
54	GL4-A002		1
	2080X587 (GLASS)		
55	GL2-L002		1
	2080X2458 (GLASS)		

◯ ALUM. EXTRUSION

ITEM	FAB. DWG NO.	LENGTH (mm)	QTY
1	X86049-P07	3276	1
2	X86057-P04	3276	1
3	X86070-001-025	2210.5	1
4			
5			
6	X86065-001-021	2101	1
7	X86059-001-160	2101	1
8			
9			
10			
11	X86086-P15	758	1
12	X86086-P05	2469.5	1
13			
14			
15			
16	X86079-006	400	1
17			
18			
19	X86095-001	210	1
20	X86095-002	210	1
21	X86074-P01-05	640	1
22	X86074-P01R-05	640	1
23	X86071-P05R	756.5	1
24	X86071-P04-04	2491.5	1
25	X86071-P03-01	2120.5	1
26	X86071-P03R-01	2120.5	1
27			
28			
29	X86142-P01-04	750	1
30	X86142-P01-06	2492	1
31			
32			
33			
34			
35			
36			
37			
38			
39	X86085-001	200	2
40	X86144-001-051	2071.5	1
41	X86081-001-051	2071.5	1
42	D19450-001-A51	2071.5	2
43			
44			
45	X86101-001-052	2028	1

美特鋁質有限公司 MIDI Aluminium Fabricator Ltd.														
工程號	J857	類別		物料號	M1									
地盘	啟德6552	制圖	李傳鵬	2022-02-11	圖號	CW-403								
修改	A	B	C	採用工廠		地盤 ✓	图纸名称	单元组装图	復核	練松文	2022-02-13	數量	-	
日期	3.18	4.2	4.26	材料颜色	-		材料	-	批准	林仁安	2022-02-15	單件重量	-	(KG)

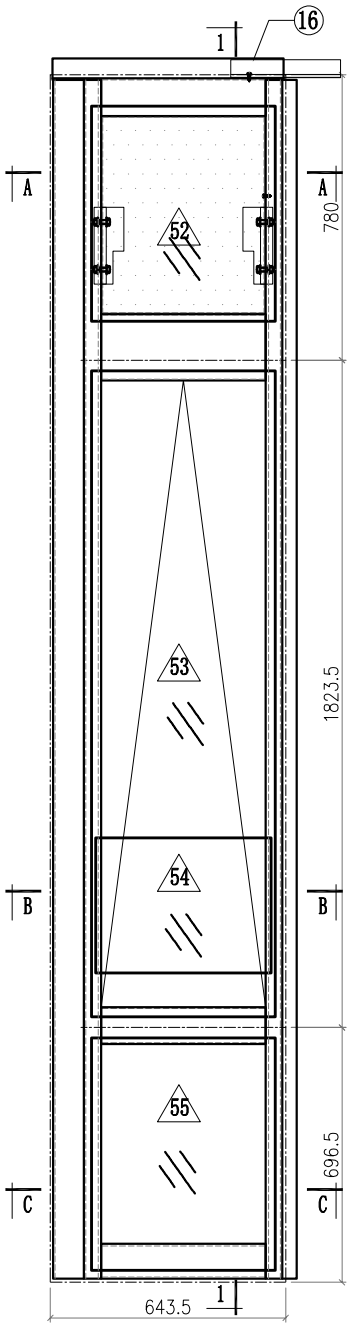

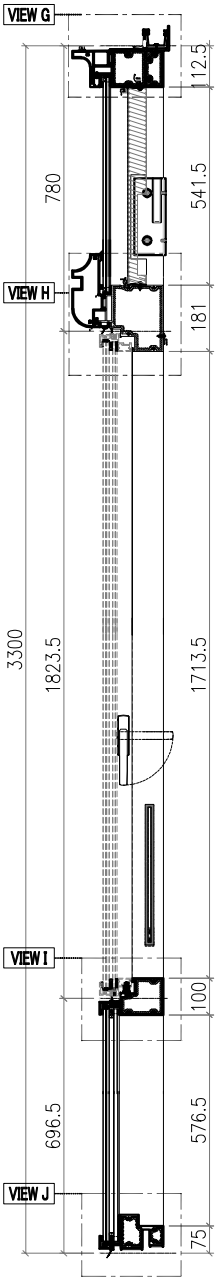

SECTION 1-1

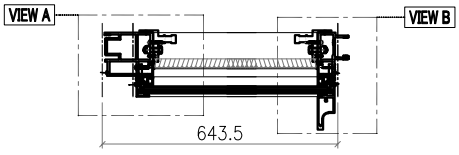

SECTION A-A

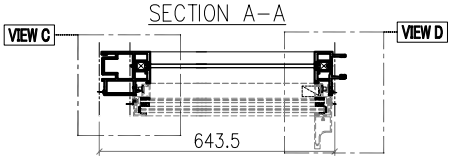

SECTION B-B

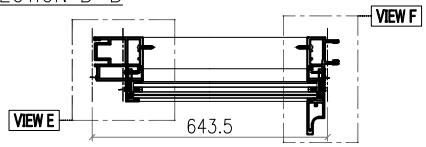

SECTION C-C

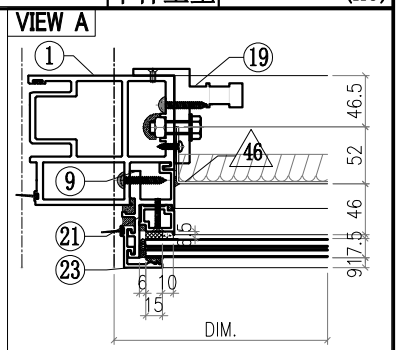

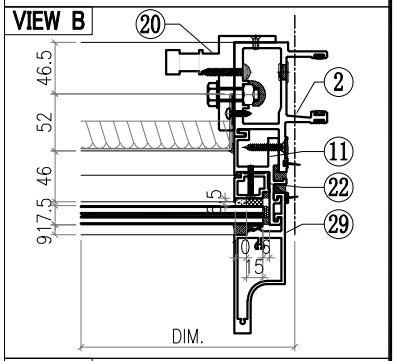

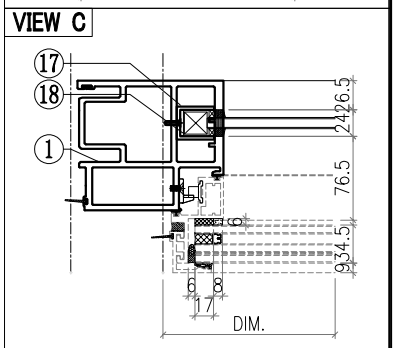

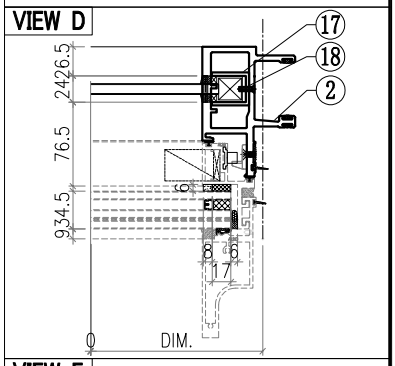

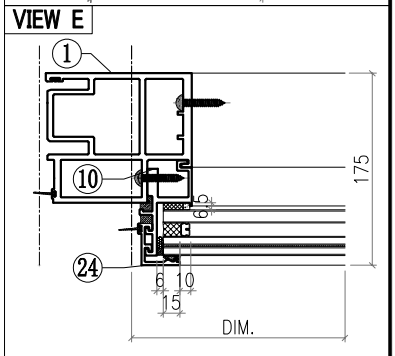

Notes
1.
2. VIEW DROM OUTSIDE
3. GLASS
4. 2mm THK. BACK PANEL

美特鋁質有限公司 MIDI Aluminium Fabricator Ltd.													
工程號	J857	類別		物料號	M1								
地盘	啟德6552	制圖	李傳鵬	2022-02-11	圖號	CW-403							
修改	A	B	C	採用工廠		地盤 ✓	图纸名称	单元组装图	復核	練松文	2022-02-13	數量	-
日期	3.18	4.2	4.26	材料颜色	-		材料	-	批准	林仁安	2022-02-15	單件重量	- (KG)

VIEW F

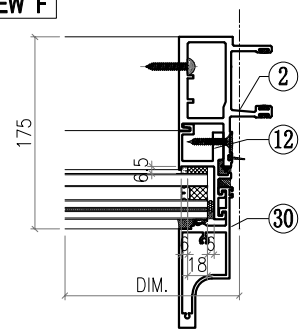

VIEW G

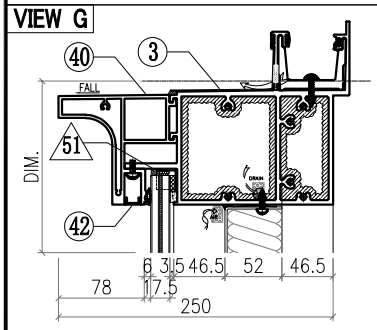

VIEW H

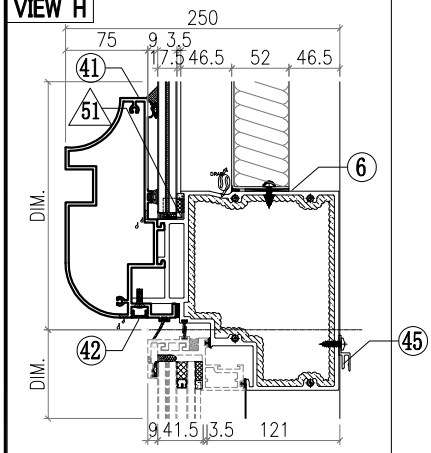

VIEW I

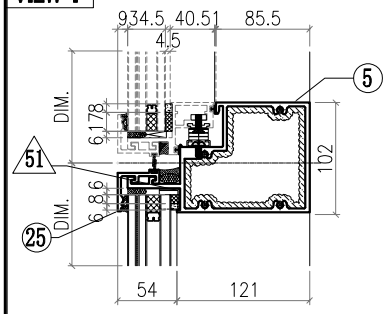

VIEW J

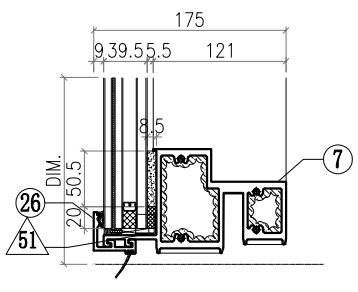

△ OTHERS (ALUM. & G.M.S. PARTS)

ITEM	FAB. DWG NO.	LENGTH (mm)	QTY
46	BST-G003 445X537 (BACK PANEL)		1
47			
48			
49			
50			
51	AC-065 1mm THK. ALUM. PLATE		8
52	GL4-A003 501X587 (GLASS)		1
53	AW-C02		1
54	GB-L003 479X370 (GLASS)		1
55	GL1-L003 501X634 (GLASS)		1

◯ ALUM. EXTRUSION

ITEM	FAB. DWG NO.	LENGTH (mm)	QTY
1	X86058-P03	3276	1
2	X86048-P07	3276	1
3	X86070-001-135	631	1
4	X86064-001-022	530.5	1
5	X86062-001-021	530	1
6			
7	X86059-001-090	530	1
8			
9	X86086-P12	760	1
10	X86086-P02	646	1
11	X86086-P13	760	1
12	X86086-P04	646	1
13			
14			
15			
16	X86079-001	300	1
17	X86078-P01	390	2
18	N525-P01	23	2
19	X86095-001	210	1
20	X86095-002	210	1
21	X86074-P11-05	640	1
22	X86074-P11R-05	640	1
23	X86071-P05	756.5	1
24	X86071-P04-03	668	1
25	X86071-P02-01	541.5	1
26	X86071-P02R-01	541.5	1
27			
28			
29	X86142-P01-04	750	1
30	X86142-P01-02	669	1
31			
32			
33			
34			
35			
36			
37			
38			
39			
40	X86144-001-055	492.5	1
41	X86081-001-055	492.5	1
42	D19450-001-A55	492.5	2
43			
44			
45	X86101-001-053	450	1

美特鋁質有限公司 MIDI Aluminium Fabricator Ltd.							工程號	J857	類別		物料號	M1		
							地盘	啟德6552	制圖	李傳鵬	2022-02-11	圖號	CW-404	
修改	A	B	C	採用工廠		地盤 ✓	图纸名称	单元组装图	復核	練松文	2022-02-13	數量	-	
日期	3.18	4.2	4.26	材料颜色	-		材料	-	批准	林仁安	2022-02-15	單件重量	-	(KG)

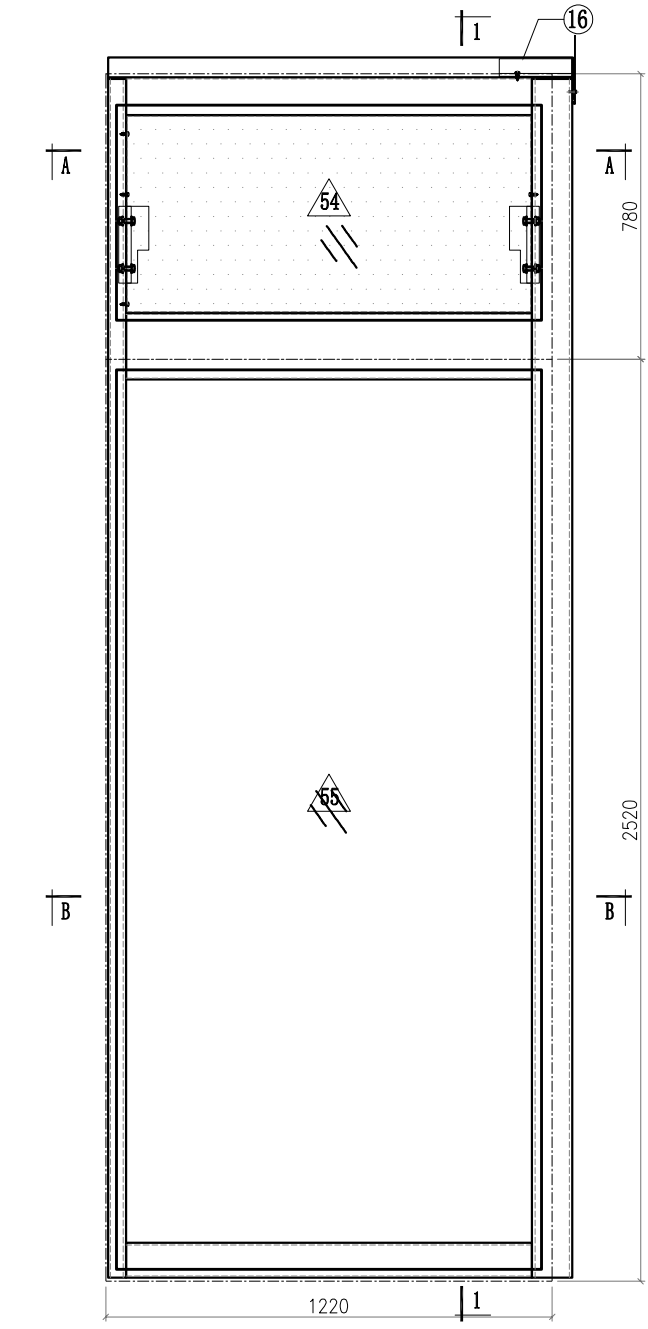

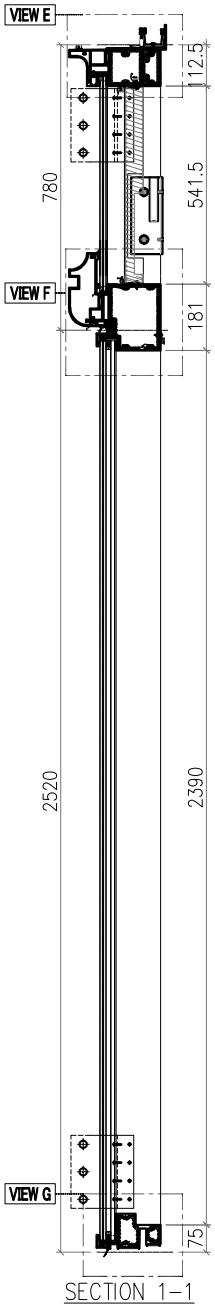

SECTION 1-1

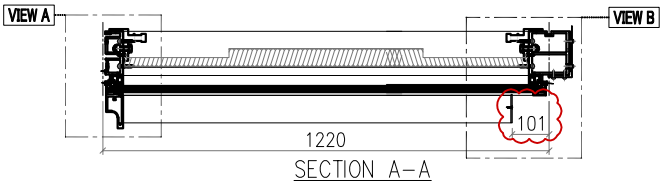

SECTION A-A

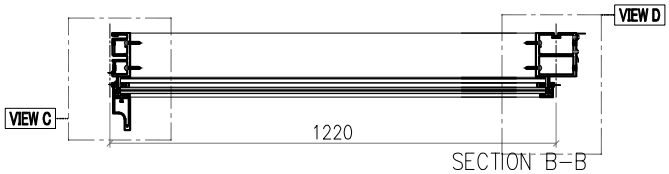

SECTION B-B

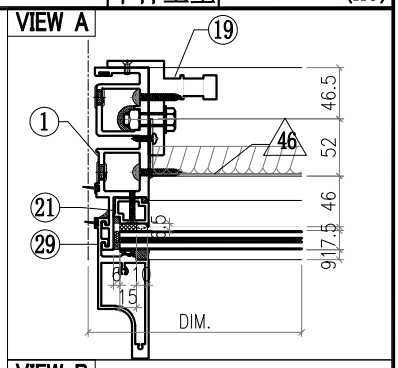

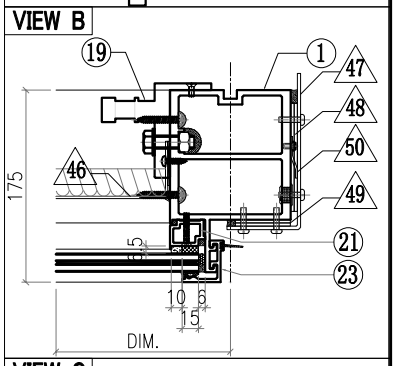

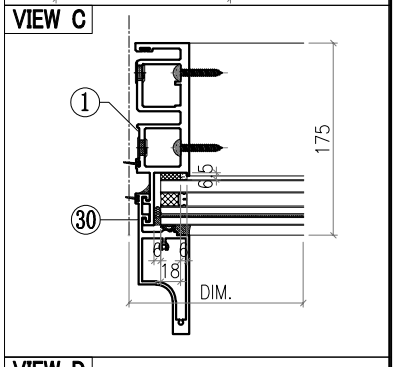

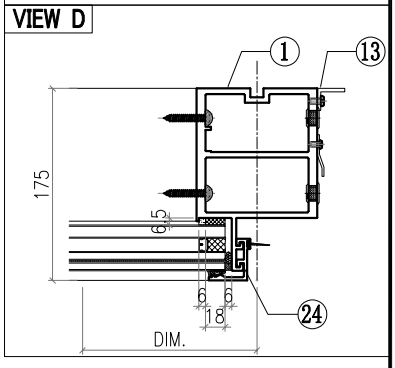

Notes
1.
2. VIEW DROM OUTSIDE
3. GLASS
4. 2mm THK. BACK PANEL

美特鋁質有限公司 MIDI Aluminium Fabricator Ltd.														
工程號	J857	類別		物料號	M1									
地盘	啟德6552	制圖	李傳鵬	2022-02-11	圖號	CW-404								
修改	A	B	C	採用工廠		地盤 ✓	图纸名称	单元组装图	復核	練松文	2022-02-13	數量	-	
日期	3.18	4.2	4.26	材料颜色	-		材料	-	批准	林仁安	2022-02-15	單件重量	-	(KG)

VIEW E

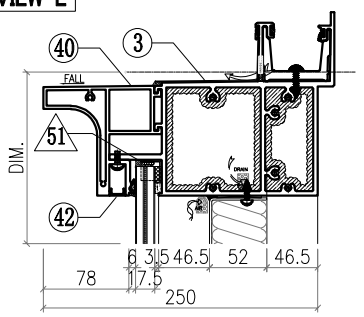

VIEW F

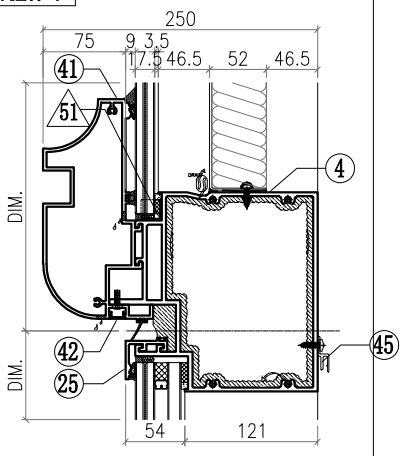

VIEW G

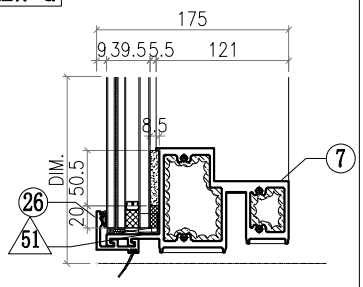

△ OTHERS (ALUM. & G.M.S. PARTS)

ITEM	FAB. DWG NO.	LENGTH (mm)	QTY
46	BST-G004 1106X537 (BACK PANEL)		1
47	AC-062 3mm THK. ALUM. PLATE		1
48	AC-063 3mm THK. ALUM. PLATE		2
49	AC-064 3mm THK. ALUM. PLATE		2
50	AC-110 2mm THK. ALUM. PLATE		1
51	AC-065 1mm THK. ALUM. PLATE		8
52			
53			
54	GL4-A004 1162X587 (GLASS)		1
55	GL1-B004 1162X2458 (GLASS)		1

◯ ALUM. EXTRUSION

ITEM	FAB. DWG NO.	LENGTH (mm)	QTY
1	X86049-P07	3276	1
2	X86056-P20	3276	1
3	X86070-001-011	1269	1
4			
5			
6	X86065-001-001	1174	1
7	X86059-001-101	1174	1
8			
9			
10			
11			
12			
13	N544-P01	2360	1
14			
15			
16	X86079-005	200	1
17			
18			
19	X86095-001	210	1
20	X86095-002	210	1
21	X86074-P01-05	640	1
22	X86074-P01R-05	640	1
23	X86071-P05R	756.5	1
24	X86071-P04-04	2491.5	1
25	X86071-P03-02	1202	1
26	X86071-P03R-02	1202	1
27			
28			
29	X86142-P01-04	750	1
30	X86142-P01-06	2492	1
31			
32			
33			
34			
35			
36			
37			
38			
39			
40	X86144-001-021	1061	1
41	X86081-001-021	1061	1
42	D19450-001-A21	1061	2
43			
44			
45	X86101-001-002	1110	1

美特鋁質有限公司 MIDI Aluminium Fabricator Ltd.													
修改	A	B	C	採用工廠		地盤 ✓	工程號	J857	類別		物料號	M1	
日期	3.18	4.2	4.26	材料顏色	CW-405		地盘	啟德6552	制圖	李傳鵬	2022-02-11	圖號	CW-405
							图纸名称	单元组装图	復核	練松文	2022-02-13	數量	-
							材料	-	批准	林仁安	2022-02-15	單件重量	- (KG)

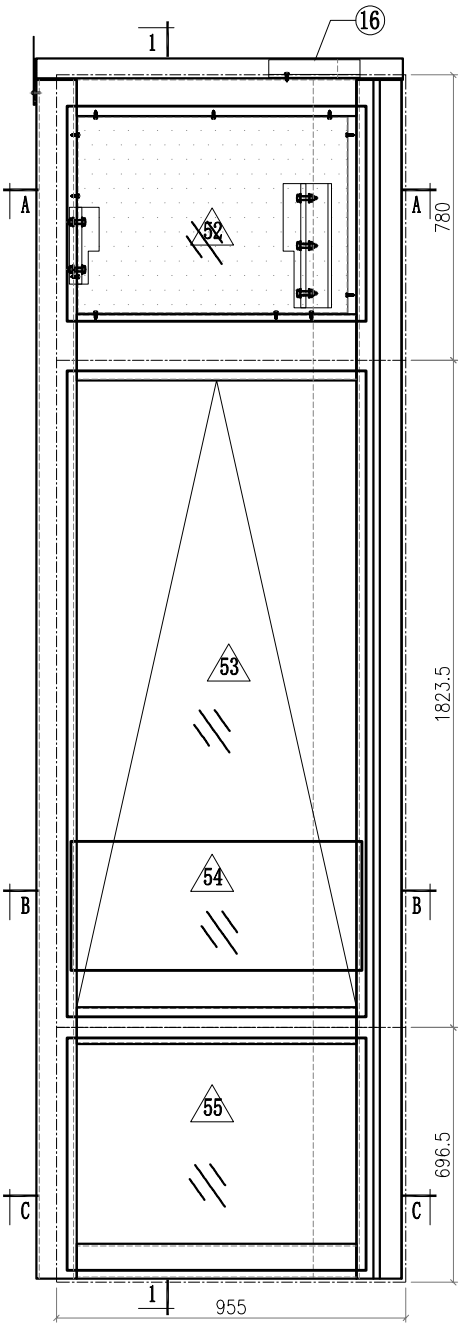

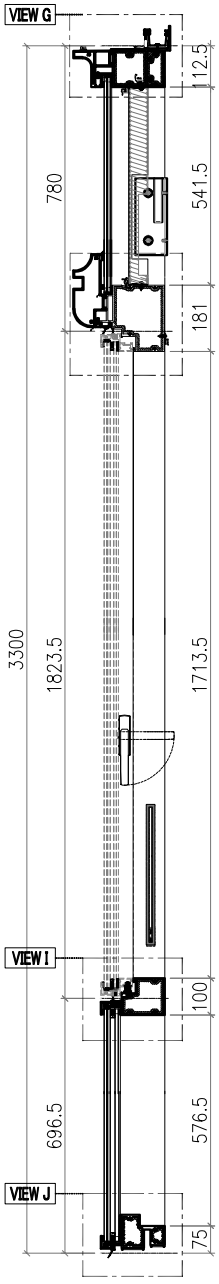

SECTION 1-1

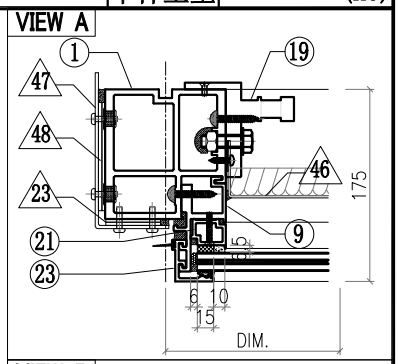

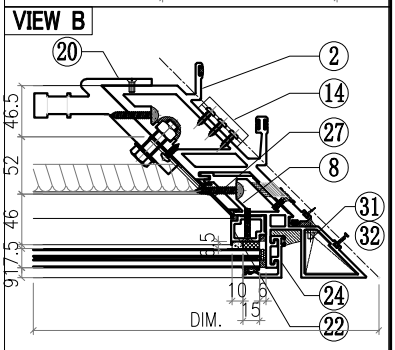

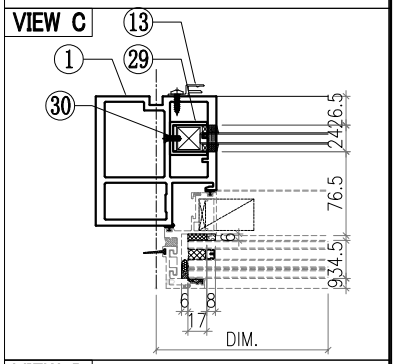

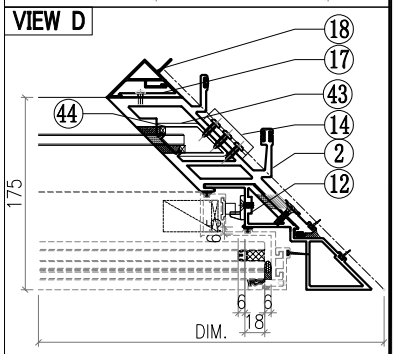

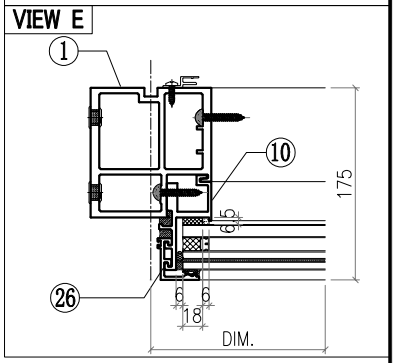

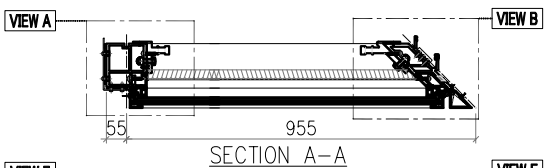

SECTION A-A

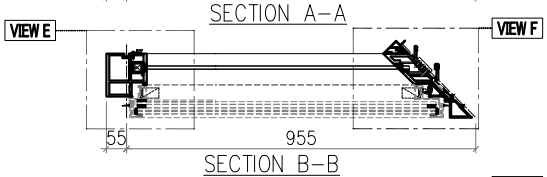

SECTION B-B

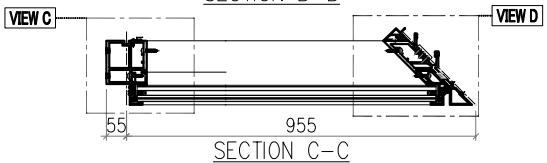

SECTION C-C

Notes
1.
2. VIEW DROM OUTSIDE
3. GLASS
4. 2mm THK. BACK PANEL

美特鋁質有限公司 MIDI Aluminium Fabricator Ltd.													
工程號	J857	類別		物料號	M1								
地盘	啟德6552	制圖	李傳鵬	2022-02-11	圖號	CW-405							
修改	A	B	C	採用工廠		地盤 ✓	图纸名称	单元组装图	復核	練松文	2022-02-13	數量	-
日期	3.18	4.2	4.26	材料颜色	CW-405		材料	-	批准	林仁安	2022-02-15	單件重量	- (KG)

VIEW F

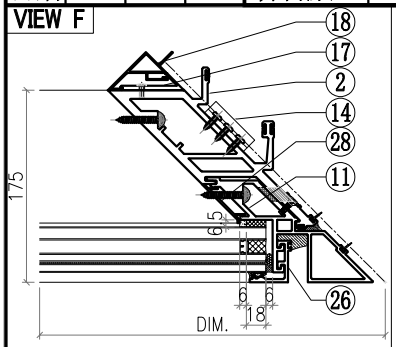

VIEW G

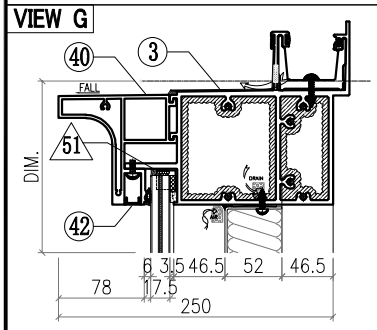

VIEW H

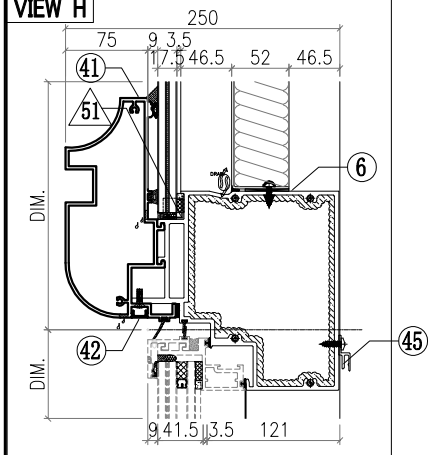

VIEW I

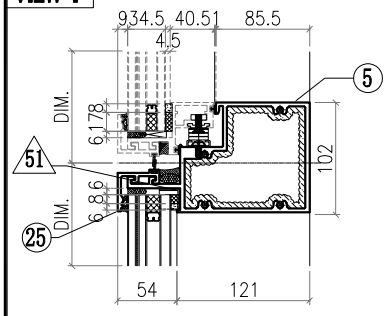

VIEW J

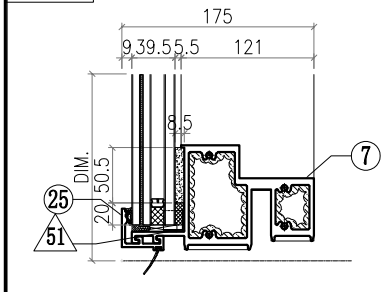

△ OTHERS (ALUM. & G.M.S. PARTS)

ITEM	FAB. DWG NO.	LENGTH (mm)	QTY
46	BST-HY001 739X537 (BACK PANEL)		1
47	AC-061 3mm THK. ALUM. PLATE		1
48	AC-063 3mm THK. ALUM. PLATE		2
49	AC-064 3mm THK. ALUM. PLATE		2
50			
51	AC-065 1mm THK. ALUM. PLATE		8
52	GL4-A005 817X587 (GLASS)		1
53	AW-A01		1
54	GB-L005 730X370 (GLASS)		1
55	GL1-L005 752X634 (GLASS)		1

◯ ALUM. EXTRUSION

ITEM	FAB. DWG NO.	LENGTH (mm)	QTY
1	X86055-P32	3276	1
2	X86051-P08	3276	1
3	X86070-001-138	1016.5	1
4	X86064-001-025	837.5	1
5	X86062-001-025	837.5	1
6			
7	X86059-001-096	837.5	1
8	X86075-P17	780.5	1
9	X86086-P12	760	1
10	X86086-P02	646	1
11	X86075-P04	701	1
12	X86076-P04	1853.5	1
13	X86101-P01	2250	1
14	X86083-002	50	3
15			
16	X86079-003	250	1
17	X86091-002-01	2350	1
18	X86093-001-01	2350	1
19	X86095-001	210	1
20	X86097-002	340	1
21	X86074-P01-02	706.5	1
22	X86074-P01R-02	706.5	1
23	X86071-P05	756.5	1
24	X86071-P05R	756.5	1
25	X86071-P01-01	857	2
26	X86071-P04-03	668	2
27	X86151-P11R	541	1
28	X86151-P04	546	1
29	X86078-P01	390	1
30	N525-P01	23	1
31	L044-P01L	46	1
32	L044-P01R	46	1
33			
34			
35			
36			
37			
38			
39			
40	X86144-001-061	1003	1
41	X86081-001-061	1003	1
42	D19450-001-A61	943	2
43	X86166-P01	380	1
44	N525-P02	58.5	1
45	X86101-001-071	647	1

美特鋁質有限公司 MIDI Aluminium Fabricator Ltd.								工程號	J857	類別		物料號	M1		
								地盘	啟德6552	制圖	李傳鵬	2022-02-11	圖號	CW-406	
修改	A	B	C	採用	工廠		地盤 ✓	图纸名称	单元组装图	復核	練松文	2022-02-13	數量	-	
日期	3.18	4.2	4.26	材料颜色	-			材料	-	批准	林仁安	2022-02-15	單件重量	-	(KG)

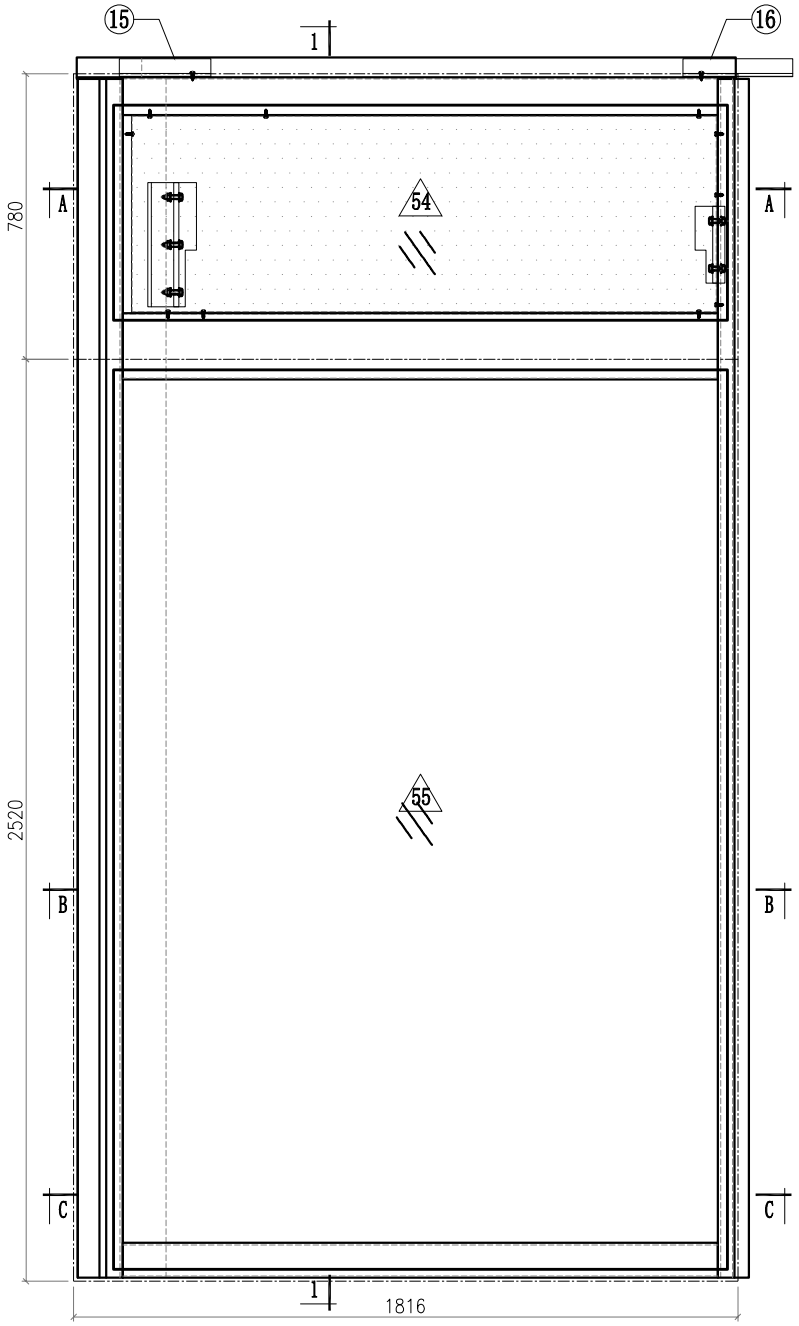

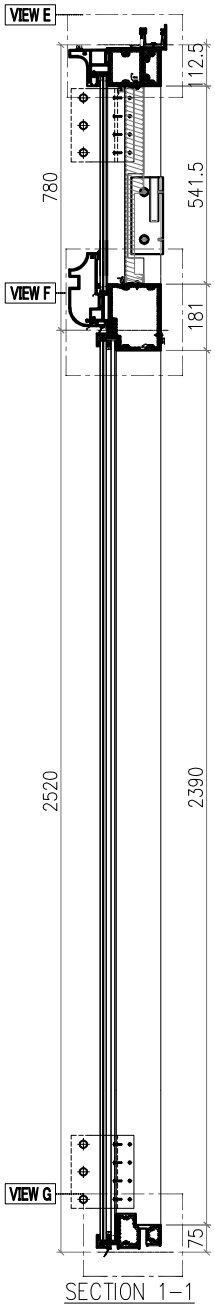

SECTION 1-1

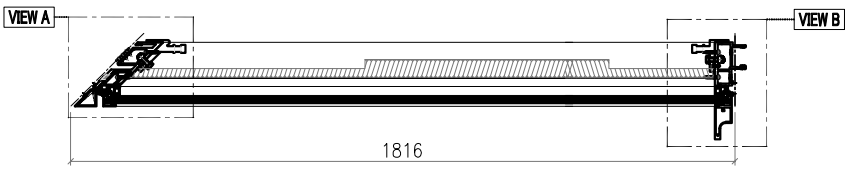

SECTION A-A

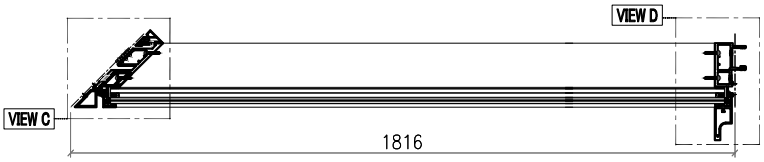

SECTION B-B

Notes
1.
2. VIEW DROM OUTSIDE
3. GLASS
4. 2mm THK. BACK PANEL

美特鋁質有限公司 MIDI Aluminium Fabricator Ltd.														
								工程號	J857	類別		物料號	M1	
								地盘	啟德6552	制圖	李傳鵬	2022-02-11	圖號	CW-406
修改	A	B	C	採用工廠		地盤	✓	图纸名称	单元组装图	復核	練松文	2022-02-13	數量	-
日期	3.18	4.2	4.26	材料颜色	-			材料	-	批准	林仁安	2022-02-15	單件重量	- (KG)

VIEW A

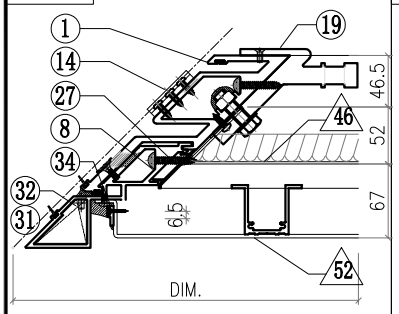

VIEW B

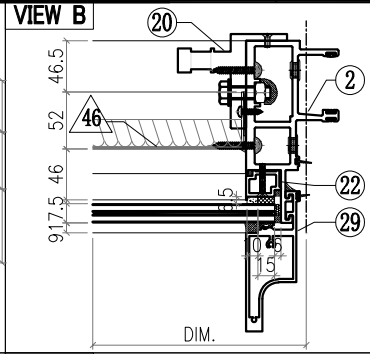

VIEW C

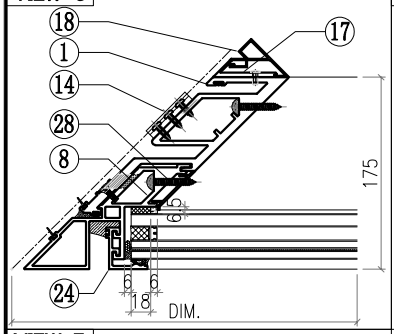

VIEW D

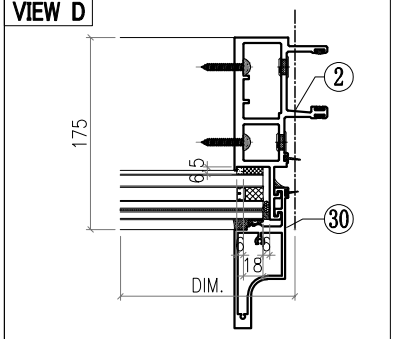

VIEW E

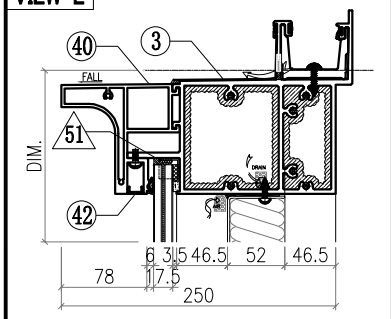

VIEW F

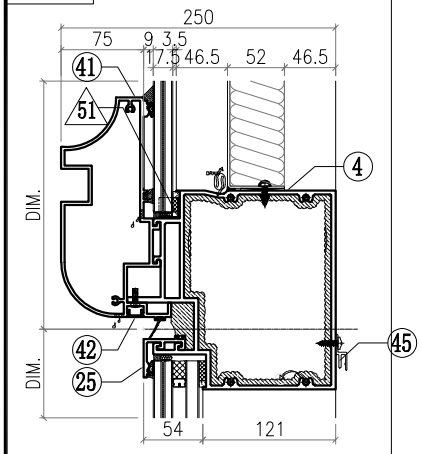

VIEW G

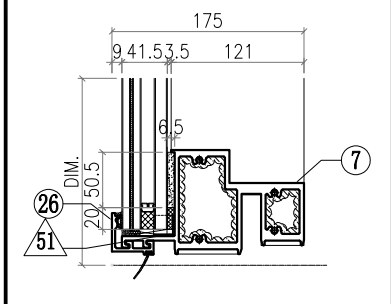

△ OTHERS (ALUM. & G.M.S. PARTS)

ITEM	FAB. DWG NO.	LENGTH (mm)	QTY
46	BST-HZ001 1600X537 (BACK PANEL)		1
47			
48			
49			
50			
51	AC-065 1mm THK. ALUM. PLATE		8
52			
53			
54	GL4-A006 1678X587 (GLASS)		1
55	GL2-L006 1678X2458 (GLASS)		1

◯ ALUM. EXTRUSION

ITEM	FAB. DWG NO.	LENGTH (mm)	QTY
1	X86052-P06	3276	1
2	X86047-P08	3276	1
3	X86070-001-A11	1816.5	1
4			
5			
6	X86065-001-031	1690	1
7	X86059-001-B21	1690	1
8	X86075-P18	3276	1
9			
10			
11			
12			
13			
14	X86083-001	50	3
15	X86079-004	250	1
16	X86079-001	300	1
17	X86091-001-01	2350	1
18	X86092-001-01	2350	1
19	X86097-001	340	1
20	X86095-002	210	1
21	X86074-P01-05	640	1
22	X86074-P01R-05	640	1
23	X86071-P05	756.5	1
24	X86071-P04-04	2491.5	1
25	X86071-P02-02	1718	1
26	X86071-P02R-02	1718	1
27	X86151-P11	541	1
28	X86151-P03	2359.5	1
29	X86142-P01-04	750	1
30	X86142-P01-06	2492	1
31	L044-P01L	46	1
32	L044-P01R	46	1
33			
34			
35			
36			
37			
38			
39			
40	X86144-001-071	1821	1
41	X86081-001-071	1821	1
42	D19450-001-A71	1761	2
43			
44			
45	X86101-001-055	1508	1

美特鋁質有限公司 MIDI Aluminium Fabricator Ltd.							工程號	J857	類別		物料號	M1		
							地盘	啟德6552	制圖	李傳鵬	2022-02-11	圖號	CW-407	
修改	A	B	C	採用工廠		地盤 ✓	图纸名称	单元组装图	復核	練松文	2022-02-13	數量	-	
日期	3.18	4.2	4.26	材料颜色	-		材料	-	批准	林仁安	2022-02-15	單件重量	-	(KG)

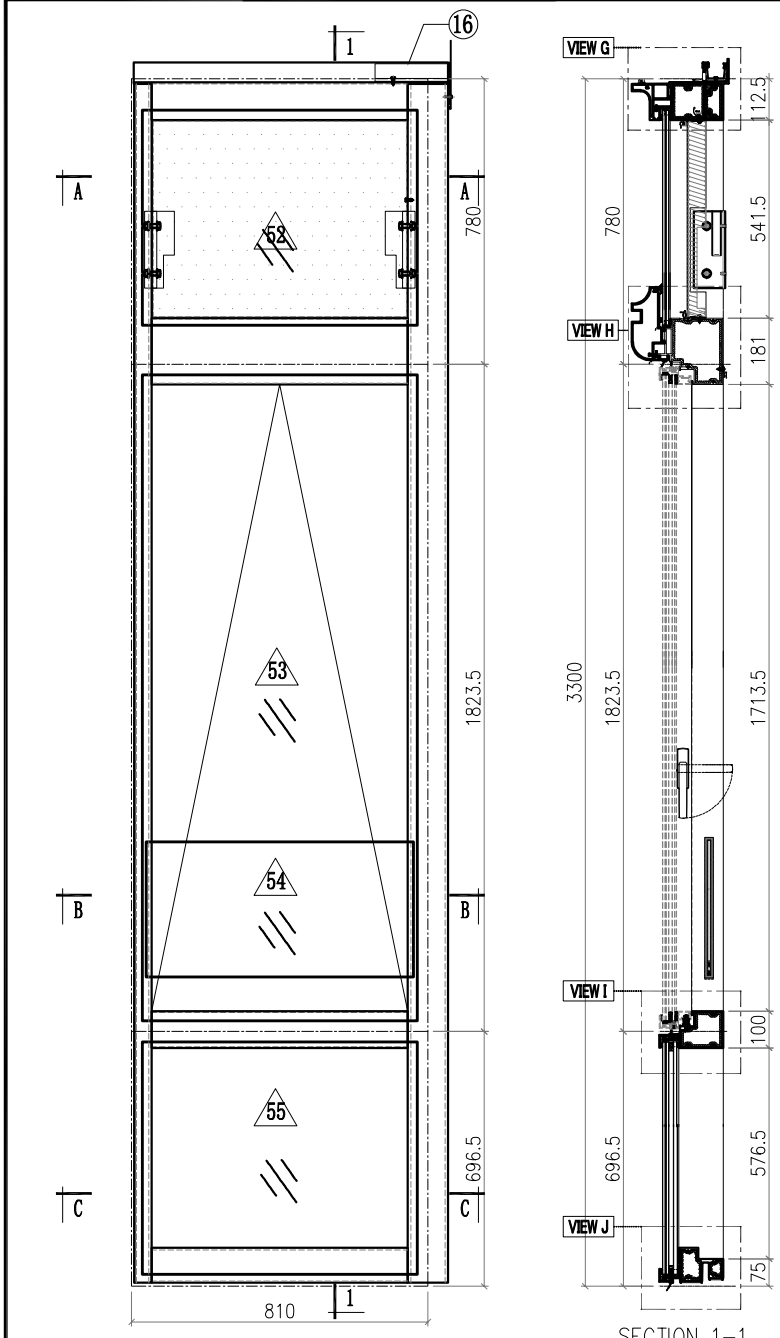

SECTION 1–1

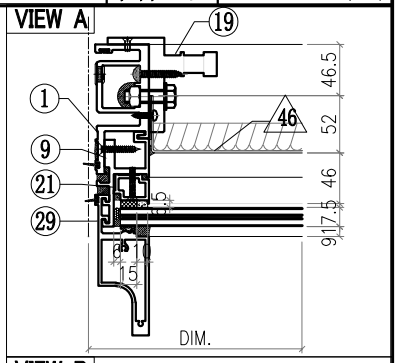

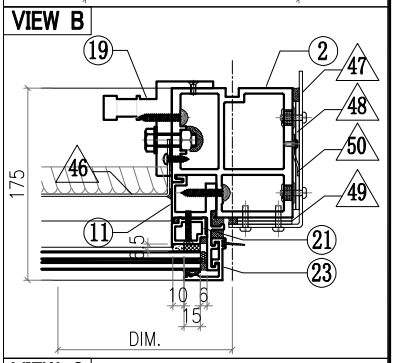

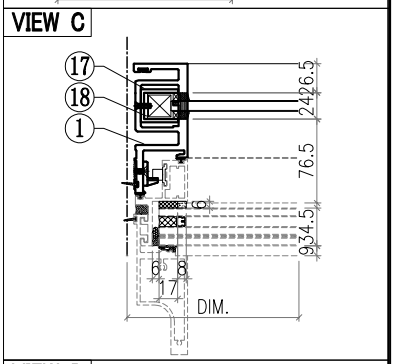

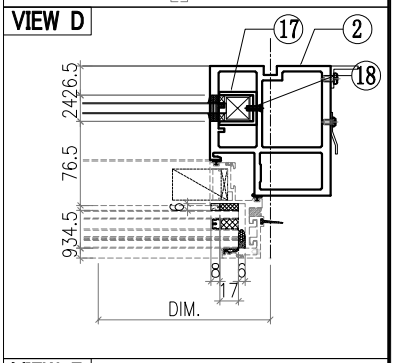

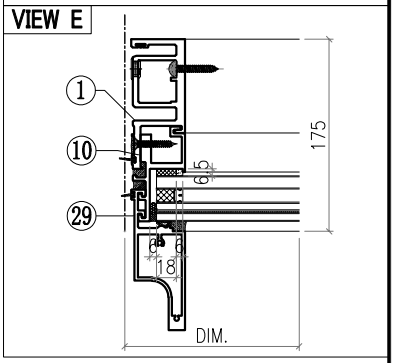

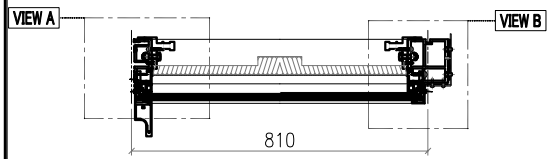

SECTION A–A

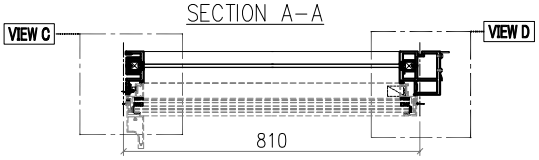

SECTION B–B

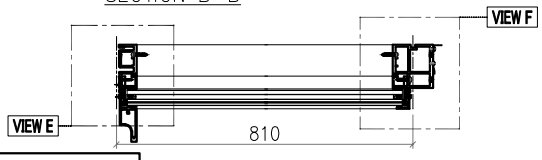

SECTION C–C

Notes
1.
2. VIEW DROM OUTSIDE
3. GLASS
4. 2mm THK. BACK PANEL

美特鋁質有限公司 MIDI Aluminium Fabricator Ltd.														
工程號	J857	類別		物料號	M1									
地盘	啟德6552	制圖	李傳鵬	2022-02-11	圖號	CW-407								
修改	A	B	C	採用工廠		地盤 ✓	图纸名称	单元组装图	復核	練松文	2022-02-13	數量	-	
日期	3.18	4.2	4.26	材料颜色	-		材料	-	批准	林仁安	2022-02-15	單件重量	-	(KG)

VIEW F

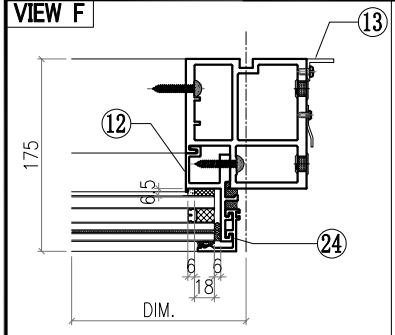

VIEW G

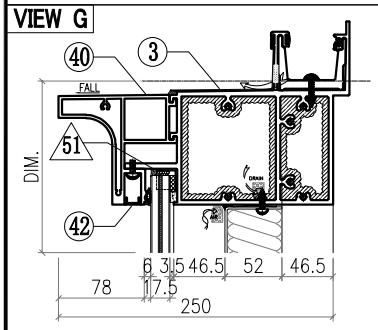

VIEW H

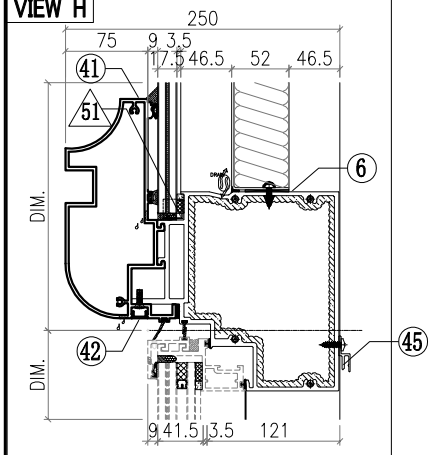

VIEW I

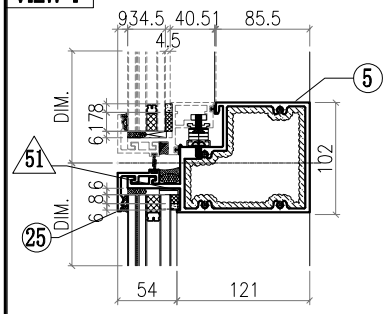

VIEW J

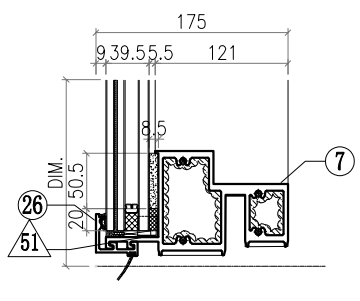

△ OTHERS (ALUM. & G.M.S. PARTS)

ITEM	FAB. DWG NO.	LENGTH (mm)	QTY
46	BST-G005 696X537 (BACK PANEL)		1
47	AC-062 3mm THK. ALUM. PLATE		1
48	AC-063 3mm THK. ALUM. PLATE		2
49	AC-064 3mm THK. ALUM. PLATE		2
50	AC-110 2mm THK. ALUM. PLATE		1
51	AC-065 1mm THK. ALUM. PLATE		8
52	GL4-A007 752X587 (GLASS)		1
53	AW-B01		1
54	GB-L007 730X370 (GLASS)		1
55	GL1-L007 752X634 (GLASS)		1

◯ ALUM. EXTRUSION

ITEM	FAB. DWG NO.	LENGTH (mm)	QTY
1	X86050-P07	3276	1
2	X86055-P33	3276	1
3	X86070-001-110	859	1
4	X86064-001-001	781	1
5	X86062-001-001	781	1
6			
7	X86059-001-071	781	1
8			
9	X86086-P12	760	1
10	X86086-P02	646	1
11	X86086-P13	760	1
12	X86086-P04	646	1
13	N544-P01	2360	1
14			
15			
16	X86079-005	200	1
17	X86078-P01	390	2
18	N525-P01	23	2
19	X86095-001	210	1
20	X86095-002	210	1
21	X86074-P11-05	640	1
22	X86074-P11R-05	640	1
23	X86071-P05R	756.5	1
24	X86071-P04-03	668	1
25	X86071-P03-03	791.5	1
26	X86071-P03R-03	791.5	1
27			
28			
29	X86142-P01-04	750	1
30	X86142-P01-02	669	1
31			
32			
33			
34			
35			
36			
37			
38			
39			
40	X86144-001-022	743	1
41	X86081-001-022	743	1
42	D19450-001-A22	743	2
43			
44			
45	X86101-001-001	700	1

美特鋁質有限公司 MIDI Aluminium Fabricator Ltd.								工程號	J857	類別		物料號	M1		
								地盘	啟德6552	制圖	李傳鵬	2022-02-11	圖號	CW-408	
修改	A	B	C	採用	工廠		地盤 ✓	图纸名称	单元组装图	復核	練松文	2022-02-13	數量	-	
日期	3.18	4.2	4.26	材料颜色	-			材料	-	批准	林仁安	2022-02-15	單件重量	-	(KG)

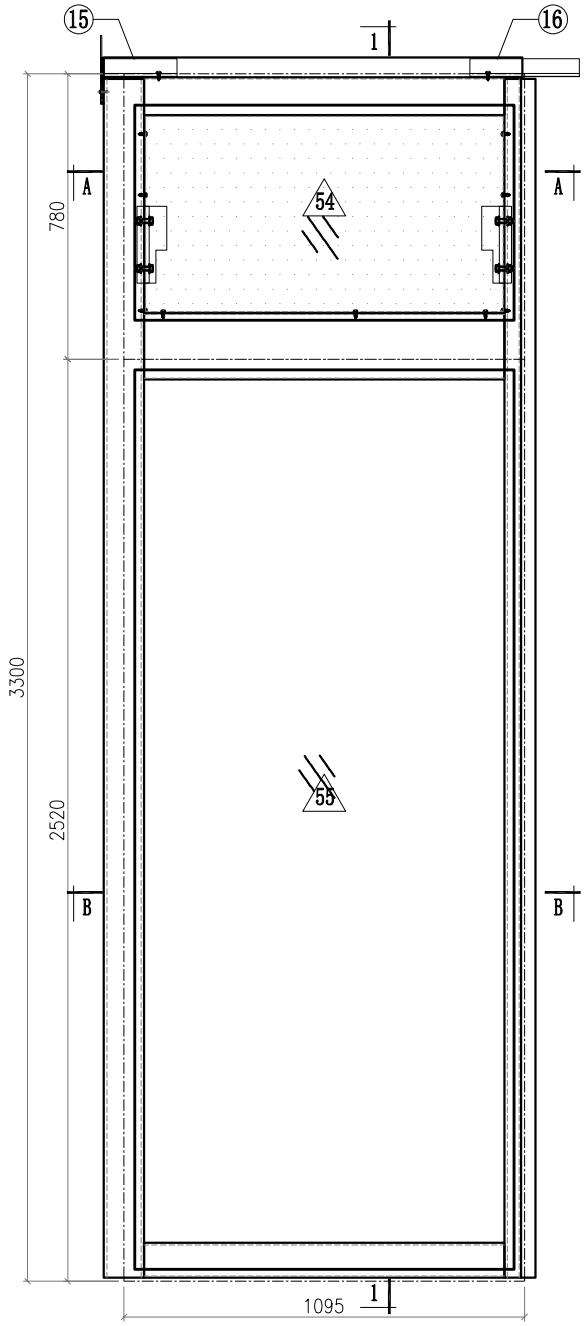

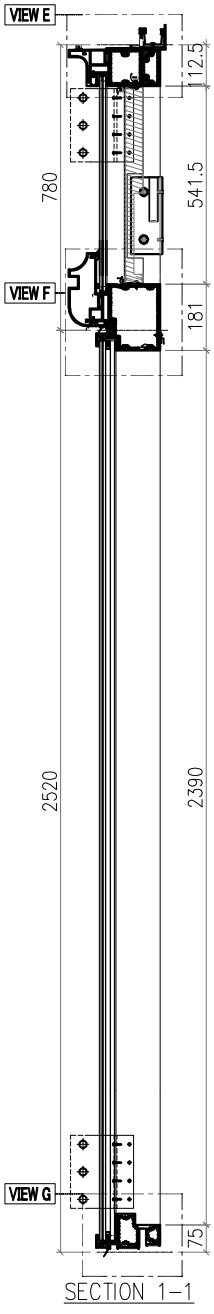

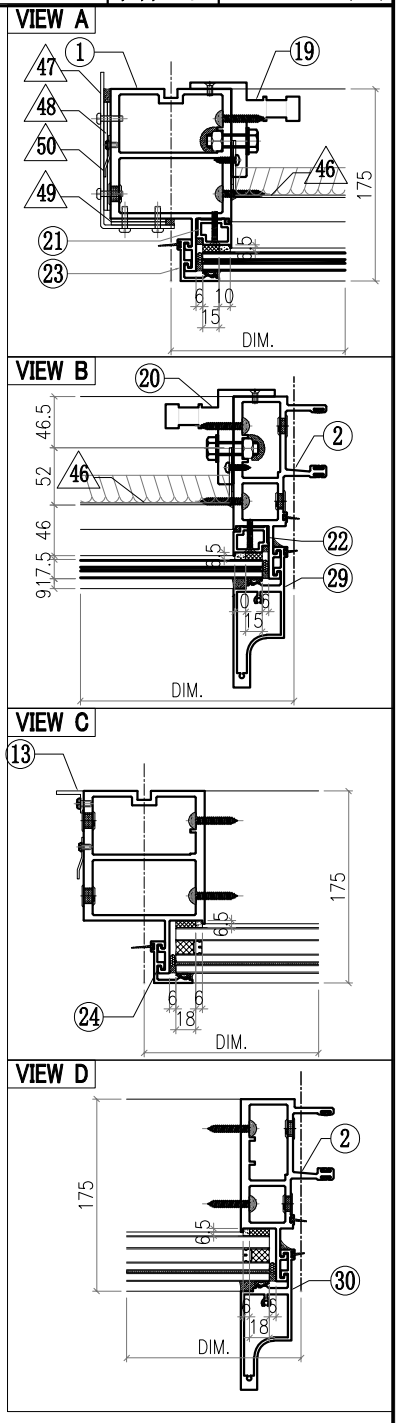

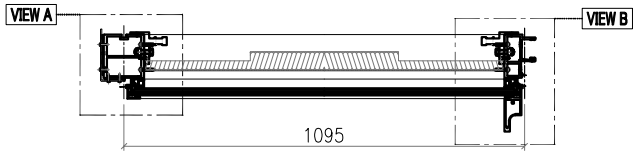

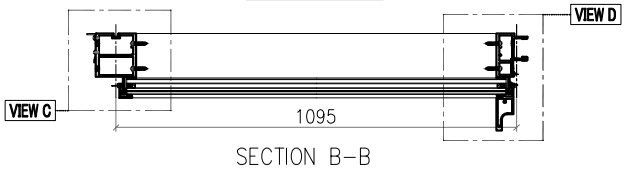

Notes
1.
2. VIEW DROM OUTSIDE
3. GLASS
4. 2mm THK. BACK PANEL

美特鋁質有限公司 MIDI Aluminium Fabricator Ltd.								工程號	J857	類別		物料號	M1		
								地盘	啟德6552	制圖	李傳鵬	2022-02-11	圖號	CW-408	
修改	A	B	C	採用工廠		地盤	✓	图纸名称	单元组装图	復核	練松文	2022-02-13	數量	-	
日期	3.18	4.2	4.26	材料颜色	-			材料	-	批准	林仁安	2022-02-15	單件重量	-	(KG)

VIEW E

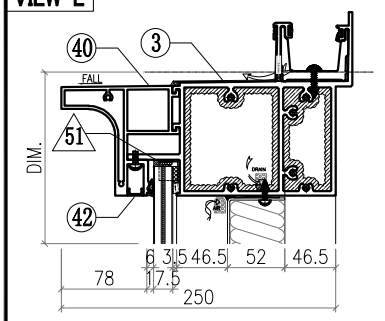

VIEW F

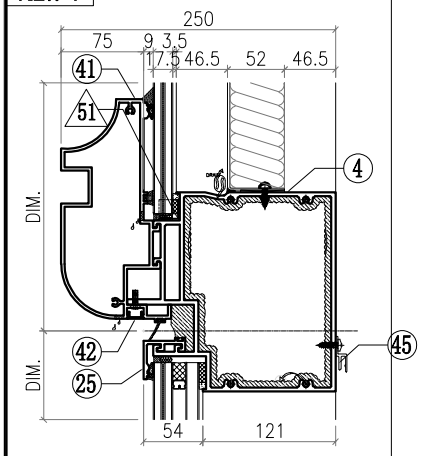

VIEW G

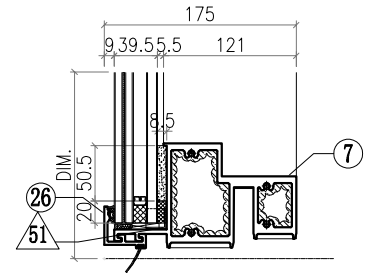

△ OTHERS (ALUM. & G.M.S. PARTS)

ITEM	FAB. DWG NO.	LENGTH (mm)	QTY
46	BST-G006 981X537 (BACK PANEL)		1
47	AC-061 3mm THK. ALUM. PLATE		1
48	AC-063 3mm THK. ALUM. PLATE		2
49	AC-064 3mm THK. ALUM. PLATE		2
50	AC-110 2mm THK. ALUM. PLATE		1
51	AC-065 1mm THK. ALUM. PLATE		8
52			
53			
54	GL4-A008 1037X587 (GLASS)		1
55	GL1-B008 1037X2458 (GLASS)		1

◯ ALUM. EXTRUSION

ITEM	FAB. DWG NO.	LENGTH (mm)	QTY
1	X86056-P23	3276	1
2	X86047-P08	3276	1
3	X86070-001-001	1144	1
4			
5			
6	X86065-001-002	1049	1
7	X86059-001-102	1049	1
8			
9			
10			
11			
12			
13	N544-P02	2360	1
14			
15	X86079-002	200	1
16	X86079-001	300	1
17			
18			
19	X86095-001	210	1
20	X86095-002	210	1
21	X86074-P01-05	640	1
22	X86074-P01R-05	640	1
23	X86071-P05	756.5	1
24	X86071-P04-04	2491.5	1
25	X86071-P02-03	1077	1
26	X86071-P02R-03	1077	1
27			
28			
29	X86142-P01-04	750	1
30	X86142-P01-06	2492	1
31			
32			
33			
34			
35			
36			
37			
38			
39			
40	X86144-001-002	1028	1
41	X86081-001-002	1028	1
42	D19450-001-A02	1028	2
43			
44			
45	X86101-001-003	985	1

美特鋁質有限公司 MIDI Aluminium Fabricator Ltd.								工程號	J857	類別		物料號	M1		
								地盘	啟德6552	制圖	李傳鵬	2022-02-11	圖號	CW-409	
修改	A	B	C	採用工廠		地盤	✓	图纸名称	单元组装图	復核	練松文	2022-02-13	數量	-	
日期	3.18	4.2	4.26	材料颜色	-			材料	-	批准	林仁安	2022-02-15	單件重量	-	(KG)

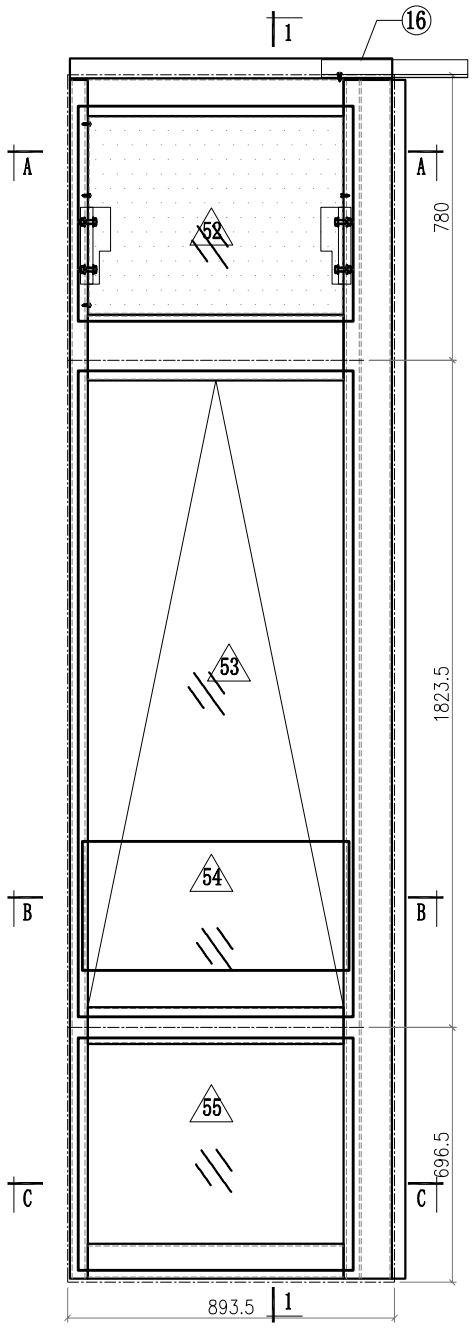

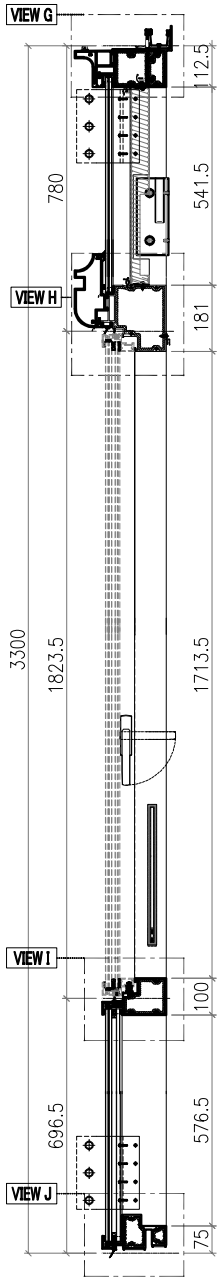

SECTION 1-1

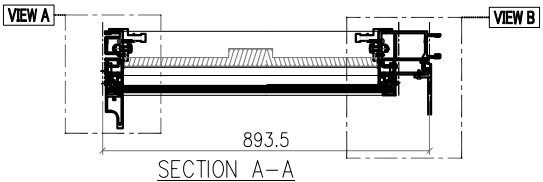

SECTION A-A

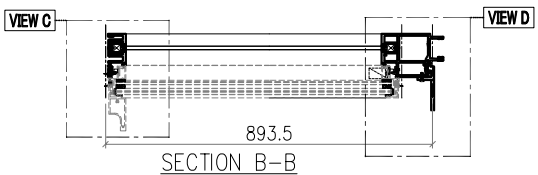

SECTION B-B

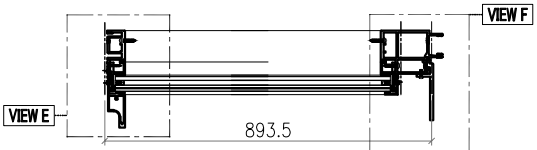

SECTION C-C

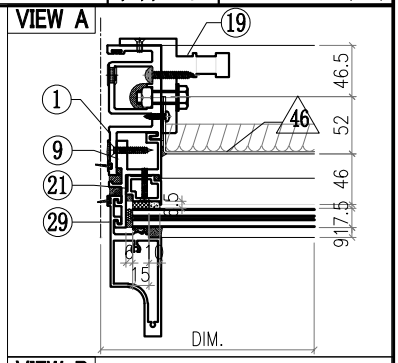

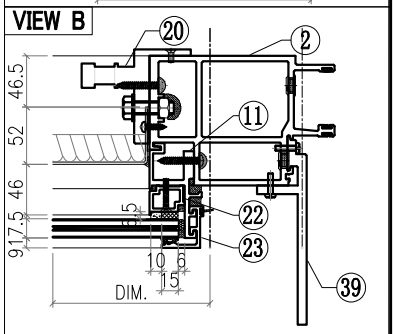

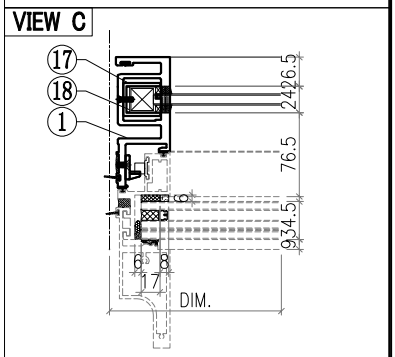

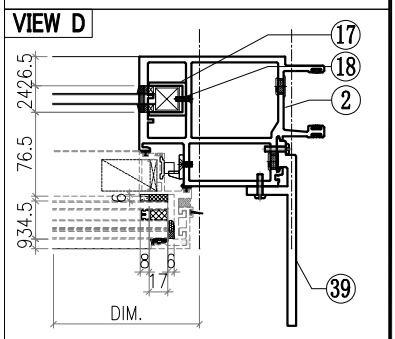

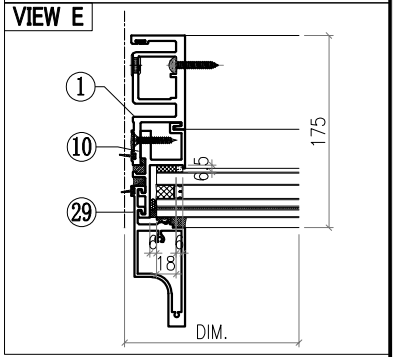

Notes
1.
2. VIEW DROM OUTSIDE
3. GLASS
4. 2mm THK. BACK PANEL

美特鋁質有限公司 MIDI Aluminium Fabricator Ltd.							工程號	J857	類別		物料號	M1		
							地盘	啟德6552	制圖	李傳鵬	2022-02-11	圖號	CW-409	
修改	A	B	C	採用工廠		地盤 ✓	图纸名称	单元组装图	復核	練松文	2022-02-13	數量	-	
日期	3.18	4.2	4.26	材料颜色	-		材料	-	批准	林仁安	2022-02-15	單件重量	-	(KG)

VIEW F

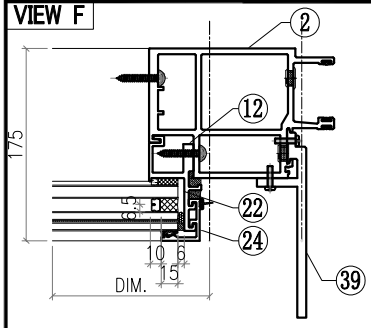

VIEW G

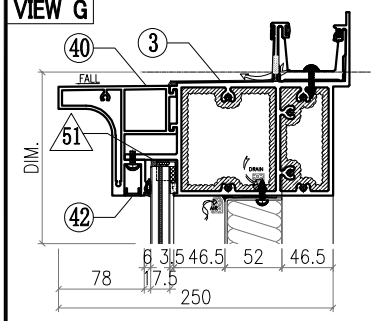

VIEW H

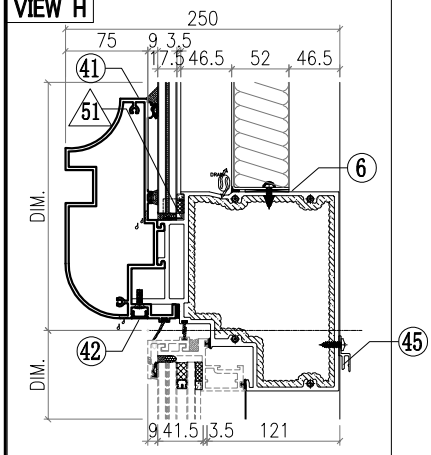

VIEW I

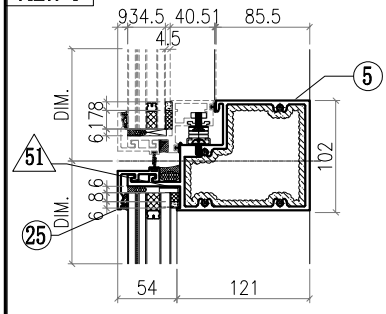

VIEW J

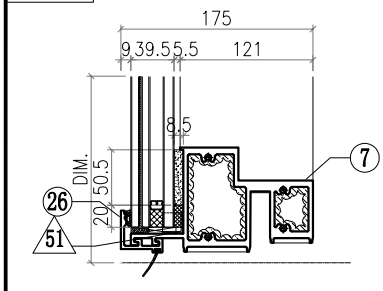

△ OTHERS (ALUM. & G.M.S. PARTS)

ITEM	FAB. DWG NO.	LENGTH (mm)	QTY
46	BST-G007		1
	695X537 (BACK PANEL)		
47			
48			
49			
50			
51	AC-065		8
	1mm THK. ALUM. PLATE		
52	GL4-A009		1
	751X587 (GLASS)		
53	AW-B01		1
54	GB-L009		1
	729X370 (GLASS)		
55	GL1-L009		1
	751X634 (GLASS)		

◯ ALUM. EXTRUSION

ITEM	FAB. DWG NO.	LENGTH (mm)	QTY
1	X86050-P07	3276	1
2	X86057-P05	3276	1
3	X86070-001-130	881	1
4	X86064-001-011	780	1
5	X86062-001-012	780	1
6			
7	X86059-001-091	780	1
8			
9	X86086-P12	760	1
10	X86086-P02	646	1
11	X86086-P13	760	1
12	X86086-P04	646	1
13			
14			
15			
16	X86079-006	400	1
17	X86078-P01	390	2
18	N525-P01	23	2
19	X86095-001	210	1
20	X86095-002	210	1
21	X86074-P11-05	640	1
22	X86074-P11R-05	640	1
23	X86071-P05R	756.5	1
24	X86071-P04-03	668	1
25	X86071-P03-03	791.5	1
26	X86071-P03R-03	791.5	1
27			
28			
29	X86142-P01-04	750	1
30	X86142-P01-02	669	1
31			
32			
33			
34			
35			
36			
37			
38			
39	X86085-001	200	2
40	X86144-001-052	742.5	1
41	X86081-001-052	742.5	1
42	D19450-001-A52	742.5	2
43			
44			
45	X86101-001-054	700	1

美特鋁質有限公司 MIDI Aluminium Fabricator Ltd.							工程號	J857	類別		物料號	M1		
							地盘	啟德6552	制圖	李傳鵬	2022-02-11	圖號	CW-410	
修改	A	B	C	採用工廠		地盤 ✓	图纸名称	单元组装图	復核	練松文	2022-02-13	數量	-	
日期	3.18	4.2	4.26	材料颜色	-		材料	-	批准	林仁安	2022-02-15	單件重量	-	(KG)

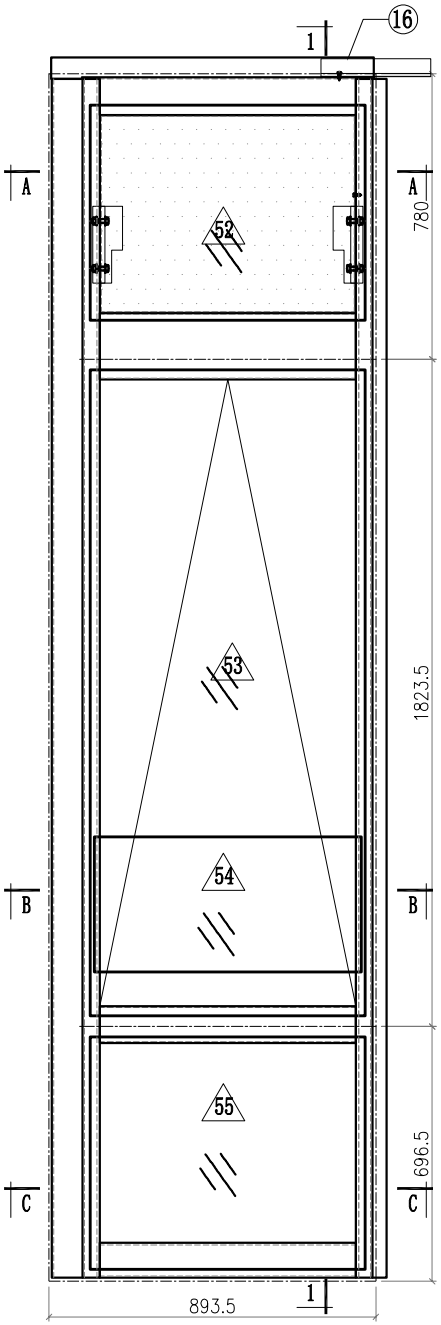

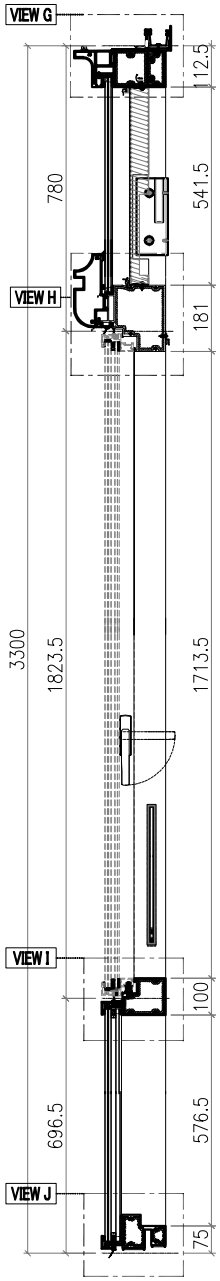

SECTION 1-1

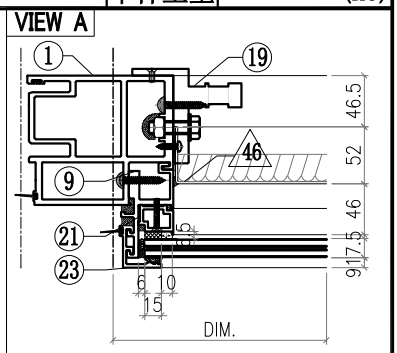

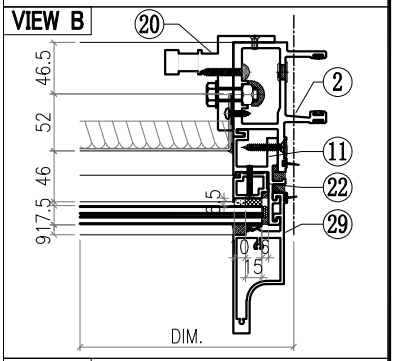

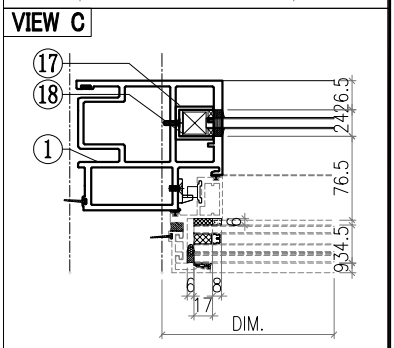

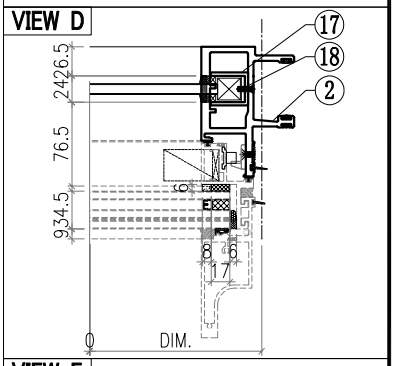

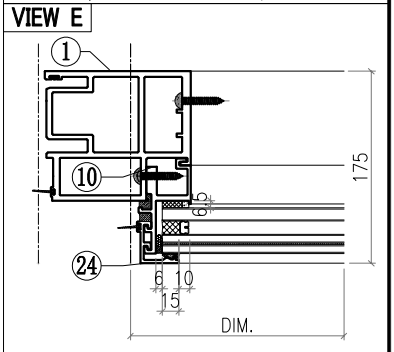

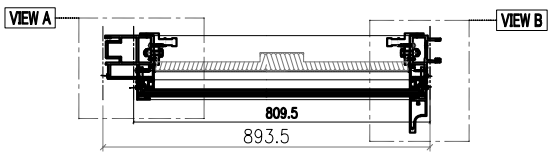

SECTION A-A

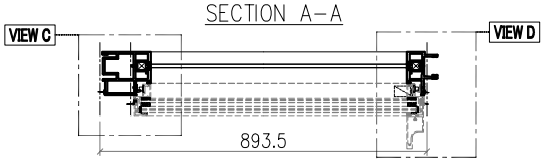

SECTION B-B

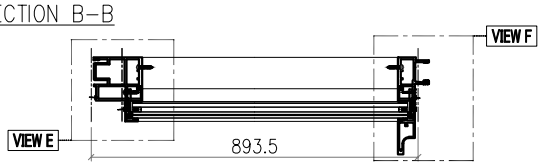

SECTION C-C

Notes
1.
2. VIEW DROM OUTSIDE
3. GLASS
4. 2mm THK. BACK PANEL

美特鋁質有限公司 MIDI Aluminium Fabricator Ltd.													
工程號	J857	類別		物料號	M1								
地盘	啟德6552	制圖	李傳鵬	2022-02-11	圖號	CW-410							
修改	A	B	C	採用工廠		地盤 ✓	图纸名称	单元组装图	復核	練松文	2022-02-13	數量	-
日期	3.18	4.2	4.26	材料颜色	-		材料	-	批准	林仁安	2022-02-15	單件重量	- (KG)

VIEW F

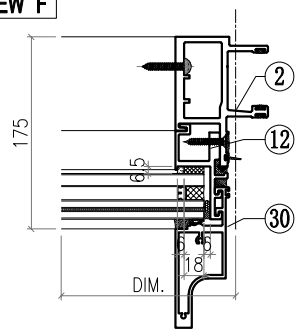

VIEW G

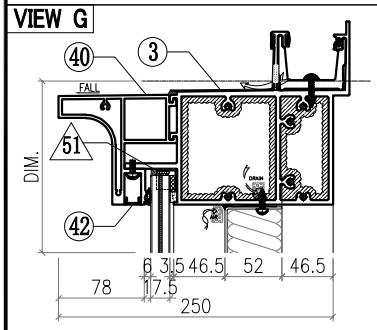

VIEW H

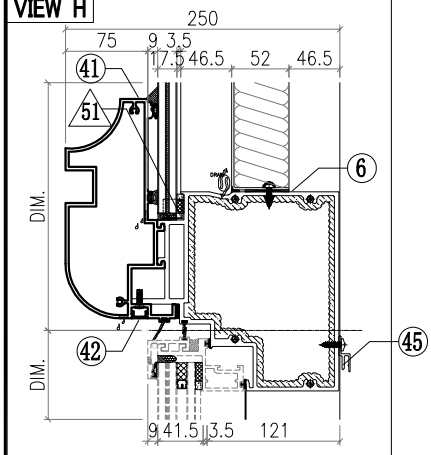

VIEW I

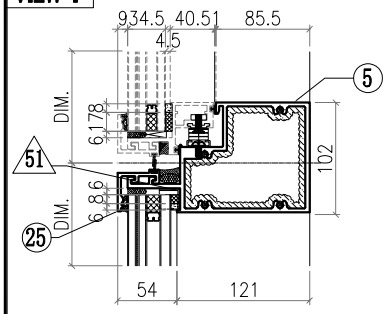

VIEW J

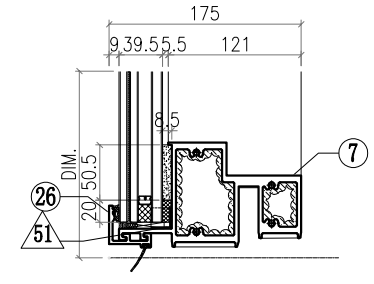

△ OTHERS (ALUM. & G.M.S. PARTS)

ITEM	FAB. DWG NO.	LENGTH (mm)	QTY
46	BST-G007 695X537 (BACK PANEL)		1
47			
48			
49			
50			
51	AC-065 1mm THK. ALUM. PLATE		8
52	GL4-A009 751X587 (GLASS)		1
53	AW-C01		1
54	GB-L009 729X370 (GLASS)		1
55	GL1-L009 751X634 (GLASS)		1

◯ ALUM. EXTRUSION

ITEM	FAB. DWG NO.	LENGTH (mm)	QTY
1	X86058-P03	3276	1
2	X86048-P07	3276	1
3	X86070-001-136	881	1
4	X86064-001-021	780.5	1
5	X86062-001-022	780	1
6			
7	X86059-001-091	780	1
8			
9	X86086-P12	760	1
10	X86086-P02	646	1
11	X86086-P13	760	1
12	X86086-P04	646	1
13			
14			
15			
16	X86079-001	300	1
17	X86078-P01	390	2
18	N525-P01	23	2
19	X86095-001	210	1
20	X86095-002	210	1
21	X86074-P11-05	640	1
22	X86074-P11R-05	640	1
23	X86071-P05	756.5	1
24	X86071-P04-03	668	1
25	X86071-P02-04	791.5	1
26	X86071-P02R-04	791.5	1
27			
28			
29	X86142-P01-04	750	1
30	X86142-P01-02	669	1
31			
32			
33			
34			
35			
36			
37			
38			
39			
40	X86144-001-056	742.5	1
41	X86081-001-056	742.5	1
42	D19450-001-A56	742.5	2
43			
44			
45	X86101-001-054	700	1

美特鋁質有限公司 MIDI Aluminium Fabricator Ltd.								工程號	J857	類別		物料號	M1		
								地盘	啟德6552	制圖	李傳鵬	2022-02-11	圖號	CW-411	
修改	A	B	C	採用	工廠		地盤 ✓	图纸名称	单元组装图	復核	練松文	2022-02-13	數量	-	
日期	3.18	4.2	4.26	材料颜色	-			材料	-	批准	林仁安	2022-02-15	單件重量	-	(KG)

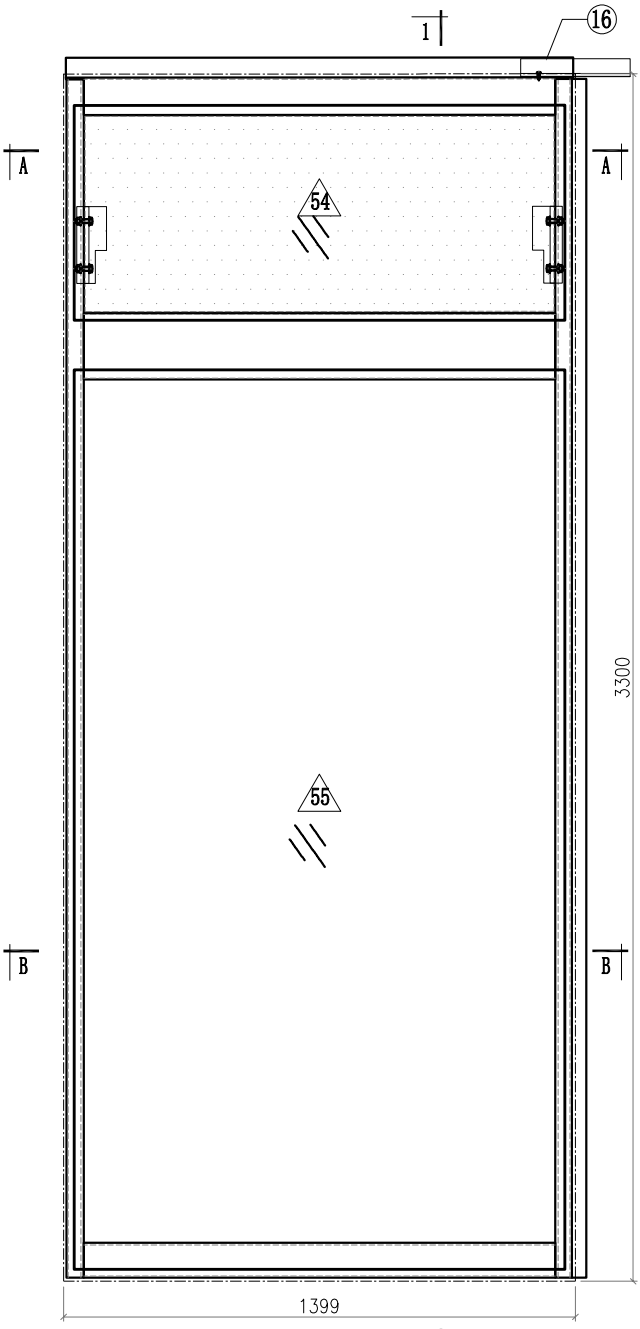

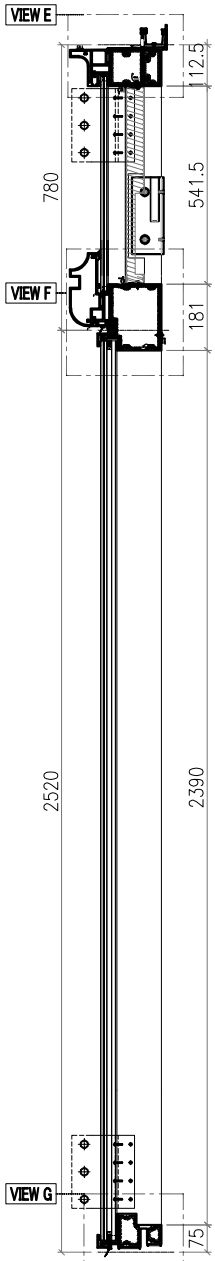

SECTION 1-1

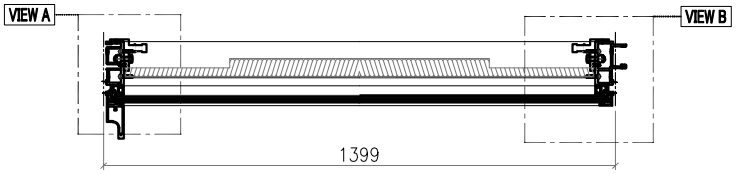

SECTION A-A

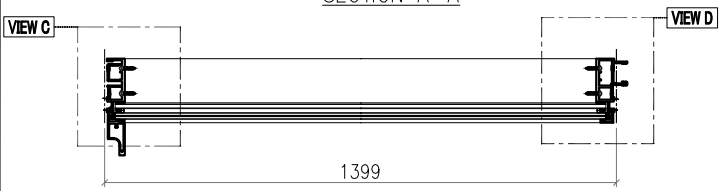

SECTION B-B

Notes
1.
2. VIEW DROM OUTSIDE
3. GLASS
4. 2mm THK. BACK PANEL

美特鋁質有限公司 MIDI Aluminium Fabricator Ltd.														
								工程號	J857	類別		物料號	M1	
								地盘	啟德6552	制圖	李傳鵬	2022-02-11	圖號	CW-411
修改	A	B	C	採用工廠		地盤	✓	图纸名称	单元组装图	復核	練松文	2022-02-13	數量	-
日期	3.18	4.2	4.26	材料颜色	-			材料	-	批准	林仁安	2022-02-15	單件重量	- (KG)

VIEW A

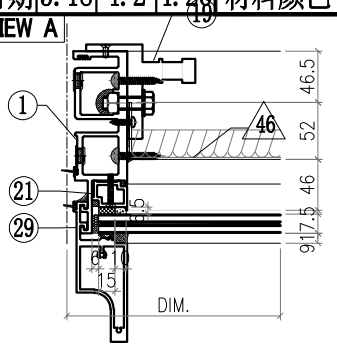

VIEW B

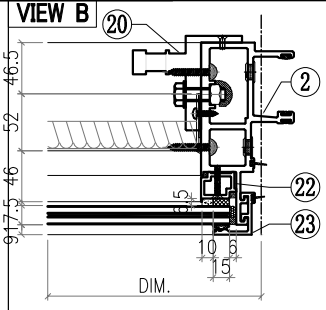

VIEW C

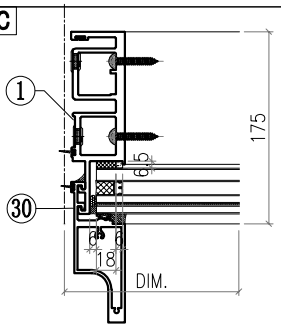

VIEW D

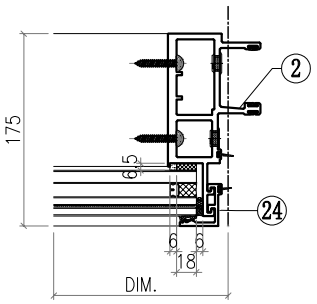

VIEW E

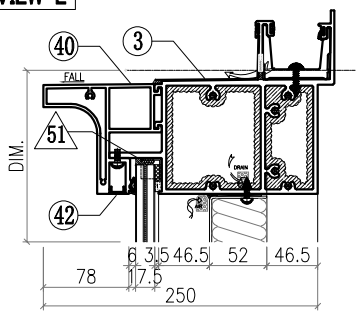

VIEW F

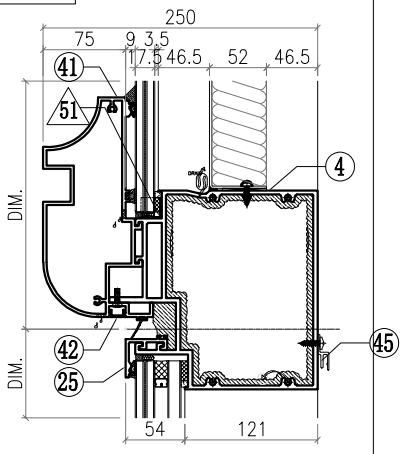

VIEW G

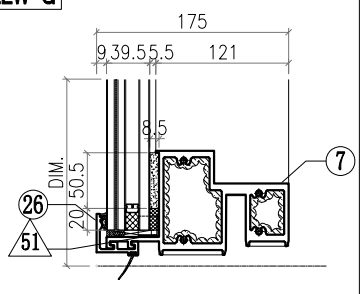

△ OTHERS (ALUM. & G.M.S. PARTS)

ITEM	FAB. DWG NO.	LENGTH (mm)	QTY
46	BST-G008 1285X537 (BACK PANEL)		1
47			
48			
49			
50			
51	AC-065 1mm THK. ALUM. PLATE		8
52			
53			
54	GL4-A010 1341X587 (GLASS)		1
55	GL1-B010 1341X2458 (GLASS)		1

◯ ALUM. EXTRUSION

ITEM	FAB. DWG NO.	LENGTH (mm)	QTY
1	X86049-P07	3276	1
2	X86047-P08	3276	1
3	X86070-001-021	1387	1
4			
5			
6	X86065-001-003	1353	1
7	X86059-001-103	1353	1
8			
9			
10			
11			
12			
13			
14			
15			
16	X86079-001	300	1
17			
18			
19	X86095-001	210	1
20	X86095-002	210	1
21	X86074-P01-05	640	1
22	X86074-P01R-05	640	1
23	X86071-P05R	756.5	1
24	X86071-P04-04	2491.5	1
25	X86071-P03-04	1381	1
26	X86071-P03R-04	1381	1
27			
28			
29	X86142-P01-04	750	1
30	X86142-P01-06	2492	1
31			
32			
33			
34			
35			
36			
37			
38			
39			
40	X86144-001-023	1332	1
41	X86081-001-023	1332	1
42	D19450-001-A23	1332	2
43			
44			
45	X86101-001-004	1289	1

美特鋁質有限公司 MIDI Aluminium Fabricator Ltd.								工程號	J857	類別		物料號	M1		
								地盘	啟德6552	制圖	李傳鵬	2022-02-11	圖號	CW-412	
修改	A	B	C	採用	工廠		地盤 ✓	图纸名称	单元组装图	復核	練松文	2022-02-13	數量	-	
日期	3.18	4.2	4.26	材料颜色	-			材料	-	批准	林仁安	2022-02-15	單件重量	-	(KG)

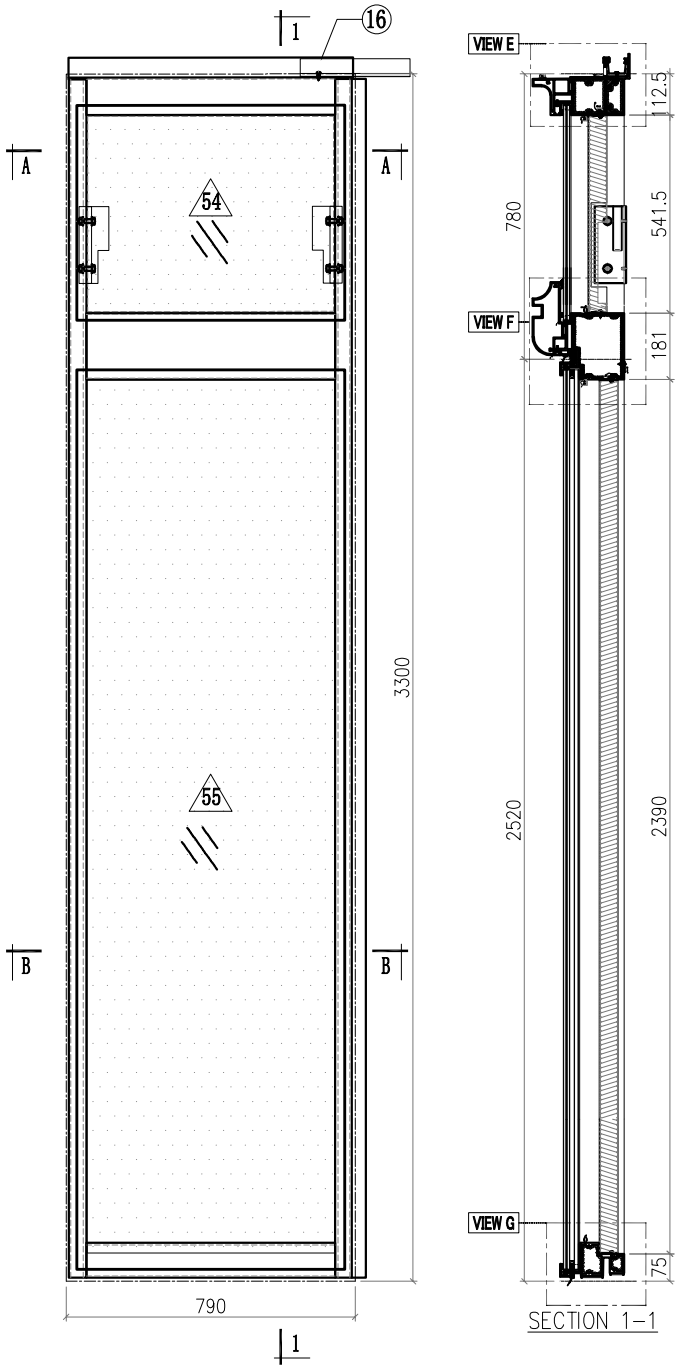

SECTION 1-1

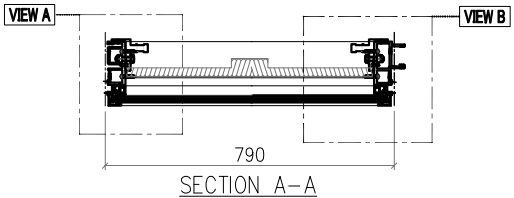

SECTION A-A

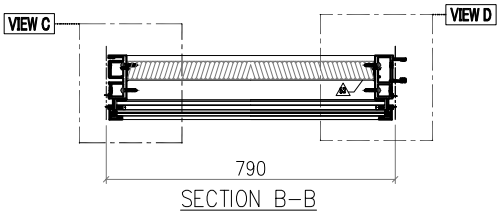

SECTION B-B

Notes
1.
2. VIEW DROM OUTSIDE
3. GLASS
4. 2mm THK. BACK PANEL

美特鋁質有限公司 MIDI Aluminium Fabricator Ltd.							工程號	J857	類別		物料號	M1		
							地盘	啟德6552	制圖	李傳鵬	2022-02-11	圖號	CW-412	
修改	A	B	C	採用工廠		地盤 ✓	图纸名称	单元组装图	復核	練松文	2022-02-13	數量	-	
日期	3.18	4.2	4.26	材料颜色	-		材料	-	批准	林仁安	2022-02-15	單件重量	-	(KG)

VIEW A

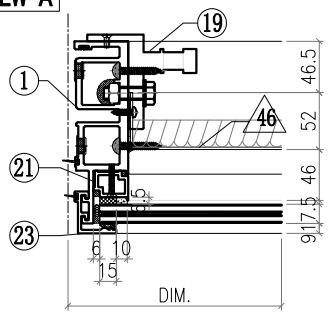

VIEW B

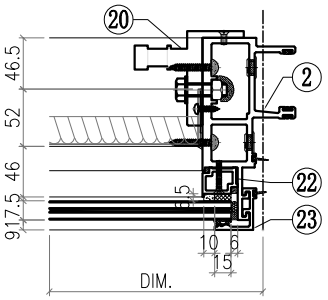

VIEW C

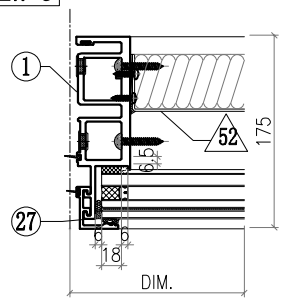

VIEW D

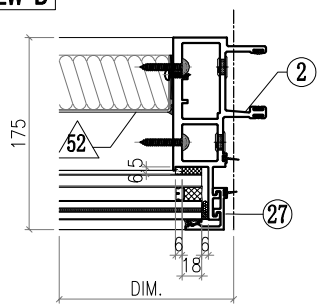

VIEW E

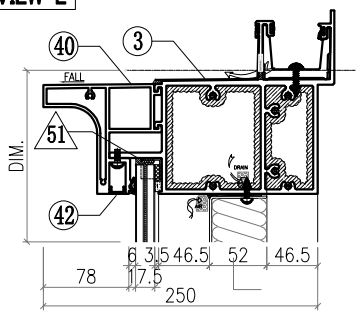

VIEW F

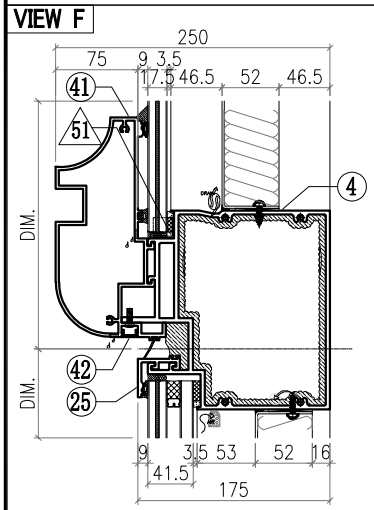

VIEW G

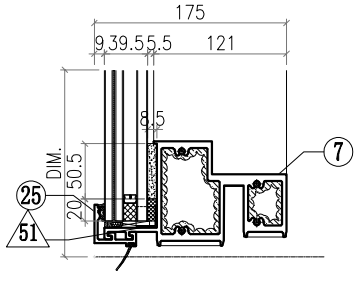

△ OTHERS (ALUM. & G.M.S. PARTS)

ITEM	FAB. DWG NO.	LENGTH (mm)	QTY
46	BST-G009 676X537 (BACK PANEL)		1
47			
48			
49			
50			
51	AC-065 1mm THK. ALUM. PLATE		8
52	BST-F001 676X2386 (BACK PANEL)		1
53			
54	GL4-A011 732X587 (GLASS)		1
55	GL1-B011 732X2458 (GLASS)		1

◯ ALUM. EXTRUSION

ITEM	FAB. DWG NO.	LENGTH (mm)	QTY
1	X86049-P09	3276	1
2	X86047-P09	3276	1
3	X86070-001-022	778	1
4			
5			
6	X86065-001-035	744	1
7	X86059-001-065	744	1
8			
9			
10			
11			
12			
13			
14			
15			
16	X86079-001	300	1
17			
18			
19	X86095-001	210	1
20	X86095-002	210	1
21	X86074-P01-05	640	1
22	X86074-P01R-05	640	1
23	X86071-P05	756.5	1
24	X86071-P05R	756.5	1
25	X86071-P01-02	772	2
26			
27	X86071-P04-04	2491.5	2
28			
29			
30			
31			
32			
33			
34			
35			
36			
37			
38			
39			
40	X86144-001-041	766	1
41	X86081-001-041	766	1
42	D19450-001-A41	766	2
43			
44			
45			

美特鋁質有限公司 MIDI Aluminium Fabricator Ltd.														
工程號	J857 ⑮		類別		物料號 ⑯	M1								
地盘	啟德6552		制圖	李傳鵬	2022-02-11	圖號	CW-413							
修改	A	B	C	採用工廠		地盤 ✓	图纸名称	单元组装图	復核	練松文	2022-02-13	數量	-	
日期	3.18	4.2	4.26	材料颜色	-		材料	-	批准	林仁安	2022-02-15	單件重量	-	(KG)

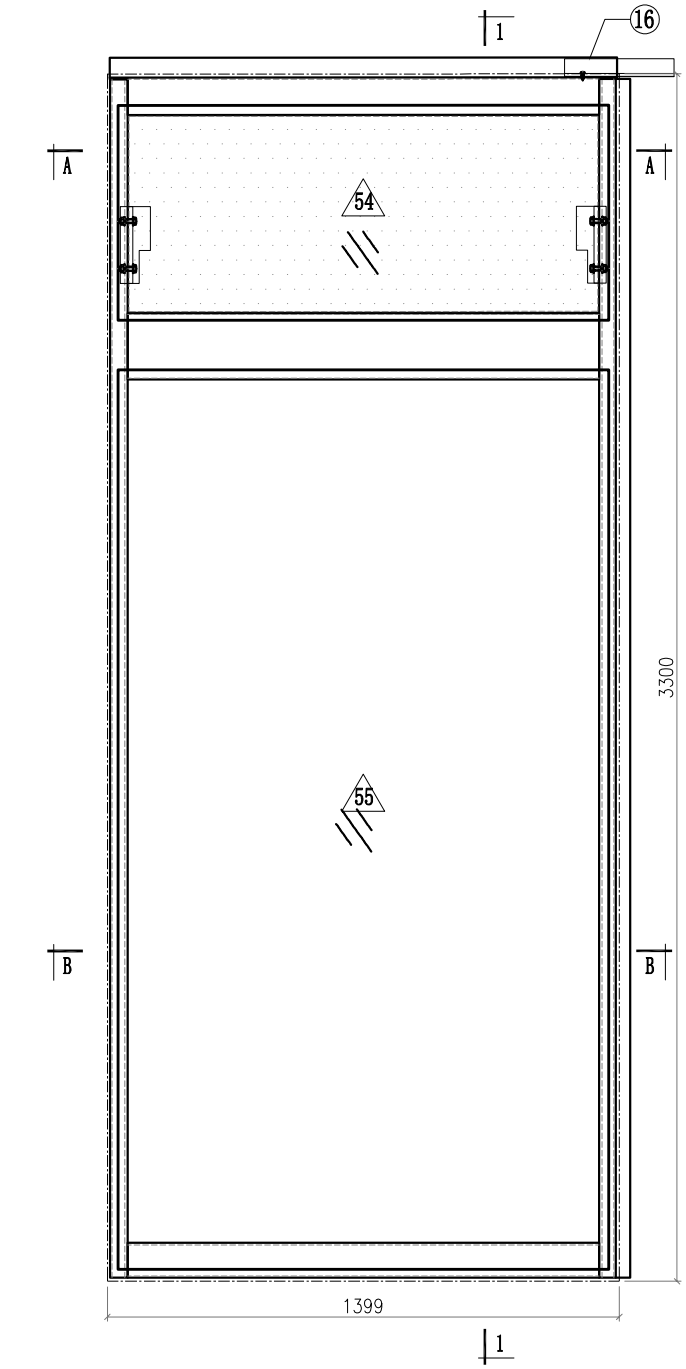

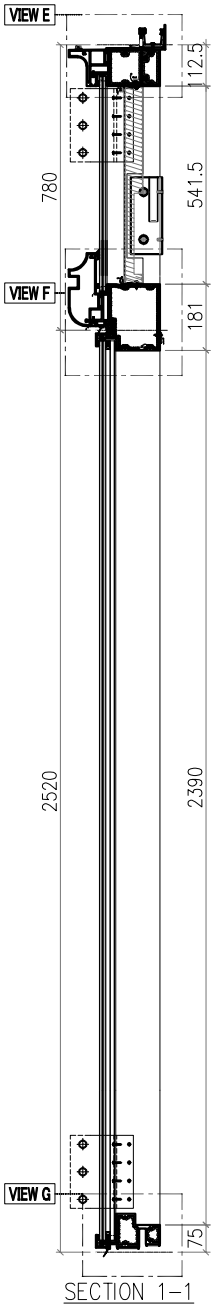

SECTION 1-1

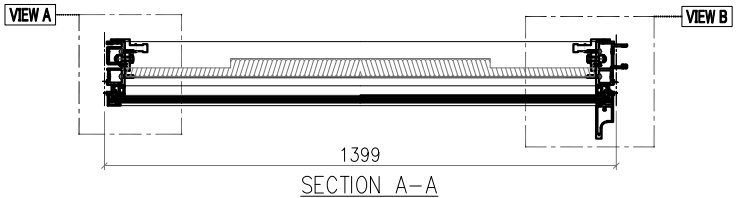

SECTION A-A

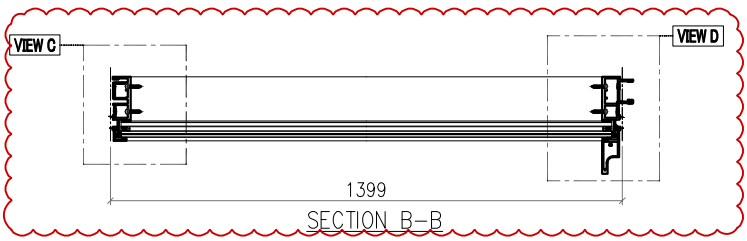

SECTION B-B

Notes
1.
2. VIEW DROM OUTSIDE
3. GLASS
4. 2mm THK. BACK PANEL

美特鋁質有限公司 MIDI Aluminium Fabricator Ltd.							工程號	J857	類別		物料號	M1		
							地盘	啟德6552	制圖	李傳鵬	2022-02-11	圖號	CW-413	
修改	A	B	C	採用工廠		地盤 ✓	图纸名称	单元组装图	復核	練松文	2022-02-13	數量	-	
日期	3.18	4.2	4.26	材料颜色	-		材料	-	批准	林仁安	2022-02-15	單件重量	-	(KG)

VIEW A

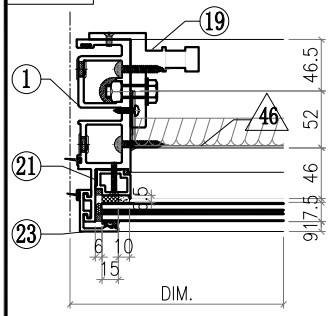

VIEW B

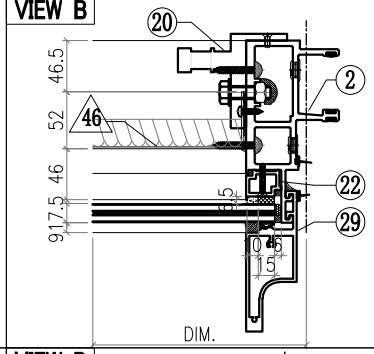

VIEW C

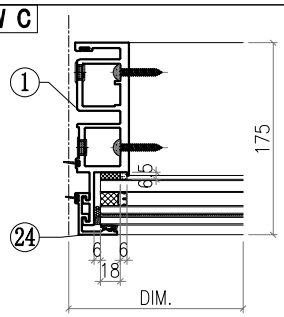

VIEW D

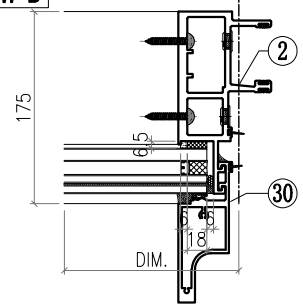

VIEW E

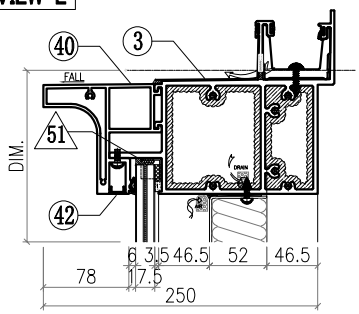

VIEW F

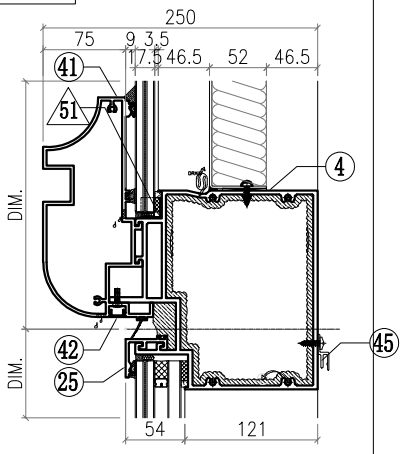

VIEW G

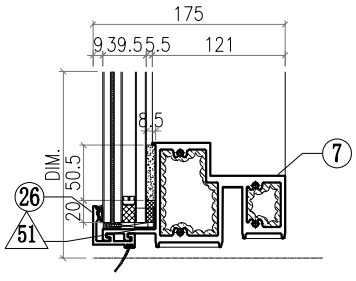

△ OTHERS (ALUM. & G.M.S. PARTS)

ITEM	FAB. DWG NO.	LENGTH (mm)	QTY
46	BST-G008 1285X537 (BACK PANEL)		1
47			
48			
49			
50			
51	AC-065 1mm THK. ALUM. PLATE		8
52			
53			
54	GL4-A010 1341X587 (GLASS)		1
55	GL1-B010 1341X2458 (GLASS)		1

◯ ALUM. EXTRUSION

ITEM	FAB. DWG NO.	LENGTH (mm)	QTY
1	X86049-P07	3276	1
2	X86047-P08	3276	1
3	X86070-001-021	1387	1
4			
5			
6	X86065-001-003	1353	1
7	X86059-001-103	1353	1
8			
9			
10			
11			
12			
13			
14			
15			
16	X86079-001	300	1
17			
18			
19	X86095-001	210	1
20	X86095-002	210	1
21	X86074-P01-05	640	1
22	X86074-P01R-05	640	1
23	X86071-P05	756.5	1
24	X86071-P04-04	2491.5	1
25	X86071-P02-05	1381	1
26	X86071-P02R-05	1381	1
27			
28			
29	X86071-P05	756.5	1
30	X86071-P04-04	2491.5	1
31			
32			
33			
34			
35			
36			
37			
38			
39			
40	X86144-001-003	1332	1
41	X86081-001-003	1332	1
42	D19450-001-A03	1332	2
43			
44			
45	X86101-001-004	1289	1

美特鋁質有限公司 MIDI Aluminium Fabricator Ltd.								工程號	J857	類別		物料號	M1		
								地盘	啟德6552	制圖	李傳鵬	2022-02-11	圖號	CW-414	
修改	A	B	C	採用	工廠		地盤 ✓	图纸名称	单元组装图	復核	練松文	2022-02-13	數量	-	
日期	3.18	4.2	4.26	材料颜色	-			材料	-	批准	林仁安	2022-02-15	單件重量	-	(KG)

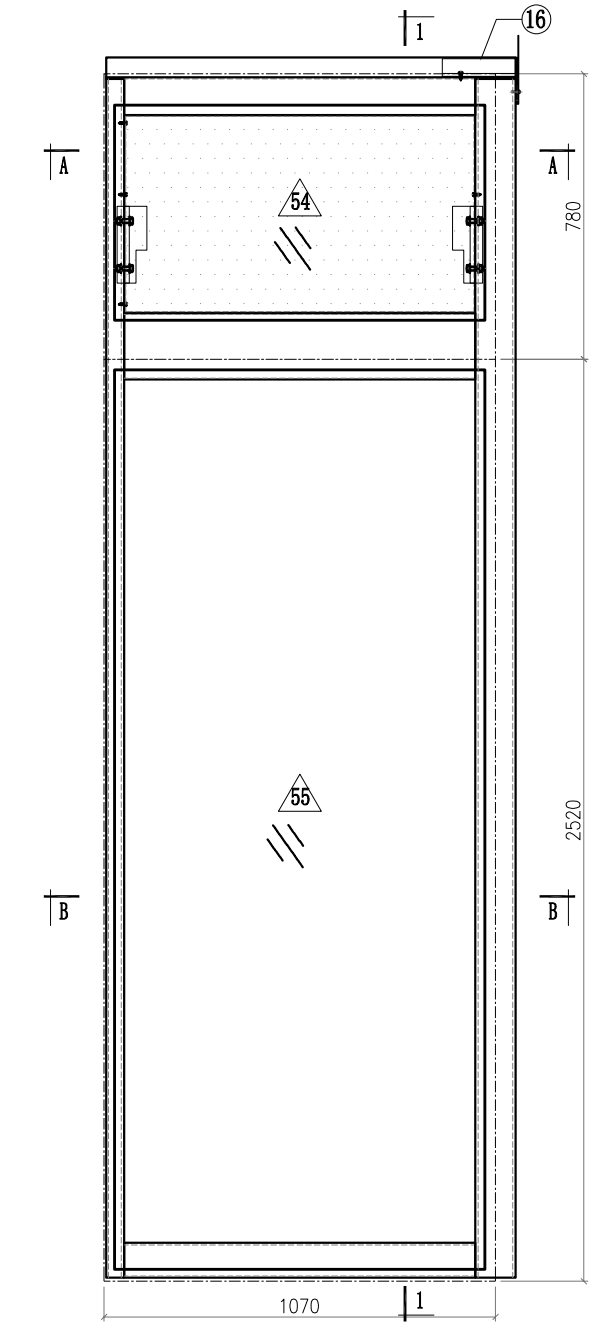

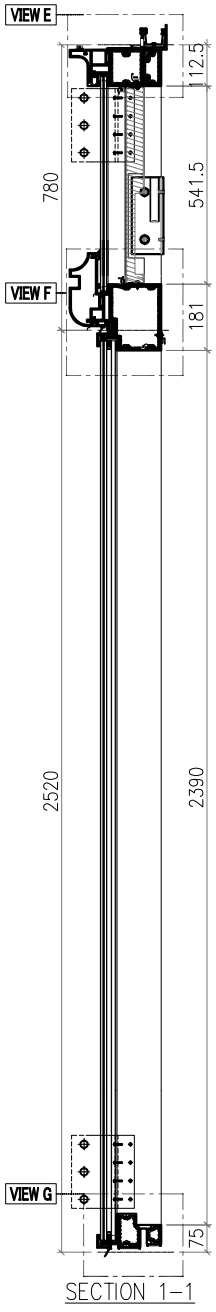

SECTION 1-1

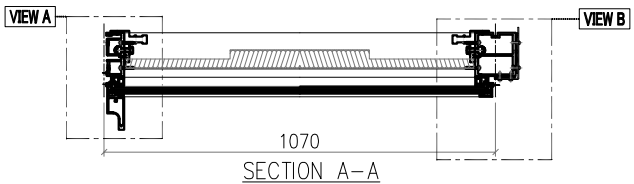

SECTION A-A

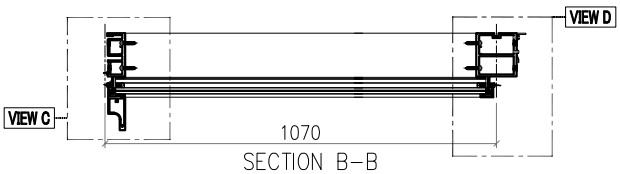

SECTION B-B

Notes
1.
2. VIEW DROM OUTSIDE
3. GLASS
4. 2mm THK. BACK PANEL

美特鋁質有限公司 MIDI Aluminium Fabricator Ltd.							工程號	J857	類別		物料號	M1		
							地盘	啟德6552	制圖	李傳鵬	2022-02-11	圖號	CW-414	
修改	A	B	C	採用工廠		地盤 ✓	图纸名称	单元组装图	復核	練松文	2022-02-13	數量	-	
日期	3.18	4.2	4.26	材料颜色	-		材料	-	批准	林仁安	2022-02-15	單件重量	-	(KG)

VIEW A

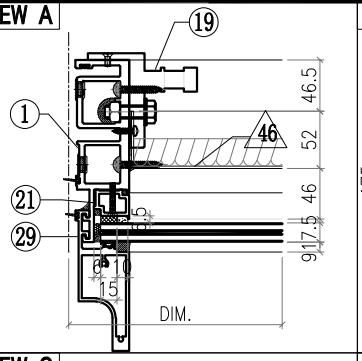

VIEW B

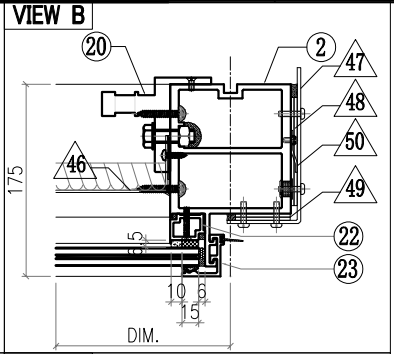

VIEW C

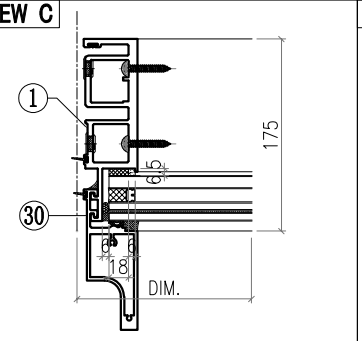

VIEW D

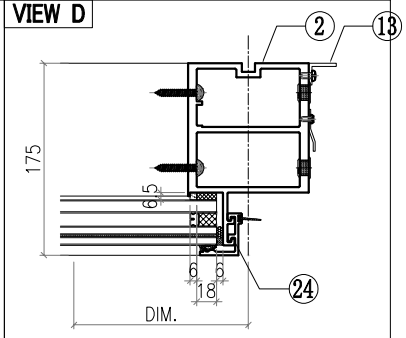

VIEW E

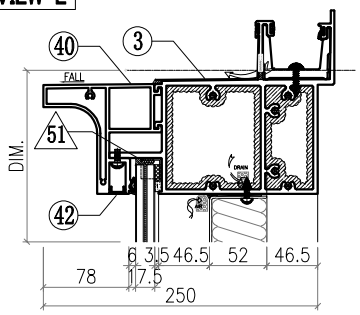

VIEW F

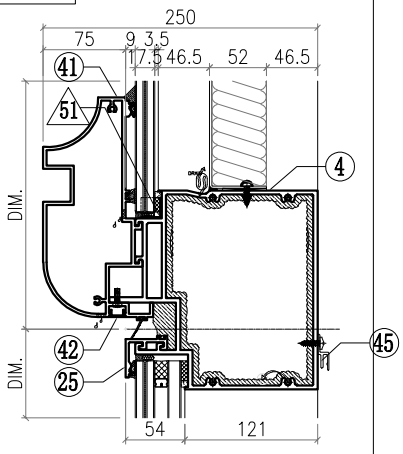

VIEW G

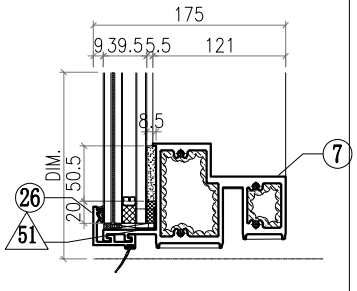

△ OTHERS (ALUM. & G.M.S. PARTS)

ITEM	FAB. DWG NO.	LENGTH (mm)	QTY
46	BST-G010 956X537 (BACK PANEL)		1
47	AC-062 3mm THK. ALUM. PLATE		1
48	AC-063 3mm THK. ALUM. PLATE		2
49	AC-064 3mm THK. ALUM. PLATE		2
50	AC-110 2mm THK. ALUM. PLATE		1
51	AC-065 1mm THK. ALUM. PLATE		8
52			
53			
54	GL4-A012 1012X587 (GLASS)		1
55	GL1-B012 1012X2458 (GLASS)		1

◯ ALUM. EXTRUSION

ITEM	FAB. DWG NO.	LENGTH (mm)	QTY
1	X86049-P07	3276	1
2	X86056-P20	3276	1
3	X86070-001-012	1119	1
4			
5			
6	X86065-001-005	1024	1
7	X86059-001-104	1024	1
8			
9			
10			
11			
12			
13	N544-P01	2360	1
14			
15			
16	X86079-005	200	1
17			
18			
19	X86095-001	210	1
20	X86095-002	210	1
21	X86074-P01-05	640	1
22	X86074-P01R-05	640	1
23	X86071-P05R	756.5	1
24	X86071-P04-04	2491.5	1
25	X86071-P03-05	1052	1
26	X86071-P03R-05	1052	1
27			
28			
29	X86142-P01-04	750	1
30	X86142-P01-06	2492	1
31			
32			
33			
34			
35			
36			
37			
38			
39			
40	X86144-001-024	1003	1
41	X86081-001-024	1003	1
42	D19450-001-A24	1003	2
43			
44			
45	X86101-001-006	960	1

美特鋁質有限公司 MIDI Aluminium Fabricator Ltd.								工程號	J857	類別		物料號	M1		
								地盘	啟德6552	制圖	李傳鵬	2022-02-11	圖號	CW-415	
修改	A	B	C	採用工廠		地盤	✓	图纸名称	单元组装图	復核	練松文	2022-02-13	數量	-	
日期	3.18	4.2	4.26	材料颜色	-			材料	-	批准	林仁安	2022-02-15	單件重量	-	(KG)

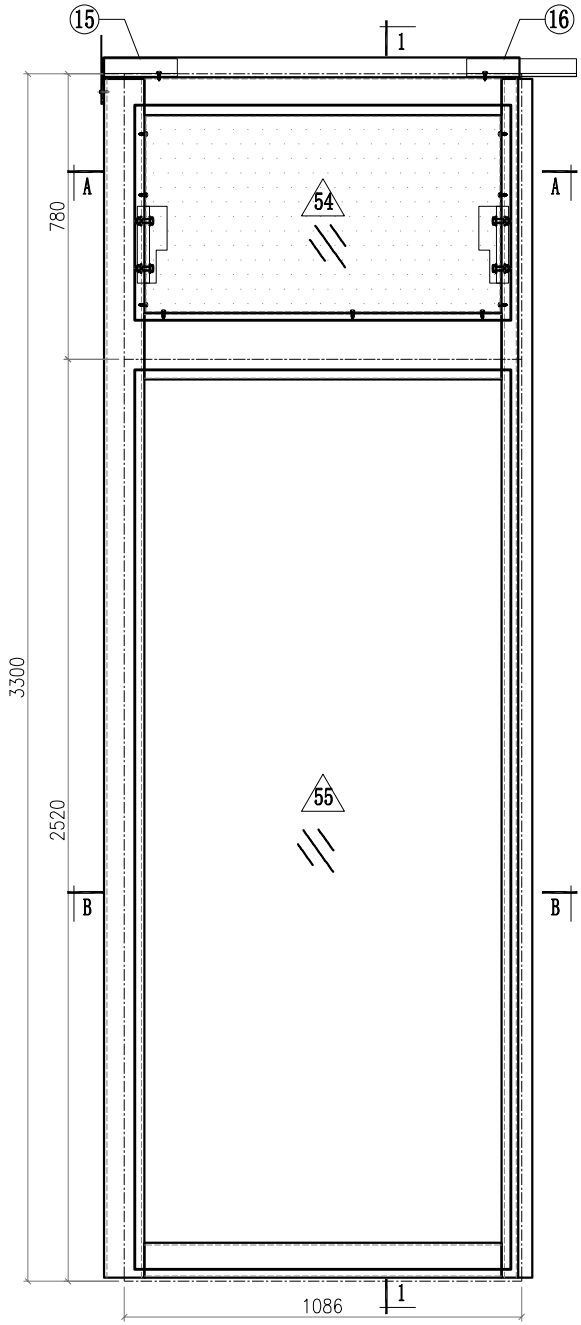

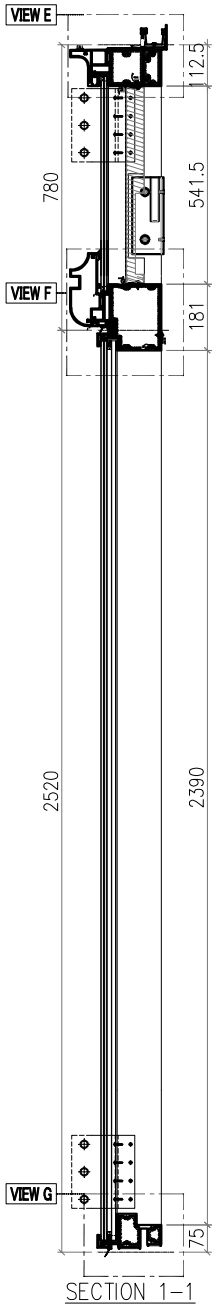

SECTION 1-1

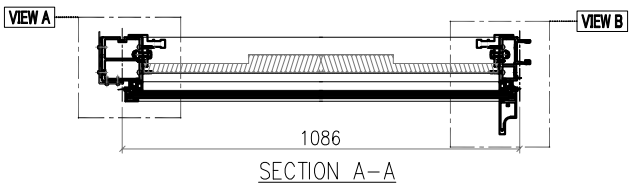

SECTION A-A

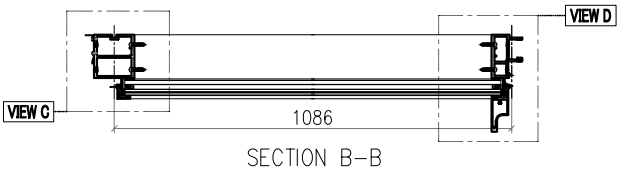

SECTION B-B

Notes
1.
2. VIEW DROM OUTSIDE
3. GLASS
4. 2mm THK. BACK PANEL

美特鋁質有限公司 MIDI Aluminium Fabricator Ltd.							工程號	J857	類別		物料號	M1		
							地盘	啟德6552	制圖	李傳鵬	2022-02-11	圖號	CW-415	
修改	A	B	C	採用工廠		地盤 ✓	图纸名称	单元组装图	復核	練松文	2022-02-13	數量	-	
日期	3.18	4.2	4.26	材料颜色	-		材料	-	批准	林仁安	2022-02-15	單件重量	-	(KG)

VIEW A

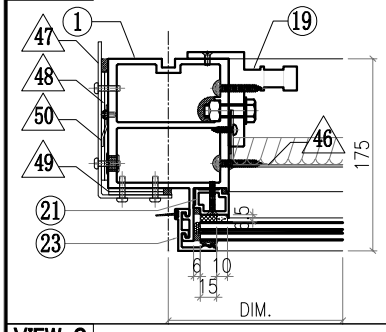

VIEW B

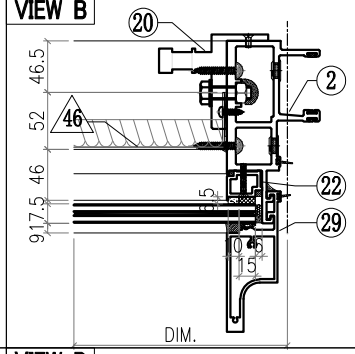

VIEW C

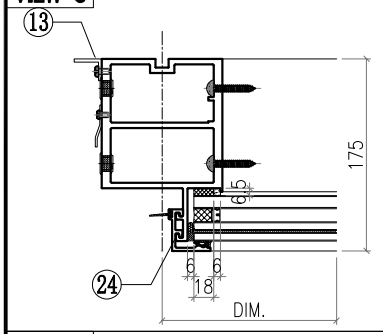

VIEW D

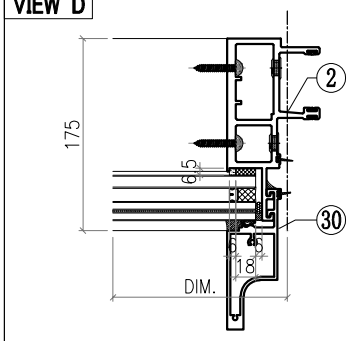

VIEW E

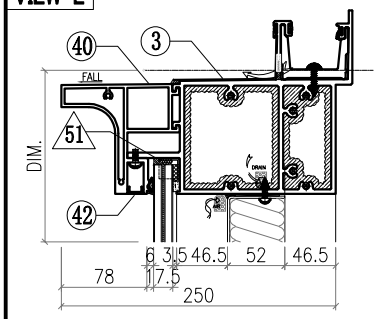

VIEW F

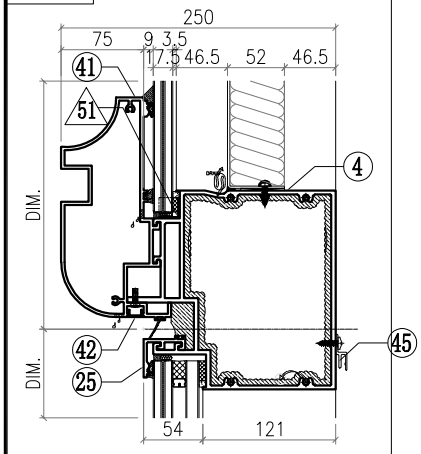

VIEW G

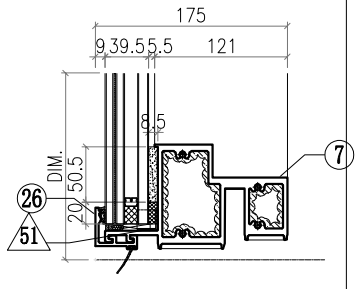

△ OTHERS (ALUM. & G.M.S. PARTS)

ITEM	FAB. DWG NO.	LENGTH (mm)	QTY
46	BST-G011 972X537 (BACK PANEL)		1
47	AC-061 3mm THK. ALUM. PLATE		1
48	AC-063 3mm THK. ALUM. PLATE		2
49	AC-064 3mm THK. ALUM. PLATE		2
50	AC-110 2mm THK. ALUM. PLATE		1
51	AC-065 1mm THK. ALUM. PLATE		8
52			
53			
54	GL4-A013 1028X587 (GLASS)		1
55	GL1-B013 1028X2458 (GLASS)		1

◯ ALUM. EXTRUSION

ITEM	FAB. DWG NO.	LENGTH (mm)	QTY
1	X86056-P23	3276	1
2	X86047-P08	3276	1
3	X86070-001-002	1135	1
4			
5			
6	X86065-001-006	1040	1
7	X86059-001-105	1040	1
8			
9			
10			
11			
12			
13	N544-P02	2360	1
14			
15	X86079-002	200	1
16	X86079-001	300	1
17			
18			
19	X86095-001	210	1
20	X86095-002	210	1
21	X86074-P01-05	640	1
22	X86074-P01R-05	640	1
23	X86071-P05	756.5	1
24	X86071-P04-04	2491.5	1
25	X86071-P02-06	1068	1
26	X86071-P02R-06	1068	1
27			
28			
29	X86142-P01-04	750	1
30	X86142-P01-06	2492	1
31			
32			
33			
34			
35			
36			
37			
38			
39			
40	X86144-001-004	1019	1
41	X86081-001-004	1019	1
42	D19450-001-A04	1019	2
43			
44			
45	X86101-001-007	976	1

美特鋁質有限公司 MIDI Aluminium Fabricator Ltd.								工程號	J857	類別		物料號	M1		
								地盘	啟德6552	制圖	李傳鵬	2022-02-11	圖號	CW-416	
修改	A	B	C	採用工廠		地盤	✓	图纸名称	单元组装图	復核	練松文	2022-02-13	數量	-	
日期	3.18	4.2	4.26	材料颜色	-			材料	-	批准	林仁安	2022-02-15	單件重量	-	(KG)

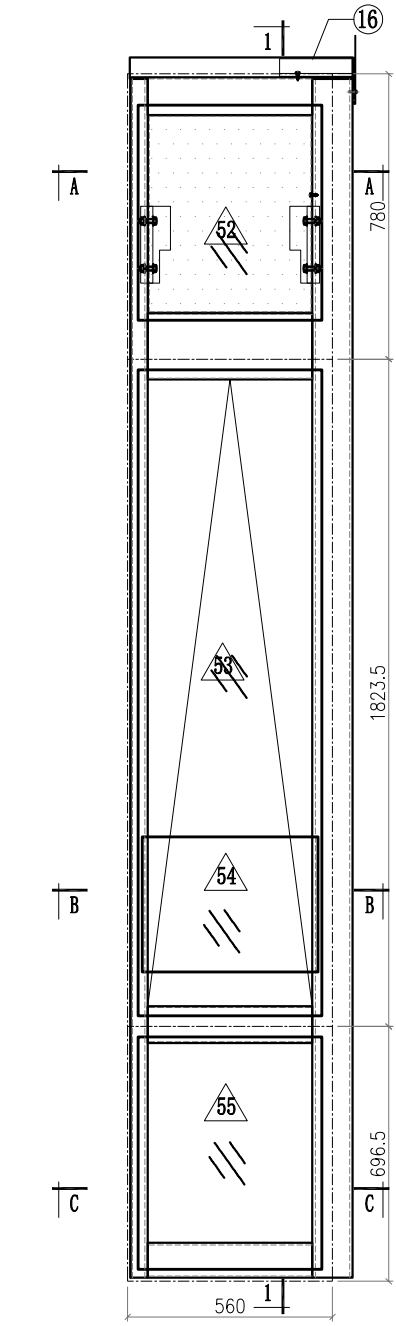

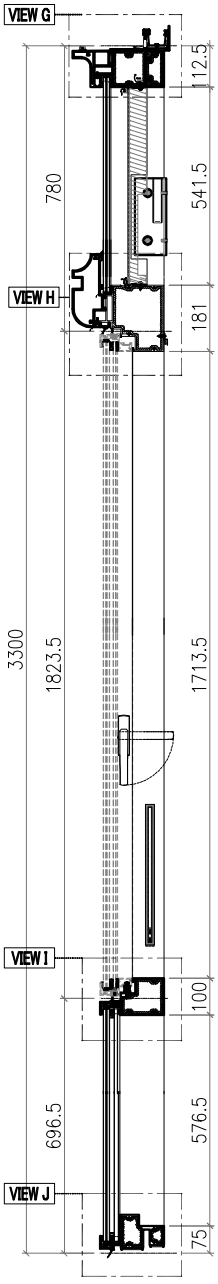

SECTION 1-1

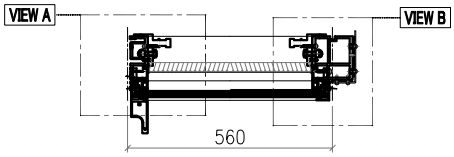

SECTION A-A

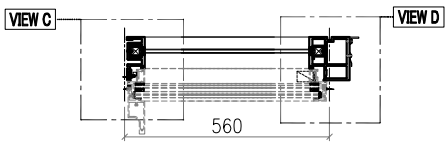

SECTION B-B

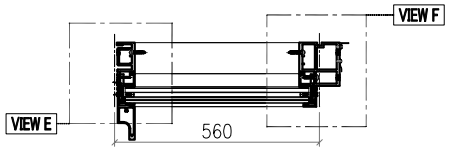

SECTION C-C

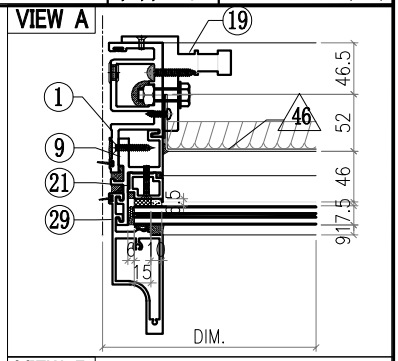

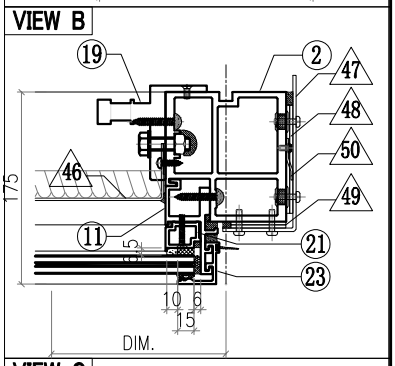

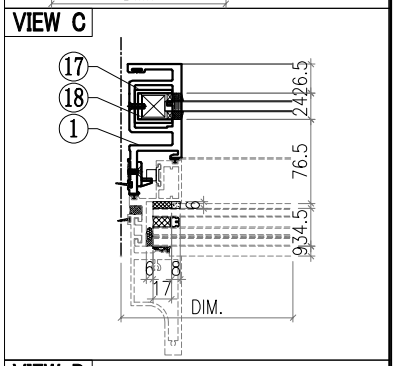

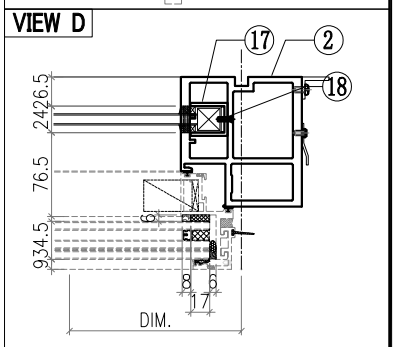

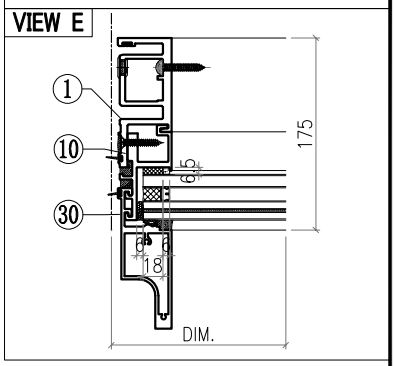

Notes
1.
2. VIEW DROM OUTSIDE
3. GLASS
4. 2mm THK. BACK PANEL

美特鋁質有限公司 MIDI Aluminium Fabricator Ltd.							工程號	J857	類別		物料號	M1		
							地盘	啟德6552	制圖	李傳鵬	2022-02-11	圖號	CW-416	
修改	A	B	C	採用工廠		地盤 ✓	图纸名称	单元组装图	復核	練松文	2022-02-13	數量	-	
日期	3.18	4.2	4.26	材料颜色	-		材料	-	批准	林仁安	2022-02-15	單件重量	-	(KG)

VIEW F

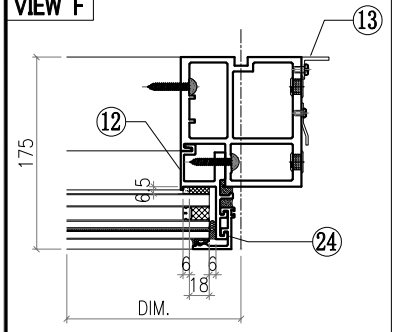

VIEW G

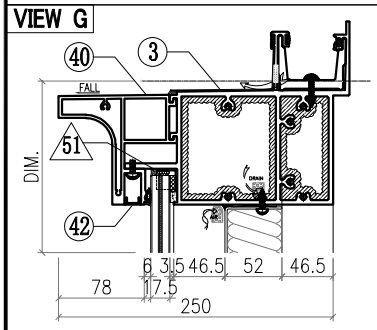

VIEW H

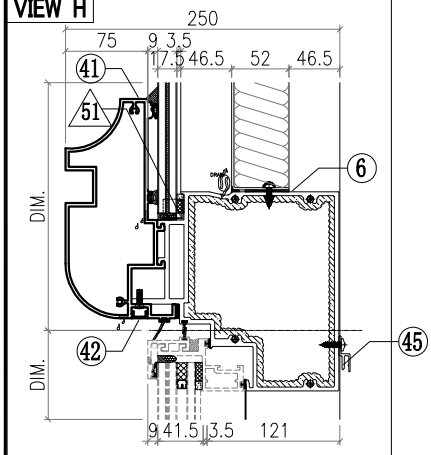

VIEW I

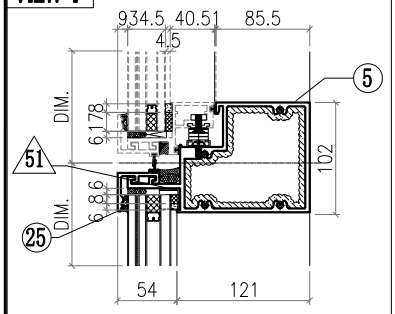

VIEW J

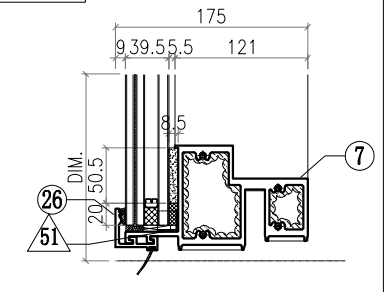

△ OTHERS (ALUM. & G.M.S. PARTS)

ITEM	FAB. DWG NO.	LENGTH (mm)	QTY
46	BST-G012 446X537 (BACK PANEL)		1
47	AC-062 3mm THK. ALUM. PLATE		1
48	AC-063 3mm THK. ALUM. PLATE		2
49	AC-064 3mm THK. ALUM. PLATE		2
50	AC-110 2mm THK. ALUM. PLATE		1
51	AC-065 1mm THK. ALUM. PLATE		8
52	GL4-A014 502X587 (GLASS)		1
53	AW-B02		1
54	GB-L014 480X370 (GLASS)		1
55	GL1-L014 502X634 (GLASS)		1

◯ ALUM. EXTRUSION

ITEM	FAB. DWG NO.	LENGTH (mm)	QTY
1	X86050-P07	3276	1
2	X86055-P33	3276	1
3	X86070-001-111	609	1
4	X86064-001-002	531	1
5	X86062-001-002	531	1
6			
7	X86059-001-072	531	1
8			
9	X86086-P12	760	1
10	X86086-P02	646	1
11	X86086-P13	760	1
12	X86086-P04	646	1
13	N544-P01	2360	1
14			
15			
16	X86079-005	200	1
17	X86078-P01	390	2
18	N525-P01	23	2
19	X86095-001	210	1
20	X86095-002	210	1
21	X86074-P11-05	640	1
22	X86074-P11R-05	640	1
23	X86071-P05R	756.5	1
24	X86071-P04-03	668	1
25	X86071-P03-06	542	1
26	X86071-P03R-06	542	1
27			
28			
29	X86142-P01-04	750	1
30	X86142-P01-02	669	1
31			
32			
33			
34			
35			
36			
37			
38			
39			
40	X86144-001-025	493	1
41	X86081-001-025	493	1
42	D19450-001-A25	493	2
43			
44			
45	X86101-001-008	450	1

美特鋁質有限公司 MIDI Aluminium Fabricator Ltd.							工程號	J857	類別		物料號	M1		
							地盘	啟德6552	制圖	李傳鵬	2022-02-11	圖號	CW-417	
修改	A	B	C	採用工廠		地盤 ✓	图纸名称	单元组装图	復核	練松文	2022-02-13	數量	-	
日期	3.18	4.2	4.26	材料颜色	-		材料	-	批准	林仁安	2022-02-15	單件重量	-	(KG)

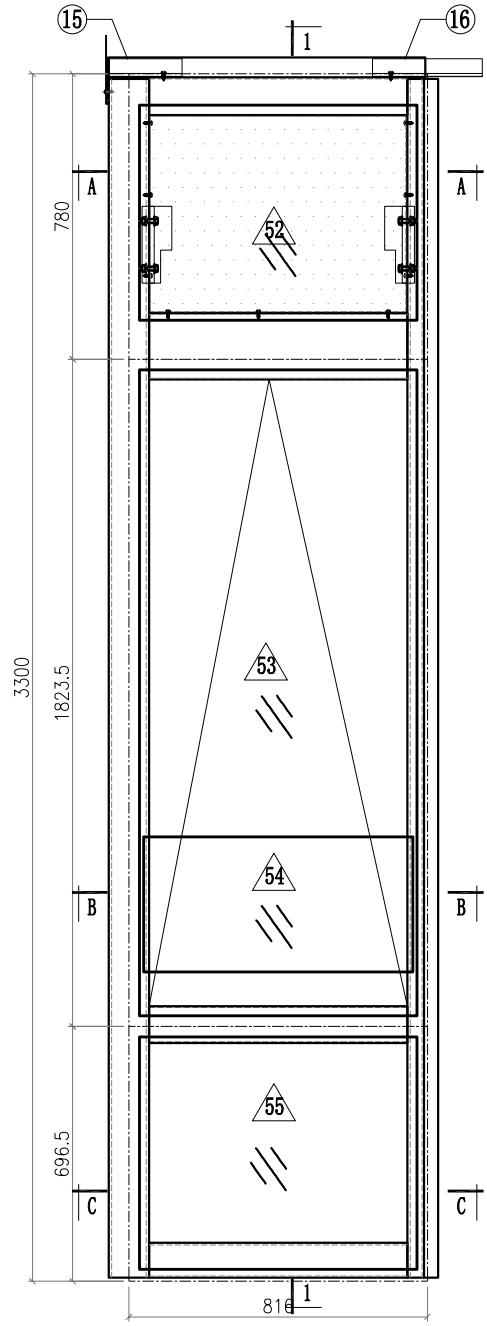

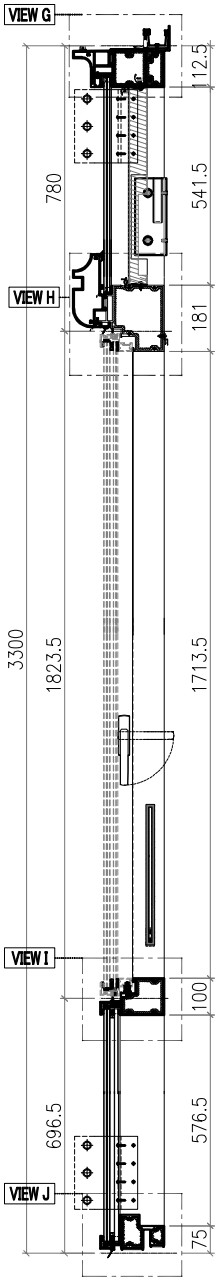

SECTION 1-1

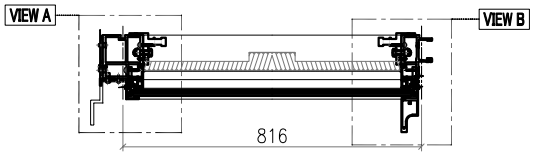

SECTION A-A

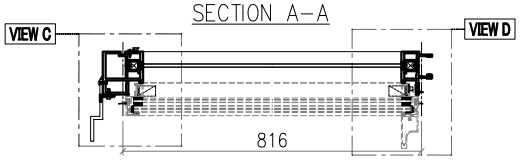

SECTION B-B

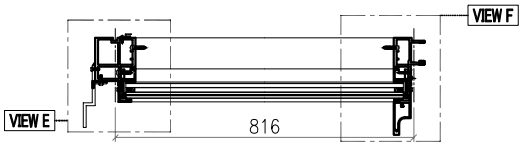

SECTION C-C

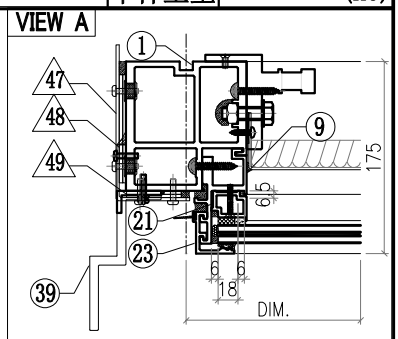

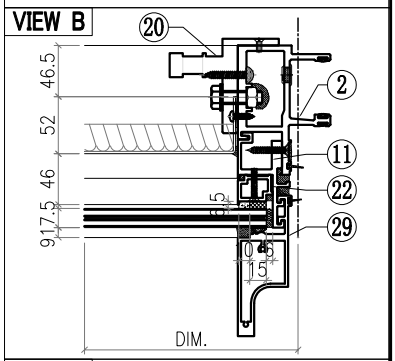

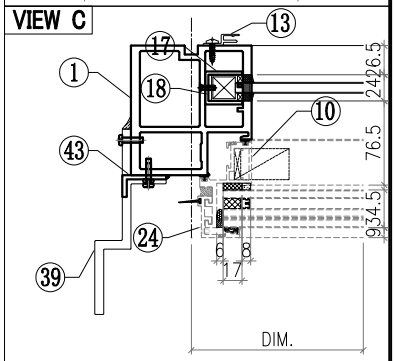

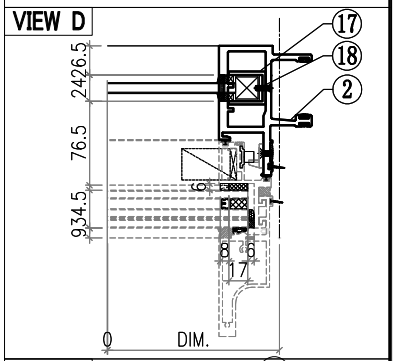

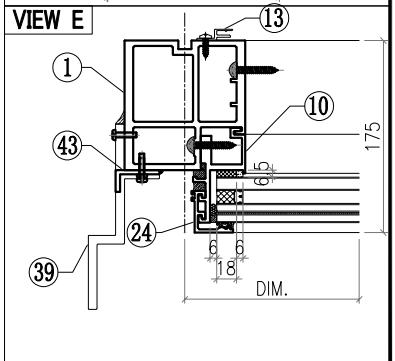

Notes
1.
2. VIEW DROM OUTSIDE
3. GLASS
4. 2mm THK. BACK PANEL

美特鋁質有限公司 MIDI Aluminium Fabricator Ltd.													
工程號	J857	類別		物料號	M1								
地盘	啟德6552	制圖	李傳鵬	2022-02-11	圖號	CW-417							
修改	A	B	C	採用工廠		地盤 ✓	图纸名称	单元组装图	復核	練松文	2022-02-13	數量	-
日期	3.18	4.2	4.26	材料颜色	-		材料	-	批准	林仁安	2022-02-15	單件重量	- (KG)

VIEW F

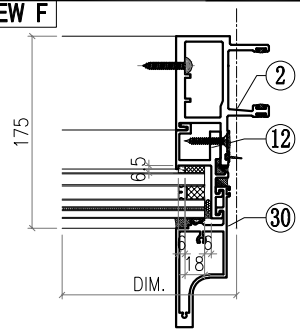

VIEW G

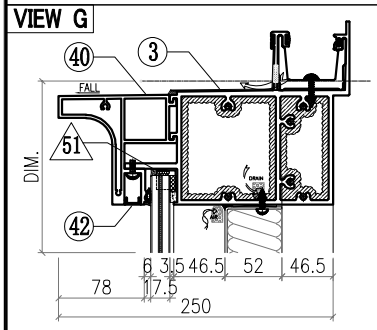

VIEW H

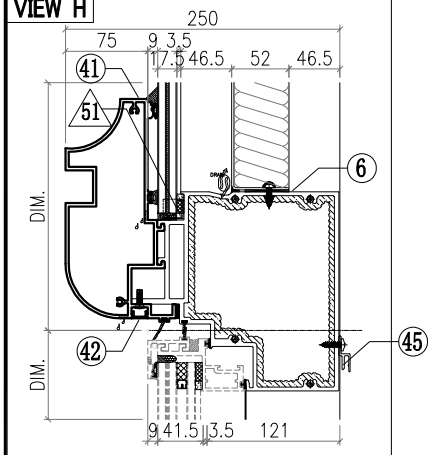

VIEW I

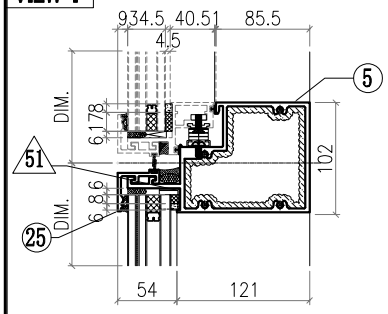

VIEW J

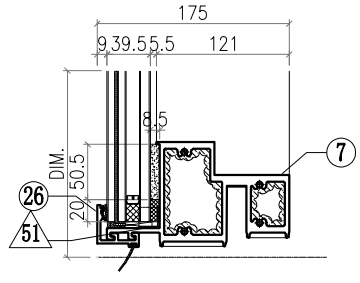

△ OTHERS (ALUM. & G.M.S. PARTS)

ITEM	FAB. DWG NO.	LENGTH (mm)	QTY
46	BST-G080 702X537 (BACK PANEL)		1
47	AC-061 3mm THK. ALUM. PLATE		1
48	AC-063 3mm THK. ALUM. PLATE		2
49	AC-064 3mm THK. ALUM. PLATE		2
50			
51	AC-065 1mm THK. ALUM. PLATE		8
52	GL4-A028 758X587 (GLASS)		1
53	AW-C03		1
54	GB-L028 736X370 (GLASS)		1
55	GL1-L028 758X634 (GLASS)		1

◯ ALUM. EXTRUSION

ITEM	FAB. DWG NO.	LENGTH (mm)	QTY
1	X86055-P34	3276	1
2	X86048-P07	3276	1
3	X86070-001-102	865	1
4	X86064-001-003	787	1
5	X86062-001-003	787	1
6			
7	X86059-001-073	787	1
8			
9	X86086-P12	760	1
10	X86086-P02	646	1
11	X86086-P13	760	1
12	X86086-P04	646	1
13	X86101-P01	2250	1
14			
15	X86079-002	200	1
16	X86079-001	300	1
17	X86078-P01	390	2
18	N525-P01	23	2
19	X86095-001	210	1
20	X86095-002	210	1
21	X86074-P11-05	640	1
22	X86074-P11R-05	640	1
23	X86071-P05	756.5	1
24	X86071-P04-03	668	1
25	X86071-P02-07	798	1
26	X86071-P02R-07	798	1
27			
28			
29	X86142-P01-04	750	1
30	X86142-P01-02	669	1
31			
32			
33			
34			
35			
36			
37			
38			
39	X86100-001	200	2
40	X86144-001-005	749	1
41	X86081-001-005	749	1
42	D19450-001-A05	749	2
43	N614-P01	2658	1
44			
45	X86101-001-015	706	1

美特鋁質有限公司 MIDI Aluminium Fabricator Ltd.														
								工程號	J857	類別		物料號	M1	
								地盘	啟德6552	制圖	李傳鵬	2022-02-11	圖號	CW-418
修改	A	B	C	採用	工廠		地盤	图纸名称	单元组装图	復核	練松文	2022-02-13	數量	-
日期	3.18	4.2	4.26	材料颜色	-			材料	-	批准	林仁安	2022-02-15	單件重量	- (KG)

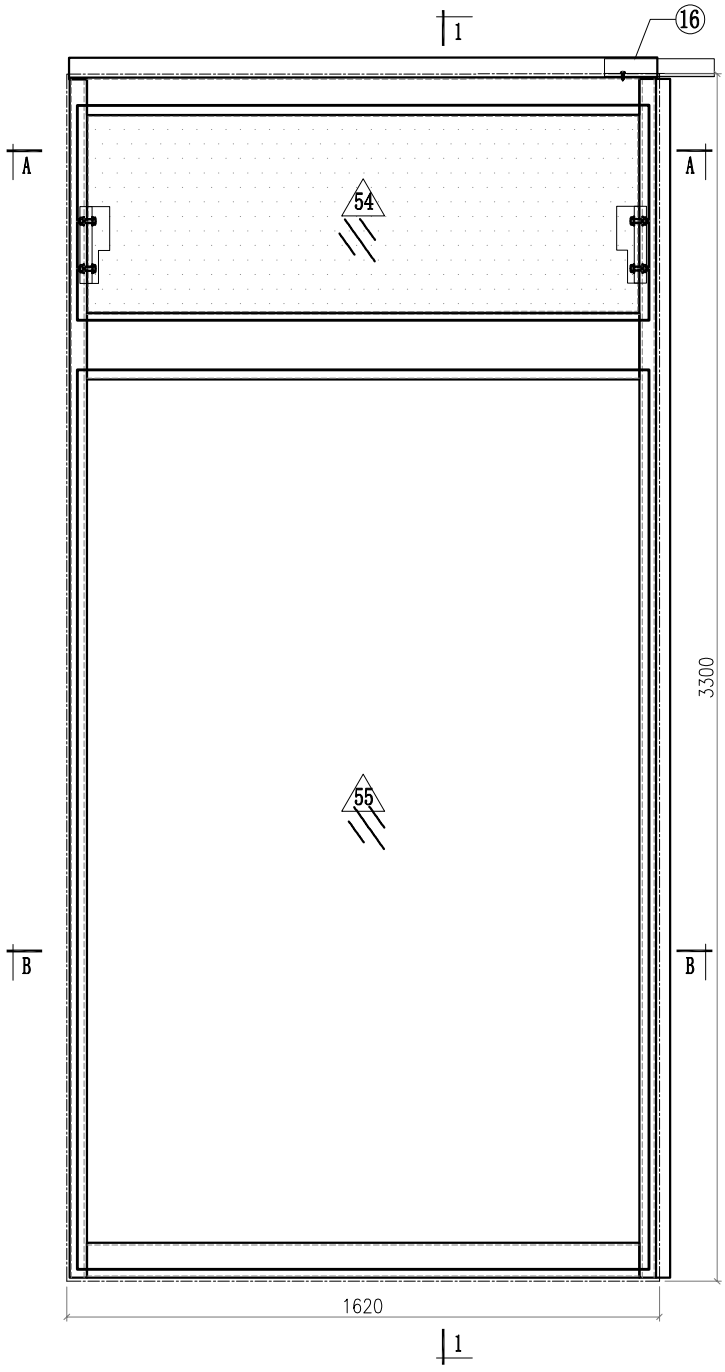

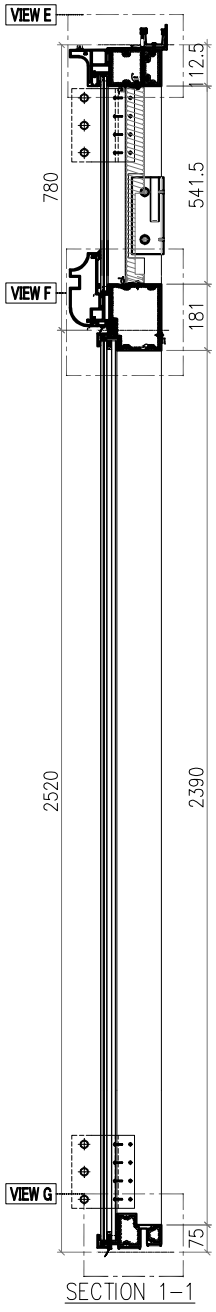

SECTION 1-1

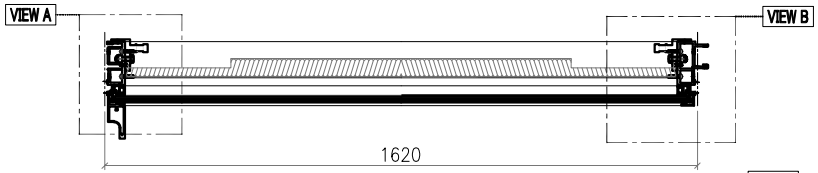

SECTION A-A

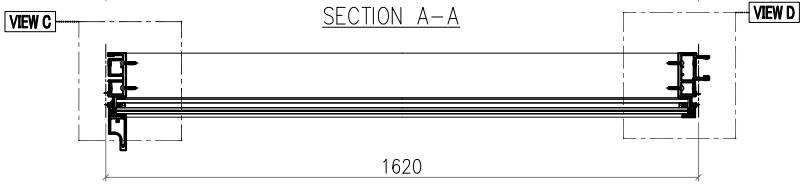

SECTION B-B

Notes
1.
2. VIEW DROM OUTSIDE
3. GLASS
4. 2mm THK. BACK PANEL

美特鋁質有限公司 MIDI Aluminium Fabricator Ltd.														
								工程號	J857	類別		物料號	M1	
								地盘	啟德6552	制圖	李傳鵬	2022-02-11	圖號	CW-418
修改	A	B	C	採用工廠		地盤	✓	图纸名称	单元组装图	復核	練松文	2022-02-13	數量	-
日期	3.18	4.2	4.26	材料颜色	-			材料	-	批准	林仁安	2022-02-15	單件重量	- (KG)

VIEW A

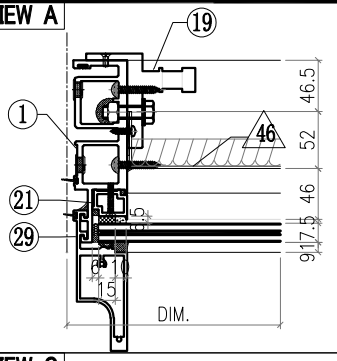

VIEW B

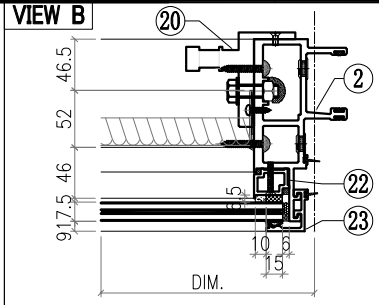

VIEW C

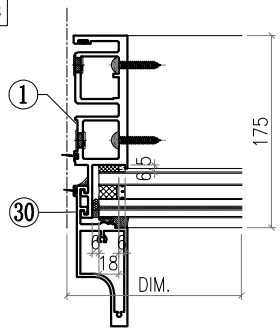

VIEW D

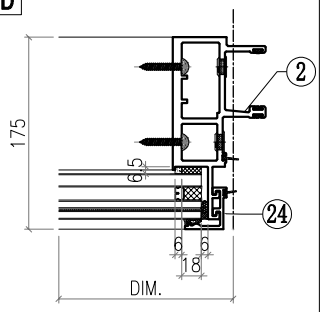

VIEW E

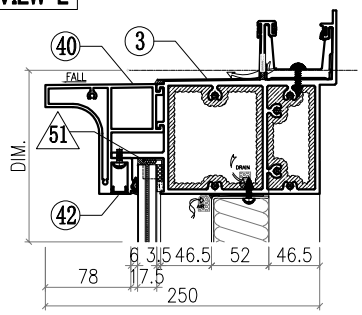

VIEW F

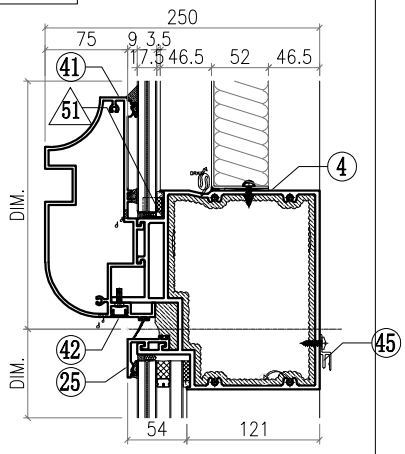

VIEW G

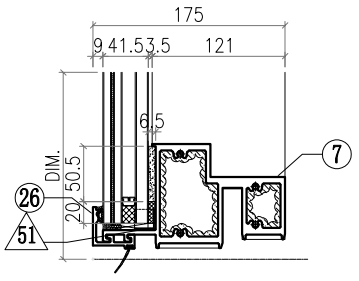

△ OTHERS (ALUM. & G.M.S. PARTS)

ITEM	FAB. DWG NO.	LENGTH (mm)	QTY
46	BST-G013		1
	1506X537 (BACK PANEL)		
47			
48			
49			
50			
51	AC-065		8
	1mm THK. ALUM. PLATE		
52			
53			
54	GL4-A015		1
	1562X587 (GLASS)		
55	GL2-L015		1
	1562X2458 (GLASS)		

◯ ALUM. EXTRUSION

ITEM	FAB. DWG NO.	LENGTH (mm)	QTY
1	X86049-P07	3276	1
2	X86047-P08	3276	1
3	X86070-001-023	1608	1
4			
5			
6	X86065-001-007	1574	1
7	X86059-001-106	1574	1
8			
9			
10			
11			
12			
13			
14			
15			
16	X86079-001	300	1
17			
18			
19	X86095-001	210	1
20	X86095-002	210	1
21	X86074-P01-05	640	1
22	X86074-P01R-05	640	1
23	X86071-P05R	756.5	1
24	X86071-P04-04	2491.5	1
25	X86071-P03-07	1602	1
26	X86071-P03R-07	1602	1
27			
28			
29	X86142-P01-04	750	1
30	X86142-P01-06	2492	1
31			
32			
33			
34			
35			
36			
37			
38			
39			
40	X86144-001-026	1553	1
41	X86081-001-026	1553	1
42	D19450-001-A26	1553	2
43			
44			
45	X86101-001-009	1510	1

美特鋁質有限公司 MIDI Aluminium Fabricator Ltd.								工程號	J857	類別		物料號	M1		
								地盘	啟德6552	制圖	李傳鵬	2022-02-11	圖號	CW-419	
修改	A	B	C	採用	工廠		地盤	✓	图纸名称	单元组装图	復核	練松文	2022-02-13	數量	-
日期	3.18	4.2	4.26	材料颜色	-				材料	-	批准	林仁安	2022-02-15	單件重量	- (KG)

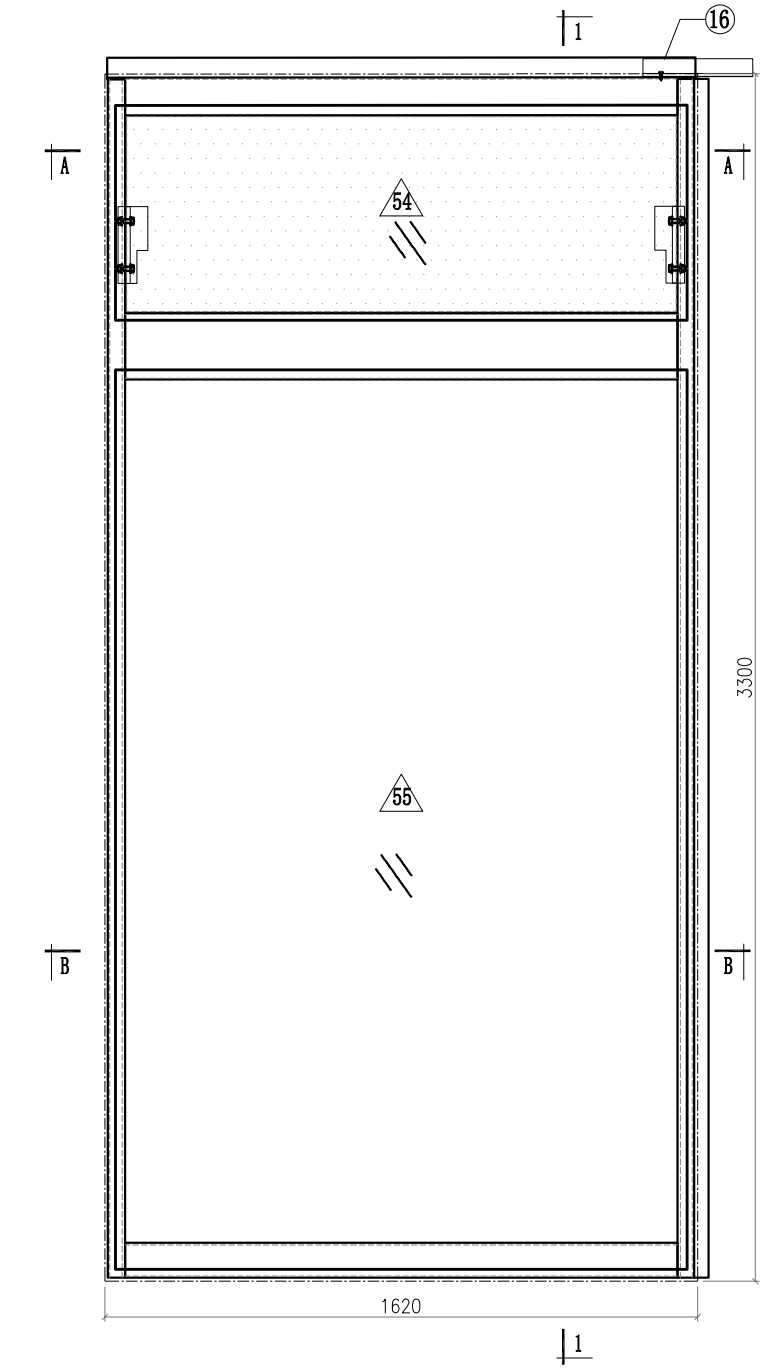

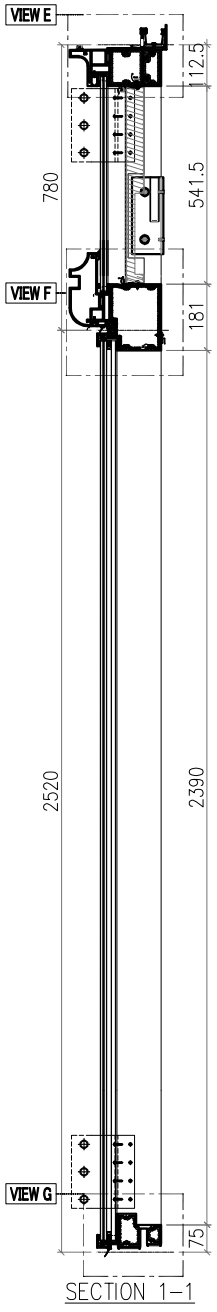

SECTION 1-1

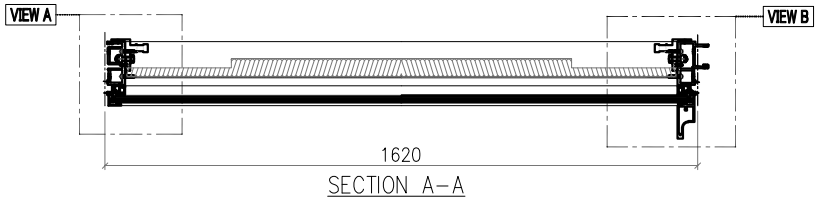

SECTION A-A

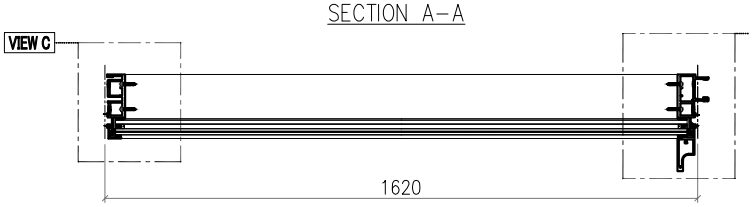

SECTION B-B

Notes
1.
2. VIEW DROM OUTSIDE
3. GLASS
4. 2mm THK. BACK PANEL

美特鋁質有限公司 MIDI Aluminium Fabricator Ltd.							工程號	J857	類別		物料號	M1		
							地盘	啟德6552	制圖	李傳鵬	2022-02-11	圖號	CW-419	
修改	A	B	C	採用工廠		地盤 ✓	图纸名称	单元组装图	復核	練松文	2022-02-13	數量	-	
日期	3.18	4.2	4.26	材料颜色	-		材料	-	批准	林仁安	2022-02-15	單件重量	-	(KG)

VIEW A

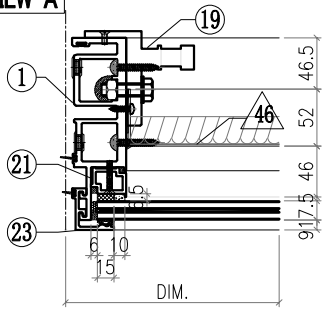

VIEW B

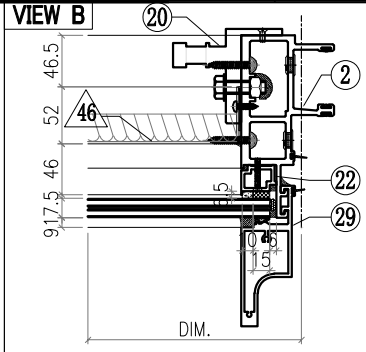

VIEW C

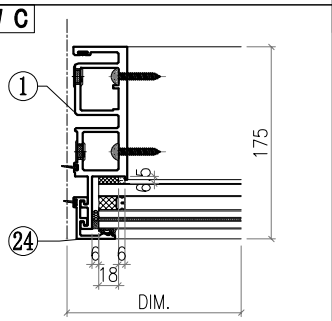

VIEW D

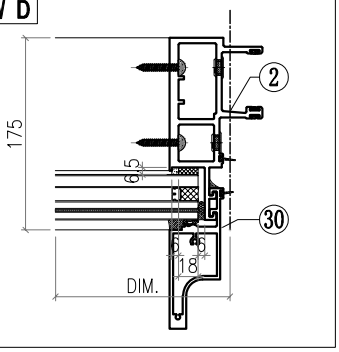

VIEW E

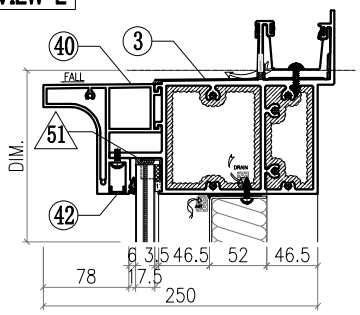

VIEW F

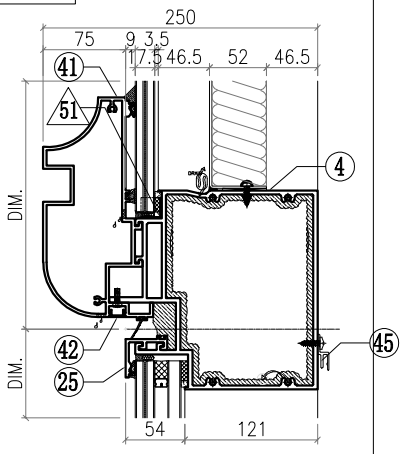

VIEW G

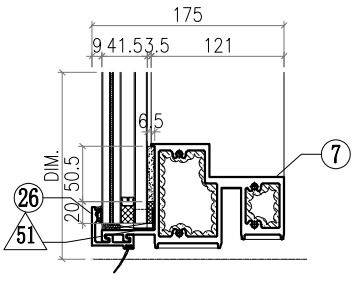

△ OTHERS (ALUM. & G.M.S. PARTS)

ITEM	FAB. DWG NO.	LENGTH (mm)	QTY
46	BST-G013		1
	1506X537 (BACK PANEL)		
47			
48			
49			
50			
51	AC-065		8
	1mm THK. ALUM. PLATE		
52			
53			
54	GL4-A015		1
	1562X587 (GLASS)		
55	GL2-L015		1
	1562X2458 (GLASS)		

◯ ALUM. EXTRUSION

ITEM	FAB. DWG NO.	LENGTH (mm)	QTY
1	X86049-P07	3276	1
2	X86047-P08	3276	1
3	X86070-001-023	1608	1
4			
5			
6	X86065-001-007	1574	1
7	X86059-001-106	1574	1
8			
9			
10			
11			
12			
13			
14			
15			
16	X86079-001	300	1
17			
18			
19	X86095-001	210	1
20	X86095-002	210	1
21	X86074-P01-05	640	1
22	X86074-P01R-05	640	1
23	X86071-P05	756.5	1
24	X86071-P04-04	2491.5	1
25	X86071-P02-08	1602	1
26	X86071-P02R-08	1602	1
27			
28			
29	X86142-P01-04	750	1
30	X86142-P01-06	2492	1
31			
32			
33			
34			
35			
36			
37			
38			
39			
40	X86144-001-006	1553	1
41	X86081-001-006	1553	1
42	D19450-001-A06	1553	2
43			
44			
45	X86101-001-009	1510	1

美特鋁質有限公司 MIDI Aluminium Fabricator Ltd.								工程號	J857	類別		物料號	M1		
								地盘	啟德6552	制圖	李傳鵬	2022-02-11	圖號	CW-420	
修改	A	B	C	採用	工廠		地盤 ✓	图纸名称	单元组装图	復核	練松文	2022-02-13	數量	-	
日期	3.18	4.2	4.26	材料颜色	-			材料	-	批准	林仁安	2022-02-15	單件重量	-	(KG)

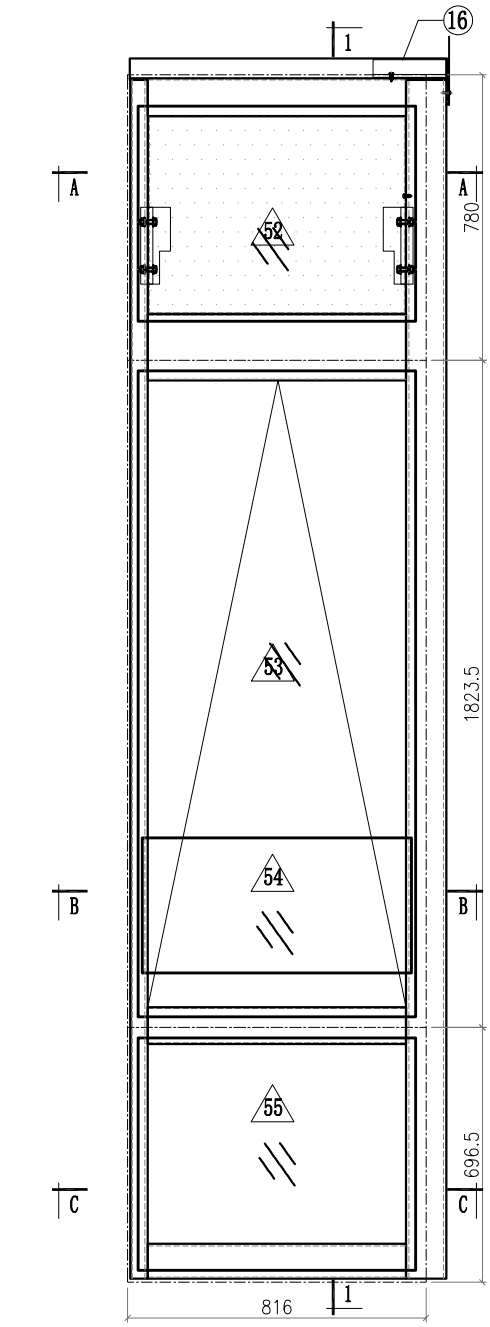

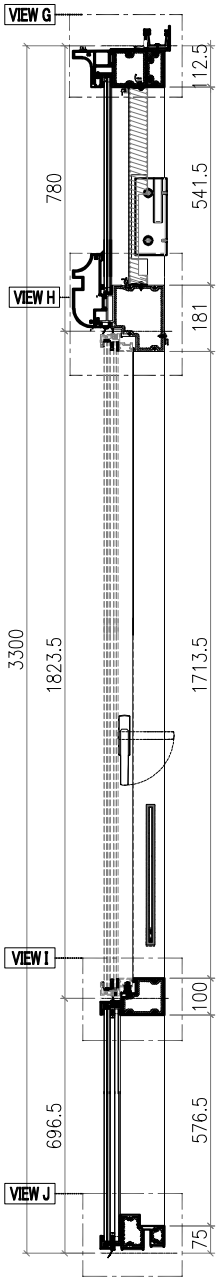

SECTION 1–1

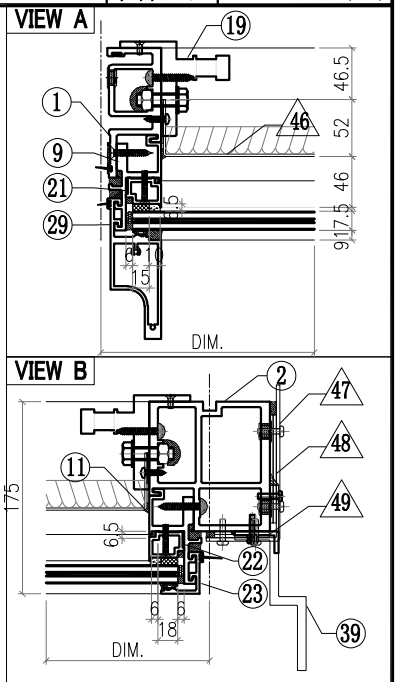

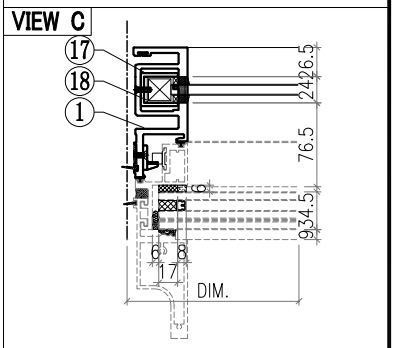

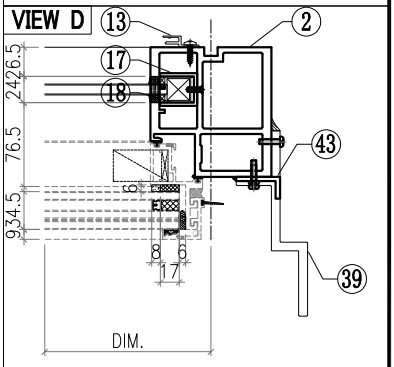

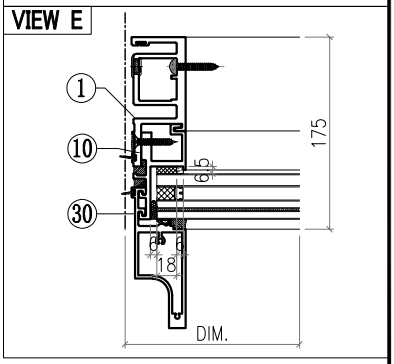

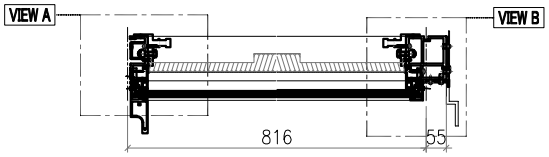

SECTION A–A

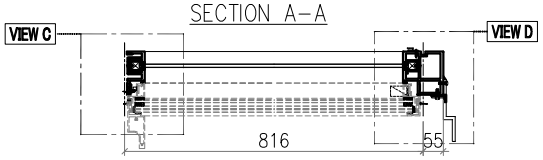

SECTION B–B

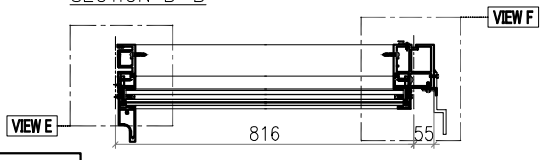

SECTION C–C

Notes
1. [illegible]
2. VIEW DROM OUTSIDE
3. GLASS
4. 2mm THK. BACK PANEL

美特鋁質有限公司
MIDI Aluminium Fabricator Ltd.

修改	A	B	C	採用工廠		地盤 ✓
日期	3.18	4.2	4.26	材料颜色	-	

工程號	J857	類別		物料號	M1		
地盘	啟德6552	制圖	李傳鵬	2022-02-11	圖號	CW-420	
图纸名称	单元组装图	復核	練松文	2022-02-13	數量	-	
材料	-	批准	林仁安	2022-02-15	單件重量	-	(KG)

VIEW F

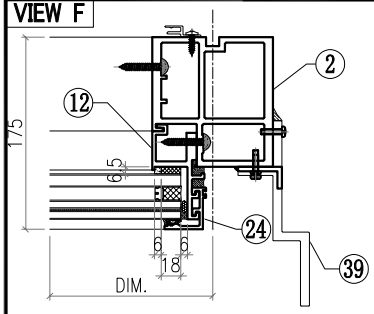

VIEW G

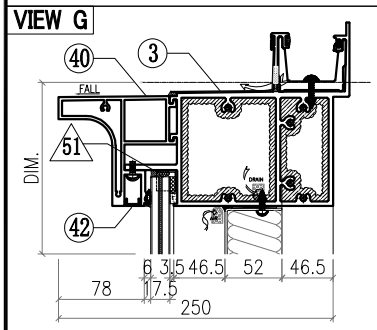

VIEW H

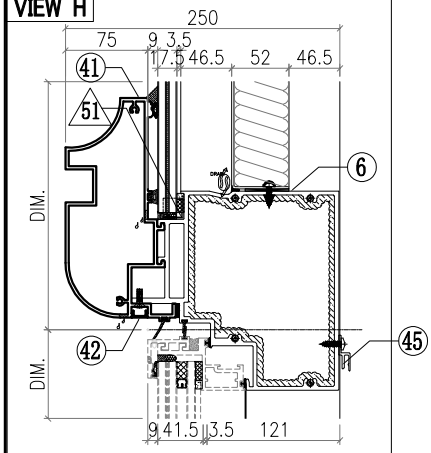

VIEW I

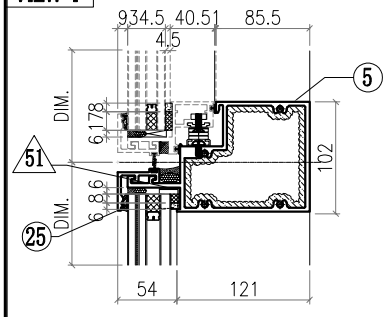

VIEW J

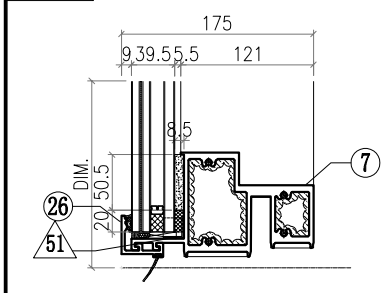

△ OTHERS (ALUM. & G.M.S. PARTS)

ITEM	FAB. DWG NO.	LENGTH (mm)	QTY
46	BST-G080 702X537 (BACK PANEL)		1
47	AC-062 3mm THK. ALUM. PLATE		1
48	AC-063 3mm THK. ALUM. PLATE		2
49	AC-064 3mm THK. ALUM. PLATE		2
50			
51	AC-065 1mm THK. ALUM. PLATE		8
52	GL4-A028 758X587 (GLASS)		1
53	AW-B03		1
54	GB-L028 736X370 (GLASS)		1
55	GL1-L028 758X634 (GLASS)		1

◯ ALUM. EXTRUSION

ITEM	FAB. DWG NO.	LENGTH (mm)	QTY
1	X86050-P07	3276	1
2	X86055-P35	3276	1
3	X86070-001-112	865	1
4	X86064-001-003	787	1
5	X86062-001-003	787	1
6			
7	X86059-001-073	787	1
8			
9	X86086-P12	760	1
10	X86086-P02	646	1
11	X86086-P13	760	1
12	X86086-P04	646	1
13	X86101-P01	2250	1
14			
15			
16	X86079-005	200	1
17	X86078-P01	390	2
18	N525-P01	23	2
19	X86095-001	210	1
20	X86095-002	210	1
21	X86074-P11-05	640	1
22	X86074-P11R-05	640	1
23	X86071-P05R	756.5	1
24	X86071-P04-03	668	1
25	X86071-P03-08	798	1
26	X86071-P03R-08	798	1
27			
28			
29	X86142-P01-04	750	1
30	X86142-P01-02	669	1
31			
32			
33			
34			
35			
36			
37			
38			
39	X86100-001	200	2
40	X86144-001-027	749	1
41	X86081-001-027	749	1
42	D19450-001-A27	749	2
43	N614-P01	2658	1
44			
45	X86101-001-015	706	1

美特鋁質有限公司 MIDI Aluminium Fabricator Ltd.							工程號	J857	類別		物料號	M1		
							地盘	啟德6552	制圖	李傳鵬	2022-02-11	圖號	CW-421	
修改	A	B	C	採用工廠		地盤 ✓	图纸名称	单元组装图	復核	練松文	2022-02-13	數量	-	
日期	3.18	4.2	4.26	材料颜色	-		材料	-	批准	林仁安	2022-02-15	單件重量	-	(KG)

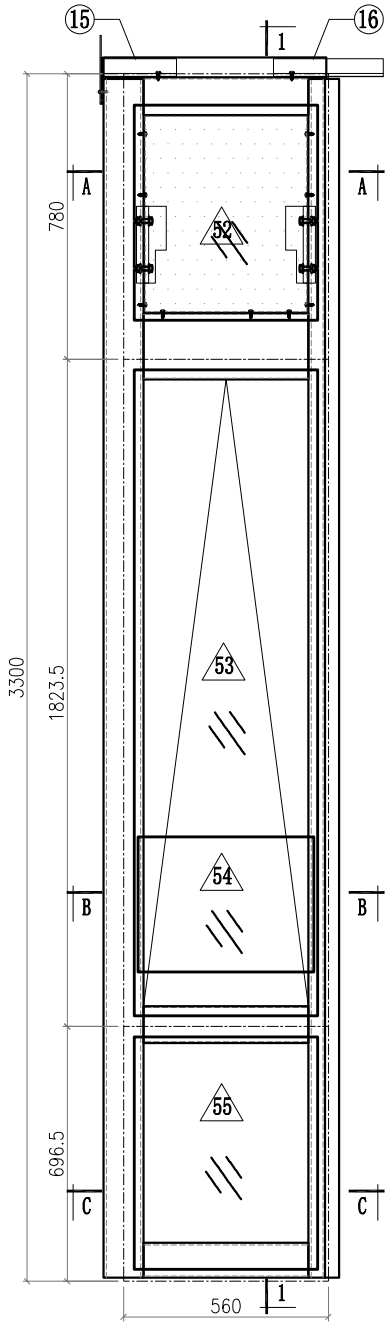

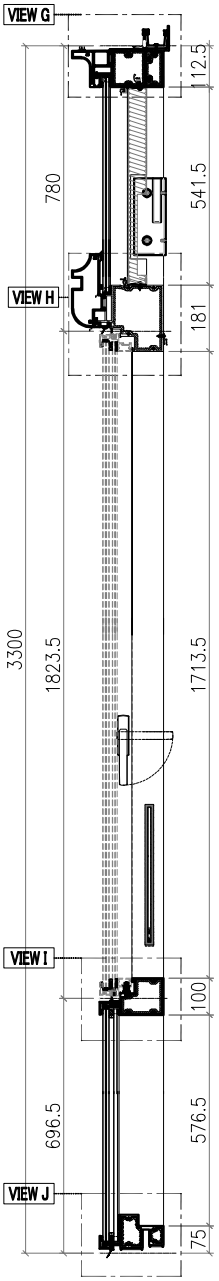

SECTION 1-1

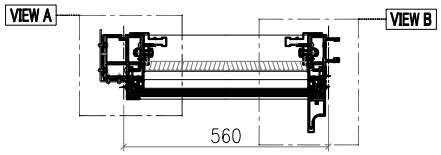

SECTION A-A

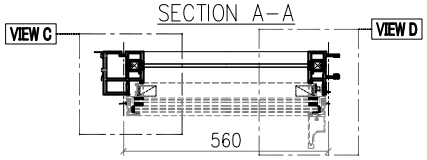

SECTION B-B

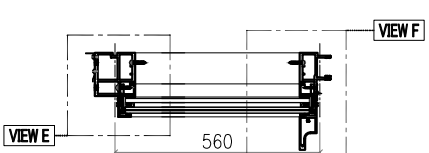

SECTION C-C

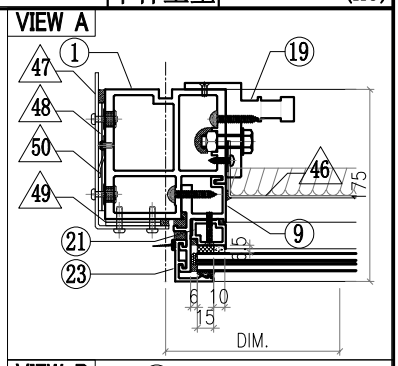

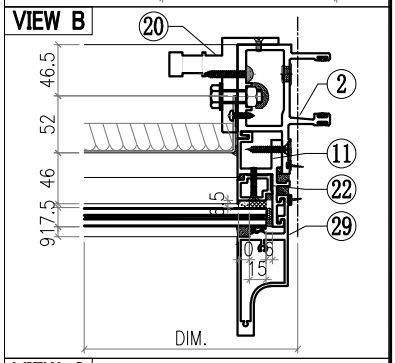

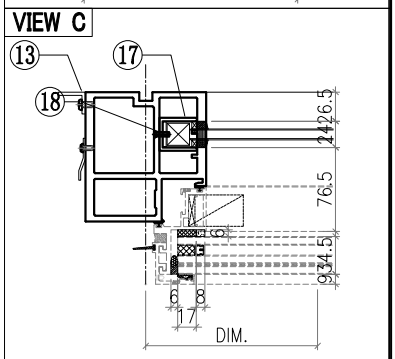

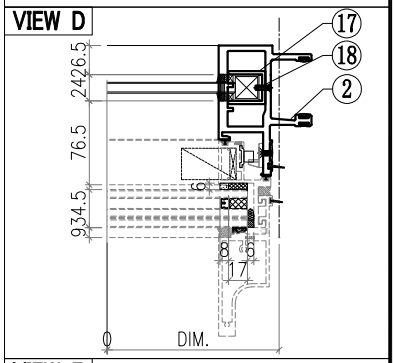

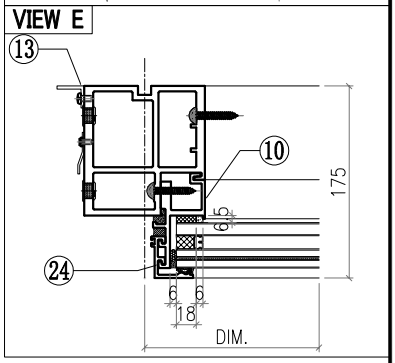

Notes
1. [illegible]
2. VIEW DROM OUTSIDE
3. GLASS
4. 2mm THK. BACK PANEL

美特鋁質有限公司 MIDI Aluminium Fabricator Ltd.													
工程號	J857	類別		物料號	M1								
地盘	啟德6552	制圖	李傳鵬	2022-02-11	圖號	CW-421							
修改	A	B	C	採用工廠		地盤 ✓	图纸名称	单元组装图	復核	練松文	2022-02-13	數量	-
日期	3.18	4.2	4.26	材料颜色	-		材料	-	批准	林仁安	2022-02-15	單件重量	- (KG)

VIEW F

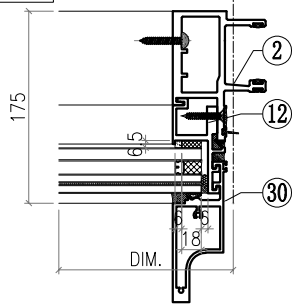

VIEW G

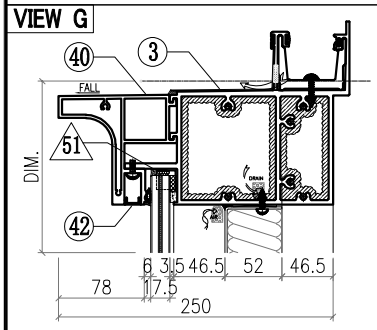

VIEW H

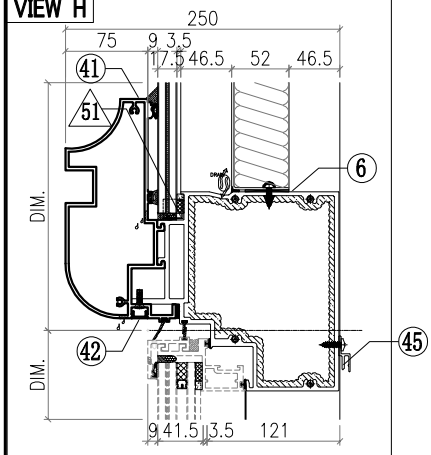

VIEW I

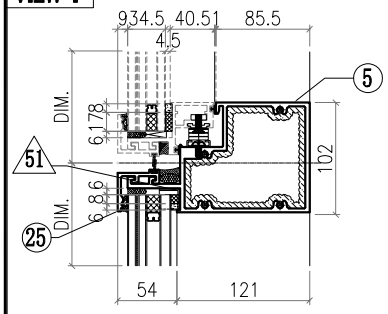

VIEW J

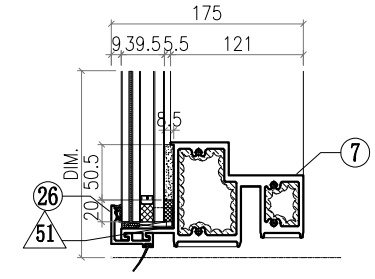

△ OTHERS (ALUM. & G.M.S. PARTS)

ITEM	FAB. DWG NO.	LENGTH (mm)	QTY
46	BST-G012 446X537 (BACK PANEL)		1
47	AC-061 3mm THK. ALUM. PLATE		1
48	AC-063 3mm THK. ALUM. PLATE		2
49	AC-064 3mm THK. ALUM. PLATE		2
50	AC-110 2mm THK. ALUM. PLATE		1
51	AC-065 1mm THK. ALUM. PLATE		8
52	GL4-A014 502X587 (GLASS)		1
53	AW-C04		1
54	GB-L014 480X370 (GLASS)		1
55	GL1-L014 502X634 (GLASS)		1

◯ ALUM. EXTRUSION

ITEM	FAB. DWG NO.	LENGTH (mm)	QTY
1	X86055-P36	3276	1
2	X86048-P07	3276	1
3	X86070-001-103	609	1
4	X86064-001-002	531	1
5	X86062-001-002	531	1
6			
7	X86059-001-072	531	1
8			
9	X86086-P12	760	1
10	X86086-P02	646	1
11	X86086-P13	760	1
12	X86086-P04	646	1
13	N544-P02	2360	1
14			
15	X86079-002	200	1
16	X86079-001	300	1
17	X86078-P01	390	2
18	N525-P01	23	2
19	X86095-001	210	1
20	X86095-002	210	1
21	X86074-P11-05	640	1
22	X86074-P11R-05	640	1
23	X86071-P05	756.5	1
24	X86071-P04-03	668	1
25	X86071-P02-01	541.5	1
26	X86071-P02R-01	541.5	1
27			
28			
29	X86142-P01-04	750	1
30	X86142-P01-02	669	1
31			
32			
33			
34			
35			
36			
37			
38			
39			
40	X86144-001-007	493	1
41	X86081-001-007	493	1
42	D19450-001-A07	493	2
43			
44			
45	X86101-001-008	450	1

美特鋁質有限公司 MIDI Aluminium Fabricator Ltd.														
								工程號	J857	類別		物料號	M1	
								地盘	啟德6552	制圖	李傳鵬	2022-02-11	圖號	CW-422
修改	A	B	C	採用	工廠		地盤 ✓	图纸名称	单元组装图	復核	練松文	2022-02-13	數量	-
日期	3.18	4.2	4.26	材料颜色	-			材料	-	批准	林仁安	2022-02-15	單件重量	- (KG)

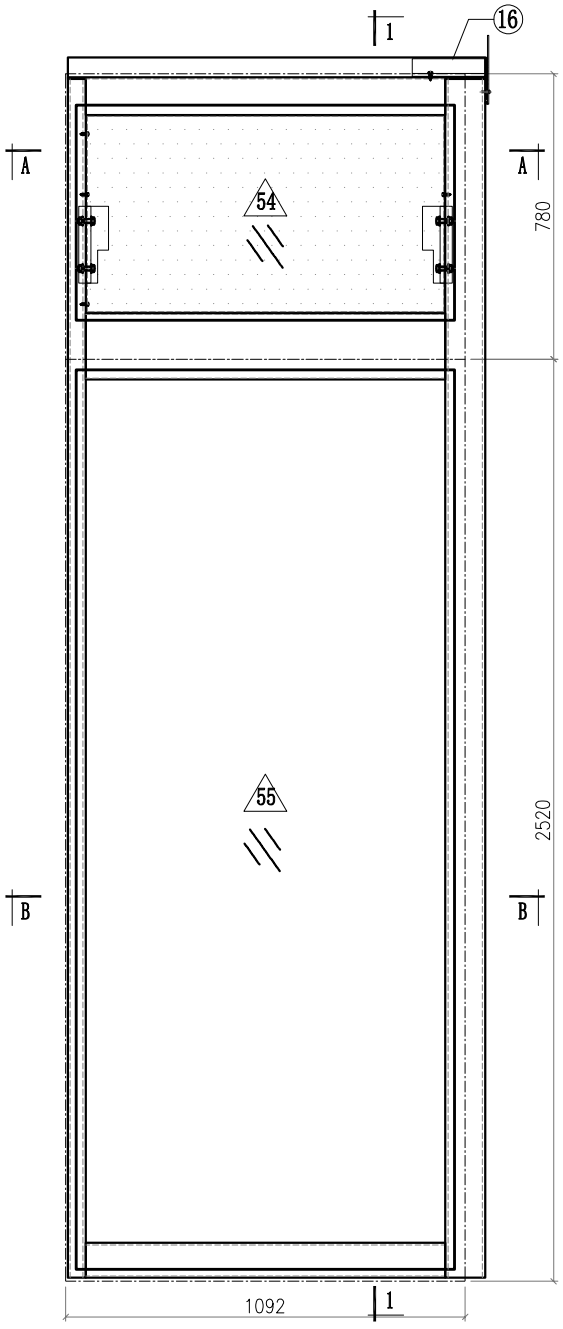

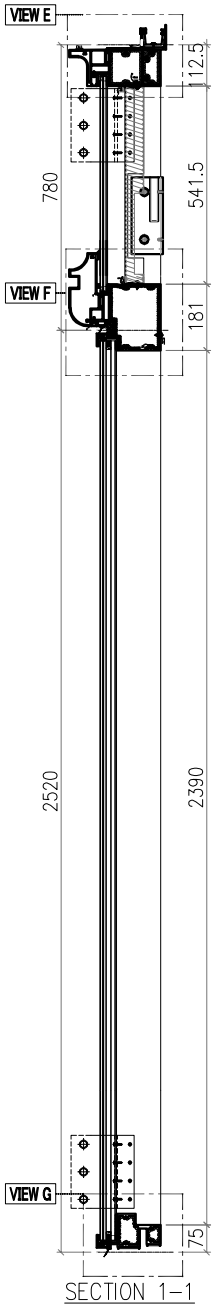

SECTION 1-1

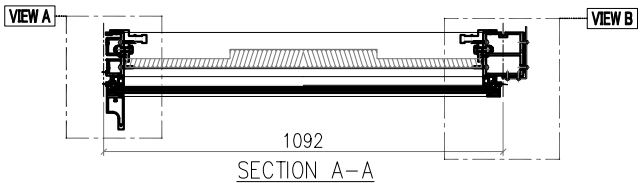

SECTION A-A

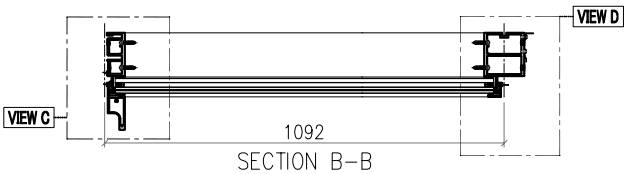

SECTION B-B

Notes
1.
2. VIEW DROM OUTSIDE
3. GLASS
4. 2mm THK. BACK PANEL

美特鋁質有限公司 MIDI Aluminium Fabricator Ltd.							工程號	J857	類別		物料號	M1		
							地盘	啟德6552	制圖	李傳鵬	2022-02-11	圖號	CW-422	
修改	A	B	C	採用工廠		地盤 ✓	图纸名称	单元组装图	復核	練松文	2022-02-13	數量	-	
日期	3.18	4.2	4.26	材料颜色	-		材料	-	批准	林仁安	2022-02-15	單件重量	-	(KG)

VIEW A

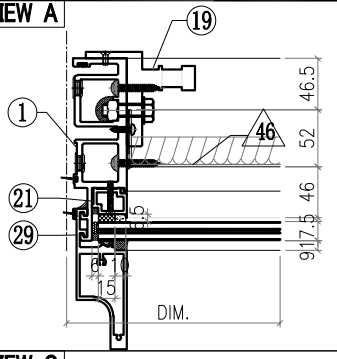

VIEW B

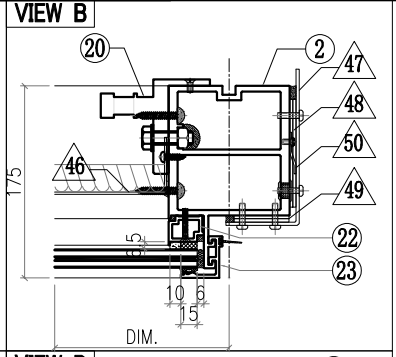

VIEW C

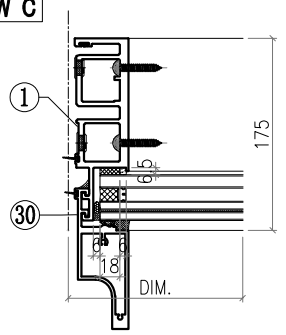

VIEW D

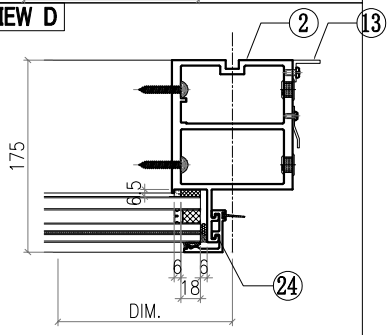

VIEW E

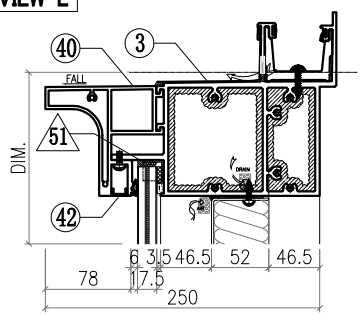

VIEW F

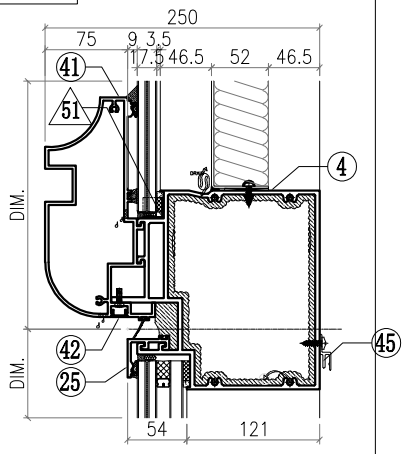

VIEW G

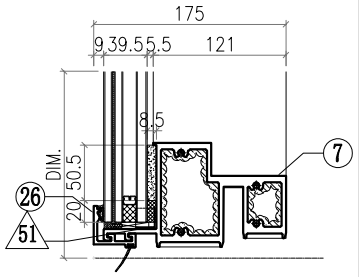

△ OTHERS (ALUM. & G.M.S. PARTS)

ITEM	FAB. DWG NO.	LENGTH (mm)	QTY
46	BST-G081 978X537 (BACK PANEL)		1
47	AC-062 3mm THK. ALUM. PLATE		1
48	AC-063 3mm THK. ALUM. PLATE		2
49	AC-064 3mm THK. ALUM. PLATE		2
50	AC-110 2mm THK. ALUM. PLATE		1
51	AC-065 1mm THK. ALUM. PLATE		8
52			
53			
54	GL4-A029 1034X587 (GLASS)		1
55	GL1-B029 1034X2458 (GLASS)		1

◯ ALUM. EXTRUSION

ITEM	FAB. DWG NO.	LENGTH (mm)	QTY
1	X86049-P07	3276	1
2	X86056-P20	3276	1
3	X86070-001-013	1141	1
4			
5			
6	X86065-001-008	1046	1
7	X86059-001-107	1046	1
8			
9			
10			
11			
12			
13	N544-P01	2360	1
14			
15			
16	X86079-005	200	1
17			
18			
19	X86095-001	210	1
20	X86095-002	210	1
21	X86074-P01-05	640	1
22	X86074-P01R-05	640	1
23	X86071-P05R	756.5	1
24	X86071-P04-04	2491.5	1
25	X86071-P03-09	1074	1
26	X86071-P03R-09	1074	1
27			
28			
29	X86142-P01-04	750	1
30	X86142-P01-06	2492	1
31			
32			
33			
34			
35			
36			
37			
38			
39			
40	X86144-001-028	1025	1
41	X86081-001-028	1025	1
42	D19450-001-A28	1025	2
43			
44			
45	X86101-001-010	982	1

美特鋁質有限公司 MIDI Aluminium Fabricator Ltd.								工程號	J857	類別		物料號	M1		
								地盘	啟德6552	制圖	李傳鵬	2022-02-11	圖號	CW-423	
修改	A	B	C	採用	工廠		地盤 ✓	图纸名称	单元组装图	復核	練松文	2022-02-13	數量	-	
日期	3.18	4.2	4.26	材料颜色	-			材料	-	批准	林仁安	2022-02-15	單件重量	-	(KG)

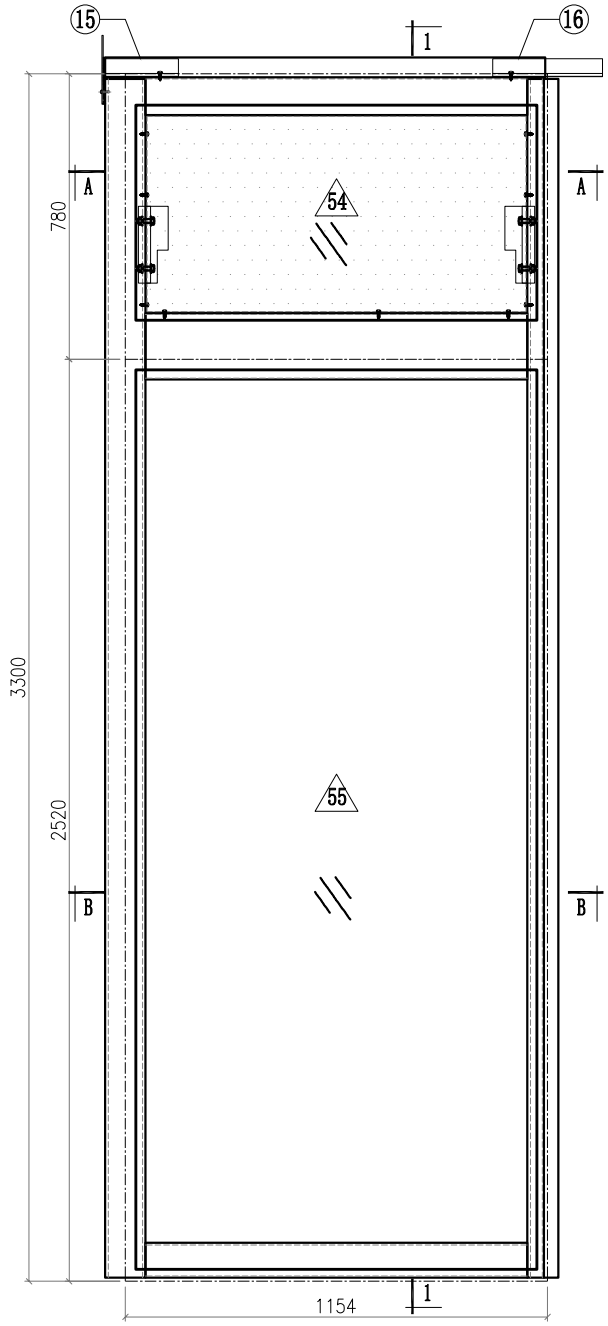

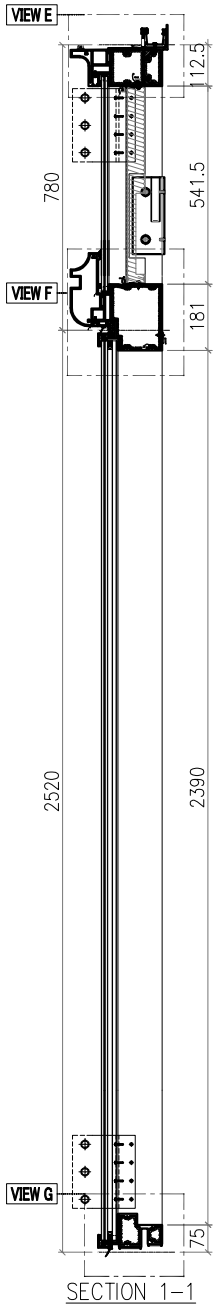

SECTION 1-1

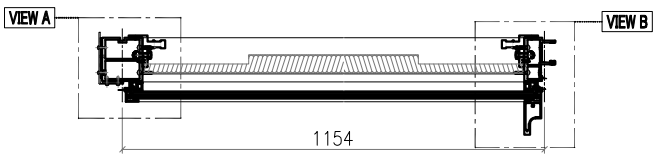

SECTION A-A

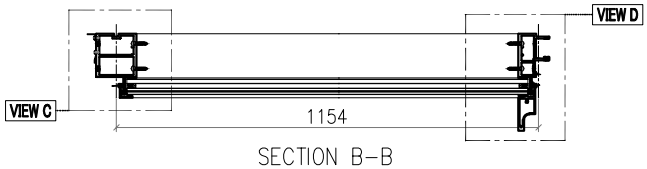

SECTION B-B

Notes
1.
2. VIEW DROM OUTSIDE
3. GLASS
4. 2mm THK. BACK PANEL

美特鋁質有限公司 MIDI Aluminium Fabricator Ltd.							工程號	J857	類別		物料號	M1		
							地盘	啟德6552	制圖	李傳鵬	2022-02-11	圖號	CW-423	
修改	A	B	C	採用工廠		地盤 ✓	图纸名称	单元组装图	復核	練松文	2022-02-13	數量	-	
日期	3.18	4.2	4.26	材料颜色	-		材料	-	批准	林仁安	2022-02-15	單件重量	-	(KG)

VIEW A

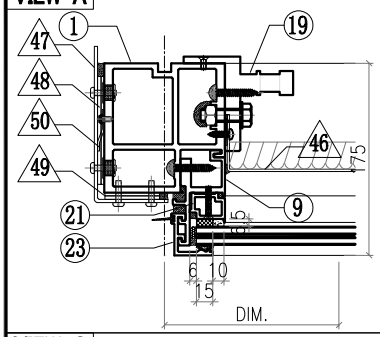

VIEW B

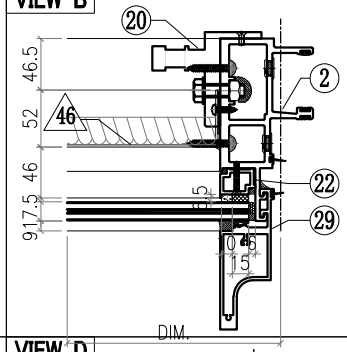

VIEW C

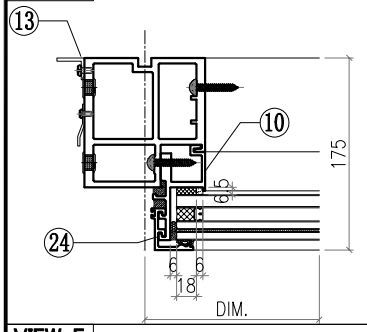

VIEW D

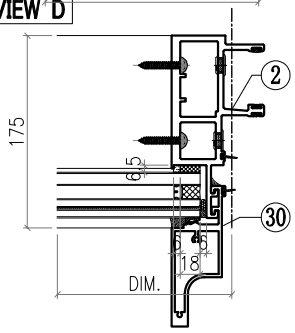

VIEW E

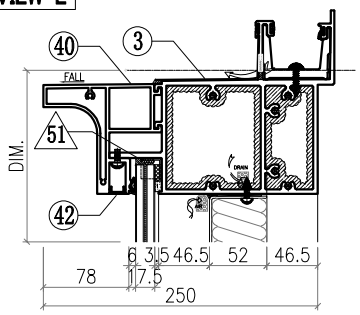

VIEW F

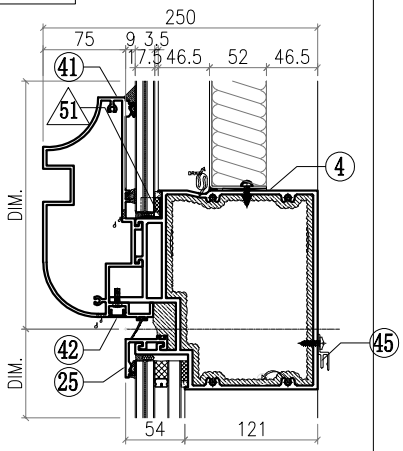

VIEW G

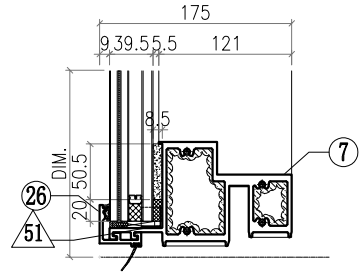

△ OTHERS (ALUM. & G.M.S. PARTS)

ITEM	FAB. DWG NO.	LENGTH (mm)	QTY
46	BST-G014		1
	1040X537 (BACK PANEL)		
47	AC-061		1
	3mm THK. ALUM. PLATE		
48	AC-063		2
	3mm THK. ALUM. PLATE		
49	AC-064		2
	3mm THK. ALUM. PLATE		
50	AC-110		1
	2mm THK. ALUM. PLATE		
51	AC-065		8
	1mm THK. ALUM. PLATE		
52			
53			
54	GL4-A016		1
	1096X587 (GLASS)		
55	GL1-B016		1
	1096X2458 (GLASS)		

◯ ALUM. EXTRUSION

ITEM	FAB. DWG NO.	LENGTH (mm)	QTY
1	X86056-P23	3276	1
2	X86047-P08	3276	1
3	X86070-001-003	1202	1
4			
5			
6	X86065-001-009	1107	1
7	X86059-001-108	1108	1
8			
9			
10			
11			
12			
13	N544-P02	2360	1
14			
15	X86079-002	200	1
16	X86079-001	300	1
17			
18			
19	X86095-001	210	1
20	X86095-002	210	1
21	X86074-P01-05	640	1
22	X86074-P01R-05	640	1
23	X86071-P05	756.5	1
24	X86071-P04-04	2491.5	1
25	X86071-P02-09	1136	1
26	X86071-P02R-09	1136	1
27			
28			
29	X86142-P01-04	750	1
30	X86142-P01-06	2492	1
31			
32			
33			
34			
35			
36			
37			
38			
39			
40	X86144-001-008	1086.5	1
41	X86081-001-008	1086.5	1
42	D19450-001-A08	1086.5	2
43			
44			
45	X86101-001-011	1043	1

美特鋁質有限公司 MIDI Aluminium Fabricator Ltd.							工程號	J857	類別		物料號	M1		
							地盘	啟德6552	制圖	李傳鵬	2022-02-11	圖號	CW-424	
修改	A	B	C	採用工廠		地盤 ✓	图纸名称	单元组装图	復核	練松文	2022-02-13	數量	-	
日期	3.18	4.2	4.26	材料颜色	-		材料	-	批准	林仁安	2022-02-15	單件重量	-	(KG)

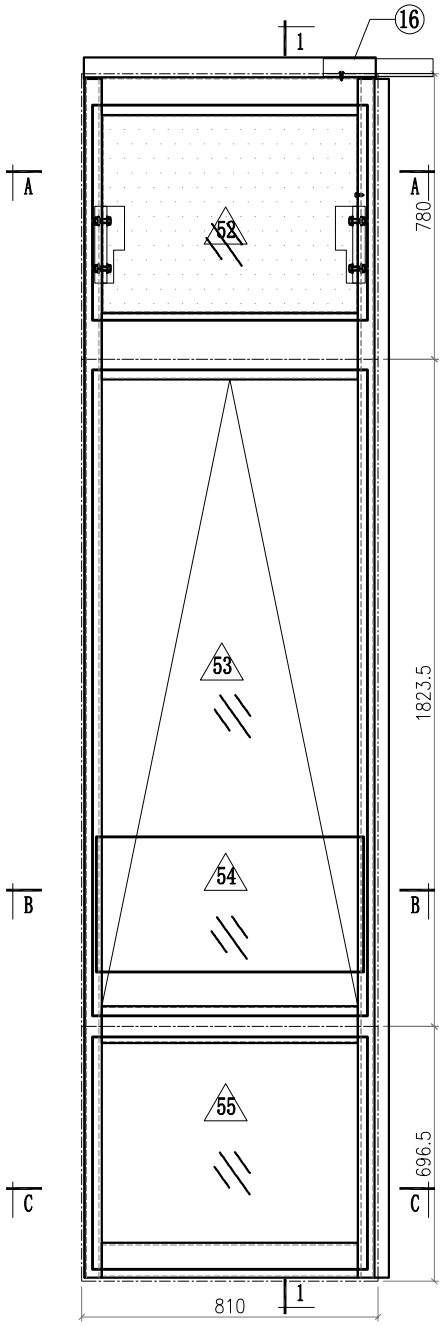

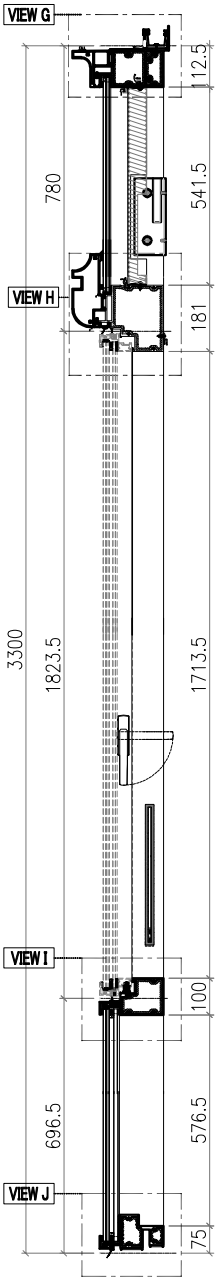

SECTION 1-1

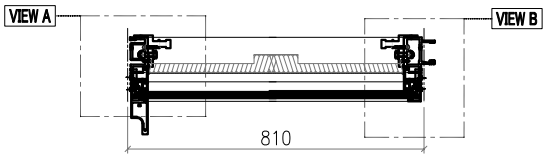

SECTION A-A

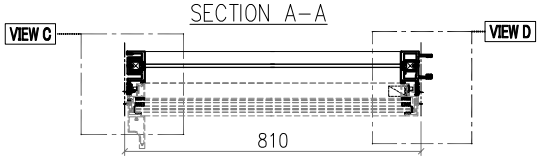

SECTION B-B

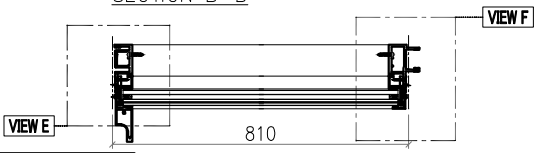

SECTION C-C

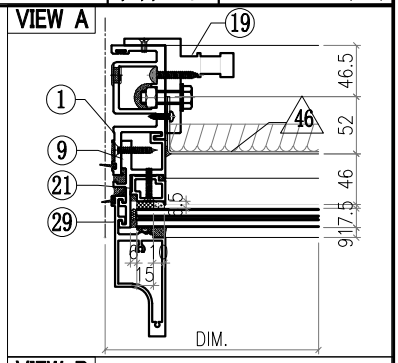

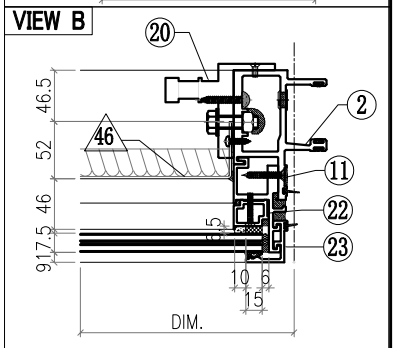

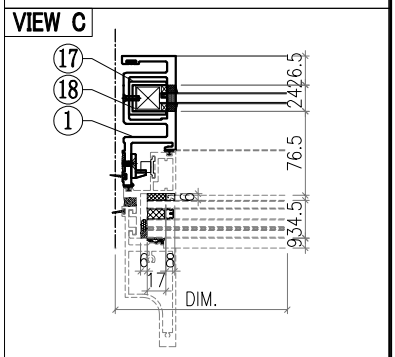

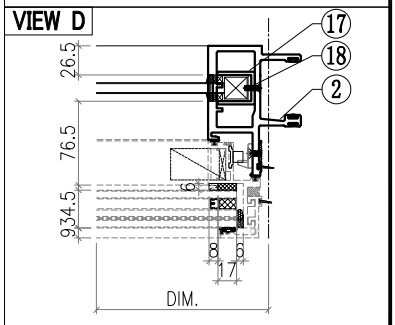

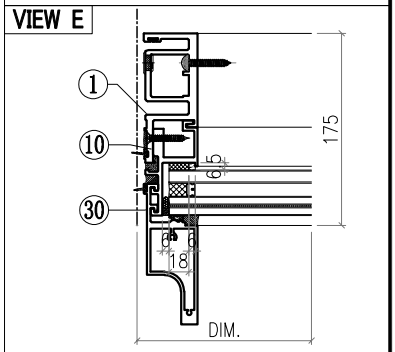

Notes
1. [illegible]
2. VIEW DROM OUTSIDE
3. GLASS
4. 2mm THK. BACK PANEL

美特鋁質有限公司 MIDI Aluminium Fabricator Ltd.													
工程號	J857	類別		物料號	M1								
地盘	啟德6552	制圖	李傳鵬	2022-02-11	圖號	CW-424							
修改	A	B	C	採用工廠		地盤 ✓	图纸名称	单元组装图	復核	練松文	2022-02-13	數量	-
日期	3.18	4.2	4.26	材料颜色	-		材料	-	批准	林仁安	2022-02-15	單件重量	- (KG)

VIEW F

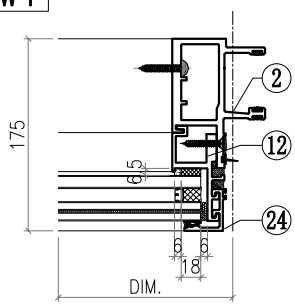

VIEW G

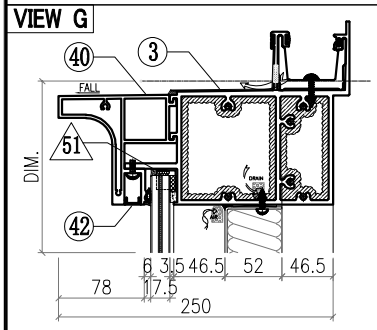

VIEW H

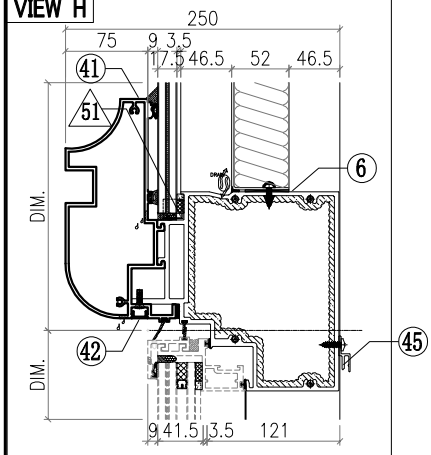

VIEW I

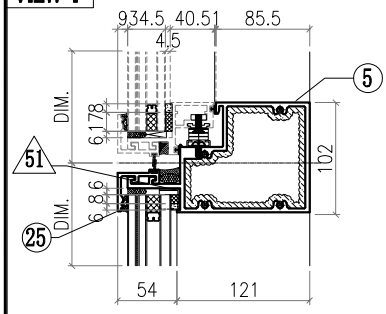

VIEW J

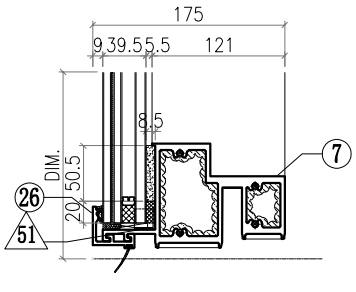

△ OTHERS (ALUM. & G.M.S. PARTS)

ITEM	FAB. DWG NO.	LENGTH (mm)	QTY
46	BST-G005 696X537 (BACK PANEL)		1
47			
48			
49			
50			
51	AC-065 1mm THK. ALUM. PLATE		8
52	GL4-A007 752X587 (GLASS)		1
53	AW-B01		1
54	GB-L007 730X370 (GLASS)		1
55	GL1-L007 752X634 (GLASS)		1

◯ ALUM. EXTRUSION

ITEM	FAB. DWG NO.	LENGTH (mm)	QTY
1	X86050-P07	3276	1
2	X86048-P07	3276	1
3	X86070-001-120	798	1
4	X86064-001-001	781	1
5	X86062-001-001	781	1
6			
7	X86059-001-071	781	1
8			
9	X86086-P12	760	1
10	X86086-P02	646	1
11	X86086-P13	760	1
12	X86086-P04	646	1
13			
14			
15			
16	X86079-001	300	1
17	X86078-P01	390	2
18	N525-P01	23	2
19	X86095-001	210	1
20	X86095-002	210	1
21	X86074-P11-05	640	1
22	X86074-P11R-05	640	1
23	X86071-P05R	756.5	1
24	X86071-P04-03	668	1
25	X86071-P03-03	791.5	1
26	X86071-P03R-03	791.5	1
27			
28			
29	X86142-P01-04	750	1
30	X86142-P01-02	669	1
31			
32			
33			
34			
35			
36			
37			
38			
39			
40	X86144-001-022	743	1
41	X86081-001-022	743	1
42	D19450-001-A22	743	2
43			
44			
45	X86101-001-001	700	1

美特鋁質有限公司 MIDI Aluminium Fabricator Ltd.							工程號	J857	類別		物料號	M1		
							地盘	啟德6552	制圖	李傳鵬	2022-02-11	圖號	CW-425	
修改	A	B	C	採用工廠		地盤 ✓	图纸名称	单元组装图	復核	練松文	2022-02-13	數量	-	
日期	3.18	4.2	4.26	材料颜色	-		材料	-	批准	林仁安	2022-02-15	單件重量	-	(KG)

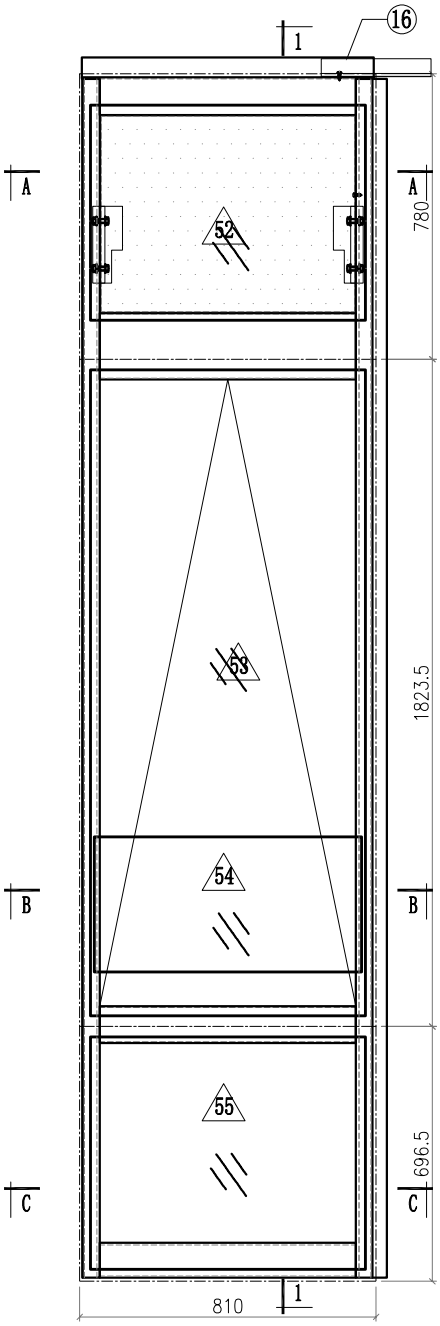

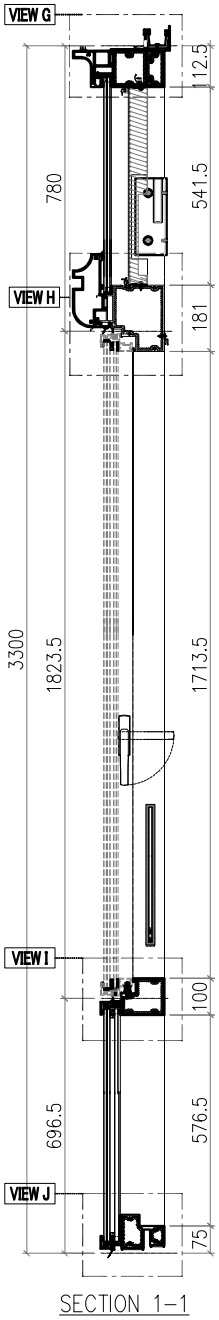

SECTION 1-1

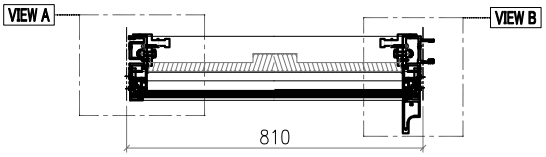

SECTION A-A

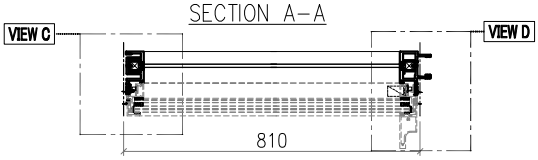

SECTION B-B

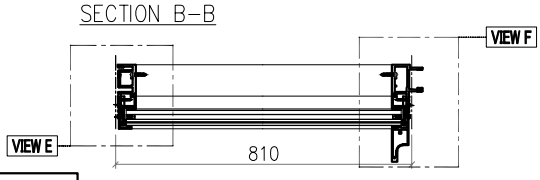

SECTION C-C

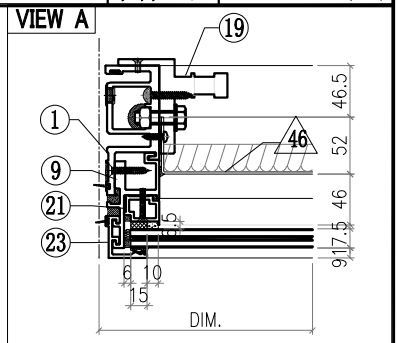

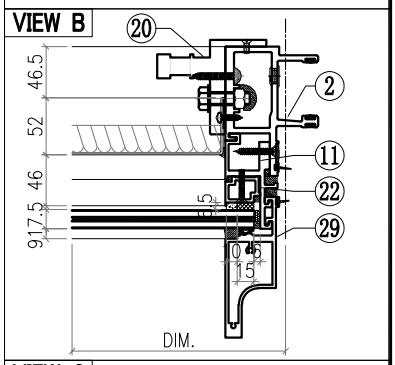

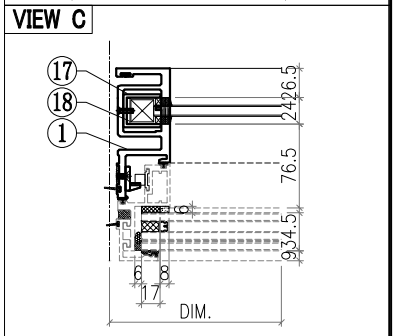

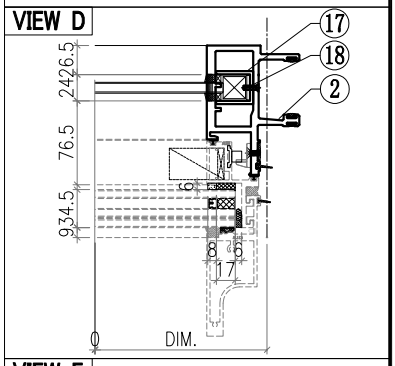

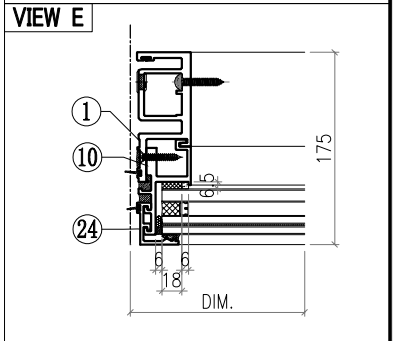

Notes
1. [illegible]
2. VIEW DROM OUTSIDE
3. GLASS
4. 2mm THK. BACK PANEL

美特鋁質有限公司 MIDI Aluminium Fabricator Ltd.													
工程號	J857	類別		物料號	M1								
地盘	啟德6552	制圖	李傳鵬	2022-02-11	圖號	CW-425							
修改	A	B	C	採用工廠		地盤 ✓	图纸名称	单元组装图	復核	練松文	2022-02-13	數量	-
日期	3.18	4.2	4.26	材料颜色	-		材料	-	批准	林仁安	2022-02-15	單件重量	- (KG)

VIEW F

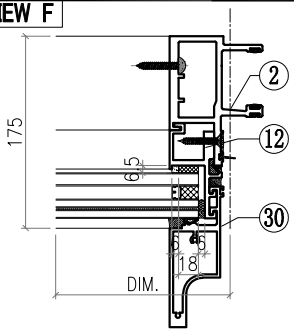

VIEW G

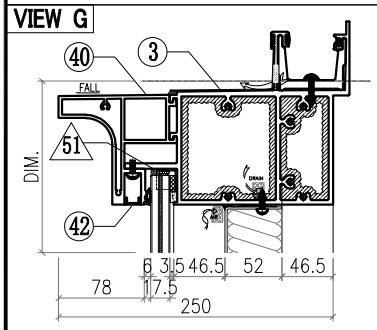

VIEW H

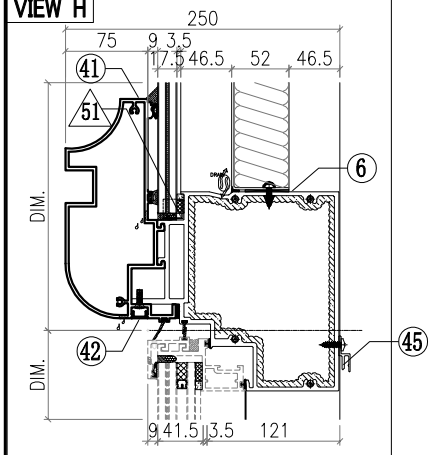

VIEW I

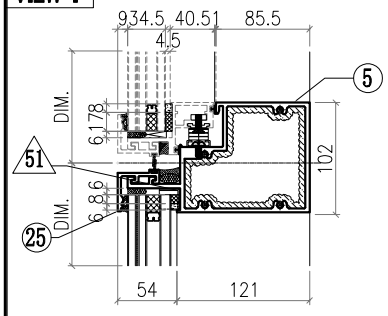

VIEW J

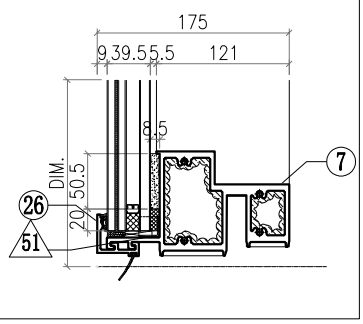

△ OTHERS (ALUM. & G.M.S. PARTS)

ITEM	FAB. DWG NO.	LENGTH (mm)	QTY
46	BST-G005 696X537 (BACK PANEL)		1
47			
48			
49			
50			
51	AC-065 1mm THK. ALUM. PLATE		8
52	GL4-A007 752X587 (GLASS)		1
53	AW-C01		1
54	GB-L007 730X370 (GLASS)		1
55	GL1-L007 752X634 (GLASS)		1

◯ ALUM. EXTRUSION

ITEM	FAB. DWG NO.	LENGTH (mm)	QTY
1	X86050-P07	3276	1
2	X86048-P07	3276	1
3	X86070-001-120	798	1
4	X86064-001-001	781	1
5	X86062-001-001	781	1
6			
7	X86059-001-071	781	1
8			
9	X86086-P12	760	1
10	X86086-P02	646	1
11	X86086-P13	760	1
12	X86086-P04	646	1
13			
14			
15			
16	X86079-001	300	1
17	X86078-P01	390	2
18	N525-P01	23	2
19	X86095-001	210	1
20	X86095-002	210	1
21	X86074-P11-05	640	1
22	X86074-P11R-05	640	1
23	X86071-P05	756.5	1
24	X86071-P04-03	668	1
25	X86071-P02-04	791.5	1
26	X86071-P02R-04	791.5	1
27			
28			
29	X86142-P01-04	750	1
30	X86142-P01-02	669	1
31			
32			
33			
34			
35			
36			
37			
38			
39			
40	X86144-001-001	743	1
41	X86081-001-001	743	1
42	D19450-001-A01	743	2
43			
44			
45	X86101-001-001	700	1

美特鋁質有限公司 MIDI Aluminium Fabricator Ltd.														
								工程號	J857	類別		物料號	M1	
								地盘	啟德6552	制圖	李傳鵬	2022-02-11	圖號	CW-426
修改	A	B	C	採用	工廠		地盤	图纸名称	单元组装图	復核	練松文	2022-02-13	數量	-
日期	3.18	4.2	4.26	材料颜色	-			材料	-	批准	林仁安	2022-02-15	單件重量	- (KG)

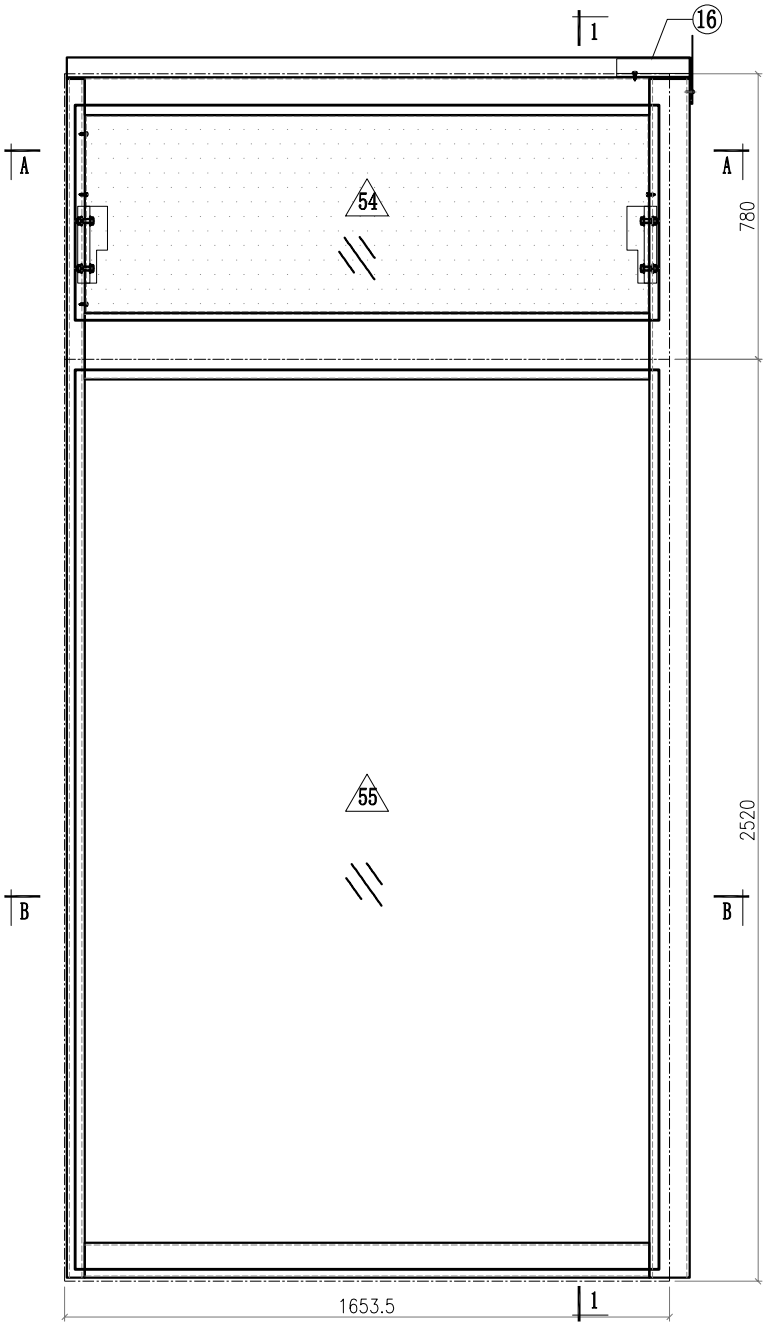

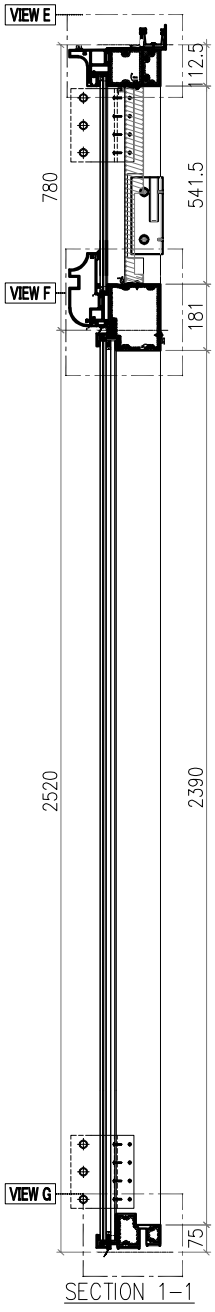

SECTION 1-1

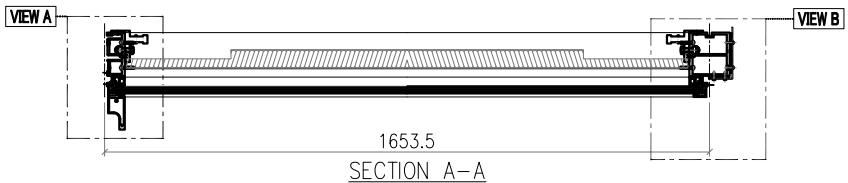

SECTION A-A

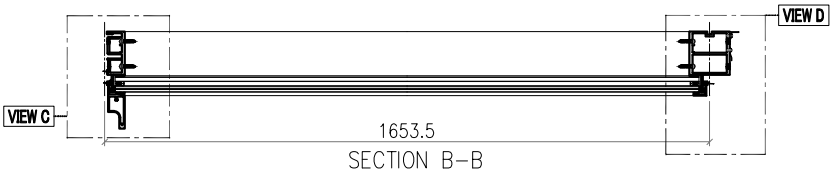

SECTION B-B

Notes
1.
2. VIEW DROM OUTSIDE
3. GLASS
4. 2mm THK. BACK PANEL

美特鋁質有限公司 MIDI Aluminium Fabricator Ltd.							工程號	J857	類別		物料號	M1		
							地盘	啟德6552	制圖	李傳鵬	2022-02-11	圖號	CW-426	
修改	A	B	C	採用工廠		地盤 ✓	图纸名称	单元组装图	復核	練松文	2022-02-13	數量	-	
日期	3.18	4.2	4.26	材料颜色	-		材料	-	批准	林仁安	2022-02-15	單件重量	-	(KG)

VIEW A

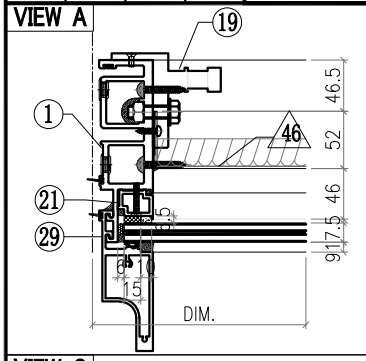

VIEW B

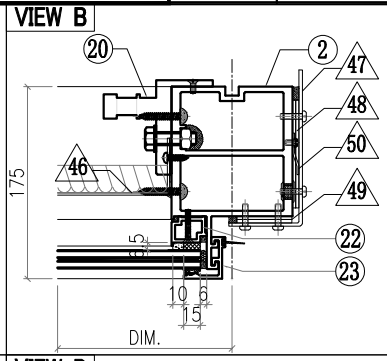

VIEW C

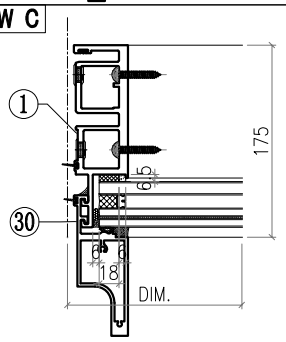

VIEW D

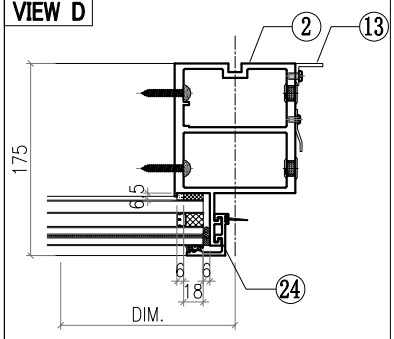

VIEW E

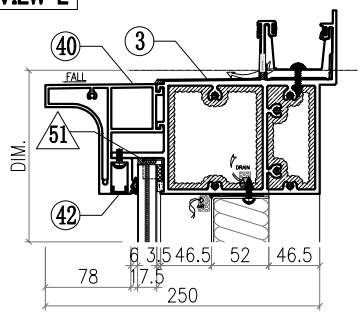

VIEW F

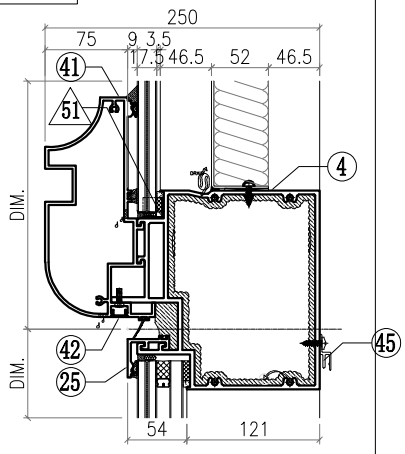

VIEW G

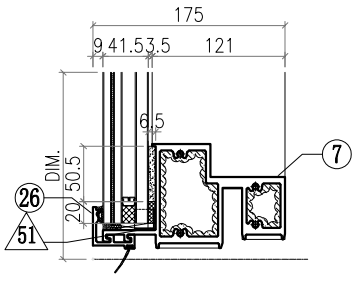

△ OTHERS (ALUM. & G.M.S. PARTS)

ITEM	FAB. DWG NO.	LENGTH (mm)	QTY
46	BST-G016 1539X537 (BACK PANEL)		1
47	AC-062 3mm THK. ALUM. PLATE		1
48	AC-063 3mm THK. ALUM. PLATE		2
49	AC-064 3mm THK. ALUM. PLATE		2
50	AC-110 2mm THK. ALUM. PLATE		1
51	AC-065 1mm THK. ALUM. PLATE		8
52			
53			
54	GL4-A018 1595X587 (GLASS)		1
55	GL2-L018 1595X2458 (GLASS)		1

◯ ALUM. EXTRUSION

ITEM	FAB. DWG NO.	LENGTH (mm)	QTY
1	X86049-P07	3276	1
2	X86056-P20	3276	1
3	X86070-001-014	1703	1
4			
5			
6	X86065-001-010	1608	1
7	X86059-001-109	1608	1
8			
9			
10			
11			
12			
13	N544-P01	2360	1
14			
15			
16	X86079-005	200	1
17			
18			
19	X86095-001	210	1
20	X86095-002	210	1
21	X86074-P01-05	640	1
22	X86074-P01R-05	640	1
23	X86071-P05R	756.5	1
24	X86071-P04-04	2491.5	1
25	X86071-P03-10	1635.5	1
26	X86071-P03R-10	1635.5	1
27			
28			
29	X86142-P01-04	750	1
30	X86142-P01-06	2492	1
31			
32			
33			
34			
35			
36			
37			
38			
39			
40	X86144-001-029	1586.5	1
41	X86081-001-029	1586.5	1
42	D19450-001-A29	1586.5	2
43			
44			
45	X86101-001-012	1544	1

美特鋁質有限公司 MIDI Aluminium Fabricator Ltd.								工程號	J857	類別		物料號	M1		
								地盘	啟德6552	制圖	李傳鵬	2022-02-11	圖號	CW-427	
修改	A	B	C	採用	工廠		地盤	图纸名称	单元组装图	復核	練松文	2022-02-13	數量	-	
日期	3.18	4.2	4.26	材料颜色	-			材料	-	批准	林仁安	2022-02-15	單件重量	-	(KG)

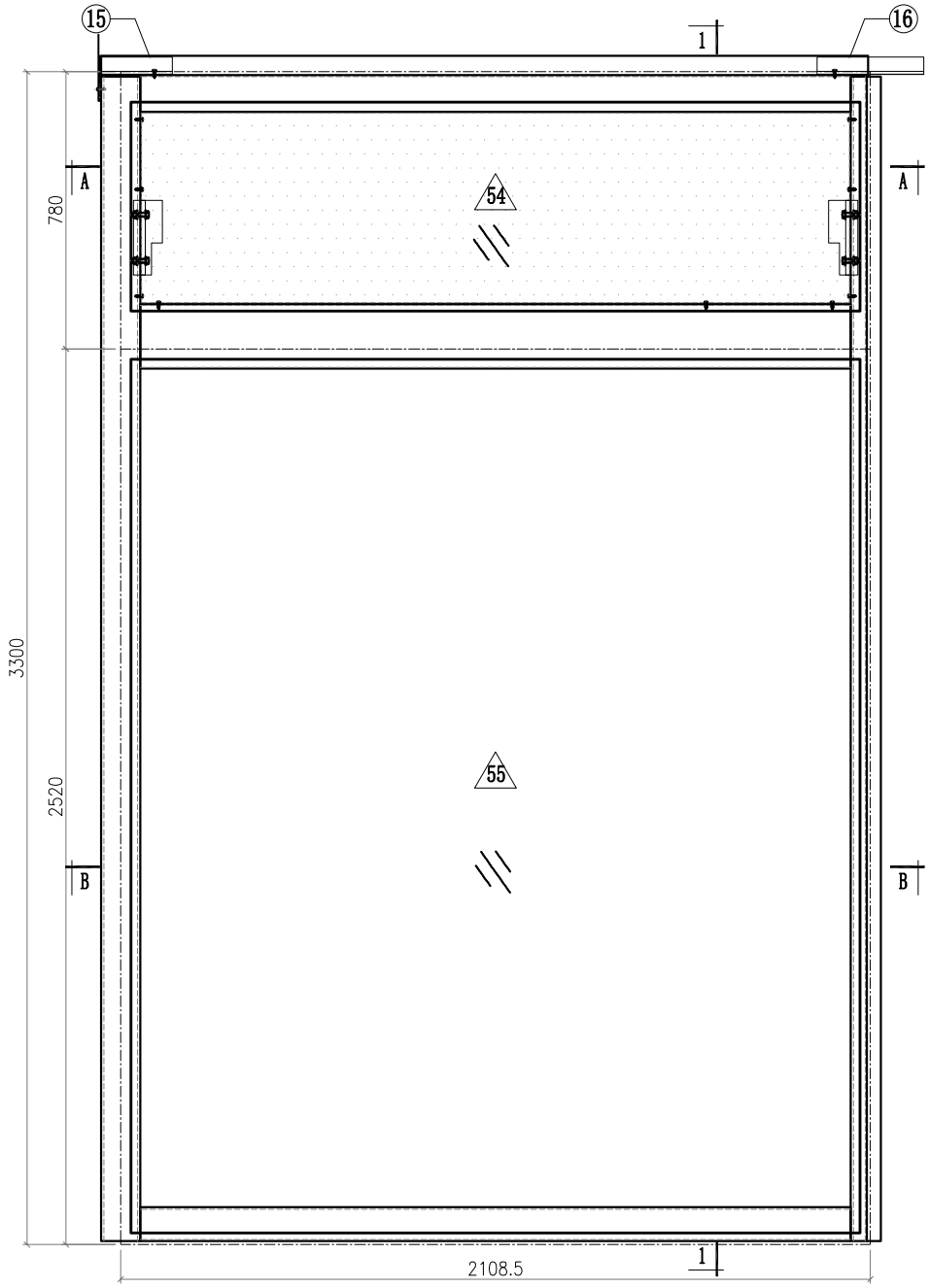

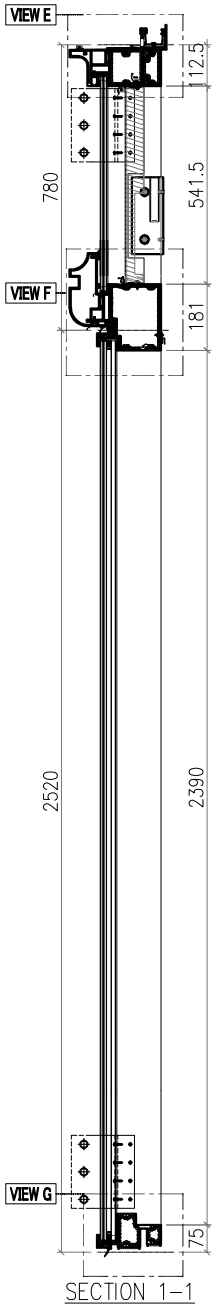

SECTION 1-1

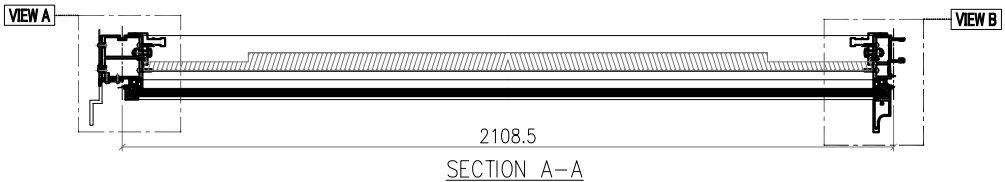

SECTION A-A

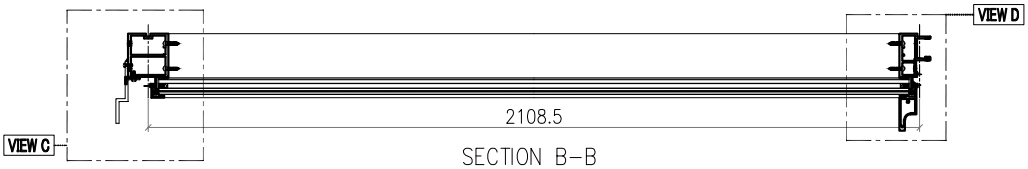

SECTION B-B

Notes
1.
2. VIEW DROM OUTSIDE
3. GLASS
4. 2mm THK. BACK PANEL

美特鋁質有限公司 MIDI Aluminium Fabricator Ltd.														
								工程號	J857	類別		物料號	M1	
								地盘	啟德6552	制圖	李傳鵬	2022-02-11	圖號	CW-427
修改	A	B	C	採用工廠		地盤	✓	图纸名称	单元组装图	復核	練松文	2022-02-13	數量	-
日期	3.18	4.2	4.26	材料颜色	-			材料	-	批准	林仁安	2022-02-15	單件重量	- (KG)

VIEW A

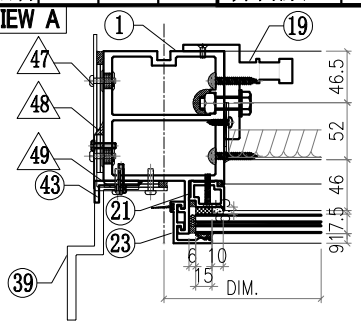

VIEW B

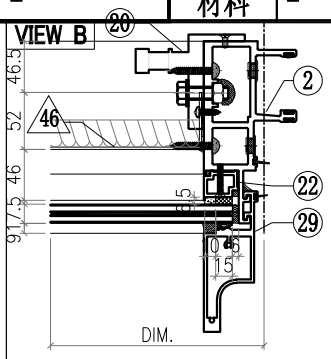

VIEW C

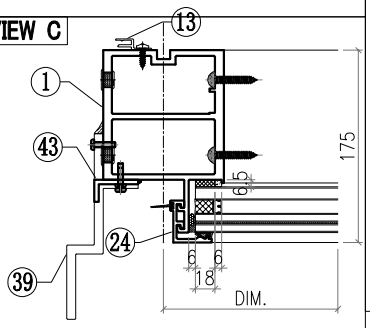

VIEW D

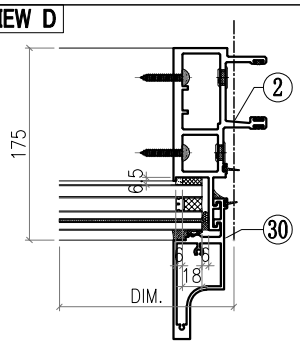

VIEW E

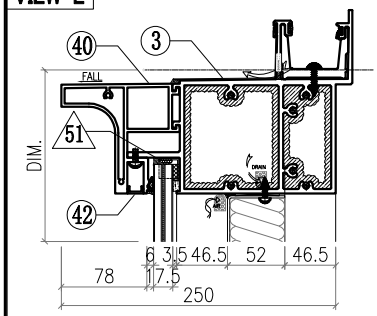

VIEW F

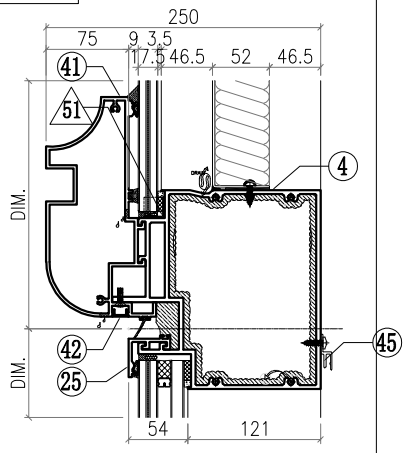

VIEW G

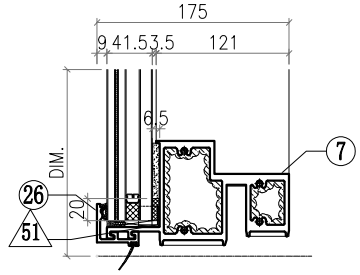

△ OTHERS (ALUM. & G.M.S. PARTS)

ITEM	FAB. DWG NO.	LENGTH (mm)	QTY
46	BST-G017		1
	1994X537 (BACK PANEL)		
47	AC-061		1
	3mm THK. ALUM. PLATE		
48	AC-063		2
	3mm THK. ALUM. PLATE		
49	AC-064		2
	3mm THK. ALUM. PLATE		
50			
51	AC-065		8
	1mm THK. ALUM. PLATE		
52			
53			
54	GL4-A019		1
	2050X587 (GLASS)		
55	GL2-L019		1
	2050X2458 (GLASS)		

◯ ALUM. EXTRUSION

ITEM	FAB. DWG NO.	LENGTH (mm)	QTY
1	X86056-P24	3276	1
2	X86047-P08	3276	1
3	X86070-001-004	2157	1
4			
5			
6	X86065-001-011	2062	1
7	X86059-001-110	2062	1
8			
9			
10			
11			
12			
13	X86101-P01	2250	1
14			
15	X86079-002	200	1
16	X86079-001	300	1
17			
18			
19	X86095-001	210	1
20	X86095-002	210	1
21	X86074-P01-05	640	1
22	X86074-P01R-05	640	1
23	X86071-P05	756.5	1
24	X86071-P04-04	2491.5	1
25	X86071-P02-10	2090.5	1
26	X86071-P02R-10	2090.5	1
27			
28			
29	X86142-P01-04	750	1
30	X86142-P01-06	2492	1
31			
32			
33			
34			
35			
36			
37			
38			
39	X86100-001	200	2
40	X86144-001-009	2041	1
41	X86081-001-009	2041	1
42	D19450-001-A09	2041	2
43	N614-P01	2658	1
44			
45	X86101-001-016	1998	1

美特鋁質有限公司 MIDI Aluminium Fabricator Ltd.							工程號	J857	類別		物料號	M1		
							地盘	啟德6552	制圖	李傳鵬	2022-02-11	圖號	CW-428	
修改	A	B	C	採用工廠		地盤 ✓	图纸名称	单元组装图	復核	練松文	2022-02-13	數量	-	
日期	3.18	4.2	4.26	材料颜色	-		材料	-	批准	林仁安	2022-02-15	單件重量	-	(KG)

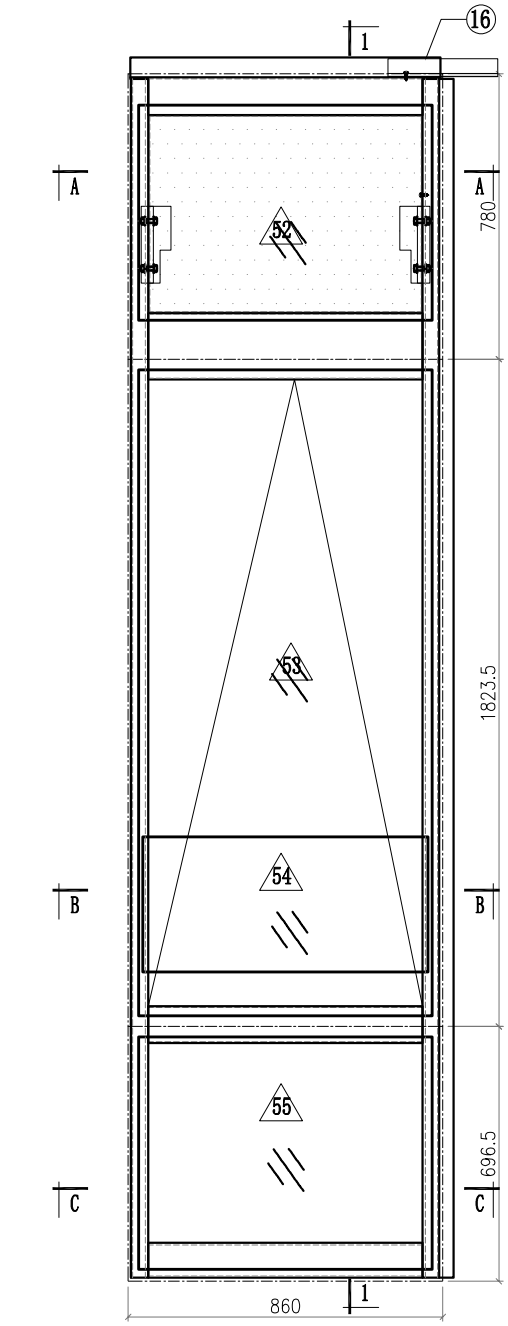

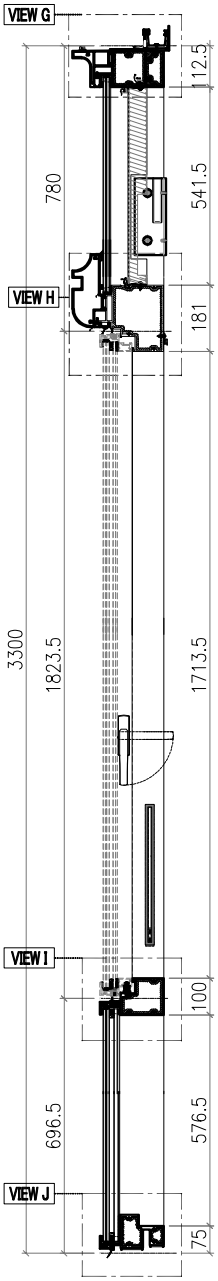

SECTION 1–1

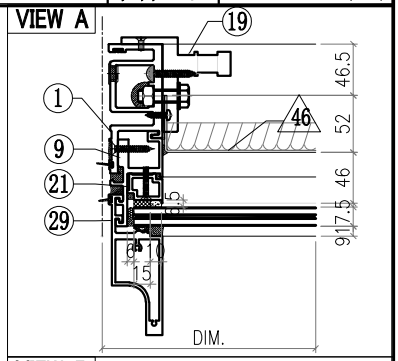

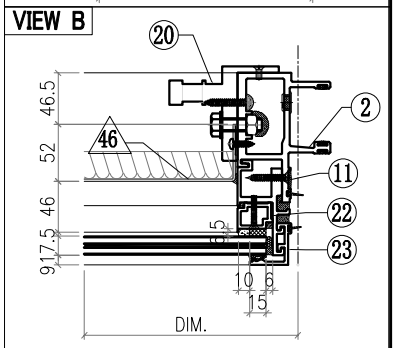

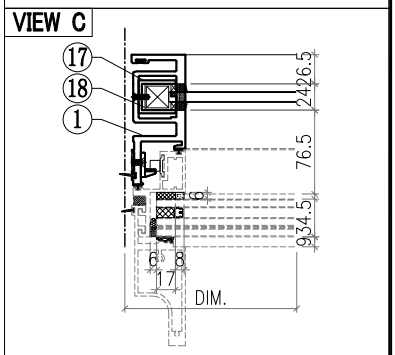

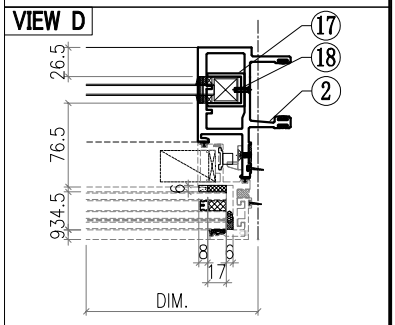

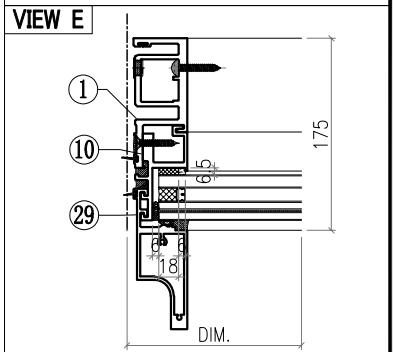

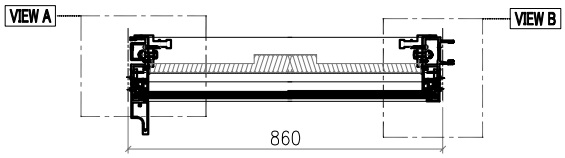

SECTION A–A

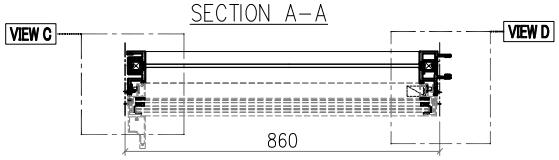

SECTION B–B

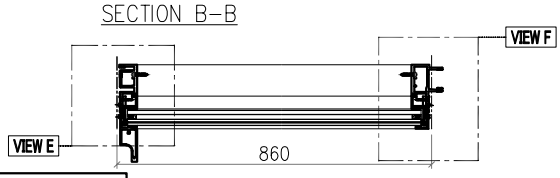

SECTION C–C

Notes
1. [illegible]
2. VIEW DROM OUTSIDE
3. GLASS
4. 2mm THK. BACK PANEL

美特鋁質有限公司 MIDI Aluminium Fabricator Ltd.													
工程號	J857	類別		物料號	M1								
地盘	啟德6552	制圖	李傳鵬	2022-02-11	圖號	CW-428							
修改	A	B	C	採用工廠		地盤 ✓	图纸名称	单元组装图	復核	練松文	2022-02-13	數量	-
日期	3.18	4.2	4.26	材料颜色	-		材料	-	批准	林仁安	2022-02-15	單件重量	- (KG)

VIEW F

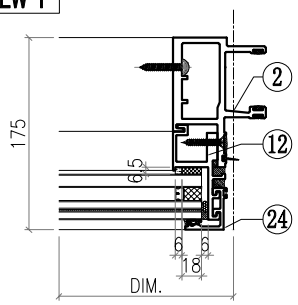

VIEW G

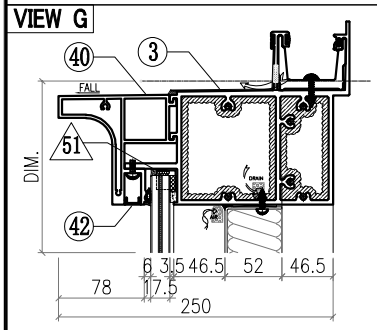

VIEW H

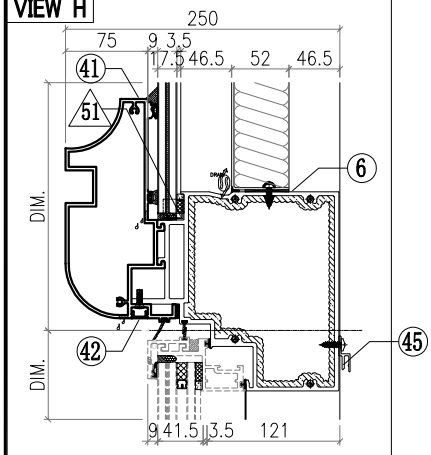

VIEW I

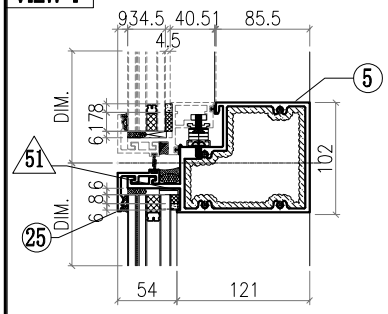

VIEW J

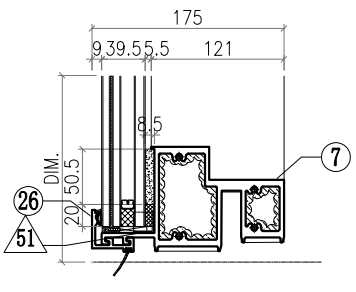

△ OTHERS (ALUM. & G.M.S. PARTS)

ITEM	FAB. DWG NO.	LENGTH (mm)	QTY
46	BST-G018 746X537 (BACK PANEL)		1
47			
48			
49			
50			
51	AC-065 1mm THK. ALUM. PLATE		8
52	GL4-A020 802X587 (GLASS)		1
53	AW-B04		1
54	GB-L020 780X370 (GLASS)		1
55	GL1-L020 802X634 (GLASS)		1

◯ ALUM. EXTRUSION

ITEM	FAB. DWG NO.	LENGTH (mm)	QTY
1	X86050-P07	3276	1
2	X86048-P07	3276	1
3	X86070-001-121	848	1
4	X86064-001-004	831	1
5	X86062-001-004	831	1
6			
7	X86059-001-074	831	1
8			
9	X86086-P12	760	1
10	X86086-P02	646	1
11	X86086-P13	760	1
12	X86086-P04	646	1
13			
14			
15			
16	X86079-001	300	1
17	X86078-P01	390	2
18	N525-P01	23	2
19	X86095-001	210	1
20	X86095-002	210	1
21	X86074-P11-05	640	1
22	X86074-P11R-05	640	1
23	X86071-P05R	756.5	1
24	X86071-P04-03	668	1
25	X86071-P03-11	842	1
26	X86071-P03R-11	842	1
27			
28			
29	X86142-P01-04	750	1
30	X86142-P01-02	669	1
31			
32			
33			
34			
35			
36			
37			
38			
39			
40	X86144-001-030	793	1
41	X86081-001-030	793	1
42	D19450-001-A30	793	2
43			
44			
45	X86101-001-013	750	1

美特鋁質有限公司 MIDI Aluminium Fabricator Ltd.							工程號	J857	類別		物料號	M1		
							地盘	啟德6552	制圖	李傳鵬	2022-02-11	圖號	CW-429	
修改	A	B	C	採用工廠		地盤 ✓	图纸名称	单元组装图	復核	練松文	2022-02-13	數量	-	
日期	3.18	4.2	4.26	材料颜色	-		材料	-	批准	林仁安	2022-02-15	單件重量	-	(KG)

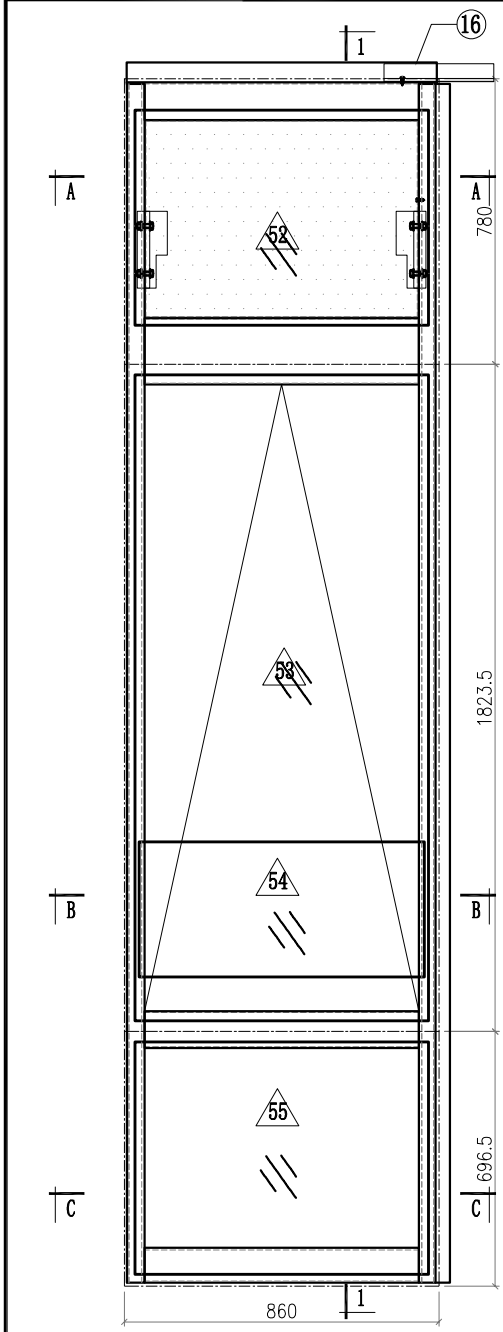

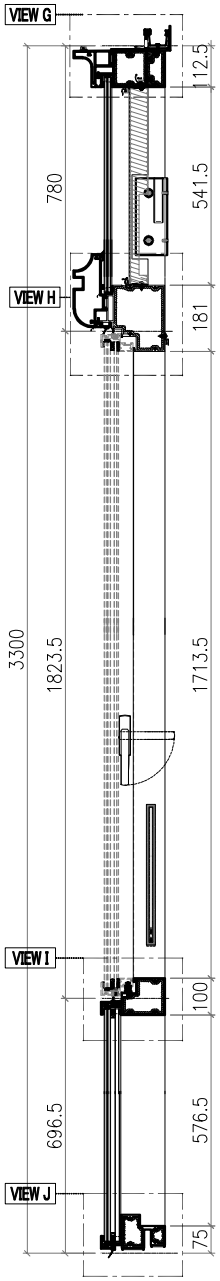

SECTION 1-1

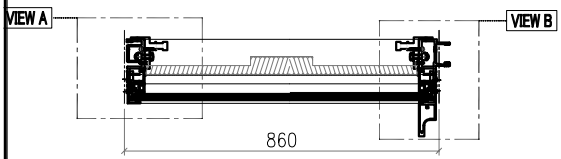

SECTION A-A

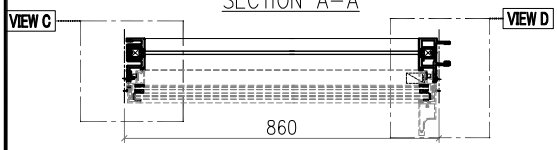

SECTION B-B

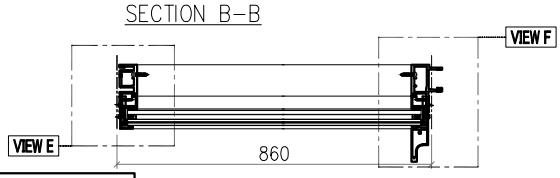

SECTION C-C

Notes
1.
2. VIEW DROM OUTSIDE
3. GLASS
4. 2mm THK. BACK PANEL

VIEW A

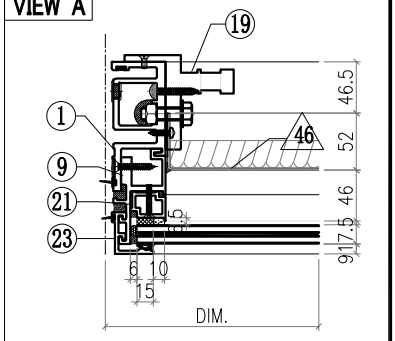

VIEW B

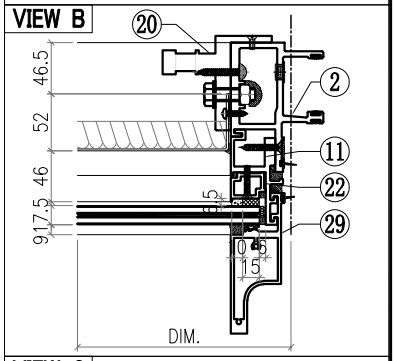

VIEW C

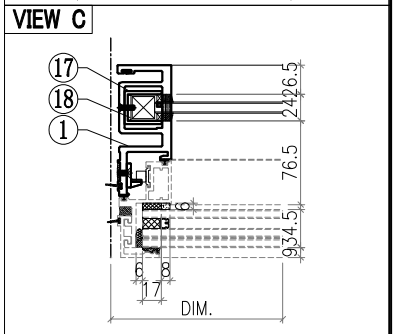

VIEW D

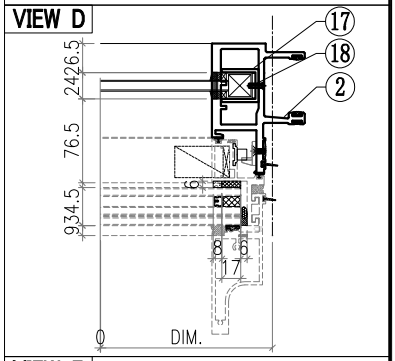

VIEW E

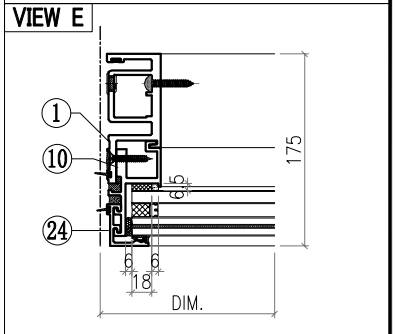

美特鋁質有限公司 MIDI Aluminium Fabricator Ltd.													
工程號	J857	類別		物料號	M1								
地盘	啟德6552	制圖	李傳鵬	2022-02-11	圖號	CW-429							
修改	A	B	C	採用工廠		地盤 ✓	图纸名称	单元组装图	復核	練松文	2022-02-13	數量	-
日期	3.18	4.2	4.26	材料颜色	-		材料	-	批准	林仁安	2022-02-15	單件重量	- (KG)

VIEW F

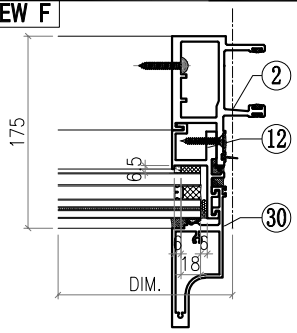

VIEW G

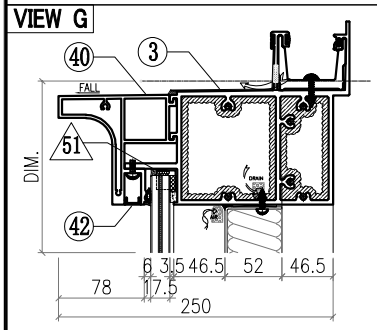

VIEW H

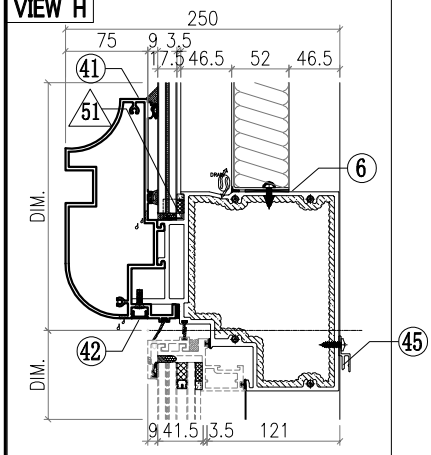

VIEW I

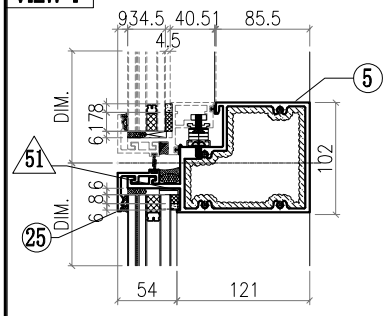

VIEW J

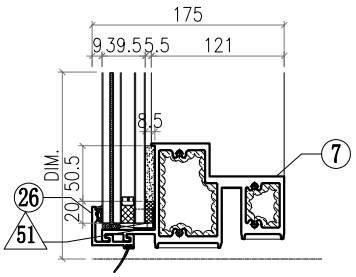

△ OTHERS (ALUM. & G.M.S. PARTS)

ITEM	FAB. DWG NO.	LENGTH (mm)	QTY
46	BST-G018 746X537 (BACK PANEL)		1
47			
48			
49			
50			
51			
52	GL4-A020 802X587 (GLASS)		1
53	AW-C05		1
54	GB-L020 780X370 (GLASS)		1
55	GL1-L020 802X634 (GLASS)		1

◯ ALUM. EXTRUSION

ITEM	FAB. DWG NO.	LENGTH (mm)	QTY
1	X86050-P07	3276	1
2	X86048-P07	3276	1
3	X86070-001-121	848	1
4	X86064-001-004	831	1
5	X86062-001-004	831	1
6			
7	X86059-001-074	831	1
8			
9	X86086-P12	760	1
10	X86086-P02	646	1
11	X86086-P13	760	1
12	X86086-P04	646	1
13			
14			
15			
16	X86079-001	300	1
17	X86078-P01	390	2
18	N525-P01	23	2
19	X86095-001	210	1
20	X86095-002	210	1
21	X86074-P11-05	640	1
22	X86074-P11R-05	640	1
23	X86071-P05	756.5	1
24	X86071-P04-03	668	1
25	X86071-P02-11	842	1
26	X86071-P02R-11	842	1
27			
28			
29	X86142-P01-04	750	1
30	X86142-P01-02	669	1
31			
32			
33			
34			
35			
36			
37			
38			
39			
40	X86144-001-010	793	1
41	X86081-001-010	793	1
42	D19450-001-A10	793	2
43			
44			
45	X86101-001-013	750	1

美特鋁質有限公司 MIDI Aluminium Fabricator Ltd.								工程號	J857	類別		物料號	M1		
								地盘	啟德6552	制圖	李傳鵬	2022-02-11	圖號	CW-430	
修改	A	B	C	採用	工廠		地盤 ✓	图纸名称	单元组装图	復核	練松文	2022-02-13	數量	-	
日期	3.18	4.2	4.26	材料颜色	-			材料	-	批准	林仁安	2022-02-15	單件重量	-	(KG)

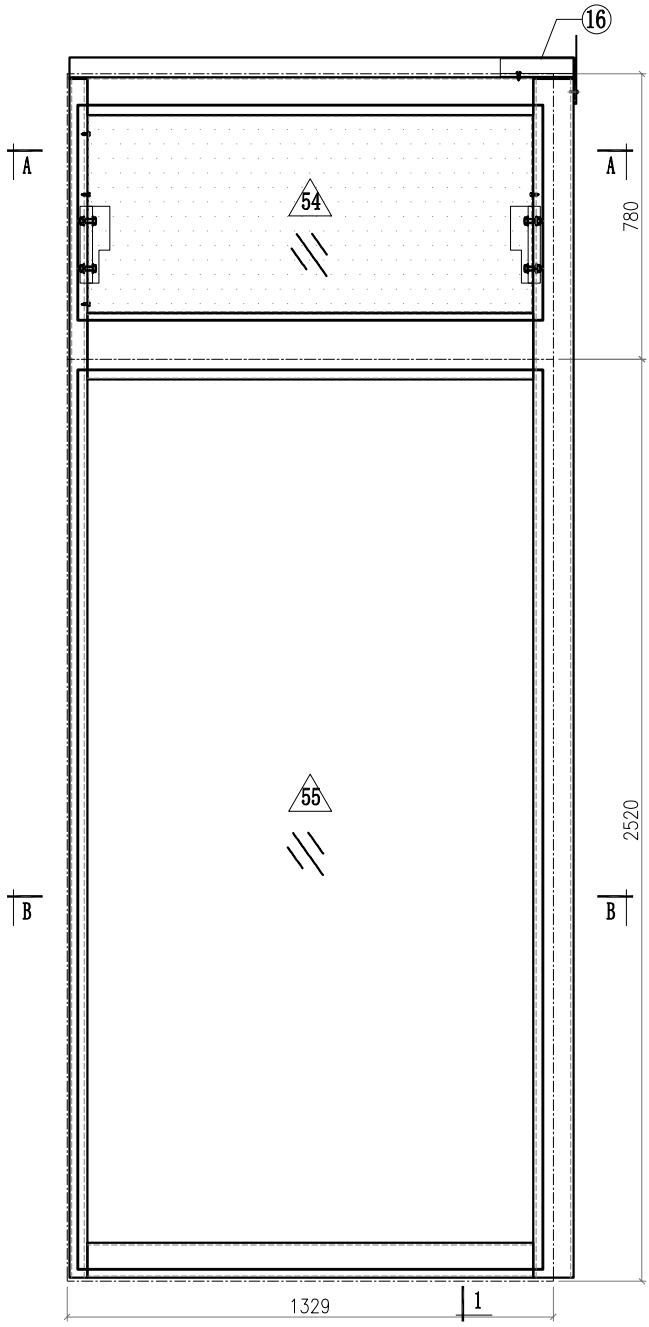

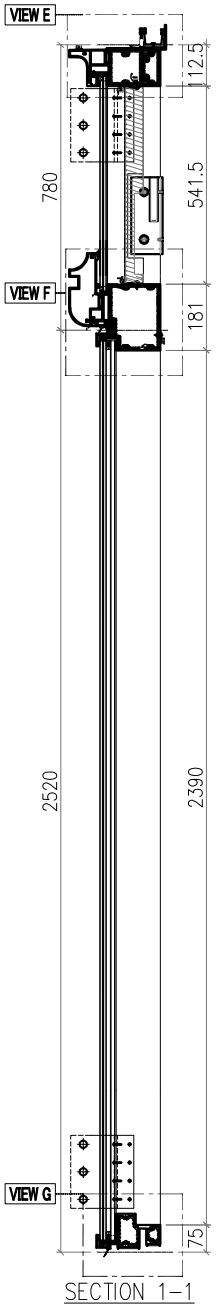

SECTION 1-1

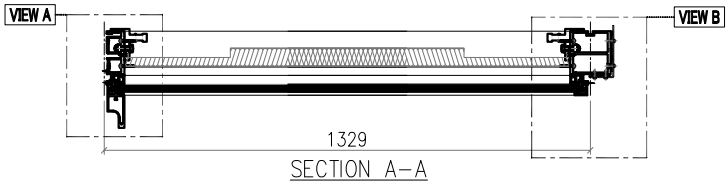

SECTION A-A

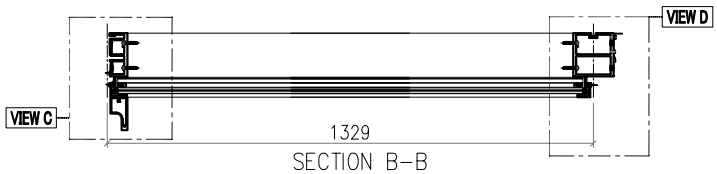

SECTION B-B

Notes
1.
2. VIEW DROM OUTSIDE
3. GLASS
4. 2mm THK. BACK PANEL

美特鋁質有限公司 MIDI Aluminium Fabricator Ltd.							工程號	J857	類別		物料號	M1		
							地盘	啟德6552	制圖	李傳鵬	2022-02-11	圖號	CW-430	
修改	A	B	C	採用工廠		地盤 ✓	图纸名称	单元组装图	復核	練松文	2022-02-13	數量	-	
日期	3.18	4.2	4.26	材料颜色	-		材料	-	批准	林仁安	2022-02-15	單件重量	-	(KG)

VIEW A

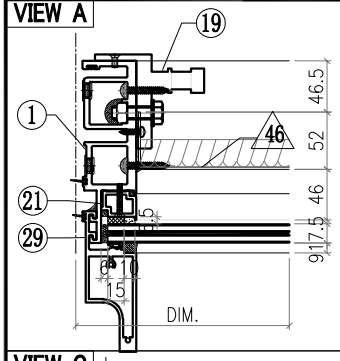

VIEW B

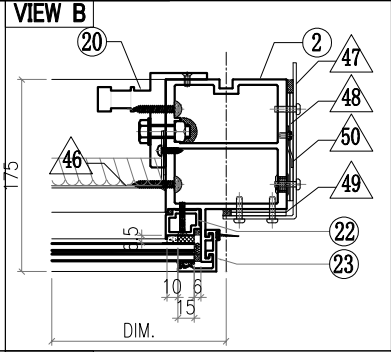

VIEW C

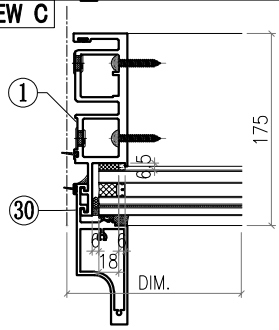

VIEW D

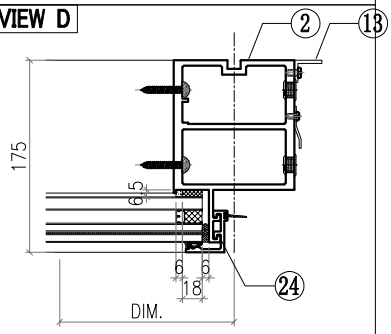

VIEW E

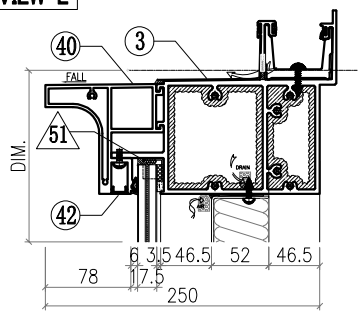

VIEW F

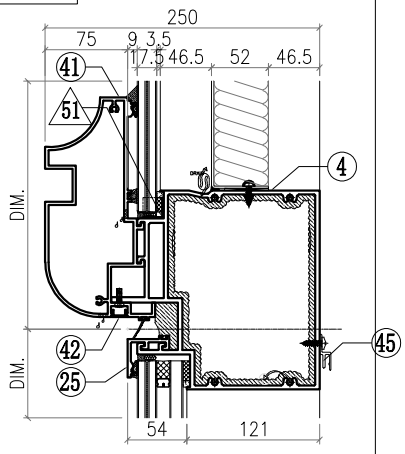

VIEW G

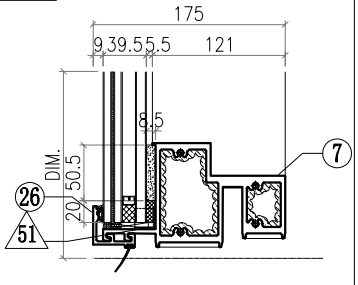

△ OTHERS (ALUM. & G.M.S. PARTS)

ITEM	FAB. DWG NO.	LENGTH (mm)	QTY
46	BST-G019		1
	1215X537 (BACK PANEL)		
47	AC-062		1
	3mm THK. ALUM. PLATE		
48	AC-063		2
	3mm THK. ALUM. PLATE		
49	AC-064		2
	3mm THK. ALUM. PLATE		
50	AC-110		1
	2mm THK. ALUM. PLATE		
51			
52			
53			
54	GL4-A021		1
	1271X587 (GLASS)		
55	GL1-B021		1
	1271X2458 (GLASS)		

◯ ALUM. EXTRUSION

ITEM	FAB. DWG NO.	LENGTH (mm)	QTY
1	X86049-P07	3276	1
2	X86056-P20	3276	1
3	X86070-001-015	1378	1
4			
5			
6	X86065-001-012	1283	1
7	X86059-001-111	1283	1
8			
9			
10			
11			
12			
13	N544-P01	2360	1
14			
15			
16	X86079-005	200	1
17			
18			
19	X86095-001	210	1
20	X86095-002	210	1
21	X86074-P01-05	640	1
22	X86074-P01R-05	640	1
23	X86071-P05R	756.5	1
24	X86071-P04-04	2491.5	1
25	X86071-P03-12	1311	1
26	X86071-P03R-12	1311	1
27			
28			
29	X86142-P01-04	750	1
30	X86142-P01-06	2492	1
31			
32			
33			
34			
35			
36			
37			
38			
39			
40	X86144-001-031	1262	1
41	X86081-001-031	1262	1
42	D19450-001-A31	1262	2
43			
44			
45	X86101-001-014	1219	1

美特鋁質有限公司 MIDI Aluminium Fabricator Ltd.							工程號	J857	類別		物料號	M1		
							地盘	啟德6552	制圖	李傳鵬	2022-02-11	圖號	CW-431	
修改	A	B	C	採用工廠		地盤 ✓	图纸名称	单元组装图	復核	練松文	2022-02-13	數量	-	
日期	3.18	4.2	4.26	材料颜色	-		材料	-	批准	林仁安	2022-02-15	單件重量	-	(KG)

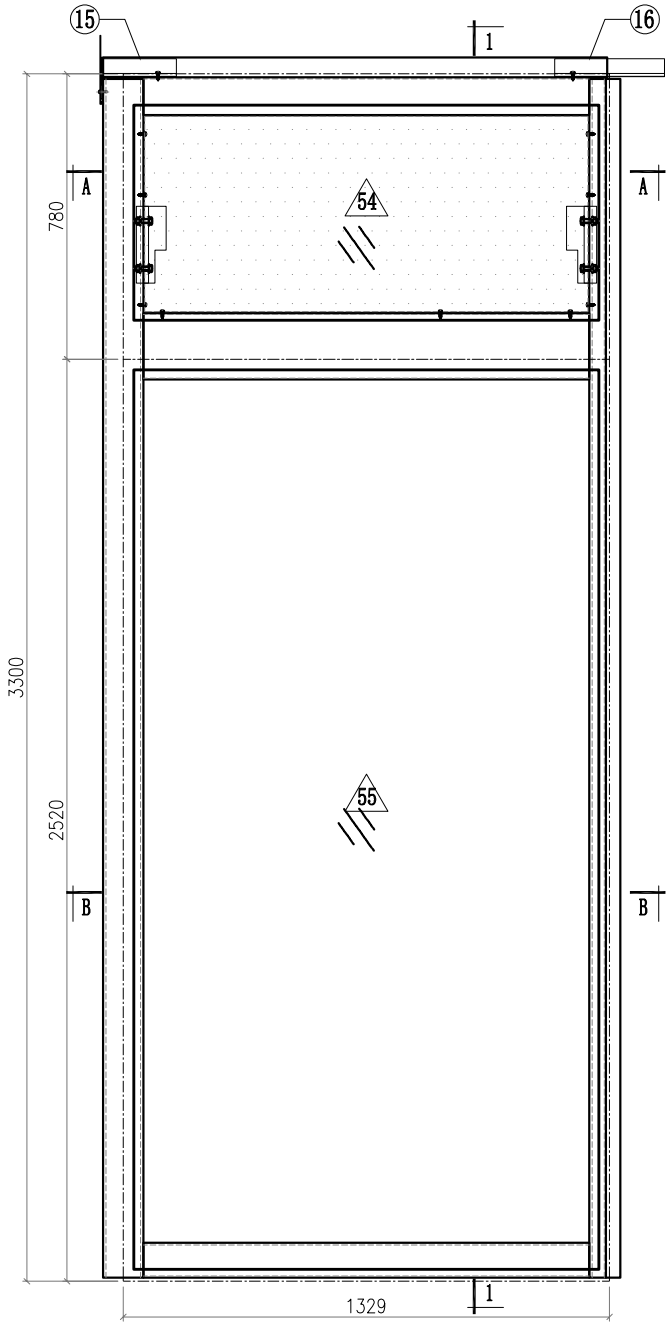

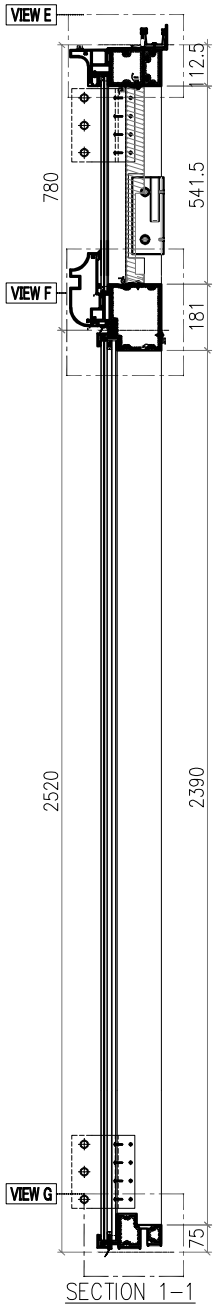

SECTION 1-1

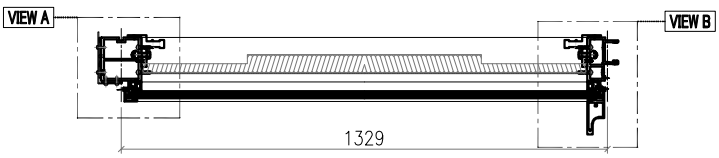

SECTION A-A

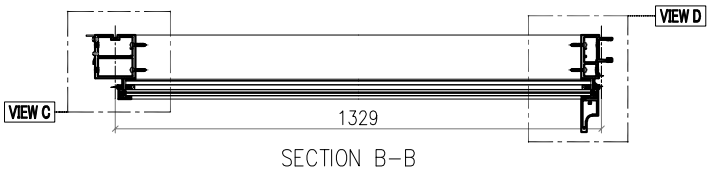

SECTION B-B

Notes
1.
2. VIEW DROM OUTSIDE
3. GLASS
4. 2mm THK. BACK PANEL

美特鋁質有限公司 MIDI Aluminium Fabricator Ltd.														
								工程號	J857	類別		物料號	M1	
								地盘	啟德6552	制圖	李傳鵬	2022-02-11	圖號	CW-431
修改	A	B	C	採用工廠		地盤	✓	图纸名称	单元组装图	復核	練松文	2022-02-13	數量	-
日期	3.18	4.2	4.26	材料颜色	-			材料	-	批准	林仁安	2022-02-15	單件重量	- (KG)

VIEW A

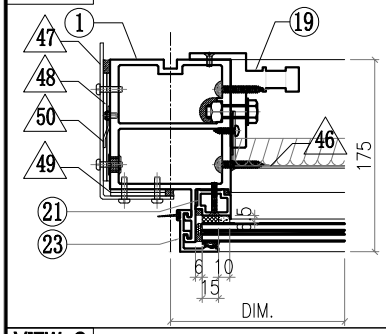

VIEW B

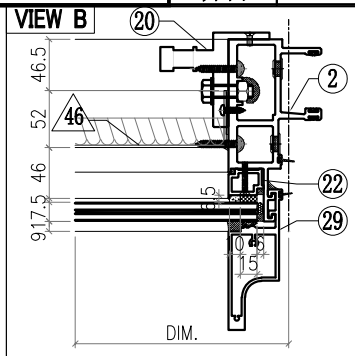

VIEW C

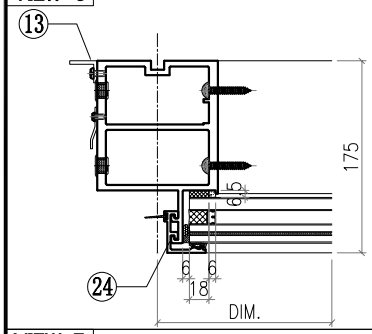

VIEW D

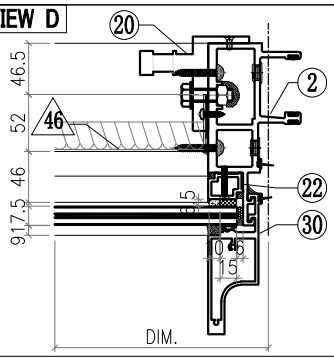

VIEW E

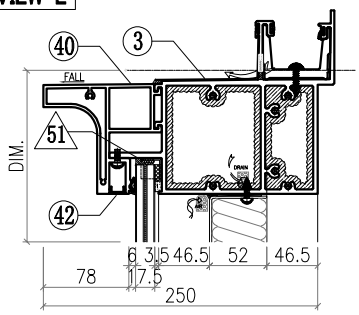

VIEW F

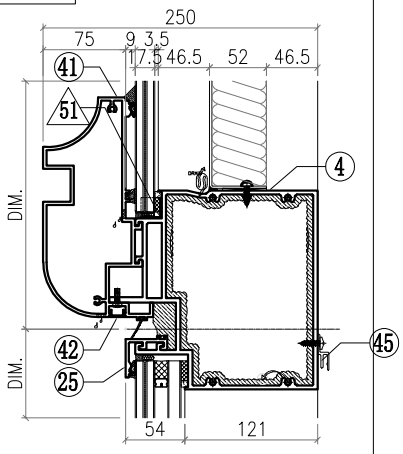

VIEW G

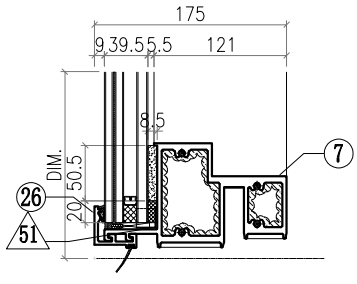

△ OTHERS (ALUM. & G.M.S. PARTS)

ITEM	FAB. DWG NO.	LENGTH (mm)	QTY
46	BST-G019 1215X537 (BACK PANEL)		1
47	AC-061 3mm THK. ALUM. PLATE		1
48	AC-063 3mm THK. ALUM. PLATE		2
49	AC-064 3mm THK. ALUM. PLATE		2
50	AC-110 2mm THK. ALUM. PLATE		1
51	AC-065 1mm THK. ALUM. PLATE		8
52			
53			
54	GL4-A021 1271X587 (GLASS)		1
55	GL1-B021 1271X2458 (GLASS)		1

◯ ALUM. EXTRUSION

ITEM	FAB. DWG NO.	LENGTH (mm)	QTY
1	X86056-P23	3276	1
2	X86047-P08	3276	1
3	X86070-001-005	1378	1
4			
5			
6	X86065-001-012	1283	1
7	X86059-001-111	1283	1
8			
9			
10			
11			
12			
13	N544-P02	2360	1
14			
15	X86079-002	200	1
16	X86079-001	300	1
17			
18			
19	X86095-001	210	1
20	X86095-002	210	1
21	X86074-P01-05	640	1
22	X86074-P01R-05	640	1
23	X86071-P05	756.5	1
24	X86071-P04-04	2491.5	1
25	X86071-P02-12	1311	1
26	X86071-P02R-12	1311	1
27			
28			
29	X86142-P01-04	750	1
30	X86142-P01-06	2492	1
31			
32			
33			
34			
35			
36			
37			
38			
39			
40	X86144-001-011	1262	1
41	X86081-001-011	1262	1
42	D19450-001-A11	1262	2
43			
44			
45	X86101-001-014	1219	1

美特鋁質有限公司 MIDI Aluminium Fabricator Ltd.								工程號	J857	類別		物料號	M1		
								地盘	啟德6552	制圖	李傳鵬	2022-02-11	圖號	CW-432	
修改	A	B	C	採用	工廠		地盤 ✓	图纸名称	单元组装图	復核	練松文	2022-02-13	數量	-	
日期	3.18	4.2	4.26	材料颜色	-			材料	-	批准	林仁安	2022-02-15	單件重量	-	(KG)

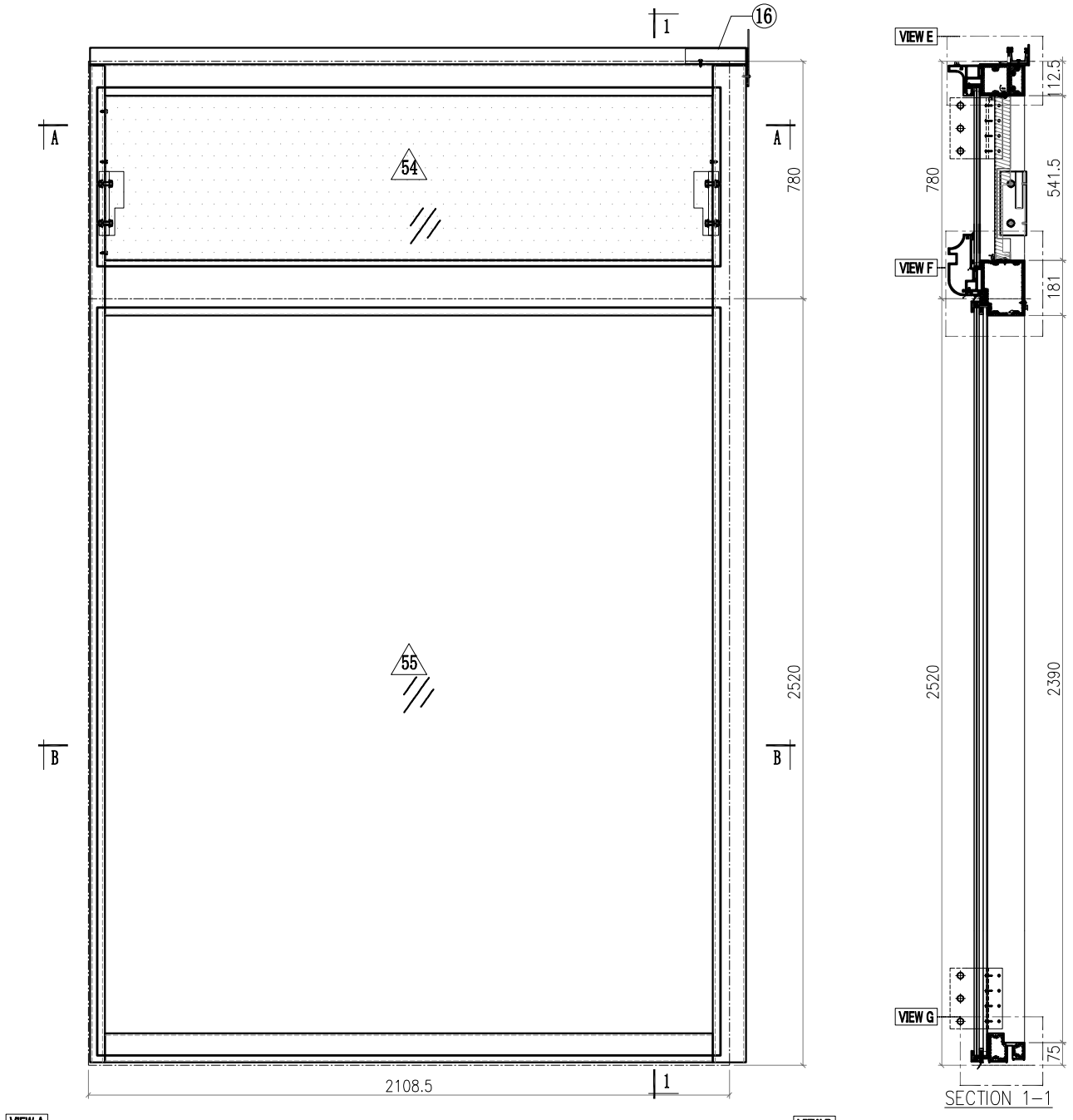

Notes
1.
2. VIEW DROM OUTSIDE
3. GLASS
4. 2mm THK. BACK PANEL

美特鋁質有限公司 MIDI Aluminium Fabricator Ltd.														
								工程號	J857	類別		物料號	M1	
								地盘	啟德6552	制圖	李傳鵬	2022-02-11	圖號	CW-432
修改	A	B	C	採用	工廠		地盤	图纸名称	单元组装图	復核	練松文	2022-02-13	數量	-
日期	3.18	4.2	4.26	材料颜色	-			材料	-	批准	林仁安	2022-02-15	單件重量	- (KG)

VIEW A

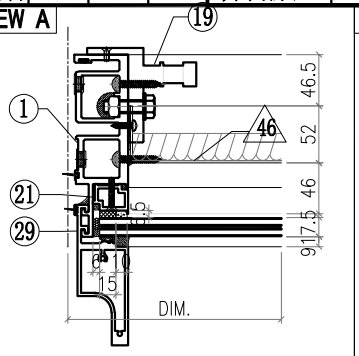

VIEW B

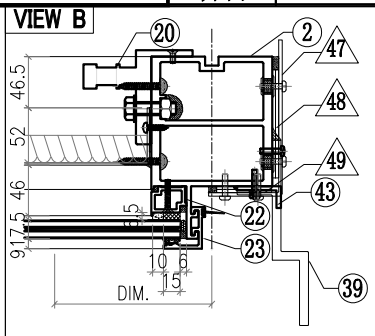

VIEW C

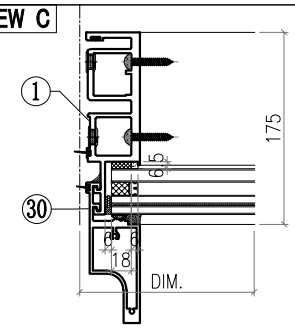

VIEW D

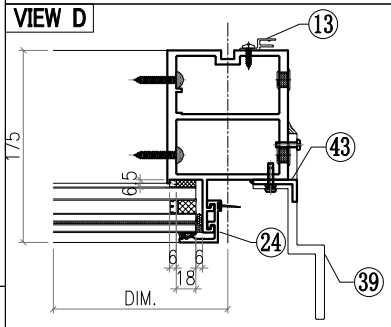

VIEW E

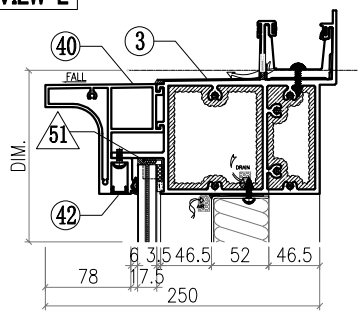

VIEW F

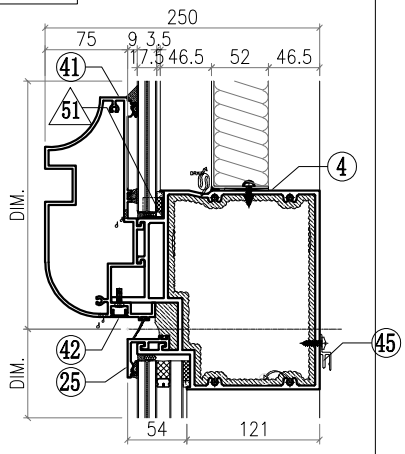

VIEW G

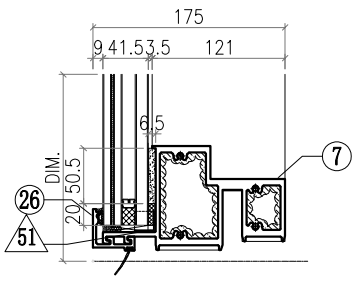

△ OTHERS (ALUM. & G.M.S. PARTS)

ITEM	FAB. DWG NO.	LENGTH (mm)	QTY
46	BST-G017		1
	1994X537 (BACK PANEL)		
47	AC-062		1
	3mm THK. ALUM. PLATE		
48	AC-063		2
	3mm THK. ALUM. PLATE		
49	AC-064		2
	3mm THK. ALUM. PLATE		
50			
51	AC-065		8
	1mm THK. ALUM. PLATE		
52			
53			
54	GL4-A019		1
	2050X587 (GLASS)		
55	GL2-L019		1
	2050X2458 (GLASS)		

◯ ALUM. EXTRUSION

ITEM	FAB. DWG NO.	LENGTH (mm)	QTY
1	X86049-P07	3276	1
2	X86056-P25	3276	1
3	X86070-001-016	2157	1
4			
5			
6	X86065-001-011	2062	1
7	X86059-001-110	2062	1
8			
9			
10			
11			
12			
13	X86101-P01	2250	1
14			
15			
16	X86079-005	200	1
17			
18			
19	X86095-001	210	1
20	X86095-002	210	1
21	X86074-P01-05	640	1
22	X86074-P01R-05	640	1
23	X86071-P05R	756.5	1
24	X86071-P04-04	2491.5	1
25	X86071-P03-13	2090.5	1
26	X86071-P03R-13	2090.5	1
27			
28			
29	X86142-P01-04	750	1
30	X86142-P01-06	2492	1
31			
32			
33			
34			
35			
36			
37			
38			
39	X86100-001	200	2
40	X86144-001-032	2041	1
41	X86081-001-032	2041	1
42	D19450-001-A32	2041	2
43	N614-P01	2658	1
44			
45	X86101-001-016	1998	1

美特鋁質有限公司 MIDI Aluminium Fabricator Ltd.								工程號	J857	類別		物料號	M1		
								地盘	啟德6552	制圖	李傳鵬	2022-02-11	圖號	CW-433	
修改	A	B	C	採用	工廠		地盤 ✓	图纸名称	单元组装图	復核	練松文	2022-02-13	數量	-	
日期	3.18	4.2	4.26	材料颜色	-			材料	-	批准	林仁安	2022-02-15	單件重量	-	(KG)

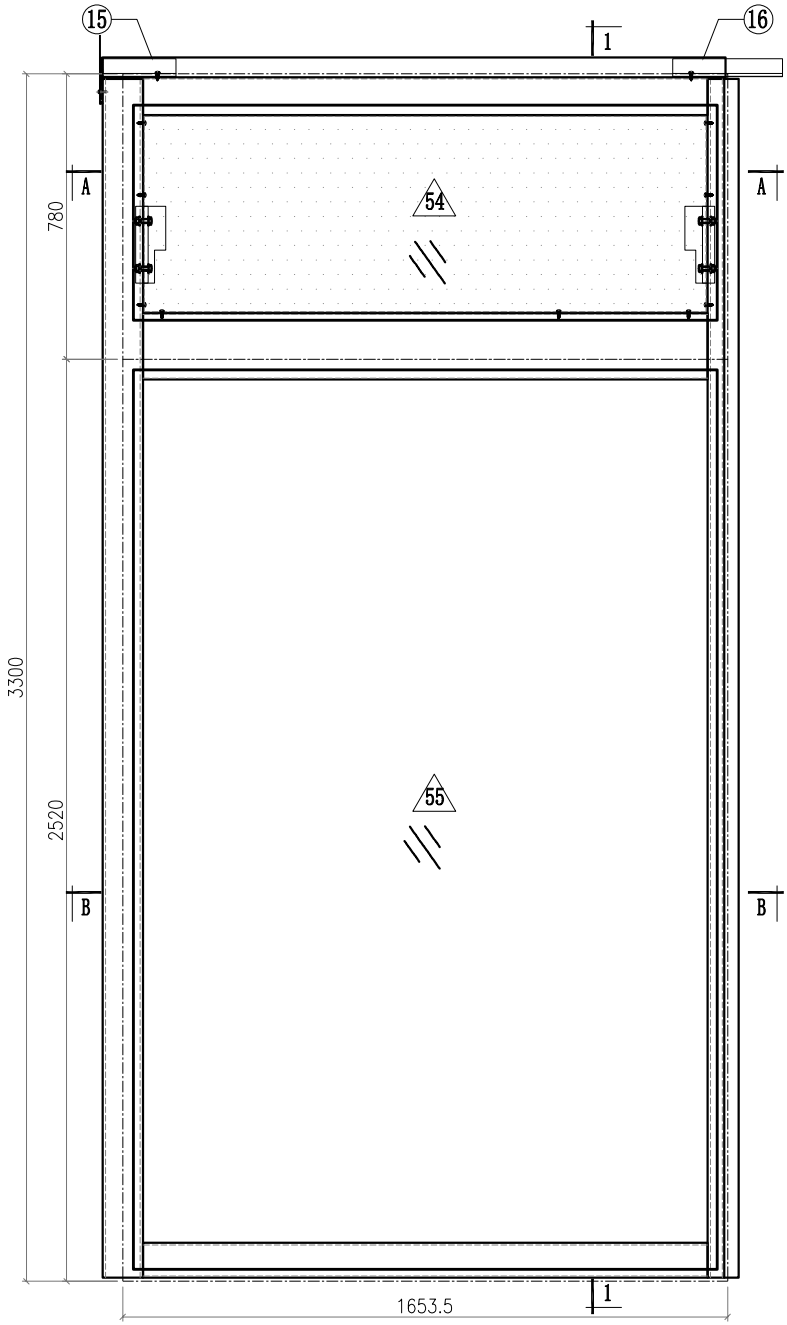

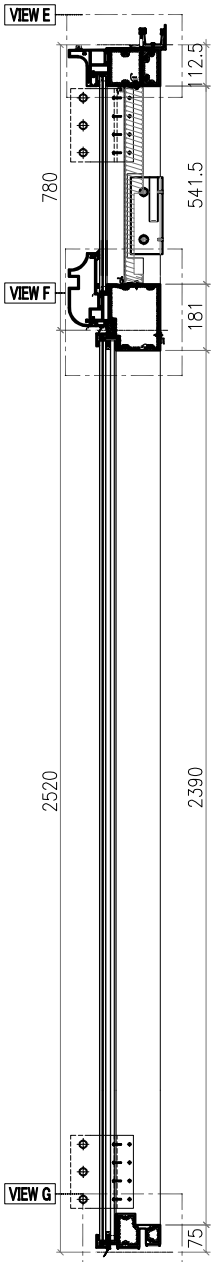

SECTION 1-1

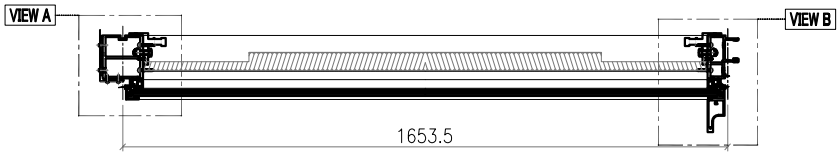

SECTION A-A

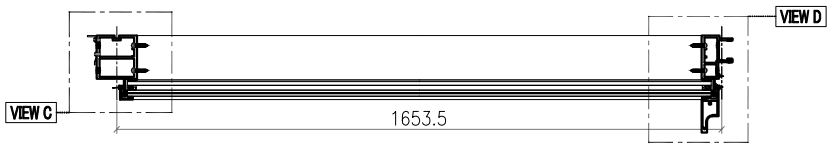

SECTION B-B

Notes
1.
2. VIEW DROM OUTSIDE
3. GLASS
4. 2mm THK. BACK PANEL

美特鋁質有限公司 MIDI Aluminium Fabricator Ltd.							工程號	J857	類別		物料號	M1		
							地盘	啟德6552	制圖	李傳鵬	2022-02-11	圖號	CW-433	
修改	A	B	C	採用工廠		地盤 ✓	图纸名称	单元组装图	復核	練松文	2022-02-13	數量	-	
日期	3.18	4.2	4.26	材料颜色	-		材料	-	批准	林仁安	2022-02-15	單件重量	-	(KG)

VIEW A

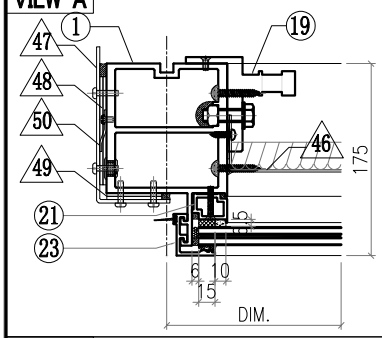

VIEW B

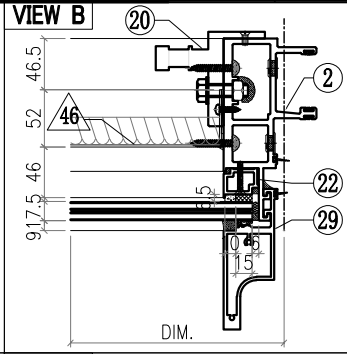

VIEW C

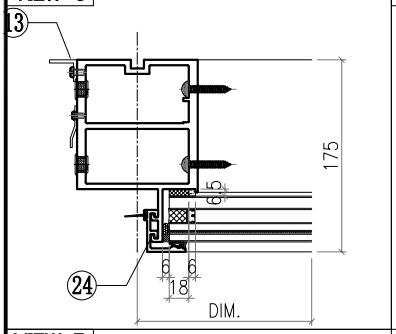

VIEW D

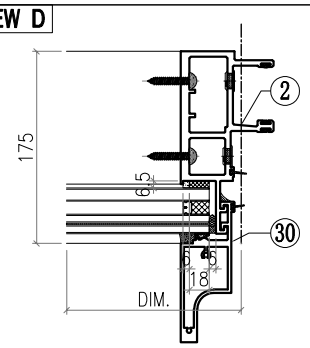

VIEW E

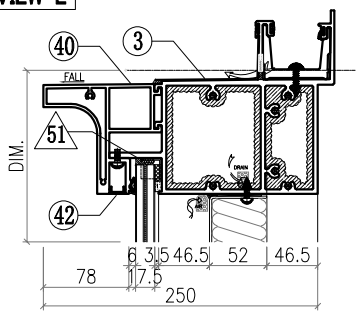

VIEW F

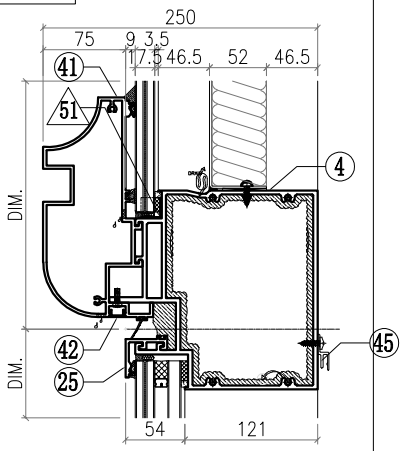

VIEW G

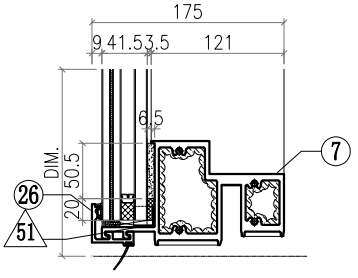

△ OTHERS (ALUM. & G.M.S. PARTS)

ITEM	FAB. DWG NO.	LENGTH (mm)	QTY
46	BST-G016 1539X537 (BACK PANEL)		1
47	AC-061 3mm THK. ALUM. PLATE		1
48	AC-063 3mm THK. ALUM. PLATE		2
49	AC-064 3mm THK. ALUM. PLATE		2
50	AC-110 2mm THK. ALUM. PLATE		1
51	AC-065 1mm THK. ALUM. PLATE		8
52			
53			
54	GL4-A018 1595X587 (GLASS)		1
55	GL2-L018 1595X2458 (GLASS)		1

◯ ALUM. EXTRUSION

ITEM	FAB. DWG NO.	LENGTH (mm)	QTY
1	X86056-P23	3276	1
2	X86047-P08	3276	1
3	X86070-001-006	1702	1
4			
5			
6	X86065-001-010	1608	1
7	X86059-001-109	1608	1
8			
9			
10			
11			
12			
13	N544-P02	2360	1
14			
15	X86079-002	200	1
16	X86079-001	300	1
17			
18			
19	X86095-001	210	1
20	X86095-002	210	1
21	X86074-P01-05	640	1
22	X86074-P01R-05	640	1
23	X86071-P05	756.5	1
24	X86071-P04-04	2491.5	1
25	X86071-P02-13	1635.5	1
26	X86071-P02R-13	1635.5	1
27			
28			
29	X86142-P01-04	750	1
30	X86142-P01-06	2492	1
31			
32			
33			
34			
35			
36			
37			
38			
39			
40	X86144-001-012	1586.5	1
41	X86081-001-012	1586.5	1
42	D19450-001-A12	1586.5	2
43			
44			
45	X86101-001-012	1544	1

美特鋁質有限公司 MIDI Aluminium Fabricator Ltd.								工程號	J857	類別		物料號	M1		
								地盘	啟德6552	制圖	李傳鵬	2022-02-11	圖號	CW-434	
修改	A	B	C	採用	工廠		地盤 ✓	图纸名称	单元组装图	復核	練松文	2022-02-13	數量	-	
日期	3.18	4.2	4.26	材料颜色	-			材料	-	批准	林仁安	2022-02-15	單件重量	-	(KG)

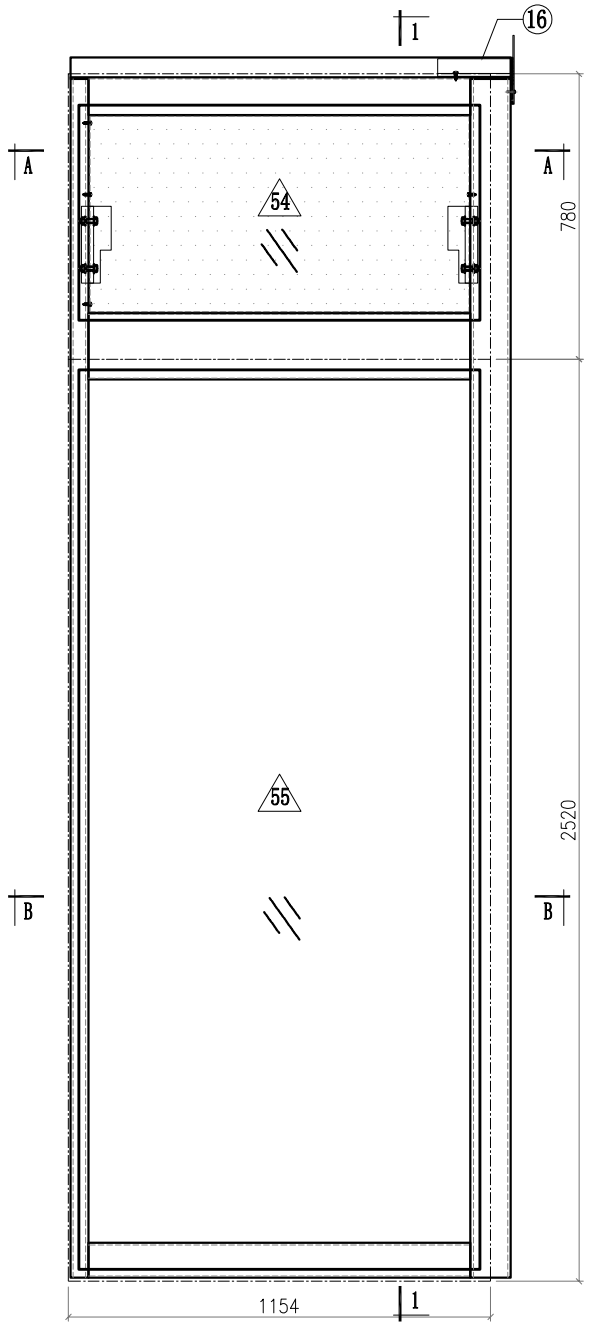

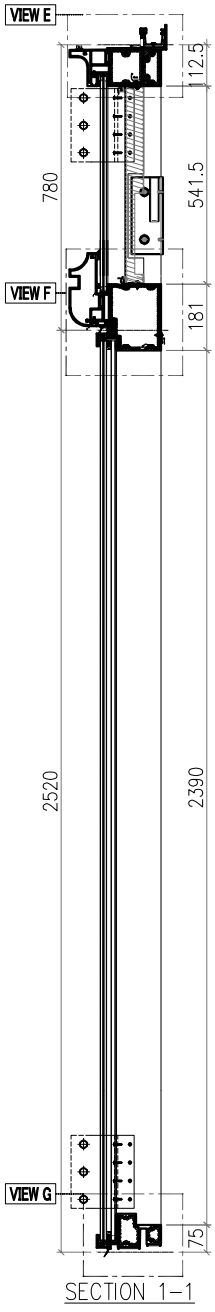

SECTION 1-1

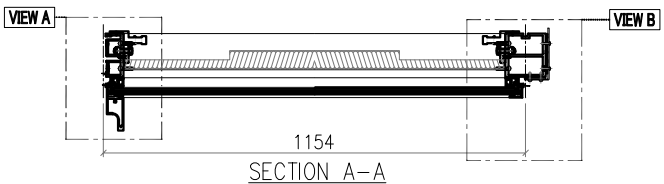

SECTION A-A



SECTION B-B

Notes
1.
2. VIEW DROM OUTSIDE
3. GLASS
4. 2mm THK. BACK PANEL

美特鋁質有限公司 MIDI Aluminium Fabricator Ltd.							工程號	J857	類別		物料號	M1		
							地盘	啟德6552	制圖	李傳鵬	2022-02-11	圖號	CW-434	
修改	A	B	C	採用工廠		地盤 ✓	图纸名称	单元组装图	復核	練松文	2022-02-13	數量	-	
日期	3.18	4.2	4.26	材料颜色	-		材料	-	批准	林仁安	2022-02-15	單件重量	-	(KG)

VIEW A

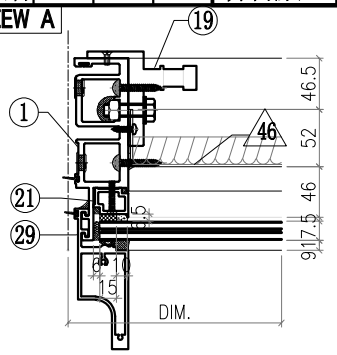

VIEW B

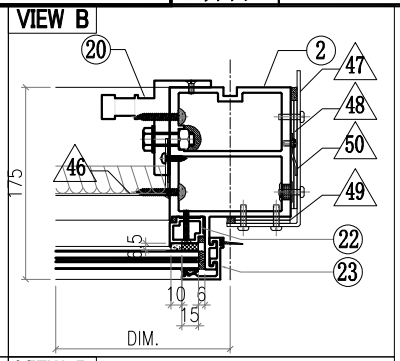

VIEW C

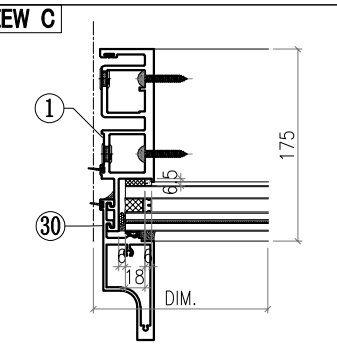

VIEW D

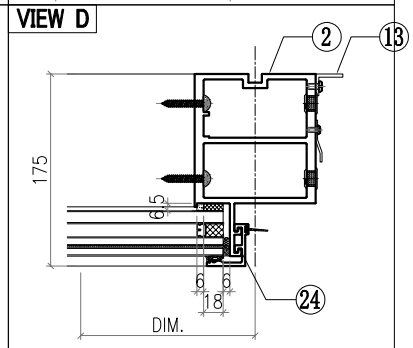

VIEW E

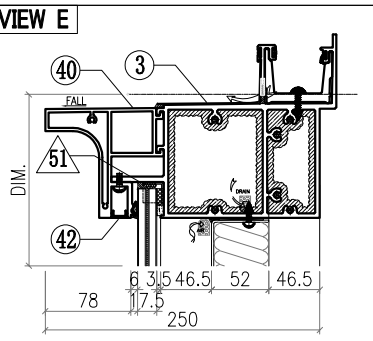

VIEW F

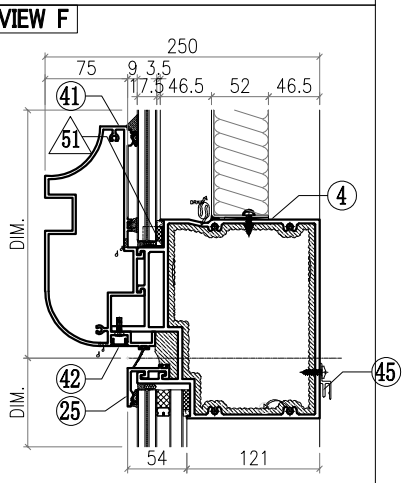

VIEW G

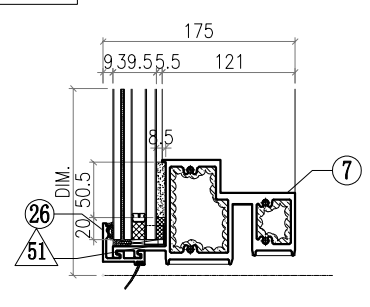

△ OTHERS (ALUM. & G.M.S. PARTS)

ITEM	FAB. DWG NO.	LENGTH (mm)	QTY
46	BST-G014 1040X537 (BACK PANEL)		1
47	AC-062 3mm THK. ALUM. PLATE		1
48	AC-063 3mm THK. ALUM. PLATE		2
49	AC-064 3mm THK. ALUM. PLATE		2
50	AC-110 2mm THK. ALUM. PLATE		1
51	AC-065 1mm THK. ALUM. PLATE		8
52			
53			
54	GL4-A016 1096X587 (GLASS)		1
55	GL1-B016 1096X2458 (GLASS)		1

◯ ALUM. EXTRUSION

ITEM	FAB. DWG NO.	LENGTH (mm)	QTY
1	X86049-P07	3276	1
2	X86056-P20	3276	1
3	X86070-001-017	1202	1
4			
5			
6	X86065-001-009	1107	1
7	X86059-001-108	1108	1
8			
9			
10			
11			
12			
13	N544-P01	2360	1
14			
15			
16	X86079-005	200	1
17			
18			
19	X86095-001	210	1
20	X86095-002	210	1
21	X86074-P01-05	640	1
22	X86074-P01R-05	640	1
23	X86071-P05R	756.5	1
24	X86071-P04-04	2491.5	1
25	X86071-P03-14	1136	1
26	X86071-P03R-14	1136	1
27			
28			
29	X86142-P01-04	750	1
30	X86142-P01-06	2492	1
31			
32			
33			
34			
35			
36			
37			
38			
39			
40	X86144-001-033	1086.5	1
41	X86081-001-033	1086.5	1
42	D19450-001-A33	1086.5	2
43			
44			
45	X86101-001-011	1043	1

美特鋁質有限公司 MIDI Aluminium Fabricator Ltd.								工程號	J857	類別		物料號	M1		
								地盘	啟德6552	制圖	李傳鵬	2022-02-11	圖號	CW-435	
修改	A	B	C	採用工廠		地盤	✓	图纸名称	单元组装图	復核	練松文	2022-02-13	數量	-	
日期	3.18	4.2	4.26	材料颜色	-			材料	-	批准	林仁安	2022-02-15	單件重量	-	(KG)

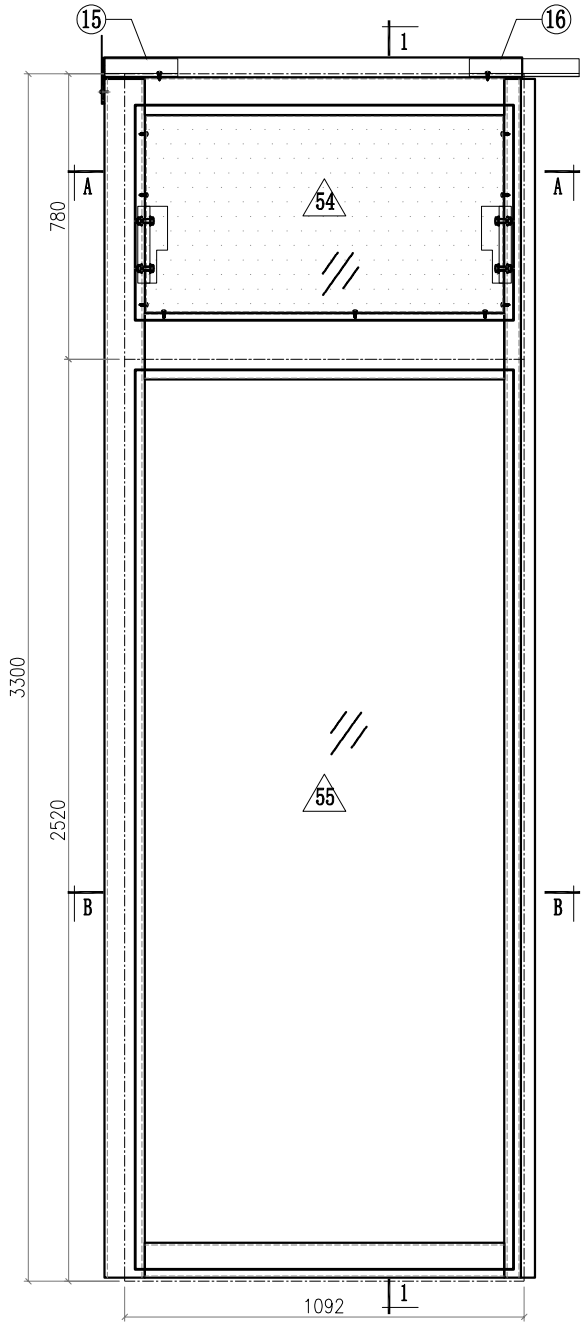

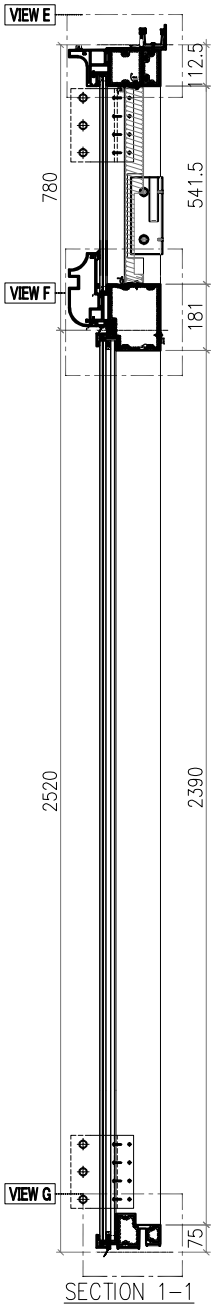

SECTION 1-1

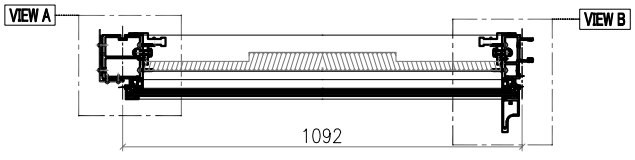

SECTION A-A

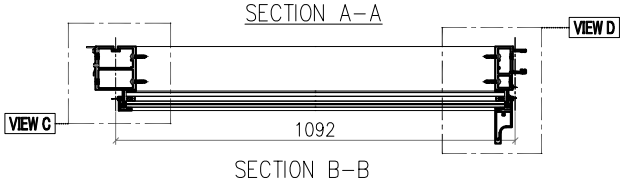

SECTION B-B

Notes
1.
2. VIEW DROM OUTSIDE
3. GLASS
4. 2mm THK. BACK PANEL

美特鋁質有限公司 MIDI Aluminium Fabricator Ltd.							工程號	J857	類別		物料號	M1		
							地盘	啟德6552	制圖	李傳鵬	2022-02-11	圖號	CW-435	
修改	A	B	C	採用工廠		地盤 ✓	图纸名称	单元组装图	復核	練松文	2022-02-13	數量	-	
日期	3.18	4.2	4.26	材料颜色	-		材料	-	批准	林仁安	2022-02-15	單件重量	-	(KG)

VIEW A

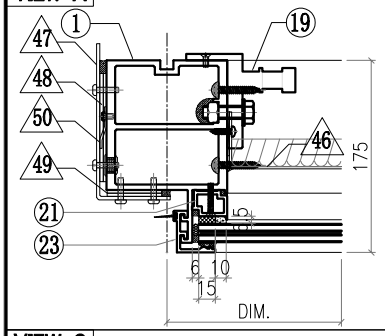

VIEW B

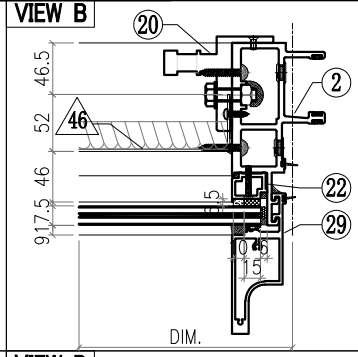

VIEW C

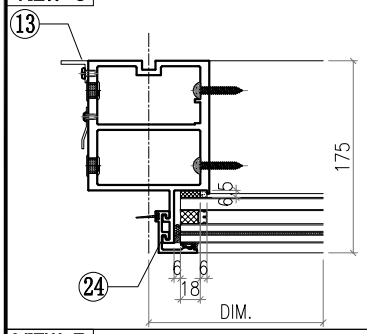

VIEW D

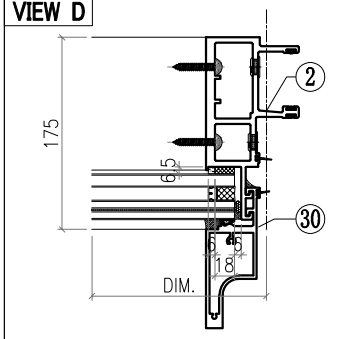

VIEW E

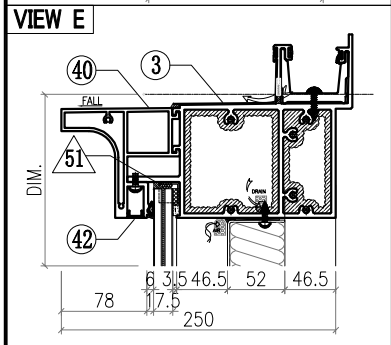

VIEW F

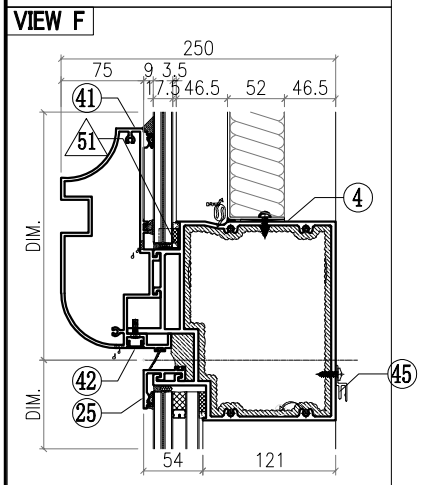

VIEW G

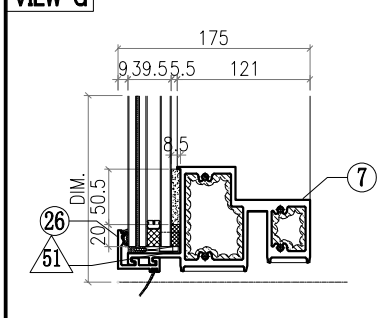

△ OTHERS (ALUM. & G.M.S. PARTS)

ITEM	FAB. DWG NO.	LENGTH (mm)	QTY
46	BST-G081 978X537 (BACK PANEL)		1
47	AC-061 3mm THK. ALUM. PLATE		1
48	AC-063 3mm THK. ALUM. PLATE		2
49	AC-064 3mm THK. ALUM. PLATE		2
50	AC-110 2mm THK. ALUM. PLATE		1
51	AC-065 1mm THK. ALUM. PLATE		8
52			
53			
54	GL4-A029 1034X587 (GLASS)		1
55	GL1-B029 1034X2458 (GLASS)		1

◯ ALUM. EXTRUSION

ITEM	FAB. DWG NO.	LENGTH (mm)	QTY
1	X86056-P23	3276	1
2	X86047-P08	3276	1
3	X86070-001-007	1141	1
4			
5			
6	X86065-001-008	1046	1
7	X86059-001-107	1046	1
8			
9			
10			
11			
12			
13	N544-P02	2360	1
14			
15	X86079-002	200	1
16	X86079-001	300	1
17			
18			
19	X86095-001	210	1
20	X86095-002	210	1
21	X86074-P01-05	640	1
22	X86074-P01R-05	640	1
23	X86071-P05	756.5	1
24	X86071-P04-04	2491.5	1
25	X86071-P02-14	1074	1
26	X86071-P02R-14	1074	1
27			
28			
29	X86142-P01-04	750	1
30	X86142-P01-06	2492	1
31			
32			
33			
34			
35			
36			
37			
38			
39			
40	X86144-001-013	1025	1
41	X86081-001-013	1025	1
42	D19450-001-A13	1025	2
43			
44			
45	X86101-001-010	982	1

美特鋁質有限公司 MIDI Aluminium Fabricator Ltd.														
								工程號	J857	類別		物料號	M1	
								地盘	啟德6552	制圖	李傳鵬	2022-02-11	圖號	CW-436
修改	A	B	C	採用	工廠		地盤 ✓	图纸名称	单元组装图	復核	練松文	2022-02-13	數量	-
日期	3.18	4.2	4.26	材料颜色	-			材料	-	批准	林仁安	2022-02-15	單件重量	- (KG)

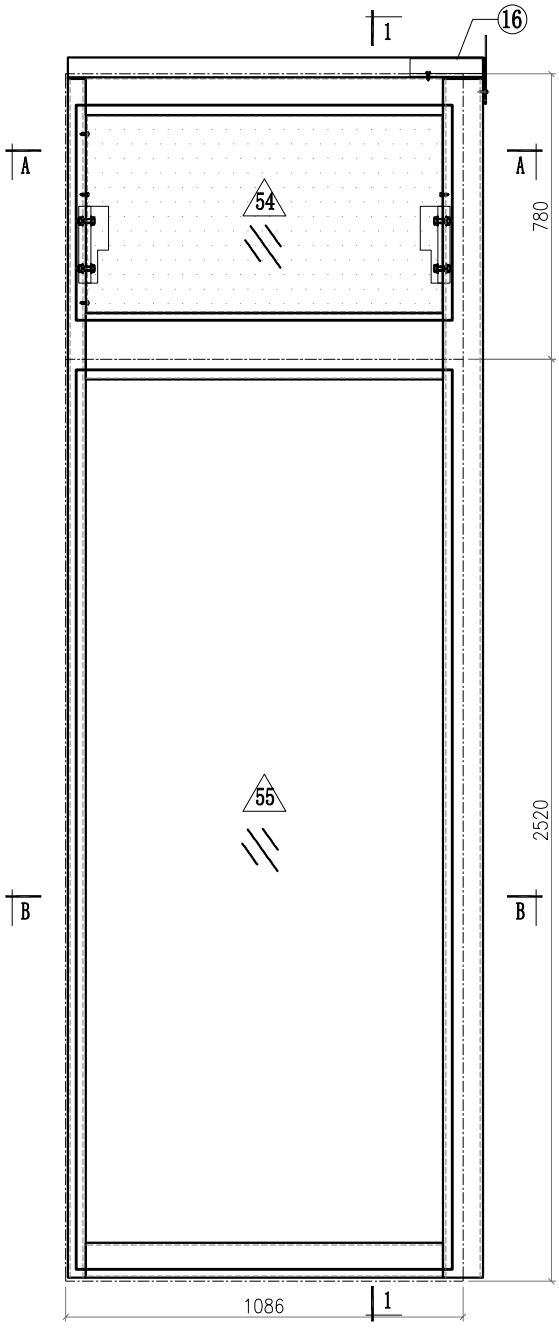

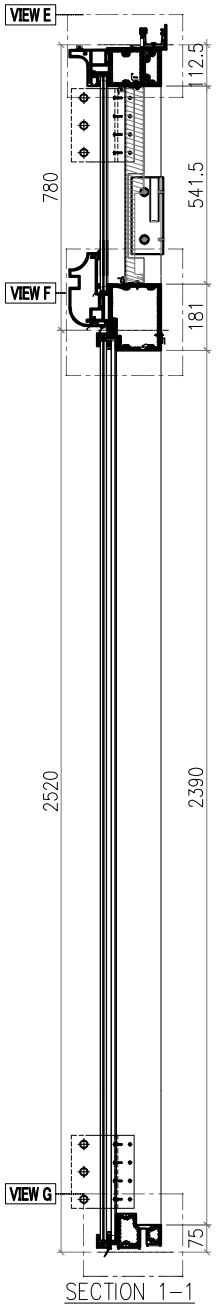

SECTION 1-1

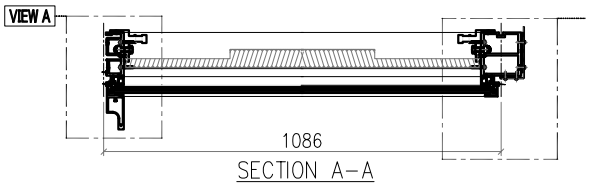

SECTION A-A

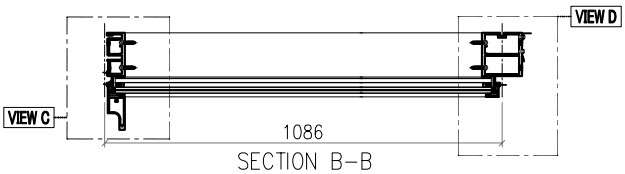

SECTION B-B

Notes
1.
2. VIEW DROM OUTSIDE
3. GLASS
4. 2mm THK. BACK PANEL

美特鋁質有限公司 MIDI Aluminium Fabricator Ltd.														
								工程號	J857	類別		物料號	M1	
								地盘	啟德6552	制圖	李傳鵬	2022-02-11	圖號	CW-436
修改	A	B	C	採用工廠		地盤	✓	图纸名称	单元组装图	復核	練松文	2022-02-13	數量	-
日期	3.18	4.2	4.26	材料颜色	-			材料	-	批准	林仁安	2022-02-15	單件重量	- (KG)

VIEW A

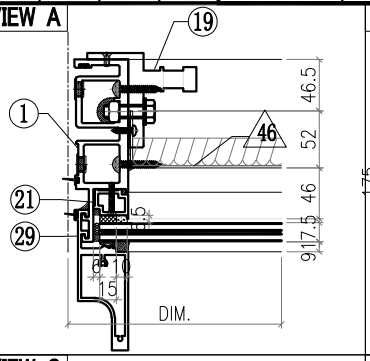

VIEW B

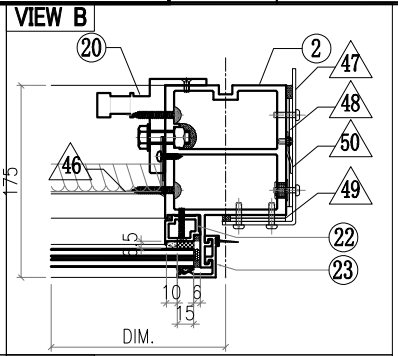

VIEW C

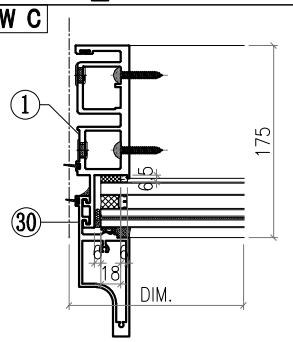

VIEW D

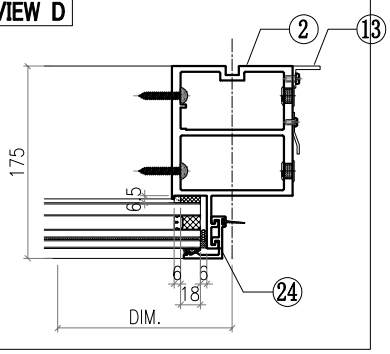

VIEW E

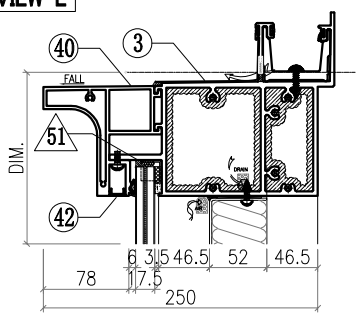

VIEW F

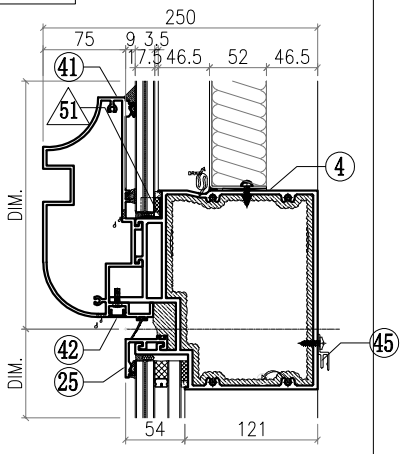

VIEW G

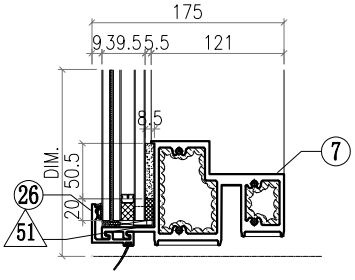

△ OTHERS (ALUM. & G.M.S. PARTS)

ITEM	FAB. DWG NO.	LENGTH (mm)	QTY
46	BST-G011 972X537 (BACK PANEL)		1
47	AC-062 3mm THK. ALUM. PLATE		1
48	AC-063 3mm THK. ALUM. PLATE		2
49	AC-064 3mm THK. ALUM. PLATE		2
50	AC-110 2mm THK. ALUM. PLATE		1
51	AC-065 1mm THK. ALUM. PLATE		8
52			
53			
54	GL4-A013 1028X587 (GLASS)		1
55	GL1-B013 1028X2458 (GLASS)		1

◯ ALUM. EXTRUSION

ITEM	FAB. DWG NO.	LENGTH (mm)	QTY
1	X86049-P07	3276	1
2	X86056-P20	3276	1
3	X86070-001-018	1135	1
4			
5			
6	X86065-001-006	1040	1
7	X86059-001-105	1040	1
8			
9			
10			
11			
12			
13	N544-P01	2360	1
14			
15			
16	X86079-005	200	1
17			
18			
19	X86095-001	210	1
20	X86095-002	210	1
21	X86074-P01-05	640	1
22	X86074-P01R-05	640	1
23	X86071-P05R	756.5	1
24	X86071-P04-04	2491.5	1
25	X86071-P03-15	1068	2
26	X86071-P03R-15	1068	2
27			
28			
29	X86142-P01-04	750	1
30	X86142-P01-06	2492	1
31			
32			
33			
34			
35			
36			
37			
38			
39			
40	X86144-001-035	1019	1
41	X86081-001-035	1019	1
42	D19450-001-A35	1019	2
43			
44			
45	X86101-001-007	976	1

美特鋁質有限公司 MIDI Aluminium Fabricator Ltd.								工程號	J857	類別		物料號	M1		
								地盘	啟德6552	制圖	李傳鵬	2022-02-11	圖號	CW-437	
修改	A	B	C	採用工廠		地盤	✓	图纸名称	单元组装图	復核	練松文	2022-02-13	數量	-	
日期	3.18	4.2	4.26	材料颜色	-			材料	-	批准	林仁安	2022-02-15	單件重量	-	(KG)

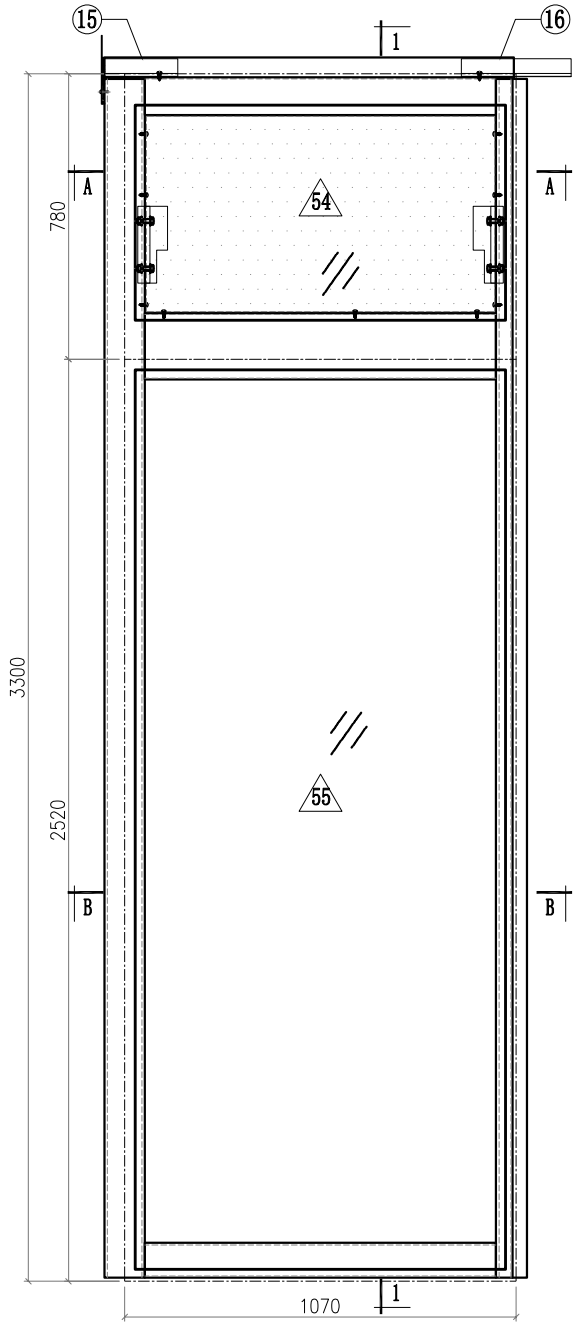

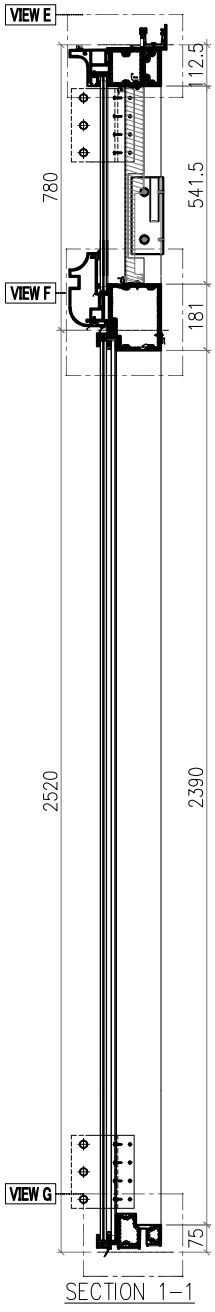

SECTION 1-1

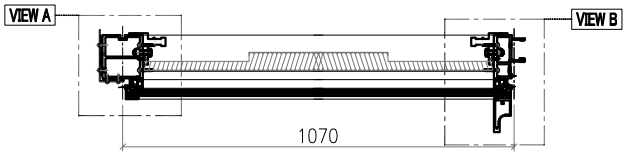

SECTION A-A

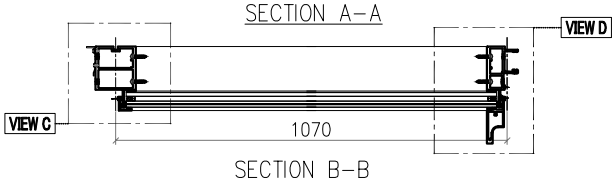

SECTION B-B

Notes
1.
2. VIEW DROM OUTSIDE
3. GLASS
4. 2mm THK. BACK PANEL

美特鋁質有限公司 MIDI Aluminium Fabricator Ltd.														
									工程號	J857	類別		物料號	M1
									地盘	啟德6552	制圖	李傳鵬 2022-02-11	圖號	CW-437
修改	A	B	C	採用工廠		地盤	✓		图纸名称	单元组装图	復核	練松文 2022-02-13	數量	-
日期	3.18	4.2	4.26	材料颜色	-				材料	-	批准	林仁安 2022-02-15	單件重量	- (KG)

VIEW A

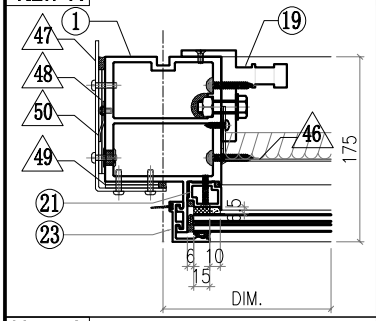

VIEW B

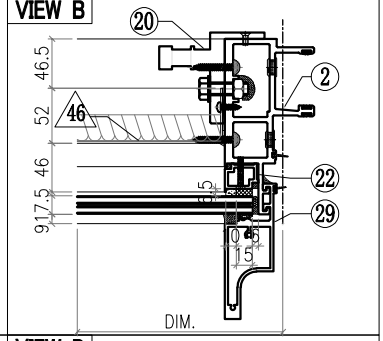

VIEW C

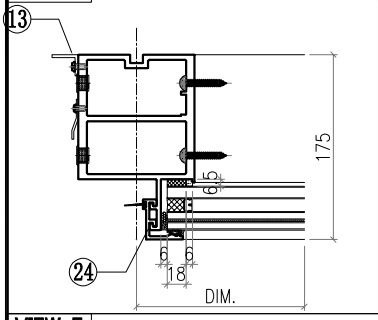

VIEW D

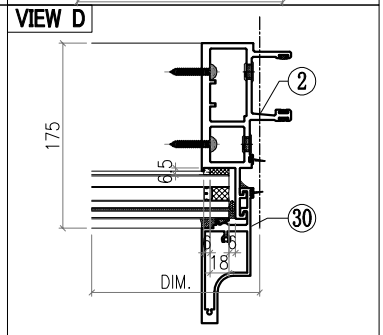

VIEW E

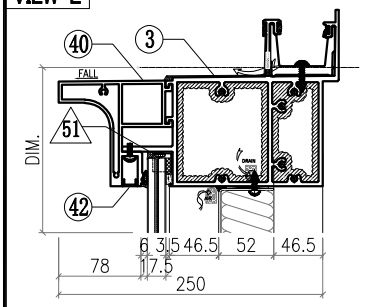

VIEW F

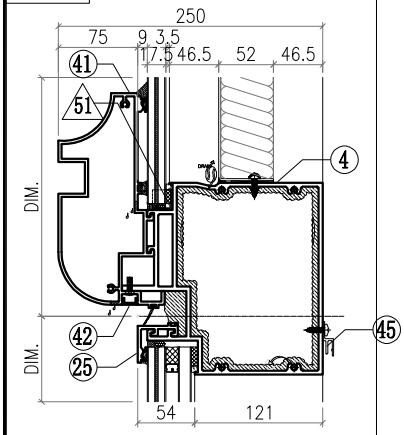

VIEW G

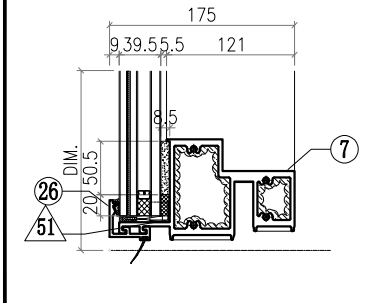

△ OTHERS (ALUM. & G.M.S. PARTS)

ITEM	FAB. DWG NO.	LENGTH (mm)	QTY
46	BST-G010		1
	956X537 (BACK PANEL)		
47	AC-061		1
	3mm THK. ALUM. PLATE		
48	AC-063		2
	3mm THK. ALUM. PLATE		
49	AC-064		2
	3mm THK. ALUM. PLATE		
50	AC-110		1
	2mm THK. ALUM. PLATE		
51	AC-065		8
	1mm THK. ALUM. PLATE		
52			
53			
54	GL4-A012		1
	1012X587 (GLASS)		
55	GL1-B012		
	1012X2458 (GLASS)		

◯ ALUM. EXTRUSION

ITEM	FAB. DWG NO.	LENGTH (mm)	QTY
1	X86056-P23	3276	1
2	X86047-P08	3276	1
3	X86070-001-008	1119	1
4			
5			
6	X86065-001-005	1024	1
7	X86059-001-104	1024	1
8			
9			
10			
11			
12			
13	N544-P02	2360	1
14			
15	X86079-002	200	1
16	X86079-001	300	1
17			
18			
19	X86095-001	210	1
20	X86095-002	210	1
21	X86074-P01-05	640	1
22	X86074-P01R-05	640	1
23	X86071-P05	756.5	1
24	X86071-P04-04	2491.5	1
25	X86071-P02-19	1052	1
26	X86071-P02R-19	1052	1
27			
28			
29	X86142-P01-04	750	1
30	X86142-P01-06	2492	1
31			
32			
33			
34			
35			
36			
37			
38			
39			
40	X86144-001-014	1003	1
41	X86081-001-014	1003	1
42	D19450-001-A14	1003	2
43			
44			
45	X86101-001-006	960	1

美特鋁質有限公司 MIDI Aluminium Fabricator Ltd.								工程號	J857	類別		物料號	M1		
								地盘	啟德6552	制圖	李傳鵬	2022-02-11	圖號	CW-438	
修改	A	B	C	採用	工廠		地盤 ✓	图纸名称	单元组装图	復核	練松文	2022-02-13	數量	-	
日期	3.18	4.2	4.26	材料颜色	-			材料	-	批准	林仁安	2022-02-15	單件重量	-	(KG)

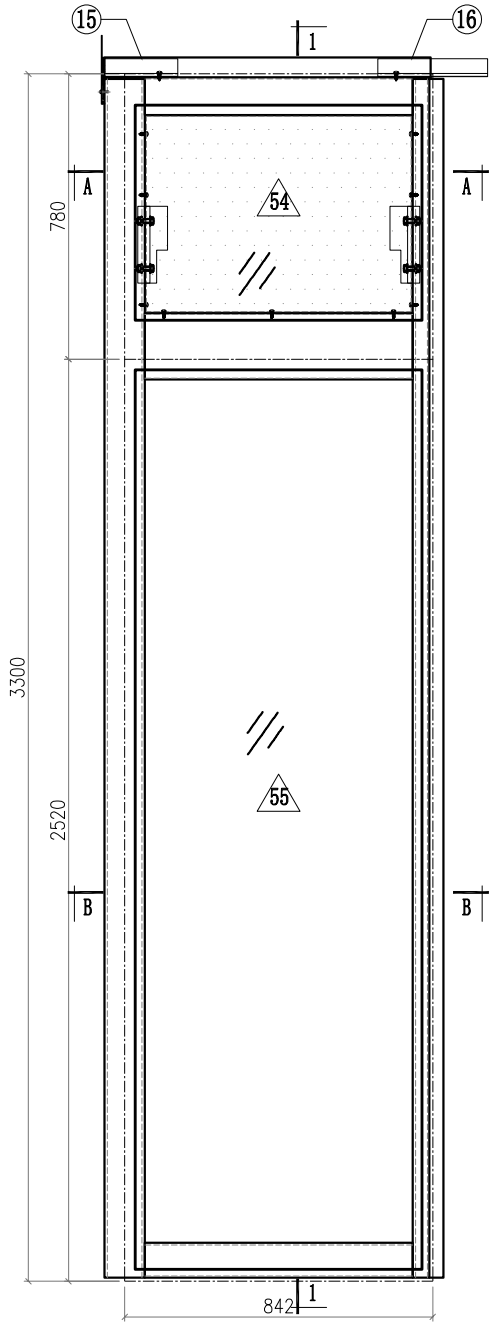

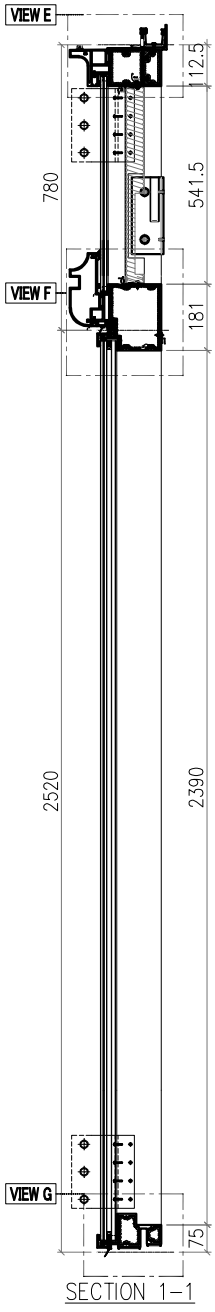

SECTION 1-1

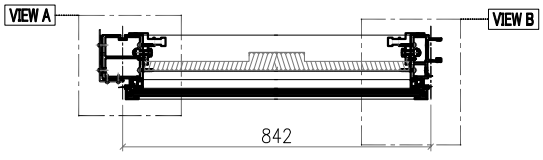

SECTION A-A

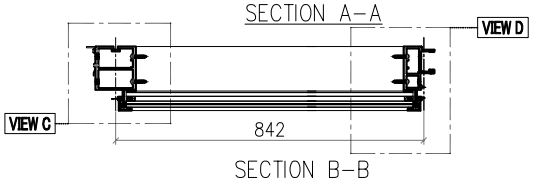

SECTION B-B

Notes
1.
2. VIEW DROM OUTSIDE
3. GLASS
4. 2mm THK. BACK PANEL

美特鋁質有限公司
MIDI Aluminium Fabricator Ltd.

工程號	J857	類別		物料號	M1						
地盘	啟德6552	制圖	李傳鵬	2022-02-11	圖號	CW-438					
修改	A	B	C	採用工廠		地盤 ✓	图纸名称	单元组装图	復核	練松文	2022-02-13	數量	-		
日期	3.18	4.2	4.26	材料颜色	-		材料	-	批准	林仁安	2022-02-15	單件重量	-	(KG)	

VIEW A

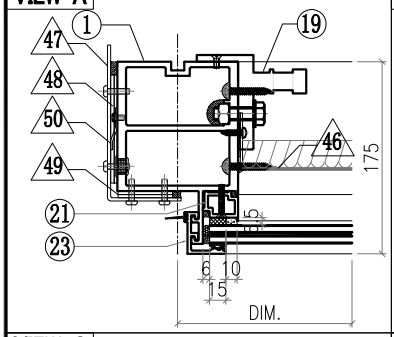

VIEW B

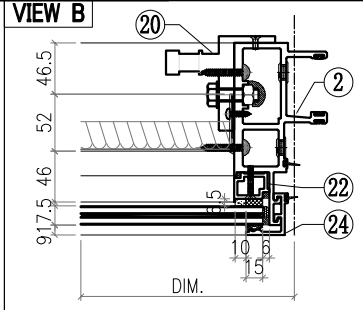

VIEW C

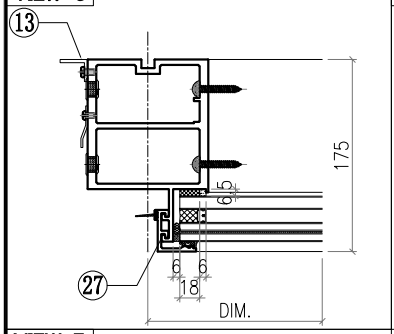

VIEW D

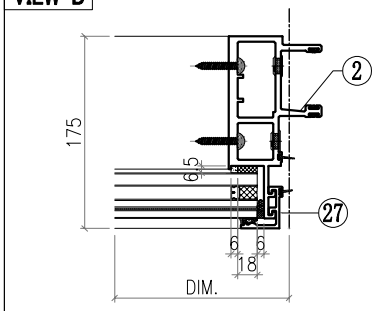

VIEW E

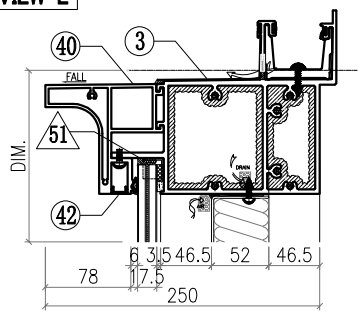

VIEW F

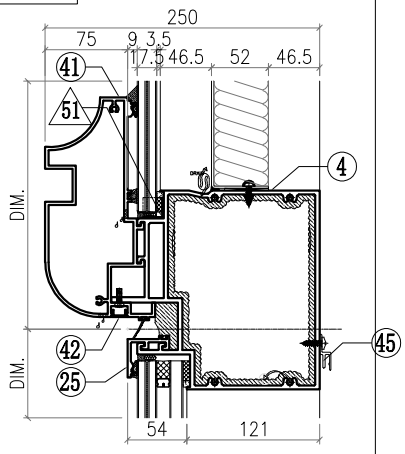

VIEW G

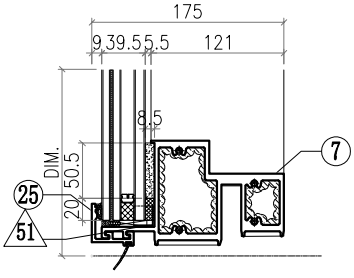

△ OTHERS (ALUM. & G.M.S. PARTS)

ITEM	FAB. DWG NO.	LENGTH (mm)	QTY
46	BST-G021 728X537 (BACK PANEL)		1
47	AC-061 3mm THK. ALUM. PLATE		1
48	AC-063 3mm THK. ALUM. PLATE		2
49	AC-064 3mm THK. ALUM. PLATE		2
50	AC-110 2mm THK. ALUM. PLATE		1
51	AC-065 1mm THK. ALUM. PLATE		8
52			
53			
54	GL4-A023 784X587 (GLASS)		1
55	GL1-B023 784X2458 (GLASS)		

◯ ALUM. EXTRUSION

ITEM	FAB. DWG NO.	LENGTH (mm)	QTY
1	X86056-P23	3276	1
2	X86047-P08	3276	1
3	X86070-001-009	891	1
4			
5			
6	X86065-001-013	796	1
7	X86059-001-112	796	1
8			
9			
10			
11			
12			
13	N544-P02	2360	1
14			
15	X86079-002	200	1
16	X86079-001	300	1
17			
18			
19	X86095-001	210	1
20	X86095-002	210	1
21	X86074-P01-05	640	1
22	X86074-P01R-05	640	1
23	X86071-P05	756.5	1
24	X86071-P05R	756.5	1
25	X86071-P01-03	824	2
26			
27	X86071-P04-04	2491.5	2
28			
29			
30			
31			
32			
33			
34			
35			
36			
37			
38			
39			
40	X86144-001-042	818	1
41	X86081-001-042	818	1
42	D19450-001-A42	818	2
43			
44			
45	X86101-001-019	732	1

美特鋁質有限公司 MIDI Aluminium Fabricator Ltd.							工程號	J857	類別		物料號	M1		
							地盘	啟德6552	制圖	李傳鵬	2022-02-11	圖號	CW-439	
修改	A	B	C	採用工廠		地盤 ✓	图纸名称	单元组装图	復核	練松文	2022-02-13	數量	-	
日期	3.18	4.2	4.26	材料颜色	-		材料	-	批准	林仁安	2022-02-15	單件重量	-	(KG)

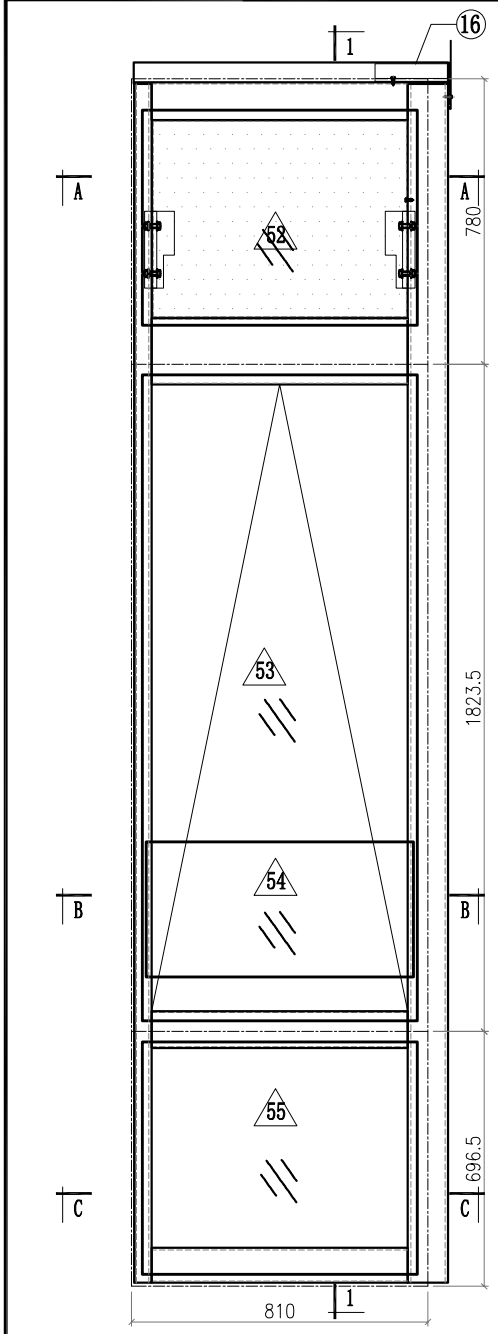

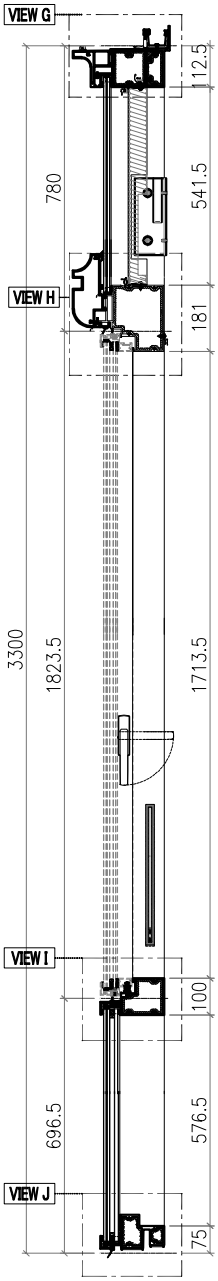

SECTION 1–1

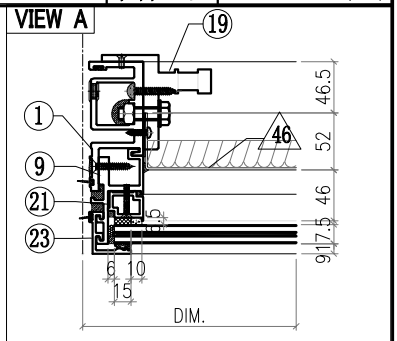

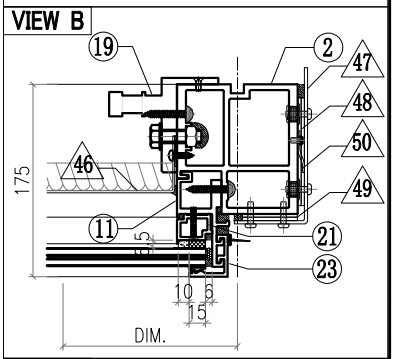

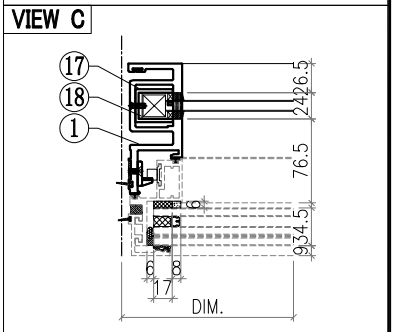

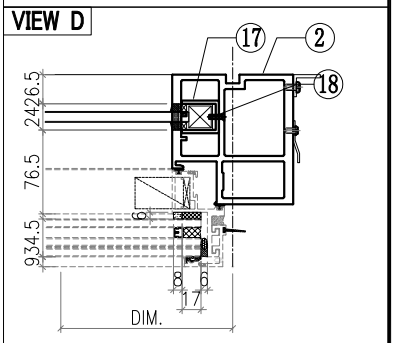

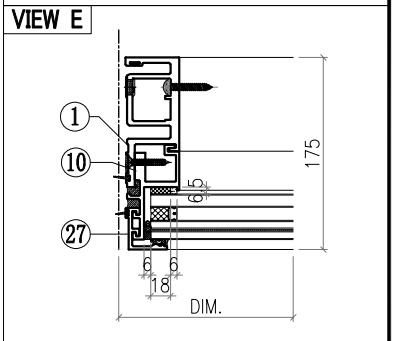

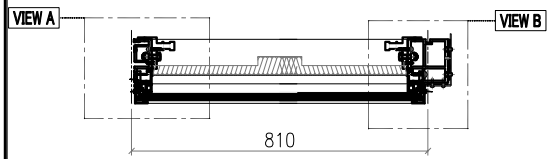

SECTION A–A

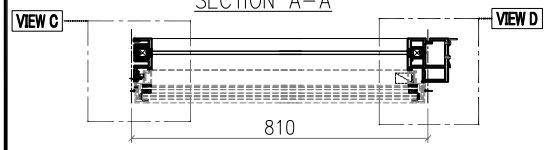

SECTION B–B

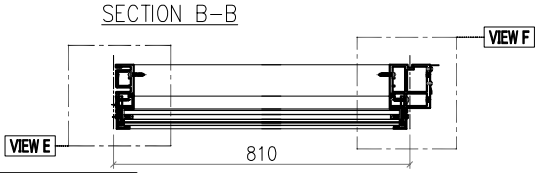

SECTION C–C

Notes
1.
2. VIEW DROM OUTSIDE
3. GLASS
4. 2mm THK. BACK PANEL

美特鋁質有限公司 MIDI Aluminium Fabricator Ltd.													
工程號	J857	類別		物料號	M1								
地盘	啟德6552	制圖	李傳鵬	2022-02-11	圖號	CW-439							
修改	A	B	C	採用工廠		地盤 ✓	图纸名称	单元组装图	復核	練松文	2022-02-13	數量	-
日期	3.18	4.2	4.26	材料颜色	-		材料	-	批准	林仁安	2022-02-15	單件重量	- (KG)

VIEW F

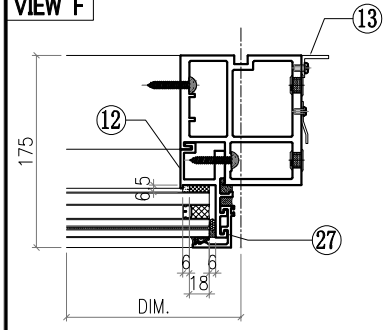

VIEW G

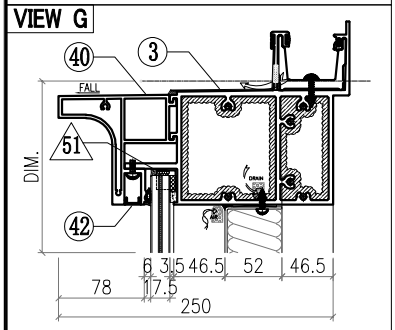

VIEW H

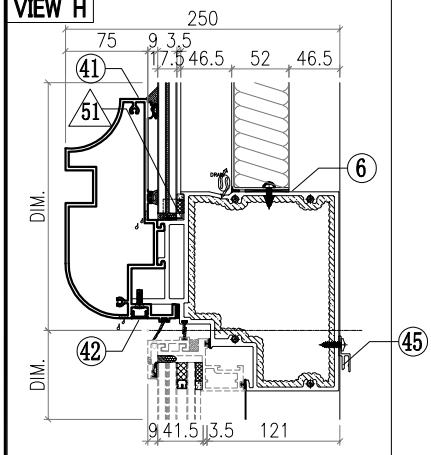

VIEW I

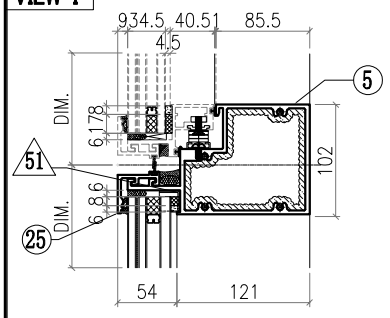

VIEW J

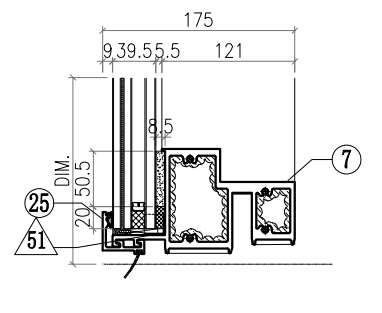

△ OTHERS (ALUM. & G.M.S. PARTS)

ITEM	FAB. DWG NO.	LENGTH (mm)	QTY
46	BST-G005 696X537 (BACK PANEL)		1
47	AC-062 3mm THK. ALUM. PLATE		1
48	AC-063 3mm THK. ALUM. PLATE		2
49	AC-064 3mm THK. ALUM. PLATE		2
50			
51	AC-065 1mm THK. ALUM. PLATE		8
52	GL4-A007 752X587 (GLASS)		1
53	AW-A02		1
54	GB-L007 730X370 (GLASS)		1
55	GL1-L007 752X634 (GLASS)		1

◯ ALUM. EXTRUSION

ITEM	FAB. DWG NO.	LENGTH (mm)	QTY
1	X86050-P07	3276	1
2	X86055-P33	3276	1
3	X86070-001-110	859	1
4	X86064-001-001	781	1
5	X86062-001-001	781	1
6			
7	X86059-001-071	781	1
8			
9	X86086-P12	760	1
10	X86086-P02	646	1
11	X86086-P13	760	1
12	X86086-P04	646	1
13	N544-P01	2360	1
14			
15			
16	X86079-005	200	1
17	X86078-P01	390	2
18	N525-P01	23	2
19	X86095-001	210	1
20	X86095-002	210	1
21	X86074-P11-05	640	1
22	X86074-P11R-05	640	1
23	X86071-P05	756.5	1
24	X86071-P05R	756.5	1
25	X86071-P01-04	792	2
26			
27	X86071-P04-03	668	2
28			
29			
30			
31			
32			
33			
34			
35			
36			
37			
38			
39			
40	X86144-001-043	786	1
41	X86081-001-043	786	1
42	D19450-001-A43	786	2
43			
44			
45	X86101-001-001	700	1

美特鋁質有限公司 MIDI Aluminium Fabricator Ltd.													
							工程號	J857	類別		物料號	M1	
							地盘	啟德6552	制圖	李傳鵬	2022-02-11	圖號	CW-440
修改	A	B	C	採用	工廠	地盤 ✓	图纸名称	单元组装图	復核	練松文	2022-02-13	數量	-
日期	3.18	4.2	4.26	材料颜色	-		材料	-	批准	林仁安	2022-02-15	單件重量	- (KG)

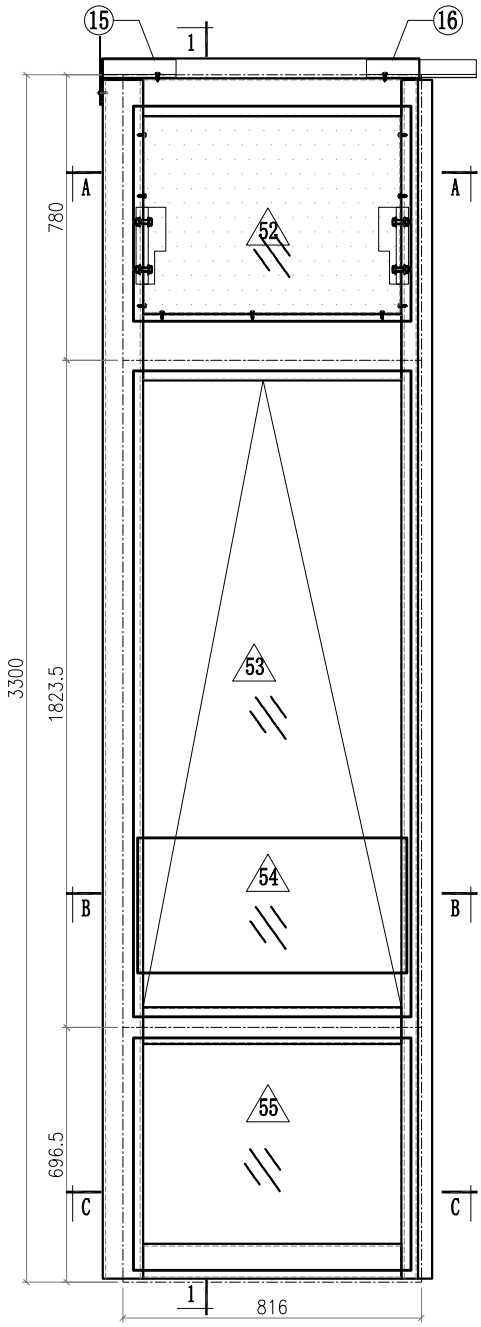

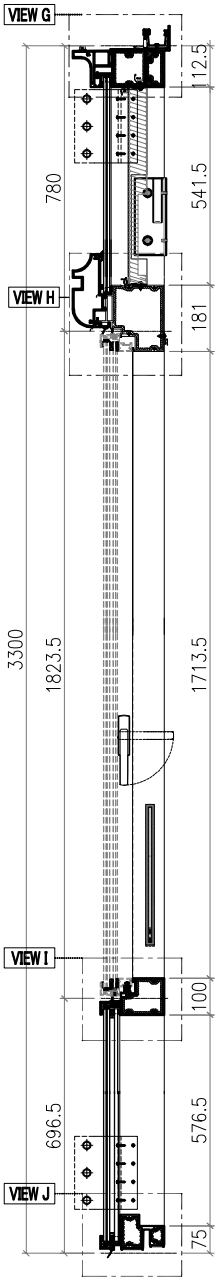

SECTION 1-1

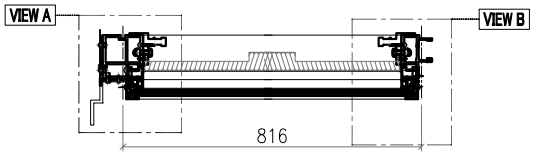

SECTION A-A

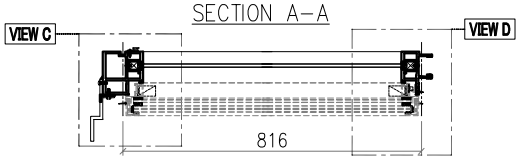

SECTION B-B

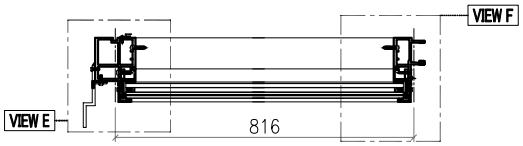

SECTION C-C

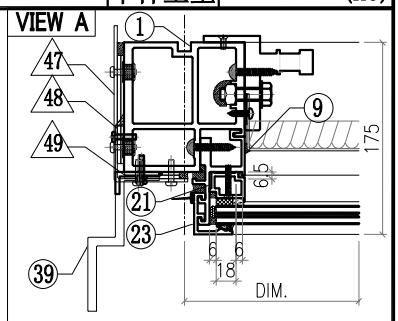

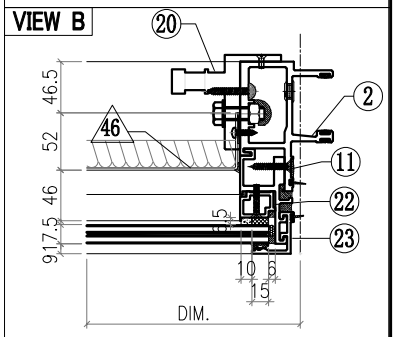

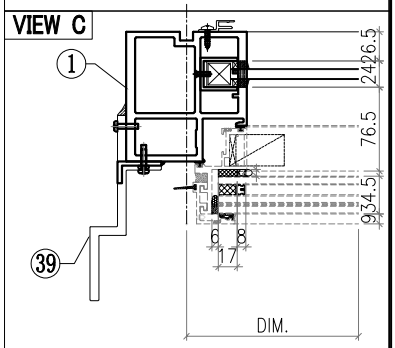

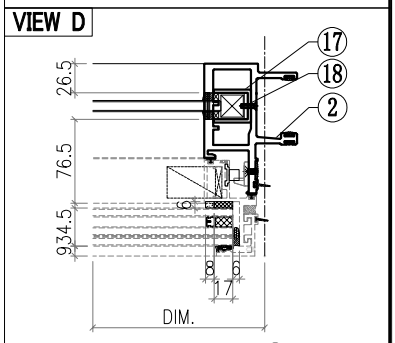

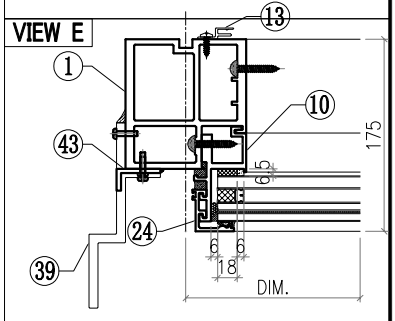

Notes
1.
2. VIEW DROM OUTSIDE
3. GLASS
4. 2mm THK. BACK PANEL

美特鋁質有限公司 MIDI Aluminium Fabricator Ltd.														
								工程號	J857	類別		物料號	M1	
								地盘	啟德6552	制圖	李傳鵬	2022-02-11	圖號	CW-440
修改	A	B	C	採用工廠		地盤	✓	图纸名称	单元组装图	復核	練松文	2022-02-13	數量	-
日期	3.18	4.2	4.26	材料颜色	-			材料	-	批准	林仁安	2022-02-15	單件重量	- (KG)

VIEW F

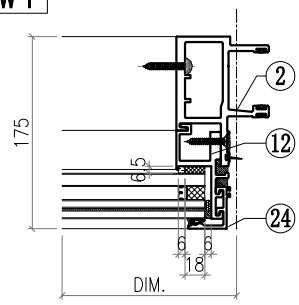

VIEW G

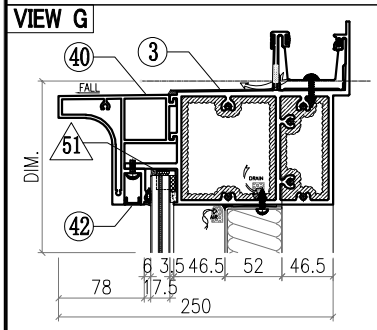

VIEW H

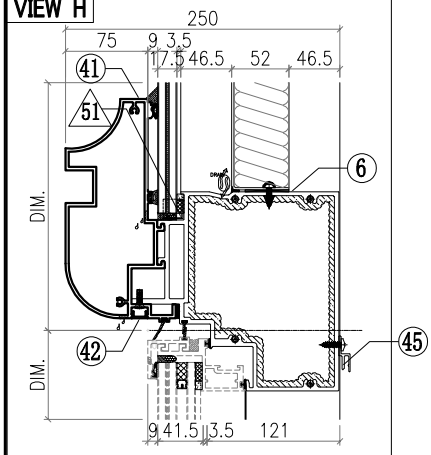

VIEW I

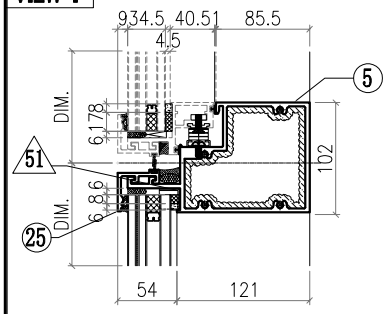

VIEW J

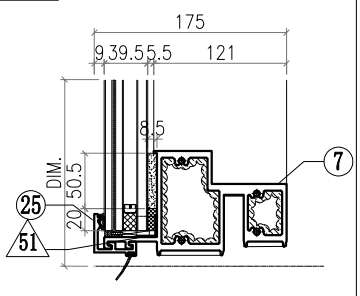

△ OTHERS (ALUM. & G.M.S. PARTS)

ITEM	FAB. DWG NO.	LENGTH (mm)	QTY
46	BST-G080 702X537 (BACK PANEL)		1
47	AC-061 3mm THK. ALUM. PLATE		1
48	AC-063 3mm THK. ALUM. PLATE		2
49	AC-064 3mm THK. ALUM. PLATE		2
50			
51	AC-065 1mm THK. ALUM. PLATE		8
52	GL4-A028 758X587 (GLASS)		1
53	AW-A03		1
54	GB-L028 736X370 (GLASS)		1
55	GL1-L028 758X634 (GLASS)		1

◯ ALUM. EXTRUSION

ITEM	FAB. DWG NO.	LENGTH (mm)	QTY
1	X86055-P34	3276	1
2	X86048-P07	3276	1
3	X86070-001-102	865	1
4	X86064-001-003	787	1
5	X86062-001-003	787	1
6			
7	X86059-001-073	787	1
8			
9	X86086-P12	760	1
10	X86086-P02	646	1
11	X86086-P13	760	1
12	X86086-P04	646	1
13	X86101-P01	2250	1
14			
15	X86079-002	200	1
16	X86079-001	300	1
17			
18			
19	X86095-001	210	1
20	X86095-002	210	1
21	X86074-P11-05	640	1
22	X86074-P11R-05	640	1
23	X86071-P05	756.5	1
24	X86071-P05R	756.5	1
25	X86071-P01-05	798	2
26			
27	X86071-P04-03	668	2
28			
29			
30			
31			
32			
33			
34			
35			
36			
37			
38			
39	X86100-001	200	2
40	X86144-001-044	792	1
41	X86081-001-044	792	1
42	D19450-001-A44	792	2
43	N614-P01	2658	1
44			
45	X86101-001-015	706	1

美特鋁質有限公司 MIDI Aluminium Fabricator Ltd.								工程號	J857	類別		物料號	M1		
								地盘	啟德6552	制圖	李傳鵬	2022-02-11	圖號	CW-441	
修改	A	B	C	採用	工廠		地盤 ✓	图纸名称	单元组装图	復核	練松文	2022-02-13	數量	-	
日期	3.18	4.2	4.26	材料颜色	-			材料	-	批准	林仁安	2022-02-15	單件重量	-	(KG)

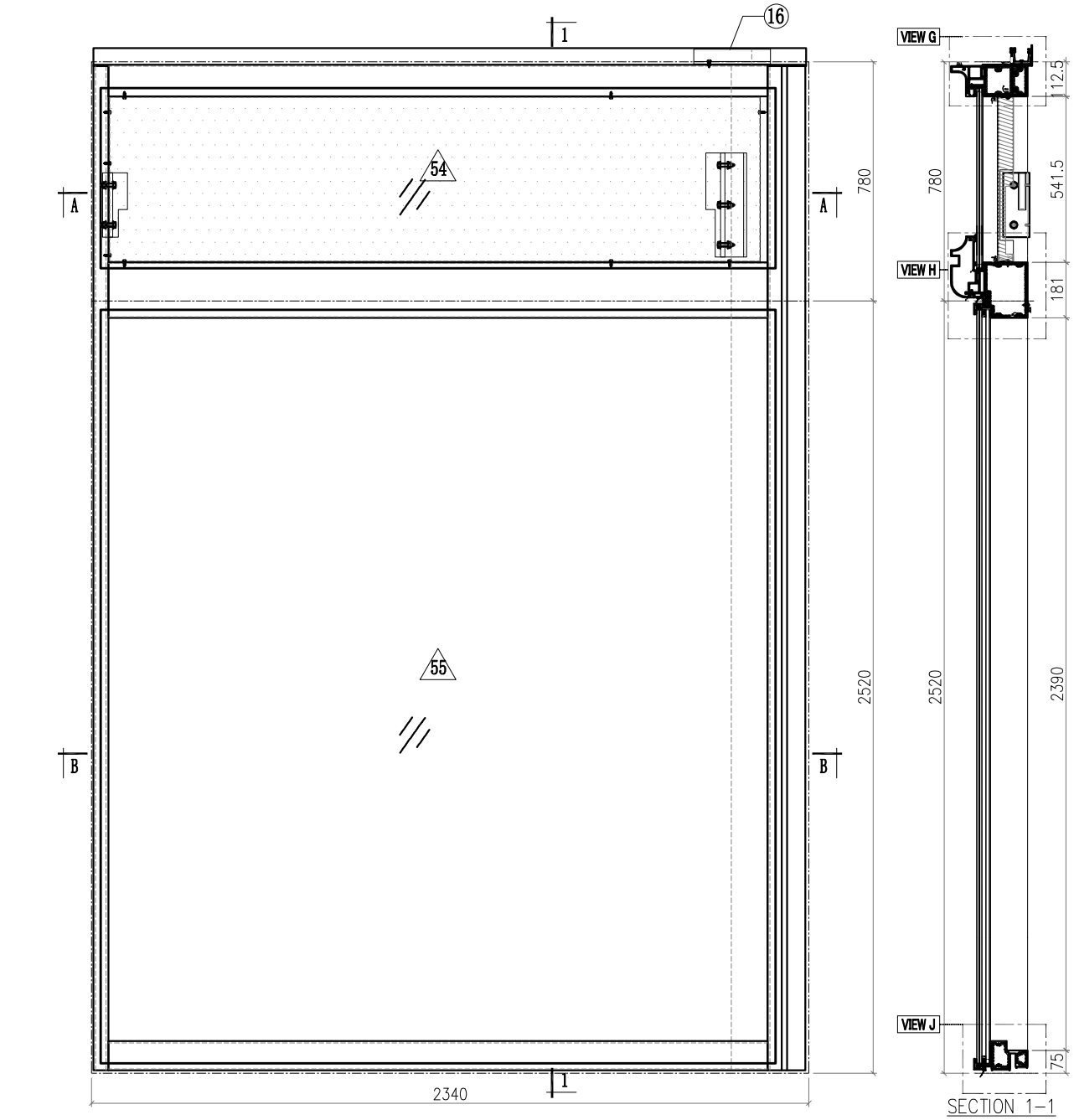

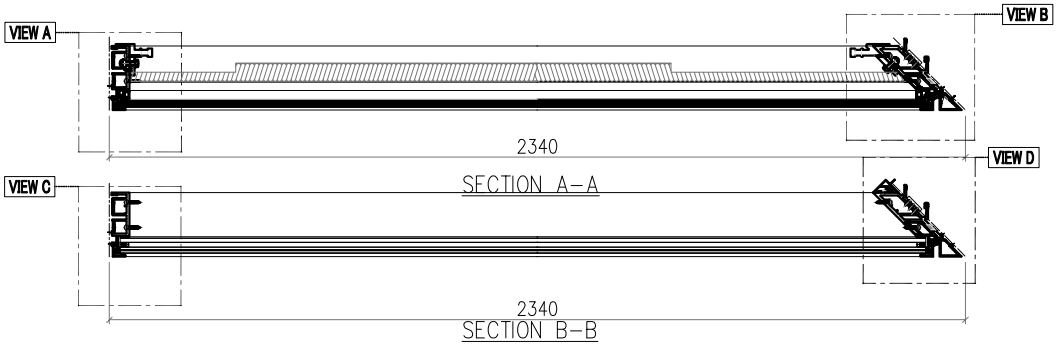

Notes
1.
2. VIEW DROM OUTSIDE
3. GLASS
4. 2mm THK. BACK PANEL

美特鋁質有限公司 MIDI Aluminium Fabricator Ltd.													
							工程號	J857	類別		物料號	M1	
							地盘	啟德6552	制圖	李傳鵬	2022-02-11	圖號	CW-441
修改	A	B	C	採用工廠		地盤 ✓	图纸名称	单元组装图	復核	練松文	2022-02-13	數量	-
日期	3.18	4.2	4.26	材料颜色	-		材料	-	批准	林仁安	2022-02-15	單件重量	- (KG)

VIEW A

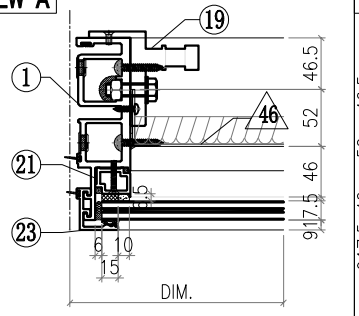

VIEW B

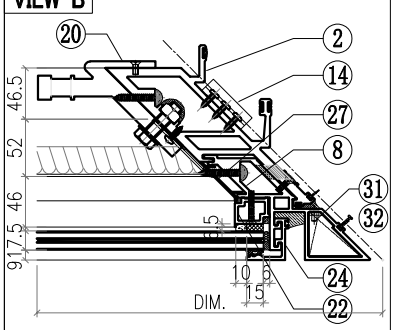

VIEW C

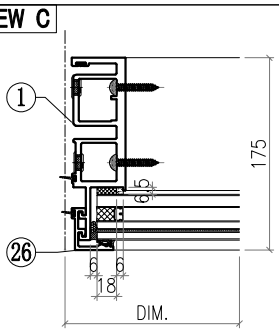

VIEW D

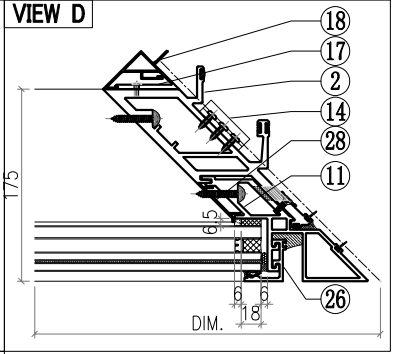

VIEW E

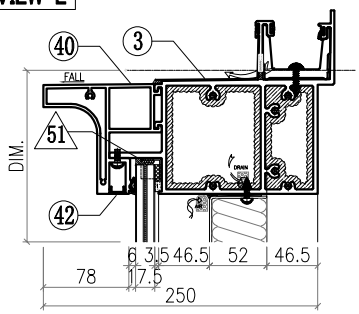

VIEW F

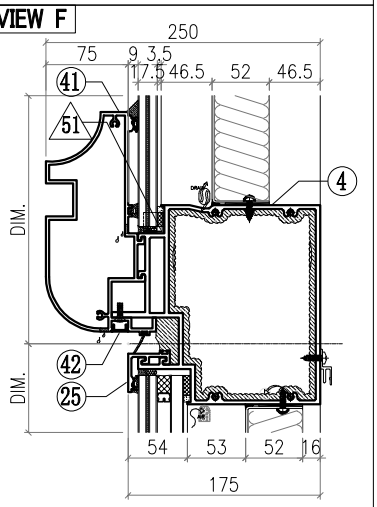

VIEW G

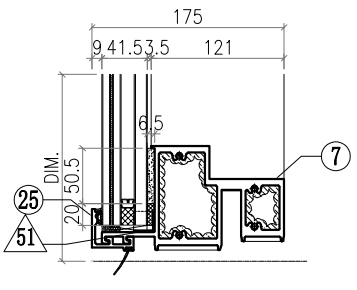

△ OTHERS (ALUM. & G.M.S. PARTS)

ITEM	FAB. DWG NO.	LENGTH (mm)	QTY
46	BST-HY003 2124X537 (BACK PANEL)		1
47			
48			
49			
50			
51	AC-065 1mm THK. ALUM. PLATE		8
52			
53			
54	GL4-A025 2202X587 (GLASS)		1
55	GL2-L025 2202X2458 (GLASS)		1

◯ ALUM. EXTRUSION

ITEM	FAB. DWG NO.	LENGTH (mm)	QTY
1	X86049-P07	3276	1
2	X86051-P10	3276	1
3	X86070-001-A01	2340.5	1
4			
5			
6	X86065-001-025	2214	1
7	X86059-001-A22	2214	1
8	X86075-P19	3276	1
9			
10			
11			
12			
13			
14	X86083-002	50	3
15			
16	X86079-003	250	1
17	X86091-002-01	2350	1
18	X86093-001-01	2350	1
19	X86095-001	210	1
20	X86097-002	340	1
21	X86074-P01-05	640	1
22	X86074-P01R-05	640	1
23	X86071-P05	756.5	1
24	X86071-P05R	756.5	1
25	X86071-P01-06	2242	2
26	X86071-P04-04	2491.5	2
27	X86151-P11R	541	1
28	X86151-P03	2359.5	1
29			
30			
31	L044-P01L	46	1
32	L044-P01R	46	1
33			
34			
35			
36			
37			
38			
39			
40	X86144-001-062	2388	1
41	X86081-001-062	2388	1
42	D19450-001-A62	2328	2
43			
44			
45	X86101-001-072	2032	1

美特鋁質有限公司 MIDI Aluminium Fabricator Ltd.														
								工程號	J857	類別		物料號	M1	
								地盘	啟德6552	制圖	李傳鵬	2022-02-11	圖號	CW-442
修改	A	B	C	採用工廠		地盤	✓	图纸名称	单元组装图	復核	練松文	2022-02-13	數量	-
日期	3.18	4.2	4.26	材料颜色	-			材料	-	批准	林仁安	2022-02-15	單件重量	- (KG)

VIEW A

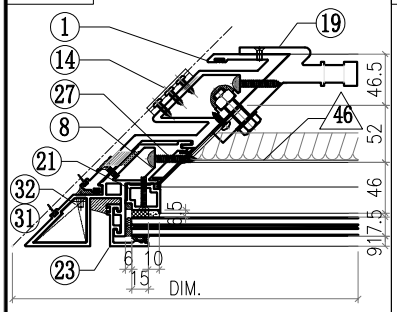

VIEW B

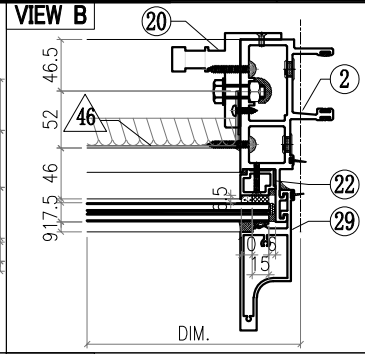

VIEW C

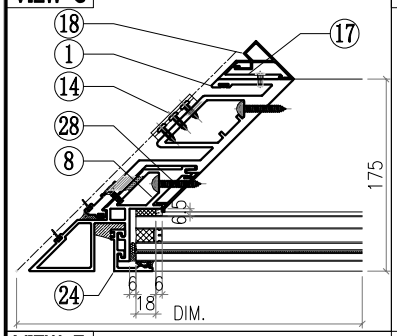

VIEW D

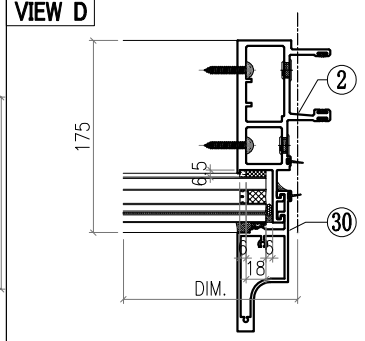

VIEW E

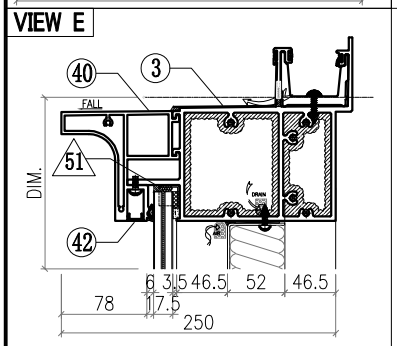

VIEW F

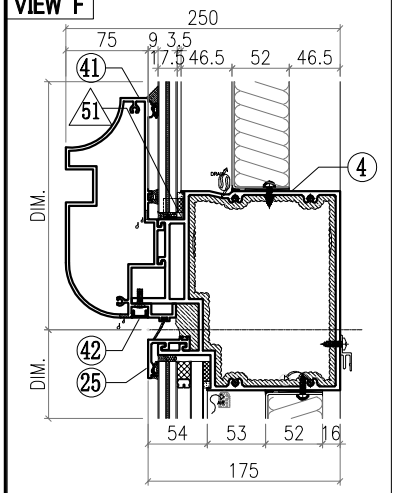

VIEW G

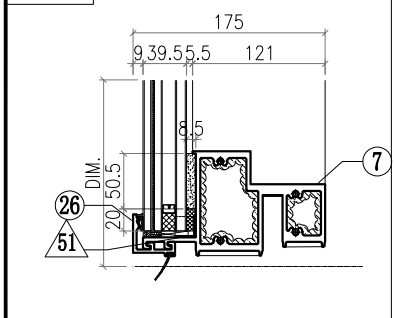

△ OTHERS (ALUM. & G.M.S. PARTS)

ITEM	FAB. DWG NO.	LENGTH (mm)	QTY
46	BST-HZ030 1454X537 (BACK PANEL)		1
47			
48			
49			
50			
51	AC-065 1mm THK. ALUM. PLATE		8
52			
53			
54	GL4-A032 1532X587 (GLASS)		1
55	GL1-B032 1532X2458 (GLASS)		1

◯ ALUM. EXTRUSION

ITEM	FAB. DWG NO.	LENGTH (mm)	QTY
1	X86052-P06	3276	1
2	X86047-P08	3276	1
3	X86070-001-A12	1670.5	1
4			
5			
6	X86065-001-032	1544	1
7	X86059-001-B22	1544	1
8	X86075-P18	3276	1
9			
10			
11			
12			
13			
14	X86083-001	50	3
15	X86079-004	250	1
16	X86079-001	300	1
17	X86091-001-01	2350	1
18	X86092-001-01	2350	1
19	X86097-001	340	1
20	X86095-002	210	1
21	X86074-P01-05	640	1
22	X86074-P01R-05	640	1
23	X86071-P05	756.5	1
24	X86071-P04-04	2491.5	1
25	X86071-P02-20	1572	1
26	X86071-P02R-20	1572	1
27	X86151-P11	541	1
28	X86151-P03	2359.5	1
29	X86142-P01-04	750	1
30	X86142-P01-06	2492	1
31	L044-P01L	46	1
32	L044-P01R	46	1
33			
34			
35			
36			
37			
38			
39			
40	X86144-001-072	1675	1
41	X86081-001-072	1675	1
42	D19450-001-A72	1615	2
43			
44			
45	X86101-001-056	1363	1

美特鋁質有限公司 MIDI Aluminium Fabricator Ltd.								工程號	J857	類別		物料號	M1		
								地盘	啟德6552	制圖	李傳鵬	2022-02-11	圖號	CW-442	
修改	A	B	C	採用	工廠		地盤	图纸名称	单元组装图	復核	練松文	2022-02-13	數量	-	
日期	3.18	4.2	4.26	材料颜色	-			材料	-	批准	林仁安	2022-02-15	單件重量	-	(KG)

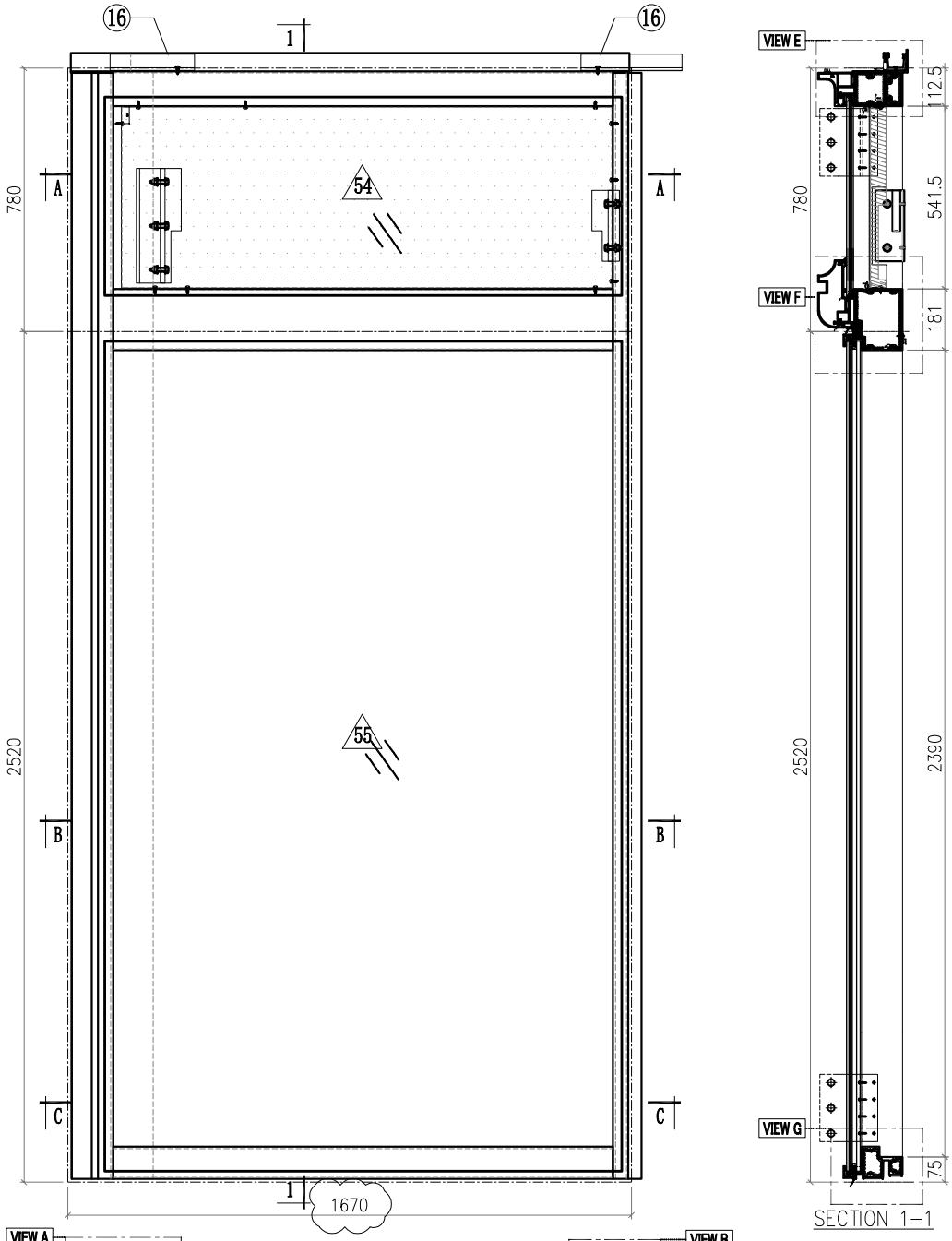

Notes
1.
2. VIEW DROM OUTSIDE
3. GLASS
4. 2mm THK. BACK PANEL

美特鋁質有限公司 MIDI Aluminium Fabricator Ltd.							工程號	J857	類別		物料號	M1		
							地盘	啟德6552	制圖	李傳鵬	2022-02-11	圖號	CW-443	
修改	A	B	C	採用工廠		地盤 ✓	图纸名称	单元组装图	復核	練松文	2022-02-13	數量	-	
日期	3.18	4.2	4.26	材料颜色	-		材料	-	批准	林仁安	2022-02-15	單件重量	-	(KG)

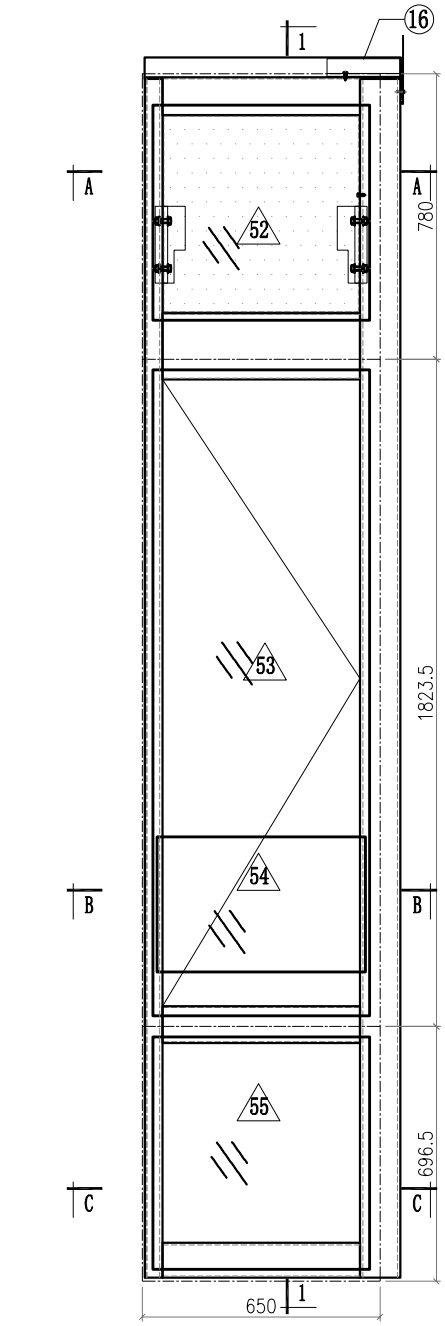

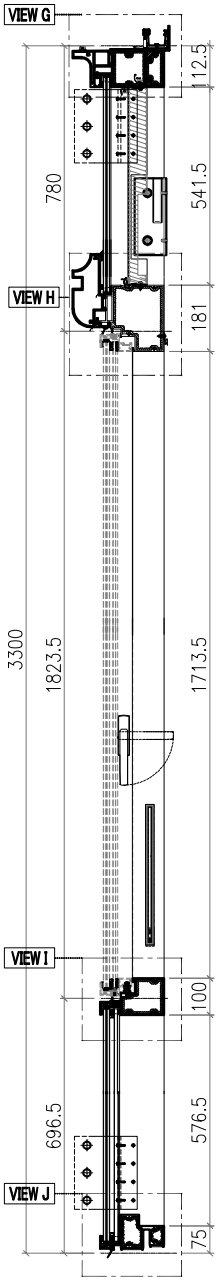

SECTION 1-1

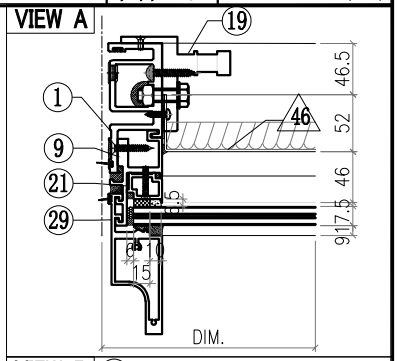

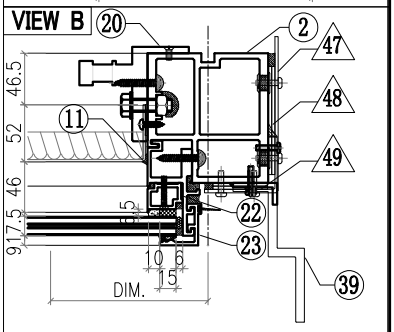

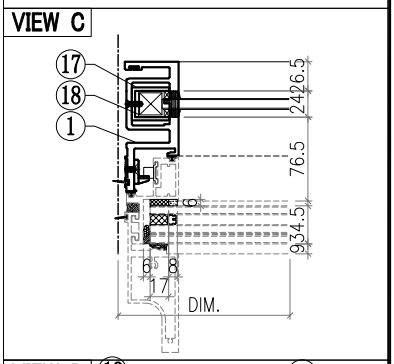

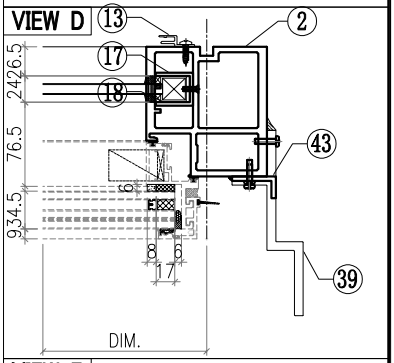

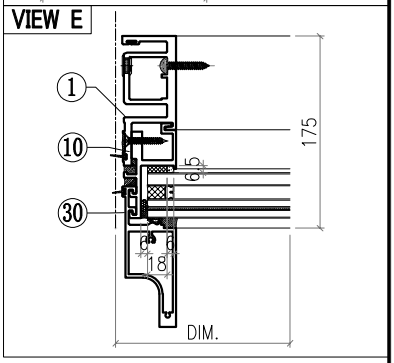

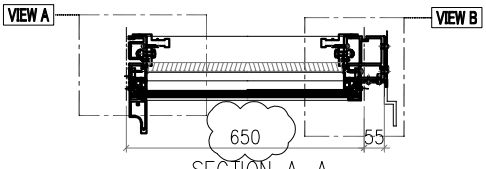

SECTION A-A

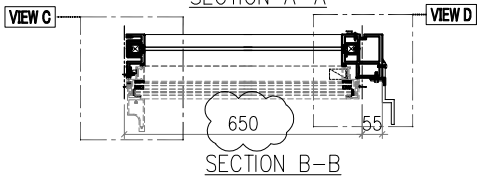

SECTION B-B

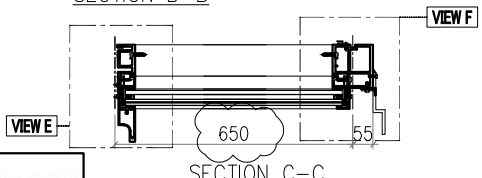

SECTION C-C

Notes
1.
2. VIEW DROM OUTSIDE
3. GLASS
4. 2mm THK. BACK PANEL

美特鋁質有限公司 MIDI Aluminium Fabricator Ltd.													
工程號	J857	類別		物料號	M1								
地盘	啟德6552	制圖	李傳鵬	2022-02-11	圖號	CW-443							
修改	A	B	C	採用工廠		地盤 ✓	图纸名称	单元组装图	復核	練松文	2022-02-13	數量	-
日期	3.18	4.2	4.26	材料颜色	-		材料	-	批准	林仁安	2022-02-15	單件重量	- (KG)

VIEW F

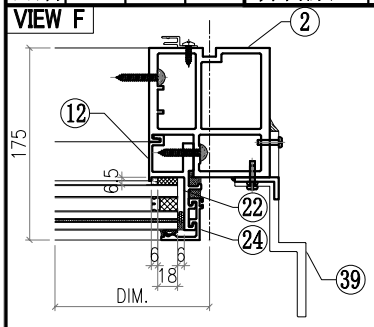

VIEW G

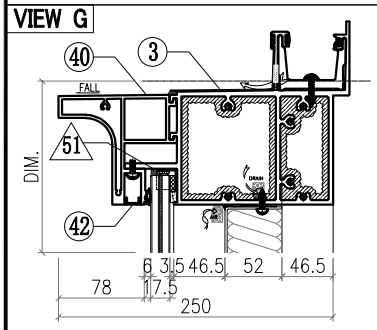

VIEW H

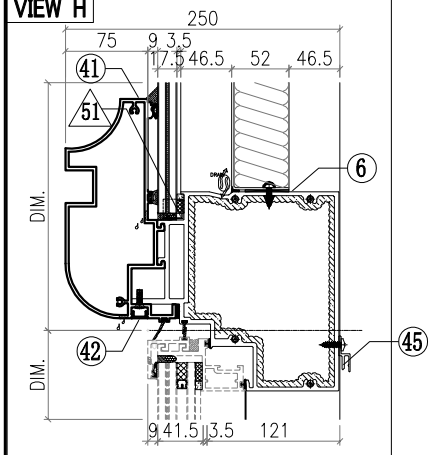

VIEW I

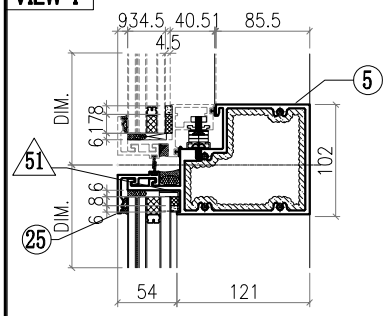

VIEW J

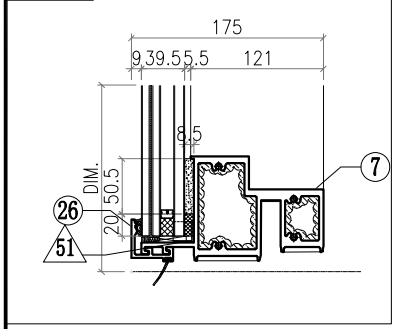

△ OTHERS (ALUM. & G.M.S. PARTS)

ITEM	FAB. DWG NO.	LENGTH (mm)	QTY
46	BST-G090 536X537 (BACK PANEL)		1
47	AC-062 3mm THK. ALUM. PLATE		1
48	AC-063 3mm THK. ALUM. PLATE		2
49	AC-064 3mm THK. ALUM. PLATE		2
50			
51	AC-065 1mm THK. ALUM. PLATE		8
52	GL4-A031 592X587 (GLASS)		1
53	AW-E01		1
54	GB-L011 570X370 (GLASS)		1
55	GL1-L011 592X634 (GLASS)		1

◯ ALUM. EXTRUSION

ITEM	FAB. DWG NO.	LENGTH (mm)	QTY
1	X86050-P08	3276	1
2	X86055-P37	3276	1
3	X86070-001-113	699	1
4	X86064-001-031	621	1
5	X86062-001-053	621	1
6			
7	X86059-001-077	621	1
8			
9	X86086-P12	760	1
10	X86086-P02	646	1
11	X86086-P13	760	1
12	X86086-P04	646	1
13	X86101-P01	2250	1
14			
15			
16	X86079-005	200	1
17	X86078-P01	390	2
18	N525-P01	23	2
19	X86095-001	210	1
20	X86095-002	210	1
21	X86074-P11-05	640	1
22	X86074-P11R-05	640	1
23	X86071-P05R	756.5	1
24	X86071-P04-03	668	1
25	X86071-P03-20	632	1
26	X86071-P03R-20	632	1
27			
28			
29	X86142-P01-04	750	1
30	X86142-P01-02	669	1
31			
32			
33			
34			
35			
36			
37			
38			
39	X86100-001	200	2
40	X86144-001-036	583	1
41	X86081-001-036	583	1
42	D19450-001-A36	583	2
43	N614-P01	2658	1
44			
45	X86101-001-022	540	1

美特鋁質有限公司 MIDI Aluminium Fabricator Ltd.														
								工程號	J857	類別		物料號	M1	
								地盘	啟德6552	制圖	李傳鵬	2022-02-11	圖號	CW-444
修改	A	B	C	採用工廠		地盤	✓	图纸名称	单元组装图	復核	練松文	2022-02-13	數量	-
日期	3.18	4.2	4.26	材料颜色	-			材料	-	批准	林仁安	2022-02-15	單件重量	- (KG)

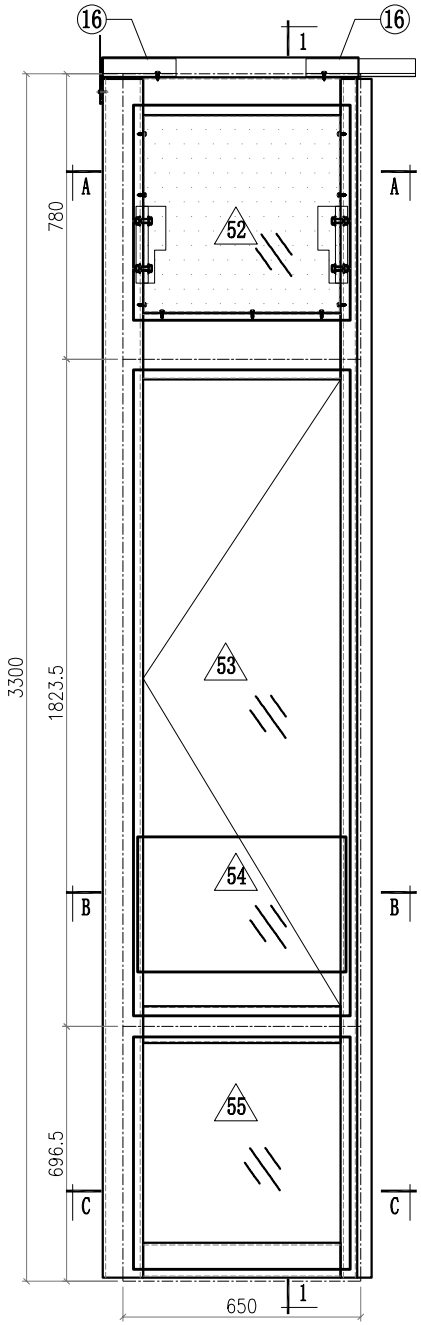

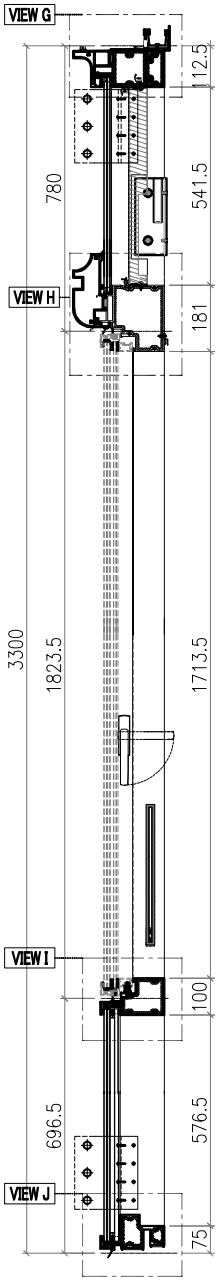

SECTION 1-1

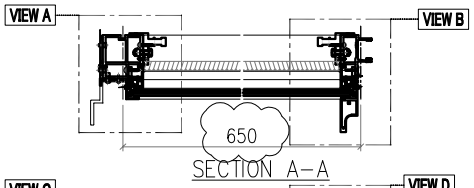

SECTION A-A

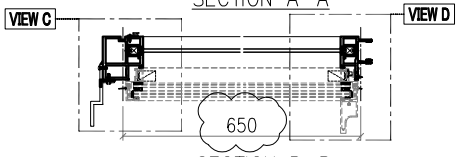

SECTION B-B

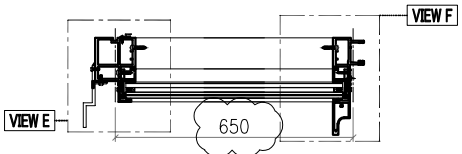

SECTION C-C

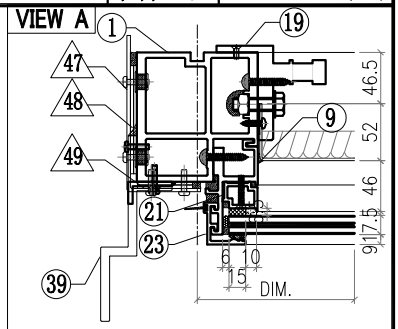

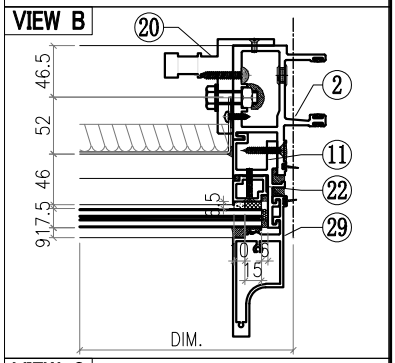

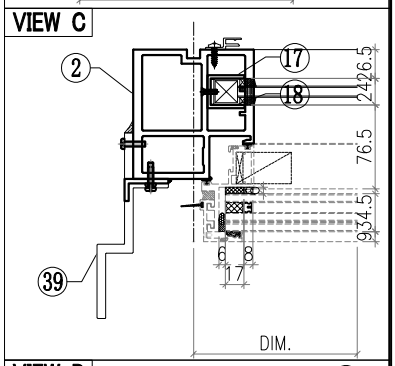

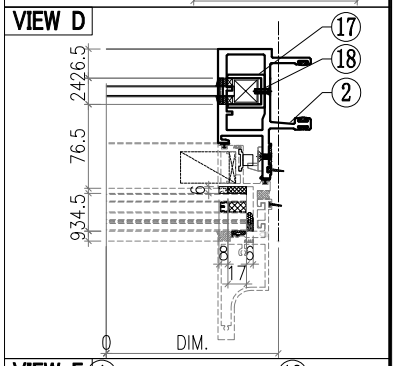

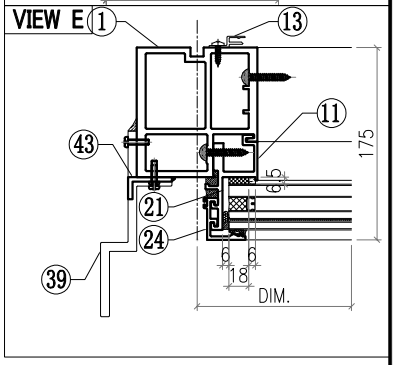

Notes
1. [illegible]
2. VIEW DROM OUTSIDE
3. GLASS
4. 2mm THK. BACK PANEL

美特鋁質有限公司 MIDI Aluminium Fabricator Ltd.													
工程號	J857	類別		物料號	M1								
地盤	啟德6552	制圖	李傳鵬	2022-02-11	圖號	CW-444							
修改	A	B	C	採用工廠		地盤 ✓	图纸名称	单元组装图	復核	練松文	2022-02-13	數量	-
日期	3.18	4.2	4.26	材料颜色	-		材料	-	批准	林仁安	2022-02-15	單件重量	- (KG)

VIEW F

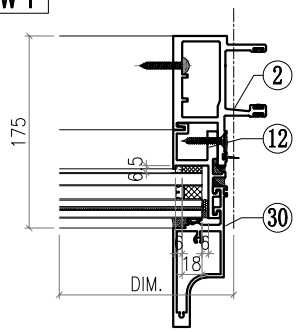

VIEW G

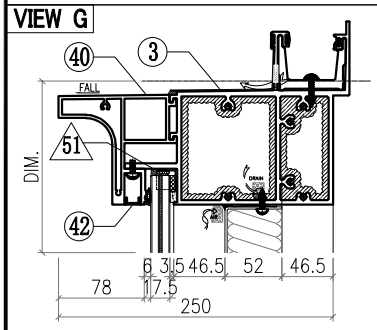

VIEW H

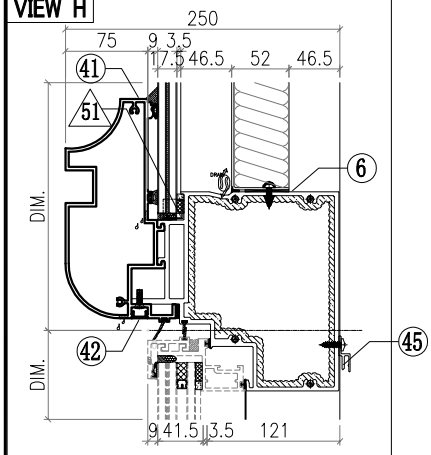

VIEW I

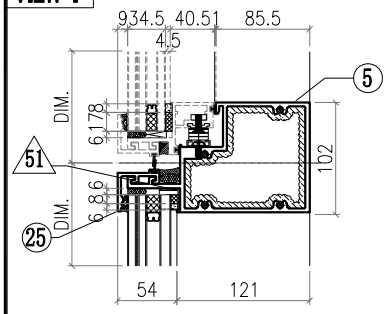

VIEW J

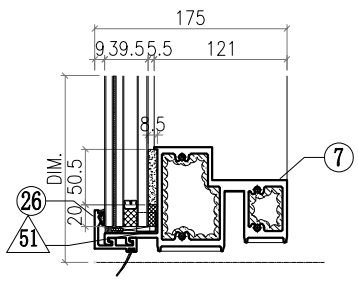

△ OTHERS (ALUM. & G.M.S. PARTS)

ITEM	FAB. DWG NO.	LENGTH (mm)	QTY
46	BST-G090		1
	536X537 (BACK PANEL)		
47	AC-061		1
	3mm THK. ALUM. PLATE		
48	AC-063		2
	3mm THK. ALUM. PLATE		
49	AC-064		2
	3mm THK. ALUM. PLATE		
50			
51	AC-065		8
	1mm THK. ALUM. PLATE		
52	GL4-A031		1
	592X587 (GLASS)		
53	AW-F01		1
54	GB-L011		1
	570X370 (GLASS)		
55	GL1-L011		1
	592X634 (GLASS)		

◯ ALUM. EXTRUSION

ITEM	FAB. DWG NO.	LENGTH (mm)	QTY
1	X86055-P38	3276	1
2	X86048-P09	3276	1
3	X86070-001-105	699	1
4	X86064-001-032	621	1
5	X86062-001-062	621	1
6			
7	X86059-001-077	621	1
8			
9	X86086-P12	760	1
10	X86086-P02	646	1
11	X86086-P13	760	1
12	X86086-P04	646	1
13	X86101-P01	2250	1
14			
15	X86079-002	200	1
16	X86079-001	300	1
17	X86078-P01	390	2
18	N525-P01	23	2
19	X86095-001	210	1
20	X86095-002	210	1
21	X86074-P11-05	640	1
22	X86074-P11R-05	640	1
23	X86071-P05	756.5	1
24	X86071-P04-03	668	1
25	X86071-P02-17	632	1
26	X86071-P02R-17	632	1
27			
28			
29	X86142-P01-04	750	1
30	X86142-P01-02	669	1
31			
32			
33			
34			
35			
36			
37			
38			
39	X86100-001	200	2
40	X86144-001-015	583	1
41	X86081-001-015	583	1
42	D19450-001-A15	583	2
43	N614-P01	2658	1
44			
45	X86101-001-022	540	1

美特鋁質有限公司 MIDI Aluminium Fabricator Ltd.								工程號	J857	類別		物料號	M1		
								地盘	啟德6552	制圖	李傳鵬	2022-02-11	圖號	CW-445	
修改	A	B	C	採用	工廠		地盤 ✓	图纸名称	单元组装图	復核	練松文	2022-02-13	數量	-	
日期	3.18	4.2	4.26	材料颜色	-			材料	-	批准	林仁安	2022-02-15	單件重量	-	(KG)

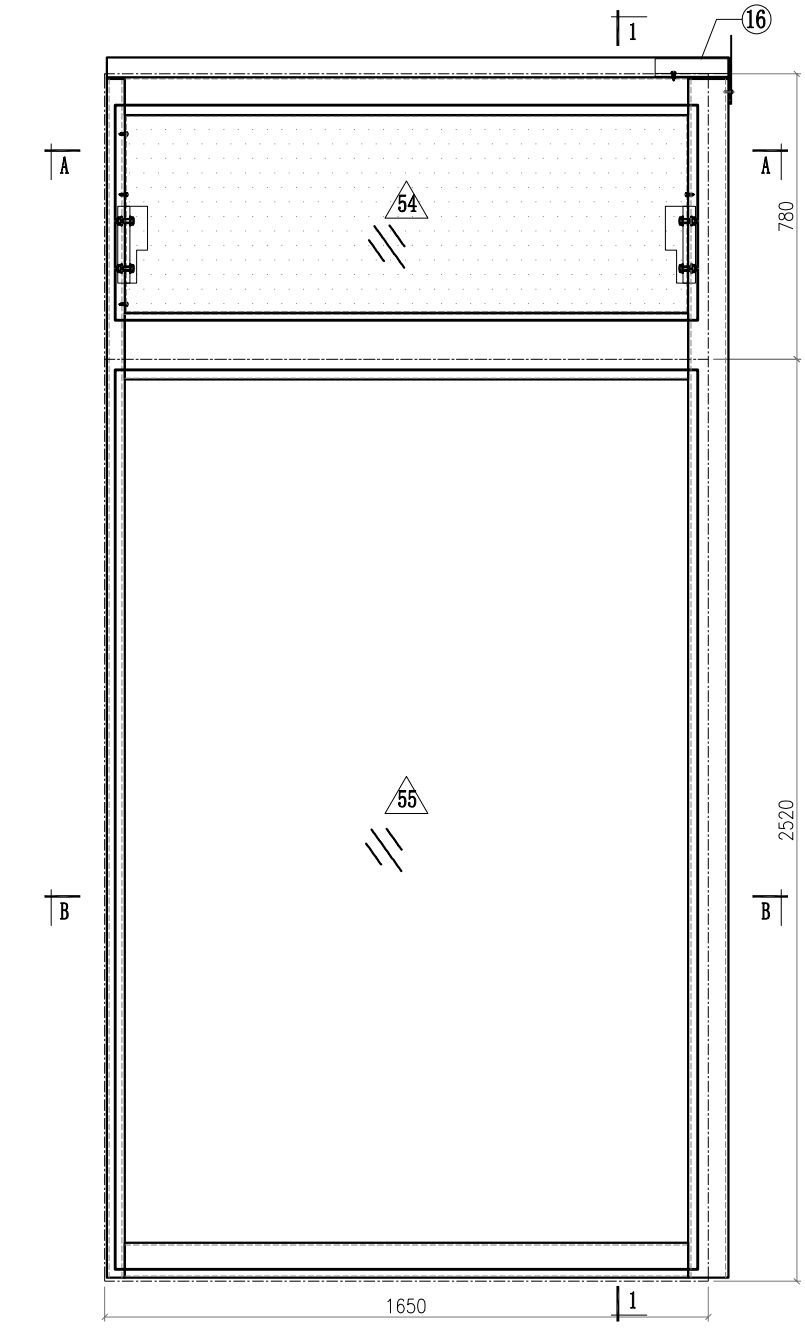

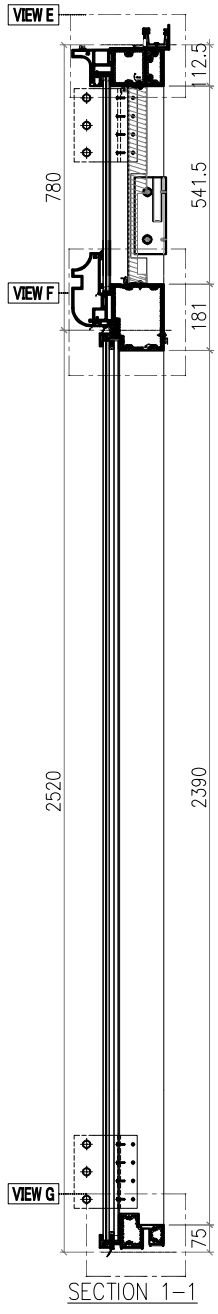

SECTION 1-1

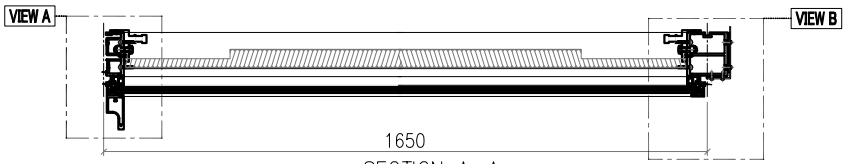

SECTION A-A

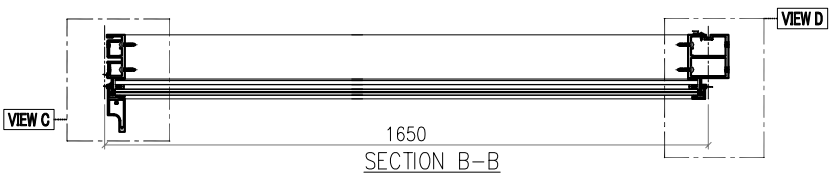

SECTION B-B

Notes
1.
2. VIEW DROM OUTSIDE
3. GLASS
4. 2mm THK. BACK PANEL

美特鋁質有限公司 MIDI Aluminium Fabricator Ltd.														
								工程號	J857	類別		物料號	M1	
								地盘	啟德6552	制圖	李傳鵬	2022-02-11	圖號	CW-445
修改	A	B	C	採用	工廠		地盤 ✓	图纸名称	单元组装图	復核	練松文	2022-02-13	數量	-
日期	3.18	4.2	4.26	材料颜色	-			材料	-	批准	林仁安	2022-02-15	單件重量	- (KG)

VIEW A

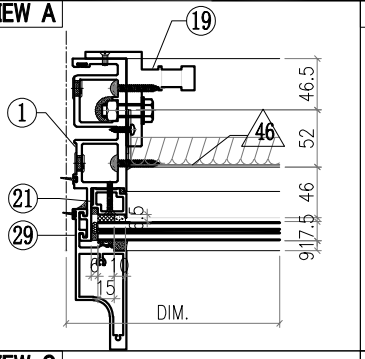

VIEW B

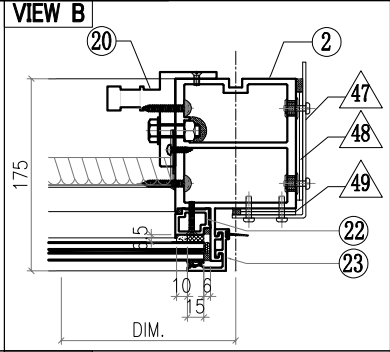

VIEW C

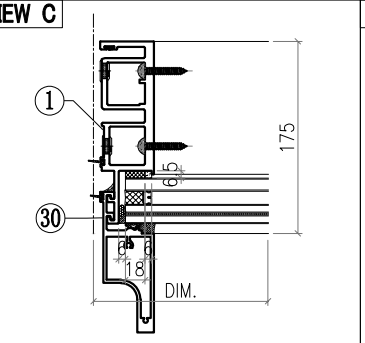

VIEW D

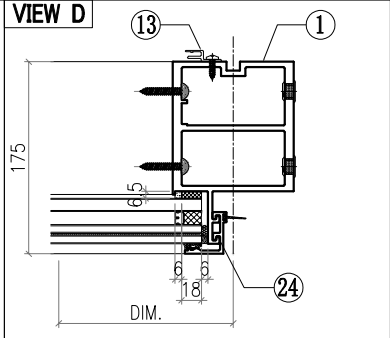

VIEW E

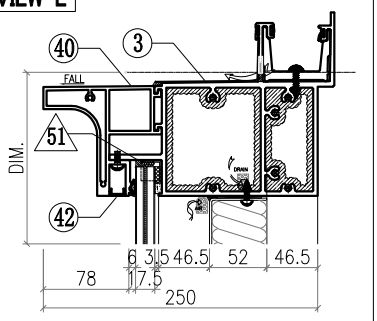

VIEW F

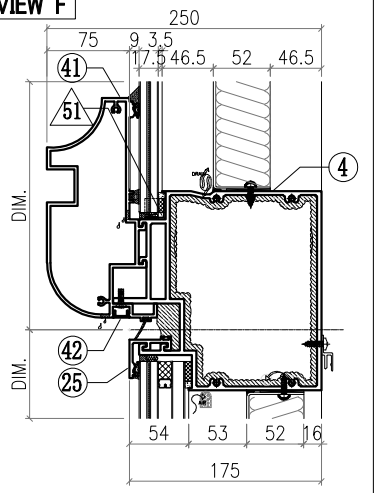

VIEW G

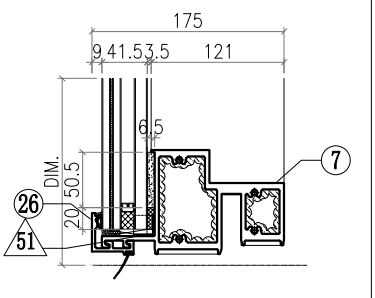

△ OTHERS (ALUM. & G.M.S. PARTS)

ITEM	FAB. DWG NO.	LENGTH (mm)	QTY
46	BST-G084 1536X537 (BACK PANEL)		1
47	AC-062 3mm THK. ALUM. PLATE		1
48	AC-063 3mm THK. ALUM. PLATE		2
49	AC-064 3mm THK. ALUM. PLATE		2
50			
51	AC-065 1mm THK. ALUM. PLATE		8
52			
53			
54	GL4-A114 1592X587 (GLASS)		1
55	GL2-L114 1592X2458 (GLASS)		1

◯ ALUM. EXTRUSION

ITEM	FAB. DWG NO.	LENGTH (mm)	QTY
1	X86049-P07	3276	1
2	X86056-P26	3276	1
3	X86070-001-019	1699	1
4			
5			
6	X86065-001-014	1604	1
7	X86059-001-021	1604	1
8			
9			
10			
11			
12			
13	X86101-P01	2250	1
14			
15	X86079-001	300	1
16	X86079-005	200	1
17			
18			
19	X86095-001	210	1
20	X86095-002	210	1
21	X86074-P01-05	640	1
22	X86074-P01R-05	640	1
23	X86071-P05R	756.5	1
24	X86071-P04-04	2491.5	1
25	X86071-P03-17	1632	1
26	X86071-P03R-17	1632	1
27			
28			
29	X86142-P01-04	750	1
30	X86142-P01-06	2492	1
31			
32			
33			
34			
35			
36			
37			
38			
39			
40	X86144-001-037	1583	1
41	X86081-001-037	1583	1
42	D19450-001-A37	1583	2
43			
44			
45	X86101-001-021	1540	1

美特鋁質有限公司 MIDI Aluminium Fabricator Ltd.														
								工程號	J857	類別		物料號	M1	
								地盘	啟德6552	制圖	李傳鵬	2022-02-11	圖號	CW-446
修改	A	B	C	採用工廠		地盤	✓	图纸名称	单元组装图	復核	練松文	2022-02-13	數量	-
日期	3.18	4.2	4.26	材料颜色	-			材料	-	批准	林仁安	2022-02-15	單件重量	- (KG)

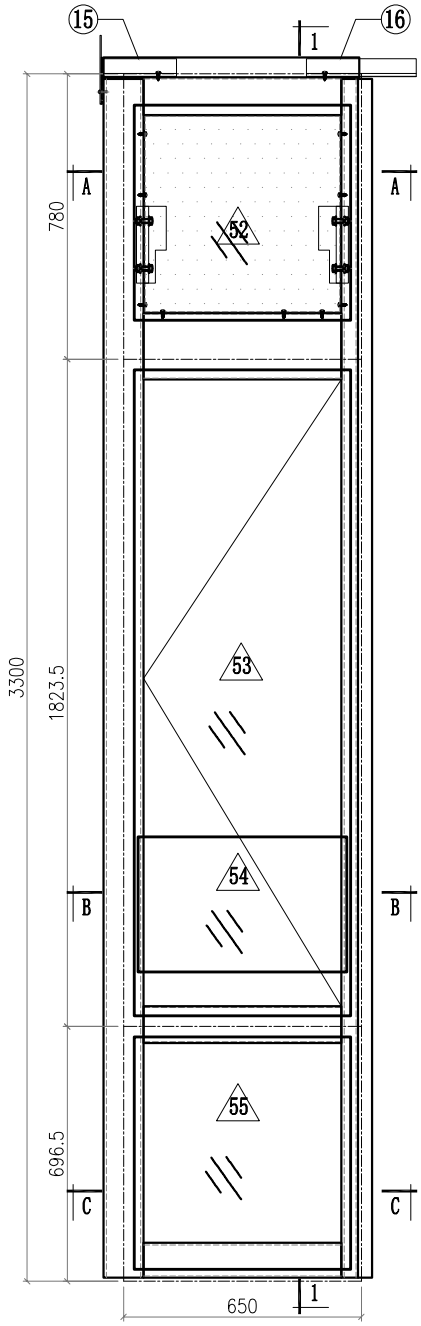

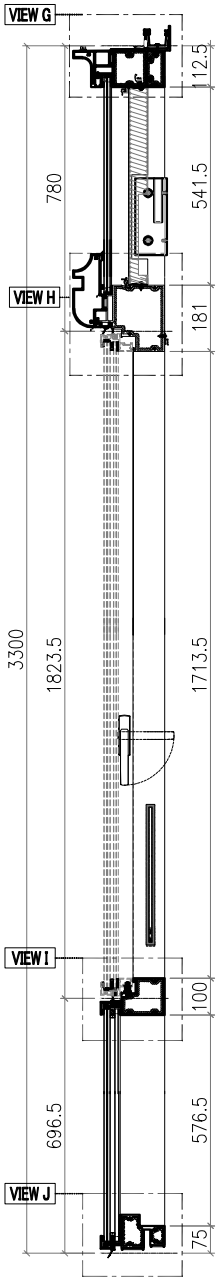

SECTION 1-1

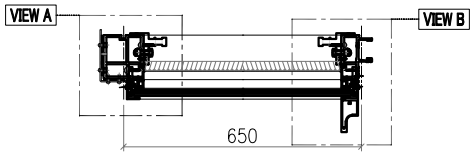

SECTION A-A

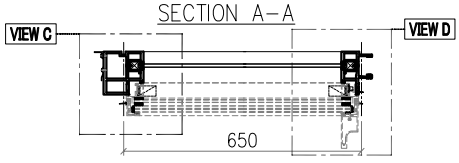

SECTION B-B

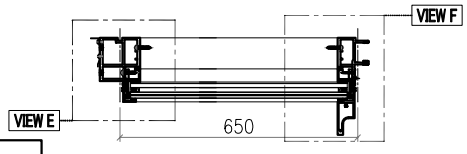

SECTION C-C

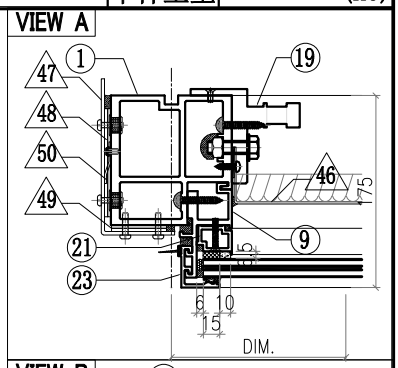

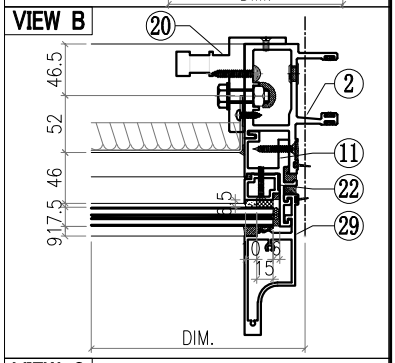

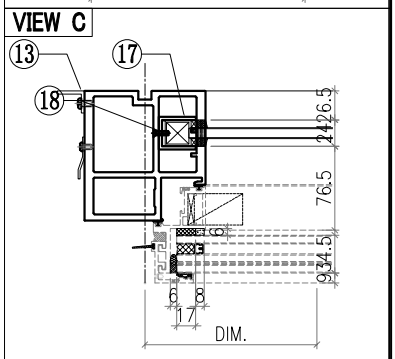

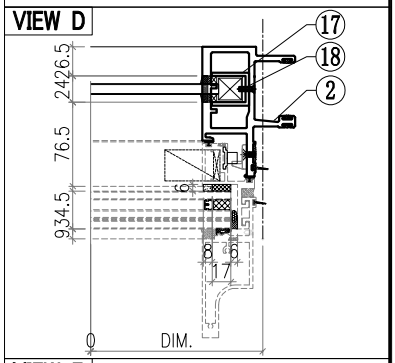

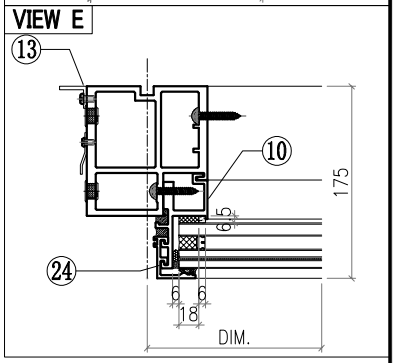

Notes
1.
2. VIEW DROM OUTSIDE
3. GLASS
4. 2mm THK. BACK PANEL

美特鋁質有限公司 MIDI Aluminium Fabricator Ltd.													
工程號	J857	類別		物料號	M1								
地盘	啟德6552	制圖	李傳鵬	2022-02-11	圖號	CW-446							
修改	A	B	C	採用工廠		地盤 ✓	图纸名称	单元组装图	復核	練松文	2022-02-13	數量	-
日期	3.18	4.2	4.26	材料颜色	-		材料	-	批准	林仁安	2022-02-15	單件重量	- (KG)

VIEW F

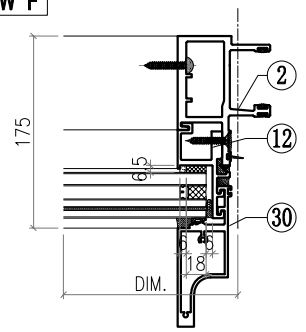

VIEW G

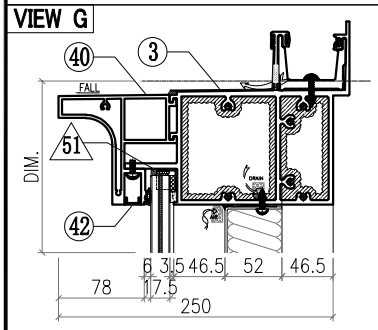

VIEW H

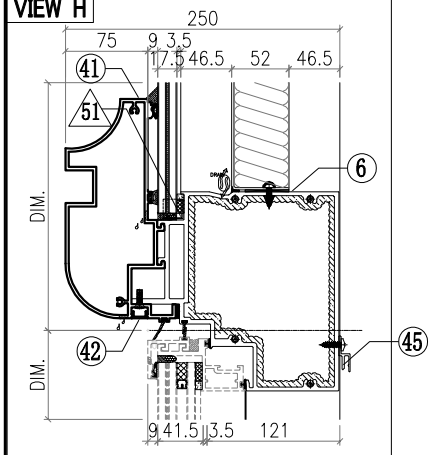

VIEW I

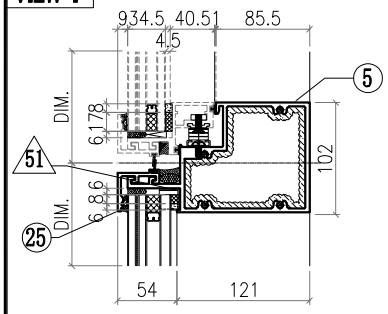

VIEW J

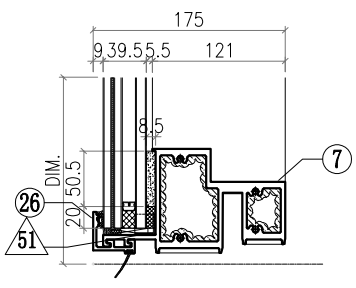

△ OTHERS (ALUM. & G.M.S. PARTS)

ITEM	FAB. DWG NO.	LENGTH (mm)	QTY
46	BST-G062 536X537 (BACK PANEL)		1
47	AC-061 3mm THK. ALUM. PLATE		1
48	AC-063 3mm THK. ALUM. PLATE		2
49	AC-064 3mm THK. ALUM. PLATE		2
50	AC-110 2mm THK. ALUM. PLATE		1
51	AC-065 1mm THK. ALUM. PLATE		8
52	GL4-A078 592X587 (GLASS)		1
53	AW-F02		1
54	GB-L078 570X370 (GLASS)		1
55	GL1-L078 592X634 (GLASS)		1

◯ ALUM. EXTRUSION

ITEM	FAB. DWG NO.	LENGTH (mm)	QTY
1	X86055-P39	3276	1
2	X86048-P09	3276	1
3	X86070-001-105	699	1
4	X86064-001-006	621	1
5	X86062-001-062	621	1
6			
7	X86059-001-077	621	1
8			
9	X86086-P12	760	1
10	X86086-P02	646	1
11	X86086-P13	760	1
12	X86086-P04	646	1
13	N544-P02	2360	1
14			
15	X86079-002	200	1
16	X86079-001	300	1
17	X86078-P01	390	2
18	N525-P01	23	2
19	X86095-001	210	1
20	X86095-002	210	1
21	X86074-P11-05	640	1
22	X86074-P11R-05	640	1
23	X86071-P05	756.5	1
24	X86071-P04-03	668	1
25	X86071-P02-17	632	1
26	X86071-P02R-17	632	1
27			
28			
29	X86142-P01-04	750	1
30	X86142-P01-02	669	1
31			
32			
33			
34			
35			
36			
37			
38			
39			
40	X86144-001-016	583	1
41	X86081-001-016	583	1
42	D19450-001-A16	583	2
43			
44			
45	X86101-001-022	540	1

美特鋁質有限公司 MIDI Aluminium Fabricator Ltd.								工程號	J857	類別		物料號	M1		
								地盘	啟德6552	制圖	李傳鵬	2022-02-11	圖號	CW-447	
修改	A	B	C	採用	工廠		地盤	✓	图纸名称	单元组装图	復核	練松文	2022-02-13	數量	-
日期	3.18	4.2	4.26	材料颜色	-				材料	-	批准	林仁安	2022-02-15	單件重量	- (KG)

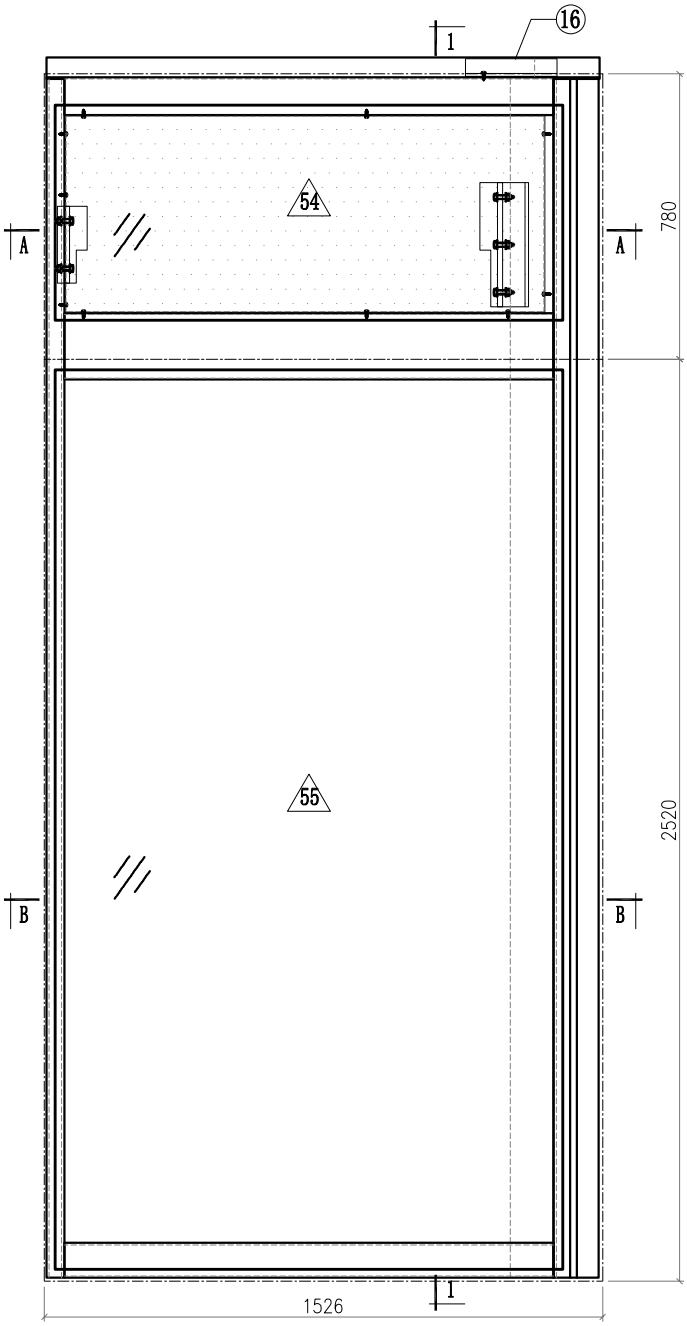

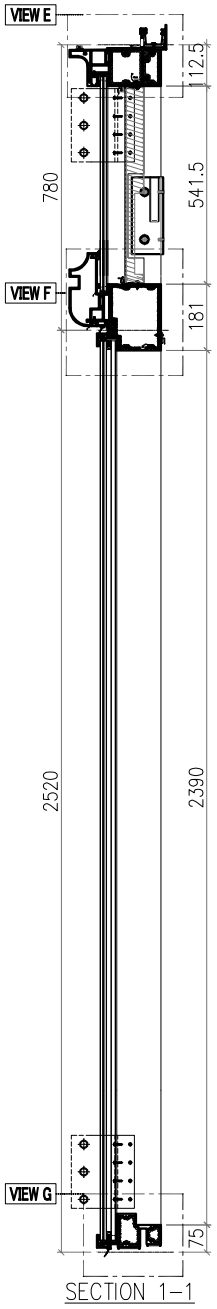

SECTION 1-1

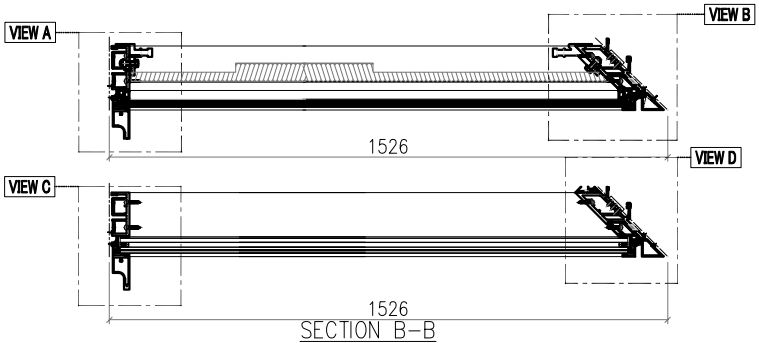

SECTION B-B

Notes
1.
2. VIEW DROM OUTSIDE
3. GLASS
4. 2mm THK. BACK PANEL

美特鋁質有限公司 MIDI Aluminium Fabricator Ltd.													
							工程號	J857	類別		物料號	M1	
							地盘	啟德6552	制圖	李傳鵬	2022-02-11	圖號	CW-447
修改	A	B	C	採用工廠		地盤 ✓	图纸名称	单元组装图	復核	練松文	2022-02-13	數量	-
日期	3.18	4.2	4.26	材料颜色	-		材料	-	批准	林仁安	2022-02-15	單件重量	- (KG)

VIEW A

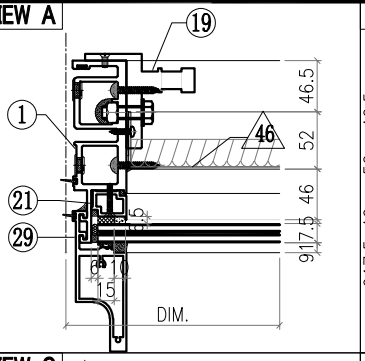

VIEW B

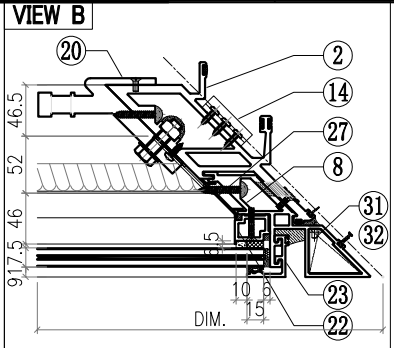

VIEW C

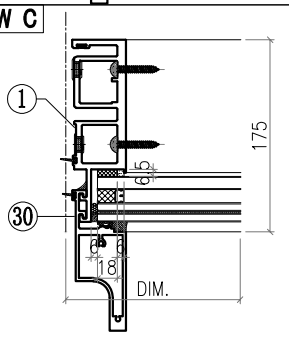

VIEW D

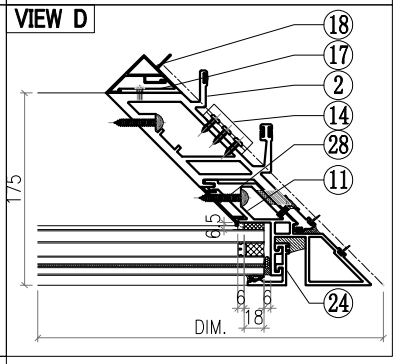

VIEW E

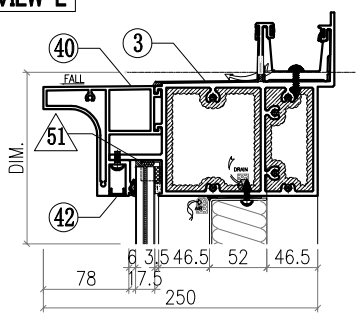

VIEW F

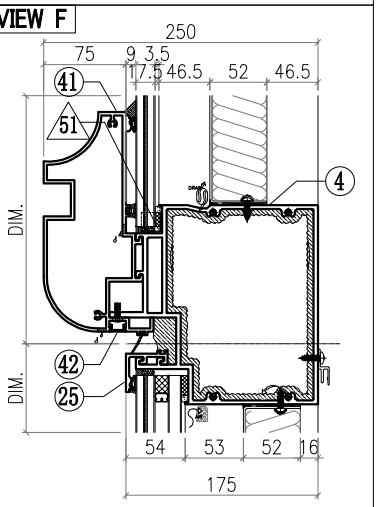

VIEW G

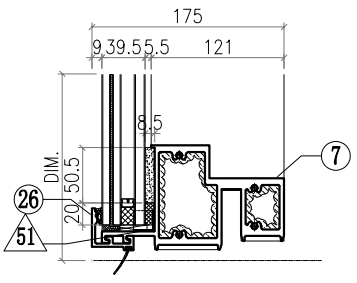

△ OTHERS (ALUM. & G.M.S. PARTS)

ITEM	FAB. DWG NO.	LENGTH (mm)	QTY
46	BST-HY014 1310X537 (BACK PANEL)		1
47			
48			
49			
50			
51	AC-065 1mm THK. ALUM. PLATE		8
52			
53			
54	GL4-A113 1388X587 (GLASS)		1
55	GL1-B113 1388X2458 (GLASS)		1

◯ ALUM. EXTRUSION

ITEM	FAB. DWG NO.	LENGTH (mm)	QTY
1	X86049-P07	3276	1
2	X86051-P10	3276	1
3	X86070-001-A02	1526.5	1
4			
5			
6	X86065-001-026	1400	1
7	X86059-001-A23	1400	1
8	X86075-P19	3276	1
9			
10			
11			
12			
13			
14	X86083-002	50	3
15			
16	X86079-003	250	1
17	X86091-002-01	2350	1
18	X86093-001-01	2350	1
19	X86095-001	210	1
20	X86097-002	340	1
21	X86074-P01-05	640	1
22	X86074-P01R-05	640	1
23	X86071-P05R	756.5	1
24	X86071-P04-04	2491.5	1
25	X86071-P03-18	1428	1
26	X86071-P03R-18	1428	1
27	X86151-P11R	541	1
28	X86151-P03	2359.5	1
29	X86142-P01-04	750	1
30	X86142-P01-06	2492	1
31	L044-P01L	46	1
32	L044-P01R	46	1
33			
34			
35			
36			
37			
38			
39			
40	X86144-001-063	1531	1
41	X86081-001-063	1531	1
42	D19450-001-A63	1471	2
43			
44			
45	X86101-001-073	1218	1

美特鋁質有限公司 MIDI Aluminium Fabricator Ltd.								工程號	J857	類別		物料號	M1		
								地盘	啟德6552	制圖	李傳鵬	2022-02-11	圖號	CW-448	
修改	A	B	C	採用	工廠		地盤 ✓	图纸名称	单元组装图	復核	練松文	2022-02-13	數量	-	
日期	3.18	4.2	4.26	材料颜色	-			材料	-	批准	林仁安	2022-02-15	單件重量	-	(KG)

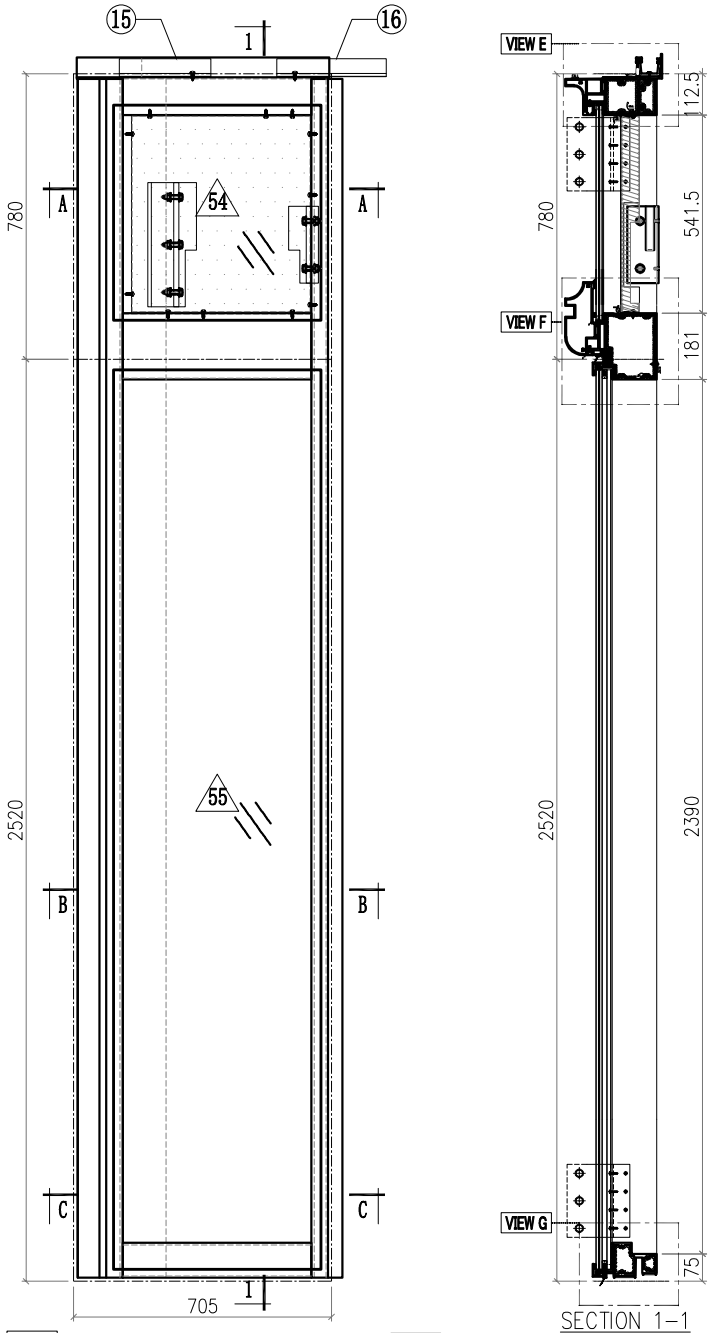

SECTION 1-1

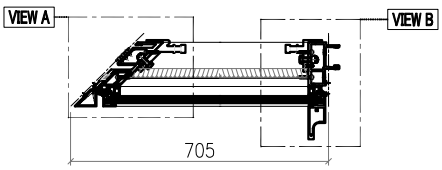

SECTION A-A

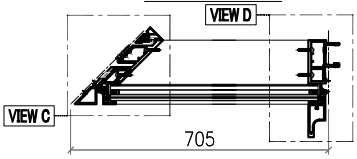

SECTION B-B

Notes
1.
2. VIEW DROM OUTSIDE
3. GLASS
4. 2mm THK. BACK PANEL

美特鋁質有限公司 MIDI Aluminium Fabricator Ltd.							工程號	J857	類別		物料號	M1		
							地盘	啟德6552	制圖	李傳鵬	2022-02-11	圖號	CW-448	
修改	A	B	C	採用工廠		地盤 ✓	图纸名称	单元组装图	復核	練松文	2022-02-13	數量	-	
日期	3.18	4.2	4.26	材料颜色	-		材料	-	批准	林仁安	2022-02-15	單件重量	-	(KG)

VIEW A

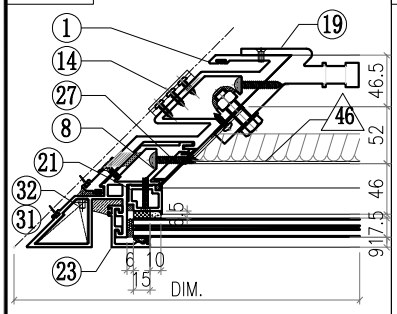

VIEW B

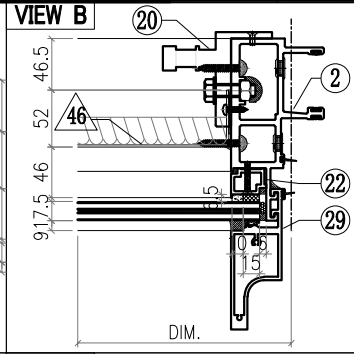

VIEW C

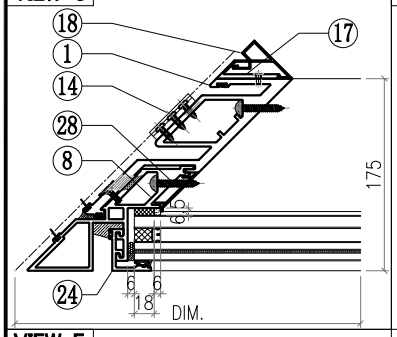

VIEW D

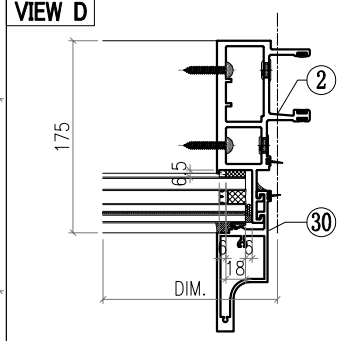

VIEW E

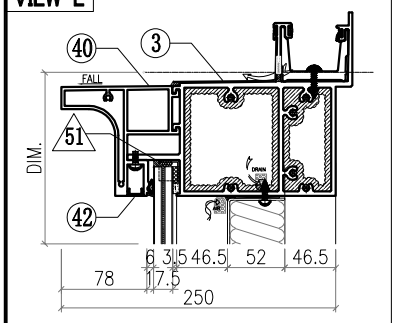

VIEW F

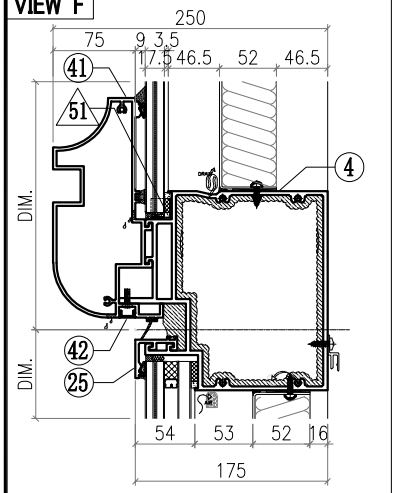

VIEW G

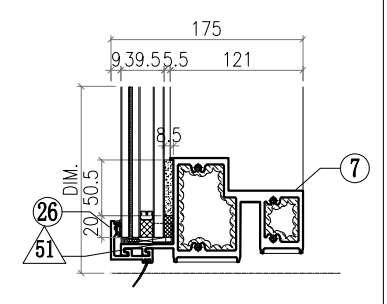

△ OTHERS (ALUM. & G.M.S. PARTS)

ITEM	FAB. DWG NO.	LENGTH (mm)	QTY
46	BST-HZ005		1
	489X537 (BACK PANEL)		
47			
48			
49			
50			
51	AC-065		8
	1mm THK. ALUM. PLATE		
52			
53			
54	GL4-A204		1
	567X587 (GLASS)		
55	GL1-B204		1
	567X2458 (GLASS)		

◯ ALUM. EXTRUSION

ITEM	FAB. DWG NO.	LENGTH (mm)	QTY
1	X86052-P06	3276	1
2	X86047-P08	3276	1
3	X86070-001-A13	705.5	1
4			
5			
6	X86065-001-033	579	1
7	X86059-001-B23	579	1
8	X86075-P18	3276	1
9			
10			
11			
12			
13			
14	X86083-001	50	3
15	X86079-004	250	1
16	X86079-001	300	1
17	X86091-001-01	2350	1
18	X86092-001-01	2350	1
19	X86097-001	340	1
20	X86095-002	210	1
21	X86074-P01-05	640	1
22	X86074-P01R-05	640	1
23	X86071-P05	756.5	1
24	X86071-P04-04	2491.5	1
25	X86071-P02-18	607	1
26	X86071-P02R-18	607	1
27	X86151-P11	541	1
28	X86151-P03	2359.5	1
29	X86142-P01-04	750	1
30	X86142-P01-06	2492	1
31	L044-P01L	46	1
32	L044-P01R	46	1
33			
34			
35			
36			
37			
38			
39			
40	X86144-001-073	710	1
41	X86081-001-073	710	1
42	D19450-001-A73	650	2
43			
44			
45	X86101-001-057	397	1

美特鋁質有限公司 MIDI Aluminium Fabricator Ltd.							工程號	J857	類別		物料號	M1		
							地盘	啟德6552	制圖	李傳鵬	2022-02-11	圖號	CW-449	
修改	A	B	C	採用工廠		地盤 ✓	图纸名称	单元组装图	復核	練松文	2022-02-13	數量	-	
日期	3.18	4.2	4.26	材料颜色	-		材料	-	批准	林仁安	2022-02-15	單件重量	-	(KG)

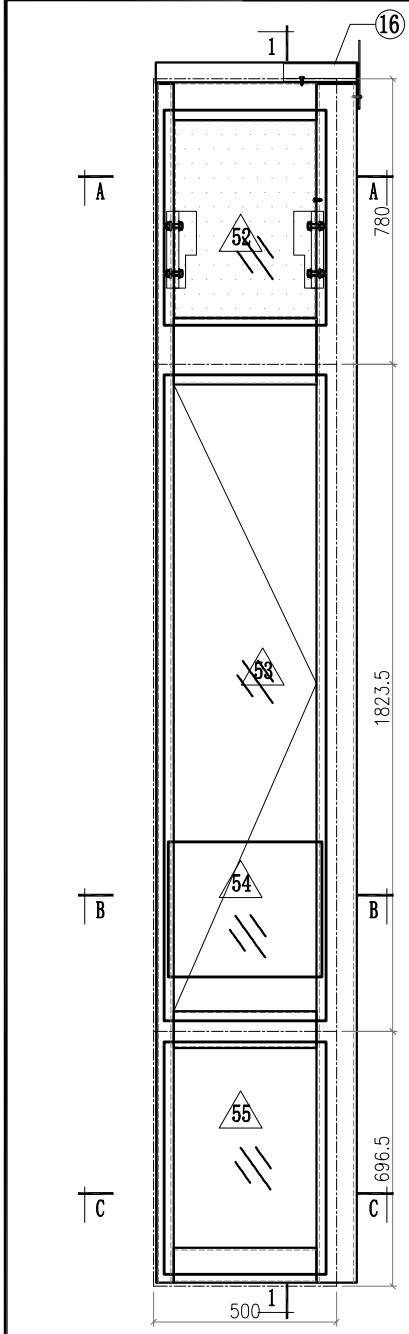

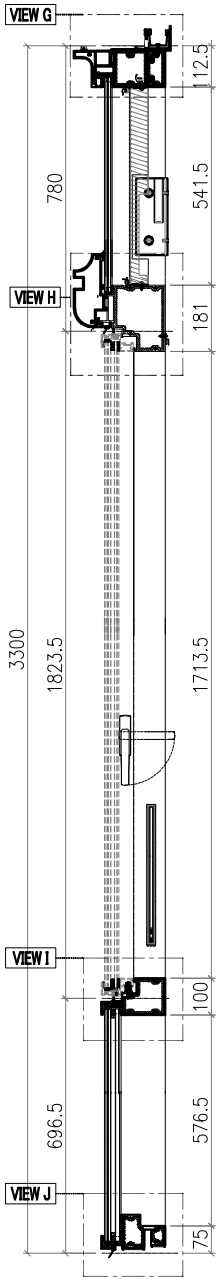

SECTION 1-1

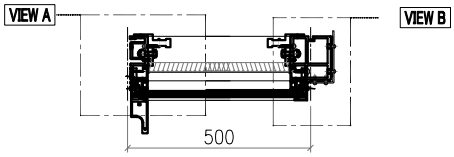

SECTION A-A

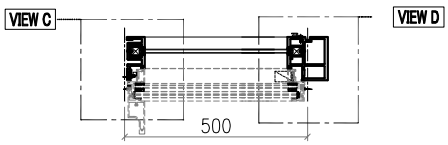

SECTION B-B



SECTION C-C

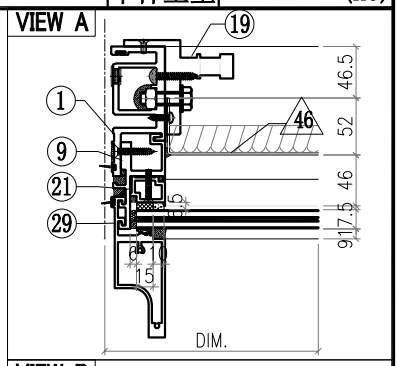

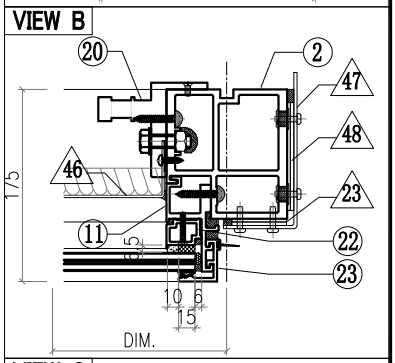

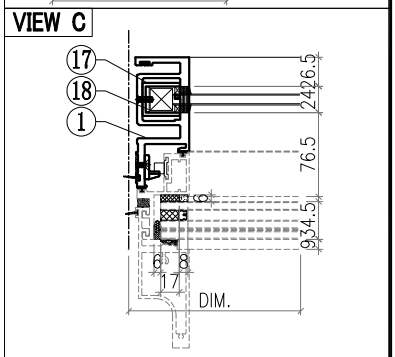

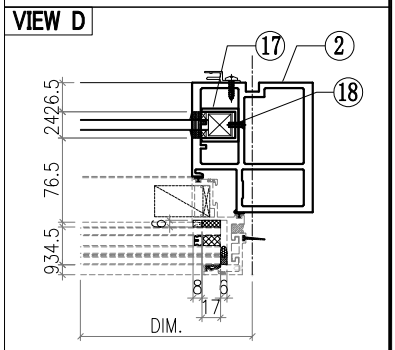

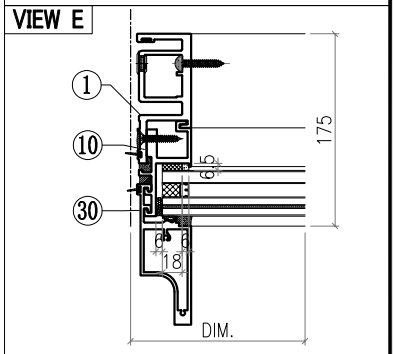

Notes
1.
2. VIEW DROM OUTSIDE
3. GLASS
4. 2mm THK. BACK PANEL

1012X2458 (GLASS)

1

X86101-001-006 960 1

美特鋁質有限公司 MIDI Aluminium Fabricator Ltd.													
							工程號	J857	類別		物料號	M1	
							地盘	啟德6552	制圖	李傳鵬	2022-02-11	圖號	CW-449
修改	A	B	C	採用工廠		地盤 ✓	图纸名称	单元组装图	復核	練松文	2022-02-13	數量	-
日期	3.18	4.2	4.26	材料颜色	-		材料	-	批准	林仁安	2022-02-15	單件重量	- (KG)

VIEW F

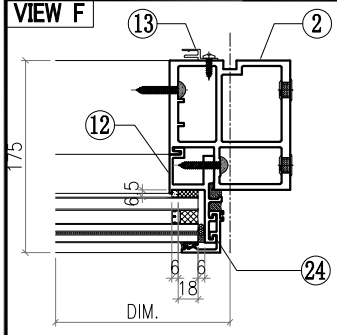

VIEW G

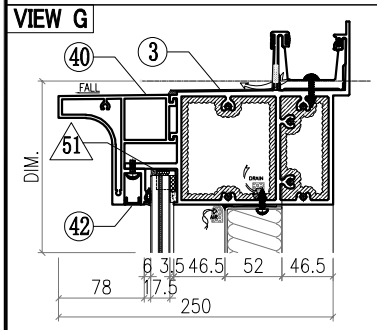

VIEW H

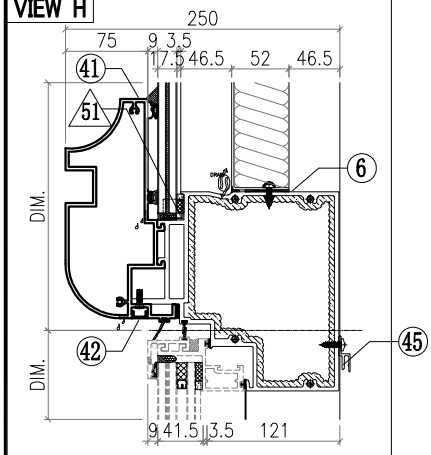

VIEW I

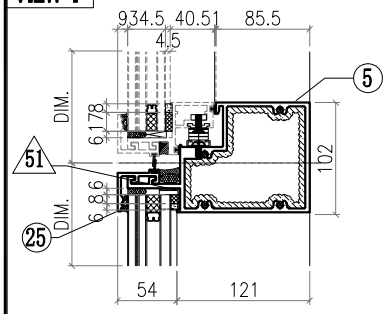

VIEW J

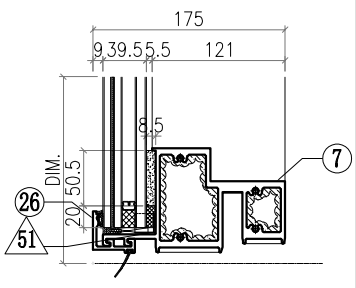

△ OTHERS (ALUM. & G.M.S. PARTS)			
ITEM	FAB. DWG NO.	LENGTH (mm)	QTY
46	BST-G023 386X537 (BACK PANEL)		1
47			
48			
49			
50			
51	AC-065 1mm THK. ALUM. PLATE		8
52	GL4-A081 442X587 (GLASS)		1
53	AW-E02		1
54	GB-L081 420X370 (GLASS)		1
55	GL1-L081 442X634 (GLASS)		1

◯ ALUM. EXTRUSION			
ITEM	FAB. DWG NO.	LENGTH (mm)	QTY
1	X86050-P08	3276	1
2	X86055-P40	3276	1
3	X86070-001-114	549	1
4	X86064-001-007	471	1
5	X86062-001-052	471	1
6			
7	X86059-001-078	471	1
8			
9	X86086-P12	760	1
10	X86086-P02	646	1
11	X86086-P13	760	1
12	X86086-P04	646	1
13	X86101-P01	2250	1
14			
15	X86079-001	300	1
16	X86079-005	200	1
17	X86078-P01	390	2
18	N525-P01	23	2
19	X86095-001	210	1
20	X86095-002	210	1
21	X86074-P11-05	640	1
22	X86074-P11R-05	640	1
23	X86071-P05R	756.5	1
24	X86071-P04-03	668	1
25	X86071-P03-19	482	1
26	X86071-P03R-19	482	1
27			
28			
29	X86142-P01-04	750	1
30	X86142-P01-02	669	1
31			
32			
33			
34			
35			
36			
37			
38			
39			
40	X86144-001-038	433	1
41	X86081-001-038	433	1
42	D19450-001-A38	433	2
43			
44			
45	X86101-001-023	390	1

美特鋁質有限公司 MIDI Aluminium Fabricator Ltd.								工程號	J857	類別		物料號	M1		
								地盘	啟德6552	制圖	李傳鵬	2022-02-11	圖號	CW-450	
修改	A	B	C	採用	工廠		地盤 ✓	图纸名称	单元组装图	復核	練松文	2022-02-13	數量	-	
日期	3.18	4.2	4.26	材料颜色	-			材料	-	批准	林仁安	2022-02-15	單件重量	-	(KG)

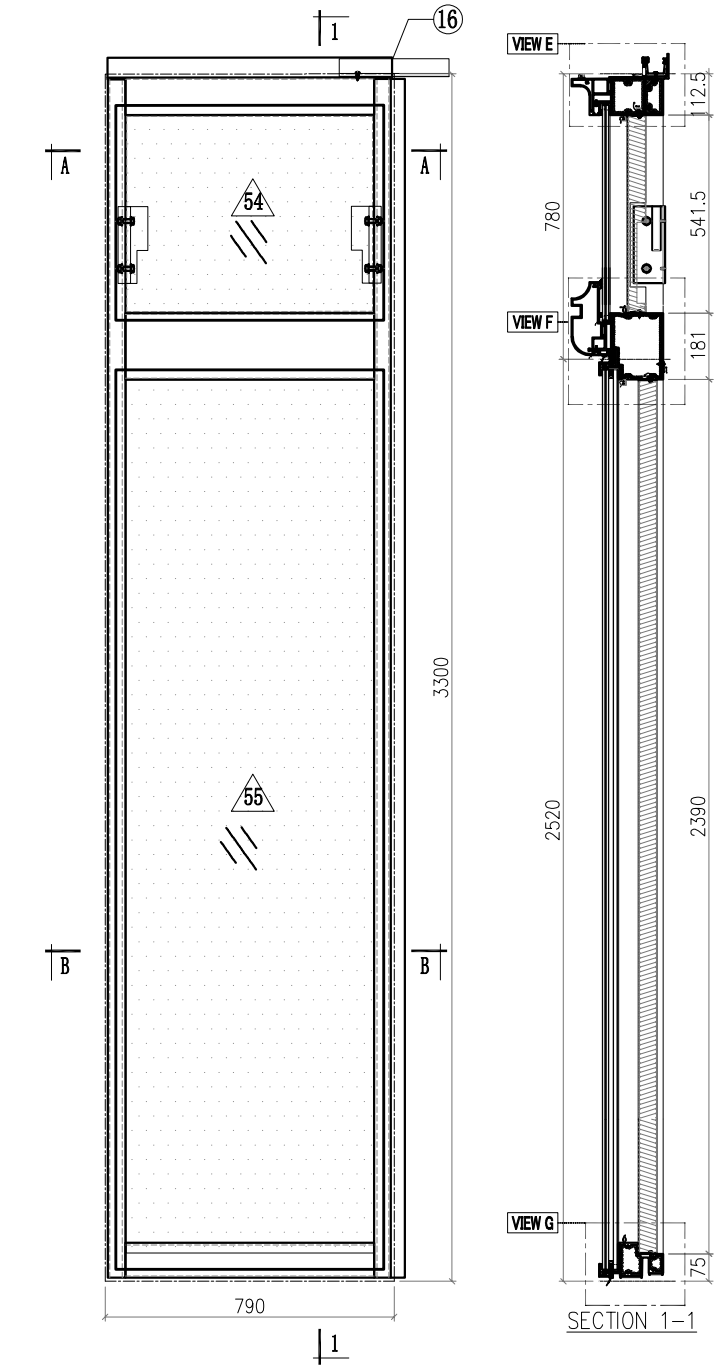

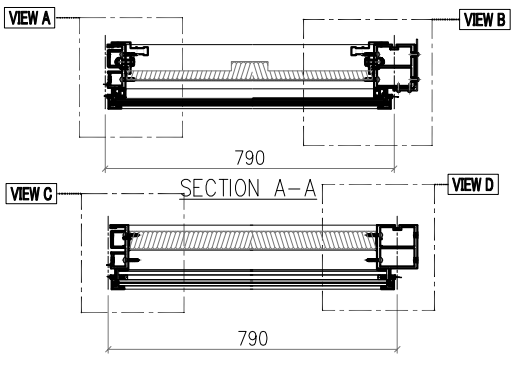

Notes
1.
2. VIEW DROM OUTSIDE
3. GLASS
4. 2mm THK. BACK PANEL

784X2458 (GLASS)

X86101-001-019 732 1

美特鋁質有限公司 MIDI Aluminium Fabricator Ltd.													
工程號	J857	類別		物料號	M1								
地盤	啟德6552	制圖	李傳鵬	2022-02-11	圖號	CW-450							
修改	A	B	C	採用工廠		地盤 ✓	图纸名称	单元组装图	復核	練松文	2022-02-13	數量	-
日期	3.18	4.2	4.26	材料颜色	-		材料	-	批准	林仁安	2022-02-15	單件重量	- (KG)

VIEW A

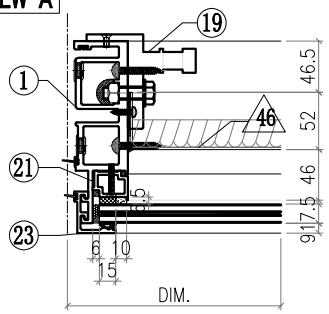

VIEW B

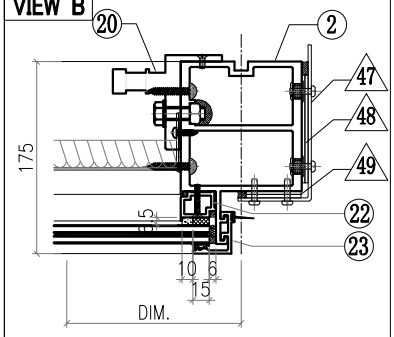

VIEW C

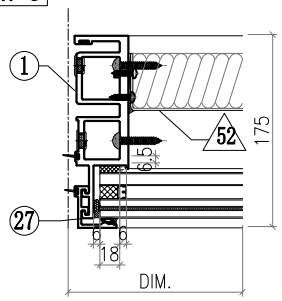

VIEW D

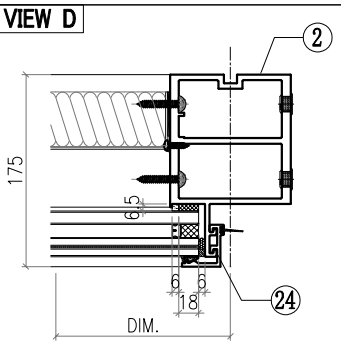

VIEW E

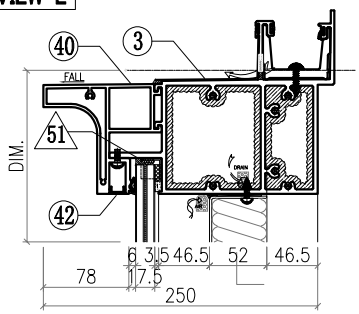

VIEW F

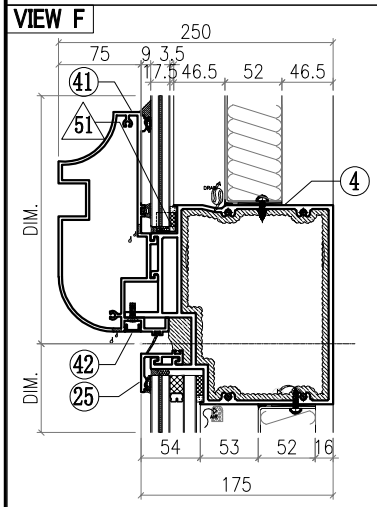

VIEW G

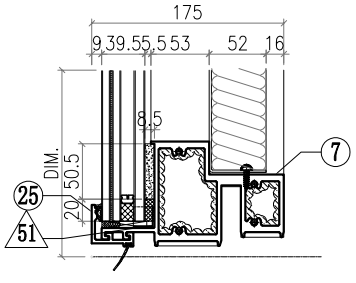

△ OTHERS (ALUM. & G.M.S. PARTS)

ITEM	FAB. DWG NO.	LENGTH (mm)	QTY
46	BST-G009 676X537 (BACK PANEL)		1
47	AC-062 3mm THK. ALUM. PLATE		1
48	AC-063 3mm THK. ALUM. PLATE		2
49	AC-064 3mm THK. ALUM. PLATE		2
50			
51	AC-065 1mm THK. ALUM. PLATE		8
52	BST-F001 676X2386 (BACK PANEL)		1
53			
54	GL4-A011 732X587 (GLASS)		1
55	GL1-B011 732X2458 (GLASS)		1

◯ ALUM. EXTRUSION

ITEM	FAB. DWG NO.	LENGTH (mm)	QTY
1	X86049-P09	3276	1
2	X86056-P17	3276	1
3	X86070-001-020	839	1
4			
5			
6	X86065-001-035	744	1
7	X86059-001-065	744	1
8			
9			
10			
11			
12			
13			
14			
15			
16	X86079-005	200	1
17			
18			
19	X86095-001	210	1
20	X86095-002	210	1
21	X86074-P01-05	640	1
22	X86074-P01R-05	640	1
23	X86071-P05	756.5	1
24	X86071-P05R	756.5	1
25	X86071-P01-02	772	2
26			
27	X86071-P04-04	2491.5	2
28			
29			
30			
31			
32			
33			
34			
35			
36			
37			
38			
39			
40	X86144-001-041	766	1
41	X86081-001-041	766	1
42	D19450-001-A41	766	2
43			
44			
45			

美特鋁質有限公司 MIDI Aluminium Fabricator Ltd.							工程號	J857	類別		物料號	M1		
							地盘	啟德6552	制圖	李傳鵬	2022-02-11	圖號	CW-501	
修改	A	B	C	採用	工廠	地盤 ✓	图纸名称	单元组装图	復核	練松文	2022-02-13	數量	-	
日期	3.18	4.2	4.26	材料颜色	-		材料	-	批准	林仁安	2022-02-15	單件重量	-	(KG)

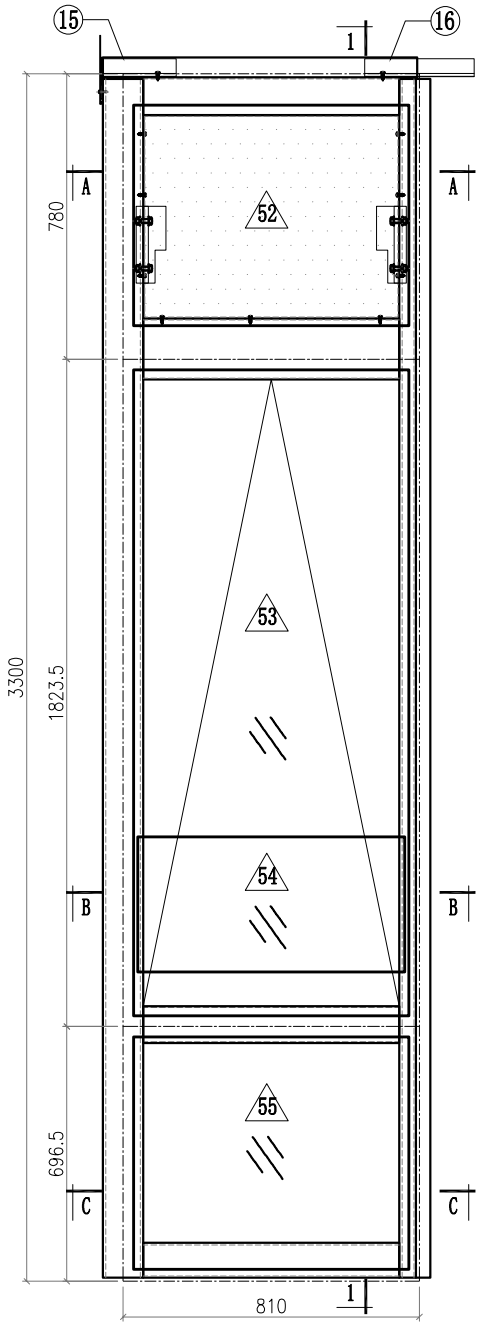

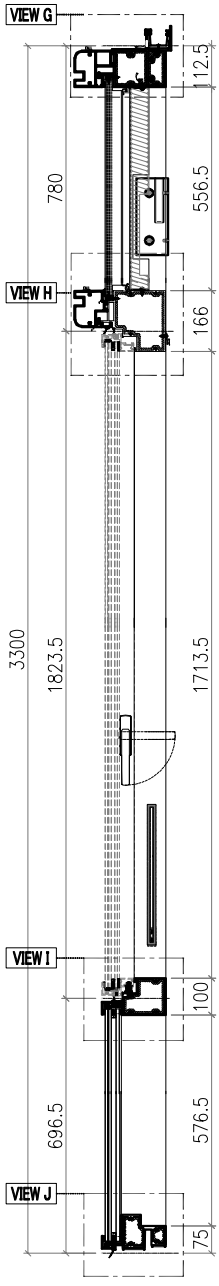

SECTION 1-1

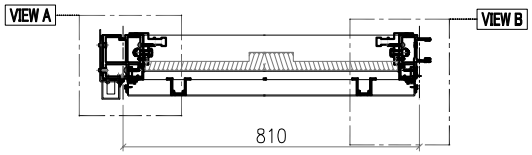

SECTION A-A

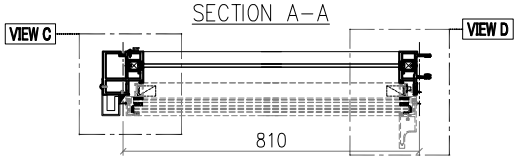

SECTION B-B

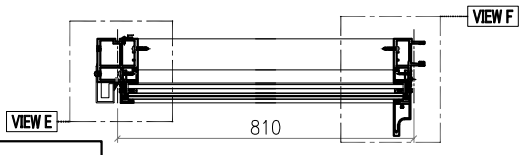

SECTION C-C

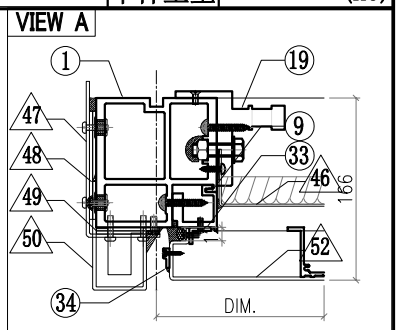

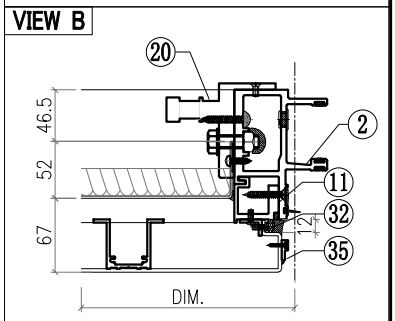

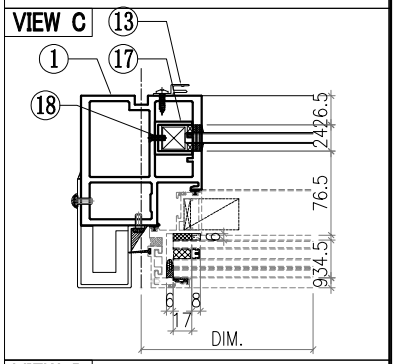

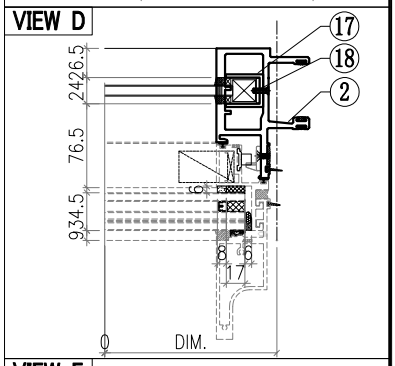

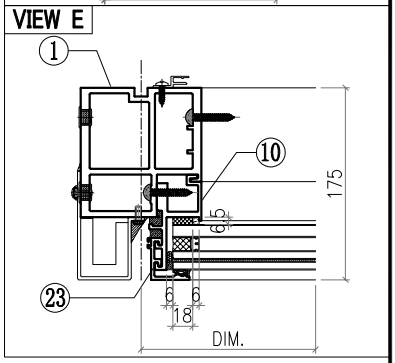

Notes
1. [illegible]
2. VIEW DROM OUTSIDE
3. GLASS
4. 2mm THK. BACK PANEL

美特鋁質有限公司 MIDI Aluminium Fabricator Ltd.							工程號	J857	類別		物料號	M1		
							地盘	啟德6552	制圖	李傳鵬	2022-02-11	圖號	CW-501	
修改	A	B	C	採用工廠		地盤 ✓	图纸名称	单元组装图	復核	練松文	2022-02-13	數量	-	
日期	3.18	4.2	4.26	材料颜色	-		材料	-	批准	林仁安	2022-02-15	單件重量	-	(KG)

VIEW F

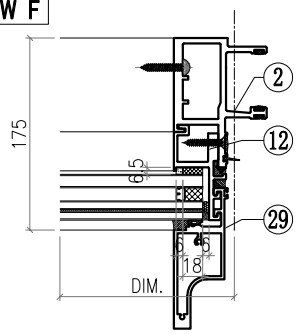

VIEW G

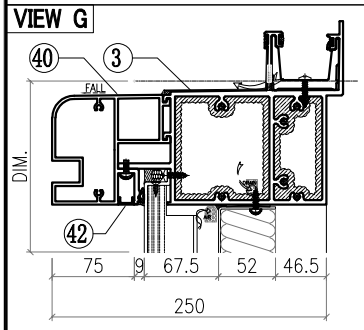

VIEW H

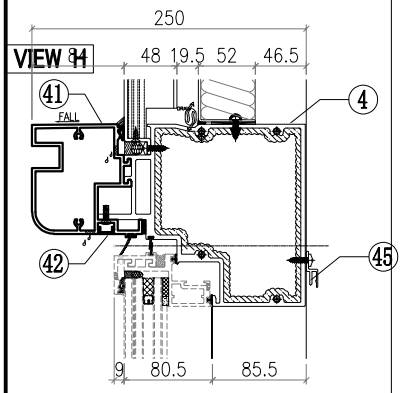

VIEW I

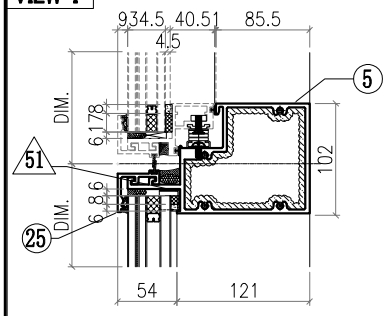

VIEW J

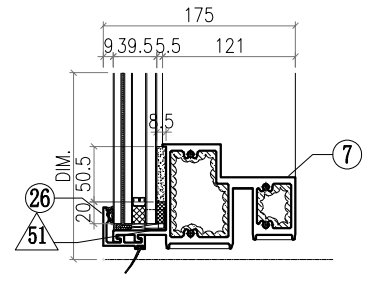

△ OTHERS (ALUM. & G.M.S. PARTS)

ITEM	FAB. DWG NO.	LENGTH (mm)	QTY
46	BST-D001 696X552 (BACK PANEL)		1
47	AC-061 3mm THK. ALUM. PLATE		1
48	AC-063 3mm THK. ALUM. PLATE		2
49	AC-064 3mm THK. ALUM. PLATE		2
50	AC-104 3mm THK. ALUM. PLATE		1
51	AC-065 1mm THK. ALUM. PLATE		4
52	AC-001-01 786X616 (3mm THK.ALUM.PLATE)		1
53	AW-C01T		1
54	GB-L001 730X370 (GLASS)		1
55	GL1-L001 752X634 (GLASS)		1

◯ ALUM. EXTRUSION

ITEM	FAB. DWG NO.	LENGTH (mm)	QTY
1	X86055-P41	3276	1
2	X86048-P10	3276	1
3	X86070-001-081	859	1
4	X86066-001-001	781	1
5	X86062-001-001	781	1
6			
7	X86059-001-071	781	1
8			
9	X86086-P18	654	1
10	X86086-P02	646	1
11	X86086-P19	654	1
12	X86086-P04	646	1
13	X86101-P01	2250	1
14			
15	X86079-002	200	1
16	X86079-001	300	1
17	X86078-P01	390	2
18	N525-P01	23	2
19	X86095-001	210	1
20	X86095-002	210	1
21			
22			
23	X86071-P04-03	668	1
24			
25	X86071-P02-04	791.5	1
26	X86071-P02R-04	791.5	1
27			
28			
29	X86142-P01-02	669	1
30			
31			
32	N660-P02	553	1
33	N660-P01	553	1
34	X86071-101	593	1
35	X86071-102	593	1
36			
37			
38			
39			
40	X86105-001-001	786	1
41	X86080-001-001	786	1
42	D19450-001-001	786	2
43			
44			
45	X86101-001-001	700	1

美特鋁質有限公司 MIDI Aluminium Fabricator Ltd.							工程號	J857	類別		物料號	M1		
							地盘	啟德6552	制圖	李傳鵬	2022-02-11	圖號	CW-502	
修改	A	B	C	採用	工廠	地盤 ✓	图纸名称	单元组装图	復核	練松文	2022-02-13	數量	-	
日期	3.18	4.2	4.26	材料颜色	-		材料	-	批准	林仁安	2022-02-15	單件重量	-	(KG)

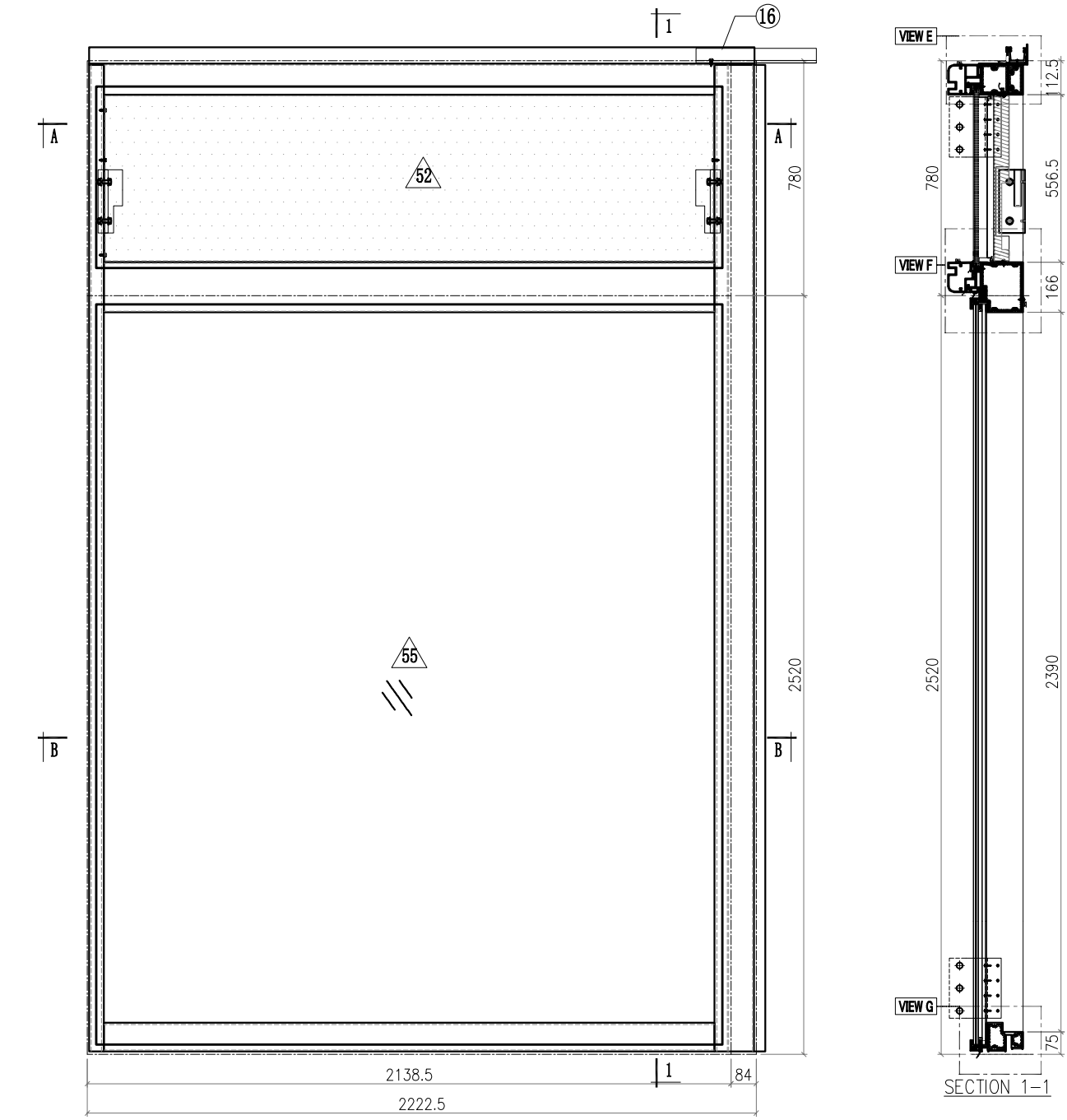

Notes
1.
2. VIEW DROM OUTSIDE
3. GLASS
4. 2mm THK. BACK PANEL

美特鋁質有限公司 MIDI Aluminium Fabricator Ltd.													
							工程號	J857	類別		物料號	M1	
							地盘	啟德6552	制圖	李傳鵬	2022-02-11	圖號	CW-502
修改	A	B	C	採用工廠		地盤 ✓	图纸名称	单元组装图	復核	練松文	2022-02-13	數量	-
日期	3.18	4.2	4.26	材料颜色	-		材料	-	批准	林仁安	2022-02-15	單件重量	- (KG)

VIEW A

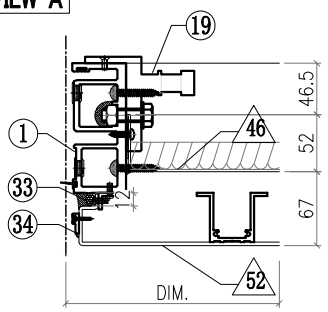

VIEW B

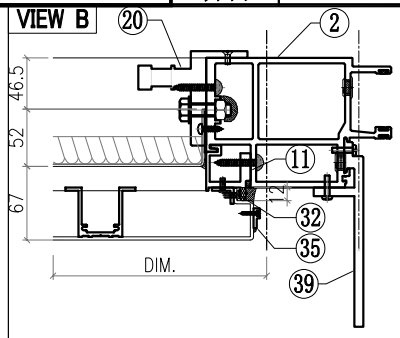

VIEW C

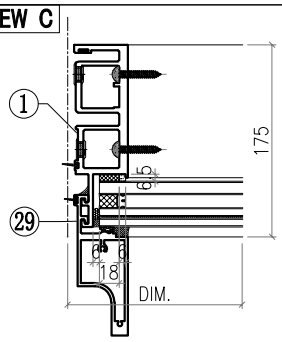

VIEW D

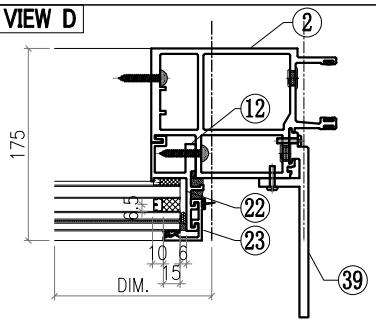

VIEW E

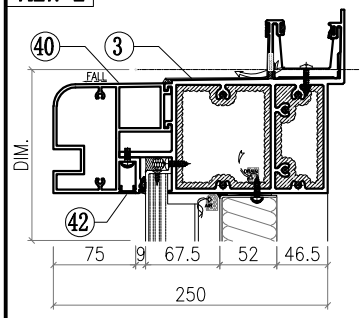

VIEW F

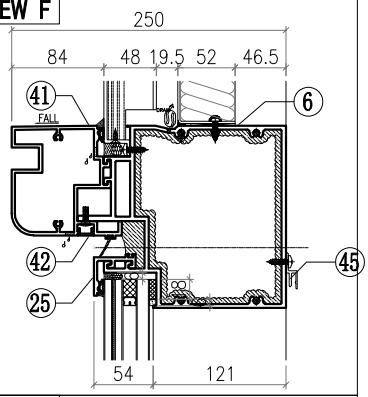

VIEW G

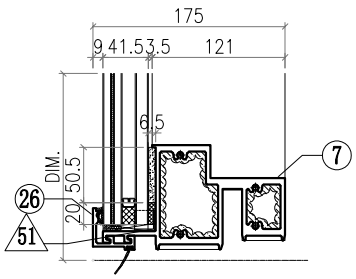

△ OTHERS (ALUM. & G.M.S. PARTS)

ITEM	FAB. DWG NO.	LENGTH (mm)	QTY
46	BST-D002 2024X552 (BACK PANEL)		1
47			
48			
49			
50			
51	AC-065 1mm THK. ALUM. PLATE		4
52	AC-001-02 2115X616 (3mm THK.ALUM.PLATE)		1
53			
54			
55	GL2-L002 2080X2458 (GLASS)		1

◯ ALUM. EXTRUSION

ITEM	FAB. DWG NO.	LENGTH (mm)	QTY
1	X86049-P10	3276	1
2	X86057-P06	3276	1
3	X86070-001-074	2210.5	1
4			
5			
6	X86067-001-018	2112	1
7	X86059-001-160	2101	1
8			
9			
10			
11	X86086-P19	654	1
12	X86086-P05	2469.5	1
13			
14			
15			
16	X86079-006	400	1
17			
18			
19	X86095-001	210	1
20	X86095-002	210	1
21			
22			
23	X86071-P04-04	2491.5	1
24			
25	X86071-P03-01	2120.5	1
26	X86071-P03R-01	2120.5	1
27			
28			
29	X86142-P01-06	2492	1
30			
31			
32	N660-P02	553	1
33	N660-P01	553	1
34	X86071-101	593	1
35	X86071-102	593	1
36			
37			
38			
39	X86085-001	200	2
40	X86105-001-031	2114.5	1
41	X86080-001-031	2114.5	1
42	D19450-001-031	2114.5	2
43			
44			
45	X86101-001-052	2028	1

美特鋁質有限公司 MIDI Aluminium Fabricator Ltd.							工程號	J857	類別		物料號	M1		
							地盘	啟德6552	制圖	李傳鵬	2022-02-11	圖號	CW-503	
修改	A	B	C	採用工廠		地盤 ✓	图纸名称	单元组装图	復核	練松文	2022-02-13	數量	-	
日期	3.18	4.2	4.26	材料颜色	-		材料	-	批准	林仁安	2022-02-15	單件重量	-	(KG)

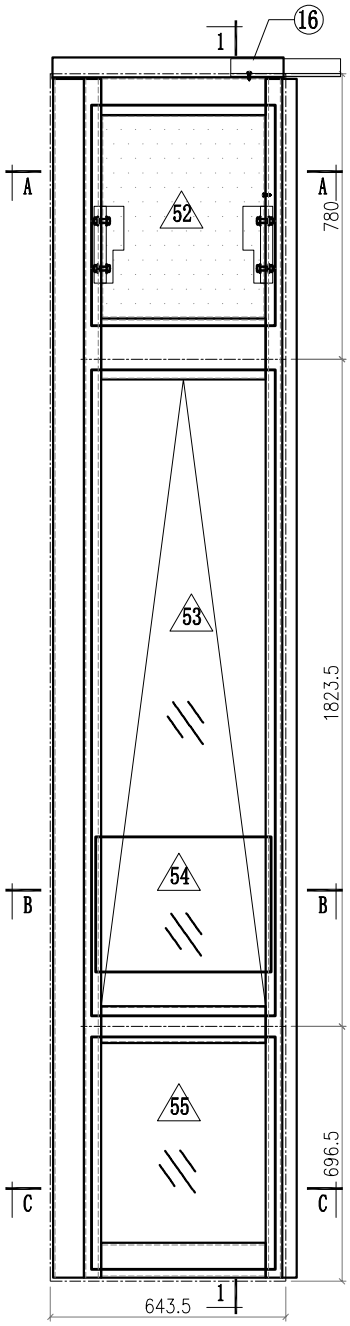

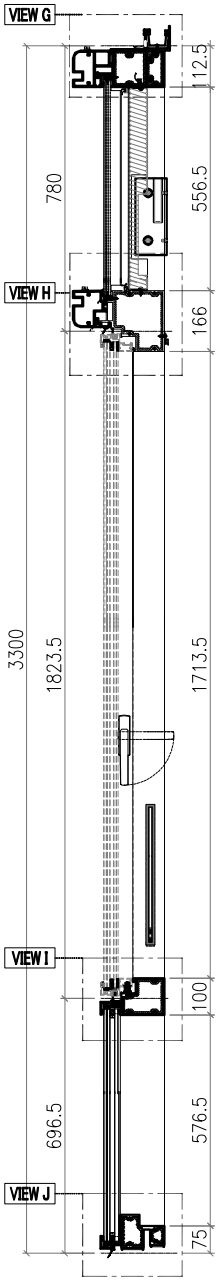

SECTION 1-1

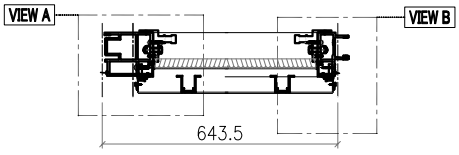

SECTION A-A

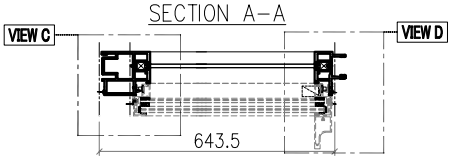

SECTION B-B

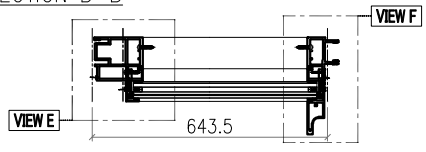

SECTION C-C

VIEW A

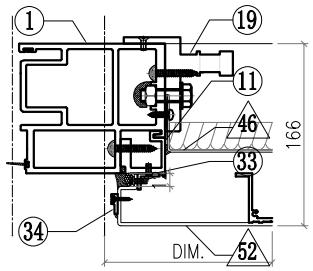

VIEW B

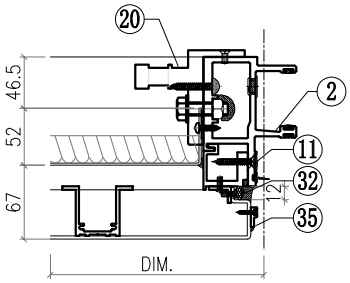

VIEW C

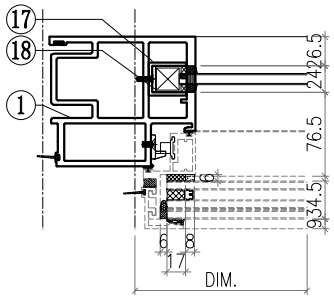

VIEW D

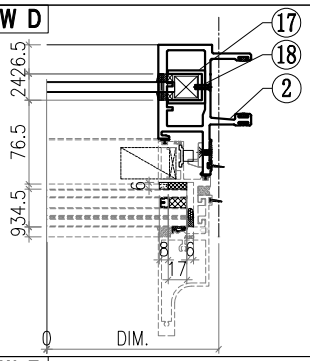

VIEW E

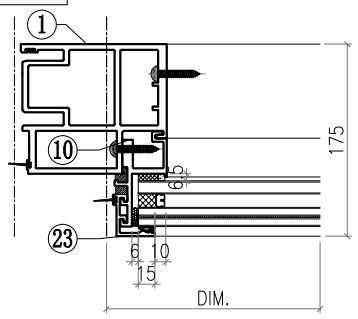

Notes
1.
2. VIEW DROM OUTSIDE
3. GLASS
4. 2mm THK. BACK PANEL

美特鋁質有限公司 MIDI Aluminium Fabricator Ltd.							工程號	J857	類別		物料號	M1		
							地盘	啟德6552	制圖	李傳鵬	2022-02-11	圖號	CW-503	
修改	A	B	C	採用工廠		地盤 ✓	图纸名称	单元组装图	復核	練松文	2022-02-13	數量	-	
日期	3.18	4.2	4.26	材料颜色	-		材料	-	批准	林仁安	2022-02-15	單件重量	-	(KG)

VIEW F

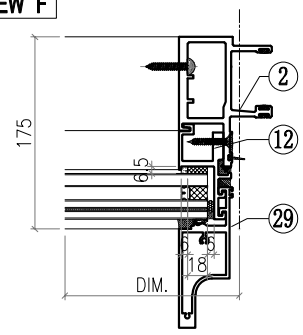

VIEW G

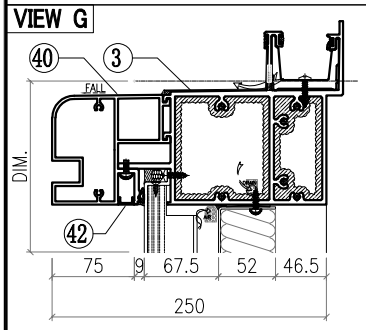

VIEW H

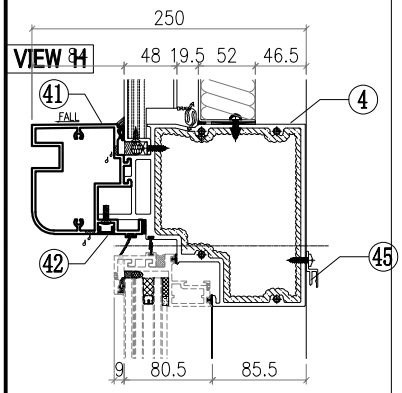

VIEW I

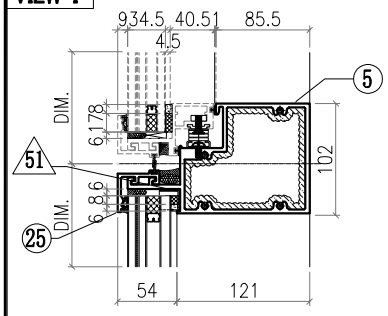

VIEW J

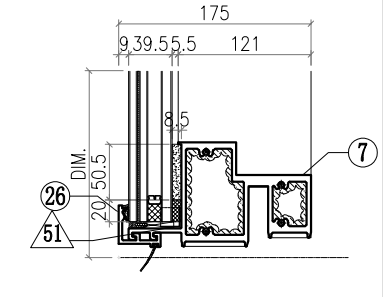

△ OTHERS (ALUM. & G.M.S. PARTS)

ITEM	FAB. DWG NO.	LENGTH (mm)	QTY
46	BST-D003 445X552 (BACK PANEL)		1
47			
48			
49			
50			
51	AC-065 1mm THK. ALUM. PLATE		4
52	AC-001-03 536X616 (3mm THK.ALUM.PLATE)		1
53	AW-C02		1
54	GB-L003 479X370 (GLASS)		1
55	GL1-L003 501X634 (GLASS)		1

◯ ALUM. EXTRUSION

ITEM	FAB. DWG NO.	LENGTH (mm)	QTY
1	X86058-P04	3276	1
2	X86048-P10	3276	1
3	X86070-001-095	631.5	1
4	X86066-001-022	530.5	1
5	X86062-001-021	530	1
6			
7	X86059-001-090	530	1
8			
9	X86086-P18	654	1
10	X86086-P02	646	1
11	X86086-P19	654	1
12	X86086-P04	646	1
13			
14			
15			
16	X86079-001	300	1
17	X86078-P01	390	2
18	N525-P01	23	2
19	X86095-001	210	1
20	X86095-002	210	1
21			
22			
23	X86071-P04-03	668	1
24			
25	X86071-P02-01	541.5	1
26	X86071-P02R-01	541.5	1
27			
28			
29	X86142-P01-02	669	1
30			
31			
32	N660-P02	553	1
33	N660-P01	553	1
34	X86071-101	593	1
35	X86071-102	593	1
36			
37			
38			
39			
40	X86105-001-032	535.5	1
41	X86080-001-032	535.5	1
42	D19450-001-032	535.5	2
43			
44			
45	X86101-001-053	450	1

美特鋁質有限公司 MIDI Aluminium Fabricator Ltd.								工程號	J857	類別		物料號	M1		
								地盘	啟德6552	制圖	李傳鵬	2022-02-11	圖號	CW-504	
修改	A	B	C	採用工廠		地盤	✓	图纸名称	单元组装图	復核	練松文	2022-02-13	數量	-	
日期	3.18	4.2	4.26	材料颜色	-			材料	-	批准	林仁安	2022-02-15	單件重量	-	(KG)

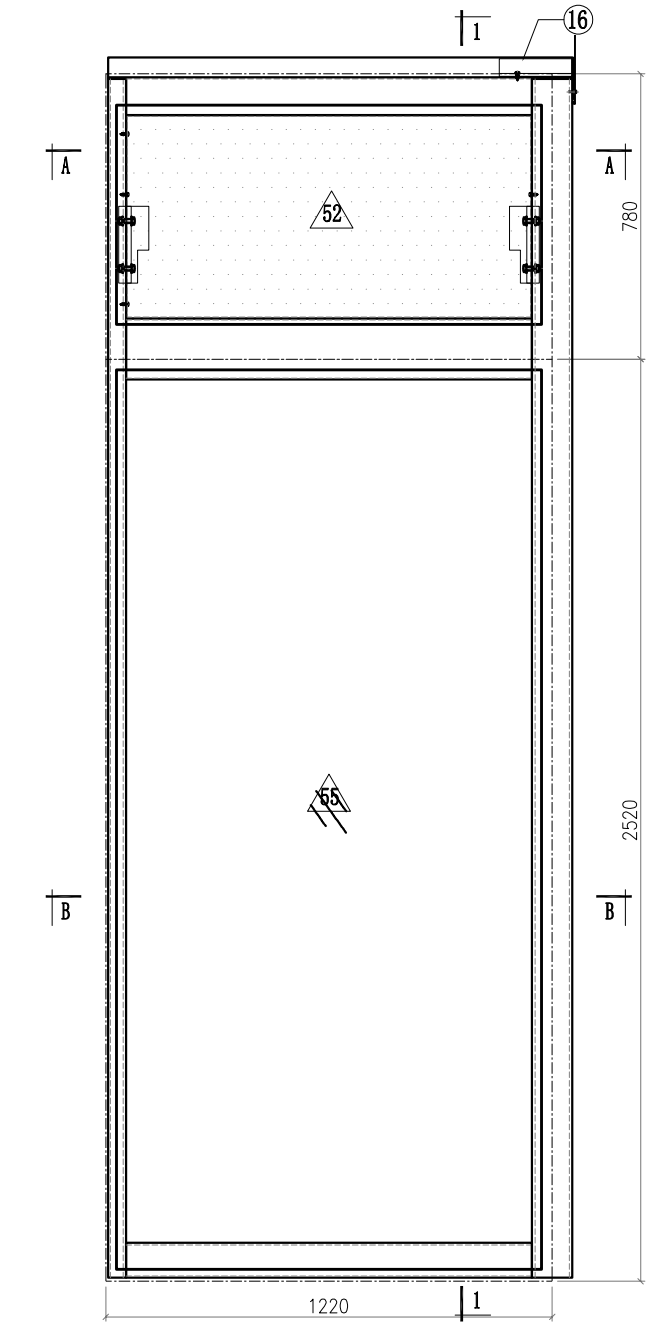

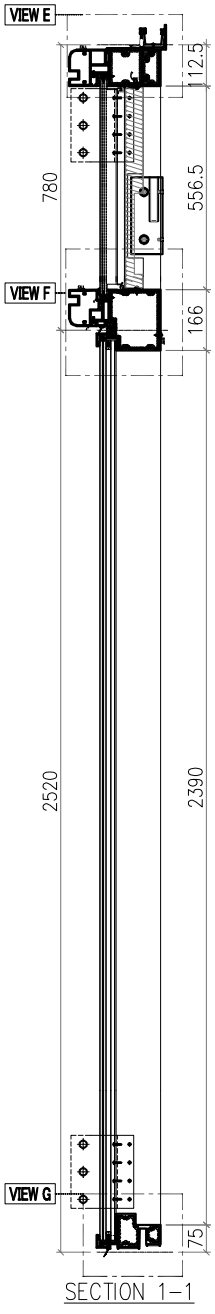

SECTION 1-1

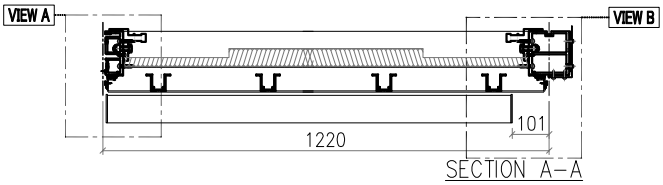

SECTION A-A

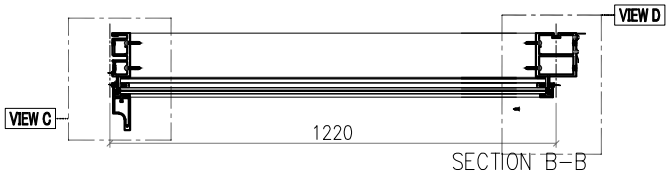

SECTION B-B

VIEW A

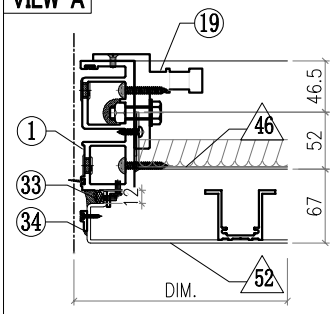

VIEW B

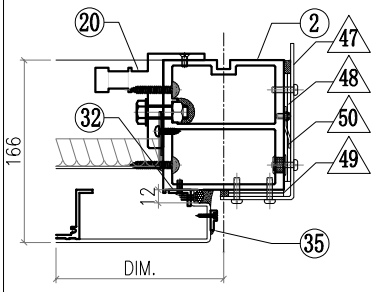

VIEW C

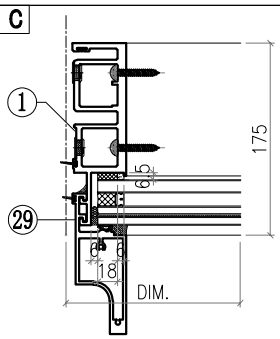

VIEW D

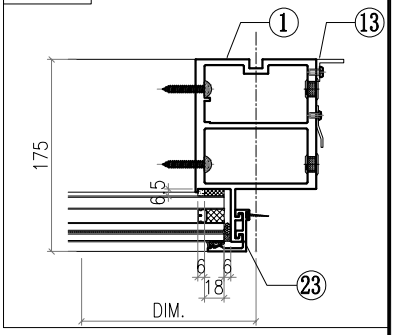

Notes
1.
2. VIEW DROM OUTSIDE
3. GLASS
4. 2mm THK. BACK PANEL

美特鋁質有限公司 MIDI Aluminium Fabricator Ltd.							工程號	J857	類別		物料號	M1		
							地盘	啟德6552	制圖	李傳鵬	2022-02-11	圖號	CW-504	
修改	A	B	C	採用工廠		地盤 ✓	图纸名称	单元组装图	復核	練松文	2022-02-13	數量	-	
日期	3.18	4.2	4.26	材料顏色	-		材料	-	批准	林仁安	2022-02-15	單件重量	-	(KG)

VIEW E

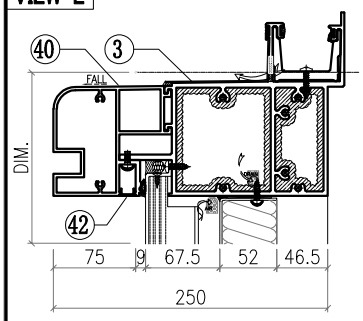

VIEW F

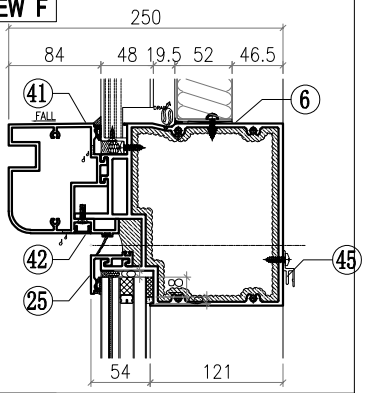

VIEW G

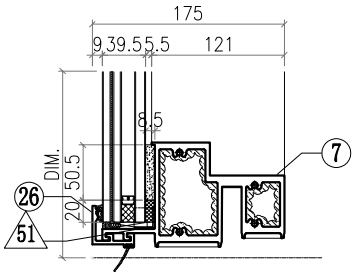

△ OTHERS (ALUM. & G.M.S. PARTS)

ITEM	FAB. DWG NO.	LENGTH (mm)	QTY
46	BST-D004 1106X552 (BACK PANEL)		1
47	AC-062 3mm THK. ALUM. PLATE		1
48	AC-063 3mm THK. ALUM. PLATE		2
49	AC-064 3mm THK. ALUM. PLATE		2
50	AC-110 2mm THK. ALUM. PLATE		1
51	AC-065 1mm THK. ALUM. PLATE		4
52	AC-001-04 1196X616 (3mm THK.ALUM.PLATE)		1
53			
54			
55	GL1-B004 1162X2458 (GLASS)		1

◯ ALUM. EXTRUSION

ITEM	FAB. DWG NO.	LENGTH (mm)	QTY
1	X86049-P10	3276	1
2	X86056-P27	3276	1
3	X86070-001-061	1269	1
4			
5			
6	X86067-001-001	1196	1
7	X86059-001-101	1174	1
8			
9			
10			
11			
12			
13	N544-P01	2360	1
14			
15			
16	X86079-005	200	1
17			
18			
19	X86095-001	210	1
20	X86095-002	210	1
21			
22			
23	X86071-P04-04	2491.5	1
24			
25	X86071-P03-02	1202	1
26	X86071-P03R-02	1202	1
27			
28			
29	X86142-P01-06	2492	1
30			
31			
32	N660-P02	553	1
33	N660-P01	553	1
34	X86071-101	593	1
35	X86071-102	593	1
36			
37			
38			
39			
40	X86105-001-002	1104	1
41	X86080-001-002	1104	1
42	D19450-001-002	1104	2
43			
44			
45	X86101-001-002	1110	1

美特鋁質有限公司 MIDI Aluminium Fabricator Ltd.														
								工程號	J857	類別		物料號	M1	
								地盘	啟德6552	制圖	李傳鵬	2022-02-11	圖號	CW-505
修改	A	B	C	採用	工廠		地盤 ✓	图纸名称	单元组装图	復核	練松文	2022-02-13	數量	-
日期	3.18	4.2	4.26	材料颜色	CW-505			材料	-	批准	林仁安	2022-02-15	單件重量	- (KG)

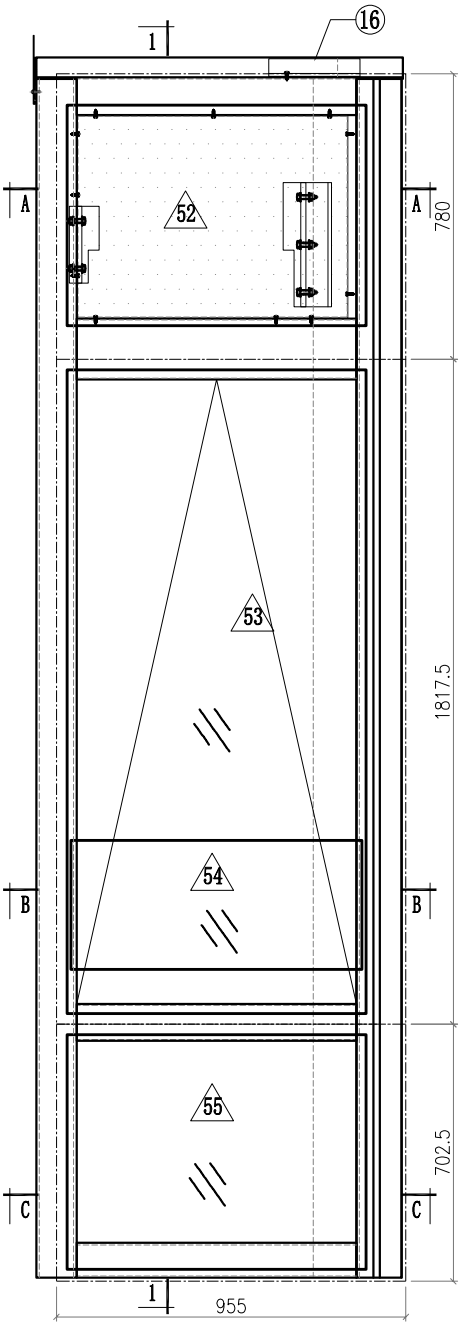

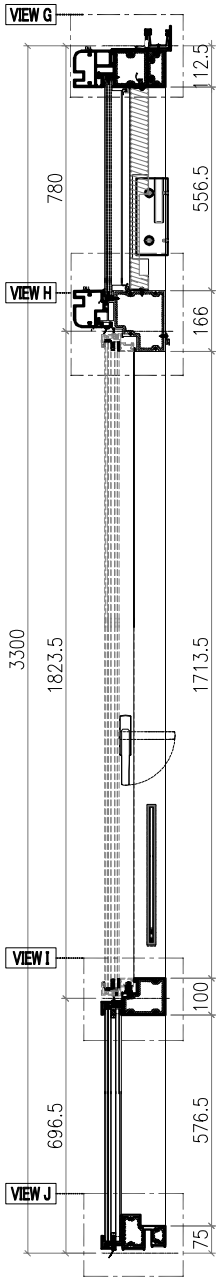

SECTION 1-1

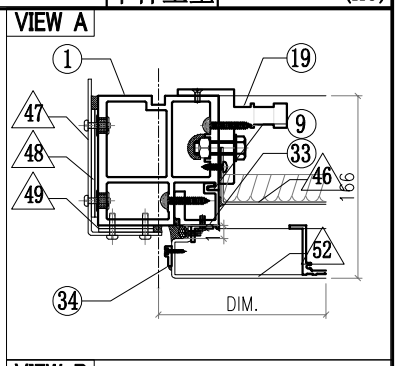

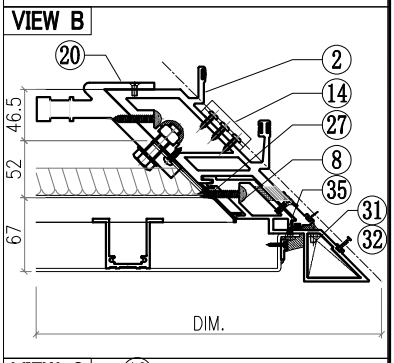

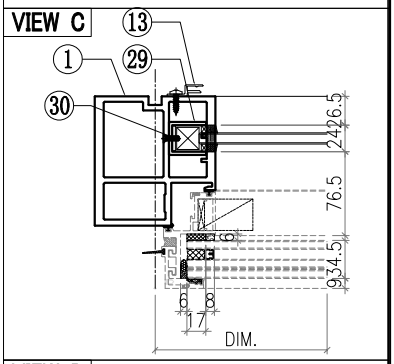

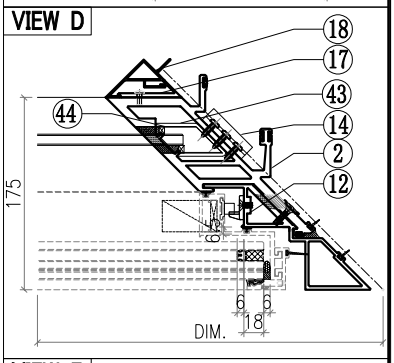

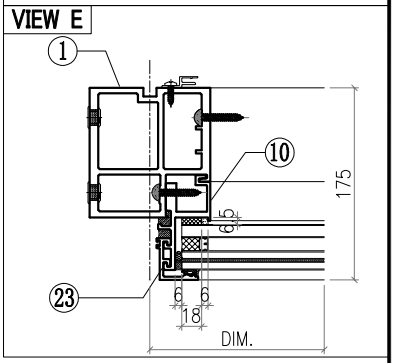

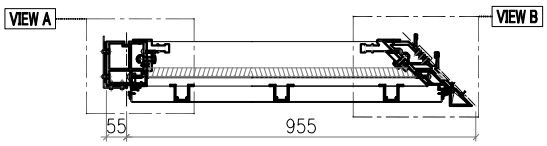

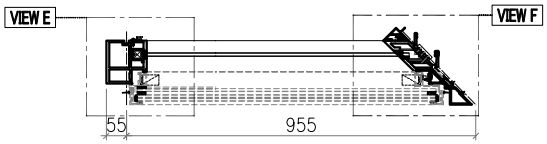

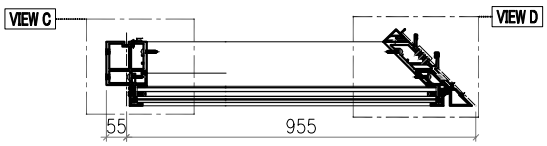

Notes

1.
2. VIEW DROM OUTSIDE
3. GLASS
4. 2mm THK. BACK PANEL

美特鋁質有限公司 MIDI Aluminium Fabricator Ltd.													
						工程號	J857	類別		物料號	M1		
						地盘	啟德6552	制圖	李傳鵬	2022-02-11	圖號	CW-505	
修改	A	B	C	採用工廠	地盤 ✓	图纸名称	单元组装图	復核	練松文	2022-02-13	數量	-	
日期	3.18	4.2	4.26	材料颜色	CW-505	材料	-	批准	林仁安	2022-02-15	單件重量	-	(KG)

VIEW F

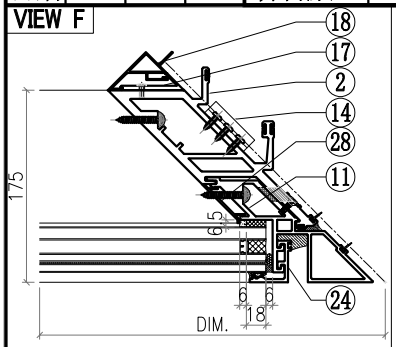

VIEW G

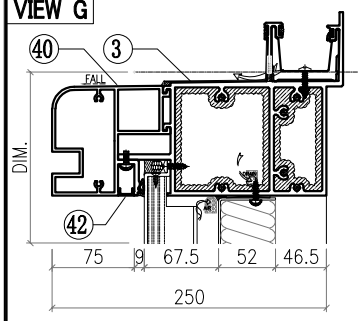

VIEW H

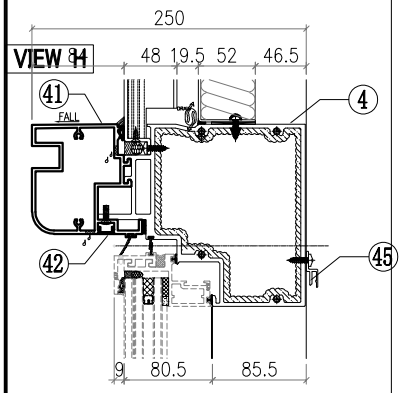

VIEW I

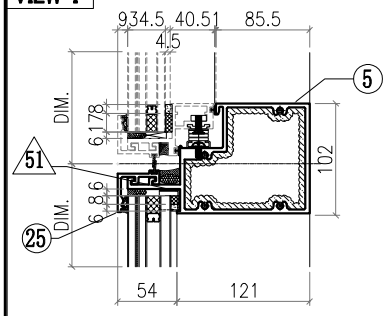

VIEW J

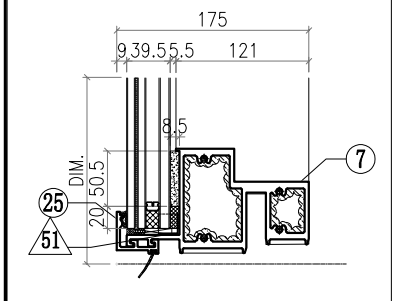

△ OTHERS (ALUM. & G.M.S. PARTS)

ITEM	FAB. DWG NO.	LENGTH (mm)	QTY
46	BST-EY001 739X552 (BACK PANEL)		1
47	AC-061 3mm THK. ALUM. PLATE		1
48	AC-063 3mm THK. ALUM. PLATE		2
49	AC-064 3mm THK. ALUM. PLATE		2
50			
51	AC-065 1mm THK. ALUM. PLATE		4
52	AC-001-05 851X616 (3mm THK.ALUM.PLATE)		1
53	AW-A01		1
54	GB-L005 730X370 (GLASS)		1
55	GL1-L005 752X634 (GLASS)		1

◯ ALUM. EXTRUSION

ITEM	FAB. DWG NO.	LENGTH (mm)	QTY
1	X86055-P42	3276	1
2	X86051-P11	3276	1
3	X86070-001-098	1016.5	1
4	X86066-001-025	848.5	1
5	X86062-001-025	837.5	1
6			
7	X86059-001-096	837.5	1
8	X86075-P20	780.5	1
9	X86086-P18	654	1
10	X86086-P02	646	1
11	X86075-P04	701	1
12	X86076-P04	1853.5	1
13	X86101-P01	2250	1
14	X86083-002	50	3
15			
16	X86079-003	250	1
17	X86091-002-01	2350	1
18	X86093-001-01	2350	1
19	X86095-001	210	1
20	X86097-002	340	1
21			
22			
23	X86071-P04-03	668	2
24			
25	X86071-P01-01	857	2
26			
27	X86151-P12R	556	1
28	X86151-P04	546	1
29	X86078-P01	390	1
30	N525-P01	23	1
31	L044-P01L	46	1
32	L044-P01R	46	1
33	N660-P01	553	1
34	X86071-101	593	1
35	X86071-102	593	1
36			
37			
38			
39			
40	X86105-001-041	1003	1
41	X86080-001-041	1003	1
42	D19450-001-041	943	2
43	X86166-P01	380	1
44	N525-P02	58.5	1
45	X86101-001-071	647	1

美特鋁質有限公司 MIDI Aluminium Fabricator Ltd.								工程號	J857	類別		物料號	M1		
								地盘	啟德6552	制圖	李傳鵬	2022-02-11	圖號	CW-506	
修改	A	B	C	採用	工廠		地盤	✓	图纸名称	单元组装图	復核	練松文	2022-02-13	數量	-
日期	3.18	4.2	4.26	材料颜色	-				材料	-	批准	林仁安	2022-02-15	單件重量	- (KG)

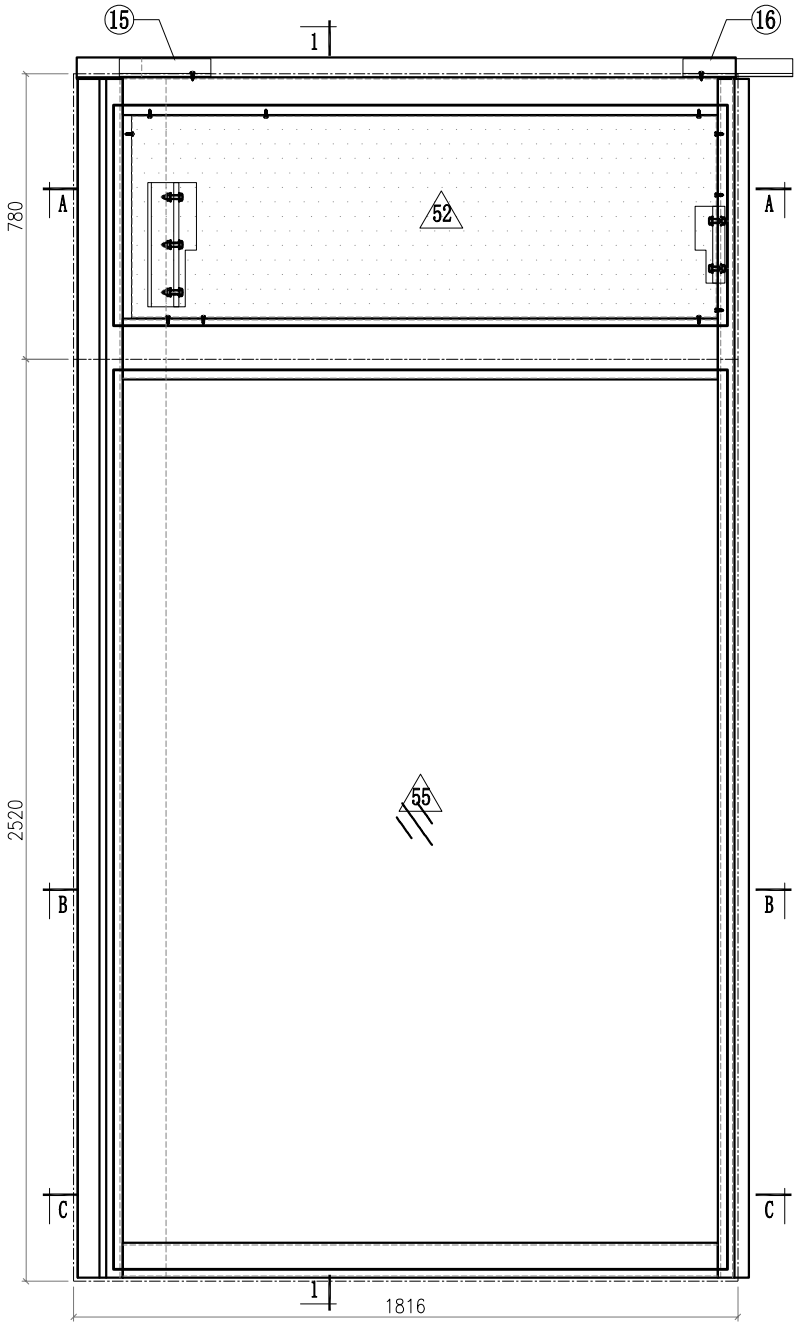

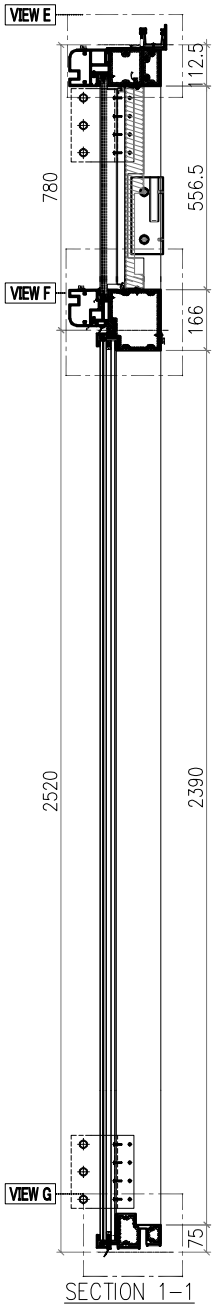

SECTION 1-1

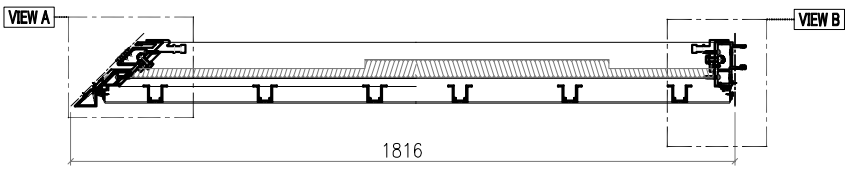

SECTION A-A

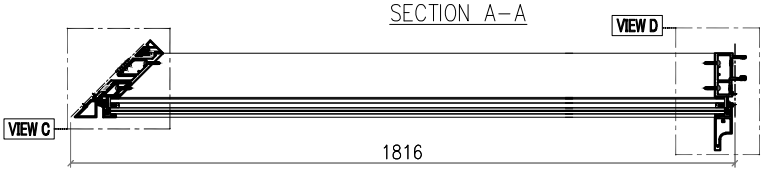

SECTION B-B

Notes
1.
2. VIEW DROM OUTSIDE
3. GLASS
4. 2mm THK. BACK PANEL

美特鋁質有限公司 MIDI Aluminium Fabricator Ltd.							工程號	J857	類別		物料號	M1		
							地盘	啟德6552	制圖	李傳鵬	2022-02-11	圖號	CW-506	
修改	A	B	C	採用工廠		地盤 ✓	图纸名称	单元组装图	復核	練松文	2022-02-13	數量	-	
日期	3.18	4.2	4.26	材料颜色	-		材料	-	批准	林仁安	2022-02-15	單件重量	-	(KG)

VIEW A

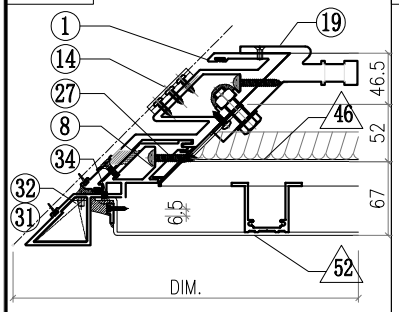

VIEW B

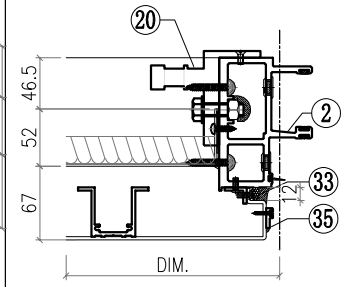

VIEW C

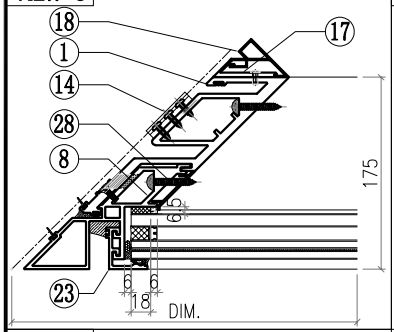

VIEW D

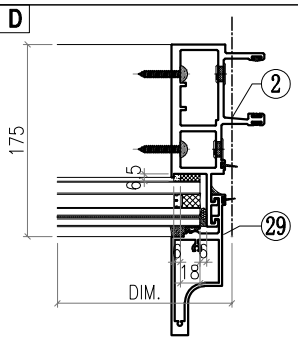

VIEW E

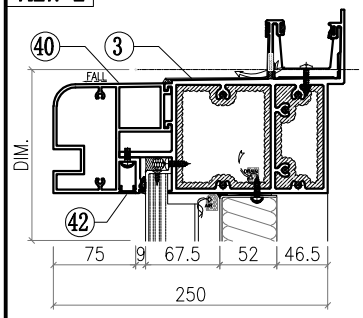

VIEW F

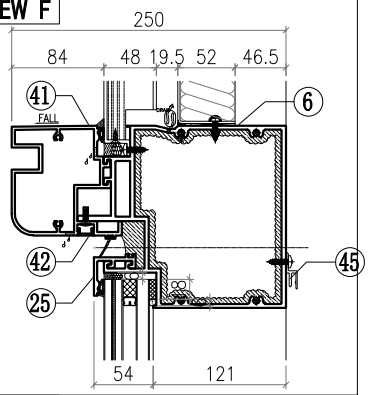

VIEW G

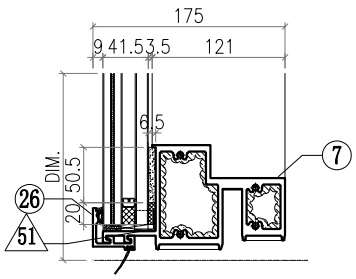

△ OTHERS (ALUM. & G.M.S. PARTS)

ITEM	FAB. DWG NO.	LENGTH (mm)	QTY
46	BST-EZ001 1600X552 (BACK PANEL)		1
47			
48			
49			
50			
51	AC-065 1mm THK. ALUM. PLATE		4
52	AC-001-06 1712X616 (3mm THK.ALUM.PLATE)		1
53			
54			
55	GL2-L006 1678X2458 (GLASS)		1

◯ ALUM. EXTRUSION

ITEM	FAB. DWG NO.	LENGTH (mm)	QTY
1	X86052-P08	3276	1
2	X86047-P10	3276	1
3	X86070-001-077	1816.5	1
4			
5			
6	X86067-001-025	1712	1
7	X86059-001-B21	1690	1
8	X86075-P22	3276	1
9			
10			
11			
12			
13			
14	X86083-001	50	3
15	X86079-004	250	1
16	X86079-001	300	1
17	X86091-001-01	2350	1
18	X86092-001-01	2350	1
19	X86097-001	340	1
20	X86095-002	210	1
21			
22			
23	X86071-P04-04	2491.5	1
24			
25	X86071-P02-02	1718	1
26	X86071-P02R-02	1718	1
27	X86151-P12	556	1
28	X86151-P03	2359.5	1
29	X86142-P01-06	2492	1
30			
31	L044-P01L	46	1
32	L044-P01R	46	1
33	N660-P02	553	1
34	X86071-101	593	1
35	X86071-102	593	1
36			
37			
38			
39			
40	X86105-001-051	1864	1
41	X86080-001-051	1864	1
42	D19450-001-051	1804	2
43			
44			
45	X86101-001-055	1508	1

美特鋁質有限公司 MIDI Aluminium Fabricator Ltd.							工程號	J857	類別		物料號	M1		
							地盘	啟德6552	制圖	李傳鵬	2022-02-11	圖號	CW-507	
修改	A	B	C	採用工廠		地盤 ✓	图纸名称	单元组装图	復核	練松文	2022-02-13	數量	-	
日期	3.18	4.2	4.26	材料颜色	-		材料	-	批准	林仁安	2022-02-15	單件重量	-	(KG)

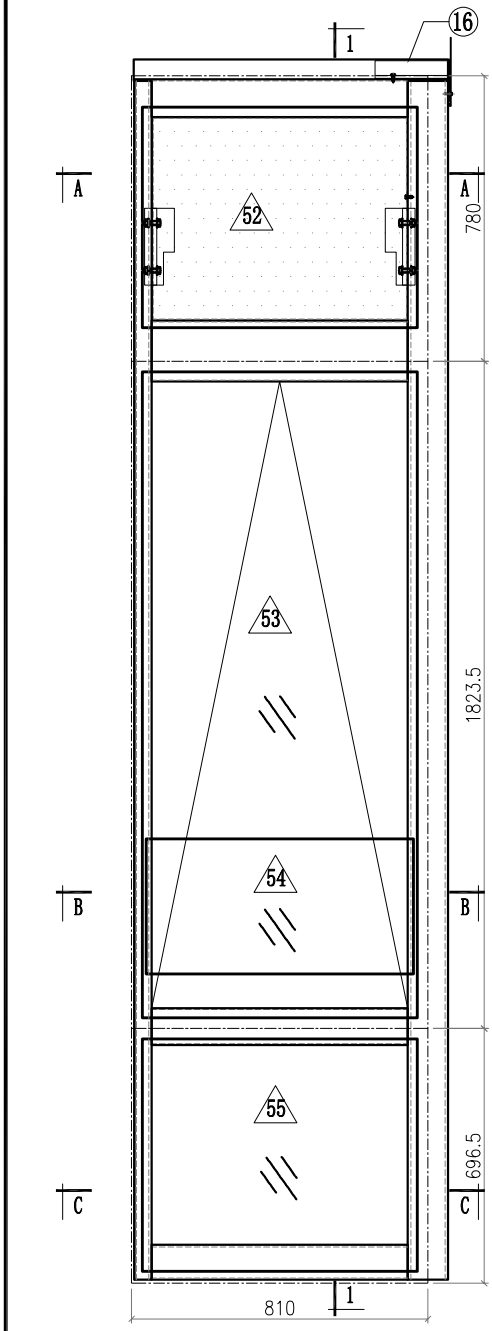

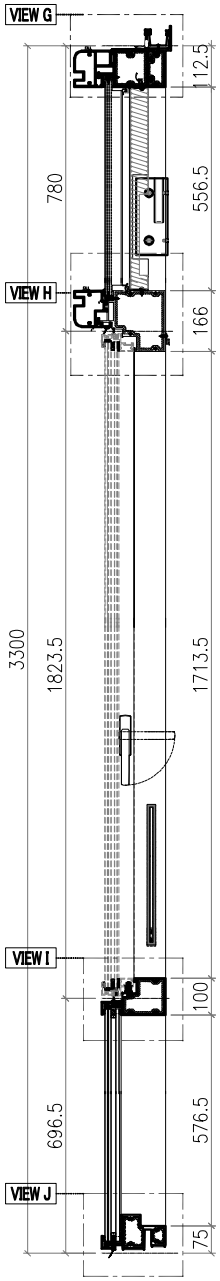

SECTION 1-1

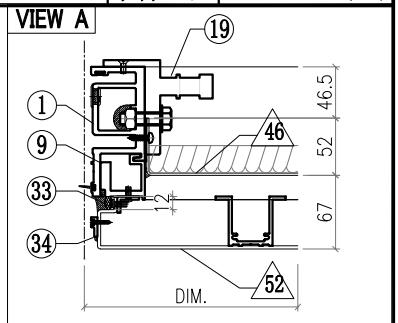

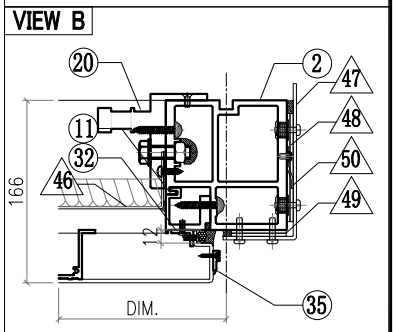

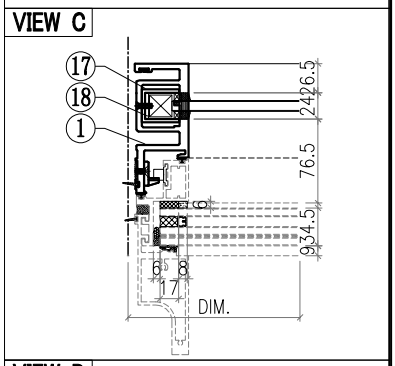

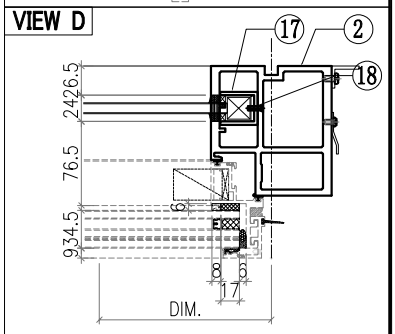

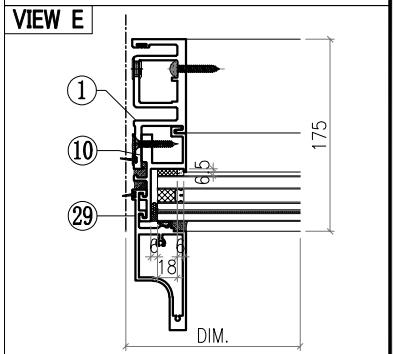

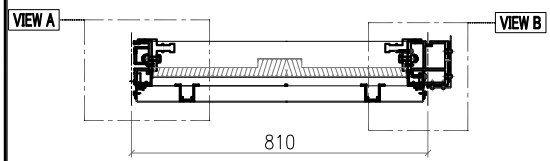

SECTION A-A

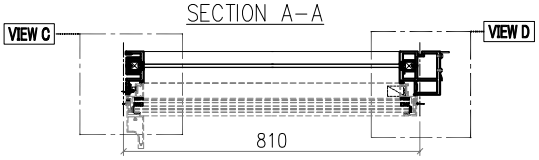

SECTION B-B

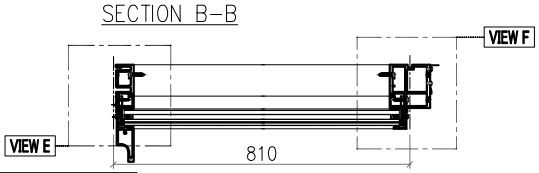

SECTION C-C

Notes
1.
2. VIEW DROM OUTSIDE
3. GLASS
4. 2mm THK. BACK PANEL

美特鋁質有限公司 MIDI Aluminium Fabricator Ltd.														
工程號	J857	類別		物料號	M1									
地盘	啟德6552	制圖	李傳鵬	2022-02-11	圖號	CW-507								
修改	A	B	C	採用工廠		地盤 ✓	图纸名称	单元组装图	復核	練松文	2022-02-13	數量	-	
日期	3.18	4.2	4.26	材料颜色	-		材料	-	批准	林仁安	2022-02-15	單件重量	-	(KG)

VIEW F

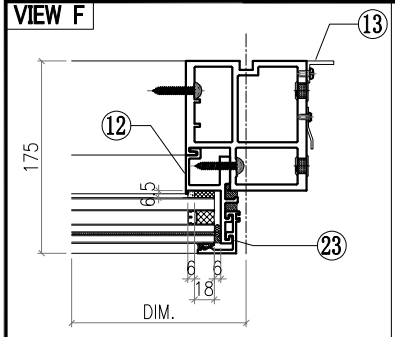

VIEW G

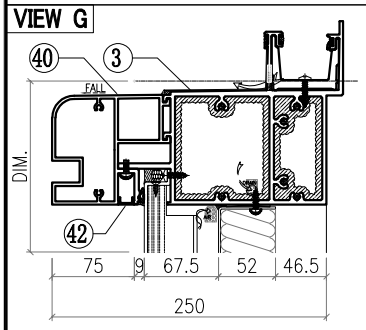

VIEW H

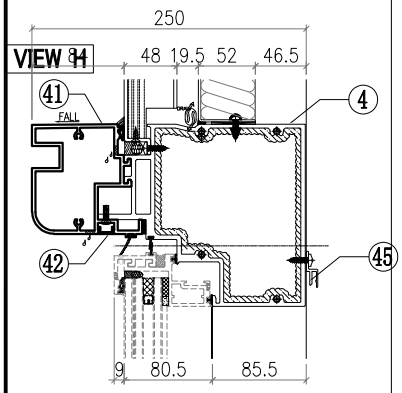

VIEW I

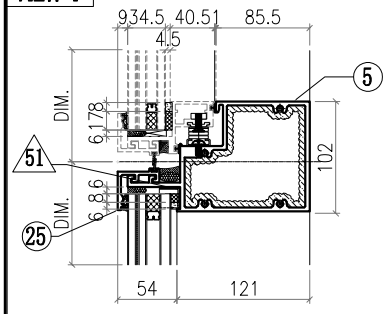

VIEW J

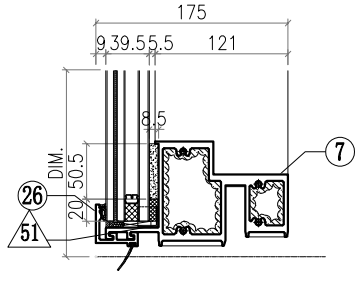

△ OTHERS (ALUM. & G.M.S. PARTS)

ITEM	FAB. DWG NO.	LENGTH (mm)	QTY
46	BST-D005 696X552 (BACK PANEL)		1
47			
48			
49			
50	AC-110 2mm THK. ALUM. PLATE		1
51	AC-065 1mm THK. ALUM. PLATE		4
52	AC-001-01 786X616 (3mm THK.ALUM.PLATE)		1
53	AW-B01		1
54	GB-L007 730X370 (GLASS)		1
55	GL1-L007 752X634 (GLASS)		1

◯ ALUM. EXTRUSION

ITEM	FAB. DWG NO.	LENGTH (mm)	QTY
1	X86050-P09	3276	1
2	X86055-P43	3276	1
3	X86070-001-090	859	1
4	X86066-001-001	781	1
5	X86062-001-001	781	1
6			
7	X86059-001-071	781	1
8			
9	X86086-P18	654	1
10	X86086-P02	646	1
11	X86086-P19	654	1
12	X86086-P04	646	1
13	N544-P01	2360	1
14			
15			
16	X86079-005	200	1
17	X86078-P01	390	2
18	N525-P01	23	2
19	X86095-001	210	1
20	X86095-002	210	1
21			
22			
23	X86071-P04-03	668	1
24			
25	X86071-P03-03	791.5	1
26	X86071-P03R-03	791.5	1
27			
28			
29	X86142-P01-02	669	1
30			
31			
32	N660-P02	553	1
33	N660-P01	553	1
34	X86071-101	593	1
35	X86071-102	593	1
36			
37			
38			
39			
40	X86105-001-001	786	1
41	X86080-001-001	786	1
42	D19450-001-001	786	2
43			
44			
45	X86101-001-001	700	1

美特鋁質有限公司 MIDI Aluminium Fabricator Ltd.								工程號	J857	類別		物料號	M1		
								地盘	啟德6552	制圖	李傳鵬	2022-02-11	圖號	CW-508	
修改	A	B	C	採用	工廠		地盤 ✓	图纸名称	单元组装图	復核	練松文	2022-02-13	數量	-	
日期	3.18	4.2	4.26	材料颜色	-			材料	-	批准	林仁安	2022-02-15	單件重量	-	(KG)

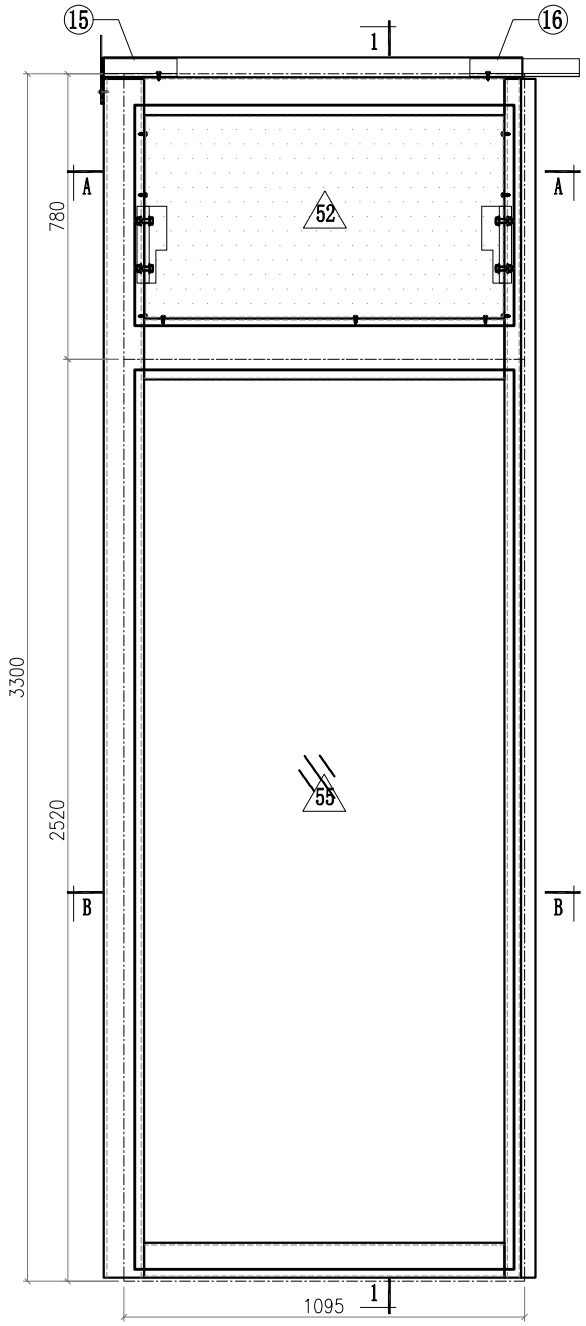

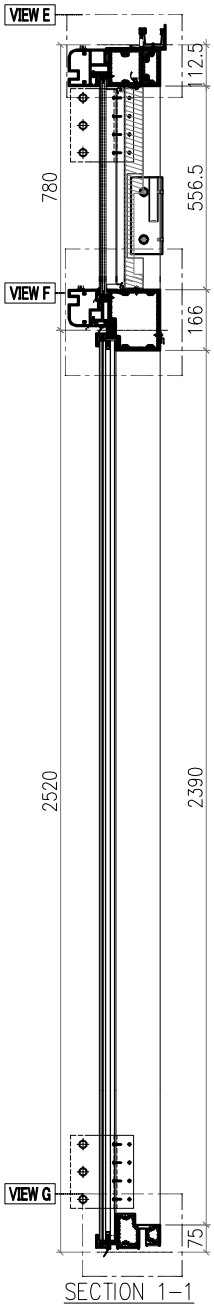

SECTION 1-1

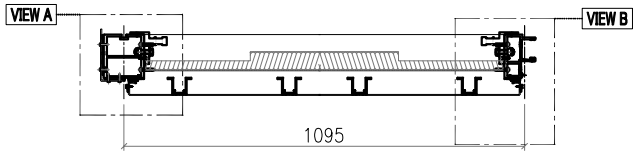

SECTION A-A

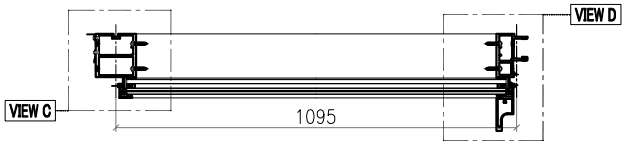

SECTION B-B

VIEW A

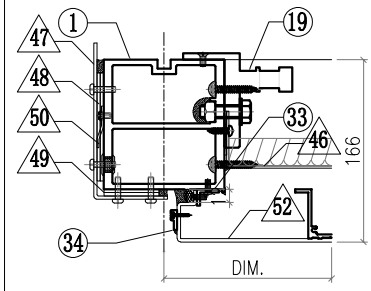

VIEW B

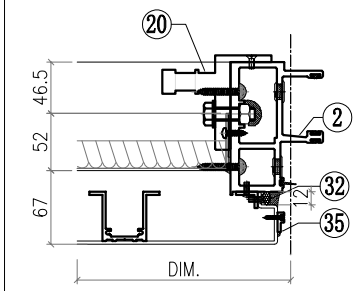

VIEW C

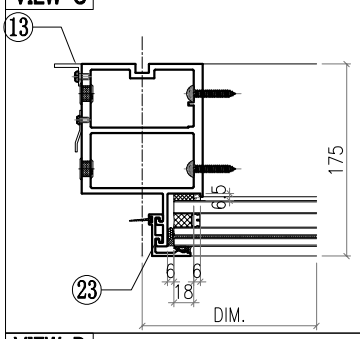

VIEW D

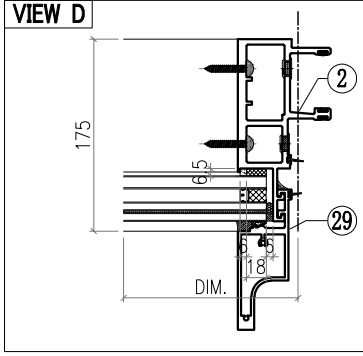

Notes
1.
2. VIEW DROM OUTSIDE
3. GLASS
4. 2mm THK. BACK PANEL

美特鋁質有限公司 MIDI Aluminium Fabricator Ltd.							工程號	J857	類別		物料號	M1		
							地盘	啟德6552	制圖	李傳鵬	2022-02-11	圖號	CW-508	
修改	A	B	C	採用工廠		地盤 ✓	图纸名称	单元组装图	復核	練松文	2022-02-13	數量	-	
日期	3.18	4.2	4.26	材料颜色	-		材料	-	批准	林仁安	2022-02-15	單件重量	-	(KG)

VIEW E

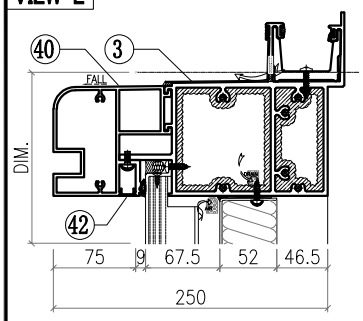

VIEW F

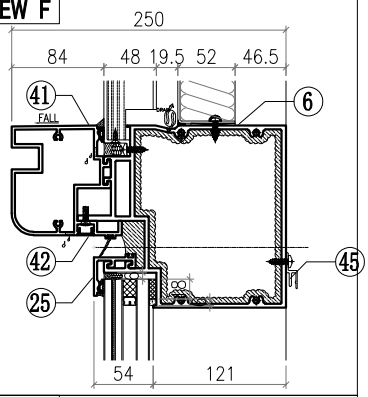

VIEW G

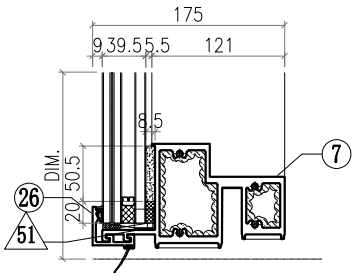

△ OTHERS (ALUM. & G.M.S. PARTS)

ITEM	FAB. DWG NO.	LENGTH (mm)	QTY
46	BST-D006 981X552 (BACK PANEL)		1
47	AC-061 3mm THK. ALUM. PLATE		1
48	AC-063 3mm THK. ALUM. PLATE		2
49	AC-064 3mm THK. ALUM. PLATE		2
50	AC-110 2mm THK. ALUM. PLATE		1
51	AC-065 1mm THK. ALUM. PLATE		4
52	AC-001-07 1071X616 (3mm THK.ALUM.PLATE)		1
53			
54			
55	GL1-B008 1037X2458 (GLASS)		1

◯ ALUM. EXTRUSION

ITEM	FAB. DWG NO.	LENGTH (mm)	QTY
1	X86056-P28	3276	1
2	X86047-P10	3276	1
3	X86070-001-051	1144	1
4			
5			
6	X86067-001-002	1071	1
7	X86059-001-102	1049	1
8			
9			
10			
11			
12			
13	N544-P02	2360	1
14			
15	X86079-002	200	1
16	X86079-001	300	1
17			
18			
19	X86095-001	210	1
20	X86095-002	210	1
21			
22			
23	X86071-P04-04	2491.5	1
24			
25	X86071-P02-03	1077	1
26	X86071-P02R-03	1077	1
27			
28			
29	X86142-P01-06	2492	1
30			
31			
32	N660-P02	553	1
33	N660-P01	553	1
34	X86071-101	593	1
35	X86071-102	593	1
36			
37			
38			
39			
40	X86105-001-003	1071	1
41	X86080-001-003	1071	1
42	D19450-001-003	1071	2
43			
44			
45	X86101-001-003	985	1

美特鋁質有限公司 MIDI Aluminium Fabricator Ltd.							工程號	J857	類別		物料號	M1		
							地盘	啟德6552	制圖	李傳鵬	2022-02-11	圖號	CW-509	
修改	A	B	C	採用工廠		地盤 ✓	图纸名称	单元组装图	復核	練松文	2022-02-13	數量	-	
日期	3.18	4.2	4.26	材料颜色	-		材料	-	批准	林仁安	2022-02-15	單件重量	-	(KG)

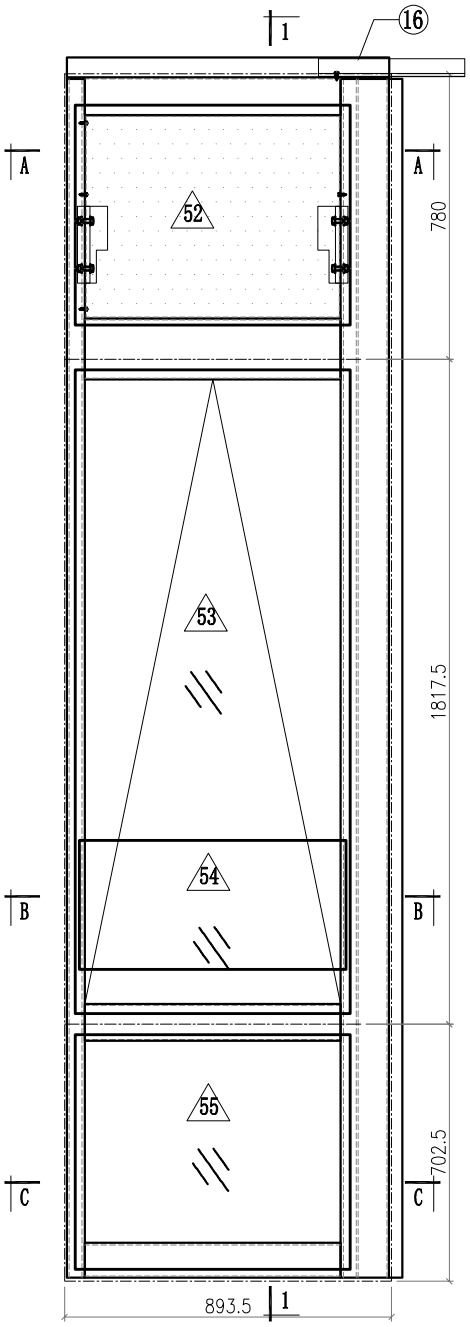

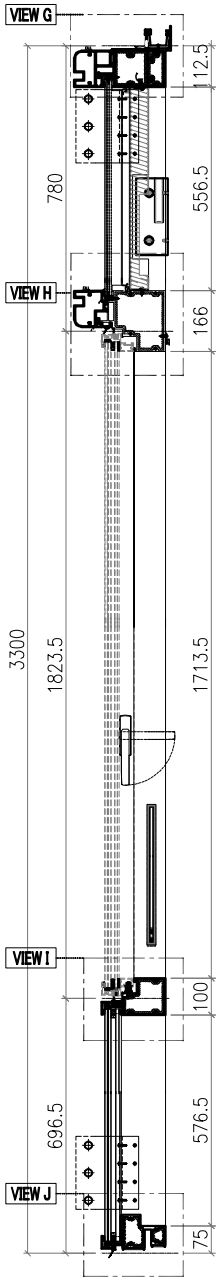

SECTION 1-1

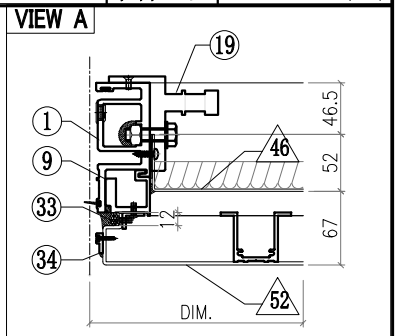

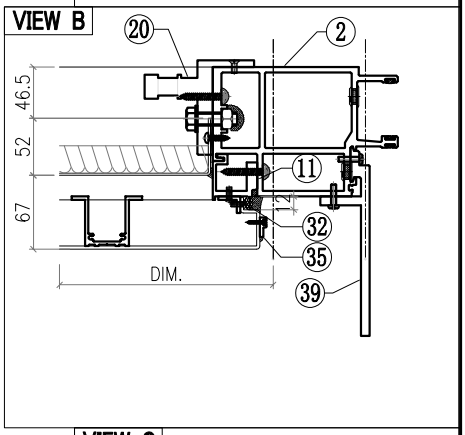

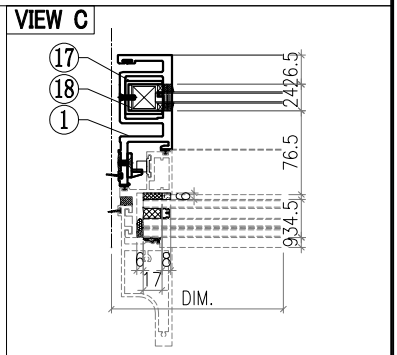

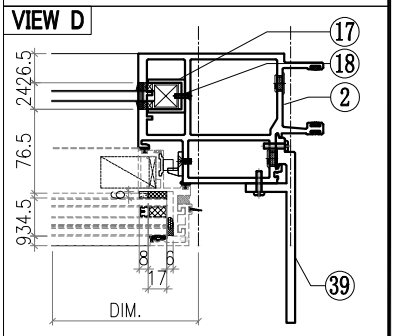

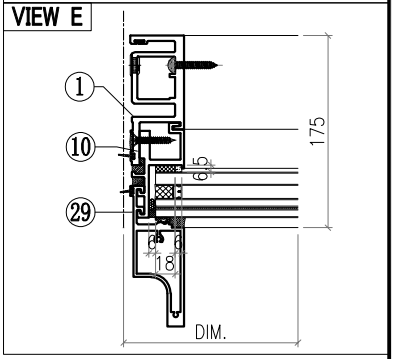

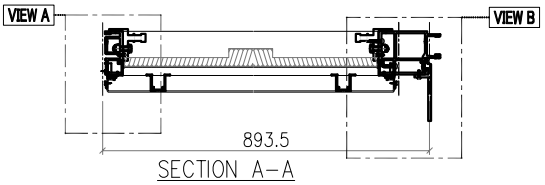

SECTION A-A

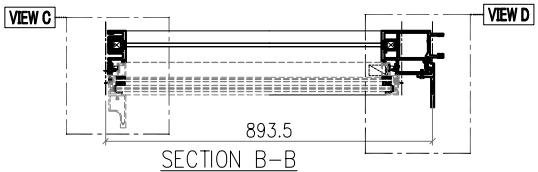

SECTION B-B

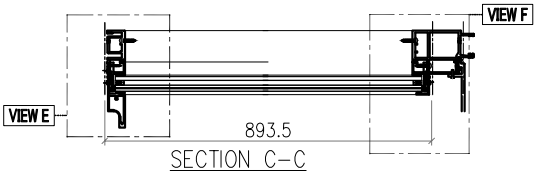

SECTION C-C

Notes
1.
2. VIEW DROM OUTSIDE
3. GLASS
4. 2mm THK. BACK PANEL

美特鋁質有限公司 MIDI Aluminium Fabricator Ltd.							工程號	J857	類別		物料號	M1		
							地盘	啟德6552	制圖	李傳鵬	2022-02-11	圖號	CW-509	
修改	A	B	C	採用工廠		地盤 ✓	图纸名称	单元组装图	復核	練松文	2022-02-13	數量	-	
日期	3.18	4.2	4.26	材料顏色	-		材料	-	批准	林仁安	2022-02-15	單件重量	-	(KG)

VIEW F

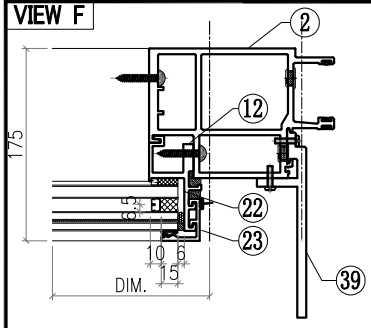

VIEW G

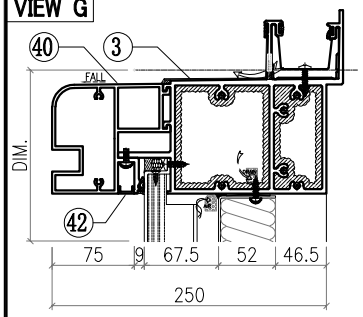

VIEW H

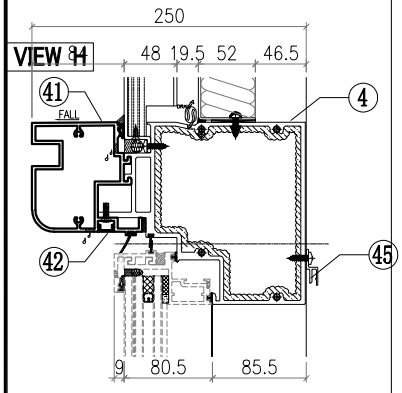

VIEW I

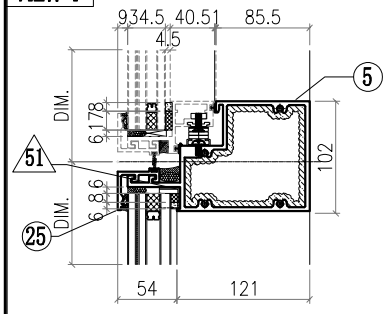

VIEW J

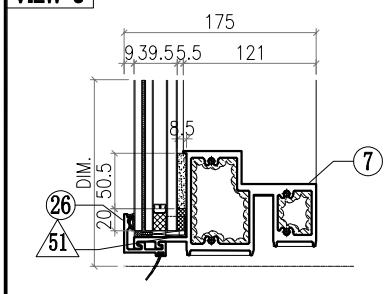

△ OTHERS (ALUM. & G.M.S. PARTS)

ITEM	FAB. DWG NO.	LENGTH (mm)	QTY
46	BST-D007 695X552 (BACK PANEL)		1
47			
48			
49			
50			
51	AC-065 1mm THK. ALUM. PLATE		4
52	AC-001-08 786X616 (3mm THK.ALUM.PLATE)		1
53	AW-B01		1
54	GB-L009 729X370 (GLASS)		1
55	GL1-L009 751X634 (GLASS)		1

◯ ALUM. EXTRUSION

ITEM	FAB. DWG NO.	LENGTH (mm)	QTY
1	X86050-P09	3276	1
2	X86057-P07	3276	1
3	X86070-001-093	881.5	1
4	X86066-001-011	780.5	1
5	X86062-001-012	780	1
6			
7	X86059-001-091	780	1
8			
9	X86086-P18	654	1
10	X86086-P02	646	1
11	X86086-P19	654	1
12	X86086-P04	646	1
13			
14			
15			
16	X86079-006	400	1
17	X86078-P01	390	2
18	N525-P01	23	2
19	X86095-001	210	1
20	X86095-002	210	1
21			
22			
23	X86071-P04-03	668	1
24			
25	X86071-P03-03	791.5	1
26	X86071-P03R-03	791.5	1
27			
28			
29	X86142-P01-02	669	1
30			
31			
32	N660-P02	553	1
33	N660-P01	553	1
34	X86071-101	593	1
35	X86071-102	593	1
36			
37			
38			
39	X86085-001	200	2
40	X86105-001-033	785.5	1
41	X86080-001-033	785.5	1
42	D19450-001-033	785.5	2
43			
44			
45	X86101-001-054	700	1

美特鋁質有限公司 MIDI Aluminium Fabricator Ltd.							工程號	J857	類別		物料號	M1		
							地盘	啟德6552	制圖	李傳鵬	2022-02-11	圖號	CW-510	
修改	A	B	C	採用工廠		地盤 ✓	图纸名称	单元组装图	復核	練松文	2022-02-13	數量	-	
日期	3.18	4.2	4.26	材料颜色	-		材料	-	批准	林仁安	2022-02-15	單件重量	-	(KG)

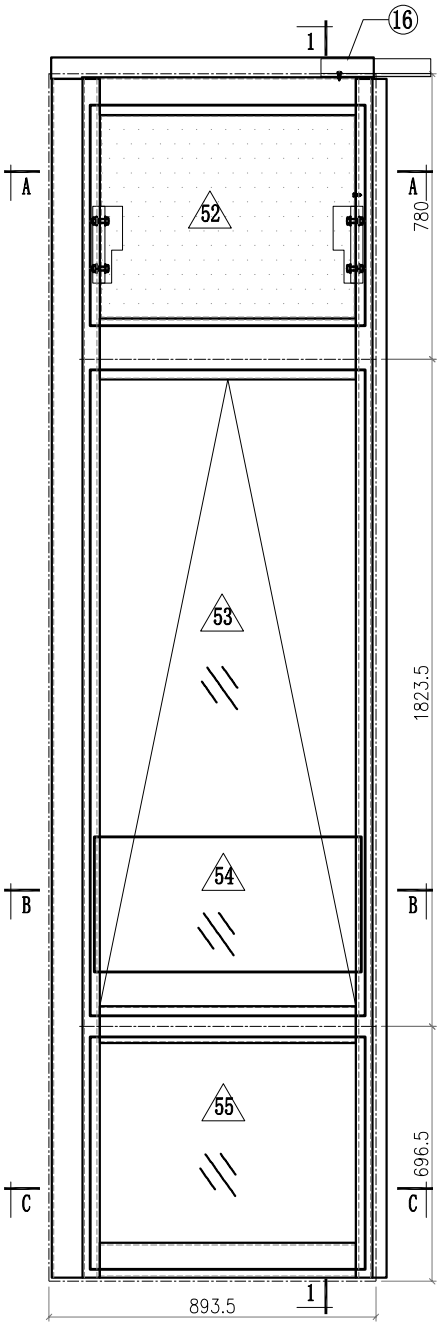

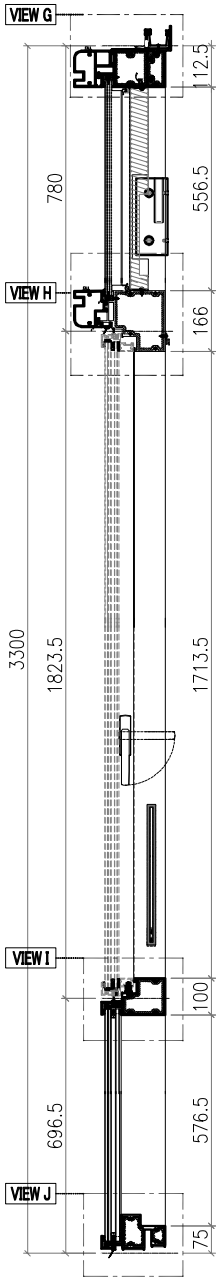

SECTION 1-1

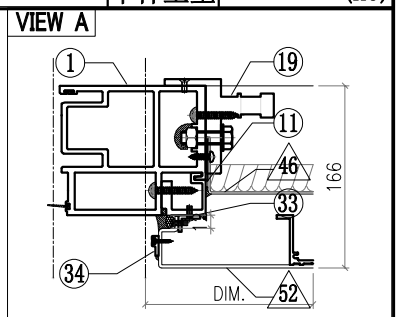

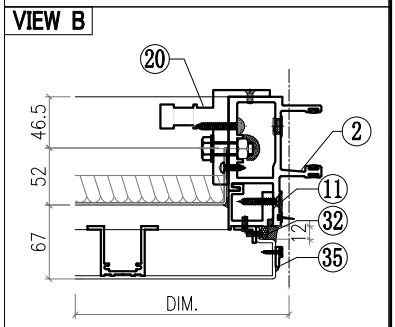

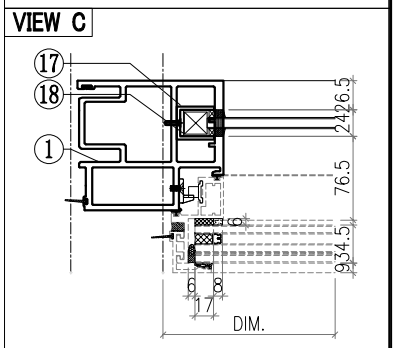

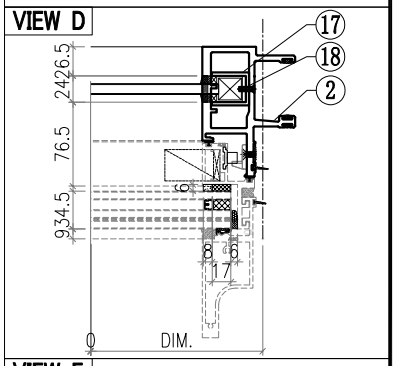

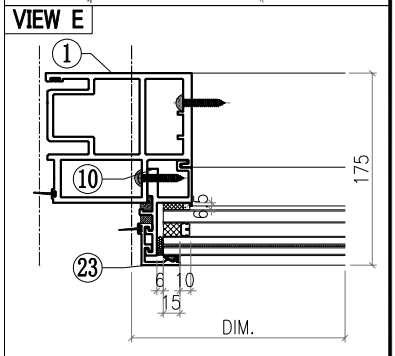

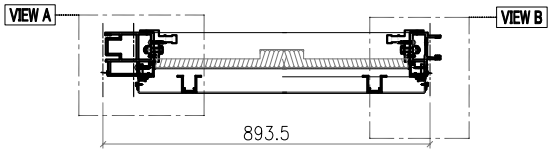

SECTION A-A

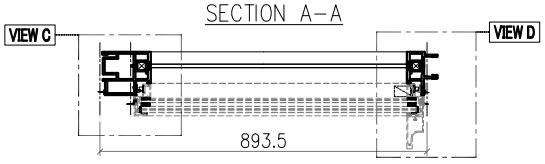

SECTION B-B

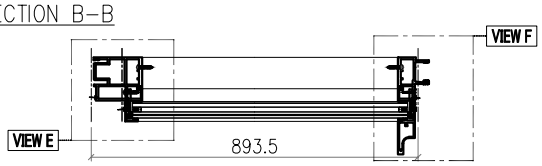

SECTION C-C

Notes
1.
2. VIEW DROM OUTSIDE
3. GLASS
4. 2mm THK. BACK PANEL

美特鋁質有限公司 MIDI Aluminium Fabricator Ltd.							工程號	J857	類別		物料號	M1		
							地盘	啟德6552	制圖	李傳鵬	2022-02-11	圖號	CW-510	
修改	A	B	C	採用工廠		地盤 ✓	图纸名称	单元组装图	復核	練松文	2022-02-13	數量	-	
日期	3.18	4.2	4.26	材料颜色	-		材料	-	批准	林仁安	2022-02-15	單件重量	-	(KG)

VIEW F

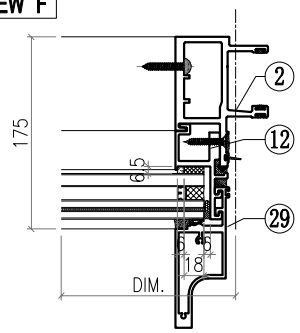

VIEW G

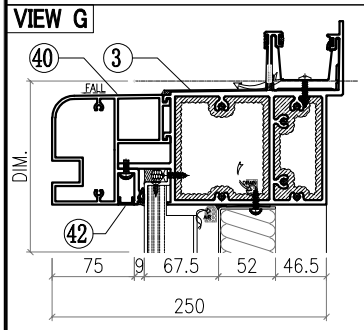

VIEW H

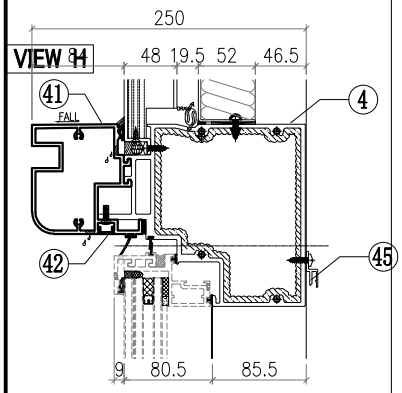

VIEW I

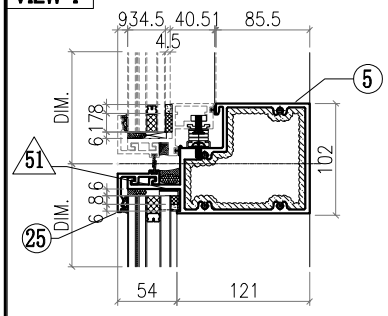

VIEW J

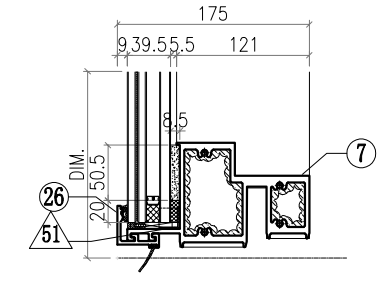

△ OTHERS (ALUM. & G.M.S. PARTS)

ITEM	FAB. DWG NO.	LENGTH (mm)	QTY
46	BST-D007 695X552 (BACK PANEL)		1
47			
48			
49			
50			
51	AC-065 1mm THK. ALUM. PLATE		4
52	AC-001-08 786X616 (3mm THK.ALUM.PLATE)		1
53	AW-C01		1
54	GB-L009 729X370 (GLASS)		1
55	GL1-L009 751X634 (GLASS)		1

◯ ALUM. EXTRUSION

ITEM	FAB. DWG NO.	LENGTH (mm)	QTY
1	X86058-P04	3276	1
2	X86048-P10	3276	1
3	X86070-001-096	881.5	1
4	X86066-001-021	780.5	1
5	X86062-001-022	780	1
6			
7	X86059-001-091	780	1
8			
9	X86086-P18	654	1
10	X86086-P02	646	1
11	X86086-P19	654	1
12	X86086-P04	646	1
13			
14			
15			
16	X86079-001	300	1
17	X86078-P01	390	2
18	N525-P01	23	2
19	X86095-001	210	1
20	X86095-002	210	1
21			
22			
23	X86071-P04-03	668	1
24			
25	X86071-P02-04	791.5	1
26	X86071-P02R-04	791.5	1
27			
28			
29	X86142-P01-02	669	1
30			
31			
32	N660-P02	553	1
33	N660-P01	553	1
34	X86071-101	593	1
35	X86071-102	593	1
36			
37			
38			
39			
40	X86105-001-033	785.5	1
41	X86080-001-033	785.5	1
42	D19450-001-033	785.5	2
43			
44			
45	X86101-001-054	700	1

美特鋁質有限公司 MIDI Aluminium Fabricator Ltd.								工程號	J857	類別		物料號	M1		
								地盘	啟德6552	制圖	李傳鵬	2022-02-11	圖號	CW-511	
修改	A	B	C	採用	工廠		地盤 ✓	图纸名称	单元组装图	復核	練松文	2022-02-13	數量	-	
日期	3.18	4.2	4.26	材料颜色	-			材料	-	批准	林仁安	2022-02-15	單件重量	-	(KG)

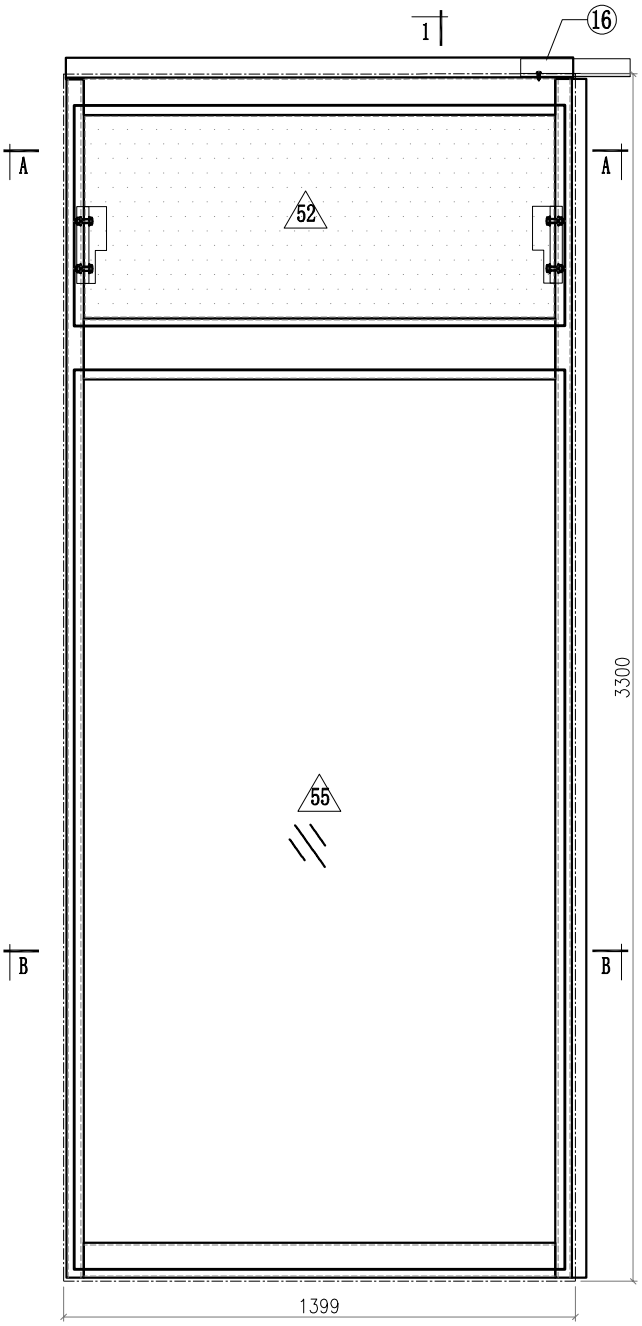

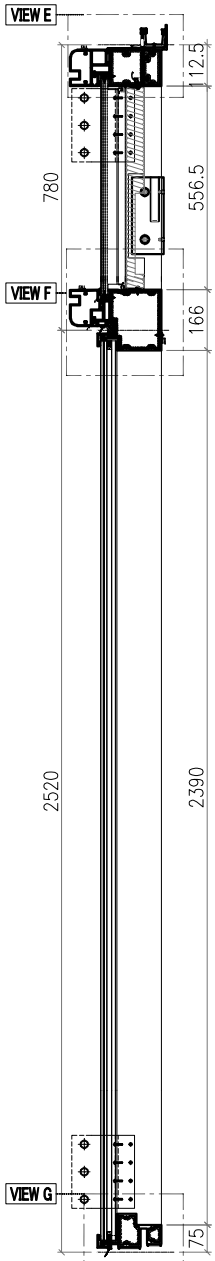

SECTION 1-1

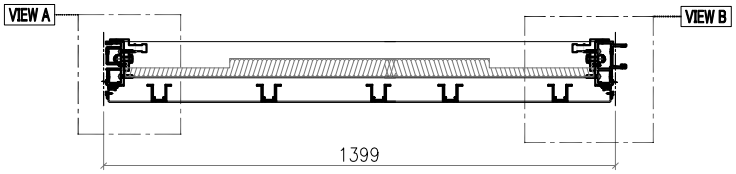

SECTION A-A

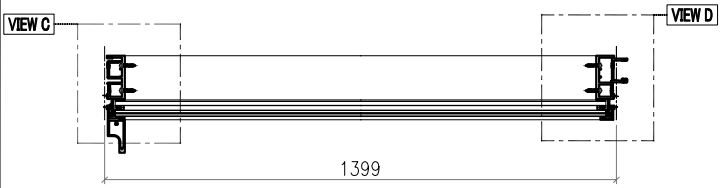

SECTION B-B

Notes
1.
2. VIEW DROM OUTSIDE
3. GLASS
4. 2mm THK. BACK PANEL

美特鋁質有限公司 MIDI Aluminium Fabricator Ltd.							工程號	J857	類別		物料號	M1		
							地盘	啟德6552	制圖	李傳鵬	2022-02-11	圖號	CW-511	
修改	A	B	C	採用工廠		地盤 ✓	图纸名称	单元组装图	復核	練松文	2022-02-13	數量	-	
日期	3.18	4.2	4.26	材料颜色	-		材料	-	批准	林仁安	2022-02-15	單件重量	-	(KG)

VIEW A

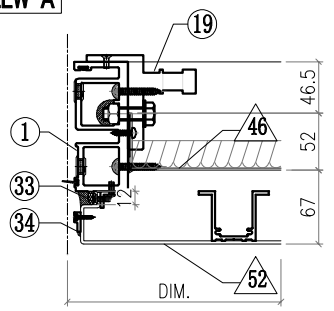

VIEW B

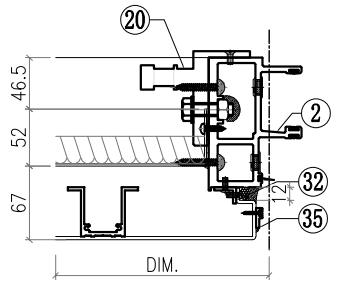

VIEW C

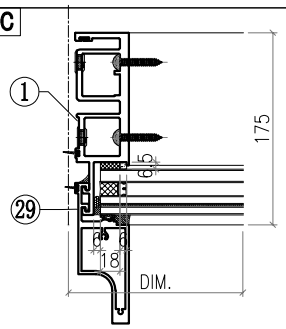

VIEW D

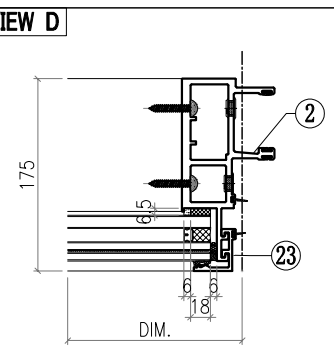

VIEW E

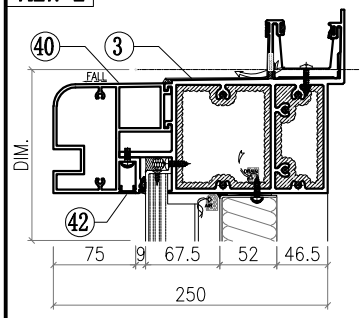

VIEW F

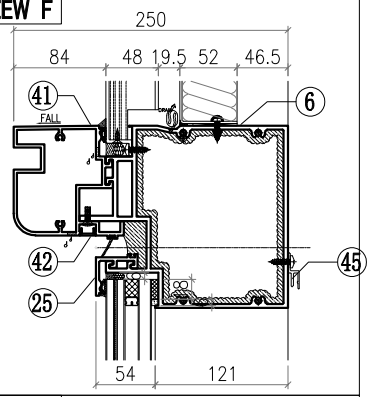

VIEW G

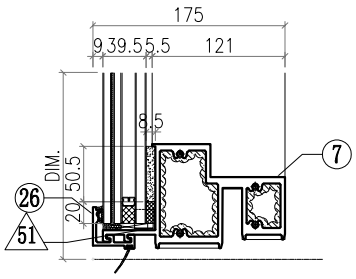

△ OTHERS (ALUM. & G.M.S. PARTS)

ITEM	FAB. DWG NO.	LENGTH (mm)	QTY
46	BST-D008 1285X552 (BACK PANEL)		1
47			
48			
49			
50			
51	AC-065 1mm THK. ALUM. PLATE		4
52	AC-001-09 1375X616 (3mm THK.ALUM.PLATE)		1
53			
54			
55	GL1-B010 1341X2458 (GLASS)		1

◯ ALUM. EXTRUSION

ITEM	FAB. DWG NO.	LENGTH (mm)	QTY
1	X86049-P10	3276	1
2	X86047-P10	3276	1
3	X86070-001-071	1387	1
4			
5			
6	X86067-001-003	1375	1
7	X86059-001-103	1353	1
8			
9			
10			
11			
12			
13			
14			
15			
16	X86079-001	300	1
17			
18			
19	X86095-001	210	1
20	X86095-002	210	1
21			
22			
23	X86071-P04-04	2491.5	1
24			
25	X86071-P03-04	1381	1
26	X86071-P03R-04	1381	1
27			
28			
29	X86142-P01-06	2492	1
30			
31			
32	N660-P02	553	1
33	N660-P01	553	1
34	X86071-101	593	1
35	X86071-102	593	1
36			
37			
38			
39			
40	X86105-001-004	1375	1
41	X86080-001-004	1375	1
42	D19450-001-004	1375	2
43			
44			
45	X86101-001-004	1289	1

美特鋁質有限公司 MIDI Aluminium Fabricator Ltd.								工程號	J857	類別		物料號	M1		
								地盘	啟德6552	制圖	李傳鵬	2022-02-11	圖號	CW-512	
修改	A	B	C	採用	工廠		地盤 ✓	图纸名称	单元组装图	復核	練松文	2022-02-13	數量	-	
日期	3.18	4.2	4.26	材料颜色	-			材料	-	批准	林仁安	2022-02-15	單件重量	-	(KG)

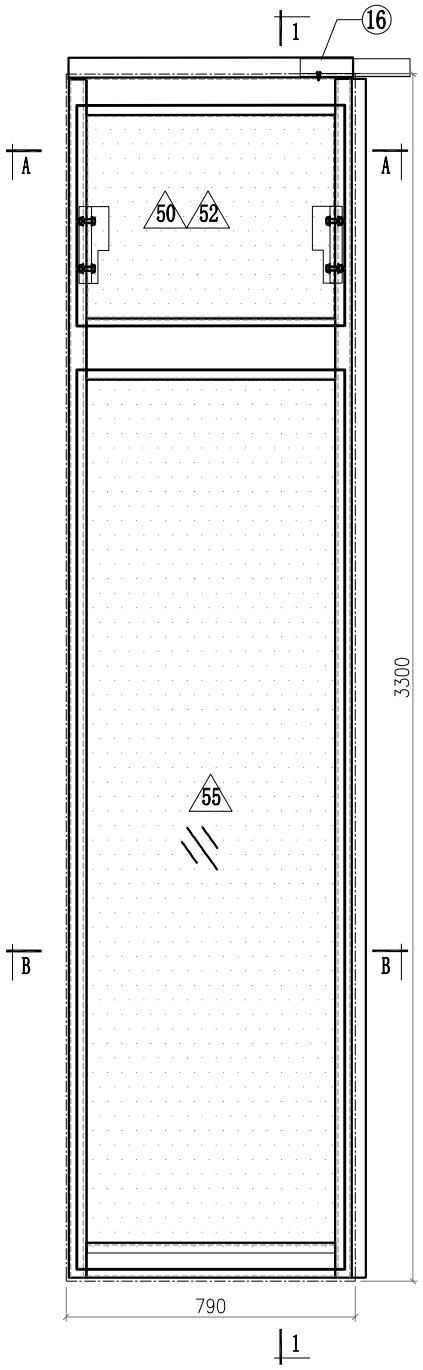

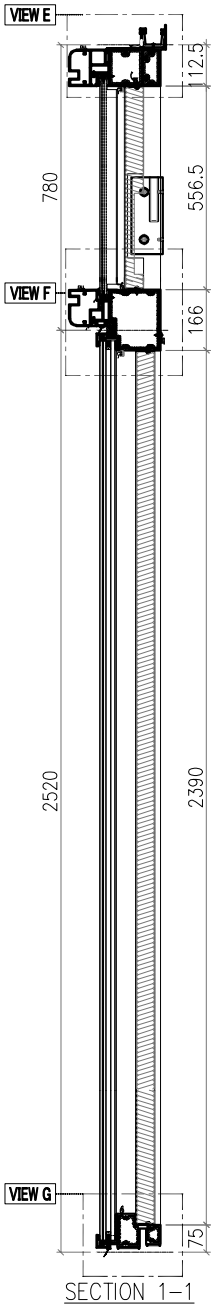

SECTION 1-1

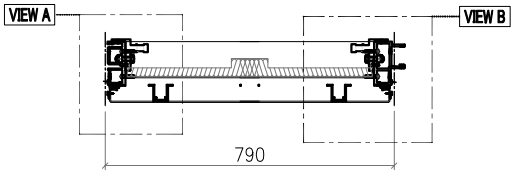

SECTION A-A

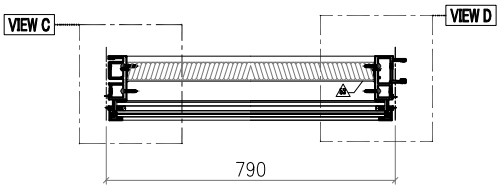

SECTION B-B

Notes
1.
2. VIEW DROM OUTSIDE
3. GLASS
4. 2mm THK. BACK PANEL

美特鋁質有限公司 MIDI Aluminium Fabricator Ltd.													
工程號	J857	類別		物料號	M1								
地盘	啟德6552	制圖	李傳鵬	2022-02-11	圖號	CW-512							
修改	A	B	C	採用工廠		地盤 ✓	图纸名称	单元组装图	復核	練松文	2022-02-13	數量	-
日期	3.18	4.2	4.26	材料颜色	-		材料	-	批准	林仁安	2022-02-15	單件重量	- (KG)

VIEW A

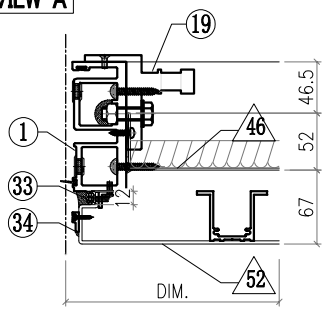

VIEW B

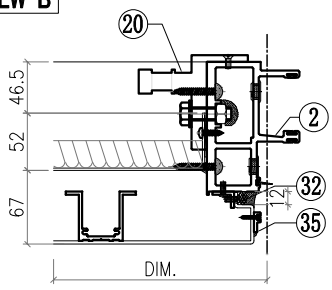

VIEW C

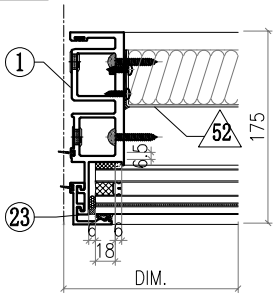

VIEW D

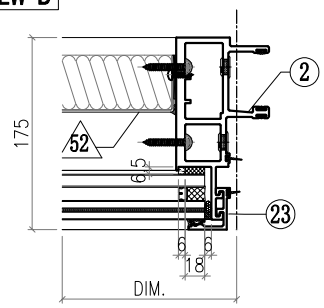

VIEW E

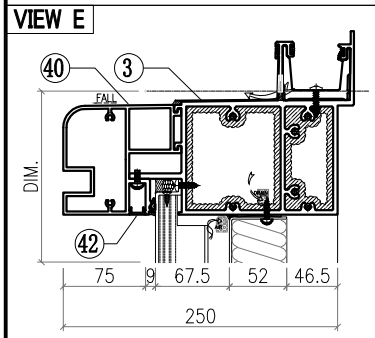

VIEW F

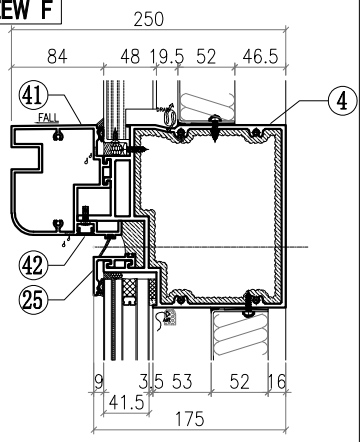

VIEW G

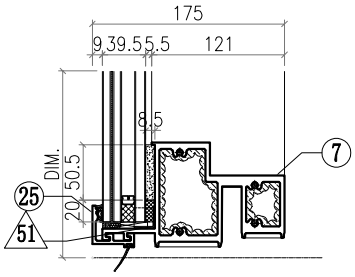

△ OTHERS (ALUM. & G.M.S. PARTS)

ITEM	FAB. DWG NO.	LENGTH (mm)	QTY
46	BST-D009 676X552 (BACK PANEL)		1
47			
48			
49			
50	AC-001-10 766X616 (3mm THK.ALUM.PLATE)		1
51	AC-065 1mm THK. ALUM. PLATE		4
52	BST-F001 676X2386 (BACK PANEL)		1
53			
54			
55	GL1-B011 732X2458 (GLASS)		1

◯ ALUM. EXTRUSION

ITEM	FAB. DWG NO.	LENGTH (mm)	QTY
1	X86049-P11	3276	1
2	X86047-P11	3276	1
3	X86070-001-072	778	1
4			
5			
6	X86067-001-016	766	1
7	X86059-001-065	744	1
8			
9			
10			
11			
12			
13			
14			
15			
16	X86079-001	300	1
17			
18			
19	X86095-001	210	1
20	X86095-002	210	1
21			
22			
23	X86071-P04-04	2491.5	2
24			
25	X86071-P01-02	772	2
26			
27			
28			
29			
30			
31			
32	N660-P02	553	1
33	N660-P01	553	1
34	X86071-101	593	1
35	X86071-102	593	1
36			
37			
38			
39			
40	X86105-001-005	766	1
41	X86080-001-005	766	1
42	D19450-001-005	766	2
43			
44			
45			

美特鋁質有限公司 MIDI Aluminium Fabricator Ltd.														
								工程號	J857	類別		物料號	M1	
								地盘	啟德6552	制圖	李傳鵬	2022-02-11	圖號	CW-513
修改	A	B	C	採用	工廠		地盤	图纸名称	单元组装图	復核	練松文	2022-02-13	數量	-
日期	3.18	4.2	4.26	材料颜色	-			材料	-	批准	林仁安	2022-02-15	單件重量	- (KG)

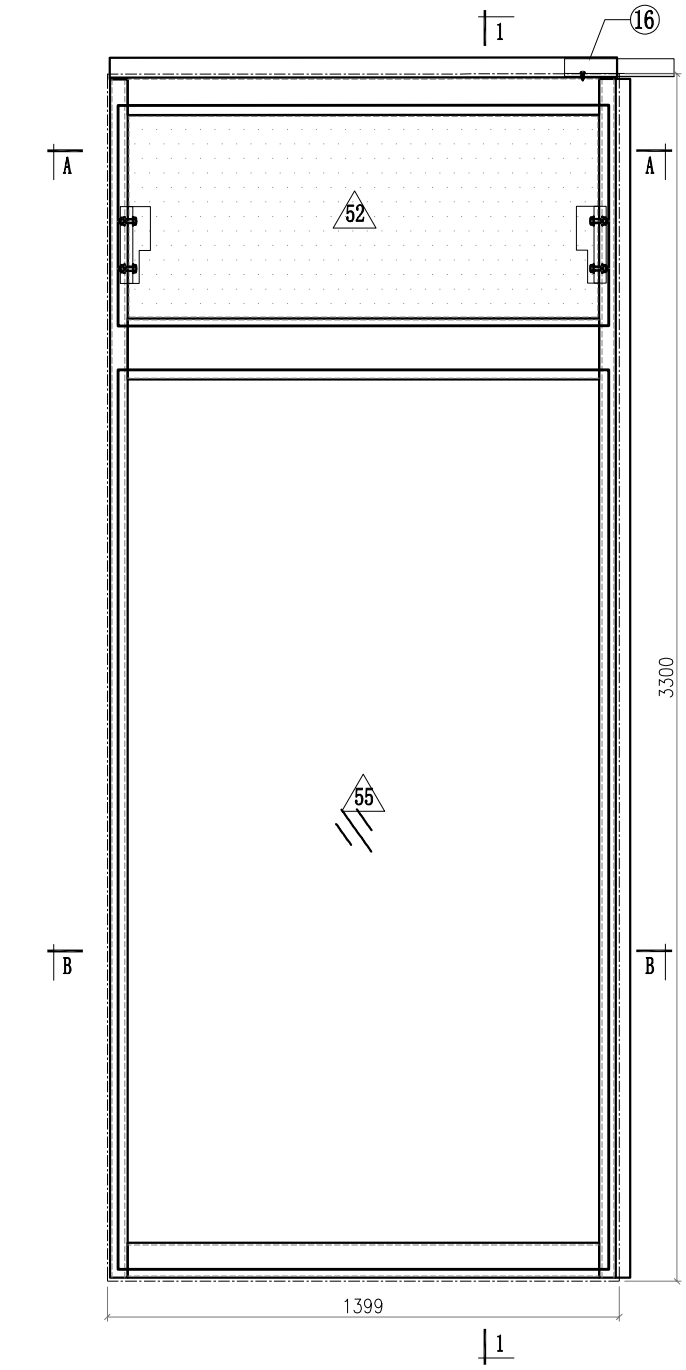

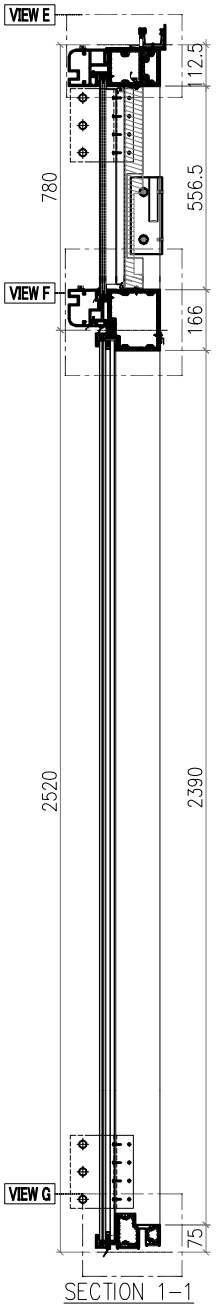

SECTION 1-1

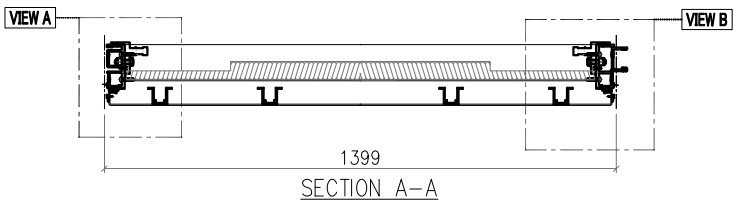

SECTION A-A

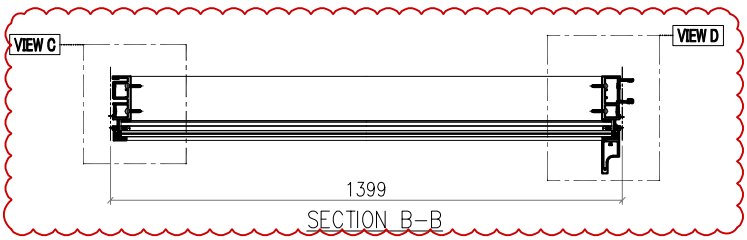

SECTION B-B

Notes
1.
2. VIEW DROM OUTSIDE
3. GLASS
4. 2mm THK. BACK PANEL

美特鋁質有限公司 MIDI Aluminium Fabricator Ltd.							工程號	J857	類別		物料號	M1		
							地盘	啟德6552	制圖	李傳鵬	2022-02-11	圖號	CW-513	
修改	A	B	C	採用工廠		地盤 ✓	图纸名称	单元组装图	復核	練松文	2022-02-13	數量	-	
日期	3.18	4.2	4.26	材料颜色	-		材料	-	批准	林仁安	2022-02-15	單件重量	-	(KG)

VIEW A

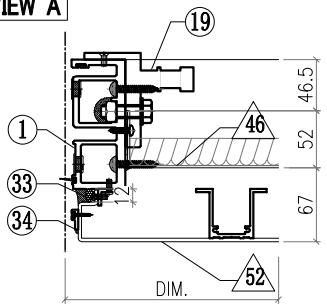

VIEW B

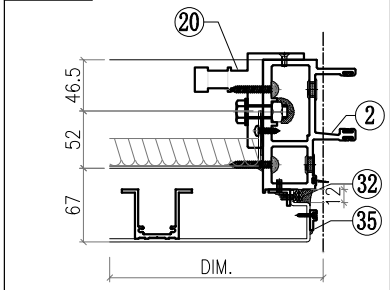

VIEW C

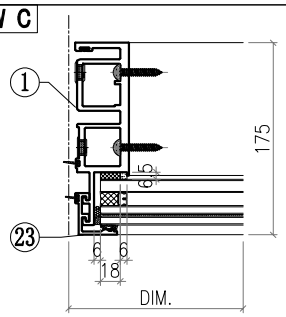

VIEW D

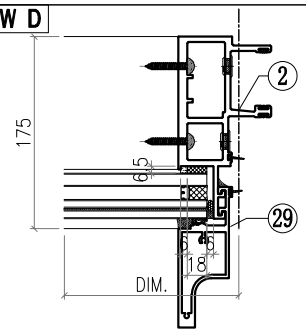

VIEW E

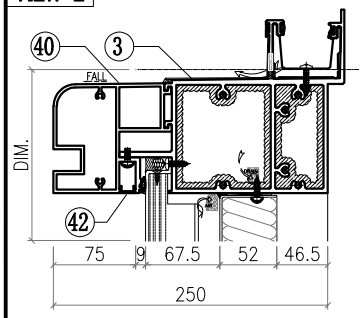

VIEW F

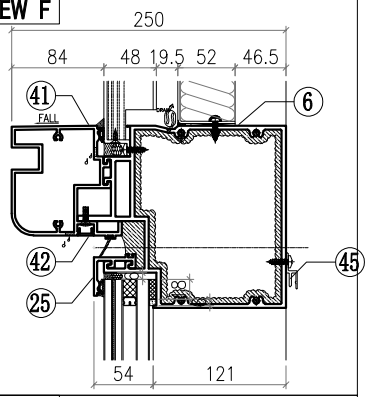

VIEW G

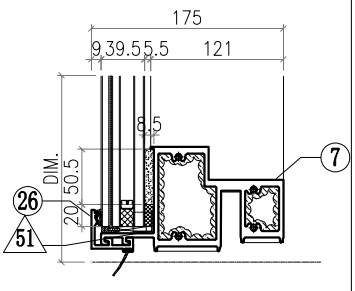

△ OTHERS (ALUM. & G.M.S. PARTS)

ITEM	FAB. DWG NO.	LENGTH (mm)	QTY
46	BST-D008 1285X552 (BACK PANEL)		1
47			
48			
49			
50			
51	AC-065 1mm THK. ALUM. PLATE		4
52	AC-001-09 1375X616 (3mm THK.ALUM.PLATE)		1
53			
54			
55	GL1-B010 1341X2458 (GLASS)		1

◯ ALUM. EXTRUSION

ITEM	FAB. DWG NO.	LENGTH (mm)	QTY
1	X86049-P10	3276	1
2	X86047-P10	3276	1
3	X86070-001-071	1387	1
4			
5			
6	X86067-001-003	1375	1
7	X86059-001-103	1353	1
8			
9			
10			
11			
12			
13			
14			
15			
16	X86079-001	300	1
17			
18			
19	X86095-001	210	1
20	X86095-002	210	1
21			
22			
23	X86071-P04-04	2491.5	1
24			
25	X86071-P02-05	1381	1
26	X86071-P02R-05	1381	1
27			
28			
29	X86142-P01-06	2492	1
30			
31			
32	N660-P02	553	1
33	N660-P01	553	1
34	X86071-101	593	1
35	X86071-102	593	1
36			
37			
38			
39			
40	X86105-001-004	1375	1
41	X86080-001-004	1375	1
42	D19450-001-004	1375	2
43			
44			
45	X86101-001-004	1289	1

美特鋁質有限公司 MIDI Aluminium Fabricator Ltd.								工程號	J857	類別		物料號	M1		
								地盘	啟德6552	制圖	李傳鵬	2022-02-11	圖號	CW-514	
修改	A	B	C	採用	工廠		地盤 ✓	图纸名称	单元组装图	復核	練松文	2022-02-13	數量	-	
日期	3.18	4.2	4.26	材料颜色	-			材料	-	批准	林仁安	2022-02-15	單件重量	-	(KG)

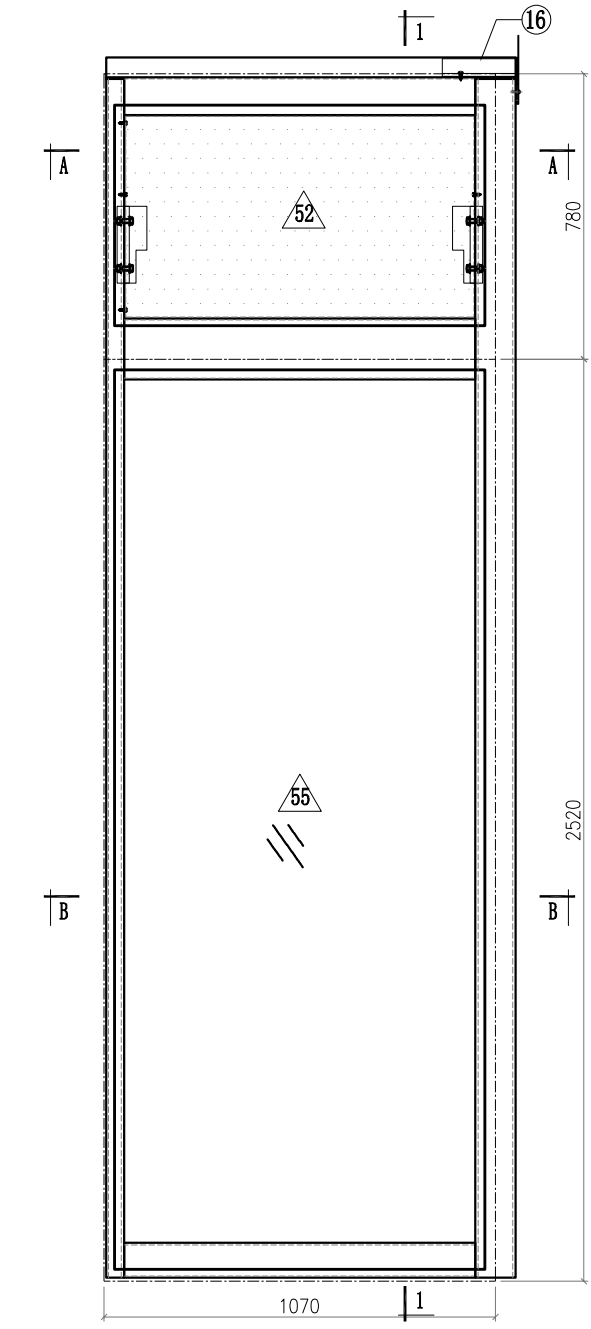

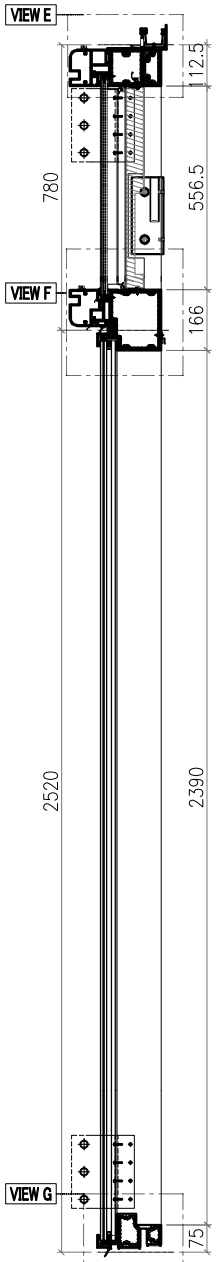

SECTION 1-1

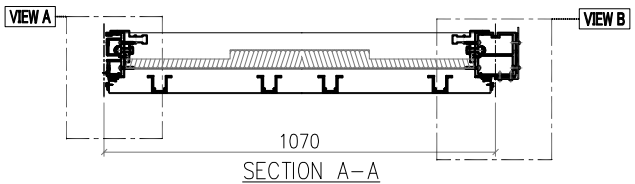

SECTION A-A

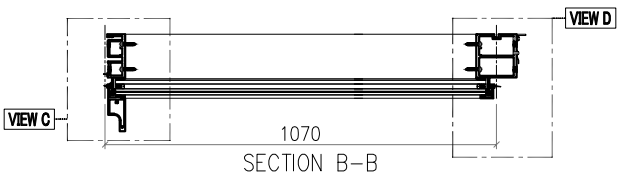

SECTION B-B

Notes
1.
2. VIEW DROM OUTSIDE
3. GLASS
4. 2mm THK. BACK PANEL

美特鋁質有限公司 MIDI Aluminium Fabricator Ltd.							工程號	J857	類別		物料號	M1		
							地盘	啟德6552	制圖	李傳鵬	2022-02-11	圖號	CW-514	
修改	A	B	C	採用工廠		地盤 ✓	图纸名称	单元组装图	復核	練松文	2022-02-13	數量	-	
日期	3.18	4.2	4.26	材料颜色	-		材料	-	批准	林仁安	2022-02-15	單件重量	-	(KG)

VIEW A

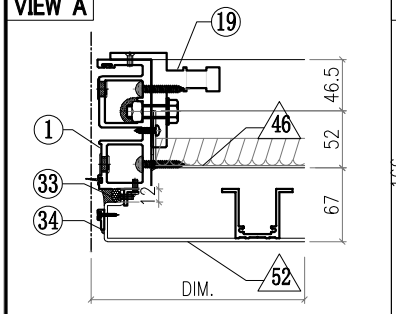

VIEW B

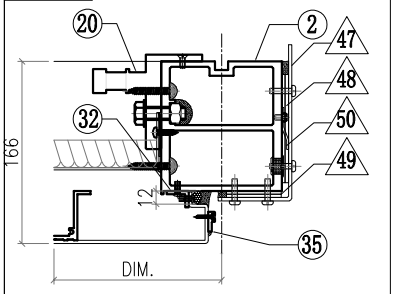

VIEW C

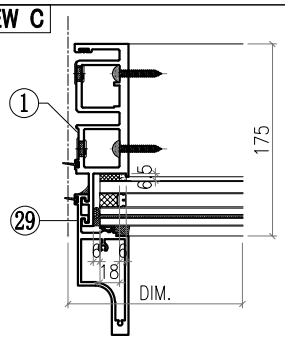

VIEW D

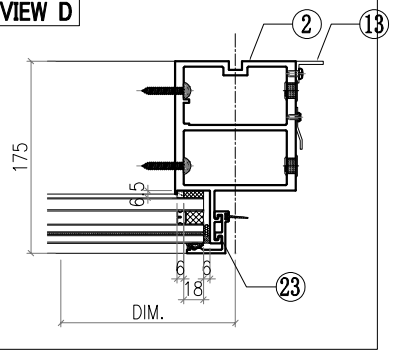

VIEW E

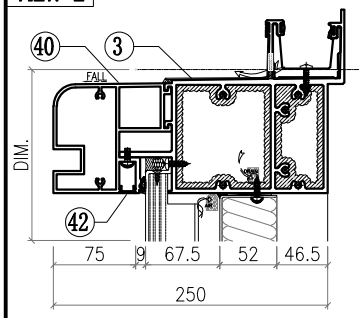

VIEW F

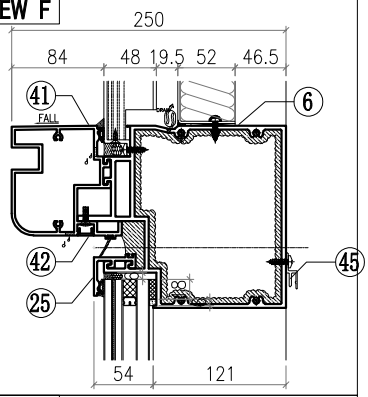

VIEW G

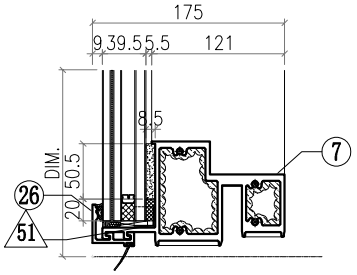

△ OTHERS (ALUM. & G.M.S. PARTS)

ITEM	FAB. DWG NO.	LENGTH (mm)	QTY
46	BST-D010 956X552 (BACK PANEL)		1
47	AC-062 3mm THK. ALUM. PLATE		1
48	AC-063 3mm THK. ALUM. PLATE		2
49	AC-064 3mm THK. ALUM. PLATE		2
50	AC-110 2mm THK. ALUM. PLATE		1
51	AC-065 1mm THK. ALUM. PLATE		4
52	AC-001-11 1046X616 (3mm THK.ALUM.PLATE)		1
53			
54			
55	GL1-B012 1012X2458 (GLASS)		1

◯ ALUM. EXTRUSION

ITEM	FAB. DWG NO.	LENGTH (mm)	QTY
1	X86049-P10	3276	1
2	X86056-P27	3276	1
3	X86070-001-062	1119	1
4			
5			
6	X86067-001-005	1046	1
7	X86059-001-104	1024	1
8			
9			
10			
11			
12			
13	N544-P01	2360	1
14			
15			
16	X86079-005	200	1
17			
18			
19	X86095-001	210	1
20	X86095-002	210	1
21			
22			
23	X86071-P04-04	2491.5	1
24			
25	X86071-P03-05	1052	1
26	X86071-P03R-05	1052	1
27			
28			
29	X86142-P01-06	2492	1
30			
31			
32	N660-P02	553	1
33	N660-P01	553	1
34	X86071-101	593	1
35	X86071-102	593	1
36			
37			
38			
39			
40	X86105-001-006	1046	1
41	X86080-001-006	1046	1
42	D19450-001-006	1046	2
43			
44			
45	X86101-001-006	960	1

美特鋁質有限公司 MIDI Aluminium Fabricator Ltd.								工程號	J857	類別		物料號	M1		
								地盘	啟德6552	制圖	李傳鵬	2022-02-11	圖號	CW-515	
修改	A	B	C	採用工廠		地盤	✓	图纸名称	单元组装图	復核	練松文	2022-02-13	數量	-	
日期	3.18	4.2	4.26	材料颜色	-			材料	-	批准	林仁安	2022-02-15	單件重量	-	(KG)

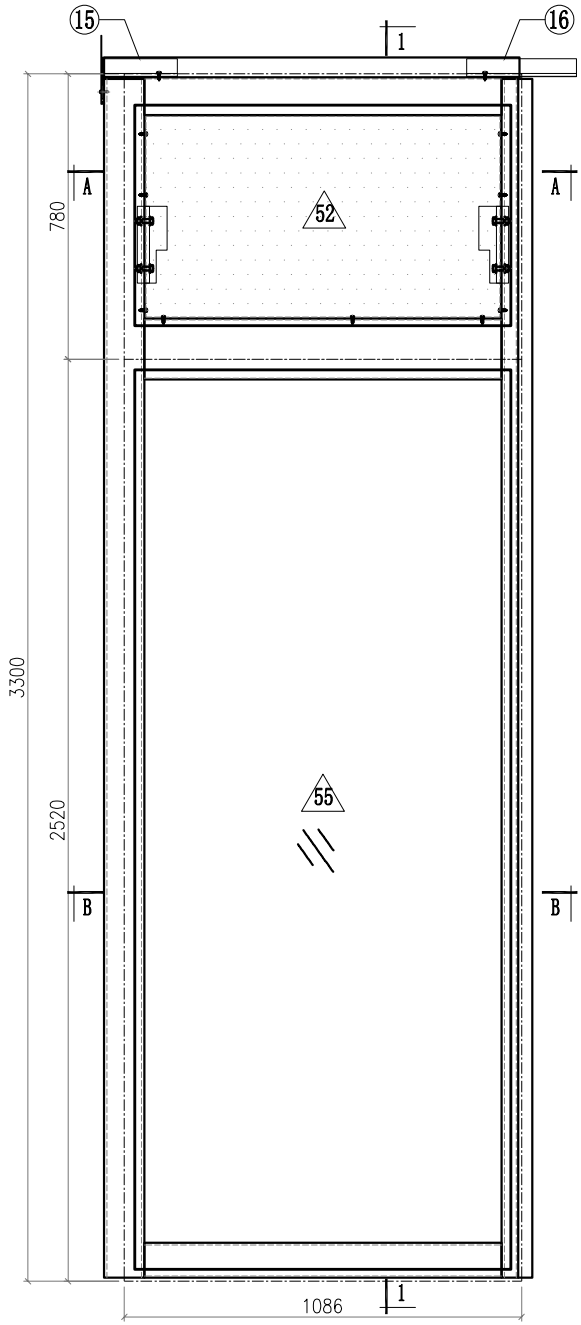

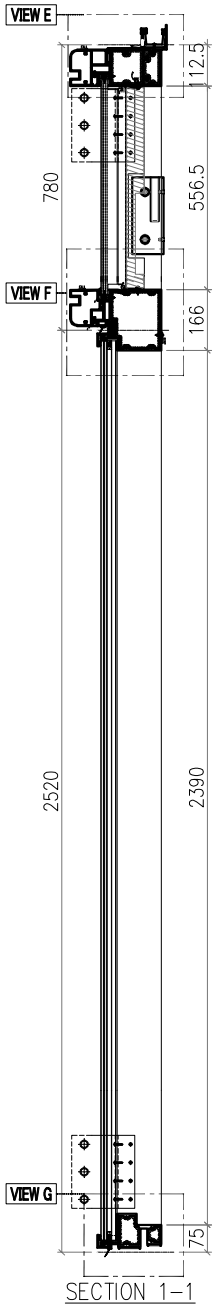

SECTION 1-1

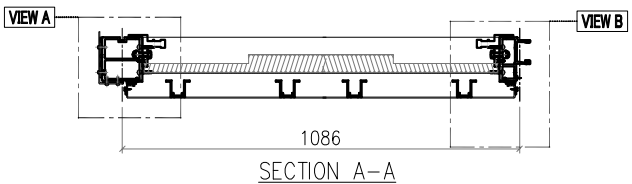

SECTION A-A

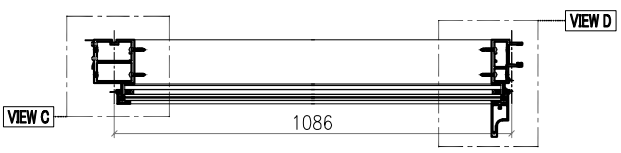

SECTION B-B

Notes
1.
2. VIEW DROM OUTSIDE
3. GLASS
4. 2mm THK. BACK PANEL

美特鋁質有限公司
MIDI Aluminium Fabricator Ltd.

修改	A	B	C	採用工廠		地盤 ✓
日期	3.18	4.2	4.26	材料顏色	-	

工程號	J857	類別		物料號	M1		
地盘	啟德6552	制圖	李傳鵬	2022-02-11	圖號	CW-515	
图纸名称	单元组装图	復核	練松文	2022-02-13	數量	-	
材料	-	批准	林仁安	2022-02-15	單件重量	-	(KG)

VIEW A

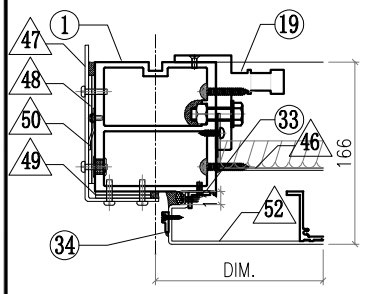

VIEW B

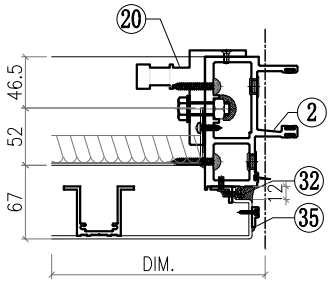

VIEW C

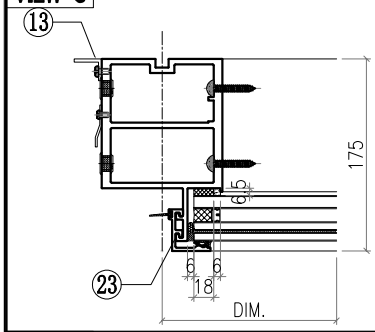

VIEW D

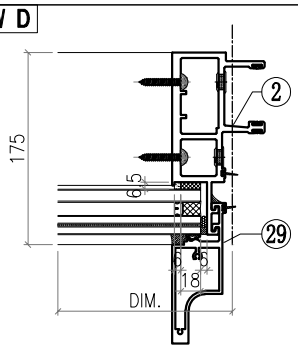

VIEW E

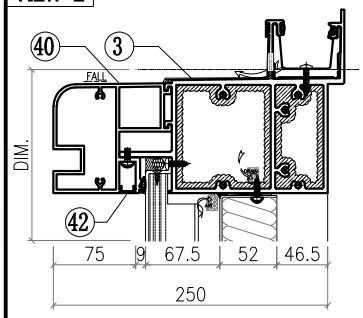

VIEW F

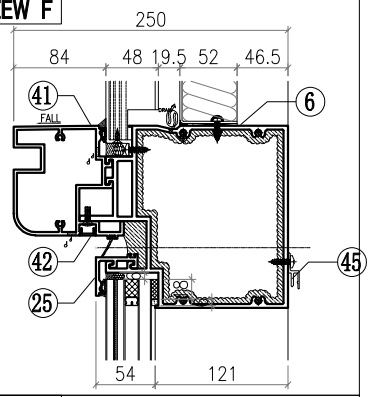

VIEW G

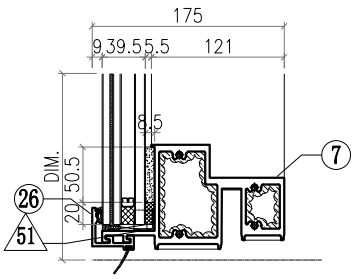

△ OTHERS (ALUM. & G.M.S. PARTS)

ITEM	FAB. DWG NO.	LENGTH (mm)	QTY
46	BST-D011 972X552 (BACK PANEL)		1
47	AC-061 3mm THK. ALUM. PLATE		1
48	AC-063 3mm THK. ALUM. PLATE		2
49	AC-064 3mm THK. ALUM. PLATE		2
50	AC-110 2mm THK. ALUM. PLATE		1
51	AC-065 1mm THK. ALUM. PLATE		4
52	AC-001-12 1062X616 (3mm THK.ALUM.PLATE)		1
53			
54			
55	GL1-B013 1028X2458 (GLASS)		1

◯ ALUM. EXTRUSION

ITEM	FAB. DWG NO.	LENGTH (mm)	QTY
1	X86056-P28	3276	1
2	X86047-P10	3276	1
3	X86070-001-052	1135	1
4			
5			
6	X86067-001-006	1062	1
7	X86059-001-105	1040	1
8			
9			
10			
11			
12			
13	N544-P02	2360	1
14			
15	X86079-002	200	1
16	X86079-001	300	1
17			
18			
19	X86095-001	210	1
20	X86095-002	210	1
21			
22			
23	X86071-P04-04	2491.5	1
24			
25	X86071-P02-06	1068	1
26	X86071-P02R-06	1068	1
27			
28			
29	X86142-P01-06	2492	1
30			
31			
32	N660-P02	553	1
33	N660-P01	553	1
34	X86071-101	593	1
35	X86071-102	593	1
36			
37			
38			
39			
40	X86105-001-007	1062	1
41	X86080-001-007	1062	1
42	D19450-001-007	1062	2
43			
44			
45	X86101-001-007	976	1

美特鋁質有限公司 MIDI Aluminium Fabricator Ltd.								工程號	J857	類別		物料號	M1		
								地盘	啟德6552	制圖	李傳鵬	2022-02-11	圖號	CW-516	
修改	A	B	C	採用工廠		地盤	✓	图纸名称	单元组装图	復核	練松文	2022-02-13	數量	-	
日期	3.18	4.2	4.26	材料颜色	-			材料	-	批准	林仁安	2022-02-15	單件重量	-	(KG)

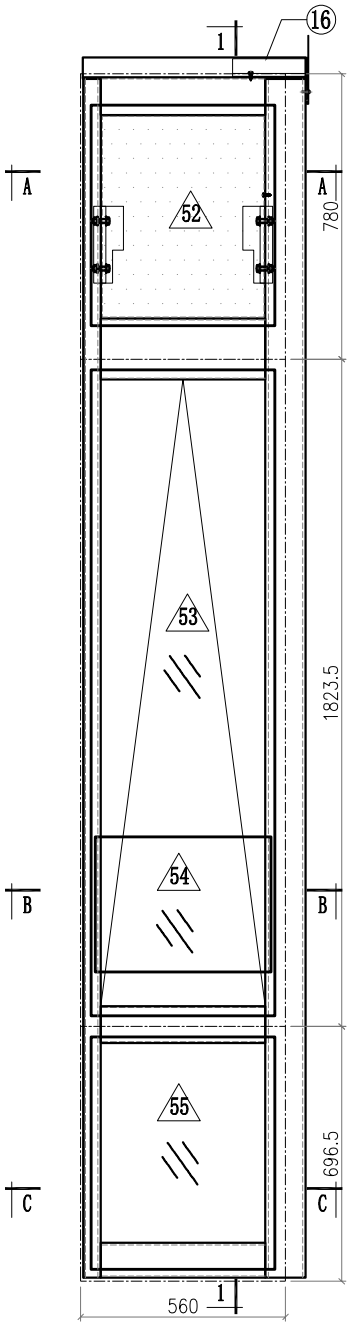

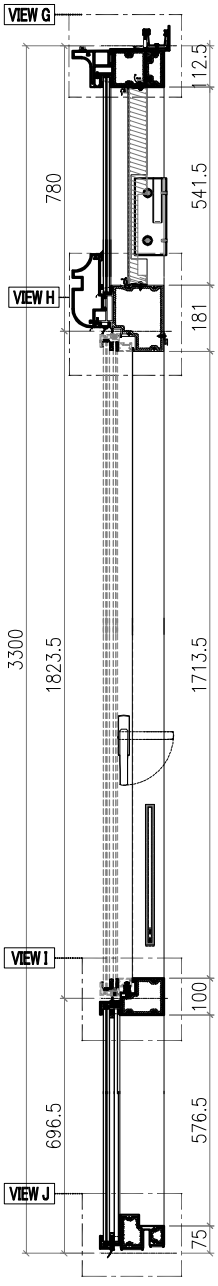

SECTION 1-1

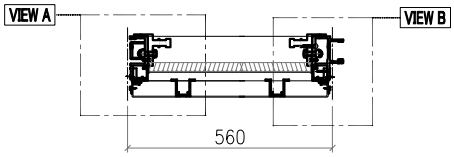

SECTION A-A

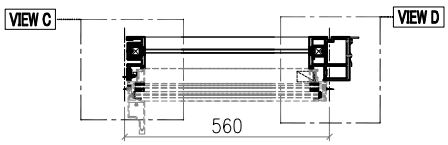

SECTION B-B

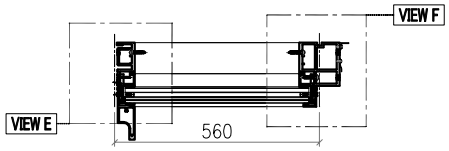

SECTION C-C

VIEW A

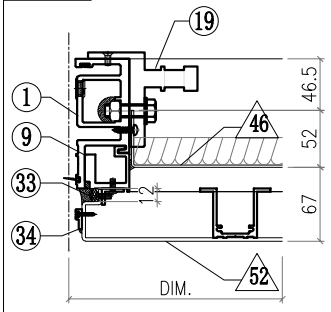

VIEW B

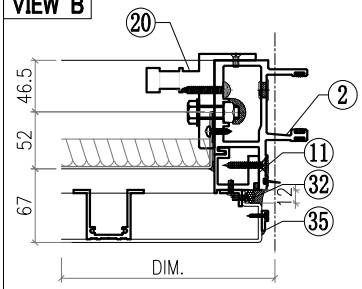

VIEW C

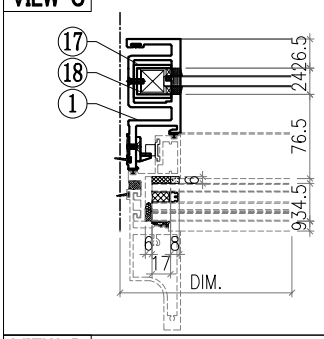

VIEW D

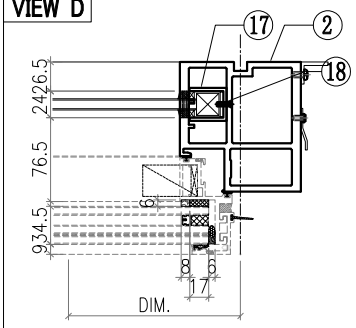

VIEW E

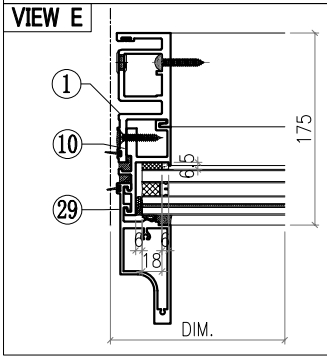

Notes
1.
2. VIEW DROM OUTSIDE
3. GLASS
4. 2mm THK. BACK PANEL

美特鋁質有限公司 MIDI Aluminium Fabricator Ltd.							工程號	J857	類別		物料號	M1		
							地盘	啟德6552	制圖	李傳鵬	2022-02-11	圖號	CW-516	
修改	A	B	C	採用工廠		地盤 ✓	图纸名称	单元组装图	復核	練松文	2022-02-13	數量	-	
日期	3.18	4.2	4.26	材料颜色	-		材料	-	批准	林仁安	2022-02-15	單件重量	-	(KG)

VIEW F

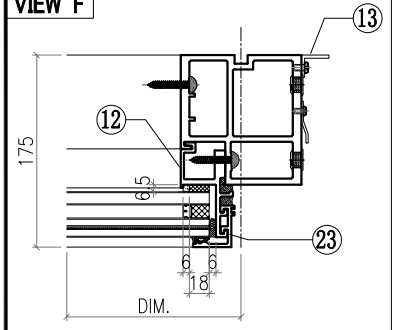

VIEW G

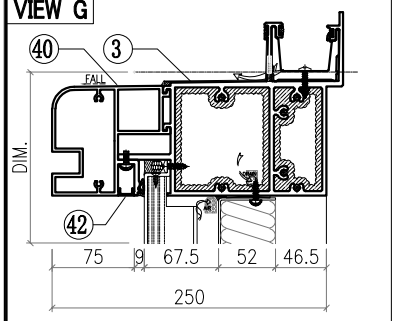

VIEW H

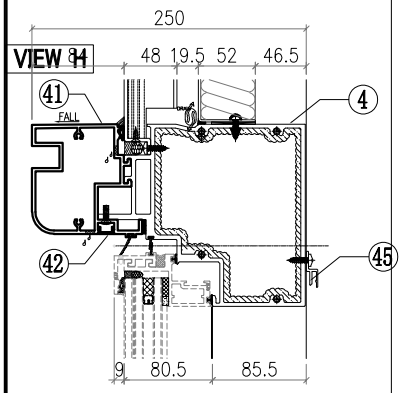

VIEW I

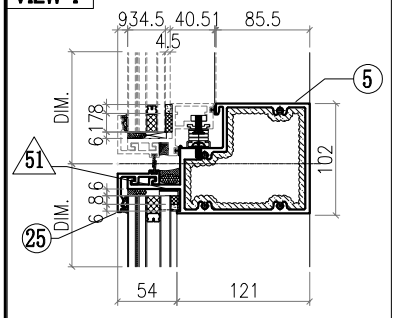

VIEW J

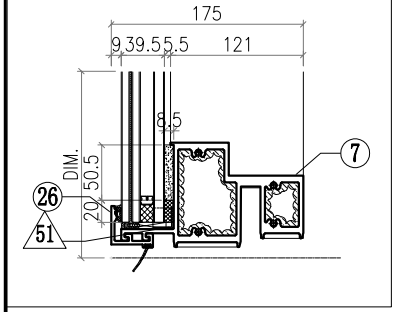

△ OTHERS (ALUM. & G.M.S. PARTS)

ITEM	FAB. DWG NO.	LENGTH (mm)	QTY
46	BST-D012 446X552 (BACK PANEL)		1
47	AC-062 3mm THK. ALUM. PLATE		1
48	AC-063 3mm THK. ALUM. PLATE		2
49	AC-064 3mm THK. ALUM. PLATE		2
50	AC-110 2mm THK. ALUM. PLATE		1
51	AC-065 1mm THK. ALUM. PLATE		4
52	AC-001-13 536X616 (3mm THK.ALUM.PLATE)		1
53	AW-B02		1
54	GB-L014 480X370 (GLASS)		1
55	GL1-L014 502X634 (GLASS)		1

◯ ALUM. EXTRUSION

ITEM	FAB. DWG NO.	LENGTH (mm)	QTY
1	X86050-P09	3276	1
2	X86055-P43	3276	1
3	X86070-001-086	609	1
4	X86066-001-002	531	1
5	X86062-001-002	531	1
6			
7	X86059-001-072	531	1
8			
9	X86086-P18	654	1
10	X86086-P02	646	1
11	X86086-P19	654	1
12	X86086-P04	646	1
13	N544-P01	2360	1
14			
15			
16	X86079-005	200	1
17	X86078-P01	390	2
18	N525-P01	23	2
19	X86095-001	210	1
20	X86095-002	210	1
21			
22			
23	X86071-P04-03	668	1
24			
25	X86071-P03-06	542	1
26	X86071-P03R-06	542	1
27			
28			
29	X86142-P01-02	669	1
30			
31			
32	N660-P02	553	1
33	N660-P01	553	1
34	X86071-101	593	1
35	X86071-102	593	1
36			
37			
38			
39			
40	X86105-001-008	536	1
41	X86080-001-008	536	1
42	D19450-001-008	536	2
43			
44			
45	X86101-001-008	450	1

美特鋁質有限公司 MIDI Aluminium Fabricator Ltd.														
								工程號	J857	類別		物料號	M1	
								地盘	啟德6552	制圖	李傳鵬	2022-02-11	圖號	CW-517
修改	A	B	C	採用	工廠		地盤 ✓	图纸名称	单元组装图	復核	練松文	2022-02-13	數量	-
日期	3.18	4.2	4.26	材料颜色	-			材料	-	批准	林仁安	2022-02-15	單件重量	- (KG)

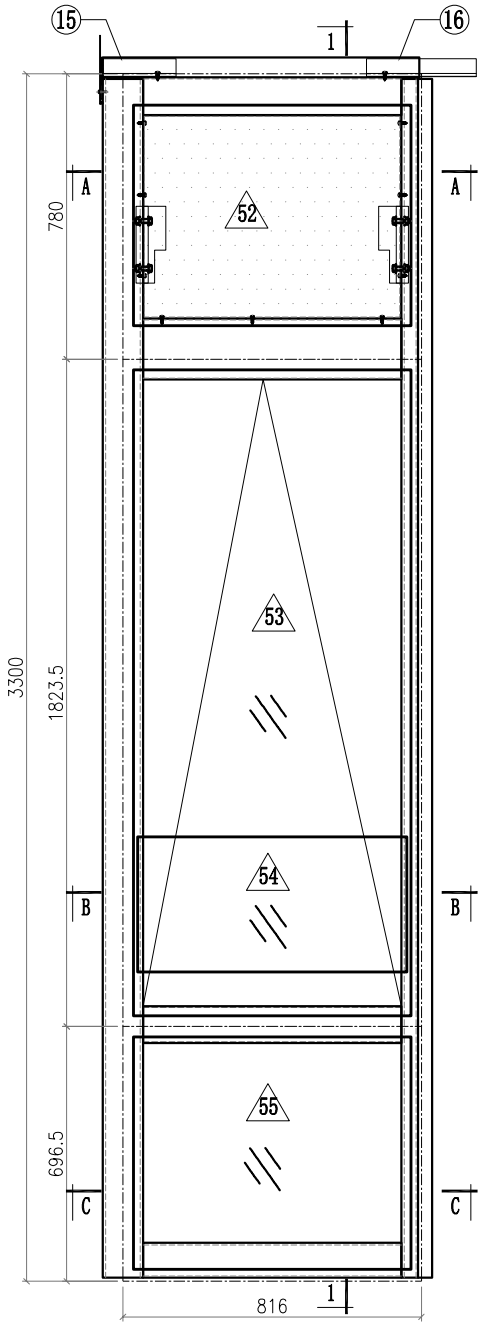

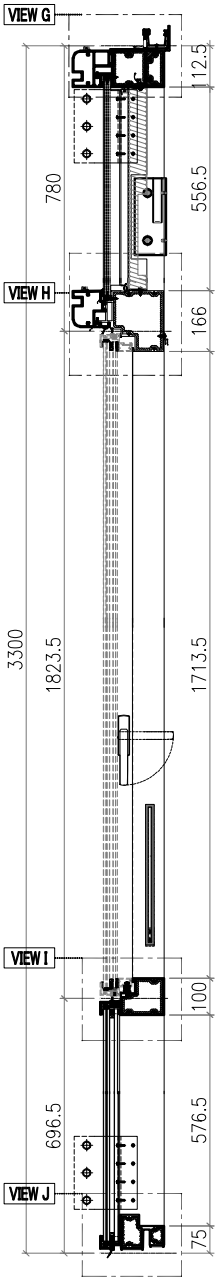

SECTION 1-1

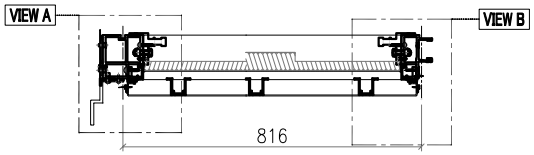

SECTION A-A

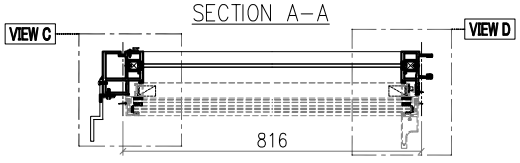

SECTION B-B

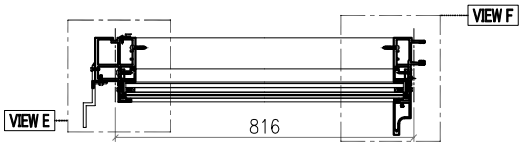

SECTION C-C

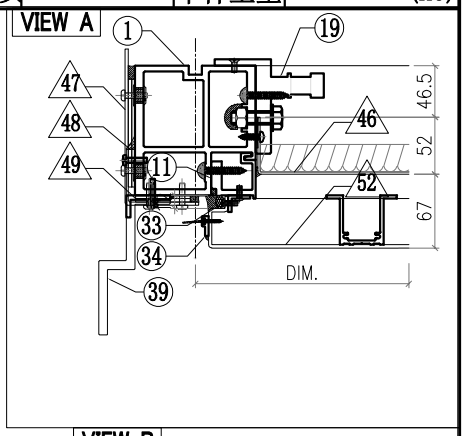

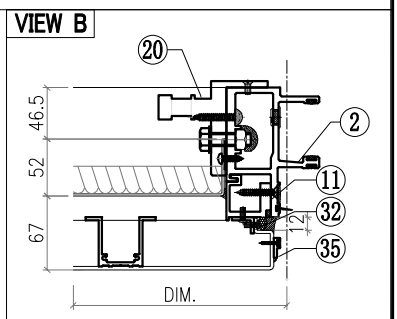

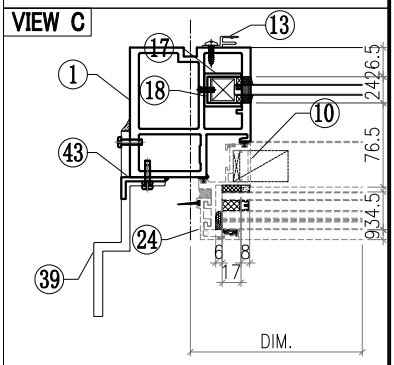

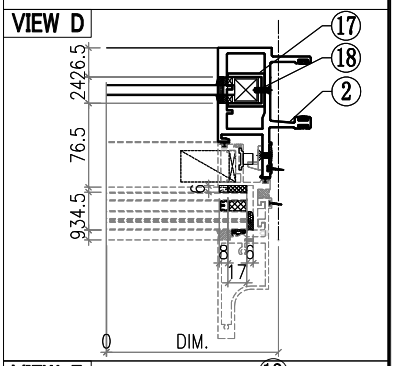

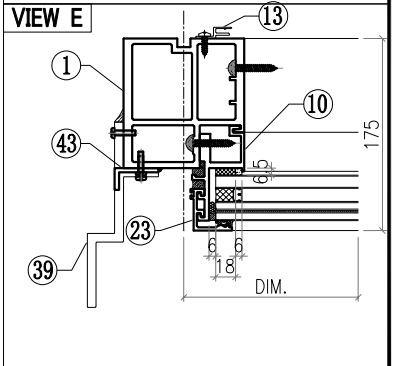

Notes

1. [illegible]
2. VIEW DROM OUTSIDE
3. GLASS
4. 2mm THK. BACK PANEL

美特鋁質有限公司 MIDI Aluminium Fabricator Ltd.							工程號	J857	類別		物料號	M1		
							地盘	啟德6552	制圖	李傳鵬	2022-02-11	圖號	CW-517	
修改	A	B	C	採用工廠		地盤 ✓	图纸名称	单元组装图	復核	練松文	2022-02-13	數量	-	
日期	3.18	4.2	4.26	材料顏色	-		材料	-	批准	林仁安	2022-02-15	單件重量	-	(KG)

VIEW F

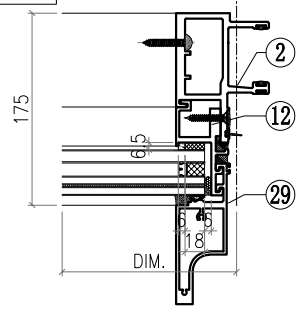

VIEW G

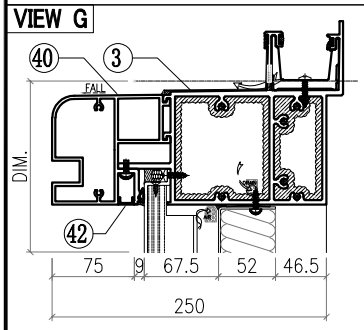

VIEW H

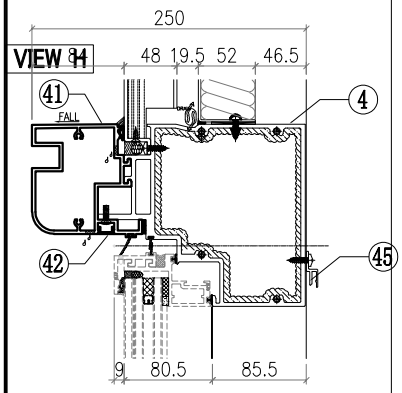

VIEW I

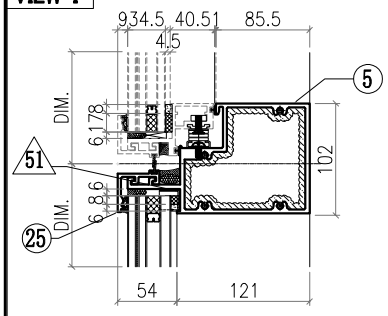

VIEW J

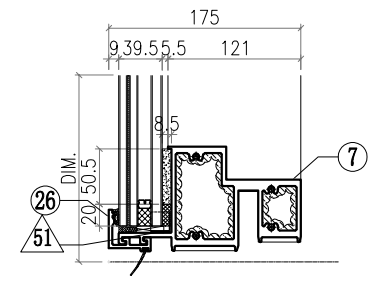

△ OTHERS (ALUM. & G.M.S. PARTS)

ITEM	FAB. DWG NO.	LENGTH (mm)	QTY
46	BST-D080 702X552 (BACK PANEL)		1
47	AC-061 3mm THK. ALUM. PLATE		1
48	AC-063 3mm THK. ALUM. PLATE		2
49	AC-064 3mm THK. ALUM. PLATE		2
50			
51	AC-065 1mm THK. ALUM. PLATE		4
52	AC-001-14 792X616 (3mm THK.ALUM.PLATE)		1
53	AW-C03		1
54	GB-L028 736X370 (GLASS)		1
55	GL1-L028 758X634 (GLASS)		1

◯ ALUM. EXTRUSION

ITEM	FAB. DWG NO.	LENGTH (mm)	QTY
1	X86055-P44	3276	1
2	X86048-P10	3276	1
3	X86070-001-082	865	1
4	X86066-001-003	787	1
5	X86062-001-003	787	1
6			
7	X86059-001-073	787	1
8			
9	X86086-P18	654	1
10	X86086-P02	646	1
11	X86086-P19	654	1
12	X86086-P04	646	1
13	X86101-P01	2250	1
14			
15	X86079-002	200	1
16	X86079-001	300	1
17	X86078-P01	390	2
18	N525-P01	23	2
19	X86095-001	210	1
20	X86095-002	210	1
21			
22			
23	X86071-P04-03	668	1
24			
25	X86071-P02-07	798	1
26	X86071-P02R-07	798	1
27			
28			
29	X86142-P01-02	669	1
30			
31			
32	N660-P02	553	1
33	N660-P01	553	1
34	X86071-101	593	1
35	X86071-102	593	1
36			
37			
38			
39	X86100-001	200	2
40	X86105-001-015	792	1
41	X86080-001-015	792	1
42	D19450-001-015	792	2
43	N614-P01	2658	1
44			
45	X86101-001-015	706	1

美特鋁質有限公司 MIDI Aluminium Fabricator Ltd.							工程號	J857	類別		物料號	M1		
							地盘	啟德6552	制圖	李傳鵬	2022-02-11	圖號	CW-518	
修改	A	B	C	採用工廠		地盤 ✓	图纸名称	单元组装图	復核	練松文	2022-02-13	數量	-	
日期	3.18	4.2	4.26	材料颜色	-		材料	-	批准	林仁安	2022-02-15	單件重量	-	(KG)

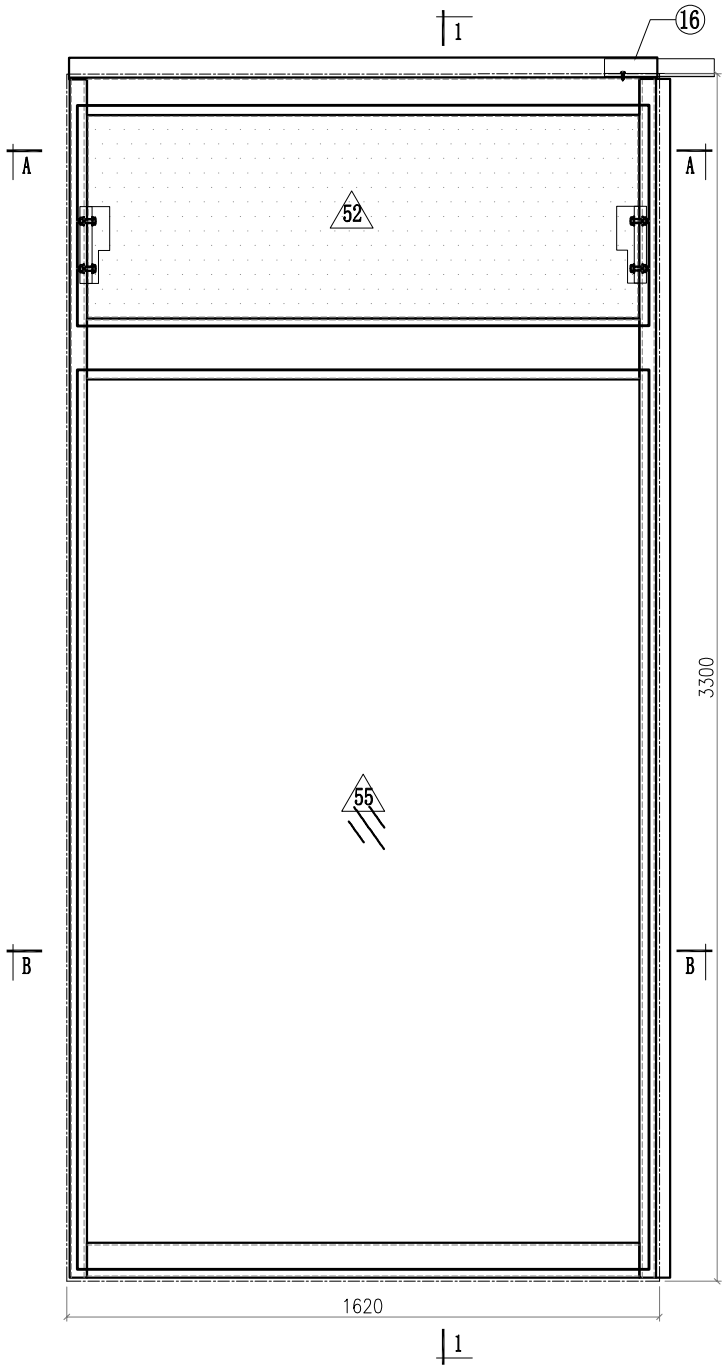

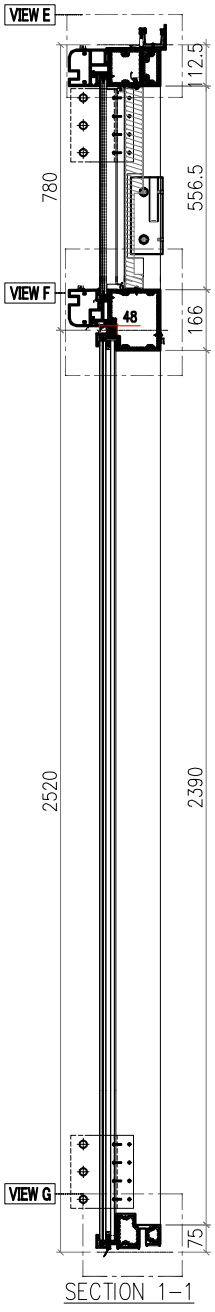

SECTION 1-1

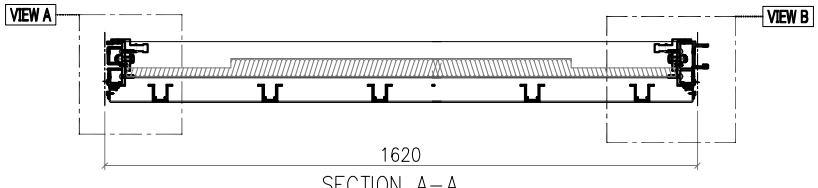

SECTION A-A

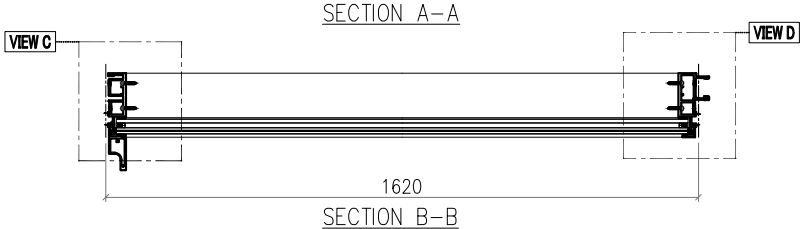

SECTION B-B

Notes
1.
2. VIEW DROM OUTSIDE
3. GLASS
4. 2mm THK. BACK PANEL

美特鋁質有限公司 MIDI Aluminium Fabricator Ltd.							工程號	J857	類別		物料號	M1		
							地盘	啟德6552	制圖	李傳鵬	2022-02-11	圖號	CW-518	
修改	A	B	C	採用工廠		地盤 ✓	图纸名称	单元组装图	復核	練松文	2022-02-13	數量	-	
日期	3.18	4.2	4.26	材料颜色	-		材料	-	批准	林仁安	2022-02-15	單件重量	-	(KG)

VIEW A

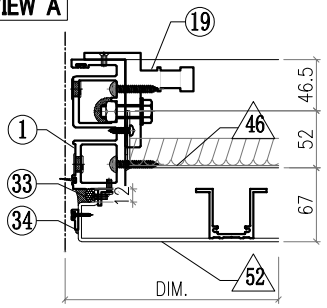

VIEW B

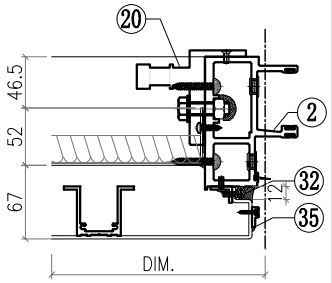

VIEW C

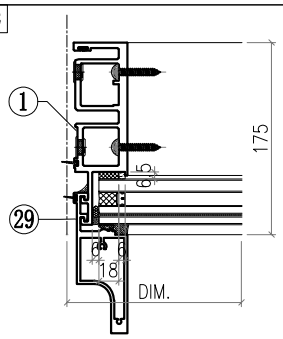

VIEW D

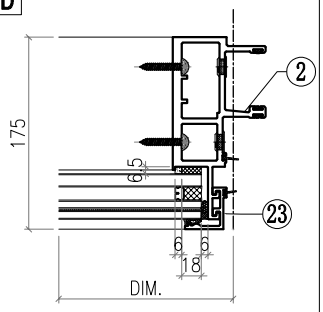

VIEW E

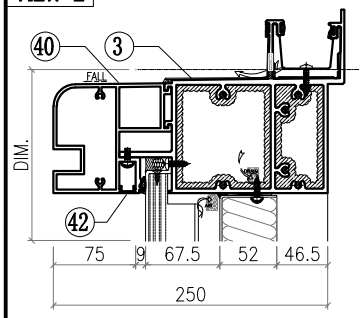

VIEW F

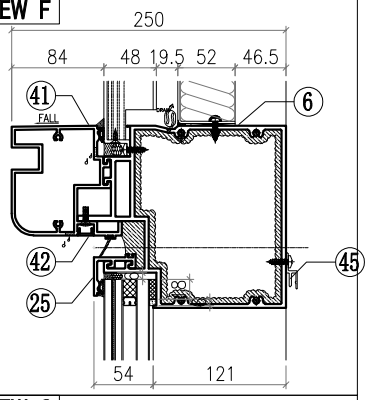

VIEW G

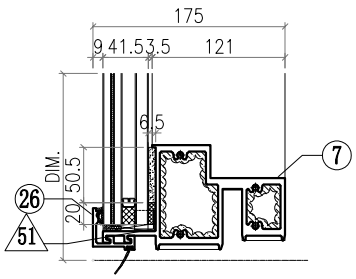

△ OTHERS (ALUM. & G.M.S. PARTS)

ITEM	FAB. DWG NO.	LENGTH (mm)	QTY
46	BST-D013 1506X552 (BACK PANEL)		1
47			
48			
49			
50			
51	AC-065 1mm THK. ALUM. PLATE		4
52	AC-001-15 1596X616 (3mm THK.ALUM.PLATE)		1
53			
54			
55	GL2-L015 1562X2458 (GLASS)		1

◯ ALUM. EXTRUSION

ITEM	FAB. DWG NO.	LENGTH (mm)	QTY
1	X86049-P10	3276	1
2	X86047-P10	3276	1
3	X86070-001-073	1608	1
4			
5			
6	X86067-001-007	1596	1
7	X86059-001-106	1574	1
8			
9			
10			
11			
12			
13			
14			
15			
16	X86079-001	300	1
17			
18			
19	X86095-001	210	1
20	X86095-002	210	1
21			
22			
23	X86071-P04-04	2491.5	1
24			
25	X86071-P03-07	1602	1
26	X86071-P03R-07	1602	1
27			
28			
29	X86142-P01-06	2492	1
30			
31			
32	N660-P02	553	1
33	N660-P01	553	1
34	X86071-101	593	1
35	X86071-102	593	1
36			
37			
38			
39			
40	X86105-001-009	1596	1
41	X86080-001-009	1596	1
42	D19450-001-009	1596	2
43			
44			
45	X86101-001-009	1510	1

美特鋁質有限公司 MIDI Aluminium Fabricator Ltd.								工程號	J857	類別		物料號	M1		
								地盘	啟德6552	制圖	李傳鵬	2022-02-11	圖號	CW-519	
修改	A	B	C	採用	工廠		地盤 ✓	图纸名称	单元组装图	復核	練松文	2022-02-13	數量	-	
日期	3.18	4.2	4.26	材料颜色	-			材料	-	批准	林仁安	2022-02-15	單件重量	-	(KG)

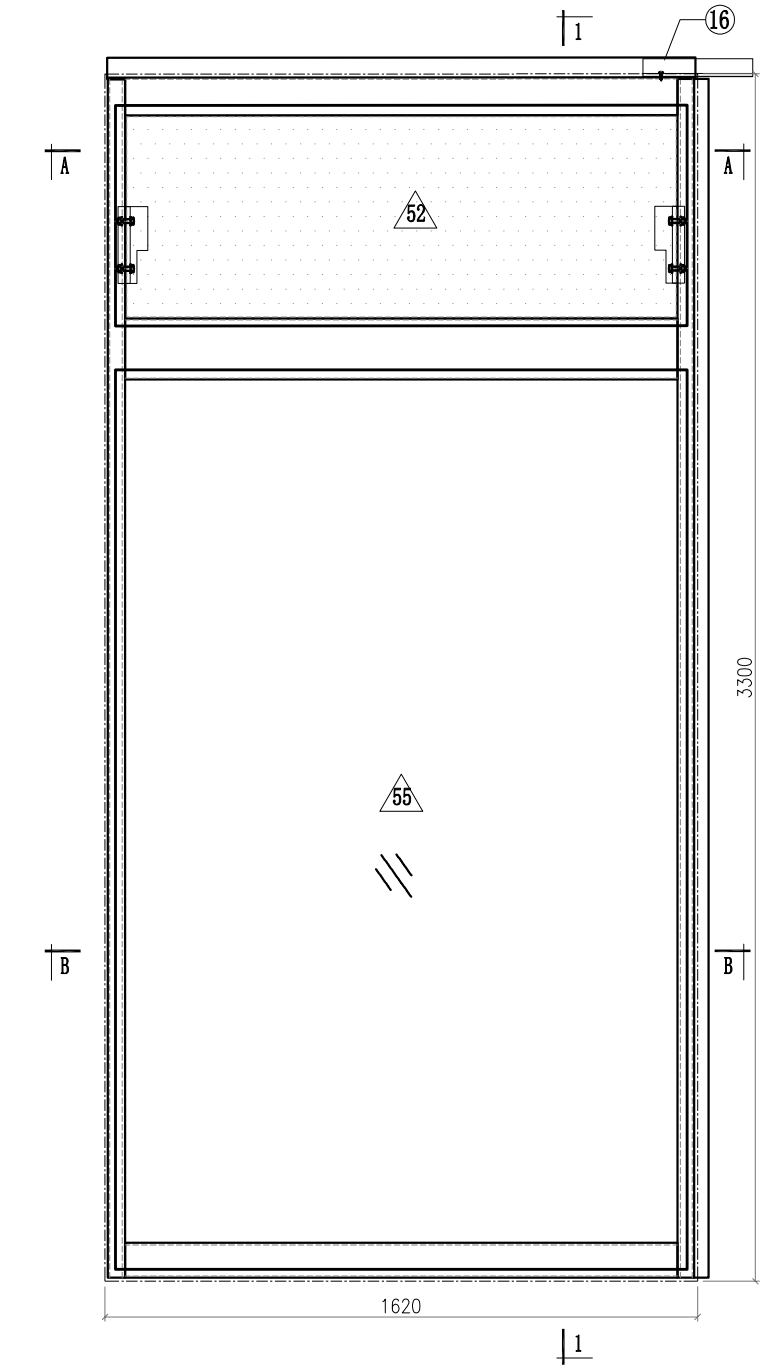

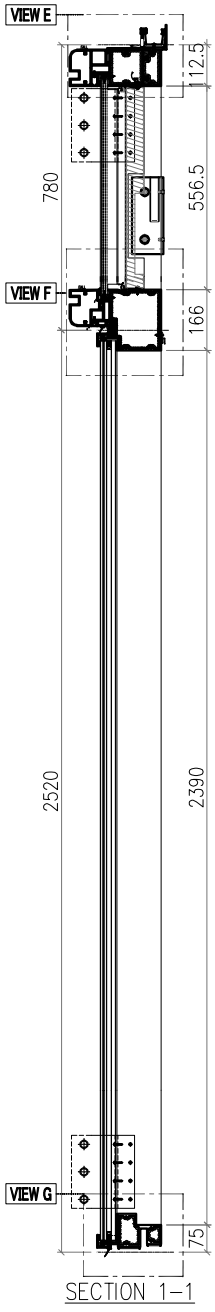

SECTION 1-1

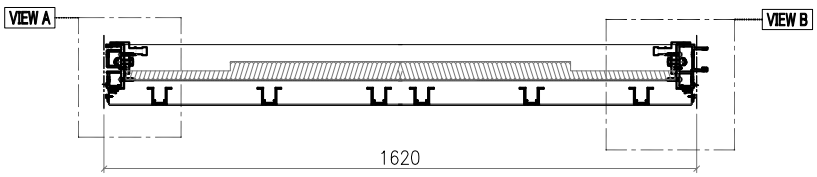

SECTION A-A

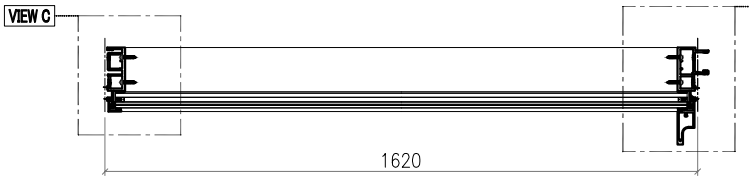

SECTION B-B

Notes
1.
2. VIEW DROM OUTSIDE
3. GLASS
4. 2mm THK. BACK PANEL

美特鋁質有限公司 MIDI Aluminium Fabricator Ltd.							工程號	J857	類別		物料號	M1		
							地盘	啟德6552	制圖	李傳鵬	2022-02-11	圖號	CW-519	
修改	A	B	C	採用工廠		地盤 ✓	图纸名称	单元组装图	復核	練松文	2022-02-13	數量	-	
日期	3.18	4.2	4.26	材料颜色	-		材料	-	批准	林仁安	2022-02-15	單件重量	-	(KG)

VIEW A

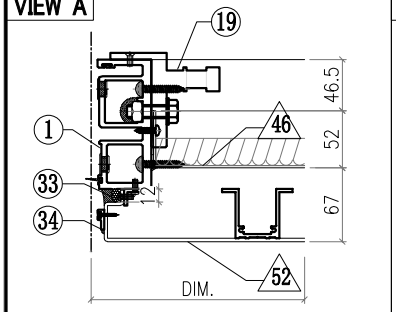

VIEW B

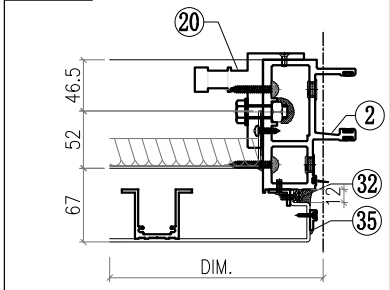

VIEW C

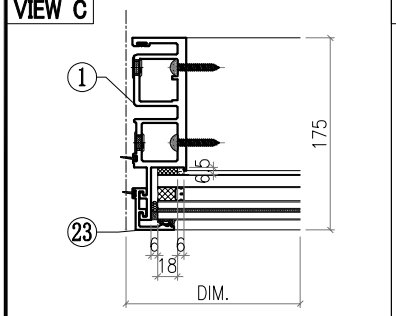

VIEW D

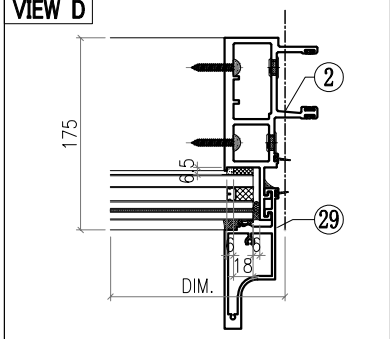

VIEW E

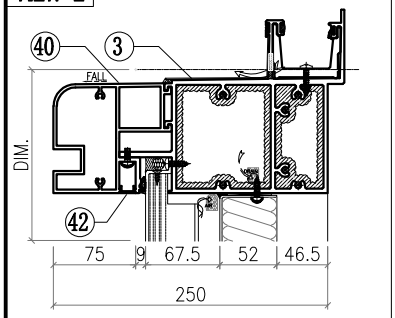

VIEW F

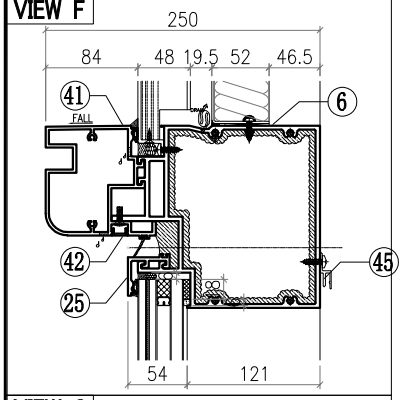

VIEW G

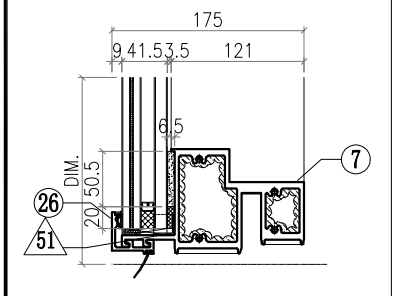

△ OTHERS (ALUM. & G.M.S. PARTS)

ITEM	FAB. DWG NO.	LENGTH (mm)	QTY
46	BST-D013 1506X552 (BACK PANEL)		1
47			
48			
49			
50			
51	AC-065 1mm THK. ALUM. PLATE		4
52	AC-001-15 1596X616 (3mm THK.ALUM.PLATE)		1
53			
54			
55	GL2-L015 1562X2458 (GLASS)		1

◯ ALUM. EXTRUSION

ITEM	FAB. DWG NO.	LENGTH (mm)	QTY
1	X86049-P10	3276	1
2	X86047-P10	3276	1
3	X86070-001-073	1608	1
4			
5			
6	X86067-001-007	1596	1
7	X86059-001-106	1574	1
8			
9			
10			
11			
12			
13			
14			
15			
16	X86079-001	300	1
17			
18			
19	X86095-001	210	1
20	X86095-002	210	1
21			
22			
23	X86071-P04-04	2491.5	1
24			
25	X86071-P02-08	1602	1
26	X86071-P02R-08	1602	1
27			
28			
29	X86142-P01-06	2492	1
30			
31			
32	N660-P02	553	1
33	N660-P01	553	1
34	X86071-101	593	1
35	X86071-102	593	1
36			
37			
38			
39			
40	X86105-001-009	1596	1
41	X86080-001-009	1596	1
42	D19450-001-009	1596	2
43			
44			
45	X86101-001-009	1510	1

美特鋁質有限公司 MIDI Aluminium Fabricator Ltd.							工程號	J857	類別		物料號	M1		
							地盘	啟德6552	制圖	李傳鵬	2022-02-11	圖號	CW-520	
修改	A	B	C	採用工廠		地盤 ✓	图纸名称	单元组装图	復核	練松文	2022-02-13	數量	-	
日期	3.18	4.2	4.26	材料颜色	-		材料	-	批准	林仁安	2022-02-15	單件重量	-	(KG)

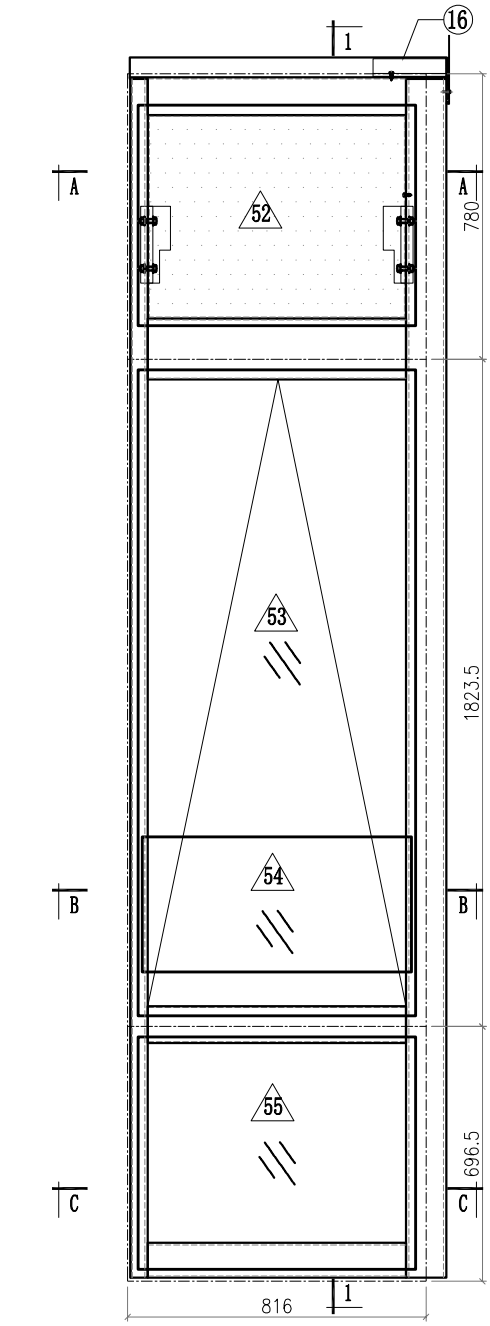

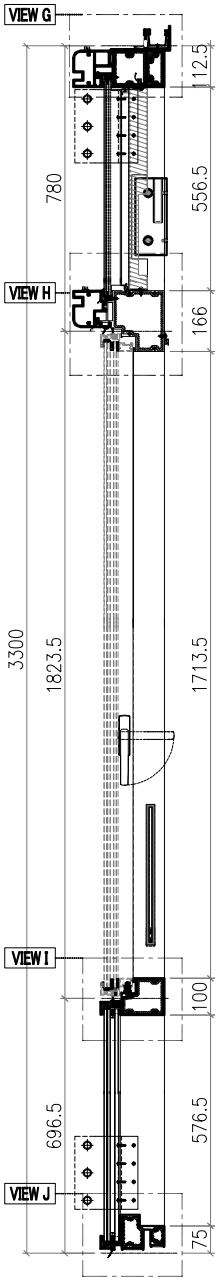

SECTION 1-1

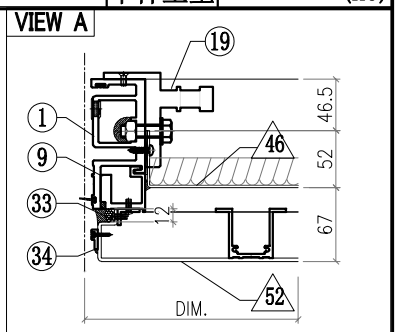

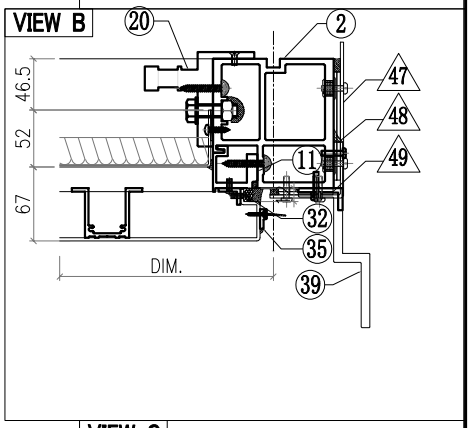

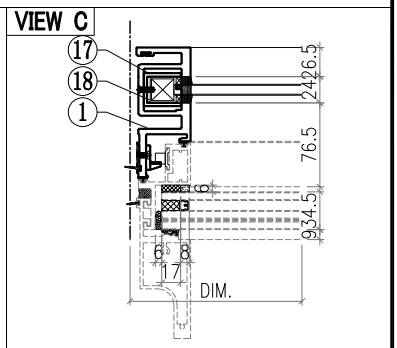

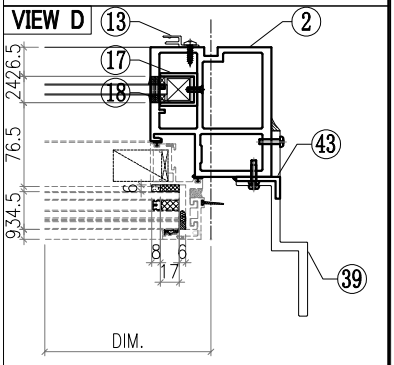

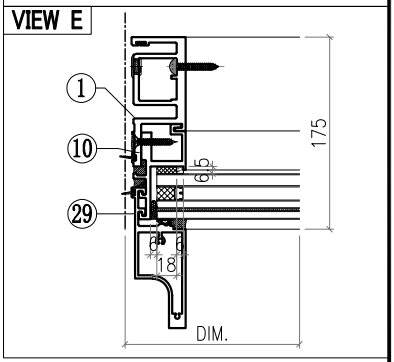

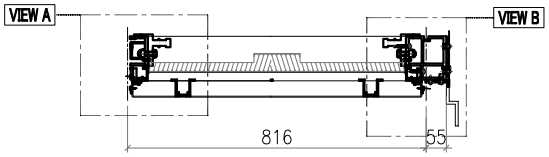

SECTION A-A

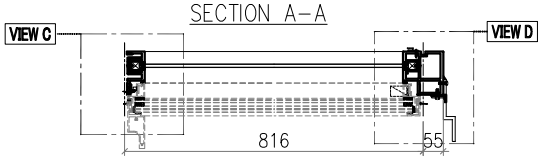

SECTION B-B

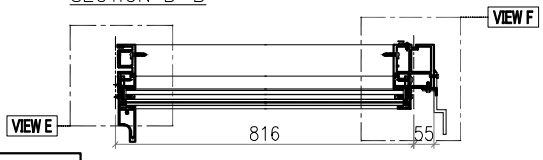

SECTION C-C

Notes
1. [illegible]
2. VIEW DROM OUTSIDE
3. GLASS
4. 2mm THK. BACK PANEL

美特鋁質有限公司 MIDI Aluminium Fabricator Ltd.							工程號	J857	類別		物料號	M1		
							地盘	啟德6552	制圖	李傳鵬	2022-02-11	圖號	CW-520	
修改	A	B	C	採用工廠		地盤 ✓	图纸名称	单元组装图	復核	練松文	2022-02-13	數量	-	
日期	3.18	4.2	4.26	材料颜色	-		材料	-	批准	林仁安	2022-02-15	單件重量	-	(KG)

VIEW F

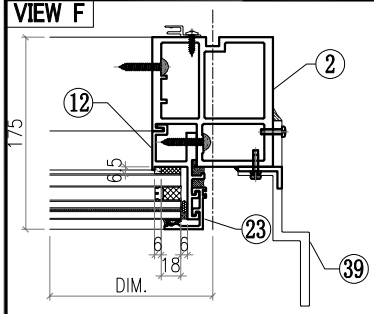

VIEW G

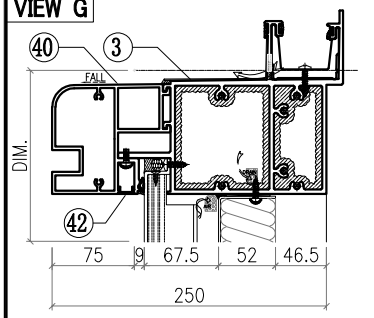

VIEW H

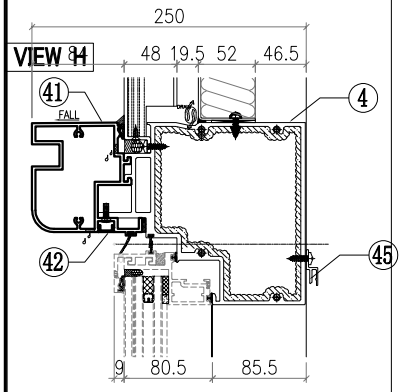

VIEW I

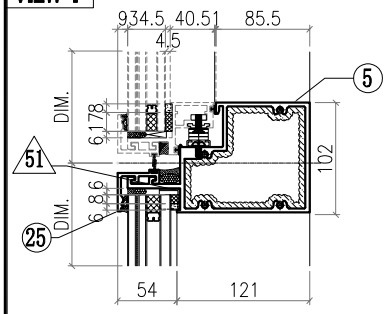

VIEW J

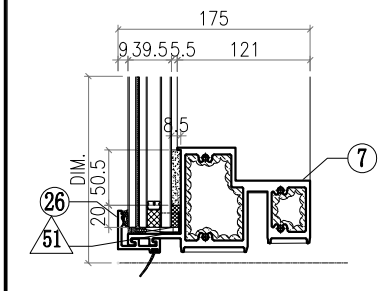

△ OTHERS (ALUM. & G.M.S. PARTS)

ITEM	FAB. DWG NO.	LENGTH (mm)	QTY
46	BST-D080 702X552 (BACK PANEL)		1
47	AC-062 3mm THK. ALUM. PLATE		1
48	AC-063 3mm THK. ALUM. PLATE		2
49	AC-064 3mm THK. ALUM. PLATE		2
50			
51	AC-065 1mm THK. ALUM. PLATE		4
52	AC-001-14 792X616 (3mm THK.ALUM.PLATE)		1
53	AW-B03		1
54	GB-L028 736X370 (GLASS)		1
55	GL1-L028 758X634 (GLASS)		1

◯ ALUM. EXTRUSION

ITEM	FAB. DWG NO.	LENGTH (mm)	QTY
1	X86050-P09	3276	1
2	X86055-P45	3276	1
3	X86070-001-087	865	1
4	X86066-001-003	787	1
5	X86062-001-003	787	1
6			
7	X86059-001-073	787	1
8			
9	X86086-P18	654	1
10	X86086-P02	646	1
11	X86086-P19	654	1
12	X86086-P04	646	1
13	X86101-P01	2250	1
14			
15			
16	X86079-005	200	1
17	X86078-P01	390	2
18	N525-P01	23	2
19	X86095-001	210	1
20	X86095-002	210	1
21			
22			
23	X86071-P04-03	668	1
24			
25	X86071-P03-08	798	1
26	X86071-P03R-08	798	1
27			
28			
29	X86142-P01-02	669	1
30			
31			
32	N660-P02	553	1
33	N660-P01	553	1
34	X86071-101	593	1
35	X86071-102	593	1
36			
37			
38			
39	X86100-001	200	2
40	X86105-001-015	792	1
41	X86080-001-015	792	1
42	D19450-001-015	792	2
43	N614-P01	2658	1
44			
45	X86101-001-015	706	1

美特鋁質有限公司 MIDI Aluminium Fabricator Ltd.							工程號	J857	類別		物料號	M1		
							地盘	啟德6552	制圖	李傳鵬	2022-02-11	圖號	CW-521	
修改	A	B	C	採用工廠		地盤 ✓	图纸名称	单元组装图	復核	練松文	2022-02-13	數量	-	
日期	3.18	4.2	4.26	材料颜色	-		材料	-	批准	林仁安	2022-02-15	單件重量	-	(KG)

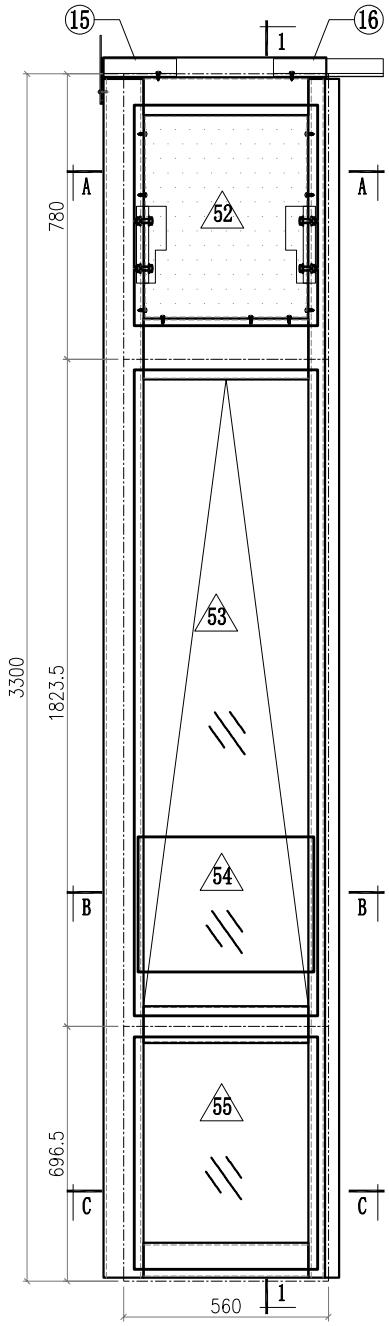

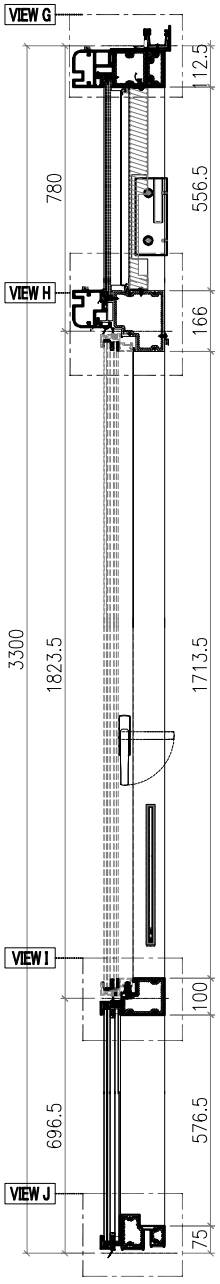

SECTION 1-1

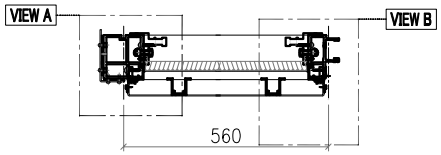

SECTION A-A

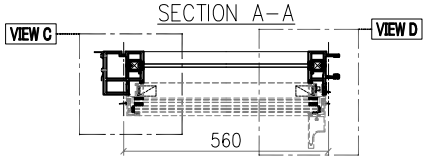

SECTION B-B

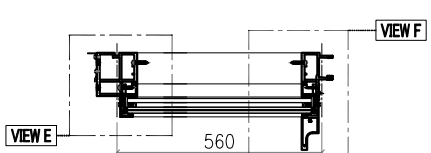

SECTION C-C

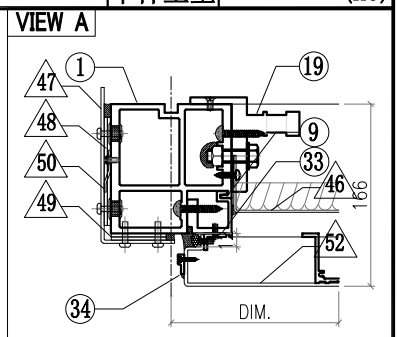

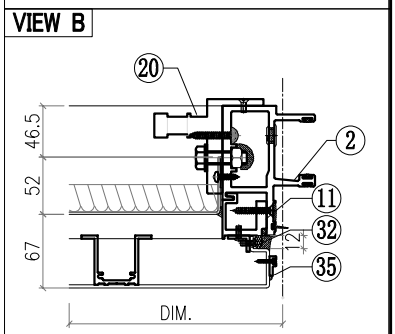

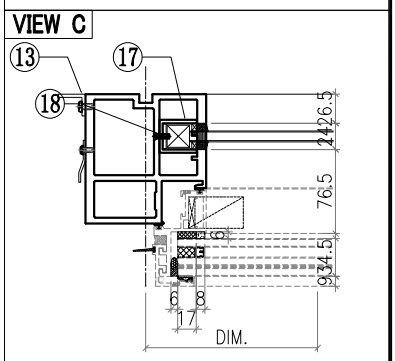

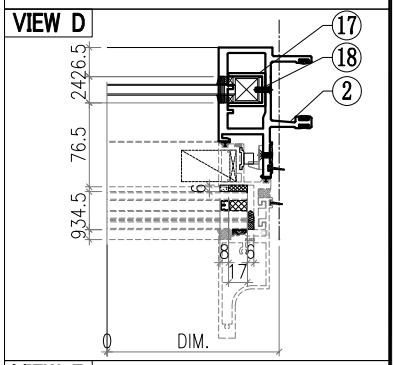

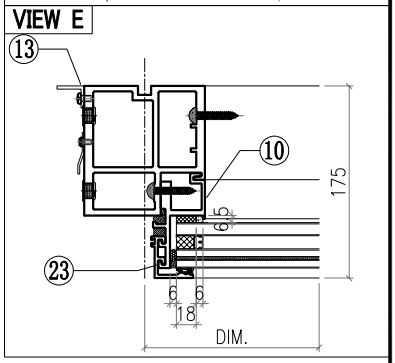

Notes
1.
2. VIEW DROM OUTSIDE
3. GLASS
4. 2mm THK. BACK PANEL

美特鋁質有限公司 MIDI Aluminium Fabricator Ltd.							工程號	J857	類別		物料號	M1		
							地盘	啟德6552	制圖	李傳鵬	2022-02-11	圖號	CW-521	
修改	A	B	C	採用工廠		地盤 ✓	图纸名称	单元组装图	復核	練松文	2022-02-13	數量	-	
日期	3.18	4.2	4.26	材料颜色	-		材料	-	批准	林仁安	2022-02-15	單件重量	-	(KG)

VIEW F

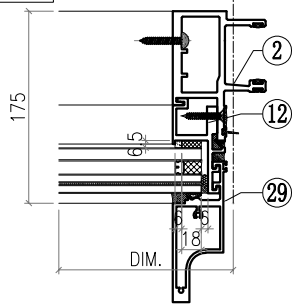

VIEW G

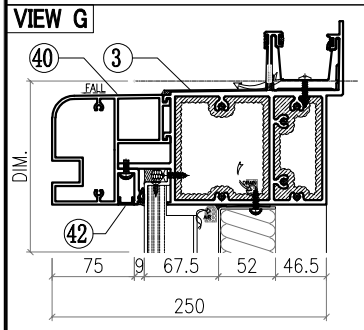

VIEW H

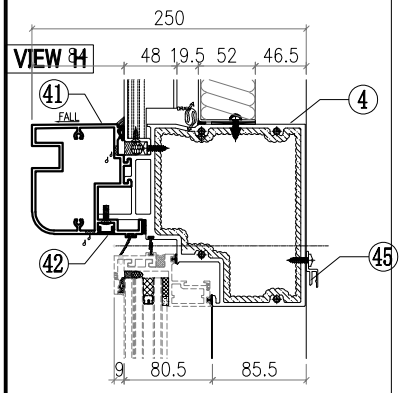

VIEW I

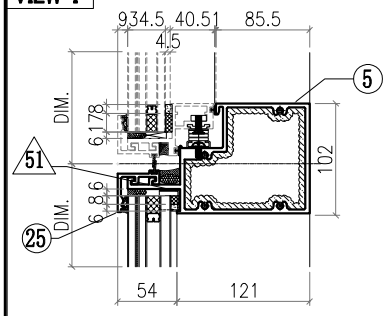

VIEW J

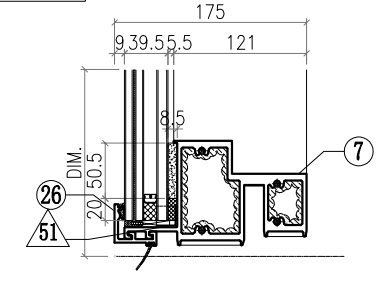

△ OTHERS (ALUM. & G.M.S. PARTS)

ITEM	FAB. DWG NO.	LENGTH (mm)	QTY
46	BST-D012 446X552 (BACK PANEL)		1
47	AC-061 3mm THK. ALUM. PLATE		1
48	AC-063 3mm THK. ALUM. PLATE		2
49	AC-064 3mm THK. ALUM. PLATE		2
50	AC-110 2mm THK. ALUM. PLATE		1
51	AC-065 1mm THK. ALUM. PLATE		4
52	AC-001-13 536X616 (3mm THK.ALUM.PLATE)		1
53	AW-C04		1
54	GB-L014 480X370 (GLASS)		1
55	GL1-L014 502X634 (GLASS)		1

◯ ALUM. EXTRUSION

ITEM	FAB. DWG NO.	LENGTH (mm)	QTY
1	X86055-P46	3276	1
2	X86048-P10	3276	1
3	X86070-001-083	609	1
4	X86066-001-002	531	1
5	X86062-001-002	531	1
6			
7	X86059-001-072	531	1
8			
9	X86086-P18	654	1
10	X86086-P02	646	1
11	X86086-P19	654	1
12	X86086-P04	646	1
13	N544-P02	2360	1
14			
15	X86079-002	200	1
16	X86079-001	300	1
17	X86078-P01	390	2
18	N525-P01	23	2
19	X86095-001	210	1
20	X86095-002	210	1
21			
22			
23	X86071-P04-03	668	1
24			
25	X86071-P02-01	541.5	1
26	X86071-P02R-01	541.5	1
27			
28			
29	X86142-P01-02	669	1
30			
31			
32	N660-P02	553	1
33	N660-P01	553	1
34	X86071-101	593	1
35	X86071-102	593	1
36			
37			
38			
39			
40	X86105-001-008	536	1
41	X86080-001-008	536	1
42	D19450-001-008	536	2
43			
44			
45	X86101-001-008	450	1

美特鋁質有限公司 MIDI Aluminium Fabricator Ltd.														
								工程號	J857	類別		物料號	M1	
								地盘	啟德6552	制圖	李傳鵬	2022-02-11	圖號	CW-522
修改	A	B	C	採用	工廠		地盤	图纸名称	单元组装图	復核	練松文	2022-02-13	數量	-
日期	3.18	4.2	4.26	材料颜色	-			材料	-	批准	林仁安	2022-02-15	單件重量	- (KG)

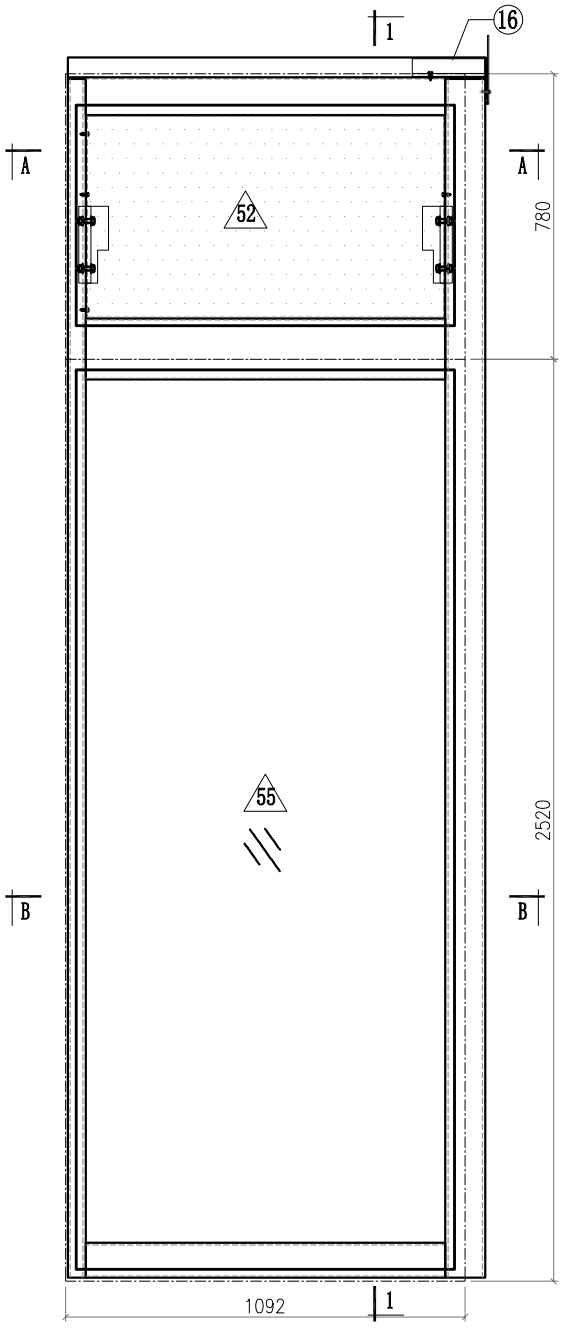

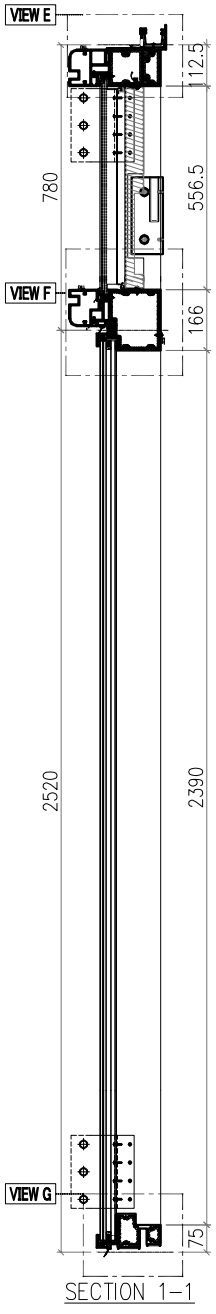

SECTION 1-1

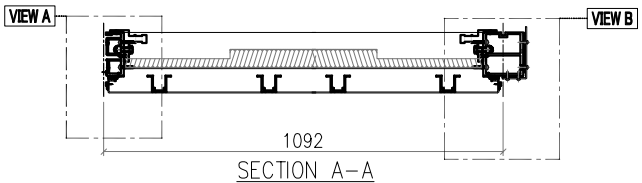

SECTION A-A

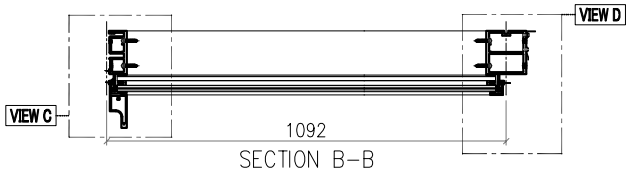

SECTION B-B

Notes
1.
2. VIEW DROM OUTSIDE
3. GLASS
4. 2mm THK. BACK PANEL

美特鋁質有限公司 MIDI Aluminium Fabricator Ltd.							工程號	J857	類別		物料號	M1		
							地盘	啟德6552	制圖	李傳鵬	2022-02-11	圖號	CW-522	
修改	A	B	C	採用工廠		地盤 ✓	图纸名称	单元组装图	復核	練松文	2022-02-13	數量	-	
日期	3.18	4.2	4.26	材料颜色	-		材料	-	批准	林仁安	2022-02-15	單件重量	-	(KG)

VIEW A

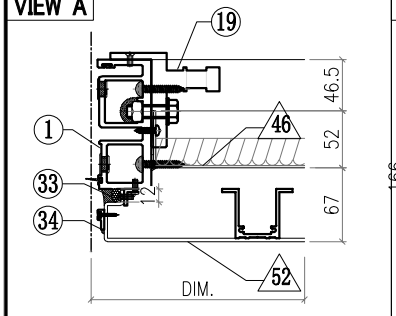

VIEW B

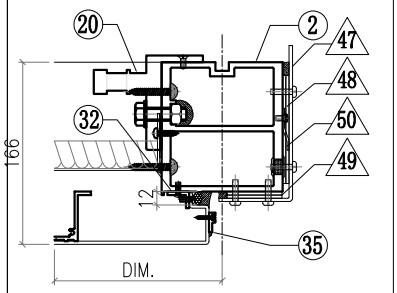

VIEW C

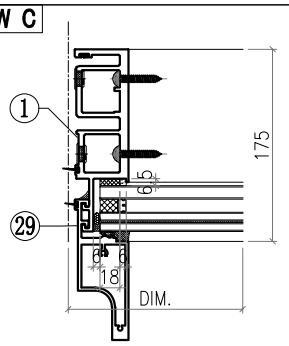

VIEW D

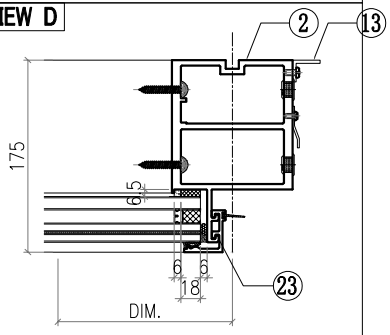

VIEW E

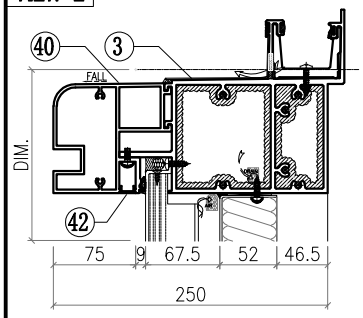

VIEW F

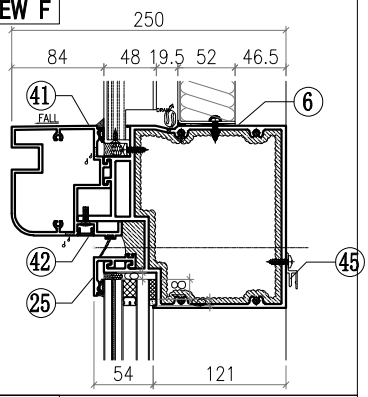

VIEW G

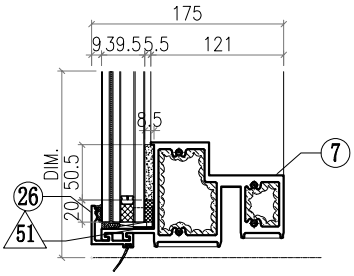

△ OTHERS (ALUM. & G.M.S. PARTS)

ITEM	FAB. DWG NO.	LENGTH (mm)	QTY
46	BST-D081 978X552 (BACK PANEL)		1
47	AC-062 3mm THK. ALUM. PLATE		1
48	AC-063 3mm THK. ALUM. PLATE		2
49	AC-064 3mm THK. ALUM. PLATE		2
50	AC-110 2mm THK. ALUM. PLATE		1
51	AC-065 1mm THK. ALUM. PLATE		4
52	AC-001-16 1068X616 (3mm THK.ALUM.PLATE)		1
53			
54			
55	GL1-B029 1034X2458 (GLASS)		1

◯ ALUM. EXTRUSION

ITEM	FAB. DWG NO.	LENGTH (mm)	QTY
1	X86049-P10	3276	1
2	X86056-P27	3276	1
3	X86070-001-063	1141	1
4			
5			
6	X86067-001-008	1068	1
7	X86059-001-107	1046	1
8			
9			
10			
11			
12			
13	N544-P01	2360	1
14			
15			
16	X86079-005	200	1
17			
18			
19	X86095-001	210	1
20	X86095-002	210	1
21			
22			
23	X86071-P04-04	2491.5	1
24			
25	X86071-P03-09	1074	1
26	X86071-P03R-09	1074	1
27			
28			
29	X86142-P01-06	2492	1
30			
31			
32	N660-P02	553	1
33	N660-P01	553	1
34	X86071-101	593	1
35	X86071-102	593	1
36			
37			
38			
39			
40	X86105-001-010	1068	1
41	X86080-001-010	1068	1
42	D19450-001-010	1068	2
43			
44			
45	X86101-001-010	982	1

美特鋁質有限公司 MIDI Aluminium Fabricator Ltd.								工程號	J857	類別		物料號	M1		
								地盘	啟德6552	制圖	李傳鵬	2022-02-11	圖號	CW-523	
修改	A	B	C	採用	工廠		地盤 ✓	图纸名称	单元组装图	復核	練松文	2022-02-13	數量	-	
日期	3.18	4.2	4.26	材料颜色	-			材料	-	批准	林仁安	2022-02-15	單件重量	-	(KG)

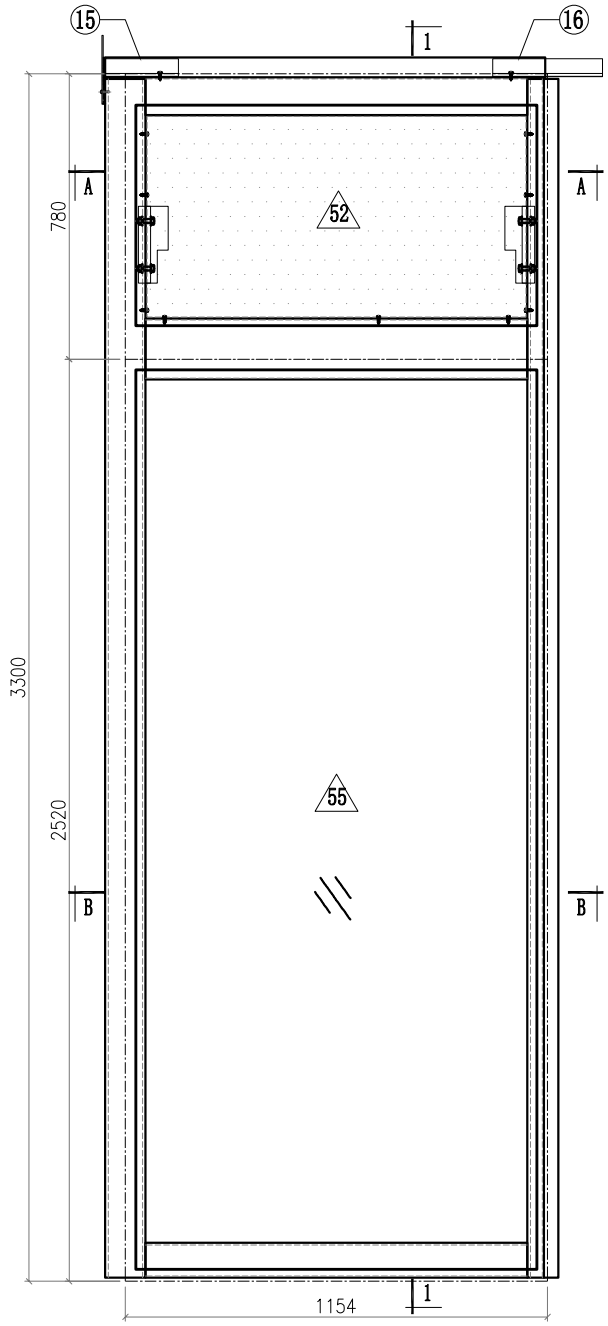

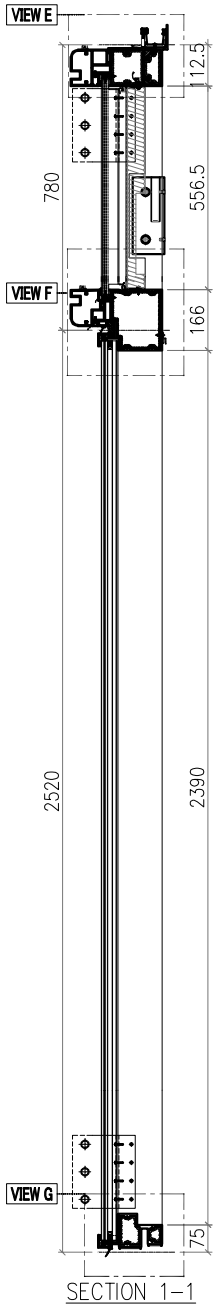

SECTION 1-1

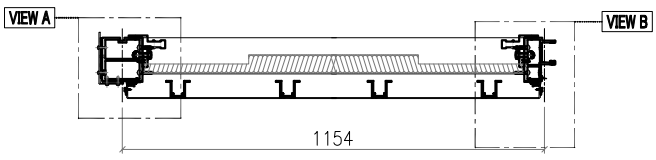

SECTION A-A

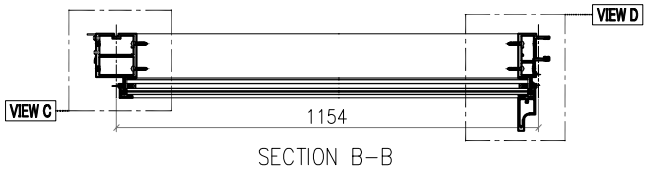

SECTION B-B

Notes
1.
2. VIEW DROM OUTSIDE
3. GLASS
4. 2mm THK. BACK PANEL

美特鋁質有限公司 MIDI Aluminium Fabricator Ltd.														
							工程號	J857	類別		物料號	M1		
							地盘	啟德6552	制圖	李傳鵬	2022-02-11	圖號	CW-523	
修改	A	B	C	採用工廠		地盤 ✓	图纸名称	单元组装图	復核	練松文	2022-02-13	數量	-	
日期	3.18	4.2	4.26	材料颜色	-		材料	-	批准	林仁安	2022-02-15	單件重量	-	(KG)

VIEW A

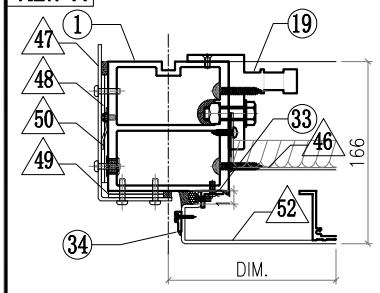

VIEW B

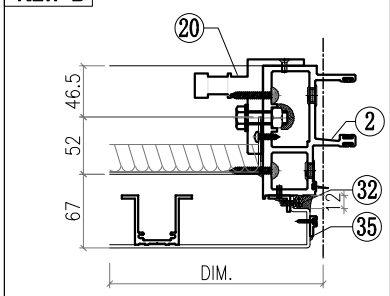

VIEW C

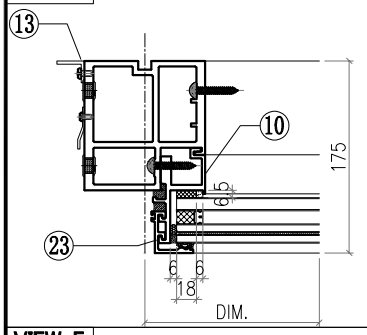

VIEW D

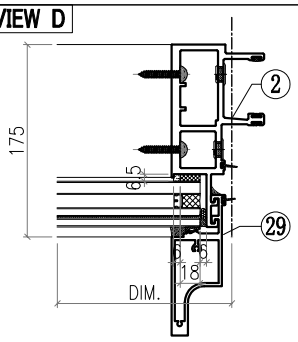

VIEW E

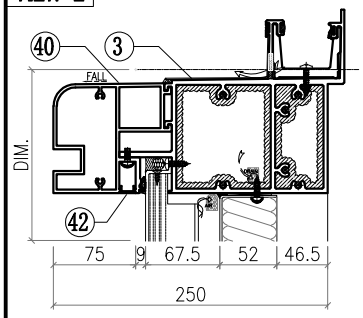

VIEW F

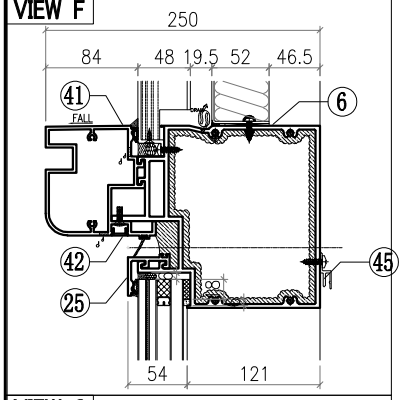

VIEW G

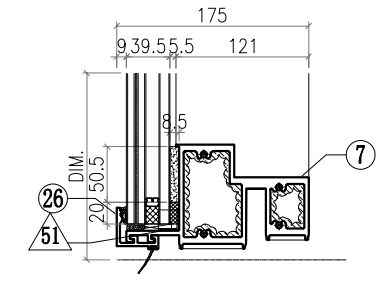

△ OTHERS (ALUM. & G.M.S. PARTS)

ITEM	FAB. DWG NO.	LENGTH (mm)	QTY
46	BST-D014 1040X552 (BACK PANEL)		1
47	AC-061 3mm THK. ALUM. PLATE		1
48	AC-063 3mm THK. ALUM. PLATE		2
49	AC-064 3mm THK. ALUM. PLATE		2
50	AC-110 2mm THK. ALUM. PLATE		1
51	AC-065 1mm THK. ALUM. PLATE		4
52	AC-001-17 1130X616 (3mm THK.ALUM.PLATE)		1
53			
54			
55	GL1-B016 1096X2458 (GLASS)		1

◯ ALUM. EXTRUSION

ITEM	FAB. DWG NO.	LENGTH (mm)	QTY
1	X86056-P28	3276	1
2	X86047-P10	3276	1
3	X86070-001-053	1202	1
4			
5			
6	X86067-001-009	1129.5	1
7	X86059-001-108	1108	1
8			
9			
10			
11			
12			
13	N544-P02	2360	1
14			
15	X86079-002	200	1
16	X86079-001	300	1
17			
18			
19	X86095-001	210	1
20	X86095-002	210	1
21			
22			
23	X86071-P04-04	2491.5	1
24			
25	X86071-P02-09	1136	1
26	X86071-P02R-09	1136	1
27			
28			
29	X86142-P01-06	2492	1
30			
31			
32	N660-P02	553	1
33	N660-P01	553	1
34	X86071-101	593	1
35	X86071-102	593	1
36			
37			
38			
39			
40	X86105-001-011	1129.5	1
41	X86080-001-011	1129.5	1
42	D19450-001-011	1129.5	2
43			
44			
45	X86101-001-011	1043	1

美特鋁質有限公司 MIDI Aluminium Fabricator Ltd.							工程號	J857	類別		物料號	M1		
							地盘	啟德6552	制圖	李傳鵬	2022-02-11	圖號	CW-524	
修改	A	B	C	採用工廠		地盤 ✓	图纸名称	单元组装图	復核	練松文	2022-02-13	數量	-	
日期	3.18	4.2	4.26	材料颜色	-		材料	-	批准	林仁安	2022-02-15	單件重量	-	(KG)

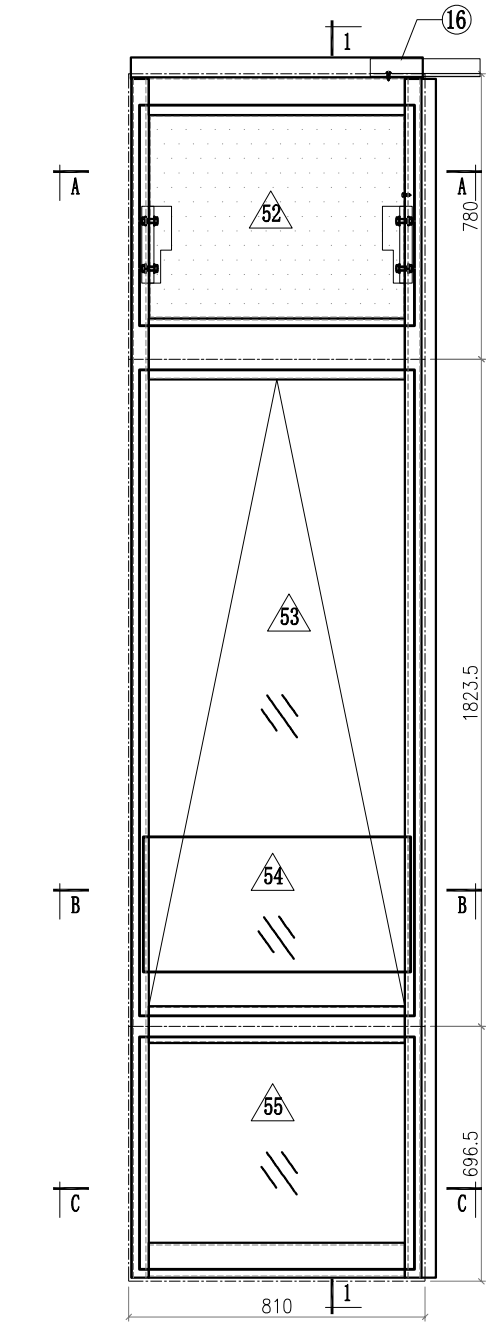

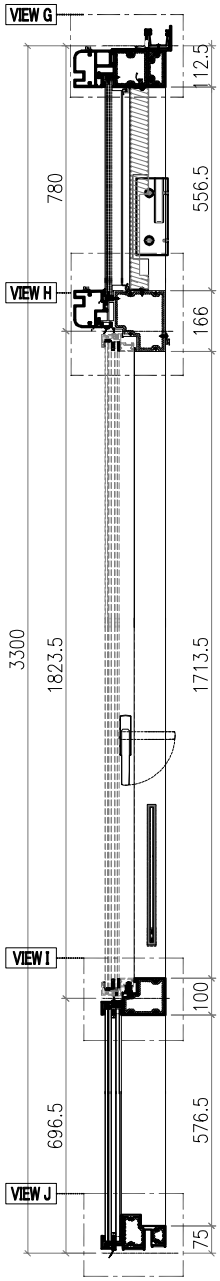

SECTION 1-1

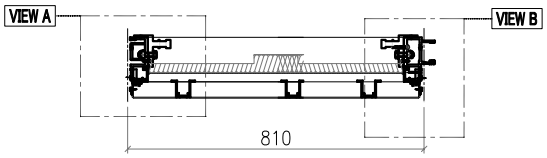

SECTION A-A

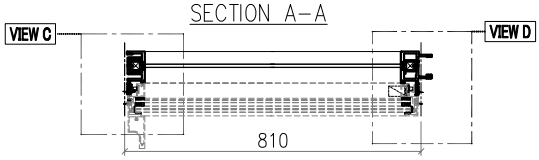

SECTION B-B

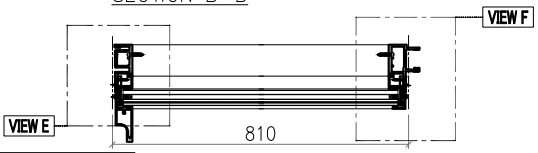

SECTION C-C

Notes
1. [illegible]
2. VIEW DROM OUTSIDE
3. GLASS
4. 2mm THK. BACK PANEL

VIEW A

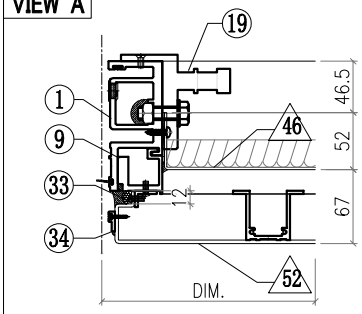

VIEW B

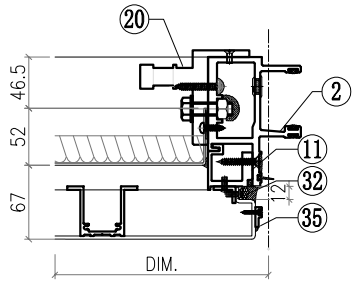

VIEW C

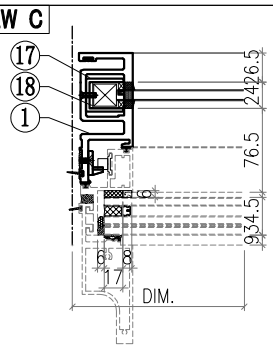

VIEW D

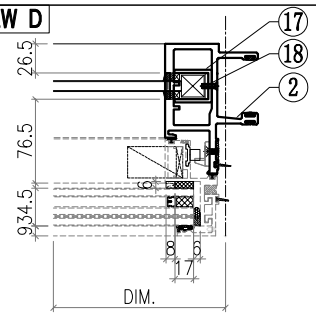

VIEW E

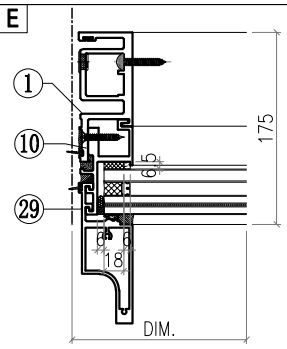

美特鋁質有限公司 MIDI Aluminium Fabricator Ltd.							工程號	J857	類別		物料號	M1		
							地盘	啟德6552	制圖	李傳鵬	2022-02-11	圖號	CW-524	
修改	A	B	C	採用工廠		地盤 ✓	图纸名称	单元组装图	復核	練松文	2022-02-13	數量	-	
日期	3.18	4.2	4.26	材料颜色	-		材料	-	批准	林仁安	2022-02-15	單件重量	-	(KG)

VIEW F

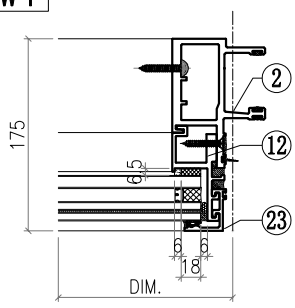

VIEW G

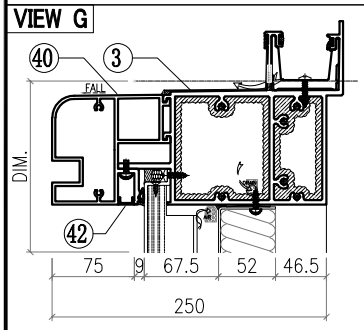

VIEW H

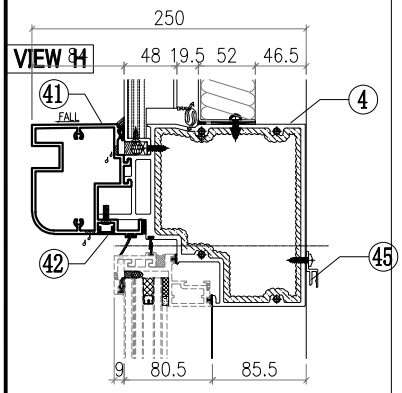

VIEW I

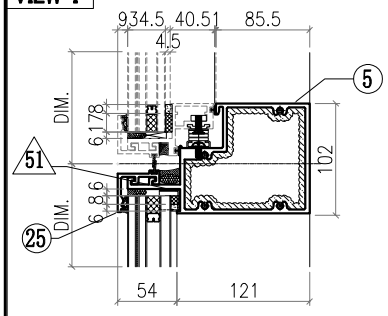

VIEW J

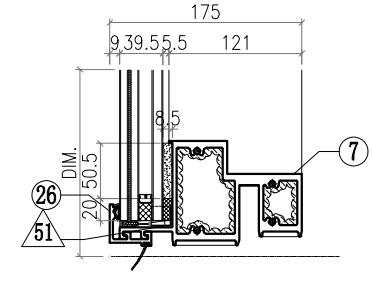

△ OTHERS (ALUM. & G.M.S. PARTS)

ITEM	FAB. DWG NO.	LENGTH (mm)	QTY
46	BST-D005 696X552 (BACK PANEL)		1
47			
48			
49			
50			
51	AC-065 1mm THK. ALUM. PLATE		4
52	AC-001-01 786X616 (3mm THK.ALUM.PLATE)		1
53	AW-B01		1
54	GB-L007 730X370 (GLASS)		1
55	GL1-L007 752X634 (GLASS)		1

◯ ALUM. EXTRUSION

ITEM	FAB. DWG NO.	LENGTH (mm)	QTY
1	X86050-P09	3276	1
2	X86048-P10	3276	1
3	X86070-001-091	798	1
4	X86066-001-001	781	1
5	X86062-001-001	781	1
6			
7	X86059-001-071	781	1
8			
9	X86086-P18	654	1
10	X86086-P02	646	1
11	X86086-P19	654	1
12	X86086-P04	646	1
13			
14			
15			
16	X86079-001	300	1
17	X86078-P01	390	2
18	N525-P01	23	2
19	X86095-001	210	1
20	X86095-002	210	1
21			
22			
23	X86071-P04-03	668	1
24			
25	X86071-P03-03	791.5	1
26	X86071-P03R-03	791.5	1
27			
28			
29	X86142-P01-02	669	1
30			
31			
32	N660-P02	553	1
33	N660-P01	553	1
34	X86071-101	593	1
35	X86071-102	593	1
36			
37			
38			
39			
40	X86105-001-001	786	1
41	X86080-001-001	786	1
42	D19450-001-001	786	2
43			
44			
45	X86101-001-001	700	1

美特鋁質有限公司 MIDI Aluminium Fabricator Ltd.							工程號	J857	類別		物料號	M1		
							地盘	啟德6552	制圖	李傳鵬	2022-02-11	圖號	CW-525	
修改	A	B	C	採用工廠		地盤 ✓	图纸名称	单元组装图	復核	練松文	2022-02-13	數量	-	
日期	3.18	4.2	4.26	材料颜色	-		材料	-	批准	林仁安	2022-02-15	單件重量	-	(KG)

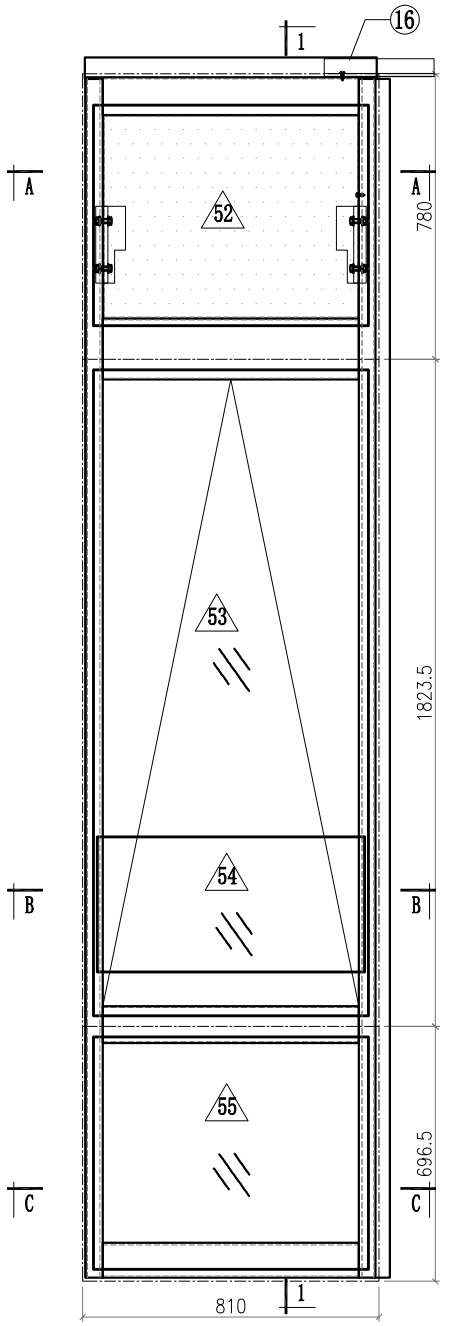

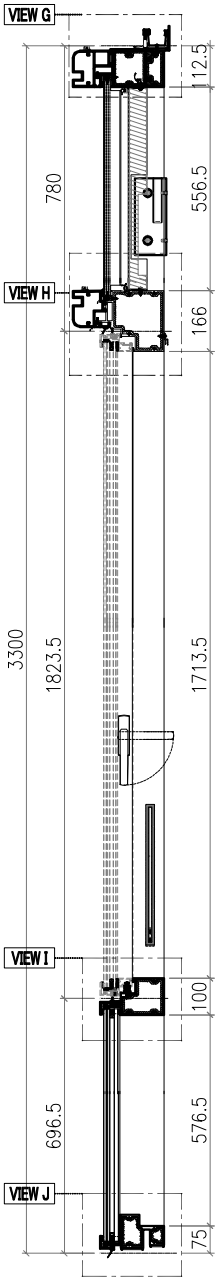

SECTION 1–1

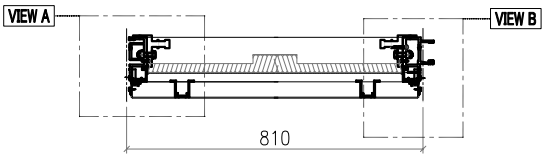

SECTION A–A

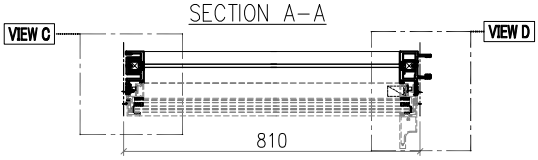

SECTION B–B

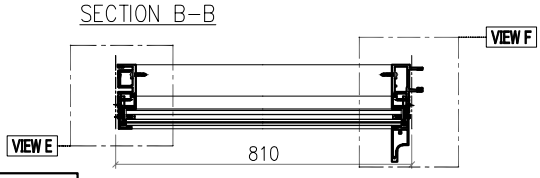

SECTION C–C

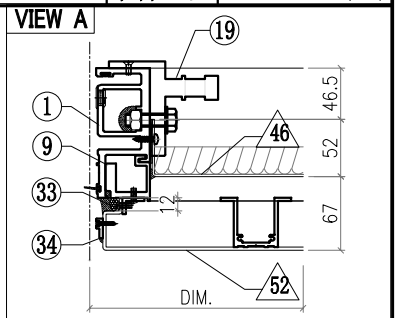

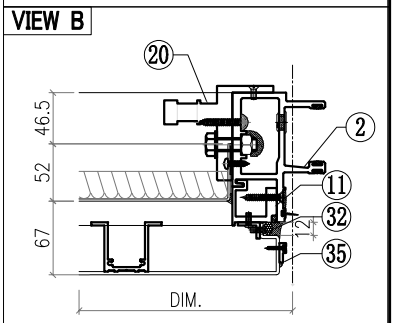

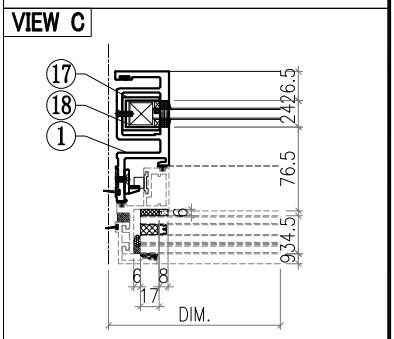

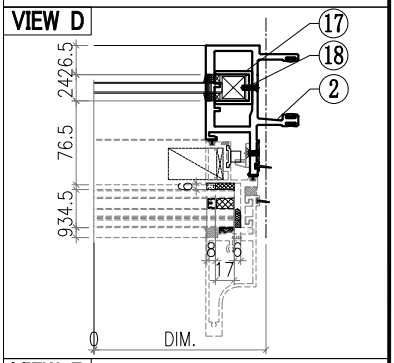

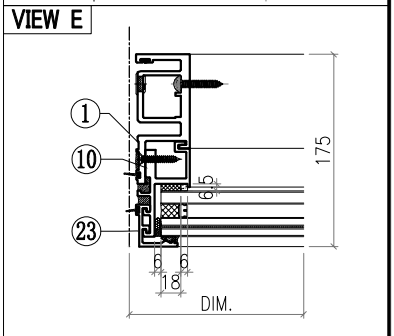

Notes
1. [illegible]
2. VIEW DROM OUTSIDE
3. GLASS
4. 2mm THK. BACK PANEL

美特鋁質有限公司 MIDI Aluminium Fabricator Ltd.							工程號	J857	類別		物料號	M1		
							地盘	啟德6552	制圖	李傳鵬	2022-02-11	圖號	CW-525	
修改	A	B	C	採用工廠		地盤 ✓	图纸名称	单元组装图	復核	練松文	2022-02-13	數量	-	
日期	3.18	4.2	4.26	材料颜色	-		材料	-	批准	林仁安	2022-02-15	單件重量	-	(KG)

VIEW F

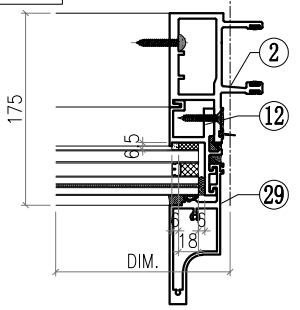

VIEW G

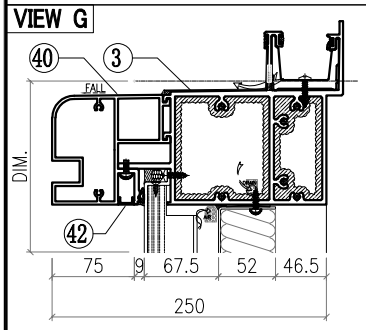

VIEW H

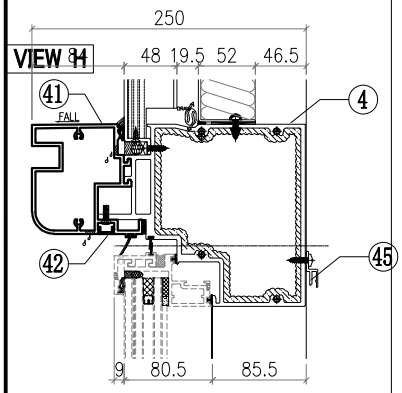

VIEW I

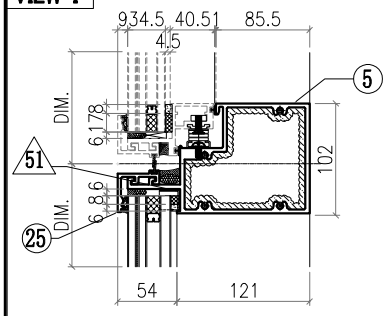

VIEW J

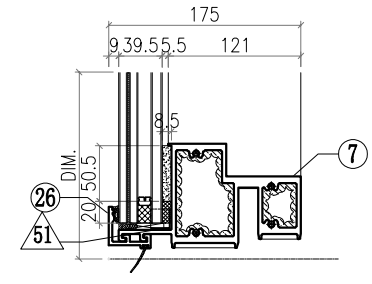

△ OTHERS (ALUM. & G.M.S. PARTS)

ITEM	FAB. DWG NO.	LENGTH (mm)	QTY
46	BST-D005 696X552 (BACK PANEL)		1
47			
48			
49			
50			
51	AC-065 1mm THK. ALUM. PLATE		4
52	AC-001-01 786X616 (3mm THK.ALUM.PLATE)		1
53	AW-C01		1
54	GB-L007 730X370 (GLASS)		1
55	GL1-L007 752X634 (GLASS)		1

◯ ALUM. EXTRUSION

ITEM	FAB. DWG NO.	LENGTH (mm)	QTY
1	X86050-P09	3276	1
2	X86048-P10	3276	1
3	X86070-001-091	798	1
4	X86066-001-001	781	1
5	X86062-001-001	781	1
6			
7	X86059-001-071	781	1
8			
9	X86086-P18	654	1
10	X86086-P02	646	1
11	X86086-P19	654	1
12	X86086-P04	646	1
13			
14			
15			
16	X86079-001	300	1
17	X86078-P01	390	2
18	N525-P01	23	2
19	X86095-001	210	1
20	X86095-002	210	1
21			
22			
23	X86071-P04-03	668	1
24			
25	X86071-P02-04	791.5	1
26	X86071-P02R-04	791.5	1
27			
28			
29	X86142-P01-02	669	1
30			
31			
32	N660-P02	553	1
33	N660-P01	553	1
34	X86071-101	593	1
35	X86071-102	593	1
36			
37			
38			
39			
40	X86105-001-001	786	1
41	X86080-001-001	786	1
42	D19450-001-001	786	2
43			
44			
45	X86101-001-001	700	1

美特鋁質有限公司 MIDI Aluminium Fabricator Ltd.														
								工程號	J857	類別		物料號	M1	
								地盘	啟德6552	制圖	李傳鵬	2022-02-11	圖號	CW-526
修改	A	B	C	採用	工廠		地盤	图纸名称	单元组装图	復核	練松文	2022-02-13	數量	-
日期	3.18	4.2	4.26	材料颜色	-			材料	-	批准	林仁安	2022-02-15	單件重量	- (KG)

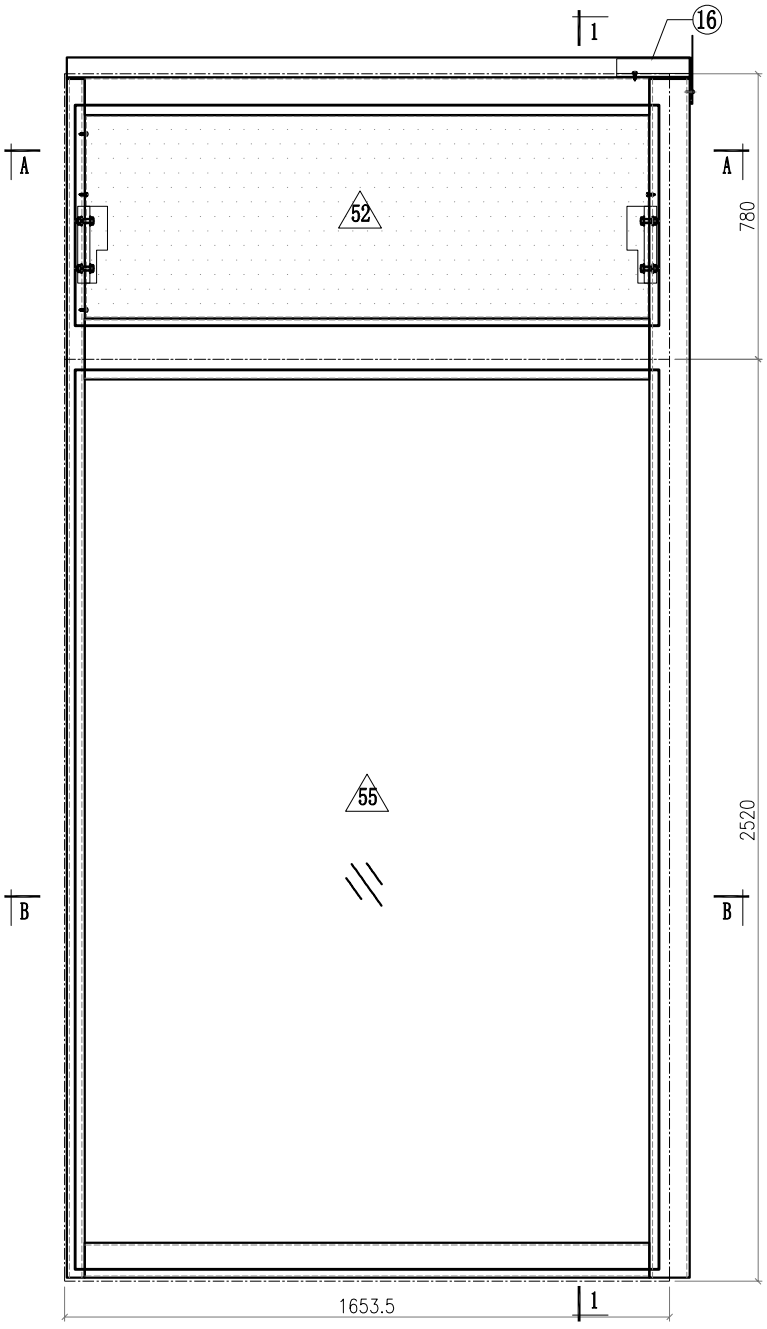

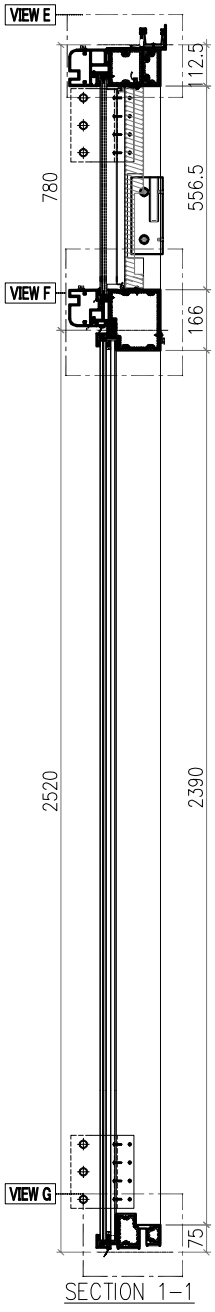

SECTION 1-1

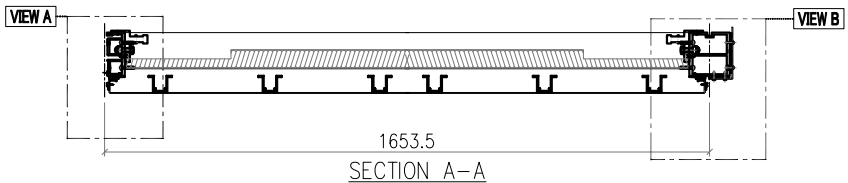

SECTION A-A

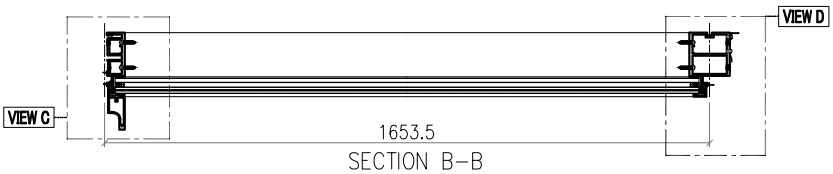

SECTION B-B

Notes
1.
2. VIEW DROM OUTSIDE
3. GLASS
4. 2mm THK. BACK PANEL

美特鋁質有限公司 MIDI Aluminium Fabricator Ltd.													
							工程號	J857	類別		物料號	M1	
							地盘	啟德6552	制圖	李傳鵬	2022-02-11	圖號	CW-526
修改	A	B	C	採用工廠		地盤 ✓	图纸名称	单元组装图	復核	練松文	2022-02-13	數量	-
日期	3.18	4.2	4.26	材料颜色	-		材料	-	批准	林仁安	2022-02-15	單件重量	- (KG)

VIEW A

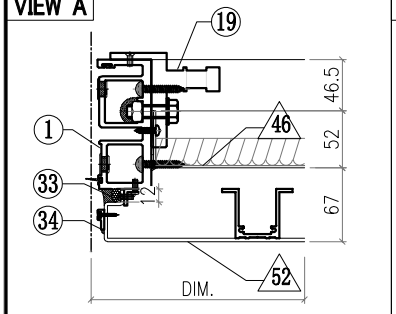

VIEW B

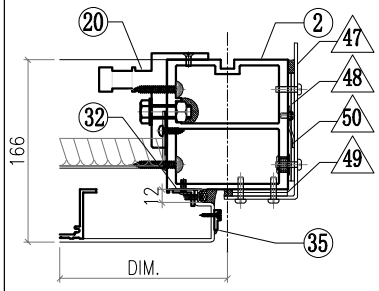

VIEW C

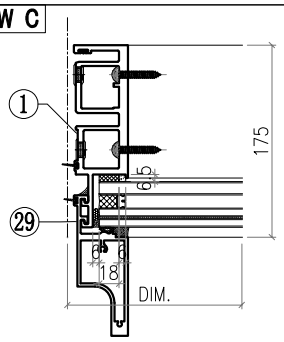

VIEW D

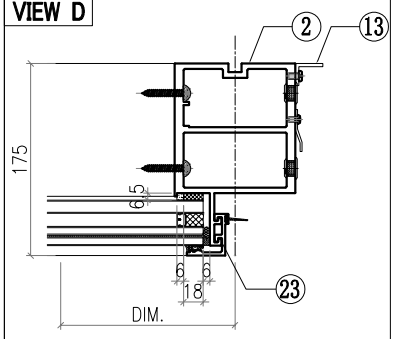

VIEW E

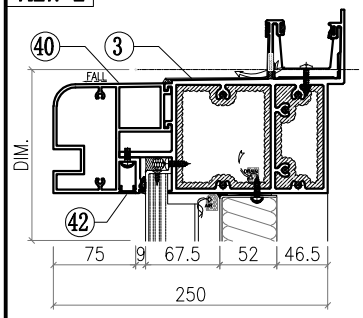

VIEW F

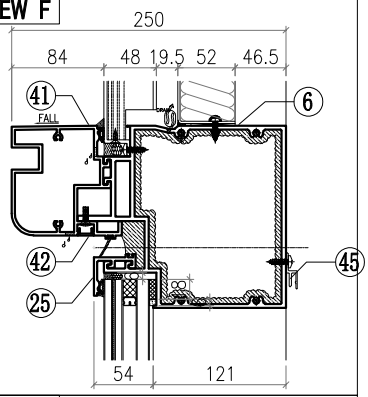

VIEW G

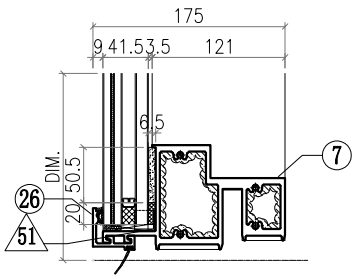

△ OTHERS (ALUM. & G.M.S. PARTS)

ITEM	FAB. DWG NO.	LENGTH (mm)	QTY
46	BST-D016 1539X552 (BACK PANEL)		1
47	AC-062 3mm THK. ALUM. PLATE		1
48	AC-063 3mm THK. ALUM. PLATE		2
49	AC-064 3mm THK. ALUM. PLATE		2
50	AC-110 2mm THK. ALUM. PLATE		1
51	AC-065 1mm THK. ALUM. PLATE		4
52	AC-001-18 1630X616 (3mm THK.ALUM.PLATE)		1
53			
54			
55	GL2-L018 1595X2458 (GLASS)		1

◯ ALUM. EXTRUSION

ITEM	FAB. DWG NO.	LENGTH (mm)	QTY
1	X86049-P10	3276	1
2	X86056-P27	3276	1
3	X86070-001-064	1703	1
4			
5			
6	X86067-001-010	1629.5	1
7	X86059-001-109	1608	1
8			
9			
10			
11			
12			
13	N544-P01	2360	1
14			
15			
16	X86079-005	200	1
17			
18			
19	X86095-001	210	1
20	X86095-002	210	1
21			
22			
23	X86071-P04-04	2491.5	1
24			
25	X86071-P03-10	1635.5	1
26	X86071-P03R-10	1635.5	1
27			
28			
29	X86142-P01-06	2492	1
30			
31			
32	N660-P02	553	1
33	N660-P01	553	1
34	X86071-101	593	1
35	X86071-102	593	1
36			
37			
38			
39			
40	X86105-001-012	1629.5	1
41	X86080-001-012	1629.5	1
42	D19450-001-012	1629.5	2
43			
44			
45	X86101-001-012	1544	1

美特鋁質有限公司 MIDI Aluminium Fabricator Ltd.								工程號	J857	類別		物料號	M1		
								地盘	啟德6552	制圖	李傳鵬	2022-02-11	圖號	CW-527	
修改	A	B	C	採用	工廠		地盤	图纸名称	单元组装图	復核	練松文	2022-02-13	數量	-	
日期	3.18	4.2	4.26	材料颜色	-			材料	-	批准	林仁安	2022-02-15	單件重量	-	(KG)

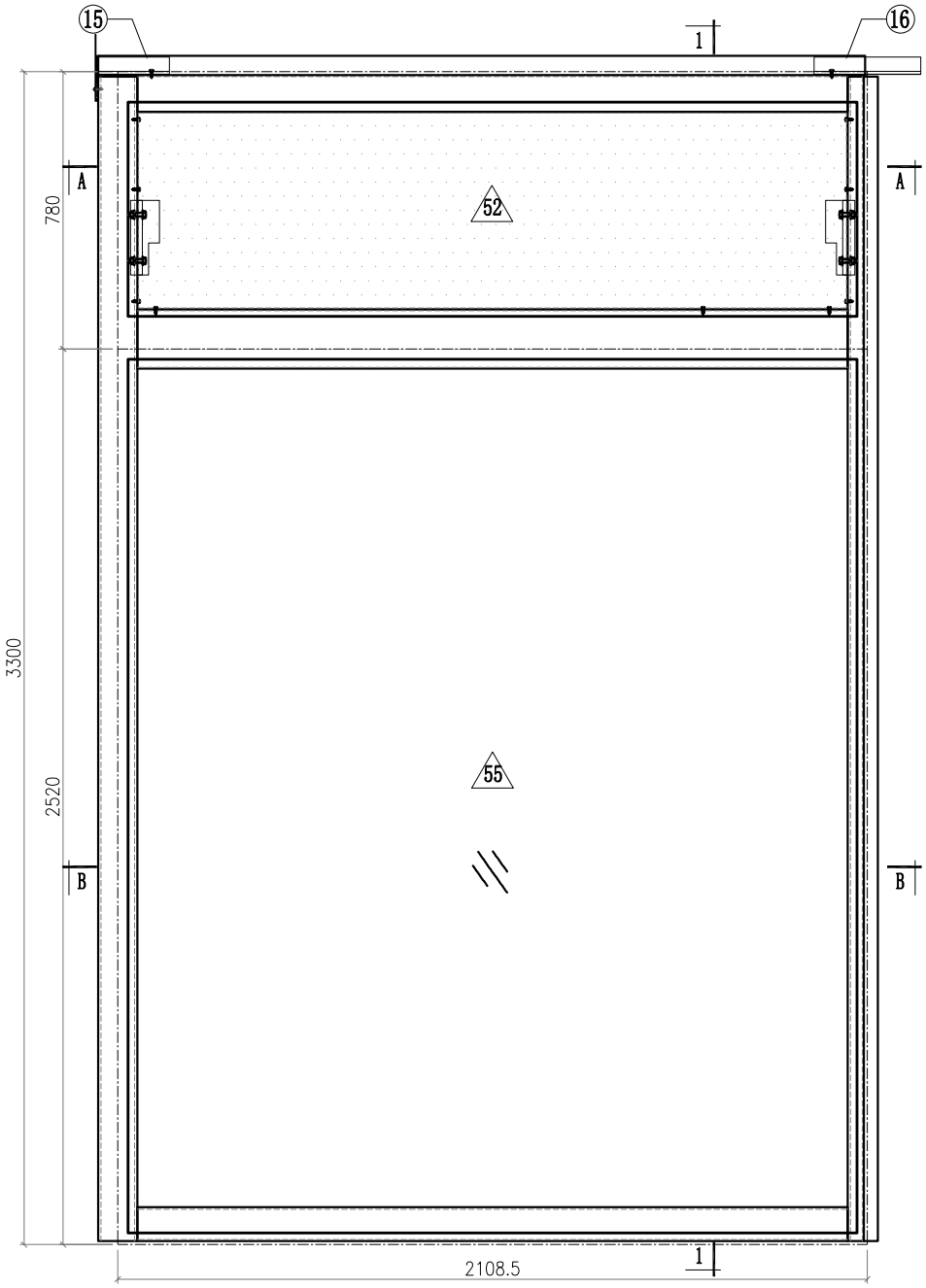

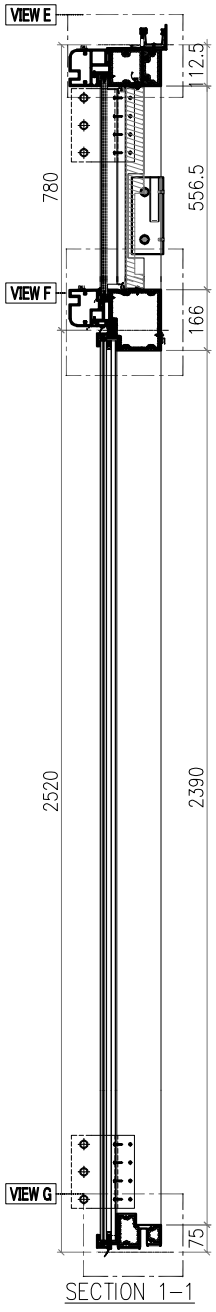

SECTION 1-1

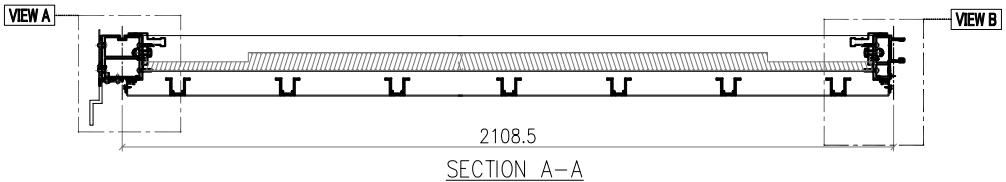

SECTION A-A

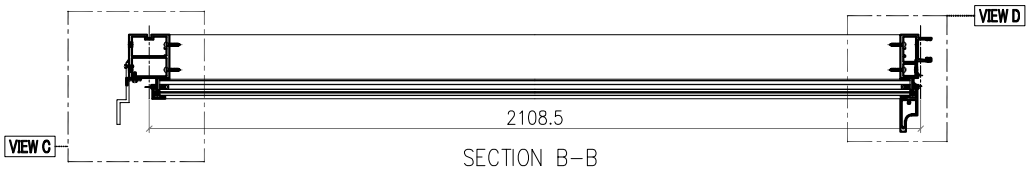

SECTION B-B

Notes
1.
2. VIEW DROM OUTSIDE
3. GLASS
4. 2mm THK. BACK PANEL

美特鋁質有限公司 MIDI Aluminium Fabricator Ltd.							工程號	J857	類別		物料號	M1		
							地盘	啟德6552	制圖	李傳鵬	2022-02-11	圖號	CW-527	
修改	A	B	C	採用工廠		地盤 ✓	图纸名称	单元组装图	復核	練松文	2022-02-13	數量	-	
日期	3.18	4.2	4.26	材料颜色	-		材料	-	批准	林仁安	2022-02-15	單件重量	-	(KG)

VIEW A

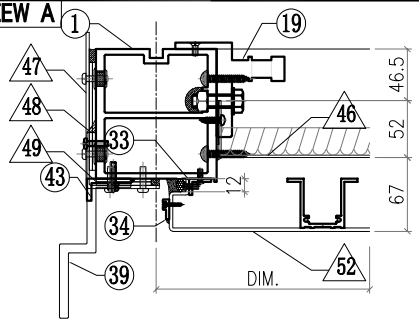

VIEW B

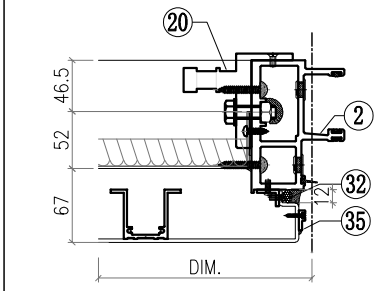

VIEW C

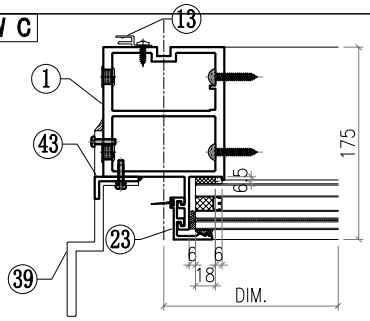

VIEW D

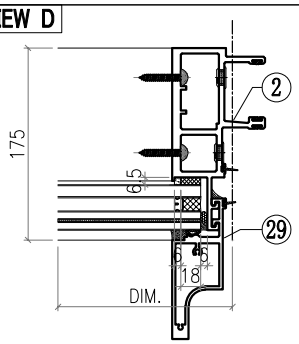

VIEW E

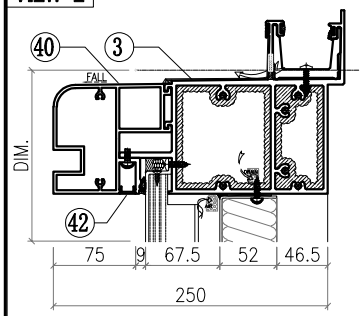

VIEW F

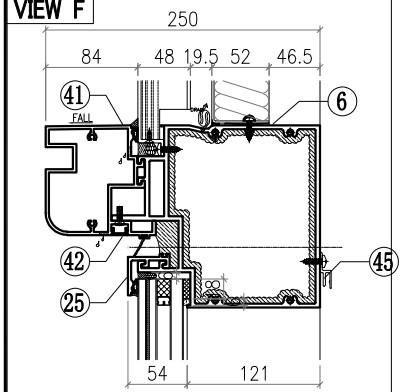

VIEW G

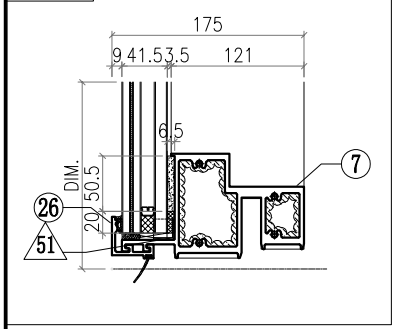

△ OTHERS (ALUM. & G.M.S. PARTS)

ITEM	FAB. DWG NO.	LENGTH (mm)	QTY
46	BST-D017 1994X552 (BACK PANEL)		1
47	AC-061 3mm THK. ALUM. PLATE		1
48	AC-063 3mm THK. ALUM. PLATE		2
49	AC-064 3mm THK. ALUM. PLATE		2
50			
51	AC-065 1mm THK. ALUM. PLATE		4
52	AC-001-19 2085X616 (3mm THK.ALUM.PLATE)		1
53			
54			
55	GL2-L019 2050X2458 (GLASS)		1

◯ ALUM. EXTRUSION

ITEM	FAB. DWG NO.	LENGTH (mm)	QTY
1	X86056-P29	3276	1
2	X86047-P10	3276	1
3	X86070-001-054	2157	1
4			
5			
6	X86067-001-011	2084	1
7	X86059-001-110	2062	1
8			
9			
10			
11			
12			
13	X86101-P01	2250	1
14			
15	X86079-002	200	1
16	X86079-001	300	1
17			
18			
19	X86095-001	210	1
20	X86095-002	210	1
21			
22			
23	X86071-P04-04	2491.5	1
24			
25	X86071-P02-10	2090.5	1
26	X86071-P02R-10	2090.5	1
27			
28			
29	X86142-P01-06	2492	1
30			
31			
32	N660-P02	553	1
33	N660-P01	553	1
34	X86071-101	593	1
35	X86071-102	593	1
36			
37			
38			
39	X86100-001	200	2
40	X86105-001-016	2084	1
41	X86080-001-016	2084	1
42	D19450-001-016	2084	2
43	N614-P01	2658	1
44			
45	X86101-001-016	1998	1

美特鋁質有限公司 MIDI Aluminium Fabricator Ltd.							工程號	J857	類別		物料號	M1		
							地盘	啟德6552	制圖	李傳鵬	2022-02-11	圖號	CW-528	
修改	A	B	C	採用工廠		地盤 ✓	图纸名称	单元组装图	復核	練松文	2022-02-13	數量	-	
日期	3.18	4.2	4.26	材料颜色	-		材料	-	批准	林仁安	2022-02-15	單件重量	-	(KG)

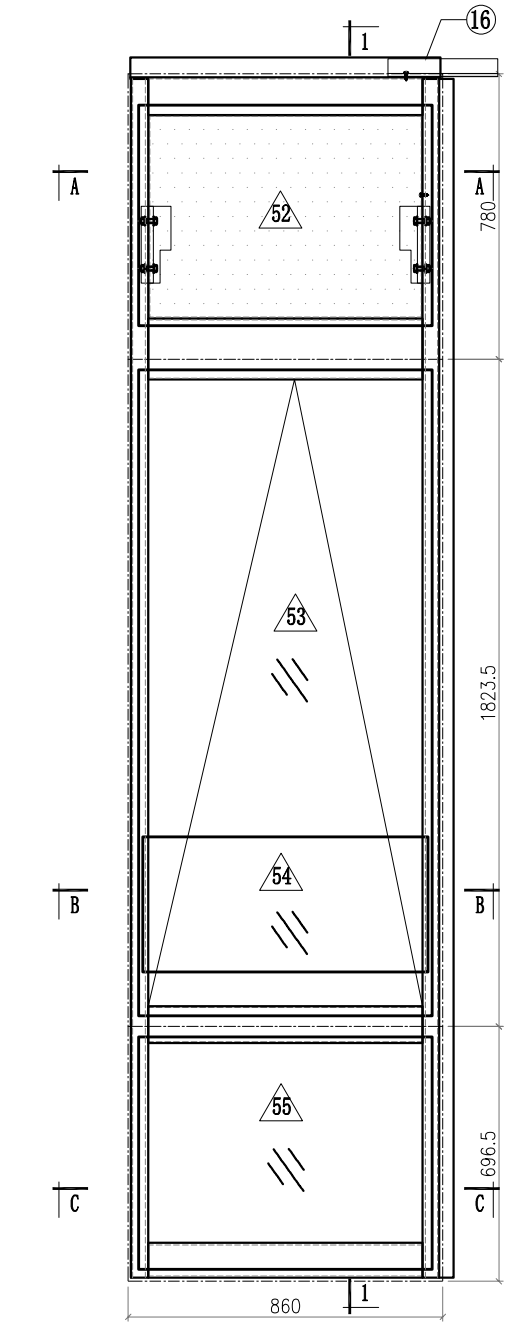

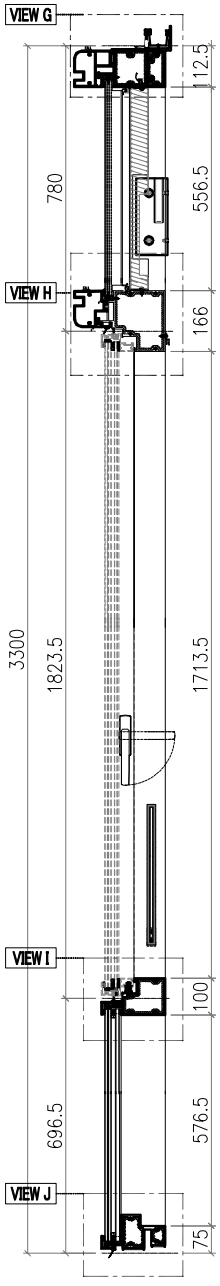

SECTION 1-1

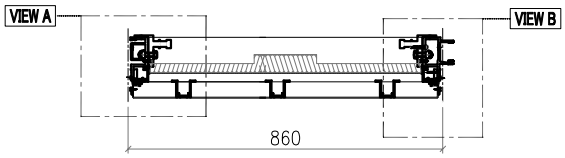

SECTION A-A

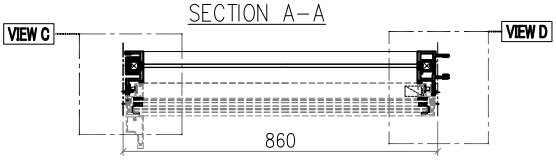

SECTION B-B

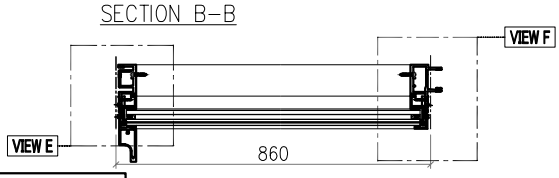

SECTION C-C

VIEW A

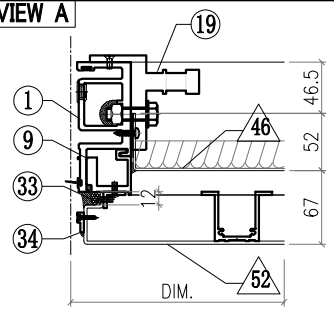

VIEW B

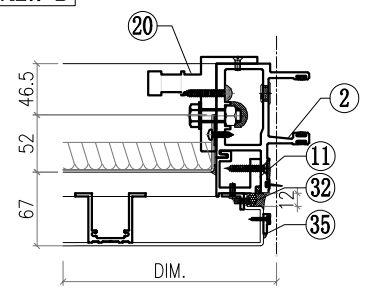

VIEW C

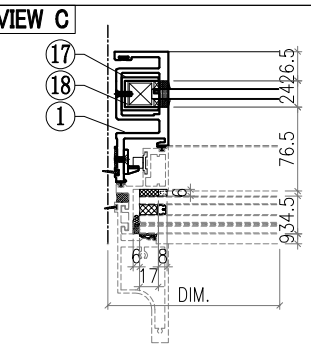

VIEW D

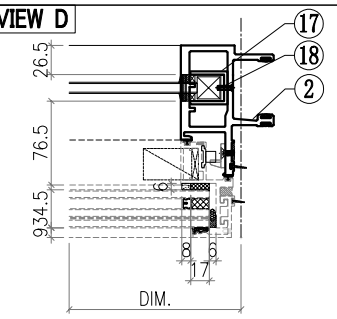

VIEW E

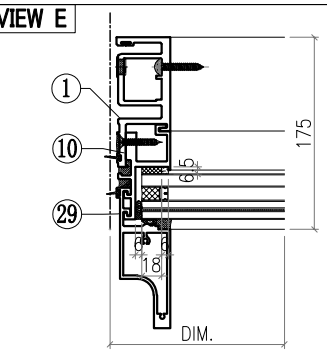

Notes
1.
2. VIEW DROM OUTSIDE
3. GLASS
4. 2mm THK. BACK PANEL

美特鋁質有限公司 MIDI Aluminium Fabricator Ltd.							工程號	J857	類別		物料號	M1		
							地盘	啟德6552	制圖	李傳鵬	2022-02-11	圖號	CW-528	
修改	A	B	C	採用工廠		地盤 ✓	图纸名称	单元组装图	復核	練松文	2022-02-13	數量	-	
日期	3.18	4.2	4.26	材料颜色	-		材料	-	批准	林仁安	2022-02-15	單件重量	-	(KG)

VIEW F

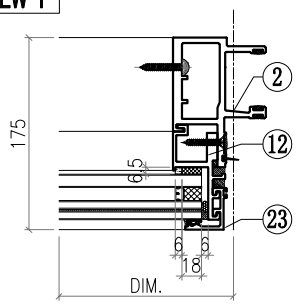

VIEW G

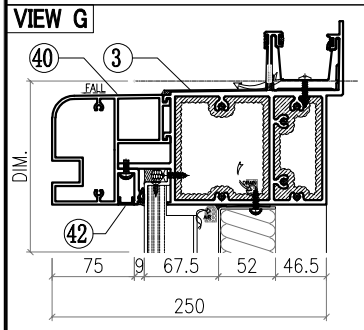

VIEW H

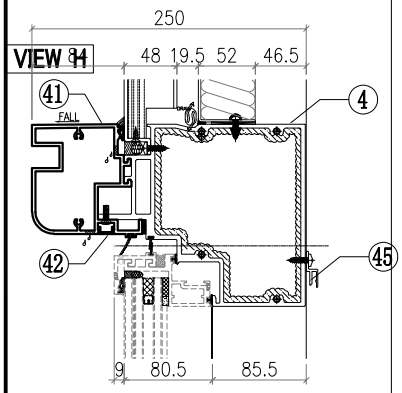

VIEW I

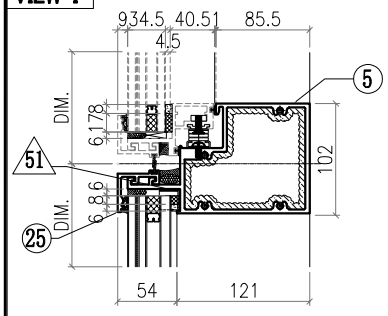

VIEW J

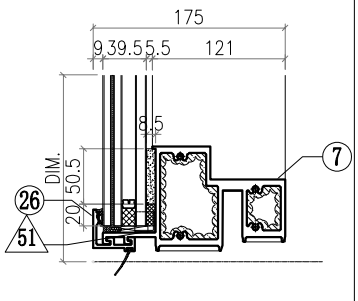

△ OTHERS (ALUM. & G.M.S. PARTS)

ITEM	FAB. DWG NO.	LENGTH (mm)	QTY
46	BST-D018 746X552 (BACK PANEL)		1
47			
48			
49			
50			
51	AC-065 1mm THK. ALUM. PLATE		4
52	AC-001-20 836X616 (3mm THK.ALUM.PLATE)		1
53	AW-B04		1
54	GB-L020 780X370 (GLASS)		1
55	GL1-L020 802X634 (GLASS)		1

◯ ALUM. EXTRUSION

ITEM	FAB. DWG NO.	LENGTH (mm)	QTY
1	X86050-P09	3276	1
2	X86048-P10	3276	1
3	X86070-001-092	848	1
4	X86066-001-004	831	1
5	X86062-001-004	831	1
6			
7	X86059-001-074	831	1
8			
9	X86086-P18	654	1
10	X86086-P02	646	1
11	X86086-P19	654	1
12	X86086-P04	646	1
13			
14			
15			
16	X86079-001	300	1
17	X86078-P01	390	2
18	N525-P01	23	2
19	X86095-001	210	1
20	X86095-002	210	1
21			
22			
23	X86071-P04-03	668	1
24			
25	X86071-P03-11	842	1
26	X86071-P03R-11	842	1
27			
28			
29	X86142-P01-02	669	1
30			
31			
32	N660-P02	553	1
33	N660-P01	553	1
34	X86071-101	593	1
35	X86071-102	593	1
36			
37			
38			
39			
40	X86105-001-013	836	1
41	X86080-001-013	836	1
42	D19450-001-013	836	2
43			
44			
45	X86101-001-013	750	1

美特鋁質有限公司 MIDI Aluminium Fabricator Ltd.							工程號	J857	類別		物料號	M1		
							地盘	啟德6552	制圖	李傳鵬	2022-02-11	圖號	CW-529	
修改	A	B	C	採用工廠		地盤 ✓	图纸名称	单元组装图	復核	練松文	2022-02-13	數量	-	
日期	3.18	4.2	4.26	材料颜色	-		材料	-	批准	林仁安	2022-02-15	單件重量	-	(KG)

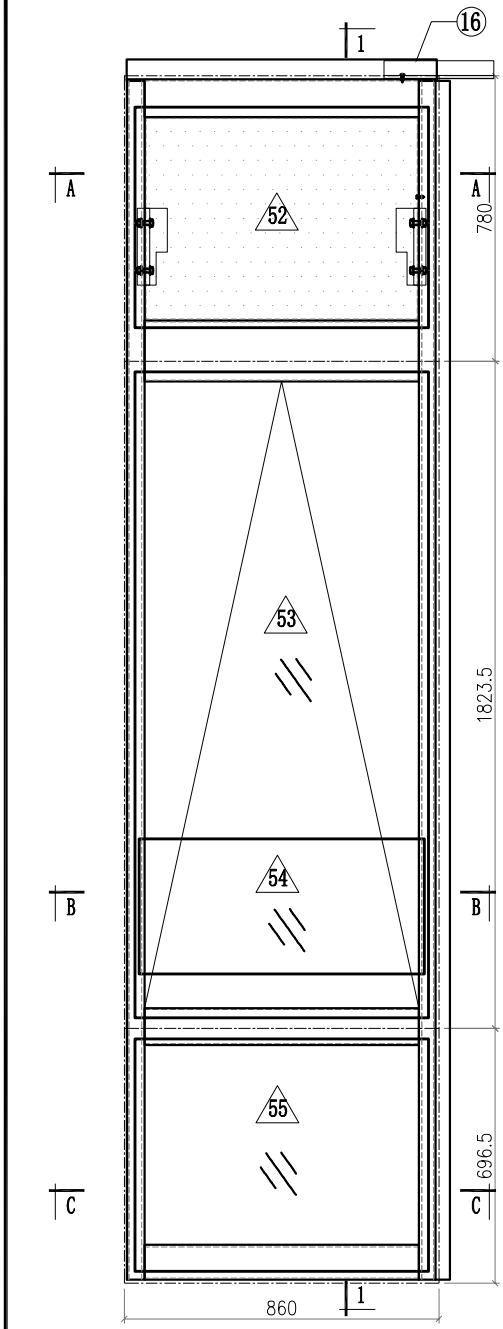

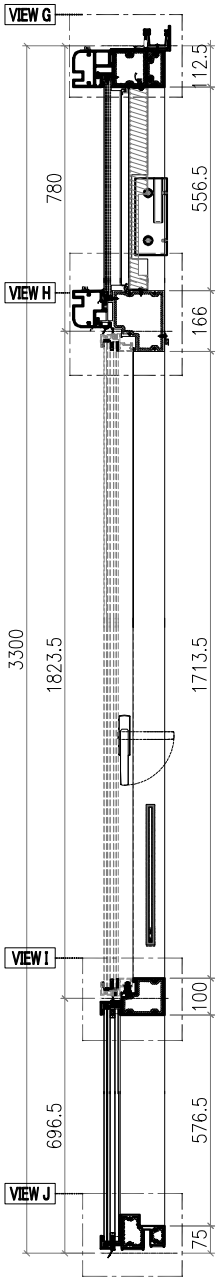

SECTION 1-1

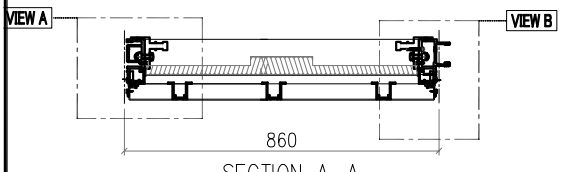

SECTION A-A

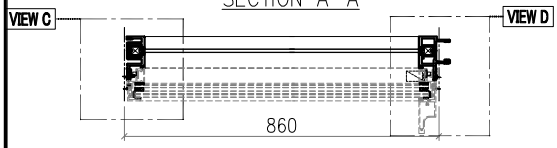

SECTION B-B

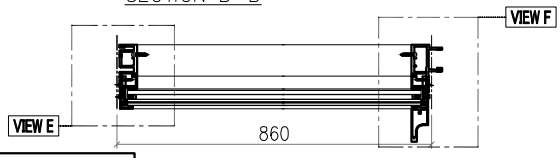

SECTION C-C

Notes
1.
2. VIEW DROM OUTSIDE
3. GLASS
4. 2mm THK. BACK PANEL

VIEW A

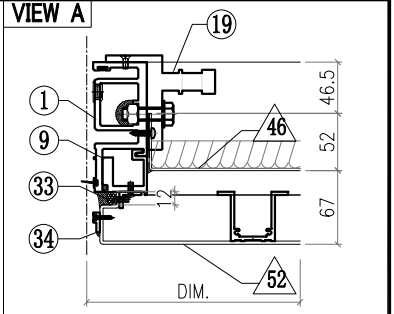

VIEW B

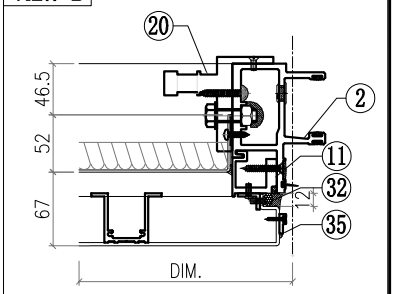

VIEW C

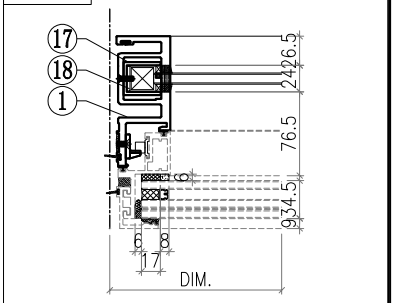

VIEW D

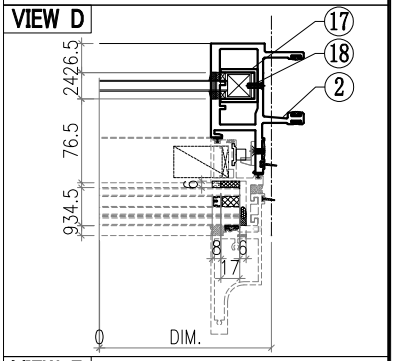

VIEW E

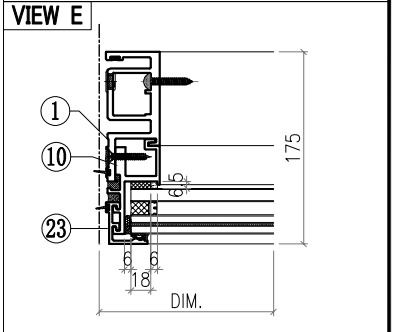

美特鋁質有限公司 MIDI Aluminium Fabricator Ltd.							工程號	J857	類別		物料號	M1		
							地盘	啟德6552	制圖	李傳鵬	2022-02-11	圖號	CW-529	
修改	A	B	C	採用工廠		地盤 ✓	图纸名称	单元组装图	復核	練松文	2022-02-13	數量	-	
日期	3.18	4.2	4.26	材料颜色	-		材料	-	批准	林仁安	2022-02-15	單件重量	-	(KG)

VIEW F

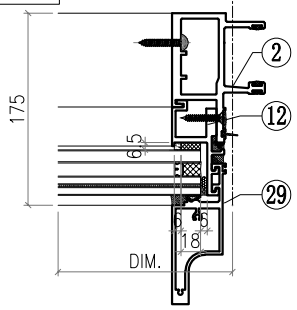

VIEW G

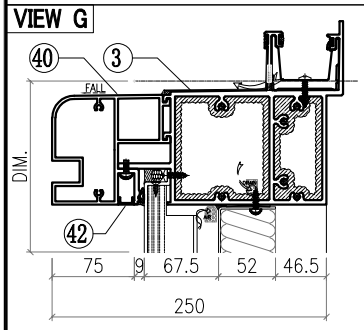

VIEW H

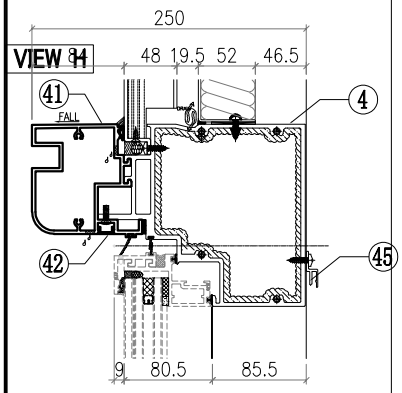

VIEW I

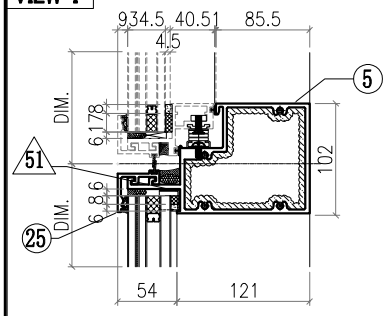

VIEW J

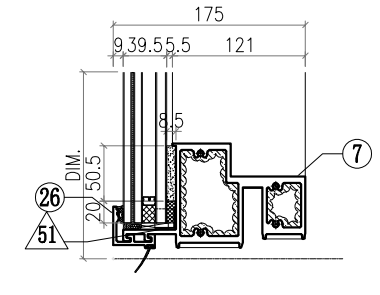

△ OTHERS (ALUM. & G.M.S. PARTS)

ITEM	FAB. DWG NO.	LENGTH (mm)	QTY
46	BST-D018 746X552 (BACK PANEL)		1
47			
48			
49			
50			
51	AC-065 1mm THK. ALUM. PLATE		4
52	AC-001-20 836X616 (3mm THK.ALUM.PLATE)		1
53	AW-C05		1
54	GB-L020 780X370 (GLASS)		1
55	GL1-L020 802X634 (GLASS)		1

◯ ALUM. EXTRUSION

ITEM	FAB. DWG NO.	LENGTH (mm)	QTY
1	X86050-P09	3276	1
2	X86048-P10	3276	1
3	X86070-001-092	848	1
4	X86066-001-004	831	1
5	X86062-001-004	831	1
6			
7	X86059-001-074	831	1
8			
9	X86086-P18	654	1
10	X86086-P02	646	1
11	X86086-P19	654	1
12	X86086-P04	646	1
13			
14			
15			
16	X86079-001	300	1
17	X86078-P01	390	2
18	N525-P01	23	2
19	X86095-001	210	1
20	X86095-002	210	1
21			
22			
23	X86071-P04-03	668	1
24			
25	X86071-P02-11	842	1
26	X86071-P02R-11	842	1
27			
28			
29	X86142-P01-02	669	1
30			
31			
32	N660-P02	553	1
33	N660-P01	553	1
34	X86071-101	593	1
35	X86071-102	593	1
36			
37			
38			
39			
40	X86105-001-013	836	1
41	X86080-001-013	836	1
42	D19450-001-013	836	2
43			
44			
45	X86101-001-013	750	1

美特鋁質有限公司 MIDI Aluminium Fabricator Ltd.								工程號	J857	類別		物料號	M1		
								地盘	啟德6552	制圖	李傳鵬	2022-02-11	圖號	CW-530	
修改	A	B	C	採用	工廠		地盤 ✓	图纸名称	单元组装图	復核	練松文	2022-02-13	數量	-	
日期	3.18	4.2	4.26	材料颜色	-			材料	-	批准	林仁安	2022-02-15	單件重量	-	(KG)

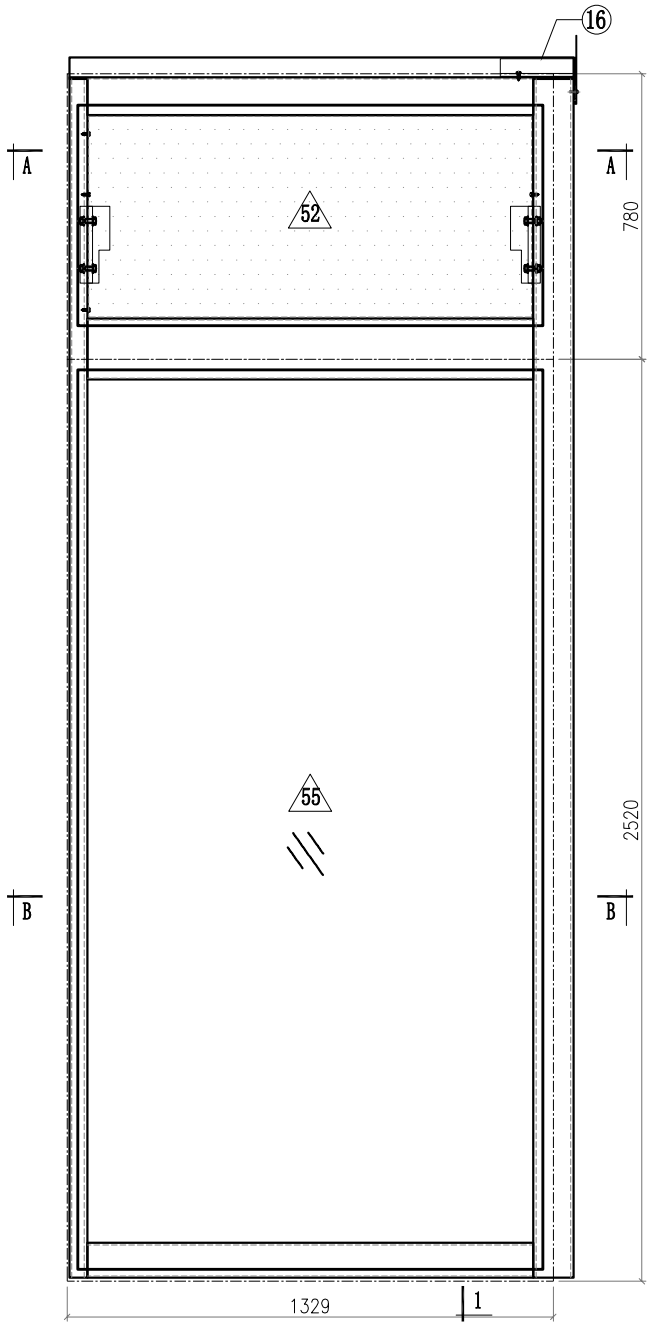

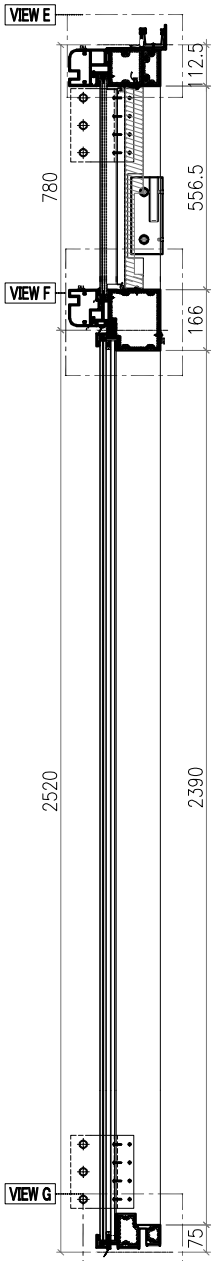

SECTION 1-1

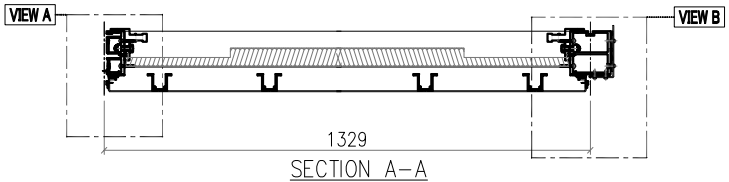

SECTION A-A

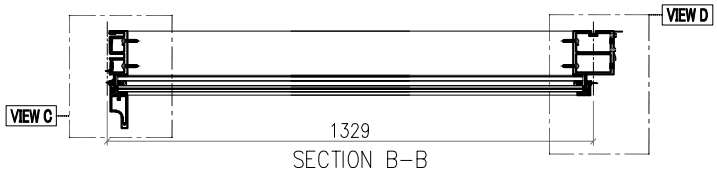

SECTION B-B

Notes
1.
2. VIEW DROM OUTSIDE
3. GLASS
4. 2mm THK. BACK PANEL

美特鋁質有限公司 MIDI Aluminium Fabricator Ltd.							工程號	J857	類別		物料號	M1		
							地盘	啟德6552	制圖	李傳鵬	2022-02-11	圖號	CW-530	
修改	A	B	C	採用工廠		地盤 ✓	图纸名称	单元组装图	復核	練松文	2022-02-13	數量	-	
日期	3.18	4.2	4.26	材料颜色	-		材料	-	批准	林仁安	2022-02-15	單件重量	-	(KG)

VIEW A

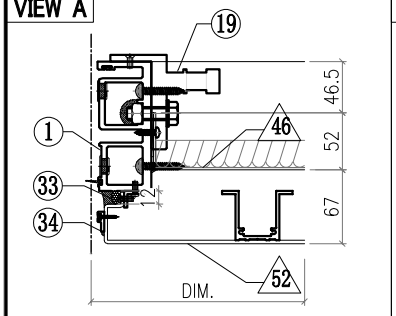

VIEW B

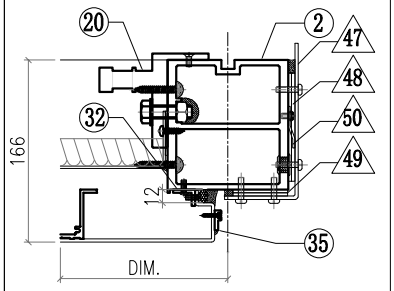

VIEW C

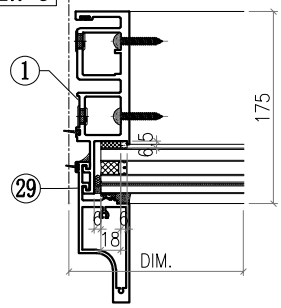

VIEW D

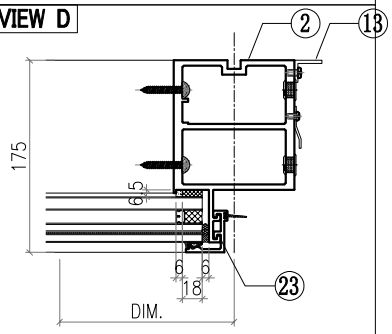

VIEW E

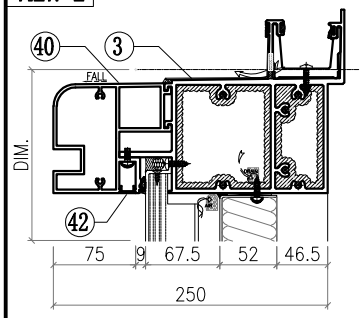

VIEW F

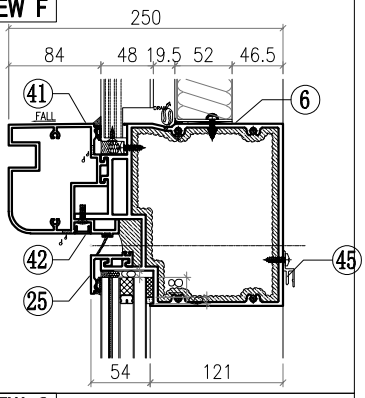

VIEW G

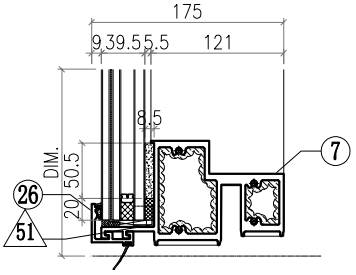

△ OTHERS (ALUM. & G.M.S. PARTS)

ITEM	FAB. DWG NO.	LENGTH (mm)	QTY
46	BST-D019 1215X552 (BACK PANEL)		1
47	AC-062 3mm THK. ALUM. PLATE		1
48	AC-063 3mm THK. ALUM. PLATE		2
49	AC-064 3mm THK. ALUM. PLATE		2
50	AC-110 2mm THK. ALUM. PLATE		1
51	AC-065 1mm THK. ALUM. PLATE		4
52	AC-001-21 1305X616 (3mm THK.ALUM.PLATE)		1
53			
54			
55	GL1-B021 1271X2458 (GLASS)		1

◯ ALUM. EXTRUSION

ITEM	FAB. DWG NO.	LENGTH (mm)	QTY
1	X86049-P10	3276	1
2	X86056-P27	3276	1
3	X86070-001-065	1378	1
4			
5			
6	X86067-001-012	1305	1
7	X86059-001-111	1283	1
8			
9			
10			
11			
12			
13	N544-P01	2360	1
14			
15			
16	X86079-005	200	1
17			
18			
19	X86095-001	210	1
20	X86095-002	210	1
21			
22			
23	X86071-P04-04	2491.5	1
24			
25	X86071-P03-12	1311	1
26	X86071-P03R-12	1311	1
27			
28			
29	X86142-P01-06	2492	1
30			
31			
32	N660-P02	553	1
33	N660-P01	553	1
34	X86071-101	593	1
35	X86071-102	593	1
36			
37			
38			
39			
40	X86105-001-014	1305	1
41	X86080-001-014	1305	1
42	D19450-001-014	1305	2
43			
44			
45	X86101-001-014	1219	1

美特鋁質有限公司 MIDI Aluminium Fabricator Ltd.								工程號	J857	類別		物料號	M1		
								地盘	啟德6552	制圖	李傳鵬	2022-02-11	圖號	CW-531	
修改	A	B	C	採用	工廠		地盤 ✓	图纸名称	单元组装图	復核	練松文	2022-02-13	數量	-	
日期	3.18	4.2	4.26	材料颜色	-			材料	-	批准	林仁安	2022-02-15	單件重量	-	(KG)

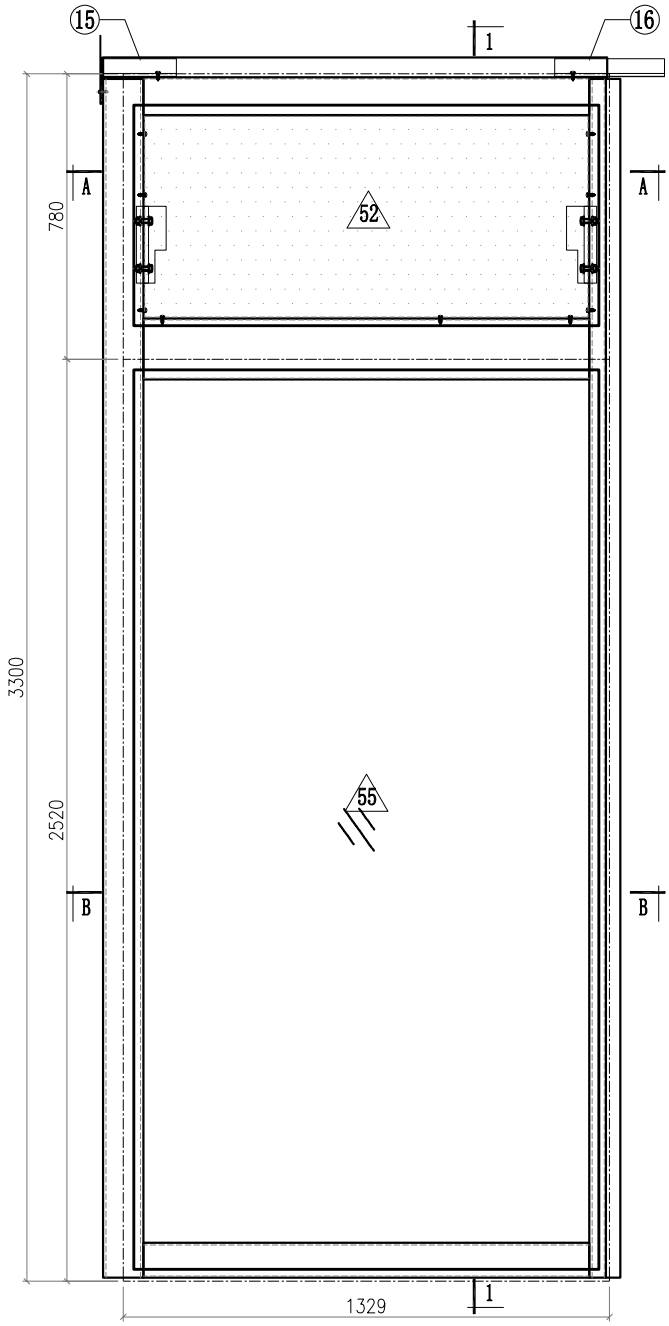

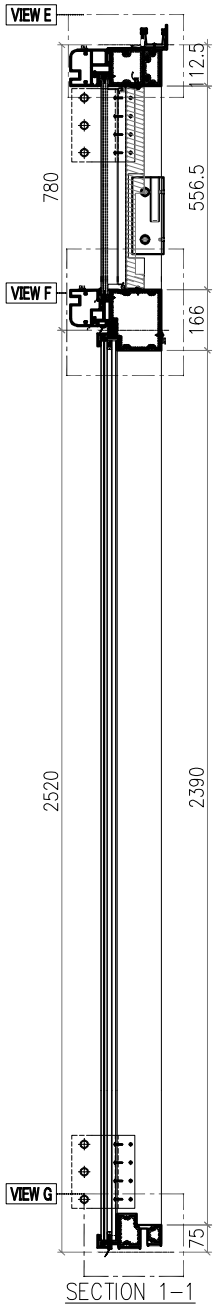

SECTION 1-1

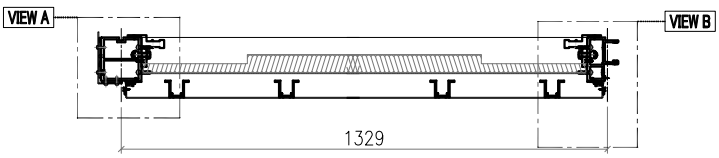

SECTION A-A

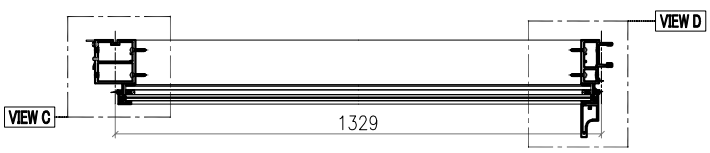

SECTION B-B

Notes
1.
2. VIEW DROM OUTSIDE
3. GLASS
4. 2mm THK. BACK PANEL

美特鋁質有限公司 MIDI Aluminium Fabricator Ltd.							工程號	J857	類別		物料號	M1		
							地盘	啟德6552	制圖	李傳鵬	2022-02-11	圖號	CW-531	
修改	A	B	C	採用工廠		地盤 ✓	图纸名称	单元组装图	復核	練松文	2022-02-13	數量	-	
日期	3.18	4.2	4.26	材料颜色	-		材料	-	批准	林仁安	2022-02-15	單件重量	-	(KG)

VIEW A

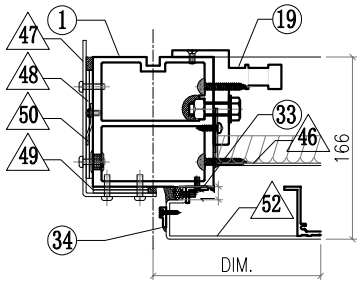

VIEW B

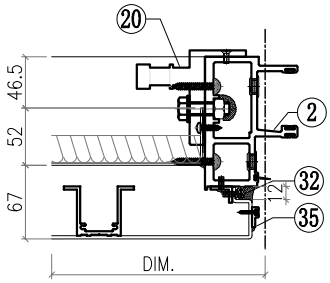

VIEW C

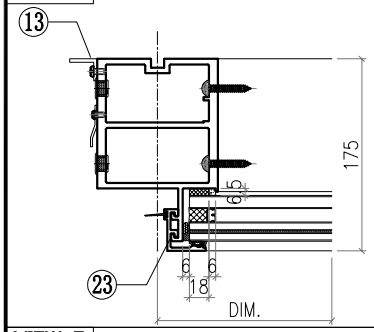

VIEW D

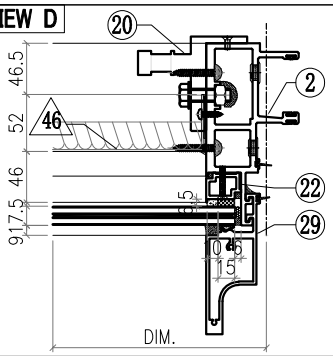

VIEW E

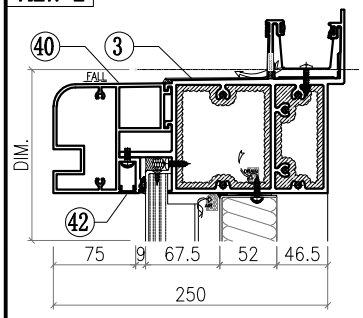

VIEW F

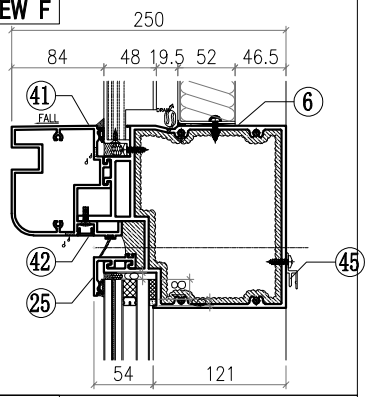

VIEW G

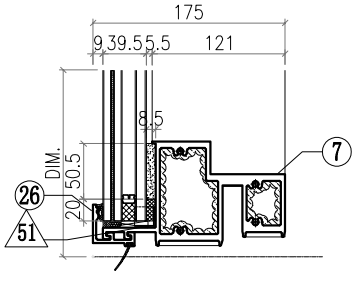

△ OTHERS (ALUM. & G.M.S. PARTS)

ITEM	FAB. DWG NO.	LENGTH (mm)	QTY
46	BST-D019 1215X552 (BACK PANEL)		1
47	AC-061 3mm THK. ALUM. PLATE		1
48	AC-063 3mm THK. ALUM. PLATE		2
49	AC-064 3mm THK. ALUM. PLATE		2
50	AC-110 2mm THK. ALUM. PLATE		1
51	AC-065 1mm THK. ALUM. PLATE		4
52	AC-001-21 1305X616 (3mm THK.ALUM.PLATE)		1
53			
54			
55	GL1-B021 1271X2458 (GLASS)		1

◯ ALUM. EXTRUSION

ITEM	FAB. DWG NO.	LENGTH (mm)	QTY
1	X86056-P28	3276	1
2	X86047-P10	3276	1
3	X86070-001-055	1378	1
4			
5			
6	X86067-001-012	1305	1
7	X86059-001-111	1283	1
8			
9			
10			
11			
12			
13	N544-P02	2360	1
14			
15	X86079-002	200	1
16	X86079-001	300	1
17			
18			
19	X86095-001	210	1
20	X86095-002	210	1
21			
22			
23	X86071-P04-04	2491.5	1
24			
25	X86071-P02-12	1311	1
26	X86071-P02R-12	1311	1
27			
28			
29	X86142-P01-06	2492	1
30			
31			
32	N660-P02	553	1
33	N660-P01	553	1
34	X86071-101	593	1
35	X86071-102	593	1
36			
37			
38			
39			
40	X86105-001-014	1305	1
41	X86080-001-014	1305	1
42	D19450-001-014	1305	2
43			
44			
45	X86101-001-014	1219	1

美特鋁質有限公司 MIDI Aluminium Fabricator Ltd.								工程號	J857	類別		物料號	M1		
								地盘	啟德6552	制圖	李傳鵬	2022-02-11	圖號	CW-532	
修改	A	B	C	採用	工廠		地盤	✓	图纸名称	单元组装图	復核	練松文	2022-02-13	數量	-
日期	3.18	4.2	4.26	材料颜色	-				材料	-	批准	林仁安	2022-02-15	單件重量	- (KG)

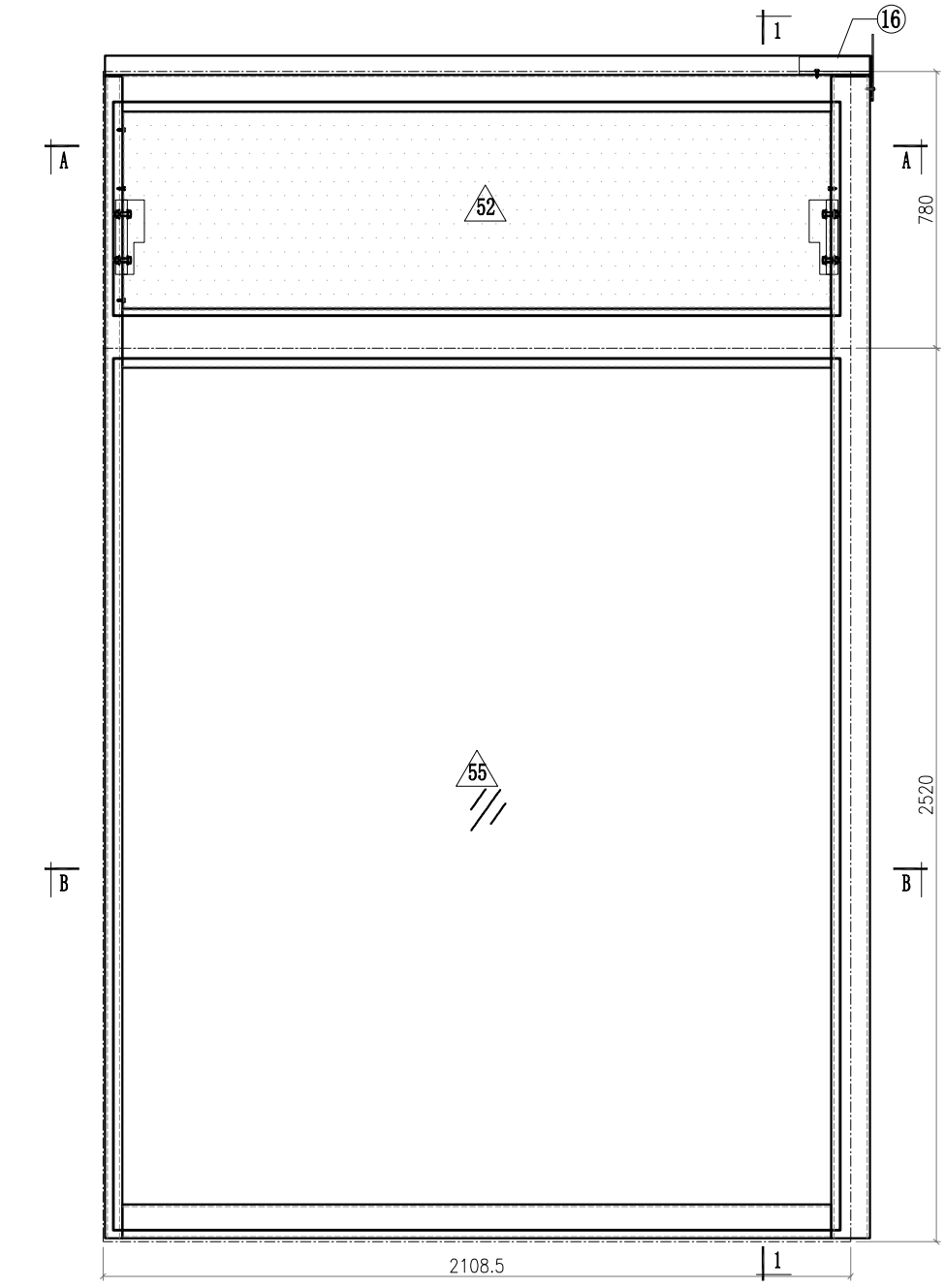

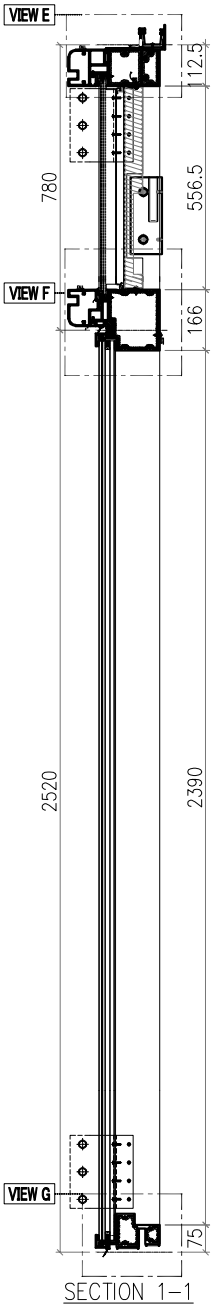

SECTION 1-1

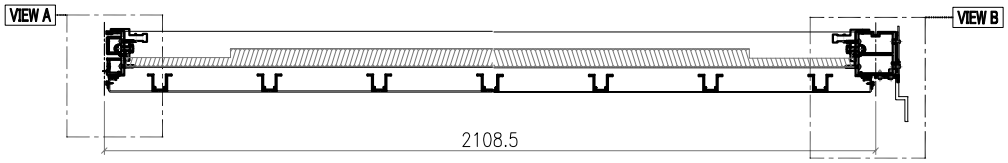

SECTION A-A

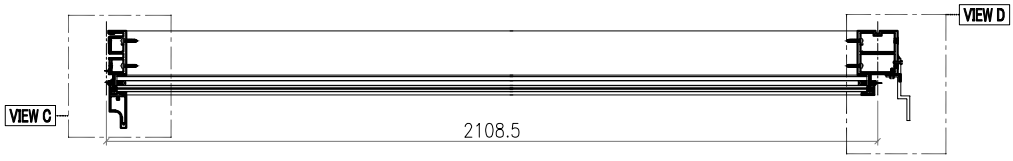

SECTION B-B

Notes
1.
2. VIEW DROM OUTSIDE
3. GLASS
4. 2mm THK. BACK PANEL

美特鋁質有限公司 MIDI Aluminium Fabricator Ltd.							工程號	J857	類別		物料號	M1		
							地盘	啟德6552	制圖	李傳鵬	2022-02-11	圖號	CW-532	
修改	A	B	C	採用工廠		地盤 ✓	图纸名称	单元组装图	復核	練松文	2022-02-13	數量	-	
日期	3.18	4.2	4.26	材料颜色	-		材料	-	批准	林仁安	2022-02-15	單件重量	-	(KG)

VIEW A

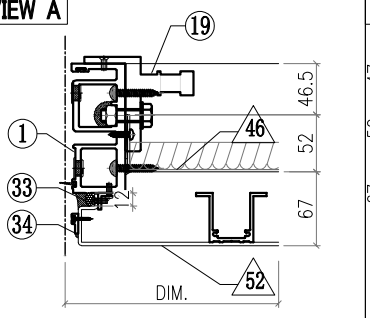

VIEW B

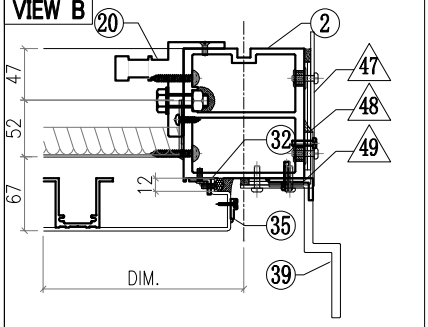

VIEW C

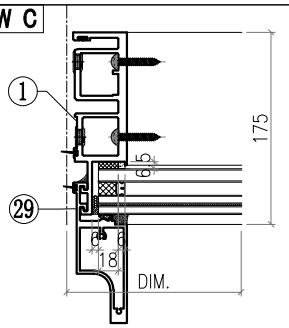

VIEW D

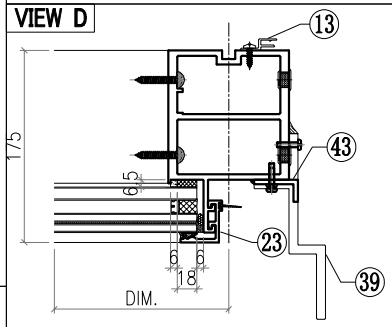

VIEW E

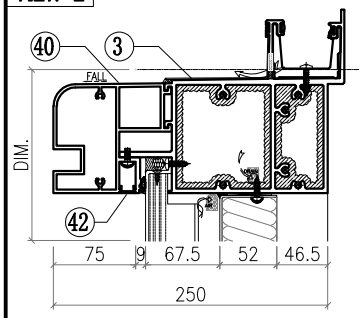

VIEW F

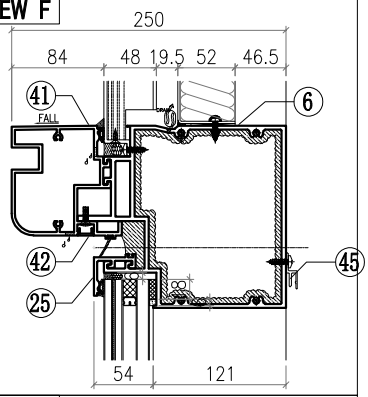

VIEW G

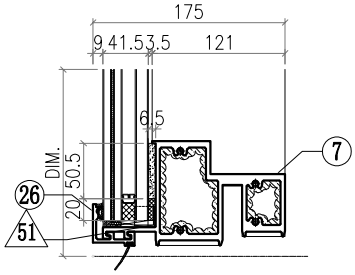

△ OTHERS (ALUM. & G.M.S. PARTS)

ITEM	FAB. DWG NO.	LENGTH (mm)	QTY
46	BST-D017 1994X552 (BACK PANEL)		1
47	AC-062 3mm THK. ALUM. PLATE		1
48	AC-063 3mm THK. ALUM. PLATE		2
49	AC-064 3mm THK. ALUM. PLATE		2
50			
51	AC-065 1mm THK. ALUM. PLATE		4
52	AC-001-19 2085X616 (3mm THK.ALUM.PLATE)		1
53			
54			
55	GL2-L019 2050X2458 (GLASS)		1

◯ ALUM. EXTRUSION

ITEM	FAB. DWG NO.	LENGTH (mm)	QTY
1	X86049-P10	3276	1
2	X86056-P30	3276	1
3	X86070-001-066	2157	1
4			
5			
6	X86067-001-011	2084	1
7	X86059-001-110	2062	1
8			
9			
10			
11			
12			
13	X86101-P01	2250	1
14			
15			
16	X86079-005	200	1
17			
18			
19	X86095-001	210	1
20	X86095-002	210	1
21			
22			
23	X86071-P04-04	2491.5	1
24			
25	X86071-P03-13	2090.5	1
26	X86071-P03R-13	2090.5	1
27			
28			
29	X86142-P01-06	2492	1
30			
31			
32	N660-P02	553	1
33	N660-P01	553	1
34	X86071-101	593	1
35	X86071-102	593	1
36			
37			
38			
39	X86100-001	200	2
40	X86105-001-016	2084	1
41	X86080-001-016	2084	1
42	D19450-001-016	2084	2
43	N614-P01	2658	1
44			
45	X86101-001-016	1998	1

美特鋁質有限公司 MIDI Aluminium Fabricator Ltd.							工程號	J857	類別		物料號	M1		
							地盘	啟德6552	制圖	李傳鵬	2022-02-11	圖號	CW-533	
修改	A	B	C	採用工廠		地盤 ✓	图纸名称	单元组装图	復核	練松文	2022-02-13	數量	-	
日期	3.18	4.2	4.26	材料颜色	-		材料	-	批准	林仁安	2022-02-15	單件重量	-	(KG)

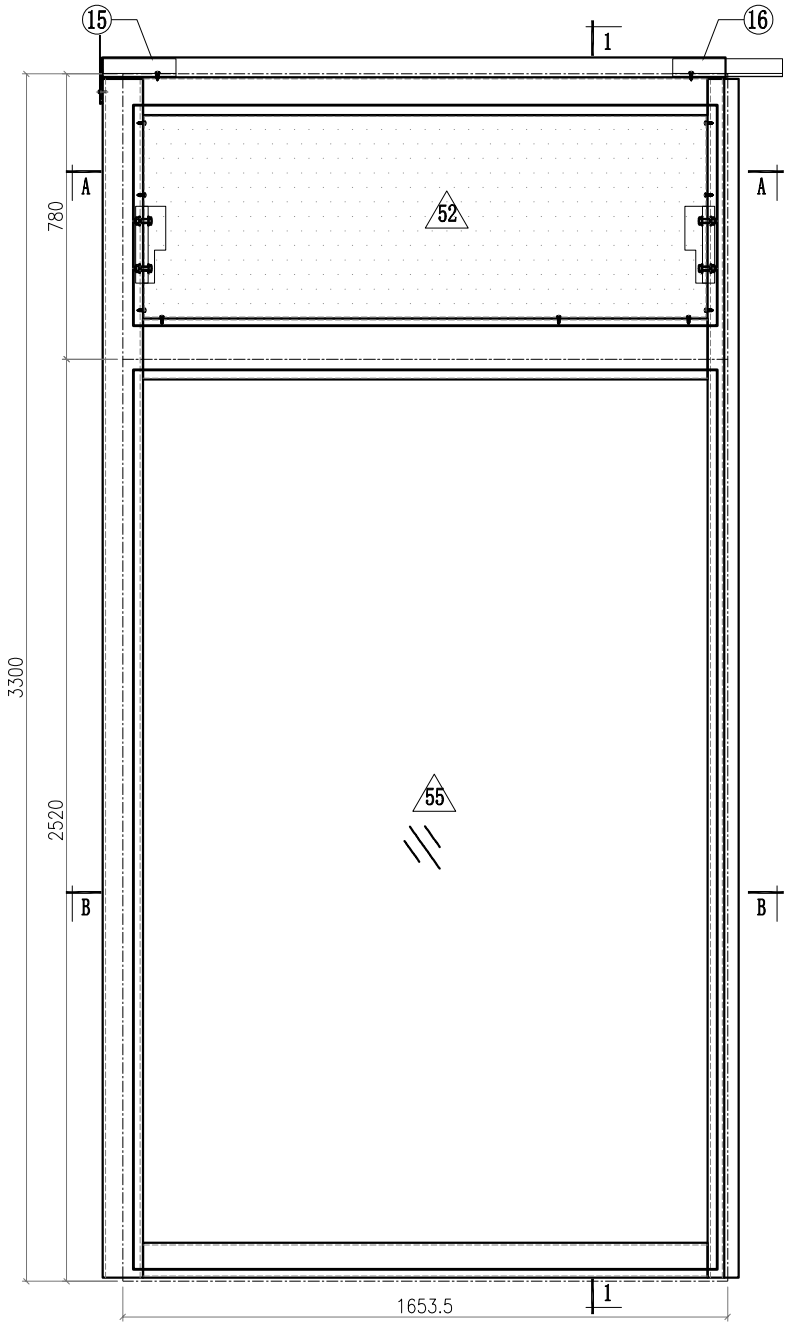

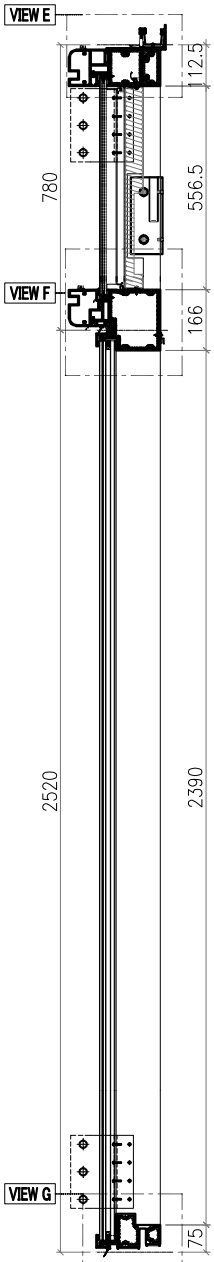

SECTION 1-1

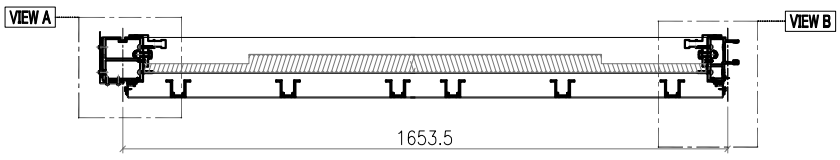

SECTION A-A

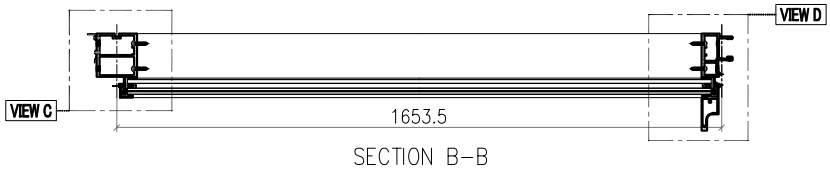

SECTION B-B

Notes
1.
2. VIEW DROM OUTSIDE
3. GLASS
4. 2mm THK. BACK PANEL

美特鋁質有限公司 MIDI Aluminium Fabricator Ltd.							工程號	J857	類別		物料號	M1		
							地盘	啟德6552	制圖	李傳鵬	2022-02-11	圖號	CW-533	
修改	A	B	C	採用工廠		地盤 ✓	图纸名称	单元组装图	復核	練松文	2022-02-13	數量	-	
日期	3.18	4.2	4.26	材料颜色	-		材料	-	批准	林仁安	2022-02-15	單件重量	-	(KG)

VIEW A

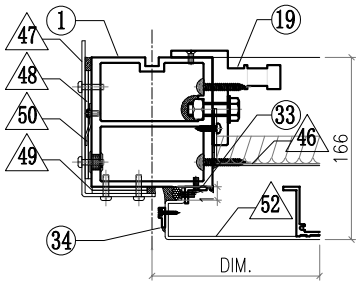

VIEW B

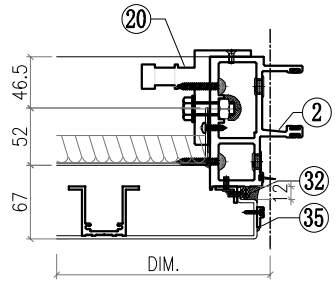

VIEW C

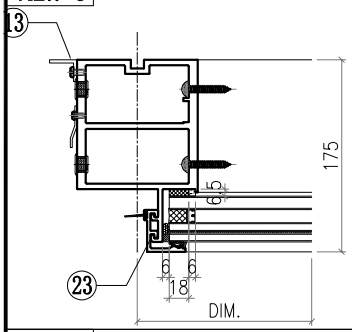

VIEW D

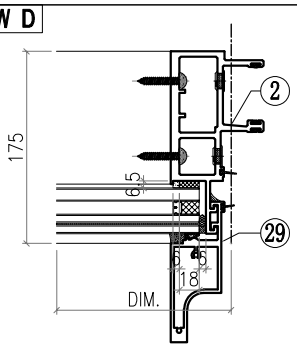

VIEW E

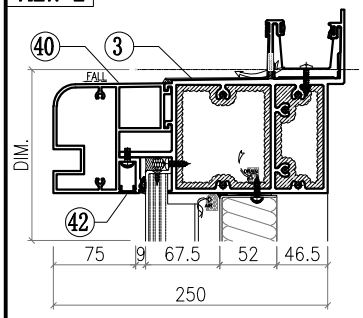

VIEW F

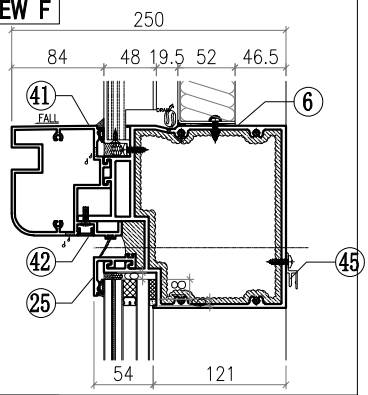

VIEW G

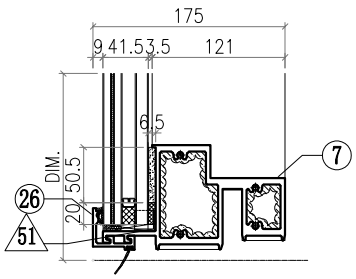

△ OTHERS (ALUM. & G.M.S. PARTS)

ITEM	FAB. DWG NO.	LENGTH (mm)	QTY
46	BST-D016 1539X552 (BACK PANEL)		1
47	AC-061 3mm THK. ALUM. PLATE		1
48	AC-063 3mm THK. ALUM. PLATE		2
49	AC-064 3mm THK. ALUM. PLATE		2
50	AC-110 2mm THK. ALUM. PLATE		1
51	AC-065 1mm THK. ALUM. PLATE		4
52	AC-001-18 1630X616 (3mm THK.ALUM.PLATE)		1
53			
54			
55	GL2-L018 1595X2458 (GLASS)		1

◯ ALUM. EXTRUSION

ITEM	FAB. DWG NO.	LENGTH (mm)	QTY
1	X86056-P28	3276	1
2	X86047-P10	3276	1
3	X86070-001-056	1702	1
4			
5			
6	X86067-001-010	1629.5	1
7	X86059-001-109	1608	1
8			
9			
10			
11			
12			
13	N544-P02	2360	1
14			
15	X86079-002	200	1
16	X86079-001	300	1
17			
18			
19	X86095-001	210	1
20	X86095-002	210	1
21			
22			
23	X86071-P04-04	2491.5	1
24			
25	X86071-P02-13	1635.5	1
26	X86071-P02R-13	1635.5	1
27			
28			
29	X86142-P01-06	2492	1
30			
31			
32	N660-P02	553	1
33	N660-P01	553	1
34	X86071-101	593	1
35	X86071-102	593	1
36			
37			
38			
39			
40	X86105-001-012	1629.5	1
41	X86080-001-012	1629.5	1
42	D19450-001-012	1629.5	2
43			
44			
45	X86101-001-012	1544	1

美特鋁質有限公司 MIDI Aluminium Fabricator Ltd.								工程號	J857	類別		物料號	M1		
								地盘	啟德6552	制圖	李傳鵬	2022-02-11	圖號	CW-534	
修改	A	B	C	採用	工廠		地盤 ✓	图纸名称	单元组装图	復核	練松文	2022-02-13	數量	-	
日期	3.18	4.2	4.26	材料颜色	-			材料	-	批准	林仁安	2022-02-15	單件重量	-	(KG)

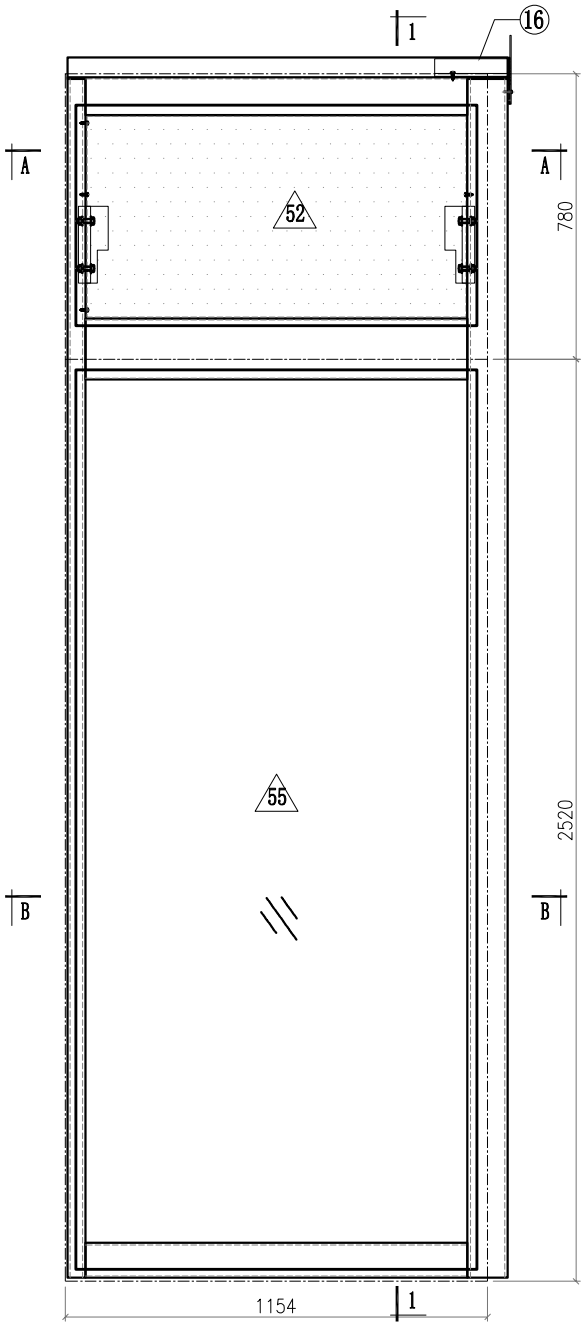

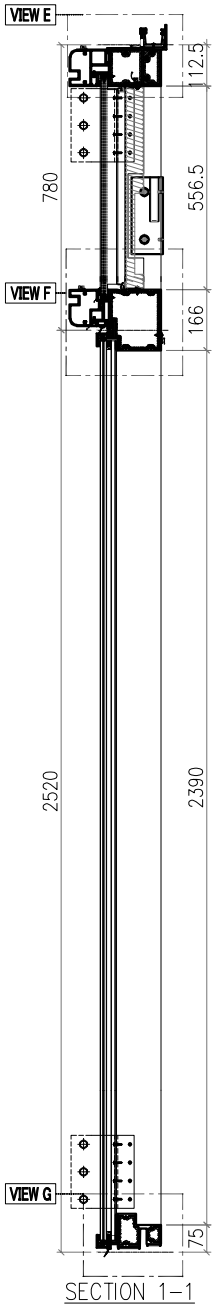

SECTION 1-1

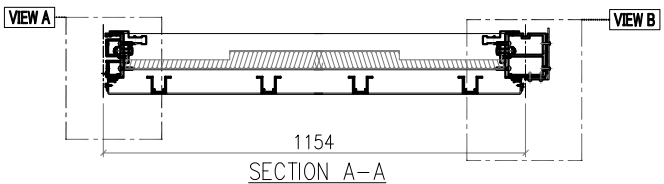

SECTION A-A

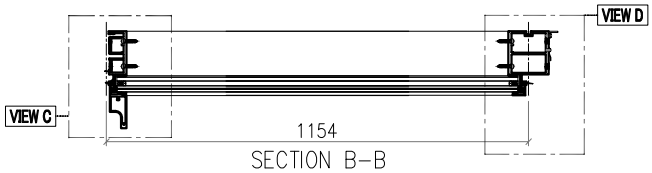

SECTION B-B

Notes
1.
2. VIEW DROM OUTSIDE
3. GLASS
4. 2mm THK. BACK PANEL

美特鋁質有限公司 MIDI Aluminium Fabricator Ltd.							工程號	J857	類別		物料號	M1		
							地盘	啟德6552	制圖	李傳鵬	2022-02-11	圖號	CW-534	
修改	A	B	C	採用工廠		地盤 ✓	图纸名称	单元组装图	復核	練松文	2022-02-13	數量	-	
日期	3.18	4.2	4.26	材料颜色	-		材料	-	批准	林仁安	2022-02-15	單件重量	-	(KG)

VIEW A

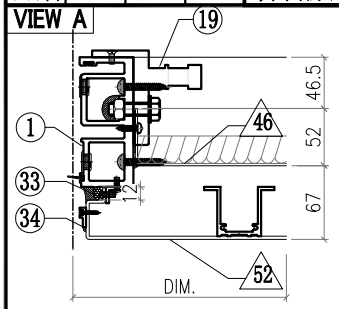

VIEW B

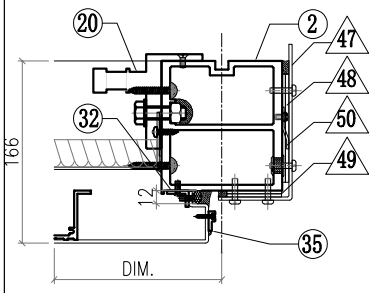

VIEW C

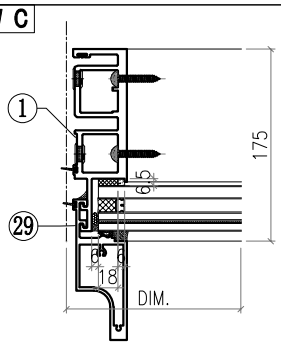

VIEW D

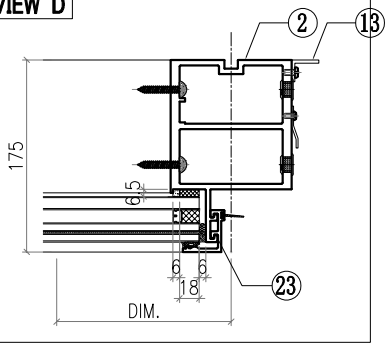

VIEW E

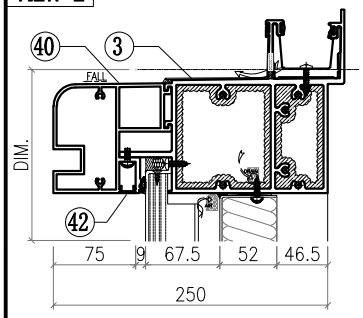

VIEW F

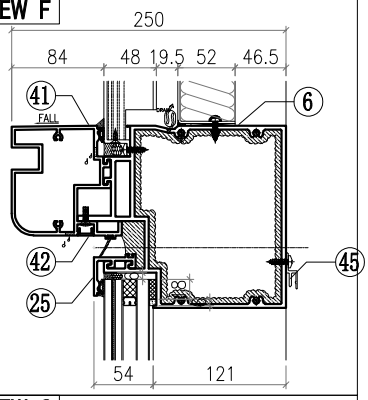

VIEW G

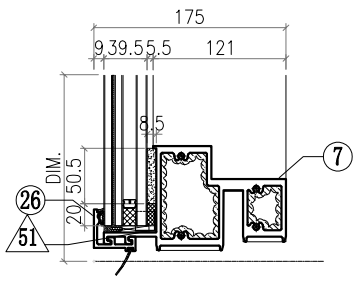

△ OTHERS (ALUM. & G.M.S. PARTS)

ITEM	FAB. DWG NO.	LENGTH (mm)	QTY
46	BST-D014 1040X552 (BACK PANEL)		1
47	AC-062 3mm THK. ALUM. PLATE		1
48	AC-063 3mm THK. ALUM. PLATE		2
49	AC-064 3mm THK. ALUM. PLATE		2
50	AC-110 2mm THK. ALUM. PLATE		1
51	AC-065 1mm THK. ALUM. PLATE		4
52	AC-001-17 1130X616 (3mm THK.ALUM.PLATE)		1
53			
54			
55	GL1-B016 1096X2458 (GLASS)		1

◯ ALUM. EXTRUSION

ITEM	FAB. DWG NO.	LENGTH (mm)	QTY
1	X86049-P10	3276	1
2	X86056-P27	3276	1
3	X86070-001-067	1202	1
4			
5			
6	X86067-001-009	1129.5	1
7	X86059-001-108	1108	1
8			
9			
10			
11			
12			
13	N544-P01	2360	1
14			
15			
16	X86079-005	200	1
17			
18			
19	X86095-001	210	1
20	X86095-002	210	1
21			
22			
23	X86071-P04-04	2491.5	1
24			
25	X86071-P03-14	1136	1
26	X86071-P03R-14	1136	1
27			
28			
29	X86142-P01-06	2492	1
30			
31			
32	N660-P02	553	1
33	N660-P01	553	1
34	X86071-101	593	1
35	X86071-102	593	1
36			
37			
38			
39			
40	X86105-001-011	1129.5	1
41	X86080-001-011	1129.5	1
42	D19450-001-011	1129.5	2
43			
44			
45	X86101-001-011	1043	1

美特鋁質有限公司 MIDI Aluminium Fabricator Ltd.								工程號	J857	類別		物料號	M1		
								地盘	啟德6552	制圖	李傳鵬	2022-02-11	圖號	CW-535	
修改	A	B	C	採用工廠		地盤	✓	图纸名称	单元组装图	復核	練松文	2022-02-13	數量	-	
日期	3.18	4.2	4.26	材料颜色	-			材料	-	批准	林仁安	2022-02-15	單件重量	-	(KG)

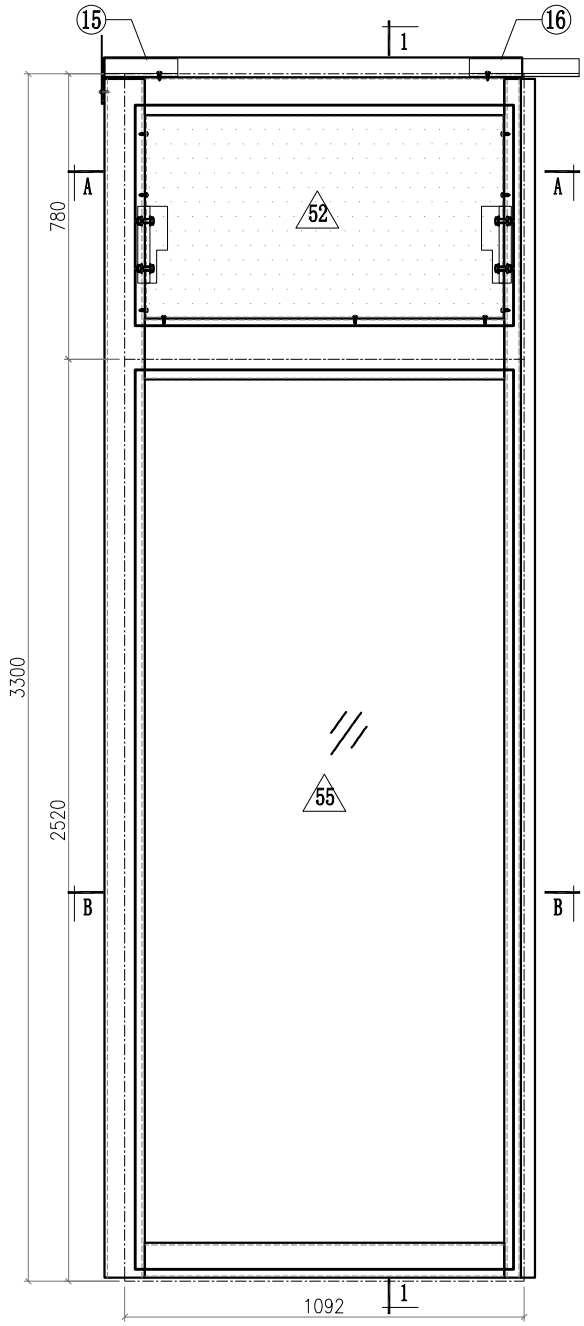

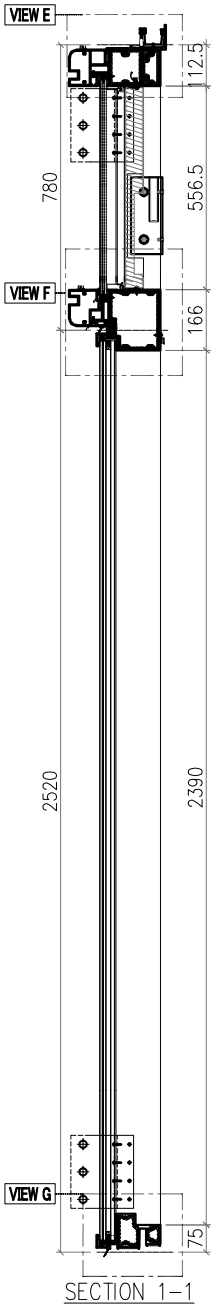

SECTION 1-1

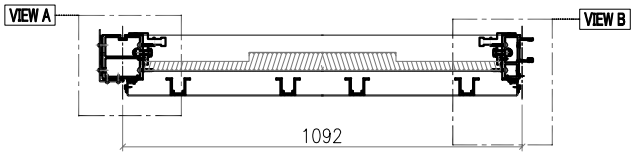

SECTION A-A

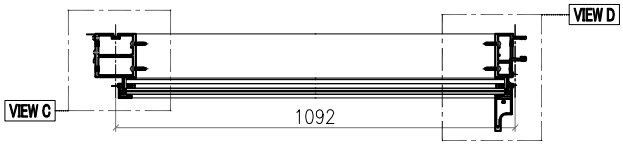

SECTION B-B

Notes
1.
2. VIEW DROM OUTSIDE
3. GLASS
4. 2mm THK. BACK PANEL

美特鋁質有限公司 MIDI Aluminium Fabricator Ltd.							工程號	J857	類別		物料號	M1		
							地盘	啟德6552	制圖	李傳鵬	2022-02-11	圖號	CW-535	
修改	A	B	C	採用工廠		地盤 ✓	图纸名称	单元组装图	復核	練松文	2022-02-13	數量	-	
日期	3.18	4.2	4.26	材料颜色	-		材料	-	批准	林仁安	2022-02-15	單件重量	-	(KG)

VIEW A

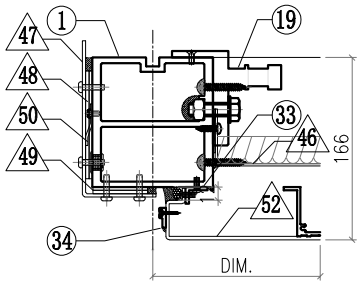

VIEW B

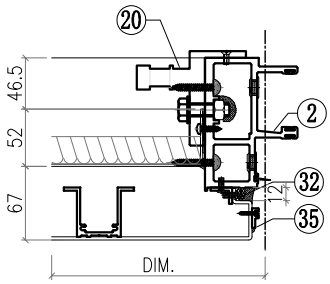

VIEW C

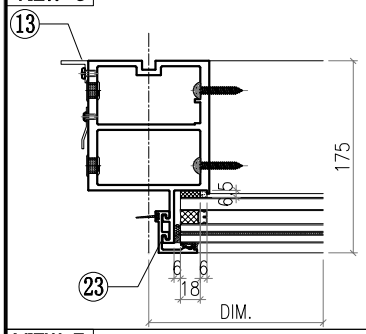

VIEW D

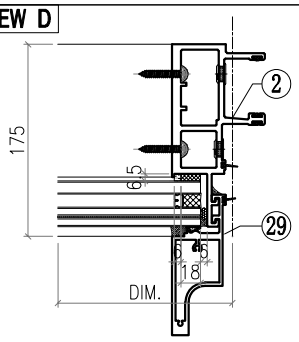

VIEW E

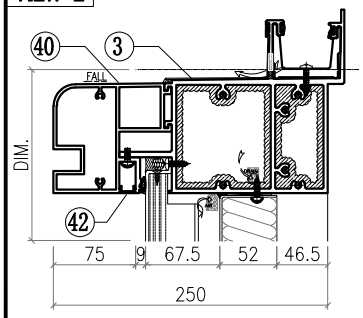

VIEW F

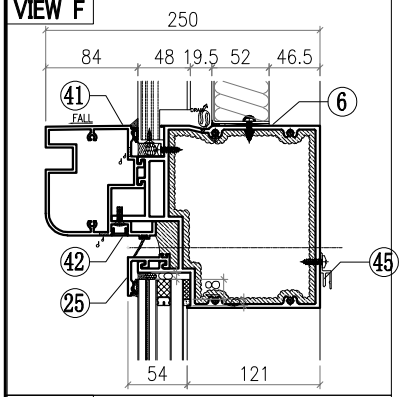

VIEW G

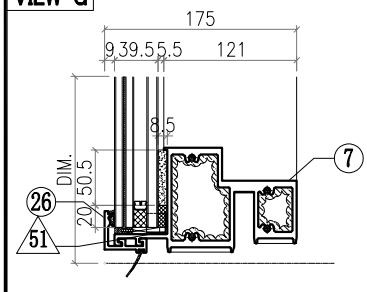

△ OTHERS (ALUM. & G.M.S. PARTS)

ITEM	FAB. DWG NO.	LENGTH (mm)	QTY
46	BST-D081 978X552 (BACK PANEL)		1
47	AC-061 3mm THK. ALUM. PLATE		1
48	AC-063 3mm THK. ALUM. PLATE		2
49	AC-064 3mm THK. ALUM. PLATE		2
50	AC-110 2mm THK. ALUM. PLATE		1
51	AC-065 1mm THK. ALUM. PLATE		4
52	AC-001-16 1068X616 (3mm THK.ALUM.PLATE)		1
53			
54			
55	GL1-B029 1034X2458 (GLASS)		1

◯ ALUM. EXTRUSION

ITEM	FAB. DWG NO.	LENGTH (mm)	QTY
1	X86056-P28	3276	1
2	X86047-P10	3276	1
3	X86070-001-057	1141	1
4			
5			
6	X86067-001-008	1068	1
7	X86059-001-107	1046	1
8			
9			
10			
11			
12			
13	N544-P02	2360	1
14			
15	X86079-002	200	1
16	X86079-001	300	1
17			
18			
19	X86095-001	210	1
20	X86095-002	210	1
21			
22			
23	X86071-P04-04	2491.5	1
24			
25	X86071-P02-14	1074	1
26	X86071-P02R-14	1074	1
27			
28			
29	X86142-P01-06	2492	1
30			
31			
32	N660-P02	553	1
33	N660-P01	553	1
34	X86071-101	593	1
35	X86071-102	593	1
36			
37			
38			
39			
40	X86105-001-010	1068	1
41	X86080-001-010	1068	1
42	D19450-001-010	1068	2
43			
44			
45	X86101-001-010	982	1

美特鋁質有限公司 MIDI Aluminium Fabricator Ltd.														
								工程號	J857	類別		物料號	M1	
								地盘	啟德6552	制圖	李傳鵬	2022-02-11	圖號	CW-536
修改	A	B	C	採用	工廠		地盤	图纸名称	单元组装图	復核	練松文	2022-02-13	數量	-
日期	3.18	4.2	4.26	材料颜色	-		✓	材料	-	批准	林仁安	2022-02-15	單件重量	- (KG)

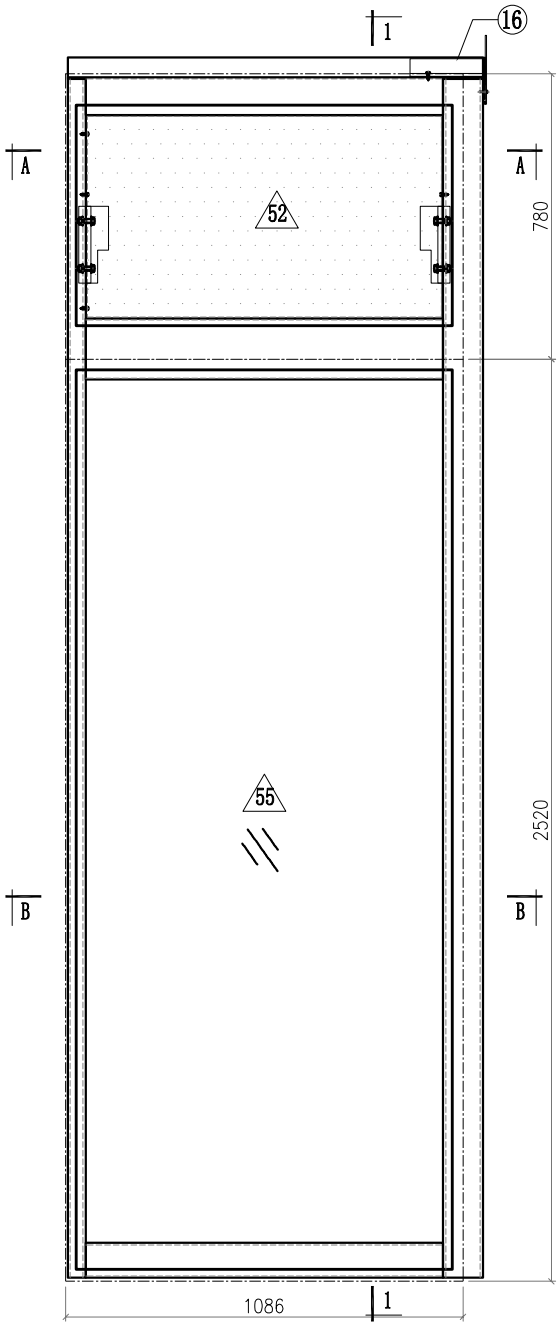

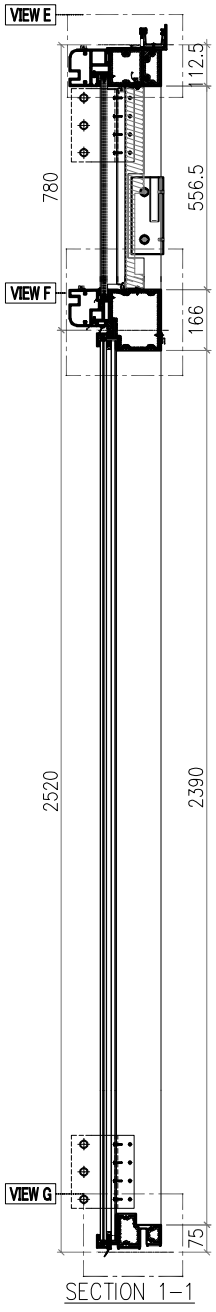

SECTION 1-1

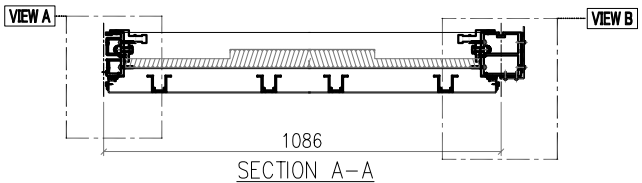

SECTION A-A

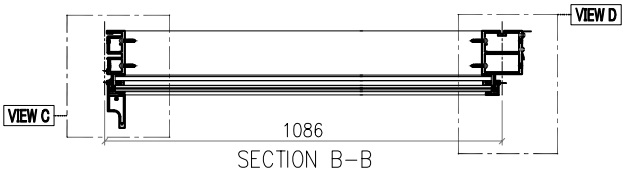

SECTION B-B

Notes
1.
2. VIEW DROM OUTSIDE
3. GLASS
4. 2mm THK. BACK PANEL

美特鋁質有限公司 MIDI Aluminium Fabricator Ltd.														
								工程號	J857	類別		物料號	M1	
								地盘	啟德6552	制圖	李傳鵬	2022-02-11	圖號	CW-536
修改	A	B	C	採用工廠		地盤	✓	图纸名称	单元组装图	復核	練松文	2022-02-13	數量	-
日期	3.18	4.2	4.26	材料颜色	-			材料	-	批准	林仁安	2022-02-15	單件重量	- (KG)

VIEW A

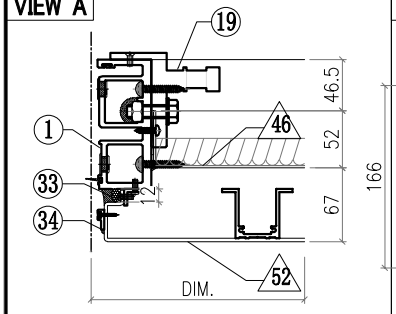

VIEW B

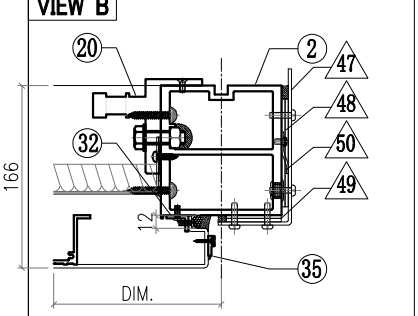

VIEW C

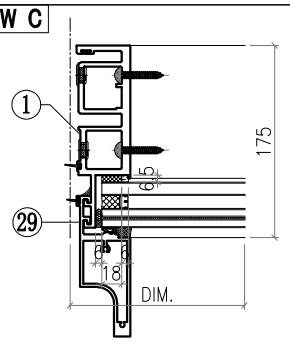

VIEW D

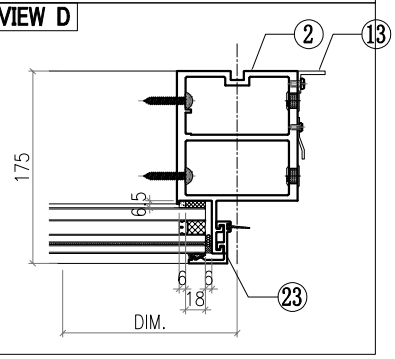

VIEW E

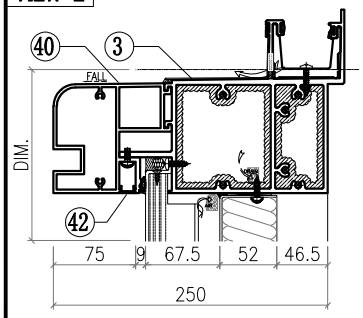

VIEW F

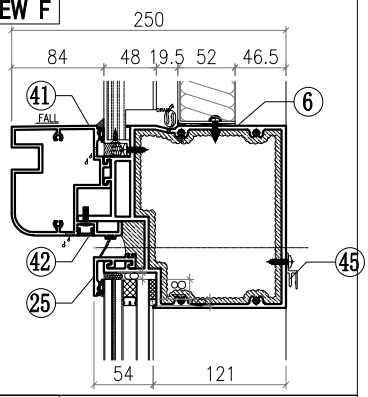

VIEW G

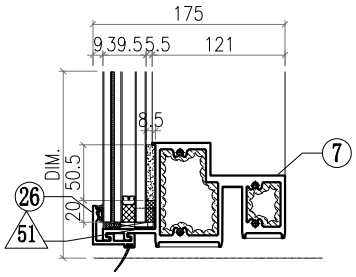

△ OTHERS (ALUM. & G.M.S. PARTS)

ITEM	FAB. DWG NO.	LENGTH (mm)	QTY
46	BST-D011 972X552 (BACK PANEL)		1
47	AC-062 3mm THK. ALUM. PLATE		1
48	AC-063 3mm THK. ALUM. PLATE		2
49	AC-064 3mm THK. ALUM. PLATE		2
50	AC-110 2mm THK. ALUM. PLATE		1
51	AC-065 1mm THK. ALUM. PLATE		4
52	AC-001-12 1062X616 (3mm THK.ALUM.PLATE)		1
53			
54			
55	GL1-B013 1028X2458 (GLASS)		1

◯ ALUM. EXTRUSION

ITEM	FAB. DWG NO.	LENGTH (mm)	QTY
1	X86049-P10	3276	1
2	X86056-P27	3276	1
3	X86070-001-068	1135	1
4			
5			
6	X86067-001-006	1062	1
7	X86059-001-105	1040	1
8			
9			
10			
11			
12			
13	N544-P01	2360	1
14			
15			
16	X86079-005	200	1
17			
18			
19	X86095-001	210	1
20	X86095-002	210	1
21			
22			
23	X86071-P04-04	2491.5	1
24			
25	X86071-P03-15	1068	1
26	X86071-P03R-15	1068	1
27			
28			
29	X86142-P01-06	2492	1
30			
31			
32	N660-P02	553	1
33	N660-P01	553	1
34	X86071-101	593	1
35	X86071-102	593	1
36			
37			
38			
39			
40	X86105-001-007	1062	1
41	X86080-001-007	1062	1
42	D19450-001-007	1062	2
43			
44			
45	X86101-001-007	976	1

美特鋁質有限公司 MIDI Aluminium Fabricator Ltd.								工程號	J857	類別		物料號	M1		
								地盘	啟德6552	制圖	李傳鵬	2022-02-11	圖號	CW-537	
修改	A	B	C	採用	工廠		地盤 ✓	图纸名称	单元组装图	復核	練松文	2022-02-13	數量	-	
日期	3.18	4.2	4.26	材料颜色	-			材料	-	批准	林仁安	2022-02-15	單件重量	-	(KG)

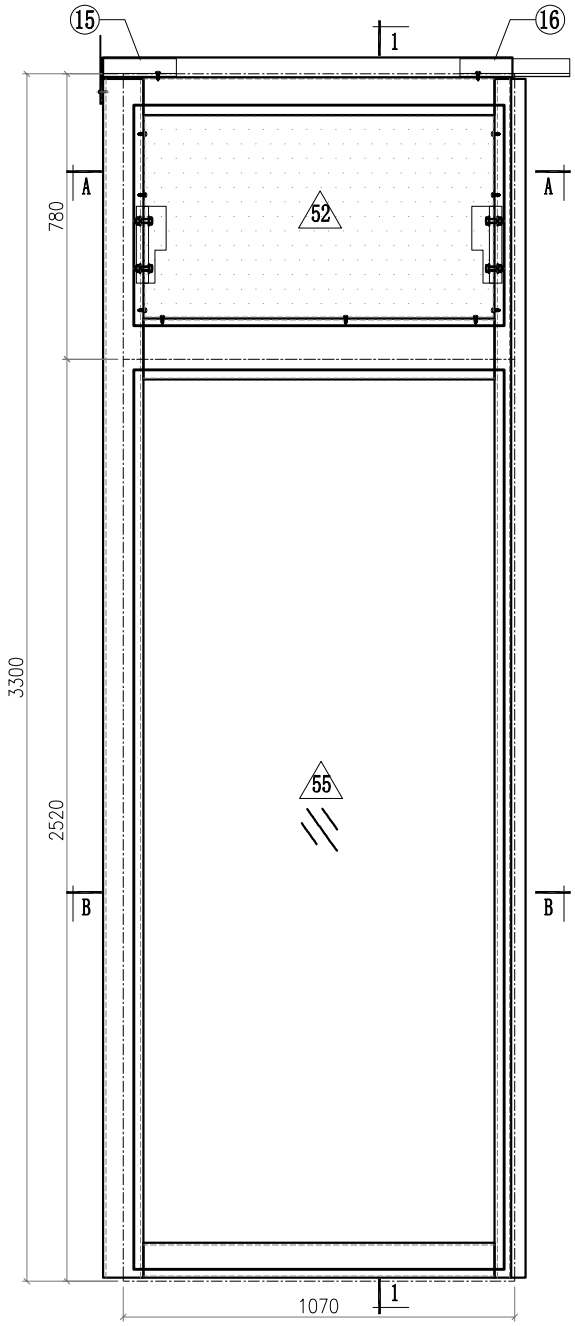

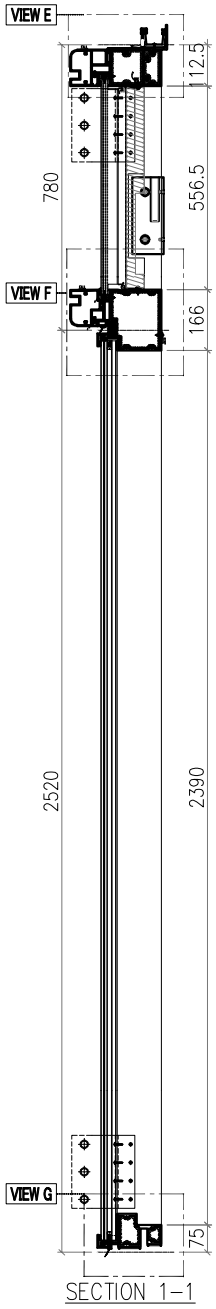

SECTION 1-1

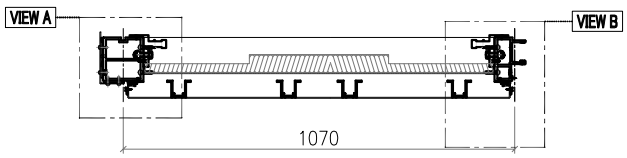

SECTION A-A

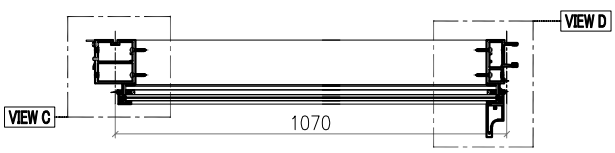

SECTION B-B

Notes
1.
2. VIEW DROM OUTSIDE
3. GLASS
4. 2mm THK. BACK PANEL

美特鋁質有限公司
MIDI Aluminium Fabricator Ltd.

工程號	J857	類別		物料號	M1						
地盘	啟德6552	制圖	李傳鵬	2022-02-11	圖號	CW-537					
修改	A	B	C	採用工廠		地盤 ✓	图纸名称	单元组装图	復核	練松文	2022-02-13	數量	-		
日期	3.18	4.2	4.26	材料颜色	-		材料	-	批准	林仁安	2022-02-15	單件重量	-	(KG)	

VIEW A

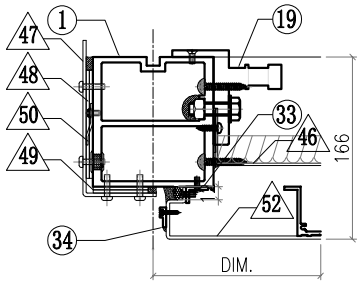

VIEW B

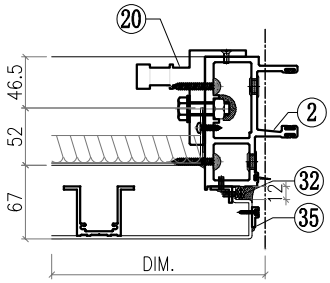

VIEW C

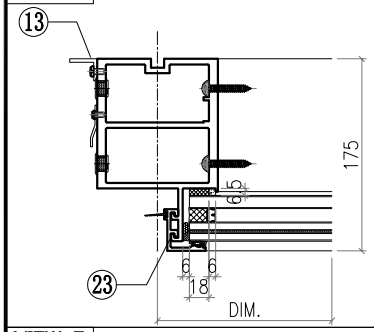

VIEW D

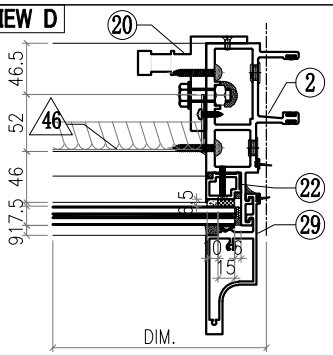

VIEW E

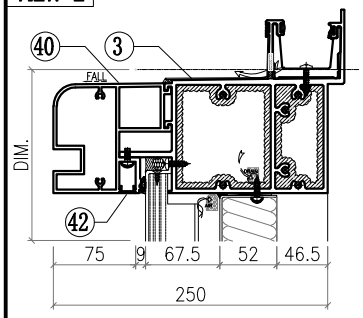

VIEW F

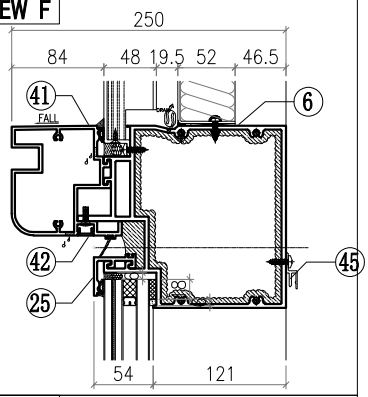

VIEW G

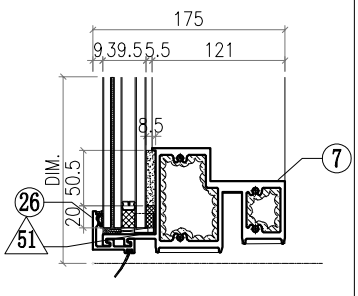

△ OTHERS (ALUM. & G.M.S. PARTS)

ITEM	FAB. DWG NO.	LENGTH (mm)	QTY
46	BST-D010 956X552 (BACK PANEL)		1
47	AC-061 3mm THK. ALUM. PLATE		1
48	AC-063 3mm THK. ALUM. PLATE		2
49	AC-064 3mm THK. ALUM. PLATE		2
50	AC-110 2mm THK. ALUM. PLATE		1
51	AC-065 1mm THK. ALUM. PLATE		4
52	AC-001-11 3mm THK. ALUM. PLATE		1
53			
54			
55	GL1-B012 1012X2458 (GLASS)		1

◯ ALUM. EXTRUSION

ITEM	FAB. DWG NO.	LENGTH (mm)	QTY
1	X86056-P28	3276	1
2	X86047-P10	3276	1
3	X86070-001-058	1119	1
4			
5			
6	X86067-001-005	1046	1
7	X86059-001-104	1024	1
8			
9			
10			
11			
12			
13	N544-P02	2360	1
14			
15	X86079-002	200	1
16	X86079-001	300	1
17			
18			
19	X86095-001	210	1
20	X86095-002	210	1
21			
22			
23			
24	X86071-P04-04	2491.5	1
25	X86071-P02-19	1052	1
26	X86071-P02R-19	1052	1
27			
28			
29	X86142-P01-06	2492	1
30			
31			
32	N660-P02	553	1
33	N660-P01	553	1
34	X86071-101	593	1
35	X86071-102	593	1
36			
37			
38			
39			
40	X86080-001-006	1046	1
41	X86105-001-006	1046	1
42	D19450-001-006	1046	2
43			
44			
45	X86101-001-006	960	1

美特鋁質有限公司 MIDI Aluminium Fabricator Ltd.							工程號	J857	類別		物料號	M1		
							地盘	啟德6552	制圖	李傳鵬	2022-02-11	圖號	CW-538	
修改	A	B	C	採用	工廠	地盤 ✓	图纸名称	单元组装图	復核	練松文	2022-02-13	數量	-	
日期	3.18	4.2	4.26	材料颜色	-		材料	-	批准	林仁安	2022-02-15	單件重量	-	(KG)

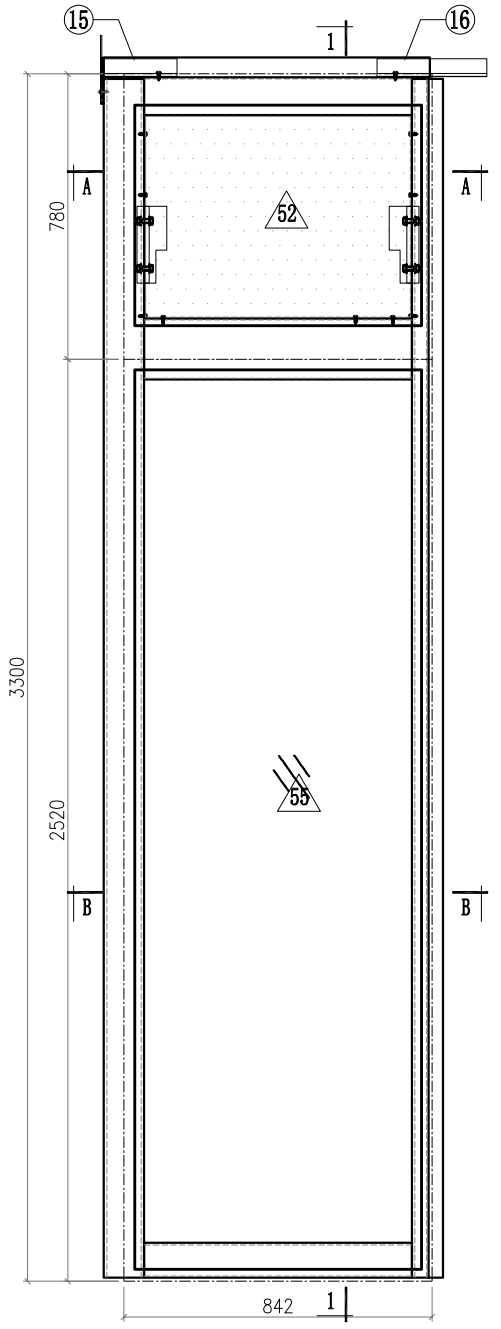

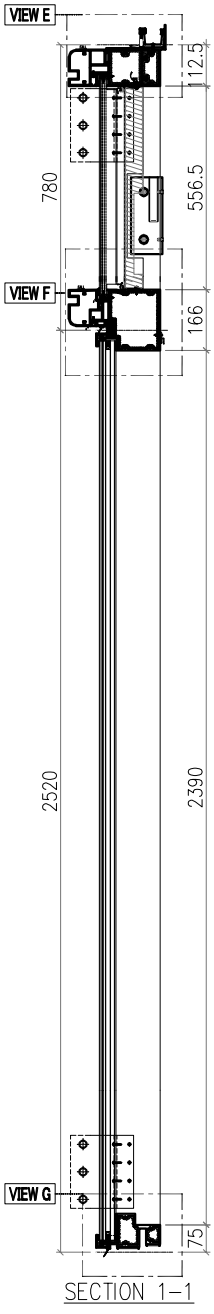

SECTION 1-1

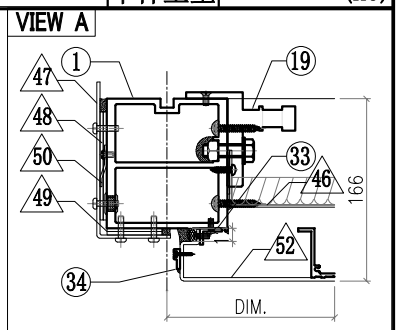

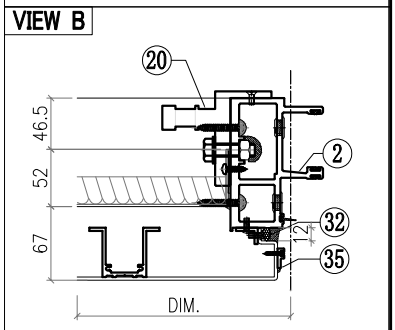

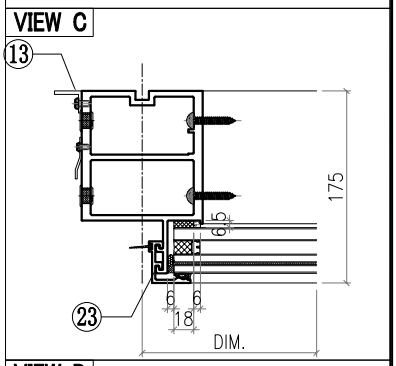

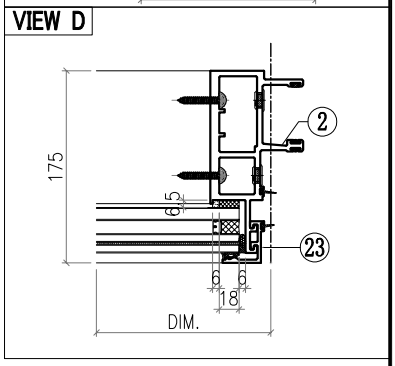

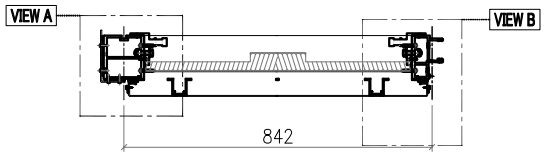

SECTION A-A

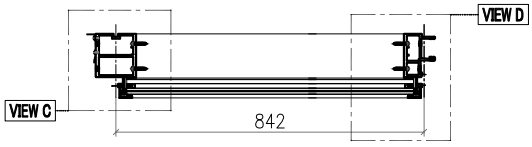

SECTION B-B

Notes
1.
2. VIEW DROM OUTSIDE
3. GLASS
4. 2mm THK. BACK PANEL

美特鋁質有限公司 MIDI Aluminium Fabricator Ltd.							工程號	J857	類別		物料號	M1		
							地盘	啟德6552	制圖	李傳鵬	2022-02-11	圖號	CW-538	
修改	A	B	C	採用工廠		地盤 ✓	图纸名称	单元组装图	復核	練松文	2022-02-13	數量	-	
日期	3.18	4.2	4.26	材料颜色	-		材料	-	批准	林仁安	2022-02-15	單件重量	-	(KG)

VIEW E

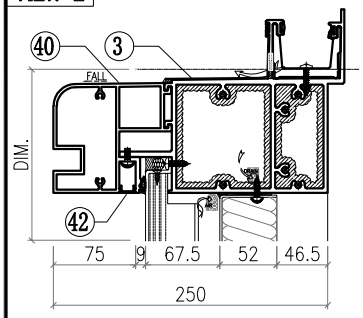

VIEW F

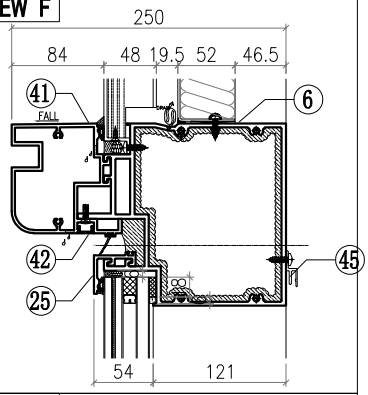

VIEW G

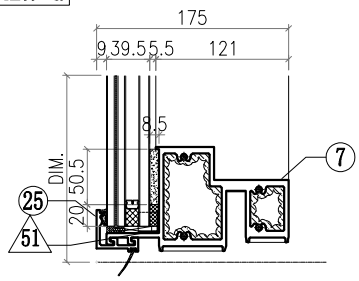

◯ ALUM. EXTRUSION			
ITEM	FAB. DWG NO.	LENGTH (mm)	QTY
1	X86056-P28	3276	1
2	X86047-P10	3276	1
3	X86070-001-059	891	1
4			
5			
6	X86067-001-013	818	1
7	X86059-001-112	796	1
8			
9			
10			
11			
12			
13	N544-P02	2360	1
14			
15	X86079-002	200	1
16	X86079-001	300	1
17			
18			
19	X86095-001	210	1
20	X86095-002	210	1
21			
22			
23	X86071-P04-04	2491.5	2
24			
25	X86071-P01-03	824	2
26			
27			
28			
29			
30			
31			
32	N660-P02	553	1
33	N660-P01	553	1
34	X86071-101	593	1
35	X86071-102	593	1
36			
37			
38			
39			
40	X86080-001-019	818	1
41	X86105-001-019	818	1
42	D19450-001-019	818	2
43			
44			
45	X86101-001-019	732	1

△ OTHERS (ALUM. & G.M.S. PARTS)			
ITEM	FAB. DWG NO.	LENGTH (mm)	QTY
46	BST-D021 728X552 (BACK PANEL)		1
47	AC-061 3mm THK. ALUM. PLATE		1
48	AC-063 3mm THK. ALUM. PLATE		2
49	AC-064 3mm THK. ALUM. PLATE		2
50	AC-110 2mm THK. ALUM. PLATE		1
51	AC-065 1mm THK. ALUM. PLATE		4
52	AC-001-22 3mm THK. ALUM. PLATE		1
53			
54			
55	GL1-B023 784X2458 (GLASS)		1

美特鋁質有限公司 MIDI Aluminium Fabricator Ltd.														
工程號	J857	類別		物料號	M1									
地盘	啟德6552	制圖	李傳鵬	2022-02-11	圖號	CW-539								
修改	A	B	C	採用工廠		地盤 ✓	图纸名称	单元组装图	復核	練松文	2022-02-13	數量	-	
日期	3.18	4.2	4.26	材料颜色	-		材料	-	批准	林仁安	2022-02-15	單件重量	-	(KG)

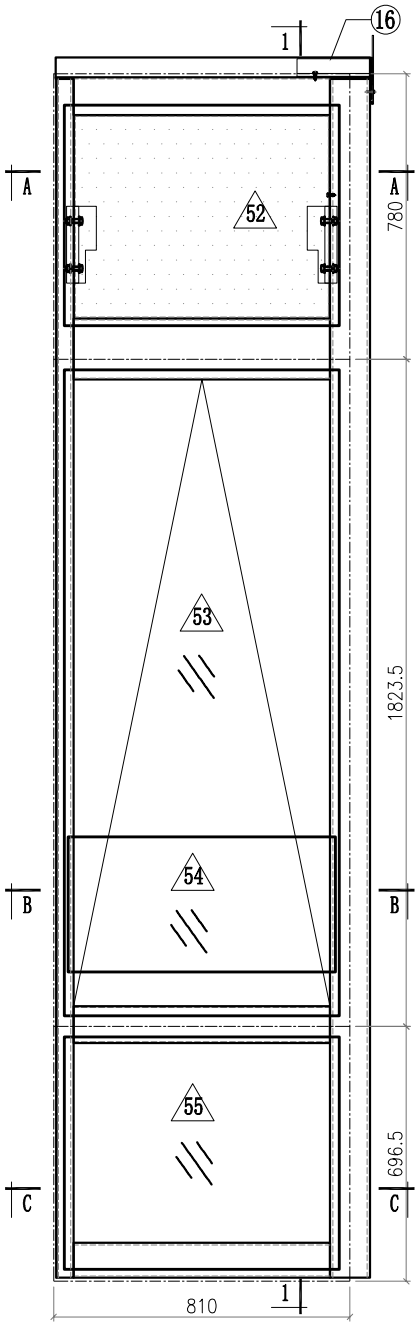

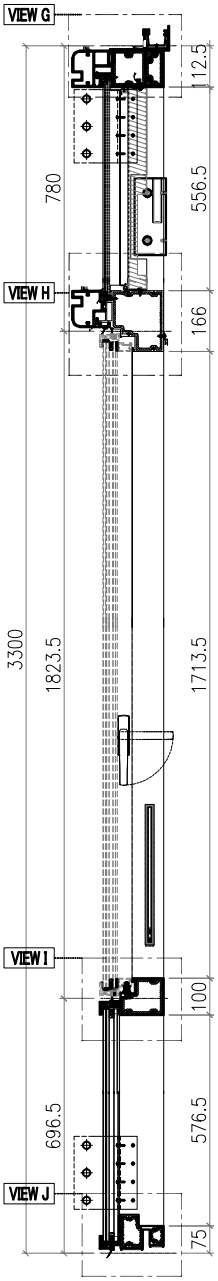

SECTION 1-1

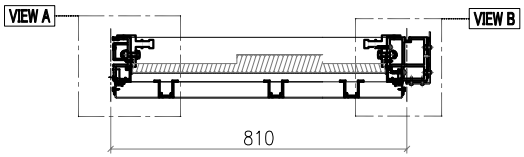

SECTION A-A

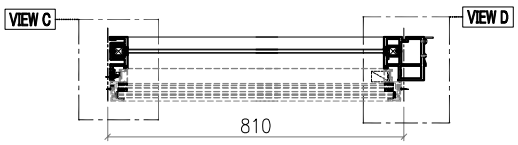

SECTION B-B

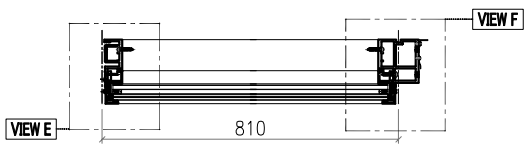

SECTION C-C

VIEW A

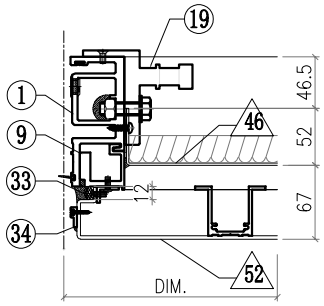

VIEW B

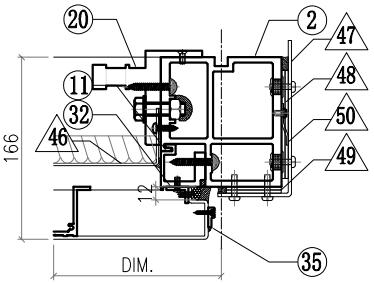

VIEW C

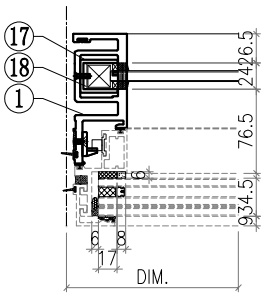

VIEW D

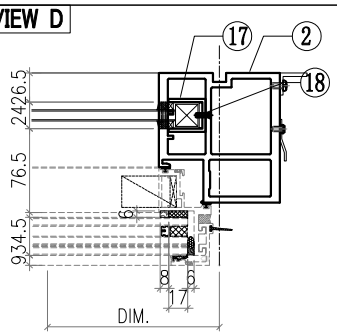

VIEW E

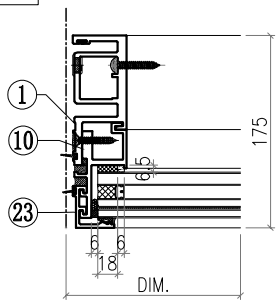

Notes
1. [illegible]
2. VIEW DROM OUTSIDE
3. GLASS
4. 2mm THK. BACK PANEL

美特鋁質有限公司 MIDI Aluminium Fabricator Ltd.														
								工程號	J857	類別		物料號	M1	
								地盘	啟德6552	制圖	李傳鵬	2022-02-11	圖號	CW-539
修改	A	B	C	採用工廠		地盤	✓	图纸名称	单元组装图	復核	練松文	2022-02-13	數量	-
日期	3.18	4.2	4.26	材料颜色	-			材料	-	批准	林仁安	2022-02-15	單件重量	- (KG)

VIEW F

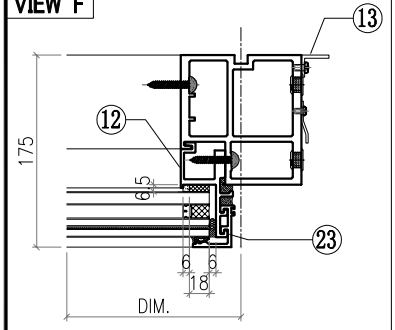

VIEW G

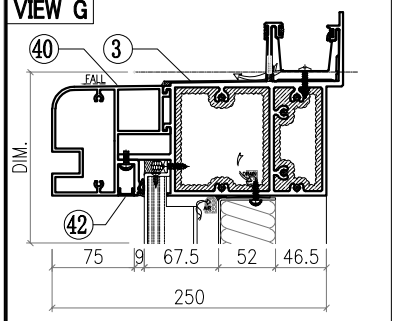

VIEW H

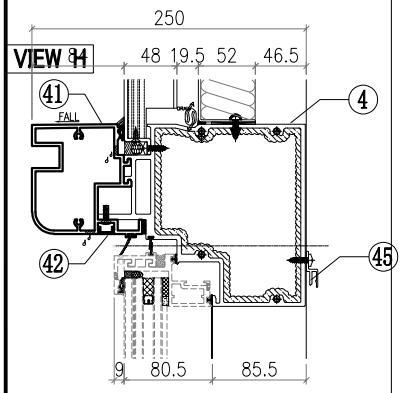

VIEW I

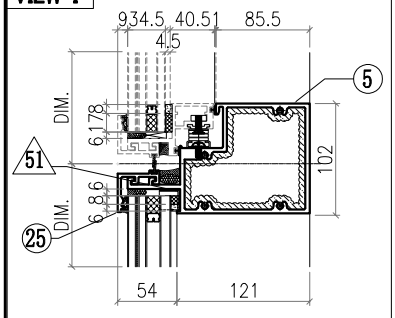

VIEW J

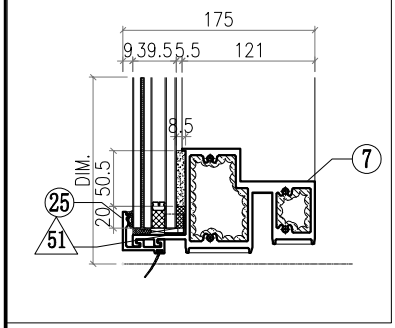

△ OTHERS (ALUM. & G.M.S. PARTS)

ITEM	FAB. DWG NO.	LENGTH (mm)	QTY
46	BST-D005 696X552 (BACK PANEL)		1
47	AC-062 3mm THK. ALUM. PLATE		1
48	AC-063 3mm THK. ALUM. PLATE		2
49	AC-064 3mm THK. ALUM. PLATE		2
50	AC-110 2mm THK. ALUM. PLATE		1
51	AC-065 1mm THK. ALUM. PLATE		4
52	AC-001-01 3mm THK. ALUM. PLATE		1
53	AW-B02		1
54	GB-L007 730X370 (GLASS)		1
55	GL1-L007 752X634 (GLASS)		1

◯ ALUM. EXTRUSION

ITEM	FAB. DWG NO.	LENGTH (mm)	QTY
1	X86050-P09	3276	1
2	X86055-P43	3276	1
3	X86070-001-090	859	1
4	X86066-001-001	781	1
5	X86062-001-001	781	1
6			
7	X86059-001-071	781	1
8			
9	X86086-P18	654	1
10	X86086-P02	646	1
11	X86086-P19	654	1
12	X86086-P04	646	1
13	N544-P01	2360	1
14			
15			
16	X86079-005	200	1
17	X86078-P01	390	2
18	N525-P01	23	2
19	X86095-001	210	1
20	X86095-002	210	1
21			
22			
23	X86071-P04-03	668	2
24			
25	X86071-P01-04	792	2
26			
27			
28			
29			
30			
31			
32	N660-P02	553	1
33	N660-P01	553	1
34	X86071-101	593	1
35	X86071-102	593	1
36			
37			
38			
39			
40	X86080-001-001	786	1
41	X86105-001-001	786	1
42	D19450-001-001	786	2
43			
44			
45	X86101-001-001	700	1

美特鋁質有限公司 MIDI Aluminium Fabricator Ltd.							工程號	J857	類別		物料號	M1		
							地盘	啟德6552	制圖	李傳鵬	2022-02-11	圖號	CW-540	
修改	A	B	C	採用工廠		地盤 ✓	图纸名称	单元组装图	復核	練松文	2022-02-13	數量	-	
日期	3.18	4.2	4.26	材料颜色	-		材料	-	批准	林仁安	2022-02-15	單件重量	-	(KG)

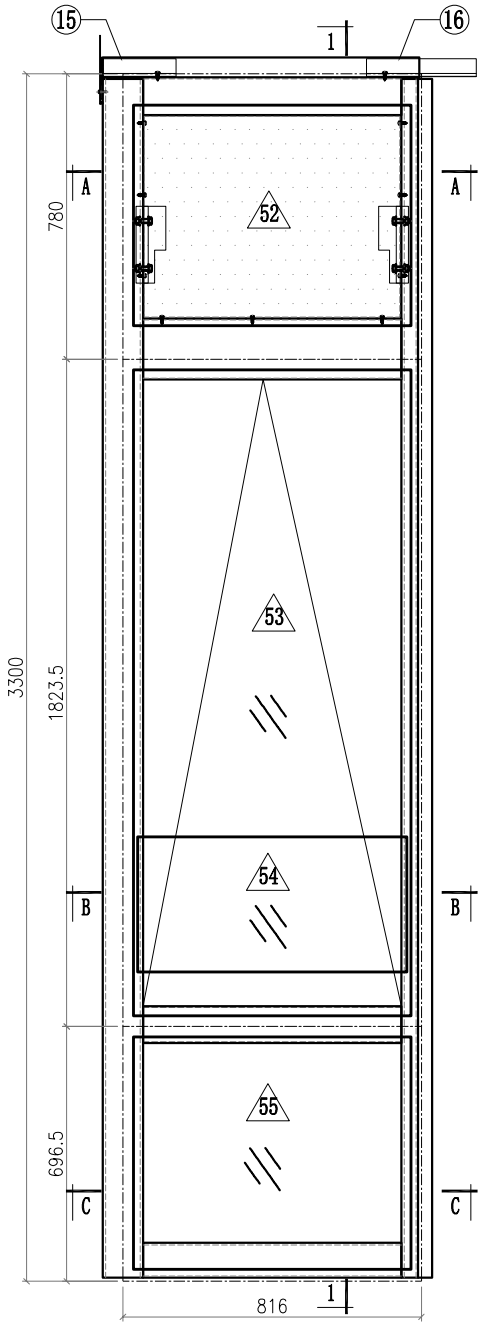

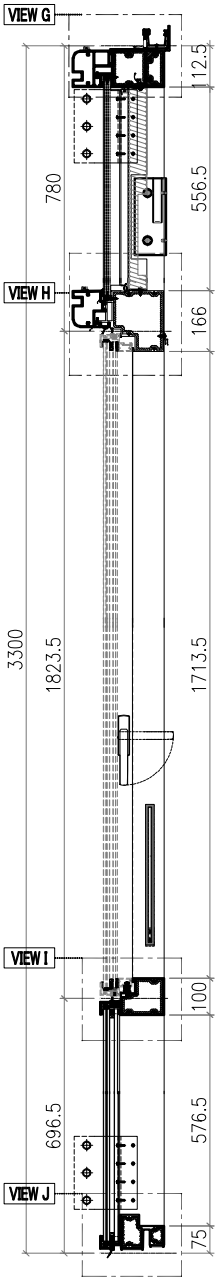

SECTION 1-1

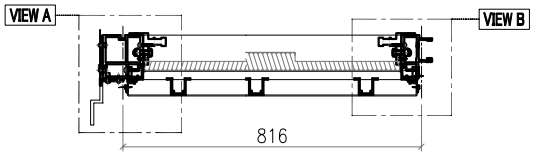

SECTION A-A

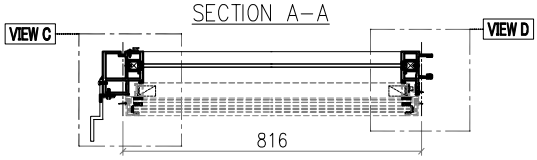

SECTION B-B

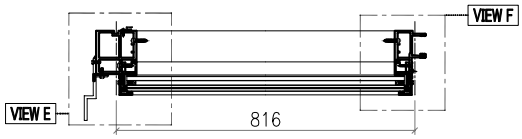

SECTION C-C

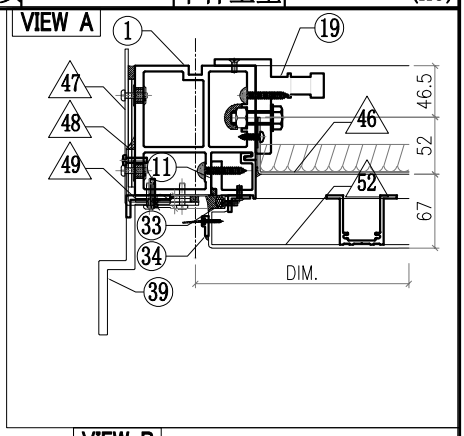

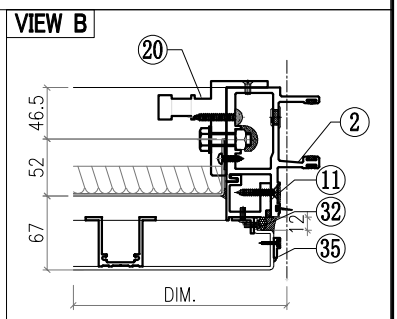

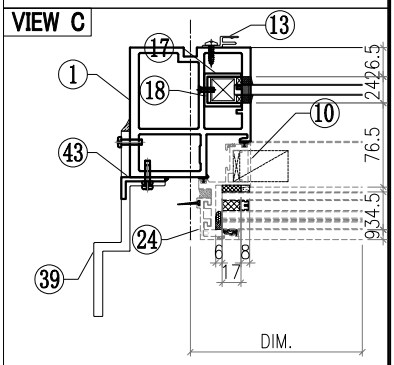

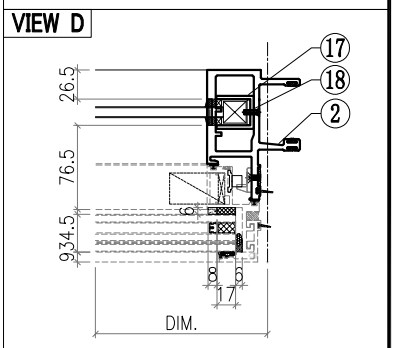

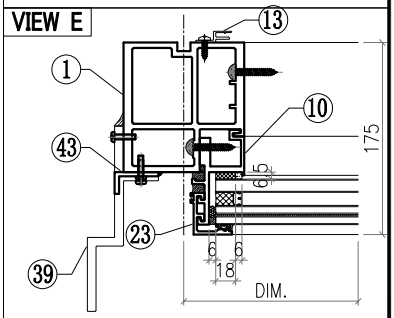

Notes
1.
2. VIEW DROM OUTSIDE
3. GLASS
4. 2mm THK. BACK PANEL

美特鋁質有限公司 MIDI Aluminium Fabricator Ltd.							工程號	J857	類別		物料號	M1		
							地盘	啟德6552	制圖	李傳鵬	2022-02-11	圖號	CW-540	
修改	A	B	C	採用工廠		地盤 ✓	图纸名称	单元组装图	復核	練松文	2022-02-13	數量	-	
日期	3.18	4.2	4.26	材料颜色	-		材料	-	批准	林仁安	2022-02-15	單件重量	-	(KG)

VIEW F

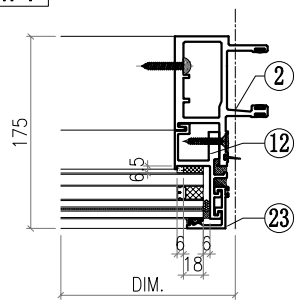

VIEW G

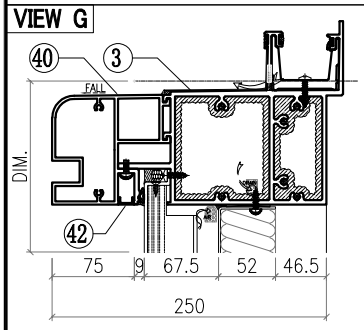

VIEW H

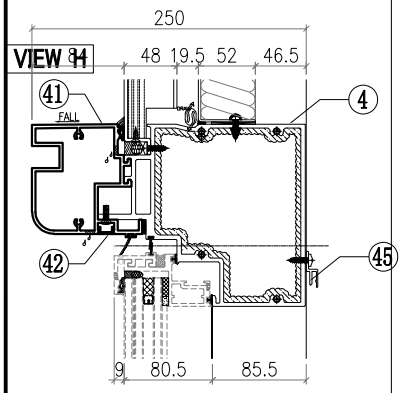

VIEW I

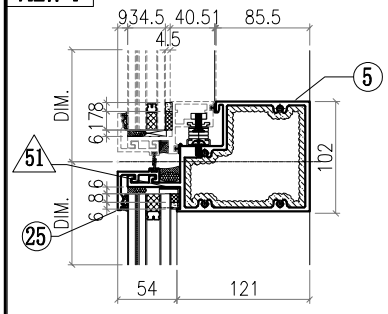

VIEW J

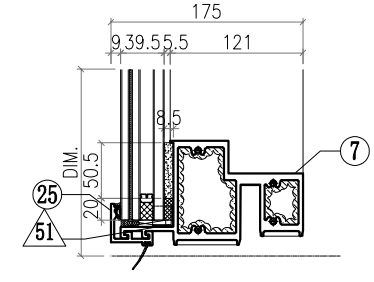

△ OTHERS (ALUM. & G.M.S. PARTS)

ITEM	FAB. DWG NO.	LENGTH (mm)	QTY
46	BST-D080 702X552 (BACK PANEL)		1
47	AC-061 3mm THK. ALUM. PLATE		1
48	AC-063 3mm THK. ALUM. PLATE		2
49	AC-064 3mm THK. ALUM. PLATE		2
50			
51	AC-065 1mm THK. ALUM. PLATE		4
52	AC-001-14 3mm THK. ALUM. PLATE		1
53	AW-C03		1
54	GB-L028 736X370 (GLASS)		1
55	GL1-L028 758X634 (GLASS)		1

◯ ALUM. EXTRUSION

ITEM	FAB. DWG NO.	LENGTH (mm)	QTY
1	X86055-P44	3276	1
2	X86048-P10	3276	1
3	X86070-001-082	865	1
4	X86066-001-003	787	1
5	X86062-001-003	787	1
6			
7	X86059-001-073	787	1
8			
9	X86086-P18	654	1
10	X86086-P02	646	1
11	X86086-P19	654	1
12	X86086-P04	646	1
13	X86101-P01	2250	1
14			
15	X86079-002	200	1
16	X86079-001	300	1
17			
18	X86095-001	210	1
19	X86095-002	210	1
20			
21			
22			
23	X86071-P04-03	668	2
24			
25	X86071-P01-05	798	2
26			
27			
28			
29			
30			
31			
32	N660-P02	553	1
33	N660-P01	553	1
34	X86071-101	593	1
35	X86071-102	593	1
36			
37			
38			
39	X86100-001	200	2
40	X86080-001-015	792	1
41	X86105-001-015	792	1
42	D19450-001-015	792	2
43			
44			
45	X86101-001-015	706	1

美特鋁質有限公司 MIDI Aluminium Fabricator Ltd.								工程號	J857	類別		物料號	M1		
								地盘	啟德6552	制圖	李傳鵬	2022-02-11	圖號	CW-541	
修改	A	B	C	採用	工廠		地盤 ✓	图纸名称	单元组装图	復核	練松文	2022-02-13	數量	-	
日期	3.18	4.2	4.26	材料颜色	-			材料	-	批准	林仁安	2022-02-15	單件重量	-	(KG)

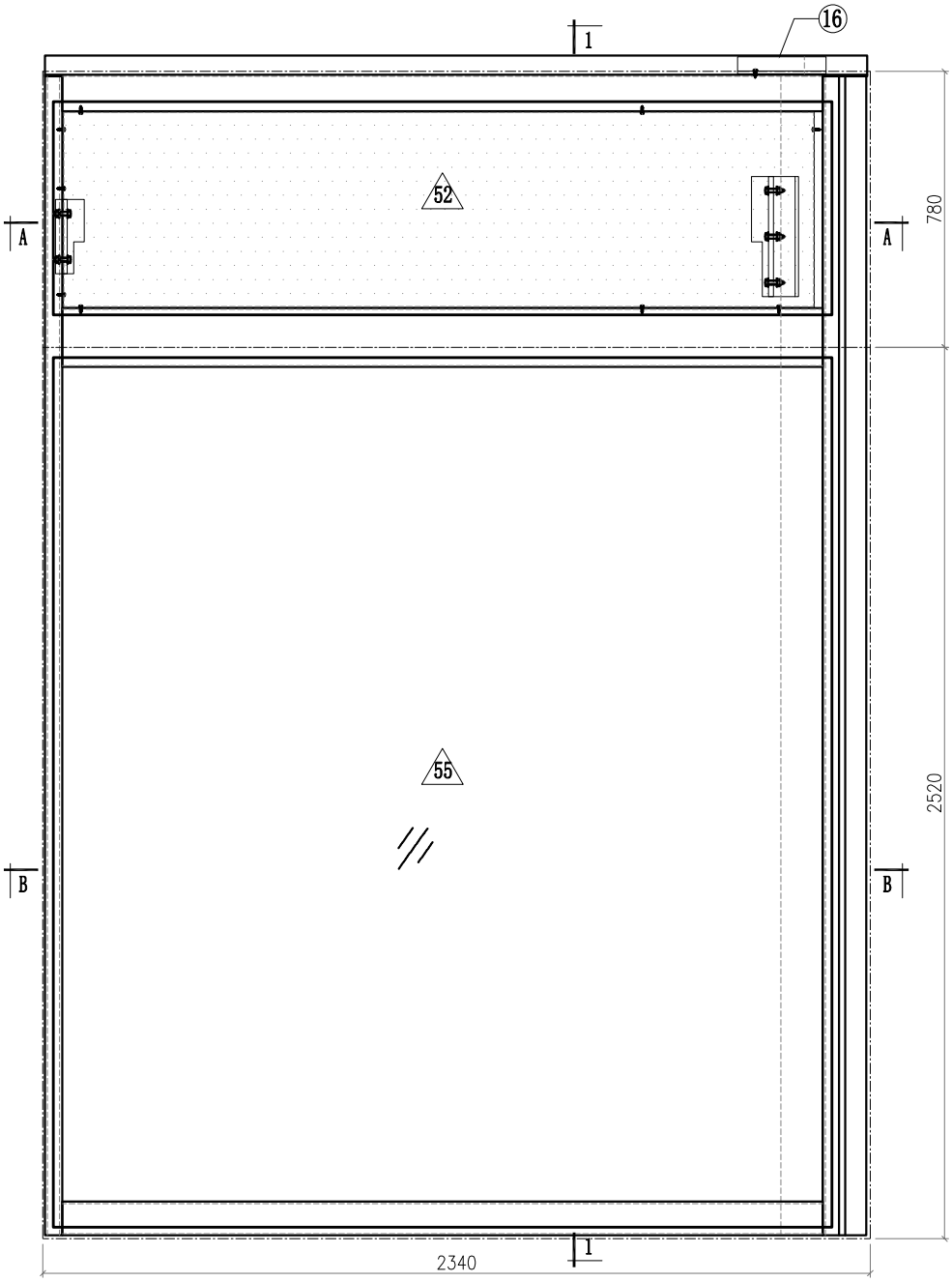

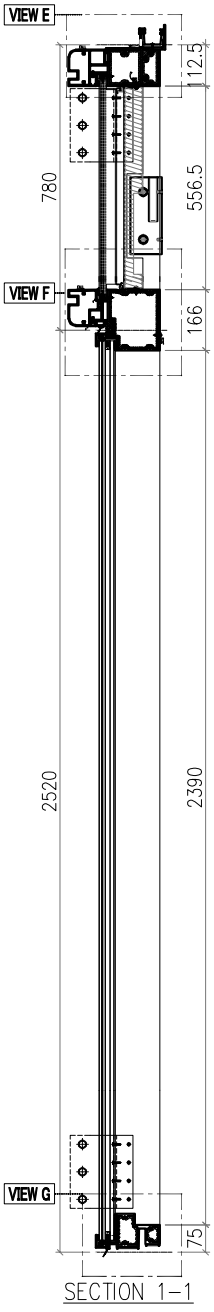

SECTION 1-1

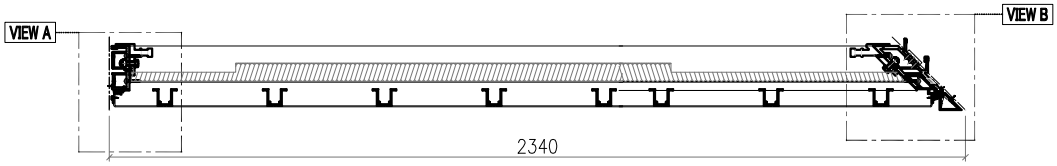

SECTION A-A

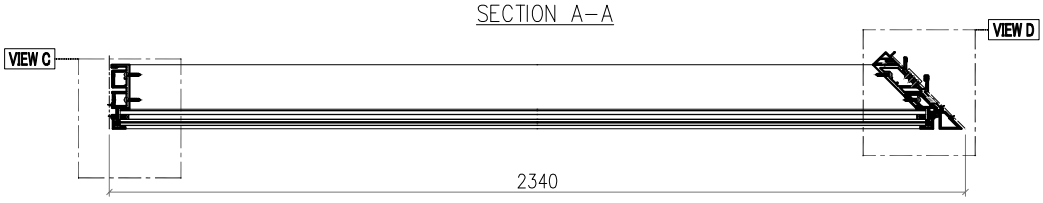

SECTION B-B

Notes
1.
2. VIEW DROM OUTSIDE
3. GLASS
4. 2mm THK. BACK PANEL

美特鋁質有限公司 MIDI Aluminium Fabricator Ltd.							工程號	J857	類別		物料號	M1		
							地盘	啟德6552	制圖	李傳鵬	2022-02-11	圖號	CW-541	
修改	A	B	C	採用工廠		地盤 ✓	图纸名称	单元组装图	復核	練松文	2022-02-13	數量	-	
日期	3.18	4.2	4.26	材料颜色	-		材料	-	批准	林仁安	2022-02-15	單件重量	-	(KG)

VIEW A

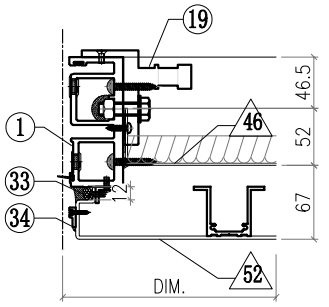

VIEW B

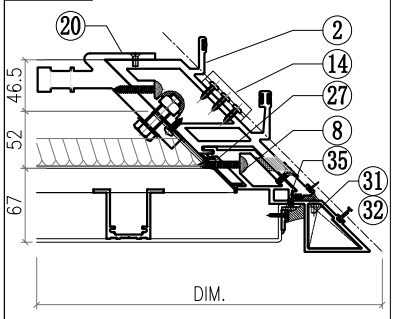

VIEW C

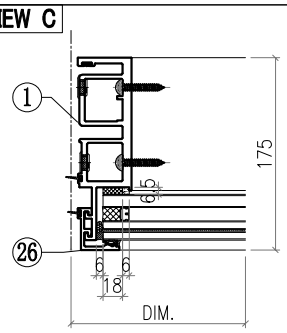

VIEW D

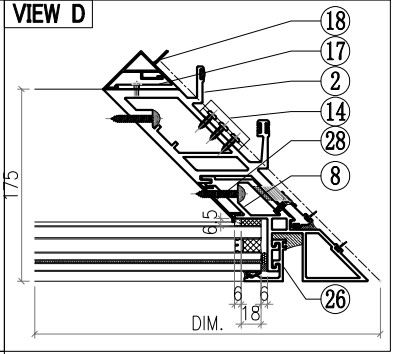

VIEW E

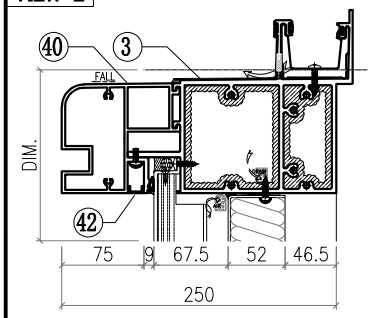

VIEW F

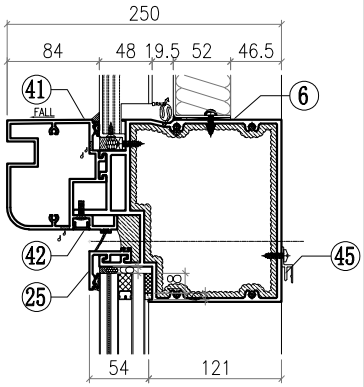

VIEW G

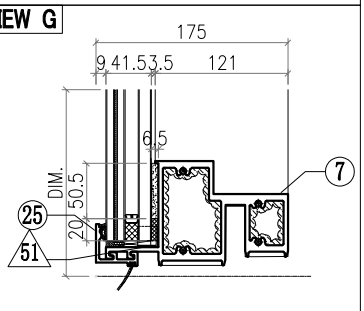

△ OTHERS (ALUM. & G.M.S. PARTS)

ITEM	FAB. DWG NO.	LENGTH (mm)	QTY
46	BST-EY003 2124X552 (BACK PANEL)		1
47			
48			
49			
50			
51	AC-065 1mm THK. ALUM. PLATE		4
52	AC-001-23 3mm THK. ALUM. PLATE		
53			
54			1
55	GL2-L025 2202X2458 (GLASS)		1

◯ ALUM. EXTRUSION

ITEM	FAB. DWG NO.	LENGTH (mm)	QTY
1	X86049-P10	3276	1
2	X86051-P13	3276	1
3	X86070-001-075	2340.5	1
4			
5			
6	X86067-001-021	2236	1
7	X86059-001-A22	2214	1
8	X86075-P23	3276	1
9			
10			
11			
12			
13			
14	X86083-002	50	3
15			
16	X86079-003	250	1
17	X86091-002-01	2350	1
18	X86093-001-01	2350	1
19	X86095-001	210	1
20	X86097-002	340	1
21			
22			
23			
24			
25	X86071-P01-06	2242	2
26	X86071-P04-04	2491.5	2
27	X86151-P12R	556	1
28	X86151-P03	2359.5	1
29			
30			
31	L044-P01L	46	1
32	L044-P01R	46	1
33	N660-P01	553	1
34	X86071-101	593	1
35	X86071-102	593	1
36			
37			
38			
39			
40	X86080-001-042	2388	1
41	X86105-001-042	2388	1
42	D19450-001-042	2328	2
43			
44			
45	X86101-001-072	2032	1

美特鋁質有限公司 MIDI Aluminium Fabricator Ltd.							工程號	J857	類別		物料號	M1		
							地盘	啟德6552	制圖	李傳鵬	2022-02-11	圖號	CW-542	
修改	A	B	C	採用工廠		地盤 ✓	图纸名称	单元组装图	復核	練松文	2022-02-13	數量	-	
日期	3.18	4.2	4.26	材料颜色	-		材料	-	批准	林仁安	2022-02-15	單件重量	-	(KG)

VIEW A

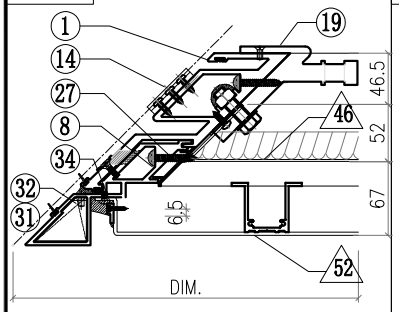

VIEW B

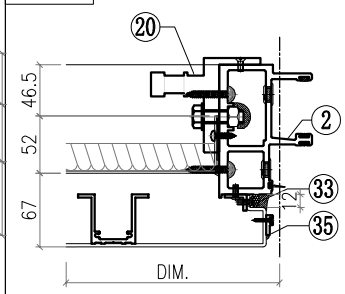

VIEW C

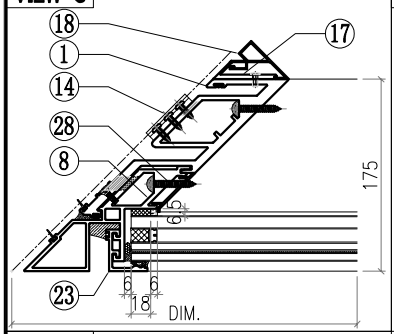

VIEW D

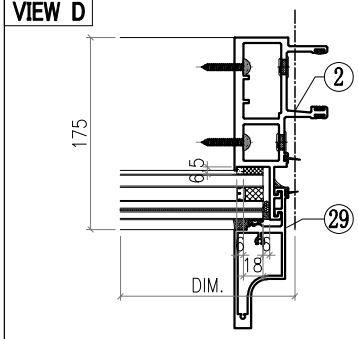

VIEW E

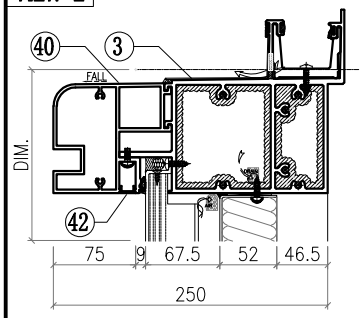

VIEW F

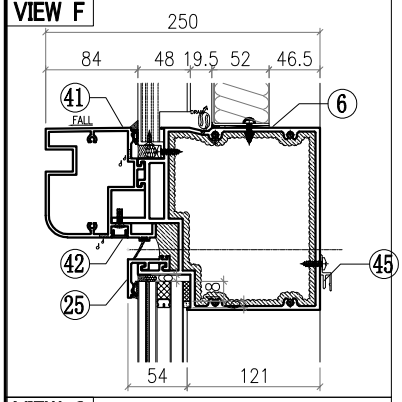

VIEW G

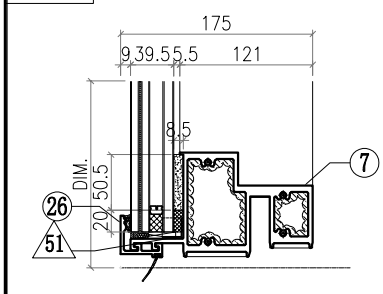

△ OTHERS (ALUM. & G.M.S. PARTS)

ITEM	FAB. DWG NO.	LENGTH (mm)	QTY
46	BST-EZ030 1454X552 (BACK PANEL)		1
47			
48			
49			
50			
51	AC-065 1mm THK. ALUM. PLATE		4
52	AC-001-24A 3mm THK. ALUM. PLATE		1
53			
54			
55	GL1-B032 1532X2458 (GLASS)		1

◯ ALUM. EXTRUSION

ITEM	FAB. DWG NO.	LENGTH (mm)	QTY
1	X86052-P08	3276	1
2	X86047-P10	3276	1
3	X86070-001-078	1670.5	1
4			
5			
6	X86067-001-026	1566	1
7	X86059-001-B22	1544	1
8	X86075-P22	3276	1
9			
10			
11			
12			
13			
14			
15	X86079-004	250	1
16	X86079-001	300	1
17	X86091-001-01	2350	1
18	X86092-001-01	2350	1
19	X86097-001	340	1
20	X86095-002	210	1
21			
22			
23	X86071-P04-04	2491.5	1
24			
25	X86071-P02-20	1572	1
26	X86071-P02R-20	1572	1
27	X86151-P12	556	1
28	X86151-P03	2359.5	1
29	X86142-P01-06	2492	1
30			
31	L044-P01L	46	1
32	L044-P01R	46	1
33	N660-P02	553	1
34	X86071-101	593	1
35	X86071-102	593	1
36			
37			
38			
39			
40	X86080-001-052	1718	1
41	X86105-001-052	1718	1
42	D19450-001-052	1615	2
43			
44			
45	X86101-001-056	1363	1

美特鋁質有限公司 MIDI Aluminium Fabricator Ltd.								工程號	J857	類別		物料號	M1		
								地盘	啟德6552	制圖	李傳鵬	2022-02-11	圖號	CW-542	
修改	A	B	C	採用	工廠		地盤	图纸名称	单元组装图	復核	練松文	2022-02-13	數量	-	
日期	3.18	4.2	4.26	材料颜色	-			材料	-	批准	林仁安	2022-02-15	單件重量	-	(KG)

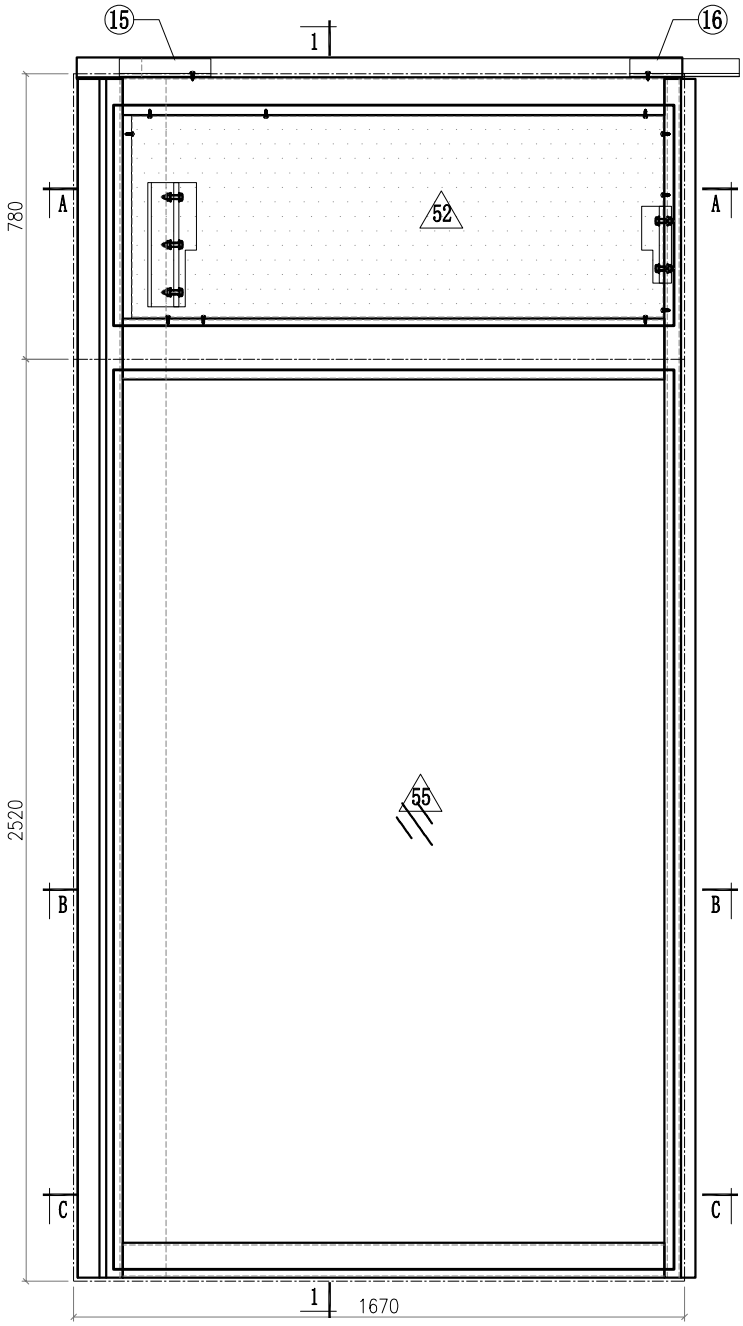

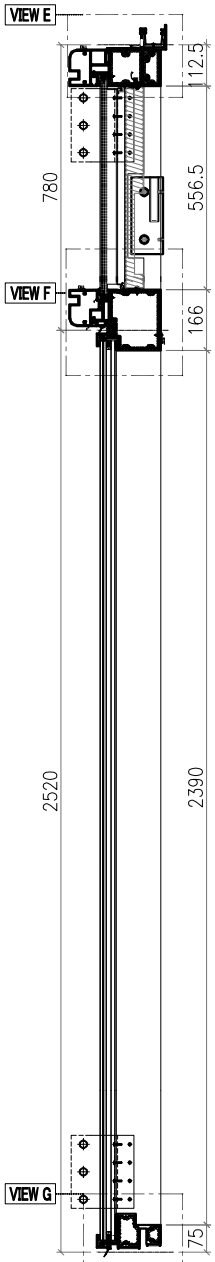

SECTION 1-1

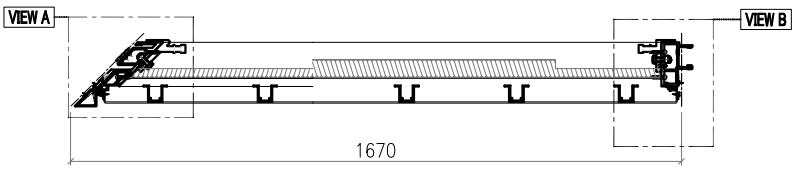

SECTION A-A

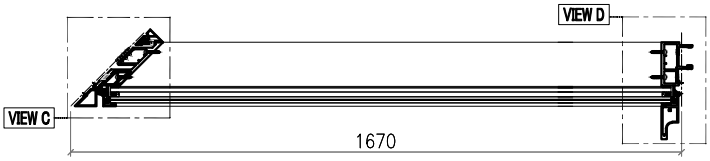

SECTION B-B

Notes
1.
2. VIEW DROM OUTSIDE
3. GLASS
4. 2mm THK. BACK PANEL

美特鋁質有限公司 MIDI Aluminium Fabricator Ltd.							工程號	J857	類別		物料號	M1		
							地盘	啟德6552	制圖	李傳鵬	2022-02-11	圖號	CW-543	
修改	A	B	C	採用工廠		地盤 ✓	图纸名称	单元组装图	復核	練松文	2022-02-13	數量	-	
日期	3.18	4.2	4.26	材料颜色	-		材料	-	批准	林仁安	2022-02-15	單件重量	-	(KG)

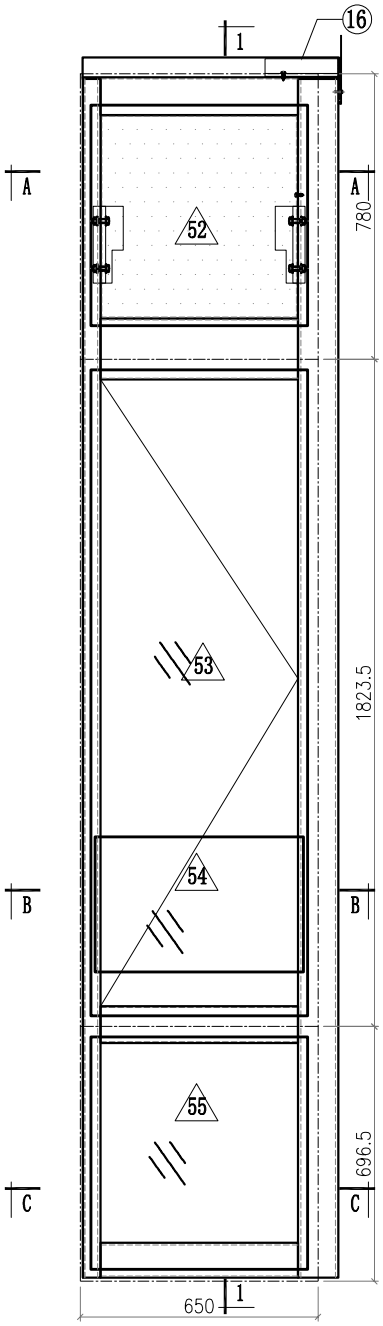

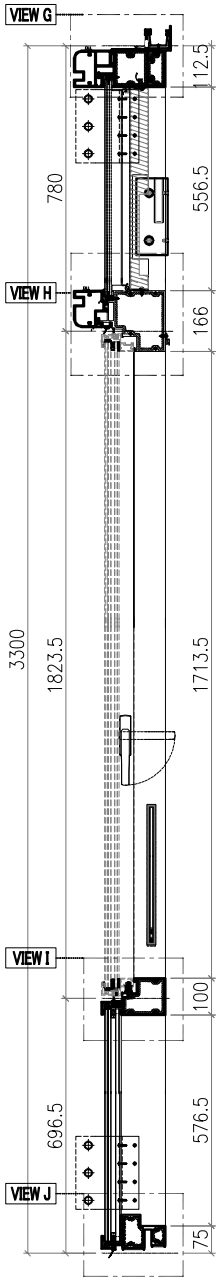

SECTION 1-1

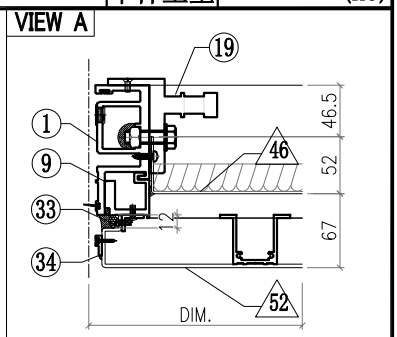

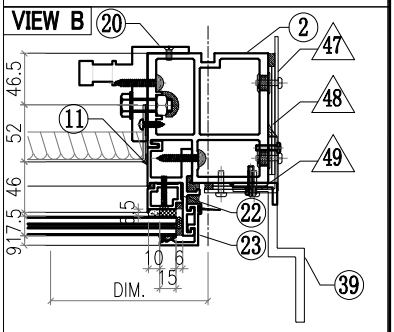

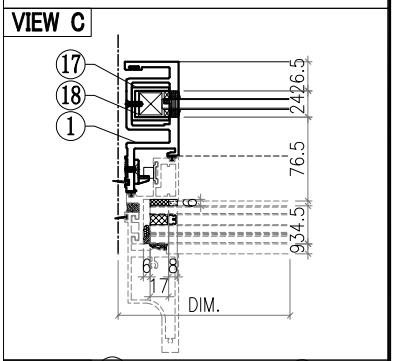

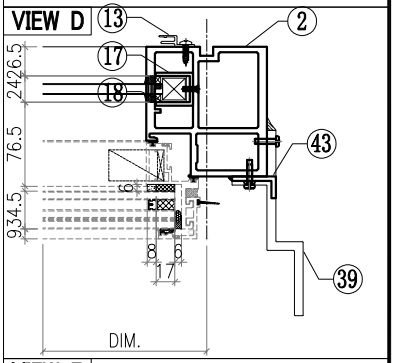

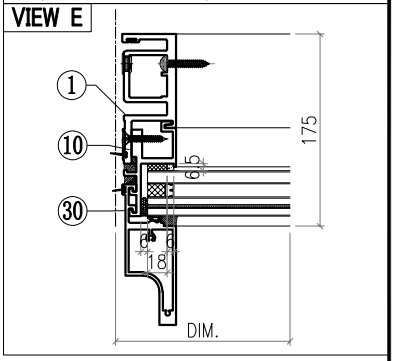

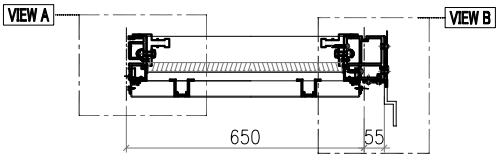

SECTION A-A

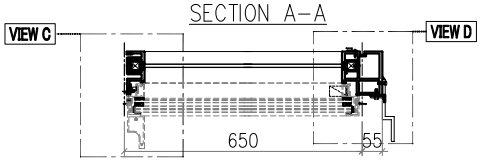

SECTION B-B

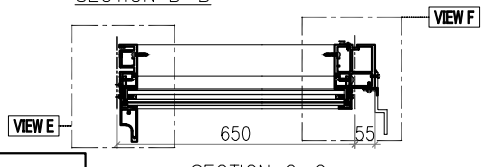

SECTION C-C

Notes
1.
2. VIEW DROM OUTSIDE
3. GLASS
4. 2mm THK. BACK PANEL

美特鋁質有限公司 MIDI Aluminium Fabricator Ltd.								工程號	J857	類別		物料號	M1		
								地盘	啟德6552	制圖	李傳鵬	2022-02-11	圖號	CW-543	
修改	A	B	C	採用工廠		地盤	✓	图纸名称	单元组装图	復核	練松文	2022-02-13	數量	-	
日期	3.18	4.2	4.26	材料颜色	-			材料	-	批准	林仁安	2022-02-15	單件重量	-	(KG)

VIEW F

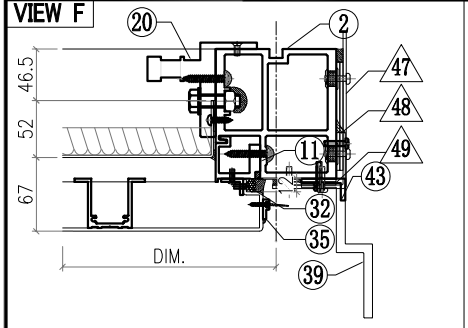

VIEW G

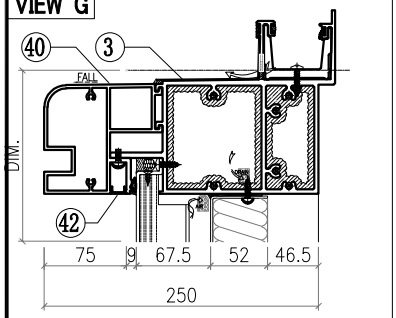

VIEW H

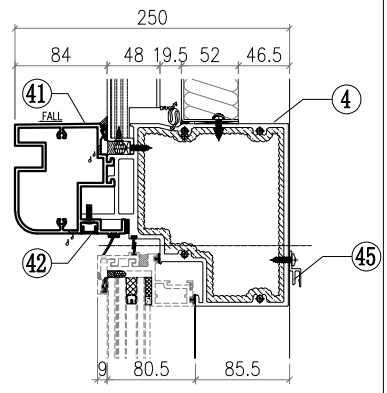

VIEW I

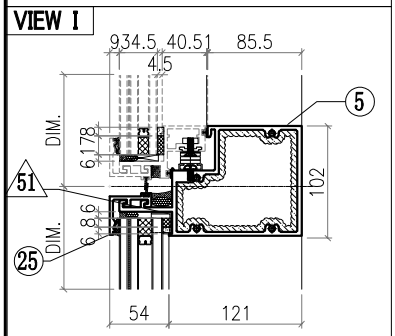

VIEW J

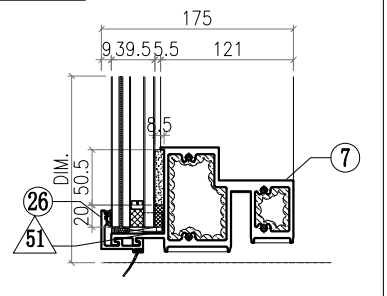

△ OTHERS (ALUM. & G.M.S. PARTS)

ITEM	FAB. DWG NO.	LENGTH (mm)	QTY
46	BST-D090		1
	536X552 (BACK PANEL)		
47	AC-062		1
	3mm THK. ALUM. PLATE		
48	AC-063		2
	3mm THK. ALUM. PLATE		
49	AC-064		2
	3mm THK. ALUM. PLATE		
50			
51	AC-065		4
	1mm THK. ALUM. PLATE		
52	AC-001-27A		1
	3mm THK. ALUM. PLATE		
53	AW-E01		1
54			1
55	GL1-L011		1
	592X634 (GLASS)		

◯ ALUM. EXTRUSION

ITEM	FAB. DWG NO.	LENGTH (mm)	QTY
1	X86050-P10	3276	1
2	X86055-P47	3276	1
3	X86070-001-088	699	1
4	X86066-001-033	621	1
5	X86062-001-053	621	1
6			
7	X86059-001-077	621	1
8			
9	X86086-P18	654	1
10	X86086-P02	646	1
11	X86086-P19	654	1
12	X86086-P04	646	1
13	X86101-P01	2250	1
14			
15			
16	X86079-005	200	1
17	X86078-P01	390	2
18	N525-P01	23	2
19	X86095-001	210	1
20	X86095-002	210	1
21			
22			
23	X86071-P04-03	668	1
24			
25	X86071-P03-20	632	1
26	X86071-P03R-20	632	1
27			
28			
29			
30	X86142-P01-02	669	1
31			
32	N660-P02	553	1
33	N660-P01	553	1
34	X86071-101	593	1
35	X86071-102	593	1
36			
37			
38			
39	X86100-001	200	2
40	X86080-001-022	626	1
41	X86105-001-022	626	1
42	D19450-001-022	626	2
43			
44			
45	X86101-001-022	540	1

美特鋁質有限公司 MIDI Aluminium Fabricator Ltd.														
								工程號	J857	類別		物料號	M1	
								地盘	啟德6552	制圖	李傳鵬	2022-02-11	圖號	CW-544
修改	A	B	C	採用	工廠		地盤 ✓	图纸名称	单元组装图	復核	練松文	2022-02-13	數量	-
日期	3.18	4.2	4.26	材料颜色	-			材料	-	批准	林仁安	2022-02-15	單件重量	- (KG)

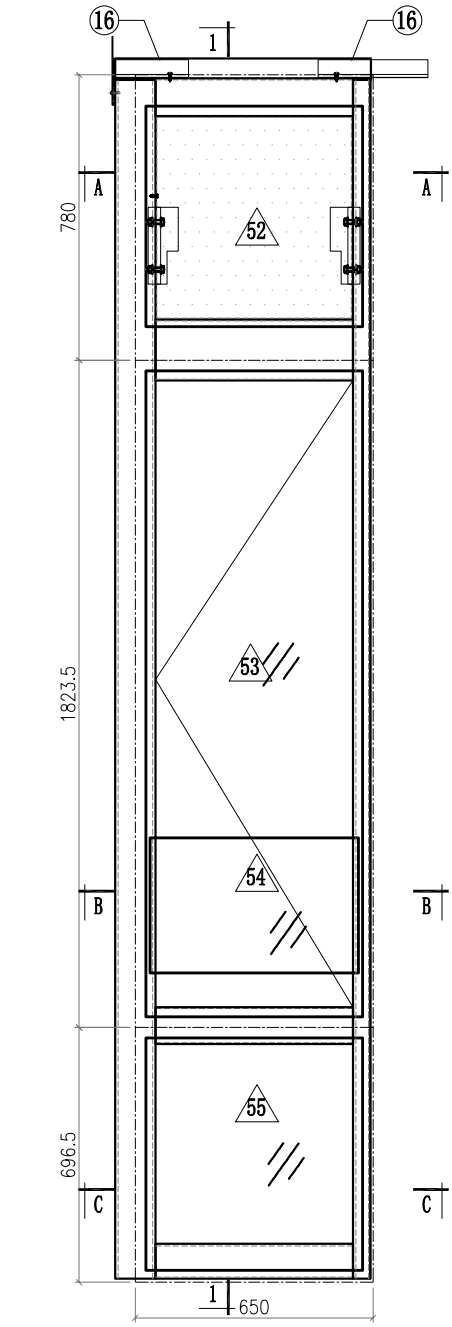

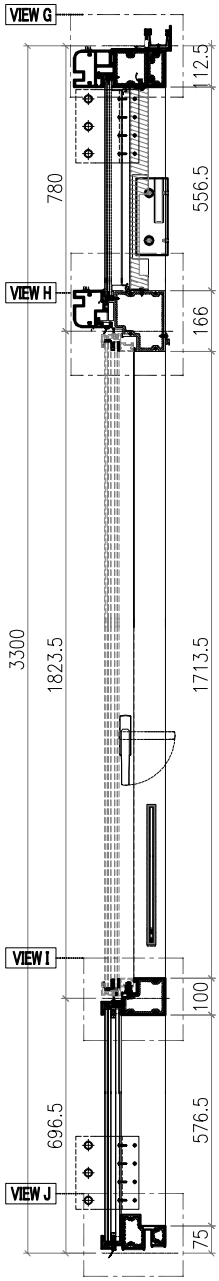

SECTION 1-1

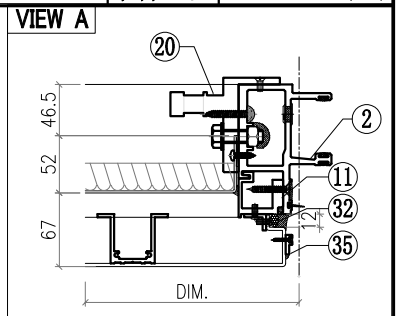

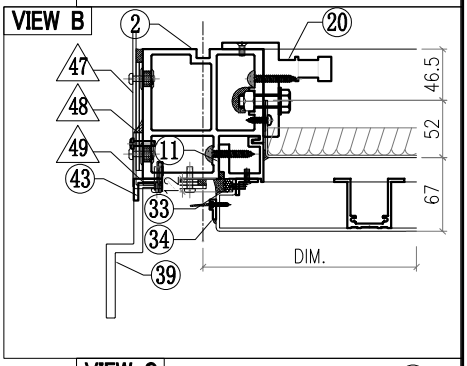

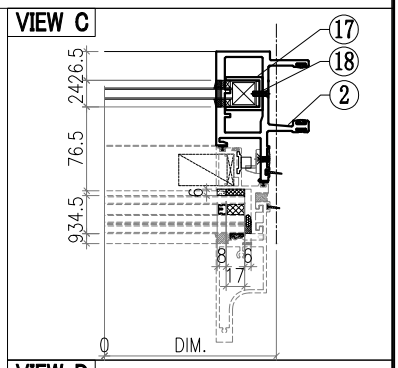

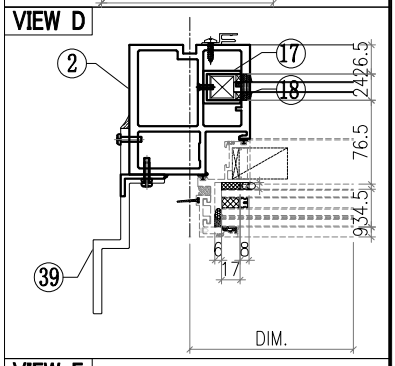

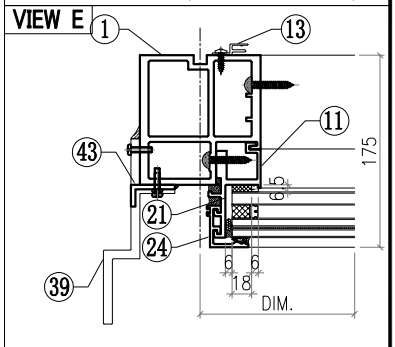

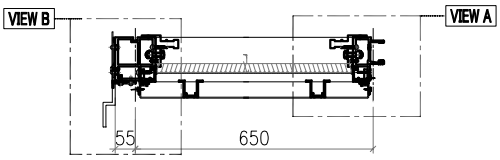

SECTION A-A

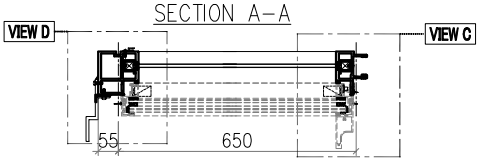

SECTION B-B

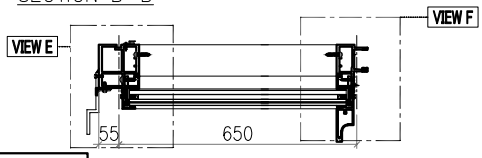

SECTION C-C

Notes
1.
2. VIEW DROM OUTSIDE
3. GLASS
4. 2mm THK. BACK PANEL

美特鋁質有限公司 MIDI Aluminium Fabricator Ltd.							工程號	J857	類別		物料號	M1		
							地盘	啟德6552	制圖	李傳鵬	2022-02-11	圖號	CW-544	
修改	A	B	C	採用工廠		地盤 ✓	图纸名称	单元组装图	復核	練松文	2022-02-13	數量	-	
日期	3.18	4.2	4.26	材料颜色	-		材料	-	批准	林仁安	2022-02-15	單件重量	-	(KG)

VIEW F

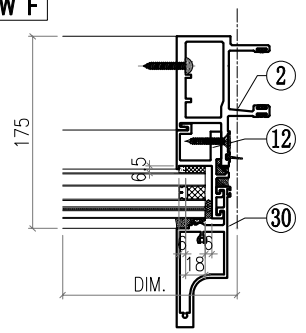

VIEW G

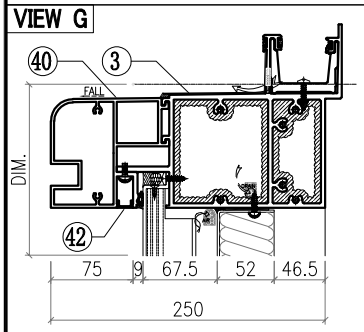

VIEW H

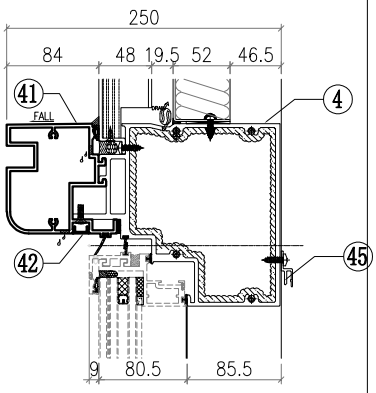

VIEW I

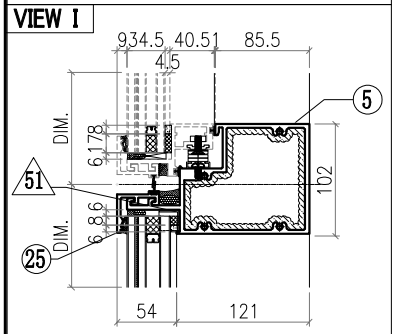

VIEW J

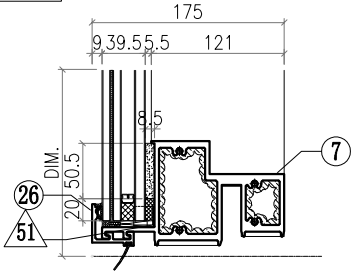

△ OTHERS (ALUM. & G.M.S. PARTS)

ITEM	FAB. DWG NO.	LENGTH (mm)	QTY
46	BST-D090 536X552(BACK PANEL)		1
47	AC-062 3mm THK. ALUM. PLATE		1
48	AC-063 3mm THK. ALUM. PLATE		2
49	AC-064 3mm THK. ALUM. PLATE		2
50			
51	AC-065 1mm THK. ALUM. PLATE		4
52	AC-001-27A 3mm THK. ALUM. PLATE		1
53	AW-F01		1
54			1
55	GL1-L011 592X634 (GLASS)		1

◯ ALUM. EXTRUSION

ITEM	FAB. DWG NO.	LENGTH (mm)	QTY
1	X86055-P48	3276	1
2	X86048-P11	3276	1
3	X86070-001-084	699	1
4	X86066-001-036	621	1
5	X86062-001-062	621	1
6			
7	X86059-001-077	621	1
8			
9	X86086-P18	654	1
10	X86086-P02	646	1
11	X86086-P19	654	1
12	X86086-P04	646	1
13	X86101-P01	2250	1
14			
15	X86079-002	200	1
16	X86079-001	300	1
17	X86078-P01	390	2
18	N525-P01	23	2
19	X86095-001	210	1
20	X86095-002	210	1
21			
22			
23			
24	X86071-P04-03	668	1
25	X86071-P02-17	632	1
26	X86071-P02R-17	632	1
27			
28			
29			
30	X86142-P01-02	669	1
31			
32	N660-P02	553	1
33	N660-P01	553	1
34	X86071-101	593	1
35	X86071-102	593	1
36			
37			
38			
39	X86100-001	200	2
40	X86080-001-022	626	1
41	X86105-001-022	626	1
42	D19450-001-022	626	2
43	N614-P01	2658	1
44			
45	X86101-001-022	540	1

美特鋁質有限公司 MIDI Aluminium Fabricator Ltd.														
								工程號	J857	類別		物料號	M1	
								地盘	啟德6552	制圖	李傳鵬	2022-02-11	圖號	CW-545
修改	A	B	C	採用	工廠		地盤	图纸名称	单元组装图	復核	練松文	2022-02-13	數量	-
日期	3.18	4.2	4.26	材料颜色	-			材料	-	批准	林仁安	2022-02-15	單件重量	- (KG)

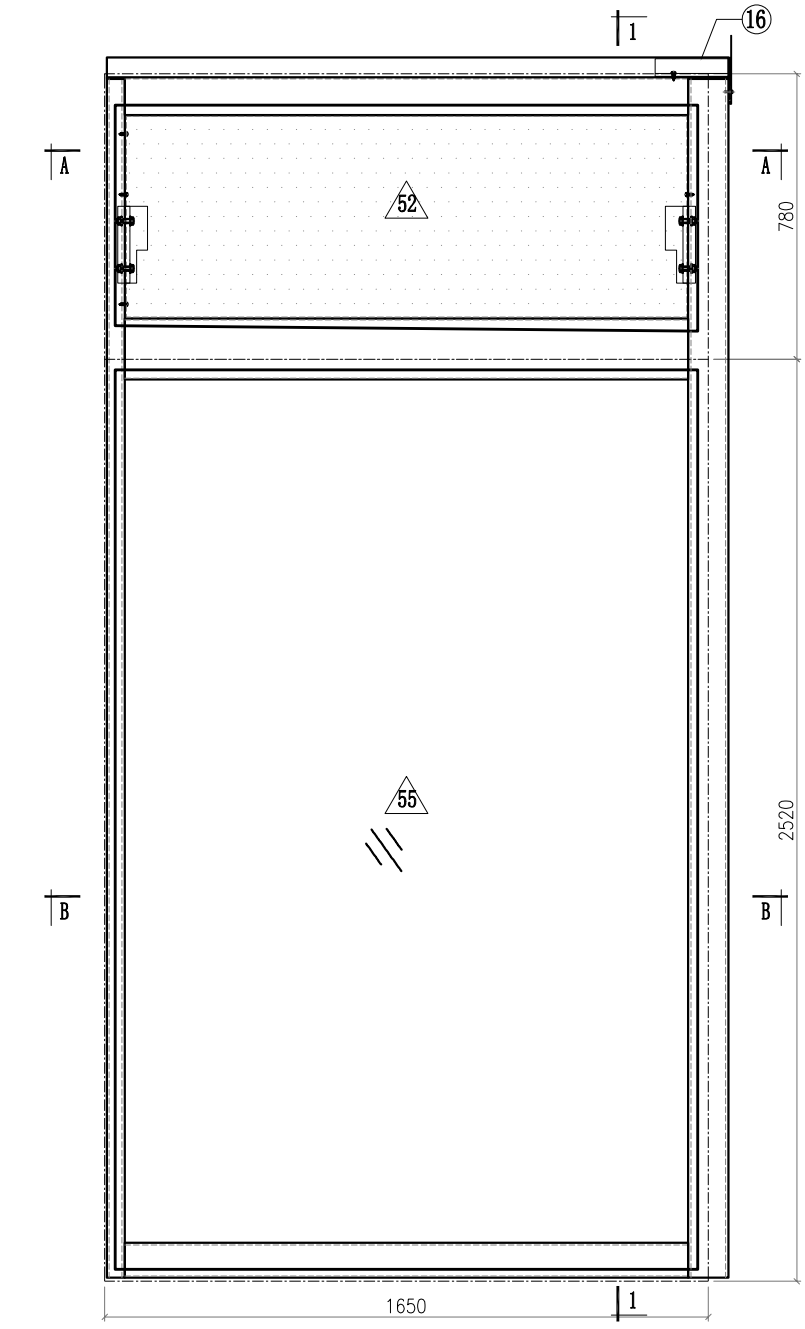

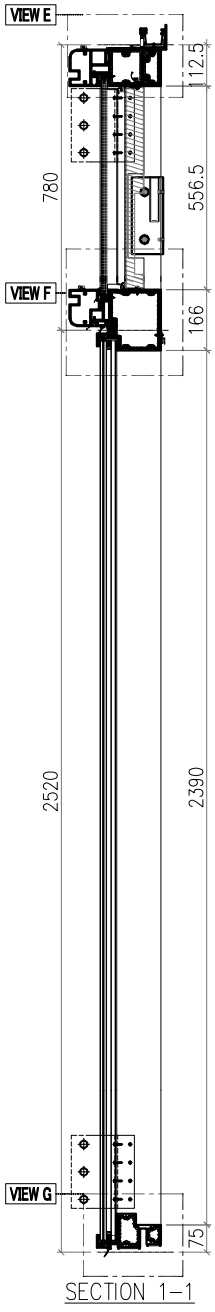

SECTION 1-1

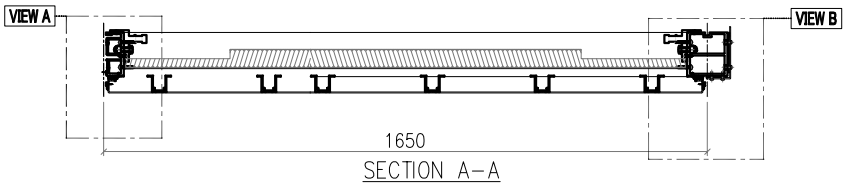

SECTION A-A

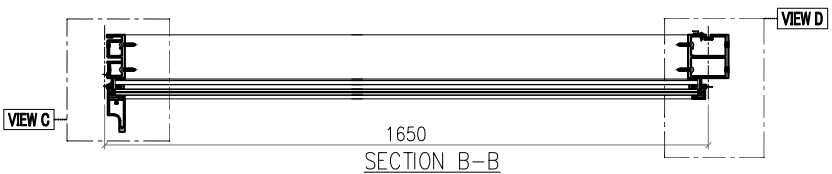

SECTION B-B

Notes
1.
2. VIEW DROM OUTSIDE
3. GLASS
4. 2mm THK. BACK PANEL

美特鋁質有限公司 MIDI Aluminium Fabricator Ltd.														
								工程號	J857	類別		物料號	M1	
								地盘	啟德6552	制圖	李傳鵬	2022-02-11	圖號	CW-545
修改	A	B	C	採用	工廠		地盤 ✓	图纸名称	单元组装图	復核	練松文	2022-02-13	數量	-
日期	3.18	4.2	4.26	材料颜色	-			材料	-	批准	林仁安	2022-02-15	單件重量	- (KG)

VIEW A

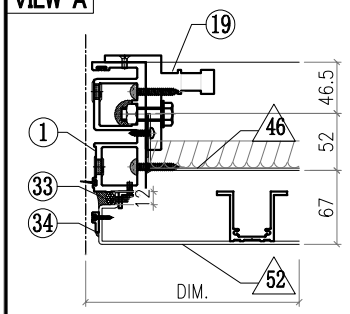

VIEW B

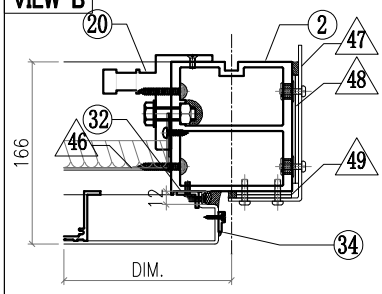

VIEW C

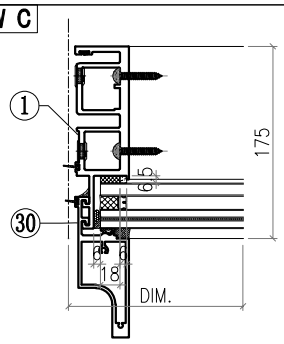

VIEW D

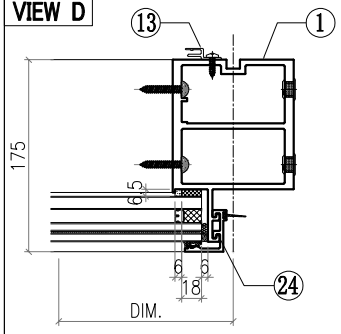

VIEW E

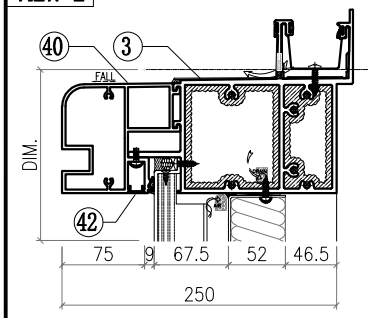

VIEW F

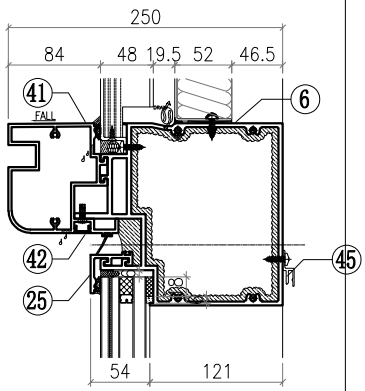

VIEW G

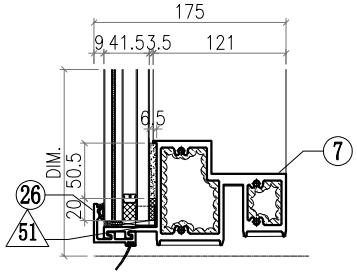

△ OTHERS (ALUM. & G.M.S. PARTS)

ITEM	FAB. DWG NO.	LENGTH (mm)	QTY
46	BST-D084		1
	1536X552 (BACK PANEL)		
47	AC-062		1
	3mm THK. ALUM. PLATE		
48	AC-063		2
	3mm THK. ALUM. PLATE		
49	AC-064		2
	3mm THK. ALUM. PLATE		
50			
51	AC-065		4
	1mm THK. ALUM. PLATE		
52	AC-001-26		
	3mm THK. ALUM. PLATE		
53			
54			1
55	GL2-L114		1
	1592X2458 (GLASS)		

◯ ALUM. EXTRUSION

ITEM	FAB. DWG NO.	LENGTH (mm)	QTY
1	X86049-P10	3276	1
2	X86056-P42	3276	1
3	X86070-001-069	1699	1
4			
5			
6	X86067-001-014	1626	1
7	X86059-001-134	1604	1
8			
9			
10			
11			
12			
13	X86101-P01	2250	1
14			
15	X86079-001	300	1
16	X86079-005	200	1
17			
18			
19	X86095-001	210	1
20	X86095-002	210	1
21			
22			
23			
24	X86071-P04-04	2491.5	1
25	X86071-P03-17	1632	1
26	X86071-P03R-17	1632	1
27			
28			
29			
30	X86142-P01-06	2492	1
31			
32	N660-P02	553	1
33	N660-P01	553	1
34	X86071-101	593	1
35	X86071-102	593	1
36			
37			
38			
39			
40	X86080-001-021	1626	1
41	X86105-001-021	1626	1
42	D19450-001-021	1626	2
43			
44			
45	X86101-001-021	1540	1

美特鋁質有限公司 MIDI Aluminium Fabricator Ltd.							工程號	J857	類別		物料號	M1		
							地盘	啟德6552	制圖	李傳鵬	2022-02-11	圖號	CW-546	
修改	A	B	C	採用工廠		地盤 ✓	图纸名称	单元组装图	復核	練松文	2022-02-13	數量	-	
日期	3.18	4.2	4.26	材料颜色	-		材料	-	批准	林仁安	2022-02-15	單件重量	-	(KG)

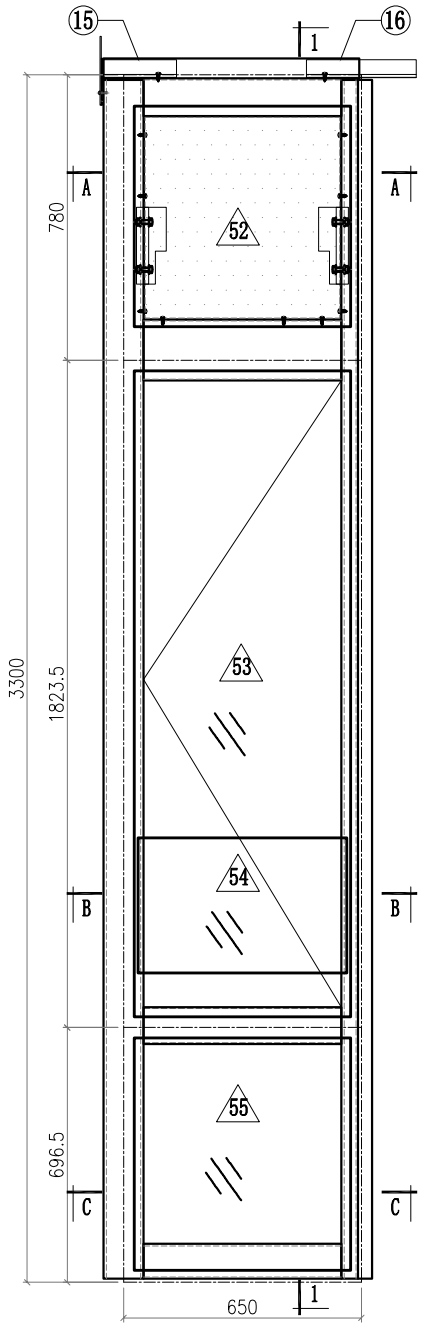

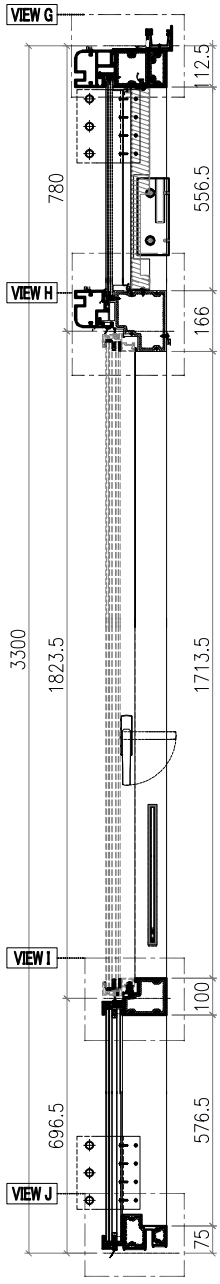

SECTION 1-1

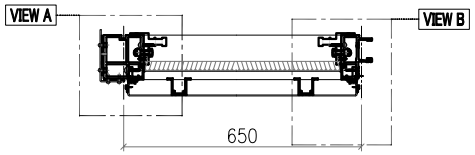

SECTION A-A

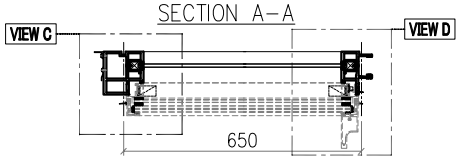

SECTION B-B

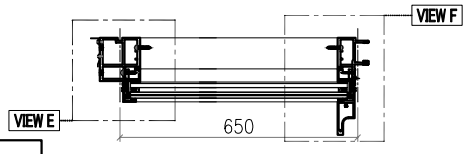

SECTION C-C

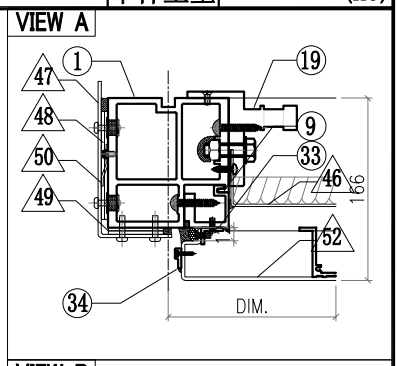

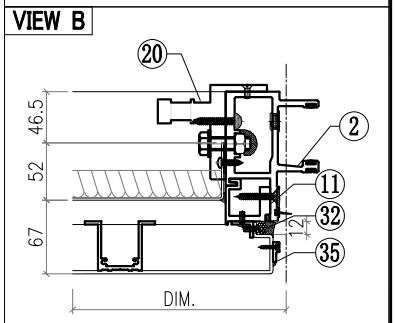

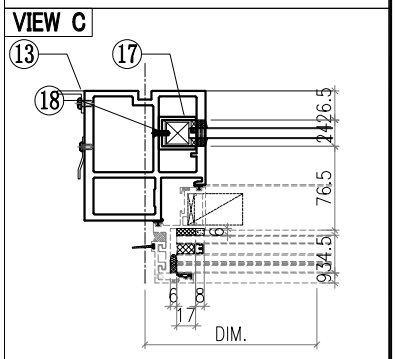

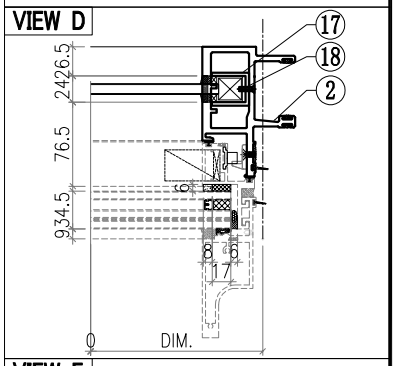

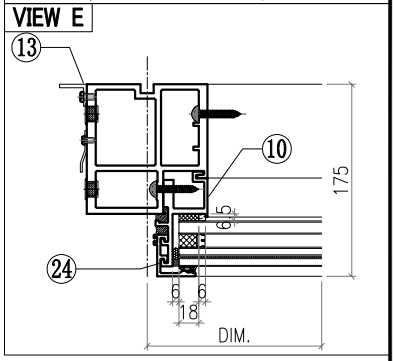

Notes

1. [illegible]
2. VIEW DROM OUTSIDE
3. GLASS
4. 2mm THK. BACK PANEL

美特鋁質有限公司 MIDI Aluminium Fabricator Ltd.							工程號	J857	類別		物料號	M1		
							地盘	啟德6552	制圖	李傳鵬	2022-02-11	圖號	CW-546	
修改	A	B	C	採用工廠		地盤 ✓	图纸名称	单元组装图	復核	練松文	2022-02-13	數量	-	
日期	3.18	4.2	4.26	材料颜色	-		材料	-	批准	林仁安	2022-02-15	單件重量	-	(KG)

VIEW F

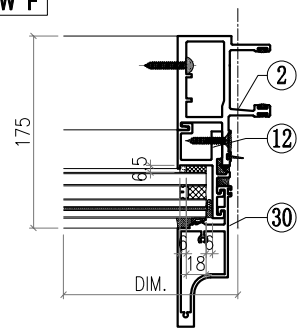

VIEW G

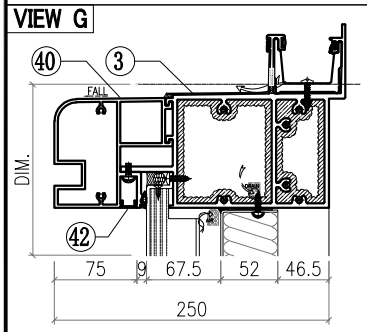

VIEW H

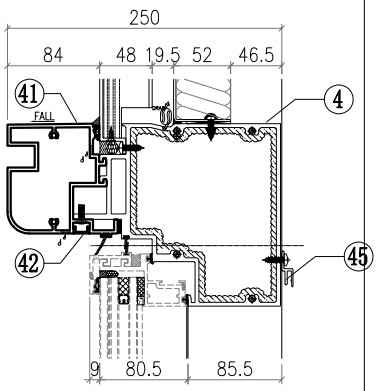

VIEW I

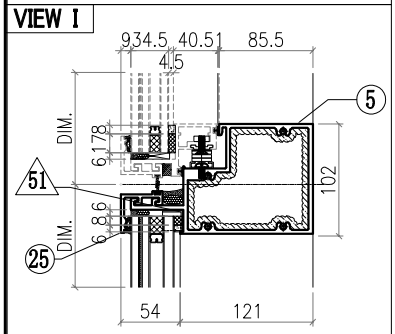

VIEW J

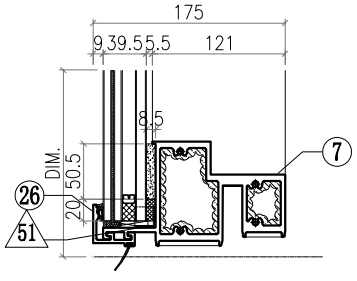

△ OTHERS (ALUM. & G.M.S. PARTS)

ITEM	FAB. DWG NO.	LENGTH (mm)	QTY
46	BST-D062		1
	536X552(BACK PANEL)		
47	AC-061		1
	3mm THK. ALUM. PLATE		
48	AC-063		2
	3mm THK. ALUM. PLATE		
49	AC-064		2
	3mm THK. ALUM. PLATE		
50	AC-110		1
	2mm THK. ALUM. PLATE		
51	AC-065		4
	1mm THK. ALUM. PLATE		
52	AC-001-27		1
	3mm THK. ALUM. PLATE		
53	AW-F02		1
54			1
55	GL1-L078		1
	592X634 (GLASS)		

◯ ALUM. EXTRUSION

ITEM	FAB. DWG NO.	LENGTH (mm)	QTY
1	X86055-P49	3276	1
2	X86048-P11	3276	1
3	X86070-001-084	699	1
4	X86066-001-036	621	1
5	X86062-001-062	621	1
6			
7	X86059-001-077	621	1
8			
9	X86086-P18	654	1
10	X86086-P02	646	1
11	X86086-P19	654	1
12	X86086-P04	646	1
13	N544-P02	2360	1
14			
15	X86079-002	200	1
16	X86079-001	300	1
17	X86078-P01	390	2
18	N525-P01	23	2
19	X86095-001	210	1
20	X86095-002	210	1
21			
22			
23			
24	X86071-P04-03	668	1
25	X86071-P02-17	632	1
26	X86071-P02R-17	632	1
27			
28			
29			
30	X86142-P01-02	669	1
31			
32	N660-P02	553	1
33	N660-P01	553	1
34	X86071-101	593	1
35	X86071-102	593	1
36			
37			
38			
39			
40	X86080-001-022	626	1
41	X86105-001-022	626	1
42	D19450-001-022	626	2
43			
44			
45	X86101-001-022	540	1

美特鋁質有限公司 MIDI Aluminium Fabricator Ltd.								工程號	J857	類別		物料號	M1		
								地盘	啟德6552	制圖	李傳鵬	2022-02-11	圖號	CW-547	
修改	A	B	C	採用	工廠		地盤	✓	图纸名称	单元组装图	復核	練松文	2022-02-13	數量	-
日期	3.18	4.2	4.26	材料颜色	-				材料	-	批准	林仁安	2022-02-15	單件重量	- (KG)

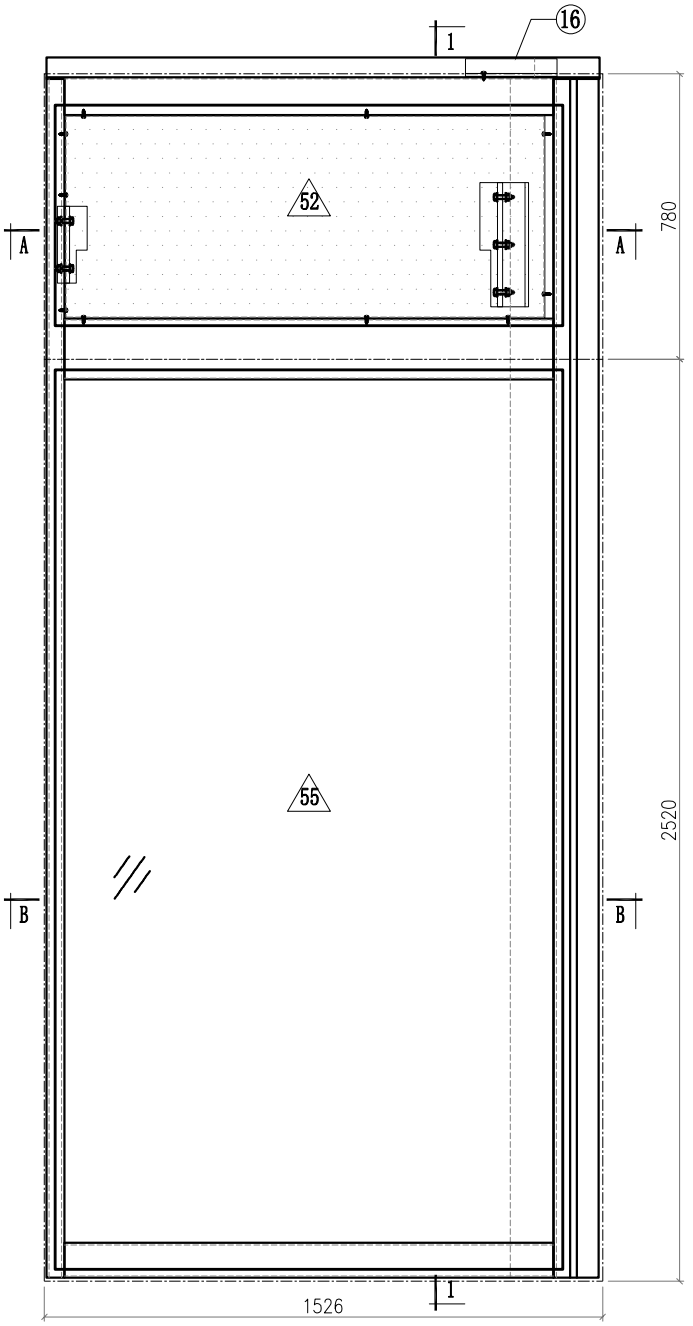

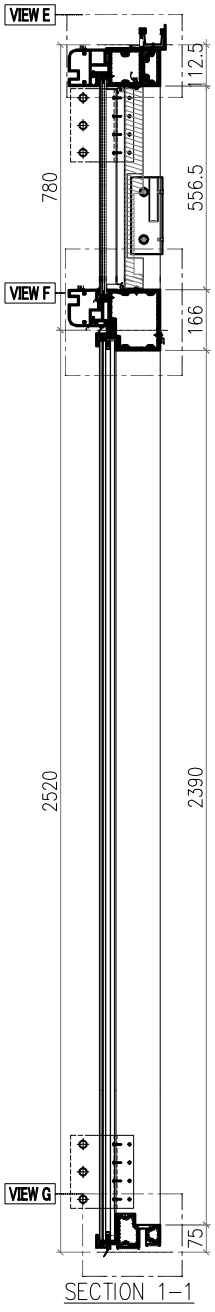

SECTION 1-1

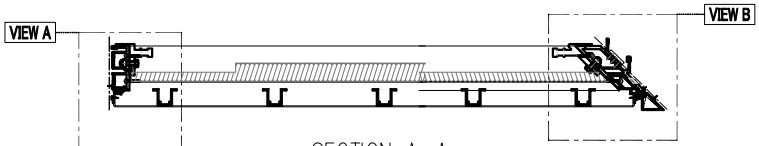

SECTION A-A

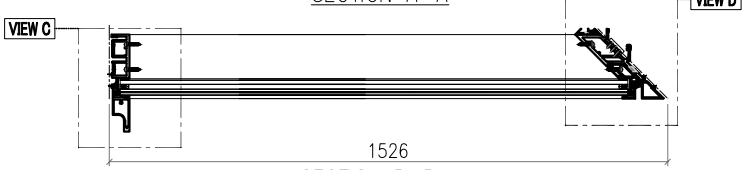

SECTION B-B

Notes
1.
2. VIEW DROM OUTSIDE
3. GLASS
4. 2mm THK. BACK PANEL

美特鋁質有限公司 MIDI Aluminium Fabricator Ltd.							工程號	J857	類別		物料號	M1		
							地盘	啟德6552	制圖	李傳鵬	2022-02-11	圖號	CW-547	
修改	A	B	C	採用工廠		地盤 ✓	图纸名称	单元组装图	復核	練松文	2022-02-13	數量	-	
日期	3.18	4.2	4.26	材料颜色	-		材料	-	批准	林仁安	2022-02-15	單件重量	-	(KG)

VIEW A

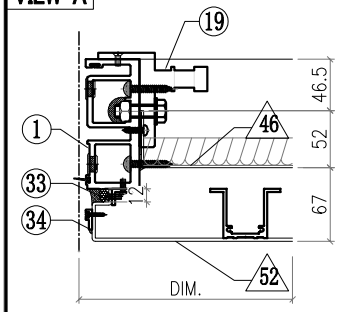

VIEW B

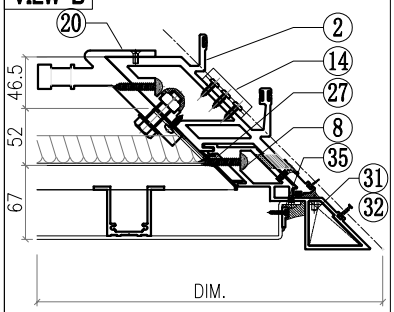

VIEW C

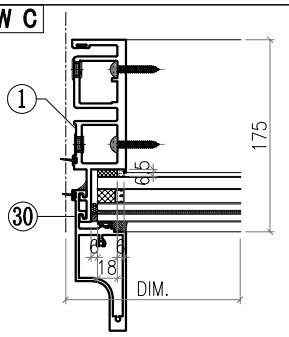

VIEW D

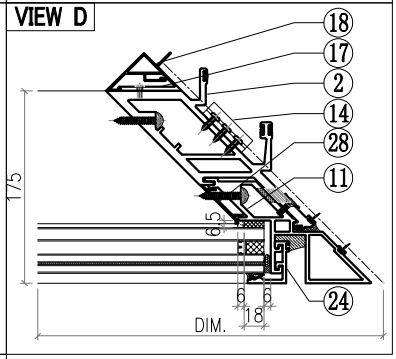

VIEW E

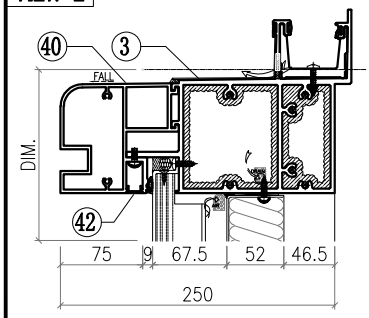

VIEW F

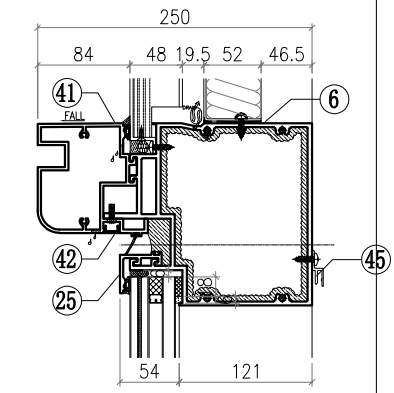

VIEW G

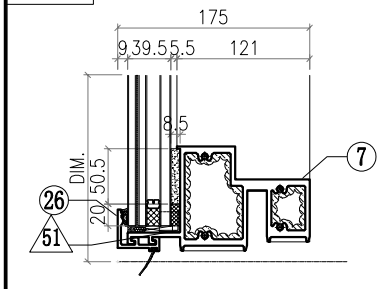

△ OTHERS (ALUM. & G.M.S. PARTS)

ITEM	FAB. DWG NO.	LENGTH (mm)	QTY
46	BST-EY014		1
	1310X552 (BACK PANEL)		
47			
48			
49			
50			
51	AC-065		4
	1mm THK. ALUM. PLATE		
52	AC-001-28		
	3mm THK. ALUM. PLATE		
53			
54			1
55	GL1-B113		1
	1388X2458 (GLASS)		

◯ ALUM. EXTRUSION

ITEM	FAB. DWG NO.	LENGTH (mm)	QTY
1	X86049-P10	3276	1
2	X86051-P13	3276	1
3	X86070-001-076	1526.5	1
4			
5			
6	X86067-001-022	1422	1
7	X86059-001-A23	1400	1
8	X86075-P23	3276	1
9			
10			
11			
12			
13			
14	X86083-002	50	3
15			
16	X86079-003	250	1
17	X86091-002-01	2350	1
18	X86093-001-01	2350	1
19	X86095-001	210	1
20	X86097-002	340	1
21			
22			
23			
24	X86071-P04-04	2491.5	1
25	X86071-P03-18	1428	1
26	X86071-P03R-18	1428	1
27	X86151-P12R	556	1
28	X86151-P03	2359.5	1
29			
30	X86142-P01-06	2492	1
31	L044-P01L	46	1
32	L044-P01R	46	1
33	N660-P01	553	1
34	X86071-101	593	1
35	X86071-102	593	1
36			
37			
38			
39			
40	X86080-001-043	1574	1
41	X86105-001-043	1574	1
42	D19450-001-043	1514	1
43			
44			
45	X86101-001-073	1218	1

美特鋁質有限公司 MIDI Aluminium Fabricator Ltd.							工程號	J857	類別		物料號	M1		
							地盘	啟德6552	制圖	李傳鵬	2022-02-11	圖號	CW-548	
修改	A	B	C	採用工廠		地盤 ✓	图纸名称	单元组装图	復核	練松文	2022-02-13	數量	-	
日期	3.18	4.2	4.26	材料颜色	-		材料	-	批准	林仁安	2022-02-15	單件重量	-	(KG)

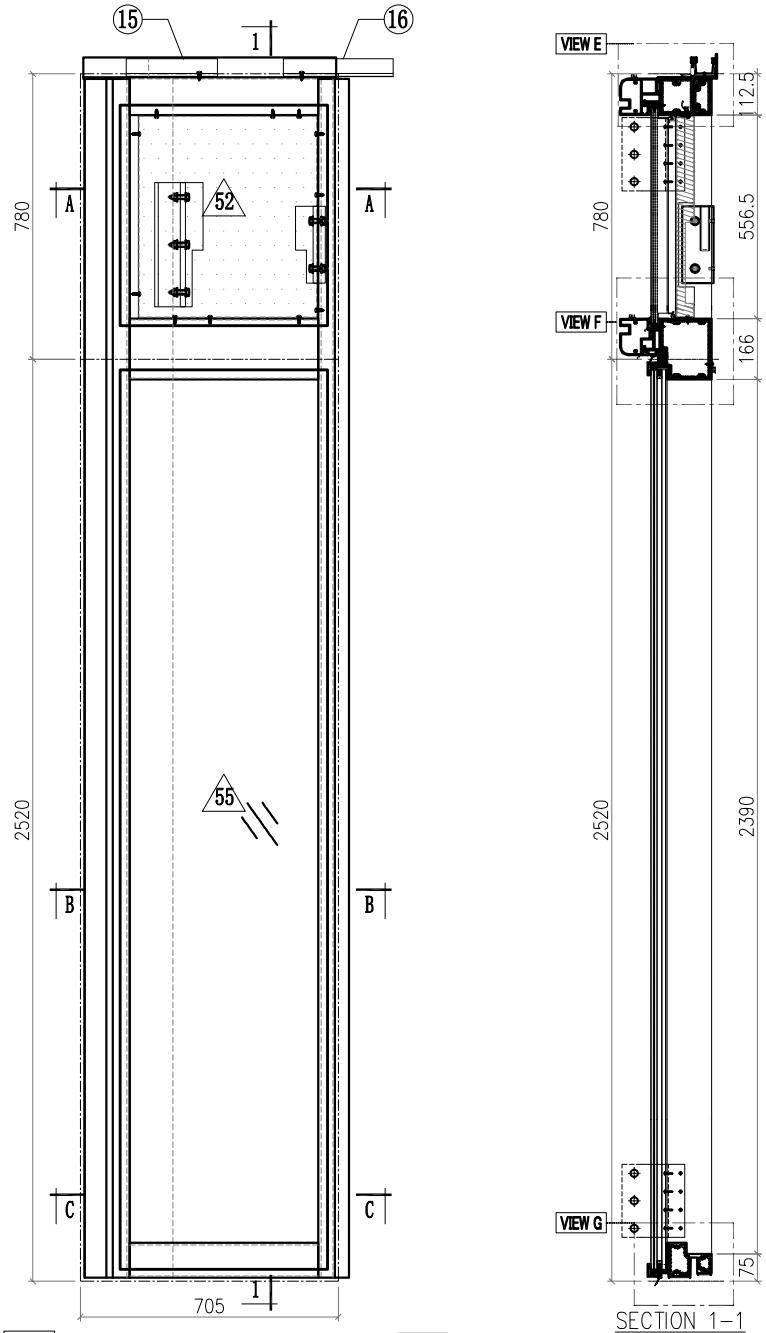

Notes
1.
2. VIEW DROM OUTSIDE
3. GLASS
4. 2mm THK. BACK PANEL

美特鋁質有限公司 MIDI Aluminium Fabricator Ltd.														
								工程號	J857	類別		物料號	M1	
								地盘	啟德6552	制圖	李傳鵬	2022-02-11	圖號	CW-548
修改	A	B	C	採用工廠		地盤	✓	图纸名称	单元组装图	復核	練松文	2022-02-13	數量	-
日期	3.18	4.2	4.26	材料颜色	-			材料	-	批准	林仁安	2022-02-15	單件重量	- (KG)

VIEW A

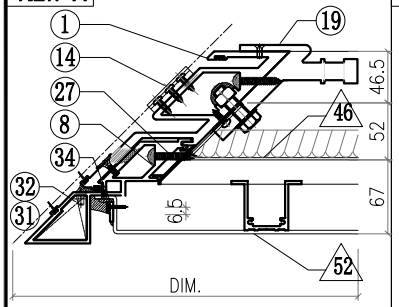

VIEW B

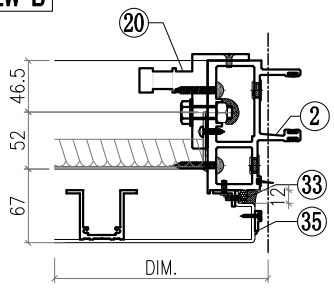

VIEW C

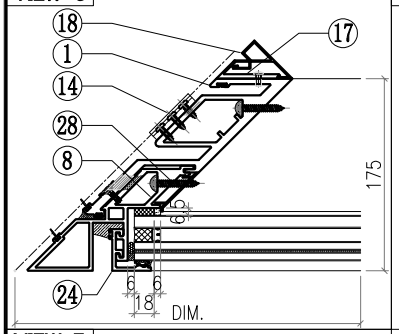

VIEW D

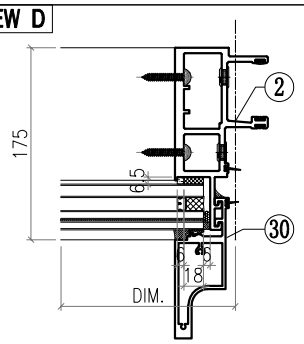

VIEW E

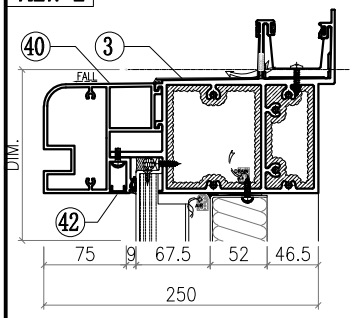

VIEW F

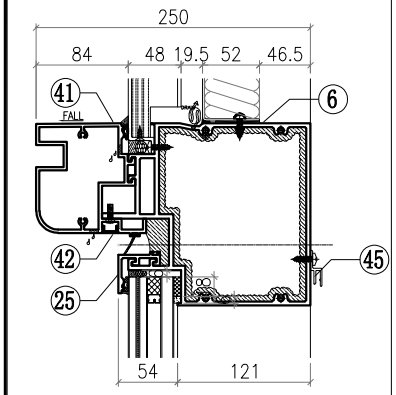

VIEW G

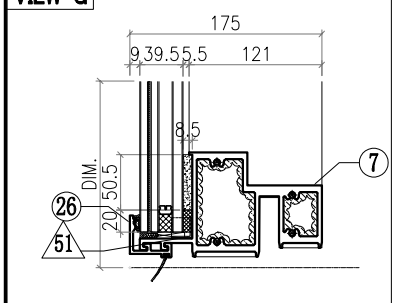

△ OTHERS (ALUM. & G.M.S. PARTS)

ITEM	FAB. DWG NO.	LENGTH (mm)	QTY
46	BST-EZ005		1
	489X552(BACK PANEL)		
47			
48			
49			
50			
51	AC-065		4
	1mm THK. ALUM. PLATE		
52	AC-001-29		
	3mm THK. ALUM. PLATE		
53			
54			1
55	GL1-B204		1
	567X2458 (GLASS)		

◯ ALUM. EXTRUSION

ITEM	FAB. DWG NO.	LENGTH (mm)	QTY
1	X86052-P08	3276	1
2	X86047-P10	3276	1
3	X86070-001-079	705.5	1
4			
5			
6	X86067-001-027	601	1
7	X86059-001-B23	579	1
8	X86075-P22	3276	1
9			
10			
11			
12			
13			
14			
15	X86079-004	250	1
16	X86079-001	300	1
17	X86091-001-01	2350	1
18	X86092-001-01	2350	1
19	X86097-001	340	1
20	X86095-002	210	1
21			
22			
23			
24	X86071-P04-04	2491.5	1
25	X86071-P02-18	607	1
26	X86071-P02R-18	607	1
27	X86151-P12	556	1
28	X86151-P03	2359.5	1
29			
30	X86142-P01-06	2492	1
31	L044-P01L	46	1
32	L044-P01R	46	1
33	N660-P02	553	1
34	X86071-101	593	1
35	X86071-102	593	1
36			
37			
38			
39			
40	X86080-001-053	753	1
41	X86105-001-053	753	1
42	D19450-001-053	693	2
43			
44			
45	X86101-001-057	397	1

美特鋁質有限公司 MIDI Aluminium Fabricator Ltd.								工程號	J857	類別		物料號	M1		
								地盘	啟德6552	制圖	李傳鵬	2022-02-11	圖號	CW-549	
修改	A	B	C	採用工廠		地盤	✓	图纸名称	单元组装图	復核	練松文	2022-02-13	數量	-	
日期	3.18	4.2	4.26	材料颜色	-			材料	-	批准	林仁安	2022-02-15	單件重量	-	(KG)

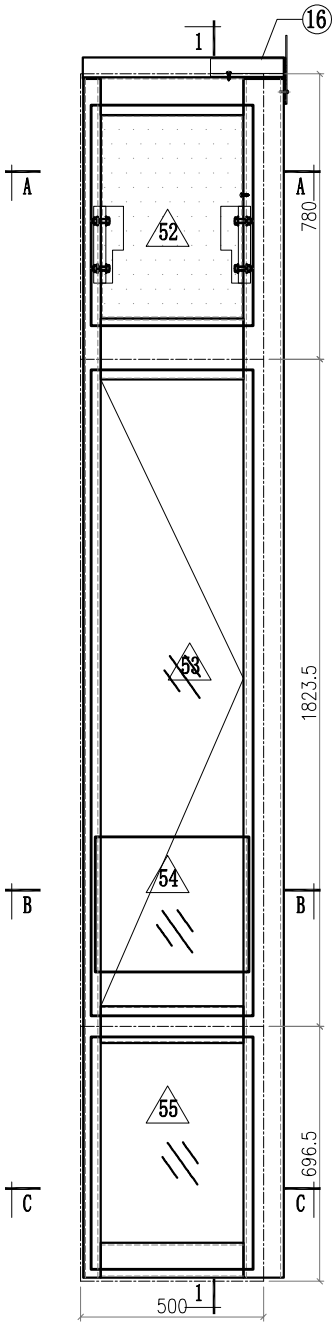

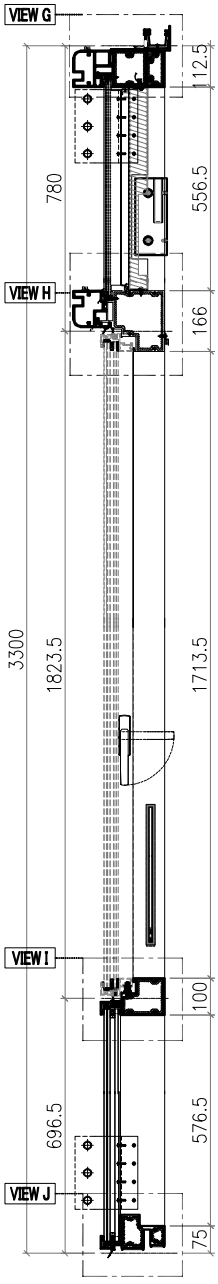

SECTION 1-1

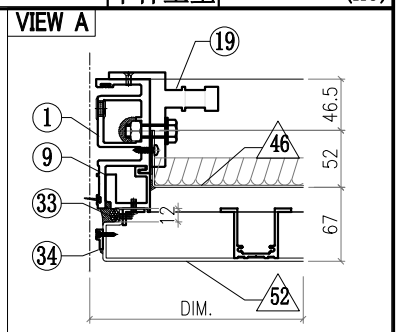

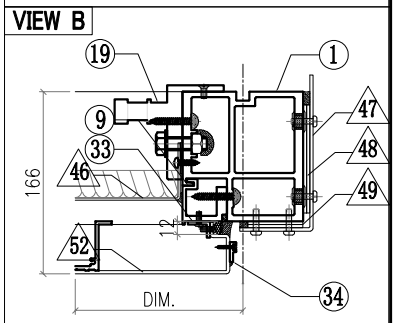

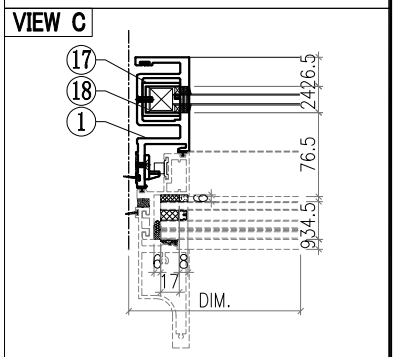

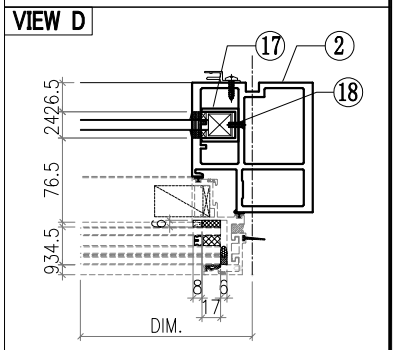

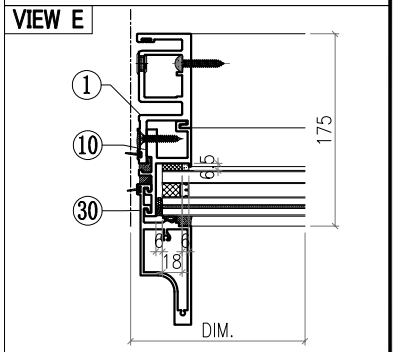

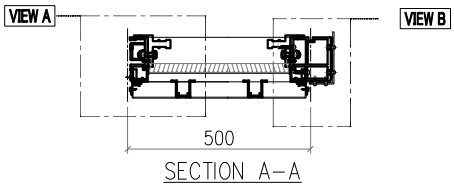

SECTION A-A

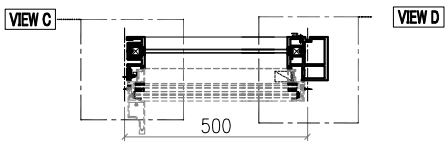

SECTION B-B

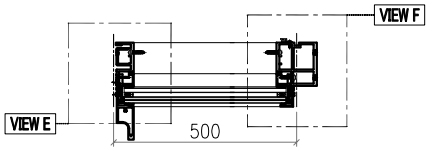

SECTION C-C

Notes
1.
2. VIEW DROM OUTSIDE
3. GLASS
4. 2mm THK. BACK PANEL

美特鋁質有限公司 MIDI Aluminium Fabricator Ltd.							工程號	J857	類別		物料號	M1		
							地盘	啟德6552	制圖	李傳鵬	2022-02-11	圖號	CW-549	
修改	A	B	C	採用工廠		地盤 ✓	图纸名称	单元组装图	復核	練松文	2022-02-13	數量	-	
日期	3.18	4.2	4.26	材料颜色	-		材料	-	批准	林仁安	2022-02-15	單件重量	-	(KG)

VIEW F

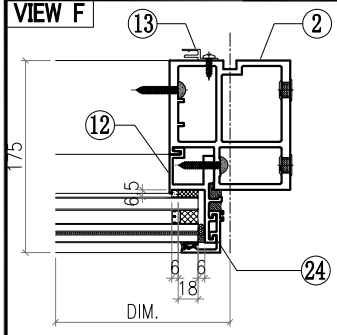

VIEW G

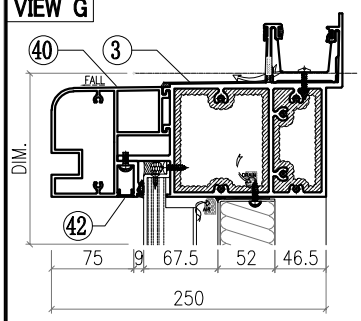

VIEW H

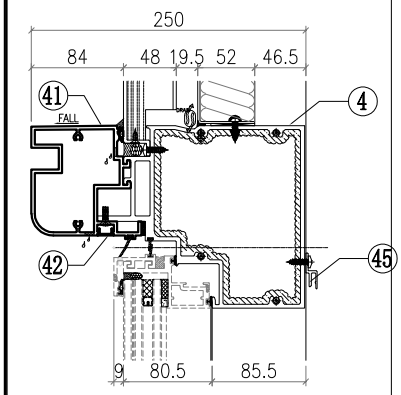

VIEW I

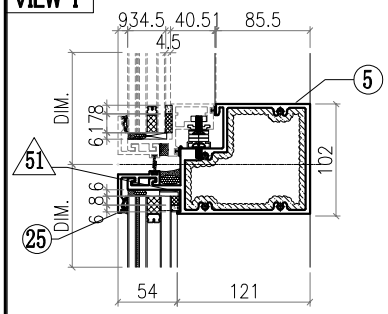

VIEW J

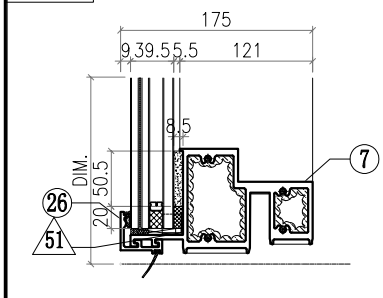

△ OTHERS (ALUM. & G.M.S. PARTS)

ITEM	FAB. DWG NO.	LENGTH (mm)	QTY
46	BST-D023 386X552(BACK PANEL)		1
47			
48			
49			
50			
51	AC-065 1mm THK. ALUM. PLATE		4
52	AC-001-30 3mm THK. ALUM. PLATE		1
53	AW-E02		1
54			1
55	GL1-L081 442X634 (GLASS)		1

◯ ALUM. EXTRUSION

ITEM	FAB. DWG NO.	LENGTH (mm)	QTY
1	X86050-P10	3276	1
2	X86055-P50	3276	1
3	X86070-001-089	549	1
4	X86066-001-032	471	1
5	X86062-001-052	471	1
6			
7	X86059-001-078	471	1
8			
9	X86086-P18	654	1
10	X86086-P02	646	1
11	X86086-P19	654	1
12	X86086-P04	646	1
13	X86101-P01	2250	1
14			
15	X86079-001	300	1
16	X86079-005	200	1
17	X86078-P01	390	2
18	N525-P01	23	2
19	X86095-001	210	1
20	X86095-002	210	1
21			
22			
23			
24	X86071-P04-03	668	1
25	X86071-P03-19	482	1
26	X86071-P03R-19	482	1
27			
28			
29			
30	X86142-P01-02	669	1
31			
32	N660-P02	553	1
33	N660-P01	553	1
34	X86071-101	593	1
35	X86071-102	593	1
36			
37			
38			
39			
40	X86080-001-023	476	1
41	X86105-001-023	476	1
42	D19450-001-023	476	2
43			
44			
45	X86101-001-023	390	1

美特鋁質有限公司 MIDI Aluminium Fabricator Ltd.								工程號	J857	類別		物料號	M1		
								地盘	啟德6552	制圖	李傳鵬	2022-02-11	圖號	CW-550	
修改	A	B	C	採用	工廠		地盤 ✓	图纸名称	单元组装图	復核	練松文	2022-02-13	數量	-	
日期	3.18	4.2	4.26	材料颜色	-			材料	-	批准	林仁安	2022-02-15	單件重量	-	(KG)

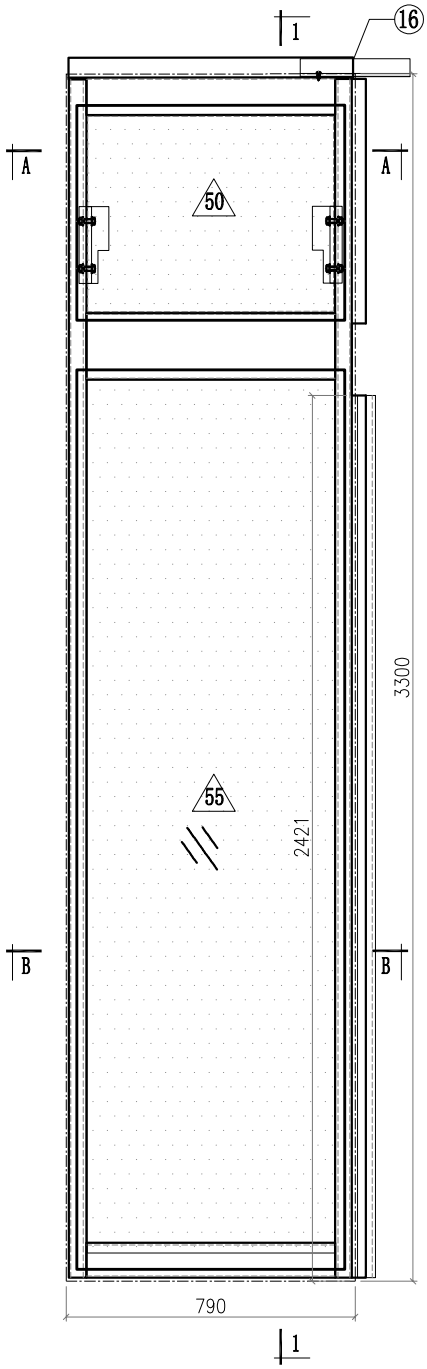

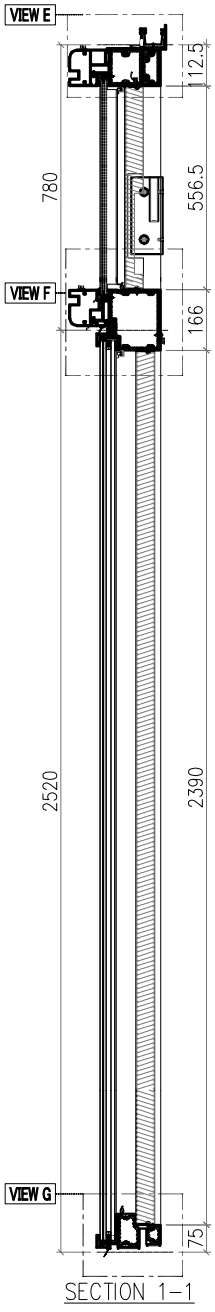

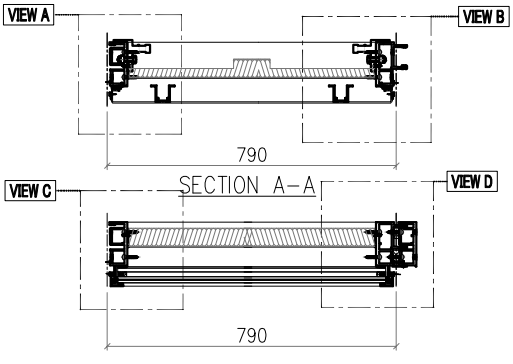

Notes
1.
2. VIEW DROM OUTSIDE
3. GLASS
4. 2mm THK. BACK PANEL

美特鋁質有限公司 MIDI Aluminium Fabricator Ltd.													
工程號	J857	類別		物料號	M1								
地盤	啟德6552	制圖	李傳鵬	2022-02-11	圖號	CW-550							
修改	A	B	C	採用工廠		地盤 ✓	图纸名称	单元组装图	復核	練松文	2022-02-13	數量	-
日期	3.18	4.2	4.26	材料颜色	-		材料	-	批准	林仁安	2022-02-15	單件重量	- (KG)

VIEW A

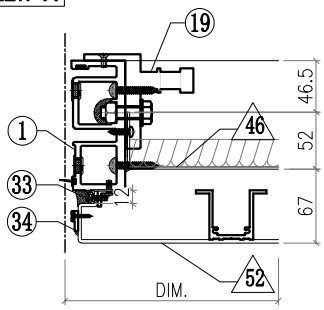

VIEW B

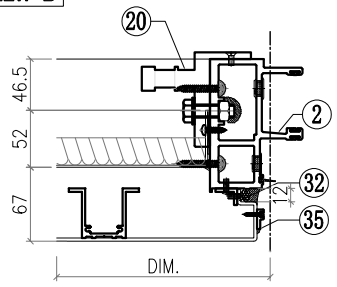

VIEW C

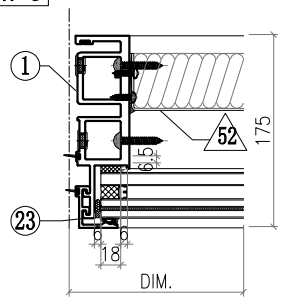

VIEW D

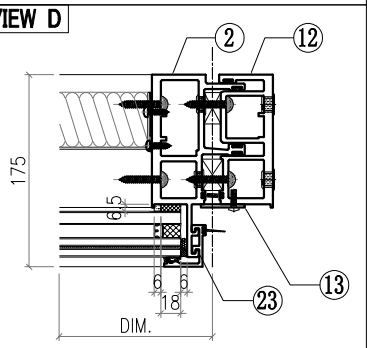

VIEW E

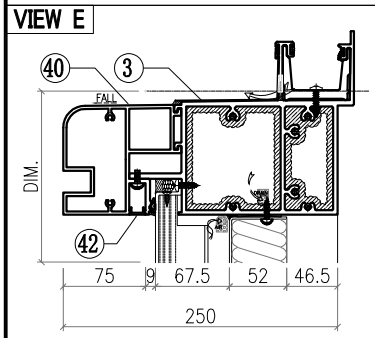

VIEW F

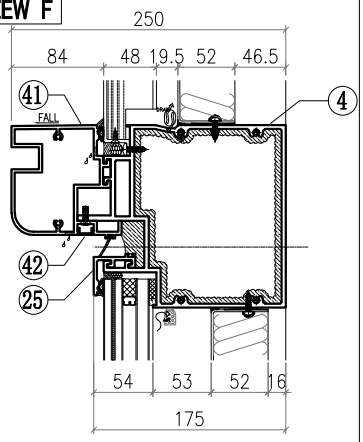

VIEW G

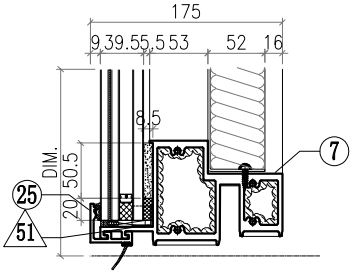

△ OTHERS (ALUM. & G.M.S. PARTS)

ITEM	FAB. DWG NO.	LENGTH (mm)	QTY
46	BST-D009 676X552 (BACK PANEL)		1
47			
48			
49			
50	AC-001-10 766X616 (3mm THK.ALUM.PLATE)		1
51	AC-065 1mm THK. ALUM. PLATE		4
52	BST-F001 676X2386 (BACK PANEL)		1
53			
54			
55	GL1-B011 732X2458 (GLASS)		1

◯ ALUM. EXTRUSION

ITEM	FAB. DWG NO.	LENGTH (mm)	QTY
1	X86049-P11	3276	1
2	X86047-P17	3276	1
3	X86070-001-072	778	1
4			
5			
6	X86067-001-016	766	1
7	X86059-001-065	744	1
8			
9			
10			
11			
12	X86049-P14	2411	1
13	L044-P02	2411	1
14			
15			
16	X86079-005	200	1
17			
18			
19	X86095-001	210	1
20	X86095-002	210	1
21			
22			
23	X86071-P04-04	2491.5	2
24			
25	X86071-P01-02	772	2
26			
27			
28			
29			
30			
31			
32			
33			
34			
35			
36			
37			
38			
39			
40	X86105-001-005	766	1
41	X86080-001-005	766	1
42	D19450-001-005	766	2
43			
44			
45			

美特鋁質有限公司 MIDI Aluminium Fabricator Ltd.								工程號	J857	類別		物料號	M1		
								地盘	啟德6552	制圖	李傳鵬	2022-02-11	圖號	CW-061	
修改	A	B	C	採用工廠		地盤	✓	图纸名称	单元组装图	復核	練松文	2022-02-13	數量	-	
日期	3.18	4.2	4.26	材料颜色	-			材料	-	批准	林仁安	2022-02-15	單件重量	-	(KG)

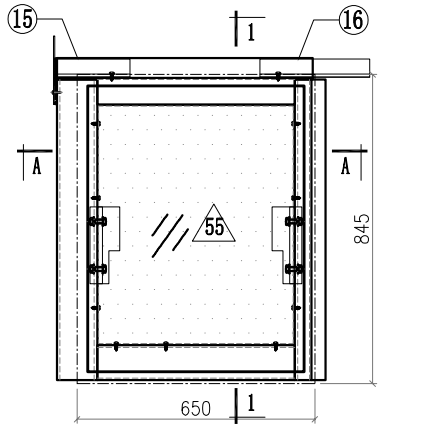

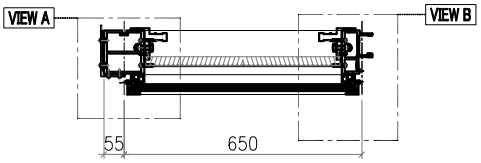

SECTION A–A

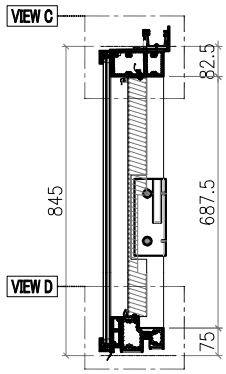

SECTION 1–1

VIEW A

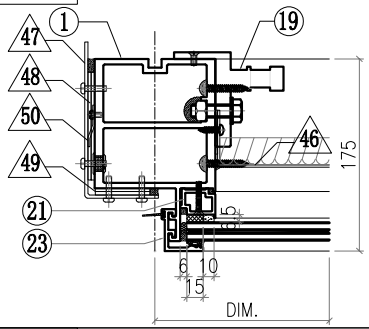

VIEW B

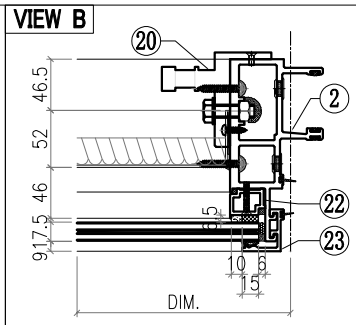

VIEW C

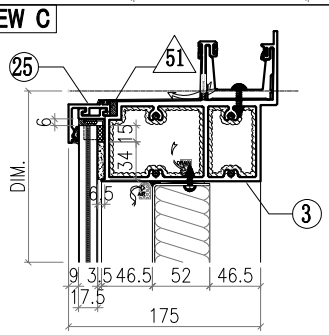

VIEW D

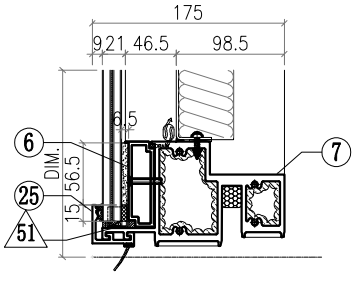

△ OTHERS (ALUM. & G.M.S. PARTS)

ITEM	FAB. DWG NO.	LENGTH (mm)	QTY
46	BST–L062 536X654 (BACK PANEL)		1
47	AC–061 3mm THK. ALUM. PLATE		1
48	AC–063 3mm THK. ALUM. PLATE		2
49	AC–064 3mm THK. ALUM. PLATE		2
50	AC–109 2mm THK. ALUM. PLATE		1
51	AC–065 1mm THK. ALUM. PLATE		4
52			
53			
54			
55	GL4–L078 592X781 (GLASS)		1

◯ ALUM. EXTRUSION

ITEM	FAB. DWG NO.	LENGTH (mm)	QTY
1	X86056–P11	821	1
2	X86047–P04	821	1
3	X86060–001–014	699	1
4			
5			
6	X86084–P01–31	603	1
7	X86059–001–022	604	1
8			
9			
10			
11			
12			
13			
14			
15	X86079–002	200	1
16	X86079–001	300	1
17			
18			
19	X86095–001	210	1
20	X86095–002	210	1
21	X86074–P01–01	713.5	1
22	X86074–P01R–01	713.5	1
23	X86071–P04–01	813	2
24			
25	X86071–P01–07	632	2
26			
27			
28			
29			
30			
31			
32			
33			
34			
35			

Notes
1. ALL DIMENSIONS STATED IN MILLIMETER
2. VIEW DROM OUTSIDE
3. GLASS
4. 2mm THK. BACK PANEL

美特鋁質有限公司 MIDI Aluminium Fabricator Ltd.								工程號	J857	類別		物料號	M1		
								地盘	啟德6552	制圖	李傳鵬	2022-02-11	圖號	CW-062	
修改	A	B	C	採用工廠		地盤	✓	图纸名称	单元组装图	復核	練松文	2022-02-13	數量	1	
日期	3.18	4.2	4.26	材料颜色	-			材料	-	批准	林仁安	2022-02-15	單件重量	-	(KG)

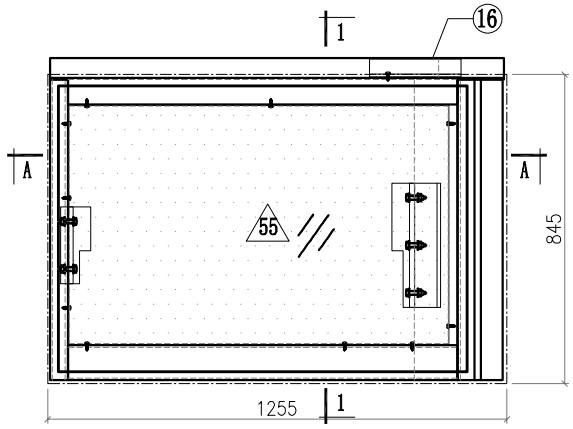

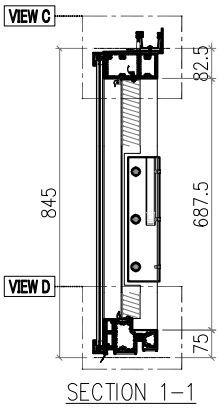

SECTION 1-1

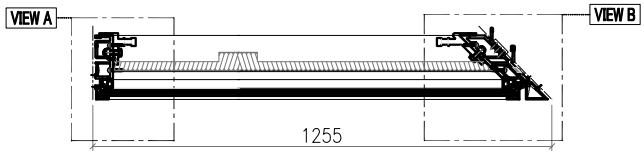

SECTION A-A

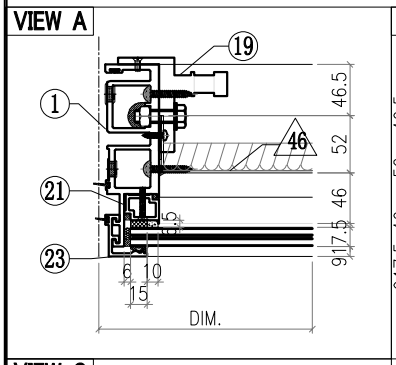

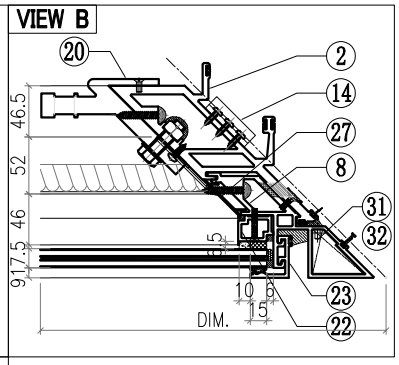

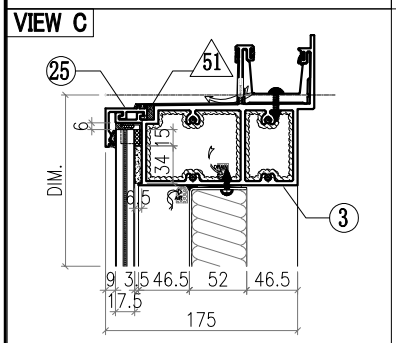

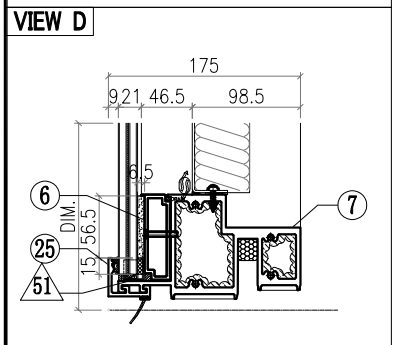

△ OTHERS (ALUM. & G.M.S. PARTS)			
ITEM	FAB. DWG NO.	LENGTH (mm)	QTY
46	BST-BY008 1039X654 (BACK PANEL)		1
47			
48			
49			
50			
51	AC-065 1mm THK. ALUM. PLATE		4
52			
53			
54			
55	GL4-L079 1117X781 (GLASS)		1

◯ ALUM. EXTRUSION			
ITEM	FAB. DWG NO.	LENGTH (mm)	QTY
1	X86049-P04	821	1
2	X86051-P05	821	1
3	X86060-001-A04	1231.5	1
4			
5			
6	X86084-P02-58	1128	1
7	X86059-001-A04	1129	1
8	X86075-P07	821	1
9			
10			
11			
12			
13			
14	X86083-002	50	3
15			
16	X86079-003	250	1
17			
18			
19	X86095-001	210	1
20	X86097-002	340	1
21	X86074-P01-01	713.5	1
22	X86074-P01R-01	713.5	1
23	X86071-P04-01	813	2
24			
25	X86071-P01-08	1157	2
26			
27	X86151-P01R	657	1
28			
29			
30			
31	L044-P01L	46	1
32	L044-P01R	46	1
33			
34			
35			

Notes
1. ALL DIMENSIONS STATED IN MILLIMETER
2. VIEW DROM OUTSIDE
3. GLASS
4. 2mm THK. BACK PANEL

美特鋁質有限公司 MIDI Aluminium Fabricator Ltd.								工程號	J857	類別		物料號	M1	
								地盘	啟德6552	制圖	李傳鵬	2022-02-11	圖號	CW-063
修改	A	B	C	採用	工廠		地盤 ✓	图纸名称	单元组装图	復核	練松文	2022-02-13	數量	1
日期	3.18	4.2	4.26	材料颜色	-			材料	-	批准	林仁安	2022-02-15	單件重量	- (KG)

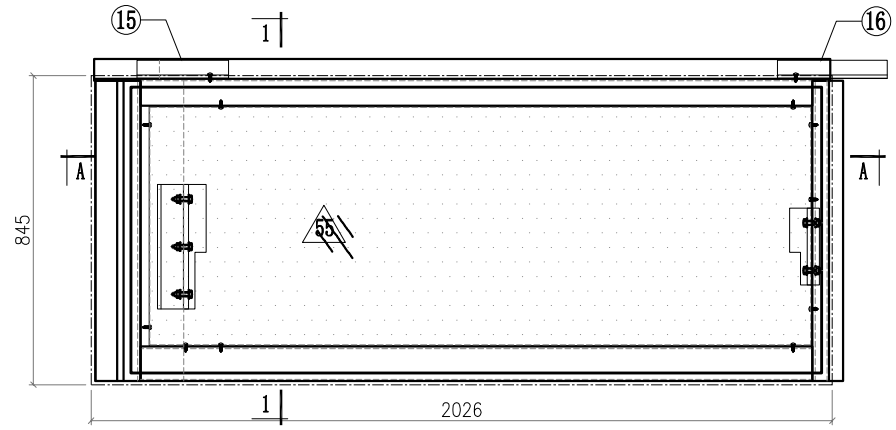

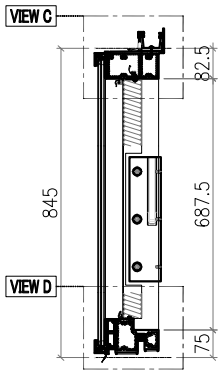

SECTION 1-1

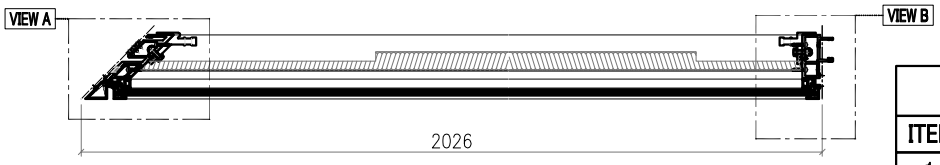

SECTION A-A

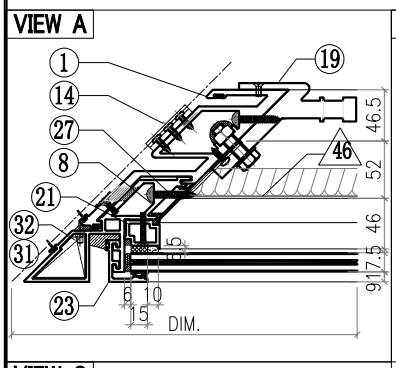

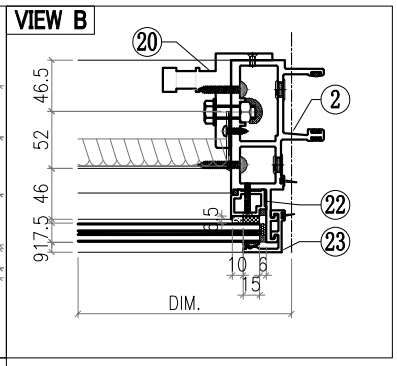

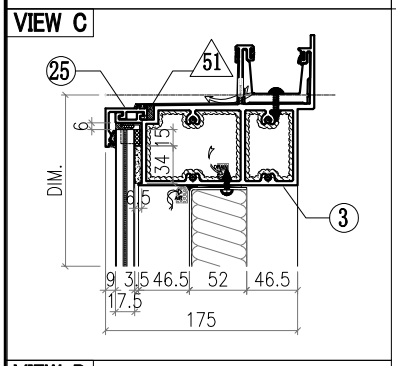

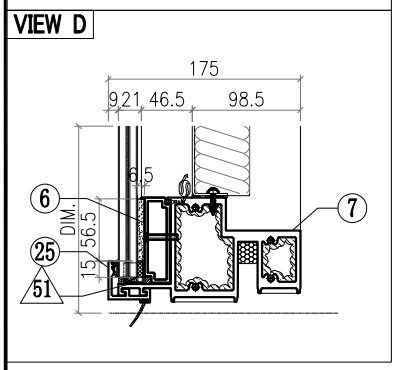

Notes
1.
2. VIEW DROM OUTSIDE
3. GLASS
4. 2mm THK. BACK PANEL

◯ALUM. EXTRUSION

ITEM	FAB. DWG NO.	LENGTH (mm)	QTY
1	X86052-P03	821	1
2	X86047-P04	821	1
3	X86060-001-B04	2002.5	1
4			
5			
6	X86084-P01-52	1899	1
7	X86059-001-B04	1900	1
8	X86075-P08	821	1
9			
10			
11			
12			
13			
14			
15	X86079-004	250	1
16	X86079-001	300	1
17			
18			
19	X86097-001	340	1
20	X86095-002	210	1
21	X86074-P01-01	713.5	1
22	X86074-P01R-01	713.5	1
23	X86071-P04-01	813	2
24			
25	X86071-P01-09	1928	2
26			
27	X86151-P01	657	1
28			
29			
30			
31	L044-P01L	46	1
32	L044-P01R	46	1
33			
34			
35			

△ OTHERS (ALUM. & G.M.S. PARTS)

ITEM	FAB. DWG NO.	LENGTH (mm)	QTY
46	BST-BZ006 1810X654 (BACK PANEL)		1
47			
48			
49			
50			
51	AC-065 1mm THK. ALUM. PLATE		4
52			
53			
54			
55	GL4-L080 1088X781 (GLASS)		1

美特鋁質有限公司 MIDI Aluminium Fabricator Ltd.							工程號	J857	類別		物料號	M1		
							地盘	啟德6552	制圖	李傳鵬	2022-02-11	圖號	CW-064	
修改	A	B	C	採用工廠		地盤 ✓	图纸名称	单元组装图	復核	練松文	2022-02-13	數量	-	
日期	3.18	4.2	4.26	材料颜色	-		材料	-	批准	林仁安	2022-02-15	單件重量	-	(KG)

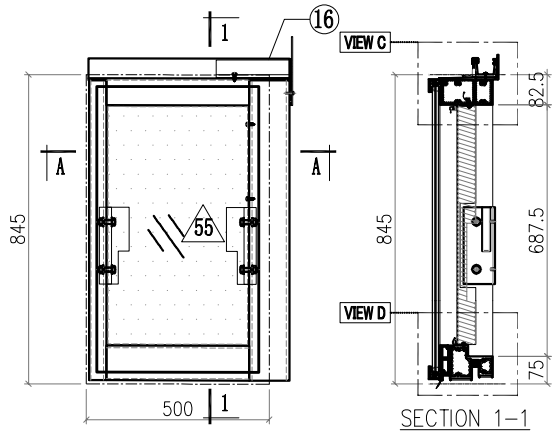

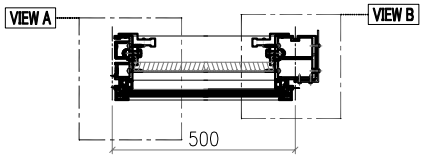

SECTION A-A

VIEW A

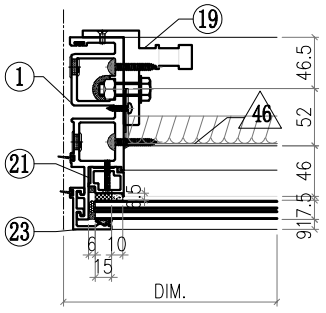

VIEW B

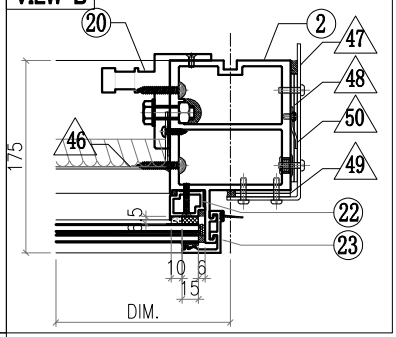

VIEW C

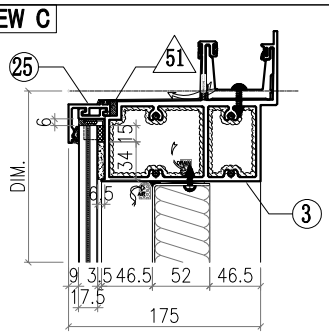

VIEW D

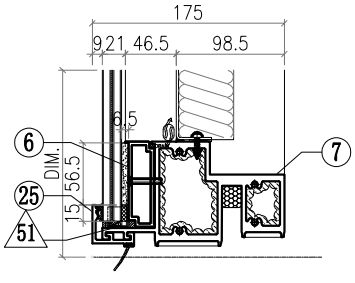

Notes
1.
2. VIEW DROM OUTSIDE
3. GLASS
4. 2mm THK. BACK PANEL

△ OTHERS (ALUM. & G.M.S. PARTS)

ITEM	FAB. DWG NO.	LENGTH (mm)	QTY
46	BST-L023 386X654 (BACK PANEL)		1
47	AC-062 3mm THK. ALUM. PLATE		1
48	AC-063 3mm THK. ALUM. PLATE		2
49	AC-064 3mm THK. ALUM. PLATE		2
50	AC-109 2mm THK. ALUM. PLATE		1
51	AC-065 1mm THK. ALUM. PLATE		4
52			
53			
54			
55	GL4-L081 442X781 (GLASS)		1

◯ ALUM. EXTRUSION

ITEM	FAB. DWG NO.	LENGTH (mm)	QTY
1	X86049-P04	821	1
2	X86056-P10	821	1
3	X86060-001-045	549	1
4			
5			
6	X86084-P01-20	453	1
7	X86059-001-023	454	1
8			
9			
10			
11			
12			
13			
14			
15			
16	X86079-005	200	1
17			
18			
19	X86095-001	210	1
20	X86095-002	210	1
21	X86074-P01-01	713.5	1
22	X86074-P01R-01	713.5	1
23	X86071-P04-01	813	2
24			
25	X86071-P01-10	482	2
26			
27			
28			
29			
30			
31			
32			
33			
34			
35			

美特鋁質有限公司 MIDI Aluminium Fabricator Ltd.								工程號	J857	類別		物料號	M1		
								地盘	啟德6552	制圖	李傳鵬	2022-02-11	圖號	CW-065	
修改	A	B	C	採用工廠		地盤	✓	图纸名称	单元组装图	復核	練松文	2022-02-13	數量	1	
日期	3.18	4.2	4.26	材料颜色	-			材料	-	批准	林仁安	2022-02-15	單件重量	-	(KG)

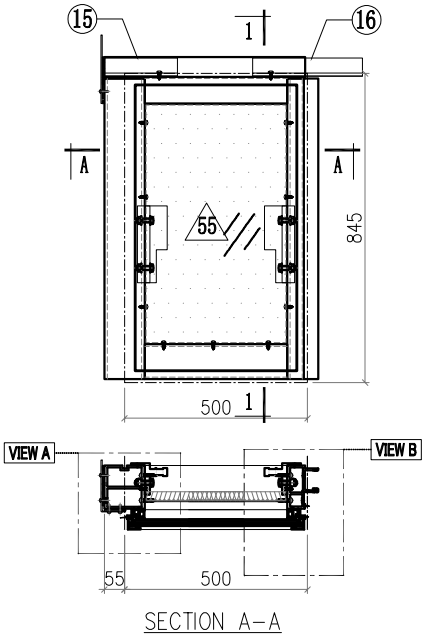

SECTION A-A

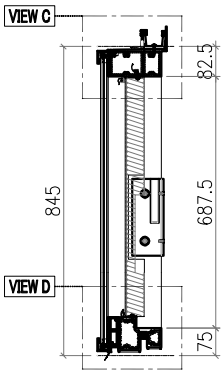

SECTION 1-1

VIEW A

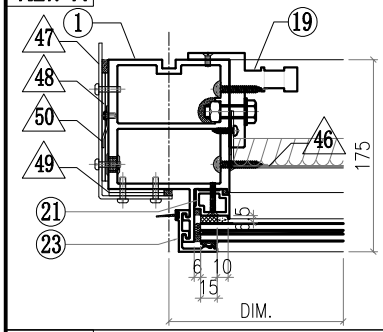

VIEW B

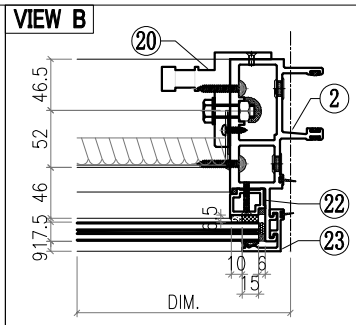

VIEW C

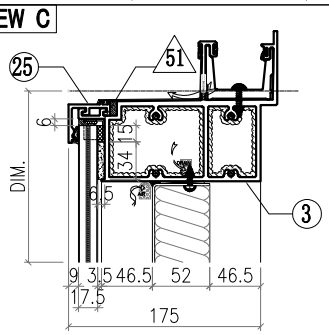

VIEW D

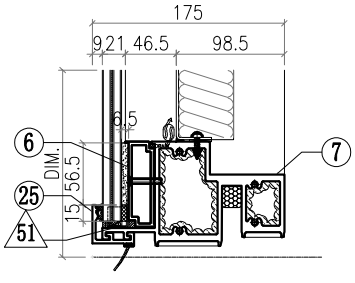

◯ ALUM. EXTRUSION			
ITEM	FAB. DWG NO.	LENGTH (mm)	QTY
1	X86056-P12	821	1
2	X86047-P04	821	1
3	X86060-001-015	549	1
4			
5			
6	X86084-P01-20	453	1
7	X86059-001-023	454	1
8			
9			
10			
11			
12			
13			
14			
15	X86079-002	200	1
16	X86079-001	300	1
17			
18			
19	X86095-001	210	1
20	X86095-002	210	1
21	X86074-P01-01	713.5	1
22	X86074-P01R-01	713.5	1
23	X86071-P04-01	813	2
24			
25	X86071-P01-10	482	2
26			
27			
28			
29			
30			
31			
32			
33			
34			
35			

△ OTHERS (ALUM. & G.M.S. PARTS)

ITEM	FAB. DWG NO.	LENGTH (mm)	QTY
46	BST-L023 386X654 (BACK PANEL)		1
47	AC-061 3mm THK. ALUM. PLATE		1
48	AC-063 3mm THK. ALUM. PLATE		2
49	AC-064 3mm THK. ALUM. PLATE		2
50	AC-109 2mm THK. ALUM. PLATE		1
51	AC-065 1mm THK. ALUM. PLATE		4
52			
53			
54			
55	GL4-L081 442X781 (GLASS)		1

Notes
1. ALL DIMENSIONS STATED IN MILLIMETER
2. VIEW DROM OUTSIDE
3. GLASS
4. 2mm THK. BACK PANEL

美特鋁質有限公司 MIDI Aluminium Fabricator Ltd.							工程號	J857	類別		物料號	M1		
							地盘	啟德6552	制圖	李傳鵬	2022-02-11	圖號	CW-066	
修改	A	B	C	採用工廠		地盤 ✓	图纸名称	单元组装图	復核	練松文	2022-02-13	數量	1	
日期	3.18	4.2	4.26	材料颜色	-		材料	-	批准	林仁安	2022-02-15	單件重量	-	(KG)

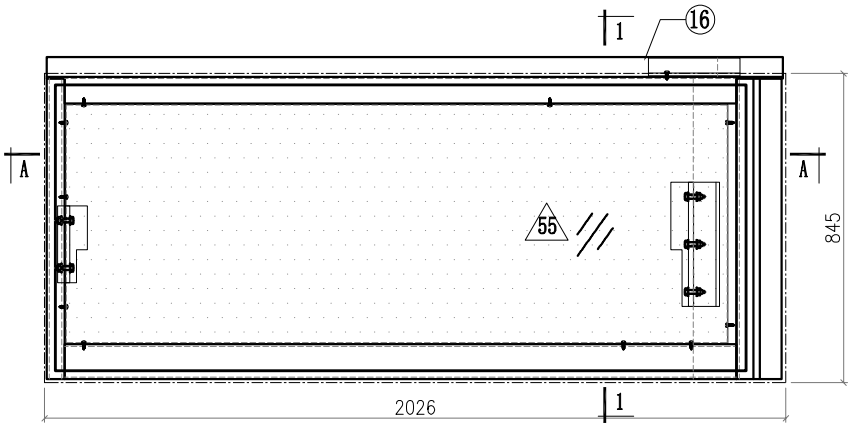

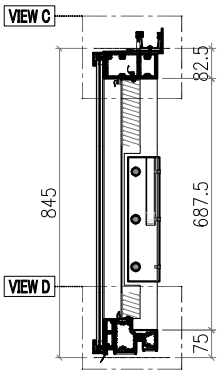

SECTION 1-1

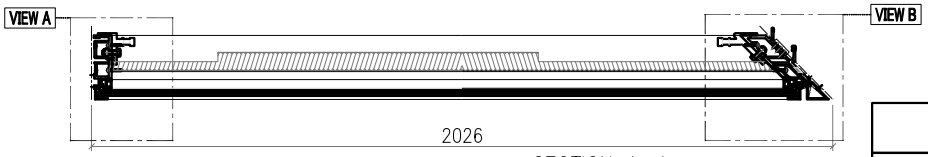

SECTION A-A

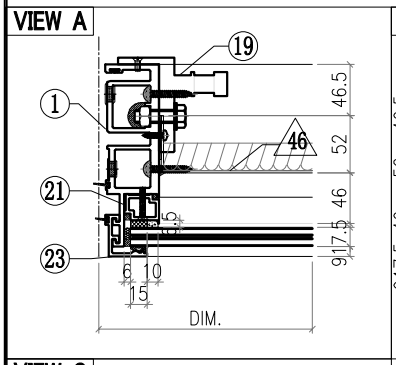

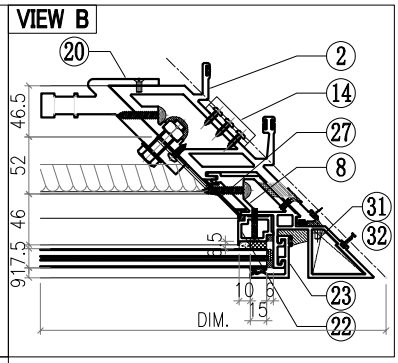

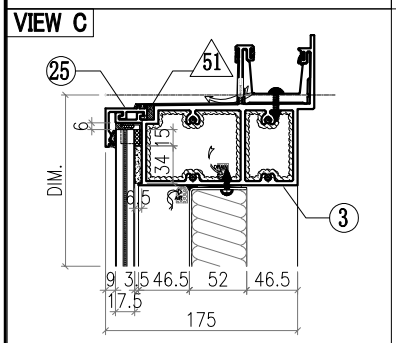

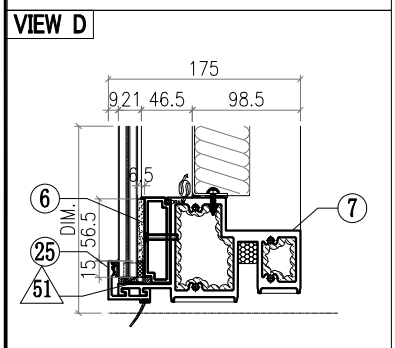

Notes
1.
2. VIEW DROM OUTSIDE
3. GLASS
4. 2mm THK. BACK PANEL

△ OTHERS (ALUM. & G.M.S. PARTS)

ITEM	FAB. DWG NO.	LENGTH (mm)	QTY
46	BST-BY007		
	1810X654 (BACK PANEL)		
47			
48			
49			
50			
51	AC-065		4
	1mm THK. ALUM. PLATE		
52			
53			
54			
55	GL4-L080		1
	1088X781 (GLASS)		

◯ ALUM. EXTRUSION

ITEM	FAB. DWG NO.	LENGTH (mm)	QTY
1	X86049-P04	821	1
2	X86051-P05	821	1
3	X86060-001-A05	2002.5	1
4			
5			
6	X86084-P02-59	1899	1
7	X86059-001-A05	1900	1
8	X86075-P07	821	1
9			
10			
11			
12			
13			
14			
15			
16	X86079-003	250	1
17			
18			
19	X86095-001	210	1
20	X86097-002	340	1
21	X86074-P01-01	713.5	1
22	X86074-P01R-01	713.5	1
23	X86071-P04-01	813	2
24			
25	X86071-P01-09	1928	2
26			
27	X86151-P01	657	1
28			
29			
30			
31	L044-P01L	46	1
32	L044-P01R	46	1
33			
34			
35			

美特鋁質有限公司 MIDI Aluminium Fabricator Ltd.							工程號	J857	類別		物料號	M1		
							地盘	啟德6552	制圖	李傳鵬	2022-02-11	圖號	CW-067	
修改	A	B	C	採用工廠		地盤 ✓	图纸名称	单元组装图	復核	練松文	2022-02-13	數量	1	
日期	3.18	4.2	4.26	材料颜色	-		材料	-	批准	林仁安	2022-02-15	單件重量	-	(KG)

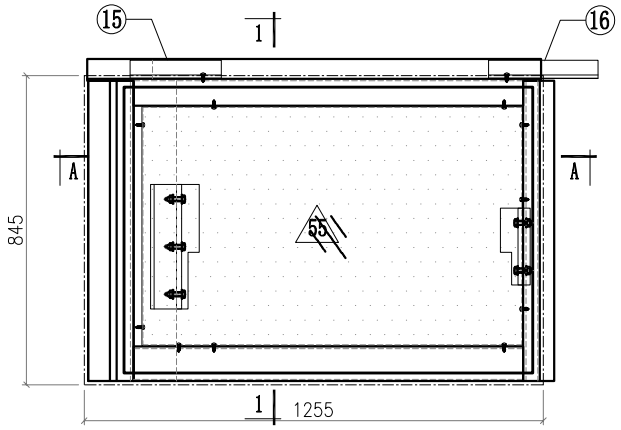

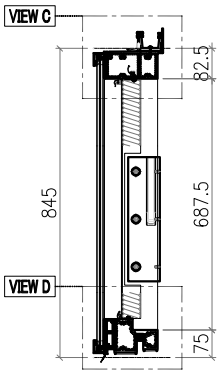

SECTION 1-1

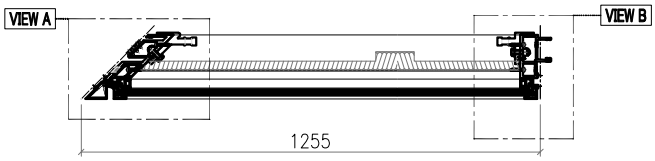

SECTION A-A

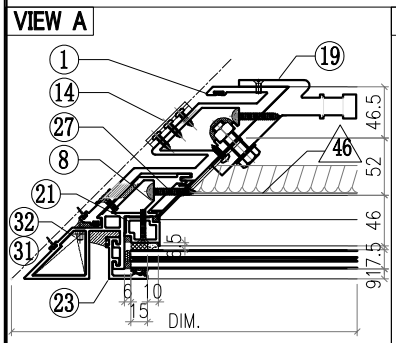

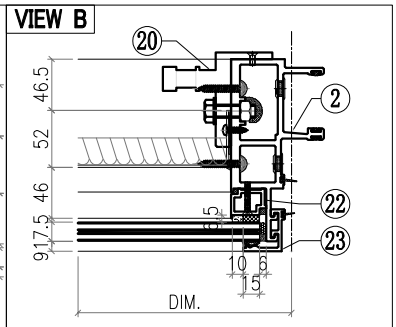

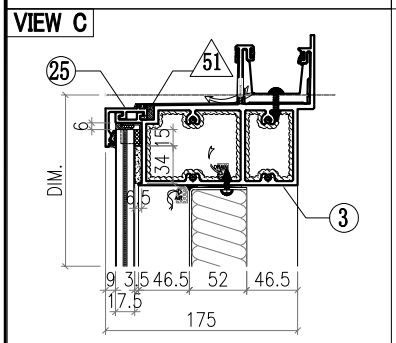

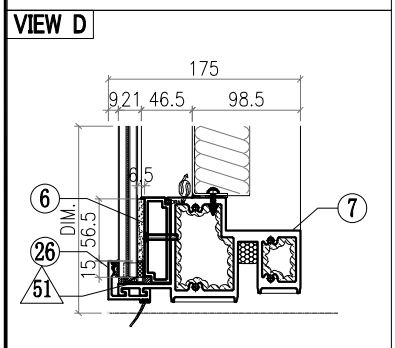

Notes
1.
2. VIEW DROM OUTSIDE
3. GLASS
4. 2mm THK. BACK PANEL

△ OTHERS (ALUM. & G.M.S. PARTS)

ITEM	FAB. DWG NO.	LENGTH (mm)	QTY
46	BST-BZ009		1
	1039X654 (BACK PANEL)		
47			
48			
49			
50			
51	AC-065		4
	1mm THK. ALUM. PLATE		
52			
53			
54			
55	GL4-L079		1
	1117X781 (GLASS)		

◯ ALUM. EXTRUSION

ITEM	FAB. DWG NO.	LENGTH (mm)	QTY
1	X86052-P03	821	1
2	X86047-P04	821	1
3	X86060-001-B05	1231.5	1
4			
5			
6	X86084-P01-53	1128	1
7	X86059-001-B05	1129	1
8	X86075-P08	821	1
9			
10			
11			
12			
13			
14			
15	X86079-004	250	1
16	X86079-001	300	1
17			
18			
19	X86097-001	340	1
20	X86095-002	210	1
21	X86074-P01-01	713.5	1
22	X86074-P01R-01	713.5	1
23	X86071-P04-01	813	2
24			
25	X86071-P01-08	1157	2
26			
27	X86151-P01	657	1
28			
29			
30			
31	L044-P01L	46	1
32	L044-P01R	46	1
33			
34			
35			

美特鋁質有限公司 MIDI Aluminium Fabricator Ltd.								工程號	J857	類別		物料號	M1		
								地盘	啟德6552	制圖	李傳鵬	2022-02-11	圖號	CW-068	
修改	A	B	C	採用工廠		地盤	✓	图纸名称	单元组装图	復核	練松文	2022-02-13	數量	1	
日期	3.18	4.2	4.26	材料颜色	-			材料	-	批准	林仁安	2022-02-15	單件重量	-	(KG)

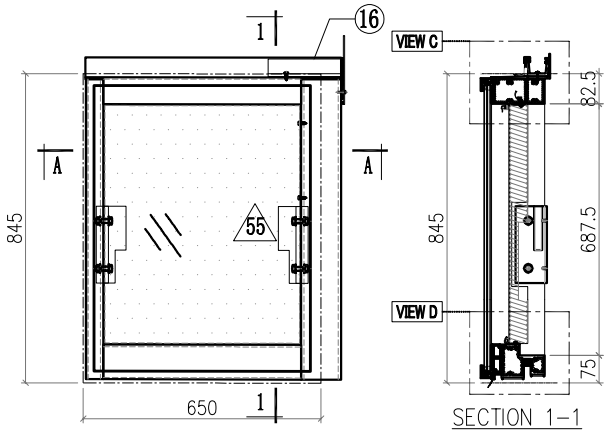

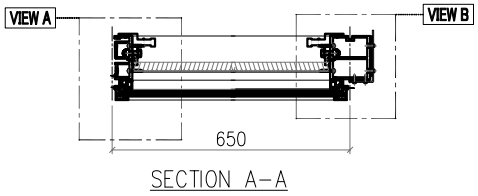

VIEW A

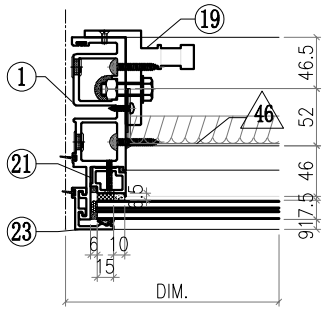

VIEW B

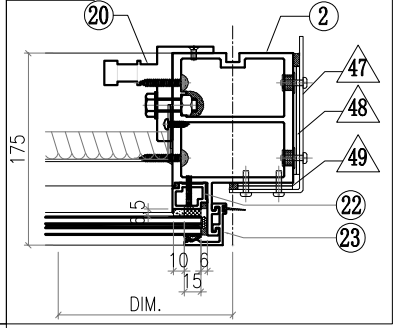

VIEW C

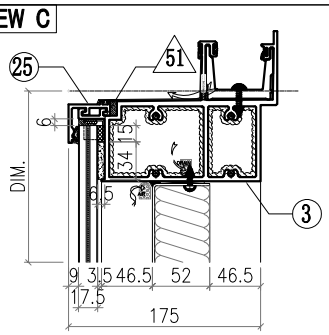

VIEW D

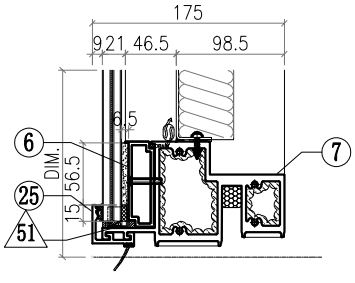

Notes
1.
2. VIEW DROM OUTSIDE
3. GLASS
4. 2mm THK. BACK PANEL

△ OTHERS (ALUM. & G.M.S. PARTS)

ITEM	FAB. DWG NO.	LENGTH (mm)	QTY
46	BST-L062 536X654 (BACK PANEL)		1
47	AC-062 3mm THK. ALUM. PLATE		1
48	AC-063 3mm THK. ALUM. PLATE		2
49	AC-064 3mm THK. ALUM. PLATE		2
50			
51	AC-065 1mm THK. ALUM. PLATE		4
52			
53			
54			
55	GL4-L078 592X781 (GLASS)		1

◯ ALUM. EXTRUSION

ITEM	FAB. DWG NO.	LENGTH (mm)	QTY
1	X86049-P04	821	1
2	X86056-P15	821	1
3	X86060-001-046	699	1
4			
5			
6	X86084-P01-31	603	1
7	X86059-001-022	604	1
8			
9			
10			
11			
12			
13			
14			
15			
16	X86079-005	200	1
17			
18			
19	X86095-001	210	1
20	X86095-002	210	1
21	X86074-P01-01	713.5	1
22	X86074-P01R-01	713.5	1
23	X86071-P04-01	813	2
24			
25	X86071-P01-07	632	2
26			
27			
28			
29			
30			
31			
32			
33			
34			
35			

美特鋁質有限公司 MIDI Aluminium Fabricator Ltd.							工程號	J857	類別		物料號	M1		
							地盘	啟德6552	制圖	李傳鵬	2022-02-11	圖號	CW-069	
修改	A	B	C	採用工廠		地盤 ✓	图纸名称	单元组装图	復核	練松文	2022-02-13	數量	1	
日期	3.18	4.2	4.26	材料颜色	-		材料	-	批准	林仁安	2022-02-15	單件重量	-	(KG)

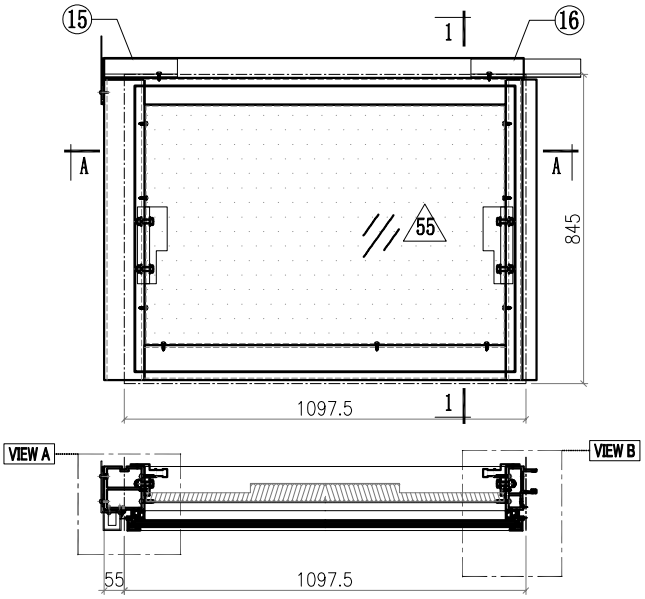

SECTION A–A

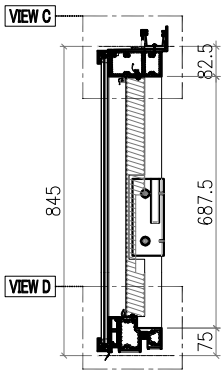

SECTION 1–1

VIEW A

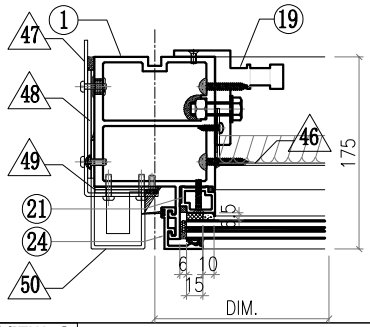

VIEW B

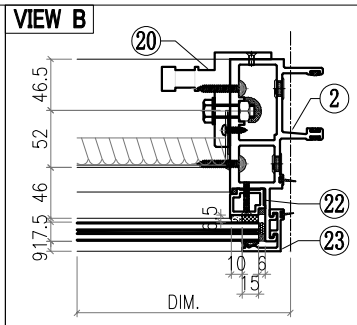

VIEW C

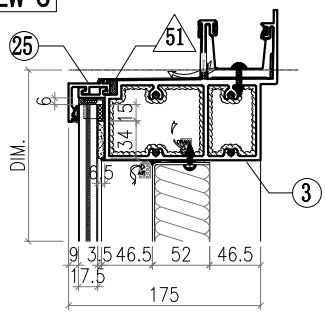

VIEW D

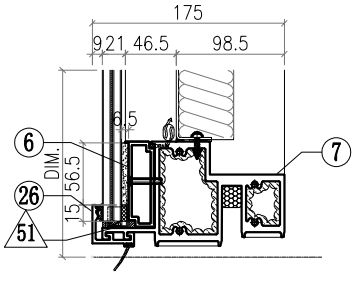

◯ ALUM. EXTRUSION			
ITEM	FAB. DWG NO.	LENGTH (mm)	QTY
1	X86056–P09	821	1
2	X86047–P04	821	1
3	X86060–001–016	1146	1
4			
5			
6	X86084–P01–21	1050.5	1
7	X86059–001–024	1051	1
8			
9			
10			
11			
12			
13			
14			
15	X86079–002	200	1
16	X86079–001	300	1
17			
18			
19			
20			
21	X86074–P01–01	713.5	1
22	X86074–P01R–01	713.5	1
23	X86071–P04–01	813	2
24			
25	X86071–P01–11	1079.5	2
26			
27			
28			
29			
30			
31			
32			
33			
34			
35			

△ OTHERS (ALUM. & G.M.S. PARTS)			
ITEM	FAB. DWG NO.	LENGTH (mm)	QTY
46	BST–L026		1
	983X654 (BACK PANEL)		
47	AC–061		1
	3mm THK. ALUM. PLATE		
48	AC–063		2
	3mm THK. ALUM. PLATE		
49	AC–064		2
	3mm THK. ALUM. PLATE		
50	AC–102		
	3mm THK. ALUM. PLATE		
51	AC–065		4
	1mm THK. ALUM. PLATE		
52			
53			
54			
55	GL4–L082		1
	1039X781 (GLASS)		

Notes
1.
2. VIEW DROM OUTSIDE
3. GLASS
4. 2mm THK. BACK PANEL

美特鋁質有限公司 MIDI Aluminium Fabricator Ltd.								工程號	J857	類別		物料號	M1		
								地盘	啟德6552	制圖	李傳鵬	2022-02-11	圖號	CW-070	
修改	A	B	C	採用工廠		地盤	✓	图纸名称	单元组装图	復核	練松文	2022-02-13	數量	1	
日期	3.18	4.2	4.26	材料颜色	-			材料	-	批准	林仁安	2022-02-15	單件重量	-	(KG)

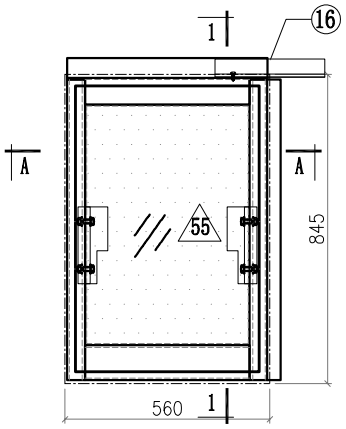

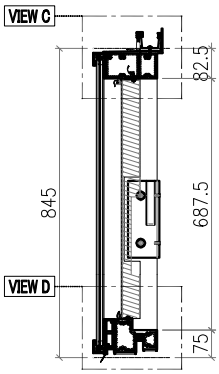

SECTION 1-1

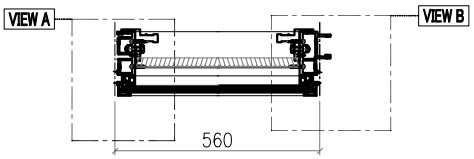

SECTION A-A

VIEW A

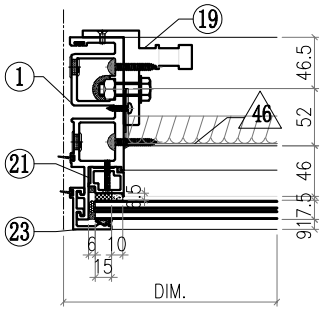

VIEW B

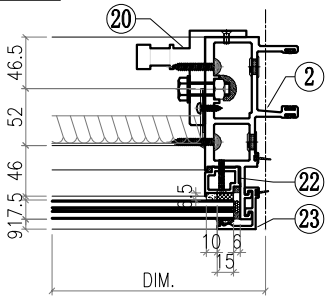

VIEW C

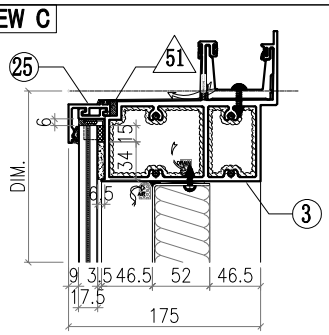

VIEW D

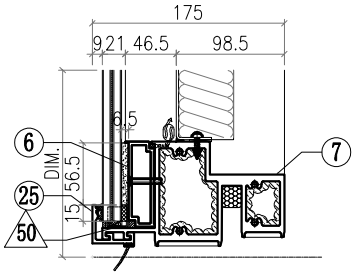

Notes
1.
2. VIEW DROM OUTSIDE
3. GLASS
4. 2mm THK. BACK PANEL

△ OTHERS (ALUM. & G.M.S. PARTS)

ITEM	FAB. DWG NO.	LENGTH (mm)	QTY
46	BST-L012 446X654 (BACK PANEL)		1
47			
48			
49			
50			
51	AC-065 1mm THK. ALUM. PLATE		4
52			
53			
54			
55	GL4-L014 502X781 (GLASS)		1

◯ ALUM. EXTRUSION

ITEM	FAB. DWG NO.	LENGTH (mm)	QTY
1	X86049-P04	821	1
2	X86047-P04	821	1
3	X86060-001-066	548	1
4			
5			
6	X86084-P01-11	513	1
7	X86059-001-008	514	1
8			
9			
10			
11			
12			
13			
14			
15			
16	X86079-001	300	1
17			
18			
19	X86095-001	210	1
20	X86095-002	210	1
21	X86074-P01-01	713.5	1
22	X86074-P01R-01	713.5	1
23	X86071-P04-01	813	2
24			
25	X86071-P01-12	542	2
26			
27			
28			
29			
30			
31			
32			
33			
34			
35			

美特鋁質有限公司 MIDI Aluminium Fabricator Ltd.								工程號	J857	類別		物料號	M1		
								地盘	啟德6552	制圖	李傳鵬	2022-02-11	圖號	CW-071	
修改	A	B	C	採用工廠		地盤	✓	图纸名称	单元组装图	復核	練松文	2022-02-13	數量	1	
日期	3.18	4.2	4.26	材料颜色	-			材料	-	批准	林仁安	2022-02-15	單件重量	-	(KG)

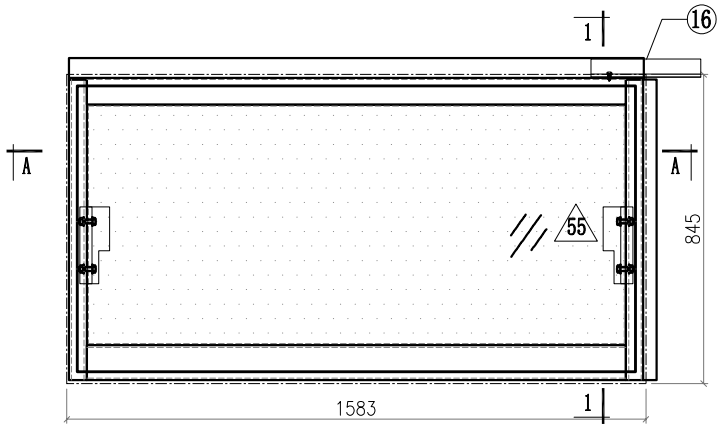

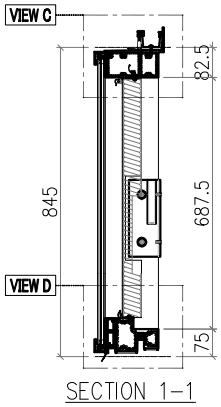

SECTION 1-1

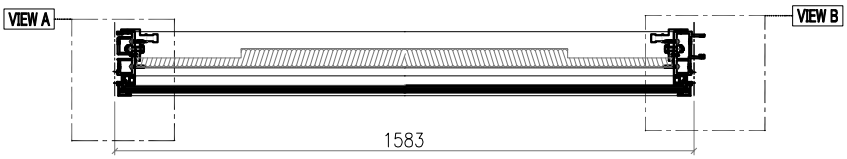

SECTION A-A

VIEW A

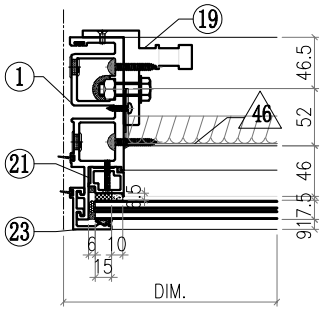

VIEW B

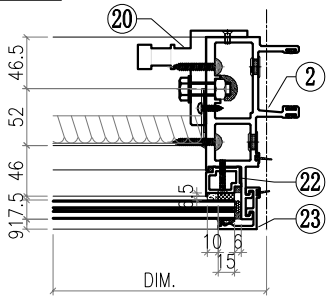

VIEW C

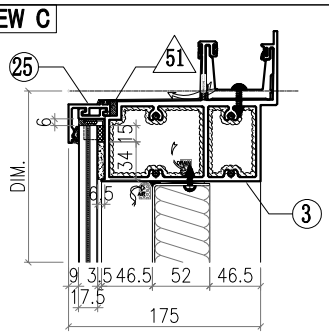

VIEW D

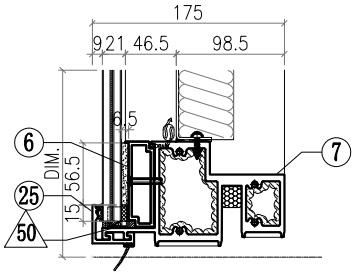

Notes
1.
2. VIEW DROM OUTSIDE
3. GLASS
4. 2mm THK. BACK PANEL

△ OTHERS (ALUM. & G.M.S. PARTS)

ITEM	FAB. DWG NO.	LENGTH (mm)	QTY
46	BST-L028		1
	1469X654 (BACK PANEL)		
47			
48			
49			
50			
51	AC-065		4
	1mm THK. ALUM. PLATE		
52			
53			
54			
55	GL4-L084		1
	1524X781 (GLASS)		

◯ ALUM. EXTRUSION

ITEM	FAB. DWG NO.	LENGTH (mm)	QTY
1	X86049-P04	821	1
2	X86047-P04	821	1
3	X86060-001-067	1571	1
4			
5			
6	X86084-P01-22	1536	1
7	X86059-001-025	1537	1
8			
9			
10			
11			
12			
13			
14			
15			
16	X86079-001	300	1
17			
18			
19	X86095-001	210	1
20	X86095-002	210	1
21	X86074-P01-01	713.5	1
22	X86074-P01R-01	713.5	1
23	X86071-P04-01	813	2
24			
25	X86071-P01-13	1565	2
26			
27			
28			
29			
30			
31			
32			
33			
34			
35			

美特鋁質有限公司 MIDI Aluminium Fabricator Ltd.								工程號	J857	類別		物料號	M1		
								地盘	啟德6552	制圖	李傳鵬	2022-02-11	圖號	CW-072	
修改	A	B	C	採用	工廠		地盤 ✓	图纸名称	单元组装图	復核	練松文	2022-02-13	數量	1	
日期	3.18	4.2	4.26	材料颜色	-			材料	-	批准	林仁安	2022-02-15	單件重量	-	(KG)

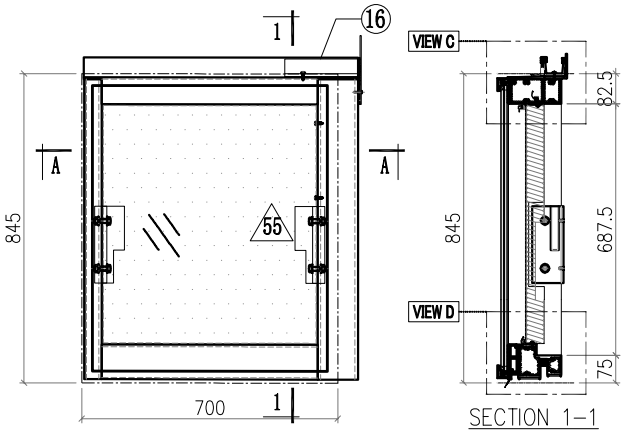

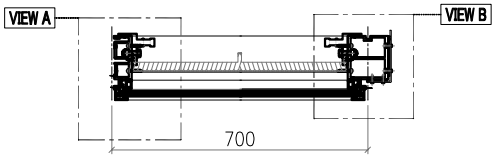

VIEW A

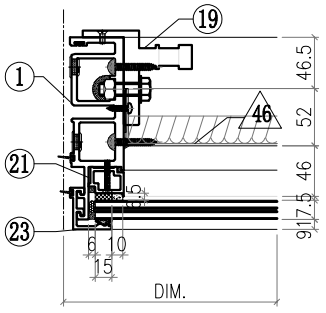

VIEW B

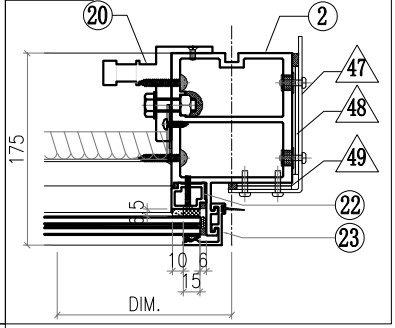

VIEW C

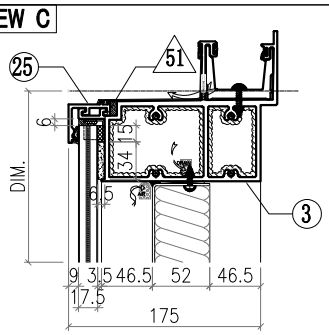

VIEW D

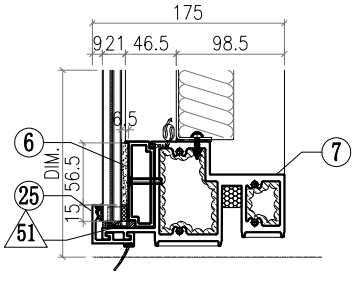

◯ ALUM. EXTRUSION			
ITEM	FAB. DWG NO.	LENGTH (mm)	QTY
1	X86049-P04	821	1
2	X86056-P15	821	1
3	X86060-001-047	749	1
4			
5			
6	X86084-P01-23	653	1
7	X86059-001-026	654	1
8			
9			
10			
11			
12			
13			
14			
15			
16	X86079-005	200	1
17			
18			
19	X86095-001	210	1
20	X86095-002	210	1
21	X86074-P01-01	713.5	1
22	X86074-P01R-01	713.5	1
23	X86071-P04-01	813	2
24			
25	X86071-P01-14	682	2
26			
27			
28			
29			
30			
31			
32			
33			
34			
35			

△ OTHERS (ALUM. & G.M.S. PARTS)			
ITEM	FAB. DWG NO.	LENGTH (mm)	QTY
46	BST-L029 586X654 (BACK PANEL)		1
47	AC-062 3mm THK. ALUM. PLATE		1
48	AC-063 3mm THK. ALUM. PLATE		2
49	AC-064 3mm THK. ALUM. PLATE		2
50			1
51	AC-065 1mm THK. ALUM. PLATE		4
52			
53			
54			
55	GL4-L085 642X781 (GLASS)		1

Notes
1.
2. VIEW DROM OUTSIDE
3. GLASS
4. 2mm THK. BACK PANEL

美特鋁質有限公司 MIDI Aluminium Fabricator Ltd.							工程號	J857	類別		物料號	M1		
							地盘	啟德6552	制圖	李傳鵬	2022-02-11	圖號	CW-076	
修改	A	B	C	採用工廠		地盤 ✓	图纸名称	单元组装图	復核	練松文	2022-02-13	數量	1	
日期	3.18	4.2	4.26	材料颜色	-		材料	-	批准	林仁安	2022-02-15	單件重量	-	(KG)

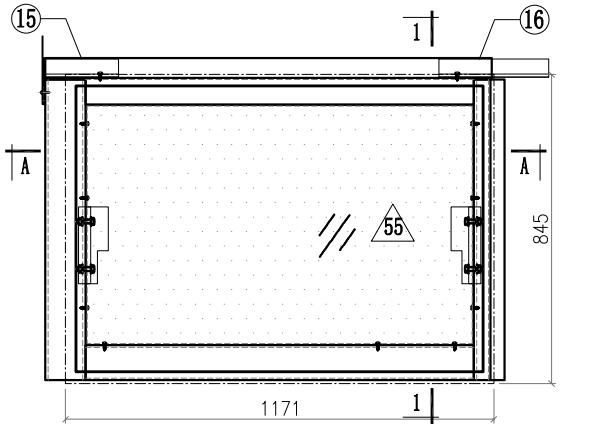

SECTION A–A

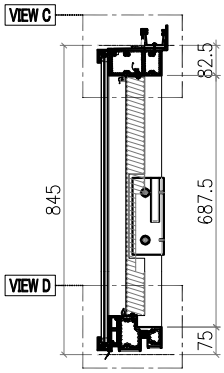

SECTION 1–1

VIEW A

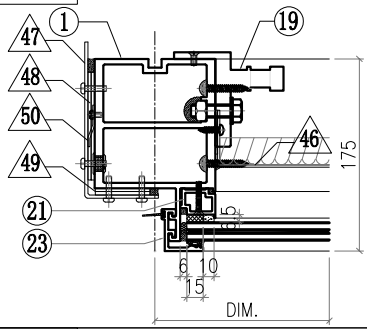

VIEW B

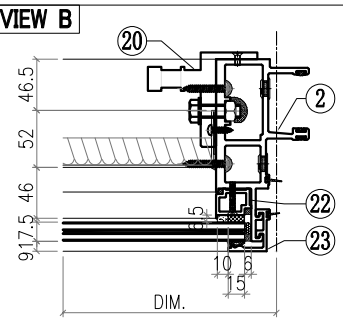

VIEW C

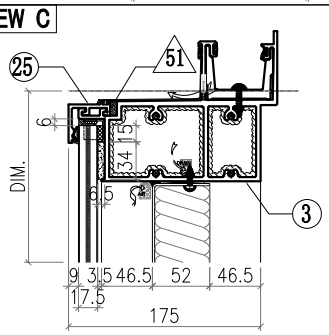

VIEW D

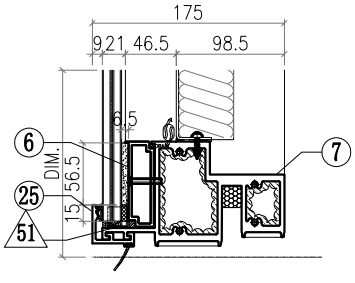

Notes
1.
2. VIEW DROM OUTSIDE
3. GLASS
4. 2mm THK. BACK PANEL

△ OTHERS (ALUM. & G.M.S. PARTS)

ITEM	FAB. DWG NO.	LENGTH (mm)	QTY
46	BST–L082 1057X654 (BACK PANEL)		1
47	AC–061 3mm THK. ALUM. PLATE		1
48	AC–063 3mm THK. ALUM. PLATE		2
49	AC–064 3mm THK. ALUM. PLATE		2
50	AC–109 2mm THK. ALUM. PLATE		1
51	AC–065 1mm THK. ALUM. PLATE		4
52			
53			
54			
55	GL4–L088 1113X781 (GLASS)		1

◯ ALUM. EXTRUSION

ITEM	FAB. DWG NO.	LENGTH (mm)	QTY
1	X86056–P12	821	1
2	X86047–P16	821	1
3	X86060–001–017	1220	1
4			
5			
6	X86084–P01–26	1124	1
7	X86059–001–029	1125	1
8			
9			
10			
11			
12			
13			
14			
15	X86079–002	200	1
16	X86079–001	300	1
17			
18			
19	X86095–001	210	1
20	X86095–002	210	1
21	X86074–P01–01	713.5	1
22	X86074–P01R–01	713.5	1
23	X86071–P04–01	813	2
24			
25	X86071–P01–18	1153	2
26			
27			
28			
29			
30			
31			
32			
33			
34			
35			

美特鋁質有限公司 MIDI Aluminium Fabricator Ltd.							工程號	J857	類別		物料號	M1		
							地盘	啟德6552	制圖	李傳鵬	2022-02-11	圖號	CW-077	
修改	A	B	C	採用工廠		地盤 ✓	图纸名称	单元组装图	復核	練松文	2022-02-13	數量	1	
日期	3.18	4.2	4.26	材料颜色	-		材料	-	批准	林仁安	2022-02-15	單件重量	-	(KG)

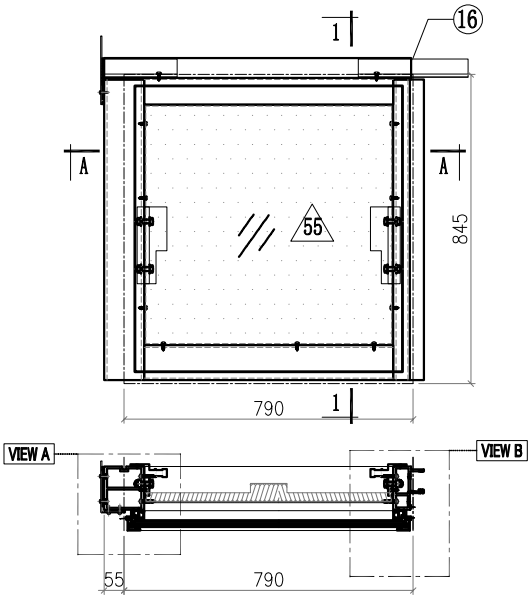

SECTION A-A

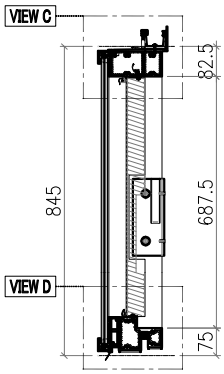

SECTION 1-1

VIEW A

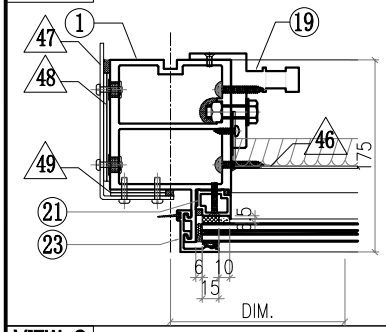

VIEW B

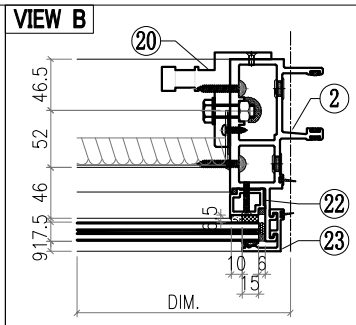

VIEW C

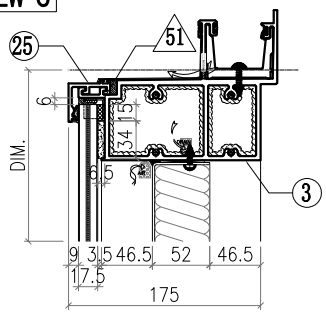

VIEW D

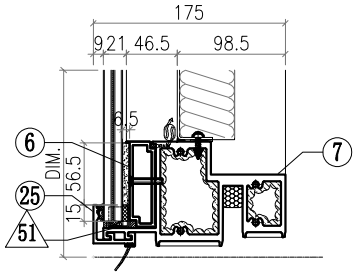

△ OTHERS (ALUM. & G.M.S. PARTS)

ITEM	FAB. DWG NO.	LENGTH (mm)	QTY
46	BST-L009 676X654 (BACK PANEL)		1
47	AC-061 3mm THK. ALUM. PLATE		1
48	AC-063 3mm THK. ALUM. PLATE		2
49	AC-064 3mm THK. ALUM. PLATE		2
50			
51	AC-065 1mm THK. ALUM. PLATE		4
52			
53			
54			
55	GL4-L011 732X781 (GLASS)		1

◯ ALUM. EXTRUSION

ITEM	FAB. DWG NO.	LENGTH (mm)	QTY
1	X86056-P11	821	1
2	X86047-P04	821	1
3	X86060-001-026	839	1
4			
5			
6	X86084-P01-08	743	1
7	X86059-001-030	744	1
8			
9			
10			
11			
12			
13			
14			
15			
16	X86079-001	300	1
17			
18			
19	X86095-001	210	1
20	X86095-002	210	1
21	X86074-P01-01	713.5	1
22	X86074-P01R-01	713.5	1
23	X86071-P04-01	813	2
24			
25	X86071-P01-02	772	2
26			
27			
28			
29			
30			
31			
32			
33			
34			
35			

Notes
1.
2. VIEW DROM OUTSIDE
3. GLASS
4. 2mm THK. BACK PANEL

美特鋁質有限公司 MIDI Aluminium Fabricator Ltd.														
工程號	J857	類別		物料號	M1									
地盘	啟德6552	制圖	李傳鵬	2022-02-11	圖號	CW-078								
修改	A	B	C	採用工廠		地盤 ✓	图纸名称	单元组装图	復核	練松文	2022-02-13	數量	1	
日期	3.18	4.2	4.26	材料颜色	-		材料	-	批准	林仁安	2022-02-15	單件重量	-	(KG)

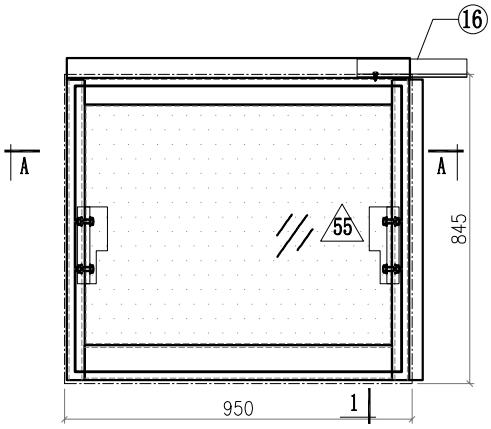

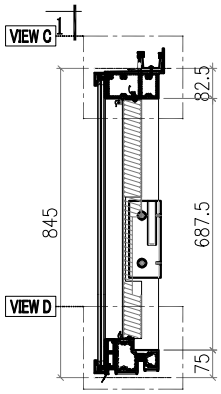

SECTION 1-1

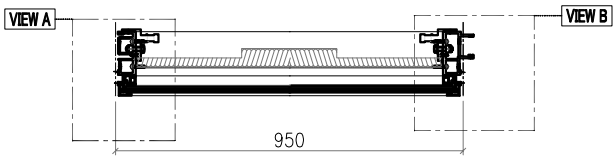

SECTION A-A

VIEW A

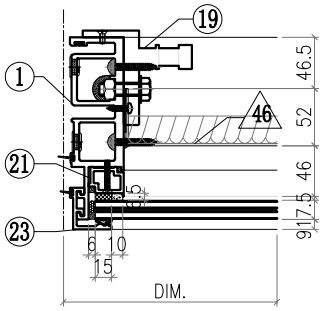

VIEW B

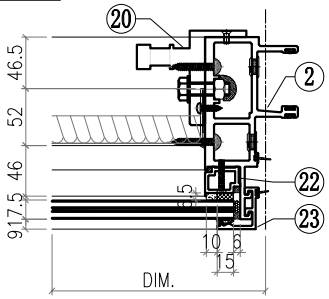

VIEW C

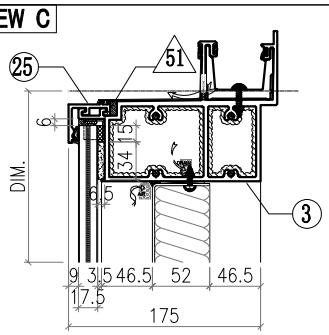

VIEW D

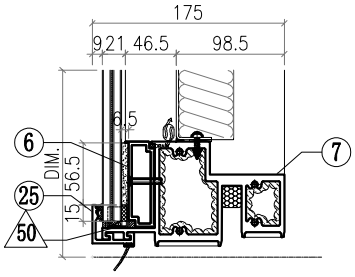

Notes
1.
2. VIEW DROM OUTSIDE
3. GLASS
4. 2mm THK. BACK PANEL

△ OTHERS (ALUM. & G.M.S. PARTS)

ITEM	FAB. DWG NO.	LENGTH (mm)	QTY
46	BST-L035		1
	836X654 (BACK PANEL)		
47			
48			
49			
50			
51	AC-065		4
	1mm THK. ALUM. PLATE		
52			
53			
54			
55	GL4-L090		1
	892X781 (GLASS)		

◯ ALUM. EXTRUSION

ITEM	FAB. DWG NO.	LENGTH (mm)	QTY
1	X86049-P04	821	1
2	X86047-P04	821	1
3	X86060-001-070	938	1
4			
5			
6	X86084-P01-27	903	1
7	X86059-001-031	904	1
8			
9			
10			
11			
12			
13			
14			
15			
16	X86079-001	300	1
17			
18			
19	X86095-001	210	1
20	X86095-002	210	1
21	X86074-P01-01	713.5	1
22	X86074-P01R-01	713.5	1
23	X86071-P04-01	813	2
24			
25	X86071-P01-19	932	2
26			
27			
28			
29			
30			
31			
32			
33			
34			
35			

美特鋁質有限公司 MIDI Aluminium Fabricator Ltd.								工程號	J857	類別		物料號	M1		
								地盘	啟德6552	制圖	李傳鵬	2022-02-11	圖號	CW-079	
修改	A	B	C	採用工廠		地盤	✓	图纸名称	单元组装图	復核	練松文	2022-02-13	數量	1	
日期	3.18	4.2	4.26	材料颜色	-			材料	-	批准	林仁安	2022-02-15	單件重量	-	(KG)

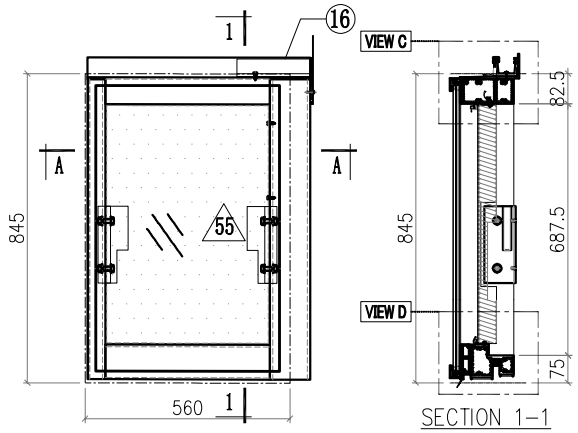

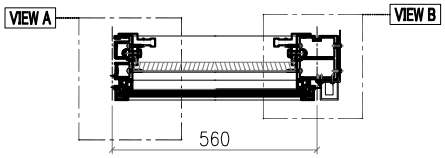

VIEW A

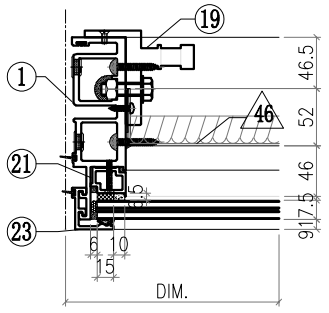

VIEW B

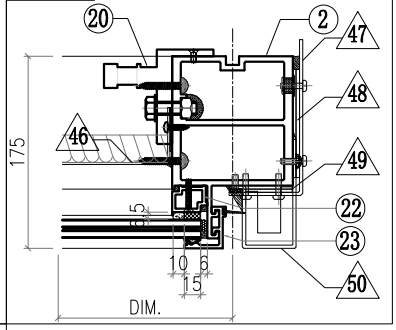

VIEW C

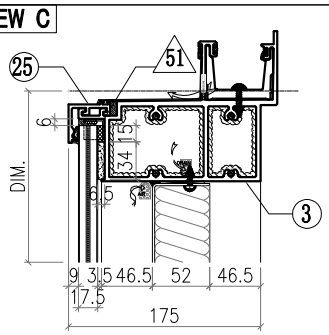

VIEW D

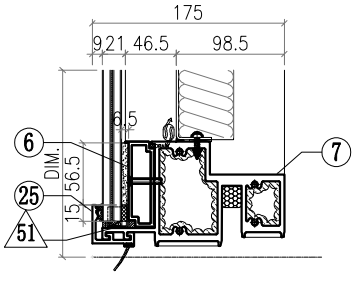

Notes
1.
2. VIEW DROM OUTSIDE
3. GLASS
4. 2mm THK. BACK PANEL

△ OTHERS (ALUM. & G.M.S. PARTS)

ITEM	FAB. DWG NO.	LENGTH (mm)	QTY
46	BST-L012		1
	446X654 (BACK PANEL)		
47	AC-062		1
	3mm THK. ALUM. PLATE		
48	AC-063		2
	3mm THK. ALUM. PLATE		
49	AC-064		2
	3mm THK. ALUM. PLATE		
50	AC-103		1
	3mm THK. ALUM. PLATE		
51	AC-065		4
	1mm THK. ALUM. PLATE		
52			
53			
54			
55	GL4-L014		1
	502X781 (GLASS)		

◯ ALUM. EXTRUSION

ITEM	FAB. DWG NO.	LENGTH (mm)	QTY
1	X86049-P04	821	1
2	X86056-P16	821	1
3	X86060-001-040	609	1
4			
5			
6	X86084-P01-11	513	1
7	X86059-001-008	514	1
8			
9			
10			
11			
12			
13			
14			
15			
16	X86079-005	200	1
17			
18			
19	X86095-001	210	1
20	X86095-002	210	1
21	X86074-P01-01	713.5	1
22	X86074-P01R-01	713.5	1
23	X86071-P04-01	813	2
24			
25	X86071-P01-12	542	2
26			
27			
28			
29			
30			
31			
32			
33			
34			
35			

美特鋁質有限公司 MIDI Aluminium Fabricator Ltd.							工程號	J857	類別		物料號	M1		
							地盘	啟德6552	制圖	李傳鵬	2022-02-11	圖號	CW-082	
修改	A	B	C	採用工廠		地盤 ✓	图纸名称	单元组装图	復核	練松文	2022-02-13	數量	1	
日期	3.18	4.2	4.26	材料颜色	-		材料	-	批准	林仁安	2022-02-15	單件重量	-	(KG)

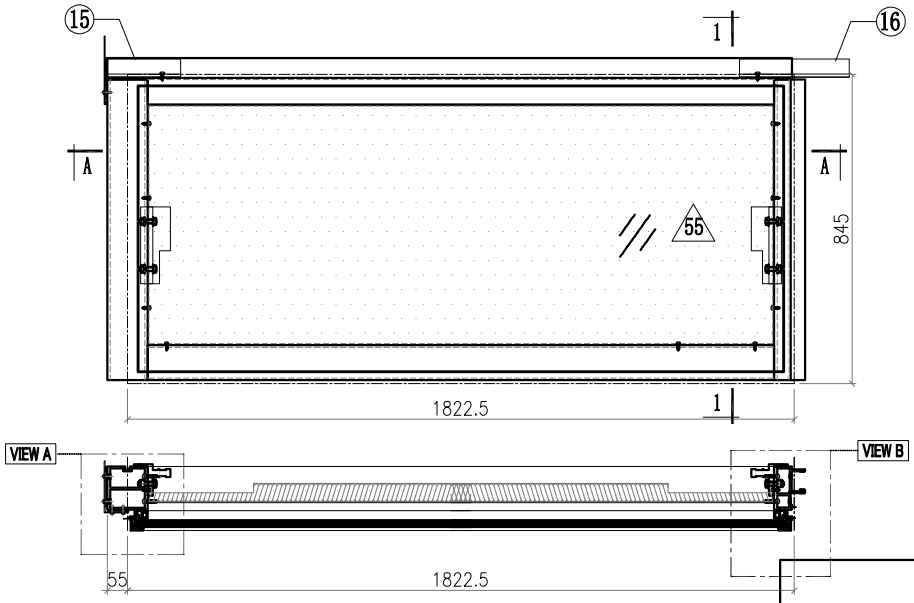

SECTION A-A

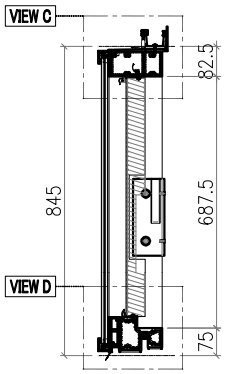

SECTION 1-1

VIEW A

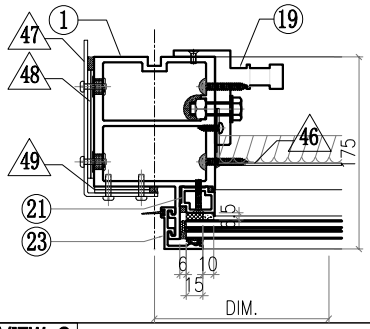

VIEW B

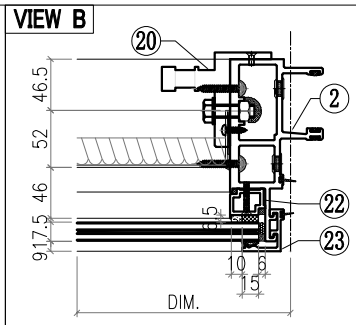

VIEW C

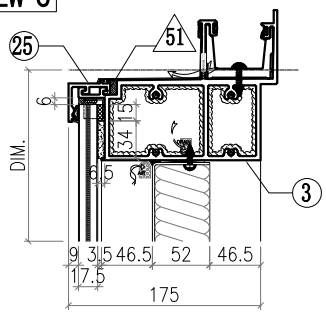

VIEW D

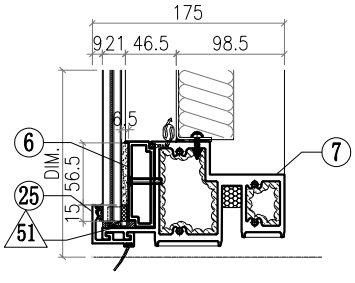

Notes
1.
2. VIEW DROM OUTSIDE
3. GLASS
4. 2mm THK. BACK PANEL

△ OTHERS (ALUM. & G.M.S. PARTS)

ITEM	FAB. DWG NO.	LENGTH (mm)	QTY
46	BST-L038 1708X654 (BACK PANEL)		1
47	AC-061 3mm THK. ALUM. PLATE		1
48	AC-063 3mm THK. ALUM. PLATE		2
49	AC-064 3mm THK. ALUM. PLATE		2
50			
51	AC-065 1mm THK. ALUM. PLATE		4
52			
53			
54			
55	GL4-L093 1764X781 (GLASS)		1

◯ ALUM. EXTRUSION

ITEM	FAB. DWG NO.	LENGTH (mm)	QTY
1	X86056-P11	821	1
2	X86047-P04	821	1
3	X86060-001-018	1871	1
4			
5			
6	X86084-P01-29	1775.5	1
7	X86059-001-032	1776	1
8			
9			
10			
11			
12			
13			
14			
15	X86079-002	200	1
16	X86079-001	300	1
17			
18			
19	X86095-001	210	1
20	X86095-002	210	1
21	X86074-P01-01	713.5	1
22	X86074-P01R-01	713.5	1
23	X86071-P04-01	813	2
24			
25	X86071-P01-21	1804.5	2
26			
27			
28			
29			
30			
31			
32			
33			
34			
35			

美特鋁質有限公司 MIDI Aluminium Fabricator Ltd.							工程號	J857	類別		物料號	M1		
							地盘	啟德6552	制圖	李傳鵬	2022-02-11	圖號	CW-083	
修改	A	B	C	採用工廠		地盤 ✓	图纸名称	单元组装图	復核	練松文	2022-02-13	數量	1	
日期	3.18	4.2	4.26	材料颜色	-		材料	-	批准	林仁安	2022-02-15	單件重量	-	(KG)

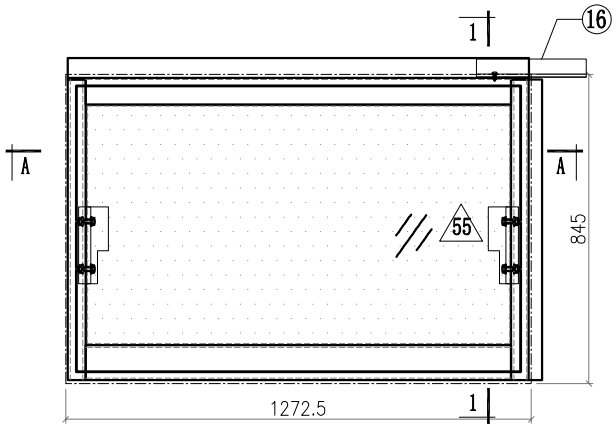

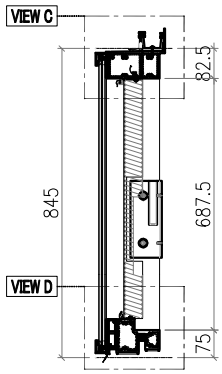

SECTION 1-1

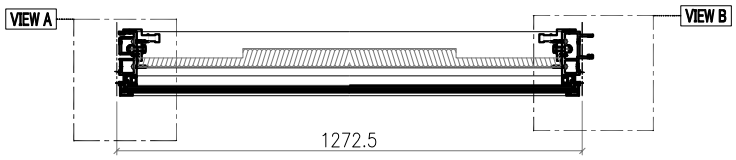

SECTION A-A

VIEW A

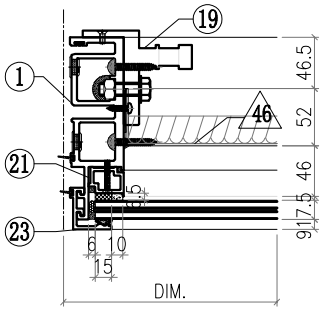

VIEW B

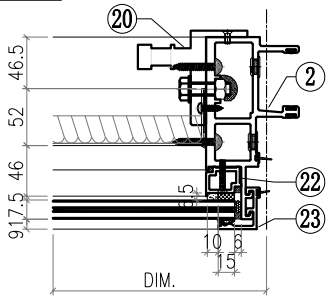

VIEW C

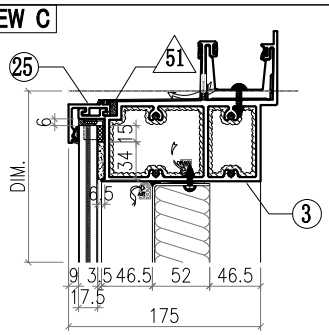

VIEW D

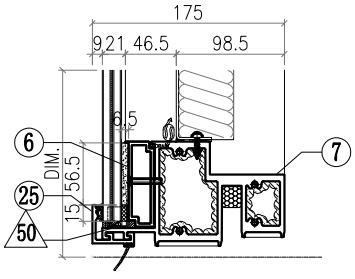

△ OTHERS (ALUM. & G.M.S. PARTS)			
ITEM	FAB. DWG NO.	LENGTH (mm)	QTY
46	BST-L039 1158X654 (BACK PANEL)		1
47			
48			
49			
50			
51	AC-065 1mm THK. ALUM. PLATE		4
52			
53			
54			
55	GL4-L094 1214X781 (GLASS)		1

◯ ALUM. EXTRUSION			
ITEM	FAB. DWG NO.	LENGTH (mm)	QTY
1	X86049-P04	821	1
2	X86047-P04	821	1
3	X86060-001-071	1260	1
4			
5			
6	X86084-P01-30	1225.5	1
7	X86059-001-033	1226	1
8			
9			
10			
11			
12			
13			
14			
15			
16	X86079-001	300	1
17			
18			
19	X86095-001	210	1
20	X86095-002	210	1
21	X86074-P01-01	713.5	1
22	X86074-P01R-01	713.5	1
23	X86071-P04-01	813	2
24			
25	X86071-P01-22	1254.5	2
26			
27			
28			
29			
30			
31			
32			
33			
34			
35			

Notes
1.
2. VIEW DROM OUTSIDE
3. GLASS
4. 2mm THK. BACK PANEL

美特鋁質有限公司 MIDI Aluminium Fabricator Ltd.														
工程號	J857	類別		物料號	M1									
地盘	啟德6552	制圖	李傳鵬	2022-02-11	圖號	CW-084								
修改	A	B	C	採用工廠		地盤 ✓	图纸名称	单元组装图	復核	練松文	2022-02-13	數量	1	
日期	3.18	4.2	4.26	材料颜色	-		材料	-	批准	林仁安	2022-02-15	單件重量	-	(KG)

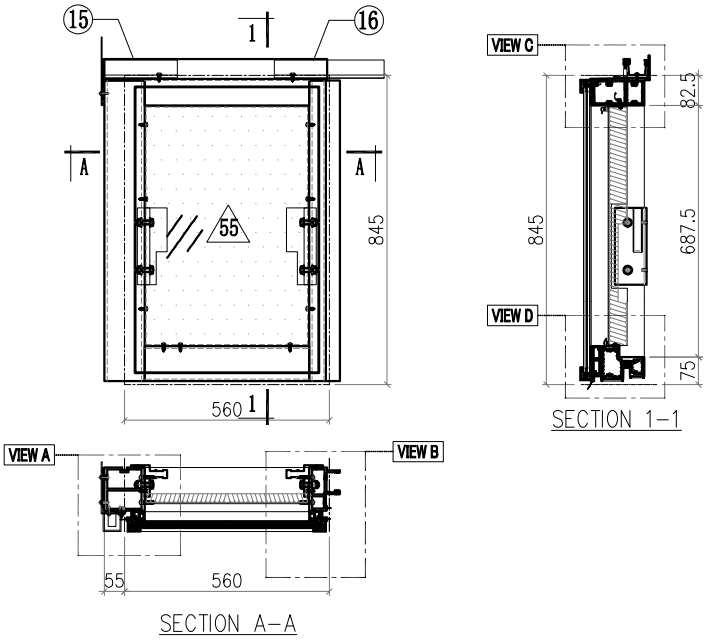

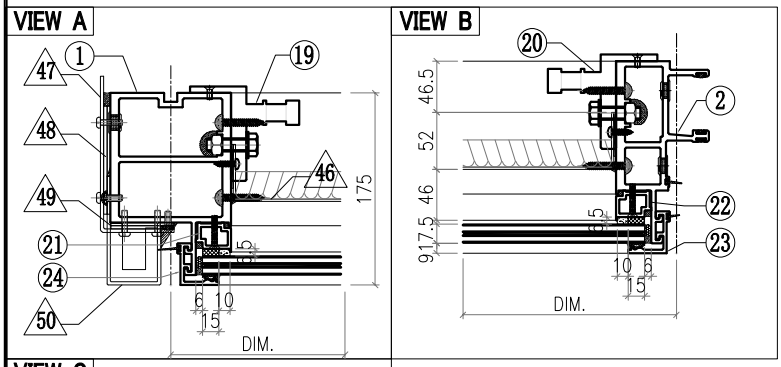

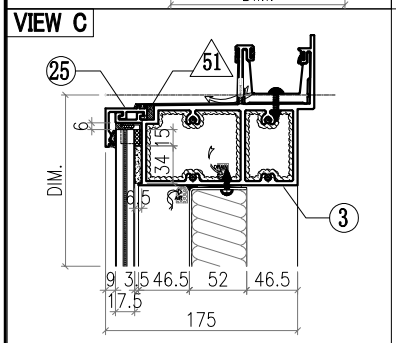

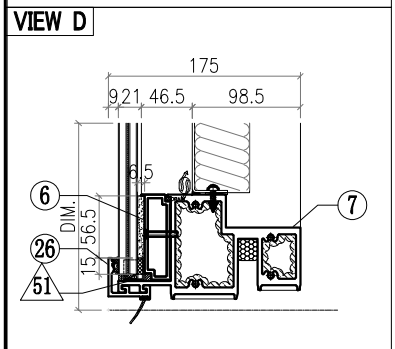

Notes
1.
2. VIEW DROM OUTSIDE
3. GLASS
4. 2mm THK. BACK PANEL

△ OTHERS (ALUM. & G.M.S. PARTS)

ITEM	FAB. DWG NO.	LENGTH (mm)	QTY
46	BST-L012		1
	446X654 (BACK PANEL)		
47	AC-061		1
	3mm THK. ALUM. PLATE		
48	AC-063		2
	3mm THK. ALUM. PLATE		
49	AC-064		2
	3mm THK. ALUM. PLATE		
50	AC-102		1
	3mm THK. ALUM. PLATE		
51	AC-065		4
	1mm THK. ALUM. PLATE		
52			
53			
54			
55	GL4-L014		1
	502X781 (GLASS)		

◯ ALUM. EXTRUSION

ITEM	FAB. DWG NO.	LENGTH (mm)	QTY
1	X86056-P09	821	1
2	X86047-P04	821	1
3	X86060-001-005	609	1
4			
5			
6	X86084-P01-11	513	1
7	X86059-001-008	514	1
8			
9			
10			
11			
12			
13			
14			
15	X86079-002	200	1
16	X86079-001	300	1
17			
18			
19	X86095-001	210	1
20	X86095-002	210	1
21	X86074-P01-01	713.5	1
22	X86074-P01R-01	713.5	1
23	X86071-P04-01	813	2
24			
25	X86071-P01-12	542	2
26			
27			
28			
29			
30			
31			
32			
33			
34			
35			

美特鋁質有限公司 MIDI Aluminium Fabricator Ltd.								工程號	J857	類別		物料號	M1		
								地盘	啟德6552	制圖	李傳鵬	2022-02-11	圖號	CW-085	
修改	A	B	C	採用工廠		地盤	✓	图纸名称	单元组装图	復核	練松文	2022-02-13	數量	1	
日期	3.18	4.2	4.26	材料颜色	-			材料	-	批准	林仁安	2022-02-15	單件重量	-	(KG)

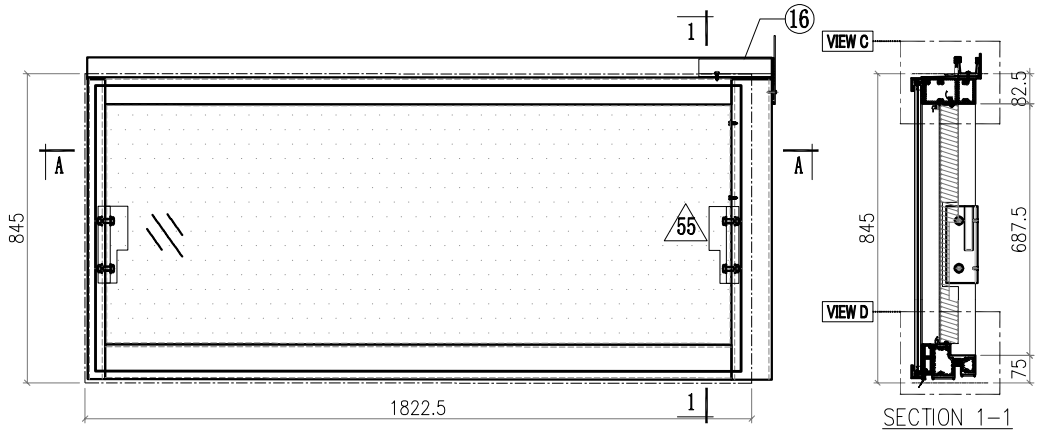

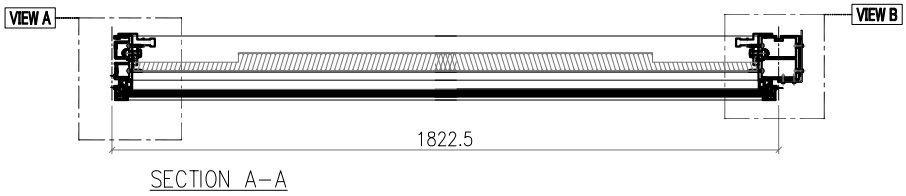

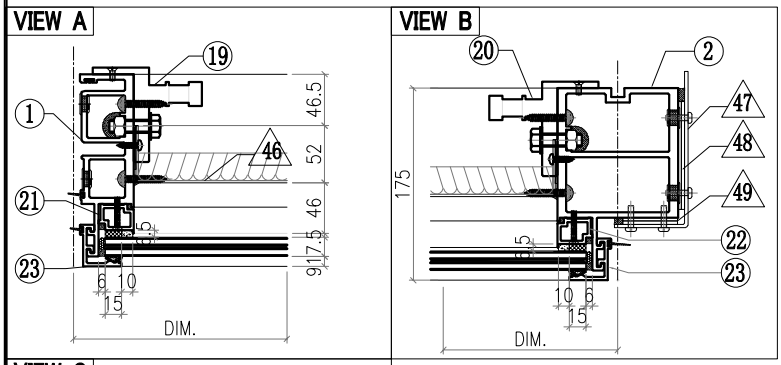

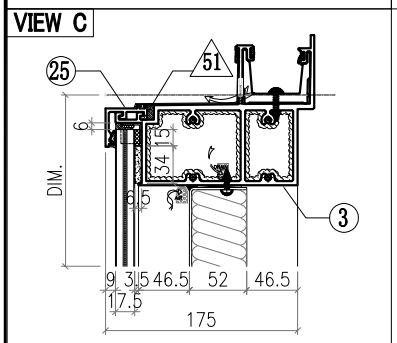

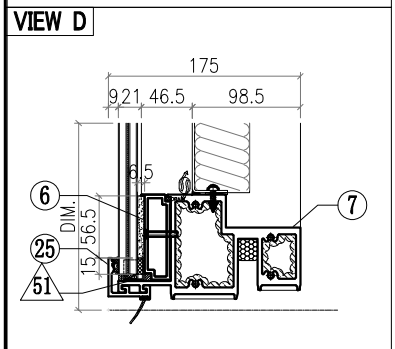

Notes
1.
2. VIEW DROM OUTSIDE
3. GLASS
4. 2mm THK. BACK PANEL

△ OTHERS (ALUM. & G.M.S. PARTS)

ITEM	FAB. DWG NO.	LENGTH (mm)	QTY
46	BST-L038 1708X654 (BACK PANEL)		1
47	AC-062 3mm THK. ALUM. PLATE		1
48	AC-063 3mm THK. ALUM. PLATE		2
49	AC-064 3mm THK. ALUM. PLATE		2
50			
51	AC-065 1mm THK. ALUM. PLATE		4
52			
53			
54			
55	GL4-L093 1764X781 (GLASS)		1

◯ ALUM. EXTRUSION

ITEM	FAB. DWG NO.	LENGTH (mm)	QTY
1	X86049-P04	821	1
2	X86056-P15	821	1
3	X86060-001-048	1871	1
4			
5			
6	X86084-P01-29	1775.5	1
7	X86059-001-032	1776	1
8			
9			
10			
11			
12			
13			
14			
15			
16	X86079-005	200	1
17			
18			
19	X86095-001	210	1
20	X86095-002	210	1
21	X86074-P01-01	713.5	1
22	X86074-P01R-01	713.5	1
23	X86071-P04-01	813	2
24			
25	X86071-P01-21	1804.5	2
26			
27			
28			
29			
30			
31			
32			
33			
34			
35			

美特鋁質有限公司 MIDI Aluminium Fabricator Ltd.							工程號	J857	類別		物料號	M1		
							地盘	啟德6552	制圖	李傳鵬	2022-02-11	圖號	CW-087	
修改	A	B	C	採用工廠		地盤 ✓	图纸名称	单元组装图	復核	練松文	2022-02-13	數量	-	
日期	3.18	4.2	4.26	材料颜色	-		材料	-	批准	林仁安	2022-02-15	單件重量	-	(KG)

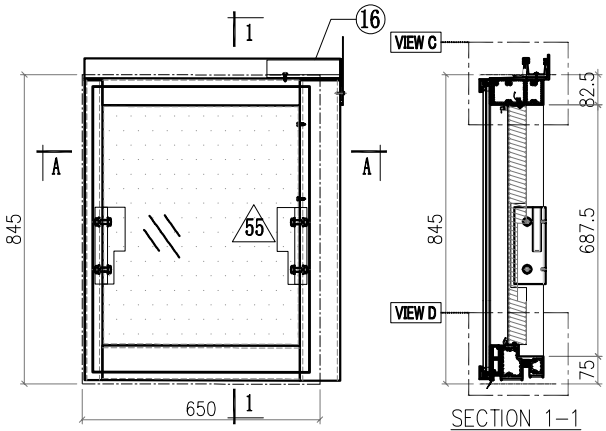

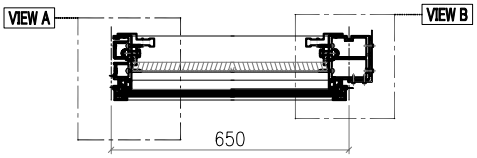

VIEW A

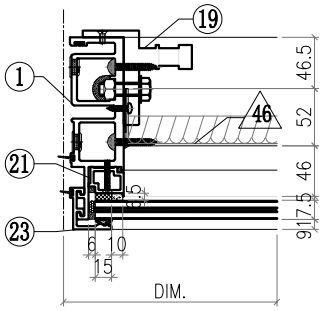

VIEW B

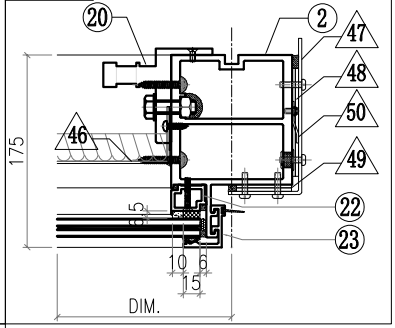

VIEW C

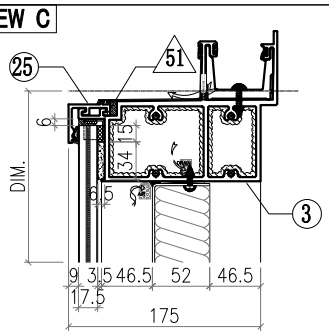

VIEW D

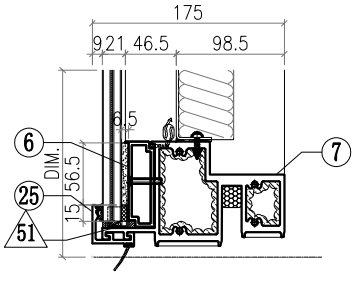

△ OTHERS (ALUM. & G.M.S. PARTS)

ITEM	FAB. DWG NO.	LENGTH (mm)	QTY
46	BST-L062 536X654 (BACK PANEL)		1
47	AC-062 3mm THK. ALUM. PLATE		1
48	AC-063 3mm THK. ALUM. PLATE		2
49	AC-064 3mm THK. ALUM. PLATE		2
50	AC-109 2mm THK. ALUM. PLATE		1
51	AC-065 1mm THK. ALUM. PLATE		4
52			
53			
54			
55	GL4-L078 592X781 (GLASS)		1

◯ ALUM. EXTRUSION

ITEM	FAB. DWG NO.	LENGTH (mm)	QTY
1	X86049-P04	821	1
2	X86056-P10	821	1
3	X86060-001-046	699	1
4			
5			
6	X86084-P01-31	603	1
7	X86059-001-022	604	1
8			
9			
10			
11			
12			
13			
14			
15			
16	X86079-005	200	1
17			
18			
19	X86095-001	210	1
20	X86095-002	210	1
21	X86074-P01-01	713.5	1
22	X86074-P01R-01	713.5	1
23	X86071-P04-01	813	2
24			
25	X86071-P01-07	632	2
26			
27			
28			
29			
30			
31			
32			
33			
34			
35			

Notes
1. [illegible]
2. VIEW DROM OUTSIDE
3. GLASS
4. 2mm THK. BACK PANEL

美特鋁質有限公司 MIDI Aluminium Fabricator Ltd.								工程號	J857	類別		物料號	M1		
								地盘	啟德6552	制圖	李傳鵬	2022-02-11	圖號	CW-088	
修改	A	B	C	採用工廠		地盤	✓	图纸名称	单元组装图	復核	練松文	2022-02-13	數量	1	
日期	3.18	4.2	4.26	材料颜色	-			材料	-	批准	林仁安	2022-02-15	單件重量	-	(KG)

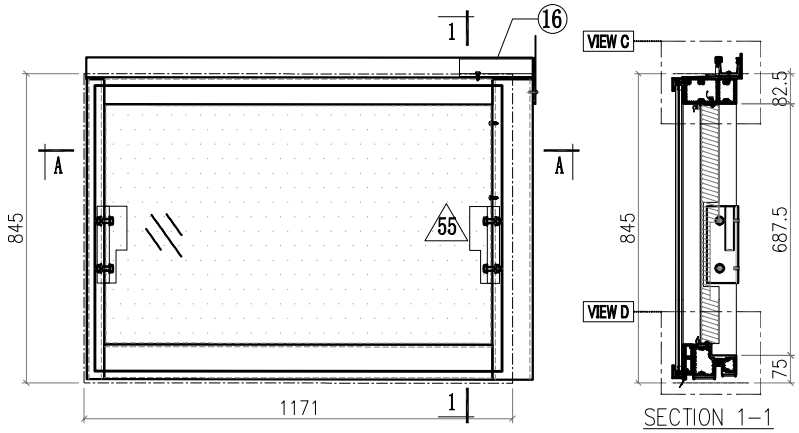

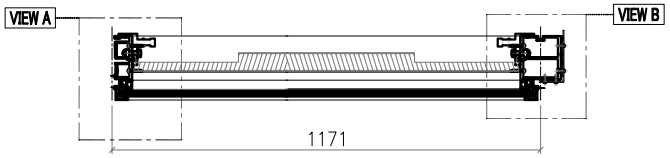

SECTION A-A

VIEW A

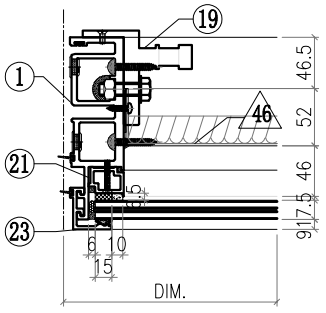

VIEW B

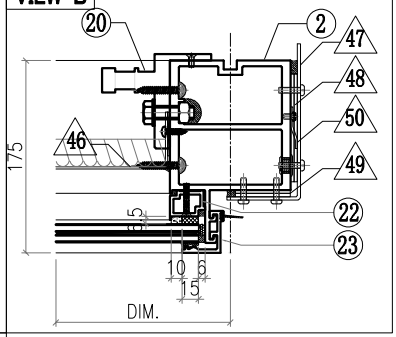

VIEW C

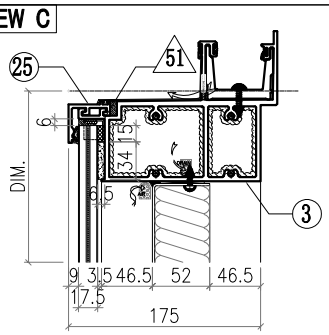

VIEW D

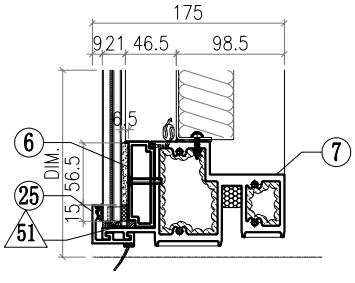

△ OTHERS (ALUM. & G.M.S. PARTS)

ITEM	FAB. DWG NO.	LENGTH (mm)	QTY
46	BST-L082 1057X654 (BACK PANEL)		1
47	AC-062 3mm THK. ALUM. PLATE		1
48	AC-063 3mm THK. ALUM. PLATE		2
49	AC-064 3mm THK. ALUM. PLATE		2
50	AC-109 2mm THK. ALUM. PLATE		1
51	AC-065 1mm THK. ALUM. PLATE		4
52			
53			
54			
55	GL4-L088 1113X781 (GLASS)		1

◯ ALUM. EXTRUSION

ITEM	FAB. DWG NO.	LENGTH (mm)	QTY
1	X86049-P04	821	1
2	X86056-P10	821	1
3	X86060-001-050	1220	1
4			
5			
6	X86084-P01-26	1124	1
7	X86059-001-029	1125	1
8			
9			
10			
11			
12			
13			
14			
15			
16	X86079-005	200	1
17			
18			
19	X86095-001	210	1
20	X86095-002	210	1
21	X86074-P01-01	713.5	1
22	X86074-P01R-01	713.5	1
23	X86071-P04-01	813	2
24			
25	X86071-P01-18	1153	2
26			
27			
28			
29			
30			
31			
32			
33			
34			
35			

Notes
1.
2. VIEW DROM OUTSIDE
3. GLASS
4. 2mm THK. BACK PANEL

美特鋁質有限公司 MIDI Aluminium Fabricator Ltd.							工程號	J857	類別		物料號	M1		
							地盘	啟德6552	制圖	李傳鵬	2022-02-11	圖號	CW-089	
修改	A	B	C	採用工廠		地盤 ✓	图纸名称	单元组装图	復核	練松文	2022-02-13	數量	1	
日期	3.18	4.2	4.26	材料颜色	-		材料	-	批准	林仁安	2022-02-15	單件重量	-	(KG)

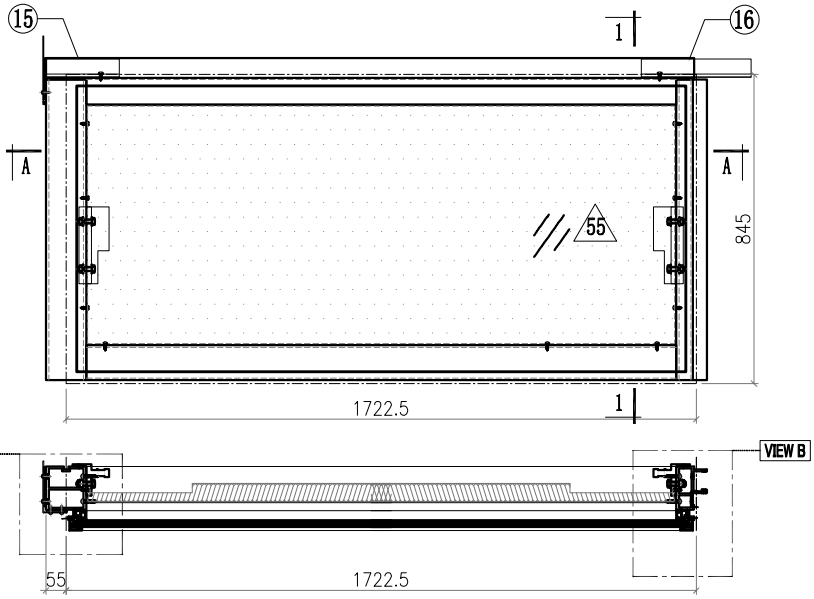

SECTION A–A

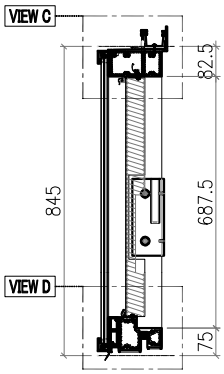

SECTION 1–1

VIEW A

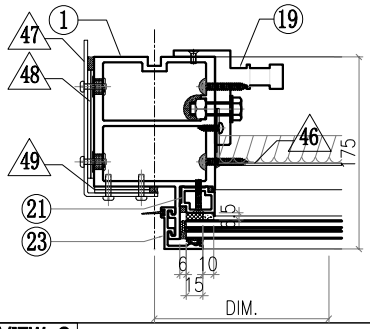

VIEW B

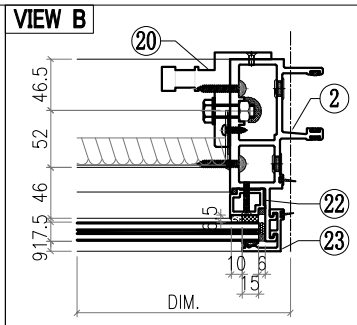

VIEW C

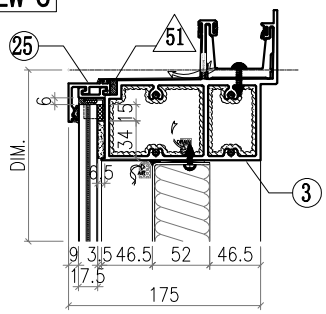

VIEW D

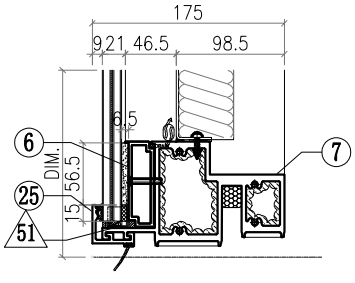

△ OTHERS (ALUM. & G.M.S. PARTS)

ITEM	FAB. DWG NO.	LENGTH (mm)	QTY
46	BST–L042		1
	1608X654 (BACK PANEL)		
47	AC–061		1
	3mm THK. ALUM. PLATE		
48	AC–063		2
	3mm THK. ALUM. PLATE		
49	AC–064		2
	3mm THK. ALUM. PLATE		
50			
51	AC–065		4
	1mm THK. ALUM. PLATE		
52			
53			
54			
55	GL4–L097		1
	1664X781 (GLASS)		

◯ ALUM. EXTRUSION

ITEM	FAB. DWG NO.	LENGTH (mm)	QTY
1	X86056–P11	821	1
2	X86047–P04	821	1
3	X86060–001–019	1771	1
4			
5			
6	X86084–P01–32	1675.5	1
7	X86059–001–035	1676	1
8			
9			
10			
11			
12			
13			
14			
15	X86079–002	200	1
16	X86079–001	300	1
17			
18			
19	X86095–001	210	1
20	X86095–002	210	1
21	X86074–P01–01	713.5	1
22	X86074–P01R–01	713.5	1
23	X86071–P04–01	813	2
24			
25	X86071–P01–23	1704.5	2
26			
27			
28			
29			
30			
31			
32			
33			
34			
35			

Notes
1.
2. VIEW DROM OUTSIDE
3. GLASS
4. 2mm THK. BACK PANEL

美特鋁質有限公司 MIDI Aluminium Fabricator Ltd.								工程號	J857	類別		物料號	M1		
								地盘	啟德6552	制圖	李傳鵬	2022-02-11	圖號	CW-090	
修改	A	B	C	採用工廠		地盤	✓	图纸名称	单元组装图	復核	練松文	2022-02-13	數量	1	
日期	3.18	4.2	4.26	材料颜色	-			材料	-	批准	林仁安	2022-02-15	單件重量	-	(KG)

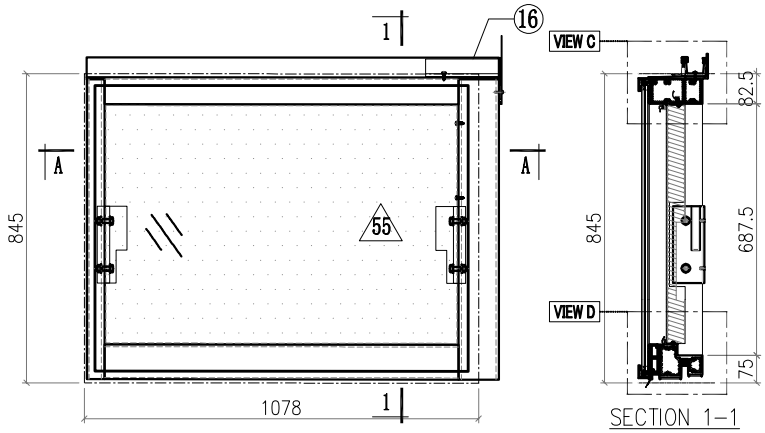

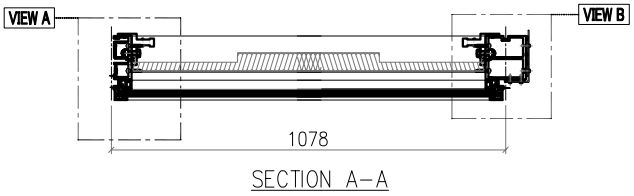

VIEW A

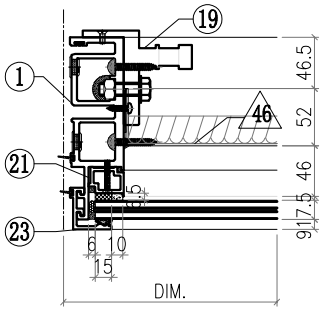

VIEW B

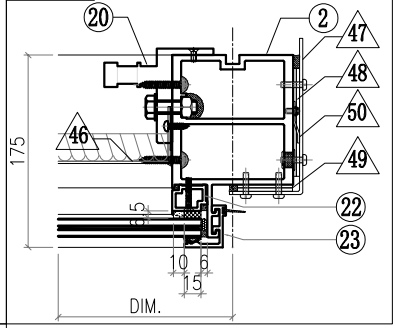

VIEW C

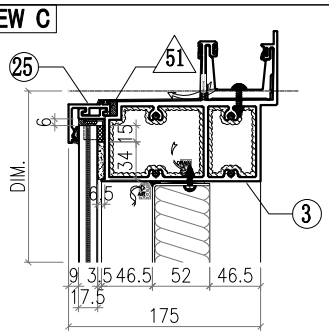

VIEW D

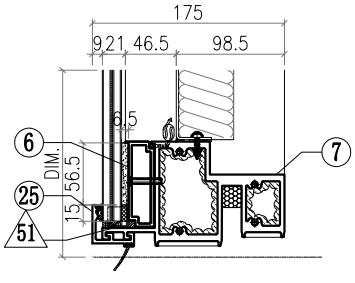

△ OTHERS (ALUM. & G.M.S. PARTS)

ITEM	FAB. DWG NO.	LENGTH (mm)	QTY
46	BST-L043 964X654 (BACK PANEL)		1
47	AC-062 3mm THK. ALUM. PLATE		1
48	AC-063 3mm THK. ALUM. PLATE		2
49	AC-064 3mm THK. ALUM. PLATE		2
50	AC-109 2mm THK. ALUM. PLATE		1
51	AC-065 1mm THK. ALUM. PLATE		4
52			
53			
54			
55	GL4-L098 1020X781 (GLASS)		1

Notes
1.
2. VIEW DROM OUTSIDE
3. GLASS
4. 2mm THK. BACK PANEL

◯ ALUM. EXTRUSION

ITEM	FAB. DWG NO.	LENGTH (mm)	QTY
1	X86049-P04	821	1
2	X86056-P10	821	1
3	X86060-001-051	1127	1
4			
5			
6	X86084-P01-65	1031	1
7	X86059-001-036	1032	1
8			
9			
10			
11			
12			
13			
14			
15			
16	X86079-005	200	1
17			
18			
19	X86095-001	210	1
20	X86095-002	210	1
21	X86074-P01-01	713.5	1
22	X86074-P01R-01	713.5	1
23	X86071-P04-01	813	2
24			
25	X86071-P01-49	1060	2
26			
27			
28			
29			
30			
31			
32			
33			
34			
35			

美特鋁質有限公司 MIDI Aluminium Fabricator Ltd.								工程號	J857	類別		物料號	M1		
								地盘	啟德6552	制圖	李傳鵬	2022-02-11	圖號	CW-091	
修改	A	B	C	採用工廠		地盤	✓	图纸名称	单元组装图	復核	練松文	2022-02-13	數量	-	
日期	3.18	4.2	4.26	材料颜色	-			材料	-	批准	林仁安	2022-02-15	單件重量	-	(KG)

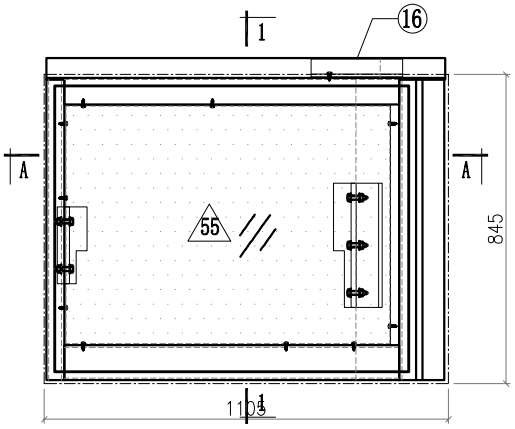

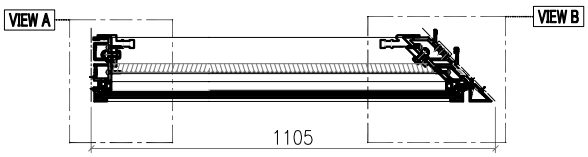

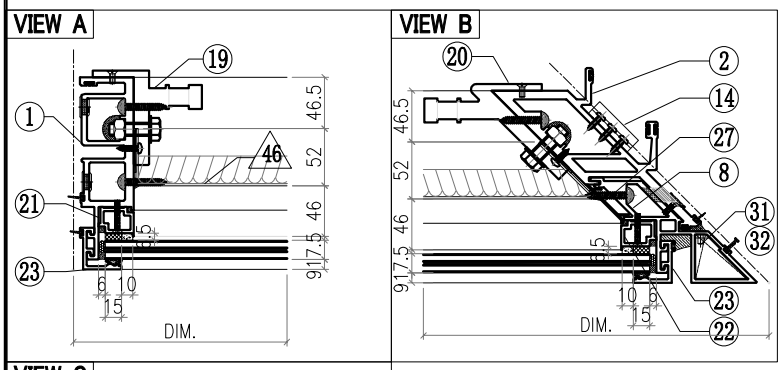

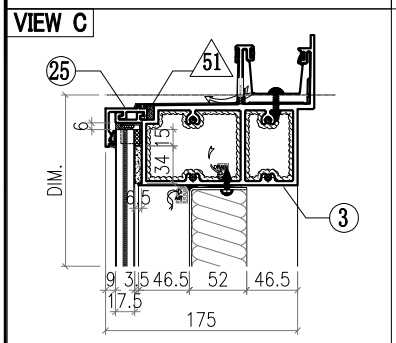

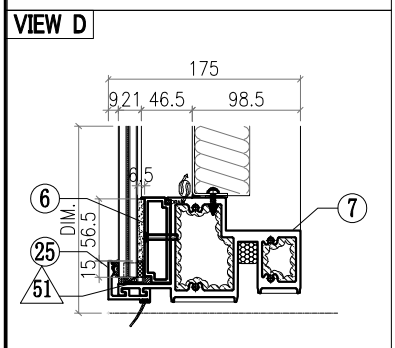

Notes
1.
2. VIEW DROM OUTSIDE
3. GLASS
4. 2mm THK. BACK PANEL

△ OTHERS (ALUM. & G.M.S. PARTS)

ITEM	FAB. DWG NO.	LENGTH (mm)	QTY
46	BST-BY013 889X654 (BACK PANEL)		1
47			
48			
49			
50			
51	AC-065 1mm THK. ALUM. PLATE		4
52			
53			
54			
55	GL4-L104 967X781 (GLASS)		1

◯ ALUM. EXTRUSION

ITEM	FAB. DWG NO.	LENGTH (mm)	QTY
1	X86049-P04	821	1
2	X86051-P05	821	1
3	X86060-001-A06	1081.5	1
4			
5			
6	X86084-P02-60	978	1
7	X86059-001-A06	979	1
8	X86075-P07	821	1
9			
10			
11			
12			
13			
14	X86083-002	50	3
15			
16	X86079-001	300	1
17			
18			
19	X86095-001	210	1
20	X86097-002	340	1
21	X86074-P01-01	713.5	1
22	X86074-P01R-01	713.5	1
23	X86071-P04-01	813	2
24			
25	X86071-P01-25	1007	2
26			
27	X86151-P01R	657	1
28			
29			
30	L044-P01L	46	1
31	L044-P01R	46	1
32			
33			
34			
35			

美特鋁質有限公司 MIDI Aluminium Fabricator Ltd.							工程號	J857	類別		物料號	M1		
							地盘	啟德6552	制圖	李傳鵬	2022-02-11	圖號	CW-092	
修改	A	B	C	採用工廠		地盤 ✓	图纸名称	单元组装图	復核	練松文	2022-02-13	數量	-	
日期	3.18	4.2	4.26	材料颜色	-		材料	-	批准	林仁安	2022-02-15	單件重量	-	(KG)

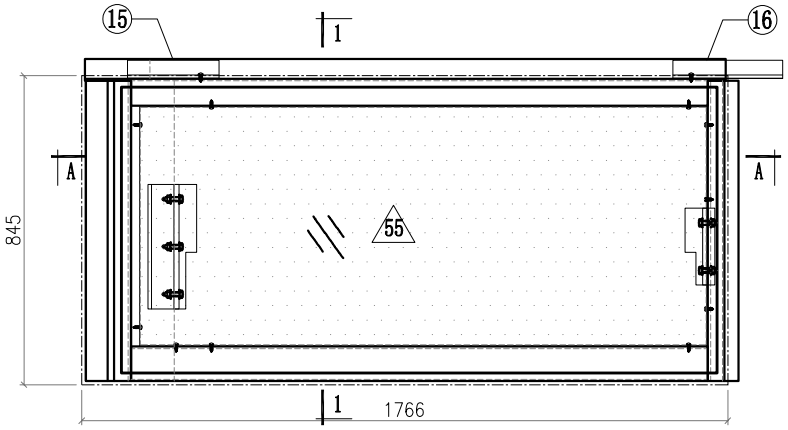

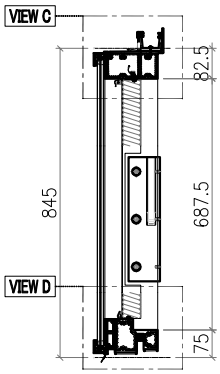

SECTION 1-1

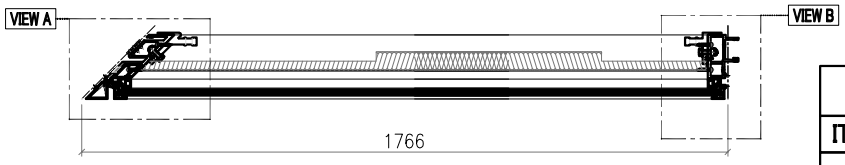

SECTION A-A

VIEW A

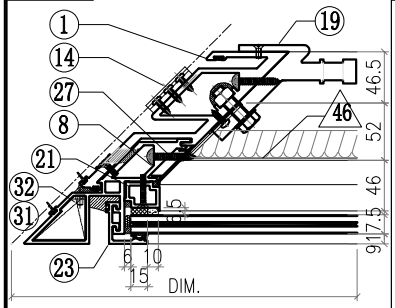

VIEW B

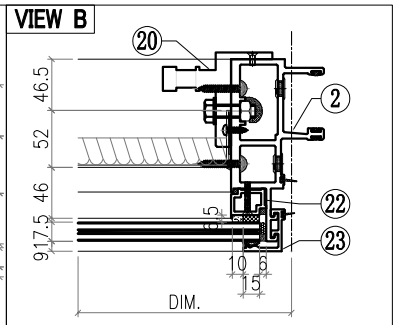

VIEW C

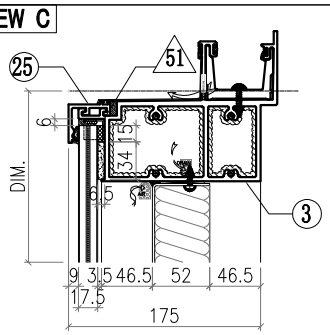

VIEW D

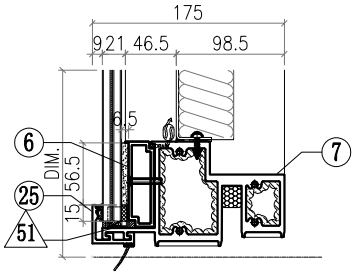

Notes
1.
2. VIEW DROM OUTSIDE
3. GLASS
4. 2mm THK. BACK PANEL

△ OTHERS (ALUM. & G.M.S. PARTS)

ITEM	FAB. DWG NO.	LENGTH (mm)	QTY
46	BST-BZ010		1
	1550X654 (BACK PANEL)		
47			
48			
49			
50			
51	AC-065		4
	1mm THK. ALUM. PLATE		
52			
53			
54			
55	GL4-L099		1
	1628X781 (GLASS)		

◯ ALUM. EXTRUSION

ITEM	FAB. DWG NO.	LENGTH (mm)	QTY
1	X86052-P03	821	1
2	X86047-P04	821	1
3	X86060-001-B06	1742.5	1
4			
5			
6	X86084-P01-54	1639	1
7	X86059-001-B06	1640	1
8	X86075-P08	821	1
9			
10			
11			
12			
13			
14	X86083-001	50	3
15	X86079-004	250	1
16	X86079-001	300	1
17			
18			
19	X86097-001	340	1
20	X86095-002	210	1
21	X86074-P01-01	713.5	1
22	X86074-P01R-01	713.5	1
23	X86071-P04-01	813	2
24			
25	X86071-P01-26	1668	2
26			
27	X86151-P01	657	1
28			
29			
30			
31	L044-P01L	46	1
32	L044-P01R	46	1
33			
34			
35			

美特鋁質有限公司 MIDI Aluminium Fabricator Ltd.							工程號	J857	類別		物料號	M1		
							地盘	啟德6552	制圖	李傳鵬	2022-02-11	圖號	CW-093	
修改	A	B	C	採用工廠		地盤 ✓	图纸名称	单元组装图	復核	練松文	2022-02-13	數量	-	
日期	3.18	4.2	4.26	材料颜色	-		材料	-	批准	林仁安	2022-02-15	單件重量	-	(KG)

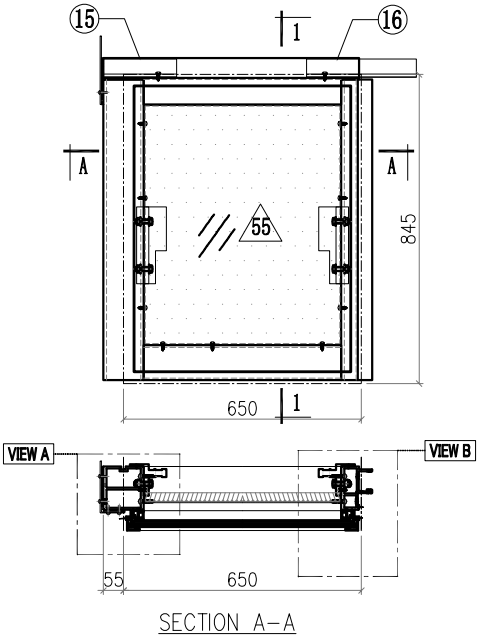

SECTION A–A

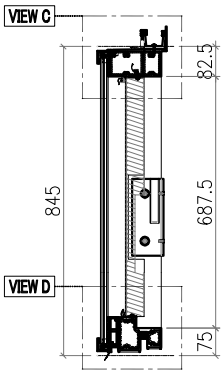

SECTION 1–1

VIEW A

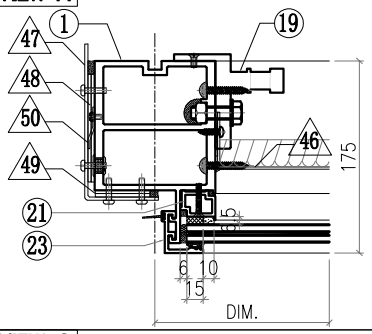

VIEW B

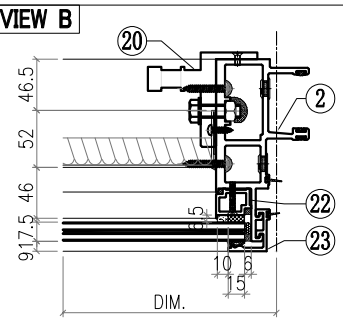

VIEW C

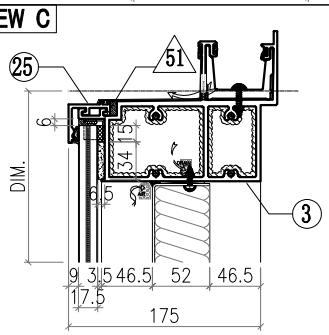

VIEW D

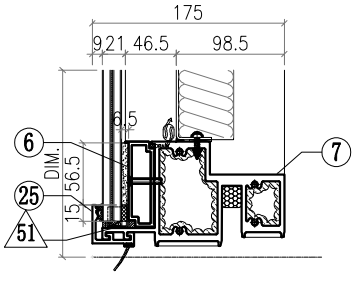

Notes
1.
2. VIEW DROM OUTSIDE
3. GLASS
4. 2mm THK. BACK PANEL

△ OTHERS (ALUM. & G.M.S. PARTS)

ITEM	FAB. DWG NO.	LENGTH (mm)	QTY
46	BST–L062 536X654 (BACK PANEL)		1
47	AC–061 3mm THK. ALUM. PLATE		1
48	AC–063 3mm THK. ALUM. PLATE		2
49	AC–064 3mm THK. ALUM. PLATE		2
50	AC–109 2mm THK. ALUM. PLATE		1
51	AC–065 1mm THK. ALUM. PLATE		4
52			
53			
54			
55	GL4–L078 592X781 (GLASS)		1

◯ ALUM. EXTRUSION

ITEM	FAB. DWG NO.	LENGTH (mm)	QTY
1	X86056–P12	821	1
2	X86047–P04	821	1
3	X86060–001–014	699	1
4			
5			
6	X86084–P01–31	603	1
7	X86059–001–022	604	1
8			
9			
10			
11			
12			
13			
14			
15	X86079–002	200	1
16	X86079–001	300	1
17			
18			
19	X86095–001	210	1
20	X86095–002	210	1
21	X86074–P01–01	713.5	1
22	X86074–P01R–01	713.5	1
23	X86071–P04–01	813	2
24			
25	X86071–P01–07	632	2
26			
27			
28			
29			
30			
31			
32			
33			
34			
35			

美特鋁質有限公司 MIDI Aluminium Fabricator Ltd.							工程號	J857	類別		物料號	M1		
							地盘	啟德6552	制圖	李傳鵬	2022-02-11	圖號	CW-094	
修改	A	B	C	採用工廠		地盤 ✓	图纸名称	单元组装图	復核	練松文	2022-02-13	數量	-	
日期	3.18	4.2	4.26	材料颜色	-		材料	-	批准	林仁安	2022-02-15	單件重量	-	(KG)

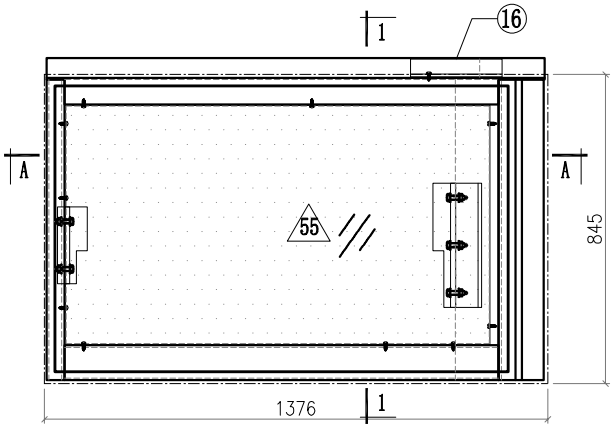

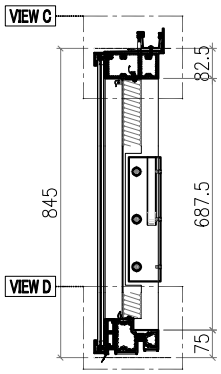

SECTION 1-1

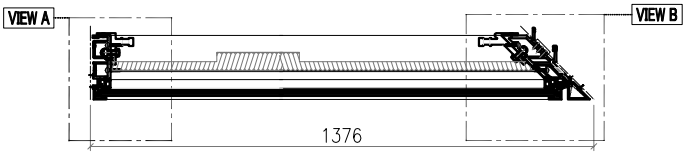

SECTION A-A

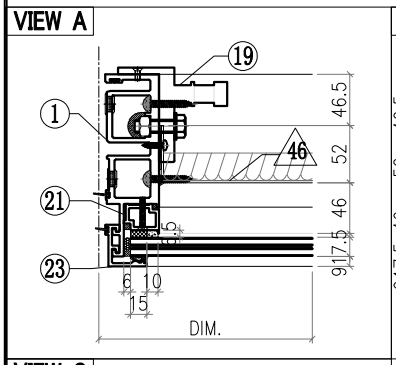

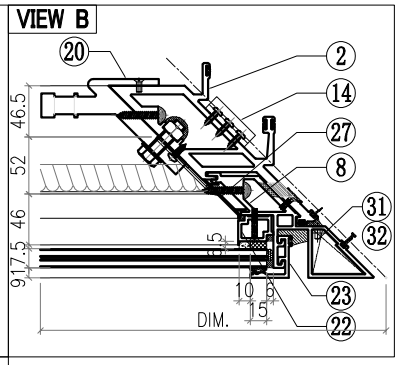

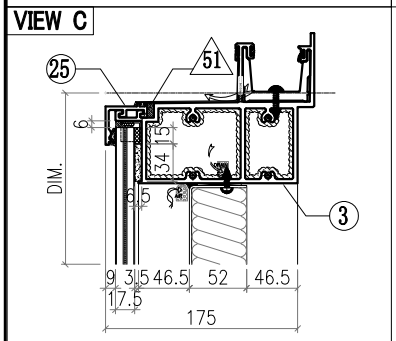

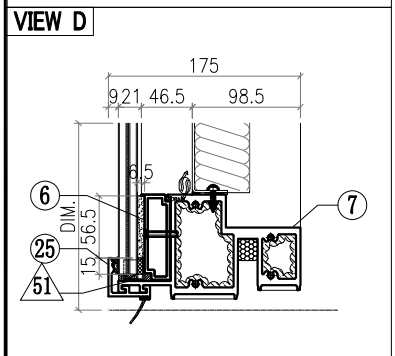

Notes
1.
2. VIEW DROM OUTSIDE
3. GLASS
4. 2mm THK. BACK PANEL

△ OTHERS (ALUM. & G.M.S. PARTS)

ITEM	FAB. DWG NO.	LENGTH (mm)	QTY
46	BST-BY011		1
	1160X654 (BACK PANEL)		
47			
48			
49			
50			
51	AC-065		4
	1mm THK. ALUM. PLATE		
52			
53			
54			
55	GL4-L101		1
	1238X781 (GLASS)		

◯ ALUM. EXTRUSION

ITEM	FAB. DWG NO.	LENGTH (mm)	QTY
1	X86049-P04	821	1
2	X86051-P05	821	1
3	X86060-001-A07	1352.5	1
4			
5			
6	X86084-P02-61	1249	1
7	X86059-001-A07	1250	1
8	X86075-P07	821	1
9			
10			
11			
12			
13			
14	X86083-002	50	3
15			
16	X86079-001	300	1
17			
18			
19	X86095-001	210	1
20	X86097-002	340	1
21	X86074-P01-01	713.5	1
22	X86074-P01R-01	713.5	1
23	X86071-P04-01	813	2
24			
25	X86071-P01-16	1278	2
26			
27	X86151-P01R	657	1
28			
29			
30			
31	L044-P01L	46	1
32	L044-P01R	46	1
33			
34			
35			

美特鋁質有限公司 MIDI Aluminium Fabricator Ltd.														
								工程號	J857	類別		物料號	M1	
								地盘	啟德6552	制圖	李傳鵬	2022-02-11	圖號	CW-095
修改	A	B	C	採用工廠		地盤	✓	图纸名称	单元组装图	復核	練松文	2022-02-13	數量	-
日期	3.18	4.2	4.26	材料颜色	-			材料	-	批准	林仁安	2022-02-15	單件重量	- (KG)

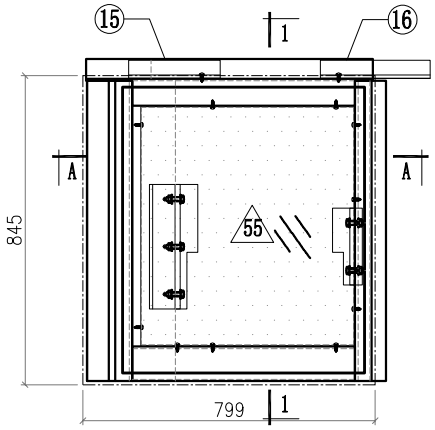

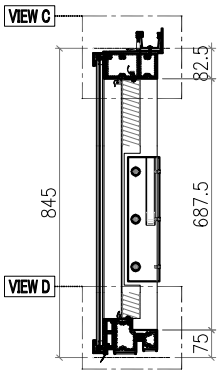

SECTION 1-1

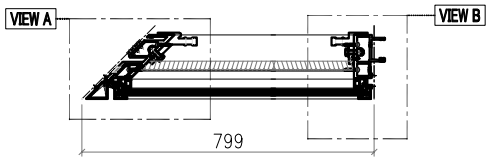

SECTION A-A

VIEW A

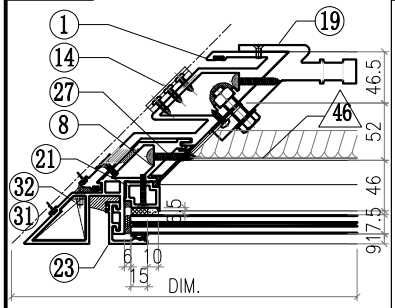

VIEW B

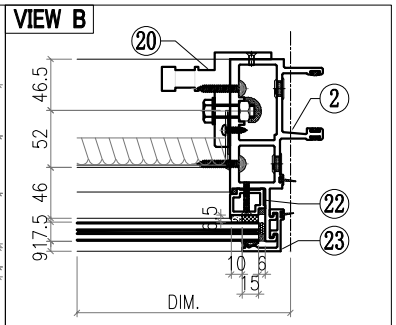

VIEW C

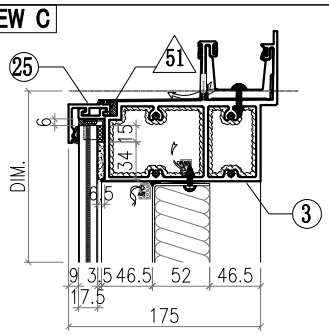

VIEW D

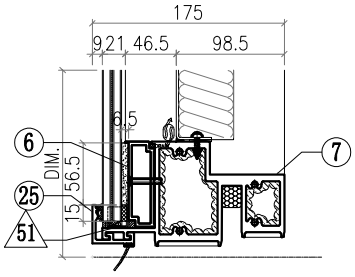

Notes
1.
2. VIEW DROM OUTSIDE
3. GLASS
4. 2mm THK. BACK PANEL

△ OTHERS (ALUM. & G.M.S. PARTS)

ITEM	FAB. DWG NO.	LENGTH (mm)	QTY
46	BST-BZ012		1
	583X654 (BACK PANEL)		
47			
48			
49			
50			
51	AC-065		4
	1mm THK. ALUM. PLATE		
52			
53			
54			
55	GL4-L102		1
	661X781 (GLASS)		

◯ ALUM. EXTRUSION

ITEM	FAB. DWG NO.	LENGTH (mm)	QTY
1	X86052-P03	821	1
2	X86047-P04	821	1
3	X86060-001-B07	775.5	1
4			
5			
6	X86084-P01-55	672	1
7	X86059-001-B07	673	1
8	X86075-P08	821	1
9			
10			
11			
12			
13			
14	X86083-001	50	3
15	X86079-004	250	1
16	X86079-001	300	1
17			
18			
19	X86097-001	340	1
20	X86095-002	210	1
21	X86074-P01-01	713.5	1
22	X86074-P01R-01	713.5	1
23	X86071-P04-01	813	2
24			
25	X86071-P01-27	701	2
26			
27	X86151-P01	657	1
28			
29			
30			
31	L044-P01L	46	1
32	L044-P01R	46	1
33			
34			
35			

美特鋁質有限公司 MIDI Aluminium Fabricator Ltd.								工程號	J857	類別		物料號	M1		
								地盘	啟德6552	制圖	李傳鵬	2022-02-11	圖號	CW-096	
修改	A	B	C	採用工廠		地盤	✓	图纸名称	单元组装图	復核	練松文	2022-02-13	數量	-	
日期	3.18	4.2	4.26	材料颜色	-			材料	-	批准	林仁安	2022-02-15	單件重量	-	(KG)

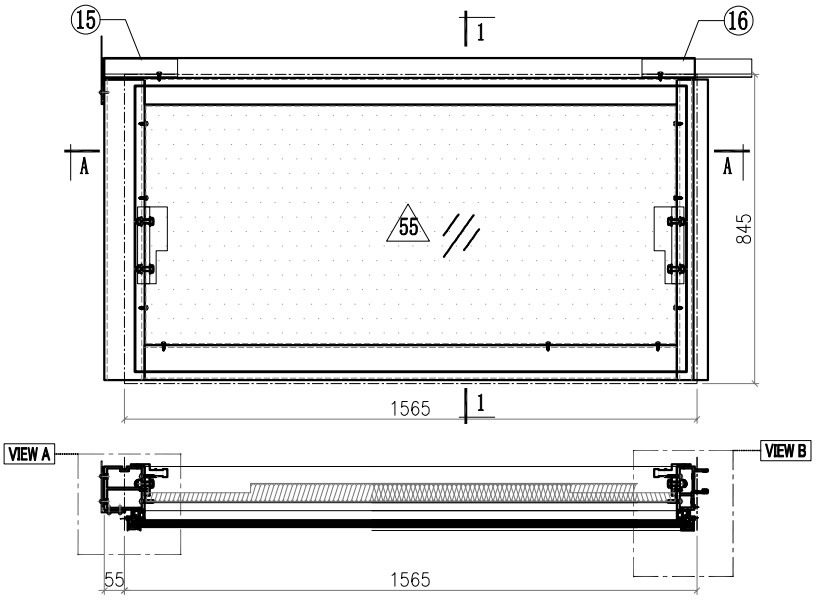

SECTION A-A

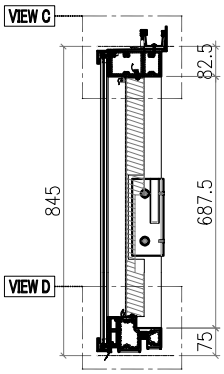

SECTION 1-1

VIEW A

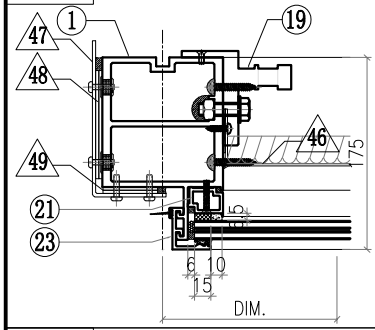

VIEW B

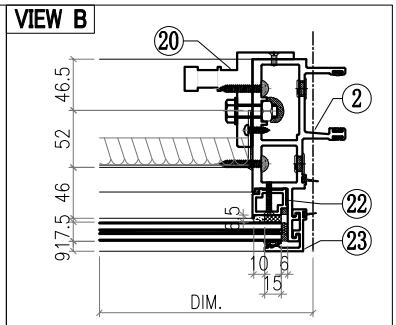

VIEW C

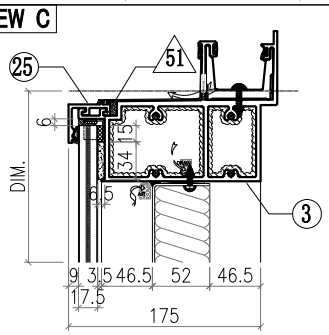

VIEW D

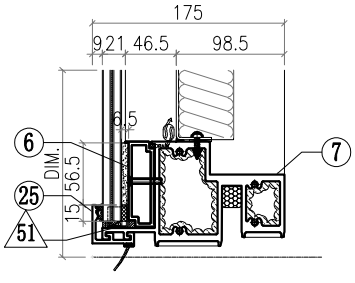

Notes
1.
2. VIEW DROM OUTSIDE
3. GLASS
4. 2mm THK. BACK PANEL

△ OTHERS (ALUM. & G.M.S. PARTS)

ITEM	FAB. DWG NO.	LENGTH (mm)	QTY
46	BST-L049		1
	1451X654 (BACK PANEL)		
47			
48			
49			
50			
51	AC-065		4
	1mm THK. ALUM. PLATE		
52			
53			
54			
55	GL4-L105		1
	1507X781 (GLASS)		

◯ ALUM. EXTRUSION

ITEM	FAB. DWG NO.	LENGTH (mm)	QTY
1	X86056-P11	821	1
2	X86047-P04	821	1
3	X86060-001-020	1614	1
4			
5			
6	X86084-P01-34	1518	1
7	X86059-001-037	1519	1
8			
9			
10			
11			
12			
13			
14			
15	X86079-002	200	1
16	X86079-001	300	1
17			
18			
19	X86095-001	210	1
20	X86095-002	210	1
21	X86074-P01-01	713.5	1
22	X86074-P01R-01	713.5	1
23	X86071-P04-01	813	2
24			
25	X86071-P01-28	1547	2
26			
27			
28			
29			
30			
31			
32			
33			
34			
35			

美特鋁質有限公司 MIDI Aluminium Fabricator Ltd.														
工程號	J857	類別		物料號	M1									
地盘	啟德6552	制圖	李傳鵬	2022-02-11	圖號	CW-097								
修改	A	B	C	採用工廠		地盤 ✓	图纸名称	单元组装图	復核	練松文	2022-02-13	數量	-	
日期	3.18	4.2	4.26	材料颜色	-		材料	-	批准	林仁安	2022-02-15	單件重量	-	(KG)

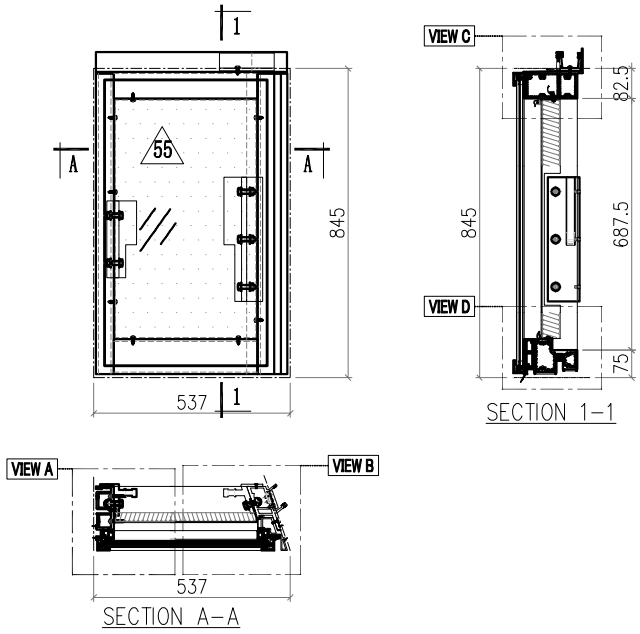

VIEW A

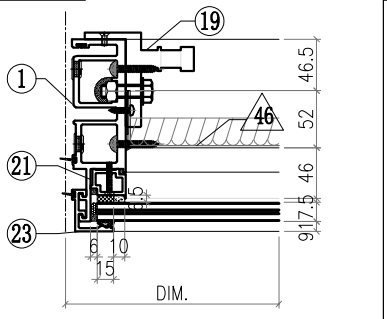

VIEW B

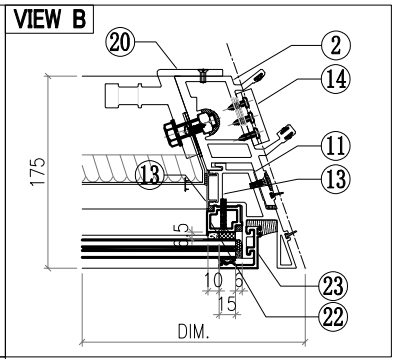

VIEW C

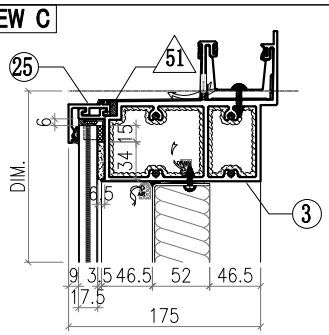

VIEW D

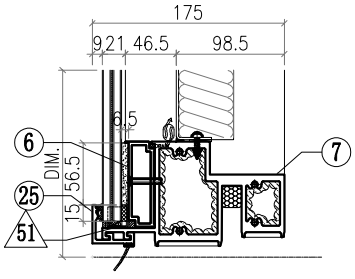

Notes
1.
2. VIEW DROM OUTSIDE
3. GLASS
4. 2mm THK. BACK PANEL

△ OTHERS (ALUM. & G.M.S. PARTS)

ITEM	FAB. DWG NO.	LENGTH (mm)	QTY
46	BST-BY015 388X654 (BACK PANEL)		1
47			
48			
49			
50			
51	AC-065 1mm THK. ALUM. PLATE		4
52			
53			
54			
55	GL4-L106 444X781 (GLASS)		1

◯ ALUM. EXTRUSION

ITEM	FAB. DWG NO.	LENGTH (mm)	QTY
1	X86049-P04	821	1
2	X86053-P02	821	1
3	X86060-001-A11	521.5	1
4			
5			
6	X86084-P02-64	455.5	1
7	X86059-001-A11	456.5	1
8			
9			
10			
11	X86088-P04	821	1
12			
13	X86152-P01R	657	1
14	X86083-001	50	3
15			
16	X86079-007	150	1
17			
18			
19	X86095-001	210	1
20	X86104-002	340	1
21	X86074-P01-01	713.5	1
22	X86074-P01R-01	713.5	1
23	X86071-P04-01	813	2
24			
25	X86071-P01-29	484.5	2
26			
27			
28			
29			
30			
31			
32			
33			
34			
35			

美特鋁質有限公司 MIDI Aluminium Fabricator Ltd.							工程號	J857	類別		物料號	M1		
							地盘	啟德6552	制圖	李傳鵬	2022-02-11	圖號	CW-098	
修改	A	B	C	採用工廠		地盤 ✓	图纸名称	单元组装图	復核	練松文	2022-02-13	數量	-	
日期	3.18	4.2	4.26	材料颜色	-		材料	-	批准	林仁安	2022-02-15	單件重量	-	(KG)

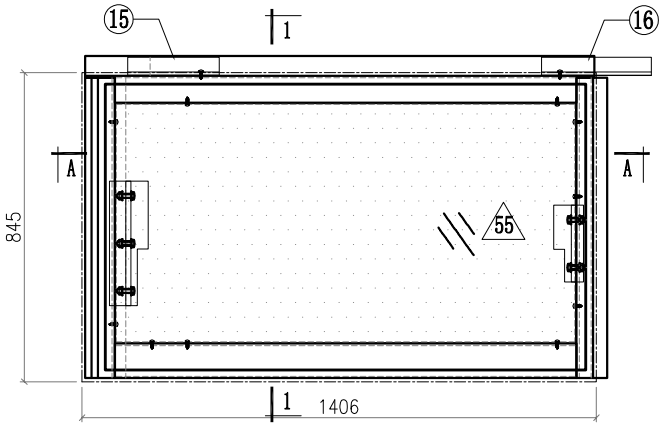

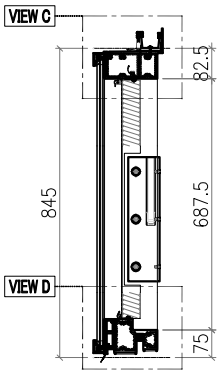

SECTION 1-1

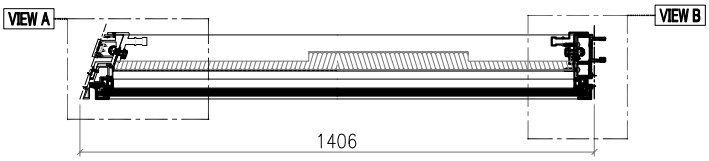

SECTION A-A

VIEW A

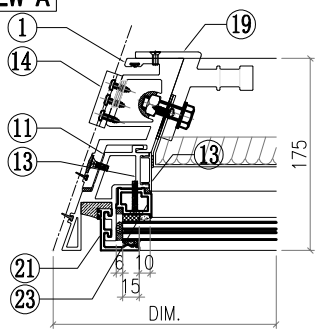

VIEW B

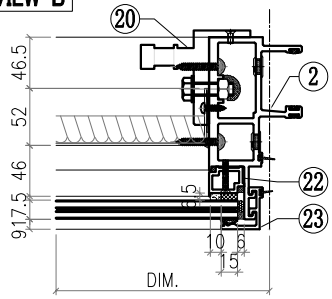

VIEW C

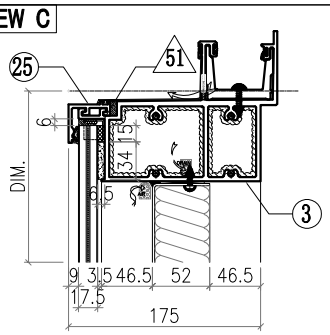

VIEW D

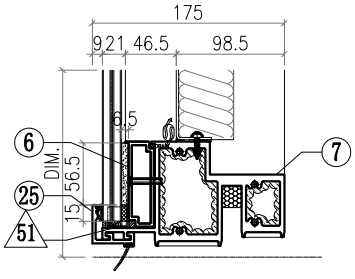

Notes
1.
2. VIEW DROM OUTSIDE
3. GLASS
4. 2mm THK. BACK PANEL

△ OTHERS (ALUM. & G.M.S. PARTS)

ITEM	FAB. DWG NO.	LENGTH (mm)	QTY
46	BST-BZ016		1
	1257X654 (BACK PANEL)		
47			
48			
49			
50			
51	AC-065		4
	1mm THK. ALUM. PLATE		
52			
53			
54			
55	GL4-L107		1
	1313X781 (GLASS)		

◯ ALUM. EXTRUSION

ITEM	FAB. DWG NO.	LENGTH (mm)	QTY
1	X86054-P02	821	1
2	X86047-P04	821	1
3	X86060-001-B11	1390.5	1
4			
5			
6	X86084-P01-36	1324.5	1
7	X86059-001-B11	1325.5	1
8			
9			
10			
11	X86088-P05	821	1
12			
13	X86152-P01	657	1
14	X86083-001	50	3
15	X86079-008	150	1
16	X86079-001	300	1
17			
18			
19	X86104-001	340	1
20	X86095-002	210	1
21	X86074-P01-01	713.5	1
22	X86074-P01R-01	713.5	1
23	X86071-P04-01	813	2
24			
25	X86071-P01-30	1353.5	2
26			
27			
28			
29			
30			
31			
32			
33			
34			
35			

美特鋁質有限公司 MIDI Aluminium Fabricator Ltd.							工程號	J857	類別		物料號	M1		
							地盘	啟德6552	制圖	李傳鵬	2022-02-11	圖號	CW-261	
修改	A	B	C	採用工廠		地盤 ✓	图纸名称	单元组装图	復核	練松文	2022-02-13	數量	-	
日期	3.18	4.2	4.26	材料颜色	-		材料	-	批准	林仁安	2022-02-15	單件重量	-	(KG)

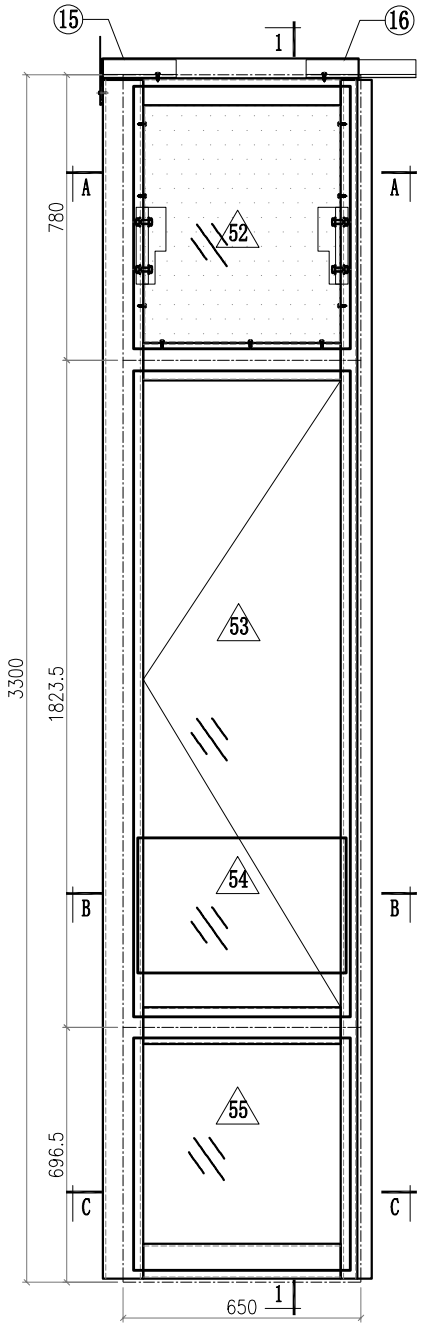

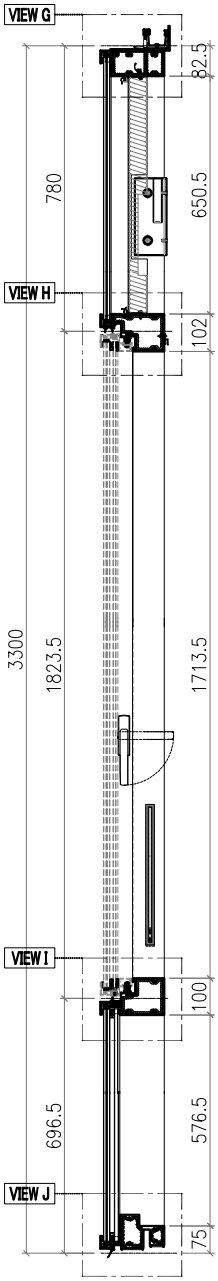

SECTION 1-1

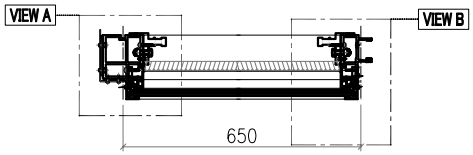

SECTION A-A

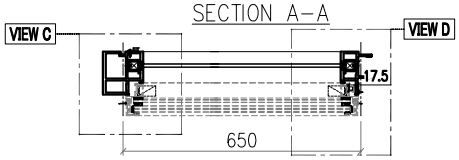

SECTION B-B

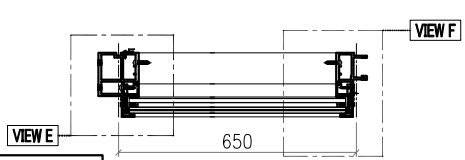

SECTION C-C

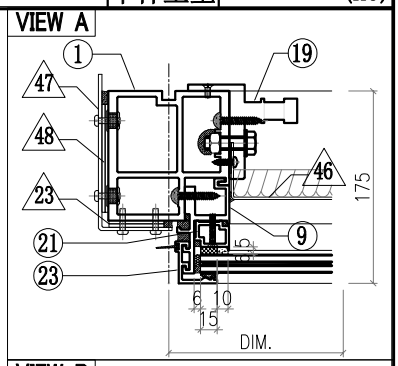

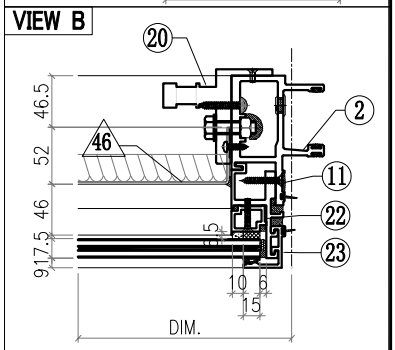

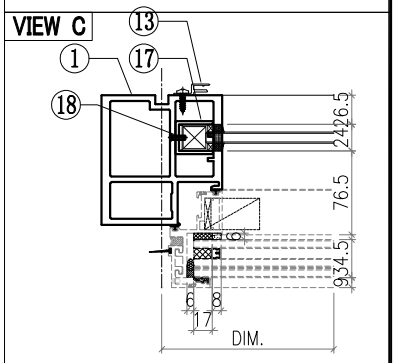

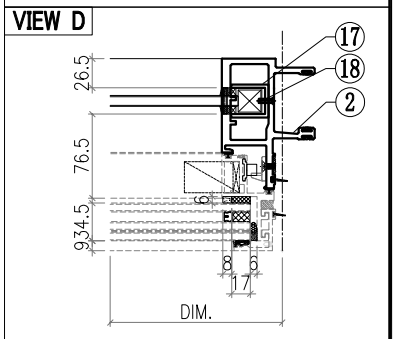

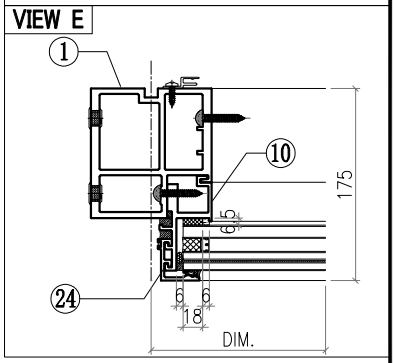

Notes
1. [illegible]
2. VIEW DROM OUTSIDE
3. GLASS
4. 2mm THK. BACK PANEL

美特鋁質有限公司 MIDI Aluminium Fabricator Ltd.													
							工程號	J857	類別		物料號	M1	
							地盘	啟德6552	制圖	李傳鵬	2022-02-11	圖號	CW-261
修改	A	B	C	採用工廠		地盤 ✓	图纸名称	单元组装图	復核	練松文	2022-02-13	數量	-
日期	3.18	4.2	4.26	材料颜色	-		材料	-	批准	林仁安	2022-02-15	單件重量	- (KG)

VIEW F

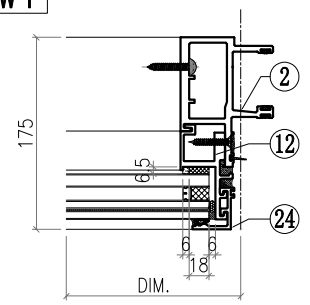

VIEW G

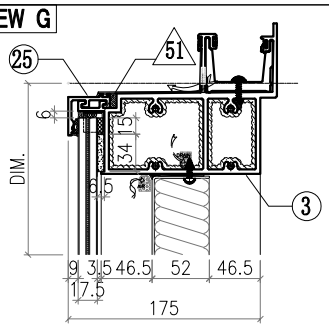

VIEW H

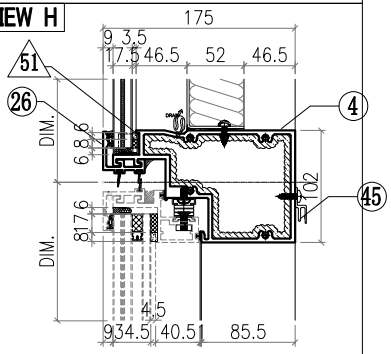

VIEW I

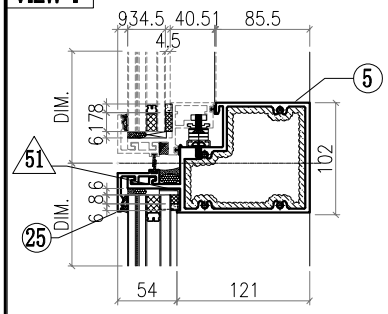

VIEW J

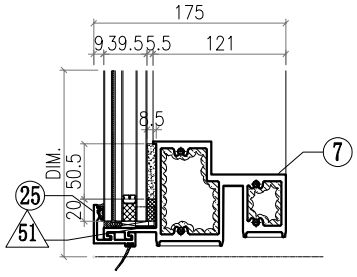

△ OTHERS (ALUM. & G.M.S. PARTS)

ITEM	FAB. DWG NO.	LENGTH (mm)	QTY
46	BST-M062 536X646 (BACK PANEL)		1
47	AC-061 3mm THK. ALUM. PLATE		1
48	AC-063 3mm THK. ALUM. PLATE		2
49	AC-064 3mm THK. ALUM. PLATE		2
50			
51	AC-065 1mm THK. ALUM. PLATE		8
52	GL4-B078 592X718 (GLASS)		1
53	AW-D01R		1
54	GB-L078 570X370 (GLASS)		1
55	GL1-L078 592X634 (GLASS)		1

◯ ALUM. EXTRUSION

ITEM	FAB. DWG NO.	LENGTH (mm)	QTY
1	X86055-P11	3276	1
2	X86048-P02	3276	1
3	X86060-001-105	699	1
4	X86063-001-062	621	1
5	X86062-001-062	621	1
6			
7	X86059-001-077	621	1
8			
9	X86086-P01	740.5	1
10	X86086-P02	646	1
11	X86086-P03	740.5	1
12	X86086-P04	646	1
13	X86101-P01	2250	1
14			
15	X86079-002	200	1
16	X86079-001	300	1
17	X86078-P01	390	2
18	N525-P01	23	2
19	X86095-001	210	1
20	X86095-002	210	1
21	X86074-P11-02	728.5	1
22	X86074-P11R-02	728.5	1
23	X86071-P04-02	749.5	2
24	X86071-P04-03	668	2
25	X86071-P01-07	632	3
26	X86145-P01-04	632	1
27			
28			
29			
30			
31			
32			
33			
34			
35			
36			
37			
38			
39			
40			
41			
42			
43			
44			
45	X86101-001-022	540	1

美特鋁質有限公司 MIDI Aluminium Fabricator Ltd.								工程號	J857	類別		物料號	M1		
								地盘	啟德6552	制圖	李傳鵬	2022-02-11	圖號	CW-262	
修改	A	B	C	採用	工廠		地盤 ✓	图纸名称	单元组装图	復核	練松文	2022-02-13	數量	-	
日期	3.18	4.2	4.26	材料颜色	-			材料	-	批准	林仁安	2022-02-15	單件重量	-	(KG)

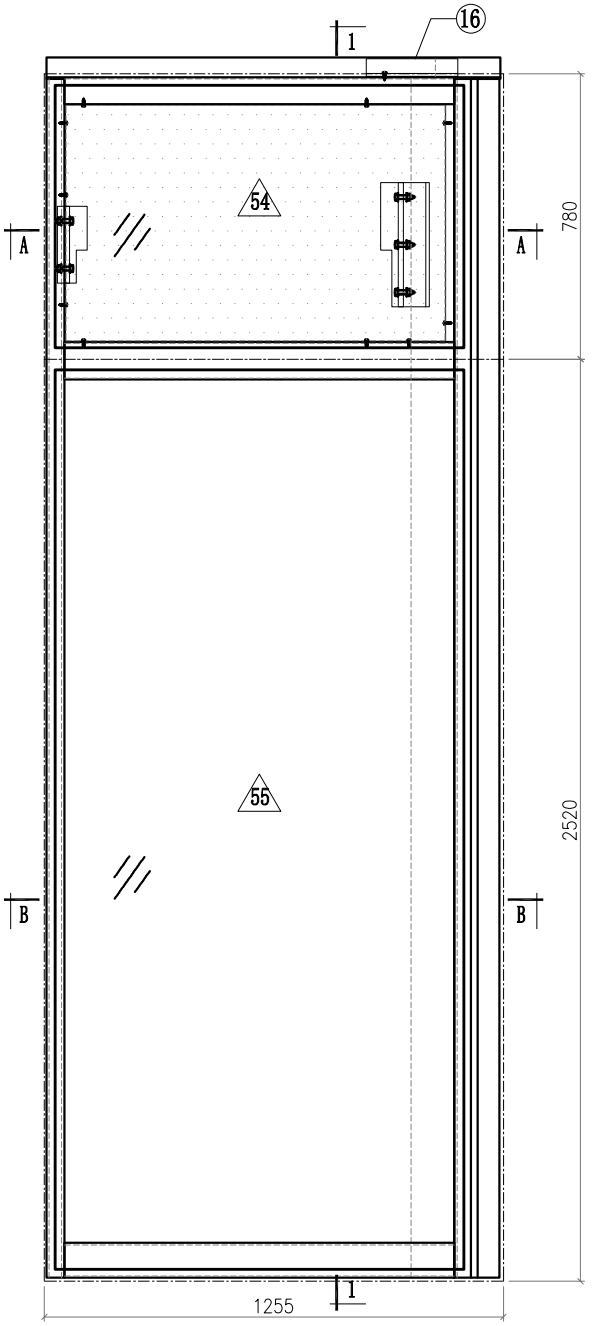

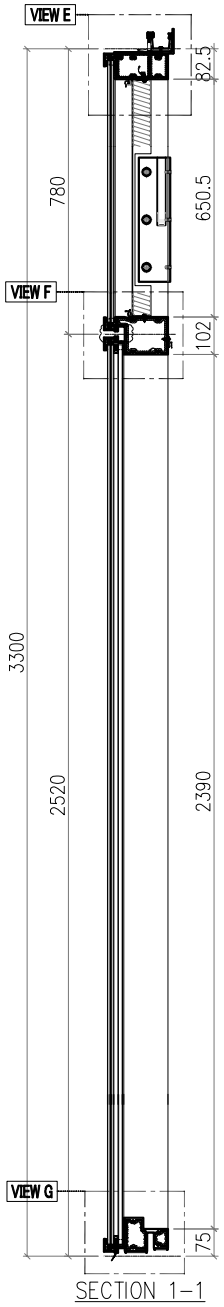

SECTION 1-1

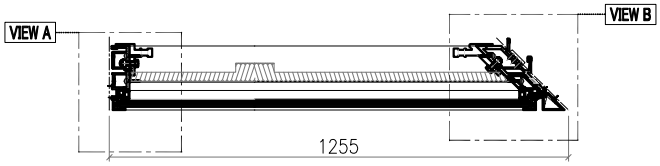

SECTION A-A

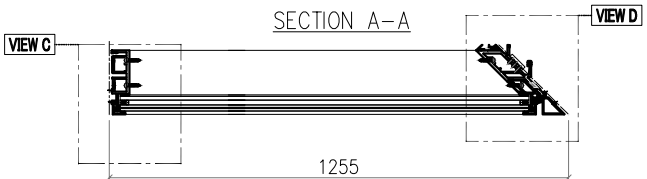

SECTION B-B

Notes
1.
2. VIEW DROM OUTSIDE
3. GLASS
4. 2mm THK. BACK PANEL

美特鋁質有限公司 MIDI Aluminium Fabricator Ltd.														
								工程號	J857	類別		物料號	M1	
								地盘	啟德6552	制圖	李傳鵬	2022-02-11	圖號	CW-262
修改	A	B	C	採用工廠		地盤	✓	图纸名称	单元组装图	復核	練松文	2022-02-13	數量	-
日期	3.18	4.2	4.26	材料颜色	-			材料	-	批准	林仁安	2022-02-15	單件重量	- (KG)

VIEW A

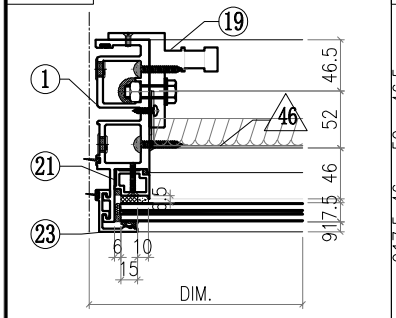

VIEW B

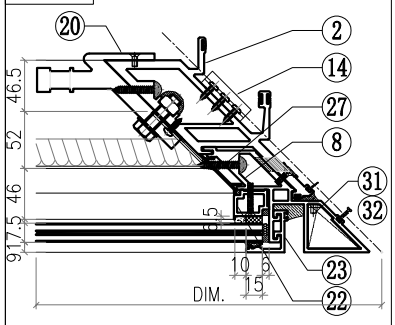

VIEW C

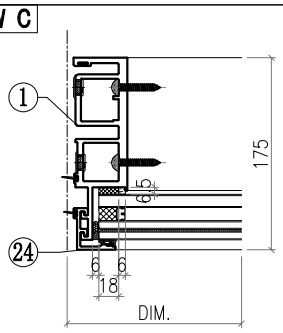

VIEW D

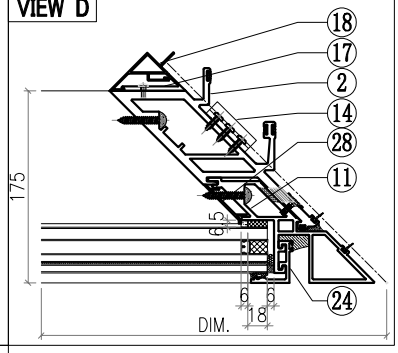

VIEW E

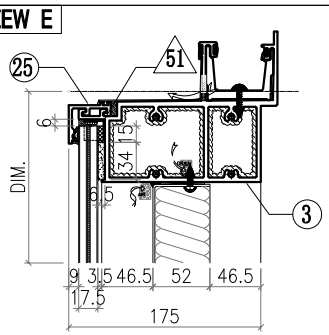

VIEW F

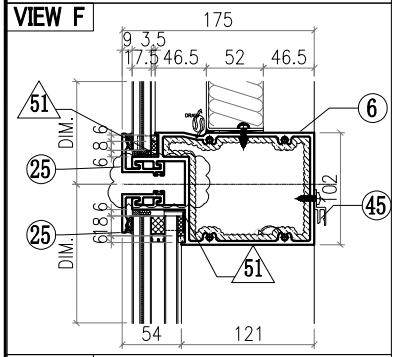

VIEW G

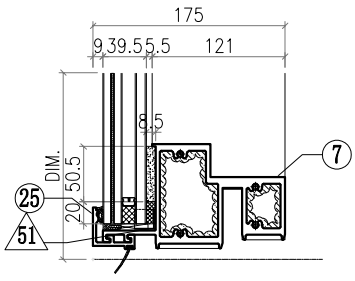

△ OTHERS (ALUM. & G.M.S. PARTS)

ITEM	FAB. DWG NO.	LENGTH (mm)	QTY
46	BST-CY008 1039X646 (BACK PANEL)		1
47			
48			
49			
50			
51	AC-065 1mm THK. ALUM. PLATE		8
52			
53			
54	GL4-B079 1117X718 (GLASS)		1
55	GL1-B079 1117X2458 (GLASS)		1

◯ ALUM. EXTRUSION

ITEM	FAB. DWG NO.	LENGTH (mm)	QTY
1	X86049-P01	3276	1
2	X86051-P02	3276	1
3	X86060-001-A04	1231.5	1
4			
5			
6	X86061-001-043	1129	1
7	X86059-001-A24	1129	1
8	X86075-P01	3276	1
9			
10			
11			
12			
13			
14	X86083-002	50	3
15			
16	X86079-003	250	1
17	X86091-002-01	2350	1
18	X86093-001-01	2350	1
19	X86095-001	210	1
20	X86097-002	340	1
21	X86074-P01-02	706.5	1
22	X86074-P01R-02	706.5	1
23	X86071-P04-02	749.5	2
24	X86071-P04-04	2491.5	2
25	X86071-P01-08	1157	4
26			
27	X86151-P02R	650	1
28	X86151-P03	2359.5	1
29			
30			
31	L044-P01L	46	1
32	L044-P01R	46	1
33			
34			
35			
36			
37			
38			
39			
40			
41			
42			
43			
44			
45	X86101-001-074	947	1

美特鋁質有限公司 MIDI Aluminium Fabricator Ltd.								工程號	J857	類別		物料號	M1		
								地盘	啟德6552	制圖	李傳鵬	2022-02-11	圖號	CW-263	
修改	A	B	C	採用	工廠		地盤 ✓	图纸名称	单元组装图	復核	練松文	2022-02-13	數量	-	
日期	3.18	4.2	4.26	材料颜色	-			材料	-	批准	林仁安	2022-02-15	單件重量	-	(KG)

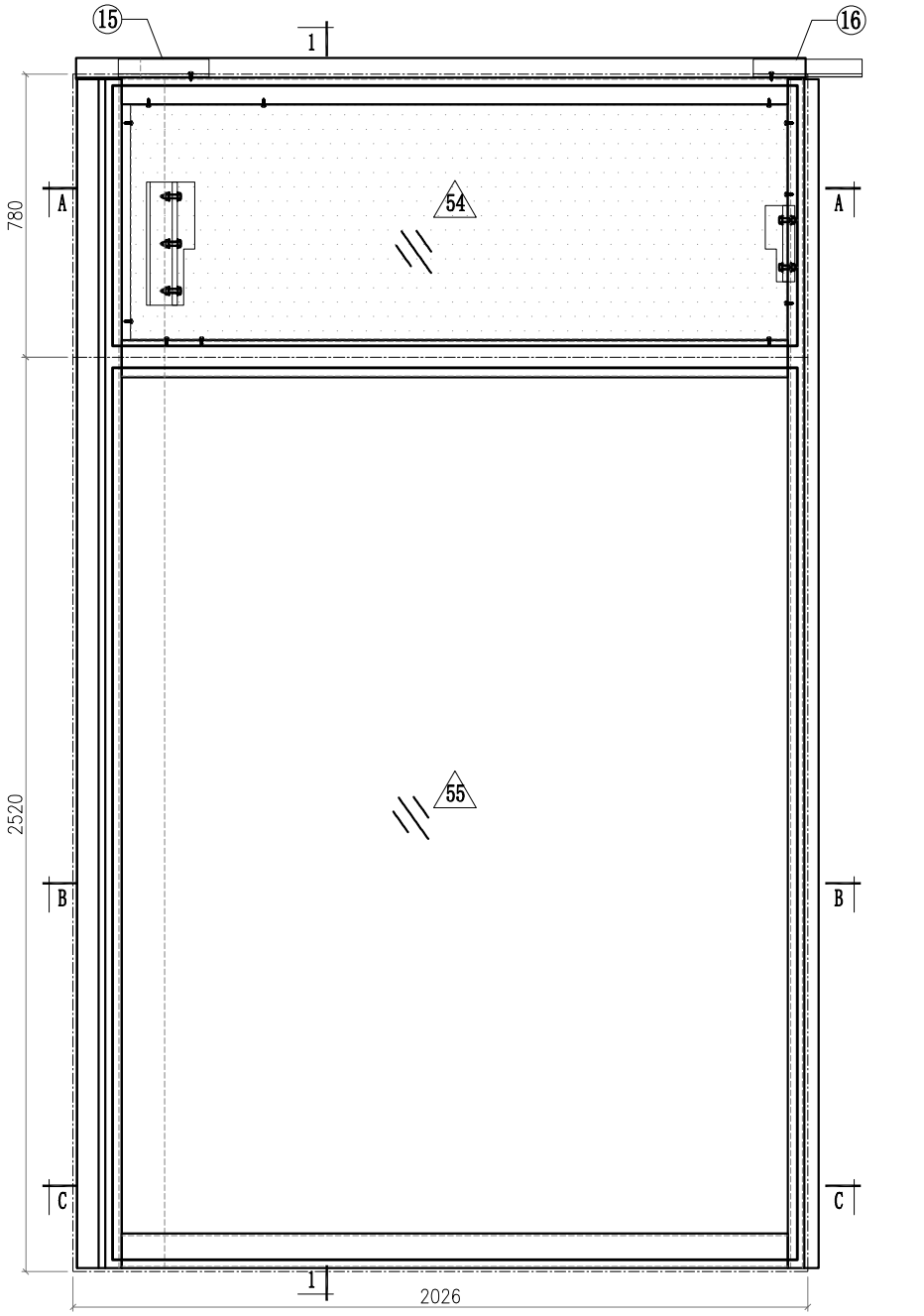

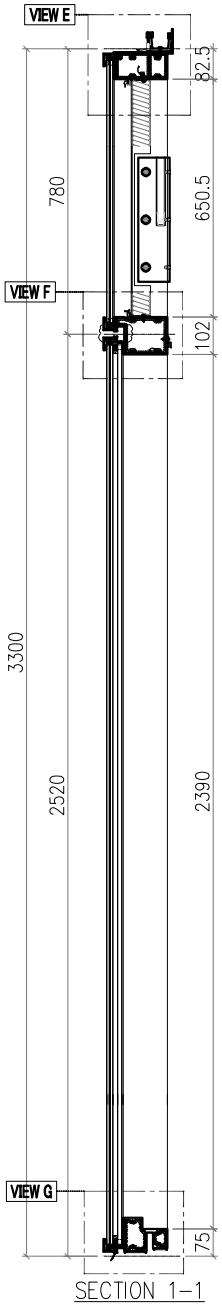

SECTION 1-1

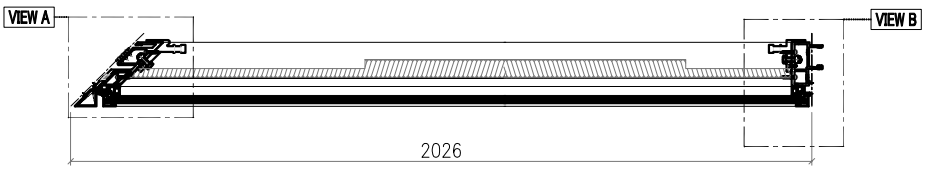

SECTION A-A

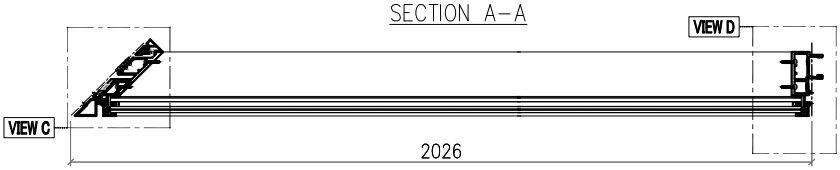

SECTION B-B

Notes
1.
2. VIEW DROM OUTSIDE
3. GLASS
4. 2mm THK. BACK PANEL

美特鋁質有限公司 MIDI Aluminium Fabricator Ltd.														
								工程號	J857	類別		物料號	M1	
								地盘	啟德6552	制圖	李傳鵬	2022-02-11	圖號	CW-263
修改	A	B	C	採用工廠		地盤	✓	图纸名称	单元组装图	復核	練松文	2022-02-13	數量	-
日期	3.18	4.2	4.26	材料颜色	-			材料	-	批准	林仁安	2022-02-15	單件重量	- (KG)

VIEW A

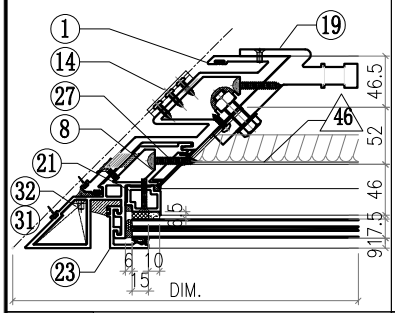

VIEW B

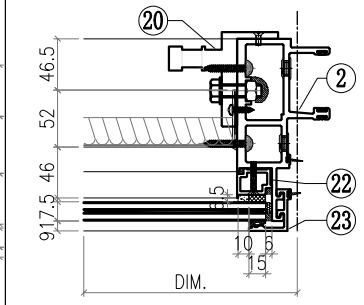

VIEW C

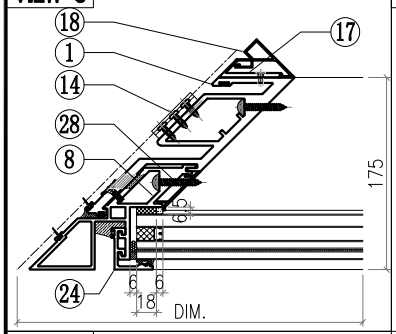

VIEW D

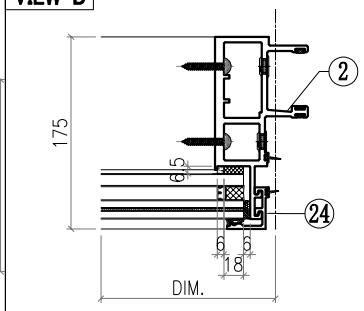

VIEW E

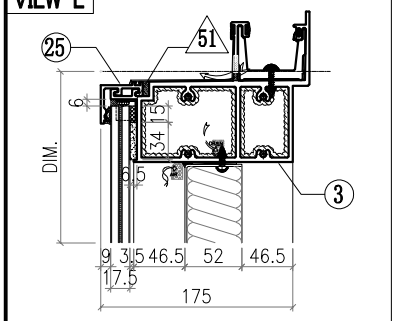

VIEW F

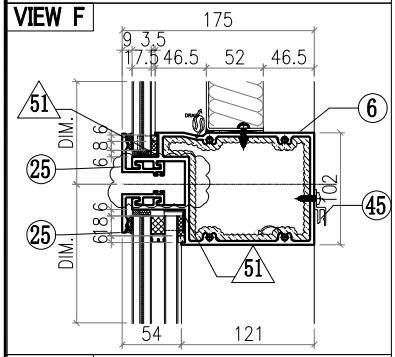

VIEW G

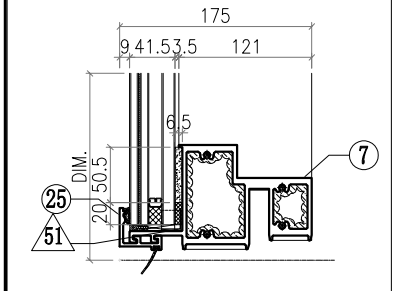

△ OTHERS (ALUM. & G.M.S. PARTS)

ITEM	FAB. DWG NO.	LENGTH (mm)	QTY
46	BST-CZ006		1
	1810X646 (BACK PANEL)		
47			
48			
49			
50			
51	AC-065		8
	1mm THK. ALUM. PLATE		
52			
53			
54	GL4-B080		1
	1888X718 (GLASS)		
55	GL2-L080		1
	1888X2458 (GLASS)		

◯ ALUM. EXTRUSION

ITEM	FAB. DWG NO.	LENGTH (mm)	QTY
1	X86052-P01	3276	1
2	X86047-P01	3276	1
3	X86060-001-B04	2002.5	1
4			
5			
6	X86061-001-053	1900	1
7	X86059-001-B24	1900	1
8	X86075-P02	3276	1
9			
10			
11			
12			
13			
14	X86083-001	50	3
15	X86079-004	250	1
16	X86079-001	300	1
17	X86091-001-01	2350	1
18	X86092-001-01	2350	1
19	X86097-001	340	1
20	X86095-002	210	1
21	X86074-P01-02	706.5	1
22	X86074-P01R-02	706.5	1
23	X86071-P04-02	749.5	2
24	X86071-P04-04	2491.5	2
25	X86071-P01-09	1928	4
26			
27	X86151-P02	650	1
28	X86151-P03	2359.5	1
29			
30			
31	L044-P01L	46	1
32	L044-P01R	46	1
33			
34			
35			
36			
37			
38			
39			
40			
41			
42			
43			
44			
45	X86101-001-058	1718	1

美特鋁質有限公司 MIDI Aluminium Fabricator Ltd.							工程號	J857	類別		物料號	M1		
							地盘	啟德6552	制圖	李傳鵬	2022-02-11	圖號	CW-264	
修改	A	B	C	採用工廠		地盤 ✓	图纸名称	单元组装图	復核	練松文	2022-02-13	數量	-	
日期	3.18	4.2	4.26	材料颜色	-		材料	-	批准	林仁安	2022-02-15	單件重量	-	(KG)

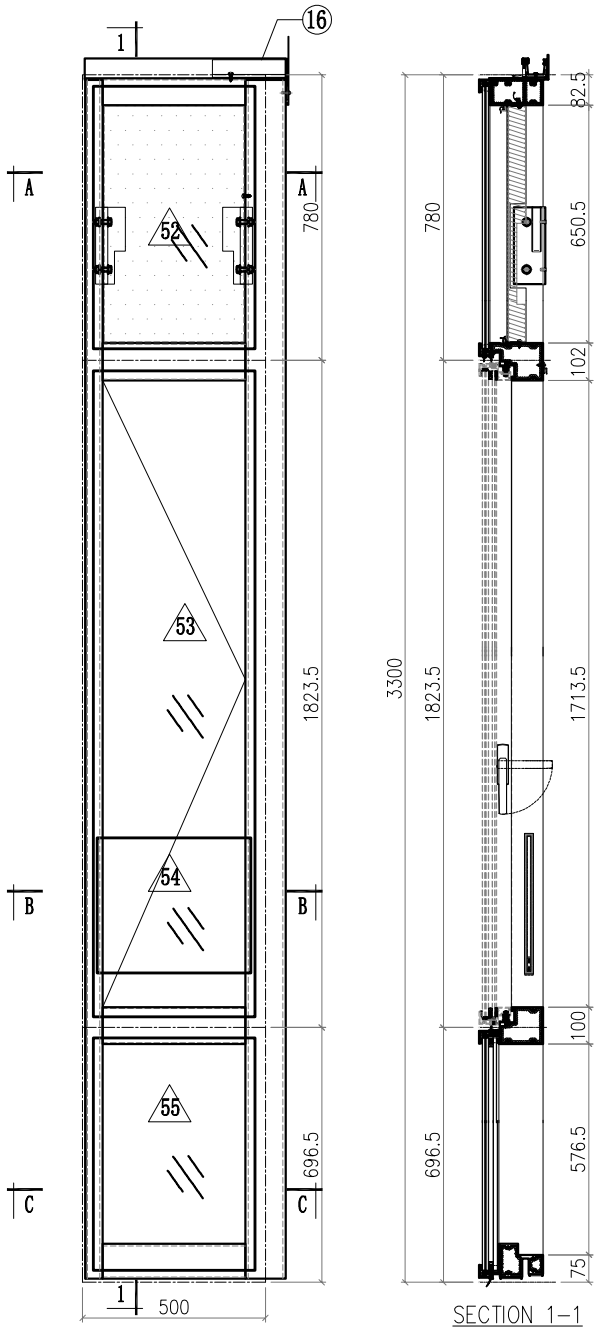

SECTION 1-1

VIEW A

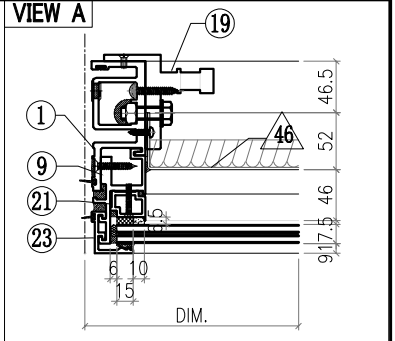

VIEW B

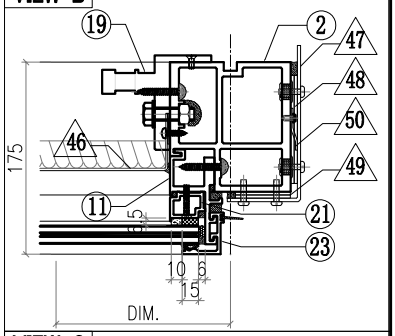

VIEW C

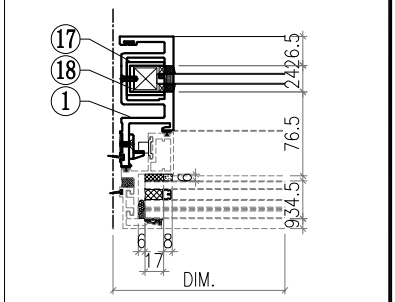

VIEW D

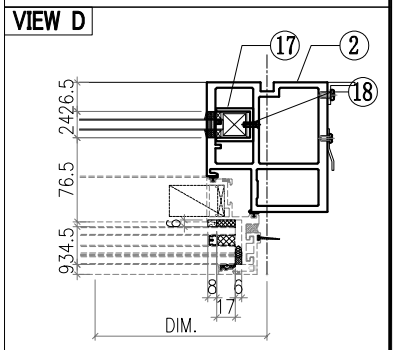

VIEW E

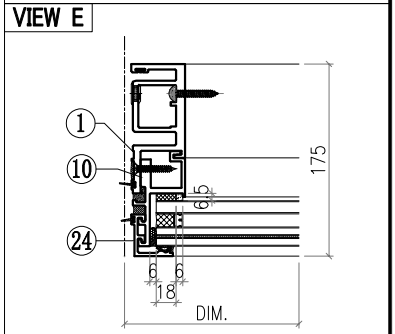

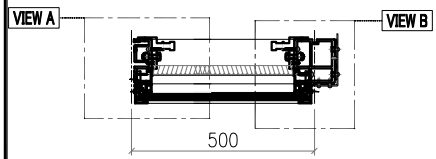

SECTION A-A

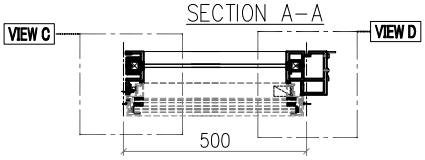

SECTION B-B

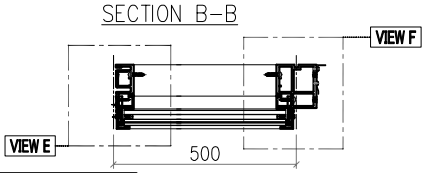

SECTION C-C

Notes
1.
2. VIEW DROM OUTSIDE
3. GLASS
4. 2mm THK. BACK PANEL

美特鋁質有限公司 MIDI Aluminium Fabricator Ltd.														
							工程號	J857	類別		物料號	M1		
							地盘	啟德6552	制圖	李傳鵬	2022-02-11	圖號	CW-264	
修改	A	B	C	採用工廠		地盤 ✓	图纸名称	单元组装图	復核	練松文	2022-02-13	數量	-	
日期	3.18	4.2	4.26	材料颜色	-		材料	-	批准	林仁安	2022-02-15	單件重量	-	(KG)

VIEW F

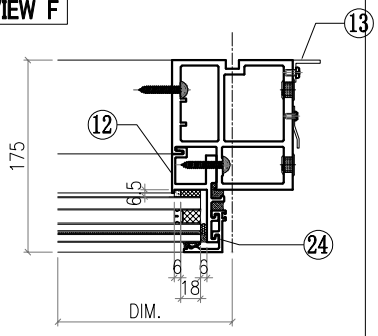

VIEW G

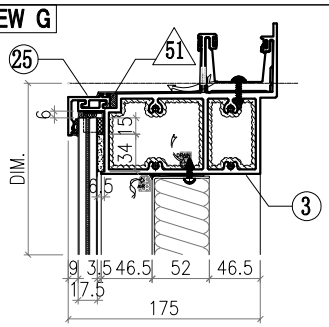

VIEW H

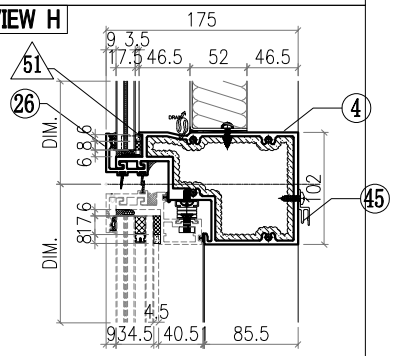

VIEW I

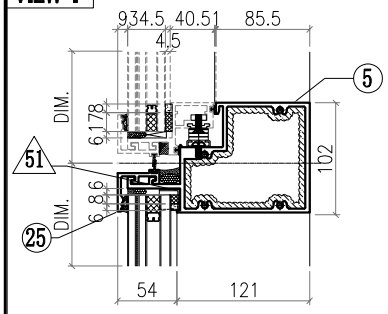

VIEW J

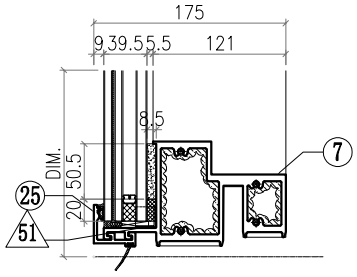

△ OTHERS (ALUM. & G.M.S. PARTS)

ITEM	FAB. DWG NO.	LENGTH (mm)	QTY
46	BST-M023 386X646 (BACK PANEL)		1
47	AC-062 3mm THK. ALUM. PLATE		1
48	AC-063 3mm THK. ALUM. PLATE		2
49	AC-064 3mm THK. ALUM. PLATE		2
50	AC-110 2mm THK. ALUM. PLATE		1
51	AC-065 1mm THK. ALUM. PLATE		8
52	GL4-B081 442X718 (GLASS)		1
53	AW-D02A		1
54	GB-L081 420X370 (GLASS)		1
55	GL1-L081 442X634 (GLASS)		1

◯ ALUM. EXTRUSION

ITEM	FAB. DWG NO.	LENGTH (mm)	QTY
1	X86050-P02	3276	1
2	X86055-P12	3276	1
3	X86060-001-114	549	1
4	X86063-001-052	471	1
5	X86062-001-052	471	1
6			
7	X86059-001-078	471	1
8			
9	X86086-P01	740.5	1
10	X86086-P02	646	1
11	X86086-P03	740.5	1
12	X86086-P04	646	1
13	N544-P01	2360	1
14			
15			
16	X86079-005	200	1
17	X86078-P01	390	2
18	N525-P01	23	2
19	X86095-001	210	1
20	X86095-002	210	1
21	X86074-P11-02	728.5	1
22	X86074-P11R-02	728.5	1
23	X86071-P04-02	749.5	2
24	X86071-P04-03	668	2
25	X86071-P01-10	482	3
26	X86145-P01-05	482	1
27			
28			
29			
30			
31			
32			
33			
34			
35			
36			
37			
38			
39			
40			
41			
42			
43			
44			
45	X86101-001-023	390	1

美特鋁質有限公司 MIDI Aluminium Fabricator Ltd.														
								工程號	J857	類別		物料號	M1	
								地盘	啟德6552	制圖	李傳鵬	2022-02-11	圖號	CW-265
修改	A	B	C	採用工廠		地盤	✓	图纸名称	单元组装图	復核	練松文	2022-02-13	數量	-
日期	3.18	4.2	4.26	材料颜色	-			材料	-	批准	林仁安	2022-02-15	單件重量	- (KG)

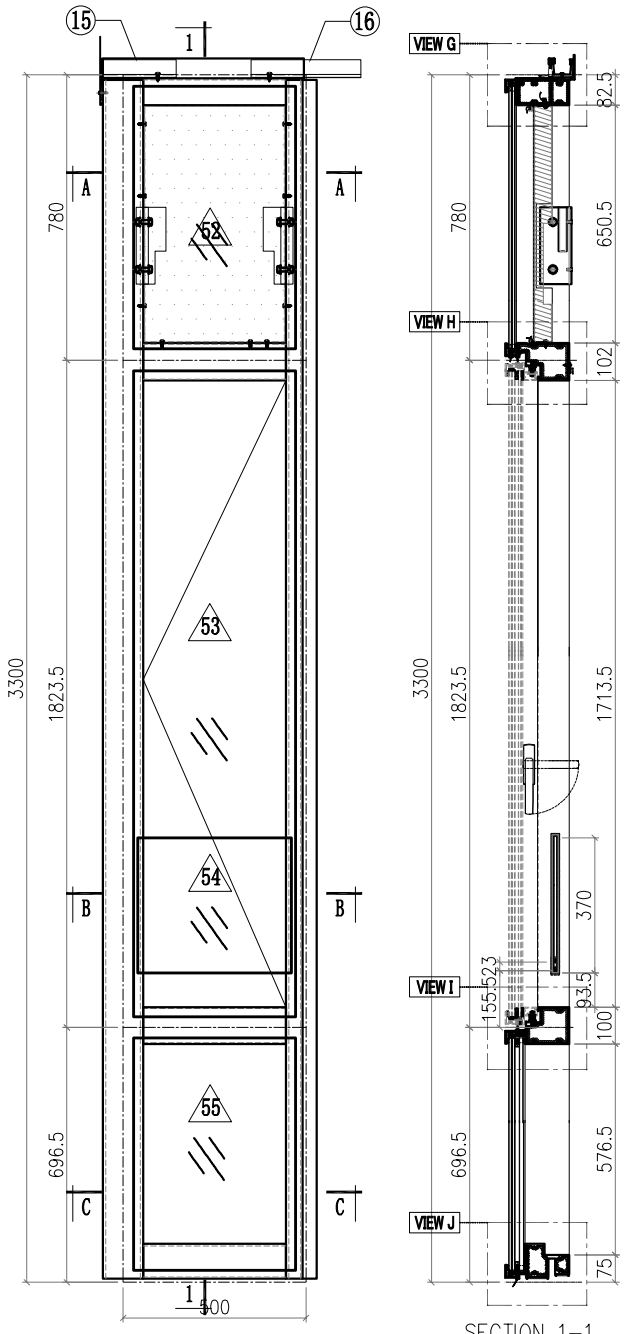

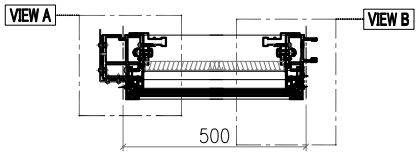

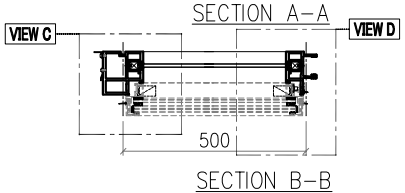

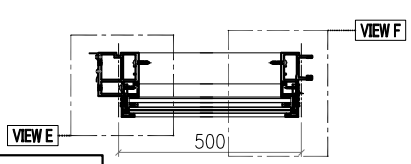

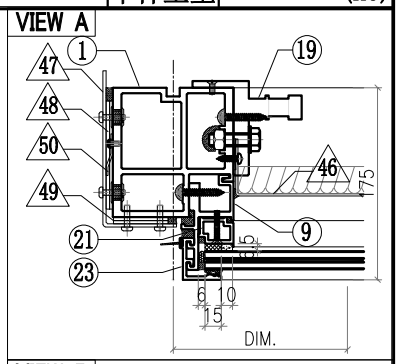

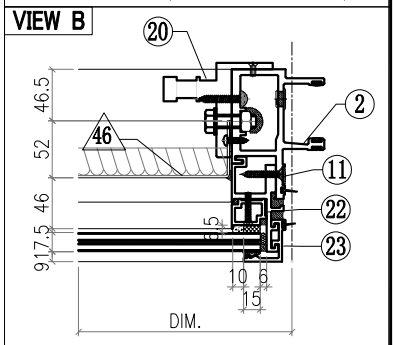

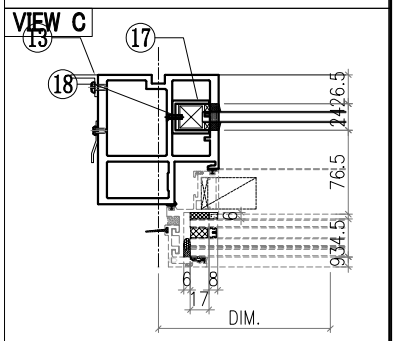

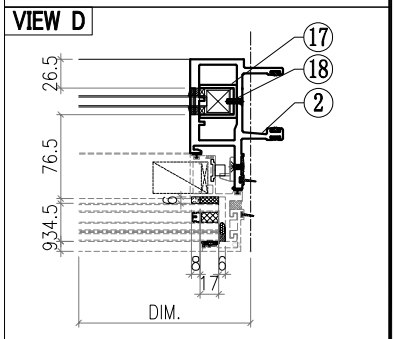

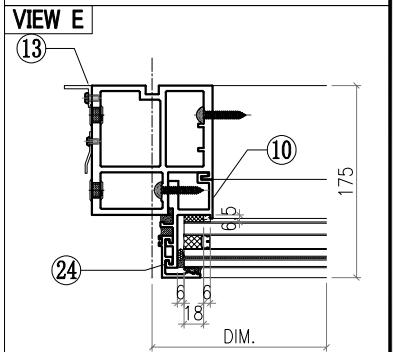

Notes
1. [illegible]
2. VIEW DROM OUTSIDE
3. GLASS
4. 2mm THK. BACK PANEL

美特鋁質有限公司 MIDI Aluminium Fabricator Ltd.													
							工程號	J857	類別		物料號	M1	
							地盘	啟德6552	制圖	李傳鵬	2022-02-11	圖號	CW-265
修改	A	B	C	採用工廠		地盤 ✓	图纸名称	单元组装图	復核	練松文	2022-02-13	數量	-
日期	3.18	4.2	4.26	材料颜色	-		材料	-	批准	林仁安	2022-02-15	單件重量	- (KG)

VIEW F

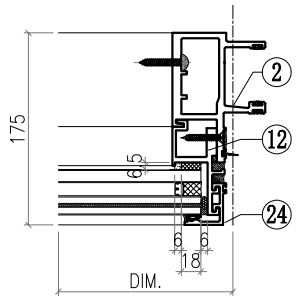

VIEW G

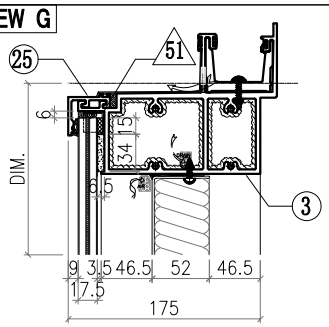

VIEW H

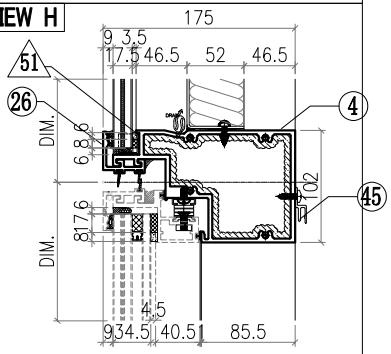

VIEW I

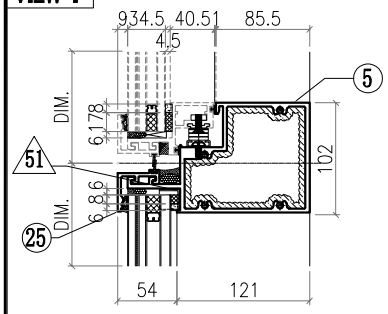

VIEW J

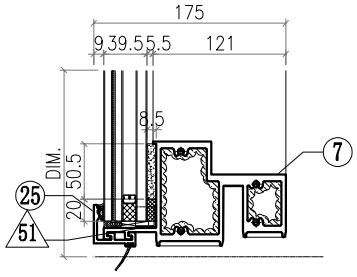

△ OTHERS (ALUM. & G.M.S. PARTS)

ITEM	FAB. DWG NO.	LENGTH (mm)	QTY
46	BST-M023 386X646 (BACK PANEL)		1
47	AC-061 3mm THK. ALUM. PLATE		1
48	AC-063 3mm THK. ALUM. PLATE		2
49	AC-064 3mm THK. ALUM. PLATE		2
50	AC-110 2mm THK. ALUM. PLATE		1
51	AC-065 1mm THK. ALUM. PLATE		8
52	GL4-B081 442X718 (GLASS)		1
53	AW-D02RA		1
54	GB-L081 420X370 (GLASS)		1
55	GL1-L081 442X634 (GLASS)		1

◯ ALUM. EXTRUSION

ITEM	FAB. DWG NO.	LENGTH (mm)	QTY
1	X86055-P13	3276	1
2	X86048-P02	3276	1
3	X86060-001-106	549	1
4	X86063-001-063	471	1
5	X86062-001-063	471	1
6			
7	X86059-001-078	471	1
8			
9	X86086-P01	740.5	1
10	X86086-P02	646	1
11	X86086-P03	740.5	1
12	X86086-P04	646	1
13	N544-P02	2360	1
14			
15	X86079-002	200	1
16	X86079-001	300	1
17	X86078-P01	390	2
18	N525-P01	23	2
19	X86095-001	210	1
20	X86095-002	210	1
21	X86074-P11-02	728.5	1
22	X86074-P11R-02	728.5	1
23	X86071-P04-02	749.5	2
24	X86071-P04-03	668	2
25	X86071-P01-10	482	3
26	X86145-P01-05	482	1
27			
28			
29			
30			
31			
32			
33			
34			
35			
36			
37			
38			
39			
40			
41			
42			
43			
44			
45	X86101-001-023	390	1

美特鋁質有限公司 MIDI Aluminium Fabricator Ltd.							工程號	J857	類別		物料號	M1		
							地盘	啟德6552	制圖	李傳鵬	2022-02-11	圖號	CW-266	
修改	A	B	C	採用工廠		地盤 ✓	图纸名称	单元组装图	復核	練松文	2022-02-13	數量	-	
日期	3.18	4.2	4.26	材料颜色	-		材料	-	批准	林仁安	2022-02-15	單件重量	-	(KG)

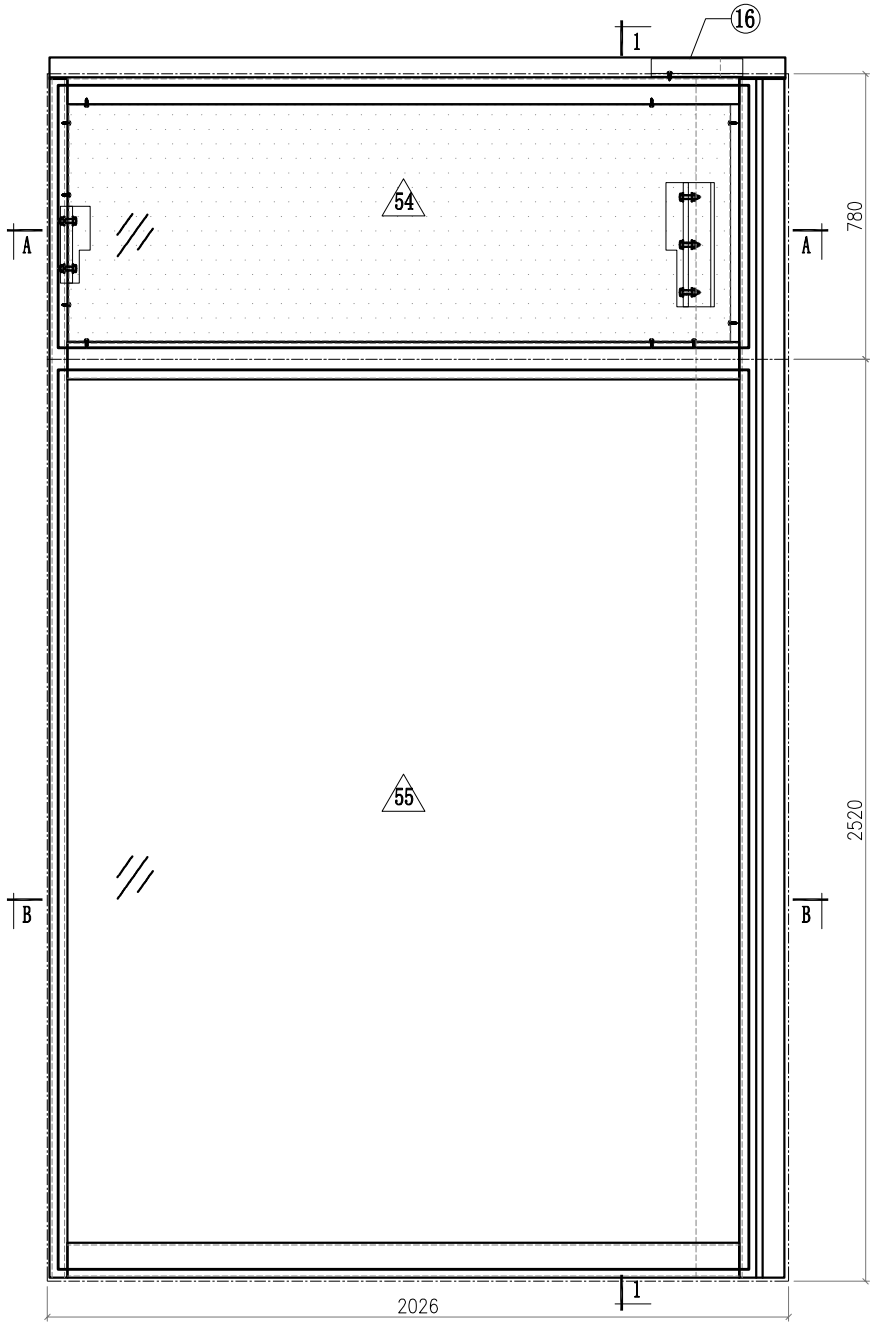

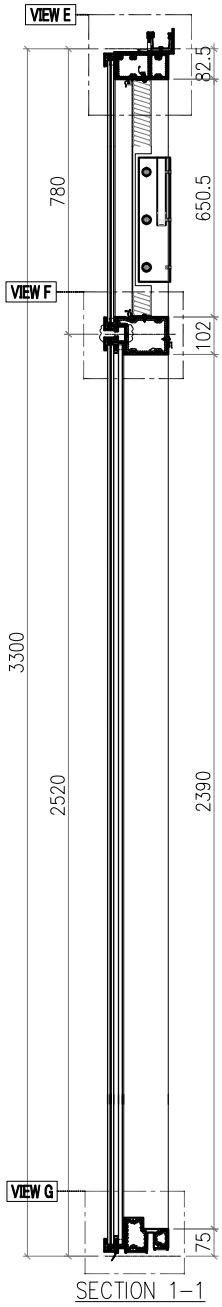

SECTION 1-1

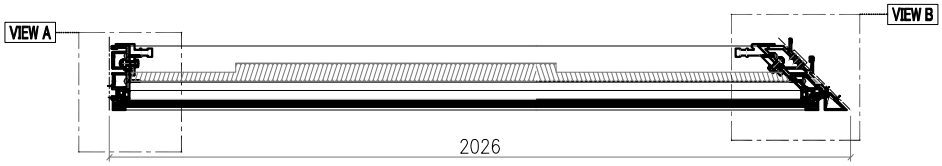

SECTION A-A

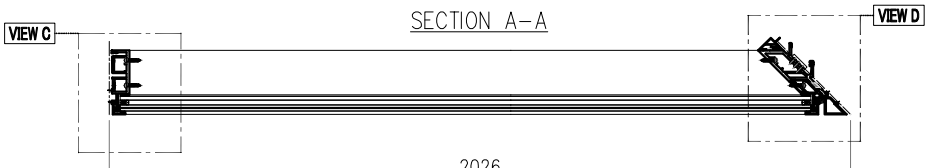

SECTION B-B

Notes
1.
2. VIEW DROM OUTSIDE
3. GLASS
4. 2mm THK. BACK PANEL

美特鋁質有限公司 MIDI Aluminium Fabricator Ltd.														
							工程號	J857	類別		物料號	M1		
							地盘	啟德6552	制圖	李傳鵬	2022-02-11	圖號	CW-266	
修改	A	B	C	採用工廠		地盤 ✓	图纸名称	单元组装图	復核	練松文	2022-02-13	數量	-	
日期	3.18	4.2	4.26	材料颜色	-		材料	-	批准	林仁安	2022-02-15	單件重量	-	(KG)

VIEW A

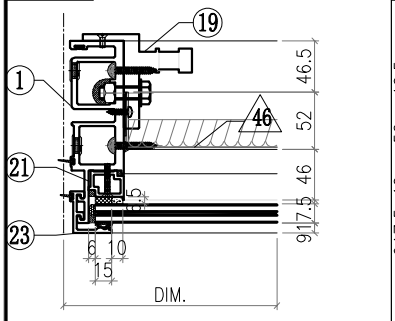

VIEW B

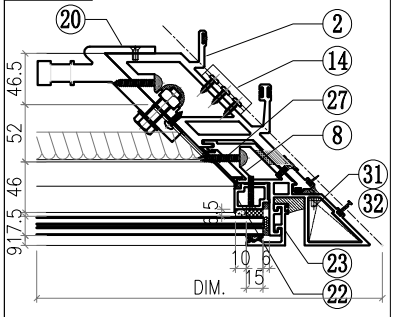

VIEW C

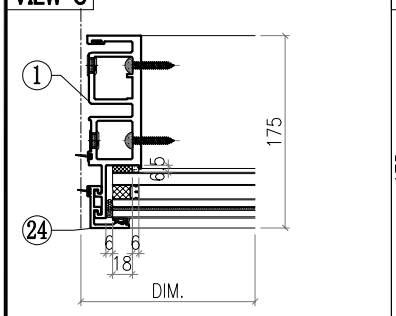

VIEW D

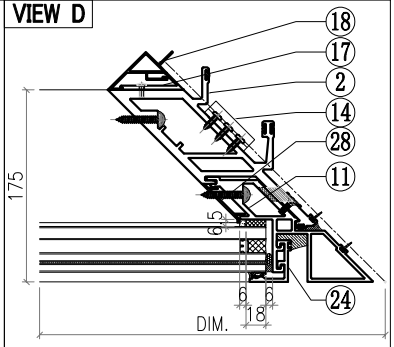

VIEW E

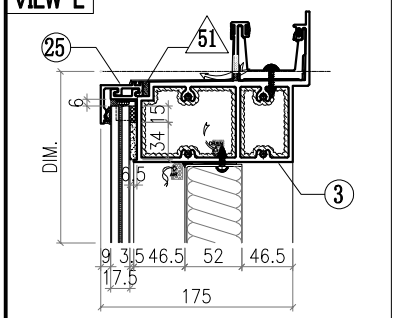

VIEW F

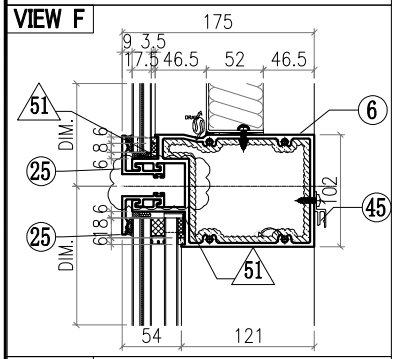

VIEW G

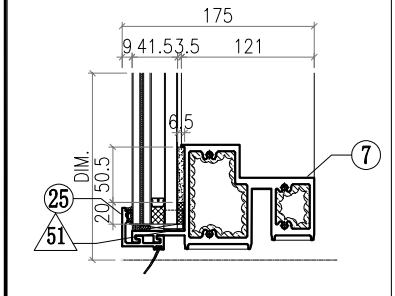

△ OTHERS (ALUM. & G.M.S. PARTS)

ITEM	FAB. DWG NO.	LENGTH (mm)	QTY
46	BST-CY007 1810X646 (BACK PANEL)		1
47			
48			
49			
50			
51	AC-065 1mm THK. ALUM. PLATE		8
52			
53			
54	GL4-B080 1888X718 (GLASS)		1
55	GL2-L080 1888X2458 (GLASS)		1

◯ ALUM. EXTRUSION

ITEM	FAB. DWG NO.	LENGTH (mm)	QTY
1	X86049-P01	3276	1
2	X86051-P02	3276	1
3	X86060-001-A05	2002.5	1
4			
5			
6	X86061-001-044	1900	1
7	X86059-001-A25	1900	1
8	X86075-P01	3276	1
9			
10			
11			
12			
13			
14	X86083-002	50	3
15			
16	X86079-003	250	1
17	X86091-002-01	2350	1
18	X86093-001-01	2350	1
19	X86095-001	210	1
20	X86097-002	340	1
21	X86074-P01-02	706.5	1
22	X86074-P01R-02	706.5	1
23	X86071-P04-02	749.5	2
24	X86071-P04-04	2491.5	2
25	X86071-P01-09	1928	4
26			
27	X86151-P02R	650	1
28	X86151-P03	2359.5	1
29			
30			
31	L044-P01L	46	1
32	L044-P01R	46	1
33			
34			
35			
36			
37			
38			
39			
40			
41			
42			
43			
44			
45	X86101-001-075	1718	1

美特鋁質有限公司 MIDI Aluminium Fabricator Ltd.								工程號	J857	類別		物料號	M1		
								地盘	啟德6552	制圖	李傳鵬	2022-02-11	圖號	CW-267	
修改	A	B	C	採用	工廠		地盤 ✓	图纸名称	单元组装图	復核	練松文	2022-02-13	數量	-	
日期	3.18	4.2	4.26	材料颜色	-			材料	-	批准	林仁安	2022-02-15	單件重量	-	(KG)

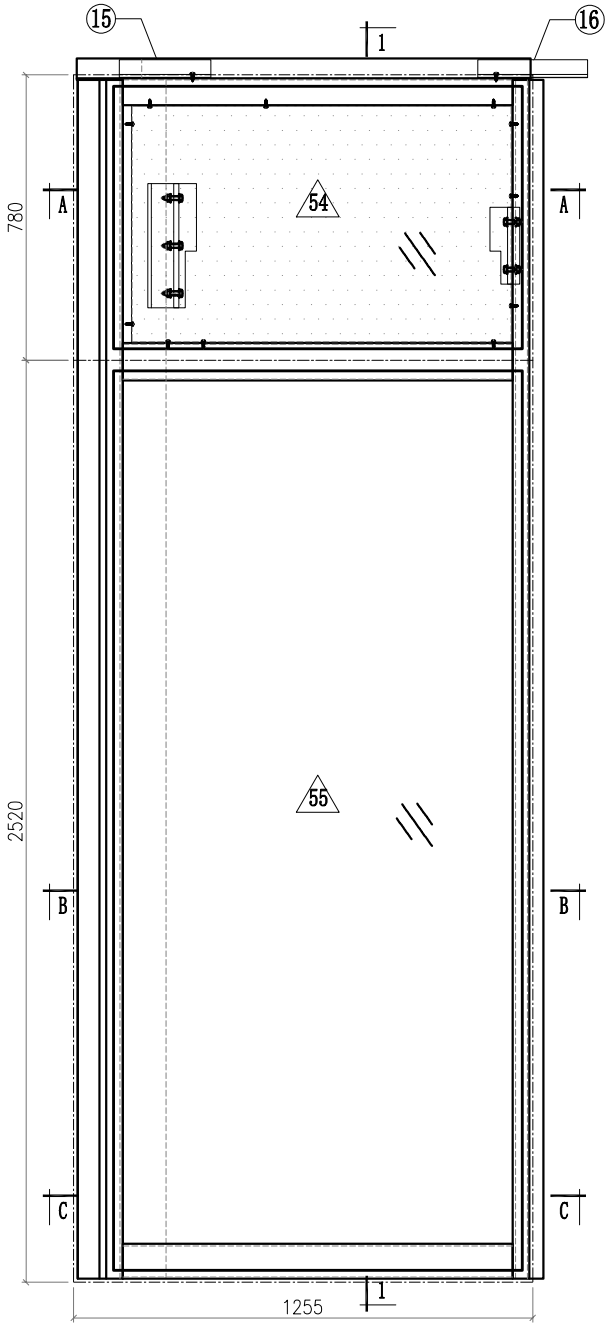

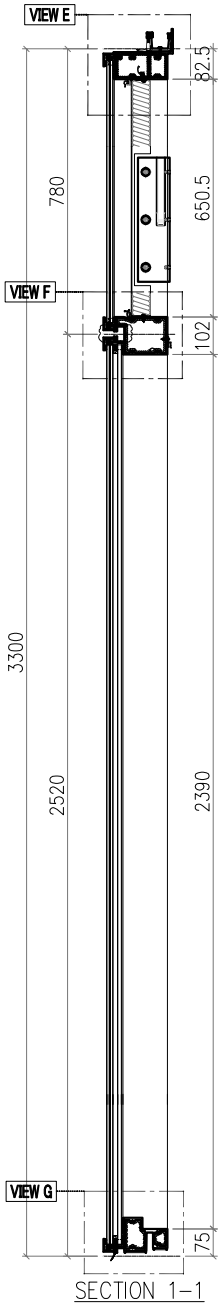

SECTION 1-1

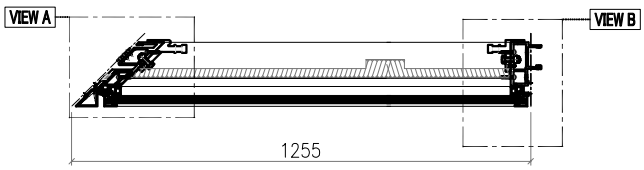

SECTION A-A

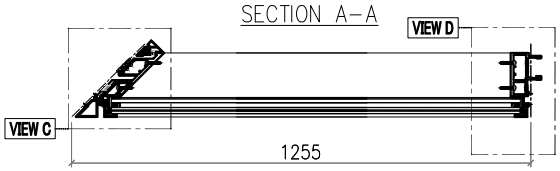

SECTION B-B

Notes
1.
2. VIEW DROM OUTSIDE
3. GLASS
4. 2mm THK. BACK PANEL

美特鋁質有限公司 MIDI Aluminium Fabricator Ltd.														
								工程號	J857	類別		物料號	M1	
								地盘	啟德6552	制圖	李傳鵬	2022-02-11	圖號	CW-267
修改	A	B	C	採用工廠		地盤	✓	图纸名称	单元组装图	復核	練松文	2022-02-13	數量	-
日期	3.18	4.2	4.26	材料颜色	-			材料	-	批准	林仁安	2022-02-15	單件重量	- (KG)

VIEW A

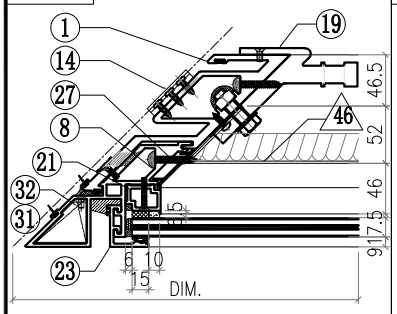

VIEW B

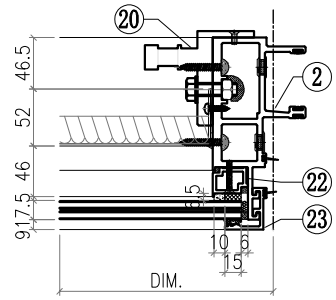

VIEW C

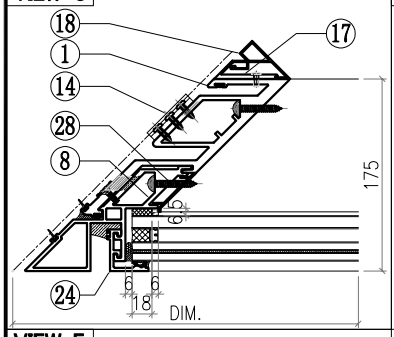

VIEW D

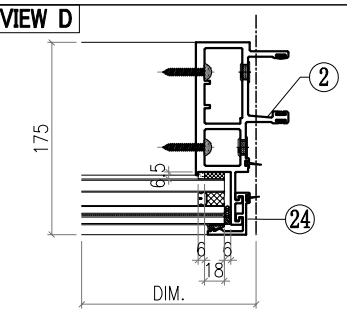

VIEW E

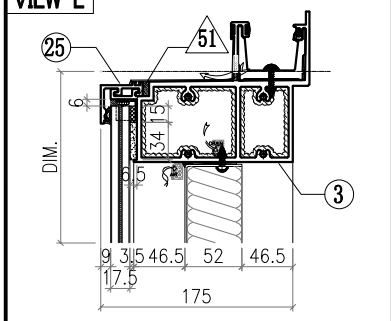

VIEW F

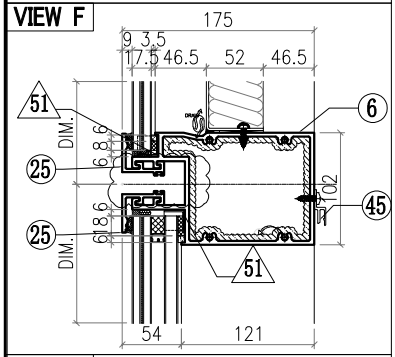

VIEW G

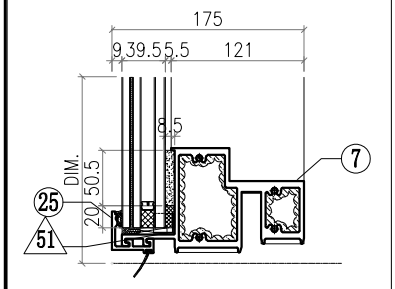

△ OTHERS (ALUM. & G.M.S. PARTS)

ITEM	FAB. DWG NO.	LENGTH (mm)	QTY
46	BST-CZ009 1039X646 (BACK PANEL)		1
47			
48			
49			
50			
51	AC-065 1mm THK. ALUM. PLATE		8
52			
53			
54	GL4-B079 1117X718 (GLASS)		1
55	GL1-B079 1117X2458 (GLASS)		1

◯ ALUM. EXTRUSION

ITEM	FAB. DWG NO.	LENGTH (mm)	QTY
1	X86052-P01	3276	1
2	X86047-P01	3276	1
3	X86060-001-B05	1231.5	1
4			
5			
6	X86061-001-054	1129	1
7	X86059-001-B25	1129	1
8	X86075-P02	3276	1
9			
10			
11			
12			
13			
14	X86083-001	50	3
15	X86079-004	250	1
16	X86079-001	300	1
17	X86091-001-01	2350	1
18	X86092-001-01	2350	1
19	X86097-001	340	1
20	X86095-002	210	1
21	X86074-P01-02	706.5	1
22	X86074-P01R-02	706.5	1
23	X86071-P04-02	749.5	2
24	X86071-P04-04	2491.5	2
25	X86071-P01-08	1157	4
26			
27	X86151-P02	650	1
28	X86151-P03	2359.5	1
29			
30			
31	L044-P01L	46	1
32	L044-P01R	46	1
33			
34			
35			
36			
37			
38			
39			
40			
41			
42			
43			
44			
45	X86101-001-059	947	1

美特鋁質有限公司 MIDI Aluminium Fabricator Ltd.													
								工程號	J857	類別		物料號	M1	
								地盘	啟德6552	制圖	李傳鵬	2022-02-11	圖號	CW-268
修改	A	B	C	採用工廠		地盤	✓	图纸名称	单元组装图	復核	練松文	2022-02-13	數量	-
日期	3.18	4.2	4.26	材料颜色	-			材料	-	批准	林仁安	2022-02-15	單件重量	- (KG)

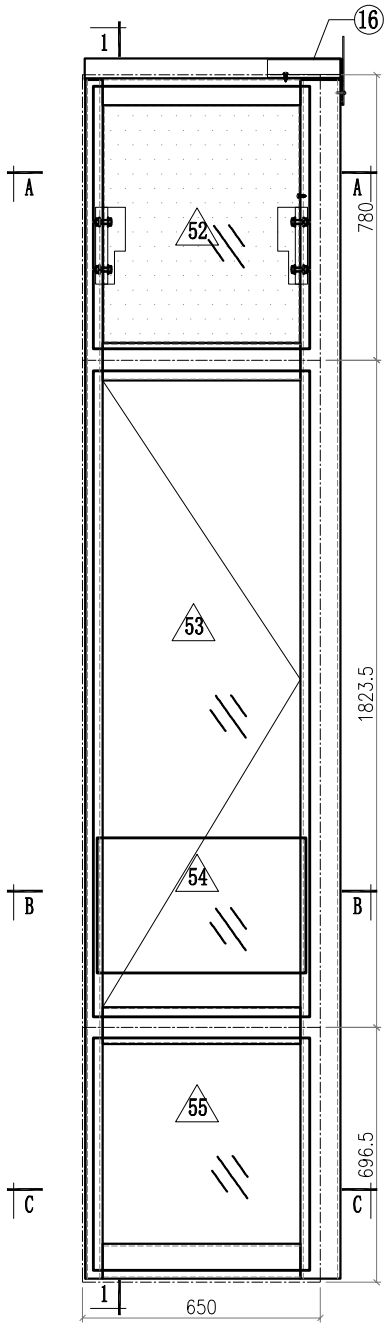

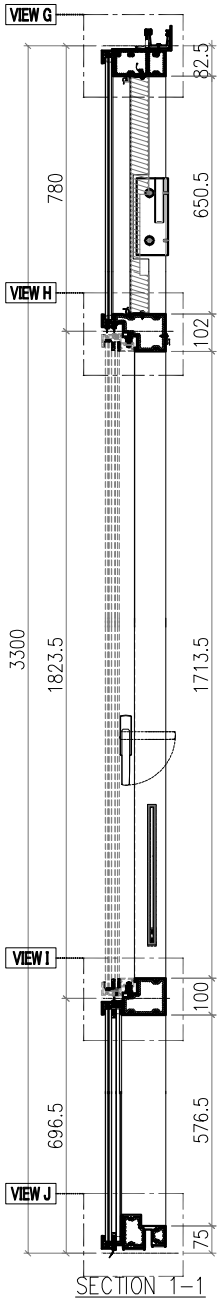

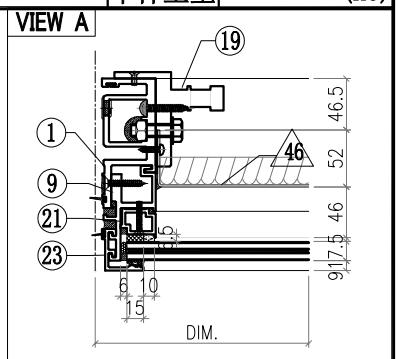

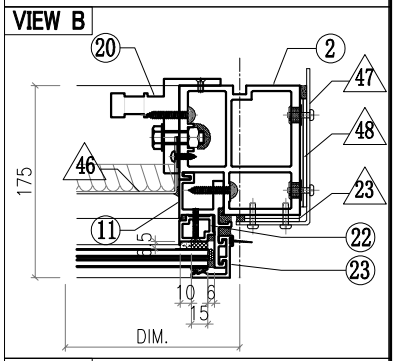

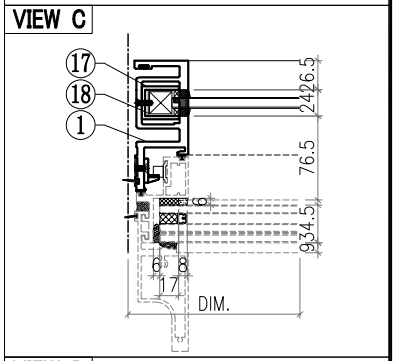

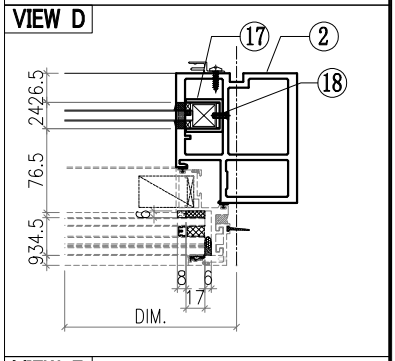

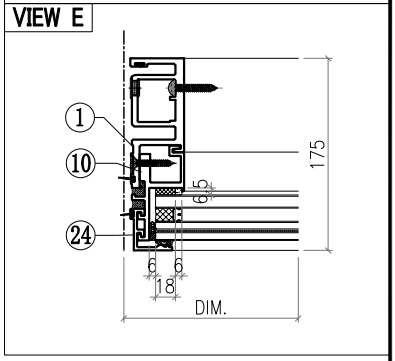

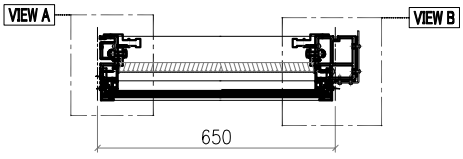

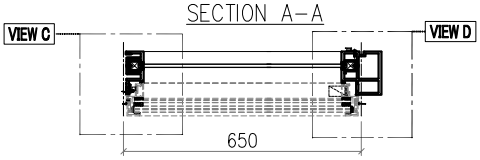

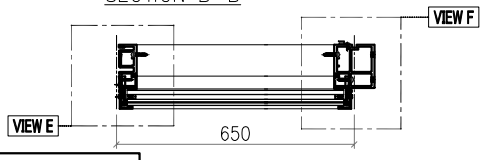

Notes
1. [illegible]
2. VIEW DROM OUTSIDE
3. GLASS
4. 2mm THK. BACK PANEL

美特鋁質有限公司 MIDI Aluminium Fabricator Ltd.														
							工程號	J857	類別		物料號	M1		
							地盘	啟德6552	制圖	李傳鵬	2022-02-11	圖號	CW-268	
修改	A	B	C	採用工廠		地盤 ✓	图纸名称	单元组装图	復核	練松文	2022-02-13	數量	-	
日期	3.18	4.2	4.26	材料颜色	-		材料	-	批准	林仁安	2022-02-15	單件重量	-	(KG)

VIEW F

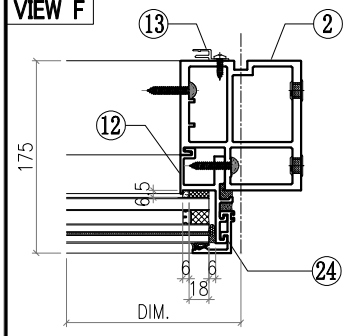

VIEW G

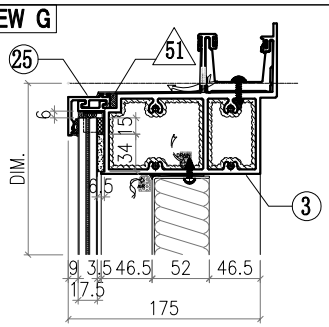

VIEW H

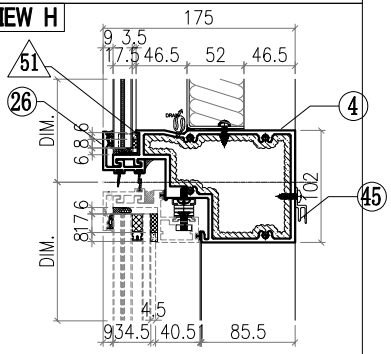

VIEW I

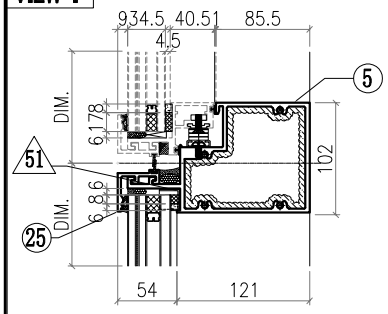

VIEW J

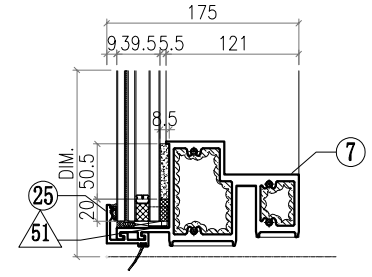

△ OTHERS (ALUM. & G.M.S. PARTS)

ITEM	FAB. DWG NO.	LENGTH (mm)	QTY
46	BST-M062 536X646 (BACK PANEL)		1
47	AC-062 3mm THK. ALUM. PLATE		1
48	AC-063 3mm THK. ALUM. PLATE		2
49	AC-064 3mm THK. ALUM. PLATE		2
50			
51	AC-065 1mm THK. ALUM. PLATE		8
52	GL4-B078 592X718 (GLASS)		1
53	AW-D01		1
54	GB-L078 570X370 (GLASS)		1
55	GL1-L078 592X634 (GLASS)		1

◯ ALUM. EXTRUSION

ITEM	FAB. DWG NO.	LENGTH (mm)	QTY
1	X86050-P02	3276	1
2	X86055-P10	3276	1
3	X86060-001-115	699	1
4	X86063-001-053	621	1
5	X86062-001-053	621	1
6			
7	X86059-001-077	621	1
8			
9	X86086-P01	740.5	1
10	X86086-P02	646	1
11	X86086-P03	740.5	1
12	X86086-P04	646	1
13	X86101-P01	2250	1
14			
15			
16	X86079-005	200	1
17	X86078-P01	390	2
18	N525-P01	23	2
19	X86095-001	210	1
20	X86095-002	210	1
21	X86074-P11-02	728.5	1
22	X86074-P11R-02	728.5	1
23	X86071-P04-02	749.5	2
24	X86071-P04-03	668	2
25	X86071-P01-07	632	3
26	X86145-P01-04	632	1
27			
28			
29			
30			
31			
32			
33			
34			
35			
36			
37			
38			
39			
40			
41			
42			
43			
44			
45	X86101-001-022	540	1

美特鋁質有限公司 MIDI Aluminium Fabricator Ltd.								工程號	J857	類別		物料號	M1		
								地盘	啟德6552	制圖	李傳鵬	2022-02-11	圖號	CW-269	
修改	A	B	C	採用	工廠		地盤 ✓	图纸名称	单元组装图	復核	練松文	2022-02-13	數量	-	
日期	3.18	4.2	4.26	材料颜色	-			材料	-	批准	林仁安	2022-02-15	單件重量	-	(KG)

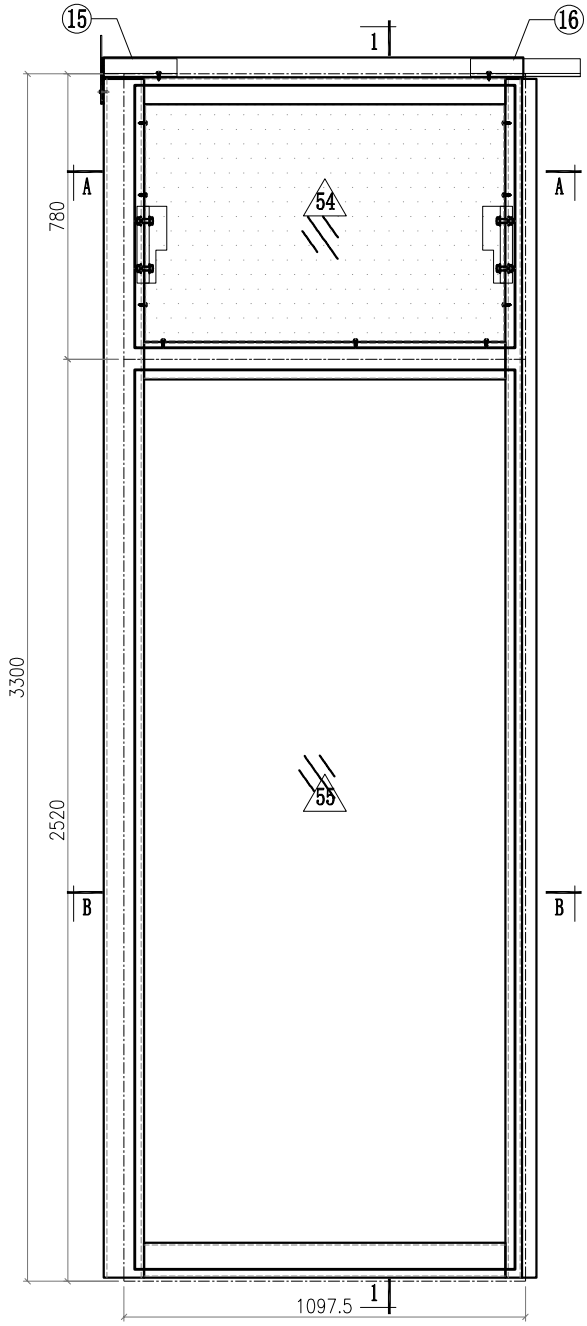

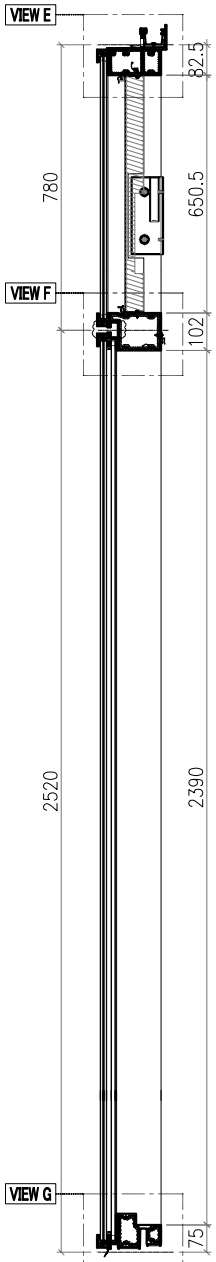

SECTION 1-1

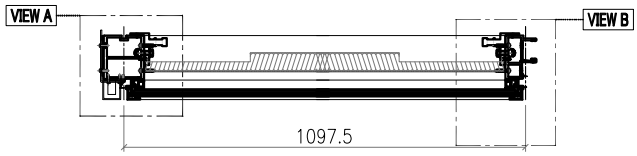

SECTION A-A

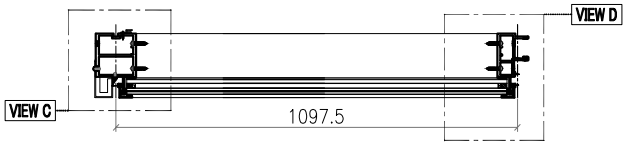

SECTION B-B

Notes
1.
2. VIEW DROM OUTSIDE
3. GLASS
4. 2mm THK. BACK PANEL

美特鋁質有限公司 MIDI Aluminium Fabricator Ltd.							工程號	J857	類別		物料號	M1		
							地盘	啟德6552	制圖	李傳鵬	2022-02-11	圖號	CW-269	
修改	A	B	C	採用工廠		地盤 ✓	图纸名称	单元组装图	復核	練松文	2022-02-13	數量	-	
日期	3.18	4.2	4.26	材料颜色	-		材料	-	批准	林仁安	2022-02-15	單件重量	-	(KG)

VIEW A

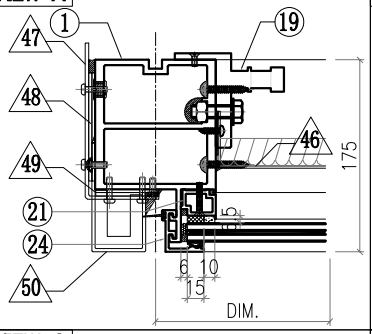

VIEW B

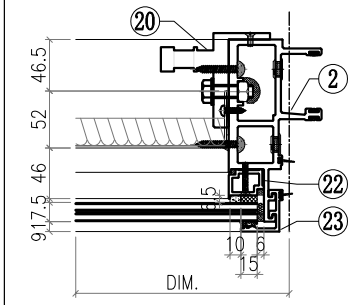

VIEW C

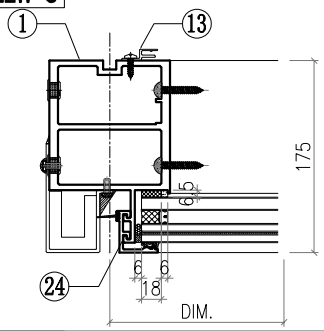

VIEW D

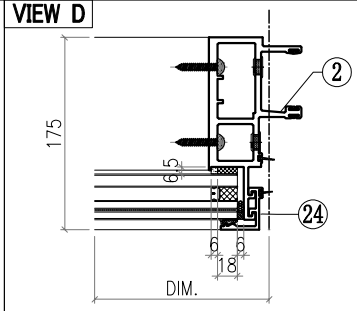

VIEW E

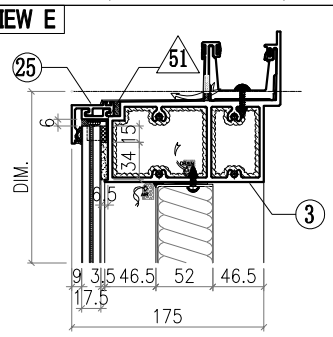

VIEW F

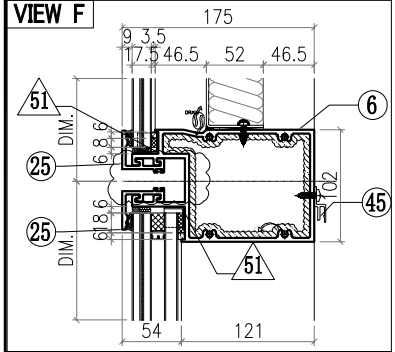

VIEW G

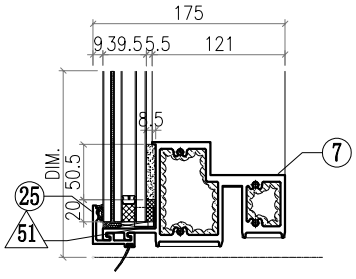

△ OTHERS (ALUM. & G.M.S. PARTS)

ITEM	FAB. DWG NO.	LENGTH (mm)	QTY
46	BST-M026 983X646 (BACK PANEL)		1
47	AC-061 3mm THK. ALUM. PLATE		1
48	AC-063 3mm THK. ALUM. PLATE		2
49	AC-064 3mm THK. ALUM. PLATE		2
50	AC-104 3mm THK. ALUM. PLATE		1
51	AC-065 1mm THK. ALUM. PLATE		8
52			
53			
54	GL4-B082 1039X718 (GLASS)		1
55	GL1-B082 1039X2458 (GLASS)		1

◯ ALUM. EXTRUSION

ITEM	FAB. DWG NO.	LENGTH (mm)	QTY
1	X86056-P06	3276	1
2	X86047-P01	3276	1
3	X86060-001-016	1146	1
4			
5			
6	X86061-001-015	1051	1
7	X86059-001-113	1051	1
8			
9			
10			
11			
12			
13	X86101-P01	2250	1
14			
15	X86079-002	200	1
16	X86079-001	300	1
17			
18			
19	X86095-001	210	1
20	X86095-002	210	1
21	X86074-P01-02	706.5	1
22	X86074-P01R-02	706.5	1
23	X86071-P04-02	749.5	2
24	X86071-P04-04	2491.5	2
25	X86071-P01-11	1079.5	4
26			
27			
28			
29			
30			
31			
32			
33			
34			
35			
36			
37			
38			
39			
40			
41			
42			
43			
44			
45	X86101-001-024	987	1

美特鋁質有限公司 MIDI Aluminium Fabricator Ltd.								工程號	J857	類別		物料號	M1		
								地盘	啟德6552	制圖	李傳鵬	2022-02-11	圖號	CW-270	
修改	A	B	C	採用	工廠		地盤 ✓	图纸名称	单元组装图	復核	練松文	2022-02-13	數量	-	
日期	3.18	4.2	4.26	材料颜色	-			材料	-	批准	林仁安	2022-02-15	單件重量	-	(KG)

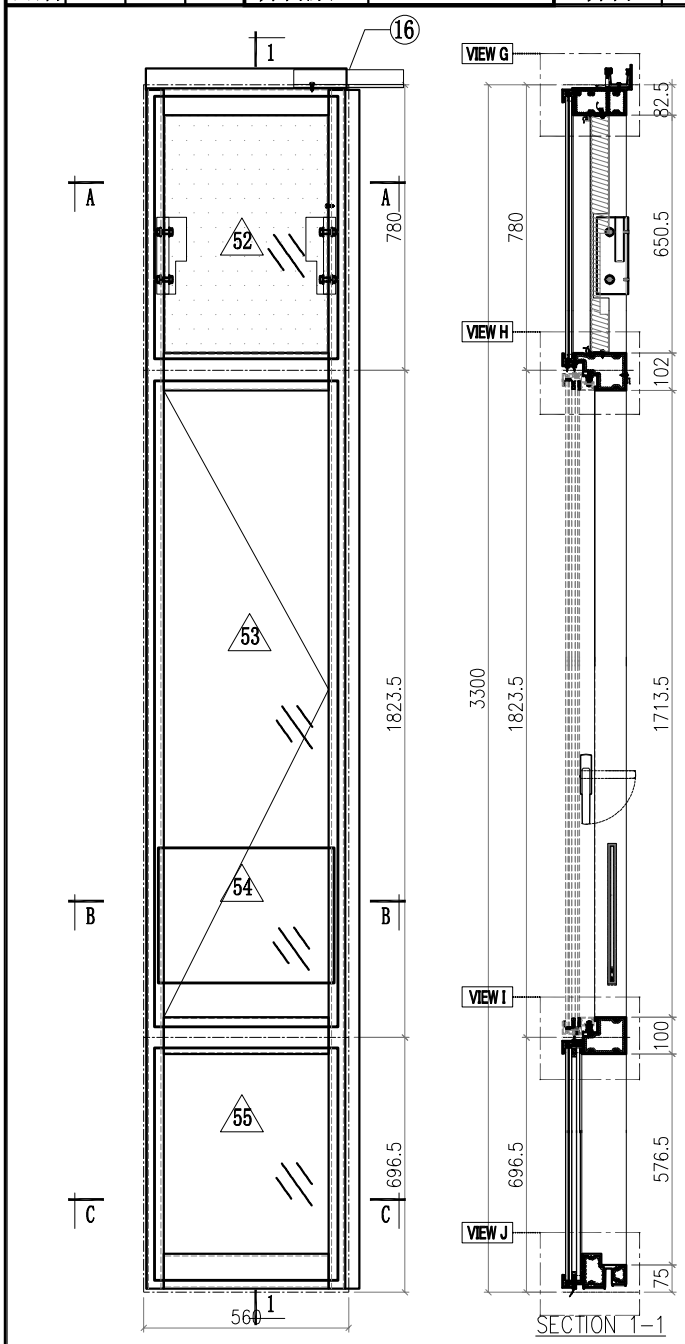

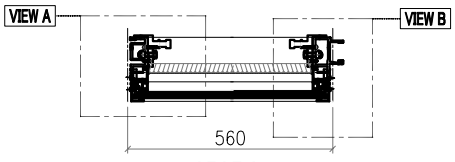

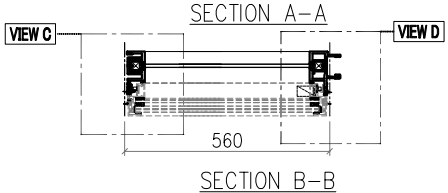

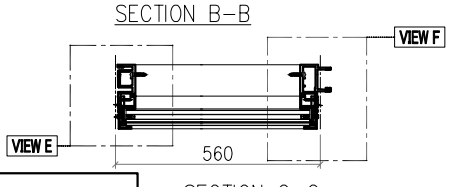

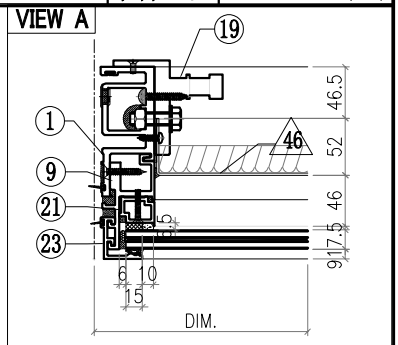

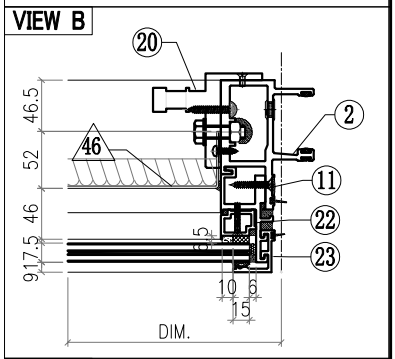

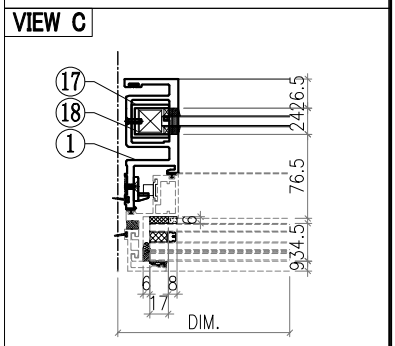

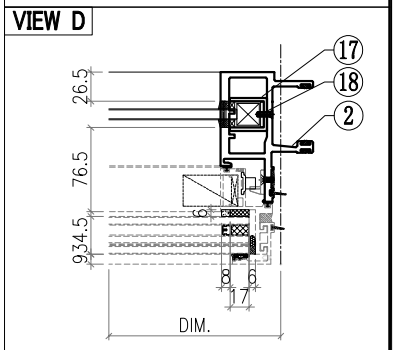

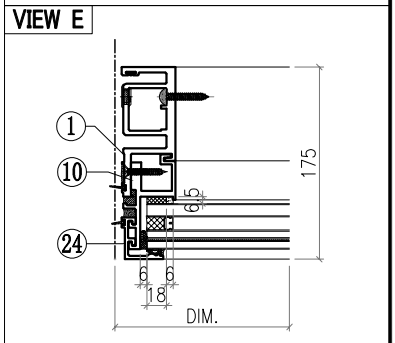

Notes
1. [illegible]
2. VIEW DROM OUTSIDE
3. GLASS
4. 2mm THK. BACK PANEL

美特鋁質有限公司 MIDI Aluminium Fabricator Ltd.													
工程號	J857	類別		物料號	M1								
地盘	啟德6552	制圖	李傳鵬	2022-02-11	圖號	CW-270							
修改	A	B	C	採用工廠		地盤 ✓	图纸名称	单元组装图	復核	練松文	2022-02-13	數量	-
日期	3.18	4.2	4.26	材料颜色	-		材料	-	批准	林仁安	2022-02-15	單件重量	- (KG)

VIEW F

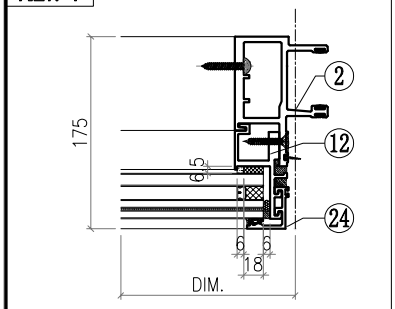

VIEW G

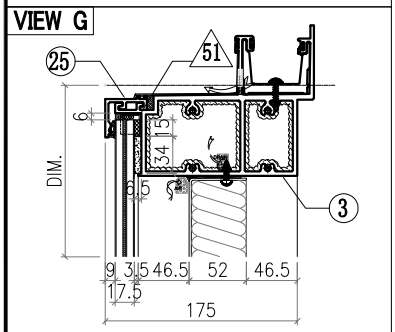

VIEW H

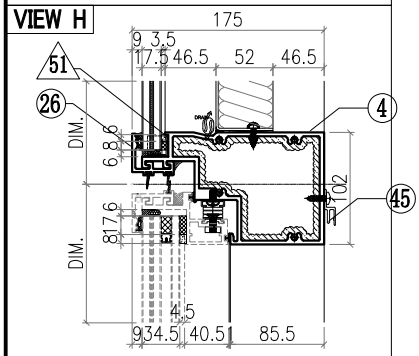

VIEW I

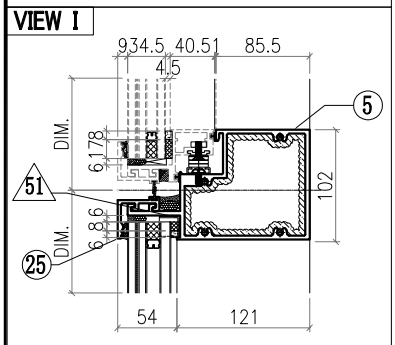

VIEW J

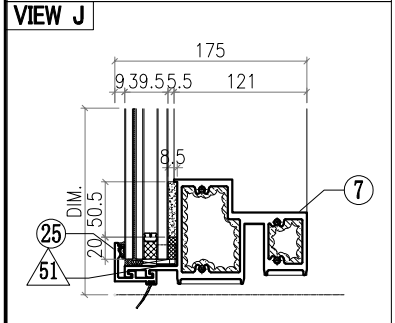

△ OTHERS (ALUM. & G.M.S. PARTS)

ITEM	FAB. DWG NO.	LENGTH (mm)	QTY
46	BST-M012 446X646 (BACK PANEL)		1
47			
48			
49			
50			
51	AC-065 1mm THK. ALUM. PLATE		8
52	GL4-B014 502X718 (GLASS)		1
53	AW-D03		1
54	GB-L014 480X370 (GLASS)		1
55	GL1-L014 502X634 (GLASS)		1

◯ ALUM. EXTRUSION

ITEM	FAB. DWG NO.	LENGTH (mm)	QTY
1	X86050-P02	3276	1
2	X86048-P03	3276	1
3	X86060-001-133	548	1
4	X86063-001-054	531	1
5	X86062-001-054	531	1
6			
7	X86059-001-072	531	1
8			
9	X86086-P01	740.5	1
10	X86086-P02	646	1
11	X86086-P03	740.5	1
12	X86086-P04	646	1
13			
14			
15			
16	X86079-001	300	1
17	X86078-P01	390	2
18	N525-P01	23	2
19	X86095-001	210	1
20	X86095-002	210	1
21	X86074-P11-02	728.5	1
22	X86074-P11R-02	728.5	1
23	X86071-P04-02	749.5	2
24	X86071-P04-03	668	2
25	X86071-P01-12	542	3
26	X86145-P01-06	542	1
27			
28			
29			
30			
31			
32			
33			
34			
35			
36			
37			
38			
39			
40			
41			
42			
43			
44			
45	X86101-001-008	450	1

美特鋁質有限公司 MIDI Aluminium Fabricator Ltd.								工程號	J857	類別		物料號	M1		
								地盘	啟德6552	制圖	李傳鵬	2022-02-11	圖號	CW-271	
修改	A	B	C	採用	工廠		地盤 ✓	图纸名称	单元组装图	復核	練松文	2022-02-13	數量	-	
日期	3.18	4.2	4.26	材料颜色	-			材料	-	批准	林仁安	2022-02-15	單件重量	-	(KG)

VIEW A

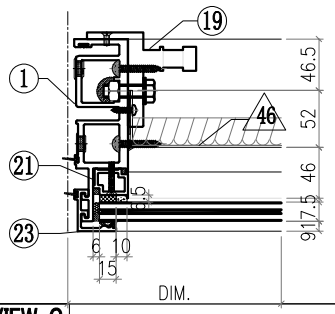

VIEW B

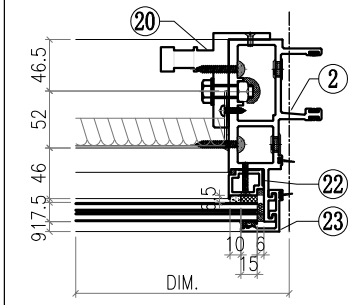

VIEW C

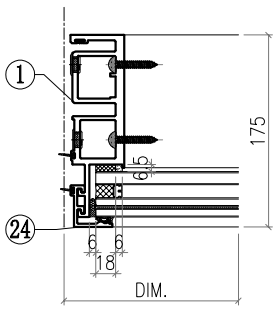

VIEW D

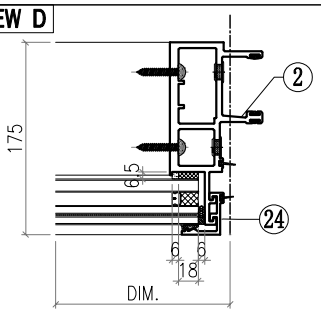

VIEW E

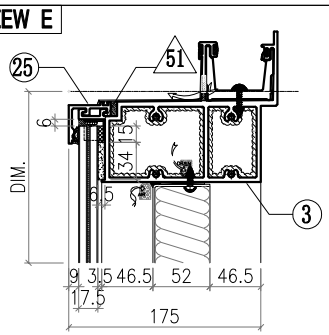

VIEW F

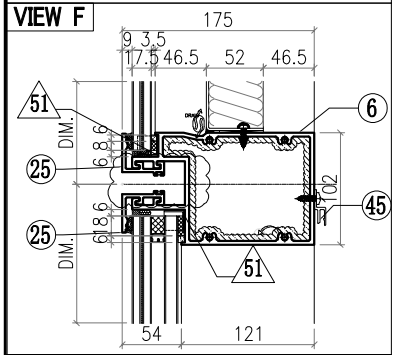

VIEW G

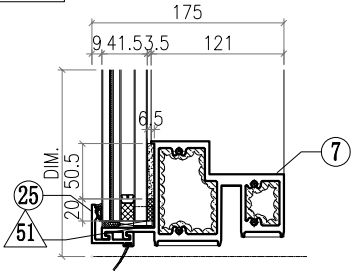

△ OTHERS (ALUM. & G.M.S. PARTS)

ITEM	FAB. DWG NO.	LENGTH (mm)	QTY
46	BST-M028		1
	1469X646 (BACK PANEL)		
47			
48			
49			
50			
51	AC-065		8
	1mm THK. ALUM. PLATE		
52			
53			
54	GL4-B084		1
	1524X718 (GLASS)		
55	GL2-L084		1
	1524X2458 (GLASS)		

◯ ALUM. EXTRUSION

ITEM	FAB. DWG NO.	LENGTH (mm)	QTY
1	X86049-P01	3276	1
2	X86047-P01	3276	1
3	X86060-001-067	1571	1
4			
5			
6	X86061-001-016	1537	1
7	X86059-001-114	1537	1
8			
9			
10			
11			
12			
13			
14			
15			
16	X86079-001	300	1
17			
18			
19	X86095-001	210	1
20	X86095-002	210	1
21	X86074-P01-02	706.5	1
22	X86074-P01R-02	706.5	1
23	X86071-P04-02	749.5	2
24	X86071-P04-04	2491.5	2
25	X86071-P01-13	1565	4
26			
27			
28			
29			
30			
31			
32			
33			
34			
35			
36			
37			
38			
39			
40			
41			
42			
43			
44			
45	X86101-001-025	1473	1

美特鋁質有限公司 MIDI Aluminium Fabricator Ltd.								工程號	J857	類別		物料號	M1		
								地盘	啟德6552	制圖	李傳鵬	2022-02-11	圖號	CW-271	
修改	A	B	C	採用	工廠		地盤 ✓	图纸名称	单元组装图	復核	練松文	2022-02-13	數量	-	
日期	3.18	4.2	4.26	材料颜色	-			材料	-	批准	林仁安	2022-02-15	單件重量	-	(KG)

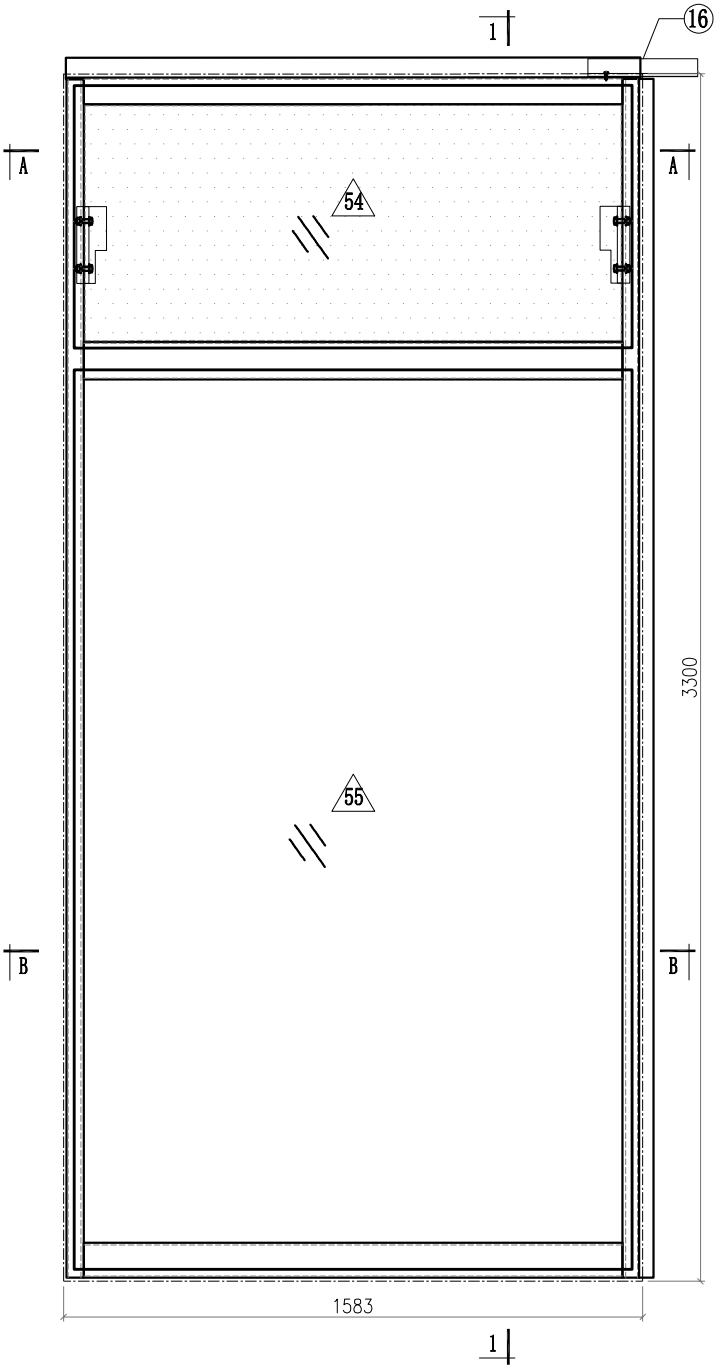

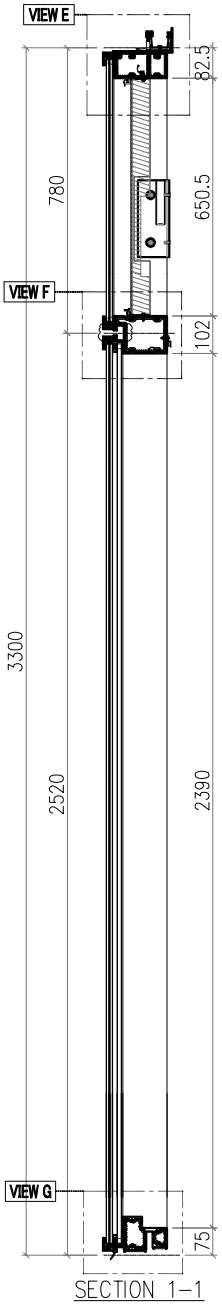

SECTION 1-1

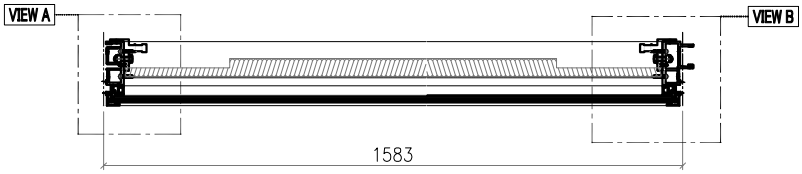

SECTION A-A

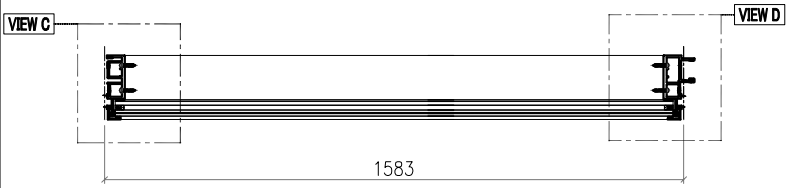

SECTION B-B

Notes
1.
2. VIEW DROM OUTSIDE
3. GLASS
4. 2mm THK. BACK PANEL

美特鋁質有限公司 MIDI Aluminium Fabricator Ltd.							工程號	J857	類別		物料號	M1		
							地盘	啟德6552	制圖	李傳鵬	2022-02-11	圖號	CW-272	
修改	A	B	C	採用工廠		地盤 ✓	图纸名称	单元组装图	復核	練松文	2022-02-13	數量	-	
日期	3.18	4.2	4.26	材料颜色	-		材料	-	批准	林仁安	2022-02-15	單件重量	-	(KG)

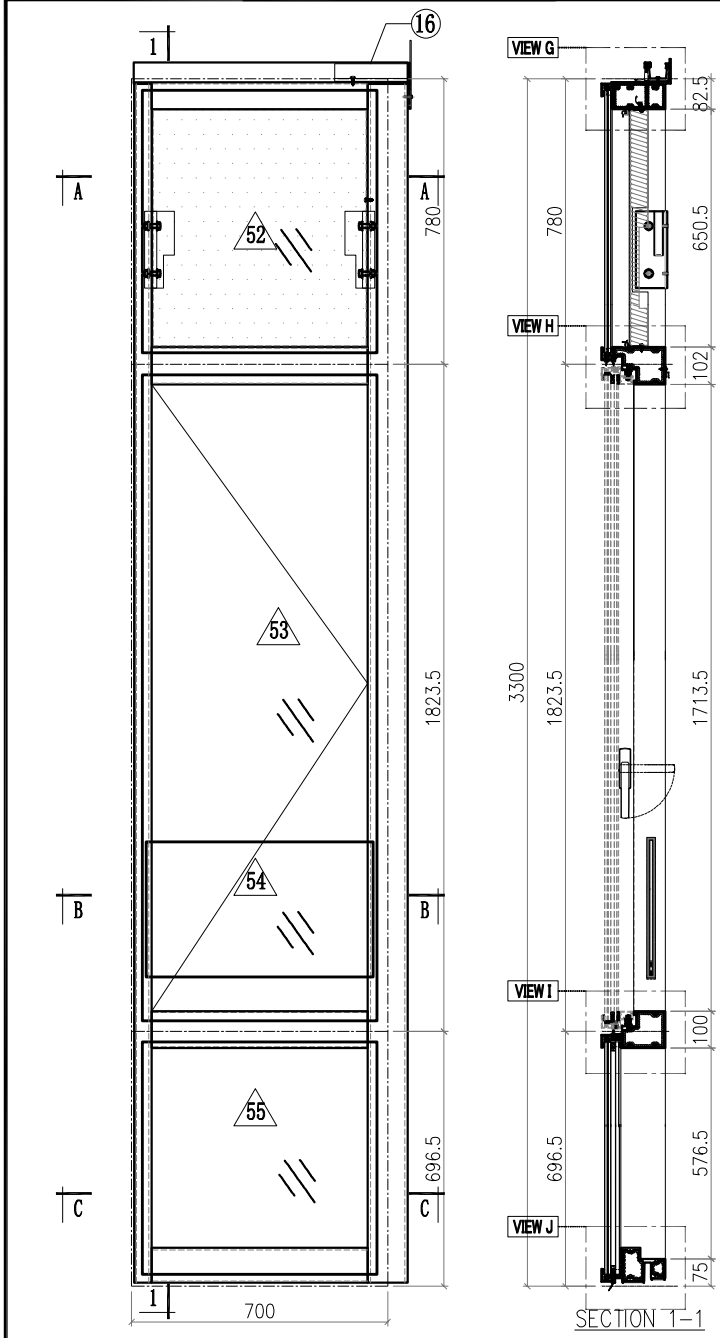

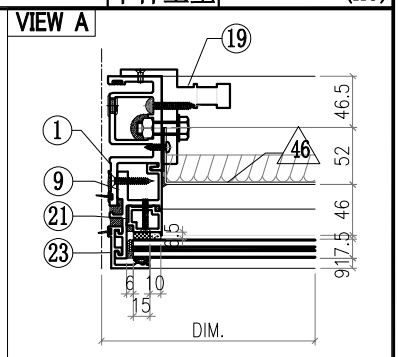

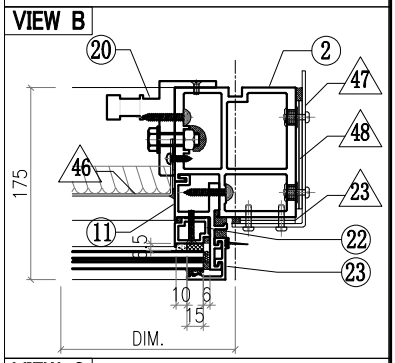

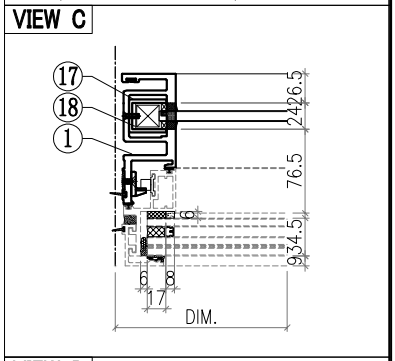

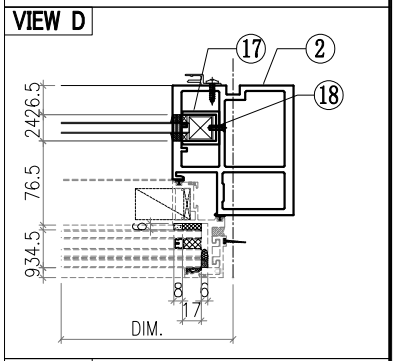

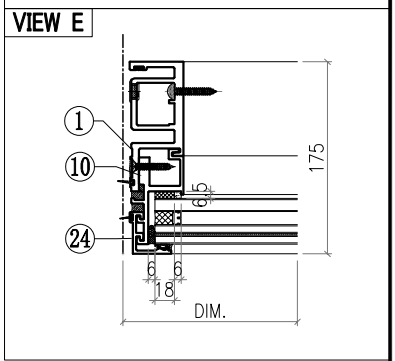

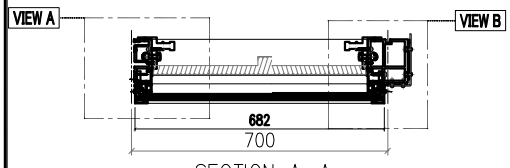

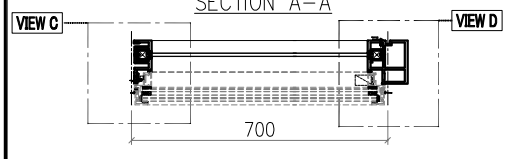

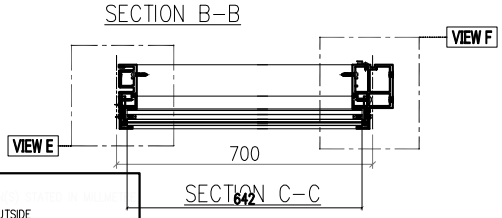

Notes
1.
2. VIEW DROM OUTSIDE
3. GLASS
4. 2mm THK. BACK PANEL

美特鋁質有限公司 MIDI Aluminium Fabricator Ltd.								工程號	J857	類別		物料號	M1		
								地盘	啟德6552	制圖	李傳鵬	2022-02-11	圖號	CW-272	
修改	A	B	C	採用工廠		地盤	✓	图纸名称	单元组装图	復核	練松文	2022-02-13	數量	-	
日期	3.18	4.2	4.26	材料颜色	-			材料	-	批准	林仁安	2022-02-15	單件重量	-	(KG)

VIEW F

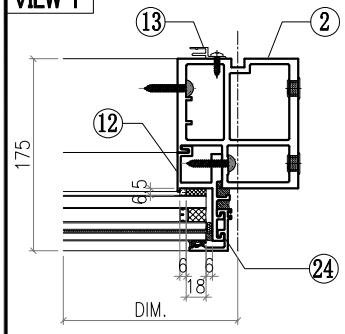

VIEW G

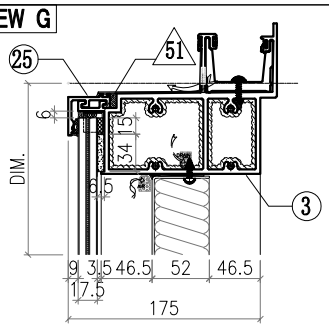

VIEW H

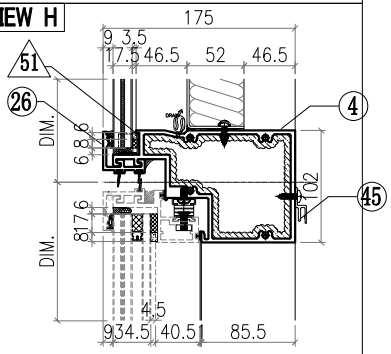

VIEW I

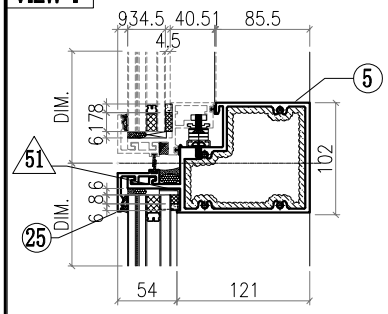

VIEW J

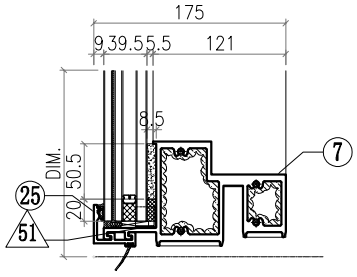

△ OTHERS (ALUM. & G.M.S. PARTS)

ITEM	FAB. DWG NO.	LENGTH (mm)	QTY
46	BST-M029 586X646 (BACK PANEL)		1
47	AC-062 3mm THK. ALUM. PLATE		1
48	AC-063 3mm THK. ALUM. PLATE		2
49	AC-064 3mm THK. ALUM. PLATE		2
50			
51	AC-065 1mm THK. ALUM. PLATE		8
52	GL4-B085 642X718 (GLASS)		1
53	AW-D04		1
54	GB-L085 620X370 (GLASS)		1
55	GL1-L085 642X634 (GLASS)		1

◯ ALUM. EXTRUSION

ITEM	FAB. DWG NO.	LENGTH (mm)	QTY
1	X86050-P02	3276	1
2	X86055-P10	3276	1
3	X86060-001-116	749	1
4	X86063-001-055	671	1
5	X86062-001-055	671	1
6			
7	X86059-001-079	671	1
8			
9	X86086-P01	740.5	1
10	X86086-P02	646	1
11	X86086-P03	740.5	1
12	X86086-P04	646	1
13	X86101-P01	2250	1
14			
15			
16	X86079-005	200	1
17	X86078-P01	390	2
18	N525-P01	23	2
19	X86095-001	210	1
20	X86095-002	210	1
21	X86074-P11-02	728.5	1
22	X86074-P11R-02	728.5	1
23	X86071-P04-02	749.5	2
24	X86071-P04-03	668	2
25	X86071-P01-14	682	3
26	X86145-P01-07	682	1
27			
28			
29			
30			
31			
32			
33			
34			
35			
36			
37			
38			
39			
40			
41			
42			
43			
44			
45	X86101-001-026	590	1

美特鋁質有限公司 MIDI Aluminium Fabricator Ltd.							工程號	J857	類別		物料號	M1		
							地盘	啟德6552	制圖	李傳鵬	2022-02-11	圖號	CW-273	
修改	A	B	C	採用工廠		地盤 ✓	图纸名称	单元组装图	復核	練松文	2022-02-13	數量	-	
日期	3.18	4.2	4.26	材料颜色	-		材料	-	批准	林仁安	2022-02-15	單件重量	-	(KG)

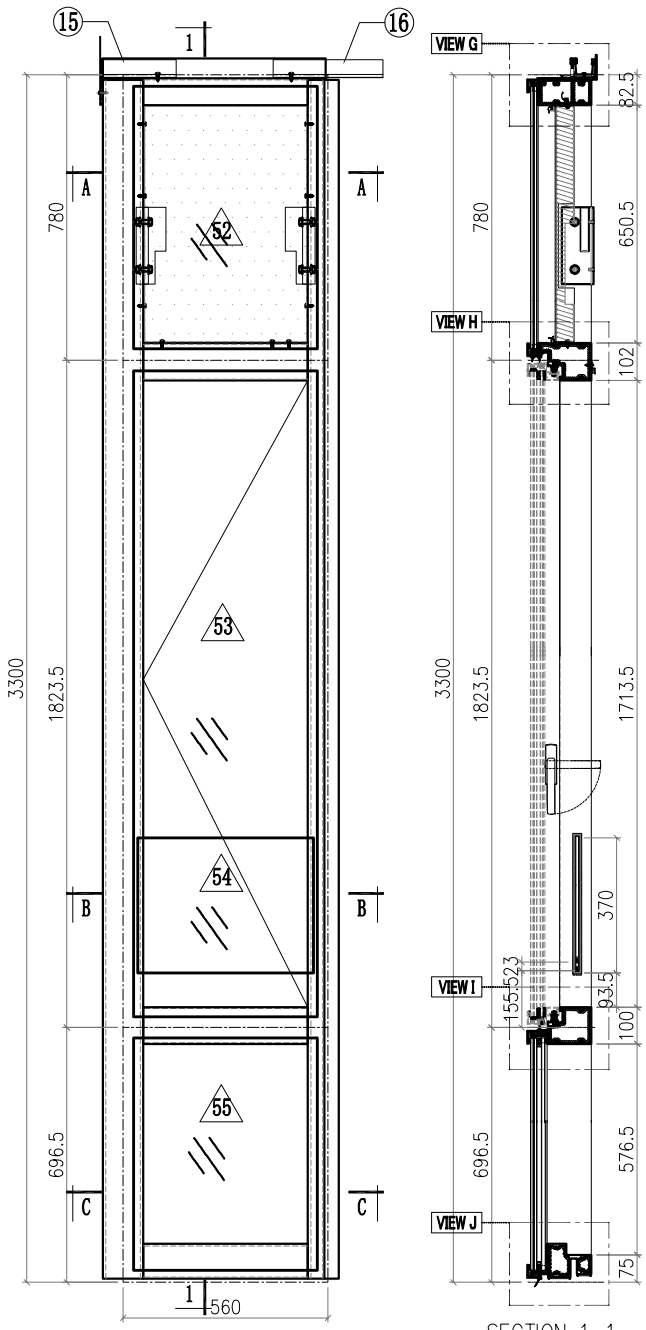

SECTION 1-1

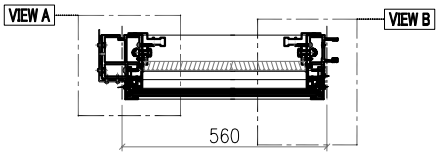

SECTION A-A

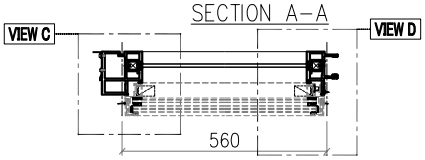

SECTION B-B

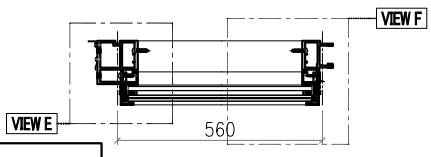

SECTION C-C

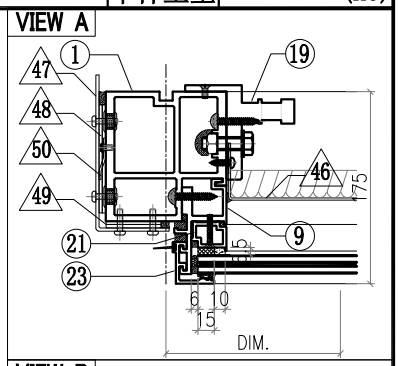

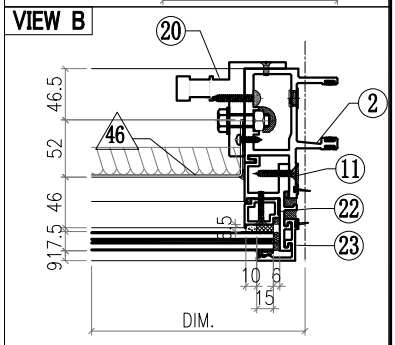

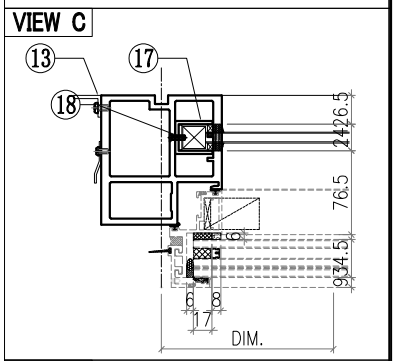

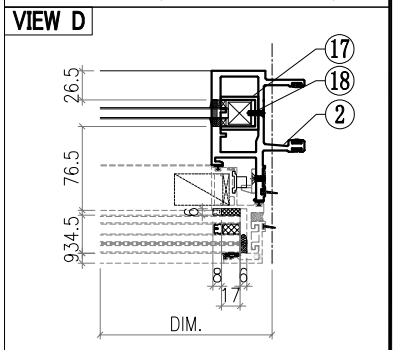

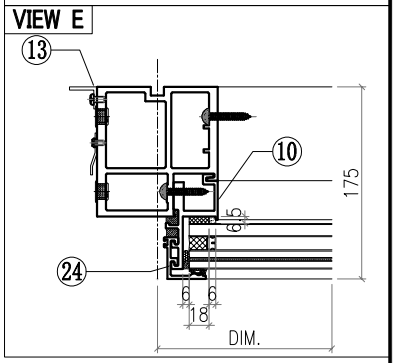

Notes
1.
2. VIEW DROM OUTSIDE
3. GLASS
4. 2mm THK. BACK PANEL

美特鋁質有限公司 MIDI Aluminium Fabricator Ltd.							工程號	J857	類別		物料號	M1		
							地盘	啟德6552	制圖	李傳鵬	2022-02-11	圖號	CW-273	
修改	A	B	C	採用工廠		地盤 ✓	图纸名称	单元组装图	復核	練松文	2022-02-13	數量	-	
日期	3.18	4.2	4.26	材料颜色	-		材料	-	批准	林仁安	2022-02-15	單件重量	-	(KG)

VIEW F

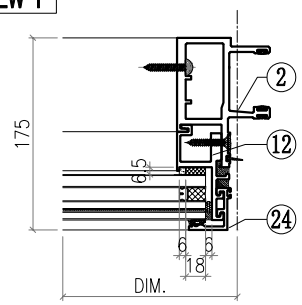

VIEW G

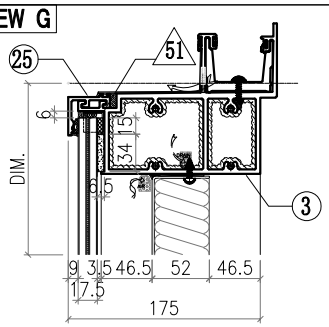

VIEW H

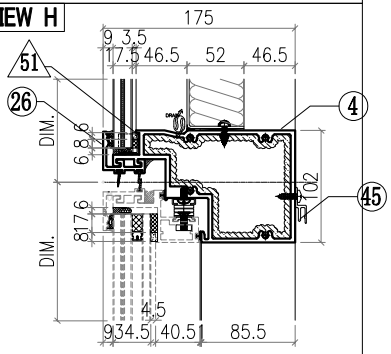

VIEW I

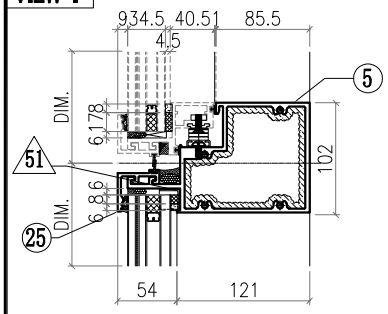

VIEW J

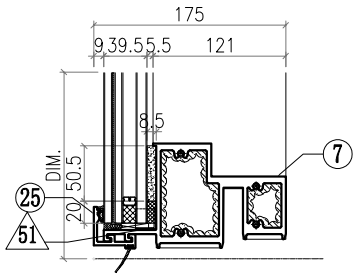

△ OTHERS (ALUM. & G.M.S. PARTS)

ITEM	FAB. DWG NO.	LENGTH (mm)	QTY
46	BST-M012 446X646 (BACK PANEL)		1
47	AC-061 3mm THK. ALUM. PLATE		1
48	AC-063 3mm THK. ALUM. PLATE		2
49	AC-064 3mm THK. ALUM. PLATE		2
50	AC-110 2mm THK. ALUM. PLATE		1
51	AC-065 1mm THK. ALUM. PLATE		8
52	GL4-B014 502X718 (GLASS)		1
53	AW-D03R		1
54	GB-L014 480X370 (GLASS)		1
55	GL1-L014 502X634 (GLASS)		1

◯ ALUM. EXTRUSION

ITEM	FAB. DWG NO.	LENGTH (mm)	QTY
1	X86055-P13	3276	1
2	X86048-P02	3276	1
3	X86060-001-103	609	1
4	X86063-001-064	531	1
5	X86062-001-064	531	1
6			
7	X86059-001-072	531	1
8			
9	X86086-P01	740.5	1
10	X86086-P02	646	1
11	X86086-P03	740.5	1
12	X86086-P04	646	1
13	N544-P02	2360	1
14			
15	X86079-002	200	1
16	X86079-001	300	1
17	X86078-P01	390	2
18	N525-P01	23	2
19	X86095-001	210	1
20	X86095-002	210	1
21	X86074-P11-02	728.5	1
22	X86074-P11R-02	728.5	1
23	X86071-P04-02	749.5	2
24	X86071-P04-03	668	2
25	X86071-P01-12	542	3
26	X86145-P01-06	542	1
27			
28			
29			
30			
31			
32			
33			
34			
35			
36			
37			
38			
39			
40			
41			
42			
43			
44			
45	X86101-001-008	450	1

美特鋁質有限公司 MIDI Aluminium Fabricator Ltd.								工程號	J857	類別		物料號	M1		
								地盘	啟德6552	制圖	李傳鵬	2022-02-11	圖號	CW-274	
修改	A	B	C	採用	工廠		地盤 ✓	图纸名称	单元组装图	復核	練松文	2022-02-13	數量	-	
日期	3.18	4.2	4.26	材料颜色	-			材料	-	批准	林仁安	2022-02-15	單件重量	-	(KG)

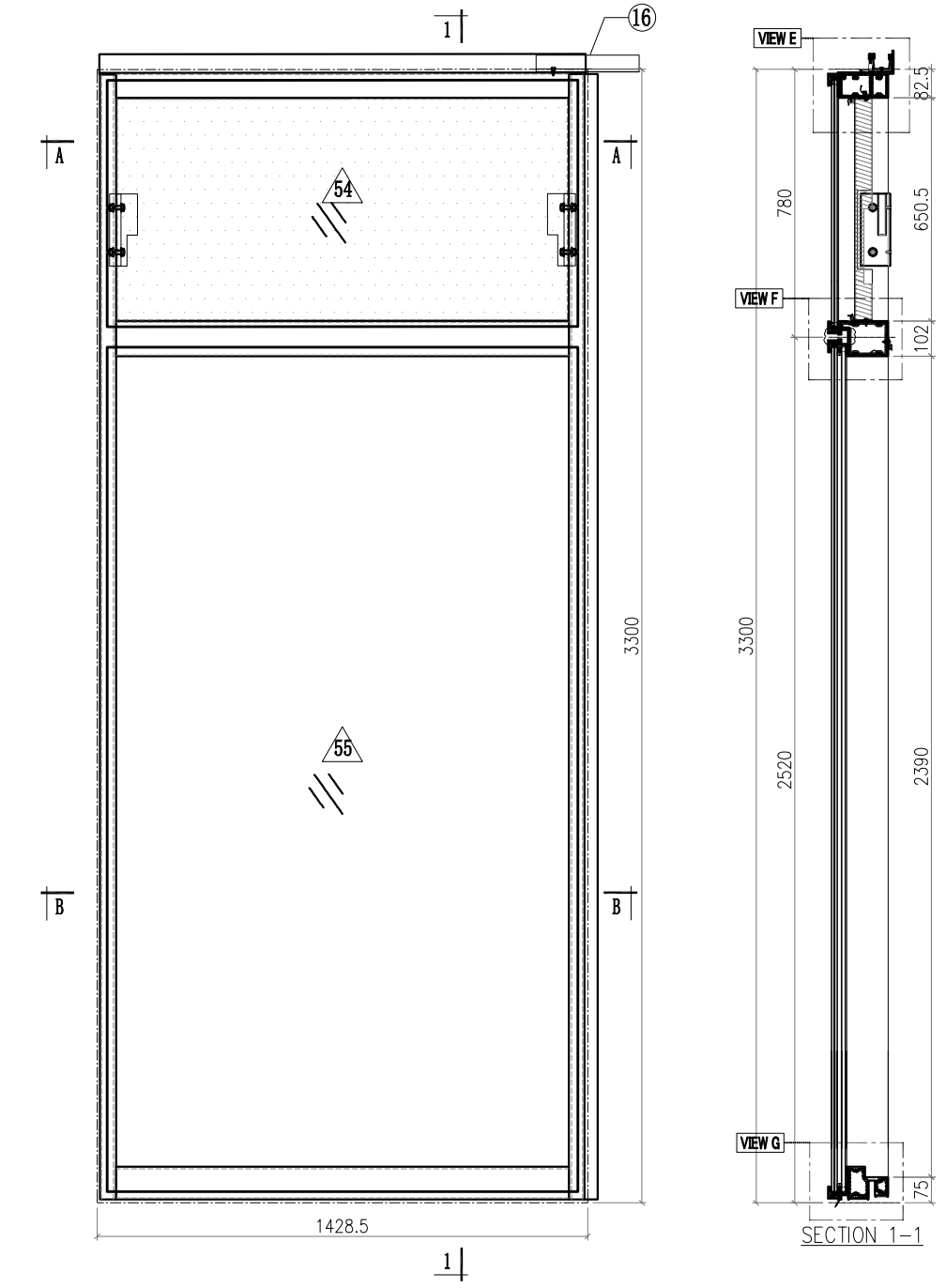

SECTION 1-1

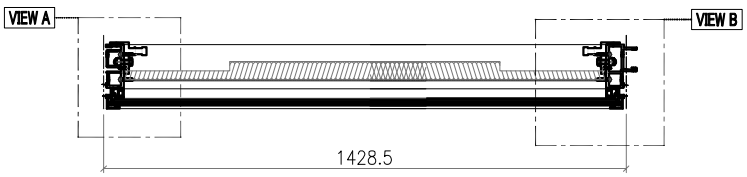

SECTION A-A

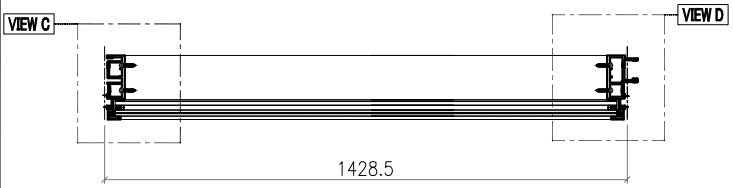

SECTION B-B

Notes
1.
2. VIEW DROM OUTSIDE
3. GLASS
4. 2mm THK. BACK PANEL

美特鋁質有限公司 MIDI Aluminium Fabricator Ltd.							工程號	J857	類別		物料號	M1		
							地盘	啟德6552	制圖	李傳鵬	2022-02-11	圖號	CW-274	
修改	A	B	C	採用工廠		地盤 ✓	图纸名称	单元组装图	復核	練松文	2022-02-13	數量	-	
日期	3.18	4.2	4.26	材料颜色	-		材料	-	批准	林仁安	2022-02-15	單件重量	-	(KG)

VIEW A

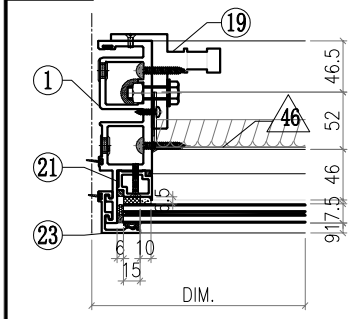

VIEW B

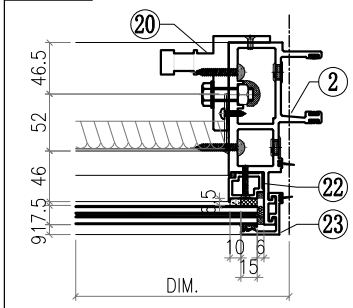

VIEW C

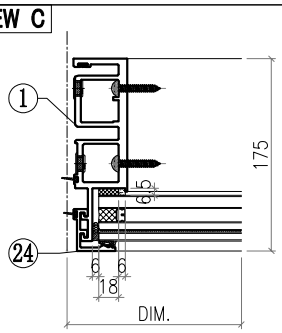

VIEW D

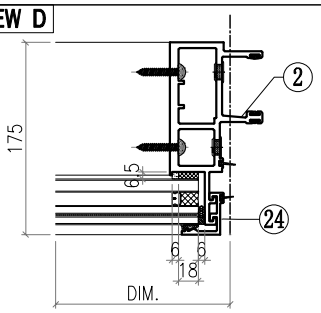

VIEW E

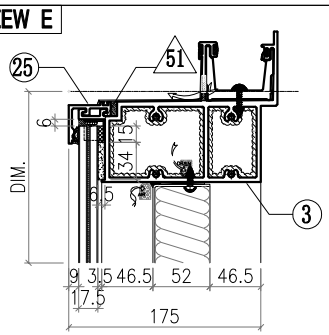

VIEW F

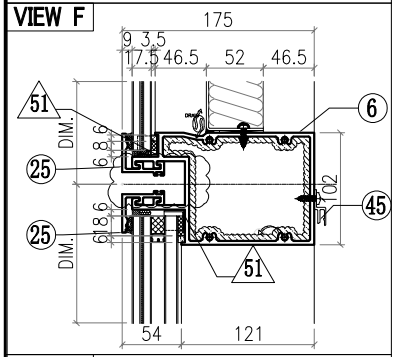

VIEW G

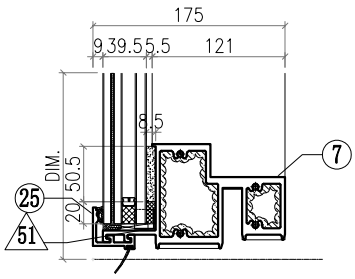

△ OTHERS (ALUM. & G.M.S. PARTS)

ITEM	FAB. DWG NO.	LENGTH (mm)	QTY
46	BST-M031 1314X646 (BACK PANEL)		1
47			
48			
49			
50			
51	AC-065 1mm THK. ALUM. PLATE		8
52			
53			
54	GL4-B086 1370X718 (GLASS)		1
55	GL1-B086 1370X2458 (GLASS)		1

◯ ALUM. EXTRUSION

ITEM	FAB. DWG NO.	LENGTH (mm)	QTY
1	X86049-P01	3276	1
2	X86047-P01	3276	1
3	X86060-001-068	1416	1
4			
5			
6	X86061-001-017	1382	1
7	X86059-001-115	1382	1
8			
9			
10			
11			
12			
13			
14			
15			
16	X86079-001	300	1
17			
18			
19	X86095-001	210	1
20	X86095-002	210	1
21	X86074-P01-02	706.5	1
22	X86074-P01R-02	706.5	1
23	X86071-P04-02	749.5	2
24	X86071-P04-04	2491.5	2
25	X86071-P01-15	1410.5	4
26			
27			
28			
29			
30			
31			
32			
33			
34			
35			
36			
37			
38			
39			
40			
41			
42			
43			
44			
45	X86101-001-027	1318	1

美特鋁質有限公司 MIDI Aluminium Fabricator Ltd.														
								工程號	J857	類別		物料號	M1	
								地盘	啟德6552	制圖	李傳鵬	2022-02-11	圖號	CW-275
修改	A	B	C	採用	工廠		地盤 ✓	图纸名称	单元组装图	復核	練松文	2022-02-13	數量	-
日期	3.18	4.2	4.26	材料颜色	-			材料	-	批准	林仁安	2022-02-15	單件重量	- (KG)

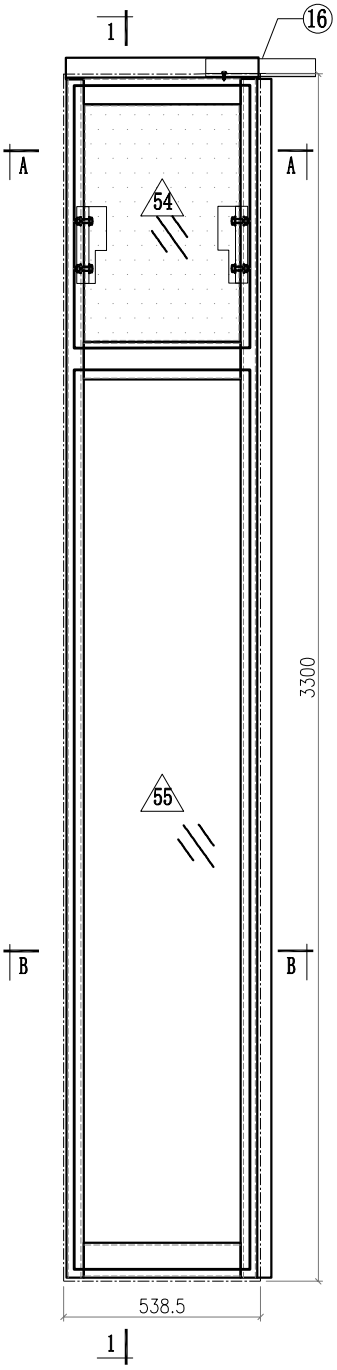

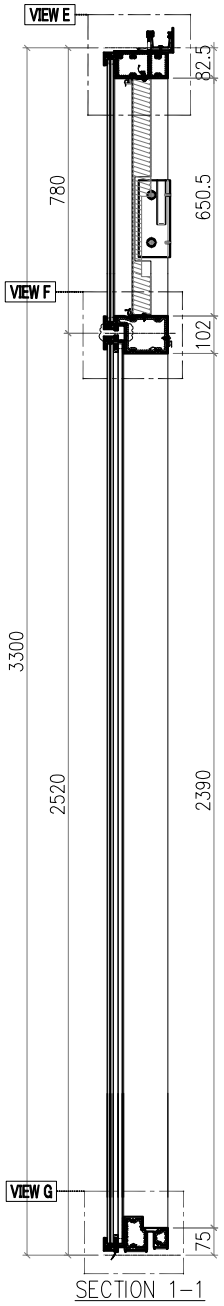

SECTION 1-1

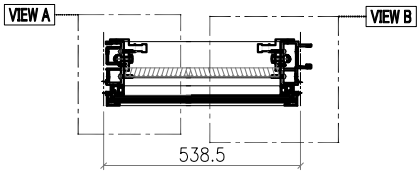

SECTION A-A

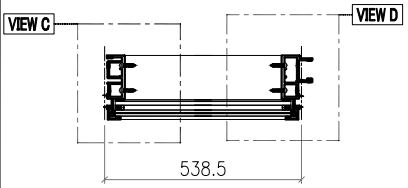

SECTION B-B

Notes
1.
2. VIEW DROM OUTSIDE
3. GLASS
4. 2mm THK. BACK PANEL

美特鋁質有限公司 MIDI Aluminium Fabricator Ltd.														
								工程號	J857	類別		物料號	M1	
								地盘	啟德6552	制圖	李傳鵬	2022-02-11	圖號	CW-275
修改	A	B	C	採用工廠		地盤	✓	图纸名称	单元组装图	復核	練松文	2022-02-13	數量	-
日期	3.18	4.2	4.26	材料颜色	-			材料	-	批准	林仁安	2022-02-15	單件重量	- (KG)

VIEW A

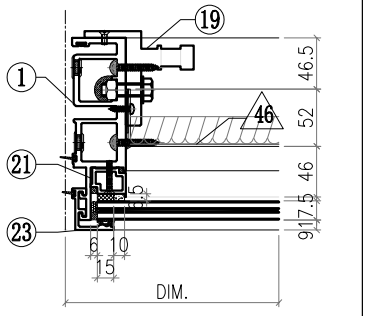

VIEW B

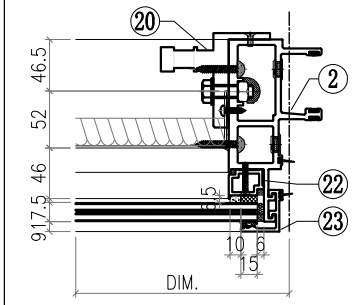

VIEW C

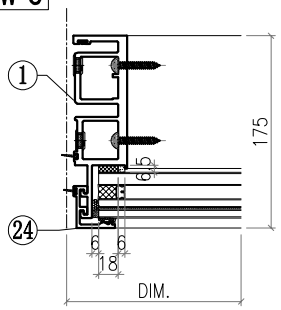

VIEW D

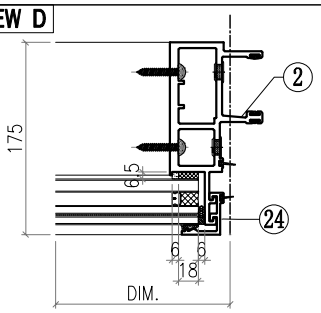

VIEW E

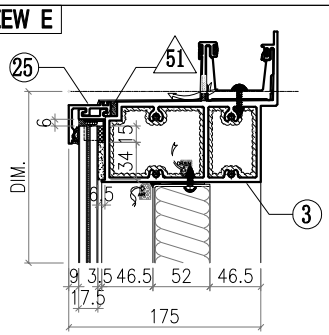

VIEW F

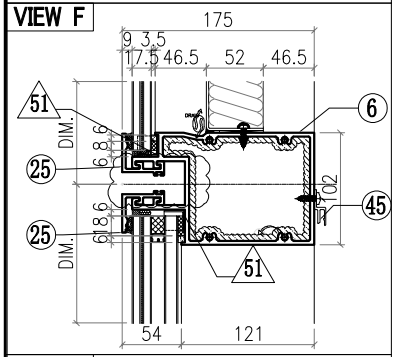

VIEW G

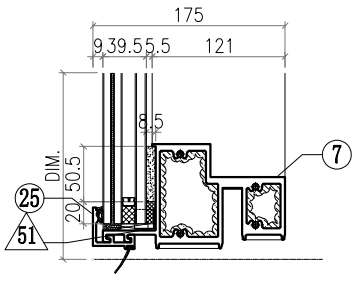

△ OTHERS (ALUM. & G.M.S. PARTS)

ITEM	FAB. DWG NO.	LENGTH (mm)	QTY
46	BST-M032 424X646 (BACK PANEL)		1
47			
48			
49			
50			
51	AC-065 1mm THK. ALUM. PLATE		8
52			
53			
54	GL4-B087 480X718 (GLASS)		1
55	GL1-B087 480X2458 (GLASS)		1

◯ ALUM. EXTRUSION

ITEM	FAB. DWG NO.	LENGTH (mm)	QTY
1	X86049-P01	3276	1
2	X86047-P01	3276	1
3	X86060-001-069	526	1
4			
5			
6	X86061-001-018	492	1
7	X86059-001-116	492	1
8			
9			
10			
11			
12			
13			
14			
15			
16	X86079-001	300	1
17			
18			
19	X86095-001	210	1
20	X86095-002	210	1
21	X86074-P01-02	706.5	1
22	X86074-P01R-02	706.5	1
23	X86071-P04-02	749.5	2
24	X86071-P04-04	2491.5	2
25	X86071-P01-17	520.5	4
26			
27			
28			
29			
30			
31			
32			
33			
34			
35			
36			
37			
38			
39			
40			
41			
42			
43			
44			
45	X86101-001-028	428	1

美特鋁質有限公司 MIDI Aluminium Fabricator Ltd.								工程號	J857	類別		物料號	M1		
								地盘	啟德6552	制圖	李傳鵬	2022-02-11	圖號	CW-276	
修改	A	B	C	採用工廠		地盤	✓	图纸名称	单元组装图	復核	練松文	2022-02-13	數量	-	
日期	3.18	4.2	4.26	材料颜色	-			材料	-	批准	林仁安	2022-02-15	單件重量	-	(KG)

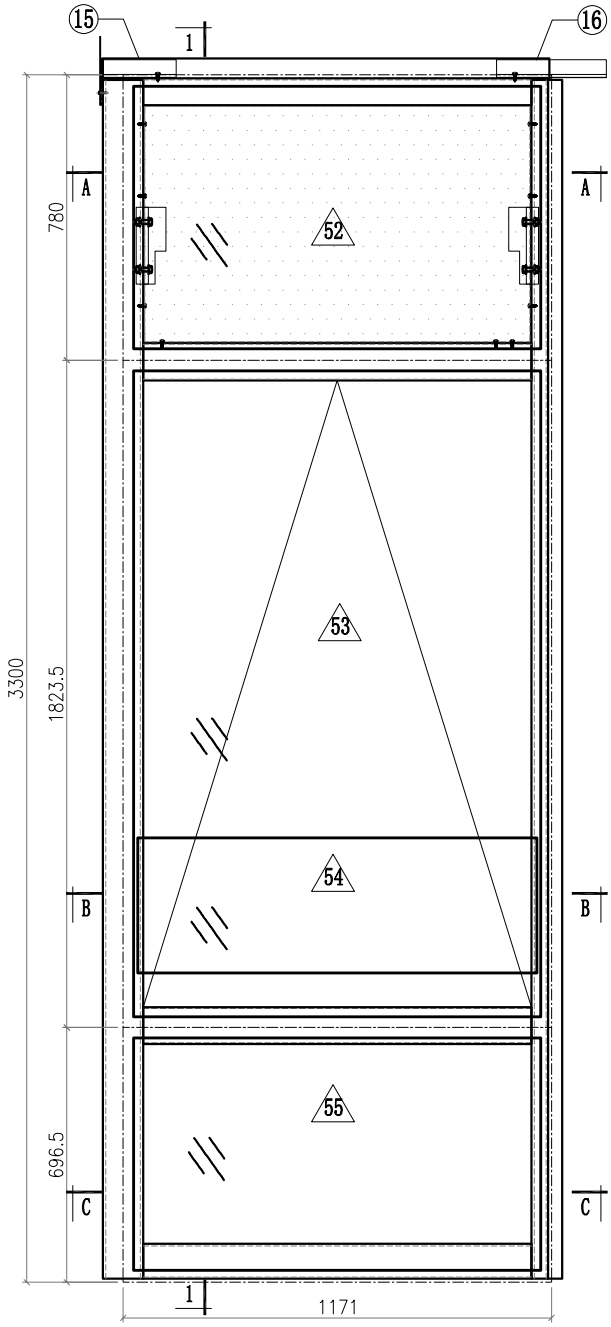

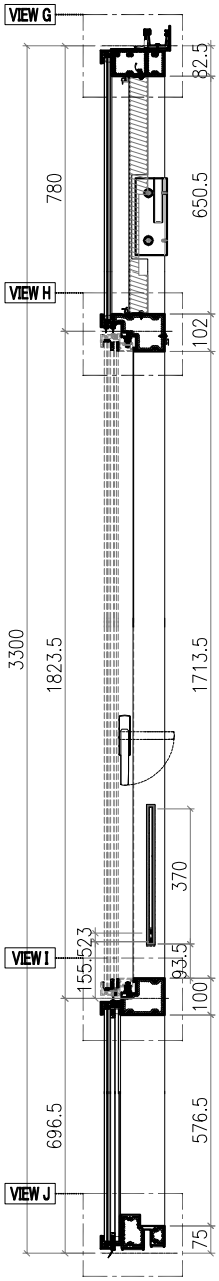

SECTION 1–1

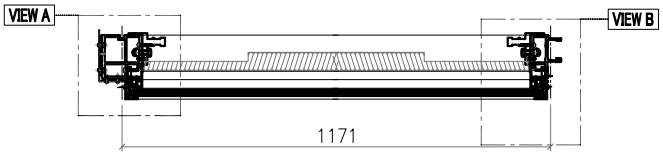

SECTION A–A

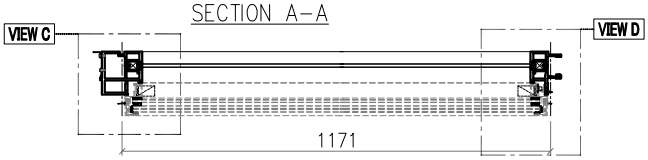

SECTION B–B

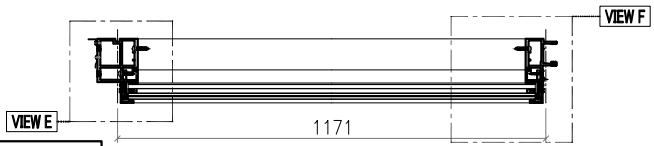

SECTION C–C

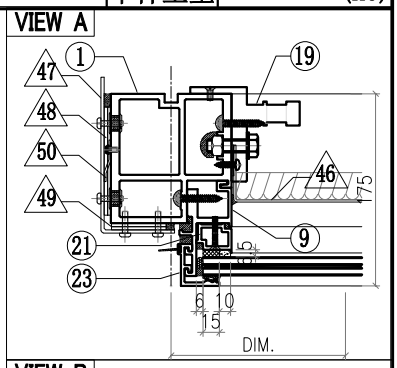

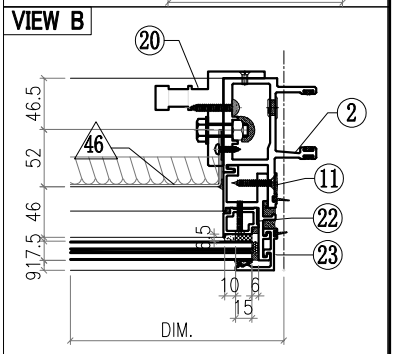

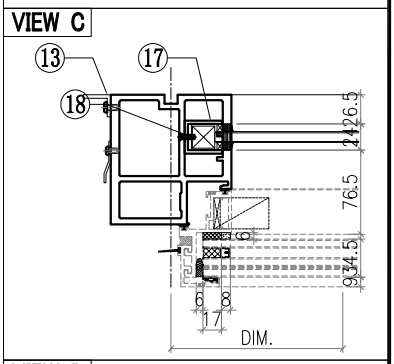

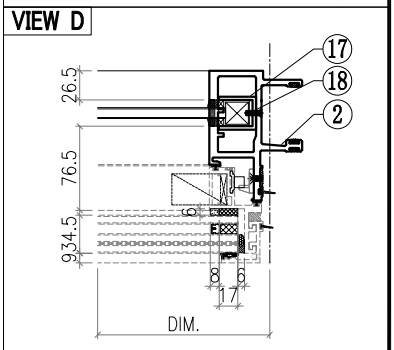

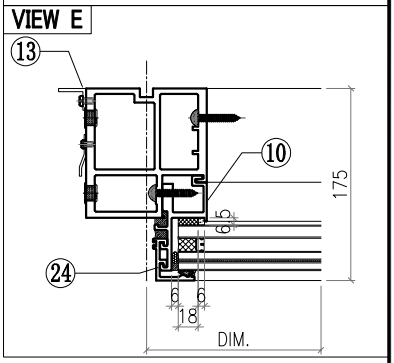

Notes
1.
2. VIEW DROM OUTSIDE
3. GLASS
4. 2mm THK. BACK PANEL

美特鋁質有限公司 MIDI Aluminium Fabricator Ltd.													
工程號	J857	類別		物料號	M1								
地盘	啟德6552	制圖	李傳鵬	2022-02-11	圖號	CW-276							
修改	A	B	C	採用工廠		地盤 ✓	图纸名称	单元组装图	復核	練松文	2022-02-13	數量	-
日期	3.18	4.2	4.26	材料颜色	-		材料	-	批准	林仁安	2022-02-15	單件重量	- (KG)

VIEW F

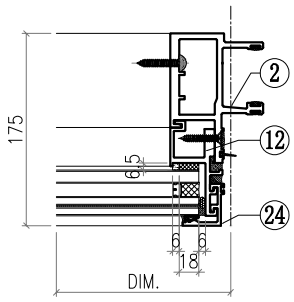

VIEW G

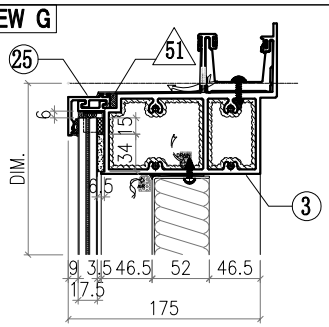

VIEW H

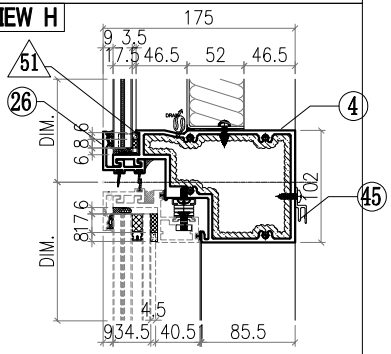

VIEW I

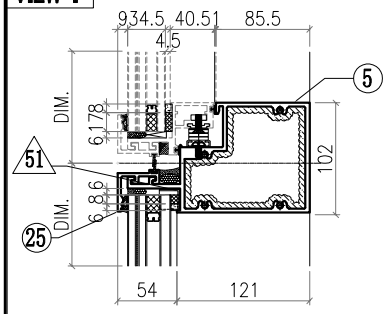

VIEW J

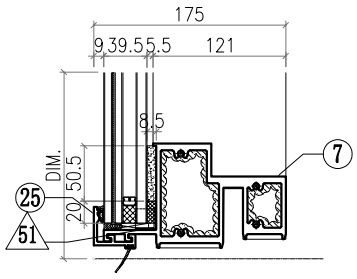

△ OTHERS (ALUM. & G.M.S. PARTS)

ITEM	FAB. DWG NO.	LENGTH (mm)	QTY
46	BST-M082 1057X646 (BACK PANEL)		1
47	AC-061 3mm THK. ALUM. PLATE		1
48	AC-063 3mm THK. ALUM. PLATE		2
49	AC-064 3mm THK. ALUM. PLATE		2
50	AC-110 2mm THK. ALUM. PLATE		1
51	AC-065 1mm THK. ALUM. PLATE		8
52	GL4-B088 1113X718 (GLASS)		1
53	AW-A04		1
54	GB-L088 1091X370 (GLASS)		1
55	GL1-L088 1113X634 (GLASS)		1

◯ ALUM. EXTRUSION

ITEM	FAB. DWG NO.	LENGTH (mm)	QTY
1	X86055-P06	3276	1
2	X86048-P01	3276	1
3	X86060-001-107	1220	1
4	X86063-001-005	1142	1
5	X86062-001-005	1142	1
6			
7	X86059-001-080	1142	1
8			
9	X86086-P01	740.5	1
10	X86086-P02	646	1
11	X86086-P03	740.5	1
12	X86086-P04	646	1
13	N544-P02	2360	1
14			
15	X86079-002	200	1
16	X86079-001	300	1
17	X86078-P01	390	2
18	N525-P01	23	2
19	X86095-001	210	1
20	X86095-002	210	1
21	X86074-P11-02	728.5	1
22	X86074-P11R-02	728.5	1
23	X86071-P04-02	749.5	2
24	X86071-P04-03	668	2
25	X86071-P01-18	1153	3
26	X86145-P01-08	1153	1
27			
28			
29			
30			
31			
32			
33			
34			
35			
36			
37			
38			
39			
40			
41			
42			
43			
44			
45	X86101-001-029	1061	1

美特鋁質有限公司 MIDI Aluminium Fabricator Ltd.														
								工程號	J857	類別		物料號	M1	
								地盘	啟德6552	制圖	李傳鵬	2022-02-11	圖號	CW-277
修改	A	B	C	採用	工廠		地盤 ✓	图纸名称	单元组装图	復核	練松文	2022-02-13	數量	-
日期	3.18	4.2	4.26	材料颜色	-			材料	-	批准	林仁安	2022-02-15	單件重量	- (KG)

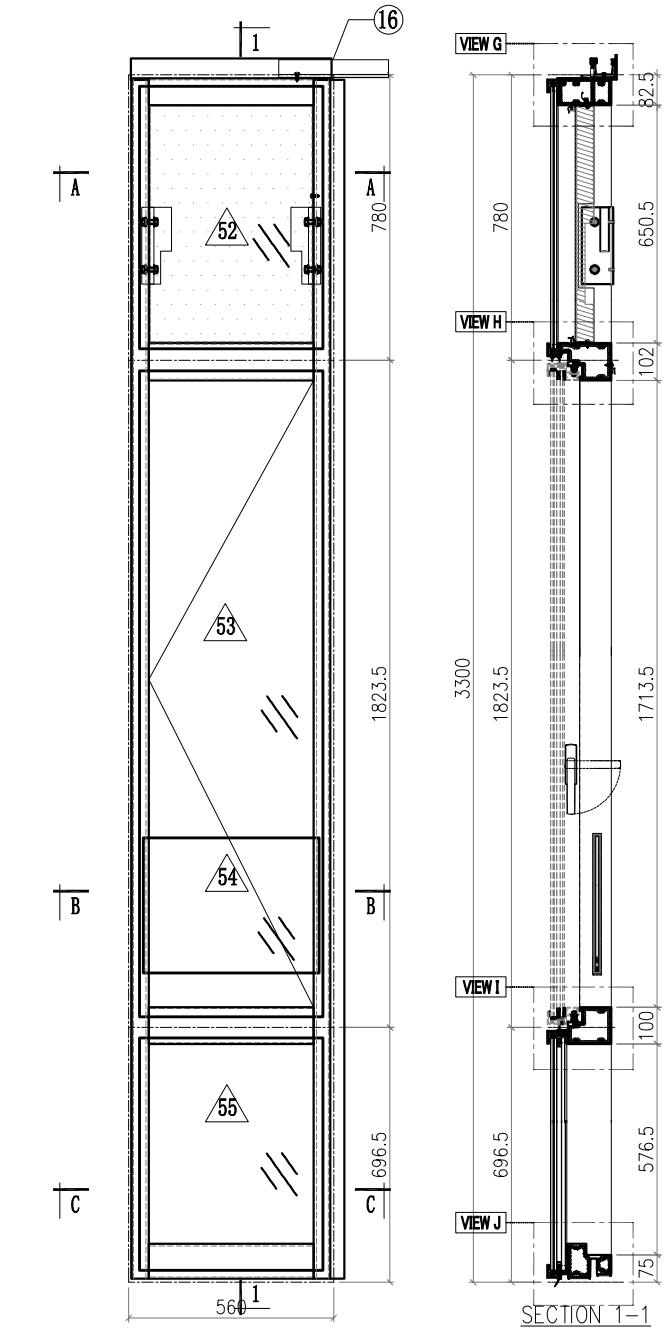

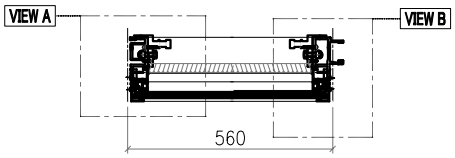

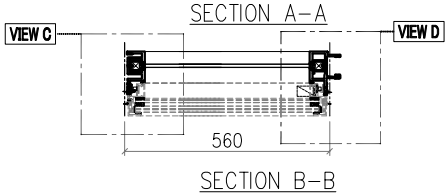

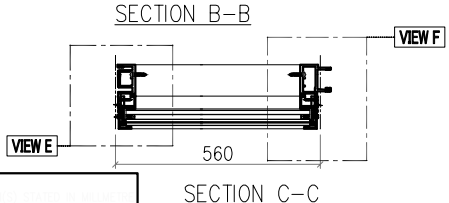

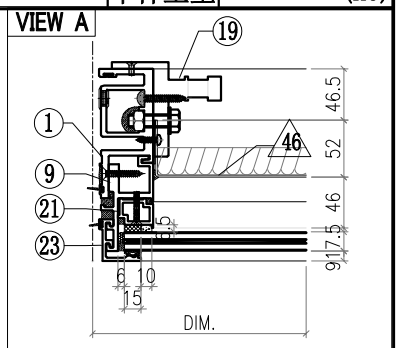

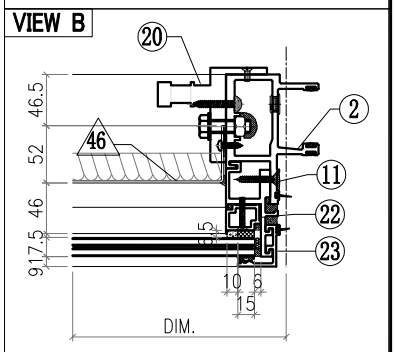

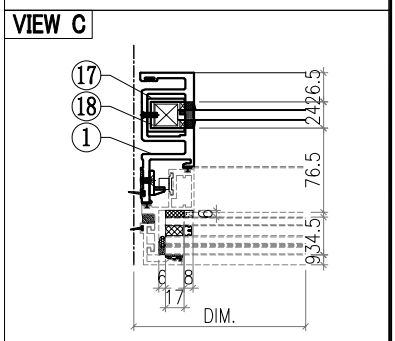

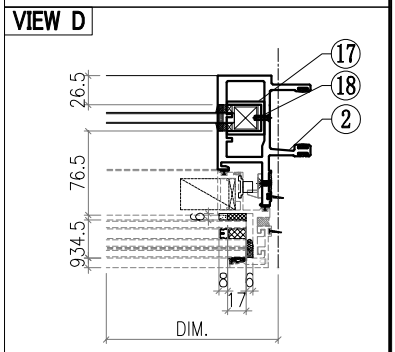

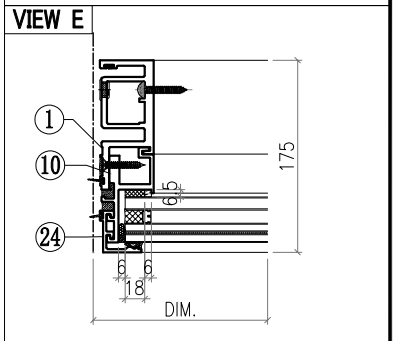

Notes
1.
2. VIEW DROM OUTSIDE
3. GLASS
4. 2mm THK. BACK PANEL

美特鋁質有限公司 MIDI Aluminium Fabricator Ltd.													
工程號	J857	類別		物料號	M1								
地盘	啟德6552	制圖	李傳鵬	2022-02-11	圖號	CW-277							
修改	A	B	C	採用工廠		地盤 ✓	图纸名称	单元组装图	復核	練松文	2022-02-13	數量	-
日期	3.18	4.2	4.26	材料颜色	-		材料	-	批准	林仁安	2022-02-15	單件重量	- (KG)

VIEW F

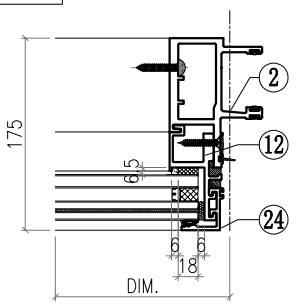

VIEW G

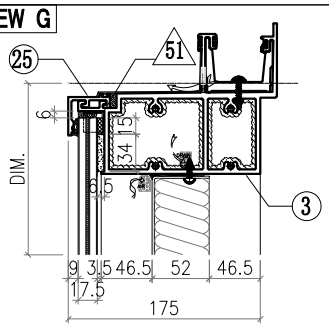

VIEW H

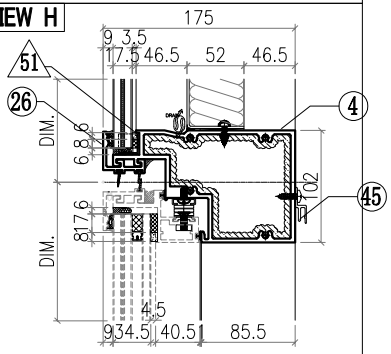

VIEW I

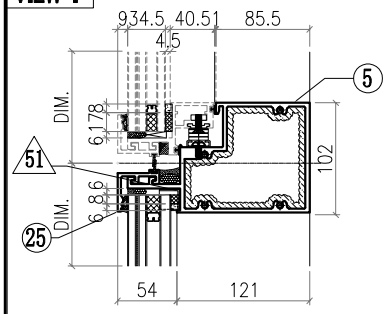

VIEW J

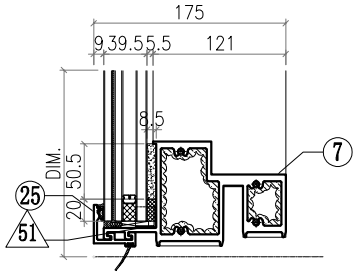

△ OTHERS (ALUM. & G.M.S. PARTS)

ITEM	FAB. DWG NO.	LENGTH (mm)	QTY
46	BST-M012 446X646 (BACK PANEL)		1
47			
48			
49			
50			
51	AC-065 1mm THK. ALUM. PLATE		8
52	GL4-B014 502X718 (GLASS)		1
53	AW-D03R		1
54	GB-L014 480X370 (GLASS)		1
55	GL1-L014 502X634 (GLASS)		1

◯ ALUM. EXTRUSION

ITEM	FAB. DWG NO.	LENGTH (mm)	QTY
1	X86050-P02	3276	1
2	X86048-P03	3276	1
3	X86060-001-133	548	1
4	X86063-001-064	531	1
5	X86062-001-064	531	1
6			
7	X86059-001-072	531	1
8			
9	X86086-P01	740.5	1
10	X86086-P02	646	1
11	X86086-P03	740.5	1
12	X86086-P04	646	1
13			
14			
15			
16	X86079-001	300	1
17	X86078-P01	390	2
18	N525-P01	23	2
19	X86095-001	210	1
20	X86095-002	210	1
21	X86074-P11-02	728.5	1
22	X86074-P11R-02	728.5	1
23	X86071-P04-02	749.5	2
24	X86071-P04-03	668	2
25	X86071-P01-02	772	3
26	X86145-P01-09	772	1
27			
28			
29			
30			
31			
32			
33			
34			
35			
36			
37			
38			
39			
40			
41			
42			
43			
44			
45	X86101-001-008	450	1

美特鋁質有限公司 MIDI Aluminium Fabricator Ltd.								工程號	J857	類別		物料號	M1		
								地盘	啟德6552	制圖	李傳鵬	2022-02-11	圖號	CW-278	
修改	A	B	C	採用	工廠		地盤 ✓	图纸名称	单元组装图	復核	練松文	2022-02-13	數量	-	
日期	3.18	4.2	4.26	材料颜色	-			材料	-	批准	林仁安	2022-02-15	單件重量	-	(KG)

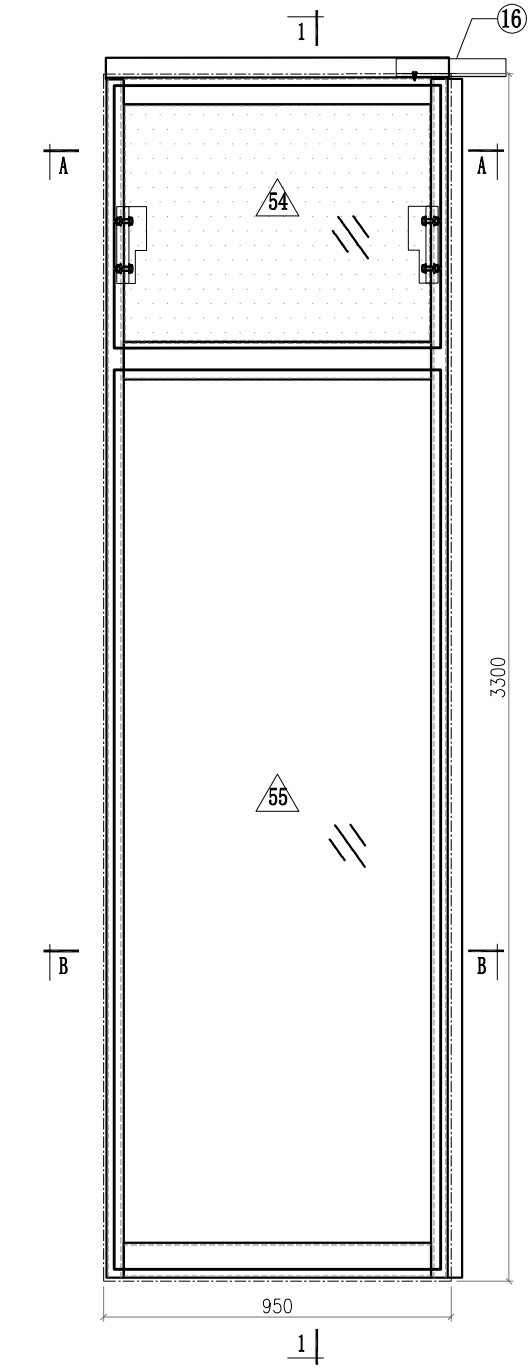

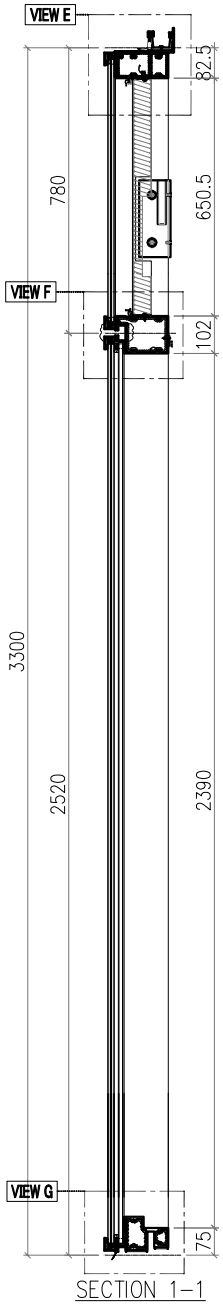

SECTION 1-1

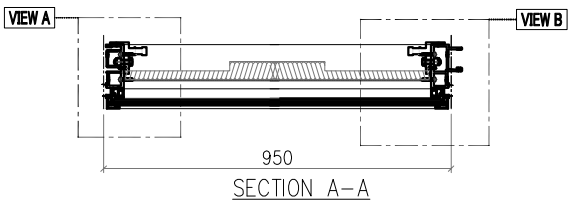

SECTION A-A

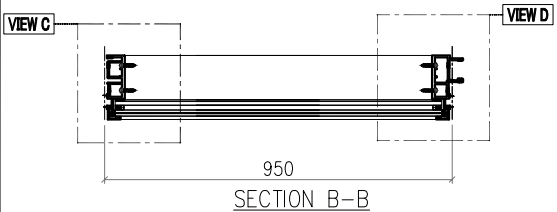

SECTION B-B

Notes
1.
2. VIEW DROM OUTSIDE
3. GLASS
4. 2mm THK. BACK PANEL

美特鋁質有限公司 MIDI Aluminium Fabricator Ltd.														
								工程號	J857	類別		物料號	M1	
								地盘	啟德6552	制圖	李傳鵬	2022-02-11	圖號	CW-278
修改	A	B	C	採用工廠		地盤	✓	图纸名称	单元组装图	復核	練松文	2022-02-13	數量	-
日期	3.18	4.2	4.26	材料颜色	-			材料	-	批准	林仁安	2022-02-15	單件重量	- (KG)

VIEW A

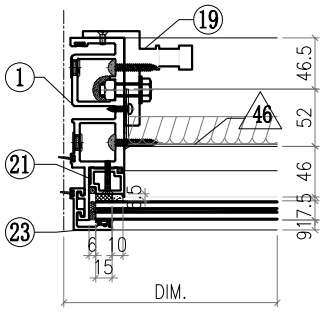

VIEW B

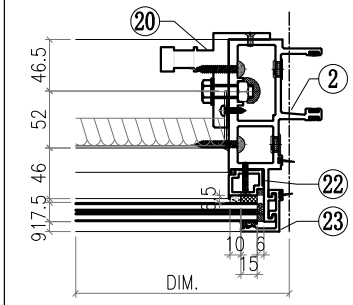

VIEW C

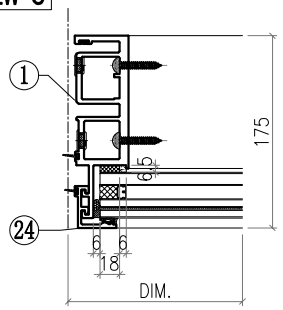

VIEW D

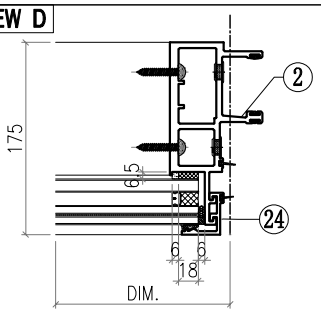

VIEW E

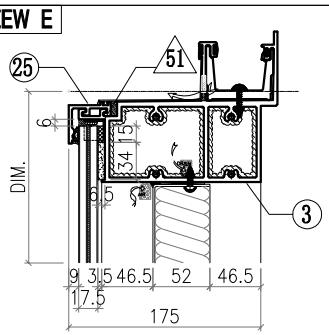

VIEW F

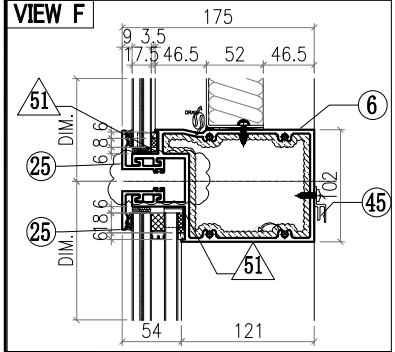

VIEW G

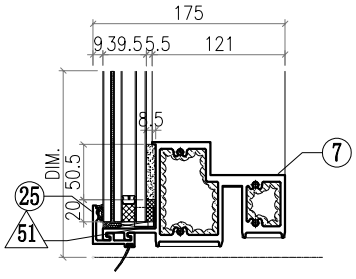

△ OTHERS (ALUM. & G.M.S. PARTS)

ITEM	FAB. DWG NO.	LENGTH (mm)	QTY
46	BST-M035 836X646 (BACK PANEL)		1
47			
48			
49			
50			
51	AC-065 1mm THK. ALUM. PLATE		8
52			
53			
54	GL4-B090 892X718 (GLASS)		1
55	GL1-B090 892X2458 (GLASS)		1

◯ ALUM. EXTRUSION

ITEM	FAB. DWG NO.	LENGTH (mm)	QTY
1	X86049-P01	3276	1
2	X86047-P01	3276	1
3	X86060-001-070	938	1
4			
5			
6	X86061-001-019	904	1
7	X86059-001-118	904	1
8			
9			
10			
11			
12			
13			
14			
15			
16	X86079-001	300	1
17			
18			
19	X86095-001	210	1
20	X86095-002	210	1
21	X86074-P01-02	706.5	1
22	X86074-P01R-02	706.5	1
23	X86071-P04-02	749.5	2
24	X86071-P04-04	2491.5	2
25	X86071-P01-19	932	4
26			
27			
28			
29			
30			
31			
32			
33			
34			
35			
36			
37			
38			
39			
40			
41			
42			
43			
44			
45	X86101-001-031	840	1

美特鋁質有限公司 MIDI Aluminium Fabricator Ltd.							工程號	J857	類別		物料號	M1		
							地盘	啟德6552	制圖	李傳鵬	2022-02-11	圖號	CW-279	
修改	A	B	C	採用工廠		地盤 ✓	图纸名称	单元组装图	復核	練松文	2022-02-13	數量	-	
日期	3.18	4.2	4.26	材料颜色	-		材料	-	批准	林仁安	2022-02-15	單件重量	-	(KG)

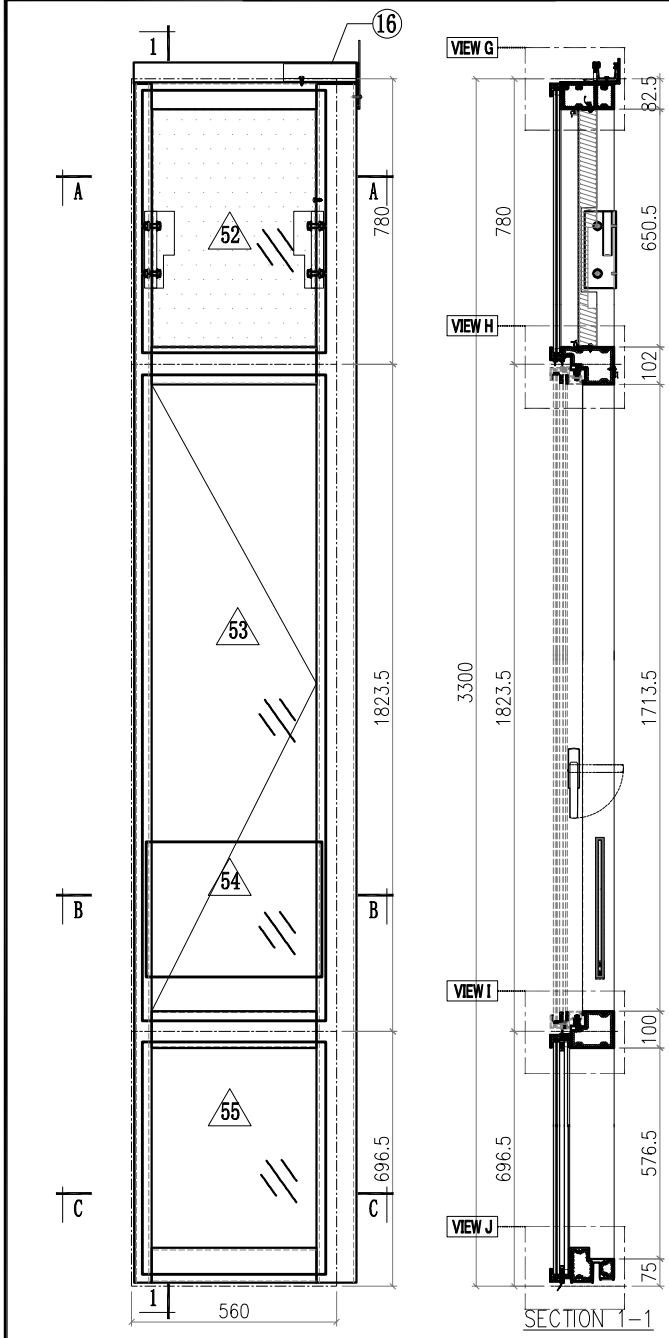

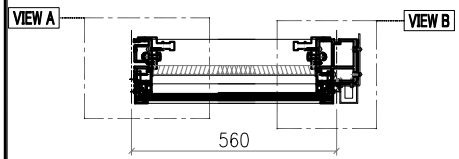

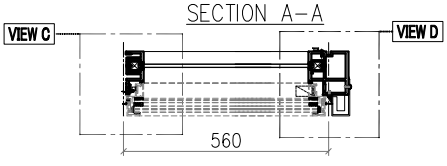

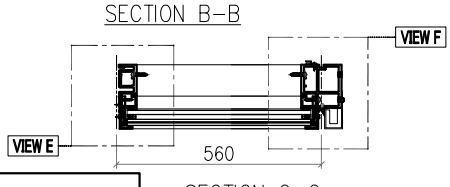

Notes
1.
2. VIEW DROM OUTSIDE
3. GLASS
4. 2mm THK. BACK PANEL

VIEW A

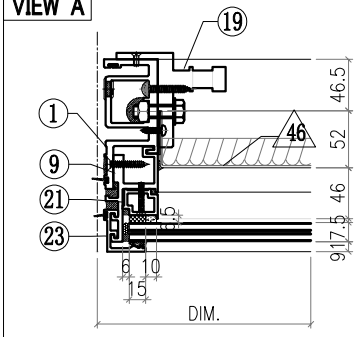

VIEW B

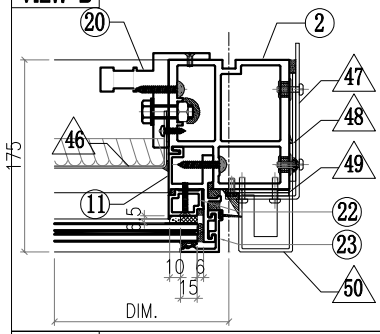

VIEW C

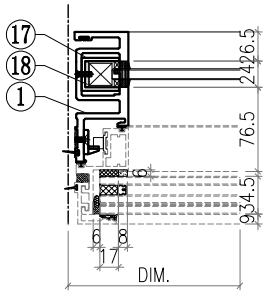

VIEW D

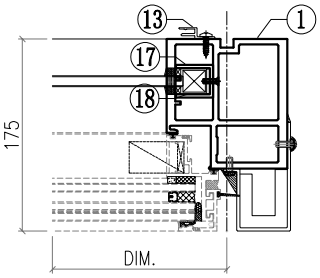

VIEW E

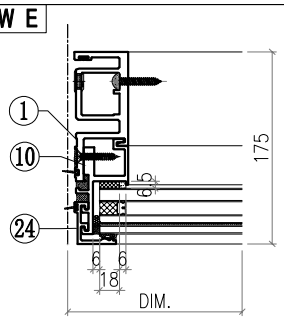

美特鋁質有限公司 MIDI Aluminium Fabricator Ltd.														
							工程號	J857	類別		物料號	M1		
							地盘	啟德6552	制圖	李傳鵬	2022-02-11	圖號	CW-279	
修改	A	B	C	採用工廠		地盤 ✓	图纸名称	单元组装图	復核	練松文	2022-02-13	數量	-	
日期	3.18	4.2	4.26	材料颜色	-		材料	-	批准	林仁安	2022-02-15	單件重量	-	(KG)

VIEW F

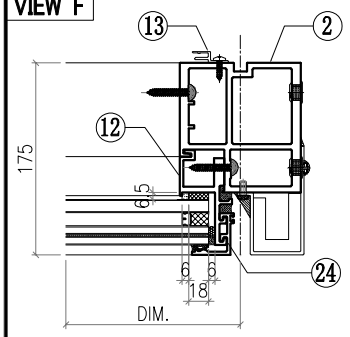

VIEW G

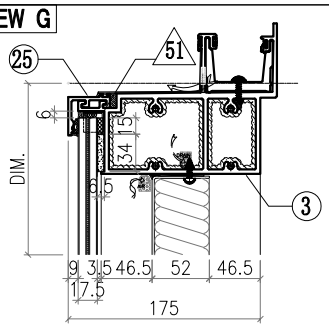

VIEW H

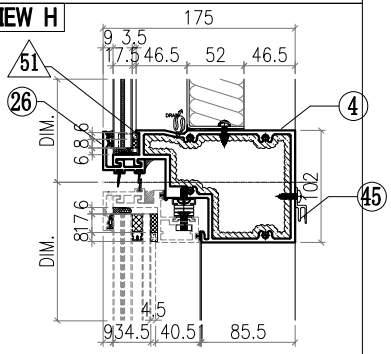

VIEW I

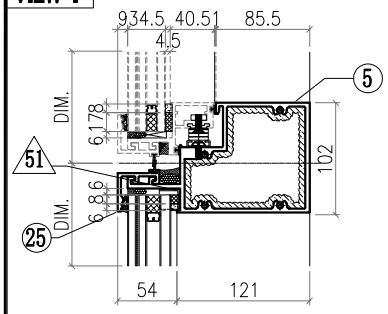

VIEW J

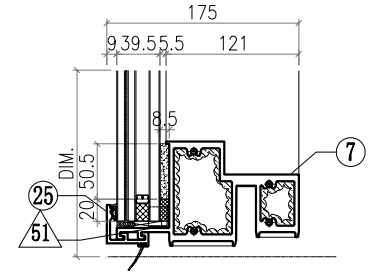

△ OTHERS (ALUM. & G.M.S. PARTS)

ITEM	FAB. DWG NO.	LENGTH (mm)	QTY
46	BST-M012 446X646 (BACK PANEL)		1
47	AC-062 3mm THK. ALUM. PLATE		1
48	AC-063 3mm THK. ALUM. PLATE		2
49	AC-064 3mm THK. ALUM. PLATE		2
50	AC-105 3mm THK. ALUM. PLATE		1
51	AC-065 1mm THK. ALUM. PLATE		8
52	GL4-B014 502X718 (GLASS)		1
53	AW-D03		1
54	GB-L014 480X370 (GLASS)		1
55	GL1-L014 502X634 (GLASS)		1

◯ ALUM. EXTRUSION

ITEM	FAB. DWG NO.	LENGTH (mm)	QTY
1	X86050-P02	3276	1
2	X86055-P14	3276	1
3	X86060-001-111	609	1
4	X86063-001-054	531	1
5	X86062-001-054	531	1
6			
7	X86059-001-072	531	1
8			
9	X86086-P01	740.5	1
10	X86086-P02	646	1
11	X86086-P03	740.5	1
12	X86086-P04	646	1
13	X86101-P01	2250	1
14			
15			
16	X86079-005	200	1
17	X86078-P01	390	2
18	N525-P01	23	2
19	X86095-001	210	1
20	X86095-002	210	1
21	X86074-P11-02	728.5	1
22	X86074-P11R-02	728.5	1
23	X86071-P04-02	749.5	2
24	X86071-P04-03	668	2
25	X86071-P01-12	542	3
26	X86145-P01-06	542	1
27			
28			
29			
30			
31			
32			
33			
34			
35			
36			
37			
38			
39			
40			
41			
42			
43			
44			
45	X86101-001-008	450	1

美特鋁質有限公司 MIDI Aluminium Fabricator Ltd.								工程號	J857	類別		物料號	M1		
								地盘	啟德6552	制圖	李傳鵬	2022-02-11	圖號	CW-280	
修改	A	B	C	採用	工廠		地盤 ✓	图纸名称	单元组装图	復核	練松文	2022-02-13	數量	-	
日期	3.18	4.2	4.26	材料颜色	-			材料	-	批准	林仁安	2022-02-15	單件重量	-	(KG)

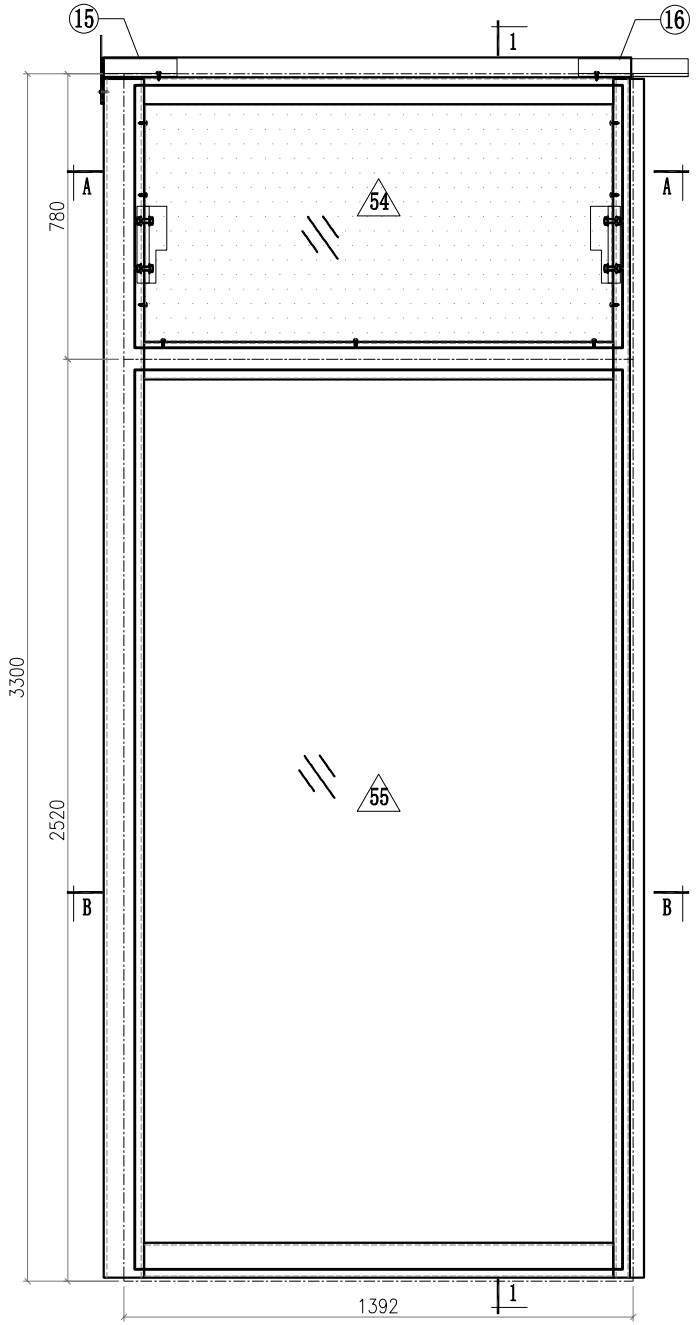

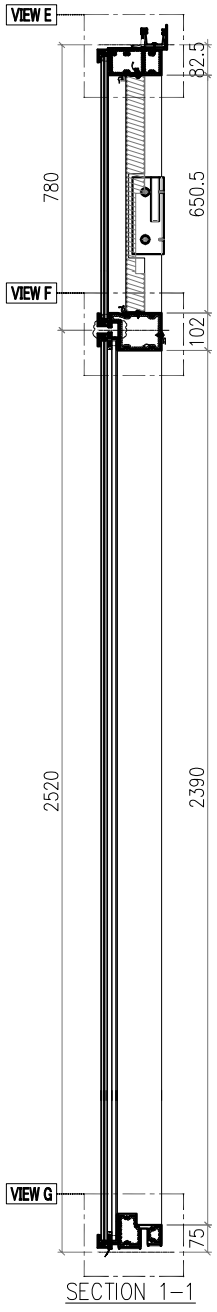

SECTION 1-1

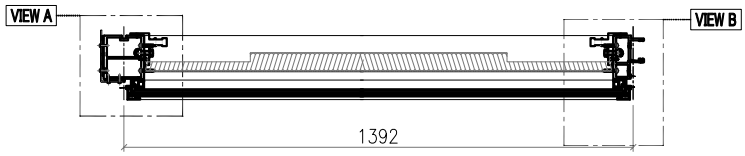

SECTION A-A

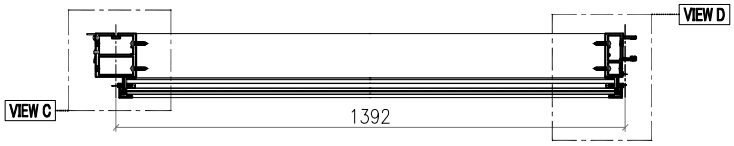

SECTION B-B

Notes
1.
2. VIEW DROM OUTSIDE
3. GLASS
4. 2mm THK. BACK PANEL

美特鋁質有限公司 MIDI Aluminium Fabricator Ltd.							工程號	J857	類別		物料號	M1		
							地盘	啟德6552	制圖	李傳鵬	2022-02-11	圖號	CW-280	
修改	A	B	C	採用工廠		地盤 ✓	图纸名称	单元组装图	復核	練松文	2022-02-13	數量	-	
日期	3.18	4.2	4.26	材料颜色	-		材料	-	批准	林仁安	2022-02-15	單件重量	-	(KG)

VIEW A

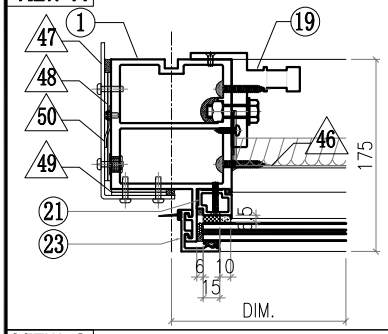

VIEW B

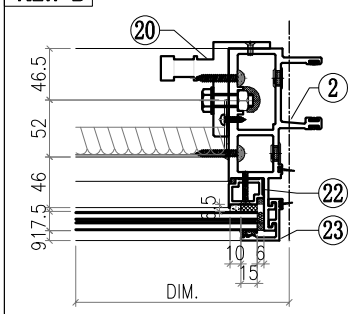

VIEW C

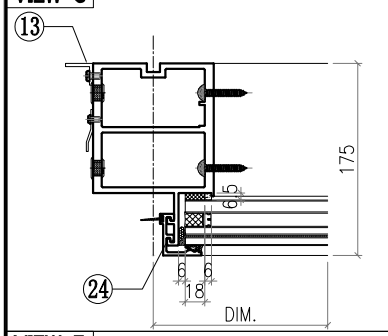

VIEW D

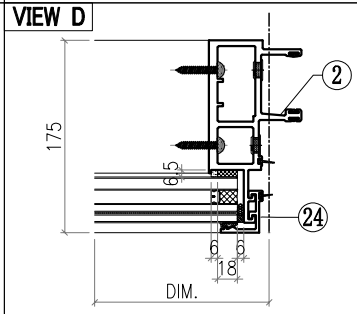

VIEW E

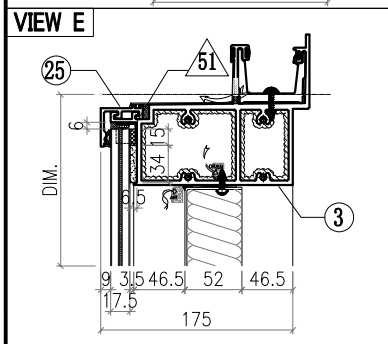

VIEW F

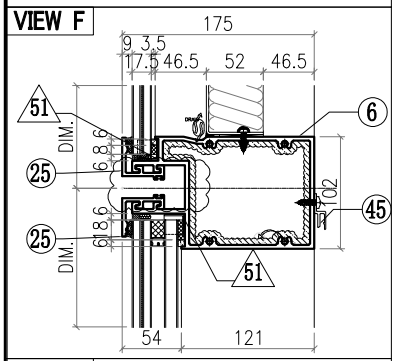

VIEW G

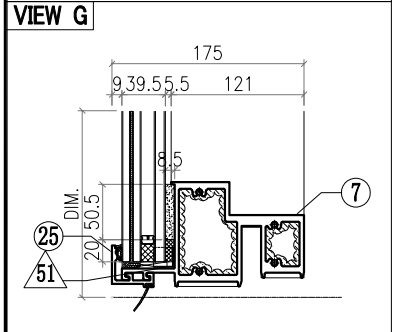

△ OTHERS (ALUM. & G.M.S. PARTS)

ITEM	FAB. DWG NO.	LENGTH (mm)	QTY
46	BST-M037		1
	1278X646 (BACK PANEL)		
47	AC-061		1
	3mm THK. ALUM. PLATE		
48	AC-063		2
	3mm THK. ALUM. PLATE		
49	AC-064		2
	3mm THK. ALUM. PLATE		
50	AC-110		1
	2mm THK. ALUM. PLATE		
51	AC-065		8
	1mm THK. ALUM. PLATE		
52			
53			
54	GL4-B092		1
	1334X718 (GLASS)		
55	GL1-B092		1
	1334X2458 (GLASS)		

◯ ALUM. EXTRUSION

ITEM	FAB. DWG NO.	LENGTH (mm)	QTY
1	X86056-P02	3276	1
2	X86047-P01	3276	1
3	X86060-001-025	1441	1
4			
5			
6	X86061-001-020	1346	1
7	X86059-001-121	1346	1
8			
9			
10			
11			
12			
13	N544-P02	2360	1
14			
15	X86079-002	200	1
16	X86079-001	300	1
17			
18			
19	X86095-001	210	1
20	X86095-002	210	1
21	X86074-P01-02	706.5	1
22	X86074-P01R-02	706.5	1
23	X86071-P04-02	749.5	2
24	X86071-P04-04	2491.5	2
25	X86071-P01-20	1374	4
26			
27			
28			
29			
30			
31			
32			
33			
34			
35			
36			
37			
38			
39			
40			
41			
42			
43			
44			
45	X86101-001-034	1282	1

美特鋁質有限公司 MIDI Aluminium Fabricator Ltd.							工程號	J857	類別		物料號	M1		
							地盘	啟德6552	制圖	李傳鵬	2022-02-11	圖號	CW-281	
修改	A	B	C	採用工廠		地盤 ✓	图纸名称	单元组装图	復核	練松文	2022-02-13	數量	-	
日期	3.18	4.2	4.26	材料颜色	-		材料	-	批准	林仁安	2022-02-15	單件重量	-	(KG)

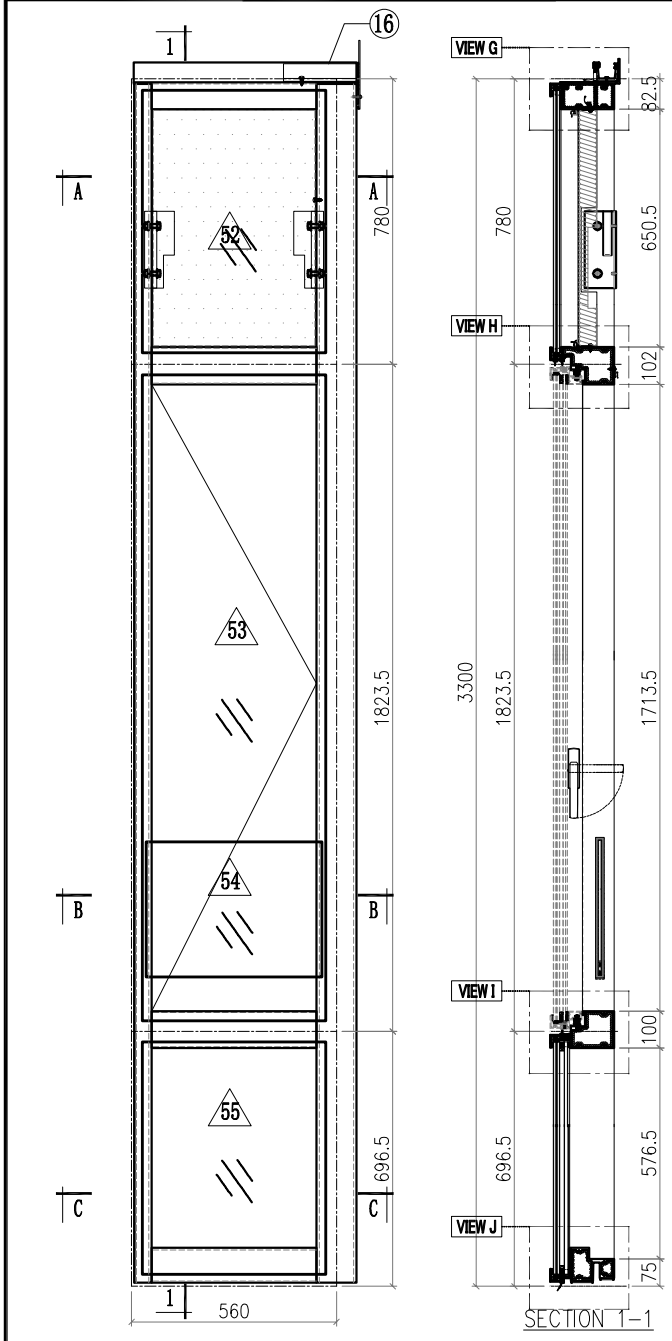

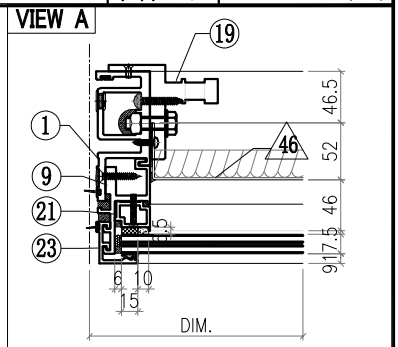

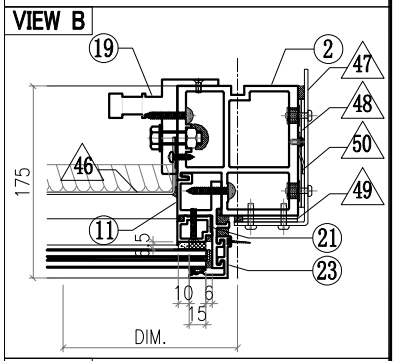

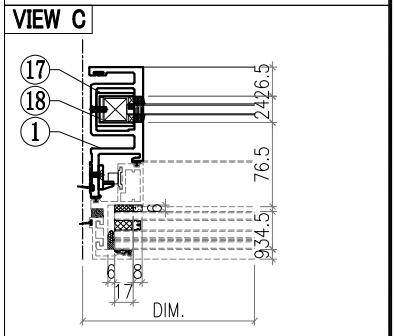

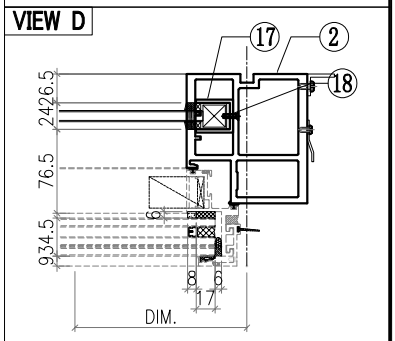

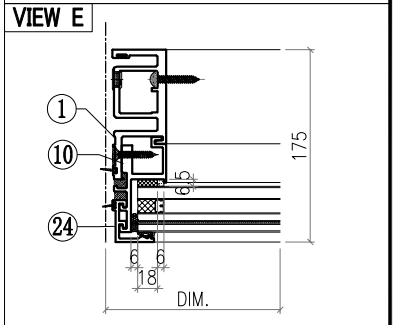

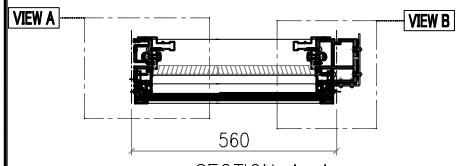

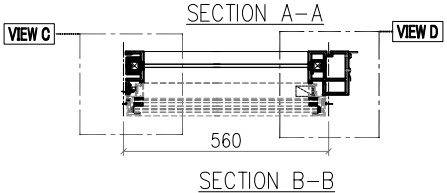

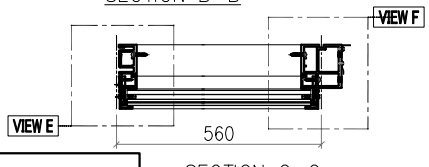

Notes
1.
2. VIEW DROM OUTSIDE
3. GLASS
4. 2mm THK. BACK PANEL

美特鋁質有限公司 MIDI Aluminium Fabricator Ltd.														
工程號	J857	類別		物料號	M1									
地盘	啟德6552	制圖	李傳鵬	2022-02-11	圖號	CW-281								
修改	A	B	C	採用工廠		地盤 ✓	图纸名称	单元组装图	復核	練松文	2022-02-13	數量	-	
日期	3.18	4.2	4.26	材料颜色	-		材料	-	批准	林仁安	2022-02-15	單件重量	-	(KG)

VIEW F

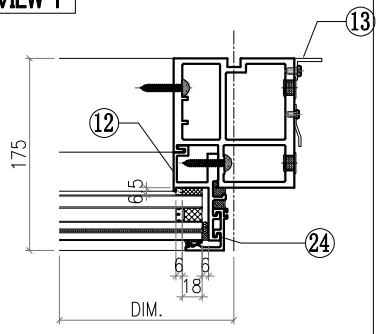

VIEW G

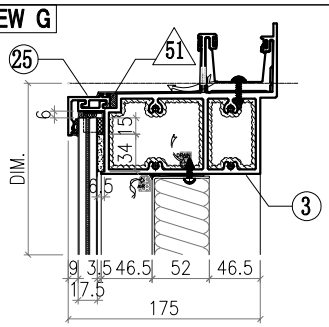

VIEW H

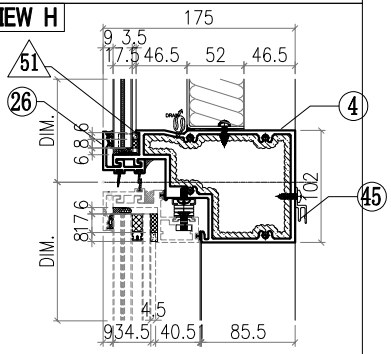

VIEW I

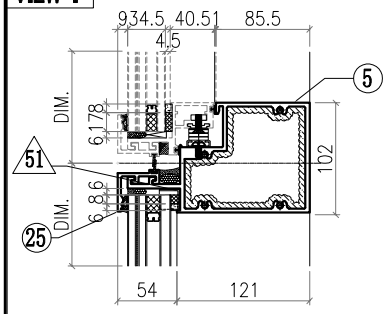

VIEW J

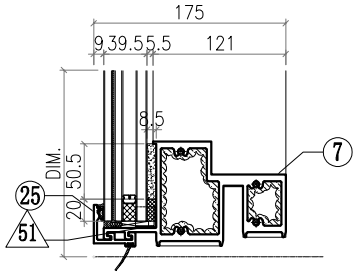

△ OTHERS (ALUM. & G.M.S. PARTS)

ITEM	FAB. DWG NO.	LENGTH (mm)	QTY
46	BST-M012 446X646 (BACK PANEL)		1
47	AC-062 3mm THK. ALUM. PLATE		1
48	AC-063 3mm THK. ALUM. PLATE		2
49	AC-064 3mm THK. ALUM. PLATE		2
50	AC-110 2mm THK. ALUM. PLATE		
51	AC-065 1mm THK. ALUM. PLATE		8
52	GL4-B014 502X718 (GLASS)		1
53	AW-D03		1
54	GB-L014 480X370 (GLASS)		1
55	GL1-L014 502X634 (GLASS)		1

◯ ALUM. EXTRUSION

ITEM	FAB. DWG NO.	LENGTH (mm)	QTY
1	X86050-P02	3276	1
2	X86055-P15	3276	1
3	X86060-001-111	609	1
4	X86063-001-054	531	1
5	X86062-001-054	531	1
6			
7	X86059-001-072	531	1
8			
9	X86086-P01	740.5	1
10	X86086-P02	646	1
11	X86086-P03	740.5	1
12	X86086-P04	646	1
13	X86101-P01	2250	1
14			
15			
16	X86079-005	200	1
17	X86078-P01	390	2
18	N525-P01	23	2
19	X86095-001	210	1
20	X86095-002	210	1
21	X86074-P11-02	728.5	1
22	X86074-P11R-02	728.5	1
23	X86071-P04-02	749.5	2
24	X86071-P04-03	668	2
25	X86071-P01-12	542	3
26	X86145-P01-06	542	1
27			
28			
29			
30			
31			
32			
33			
34			
35			
36			
37			
38			
39			
40			
41			
42			
43			
44			
45	X86101-001-008	450	1

美特鋁質有限公司 MIDI Aluminium Fabricator Ltd.								工程號	J857	類別		物料號	M1		
								地盘	啟德6552	制圖	李傳鵬	2022-02-11	圖號	CW-282	
修改	A	B	C	採用	工廠		地盤 ✓	图纸名称	单元组装图	復核	練松文	2022-02-13	數量	-	
日期	3.18	4.2	4.26	材料颜色	-			材料	-	批准	林仁安	2022-02-15	單件重量	-	(KG)

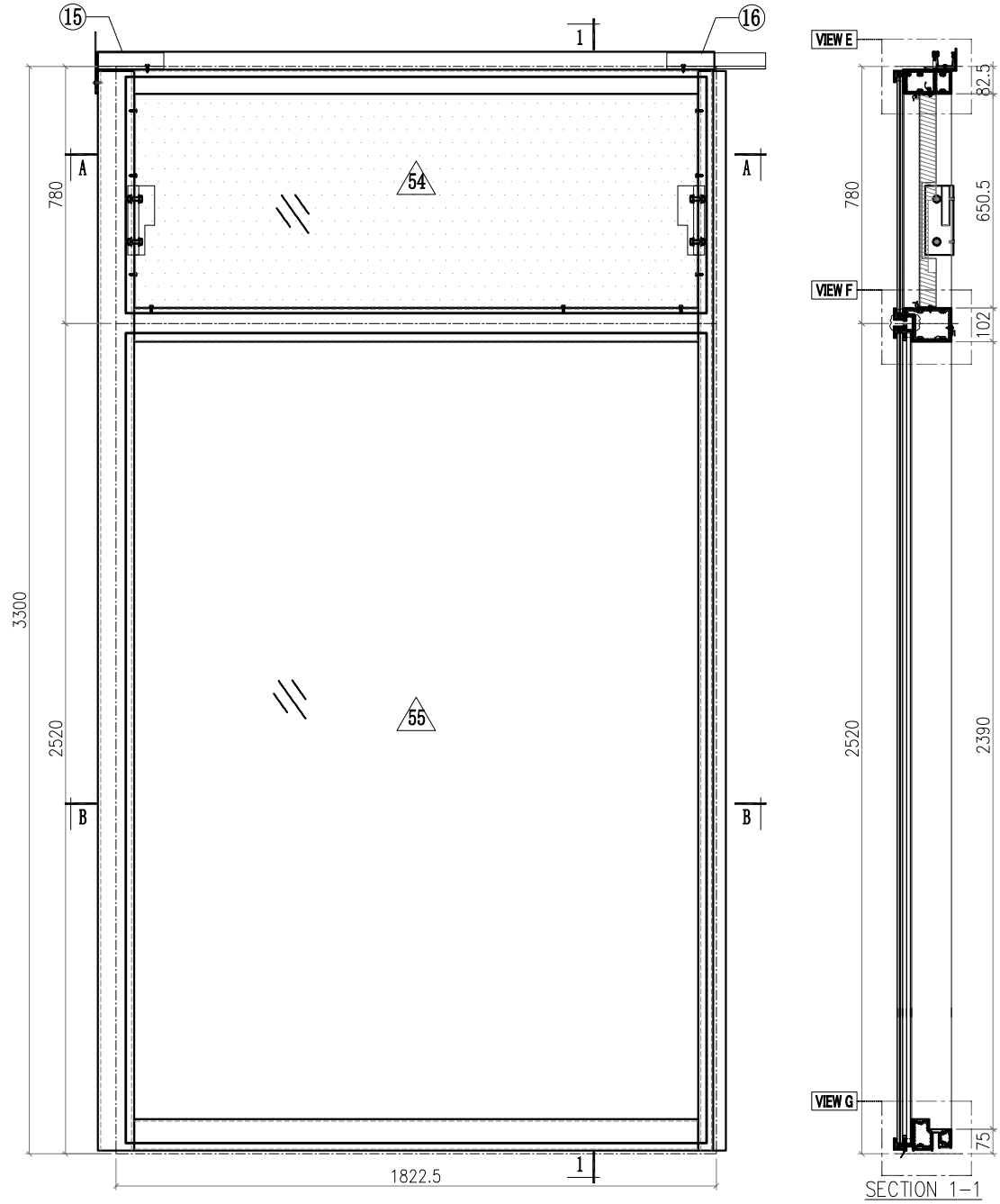

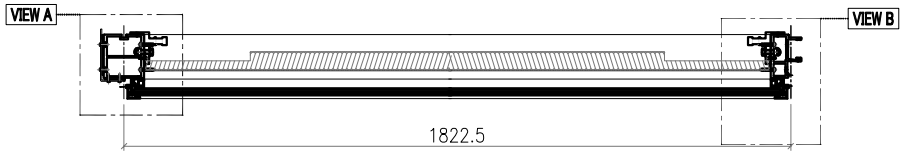

SECTION A-A

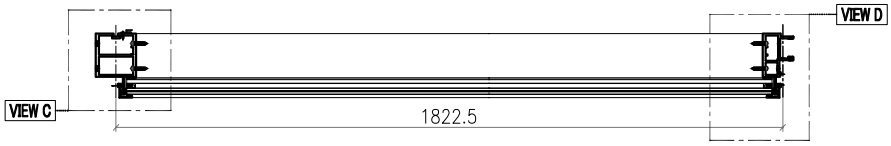

SECTION B-B

Notes
1.
2. VIEW DROM OUTSIDE
3. GLASS
4. 2mm THK. BACK PANEL

美特鋁質有限公司
MIDI Aluminium Fabricator Ltd.

工程號	J857	類別		物料號	M1								
地盘	啟德6552	制圖	李傳鵬	2022-02-11	圖號	CW-282							
修改	A	B	C	採用工廠		地盤 ✓	图纸名称	单元组装图	復核	練松文	2022-02-13	數量	-
日期	3.18	4.2	4.26	材料颜色	-		材料	-	批准	林仁安	2022-02-15	單件重量	- (KG)

VIEW A

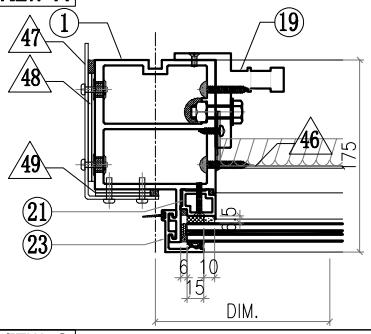

VIEW B

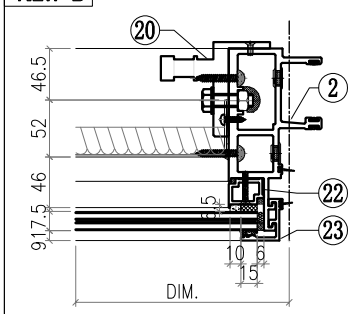

VIEW C

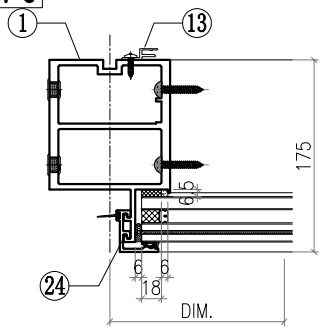

VIEW D

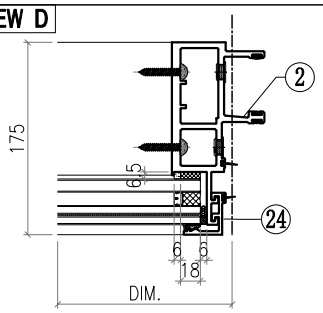

VIEW E

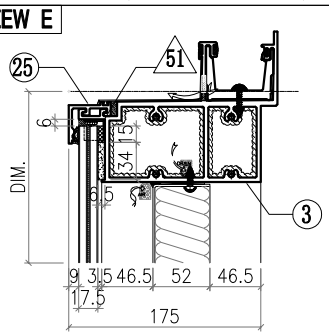

VIEW F

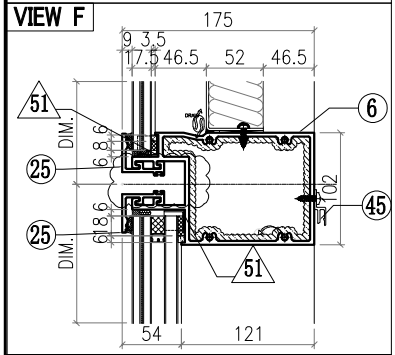

VIEW G

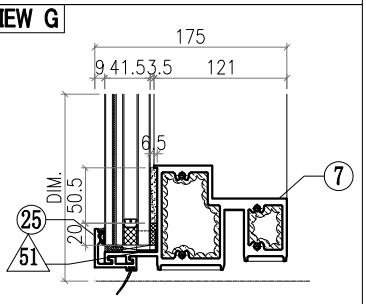

△ OTHERS (ALUM. & G.M.S. PARTS)

ITEM	FAB. DWG NO.	LENGTH (mm)	QTY
46	BST-M038 1708X646 (BACK PANEL)		1
47	AC-061 3mm THK. ALUM. PLATE		1
48	AC-063 3mm THK. ALUM. PLATE		2
49	AC-064 3mm THK. ALUM. PLATE		2
50			
51	AC-065 1mm THK. ALUM. PLATE		8
52			
53			
54	GL4-B093 1764X718 (GLASS)		1
55	GL2-L093 1764X2458 (GLASS)		1

◯ ALUM. EXTRUSION

ITEM	FAB. DWG NO.	LENGTH (mm)	QTY
1	X86056-P07	3276	1
2	X86047-P01	3276	1
3	X86060-001-018	1871	1
4			
5			
6	X86061-001-021	1776	1
7	X86059-001-119	1776	1
8			
9			
10			
11			
12			
13	X86101-P01	2250	1
14			
15	X86079-002	200	1
16	X86079-001	300	1
17			
18			
19	X86095-001	210	1
20	X86095-002	210	1
21	X86074-P01-02	706.5	1
22	X86074-P01R-02	706.5	1
23	X86071-P04-02	749.5	2
24	X86071-P04-04	2491.5	2
25	X86071-P01-21	1804.5	4
26			
27			
28			
29			
30			
31			
32			
33			
34			
35			
36			
37			
38			
39			
40			
41			
42			
43			
44			
45	X86101-001-032	1712	1

美特鋁質有限公司 MIDI Aluminium Fabricator Ltd.														
								工程號	J857	類別		物料號	M1	
								地盘	啟德6552	制圖	李傳鵬	2022-02-11	圖號	CW-283
修改	A	B	C	採用	工廠		地盤	图纸名称	单元组装图	復核	練松文	2022-02-13	數量	-
日期	3.18	4.2	4.26	材料颜色	-		✓	材料	-	批准	林仁安	2022-02-15	單件重量	- (KG)

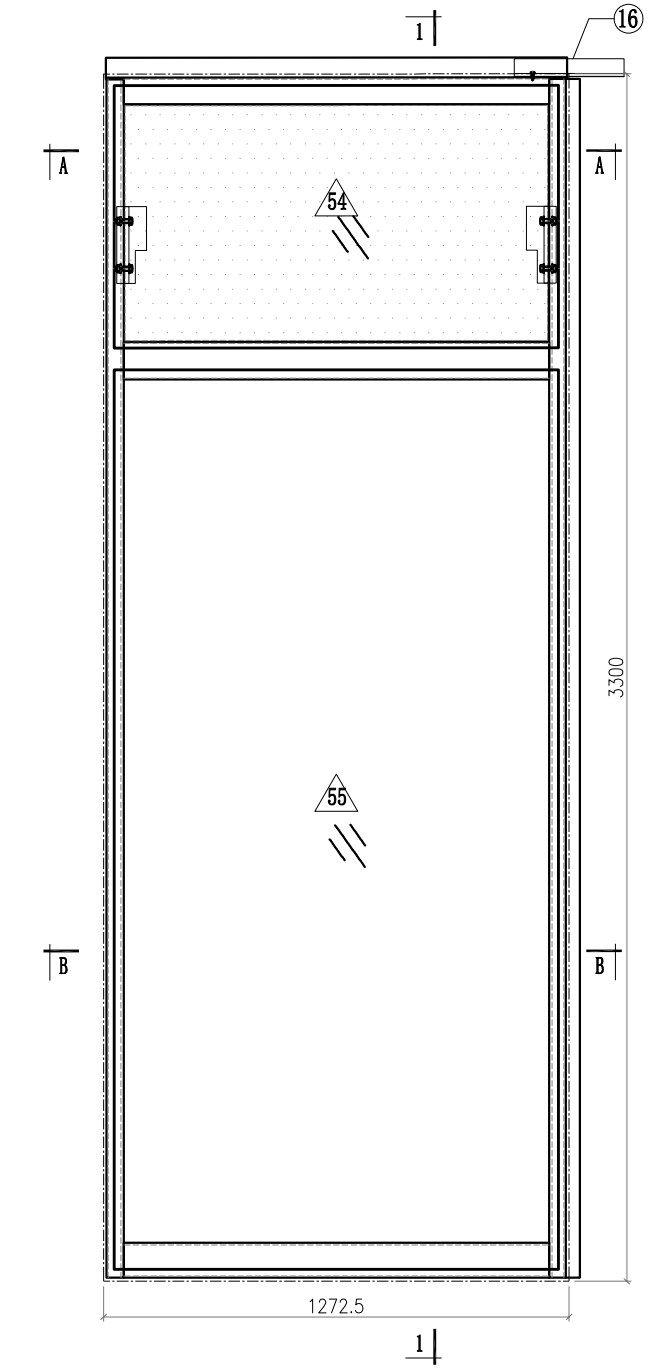

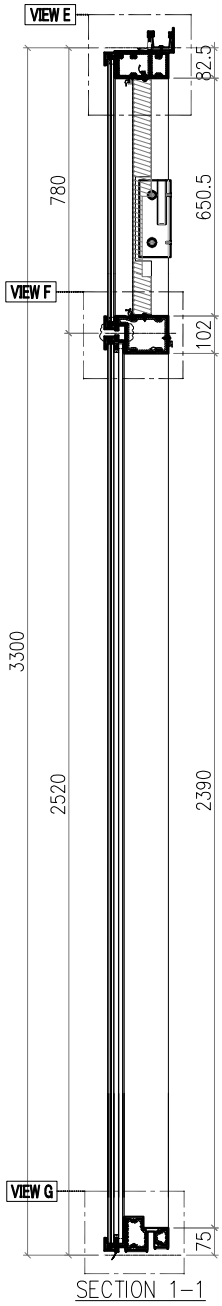

SECTION 1-1

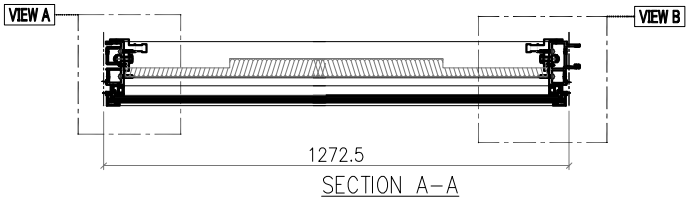

SECTION A-A

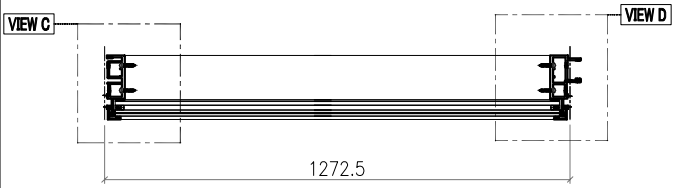

SECTION B-B

Notes
1.
2. VIEW DROM OUTSIDE
3. GLASS
4. 2mm THK. BACK PANEL

美特鋁質有限公司 MIDI Aluminium Fabricator Ltd.															
								工程號	J857	類別		物料號	M1		
								地盘	啟德6552	制圖	李傳鵬	2022-02-11	圖號	CW-283	
修改	A	B	C	採用工廠		地盤	✓	图纸名称	单元组装图	復核	練松文	2022-02-13	數量	-	
日期	3.18	4.2	4.26	材料颜色	-			材料	-	批准	林仁安	2022-02-15	單件重量	-	(KG)

VIEW A

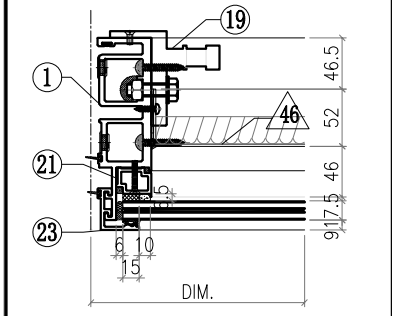

VIEW B

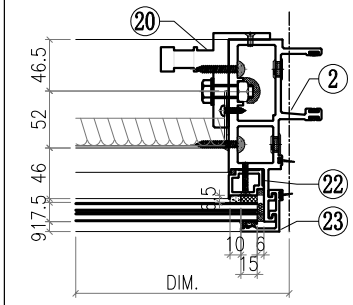

VIEW C

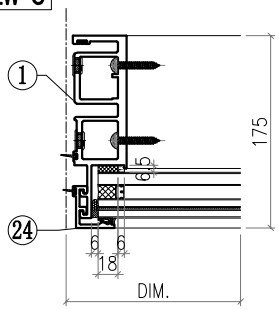

VIEW D

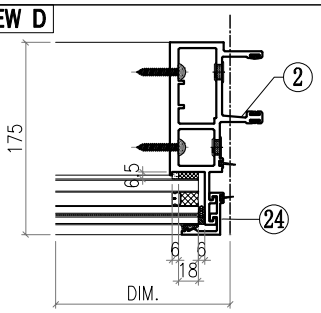

VIEW E

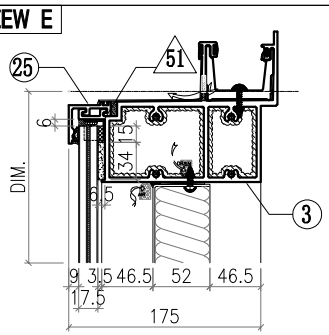

VIEW F

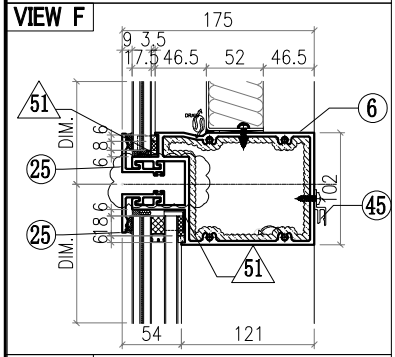

VIEW G

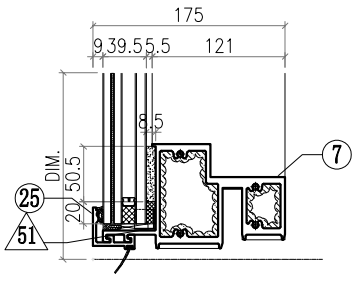

△ OTHERS (ALUM. & G.M.S. PARTS)

ITEM	FAB. DWG NO.	LENGTH (mm)	QTY
46	BST-M039 1158X646 (BACK PANEL)		1
47			
48			
49			
50			
51	AC-065 1mm THK. ALUM. PLATE		8
52			
53			
54	GL4-B094 1214X718 (GLASS)		1
55	GL1-B094 1214X2458 (GLASS)		1

◯ ALUM. EXTRUSION

ITEM	FAB. DWG NO.	LENGTH (mm)	QTY
1	X86049-P01	3276	1
2	X86047-P01	3276	1
3	X86060-001-071	1260	1
4			
5			
6	X86061-001-022	1226	1
7	X86059-001-120	1226	1
8			
9			
10			
11			
12			
13			
14			
15			
16	X86079-001	300	1
17			
18			
19	X86095-001	210	1
20	X86095-002	210	1
21	X86074-P01-02	706.5	1
22	X86074-P01R-02	706.5	1
23	X86071-P04-02	749.5	2
24	X86071-P04-04	2491.5	2
25	X86071-P01-22	1254.5	4
26			
27			
28			
29			
30			
31			
32			
33			
34			
35			
36			
37			
38			
39			
40			
41			
42			
43			
44			
45	X86101-001-033	1162	1

美特鋁質有限公司 MIDI Aluminium Fabricator Ltd.														
								工程號	J857	類別		物料號	M1	
								地盘	啟德6552	制圖	李傳鵬	2022-02-11	圖號	CW-284
修改	A	B	C	採用	工廠		地盤 ✓	图纸名称	单元组装图	復核	練松文	2022-02-13	數量	-
日期	3.18	4.2	4.26	材料颜色	-			材料	-	批准	林仁安	2022-02-15	單件重量	- (KG)

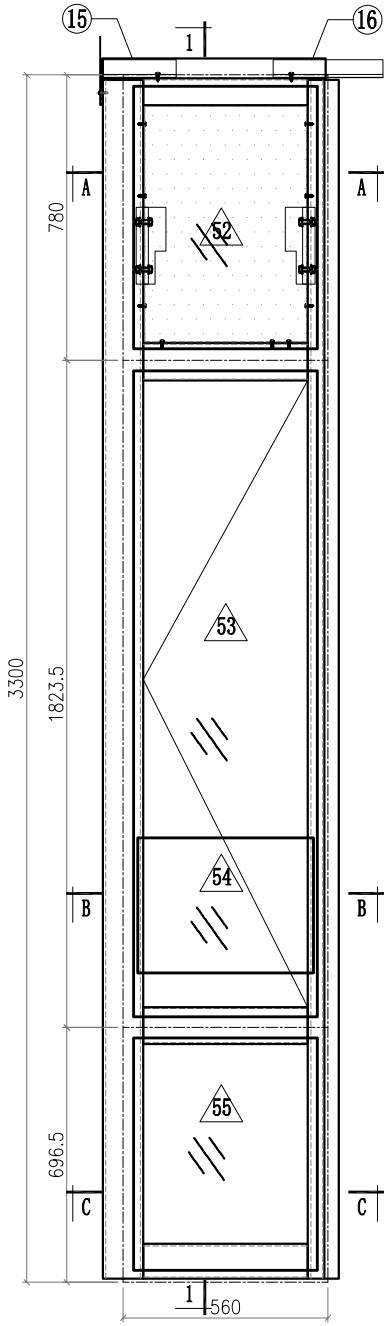

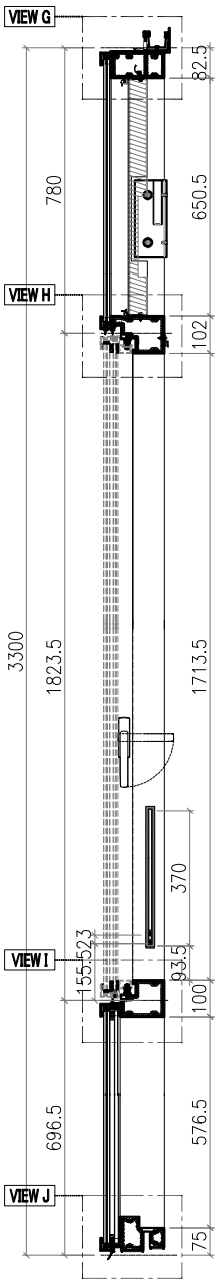

SECTION 1-1

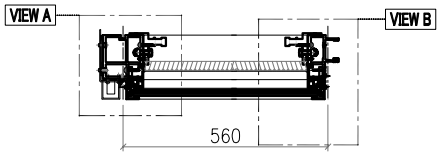

SECTION A-A

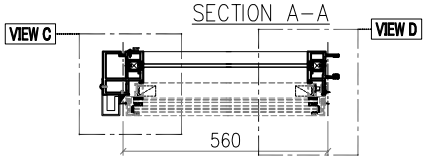

SECTION B-B

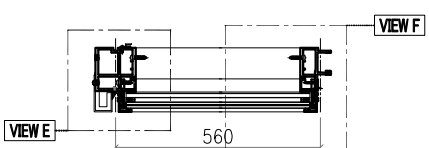

SECTION C-C

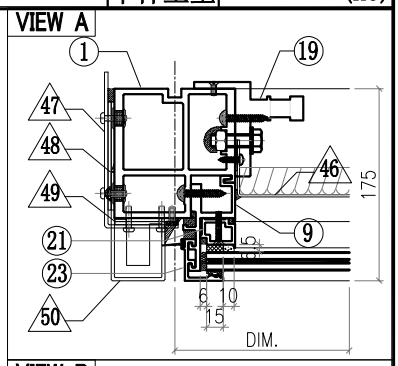

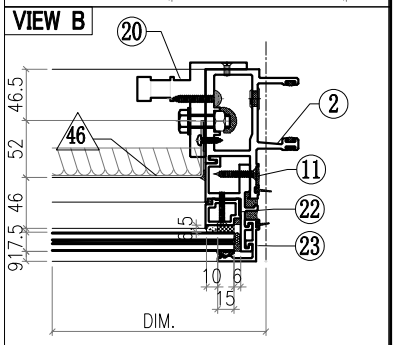

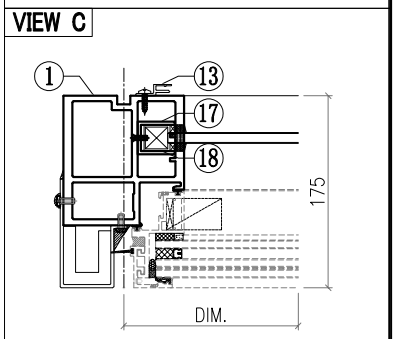

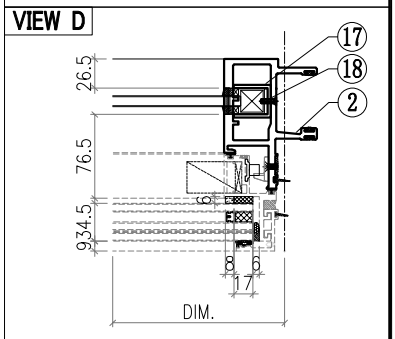

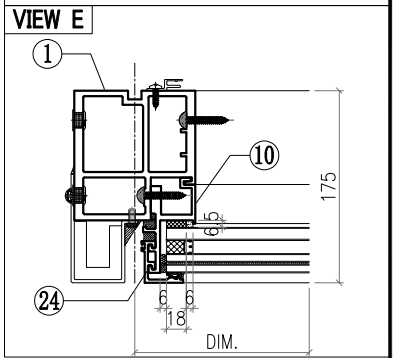

Notes
1. [illegible]
2. VIEW DROM OUTSIDE
3. GLASS
4. 2mm THK. BACK PANEL

美特鋁質有限公司 MIDI Aluminium Fabricator Ltd.														
							工程號	J857	類別		物料號	M1		
							地盘	啟德6552	制圖	李傳鵬	2022-02-11	圖號	CW-284	
修改	A	B	C	採用工廠		地盤 ✓	图纸名称	单元组装图	復核	練松文	2022-02-13	數量	-	
日期	3.18	4.2	4.26	材料颜色	-		材料	-	批准	林仁安	2022-02-15	單件重量	-	(KG)

VIEW F

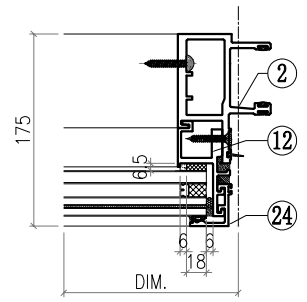

VIEW G

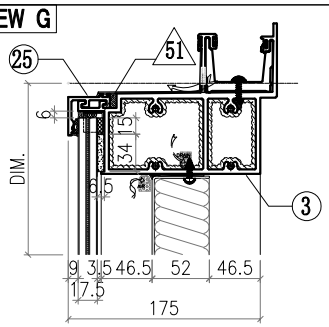

VIEW H

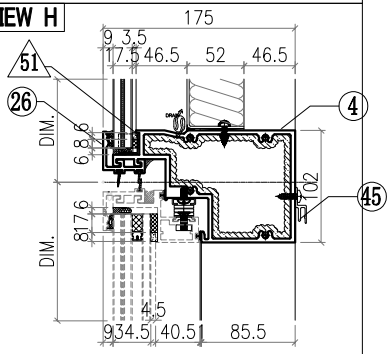

VIEW I

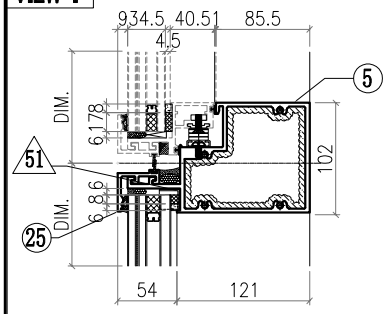

VIEW J

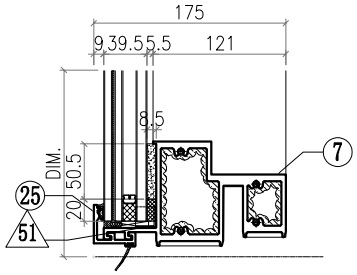

△ OTHERS (ALUM. & G.M.S. PARTS)

ITEM	FAB. DWG NO.	LENGTH (mm)	QTY
46	BST-M012 446X646 (BACK PANEL)		1
47	AC-061 3mm THK. ALUM. PLATE		1
48	AC-063 3mm THK. ALUM. PLATE		2
49	AC-064 3mm THK. ALUM. PLATE		2
50	AC-104 3mm THK. ALUM. PLATE		1
51	AC-065 1mm THK. ALUM. PLATE		8
52	GL4-B014 502X718 (GLASS)		1
53	AW-D03R		1
54	GB-L014 480X370 (GLASS)		1
55	GL1-L014 502X634 (GLASS)		1

◯ ALUM. EXTRUSION

ITEM	FAB. DWG NO.	LENGTH (mm)	QTY
1	X86055-P16	3276	1
2	X86048-P02	3276	1
3	X86060-001-103	609	1
4	X86063-001-064	531	1
5	X86062-001-064	531	1
6			
7	X86059-001-072	531	1
8			
9	X86086-P01	740.5	1
10	X86086-P02	646	1
11	X86086-P03	740.5	1
12	X86086-P04	646	1
13	X86101-P01	2250	1
14			
15	X86079-002	200	1
16	X86079-001	300	1
17	X86078-P01	390	2
18	N525-P01	23	2
19	X86095-001	210	1
20	X86095-002	210	1
21	X86074-P11-02	728.5	1
22	X86074-P11R-02	728.5	1
23	X86071-P04-02	749.5	2
24	X86071-P04-03	668	2
25	X86071-P01-12	542	3
26	X86145-P01-06	542	1
27			
28			
29			
30			
31			
32			
33			
34			
35			
36			
37			
38			
39			
40			
41			
42			
43			
44			
45	X86101-001-008	450	1

美特鋁質有限公司 MIDI Aluminium Fabricator Ltd.														
				工程號	J857	類別		物料號	M1					
				地盘	啟德6552	制圖	李傳鵬	2022-02-11	圖號	CW-285				
修改	A	B	C	採用工廠		地盤 ✓	图纸名称	单元组装图	復核	練松文	2022-02-13	數量	-	
日期	3.18	4.2	4.26	材料颜色	-		材料	-	批准	林仁安	2022-02-15	單件重量	-	(KG)

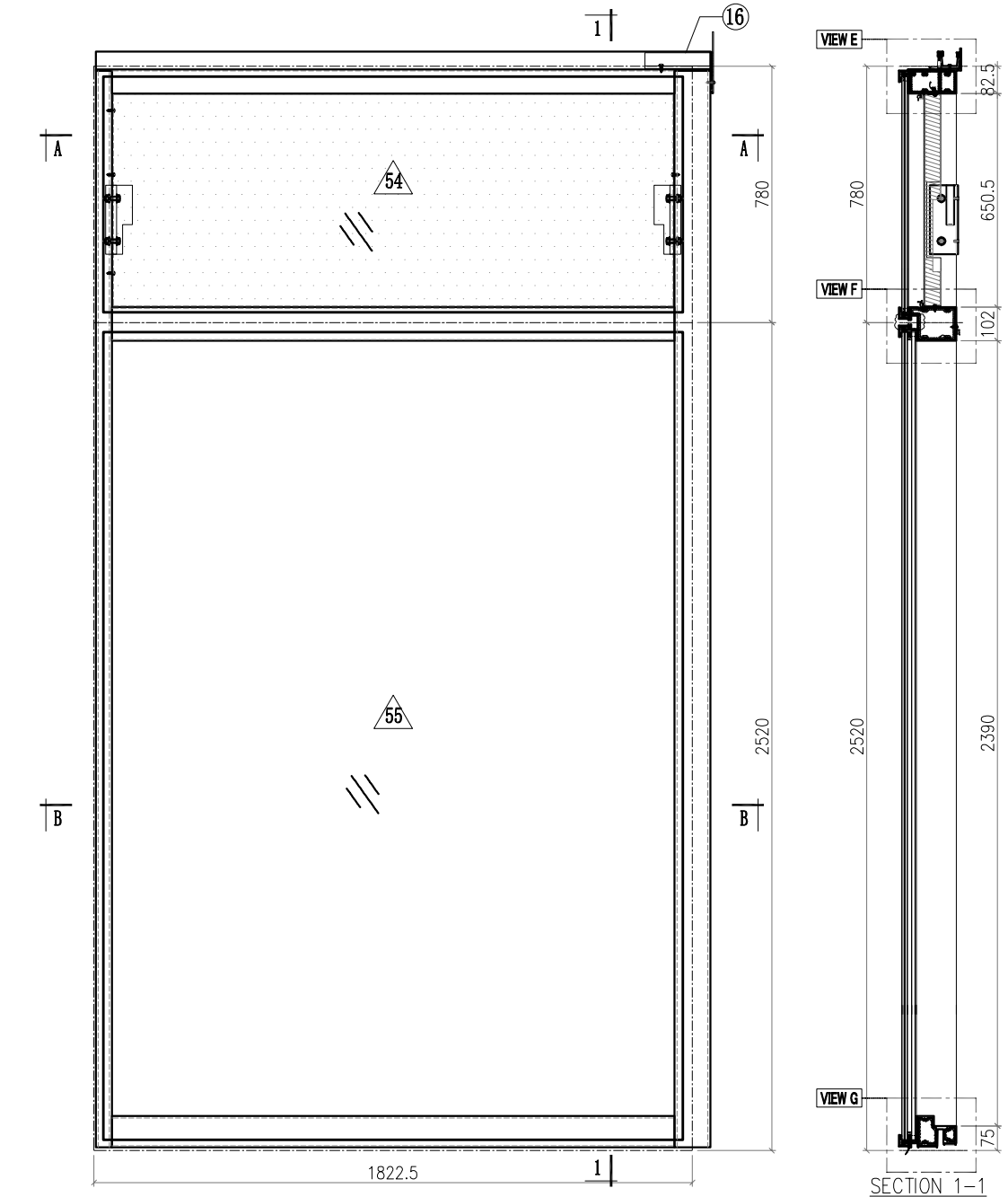

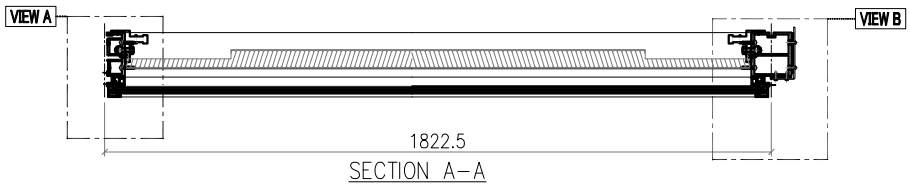

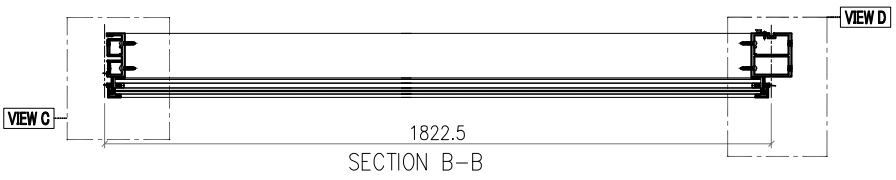

Notes
1.
2. VIEW DROM OUTSIDE
3. GLASS
4. 2mm THK. BACK PANEL

美特鋁質有限公司
MIDI Aluminium Fabricator Ltd.

修改	A	B	C	採用工廠		地盤 ✓
日期	3.18	4.2	4.26	材料顏色	-	

工程號	J857	類別		物料號	M1		
地盘	啟德6552	制圖	李傳鵬	2022-02-11	圖號	CW-285	
图纸名称	单元组装图	復核	練松文	2022-02-13	數量	-	
材料	-	批准	林仁安	2022-02-15	單件重量	-	(KG)

VIEW A

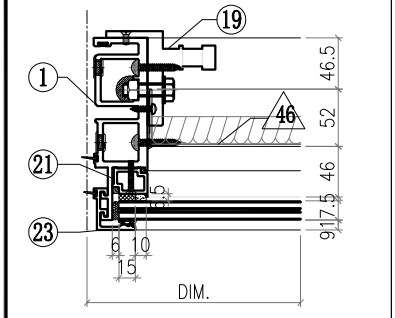

VIEW B

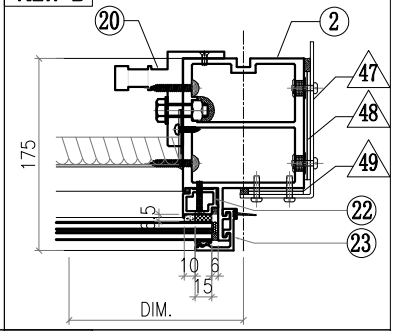

VIEW C

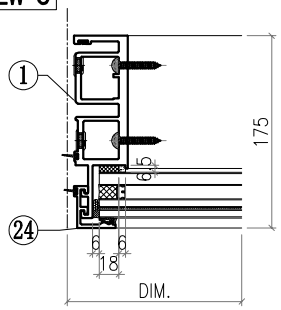

VIEW D

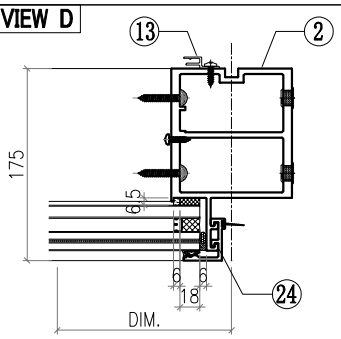

VIEW E

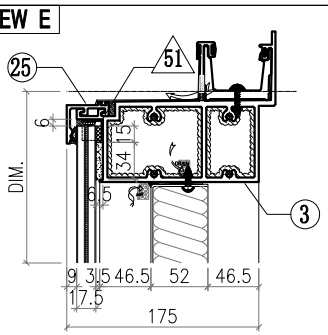

VIEW F

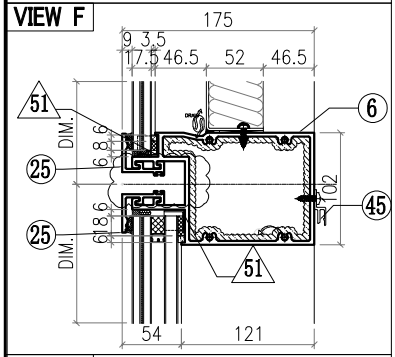

VIEW G

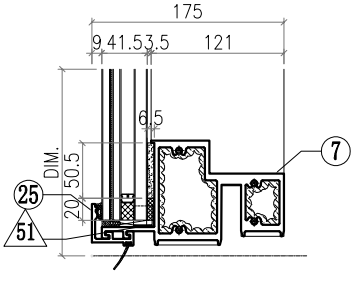

△ OTHERS (ALUM. & G.M.S. PARTS)

ITEM	FAB. DWG NO.	LENGTH (mm)	QTY
46	BST-M038 1708X646 (BACK PANEL)		1
47	AC-062 3mm THK. ALUM. PLATE		1
48	AC-063 3mm THK. ALUM. PLATE		2
49	AC-064 3mm THK. ALUM. PLATE		2
50			
51	AC-065 1mm THK. ALUM. PLATE		8
52			
53			
54	GL4-B093 1764X718 (GLASS)		1
55	GL2-L093 1764X2458 (GLASS)		1

◯ ALUM. EXTRUSION

ITEM	FAB. DWG NO.	LENGTH (mm)	QTY
1	X86049-P01	3276	1
2	X86056-P05	3276	1
3	X86060-001-048	1871	1
4			
5			
6	X86061-001-021	1776	1
7	X86059-001-119	1776	1
8			
9			
10			
11			
12			
13	X86101-P01	2250	1
14			
15			
16	X86079-005	200	1
17			
18			
19	X86095-001	210	1
20	X86095-002	210	1
21	X86074-P01-02	706.5	1
22	X86074-P01R-02	706.5	1
23	X86071-P04-02	749.5	2
24	X86071-P04-04	2491.5	2
25	X86071-P01-21	1804.5	4
26			
27			
28			
29			
30			
31			
32			
33			
34			
35			
36			
37			
38			
39			
40			
41			
42			
43			
44			
45	X86101-001-032	1712	1

美特鋁質有限公司 MIDI Aluminium Fabricator Ltd.														
								工程號	J857	類別		物料號	M1	
								地盘	啟德6552	制圖	李傳鵬	2022-02-11	圖號	CW-286
修改	A	B	C	採用	工廠		地盤	图纸名称	单元组装图	復核	練松文	2022-02-13	數量	-
日期	3.18	4.2	4.26	材料颜色	-		✓	材料	-	批准	林仁安	2022-02-15	單件重量	- (KG)

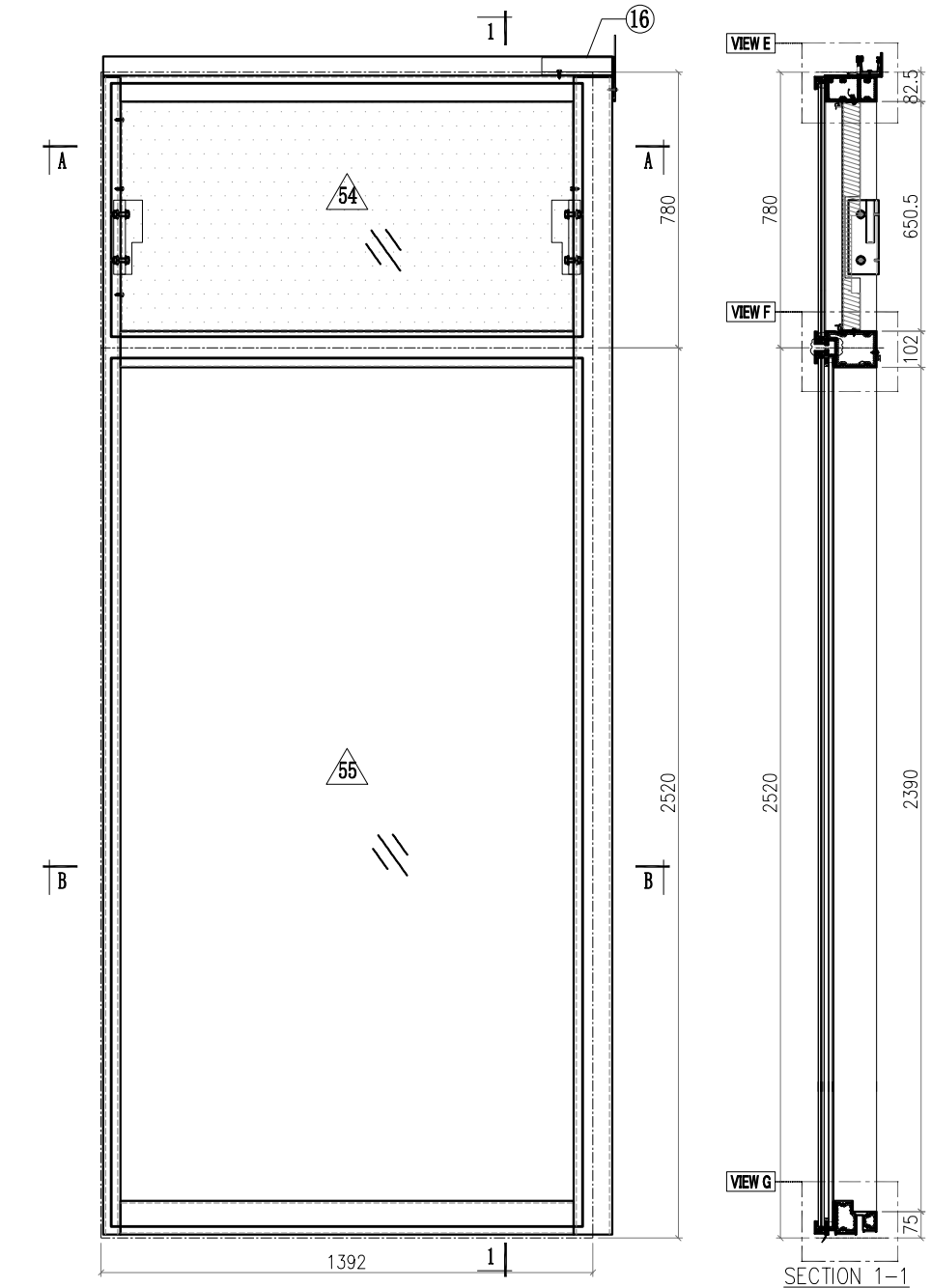

SECTION 1-1

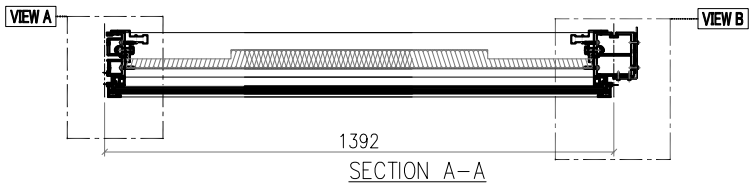

SECTION A-A

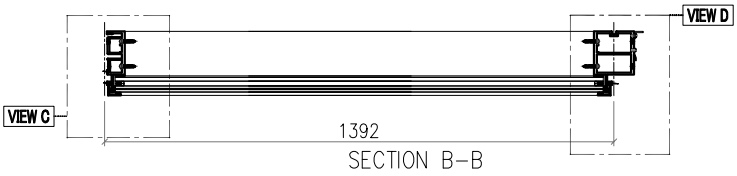

SECTION B-B

Notes
1.
2. VIEW DROM OUTSIDE
3. GLASS
4. 2mm THK. BACK PANEL

美特鋁質有限公司 MIDI Aluminium Fabricator Ltd.														
								工程號	J857	類別		物料號	M1	
								地盘	啟德6552	制圖	李傳鵬	2022-02-11	圖號	CW-286
修改	A	B	C	採用工廠		地盤	✓	图纸名称	单元组装图	復核	練松文	2022-02-13	數量	-
日期	3.18	4.2	4.26	材料颜色	-			材料	-	批准	林仁安	2022-02-15	單件重量	- (KG)

VIEW A

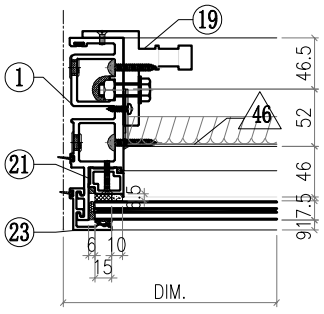

VIEW B

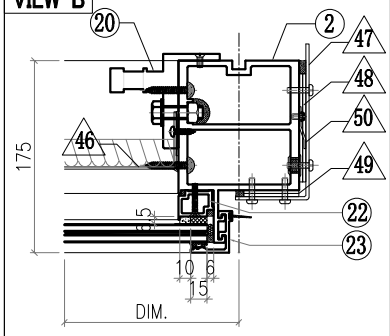

VIEW C

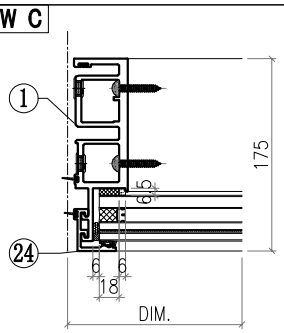

VIEW D

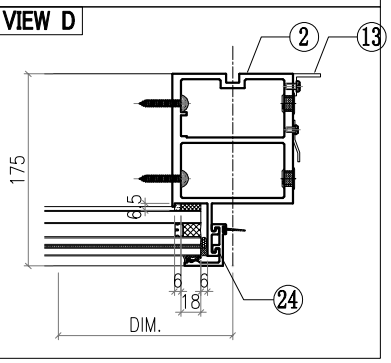

VIEW E

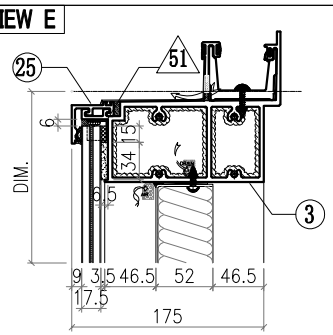

VIEW F

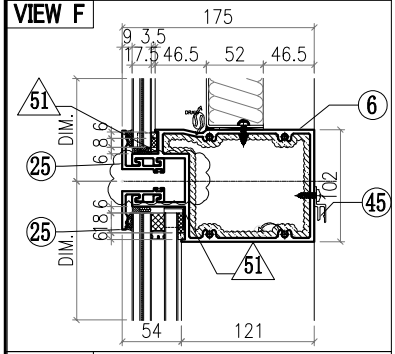

VIEW G

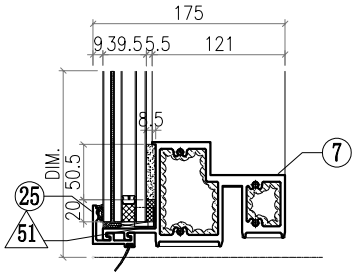

△ OTHERS (ALUM. & G.M.S. PARTS)

ITEM	FAB. DWG NO.	LENGTH (mm)	QTY
46	BST-M037 1278X646 (BACK PANEL)		1
47	AC-062 3mm THK. ALUM. PLATE		1
48	AC-063 3mm THK. ALUM. PLATE		2
49	AC-064 3mm THK. ALUM. PLATE		2
50	AC-110 2mm THK. ALUM. PLATE		1
51	AC-065 1mm THK. ALUM. PLATE		8
52			
53			
54	GL4-B092 1334X718 (GLASS)		1
55	GL1-B092 1334X2458 (GLASS)		1

◯ ALUM. EXTRUSION

ITEM	FAB. DWG NO.	LENGTH (mm)	QTY
1	X86049-P01	3276	1
2	X86056-P01	3276	1
3	X86060-001-049	1441	1
4			
5			
6	X86061-001-020	1346	1
7	X86059-001-121	1346	1
8			
9			
10			
11			
12			
13	N544-P01	2360	1
14			
15			
16	X86079-005	200	1
17			
18			
19	X86095-001	210	1
20	X86095-002	210	1
21	X86074-P01-02	706.5	1
22	X86074-P01R-02	706.5	1
23	X86071-P04-02	749.5	2
24	X86071-P04-04	2491.5	2
25	X86071-P01-20	1374	4
26			
27			
28			
29			
30			
31			
32			
33			
34			
35			
36			
37			
38			
39			
40			
41			
42			
43			
44			
45	X86101-001-034	1282	1

美特鋁質有限公司 MIDI Aluminium Fabricator Ltd.													
								工程號	J857	類別		物料號	M1		
								地盘	啟德6552	制圖	李傳鵬	2022-02-11	圖號	CW-287
修改	A	B	C	採用	工廠		地盤 ✓	图纸名称	单元组装图	復核	練松文	2022-02-13	數量	-
日期	3.18	4.2	4.26	材料颜色	-			材料	-	批准	林仁安	2022-02-15	單件重量	- (KG)

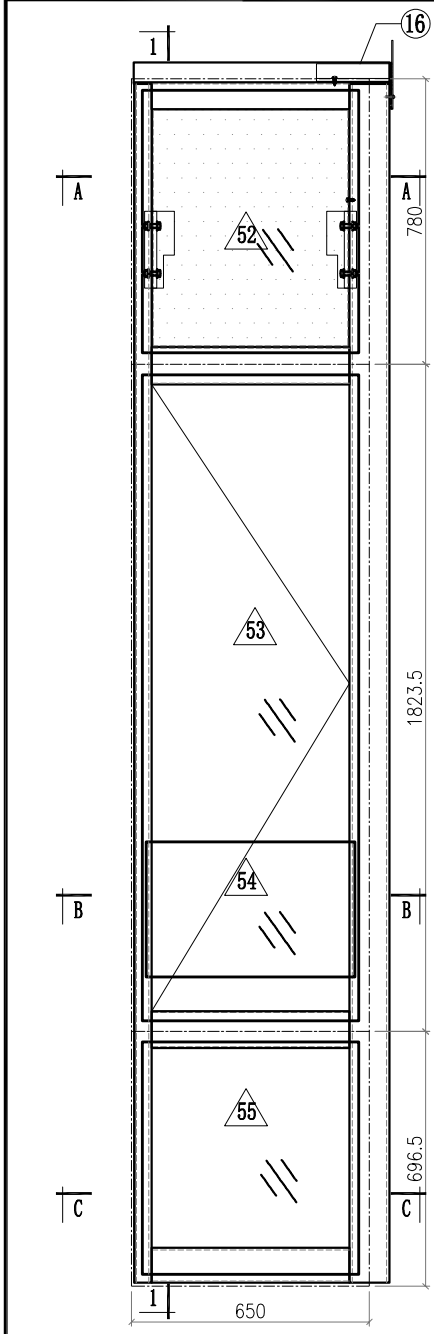

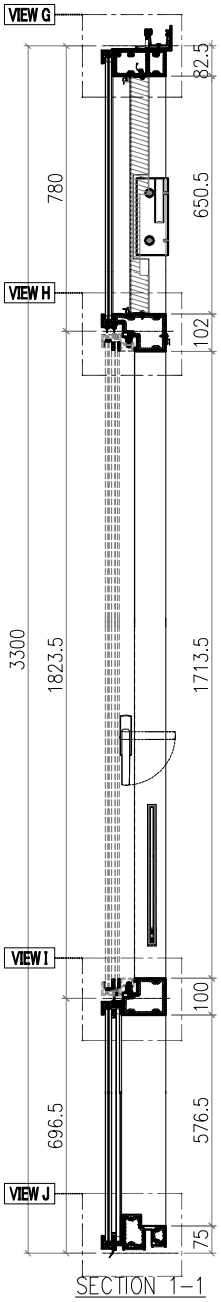

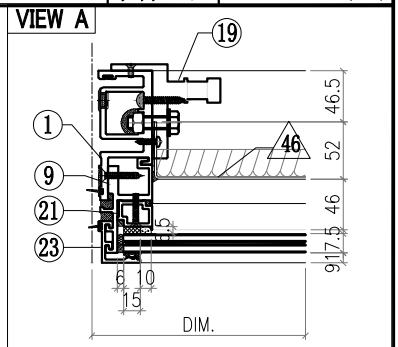

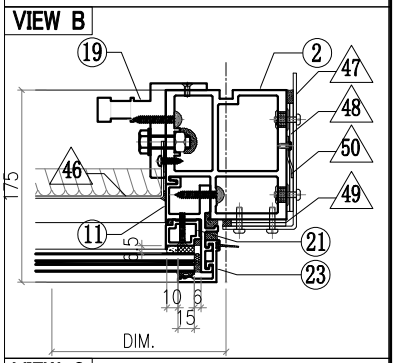

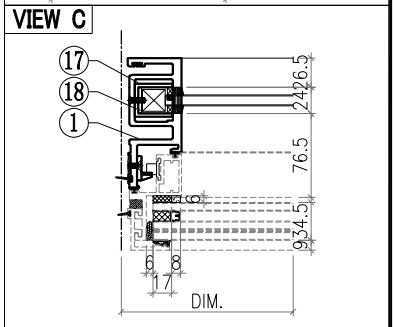

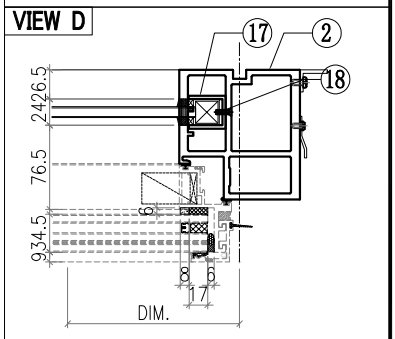

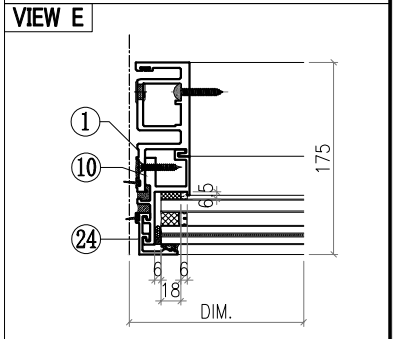

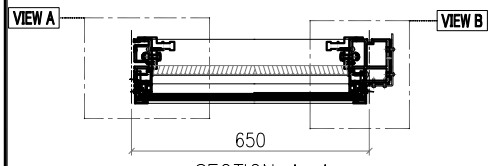

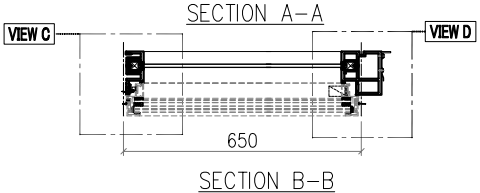

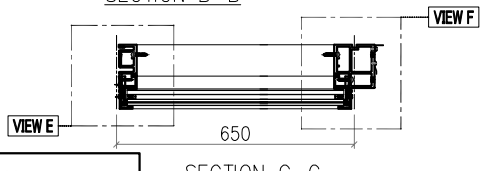

Notes
1.
2. VIEW DROM OUTSIDE
3. GLASS
4. 2mm THK. BACK PANEL

美特鋁質有限公司 MIDI Aluminium Fabricator Ltd.														
							工程號	J857	類別		物料號	M1		
							地盘	啟德6552	制圖	李傳鵬	2022-02-11	圖號	CW-287	
修改	A	B	C	採用工廠		地盤 ✓	图纸名称	单元组装图	復核	練松文	2022-02-13	數量	-	
日期	3.18	4.2	4.26	材料颜色	-		材料	-	批准	林仁安	2022-02-15	單件重量	-	(KG)

VIEW F

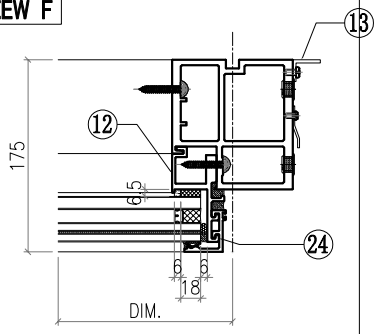

VIEW G

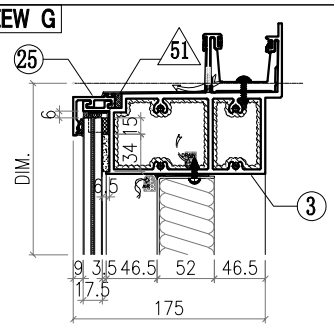

VIEW H

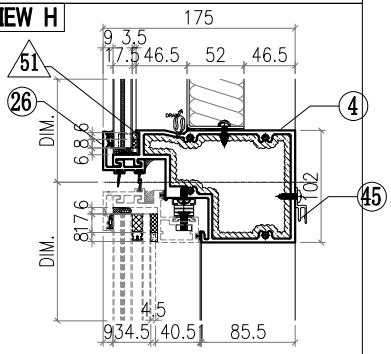

VIEW I

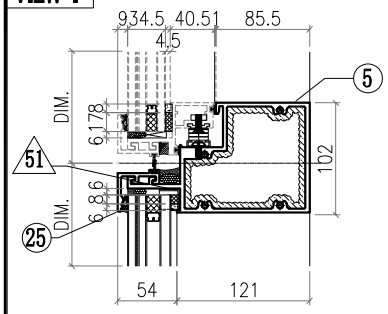

VIEW J

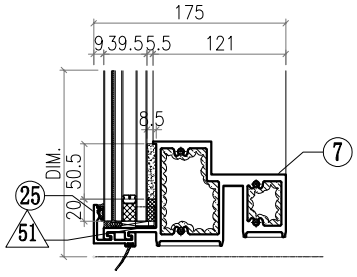

△ OTHERS (ALUM. & G.M.S. PARTS)

ITEM	FAB. DWG NO.	LENGTH (mm)	QTY
46	BST-M062 536X646 (BACK PANEL)		1
47	AC-062 3mm THK. ALUM. PLATE		1
48	AC-063 3mm THK. ALUM. PLATE		2
49	AC-064 3mm THK. ALUM. PLATE		2
50	AC-110 2mm THK. ALUM. PLATE		1
51	AC-065 1mm THK. ALUM. PLATE		8
52	GL4-B078 592X718 (GLASS)		1
53	AW-D01		1
54	GB-L078 570X370 (GLASS)		1
55	GL1-L078 592X634 (GLASS)		1

◯ ALUM. EXTRUSION

ITEM	FAB. DWG NO.	LENGTH (mm)	QTY
1	X86050-P02	3276	1
2	X86055-P12	3276	1
3	X86060-001-115	699	1
4	X86063-001-053	621	1
5	X86062-001-053	621	1
6			
7	X86059-001-077	621	1
8			
9	X86086-P01	740.5	1
10	X86086-P02	646	1
11	X86086-P03	740.5	1
12	X86086-P04	646	1
13	N544-P01	2360	1
14			
15			
16	X86079-005	200	1
17	X86078-P01	390	2
18	N525-P01	23	2
19	X86095-001	210	1
20	X86095-002	210	1
21	X86074-P11-02	728.5	1
22	X86074-P11R-02	728.5	1
23	X86071-P04-02	749.5	2
24	X86071-P04-03	668	2
25	X86071-P01-07	632	3
26	X86145-P01-04	632	1
27			
28			
29			
30			
31			
32			
33			
34			
35			
36			
37			
38			
39			
40			
41			
42			
43			
44			
45	X86101-001-022	540	1

美特鋁質有限公司 MIDI Aluminium Fabricator Ltd.								工程號	J857	類別		物料號	M1		
								地盘	啟德6552	制圖	李傳鵬	2022-02-11	圖號	CW-288	
修改	A	B	C	採用工廠		地盤	✓	图纸名称	单元组装图	復核	練松文	2022-02-13	數量	-	
日期	3.18	4.2	4.26	材料颜色	-			材料	-	批准	林仁安	2022-02-15	單件重量	-	(KG)

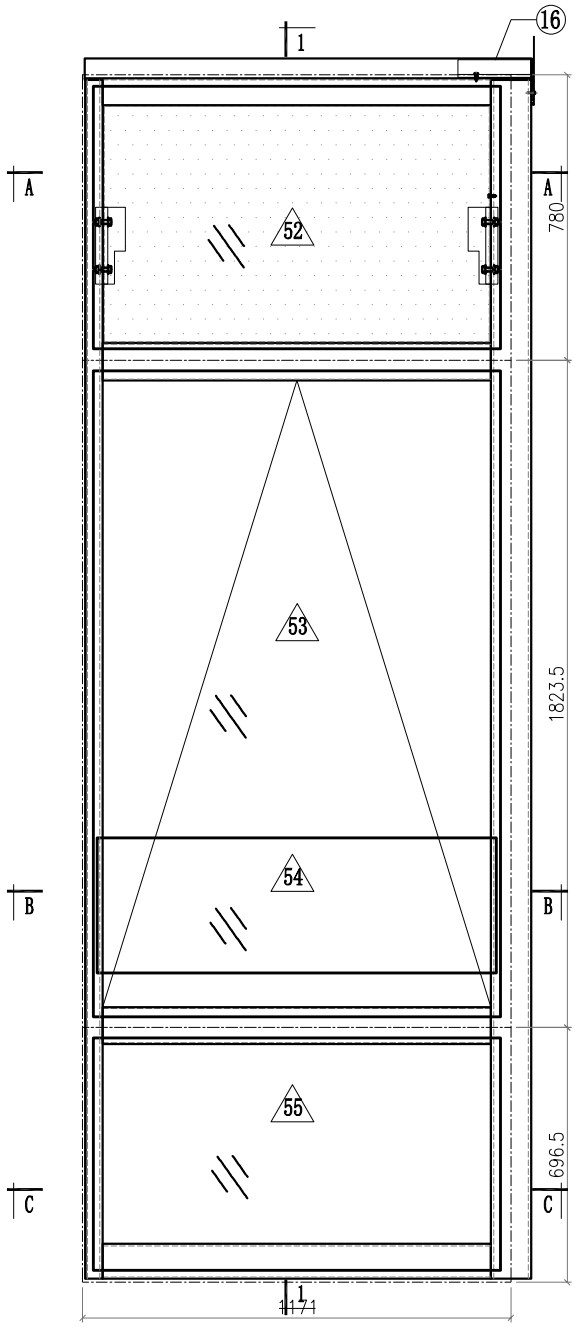

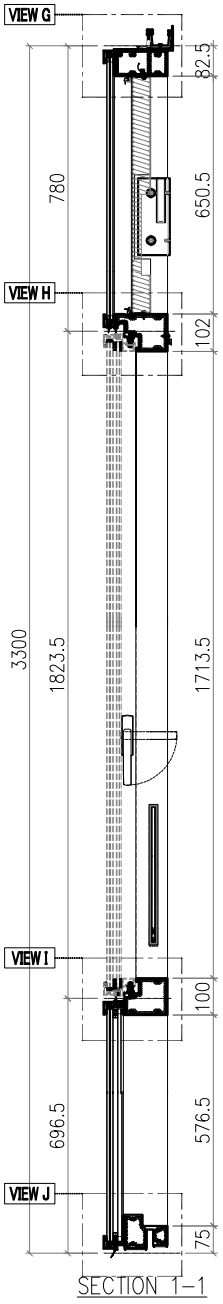

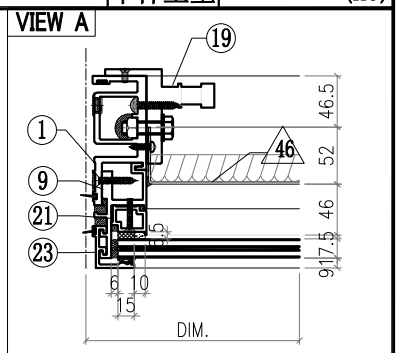

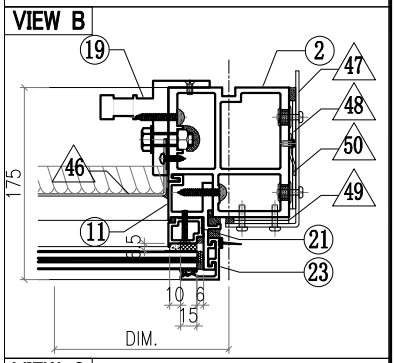

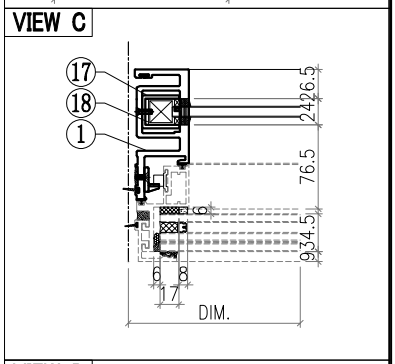

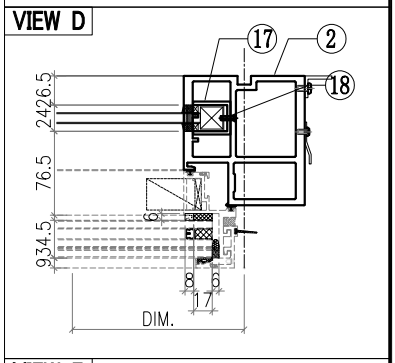

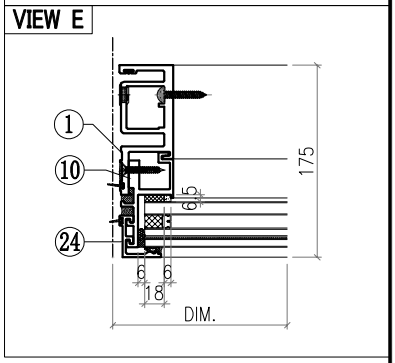

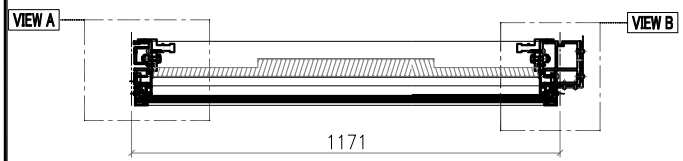

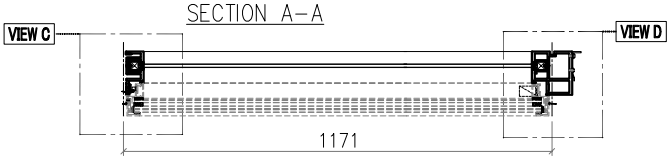

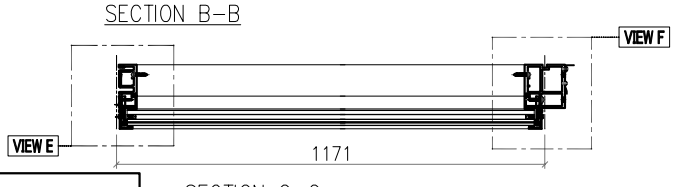

Notes
1. [illegible]
2. VIEW DROM OUTSIDE
3. GLASS
4. 2mm THK. BACK PANEL

美特鋁質有限公司
MIDI Aluminium Fabricator Ltd.

修改	A	B	C	採用工廠		地盤 ✓
日期	3.18	4.2	4.26	材料颜色	-	

工程號	J857	類別		物料號	M1		
地盘	啟德6552	制圖	李傳鵬	2022-02-11	圖號	CW-288	
图纸名称	单元组装图	復核	練松文	2022-02-13	數量	-	
材料	-	批准	林仁安	2022-02-15	單件重量	-	(KG)

VIEW F

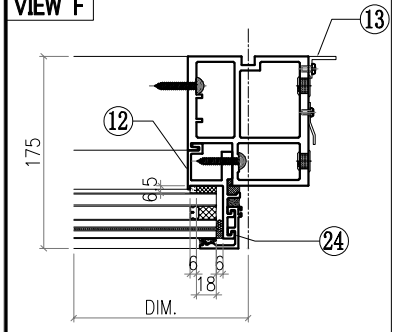

VIEW G

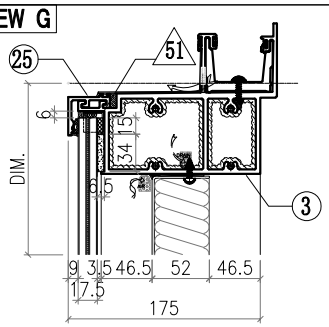

VIEW H

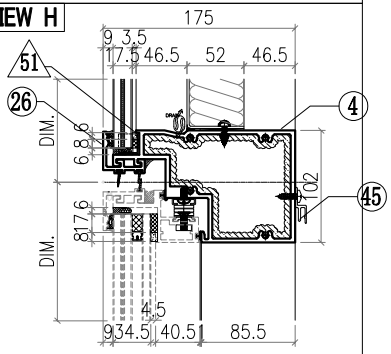

VIEW I

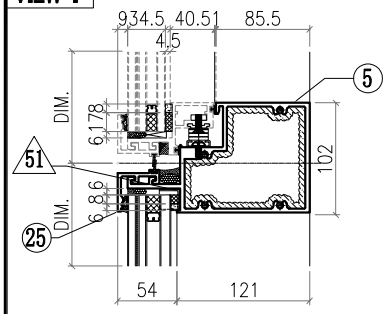

VIEW J

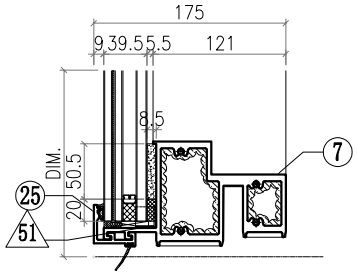

△ OTHERS (ALUM. & G.M.S. PARTS)

ITEM	FAB. DWG NO.	LENGTH (mm)	QTY
46	BST-M082 1057X646 (BACK PANEL)		1
47	AC-062 3mm THK. ALUM. PLATE		1
48	AC-063 3mm THK. ALUM. PLATE		2
49	AC-064 3mm THK. ALUM. PLATE		2
50	AC-110 2mm THK. ALUM. PLATE		1
51	AC-065 1mm THK. ALUM. PLATE		8
52	GL4-B088 1113X718 (GLASS)		1
53	AW-A04		1
54	GB-L088 1091X370 (GLASS)		1
55	GL1-L088 1113X634 (GLASS)		1

◯ ALUM. EXTRUSION

ITEM	FAB. DWG NO.	LENGTH (mm)	QTY
1	X86050-P01	3276	1
2	X86055-P03	3276	1
3	X86060-001-117	1220	1
4	X86063-001-005	1142	1
5	X86062-001-005	1142	1
6			
7	X86059-001-080	1142	1
8			
9	X86086-P01	740.5	1
10	X86086-P02	646	1
11	X86086-P03	740.5	1
12	X86086-P04	646	1
13	N544-P01	2360	1
14			
15			
16	X86079-005	200	1
17	X86078-P01	390	2
18	N525-P01	23	2
19	X86095-001	210	1
20	X86095-002	210	1
21	X86074-P11-02	728.5	1
22	X86074-P11R-02	728.5	1
23	X86071-P04-02	749.5	2
24	X86071-P04-03	668	2
25	X86071-P01-18	1153	3
26	X86145-P01-08	1153	1
27			
28			
29			
30			
31			
32			
33			
34			
35			
36			
37			
38			
39			
40			
41			
42			
43			
44			
45	X86101-001-029	1061	1

美特鋁質有限公司 MIDI Aluminium Fabricator Ltd.								工程號	J857	類別		物料號	M1		
								地盘	啟德6552	制圖	李傳鵬	2022-02-11	圖號	CW-289	
修改	A	B	C	採用	工廠		地盤 ✓	图纸名称	单元组装图	復核	練松文	2022-02-13	數量	-	
日期	3.18	4.2	4.26	材料颜色	-			材料	-	批准	林仁安	2022-02-15	單件重量	-	(KG)

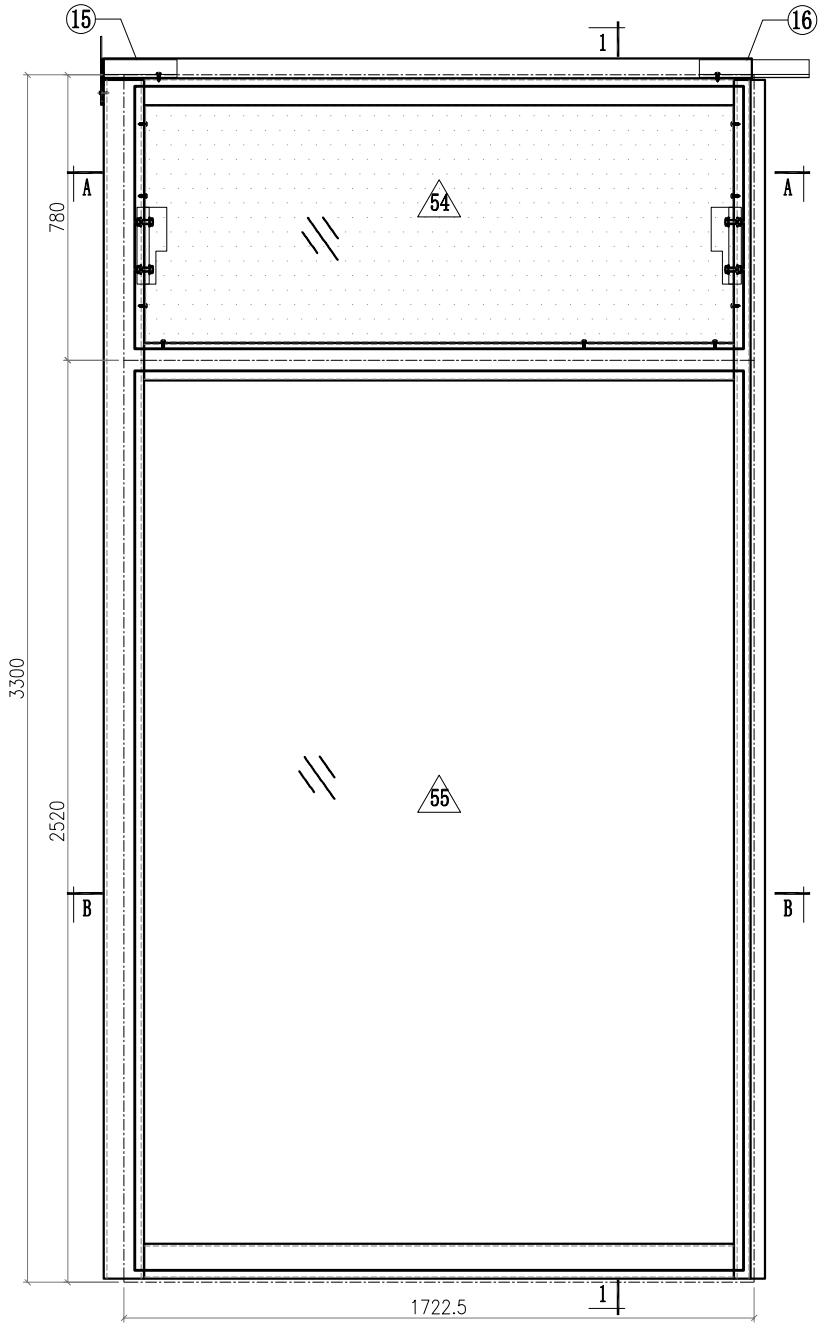

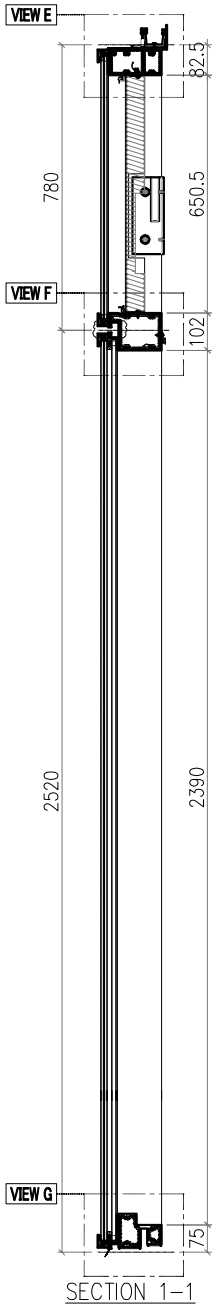

SECTION 1-1

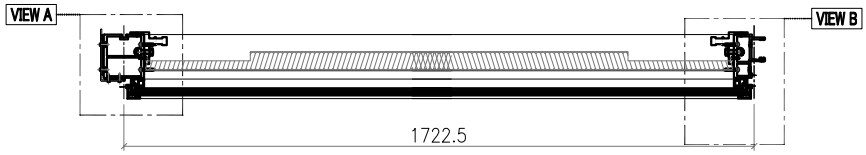

SECTION A-A

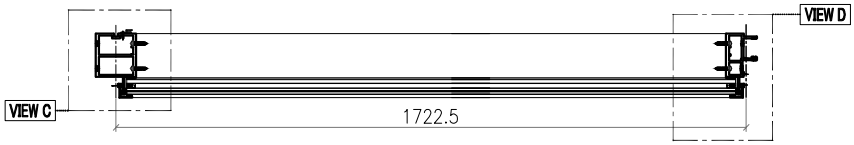

SECTION B-B

Notes
1.
2. VIEW DROM OUTSIDE
3. GLASS
4. 2mm THK. BACK PANEL

美特鋁質有限公司
MIDI Aluminium Fabricator Ltd.

工程號	J857	類別		物料號	M1								
地盘	啟德6552	制圖	李傳鵬	2022-02-11	圖號	CW-289							
修改	A	B	C	採用工廠		地盤 ✓	图纸名称	单元组装图	復核	練松文	2022-02-13	數量	-
日期	3.18	4.2	4.26	材料颜色	-		材料	-	批准	林仁安	2022-02-15	單件重量	- (KG)

VIEW A

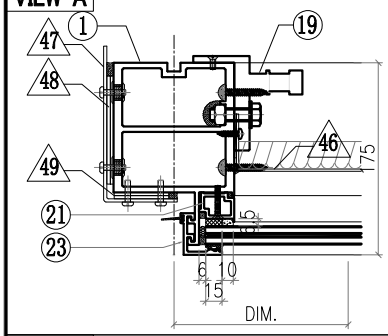

VIEW B

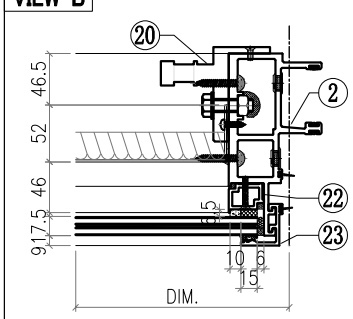

VIEW C

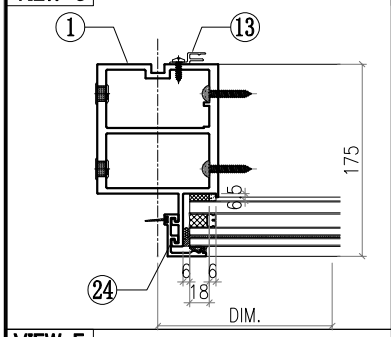

VIEW D

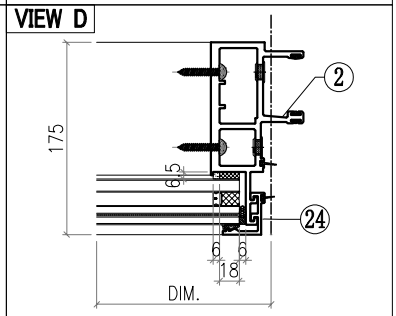

VIEW E

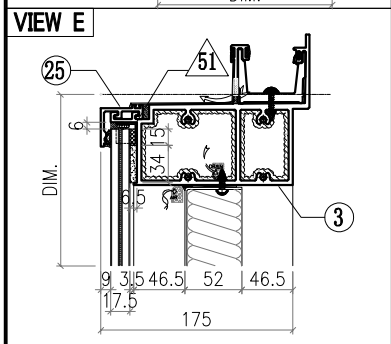

VIEW F

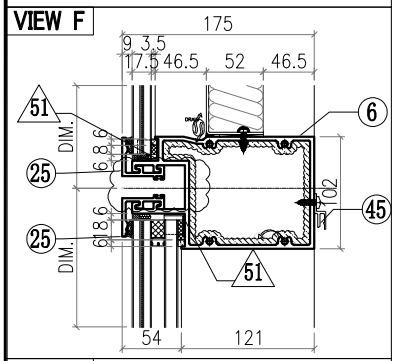

VIEW G

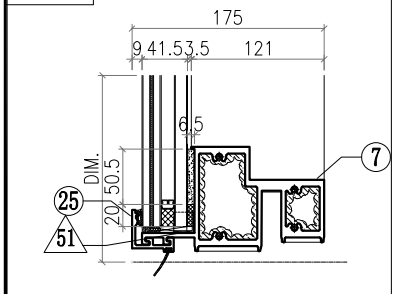

△ OTHERS (ALUM. & G.M.S. PARTS)

ITEM	FAB. DWG NO.	LENGTH (mm)	QTY
46	BST-M042 1608X646 (BACK PANEL)		1
47	AC-061 3mm THK. ALUM. PLATE		1
48	AC-063 3mm THK. ALUM. PLATE		2
49	AC-064 3mm THK. ALUM. PLATE		2
50			
51	AC-065 1mm THK. ALUM. PLATE		8
52			
53			
54	GL4-B097 1664X718 (GLASS)		1
55	GL2-L097 1664X2458 (GLASS)		1

◯ ALUM. EXTRUSION

ITEM	FAB. DWG NO.	LENGTH (mm)	QTY
1	X86056-P07	3276	1
2	X86047-P01	3276	1
3	X86060-001-019	1771	1
4			
5			
6	X86061-001-023	1676	1
7	X86059-001-122	1676	1
8			
9			
10			
11			
12			
13	X86101-P01	2250	1
14			
15	X86079-002	200	1
16	X86079-001	300	1
17			
18			
19	X86095-001	210	1
20	X86095-002	210	1
21	X86074-P01-02	706.5	1
22	X86074-P01R-02	706.5	1
23	X86071-P04-02	749.5	2
24	X86071-P04-04	2491.5	2
25	X86071-P01-23	1704.5	4
26			
27			
28			
29			
30			
31			
32			
33			
34			
35			
36			
37			
38			
39			
40			
41			
42			
43			
44			
45	X86101-001-035	1612	1

美特鋁質有限公司 MIDI Aluminium Fabricator Ltd.														
								工程號	J857	類別		物料號	M1	
								地盘	啟德6552	制圖	李傳鵬	2022-02-11	圖號	CW-290
修改	A	B	C	採用	工廠		地盤 ✓	图纸名称	单元组装图	復核	練松文	2022-02-13	數量	-
日期	3.18	4.2	4.26	材料颜色	-			材料	-	批准	林仁安	2022-02-15	單件重量	- (KG)

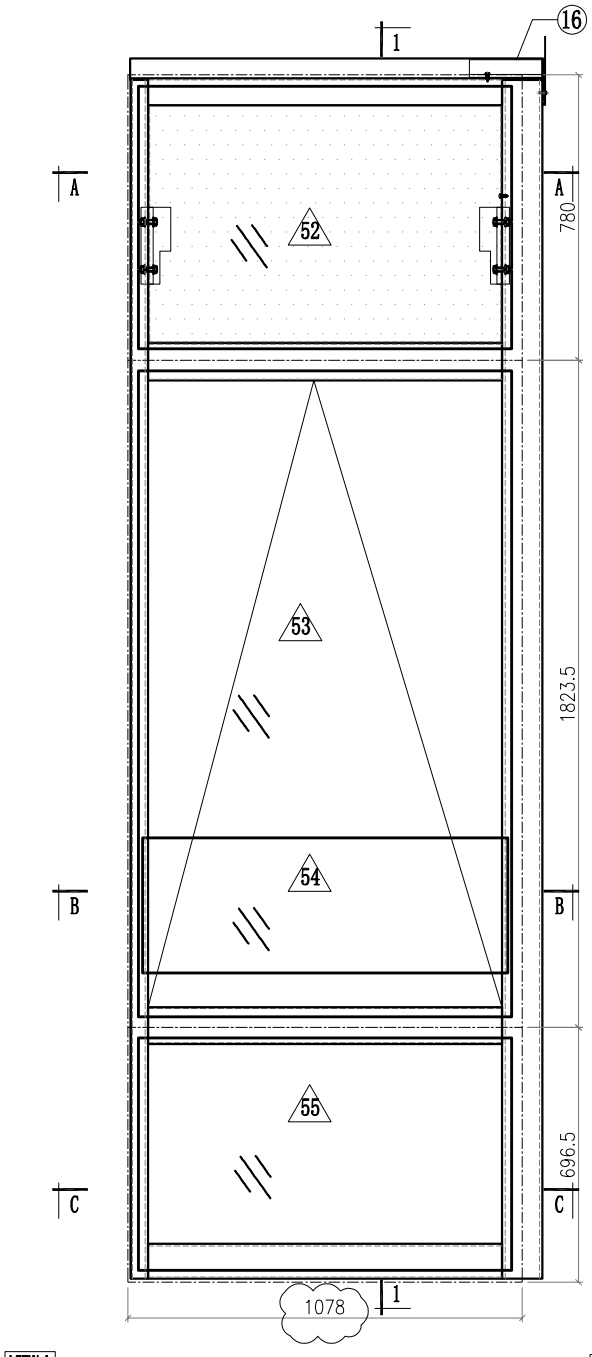

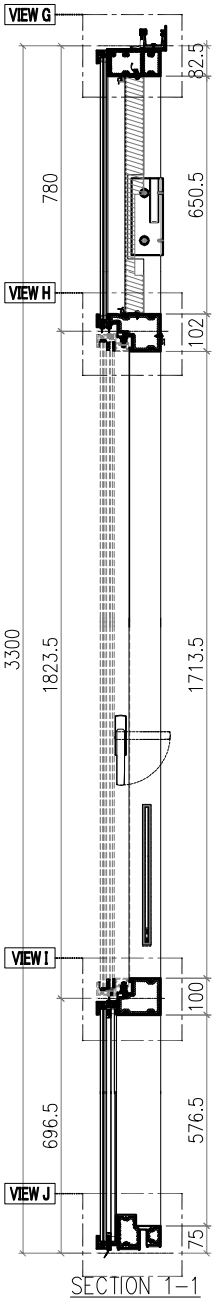

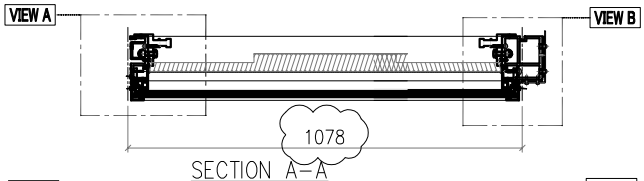

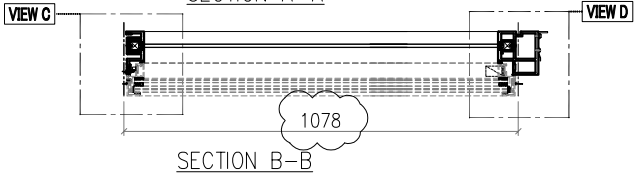

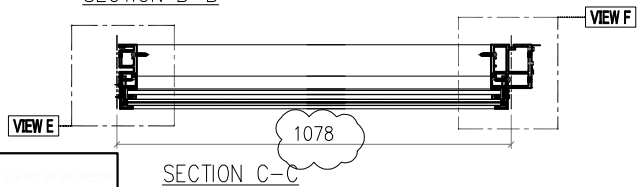

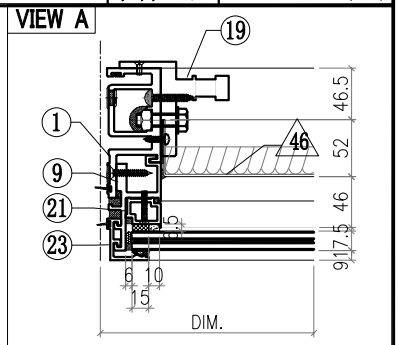

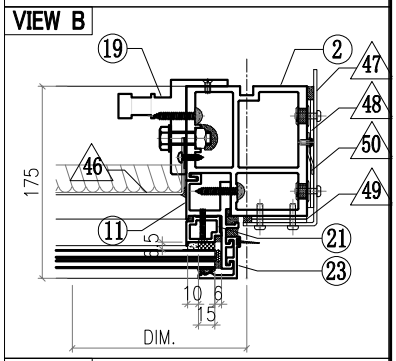

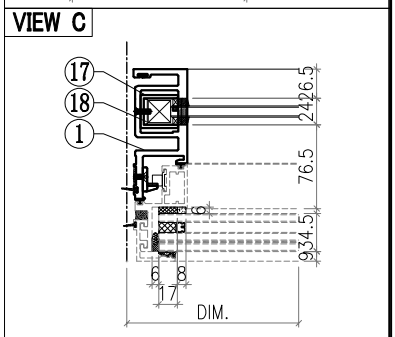

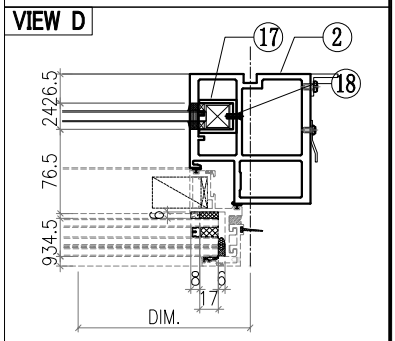

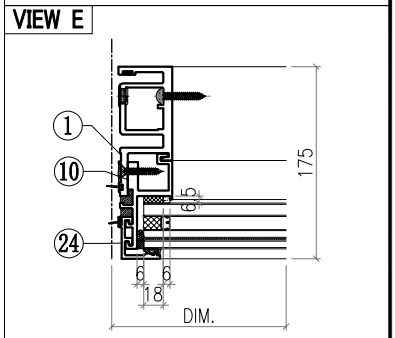

Notes
1. [illegible]
2. VIEW DROM OUTSIDE
3. GLASS
4. 2mm THK. BACK PANEL

美特鋁質有限公司 MIDI Aluminium Fabricator Ltd.													
工程號	J857	類別		物料號	M1								
地盘	啟德6552	制圖	李傳鵬	2022-02-11	圖號	CW-290							
修改	A	B	C	採用工廠		地盤 ✓	图纸名称	单元组装图	復核	練松文	2022-02-13	數量	-
日期	3.18	4.2	4.26	材料颜色	-		材料	-	批准	林仁安	2022-02-15	單件重量	- (KG)

VIEW F

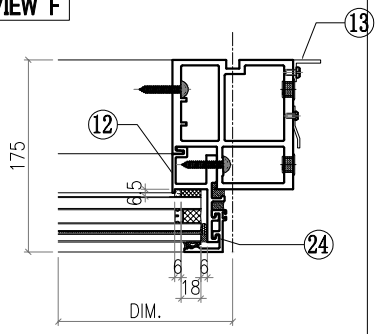

VIEW G

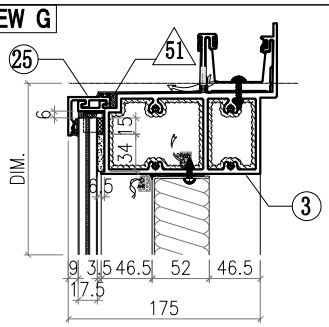

VIEW H

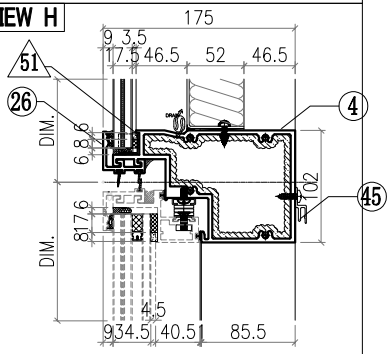

VIEW I

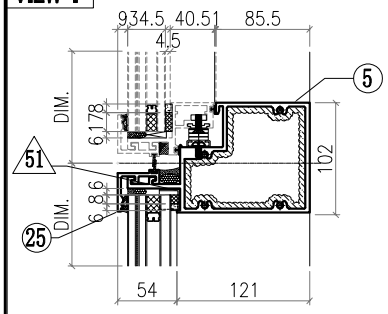

VIEW J

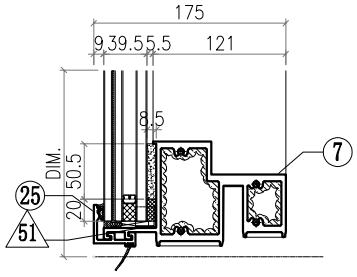

△ OTHERS (ALUM. & G.M.S. PARTS)

ITEM	FAB. DWG NO.	LENGTH (mm)	QTY
46	BST-M090 964X646 (BACK PANEL)		1
47	AC-062 3mm THK. ALUM. PLATE		1
48	AC-063 3mm THK. ALUM. PLATE		2
49	AC-064 3mm THK. ALUM. PLATE		2
50	AC-110 2mm THK. ALUM. PLATE		1
51	AC-065 1mm THK. ALUM. PLATE		8
52	GL4-B030 1020X718 (GLASS)		1
53	AW-A05		1
54	GB-L010 998X370 (GLASS)		1
55	GL1-L010 1020X634 (GLASS)		1

◯ ALUM. EXTRUSION

ITEM	FAB. DWG NO.	LENGTH (mm)	QTY
1	X86050-P01	3276	1
2	X86055-P03	3276	1
3	X86060-001-118	1127	1
4	X86063-001-006	1049	1
5	X86062-001-006	1049	1
6			
7	X86059-001-081	1049	1
8			
9	X86086-P01	740.5	1
10	X86086-P02	646	1
11	X86086-P03	740.5	1
12	X86086-P04	646	1
13	N544-P01	2360	1
14			
15			
16	X86079-005	200	1
17	X86078-P01	390	2
18	N525-P01	23	2
19	X86095-001	210	1
20	X86095-002	210	1
21	X86074-P11-02	728.5	1
22	X86074-P11R-02	728.5	1
23	X86071-P04-02	749.5	2
24	X86071-P04-03	668	2
25	X86071-P01-49	1060	3
26	X86145-P01-10	1121	1
27			
28			
29			
30			
31			
32			
33			
34			
35			
36			
37			
38			
39			
40			
41			
42			
43			
44			
45	X86101-001-036	968	1

美特鋁質有限公司 MIDI Aluminium Fabricator Ltd.								工程號	J857	類別		物料號	M1		
								地盘	啟德6552	制圖	李傳鵬	2022-02-11	圖號	CW-291	
修改	A	B	C	採用	工廠		地盤 ✓	图纸名称	单元组装图	復核	練松文	2022-02-13	數量	-	
日期	3.18	4.2	4.26	材料颜色	-			材料	-	批准	林仁安	2022-02-15	單件重量	-	(KG)

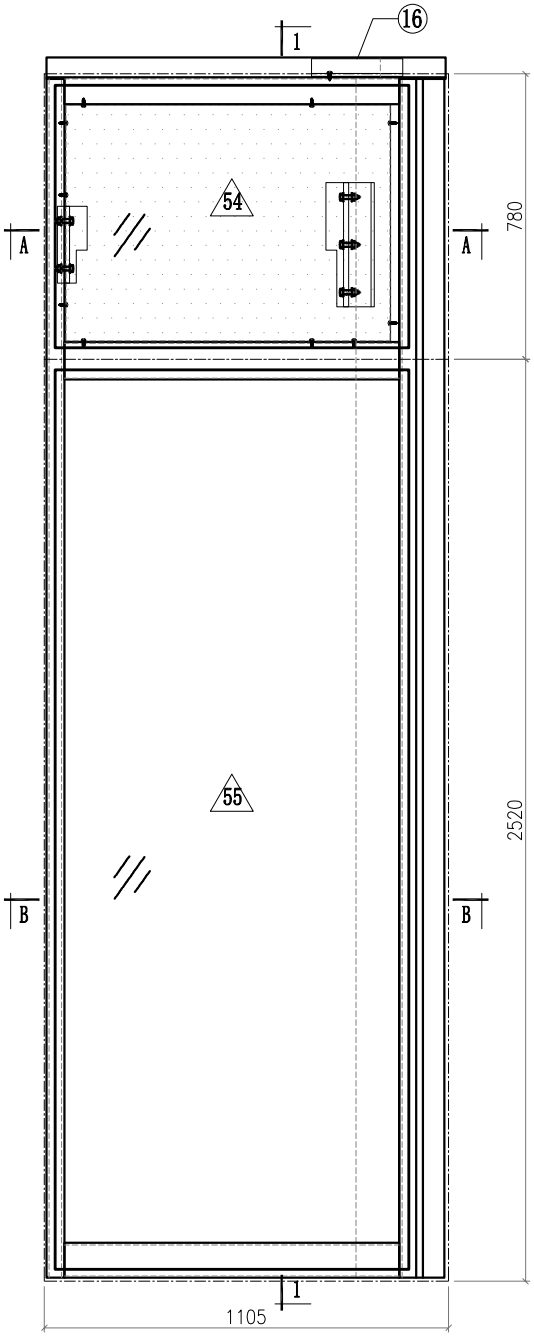

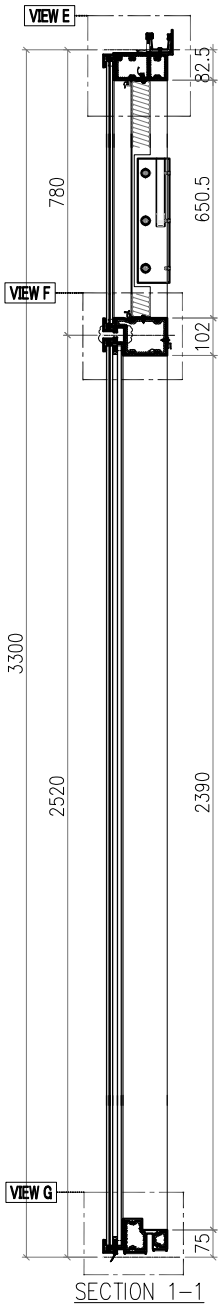

SECTION 1-1

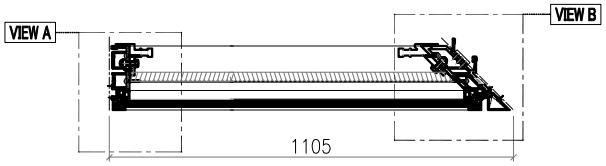

SECTION A-A

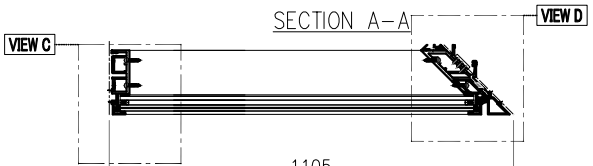

SECTION B-B

Notes
1.
2. VIEW DROM OUTSIDE
3. GLASS
4. 2mm THK. BACK PANEL

美特鋁質有限公司
MIDI Aluminium Fabricator Ltd.

修改	A	B	C	採用工廠		地盤 ✓
日期	3.18	4.2	4.26	材料顏色	-	

工程號	J857	類別		物料號	M1		
地盘	啟德6552	制圖	李傳鵬	2022-02-11	圖號	CW-291	
图纸名称	单元组装图	復核	練松文	2022-02-13	數量	-	
材料	-	批准	林仁安	2022-02-15	單件重量	-	(KG)

VIEW A

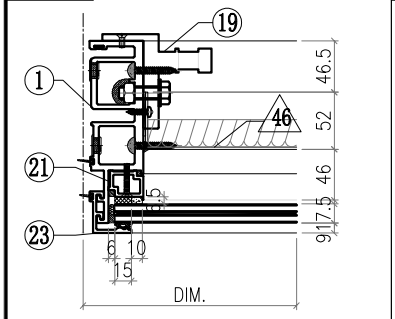

VIEW B

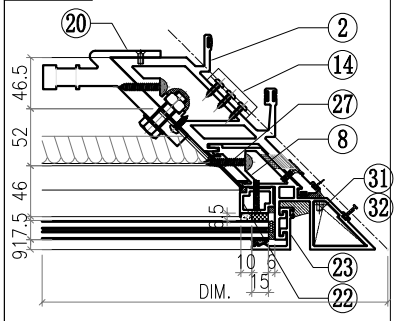

VIEW C

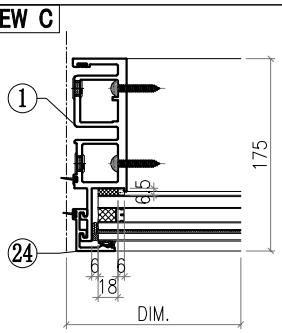

VIEW D

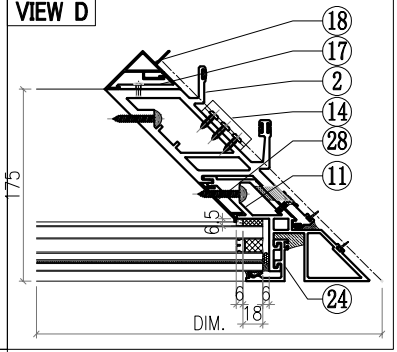

VIEW E

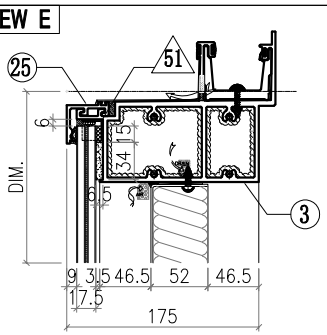

VIEW F

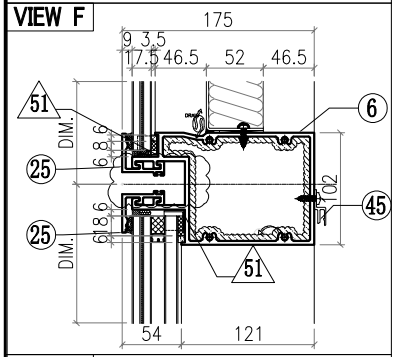

VIEW G

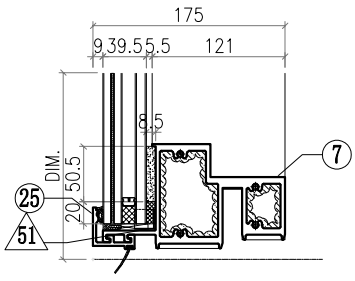

△ OTHERS (ALUM. & G.M.S. PARTS)

ITEM	FAB. DWG NO.	LENGTH (mm)	QTY
46	BST-CY013 889X646 (BACK PANEL)		1
47			
48			
49			
50			
51	AC-065 1mm THK. ALUM. PLATE		8
52			
53			
54	GL4-B104 967X718 (GLASS)		1
55	GL1-B104 967X2458 (GLASS)		1

◯ ALUM. EXTRUSION

ITEM	FAB. DWG NO.	LENGTH (mm)	QTY
1	X86049-P01	3276	1
2	X86051-P02	3276	1
3	X86060-001-A06	1081.5	1
4			
5			
6	X86061-001-045	979	1
7	X86059-001-A26	979	1
8	X86075-P01	3276	1
9			
10			
11			
12			
13			
14	X86083-002	50	3
15			
16	X86079-003	250	1
17	X86091-002-01	2350	1
18	X86093-001-01	2350	1
19	X86095-001	210	1
20	X86097-002	340	1
21	X86074-P01-02	706.5	1
22	X86074-P01R-02	706.5	1
23	X86071-P04-02	749.5	2
24	X86071-P04-04	2491.5	2
25	X86071-P01-25	1007	4
26			
27	X86151-P02R	650	1
28	X86151-P03	2359.5	1
29			
30			
31	L044-P01L	46	1
32	L044-P01R	46	1
33			
34			
35			
36			
37			
38			
39			
40			
41			
42			
43			
44			
45	X86101-001-076	797	1

美特鋁質有限公司 MIDI Aluminium Fabricator Ltd.								工程號	J857	類別		物料號	M1		
								地盘	啟德6552	制圖	李傳鵬	2022-02-11	圖號	CW-292	
修改	A	B	C	採用	工廠		地盤 ✓	图纸名称	单元组装图	復核	練松文	2022-02-13	數量	-	
日期	3.18	4.2	4.26	材料颜色	-			材料	-	批准	林仁安	2022-02-15	單件重量	-	(KG)

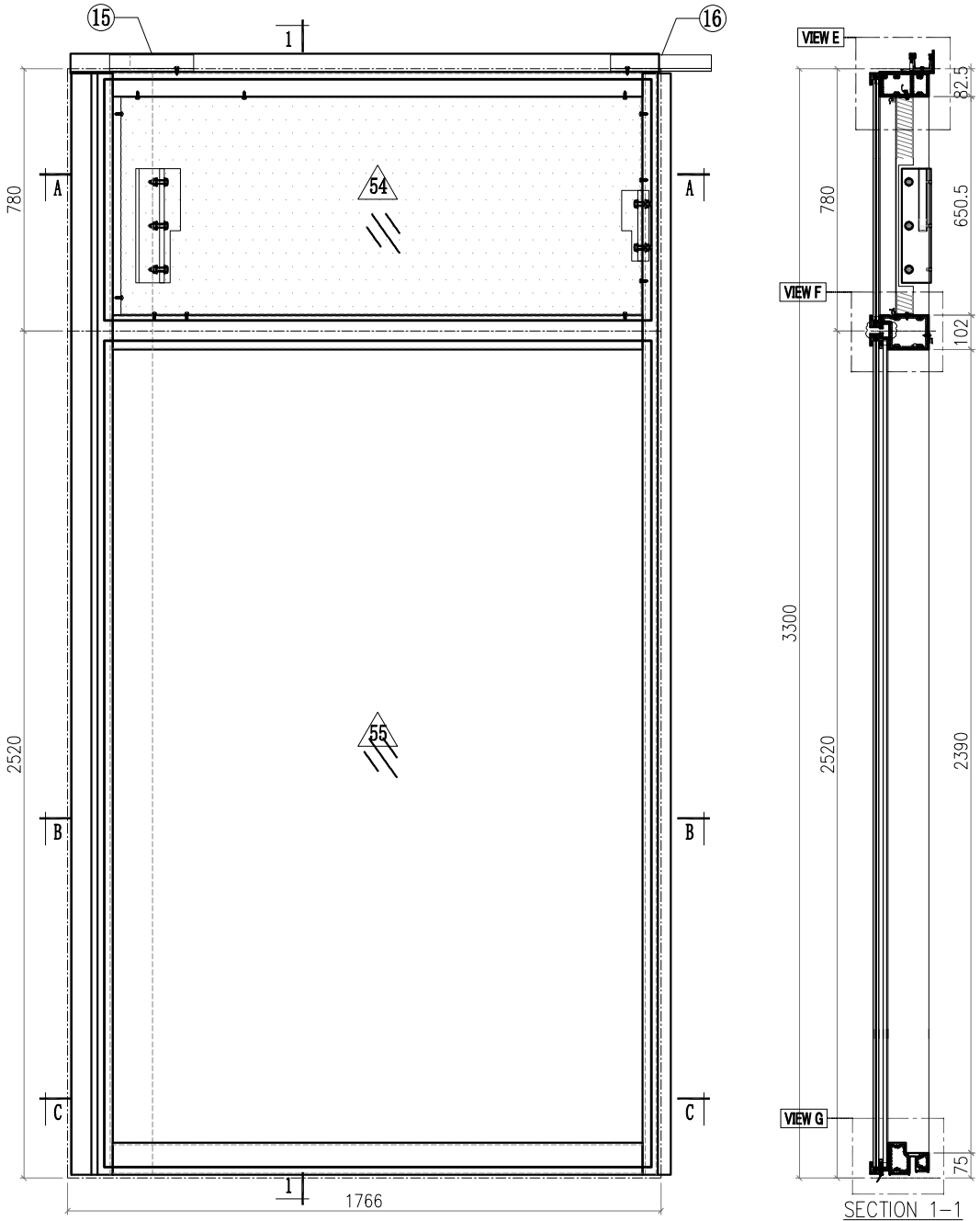

SECTION 1-1

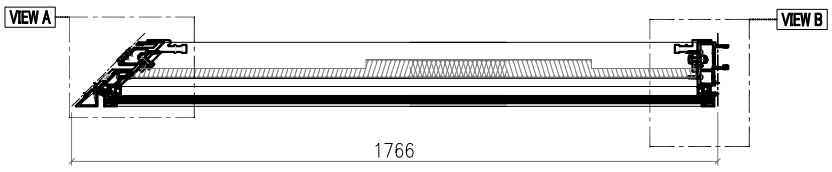

SECTION A-A

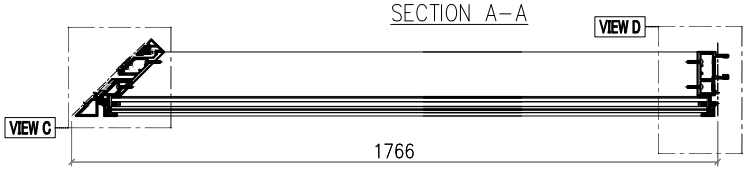

SECTION B-B

Notes
1.
2. VIEW DROM OUTSIDE
3. GLASS
4. 2mm THK. BACK PANEL

美特鋁質有限公司 MIDI Aluminium Fabricator Ltd.														
								工程號	J857	類別		物料號	M1	
								地盘	啟德6552	制圖	李傳鵬	2022-02-11	圖號	CW-292
修改	A	B	C	採用工廠		地盤	✓	图纸名称	单元组装图	復核	練松文	2022-02-13	數量	-
日期	3.18	4.2	4.26	材料颜色	-			材料	-	批准	林仁安	2022-02-15	單件重量	- (KG)

VIEW A

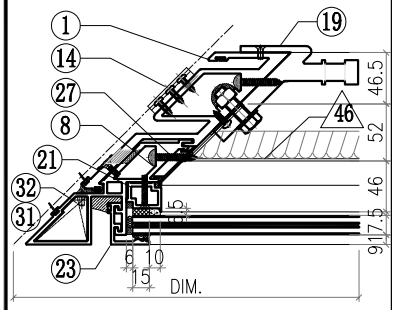

VIEW B

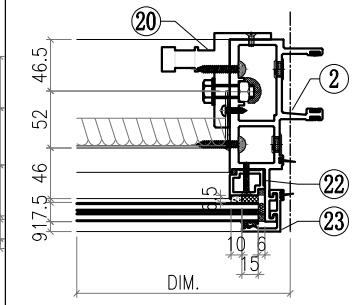

VIEW C

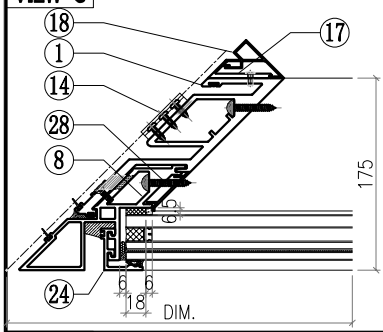

VIEW D

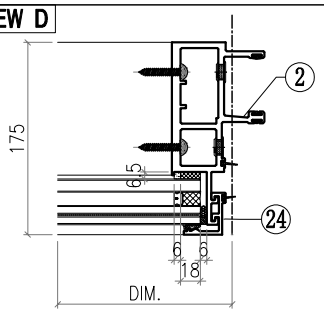

VIEW E

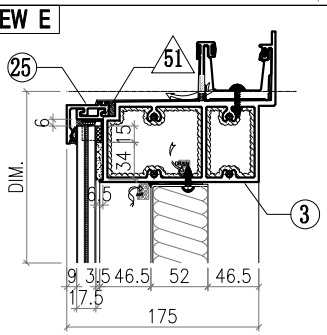

VIEW F

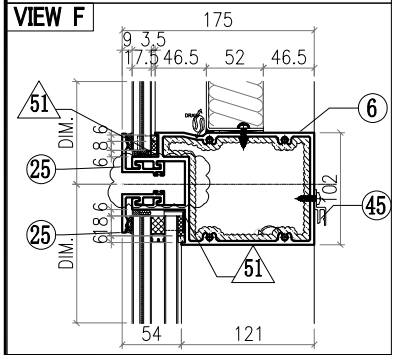

VIEW G

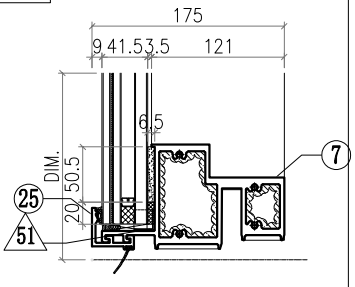

△ OTHERS (ALUM. & G.M.S. PARTS)

ITEM	FAB. DWG NO.	LENGTH (mm)	QTY
46	BST-CZ010 1550X646 (BACK PANEL)		1
47			
48			
49			
50			
51	AC-065 1mm THK. ALUM. PLATE		8
52			
53			
54	GL4-B099 1628X718 (GLASS)		1
55	GL2-L099 1628X2458 (GLASS)		1

◯ ALUM. EXTRUSION

ITEM	FAB. DWG NO.	LENGTH (mm)	QTY
1	X86052-P01	3276	1
2	X86047-P01	3276	1
3	X86060-001-B06	1742.5	1
4			
5			
6	X86061-001-055	1640	1
7	X86059-001-B26	1640	1
8	X86075-P02	3276	1
9			
10			
11			
12			
13			
14	X86083-001	50	3
15	X86079-004	250	1
16	X86079-001	300	1
17	X86091-001-01	2350	1
18	X86092-001-01	2350	1
19	X86097-001	340	1
20	X86095-002	210	1
21	X86074-P01-02	706.5	1
22	X86074-P01R-02	706.5	1
23	X86071-P04-02	749.5	2
24	X86071-P04-04	2491.5	2
25	X86071-P01-26	1668	4
26			
27	X86151-P02	650	1
28	X86151-P03	2359.5	1
29			
30			
31	L044-P01L	46	1
32	L044-P01R	46	1
33			
34			
35			
36			
37			
38			
39			
40			
41			
42			
43			
44			
45	X86101-001-060	1458	1

美特鋁質有限公司
MIDI Aluminium Fabricator Ltd.

工程號	J857	類別		物料號	M1								
地盘	啟德6552	制圖	李傳鵬	2022-02-11	圖號	CW-293							
图纸名称	单元组装图	復核	練松文	2022-02-13	數量	-							
材料	-	批准	林仁安	2022-02-15	單件重量	-	(KG)						

修改	A	B	C	採用工廠		地盤 ✓
日期	3.18	4.2	4.26	材料颜色	-	

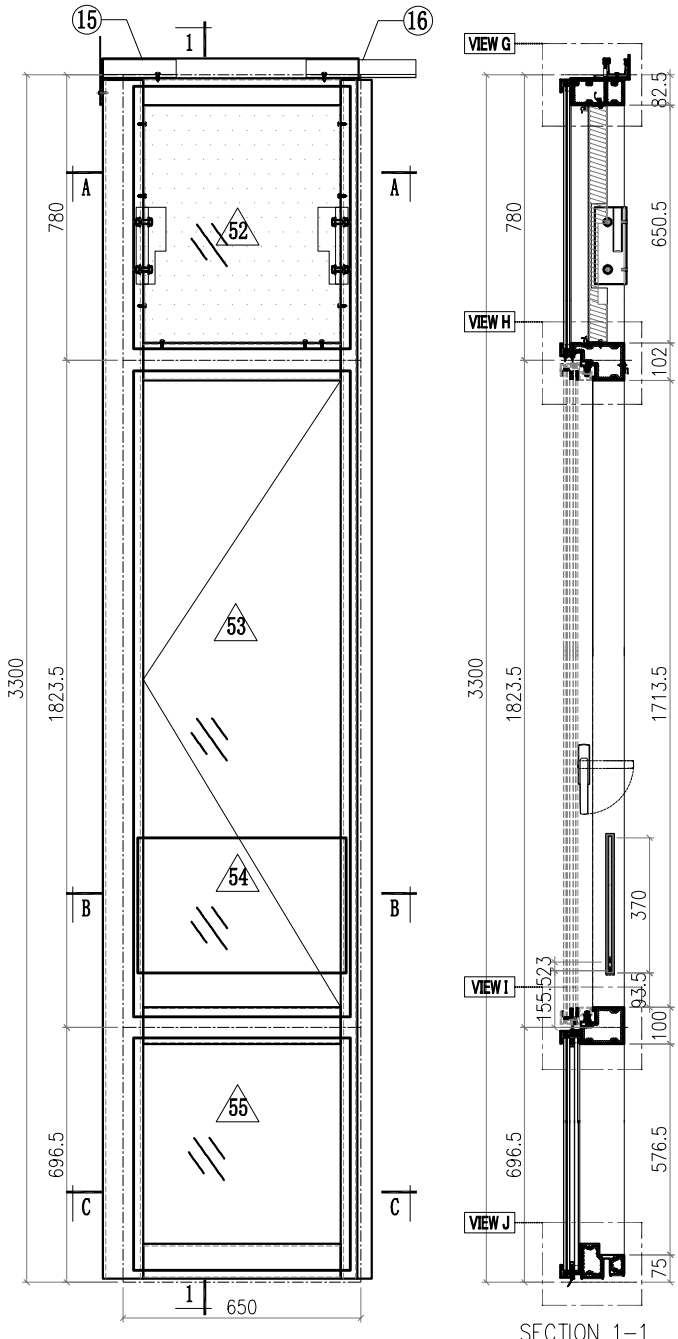

SECTION 1-1

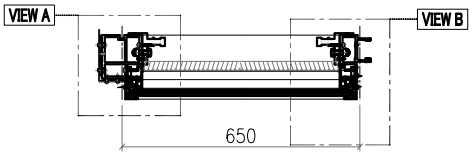

SECTION A-A

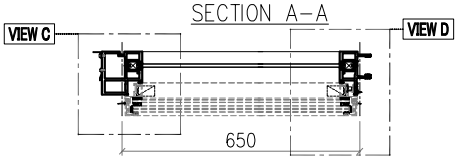

SECTION B-B

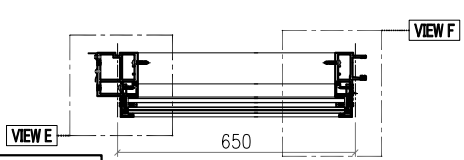

SECTION C-C

VIEW A

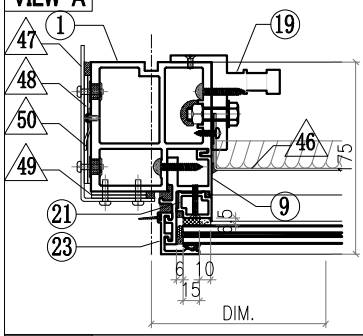

VIEW B

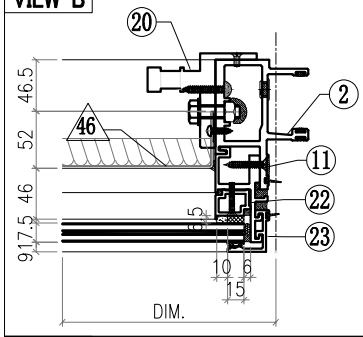

VIEW C

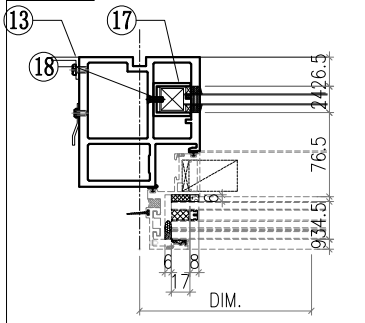

VIEW D

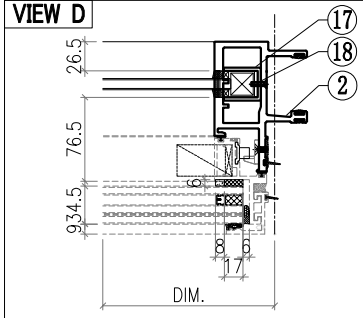

VIEW E

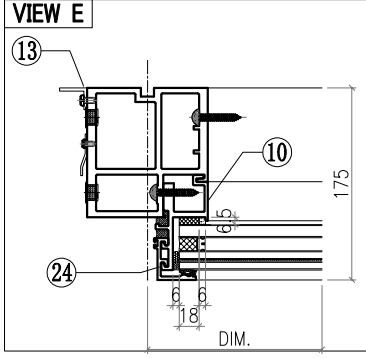

Notes
1.
2. VIEW DROM OUTSIDE
3. GLASS
4. 2mm THK. BACK PANEL

美特鋁質有限公司
MIDI Aluminium Fabricator Ltd.

工程號	J857	類別		物料號	M1						
地盘	啟德6552	制圖	李傳鵬	2022-02-11	圖號	CW-293					
修改	A	B	C	採用工廠		地盤 ✓	图纸名称	单元组装图	復核	練松文	2022-02-13	數量	-		
日期	3.18	4.2	4.26	材料颜色	-		材料	-	批准	林仁安	2022-02-15	單件重量	-	(KG)	

VIEW F

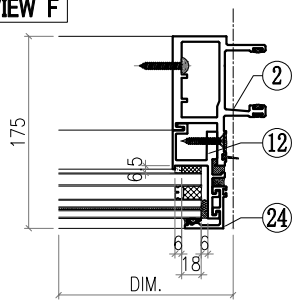

VIEW G

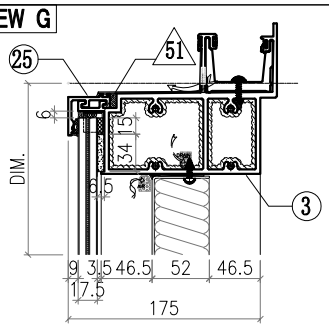

VIEW H

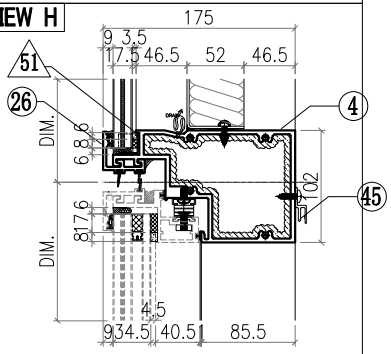

VIEW I

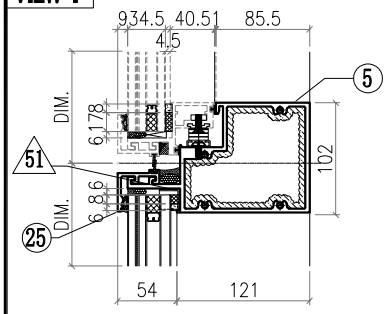

VIEW J

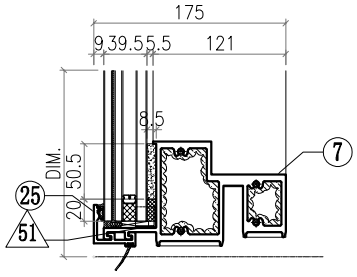

△ OTHERS (ALUM. & G.M.S. PARTS)

ITEM	FAB. DWG NO.	LENGTH (mm)	QTY
46	BST-M062 536X646 (BACK PANEL)		1
47	AC-061 3mm THK. ALUM. PLATE		1
48	AC-063 3mm THK. ALUM. PLATE		2
49	AC-064 3mm THK. ALUM. PLATE		2
50	AC-110 2mm THK. ALUM. PLATE		1
51	AC-065 1mm THK. ALUM. PLATE		8
52	GL4-B078 592X718 (GLASS)		1
53	AW-D01R		1
54	GB-L078 570X370 (GLASS)		1
55	GL1-L078 592X634 (GLASS)		1

◯ ALUM. EXTRUSION

ITEM	FAB. DWG NO.	LENGTH (mm)	QTY
1	X86055-P13	3276	1
2	X86048-P02	3276	1
3	X86060-001-105	699	1
4	X86063-001-062	621	1
5	X86062-001-062	621	1
6			
7	X86059-001-077	621	1
8			
9	X86086-P01	740.5	1
10	X86086-P02	646	1
11	X86086-P03	740.5	1
12	X86086-P04	646	1
13	N544-P01	2360	1
14			
15	X86079-002	200	1
16	X86079-001	300	1
17	X86078-P01	390	2
18	N525-P01	23	2
19	X86095-001	210	1
20	X86095-002	210	1
21	X86074-P11-02	728.5	1
22	X86074-P11R-02	728.5	1
23	X86071-P04-02	749.5	2
24	X86071-P04-03	668	2
25	X86071-P01-07	632	3
26	X86145-P01-04	632	1
27			
28			
29			
30			
31			
32			
33			
34			
35			
36			
37			
38			
39			
40			
41			
42			
43			
44			
45	X86101-001-022	540	1

美特鋁質有限公司 MIDI Aluminium Fabricator Ltd.								工程號	J857	類別		物料號	M1		
								地盘	啟德6552	制圖	李傳鵬	2022-02-11	圖號	CW-294	
修改	A	B	C	採用	工廠		地盤 ✓	图纸名称	单元组装图	復核	練松文	2022-02-13	數量	-	
日期	3.18	4.2	4.26	材料颜色	-			材料	-	批准	林仁安	2022-02-15	單件重量	-	(KG)

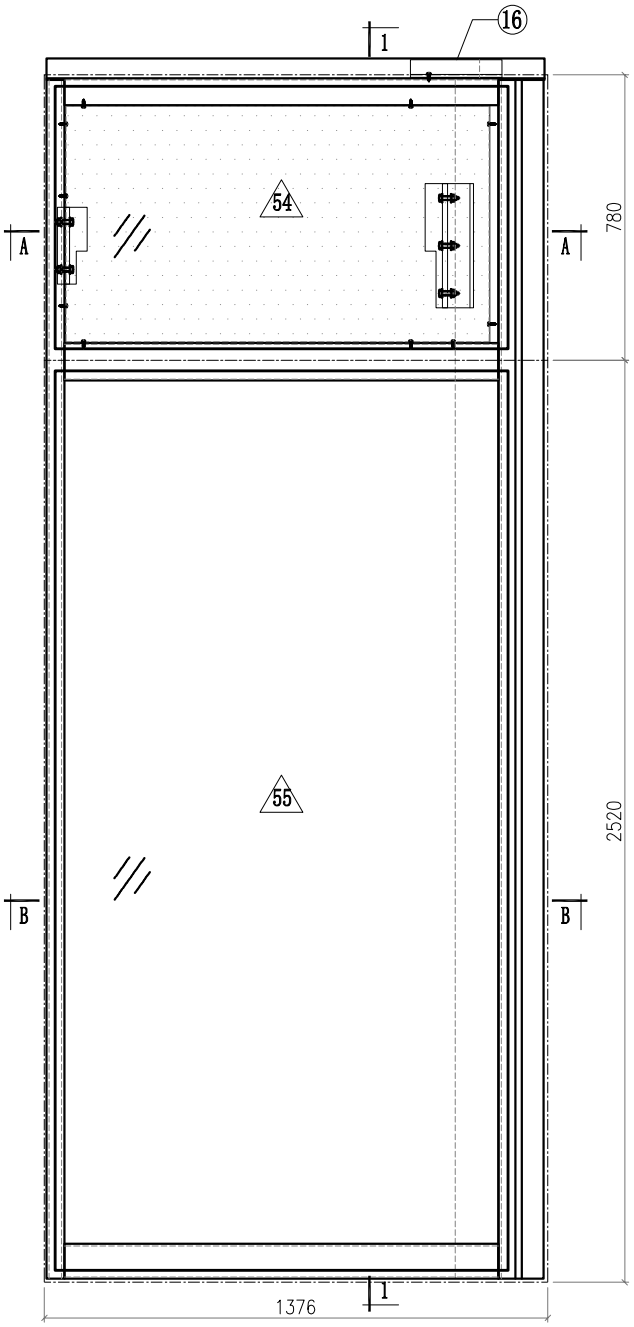

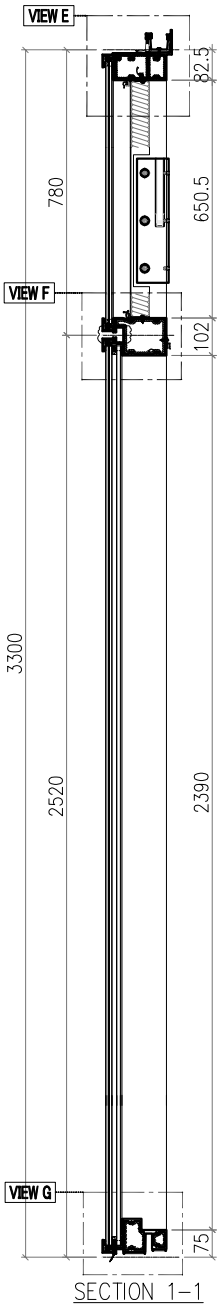

SECTION 1-1

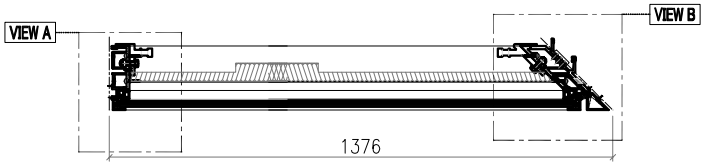

SECTION A-A

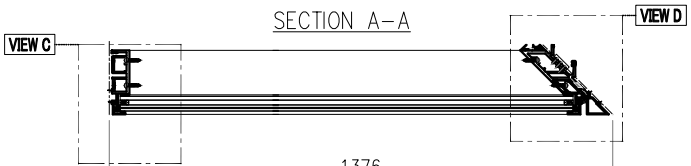

SECTION B-B

Notes
1.
2. VIEW DROM OUTSIDE
3. GLASS
4. 2mm THK. BACK PANEL

美特鋁質有限公司
MIDI Aluminium Fabricator Ltd.

工程號	J857	類別		物料號	M1								
地盘	啟德6552	制圖	李傳鵬	2022-02-11	圖號	CW-294							
修改	A	B	C	採用工廠		地盤 ✓	图纸名称	单元组装图	復核	練松文	2022-02-13	數量	-
日期	3.18	4.2	4.26	材料颜色	-		材料	-	批准	林仁安	2022-02-15	單件重量	- (KG)

VIEW A

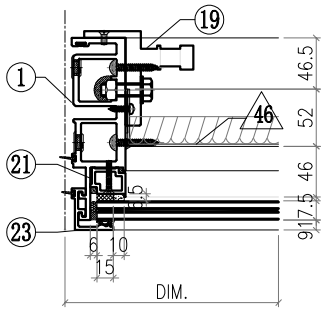

VIEW B

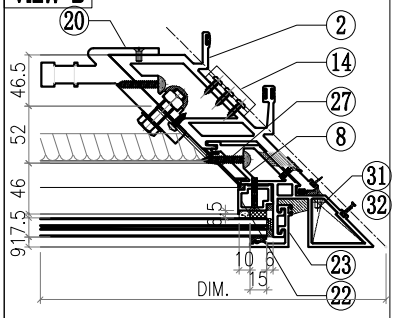

VIEW C

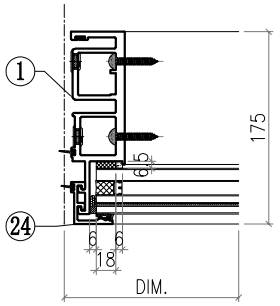

VIEW D

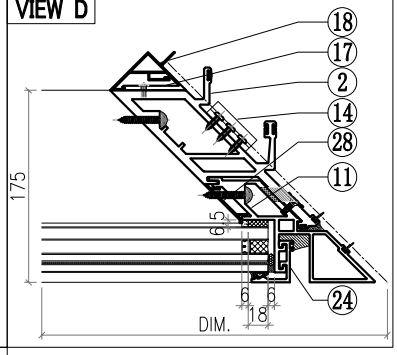

VIEW E

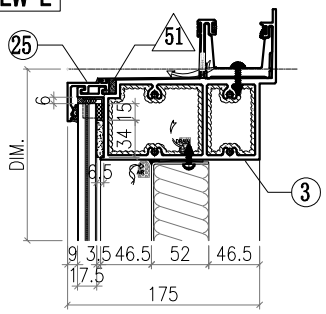

VIEW F

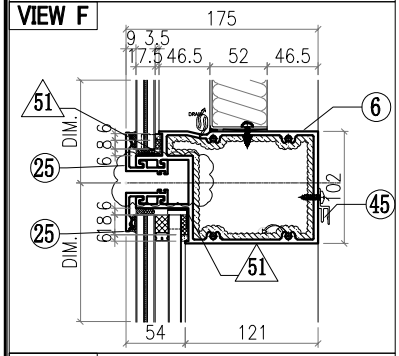

VIEW G

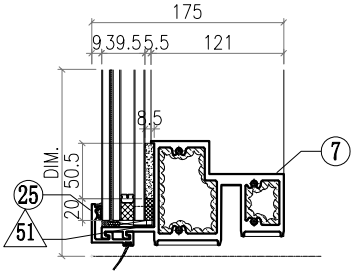

△ OTHERS (ALUM. & G.M.S. PARTS)

ITEM	FAB. DWG NO.	LENGTH (mm)	QTY
46	BST-CY011 1160X646 (BACK PANEL)		1
47			
48			
49			
50			
51	AC-065 1mm THK. ALUM. PLATE		8
52			
53			
54	GL4-B101 1238X718 (GLASS)		1
55	GL1-B101 1238X2458 (GLASS)		1

◯ ALUM. EXTRUSION

ITEM	FAB. DWG NO.	LENGTH (mm)	QTY
1	X86049-P01	3276	1
2	X86051-P02	3276	1
3	X86060-001-A07	1352.5	1
4			
5			
6	X86061-001-046	1250	1
7	X86059-001-A27	1250	1
8	X86075-P01	3276	1
9			
10			
11			
12			
13			
14	X86083-002	50	3
15			
16	X86079-003	250	1
17	X86091-002-01	2350	1
18	X86093-001-01	2350	1
19	X86095-001	210	1
20	X86097-002	340	1
21	X86074-P01-02	706.5	1
22	X86074-P01R-02	706.5	1
23	X86071-P04-02	749.5	2
24	X86071-P04-04	2491.5	2
25	X86071-P01-16	1278	4
26			
27	X86151-P02R	650	1
28	X86151-P03	2359.5	1
29			
30			
31	L044-P01L	46	1
32	L044-P01R	46	1
33			
34			
35			
36			
37			
38			
39			
40			
41			
42			
43			
44			
45	X86101-001-077	1068	1

美特鋁質有限公司 MIDI Aluminium Fabricator Ltd.								工程號	J857	類別		物料號	M1		
								地盘	啟德6552	制圖	李傳鵬	2022-02-11	圖號	CW-295	
修改	A	B	C	採用	工廠		地盤 ✓	图纸名称	单元组装图	復核	練松文	2022-02-13	數量	-	
日期	3.18	4.2	4.26	材料颜色	-			材料	-	批准	林仁安	2022-02-15	單件重量	-	(KG)

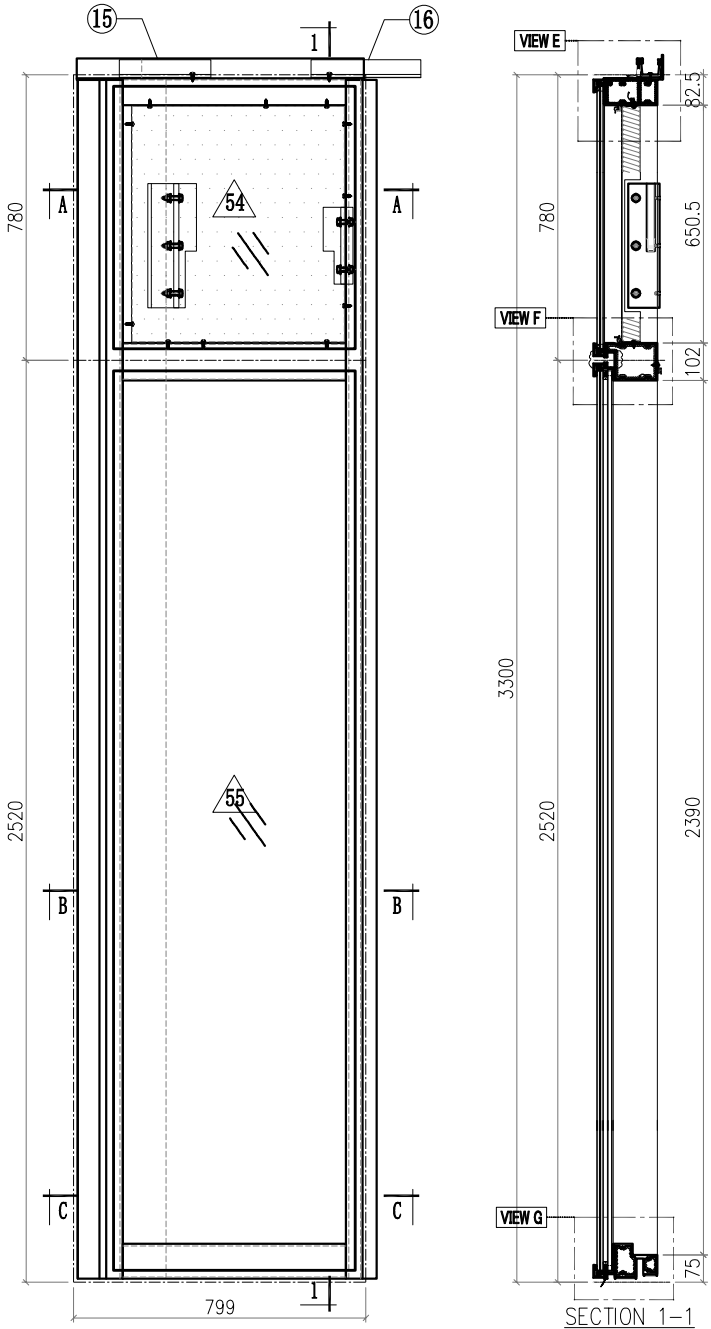

Notes
1.
2. VIEW DROM OUTSIDE
3. GLASS
4. 2mm THK. BACK PANEL

美特鋁質有限公司 MIDI Aluminium Fabricator Ltd.														
								工程號	J857	類別		物料號	M1	
								地盘	啟德6552	制圖	李傳鵬	2022-02-11	圖號	CW-295
修改	A	B	C	採用工廠		地盤	✓	图纸名称	单元组装图	復核	練松文	2022-02-13	數量	-
日期	3.18	4.2	4.26	材料颜色	-			材料	-	批准	林仁安	2022-02-15	單件重量	- (KG)

VIEW A

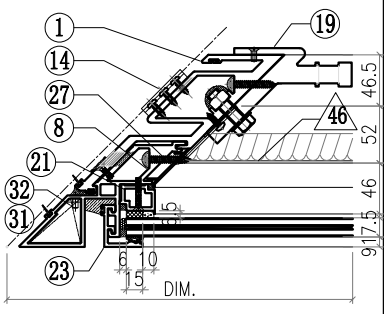

VIEW B

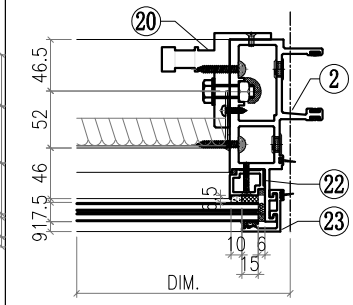

VIEW C

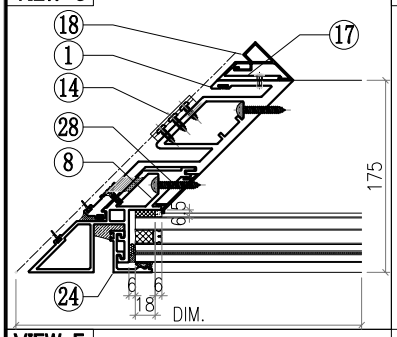

VIEW D

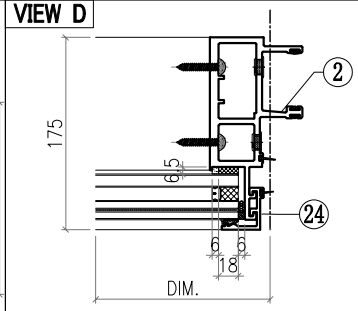

VIEW E

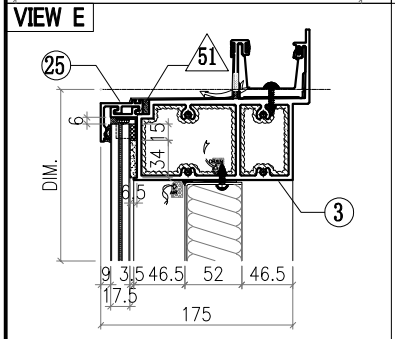

VIEW F

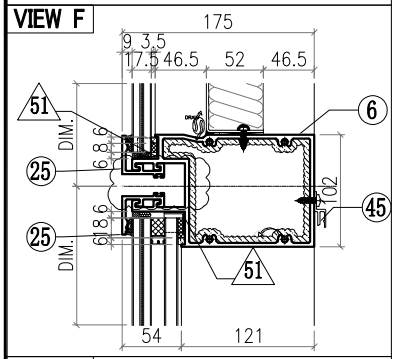

VIEW G

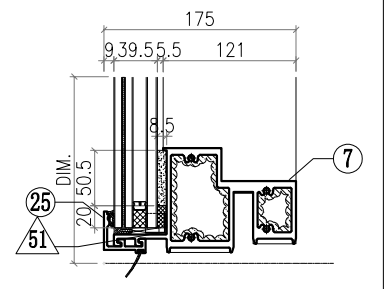

△ OTHERS (ALUM. & G.M.S. PARTS)

ITEM	FAB. DWG NO.	LENGTH (mm)	QTY
46	BST-CZ012		1
	583X646 (BACK PANEL)		
47			
48			
49			
50			
51	AC-065		8
	1mm THK. ALUM. PLATE		
52			
53			
54	GL4-B102		1
	661X718 (GLASS)		
55	GL1-B102		1
	661X2458 (GLASS)		

◯ ALUM. EXTRUSION

ITEM	FAB. DWG NO.	LENGTH (mm)	QTY
1	X86052-P01	3276	1
2	X86047-P01	3276	1
3	X86060-001-B07	775.5	1
4			
5			
6	X86061-001-056	673	1
7	X86059-001-B27	673	1
8	X86075-P02	3276	1
9			
10			
11			
12			
13			
14	X86083-001	50	3
15	X86079-004	250	1
16	X86079-001	300	1
17	X86091-001-01	2350	1
18	X86092-001-01	2350	1
19	X86097-001	340	1
20	X86095-002	210	1
21	X86074-P01-02	706.5	1
22	X86074-P01R-02	706.5	1
23	X86071-P04-02	749.5	2
24	X86071-P04-04	2491.5	2
25	X86071-P01-27	701	4
26			
27	X86151-P02	650	1
28	X86151-P03	2359.5	1
29			
30			
31	L044-P01L	46	1
32	L044-P01R	46	1
33			
34			
35			
36			
37			
38			
39			
40			
41			
42			
43			
44			
45	X86101-001-061	491	1

美特鋁質有限公司 MIDI Aluminium Fabricator Ltd.								工程號	J857	類別		物料號	M1		
								地盘	啟德6552	制圖	李傳鵬	2022-02-11	圖號	CW-296	
修改	A	B	C	採用	工廠		地盤 ✓	图纸名称	单元组装图	復核	練松文	2022-02-13	數量	-	
日期	3.18	4.2	4.26	材料颜色	-			材料	-	批准	林仁安	2022-02-15	單件重量	-	(KG)

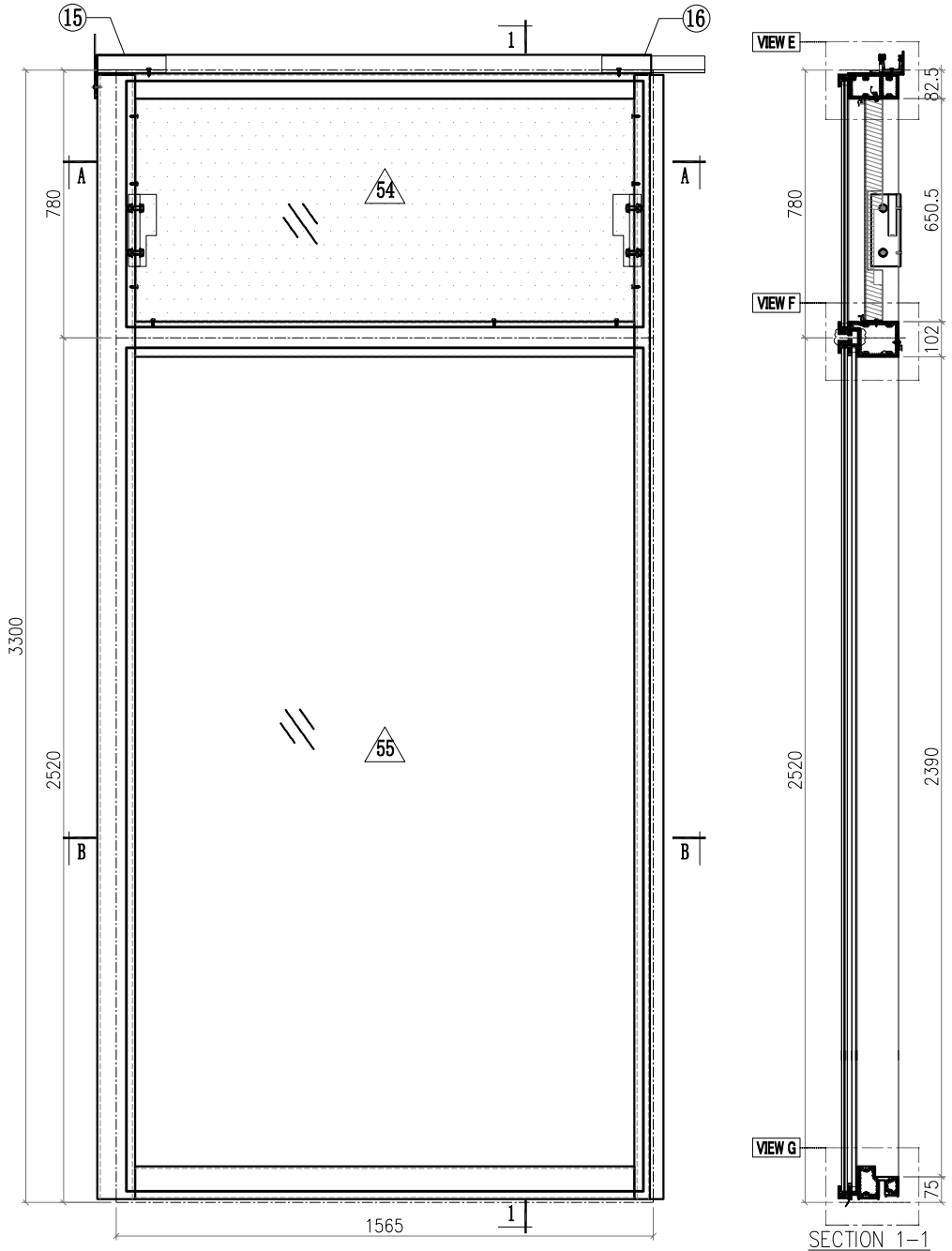

SECTION 1-1

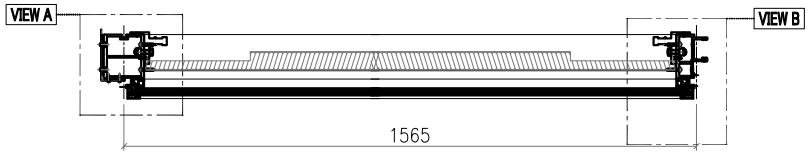

SECTION A-A

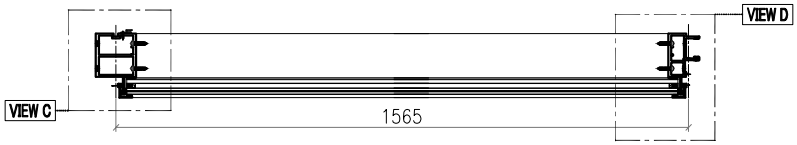

SECTION B-B

Notes
1.
2. VIEW DROM OUTSIDE
3. GLASS
4. 2mm THK. BACK PANEL

美特鋁質有限公司 MIDI Aluminium Fabricator Ltd.							工程號	J857	類別		物料號	M1		
							地盘	啟德6552	制圖	李傳鵬	2022-02-11	圖號	CW-296	
修改	A	B	C	採用工廠		地盤 ✓	图纸名称	单元组装图	復核	練松文	2022-02-13	數量	-	
日期	3.18	4.2	4.26	材料颜色	-		材料	-	批准	林仁安	2022-02-15	單件重量	-	(KG)

VIEW A

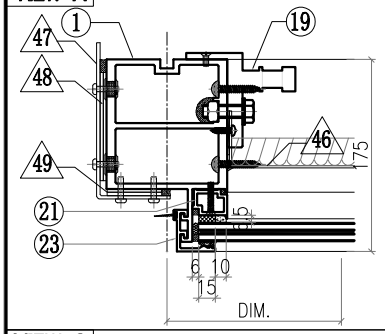

VIEW B

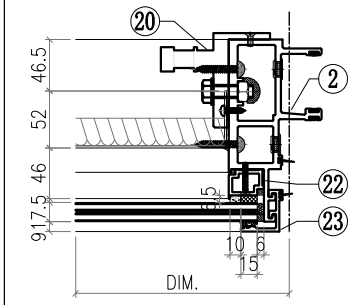

VIEW C

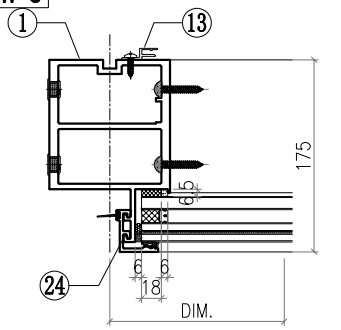

VIEW D

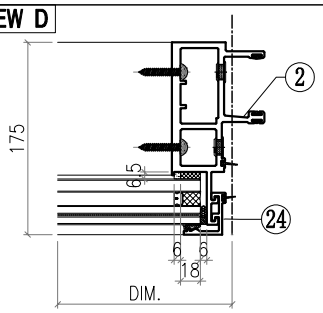

VIEW E

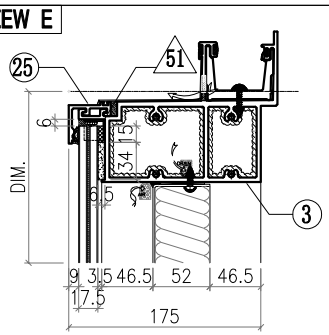

VIEW F

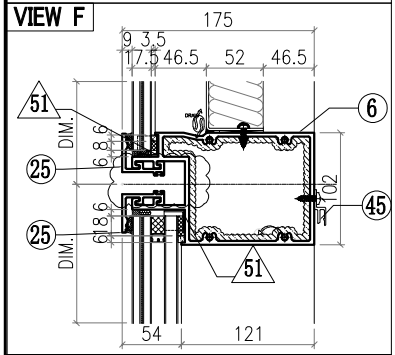

VIEW G

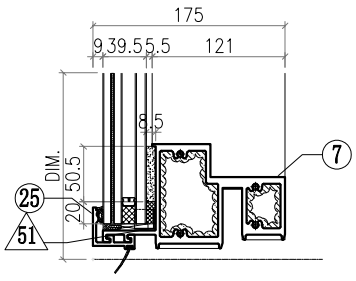

△ OTHERS (ALUM. & G.M.S. PARTS)

ITEM	FAB. DWG NO.	LENGTH (mm)	QTY
46	BST-M049		1
	1451X646 (BACK PANEL)		
47	AC-061		1
	3mm THK. ALUM. PLATE		
48	AC-063		2
	3mm THK. ALUM. PLATE		
49	AC-064		2
	3mm THK. ALUM. PLATE		
50			
51	AC-065		8
	1mm THK. ALUM. PLATE		
52			
53			
54	GL4-B105		1
	1507X718 (GLASS)		
55	GL1-B105		1
	1507X2458 (GLASS)		

◯ ALUM. EXTRUSION

ITEM	FAB. DWG NO.	LENGTH (mm)	QTY
1	X86056-P07	3276	1
2	X86047-P01	3276	1
3	X86060-001-020	1614	1
4			
5			
6	X86061-001-024	1519	1
7	X86059-001-123	1519	1
8			
9			
10			
11			
12			
13	X86101-P01	2250	1
14			
15	X86079-002	200	1
16	X86079-001	300	1
17			
18			
19	X86095-001	210	1
20	X86095-002	210	1
21	X86074-P01-02	706.5	1
22	X86074-P01R-02	706.5	1
23	X86071-P04-02	749.5	2
24	X86071-P04-04	2491.5	2
25	X86071-P01-28	1547	4
26			
27			
28			
29			
30			
31			
32			
33			
34			
35			
36			
37			
38			
39			
40			
41			
42			
43			
44			
45	X86101-001-037	1455	1

美特鋁質有限公司 MIDI Aluminium Fabricator Ltd.														
								工程號	J857	類別		物料號	M1	
								地盘	啟德6552	制圖	李傳鵬	2022-02-11	圖號	CW-297
修改	A	B	C	採用	工廠		地盤 ✓	图纸名称	单元组装图	復核	練松文	2022-02-13	數量	-
日期	3.18	4.2	4.26	材料颜色	-			材料	-	批准	林仁安	2022-02-15	單件重量	- (KG)

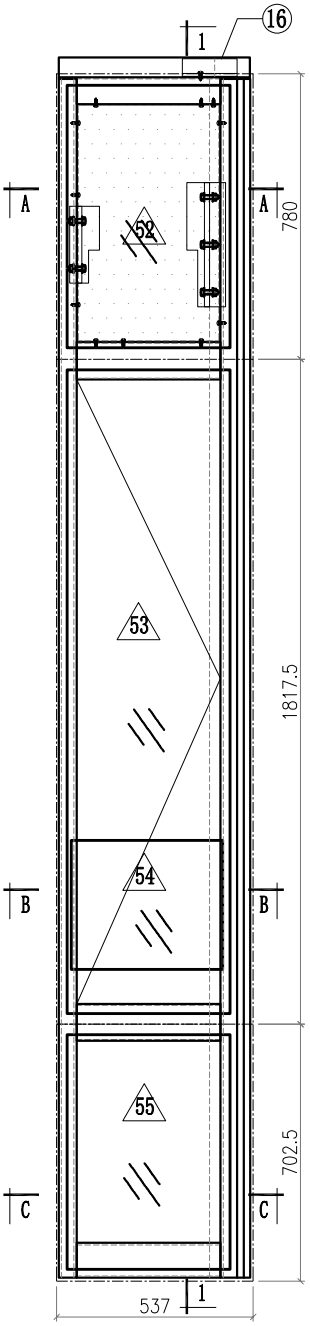

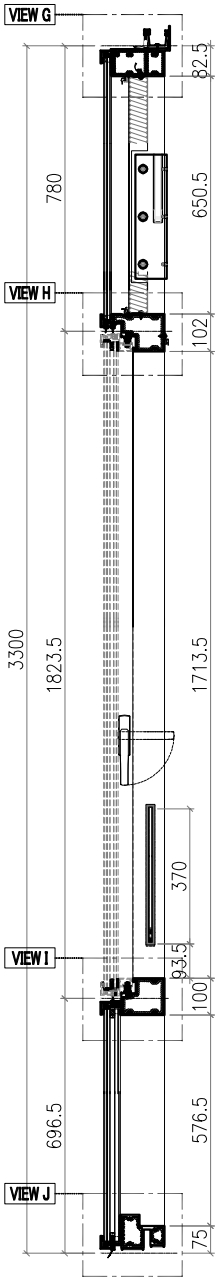

SECTION 1-1

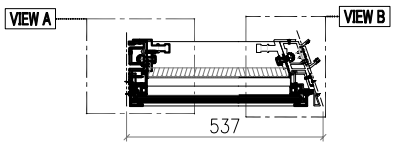

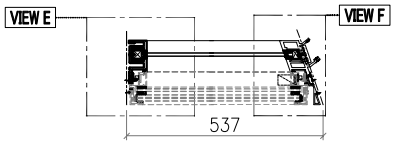

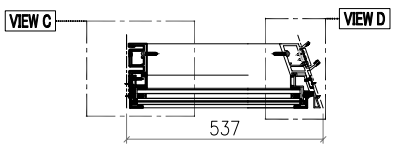

VIEW A

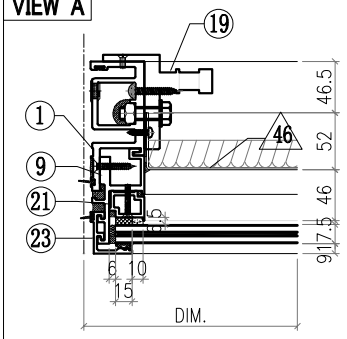

VIEW B

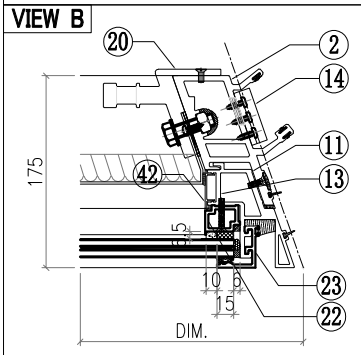

VIEW C

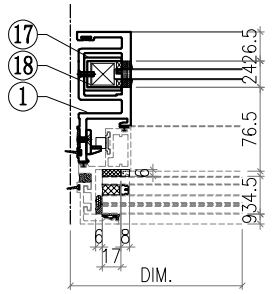

VIEW D

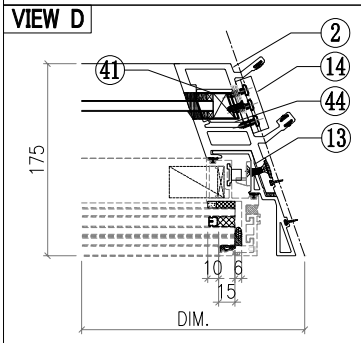

VIEW E

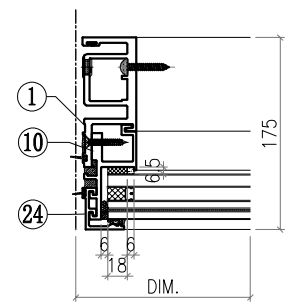

Notes
1.
2. VIEW DROM OUTSIDE
3. GLASS
4. 2mm THK. BACK PANEL

美特鋁質有限公司
MIDI Aluminium Fabricator Ltd.

修改	A	B	C	採用工廠		地盤 ✓
日期	3.18	4.2	4.26	材料顏色	-	

工程號	J857	類別		物料號	M1		
地盘	啟德6552	制圖	李傳鵬	2022-02-11	圖號	CW-297	
图纸名称	单元组装图	復核	練松文	2022-02-13	數量	-	
材料	-	批准	林仁安	2022-02-15	單件重量	-	(KG)

VIEW F

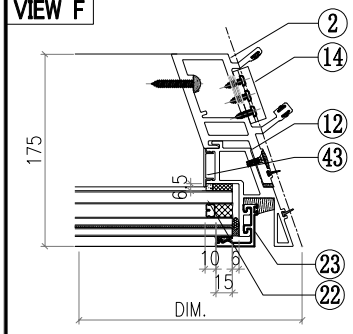

VIEW G

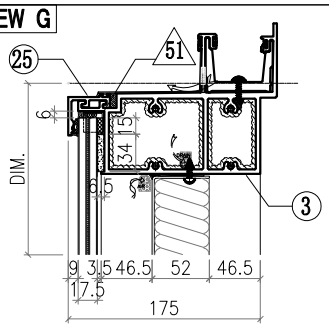

VIEW H

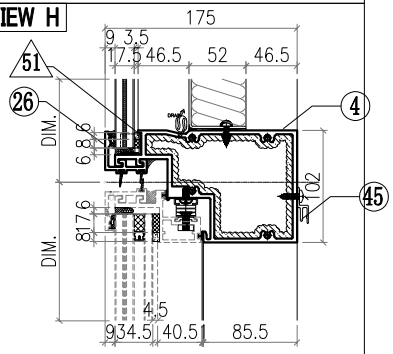

VIEW I

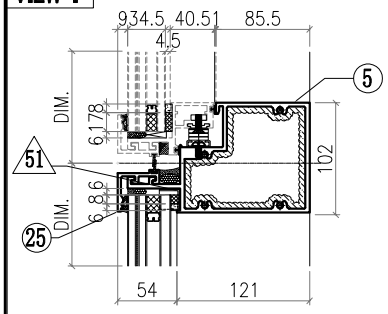

VIEW J

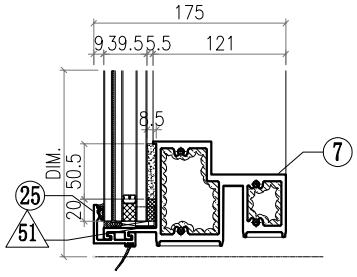

△ OTHERS (ALUM. & G.M.S. PARTS)

ITEM	FAB. DWG NO.	LENGTH (mm)	QTY
46	BST-CY015 388X646 (BACK PANEL)		1
47			
48			
49			
50			
51	AC-065 1mm THK. ALUM. PLATE		8
52	GL4-B106 444X718 (GLASS)		1
53	AW-D05		1
54	GB-L106 414X370 (GLASS)		1
55	GL1-L106 444X634 (GLASS)		1

◯ ALUM. EXTRUSION

ITEM	FAB. DWG NO.	LENGTH (mm)	QTY
1	X86050-P02	3276	1
2	X86053-P01	3276	1
3	X86060-001-148	521.5	1
4	X86063-001-057	465	1
5	X86062-001-057	465	1
6			
7	X86059-001-095	465	1
8			
9	X86086-P01	740.5	1
10	X86086-P02	646	1
11	X86088-P01	780.5	1
12	X86088-P02	701	1
13	X86089-P01	1863.5	1
14	X86083-002	50	3
15			
16	X86079-007	150	1
17	X86078-P01	390	1
18	N525-P01	23	1
19	X86095-001	210	1
20	X86104-002	340	1
21	X86074-P11-02	728.5	1
22	X86074-P11R-02	728.5	1
23	X86071-P04-02	749.5	2
24	X86071-P04-03	668	2
25	X86071-P01-29	484.5	3
26	X86145-P01-11	484.5	1
27			
28			
29			
30			
31			
32			
33			
34			
35			
36			
37			
38			
39			
40			
41	N525-P03	34.5	1
42	X86152-P02R	650	1
43	X86152-P04	546	1
44	X86090-P01	390	1
45	X86101-001-078	362	1

美特鋁質有限公司 MIDI Aluminium Fabricator Ltd.								工程號	J857	類別		物料號	M1		
								地盘	啟德6552	制圖	李傳鵬	2022-02-11	圖號	CW-298	
修改	A	B	C	採用	工廠		地盤 ✓	图纸名称	单元组装图	復核	練松文	2022-02-13	數量	-	
日期	3.18	4.2	4.26	材料颜色	-			材料	-	批准	林仁安	2022-02-15	單件重量	-	(KG)

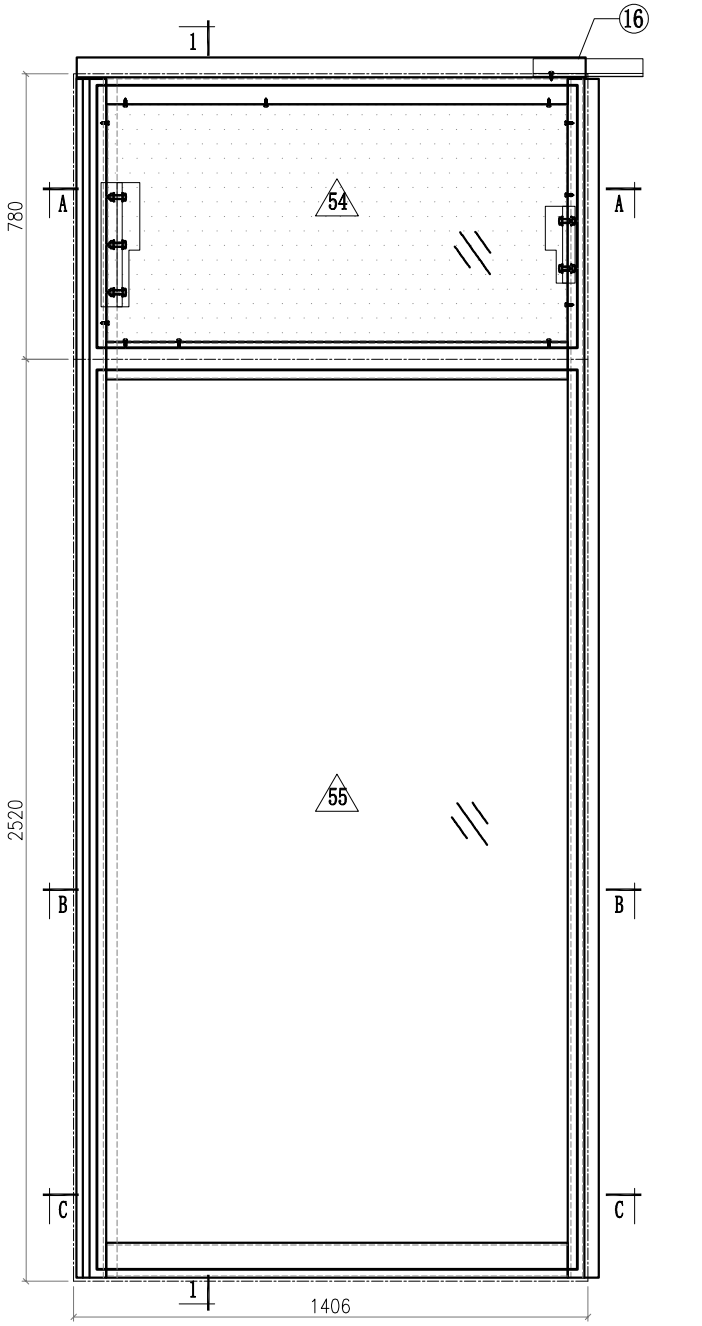

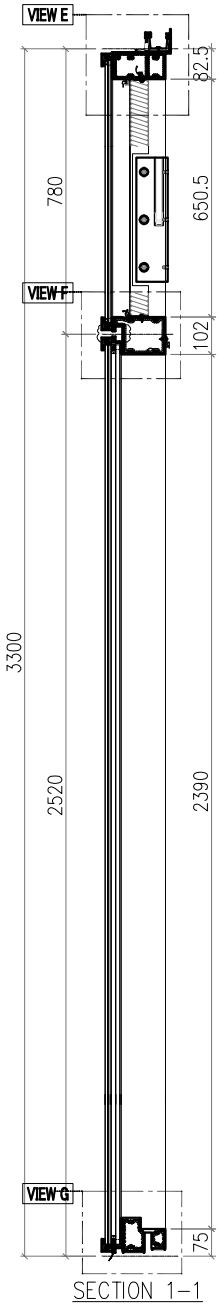

SECTION 1-1

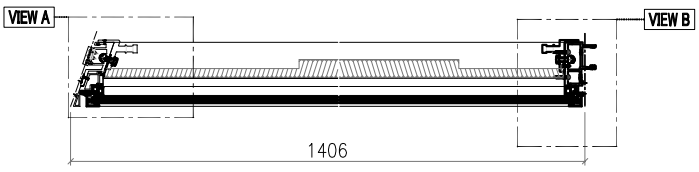

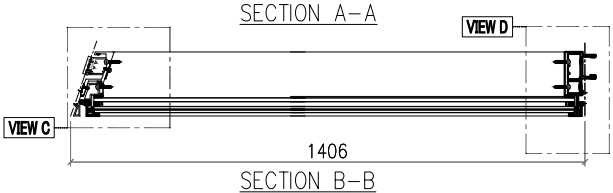

SECTION A-A

SECTION B-B

Notes
1.
2. VIEW DROM OUTSIDE
3. GLASS
4. 2mm THK. BACK PANEL

美特鋁質有限公司
MIDI Aluminium Fabricator Ltd.

工程號	J857	類別		物料號	M1								
地盘	啟德6552	制圖	李傳鵬	2022-02-11	圖號	CW-298							
修改	A	B	C	採用工廠		地盤 ✓	图纸名称	单元组装图	復核	練松文	2022-02-13	數量	-
日期	3.18	4.2	4.26	材料颜色	-		材料	-	批准	林仁安	2022-02-15	單件重量	- (KG)

VIEW A

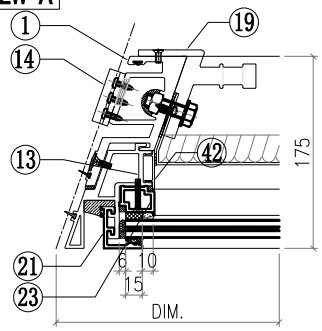

VIEW B

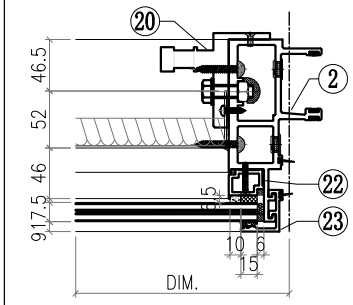

VIEW C

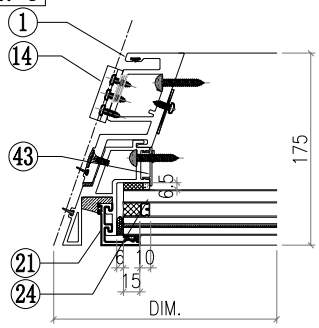

VIEW D

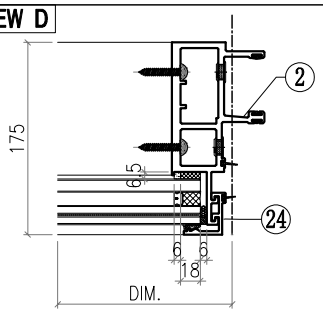

VIEW E

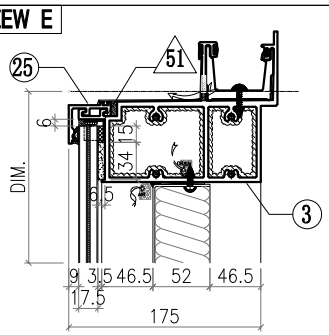

VIEW F

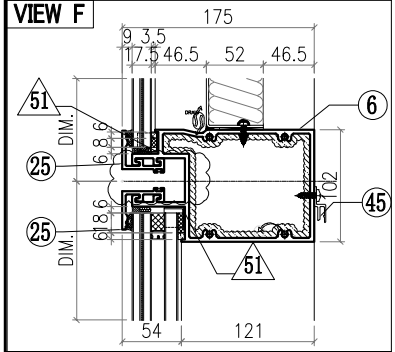

VIEW G

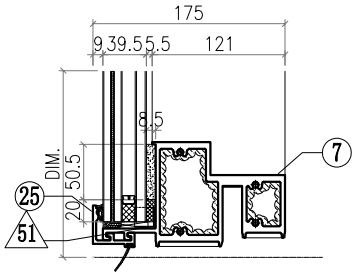

△ OTHERS (ALUM. & G.M.S. PARTS)

ITEM	FAB. DWG NO.	LENGTH (mm)	QTY
46	BST-CZ016		1
	1257X646 (BACK PANEL)		
47			
48			
49			
50			
51	AC-065		8
	1mm THK. ALUM. PLATE		
52			
53			
54	GL4-B107		1
	1313X718 (GLASS)		
55	GL1-B107		1
	1313X2458 (GLASS)		

◯ ALUM. EXTRUSION

ITEM	FAB. DWG NO.	LENGTH (mm)	QTY
1	X86054-P01	3276	1
2	X86047-P01	3276	1
3	X86060-001-B11	1390.5	1
4			
5			
6	X86061-001-065	1325.5	1
7	X86059-001-B31	1325.5	1
8			
9			
10			
11			
12			
13	X86088-P03	3276	1
14	X86083-001	50	3
15			
16	X86079-007	150	1
17			
18			
19	X86104-001	340	1
20	X86095-002	210	1
21	X86074-P01-02	706.5	1
22	X86074-P01R-02	706.5	1
23	X86071-P04-02	749.5	2
24	X86071-P04-04	2491.5	2
25	X86071-P01-30	1353.5	4
26			
27			
28			
29			
30			
31			
32			
33			
34			
35			
36			
37			
38			
39			
40			
41			
42	X86152-P02	650	1
43	X86152-P03	2359.5	1
44			
45	X86101-001-063	1230	1

美特鋁質有限公司 MIDI Aluminium Fabricator Ltd.								工程號	J857	類別		物料號	M1		
								地盘	啟德6552	制圖	李傳鵬	2022-02-11	圖號	CW-299	
修改	A	B	C	採用	工廠		地盤	✓	图纸名称	单元组装图	復核	練松文	2022-02-13	數量	-
日期	3.18	4.2	4.26	材料颜色	-				材料	-	批准	林仁安	2022-02-15	單件重量	- (KG)

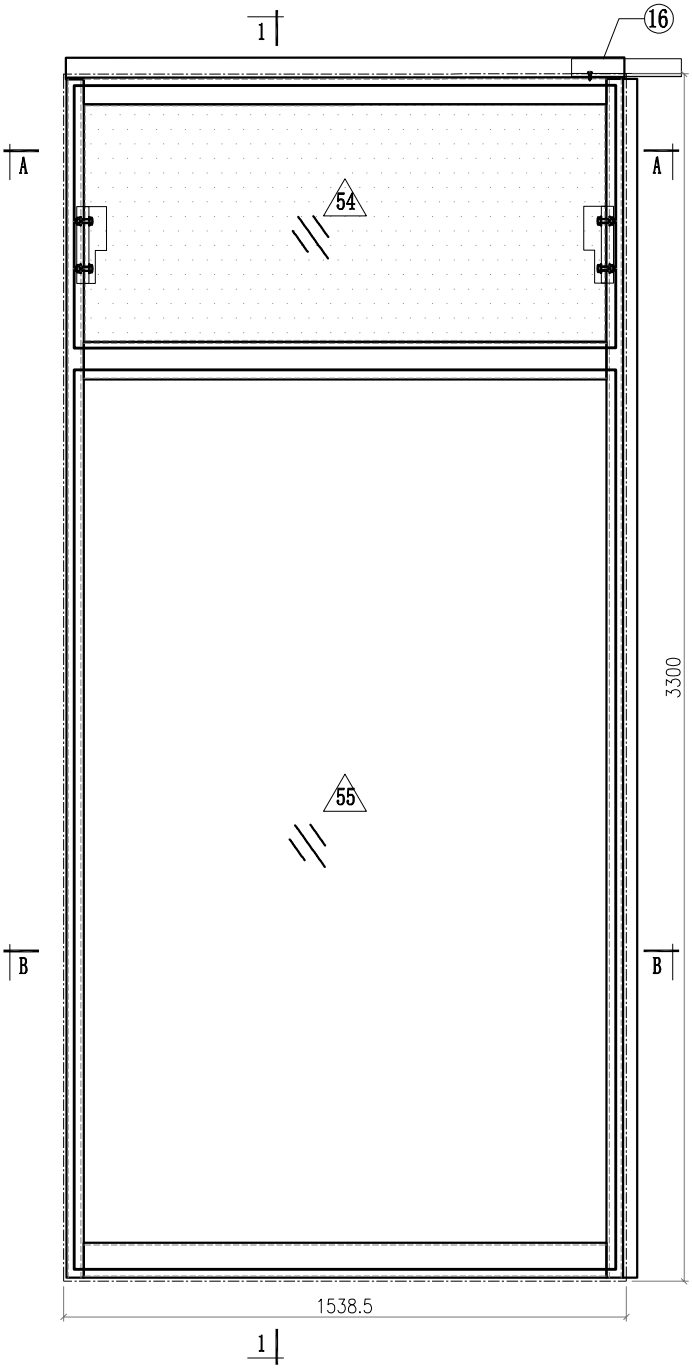

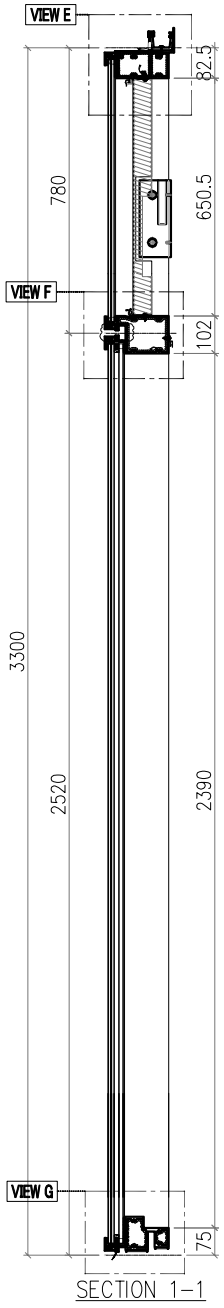

SECTION 1-1

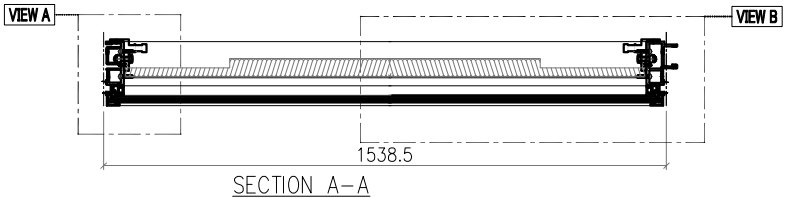

SECTION A-A

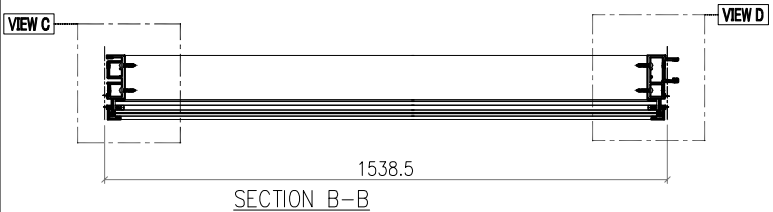

SECTION B-B

Notes
1.
2. VIEW DROM OUTSIDE
3. GLASS
4. 2mm THK. BACK PANEL

美特鋁質有限公司 MIDI Aluminium Fabricator Ltd.															
								工程號	J857	類別		物料號	M1		
								地盘	啟德6552	制圖	李傳鵬	2022-02-11	圖號	CW-299	
修改	A	B	C	採用工廠		地盤	✓	图纸名称	单元组装图	復核	練松文	2022-02-13	數量	-	
日期	3.18	4.2	4.26	材料颜色	-			材料	-	批准	林仁安	2022-02-15	單件重量	-	(KG)

VIEW A

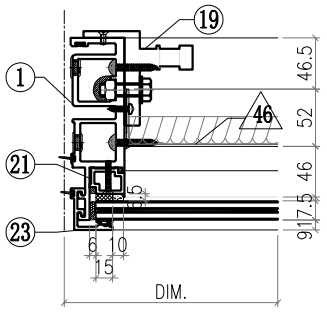

VIEW B

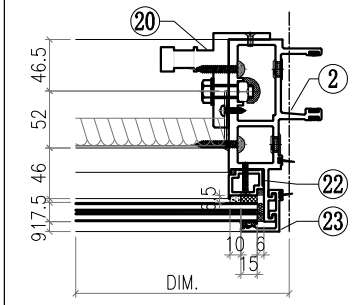

VIEW C

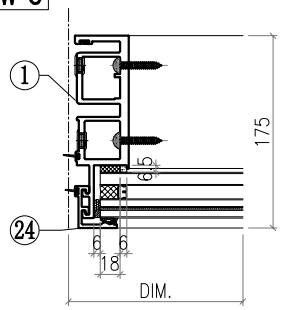

VIEW D

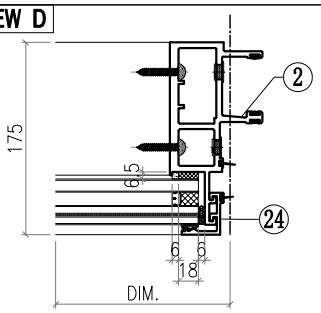

VIEW E

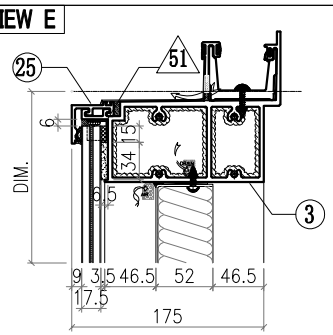

VIEW F

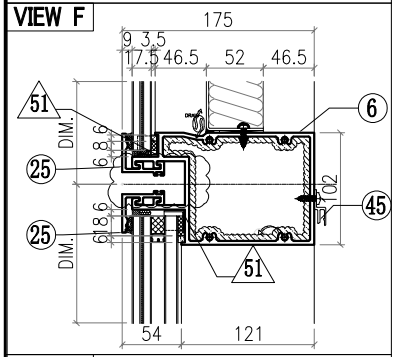

VIEW G

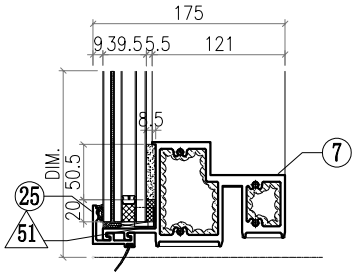

△ OTHERS (ALUM. & G.M.S. PARTS)

ITEM	FAB. DWG NO.	LENGTH (mm)	QTY
46	BST-M046 1424X646 (BACK PANEL)		1
47			
48			
49			
50			
51	AC-065 1mm THK. ALUM. PLATE		8
52			
53			
54	GL4-B109 1480X718 (GLASS)		1
55	GL1-B109 1480X2458 (GLASS)		1

◯ ALUM. EXTRUSION

ITEM	FAB. DWG NO.	LENGTH (mm)	QTY
1	X86049-P01	3276	1
2	X86047-P01	3276	1
3	X86060-001-072	1526	1
4			
5			
6	X86061-001-025	1492	1
7	X86059-001-124	1492	1
8			
9			
10			
11			
12			
13			
14			
15			
16	X86079-007	150	1
17			
18			
19	X86095-001	210	1
20	X86095-002	210	1
21	X86074-P01-02	706.5	1
22	X86074-P01R-02	706.5	1
23	X86071-P04-02	749.5	2
24	X86071-P04-04	2491.5	2
25	X86071-P01-40	1520	4
26			
27			
28			
29			
30			
31			
32			
33			
34			
35			
36			
37			
38			
39			
40			
41			
42			
43			
44			
45	X86101-001-038	1428	1

美特鋁質有限公司 MIDI Aluminium Fabricator Ltd.								工程號	J857	類別		物料號	M1		
								地盘	啟德6552	制圖	李傳鵬	2022-02-11	圖號	CW-300	
修改	A	B	C	採用	工廠		地盤 ✓	图纸名称	单元组装图	復核	練松文	2022-02-13	數量	-	
日期	3.18	4.2	4.26	材料颜色	-			材料	-	批准	林仁安	2022-02-15	單件重量	-	(KG)

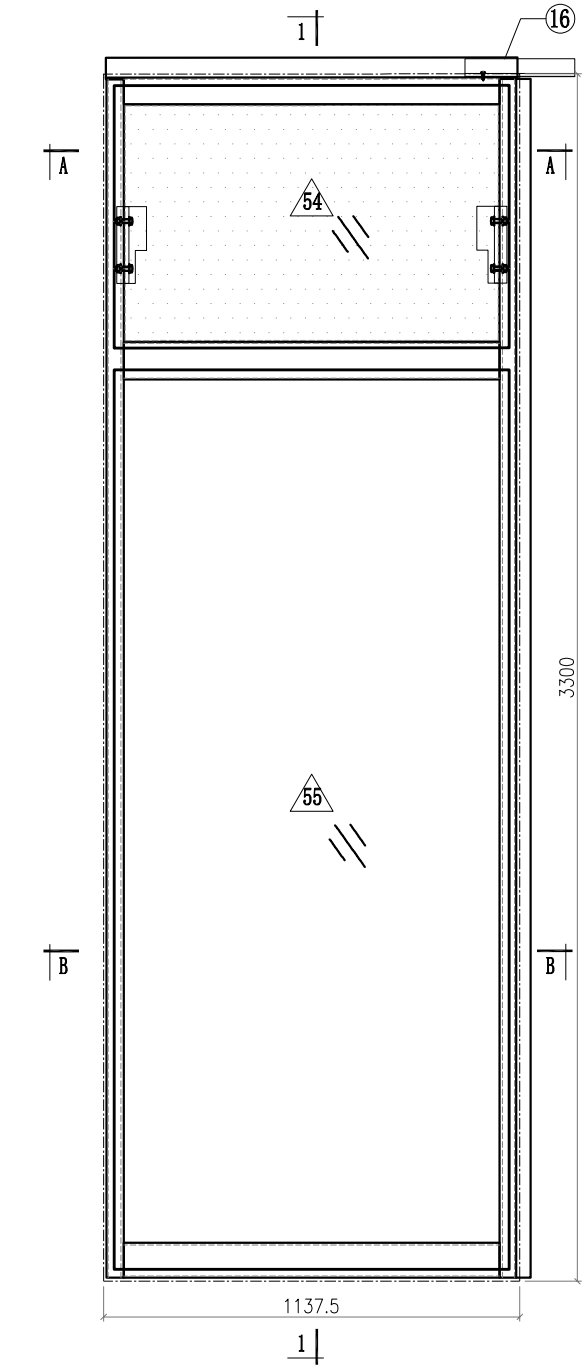

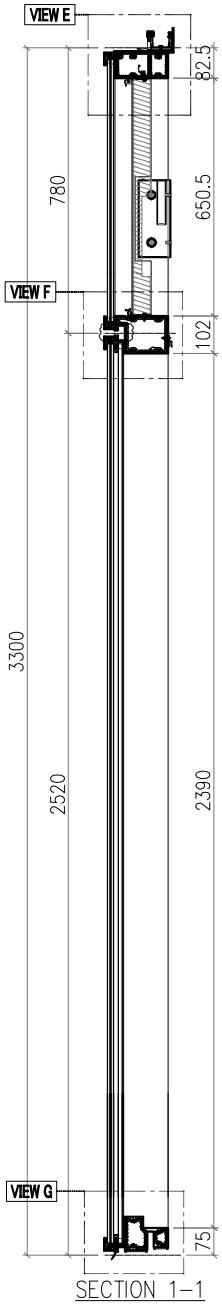

SECTION 1-1

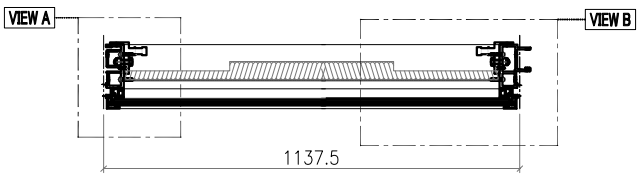

SECTION A-A

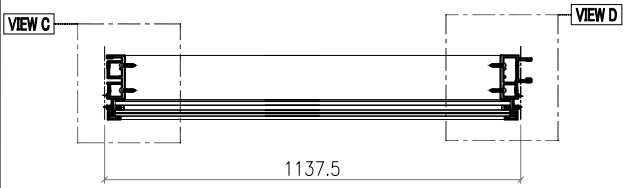

SECTION B-B

Notes
1.
2. VIEW DROM OUTSIDE
3. GLASS
4. 2mm THK. BACK PANEL

美特鋁質有限公司 MIDI Aluminium Fabricator Ltd.															
								工程號	J857	類別		物料號	M1		
								地盘	啟德6552	制圖	李傳鵬	2022-02-11	圖號	CW-300	
修改	A	B	C	採用工廠		地盤	✓	图纸名称	单元组装图	復核	練松文	2022-02-13	數量	-	
日期	3.18	4.2	4.26	材料颜色	-			材料	-	批准	林仁安	2022-02-15	單件重量	-	(KG)

VIEW A

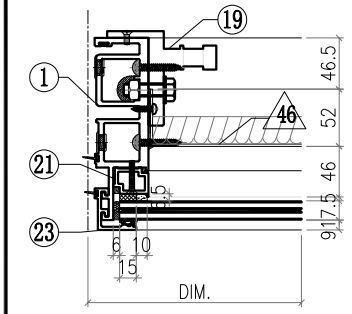

VIEW B

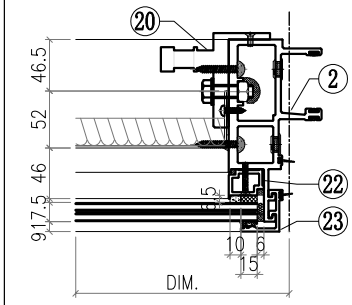

VIEW C

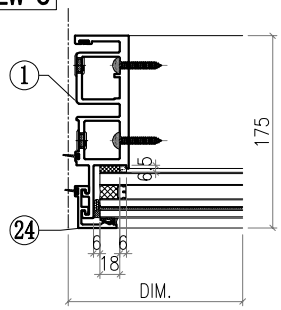

VIEW D

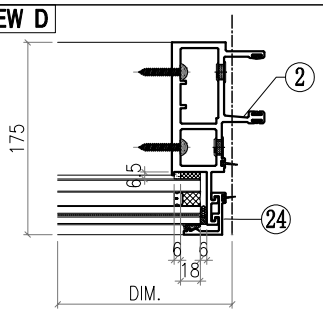

VIEW E

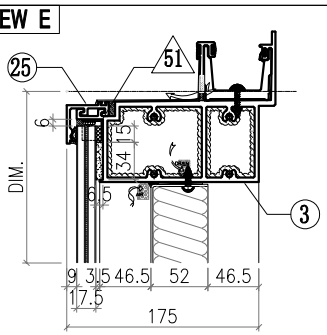

VIEW F

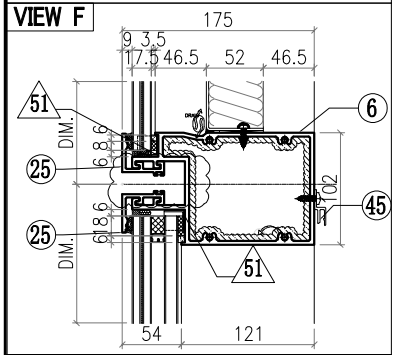

VIEW G

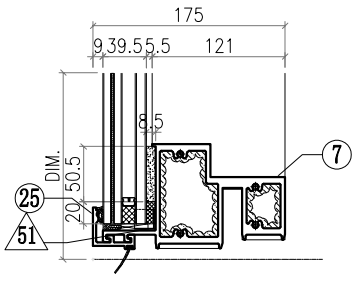

△ OTHERS (ALUM. & G.M.S. PARTS)

ITEM	FAB. DWG NO.	LENGTH (mm)	QTY
46	BST-M083		1
	1023X646 (BACK PANEL)		
47			
48			
49			
50			
51	AC-065		8
	1mm THK. ALUM. PLATE		
52			
53			
54	GL4-B110		1
	1079X718 (GLASS)		
55	GL1-B110		1
	1079X2458 (GLASS)		

◯ ALUM. EXTRUSION

ITEM	FAB. DWG NO.	LENGTH (mm)	QTY
1	X86049-P01	3276	1
2	X86047-P01	3276	1
3	X86060-001-073	1125	1
4			
5			
6	X86061-001-026	1091	1
7	X86059-001-125	1091	1
8			
9			
10			
11			
12			
13			
14			
15			
16	X86079-007	150	1
17			
18			
19	X86095-001	210	1
20	X86095-002	210	1
21	X86074-P01-02	706.5	1
22	X86074-P01R-02	706.5	1
23	X86071-P04-02	749.5	2
24	X86071-P04-04	2491.5	2
25	X86071-P01-34	1119.5	4
26			
27			
28			
29			
30			
31			
32			
33			
34			
35			
36			
37			
38			
39			
40			
41			
42			
43			
44			
45	X86101-001-039	1027	1

美特鋁質有限公司
MIDI Aluminium Fabricator Ltd.

修改	A	B	C	採用	工廠		地盤	✓
日期	3.18	4.2	4.26	材料颜色	-			

工程號	J857	類別		物料號	M1		
地盘	啟德6552	制圖	李傳鵬	2022-02-11	圖號	CW-301	
图纸名称	单元组装图	復核	練松文	2022-02-13	數量	-	
材料	-	批准	林仁安	2022-02-15	單件重量	-	(KG)

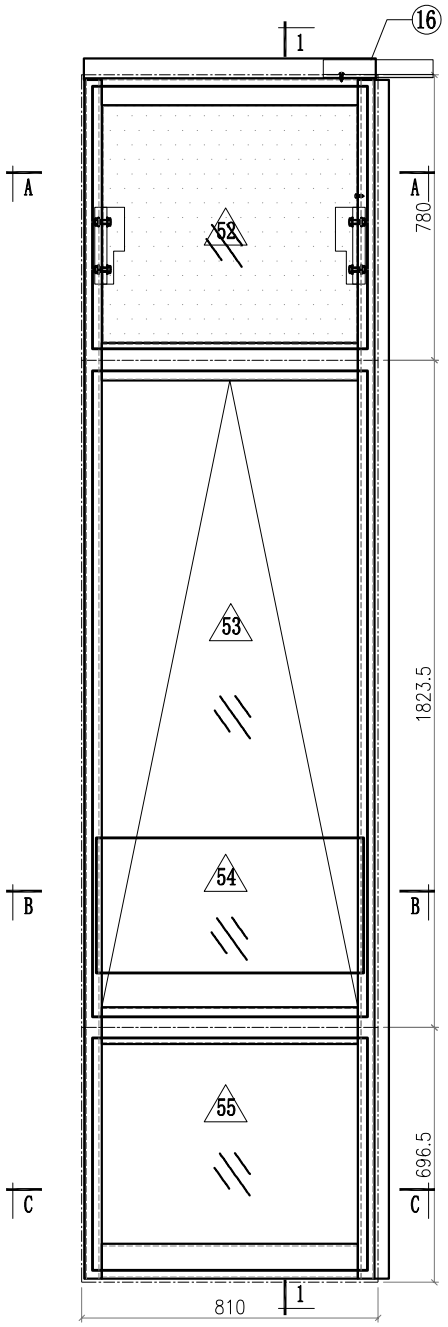

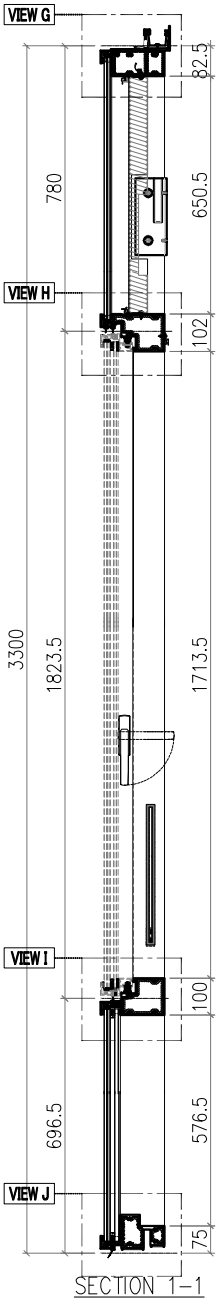

SECTION 1-1

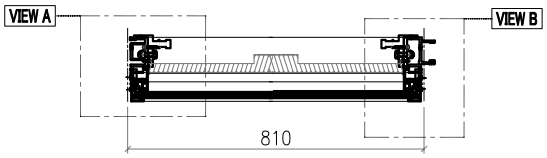

SECTION A-A

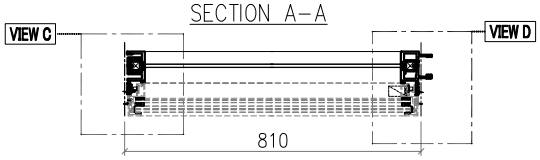

SECTION B-B

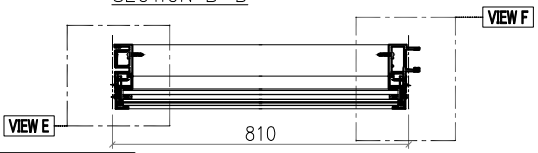

SECTION C-C

VIEW A

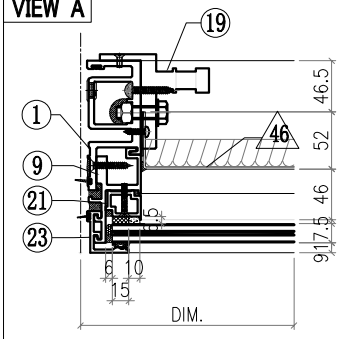

VIEW B

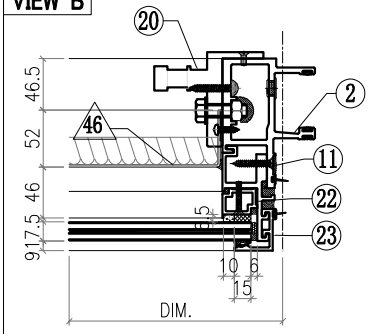

VIEW C

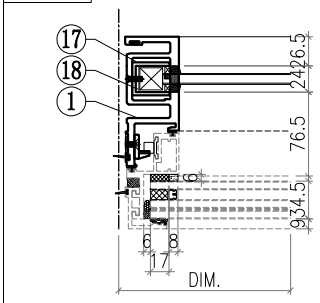

VIEW D

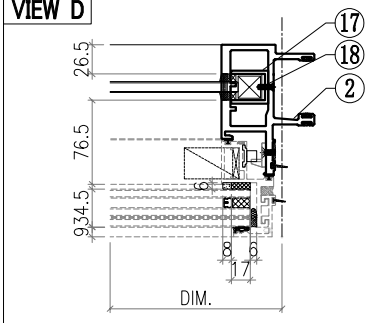

VIEW E

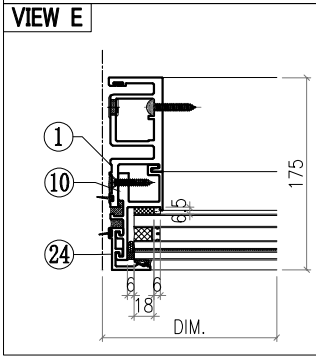

Notes
1.
2. VIEW DROM OUTSIDE
3. GLASS
4. 2mm THK. BACK PANEL

美特鋁質有限公司 MIDI Aluminium Fabricator Ltd.													
							工程號	J857	類別		物料號	M1	
							地盘	啟德6552	制圖	李傳鵬	2022-02-11	圖號	CW-301
修改	A	B	C	採用工廠		地盤 ✓	图纸名称	单元组装图	復核	練松文	2022-02-13	數量	-
日期	3.18	4.2	4.26	材料颜色	-		材料	-	批准	林仁安	2022-02-15	單件重量	- (KG)

VIEW F

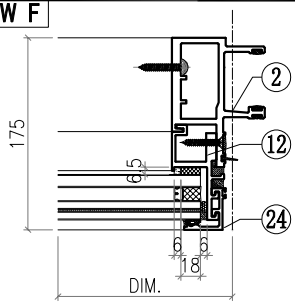

VIEW G

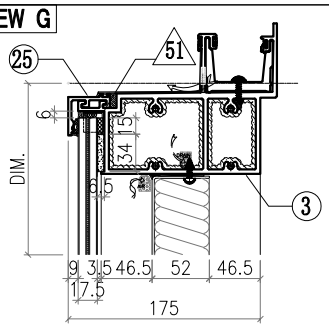

VIEW H

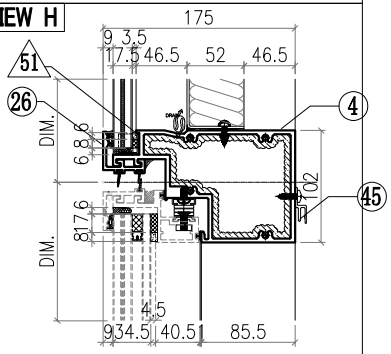

VIEW I

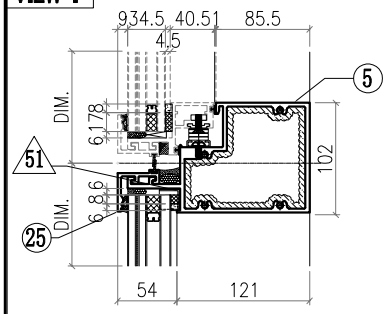

VIEW J

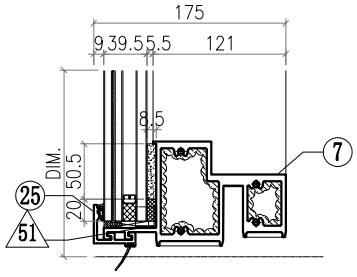

△ OTHERS (ALUM. & G.M.S. PARTS)

ITEM	FAB. DWG NO.	LENGTH (mm)	QTY
46	BST-M005 696X646 (BACK PANEL)		1
47			
48			
49			
50			
51	AC-065 1mm THK. ALUM. PLATE		8
52	GL4-B007 752X718 (GLASS)		1
53	AW-A02		1
54	GB-L007 730X370 (GLASS)		1
55	GL1-L007 752X634 (GLASS)		1

◯ ALUM. EXTRUSION

ITEM	FAB. DWG NO.	LENGTH (mm)	QTY
1	X86050-P01	3276	1
2	X86048-P01	3276	1
3	X86060-001-131	798	1
4	X86063-001-001	781	1
5	X86062-001-001	781	1
6			
7	X86059-001-071	781	1
8			
9	X86086-P01	740.5	1
10	X86086-P02	646	1
11	X86086-P03	740.5	1
12	X86086-P04	646	1
13			
14			
15			
16	X86079-007	150	1
17	X86078-P01	390	2
18	N525-P01	23	2
19	X86095-001	210	1
20	X86095-002	210	1
21	X86074-P11-02	728.5	1
22	X86074-P11R-02	728.5	1
23	X86071-P04-02	749.5	2
24	X86071-P04-03	668	2
25	X86071-P01-04	792	3
26	X86145-P01-03	792	1
27			
28			
29			
30			
31			
32			
33			
34			
35			
36			
37			
38			
39			
40			
41			
42			
43			
44			
45	X86101-001-001	700	1

美特鋁質有限公司 MIDI Aluminium Fabricator Ltd.								工程號	J857	類別		物料號	M1		
								地盘	啟德6552	制圖	李傳鵬	2022-02-11	圖號	CW-302	
修改	A	B	C	採用	工廠		地盤	✓	图纸名称	单元组装图	復核	練松文	2022-02-13	數量	-
日期	3.18	4.2	4.26	材料颜色	-				材料	-	批准	林仁安	2022-02-15	單件重量	- (KG)

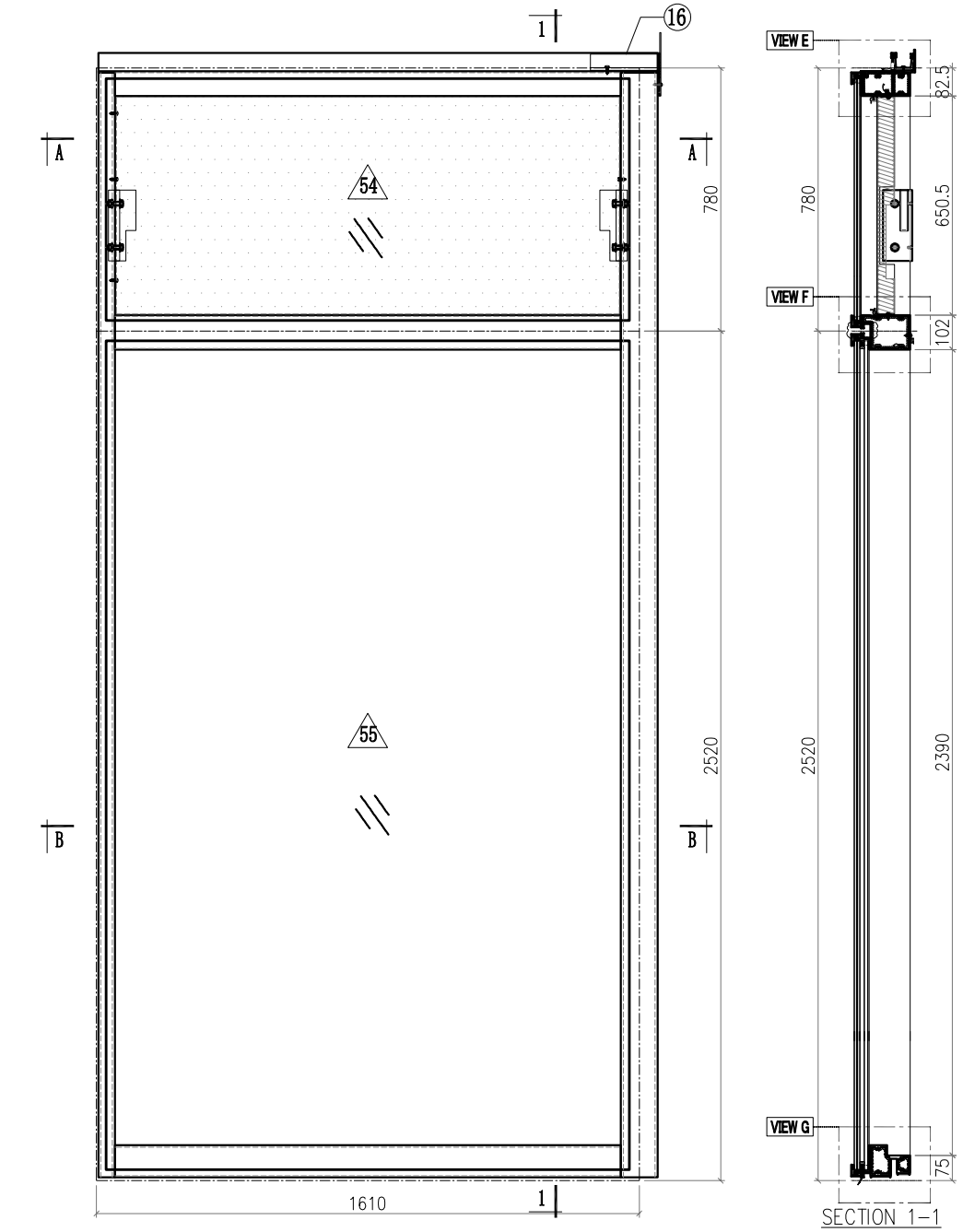

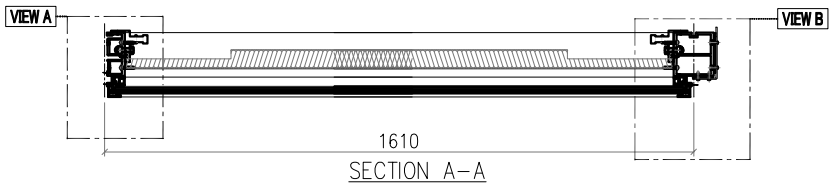

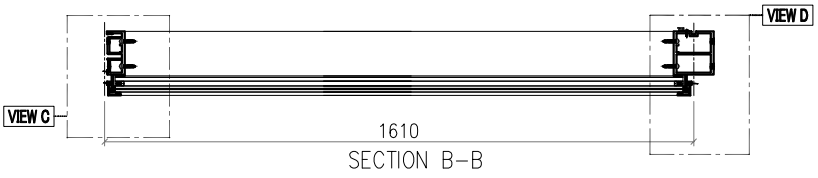

Notes
1.
2. VIEW DROM OUTSIDE
3. GLASS
4. 2mm THK. BACK PANEL

美特鋁質有限公司
MIDI Aluminium Fabricator Ltd.

修改	A	B	C	採用工廠		地盤 ✓
日期	3.18	4.2	4.26	材料顏色	-	

工程號	J857	類別		物料號	M1		
地盘	啟德6552	制圖	李傳鵬	2022-02-11	圖號	CW-302	
图纸名称	单元组装图	復核	練松文	2022-02-13	數量	-	
材料	-	批准	林仁安	2022-02-15	單件重量	-	(KG)

VIEW A

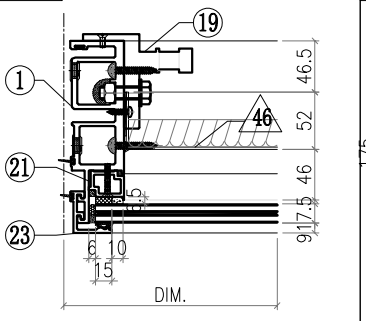

VIEW B

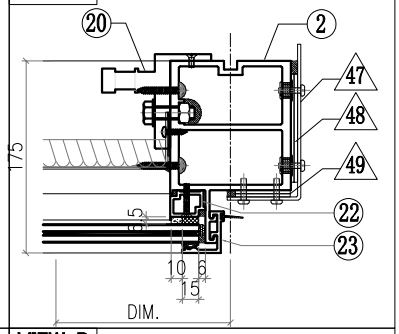

VIEW C

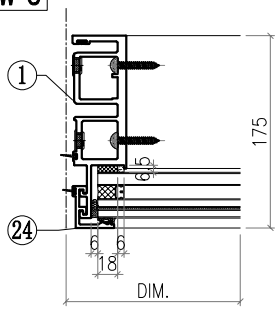

VIEW D

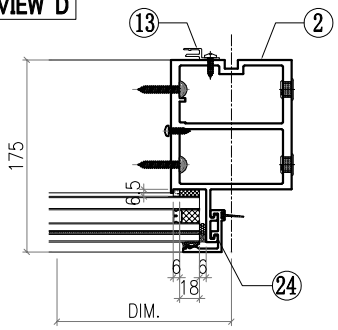

VIEW E

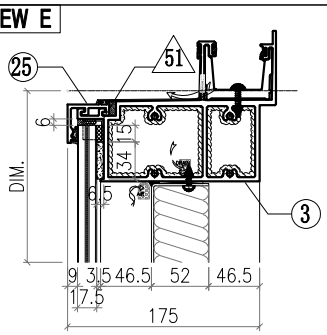

VIEW F

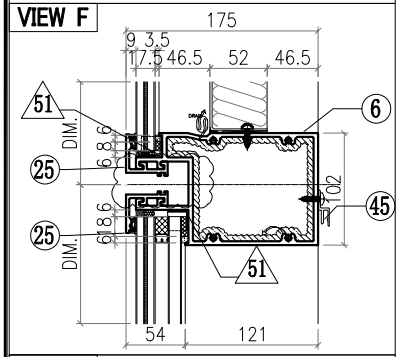

VIEW G

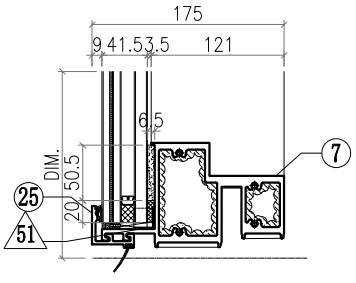

△ OTHERS (ALUM. & G.M.S. PARTS)

ITEM	FAB. DWG NO.	LENGTH (mm)	QTY
46	BST-M048		1
	1496X646 (BACK PANEL)		
47	AC-062		1
	3mm THK. ALUM. PLATE		
48	AC-063		2
	3mm THK. ALUM. PLATE		
49	AC-064		2
	3mm THK. ALUM. PLATE		
50			
51	AC-065		8
	1mm THK. ALUM. PLATE		
52			
53			
54	GL4-B111		1
	1552X718 (GLASS)		
55	GL2-L111		1
	1552X2458 (GLASS)		

◯ ALUM. EXTRUSION

ITEM	FAB. DWG NO.	LENGTH (mm)	QTY
1	X86049-P01	3276	1
2	X86056-P05	3276	1
3	X86060-001-052	1659	1
4			
5			
6	X86061-001-027	1564	1
7	X86059-001-126	1564	1
8			
9			
10			
11			
12			
13	X86101-P01	2250	1
14			
15			
16	X86079-005	200	1
17			
18			
19	X86095-001	210	1
20	X86095-002	210	1
21	X86074-P01-02	706.5	1
22	X86074-P01R-02	706.5	1
23	X86071-P04-02	749.5	2
24	X86071-P04-04	2491.5	2
25	X86071-P01-35	1592	4
26			
27			
28			
29			
30			
31			
32			
33			
34			
35			
36			
37			
38			
39			
40			
41			
42			
43			
44			
45	X86101-001-040	1500	1

美特鋁質有限公司 MIDI Aluminium Fabricator Ltd.								工程號	J857	類別		物料號	M1		
								地盘	啟德6552	制圖	李傳鵬	2022-02-11	圖號	CW-303	
修改	A	B	C	採用工廠		地盤	✓	图纸名称	单元组装图	復核	練松文	2022-02-13	數量	-	
日期	3.18	4.2	4.26	材料颜色	-			材料	-	批准	林仁安	2022-02-15	單件重量	-	(KG)

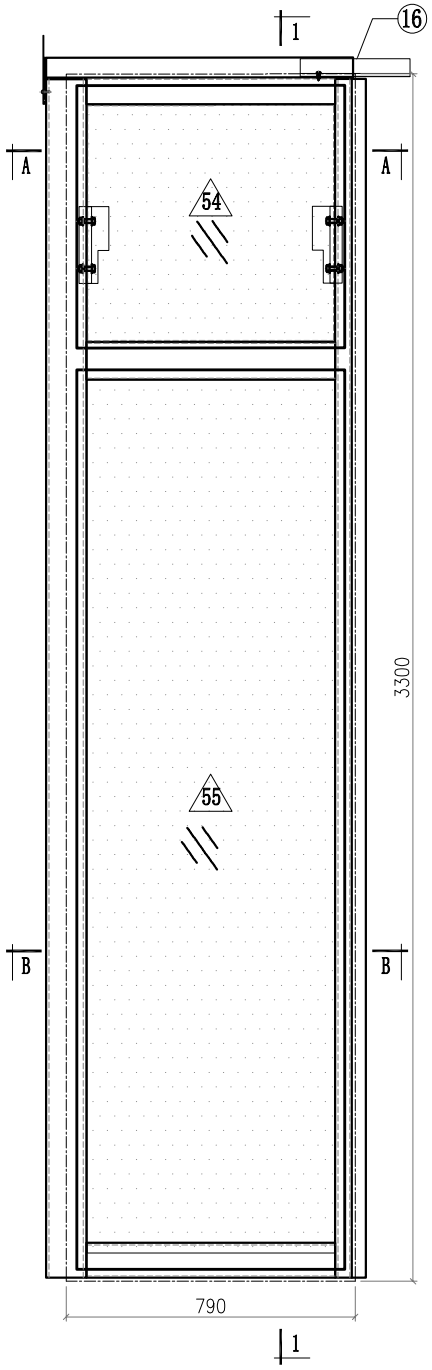

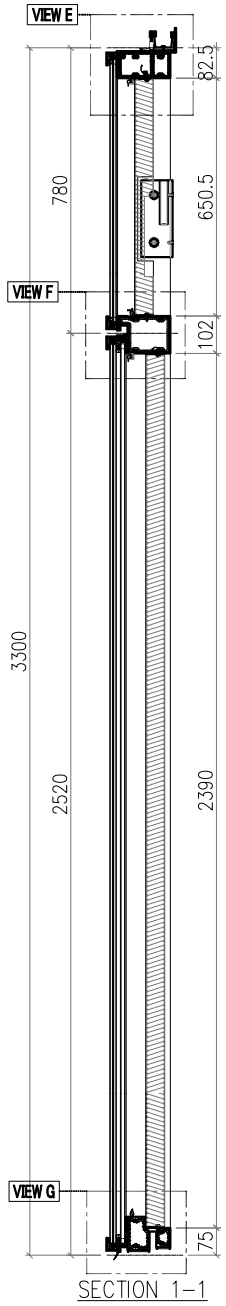

SECTION 1-1

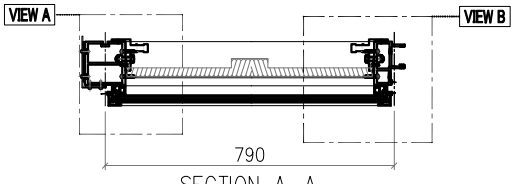

SECTION A-A

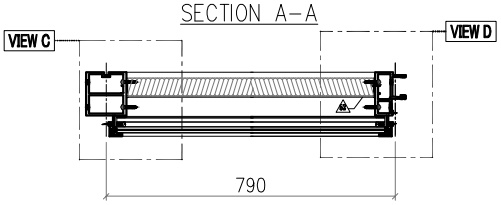

SECTION B-B

Notes
1.
2. VIEW DROM OUTSIDE
3. GLASS
4. 2mm THK. BACK PANEL

美特鋁質有限公司
MIDI Aluminium Fabricator Ltd.

修改	A	B	C	採用工廠		地盤 ✓
日期	3.18	4.2	4.26	材料顏色	-	

工程號	J857	類別		物料號	M1		
地盘	啟德6552	制圖	李傳鵬	2022-02-11	圖號	CW-303	
图纸名称	单元组装图	復核	練松文	2022-02-13	數量	-	
材料	-	批准	林仁安	2022-02-15	單件重量	-	(KG)

VIEW A

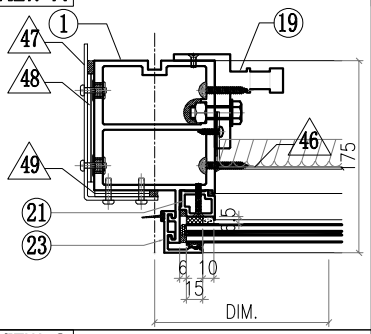

VIEW B

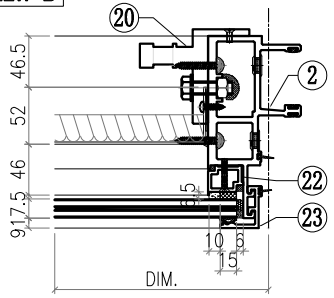

VIEW C

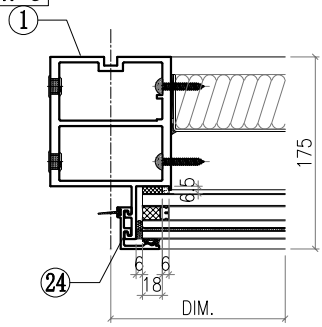

VIEW D

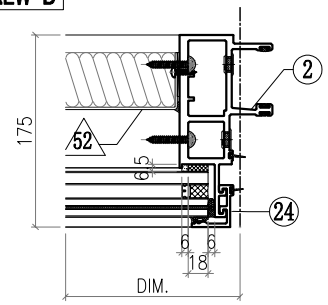

VIEW E

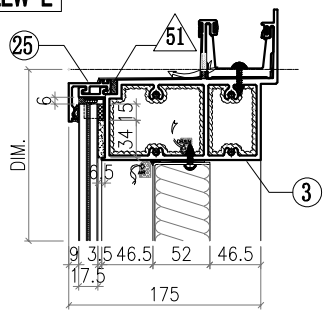

VIEW F

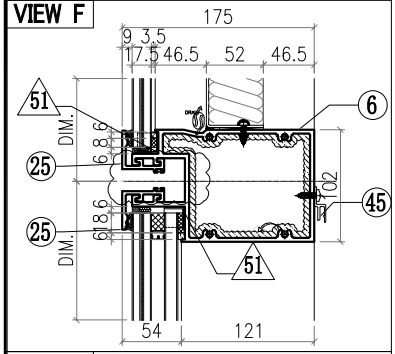

VIEW G

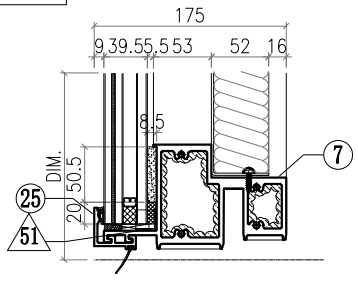

△ OTHERS (ALUM. & G.M.S. PARTS)

ITEM	FAB. DWG NO.	LENGTH (mm)	QTY
46	BST-M009 676X646 (BACK PANEL)		1
47	AC-061 3mm THK. ALUM. PLATE		1
48	AC-063 3mm THK. ALUM. PLATE		2
49	AC-064 3mm THK. ALUM. PLATE		2
50			
51	AC-065 1mm THK. ALUM. PLATE		8
52	BST-F001 676X2386 (BACK PANEL)		1
53			
54	GL4-B011 732X718 (GLASS)		1
55	GL1-B011 732X2458 (GLASS)		1

◯ ALUM. EXTRUSION

ITEM	FAB. DWG NO.	LENGTH (mm)	QTY
1	X86056-P40	3276	1
2	X86047-P02	3276	1
3	X86060-001-026	839	1
4			
5			
6	X86061-001-061	744	1
7	X86059-001-065	744	1
8			
9			
10			
11			
12			
13			
14			
15			
16	X86079-007	150	1
17			
18			
19	X86095-001	210	1
20	X86095-002	210	1
21	X86074-P01-02	706.5	1
22	X86074-P01R-02	706.5	1
23	X86071-P04-02	749.5	2
24	X86071-P04-04	2491.5	2
25	X86071-P01-02	772	4
26			
27			
28			
29			
30			
31			
32			
33			
34			
35			
36			
37			
38			
39			
40			
41			
42			
43			
44			
45			

美特鋁質有限公司 MIDI Aluminium Fabricator Ltd.														
工程號	J857	類別		物料號	M1									
地盘	啟德6552	制圖	李傳鵬	2022-02-11	圖號	CW-304								
修改	A	B	C	採用工廠		地盤 ✓	图纸名称	单元组装图	復核	練松文	2022-02-13	數量	-	
日期	3.18	4.2	4.26	材料颜色	-		材料	-	批准	林仁安	2022-02-15	單件重量	-	(KG)

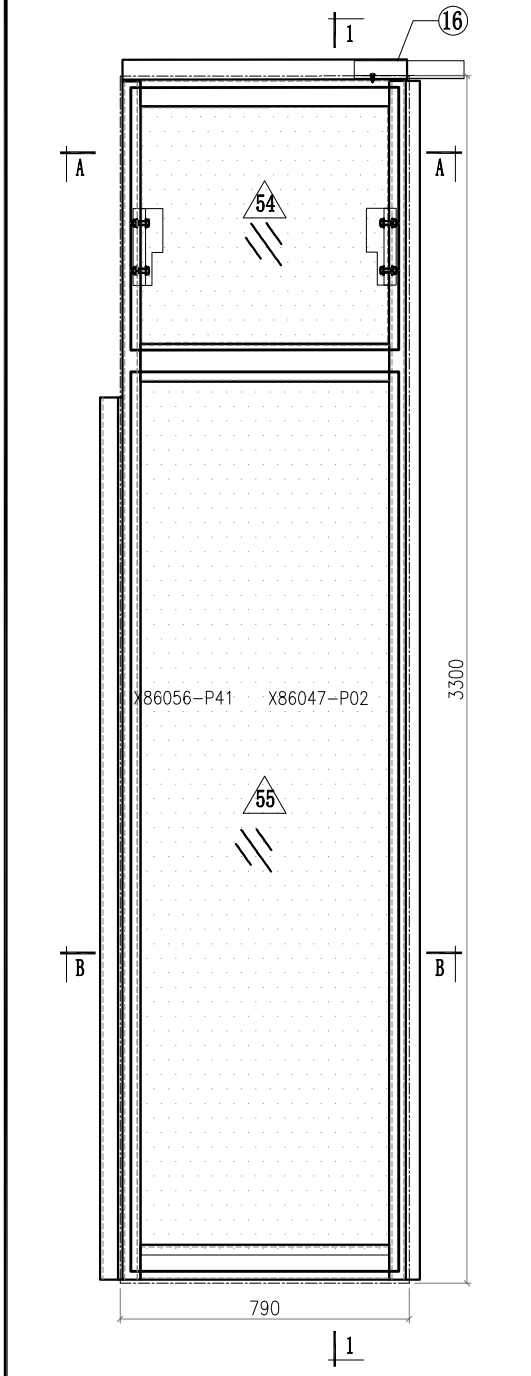

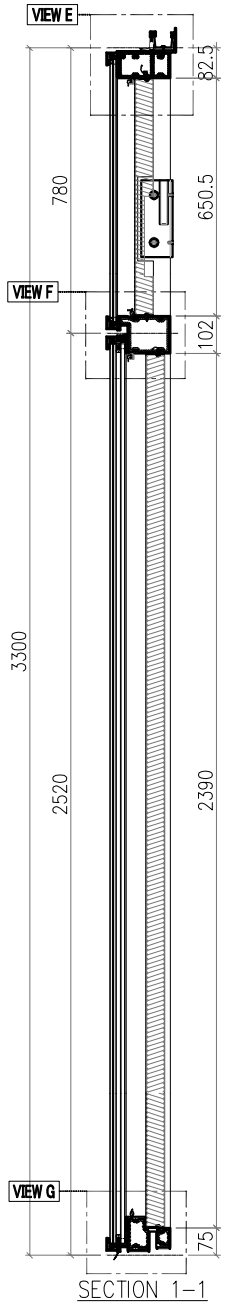

SECTION 1-1

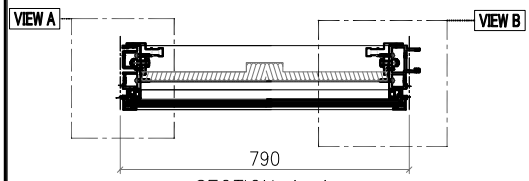

SECTION A-A

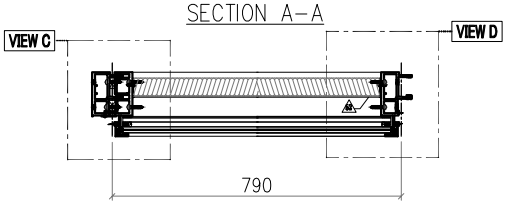

SECTION B-B

Notes
1.
2. VIEW DROM OUTSIDE
3. GLASS
4. 2mm THK. BACK PANEL

美特鋁質有限公司 MIDI Aluminium Fabricator Ltd.														
								工程號	J857	類別		物料號	M1	
								地盘	啟德6552	制圖	李傳鵬	2022-02-11	圖號	CW-304
修改	A	B	C	採用工廠		地盤	✓	图纸名称	单元组装图	復核	練松文	2022-02-13	數量	-
日期	3.18	4.2	4.26	材料颜色	-			材料	-	批准	林仁安	2022-02-15	單件重量	- (KG)

VIEW A

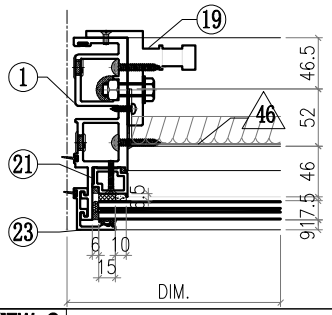

VIEW B

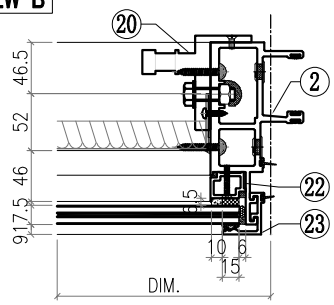

VIEW C

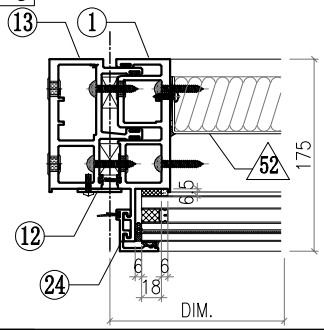

VIEW D

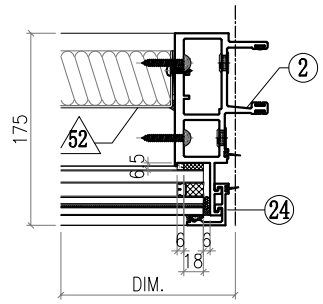

VIEW E

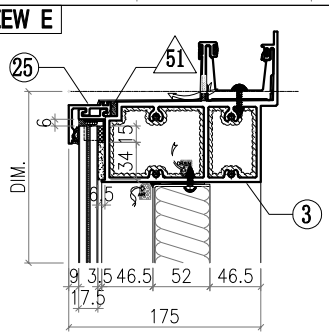

VIEW F

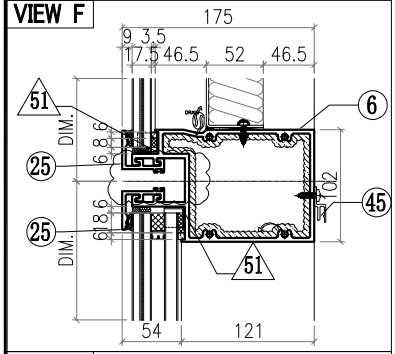

VIEW G

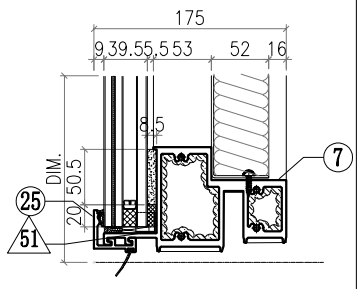

△ OTHERS (ALUM. & G.M.S. PARTS)

ITEM	FAB. DWG NO.	LENGTH (mm)	QTY
46	BST-M009 676X646 (BACK PANEL)		1
47	AC-061 3mm THK. ALUM. PLATE		1
48	AC-063 3mm THK. ALUM. PLATE		2
49	AC-064 3mm THK. ALUM. PLATE		2
50			
51	AC-065 1mm THK. ALUM. PLATE		8
52	BST-F001 676X2386 (BACK PANEL)		1
53			
54	GL4-B011 732X718 (GLASS)		1
55	GL1-B011 732X2458 (GLASS)		1

◯ ALUM. EXTRUSION

ITEM	FAB. DWG NO.	LENGTH (mm)	QTY
1	X86049-P15	3276	1
2	X86047-P02	3276	1
3	X86060-001-062	778	1
4			
5			
6	X86061-001-061	744	1
7	X86059-001-065	744	1
8			
9			
10			
11			
12	L044-P03	2346	1
13	X86047-P15	2346	1
14			
15			
16	X86079-007	150	1
17			
18			
19	X86095-001	210	1
20	X86095-002	210	1
21	X86074-P01-02	706.5	1
22	X86074-P01R-02	706.5	1
23	X86071-P04-02	749.5	2
24	X86071-P04-04	2491.5	2
25	X86071-P01-02	772	4
26			
27			
28			
29			
30			
31			
32			
33			
34			
35			
36			
37			
38			
39			
40			
41			
42			
43			
44			
45			

美特鋁質有限公司 MIDI Aluminium Fabricator Ltd.							工程號	J857	類別		物料號	M1		
							地盘	啟德6552	制圖	李傳鵬	2022-02-11	圖號	CW-264A	
修改	A	B	C	採用工廠		地盤 ✓	图纸名称	单元组装图	復核	練松文	2022-02-13	數量	-	
日期	3.18	4.2	4.26	材料颜色	-		材料	-	批准	林仁安	2022-02-15	單件重量	-	(KG)

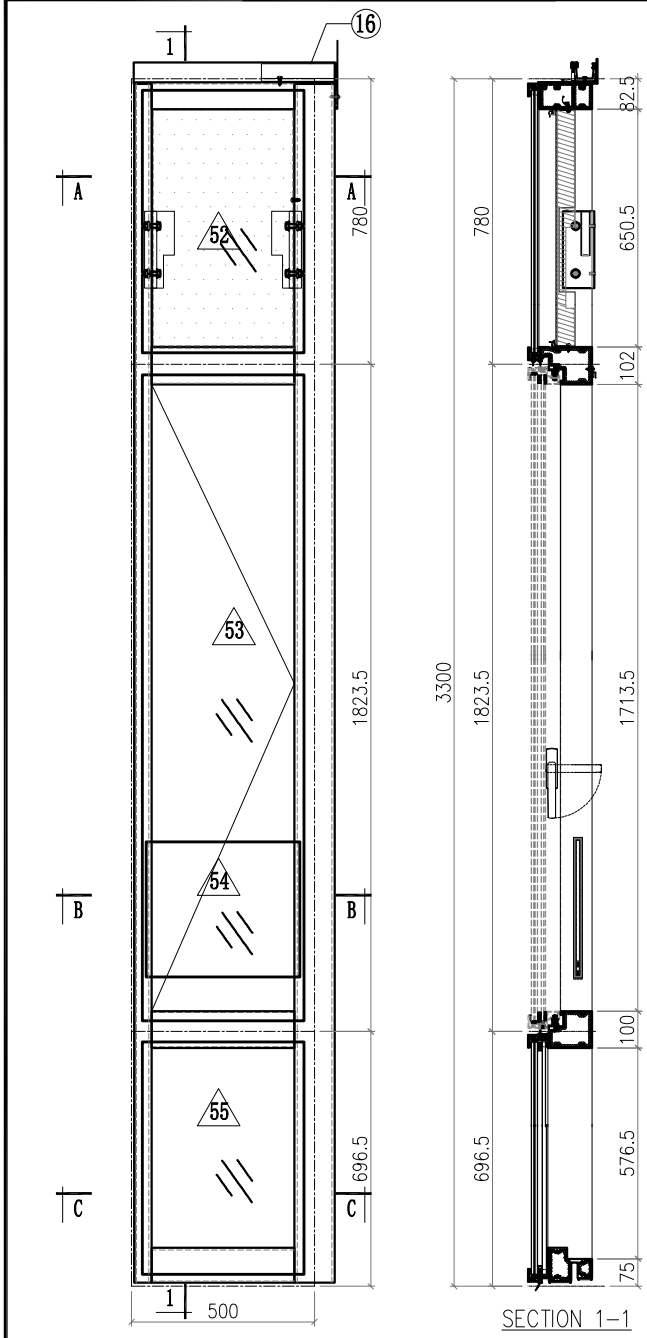

SECTION 1-1

VIEW A

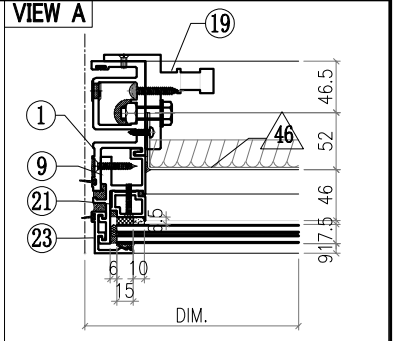

VIEW B

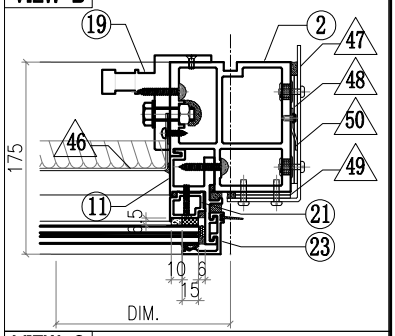

VIEW C

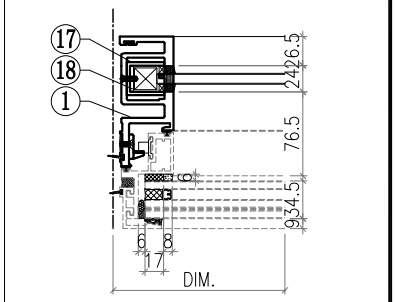

VIEW D

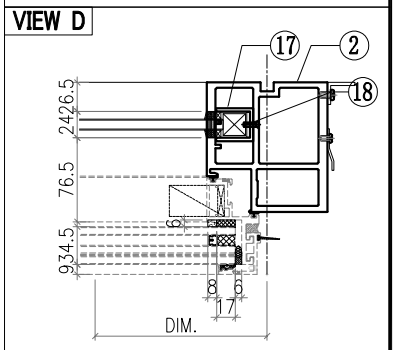

VIEW E

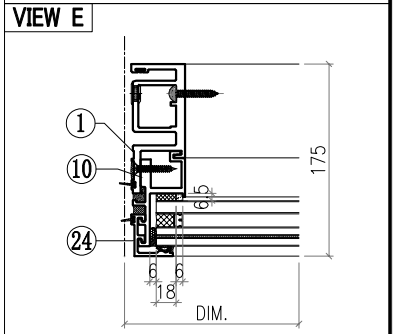

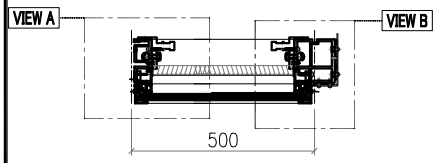

SECTION A-A

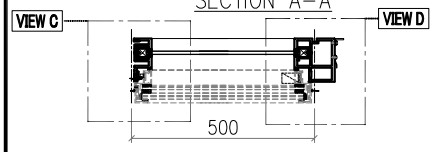

SECTION B-B

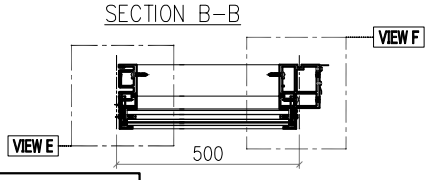

SECTION C-C

Notes
1.
2. VIEW DROM OUTSIDE
3. GLASS
4. 2mm THK. BACK PANEL

美特鋁質有限公司 MIDI Aluminium Fabricator Ltd.														
工程號	J857	類別		物料號	M1									
地盘	啟德6552	制圖	李傳鵬	2022-02-11	圖號	CW-264A								
修改	A	B	C	採用工廠		地盤 ✓	图纸名称	单元组装图	復核	練松文	2022-02-13	數量	-	
日期	3.18	4.2	4.26	材料颜色	-		材料	-	批准	林仁安	2022-02-15	單件重量	-	(KG)

VIEW F

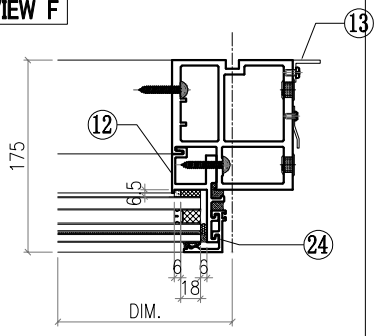

VIEW G

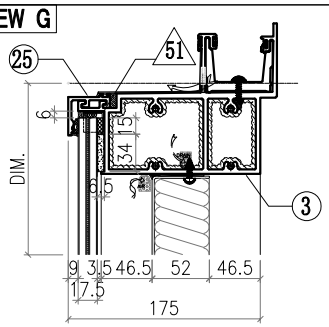

VIEW H

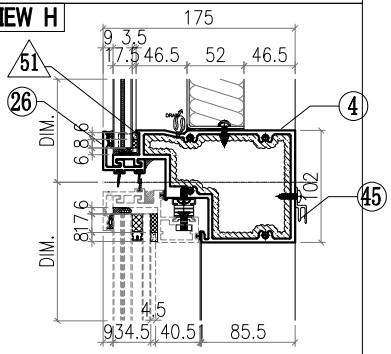

VIEW I

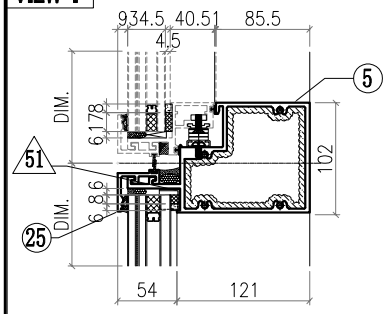

VIEW J

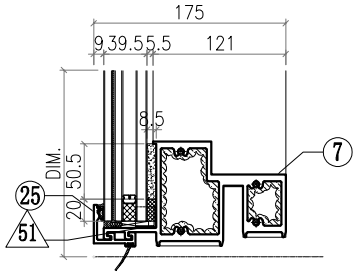

△ OTHERS (ALUM. & G.M.S. PARTS)

ITEM	FAB. DWG NO.	LENGTH (mm)	QTY
46	BST-M023 386X646 (BACK PANEL)		1
47	AC-062 3mm THK. ALUM. PLATE		1
48	AC-063 3mm THK. ALUM. PLATE		2
49	AC-064 3mm THK. ALUM. PLATE		2
50	AC-110 2mm THK. ALUM. PLATE		1
51	AC-065 1mm THK. ALUM. PLATE		8
52	GL4-B081 442X718 (GLASS)		1
53	AW-D02		1
54	GB-L081 420X370 (GLASS)		1
55	GL1-L081 442X634 (GLASS)		1

◯ ALUM. EXTRUSION

ITEM	FAB. DWG NO.	LENGTH (mm)	QTY
1	X86050-P02	3276	1
2	X86055-P12	3276	1
3	X86060-001-114	549	1
4	X86063-001-052	471	1
5	X86062-001-052	471	1
6			
7	X86059-001-078	471	1
8			
9	X86086-P01	740.5	1
10	X86086-P02	646	1
11	X86086-P03	740.5	1
12	X86086-P04	646	1
13	N544-P01	2360	1
14			
15			
16	X86079-005	200	1
17	X86078-P01	390	2
18	N525-P01	23	2
19	X86095-001	210	1
20	X86095-002	210	1
21	X86074-P11-02	728.5	1
22	X86074-P11R-02	728.5	1
23	X86071-P04-02	749.5	2
24	X86071-P04-03	668	2
25	X86071-P01-10	482	3
26	X86145-P01-05	482	1
27			
28			
29			
30			
31			
32			
33			
34			
35			
36			
37			
38			
39			
40			
41			
42			
43			
44			
45	X86101-001-023	390	1

美特鋁質有限公司 MIDI Aluminium Fabricator Ltd.														
								工程號	J857	類別		物料號	M1	
								地盘	啟德6552	制圖	李傳鵬	2022-02-11	圖號	CW-265A
修改	A	B	C	採用工廠		地盤	✓	图纸名称	单元组装图	復核	練松文	2022-02-13	數量	-
日期	3.18	4.2	4.26	材料颜色	-			材料	-	批准	林仁安	2022-02-15	單件重量	- (KG)

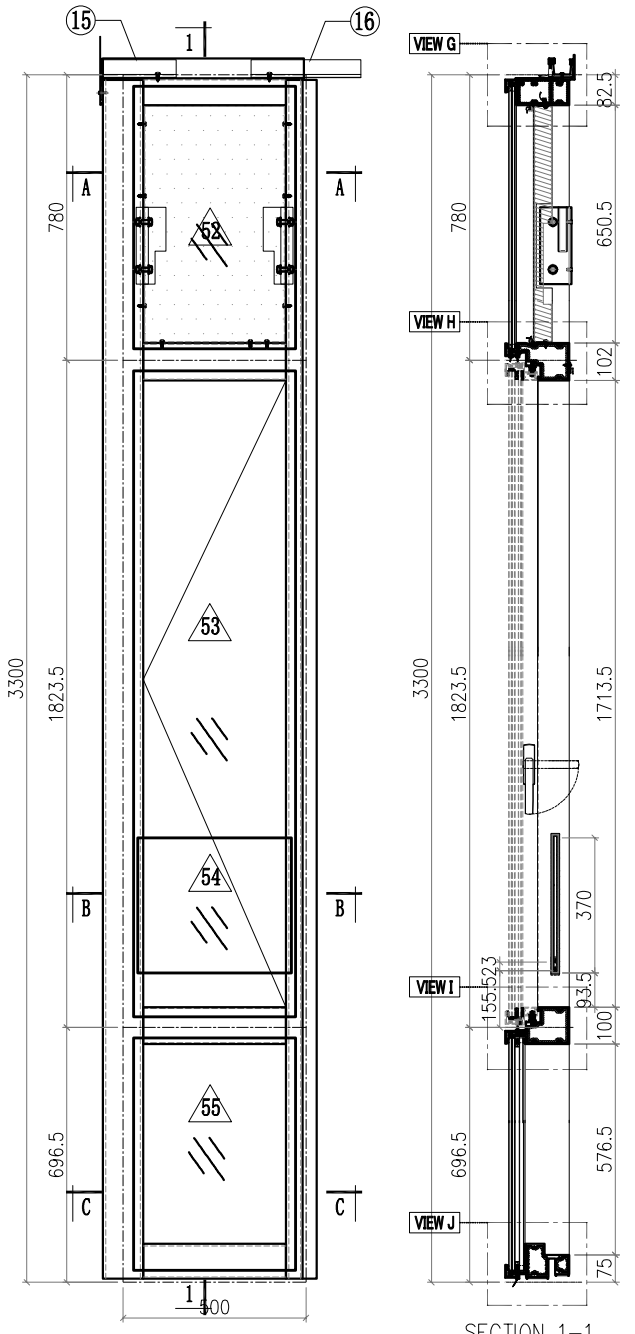

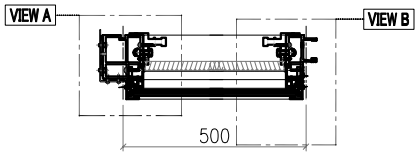

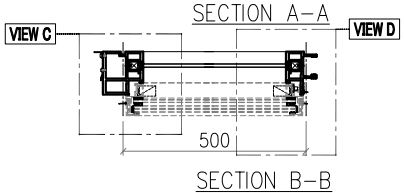

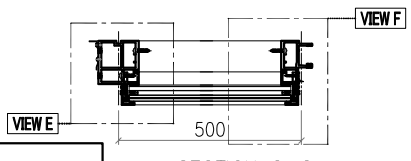

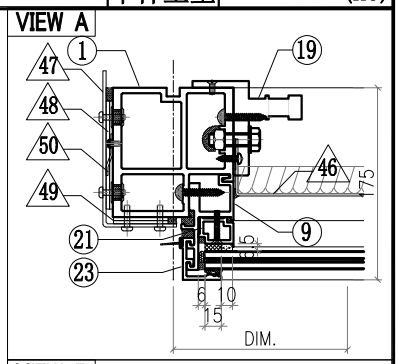

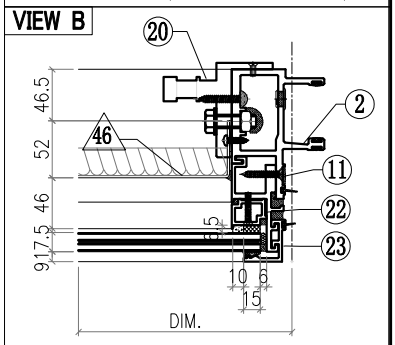

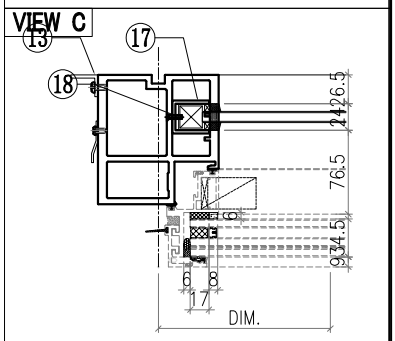

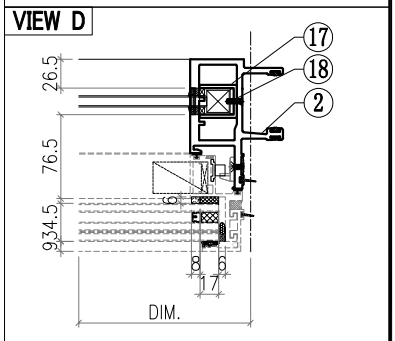

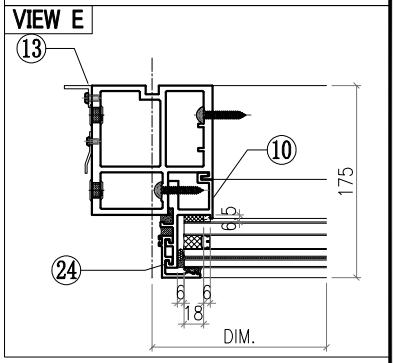

Notes
1. [illegible]
2. VIEW DROM OUTSIDE
3. GLASS
4. 2mm THK. BACK PANEL

美特鋁質有限公司 MIDI Aluminium Fabricator Ltd.													
工程號	J857	類別		物料號	M1								
地盘	啟德6552	制圖	李傳鵬	2022-02-11	圖號	CW-265A							
修改	A	B	C	採用工廠		地盤 ✓	图纸名称	单元组装图	復核	練松文	2022-02-13	數量	-
日期	3.18	4.2	4.26	材料颜色	-		材料	-	批准	林仁安	2022-02-15	單件重量	- (KG)

VIEW F

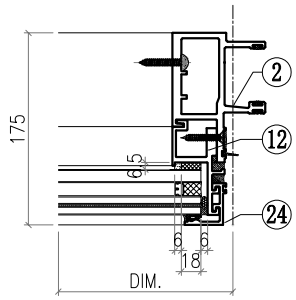

VIEW G

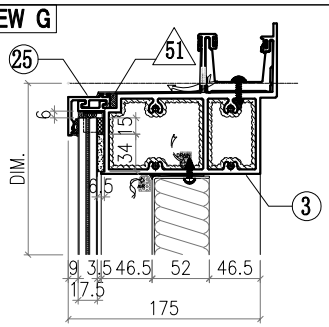

VIEW H

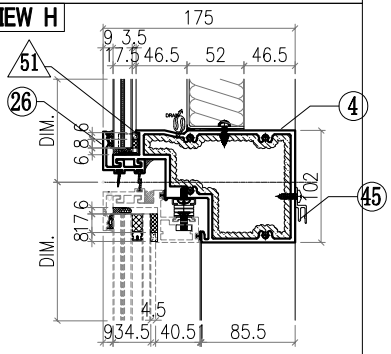

VIEW I

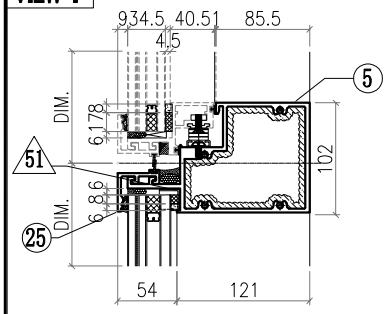

VIEW J

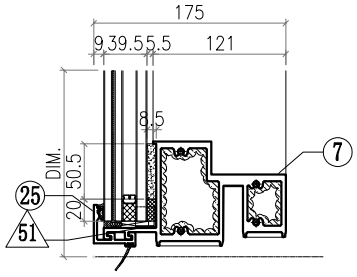

△ OTHERS (ALUM. & G.M.S. PARTS)

ITEM	FAB. DWG NO.	LENGTH (mm)	QTY
46	BST-M023 386X646 (BACK PANEL)		1
47	AC-061 3mm THK. ALUM. PLATE		1
48	AC-063 3mm THK. ALUM. PLATE		2
49	AC-064 3mm THK. ALUM. PLATE		2
50	AC-110 2mm THK. ALUM. PLATE		1
51	AC-065 1mm THK. ALUM. PLATE		8
52	GL4-B081 442X718 (GLASS)		1
53	AW-D02R		1
54	GB-L081 420X370 (GLASS)		1
55	GL1-L081 442X634 (GLASS)		1

◯ ALUM. EXTRUSION

ITEM	FAB. DWG NO.	LENGTH (mm)	QTY
1	X86055-P13	3276	1
2	X86048-P02	3276	1
3	X86060-001-106	549	1
4	X86063-001-063	471	1
5	X86062-001-063	471	1
6			
7	X86059-001-078	471	1
8			
9	X86086-P01	740.5	1
10	X86086-P02	646	1
11	X86086-P03	740.5	1
12	X86086-P04	646	1
13	N544-P02	2360	1
14			
15	X86079-002	200	1
16	X86079-001	300	1
17	X86078-P01	390	2
18	N525-P01	23	2
19	X86095-001	210	1
20	X86095-002	210	1
21	X86074-P11-02	728.5	1
22	X86074-P11R-02	728.5	1
23	X86071-P04-02	749.5	2
24	X86071-P04-03	668	2
25	X86071-P01-10	482	3
26	X86145-P01-05	482	1
27			
28			
29			
30			
31			
32			
33			
34			
35			
36			
37			
38			
39			
40			
41			
42			
43			
44			
45	X86101-001-023	390	1

美特鋁質有限公司 MIDI Aluminium Fabricator Ltd.														
工程號	J857	類別		物料號	M1									
地盘	啟德6552	制圖	李傳鵬	2022-02-11	圖號	CW-293A								
修改	A	B	C	採用工廠		地盤 ✓	图纸名称	单元组装图	復核	練松文	2022-02-13	數量	-	
日期	3.18	4.2	4.26	材料颜色	-		材料	-	批准	林仁安	2022-02-15	單件重量	-	(KG)

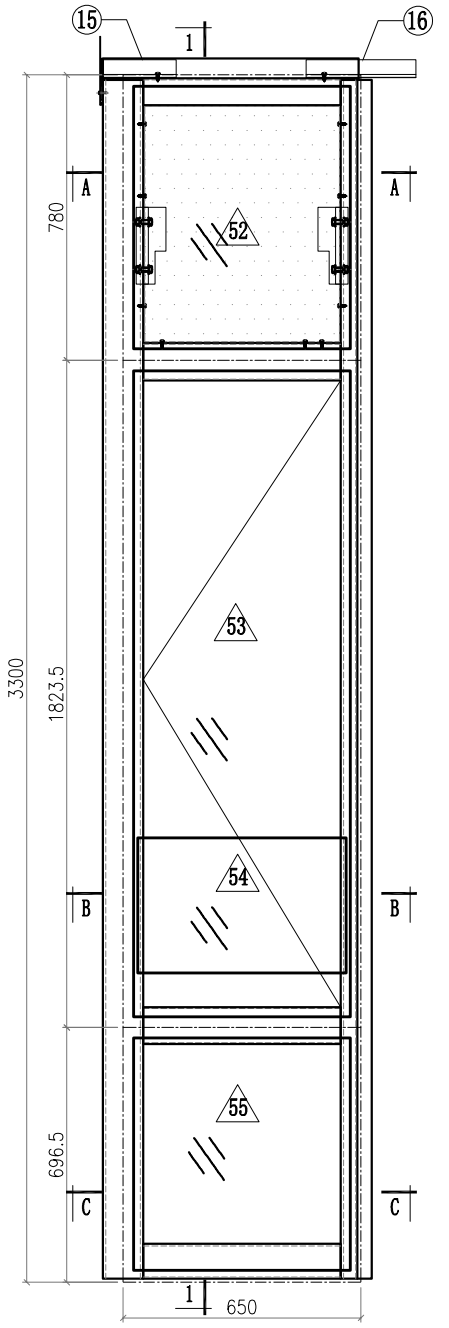

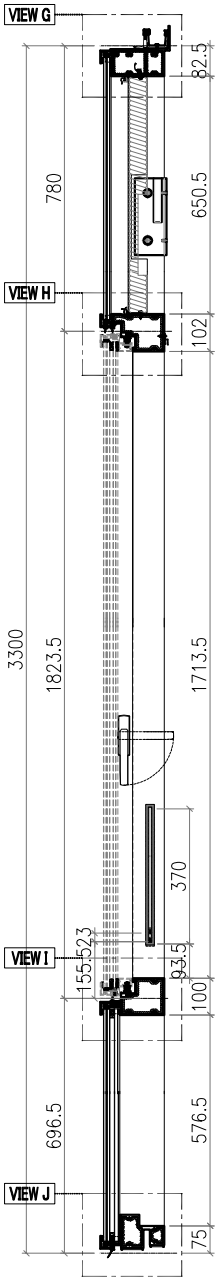

SECTION 1–1

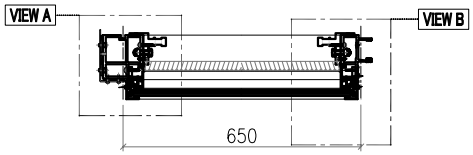

SECTION A–A

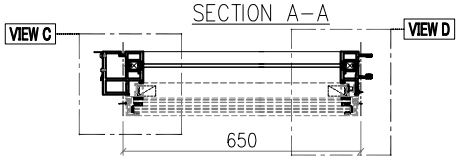

SECTION B–B

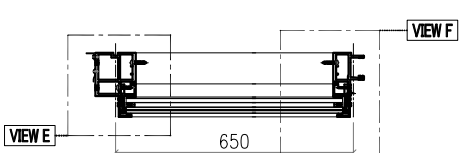

SECTION C–C

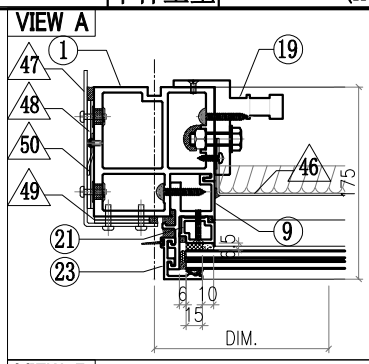

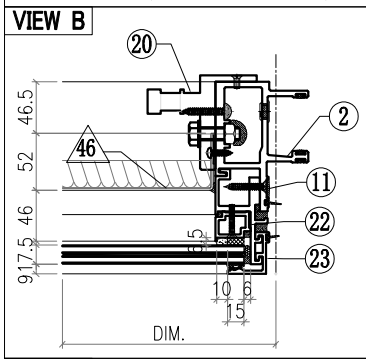

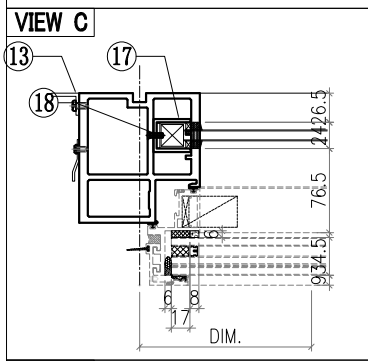

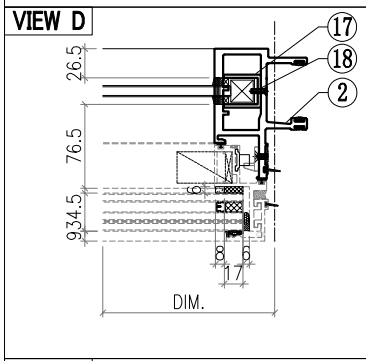

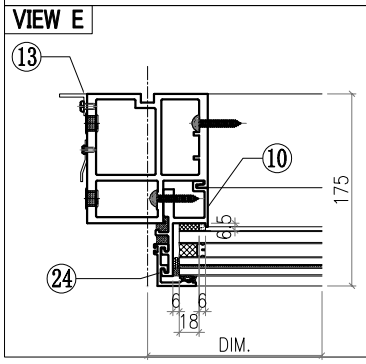

Notes
1.
2. VIEW DROM OUTSIDE
3. GLASS
4. 2mm THK. BACK PANEL

美特鋁質有限公司
MIDI Aluminium Fabricator Ltd.

工程號	J857	類別		物料號	M1						
地盘	啟德6552	制圖	李傳鵬	2022-02-11	圖號	CW-293A					
修改	A	B	C	採用工廠		地盤 ✓	图纸名称	单元组装图	復核	練松文	2022-02-13	數量	-		
日期	3.18	4.2	4.26	材料颜色	-		材料	-	批准	林仁安	2022-02-15	單件重量	-	(KG)	

VIEW F

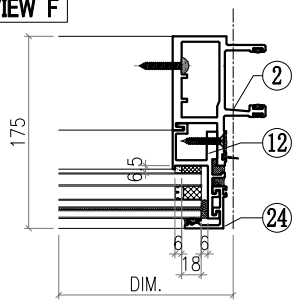

VIEW G

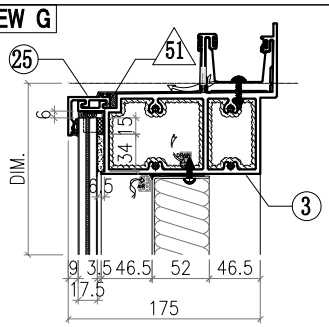

VIEW H

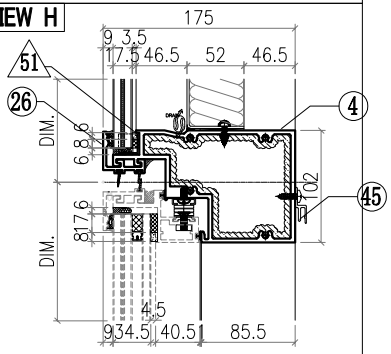

VIEW I

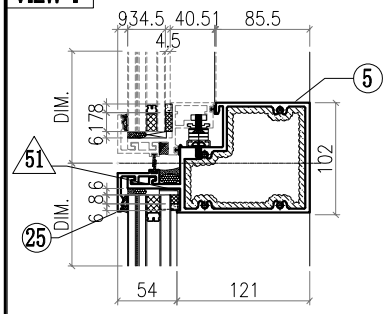

VIEW J

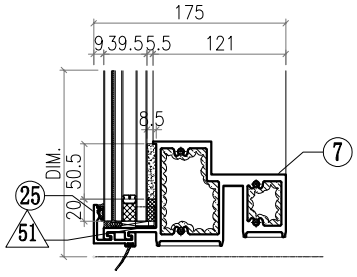

△ OTHERS (ALUM. & G.M.S. PARTS)

ITEM	FAB. DWG NO.	LENGTH (mm)	QTY
46	BST-M062 536X646 (BACK PANEL)		1
47	AC-061 3mm THK. ALUM. PLATE		1
48	AC-063 3mm THK. ALUM. PLATE		2
49	AC-064 3mm THK. ALUM. PLATE		2
50	AC-110 2mm THK. ALUM. PLATE		1
51	AC-065 1mm THK. ALUM. PLATE		8
52	GL4-B078 592X718 (GLASS)		1
53	AW-D01RA		1
54	GB-L078 570X370 (GLASS)		1
55	GL1-L078 592X634 (GLASS)		1

◯ ALUM. EXTRUSION

ITEM	FAB. DWG NO.	LENGTH (mm)	QTY
1	X86055-P13	3276	1
2	X86048-P02	3276	1
3	X86060-001-105	699	1
4	X86063-001-062	621	1
5	X86062-001-062	621	1
6			
7	X86059-001-077	621	1
8			
9	X86086-P01	740.5	1
10	X86086-P02	646	1
11	X86086-P03	740.5	1
12	X86086-P04	646	1
13	N544-P01	2360	1
14			
15	X86079-002	200	1
16	X86079-001	300	1
17	X86078-P01	390	2
18	N525-P01	23	2
19	X86095-001	210	1
20	X86095-002	210	1
21	X86074-P11-02	728.5	1
22	X86074-P11R-02	728.5	1
23	X86071-P04-02	749.5	2
24	X86071-P04-03	668	2
25	X86071-P01-07	632	3
26	X86145-P01-04	632	1
27			
28			
29			
30			
31			
32			
33			
34			
35			
36			
37			
38			
39			
40			
41			
42			
43			
44			
45	X86101-001-022	540	1

美特鋁質有限公司 MIDI Aluminium Fabricator Ltd.							工程號	J857	類別		物料號	M1		
							地盘	啟德6552	制圖	李傳鵬	2022-02-11	圖號	CW-111	
修改	A	B	C	採用工廠		地盤 ✓	图纸名称	单元组装图	復核	練松文	2022-02-13	數量	-	
日期	3.18	4.2	4.26	材料颜色	-		材料	-	批准	林仁安	2022-02-15	單件重量	-	(KG)

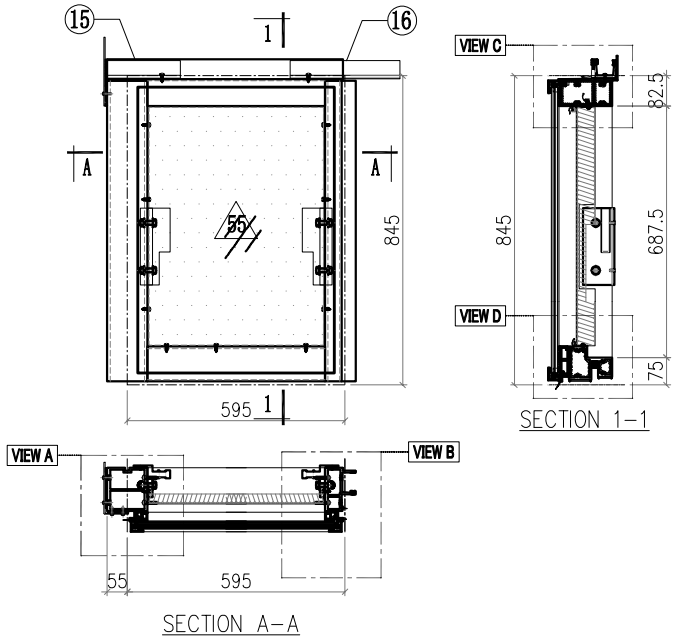

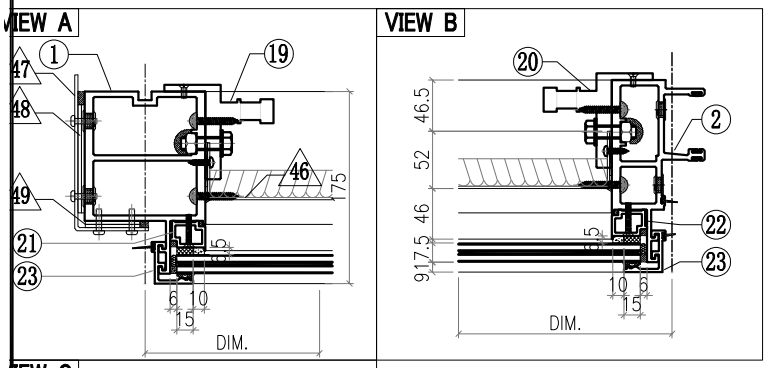

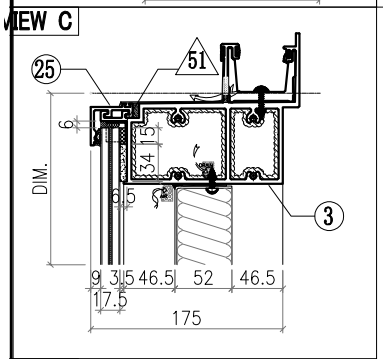

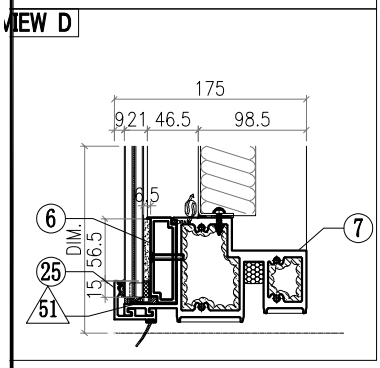

◯ ALUM. EXTRUSION			
ITEM	FAB. DWG NO.	LENGTH (mm)	QTY
1	X86056-P11	821	1
2	X86047-P04	821	1
3	X86060-001-021	644	1
4			
5			
6	X86084-P01-40	548	1
7	X86059-001-041	549	1
8			
9			
10			
11			
12			
13			
14			
15	X86079-002	200	1
16	X86079-001	300	1
17			
18			
19	X86095-001	210	1
20	X86095-002	210	1
21	X86074-P01-01	713.5	1
22	X86074-P01R-01	713.5	1
23	X86071-P04-01	813	2
24			
25	X86071-P01-36	577	2
26			
27			
28			
29			
30			
31			
32			
33			
34			
35			

△ OTHERS (ALUM. & G.M.S. PARTS)			
ITEM	FAB. DWG NO.	LENGTH (mm)	QTY
46	BST-L060		1
	481X654 (BACK PANEL)		
47	AC-061		1
	3mm THK. ALUM. PLATE		
48	AC-063		2
	3mm THK. ALUM. PLATE		
49	AC-064		2
	3mm THK. ALUM. PLATE		
50			
51	AC-065		4
	1mm THK. ALUM. PLATE		
52			
53			
54			
55	GL4-L199		1
	537X781 (GLASS)		

Note
VIEW DROM OUTSIDE
GLASS
2mm THK. BACK PANEL

美特鋁質有限公司 MIDI Aluminium Fabricator Ltd.							工程號	J857	類別		物料號	M1		
							地盘	啟德6552	制圖	李傳鵬	2022-02-11	圖號	CW-112	
修改	A	B	C	採用工廠		地盤 ✓	图纸名称	单元组装图	復核	練松文	2022-02-13	數量	-	
日期	3.18	4.2	4.26	材料颜色	-		材料	-	批准	林仁安	2022-02-15	單件重量	-	(KG)

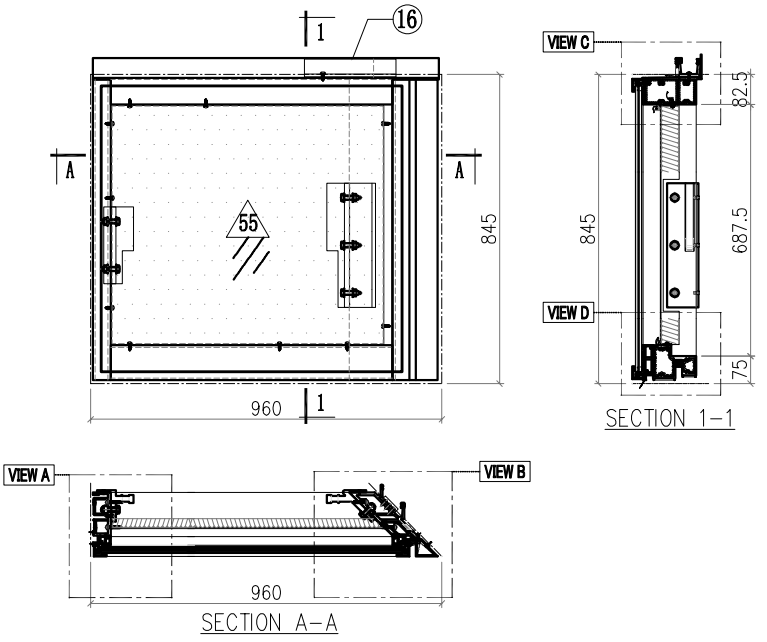

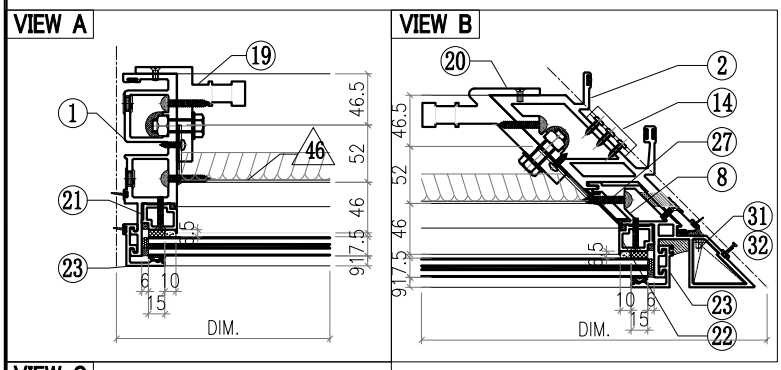

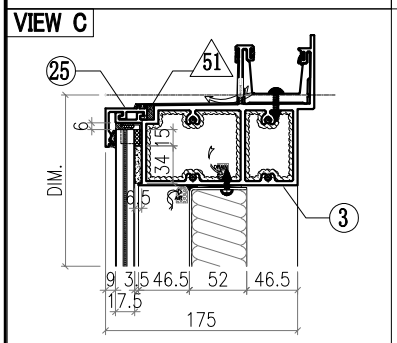

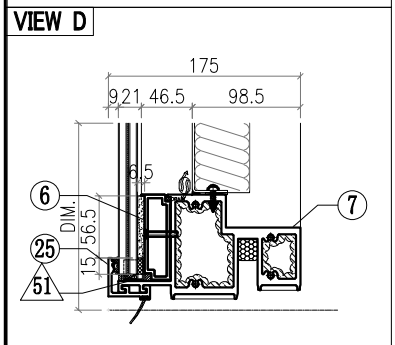

△ OTHERS (ALUM. & G.M.S. PARTS)

ITEM	FAB. DWG NO.	LENGTH (mm)	QTY
46	BST-BY020 744X654 (BACK PANEL)		1
47			
48			
49			
50			
51	AC-065 1mm THK. ALUM. PLATE		4
52			
53			
54			
55	GL4-L196 822X781 (GLASS)		1

◯ ALUM. EXTRUSION

ITEM	FAB. DWG NO.	LENGTH (mm)	QTY
1	X86049-P04	821	1
2	X86051-P05	821	1
3	X86060-001-A08	936.5	1
4			
5			
6	X86084-P02-62	833	1
7	X86059-001-A08	834	1
8	X86075-P07	821	1
9			
10			
11			
12			
13			
14	X86083-002	50	3
15			
16	X86079-003	250	1
17			
18			
19	X86095-001	210	1
20	X86097-002	340	1
21	X86074-P01-01	713.5	1
22	X86074-P01R-01	713.5	1
23	X86071-P04-01	813	2
24			
25	X86071-P01-37	862	2
26			
27	X86151-P01	657	1
28			
29			
30			
31	L044-P01L	46	1
32	L044-P01R	46	1
33			
34			
35			

Notes
1.
2. VIEW DROM OUTSIDE
3. GLASS
4. 2mm THK. BACK PANEL

美特鋁質有限公司 MIDI Aluminium Fabricator Ltd.							工程號	J857	類別		物料號	M1		
							地盘	啟德6552	制圖	李傳鵬	2022-02-11	圖號	CW-113	
修改	A	B	C	採用工廠		地盤 ✓	图纸名称	单元组装图	復核	練松文	2022-02-13	數量	-	
日期	3.18	4.2	4.26	材料颜色	-		材料	-	批准	林仁安	2022-02-15	單件重量	-	(KG)

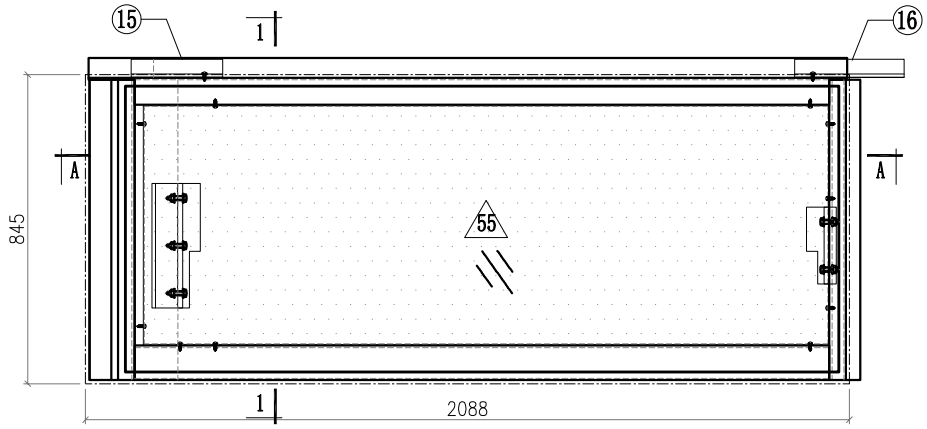

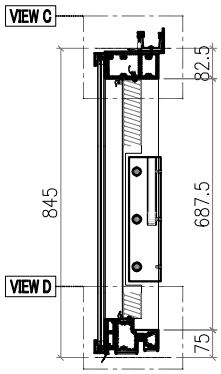

SECTION 1-1

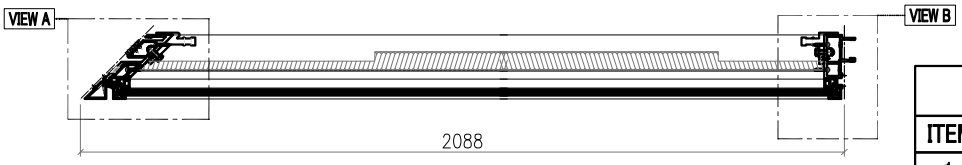

SECTION A-A

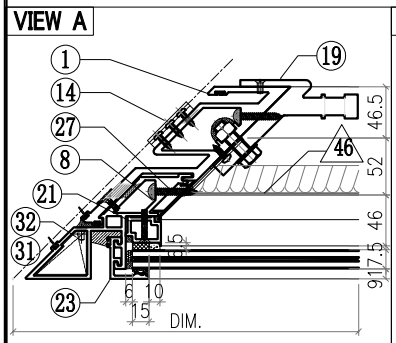

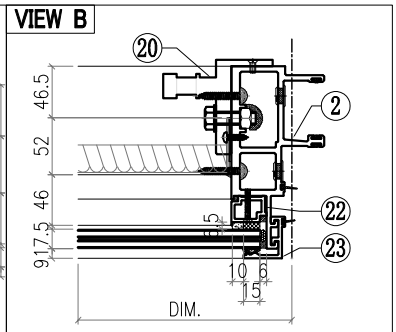

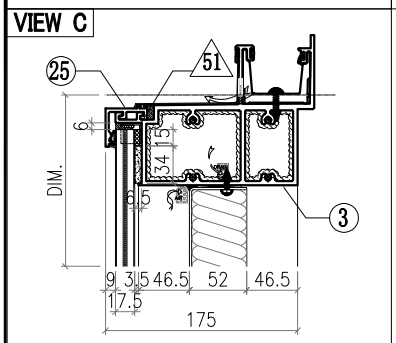

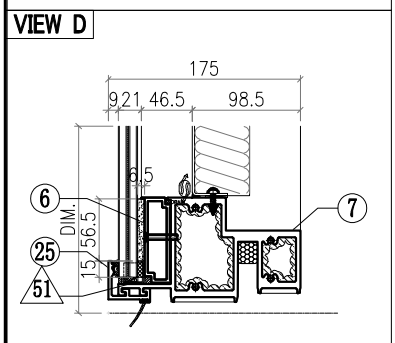

Notes
1.
2. VIEW DROM OUTSIDE
3. GLASS
4. 2mm THK. BACK PANEL

△ OTHERS (ALUM. & G.M.S. PARTS)

ITEM	FAB. DWG NO.	LENGTH (mm)	QTY
46	BST-BZ017		1
	1872X654 (BACK PANEL)		
47			
48			
49			
50			
51	AC-065		4
	1mm THK. ALUM. PLATE		
52			
53			
54			
55	GL4-L151		1
	1950X781 (GLASS)		

◯ ALUM. EXTRUSION

ITEM	FAB. DWG NO.	LENGTH (mm)	QTY
1	X86052-P03	821	1
2	X86047-P04	821	1
3	X86060-001-B08	2064.5	1
4			
5			
6	X86084-P01-55a	1961	1
7	X86059-001-B08	1962	1
8	X86075-P08	821	1
9			
10			
11			
12			
13			
14	X86083-001	50	3
15	X86079-004	250	1
16	X86079-001	300	1
17			
18			
19	X86097-001	340	1
20	X86095-002	210	1
21	X86074-P01-01	713.5	1
22	X86074-P01R-01	713.5	1
23	X86071-P04-01	813	2
24			
25	X86071-P01-38	1990	2
26			
27	X86151-P01	657	1
28			
29			
30			
31	L044-P01L	46	1
32	L044-P01R	46	1
33			
34			
35			

美特鋁質有限公司 MIDI Aluminium Fabricator Ltd.							工程號	J857	類別		物料號	M1		
							地盘	啟德6552	制圖	李傳鵬	2022-02-11	圖號	CW-114	
修改	A	B	C	採用工廠		地盤 ✓	图纸名称	单元组装图	復核	練松文	2022-02-13	數量	-	
日期	3.18	4.2	4.26	材料颜色	-		材料	-	批准	林仁安	2022-02-15	單件重量	-	(KG)

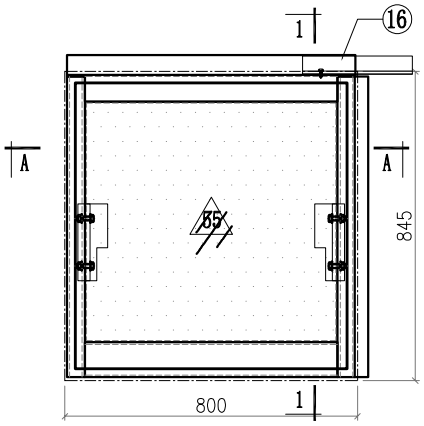

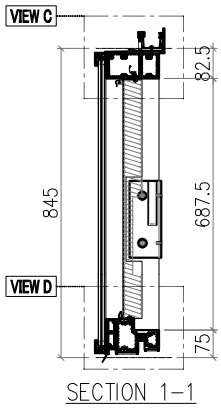

SECTION 1-1

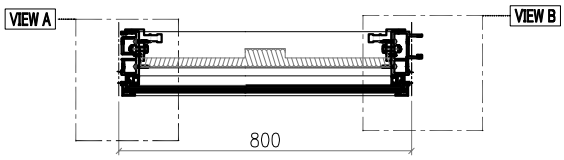

SECTION A-A

VIEW A

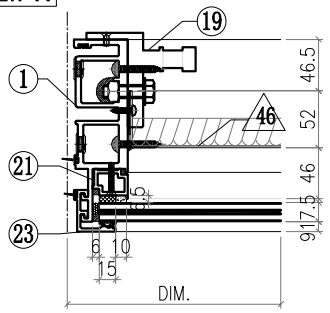

VIEW B

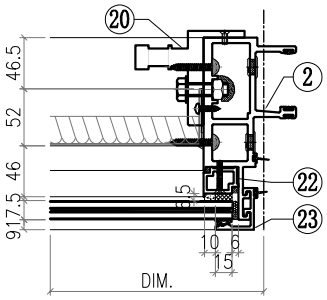

VIEW C

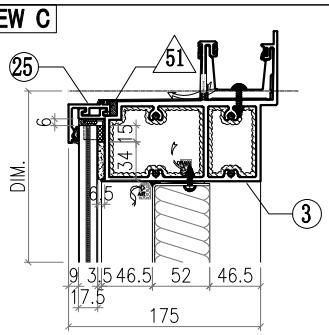

VIEW D

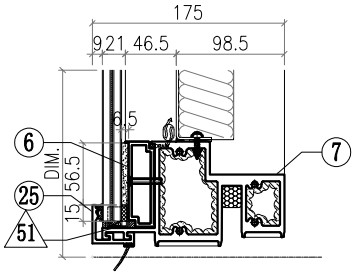

△ OTHERS (ALUM. & G.M.S. PARTS)

ITEM	FAB. DWG NO.	LENGTH (mm)	QTY
46	BST-L085 686X654 (BACK PANEL)		1
47			
48			
49			
50			
51	AC-065 1mm THK. ALUM. PLATE		4
52			
53			
54			
55	GL4-L152 742X781 (GLASS)		1

◯ ALUM. EXTRUSION

ITEM	FAB. DWG NO.	LENGTH (mm)	QTY
1	X86049-P04	821	1
2	X86047-P04	821	1
3	X86060-001-074	788	1
4			
5			
6	X86084-P01-41	753	1
7	X86059-001-042	754	1
8			
9			
10			
11			
12			
13			
14			
15			
16	X86079-001	300	1
17			
18			
19	X86095-001	210	1
20	X86095-002	210	1
21	X86074-P01-01	713.5	1
22	X86074-P01R-01	713.5	1
23	X86071-P04-01	813	2
24			
25	X86071-P01-39	782	2
26			
27			
28			
29			
30			
31			
32			
33			
34			
35			

Notes
1. [illegible]
2. VIEW DROM OUTSIDE
3. GLASS
4. 2mm THK. BACK PANEL

美特鋁質有限公司 MIDI Aluminium Fabricator Ltd.								工程號	J857	類別		物料號	M1		
								地盘	啟德6552	制圖	李傳鵬	2022-02-11	圖號	CW-115	
修改	A	B	C	採用工廠		地盤	✓	图纸名称	单元组装图	復核	練松文	2022-02-13	數量	-	
日期	3.18	4.2	4.26	材料颜色	-			材料	-	批准	林仁安	2022-02-15	單件重量	-	(KG)

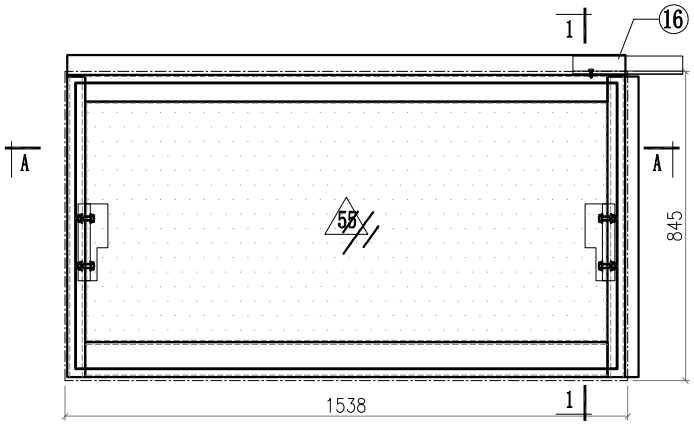

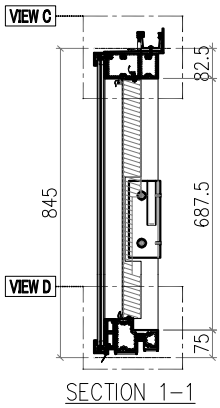

SECTION 1-1

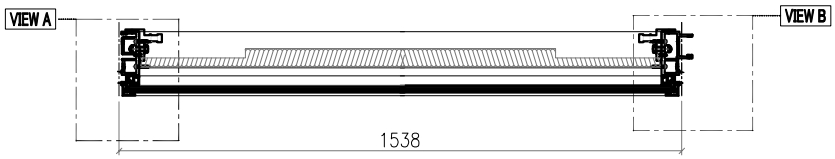

SECTION A-A

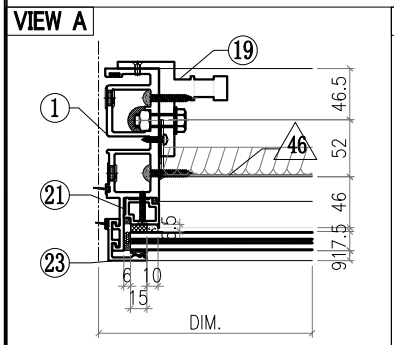

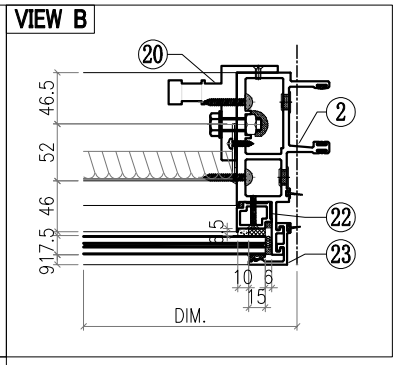

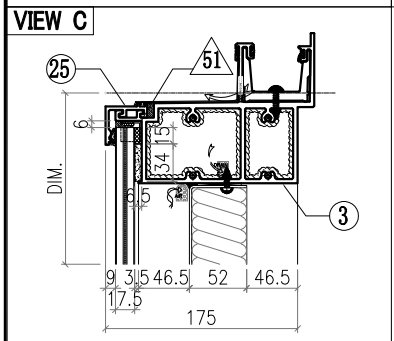

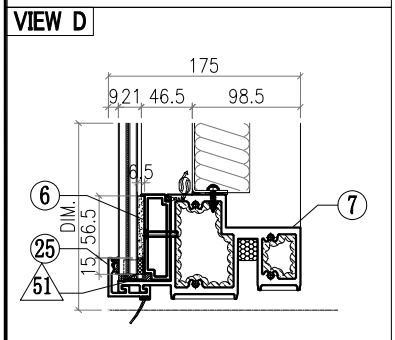

△ OTHERS (ALUM. & G.M.S. PARTS)

ITEM	FAB. DWG NO.	LENGTH (mm)	QTY
46	BST-L061		1
	1424X654 (BACK PANEL)		
47			
48			
49			
50			
51	AC-065		4
	1mm THK. ALUM. PLATE		
52			
53			
54			
55	GL4-L159		1
	1479X781 (GLASS)		

◯ ALUM. EXTRUSION

ITEM	FAB. DWG NO.	LENGTH (mm)	QTY
1	X86049-P04	821	1
2	X86047-P04	821	1
3	X86060-001-072	1526	1
4			
5			
6	X86084-P01-37	1491.5	1
7	X86059-001-038	1492	1
8			
9			
10			
11			
12			
13			
14			
15			
16	X86079-001	300	1
17			
18			
19	X86095-001	210	1
20	X86095-002	210	1
21	X86074-P01-01	713.5	1
22	X86074-P01R-01	713.5	1
23	X86071-P04-01	813	2
24			
25	X86071-P01-40	1520	2
26			
27			
28			
29			
30			
31			
32			
33			
34			
35			

Notes
1. [illegible]
2. VIEW DROM OUTSIDE
3. GLASS
4. 2mm THK. BACK PANEL

美特鋁質有限公司 MIDI Aluminium Fabricator Ltd.							工程號	J857	類別		物料號	M1		
							地盘	啟德6552	制圖	李傳鵬	2022-02-11	圖號	CW-116	
修改	A	B	C	採用工廠		地盤 ✓	图纸名称	单元组装图	復核	練松文	2022-02-13	數量	-	
日期	3.18	4.2	4.26	材料颜色	-		材料	-	批准	林仁安	2022-02-15	單件重量	-	(KG)

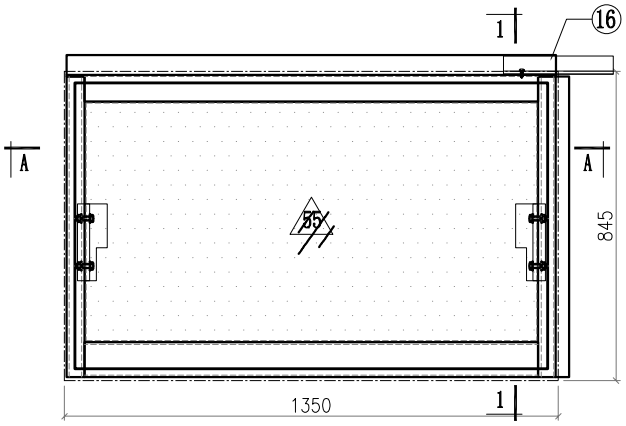

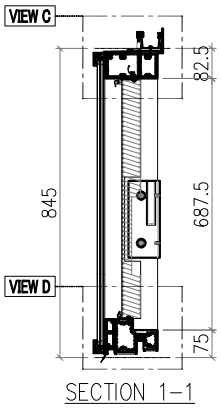

SECTION 1-1

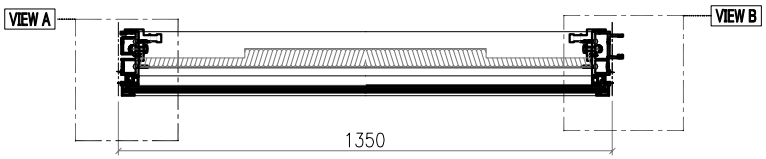

SECTION A-A

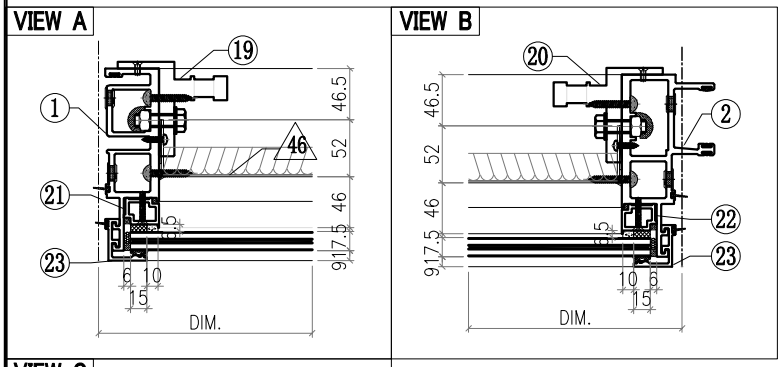

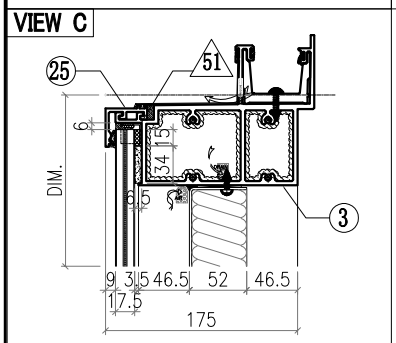

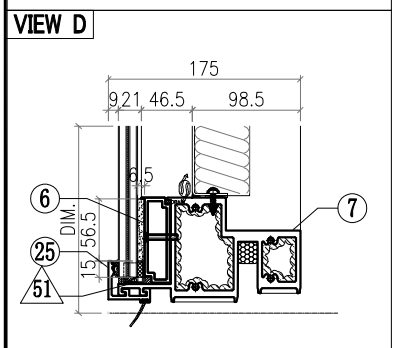

△ OTHERS (ALUM. & G.M.S. PARTS)			
ITEM	FAB. DWG NO.	LENGTH (mm)	QTY
46	BST-L051 1236X654 (BACK PANEL)		1
47			
48			
49			
50			
51	AC-065 1mm THK. ALUM. PLATE		4
52			
53			
54			
55	GL4-L163 1292X781 (GLASS)		1

◯ ALUM. EXTRUSION			
ITEM	FAB. DWG NO.	LENGTH (mm)	QTY
1	X86049-P04	821	1
2	X86047-P04	821	1
3	X86060-001-075	1338	1
4			
5			
6	X86084-P01-42	1303	1
7	X86059-001-043	1304	1
8			
9			
10			
11			
12			
13			
14			
15			
16	X86079-001	300	1
17			
18			
19	X86095-001	210	1
20	X86095-002	210	1
21	X86074-P01-01	713.5	1
22	X86074-P01R-01	713.5	1
23	X86071-P04-01	813	2
24			
25	X86071-P01-41	1332	2
26			
27			
28			
29			
30			
31			
32			
33			
34			
35			

Notes
1.
2. VIEW DROM OUTSIDE
3. GLASS
4. 2mm THK. BACK PANEL

美特鋁質有限公司 MIDI Aluminium Fabricator Ltd.							工程號	J857	類別		物料號	M1		
							地盘	啟德6552	制圖	李傳鵬	2022-02-11	圖號	CW-117	
修改	A	B	C	採用工廠		地盤 ✓	图纸名称	单元组装图	復核	練松文	2022-02-13	數量	-	
日期	3.18	4.2	4.26	材料颜色	-		材料	-	批准	林仁安	2022-02-15	單件重量	-	(KG)

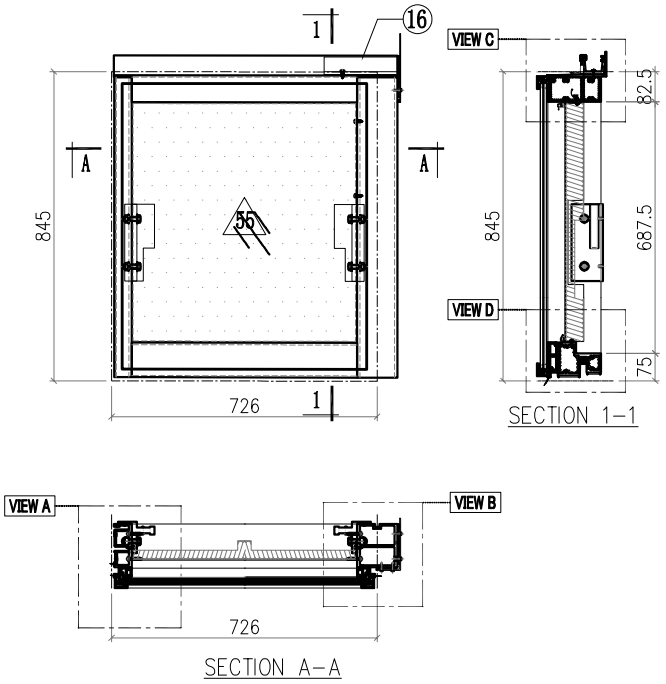

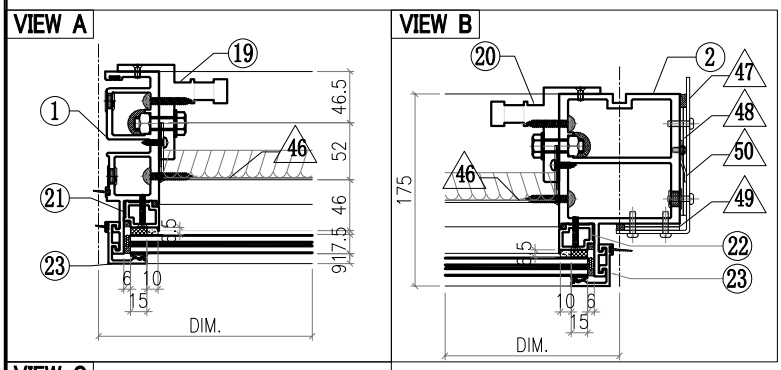

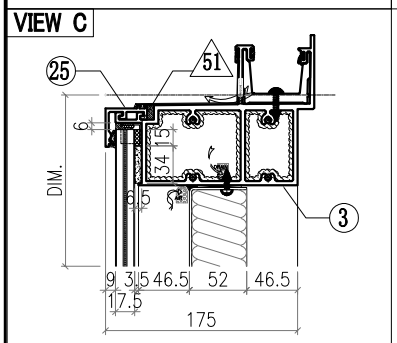

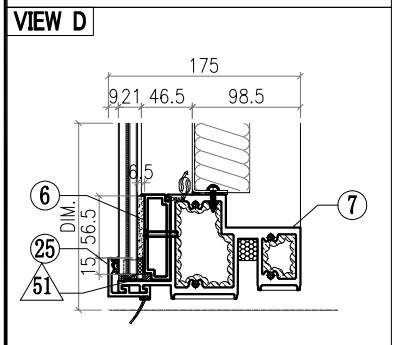

Notes
1.
2. VIEW DROM OUTSIDE
3. GLASS
4. 2mm THK. BACK PANEL

△ OTHERS (ALUM. & G.M.S. PARTS)

ITEM	FAB. DWG NO.	LENGTH (mm)	QTY
46	BST-L052		1
	612X654 (BACK PANEL)		
47	AC-062		1
	3mm THK. ALUM. PLATE		
48	AC-063		2
	3mm THK. ALUM. PLATE		
49	AC-064		2
	3mm THK. ALUM. PLATE		
50	AC-109		1
	2mm THK. ALUM. PLATE		
51	AC-065		4
	1mm THK. ALUM. PLATE		
52			
53			
54			
55	GL4-L167		1
	668X781 (GLASS)		

◯ ALUM. EXTRUSION

ITEM	FAB. DWG NO.	LENGTH (mm)	QTY
1	X86049-P04	821	1
2	X86056-P10	821	1
3	X86060-001-053	775	1
4			
5			
6	X86084-P01-43	679	1
7	X86059-001-044	680	1
8			
9			
10			
11			
12			
13			
14			
15			
16	X86079-005	200	1
17			
18			
19	X86095-001	210	1
20	X86095-002	210	1
21	X86074-P01-01	713.5	1
22	X86074-P01R-01	713.5	1
23	X86071-P04-01	813	2
24			
25	X86071-P01-42	708	2
26			
27			
28			
29			
30			
31			
32			
33			
34			
35			

美特鋁質有限公司 MIDI Aluminium Fabricator Ltd.								工程號	J857	類別		物料號	M1		
								地盘	啟德6552	制圖	李傳鵬	2022-02-11	圖號	CW-118	
修改	A	B	C	採用工廠		地盤	✓	图纸名称	单元组装图	復核	練松文	2022-02-13	數量	-	
日期	3.18	4.2	4.26	材料颜色	-			材料	-	批准	林仁安	2022-02-15	單件重量	-	(KG)

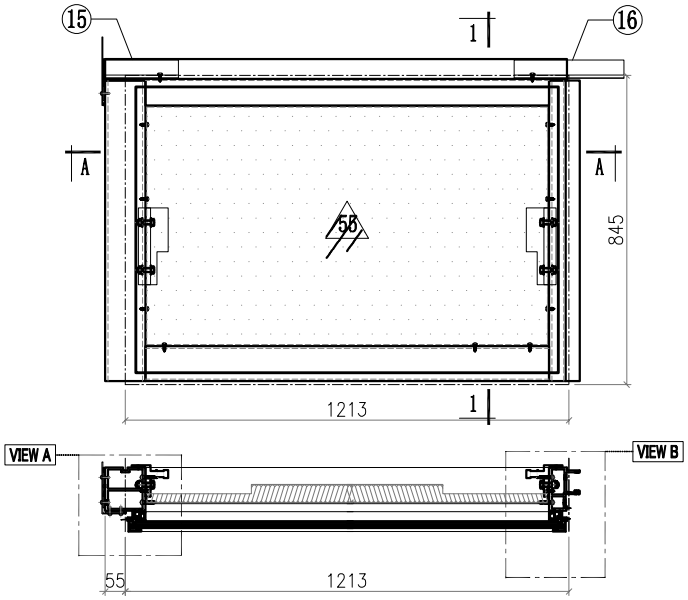

SECTION A-A

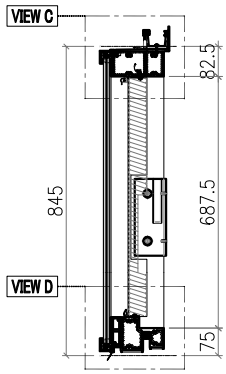

SECTION 1-1

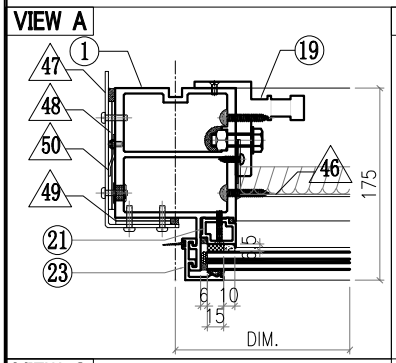

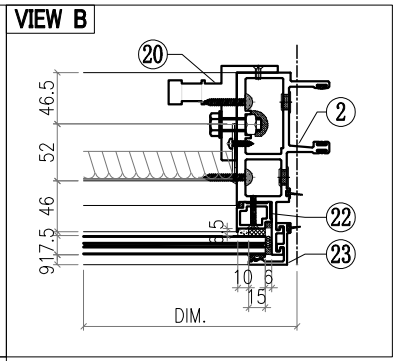

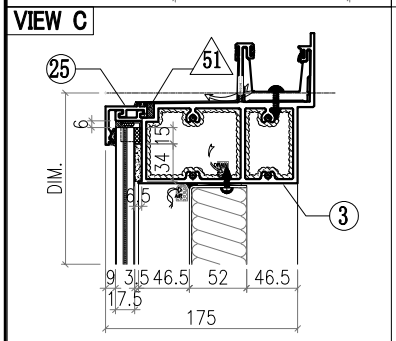

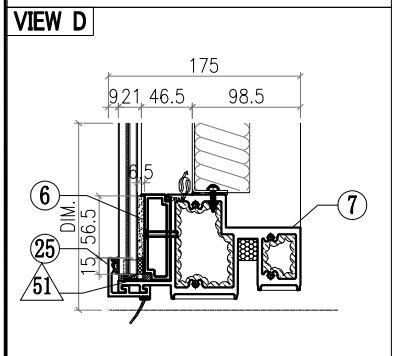

△ OTHERS (ALUM. & G.M.S. PARTS)

ITEM	FAB. DWG NO.	LENGTH (mm)	QTY
46	BST-L053		1
	1099X654 (BACK PANEL)		
47	AC-061		1
	3mm THK. ALUM. PLATE		
48	AC-063		2
	3mm THK. ALUM. PLATE		
49	AC-064		2
	3mm THK. ALUM. PLATE		
50	AC-109		1
	2mm THK. ALUM. PLATE		
51	AC-065		4
	1mm THK. ALUM. PLATE		
52			
53			
54			
55	GL4-L171		1
	1154X781 (GLASS)		

◯ ALUM. EXTRUSION

ITEM	FAB. DWG NO.	LENGTH (mm)	QTY
1	X86056-P12	821	1
2	X86047-P04	821	1
3	X86060-001-022	1262	1
4			
5			
6	X86084-P01-44	1166	1
7	X86059-001-045	1167	1
8			
9			
10			
11			
12			
13			
14			
15	X86079-002	200	1
16	X86079-001	300	1
17			
18			
19	X86095-001	210	1
20	X86095-002	210	1
21	X86074-P01-01	713.5	1
22	X86074-P01R-01	713.5	1
23	X86071-P04-01	813	2
24			
25	X86071-P01-43	1195	2
26			
27			
28			
29			
30			
31			
32			
33			
34			
35			

Notes
1.
2. VIEW DROM OUTSIDE
3. GLASS
4. 2mm THK. BACK PANEL

美特鋁質有限公司 MIDI Aluminium Fabricator Ltd.								工程號	J857	類別		物料號	M1		
								地盘	啟德6552	制圖	李傳鵬	2022-02-11	圖號	CW-119	
修改	A	B	C	採用工廠		地盤	✓	图纸名称	单元组装图	復核	練松文	2022-02-13	數量	-	
日期	3.18	4.2	4.26	材料颜色	-			材料	-	批准	林仁安	2022-02-15	單件重量	-	(KG)

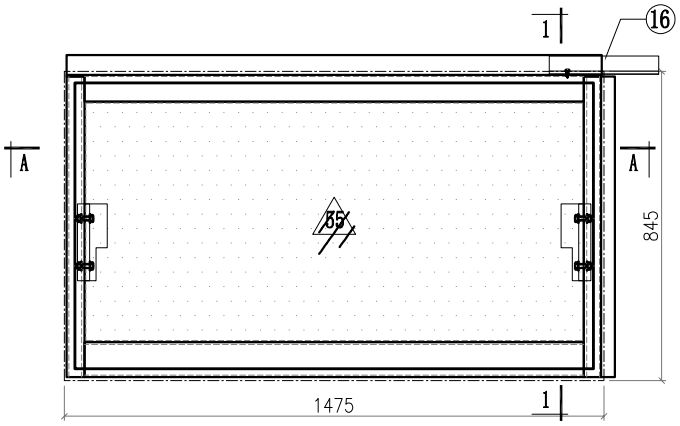

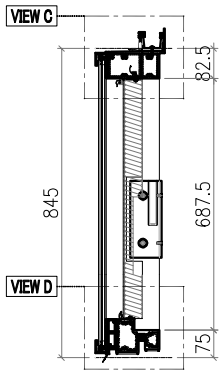

SECTION 1-1

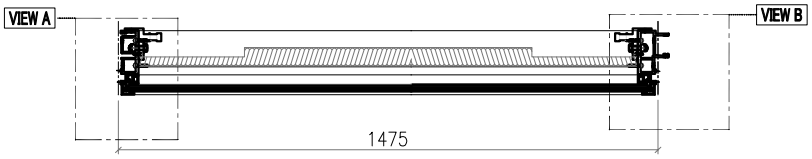

SECTION A-A

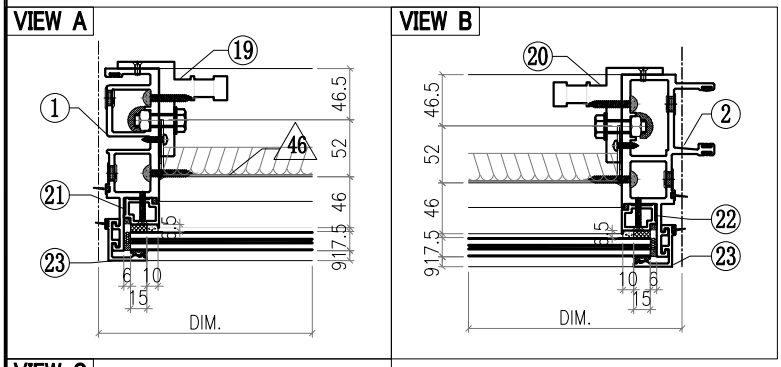

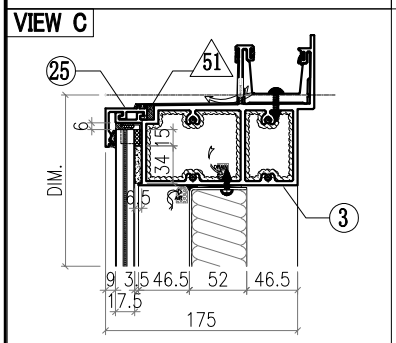

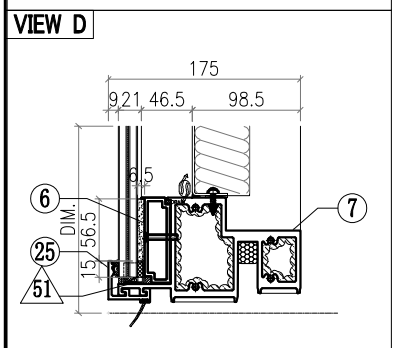

Notes
1.
2. VIEW DROM OUTSIDE
3. GLASS
4. 2mm THK. BACK PANEL

△ OTHERS (ALUM. & G.M.S. PARTS)

ITEM	FAB. DWG NO.	LENGTH (mm)	QTY
46	BST-L054 1361X654 (BACK PANEL)		1
47			
48			
49			
50			
51	AC-065 1mm THK. ALUM. PLATE		4
52			
53			
54			
55	GL4-L174 1417X781 (GLASS)		1

◯ ALUM. EXTRUSION

ITEM	FAB. DWG NO.	LENGTH (mm)	QTY
1	X86049-P04	821	1
2	X86047-P04	821	1
3	X86060-001-076	1463	1
4			
5			
6	X86084-P01-45	1428	1
7	X86059-001-046	1429	1
8			
9			
10			
11			
12			
13			
14			
15			
16	X86079-001	300	1
17			
18			
19	X86095-001	210	1
20	X86095-002	210	1
21	X86074-P01-01	713.5	1
22	X86074-P01R-01	713.5	1
23	X86071-P04-01	813	2
24			
25	X86071-P01-44	1457	2
26			
27			
28			
29			
30			
31			
32			
33			
34			
35			

美特鋁質有限公司 MIDI Aluminium Fabricator Ltd.								工程號	J857	類別		物料號	M1		
								地盘	啟德6552	制圖	李傳鵬	2022-02-11	圖號	CW-120	
修改	A	B	C	採用工廠		地盤	✓	图纸名称	单元组装图	復核	練松文	2022-02-13	數量	-	
日期	3.18	4.2	4.26	材料颜色	-			材料	-	批准	林仁安	2022-02-15	單件重量	-	(KG)

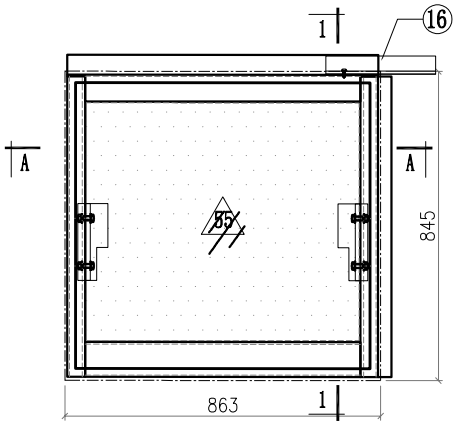

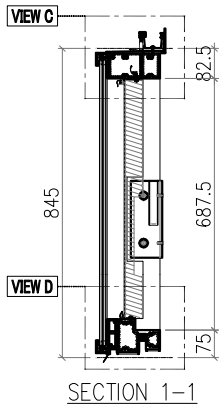

SECTION 1-1

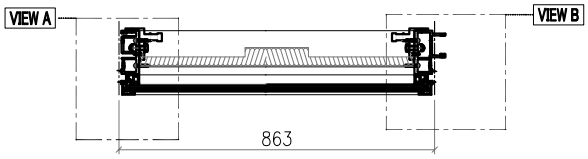

SECTION A-A

VIEW A

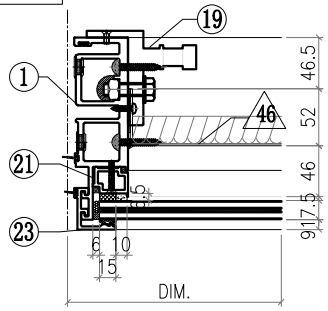

VIEW B

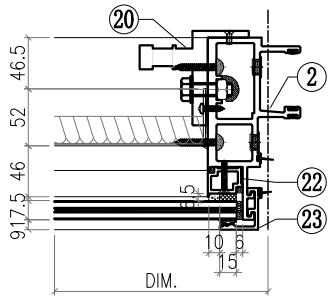

VIEW C

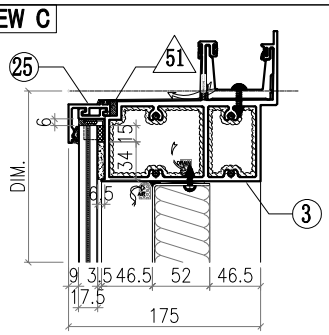

VIEW D

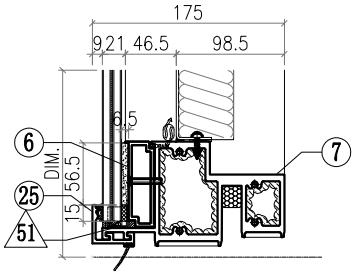

△ OTHERS (ALUM. & G.M.S. PARTS)			
ITEM	FAB. DWG NO.	LENGTH (mm)	QTY
46	BST-L055 749X654 (BACK PANEL)		1
47			
48			
49			
50			
51	AC-065 1mm THK. ALUM. PLATE		4
52			
53			
54			
55	GL4-L177 804X781 (GLASS)		1

◯ ALUM. EXTRUSION			
ITEM	FAB. DWG NO.	LENGTH (mm)	QTY
1	X86049-P04	821	1
2	X86047-P04	821	1
3	X86060-001-077	851	1
4			
5			
6	X86084-P01-46	816	1
7	X86059-001-047	817	1
8			
9			
10			
11			
12			
13			
14			
15			
16	X86079-001	300	1
17			
18			
19	X86095-001	210	1
20	X86095-002	210	1
21	X86074-P01-01	713.5	1
22	X86074-P01R-01	713.5	1
23	X86071-P04-01	813	2
24			
25	X86071-P01-45	845	2
26			
27			
28			
29			
30			
31			
32			
33			
34			
35			

Notes
1.
2. VIEW DROM OUTSIDE
3. GLASS
4. 2mm THK. BACK PANEL

美特鋁質有限公司 MIDI Aluminium Fabricator Ltd.								工程號	J857	類別		物料號	M1		
								地盘	啟德6552	制圖	李傳鵬	2022-02-11	圖號	CW-121	
修改	A	B	C	採用工廠		地盤	✓	图纸名称	单元组装图	復核	練松文	2022-02-13	數量	-	
日期	3.18	4.2	4.26	材料颜色	-			材料	-	批准	林仁安	2022-02-15	單件重量	-	(KG)

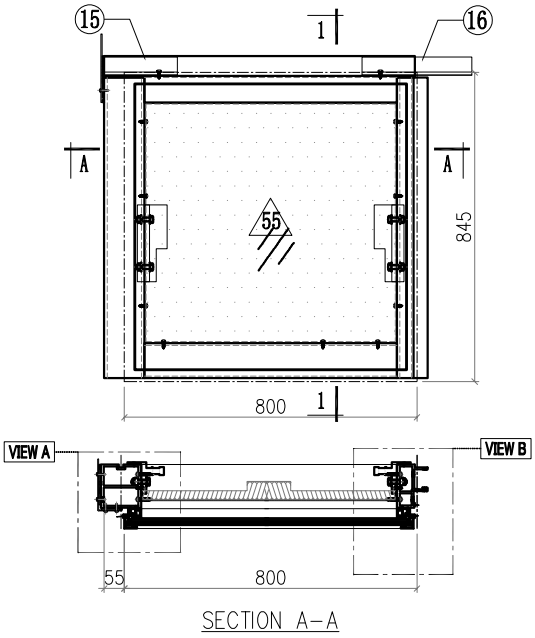

SECTION A–A

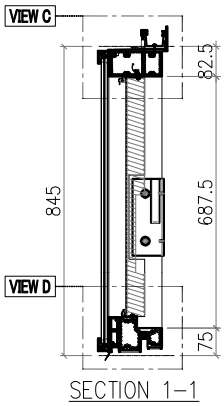

SECTION 1–1

VIEW A

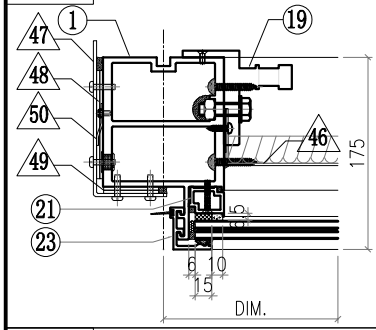

VIEW B

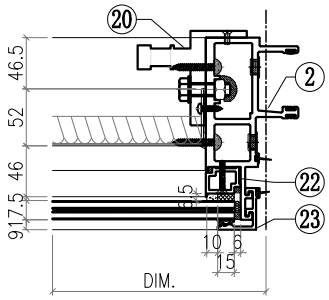

VIEW C

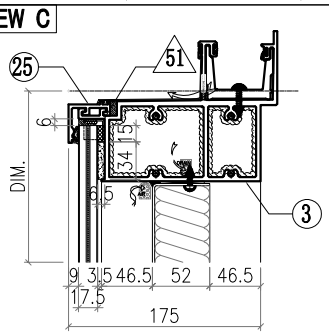

VIEW D

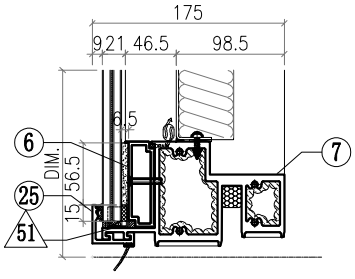

Notes
1.
2. VIEW DROM OUTSIDE
3. GLASS
4. 2mm THK. BACK PANEL

△ OTHERS (ALUM. & G.M.S. PARTS)

ITEM	FAB. DWG NO.	LENGTH (mm)	QTY
46	BST–L085		1
	686X654 (BACK PANEL)		
47	AC–061		1
	3mm THK. ALUM. PLATE		
48	AC–063		2
	3mm THK. ALUM. PLATE		
49	AC–064		2
	3mm THK. ALUM. PLATE		
50	AC–109		1
	2mm THK. ALUM. PLATE		
51	AC–065		4
	1mm THK. ALUM. PLATE		
52			
53			
54			
55	GL4–L152		1
	742X781 (GLASS)		

◯ ALUM. EXTRUSION

ITEM	FAB. DWG NO.	LENGTH (mm)	QTY
1	X86056–P12	821	1
2	X86047–P04	821	1
3	X86060–001–023	849	1
4			
5			
6	X86084–P01–01	763	1
7	X86059–001–042	754	1
8			
9			
10			
11			
12			
13			
14			
15	X86079–002	200	1
16	X86079–001	300	1
17			
18			
19	X86095–001	210	1
20	X86095–002	210	1
21	X86074–P01–01	713.5	1
22	X86074–P01R–01	713.5	1
23	X86071–P04–01	813	2
24			
25	X86071–P01–31	791	2
26			
27			
28			
29			
30			
31			
32			
33			
34			
35			

美特鋁質有限公司 MIDI Aluminium Fabricator Ltd.								工程號	J857	類別		物料號	M1		
								地盘	啟德6552	制圖	李傳鵬	2022-02-11	圖號	CW-122	
修改	A	B	C	採用工廠		地盤	✓	图纸名称	单元组装图	復核	練松文	2022-02-13	數量	-	
日期	3.18	4.2	4.26	材料颜色	-			材料	-	批准	林仁安	2022-02-15	單件重量	-	(KG)

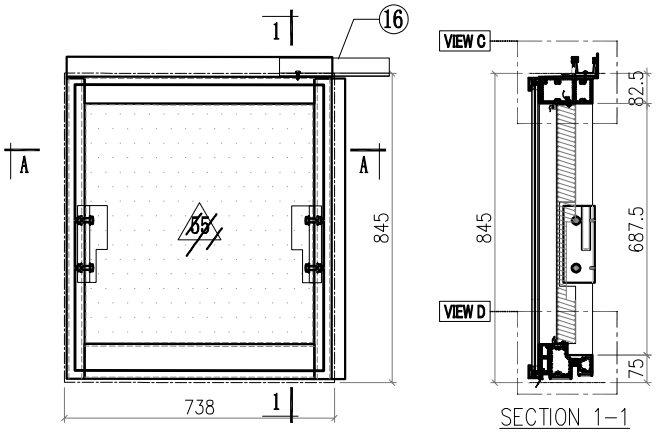

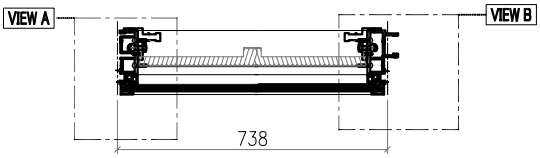

VIEW A

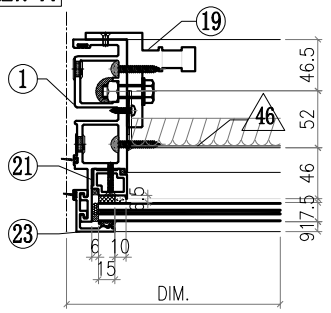

VIEW B

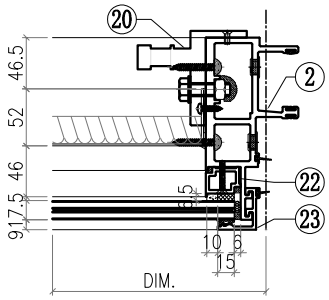

VIEW C

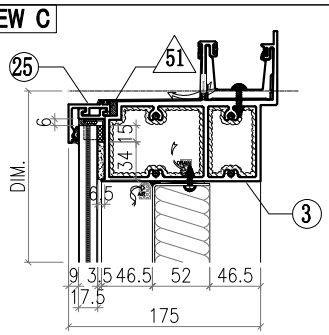

VIEW D

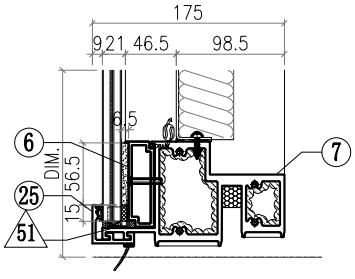

OTHERS (ALUM. & G.M.S. PARTS)			
ITEM	FAB. DWG NO.	LENGTH (mm)	QTY
46	BST-L056 624X654 (BACK PANEL)		1
47			
48			
49			
50			
51	AC-065 1mm THK. ALUM. PLATE		4
52			
53			
54			
55	GL4-L181 680X781 (GLASS)		1

ALUM. EXTRUSION			
ITEM	FAB. DWG NO.	LENGTH (mm)	QTY
1	X86049-P04	821	1
2	X86047-P04	821	1
3	X86060-001-078	726	1
4			
5			
6	X86084-P01-47	691	1
7	X86059-001-048	692	1
8			
9			
10			
11			
12			
13			
14			
15			
16	X86079-001	300	1
17			
18			
19	X86095-001	210	1
20	X86095-002	210	1
21	X86074-P01-01	713.5	1
22	X86074-P01R-01	713.5	1
23	X86071-P04-01	813	2
24			
25	X86071-P01-33	720	2
26			
27			
28			
29			
30			
31			
32			
33			
34			
35			

Notes
1.
2. VIEW DROM OUTSIDE
3. GLASS
4. 2mm THK. BACK PANEL

美特鋁質有限公司 MIDI Aluminium Fabricator Ltd.														
工程號	J857	類別		物料號	M1									
地盘	啟德6552	制圖	李傳鵬	2022-02-11	圖號	CW-123								
修改	A	B	C	採用工廠		地盤 ✓	图纸名称	单元组装图	復核	練松文	2022-02-13	數量	-	
日期	3.18	4.2	4.26	材料颜色	-		材料	-	批准	林仁安	2022-02-15	單件重量	-	(KG)

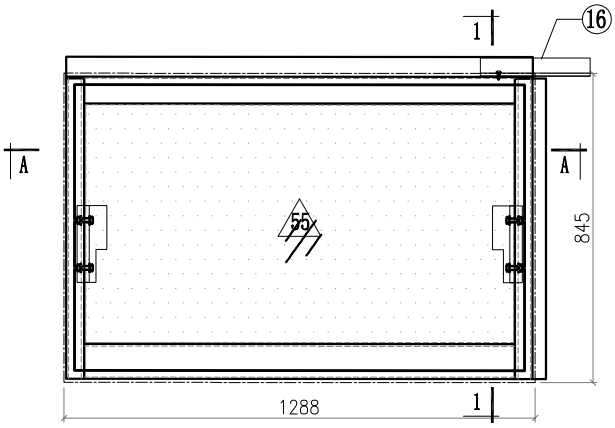

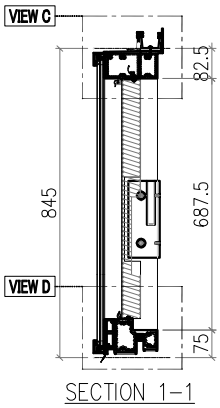

SECTION 1-1

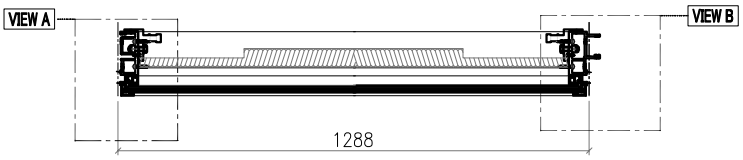

SECTION A-A

VIEW A

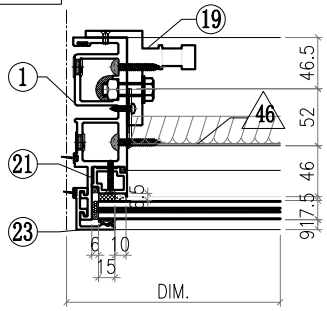

VIEW B

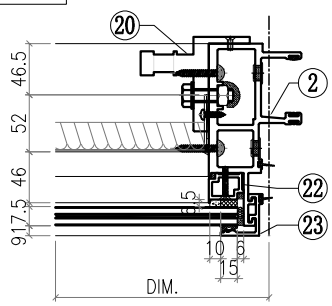

VIEW C

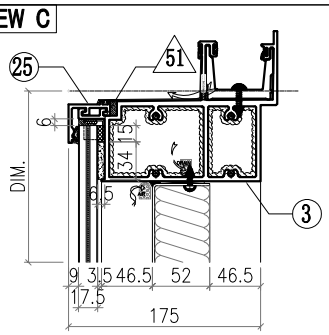

VIEW D

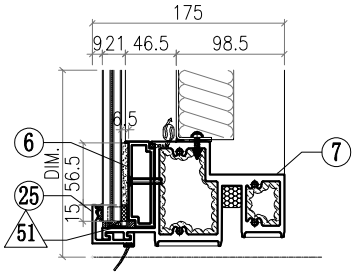

Notes
1.
2. VIEW DROM OUTSIDE
3. GLASS
4. 2mm THK. BACK PANEL

△ OTHERS (ALUM. & G.M.S. PARTS)

ITEM	FAB. DWG NO.	LENGTH (mm)	QTY
46	BST-L057 1174X654 (BACK PANEL)		1
47			
48			
49			
50			
51	AC-065 1mm THK. ALUM. PLATE		4
52			
53			
54			
55	GL4-L184 1229X781 (GLASS)		1

◯ ALUM. EXTRUSION

ITEM	FAB. DWG NO.	LENGTH (mm)	QTY
1	X86049-P04	821	1
2	X86047-P04	821	1
3	X86060-001-079	1276	1
4			
5			
6	X86084-P01-48	1241	1
7	X86059-001-049	1242	1
8			
9			
10			
11			
12			
13			
14			
15			
16	X86079-001	300	1
17			
18			
19	X86095-001	210	1
20	X86095-002	210	1
21	X86074-P01-01	713.5	1
22	X86074-P01R-01	713.5	1
23	X86071-P04-01	813	2
24			
25	X86071-P01-46	1270	2
26			
27			
28			
29			
30			
31			
32			
33			
34			
35			

美特鋁質有限公司 MIDI Aluminium Fabricator Ltd.							工程號	J857	類別		物料號	M1		
							地盘	啟德6552	制圖	李傳鵬	2022-02-11	圖號	CW-124	
修改	A	B	C	採用工廠		地盤 ✓	图纸名称	单元组装图	復核	練松文	2022-02-13	數量	-	
日期	3.18	4.2	4.26	材料颜色	-		材料	-	批准	林仁安	2022-02-15	單件重量	-	(KG)

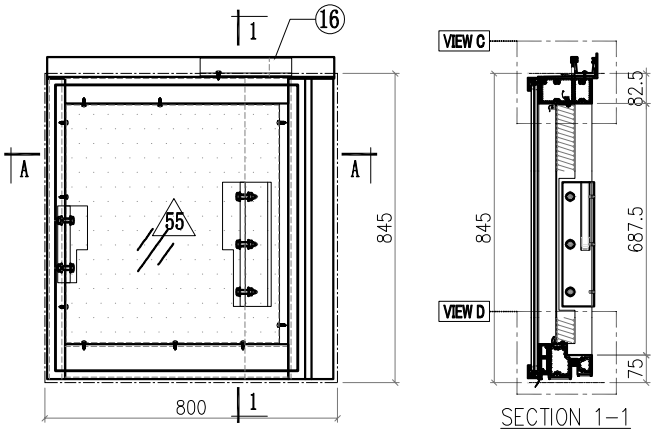

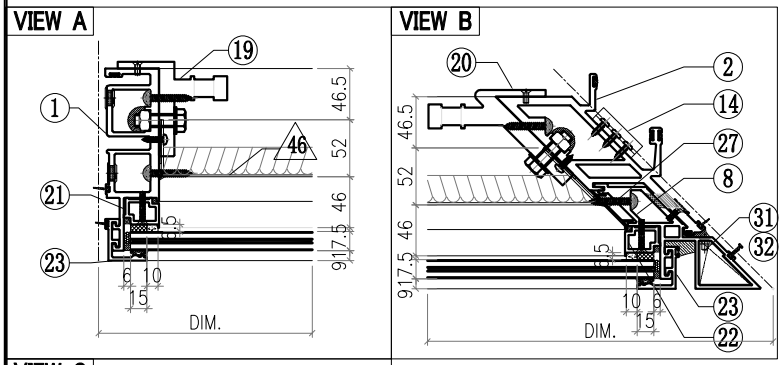

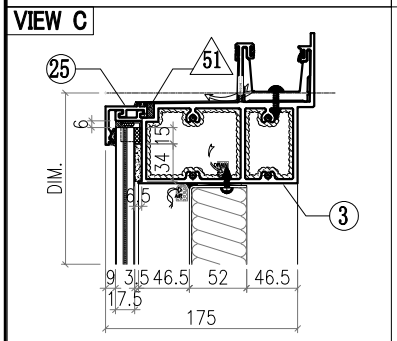

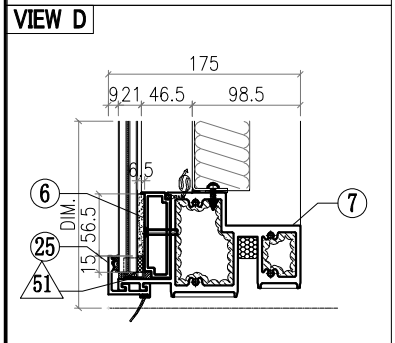

△ OTHERS (ALUM. & G.M.S. PARTS)			
ITEM	FAB. DWG NO.	LENGTH (mm)	QTY
46	BST-BY018 584X654 (BACK PANEL)		1
47			
48			
49			
50			
51	AC-065 1mm THK. ALUM. PLATE		4
52			
53			
54			
55	GL4-L187 662X781 (GLASS)		1

◯ ALUM. EXTRUSION			
ITEM	FAB. DWG NO.	LENGTH (mm)	QTY
1	X86049-P04	821	1
2	X86051-P05	821	1
3	X86060-001-A09	776.5	1
4			
5			
6	X86084-P02-63	673	1
7	X86059-001-A09	674	1
8	X86075-P07	821	1
9			
10			
11			
12			
13			
14	X86083-002	50	3
15			
16	X86079-003	250	1
17			
18			
19	X86095-001	210	1
20	X86097-002	340	1
21	X86074-P01-01	713.5	1
22	X86074-P01R-01	713.5	1
23	X86071-P04-01	813	2
24			
25	X86071-P01-32	702	2
26			
27	X86151-P01	657	1
28			
29			
30			
31	L044-P01L	46	1
32	L044-P01R	46	1
33			
34			
35			

Notes
1.
2. VIEW DROM OUTSIDE
3. GLASS
4. 2mm THK. BACK PANEL

美特鋁質有限公司 MIDI Aluminium Fabricator Ltd.							工程號	J857	類別		物料號	M1		
							地盘	啟德6552	制圖	李傳鵬	2022-02-11	圖號	CW-125	
修改	A	B	C	採用工廠		地盤 ✓	图纸名称	单元组装图	復核	練松文	2022-02-13	數量	-	
日期	3.18	4.2	4.26	材料颜色	-		材料	-	批准	林仁安	2022-02-15	單件重量	-	(KG)

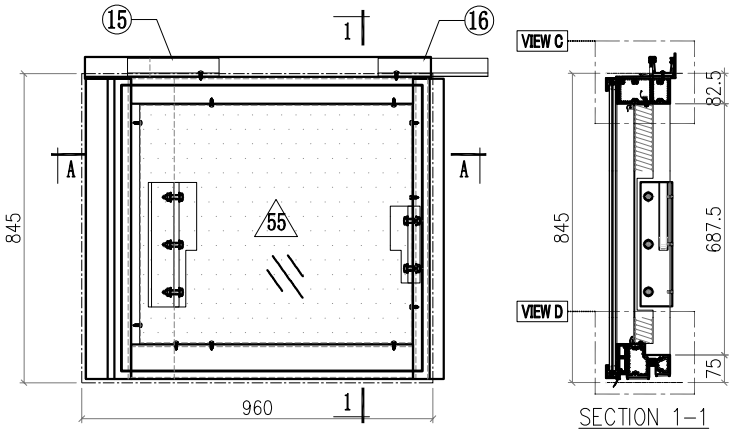

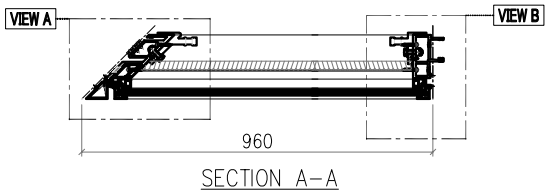

VIEW A

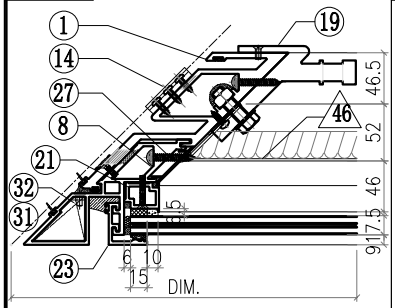

VIEW B

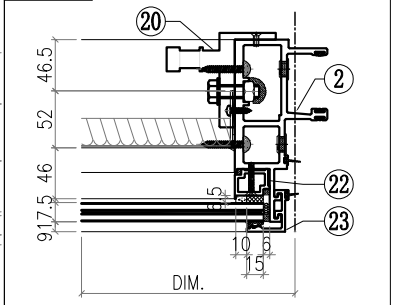

VIEW C

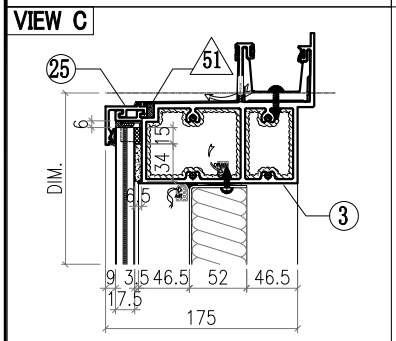

VIEW D

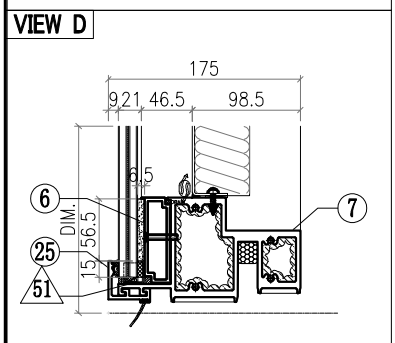

Notes
1.
2. VIEW DROM OUTSIDE
3. GLASS
4. 2mm THK. BACK PANEL

△ OTHERS (ALUM. & G.M.S. PARTS)

ITEM	FAB. DWG NO.	LENGTH (mm)	QTY
46	BST-BZ019 744X654 (BACK PANEL)		1
47			
48			
49			
50			
51	AC-065 1mm THK. ALUM. PLATE		4
52			
53			
54			
55	GL4-L196 822X781 (GLASS)		1

◯ ALUM. EXTRUSION

ITEM	FAB. DWG NO.	LENGTH (mm)	QTY
1	X86052-P03	821	1
2	X86047-P04	821	1
3	X86060-001-B09	936.5	1
4			
5			
6	X86084-P01-55b	833	1
7	X86059-001-B09	834	1
8	X86075-P08	821	1
9			
10			
11			
12			
13			
14	X86083-001	50	3
15	X86079-004	250	1
16	X86079-001	300	1
17			
18			
19	X86097-001	340	1
20	X86095-002	210	1
21	X86074-P01-01	713.5	1
22	X86074-P01R-01	713.5	1
23	X86071-P04-01	813	2
24			
25	X86071-P01-37	862	2
26			
27	X86151-P01	657	1
28			
29			
30			
31	L044-P01L	46	1
32	L044-P01R	46	1
33			
34			
35			

美特鋁質有限公司 MIDI Aluminium Fabricator Ltd.								工程號	J857	類別		物料號	M1		
								地盘	啟德6552	制圖	李傳鵬	2022-02-11	圖號	CW-126	
修改	A	B	C	採用工廠		地盤	✓	图纸名称	单元组装图	復核	練松文	2022-02-13	數量	-	
日期	3.18	4.2	4.26	材料颜色	-			材料	-	批准	林仁安	2022-02-15	單件重量	-	(KG)

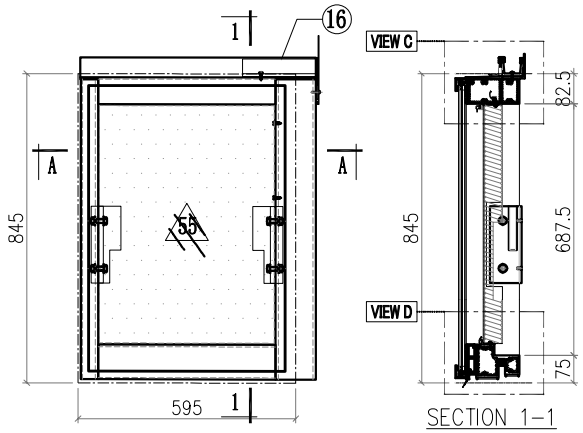

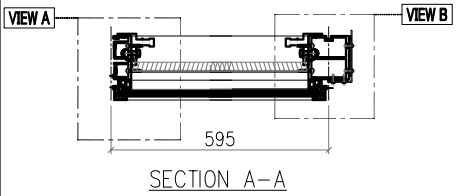

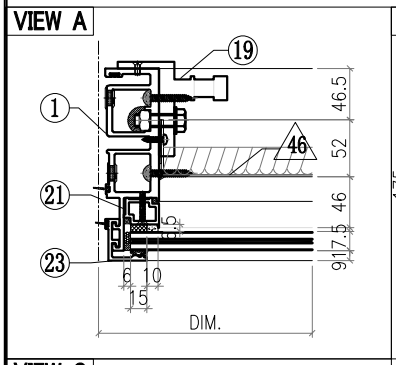

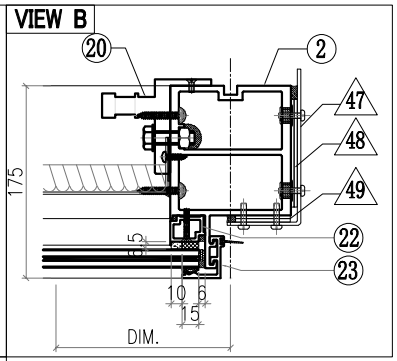

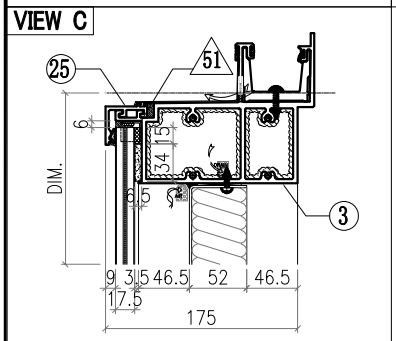

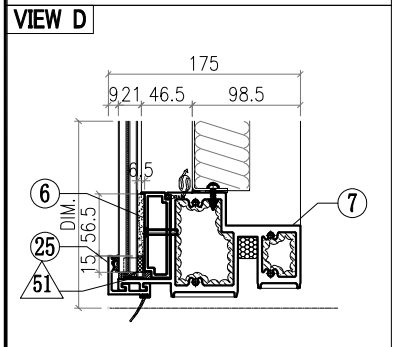

△ OTHERS (ALUM. & G.M.S. PARTS)			
ITEM	FAB. DWG NO.	LENGTH (mm)	QTY
46	BST-L060 481X654 (BACK PANEL)		1
47	AC-062 3mm THK. ALUM. PLATE		1
48	AC-063 3mm THK. ALUM. PLATE		2
49	AC-064 3mm THK. ALUM. PLATE		2
50			
51	AC-065 1mm THK. ALUM. PLATE		4
52			
53			
54			
55	GL4-L199 537X781 (GLASS)		1

◯ ALUM. EXTRUSION			
ITEM	FAB. DWG NO.	LENGTH (mm)	QTY
1	X86049-P04	821	1
2	X86056-P15	821	1
3	X86060-001-054	644	1
4			
5			
6	X86084-P01-40	548	1
7	X86059-001-041	549	1
8			
9			
10			
11			
12			
13			
14			
15			
16	X86079-005	200	1
17			
18			
19	X86095-001	210	1
20	X86095-002	210	1
21	X86074-P01-01	713.5	1
22	X86074-P01R-01	713.5	1
23	X86071-P04-01	813	2
24			
25	X86071-P01-36	577	2
26			
27			
28			
29			
30			
31			
32			
33			
34			
35			

Notes
1.
2. VIEW DROM OUTSIDE
3. GLASS
4. 2mm THK. BACK PANEL

美特鋁質有限公司 MIDI Aluminium Fabricator Ltd.								工程號	J857	類別		物料號	M1		
								地盘	啟德6552	制圖	李傳鵬	2022-02-11	圖號	CW-127	
修改	A	B	C	採用工廠		地盤	✓	图纸名称	单元组装图	復核	練松文	2022-02-13	數量	-	
日期	3.18	4.2	4.26	材料颜色	-			材料	-	批准	林仁安	2022-02-15	單件重量	-	(KG)

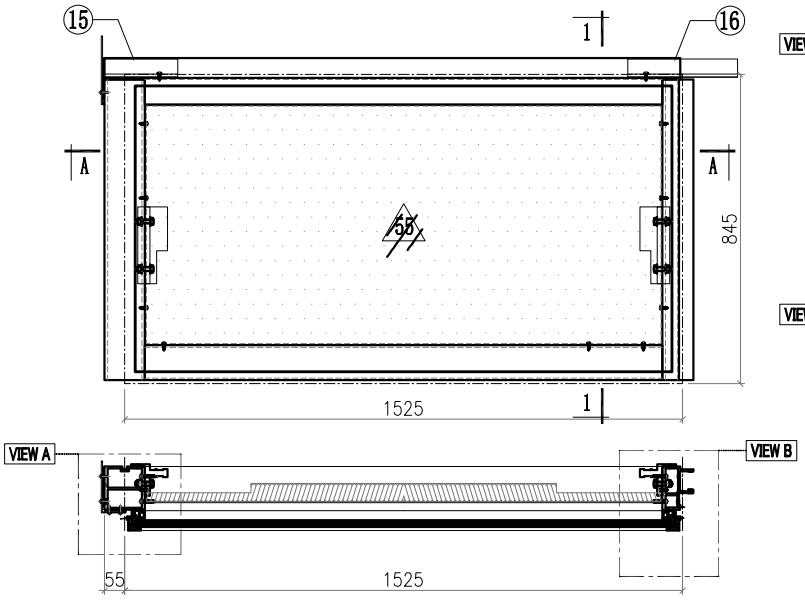

SECTION A–A

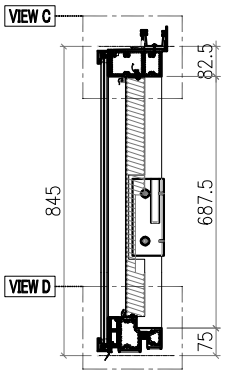

SECTION 1–1

VIEW A

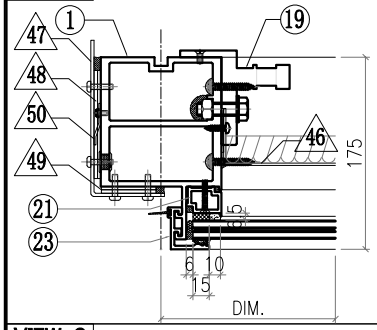

VIEW B

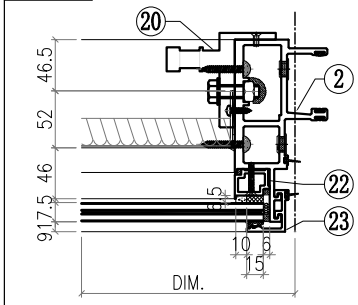

VIEW C

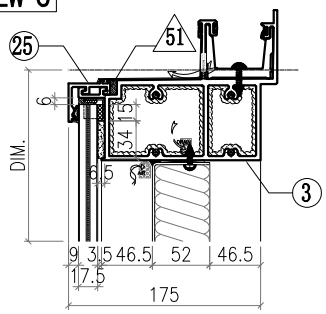

VIEW D

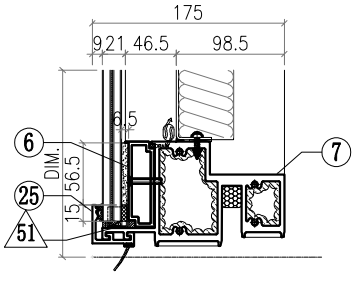

Notes
1.
2. VIEW DROM OUTSIDE
3. GLASS
4. 2mm THK. BACK PANEL

△ OTHERS (ALUM. & G.M.S. PARTS)

ITEM	FAB. DWG NO.	LENGTH (mm)	QTY
46	BST–L058		1
	1411X654 (BACK PANEL)		
47	AC–061		1
	3mm THK. ALUM. PLATE		
48	AC–063		2
	3mm THK. ALUM. PLATE		
49	AC–064		2
	3mm THK. ALUM. PLATE		
50	AC–109		1
	2mm THK. ALUM. PLATE		
51	AC–065		4
	1mm THK. ALUM. PLATE		
52			
53			
54			
55	GL4–L190		1
	1467X781 (GLASS)		

◯ ALUM. EXTRUSION

ITEM	FAB. DWG NO.	LENGTH (mm)	QTY
1	X86056–P12	821	1
2	X86047–P04	821	1
3	X86060–001–024	1574	1
4			
5	X86084–P01–49	1478	1
6			
7	X86059–001–050	1479	1
8			
9			
10			
11			
12			
13			
14			
15	X86079–002	200	1
16	X86079–001	300	1
17			
18			
19	X86095–001	210	1
20	X86095–002	210	1
21	X86074–P01–01	713.5	1
22	X86074–P01R–01	713.5	1
23	X86071–P04–01	813	2
24			
25	X86071–P01–47	1507	2
26			
27			
28			
29			
30			
31			
32			
33			
34			
35			

美特鋁質有限公司 MIDI Aluminium Fabricator Ltd.								工程號	J857	類別		物料號	M1		
								地盘	啟德6552	制圖	李傳鵬	2022-02-11	圖號	CW-128	
修改	A	B	C	採用工廠		地盤	✓	图纸名称	单元组装图	復核	練松文	2022-02-13	數量	-	
日期	3.18	4.2	4.26	材料颜色	-			材料	-	批准	林仁安	2022-02-15	單件重量	-	(KG)

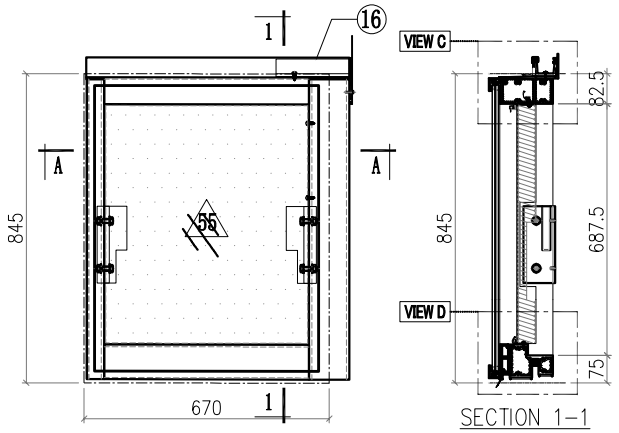

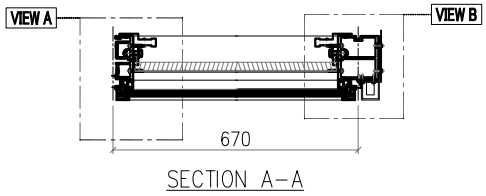

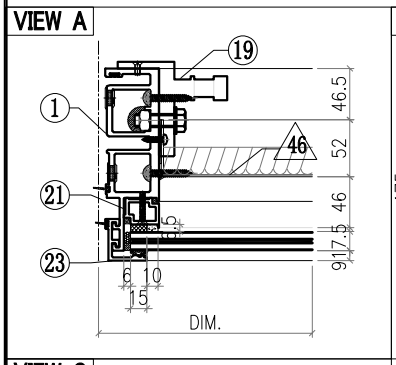

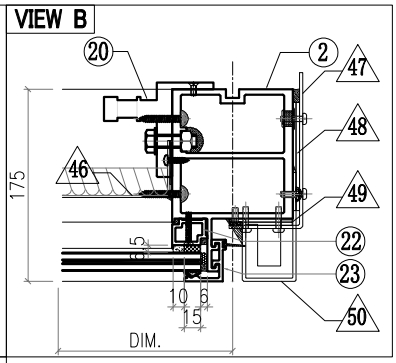

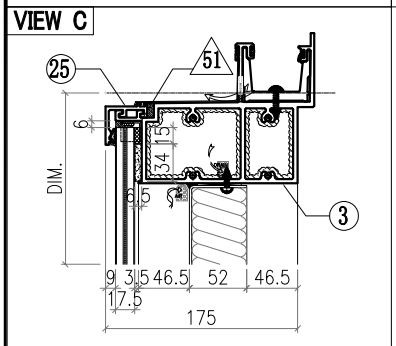

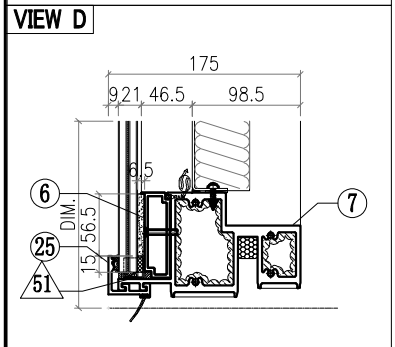

△ OTHERS (ALUM. & G.M.S. PARTS)

ITEM	FAB. DWG NO.	LENGTH (mm)	QTY
46	BST-L059 556X654 (BACK PANEL)		1
47	AC-062 3mm THK. ALUM. PLATE		1
48	AC-063 3mm THK. ALUM. PLATE		2
49	AC-064 3mm THK. ALUM. PLATE		2
50	AC-103 3mm THK. ALUM. PLATE		1
51	AC-065 1mm THK. ALUM. PLATE		4
52			
53			
54			
55	GL4-L193 612X781 (GLASS)		1

Notes
1.
2. VIEW DROM OUTSIDE
3. GLASS
4. 2mm THK. BACK PANEL

◯ ALUM. EXTRUSION

ITEM	FAB. DWG NO.	LENGTH (mm)	QTY
1	X86049-P04	821	1
2	X86056-P16	821	1
3	X86060-001-055	719	1
4			
5			
6	X86084-P01-06	623	1
7	X86059-001-051	624	1
8			
9			
10			
11			
12			
13			
14			
15			
16	X86079-005	200	1
17			
18			
19	X86095-001	210	1
20	X86095-002	210	1
21	X86074-P01-01	713.5	1
22	X86074-P01R-01	713.5	1
23	X86071-P04-01	813	2
24			
25	X86071-P01-48	652	2
26			
27			
28			
29			
30			
31			
32			
33			
34			
35			

美特鋁質有限公司 MIDI Aluminium Fabricator Ltd.														
								工程號	J857	類別		物料號	M1	
								地盘	啟德6552	制圖	李傳鵬	2022-02-11	圖號	CW-311
修改	A	B	C	採用工廠		地盤	✓	图纸名称	单元组装图	復核	練松文	2022-02-13	數量	-
日期	3.18	4.2	4.26	材料颜色	-			材料	-	批准	林仁安	2022-02-15	單件重量	- (KG)

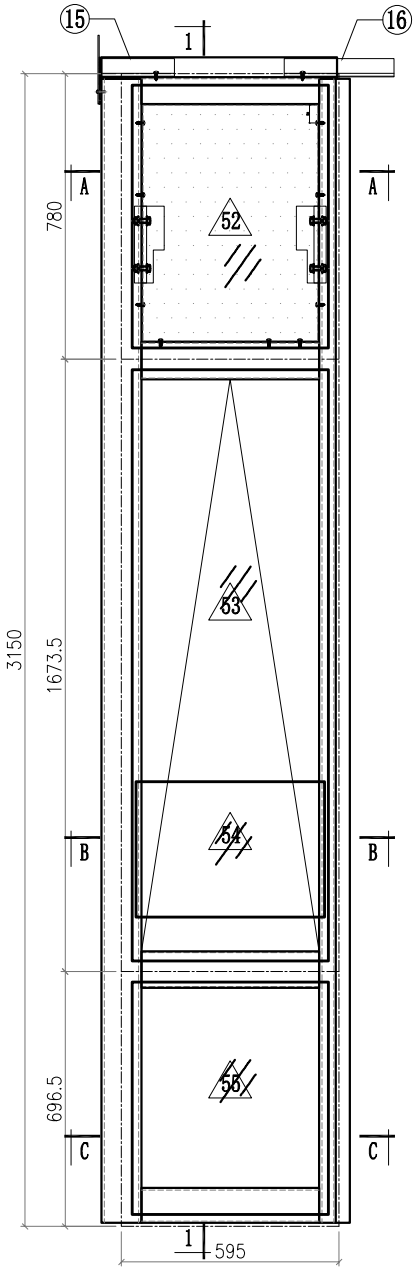

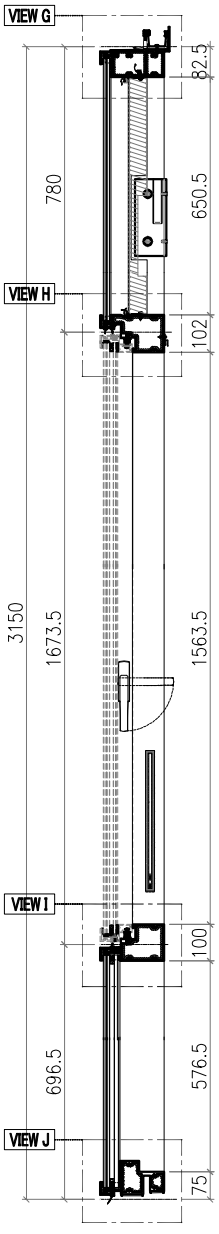

SECTION 1–1

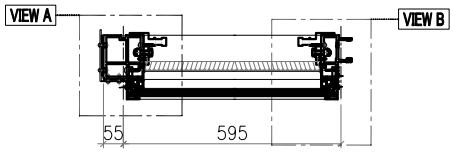

SECTION A–A

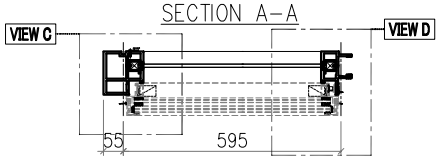

SECTION B–B

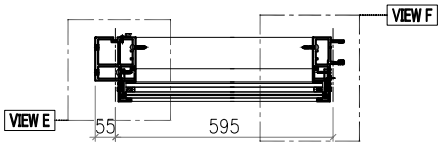

SECTION C–C

VIEW A

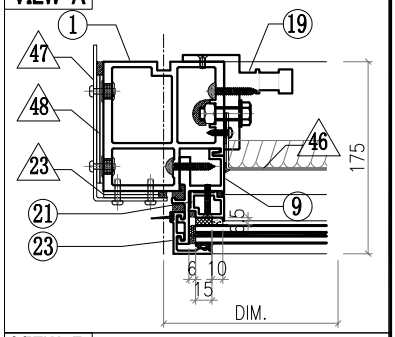

VIEW B

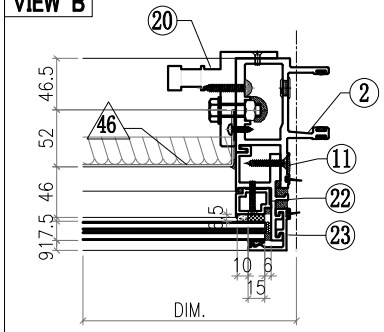

VIEW C

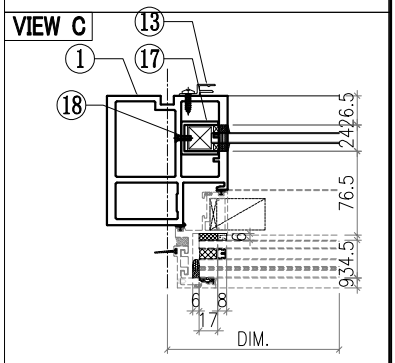

VIEW D

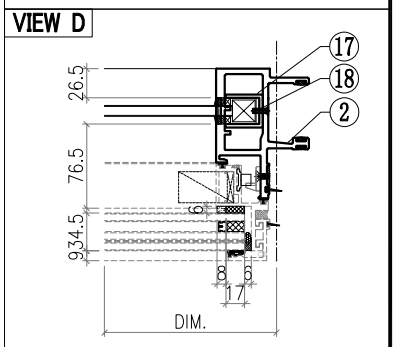

VIEW E

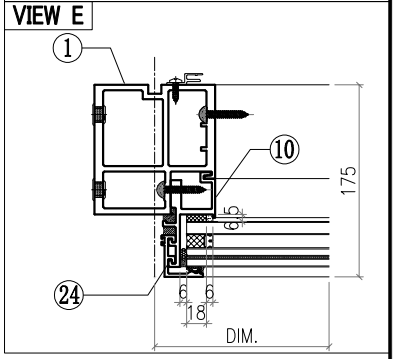

Notes
1.
2. VIEW FROM OUTSIDE
3. GLASS
4. 2mm THK. BACK PANEL

美特鋁質有限公司 MIDI Aluminium Fabricator Ltd.														
							工程號	J857	類別		物料號	M1		
							地盘	啟德6552	制圖	李傳鵬	2022-02-11	圖號	CW-311	
修改	A	B	C	採用工廠		地盤 ✓	图纸名称	单元组装图	復核	練松文	2022-02-13	數量	-	
日期	3.18	4.2	4.26	材料颜色	-		材料	-	批准	林仁安	2022-02-15	單件重量	-	(KG)

VIEW F

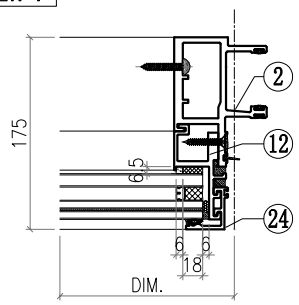

VIEW G

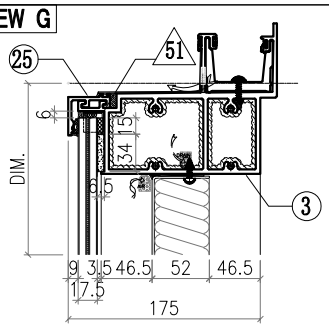

VIEW H

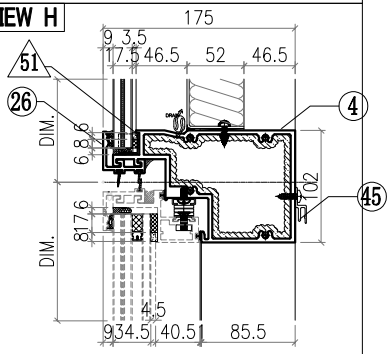

VIEW I

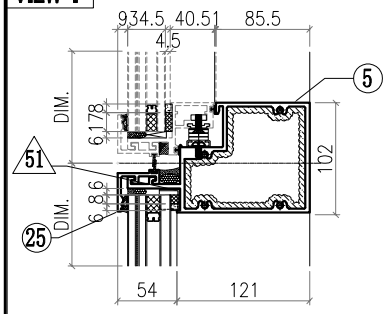

VIEW J

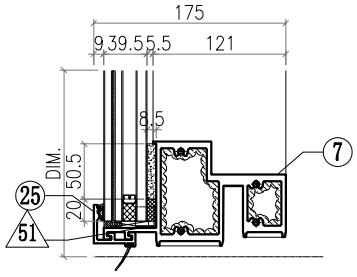

△ OTHERS (ALUM. & G.M.S. PARTS)

ITEM	FAB. DWG NO.	LENGTH (mm)	QTY
46	BST-M060		1
	481X646 (BACK PANEL)		
47	AC-061		1
	3mm THK. ALUM. PLATE		
48	AC-063		2
	3mm THK. ALUM. PLATE		
49	AC-064		2
	3mm THK. ALUM. PLATE		
50			
51	AC-065		8
	1mm THK. ALUM. PLATE		
52	GL4-B199		1
	537X718 (GLASS)		
53	AW-L03		1
54	GB-C199		1
	515X370 (GLASS)		
55	GL1-C199		1
	537X634 (GLASS)		

◯ ALUM. EXTRUSION

ITEM	FAB. DWG NO.	LENGTH (mm)	QTY
1	X86055-P18	3126	1
2	X86048-P04	3126	1
3	X86060-001-108	644	1
4	X86063-001-007	566	1
5	X86062-001-007	566	1
6			
7	X86059-001-082	566	1
8			
9	X86086-P01	740.5	1
10	X86086-P02	646	1
11	X86086-P03	740.5	1
12	X86086-P04	646	1
13	X86101-P02	2100	1
14			
15	X86079-002	200	1
16	X86079-001	300	1
17	X86078-P01	390	2
18	N525-P01	23	2
19	X86095-001	210	1
20	X86095-002	210	1
21	X86074-P11-02	728.5	1
22	X86074-P11R-02	728.5	1
23	X86071-P04-02	749.5	2
24	X86071-P04-03	668	2
25	X86071-P01-36	577	3
26	X86145-P01-12	577	1
27			
28			
29			
30			
31			
32			
33			
34			
35			
36			
37			
38			
39			
40			
41			
42			
43			
44			
45	X86101-001-041	485	1

美特鋁質有限公司 MIDI Aluminium Fabricator Ltd.														
								工程號	J857	類別		物料號	M1	
								地盘	啟德6552	制圖	李傳鵬	2022-02-11	圖號	CW-312
修改	A	B	C	採用	工廠		地盤	图纸名称	单元组装图	復核	練松文	2022-02-13	數量	-
日期	3.18	4.2	4.26	材料颜色	-			材料	-	批准	林仁安	2022-02-15	單件重量	- (KG)

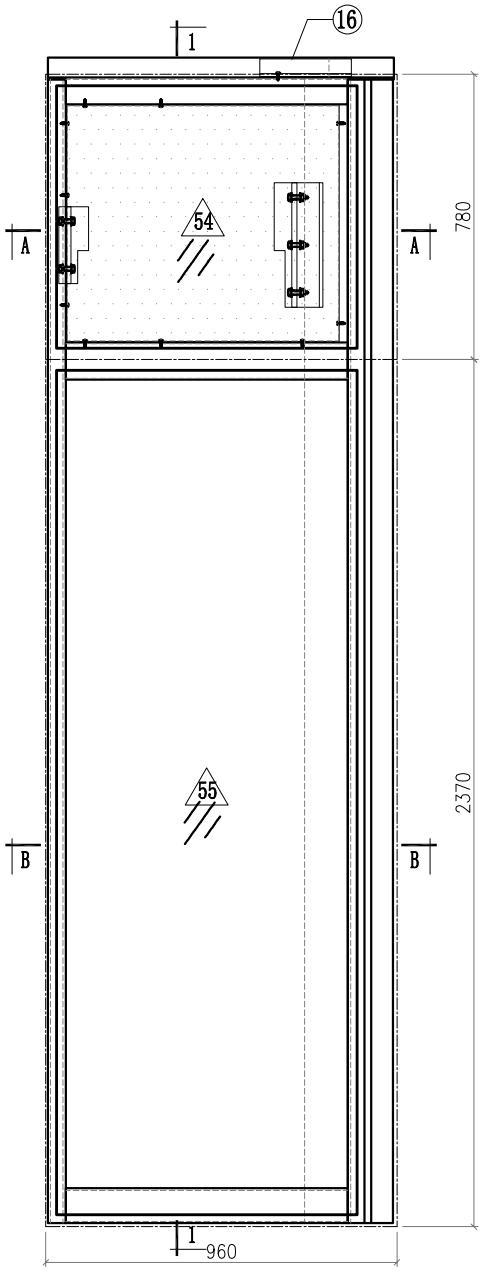

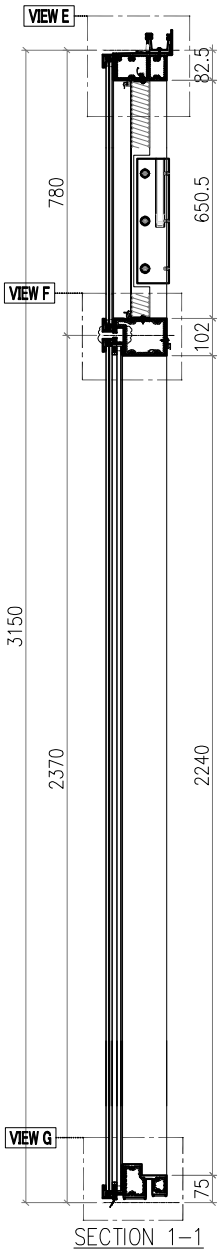

SECTION 1-1

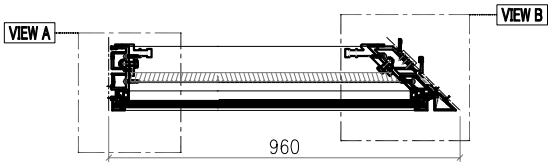

SECTION A-A

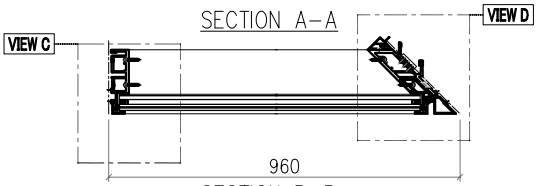

SECTION B-B

Notes

VIEW FROM OUTSIDE

GLASS

2mm THK. BACK PANEL

美特鋁質有限公司 MIDI Aluminium Fabricator Ltd.														
								工程號	J857	類別		物料號	M1	
								地盘	啟德6552	制圖	李傳鵬	2022-02-11	圖號	CW-312
修改	A	B	C	採用工廠		地盤	✓	图纸名称	单元组装图	復核	練松文	2022-02-13	數量	-
日期	3.18	4.2	4.26	材料颜色	-			材料	-	批准	林仁安	2022-02-15	單件重量	- (KG)

VIEW A

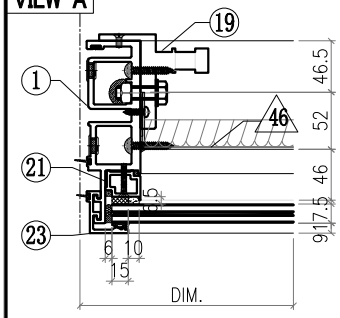

VIEW B

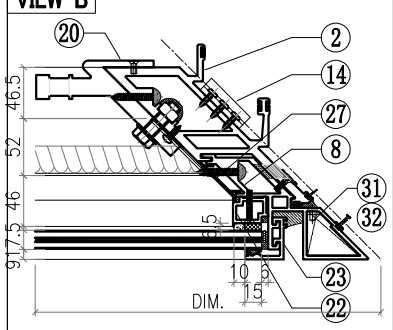

VIEW C

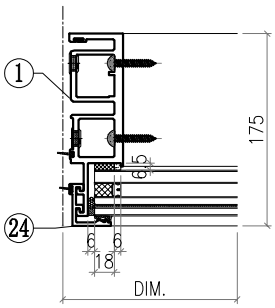

VIEW D

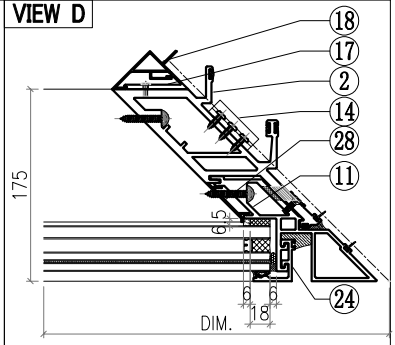

VIEW E

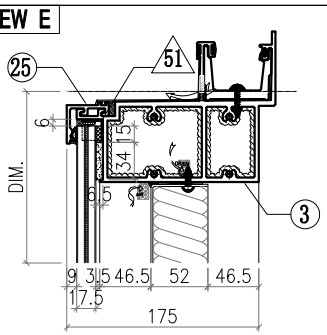

VIEW F

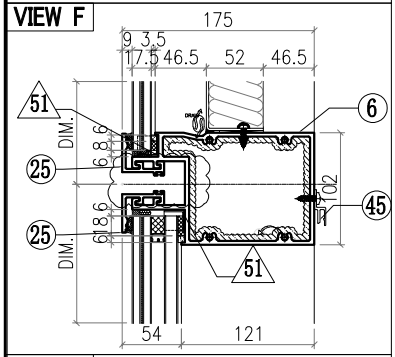

VIEW G

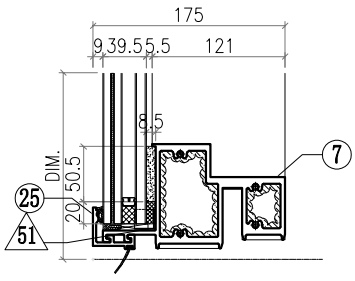

△ OTHERS (ALUM. & G.M.S. PARTS)

ITEM	FAB. DWG NO.	LENGTH (mm)	QTY
46	BST-CY020 744X646 (BACK PANEL)		1
47			
48			
49			
50			
51	AC-065 1mm THK. ALUM. PLATE		8
52			
53			
54	GL4-B196 822X718 (GLASS)		1
55	GL1-D196 822X2308 (GLASS)		1

◯ ALUM. EXTRUSION

ITEM	FAB. DWG NO.	LENGTH (mm)	QTY
1	X86049-P03	3126	1
2	X86051-P03	3126	1
3	X86060-001-A08	936.5	1
4			
5			
6	X86061-001-047	834	1
7	X86059-001-A28	834	1
8	X86075-P05	3126	1
9			
10			
11			
12			
13			
14	X86083-002	50	3
15			
16	X86079-003	250	1
17	X86091-002-02	2200	1
18	X86093-001-02	2200	1
19	X86095-001	210	1
20	X86097-002	340	1
21	X86074-P01-02	706.5	1
22	X86074-P01R-02	706.5	1
23	X86071-P04-02	749.5	2
24	X86071-P04-09	2341.5	2
25	X86071-P01-37	862	4
26			
27	X86151-P02R	650	1
28	X86151-P05	2209.5	1
29			
30			
31	L044-P01L	46	1
32	L044-P01R	46	1
33			
34			
35			
36			
37			
38			
39			
40			
41			
42			
43			
44			
45	X86101-001-079	652	1

美特鋁質有限公司 MIDI Aluminium Fabricator Ltd.								工程號	J857	類別		物料號	M1		
								地盘	啟德6552	制圖	李傳鵬	2022-02-11	圖號	CW-313	
修改	A	B	C	採用	工廠		地盤 ✓	图纸名称	单元组装图	復核	練松文	2022-02-13	數量	-	
日期	3.18	4.2	4.26	材料颜色	-			材料	-	批准	林仁安	2022-02-15	單件重量	-	(KG)

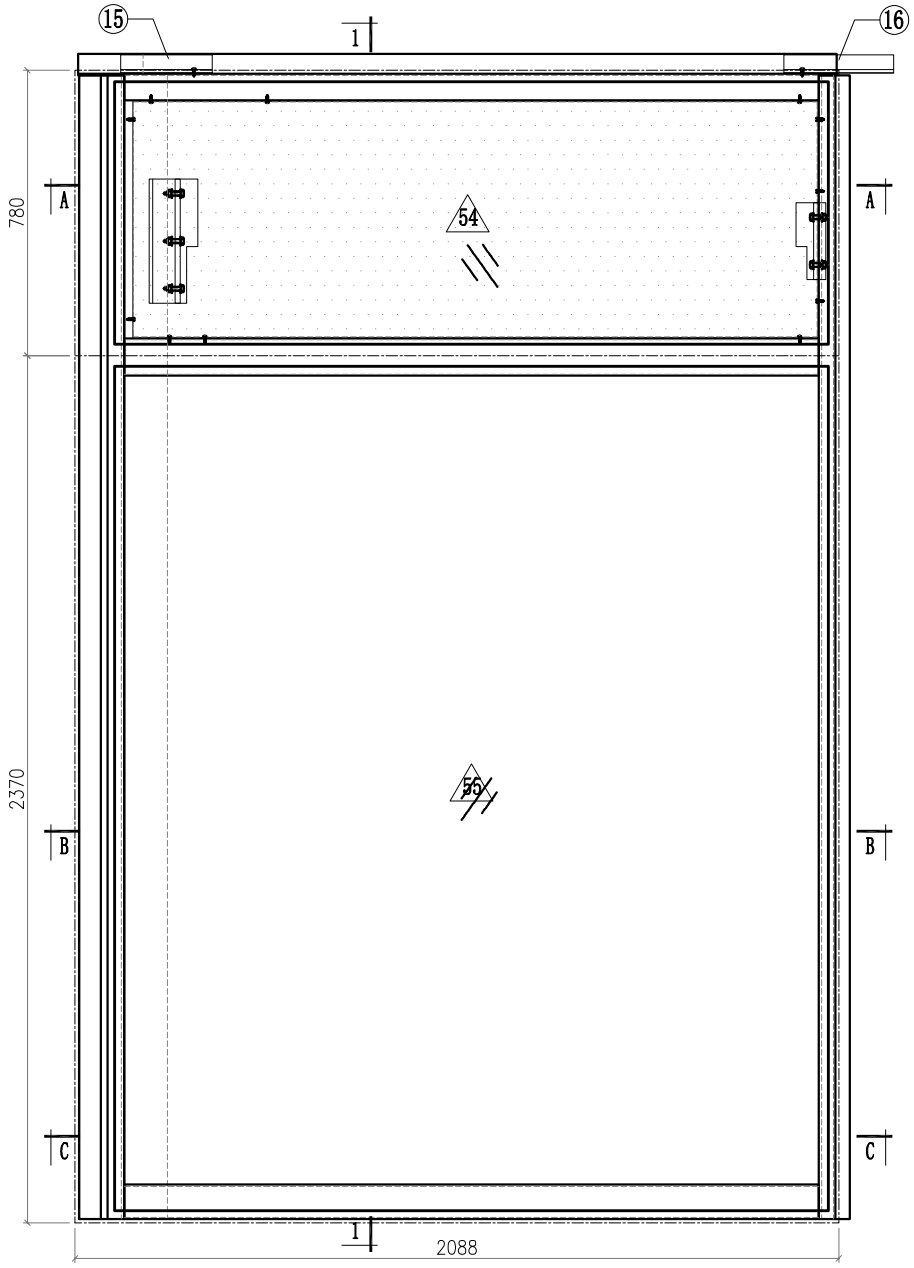

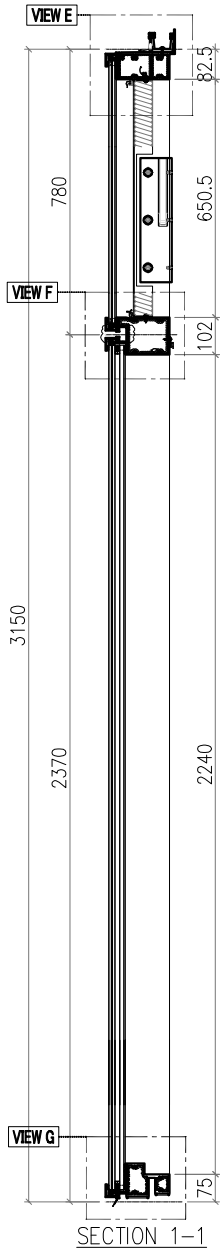

SECTION 1-1

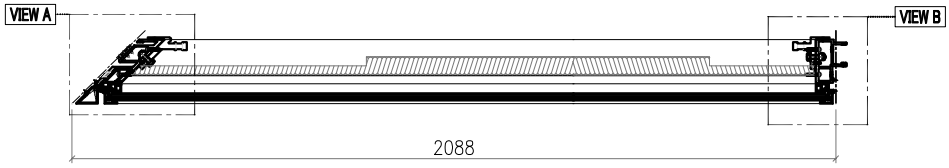

SECTION A-A

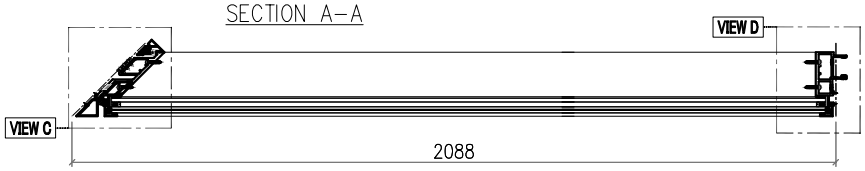

SECTION B-B

Notes

VIEW FROM OUTSIDE

GLASS

2mm THK. BACK PANEL

美特鋁質有限公司 MIDI Aluminium Fabricator Ltd.														
								工程號	J857	類別		物料號	M1	
								地盘	啟德6552	制圖	李傳鵬	2022-02-11	圖號	CW-313
修改	A	B	C	採用工廠		地盤	✓	图纸名称	单元组装图	復核	練松文	2022-02-13	數量	-
日期	3.18	4.2	4.26	材料颜色	-			材料	-	批准	林仁安	2022-02-15	單件重量	- (KG)

VIEW A

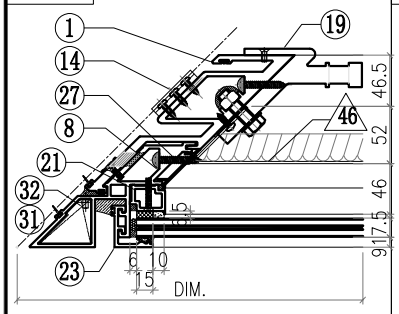

VIEW B

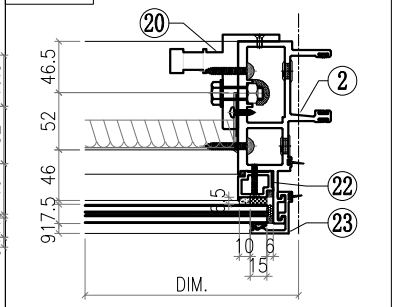

VIEW C

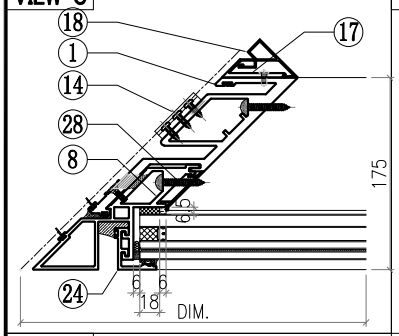

VIEW D

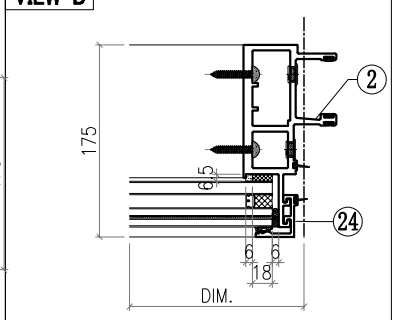

VIEW E

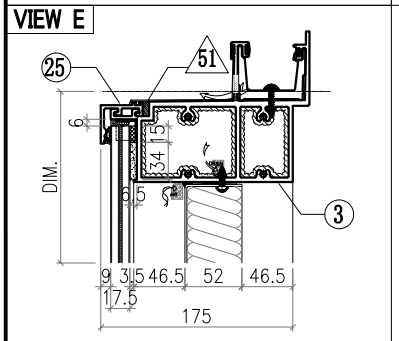

VIEW F

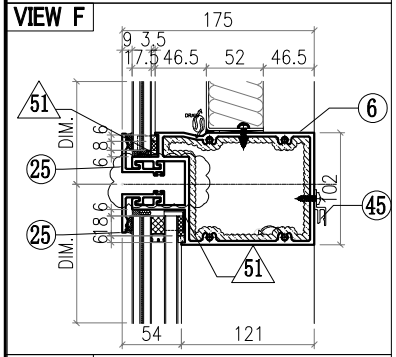

VIEW G

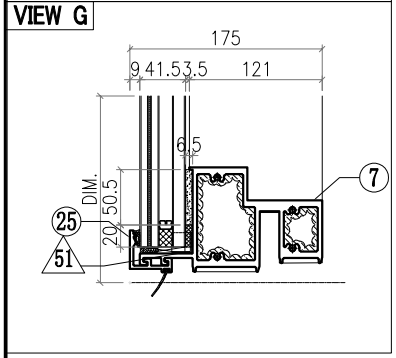

△ OTHERS (ALUM. & G.M.S. PARTS)

ITEM	FAB. DWG NO.	LENGTH (mm)	QTY
46	BST-CZ017		1
	1872X646 (BACK PANEL)		
47			
48			
49			
50			
51	AC-065		8
	1mm THK. ALUM. PLATE		
52			
53			
54	GL4-B151		1
	1950X718 (GLASS)		
55	GL2-C151		1
	1950X2308 (GLASS)		

◯ ALUM. EXTRUSION

ITEM	FAB. DWG NO.	LENGTH (mm)	QTY
1	X86052-P02	3126	1
2	X86047-P03	3126	1
3	X86060-001-B08	2064.5	1
4			
5			
6	X86061-001-057	1962	1
7	X86059-001-B28	1962	1
8	X86075-P06	3126	1
9			
10			
11			
12			
13			
14	X86083-001	50	3
15	X86079-004	250	1
16	X86079-001	300	1
17	X86091-001-02	2200	1
18	X86092-001-02	2200	1
19	X86097-001	340	1
20	X86095-002	210	1
21	X86074-P01-02	706.5	1
22	X86074-P01R-02	706.5	1
23	X86071-P04-02	749.5	2
24	X86071-P04-09	2341.5	2
25	X86071-P01-38	1990	4
26			
27	X86151-P02	650	1
28	X86151-P05	2209.5	1
29			
30			
31	L044-P01L	46	1
32	L044-P01R	46	1
33			
34			
35			
36			
37			
38			
39			
40			
41			
42			
43			
44			
45	X86101-001-064	1780	1

美特鋁質有限公司 MIDI Aluminium Fabricator Ltd.								工程號	J857	類別		物料號	M1		
								地盘	啟德6552	制圖	李傳鵬	2022-02-11	圖號	CW-314	
修改	A	B	C	採用工廠		地盤	✓	图纸名称	单元组装图	復核	練松文	2022-02-13	數量	-	
日期	3.18	4.2	4.26	材料颜色	-			材料	-	批准	林仁安	2022-02-15	單件重量	-	(KG)

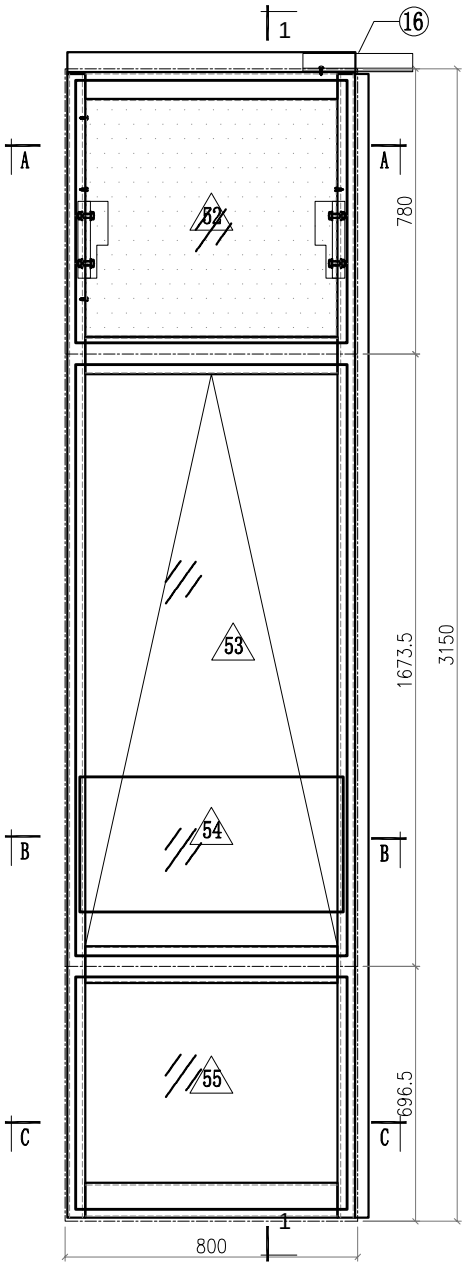

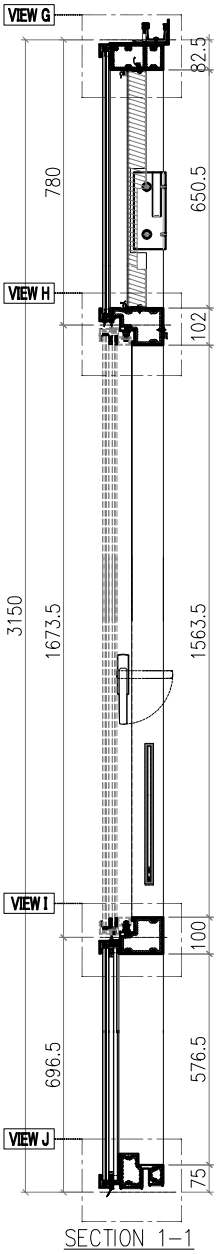

SECTION 1-1

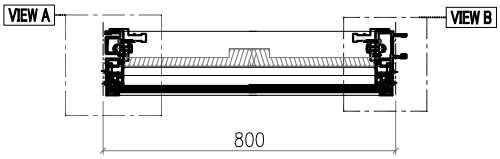

SECTION A-A

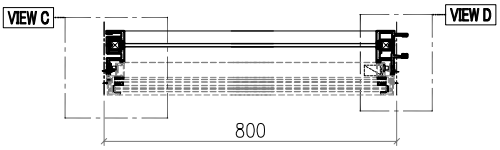

SECTION B-B

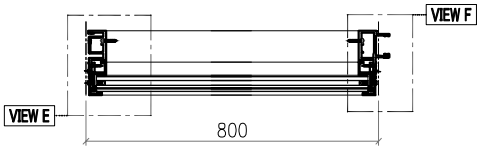

SECTION C-C

VIEW A

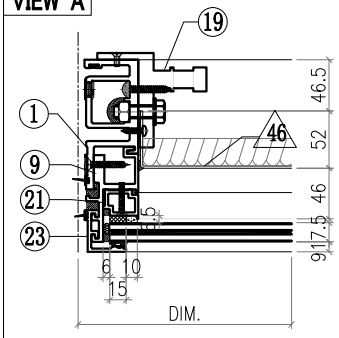

VIEW B

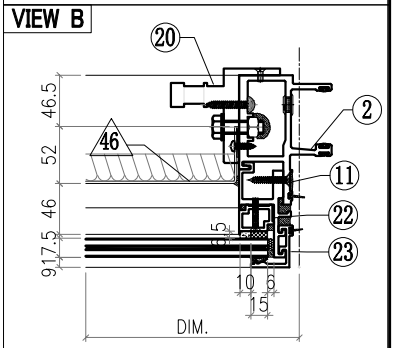

VIEW C

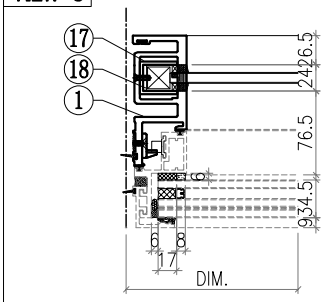

VIEW D

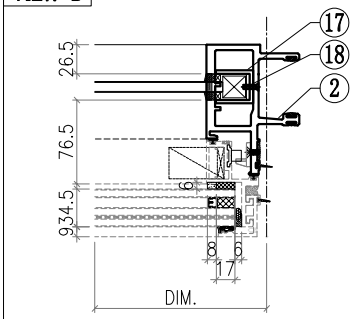

VIEW E

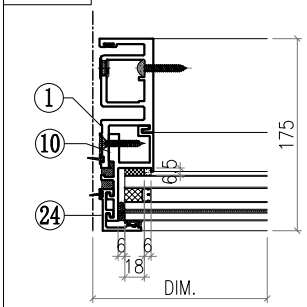

Notes

VIEW FROM OUTSIDE

GLASS

2mm THK. BACK PANEL

美特鋁質有限公司 MIDI Aluminium Fabricator Ltd.													
工程號	J857	類別		物料號	M1								
地盘	啟德6552	制圖	李傳鵬	2022-02-11	圖號	CW-314							
修改	A	B	C	採用工廠		地盤 ✓	图纸名称	单元组装图	復核	練松文	2022-02-13	數量	-
日期	3.18	4.2	4.26	材料颜色	-		材料	-	批准	林仁安	2022-02-15	單件重量	- (KG)

VIEW F

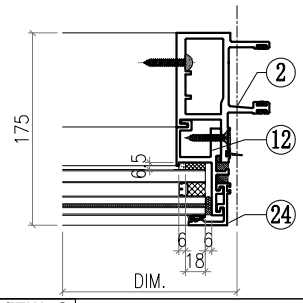

VIEW G

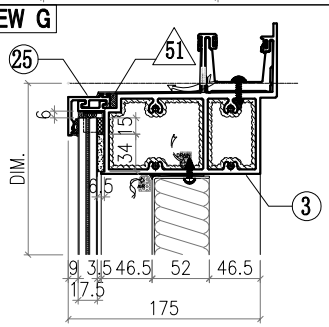

VIEW H

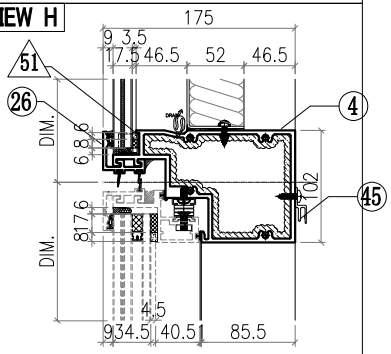

VIEW I

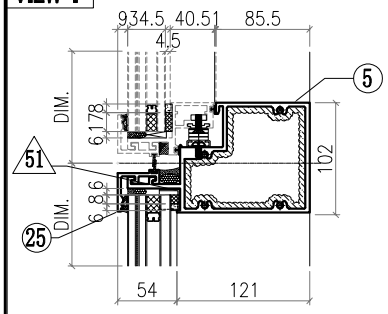

VIEW J

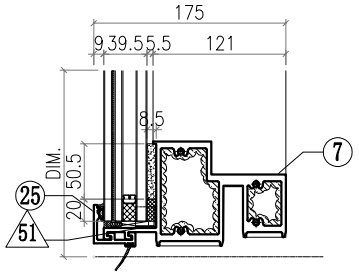

△ OTHERS (ALUM. & G.M.S. PARTS)

ITEM	FAB. DWG NO.	LENGTH (mm)	QTY
46	BST-M085 686X646 (BACK PANEL)		1
47			
48			
49			
50			
51	AC-065 1mm THK. ALUM. PLATE		8
52	GL4-B152 742X718 (GLASS)		1
53	AW-L01		1
54	GB-C152 720X370 (GLASS)		1
55	GL1-C152 742X634 (GLASS)		1

◯ ALUM. EXTRUSION

ITEM	FAB. DWG NO.	LENGTH (mm)	QTY
1	X86050-P03	3126	1
2	X86048-P04	3126	1
3	X86060-001-134	788	1
4	X86063-001-008	771	1
5	X86062-001-008	771	1
6			
7	X86059-001-083	771	1
8			
9	X86086-P01	740.5	1
10	X86086-P02	646	1
11	X86086-P03	740.5	1
12	X86086-P04	646	1
13			
14			
15			
16	X86079-001	300	1
17	X86078-P01	390	2
18	N525-P01	23	2
19	X86095-001	210	1
20	X86095-002	210	1
21	X86074-P11-02	728.5	1
22	X86074-P11R-02	728.5	1
23	X86071-P04-02	749.5	2
24	X86071-P04-03	668	2
25	X86071-P01-39	782	3
26	X86145-P01-13	782	1
27			
28			
29			
30			
31			
32			
33			
34			
35			
36			
37			
38			
39			
40			
41			
42			
43			
44			
45	X86101-001-042	690	1

美特鋁質有限公司 MIDI Aluminium Fabricator Ltd.								工程號	J857	類別		物料號	M1		
								地盘	啟德6552	制圖	李傳鵬	2022-02-11	圖號	CW-315	
修改	A	B	C	採用	工廠		地盤	✓	图纸名称	单元组装图	復核	練松文	2022-02-13	數量	-
日期	3.18	4.2	4.26	材料颜色	-				材料	-	批准	林仁安	2022-02-15	單件重量	- (KG)

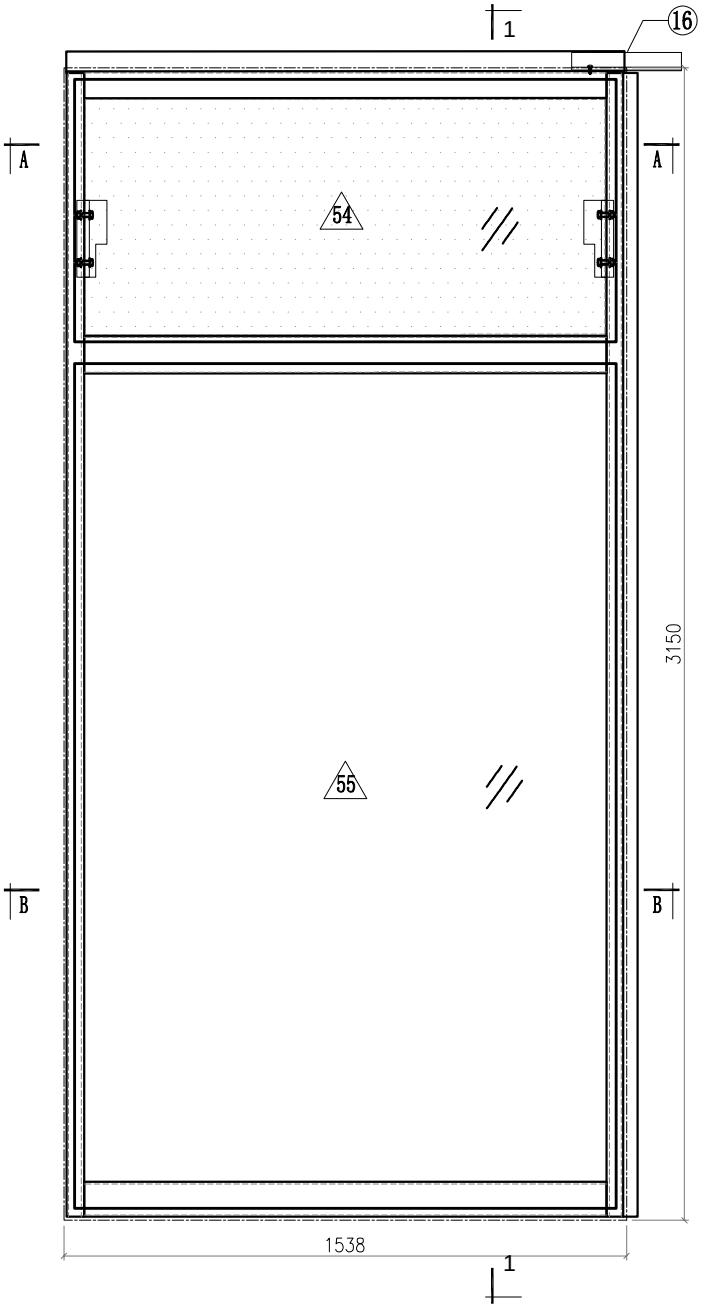

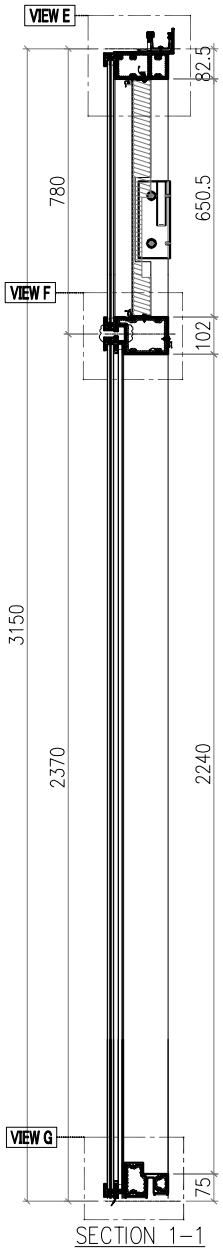

SECTION 1-1

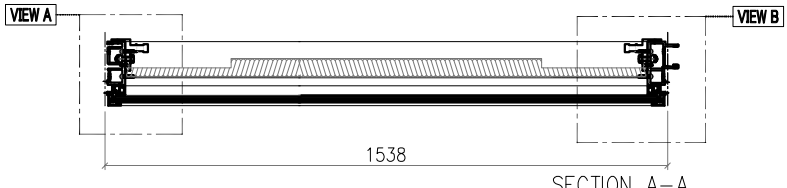

SECTION A-A

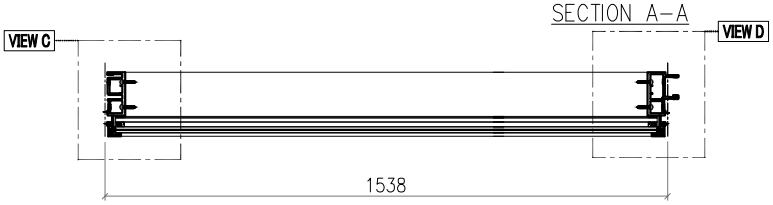

SECTION B-B

Notes

VIEW FROM OUTSIDE

GLASS

2mm THK. BACK PANEL

美特鋁質有限公司 MIDI Aluminium Fabricator Ltd.							工程號	J857	類別		物料號	M1		
							地盘	啟德6552	制圖	李傳鵬	2022-02-11	圖號	CW-315	
修改	A	B	C	採用工廠		地盤 ✓	图纸名称	单元组装图	復核	練松文	2022-02-13	數量	-	
日期	3.18	4.2	4.26	材料颜色	-		材料	-	批准	林仁安	2022-02-15	單件重量	-	(KG)

VIEW A

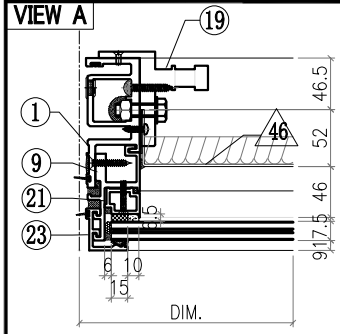

VIEW B

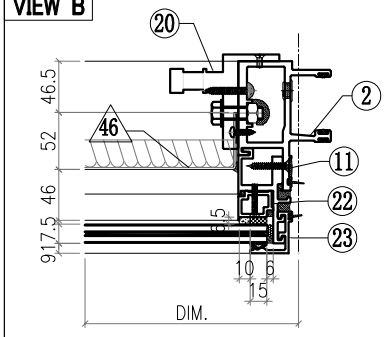

VIEW C

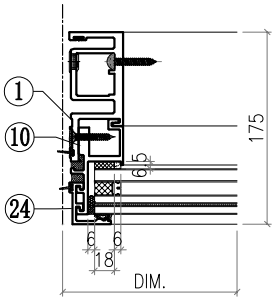

VIEW D

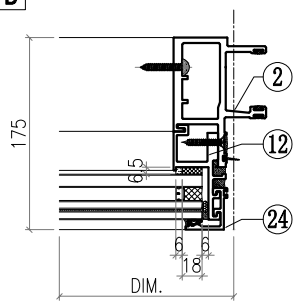

VIEW E

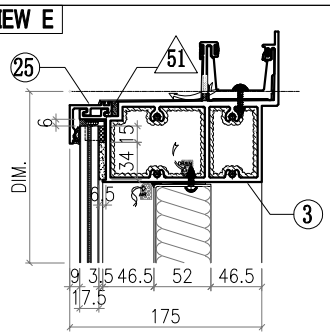

VIEW F

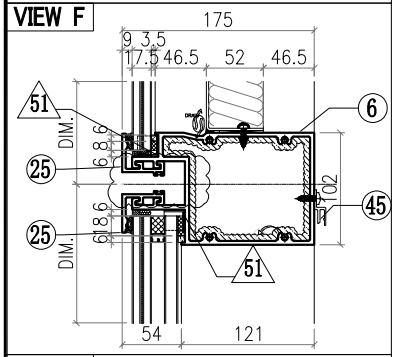

VIEW G

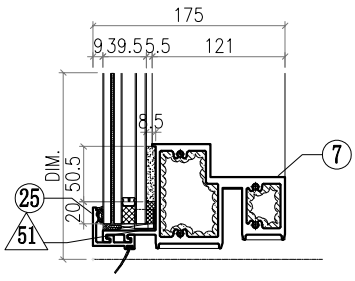

△ OTHERS (ALUM. & G.M.S. PARTS)

ITEM	FAB. DWG NO.	LENGTH (mm)	QTY
46	BST-M061 1424X646 (BACK PANEL)		1
47			
48			
49			
50			
51	AC-065 1mm THK. ALUM. PLATE		8
52			
53			
54	GL4-B159 1479X718 (GLASS)		1
55	GL1-D159 1479X2308 (GLASS)		1

◯ ALUM. EXTRUSION

ITEM	FAB. DWG NO.	LENGTH (mm)	QTY
1	X86049-P03	3126	1
2	X86047-P03	3126	1
3	X86060-001-072	1526	1
4			
5			
6	X86061-001-025	1492	1
7	X86059-001-124	1492	1
8			
9			
10			
11			
12			
13			
14			
15			
16	X86079-001	300	1
17			
18			
19	X86095-001	210	1
20	X86095-002	210	1
21	X86074-P01-02	706.5	1
22	X86074-P01R-02	706.5	1
23	X86071-P04-02	749.5	2
24	X86071-P04-09	2341.5	2
25	X86071-P01-40	1520	4
26			
27			
28			
29			
30			
31			
32			
33			
34			
35			
36			
37			
38			
39			
40			
41			
42			
43			
44			
45	X86101-001-038	1428	1

美特鋁質有限公司 MIDI Aluminium Fabricator Ltd.								工程號	J857	類別		物料號	M1		
								地盘	啟德6552	制圖	李傳鵬	2022-02-11	圖號	CW-316	
修改	A	B	C	採用	工廠		地盤 ✓	图纸名称	单元组装图	復核	練松文	2022-02-13	數量	-	
日期	3.18	4.2	4.26	材料颜色	-			材料	-	批准	林仁安	2022-02-15	單件重量	-	(KG)

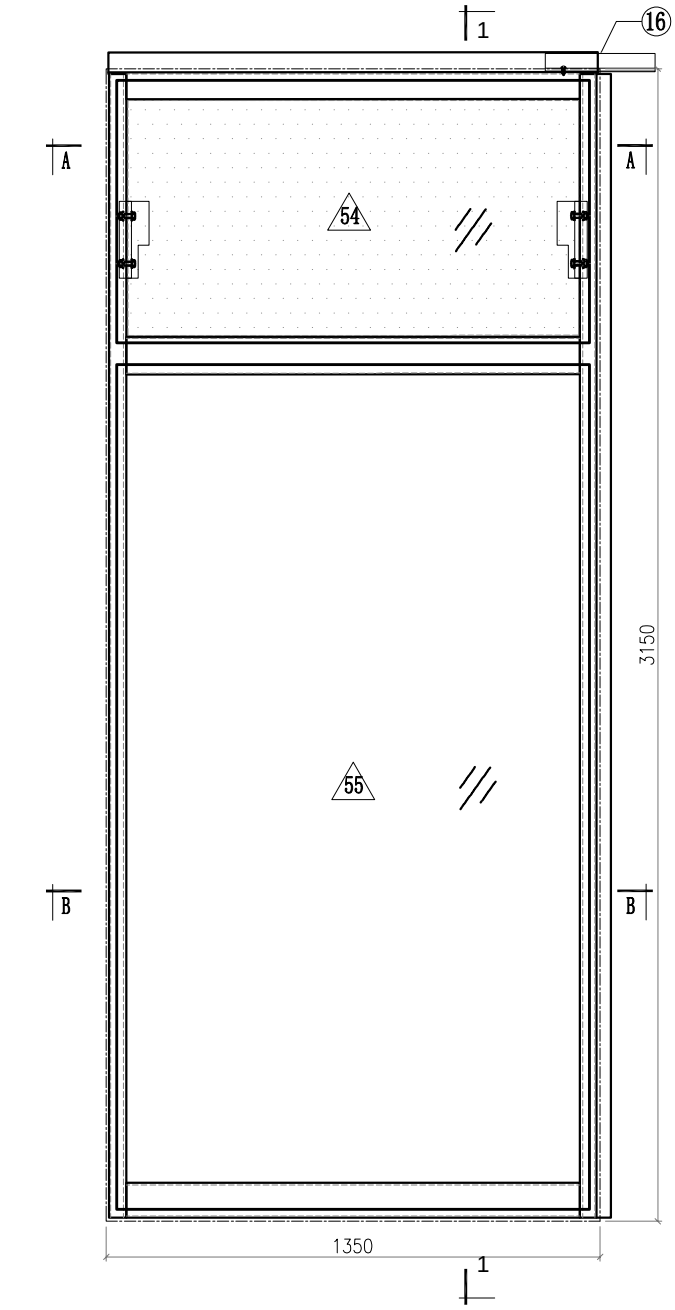

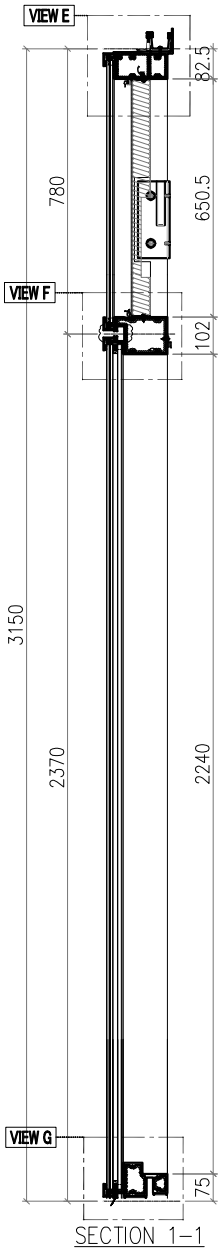

SECTION 1-1

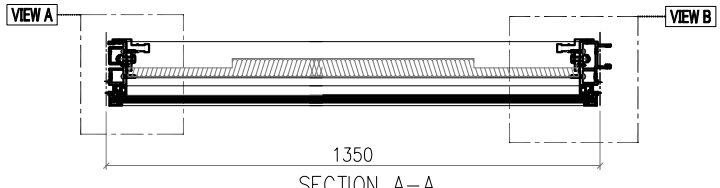

SECTION A-A

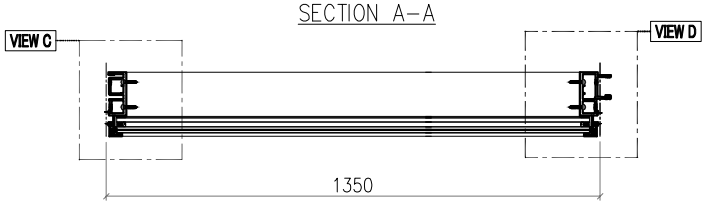

SECTION B-B

Notes

VIEW FROM OUTSIDE

GLASS

2mm THK. BACK PANEL

美特鋁質有限公司 MIDI Aluminium Fabricator Ltd.														
							工程號	J857	類別		物料號	M1		
							地盘	啟德6552	制圖	李傳鵬	2022-02-11	圖號	CW-316	
修改	A	B	C	採用工廠		地盤 ✓	图纸名称	单元组装图	復核	練松文	2022-02-13	數量	-	
日期	3.18	4.2	4.26	材料颜色	-		材料	-	批准	林仁安	2022-02-15	單件重量	-	(KG)

VIEW A

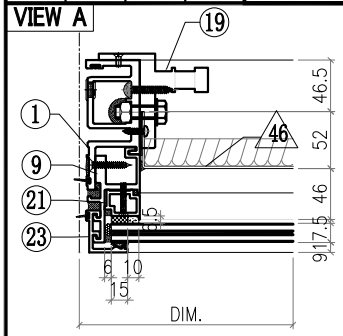

VIEW B

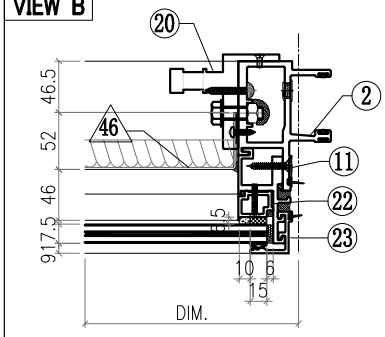

VIEW C

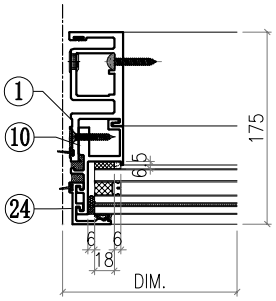

VIEW D

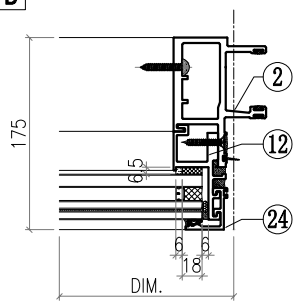

VIEW E

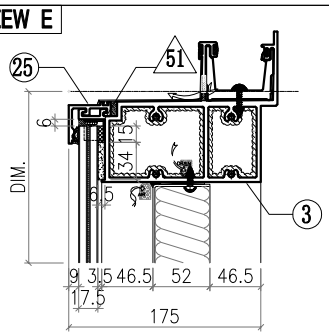

VIEW F

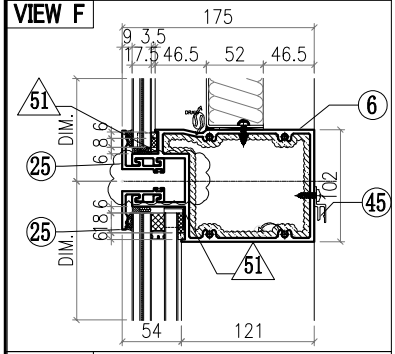

VIEW G

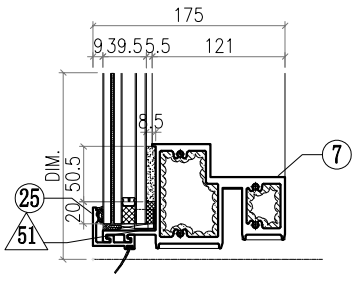

△ OTHERS (ALUM. & G.M.S. PARTS)

ITEM	FAB. DWG NO.	LENGTH (mm)	QTY
46	BST-M051 1236X646 (BACK PANEL)		1
47			
48			
49			
50			
51	AC-065 1mm THK. ALUM. PLATE		8
52			
53			
54	GL4-B163 1292X718 (GLASS)		1
55	GL1-D163 1292X2308 (GLASS)		1

◯ ALUM. EXTRUSION

ITEM	FAB. DWG NO.	LENGTH (mm)	QTY
1	X86049-P03	3126	1
2	X86047-P03	3126	1
3	X86060-001-075	1338	1
4			
5			
6	X86061-001-028	1304	1
7	X86059-001-127	1304	1
8			
9			
10			
11			
12			
13			
14			
15			
16	X86079-001	300	1
17			
18			
19	X86095-001	210	1
20	X86095-002	210	1
21	X86074-P01-02	706.5	1
22	X86074-P01R-02	706.5	1
23	X86071-P04-02	749.5	2
24	X86071-P04-09	2341.5	2
25	X86071-P01-41	1332	4
26			
27			
28			
29			
30			
31			
32			
33			
34			
35			
36			
37			
38			
39			
40			
41			
42			
43			
44			
45	X86101-001-043	1240	1

美特鋁質有限公司 MIDI Aluminium Fabricator Ltd.							工程號	J857	類別		物料號	M1		
							地盘	啟德6552	制圖	李傳鵬	2022-02-11	圖號	CW-317	
修改	A	B	C	採用工廠		地盤 ✓	图纸名称	单元组装图	復核	練松文	2022-02-13	數量	-	
日期	3.18	4.2	4.26	材料颜色	-		材料	-	批准	林仁安	2022-02-15	單件重量	-	(KG)

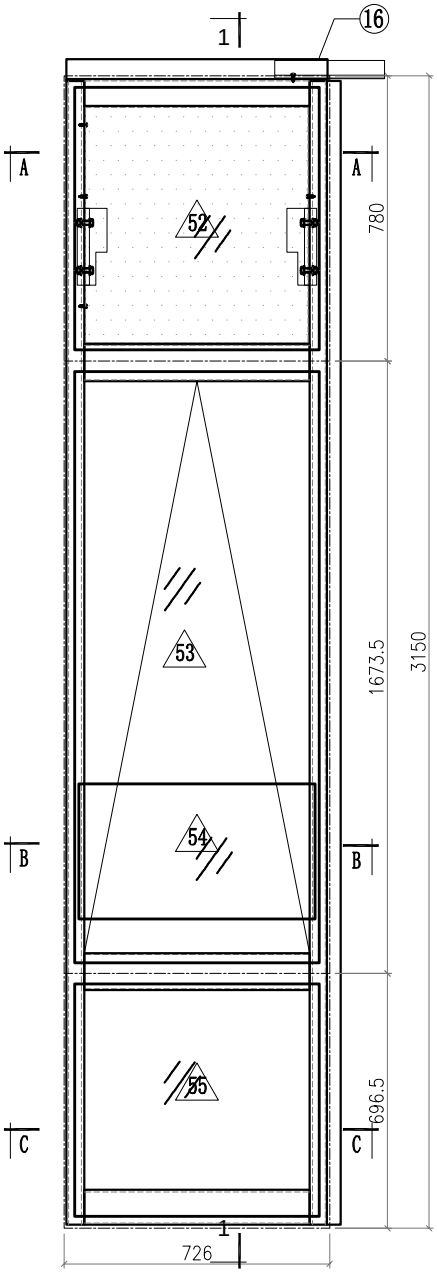

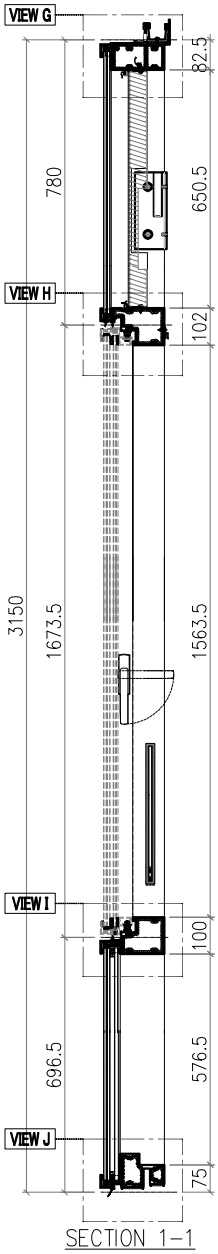

SECTION 1-1

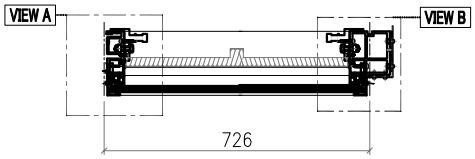

SECTION A-A

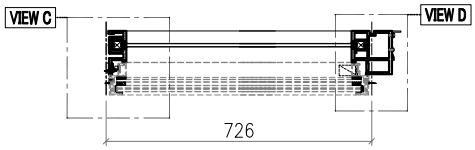

SECTION B-B

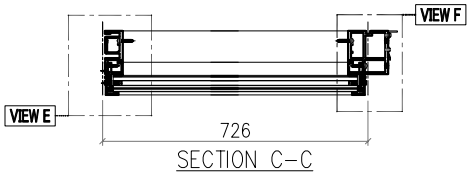

SECTION C-C

VIEW A

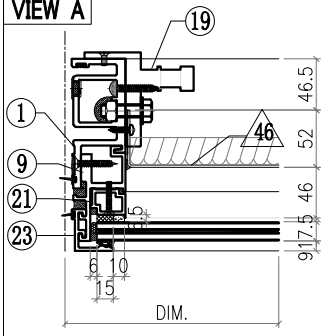

VIEW B

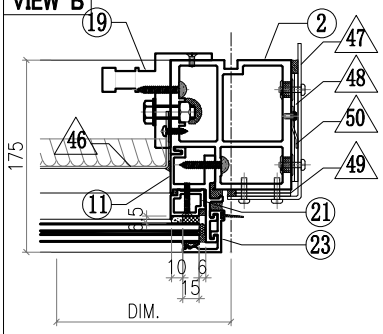

VIEW C

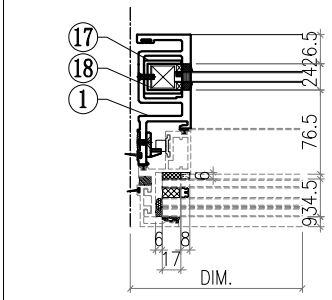

VIEW D

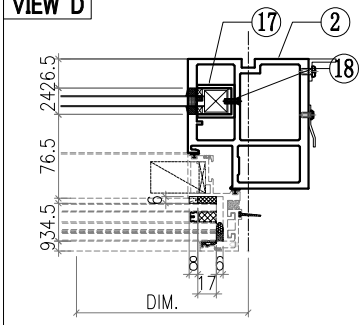

VIEW E

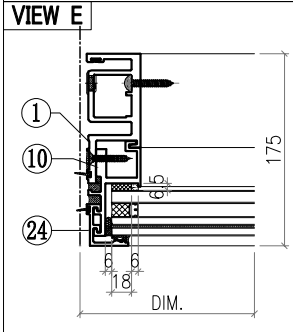

Notes

VIEW FROM OUTSIDE

GLASS

2mm THK. BACK PANEL

美特鋁質有限公司 MIDI Aluminium Fabricator Ltd.														
								工程號	J857	類別		物料號	M1	
								地盘	啟德6552	制圖	李傳鵬	2022-02-11	圖號	CW-317
修改	A	B	C	採用工廠		地盤	✓	图纸名称	单元组装图	復核	練松文	2022-02-13	數量	-
日期	3.18	4.2	4.26	材料颜色	-			材料	-	批准	林仁安	2022-02-15	單件重量	- (KG)

VIEW F

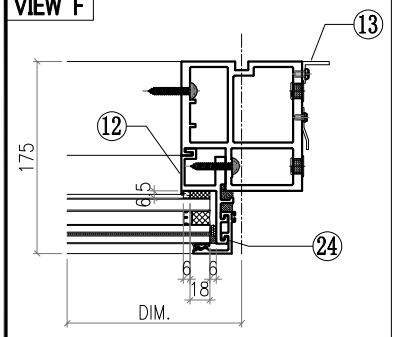

VIEW G

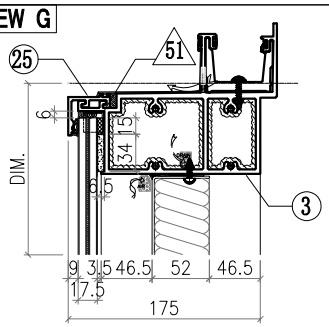

VIEW H

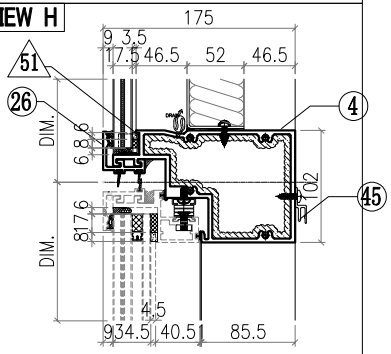

VIEW I

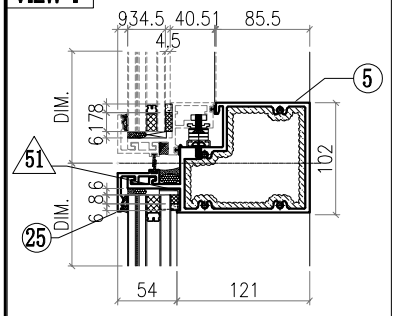

VIEW J

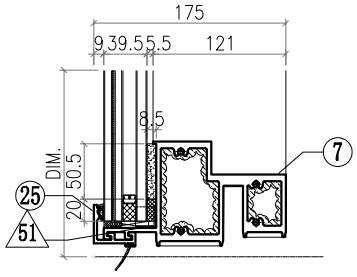

△ OTHERS (ALUM. & G.M.S. PARTS)

ITEM	FAB. DWG NO.	LENGTH (mm)	QTY
46	BST-M052 612X646 (BACK PANEL)		1
47	AC-062 3mm THK. ALUM. PLATE		1
48	AC-063 3mm THK. ALUM. PLATE		2
49	AC-064 3mm THK. ALUM. PLATE		2
50	AC-111 2mm THK. ALUM. PLATE		1
51	AC-065 1mm THK. ALUM. PLATE		8
52	GL4-B167 668X718 (GLASS)		1
53	AW-L02		1
54	GB-C167 646X370 (GLASS)		1
55	GL1-C167 668X634 (GLASS)		1

◯ ALUM. EXTRUSION

ITEM	FAB. DWG NO.	LENGTH (mm)	QTY
1	X86050-P03	3126	1
2	X86055-P19	3126	1
3	X86060-001-119	775	1
4	X86063-001-009	697	1
5	X86062-001-009	697	1
6			
7	X86059-001-084	697	1
8			
9	X86086-P01	740.5	1
10	X86086-P02	646	1
11	X86086-P03	740.5	1
12	X86086-P04	646	1
13	N544-P03	2210	1
14			
15			
16	X86079-005	200	1
17	X86078-P01	390	2
18	N525-P01	23	2
19	X86095-001	210	1
20	X86095-002	210	1
21	X86074-P11-02	728.5	1
22	X86074-P11R-02	728.5	1
23	X86071-P04-02	749.5	2
24	X86071-P04-03	668	2
25	X86071-P01-42	708	3
26	X86145-P01-14	708	1
27			
28			
29			
30			
31			
32			
33			
34			
35			
36			
37			
38			
39			
40			
41			
42			
43			
44			
45	X86101-001-044	616	1

美特鋁質有限公司 MIDI Aluminium Fabricator Ltd.								工程號	J857	類別		物料號	M1		
								地盘	啟德6552	制圖	李傳鵬	2022-02-11	圖號	CW-318	
修改	A	B	C	採用	工廠		地盤 ✓	图纸名称	单元组装图	復核	練松文	2022-02-13	數量	-	
日期	3.18	4.2	4.26	材料颜色	-			材料	-	批准	林仁安	2022-02-15	單件重量	-	(KG)

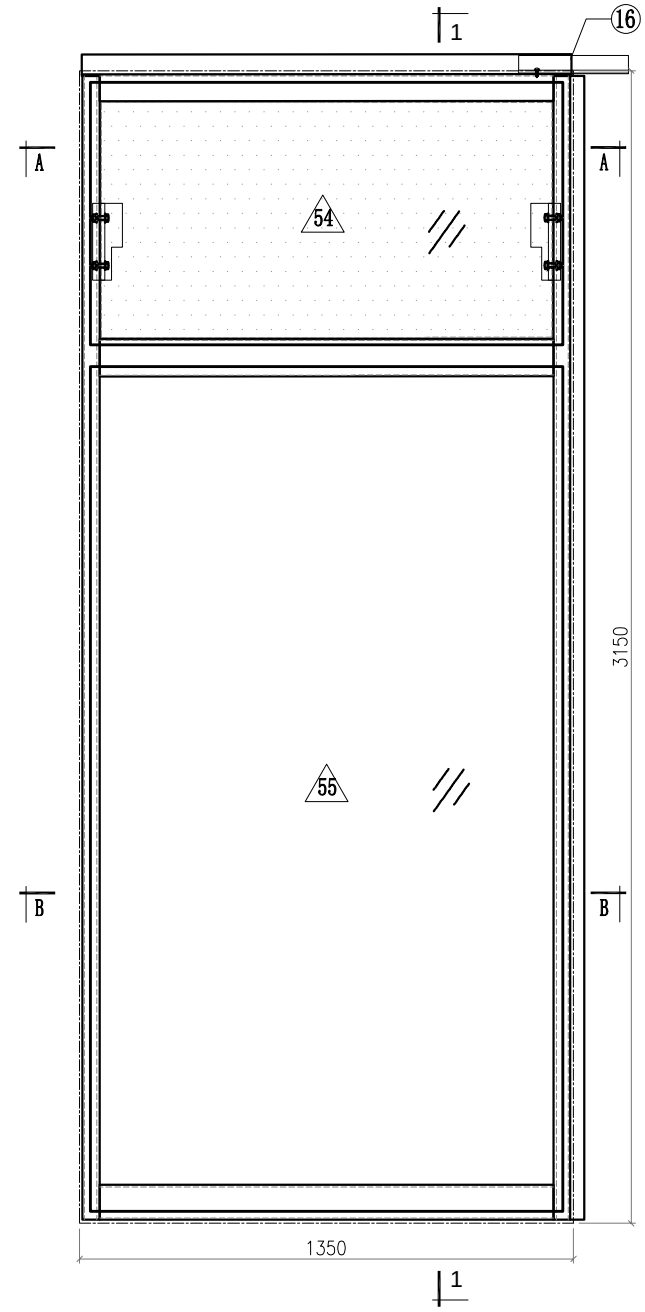

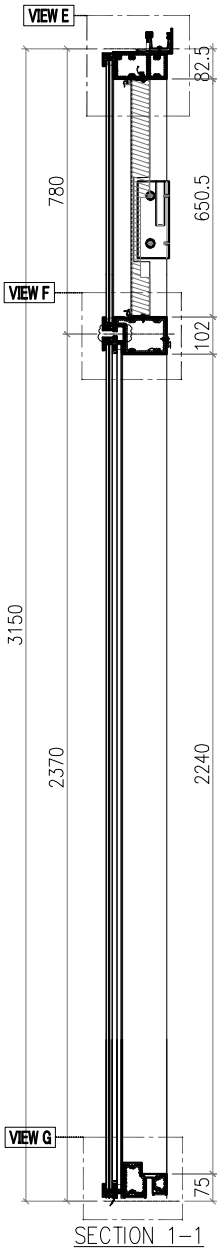

SECTION 1-1

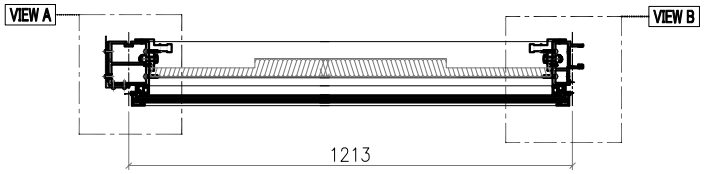

SECTION A-A

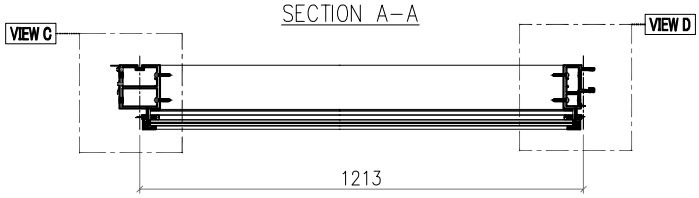

SECTION B-B

Notes

VIEW FROM OUTSIDE

GLASS

2mm THK. BACK PANEL

美特鋁質有限公司 MIDI Aluminium Fabricator Ltd.							工程號	J857	類別		物料號	M1		
							地盘	啟德6552	制圖	李傳鵬	2022-02-11	圖號	CW-318	
修改	A	B	C	採用工廠		地盤 ✓	图纸名称	单元组装图	復核	練松文	2022-02-13	數量	-	
日期	3.18	4.2	4.26	材料颜色	-		材料	-	批准	林仁安	2022-02-15	單件重量	-	(KG)

VIEW A

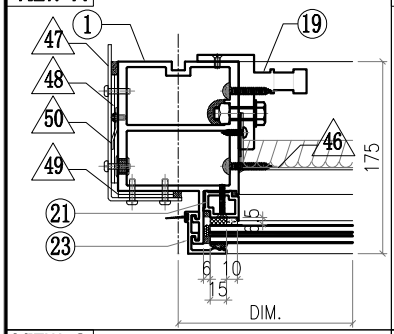

VIEW B

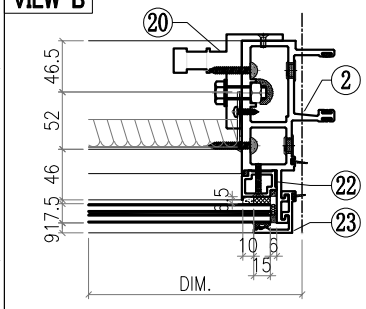

VIEW C

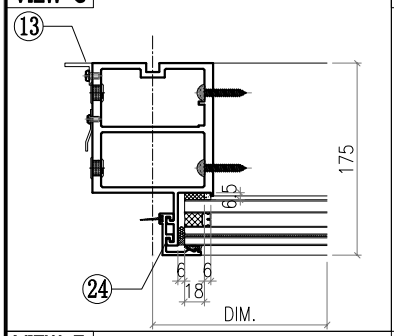

VIEW D

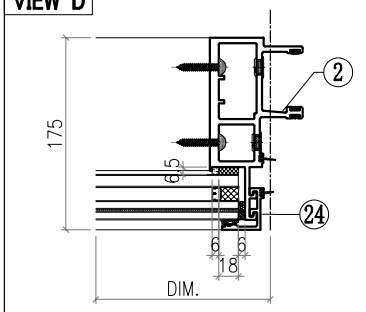

VIEW E

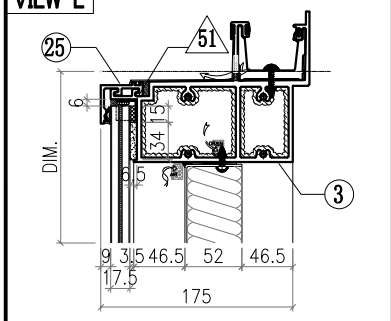

VIEW F

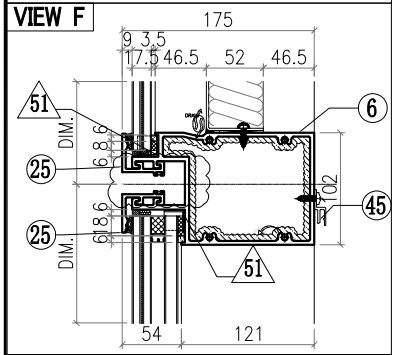

VIEW G

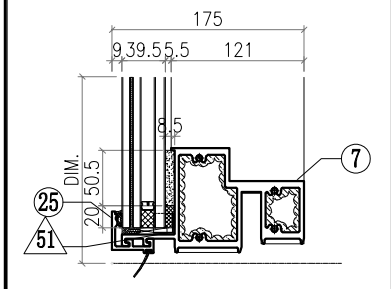

△ OTHERS (ALUM. & G.M.S. PARTS)

ITEM	FAB. DWG NO.	LENGTH (mm)	QTY
46	BST-M053		1
	1099X646 (BACK PANEL)		
47	AC-061		1
	3mm THK. ALUM. PLATE		
48	AC-063		2
	3mm THK. ALUM. PLATE		
49	AC-064		2
	3mm THK. ALUM. PLATE		
50	AC-111		1
	2mm THK. ALUM. PLATE		
51	AC-065		8
	1mm THK. ALUM. PLATE		
52			
53			
54	GL4-B171		1
	1154X718 (GLASS)		
55	GL1-D171		1
	1154X2308 (GLASS)		

◯ ALUM. EXTRUSION

ITEM	FAB. DWG NO.	LENGTH (mm)	QTY
1	X86056-P08	3126	1
2	X86047-P03	3126	1
3	X86060-001-022	1262	1
4			
5			
6	X86061-001-029	1167	1
7	X86059-001-128	1167	1
8			
9			
10			
11			
12			
13	N544-P04	2210	1
14			
15			
16	X86079-001	300	1
17			
18			
19	X86095-001	210	1
20	X86095-002	210	1
21	X86074-P01-02	706.5	1
22	X86074-P01R-02	706.5	1
23	X86071-P04-02	749.5	2
24	X86071-P04-09	2341.5	2
25	X86071-P01-43	1195	4
26			
27			
28			
29			
30			
31			
32			
33			
34			
35			
36			
37			
38			
39			
40			
41			
42			
43			
44			
45	X86101-001-045	1103	1

美特鋁質有限公司 MIDI Aluminium Fabricator Ltd.								工程號	J857	類別		物料號	M1		
								地盘	啟德6552	制圖	李傳鵬	2022-02-11	圖號	CW-319	
修改	A	B	C	採用	工廠		地盤	图纸名称	单元组装图	復核	練松文	2022-02-13	數量	-	
日期	3.18	4.2	4.26	材料颜色	-			材料	-	批准	林仁安	2022-02-15	單件重量	-	(KG)

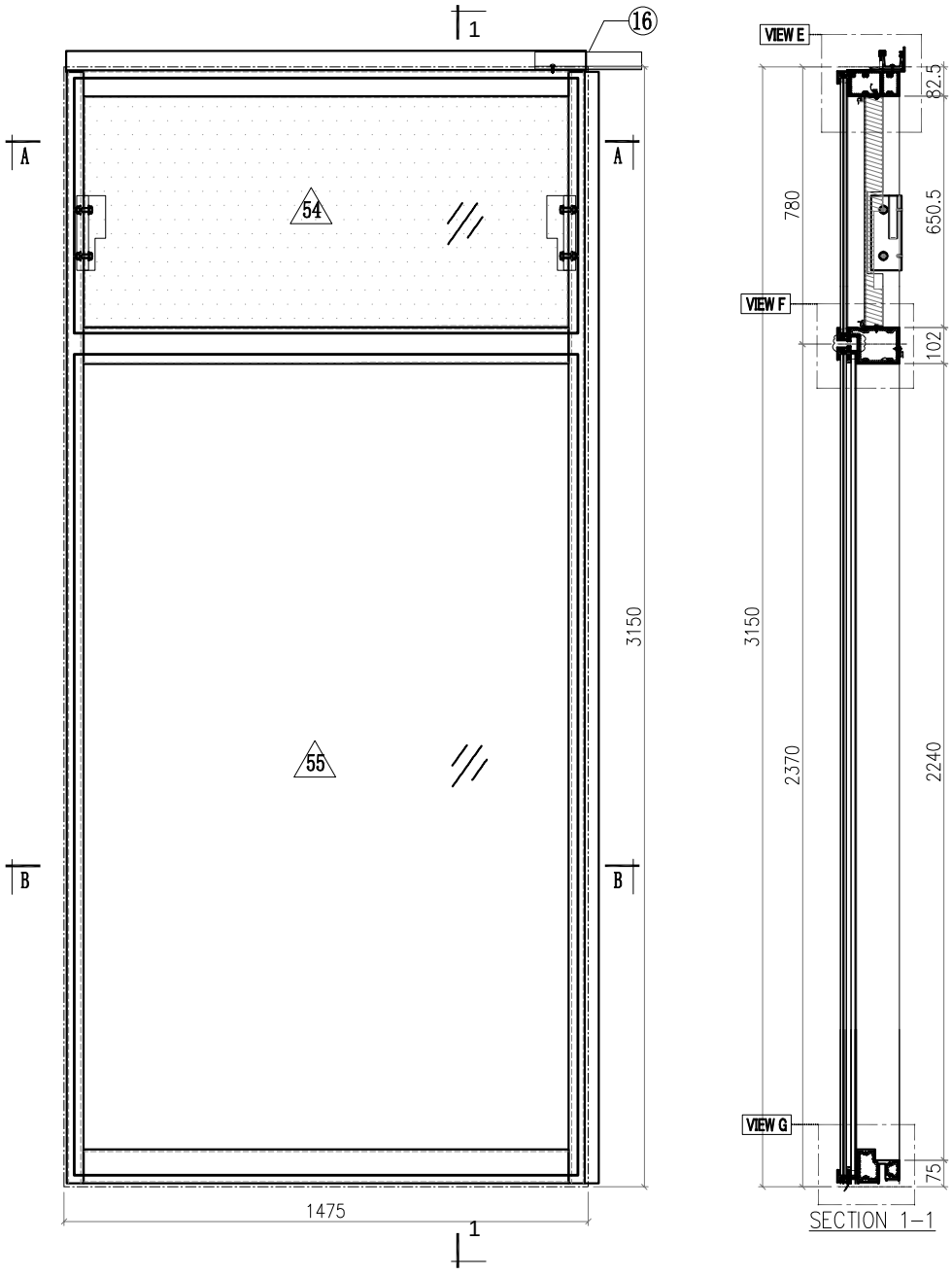

SECTION 1-1

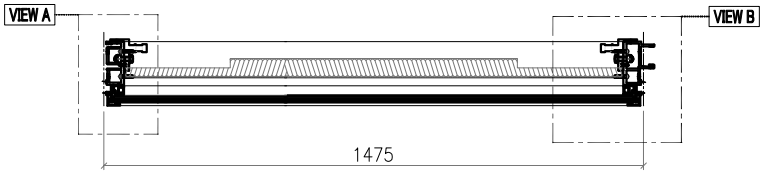

SECTION A-A

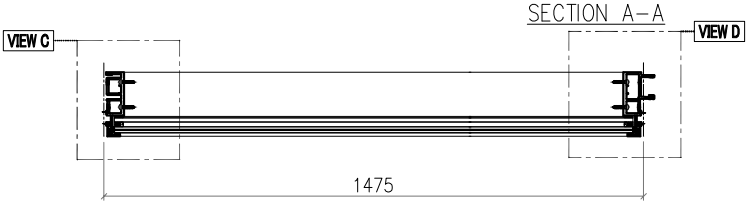

SECTION B-B

Notes

VIEW FROM OUTSIDE

GLASS

2mm THK. BACK PANEL

美特鋁質有限公司 MIDI Aluminium Fabricator Ltd.								工程號	J857	類別		物料號	M1		
								地盘	啟德6552	制圖	李傳鵬	2022-02-11	圖號	CW-319	
修改	A	B	C	採用工廠		地盤	✓	图纸名称	单元组装图	復核	練松文	2022-02-13	數量	-	
日期	3.18	4.2	4.26	材料颜色	-			材料	-	批准	林仁安	2022-02-15	單件重量	-	(KG)

VIEW A

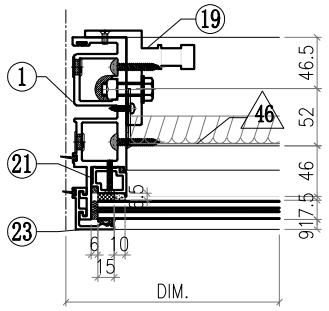

VIEW B

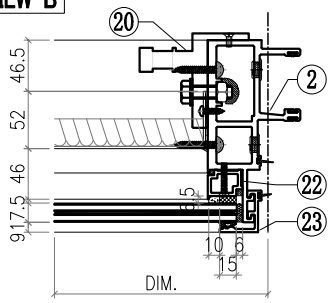

VIEW C

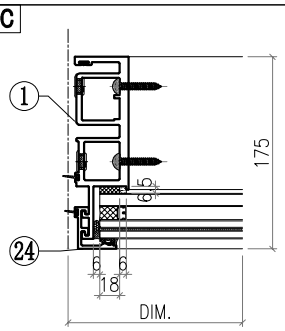

VIEW D

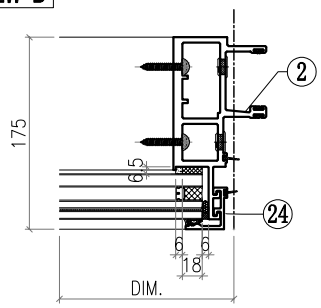

VIEW E

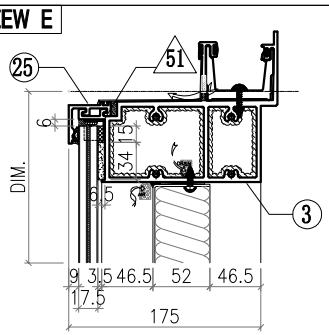

VIEW F

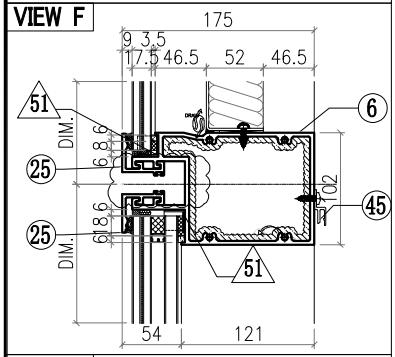

VIEW G

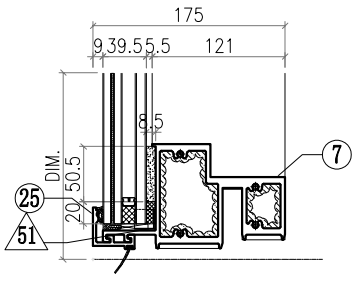

△ OTHERS (ALUM. & G.M.S. PARTS)

ITEM	FAB. DWG NO.	LENGTH (mm)	QTY
46	BST-M054		1
	1361X646 (BACK PANEL)		
47			
48			
49			
50			
51	AC-065		8
	1mm THK. ALUM. PLATE		
52			
53			
54	GL4-B174		1
	1417X718 (GLASS)		
55	GL1-D174		1
	1417X2308 (GLASS)		

◯ ALUM. EXTRUSION

ITEM	FAB. DWG NO.	LENGTH (mm)	QTY
1	X86049-P03	3126	1
2	X86047-P03	3126	1
3	X86060-001-076	1463	1
4			
5			
6	X86061-001-030	1429	1
7	X86059-001-129	1429	1
8			
9			
10			
11			
12			
13			
14			
15			
16	X86079-001	300	1
17			
18			
19	X86095-001	210	1
20	X86095-002	210	1
21	X86074-P01-02	706.5	1
22	X86074-P01R-02	706.5	1
23	X86071-P04-02	749.5	2
24	X86071-P04-09	2341.5	2
25	X86071-P01-44	1457	4
26			
27			
28			
29			
30			
31			
32			
33			
34			
35			
36			
37			
38			
39			
40			
41			
42			
43			
44			
45	X86101-001-046	1365	1

美特鋁質有限公司 MIDI Aluminium Fabricator Ltd.								工程號	J857	類別		物料號	M1		
								地盘	啟德6552	制圖	李傳鵬	2022-02-11	圖號	CW-320	
修改	A	B	C	採用工廠		地盤	✓	图纸名称	单元组装图	復核	練松文	2022-02-13	數量	-	
日期	3.18	4.2	4.26	材料颜色	-			材料	-	批准	林仁安	2022-02-15	單件重量	-	(KG)

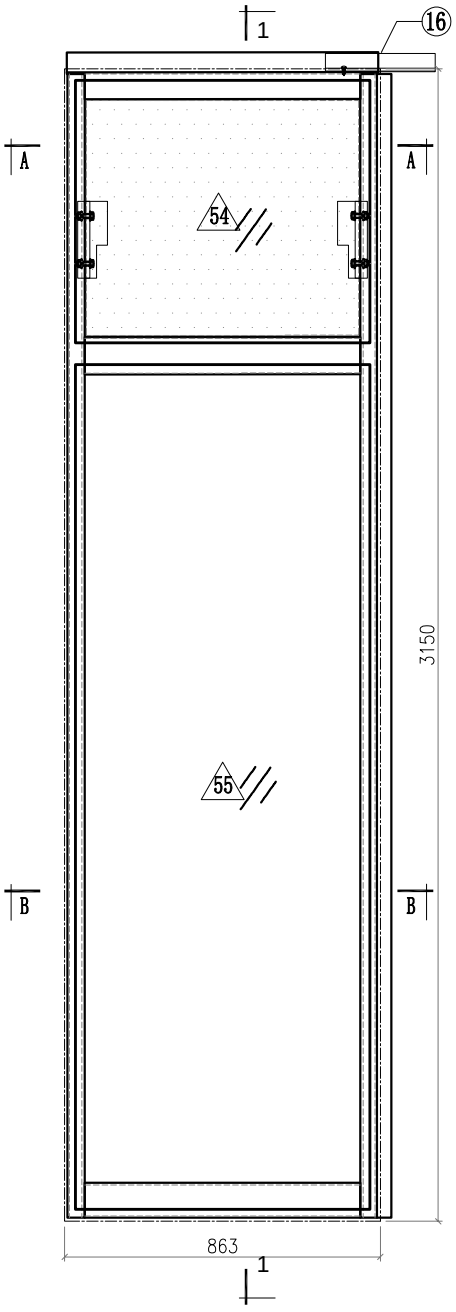

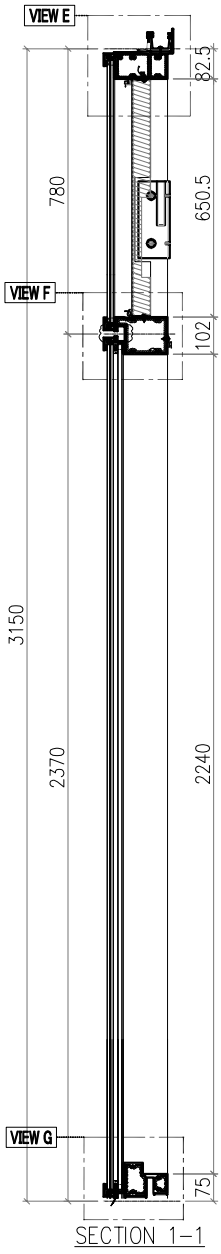

SECTION 1-1

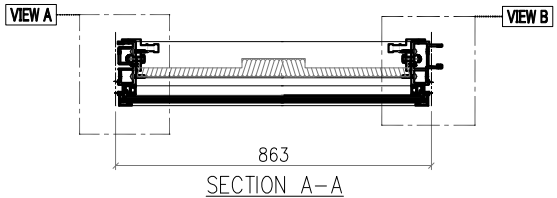

SECTION A-A

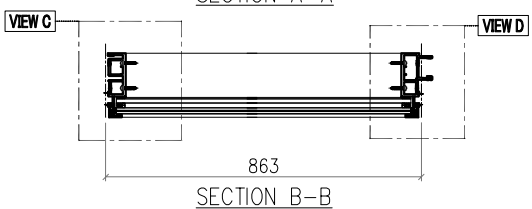

SECTION B-B

Notes

VIEW FROM OUTSIDE

GLASS

2mm THK. BACK PANEL

美特鋁質有限公司 MIDI Aluminium Fabricator Ltd.															
								工程號	J857	類別		物料號	M1		
								地盘	啟德6552	制圖	李傳鵬	2022-02-11	圖號	CW-320	
修改	A	B	C	採用工廠		地盤	✓	图纸名称	单元组装图	復核	練松文	2022-02-13	數量	-	
日期	3.18	4.2	4.26	材料颜色	-			材料	-	批准	林仁安	2022-02-15	單件重量	-	(KG)

VIEW A

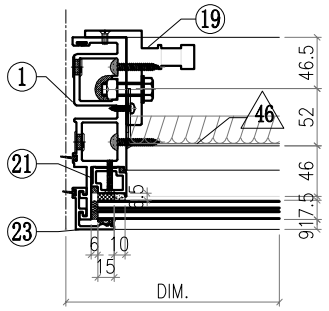

VIEW B

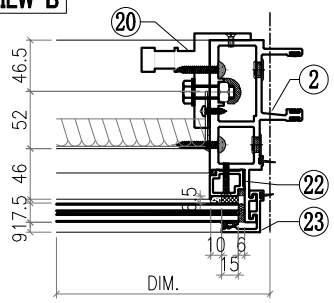

VIEW C

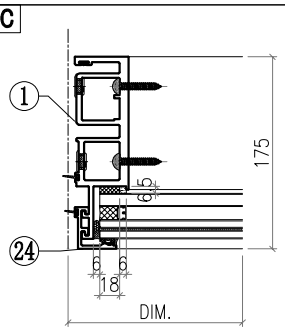

VIEW D

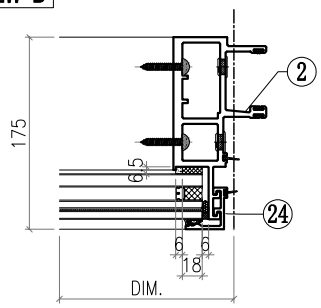

VIEW E

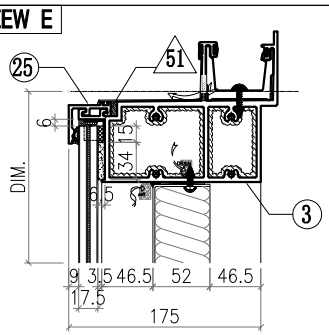

VIEW F

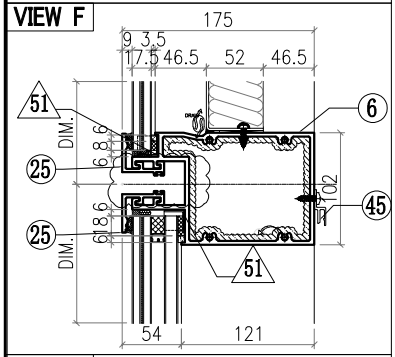

VIEW G

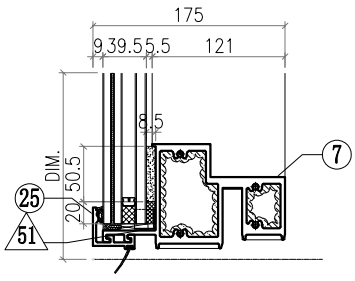

△ OTHERS (ALUM. & G.M.S. PARTS)

ITEM	FAB. DWG NO.	LENGTH (mm)	QTY
46	BST-M055 749X646 (BACK PANEL)		1
47			
48			
49			
50			
51	AC-065 1mm THK. ALUM. PLATE		8
52			
53			
54	GL4-B177 804X718 (GLASS)		1
55	GL1-D177 804X2308 (GLASS)		1

◯ ALUM. EXTRUSION

ITEM	FAB. DWG NO.	LENGTH (mm)	QTY
1	X86049-P03	3126	1
2	X86047-P03	3126	1
3	X86060-001-077	851	1
4			
5			
6	X86061-001-031	817	1
7	X86059-001-130	817	1
8			
9			
10			
11			
12			
13			
14			
15			
16	X86079-001	300	1
17			
18			
19	X86095-001	210	1
20	X86095-002	210	1
21	X86074-P01-02	706.5	1
22	X86074-P01R-02	706.5	1
23	X86071-P04-02	749.5	2
24	X86071-P04-09	2341.5	2
25	X86071-P01-45	845	4
26			
27			
28			
29			
30			
31			
32			
33			
34			
35			
36			
37			
38			
39			
40			
41			
42			
43			
44			
45	X86101-001-047	753	1

美特鋁質有限公司 MIDI Aluminium Fabricator Ltd.								工程號	J857	類別		物料號	M1		
								地盘	啟德6552	制圖	李傳鵬	2022-02-11	圖號	CW-321	
修改	A	B	C	採用工廠		地盤	✓	图纸名称	单元组装图	復核	練松文	2022-02-13	數量	-	
日期	3.18	4.2	4.26	材料颜色	-			材料	-	批准	林仁安	2022-02-15	單件重量	-	(KG)

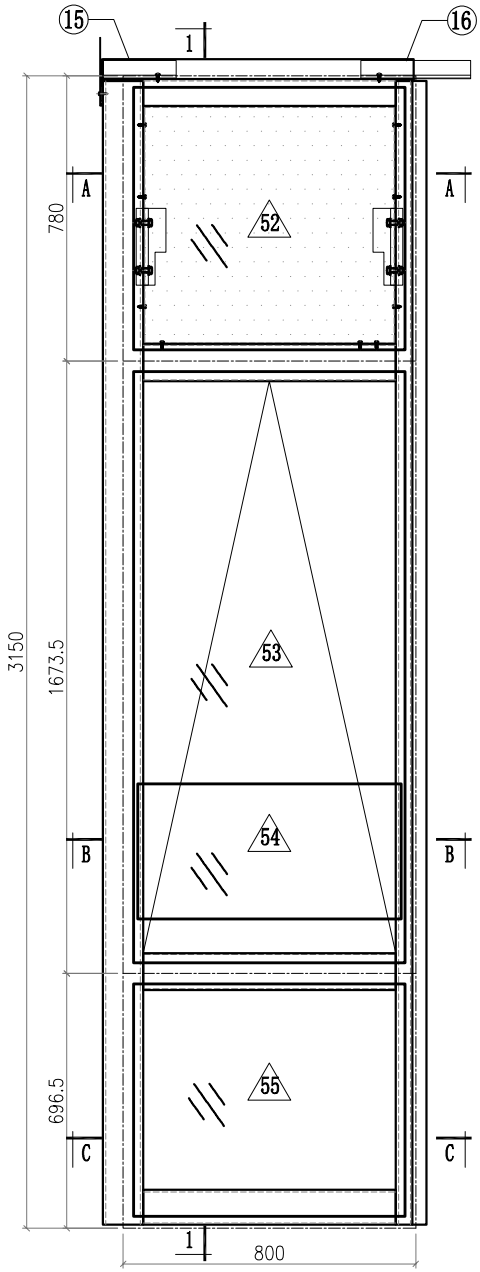

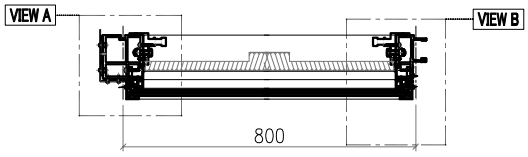

SECTION A–A

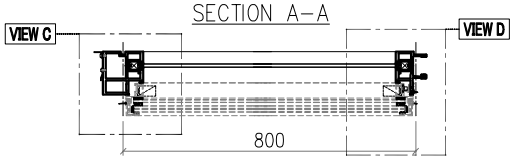

SECTION B–B

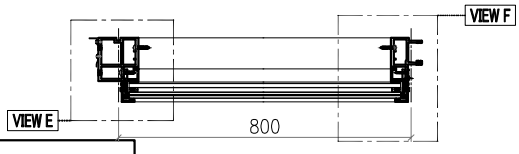

SECTION C–C

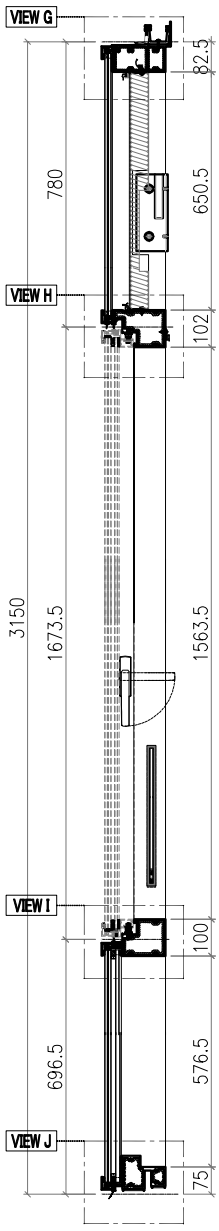

SECTION 1–1

VIEW A

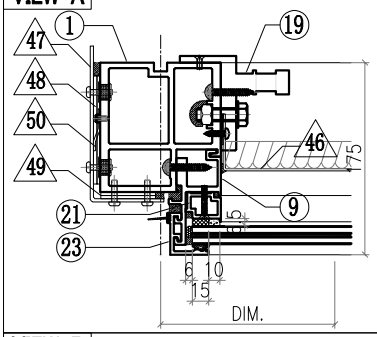

VIEW B

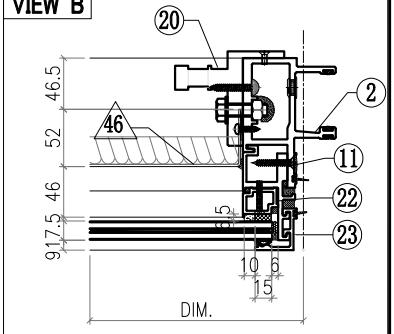

VIEW C

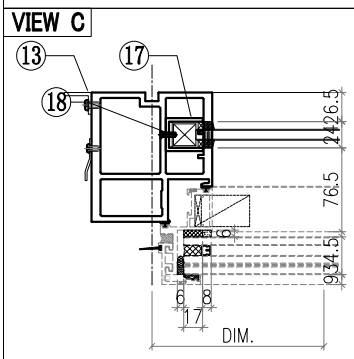

VIEW D

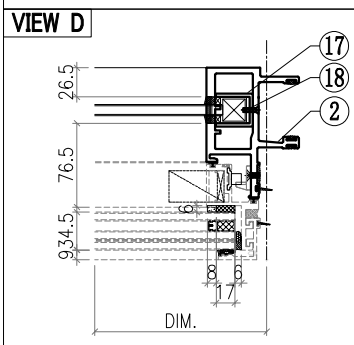

VIEW E

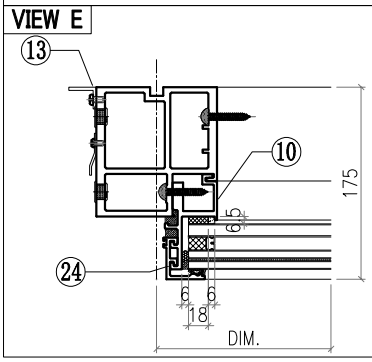

Notes

VIEW FROM OUTSIDE

GLASS

2mm THK. BACK PANEL

美特鋁質有限公司 MIDI Aluminium Fabricator Ltd.														
							工程號	J857	類別		物料號	M1		
							地盘	啟德6552	制圖	李傳鵬	2022-02-11	圖號	CW-321	
修改	A	B	C	採用工廠		地盤 ✓	图纸名称	单元组装图	復核	練松文	2022-02-13	數量	-	
日期	3.18	4.2	4.26	材料颜色	-		材料	-	批准	林仁安	2022-02-15	單件重量	-	(KG)

VIEW F

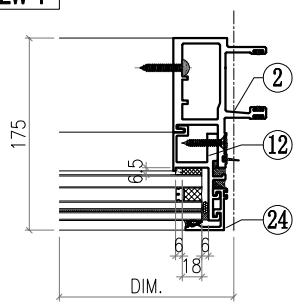

VIEW G

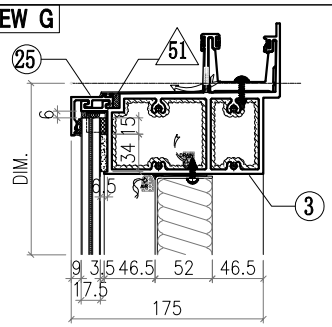

VIEW H

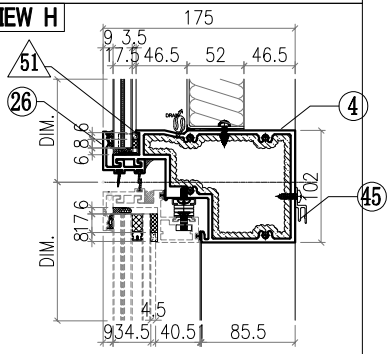

VIEW I

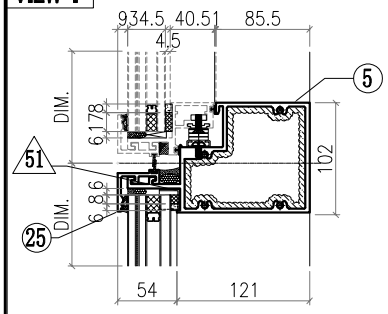

VIEW J

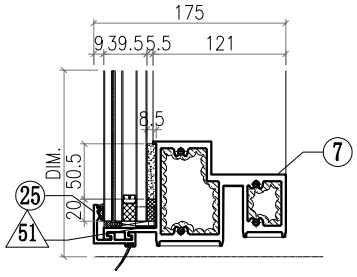

△ OTHERS (ALUM. & G.M.S. PARTS)

ITEM	FAB. DWG NO.	LENGTH (mm)	QTY
46	BST-M085 686X646 (BACK PANEL)		1
47	AC-061 3mm THK. ALUM. PLATE		1
48	AC-063 3mm THK. ALUM. PLATE		2
49	AC-064 3mm THK. ALUM. PLATE		2
50	AC-111 2mm THK. ALUM. PLATE		1
51	AC-065 1mm THK. ALUM. PLATE		8
52	GL4-B152 742X718 (GLASS)		1
53	AW-L01		1
54	GB-C152 720X370 (GLASS)		1
55	GL1-C152 742X634 (GLASS)		1

◯ ALUM. EXTRUSION

ITEM	FAB. DWG NO.	LENGTH (mm)	QTY
1	X86055-P20	3126	1
2	X86048-P04	3126	1
3	X86060-001-109	849	1
4	X86063-001-008	771	1
5	X86062-001-008	771	1
6			
7	X86059-001-083	771	1
8			
9	X86086-P01	740.5	1
10	X86086-P02	646	1
11	X86086-P03	740.5	1
12	X86086-P04	646	1
13	N544-P04	2210	1
14			
15	X86079-002	200	1
16	X86079-001	300	1
17	X86078-P01	390	2
18	N525-P01	23	2
19	X86095-001	210	1
20	X86095-002	210	1
21	X86074-P11-02	728.5	1
22	X86074-P11R-02	728.5	1
23	X86071-P04-02	749.5	2
24	X86071-P04-03	668	2
25	X86071-P01-31	791	3
26	X86145-P01-15	791	1
27			
28			
29			
30			
31			
32			
33			
34			
35			
36			
37			
38			
39			
40			
41			
42			
43			
44			
45	X86101-001-042	690	1

美特鋁質有限公司 MIDI Aluminium Fabricator Ltd.								工程號	J857	類別		物料號	M1		
								地盘	啟德6552	制圖	李傳鵬	2022-02-11	圖號	CW-322	
修改	A	B	C	採用	工廠		地盤 ✓	图纸名称	单元组装图	復核	練松文	2022-02-13	數量	-	
日期	3.18	4.2	4.26	材料颜色	-			材料	-	批准	林仁安	2022-02-15	單件重量	-	(KG)

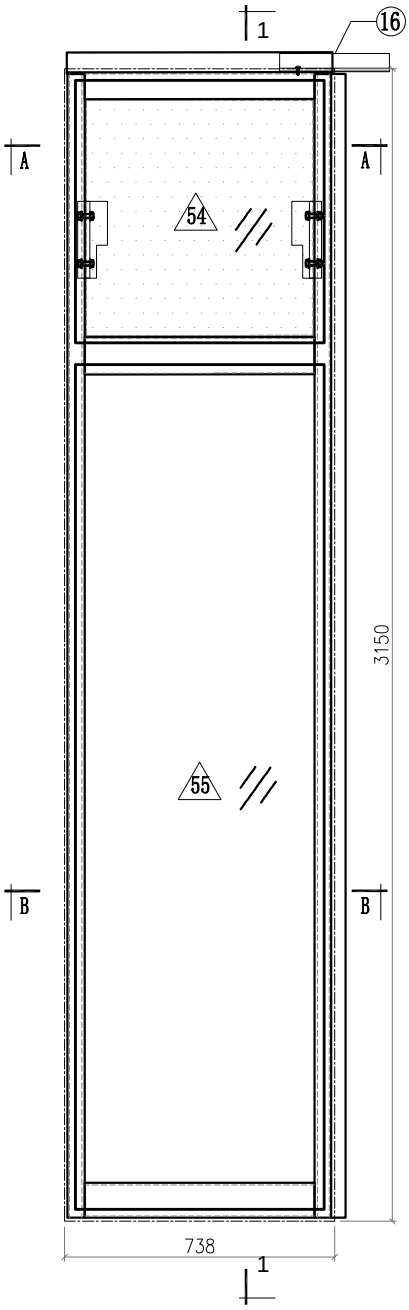

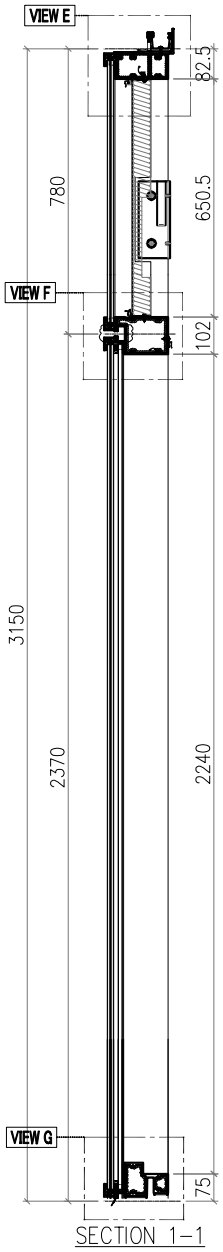

SECTION 1-1

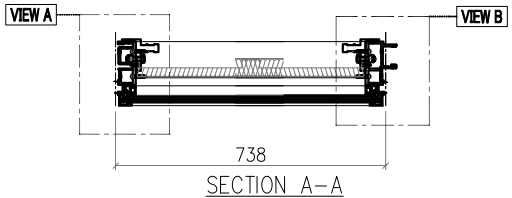

SECTION A-A

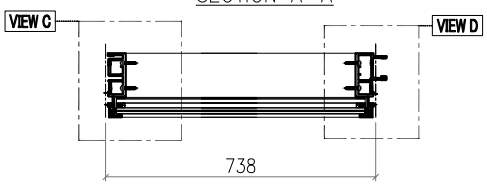

SECTION B-B

Notes

VIEW FROM OUTSIDE

GLASS

2mm THK. BACK PANEL

美特鋁質有限公司 MIDI Aluminium Fabricator Ltd.								工程號	J857	類別		物料號	M1		
								地盘	啟德6552	制圖	李傳鵬	2022-02-11	圖號	CW-322	
修改	A	B	C	採用工廠		地盤	✓	图纸名称	单元组装图	復核	練松文	2022-02-13	數量	-	
日期	3.18	4.2	4.26	材料颜色	-			材料	-	批准	林仁安	2022-02-15	單件重量	-	(KG)

VIEW A

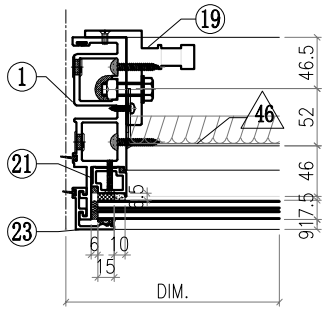

VIEW B

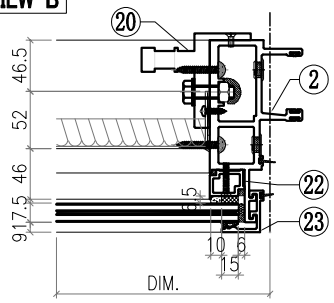

VIEW C

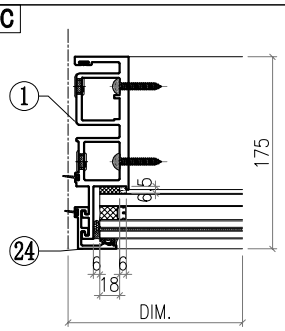

VIEW D

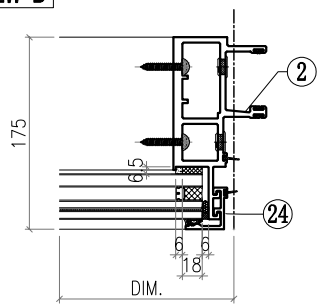

VIEW E

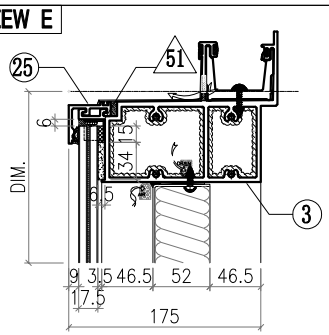

VIEW F

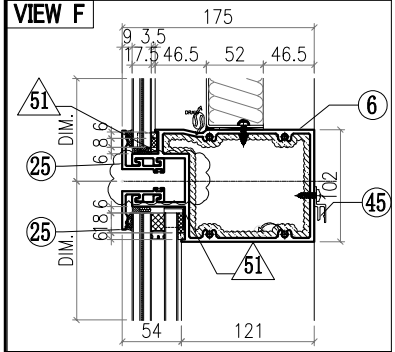

VIEW G

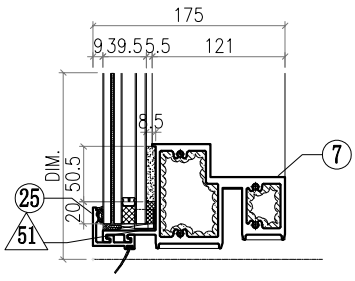

△ OTHERS (ALUM. & G.M.S. PARTS)

ITEM	FAB. DWG NO.	LENGTH (mm)	QTY
46	BST-M056		1
	624X646 (BACK PANEL)		
47			
48			
49			
50			
51	AC-065		8
	1mm THK. ALUM. PLATE		
52			
53			
54	GL4-B181		1
	680X718 (GLASS)		
55	GL1-D181		1
	680X2308 (GLASS)		

◯ ALUM. EXTRUSION

ITEM	FAB. DWG NO.	LENGTH (mm)	QTY
1	X86049-P03	3126	1
2	X86047-P03	3126	1
3	X86060-001-078	726	1
4			
5			
6	X86061-001-032	692	1
7	X86059-001-131	692	1
8			
9			
10			
11			
12			
13			
14			
15			
16	X86079-001	300	1
17			
18			
19	X86095-001	210	1
20	X86095-002	210	1
21	X86074-P01-02	706.5	1
22	X86074-P01R-02	706.5	1
23	X86071-P04-02	749.5	2
24	X86071-P04-09	2341.5	2
25	X86071-P01-33	720	4
26			
27			
28			
29			
30			
31			
32			
33			
34			
35			
36			
37			
38			
39			
40			
41			
42			
43			
44			
45	X86101-001-048	628	1

美特鋁質有限公司 MIDI Aluminium Fabricator Ltd.								工程號	J857	類別		物料號	M1		
								地盘	啟德6552	制圖	李傳鵬	2022-02-11	圖號	CW-323	
修改	A	B	C	採用	工廠		地盤	图纸名称	单元组装图	復核	練松文	2022-02-13	數量	-	
日期	3.18	4.2	4.26	材料颜色	-			材料	-	批准	林仁安	2022-02-15	單件重量	-	(KG)

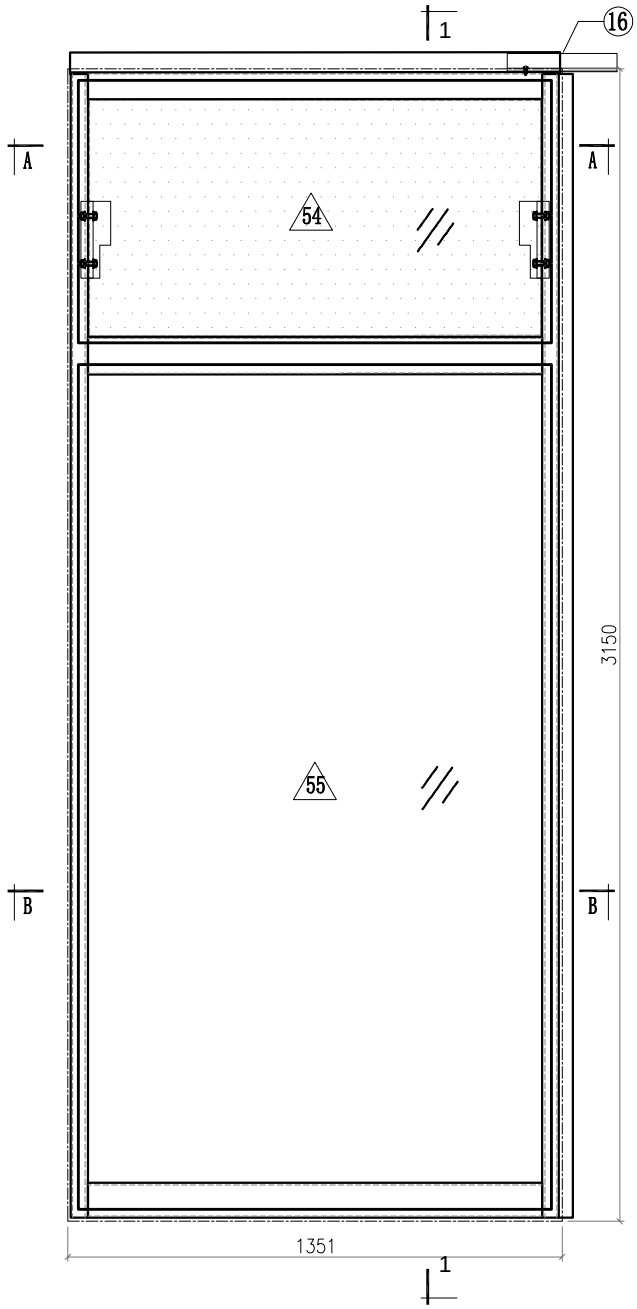

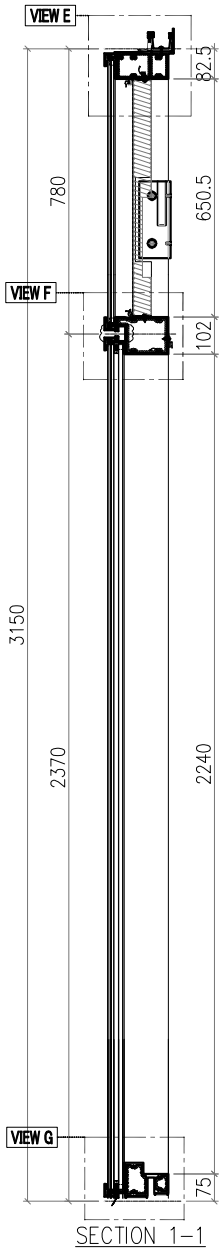

SECTION 1-1

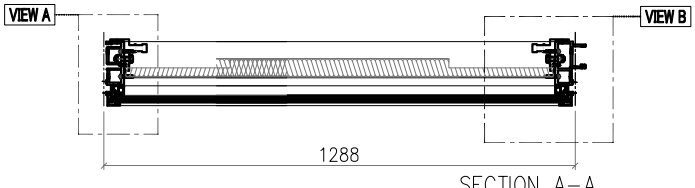

SECTION A-A

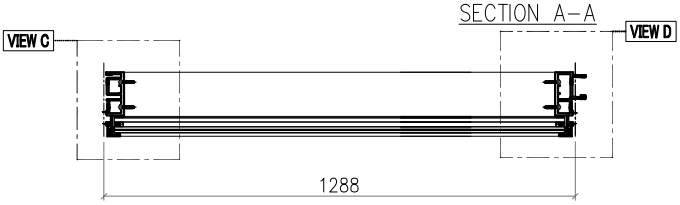

SECTION B-B

Notes

VIEW FROM OUTSIDE

GLASS

2mm THK. BACK PANEL

美特鋁質有限公司 MIDI Aluminium Fabricator Ltd.								工程號	J857	類別		物料號	M1		
								地盘	啟德6552	制圖	李傳鵬	2022-02-11	圖號	CW-323	
修改	A	B	C	採用工廠		地盤	✓	图纸名称	单元组装图	復核	練松文	2022-02-13	數量	-	
日期	3.18	4.2	4.26	材料颜色	-			材料	-	批准	林仁安	2022-02-15	單件重量	-	(KG)

VIEW A

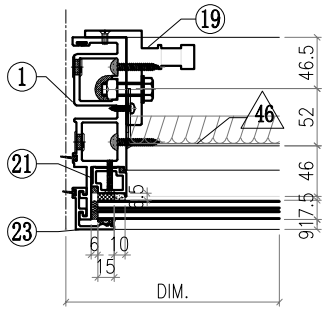

VIEW B

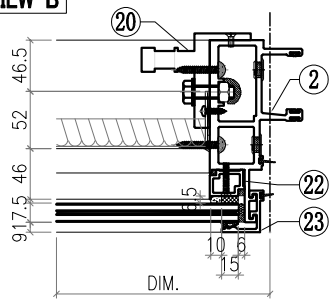

VIEW C

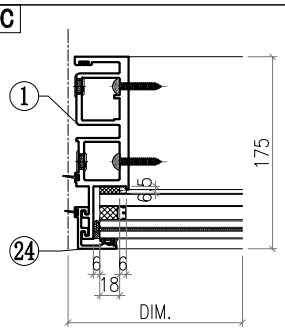

VIEW D

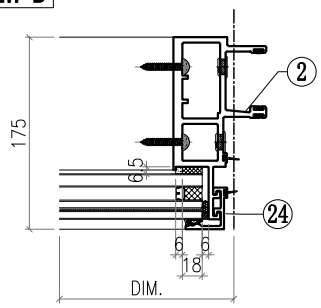

VIEW E

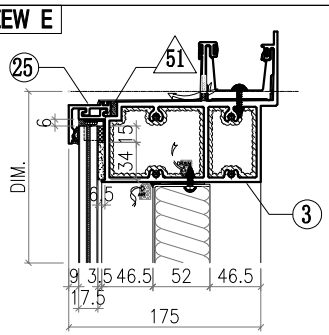

VIEW F

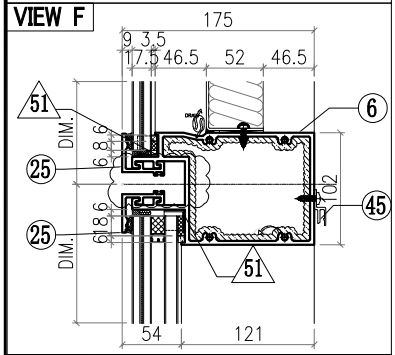

VIEW G

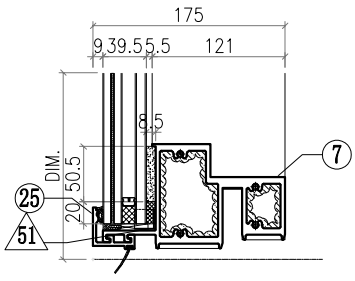

△ OTHERS (ALUM. & G.M.S. PARTS)

ITEM	FAB. DWG NO.	LENGTH (mm)	QTY
46	BST-M057		1
	1174X646 (BACK PANEL)		
47			
48			
49			
50			
51	AC-065		8
	1mm THK. ALUM. PLATE		
52			
53			
54	GL4-B184		1
	1229X718 (GLASS)		
55	GL1-D184		1
	1229X2308 (GLASS)		

◯ ALUM. EXTRUSION

ITEM	FAB. DWG NO.	LENGTH (mm)	QTY
1	X86049-P03	3126	1
2	X86047-P03	3126	1
3	X86060-001-079	1276	1
4			
5			
6	X86061-001-033	1242	1
7	X86059-001-132	1242	1
8			
9			
10			
11			
12			
13			
14			
15			
16	X86079-001	300	1
17			
18			
19	X86095-001	210	1
20	X86095-002	210	1
21	X86074-P01-02	706.5	1
22	X86074-P01R-02	706.5	1
23	X86071-P04-02	749.5	2
24	X86071-P04-09	2341.5	2
25	X86071-P01-46	1270	4
26			
27			
28			
29			
30			
31			
32			
33			
34			
35			
36			
37			
38			
39			
40			
41			
42			
43			
44			
45	X86101-001-049	1178	1

美特鋁質有限公司 MIDI Aluminium Fabricator Ltd.								工程號	J857	類別		物料號	M1		
								地盘	啟德6552	制圖	李傳鵬	2022-02-11	圖號	CW-324	
修改	A	B	C	採用	工廠		地盤 ✓	图纸名称	单元组装图	復核	練松文	2022-02-13	數量	-	
日期	3.18	4.2	4.26	材料颜色	-			材料	-	批准	林仁安	2022-02-15	單件重量	-	(KG)

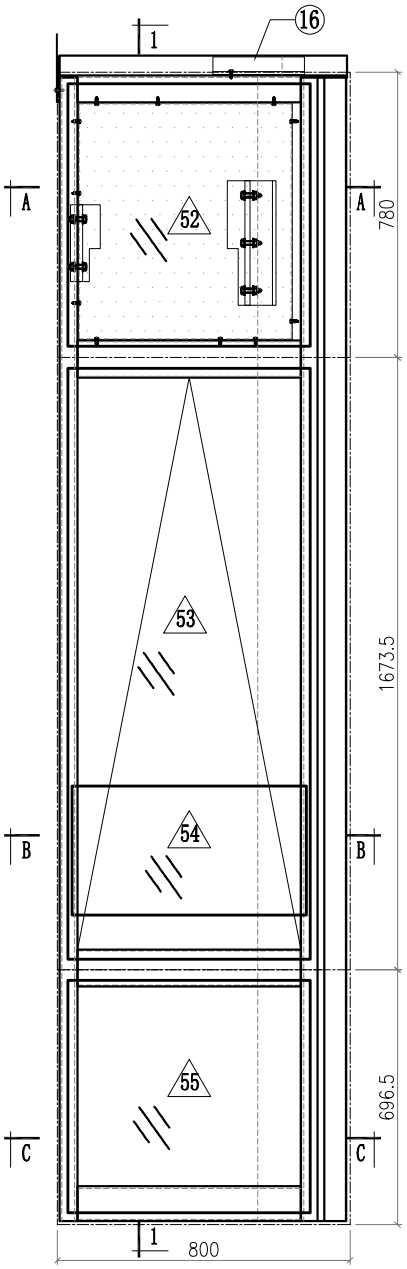

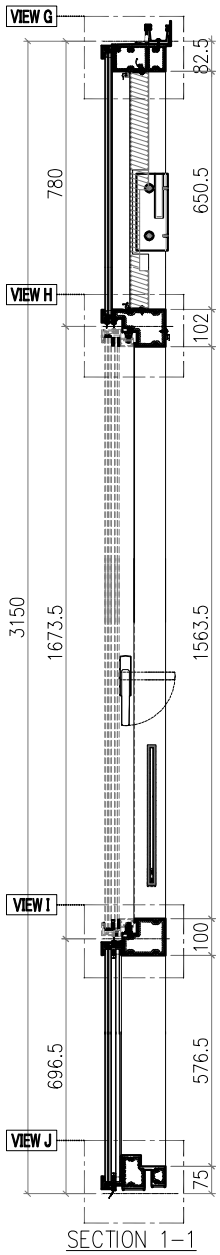

SECTION 1-1

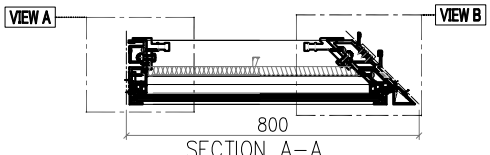

SECTION A-A

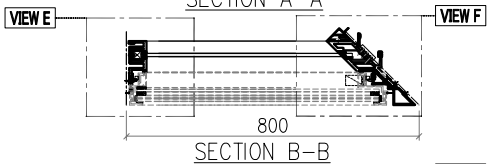

SECTION B-B

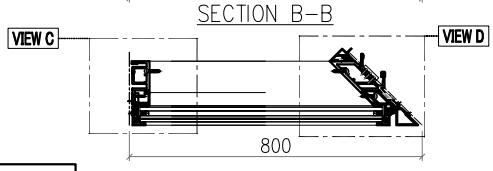

SECTION C-C

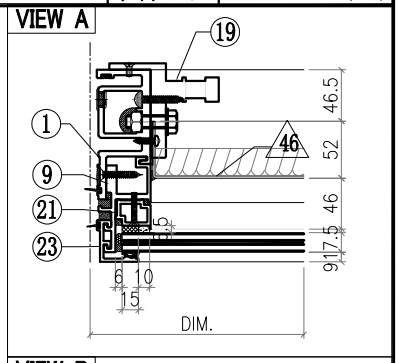

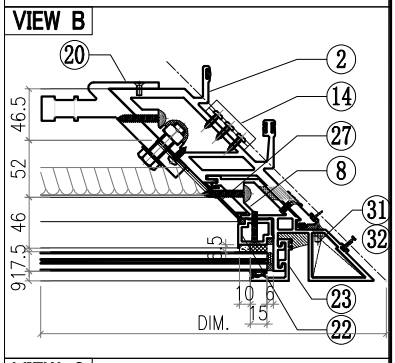

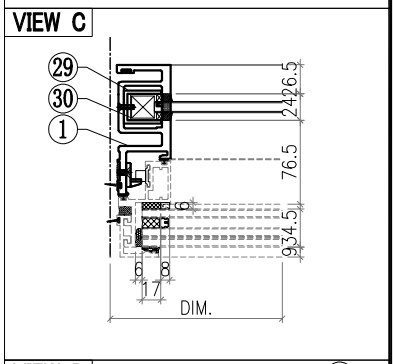

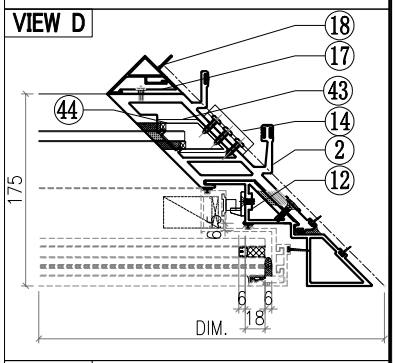

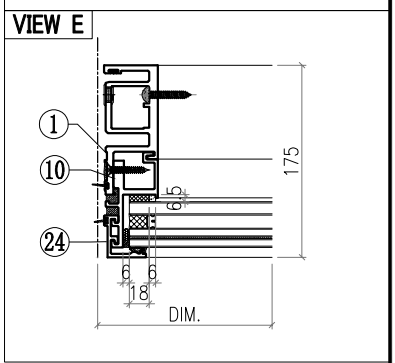

Notes

VIEW FROM OUTSIDE

GLASS

2mm THK. BACK PANEL

美特鋁質有限公司 MIDI Aluminium Fabricator Ltd.														
工程號	J857	類別		物料號	M1									
地盘	啟德6552	制圖	李傳鵬	2022-02-11	圖號	CW-324								
修改	A	B	C	採用工廠		地盤 ✓	图纸名称	单元组装图	復核	練松文	2022-02-13	數量	-	
日期	3.18	4.2	4.26	材料颜色	-		材料	-	批准	林仁安	2022-02-15	單件重量	-	(KG)

VIEW F

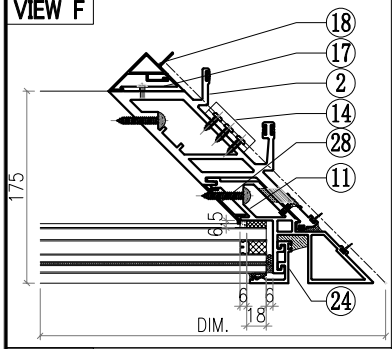

VIEW G

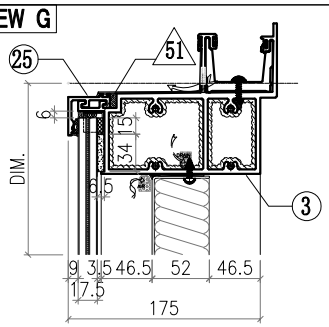

VIEW H

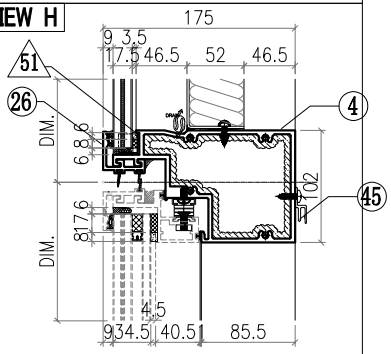

VIEW I

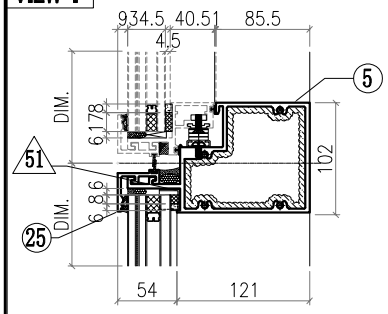

VIEW J

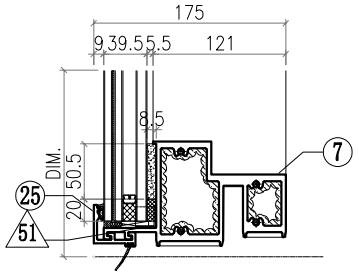

△ OTHERS (ALUM. & G.M.S. PARTS)

ITEM	FAB. DWG NO.	LENGTH (mm)	QTY
46	BST-CY018 584X646 (BACK PANEL)		1
47	AC-061 3mm THK. ALUM. PLATE		1
48	AC-063 3mm THK. ALUM. PLATE		2
49	AC-064 3mm THK. ALUM. PLATE		2
50			
51	AC-065 1mm THK. ALUM. PLATE		8
52	GL4-B187 662X718 (GLASS)		1
53	AW-L05		1
54	GB-C187 640X370 (GLASS)		1
55	GL1-C187 662X634 (GLASS)		1

◯ ALUM. EXTRUSION

ITEM	FAB. DWG NO.	LENGTH (mm)	QTY
1	X86050-P03	3126	1
2	X86051-P04	3126	1
3	X86060-001-147	776.5	1
4	X86063-001-026	682.5	1
5	X86062-001-026	682.5	1
6			
7	X86059-001-097	682.5	1
8	X86075-P03	780.5	1
9	X86086-P01	740.5	1
10	X86086-P02	646	1
11	X86075-P04	701	1
12	X86076-P02	1713.5	1
13			
14	X86083-002	50	3
15			
16	X86079-003	250	1
17	X86091-002-02	2200	1
18	X86093-001-02	2200	1
19	X86095-001	210	1
20	X86097-002	340	1
21	X86074-P11-02	728.5	1
22	X86074-P11R-02	728.5	1
23	X86071-P04-02	749.5	2
24	X86071-P04-03	668	2
25	X86071-P01-32	702	3
26	X86145-P01-16	702	1
27	X86151-P02R	650	1
28	X86151-P04	546	1
29	X86078-P01	390	1
30	N525-P01	23	1
31			
32			
33			
34			
35			
36			
37			
38			
39			
40			
41			
42			
43	X86166-P01	380	1
44	N525-P02	58.5	1
45	X86101-001-080	492	1

美特鋁質有限公司 MIDI Aluminium Fabricator Ltd.								工程號	J857	類別		物料號	M1		
								地盘	啟德6552	制圖	李傳鵬	2022-02-11	圖號	CW-325	
修改	A	B	C	採用	工廠		地盤 ✓	图纸名称	单元组装图	復核	練松文	2022-02-13	數量	-	
日期	3.18	4.2	4.26	材料颜色	-			材料	-	批准	林仁安	2022-02-15	單件重量	-	(KG)

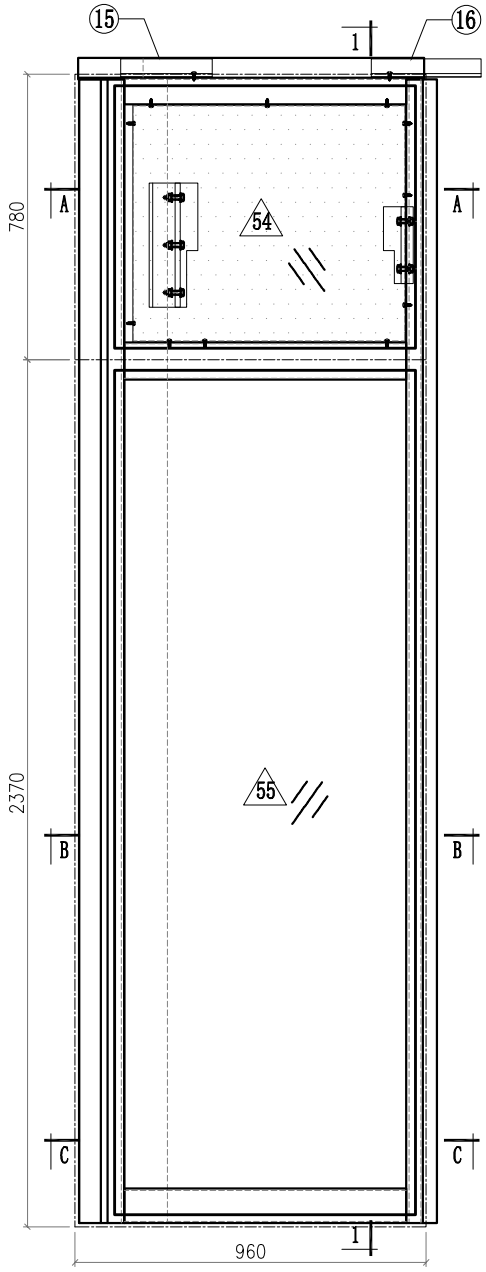

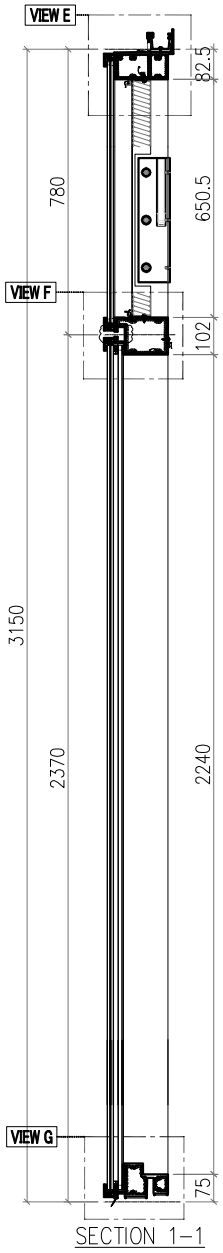

SECTION 1-1

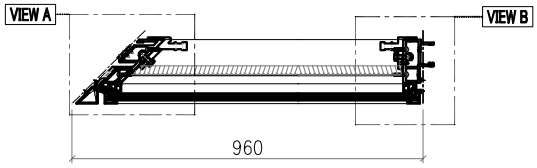

SECTION A-A

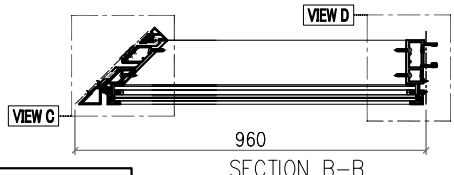

SECTION B-B

Notes

VIEW FROM OUTSIDE

GLASS

2mm THK. BACK PANEL

美特鋁質有限公司 MIDI Aluminium Fabricator Ltd.														
								工程號	J857	類別		物料號	M1	
								地盘	啟德6552	制圖	李傳鵬	2022-02-11	圖號	CW-325
修改	A	B	C	採用工廠		地盤	✓	图纸名称	单元组装图	復核	練松文	2022-02-13	數量	-
日期	3.18	4.2	4.26	材料颜色	-			材料	-	批准	林仁安	2022-02-15	單件重量	- (KG)

VIEW A

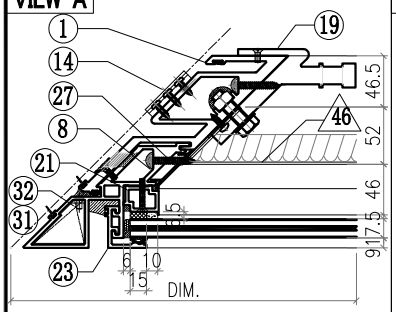

VIEW B

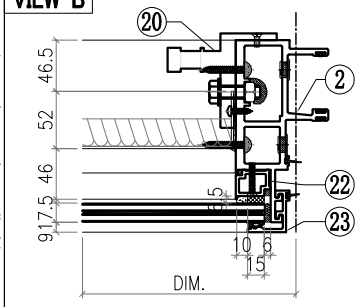

VIEW C

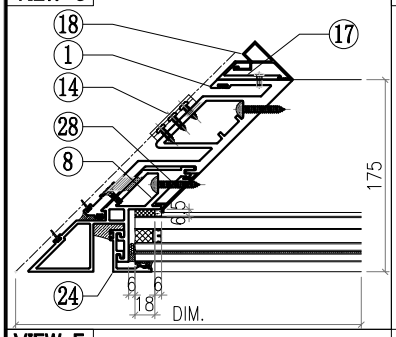

VIEW D

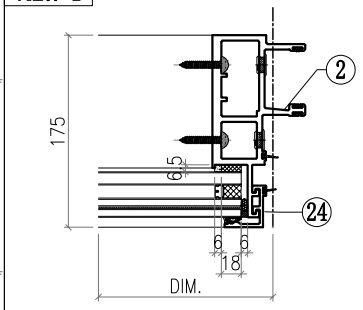

VIEW E

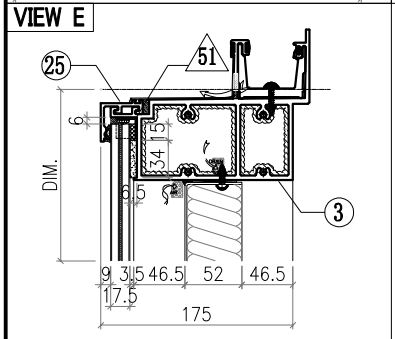

VIEW F

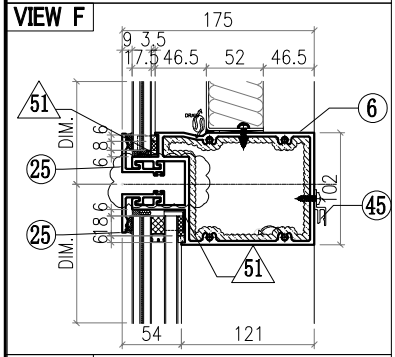

VIEW G

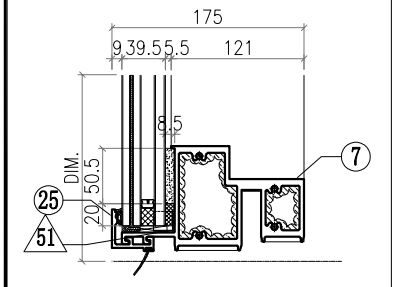

△ OTHERS (ALUM. & G.M.S. PARTS)

ITEM	FAB. DWG NO.	LENGTH (mm)	QTY
46	BST-CZ019		1
	744X646 (BACK PANEL)		
47			
48			
49			
50			
51	AC-065		8
	1mm THK. ALUM. PLATE		
52			
53			
54	GL4-B196		1
	822X718 (GLASS)		
55	GL1-D196		1
	822X2308 (GLASS)		

◯ ALUM. EXTRUSION

ITEM	FAB. DWG NO.	LENGTH (mm)	QTY
1	X86052-P02	3126	1
2	X86047-P03	3126	1
3	X86060-001-B09	936.5	1
4			
5			
6	X86061-001-058	834	1
7	X86059-001-B29	834	1
8	X86075-P06	3126	1
9			
10			
11			
12			
13			
14	X86083-001	50	3
15	X86079-004	250	1
16	X86079-001	300	1
17	X86091-001-02	2200	1
18	X86092-001-02	2200	1
19	X86097-001	340	1
20	X86095-002	210	1
21	X86074-P01-02	706.5	1
22	X86074-P01R-02	706.5	1
23	X86071-P04-02	749.5	2
24	X86071-P04-09	2341.5	2
25	X86071-P01-37	862	4
26			
27	X86151-P02	650	1
28	X86151-P05	2209.5	1
29			
30			
31			
32			
33			
34			
35			
36			
37			
38			
39			
40			
41			
42			
43			
44			
45	X86101-001-065	652	1

美特鋁質有限公司 MIDI Aluminium Fabricator Ltd.								工程號	J857	類別		物料號	M1		
								地盘	啟德6552	制圖	李傳鵬	2022-02-11	圖號	CW-326	
修改	A	B	C	採用	工廠		地盤 ✓	图纸名称	单元组装图	復核	練松文	2022-02-13	數量	-	
日期	3.18	4.2	4.26	材料颜色	-			材料	-	批准	林仁安	2022-02-15	單件重量	-	(KG)

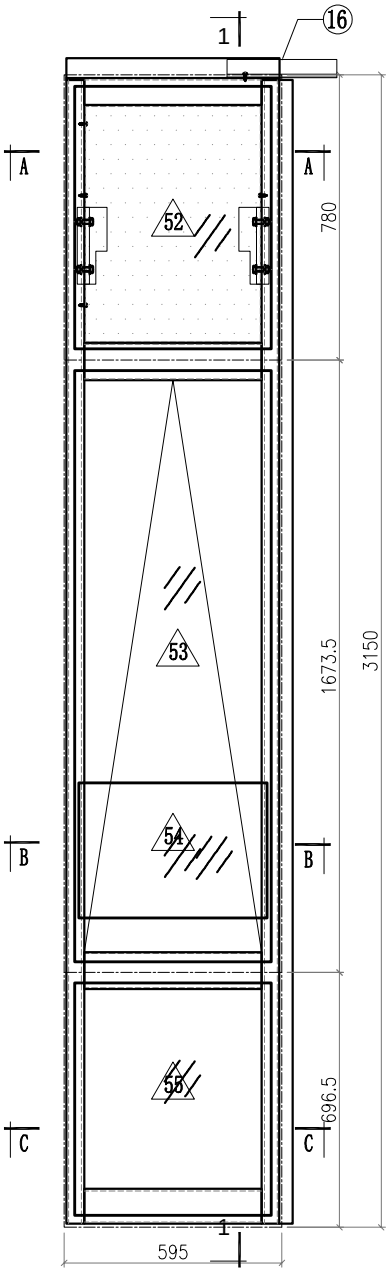

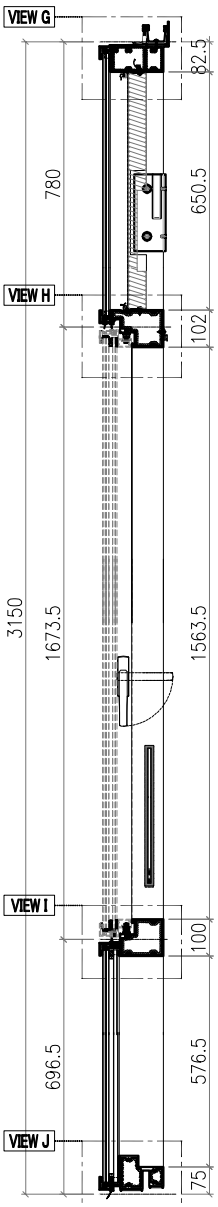

SECTION 1-1

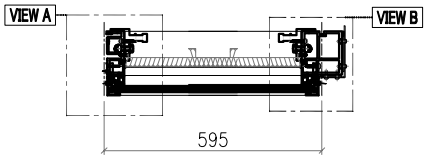

SECTION A-A

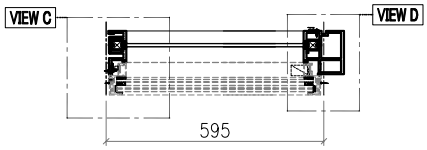

SECTION B-B

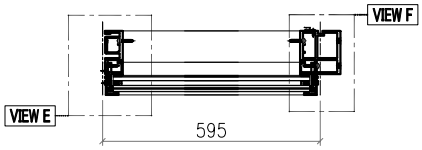

SECTION C-C

VIEW A

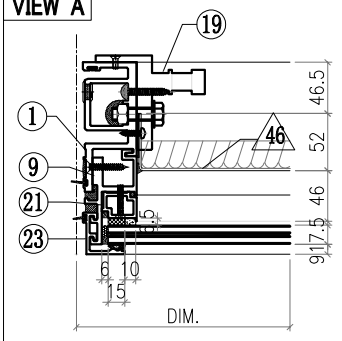

VIEW B

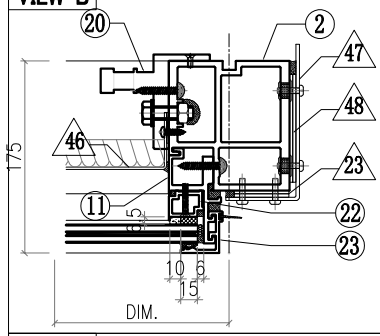

VIEW C

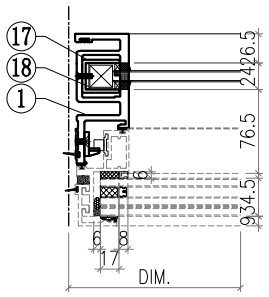

VIEW D

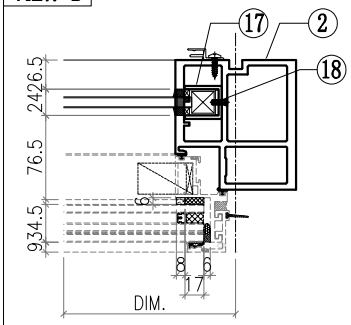

VIEW E

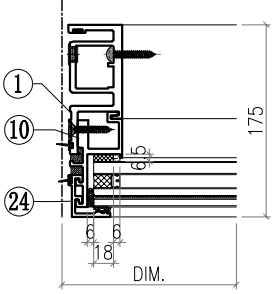

Notes

VIEW FROM OUTSIDE

GLASS

2mm THK. BACK PANEL

美特鋁質有限公司 MIDI Aluminium Fabricator Ltd.														
							工程號	J857	類別		物料號	M1		
							地盘	啟德6552	制圖	李傳鵬	2022-02-11	圖號	CW-326	
修改	A	B	C	採用工廠		地盤 ✓	图纸名称	单元组装图	復核	練松文	2022-02-13	數量	-	
日期	3.18	4.2	4.26	材料颜色	-		材料	-	批准	林仁安	2022-02-15	單件重量	-	(KG)

VIEW F

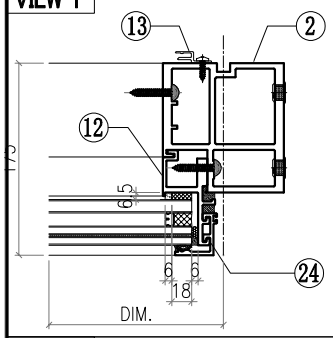

VIEW G

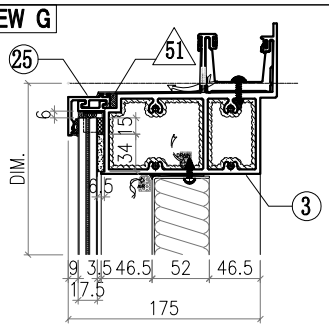

VIEW H

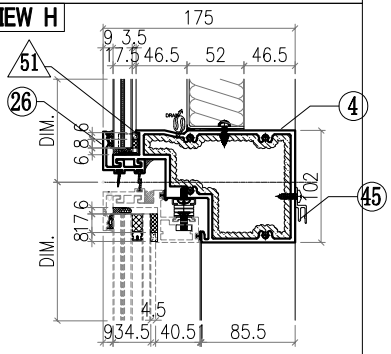

VIEW I

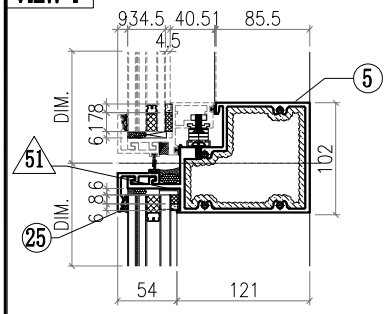

VIEW J

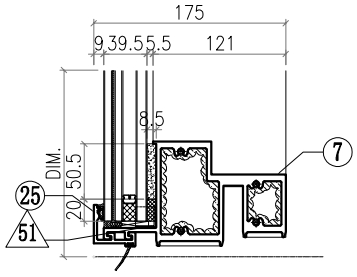

△ OTHERS (ALUM. & G.M.S. PARTS)

ITEM	FAB. DWG NO.	LENGTH (mm)	QTY
46	BST-M060 481X646 (BACK PANEL)		1
47	AC-062 3mm THK. ALUM. PLATE		1
48	AC-063 3mm THK. ALUM. PLATE		2
49	AC-064 3mm THK. ALUM. PLATE		2
50			
51	AC-065 1mm THK. ALUM. PLATE		8
52	GL4-B199 537X718 (GLASS)		1
53	AW-L03		1
54	GB-C199 515X370 (GLASS)		1
55	GL1-C199 537X634 (GLASS)		1

◯ ALUM. EXTRUSION

ITEM	FAB. DWG NO.	LENGTH (mm)	QTY
1	X86050-P03	3126	1
2	X86055-P21	3126	1
3	X86060-001-120	644	1
4	X86063-001-007	566	1
5	X86062-001-007	566	1
6			
7	X86059-001-082	566	1
8			
9	X86086-P01	740.5	1
10	X86086-P02	646	1
11	X86086-P03	740.5	1
12	X86086-P04	646	1
13	X86101-P02	2100	1
14			
15			
16	X86079-005	200	1
17	X86078-P01	390	2
18	N525-P01	23	2
19	X86095-001	210	1
20	X86095-002	210	1
21	X86074-P11-02	728.5	1
22	X86074-P11R-02	728.5	1
23	X86071-P04-02	749.5	2
24	X86071-P04-03	668	2
25	X86071-P01-36	577	3
26	X86145-P01-12	577	1
27			
28			
29			
30			
31			
32			
33			
34			
35			
36			
37			
38			
39			
40			
41			
42			
43			
44			
45	X86101-001-041	485	1

美特鋁質有限公司 MIDI Aluminium Fabricator Ltd.								工程號	J857	類別		物料號	M1		
								地盘	啟德6552	制圖	李傳鵬	2022-02-11	圖號	CW-327	
修改	A	B	C	採用	工廠		地盤 ✓	图纸名称	单元组装图	復核	練松文	2022-02-13	數量	-	
日期	3.18	4.2	4.26	材料颜色	-			材料	-	批准	林仁安	2022-02-15	單件重量	-	(KG)

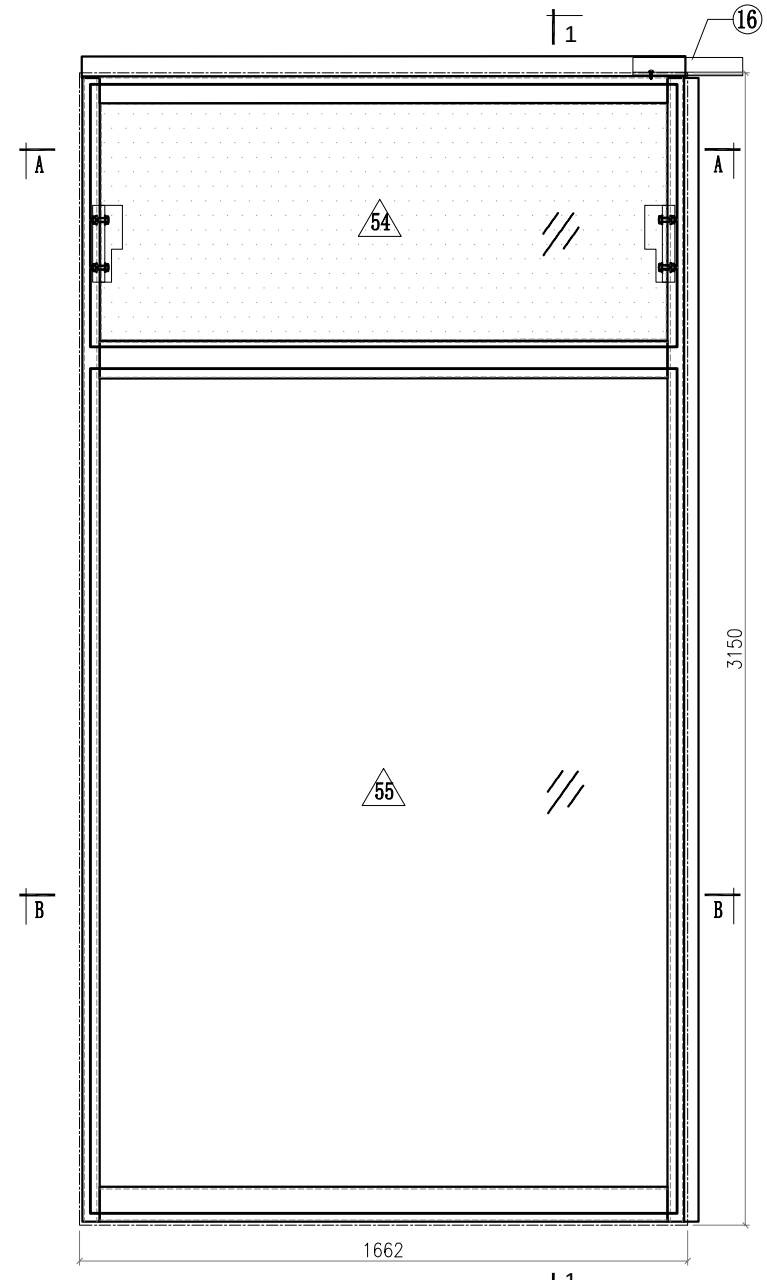

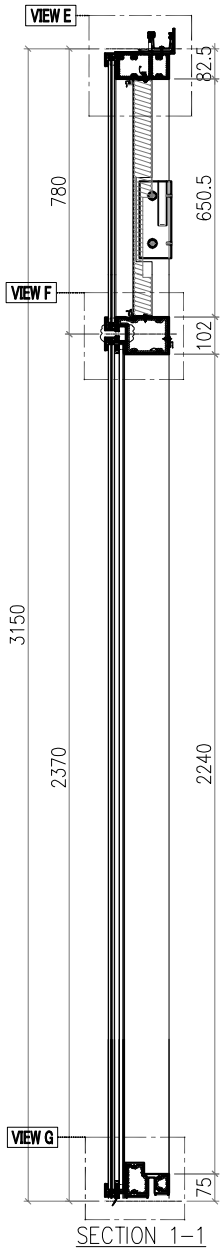

SECTION 1-1

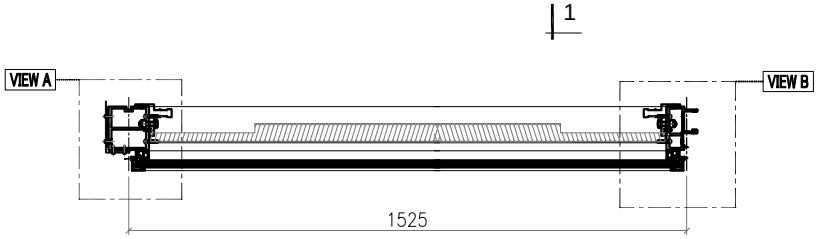

SECTION A-A

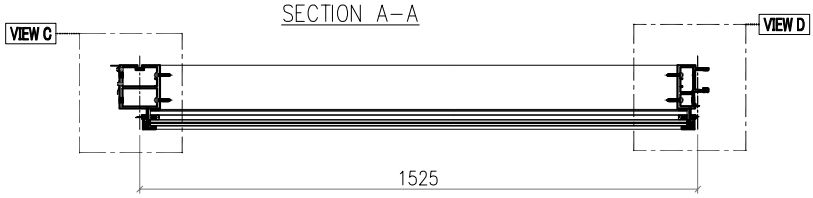

SECTION B-B

Notes

VIEW FROM OUTSIDE

GLASS

2mm THK. BACK PANEL

美特鋁質有限公司 MIDI Aluminium Fabricator Ltd.							工程號	J857	類別		物料號	M1		
							地盘	啟德6552	制圖	李傳鵬	2022-02-11	圖號	CW-327	
修改	A	B	C	採用工廠		地盤 ✓	图纸名称	单元组装图	復核	練松文	2022-02-13	數量	-	
日期	3.18	4.2	4.26	材料颜色	-		材料	-	批准	林仁安	2022-02-15	單件重量	-	(KG)

VIEW A

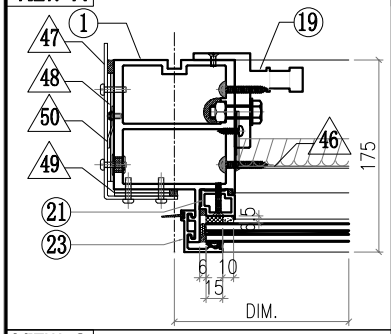

VIEW B

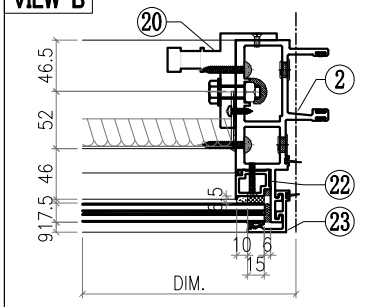

VIEW C

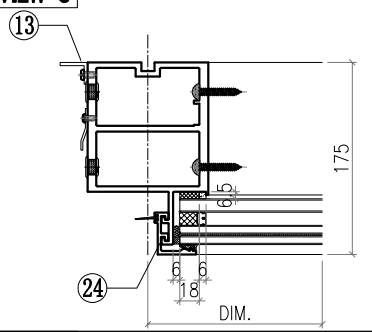

VIEW D

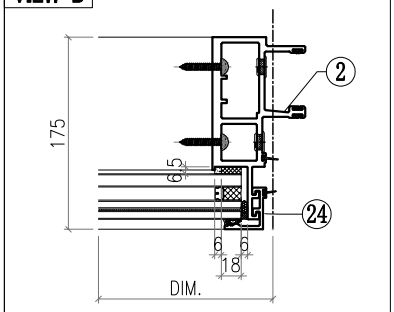

VIEW E

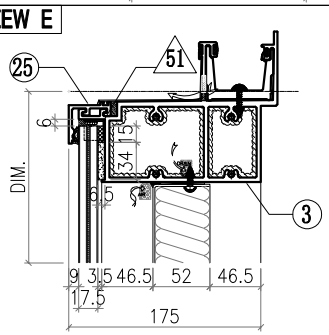

VIEW F

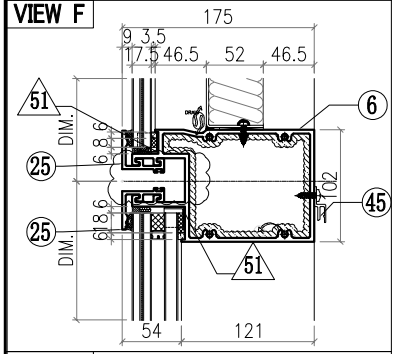

VIEW G

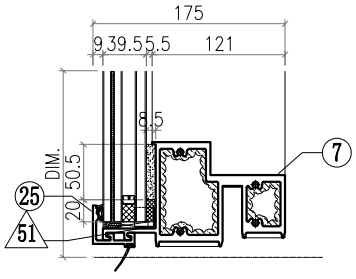

△ OTHERS (ALUM. & G.M.S. PARTS)

ITEM	FAB. DWG NO.	LENGTH (mm)	QTY
46	BST-M058		1
	1411X646 (BACK PANEL)		
47	AC-061		1
	3mm THK. ALUM. PLATE		
48	AC-063		2
	3mm THK. ALUM. PLATE		
49	AC-064		2
	3mm THK. ALUM. PLATE		
50	AC-111		1
	2mm THK. ALUM. PLATE		
51	AC-065		8
	1mm THK. ALUM. PLATE		
52			
53			
54	GL4-B190		1
	1467X718 (GLASS)		
55	GL1-D190		1
	1467X2308 (GLASS)		

◯ ALUM. EXTRUSION

ITEM	FAB. DWG NO.	LENGTH (mm)	QTY
1	X86056-P08	3126	1
2	X86047-P03	3126	1
3	X86060-001-024	1574	1
4			
5			
6	X86061-001-034	1479	1
7	X86059-001-133	1479	1
8			
9			
10			
11			
12			
13	N544-P04	2210	1
14			
15			
16	X86079-001	300	1
17			
18			
19	X86095-001	210	1
20	X86095-002	210	1
21	X86074-P01-02	706.5	1
22	X86074-P01R-02	706.5	1
23	X86071-P04-02	749.5	2
24	X86071-P04-09	2341.5	2
25	X86071-P01-47	1507	4
26			
27			
28			
29			
30			
31			
32			
33			
34			
35			
36			
37			
38			
39			
40			
41			
42			
43			
44			
45	X86101-001-050	1415	1

美特鋁質有限公司 MIDI Aluminium Fabricator Ltd.								工程號	J857	類別		物料號	M1		
								地盘	啟德6552	制圖	李傳鵬	2022-02-11	圖號	CW-328	
修改	A	B	C	採用工廠		地盤	✓	图纸名称	单元组装图	復核	練松文	2022-02-13	數量	-	
日期	3.18	4.2	4.26	材料颜色	-			材料	-	批准	林仁安	2022-02-15	單件重量	-	(KG)

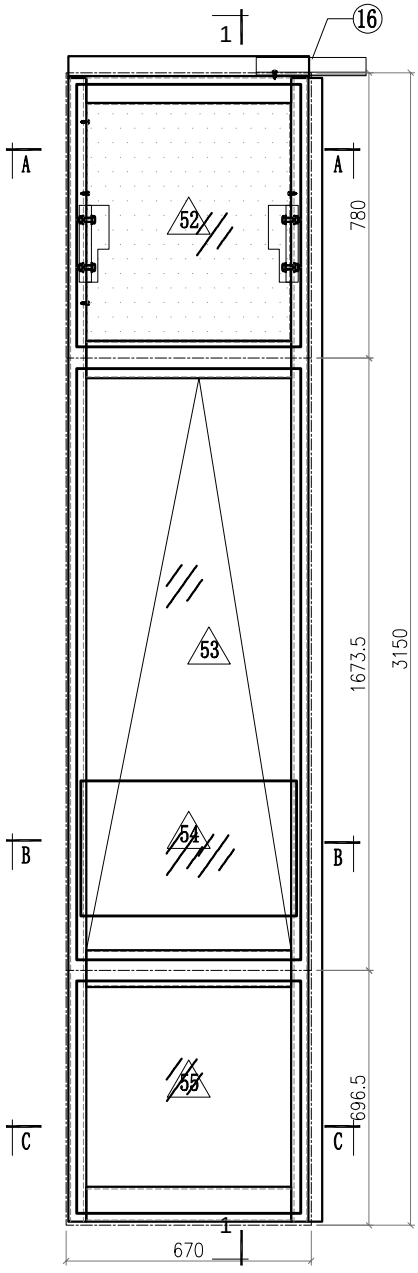

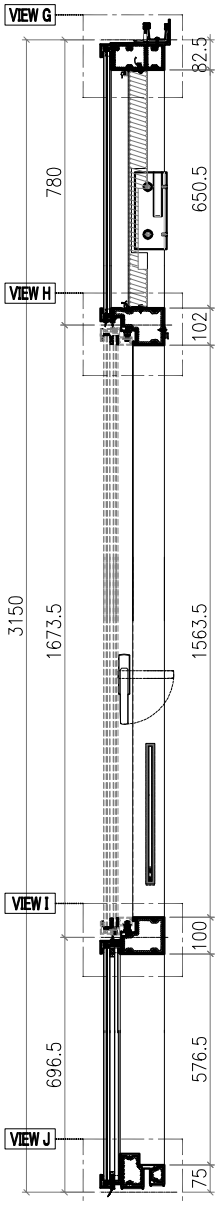

SECTION 1-1

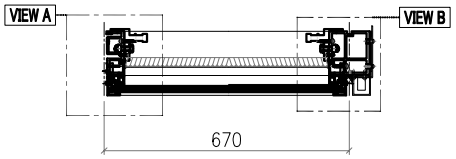

SECTION A-A

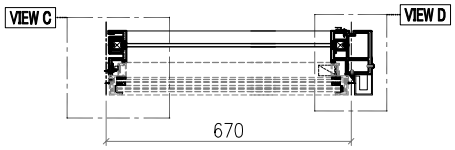

SECTION B-B

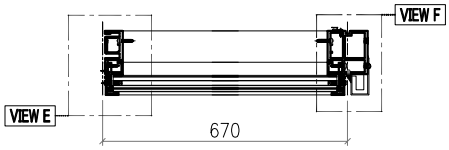

SECTION C-C

VIEW A

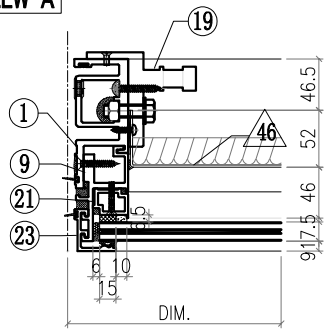

VIEW B

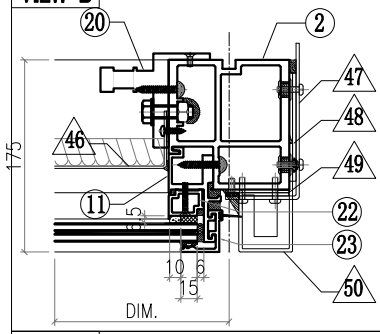

VIEW C

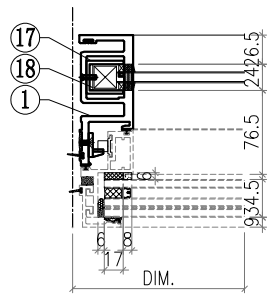

VIEW D

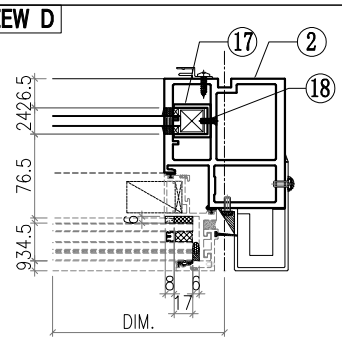

VIEW E

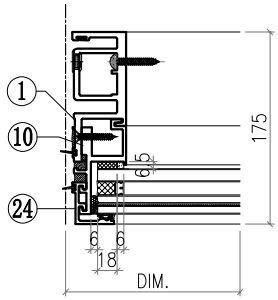

Notes

VIEW FROM OUTSIDE

GLASS

2mm THK. BACK PANEL

美特鋁質有限公司 MIDI Aluminium Fabricator Ltd.													
工程號	J857	類別		物料號	M1								
地盘	啟德6552	制圖	李傳鵬	2022-02-11	圖號	CW-328							
修改	A	B	C	採用工廠		地盤 ✓	图纸名称	单元组装图	復核	練松文	2022-02-13	數量	-
日期	3.18	4.2	4.26	材料颜色	-		材料	-	批准	林仁安	2022-02-15	單件重量	- (KG)

VIEW F

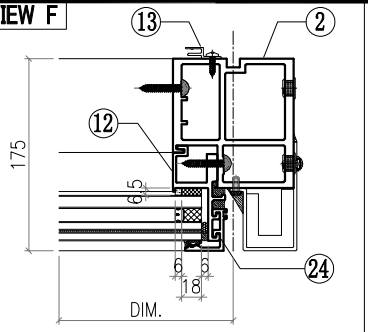

VIEW G

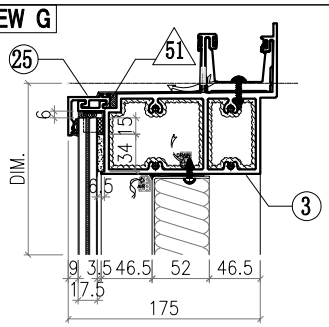

VIEW H

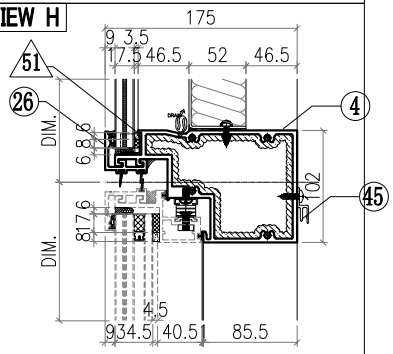

VIEW I

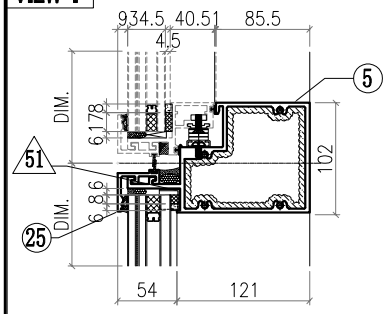

VIEW J

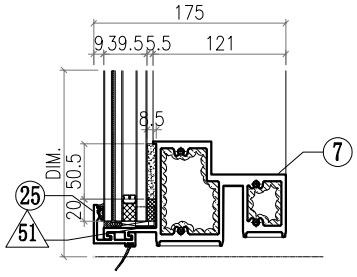

△ OTHERS (ALUM. & G.M.S. PARTS)

ITEM	FAB. DWG NO.	LENGTH (mm)	QTY
46	BST-M059 556X646 (BACK PANEL)		1
47	AC-062 3mm THK. ALUM. PLATE		1
48	AC-063 3mm THK. ALUM. PLATE		2
49	AC-064 3mm THK. ALUM. PLATE		2
50	AC-107 3mm THK. ALUM. PLATE		1
51	AC-065 1mm THK. ALUM. PLATE		8
52	GL4-B193 612X718 (GLASS)		1
53	AW-L04		1
54	GB-C193 590X370 (GLASS)		1
55	GL1-C193 612X634 (GLASS)		1

◯ ALUM. EXTRUSION

ITEM	FAB. DWG NO.	LENGTH (mm)	QTY
1	X86050-P03	3126	1
2	X86055-P28	3126	1
3	X86060-001-121	719	1
4	X86063-001-010	641	1
5	X86062-001-010	641	1
6			
7	X86059-001-085	641	1
8			
9	X86086-P01	740.5	1
10	X86086-P02	646	1
11	X86086-P03	740.5	1
12	X86086-P04	646	1
13	X86101-P02	2100	1
14			
15			
16	X86079-005	200	1
17	X86078-P01	390	2
18	N525-P01	23	2
19	X86095-001	210	1
20	X86095-002	210	1
21	X86074-P11-02	728.5	1
22	X86074-P11R-02	728.5	1
23	X86071-P04-02	749.5	2
24	X86071-P04-03	668	2
25	X86071-P01-48	652	3
26	X86145-P01-17	652	1
27			
28			
29			
30			
31			
32			
33			
34			
35			
36			
37			
38			
39			
40			
41			
42			
43			
44			
45	X86101-001-051	560	1

美特鋁質有限公司 MIDI Aluminium Fabricator Ltd.							工程號	J857	類別		物料號	M1		
							地盘	啟德6552	制圖	李傳鵬	2022-02-11	圖號	CW-331	
修改	A	B	C	採用工廠		地盤 ✓	图纸名称	单元组装图	復核	練松文	2022-02-13	數量	-	
日期	3.18	4.2	4.26	材料颜色	-		材料	-	批准	林仁安	2022-02-15	單件重量	-	(KG)

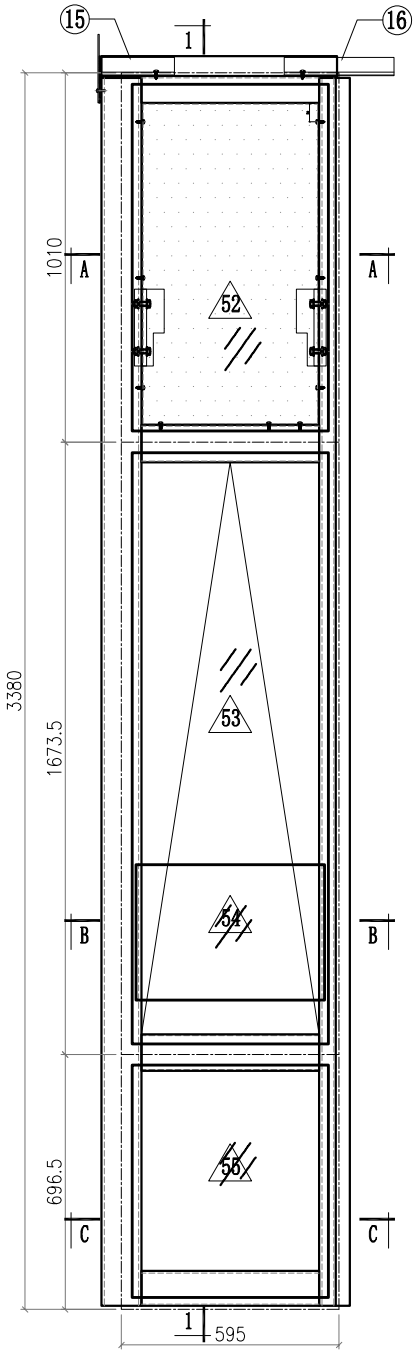

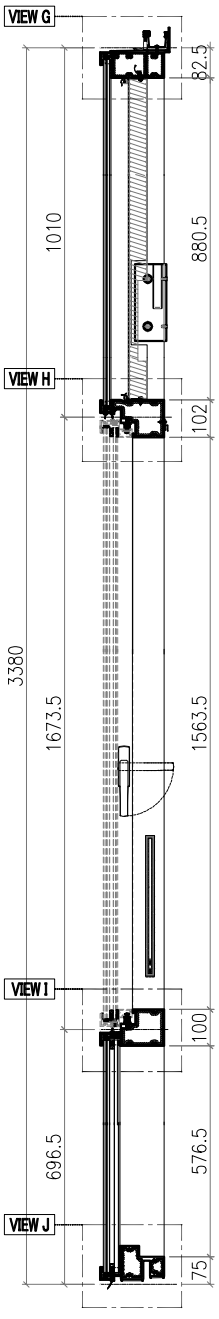

SECTION 1-1

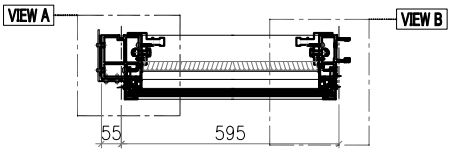

SECTION A-A

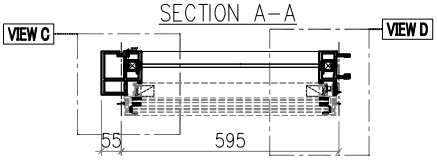

SECTION B-B

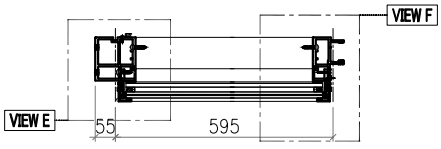

SECTION C-C

VIEW A

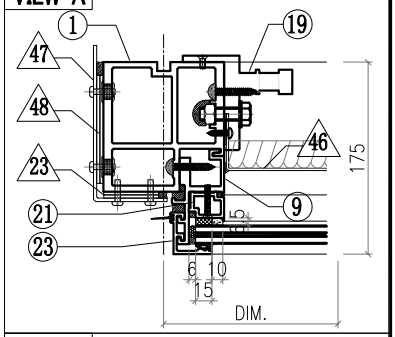

VIEW B

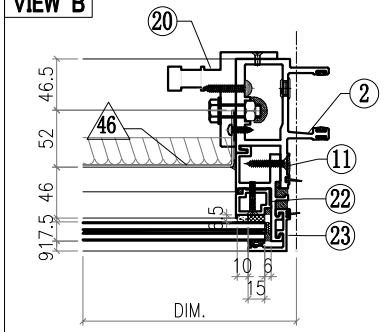

VIEW C

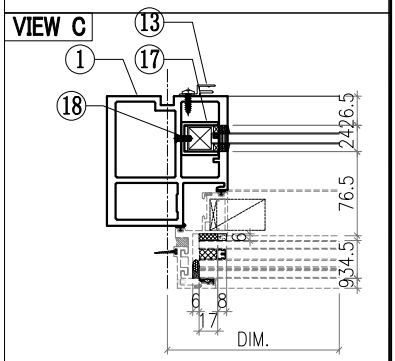

VIEW D

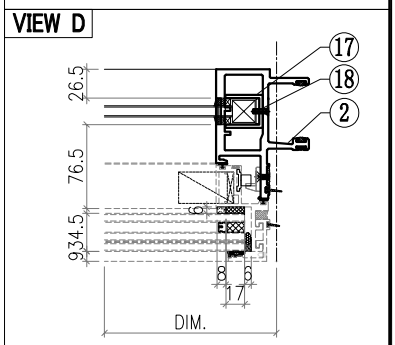

VIEW E

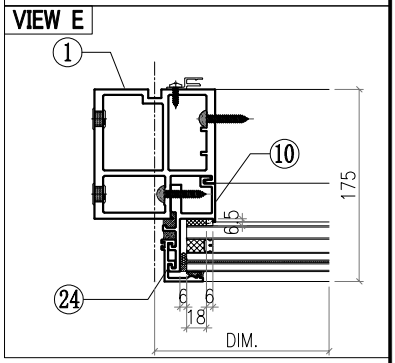

Notes
1.
2. VIEW FROM OUTSIDE
3. GLASS
4. 2mm THK. BACK PANEL

美特鋁質有限公司 MIDI Aluminium Fabricator Ltd.														
							工程號	J857	類別		物料號	M1		
							地盘	啟德6552	制圖	李傳鵬	2022-02-11	圖號	CW-331	
修改	A	B	C	採用工廠		地盤 ✓	图纸名称	单元组装图	復核	練松文	2022-02-13	數量	-	
日期	3.18	4.2	4.26	材料颜色	-		材料	-	批准	林仁安	2022-02-15	單件重量	-	(KG)

VIEW F

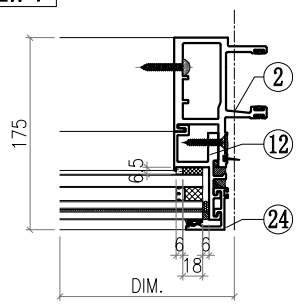

VIEW G

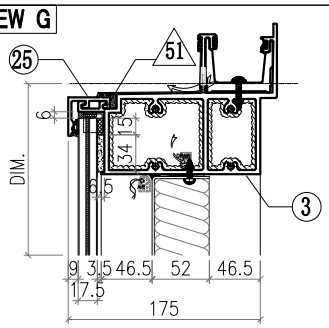

VIEW H

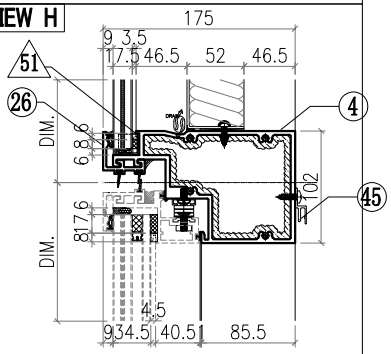

VIEW I

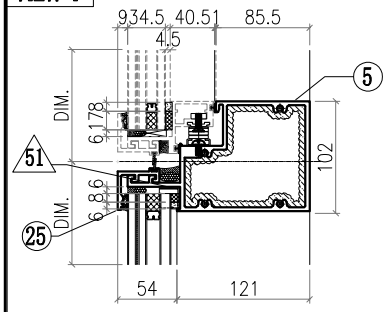

VIEW J

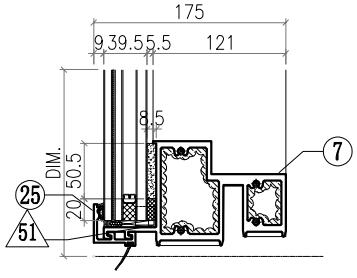

△ OTHERS (ALUM. & G.M.S. PARTS)

ITEM	FAB. DWG NO.	LENGTH (mm)	QTY
46	BST-P060 481X876 (BACK PANEL)		1
47	AC-061 3mm THK. ALUM. PLATE		1
48	AC-063 3mm THK. ALUM. PLATE		2
49	AC-064 3mm THK. ALUM. PLATE		2
50			
51	AC-065 1mm THK. ALUM. PLATE		8
52	GL4-C199 537X948 (GLASS)		1
53	AW-L03		1
54	GB-C199 515X370 (GLASS)		1
55	GL1-C199 537X634 (GLASS)		1

◯ ALUM. EXTRUSION

ITEM	FAB. DWG NO.	LENGTH (mm)	QTY
1	X86055-P22	3356	1
2	X86048-P05	3356	1
3	X86060-001-108	644	1
4	X86063-001-007	566	1
5	X86062-001-007	566	1
6			
7	X86059-001-082	566	1
8			
9	X86086-P08	970.5	1
10	X86086-P02	646	1
11	X86086-P09	970.5	1
12	X86086-P04	646	1
13	X86101-P04	2330	1
14			
15	X86079-002	200	1
16	X86079-001	300	1
17	X86078-P01	390	2
18	N525-P01	23	2
19	X86095-001	210	1
20	X86095-002	210	1
21	X86074-P11-03	958.5	1
22	X86074-P11R-03	958.5	1
23	X86071-P04-05	979.5	2
24	X86071-P04-03	668	2
25	X86071-P01-36	577	3
26	X86145-P01-12	577	1
27			
28			
29			
30			
31			
32			
33			
34			
35			
36			
37			
38			
39			
40			
41			
42			
43			
44			
45	X86101-001-041	485	1

美特鋁質有限公司 MIDI Aluminium Fabricator Ltd.								工程號	J857	類別		物料號	M1		
								地盘	啟德6552	制圖	李傳鵬	2022-02-11	圖號	CW-332	
修改	A	B	C	採用	工廠		地盤 ✓	图纸名称	单元组装图	復核	練松文	2022-02-13	數量	-	
日期	3.18	4.2	4.26	材料颜色	-			材料	-	批准	林仁安	2022-02-15	單件重量	-	(KG)

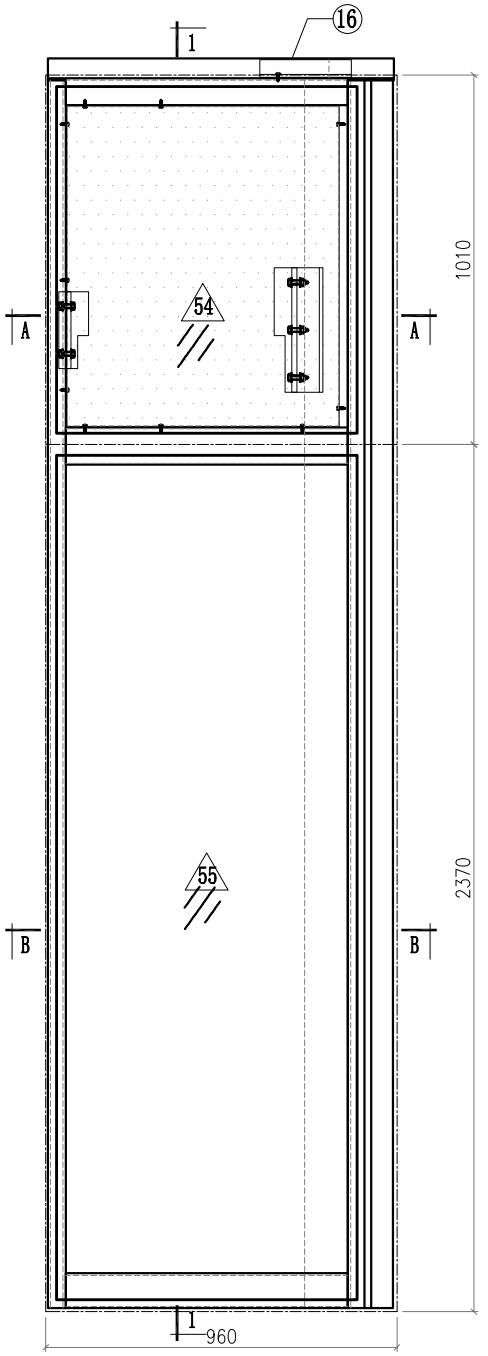

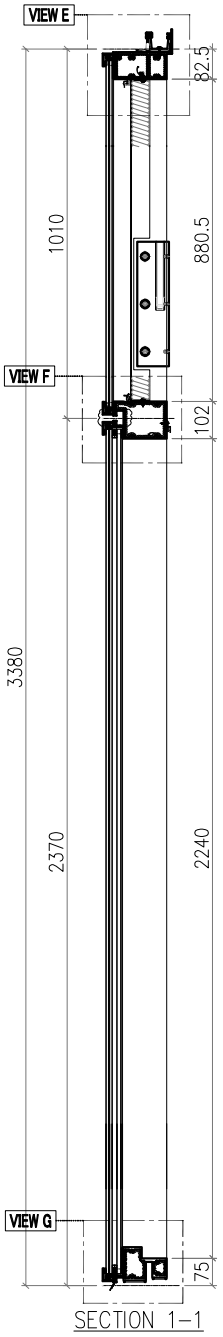

SECTION 1-1

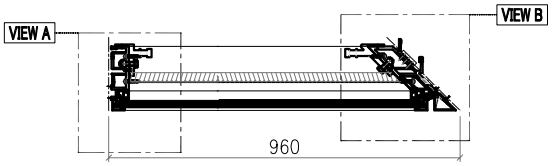

SECTION A-A

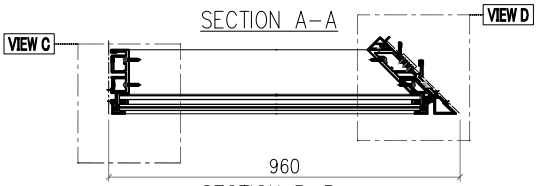

SECTION B-B

Notes

VIEW FROM OUTSIDE

GLASS

2mm THK. BACK PANEL

美特鋁質有限公司 MIDI Aluminium Fabricator Ltd.													
工程號	J857	類別		物料號	M1								
地盘	啟德6552	制圖	李傳鵬	2022-02-11	圖號	CW-332							
修改	A	B	C	採用工廠		地盤 ✓	图纸名称	单元组装图	復核	練松文	2022-02-13	數量	-
日期	3.18	4.2	4.26	材料颜色	-		材料	-	批准	林仁安	2022-02-15	單件重量	- (KG)

VIEW A

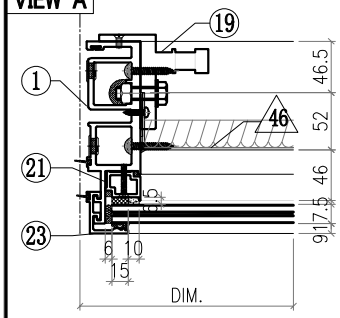

VIEW B

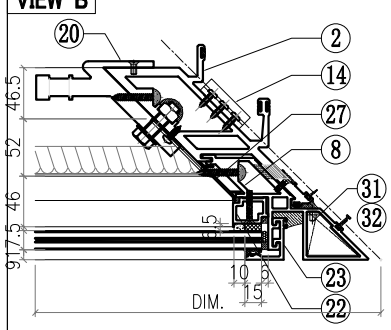

VIEW C

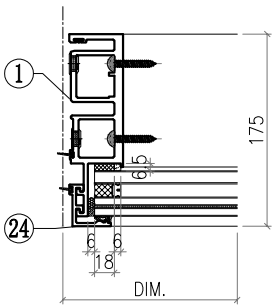

VIEW D

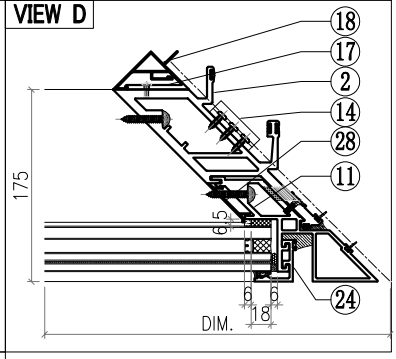

VIEW E

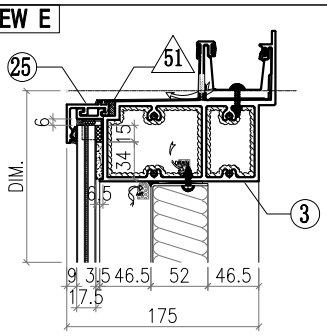

VIEW F

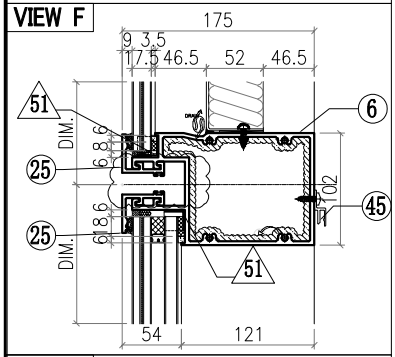

VIEW G

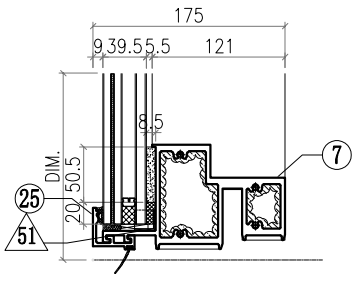

△ OTHERS (ALUM. & G.M.S. PARTS)

ITEM	FAB. DWG NO.	LENGTH (mm)	QTY
46	BST-QY020 744X876 (BACK PANEL)		1
47			
48			
49			
50			
51	AC-065 1mm THK. ALUM. PLATE		8
52			
53			
54	GL4-C196 822X948 (GLASS)		1
55	GL1-D196 822X2308 (GLASS)		1

◯ ALUM. EXTRUSION

ITEM	FAB. DWG NO.	LENGTH (mm)	QTY
1	X86049-P05	3356	1
2	X86051-P06	3356	1
3	X86060-001-A08	936.5	1
4			
5			
6	X86061-001-047	834	1
7	X86059-001-A28	834	1
8	X86075-P09	3356	1
9			
10			
11			
12			
13			
14	X86083-002	50	3
15			
16	X86079-003	250	1
17	X86091-002-02	2200	1
18	X86093-001-02	2200	1
19	X86095-001	210	1
20	X86097-002	340	1
21	X86074-P01-03	936.5	1
22	X86074-P01R-03	936.5	1
23	X86071-P04-05	979.5	2
24	X86071-P04-09	2341.5	2
25	X86071-P01-37	862	4
26			
27	X86151-P06R	880	1
28	X86151-P05	2209.5	1
29			
30			
31	L044-P01L	46	1
32	L044-P01R	46	1
33			
34			
35			
36			
37			
38			
39			
40			
41			
42			
43			
44			
45	X86101-001-079	652	1

美特鋁質有限公司 MIDI Aluminium Fabricator Ltd.							工程號	J857	類別		物料號	M1		
							地盘	啟德6552	制圖	李傳鵬	2022-02-11	圖號	CW-333	
修改	A	B	C	採用工廠		地盤 ✓	图纸名称	单元组装图	復核	練松文	2022-02-13	數量	-	
日期	3.18	4.2	4.26	材料颜色	-		材料	-	批准	林仁安	2022-02-15	單件重量	-	(KG)

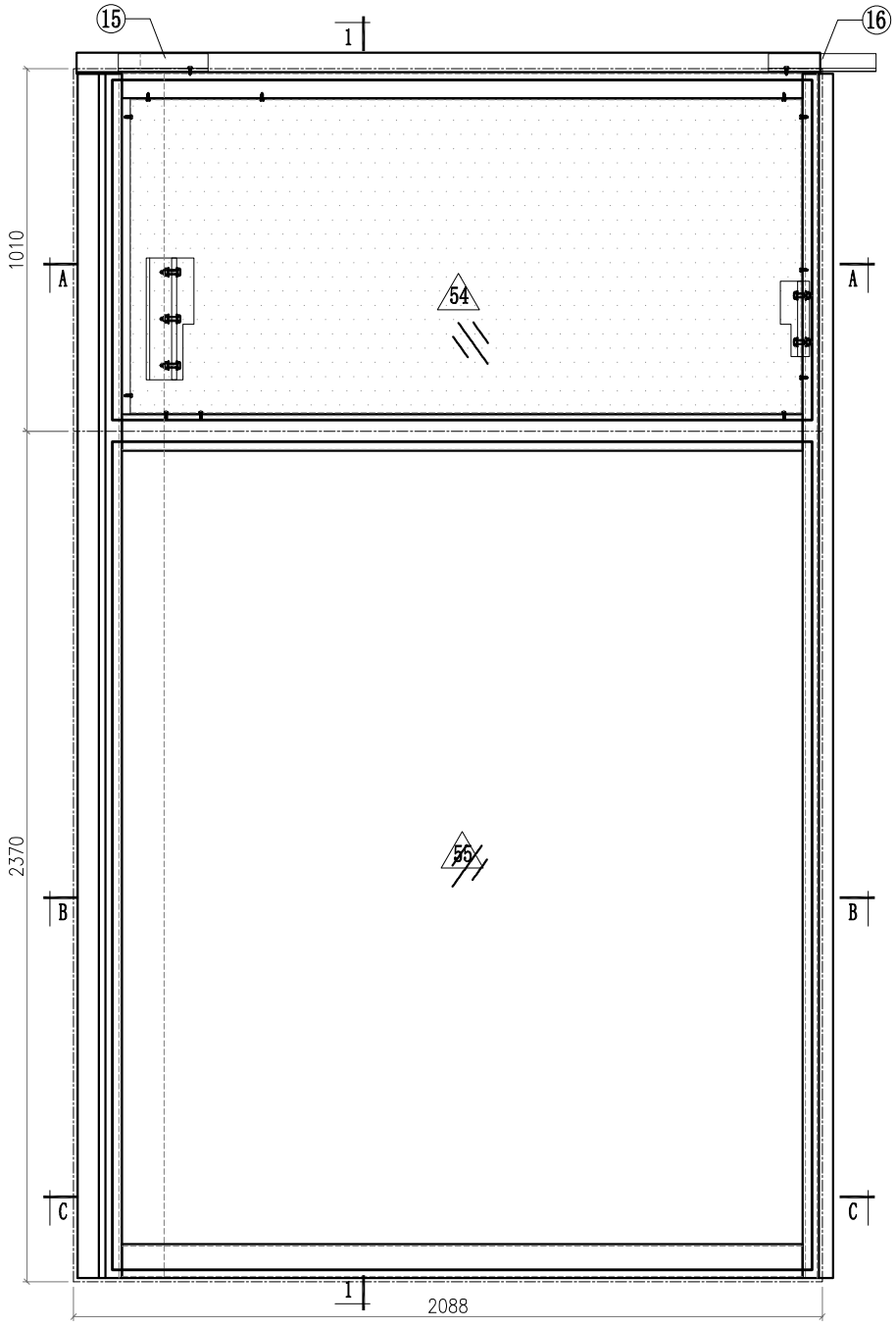

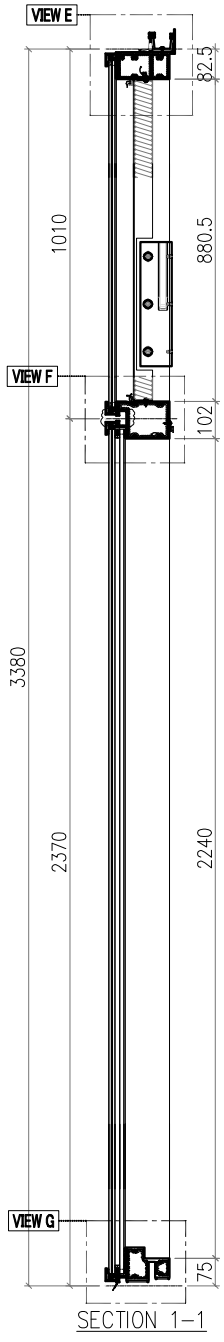

SECTION 1-1

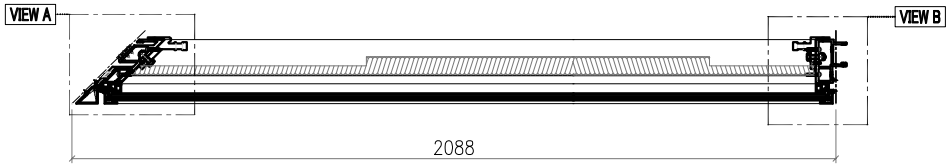

SECTION A-A

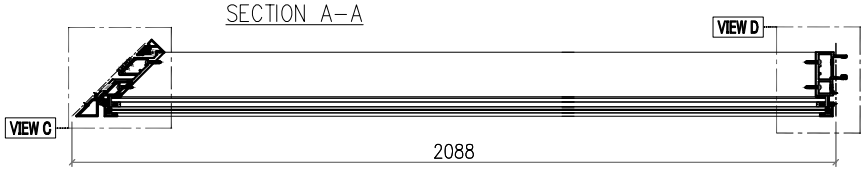

SECTION B-B

Notes

VIEW FROM OUTSIDE

GLASS

2mm THK. BACK PANEL

美特鋁質有限公司 MIDI Aluminium Fabricator Ltd.							工程號	J857	類別		物料號	M1		
							地盘	啟德6552	制圖	李傳鵬	2022-02-11	圖號	CW-333	
修改	A	B	C	採用工廠		地盤 ✓	图纸名称	单元组装图	復核	練松文	2022-02-13	數量	-	
日期	3.18	4.2	4.26	材料颜色	-		材料	-	批准	林仁安	2022-02-15	單件重量	-	(KG)

VIEW A

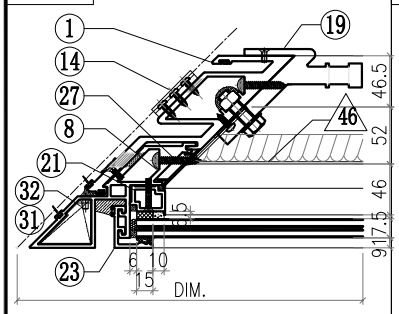

VIEW B

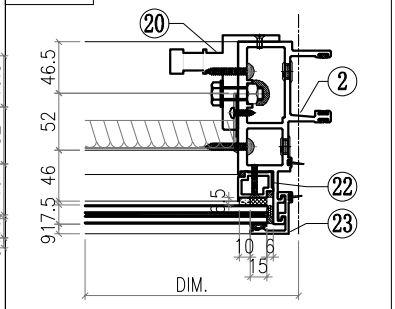

VIEW C

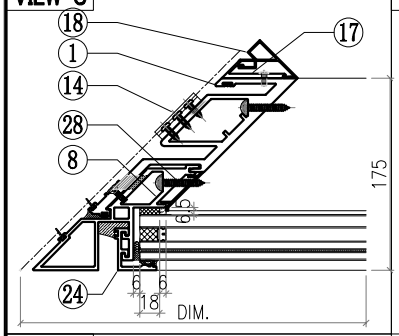

VIEW D

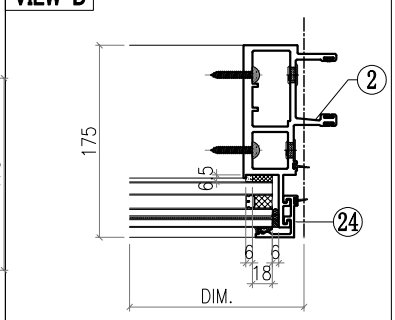

VIEW E

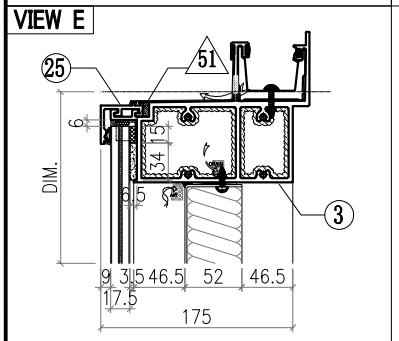

VIEW F

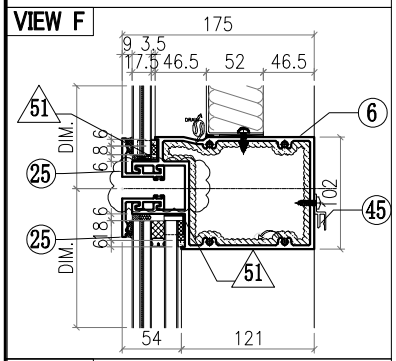

VIEW G

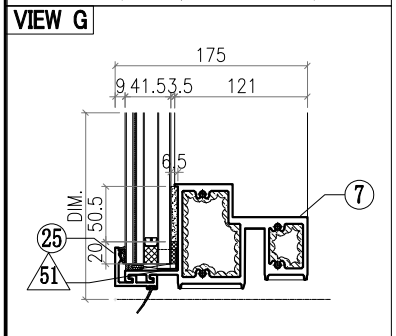

△ OTHERS (ALUM. & G.M.S. PARTS)

ITEM	FAB. DWG NO.	LENGTH (mm)	QTY
46	BST-QZ017 1872X876 (BACK PANEL)		1
47			
48			
49			
50			
51	AC-065 1mm THK. ALUM. PLATE		8
52			
53			
54	GL4-C151 1950X948 (GLASS)		1
55	GL2-C151 1950X2308 (GLASS)		1

◯ ALUM. EXTRUSION

ITEM	FAB. DWG NO.	LENGTH (mm)	QTY
1	X86052-P04	3356	1
2	X86047-P05	3356	1
3	X86060-001-B08	2064.5	1
4			
5			
6	X86061-001-057	1962	1
7	X86059-001-B28	1962	1
8	X86075-P10	3356	1
9			
10			
11			
12			
13			
14	X86083-001	50	3
15	X86079-004	250	1
16	X86079-001	300	1
17	X86091-001-02	2200	1
18	X86092-001-02	2200	1
19	X86097-001	340	1
20	X86095-002	210	1
21	X86074-P01-03	936.5	1
22	X86074-P01R-03	936.5	1
23	X86071-P04-05	979.5	2
24	X86071-P04-09	2341.5	2
25	X86071-P01-38	1990	4
26			
27	X86151-P06	880	1
28	X86151-P05	2209.5	1
29			
30			
31	L044-P01L	46	1
32	L044-P01R	46	1
33			
34			
35			
36			
37			
38			
39			
40			
41			
42			
43			
44			
45	X86101-001-064	1780	1

美特鋁質有限公司 MIDI Aluminium Fabricator Ltd.														
工程號	J857	類別		物料號	M1									
地盘	啟德6552	制圖	李傳鵬	2022-02-11	圖號	CW-334								
修改	A	B	C	採用工廠		地盤 ✓	图纸名称	单元组装图	復核	練松文	2022-02-13	數量	-	
日期	3.18	4.2	4.26	材料颜色	-		材料	-	批准	林仁安	2022-02-15	單件重量	-	(KG)

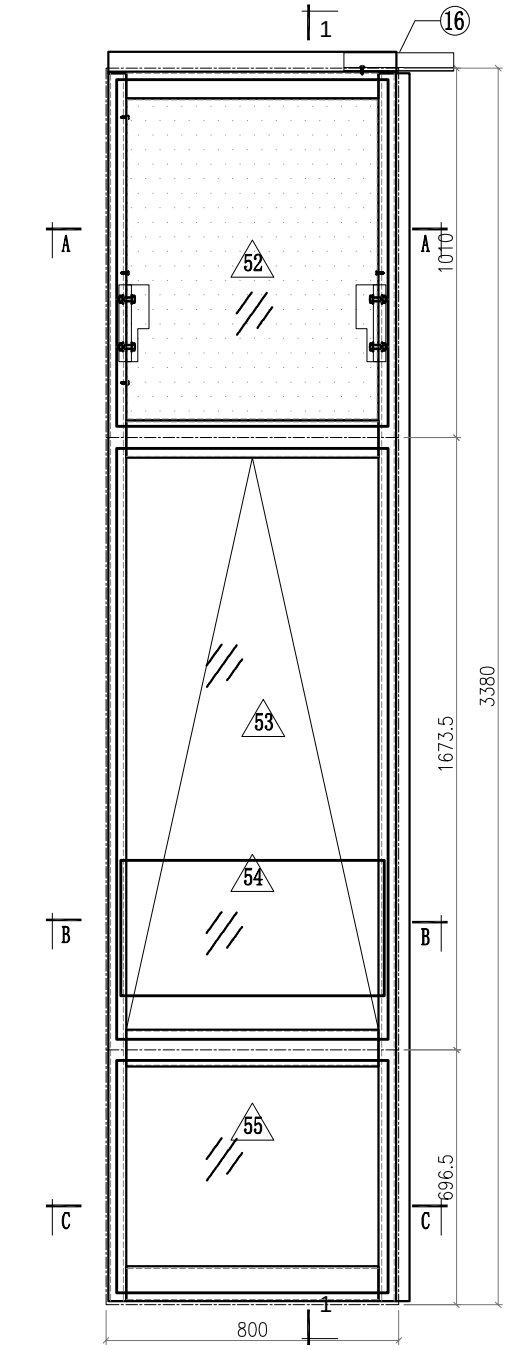

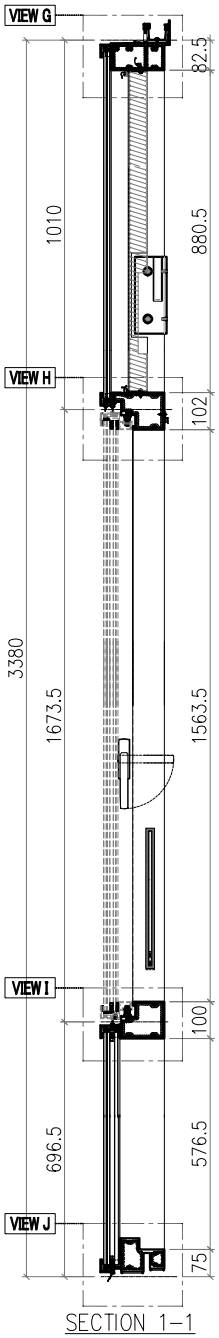

SECTION 1-1

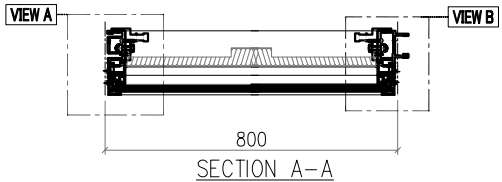

SECTION A-A

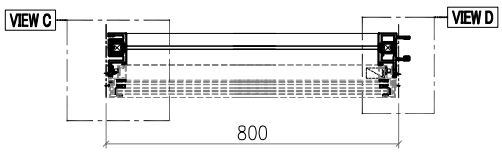

SECTION B-B

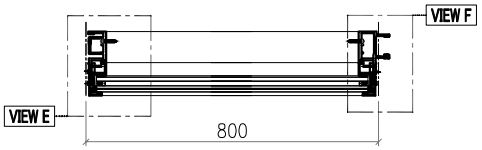

SECTION C-C

VIEW A

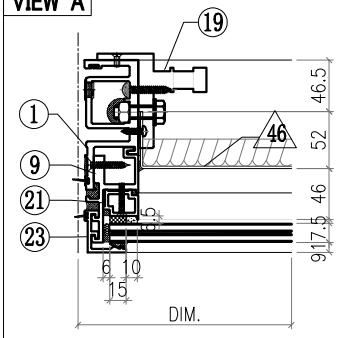

VIEW B

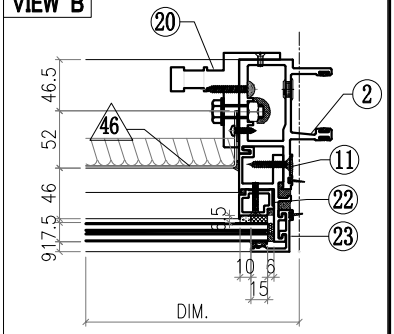

VIEW C

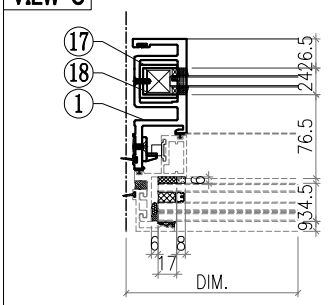

VIEW D

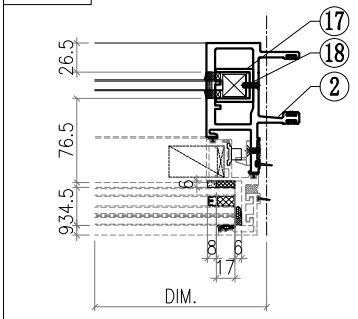

VIEW E

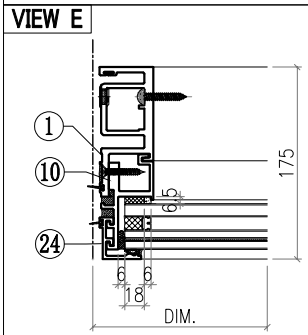

Notes

VIEW FROM OUTSIDE

GLASS

美特鋁質有限公司 MIDI Aluminium Fabricator Ltd.														
							工程號	J857	類別		物料號	M1		
							地盘	啟德6552	制圖	李傳鵬	2022-02-11	圖號	CW-334	
修改	A	B	C	採用工廠		地盤 ✓	图纸名称	单元组装图	復核	練松文	2022-02-13	數量	-	
日期	3.18	4.2	4.26	材料颜色	-		材料	-	批准	林仁安	2022-02-15	單件重量	-	(KG)

VIEW F

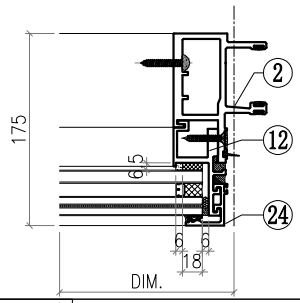

VIEW G

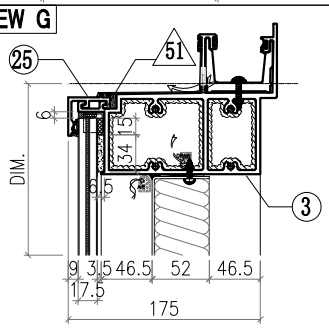

VIEW H

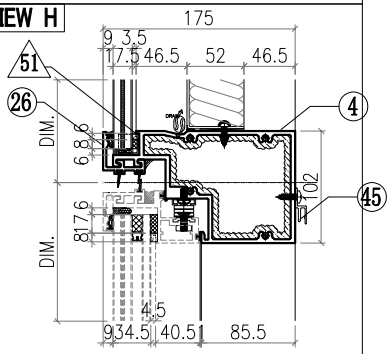

VIEW I

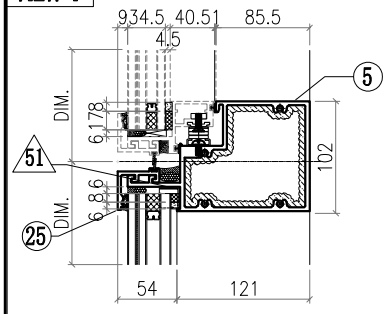

VIEW J

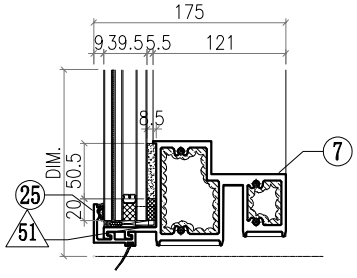

◯ ALUM. EXTRUSION			
ITEM	FAB. DWG NO.	LENGTH (mm)	QTY
1	X86050-P04	3356	1
2	X86048-P05	3356	1
3	X86060-001-134	788	1
4	X86063-001-008	771	1
5	X86062-001-008	771	1
6			
7	X86059-001-083	771	1
8			
9	X86086-P08	970.5	1
10	X86086-P02	646	1
11	X86086-P09	970.5	1
12	X86086-P04	646	1
13			
14			
15			
16	X86079-001	300	1
17	X86078-P01	390	2
18	N525-P01	23	2
19	X86095-001	210	1
20	X86095-002	210	1
21	X86074-P11-03	958.5	1
22	X86074-P11R-03	958.5	1
23	X86071-P04-05	979.5	2
24	X86071-P04-03	668	2
25	X86071-P01-39	782	3
26	X86145-P01-13	782	1
27			
28			
29			
30			
31			
32			
33			
34			
35			
36			
37			
38			
39			
40			
41			
42			
43			
44			
45	X86101-001-042	690	1

△ OTHERS (ALUM. & G.M.S. PARTS)			
ITEM	FAB. DWG NO.	LENGTH (mm)	QTY
46	BST-P085 686X876 (BACK PANEL)		1
47			
48			
49			
50			
51	AC-065 1mm THK. ALUM. PLATE		8
52	GL4-C152 742X948 (GLASS)		1
53	AW-L01		1
54	GB-C152 720X370 (GLASS)		1
55	GL1-C152 742X634 (GLASS)		1

美特鋁質有限公司 MIDI Aluminium Fabricator Ltd.							工程號	J857	類別		物料號	M1		
							地盘	啟德6552	制圖	李傳鵬	2022-02-11	圖號	CW-335	
修改	A	B	C	採用工廠		地盤 ✓	图纸名称	单元组装图	復核	練松文	2022-02-13	數量	-	
日期	3.18	4.2	4.26	材料颜色	-		材料	-	批准	林仁安	2022-02-15	單件重量	-	(KG)

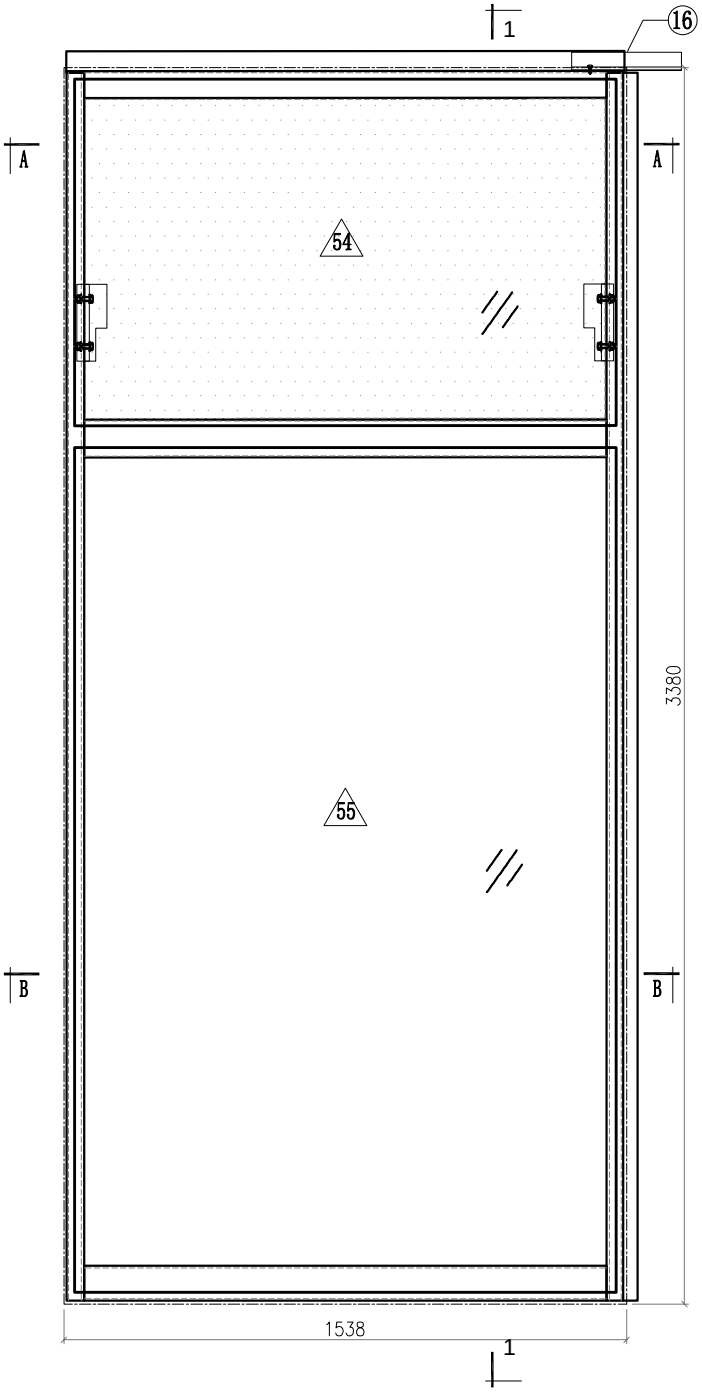

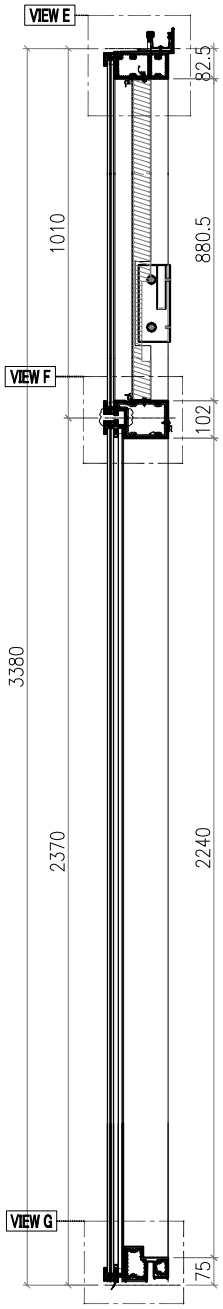

SECTION 1-1

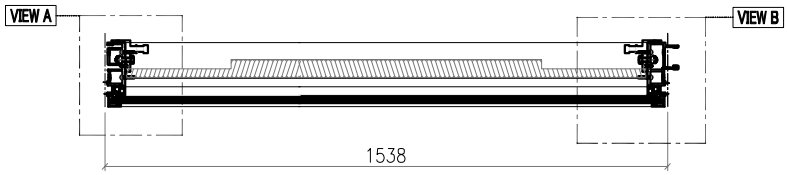

SECTION A-A

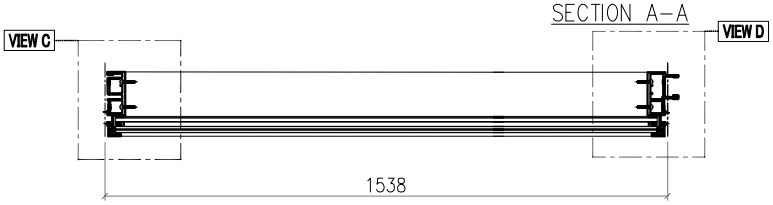

SECTION B-B

Notes

VIEW FROM OUTSIDE

GLASS

2mm THK. BACK PANEL

美特鋁質有限公司 MIDI Aluminium Fabricator Ltd.														
							工程號	J857	類別		物料號	M1		
							地盘	啟德6552	制圖	李傳鵬	2022-02-11	圖號	CW-335	
修改	A	B	C	採用工廠		地盤 ✓	图纸名称	单元组装图	復核	練松文	2022-02-13	數量	-	
日期	3.18	4.2	4.26	材料颜色	-		材料	-	批准	林仁安	2022-02-15	單件重量	-	(KG)

VIEW A

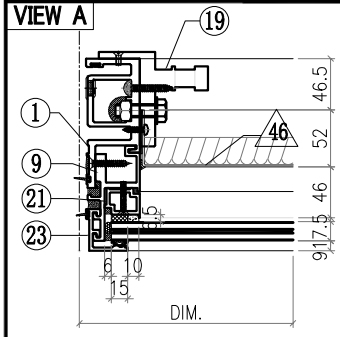

VIEW B

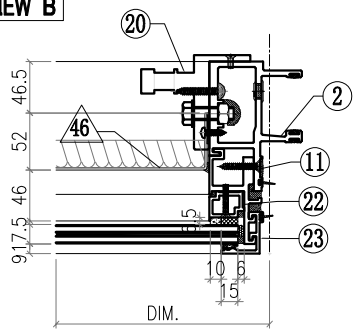

VIEW C

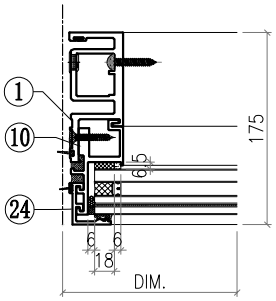

VIEW D

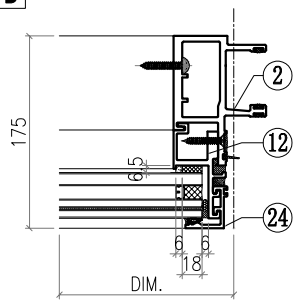

VIEW E

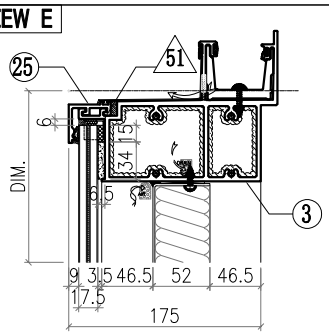

VIEW F

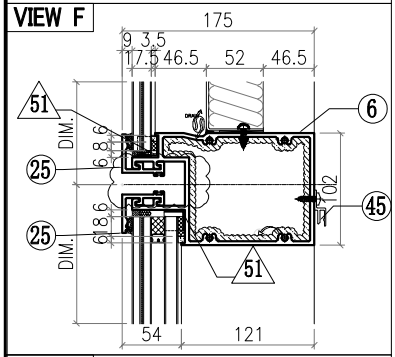

VIEW G

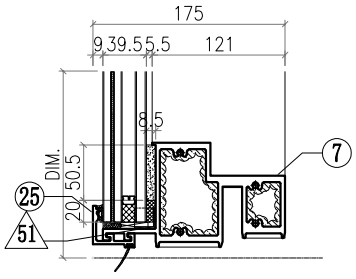

△ OTHERS (ALUM. & G.M.S. PARTS)

ITEM	FAB. DWG NO.	LENGTH (mm)	QTY
46	BST-P061		1
	1424X876 (BACK PANEL)		
47			
48			
49			
50			
51	AC-065		8
	1mm THK. ALUM. PLATE		
52			
53			
54	GL4-C159		1
	1479X948 (GLASS)		
55	GL1-D159		1
	1479X2308 (GLASS)		

◯ ALUM. EXTRUSION

ITEM	FAB. DWG NO.	LENGTH (mm)	QTY
1	X86049-P05	3356	1
2	X86047-P05	3356	1
3	X86060-001-072	1526	1
4			
5			
6	X86061-001-025	1492	1
7	X86059-001-124	1492	1
8			
9			
10			
11			
12			
13			
14			
15			
16	X86079-001	300	1
17			
18			
19	X86095-001	210	1
20	X86095-002	210	1
21	X86074-P01-03	936.5	1
22	X86074-P01R-03	936.5	1
23	X86071-P04-05	979.5	2
24	X86071-P04-09	2341.5	2
25	X86071-P01-40	1520	4
26			
27			
28			
29			
30			
31			
32			
33			
34			
35			
36			
37			
38			
39			
40			
41			
42			
43			
44			
45	X86101-001-038	1428	1

美特鋁質有限公司 MIDI Aluminium Fabricator Ltd.								工程號	J857	類別		物料號	M1		
								地盘	啟德6552	制圖	李傳鵬	2022-02-11	圖號	CW-336	
修改	A	B	C	採用	工廠		地盤 ✓	图纸名称	单元组装图	復核	練松文	2022-02-13	數量	-	
日期	3.18	4.2	4.26	材料颜色	-			材料	-	批准	林仁安	2022-02-15	單件重量	-	(KG)

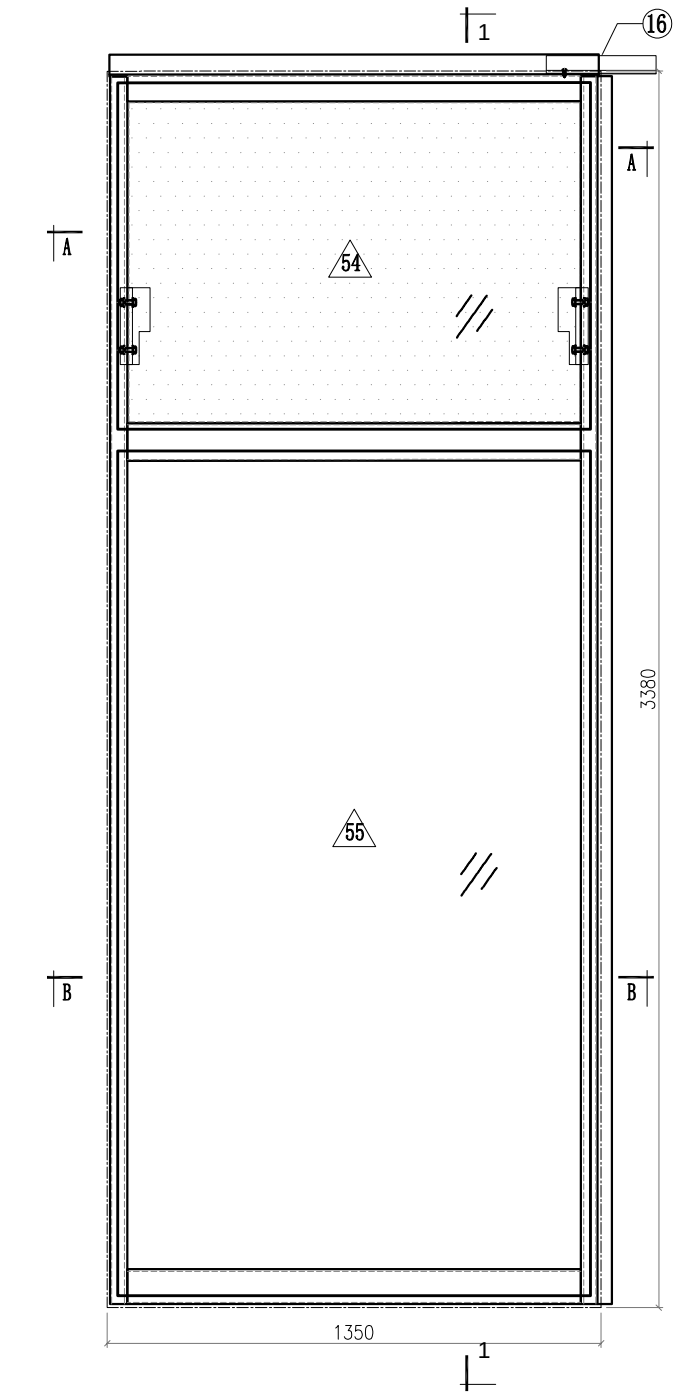

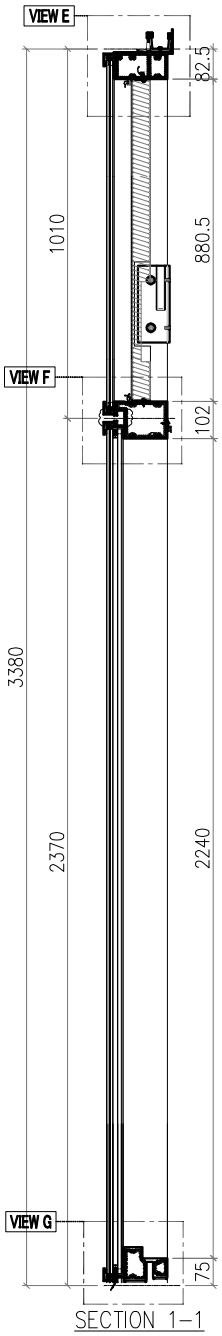

SECTION 1-1

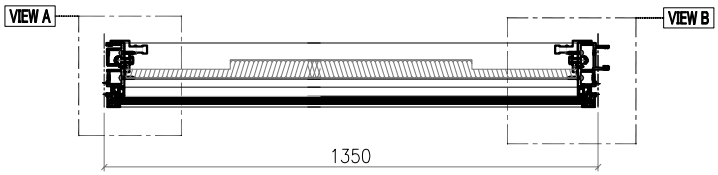

SECTION A-A

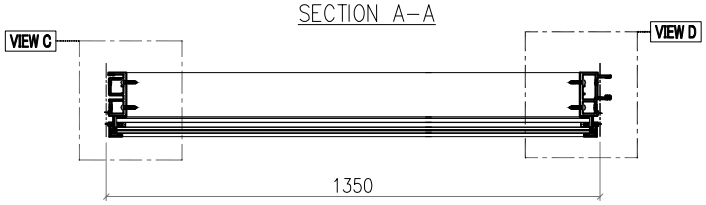

SECTION B-B

Notes

VIEW FROM OUTSIDE

GLASS

2mm THK. BACK PANEL

美特鋁質有限公司 MIDI Aluminium Fabricator Ltd.														
							工程號	J857	類別		物料號	M1		
							地盘	啟德6552	制圖	李傳鵬	2022-02-11	圖號	CW-336	
修改	A	B	C	採用工廠		地盤 ✓	图纸名称	单元组装图	復核	練松文	2022-02-13	數量	-	
日期	3.18	4.2	4.26	材料颜色	-		材料	-	批准	林仁安	2022-02-15	單件重量	-	(KG)

VIEW A

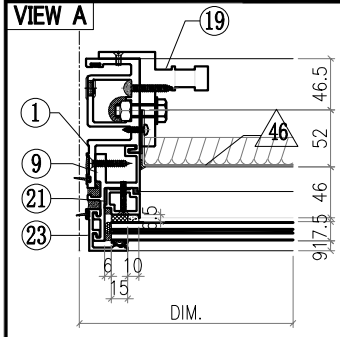

VIEW B

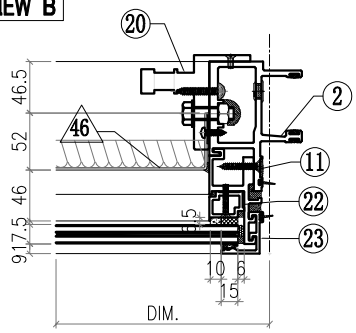

VIEW C

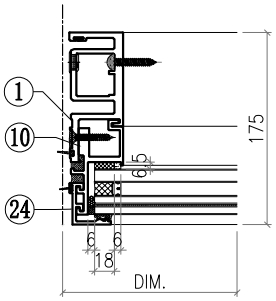

VIEW D

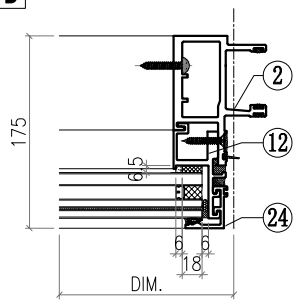

VIEW E

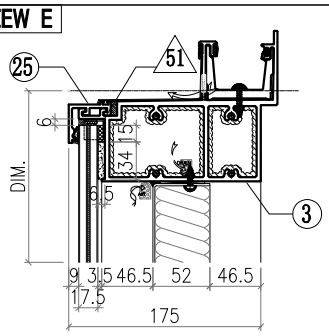

VIEW F

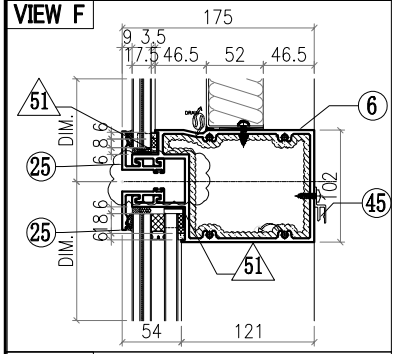

VIEW G

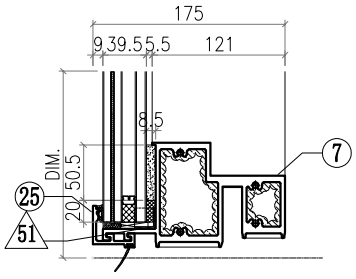

△ OTHERS (ALUM. & G.M.S. PARTS)

ITEM	FAB. DWG NO.	LENGTH (mm)	QTY
46	BST-P051 1236X876 (BACK PANEL)		1
47			
48			
49			
50			
51	AC-065 1mm THK. ALUM. PLATE		8
52			
53			
54	GL4-C163 1292X948 (GLASS)		1
55	GL1-D163 1292X2308 (GLASS)		1

◯ ALUM. EXTRUSION

ITEM	FAB. DWG NO.	LENGTH (mm)	QTY
1	X86049-P05	3356	1
2	X86047-P05	3356	1
3	X86060-001-075	1338	1
4			
5			
6	X86061-001-028	1304	1
7	X86059-001-127	1304	1
8			
9			
10			
11			
12			
13			
14			
15			
16	X86079-001	300	1
17			
18			
19	X86095-001	210	1
20	X86095-002	210	1
21	X86074-P01-03	936.5	1
22	X86074-P01R-03	936.5	1
23	X86071-P04-05	979.5	2
24	X86071-P04-09	2341.5	2
25	X86071-P01-41	1332	4
26			
27			
28			
29			
30			
31			
32			
33			
34			
35			
36			
37			
38			
39			
40			
41			
42			
43			
44			
45	X86101-001-043	1240	1

美特鋁質有限公司 MIDI Aluminium Fabricator Ltd.							工程號	J857	類別		物料號	M1		
							地盘	啟德6552	制圖	李傳鵬	2022-02-11	圖號	CW-337	
修改	A	B	C	採用工廠		地盤 ✓	图纸名称	单元组装图	復核	練松文	2022-02-13	數量	-	
日期	3.18	4.2	4.26	材料颜色	-		材料	-	批准	林仁安	2022-02-15	單件重量	-	(KG)

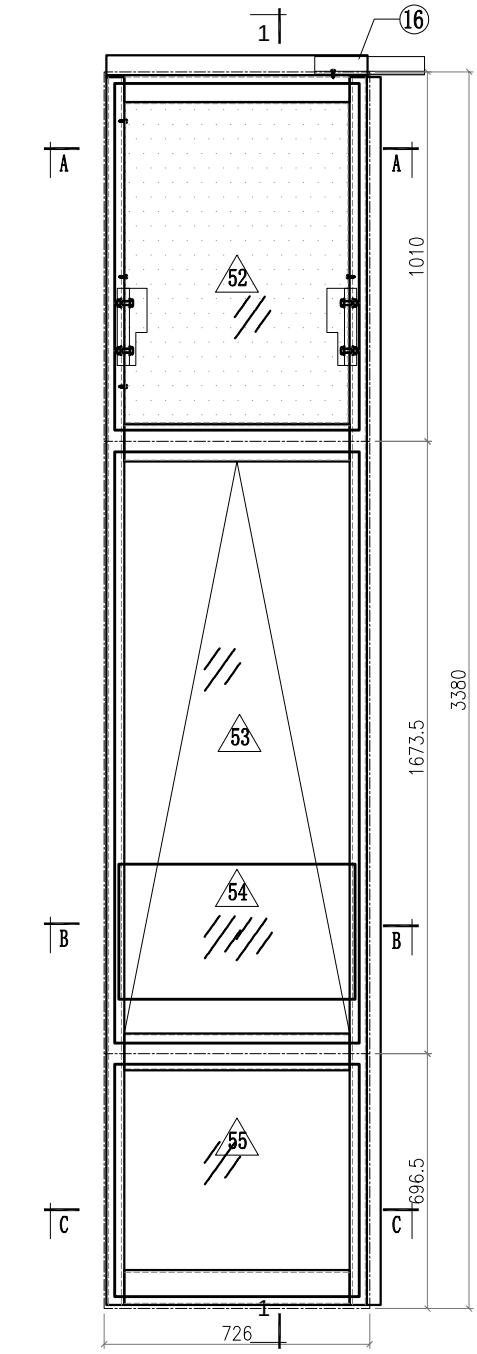

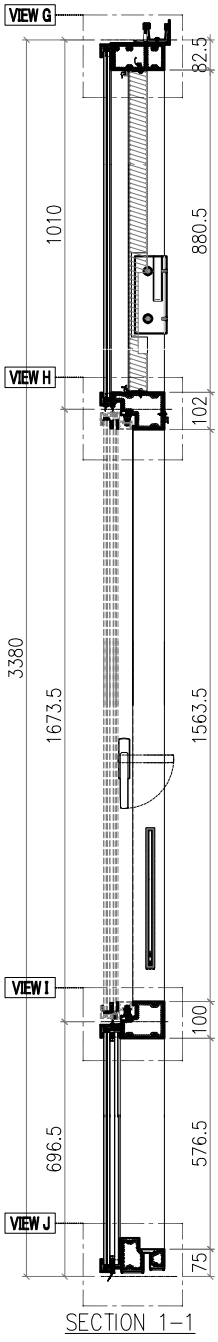

SECTION 1-1

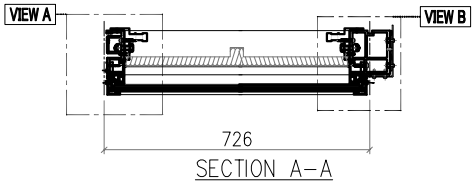

SECTION A-A

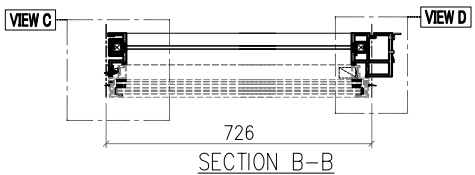

SECTION B-B

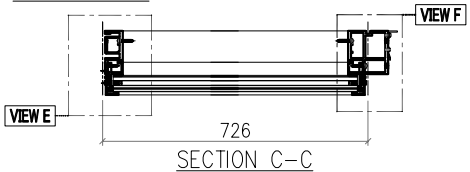

SECTION C-C

Notes

VIEW FROM OUTSIDE

GLASS

2mm THK. BACK PANEL

VIEW A

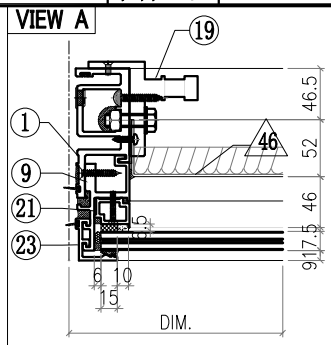

VIEW B

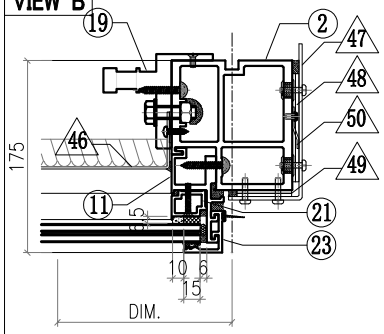

VIEW C

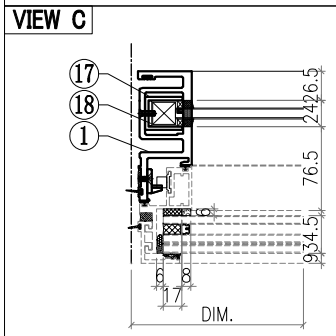

VIEW D

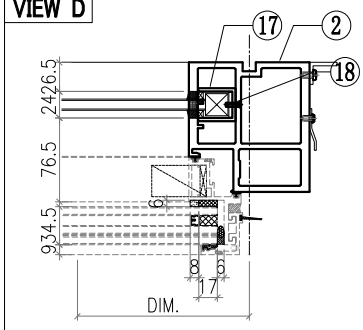

VIEW E

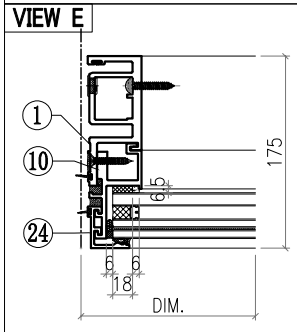

美特鋁質有限公司 MIDI Aluminium Fabricator Ltd.							工程號	J857	類別		物料號	M1		
							地盘	啟德6552	制圖	李傳鵬	2022-02-11	圖號	CW-337	
修改	A	B	C	採用工廠		地盤 ✓	图纸名称	单元组装图	復核	練松文	2022-02-13	數量	-	
日期	3.18	4.2	4.26	材料颜色	-		材料	-	批准	林仁安	2022-02-15	單件重量	-	(KG)

VIEW F

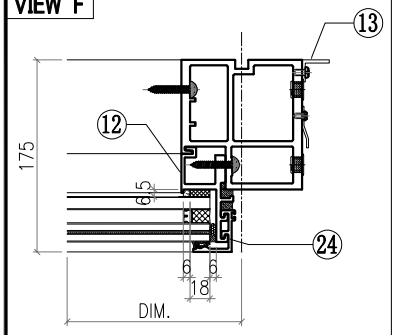

VIEW G

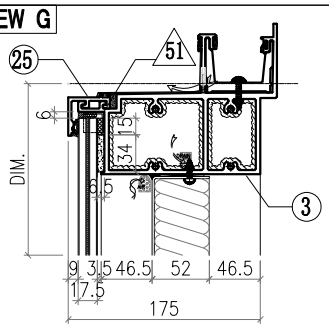

VIEW H

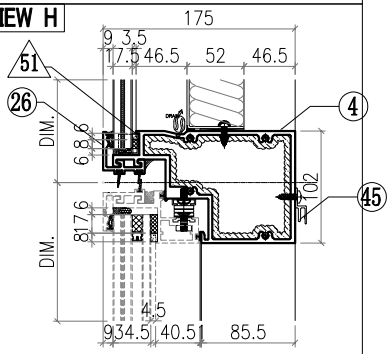

VIEW I

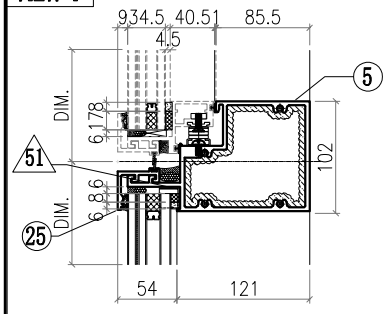

VIEW J

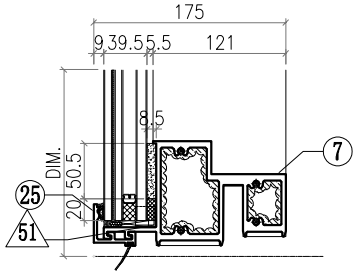

△ OTHERS (ALUM. & G.M.S. PARTS)

ITEM	FAB. DWG NO.	LENGTH (mm)	QTY
46	BST-P052 612X876 (BACK PANEL)		1
47	AC-061 3mm THK. ALUM. PLATE		1
48	AC-063 3mm THK. ALUM. PLATE		2
49	AC-064 3mm THK. ALUM. PLATE		2
50	AC-113 2mm THK. ALUM. PLATE		1
51	AC-065 1mm THK. ALUM. PLATE		8
52	GL4-C167 668X948 (GLASS)		1
53	AW-L02		1
54	GB-C167 646X370 (GLASS)		1
55	GL1-C167 668X634 (GLASS)		1

◯ ALUM. EXTRUSION

ITEM	FAB. DWG NO.	LENGTH (mm)	QTY
1	X86050-P04	3356	1
2	X86055-P23	3356	1
3	X86060-001-119	775	1
4	X86063-001-009	697	1
5	X86062-001-009	697	1
6			
7	X86059-001-084	697	1
8			
9	X86086-P08	970.5	1
10	X86086-P02	646	1
11	X86086-P09	970.5	1
12	X86086-P04	646	1
13	N544-P05	2440	1
14			
15			
16	X86079-005	200	1
17	X86078-P01	390	2
18	N525-P01	23	2
19	X86095-001	210	1
20	X86095-002	210	1
21	X86074-P11-03	958.5	1
22	X86074-P11R-03	958.5	1
23	X86071-P04-05	979.5	2
24	X86071-P04-03	668	2
25	X86071-P01-42	708	3
26	X86145-P01-14	708	1
27			
28			
29			
30			
31			
32			
33			
34			
35			
36			
37			
38			
39			
40			
41			
42			
43			
44			
45	X86101-001-044	616	1

美特鋁質有限公司 MIDI Aluminium Fabricator Ltd.								工程號	J857	類別		物料號	M1		
								地盘	啟德6552	制圖	李傳鵬	2022-02-11	圖號	CW-341	
修改	A	B	C	採用工廠		地盤	✓	图纸名称	单元组装图	復核	練松文	2022-02-13	數量	-	
日期	3.18	4.2	4.26	材料颜色	-			材料	-	批准	林仁安	2022-02-15	單件重量	-	(KG)

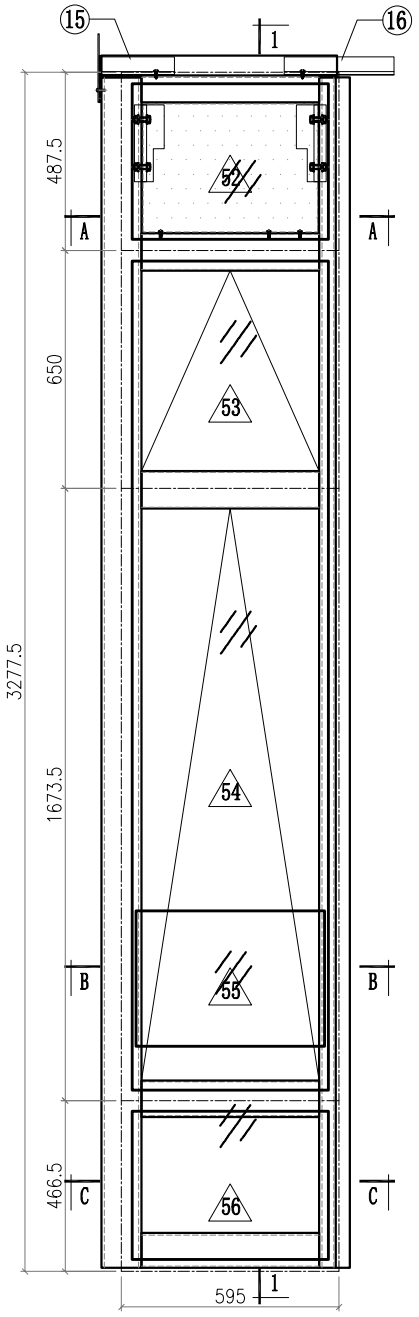

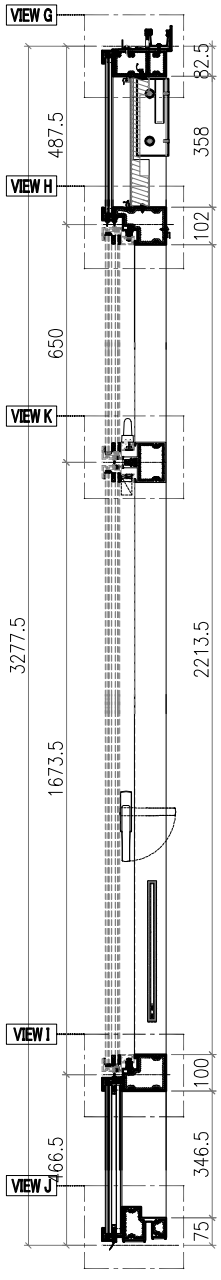

SECTION 1–1

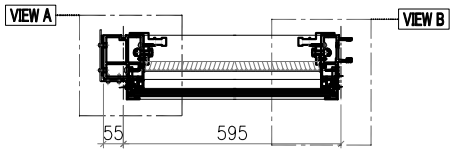

SECTION A–A

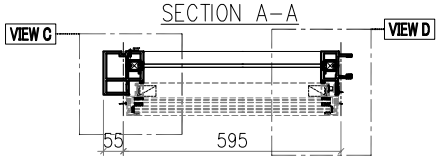

SECTION B–B

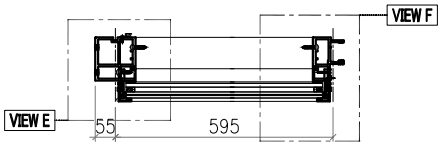

SECTION C–C

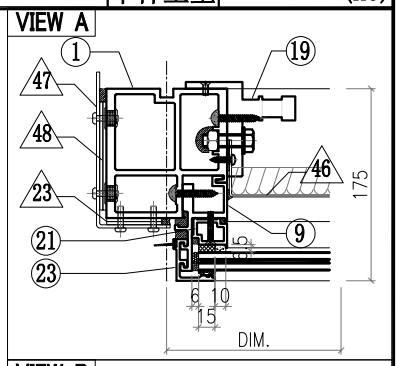

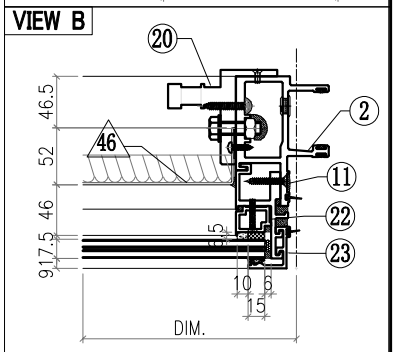

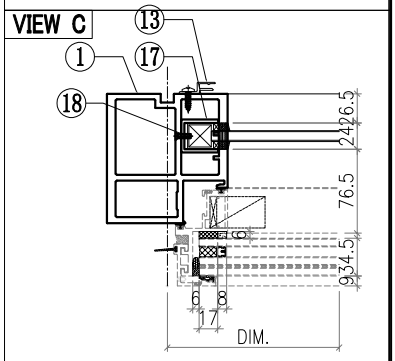

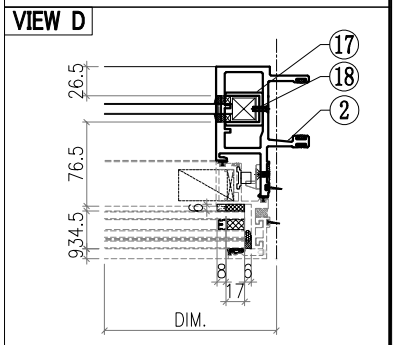

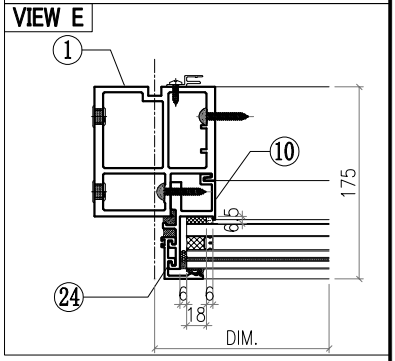

Notes
1. [illegible]
2. VIEW FROM OUTSIDE
3. GLASS
4. 2mm THK. BACK PANEL

美特鋁質有限公司 MIDI Aluminium Fabricator Ltd.													
						工程號	J857	類別		物料號	M1		
						地盘	啟德6552	制圖	李傳鵬	2022-02-11	圖號	CW-341	
修改	A	B	C	採用工廠	地盤 ✓	图纸名称	单元组装图	復核	練松文	2022-02-13	數量	-	
日期	3.18	4.2	4.26	材料颜色	-	材料	-	批准	林仁安	2022-02-15	單件重量	-	(KG)

VIEW F

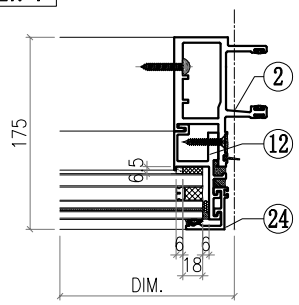

VIEW G

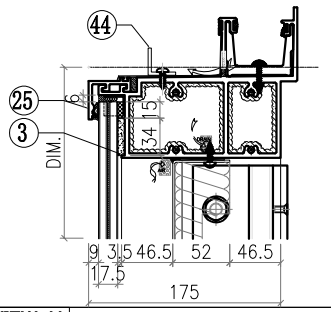

VIEW H

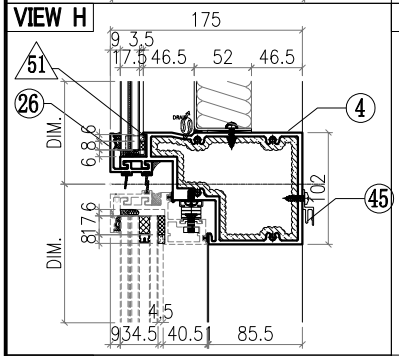

VIEW J

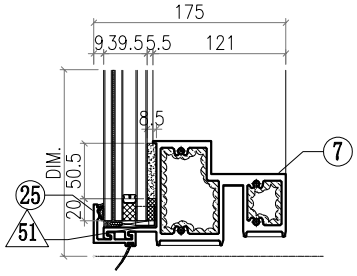

VIEW K

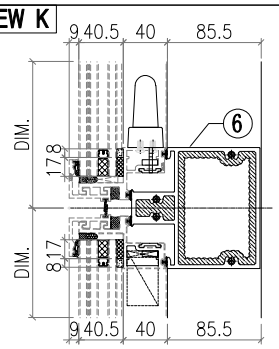

VIEW I

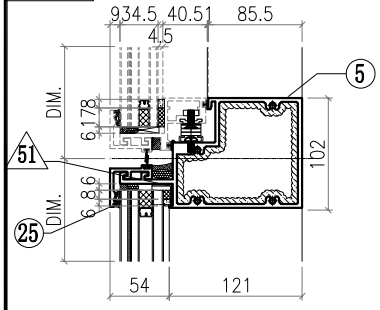

△ OTHERS (ALUM. & G.M.S. PARTS)

ITEM	FAB. DWG NO.	LENGTH (mm)	QTY
46	BST-J060 481X354 (BACK PANEL)		1
47	AC-061 3mm THK. ALUM. PLATE		1
48	AC-063 3mm THK. ALUM. PLATE		2
49	AC-064 3mm THK. ALUM. PLATE		2
50			
51	AC-065 1mm THK. ALUM. PLATE		8
52	GL4-D199 537X425 (GLASS)		1
53	AW-L23		1
54	AW-L03		1
55	GB-C199 515X370 (GLASS)		1
56	GL1-E199 537X404 (GLASS)		1

◯ ALUM. EXTRUSION

ITEM	FAB. DWG NO.	LENGTH (mm)	QTY
1	X86055-P29	3253.5	1
2	X86048-P08	3253.5	1
3	X86060-001-161	644	1
4	X86063-001-007	566	1
5	X86062-001-007	566	1
6	X86069-001-01	566	1
7	X86059-001-082	566	1
8			
9	X86086-P10	448	1
10	X86086-P16	416	1
11	X86086-P11	448	1
12	X86086-P17	416	1
13	X86101-P06	2480	1
14			
15	X86079-002	200	1
16	X86079-001	300	1
17	X86078-P01	390	2
18	N525-P01	23	2
19	X86095-001	210	1
20	X86095-002	210	1
21	X86074-P11-04	436	1
22	X86074-P11R-04	436	1
23	X86071-P04-06	457	2
24	X86071-P04-07	438	2
25	X86071-P01-36	577	3
26	X86145-P01-12	577	1
27			
28			
29			
30			
31			
32			
33			
34			
35			
36			
37			
38			
39			
40			
41			
42			
43			
44	L061-001-01	425	1
45	X86101-001-041	485	1

美特鋁質有限公司 MIDI Aluminium Fabricator Ltd.								工程號	J857	類別		物料號	M1		
								地盘	啟德6552	制圖	李傳鵬	2022-02-11	圖號	CW-342	
修改	A	B	C	採用	工廠		地盤 ✓	图纸名称	单元组装图	復核	練松文	2022-02-13	數量	-	
日期	3.18	4.2	4.26	材料颜色	-			材料	-	批准	林仁安	2022-02-15	單件重量	-	(KG)

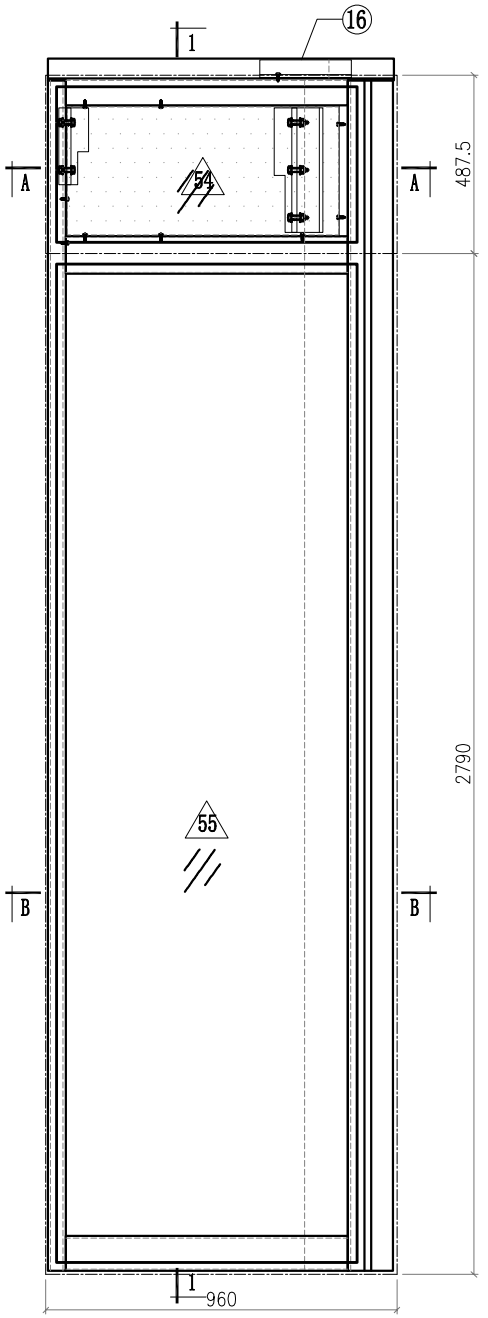

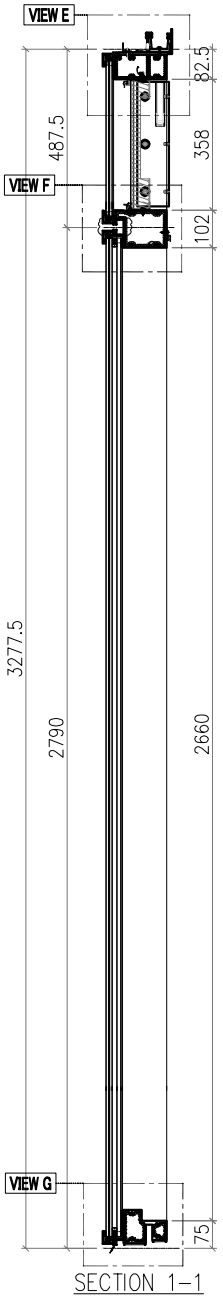

SECTION 1-1

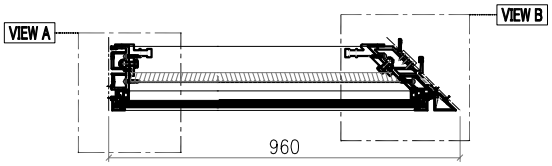

SECTION A-A

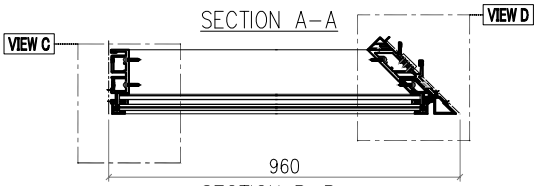

SECTION B-B

Notes

VIEW FROM OUTSIDE

GLASS

2mm THK. BACK PANEL

美特鋁質有限公司 MIDI Aluminium Fabricator Ltd.													
							工程號	J857	類別		物料號	M1	
							地盘	啟德6552	制圖	李傳鵬	2022-02-11	圖號	CW-342
修改	A	B	C	採用工廠		地盤 ✓	图纸名称	单元组装图	復核	練松文	2022-02-13	數量	-
日期	3.18	4.2	4.26	材料颜色	-		材料	-	批准	林仁安	2022-02-15	單件重量	- (KG)

VIEW A

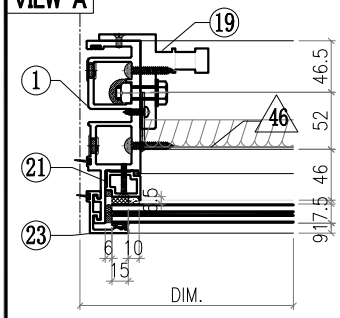

VIEW B

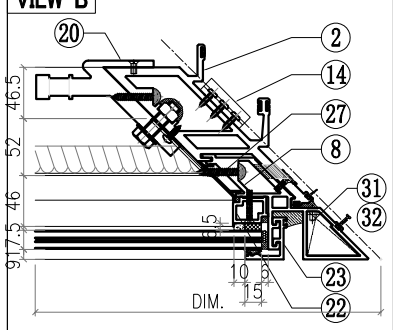

VIEW C

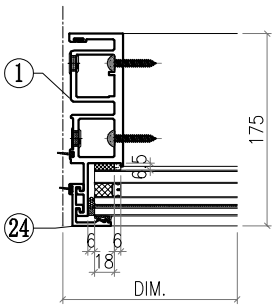

VIEW D

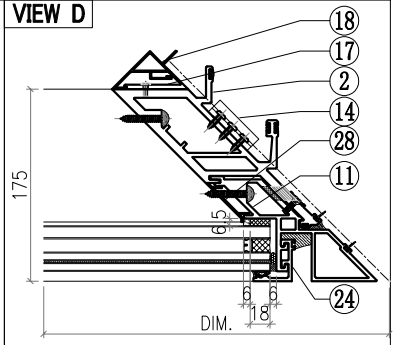

VIEW E

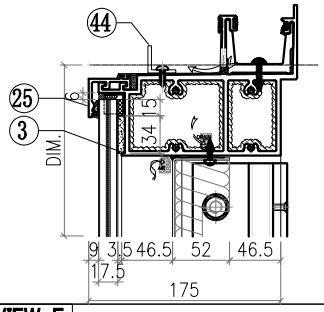

VIEW F

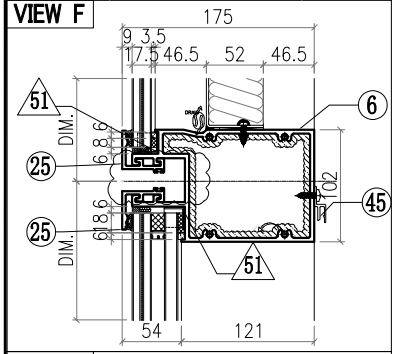

VIEW G

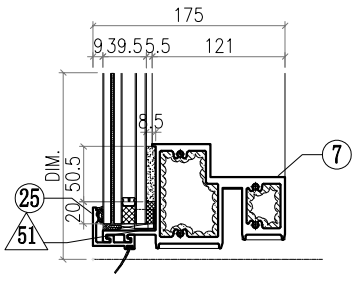

△ OTHERS (ALUM. & G.M.S. PARTS)

ITEM	FAB. DWG NO.	LENGTH (mm)	QTY
46	BST-NY020 744X354 (BACK PANEL)		1
47			
48			
49			
50			
51	AC-065 1mm THK. ALUM. PLATE		8
52			
53			
54	GL4-D196 822X425 (GLASS)		1
55	GL1-F196 822X2728 (GLASS)		1

◯ ALUM. EXTRUSION

ITEM	FAB. DWG NO.	LENGTH (mm)	QTY
1	X86049-P08	3253.5	1
2	X86051-P09	3253.5	1
3	X86060-001-A51	936.5	1
4			
5			
6	X86061-001-047	834	1
7	X86059-001-A28	834	1
8	X86075-P13	3253.5	1
9			
10			
11			
12			
13			
14	X86083-002	50	3
15			
16	X86079-003	250	1
17	X86091-002-03	2620	1
18	X86093-001-03	2620	1
19	X86095-001	210	1
20	X86097-004	340	1
21	X86074-P01-04	414	1
22	X86074-P01R-04	414	1
23	X86071-P04-06	457	2
24	X86071-P04-08	2761.5	2
25	X86071-P01-37	862	4
26			
27	X86151-P07R	357.5	1
28	X86151-P09	2629.5	1
29			
30			
31	L044-P01L	46	1
32	L044-P01R	46	1
33			
34			
35			
36			
37			
38			
39			
40			
41			
42			
43			
44	L061-002-02	676	1
45	X86101-001-079	652	1

美特鋁質有限公司 MIDI Aluminium Fabricator Ltd.								工程號	J857	類別		物料號	M1		
								地盘	啟德6552	制圖	李傳鵬	2022-02-11	圖號	CW-343	
修改	A	B	C	採用	工廠		地盤	✓	图纸名称	单元组装图	復核	練松文	2022-02-13	數量	-
日期	3.18	4.2	4.26	材料颜色	-				材料	-	批准	林仁安	2022-02-15	單件重量	- (KG)

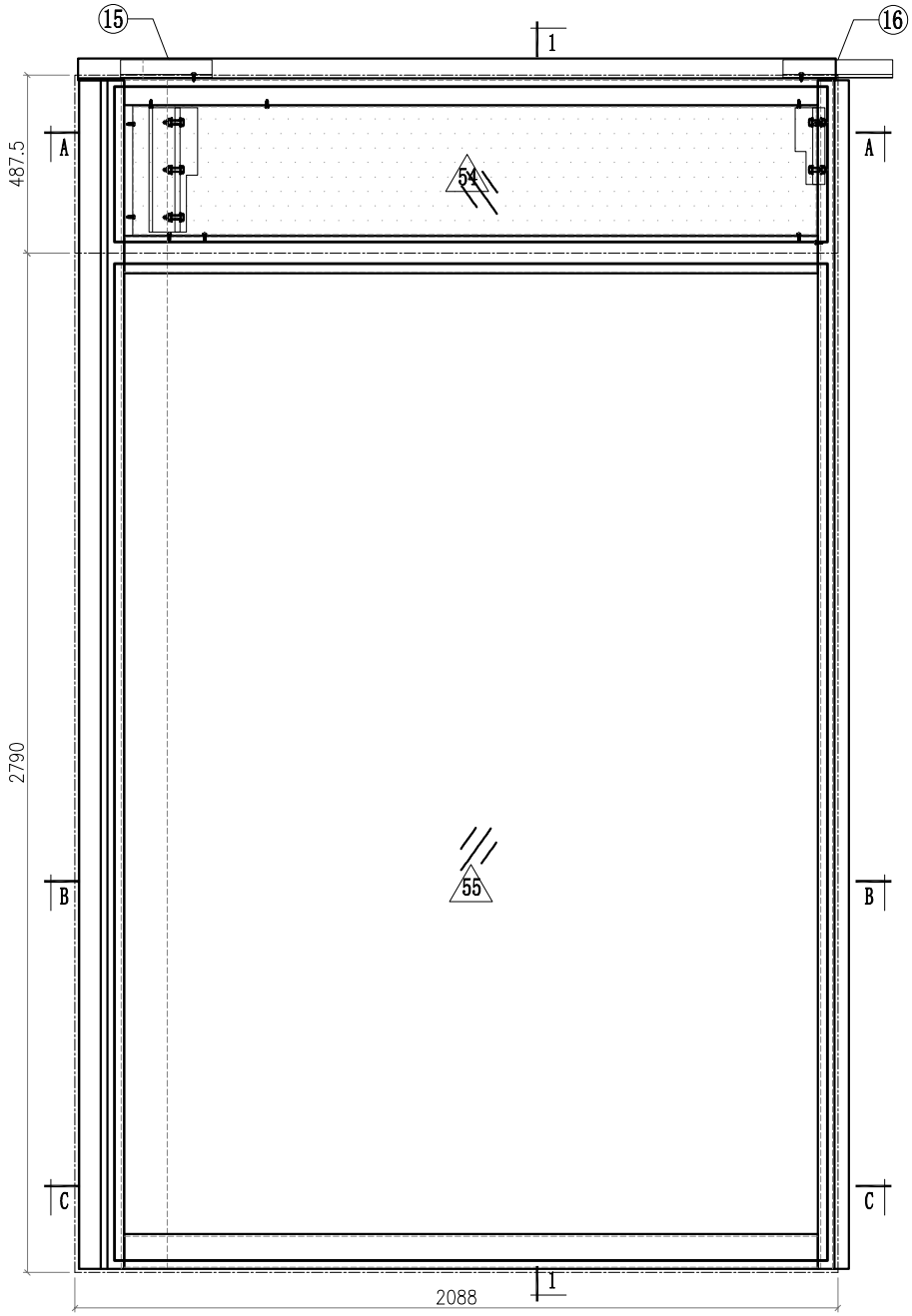

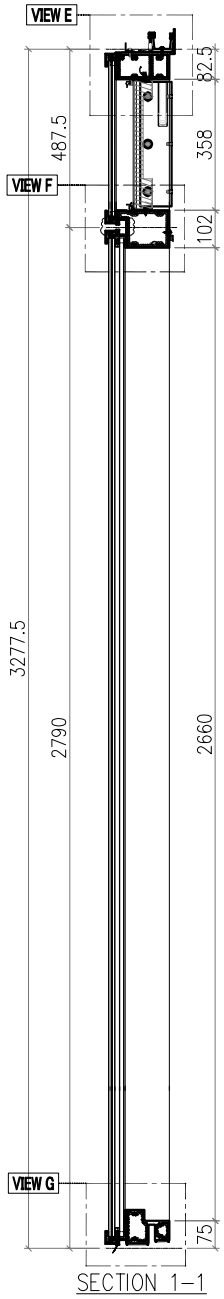

SECTION 1-1

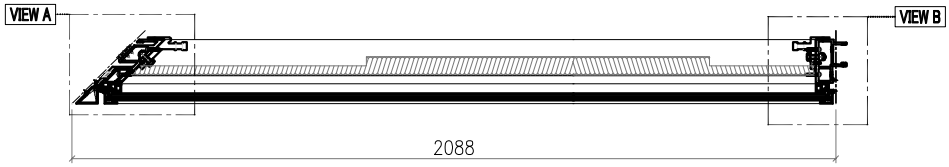

SECTION A-A

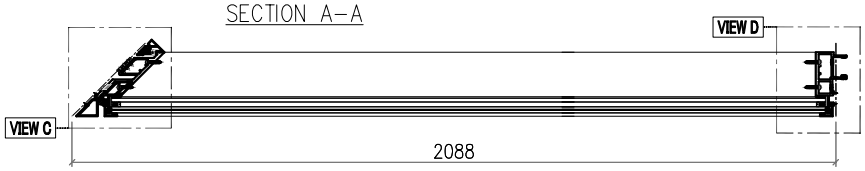

SECTION B-B

Notes

VIEW FROM OUTSIDE

GLASS

2mm THK. BACK PANEL

美特鋁質有限公司 MIDI Aluminium Fabricator Ltd.							工程號	J857	類別		物料號	M1		
							地盘	啟德6552	制圖	李傳鵬	2022-02-11	圖號	CW-343	
修改	A	B	C	採用工廠		地盤 ✓	图纸名称	单元组装图	復核	練松文	2022-02-13	數量	-	
日期	3.18	4.2	4.26	材料颜色	-		材料	-	批准	林仁安	2022-02-15	單件重量	-	(KG)

VIEW A

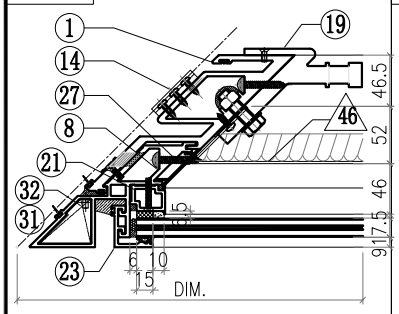

VIEW B

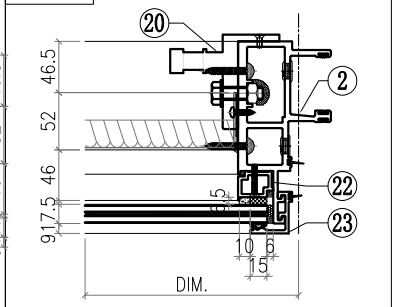

VIEW C

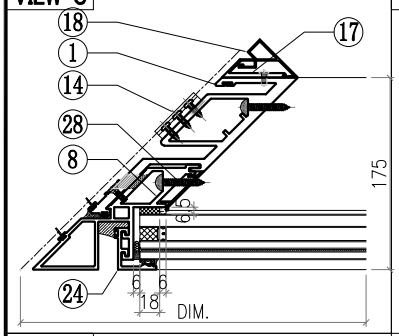

VIEW D

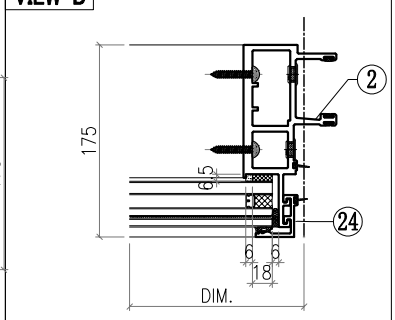

VIEW E

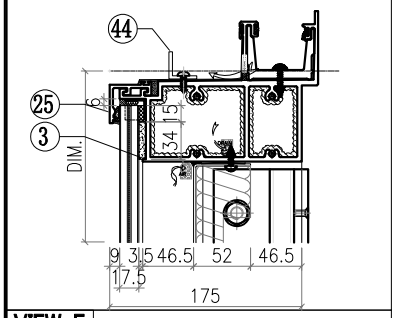

VIEW F

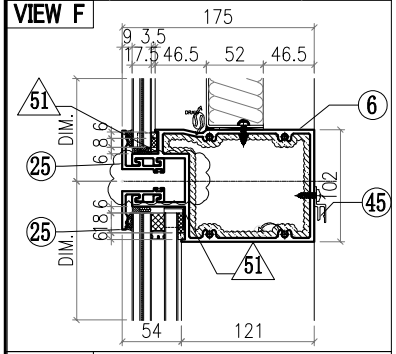

VIEW G

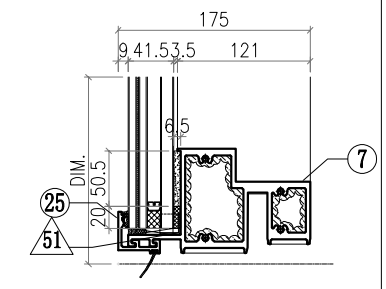

△ OTHERS (ALUM. & G.M.S. PARTS)

ITEM	FAB. DWG NO.	LENGTH (mm)	QTY
46	BST-NZ017 1872X354 (BACK PANEL)		1
47			
48			
49			
50			
51	AC-065 1mm THK. ALUM. PLATE		8
52			
53			
54	GL4-D151 1950X425 (GLASS)		1
55	GL2-D151 1950X2728 (GLASS)		1

◯ ALUM. EXTRUSION

ITEM	FAB. DWG NO.	LENGTH (mm)	QTY
1	X86052-P07	3253.5	1
2	X86047-P07	3253.5	1
3	X86060-001-B51	2064.5	1
4			
5			
6	X86061-001-057	1962	1
7	X86059-001-B28	1962	1
8	X86075-P14	3253.5	1
9			
10			
11			
12			
13			
14	X86083-001	50	3
15	X86079-004	250	1
16	X86079-001	300	1
17	X86091-001-03	2620	1
18	X86092-001-03	2620	1
19	X86097-003	340	1
20	X86095-002	210	1
21	X86074-P01-04	414	1
22	X86074-P01R-04	414	1
23	X86071-P04-06	457	2
24	X86071-P04-08	2761.5	2
25	X86071-P01-38	1990	4
26			
27	X86151-P07	357.5	1
28	X86151-P09	2629.5	1
29			
30			
31	L044-P01L	46	1
32	L044-P01R	46	1
33			
34			
35			
36			
37			
38			
39			
40			
41			
42			
43			
44	L061-001-03	1804	1
45	X86101-001-064	1780	1

美特鋁質有限公司 MIDI Aluminium Fabricator Ltd.								工程號	J857	類別		物料號	M1		
								地盘	啟德6552	制圖	李傳鵬	2022-02-11	圖號	CW-344	
修改	A	B	C	採用工廠		地盤	✓	图纸名称	单元组装图	復核	練松文	2022-02-13	數量	-	
日期	3.18	4.2	4.26	材料颜色	-			材料	-	批准	林仁安	2022-02-15	單件重量	-	(KG)

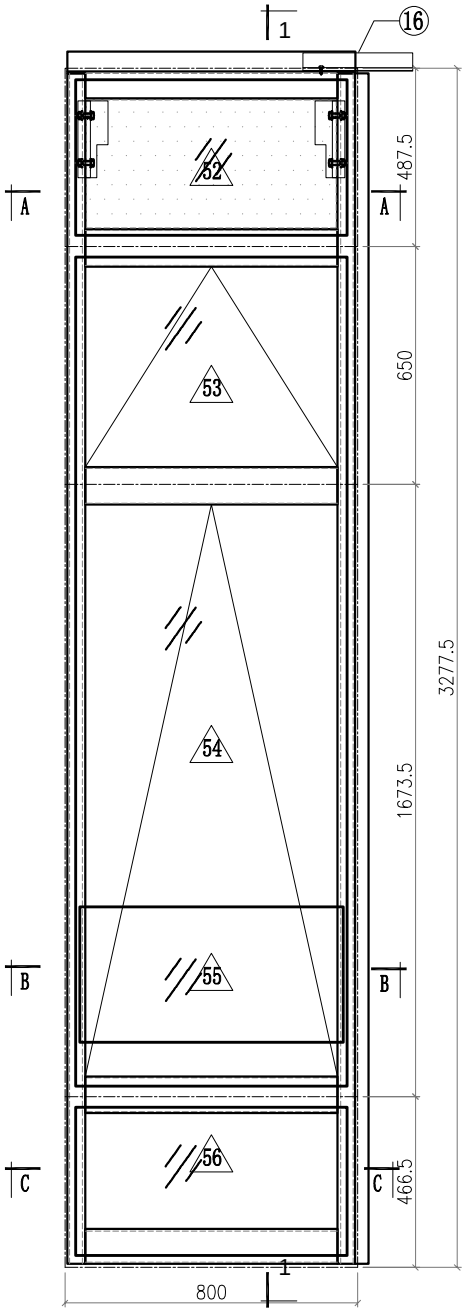

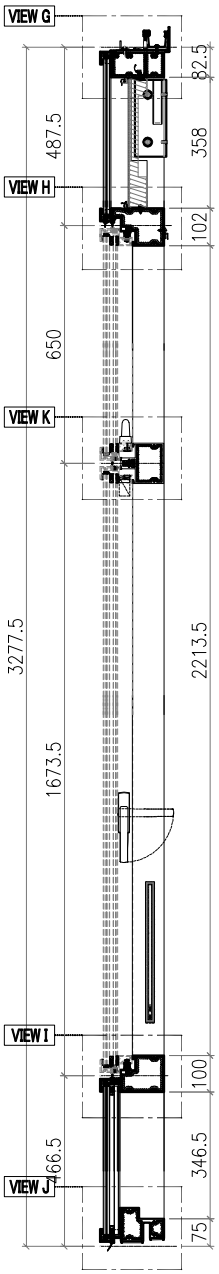

SECTION 1-1

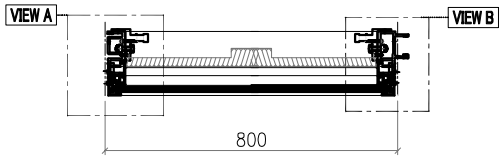

SECTION A-A

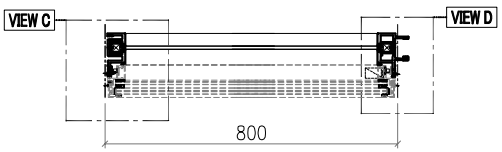

SECTION B-B

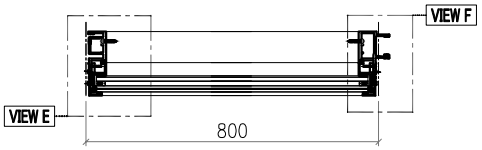

SECTION C-C

VIEW A

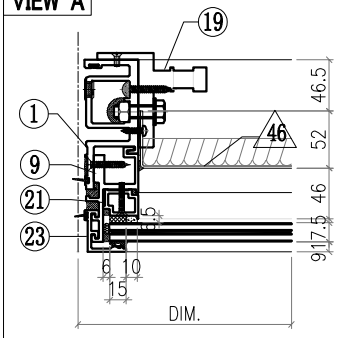

VIEW B

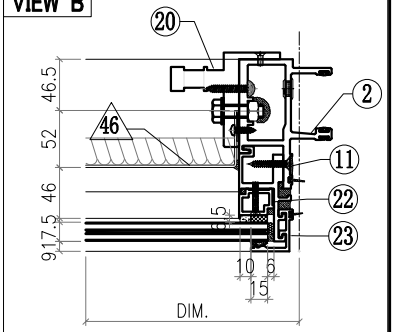

VIEW C

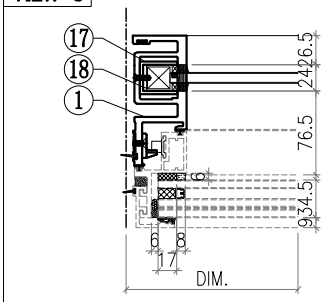

VIEW D

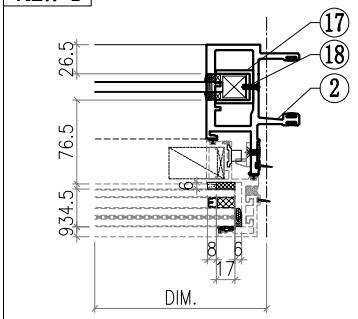

VIEW E

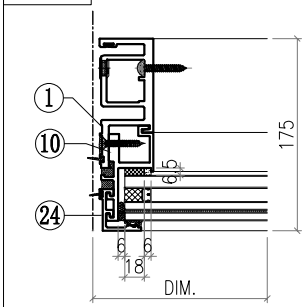

Notes

VIEW FROM OUTSIDE

GLASS

美特鋁質有限公司 MIDI Aluminium Fabricator Ltd.													
工程號	J857	類別		物料號	M1								
地盘	啟德6552	制圖	李傳鵬	2022-02-11	圖號	CW-344							
修改	A	B	C	採用工廠		地盤 ✓	图纸名称	单元组装图	復核	練松文	2022-02-13	數量	-
日期	3.18	4.2	4.26	材料颜色	-		材料	-	批准	林仁安	2022-02-15	單件重量	- (KG)

VIEW F

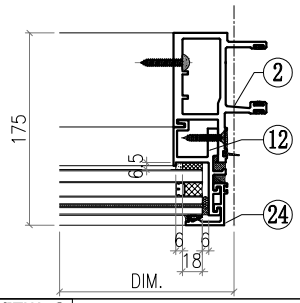

VIEW G

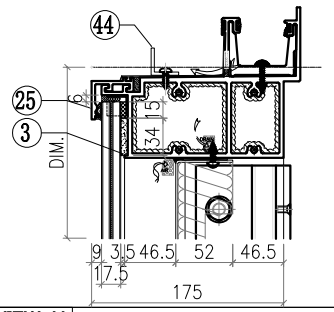

VIEW H

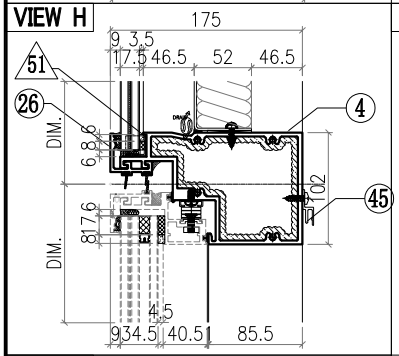

VIEW J

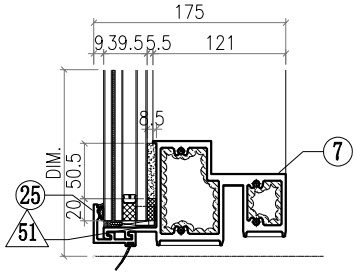

VIEW K

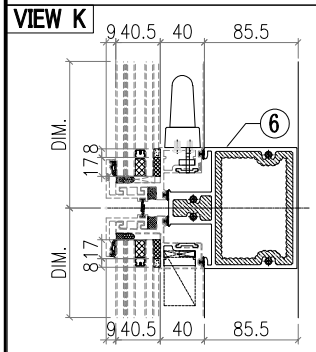

VIEW I

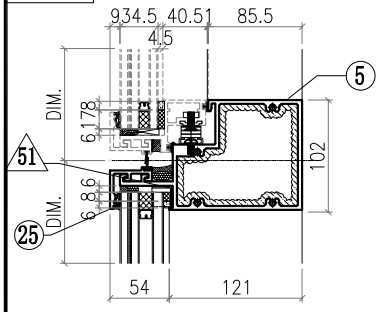

△ OTHERS (ALUM. & G.M.S. PARTS)

ITEM	FAB. DWG NO.	LENGTH (mm)	QTY
46	BST-J085 686X354 (BACK PANEL)		1
47			
48			
49			
50			
51	AC-065 1mm THK. ALUM. PLATE		8
52	GL4-D152 742X425 (GLASS)		1
53	AW-L21		1
54	AW-L01		1
55	GB-C152 720X370 (GLASS)		1
56	GL1-E152 742X404 (GLASS)		1

◯ ALUM. EXTRUSION

ITEM	FAB. DWG NO.	LENGTH (mm)	QTY
1	X86050-P06	3253.5	1
2	X86048-P08	3253.5	1
3	X86060-001-165	788	1
4	X86063-001-008	771	1
5	X86062-001-008	771	1
6	X86069-001-02	771	1
7	X86059-001-083	771	1
8			
9	X86086-P10	448	1
10	X86086-P16	416	1
11	X86086-P11	448	1
12	X86086-P17	416	1
13			
14			
15			
16	X86079-001	300	1
17	X86078-P01	390	2
18	N525-P01	23	2
19	X86095-001	210	1
20	X86095-002	210	1
21	X86074-P11-04	436	1
22	X86074-P11R-04	436	1
23	X86071-P04-06	457	2
24	X86071-P04-07	438	2
25	X86071-P01-39	782	3
26	X86145-P01-13	782	1
27			
28			
29			
30			
31			
32			
33			
34			
35			
36			
37			
38			
39			
40			
41			
42			
43			
44	L061-001-04	630	1
45	X86101-001-042	690	1

美特鋁質有限公司 MIDI Aluminium Fabricator Ltd.								工程號	J857	類別		物料號	M1		
								地盘	啟德6552	制圖	李傳鵬	2022-02-11	圖號	CW-345	
修改	A	B	C	採用	工廠		地盤 ✓	图纸名称	单元组装图	復核	練松文	2022-02-13	數量	-	
日期	3.18	4.2	4.26	材料颜色	-			材料	-	批准	林仁安	2022-02-15	單件重量	-	(KG)

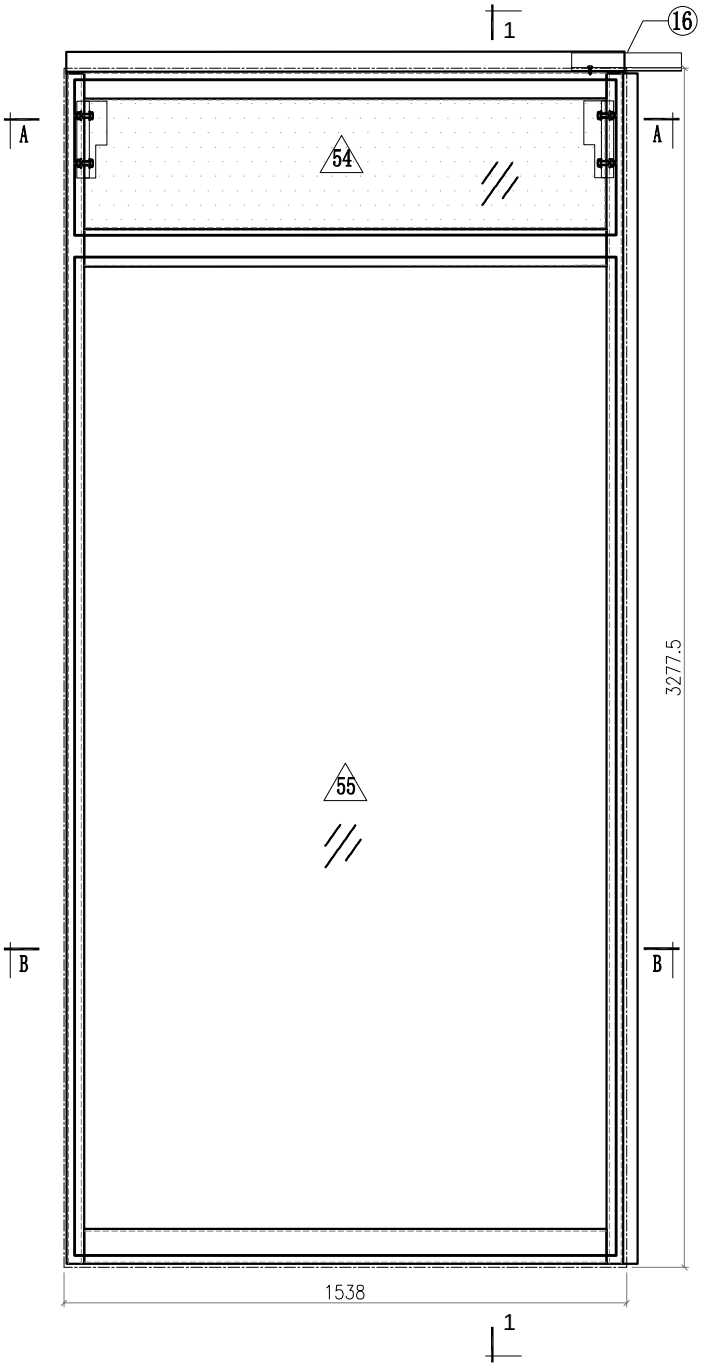

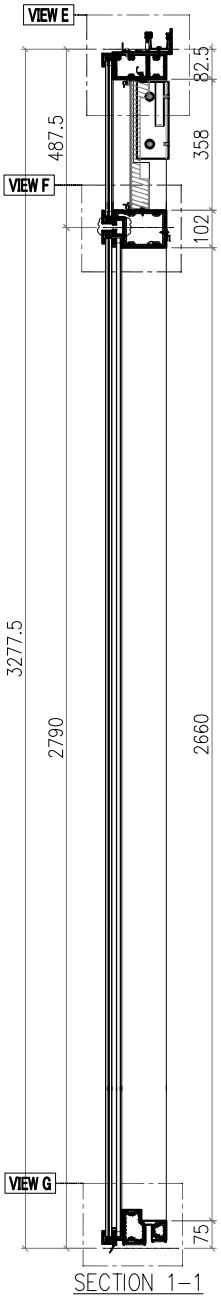

SECTION 1-1

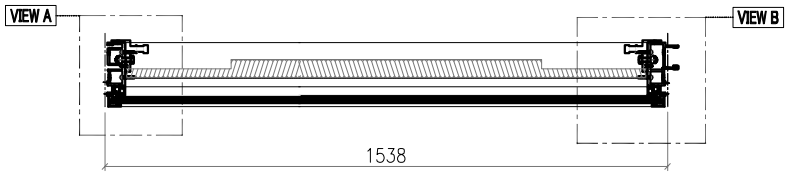

SECTION A-A

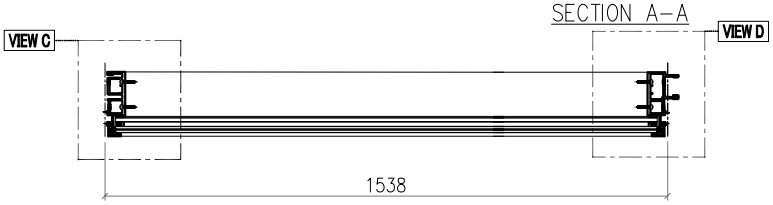

SECTION B-B

Notes

VIEW FROM OUTSIDE

GLASS

2mm THK. BACK PANEL

美特鋁質有限公司 MIDI Aluminium Fabricator Ltd.							工程號	J857	類別		物料號	M1		
							地盘	啟德6552	制圖	李傳鵬	2022-02-11	圖號	CW-345	
修改	A	B	C	採用工廠		地盤 ✓	图纸名称	单元组装图	復核	練松文	2022-02-13	數量	-	
日期	3.18	4.2	4.26	材料颜色	-		材料	-	批准	林仁安	2022-02-15	單件重量	-	(KG)

VIEW A

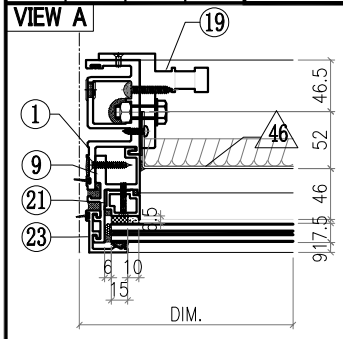

VIEW B

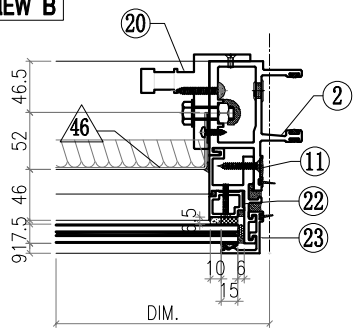

VIEW C

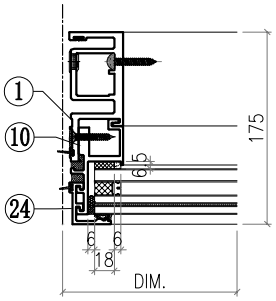

VIEW D

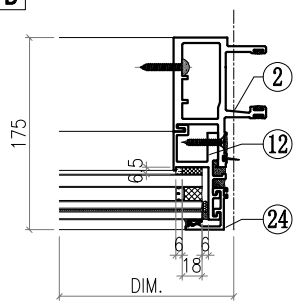

VIEW E

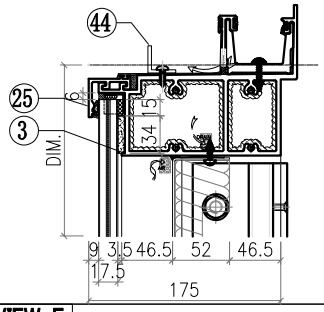

VIEW F

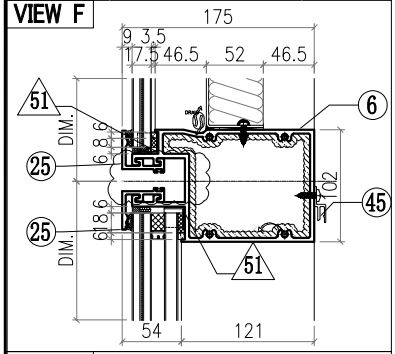

VIEW G

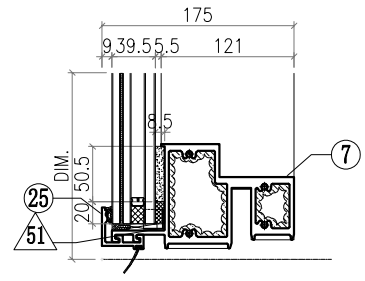

△ OTHERS (ALUM. & G.M.S. PARTS)

ITEM	FAB. DWG NO.	LENGTH (mm)	QTY
46	BST-J061 1424X354 (BACK PANEL)		1
47			
48			
49			
50			
51	AC-065 1mm THK. ALUM. PLATE		8
52			
53			
54	GL4-D159 1479X425 (GLASS)		1
55	GL1-F159 1479X2728 (GLASS)		1

◯ ALUM. EXTRUSION

ITEM	FAB. DWG NO.	LENGTH (mm)	QTY
1	X86049-P08	3253.5	1
2	X86047-P07	3253.5	1
3	X86060-001-151	1526	1
4			
5			
6	X86061-001-025	1492	1
7	X86059-001-124	1492	1
8			
9			
10			
11			
12			
13			
14			
15			
16	X86079-001	300	1
17			
18			
19	X86095-001	210	1
20	X86095-002	210	1
21	X86074-P01-04	414	1
22	X86074-P01R-04	414	1
23	X86071-P04-06	457	2
24	X86071-P04-08	2761.5	2
25	X86071-P01-40	1520	4
26			
27			
28			
29			
30			
31			
32			
33			
34			
35			
36			
37			
38			
39			
40			
41			
42			
43			
44	L061-001-05	1368	1
45	X86101-001-038	1428	1

美特鋁質有限公司 MIDI Aluminium Fabricator Ltd.								工程號	J857	類別		物料號	M1		
								地盘	啟德6552	制圖	李傳鵬	2022-02-11	圖號	CW-346	
修改	A	B	C	採用	工廠		地盤	图纸名称	单元组装图	復核	練松文	2022-02-13	數量	-	
日期	3.18	4.2	4.26	材料颜色	-			材料	-	批准	林仁安	2022-02-15	單件重量	-	(KG)

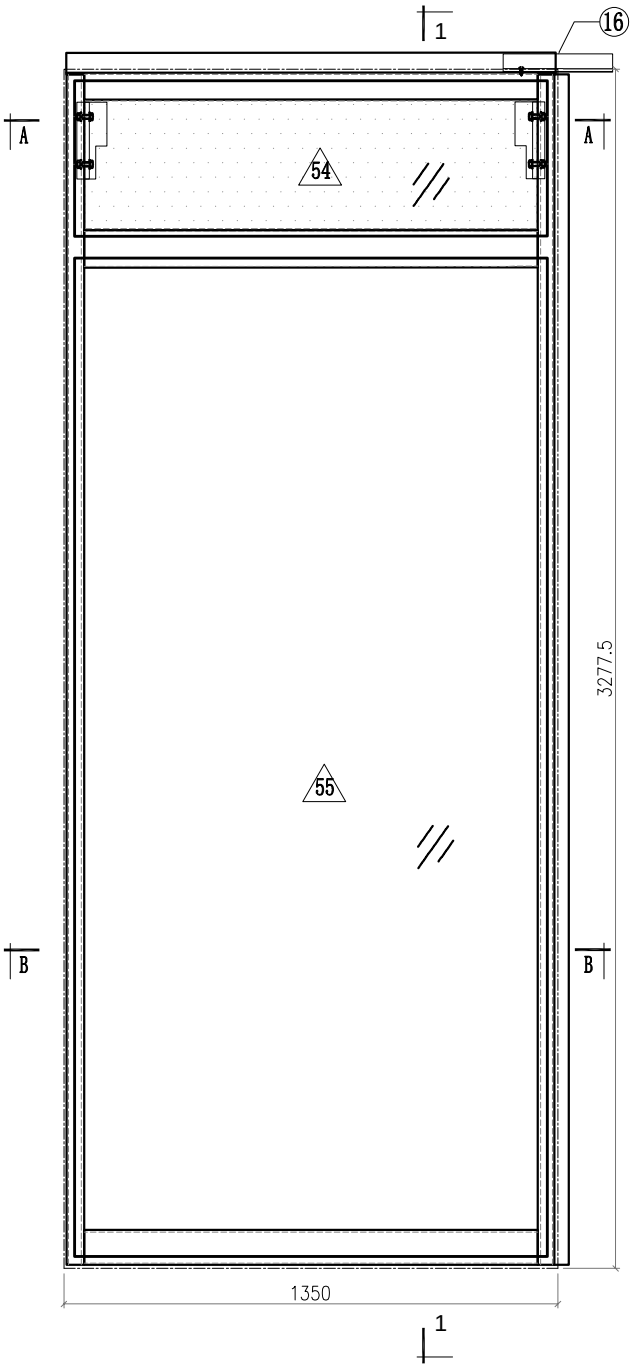

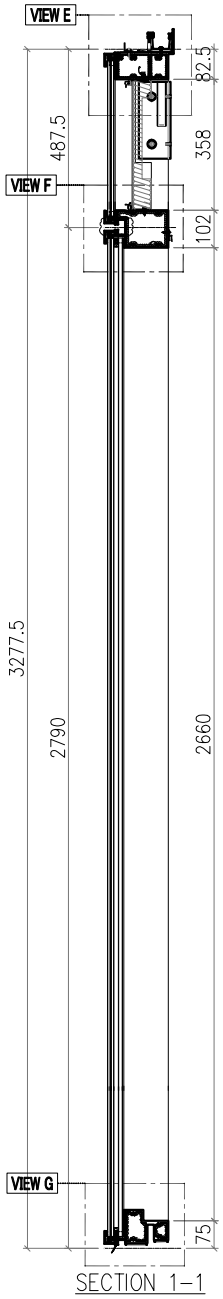

SECTION 1-1

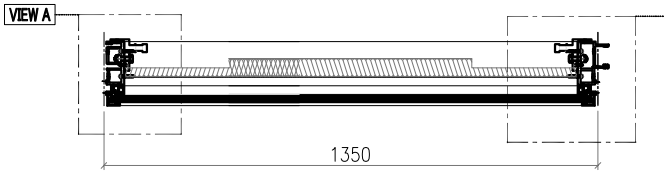

SECTION A-A

VIEW B

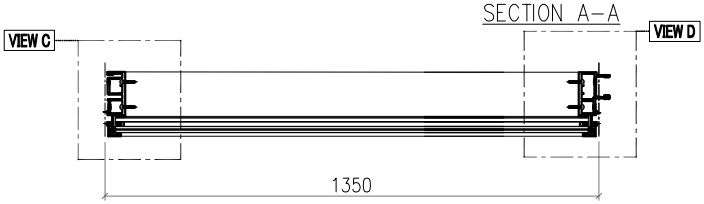

SECTION B-B

Notes

VIEW FROM OUTSIDE

GLASS

2mm THK. BACK PANEL

美特鋁質有限公司 MIDI Aluminium Fabricator Ltd.							工程號	J857	類別		物料號	M1		
							地盘	啟德6552	制圖	李傳鵬	2022-02-11	圖號	CW-346	
修改	A	B	C	採用工廠		地盤 ✓	图纸名称	单元组装图	復核	練松文	2022-02-13	數量	-	
日期	3.18	4.2	4.26	材料颜色	-		材料	-	批准	林仁安	2022-02-15	單件重量	-	(KG)

VIEW A

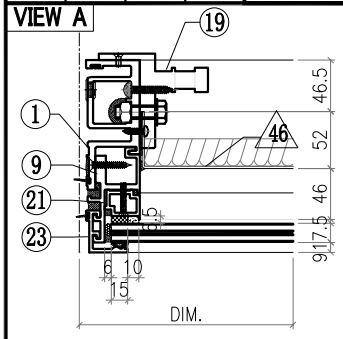

VIEW B

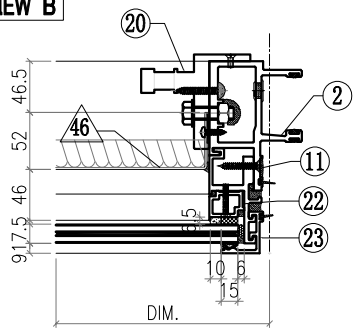

VIEW C

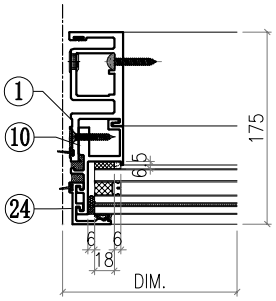

VIEW D

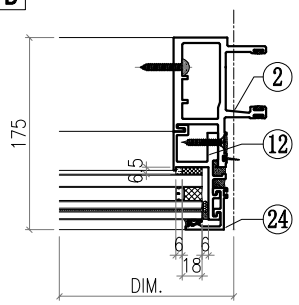

VIEW E

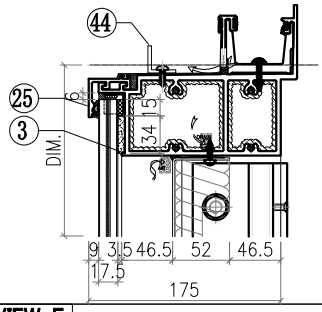

VIEW F

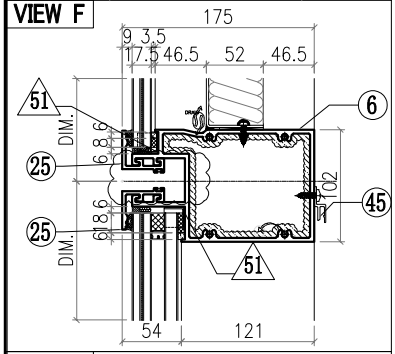

VIEW G

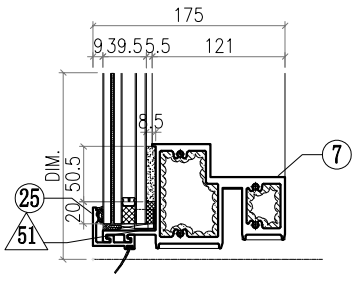

△ OTHERS (ALUM. & G.M.S. PARTS)

ITEM	FAB. DWG NO.	LENGTH (mm)	QTY
46	BST-J051		1
	1236X354 (BACK PANEL)		
47			
48			
49			
50			
51	AC-065		8
	1mm THK. ALUM. PLATE		
52			
53			
54	GL4-D163		1
	1292X425 (GLASS)		
55	GL1-F163		1
	1292X2728 (GLASS)		

◯ ALUM. EXTRUSION

ITEM	FAB. DWG NO.	LENGTH (mm)	QTY
1	X86049-P08	3253.5	1
2	X86047-P07	3253.5	1
3	X86060-001-152	1338	1
4			
5			
6	X86061-001-028	1304	1
7	X86059-001-127	1304	1
8			
9			
10			
11			
12			
13			
14			
15			
16	X86079-001	300	1
17			
18			
19	X86095-001	210	1
20	X86095-002	210	1
21	X86074-P01-04	414	1
22	X86074-P01R-04	414	1
23	X86071-P04-06	457	2
24	X86071-P04-08	2761.5	2
25	X86071-P01-41	1332	4
26			
27			
28			
29			
30			
31			
32			
33			
34			
35			
36			
37			
38			
39			
40			
41			
42			
43			
44	L061-001-06	1180	1
45	X86101-001-043	1240	1

美特鋁質有限公司 MIDI Aluminium Fabricator Ltd.														
								工程號	J857	類別		物料號	M1	
								地盘	啟德6552	制圖	李傳鵬	2022-02-11	圖號	CW-347
修改	A	B	C	採用	工廠		地盤 ✓	图纸名称	单元组装图	復核	練松文	2022-02-13	數量	-
日期	3.18	4.2	4.26	材料颜色	-			材料	-	批准	林仁安	2022-02-15	單件重量	- (KG)

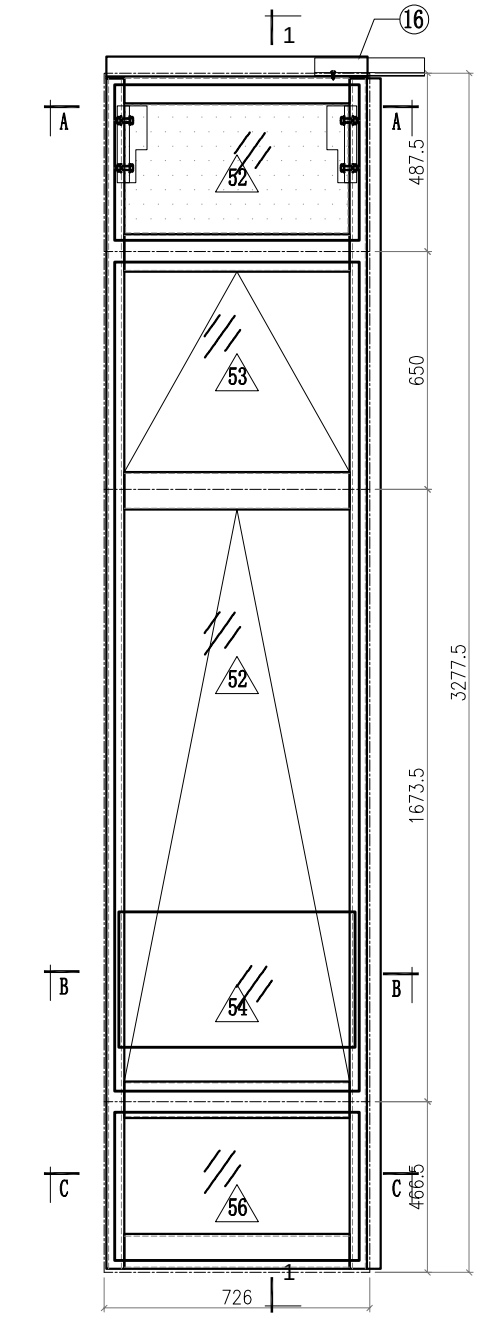

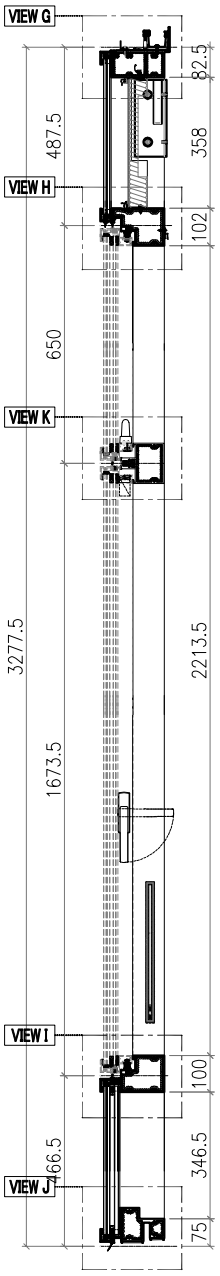

SECTION 1-1

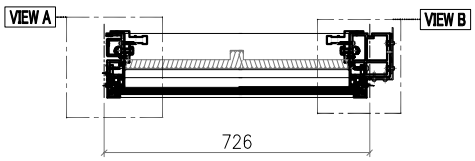

SECTION A-A

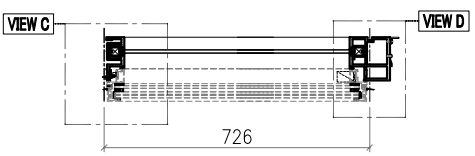

SECTION B-B

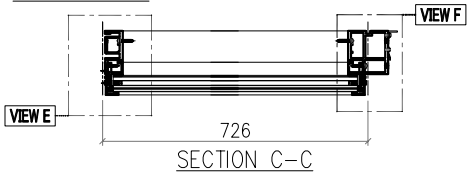

SECTION C-C

VIEW A

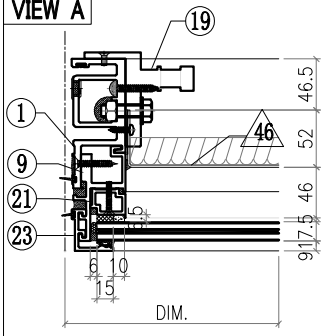

VIEW B

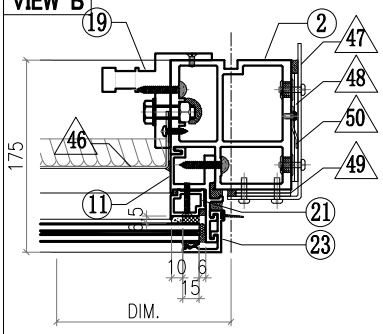

VIEW C

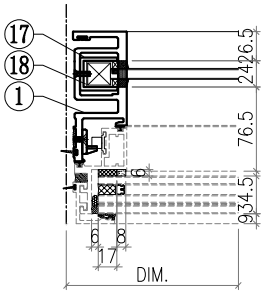

VIEW D

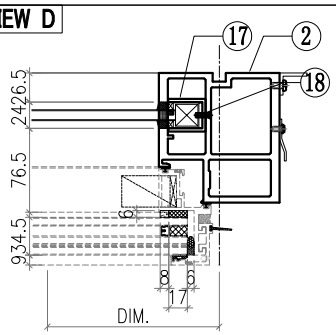

VIEW E

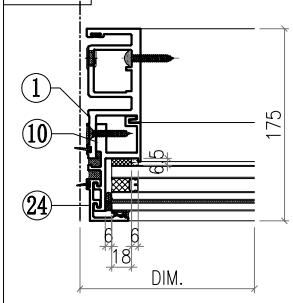

Notes
1.
2. VIEW FROM OUTSIDE
3. GLASS
4. 2mm THK. BACK PANEL

美特鋁質有限公司 MIDI Aluminium Fabricator Ltd.													
工程號	J857	類別		物料號	M1								
地盘	啟德6552	制圖	李傳鵬	2022-02-11	圖號	CW-347							
修改	A	B	C	採用工廠		地盤 ✓	图纸名称	单元组装图	復核	練松文	2022-02-13	數量	-
日期	3.18	4.2	4.26	材料颜色	-		材料	-	批准	林仁安	2022-02-15	單件重量	- (KG)

VIEW F

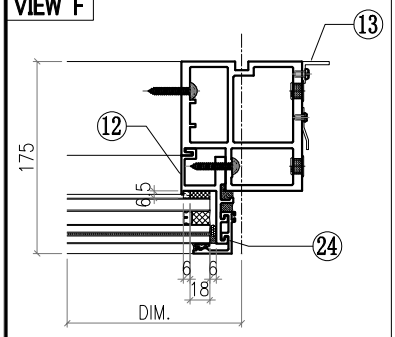

VIEW G

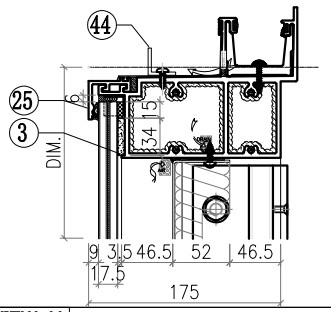

VIEW H

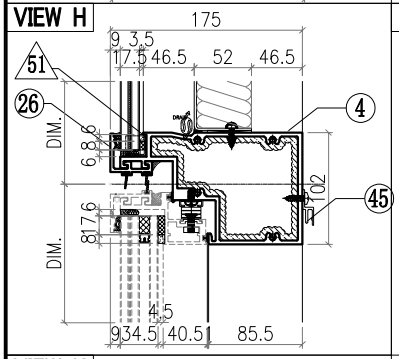

VIEW J

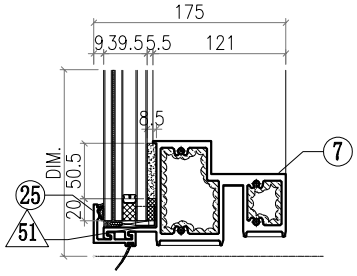

VIEW K

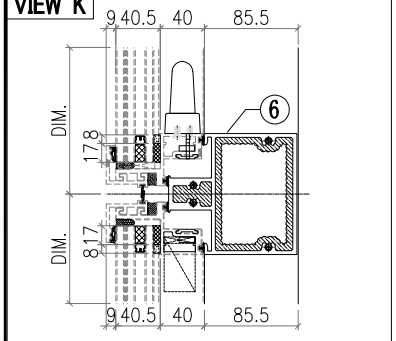

VIEW I

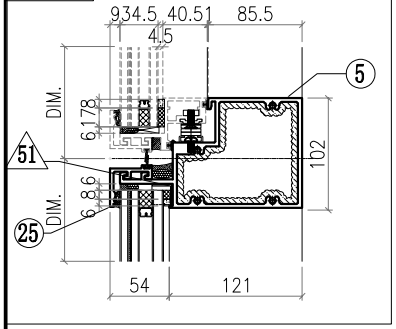

△ OTHERS (ALUM. & G.M.S. PARTS)

ITEM	FAB. DWG NO.	LENGTH (mm)	QTY
46	BST-J052 612X354 (BACK PANEL)		1
47	AC-062 3mm THK. ALUM. PLATE		1
48	AC-063 3mm THK. ALUM. PLATE		2
49	AC-064 3mm THK. ALUM. PLATE		2
50	AC-114 2mm THK. ALUM. PLATE		1
51	AC-065 1mm THK. ALUM. PLATE		8
52	GL4-D167 668X425 (GLASS)		1
53	AW-L22		1
54	AW-L02		1
55	GB-C167 646X370 (GLASS)		1
56	GL1-E167 668X634 (GLASS)		1

◯ ALUM. EXTRUSION

ITEM	FAB. DWG NO.	LENGTH (mm)	QTY
1	X86050-P06	3253.5	1
2	X86055-P30	3253.5	1
3	X86060-001-171	775	1
4	X86063-001-009	697	1
5	X86062-001-009	697	1
6	X86069-001-03	697	1
7	X86059-001-084	697	1
8			
9	X86086-P10	448	1
10	X86086-P16	448	1
11	X86086-P11	448	1
12	X86086-P17	416	1
13	N544-P08	2630	1
14			
15			
16	X86079-005	200	1
17	X86078-P01	390	2
18	N525-P01	23	2
19	X86095-001	210	1
20	X86095-002	210	1
21	X86074-P11-04	436	1
22	X86074-P11R-04	436	1
23	X86071-P04-06	457	2
24	X86071-P04-07	438	2
25	X86071-P01-42	708	3
26	X86145-P01-14	708	1
27			
28			
29			
30			
31			
32			
33			
34			
35			
36			
37			
38			
39			
40			
41			
42			
43			
44	L061-001-07	556	1
45	X86101-001-044	616	1

美特鋁質有限公司 MIDI Aluminium Fabricator Ltd.								工程號	J857	類別		物料號	M1		
								地盘	啟德6552	制圖	李傳鵬	2022-02-11	圖號	CW-348	
修改	A	B	C	採用	工廠		地盤	✓	图纸名称	单元组装图	復核	練松文	2022-02-13	數量	-
日期	3.18	4.2	4.26	材料颜色	-				材料	-	批准	林仁安	2022-02-15	單件重量	- (KG)

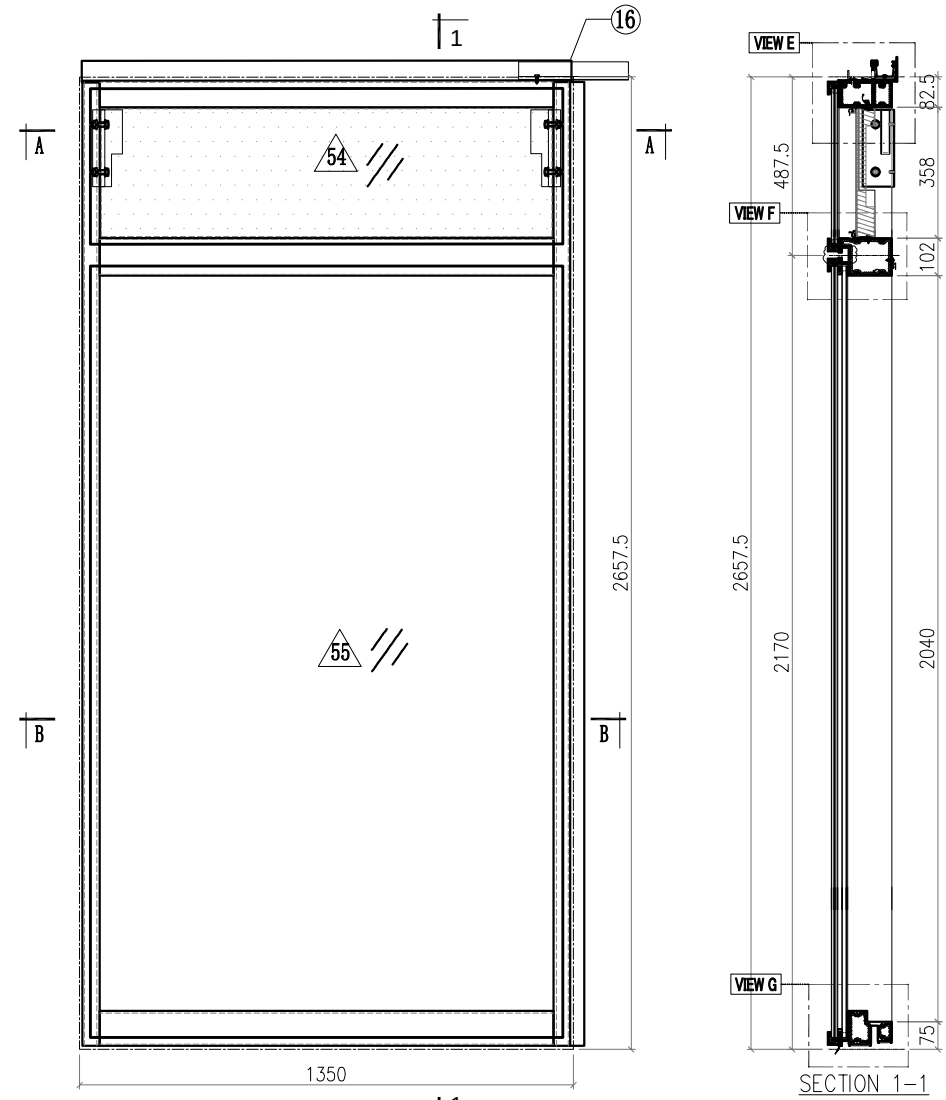

Notes

VIEW FROM OUTSIDE

GLASS

2mm THK. BACK PANEL

美特鋁質有限公司 MIDI Aluminium Fabricator Ltd.							工程號	J857	類別		物料號	M1		
							地盘	啟德6552	制圖	李傳鵬	2022-02-11	圖號	CW-348	
修改	A	B	C	採用工廠		地盤 ✓	图纸名称	单元组装图	復核	練松文	2022-02-13	數量	-	
日期	3.18	4.2	4.26	材料颜色	-		材料	-	批准	林仁安	2022-02-15	單件重量	-	(KG)

VIEW A

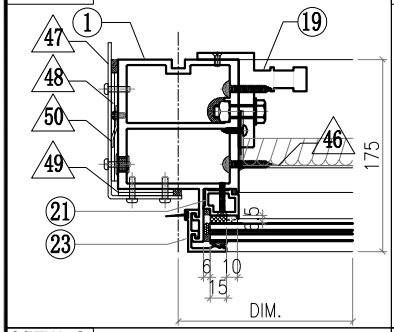

VIEW B

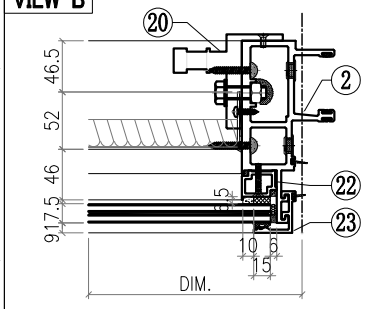

VIEW C

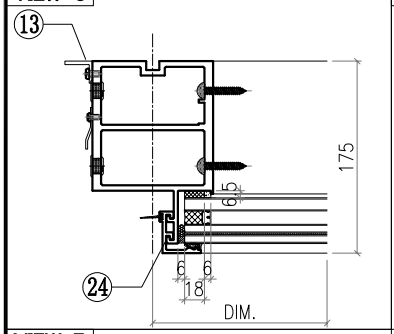

VIEW D

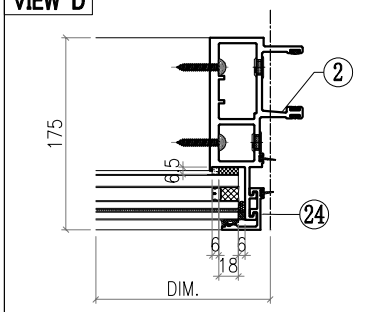

VIEW E

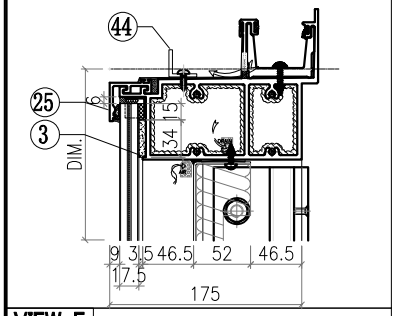

VIEW F

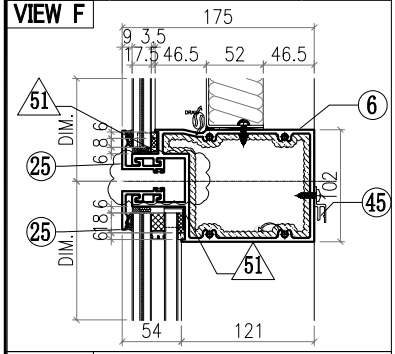

VIEW G

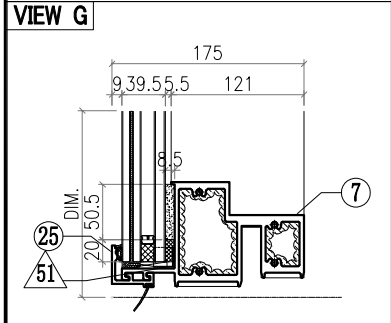

△ OTHERS (ALUM. & G.M.S. PARTS)

ITEM	FAB. DWG NO.	LENGTH (mm)	QTY
46	BST-J053 1099X354 (BACK PANEL)		1
47	AC-061 3mm THK. ALUM. PLATE		1
48	AC-063 3mm THK. ALUM. PLATE		2
49	AC-064 3mm THK. ALUM. PLATE		2
50	AC-112 2mm THK. ALUM. PLATE		1
51	AC-065 1mm THK. ALUM. PLATE		8
52			
53			
54	GL4-D171 1154X425 (GLASS)		1
55	GL1-G171 1154X2108 (GLASS)		1

◯ ALUM. EXTRUSION

ITEM	FAB. DWG NO.	LENGTH (mm)	QTY
1	X86056-P19	2633.5	1
2	X86047-P06	2633.5	1
3	X86060-001-157	1262	1
4			
5			
6	X86061-001-029	1167	1
7	X86059-001-128	1167	1
8			
9			
10			
11			
12			
13	N544-P07	2022	1
14			
15	X86079-002	200	1
16	X86079-001	300	1
17			
18			
19	X86095-001	210	1
20	X86095-002	210	1
21	X86074-P01-04	414	1
22	X86074-P01R-04	414	1
23	X86071-P04-06	457	2
24	X86071-P04-10	2141.5	2
25	X86071-P01-43	1195	4
26			
27			
28			
29			
30			
31			
32			
33			
34			
35			
36			
37			
38			
39			
40			
41			
42			
43			
44	L061-001-08	1043	1
45	X86101-001-045	1103	1

美特鋁質有限公司 MIDI Aluminium Fabricator Ltd.							工程號	J857	類別		物料號	M1		
							地盘	啟德6552	制圖	李傳鵬	2022-02-11	圖號	CW-349	
修改	A	B	C	採用工廠		地盤 ✓	图纸名称	单元组装图	復核	練松文	2022-02-13	數量	-	
日期	3.18	4.2	4.26	材料颜色	-		材料	-	批准	林仁安	2022-02-15	單件重量	-	(KG)

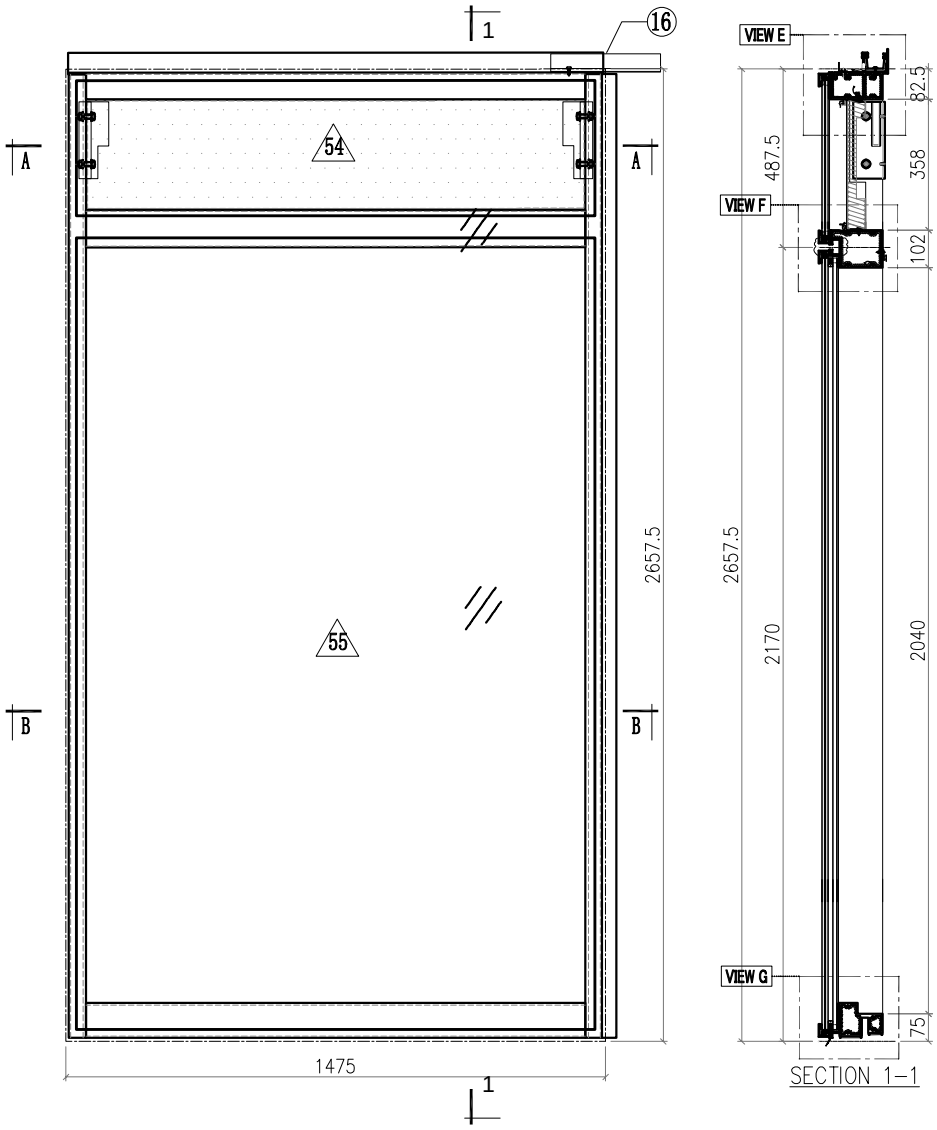

SECTION 1-1

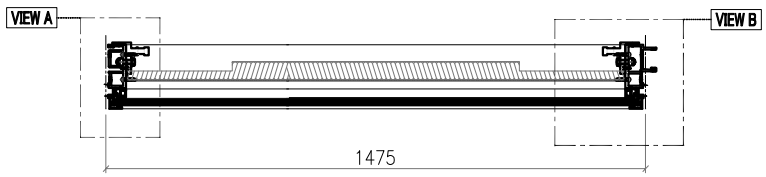

SECTION A-A

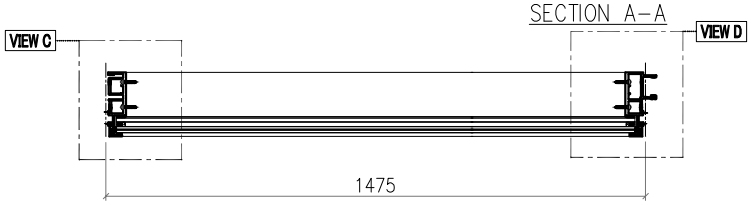

SECTION B-B

Notes

VIEW FROM OUTSIDE

GLASS

2mm THK. BACK PANEL

美特鋁質有限公司 MIDI Aluminium Fabricator Ltd.														
								工程號	J857	類別		物料號	M1	
								地盘	啟德6552	制圖	李傳鵬	2022-02-11	圖號	CW-349
修改	A	B	C	採用工廠		地盤	✓	图纸名称	单元组装图	復核	練松文	2022-02-13	數量	-
日期	3.18	4.2	4.26	材料颜色	-			材料	-	批准	林仁安	2022-02-15	單件重量	- (KG)

VIEW A

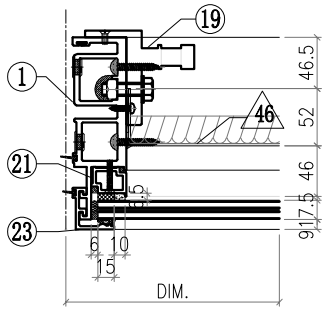

VIEW B

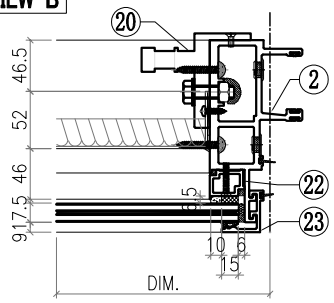

VIEW C

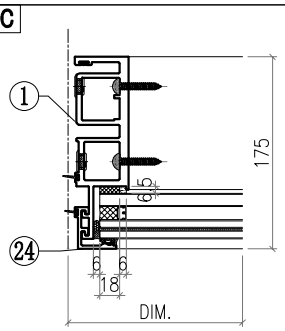

VIEW D

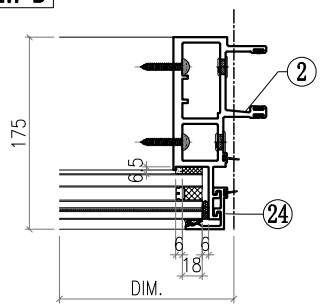

VIEW E

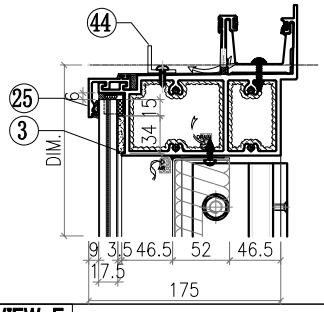

VIEW F

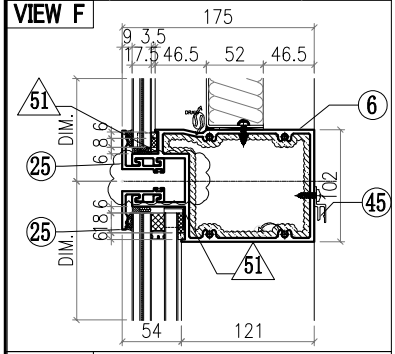

VIEW G

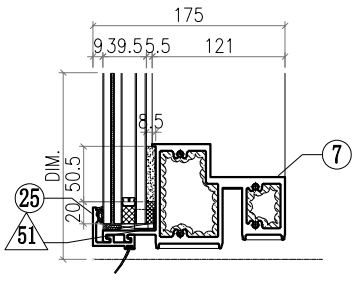

△ OTHERS (ALUM. & G.M.S. PARTS)

ITEM	FAB. DWG NO.	LENGTH (mm)	QTY
46	BST-J054		1
	1361X354 (BACK PANEL)		
47			
48			
49			
50			
51	AC-065		8
	1mm THK. ALUM. PLATE		
52			
53			
54	GL4-D174		1
	1417X425 (GLASS)		
55	GL1-G174		1
	1417X2108 (GLASS)		

◯ ALUM. EXTRUSION

ITEM	FAB. DWG NO.	LENGTH (mm)	QTY
1	X86049-P06	2633.5	1
2	X86047-P06	2633.5	1
3	X86060-001-153	1463	1
4			
5			
6	X86061-001-030	1429	1
7	X86059-001-129	1429	1
8			
9			
10			
11			
12			
13			
14			
15			
16	X86079-001	300	1
17			
18			
19	X86095-001	210	1
20	X86095-002	210	1
21	X86074-P01-04	414	1
22	X86074-P01R-04	414	1
23	X86071-P04-06	457	2
24	X86071-P04-10	2141.5	2
25	X86071-P01-44	1457	4
26			
27			
28			
29			
30			
31			
32			
33			
34			
35			
36			
37			
38			
39			
40			
41			
42			
43			
44	L061-001-09	1305	1
45	X86101-001-046	1365	1

美特鋁質有限公司 MIDI Aluminium Fabricator Ltd.								工程號	J857	類別		物料號	M1		
								地盘	啟德6552	制圖	李傳鵬	2022-02-11	圖號	CW-350	
修改	A	B	C	採用	工廠		地盤 ✓	图纸名称	单元组装图	復核	練松文	2022-02-13	數量	-	
日期	3.18	4.2	4.26	材料颜色	-			材料	-	批准	林仁安	2022-02-15	單件重量	-	(KG)

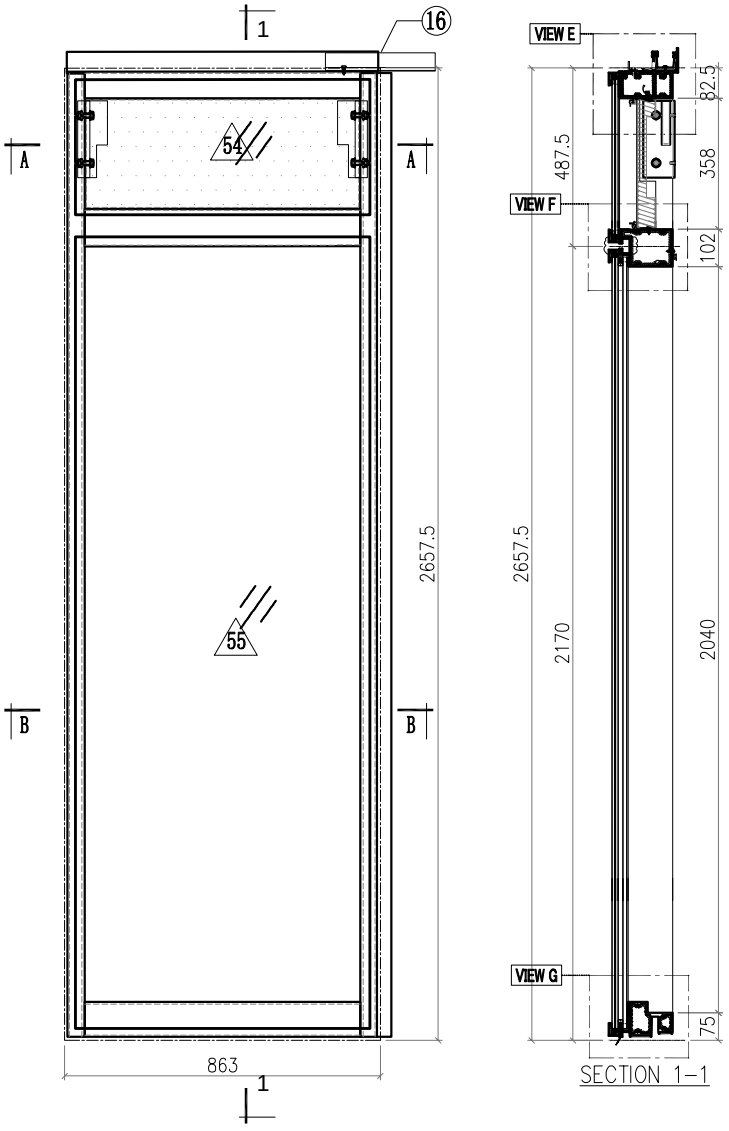

SECTION 1-1

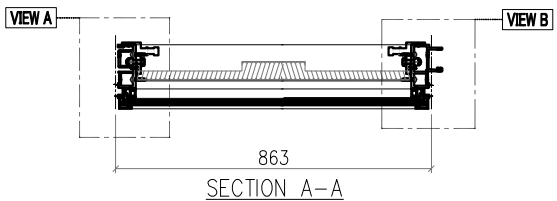

SECTION A-A

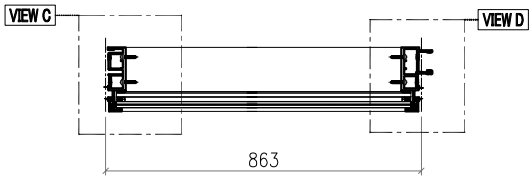

SECTION B-B

Notes

VIEW FROM OUTSIDE

GLASS

2mm THK. BACK PANEL

美特鋁質有限公司 MIDI Aluminium Fabricator Ltd.							工程號	J857	類別		物料號	M1		
							地盘	啟德6552	制圖	李傳鵬	2022-02-11	圖號	CW-350	
修改	A	B	C	採用工廠		地盤 ✓	图纸名称	单元组装图	復核	練松文	2022-02-13	數量	-	
日期	3.18	4.2	4.26	材料颜色	-		材料	-	批准	林仁安	2022-02-15	單件重量	-	(KG)

VIEW A

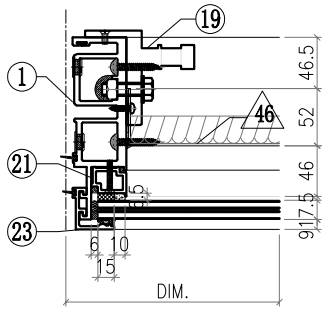

VIEW B

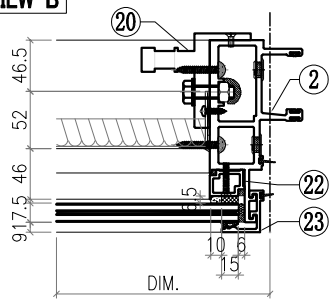

VIEW C

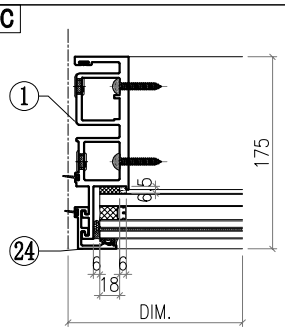

VIEW D

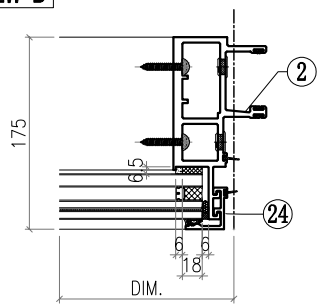

VIEW E

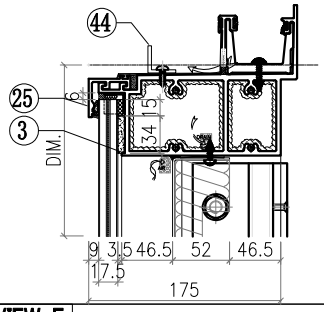

VIEW F

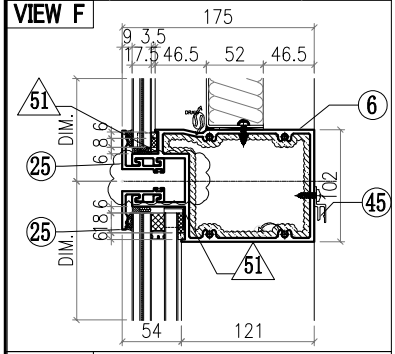

VIEW G

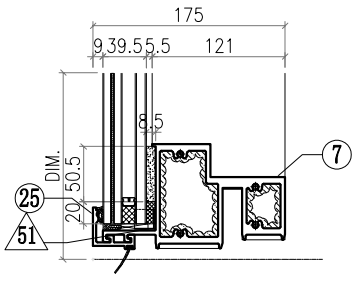

△ OTHERS (ALUM. & G.M.S. PARTS)

ITEM	FAB. DWG NO.	LENGTH (mm)	QTY
46	BST-J055		1
	749X354 (BACK PANEL)		
47			
48			
49			
50			
51	AC-065		8
	1mm THK. ALUM. PLATE		
52			
53			
54	GL4-D177		1
	804X425 (GLASS)		
55	GL1-G177		1
	804X2108 (GLASS)		

◯ ALUM. EXTRUSION

ITEM	FAB. DWG NO.	LENGTH (mm)	QTY
1	X86049-P06	2633.5	1
2	X86047-P06	2633.5	1
3	X86060-001-154	851	1
4			
5			
6	X86061-001-031	817	1
7	X86059-001-130	817	1
8			
9			
10			
11			
12			
13			
14			
15			
16	X86079-001	300	1
17			
18			
19	X86095-001	210	1
20	X86095-002	210	1
21	X86074-P01-04	414	1
22	X86074-P01R-04	414	1
23	X86071-P04-06	457	2
24	X86071-P04-10	2141.5	2
25	X86071-P01-45	845	4
26			
27			
28			
29			
30			
31			
32			
33			
34			
35			
36			
37			
38			
39			
40			
41			
42			
43			
44	L061-001-10	693	1
45	X86101-001-047	753	1

美特鋁質有限公司 MIDI Aluminium Fabricator Ltd.								工程號	J857	類別		物料號	M1		
								地盘	啟德6552	制圖	李傳鵬	2022-02-11	圖號	CW-351	
修改	A	B	C	採用工廠		地盤	✓	图纸名称	单元组装图	復核	練松文	2022-02-13	數量	-	
日期	3.18	4.2	4.26	材料颜色	-			材料	-	批准	林仁安	2022-02-15	單件重量	-	(KG)

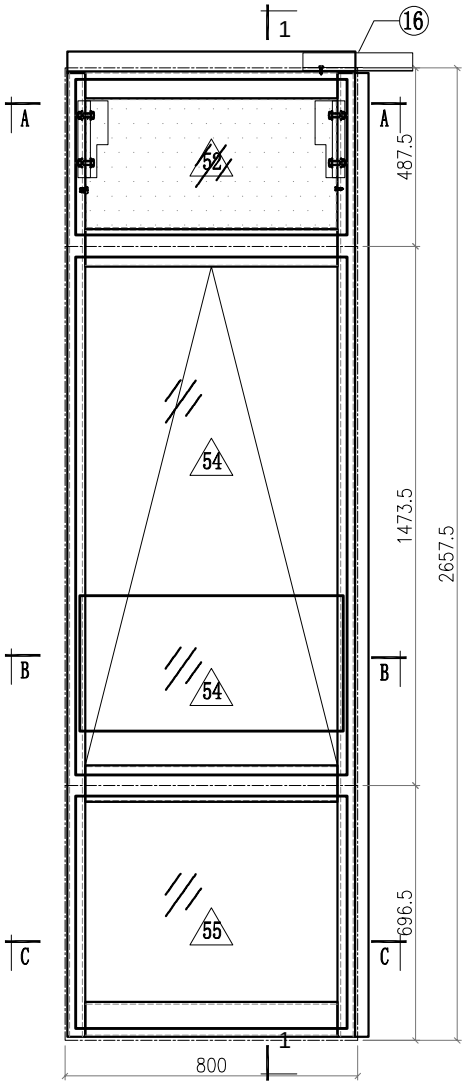

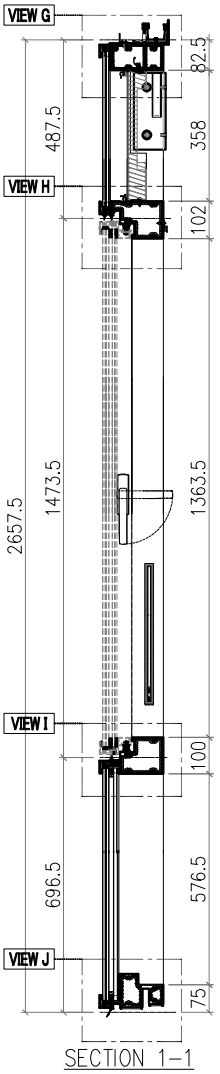

SECTION 1-1

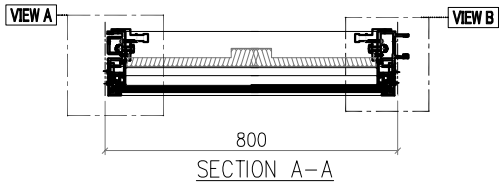

SECTION A-A

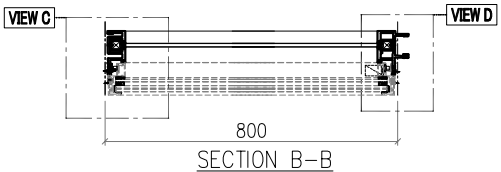

SECTION B-B

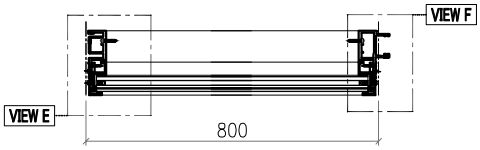

SECTION C-C

VIEW A

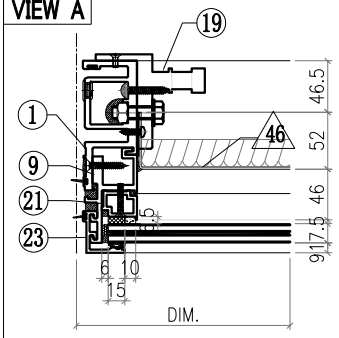

VIEW B

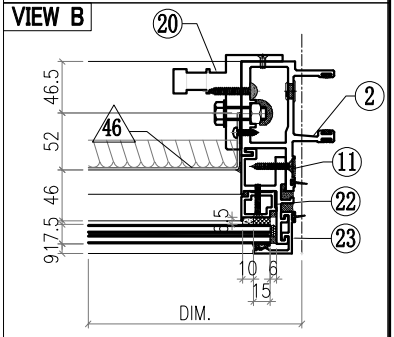

VIEW C

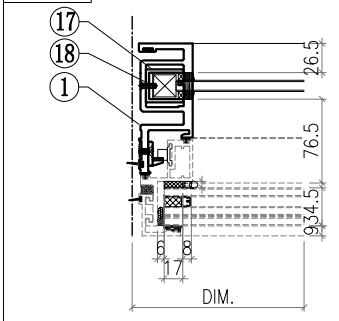

VIEW D

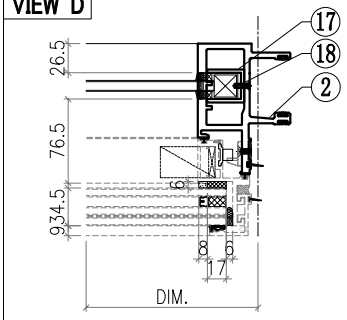

VIEW E

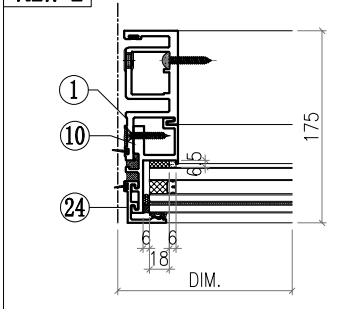

Notes

VIEW FROM OUTSIDE

GLASS

2mm THK. BACK PANEL

美特鋁質有限公司 MIDI Aluminium Fabricator Ltd.														
工程號	J857	類別		物料號	M1									
地盘	啟德6552	制圖	李傳鵬	2022-02-11	圖號	CW-351								
修改	A	B	C	採用工廠		地盤 ✓	图纸名称	单元组装图	復核	練松文	2022-02-13	數量	-	
日期	3.18	4.2	4.26	材料颜色	-		材料	-	批准	林仁安	2022-02-15	單件重量	-	(KG)

VIEW F

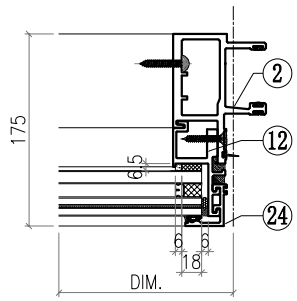

VIEW G

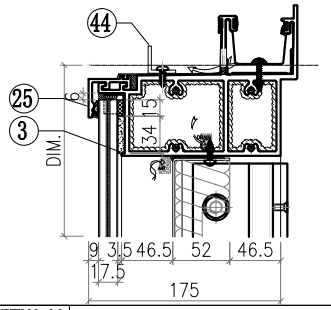

VIEW H

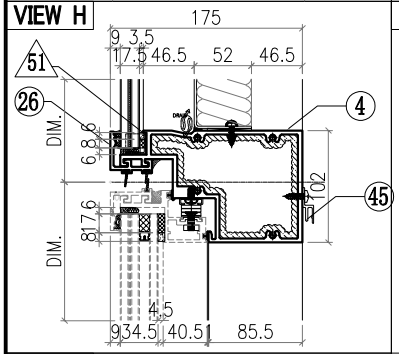

VIEW J

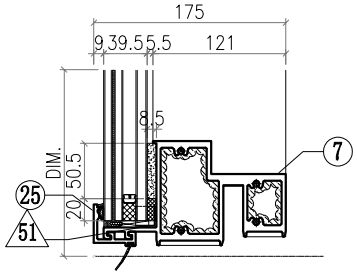

VIEW I

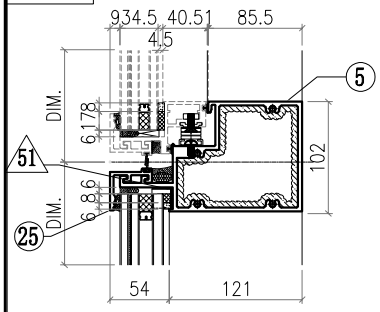

△ OTHERS (ALUM. & G.M.S. PARTS)

ITEM	FAB. DWG NO.	LENGTH (mm)	QTY
46	BST-J085 686X354 (BACK PANEL)		1
47			
48			
49			
50			
51	AC-065 1mm THK. ALUM. PLATE		8
52	GL4-D152 742X425 (GLASS)		1
53	AW-L11		1
54	GB-C152 720X370 (GLASS)		1
55	GL1-C152 742X634 (GLASS)		1

◯ ALUM. EXTRUSION

ITEM	FAB. DWG NO.	LENGTH (mm)	QTY
1	X86050-P05	2633.5	1
2	X86048-P06	2633.5	1
3	X86060-001-165	788	1
4	X86063-001-008	771	1
5	X86062-001-008	771	1
6			
7	X86059-001-083	771	1
8			
9	X86086-P10	448	1
10	X86086-P02	646	1
11	X86086-P11	448	1
12	X86086-P04	646	1
13			
14			
15			
16	X86079-001	300	1
17	X86078-P01	390	2
18	N525-P01	23	2
19	X86095-001	210	1
20	X86095-002	210	1
21	X86074-P11-04	436	1
22	X86074-P11R-04	436	1
23	X86071-P04-06	457	2
24	X86071-P04-07	438	2
25	X86071-P01-39	782	3
26	X86145-P01-13	782	1
27			
28			
29			
30			
31			
32			
33			
34			
35			
36			
37			
38			
39			
40			
41			
42			
43			
44	L061-001-04	630	1
45	X86101-001-042	690	1

美特鋁質有限公司 MIDI Aluminium Fabricator Ltd.							工程號	J857	類別		物料號	M1		
							地盘	啟德6552	制圖	李傳鵬	2022-02-11	圖號	CW-352	
修改	A	B	C	採用工廠		地盤 ✓	图纸名称	单元组装图	復核	練松文	2022-02-13	數量	-	
日期	3.18	4.2	4.26	材料颜色	-		材料	-	批准	林仁安	2022-02-15	單件重量	-	(KG)

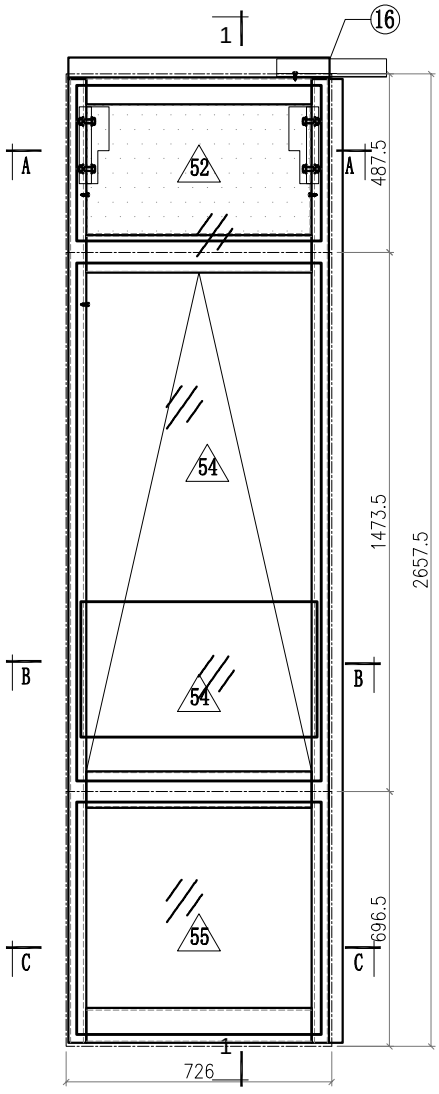

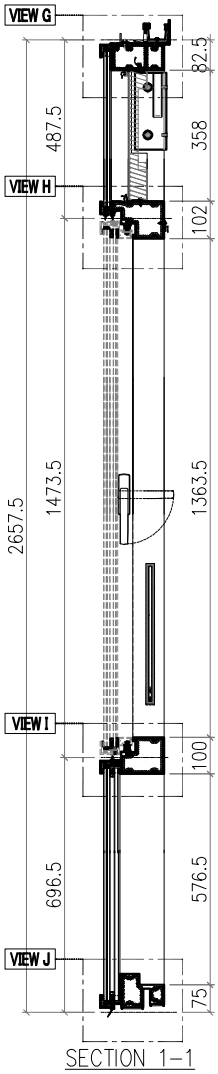

SECTION 1-1

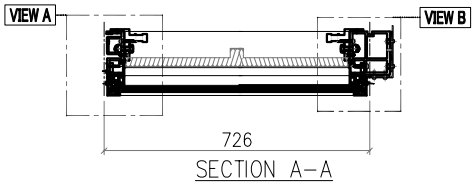

SECTION A-A

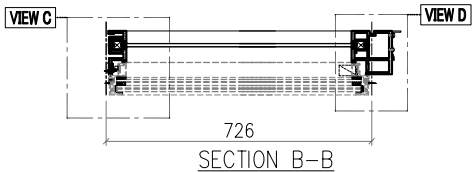

SECTION B-B

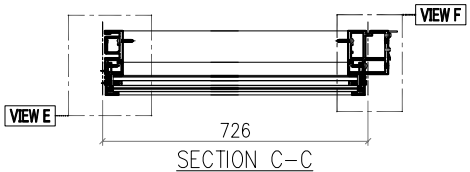

SECTION C-C

VIEW A

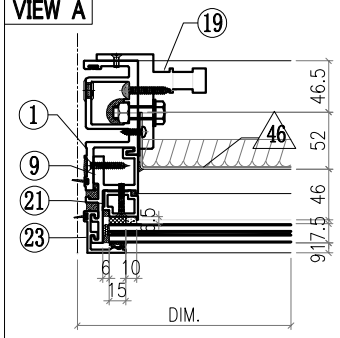

VIEW B

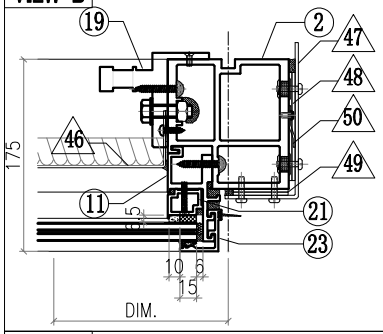

VIEW C

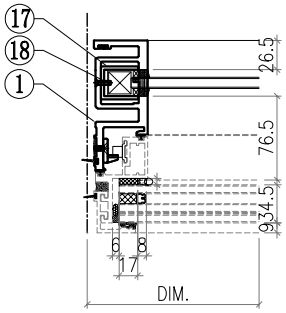

VIEW D

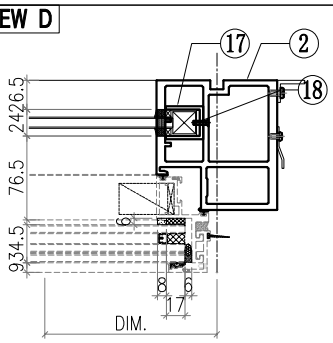

VIEW E

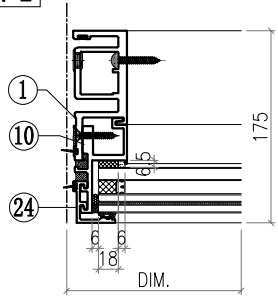

Notes

VIEW FROM OUTSIDE

GLASS

2mm THK. BACK PANEL

美特鋁質有限公司 MIDI Aluminium Fabricator Ltd.													
工程號	J857	類別		物料號	M1								
地盘	啟德6552	制圖	李傳鵬	2022-02-11	圖號	CW-352							
修改	A	B	C	採用工廠		地盤 ✓	图纸名称	单元组装图	復核	練松文	2022-02-13	數量	-
日期	3.18	4.2	4.26	材料颜色	-		材料	-	批准	林仁安	2022-02-15	單件重量	- (KG)

VIEW F

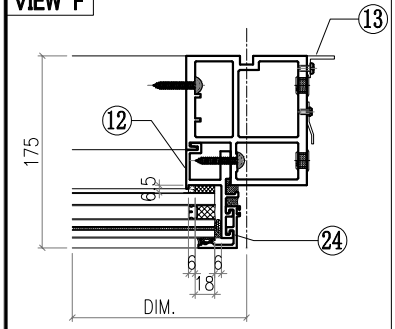

VIEW G

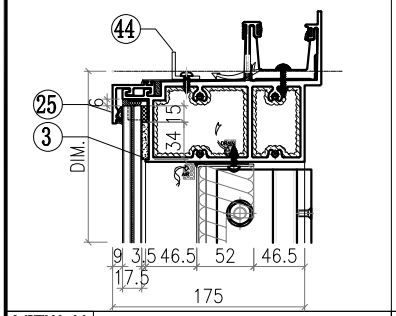

VIEW H

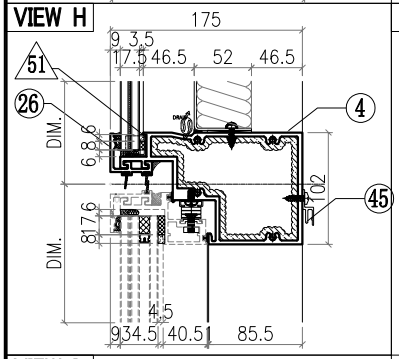

VIEW J

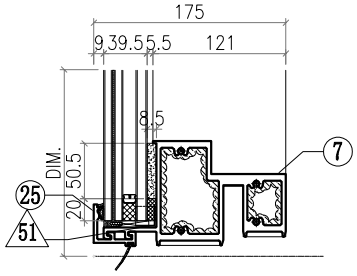

VIEW I

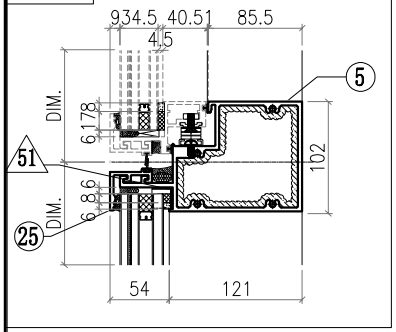

△ OTHERS (ALUM. & G.M.S. PARTS)

ITEM	FAB. DWG NO.	LENGTH (mm)	QTY
46	BST-J052 612X354 (BACK PANEL)		1
47	AC-061 3mm THK. ALUM. PLATE		1
48	AC-063 3mm THK. ALUM. PLATE		2
49	AC-064 3mm THK. ALUM. PLATE		2
50	AC-112 2mm THK. ALUM. PLATE		1
51	AC-065 1mm THK. ALUM. PLATE		8
52	GL4-D167 668X425 (GLASS)		1
53	AW-L12		1
54	GB-C167 646X370 (GLASS)		1
55	GL1-C167 668X634 (GLASS)		1

◯ ALUM. EXTRUSION

ITEM	FAB. DWG NO.	LENGTH (mm)	QTY
1	X86050-P05	2633.5	1
2	X86055-P24	2633.5	1
3	X86060-001-171	775	1
4	X86063-001-008	771	1
5	X86062-001-008	771	1
6			
7	X86059-001-083	771	1
8			
9	X86086-P10	448	1
10	X86086-P02	646	1
11	X86086-P11	448	1
12	X86086-P04	646	1
13	N544-P06	2022	1
14			
15			
16	X86079-005	200	1
17	X86078-P01	390	2
18	N525-P01	23	2
19	X86095-001	210	1
20	X86095-002	210	1
21	X86074-P11-04	436	1
22	X86074-P11R-04	436	1
23	X86071-P04-06	457	2
24	X86071-P04-07	438	2
25	X86071-P01-42	708	3
26	X86145-P01-14	708	1
27			
28			
29			
30			
31			
32			
33			
34			
35			
36			
37			
38			
39			
40			
41			
42			
43			
44	L061-001-07	556	1
45	X86101-001-044	616	1

美特鋁質有限公司 MIDI Aluminium Fabricator Ltd.							工程號	J857	類別		物料號	M1		
							地盘	啟德6552	制圖	李傳鵬	2022-02-11	圖號	CW-353	
修改	A	B	C	採用工廠		地盤 ✓	图纸名称	单元组装图	復核	練松文	2022-02-13	數量	-	
日期	3.18	4.2	4.26	材料颜色	-		材料	-	批准	林仁安	2022-02-15	單件重量	-	(KG)

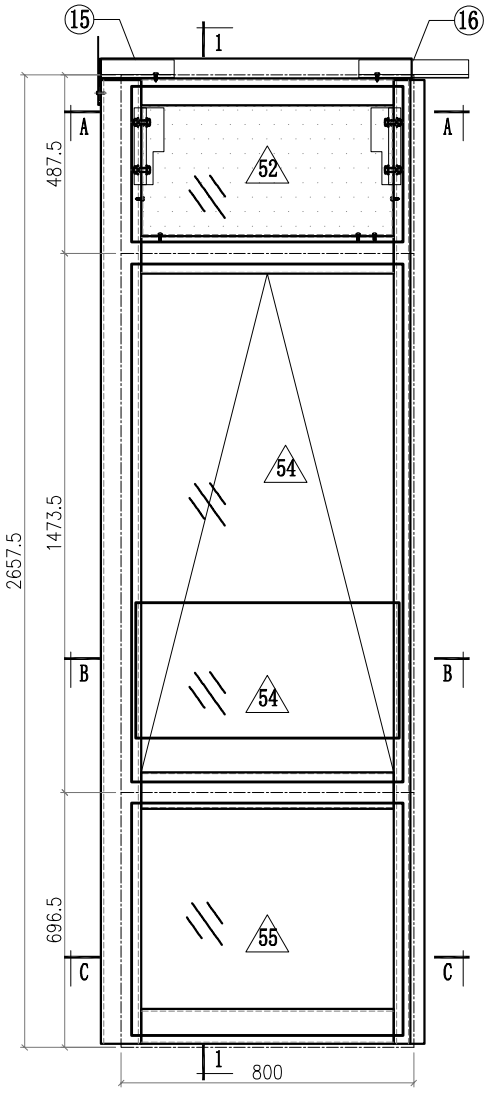

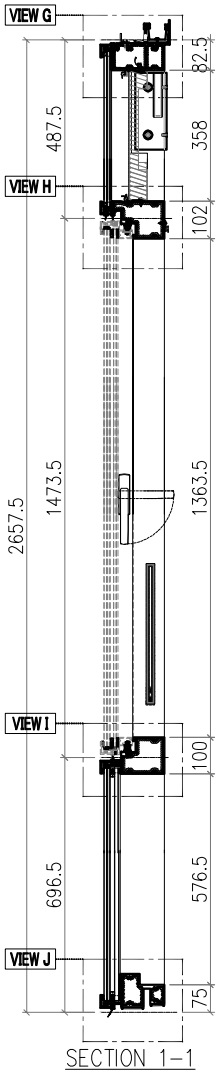

SECTION 1-1

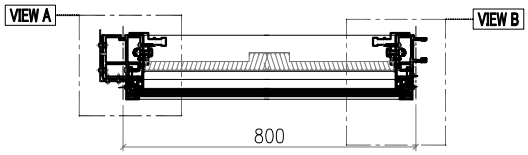

SECTION A-A

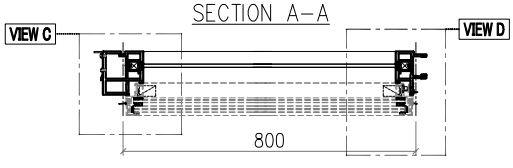

SECTION B-B

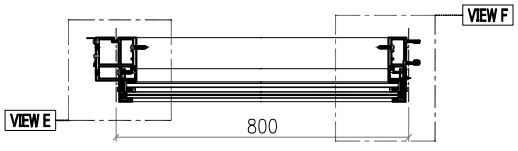

SECTION C-C

VIEW A

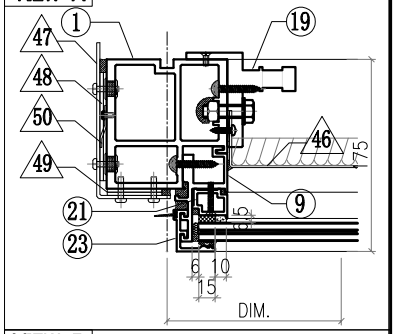

VIEW B

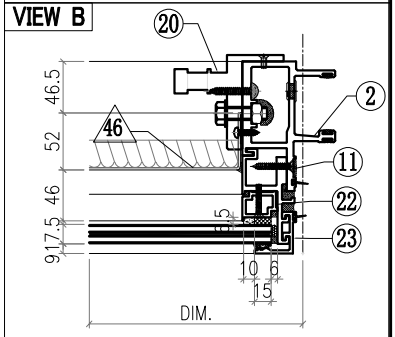

VIEW C

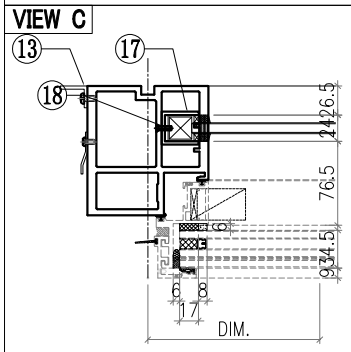

VIEW D

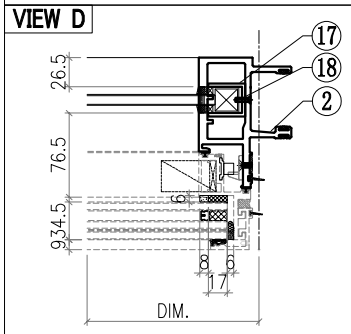

VIEW E

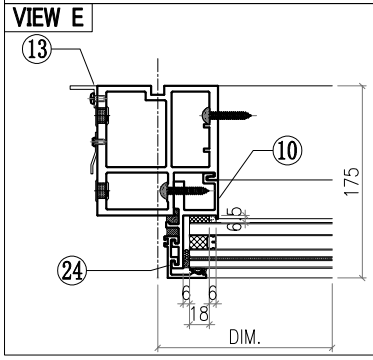

Notes

VIEW FROM OUTSIDE

GLASS

2mm THK. BACK PANEL

美特鋁質有限公司 MIDI Aluminium Fabricator Ltd.														
							工程號	J857	類別		物料號	M1		
							地盘	啟德6552	制圖	李傳鵬	2022-02-11	圖號	CW-353	
修改	A	B	C	採用工廠		地盤 ✓	图纸名称	单元组装图	復核	練松文	2022-02-13	數量	-	
日期	3.18	4.2	4.26	材料颜色	-		材料	-	批准	林仁安	2022-02-15	單件重量	-	(KG)

VIEW F

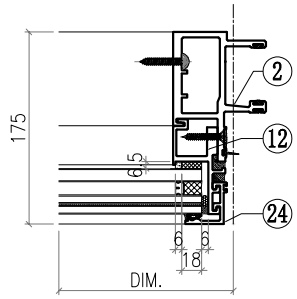

VIEW G

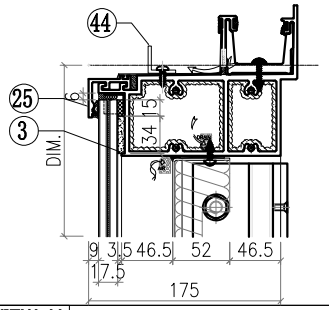

VIEW H

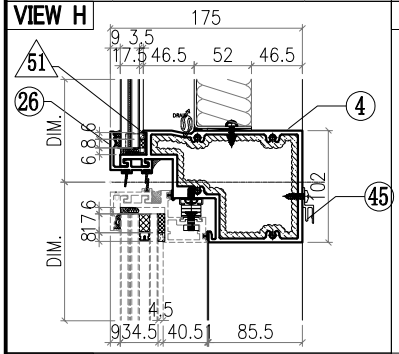

VIEW J

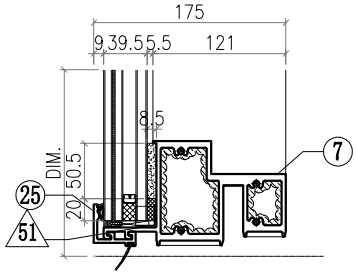

VIEW I

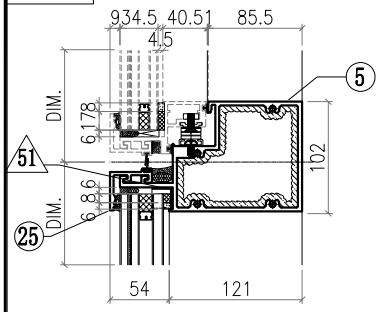

△ OTHERS (ALUM. & G.M.S. PARTS)

ITEM	FAB. DWG NO.	LENGTH (mm)	QTY
46	BST-J085 686X354 (BACK PANEL)		1
47	AC-061 3mm THK. ALUM. PLATE		1
48	AC-063 3mm THK. ALUM. PLATE		2
49	AC-064 3mm THK. ALUM. PLATE		2
50	AC-112 2mm THK. ALUM. PLATE		1
51	AC-065 1mm THK. ALUM. PLATE		8
52	GL4-D152 742X425 (GLASS)		1
53	AW-L11		1
54	GB-C152 720X370 (GLASS)		1
55	GL1-C152 742X634 (GLASS)		1

◯ ALUM. EXTRUSION

ITEM	FAB. DWG NO.	LENGTH (mm)	QTY
1	X86055-P25	2633.5	1
2	X86048-P06	2633.5	1
3	X86060-001-162	849	1
4	X86063-001-008	771	1
5	X86062-001-008	771	1
6			
7	X86059-001-083	771	1
8			
9	X86086-P10	448	1
10	X86086-P02	646	1
11	X86086-P11	448	1
12	X86086-P04	646	1
13	N544-P07	2022	1
14			
15	X86079-002	200	1
16	X86079-001	300	1
17	X86078-P01	390	2
18	N525-P01	23	2
19	X86095-001	210	1
20	X86095-002	210	1
21	X86074-P11-04	436	1
22	X86074-P11R-04	436	1
23	X86071-P04-06	457	2
24	X86071-P04-07	438	2
25	X86071-P01-39	782	3
26	X86145-P01-13	782	1
27			
28			
29			
30			
31			
32			
33			
34			
35			
36			
37			
38			
39			
40			
41			
42			
43			
44	L061-001-04	630	1
45	X86101-001-042	690	1

美特鋁質有限公司 MIDI Aluminium Fabricator Ltd.								工程號	J857	類別		物料號	M1		
								地盘	啟德6552	制圖	李傳鵬	2022-02-11	圖號	CW-354	
修改	A	B	C	採用工廠		地盤	✓	图纸名称	单元组装图	復核	練松文	2022-02-13	數量	-	
日期	3.18	4.2	4.26	材料颜色	-			材料	-	批准	林仁安	2022-02-15	單件重量	-	(KG)

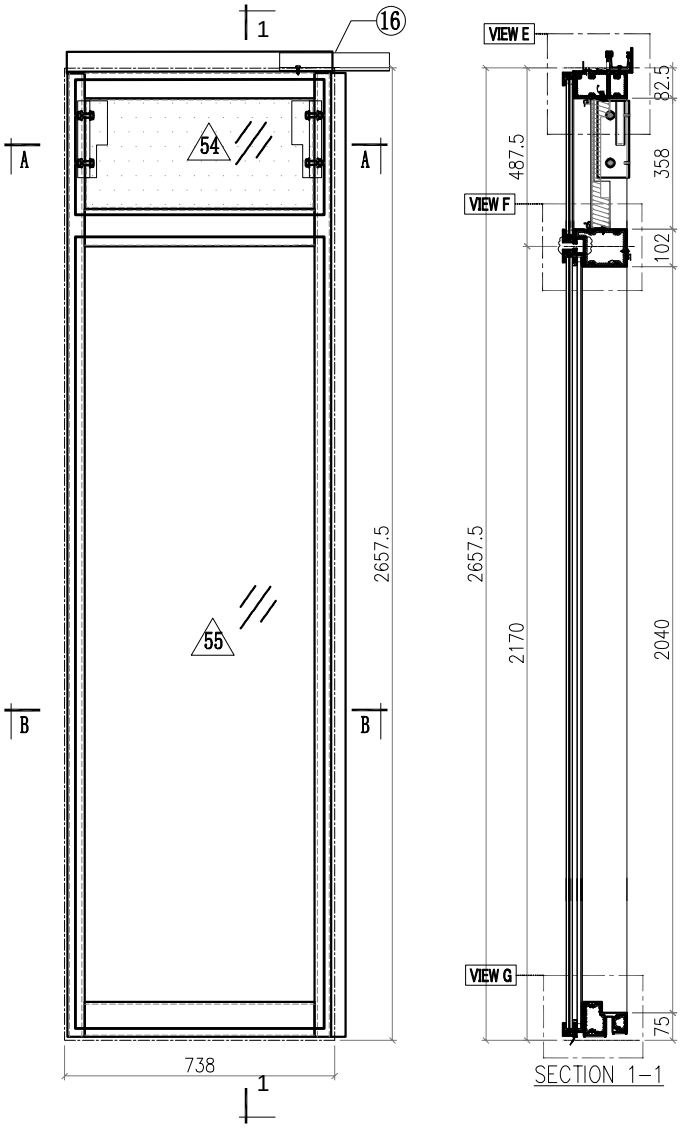

SECTION 1-1

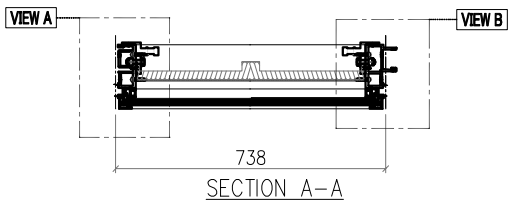

SECTION A-A

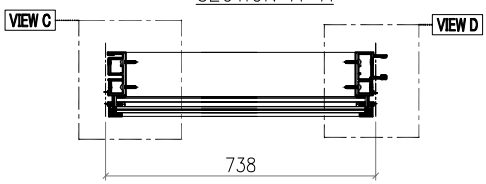

SECTION B-B

Notes

VIEW FROM OUTSIDE

GLASS

2mm THK. BACK PANEL

美特鋁質有限公司 MIDI Aluminium Fabricator Ltd.														
								工程號	J857	類別		物料號	M1	
								地盘	啟德6552	制圖	李傳鵬	2022-02-11	圖號	CW-354
修改	A	B	C	採用工廠		地盤	✓	图纸名称	单元组装图	復核	練松文	2022-02-13	數量	-
日期	3.18	4.2	4.26	材料颜色	-			材料	-	批准	林仁安	2022-02-15	單件重量	- (KG)

VIEW A

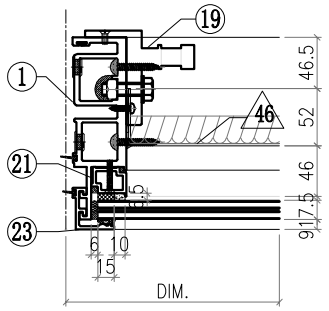

VIEW B

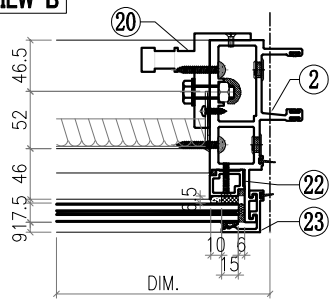

VIEW C

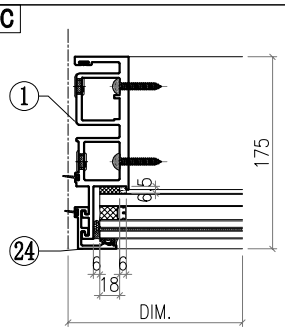

VIEW D

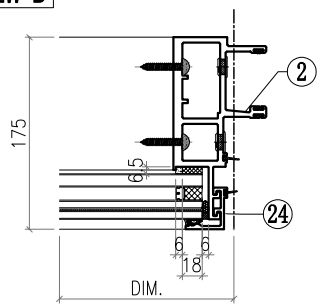

VIEW E

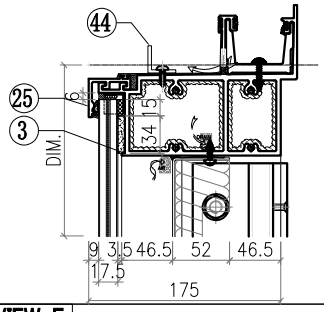

VIEW F

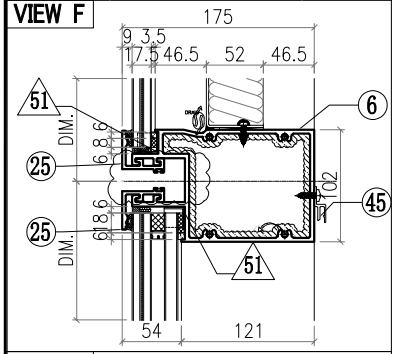

VIEW G

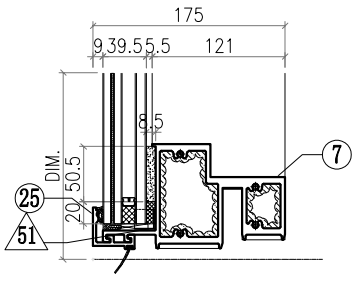

△ OTHERS (ALUM. & G.M.S. PARTS)

ITEM	FAB. DWG NO.	LENGTH (mm)	QTY
46	BST-J056 624X354 (BACK PANEL)		1
47			
48			
49			
50			
51	AC-065 1mm THK. ALUM. PLATE		8
52			
53			
54	GL4-D181 680X425 (GLASS)		1
55	GL1-G181 680X2108 (GLASS)		1

◯ ALUM. EXTRUSION

ITEM	FAB. DWG NO.	LENGTH (mm)	QTY
1	X86049-P06	2633.5	1
2	X86047-P06	2633.5	1
3	X86060-001-155	726	1
4			
5			
6	X86061-001-032	692	1
7	X86059-001-131	692	1
8			
9			
10			
11			
12			
13			
14			
15			
16	X86079-001	300	1
17			
18			
19	X86095-001	210	1
20	X86095-002	210	1
21	X86074-P01-04	414	1
22	X86074-P01R-04	414	1
23	X86071-P04-06	457	2
24	X86071-P04-10	2141.5	2
25	X86071-P01-33	720	4
26			
27			
28			
29			
30			
31			
32			
33			
34			
35			
36			
37			
38			
39			
40			
41			
42			
43			
44	L061-001-11	568	1
45	X86101-001-048	628	1

美特鋁質有限公司 MIDI Aluminium Fabricator Ltd.								工程號	J857	類別		物料號	M1		
								地盘	啟德6552	制圖	李傳鵬	2022-02-11	圖號	CW-355	
修改	A	B	C	採用	工廠		地盤 ✓	图纸名称	单元组装图	復核	練松文	2022-02-13	數量	-	
日期	3.18	4.2	4.26	材料颜色	-			材料	-	批准	林仁安	2022-02-15	單件重量	-	(KG)

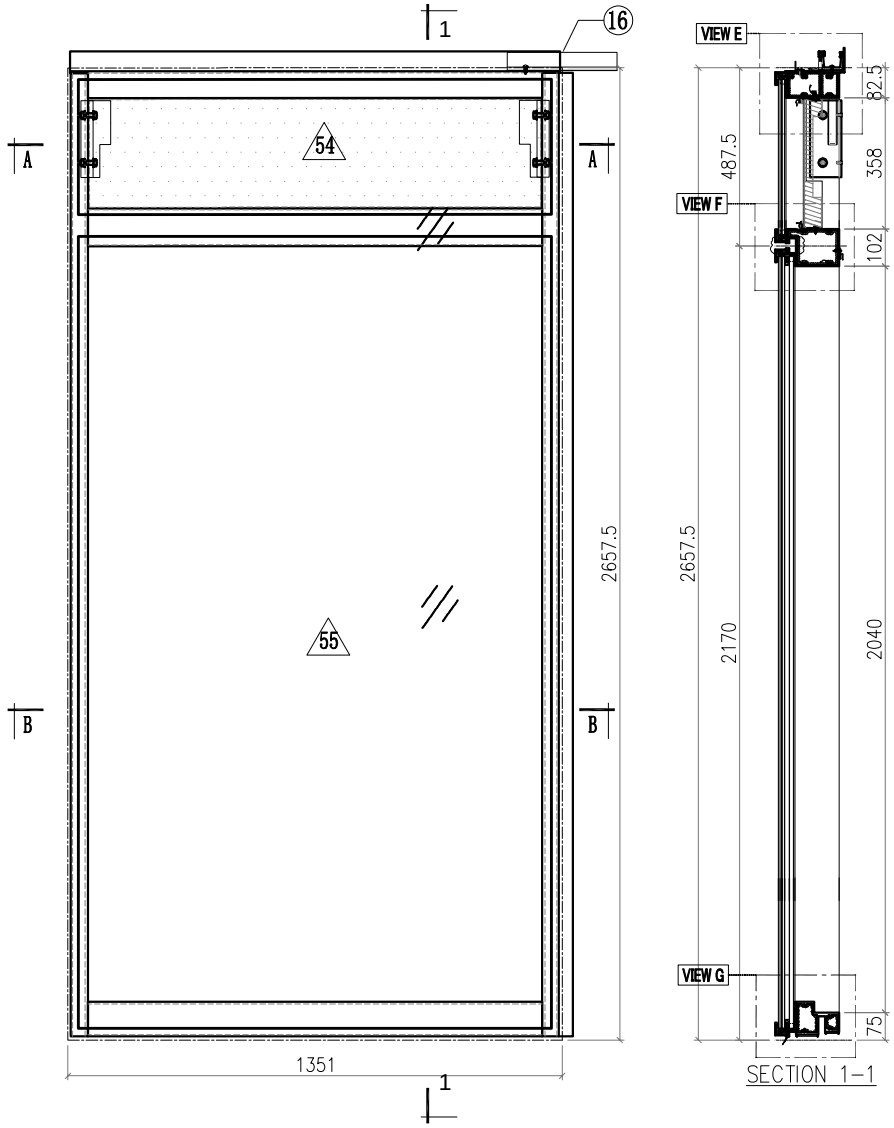

SECTION 1-1

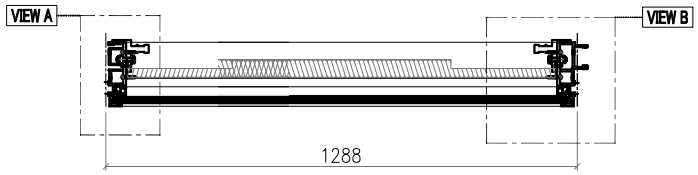

SECTION A-A

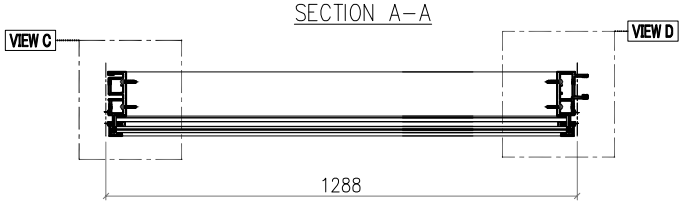

SECTION B-B

Notes

VIEW FROM OUTSIDE

GLASS

2mm THK. BACK PANEL

美特鋁質有限公司 MIDI Aluminium Fabricator Ltd.														
								工程號	J857	類別		物料號	M1	
								地盘	啟德6552	制圖	李傳鵬	2022-02-11	圖號	CW-355
修改	A	B	C	採用工廠		地盤	✓	图纸名称	单元组装图	復核	練松文	2022-02-13	數量	-
日期	3.18	4.2	4.26	材料颜色	-			材料	-	批准	林仁安	2022-02-15	單件重量	- (KG)

VIEW A

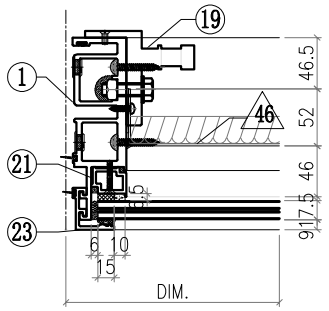

VIEW B

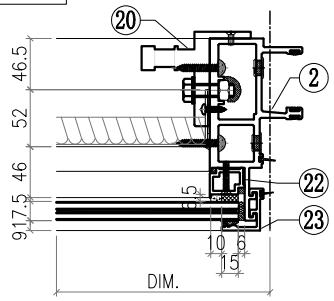

VIEW C

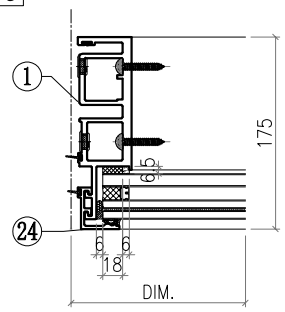

VIEW D

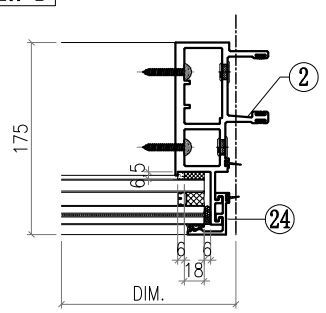

VIEW E

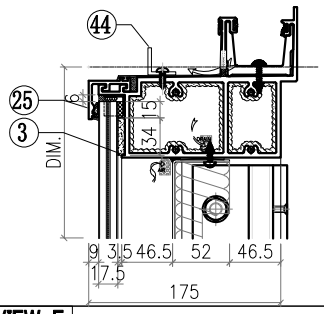

VIEW F

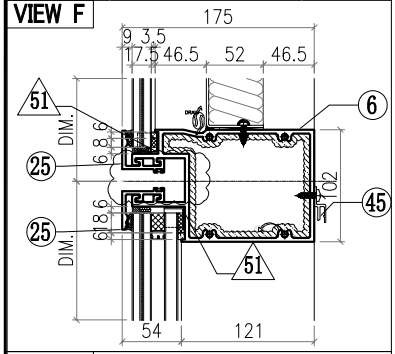

VIEW G

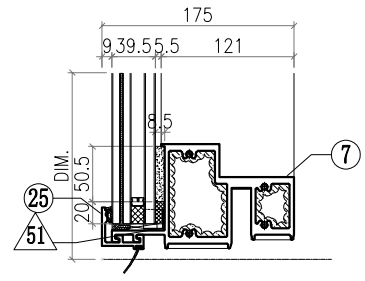

△ OTHERS (ALUM. & G.M.S. PARTS)

ITEM	FAB. DWG NO.	LENGTH (mm)	QTY
46	BST-J057 1174X354 (BACK PANEL)		1
47			
48			
49			
50			
51	AC-065 1mm THK. ALUM. PLATE		8
52			
53			
54	GL4-D184 1229X425 (GLASS)		1
55	GL1-G184 1229X2108 (GLASS)		1

◯ ALUM. EXTRUSION

ITEM	FAB. DWG NO.	LENGTH (mm)	QTY
1	X86049-P06	2633.5	1
2	X86047-P06	2633.5	1
3	X86060-001-156	1276	1
4			
5			
6	X86061-001-033	1242	1
7	X86059-001-132	1242	1
8			
9			
10			
11			
12			
13			
14			
15			
16	X86079-001	300	1
17			
18			
19	X86095-001	210	1
20	X86095-002	210	1
21	X86074-P01-04	414	1
22	X86074-P01R-04	414	1
23	X86071-P04-06	457	2
24	X86071-P04-10	2141.5	2
25	X86071-P01-46	1270	4
26			
27			
28			
29			
30			
31			
32			
33			
34			
35			
36			
37			
38			
39			
40			
41			
42			
43			
44	L061-001-12	1118	1
45	X86101-001-049	1178	1

美特鋁質有限公司 MIDI Aluminium Fabricator Ltd.								工程號	J857	類別		物料號	M1		
								地盘	啟德6552	制圖	李傳鵬	2022-02-11	圖號	CW-356	
修改	A	B	C	採用工廠		地盤	✓	图纸名称	单元组装图	復核	練松文	2022-02-13	數量	-	
日期	3.18	4.2	4.26	材料颜色	-			材料	-	批准	林仁安	2022-02-15	單件重量	-	(KG)

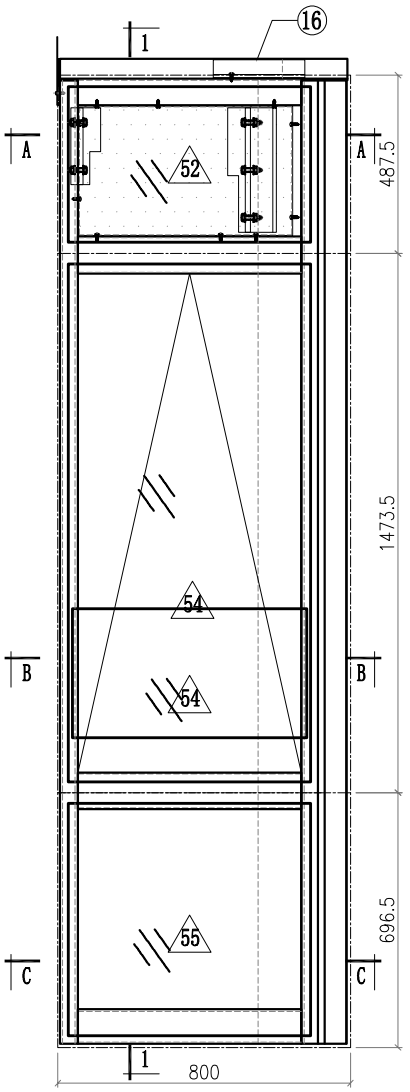

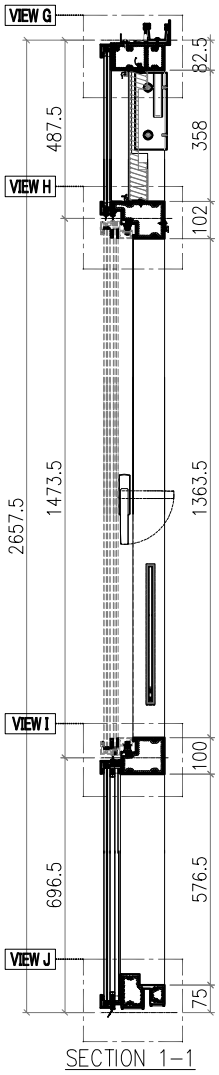

SECTION 1-1

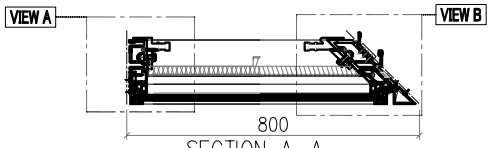

SECTION A-A

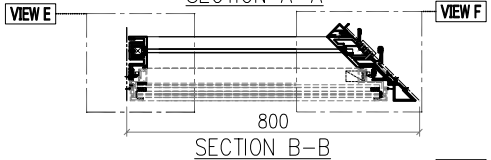

SECTION B-B

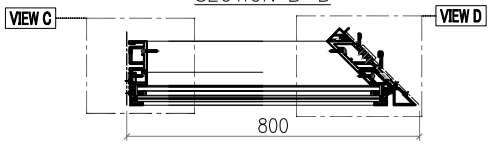

SECTION C-C

VIEW A

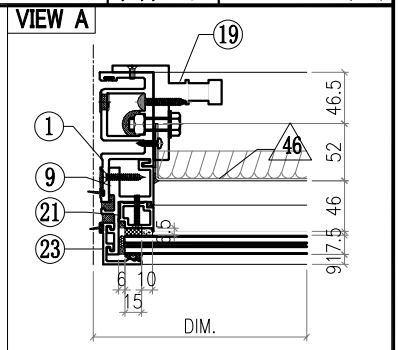

VIEW B

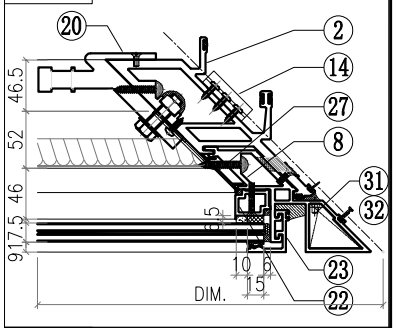

VIEW C

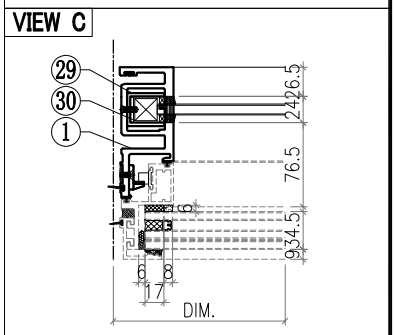

VIEW D

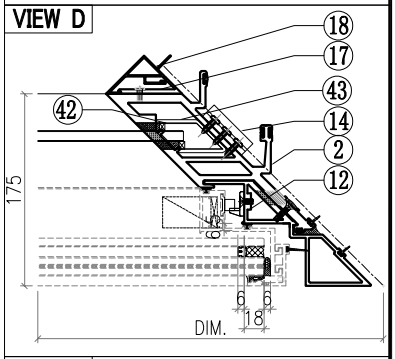

VIEW E

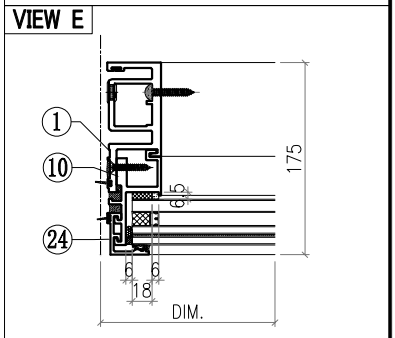

Notes

VIEW FROM OUTSIDE

GLASS

2mm THK. BACK PANEL

美特鋁質有限公司 MIDI Aluminium Fabricator Ltd.													
工程號	J857	類別		物料號	M1								
地盘	啟德6552	制圖	李傳鵬	2022-02-11	圖號	CW-356							
修改	A	B	C	採用工廠		地盤 ✓	图纸名称	单元组装图	復核	練松文	2022-02-13	數量	-
日期	3.18	4.2	4.26	材料颜色	-		材料	-	批准	林仁安	2022-02-15	單件重量	- (KG)

VIEW F

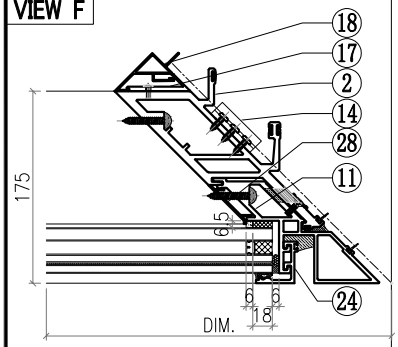

VIEW G

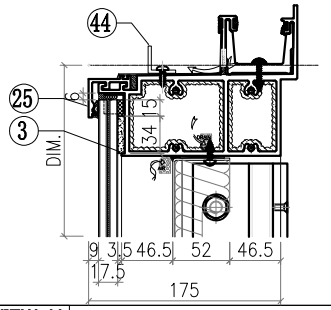

VIEW H

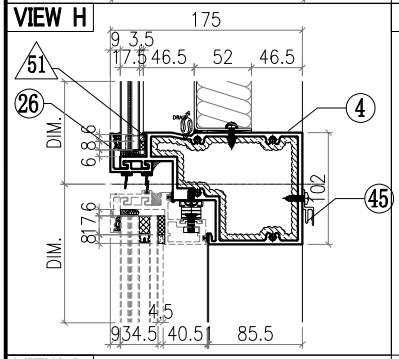

VIEW J

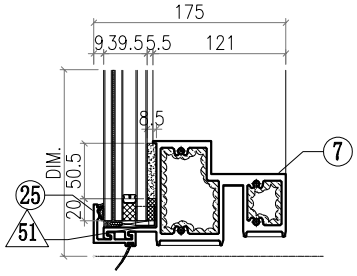

VIEW I

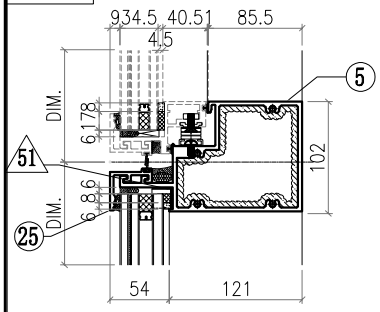

◯ALUM. EXTRUSION

ITEM	FAB. DWG NO.	LENGTH (mm)	QTY
1	X86050-P05	2633.5	1
2	X86051-P07	2633.5	1
3	X86060-001-A52	776.5	1
4	X86063-001-026	682.5	1
5	X86062-001-026	682.5	1
6			
7	X86059-001-097	682.5	1
8	X86075-P11	488	1
9	X86086-P10	448	1
10	X86086-P02	646	1
11	X86075-P04	701	1
12	X86076-P03	1513.5	1
13			
14	X86083-002	50	3
15			
16	X86079-003	250	1
17	X86091-002-03	2620	1
18	X86093-001-03	2620	1
19	X86095-001	210	1
20	X86097-004	340	1
21	X86074-P11-04	436	1
22	X86074-P11R-04	436	1
23	X86071-P04-06	457	2
24	X86071-P04-07	438	2
25	X86071-P01-32	702	3
26	X86145-P01-16	702	1
27	X86151-P07R	357.5	1
28	X86151-P04	546	1
29	X86078-P01	390	1
30	N525-P01	23	1
31	L044-P01L	46	1
32	L044-P01R	46	1
33			
34			
35			
36			
37			
38			
39			
40			
41			
42	N525-P02	58.5	1
43	X86166-P01	380	1
44	L061-002-13	516	1
45	X86101-001-080	492	1

△OTHERS (ALUM. & G.M.S. PARTS)

ITEM	FAB. DWG NO.	LENGTH (mm)	QTY
46	BST-NY018 584X354 (BACK PANEL)		1
47	AC-061 3mm THK. ALUM. PLATE		1
48	AC-063 3mm THK. ALUM. PLATE		2
49	AC-064 3mm THK. ALUM. PLATE		2
50			
51	AC-065 1mm THK. ALUM. PLATE		8
52	GL4-D187 662X425 (GLASS)		1
53	AW-L15		1
54	GB-C187 640X370 (GLASS)		1
55	GL1-C187 662X634 (GLASS)		1

美特鋁質有限公司 MIDI Aluminium Fabricator Ltd.								工程號	J857	類別		物料號	M1		
								地盘	啟德6552	制圖	李傳鵬	2022-02-11	圖號	CW-357	
修改	A	B	C	採用	工廠		地盤 ✓	图纸名称	单元组装图	復核	練松文	2022-02-13	數量	-	
日期	3.18	4.2	4.26	材料颜色	-			材料	-	批准	林仁安	2022-02-15	單件重量	-	(KG)

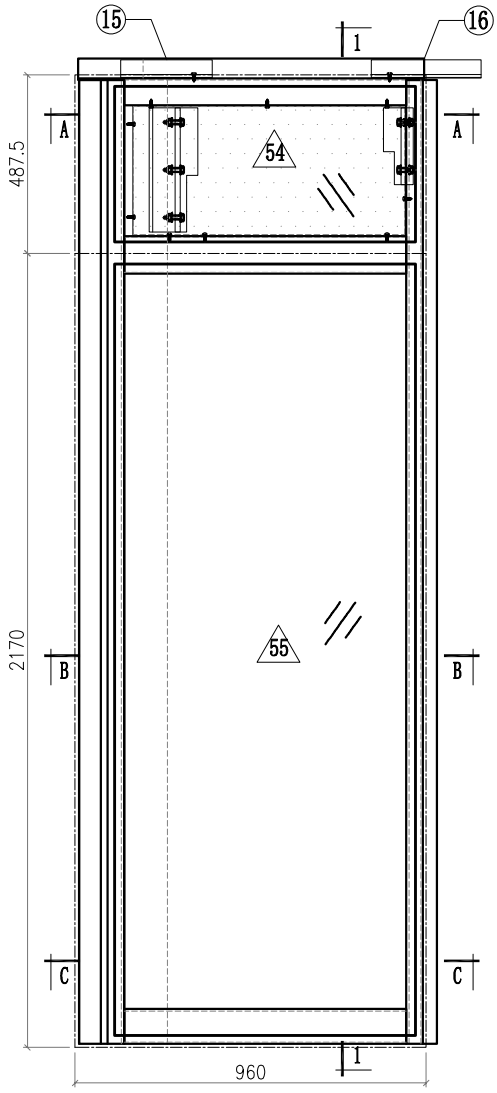

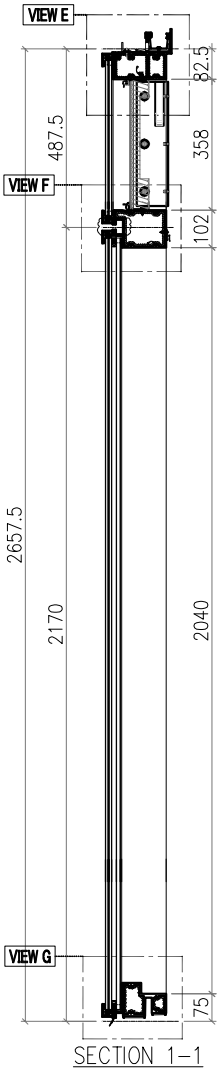

SECTION 1-1

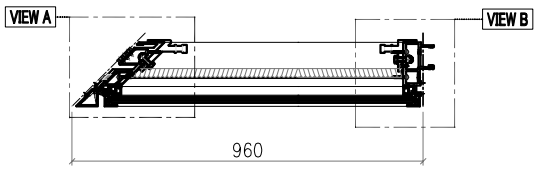

SECTION A-A

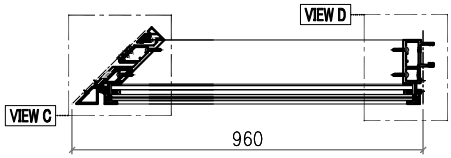

SECTION B-B

Notes

VIEW FROM OUTSIDE

GLASS

2mm THK. BACK PANEL

美特鋁質有限公司 MIDI Aluminium Fabricator Ltd.							工程號	J857	類別		物料號	M1		
							地盘	啟德6552	制圖	李傳鵬	2022-02-11	圖號	CW-357	
修改	A	B	C	採用工廠		地盤 ✓	图纸名称	单元组装图	復核	練松文	2022-02-13	數量	-	
日期	3.18	4.2	4.26	材料颜色	-		材料	-	批准	林仁安	2022-02-15	單件重量	-	(KG)

VIEW A

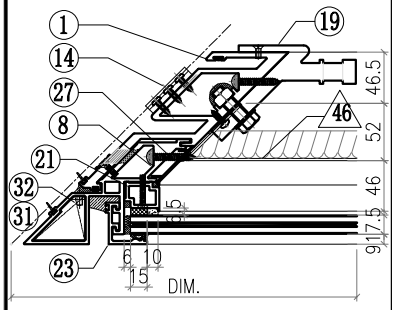

VIEW B

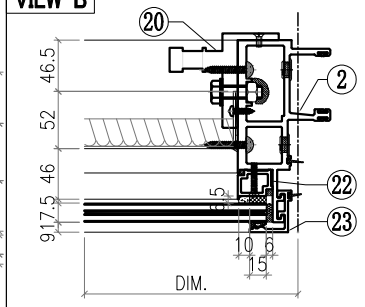

VIEW C

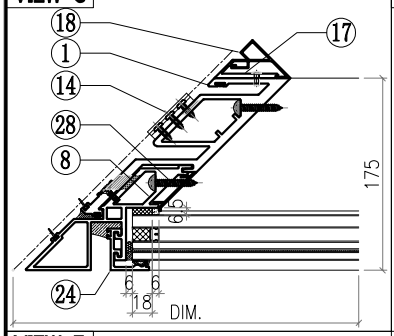

VIEW D

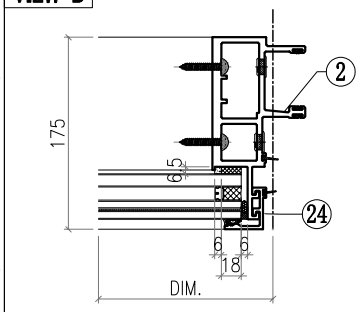

VIEW E

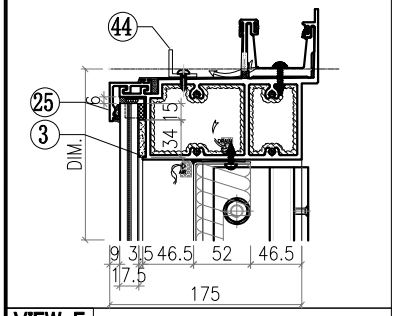

VIEW F

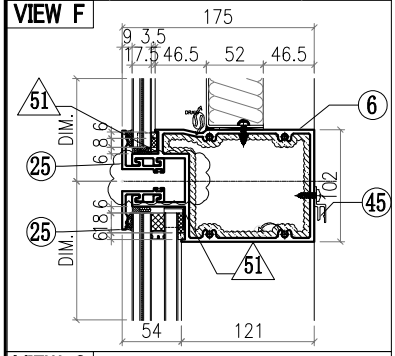

VIEW G

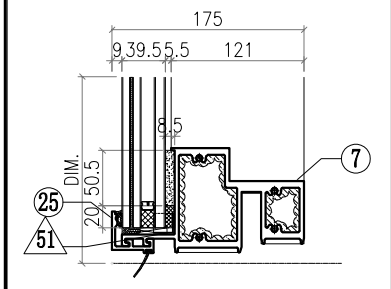

△ OTHERS (ALUM. & G.M.S. PARTS)

ITEM	FAB. DWG NO.	LENGTH (mm)	QTY
46	BST-NZ019 744X354 (BACK PANEL)		1
47			
48			
49			
50			
51	AC-065 1mm THK. ALUM. PLATE		8
52			
53			
54	GL4-D196 822X425 (GLASS)		1
55	GL1-G196 822X2108 (GLASS)		1

◯ ALUM. EXTRUSION

ITEM	FAB. DWG NO.	LENGTH (mm)	QTY
1	X86052-P05	2633.5	1
2	X86047-P06	2633.5	1
3	X86060-001-B52	936.5	1
4			
5			
6	X86061-001-058	834	1
7	X86059-001-B29	834	1
8	X86075-P12	2633.5	1
9			
10			
11			
12			
13			
14	X86083-001	50	3
15	X86079-004	250	1
16	X86079-001	300	1
17	X86091-001-03	2620	1
18	X86092-001-03	2620	1
19	X86097-003	340	1
20	X86095-002	210	1
21	X86074-P01-04	414	1
22	X86074-P01R-04	414	1
23	X86071-P04-06	457	2
24	X86071-P04-10	2141.5	2
25	X86071-P01-37	862	4
26			
27	X86151-P07	357.5	1
28	X86151-P08	2009.5	1
29			
30			
31	L044-P01L	46	1
32	L044-P01R	46	1
33			
34			
35			
36			
37			
38			
39			
40			
41			
42			
43			
44	L061-001-14	676	1
45	X86101-001-065	652	1

美特鋁質有限公司 MIDI Aluminium Fabricator Ltd.							工程號	J857	類別		物料號	M1		
							地盘	啟德6552	制圖	李傳鵬	2022-02-11	圖號	CW-358	
修改	A	B	C	採用工廠		地盤 ✓	图纸名称	单元组装图	復核	練松文	2022-02-13	數量	-	
日期	3.18	4.2	4.26	材料颜色	-		材料	-	批准	林仁安	2022-02-15	單件重量	-	(KG)

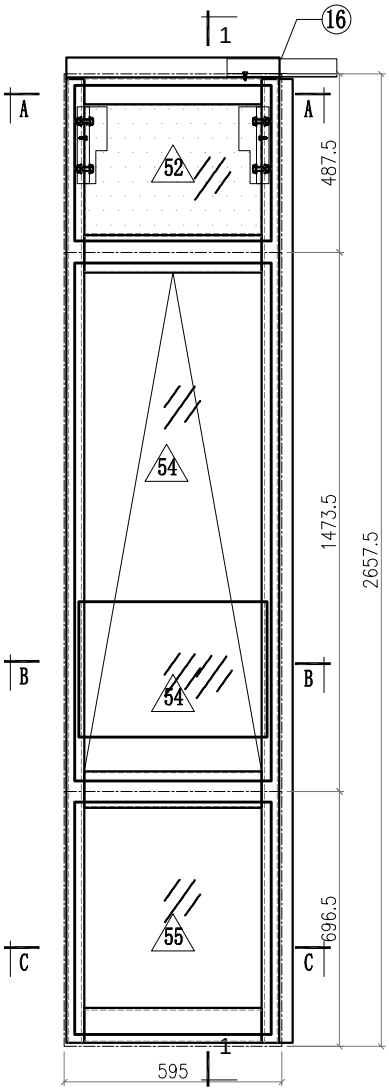

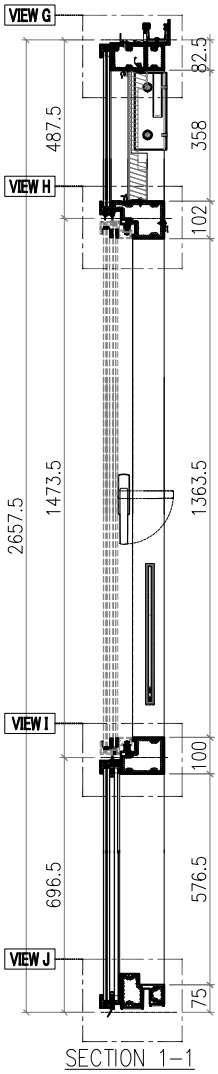

SECTION 1-1

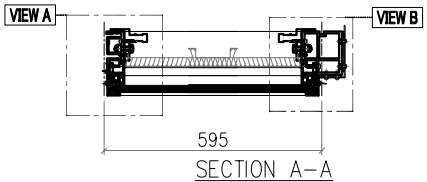

SECTION A-A

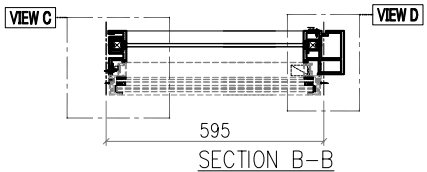

SECTION B-B

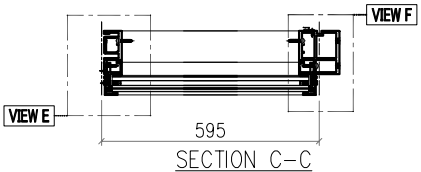

SECTION C-C

VIEW A

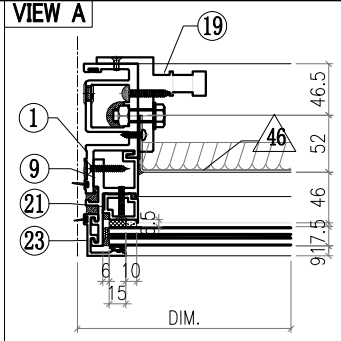

VIEW B

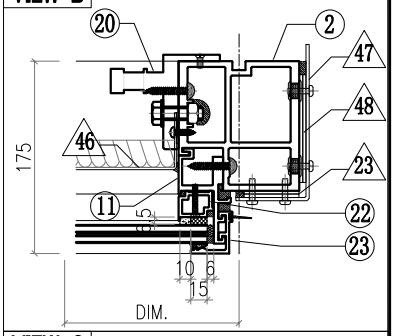

VIEW C

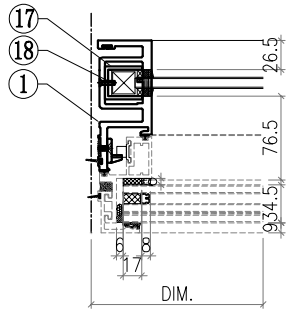

VIEW D

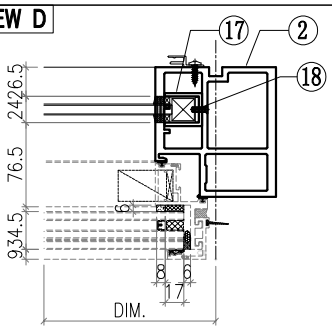

VIEW E

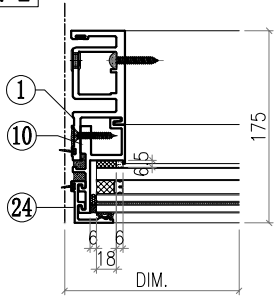

Notes

VIEW FROM OUTSIDE

GLASS

2mm THK. BACK PANEL

美特鋁質有限公司 MIDI Aluminium Fabricator Ltd.													
							工程號	J857	類別		物料號	M1	
							地盘	啟德6552	制圖	李傳鵬	2022-02-11	圖號	CW-358
修改	A	B	C	採用工廠		地盤 ✓	图纸名称	单元组装图	復核	練松文	2022-02-13	數量	-
日期	3.18	4.2	4.26	材料颜色	-		材料	-	批准	林仁安	2022-02-15	單件重量	- (KG)

VIEW F

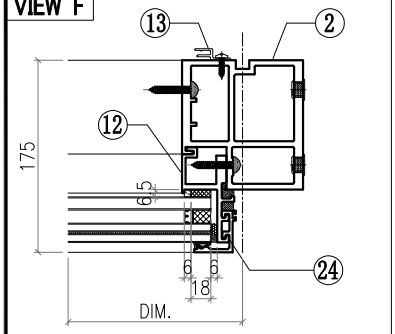

VIEW G

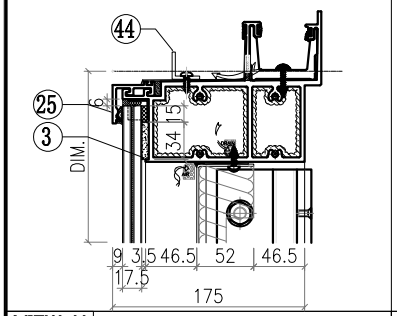

VIEW H

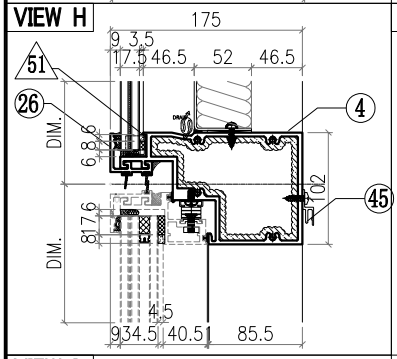

VIEW J

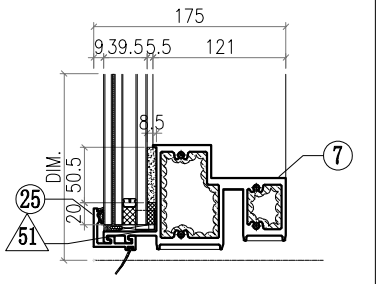

VIEW I

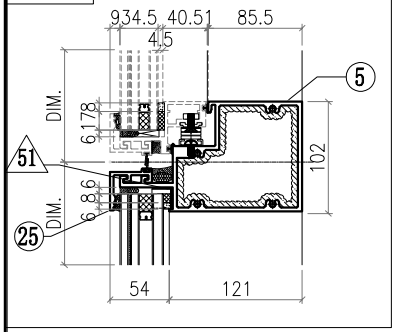

△ OTHERS (ALUM. & G.M.S. PARTS)

ITEM	FAB. DWG NO.	LENGTH (mm)	QTY
46	BST-J060 481X354 (BACK PANEL)		1
47	AC-061 3mm THK. ALUM. PLATE		1
48	AC-063 3mm THK. ALUM. PLATE		2
49	AC-064 3mm THK. ALUM. PLATE		2
50			
51	AC-065 1mm THK. ALUM. PLATE		8
52	GL4-D199 537X425 (GLASS)		1
53	AW-L13		1
54	GB-C199 515X370 (GLASS)		1
55	GL1-C199 537X634 (GLASS)		1

◯ ALUM. EXTRUSION

ITEM	FAB. DWG NO.	LENGTH (mm)	QTY
1	X86050-P05	2633.5	1
2	X86055-P26	2633.5	1
3	X86060-001-172	644	1
4	X86063-001-007	566	1
5	X86062-001-007	566	1
6			
7	X86059-001-082	566	1
8			
9	X86086-P10	448	1
10	X86086-P02	646	1
11	X86086-P11	448	1
12	X86086-P04	646	1
13	X86101-P05	1880	1
14			
15			
16	X86079-005	200	1
17	X86078-P01	390	2
18	N525-P01	23	2
19	X86095-001	210	1
20	X86095-002	210	1
21	X86074-P11-04	436	1
22	X86074-P11R-04	436	1
23	X86071-P04-06	457	2
24	X86071-P04-07	438	2
25	X86071-P01-36	577	3
26	X86145-P01-12	577	1
27			
28			
29			
30			
31			
32			
33			
34			
35			
36			
37			
38			
39			
40			
41			
42			
43			
44	L061-001-01	425	1
45	X86101-001-041	485	1

美特鋁質有限公司 MIDI Aluminium Fabricator Ltd.								工程號	J857	類別		物料號	M1		
								地盘	啟德6552	制圖	李傳鵬	2022-02-11	圖號	CW-359	
修改	A	B	C	採用	工廠		地盤 ✓	图纸名称	单元组装图	復核	練松文	2022-02-13	數量	-	
日期	3.18	4.2	4.26	材料颜色	-			材料	-	批准	林仁安	2022-02-15	單件重量	-	(KG)

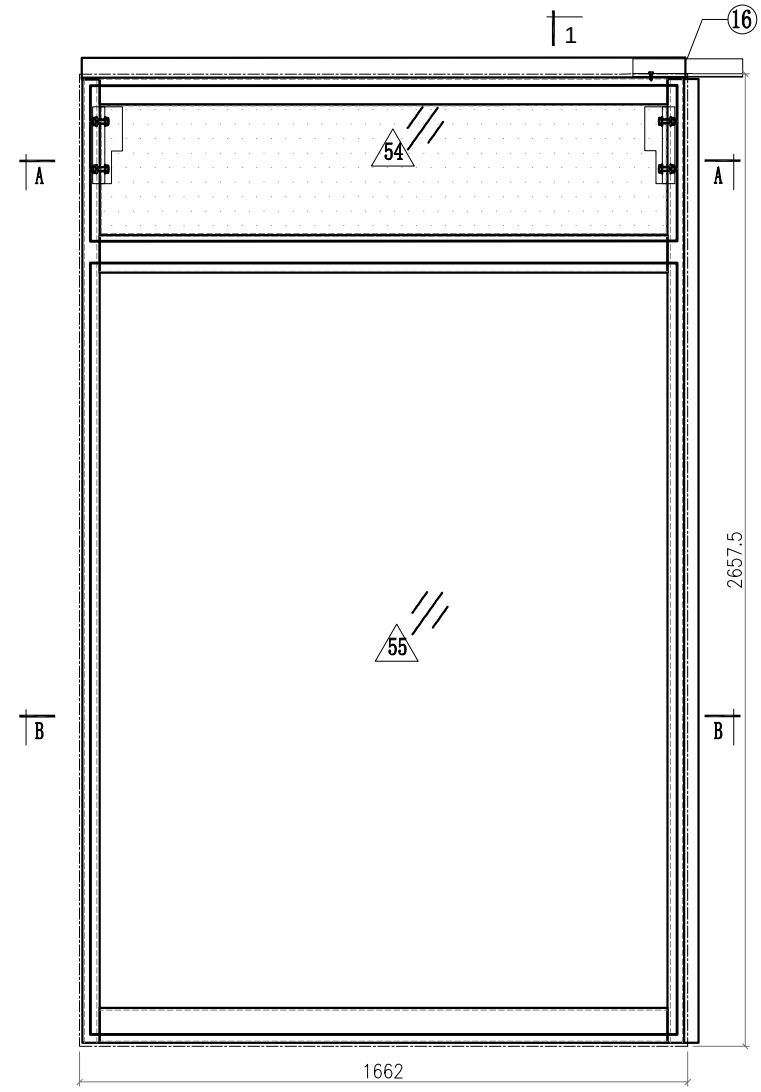

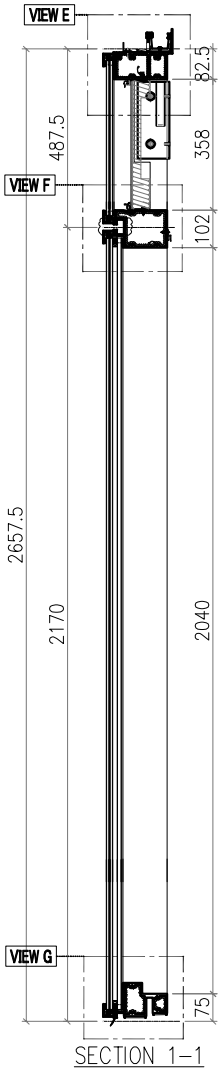

SECTION 1-1

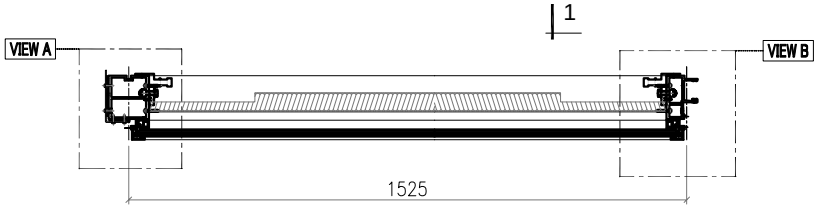

SECTION A-A

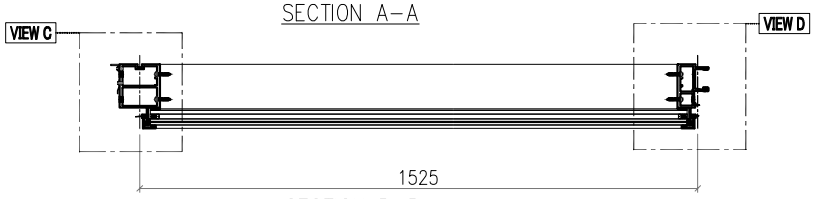

SECTION B-B

Notes

VIEW FROM OUTSIDE

GLASS

2mm THK. BACK PANEL

美特鋁質有限公司 MIDI Aluminium Fabricator Ltd.							工程號	J857	類別		物料號	M1		
							地盘	啟德6552	制圖	李傳鵬	2022-02-11	圖號	CW-359	
修改	A	B	C	採用工廠		地盤 ✓	图纸名称	单元组装图	復核	練松文	2022-02-13	數量	-	
日期	3.18	4.2	4.26	材料颜色	-		材料	-	批准	林仁安	2022-02-15	單件重量	-	(KG)

VIEW A

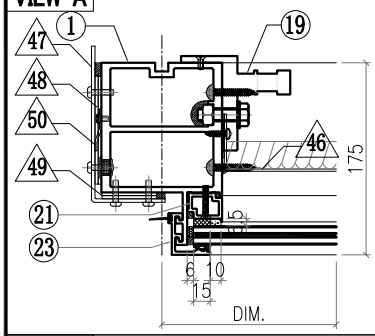

VIEW B

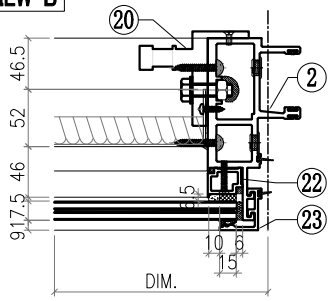

VIEW C

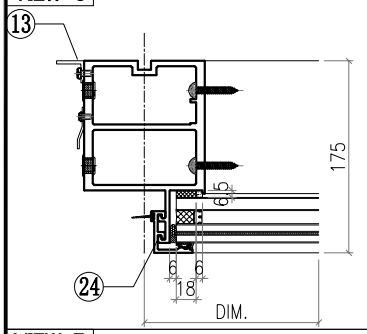

VIEW D

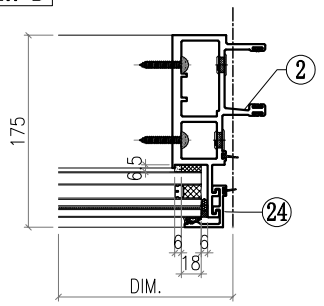

VIEW E

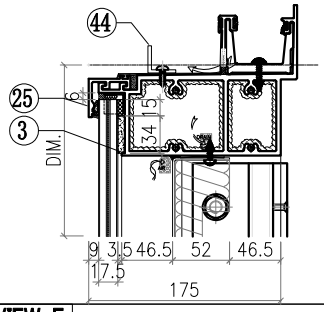

VIEW F

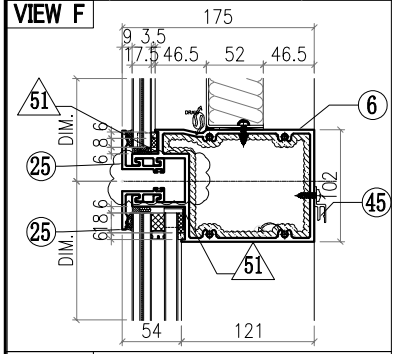

VIEW G

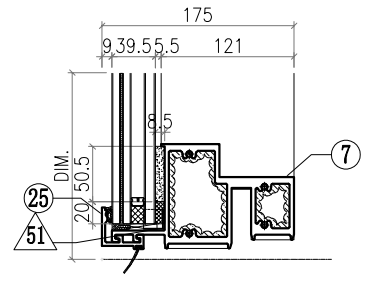

△ OTHERS (ALUM. & G.M.S. PARTS)

ITEM	FAB. DWG NO.	LENGTH (mm)	QTY
46	BST-J058		1
	1411X354 (BACK PANEL)		
47	AC-061		1
	3mm THK. ALUM. PLATE		
48	AC-063		2
	3mm THK. ALUM. PLATE		
49	AC-064		2
	3mm THK. ALUM. PLATE		
50	AC-112		1
	2mm THK. ALUM. PLATE		
51	AC-065		8
	1mm THK. ALUM. PLATE		
52			
53			
54	GL4-D190		1
	1467X425 (GLASS)		
55	GL1-G190		1
	1467X2108 (GLASS)		

◯ ALUM. EXTRUSION

ITEM	FAB. DWG NO.	LENGTH (mm)	QTY
1	X86056-P19	2633.5	1
2	X86047-P06	2633.5	1
3	X86060-001-158	1574	1
4			
5			
6	X86061-001-034	1479	1
7	X86059-001-133	1479	1
8			
9			
10			
11			
12			
13	N544-P07	2022	1
14			
15			
16	X86079-001	300	1
17			
18			
19	X86095-001	210	1
20	X86095-002	210	1
21	X86074-P01-04	414	1
22	X86074-P01R-04	414	1
23	X86071-P04-06	457	2
24	X86071-P04-10	2141.5	2
25	X86071-P01-47	1507	4
26			
27			
28			
29			
30			
31			
32			
33			
34			
35			
36			
37			
38			
39			
40			
41			
42			
43			
44	L061-001-15	1355	1
45	X86101-001-050	1415	1

美特鋁質有限公司 MIDI Aluminium Fabricator Ltd.							工程號	J857	類別		物料號	M1		
							地盘	啟德6552	制圖	李傳鵬	2022-02-11	圖號	CW-360	
修改	A	B	C	採用工廠		地盤 ✓	图纸名称	单元组装图	復核	練松文	2022-02-13	數量	-	
日期	3.18	4.2	4.26	材料颜色	-		材料	-	批准	林仁安	2022-02-15	單件重量	-	(KG)

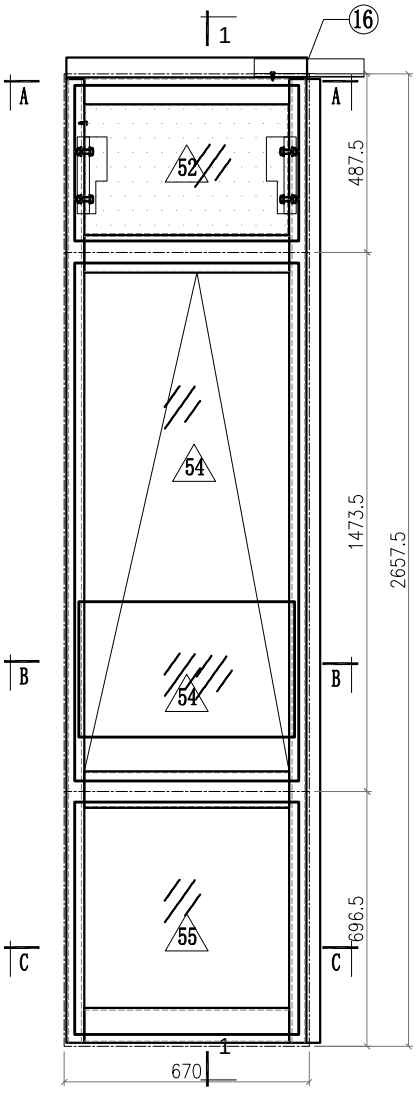

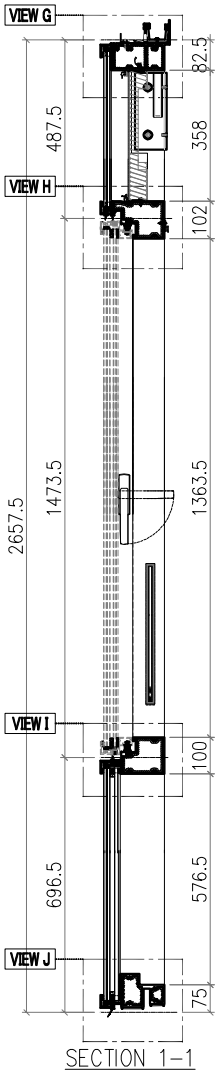

SECTION 1-1

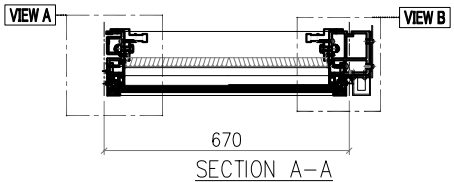

SECTION A-A

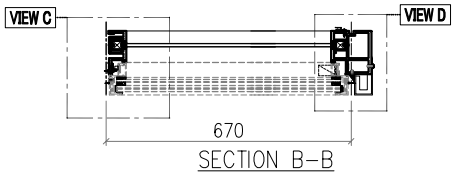

SECTION B-B

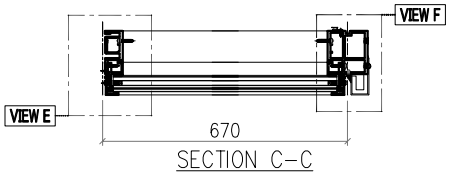

SECTION C-C

VIEW A

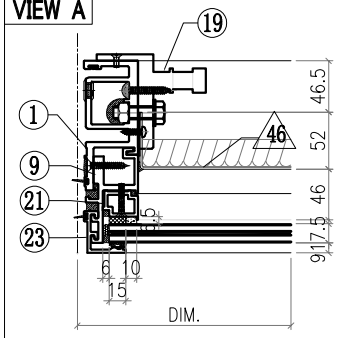

VIEW B

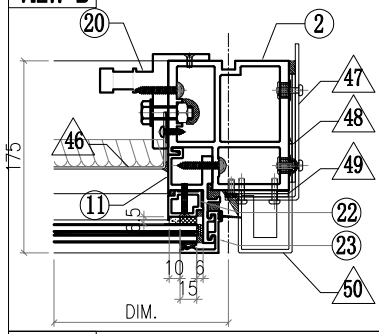

VIEW C

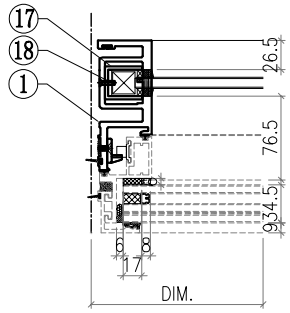

VIEW D

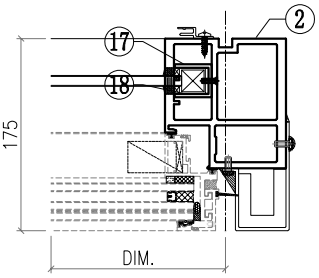

VIEW E

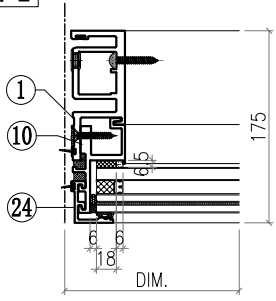

Notes

VIEW FROM OUTSIDE

GLASS

2mm THK. BACK PANEL

美特鋁質有限公司 MIDI Aluminium Fabricator Ltd.														
								工程號	J857	類別		物料號	M1	
								地盘	啟德6552	制圖	李傳鵬	2022-02-11	圖號	CW-360
修改	A	B	C	採用工廠		地盤 ✓		图纸名称	单元组装图	復核	練松文	2022-02-13	數量	-
日期	3.18	4.2	4.26	材料颜色	-			材料	-	批准	林仁安	2022-02-15	單件重量	- (KG)

VIEW F

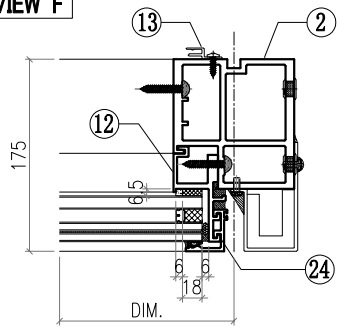

VIEW G

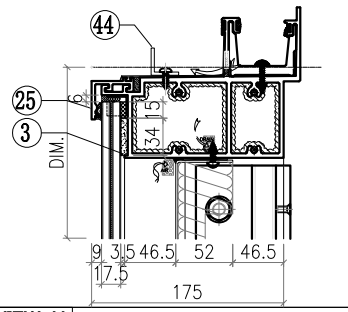

VIEW H

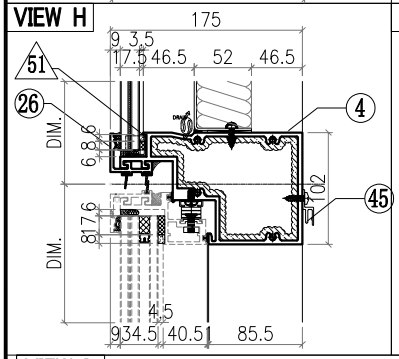

VIEW J

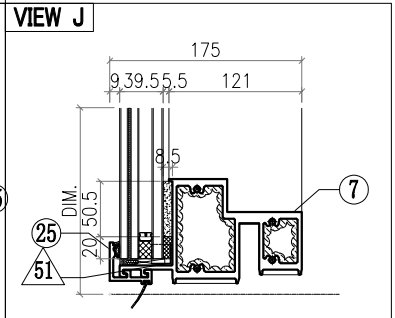

VIEW I

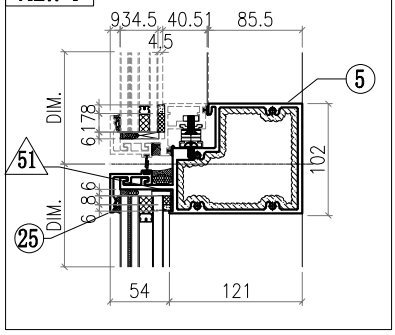

△ OTHERS (ALUM. & G.M.S. PARTS)

ITEM	FAB. DWG NO.	LENGTH (mm)	QTY
46	BST-J059 556X354 (BACK PANEL)		1
47	AC-062 3mm THK. ALUM. PLATE		1
48	AC-063 3mm THK. ALUM. PLATE		2
49	AC-064 3mm THK. ALUM. PLATE		2
50	AC-106 3mm THK. ALUM. PLATE		1
51	AC-065 1mm THK. ALUM. PLATE		8
52	GL4-D193 612X425 (GLASS)		1
53	AW-L14		1
54	GB-C193 590X370 (GLASS)		1
55	GL1-C193 612X634 (GLASS)		1

◯ ALUM. EXTRUSION

ITEM	FAB. DWG NO.	LENGTH (mm)	QTY
1	X86050-P05	2633.5	1
2	X86055-P27	2633.5	1
3	X86060-001-173	719	1
4	X86063-001-010	641	1
5	X86062-001-010	641	1
6			
7	X86059-001-085	641	1
8			
9	X86086-P10	448	1
10	X86086-P02	646	1
11	X86086-P11	448	1
12	X86086-P04	646	1
13	X86101-P05	1880	1
14			
15			
16	X86079-005	200	1
17	X86078-P01	390	2
18	N525-P01	23	2
19	X86095-001	210	1
20	X86095-002	210	1
21	X86074-P11-04	436	1
22	X86074-P11R-04	436	1
23	X86071-P04-06	457	2
24	X86071-P04-07	438	2
25	X86071-P01-48	652	3
26	X86145-P01-17	652	1
27			
28			
29			
30			
31			
32			
33			
34			
35			
36			
37			
38			
39			
40			
41			
42			
43			
44	L061-001-16	500	1
45	X86101-001-051	560	1

美特鋁質有限公司 MIDI Aluminium Fabricator Ltd.								工程號	J857	類別		物料號	M1		
								地盘	啟德6552	制圖	李傳鵬	2022-02-11	圖號	CW-202D	
修改	A	B	C	採用	工廠		地盤 ✓	图纸名称	单元组装图	復核	練松文	2022-02-13	數量	-	
日期	3.18	4.2	4.26	材料颜色	-			材料	-	批准	林仁安	2022-02-15	單件重量	-	(KG)

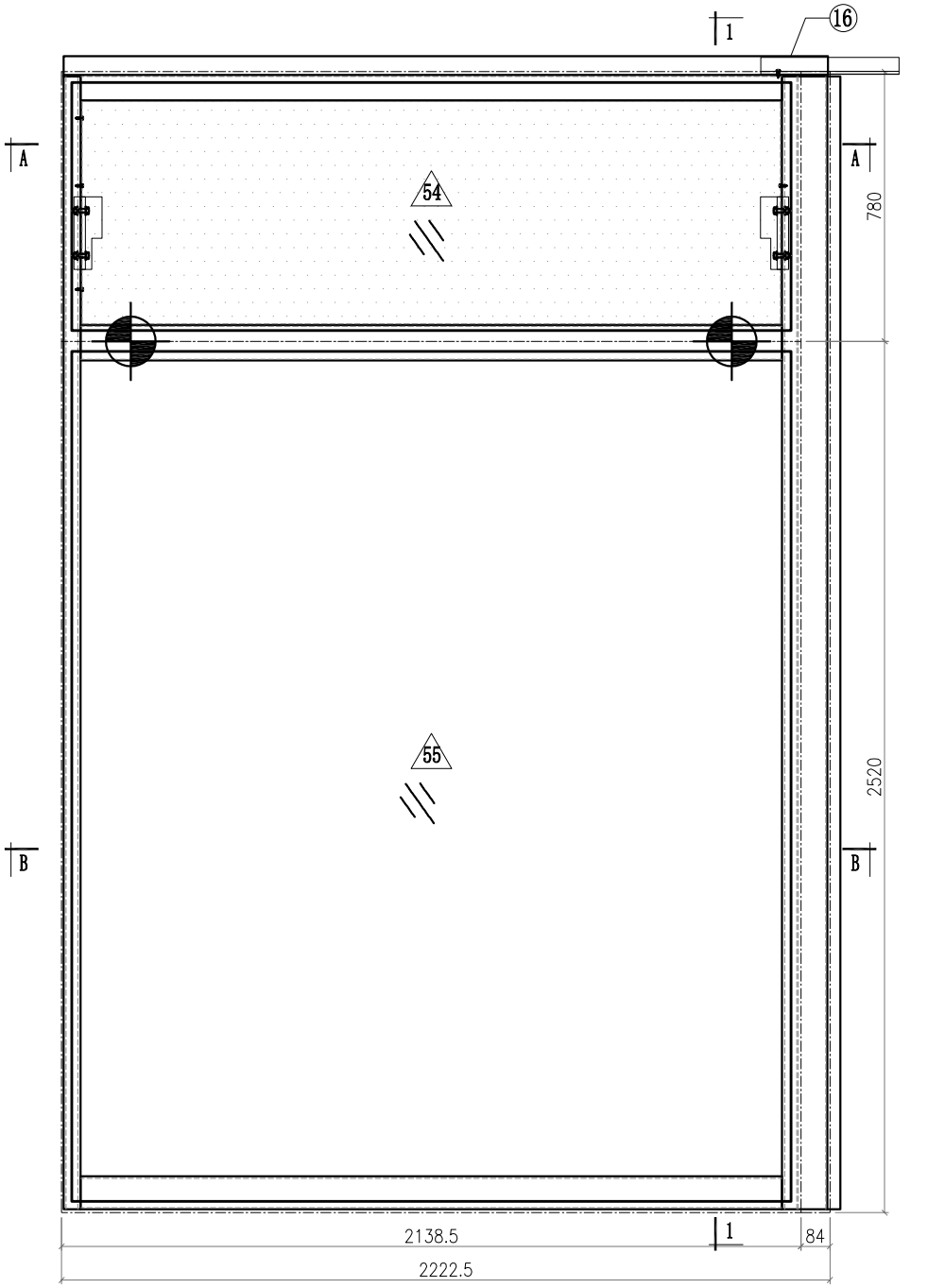

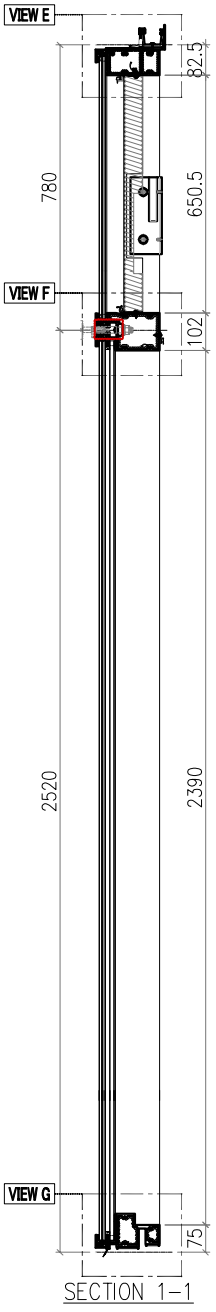

SECTION 1-1

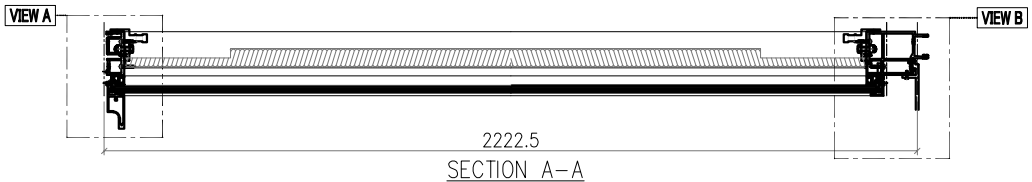

SECTION A-A

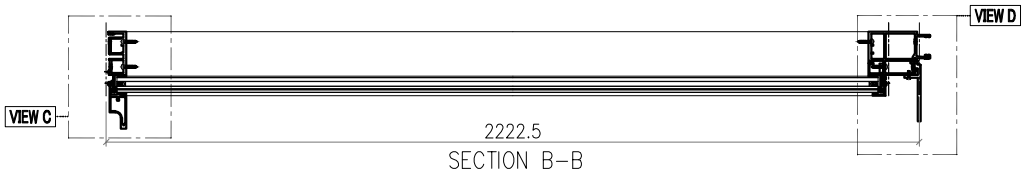

SECTION B-B

Notes
1.
2. VIEW DROM OUTSIDE
3. GLASS
4. 2mm THK. BACK PANEL

美特鋁質有限公司
MIDI Aluminium Fabricator Ltd.

修改	A	B	C	採用工廠		地盤 ✓
日期	3.18	4.2	4.26	材料顏色	-	

工程號	J857	類別		物料號	M1		
地盤	啟德6552	制圖	李傳鵬	2022-02-11	圖號	CW-202D	
图纸名称	单元组装图	復核	練松文	2022-02-13	數量	-	
材料	-	批准	林仁安	2022-02-15	單件重量	-	(KG)

VIEW A

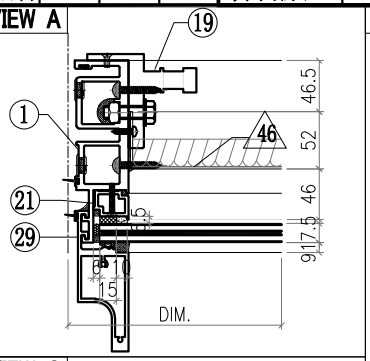

VIEW B

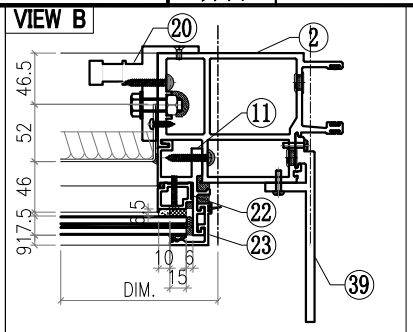

VIEW C

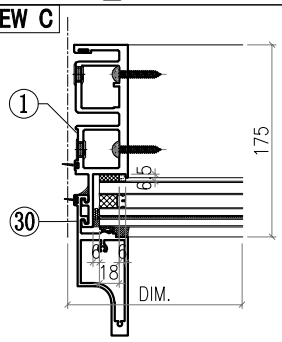

VIEW D

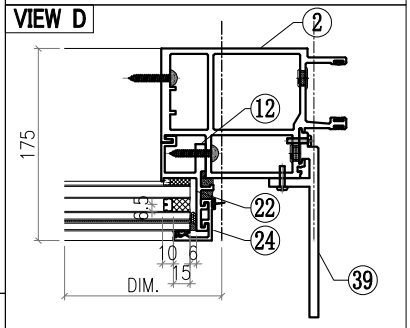

VIEW E

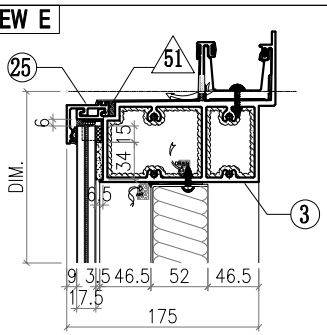

VIEW F

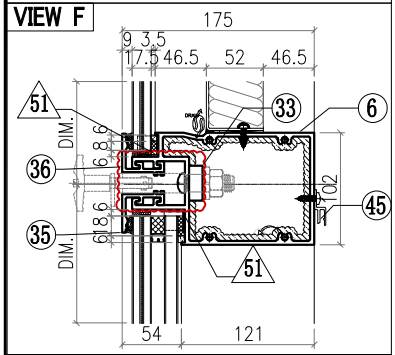

VIEW G

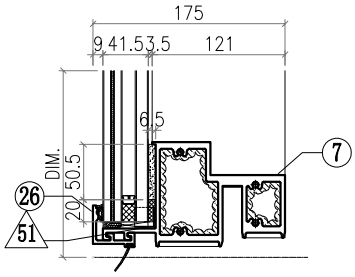

△ OTHERS (ALUM. & G.M.S. PARTS)

ITEM	FAB. DWG NO.	LENGTH (mm)	QTY
46	BST-M002 2024X646 (BACK PANEL)		1
47			
48			
49			
50	AC-065 1mm THK. ALUM. PLATE		8
51			
52			
53			
54	GL4-B002 2080X718 (GLASS)		1
55	GL2-L002 2080X2458 (GLASS)		1

◯ ALUM. EXTRUSION

ITEM	FAB. DWG NO.	LENGTH (mm)	QTY
1	X86049-P01	3276	1
2	X86057-P01	3276	1
3	X86060-001-080	2210	1
4			
5			
6	X86061-001-176	2101	1
7	X86059-001-160	2101	1
8			
9			
10			
11	X86086-P03	740.5	1
12	X86086-P05	2469.5	1
13			
14			
15			
16	X86079-006	400	1
17			
18			
19	X86095-001	210	1
20	X86095-002	210	1
21	X86074-P01-02	706.5	1
22	X86074-P01R-02	706.5	1
23	X86071-P04-02	749.5	1
24	X86071-P04-04	2491.5	1
25	X86071-P03-01	2120.5	1
26	X86071-P03R-01	2120.5	1
27			
28			
29	X86142-P01-04	750	1
30	X86142-P01-06	2492	1
31			
32			
33	SSC-001	140	2
34			
35	X86071-P20-01	2120.5	1
36	X86071-P23-01	2120.5	1
37			
38			
39	X86085-001	200	2
40			
41			
42			
43			
44			
45	X86101-001-052	2028	1

美特鋁質有限公司 MIDI Aluminium Fabricator Ltd.														
								工程號	J857	類別		物料號	M1	
								地盘	啟德6552	制圖	李傳鵬	2022-02-11	圖號	CW-204D
修改	A	B	C	採用	工廠		地盤 ✓	图纸名称	单元组装图	復核	練松文	2022-02-13	數量	-
日期	3.18	4.2	4.26	材料颜色	-			材料	-	批准	林仁安	2022-02-15	單件重量	- (KG)

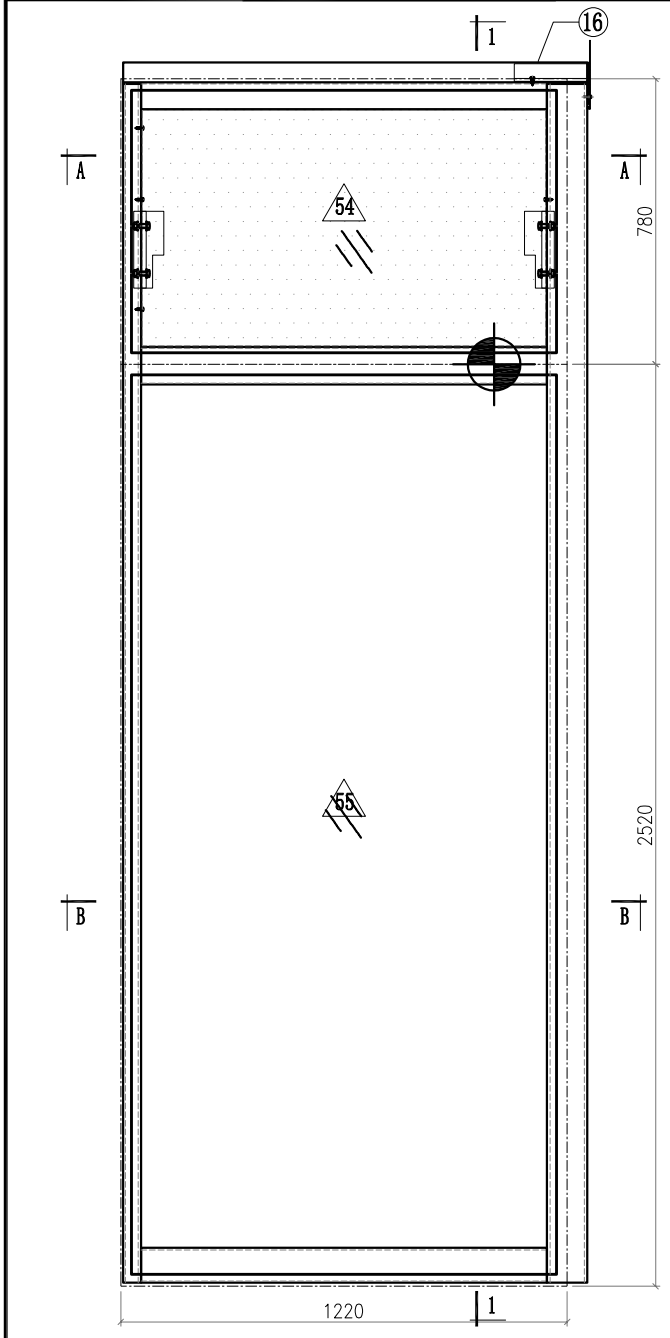

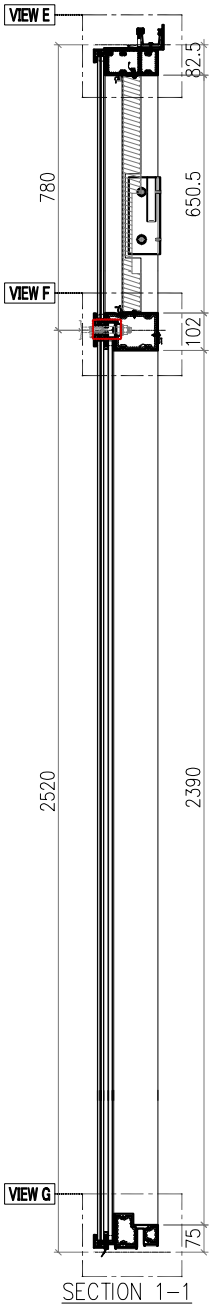

SECTION 1-1

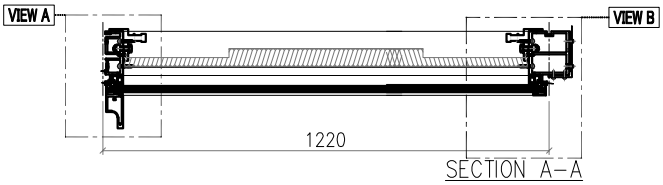

SECTION A-A

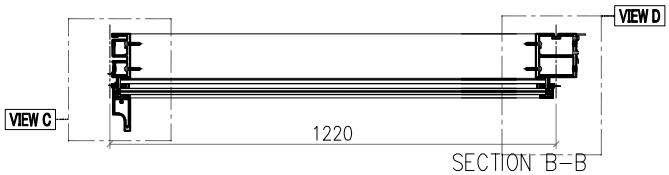

SECTION B-B

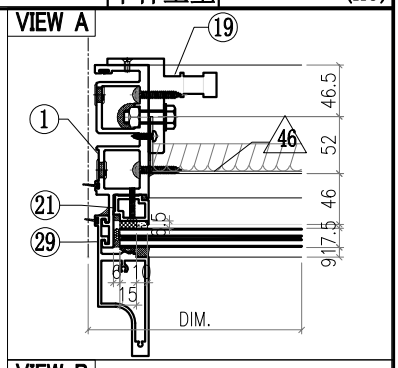

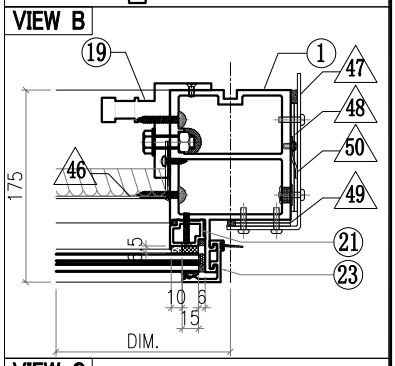

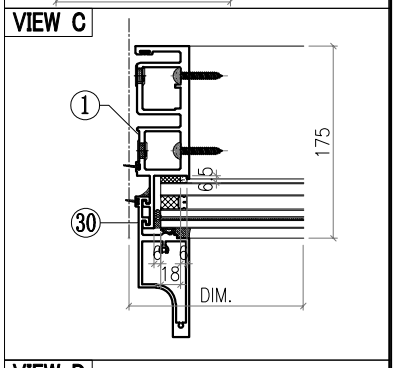

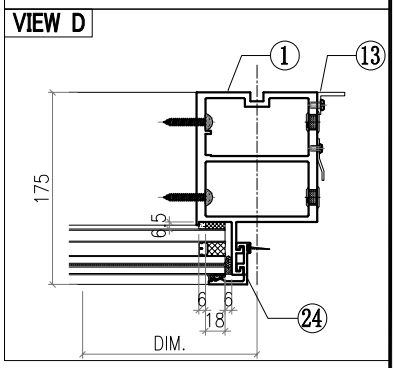

Notes
1.
2. VIEW DROM OUTSIDE
3. GLASS
4. 2mm THK. BACK PANEL

美特鋁質有限公司 MIDI Aluminium Fabricator Ltd.							工程號	J857	類別		物料號	M1		
							地盘	啟德6552	制圖	李傳鵬	2022-02-11	圖號	CW-204D	
修改	A	B	C	採用工廠		地盤 ✓	图纸名称	单元组装图	復核	練松文	2022-02-13	數量	-	
日期	3.18	4.2	4.26	材料颜色	-		材料	-	批准	林仁安	2022-02-15	單件重量	-	(KG)

VIEW E

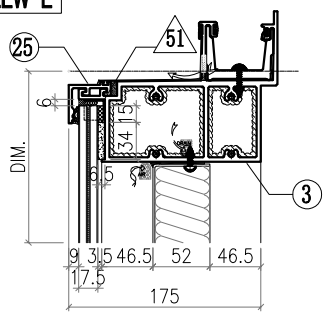

VIEW F

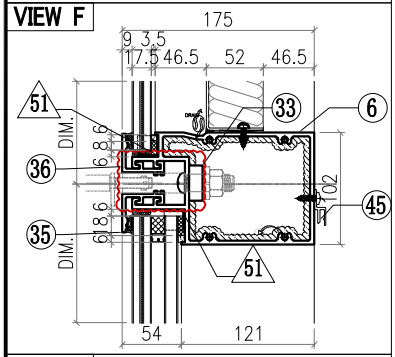

VIEW G

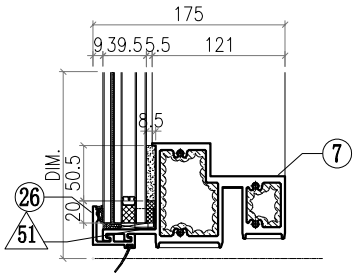

△ OTHERS (ALUM. & G.M.S. PARTS)

ITEM	FAB. DWG NO.	LENGTH (mm)	QTY
46	BST-M004 1106X646 (BACK PANEL)		1
47	AC-062 3mm THK. ALUM. PLATE		1
48	AC-063 3mm THK. ALUM. PLATE		2
49	AC-064 3mm THK. ALUM. PLATE		2
50	AC-110 2mm THK. ALUM. PLATE		1
51	AC-065 1mm THK. ALUM. PLATE		8
52			
53			
54	GL4-B004 1162X718 (GLASS)		1
55	GL1-B004 1162X2458 (GLASS)		1

◯ ALUM. EXTRUSION

ITEM	FAB. DWG NO.	LENGTH (mm)	QTY
1	X86049-P01	3276	1
2	X86056-P01	3276	1
3	X86060-001-031	1269	1
4			
5			
6	X86061-001-101	1174	1
7	X86059-001-101	1174	1
8			
9			
10			
11			
12			
13	N544-P01	2360	1
14			
15			
16	X86079-005	200	1
17			
18			
19	X86095-001	210	1
20	X86095-002	210	1
21	X86074-P01-02	706.5	1
22	X86074-P01R-02	706.5	1
23	X86071-P04-02	749.5	1
24	X86071-P04-04	2491.5	1
25	X86071-P03-02	1202	1
26	X86071-P03R-02	1202	1
27			
28			
29	X86142-P01-04	750	1
30	X86142-P01-06	2492	1
31			
32			
33	SSC-001	140	1
34			
35	X86071-P22-06	1202	1
36	X86071-P25-06	1202	1
37			
38			
39			
40			
41			
42			
43			
44			
45	X86101-001-002	1110	1

美特鋁質有限公司 MIDI Aluminium Fabricator Ltd.														
								工程號	J857	類別		物料號	M1	
								地盘	啟德6552	制圖	李傳鵬	2022-02-11	圖號	CW-206D
修改	A	B	C	採用	工廠		地盤	图纸名称	单元组装图	復核	練松文	2022-02-13	數量	-
日期	3.18	4.2	4.26	材料颜色	-		✓	材料	-	批准	林仁安	2022-02-15	單件重量	- (KG)

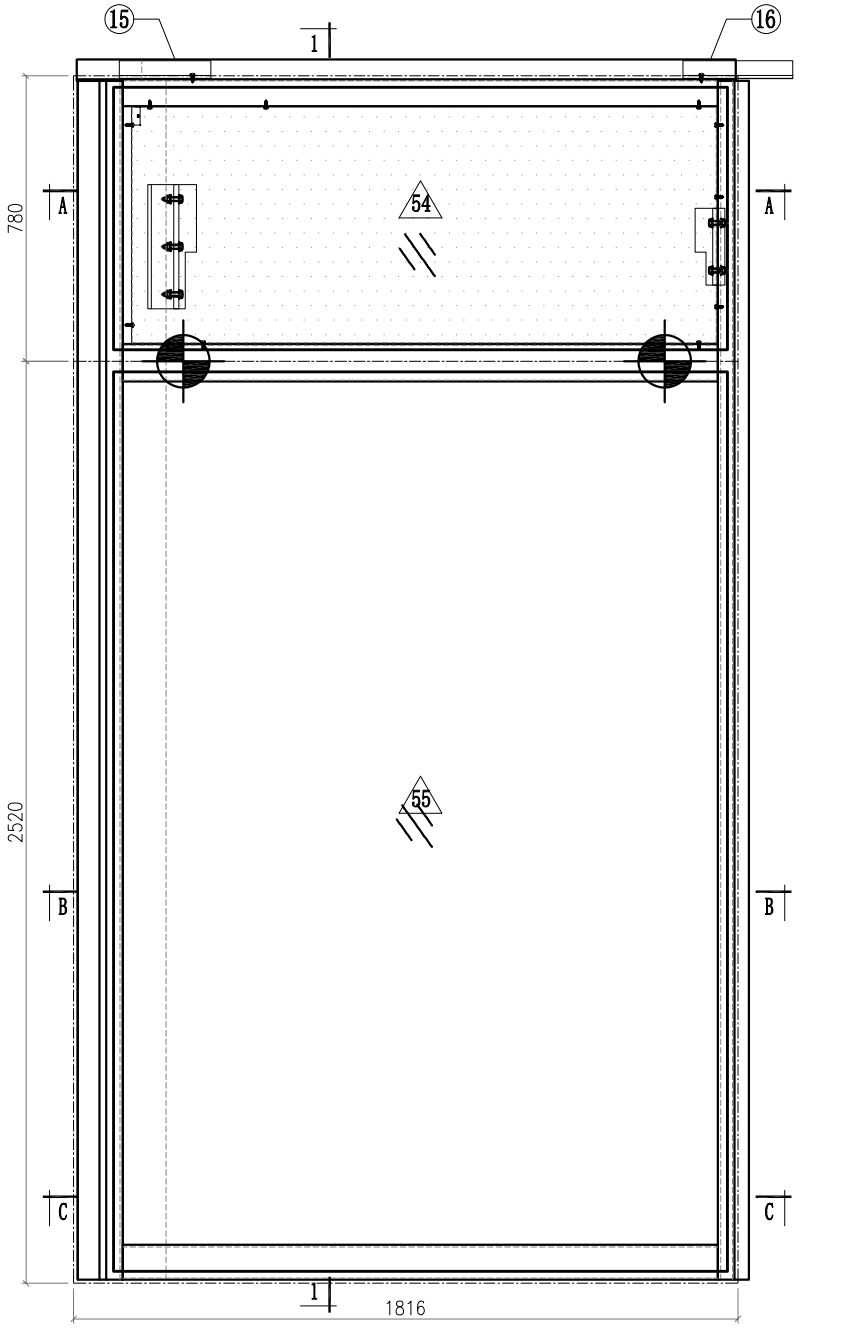

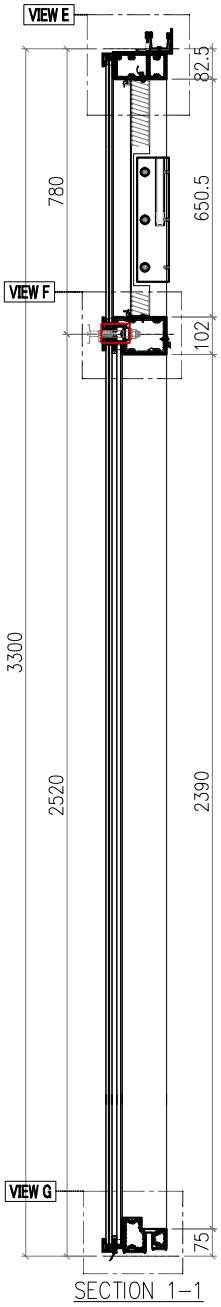

SECTION 1-1

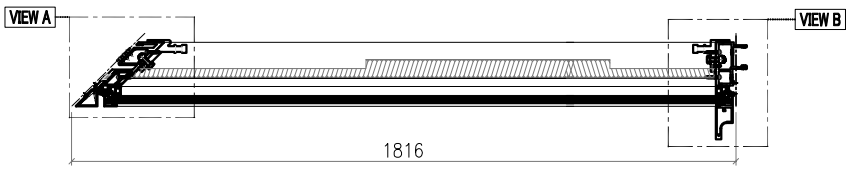

SECTION A-A

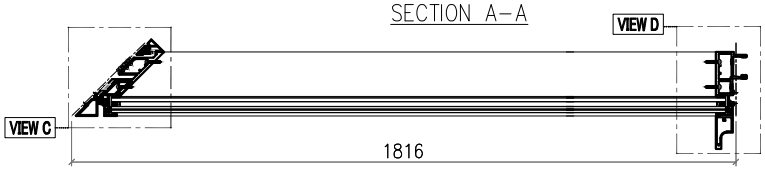

SECTION B-B

Notes
1.
2. VIEW DROM OUTSIDE
3. GLASS
4. 2mm THK. BACK PANEL

美特鋁質有限公司 MIDI Aluminium Fabricator Ltd.														
							工程號	J857	類別		物料號	M1		
							地盘	啟德6552	制圖	李傳鵬	2022-02-11	圖號	CW-206D	
修改	A	B	C	採用	工廠	地盤 ✓	图纸名称	单元组装图	復核	練松文	2022-02-13	數量	-	
日期	3.18	4.2	4.26	材料颜色	-		材料	-	批准	林仁安	2022-02-15	單件重量	-	(KG)

VIEW A

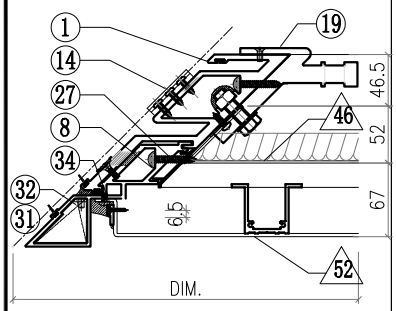

VIEW B

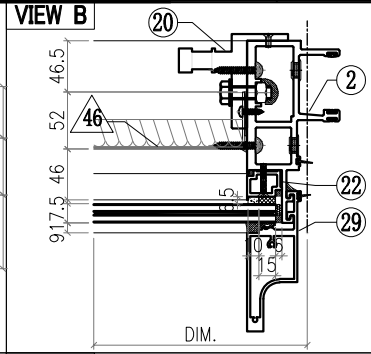

VIEW C

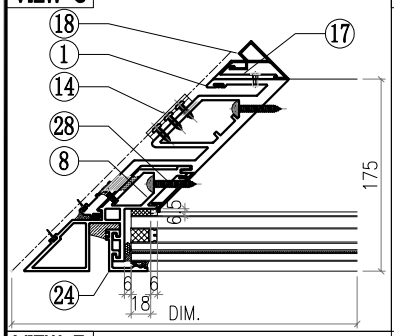

VIEW D

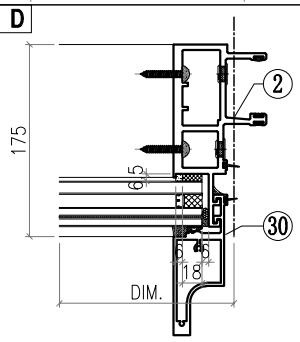

VIEW E

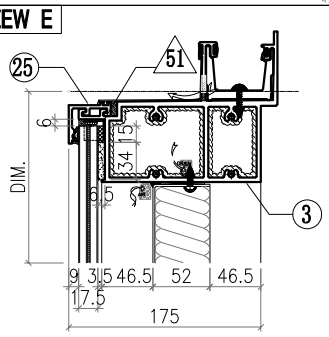

VIEW F

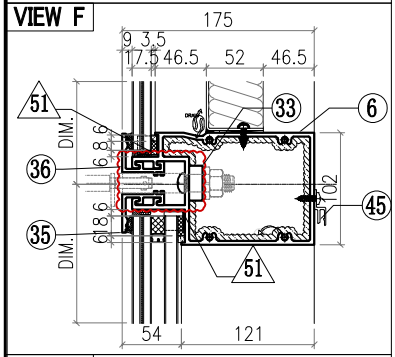

VIEW G

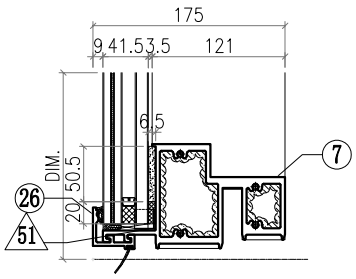

△ OTHERS (ALUM. & G.M.S. PARTS)

ITEM	FAB. DWG NO.	LENGTH (mm)	QTY
46	BST-CZ001 1600X646 (BACK PANEL)		1
47			
48			
49			
50			
51	AC-065 1mm THK. ALUM. PLATE		8
52			
53			
54	GL4-B006 1678X718 (GLASS)		1
55	GL2-L006 1678X2458 (GLASS)		1

◯ ALUM. EXTRUSION

ITEM	FAB. DWG NO.	LENGTH (mm)	QTY
1	X86052-P01	3276	1
2	X86047-P01	3276	1
3	X86060-001-B01	1792.5	1
4			
5			
6	X86061-001-161	1690	1
7	X86059-001-B21	1690	1
8	X86075-P02	3276	1
9			
10			
11			
12			
13			
14	X86083-001	50	3
15	X86079-004	250	1
16	X86079-001	300	1
17	X86091-001-01	2350	1
18	X86092-001-01	2350	1
19	X86097-001	340	1
20	X86095-002	210	1
21	X86074-P01-02	706.5	1
22	X86074-P01R-02	706.5	1
23	X86071-P04-02	749.5	1
24	X86071-P04-04	2491.5	1
25	X86071-P02-02	1718	1
26	X86071-P02R-02	1718	1
27	X86151-P02	650	1
28	X86151-P03	2359.5	1
29	X86142-P01-04	750	1
30	X86142-P01-06	2492	1
31	L044-P01L	46	1
32	L044-P01R	46	1
33	SSC-001	140	2
34			
35	X86071-P14-01	1718	1
36	X86071-P17-01	1718	1
37			
38			
39			
40			
41			
42			
43			
44			
45	X86101-001-055	1508	1

美特鋁質有限公司 MIDI Aluminium Fabricator Ltd.							工程號	J857	類別		物料號	M1		
							地盘	啟德6552	制圖	李傳鵬	2022-02-11	圖號	CW-208D	
修改	A	B	C	採用工廠		地盤 ✓	图纸名称	单元组装图	復核	練松文	2022-02-13	數量	-	
日期	3.18	4.2	4.26	材料颜色	-		材料	-	批准	林仁安	2022-02-15	單件重量	-	(KG)

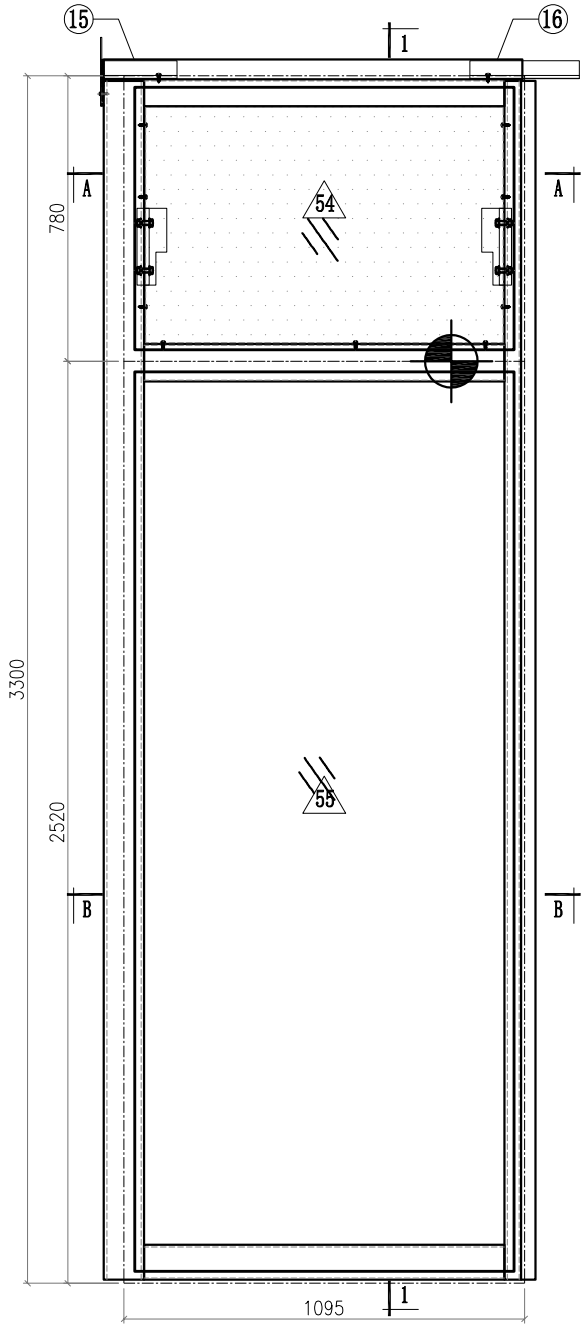

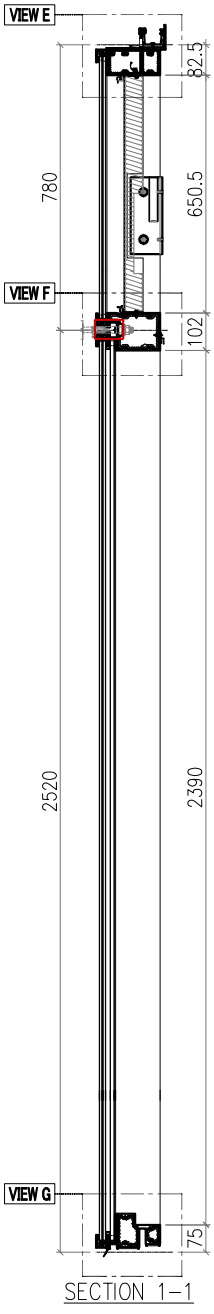

SECTION 1-1

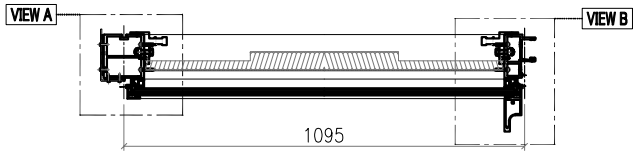

SECTION A-A

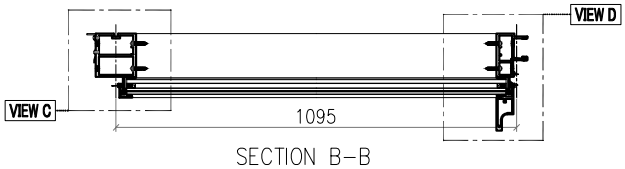

SECTION B-B

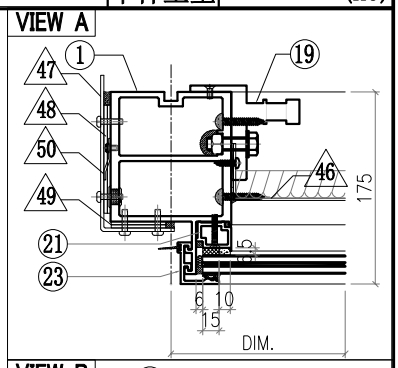

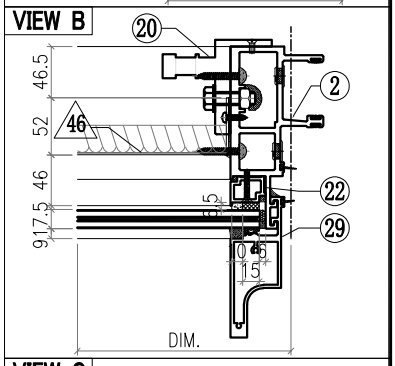

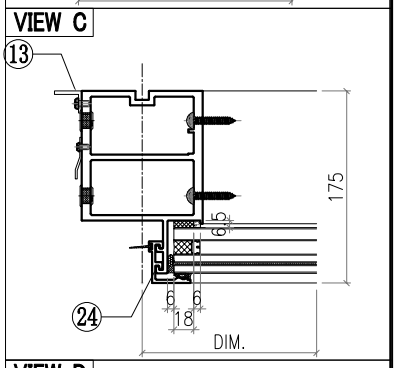

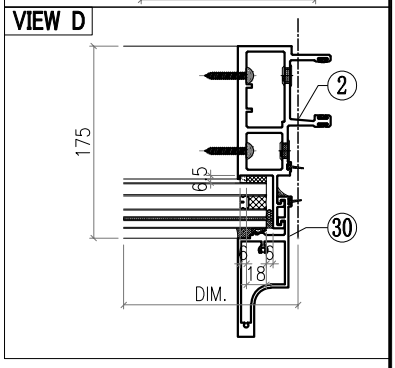

Notes
1.
2. VIEW DROM OUTSIDE
3. GLASS
4. 2mm THK. BACK PANEL

美特鋁質有限公司 MIDI Aluminium Fabricator Ltd.														
工程號	J857		類別		物料號	M1								
地盘	啟德6552		制圖	李傳鵬	2022-02-11	圖號	CW-208D							
修改	A	B	C	採用工廠		地盤 ✓	图纸名称	单元组装图	復核	練松文	2022-02-13	數量	-	
日期	3.18	4.2	4.26	材料颜色	-		材料	-	批准	林仁安	2022-02-15	單件重量	-	(KG)

VIEW E

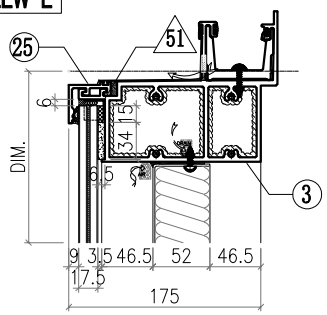

VIEW F

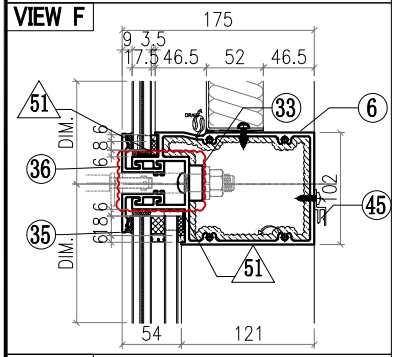

VIEW G

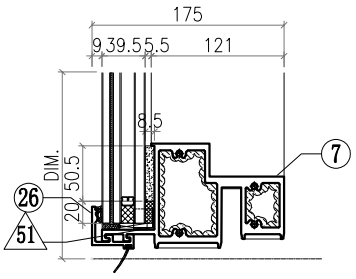

△ OTHERS (ALUM. & G.M.S. PARTS)

ITEM	FAB. DWG NO.	LENGTH (mm)	QTY
46	BST-M006 981X646 (BACK PANEL)		1
47	AC-061 3mm THK. ALUM. PLATE		1
48	AC-063 3mm THK. ALUM. PLATE		2
49	AC-064 3mm THK. ALUM. PLATE		2
50	AC-110 2mm THK. ALUM. PLATE		1
51	AC-065 1mm THK. ALUM. PLATE		8
52			
53			
54	GL4-B008 1037X718 (GLASS)		1
55	GL1-B008 1037X2458 (GLASS)		1

◯ ALUM. EXTRUSION

ITEM	FAB. DWG NO.	LENGTH (mm)	QTY
1	X86056-P02	3276	1
2	X86047-P01	3276	1
3	X86060-001-002	1144	1
4			
5			
6	X86061-001-102	1049	1
7	X86059-001-102	1049	1
8			
9			
10			
11			
12			
13	N544-P02	2360	1
14			
15	X86079-002	200	1
16	X86079-001	300	
17			
18			
19	X86095-001	210	1
20	X86095-002	210	1
21	X86074-P01-02	706.5	1
22	X86074-P01R-02	706.5	1
23	X86071-P04-02	749.5	1
24	X86071-P04-04	2491.5	1
25	X86071-P02-03	1077	1
26	X86071-P02R-03	1077	1
27			
28			
29	X86142-P01-04	750	1
30	X86142-P01-06	2492	1
31			
32			
33	SSC-001	140	1
34			
35	X86071-P16-01	1077	1
36	X86071-P19-01	1077	1
37			
38			
39			
40			
41			
42			
43			
44			
45	X86101-001-003	985	1

美特鋁質有限公司 MIDI Aluminium Fabricator Ltd.														
								工程號	J857	類別		物料號	M1	
								地盘	啟德6552	制圖	李傳鵬	2022-02-11	圖號	CW-211D
修改	A	B	C	採用	工廠		地盤	图纸名称	单元组装图	復核	練松文	2022-02-13	數量	-
日期	3.18	4.2	4.26	材料颜色	-			材料	-	批准	林仁安	2022-02-15	單件重量	- (KG)

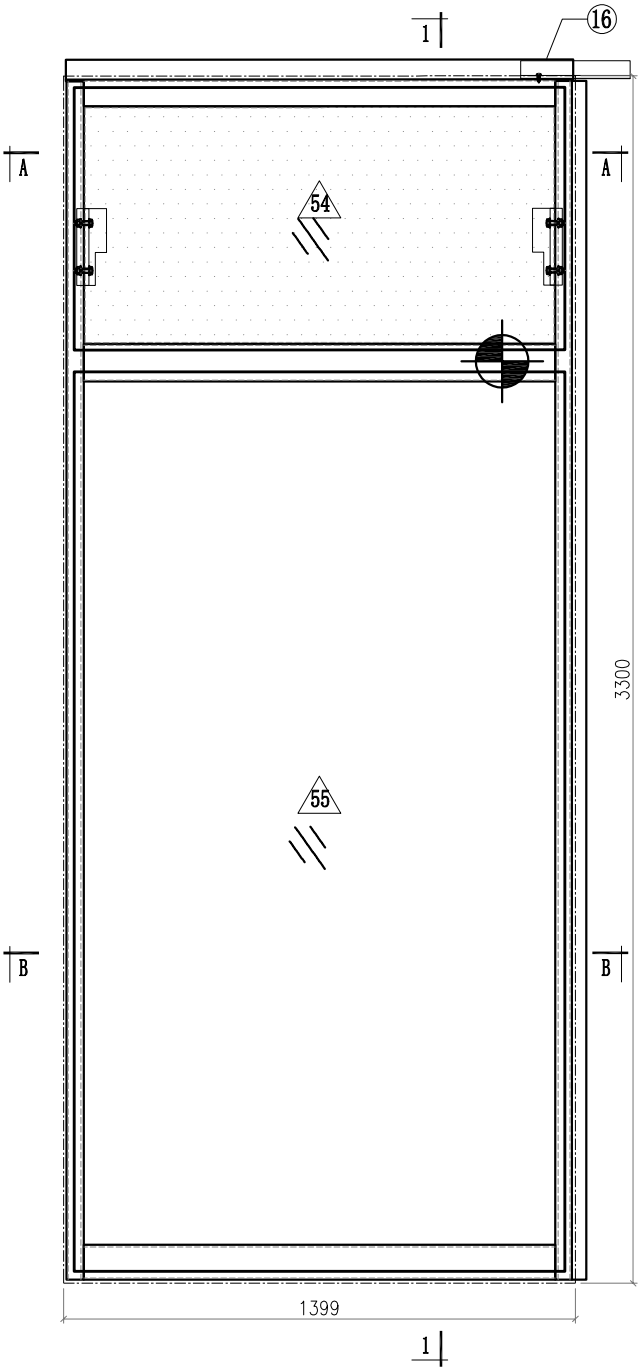

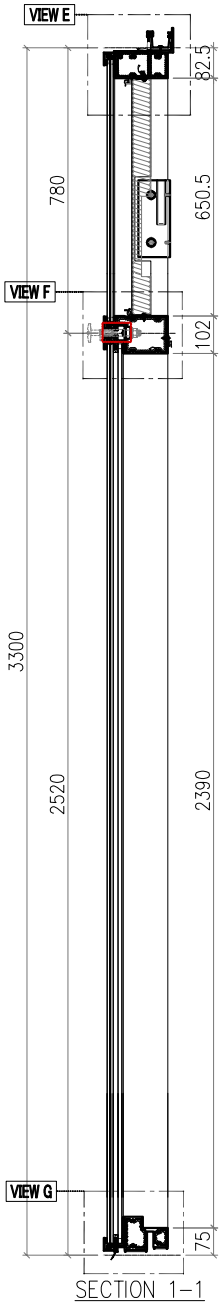

SECTION 1-1

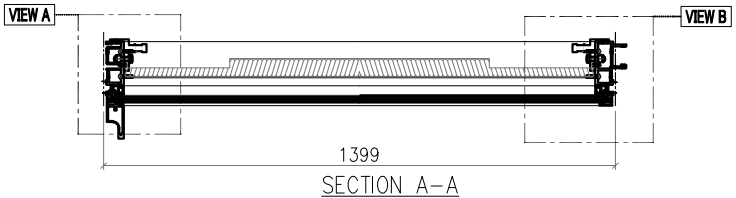

SECTION A-A

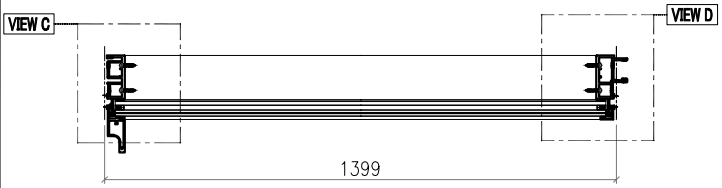

SECTION B-B

Notes
1.
2. VIEW DROM OUTSIDE
3. GLASS
4. 2mm THK. BACK PANEL

美特鋁質有限公司 MIDI Aluminium Fabricator Ltd.													
							工程號	J857	類別		物料號	M1	
							地盘	啟德6552	制圖	李傳鵬	2022-02-11	圖號	CW-211D
修改	A	B	C	採用工廠		地盤 ✓	图纸名称	单元组装图	復核	練松文	2022-02-13	數量	-
日期	3.18	4.2	4.26	材料颜色	-		材料	-	批准	林仁安	2022-02-15	單件重量	- (KG)

VIEW A

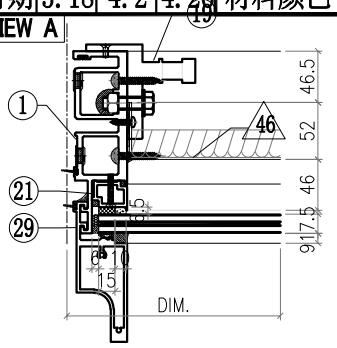

VIEW B

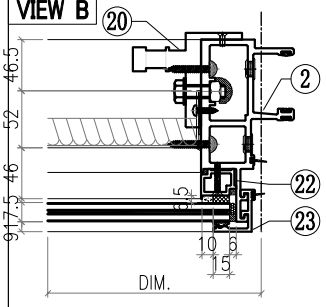

VIEW C

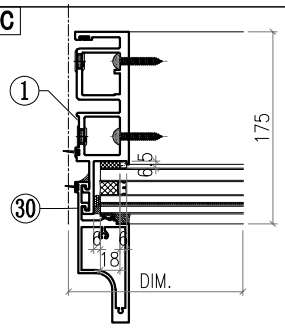

VIEW D

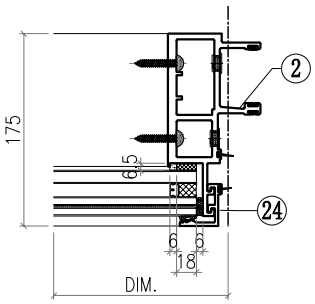

VIEW E

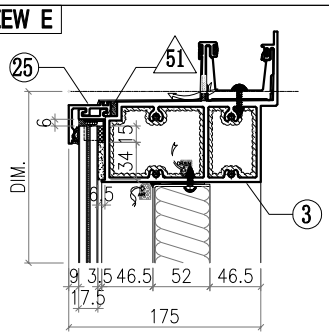

VIEW F

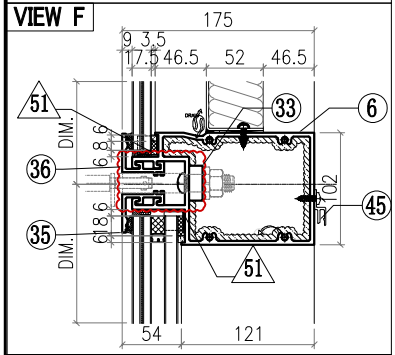

VIEW G

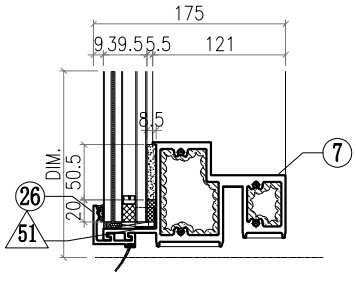

△ OTHERS (ALUM. & G.M.S. PARTS)

ITEM	FAB. DWG NO.	LENGTH (mm)	QTY
46	BST-M008 1285X646 (BACK PANEL)		1
47			
48			
49			
50			
51	AC-065 1mm THK. ALUM. PLATE		8
52			
53			
54	GL4-B010 1341X718 (GLASS)		1
55	GL1-B010 1341X2458 (GLASS)		1

◯ ALUM. EXTRUSION

ITEM	FAB. DWG NO.	LENGTH (mm)	QTY
1	X86049-P01	3276	1
2	X86047-P01	3276	1
3	X86060-001-061	1387	1
4			
5			
6	X86061-001-103	1353	1
7	X86059-001-103	1353	1
8			
9			
10			
11			
12			
13			
14			
15			
16	X86079-001	300	1
17			
18			
19	X86095-001	210	1
20	X86095-002	210	1
21	X86074-P01-02	706.5	1
22	X86074-P01R-02	706.5	1
23	X86071-P04-02	749.5	1
24	X86071-P04-04	2491.5	1
25	X86071-P03-04	1381	1
26	X86071-P03R-04	1381	1
27			
28			
29	X86142-P01-04	750	1
30	X86142-P01-06	2492	1
31			
32			
33	SSC-001	140	1
34			
35	X86071-P22-01	1381	1
36	X86071-P25-01	1381	1
37			
38			
39			
40			
41			
42			
43			
44			
45	X86101-001-004	1289	1

美特鋁質有限公司 MIDI Aluminium Fabricator Ltd.								工程號	J857	類別		物料號	M1		
								地盘	啟德6552	制圖	李傳鵬	2022-02-11	圖號	CW-212D	
修改	A	B	C	採用工廠		地盤	✓	图纸名称	单元组装图	復核	練松文	2022-02-13	數量	-	
日期	3.18	4.2	4.26	材料颜色	-			材料	-	批准	林仁安	2022-02-15	單件重量	-	(KG)

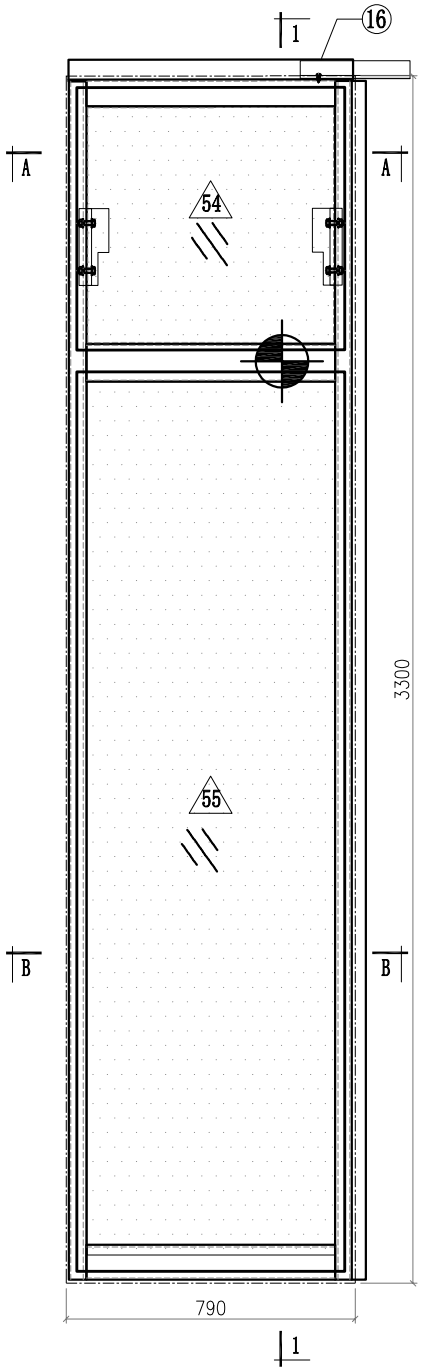

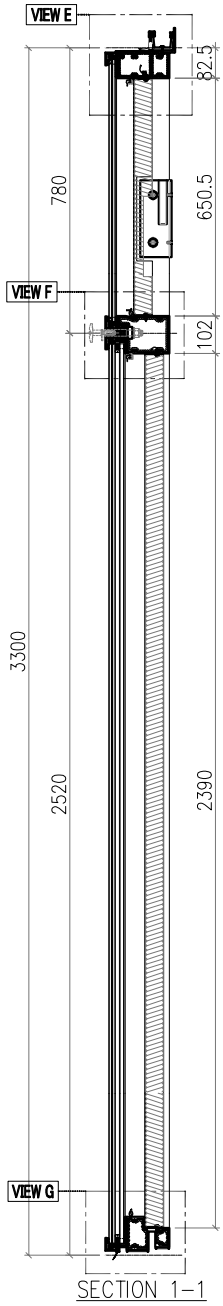

SECTION 1-1

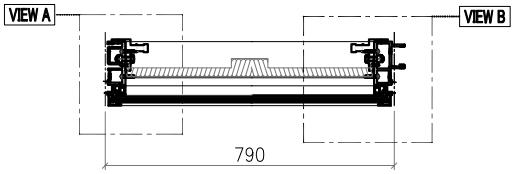

SECTION A-A

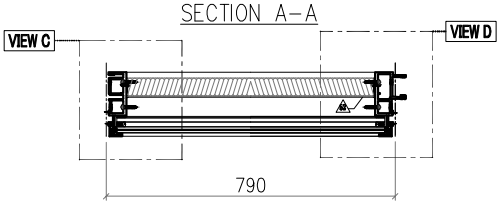

SECTION B-B

Notes
1.
2. VIEW DROM OUTSIDE
3. GLASS
4. 2mm THK. BACK PANEL

美特鋁質有限公司
MIDI Aluminium Fabricator Ltd.

修改	A	B	C	採用工廠		地盤 ✓
日期	3.18	4.2	4.26	材料顏色	-	

工程號	J857	類別		物料號	M1		
地盤	啟德6552	制圖	李傳鵬	2022-02-11	圖號	CW-212D	
图纸名称	单元组装图	復核	練松文	2022-02-13	數量	-	
材料	-	批准	林仁安	2022-02-15	單件重量	-	(KG)

VIEW A

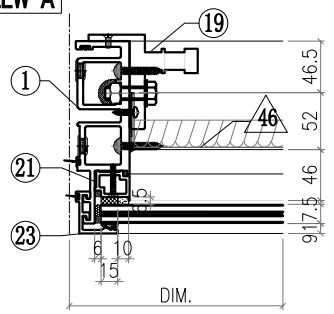

VIEW B

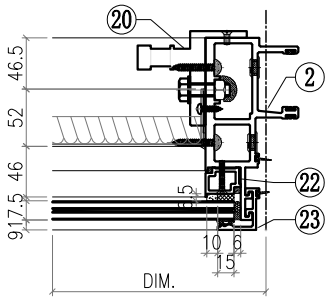

VIEW C

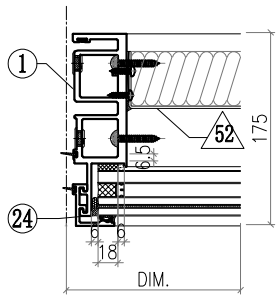

VIEW D

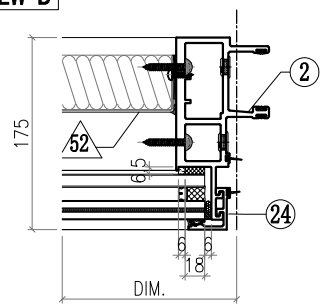

VIEW E

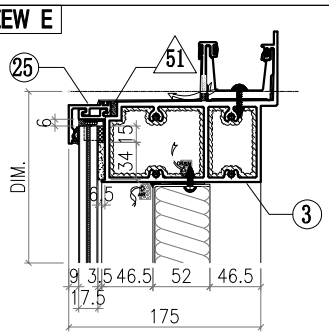

VIEW F

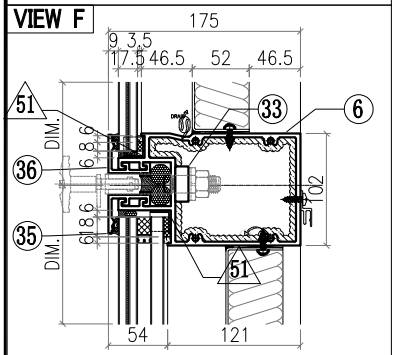

VIEW G

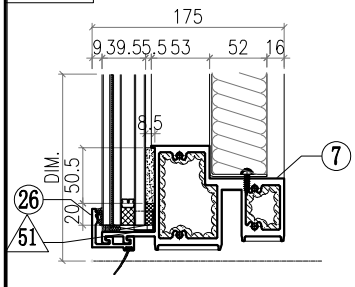

◯ALUM. EXTRUSION

ITEM	FAB. DWG NO.	LENGTH (mm)	QTY
1	X86049-P02	3276	1
2	X86047-P02	3276	1
3	X86060-001-062	778	1
4			
5			
6	X86061-001-106	744	1
7	X86059-001-065	744	1
8			
9			
10			
11			
12			
13			
14			
15			
16	X86079-001	300	1
17			
18			
19	X86095-001	210	1
20	X86095-002	210	1
21	X86074-P01-02	706.5	1
22	X86074-P01R-02	706.5	1
23	X86071-P04-02	749.5	2
24	X86071-P04-04	2491.5	2
25	X86071-P01-02	772	2
26			
27			
28			
29			
30			
31			
32			
33	SSC-001	140	1
34			
35	X86071-P13-08	772	1
36	X86071-P13R-08	772	1
37			
38			
39			
40			
41			
42			
43			
44			
45			

△ OTHERS (ALUM. & G.M.S. PARTS)

ITEM	FAB. DWG NO.	LENGTH (mm)	QTY
46	BST-M009 676X646 (BACK PANEL)		1
47			
48			
49			
50			
51	AC-065 1mm THK. ALUM. PLATE		8
52	BST-F001 676X2386 (BACK PANEL)		1
53			
54	GL4-B011 732X718 (GLASS)		1
55	GL1-B011 732X2458 (GLASS)		1

美特鋁質有限公司 MIDI Aluminium Fabricator Ltd.														
								工程號	J857	類別		物料號	M1	
								地盘	啟德6552	制圖	李傳鵬	2022-02-11	圖號	CW-213D
修改	A	B	C	採用	工廠		地盤	图纸名称	单元组装图	復核	練松文	2022-02-13	數量	-
日期	3.18	4.2	4.26	材料颜色	-			材料	-	批准	林仁安	2022-02-15	單件重量	- (KG)

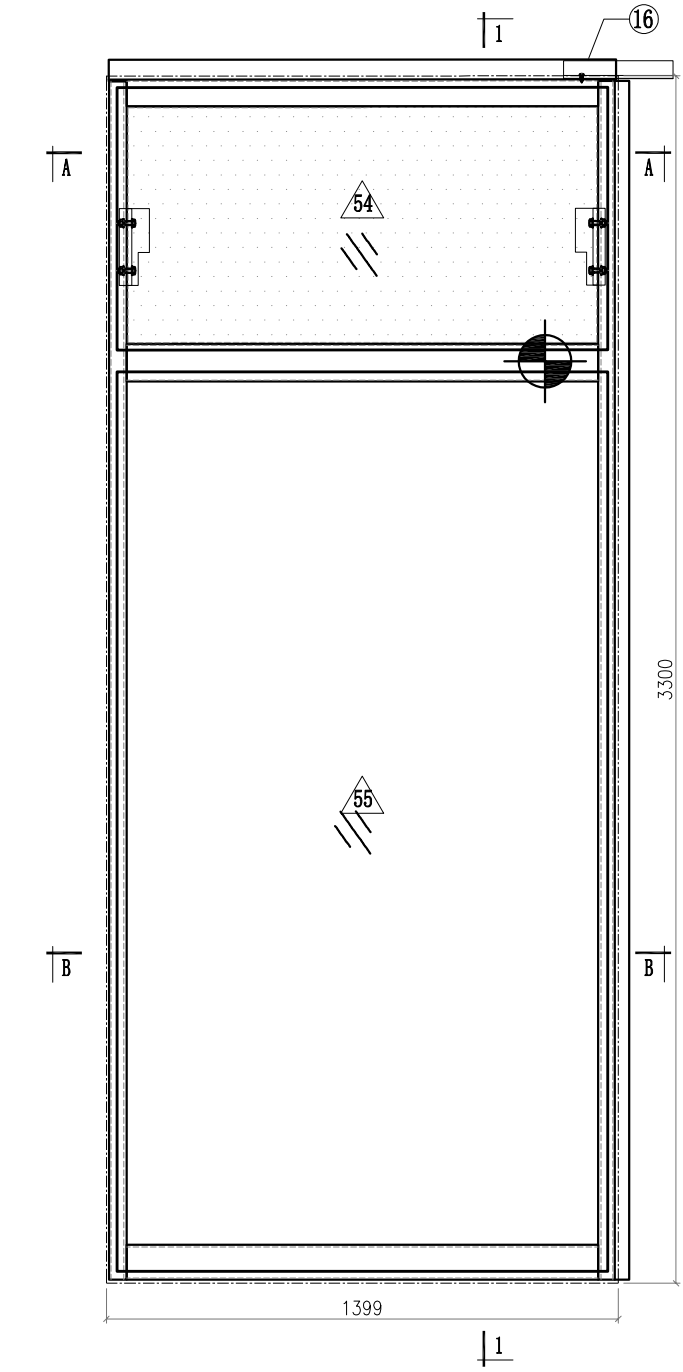

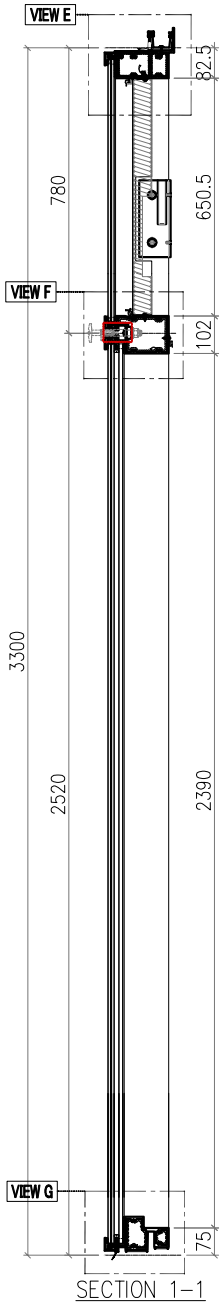

SECTION 1-1

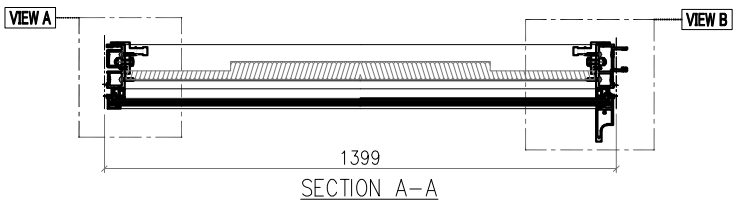

SECTION A-A

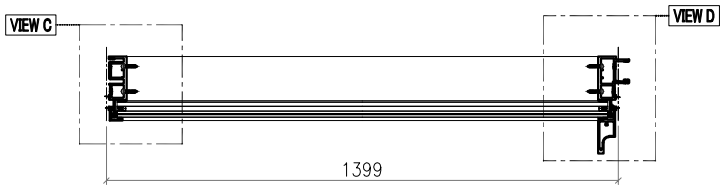

SECTION B-B

Notes
1.
2. VIEW DROM OUTSIDE
3. GLASS
4. 2mm THK. BACK PANEL

美特鋁質有限公司 MIDI Aluminium Fabricator Ltd.														
							工程號	J857	類別		物料號	M1		
							地盘	啟德6552	制圖	李傳鵬	2022-02-11	圖號	CW-213D	
修改	A	B	C	採用工廠		地盤 ✓	图纸名称	单元组装图	復核	練松文	2022-02-13	數量	-	
日期	3.18	4.2	4.26	材料颜色	-		材料	-	批准	林仁安	2022-02-15	單件重量	-	(KG)

VIEW A

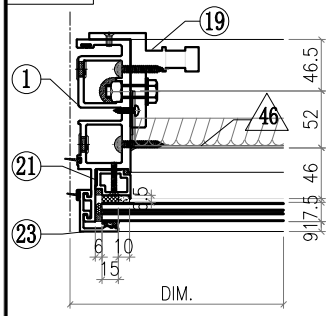

VIEW B

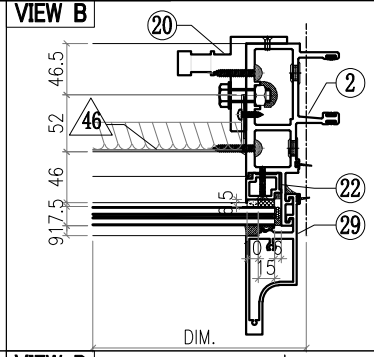

VIEW C

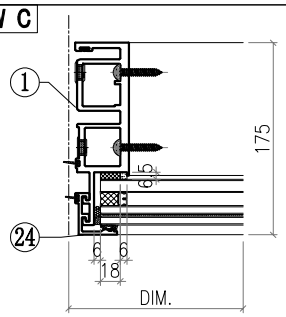

VIEW D

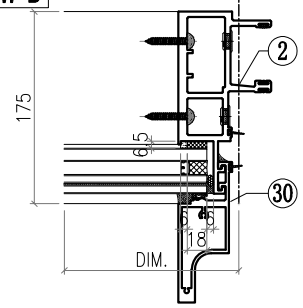

VIEW E

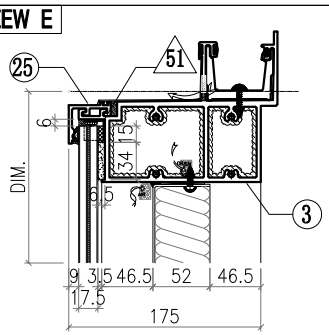

VIEW F

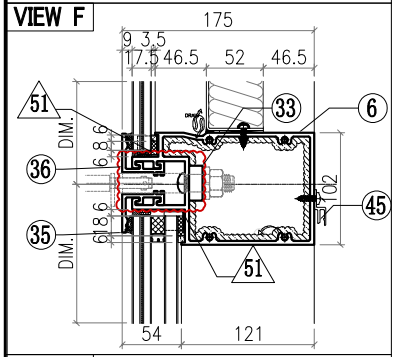

VIEW G

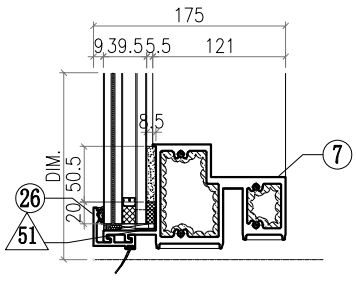

△ OTHERS (ALUM. & G.M.S. PARTS)

ITEM	FAB. DWG NO.	LENGTH (mm)	QTY
46	BST-M008 1285X646 (BACK PANEL)		1
47			
48			
49			
50			
51	AC-065 1mm THK. ALUM. PLATE		8
52			
53			
54	GL4-B010 1341X718 (GLASS)		1
55	GL1-B010 1341X2458 (GLASS)		1

◯ ALUM. EXTRUSION

ITEM	FAB. DWG NO.	LENGTH (mm)	QTY
1	X86049-P01	3276	1
2	X86047-P01	3276	1
3	X86060-001-061	1387	1
4			
5			
6	X86061-001-103	1353	1
7	X86059-001-103	1353	1
8			
9			
10			
11			
12			
13			
14			
15			
16	X86079-001	300	1
17			
18			
19	X86095-001	210	1
20	X86095-002	210	1
21	X86074-P01-02	706.5	1
22	X86074-P01R-02	706.5	1
23	X86071-P04-02	749.5	1
24	X86071-P04-04	2491.5	1
25	X86071-P02-05	1381	1
26	X86071-P02R-05	1381	1
27			
28			
29	X86142-P01-04	750	1
30	X86142-P01-06	2492	1
31			
32			
33	SSC-001	140	1
34			
35	X86071-P16-02	1381	1
36	X86071-P19-02	1381	1
37			
38			
39			
40			
41			
42			
43			
44			
45	X86101-001-004	1289	1

美特鋁質有限公司 MIDI Aluminium Fabricator Ltd.														
								工程號	J857	類別		物料號	M1	
								地盘	啟德6552	制圖	李傳鵬	2022-02-11	圖號	CW-214D
修改	A	B	C	採用	工廠		地盤	图纸名称	单元组装图	復核	練松文	2022-02-13	數量	-
日期	3.18	4.2	4.26	材料颜色	-			材料	-	批准	林仁安	2022-02-15	單件重量	- (KG)

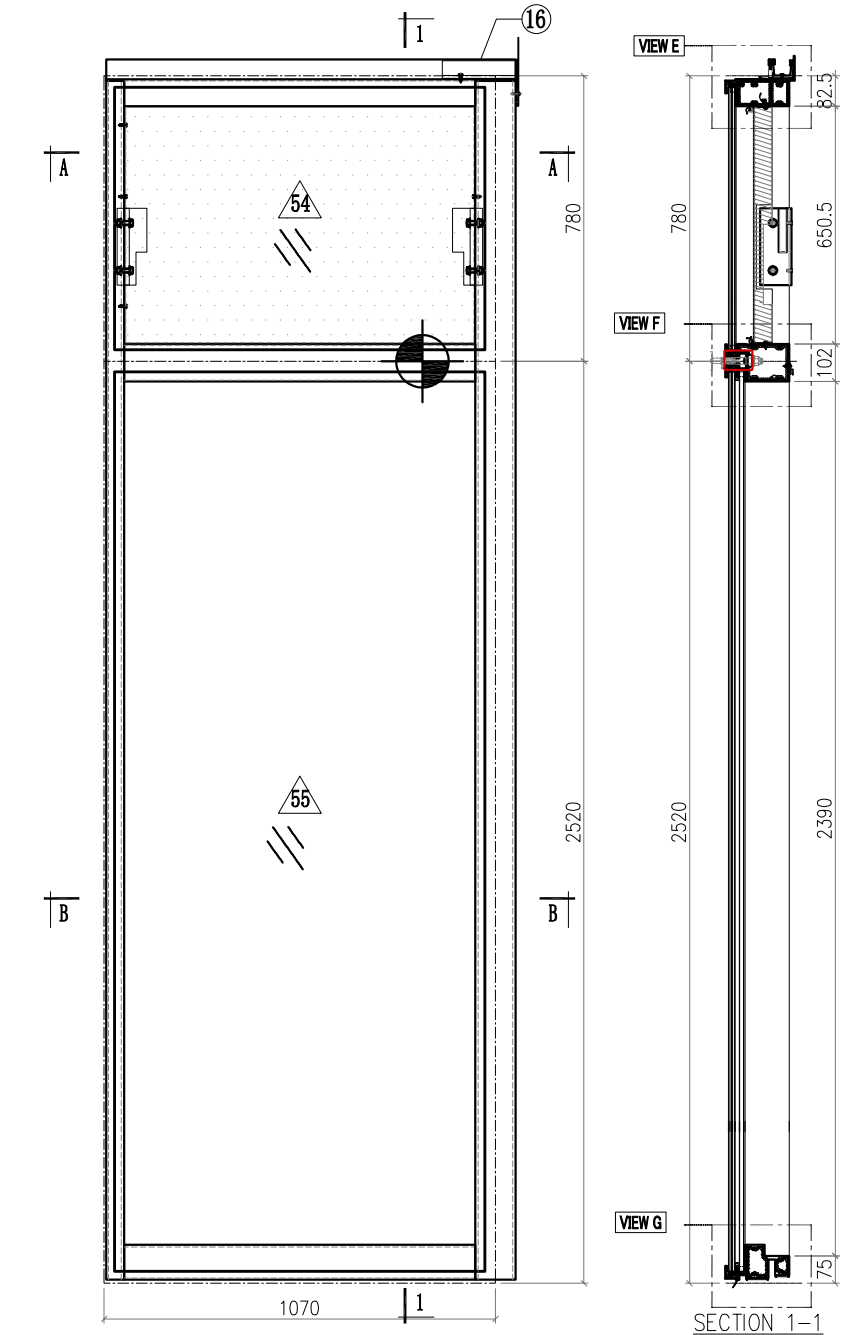

SECTION 1-1

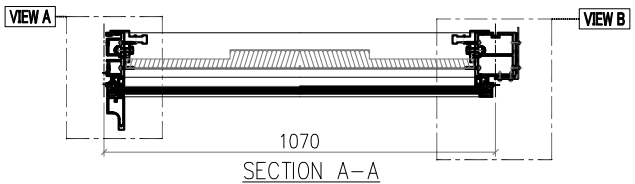

SECTION A-A

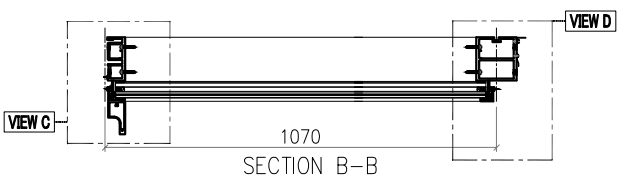

SECTION B-B

Notes
1.
2. VIEW DROM OUTSIDE
3. GLASS
4. 2mm THK. BACK PANEL

美特鋁質有限公司 MIDI Aluminium Fabricator Ltd.													
							工程號	J857	類別		物料號	M1	
							地盘	啟德6552	制圖	李傳鵬	2022-02-11	圖號	CW-214D
修改	A	B	C	採用工廠		地盤 ✓	图纸名称	单元组装图	復核	練松文	2022-02-13	數量	-
日期	3.18	4.2	4.26	材料颜色	-		材料	-	批准	林仁安	2022-02-15	單件重量	- (KG)

VIEW A

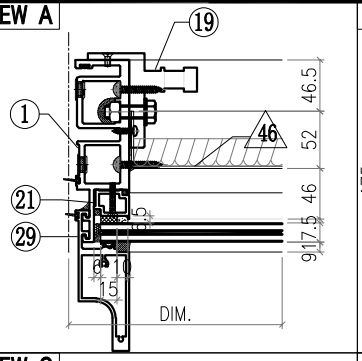

VIEW B

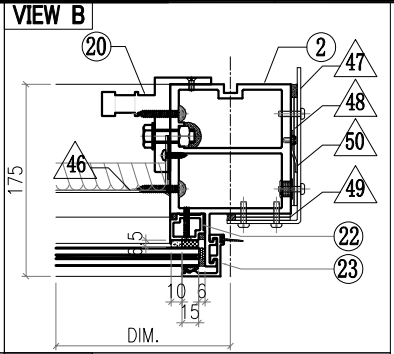

VIEW C

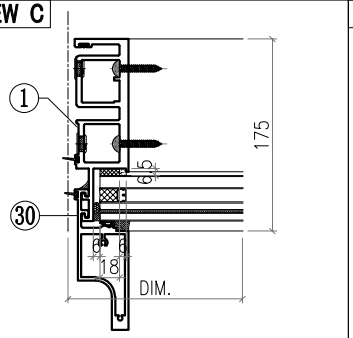

VIEW D

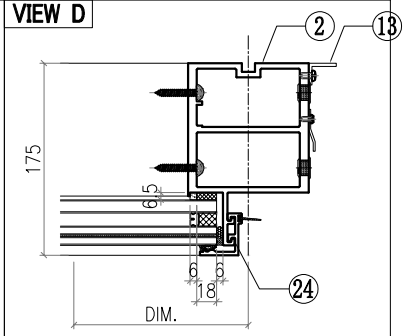

VIEW E

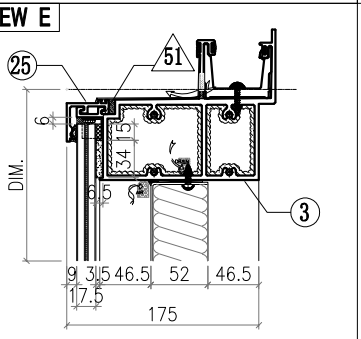

VIEW F

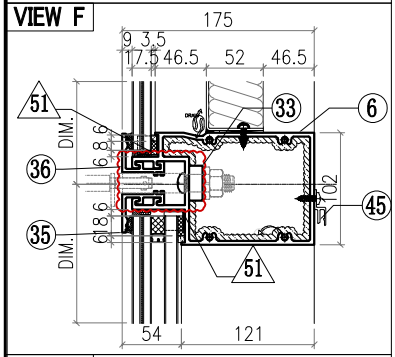

VIEW G

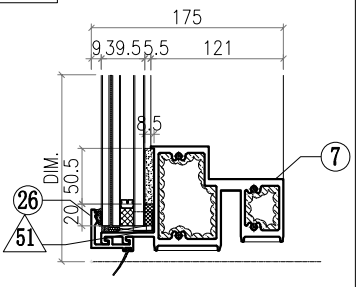

△ OTHERS (ALUM. & G.M.S. PARTS)

ITEM	FAB. DWG NO.	LENGTH (mm)	QTY
46	BST-M010 956X646 (BACK PANEL)		1
47	AC-062 3mm THK. ALUM. PLATE		1
48	AC-063 3mm THK. ALUM. PLATE		2
49	AC-064 3mm THK. ALUM. PLATE		2
50	AC-110 2mm THK. ALUM. PLATE		1
51	AC-065 1mm THK. ALUM. PLATE		8
52			
53			
54	GL4-B012 1012X718 (GLASS)		1
55	GL1-B012 1012X2458 (GLASS)		1

◯ ALUM. EXTRUSION

ITEM	FAB. DWG NO.	LENGTH (mm)	QTY
1	X86049-P01	3276	1
2	X86056-P01	3276	1
3	X86060-001-033	1119	1
4			
5			
6	X86061-001-104	1024	1
7	X86059-001-104	1024	1
8			
9			
10			
11			
12			
13	N544-P01	2360	1
14			
15			
16	X86079-005	200	1
17			
18			
19	X86095-001	210	1
20	X86095-002	210	1
21	X86074-P01-02	706.5	1
22	X86074-P01R-02	706.5	1
23	X86071-P04-02	749.5	1
24	X86071-P04-04	2491.5	1
25	X86071-P03-05	1052	1
26	X86071-P03R-05	1052	1
27			
28			
29	X86142-P01-04	750	1
30	X86142-P01-06	2492	1
31			
32			
33	SSC-001	140	1
34			
35	X86071-P22-02	1052	1
36	X86071-P25-02	1052	1
37			
38			
39			
40			
41			
42			
43			
44			
45	X86101-001-006	960	1

美特鋁質有限公司 MIDI Aluminium Fabricator Ltd.								工程號	J857	類別		物料號	M1		
								地盘	啟德6552	制圖	李傳鵬	2022-02-11	圖號	CW-215D	
修改	A	B	C	採用工廠		地盤	✓	图纸名称	单元组装图	復核	練松文	2022-02-13	數量	-	
日期	3.18	4.2	4.26	材料颜色	-			材料	-	批准	林仁安	2022-02-15	單件重量	-	(KG)

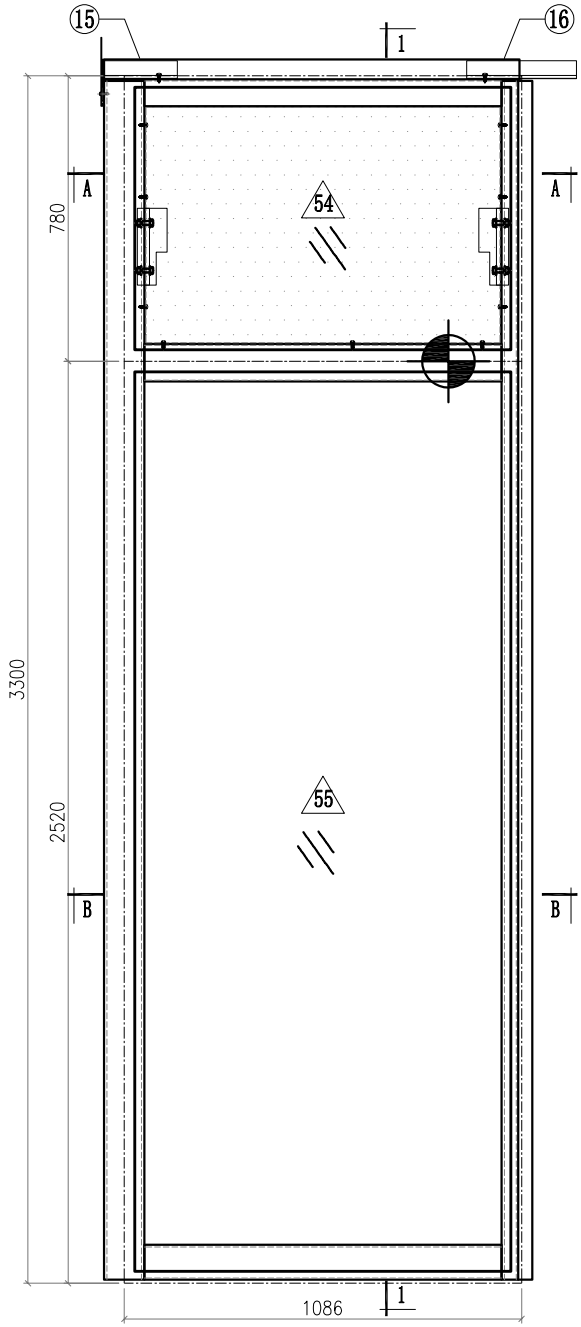

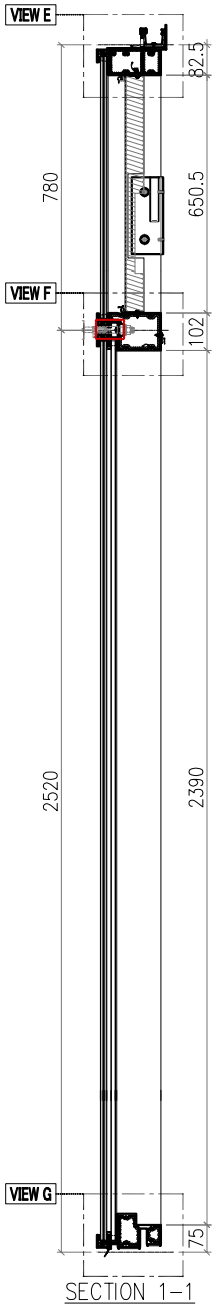

SECTION 1-1

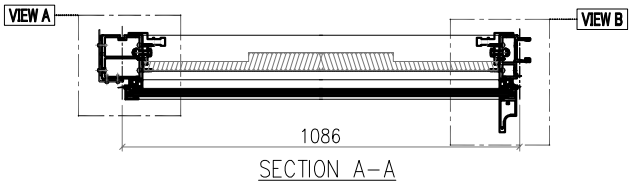

SECTION A-A

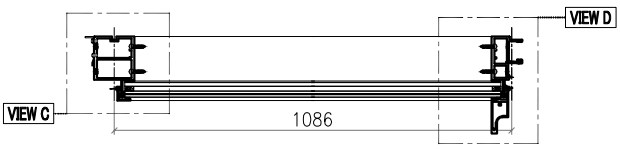

SECTION B-B

Notes
1.
2. VIEW DROM OUTSIDE
3. GLASS
4. 2mm THK. BACK PANEL

美特鋁質有限公司
MIDI Aluminium Fabricator Ltd.

工程號	J857	類別		物料號	M1						
地盘	啟德6552	制圖	李傳鵬	2022-02-11	圖號	CW-215D					
修改	A	B	C	採用工廠		地盤 ✓	图纸名称	单元组装图	復核	練松文	2022-02-13	數量	-		
日期	3.18	4.2	4.26	材料颜色	-		材料	-	批准	林仁安	2022-02-15	單件重量	-	(KG)	

VIEW A

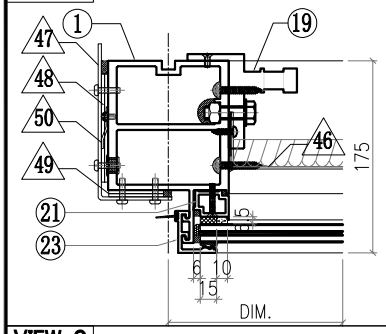

VIEW B

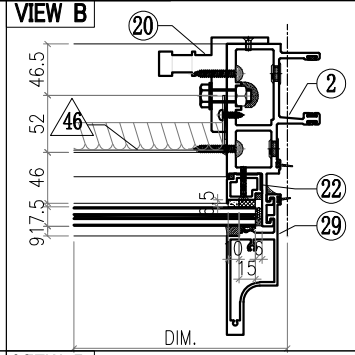

VIEW C

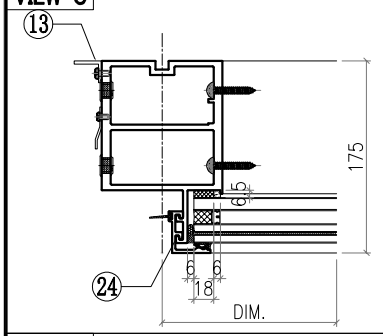

VIEW D

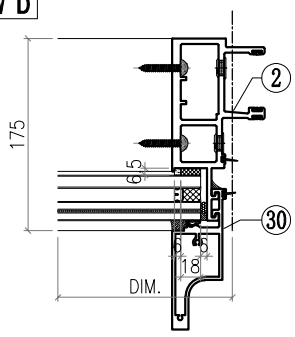

VIEW E

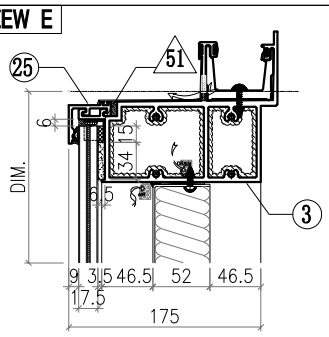

VIEW F

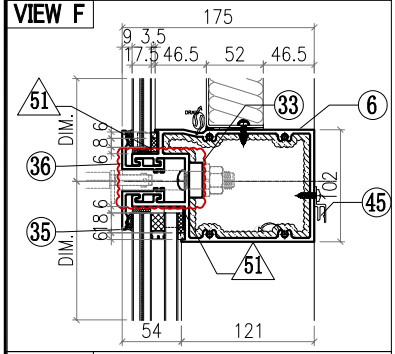

VIEW G

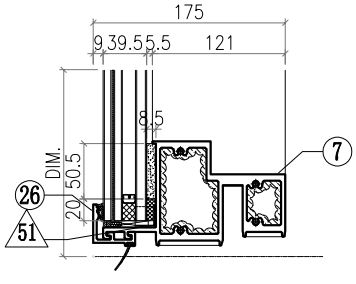

△ OTHERS (ALUM. & G.M.S. PARTS)

ITEM	FAB. DWG NO.	LENGTH (mm)	QTY
46	BST-M011 972X646 (BACK PANEL)		1
47	AC-061 3mm THK. ALUM. PLATE		1
48	AC-063 3mm THK. ALUM. PLATE		2
49	AC-064 3mm THK. ALUM. PLATE		2
50	AC-110 2mm THK. ALUM. PLATE		1
51	AC-065 1mm THK. ALUM. PLATE		8
52			
53			
54	GL4-B013 1028X718 (GLASS)		1
55	GL1-B013 1028X2458 (GLASS)		1

◯ ALUM. EXTRUSION

ITEM	FAB. DWG NO.	LENGTH (mm)	QTY
1	X86056-P02	3276	1
2	X86047-P01	3276	1
3	X86060-001-003	1135	1
4			
5			
6	X86061-001-105	1040	1
7	X86059-001-105	1040	1
8			
9			
10			
11			
12			
13	N544-P02	2360	1
14			
15	X86079-002	200	1
16	X86079-001	300	1
17			
18			
19	X86095-001	210	1
20	X86095-002	210	1
21	X86074-P01-02	706.5	1
22	X86074-P01R-02	706.5	1
23	X86071-P04-02	749.5	1
24	X86071-P04-04	2491.5	1
25	X86071-P02-06	1068	1
26	X86071-P02R-06	1068	1
27			
28			
29	X86142-P01-04	750	1
30	X86142-P01-06	2492	1
31			
32			
33	SSC-001	140	1
34			
35	X86071-P16-03	1068	1
36	X86071-P19-03	1068	1
37			
38			
39			
40			
41			
42			
43			
44			
45	X86101-001-007	976	1

美特鋁質有限公司 MIDI Aluminium Fabricator Ltd.								工程號	J857	類別		物料號	M1		
								地盘	啟德6552	制圖	李傳鵬	2022-02-11	圖號	CW-218D	
修改	A	B	C	採用	工廠		地盤 ✓	图纸名称	单元组装图	復核	練松文	2022-02-13	數量	-	
日期	3.18	4.2	4.26	材料颜色	-			材料	-	批准	林仁安	2022-02-15	單件重量	-	(KG)

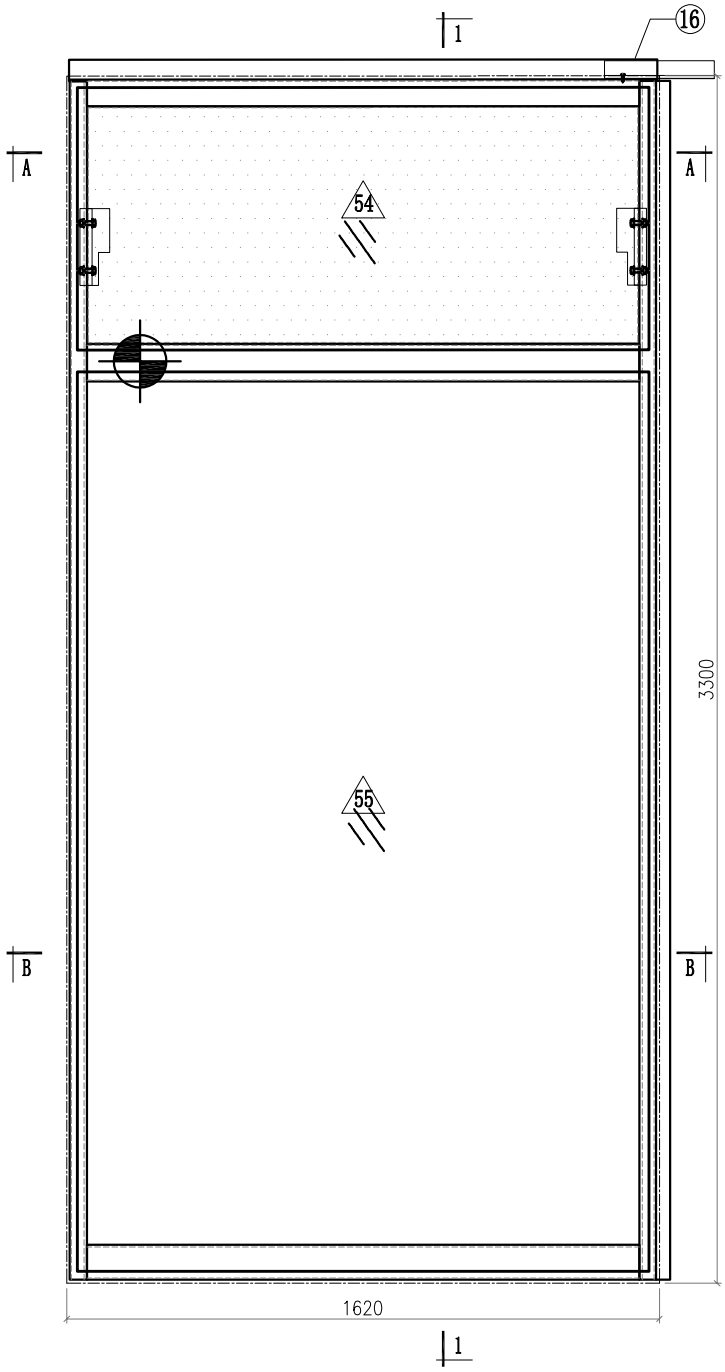

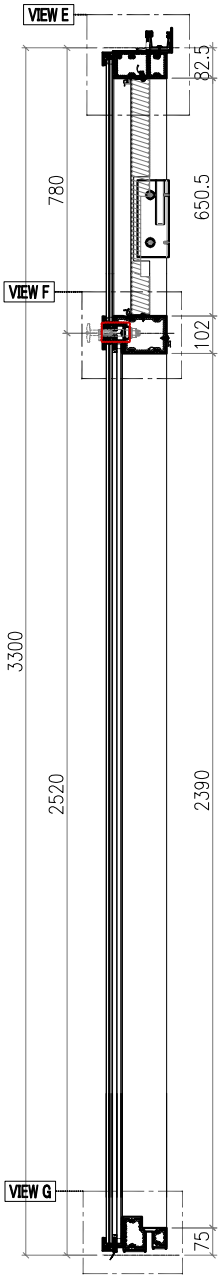

SECTION 1-1

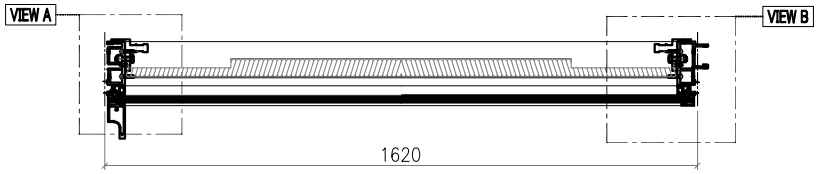

SECTION A-A

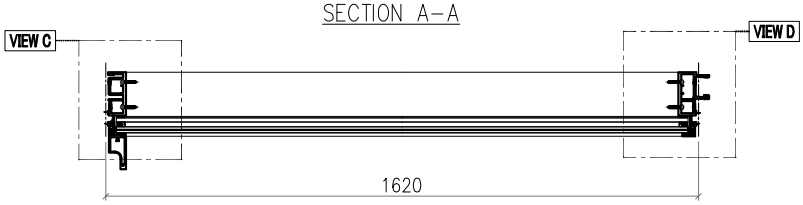

SECTION B-B

Notes
1.
2. VIEW DROM OUTSIDE
3. GLASS
4. 2mm THK. BACK PANEL

美特鋁質有限公司 MIDI Aluminium Fabricator Ltd.														
							工程號	J857	類別		物料號	M1		
							地盘	啟德6552	制圖	李傳鵬	2022-02-11	圖號	CW-218D	
修改	A	B	C	採用工廠		地盤 ✓	图纸名称	单元组装图	復核	練松文	2022-02-13	數量	-	
日期	3.18	4.2	4.26	材料颜色	-		材料	-	批准	林仁安	2022-02-15	單件重量	-	(KG)

VIEW A

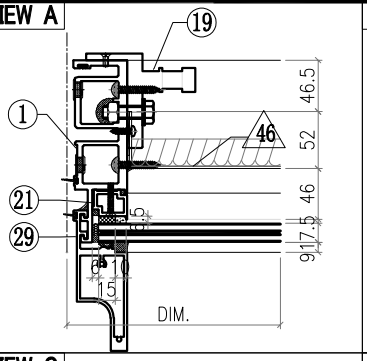

VIEW B

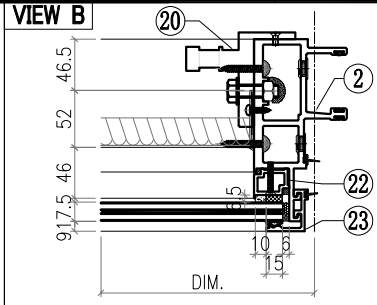

VIEW C

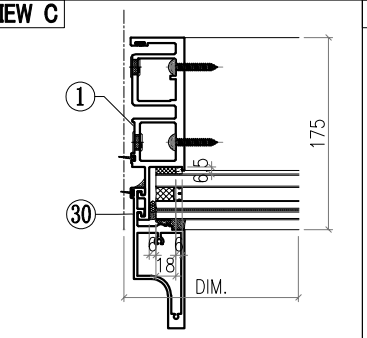

VIEW D

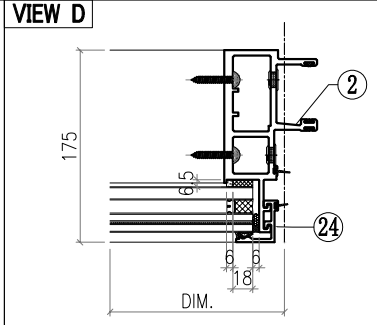

VIEW E

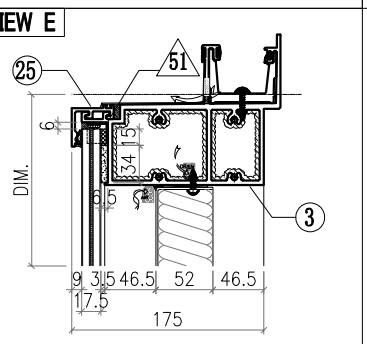

VIEW F

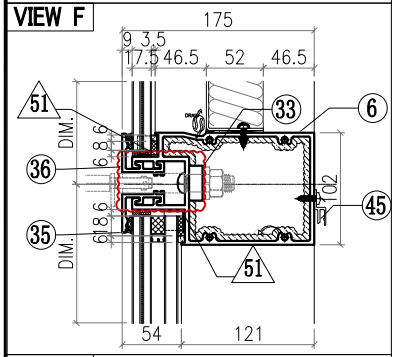

VIEW G

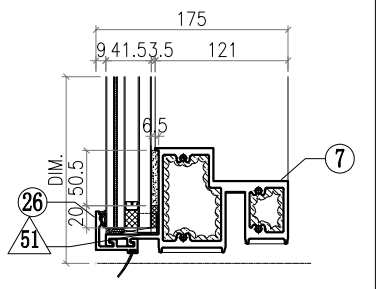

△ OTHERS (ALUM. & G.M.S. PARTS)

ITEM	FAB. DWG NO.	LENGTH (mm)	QTY
46	BST-M013 1506X646 (BACK PANEL)		1
47			
48			
49			
50			
51	AC-065 1mm THK. ALUM. PLATE		8
52			
53			
54	GL4-B015 1562X718 (GLASS)		1
55	GL2-L015 1562X2458 (GLASS)		1

◯ ALUM. EXTRUSION

ITEM	FAB. DWG NO.	LENGTH (mm)	QTY
1	X86049-P01	3276	1
2	X86047-P01	3276	1
3	X86060-001-063	1608	1
4			
5			
6	X86061-001-131	1574	1
7	X86059-001-106	1574	1
8			
9			
10			
11			
12			
13			
14			
15			
16	X86079-001	300	1
17			
18			
19	X86095-001	210	1
20	X86095-002	210	1
21	X86074-P01-02	706.5	1
22	X86074-P01R-02	706.5	1
23	X86071-P04-02	749.5	1
24	X86071-P04-04	2491.5	1
25	X86071-P03-07	1602	1
26	X86071-P03R-07	1602	1
27			
28			
29	X86142-P01-04	750	1
30	X86142-P01-06	2492	1
31			
32			
33	SSC-001	140	1
34			
35	X86071-P21-02	1602	1
36	X86071-P24-02	1602	1
37			
38			
39			
40			
41			
42			
43			
44			
45	X86101-001-009	1510	1

美特鋁質有限公司 MIDI Aluminium Fabricator Ltd.							工程號	J857	類別		物料號	M1		
							地盘	啟德6552	制圖	李傳鵬	2022-02-11	圖號	CW-219D	
修改	A	B	C	採用工廠		地盤 ✓	图纸名称	单元组装图	復核	練松文	2022-02-13	數量	-	
日期	3.18	4.2	4.26	材料颜色	-		材料	-	批准	林仁安	2022-02-15	單件重量	-	(KG)

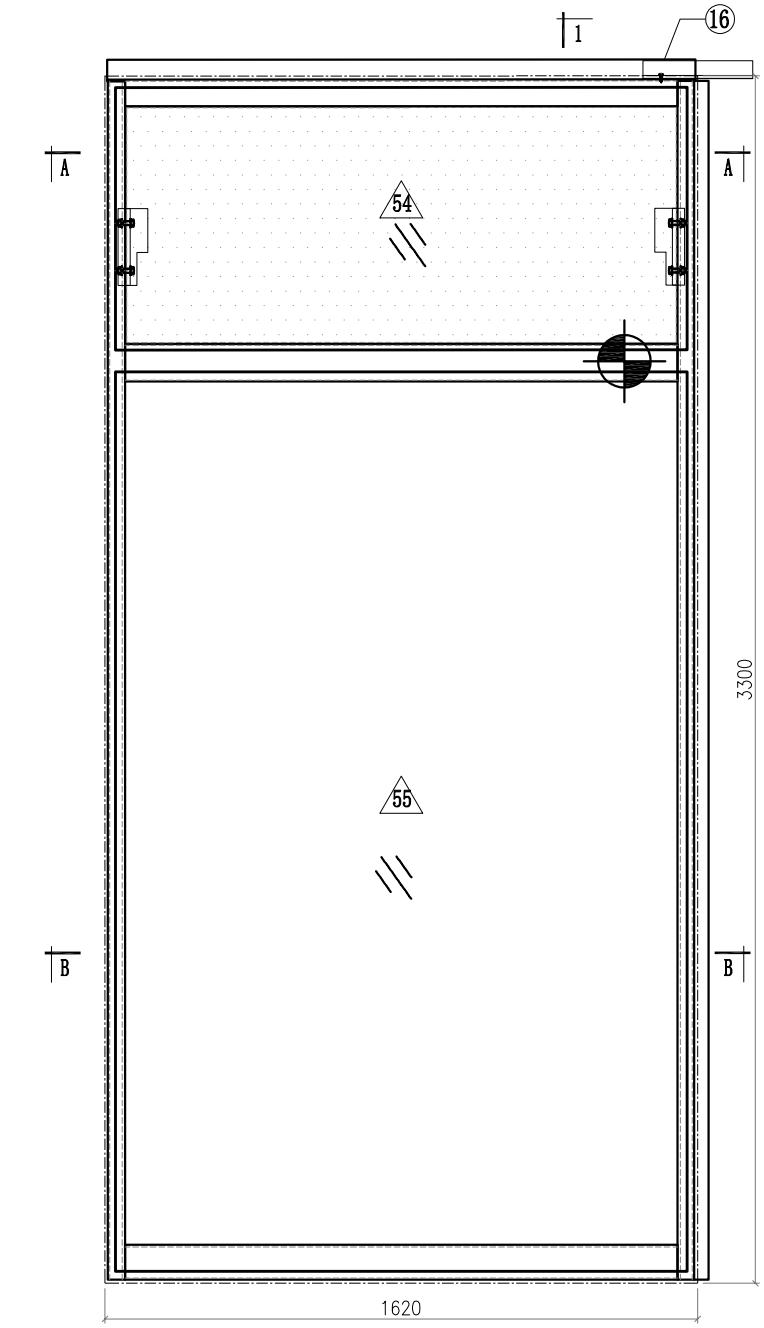

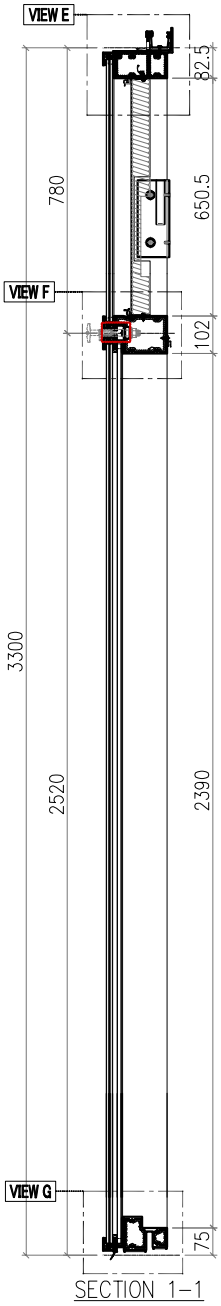

SECTION 1-1

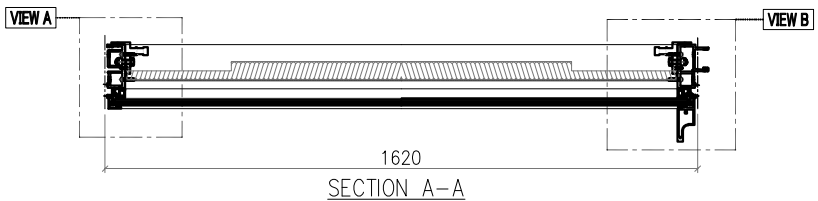

SECTION A-A

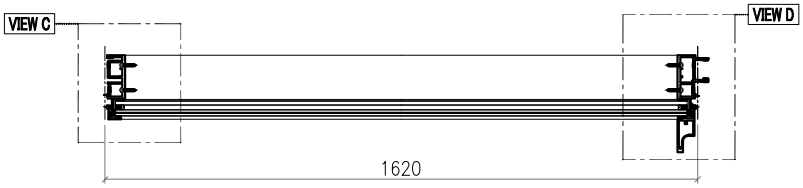

SECTION B-B

Notes
1.
2. VIEW DROM OUTSIDE
3. GLASS
4. 2mm THK. BACK PANEL

美特鋁質有限公司 MIDI Aluminium Fabricator Ltd.														
工程號	J857	類別		物料號	M1									
地盘	啟德6552	制圖	李傳鵬	2022-02-11	圖號	CW-219D								
修改	A	B	C	採用工廠		地盤 ✓	图纸名称	单元组装图	復核	練松文	2022-02-13	數量	-	
日期	3.18	4.2	4.26	材料颜色	-		材料	-	批准	林仁安	2022-02-15	單件重量	-	(KG)

VIEW A

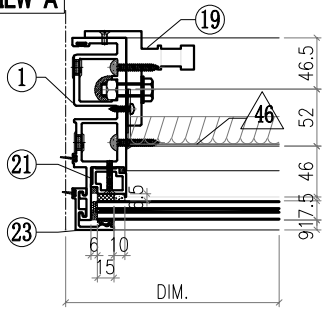

VIEW B

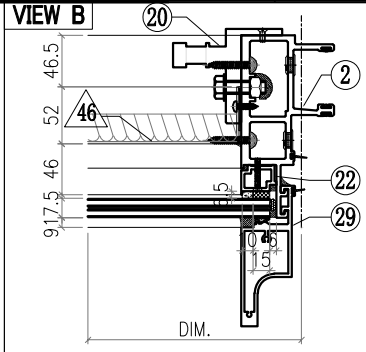

VIEW C

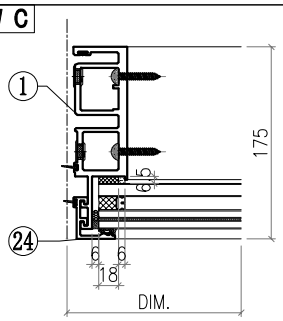

VIEW D

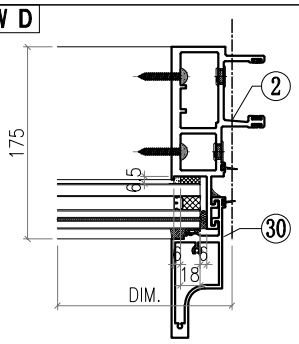

VIEW E

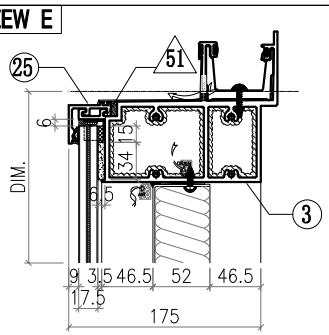

VIEW F

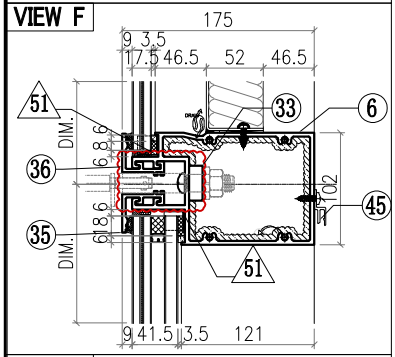

VIEW G

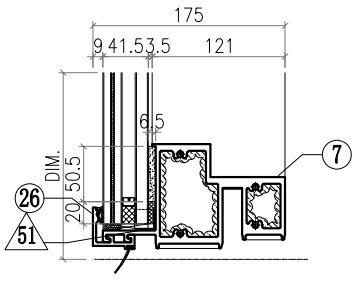

△ OTHERS (ALUM. & G.M.S. PARTS)

ITEM	FAB. DWG NO.	LENGTH (mm)	QTY
46	BST-M013		1
	1506X646 (BACK PANEL)		
47			
48			
49			
50			
51			
52			
53			
54	GL4-B015		1
	1562X718 (GLASS)		
55	GL2-L015		1
	1562X2458 (GLASS)		

◯ ALUM. EXTRUSION

ITEM	FAB. DWG NO.	LENGTH (mm)	QTY
1	X86049-P01	3276	1
2	X86047-P01	3276	1
3	X86060-001-063	1608	1
4			
5			
6	X86061-001-111	1574	1
7	X86059-001-106	1574	1
8			
9			
10			
11			
12			
13			
14			
15			
16	X86079-001	300	1
17			
18			
19	X86095-001	210	1
20	X86095-002	210	1
21	X86074-P01-02	706.5	1
22	X86074-P01R-02	706.5	1
23	X86071-P04-02	749.5	1
24	X86071-P04-04	2491.5	1
25	X86071-P02-08	1602	1
26	X86071-P02R-08	1602	1
27			
28			
29	X86142-P01-04	750	1
30	X86142-P01-06	2492	1
31			
32			
33	SSC-001	140	1
34			
35	X86071-P16-04	1602	1
36	X86071-P19-04	1602	1
37			
38			
39			
40			
41			
42			
43			
44			
45	X86101-001-009	1510	1

美特鋁質有限公司 MIDI Aluminium Fabricator Ltd.							工程號	J857	類別		物料號	M1		
							地盘	啟德6552	制圖	李傳鵬	2022-02-11	圖號	CW-222D	
修改	A	B	C	採用	工廠	地盤 ✓	图纸名称	单元组装图	復核	練松文	2022-02-13	數量	-	
日期	3.18	4.2	4.26	材料颜色	-		材料	-	批准	林仁安	2022-02-15	單件重量	-	(KG)

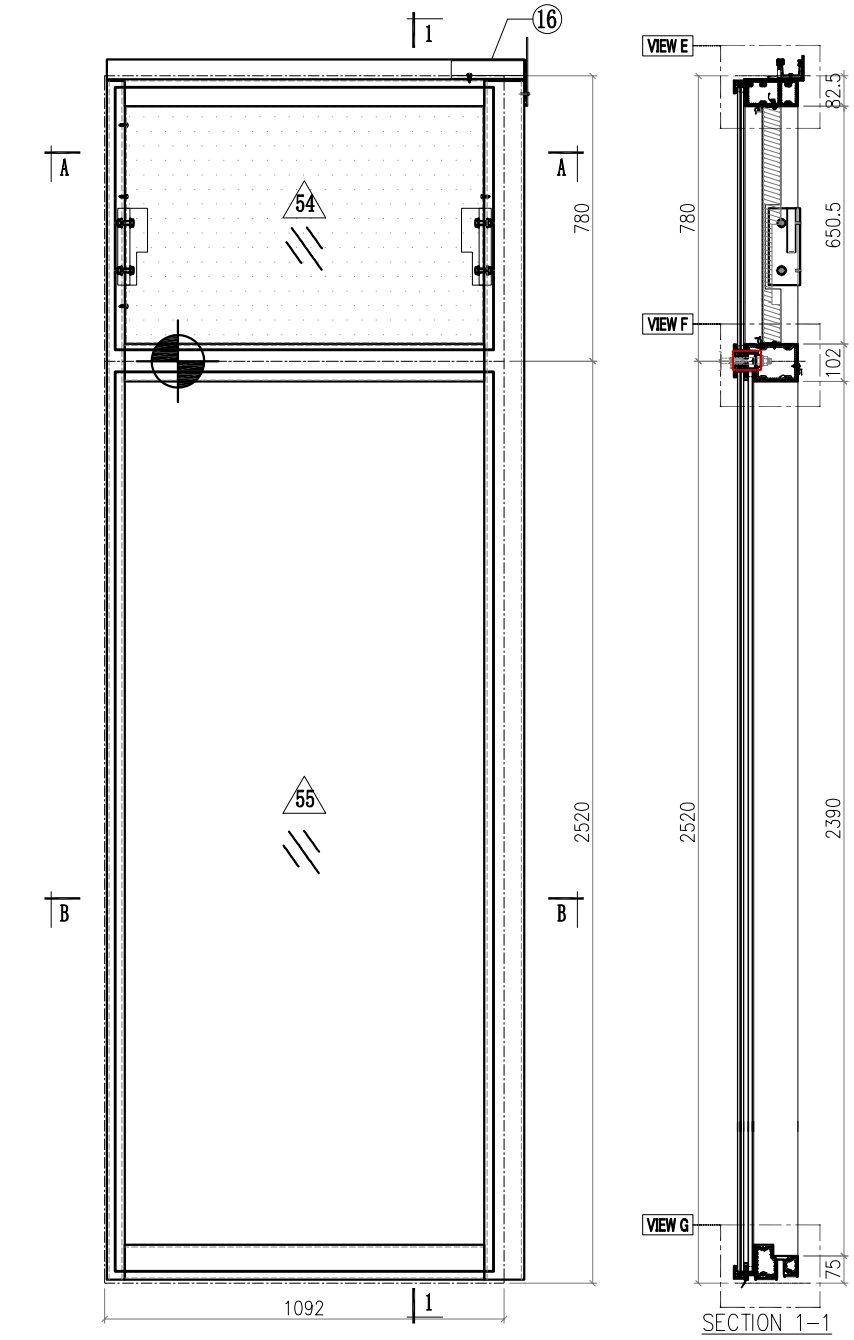

SECTION 1-1

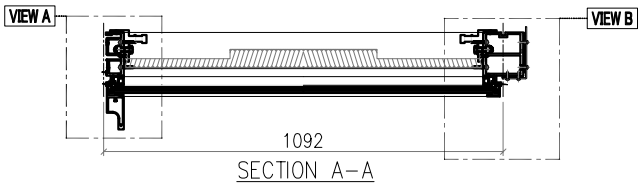

SECTION A-A

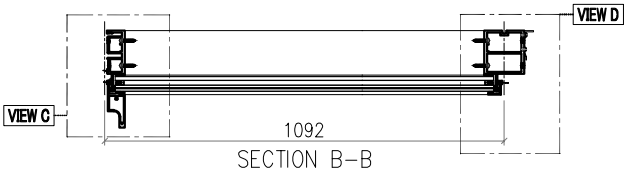

SECTION B-B

Notes
1.
2. VIEW DROM OUTSIDE
3. GLASS
4. 2mm THK. BACK PANEL

美特鋁質有限公司 MIDI Aluminium Fabricator Ltd.														
							工程號	J857	類別		物料號	M1		
							地盘	啟德6552	制圖	李傳鵬	2022-02-11	圖號	CW-222D	
修改	A	B	C	採用工廠		地盤 ✓	图纸名称	单元组装图	復核	練松文	2022-02-13	數量	-	
日期	3.18	4.2	4.26	材料颜色	-		材料	-	批准	林仁安	2022-02-15	單件重量	-	(KG)

VIEW A

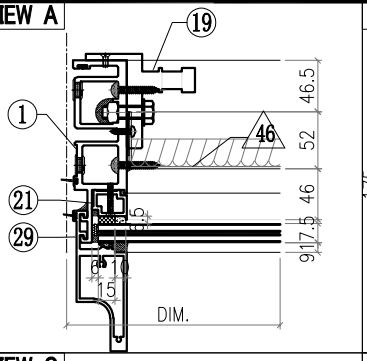

VIEW B

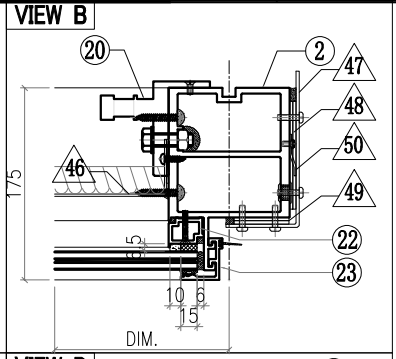

VIEW C

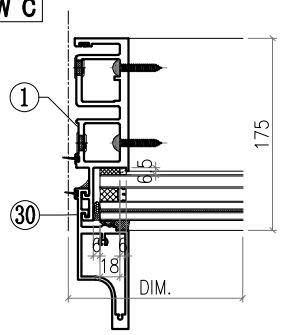

VIEW D

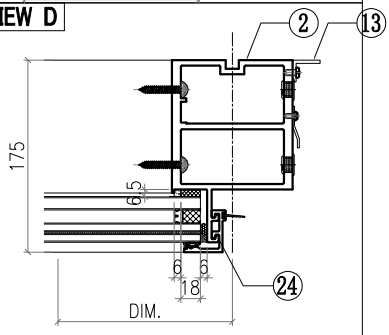

VIEW E

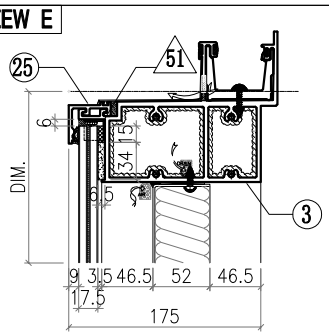

VIEW F

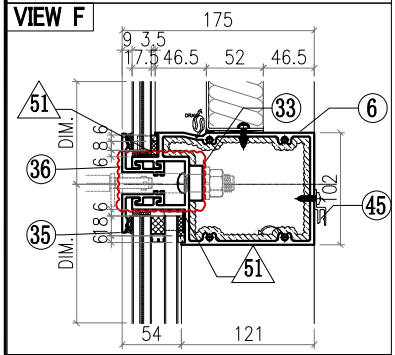

VIEW G

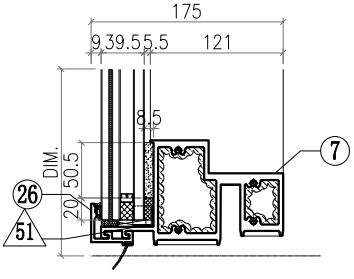

△ OTHERS (ALUM. & G.M.S. PARTS)

ITEM	FAB. DWG NO.	LENGTH (mm)	QTY
46	BST-M081 978X646 (BACK PANEL)		1
47	AC-062 3mm THK. ALUM. PLATE		1
48	AC-063 3mm THK. ALUM. PLATE		2
49	AC-064 3mm THK. ALUM. PLATE		2
50	AC-110 2mm THK. ALUM. PLATE		1
51	AC-065 1mm THK. ALUM. PLATE		8
52			
53			
54	GL4-B029 1034X718 (GLASS)		1
55	GL1-B029 1034X2458 (GLASS)		1

◯ ALUM. EXTRUSION

ITEM	FAB. DWG NO.	LENGTH (mm)	QTY
1	X86049-P01	3276	1
2	X86056-P01	3276	1
3	X86060-001-035	1141	1
4			
5			
6	X86061-001-132	1046	1
7	X86059-001-107	1046	1
8			
9			
10			
11			
12			
13	N544-P01	2360	1
14			
15			
16	X86079-005	200	1
17			
18			
19	X86095-001	210	1
20	X86095-002	210	1
21	X86074-P01-02	706.5	1
22	X86074-P01R-02	706.5	1
23	X86071-P04-02	749.5	1
24	X86071-P04-04	2491.5	1
25	X86071-P03-09	1074	1
26	X86071-P03R-09	1074	1
27			
28			
29	X86142-P01-04	750	1
30	X86142-P01-06	2492	1
31			
32			
33	SSC-001	140	1
34			
35	X86071-P21-03	1074	1
36	X86071-P24-03	1074	1
37			
38			
39			
40			
41			
42			
43			
44			
45	X86101-001-010	982	1

美特鋁質有限公司 MIDI Aluminium Fabricator Ltd.								工程號	J857	類別		物料號	M1		
								地盘	啟德6552	制圖	李傳鵬	2022-02-11	圖號	CW-223D	
修改	A	B	C	採用工廠		地盤	✓	图纸名称	单元组装图	復核	練松文	2022-02-13	數量	-	
日期	3.18	4.2	4.26	材料颜色	-			材料	-	批准	林仁安	2022-02-15	單件重量	-	(KG)

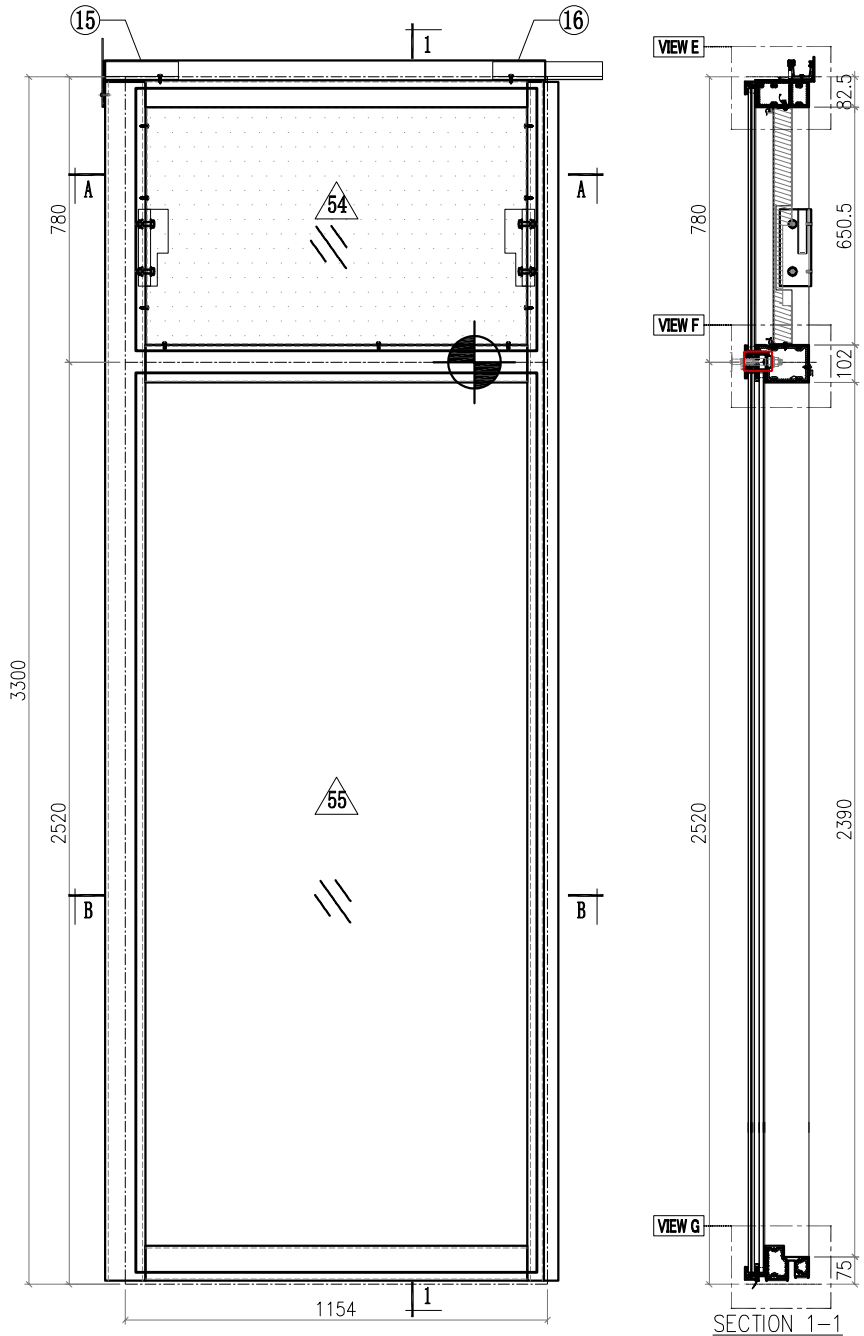

SECTION 1-1

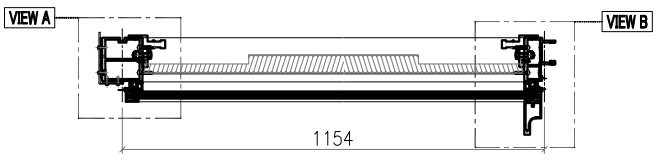

SECTION A-A

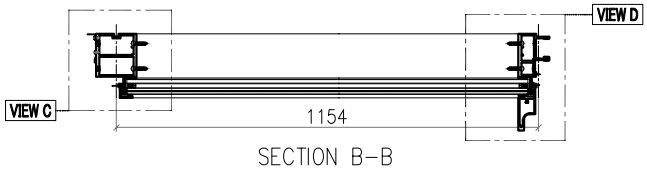

SECTION B-B

Notes
1.
2. VIEW DROM OUTSIDE
3. GLASS
4. 2mm THK. BACK PANEL

美特鋁質有限公司 MIDI Aluminium Fabricator Ltd.													
工程號	J857	類別		物料號	M1								
地盘	啟德6552	制圖	李傳鵬	2022-02-11	圖號	CW-223D							
修改	A	B	C	採用工廠		地盤 ✓	图纸名称	单元组装图	復核	練松文	2022-02-13	數量	-
日期	3.18	4.2	4.26	材料颜色	-		材料	-	批准	林仁安	2022-02-15	單件重量	- (KG)

VIEW A

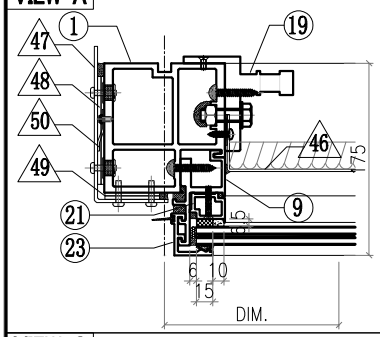

VIEW B

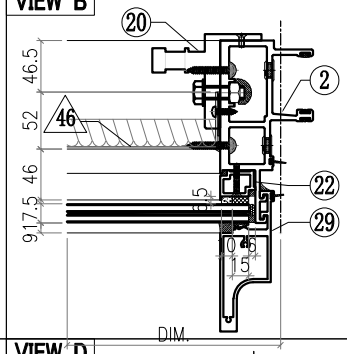

VIEW C

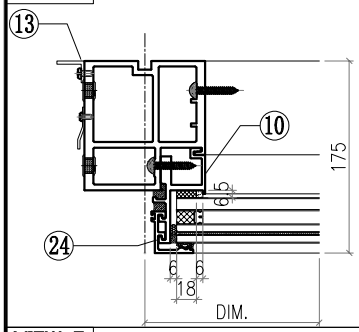

VIEW D

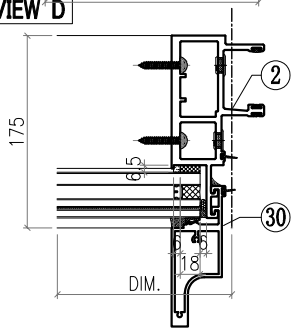

VIEW E

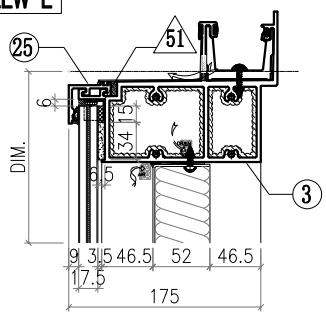

VIEW F

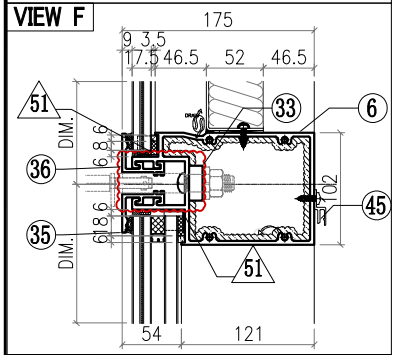

VIEW G

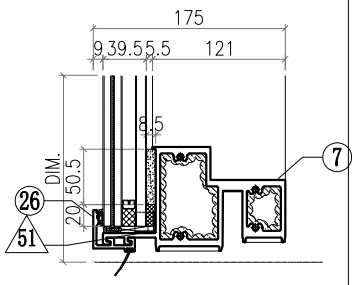

△ OTHERS (ALUM. & G.M.S. PARTS)

ITEM	FAB. DWG NO.	LENGTH (mm)	QTY
46	BST-M014 1040X646 (BACK PANEL)		1
47	AC-061 3mm THK. ALUM. PLATE		1
48	AC-063 3mm THK. ALUM. PLATE		2
49	AC-064 3mm THK. ALUM. PLATE		2
50	AC-110 2mm THK. ALUM. PLATE		1
51	AC-065 1mm THK. ALUM. PLATE		8
52			
53			
54	GL4-B016 1096X718 (GLASS)		1
55	GL1-B016 1096X2458 (GLASS)		1

◯ ALUM. EXTRUSION

ITEM	FAB. DWG NO.	LENGTH (mm)	QTY
1	X86056-P02	3276	1
2	X86047-P01	3276	1
3	X86060-001-006	1203	1
4			
5			
6	X86061-001-107	1107	1
7	X86059-001-108	1108	1
8			
9			
10			
11			
12			
13	N544-P02	2360	1
14			
15	X86079-002	200	1
16	X86079-001	300	1
17			
18			
19	X86095-001	210	1
20	X86095-002	210	1
21	X86074-P01-02	706.5	1
22	X86074-P01R-02	706.5	1
23	X86071-P04-02	749.5	1
24	X86071-P04-04	2491.5	1
25	X86071-P02-09	1136	1
26	X86071-P02R-09	1136	1
27			
28			
29	X86142-P01-04	750	1
30	X86142-P01-06	2492	1
31			
32			
33	SSC-001	140	1
34			
35	X86071-P16-05	1136	1
36	X86071-P19-05	1136	1
37			
38			
39			
40			
41			
42			
43			
44			
45	X86101-001-011	1043	1

美特鋁質有限公司 MIDI Aluminium Fabricator Ltd.														
								工程號	J857	類別		物料號	M1	
								地盘	啟德6552	制圖	李傳鵬	2022-02-11	圖號	CW-226D
修改	A	B	C	採用	工廠		地盤	图纸名称	单元组装图	復核	練松文	2022-02-13	數量	-
日期	3.18	4.2	4.26	材料颜色	-			材料	-	批准	林仁安	2022-02-15	單件重量	- (KG)

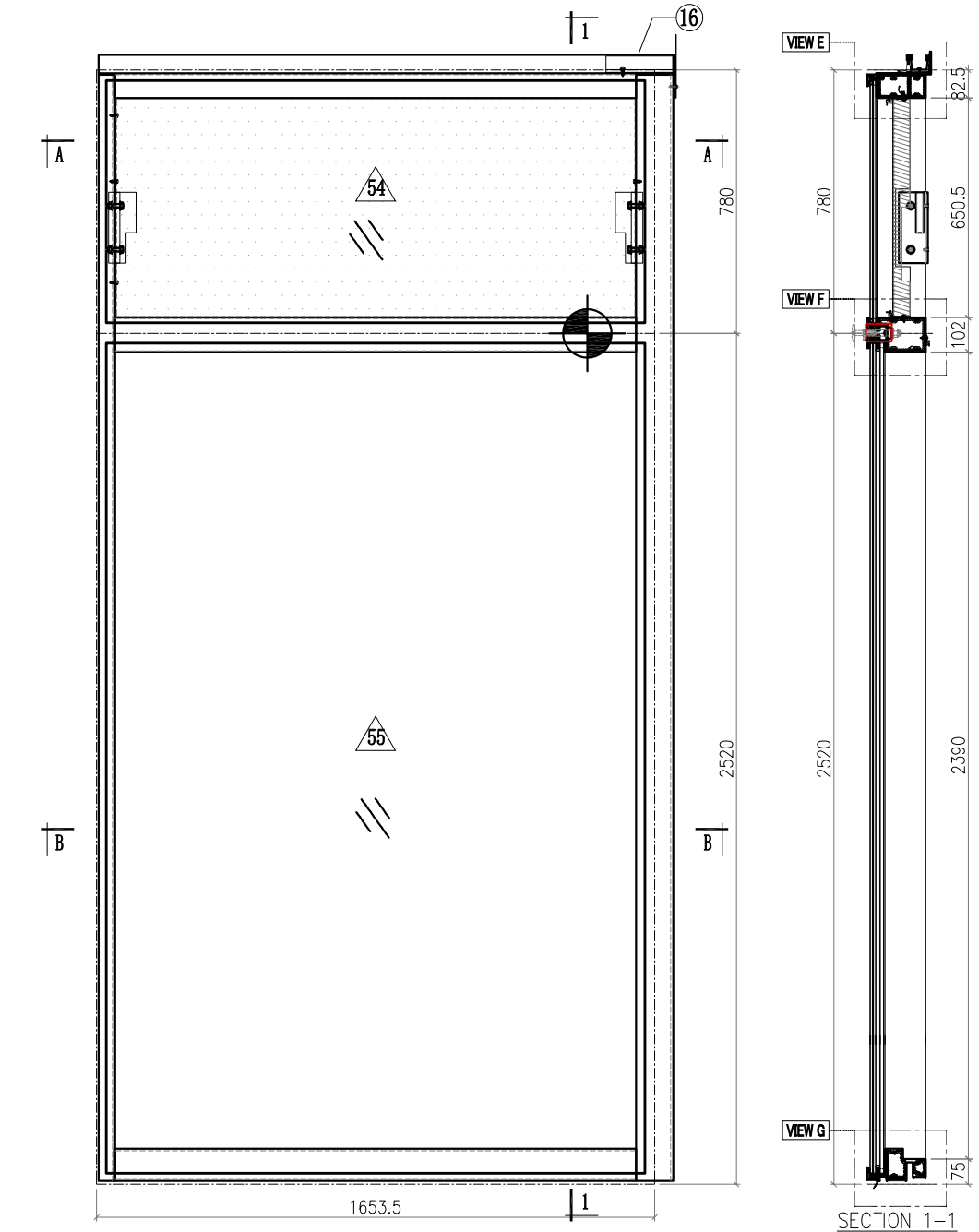

SECTION 1-1

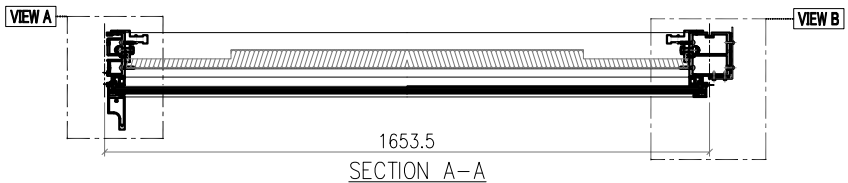

SECTION A-A

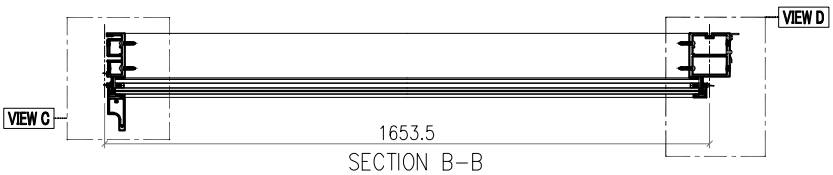

SECTION B-B

Notes
1.
2. VIEW DROM OUTSIDE
3. GLASS
4. 2mm THK. BACK PANEL

美特鋁質有限公司 MIDI Aluminium Fabricator Ltd.														
							工程號	J857	類別		物料號	M1		
							地盘	啟德6552	制圖	李傳鵬	2022-02-11	圖號	CW-226D	
修改	A	B	C	採用工廠		地盤 ✓	图纸名称	单元组装图	復核	練松文	2022-02-13	數量	-	
日期	3.18	4.2	4.26	材料颜色	-		材料	-	批准	林仁安	2022-02-15	單件重量	-	(KG)

VIEW A

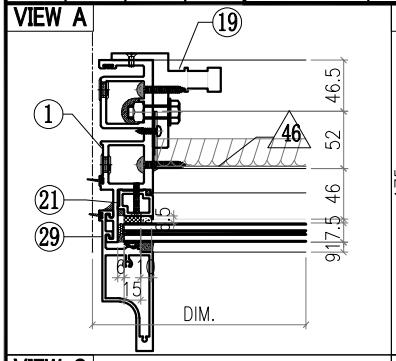

VIEW B

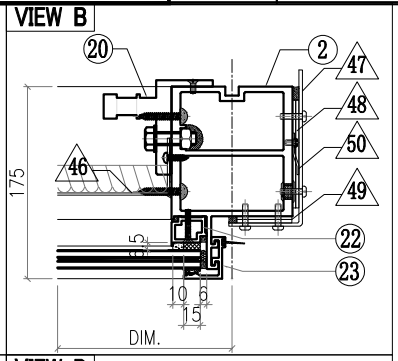

VIEW C

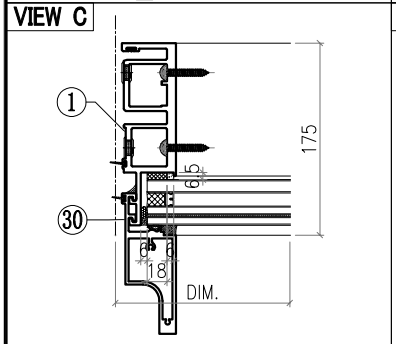

VIEW D

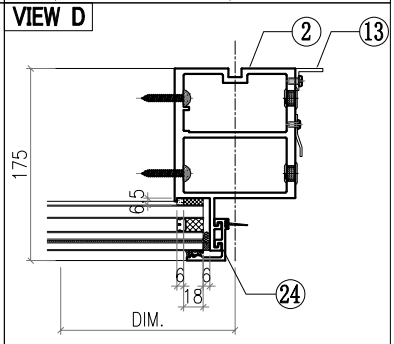

VIEW E

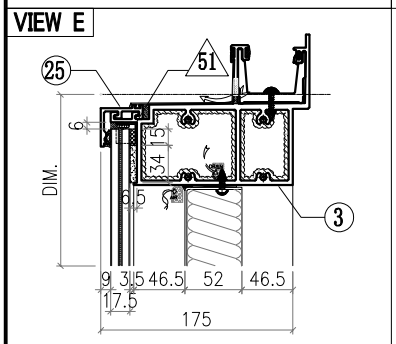

VIEW F

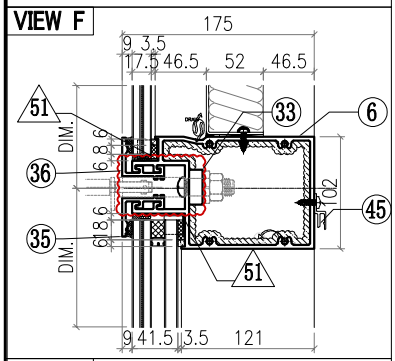

VIEW G

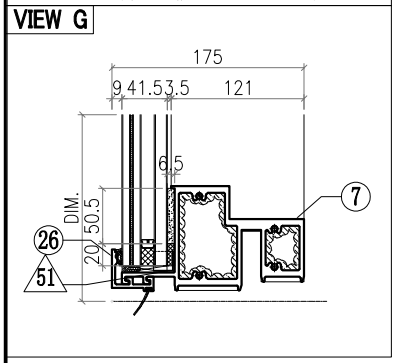

△ OTHERS (ALUM. & G.M.S. PARTS)

ITEM	FAB. DWG NO.	LENGTH (mm)	QTY
46	BST-M016 1539X646 (BACK PANEL)		1
47	AC-062 3mm THK. ALUM. PLATE		1
48	AC-063 3mm THK. ALUM. PLATE		2
49	AC-064 3mm THK. ALUM. PLATE		2
50	AC-110 2mm THK. ALUM. PLATE		1
51	AC-065 1mm THK. ALUM. PLATE		8
52			
53			
54	GL4-B018 1595X718 (GLASS)		1
55	GL2-L018 1595X2458 (GLASS)		1

◯ ALUM. EXTRUSION

ITEM	FAB. DWG NO.	LENGTH (mm)	QTY
1	X86049-P01	3276	1
2	X86056-P01	3276	1
3	X86060-001-036	1703	1
4			
5			
6	X86061-001-108	1608	1
7	X86059-001-109	1608	1
8			
9			
10			
11			
12			
13	N544-P01	2360	1
14			
15			
16	X86079-005	200	1
17			
18			
19	X86095-001	210	1
20	X86095-002	210	1
21	X86074-P01-02	706.5	1
22	X86074-P01R-02	706.5	1
23	X86071-P04-02	749.5	1
24	X86071-P04-04	2491.5	1
25	X86071-P03-10	1635.5	1
26	X86071-P03R-10	1635.5	1
27			
28			
29	X86142-P01-04	750	1
30	X86142-P01-06	2492	1
31			
32			
33	SSC-001	140	1
34			
35	X86071-P22-03	1635.5	1
36	X86071-P25-03	1635.5	1
37			
38			
39			
40			
41			
42			
43			
44			
45	X86101-001-012	1544	1

美特鋁質有限公司 MIDI Aluminium Fabricator Ltd.							工程號	J857	類別		物料號	M1		
							地盘	啟德6552	制圖	李傳鵬	2022-02-11	圖號	CW-227D	
修改	A	B	C	採用	工廠	地盤 ✓	图纸名称	单元组装图	復核	練松文	2022-02-13	數量	-	
日期	3.18	4.2	4.26	材料颜色	-		材料	-	批准	林仁安	2022-02-15	單件重量	-	(KG)

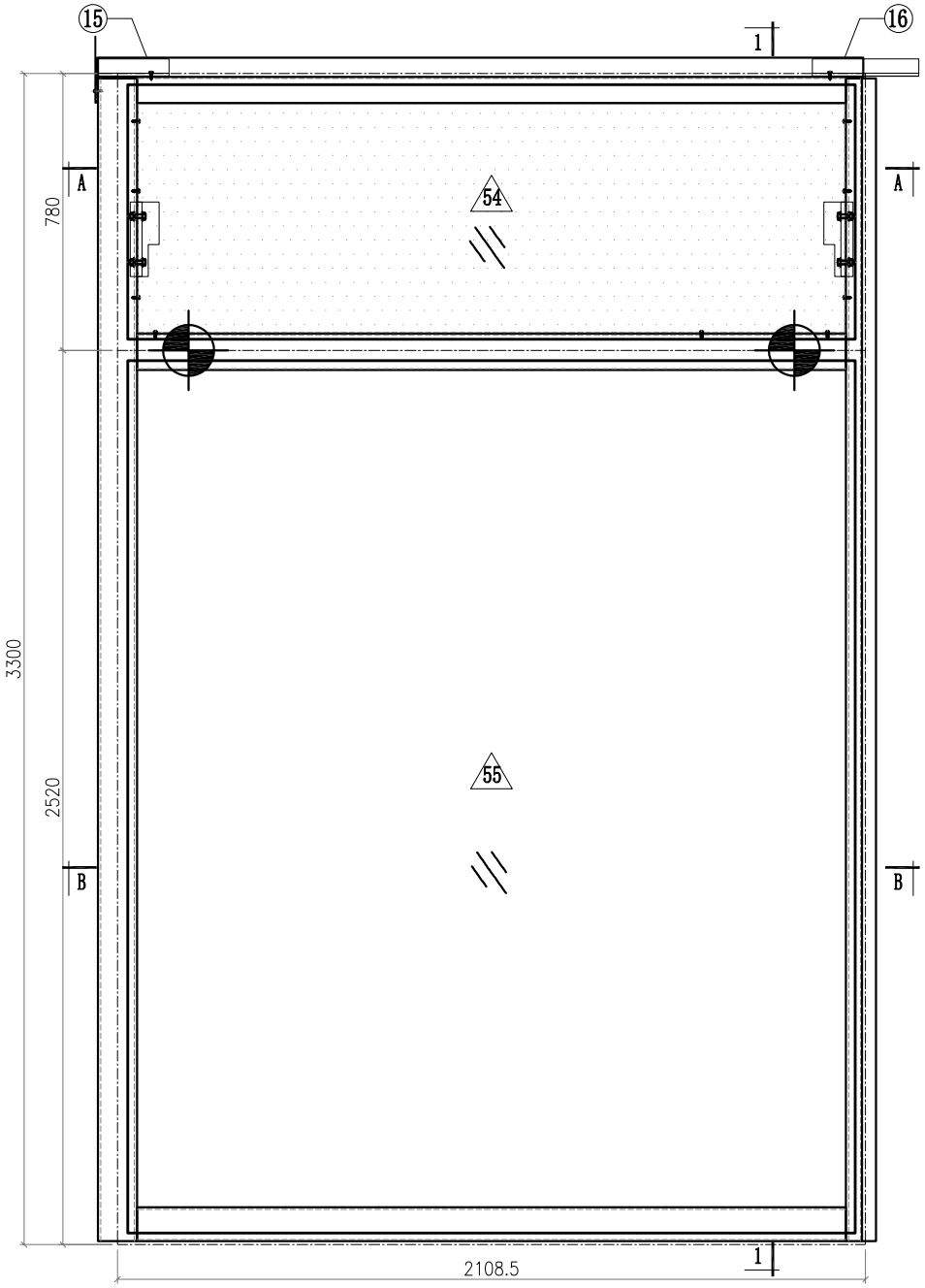

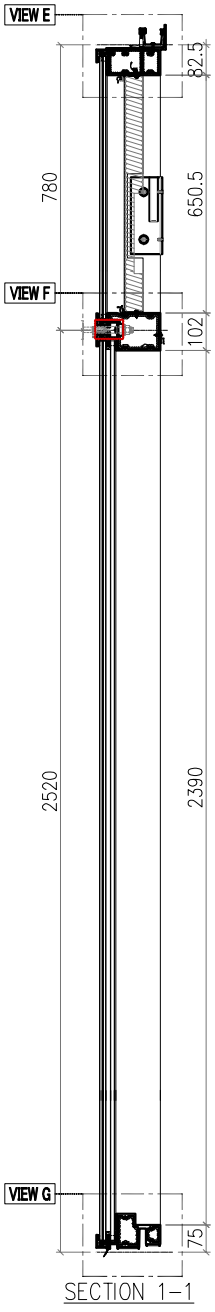

SECTION 1-1

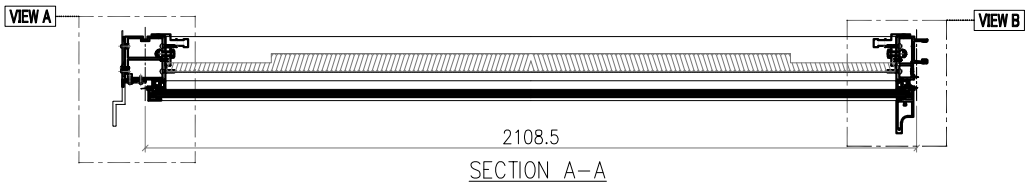

SECTION A-A

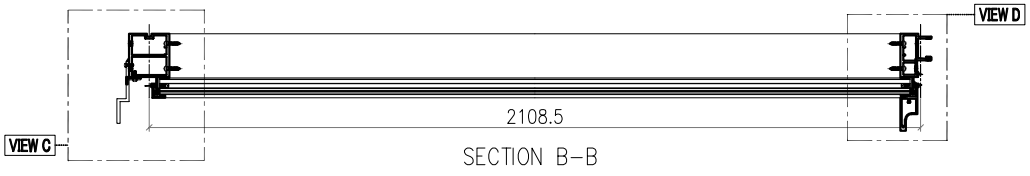

SECTION B-B

Notes
1.
2. VIEW DROM OUTSIDE
3. GLASS
4. 2mm THK. BACK PANEL

美特鋁質有限公司 MIDI Aluminium Fabricator Ltd.													
							工程號	J857	類別		物料號	M1	
							地盘	啟德6552	制圖	李傳鵬	2022-02-11	圖號	CW-227D
修改	A	B	C	採用	工廠	地盤 ✓	图纸名称	单元组装图	復核	練松文	2022-02-13	數量	-
日期	3.18	4.2	4.26	材料颜色	-		材料	-	批准	林仁安	2022-02-15	單件重量	- (KG)

VIEW A

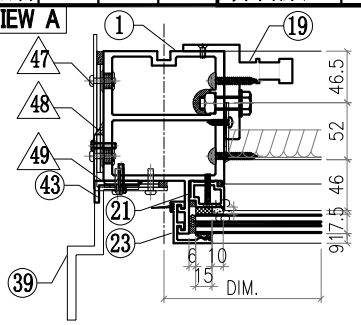

VIEW B

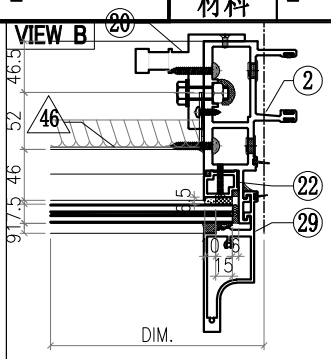

VIEW C

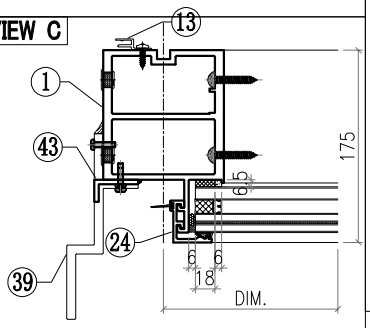

VIEW D

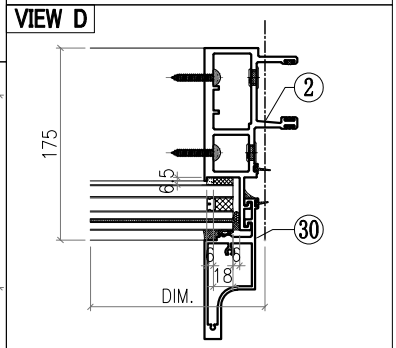

VIEW E

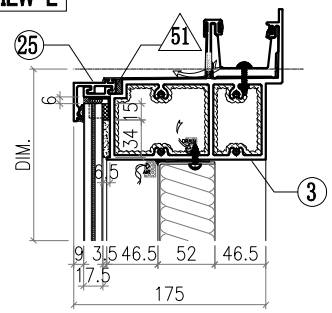

VIEW F

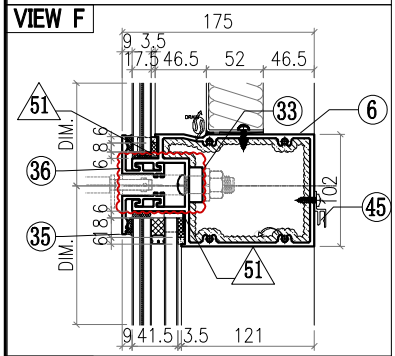

VIEW G

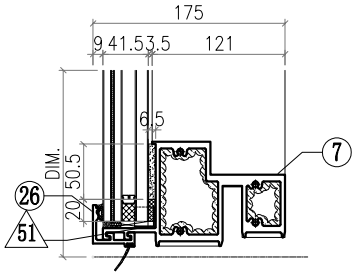

△ OTHERS (ALUM. & G.M.S. PARTS)

ITEM	FAB. DWG NO.	LENGTH (mm)	QTY
46	BST-M017 1994X646 (BACK PANEL)		1
47	AC-061 3mm THK. ALUM. PLATE		1
48	AC-063 3mm THK. ALUM. PLATE		2
49	AC-064 3mm THK. ALUM. PLATE		2
50			
51	AC-065 1mm THK. ALUM. PLATE		8
52			
53			
54	GL4-B019 2050X718 (GLASS)		1
55	GL2-L019 2050X2458 (GLASS)		1

◯ ALUM. EXTRUSION

ITEM	FAB. DWG NO.	LENGTH (mm)	QTY
1	X86056-P03	3276	1
2	X86047-P01	3276	1
3	X86060-001-007	2157	1
4			
5			
6	X86061-001-151	2062	1
7	X86059-001-110	2062	1
8			
9			
10			
11			
12			
13	X86101-P01	2250	1
14			
15	X86079-002	200	1
16	X86079-001	300	1
17			
18			
19	X86095-001	210	1
20	X86095-002	210	1
21	X86074-P01-02	706.5	1
22	X86074-P01R-02	706.5	1
23	X86071-P04-02	749.5	1
24	X86071-P04-04	2491.5	1
25	X86071-P02-10	2090.5	1
26	X86071-P02R-10	2090.5	1
27			
28			
29	X86142-P01-04	750	1
30	X86142-P01-06	2492	1
31			
32			
33	SSC-001	140	2
34			
35	X86071-P14-02	2090.5	1
36	X86071-P17-02	2090.5	1
37			
38			
39	X86100-001	200	2
40			
41			
42			
43	N614-P01	2658	1
44			
45	X86101-001-016	1998	1

美特鋁質有限公司 MIDI Aluminium Fabricator Ltd.								工程號	J857	類別		物料號	M1		
								地盘	啟德6552	制圖	李傳鵬	2022-02-11	圖號	CW-230D	
修改	A	B	C	採用	工廠		地盤 ✓	图纸名称	单元组装图	復核	練松文	2022-02-13	數量	-	
日期	3.18	4.2	4.26	材料颜色	-			材料	-	批准	林仁安	2022-02-15	單件重量	-	(KG)

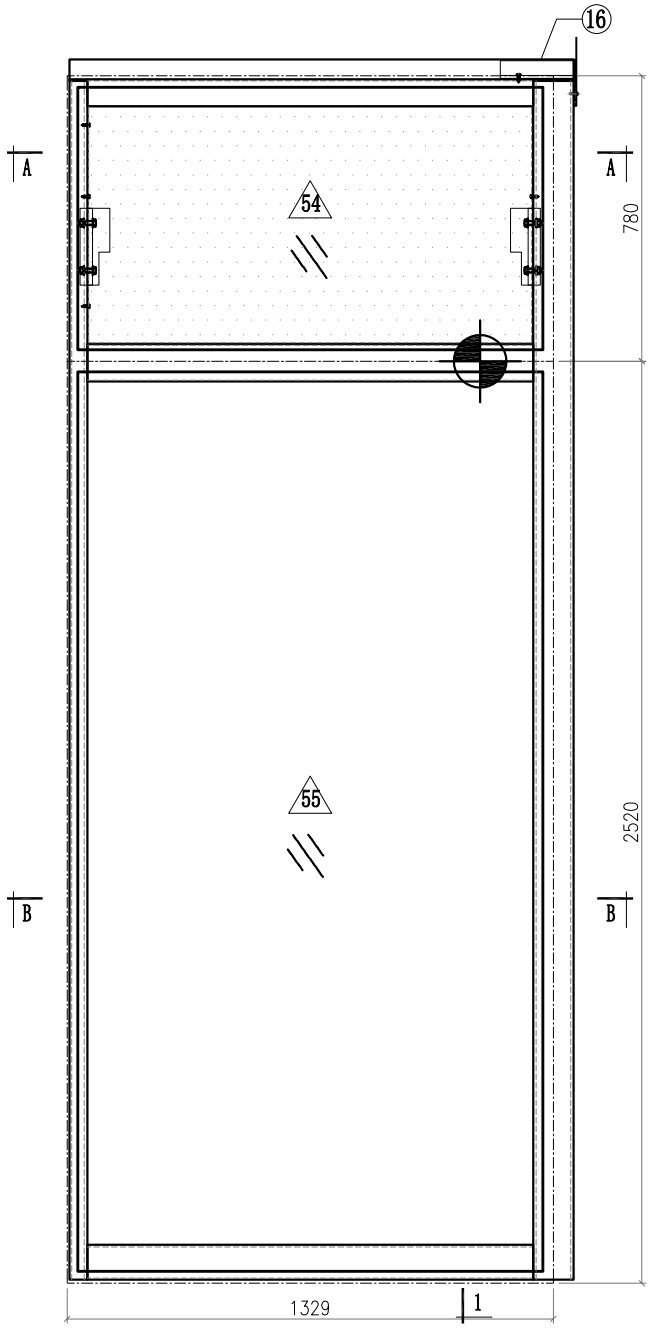

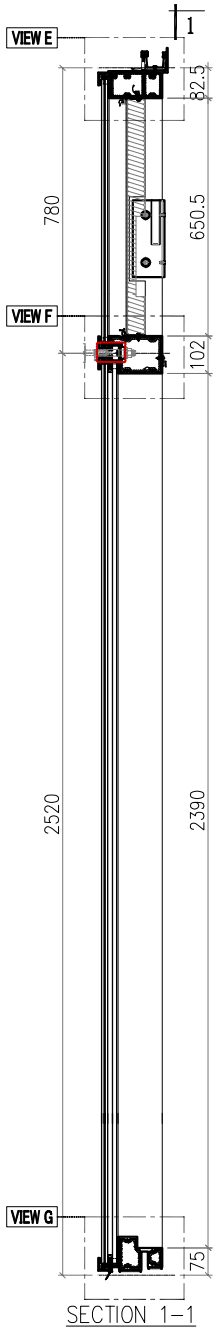

SECTION 1-1

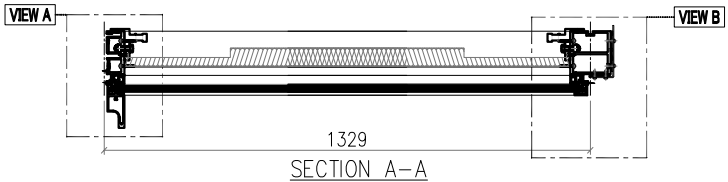

SECTION A-A

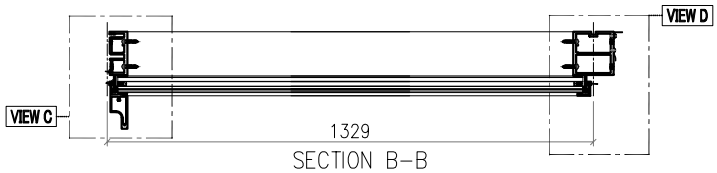

SECTION B-B

Notes
1.
2. VIEW DROM OUTSIDE
3. GLASS
4. 2mm THK. BACK PANEL

美特鋁質有限公司
MIDI Aluminium Fabricator Ltd.

修改	A	B	C	採用工廠		地盤 ✓
日期	3.18	4.2	4.26	材料顏色	-	

工程號	J857	類別		物料號	M1		
地盤	啟德6552	制圖	李傳鵬	2022-02-11	圖號	CW-230D	
图纸名称	单元组装图	復核	練松文	2022-02-13	數量	-	
材料	-	批准	林仁安	2022-02-15	單件重量	-	(KG)

VIEW A

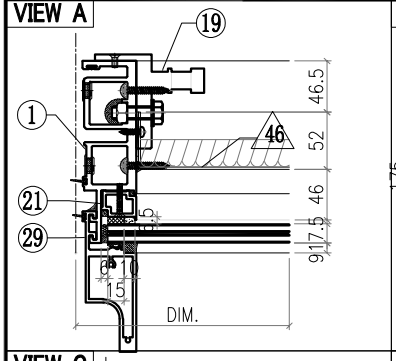

VIEW B

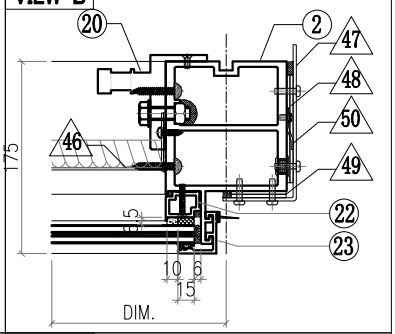

VIEW C

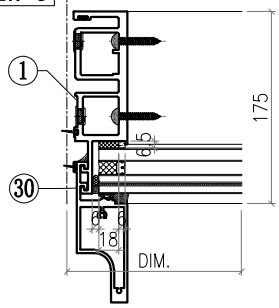

VIEW D

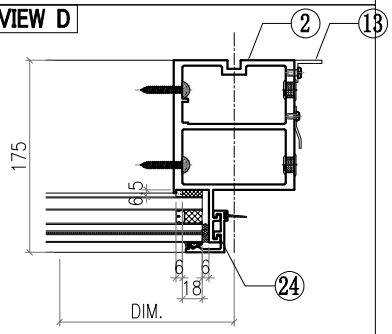

VIEW E

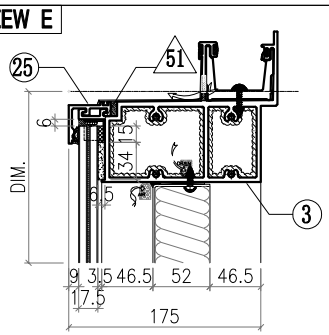

VIEW F

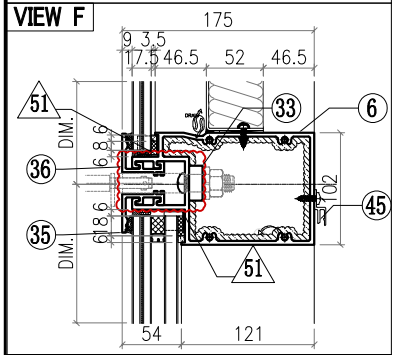

VIEW G

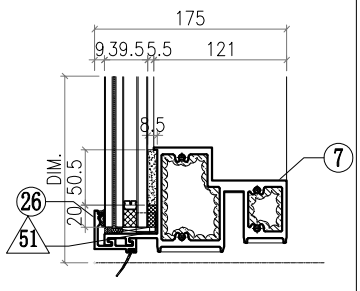

△ OTHERS (ALUM. & G.M.S. PARTS)

ITEM	FAB. DWG NO.	LENGTH (mm)	QTY
46	BST-M019 1215X646 (BACK PANEL)		1
47	AC-062 3mm THK. ALUM. PLATE		1
48	AC-063 3mm THK. ALUM. PLATE		2
49	AC-064 3mm THK. ALUM. PLATE		2
50	AC-110 2mm THK. ALUM. PLATE		1
51	AC-065 1mm THK. ALUM. PLATE		8
52			
53			
54	GL4-B021 1271X718 (GLASS)		1
55	GL1-B021 1271X2458 (GLASS)		1

◯ ALUM. EXTRUSION

ITEM	FAB. DWG NO.	LENGTH (mm)	QTY
1	X86049-P01	3276	1
2	X86056-P01	3276	1
3	X86060-001-037	1378	1
4			
5			
6	X86061-001-109	1283	1
7	X86059-001-111	1283	1
8			
9			
10			
11			
12			
13	N544-P01	2360	1
14			
15			
16	X86079-005	200	1
17			
18			
19	X86095-001	210	1
20	X86095-002	210	1
21	X86074-P01-02	706.5	1
22	X86074-P01R-02	706.5	1
23	X86071-P04-02	749.5	1
24	X86071-P04-04	2491.5	1
25	X86071-P03-12	1311	1
26	X86071-P03R-12	1311	1
27			
28			
29	X86142-P01-04	750	1
30	X86142-P01-06	2492	1
31			
32			
33	SSC-001	140	1
34			
35	X86071-P22-04	1311	1
36	X86071-P25-04	1311	1
37			
38			
39			
40			
41			
42			
43			
44			
45	X86101-001-014	1219	1

美特鋁質有限公司 MIDI Aluminium Fabricator Ltd.							工程號	J857	類別		物料號	M1		
							地盘	啟德6552	制圖	李傳鵬	2022-02-11	圖號	CW-231D	
修改	A	B	C	採用工廠		地盤 ✓	图纸名称	单元组装图	復核	練松文	2022-02-13	數量	-	
日期	3.18	4.2	4.26	材料颜色	-		材料	-	批准	林仁安	2022-02-15	單件重量	-	(KG)

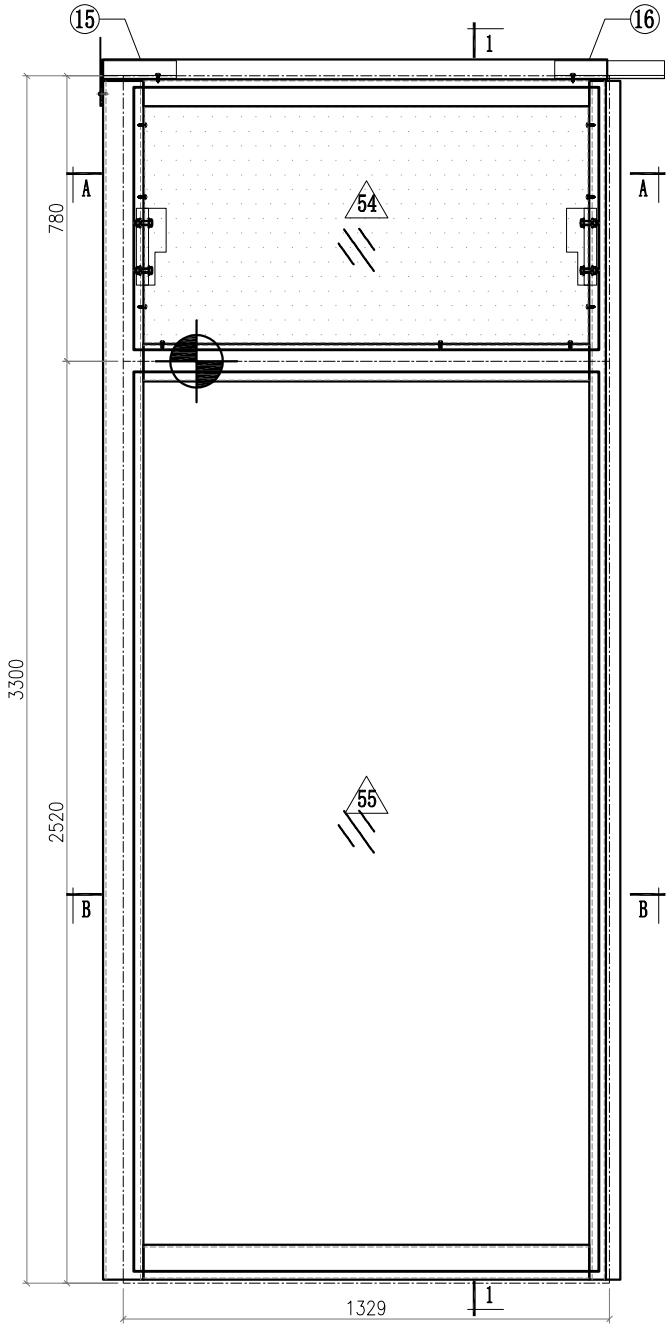

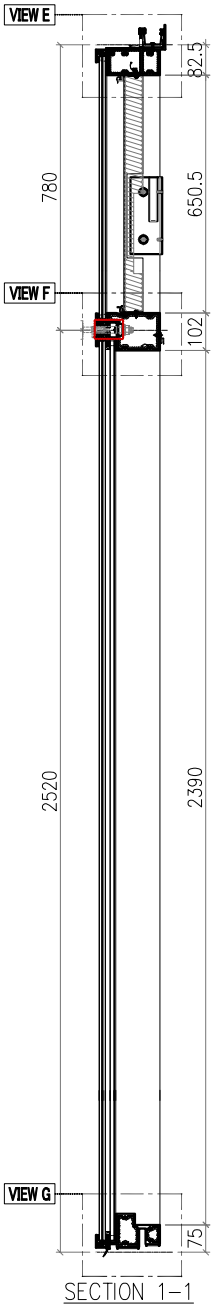

SECTION 1-1

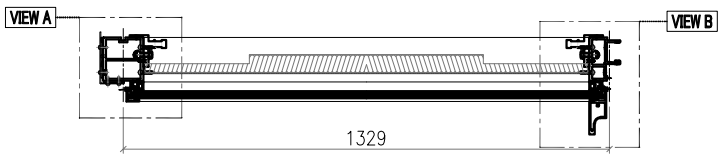

SECTION A-A

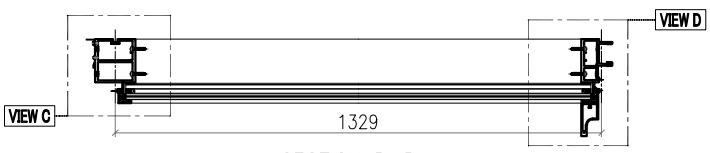

SECTION B-B

Notes
1.
2. VIEW DROM OUTSIDE
3. GLASS
4. 2mm THK. BACK PANEL

美特鋁質有限公司 MIDI Aluminium Fabricator Ltd.													
工程號	J857	類別		物料號	M1								
地盘	啟德6552	制圖	李傳鵬	2022-02-11	圖號	CW-231D							
修改	A	B	C	採用工廠		地盤 ✓	图纸名称	单元组装图	復核	練松文	2022-02-13	數量	-
日期	3.18	4.2	4.26	材料颜色	-		材料	-	批准	林仁安	2022-02-15	單件重量	- (KG)

VIEW A

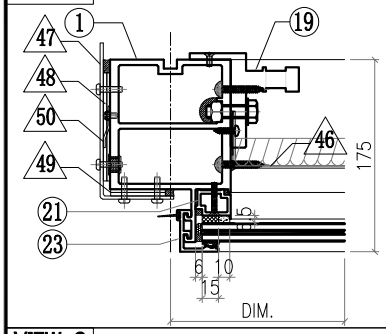

VIEW B

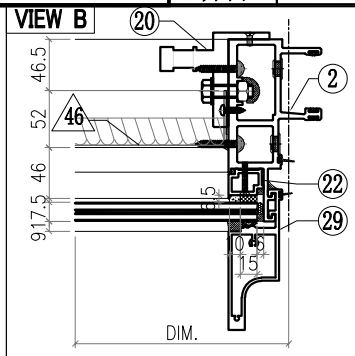

VIEW C

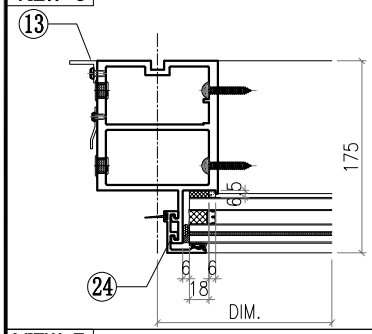

VIEW D

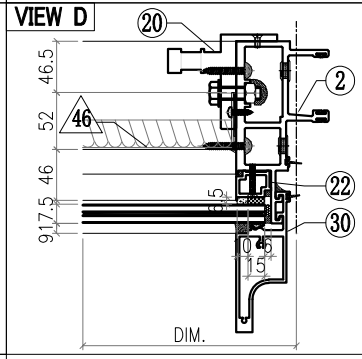

VIEW E

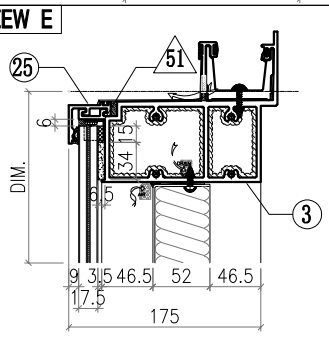

VIEW F

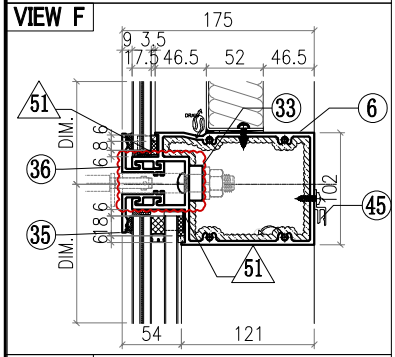

VIEW G

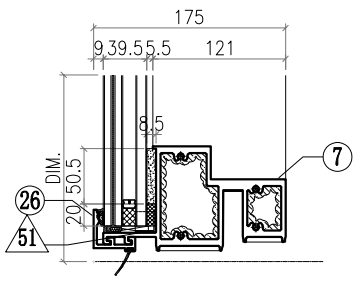

△ OTHERS (ALUM. & G.M.S. PARTS)

ITEM	FAB. DWG NO.	LENGTH (mm)	QTY
46	BST-M019 1215X646 (BACK PANEL)		1
47	AC-061 3mm THK. ALUM. PLATE		1
48	AC-063 3mm THK. ALUM. PLATE		2
49	AC-064 3mm THK. ALUM. PLATE		2
50	AC-110 2mm THK. ALUM. PLATE		1
51	AC-065 1mm THK. ALUM. PLATE		8
52			
53			
54	GL4-B021 1271X718 (GLASS)		1
55	GL1-B021 1271X2458 (GLASS)		1

◯ ALUM. EXTRUSION

ITEM	FAB. DWG NO.	LENGTH (mm)	QTY
1	X86056-P02	3276	1
2	X86047-P01	3276	1
3	X86060-001-008	1378	1
4			
5			
6	X86061-001-133	1283	1
7	X86059-001-111	1283	1
8			
9			
10			
11			
12			
13	N544-P02	2360	1
14			
15	X86079-002	200	1
16	X86079-001	300	1
17			
18			
19	X86095-001	210	1
20	X86095-002	210	1
21	X86074-P01-02	706.5	1
22	X86074-P01R-02	706.5	1
23	X86071-P04-02	749.5	1
24	X86071-P04-04	2491.5	1
25	X86071-P02-12	1311	1
26	X86071-P02R-12	1311	1
27			
28			
29	X86142-P01-04	750	1
30	X86142-P01-06	2492	1
31			
32			
33	SSC-001	140	1
34			
35	X86071-P15-03	1311	1
36	X86071-P18-03	1311	1
37			
38			
39			
40			
41			
42			
43			
44			
45	X86101-001-014	1219	1

美特鋁質有限公司 MIDI Aluminium Fabricator Ltd.							工程號	J857	類別		物料號	M1		
							地盘	啟德6552	制圖	李傳鵬	2022-02-11	圖號	CW-232D	
修改	A	B	C	採用	工廠	地盤 ✓	图纸名称	单元组装图	復核	練松文	2022-02-13	數量	-	
日期	3.18	4.2	4.26	材料颜色	-		材料	-	批准	林仁安	2022-02-15	單件重量	-	(KG)

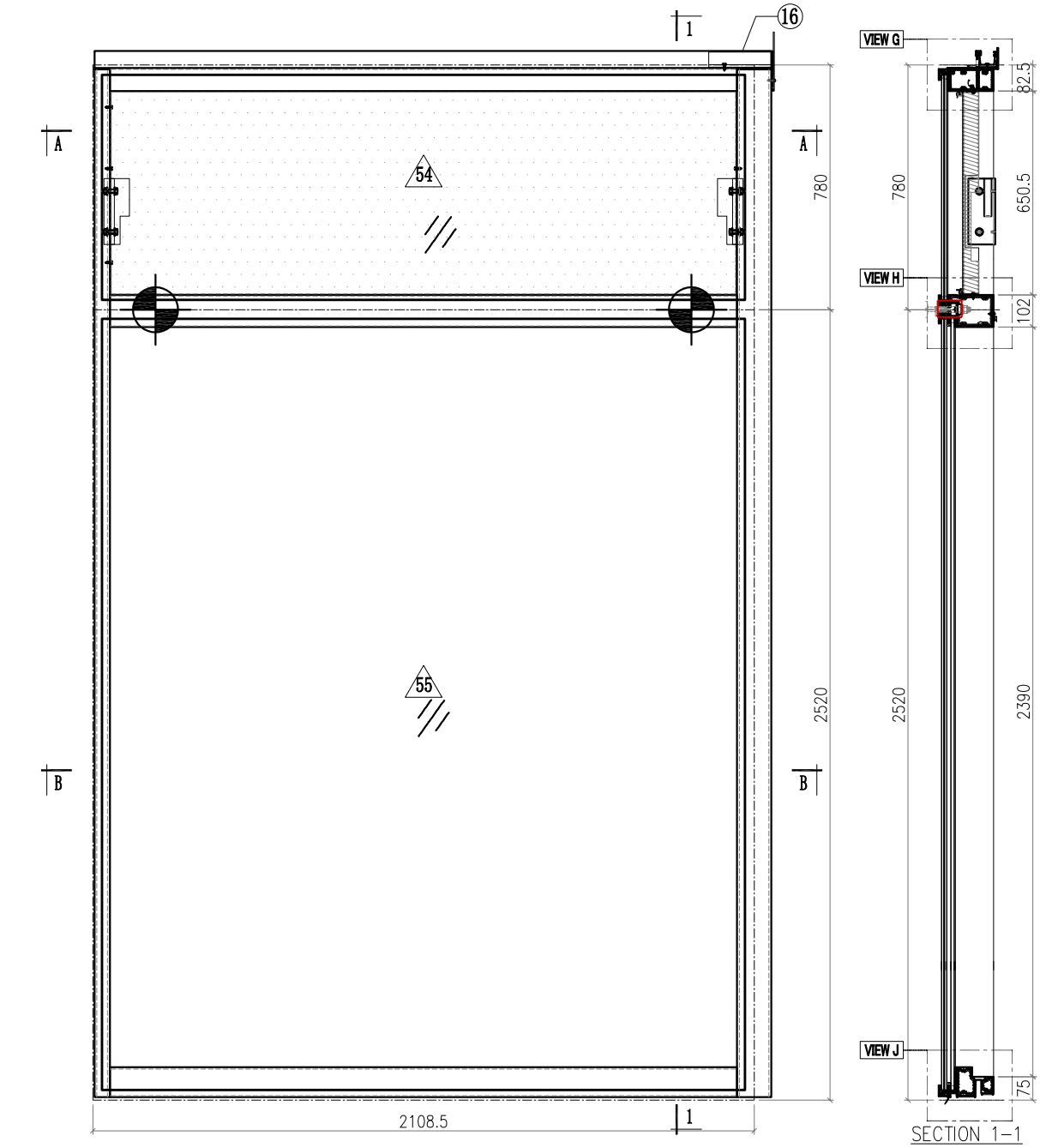

Notes
1.
2. VIEW DROM OUTSIDE
3. GLASS
4. 2mm THK. BACK PANEL

美特鋁質有限公司
MIDI Aluminium Fabricator Ltd.

修改	A	B	C	採用工廠		地盤 ✓
日期	3.18	4.2	4.26	材料顏色	-	

工程號	J857	類別		物料號	M1		
地盤	啟德6552	制圖	李傳鵬	2022-02-11	圖號	CW-232D	
图纸名称	单元组装图	復核	練松文	2022-02-13	數量	-	
材料	-	批准	林仁安	2022-02-15	單件重量	-	(KG)

VIEW A

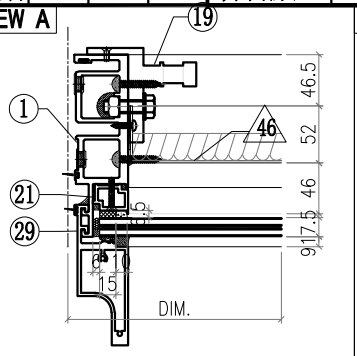

VIEW B

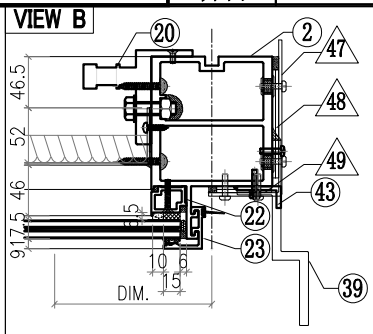

VIEW C

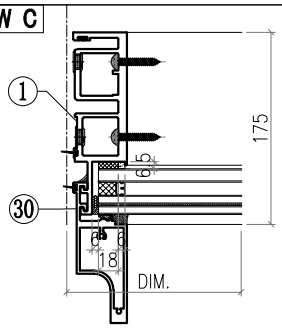

VIEW D

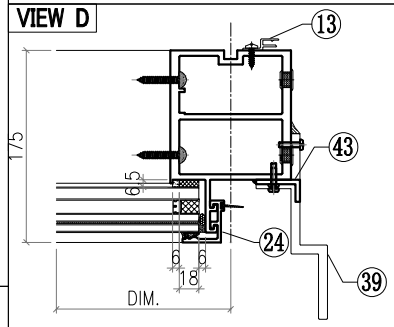

VIEW E

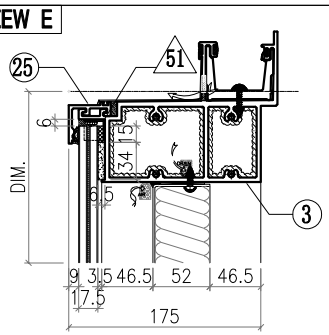

VIEW F

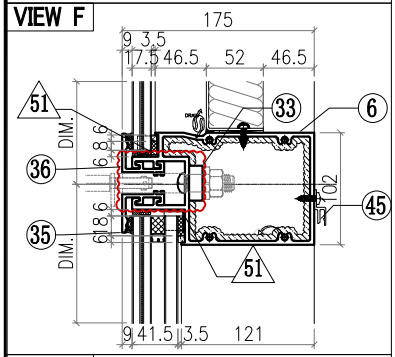

VIEW G

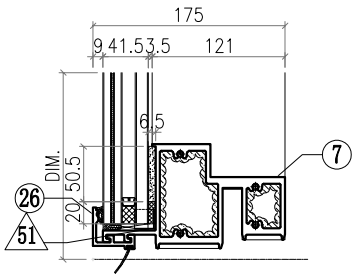

△ OTHERS (ALUM. & G.M.S. PARTS)

ITEM	FAB. DWG NO.	LENGTH (mm)	QTY
46	BST-M017 1994X646 (BACK PANEL)		1
47	AC-062 3mm THK. ALUM. PLATE		1
48	AC-063 3mm THK. ALUM. PLATE		2
49	AC-064 3mm THK. ALUM. PLATE		2
50			
51	AC-065 1mm THK. ALUM. PLATE		8
52			
53			
54	GL4-B019 2050X718 (GLASS)		1
55	GL2-L019 2050X2458 (GLASS)		1

◯ ALUM. EXTRUSION

ITEM	FAB. DWG NO.	LENGTH (mm)	QTY
1	X86049-P01	3276	1
2	X86056-P04	3276	1
3	X86060-001-038	2157	1
4			
5			
6	X86061-001-151	2062	1
7	X86059-001-110	2062	1
8			
9			
10			
11			
12			
13	X86101-P01	2250	1
14			
15			
16	X86079-005	200	1
17			
18			
19	X86095-001	210	1
20	X86095-002	210	1
21	X86074-P01-02	706.5	1
22	X86074-P01R-02	706.5	1
23	X86071-P04-02	749.5	1
24	X86071-P04-04	2491.5	1
25	X86071-P03-13	2090.5	1
26	X86071-P03R-13	2090.5	1
27			
28			
29	X86142-P01-04	750	1
30	X86142-P01-06	2492	1
31			
32			
33	SSC-001	140	2
34			
35	X86071-P20-02	2090.5	1
36	X86071-P23-02	2090.5	1
37			
38			
39	X86100-001	200	2
40			
41			
42			
43	N614-P01	2658	1
44			
45	X86101-001-016	1998	1

美特鋁質有限公司 MIDI Aluminium Fabricator Ltd.							工程號	J857	類別		物料號	M1		
							地盘	啟德6552	制圖	李傳鵬	2022-02-11	圖號	CW-233D	
修改	A	B	C	採用工廠		地盤 ✓	图纸名称	单元组装图	復核	練松文	2022-02-13	數量	-	
日期	3.18	4.2	4.26	材料颜色	-		材料	-	批准	林仁安	2022-02-15	單件重量	-	(KG)

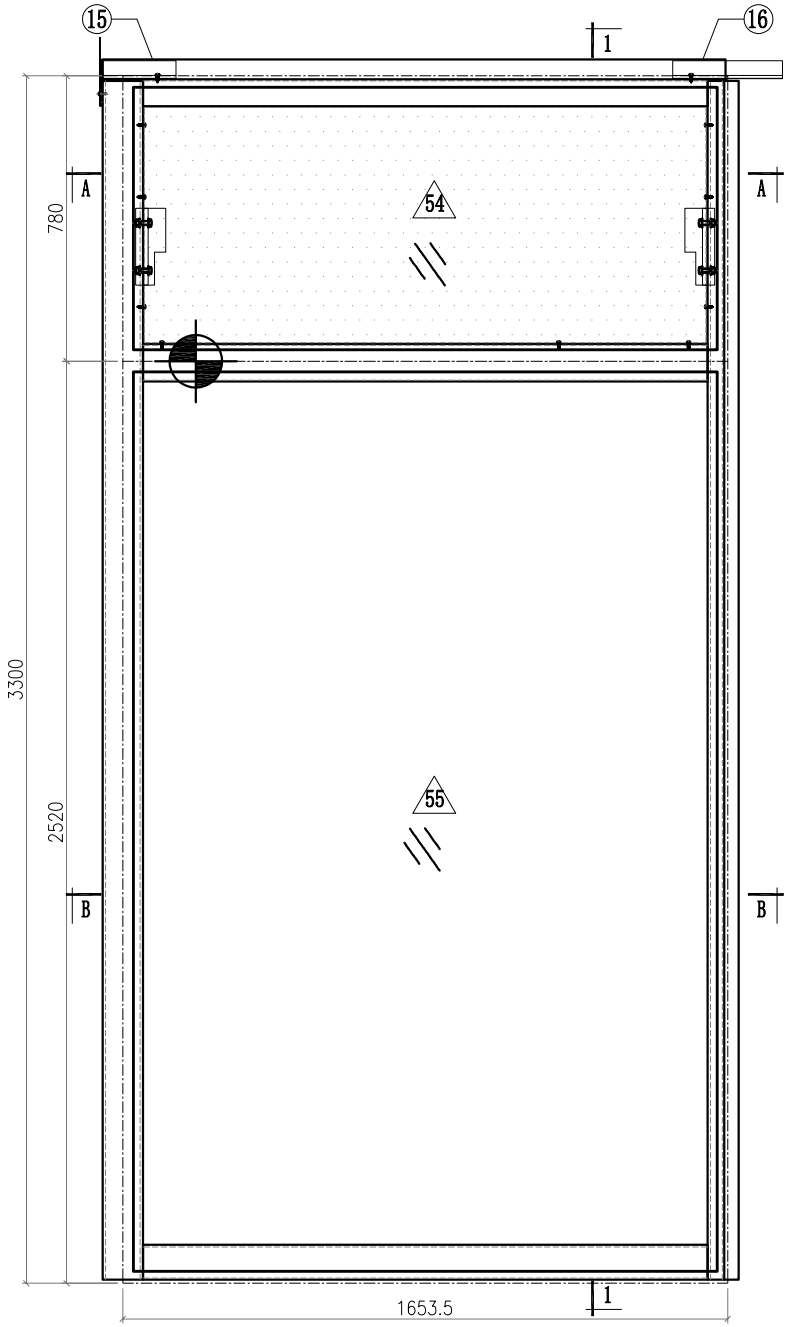

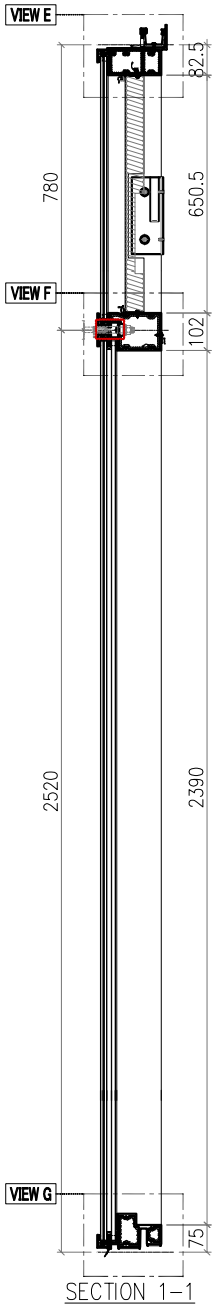

SECTION 1-1

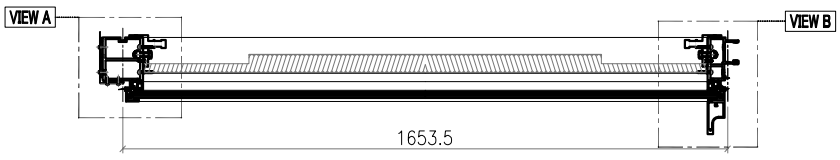

SECTION A-A

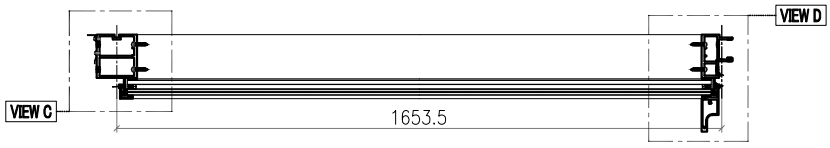

SECTION B-B

Notes
1.
2. VIEW DROM OUTSIDE
3. GLASS
4. 2mm THK. BACK PANEL

美特鋁質有限公司 MIDI Aluminium Fabricator Ltd.														
							工程號	J857	類別		物料號	M1		
							地盘	啟德6552	制圖	李傳鵬	2022-02-11	圖號	CW-233D	
修改	A	B	C	採用工廠		地盤 ✓	图纸名称	单元组装图	復核	練松文	2022-02-13	數量	-	
日期	3.18	4.2	4.26	材料颜色	-		材料	-	批准	林仁安	2022-02-15	單件重量	-	(KG)

VIEW A

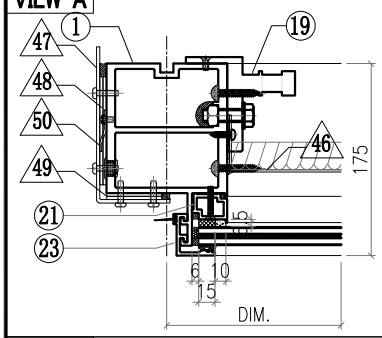

VIEW B

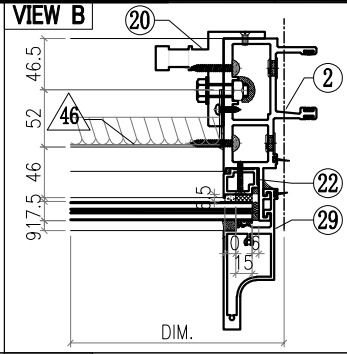

VIEW C

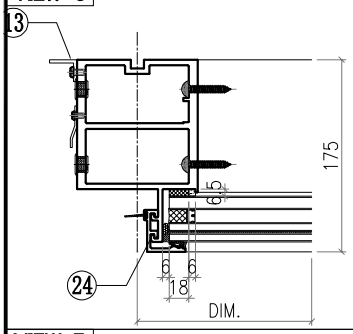

VIEW D

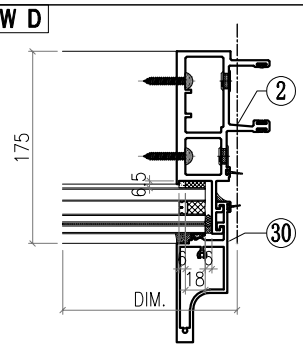

VIEW E

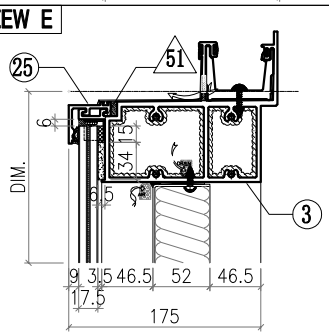

VIEW F

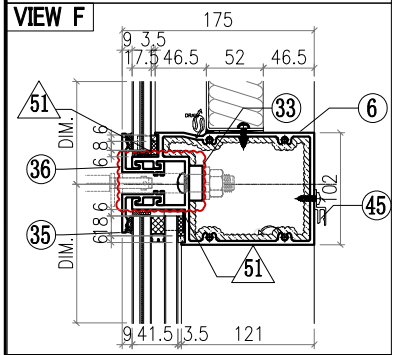

VIEW G

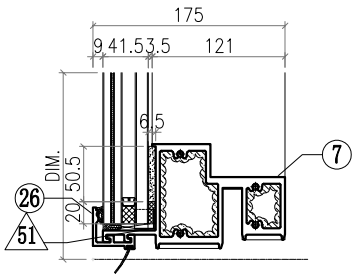

△ OTHERS (ALUM. & G.M.S. PARTS)

ITEM	FAB. DWG NO.	LENGTH (mm)	QTY
46	BST-M016 1539X646 (BACK PANEL)		1
47	AC-061 3mm THK. ALUM. PLATE		1
48	AC-063 3mm THK. ALUM. PLATE		2
49	AC-064 3mm THK. ALUM. PLATE		2
50	AC-110 2mm THK. ALUM. PLATE		1
51	AC-065 1mm THK. ALUM. PLATE		8
52			
53			
54	GL4-B018 1595X718 (GLASS)		1
55	GL2-L018 1595X2458 (GLASS)		1

◯ ALUM. EXTRUSION

ITEM	FAB. DWG NO.	LENGTH (mm)	QTY
1	X86056-P02	3276	1
2	X86047-P01	3276	1
3	X86060-001-009	1703	1
4			
5			
6	X86061-001-134	1608	1
7	X86059-001-109	1608	1
8			
9			
10			
11			
12			
13	N544-P02	2360	1
14			
15	X86079-002	200	1
16	X86079-001	300	1
17			
18			
19	X86095-001	210	1
20	X86095-002	210	1
21	X86074-P01-02	706.5	1
22	X86074-P01R-02	706.5	1
23	X86071-P04-02	749.5	1
24	X86071-P04-04	2491.5	1
25	X86071-P02-13	1635.5	1
26	X86071-P02R-13	1635.5	1
27			
28			
29	X86142-P01-04	750	1
30	X86142-P01-06	2492	1
31			
32			
33	SSC-001	140	1
34			
35	X86071-P15-01	1635.5	1
36	X86071-P18-01	1635.5	1
37			
38			
39			
40			
41			
42			
43			
44			
45	X86101-001-012	1544	1

美特鋁質有限公司 MIDI Aluminium Fabricator Ltd.														
								工程號	J857	類別		物料號	M1	
								地盘	啟德6552	制圖	李傳鵬	2022-02-11	圖號	CW-234D
修改	A	B	C	採用	工廠		地盤	图纸名称	单元组装图	復核	練松文	2022-02-13	數量	-
日期	3.18	4.2	4.26	材料颜色	-			材料	-	批准	林仁安	2022-02-15	單件重量	- (KG)

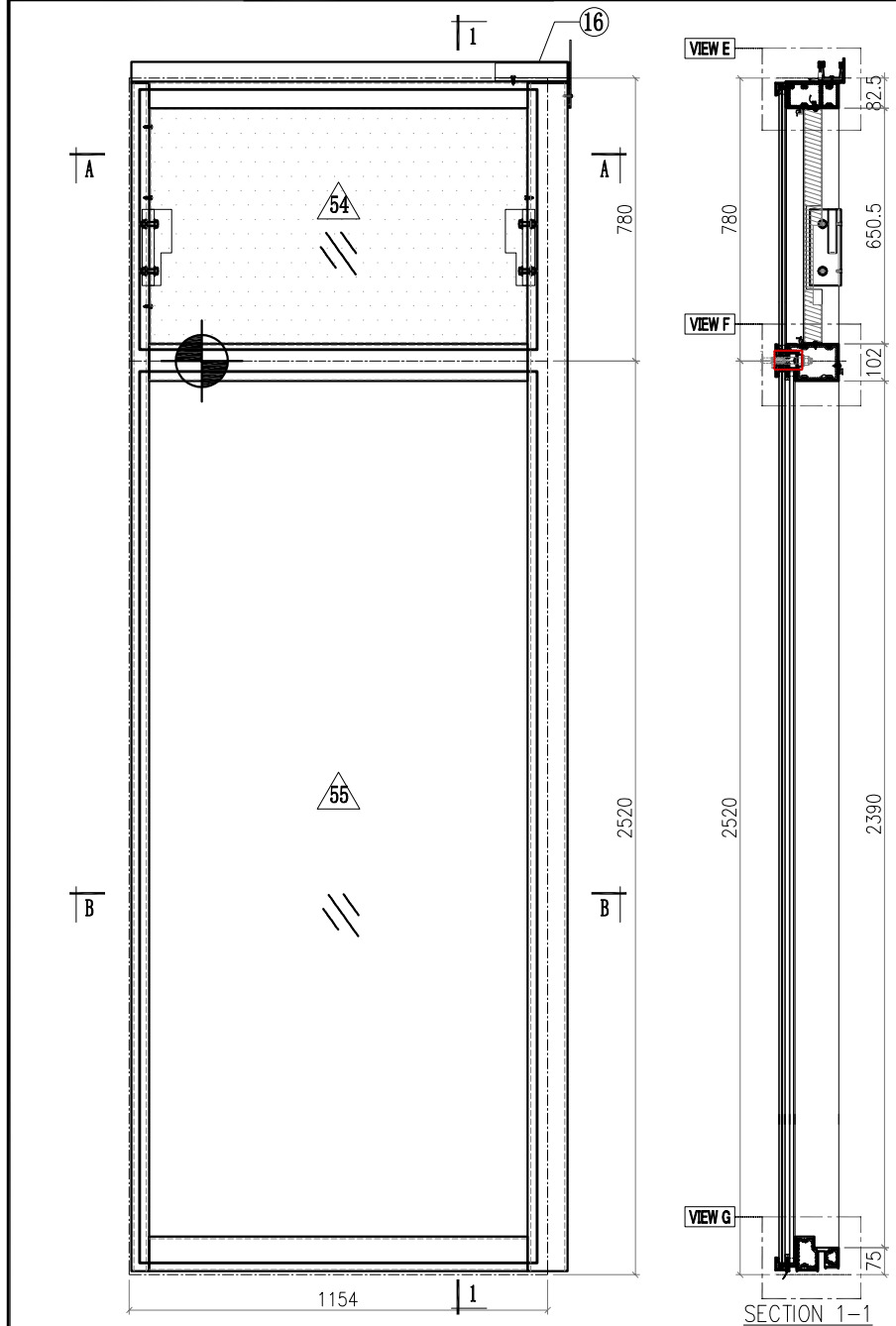

SECTION 1-1

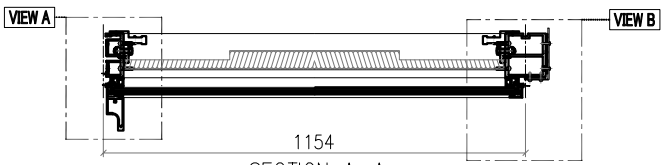

SECTION A-A

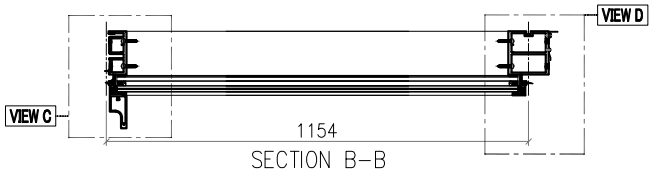

SECTION B-B

Notes
1.
2. VIEW DROM OUTSIDE
3. GLASS
4. 2mm THK. BACK PANEL

美特鋁質有限公司 MIDI Aluminium Fabricator Ltd.														
							工程號	J857	類別		物料號	M1		
							地盘	啟德6552	制圖	李傳鵬	2022-02-11	圖號	CW-234D	
修改	A	B	C	採用工廠		地盤 ✓	图纸名称	单元组装图	復核	練松文	2022-02-13	數量	-	
日期	3.18	4.2	4.26	材料颜色	-		材料	-	批准	林仁安	2022-02-15	單件重量	-	(KG)

VIEW A

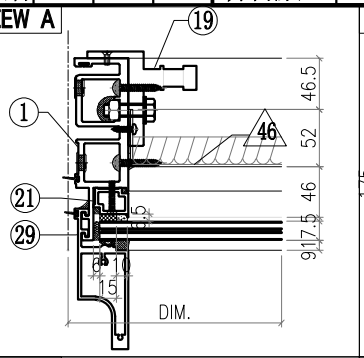

VIEW B

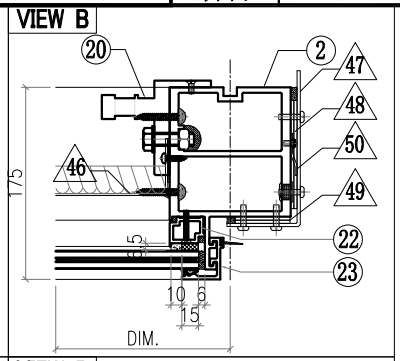

VIEW C

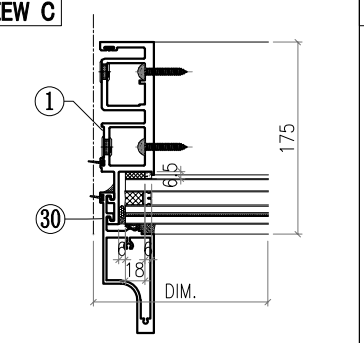

VIEW D

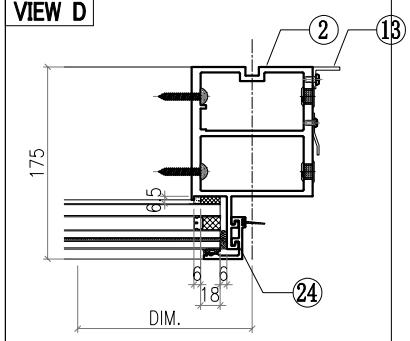

VIEW E

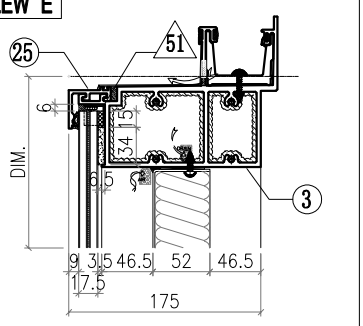

VIEW F

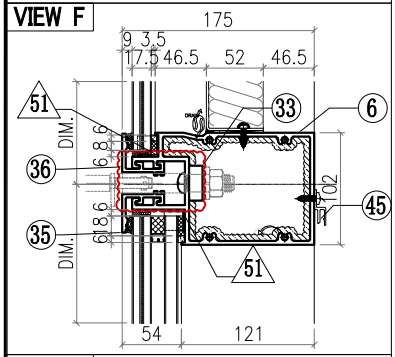

VIEW G

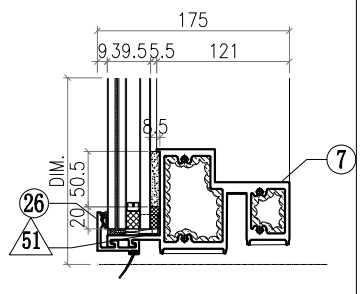

△ OTHERS (ALUM. & G.M.S. PARTS)

ITEM	FAB. DWG NO.	LENGTH (mm)	QTY
46	BST-M014 1040X646 (BACK PANEL)		1
47	AC-062 3mm THK. ALUM. PLATE		1
48	AC-063 3mm THK. ALUM. PLATE		2
49	AC-064 3mm THK. ALUM. PLATE		2
50	AC-110 2mm THK. ALUM. PLATE		1
51	AC-065 1mm THK. ALUM. PLATE		8
52			
53			
54	GL4-B016 1096X718 (GLASS)		1
55	GL1-B016 1096X2458 (GLASS)		1

◯ ALUM. EXTRUSION

ITEM	FAB. DWG NO.	LENGTH (mm)	QTY
1	X86049-P01	3276	1
2	X86056-P01	3276	1
3	X86060-001-039	1203	1
4			
5			
6	X86061-001-135	1107	1
7	X86059-001-108	1108	1
8			
9			
10			
11			
12			
13	N544-P01	2360	1
14			
15			
16	X86079-005	200	1
17			
18			
19	X86095-001	210	1
20	X86095-002	210	1
21	X86074-P01-02	706.5	1
22	X86074-P01R-02	706.5	1
23	X86071-P04-02	749.5	1
24	X86071-P04-04	2491.5	1
25	X86071-P03-14	1136	1
26	X86071-P03R-14	1136	1
27			
28			
29	X86142-P01-04	750	1
30	X86142-P01-06	2492	1
31			
32			
33	SSC-001	140	1
34			
35	X86071-P21-04	1136	1
36	X86071-P24-04	1136	1
37			
38			
39			
40			
41			
42			
43			
44			
45	X86101-001-011	1043	1

美特鋁質有限公司 MIDI Aluminium Fabricator Ltd.								工程號	J857	類別		物料號	M1		
								地盘	啟德6552	制圖	李傳鵬	2022-02-11	圖號	CW-235D	
修改	A	B	C	採用	工廠		地盤 ✓	图纸名称	单元组装图	復核	練松文	2022-02-13	數量	-	
日期	3.18	4.2	4.26	材料颜色	-			材料	-	批准	林仁安	2022-02-15	單件重量	-	(KG)

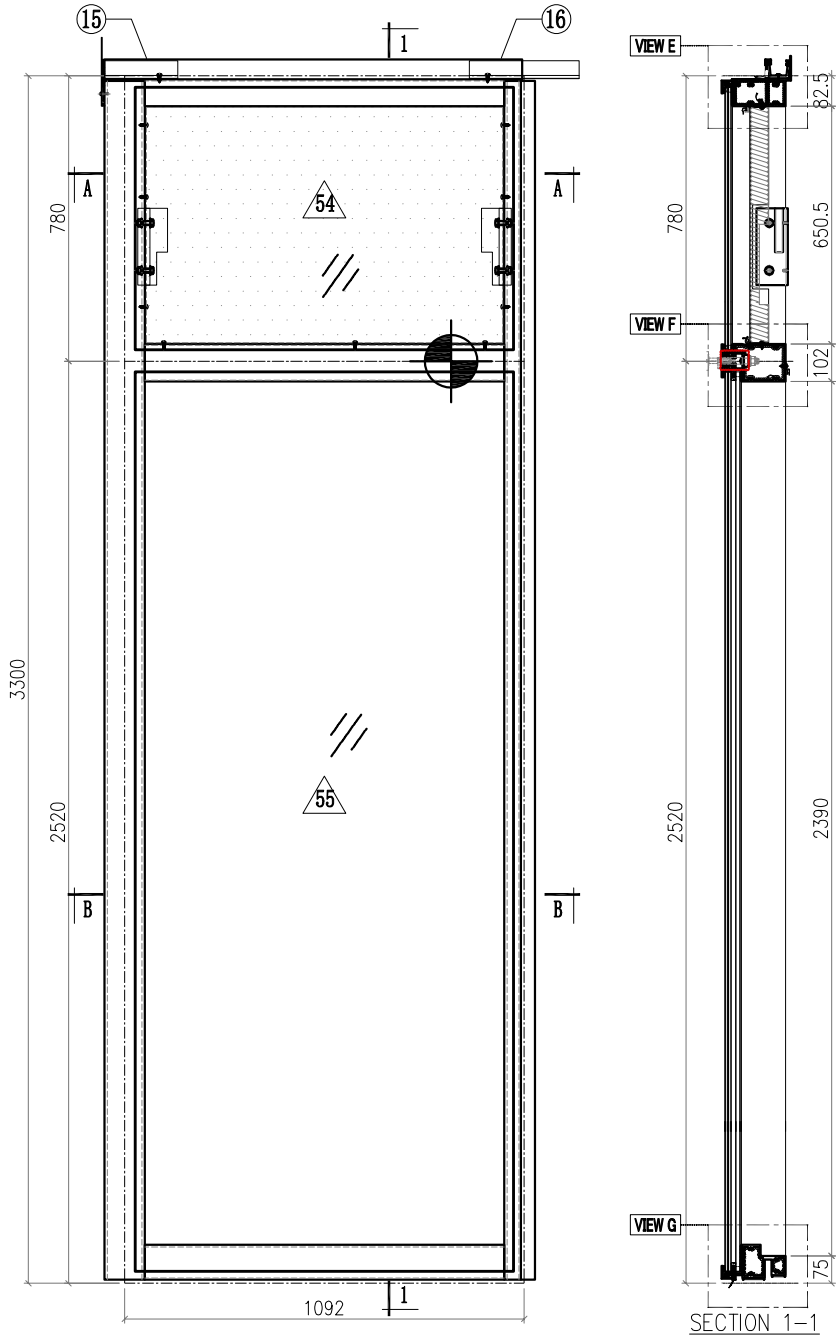

SECTION 1-1

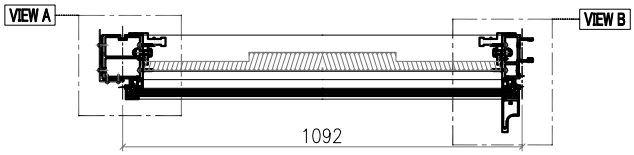

SECTION A-A

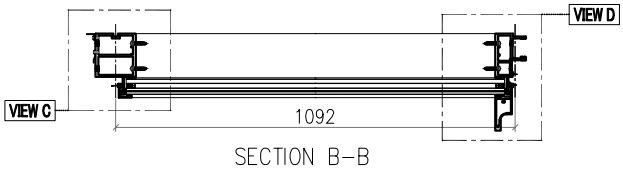

SECTION B-B

Notes
1.
2. VIEW DROM OUTSIDE
3. GLASS
4. 2mm THK. BACK PANEL

美特鋁質有限公司 MIDI Aluminium Fabricator Ltd.														
							工程號	J857	類別		物料號	M1		
							地盘	啟德6552	制圖	李傳鵬	2022-02-11	圖號	CW-235D	
修改	A	B	C	採用工廠		地盤 ✓	图纸名称	单元组装图	復核	練松文	2022-02-13	數量	-	
日期	3.18	4.2	4.26	材料颜色	-		材料	-	批准	林仁安	2022-02-15	單件重量	-	(KG)

VIEW A

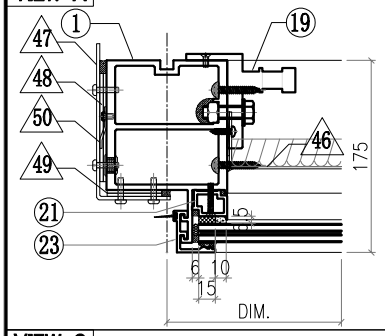

VIEW B

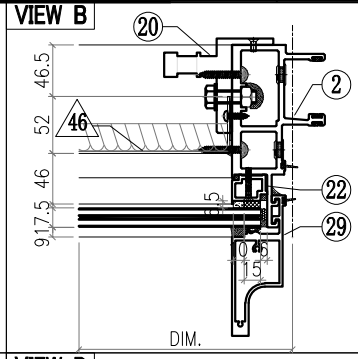

VIEW C

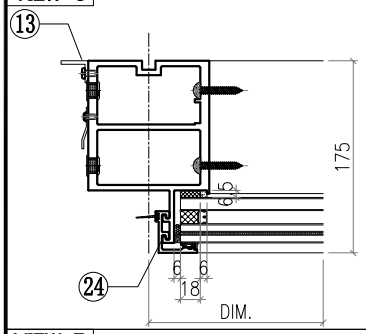

VIEW D

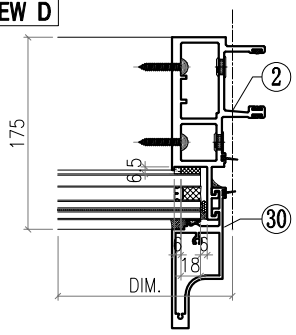

VIEW E

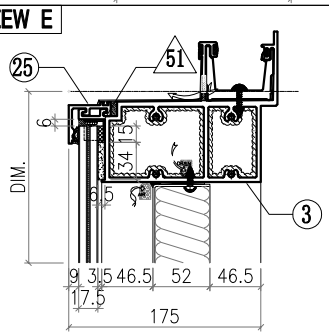

VIEW F

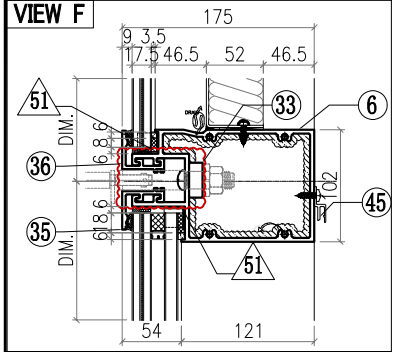

VIEW G

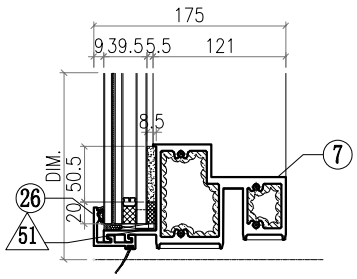

△ OTHERS (ALUM. & G.M.S. PARTS)

ITEM	FAB. DWG NO.	LENGTH (mm)	QTY
46	BST-M081 978X646 (BACK PANEL)		1
47	AC-061 3mm THK. ALUM. PLATE		1
48	AC-063 3mm THK. ALUM. PLATE		2
49	AC-064 3mm THK. ALUM. PLATE		2
50	AC-110 2mm THK. ALUM. PLATE		1
51	AC-065 1mm THK. ALUM. PLATE		8
52			
53			
54	GL4-B029 1034X718 (GLASS)		1
55	GL1-B029 1034X2458 (GLASS)		1

◯ ALUM. EXTRUSION

ITEM	FAB. DWG NO.	LENGTH (mm)	QTY
1	X86056-P02	3276	1
2	X86047-P01	3276	1
3	X86060-001-010	1141	1
4			
5			
6	X86061-001-110	1046	1
7	X86059-001-107	1046	1
8			
9			
10			
11			
12			
13	N544-P02	2360	1
14			
15	X86079-002	200	1
16	X86079-001	300	1
17			
18			
19	X86095-001	210	1
20	X86095-002	210	1
21	X86074-P01-02	706.5	1
22	X86074-P01R-02	706.5	1
23	X86071-P04-02	749.5	1
24	X86071-P04-04	2491.5	1
25	X86071-P02-14	1074	1
26	X86071-P02R-14	1074	1
27			
28			
29	X86142-P01-04	750	1
30	X86142-P01-06	2492	1
31			
32			
33	SSC-001	140	1
34			
35	X86071-P16-06	1074	1
36	X86071-P19-06	1074	1
37			
38			
39			
40			
41			
42			
43			
44			
45	X86101-001-010	982	1

美特鋁質有限公司 MIDI Aluminium Fabricator Ltd.							工程號	J857	類別		物料號	M1		
							地盘	啟德6552	制圖	李傳鵬	2022-02-11	圖號	CW-236D	
修改	A	B	C	採用工廠		地盤 ✓	图纸名称	单元组装图	復核	練松文	2022-02-13	數量	-	
日期	3.18	4.2	4.26	材料颜色	-		材料	-	批准	林仁安	2022-02-15	單件重量	-	(KG)

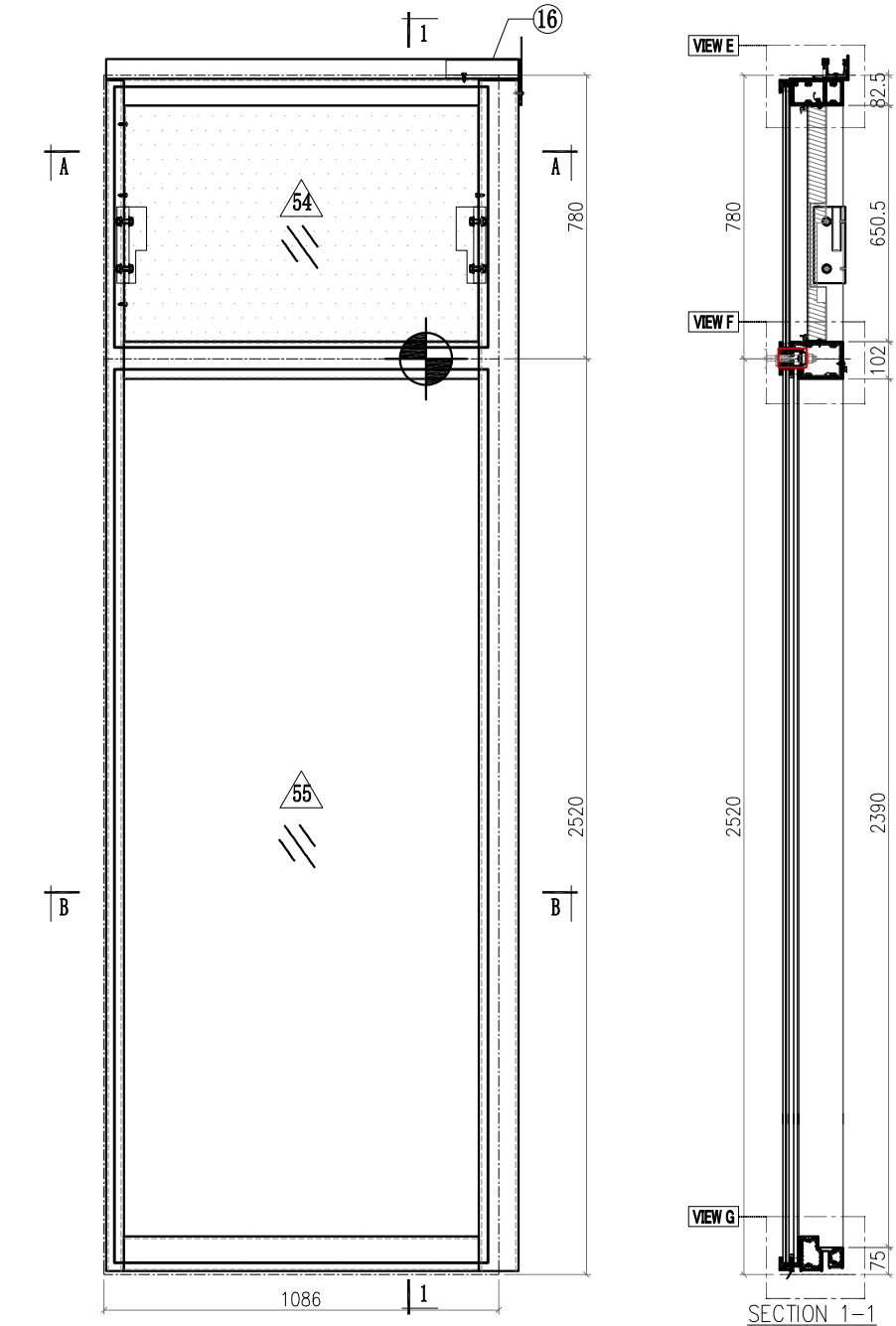

SECTION 1-1

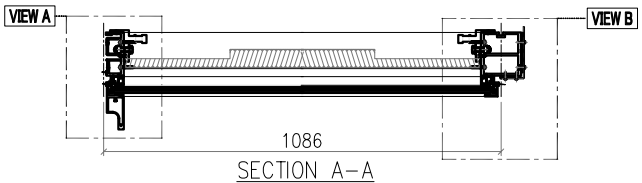

SECTION A-A

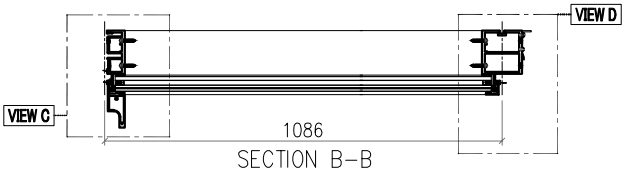

SECTION B-B

Notes
1.
2. VIEW DROM OUTSIDE
3. GLASS
4. 2mm THK. BACK PANEL

美特鋁質有限公司 MIDI Aluminium Fabricator Ltd.														
							工程號	J857	類別		物料號	M1		
							地盘	啟德6552	制圖	李傳鵬	2022-02-11	圖號	CW-236D	
修改	A	B	C	採用	工廠	地盤 ✓	图纸名称	单元组装图	復核	練松文	2022-02-13	數量	-	
日期	3.18	4.2	4.26	材料颜色	-		材料	-	批准	林仁安	2022-02-15	單件重量	-	(KG)

VIEW A

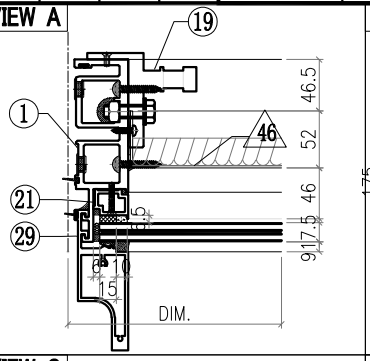

VIEW B

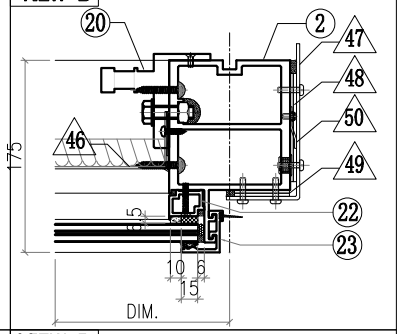

VIEW C

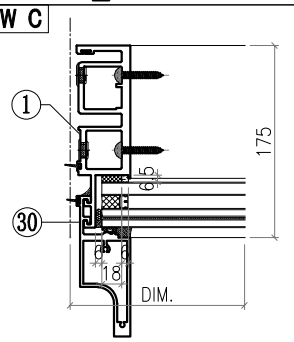

VIEW D

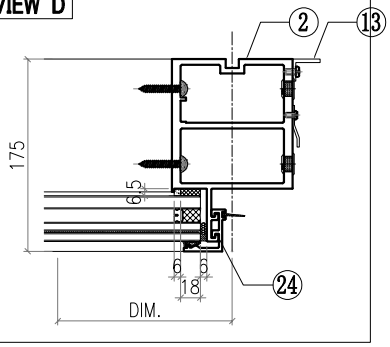

VIEW E

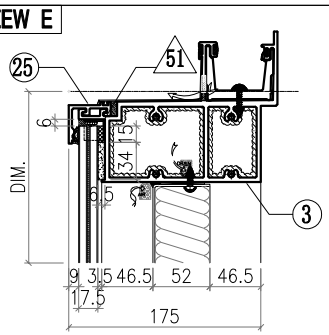

VIEW F

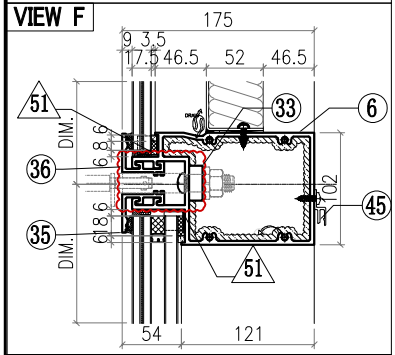

VIEW G

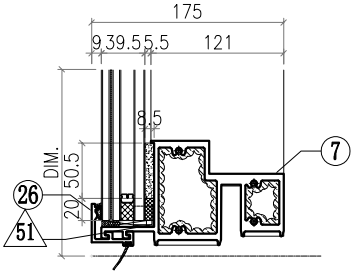

△ OTHERS (ALUM. & G.M.S. PARTS)

ITEM	FAB. DWG NO.	LENGTH (mm)	QTY
46	BST-M011 972X646 (BACK PANEL)		1
47	AC-062 3mm THK. ALUM. PLATE		1
48	AC-063 3mm THK. ALUM. PLATE		2
49	AC-064 3mm THK. ALUM. PLATE		2
50	AC-110 2mm THK. ALUM. PLATE		1
51	AC-065 1mm THK. ALUM. PLATE		8
52			
53			
54	GL4-B013 1028X718 (GLASS)		1
55	GL1-B013 1028X2458 (GLASS)		1

◯ ALUM. EXTRUSION

ITEM	FAB. DWG NO.	LENGTH (mm)	QTY
1	X86049-P01	3276	1
2	X86056-P01	3276	1
3	X86060-001-042	1135	1
4			
5			
6	X86061-001-105	1040	1
7	X86059-001-105	1040	1
8			
9			
10			
11			
12			
13	N544-P01	2360	1
14			
15			
16	X86079-005	200	1
17			
18			
19	X86095-001	210	1
20	X86095-002	210	1
21	X86074-P01-02	706.5	1
22	X86074-P01R-02	706.5	1
23	X86071-P04-02	749.5	1
24	X86071-P04-04	2491.5	1
25	X86071-P03-15	1068	1
26	X86071-P03R-15	1068	1
27			
28			
29	X86142-P01-04	750	1
30	X86142-P01-06	2492	1
31			
32			
33	SSC-001	140	1
34			
35	X86071-P22-05	1068	1
36	X86071-P25-05	1068	1
37			
38			
39			
40			
41			
42			
43			
44			
45	X86101-001-007	976	1

美特鋁質有限公司 MIDI Aluminium Fabricator Ltd.								工程號	J857	類別		物料號	M1		
								地盘	啟德6552	制圖	李傳鵬	2022-02-11	圖號	CW-237D	
修改	A	B	C	採用	工廠		地盤 ✓	图纸名称	单元组装图	復核	練松文	2022-02-13	數量	-	
日期	3.18	4.2	4.26	材料颜色	-			材料	-	批准	林仁安	2022-02-15	單件重量	-	(KG)

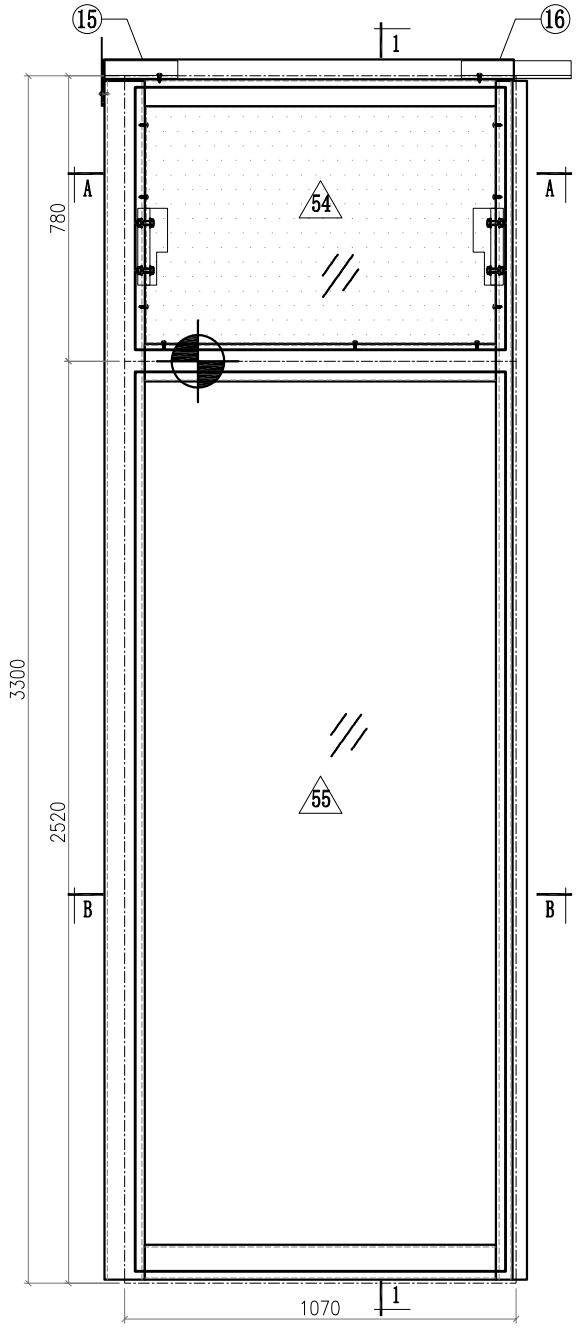

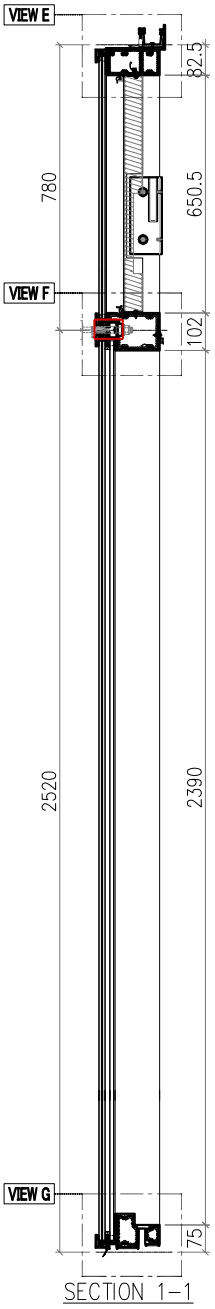

SECTION 1-1

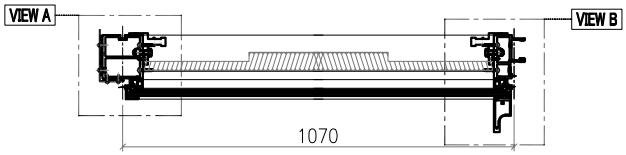

SECTION A-A

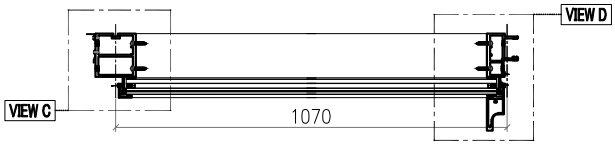

SECTION B-B

Notes
1.
2. VIEW DROM OUTSIDE
3. GLASS
4. 2mm THK. BACK PANEL

美特鋁質有限公司
MIDI Aluminium Fabricator Ltd.

修改	A	B	C	採用工廠		地盤 ✓
日期	3.18	4.2	4.26	材料顏色	-	

工程號	J857	類別		物料號	M1		
地盤	啟德6552	制圖	李傳鵬	2022-02-11	圖號	CW-237D	
图纸名称	单元组装图	復核	練松文	2022-02-13	數量	-	
材料	-	批准	林仁安	2022-02-15	單件重量	-	(KG)

VIEW A

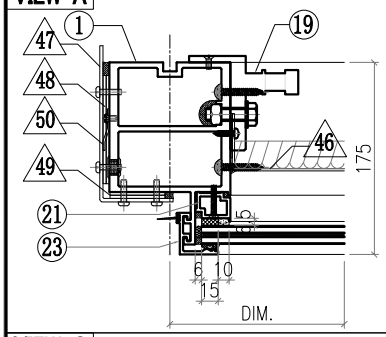

VIEW B

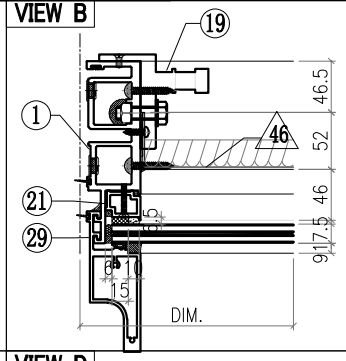

VIEW C

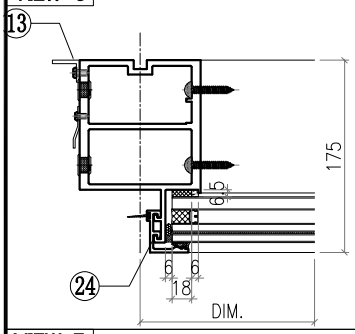

VIEW D

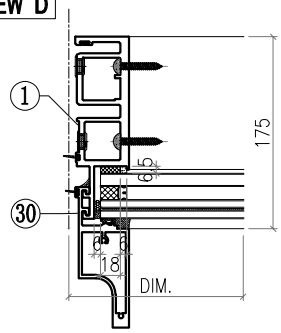

VIEW E

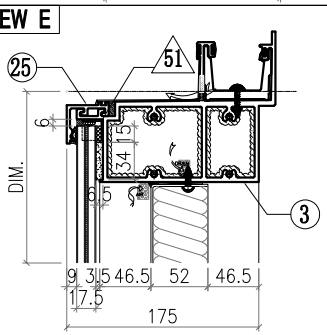

VIEW F

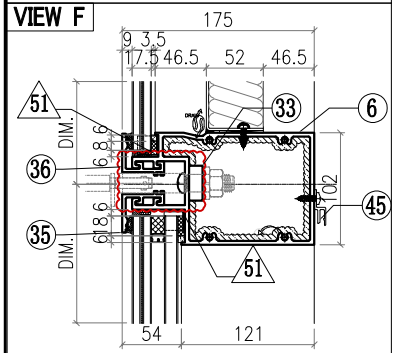

VIEW G

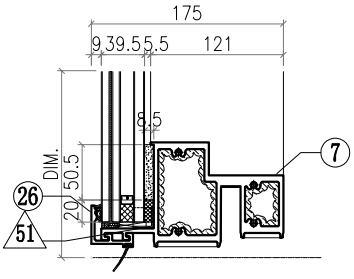

◯ALUM. EXTRUSION

ITEM	FAB. DWG NO.	LENGTH (mm)	QTY
1	X86056-P02	3276	1
2	X86047-P01	3276	1
3	X86060-001-011	1119	1
4			
5			
6	X86061-001-136	1024	1
7	X86059-001-104	1024	1
8			
9			
10			
11			
12			
13	N544-P02	2360	1
14			
15	X86079-002	200	1
16	X86079-001	300	1
17			
18			
19	X86095-001	210	1
20	X86095-002	210	1
21	X86074-P01-02	706.5	1
22	X86074-P01R-02	706.5	1
23	X86071-P04-02	749.5	1
24	X86071-P04-04	2491.5	1
25	X86071-P02-19	1052	1
26	X86071-P02R-19	1052	1
27			
28			
29	X86142-P01-04	750	1
30	X86142-P01-06	2492	1
31			
32			
33	SSC-001	140	1
34			
35	X86071-P15-02	1052	1
36	X86071-P18-02	1052	1
37			
38			
39			
40			
41			
42			
43			
44			
45	X86101-001-006	960	1

△ OTHERS (ALUM. & G.M.S. PARTS)

ITEM	FAB. DWG NO.	LENGTH (mm)	QTY
46	BST-M010 956X646 (BACK PANEL)		1
47	AC-061 3mm THK. ALUM. PLATE		1
48	AC-063 3mm THK. ALUM. PLATE		2
49	AC-064 3mm THK. ALUM. PLATE		2
50	AC-110 2mm THK. ALUM. PLATE		1
51	AC-065 1mm THK. ALUM. PLATE		8
52			
53			
54	GL4-B012 1012X718 (GLASS)		1
55	GL1-B012 1012X2458 (GLASS)		1

美特鋁質有限公司 MIDI Aluminium Fabricator Ltd.								工程號	J857	類別		物料號	M1		
								地盘	啟德6552	制圖	李傳鵬	2022-02-11	圖號	CW-238D	
修改	A	B	C	採用	工廠		地盤 ✓	图纸名称	单元组装图	復核	練松文	2022-02-13	數量	-	
日期	3.18	4.2	4.26	材料颜色	-			材料	-	批准	林仁安	2022-02-15	單件重量	-	(KG)

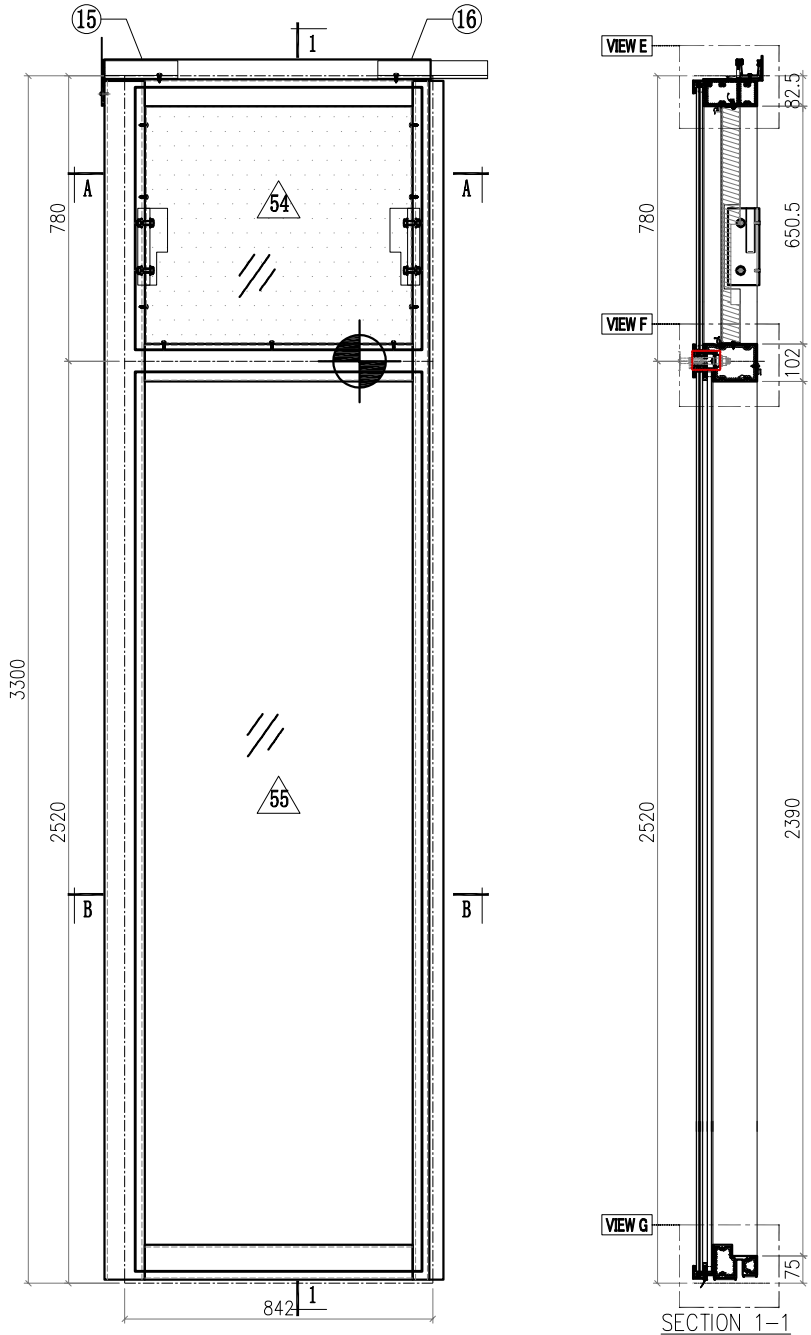

SECTION 1-1

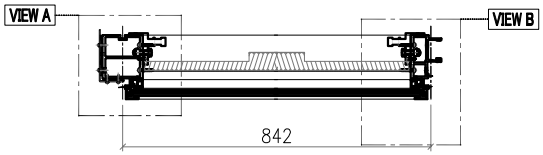

SECTION A-A

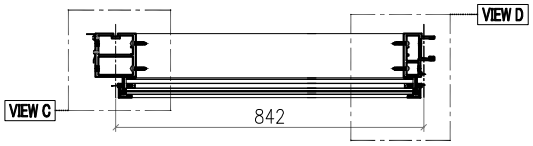

SECTION B-B

Notes
1.
2. VIEW DROM OUTSIDE
3. GLASS
4. 2mm THK. BACK PANEL

美特鋁質有限公司 MIDI Aluminium Fabricator Ltd.														
工程號	J857	類別		物料號	M1									
地盘	啟德6552	制圖	李傳鵬	2022-02-11	圖號	CW-238D								
修改	A	B	C	採用工廠		地盤 ✓	图纸名称	单元组装图	復核	練松文	2022-02-13	數量	-	
日期	3.18	4.2	4.26	材料颜色	-		材料	-	批准	林仁安	2022-02-15	單件重量	-	(KG)

VIEW A

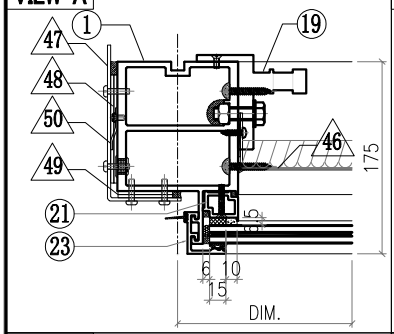

VIEW B

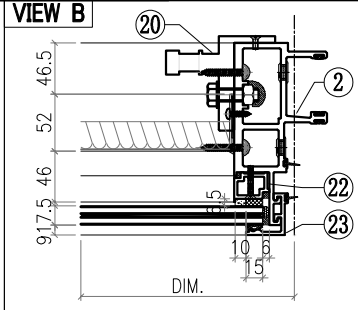

VIEW C

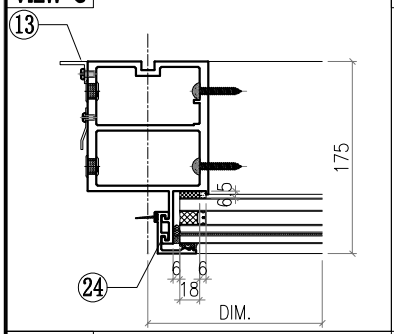

VIEW D

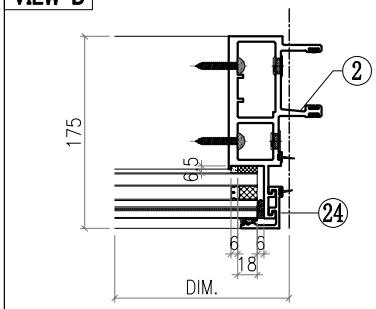

VIEW E

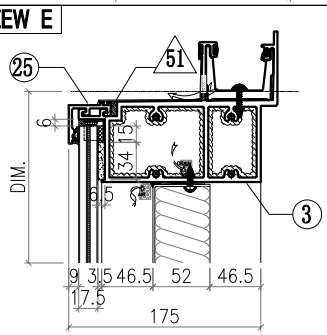

VIEW F

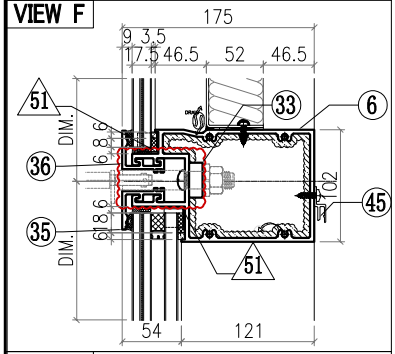

VIEW G

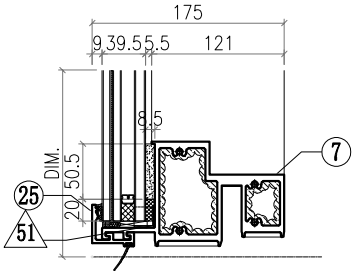

△ OTHERS (ALUM. & G.M.S. PARTS)

ITEM	FAB. DWG NO.	LENGTH (mm)	QTY
46	BST-M021 728X646 (BACK PANEL)		1
47	AC-061 3mm THK. ALUM. PLATE		1
48	AC-063 3mm THK. ALUM. PLATE		2
49	AC-064 3mm THK. ALUM. PLATE		2
50	AC-110 2mm THK. ALUM. PLATE		1
51	AC-065 1mm THK. ALUM. PLATE		8
52			
53			
54	GL4-B023 784X718 (GLASS)		1
55	GL1-B023 784X2458 (GLASS)		1

◯ ALUM. EXTRUSION

ITEM	FAB. DWG NO.	LENGTH (mm)	QTY
1	X86056-P02	3276	1
2	X86047-P01	3276	1
3	X86060-001-012	891	1
4			
5			
6	X86061-001-112	796	1
7	X86059-001-112	796	1
8			
9			
10			
11			
12			
13	N544-P02	2360	1
14			
15	X86079-002	200	1
16	X86079-001	300	1
17			
18			
19	X86095-001	210	1
20	X86095-002	210	1
21	X86074-P01-02	706.5	1
22	X86074-P01R-02	706.5	1
23	X86071-P04-02	749.5	2
24	X86071-P04-04	2491.5	2
25	X86071-P01-03	824	2
26			
27			
28			
29			
30			
31			
32	SSC-001	140	1
33			
34			
35	X86071-P13-09	824	1
36	X86071-P13R-09	824	1
37			
38			
39			
40			
41			
42			
43			
44			
45	X86101-001-019	732	1

美特鋁質有限公司 MIDI Aluminium Fabricator Ltd.							工程號	J857	類別		物料號	M1		
							地盘	啟德6552	制圖	李傳鵬	2022-02-11	圖號	CW-241D	
修改	A	B	C	採用工廠		地盤 ✓	图纸名称	单元组装图	復核	練松文	2022-02-13	數量	-	
日期	3.18	4.2	4.26	材料颜色	-		材料	-	批准	林仁安	2022-02-15	單件重量	-	(KG)

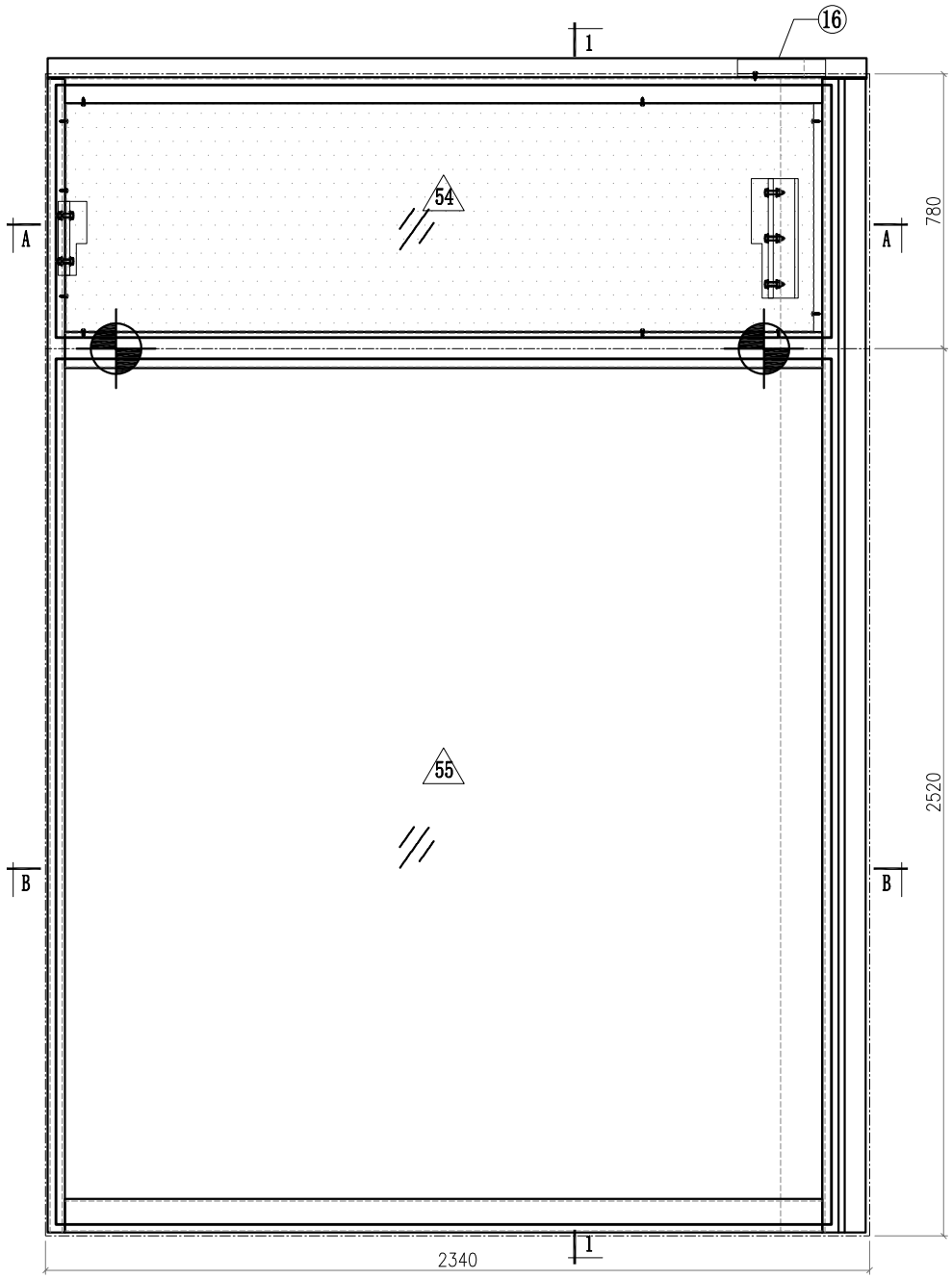

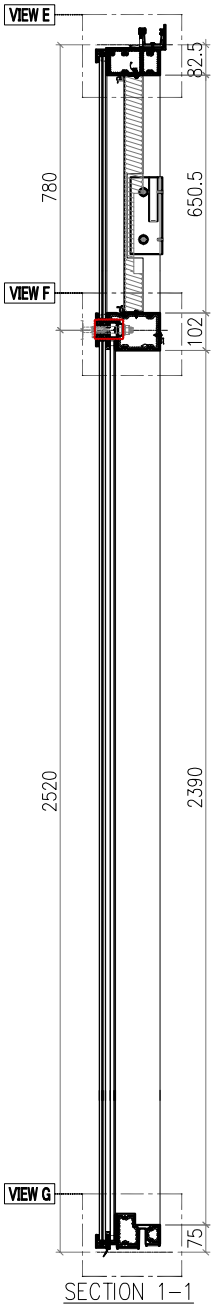

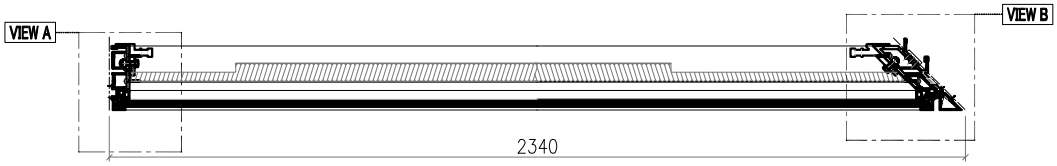

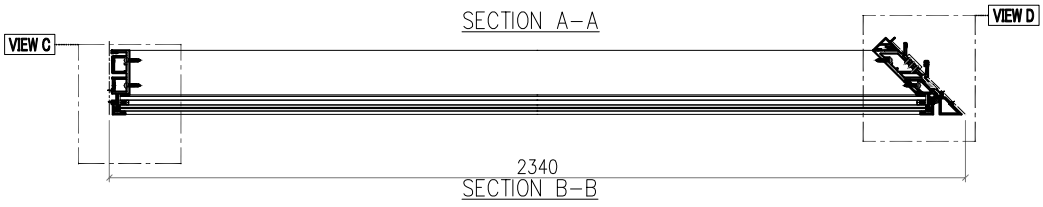

Notes
1.
2. VIEW DROM OUTSIDE
3. GLASS
4. 2mm THK. BACK PANEL

美特鋁質有限公司 MIDI Aluminium Fabricator Ltd.														
							工程號	J857	類別		物料號	M1		
							地盘	啟德6552	制圖	李傳鵬	2022-02-11	圖號	CW-241D	
修改	A	B	C	採用工廠		地盤 ✓	图纸名称	单元组装图	復核	練松文	2022-02-13	數量	-	
日期	3.18	4.2	4.26	材料颜色	-		材料	-	批准	林仁安	2022-02-15	單件重量	-	(KG)

VIEW A

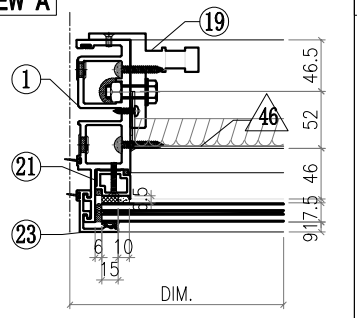

VIEW B

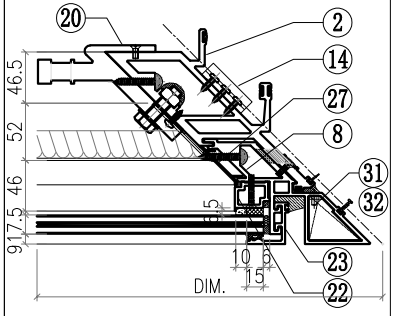

VIEW C

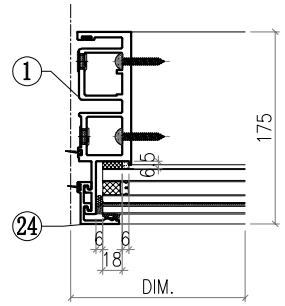

VIEW D

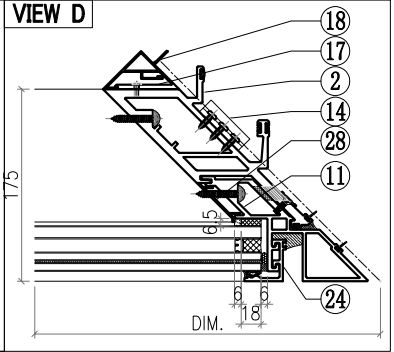

VIEW E

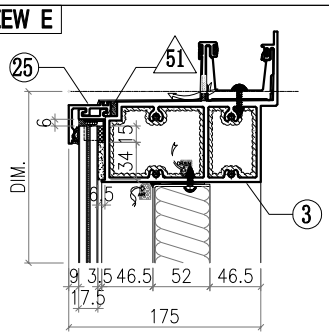

VIEW F

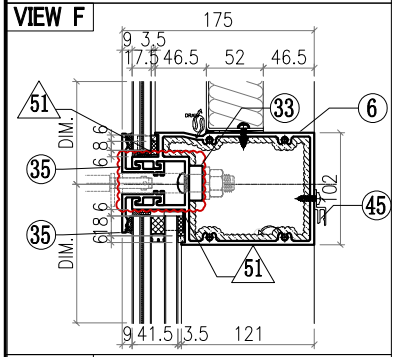

VIEW G

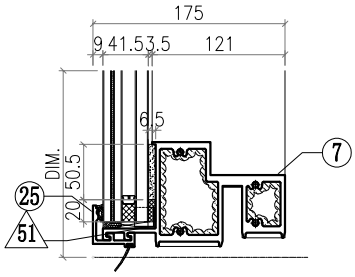

△ OTHERS (ALUM. & G.M.S. PARTS)

ITEM	FAB. DWG NO.	LENGTH (mm)	QTY
46	BST-CY003 2124X646 (BACK PANEL)		1
47			
48			
49			
50			
51	AC-065 1mm THK. ALUM. PLATE		8
52			
53			
54	GL4-B025 2202X718 (GLASS)		1
55	GL2-L025 2202X2458 (GLASS)		1

◯ ALUM. EXTRUSION

ITEM	FAB. DWG NO.	LENGTH (mm)	QTY
1	X86049-P01	3276	1
2	X86051-P02	3276	1
3	X86060-001-A02	2316.5	1
4			
5			
6	X86061-001-155	2214	1
7	X86059-001-A22	2214	1
8	X86075-P01	3276	1
9			
10			
11			
12			
13			
14	X86083-002	50	3
15			
16	X86079-003	250	1
17	X86091-002-01	2350	1
18	X86093-001-01	2350	1
19	X86095-001	210	1
20	X86097-002	340	1
21	X86074-P01-02	706.5	1
22	X86074-P01R-02	706.5	1
23	X86071-P04-02	749.5	2
24	X86071-P04-04	2491.5	2
25	X86071-P01-06	2242	2
26			
27	X86151-P02R	650	1
28	X86151-P03	2359.5	1
29			
30			
31	L044-P01L	46	1
32	L044-P01R	46	1
33	SSC-001	140	2
34			
35	X86071-P11-09	2242	2
36			
37			
38			
39			
40			
41			
42			
43			
44			
45	X86101-001-072	2032	1

美特鋁質有限公司 MIDI Aluminium Fabricator Ltd.								工程號	J857	類別		物料號	M1		
								地盘	啟德6552	制圖	李傳鵬	2022-02-11	圖號	CW-242D	
修改	A	B	C	採用	工廠		地盤 ✓	图纸名称	单元组装图	復核	練松文	2022-02-13	數量	-	
日期	3.18	4.2	4.26	材料颜色	-			材料	-	批准	林仁安	2022-02-15	單件重量	-	(KG)

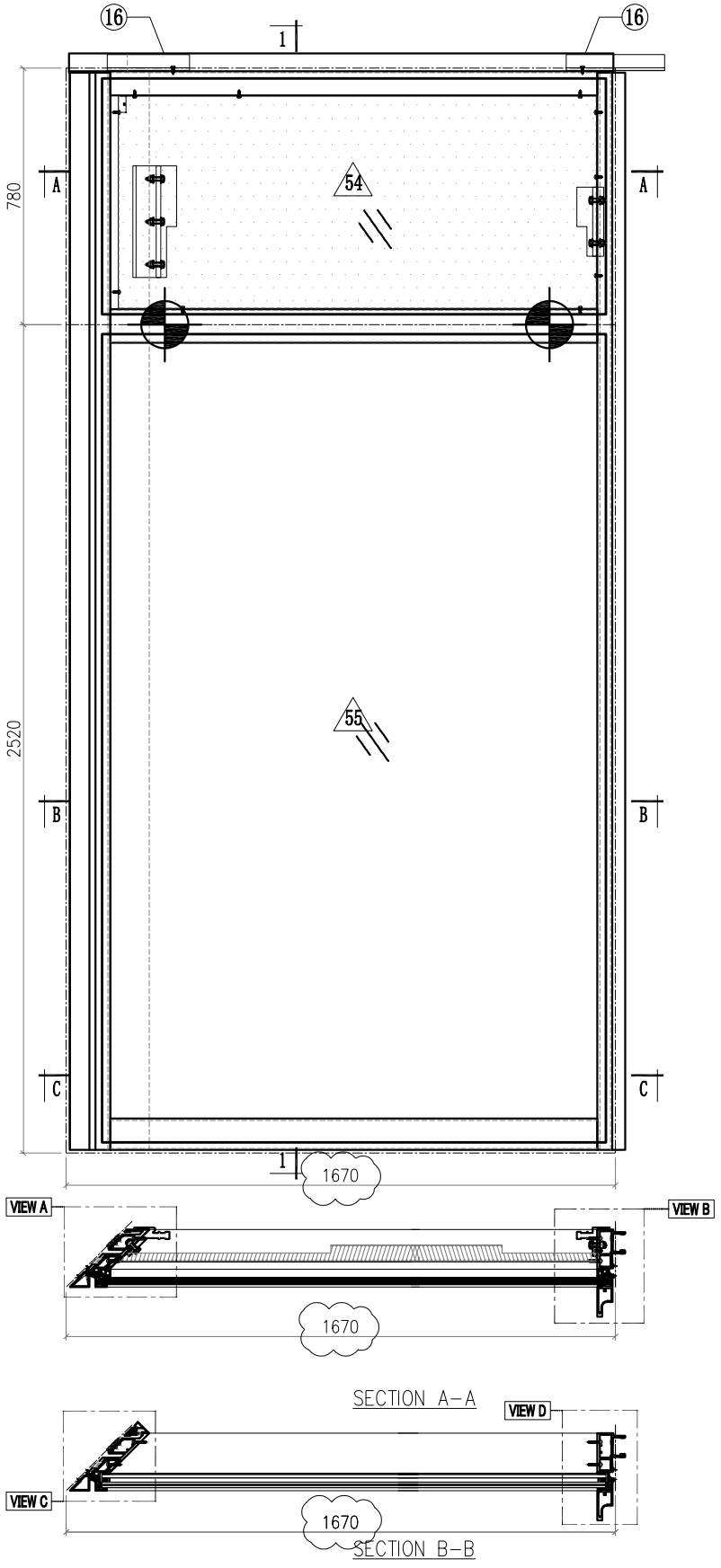

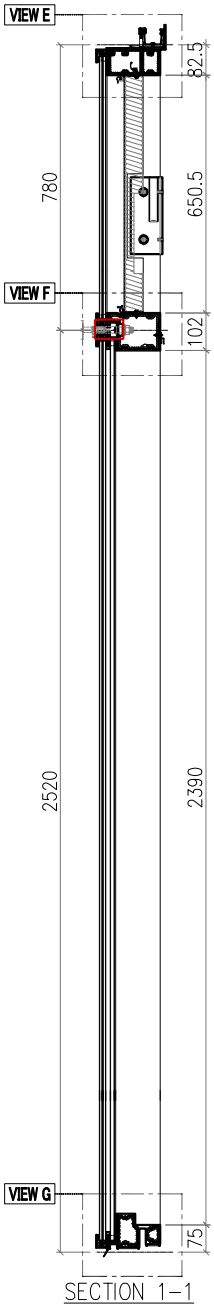

Notes
1.
2. VIEW DROM OUTSIDE
3. GLASS
4. 2mm THK. BACK PANEL

美特鋁質有限公司 MIDI Aluminium Fabricator Ltd.														
工程號	J857	類別		物料號	M1									
地盘	啟德6552	制圖	李傳鵬	2022-02-11	圖號	CW-242D								
修改	A	B	C	採用工廠		地盤 ✓	图纸名称	单元组装图	復核	練松文	2022-02-13	數量	-	
日期	3.18	4.2	4.26	材料颜色	-		材料	-	批准	林仁安	2022-02-15	單件重量	-	(KG)

VIEW A

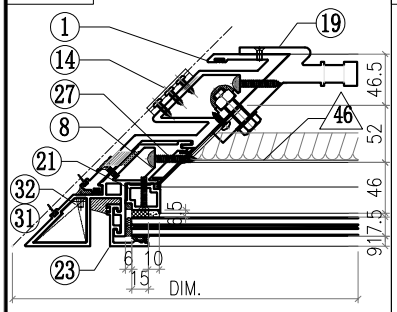

VIEW B

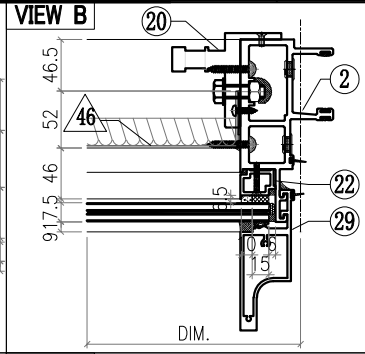

VIEW C

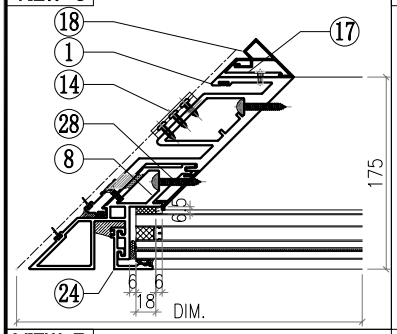

VIEW D

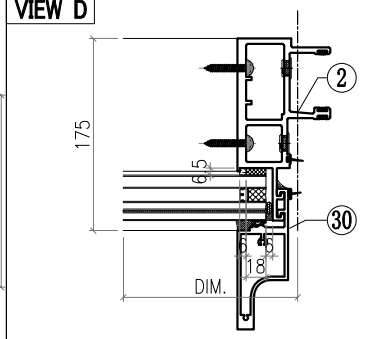

VIEW E

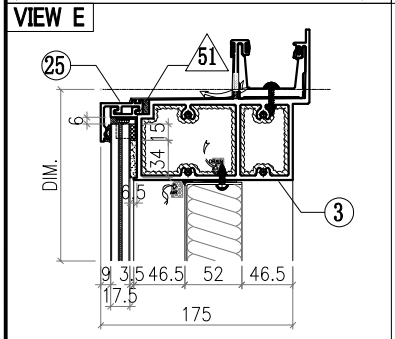

VIEW F

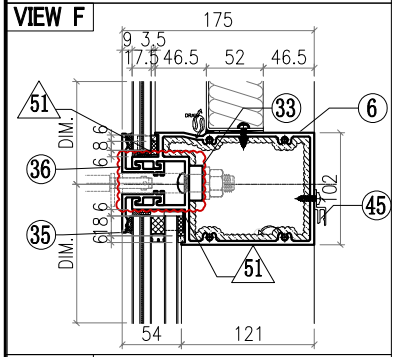

VIEW G

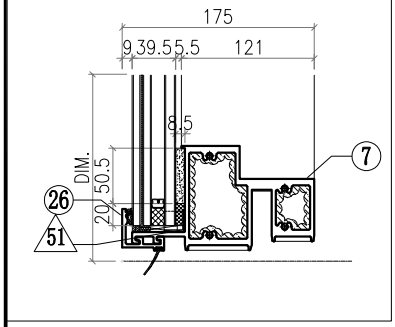

△ OTHERS (ALUM. & G.M.S. PARTS)

ITEM	FAB. DWG NO.	LENGTH (mm)	QTY
46	BST-CZ030		1
	1454X646 (BACK PANEL)		
47			
48			
49			
50			
51	AC-065		8
	1mm THK. ALUM. PLATE		
52			
53			
54	GL4-B032		1
	1532X718 (GLASS)		
55	GL1-B032		1
	1532X2458 (GLASS)		

◯ ALUM. EXTRUSION

ITEM	FAB. DWG NO.	LENGTH (mm)	QTY
1	X86052-P01	3276	1
2	X86047-P01	3276	1
3	X86060-001-B02	1646.5	1
4			
5			
6	X86061-001-052	1544	1
7	X86059-001-B22	1544	1
8	X86075-P02	3276	1
9			
10			
11			
12			
13			
14	X86083-001	50	3
15	X86079-004	250	1
16	X86079-001	300	1
17	X86091-001-01	2350	1
18	X86092-001-01	2350	1
19	X86097-001	340	1
20	X86095-002	210	1
21	X86074-P01-02	706.5	1
22	X86074-P01R-02	706.5	1
23	X86071-P04-02	749.5	1
24	X86071-P04-04	2491.5	1
25	X86071-P02-20	1572	1
26	X86071-P02R-20	1572	1
27	X86151-P02	650	1
28	X86151-P03	2359.5	1
29	X86142-P01-04	750	1
30	X86142-P01-06	2492	1
31	L044-P01L	46	1
32	L044-P01R	46	1
33	SSC-001	140	2
34			
35	X86071-P14-03	1567	1
36	X86071-P17-03	1567	1
37			
38			
39			
40			
41			
42			
43			
44			
45	X86101-001-056	1363	1

美特鋁質有限公司 MIDI Aluminium Fabricator Ltd.							工程號	J857	類別		物料號	M1		
							地盘	啟德6552	制圖	李傳鵬	2022-02-11	圖號	CW-245D	
修改	A	B	C	採用	工廠	地盤 ✓	图纸名称	单元组装图	復核	練松文	2022-02-13	數量	-	
日期	3.18	4.2	4.26	材料颜色	-		材料	-	批准	林仁安	2022-02-15	單件重量	-	(KG)

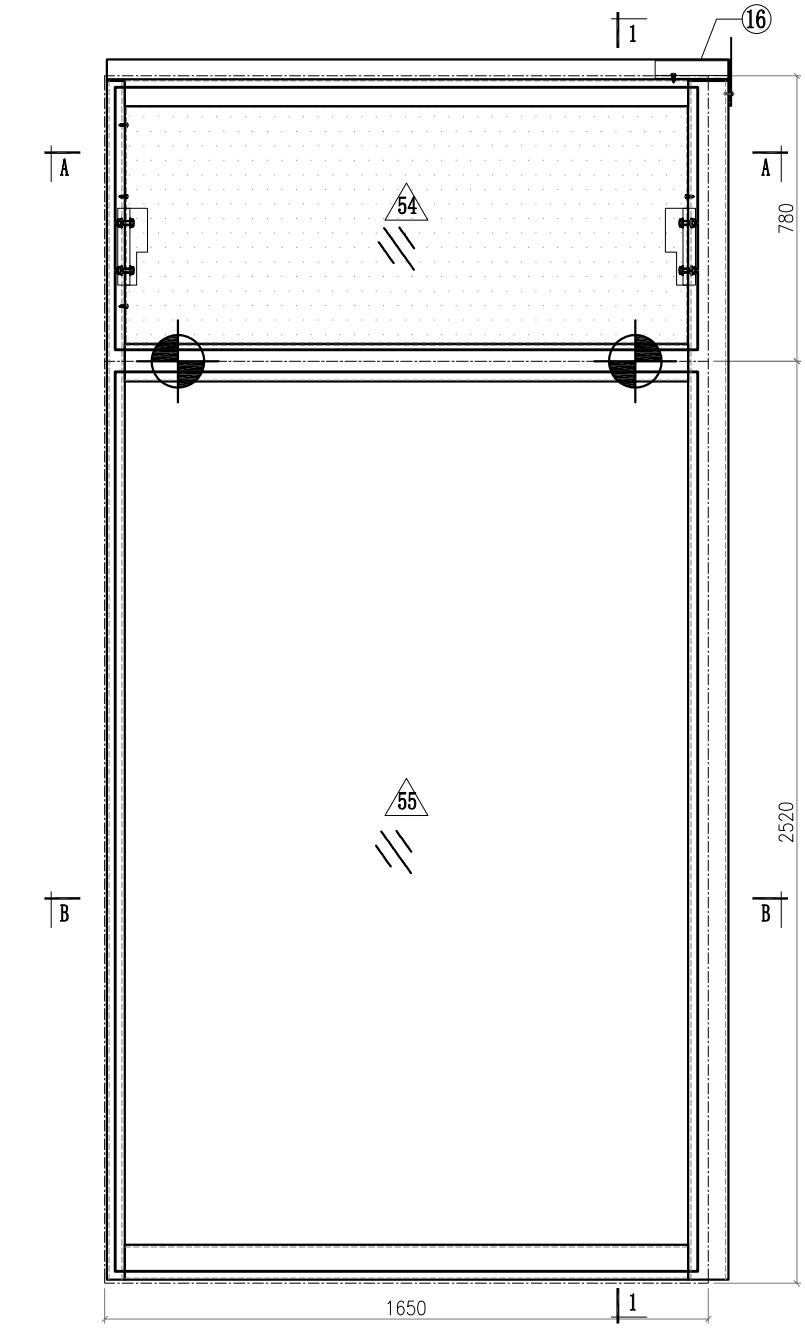

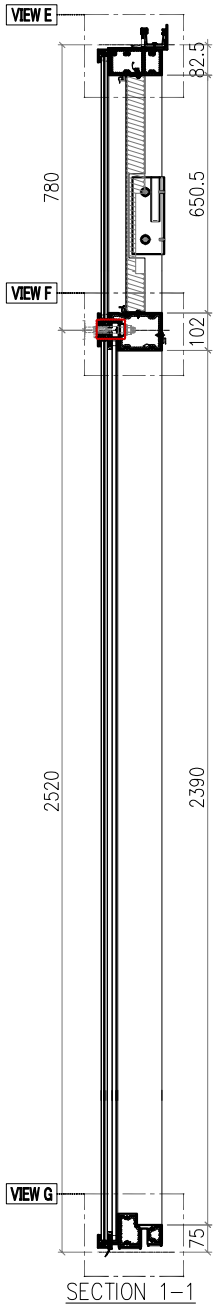

SECTION 1-1

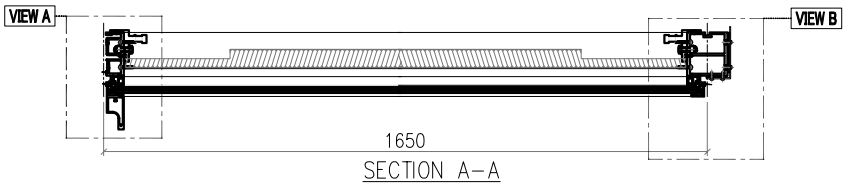

SECTION A-A

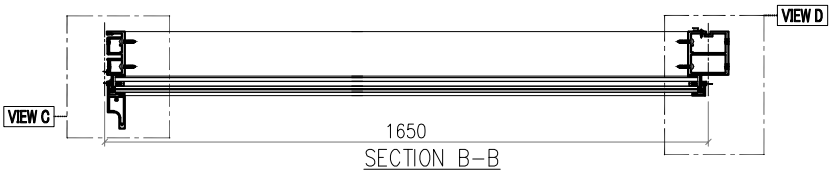

SECTION B-B

Notes
1.
2. VIEW DROM OUTSIDE
3. GLASS
4. 2mm THK. BACK PANEL

美特鋁質有限公司
MIDI Aluminium Fabricator Ltd.

修改	A	B	C	採用工廠		地盤 ✓
日期	3.18	4.2	4.26	材料顏色	-	

工程號	J857	類別		物料號	M1		
地盤	啟德6552	制圖	李傳鵬	2022-02-11	圖號	CW-245D	
图纸名称	单元组装图	復核	練松文	2022-02-13	數量	-	
材料	-	批准	林仁安	2022-02-15	單件重量	-	(KG)

VIEW A

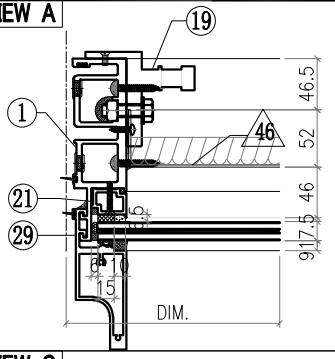

VIEW B

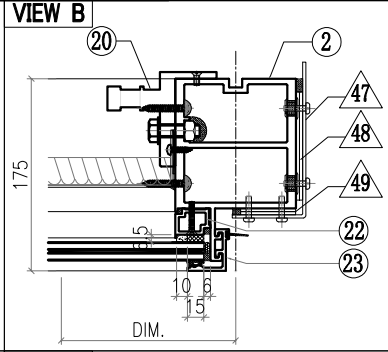

VIEW C

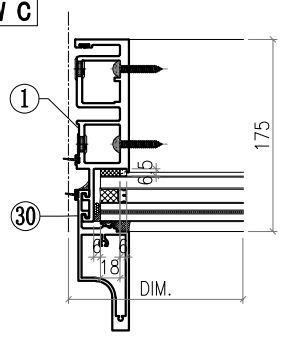

VIEW D

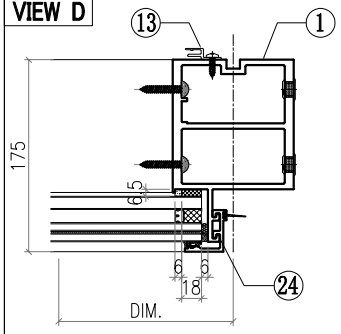

VIEW E

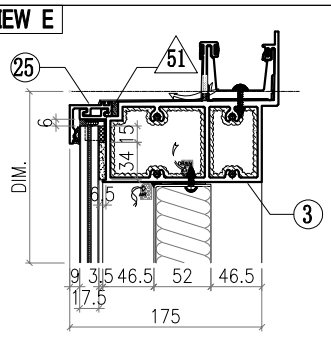

VIEW F

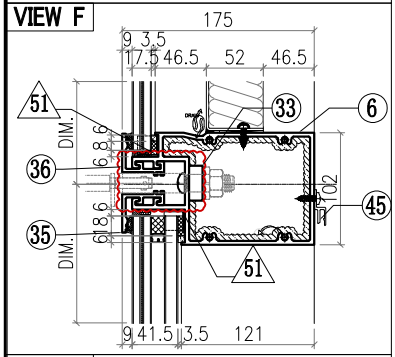

VIEW G

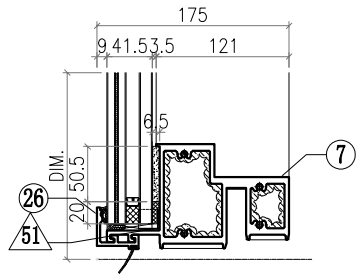

△ OTHERS (ALUM. & G.M.S. PARTS)

ITEM	FAB. DWG NO.	LENGTH (mm)	QTY
46	BST-M084 1536X646 (BACK PANEL)		1
47	AC-062 3mm THK. ALUM. PLATE		1
48	AC-063 3mm THK. ALUM. PLATE		2
49	AC-064 3mm THK. ALUM. PLATE		2
50			
51	AC-065 1mm THK. ALUM. PLATE		8
52			
53			
54	GL4-B114 1592X718 (GLASS)		1
55	GL2-L114 1592X2458 (GLASS)		1

◯ ALUM. EXTRUSION

ITEM	FAB. DWG NO.	LENGTH (mm)	QTY
1	X86049-P01	3276	1
2	X86056-P05	3276	1
3	X86060-001-044	1699	1
4			
5			
6	X86061-001-152	1604	1
7	X86059-001-021	1604	1
8			
9			
10			
11			
12			
13	X86101-P01	2250	1
14			
15	X86079-001	300	1
16	X86079-005	200	1
17			
18			
19	X86095-001	210	1
20	X86095-002	210	1
21	X86074-P01-02	706.5	1
22	X86074-P01R-02	706.5	1
23	X86071-P04-02	749.5	1
24	X86071-P04-04	2491.5	1
25	X86071-P03-17	1632	1
26	X86071-P03R-17	1632	1
27			
28			
29	X86142-P01-04	750	1
30	X86142-P01-06	2492	1
31			
32			
33	SSC-001	140	2
34			
35	X86071-P20-03	1632	1
36	X86071-P23-04	1632	1
37			
38			
39			
40			
41			
42			
43			
44			
45	X86101-001-021	1540	1

美特鋁質有限公司 MIDI Aluminium Fabricator Ltd.								工程號	J857	類別		物料號	M1		
								地盘	啟德6552	制圖	李傳鵬	2022-02-11	圖號	CW-247D	
修改	A	B	C	採用	工廠		地盤 ✓	图纸名称	单元组装图	復核	練松文	2022-02-13	數量	-	
日期	3.18	4.2	4.26	材料颜色	-			材料	-	批准	林仁安	2022-02-15	單件重量	-	(KG)

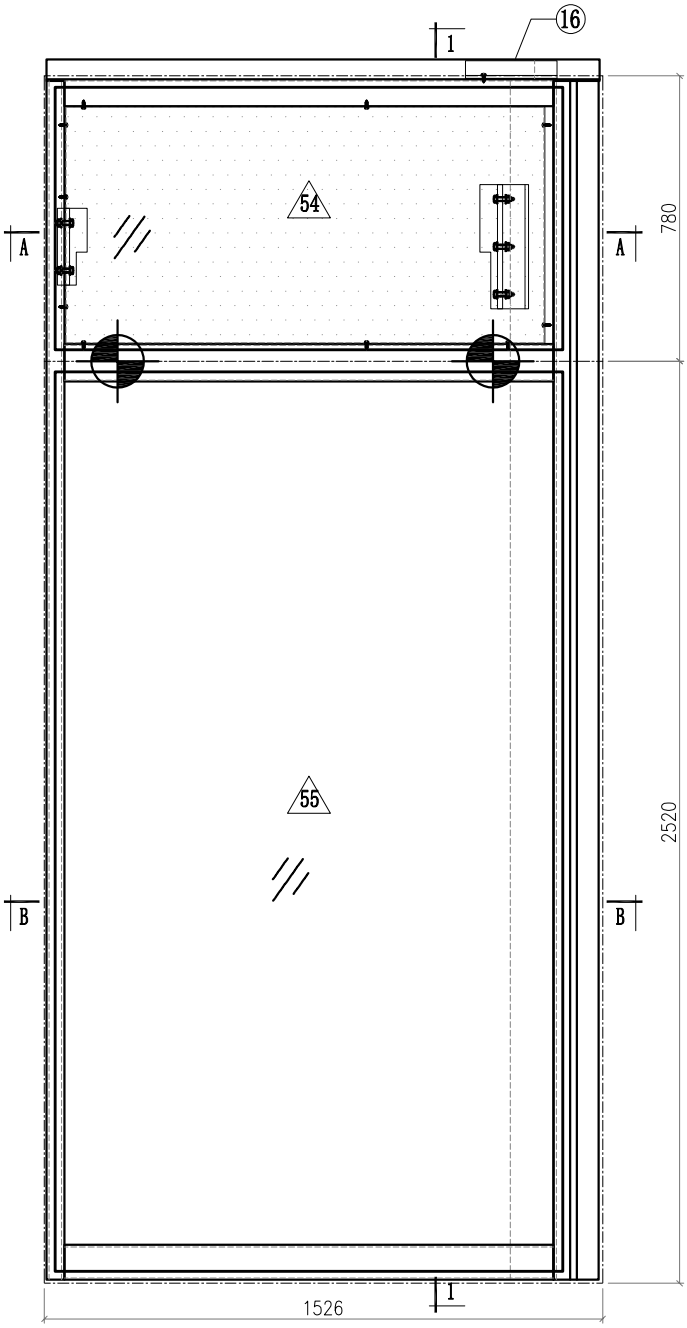

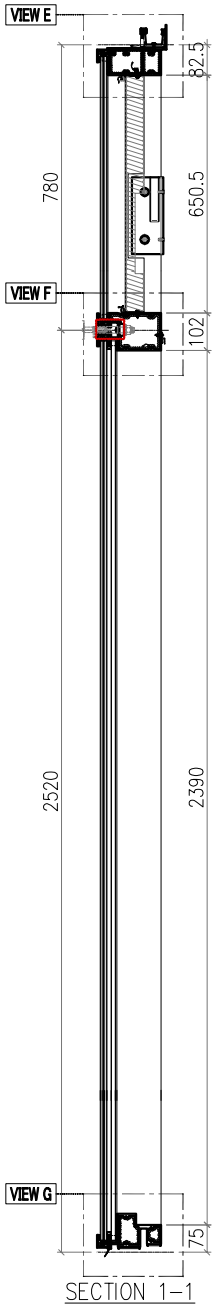

SECTION 1-1

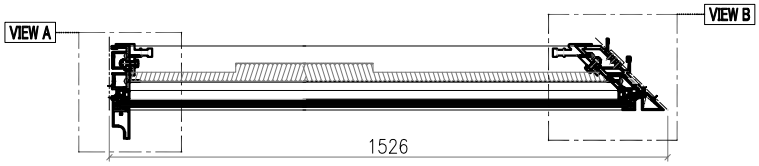

SECTION A-A

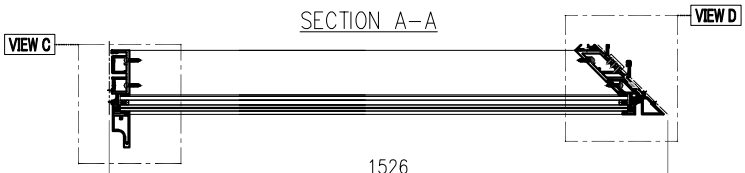

SECTION B-B

Notes
1.
2. VIEW DROM OUTSIDE
3. GLASS
4. 2mm THK. BACK PANEL

美特鋁質有限公司 MIDI Aluminium Fabricator Ltd.													
工程號	J857	類別		物料號	M1								
地盘	啟德6552	制圖	李傳鵬	2022-02-11	圖號	CW-247D							
修改	A	B	C	採用工廠		地盤 ✓	图纸名称	单元组装图	復核	練松文	2022-02-13	數量	-
日期	3.18	4.2	4.26	材料颜色	-		材料	-	批准	林仁安	2022-02-15	單件重量	- (KG)

VIEW A

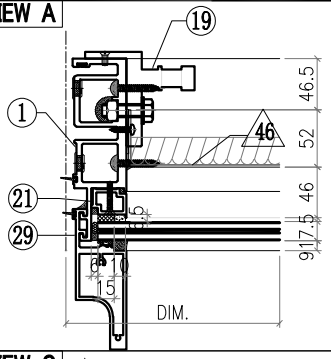

VIEW B

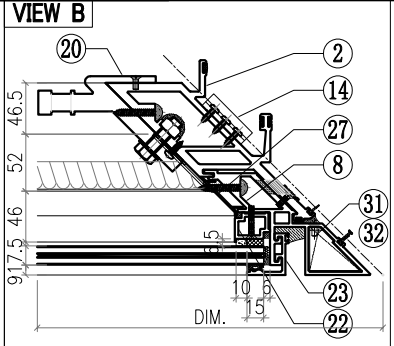

VIEW C

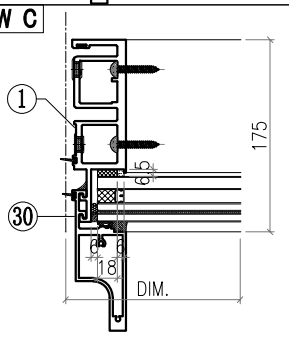

VIEW D

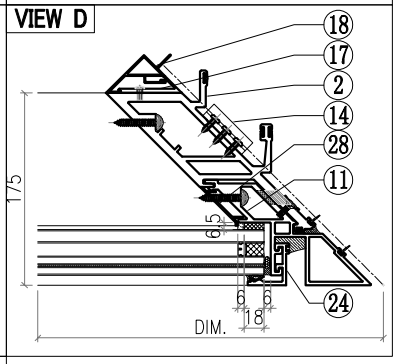

VIEW E

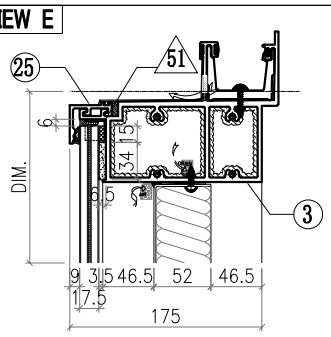

VIEW F

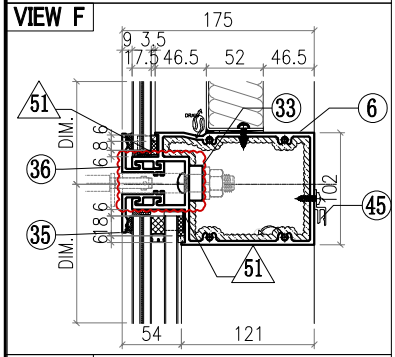

VIEW G

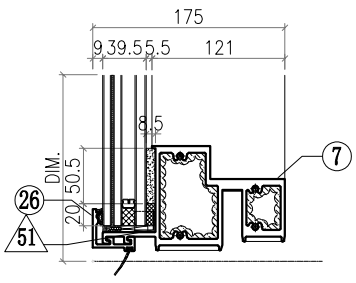

△ OTHERS (ALUM. & G.M.S. PARTS)

ITEM	FAB. DWG NO.	LENGTH (mm)	QTY
46	BST-CY014 1310X646 (BACK PANEL)		1
47			
48			
49			
50			
51	AC-065 1mm THK. ALUM. PLATE		8
52			
53			
54	GL4-B113 1388X718 (GLASS)		1
55	GL1-B113 1388X2458 (GLASS)		1

◯ ALUM. EXTRUSION

ITEM	FAB. DWG NO.	LENGTH (mm)	QTY
1	X86049-P01	3276	1
2	X86051-P02	3276	1
3	X86060-001-A03	1502.5	1
4			
5			
6	X86061-001-156	1400	1
7	X86059-001-A23	1400	1
8	X86075-P01	3276	1
9			
10			
11			
12			
13			
14	X86083-002	50	3
15			
16	X86079-003	250	1
17	X86091-002-01	2350	1
18	X86093-001-01	2350	1
19	X86095-001	210	1
20	X86097-002	340	1
21	X86074-P01-02	706.5	1
22	X86074-P01R-02	706.5	1
23	X86071-P04-02	749.5	1
24	X86071-P04-04	2491.5	1
25	X86071-P03-18	1428	1
26	X86071-P03R-18	1428	1
27	X86151-P02R	650	1
28	X86151-P03	2359.5	1
29	X86142-P01-04	750	1
30	X86142-P01-06	2492	1
31	L044-P01L	46	1
32	L044-P01R	46	1
33	SSC-001	140	2
34			
35	X86071-P20-04	1428	1
36	X86071-P23-03	1428	1
37			
38			
39			
40			
41			
42			
43			
44			
45	X86101-001-073	1218	1

美特鋁質有限公司 MIDI Aluminium Fabricator Ltd.								工程號	J857	類別		物料號	M1		
								地盘	啟德6552	制圖	李傳鵬	2022-02-11	圖號	CW-248D	
修改	A	B	C	採用	工廠		地盤 ✓	图纸名称	单元组装图	復核	練松文	2022-02-13	數量	-	
日期	3.18	4.2	4.26	材料颜色	-			材料	-	批准	林仁安	2022-02-15	單件重量	-	(KG)

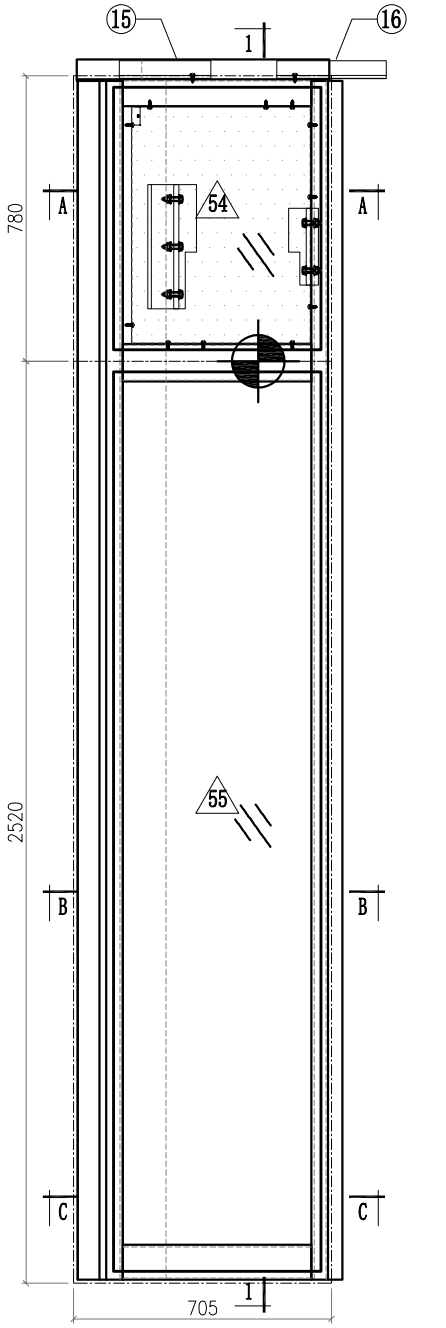

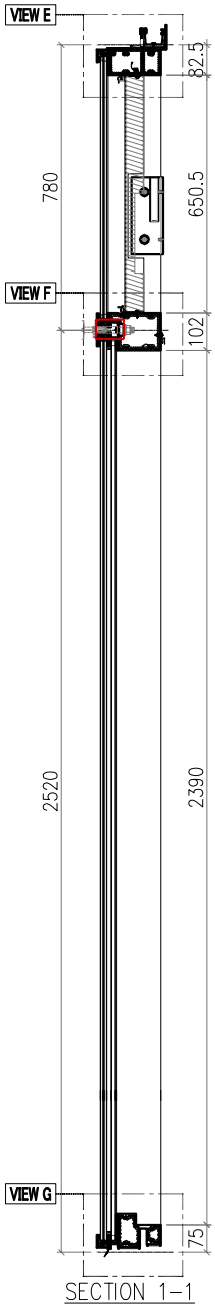

SECTION 1-1

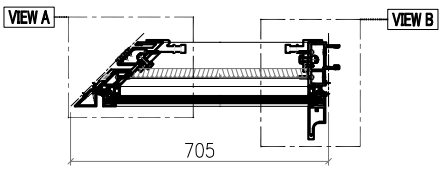

SECTION A-A

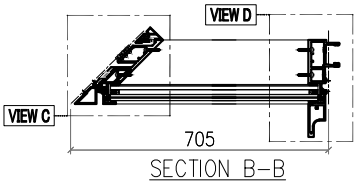

SECTION B-B

Notes
1.
2. VIEW DROM OUTSIDE
3. GLASS
4. 2mm THK. BACK PANEL

美特鋁質有限公司 MIDI Aluminium Fabricator Ltd.														
							工程號	J857	類別		物料號	M1		
							地盘	啟德6552	制圖	李傳鵬	2022-02-11	圖號	CW-248D	
修改	A	B	C	採用工廠		地盤 ✓	图纸名称	单元组装图	復核	練松文	2022-02-13	數量	-	
日期	3.18	4.2	4.26	材料颜色	-		材料	-	批准	林仁安	2022-02-15	單件重量	-	(KG)

VIEW A

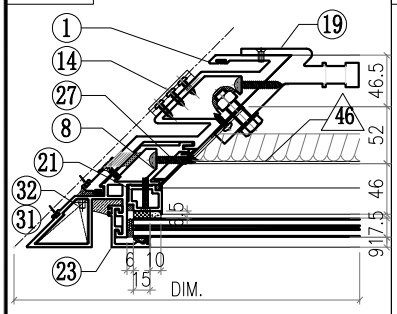

VIEW B

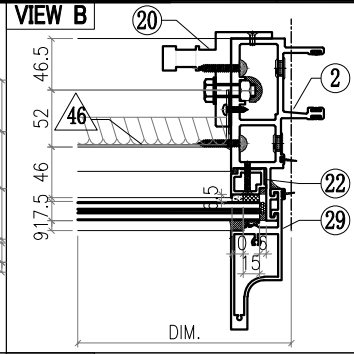

VIEW C

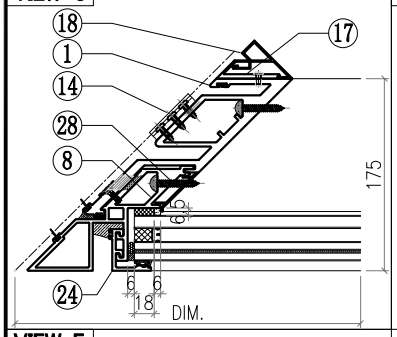

VIEW D

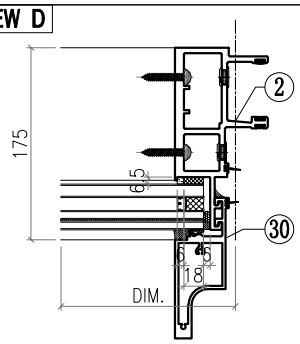

VIEW E

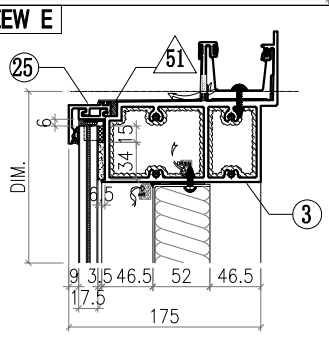

VIEW F

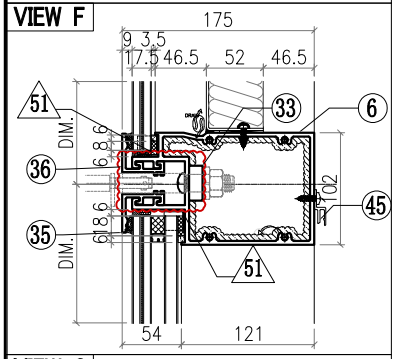

VIEW G

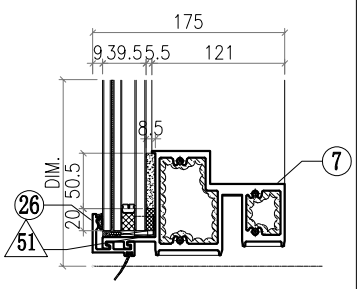

△ OTHERS (ALUM. & G.M.S. PARTS)

ITEM	FAB. DWG NO.	LENGTH (mm)	QTY
46	BST-CZ005 489X646 (BACK PANEL)		1
47			
48			
49			
50			
51	AC-065 1mm THK. ALUM. PLATE		8
52			
53			
54	GL4-B204 567X718 (GLASS)		1
55	GL1-B204 567X2458 (GLASS)		1

◯ ALUM. EXTRUSION

ITEM	FAB. DWG NO.	LENGTH (mm)	QTY
1	X86052-P01	3276	1
2	X86047-P01	3276	1
3	X86060-001-B03	681.5	1
4			
5			
6	X86061-001-171	579	1
7	X86059-001-B23	579	1
8	X86075-P02	3276	1
9			
10			
11			
12			
13			
14	X86083-001	50	3
15	X86079-004	250	1
16	X86079-001	300	1
17	X86091-001-01	2350	1
18	X86092-001-01	2350	1
19	X86097-001	340	1
20	X86095-002	210	1
21	X86074-P01-02	706.5	1
22	X86074-P01R-02	706.5	1
23	X86071-P04-02	749.5	1
24	X86071-P04-04	2491.5	1
25	X86071-P02-18	607	1
26	X86071-P02R-18	607	1
27	X86151-P02	650	1
28	X86151-P03	2359.5	1
29	X86142-P01-04	750	1
30	X86142-P01-06	2492	1
31	L044-P01L	46	1
32	L044-P01R	46	1
33	SSC-001	140	1
34			
35	X86071-P16-07	607	1
36	X86071-P19-07	607	1
37			
38			
39			
40			
41			
42			
43			
44			
45	X86101-001-057	397	1

美特鋁質有限公司 MIDI Aluminium Fabricator Ltd.														
								工程號	J857	類別		物料號	M1	
								地盘	啟德6552	制圖	李傳鵬	2022-02-11	圖號	CW-211E
修改	A	B	C	採用	工廠		地盤	图纸名称	单元组装图	復核	練松文	2022-02-13	數量	-
日期	3.18	4.2	4.26	材料颜色	-			材料	-	批准	林仁安	2022-02-15	單件重量	- (KG)

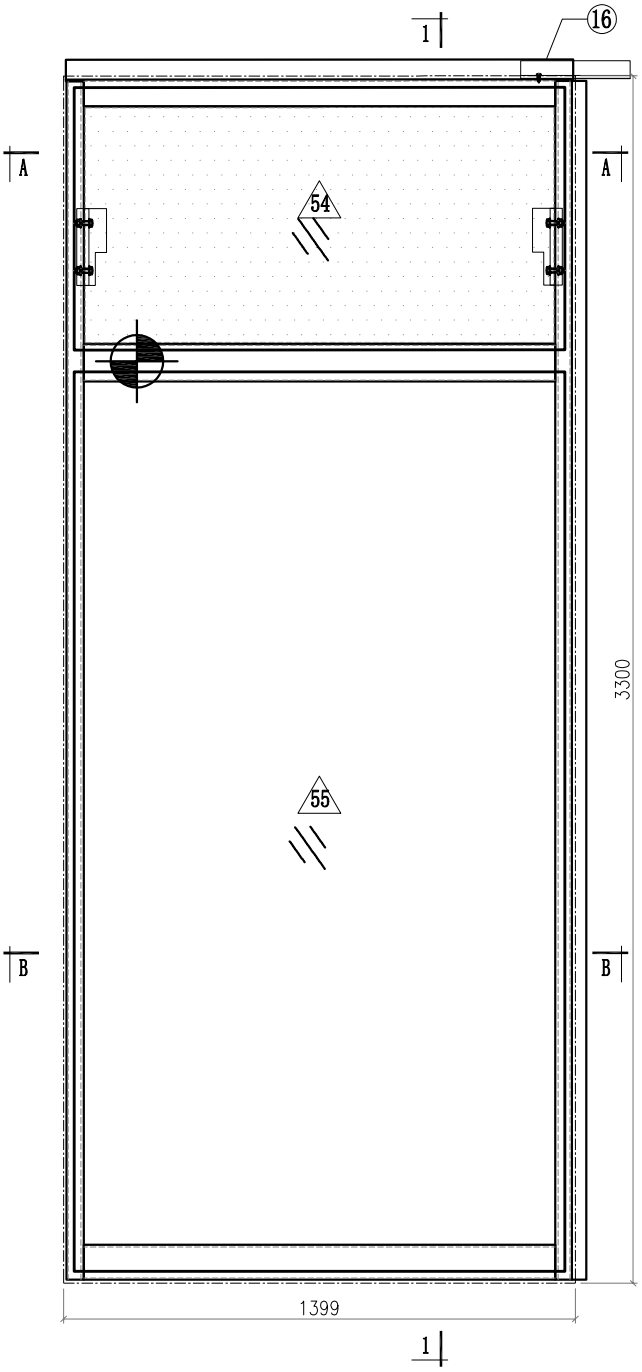

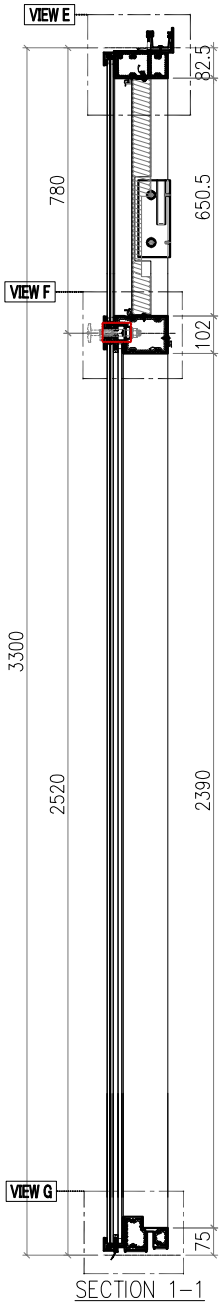

SECTION 1-1

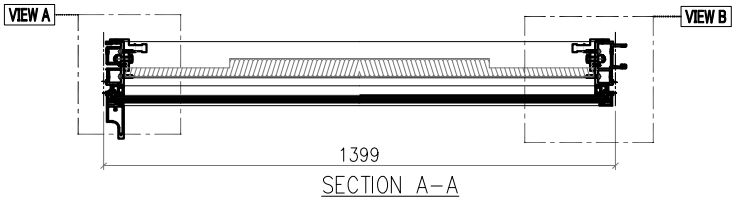

SECTION A-A

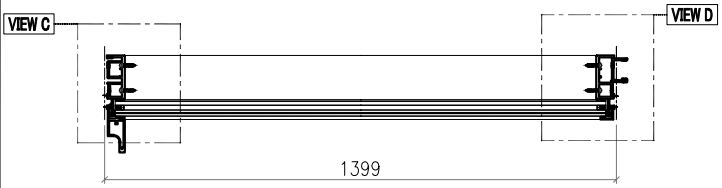

SECTION B-B

Notes
1.
2. VIEW DROM OUTSIDE
3. GLASS
4. 2mm THK. BACK PANEL

美特鋁質有限公司 MIDI Aluminium Fabricator Ltd.														
							工程號	J857	類別		物料號	M1		
							地盘	啟德6552	制圖	李傳鵬	2022-02-11	圖號	CW-211E	
修改	A	B	C	採用	工廠	地盤 ✓	图纸名称	单元组装图	復核	練松文	2022-02-13	數量	-	
日期	3.18	4.2	4.26	材料颜色	-		材料	-	批准	林仁安	2022-02-15	單件重量	-	(KG)

VIEW A

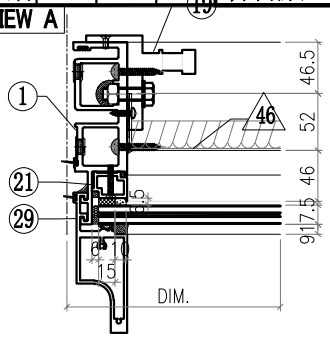

VIEW B

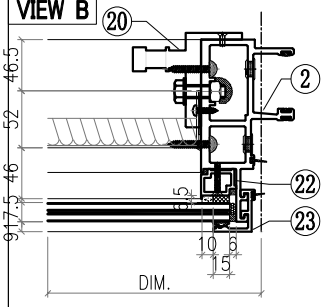

VIEW C

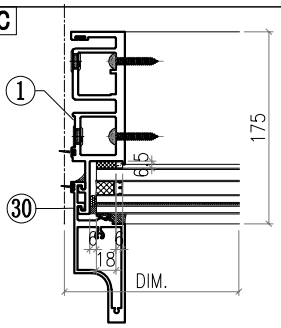

VIEW D

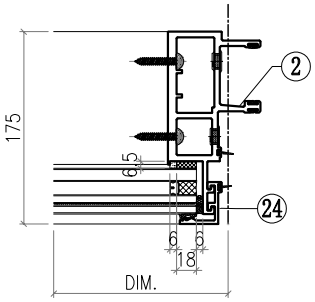

VIEW E

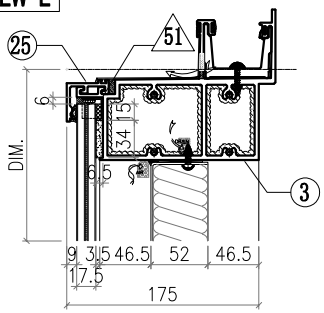

VIEW F

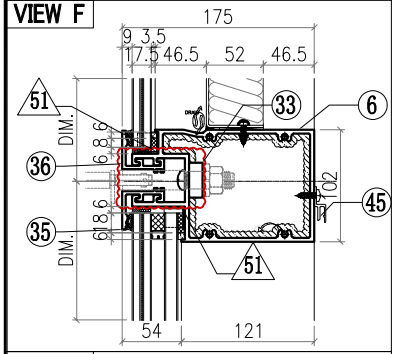

VIEW G

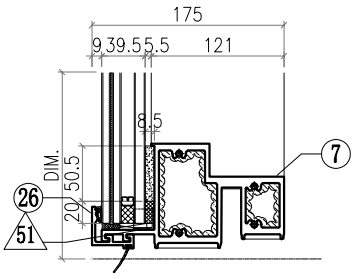

△ OTHERS (ALUM. & G.M.S. PARTS)

ITEM	FAB. DWG NO.	LENGTH (mm)	QTY
46	BST-M008 1285X646 (BACK PANEL)		1
47			
48			
49			
50			
51	AC-065 1mm THK. ALUM. PLATE		8
52			
53			
54	GL4-B010 1341X718 (GLASS)		1
55	GL1-B010 1341X2458 (GLASS)		1

◯ ALUM. EXTRUSION

ITEM	FAB. DWG NO.	LENGTH (mm)	QTY
1	X86049-P01	3276	1
2	X86047-P01	3276	1
3	X86060-001-061	1387	1
4			
5			
6	X86061-001-103	1353	1
7	X86059-001-103	1353	1
8			
9			
10			
11			
12			
13			
14			
15			
16	X86079-001	300	1
17			
18			
19	X86095-001	210	1
20	X86095-002	210	1
21	X86074-P01-02	706.5	1
22	X86074-P01R-02	706.5	1
23	X86071-P04-02	749.5	1
24	X86071-P04-04	2491.5	1
25	X86071-P03-04	1381	1
26	X86071-P03R-04	1381	1
27			
28			
29	X86142-P01-04	750	1
30	X86142-P01-06	2492	1
31			
32			
33	SSC-001	140	1
34			
35	X86071-P21-05	1381	1
36	X86071-P24-05	1381	1
37			
38			
39			
40			
41			
42			
43			
44			
45	X86101-001-004	1289	1

美特鋁質有限公司 MIDI Aluminium Fabricator Ltd.								工程號	J857	類別		物料號	M1		
								地盘	啟德6552	制圖	李傳鵬	2022-02-11	圖號	CW-212E	
修改	A	B	C	採用工廠		地盤	✓	图纸名称	单元组装图	復核	練松文	2022-02-13	數量	-	
日期	3.18	4.2	4.26	材料颜色	-			材料	-	批准	林仁安	2022-02-15	單件重量	-	(KG)

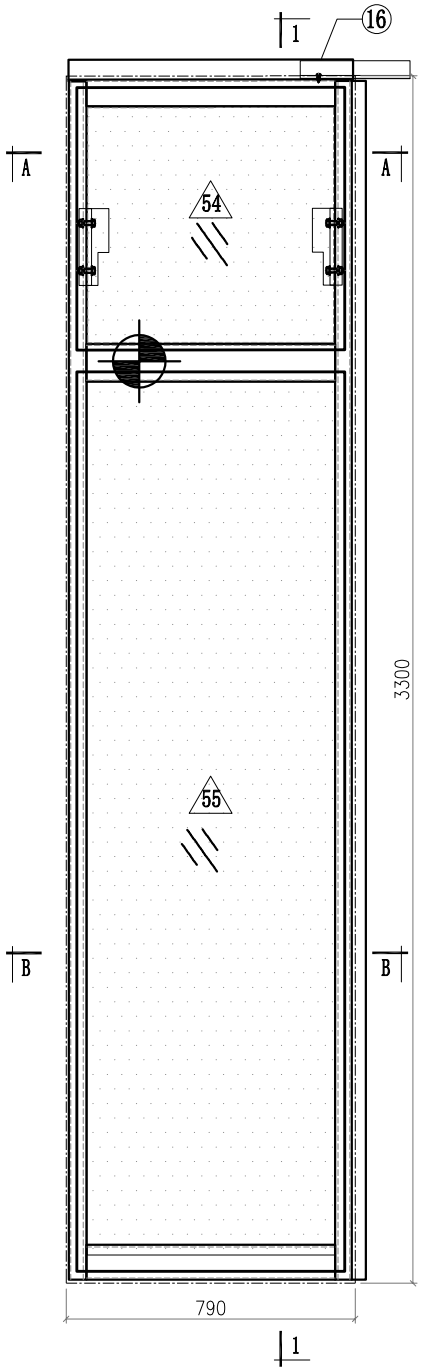

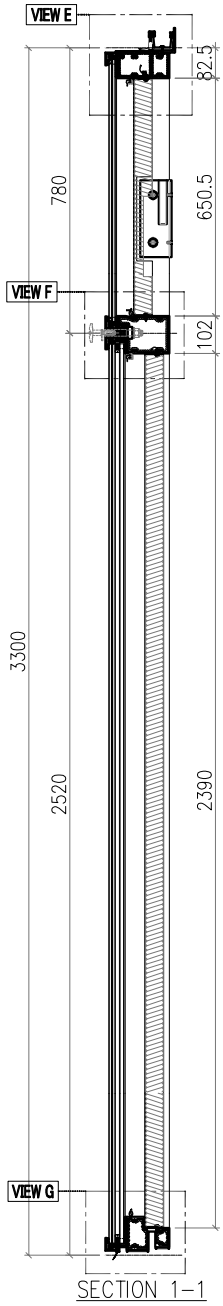

SECTION 1-1

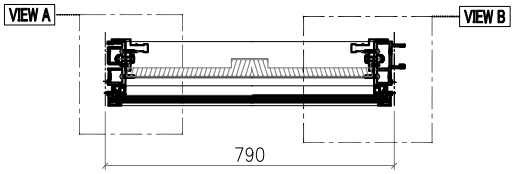

SECTION A-A

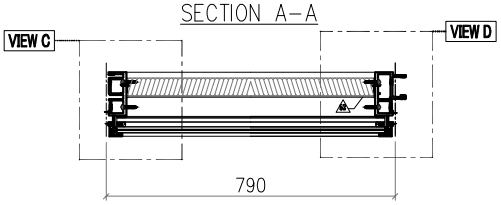

SECTION B-B

Notes
1.
2. VIEW DROM OUTSIDE
3. GLASS
4. 2mm THK. BACK PANEL

美特鋁質有限公司 MIDI Aluminium Fabricator Ltd.							工程號	J857	類別		物料號	M1		
							地盘	啟德6552	制圖	李傳鵬	2022-02-11	圖號	CW-212E	
修改	A	B	C	採用工廠		地盤 ✓	图纸名称	单元组装图	復核	練松文	2022-02-13	數量	-	
日期	3.18	4.2	4.26	材料颜色	-		材料	-	批准	林仁安	2022-02-15	單件重量	-	(KG)

VIEW A

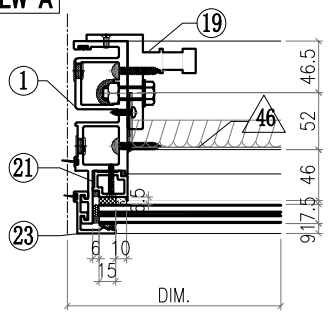

VIEW B

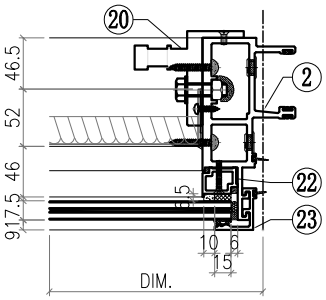

VIEW C

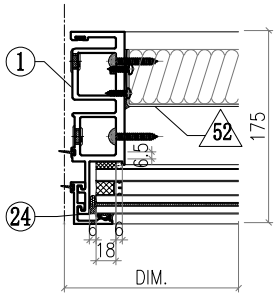

VIEW D

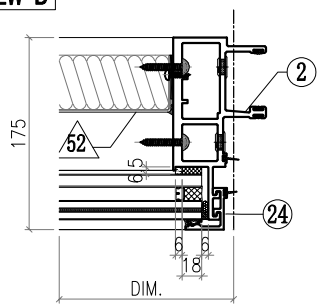

VIEW E

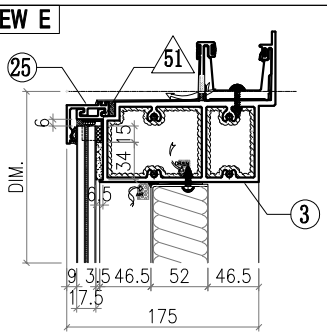

VIEW F

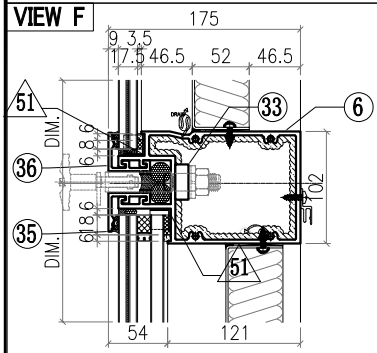

VIEW G

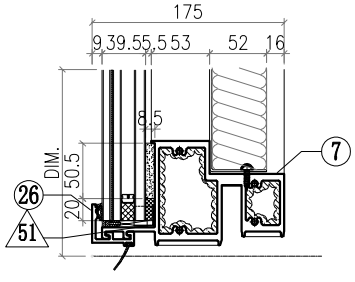

△ OTHERS (ALUM. & G.M.S. PARTS)

ITEM	FAB. DWG NO.	LENGTH (mm)	QTY
46	BST-M009 676X646 (BACK PANEL)		1
47			
48			
49			
50			
51	AC-065 1mm THK. ALUM. PLATE		8
52	BST-F001 676X2386 (BACK PANEL)		1
53			
54	GL4-B011 732X718 (GLASS)		1
55	GL1-B011 732X2458 (GLASS)		1

◯ ALUM. EXTRUSION

ITEM	FAB. DWG NO.	LENGTH (mm)	QTY
1	X86049-P02	3276	1
2	X86047-P02	3276	1
3	X86060-001-062	778	1
4			
5			
6	X86061-001-106	744	1
7	X86059-001-065	744	1
8			
9			
10			
11			
12			
13			
14			
15			
16	X86079-001	300	1
17			
18			
19	X86095-001	210	1
20	X86095-002	210	1
21	X86074-P01-02	706.5	1
22	X86074-P01R-02	706.5	1
23	X86071-P04-02	749.5	2
24	X86071-P04-04	2491.5	2
25	X86071-P01-02	772	2
26			
27			
28			
29			
30			
31			
32			
33	SSC-001	140	1
34			
35	X86071-P12-09	772	1
36	X86071-P12R-09	772	1
37			
38			
39			
40			
41			
42			
43			
44			
45			

美特鋁質有限公司 MIDI Aluminium Fabricator Ltd.								工程號	J857	類別		物料號	M1		
								地盘	啟德6552	制圖	李傳鵬	2022-02-11	圖號	CW-262D	
修改	A	B	C	採用	工廠		地盤 ✓	图纸名称	单元组装图	復核	練松文	2022-02-13	數量	-	
日期	3.18	4.2	4.26	材料颜色	-			材料	-	批准	林仁安	2022-02-15	單件重量	-	(KG)

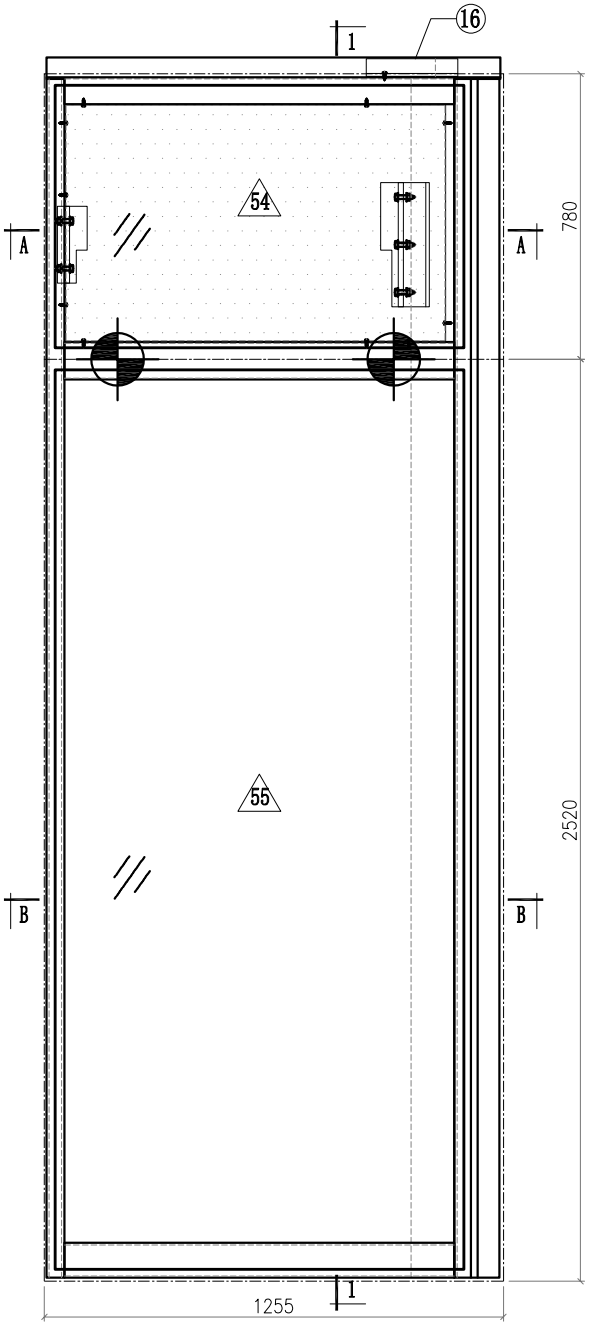

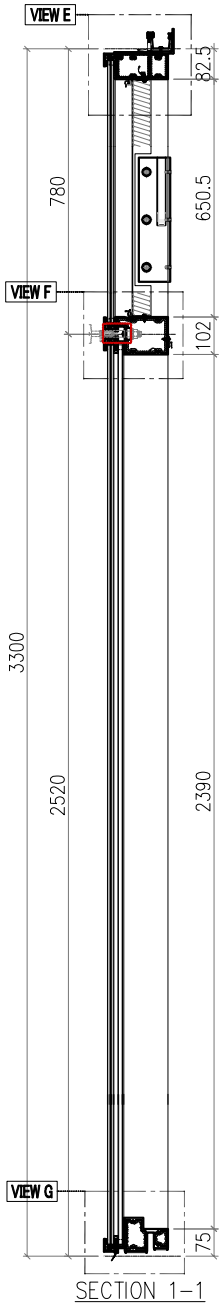

SECTION 1-1

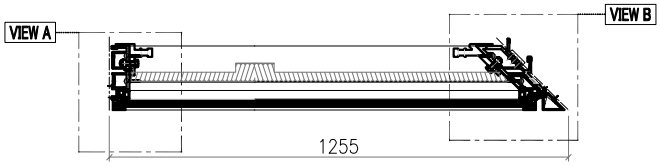

SECTION A-A

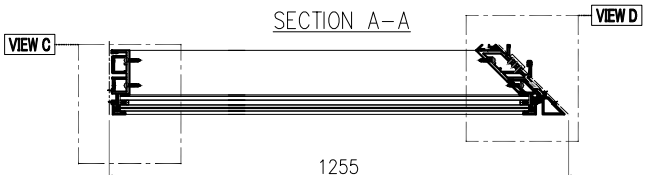

SECTION B-B

Notes
1.
2. VIEW DROM OUTSIDE
3. GLASS
4. 2mm THK. BACK PANEL

美特鋁質有限公司 MIDI Aluminium Fabricator Ltd.														
							工程號	J857	類別		物料號	M1		
							地盘	啟德6552	制圖	李傳鵬	2022-02-11	圖號	CW-262D	
修改	A	B	C	採用工廠		地盤 ✓	图纸名称	单元组装图	復核	練松文	2022-02-13	數量	-	
日期	3.18	4.2	4.26	材料颜色	-		材料	-	批准	林仁安	2022-02-15	單件重量	-	(KG)

VIEW A

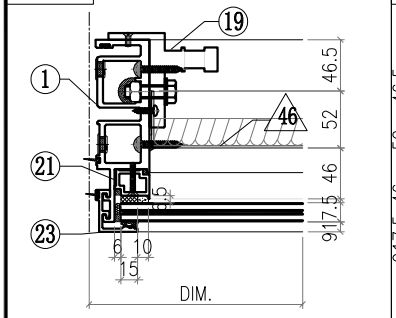

VIEW B

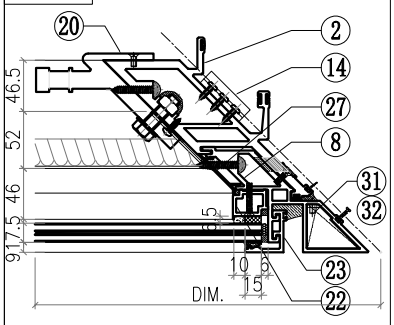

VIEW C

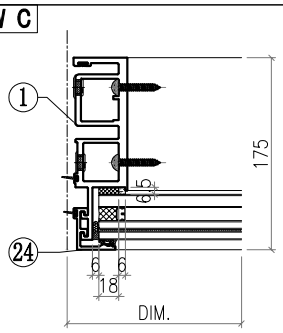

VIEW D

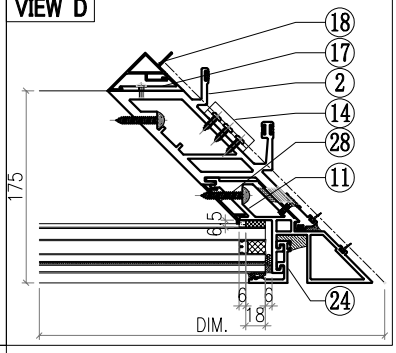

VIEW E

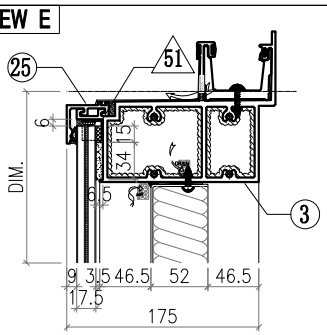

VIEW F

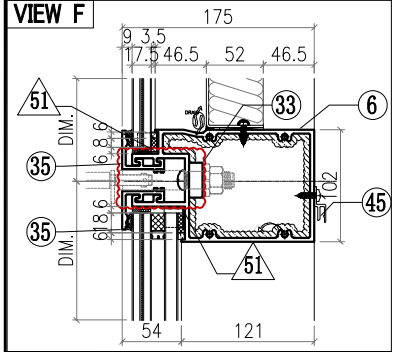

VIEW G

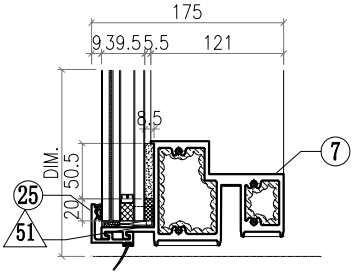

△ OTHERS (ALUM. & G.M.S. PARTS)

ITEM	FAB. DWG NO.	LENGTH (mm)	QTY
46	BST-CY008 1039X646 (BACK PANEL)		1
47			
48			
49			
50			
51	AC-065 1mm THK. ALUM. PLATE		8
52			
53			
54	GL4-B079 1117X718 (GLASS)		1
55	GL1-B079 1117X2458 (GLASS)		1

◯ ALUM. EXTRUSION

ITEM	FAB. DWG NO.	LENGTH (mm)	QTY
1	X86049-P01	3276	1
2	X86051-P02	3276	1
3	X86060-001-A04	1231.5	1
4			
5			
6	X86061-001-157	1129	1
7	X86059-001-A24	1129	1
8	X86075-P01	3276	1
9			
10			
11			
12			
13			
14	X86083-002	50	3
15			
16	X86079-003	250	1
17	X86091-002-01	2350	1
18	X86093-001-01	2350	1
19	X86095-001	210	1
20	X86097-002	340	1
21	X86074-P01-02	706.5	1
22	X86074-P01R-02	706.5	1
23	X86071-P04-02	749.5	2
24	X86071-P04-04	2491.5	2
25	X86071-P01-08	1157	2
26			
27	X86151-P02R	650	1
28	X86151-P03	2359.5	1
29			
30			
31	L044-P01L	46	1
32	L044-P01R	46	1
33	SSC-001	140	2
34			
35	X86071-P11-01	1157	2
36			
37			
38			
39			
40			
41			
42			
43			
44			
45	X86101-001-074	947	1

美特鋁質有限公司 MIDI Aluminium Fabricator Ltd.								工程號	J857	類別		物料號	M1		
								地盘	啟德6552	制圖	李傳鵬	2022-02-11	圖號	CW-263D	
修改	A	B	C	採用	工廠		地盤 ✓	图纸名称	单元组装图	復核	練松文	2022-02-13	數量	-	
日期	3.18	4.2	4.26	材料颜色	-			材料	-	批准	林仁安	2022-02-15	單件重量	-	(KG)

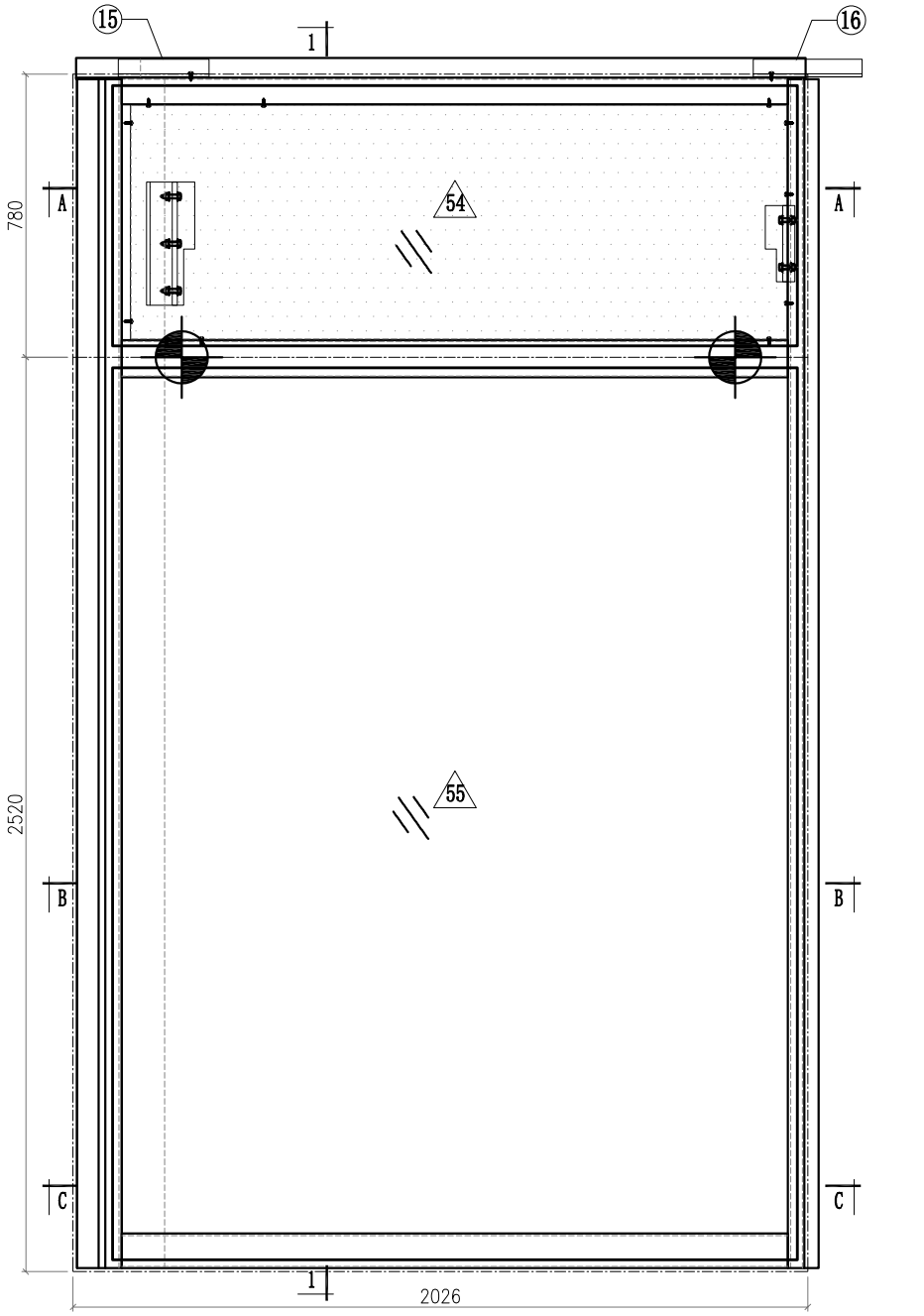

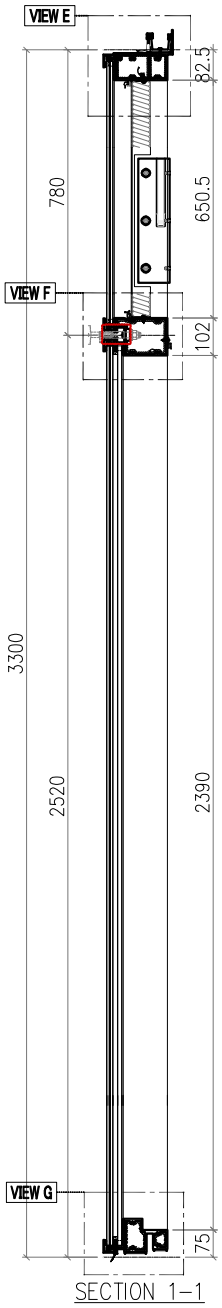

SECTION 1-1

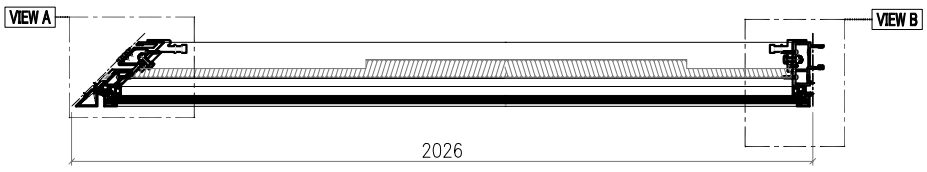

SECTION A-A

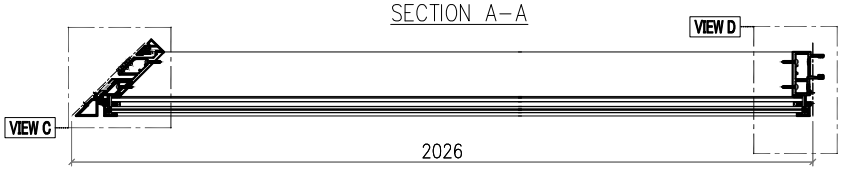

SECTION B-B

Notes
1.
2. VIEW DROM OUTSIDE
3. GLASS
4. 2mm THK. BACK PANEL

美特鋁質有限公司 MIDI Aluminium Fabricator Ltd.														
								工程號	J857	類別		物料號	M1	
								地盘	啟德6552	制圖	李傳鵬	2022-02-11	圖號	CW-263D
修改	A	B	C	採用工廠		地盤	✓	图纸名称	单元组装图	復核	練松文	2022-02-13	數量	-
日期	3.18	4.2	4.26	材料颜色	-			材料	-	批准	林仁安	2022-02-15	單件重量	- (KG)

VIEW A

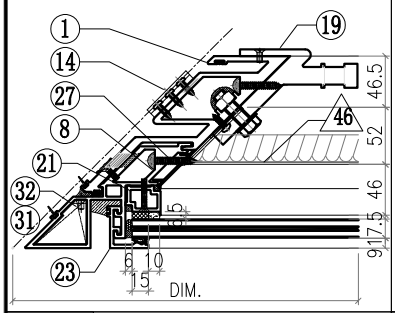

VIEW B

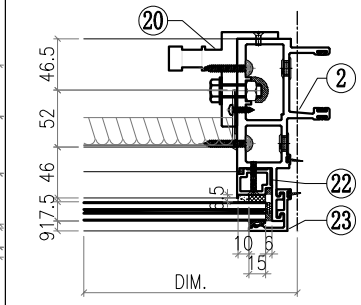

VIEW C

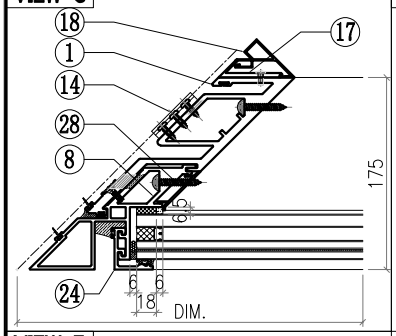

VIEW D

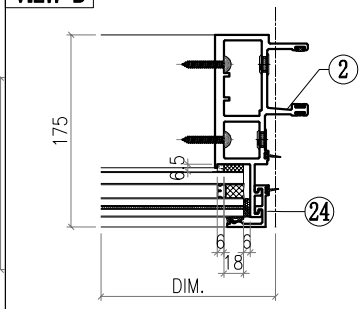

VIEW E

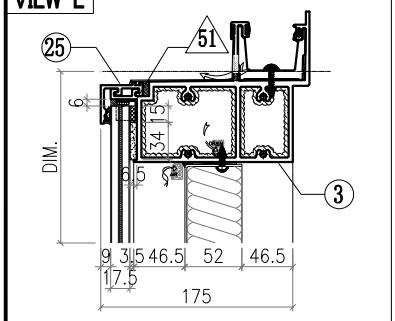

VIEW F

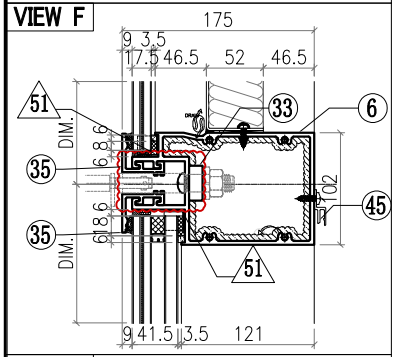

VIEW G

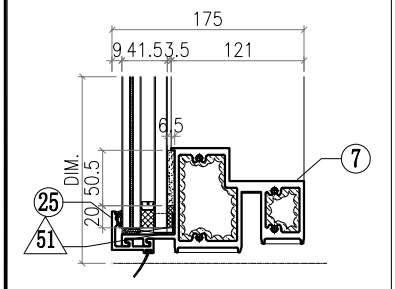

△ OTHERS (ALUM. & G.M.S. PARTS)

ITEM	FAB. DWG NO.	LENGTH (mm)	QTY
46	BST-CZ006 1810X646 (BACK PANEL)		1
47			
48			
49			
50			
51	AC-065 1mm THK. ALUM. PLATE		8
52			
53			
54	GL4-B080 1888X718 (GLASS)		1
55	GL2-L080 1888X2458 (GLASS)		1

◯ ALUM. EXTRUSION

ITEM	FAB. DWG NO.	LENGTH (mm)	QTY
1	X86052-P01	3276	1
2	X86047-P01	3276	1
3	X86060-001-B04	2002.5	1
4			
5			
6	X86061-001-163	1900	1
7	X86059-001-B24	1900	1
8	X86075-P02	3276	1
9			
10			
11			
12			
13			
14	X86083-001	50	3
15	X86079-004	250	1
16	X86079-001	300	1
17	X86091-001-01	2350	1
18	X86092-001-01	2350	1
19	X86097-001	340	1
20	X86095-002	210	1
21	X86074-P01-02	706.5	1
22	X86074-P01R-02	706.5	1
23	X86071-P04-02	749.5	2
24	X86071-P04-04	2491.5	2
25	X86071-P01-09	1928	2
26			
27	X86151-P02	650	1
28	X86151-P03	2359.5	1
29			
30			
31	L044-P01L	46	1
32	L044-P01R	46	1
33	SSC-001	140	2
34			
35	X86071-P11-02	1928	2
36			
37			
38			
39			
40			
41			
42			
43			
44			
45	X86101-001-058	1718	1

美特鋁質有限公司 MIDI Aluminium Fabricator Ltd.							工程號	J857	類別		物料號	M1		
							地盘	啟德6552	制圖	李傳鵬	2022-02-11	圖號	CW-266D	
修改	A	B	C	採用工廠		地盤 ✓	图纸名称	单元组装图	復核	練松文	2022-02-13	數量	-	
日期	3.18	4.2	4.26	材料颜色	-		材料	-	批准	林仁安	2022-02-15	單件重量	-	(KG)

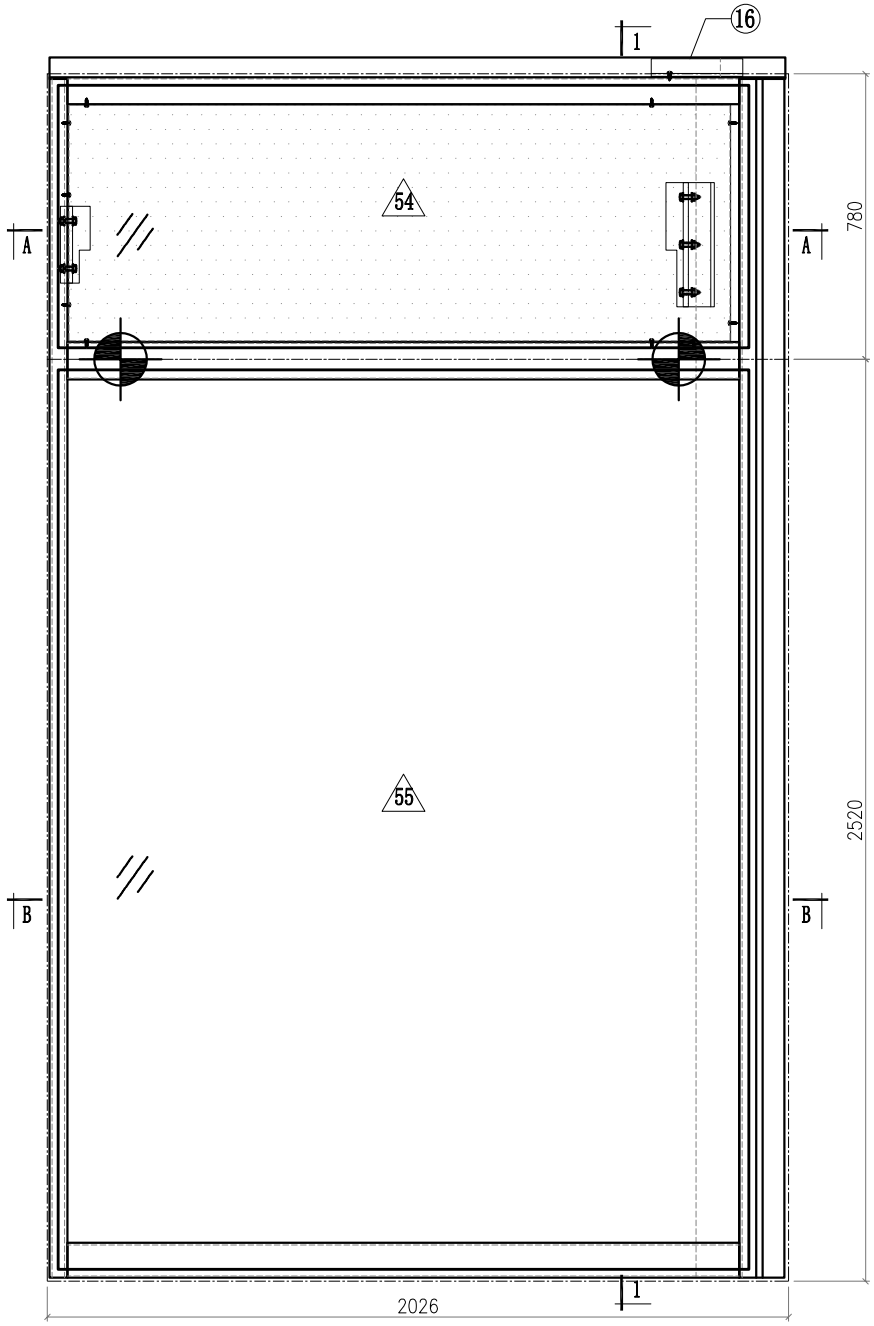

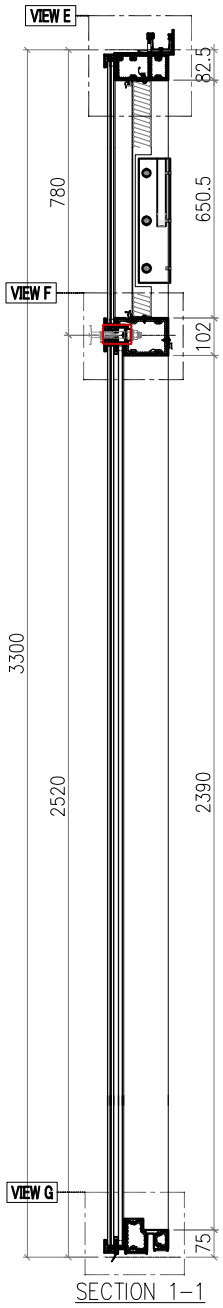

SECTION 1-1

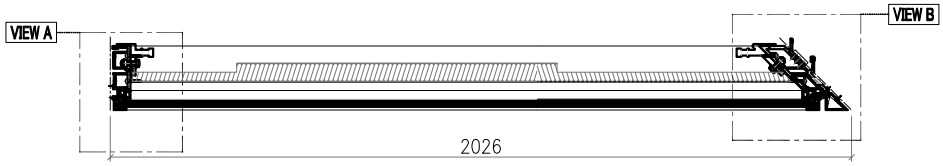

SECTION A-A

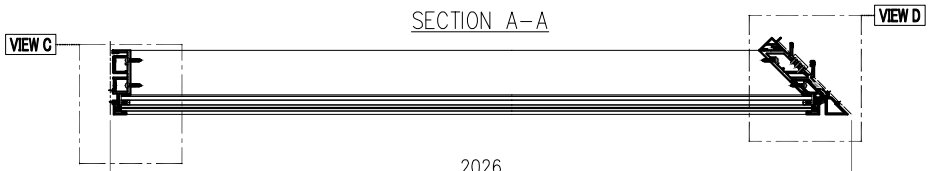

SECTION B-B

Notes
1.
2. VIEW DROM OUTSIDE
3. GLASS
4. 2mm THK. BACK PANEL

美特鋁質有限公司 MIDI Aluminium Fabricator Ltd.														
							工程號	J857	類別		物料號	M1		
							地盘	啟德6552	制圖	李傳鵬	2022-02-11	圖號	CW-266D	
修改	A	B	C	採用	工廠	地盤 ✓	图纸名称	单元组装图	復核	練松文	2022-02-13	數量	-	
日期	3.18	4.2	4.26	材料颜色	-		材料	-	批准	林仁安	2022-02-15	單件重量	-	(KG)

VIEW A

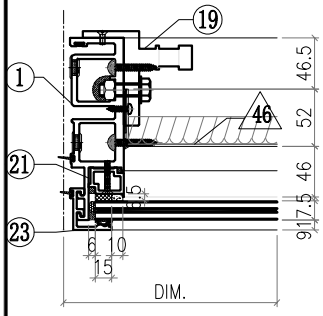

VIEW B

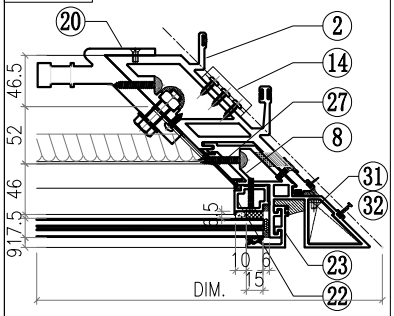

VIEW C

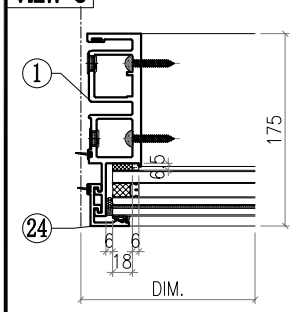

VIEW D

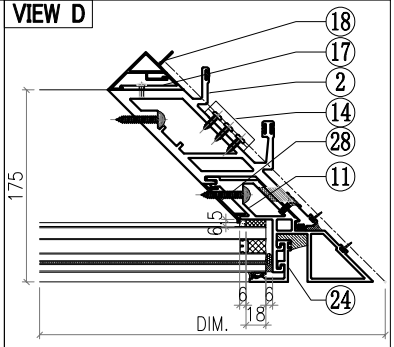

VIEW E

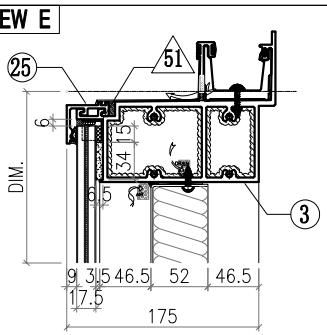

VIEW F

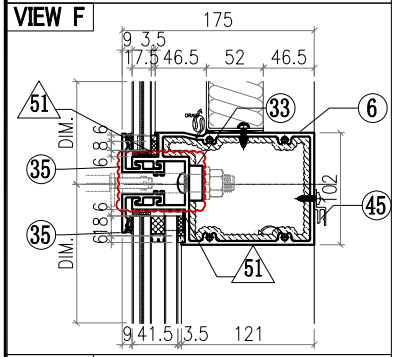

VIEW G

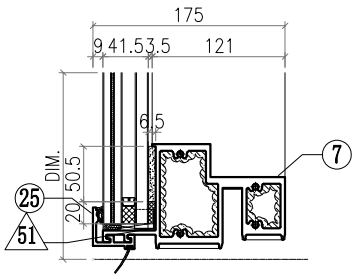

△ OTHERS (ALUM. & G.M.S. PARTS)

ITEM	FAB. DWG NO.	LENGTH (mm)	QTY
46	BST-CY007 1810X646 (BACK PANEL)		1
47			
48			
49			
50			
51	AC-065 1mm THK. ALUM. PLATE		8
52			
53			
54	GL4-B080 1888X718 (GLASS)		1
55	GL2-L080 1888X2458 (GLASS)		1

◯ ALUM. EXTRUSION

ITEM	FAB. DWG NO.	LENGTH (mm)	QTY
1	X86049-P01	3276	1
2	X86051-P02	3276	1
3	X86060-001-A05	2002.5	1
4			
5			
6	X86061-001-158	1900	1
7	X86059-001-A25	1900	1
8	X86075-P01	3276	1
9			
10			
11			
12			
13			
14	X86083-002	50	3
15			
16	X86079-003	250	1
17	X86091-002-01	2350	1
18	X86093-001-01	2350	1
19	X86095-001	210	1
20	X86095-002	210	1
21	X86074-P01-02	706.5	1
22	X86074-P01R-02	706.5	1
23	X86071-P04-02	749.5	2
24	X86071-P04-04	2491.5	2
25	X86071-P01-09	1928	2
26			
27	X86151-P02R	650	1
28	X86151-P03	2359.5	1
29			
30			
31	L044-P01L	46	1
32	L044-P01R	46	1
33	SSC-001	140	2
34			
35	X86071-P11-03	1928	2
36			
37			
38			
39			
40			
41			
42			
43			
44			
45	X86101-001-075	1718	1

美特鋁質有限公司 MIDI Aluminium Fabricator Ltd.								工程號	J857	類別		物料號	M1		
								地盘	啟德6552	制圖	李傳鵬	2022-02-11	圖號	CW-267D	
修改	A	B	C	採用	工廠		地盤 ✓	图纸名称	单元组装图	復核	練松文	2022-02-13	數量	-	
日期	3.18	4.2	4.26	材料颜色	-			材料	-	批准	林仁安	2022-02-15	單件重量	-	(KG)

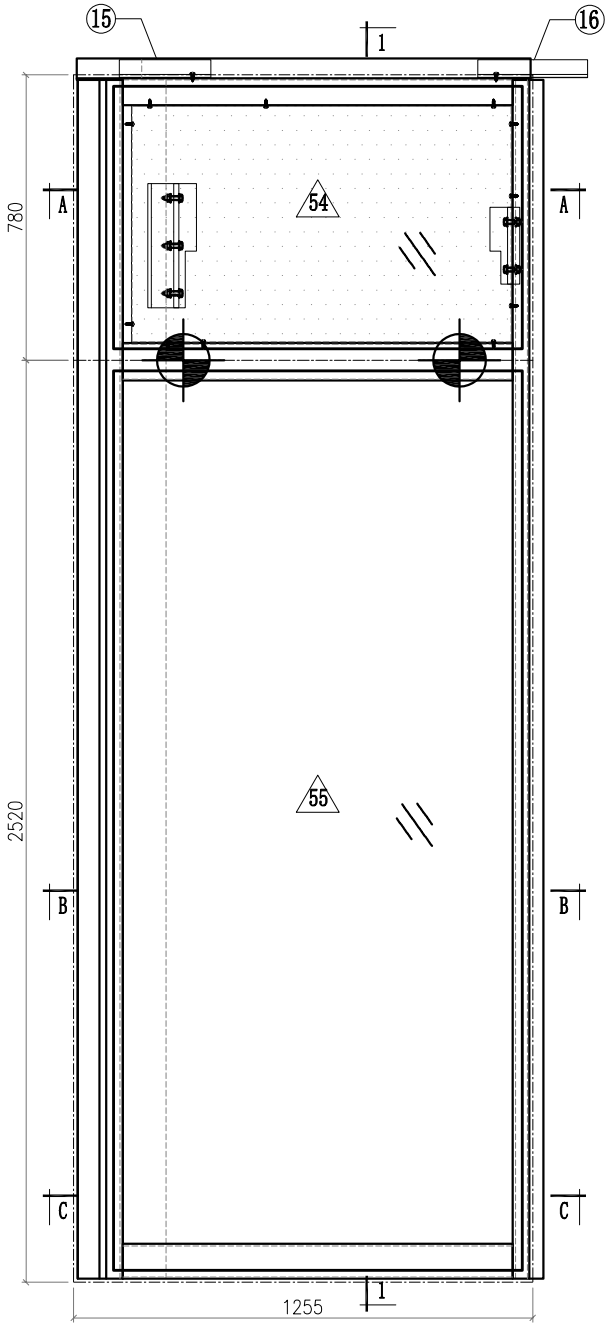

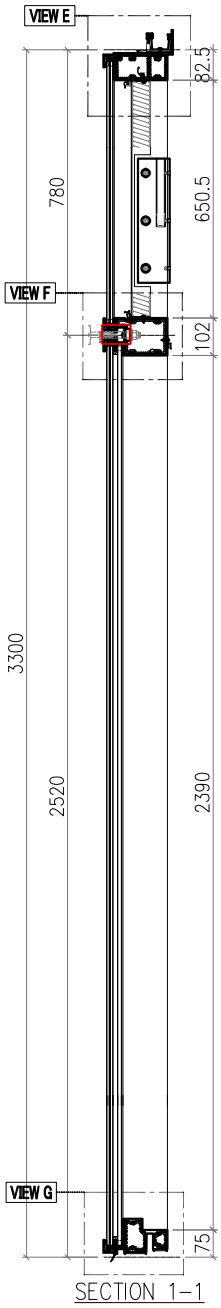

SECTION 1-1

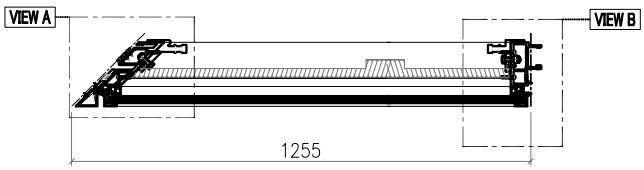

SECTION A-A

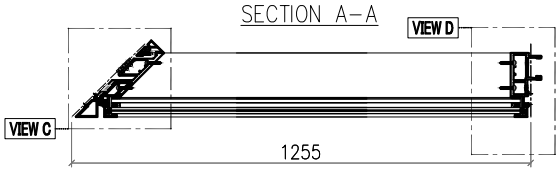

SECTION B-B

Notes
1.
2. VIEW DROM OUTSIDE
3. GLASS
4. 2mm THK. BACK PANEL

美特鋁質有限公司 MIDI Aluminium Fabricator Ltd.													
工程號	J857	類別		物料號	M1								
地盘	啟德6552	制圖	李傳鵬	2022-02-11	圖號	CW-267D							
修改	A	B	C	採用工廠		地盤 ✓	图纸名称	单元组装图	復核	練松文	2022-02-13	數量	-
日期	3.18	4.2	4.26	材料颜色	-		材料	-	批准	林仁安	2022-02-15	單件重量	- (KG)

VIEW A

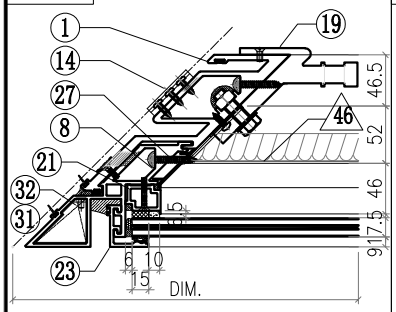

VIEW B

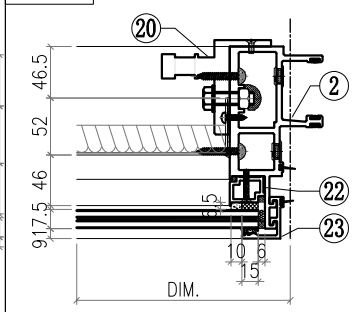

VIEW C

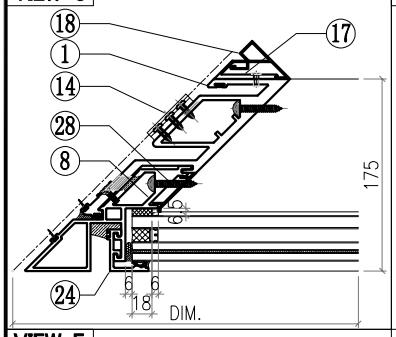

VIEW D

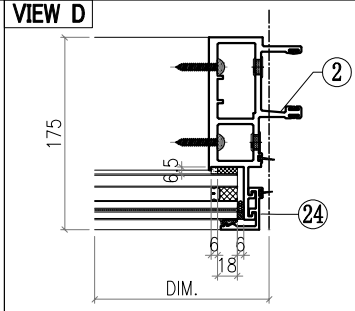

VIEW E

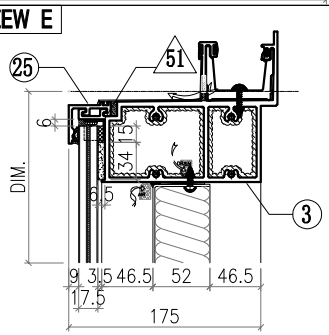

VIEW F

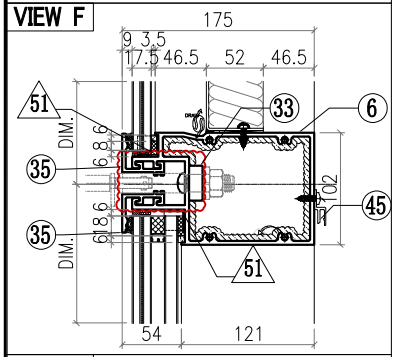

VIEW G

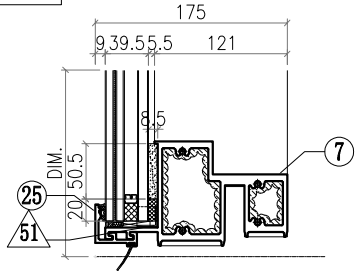

△ OTHERS (ALUM. & G.M.S. PARTS)

ITEM	FAB. DWG NO.	LENGTH (mm)	QTY
46	BST-CZ009		1
	1039X646 (BACK PANEL)		
47			
48			
49			
50			
51	AC-065		8
	1mm THK. ALUM. PLATE		
52			
53			
54	GL4-B079		1
	1117X718 (GLASS)		
55	GL1-B079		1
	1117X2458 (GLASS)		

◯ ALUM. EXTRUSION

ITEM	FAB. DWG NO.	LENGTH (mm)	QTY
1	X86052-P01	3276	1
2	X86047-P01	3276	1
3	X86060-001-B05	1231.5	1
4			
5			
6	X86061-001-164	1129	1
7	X86059-001-B25	1129	1
8	X86075-P02	3276	1
9			
10			
11			
12			
13			
14	X86083-001	50	3
15	X86079-004	250	1
16	X86079-001	300	1
17	X86091-001-01	2350	1
18	X86092-001-01	2350	1
19	X86095-001	210	1
20	X86095-002	210	1
21	X86074-P01-02	706.5	1
22	X86074-P01R-02	706.5	1
23	X86071-P04-02	749.5	2
24	X86071-P04-04	2491.5	2
25	X86071-P01-08	1157	2
26			
27	X86151-P02	650	1
28	X86151-P03	2359.5	1
29			
30			
31	L044-P01L	46	1
32	L044-P01R	46	1
33	SSC-001	140	2
34			
35	X86071-P11-04	1157	2
36			
37			
38			
39			
40			
41			
42			
43			
44			
45	X86101-001-059	947	1

美特鋁質有限公司 MIDI Aluminium Fabricator Ltd.								工程號	J857	類別		物料號	M1		
								地盘	啟德6552	制圖	李傳鵬	2022-02-11	圖號	CW-269D	
修改	A	B	C	採用	工廠		地盤 ✓	图纸名称	单元组装图	復核	練松文	2022-02-13	數量	-	
日期	3.18	4.2	4.26	材料颜色	-			材料	-	批准	林仁安	2022-02-15	單件重量	-	(KG)

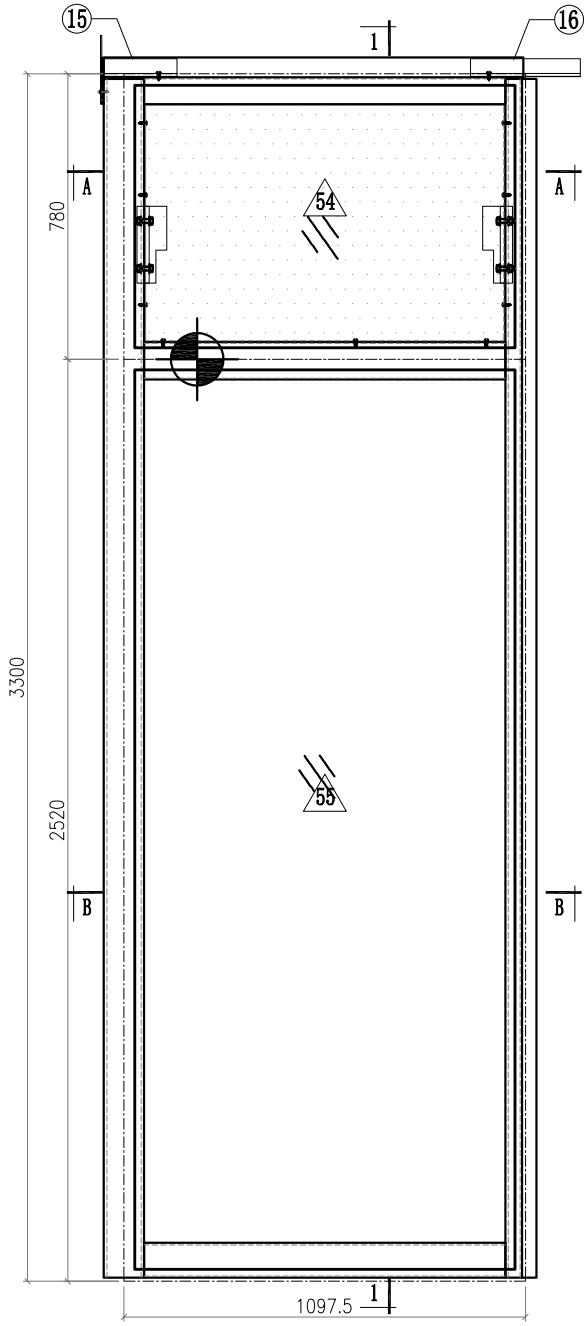

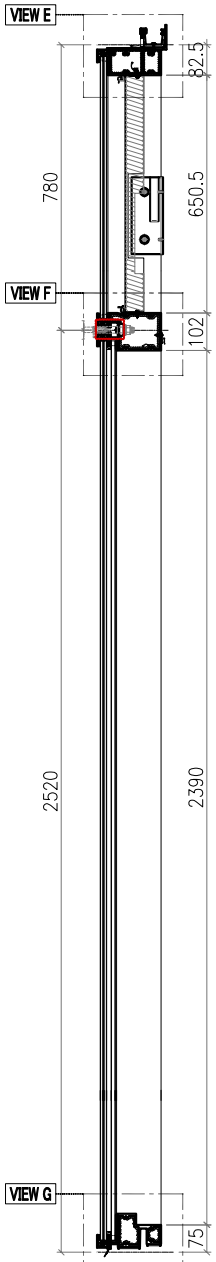

SECTION 1-1

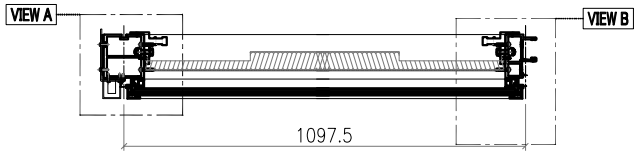

SECTION A-A

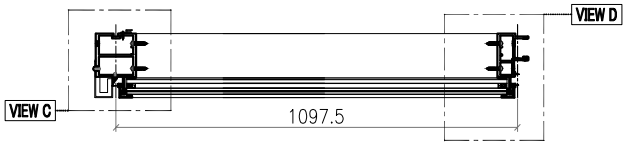

SECTION B-B

Notes
1.
2. VIEW DROM OUTSIDE
3. GLASS
4. 2mm THK. BACK PANEL

美特鋁質有限公司 MIDI Aluminium Fabricator Ltd.													
							工程號	J857	類別		物料號	M1	
							地盘	啟德6552	制圖	李傳鵬	2022-02-11	圖號	CW-269D
修改	A	B	C	採用工廠		地盤 ✓	图纸名称	单元组装图	復核	練松文	2022-02-13	數量	-
日期	3.18	4.2	4.26	材料颜色	-		材料	-	批准	林仁安	2022-02-15	單件重量	- (KG)

VIEW A

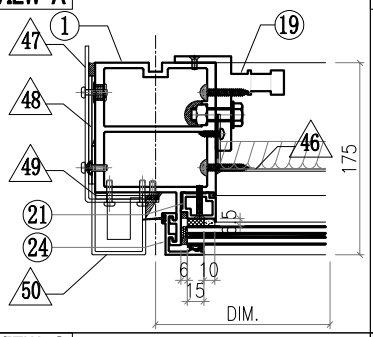

VIEW B

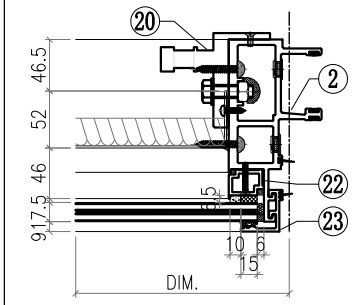

VIEW C

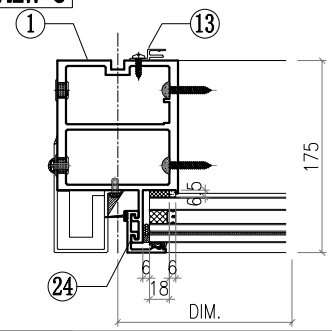

VIEW D

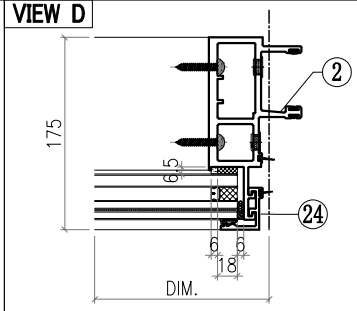

VIEW E

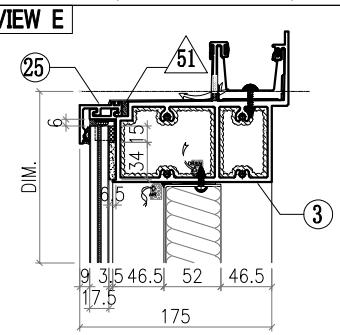

VIEW F

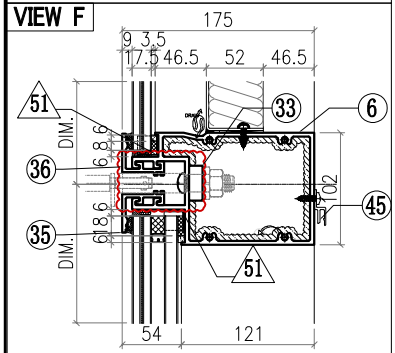

VIEW G

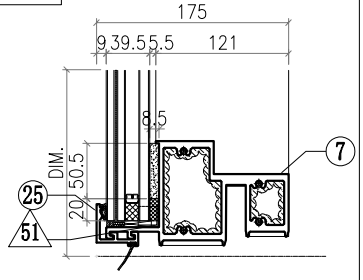

△ OTHERS (ALUM. & G.M.S. PARTS)

ITEM	FAB. DWG NO.	LENGTH (mm)	QTY
46	BST-M026 983X646 (BACK PANEL)		1
47	AC-061 3mm THK. ALUM. PLATE		1
48	AC-063 3mm THK. ALUM. PLATE		2
49	AC-064 3mm THK. ALUM. PLATE		2
50	AC-104 3mm THK. ALUM. PLATE		1
51	AC-065 1mm THK. ALUM. PLATE		8
52			
53			
54	GL4-B082 1039X718 (GLASS)		1
55	GL1-B082 1039X2458 (GLASS)		1

◯ ALUM. EXTRUSION

ITEM	FAB. DWG NO.	LENGTH (mm)	QTY
1	X86056-P06	3276	1
2	X86047-P01	3276	1
3	X86060-001-016	1146	1
4			
5			
6	X86061-001-138	1051	1
7	X86059-001-113	1051	1
8			
9			
10			
11			
12			
13	X86101-P01	2250	1
14			
15	X86079-002	200	1
16	X86079-001	300	1
17			
18			
19	X86095-001	210	1
20	X86095-002	210	1
21	X86074-P01-02	706.5	1
22	X86074-P01R-02	706.5	1
23	X86071-P04-02	749.5	2
24	X86071-P04-04	2491.5	2
25	X86071-P01-11	1079.5	2
26			
27			
28			
29			
30			
31			
32			
33	SSC-001	140	1
34			
35	X86071-P12-01	1079.5	1
36	X86071-P12R-01	1079.5	1
37			
38			
39			
40			
41			
42			
43			
44			
45	X86101-001-024	987	1

美特鋁質有限公司 MIDI Aluminium Fabricator Ltd.														
								工程號	J857	類別		物料號	M1	
								地盘	啟德6552	制圖	李傳鵬	2022-02-11	圖號	CW-271D
修改	A	B	C	採用	工廠		地盤	图纸名称	单元组装图	復核	練松文	2022-02-13	數量	-
日期	3.18	4.2	4.26	材料颜色	-			材料	-	批准	林仁安	2022-02-15	單件重量	- (KG)

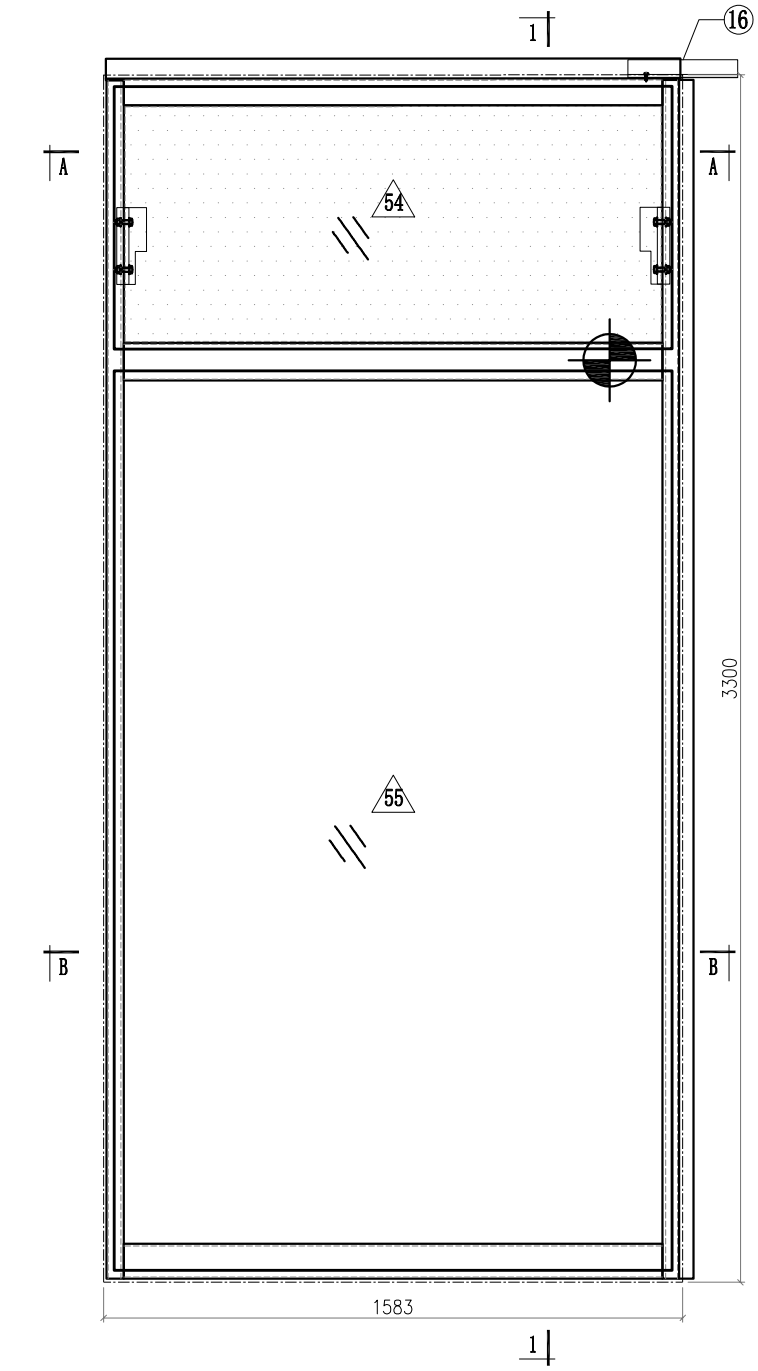

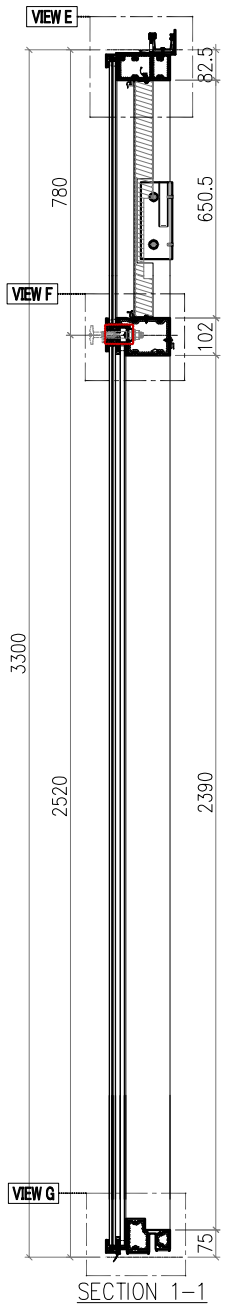

SECTION 1-1

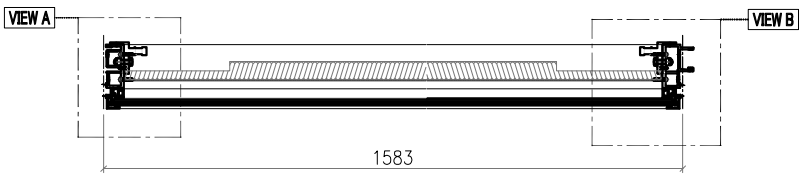

SECTION A-A

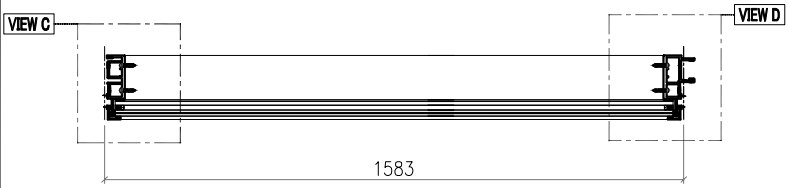

SECTION B-B

Notes
1.
2. VIEW DROM OUTSIDE
3. GLASS
4. 2mm THK. BACK PANEL

美特鋁質有限公司 MIDI Aluminium Fabricator Ltd.														
							工程號	J857	類別		物料號	M1		
							地盘	啟德6552	制圖	李傳鵬	2022-02-11	圖號	CW-271D	
修改	A	B	C	採用工廠		地盤 ✓	图纸名称	单元组装图	復核	練松文	2022-02-13	數量	-	
日期	3.18	4.2	4.26	材料颜色	-		材料	-	批准	林仁安	2022-02-15	單件重量	-	(KG)

VIEW A

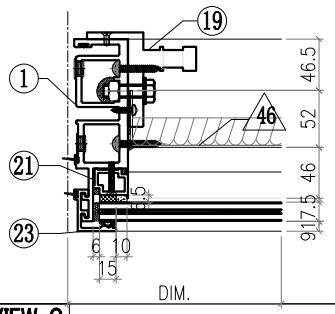

VIEW B

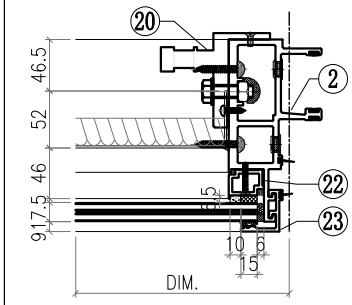

VIEW C

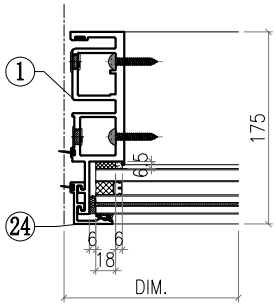

VIEW D

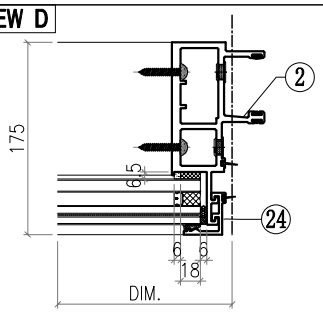

VIEW E

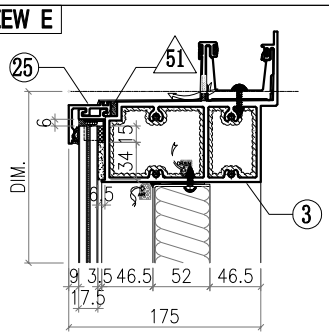

VIEW F

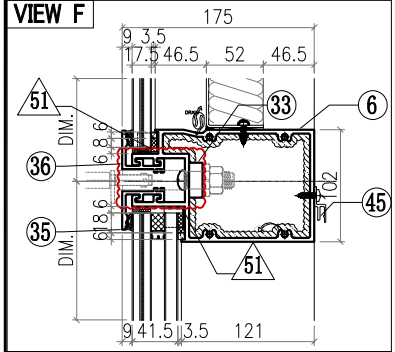

VIEW G

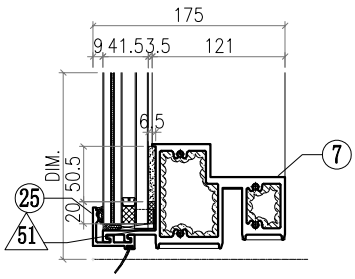

△ OTHERS (ALUM. & G.M.S. PARTS)

ITEM	FAB. DWG NO.	LENGTH (mm)	QTY
46	BST-M028 1469X646 (BACK PANEL)		1
47			
48			
49			
50			
51	AC-065 1mm THK. ALUM. PLATE		8
52			
53			
54	GL4-B084 1524X718 (GLASS)		1
55	GL2-L084 1524X2458 (GLASS)		1

◯ ALUM. EXTRUSION

ITEM	FAB. DWG NO.	LENGTH (mm)	QTY
1	X86049-P01	3276	1
2	X86047-P01	3276	1
3	X86060-001-067	1571	1
4			
5			
6	X86061-001-113	1537	1
7	X86059-001-114	1537	1
8			
9			
10			
11			
12			
13			
14			
15			
16	X86079-001	300	1
17			
18			
19	X86095-001	210	1
20	X86095-002	210	1
21	X86074-P01-02	706.5	1
22	X86074-P01R-02	706.5	1
23	X86071-P04-02	749.5	2
24	X86071-P04-04	2491.5	2
25	X86071-P01-13	1565	2
26			
27			
28			
29			
30			
31			
32			
33	SSC-001	140	1
34			
35	X86071-P13-01	1565	1
36	X86071-P13R-01	1565	1
37			
38			
39			
40			
41			
42			
43			
44			
45	X86101-001-025	1473	1

美特鋁質有限公司 MIDI Aluminium Fabricator Ltd.														
								工程號	J857	類別		物料號	M1	
								地盘	啟德6552	制圖	李傳鵬	2022-02-11	圖號	CW-274D
修改	A	B	C	採用	工廠		地盤	图纸名称	单元组装图	復核	練松文	2022-02-13	數量	-
日期	3.18	4.2	4.26	材料颜色	-			材料	-	批准	林仁安	2022-02-15	單件重量	- (KG)

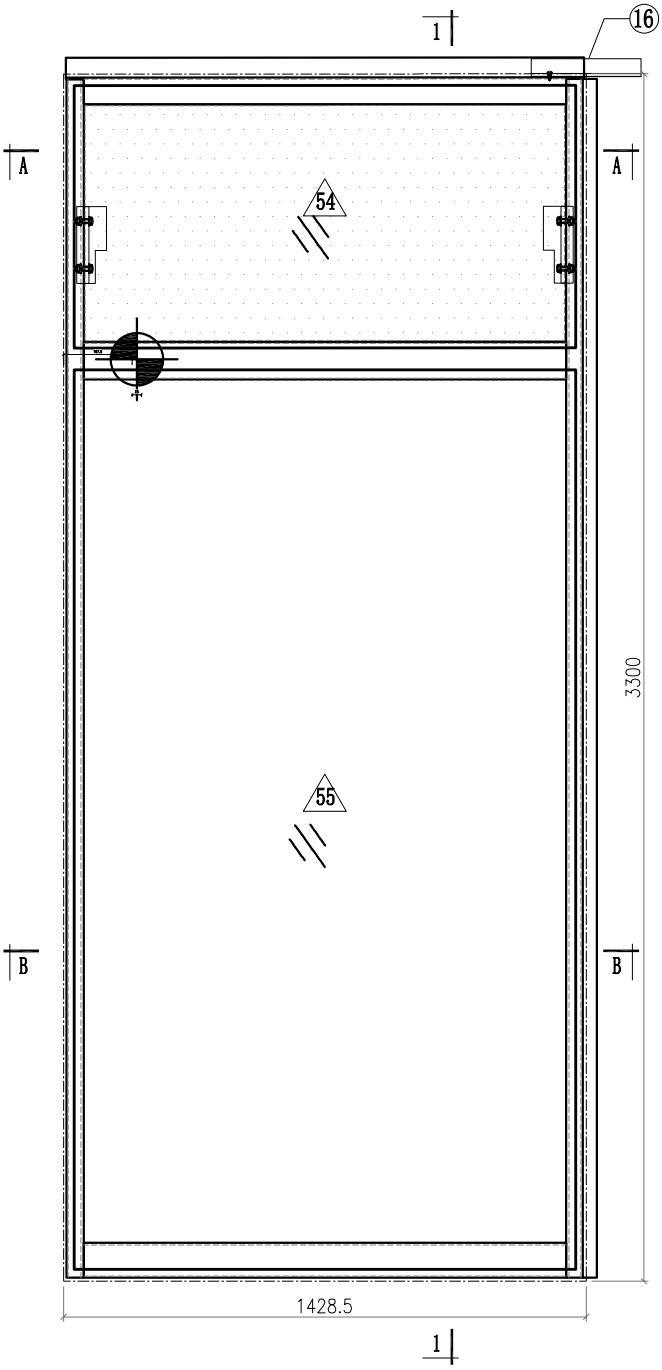

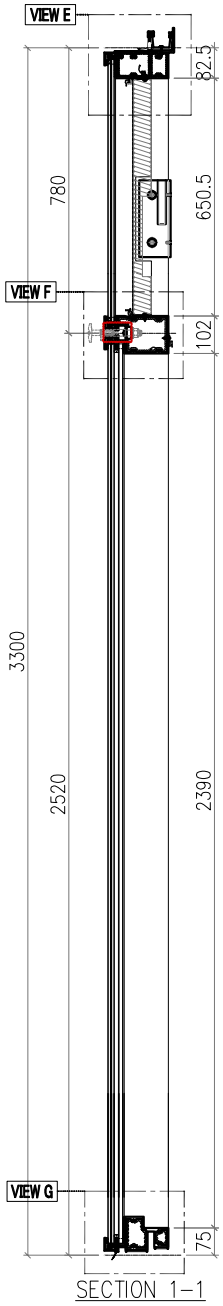

SECTION 1-1

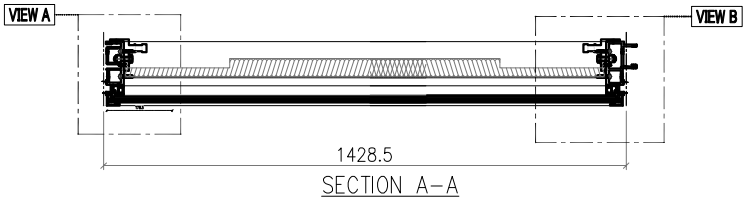

SECTION A-A

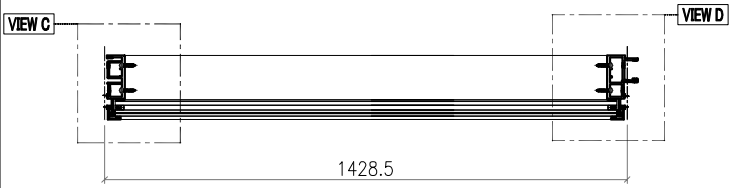

SECTION B-B

Notes
1.
2. VIEW DROM OUTSIDE
3. GLASS
4. 2mm THK. BACK PANEL

美特鋁質有限公司 MIDI Aluminium Fabricator Ltd.														
							工程號	J857	類別		物料號	M1		
							地盘	啟德6552	制圖	李傳鵬	2022-02-11	圖號	CW-274D	
修改	A	B	C	採用工廠		地盤 ✓	图纸名称	单元组装图	復核	練松文	2022-02-13	數量	-	
日期	3.18	4.2	4.26	材料颜色	-		材料	-	批准	林仁安	2022-02-15	單件重量	-	(KG)

VIEW A

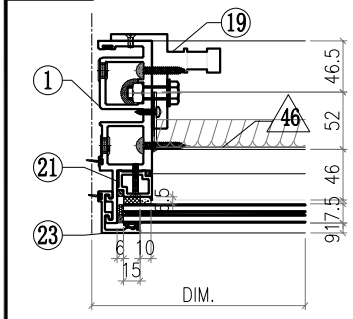

VIEW B

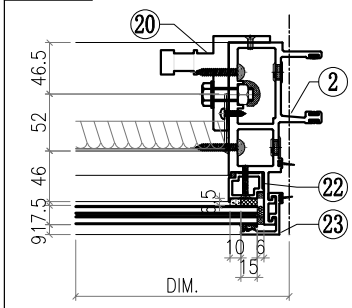

VIEW C

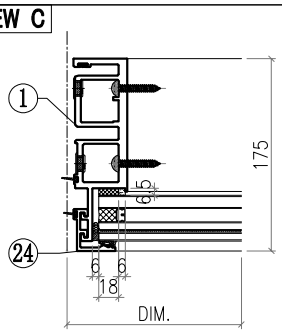

VIEW D

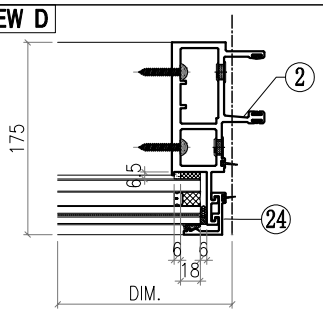

VIEW E

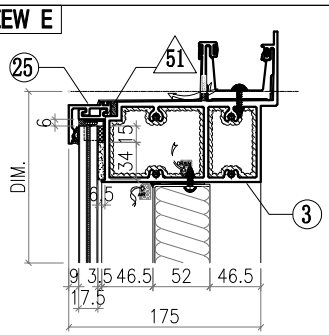

VIEW F

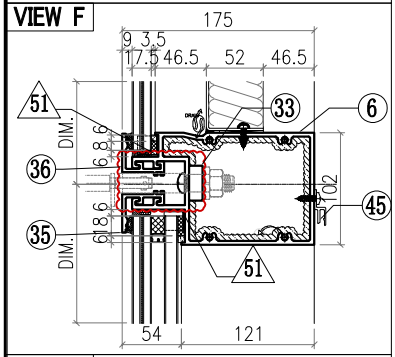

VIEW G

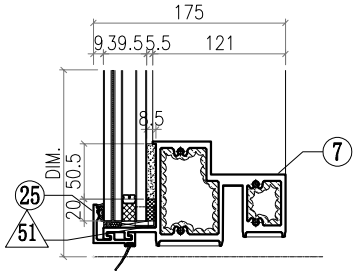

△ OTHERS (ALUM. & G.M.S. PARTS)

ITEM	FAB. DWG NO.	LENGTH (mm)	QTY
46	BST-M031 1314X646 (BACK PANEL)		1
47			
48			
49			
50			
51	AC-065 1mm THK. ALUM. PLATE		8
52			
53			
54	GL4-B086 1370X718 (GLASS)		1
55	GL1-B086 1370X2458 (GLASS)		1

◯ ALUM. EXTRUSION

ITEM	FAB. DWG NO.	LENGTH (mm)	QTY
1	X86049-P01	3276	1
2	X86047-P01	3276	1
3	X86060-001-068	1416	1
4			
5			
6	X86061-001-139	1382	1
7	X86059-001-115	1382	1
8			
9			
10			
11			
12			
13			
14			
15			
16	X86079-001	300	1
17			
18			
19	X86095-001	210	1
20	X86095-002	210	1
21	X86074-P01-02	706.5	1
22	X86074-P01R-02	706.5	1
23	X86071-P04-02	749.5	2
24	X86071-P04-04	2491.5	2
25	X86071-P01-15	1410.5	2
26			
27			
28			
29			
30			
31			
32			
33	SSC-001	140	1
34			
35	X86071-P12-02	1410.5	1
36	X86071-P12R-02	1410.5	1
37			
38			
39			
40			
41			
42			
43			
44			
45	X86101-001-027	1318	1

美特鋁質有限公司 MIDI Aluminium Fabricator Ltd.							工程號	J857	類別		物料號	M1		
							地盘	啟德6552	制圖	李傳鵬	2022-02-11	圖號	CW-275D	
修改	A	B	C	採用	工廠	地盤 ✓	图纸名称	单元组装图	復核	練松文	2022-02-13	數量	-	
日期	3.18	4.2	4.26	材料颜色	-		材料	-	批准	林仁安	2022-02-15	單件重量	-	(KG)

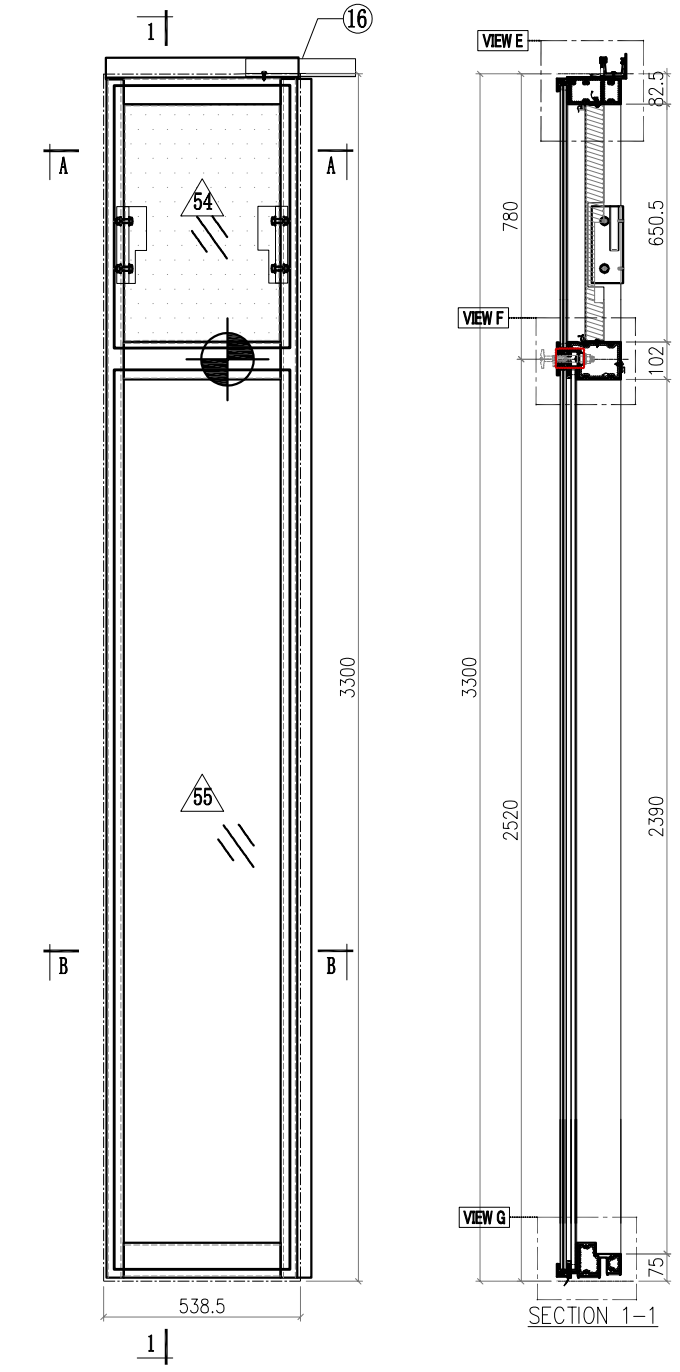

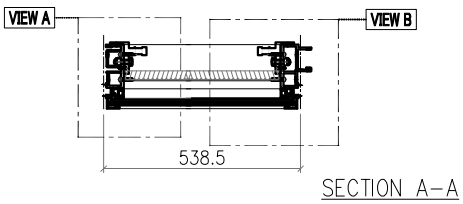

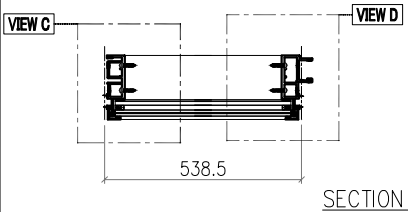

Notes
1.
2. VIEW DROM OUTSIDE
3. GLASS
4. 2mm THK. BACK PANEL

美特鋁質有限公司 MIDI Aluminium Fabricator Ltd.														
							工程號	J857	類別		物料號	M1		
							地盘	啟德6552	制圖	李傳鵬	2022-02-11	圖號	CW-275D	
修改	A	B	C	採用工廠		地盤 ✓	图纸名称	单元组装图	復核	練松文	2022-02-13	數量	-	
日期	3.18	4.2	4.26	材料颜色	-		材料	-	批准	林仁安	2022-02-15	單件重量	-	(KG)

VIEW A

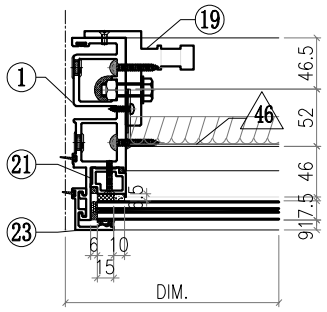

VIEW B

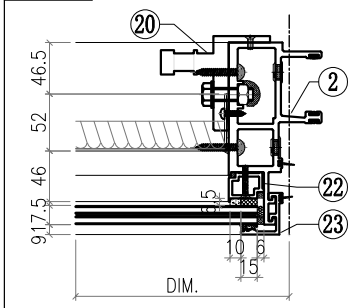

VIEW C

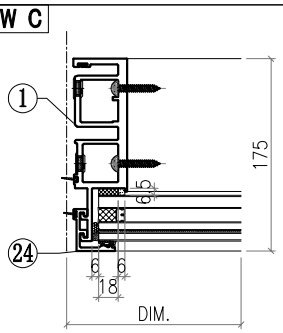

VIEW D

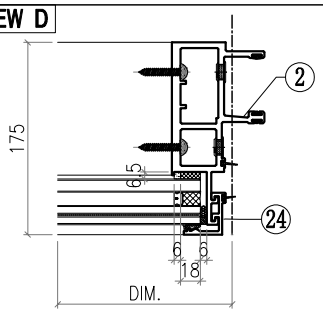

VIEW E

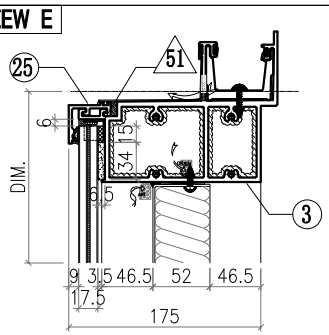

VIEW F

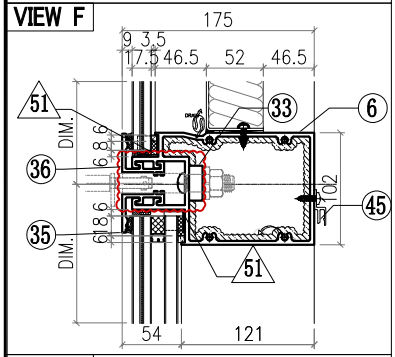

VIEW G

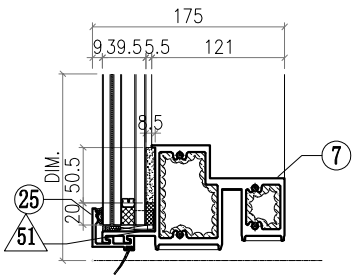

△ OTHERS (ALUM. & G.M.S. PARTS)

ITEM	FAB. DWG NO.	LENGTH (mm)	QTY
46	BST-M032 424X646 (BACK PANEL)		1
47			
48			
49			
50			
51	AC-065 1mm THK. ALUM. PLATE		8
52			
53			
54	GL4-B087 480X718 (GLASS)		1
55	GL1-B087 480X2458 (GLASS)		1

◯ ALUM. EXTRUSION

ITEM	FAB. DWG NO.	LENGTH (mm)	QTY
1	X86049-P01	3276	1
2	X86047-P01	3276	1
3	X86060-001-069	526	1
4			
5			
6	X86061-001-114	492	1
7	X86059-001-116	492	1
8			
9			
10			
11			
12			
13			
14			
15			
16	X86079-001	300	1
17			
18			
19	X86095-001	210	1
20	X86095-002	210	1
21	X86074-P01-02	706.5	1
22	X86074-P01R-02	706.5	1
23	X86071-P04-02	749.5	2
24	X86071-P04-04	2491.5	2
25	X86071-P01-17	520.5	2
26			
27			
28			
29			
30			
31			
32			
33	SSC-001	140	1
34			
35	X86071-P13-11	520.5	1
36	X86071-P13R-11	520.5	1
37			
38			
39			
40			
41			
42			
43			
44			
45	X86101-001-028	428	1

美特鋁質有限公司 MIDI Aluminium Fabricator Ltd.														
								工程號	J857	類別		物料號	M1	
								地盘	啟德6552	制圖	李傳鵬	2022-02-11	圖號	CW-278D
修改	A	B	C	採用	工廠		地盤	图纸名称	单元组装图	復核	練松文	2022-02-13	數量	-
日期	3.18	4.2	4.26	材料颜色	-			材料	-	批准	林仁安	2022-02-15	單件重量	- (KG)

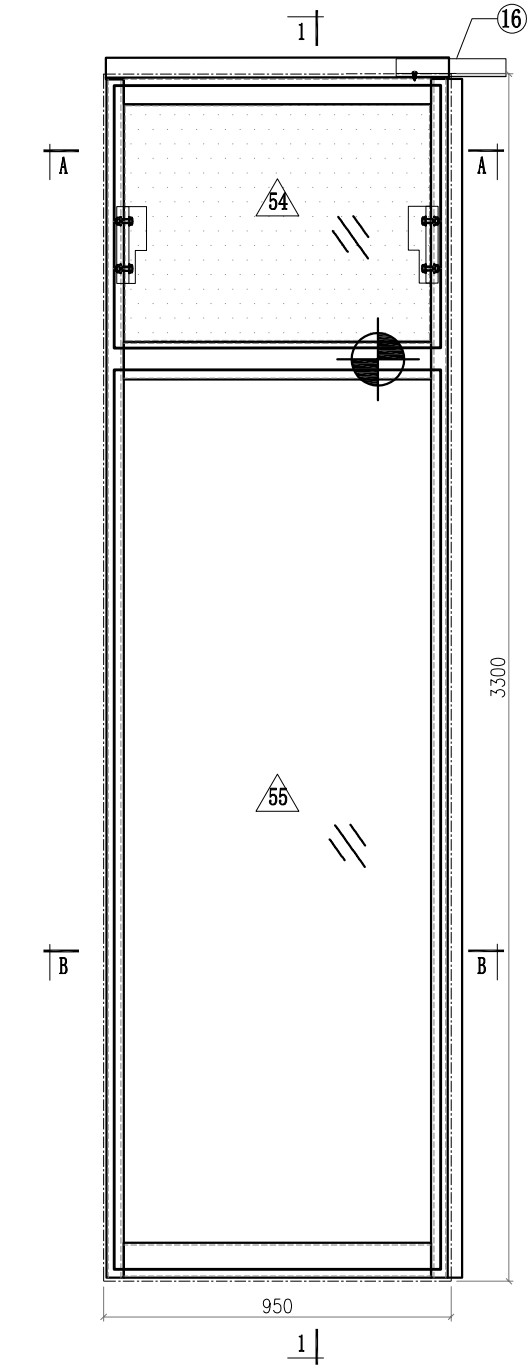

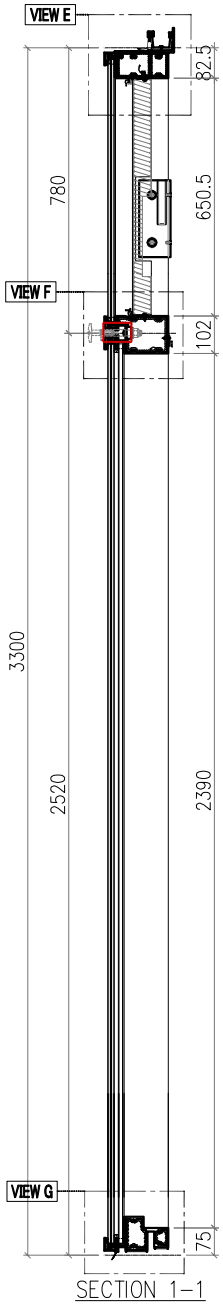

SECTION 1-1

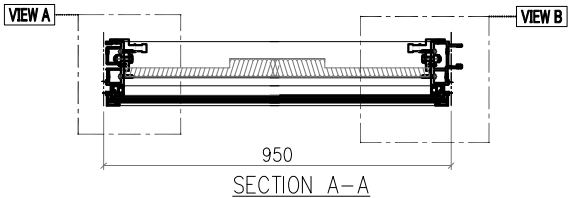

SECTION A-A

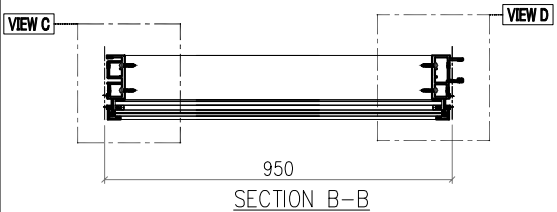

SECTION B-B

Notes
1.
2. VIEW DROM OUTSIDE
3. GLASS
4. 2mm THK. BACK PANEL

美特鋁質有限公司 MIDI Aluminium Fabricator Ltd.													
工程號	J857	類別		物料號	M1								
地盘	啟德6552	制圖	李傳鵬	2022-02-11	圖號	CW-278D							
修改	A	B	C	採用工廠		地盤 ✓	图纸名称	单元组装图	復核	練松文	2022-02-13	數量	-
日期	3.18	4.2	4.26	材料颜色	-		材料	-	批准	林仁安	2022-02-15	單件重量	- (KG)

VIEW A

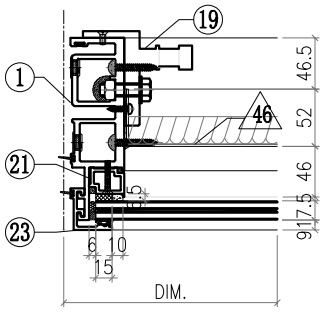

VIEW B

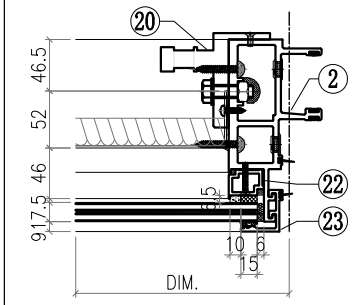

VIEW C

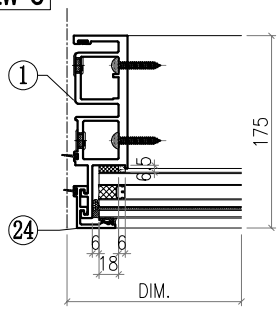

VIEW D

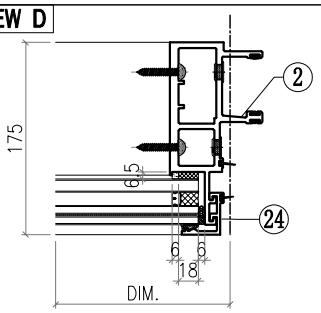

VIEW E

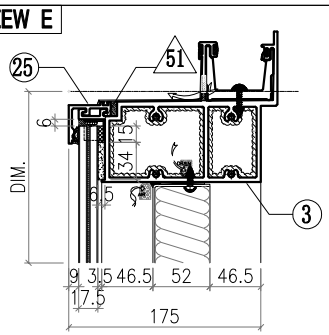

VIEW F

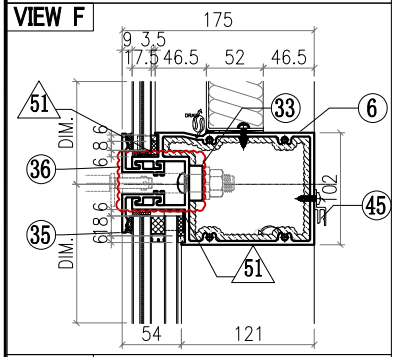

VIEW G

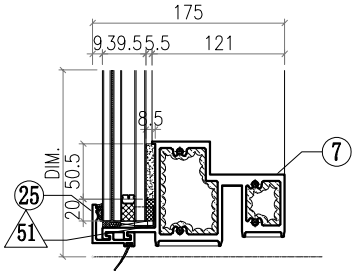

△ OTHERS (ALUM. & G.M.S. PARTS)

ITEM	FAB. DWG NO.	LENGTH (mm)	QTY
46	BST-M035 836X646 (BACK PANEL)		1
47			
48			
49			
50			
51	AC-065 1mm THK. ALUM. PLATE		8
52			
53			
54	GL4-B090 892X718 (GLASS)		1
55	GL1-B090 892X2458 (GLASS)		1

◯ ALUM. EXTRUSION

ITEM	FAB. DWG NO.	LENGTH (mm)	QTY
1	X86049-P01	3276	1
2	X86047-P01	3276	1
3	X86060-001-070	938	1
4			
5			
6	X86061-001-115	904	1
7	X86059-001-118	904	1
8			
9			
10			
11			
12			
13			
14			
15			
16	X86079-001	300	1
17			
18			
19	X86095-001	210	1
20	X86095-002	210	1
21	X86074-P01-02	706.5	1
22	X86074-P01R-02	706.5	1
23	X86071-P04-02	749.5	2
24	X86071-P04-04	2491.5	2
25	X86071-P01-19	932	2
26			
27			
28			
29			
30			
31			
32			
33	SSC-001	140	1
34			
35	X86071-P13-02	932	1
36	X86071-P13R-02	932	1
37			
38			
39			
40			
41			
42			
43			
44			
45	X86101-001-031	840	1

美特鋁質有限公司 MIDI Aluminium Fabricator Ltd.								工程號	J857	類別		物料號	M1		
								地盘	啟德6552	制圖	李傳鵬	2022-02-11	圖號	CW-280D	
修改	A	B	C	採用	工廠		地盤 ✓	图纸名称	单元组装图	復核	練松文	2022-02-13	數量	-	
日期	3.18	4.2	4.26	材料颜色	-			材料	-	批准	林仁安	2022-02-15	單件重量	-	(KG)

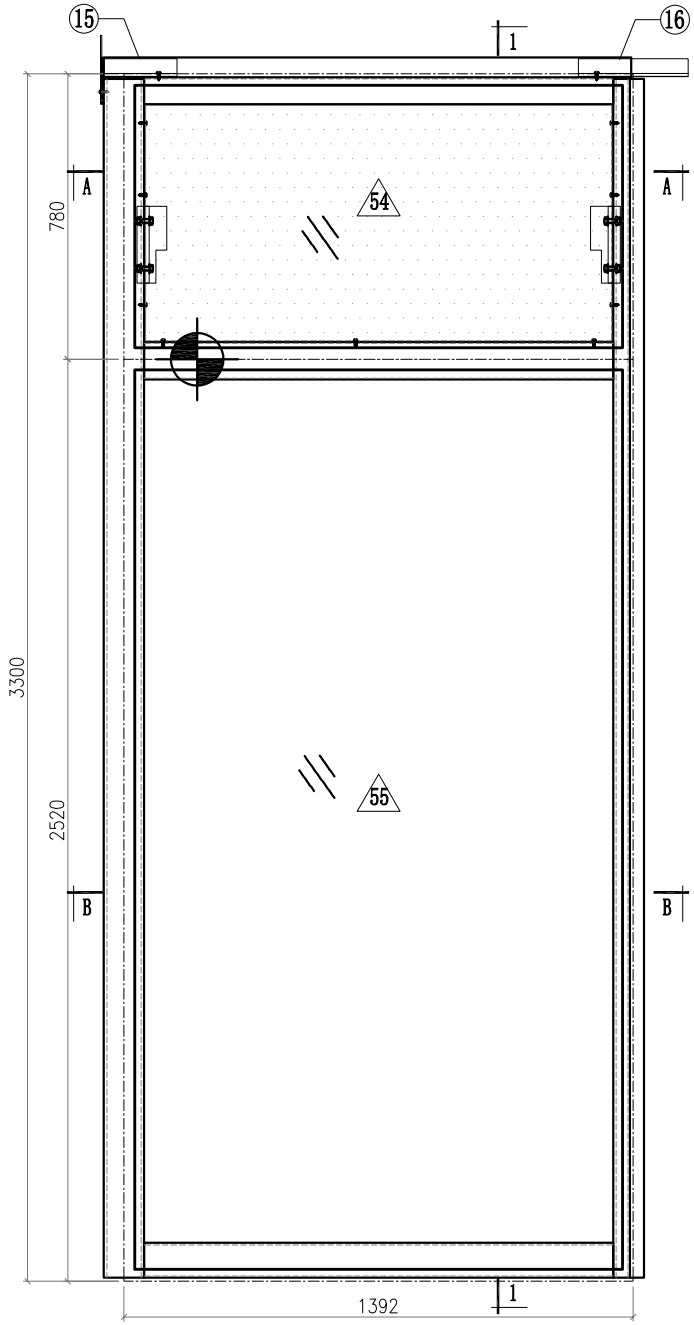

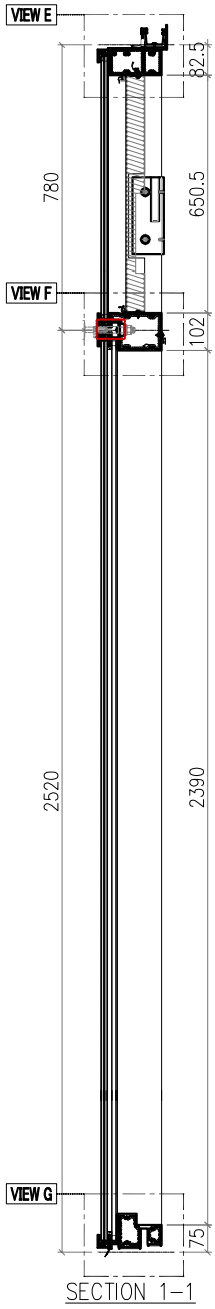

SECTION 1-1

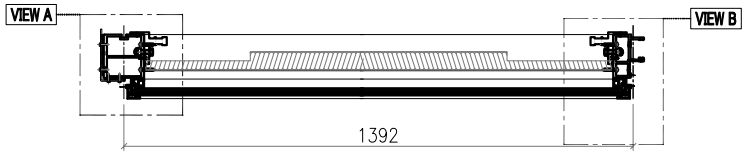

SECTION A-A

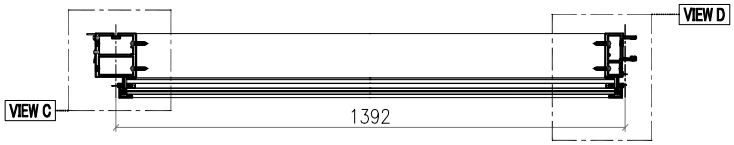

SECTION B-B

Notes
1.
2. VIEW DROM OUTSIDE
3. GLASS
4. 2mm THK. BACK PANEL

美特鋁質有限公司 MIDI Aluminium Fabricator Ltd.													
工程號	J857	類別		物料號	M1								
地盘	啟德6552	制圖	李傳鵬	2022-02-11	圖號	CW-280D							
修改	A	B	C	採用工廠		地盤 ✓	图纸名称	单元组装图	復核	練松文	2022-02-13	數量	-
日期	3.18	4.2	4.26	材料颜色	-		材料	-	批准	林仁安	2022-02-15	單件重量	- (KG)

VIEW A

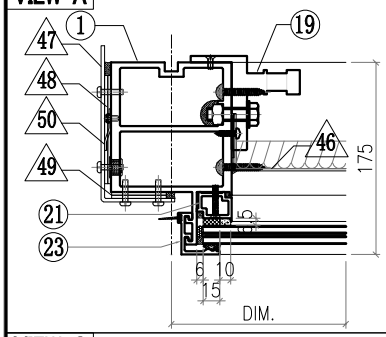

VIEW B

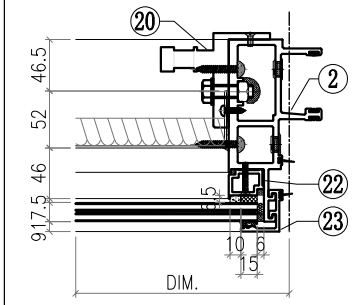

VIEW C

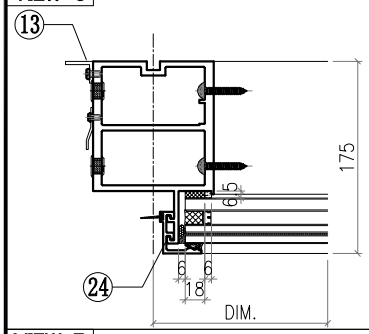

VIEW D

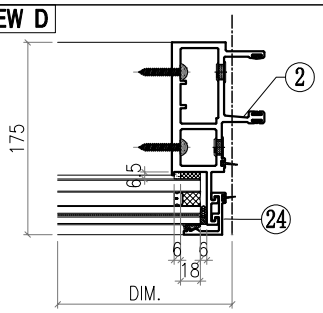

VIEW E

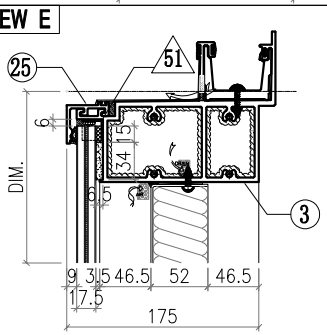

VIEW F

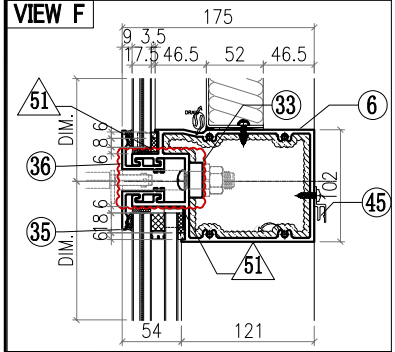

VIEW G

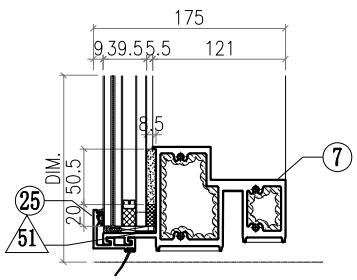

△ OTHERS (ALUM. & G.M.S. PARTS)

ITEM	FAB. DWG NO.	LENGTH (mm)	QTY
46	BST-M037		1
	1278X646 (BACK PANEL)		
47	AC-061		1
	3mm THK. ALUM. PLATE		
48	AC-063		2
	3mm THK. ALUM. PLATE		
49	AC-064		2
	3mm THK. ALUM. PLATE		
50	AC-110		1
	2mm THK. ALUM. PLATE		
51	AC-065		8
	1mm THK. ALUM. PLATE		
52			
53			
54	GL4-B092		1
	1334X718 (GLASS)		
55	GL1-B092		1
	1334X2458 (GLASS)		

◯ ALUM. EXTRUSION

ITEM	FAB. DWG NO.	LENGTH (mm)	QTY
1	X86056-P02	3276	1
2	X86047-P01	3276	1
3	X86060-001-025	1441	1
4			
5			
6	X86061-001-141	1346	1
7	X86059-001-121	1346	1
8			
9			
10			
11			
12			
13	N544-P02	2360	1
14			
15	X86079-002	200	1
16	X86079-001	300	1
17			
18			
19	X86095-001	210	1
20	X86095-002	210	1
21	X86074-P01-02	706.5	1
22	X86074-P01R-02	706.5	1
23	X86071-P04-02	749.5	2
24	X86071-P04-04	2491.5	2
25	X86071-P01-20	1374	2
26			
27			
28			
29			
30			
31			
32			
33	SSC-001	140	1
34			
35	X86071-P12-04	1374	1
36	X86071-P12R-04	1374	1
37			
38			
39			
40			
41			
42			
43			
44			
45	X86101-001-034	1282	1

美特鋁質有限公司 MIDI Aluminium Fabricator Ltd.								工程號	J857	類別		物料號	M1		
								地盘	啟德6552	制圖	李傳鵬	2022-02-11	圖號	CW-282D	
修改	A	B	C	採用	工廠		地盤	图纸名称	单元组装图	復核	練松文	2022-02-13	數量	-	
日期	3.18	4.2	4.26	材料颜色	-			材料	-	批准	林仁安	2022-02-15	單件重量	-	(KG)

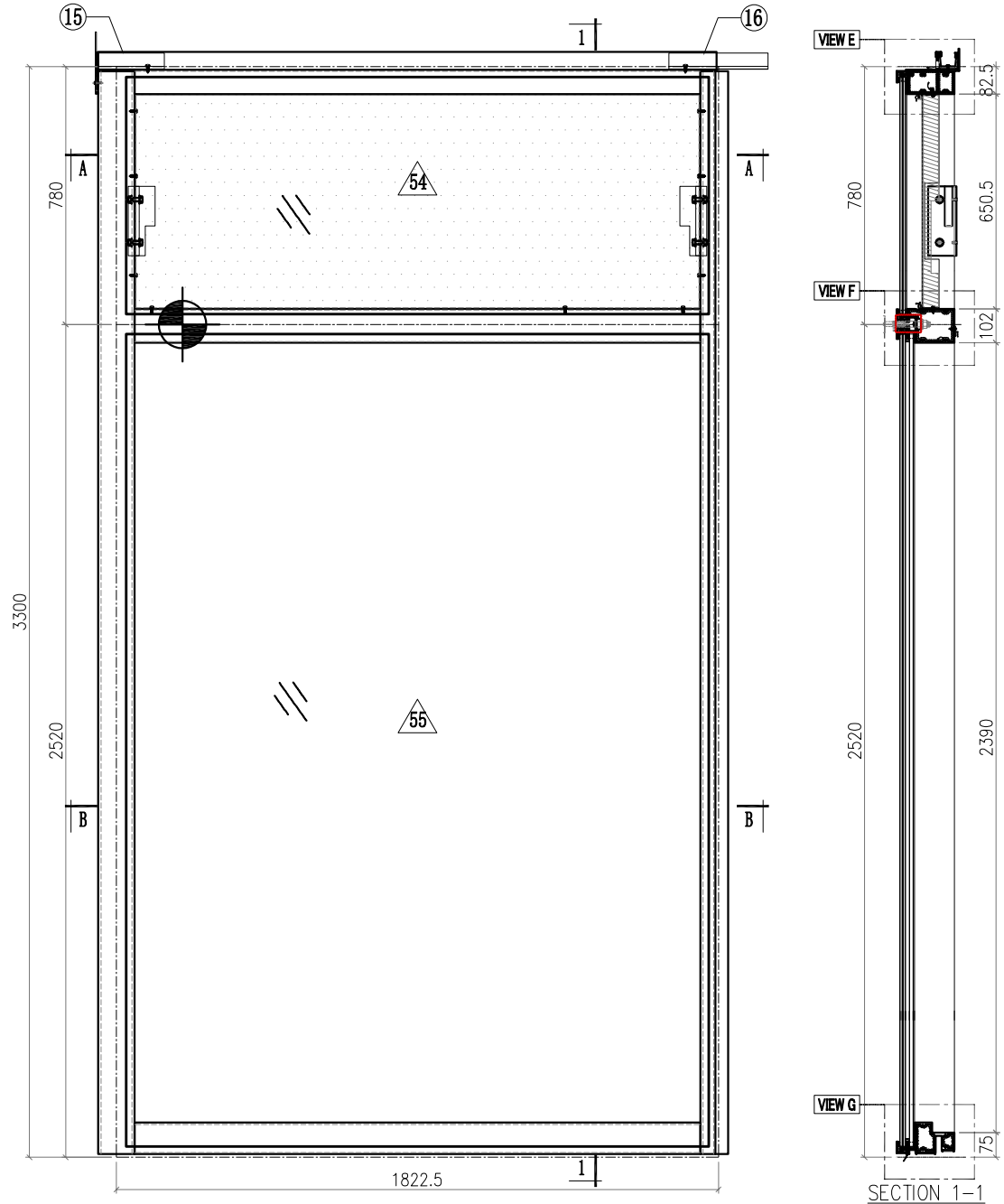

Notes
1.
2. VIEW DROM OUTSIDE
3. GLASS
4. 2mm THK. BACK PANEL

美特鋁質有限公司
MIDI Aluminium Fabricator Ltd.

修改	A	B	C	採用工廠		地盤 ✓
日期	3.18	4.2	4.26	材料顏色	-	

工程號	J857	類別		物料號	M1		
地盤	啟德6552	制圖	李傳鵬	2022-02-11	圖號	CW-282D	
图纸名称	单元组装图	復核	練松文	2022-02-13	數量	-	
材料	-	批准	林仁安	2022-02-15	單件重量	-	(KG)

VIEW A

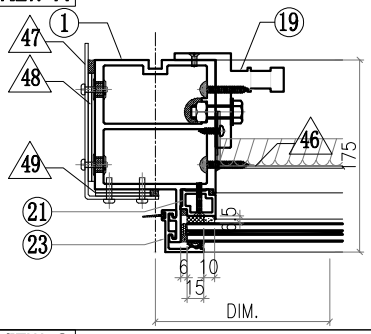

VIEW B

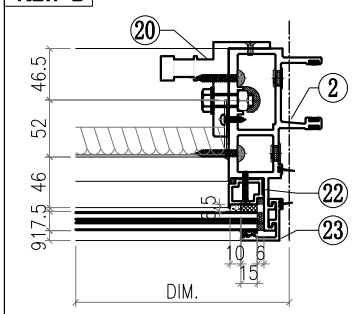

VIEW C

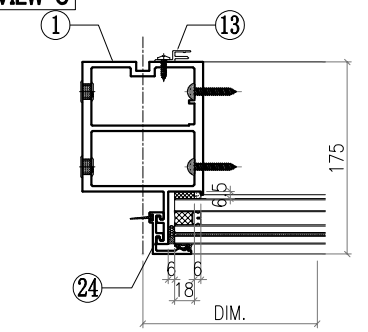

VIEW D

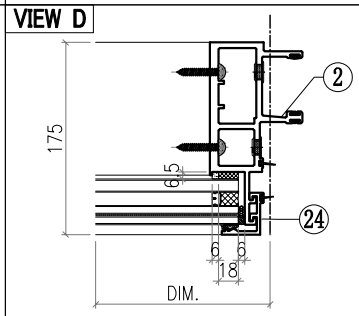

VIEW E

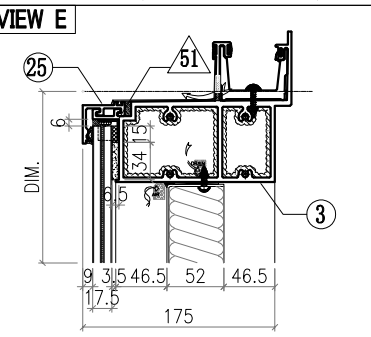

VIEW F

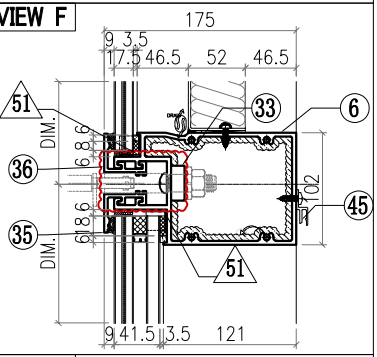

VIEW G

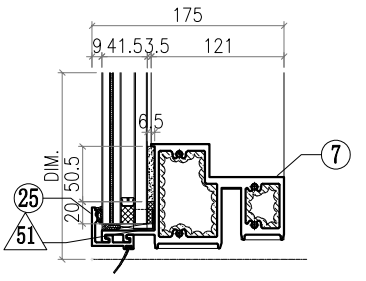

△ OTHERS (ALUM. & G.M.S. PARTS)

ITEM	FAB. DWG NO.	LENGTH (mm)	QTY
46	BST-M038 1708X646 (BACK PANEL)		1
47	AC-061 3mm THK. ALUM. PLATE		1
48	AC-063 3mm THK. ALUM. PLATE		2
49	AC-064 3mm THK. ALUM. PLATE		2
50			
51	AC-065 1mm THK. ALUM. PLATE		8
52			
53			
54	GL4-B093 1764X718 (GLASS)		1
55	GL2-L093 1764X2458 (GLASS)		1

◯ ALUM. EXTRUSION

ITEM	FAB. DWG NO.	LENGTH (mm)	QTY
1	X86056-P07	3276	1
2	X86047-P01	3276	1
3	X86060-001-018	1871	1
4			
5			
6	X86061-001-142	1776	1
7	X86059-001-119	1776	1
8			
9			
10			
11			
12			
13	X86101-P01	2250	1
14			
15	X86079-002	200	1
16	X86079-001	300	1
17			
18			
19	X86095-001	210	1
20	X86095-002	210	1
21	X86074-P01-02	706.5	1
22	X86074-P01R-02	706.5	1
23	X86071-P04-02	749.5	2
24	X86071-P04-04	2491.5	2
25	X86071-P01-21	1804.5	2
26			
27			
28			
29			
30			
31			
32			
33	SSC-001	140	1
34			
35	X86071-P12-11	1804.5	1
36	X86071-P12R-11	1804.5	1
37			
38			
39			
40			
41			
42			
43			
44			
45	X86101-001-032	1712	1

美特鋁質有限公司 MIDI Aluminium Fabricator Ltd.														
								工程號	J857	類別		物料號	M1	
								地盘	啟德6552	制圖	李傳鵬	2022-02-11	圖號	CW-283D
修改	A	B	C	採用	工廠		地盤	图纸名称	单元组装图	復核	練松文	2022-02-13	數量	-
日期	3.18	4.2	4.26	材料颜色	-			材料	-	批准	林仁安	2022-02-15	單件重量	- (KG)

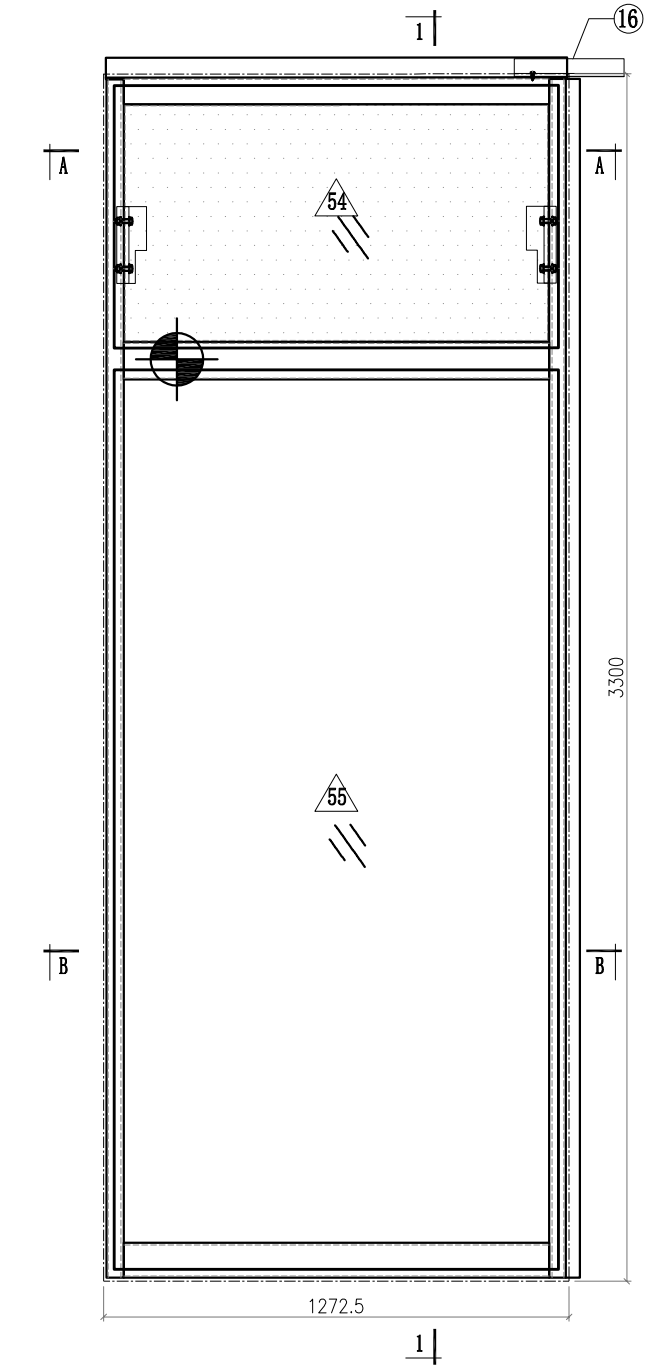

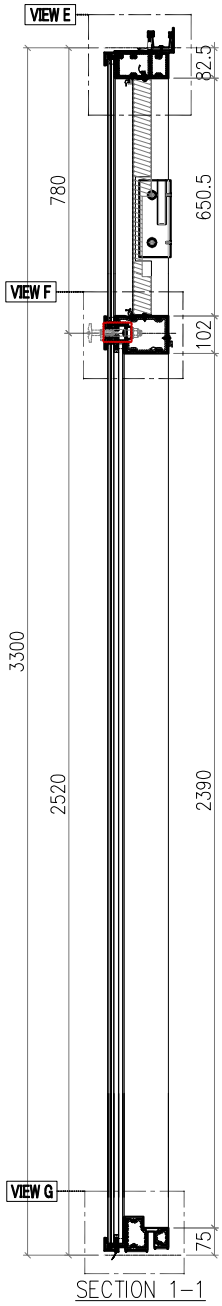

SECTION 1-1

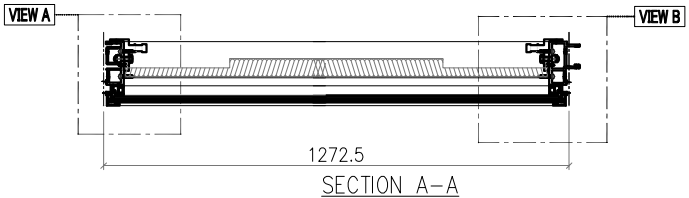

SECTION A-A

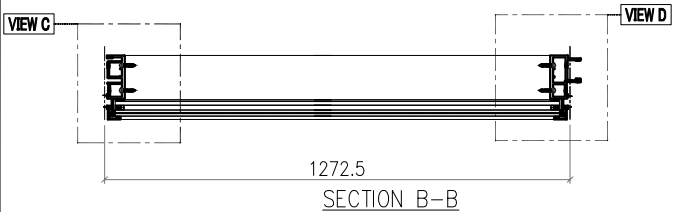

SECTION B-B

Notes
1.
2. VIEW DROM OUTSIDE
3. GLASS
4. 2mm THK. BACK PANEL

美特鋁質有限公司 MIDI Aluminium Fabricator Ltd.														
								工程號	J857	類別		物料號	M1	
								地盘	啟德6552	制圖	李傳鵬	2022-02-11	圖號	CW-283D
修改	A	B	C	採用工廠		地盤	✓	图纸名称	单元组装图	復核	練松文	2022-02-13	數量	-
日期	3.18	4.2	4.26	材料颜色	-			材料	-	批准	林仁安	2022-02-15	單件重量	- (KG)

VIEW A

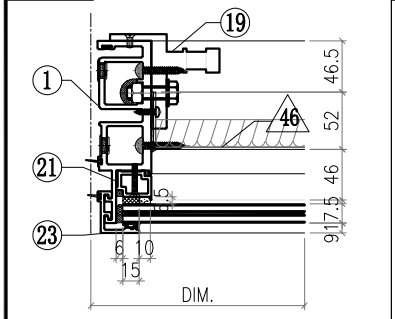

VIEW B

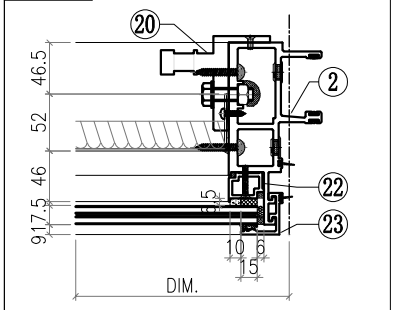

VIEW C

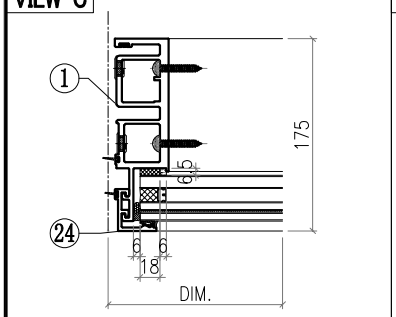

VIEW D

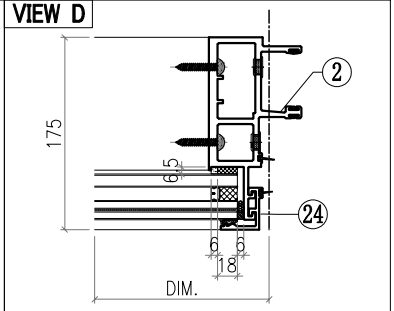

VIEW E

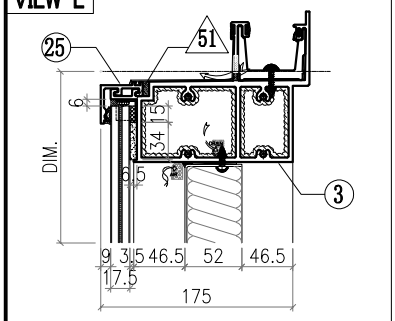

VIEW F

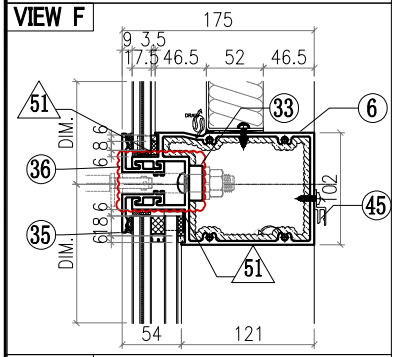

VIEW G

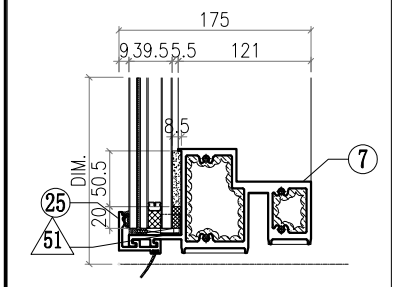

△ OTHERS (ALUM. & G.M.S. PARTS)

ITEM	FAB. DWG NO.	LENGTH (mm)	QTY
46	BST-M039 1158X646 (BACK PANEL)		1
47			
48			
49			
50			
51	AC-065 1mm THK. ALUM. PLATE		8
52			
53			
54	GL4-B094 1214X718 (GLASS)		1
55	GL1-B094 1214X2458 (GLASS)		1

◯ ALUM. EXTRUSION

ITEM	FAB. DWG NO.	LENGTH (mm)	QTY
1	X86049-P01	3276	1
2	X86047-P01	3276	1
3	X86060-001-071	1260	1
4			
5			
6	X86061-001-116	1226	1
7	X86059-001-120	1226	1
8			
9			
10			
11			
12			
13			
14			
15			
16	X86079-001	300	1
17			
18			
19	X86095-001	210	1
20	X86095-002	210	1
21	X86074-P01-02	706.5	1
22	X86074-P01R-02	706.5	1
23	X86071-P04-02	749.5	2
24	X86071-P04-04	2491.5	2
25	X86071-P01-22	1254.5	2
26			
27			
28			
29			
30			
31			
32			
33	SSC-001	140	1
34			
35	X86071-P12-12	1254.5	1
36	X86071-P12R-12	1254.5	1
37			
38			
39			
40			
41			
42			
43			
44			
45	X86101-001-033	1162	1

美特鋁質有限公司 MIDI Aluminium Fabricator Ltd.														
								工程號	J857	類別		物料號	M1	
								地盘	啟德6552	制圖	李傳鵬	2022-02-11	圖號	CW-285D
修改	A	B	C	採用	工廠		地盤	图纸名称	单元组装图	復核	練松文	2022-02-13	數量	-
日期	3.18	4.2	4.26	材料顏色	-			材料	-	批准	林仁安	2022-02-15	單件重量	- (KG)

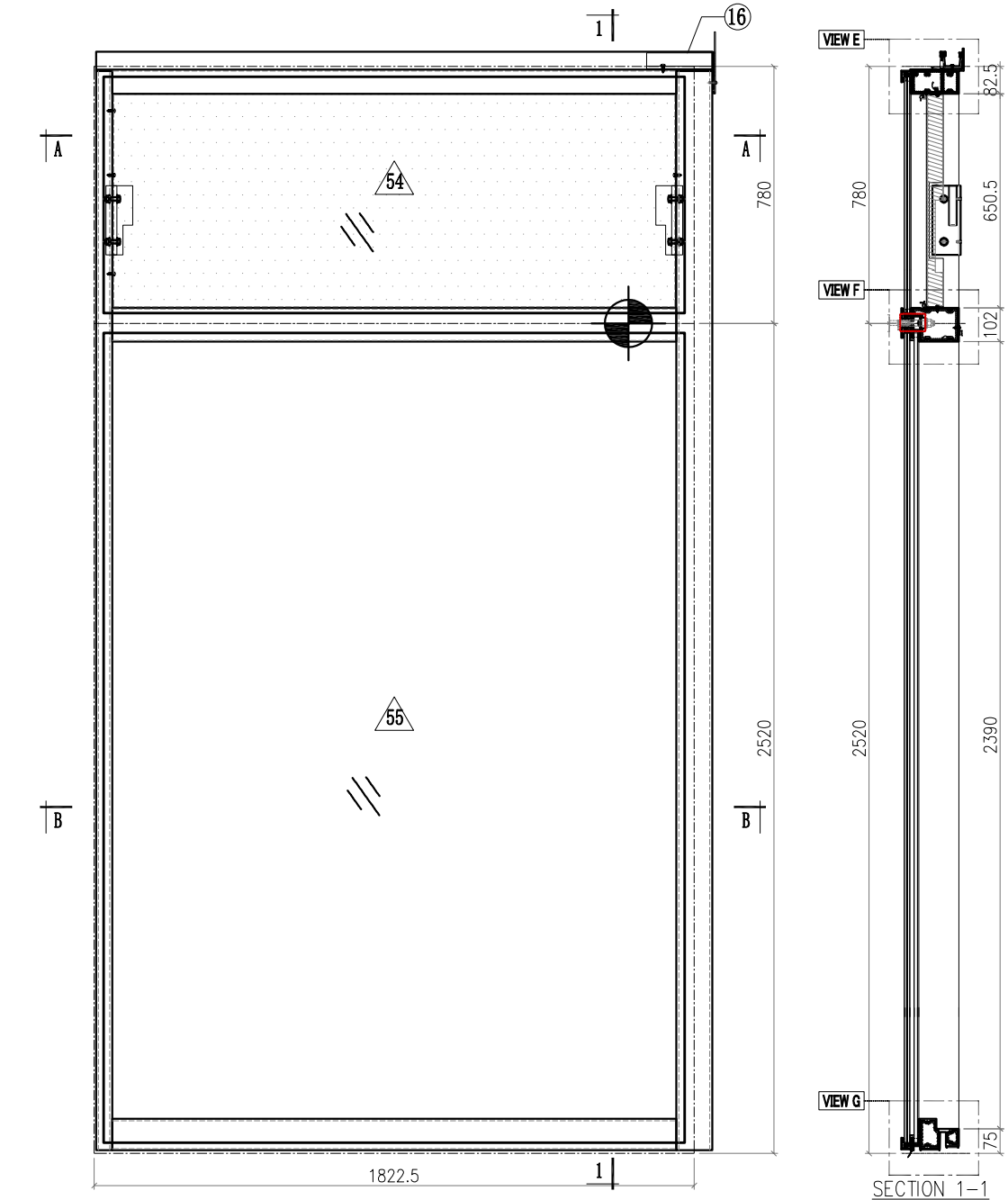

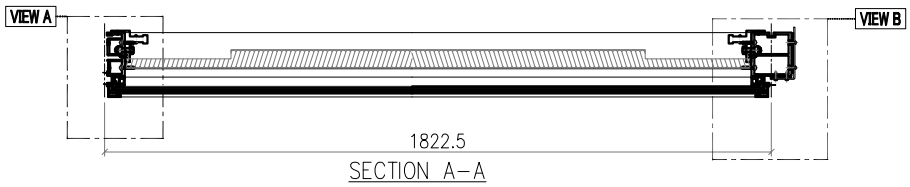

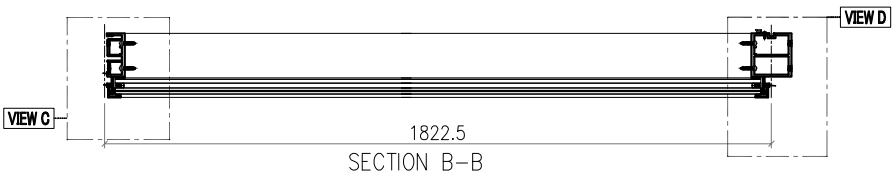

Notes
1.
2. VIEW DROM OUTSIDE
3. GLASS
4. 2mm THK. BACK PANEL

美特鋁質有限公司
MIDI Aluminium Fabricator Ltd.

修改	A	B	C	採用工廠		地盤 ✓
日期	3.18	4.2	4.26	材料顏色	-	

工程號	J857	類別		物料號	M1		
地盤	啟德6552	制圖	李傳鵬	2022-02-11	圖號	CW-285D	
图纸名称	单元组装图	復核	練松文	2022-02-13	數量	-	
材料	-	批准	林仁安	2022-02-15	單件重量	-	(KG)

VIEW A

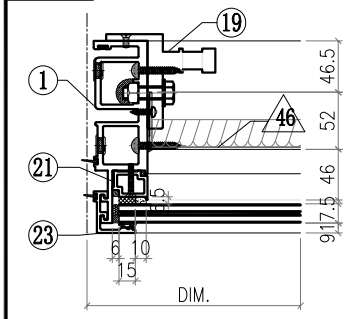

VIEW B

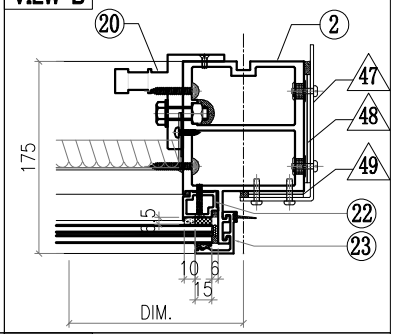

VIEW C

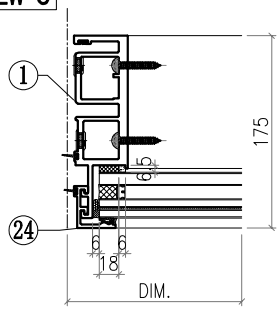

VIEW D

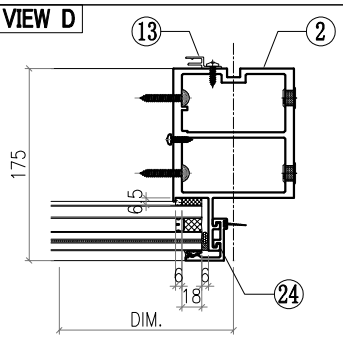

VIEW E

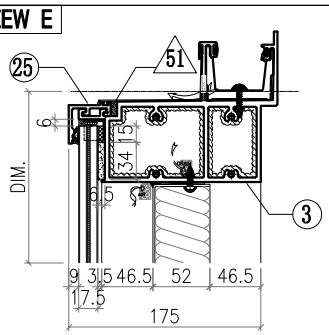

VIEW F

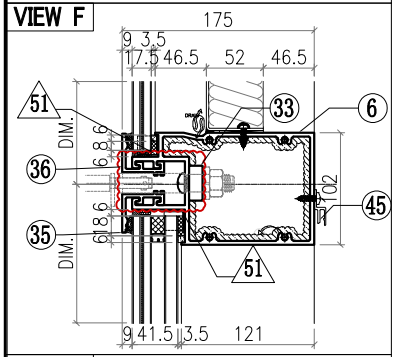

VIEW G

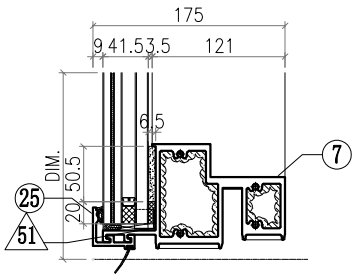

△ OTHERS (ALUM. & G.M.S. PARTS)

ITEM	FAB. DWG NO.	LENGTH (mm)	QTY
46	BST-M038 1708X646 (BACK PANEL)		1
47	AC-062 3mm THK. ALUM. PLATE		1
48	AC-063 3mm THK. ALUM. PLATE		2
49	AC-064 3mm THK. ALUM. PLATE		2
50			
51	AC-065 1mm THK. ALUM. PLATE		8
52			
53			
54	GL4-B093 1764X718 (GLASS)		1
55	GL2-L093 1764X2458 (GLASS)		1

◯ ALUM. EXTRUSION

ITEM	FAB. DWG NO.	LENGTH (mm)	QTY
1	X86049-P01	3276	1
2	X86056-P05	3276	1
3	X86060-001-048	1871	1
4			
5			
6	X86061-001-117	1776	1
7	X86059-001-119	1776	1
8			
9			
10			
11			
12			
13	X86101-P01	2250	1
14			
15			
16	X86079-005	200	1
17			
18			
19	X86095-001	210	1
20	X86095-002	210	1
21	X86074-P01-02	706.5	1
22	X86074-P01R-02	706.5	1
23	X86071-P04-02	749.5	2
24	X86071-P04-04	2491.5	2
25	X86071-P01-21	1804.5	2
26			
27			
28			
29			
30			
31			
32			
33	SSC-001	140	1
34			
35	X86071-P13-03	1804.5	1
36	X86071-P13R-03	1804.5	1
37			
38			
39			
40			
41			
42			
43			
44			
45	X86101-001-032	1712	1

美特鋁質有限公司 MIDI Aluminium Fabricator Ltd.														
								工程號	J857	類別		物料號	M1	
								地盘	啟德6552	制圖	李傳鵬	2022-02-11	圖號	CW-286D
修改	A	B	C	採用	工廠		地盤	图纸名称	单元组装图	復核	練松文	2022-02-13	數量	-
日期	3.18	4.2	4.26	材料颜色	-			材料	-	批准	林仁安	2022-02-15	單件重量	- (KG)

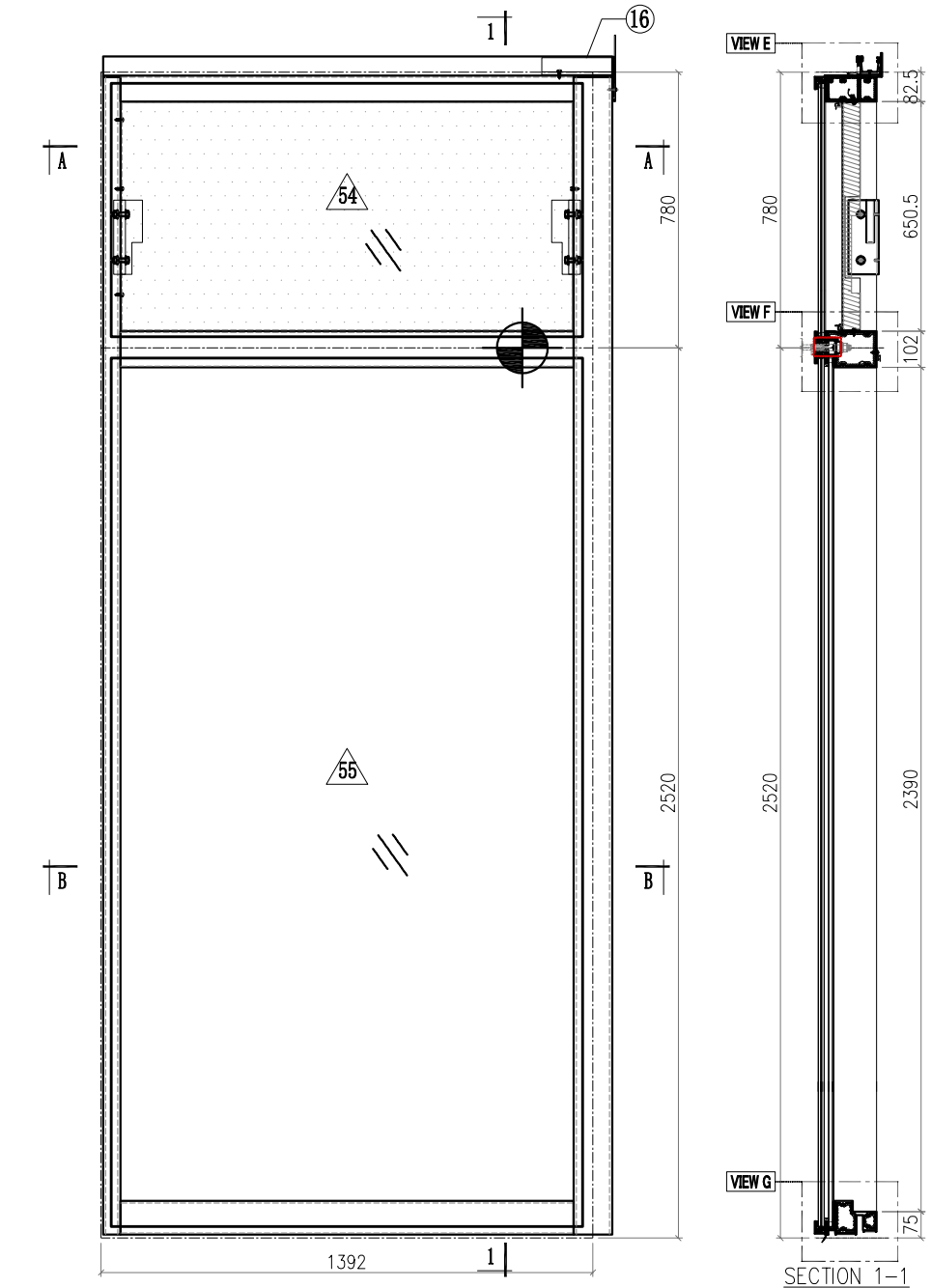

SECTION 1-1

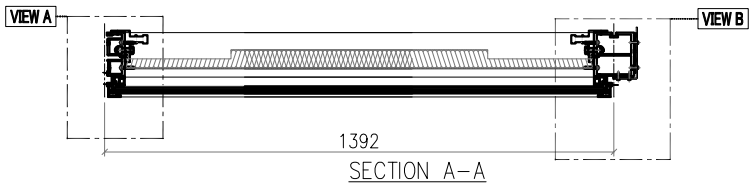

SECTION A-A

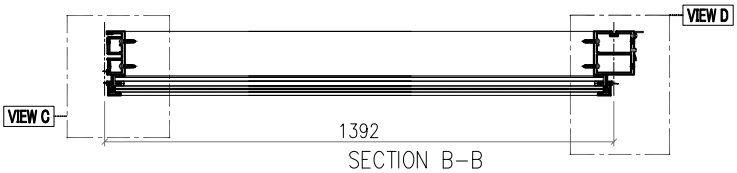

SECTION B-B

Notes
1.
2. VIEW DROM OUTSIDE
3. GLASS
4. 2mm THK. BACK PANEL

美特鋁質有限公司
MIDI Aluminium Fabricator Ltd.

工程號	J857	類別		物料號	M1						
地盤	啟德6552	制圖	李傳鵬	2022-02-11	圖號	CW-286D					
修改	A	B	C	採用工廠		地盤 ✓	图纸名称	单元组装图	復核	練松文	2022-02-13	數量	-		
日期	3.18	4.2	4.26	材料颜色	-		材料	-	批准	林仁安	2022-02-15	單件重量	-	(KG)	

VIEW A

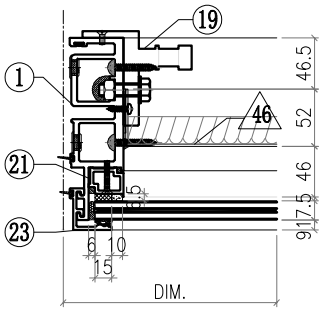

VIEW B

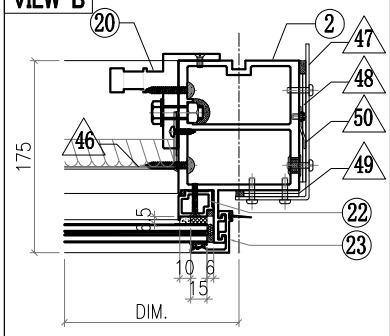

VIEW C

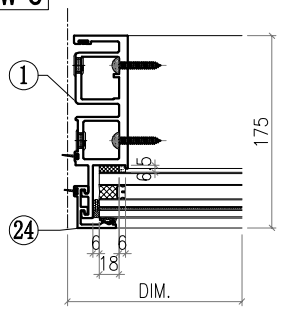

VIEW D

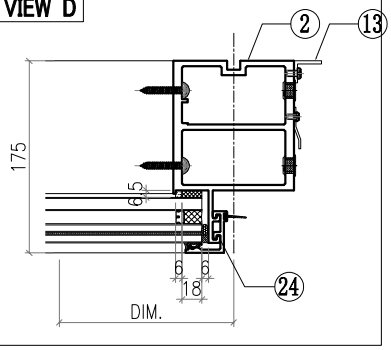

VIEW E

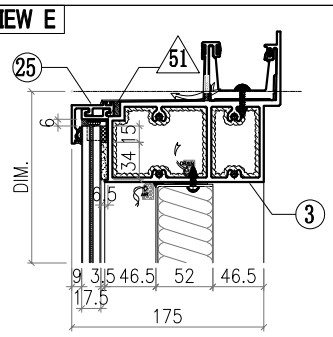

VIEW F

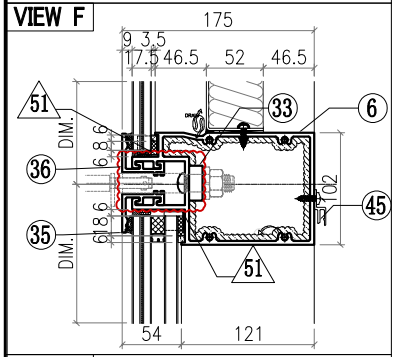

VIEW G

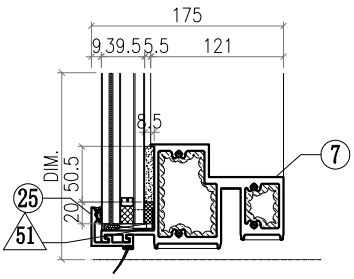

△ OTHERS (ALUM. & G.M.S. PARTS)

ITEM	FAB. DWG NO.	LENGTH (mm)	QTY
46	BST-M037 1278X646 (BACK PANEL)		1
47	AC-062 3mm THK. ALUM. PLATE		1
48	AC-063 3mm THK. ALUM. PLATE		2
49	AC-064 3mm THK. ALUM. PLATE		2
50	AC-110 2mm THK. ALUM. PLATE		1
51	AC-065 1mm THK. ALUM. PLATE		8
52			
53			
54	GL4-B092 1334X718 (GLASS)		1
55	GL1-B092 1334X2458 (GLASS)		1

◯ ALUM. EXTRUSION

ITEM	FAB. DWG NO.	LENGTH (mm)	QTY
1	X86049-P01	3276	1
2	X86056-P01	3276	1
3	X86060-001-049	1441	1
4			
5			
6	X86061-001-118	1346	1
7	X86059-001-121	1346	1
8			
9			
10			
11			
12			
13	N544-P01	2360	1
14			
15			
16	X86079-005	200	1
17			
18			
19	X86095-001	210	1
20	X86095-002	210	1
21	X86074-P01-02	706.5	1
22	X86074-P01R-02	706.5	1
23	X86071-P04-02	749.5	2
24	X86071-P04-04	2491.5	2
25	X86071-P01-20	1374	2
26			
27			
28			
29			
30			
31			
32			
33	SSC-001	140	1
34			
35	X86071-P13-04	1374	1
36	X86071-P13R-04	1374	1
37			
38			
39			
40			
41			
42			
43			
44			
45	X86101-001-034	1282	1

美特鋁質有限公司 MIDI Aluminium Fabricator Ltd.														
								工程號	J857	類別		物料號	M1	
								地盘	啟德6552	制圖	李傳鵬	2022-02-11	圖號	CW-289D
修改	A	B	C	採用	工廠		地盤	图纸名称	单元组装图	復核	練松文	2022-02-13	數量	-
日期	3.18	4.2	4.26	材料颜色	-			材料	-	批准	林仁安	2022-02-15	單件重量	- (KG)

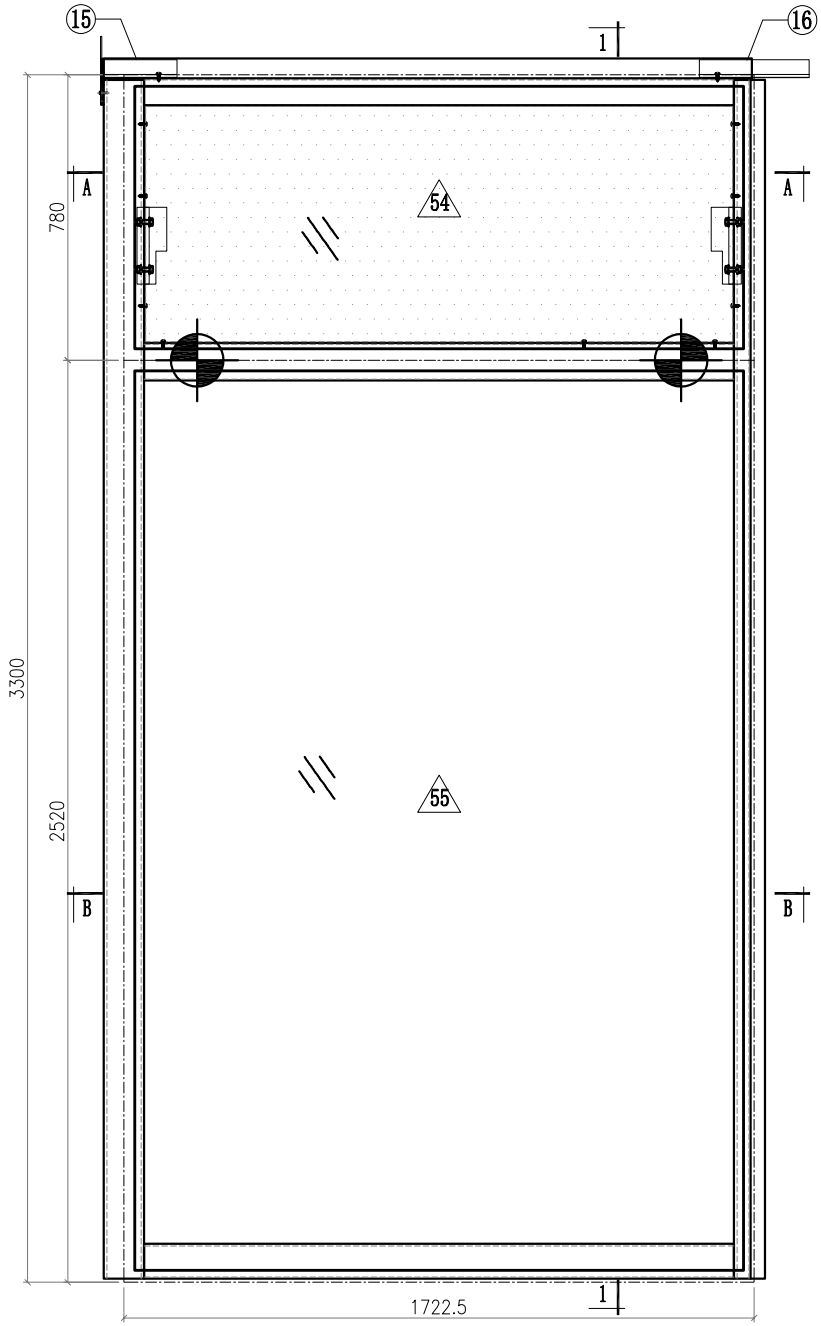

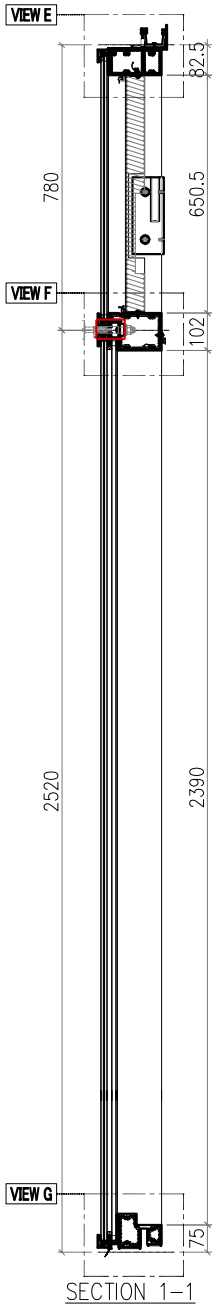

SECTION 1-1

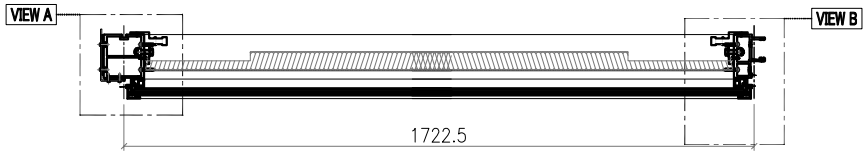

SECTION A-A

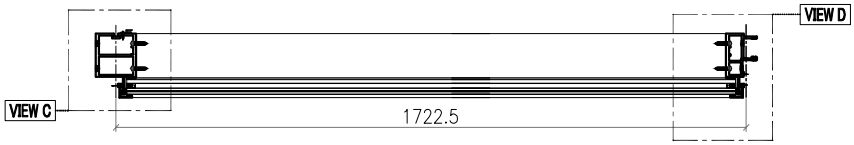

SECTION B-B

Notes
1.
2. VIEW DROM OUTSIDE
3. GLASS
4. 2mm THK. BACK PANEL

美特鋁質有限公司
MIDI Aluminium Fabricator Ltd.

修改	A	B	C	採用工廠		地盤 ✓
日期	3.18	4.2	4.26	材料顏色	-	

工程號	J857	類別		物料號	M1		
地盤	啟德6552	制圖	李傳鵬	2022-02-11	圖號	CW-289D	
图纸名称	单元组装图	復核	練松文	2022-02-13	數量	-	
材料	-	批准	林仁安	2022-02-15	單件重量	-	(KG)

VIEW A

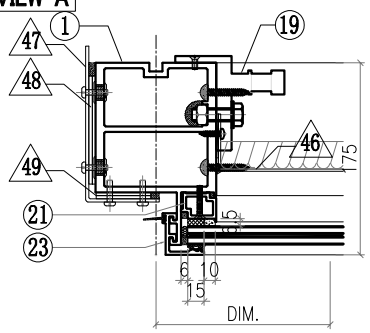

VIEW B

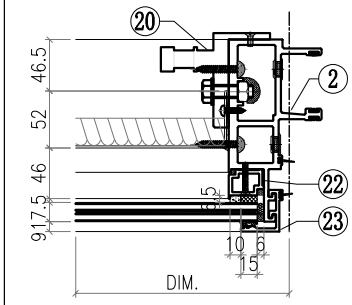

VIEW C

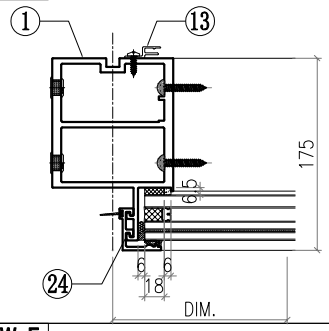

VIEW D

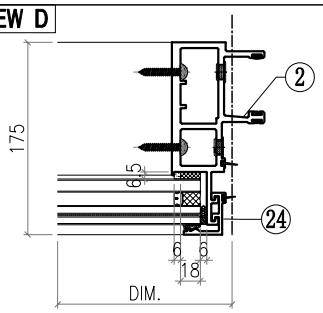

VIEW E

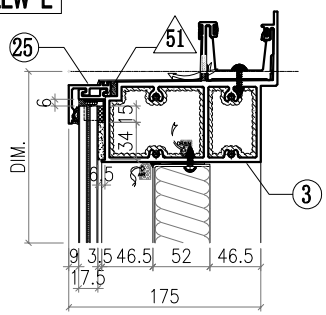

VIEW F

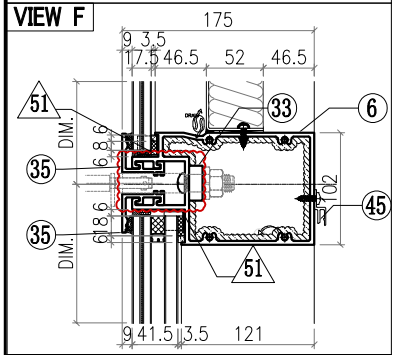

VIEW G

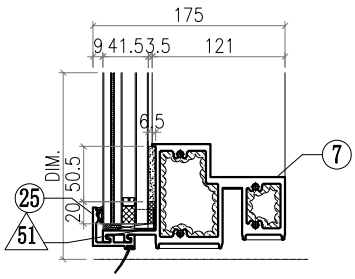

△ OTHERS (ALUM. & G.M.S. PARTS)

ITEM	FAB. DWG NO.	LENGTH (mm)	QTY
46	BST-M042 1608X646 (BACK PANEL)		1
47	AC-061 3mm THK. ALUM. PLATE		1
48	AC-063 3mm THK. ALUM. PLATE		2
49	AC-064 3mm THK. ALUM. PLATE		2
50			
51	AC-065 1mm THK. ALUM. PLATE		8
52			
53			
54	GL4-B097 1664X718 (GLASS)		1
55	GL2-L097 1664X2458 (GLASS)		1

◯ ALUM. EXTRUSION

ITEM	FAB. DWG NO.	LENGTH (mm)	QTY
1	X86056-P07	3276	1
2	X86047-P01	3276	1
3	X86060-001-019	1771	1
4			
5			
6	X86061-001-153	1676	1
7	X86059-001-122	1676	1
8			
9			
10			
11			
12			
13	X86101-P01	2250	1
14			
15	X86079-002	200	1
16	X86079-001	300	1
17			
18			
19	X86095-001	210	1
20	X86095-002	210	1
21	X86074-P01-02	706.5	1
22	X86074-P01R-02	706.5	1
23	X86071-P04-02	749.5	2
24	X86071-P04-04	2491.5	2
25	X86071-P01-23	1704.5	2
26			
27			
28			
29			
30			
31			
32			
33	SSC-001	140	2
34			
35	X86071-P11-05	1704.5	2
36			
37			
38			
39			
40			
41			
42			
43			
44			
45	X86101-001-035	1612	1

美特鋁質有限公司 MIDI Aluminium Fabricator Ltd.														
								工程號	J857	類別		物料號	M1	
								地盘	啟德6552	制圖	李傳鵬	2022-02-11	圖號	CW-291D
修改	A	B	C	採用	工廠		地盤 ✓	图纸名称	单元组装图	復核	練松文	2022-02-13	數量	-
日期	3.18	4.2	4.26	材料颜色	-			材料	-	批准	林仁安	2022-02-15	單件重量	- (KG)

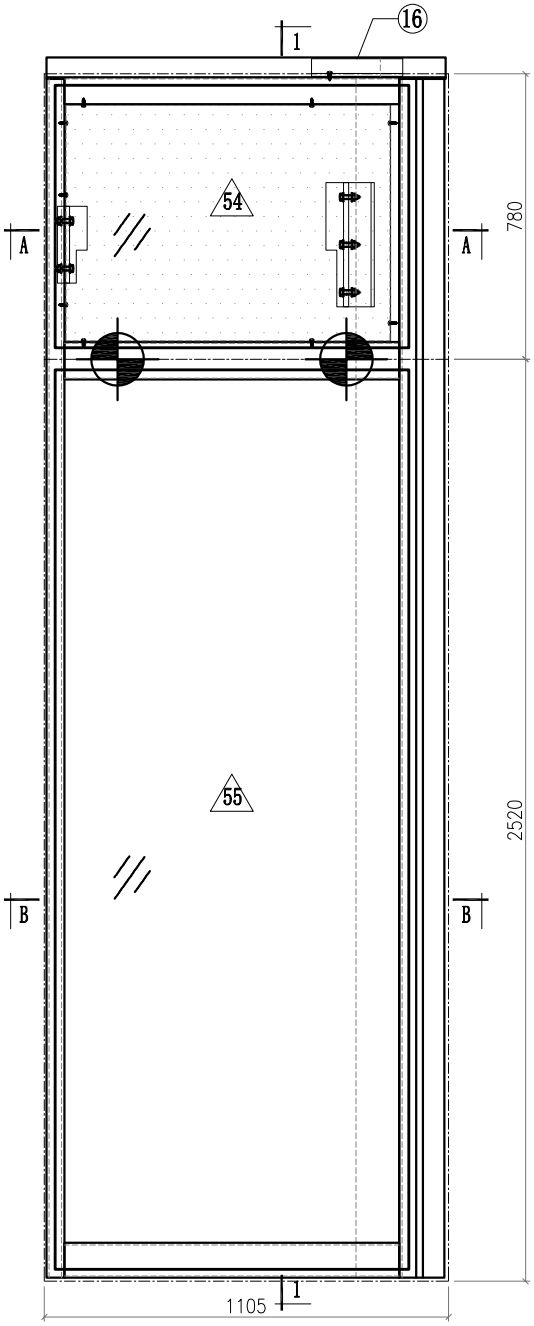

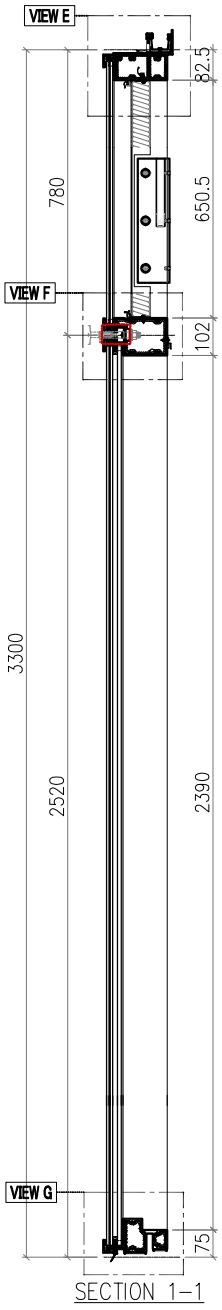

SECTION 1-1

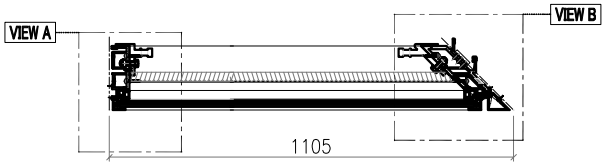

SECTION A-A

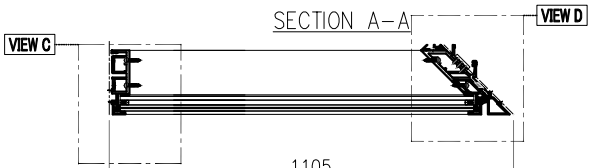

SECTION B-B

Notes
1.
2. VIEW DROM OUTSIDE
3. GLASS
4. 2mm THK. BACK PANEL

美特鋁質有限公司
MIDI Aluminium Fabricator Ltd.

修改	A	B	C	採用工廠		地盤 ✓
日期	3.18	4.2	4.26	材料顏色	-	

工程號	J857	類別		物料號	M1		
地盤	啟德6552	制圖	李傳鵬	2022-02-11	圖號	CW-291D	
图纸名称	单元组装图	復核	練松文	2022-02-13	數量	-	
材料	-	批准	林仁安	2022-02-15	單件重量	-	(KG)

VIEW A

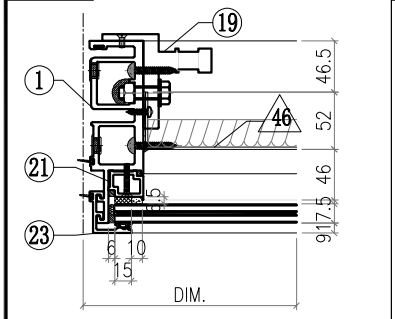

VIEW B

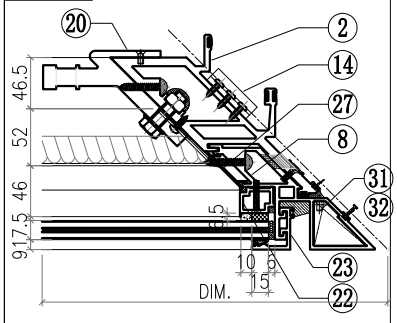

VIEW C

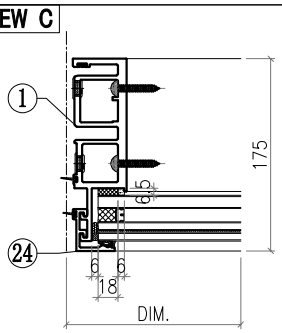

VIEW D

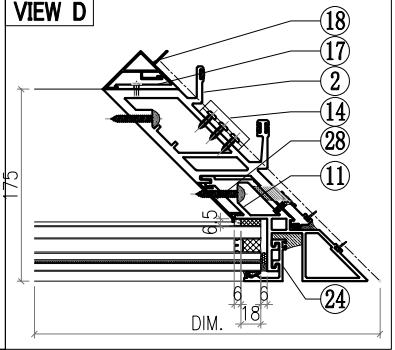

VIEW E

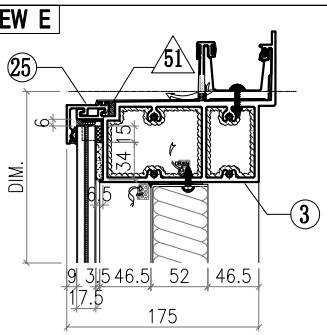

VIEW F

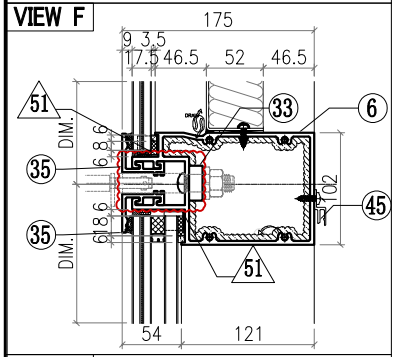

VIEW G

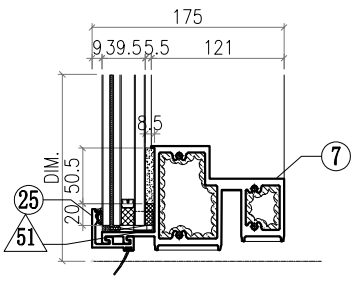

△ OTHERS (ALUM. & G.M.S. PARTS)

ITEM	FAB. DWG NO.	LENGTH (mm)	QTY
46	BST-CY013 889X646 (BACK PANEL)		1
47			
48			
49			
50			
51	AC-065 1mm THK. ALUM. PLATE		8
52			
53			
54	GL4-B104 967X718 (GLASS)		1
55	GL1-B104 967X2458 (GLASS)		1

◯ ALUM. EXTRUSION

ITEM	FAB. DWG NO.	LENGTH (mm)	QTY
1	X86049-P01	3276	1
2	X86051-P02	3276	1
3	X86060-001-A06	1081.5	1
4			
5			
6	X86061-001-159	979	1
7	X86059-001-A26	979	1
8	X86075-P01	3276	1
9			
10			
11			
12			
13			
14	X86083-002	50	3
15			
16	X86079-003	250	1
17	X86091-002-01	2350	1
18	X86093-001-01	2350	1
19	X86095-001	210	1
20	X86097-002	340	1
21	X86074-P01-02	706.5	1
22	X86074-P01R-02	706.5	1
23	X86071-P04-02	749.5	2
24	X86071-P04-04	2491.5	2
25	X86071-P01-25	1007	2
26			
27	X86151-P02R	650	1
28	X86151-P03	2359.5	1
29			
30			
31	L044-P01L	46	1
32	L044-P01R	46	1
33	SSC-001	140	2
34			
35	X86071-P11-06	1007	2
36			
37			
38			
39			
40			
41			
42			
43			
44			
45	X86101-001-076	797	1

美特鋁質有限公司 MIDI Aluminium Fabricator Ltd.								工程號	J857	類別		物料號	M1		
								地盘	啟德6552	制圖	李傳鵬	2022-02-11	圖號	CW-292D	
修改	A	B	C	採用	工廠		地盤 ✓	图纸名称	单元组装图	復核	練松文	2022-02-13	數量	-	
日期	3.18	4.2	4.26	材料颜色	-			材料	-	批准	林仁安	2022-02-15	單件重量	-	(KG)

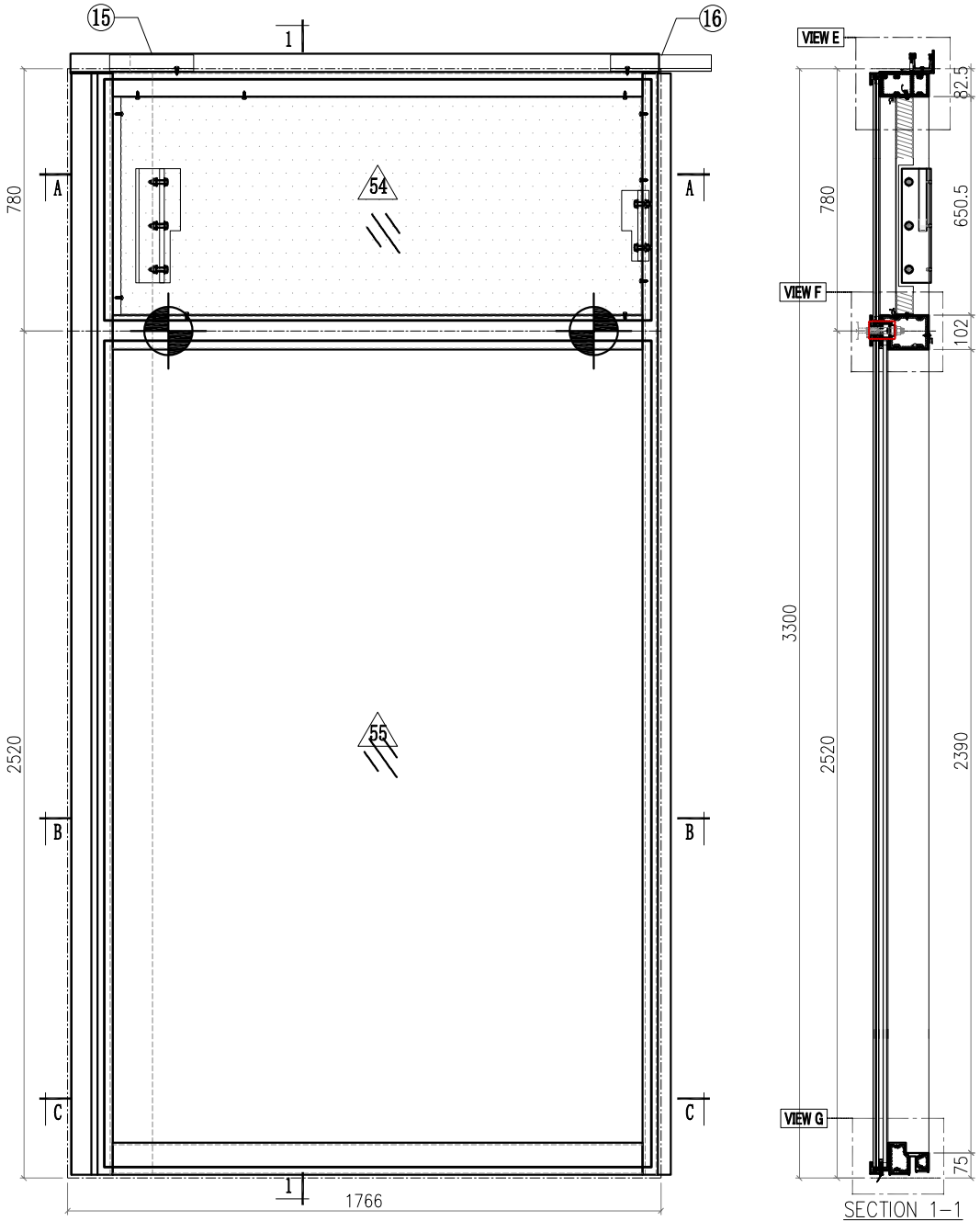

SECTION 1-1

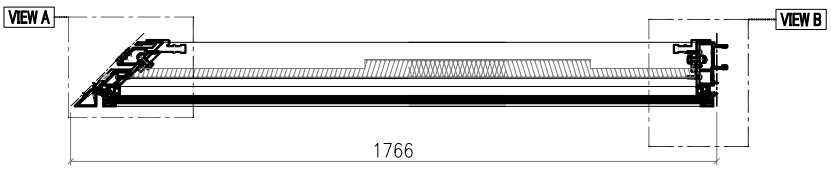

SECTION A-A

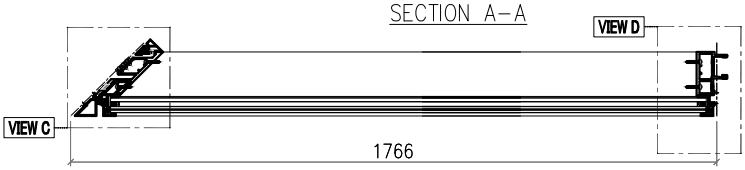

SECTION B-B

Notes
1.
2. VIEW DROM OUTSIDE
3. GLASS
4. 2mm THK. BACK PANEL

美特鋁質有限公司
MIDI Aluminium Fabricator Ltd.

修改	A	B	C	採用工廠		地盤 ✓
日期	3.18	4.2	4.26	材料顏色	-	

工程號	J857	類別		物料號	M1		
地盤	啟德6552	制圖	李傳鵬	2022-02-11	圖號	CW-292D	
图纸名称	单元组装图	復核	練松文	2022-02-13	數量	-	
材料	-	批准	林仁安	2022-02-15	單件重量	-	(KG)

VIEW A

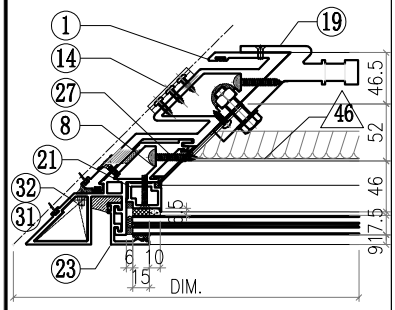

VIEW B

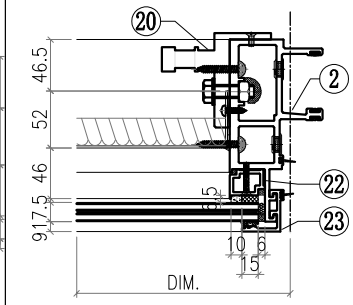

VIEW C

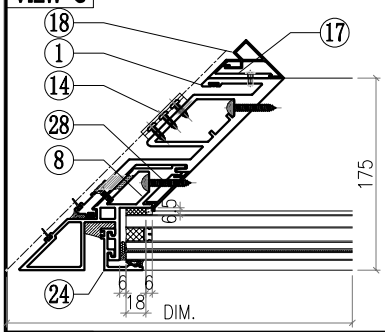

VIEW D

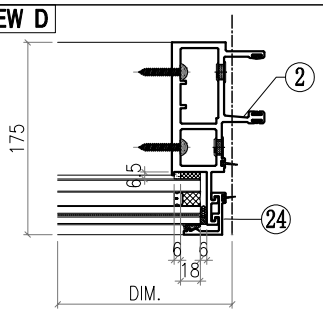

VIEW E

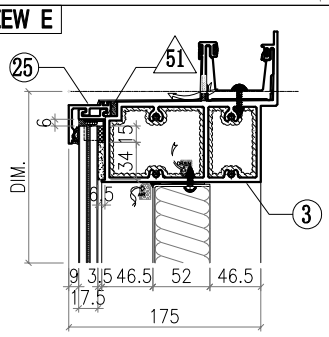

VIEW F

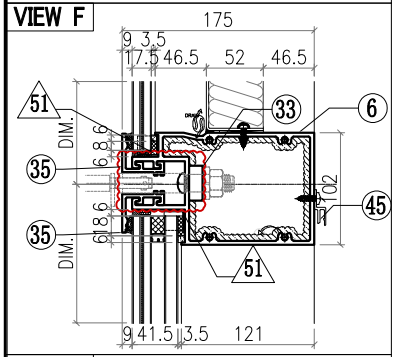

VIEW G

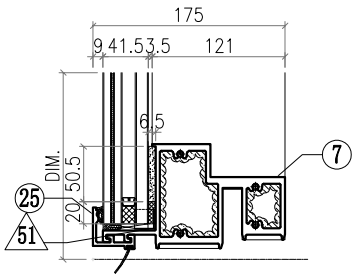

△ OTHERS (ALUM. & G.M.S. PARTS)

ITEM	FAB. DWG NO.	LENGTH (mm)	QTY
46	BST-CZ010		1
	1550X646 (BACK PANEL)		
47			
48			
49			
50			
51	AC-065		8
	1mm THK. ALUM. PLATE		
52			
53			
54	GL4-B099		1
	1628X718 (GLASS)		
55	GL2-L099		1
	1628X2458 (GLASS)		

◯ ALUM. EXTRUSION

ITEM	FAB. DWG NO.	LENGTH (mm)	QTY
1	X86052-P01	3276	1
2	X86047-P01	3276	1
3	X86060-001-B06	1742.5	1
4			
5			
6	X86061-001-165	1640	1
7	X86059-001-B26	1640	1
8	X86075-P02	3276	1
9			
10			
11			
12			
13			
14	X86083-001	50	3
15	X86079-004	250	1
16	X86079-001	300	1
17	X86091-001-01	2350	1
18	X86092-001-01	2350	1
19	X86097-001	340	1
20	X86095-002	210	1
21	X86074-P01-02	706.5	1
22	X86074-P01R-02	706.5	1
23	X86071-P04-02	749.5	2
24	X86071-P04-04	2491.5	2
25	X86071-P01-26	1668	2
26			
27	X86151-P02	650	1
28	X86151-P03	2359.5	1
29			
30			
31	L044-P01L	46	1
32	L044-P01R	46	1
33	SSC-001	140	2
34			
35	X86071-P11-07	1668	2
36			
37			
38			
39			
40			
41			
42			
43			
44			
45	X86101-001-060	1458	1

美特鋁質有限公司 MIDI Aluminium Fabricator Ltd.							工程號	J857	類別		物料號	M1		
							地盘	啟德6552	制圖	李傳鵬	2022-02-11	圖號	CW-294D	
修改	A	B	C	採用工廠		地盤 ✓	图纸名称	单元组装图	復核	練松文	2022-02-13	數量	-	
日期	3.18	4.2	4.26	材料颜色	-		材料	-	批准	林仁安	2022-02-15	單件重量	-	(KG)

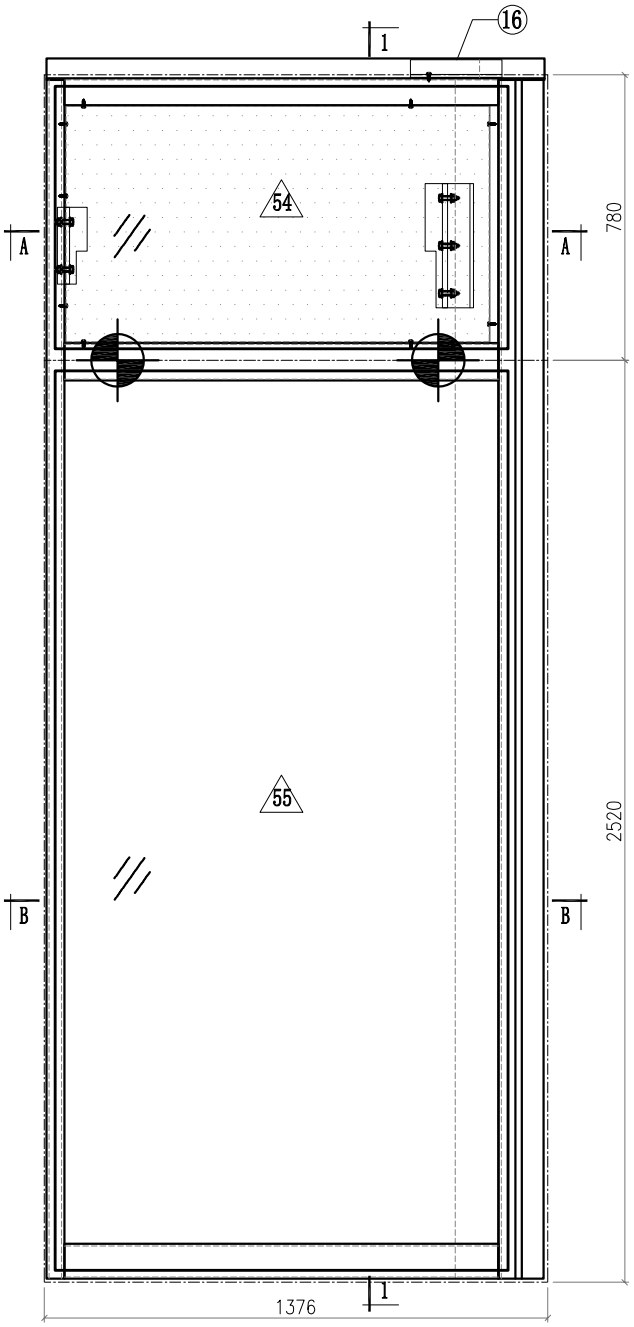

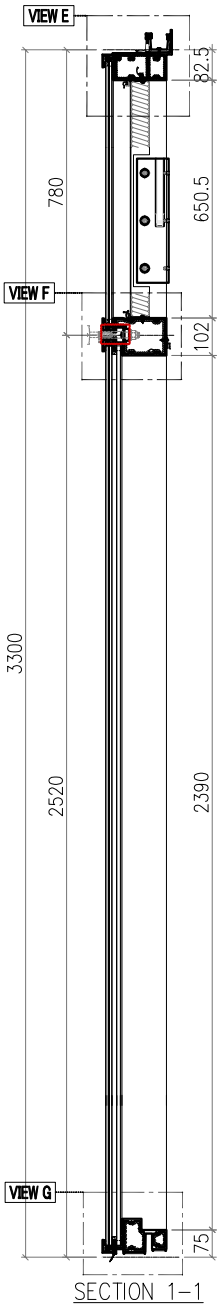

SECTION 1-1

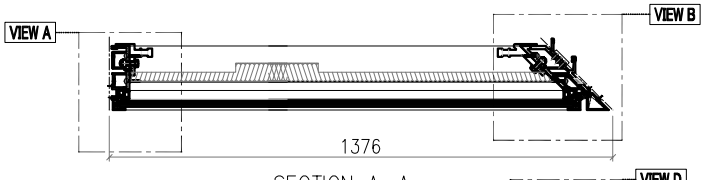

SECTION A-A

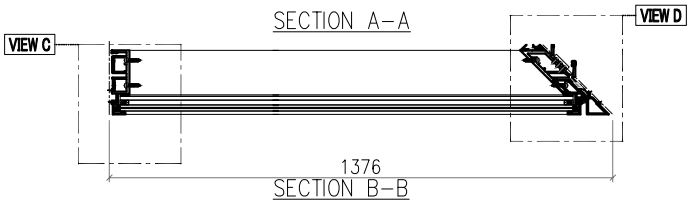

SECTION B-B

Notes
1.
2. VIEW DROM OUTSIDE
3. GLASS
4. 2mm THK. BACK PANEL

美特鋁質有限公司
MIDI Aluminium Fabricator Ltd.

修改	A	B	C	採用工廠		地盤 ✓	工程號	J857	類別		物料號	M1
日期	3.18	4.2	4.26	材料顏色	-		地盘	啟德6552	制圖	李傳鵬	2022-02-11	圖號 CW-294D
							图纸名称	单元组装图	復核	練松文	2022-02-13	數量 -
							材料	-	批准	林仁安	2022-02-15	單件重量 - (KG)

VIEW A

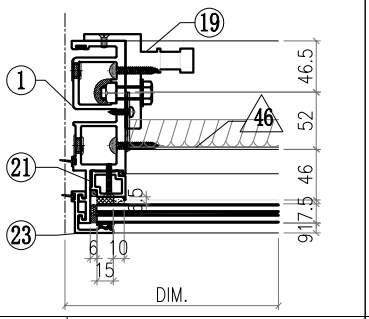

VIEW B

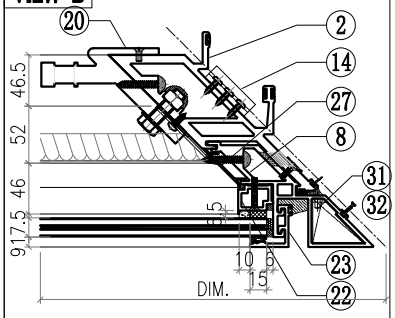

VIEW C

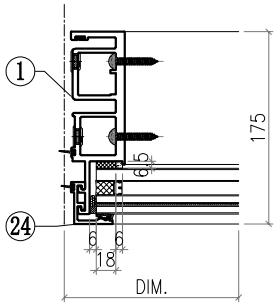

VIEW D

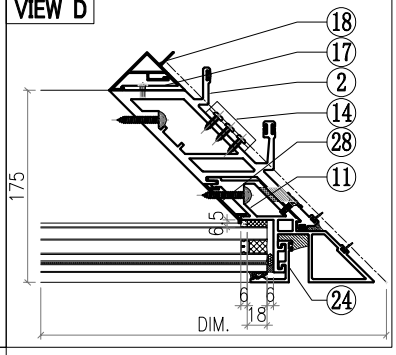

VIEW E

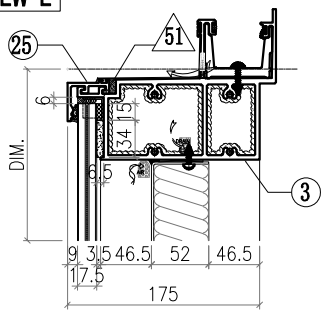

VIEW F

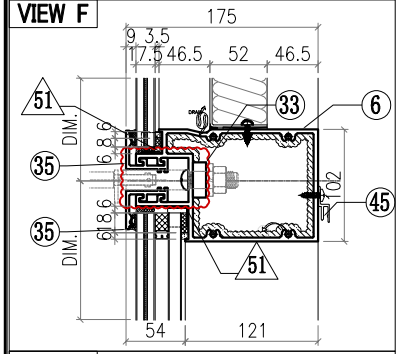

VIEW G

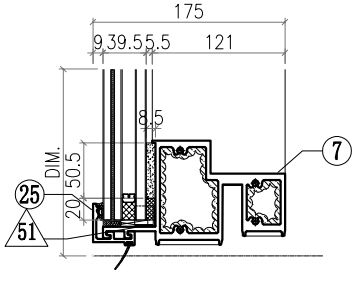

△ OTHERS (ALUM. & G.M.S. PARTS)

ITEM	FAB. DWG NO.	LENGTH (mm)	QTY
46	BST-CY011 1160X646 (BACK PANEL)		1
47			
48			
49			
50			
51	AC-065 1mm THK. ALUM. PLATE		8
52			
53			
54	GL4-B101 1238X718 (GLASS)		1
55	GL1-B101 1238X2458 (GLASS)		1

◯ ALUM. EXTRUSION

ITEM	FAB. DWG NO.	LENGTH (mm)	QTY
1	X86049-P01	3276	1
2	X86051-P02	3276	1
3	X86060-001-A07	1352.5	1
4			
5			
6	X86061-001-160	1250	1
7	X86059-001-A27	1250	1
8	X86075-P01	3276	1
9			
10			
11			
12			
13			
14	X86083-002	50	3
15			
16	X86079-003	250	1
17	X86091-002-01	2350	1
18	X86093-001-01	2350	1
19	X86095-001	210	1
20	X86097-002	340	1
21	X86074-P01-02	706.5	1
22	X86074-P01R-02	706.5	1
23	X86071-P04-02	749.5	2
24	X86071-P04-04	2491.5	2
25	X86071-P01-16	1278	2
26			
27	X86151-P02R	650	1
28	X86151-P03	2359.5	1
29			
30			
31	L044-P01L	46	1
32	L044-P01R	46	1
33	SSC-001	140	2
34			
35	X86071-P11-08	1278	2
36			
37			
38			
39			
40			
41			
42			
43			
44			
45	X86101-001-077	1068	1

美特鋁質有限公司 MIDI Aluminium Fabricator Ltd.								工程號	J857	類別		物料號	M1		
								地盘	啟德6552	制圖	李傳鵬	2022-02-11	圖號	CW-295D	
修改	A	B	C	採用	工廠		地盤 ✓	图纸名称	单元组装图	復核	練松文	2022-02-13	數量	-	
日期	3.18	4.2	4.26	材料颜色	-			材料	-	批准	林仁安	2022-02-15	單件重量	-	(KG)

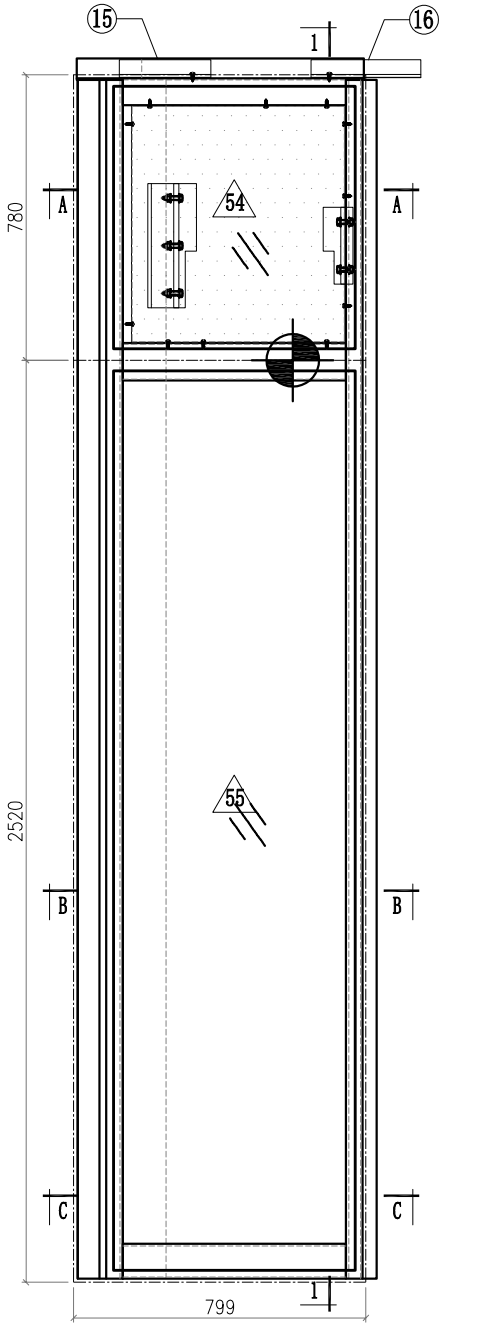

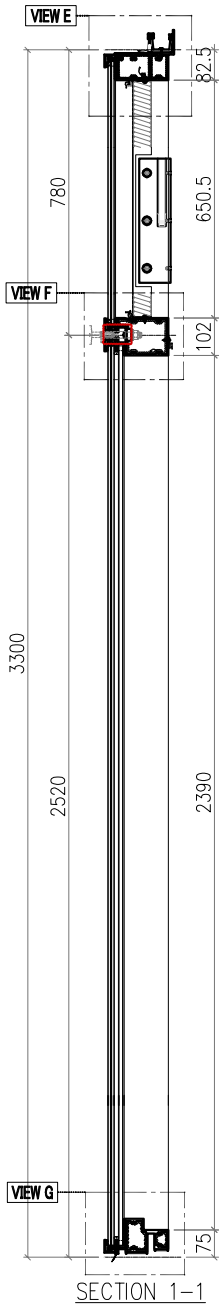

SECTION 1-1

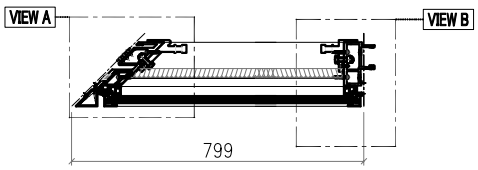

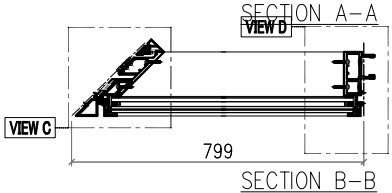

SECTION A-A

SECTION B-B

Notes
1.
2. VIEW DROM OUTSIDE
3. GLASS
4. 2mm THK. BACK PANEL

美特鋁質有限公司
MIDI Aluminium Fabricator Ltd.

工程號	J857	類別		物料號	M1						
地盘	啟德6552	制圖	李傳鵬	2022-02-11	圖號	CW-295D					
修改	A	B	C	採用工廠		地盤 ✓	图纸名称	单元组装图	復核	練松文	2022-02-13	數量	-		
日期	3.18	4.2	4.26	材料颜色	-		材料	-	批准	林仁安	2022-02-15	單件重量	-	(KG)	

VIEW A

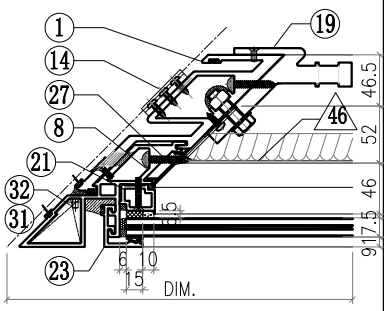

VIEW B

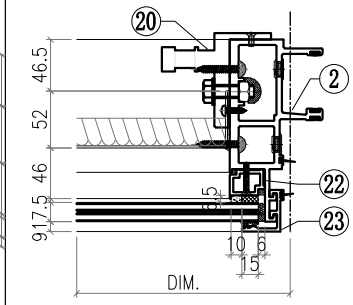

VIEW C

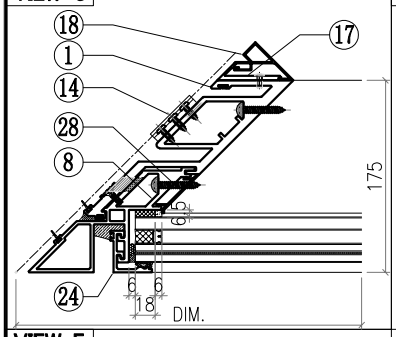

VIEW D

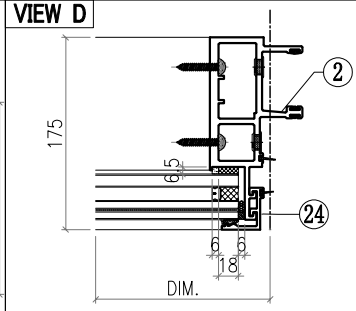

VIEW E

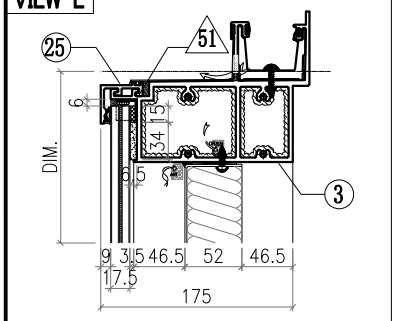

VIEW F

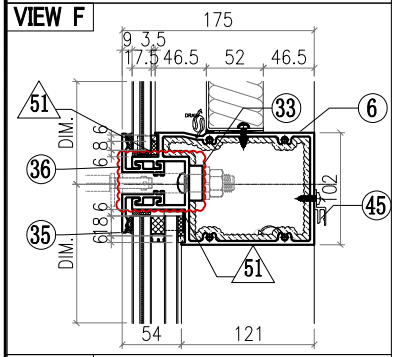

VIEW G

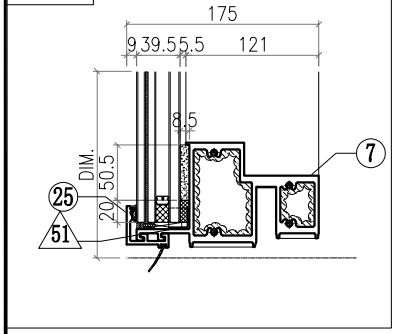

△ OTHERS (ALUM. & G.M.S. PARTS)

ITEM	FAB. DWG NO.	LENGTH (mm)	QTY
46	BST-CZ012 583X646 (BACK PANEL)		1
47			
48			
49			
50			
51	AC-065 1mm THK. ALUM. PLATE		8
52			
53			
54	GL4-B102 661X718 (GLASS)		1
55	GL1-B102 661X2458 (GLASS)		1

◯ ALUM. EXTRUSION

ITEM	FAB. DWG NO.	LENGTH (mm)	QTY
1	X86052-P01	3276	1
2	X86047-P01	3276	1
3	X86060-001-B07	775.5	1
4			
5			
6	X86061-001-172	673	1
7	X86059-001-B27	673	1
8	X86075-P02	3276	1
9			
10			
11			
12			
13			
14	X86083-001	50	3
15	X86079-004	250	1
16	X86079-001	300	1
17	X86091-001-01	2350	1
18	X86092-001-01	2350	1
19	X86097-001	340	1
20	X86095-002	210	1
21	X86074-P01-02	706.5	1
22	X86074-P01R-02	706.5	1
23	X86071-P04-02	749.5	2
24	X86071-P04-04	2491.5	2
25	X86071-P01-27	701	2
26			
27	X86151-P02	650	1
28	X86151-P03	2359.5	1
29			
30			
31	L044-P01L	46	1
32	L044-P01R	46	1
33	SSC-001	140	1
34			
35	X86071-P13-05	701	1
36	X86071-P13R-05	701	1
37			
38			
39			
40			
41			
42			
43			
44			
45	X86101-001-061	491	1

美特鋁質有限公司 MIDI Aluminium Fabricator Ltd.														
								工程號	J857	類別		物料號	M1	
								地盘	啟德6552	制圖	李傳鵬	2022-02-11	圖號	CW-296D
修改	A	B	C	採用	工廠		地盤	图纸名称	单元组装图	復核	練松文	2022-02-13	數量	-
日期	3.18	4.2	4.26	材料颜色	-			材料	-	批准	林仁安	2022-02-15	單件重量	- (KG)

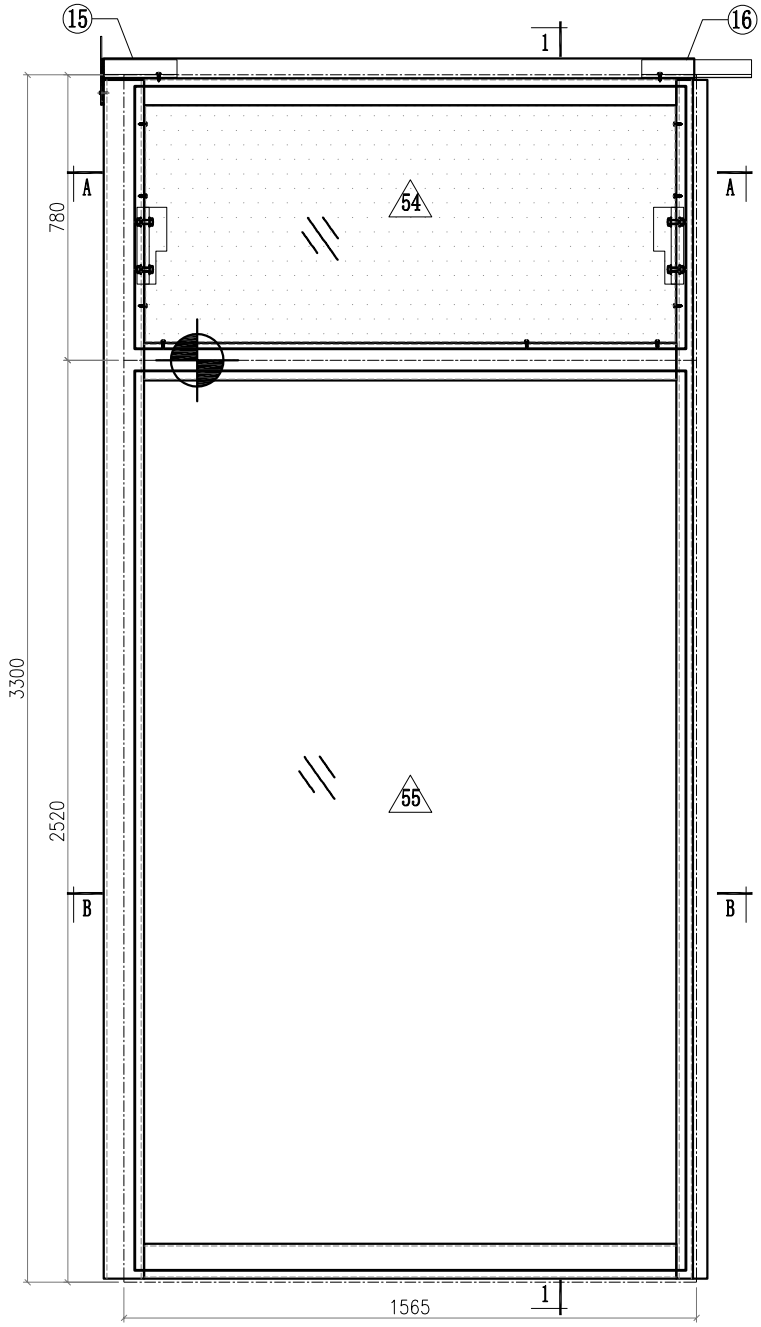

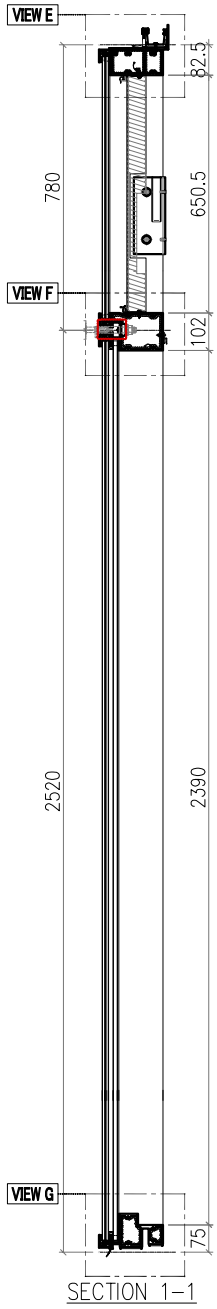

SECTION 1-1

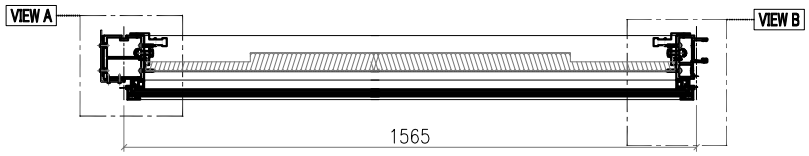

SECTION A-A

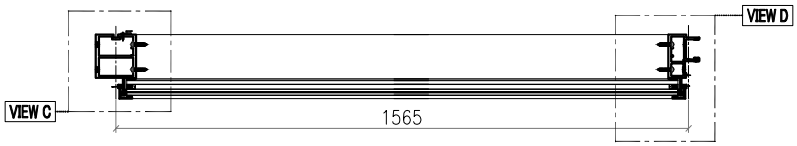

SECTION B-B

Notes
1.
2. VIEW DROM OUTSIDE
3. GLASS
4. 2mm THK. BACK PANEL

美特鋁質有限公司
MIDI Aluminium Fabricator Ltd.

修改	A	B	C	採用工廠		地盤 ✓
日期	3.18	4.2	4.26	材料顏色	-	

工程號	J857	類別		物料號	M1		
地盘	啟德6552	制圖	李傳鵬	2022-02-11	圖號	CW-296D	
图纸名称	单元组装图	復核	練松文	2022-02-13	數量	-	
材料	-	批准	林仁安	2022-02-15	單件重量	-	(KG)

VIEW A

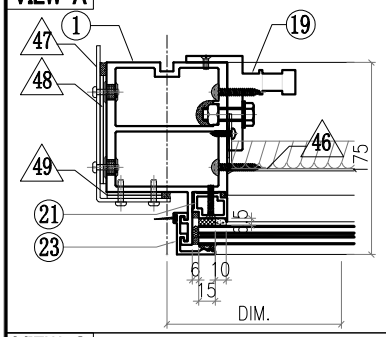

VIEW B

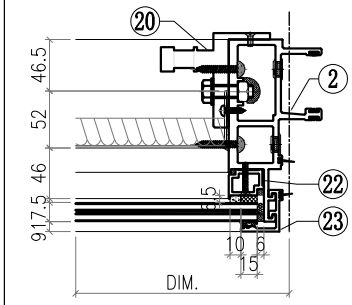

VIEW C

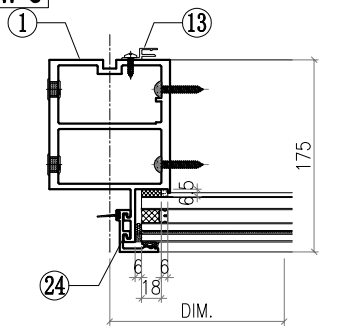

VIEW D

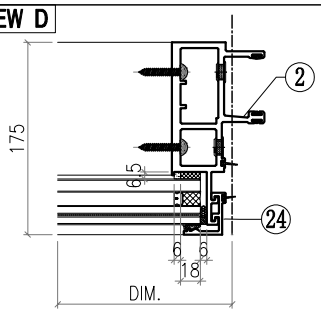

VIEW E

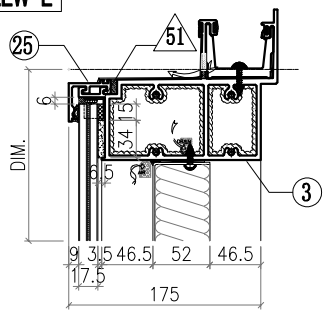

VIEW F

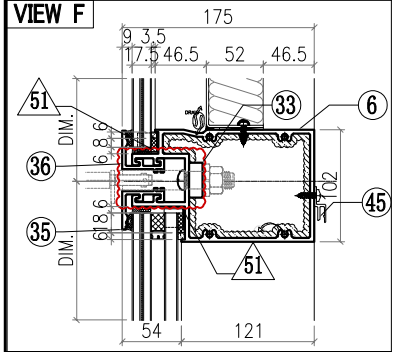

VIEW G

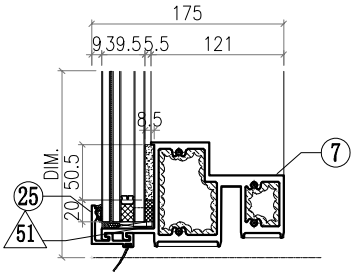

△ OTHERS (ALUM. & G.M.S. PARTS)

ITEM	FAB. DWG NO.	LENGTH (mm)	QTY
46	BST-M049 1451X646 (BACK PANEL)		1
47	AC-061 3mm THK. ALUM. PLATE		1
48	AC-063 3mm THK. ALUM. PLATE		2
49	AC-064 3mm THK. ALUM. PLATE		2
50			
51	AC-065 1mm THK. ALUM. PLATE		8
52			
53			
54	GL4-B105 1507X718 (GLASS)		1
55	GL1-B105 1507X2458 (GLASS)		1

◯ ALUM. EXTRUSION

ITEM	FAB. DWG NO.	LENGTH (mm)	QTY
1	X86056-P07	3276	1
2	X86047-P01	3276	1
3	X86060-001-020	1614	1
4			
5			
6	X86061-001-145	1519	1
7	X86059-001-123	1519	1
8			
9			
10			
11			
12			
13	X86101-P01	2250	1
14			
15	X86079-002	200	1
16	X86079-001	300	1
17			
18			
19	X86095-001	210	1
20	X86095-002	210	1
21	X86074-P01-02	706.5	1
22	X86074-P01R-02	706.5	1
23	X86071-P04-02	749.5	2
24	X86071-P04-04	2491.5	2
25	X86071-P01-28	1547	2
26			
27			
28			
29			
30			
31			
32			
33	SSC-001	140	1
34			
35	X86071-P12-06	1547	1
36	X86071-P12R-06	1547	1
37			
38			
39			
40			
41			
42			
43			
44			
45	X86101-001-037	1455	1

美特鋁質有限公司 MIDI Aluminium Fabricator Ltd.														
								工程號	J857	類別		物料號	M1	
								地盘	啟德6552	制圖	李傳鵬	2022-02-11	圖號	CW-298D
修改	A	B	C	採用	工廠		地盤	图纸名称	单元组装图	復核	練松文	2022-02-13	數量	-
日期	3.18	4.2	4.26	材料颜色	-			材料	-	批准	林仁安	2022-02-15	單件重量	- (KG)

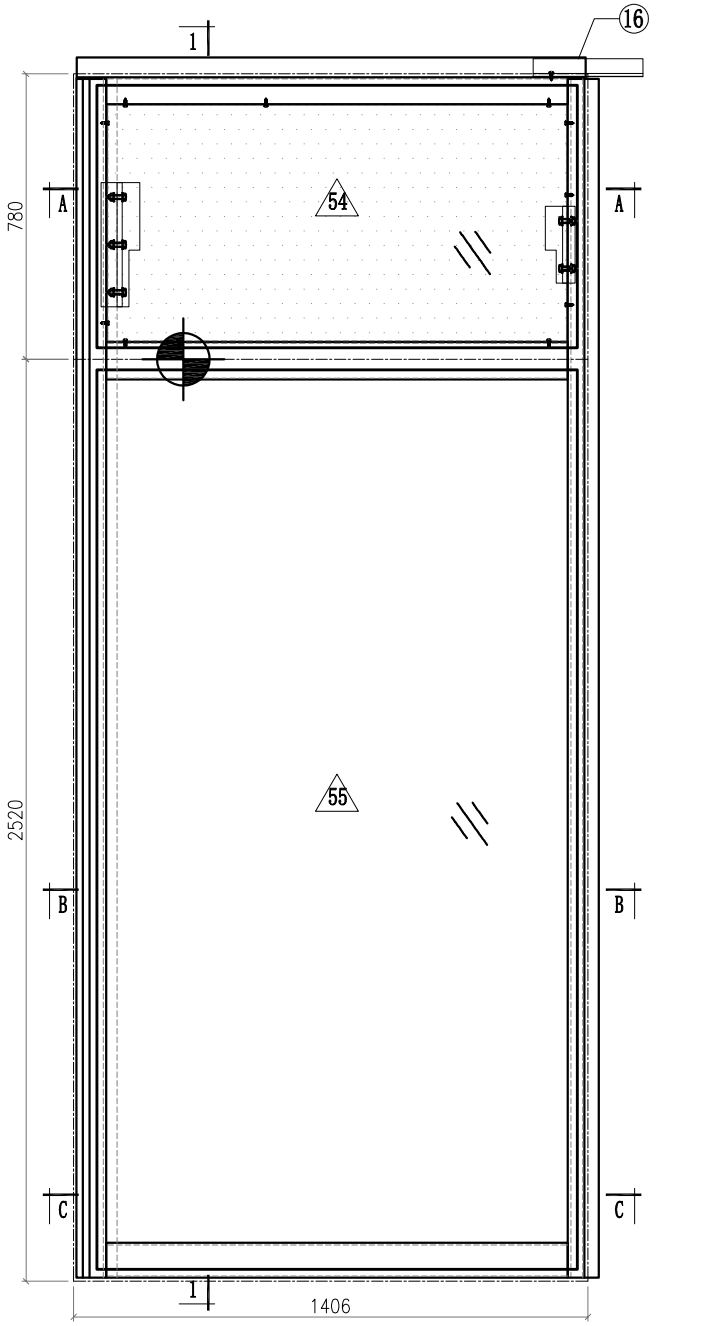

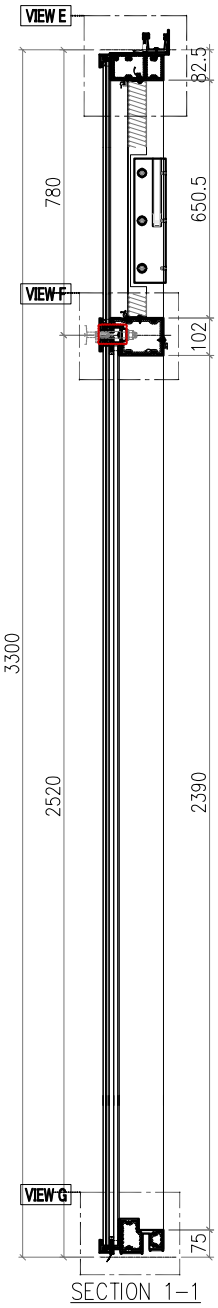

SECTION 1-1

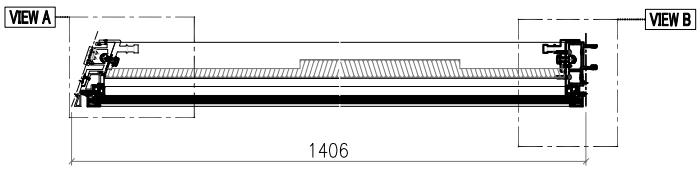

SECTION A-A

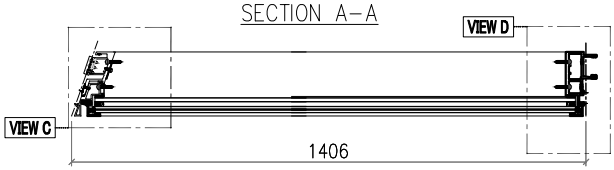

SECTION B-B

Notes
1.
2. VIEW DROM OUTSIDE
3. GLASS
4. 2mm THK. BACK PANEL

美特鋁質有限公司
MIDI Aluminium Fabricator Ltd.

修改	A	B	C	採用工廠		地盤 ✓
日期	3.18	4.2	4.26	材料顏色	-	

工程號	J857	類別		物料號	M1		
地盘	啟德6552	制圖	李傳鵬	2022-02-11	圖號	CW-298D	
图纸名称	单元组装图	復核	練松文	2022-02-13	數量	-	
材料	-	批准	林仁安	2022-02-15	單件重量	-	(KG)

VIEW A

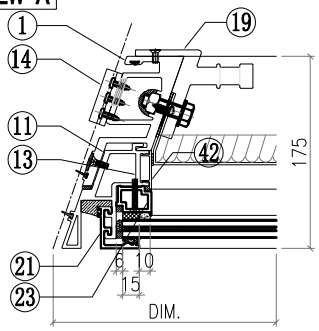

VIEW B

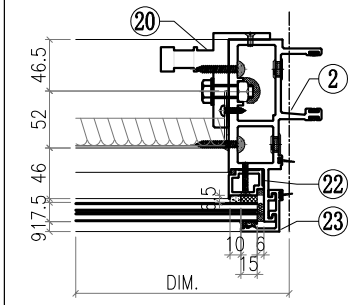

VIEW C

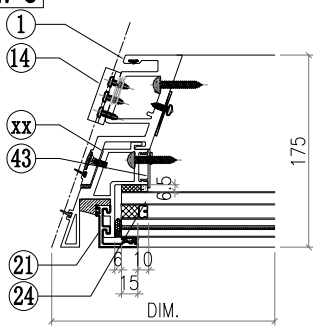

VIEW D

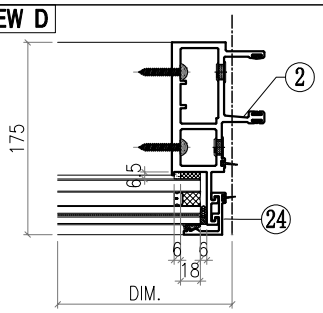

VIEW E

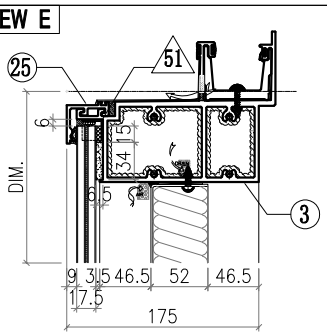

VIEW F

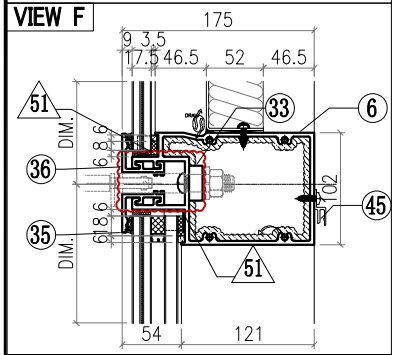

VIEW G

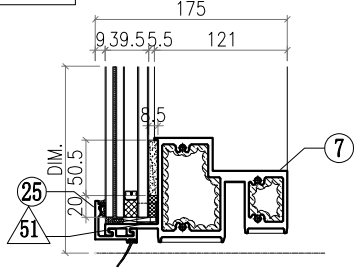

△ OTHERS (ALUM. & G.M.S. PARTS)

ITEM	FAB. DWG NO.	LENGTH (mm)	QTY
46	BST-CZ016 1257X646 (BACK PANEL)		1
47			
48			
49			
50			
51	AC-065 1mm THK. ALUM. PLATE		8
52			
53			
54	GL4-B107 1313X718 (GLASS)		1
55	GL1-B107 1313X2458 (GLASS)		1

◯ ALUM. EXTRUSION

ITEM	FAB. DWG NO.	LENGTH (mm)	QTY
1	X86054-P01	3276	1
2	X86047-P01	3276	1
3	X86060-001-B11	1390.5	1
4			
5			
6	X86061-001-175	1325.5	1
7	X86059-001-B31	1325.5	1
8			
9			
10			
11			
12			
13	X86088-P03	3276	1
14	X86083-001	50	3
15			
16	X86079-007	150	1
17			
18			
19	X86104-001	340	1
20	X86095-002	210	1
21	X86074-P01-02	706.5	1
22	X86074-P01R-02	706.5	1
23	X86071-P04-02	749.5	2
24	X86071-P04-04	2491.5	2
25	X86071-P01-30	1353.5	2
26			
27			
28			
29			
30			
31			
32			
33	SSC-001	140	1
34			
35	X86071-P12-07	1353.5	1
36	X86071-P12R-07	1353.5	1
37			
38			
39			
40			
41			
42	X86152-P02	650	1
43	X86152-P03	2359.5	1
44			
45	X86101-001-063	1230	1

美特鋁質有限公司 MIDI Aluminium Fabricator Ltd.														
								工程號	J857	類別		物料號	M1	
								地盘	啟德6552	制圖	李傳鵬	2022-02-11	圖號	CW-299D
修改	A	B	C	採用	工廠		地盤	图纸名称	单元组装图	復核	練松文	2022-02-13	數量	-
日期	3.18	4.2	4.26	材料颜色	-			材料	-	批准	林仁安	2022-02-15	單件重量	- (KG)

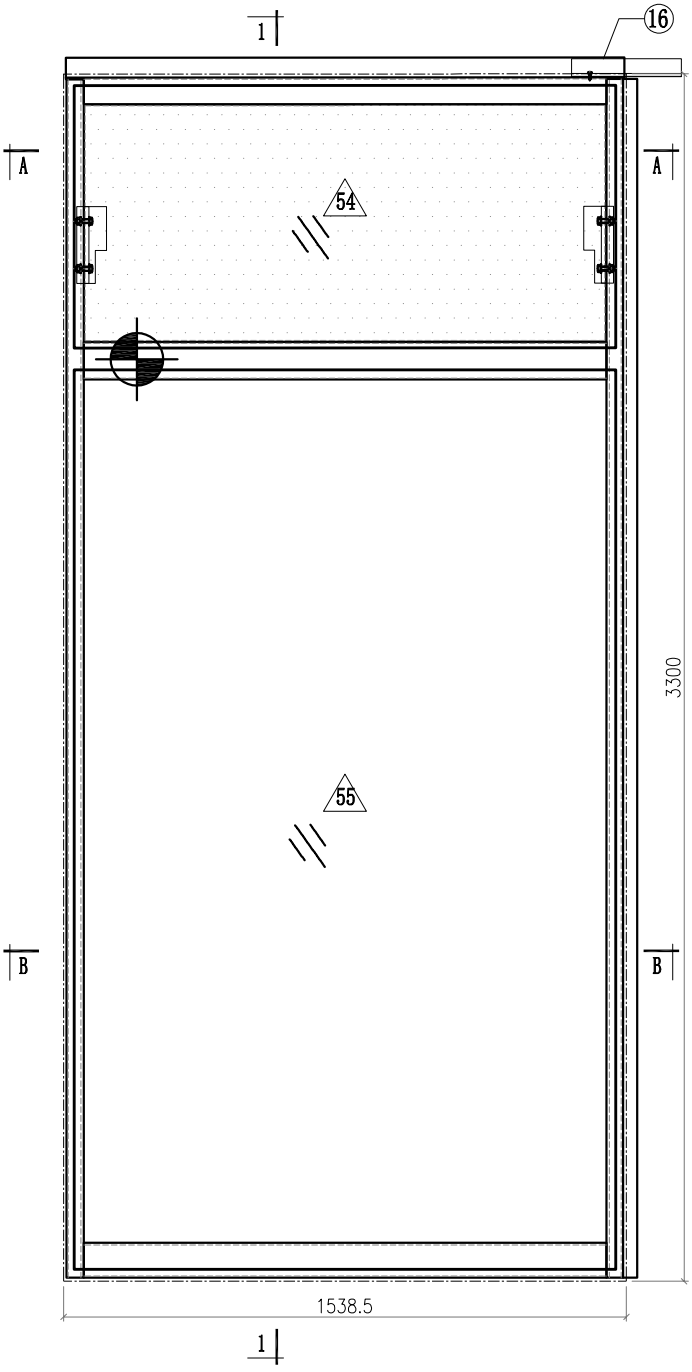

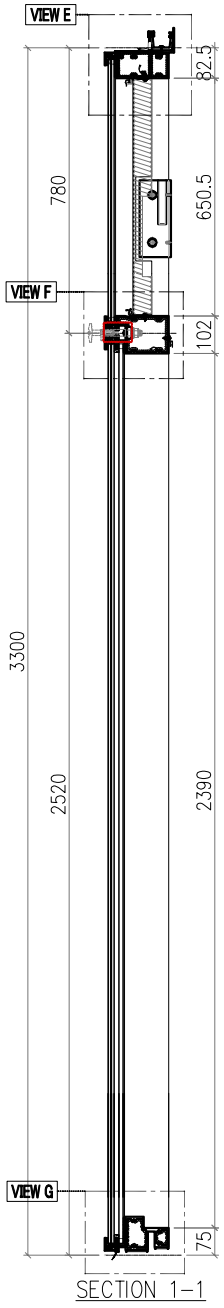

SECTION 1-1

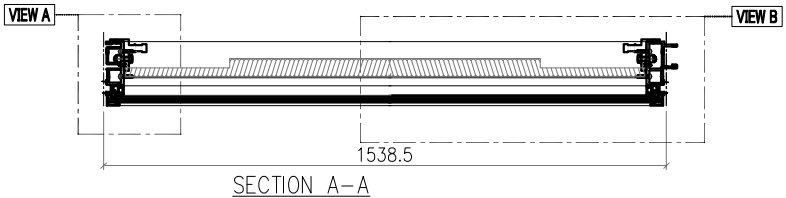

SECTION A-A

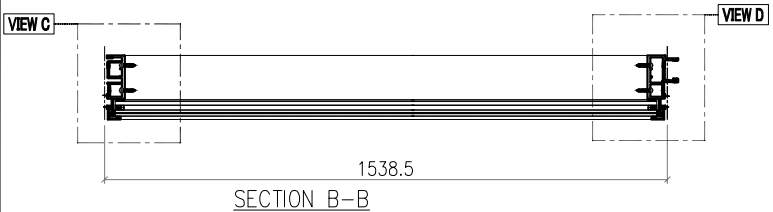

SECTION B-B

Notes
1.
2. VIEW DROM OUTSIDE
3. GLASS
4. 2mm THK. BACK PANEL

美特鋁質有限公司
MIDI Aluminium Fabricator Ltd.

修改	A	B	C	採用工廠		地盤 ✓
日期	3.18	4.2	4.26	材料顏色	-	

工程號	J857	類別		物料號	M1		
地盤	啟德6552	制圖	李傳鵬	2022-02-11	圖號	CW-299D	
图纸名称	单元组装图	復核	練松文	2022-02-13	數量	-	
材料	-	批准	林仁安	2022-02-15	單件重量	-	(KG)

VIEW A

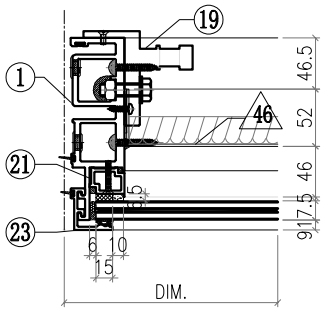

VIEW B

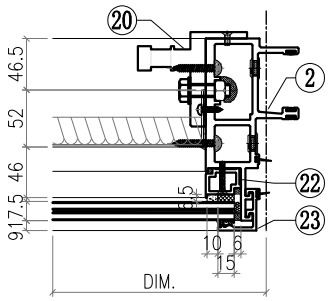

VIEW C

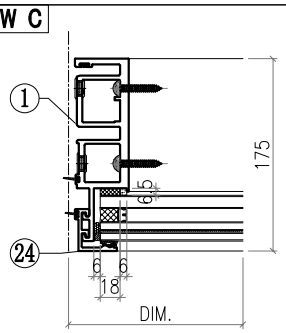

VIEW D

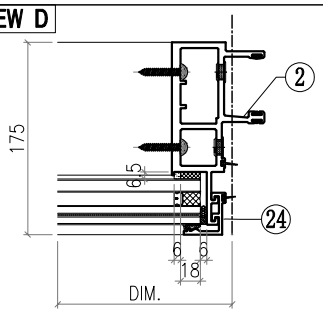

VIEW E

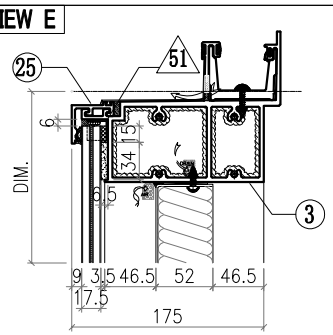

VIEW F

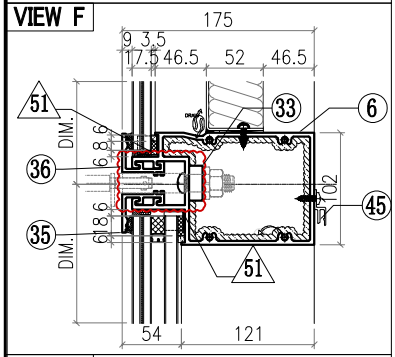

VIEW G

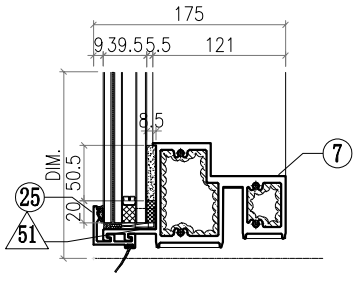

△ OTHERS (ALUM. & G.M.S. PARTS)

ITEM	FAB. DWG NO.	LENGTH (mm)	QTY
46	BST-M046 1424X646 (BACK PANEL)		1
47			
48			
49			
50			
51	AC-065 1mm THK. ALUM. PLATE		8
52			
53			
54	GL4-B109 1480X718 (GLASS)		1
55	GL1-B109 1480X2458 (GLASS)		1

◯ ALUM. EXTRUSION

ITEM	FAB. DWG NO.	LENGTH (mm)	QTY
1	X86049-P01	3276	1
2	X86047-P01	3276	1
3	X86060-001-072	1526	1
4			
5			
6	X86061-001-147	1492	1
7	X86059-001-124	1492	1
8			
9			
10			
11			
12			
13			
14			
15			
16	X86079-007	150	1
17			
18			
19	X86095-001	210	1
20	X86095-002	210	1
21	X86074-P01-02	706.5	1
22	X86074-P01R-02	706.5	1
23	X86071-P04-02	749.5	2
24	X86071-P04-04	2491.5	2
25	X86071-P01-40	1520	2
26			
27			
28			
29			
30			
31			
32			
33	SSC-001	140	1
34			
35	X86071-P12-08	1520	1
36	X86071-P12-08	1520	1
37			
38			
39			
40			
41			
42			
43			
44			
45	X86101-001-038	1428	1

美特鋁質有限公司 MIDI Aluminium Fabricator Ltd.														
								工程號	J857	類別		物料號	M1	
								地盘	啟德6552	制圖	李傳鵬	2022-02-11	圖號	CW-300D
修改	A	B	C	採用	工廠		地盤	图纸名称	单元组装图	復核	練松文	2022-02-13	數量	-
日期	3.18	4.2	4.26	材料颜色	-			材料	-	批准	林仁安	2022-02-15	單件重量	- (KG)

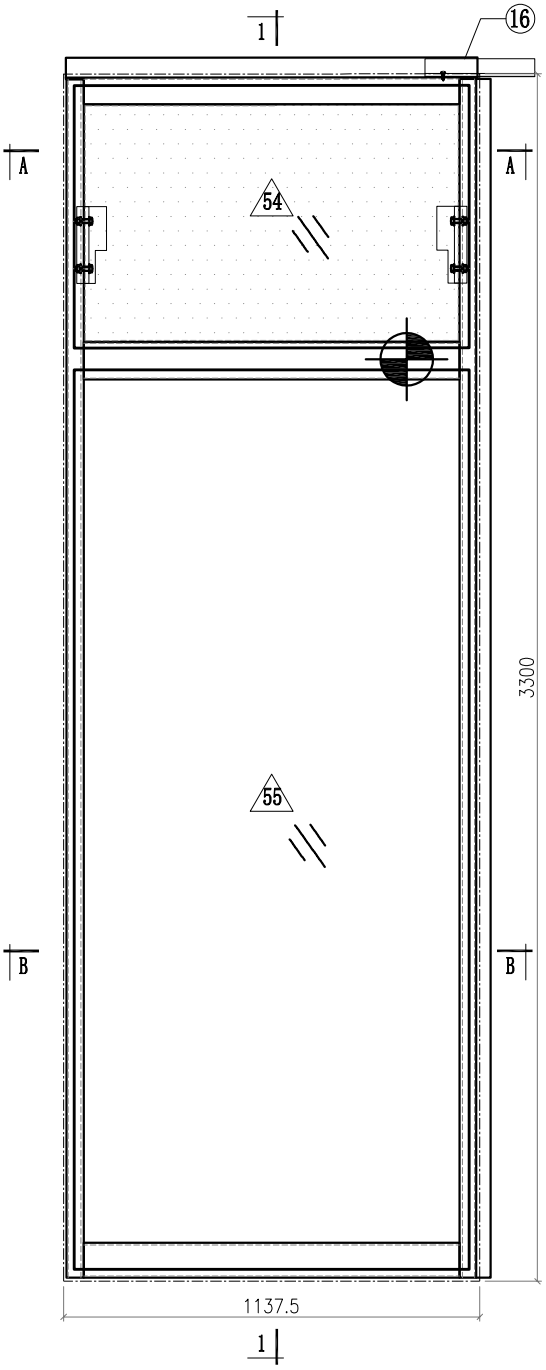

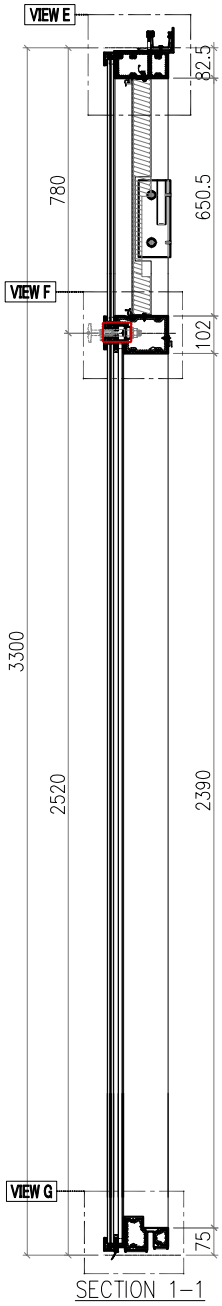

SECTION 1-1

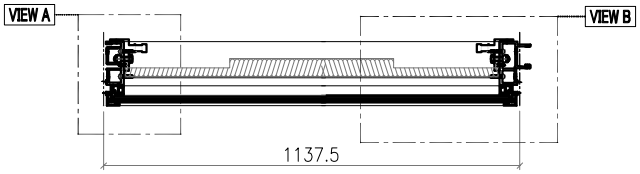

SECTION A-A

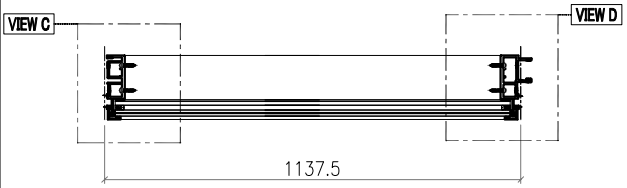

SECTION B-B

Notes
1.
2. VIEW DROM OUTSIDE
3. GLASS
4. 2mm THK. BACK PANEL

美特鋁質有限公司
MIDI Aluminium Fabricator Ltd.

修改	A	B	C	採用工廠		地盤 ✓
日期	3.18	4.2	4.26	材料顏色	-	

工程號	J857	類別		物料號	M1		
地盤	啟德6552	制圖	李傳鵬	2022-02-11	圖號	CW-300D	
图纸名称	单元组装图	復核	練松文	2022-02-13	數量	-	
材料	-	批准	林仁安	2022-02-15	單件重量	-	(KG)

VIEW A

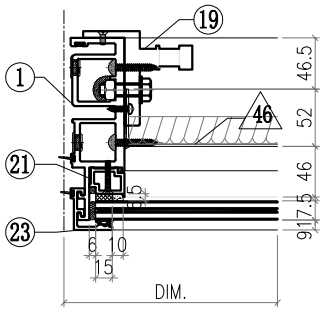

VIEW B

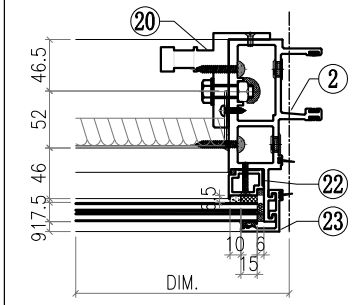

VIEW C

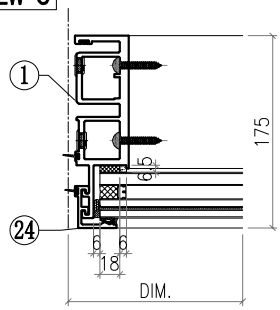

VIEW D

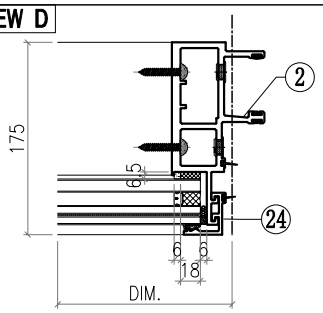

VIEW E

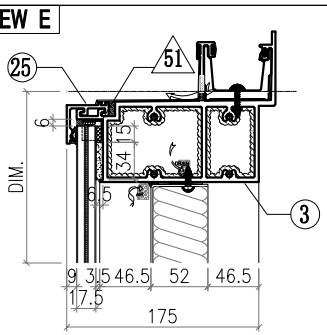

VIEW F

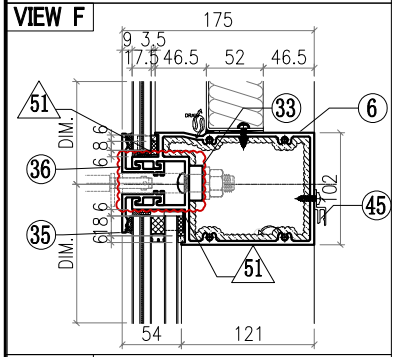

VIEW G

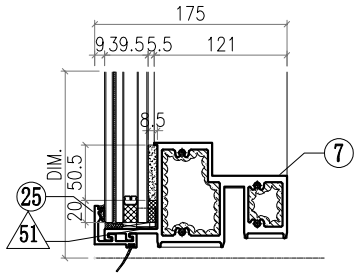

◯ ALUM. EXTRUSION

ITEM	FAB. DWG NO.	LENGTH (mm)	QTY
1	X86049-P01	3276	1
2	X86047-P01	3276	1
3	X86060-001-073	1125	1
4			
5			
6	X86061-001-120	1091	1
7	X86059-001-125	1091	1
8			
9			
10			
11			
12			
13			
14			
15			
16	X86079-007	150	1
17			
18			
19	X86095-001	210	1
20	X86095-002	210	1
21	X86074-P01-02	706.5	1
22	X86074-P01R-02	706.5	1
23	X86071-P04-02	749.5	2
24	X86071-P04-04	2491.5	2
25	X86071-P01-34	1119.5	2
26			
27			
28			
29			
30			
31			
32			
33	SSC-001	140	1
34			
35	X86071-P13-06	1119.5	1
36	X86071-P13R-06	1119.5	1
37			
38			
39			
40			
41			
42			
43			
44			
45	X86101-001-039	1027	1

△ OTHERS (ALUM. & G.M.S. PARTS)

ITEM	FAB. DWG NO.	LENGTH (mm)	QTY
46	BST-M083 1023X646 (BACK PANEL)		1
47			
48			
49			
50			
51	AC-065 1mm THK. ALUM. PLATE		8
52			
53			
54	GL4-B110 1079X718 (GLASS)		1
55	GL1-B110 1079X2458 (GLASS)		1

美特鋁質有限公司 MIDI Aluminium Fabricator Ltd.														
								工程號	J857	類別		物料號	M1	
								地盘	啟德6552	制圖	李傳鵬	2022-02-11	圖號	CW-302D
修改	A	B	C	採用	工廠		地盤	图纸名称	单元组装图	復核	練松文	2022-02-13	數量	-
日期	3.18	4.2	4.26	材料颜色	-			材料	-	批准	林仁安	2022-02-15	單件重量	- (KG)

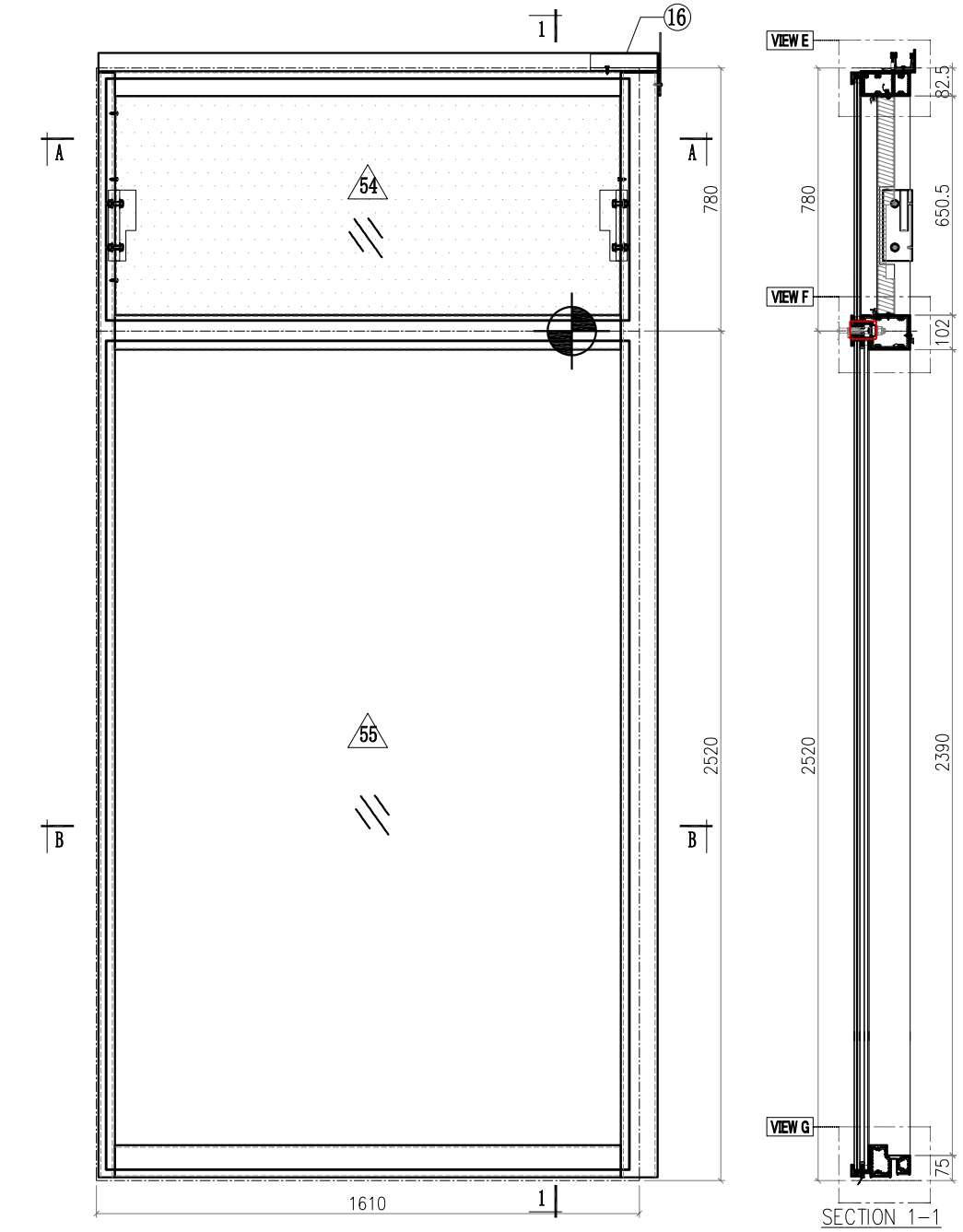

Notes
1.
2. VIEW DROM OUTSIDE
3. GLASS
4. 2mm THK. BACK PANEL

美特鋁質有限公司
MIDI Aluminium Fabricator Ltd.

修改	A	B	C	採用工廠		地盤 ✓
日期	3.18	4.2	4.26	材料顏色	-	

工程號	J857	類別		物料號	M1		
地盤	啟德6552	制圖	李傳鵬	2022-02-11	圖號	CW-302D	
图纸名称	单元组装图	復核	練松文	2022-02-13	數量	-	
材料	-	批准	林仁安	2022-02-15	單件重量	-	(KG)

VIEW A

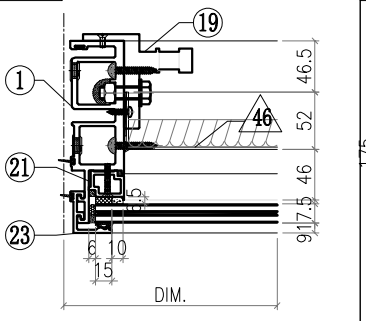

VIEW B

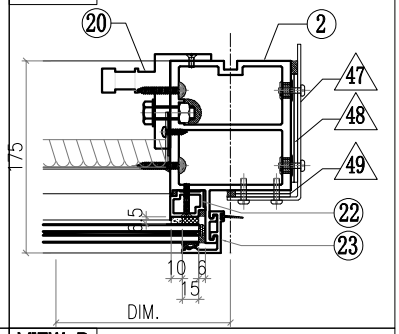

VIEW C

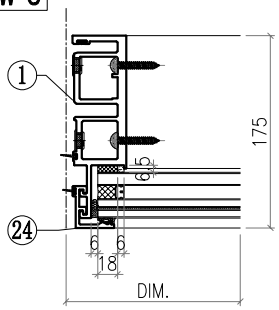

VIEW D

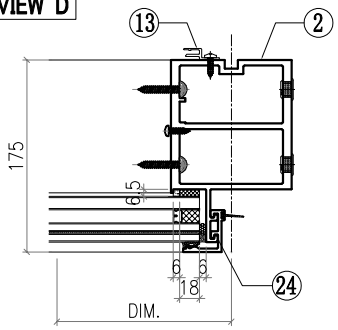

VIEW E

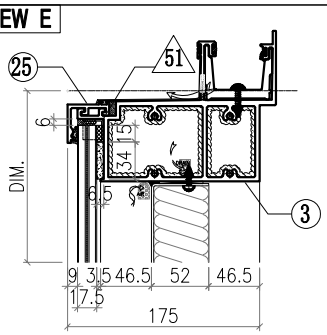

VIEW F

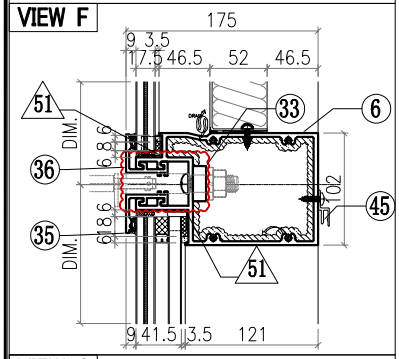

VIEW G

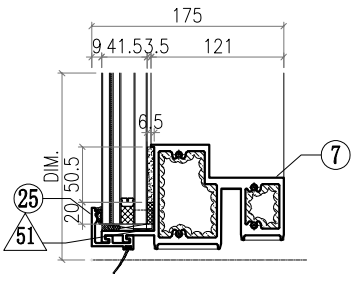

△ OTHERS (ALUM. & G.M.S. PARTS)

ITEM	FAB. DWG NO.	LENGTH (mm)	QTY
46	BST-M048 1496X646 (BACK PANEL)		1
47	AC-062 3mm THK. ALUM. PLATE		1
48	AC-063 3mm THK. ALUM. PLATE		2
49	AC-064 3mm THK. ALUM. PLATE		2
50			
51	AC-065 1mm THK. ALUM. PLATE		8
52			
53			
54	GL4-B111 1552X718 (GLASS)		1
55	GL2-L111 1552X2458 (GLASS)		1

◯ ALUM. EXTRUSION

ITEM	FAB. DWG NO.	LENGTH (mm)	QTY
1	X86049-P01	3276	1
2	X86056-P05	3276	1
3	X86060-001-052	1659	1
4			
5			
6	X86061-001-121	1564	1
7	X86059-001-126	1564	1
8			
9			
10			
11			
12			
13	X86101-P01	2250	1
14			
15			
16	X86079-005	200	1
17			
18			
19	X86095-001	210	1
20	X86095-002	210	1
21	X86074-P01-02	706.5	1
22	X86074-P01R-02	706.5	1
23	X86071-P04-02	749.5	2
24	X86071-P04-04	2491.5	2
25	X86071-P01-35	1592	2
26			
27			
28			
29			
30			
31			
32			
33	SSC-001	140	1
34			
35	X86071-P13-07	1592	1
36	X86071-P13R-07	1592	1
37			
38			
39			
40			
41			
42			
43			
44			
45	X86101-001-040	1500	1

美特鋁質有限公司 MIDI Aluminium Fabricator Ltd.														
								工程號	J857	類別		物料號	M1	
								地盘	啟德6552	制圖	李傳鵬	2022-02-11	圖號	CW-274E
修改	A	B	C	採用	工廠		地盤	图纸名称	单元组装图	復核	練松文	2022-02-13	數量	-
日期	3.18	4.2	4.26	材料颜色	-			材料	-	批准	林仁安	2022-02-15	單件重量	- (KG)

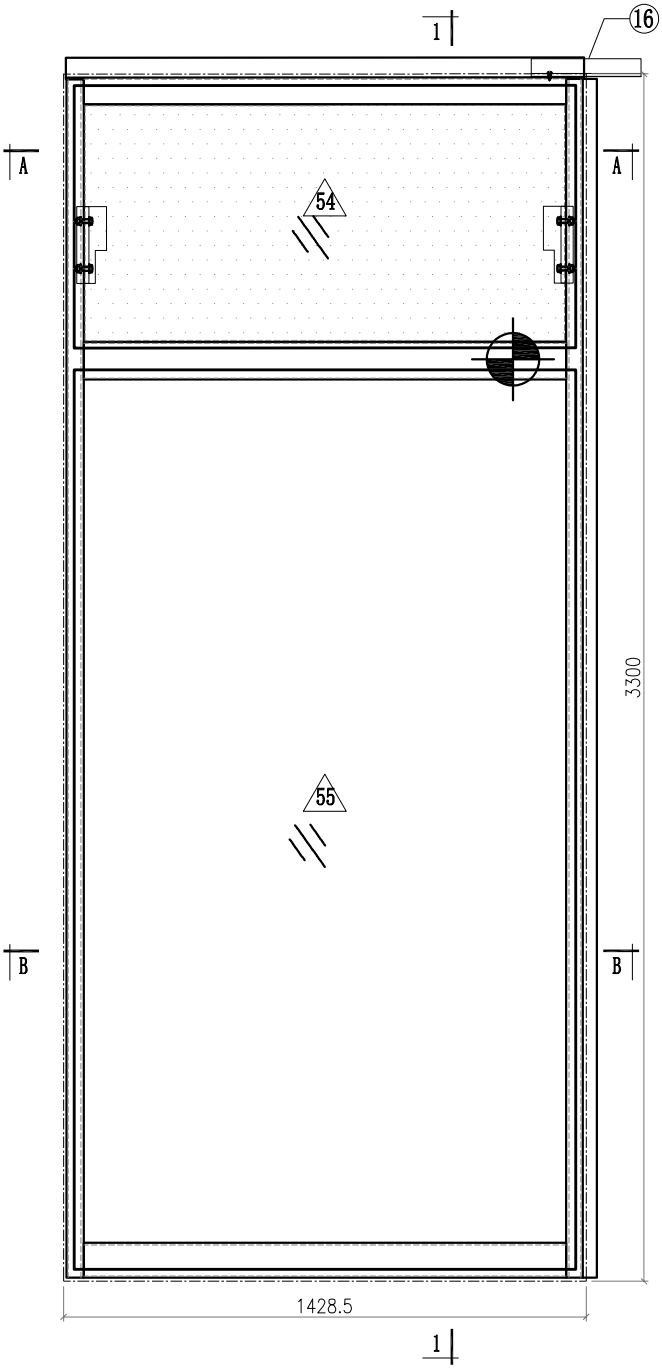

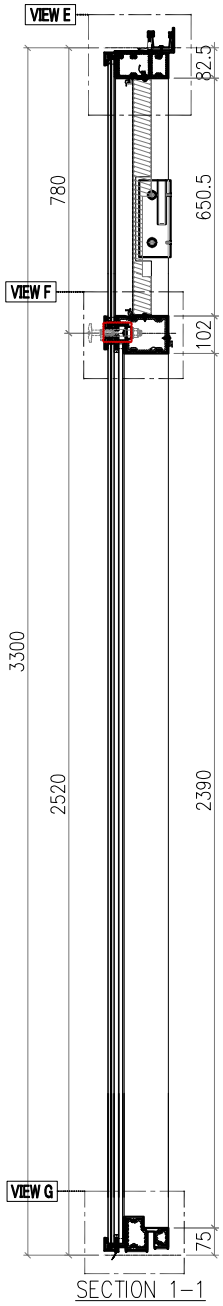

SECTION 1-1

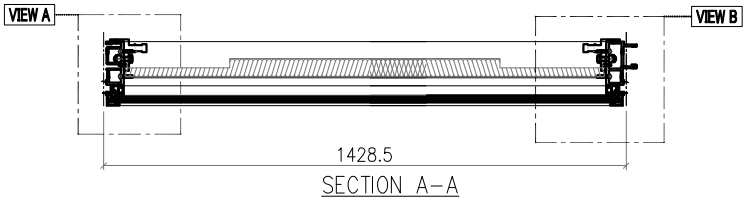

SECTION A-A

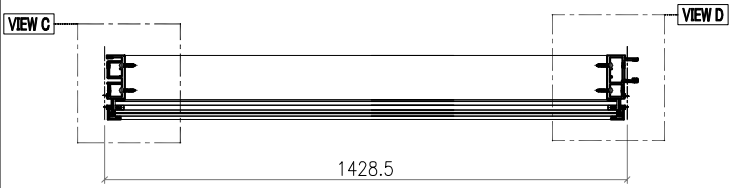

SECTION B-B

Notes
1.
2. VIEW DROM OUTSIDE
3. GLASS
4. 2mm THK. BACK PANEL

美特鋁質有限公司 MIDI Aluminium Fabricator Ltd.														
								工程號	J857	類別		物料號	M1	
								地盘	啟德6552	制圖	李傳鵬	2022-02-11	圖號	CW-274E
修改	A	B	C	採用	工廠		地盤 ✓	图纸名称	单元组装图	復核	練松文	2022-02-13	數量	-
日期	3.18	4.2	4.26	材料颜色	-			材料	-	批准	林仁安	2022-02-15	單件重量	- (KG)

VIEW A

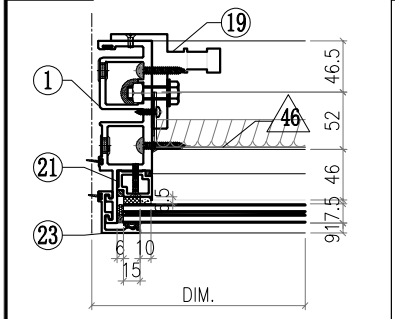

VIEW B

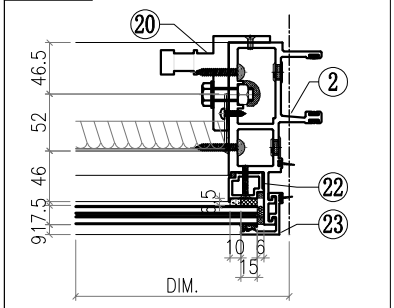

VIEW C

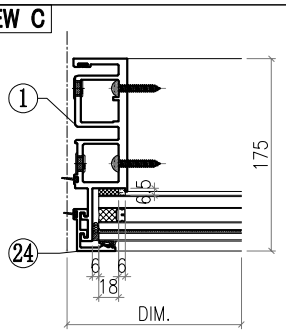

VIEW D

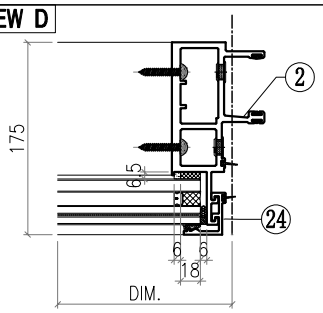

VIEW E

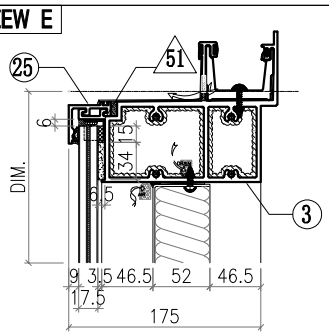

VIEW F

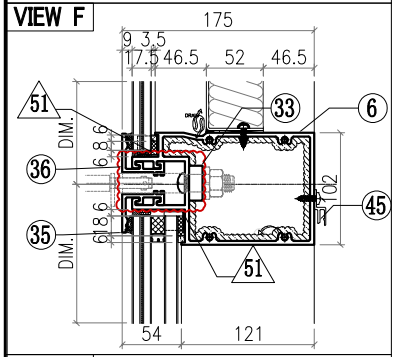

VIEW G

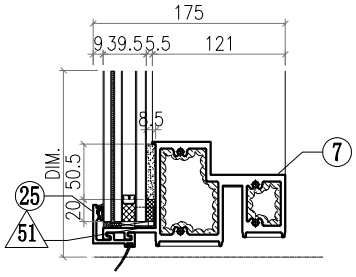

△ OTHERS (ALUM. & G.M.S. PARTS)

ITEM	FAB. DWG NO.	LENGTH (mm)	QTY
46	BST-M031 1314X646 (BACK PANEL)		1
47			
48			
49			
50			
51	AC-065 1mm THK. ALUM. PLATE		8
52			
53			
54	GL4-B086 1370X718 (GLASS)		1
55	GL1-B086 1370X2458 (GLASS)		1

◯ ALUM. EXTRUSION

ITEM	FAB. DWG NO.	LENGTH (mm)	QTY
1	X86049-P01	3276	1
2	X86047-P01	3276	1
3	X86060-001-068	1416	1
4			
5			
6	X86061-001-139	1382	1
7	X86059-001-115	1382	1
8			
9			
10			
11			
12			
13			
14			
15			
16	X86079-001	300	1
17			
18			
19	X86095-001	210	1
20	X86095-002	210	1
21	X86074-P01-02	706.5	1
22	X86074-P01R-02	706.5	1
23	X86071-P04-02	749.5	2
24	X86071-P04-04	2491.5	2
25	X86071-P01-15	1410.5	2
26			
27			
28			
29			
30			
31			
32			
33	SSC-001	140	1
34			
35	X86071-P13-10	1410.5	1
36	X86071-P13R-10	1410.5	1
37			
38			
39			
40			
41			
42			
43			
44			
45	X86101-001-027	1318	1

美特鋁質有限公司 MIDI Aluminium Fabricator Ltd.							工程號	J857	類別		物料號	M1		
							地盘	啟德6552	制圖	李傳鵬	2022-02-11	圖號	CW-275E	
修改	A	B	C	採用	工廠	地盤 ✓	图纸名称	单元组装图	復核	練松文	2022-02-13	數量	-	
日期	3.18	4.2	4.26	材料颜色	-		材料	-	批准	林仁安	2022-02-15	單件重量	-	(KG)

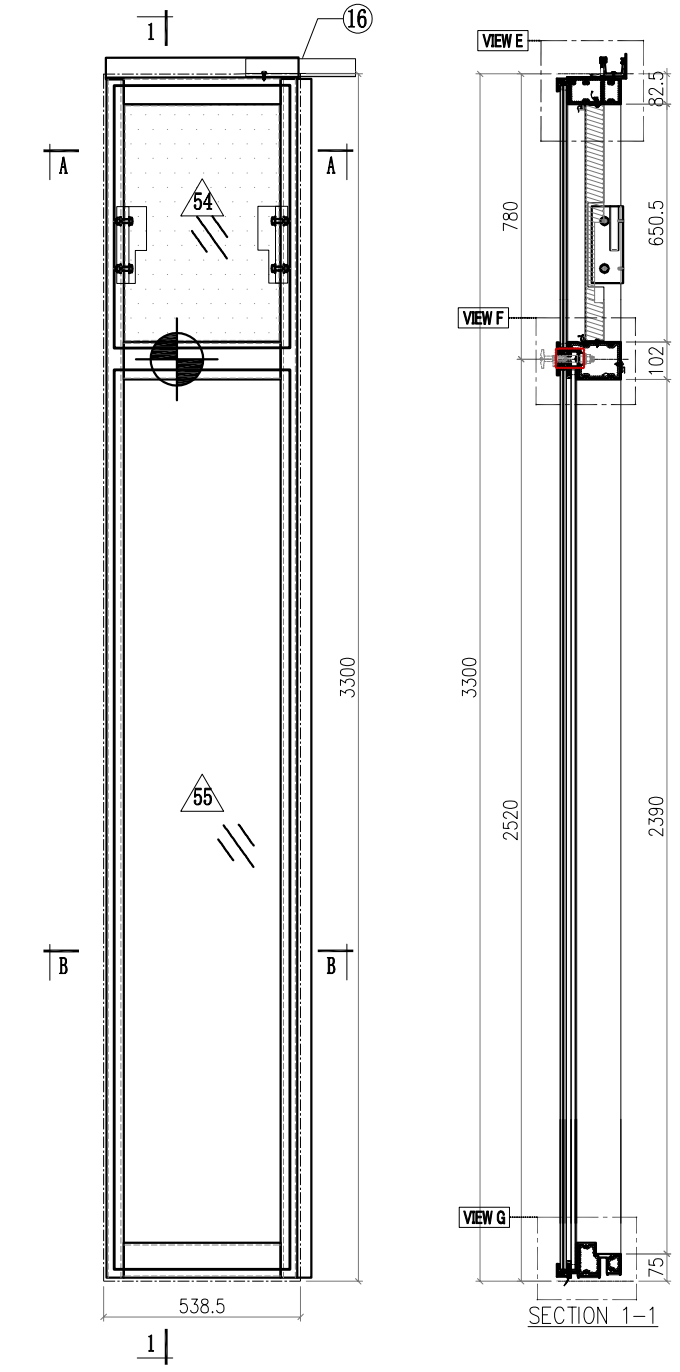

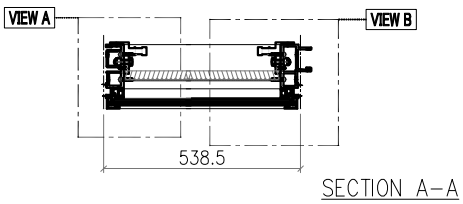

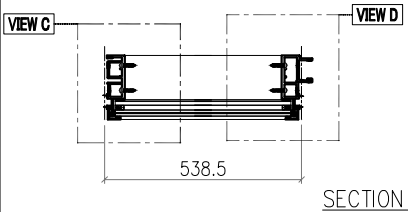

Notes
1.
2. VIEW DROM OUTSIDE
3. GLASS
4. 2mm THK. BACK PANEL

美特鋁質有限公司
MIDI Aluminium Fabricator Ltd.

修改	A	B	C	採用工廠		地盤 ✓
日期	3.18	4.2	4.26	材料顏色	-	

工程號	J857	類別		物料號	M1		
地盤	啟德6552	制圖	李傳鵬	2022-02-11	圖號	CW-275E	
图纸名称	单元组装图	復核	練松文	2022-02-13	數量	-	
材料	-	批准	林仁安	2022-02-15	單件重量	-	(KG)

VIEW A

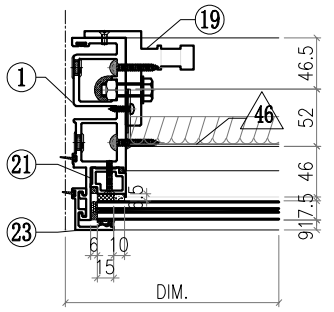

VIEW B

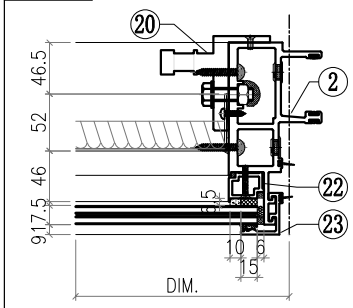

VIEW C

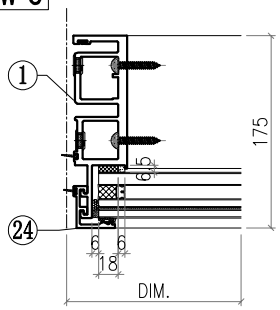

VIEW D

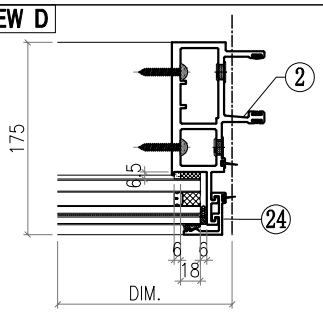

VIEW E

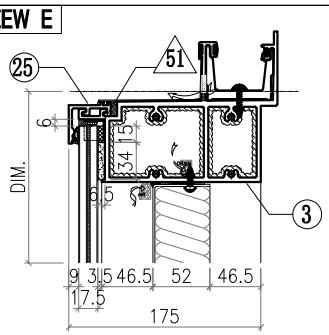

VIEW F

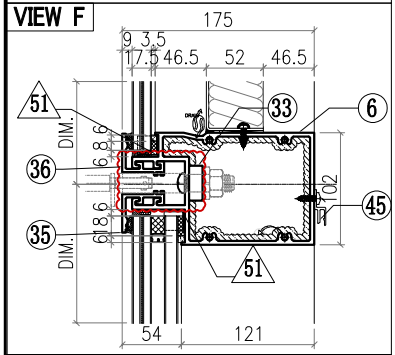

VIEW G

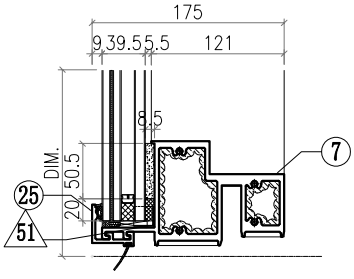

△ OTHERS (ALUM. & G.M.S. PARTS)

ITEM	FAB. DWG NO.	LENGTH (mm)	QTY
46	BST-M032 424X646 (BACK PANEL)		1
47			
48			
49			
50			
51	AC-065 1mm THK. ALUM. PLATE		8
52			
53			
54	GL4-B087 480X718 (GLASS)		1
55	GL1-B087 480X2458 (GLASS)		1

◯ ALUM. EXTRUSION

ITEM	FAB. DWG NO.	LENGTH (mm)	QTY
1	X86049-P01	3276	1
2	X86047-P01	3276	1
3	X86060-001-069	526	1
4			
5			
6	X86061-001-114	492	1
7	X86059-001-116	492	1
8			
9			
10			
11			
12			
13			
14			
15			
16	X86079-001	300	1
17			
18			
19	X86095-001	210	1
20	X86095-002	210	1
21	X86074-P01-02	706.5	1
22	X86074-P01R-02	706.5	1
23	X86071-P04-02	749.5	2
24	X86071-P04-04	2491.5	2
25	X86071-P01-17	520.5	2
26			
27			
28			
29			
30			
31			
32			
33	SSC-001	140	1
34			
35	X86071-P12-03	520.5	1
36	X86071-P12R-03	520.5	1
37			
38			
39			
40			
41			
42			
43			
44			
45	X86101-001-028	428	1

美特鋁質有限公司 MIDI Aluminium Fabricator Ltd.														
								工程號	J857	類別		物料號	M1	
								地盘	啟德6552	制圖	李傳鵬	2022-02-11	圖號	CW-278E
修改	A	B	C	採用	工廠		地盤 ✓	图纸名称	单元组装图	復核	練松文	2022-02-13	數量	-
日期	3.18	4.2	4.26	材料颜色	-			材料	-	批准	林仁安	2022-02-15	單件重量	- (KG)

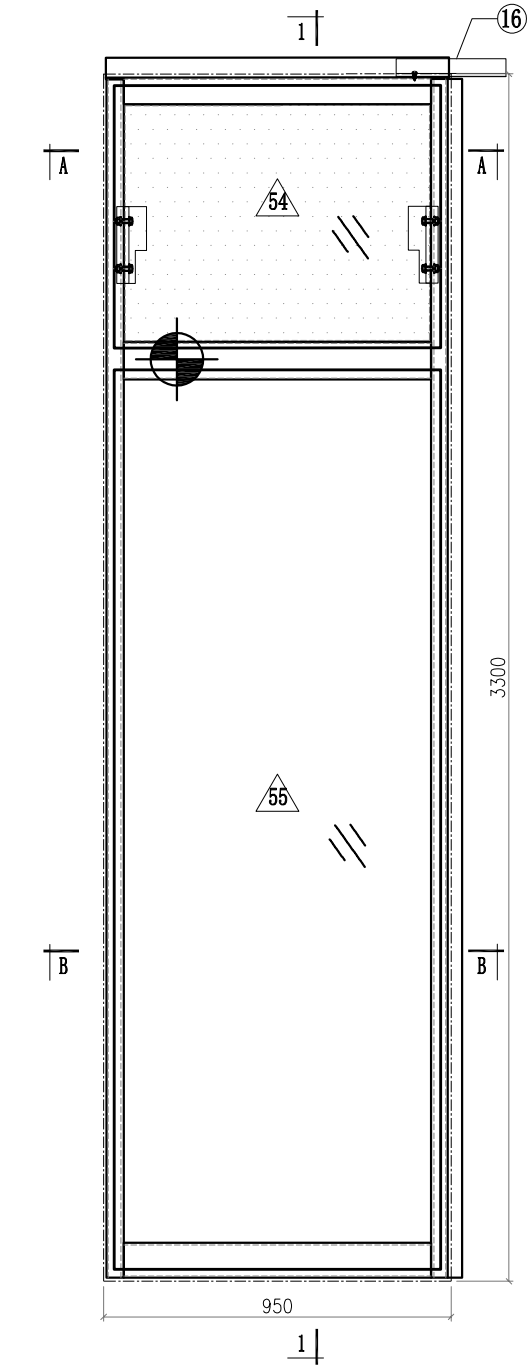

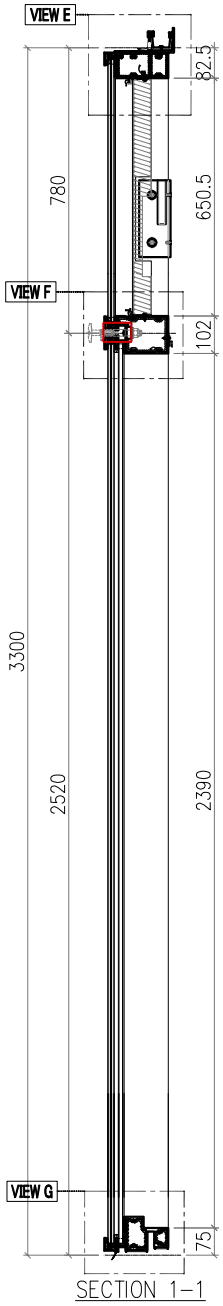

SECTION 1-1

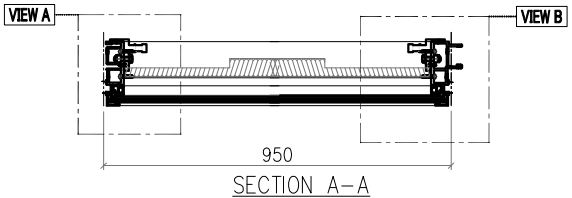

SECTION A-A

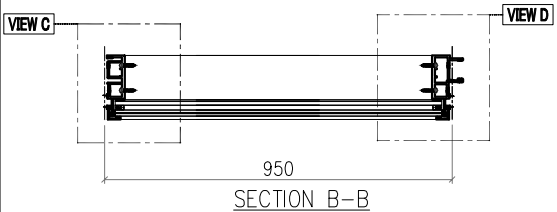

SECTION B-B

Notes
1.
2. VIEW DROM OUTSIDE
3. GLASS
4. 2mm THK. BACK PANEL

美特鋁質有限公司 MIDI Aluminium Fabricator Ltd.														
								工程號	J857	類別		物料號	M1	
								地盘	啟德6552	制圖	李傳鵬	2022-02-11	圖號	CW-278E
修改	A	B	C	採用工廠		地盤	✓	图纸名称	单元组装图	復核	練松文	2022-02-13	數量	-
日期	3.18	4.2	4.26	材料颜色	-			材料	-	批准	林仁安	2022-02-15	單件重量	- (KG)

VIEW A

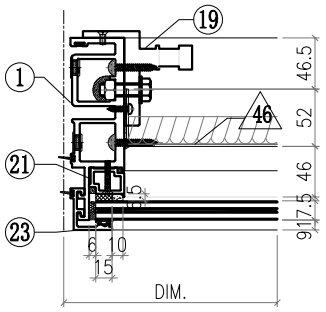

VIEW B

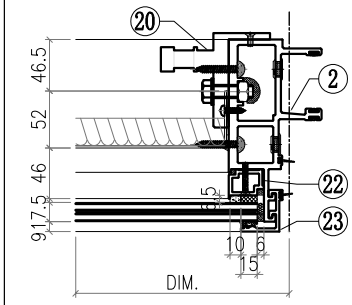

VIEW C

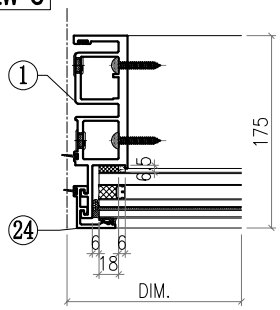

VIEW D

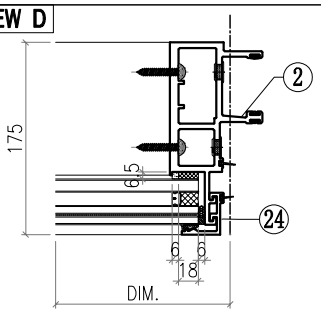

VIEW E

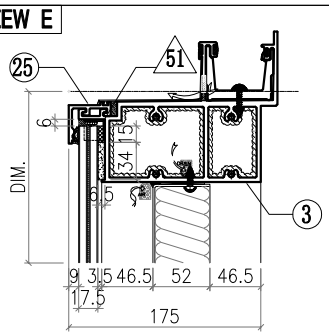

VIEW F

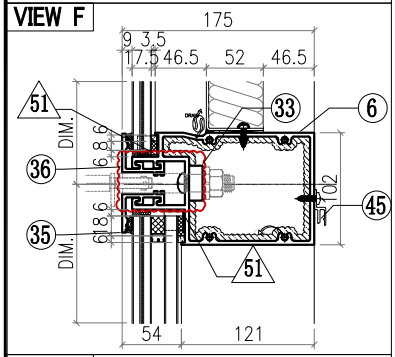

VIEW G

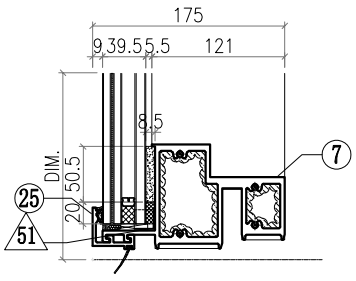

△ OTHERS (ALUM. & G.M.S. PARTS)

ITEM	FAB. DWG NO.	LENGTH (mm)	QTY
46	BST-M035 836X646 (BACK PANEL)		1
47			
48			
49			
50			
51	AC-065 1mm THK. ALUM. PLATE		8
52			
53			
54	GL4-B090 892X718 (GLASS)		1
55	GL1-B090 892X2458 (GLASS)		1

◯ ALUM. EXTRUSION

ITEM	FAB. DWG NO.	LENGTH (mm)	QTY
1	X86049-P01	3276	1
2	X86047-P01	3276	1
3	X86060-001-070	938	1
4			
5			
6	X86061-001-115	904	1
7	X86059-001-118	904	1
8			
9			
10			
11			
12			
13			
14			
15			
16	X86079-001	300	1
17			
18			
19	X86095-001	210	1
20	X86095-002	210	1
21	X86074-P01-02	706.5	1
22	X86074-P01R-02	706.5	1
23	X86071-P04-02	749.5	2
24	X86071-P04-04	2491.5	2
25	X86071-P01-19	932	2
26			
27			
28			
29			
30			
31			
32			
33	SSC-001	140	1
34			
35	X86071-P12-10	932	1
36	X86071-P12R-10	932	1
37			
38			
39			
40			
41			
42			
43			
44			
45	X86101-001-031	840	1

美特鋁質有限公司 MIDI Aluminium Fabricator Ltd.														
								工程號	J857	類別		物料號	M1	
								地盘	啟德6552	制圖	李傳鵬	2022-02-11	圖號	CW-283E
修改	A	B	C	採用	工廠		地盤	图纸名称	单元组装图	復核	練松文	2022-02-13	數量	-
日期	3.18	4.2	4.26	材料颜色	-			材料	-	批准	林仁安	2022-02-15	單件重量	- (KG)

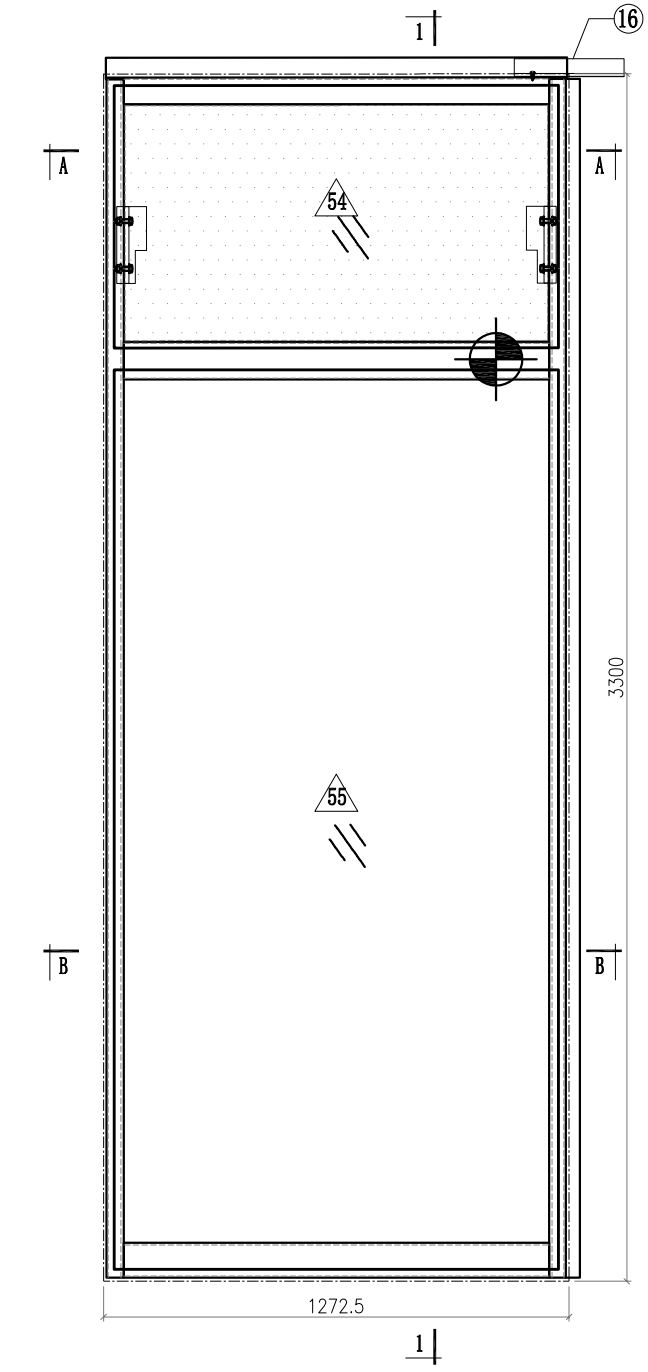

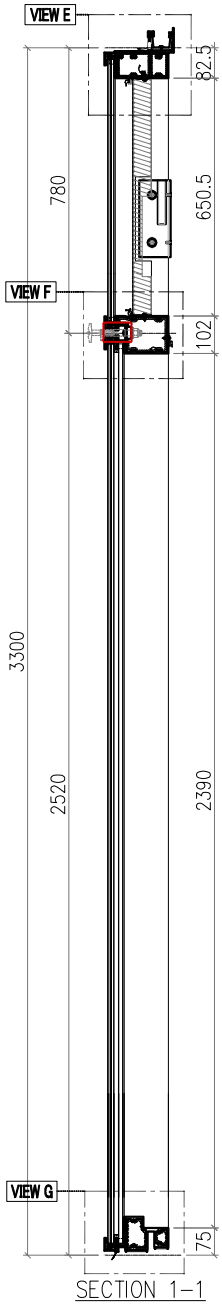

SECTION 1-1

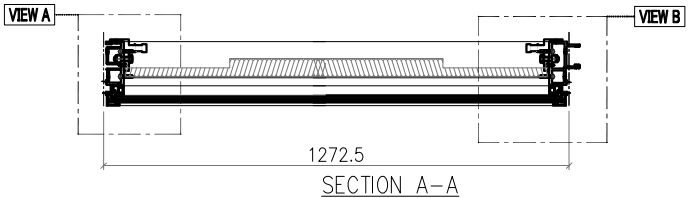

SECTION A-A

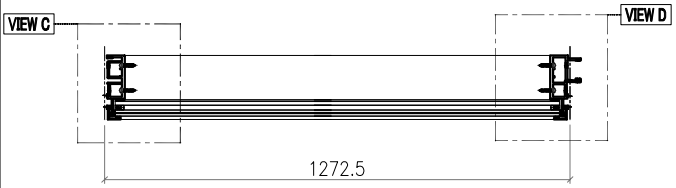

SECTION B-B

Notes
1.
2. VIEW DROM OUTSIDE
3. GLASS
4. 2mm THK. BACK PANEL

美特鋁質有限公司
MIDI Aluminium Fabricator Ltd.

工程號	J857	類別		物料號	M1						
地盘	啟德6552	制圖	李傳鵬	2022-02-11	圖號	CW-283E					
修改	A	B	C	採用工廠		地盤 ✓	图纸名称	单元组装图	復核	練松文	2022-02-13	數量	-		
日期	3.18	4.2	4.26	材料颜色	-		材料	-	批准	林仁安	2022-02-15	單件重量	-	(KG)	

VIEW A

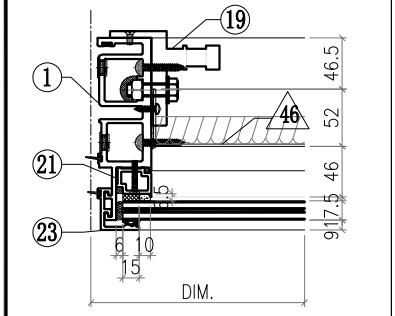

VIEW B

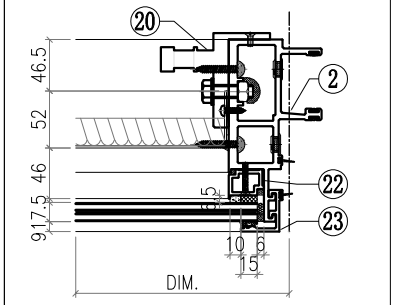

VIEW C

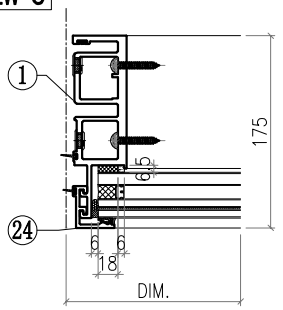

VIEW D

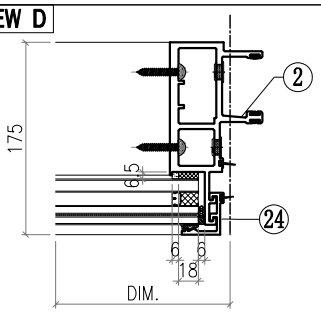

VIEW E

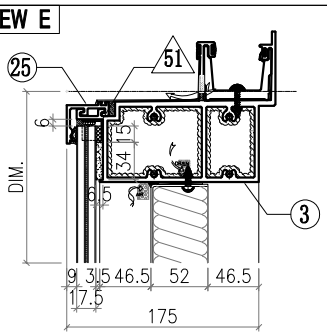

VIEW F

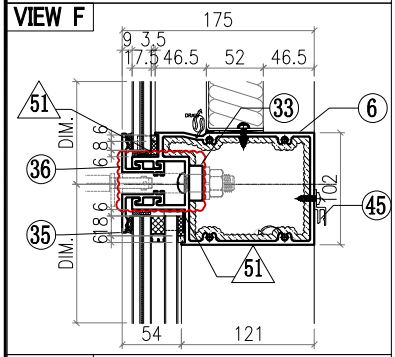

VIEW G

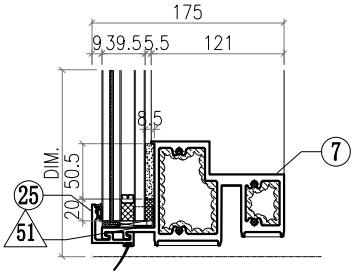

△ OTHERS (ALUM. & G.M.S. PARTS)

ITEM	FAB. DWG NO.	LENGTH (mm)	QTY
46	BST-M039 1158X646 (BACK PANEL)		1
47			
48			
49			
50			
51	AC-065 1mm THK. ALUM. PLATE		8
52			
53			
54	GL4-B094 1214X718 (GLASS)		1
55	GL1-B094 1214X2458 (GLASS)		1

◯ ALUM. EXTRUSION

ITEM	FAB. DWG NO.	LENGTH (mm)	QTY
1	X86049-P01	3276	1
2	X86047-P01	3276	1
3	X86060-001-071	1260	1
4			
5			
6	X86061-001-116	1226	1
7	X86059-001-120	1226	1
8			
9			
10			
11			
12			
13			
14			
15			
16	X86079-001	300	1
17			
18			
19	X86095-001	210	1
20	X86095-002	210	1
21	X86074-P01-02	706.5	1
22	X86074-P01R-02	706.5	1
23	X86071-P04-02	749.5	2
24	X86071-P04-04	2491.5	2
25	X86071-P01-22	1254.5	2
26			
27			
28			
29			
30			
31			
32			
33	SSC-001	140	1
34			
35	X86071-P13-12	1254.5	1
36	X86071-P13R-12	1254.5	1
37			
38			
39			
40			
41			
42			
43			
44			
45	X86101-001-033	1162	1

美特鋁質有限公司 MIDI Aluminium Fabricator Ltd.						工程號	J857	類別		物料號	-		
						地盘	啟德6552	制圖	李傳鵬	20220211	圖號	X86071-P01	
修改	A	B	C	採用	工廠	图纸名称	铝料加工图	復核	練松文	20220213	數量	-	
日期	3.18	4.06	4.26	材料颜色	AL2:ECK3X10063S-XF1(深灰色)	材料	X86071	批准	林仁安	20220215	單件重量	-	(KG)

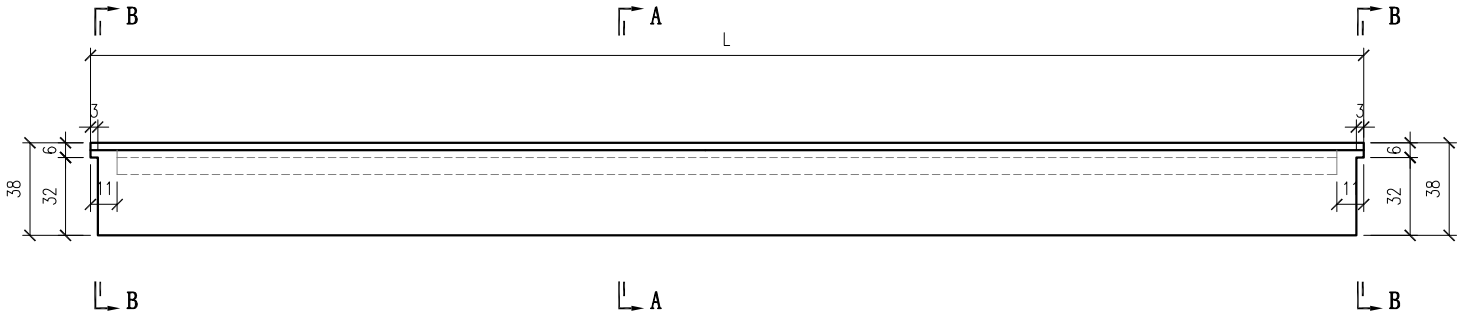

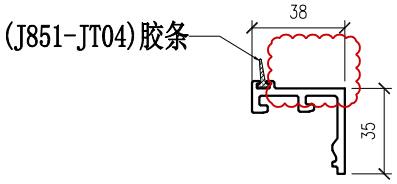

SECTION A-A

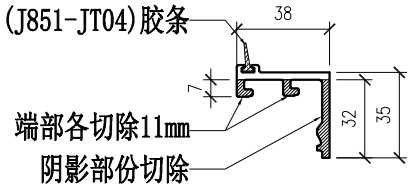

SECTION B-B

部件编号	L	部件编号	L	部件编号	L	部件编号	L
X86071-P01-46	1270	X86071-P01-31	791	X86071-P01-16	1278	X86071-P01-01	857
X86071-P01-47	1507	X86071-P01-32	702	X86071-P01-17	520.5	X86071-P01-02	772
X86071-P01-48	652	X86071-P01-33	720	X86071-P01-18	1153	X86071-P01-03	824
X86071-P01-49	1060	X86071-P01-34	1119.5	X86071-P01-19	932	X86071-P01-04	792
		X86071-P01-35	1592	X86071-P01-20	1374	X86071-P01-05	798
		X86071-P01-36	577	X86071-P01-21	1804.5	X86071-P01-06	2242
		X86071-P01-37	862	X86071-P01-22	1254.5	X86071-P01-07	632
		X86071-P01-38	1990	X86071-P01-23	1704.5	X86071-P01-08	1157
		X86071-P01-39	782	X86071-P01-24	1121	X86071-P01-09	1928
		X86071-P01-40	1520	X86071-P01-25	1007	X86071-P01-10	482
		X86071-P01-41	1332	X86071-P01-26	1668	X86071-P01-11	1079.5
		X86071-P01-42	708	X86071-P01-27	701	X86071-P01-12	542
		X86071-P01-43	1195	X86071-P01-28	1547	X86071-P01-13	1565
		X86071-P01-44	1457	X86071-P01-29	484.5	X86071-P01-14	682
		X86071-P01-45	845	X86071-P01-30	1353.5	X86071-P01-15	1410.5

美特鋁質有限公司 MIDI Aluminium Fabricator Ltd.													
				工程號	J857	類別		物料號	-				
				地盘	啟德6552	制圖	李傳鵬	20220211	圖號	X86071-P02			
修改	A	B	C	图纸名称	铝料加工图	復核	練松文	20220213	數量	-			
日期	3.18	4.06	4.26	材料颜色	AL2:ECK3X10063S-XF1(深灰色)	材料	X86071	批准	林仁安	20220215	單件重量	-	(KG)

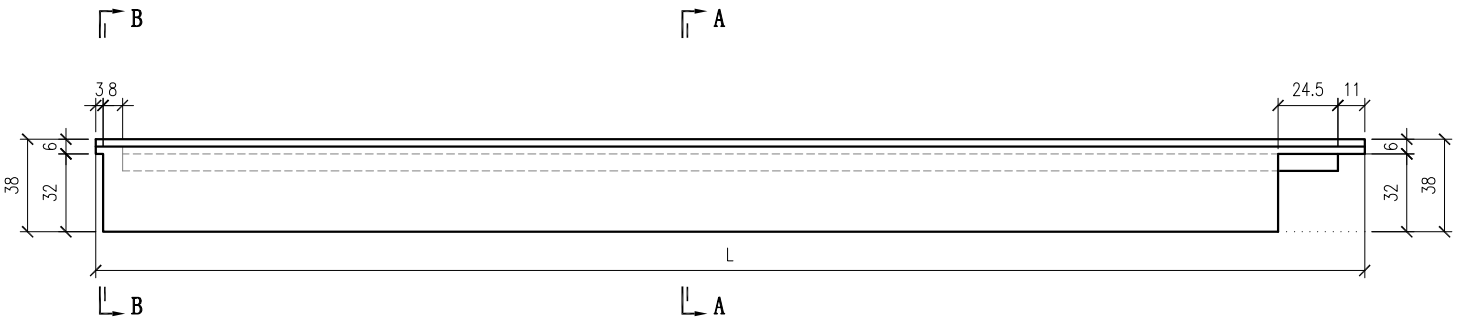

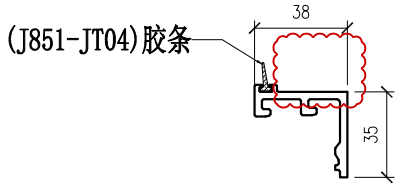

SECTION A-A

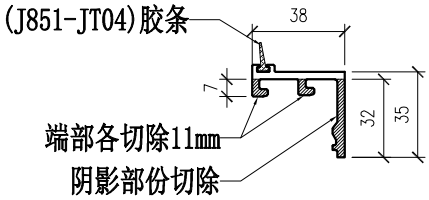

SECTION B-B

部件编号	L	部件编号	L
X86071-P02-16	623	X86071-P02-01	541.5
X86071-P02-17	632	X86071-P02-02	1718
X86071-P02-18	607	X86071-P02-03	1077
X86071-P02-19	1052	X86071-P02-04	791.5
X86071-P02-20	1572	X86071-P02-05	1381
X86071-P02-21	632	X86071-P02-06	1068
		X86071-P02-07	798
		X86071-P02-08	1602
		X86071-P02-09	1136
		X86071-P02-10	2090.5
		X86071-P02-11	842
		X86071-P02-12	1311
		X86071-P02-13	1635.5
		X86071-P02-14	1074
		X86071-P02-15	1567

美特鋁質有限公司 MIDI Aluminium Fabricator Ltd.													
				工程號	J857	類別		物料號	-				
				地盘	啟德6552	制圖	李傳鵬	20220211	圖號	X86071-P02R			
修改	A	B	C	图纸名称	铝料加工图	復核	練松文	20220213	數量	-			
日期	3.18	4.06	4.26	材料颜色	AL2:ECK3X10063S-XF1(深灰色)	材料	X86071	批准	林仁安	20220215	單件重量	-	(KG)

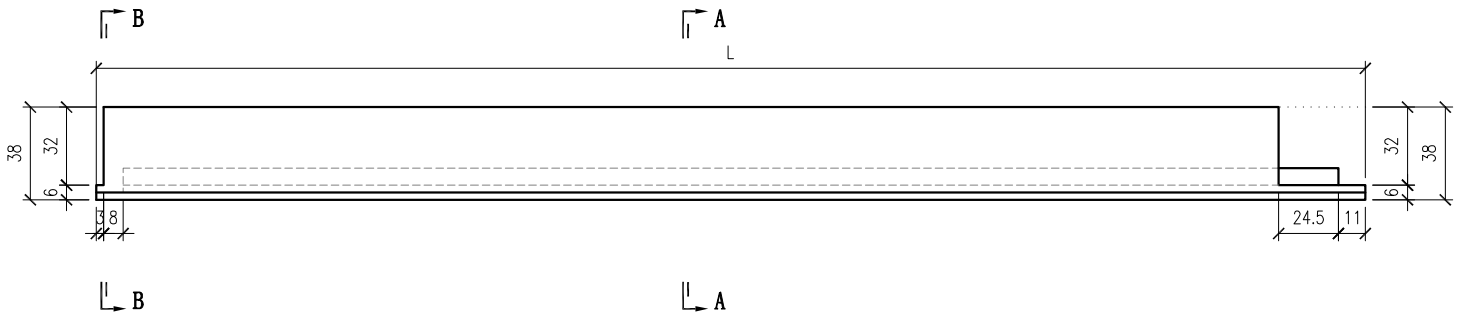

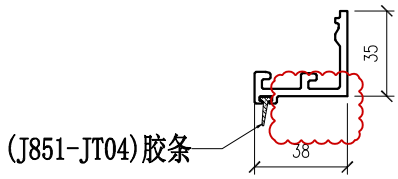

SECTION A-A

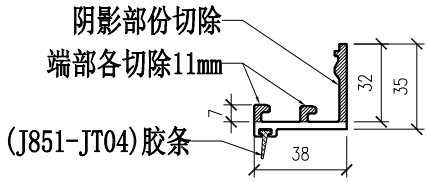

SECTION B-B

部件编号	L	部件编号	L
X86071-P02R-16	623	X86071-P02R-01	541.5
X86071-P02R-17	632	X86071-P02R-02	1718
X86071-P02R-18	607	X86071-P02R-03	1077
X86071-P02R-19	1052	X86071-P02R-04	791.5
X86071-P02R-20	1572	X86071-P02R-05	1381
X86071-P02R-21	632	X86071-P02R-06	1068
		X86071-P02R-07	798
		X86071-P02R-08	1602
		X86071-P02R-09	1136
		X86071-P02R-10	2090.5
		X86071-P02R-11	842
		X86071-P02R-12	1311
		X86071-P02R-13	1635.5
		X86071-P02R-14	1074
		X86071-P02R-15	1567

美特鋁質有限公司 MIDI Aluminium Fabricator Ltd.													
							工程號	J857	類別		物料號	-	
							地盘	啟德6552	制圖	李傳鵬	20220211	圖號	X86071-P03
修改	A	B	C	採用	工廠	✓	地盤		图纸名称	铝料加工图	復核	練松文	20220213	數量	-
日期	3.18	4.06	4.26	材料颜色	AL2:ECX3X10063S-XF1(深灰色)				材料	X86071	批准	林仁安	20220215	單件重量	- (KG)

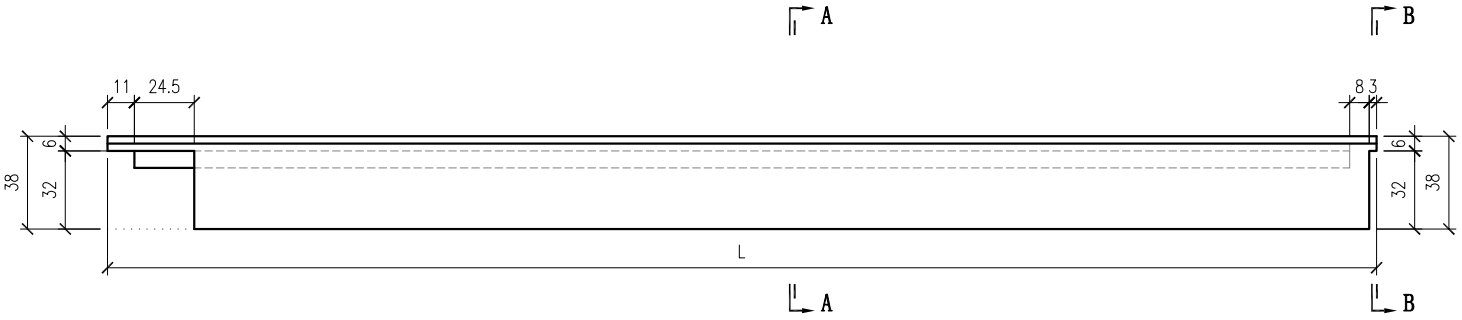

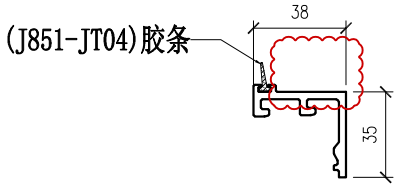

SECTION A-A

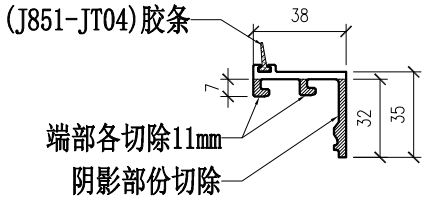

SECTION B-B

部件编号	L	部件编号	L
X86071-P03-16	623	X86071-P03-01	2120.5
X86071-P03-17	1632	X86071-P03-02	1202
X86071-P03-18	1428	X86071-P03-03	791.5
X86071-P03-19	482	X86071-P03-04	1381
X86071-P03-20	632	X86071-P03-05	1052
		X86071-P03-06	542
		X86071-P03-07	1602
		X86071-P03-08	798
		X86071-P03-09	1074
		X86071-P03-10	1635.5
		X86071-P03-11	842
		X86071-P03-12	1311
		X86071-P03-13	2090.5
		X86071-P03-14	1136
		X86071-P03-15	1068

美特鋁質有限公司 MIDI Aluminium Fabricator Ltd.													
						工程號	J857	類別		物料號	-		
						地盘	啟德6552	制圖	李傳鵬	20220211	圖號	X86071-P03R	
修改	A	B	C	採用	工廠	图纸名称	铝料加工图	復核	練松文	20220213	數量	-	
日期	3.18	4.06	4.26	材料颜色	AL2:ECK3X10063S-XF1(深灰色)	材料	X86071	批准	林仁安	20220215	單件重量	-	(KG)

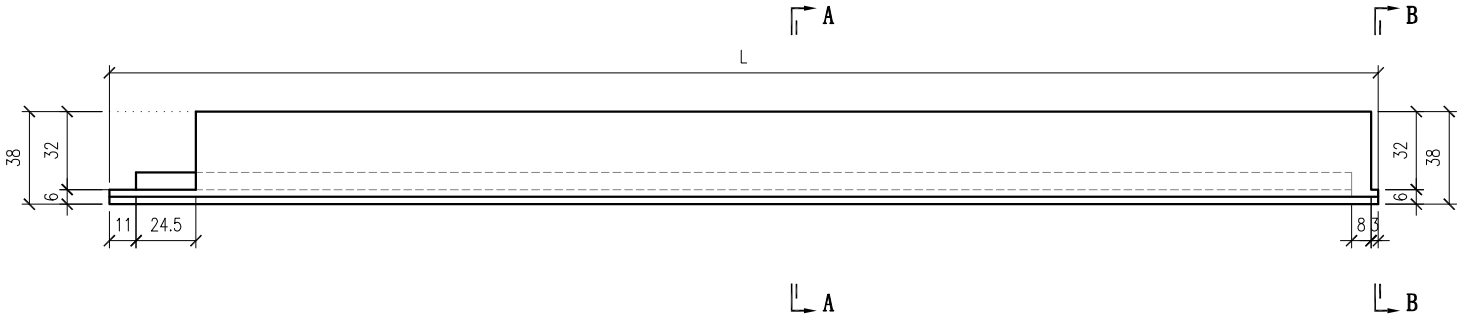

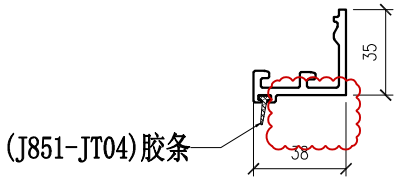

SECTION A-A

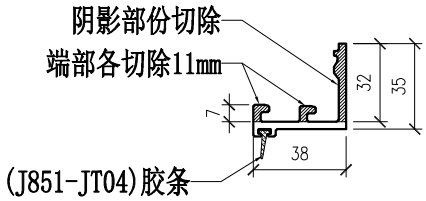

SECTION B-B

部件编号	L	部件编号	L
X86071-P03R-16	623	X86071-P03R-01	2120.5
X86071-P03R-17	1632	X86071-P03R-02	1202
X86071-P03R-18	1428	X86071-P03R-03	791.5
X86071-P03R-19	482	X86071-P03R-04	1381
X86071-P03R-20	632	X86071-P03R-05	1052
		X86071-P03R-06	542
		X86071-P03R-07	1602
		X86071-P03R-08	798
		X86071-P03R-09	1074
		X86071-P03R-10	1635.5
		X86071-P03R-11	842
		X86071-P03R-12	1311
		X86071-P03R-13	2090.5
		X86071-P03R-14	1136
		X86071-P03R-15	1068

美特鋁質有限公司 MIDI Aluminium Fabricator Ltd.													
						工程號	J857	類別		物料號	-		
						地盘	啟德6552	制圖	李傳鵬	20220211	圖號	X86071-P04	
修改	A	B	C	採用	工廠	图纸名称	铝料加工图	復核	練松文	20220213	數量	-	
日期	3.18	4.06	4.26	材料颜色	AL2:ECX3X10063S-XF1(深灰色)	材料	X86071	批准	林仁安	20220215	單件重量	-	(KG)

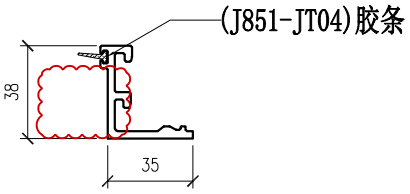

SECTION A-A

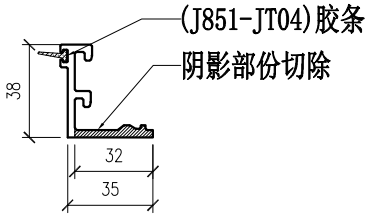

SECTION B-B

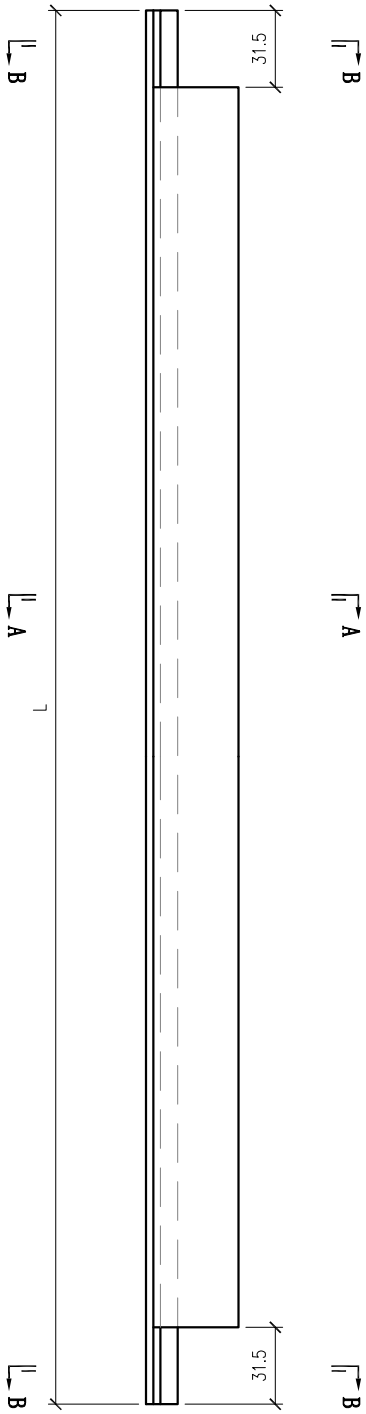

部件编号	L	分格尺寸
X86071-P04-01	813	845
X86071-P04-02	749.5	780
X86071-P04-03	668	696.5
X86071-P04-04	2491.5	2520
X86071-P04-05	979.5	1010
X86071-P04-06	457	487.5
X86071-P04-07	438	466.5
X86071-P04-08	2761.5	2790
X86071-P04-09	2341.5	2370
X86071-P04-10	2141.5	2170
X86071-P04-11	1798.5	1823.5
X86071-P04-12	1648.5	1673.5
X86071-P04-13	1448.5	1473.5
X86071-P04-14	625	650

美特鋁質有限公司 MIDI Aluminium Fabricator Ltd.													
				工程號	J857	類別		物料號	-				
				地盘	啟德6552	制圖	李傳鵬	20220211	圖號	X86071-P05			
修改	A	B	C	图纸名称	铝料加工图	復核	練松文	20220213	數量	-			
日期	3.18	4.06	4.26	材料颜色	AL2:ECK3X1006SS-XF1(深灰色)	材料	X86071	批准	林仁安	20220215	單件重量	-	(KG)

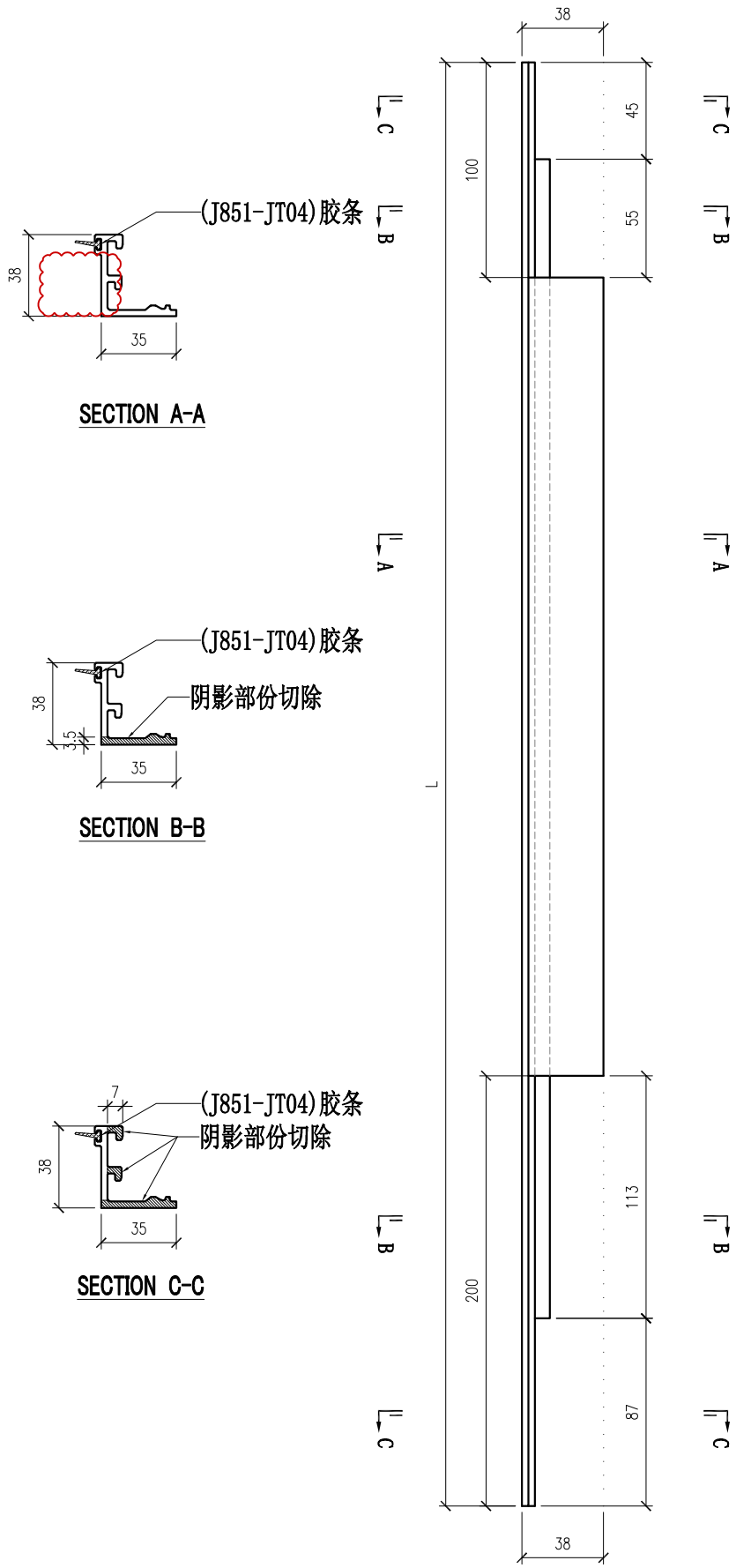

部件编号	L	分格尺寸
X86071-P05	756.5	780

美特鋁質有限公司 MIDI Aluminium Fabricator Ltd.													
				工程號	J857	類別		物料號	-				
				地盘	啟德6552	制圖	李傳鵬	20220211	圖號	X86071-P05R			
修改	A	B	C	图纸名称	铝料加工图	復核	練松文	20220213	數量	-			
日期	3.18	4.06	4.26	材料颜色	AL2:ECX3X10063S-XF1(深灰色)	材料	X86071	批准	林仁安	20220215	單件重量	-	(KG)

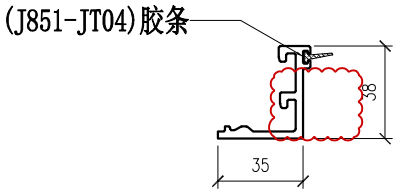

SECTION A-A

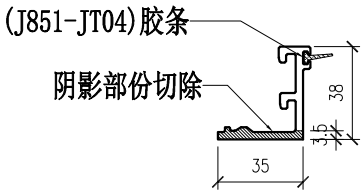

SECTION B-B

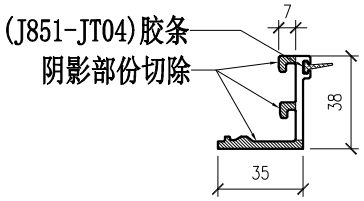

SECTION C-C

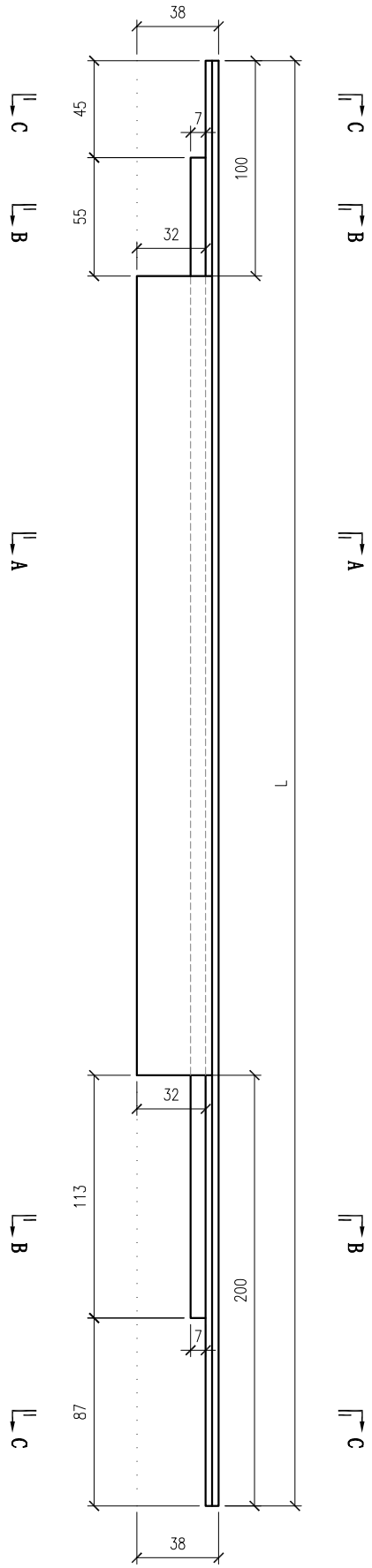

部件编号	L	分格尺寸
X86071-P05R	756.5	780

美特鋁質有限公司 MIDI Aluminium Fabricator Ltd.							工程號	J857	類別		物料號	-		
							地盘	啟德6552	制圖	李傳鵬	20220211	圖號	X86071-P11	
修改	A	B	C	採用	工廠	✓ 地盤	图纸名称	铝料加工图	復核	練松文	20220213	數量	-	
日期	3.18	4.06	4.26	材料颜色	AL2:ECK3X10063S-XF1(深灰色)		材料	X86071	批准	林仁安	20220215	單件重量	-	(KG)

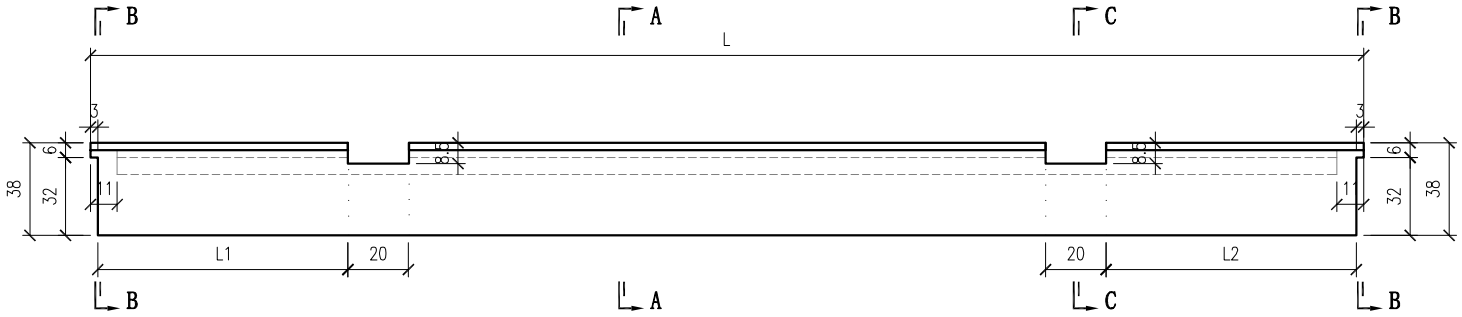

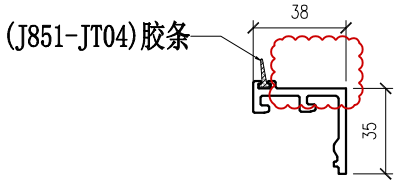

SECTION A-A

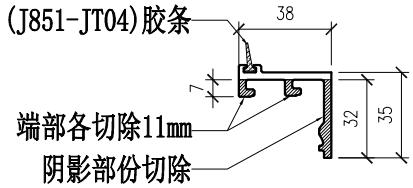

SECTION B-B

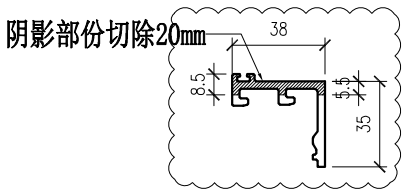

SECTION C-C

部件编号	L	L1	L2
X86071-P11-01	1157	178	198
X86071-P11-02	1928	198	178
X86071-P11-03	1928	178	198
X86071-P11-04	1157	198	178
X86071-P11-05	1704.5	178	178
X86071-P11-06	1007	178	198
X86071-P11-07	1668	198	178
X86071-P11-08	1278	178	198
X86071-P11-09	2242	178	198

美特鋁質有限公司 MIDI Aluminium Fabricator Ltd.													
				工程號	J857	類別		物料號	-				
				地盘	啟德6552	制圖	李傳鵬	20220211	圖號	X86071-P12			
修改	A	B	C	图纸名称	铝料加工图	復核	練松文	20220213	數量	-			
日期	3.18	4.06	4.26	材料颜色	AL2:ECK3X10063S-XF1(深灰色)	材料	X86071	批准	林仁安	20220215	單件重量	-	(KG)

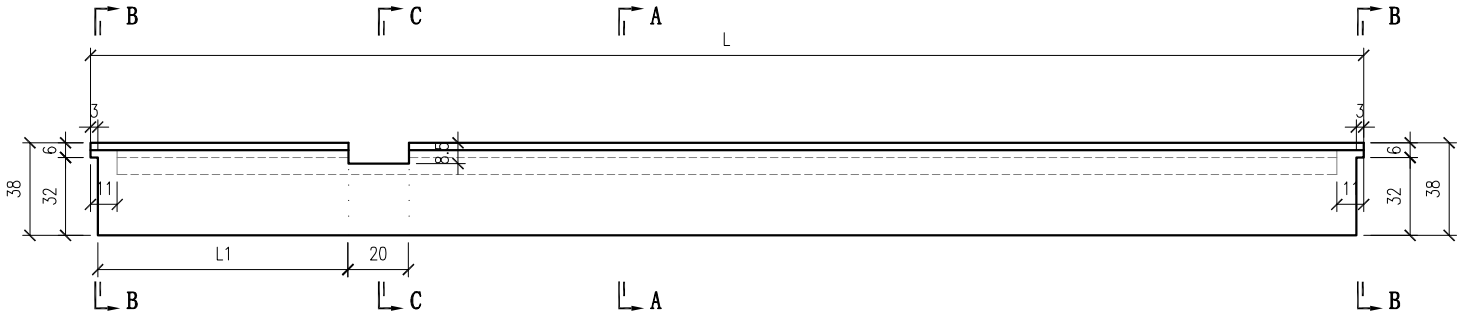

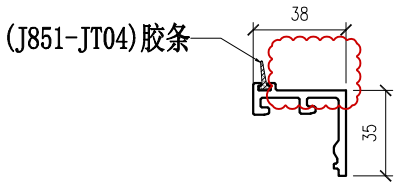

SECTION A-A

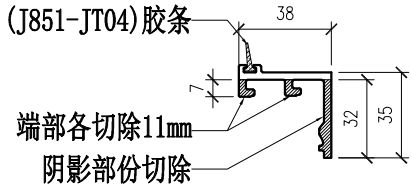

SECTION B-B

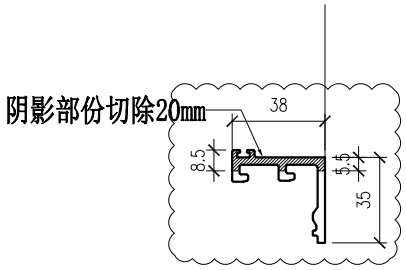

SECTION C-C

部件编号	L	L1
X86071-P12-01	1079.5	178
X86071-P12-02	1410.5	178
X86071-P12-03	520.5	178
X86071-P12-04	1374	178
X86071-P12-05	1254.5	178
X86071-P12-06	1547	178
X86071-P12-07	1353.5	243.5
X86071-P12-08	1520	178
X86071-P12-09	772	178
X86071-P12-10	932	178
X86071-P12-11	1804.5	178
X86071-P12-12	1254.5	178

美特鋁質有限公司 MIDI Aluminium Fabricator Ltd.													
						工程號	J857	類別		物料號	-		
						地盘	啟德6552	制圖	李傳鵬	20220211	圖號	X86071-P12R	
修改	A	B	C	採用	工廠	图纸名称	铝料加工图	復核	練松文	20220213	數量	-	
日期	3.18	4.06	4.26	材料颜色	AL2:ECK3X10063S-XF1(深灰色)	材料	X86071	批准	林仁安	20220215	單件重量	-	(KG)

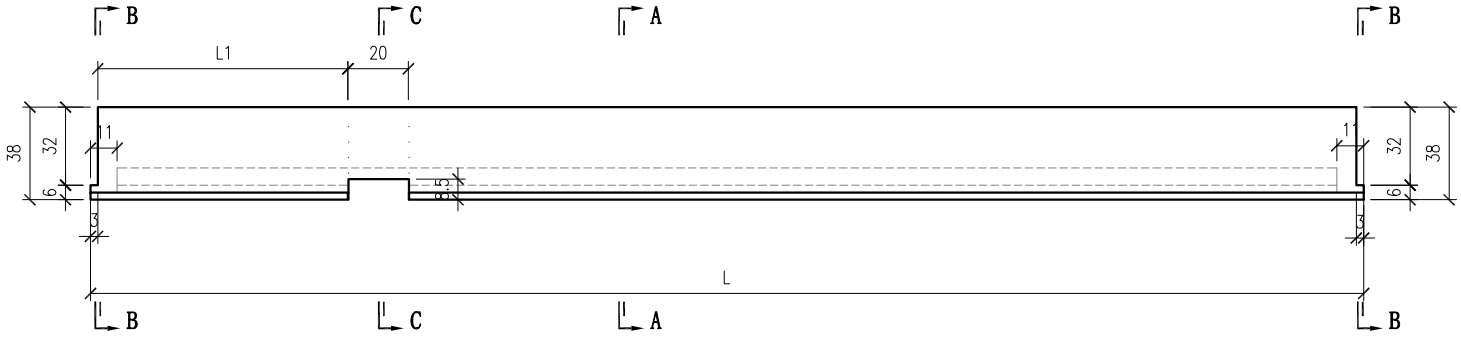

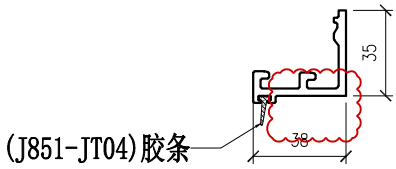

SECTION A-A

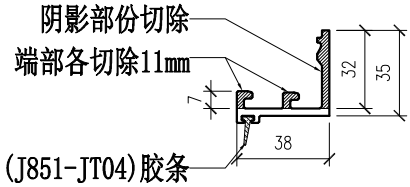

SECTION B-B

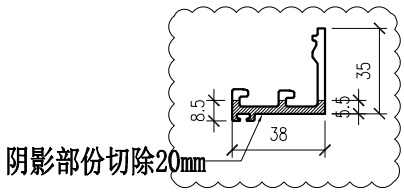

SECTION C-C

部件编号	L	L1
X86071-P12R-01	1079.5	178
X86071-P12R-02	1410.5	178
X86071-P12R-03	520.5	178
X86071-P12R-04	1374	178
X86071-P12R-05	1254.5	178
X86071-P12R-06	1547	178
X86071-P12R-07	1353.5	243.5
X86071-P12R-08	1520	178
X86071-P12R-09	772	178
X86071-P12R-10	932	178
X86071-P12R-11	1804.5	178
X86071-P12R-12	1254.5	178

美特鋁質有限公司 MIDI Aluminium Fabricator Ltd.							工程號	J857	類別		物料號	-		
							地盘	啟德6552	制圖	李傳鵬	20220211	圖號	X86071-P13	
修改	A	B	C	採用	工廠	✓ 地盤	图纸名称	铝料加工图	復核	練松文	20220213	數量	-	
日期	3.18	4.06	4.26	材料颜色	AL2:ECK3X10063S-XF1(深灰色)		材料	X86071	批准	林仁安	20220215	單件重量	-	(KG)

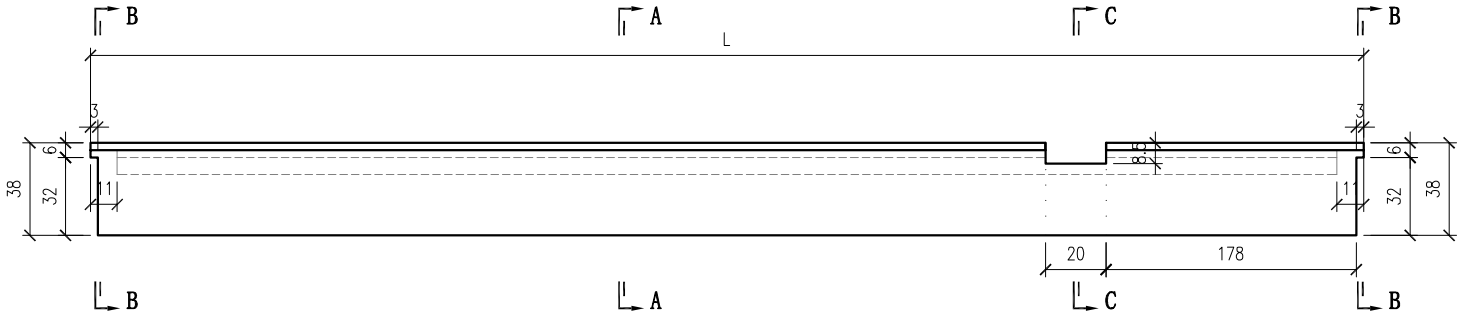

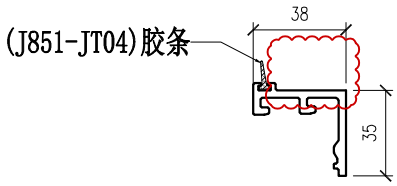

SECTION A-A

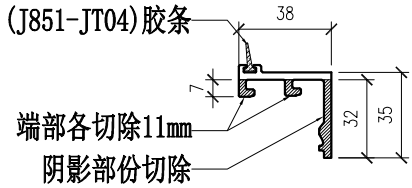

SECTION B-B

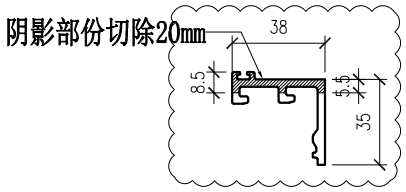

SECTION C-C

部件编号	L
X86071-P13-01	1565
X86071-P13-02	932
X86071-P13-03	1804.5
X86071-P13-04	1374
X86071-P13-05	701
X86071-P13-06	1119.5
X86071-P13-07	1592
X86071-P13-08	772
X86071-P13-09	824
X86071-P13-10	1410.5
X86071-P13-11	520.5
X86071-P13-12	1254.5

美特鋁質有限公司 MIDI Aluminium Fabricator Ltd.													
						工程號	J857	類別		物料號	-		
						地盘	啟德6552	制圖	李傳鵬	20220211	圖號	X86071-P13R	
修改	A	B	C	採用	工廠	图纸名称	铝料加工图	復核	練松文	20220213	數量	-	
日期	3.18	4.06	4.26	材料颜色	AL2:ECK3X10063S-XF1(深灰色)	材料	X86071	批准	林仁安	20220215	單件重量	-	(KG)

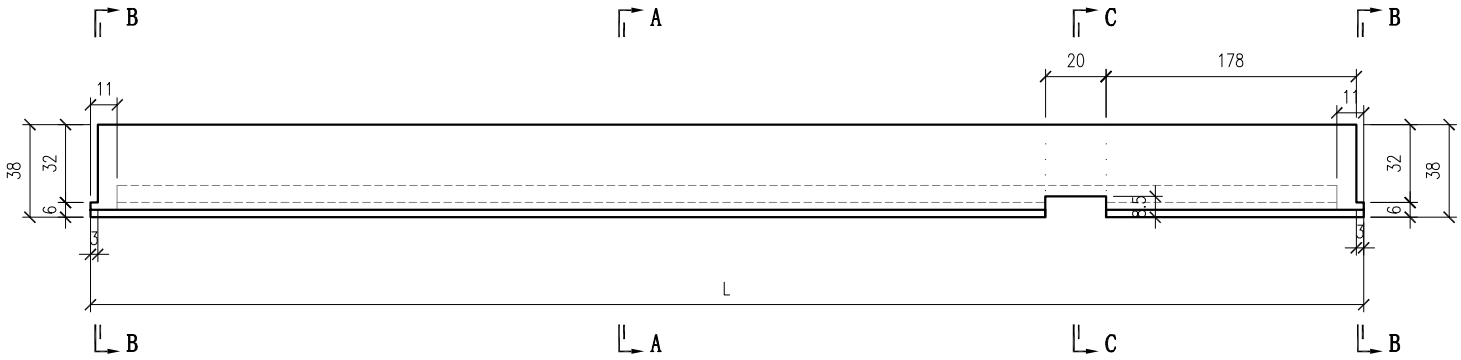

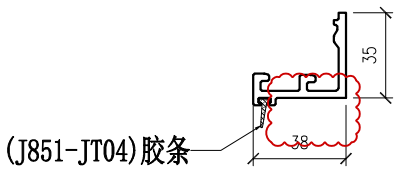

SECTION A-A

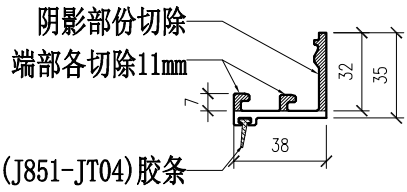

SECTION B-B

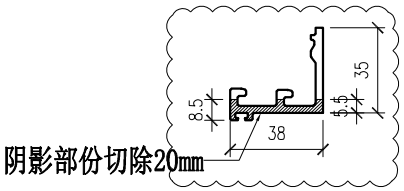

SECTION C-C

部件编号	L
X86071-P13R-01	1565
X86071-P13R-02	932
X86071-P13R-03	1804.5
X86071-P13R-04	1374
X86071-P13R-05	701
X86071-P13R-06	1119.5
X86071-P13R-07	1592
X86071-P13R-08	772
X86071-P13R-09	824
X86071-P13R-10	1410.5
X86071-P13R-11	520.5
X86071-P13R-12	1254.5

美特鋁質有限公司 MIDI Aluminium Fabricator Ltd.								工程號	J857	類別		物料號	-	
								地盘	啟德6552	制圖	李傳鵬	20220211	圖號	X86071-P14
修改	A	B	C	採用	工廠	✓	地盤	图纸名称	铝料加工图	復核	練松文	20220213	數量	-
日期	3.18	4.06	04.26	材料颜色	AL2:ECK3X10063S-XF1(深灰色)			材料	X86071	批准	林仁安	20220215	單件重量	- (KG)

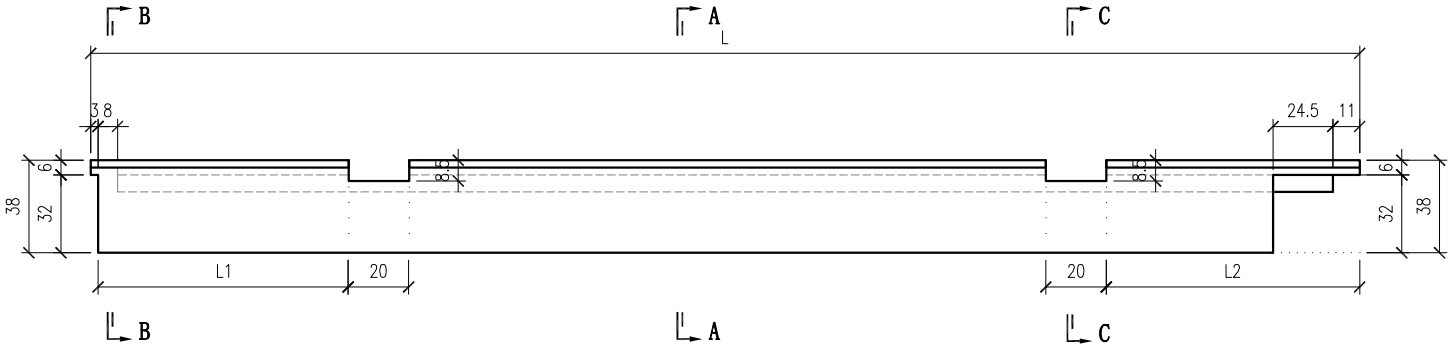

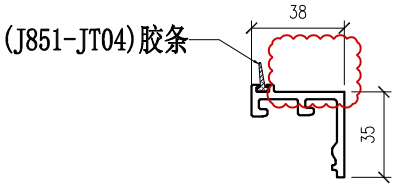

SECTION A-A

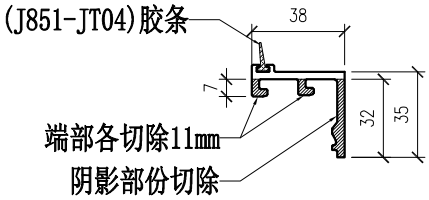

SECTION B-B

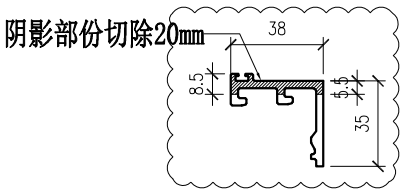

SECTION C-C

部件编号	L	L1	L2
X86071-P14-01	1718	198	178
X86071-P14-02	2090.5	178	178
X86071-P14-03	1567	198	178

美特鋁質有限公司 MIDI Aluminium Fabricator Ltd.													
							工程號	J857	類別		物料號	-	
							地盘	啟德6552	制圖	李傳鵬	20220211	圖號	X86071-P15
修改	A	B	C	採用	工廠	✓	地盤	图纸名称	铝料加工图	復核	練松文	20220213	數量	-
日期	3.18	4.06	4.26	材料颜色	AL2:ECK3X10063S-XF1(深灰色)			材料	X86071	批准	林仁安	20220215	單件重量	- (KG)

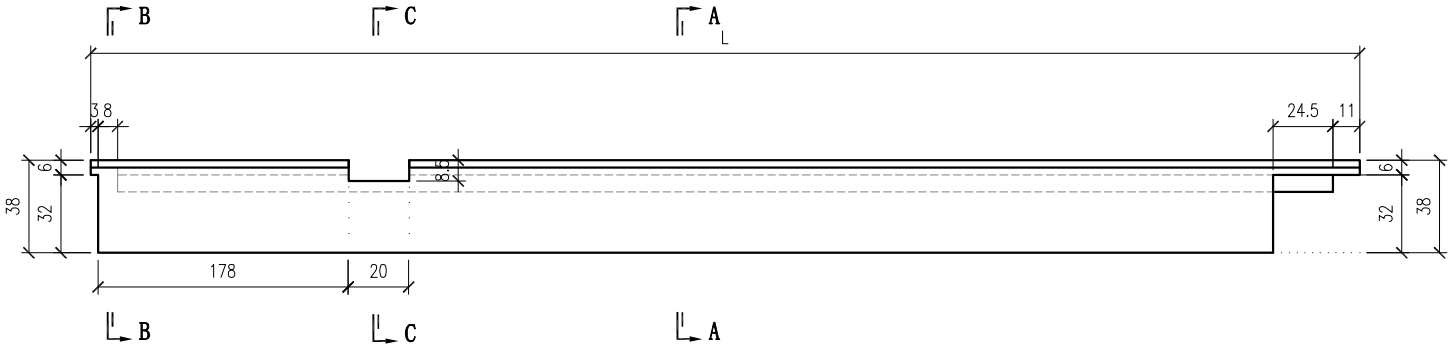

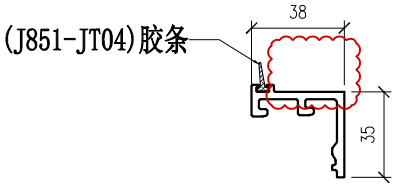

SECTION A-A

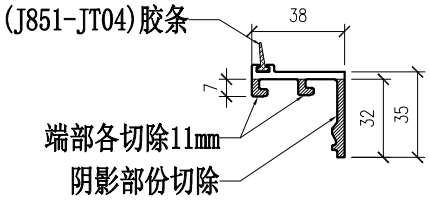

SECTION B-B

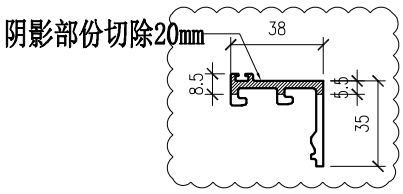

SECTION C-C

部件编号	L
X86071-P15-01	1635.5
X86071-P15-02	1052
X86071-P15-03	1311

美特鋁質有限公司 MIDI Aluminium Fabricator Ltd.													
				工程號	J857	類別		物料號	-				
				地盘	啟德6552	制圖	李傳鵬	20220211	圖號	X86071-P16			
修改	A	B	C	图纸名称	铝料加工图	復核	練松文	20220213	數量	-			
日期	3.18	4.06	4.26	材料颜色	AL2:ECK3X10063S-XF1(深灰色)	材料	X86071	批准	林仁安	20220215	單件重量	-	(KG)

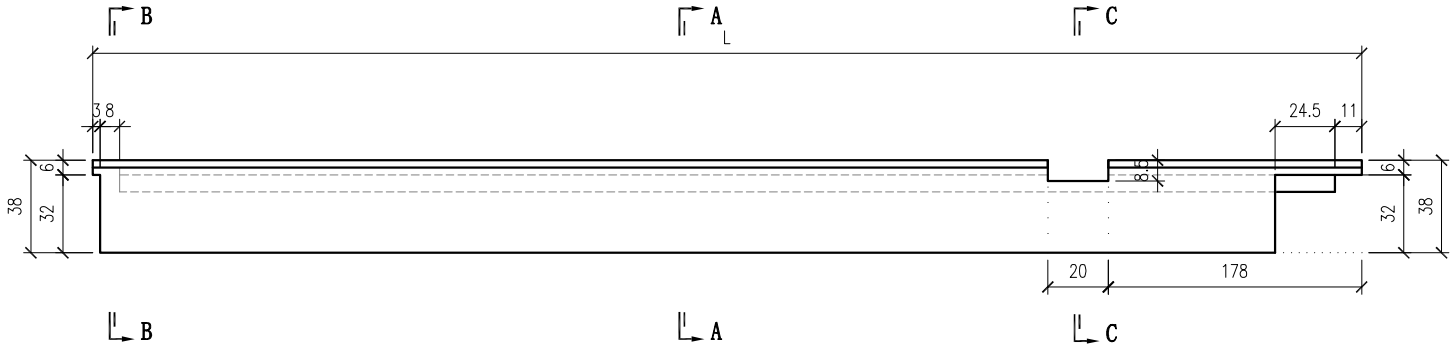

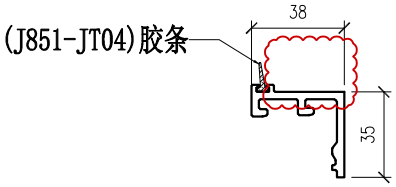

SECTION A-A

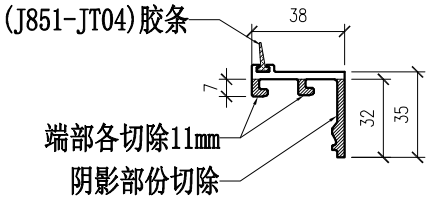

SECTION B-B

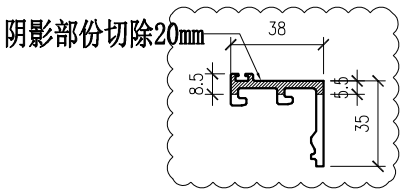

SECTION C-C

部件编号	L
X86071-P16-01	1077
X86071-P16-02	1381
X86071-P16-03	1068
X86071-P16-04	1602
X86071-P16-05	1136
X86071-P16-06	1074
X86071-P16-07	607

美特鋁質有限公司 MIDI Aluminium Fabricator Ltd.													
				工程號	J857	類別		物料號	-				
				地盘	啟德6552	制圖	李傳鵬	20220211	圖號	X86071-P17			
修改	A	B	C	图纸名称	铝料加工图	復核	練松文	20220213	數量	-			
日期	3.18	4.06	4.26	材料颜色	AL2:ECK3X10063S-XF1(深灰色)	材料	X86071	批准	林仁安	20220215	單件重量	-	(KG)

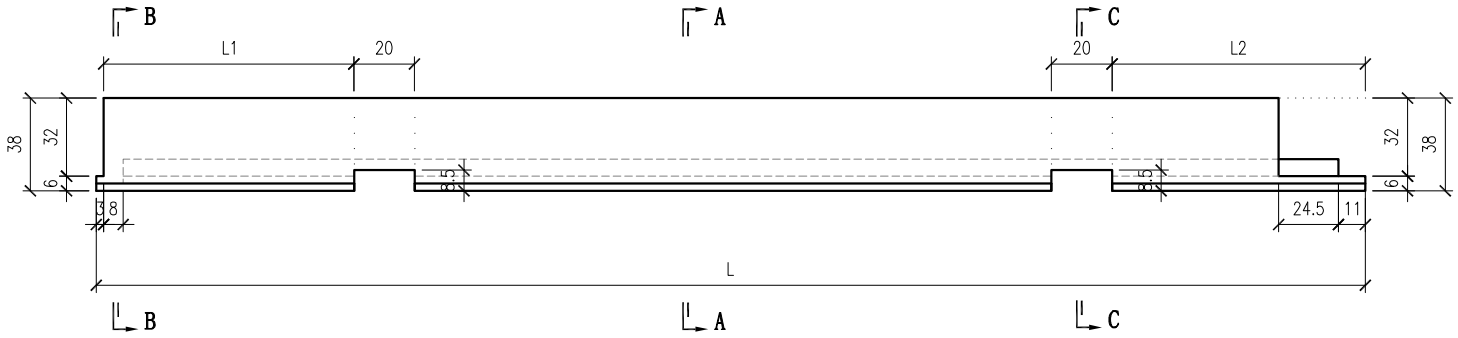

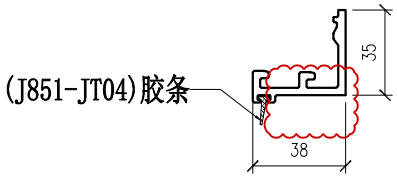

SECTION A-A

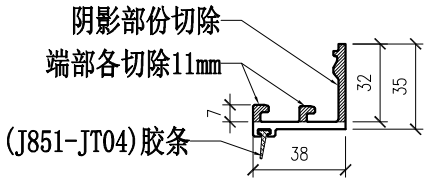

SECTION B-B

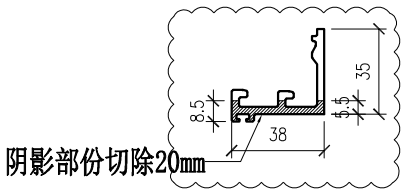

SECTION C-C

部件编号	L	L1	L2
X86071-P17-01	1718	198	178
X86071-P17-02	2090.5	178	178
X86071-P17-03	1567	198	178

美特鋁質有限公司 MIDI Aluminium Fabricator Ltd.													
				工程號	J857	類別		物料號	-				
				地盘	啟德6552	制圖	李傳鵬	20220211	圖號	X86071-P18			
修改	A	B	C	图纸名称	铝料加工图	復核	練松文	20220213	數量	-			
日期	3.18	4.06	4.26	材料颜色	AL2:ECX3X10063S-XF1(深灰色)	材料	X86071	批准	林仁安	20220215	單件重量	-	(KG)

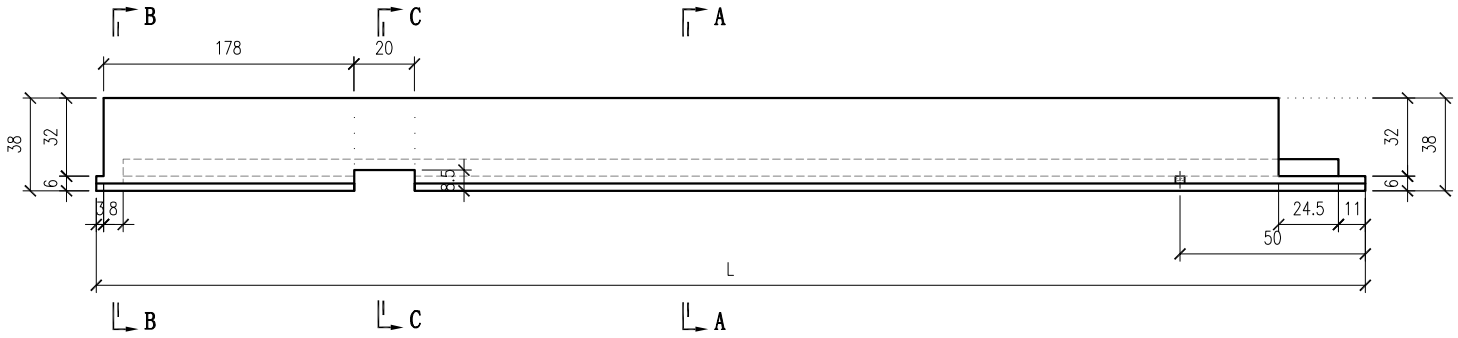

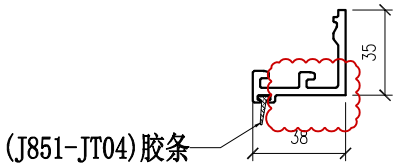

SECTION A-A

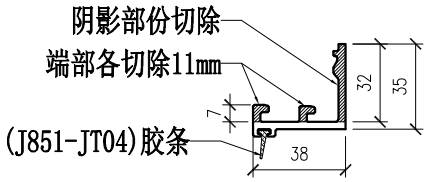

SECTION B-B

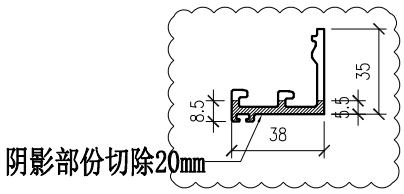

SECTION C-C

部件编号	L
X86071-P18-01	1635.5
X86071-P18-02	1052
X86071-P18-03	1311

美特鋁質有限公司 MIDI Aluminium Fabricator Ltd.													
				工程號	J857	類別		物料號	-				
				地盘	啟德6552	制圖	李傳鵬	20220211	圖號	X86071-P19			
修改	A	B	C	图纸名称	铝料加工图	復核	練松文	20220213	數量	-			
日期	3.18	4.06	4.26	材料颜色	AL2:ECK3X10063S-XF1(深灰色)	材料	X86071	批准	林仁安	20220215	單件重量	-	(KG)

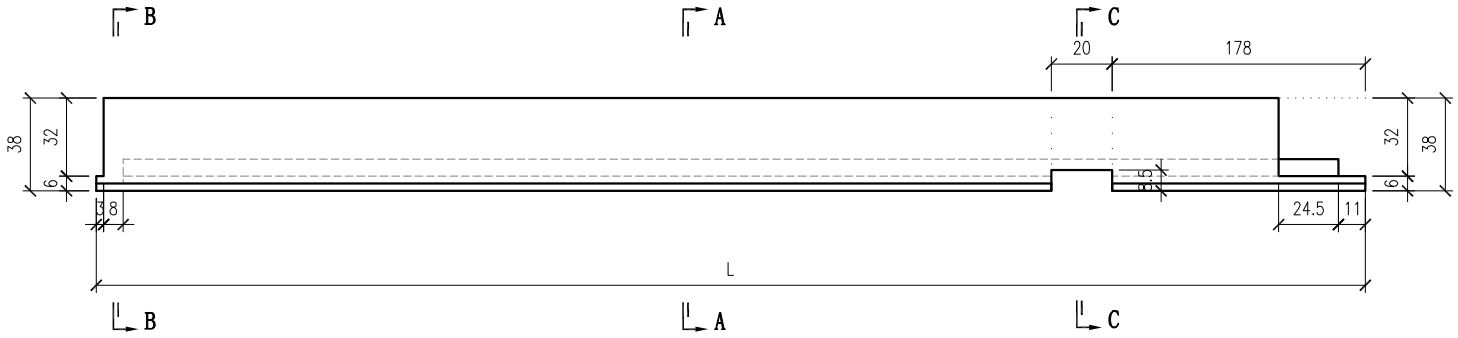

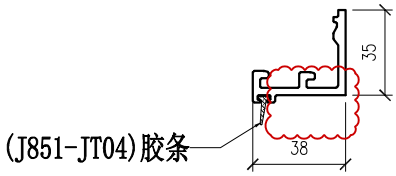

SECTION A-A

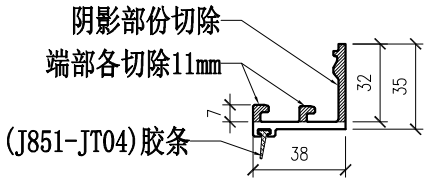

SECTION B-B

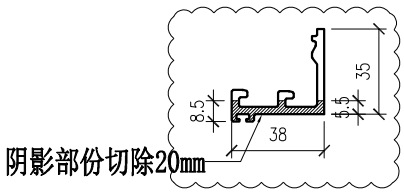

SECTION C-C

部件编号	L
X86071-P19-01	1077
X86071-P19-02	1381
X86071-P19-03	1068
X86071-P19-04	1602
X86071-P19-05	1136
X86071-P19-06	1074
X86071-P19-07	607

美特鋁質有限公司 MIDI Aluminium Fabricator Ltd.													
				工程號	J857	類別		物料號	-				
				地盘	啟德6552	制圖	李傳鵬	20220211	圖號	X86071-P20			
修改	A	B	C	图纸名称	铝料加工图	復核	練松文	20220213	數量	-			
日期	3.18	4.06	4.26	材料颜色	AL2:ECX3X10063S-XF1(深灰色)	材料	X86071	批准	林仁安	20220215	單件重量	-	(KG)

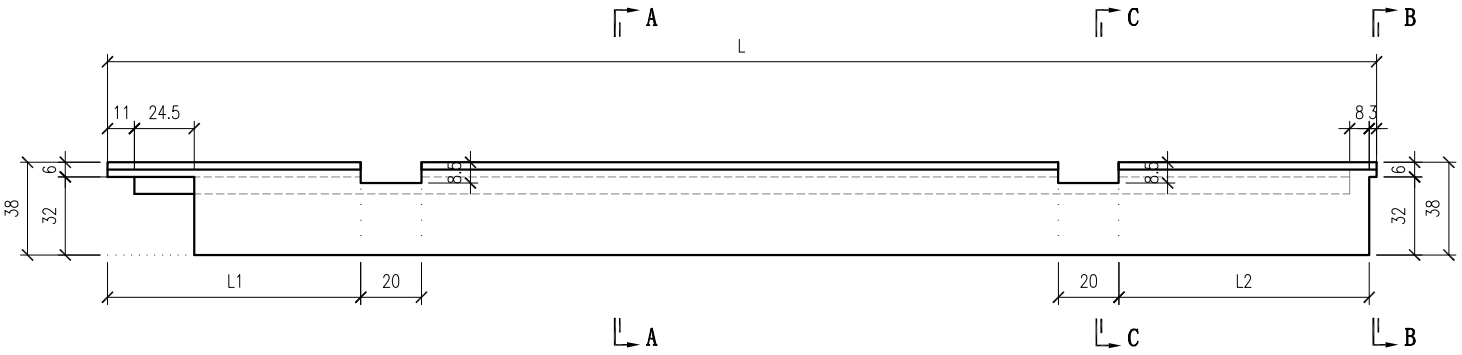

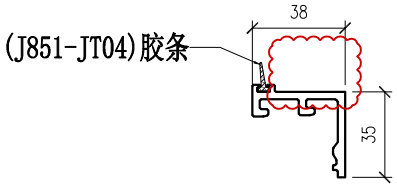

SECTION A-A

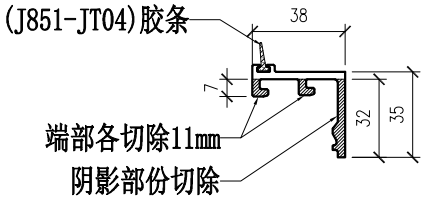

SECTION B-B

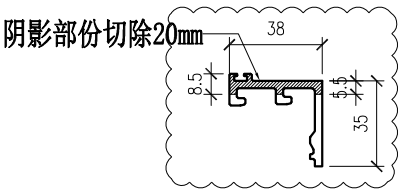

SECTION C-C

部件编号	L	L1	L2
X86071-P20-01	2120.5	178	178
X86071-P20-02	2090.5	178	178
X86071-P20-03	1632	178	178
X86071-P20-04	1428	178	198

美特鋁質有限公司 MIDI Aluminium Fabricator Ltd.													
				工程號	J857	類別		物料號	-				
				地盘	啟德6552	制圖	李傳鵬	20220211	圖號	X86071-P21			
修改	A	B	C	图纸名称	铝料加工图	復核	練松文	20220213	數量	-			
日期	3.18	4.06	4.26	材料颜色	AL2:ECX3X10063S-XF1(深灰色)	材料	X86071	批准	林仁安	20220215	單件重量	-	(KG)

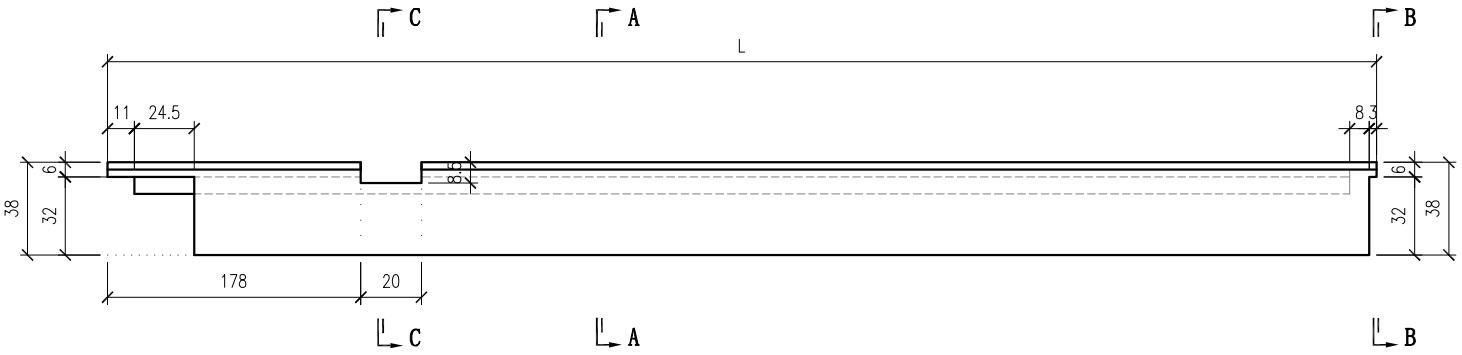

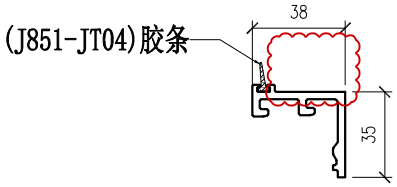

SECTION A-A

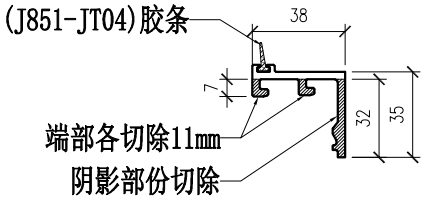

SECTION B-B

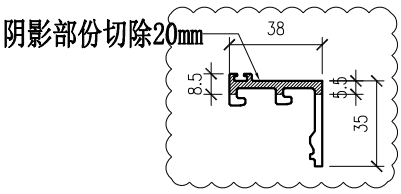

SECTION C-C

部件编号	L
X86071-P21-01	1202
X86071-P21-02	1602
X86071-P21-03	1074
X86071-P21-04	1136
X86071-P21-05	1381

美特鋁質有限公司 MIDI Aluminium Fabricator Ltd.													
				工程號	J857	類別		物料號	-				
				地盘	啟德6552	制圖	李傳鵬	20220211	圖號	X86071-P22			
修改	A	B	C	图纸名称	铝料加工图	復核	練松文	20220213	數量	-			
日期	3.18	4.06	4.26	材料颜色	AL2:ECX3X10063S-XF1(深灰色)	材料	X86071	批准	林仁安	20220215	單件重量	-	(KG)

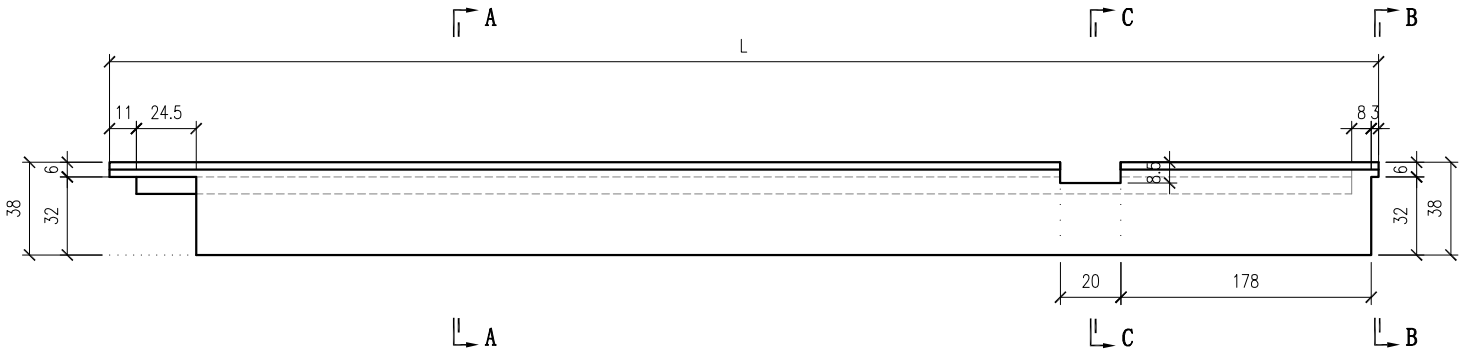

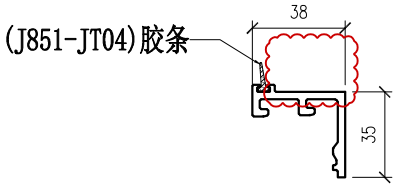

SECTION A-A

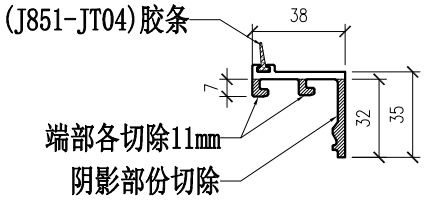

SECTION B-B

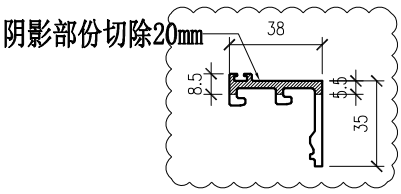

SECTION C-C

部件编号	L
X86071-P22-01	1381
X86071-P22-02	1052
X86071-P22-03	1635.5
X86071-P22-04	1311
X86071-P22-05	1068
X86071-P22-06	1202

美特鋁質有限公司 MIDI Aluminium Fabricator Ltd.													
				工程號	J857	類別		物料號	-				
				地盘	啟德6552	制圖	李傳鵬	20220211	圖號	X86071-P23			
修改	A	B	C	图纸名称	铝料加工图	復核	練松文	20220213	數量	-			
日期	3.18	4.06	4.26	材料颜色	AL2:ECK3X10063S-XF1(深灰色)	材料	X86071	批准	林仁安	20220215	單件重量	-	(KG)

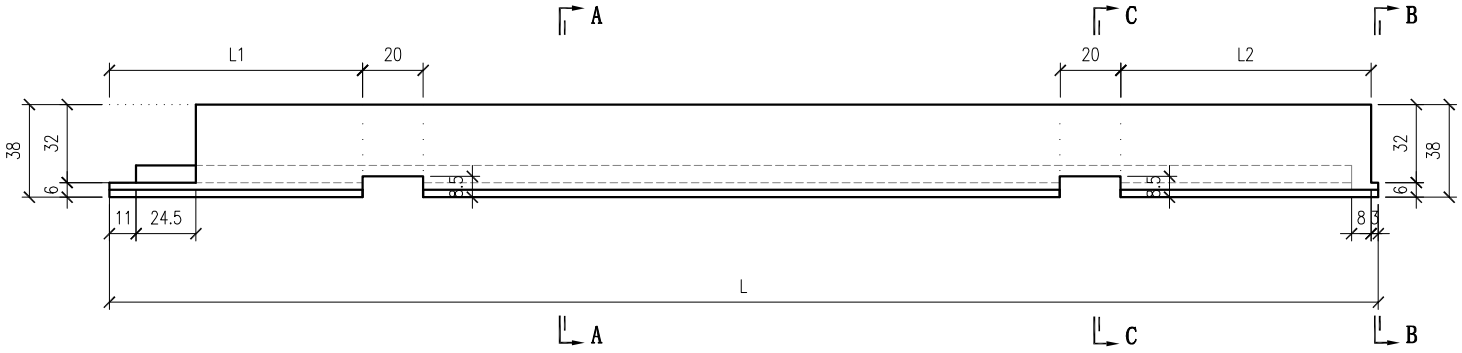

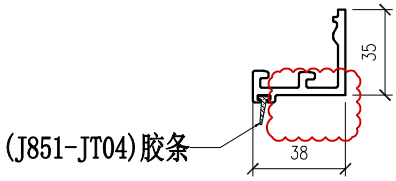

SECTION A-A

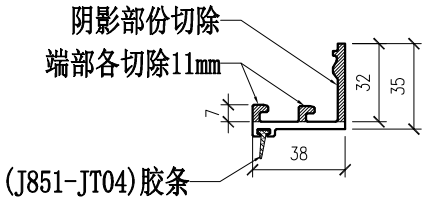

SECTION B-B

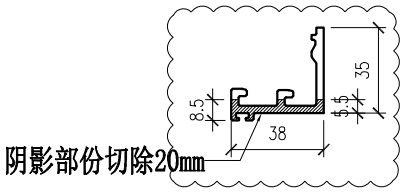

SECTION C-C

部件编号	L	L1	L2
X86071-P23-01	2120.5	178	178
X86071-P23-02	2090.5	178	178
X86071-P23-03	1428	178	198
X86071-P23-04	1632	178	178

美特鋁質有限公司 MIDI Aluminium Fabricator Ltd.													
				工程號	J857	類別		物料號	-				
				地盘	啟德6552	制圖	李傳鵬	20220211	圖號	X86071-P24			
修改	A	B	C	图纸名称	铝料加工图	復核	練松文	20220213	數量	-			
日期	3.18	4.06	4.26	材料颜色	AL2:ECK3X10063S-XF1(深灰色)	材料	X86071	批准	林仁安	20220215	單件重量	-	(KG)

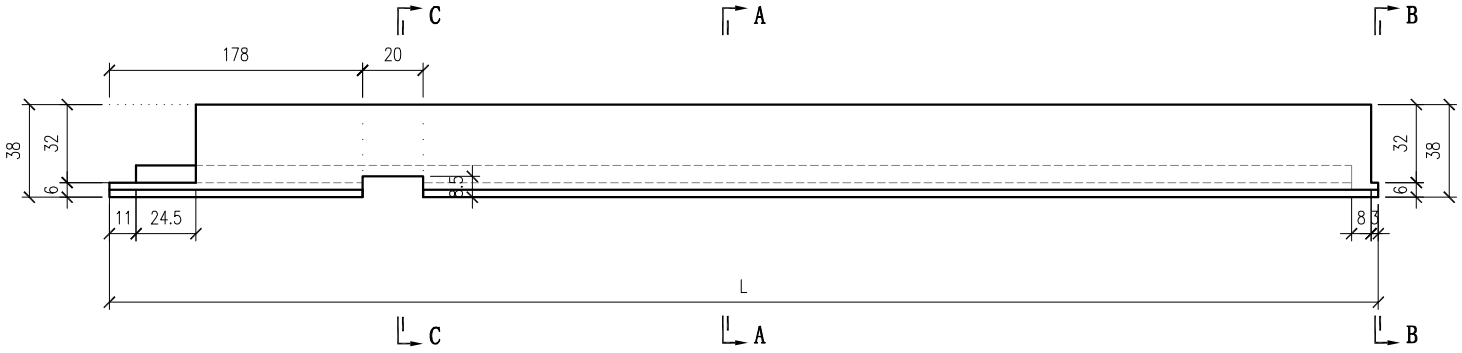

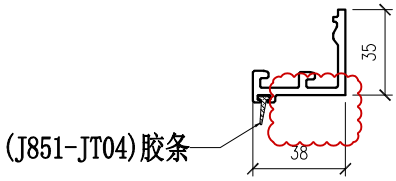

SECTION A-A

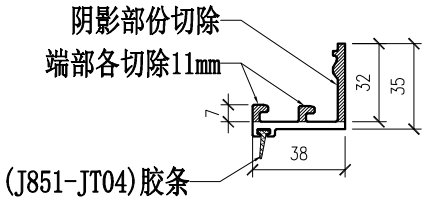

SECTION B-B

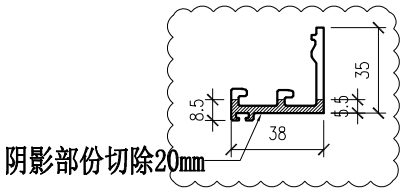

SECTION C-C

部件编号	L
X86071-P24-01	1202
X86071-P24-02	1602
X86071-P24-03	1074
X86071-P24-04	1136
X86071-P24-05	1381

美特鋁質有限公司 MIDI Aluminium Fabricator Ltd.							工程號	J857	類別		物料號	-		
							地盘	啟德6552	制圖	李傳鵬	20220211	圖號	X86071-P25	
修改	A	B	C	採用	工廠	✓ 地盤	图纸名称	铝料加工图	復核	練松文	20220213	數量	-	
日期	3.18	4.06	4.26	材料颜色	AL2:ECK3X10063S-XF1(深灰色)		材料	X86071	批准	林仁安	20220215	單件重量	-	(KG)

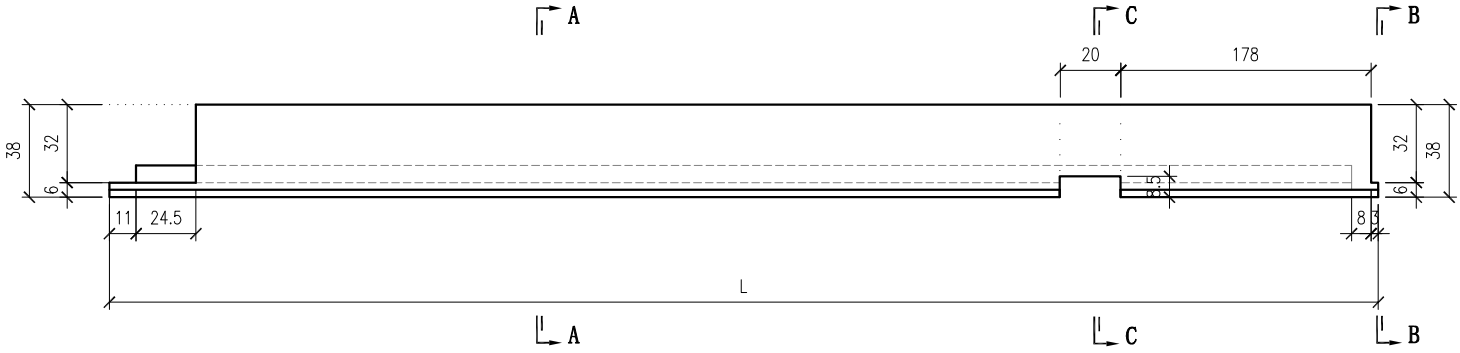

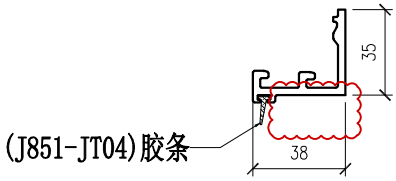

SECTION A-A

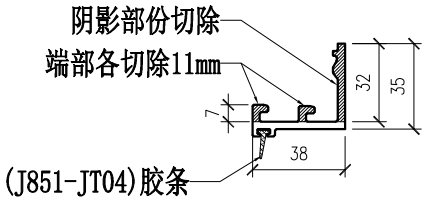

SECTION B-B

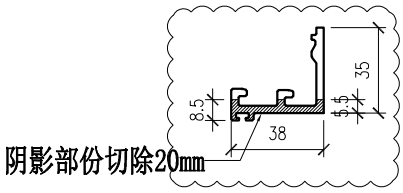

SECTION C-C

部件编号	L
X86071-P25-01	1381
X86071-P25-02	1052
X86071-P25-03	1635.5
X86071-P25-04	1311
X86071-P25-05	1068
X86071-P25-06	1202

美特鋁質有限公司 MIDI Aluminium Fabricator Ltd.												
				工程號	J857	類別		物料號	-			
				地盘	啟德6552	制圖	李傳鵬	20220211	圖號	X86074-P01		
修改	A	B	採用工廠 ✓ 地盤	图纸名称	铝料加工图	復核	練松文	20220213	數量	-		
日期	3.18	04.26	材料颜色	AL2:ECK3X10063S-XF1(深灰色)	材料	X86074	批准	林仁安	20220215	單件重量	-	(KG)

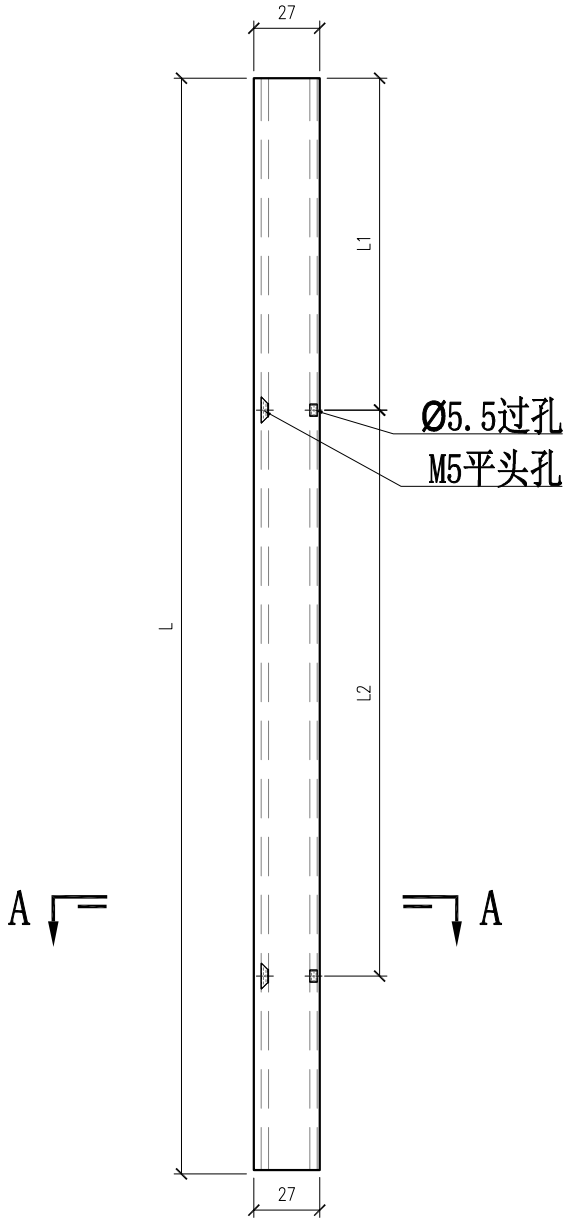

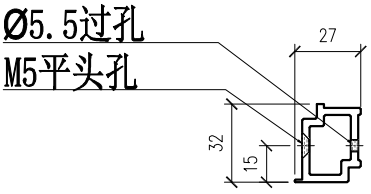

SECTION A-A

部件编号	长度L	L1	L2
X86074-P01-01	713.5	109	2x250 c/c
X86074-P01-02	706.5	109	2x250 c/c
X86074-P01-03	936.5	159	2x300 c/c
X86074-P01-04	414	159	200
X86074-P01-05	640	120.5	2x250 c/c

美特鋁質有限公司 MIDI Aluminium Fabricator Ltd.												
				工程號	J857	類別		物料號	-			
				地盘	啟德6552	制圖	李傳鵬	20220211	圖號	X86074-P01R		
修改	A	B		採用	工廠	✓	地盤	图纸名称	铝料加工图	復核	練松文	20220213	數量	-	
日期	3.18	04.26		材料颜色	AL2:ECK3X1006SS-XF1(深灰色)			材料	X86074	批准	林仁安	20220215	單件重量	-	(KG)

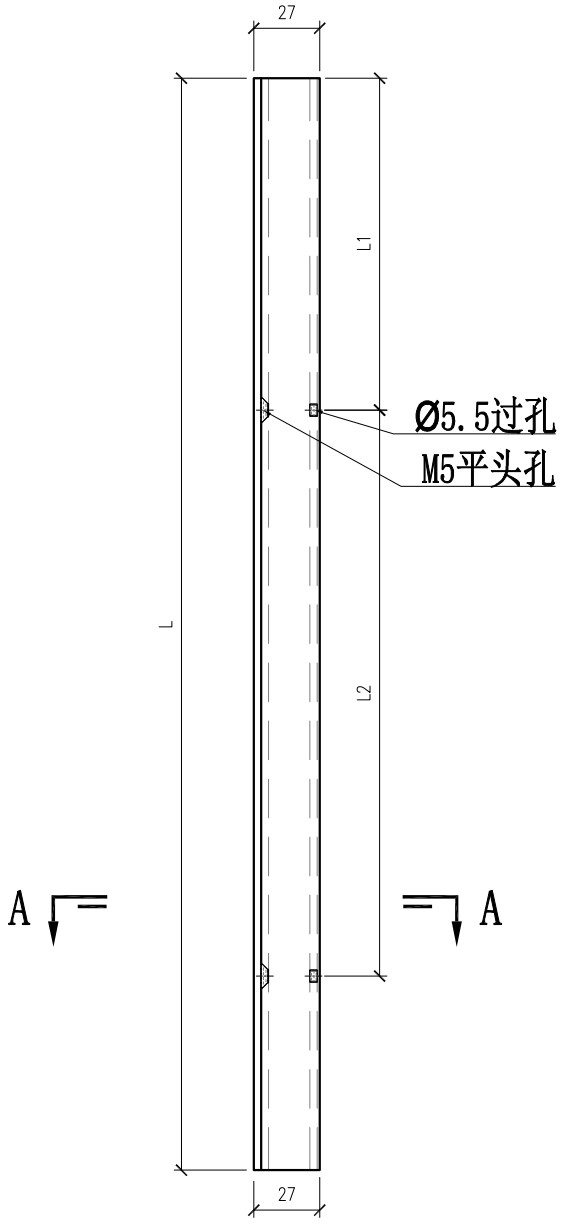

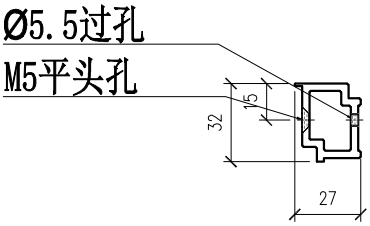

SECTION A-A

部件编号	长度L	L1	L2
X86074-P01R-01	713.5	109	2x250 c/c
X86074-P01R-02	706.5	109	2x250 c/c
X86074-P01R-03	936.5	159	2x300 c/c
X86074-P01R-04	414	159	200
X86074-P01R-05	640	120.5	2x250 c/c

美特鋁質有限公司 MIDI Aluminium Fabricator Ltd.												
				工程號	J857	類別		物料號	-			
				地盘	啟德6552	制圖	李傳鵬	20220211	圖號	X86074-P11		
修改	A	B		採用工廠	✓	地盤	图纸名称	铝料加工图	復核	練松文	20220213	數量	-	
日期	3.18	04.26		材料颜色	AL2:ECK3X10063S-XF1(深灰色)		材料	X86074	批准	林仁安	20220215	單件重量	-	(KG)

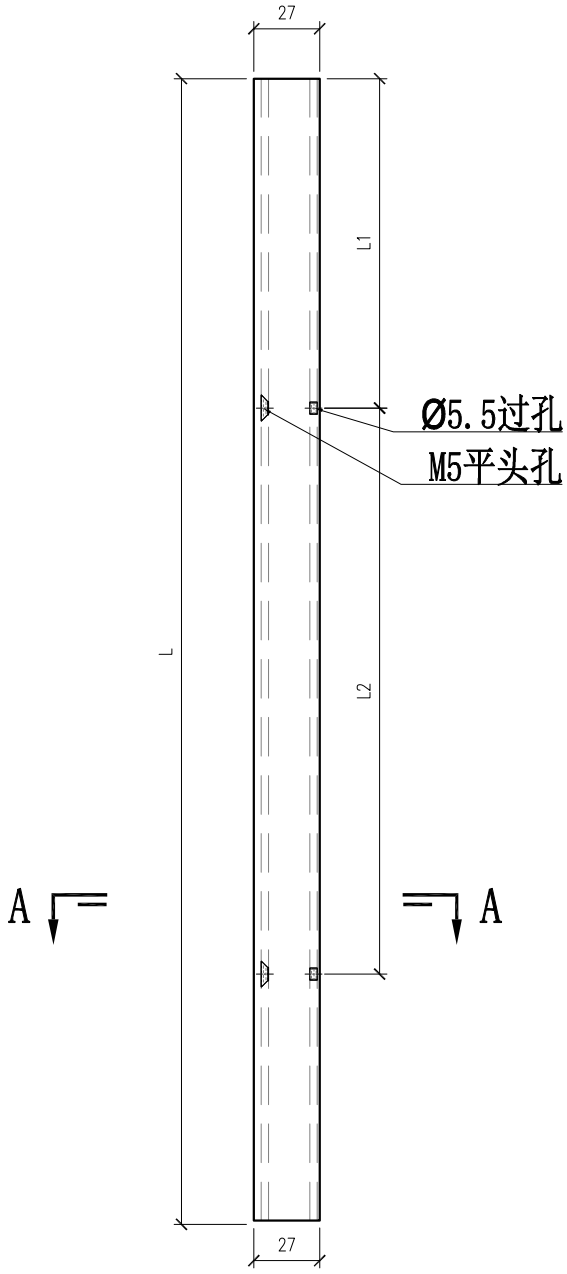

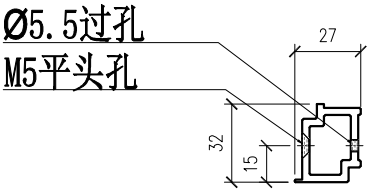

SECTION A-A

部件编号	长度L	L1	L2
X86074-P11-02	728.5	109	2x250 c/c
X86074-P11-03	958.5	159	2x300 c/c
X86074-P11-04	436	159	200
X86074-P11-05	640	120.5	2x250 c/c

美特鋁質有限公司 MIDI Aluminium Fabricator Ltd.													
				工程號	J857	類別		物料號	-				
				地盘	啟德6552	制圖	李傳鵬	20220211	圖號	X86074-P11R			
修改	A	B		採用	工廠	✓	地盤	图纸名称	铝料加工图	復核	練松文	20220213	數量	-	
日期	3.18	04.26		材料颜色	AL2:ECK3X1006SS-XF1(深灰色)			材料	X86074	批准	林仁安	20220215	單件重量	-	(KG)

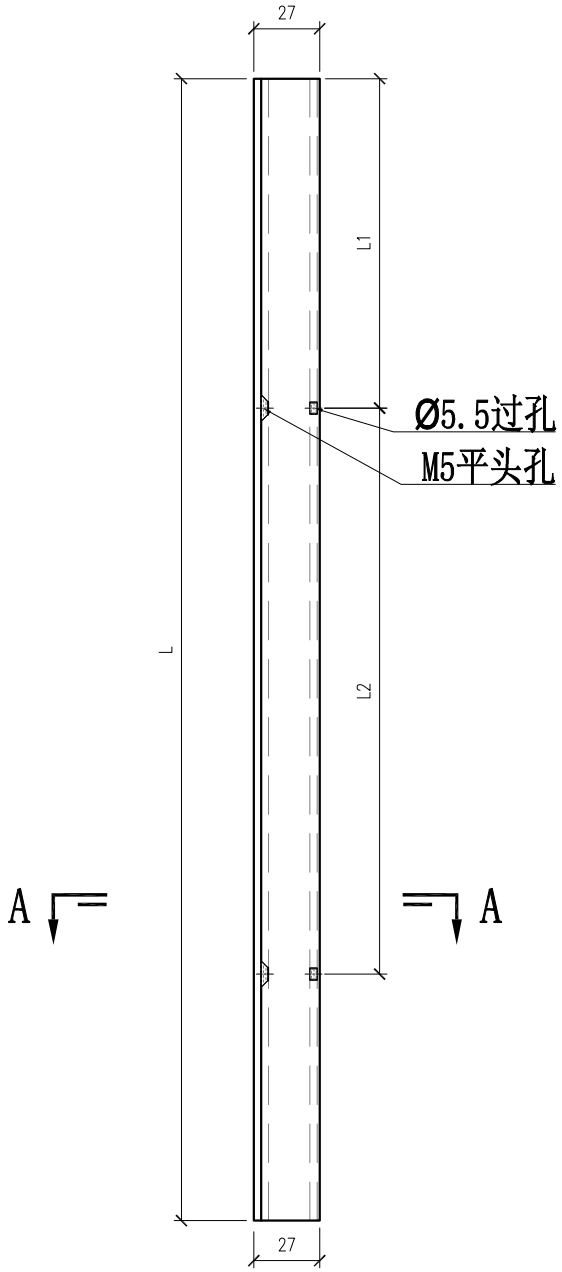

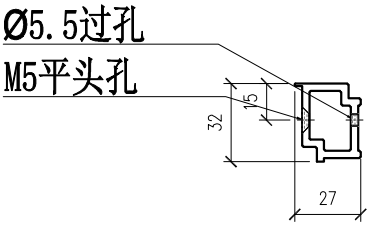

SECTION A-A

部件编号	长度L	L1	L2
X86074-P11R-02	728.5	109	2x250 c/c
X86074-P11R-03	958.5	159	2x300 c/c
X86074-P11R-04	436	159	200
X86074-P11R-05	640	120.5	2x250 c/c

美特鋁質有限公司 MIDI Aluminium Fabricator Ltd.												
						工程號	J857	類別		物料號	-	
						地盘	啟德6552	制圖	李傳鵬	20220211	圖號	X86145-P01
修改	A	B	C	採用	工廠	图纸名称	铝料加工图	復核	練松文	20220213	數量	-
日期	3.18	4.06	4.26	材料颜色	AL2:ECX3X10063S-XF1(深灰色)	材料	X86145	批准	林仁安	20220215	單件重量	- (KG)

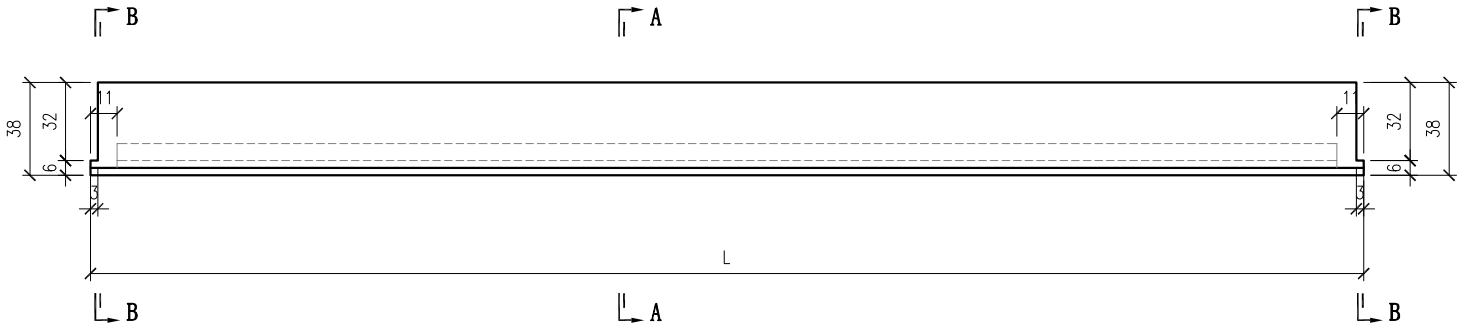

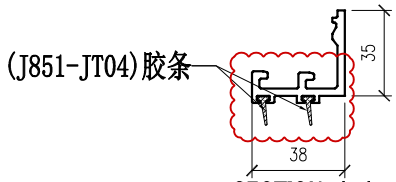

SECTION A-A

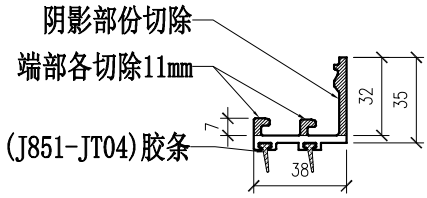

SECTION B-B

部件编号	L
X86145-P01-01	857
X86145-P01-02	798
X86145-P01-03	792
X86145-P01-04	632
X86145-P01-05	482
X86145-P01-06	542
X86145-P01-07	682
X86145-P01-08	1153
X86145-P01-09	772
X86145-P01-10	1121
X86145-P01-11	484.5
X86145-P01-12	577
X86145-P01-13	782
X86145-P01-14	708
X86145-P01-15	791

部件编号	L
X86145-P01-16	702
X86145-P01-17	652

美特鋁質有限公司 MIDI Aluminium Fabricator Ltd.													
							工程號	J857	類別		物料號	-	
							地盘	啟德6552	制圖	李傳鵬	20220211	圖號	X86145-P02
修改	A	B	C	採用	工廠	✓	地盤		图纸名称	铝料加工图	復核	練松文	20220213	數量	-
日期	3.18	4.06	4.26	材料颜色	AL2:ECX3X10063S-XF1(深灰色)				材料	X86145	批准	林仁安	20220215	單件重量	- (KG)

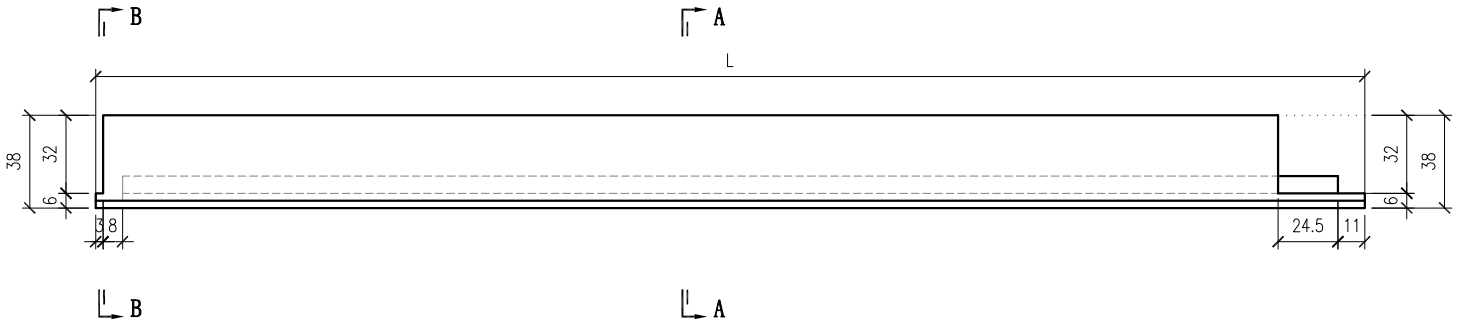

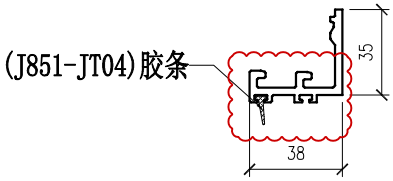

SECTION A-A

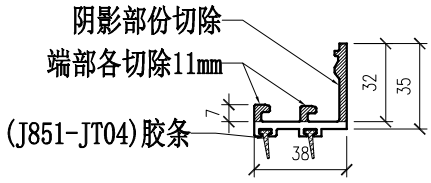

SECTION B-B

部件编号	L
X86145-P02-01	791.5
X86145-P02-02	541.5
X86145-P02-03	842
X86145-P02-04	623
X86145-P02-05	632
X86145-P02-06	798
X86145-P02-07	632

美特鋁質有限公司 MIDI Aluminium Fabricator Ltd.													
						工程號	J857	類別		物料號	-		
						地盘	啟德6552	制圖	李傳鵬	20220211	圖號	X86145-P03	
修改	A	B	C	採用	工廠	图纸名称	铝料加工图	復核	練松文	20220213	數量	-	
日期	3.18	4.06	4.26	材料颜色	AL2:ECK3X10063S-XF1(深灰色)	材料	X86145	批准	林仁安	20220215	單件重量	-	(KG)

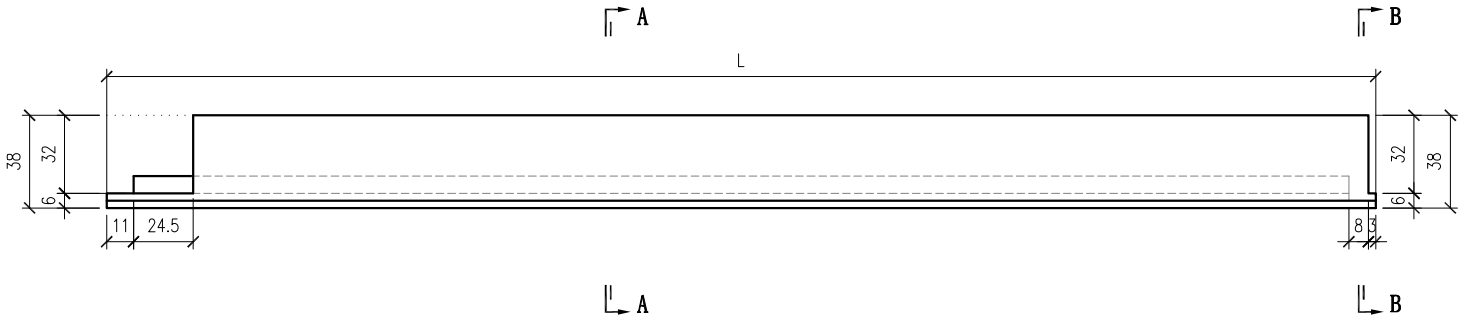

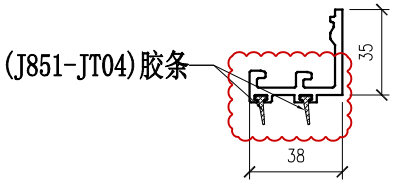

SECTION A-A

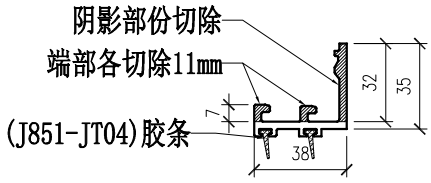

SECTION B-B

部件编号	L
X86145-P03-01	791.5
X86145-P03-02	542
X86145-P03-03	798
X86145-P03-04	842
X86145-P03-05	623
X86145-P03-06	482
X86145-P03-07	632

美特鋁質有限公司 MIDI Aluminium Fabricator Ltd.													
							工程號	J857	類別		物料號	-	
							地盤	啟德6552	制圖	陳梓豪	20220211	圖號	X86047-P01
修改	A	B		採用	工廠	✓	地盤	-	图纸名称	铝料加工图	復核	練松文	20220213	數量	-
日期	03.16	04.26		材料颜色		AL2:ECK3X10063S-XF1			材料	X86047	批准	林仁安	20220215	單件重量	- (KG)

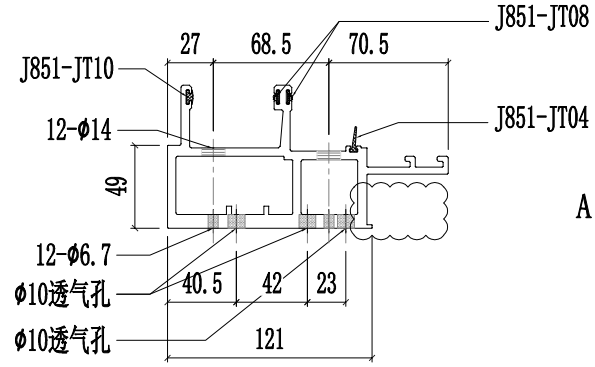

SECTION A-A

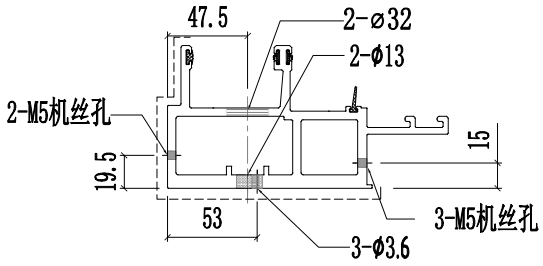

SECTION B-B

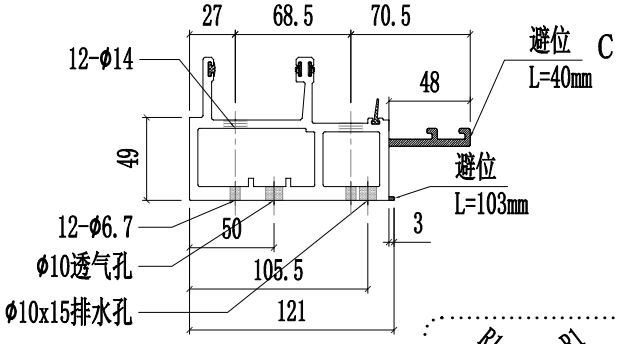

SECTION C-C

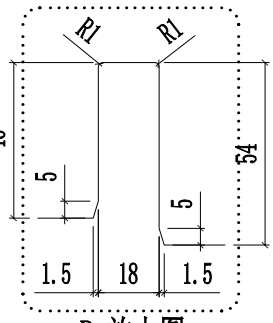

P 放大图

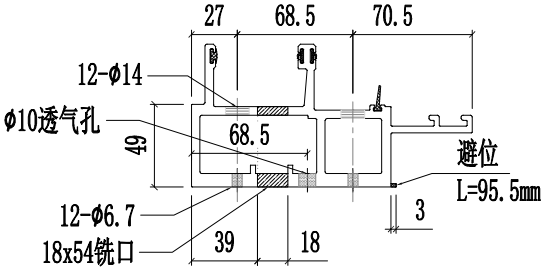

SECTION D-D

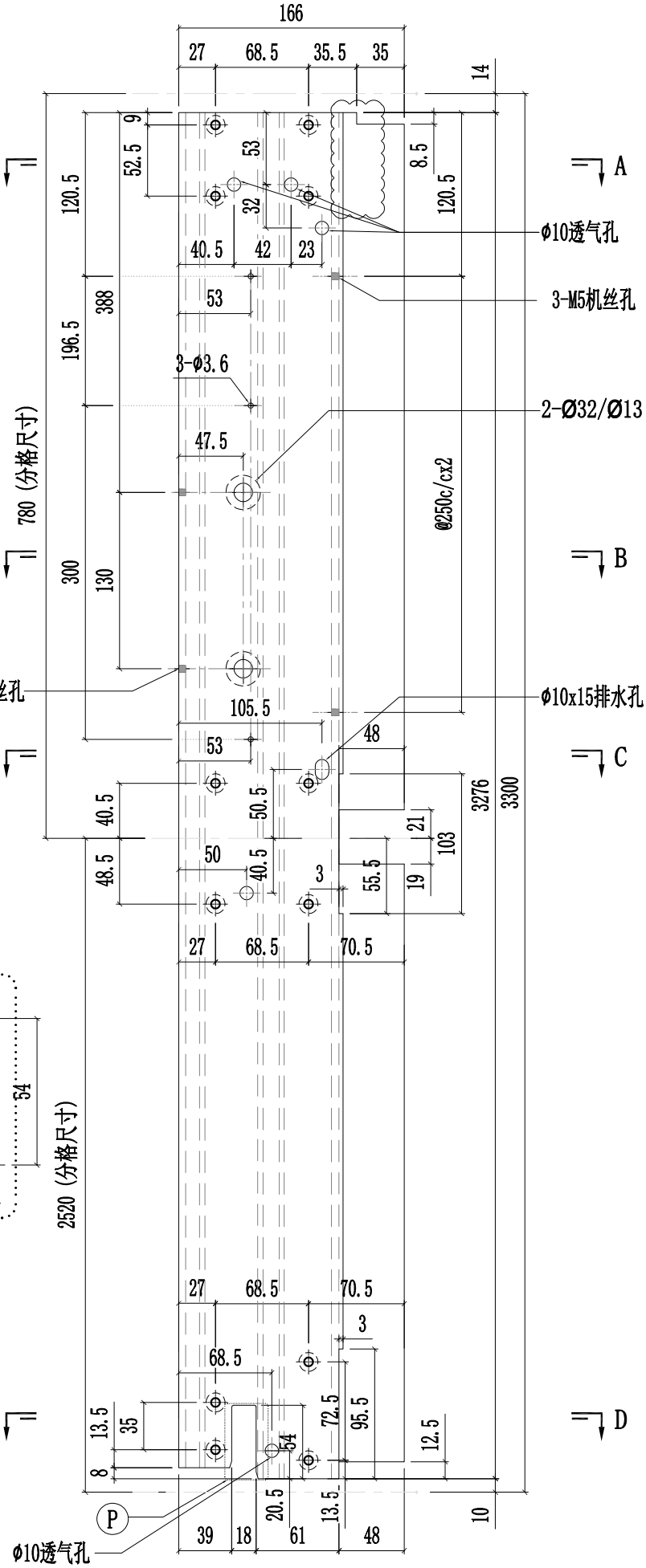

美特鋁質有限公司 MIDI Aluminium Fabricator Ltd.														
									工程號	J857	類別		物料號	-
									地盘	啟德6552	制圖	陈梓豪 20220211	圖號	X86047-P02
修改	A	B	C	採用	工廠	✓	地盤	-	图纸名称	铝料加工图	復核	練松文 20220213	數量	-
日期	03.16	03.30	04.26	材料颜色		AL2:ECK3X10063S-XF1			材料	X86047	批准	林仁安 20220215	單件重量	- (KG)

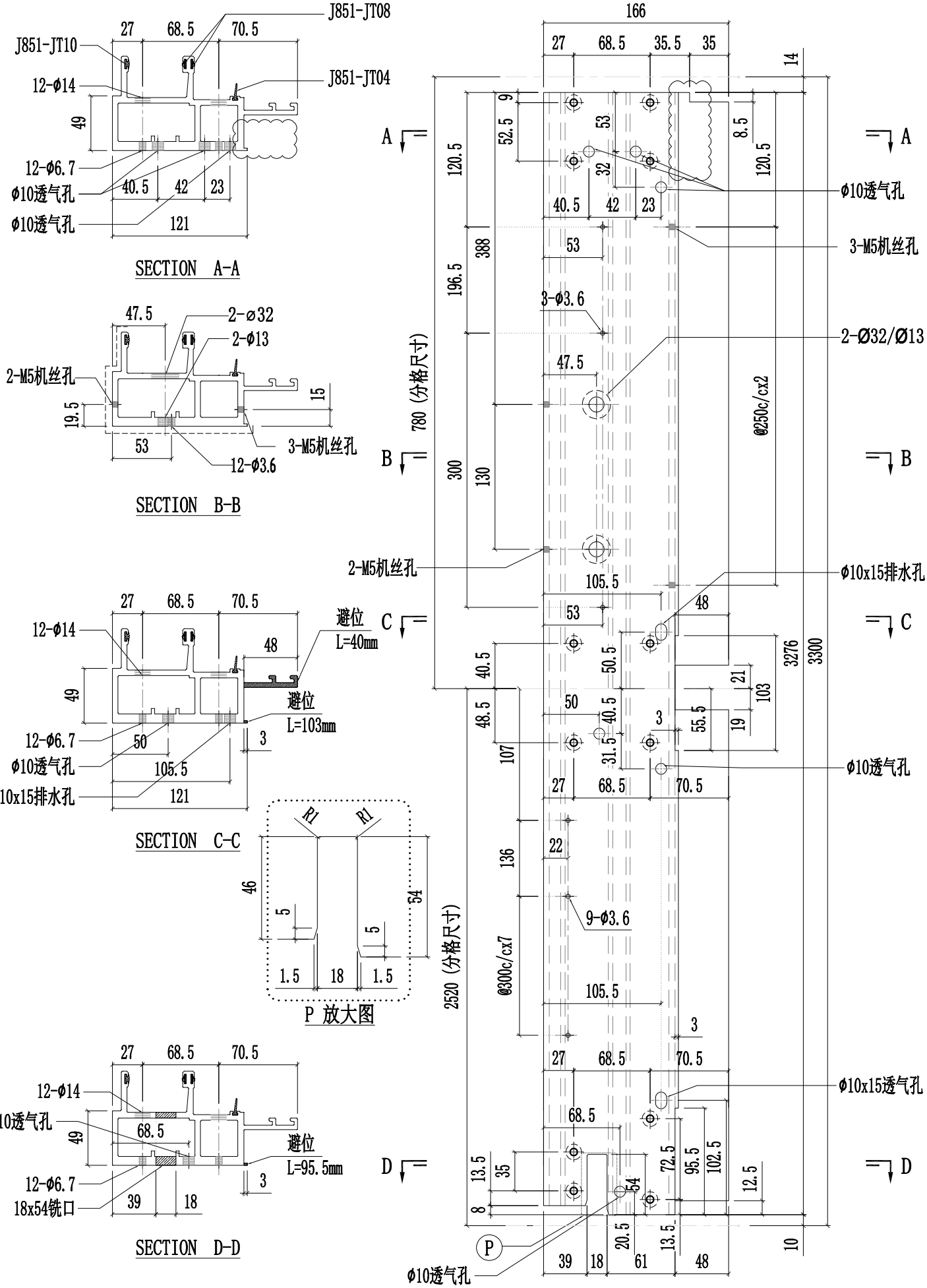

美特鋁質有限公司 MIDI Aluminium Fabricator Ltd.													
							工程號	J857	類別		物料號	-	
							地盘	啟德6552	制圖	陈梓豪	20220211	圖號	X86047-P03
修改	A	B		採用	工廠	✓	地盤	-	图纸名称	铝料加工图	復核	練松文	20220213	數量	-
日期	03.16	04.26		材料颜色	AL2:ECK3X10063S-XF1				材料	X86047	批准	林仁安	20220215	單件重量	- (KG)

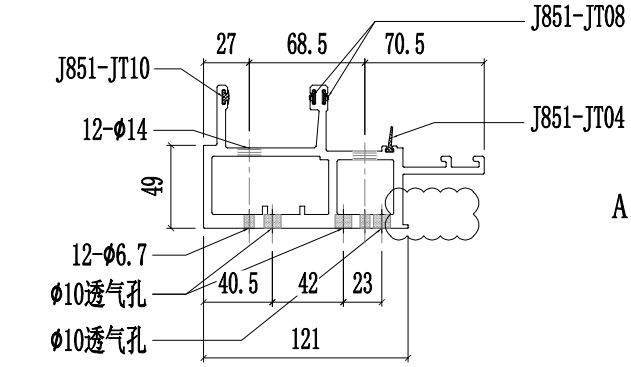

SECTION A-A

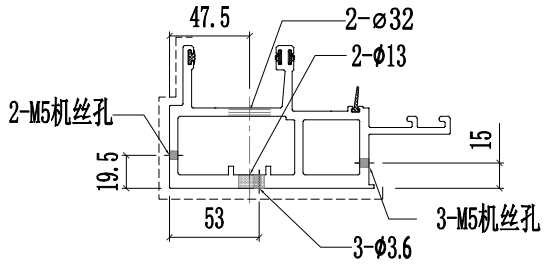

SECTION B-B

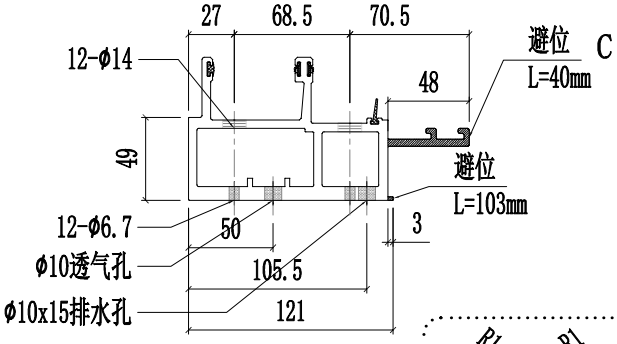

SECTION C-C

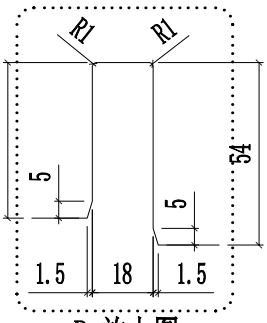

P 放大图

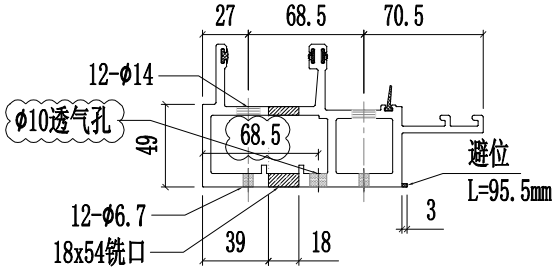

SECTION D-D

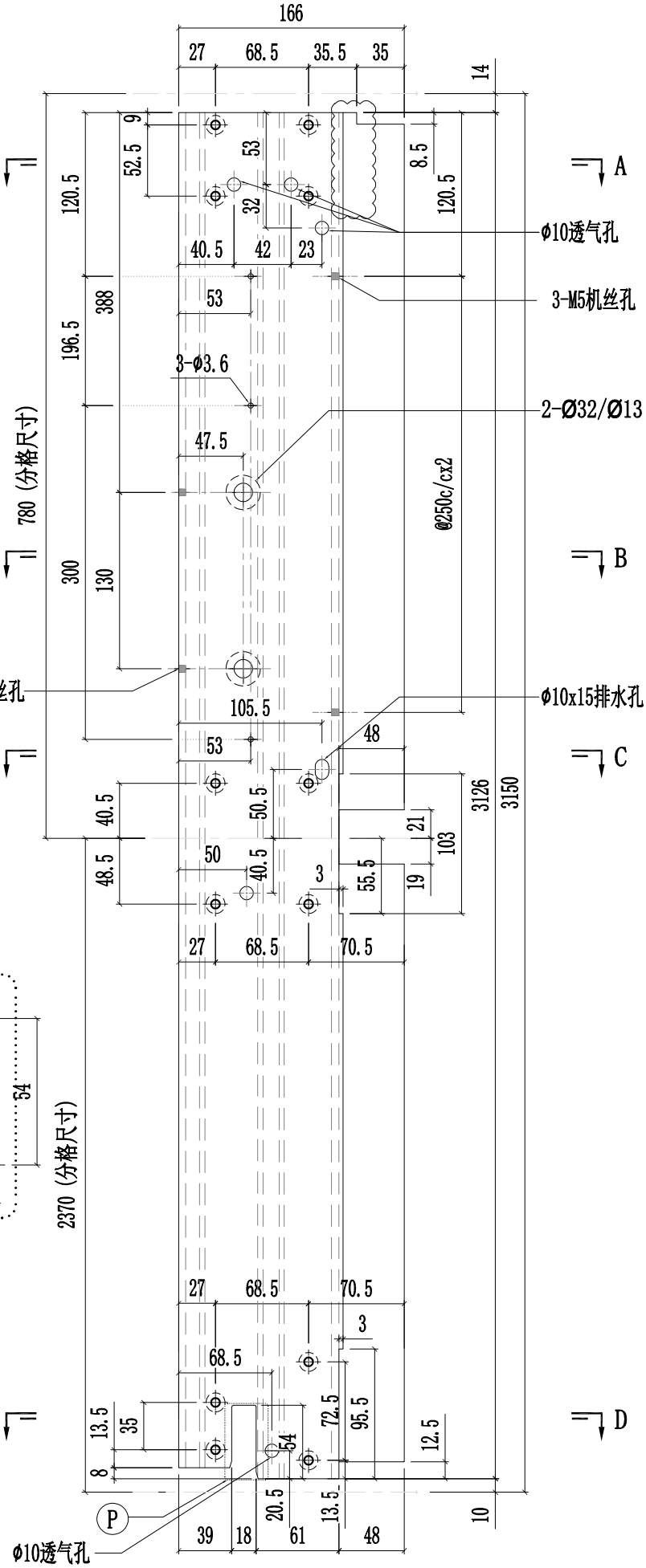

美特鋁質有限公司 MIDI Aluminium Fabricator Ltd.							工程號	J857	類別		物料號	-		
							地盤	啟德6552	制圖	陳梓豪	20220211	圖號	X86047-P04	
修改	A	B		採用	工廠	✓	地盤	-	图纸名称	铝料加工图	復核	練松文	20220213	數量	-	
日期	03.16	04.26		材料颜色		AL2:ECK3X10063S-XF1			材料	X86047	批准	林仁安	20220215	單件重量	-	(KG)

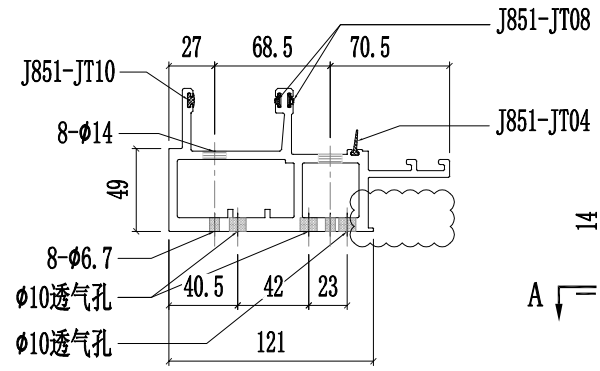

SECTION A-A

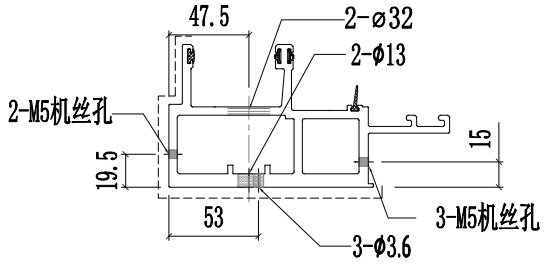

SECTION B-B

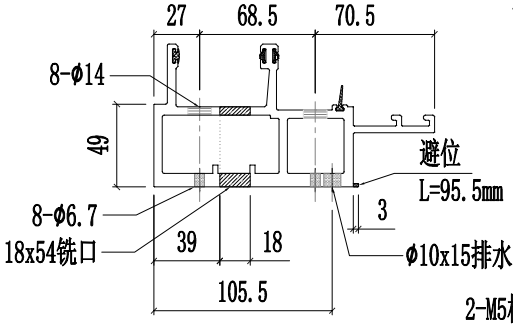

SECTION C-C

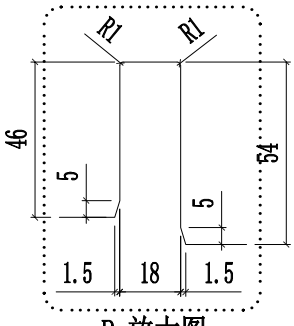

P 放大图

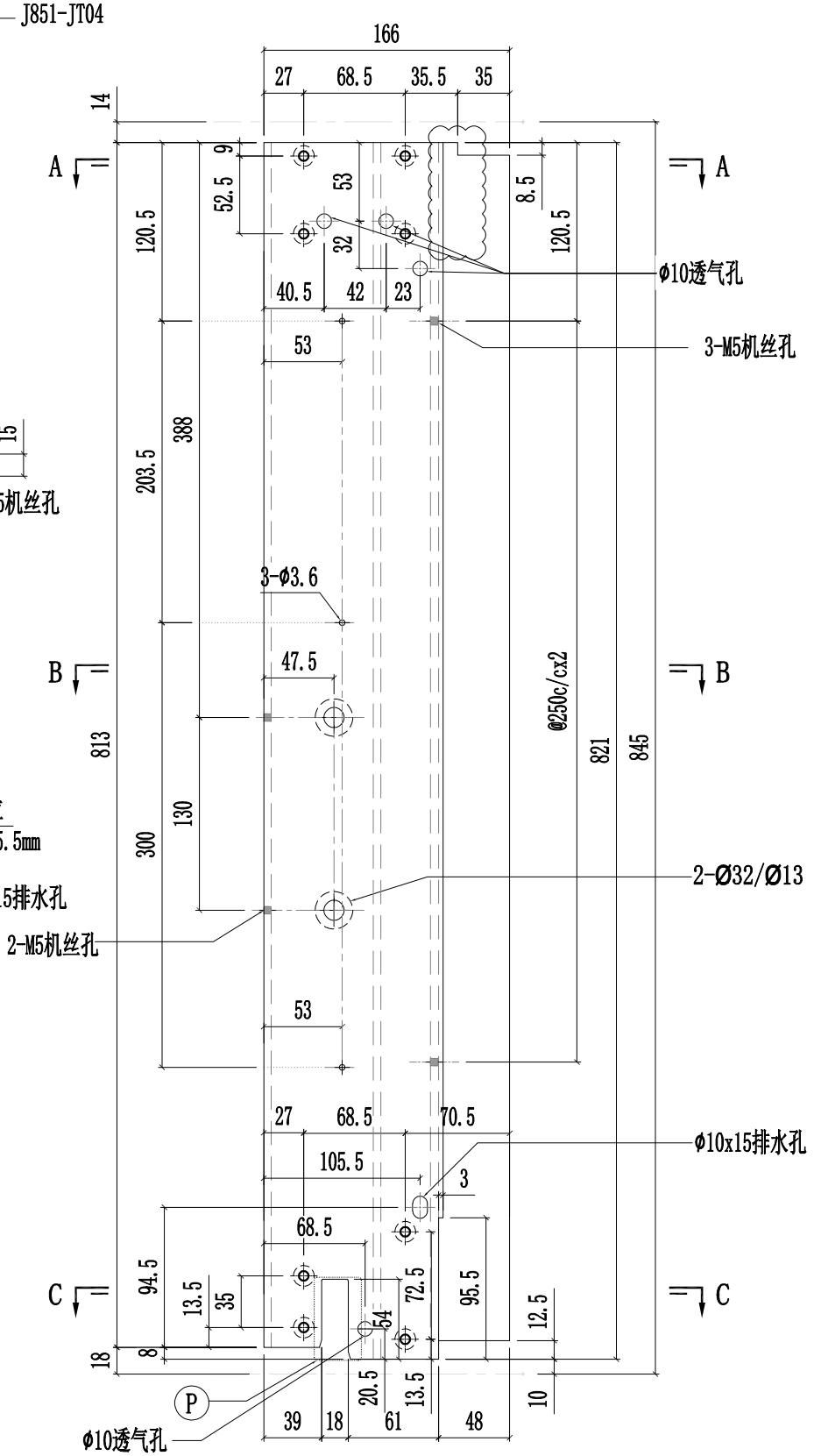

美特鋁質有限公司 MIDI Aluminium Fabricator Ltd.														
								工程號	J857	類別		物料號	-	
								地盤	啟德6552	制圖	陈梓豪	20220211	圖號	X86047-P05
修改	A	B		採用	工廠	✓	地盤	-	图纸名称	铝料加工图	復核	練松文	20220213	數量	-
日期	03.16	04.26		材料颜色		AL2:ECK3X10063S-XF1			材料	X86047	批准	林仁安	20220215	單件重量	- (KG)

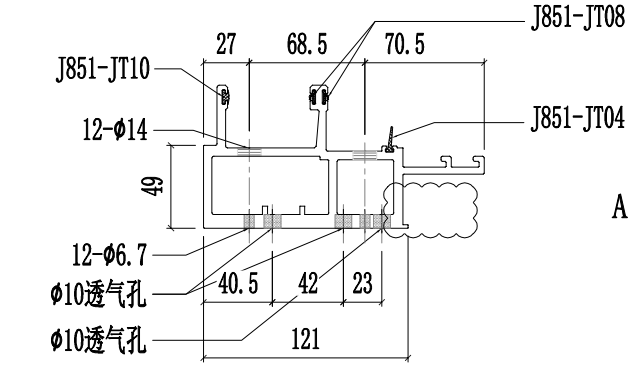

SECTION A-A

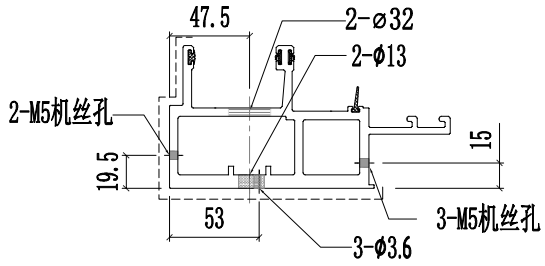

SECTION B-B

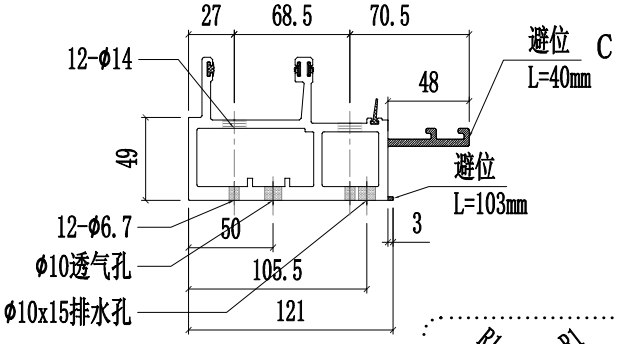

SECTION C-C

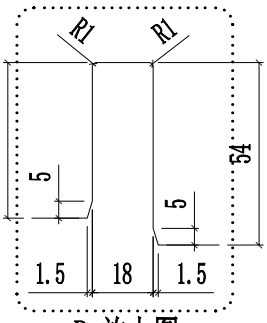

P 放大图

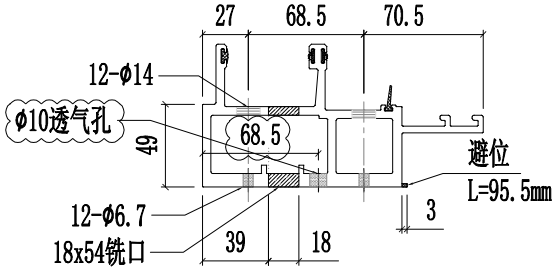

SECTION D-D

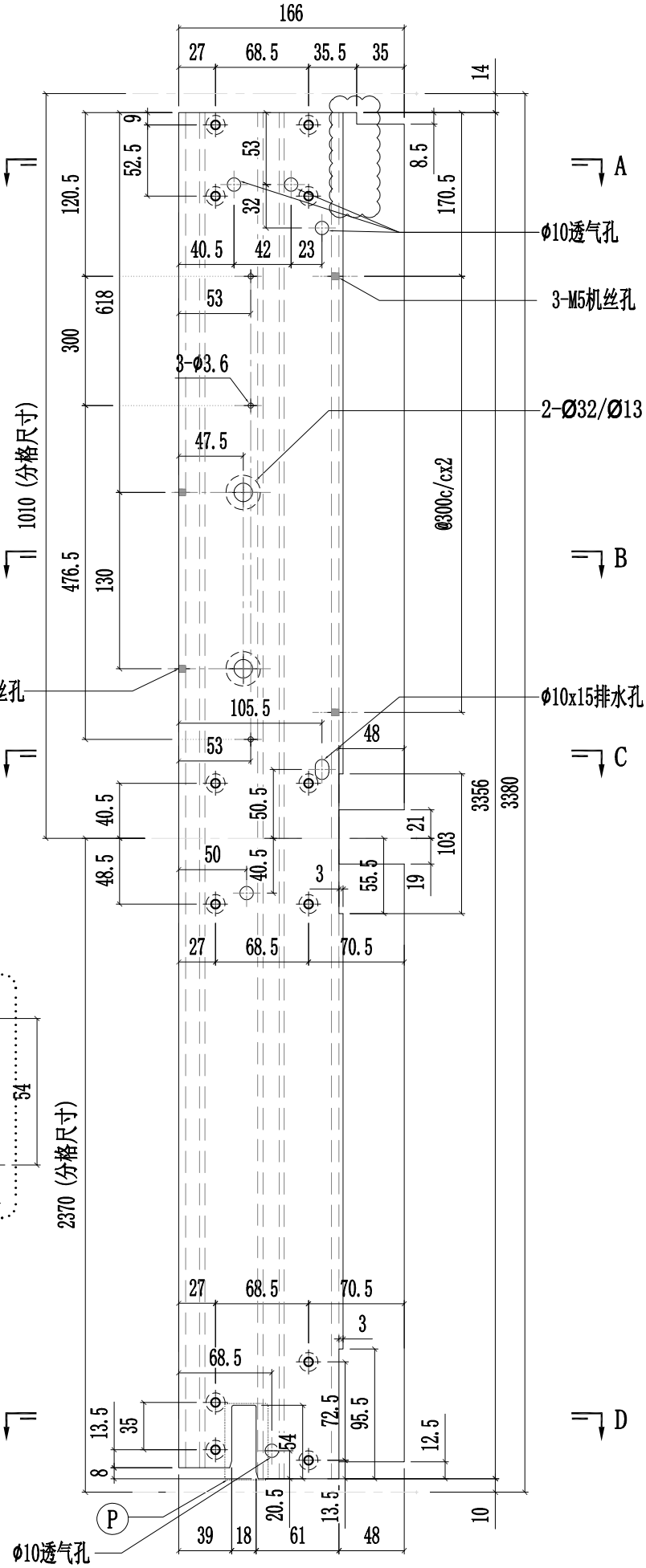

美特鋁質有限公司 MIDI Aluminium Fabricator Ltd.													
						工程號	J857	類別		物料號	-		
						地盘	啟德6552	制圖	陈梓豪	20220211	圖號	X86047-P06	
修改	A			採用	工廠	✓	地盤 -	图纸名称	铝料加工图	復核	練松文	20220213	數量	-	
日期	03.16			材料颜色	AL2:ECK3X10063S-XF1			材料	X86047	批准	林仁安	20220215	單件重量	-	(KG)

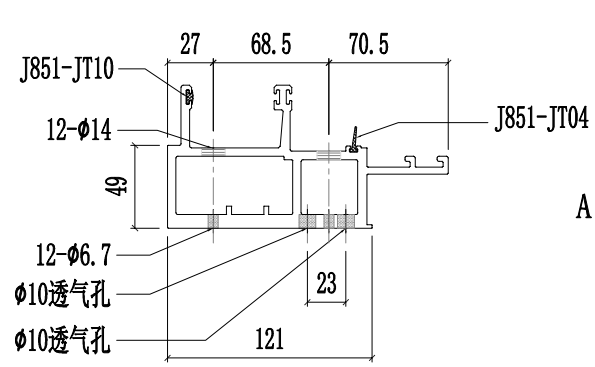

SECTION A-A

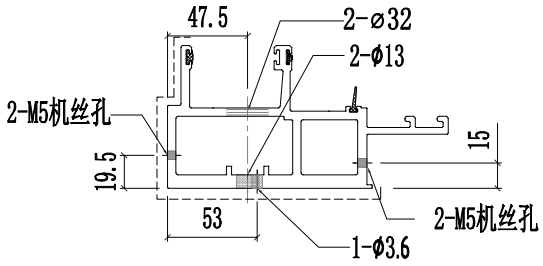

SECTION B-B

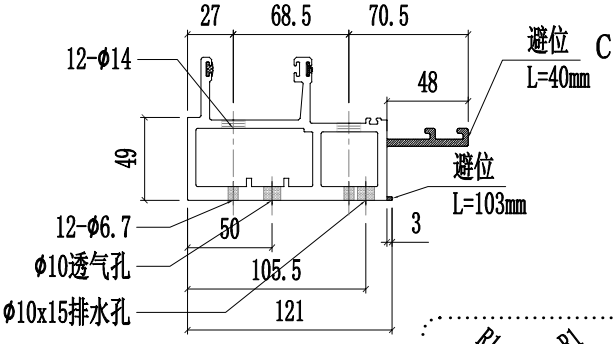

SECTION C-C

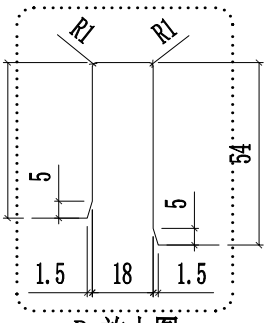

P 放大图

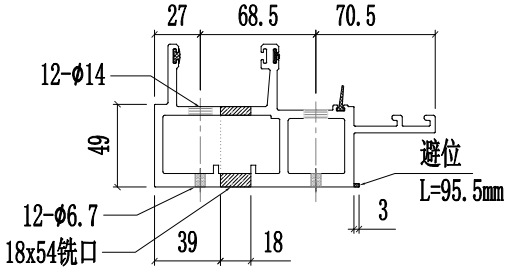

SECTION D-D

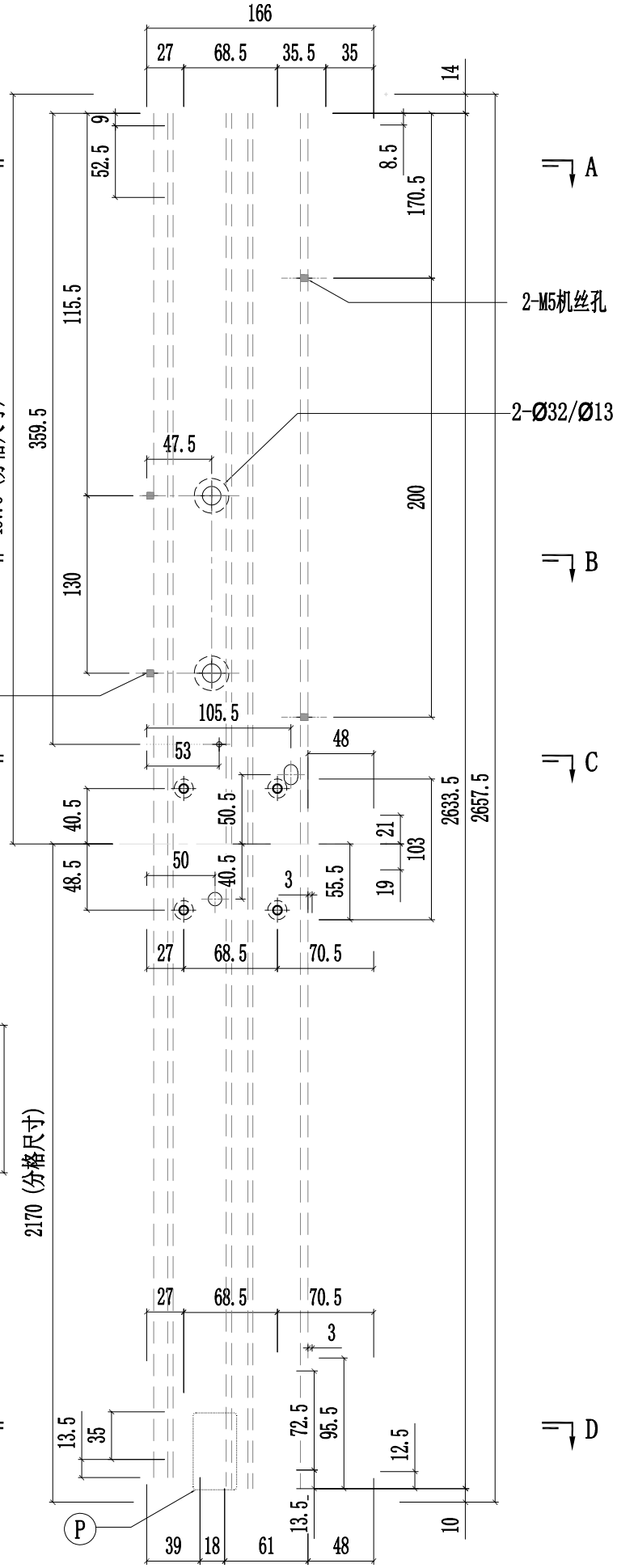

美特鋁質有限公司 MIDI Aluminium Fabricator Ltd.														
								工程號	J857	類別		物料號	-	
								地盤	啟德6552	制圖	陳梓豪	20220211	圖號	X86047-P07
修改	A	B		採用	工廠	✓	地盤	-	图纸名称	铝料加工图	復核	練松文	20220213	數量	-
日期	03.16	04.26		材料颜色		AL2:ECK3X10063S-XF1			材料	X86047	批准	林仁安	20220215	單件重量	- (KG)

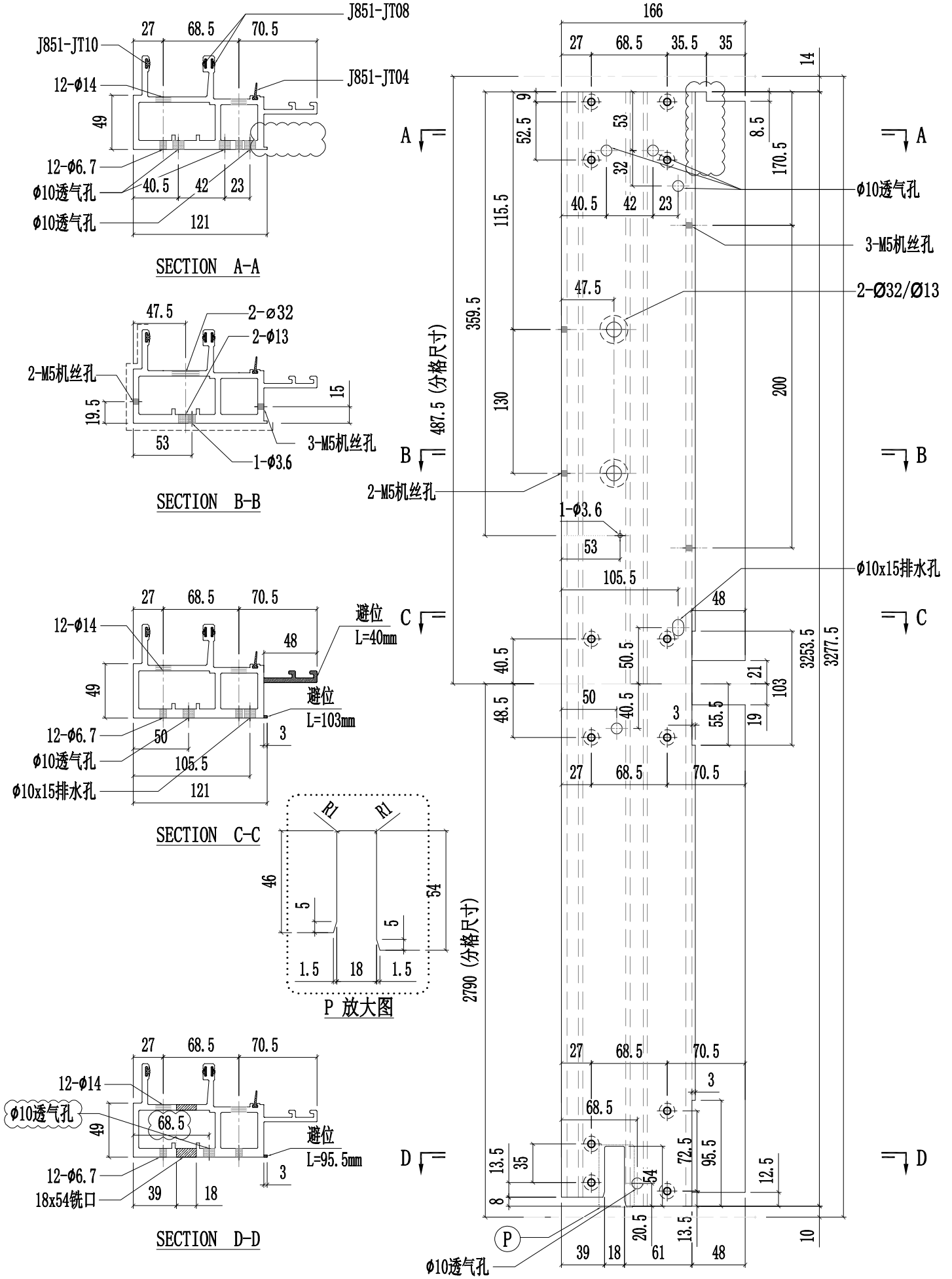

美特鋁質有限公司 MIDI Aluminium Fabricator Ltd.														
								工程號	J857	類別		物料號	-	
								地盘	啟德6552	制圖	陈梓豪	20220211	圖號	X86047-P08
修改	A	B		採用	工廠	✓	地盤	-	图纸名称	铝料加工图	復核	練松文	20220213	數量	-
日期	03.16	04.26		材料颜色		AL2:ECK3X10063S-XF1			材料	X86047	批准	林仁安	20220215	單件重量	- (KG)

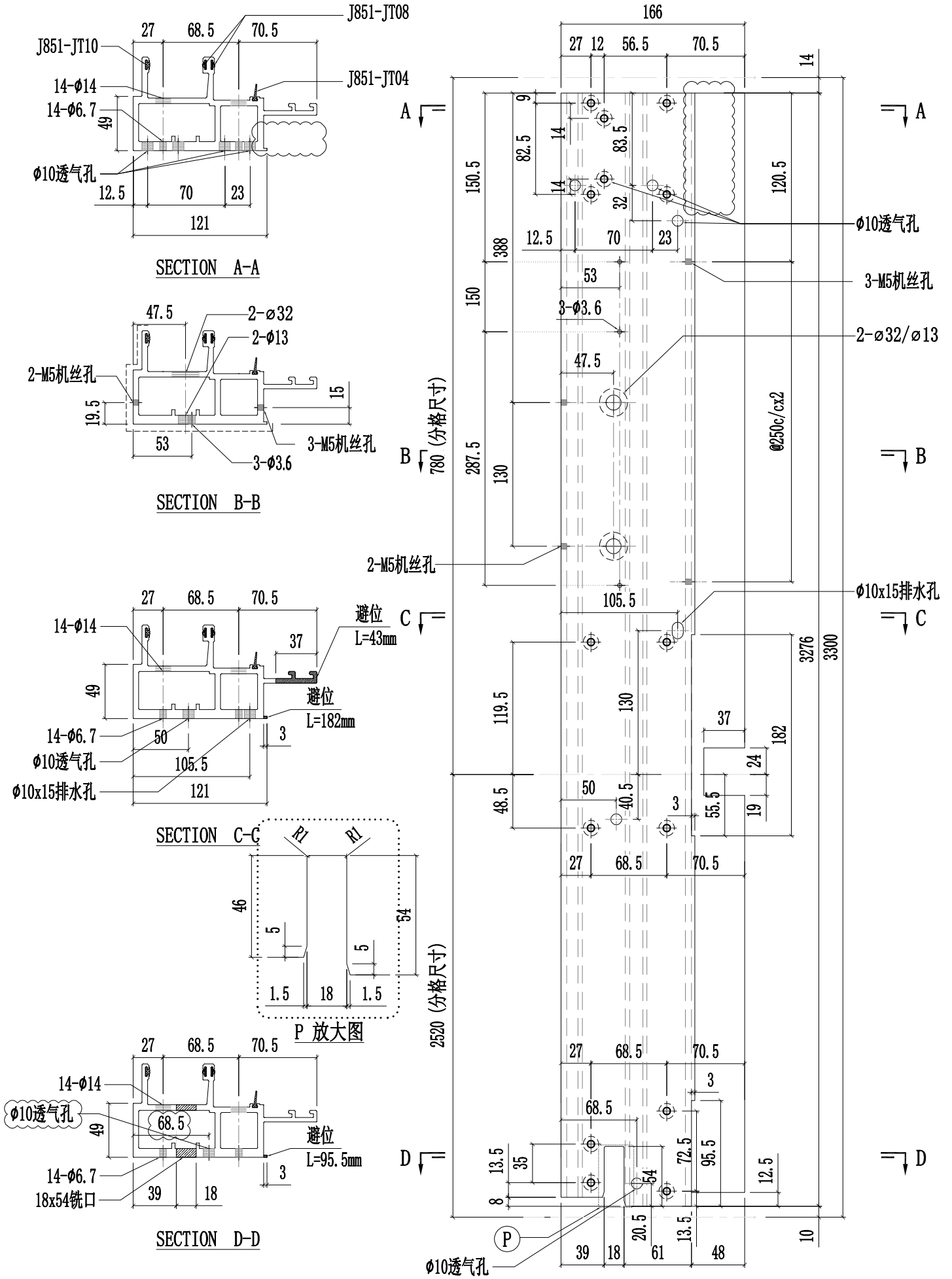

美特鋁質有限公司 MIDI Aluminium Fabricator Ltd.															
									工程號	J857	類別		物料號	-	
									地盘	啟德6552	制圖	陈梓豪	20220211	圖號	X86047-P09
修改	A	B	C	採用	工廠	✓	地盤	-	图纸名称	铝料加工图	復核	練松文	20220213	數量	-
日期	03.16	03.30	04.26	材料颜色		AL2:ECK3X10063S-XF1			材料	X86047	批准	林仁安	20220215	單件重量	- (KG)

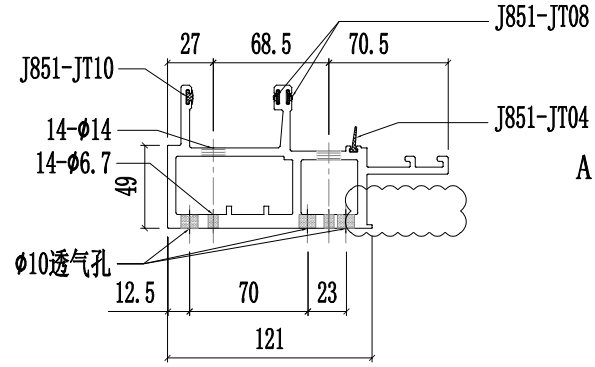

SECTION A-A

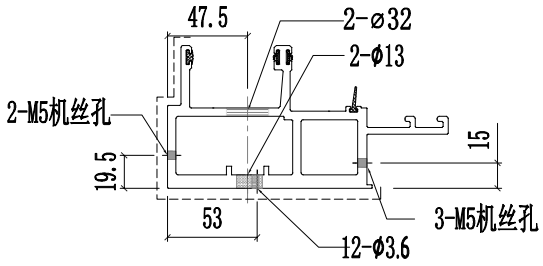

SECTION B-B

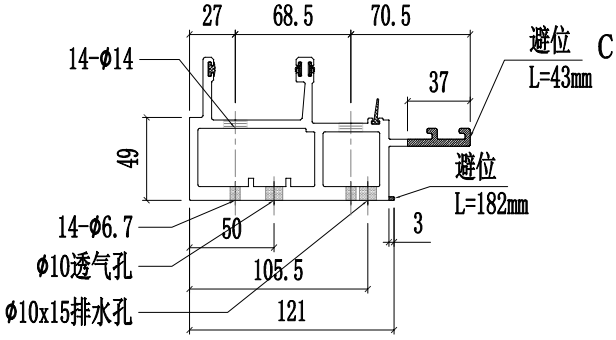

SECTION C-C

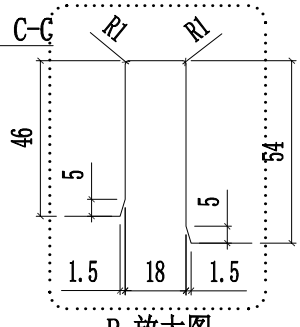

P 放大图

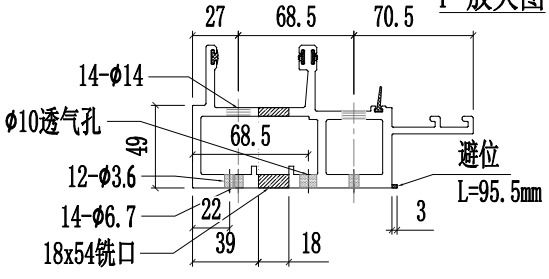

SECTION D-D

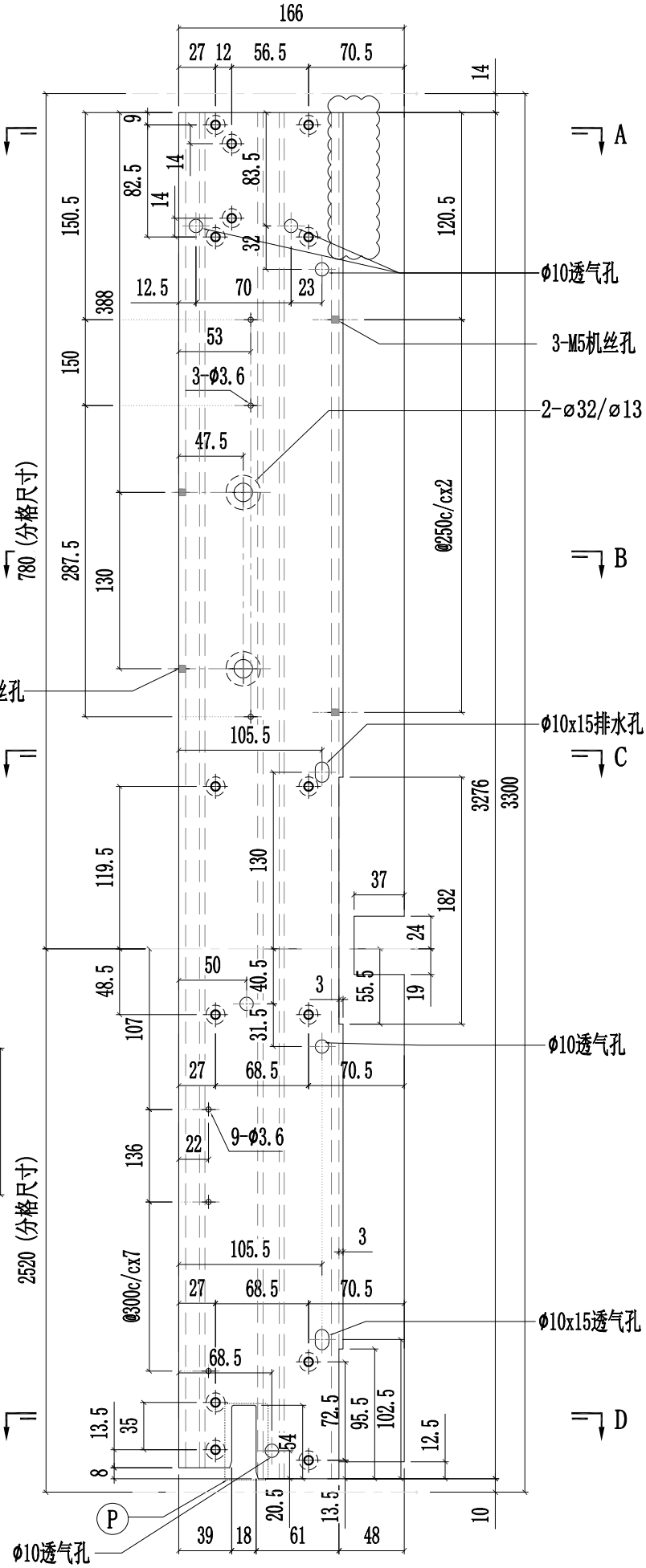

美特鋁質有限公司 MIDI Aluminium Fabricator Ltd.														
								工程號	J857	類別		物料號	-	
								地盤	啟德6552	制圖	陳梓豪	20220211	圖號	X86047-P12
修改	A	B		採用	工廠	✓	地盤	-	图纸名称	铝料加工图	復核	練松文	20220213	數量	-
日期	03.16	04.26		材料颜色		AL2:ECK3X10063S-XF1			材料	X86047	批准	林仁安	20220215	單件重量	- (KG)

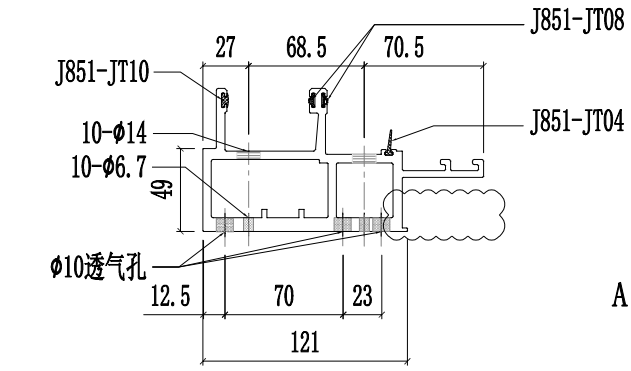

SECTION A-A

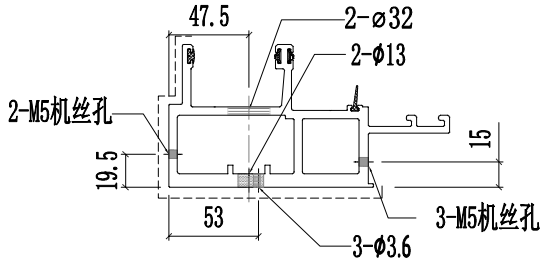

SECTION B-B

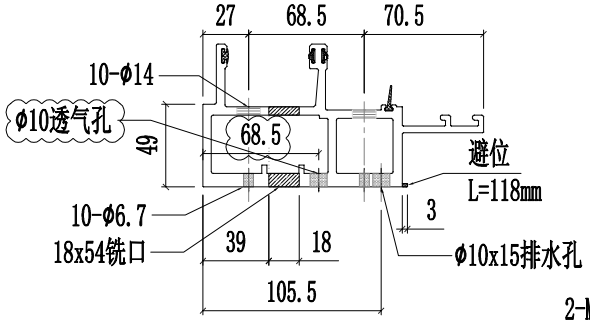

SECTION C-C

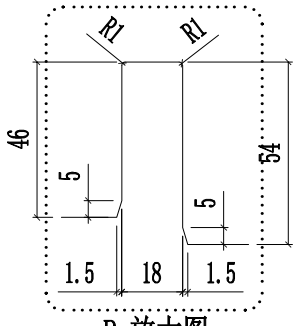

P 放大图

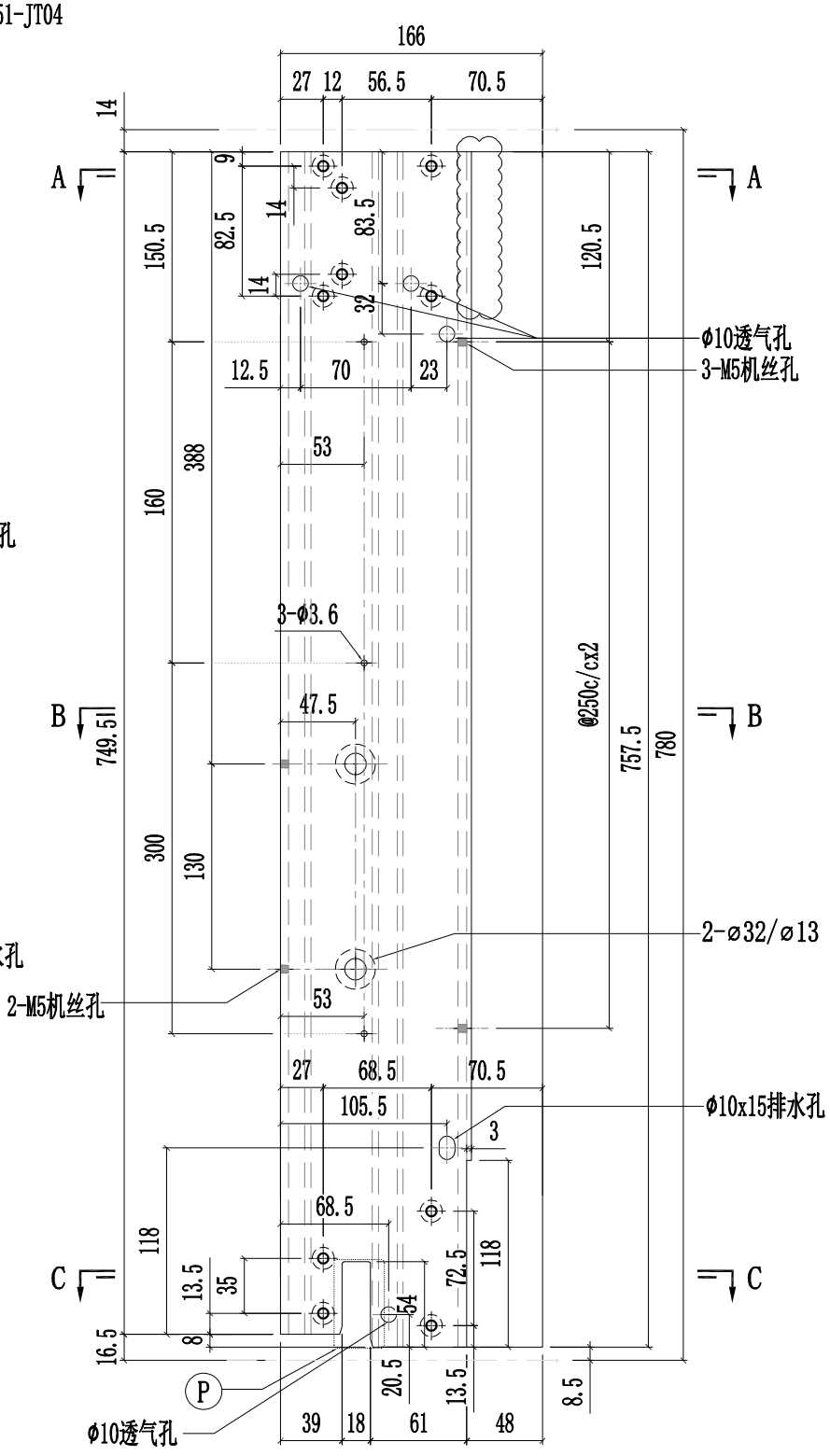

美特鋁質有限公司 MIDI Aluminium Fabricator Ltd.															
									工程號	J857	類別		物料號	-	
									地盘	啟德6552	制圖	陈梓豪	20220211	圖號	X86047-P14
修改	A	B	C	採用	工廠	✓	地盤	-	图纸名称	铝料加工图	復核	練松文	20220213	數量	-
日期	03.16	03.30	04.26	材料颜色		AL2:ECK3X10063S-XF1			材料	X86047	批准	林仁安	20220215	單件重量	- (KG)

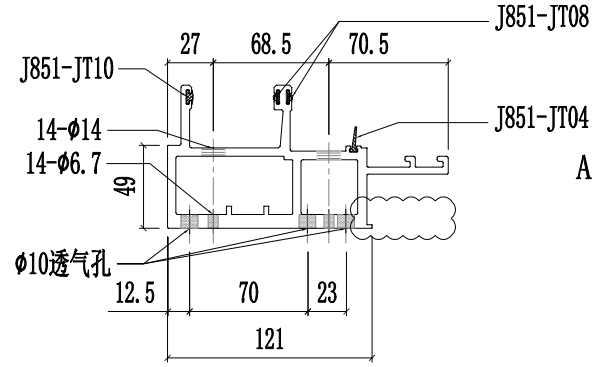

SECTION A-A

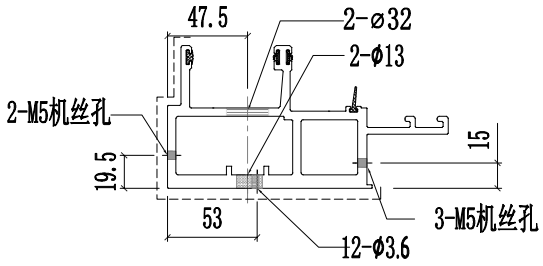

SECTION B-B

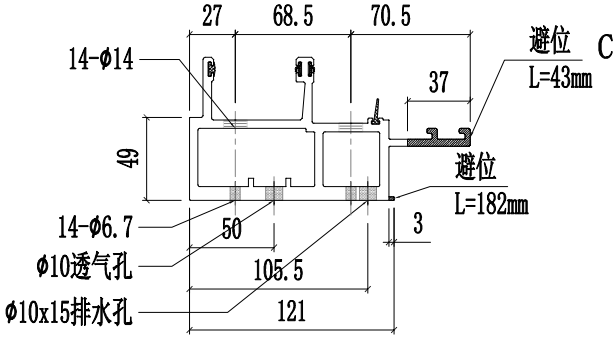

SECTION C-C

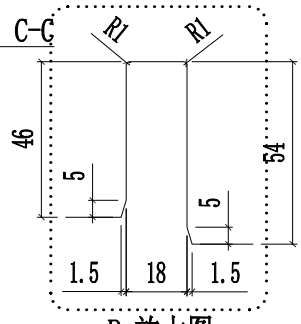

P 放大图

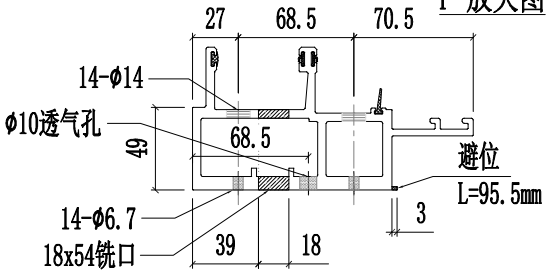

SECTION D-D

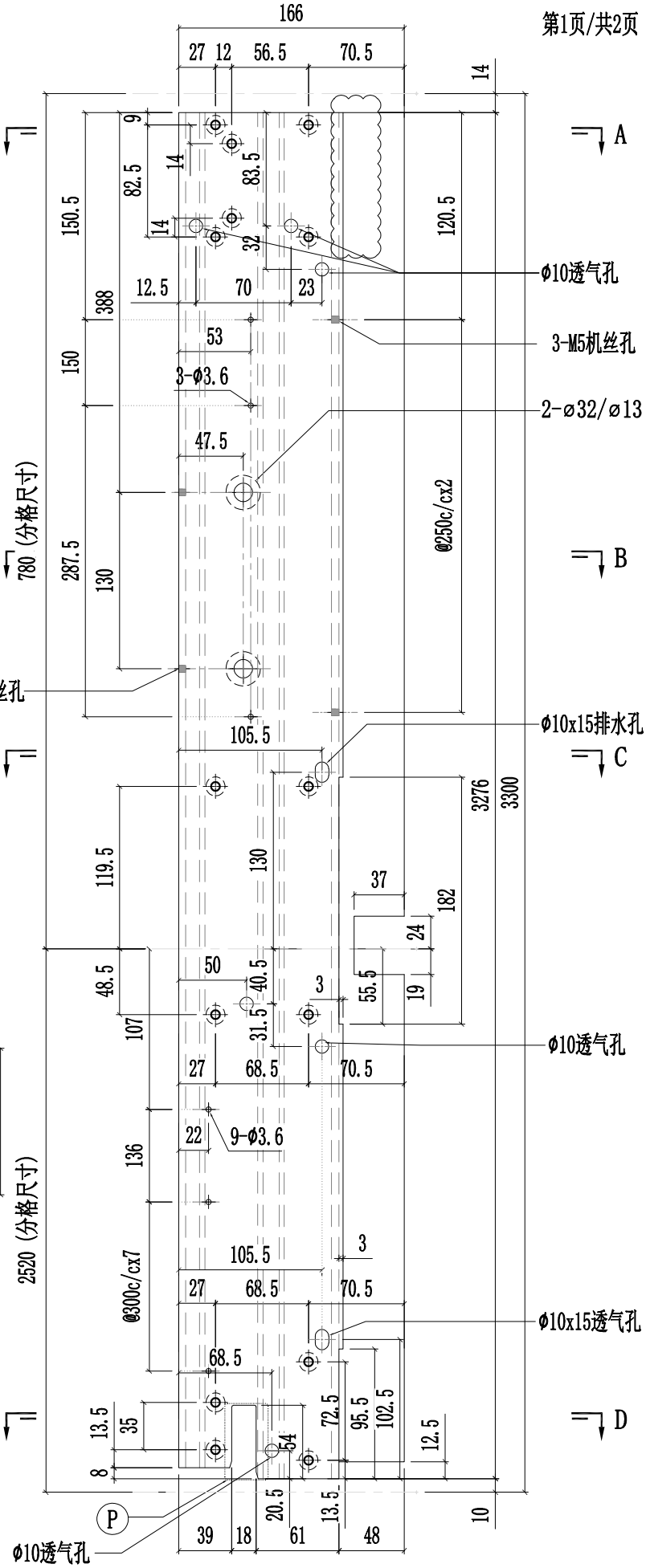

美特鋁質有限公司 MIDI Aluminium Fabricator Ltd.													
						工程號	J857	類別		物料號	-		
						地盘	啟德6552	制圖	陈梓豪	20220211	圖號	X86047-P14	
修改	A			採用	工廠	✓	地盤 -	图纸名称	铝料加工图	復核	練松文	20220213	數量	-	
日期	03.16			材料颜色		AL2:ECK3X10063S-XF1		材料	X86047	批准	林仁安	20220215	單件重量	-	(KG)

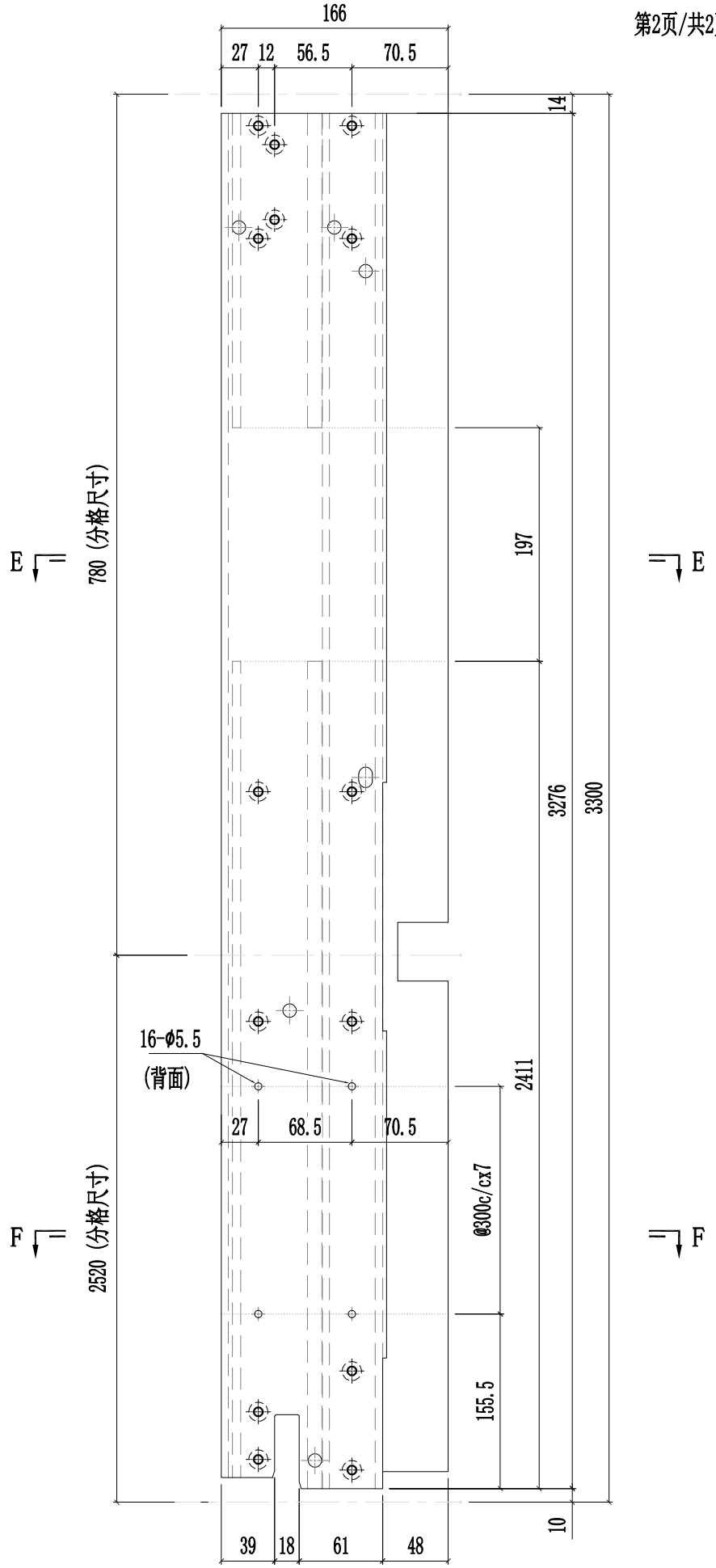

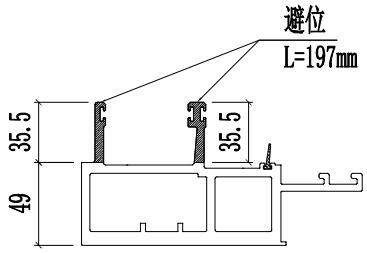

SECTION E-E

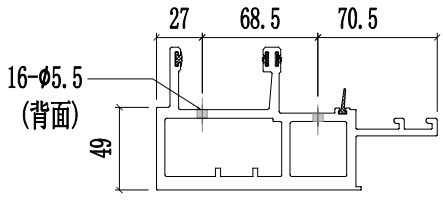

SECTION F-F

美特鋁質有限公司 MIDI Aluminium Fabricator Ltd.							工程號	J857	類別		物料號	-		
							地盤	啟德6552	制圖	陈梓豪	20220211	圖號	X86047-P16	
修改	A	B		採用	工廠	✓	地盤	-	图纸名称	铝料加工图	復核	練松文	20220213	數量	-	
日期	03.16	04.26		材料颜色		AL2:ECK3X10063S-XF1			材料	X86047	批准	林仁安	20220215	單件重量	-	(KG)

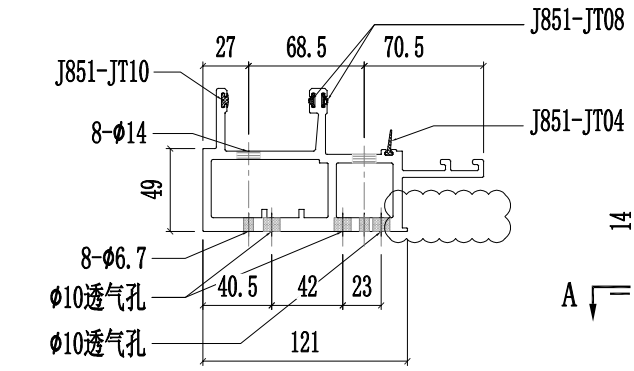

SECTION A-A

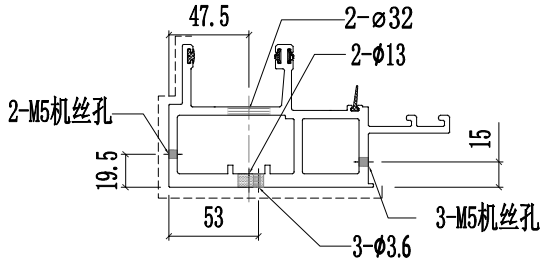

SECTION B-B

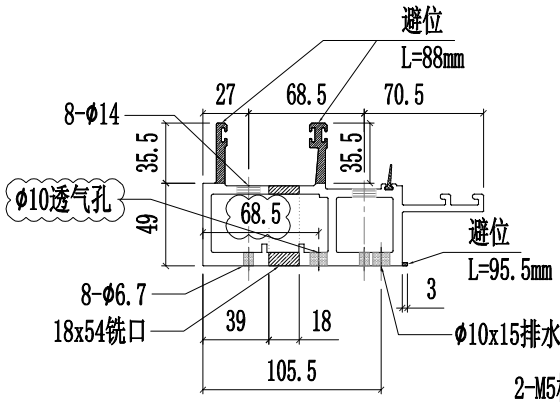

SECTION C-C

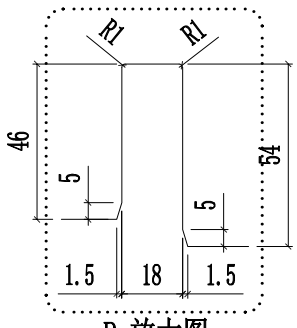

P 放大图

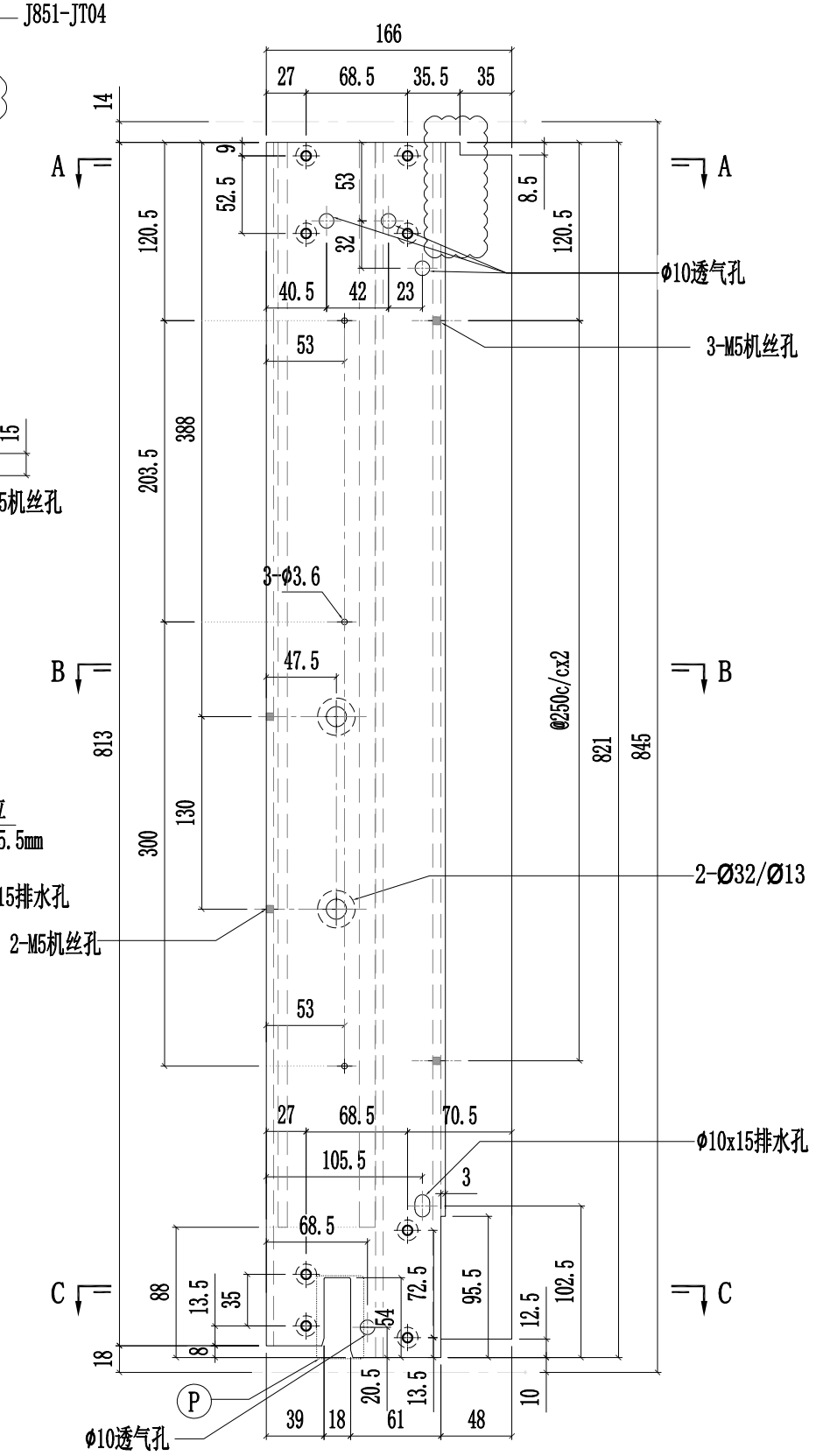

美特鋁質有限公司 MIDI Aluminium Fabricator Ltd.														
								工程號	J857	類別		物料號	-	
								地盤	啟德6552	制圖	陳梓豪	20220211	圖號	X86048-P01
修改	A	B	C	採用	工廠	✓	地盤	-	图纸名称	铝料加工图	復核	練松文	20220213	數量	-
日期	03.16	03.26	04.26	材料颜色		AL2:ECK3X10063S-XF1			材料	X86048	批准	林仁安	20220215	單件重量	- (KG)

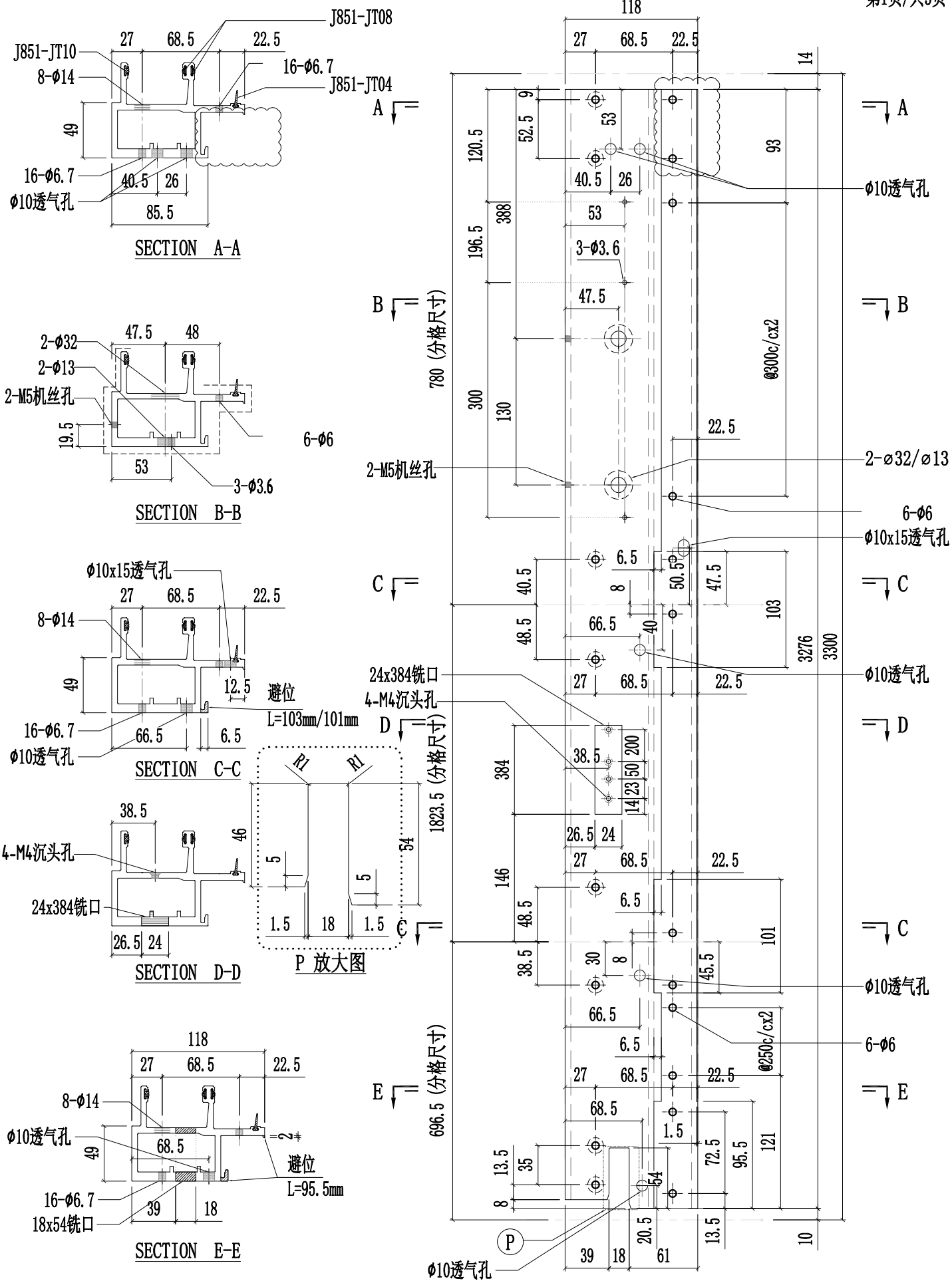

美特鋁質有限公司 MIDI Aluminium Fabricator Ltd.														
								工程號	J857	類別		物料號	-	
								地盘	啟德6552	制圖	陈梓豪	20220211	圖號	X86048-P01
修改	A	B		採用	工廠	✓	地盤	-	图纸名称	铝料加工图	復核	練松文	20220213	數量	-
日期	03.16	03.26		材料颜色		AL2:ECK3X10063S-XF1			材料	X86048	批准	林仁安	20220215	單件重量	- (KG)

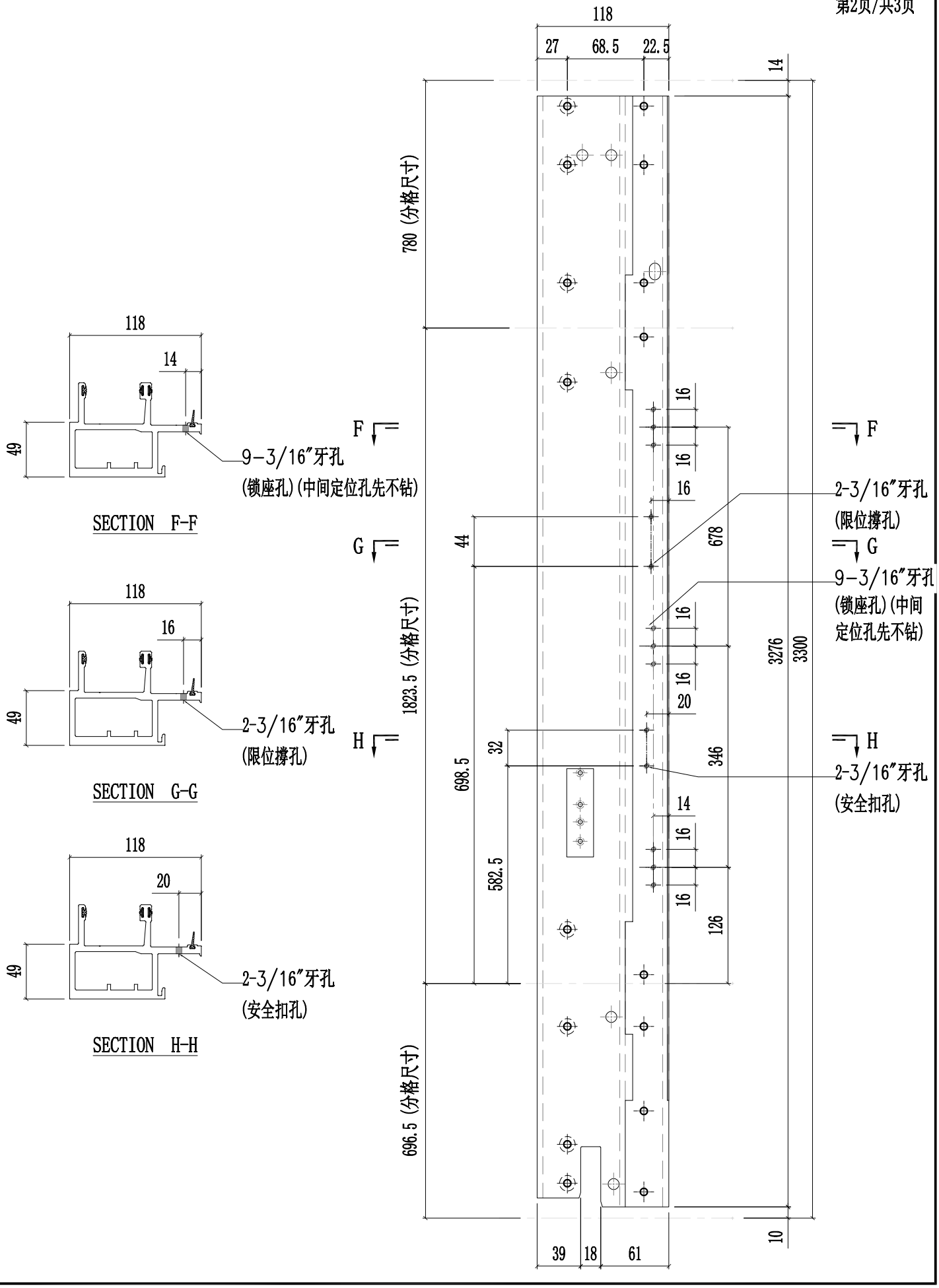

美特鋁質有限公司 MIDI Aluminium Fabricator Ltd.														
									工程號	J857	類別		物料號	-
									地盘	啟德6552	制圖	陈梓豪 20220211	圖號	X86048-P01
修改	A	B	C	採用	工廠	✓	地盤	-	图纸名称	铝料加工图	復核	練松文 20220213	數量	-
日期	03.16	03.26	04.12	材料颜色	AL2:ECK3X10063S-XF1				材料	X86048	批准	林仁安 20220215	單件重量	- (KG)

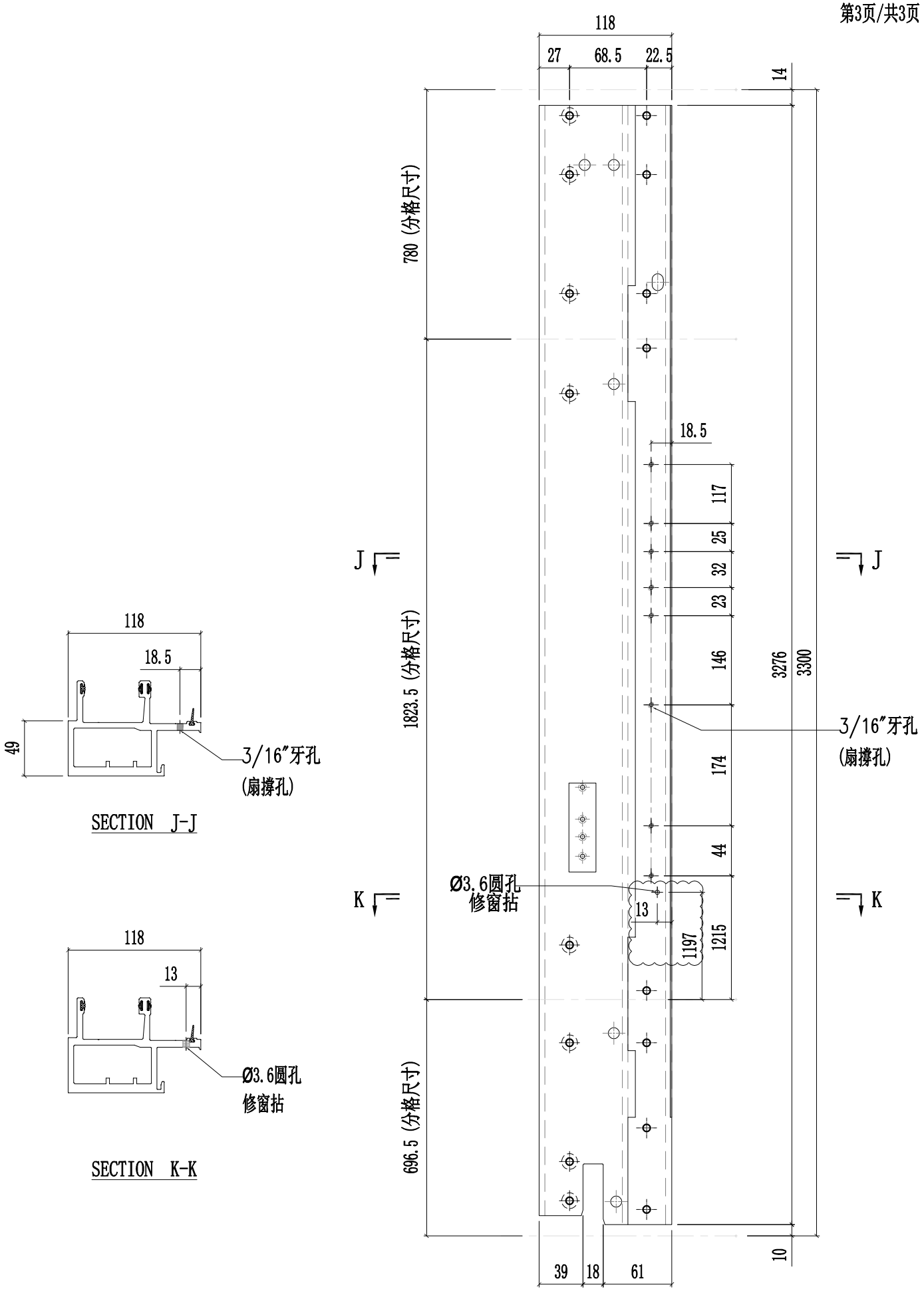

美特鋁質有限公司 MIDI Aluminium Fabricator Ltd.														
								工程號	J857	類別		物料號	-	
								地盤	啟德6552	制圖	陳梓豪	20220211	圖號	X86048-P02
修改	A	B	C	採用	工廠	✓	地盤	-	图纸名称	铝料加工图	復核	練松文	20220213	數量	-
日期	03.16	03.26	04.26	材料颜色		AL2:ECK3X10063S-XF1			材料	X86048	批准	林仁安	20220215	單件重量	- (KG)

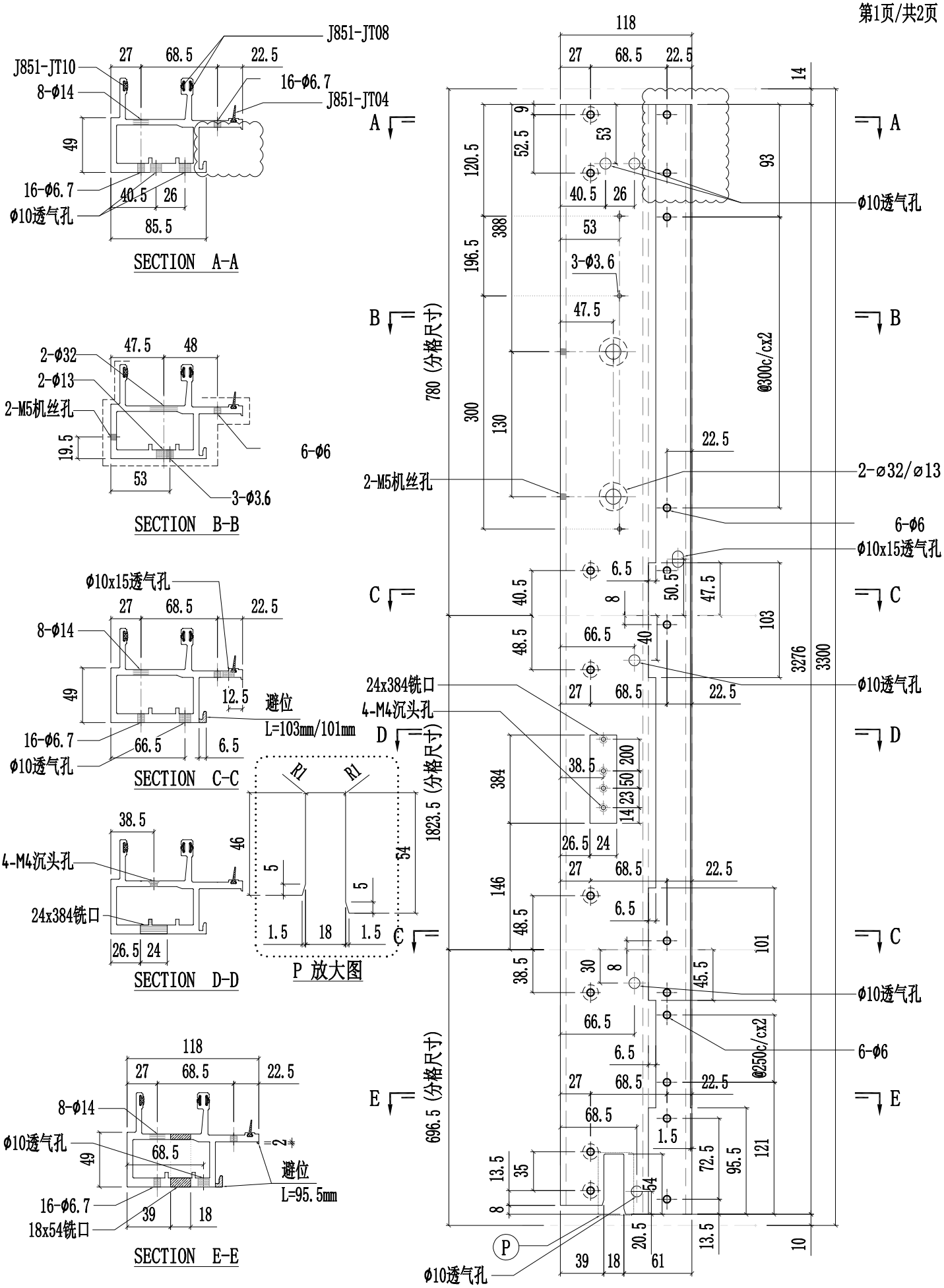

美特鋁質有限公司 MIDI Aluminium Fabricator Ltd.													
							工程號	J857	類別		物料號	-	
							地盘	啟德6552	制圖	陈梓豪	20220211	圖號	X86048-P02
修改	A	B		採用	工廠	✓	地盤	-	图纸名称	铝料加工图	復核	練松文	20220213	數量	-
日期	03.16	03.26		材料颜色		AL2:ECK3X10063S-XF1			材料	X86048	批准	林仁安	20220215	單件重量	- (KG)

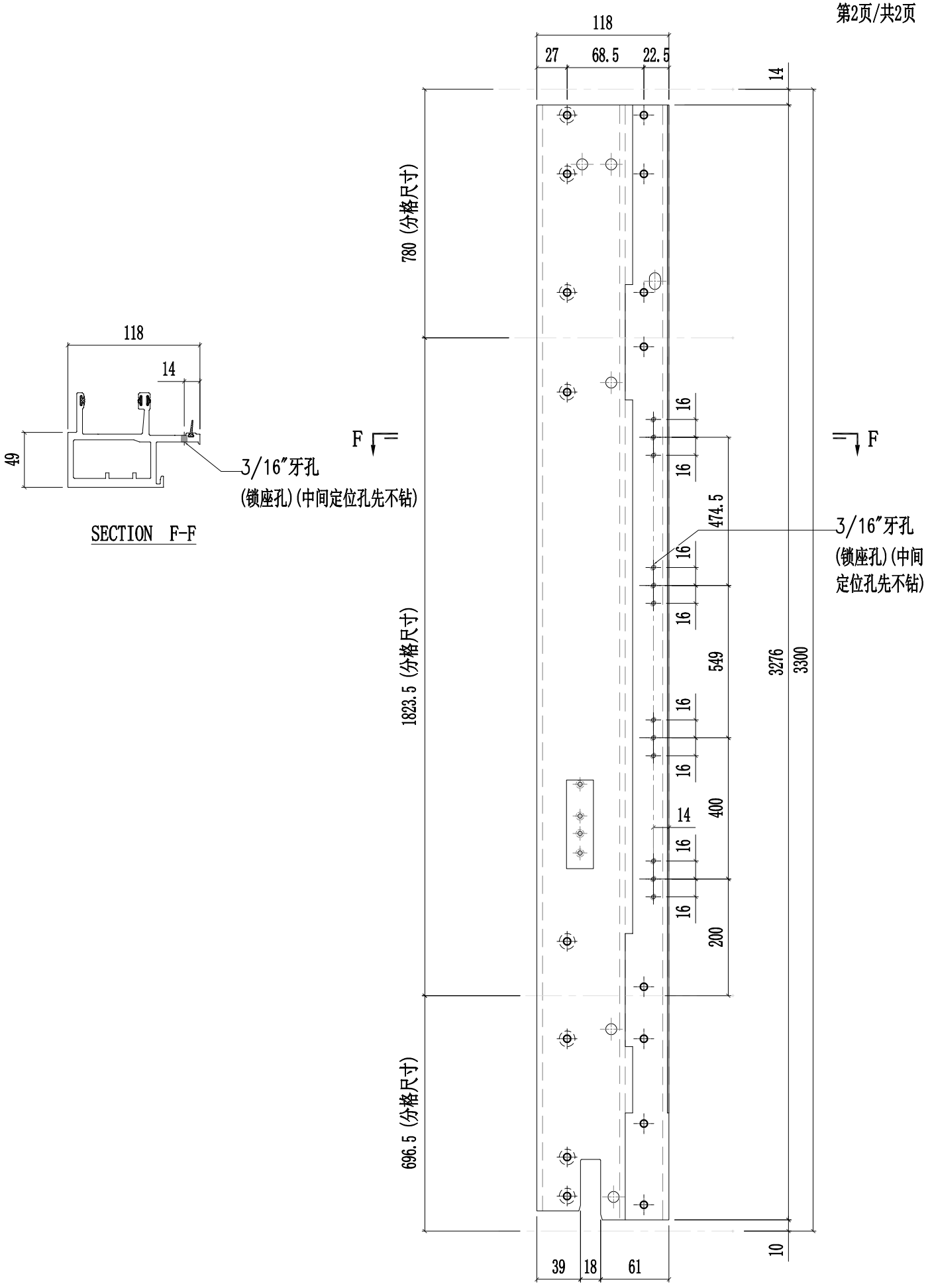

美特鋁質有限公司 MIDI Aluminium Fabricator Ltd.														
								工程號	J857	類別		物料號	-	
								地盤	啟德6552	制圖	陳梓豪	20220211	圖號	X86048-P03
修改	A	B	C	採用	工廠	✓	地盤	-	图纸名称	铝料加工图	復核	練松文	20220213	數量	-
日期	03.16	03.26	04.26	材料颜色		AL2:ECK3X10063S-XF1			材料	X86048	批准	林仁安	20220215	單件重量	- (KG)

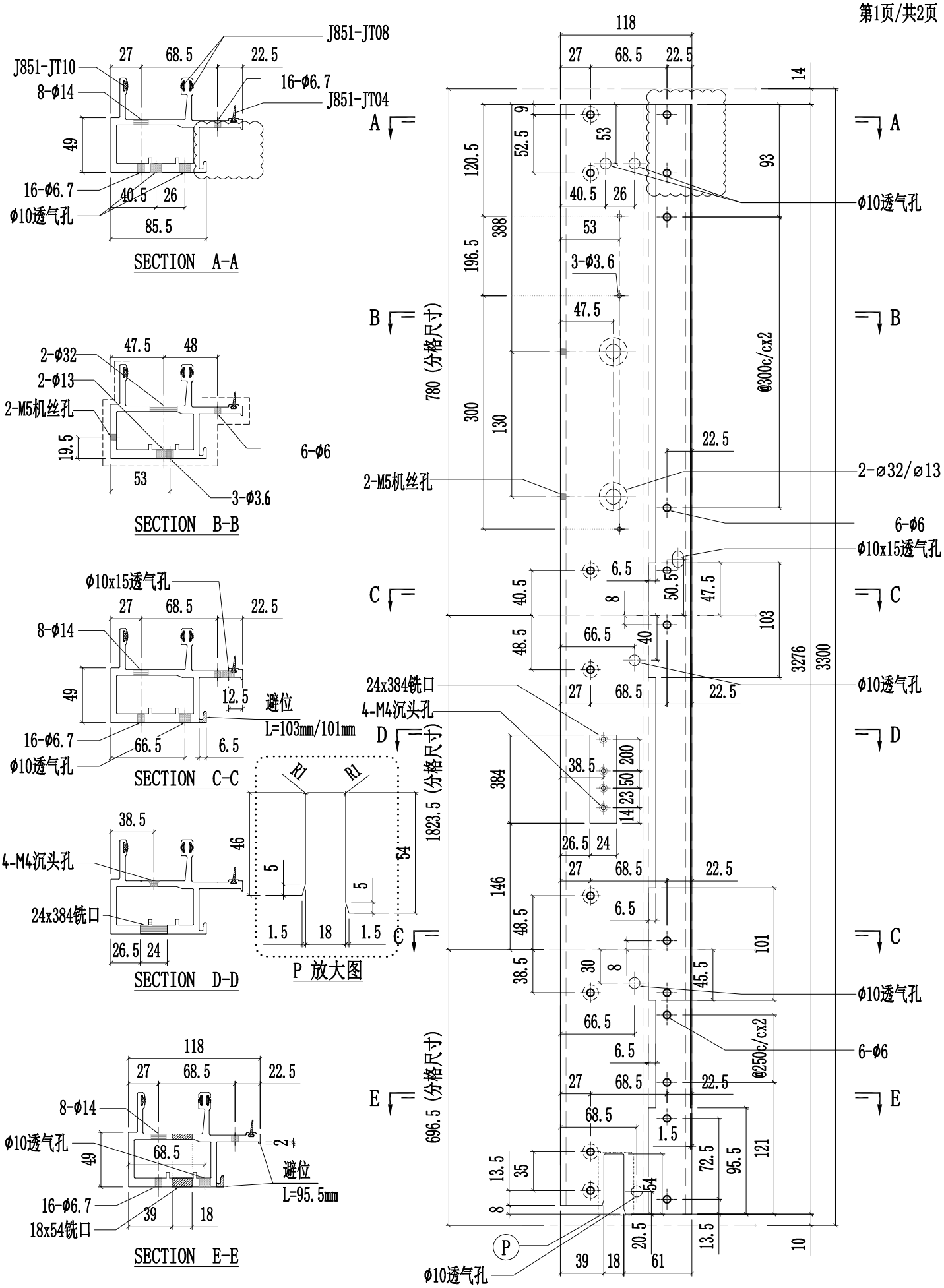

美特鋁質有限公司 MIDI Aluminium Fabricator Ltd.							工程號	J857	類別		物料號	-		
							地盘	啟德6552	制圖	陈梓豪	20220211	圖號	X86048-P03	
修改	A	B		採用	工廠	✓	地盤	-	图纸名称	铝料加工图	復核	練松文	20220213	數量	-	
日期	03.16	03.26		材料颜色		AL2:ECK3X10063S-XF1			材料	X86048	批准	林仁安	20220215	單件重量	- (KG)

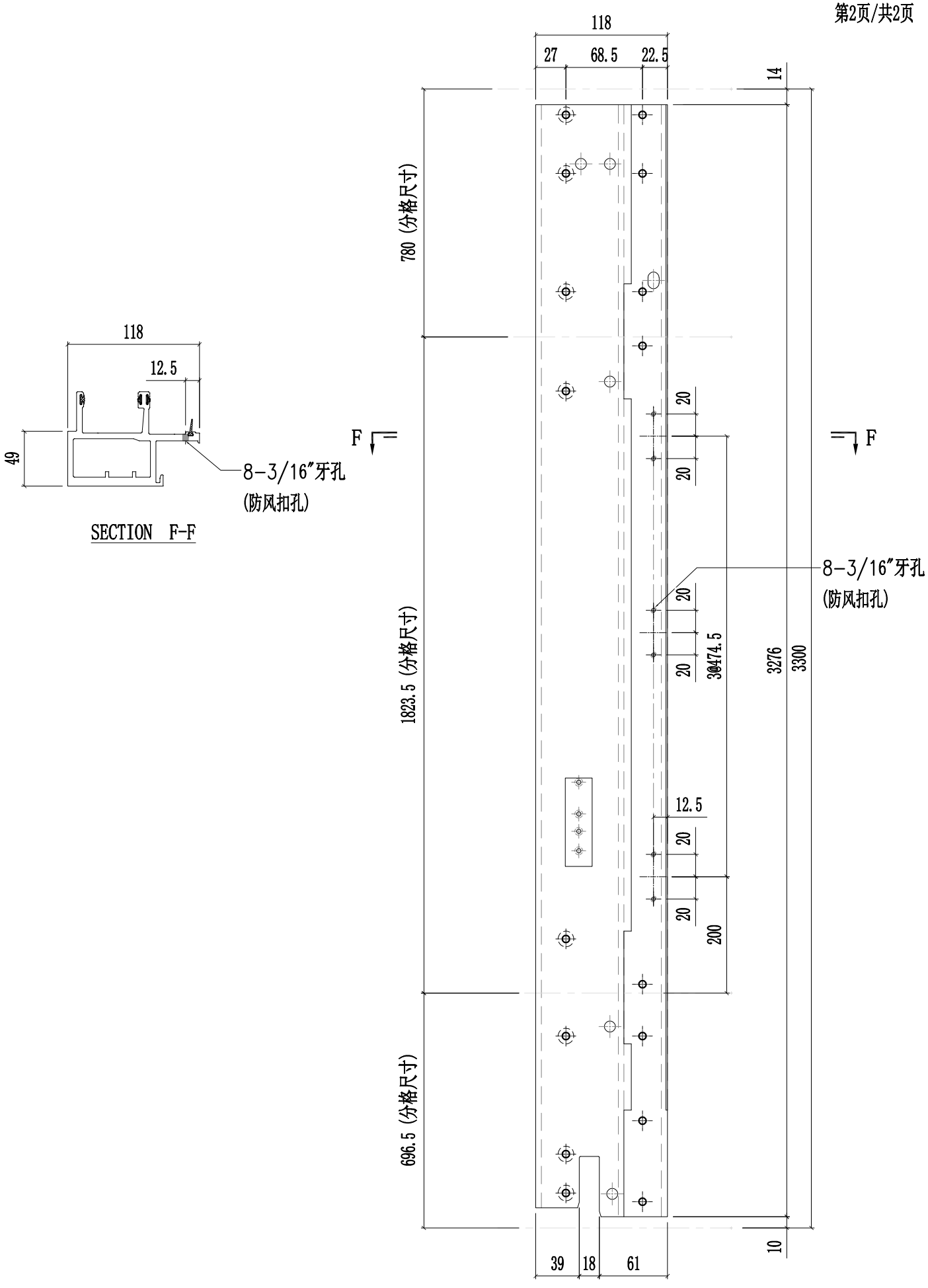

美特鋁質有限公司 MIDI Aluminium Fabricator Ltd.														
								工程號	J857	類別		物料號	-	
								地盤	啟德6552	制圖	陳梓豪	20220211	圖號	X86048-P04
修改	A	B	C	採用	工廠	✓	地盤	-	图纸名称	铝料加工图	復核	練松文	20220213	數量	-
日期	03.16	03.26	04.26	材料颜色		AL2:ECK3X10063S-XF1			材料	X86048	批准	林仁安	20220215	單件重量	- (KG)

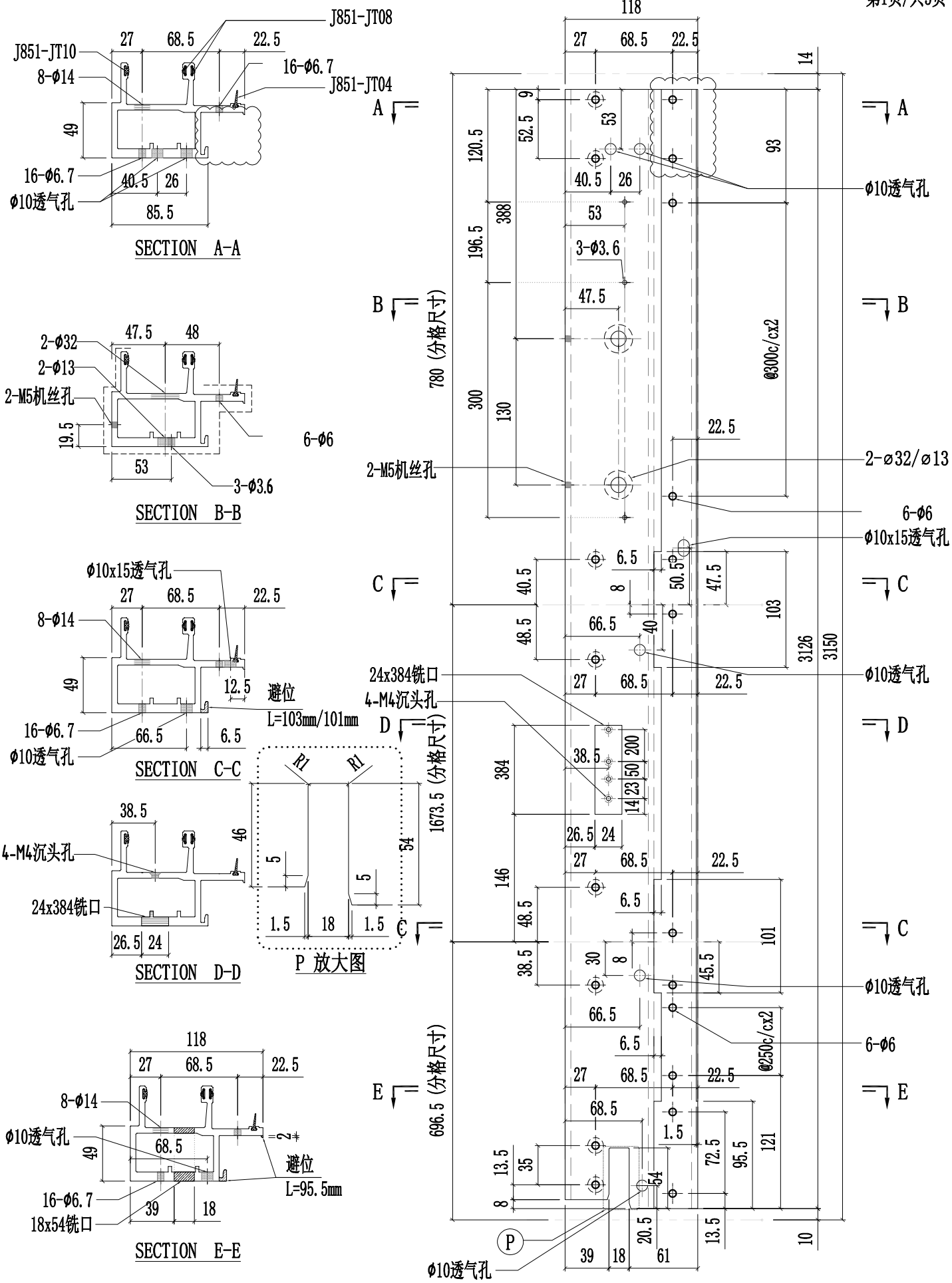

美特鋁質有限公司 MIDI Aluminium Fabricator Ltd.														
								工程號	J857	類別		物料號	-	
								地盘	啟德6552	制圖	陈梓豪	20220211	圖號	X86048-P04
修改	A	B	C	採用	工廠	✓	地盤	-	图纸名称	铝料加工图	復核	練松文	20220213	數量	-
日期	03.16	03.26	04.12	材料颜色	AL2:ECK3X10063S-XF1				材料	X86048	批准	林仁安	20220215	單件重量	- (KG)

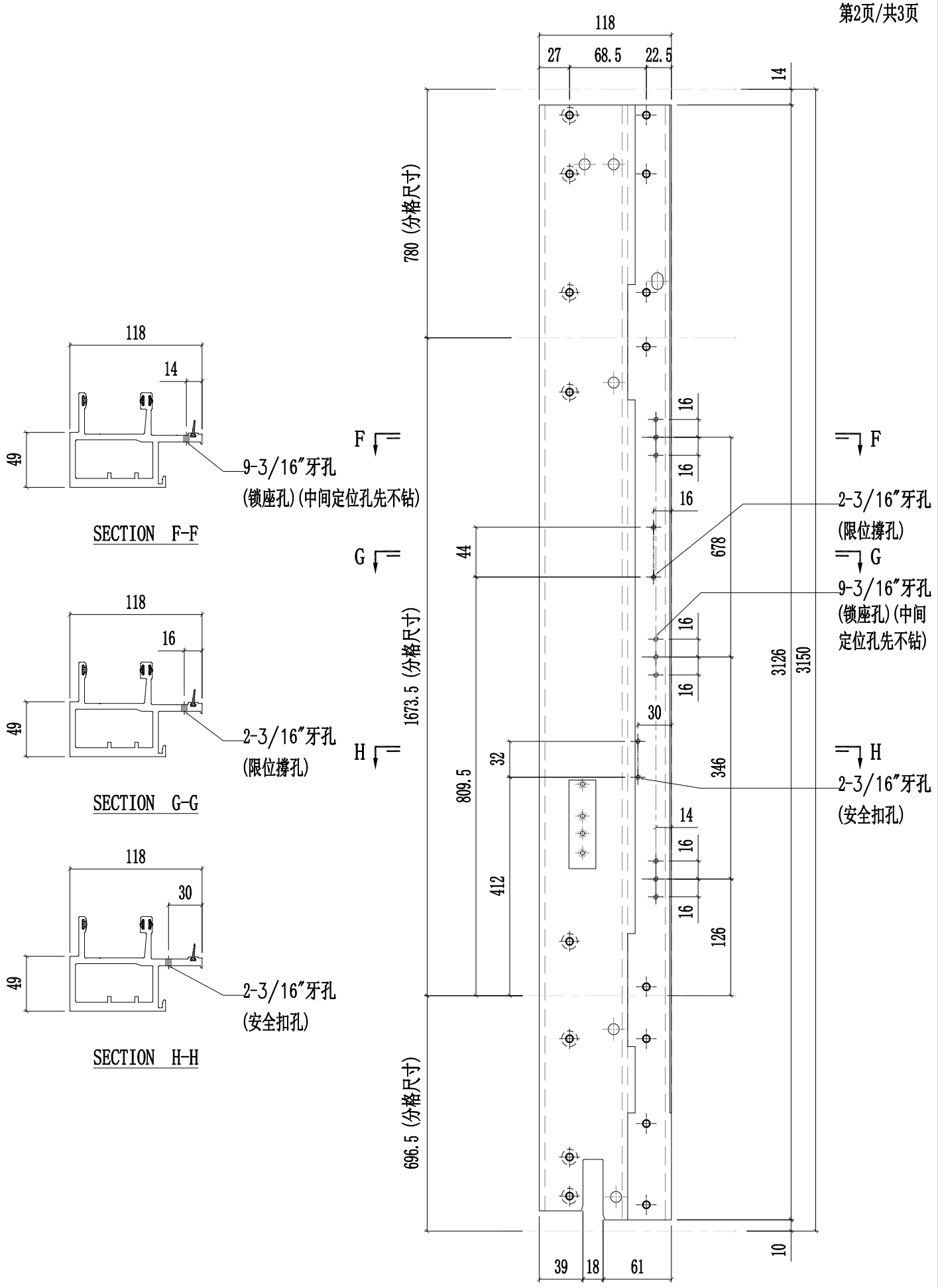

美特鋁質有限公司 MIDI Aluminium Fabricator Ltd.							工程號	J857	類別		物料號	-		
							地盘	啟德6552	制圖	陈梓豪	20220211	圖號	X86048-P04	
修改	A	B		採用	工廠	✓ 地盤 -	图纸名称	铝料加工图	復核	練松文	20220213	數量	-	
日期	03.16	04.12		材料颜色		AL2:ECK3X10063S-XF1	材料	X86048	批准	林仁安	20220215	單件重量	-	(KG)

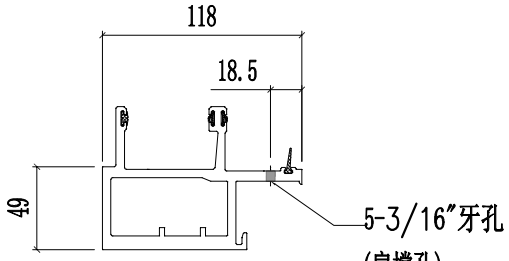

SECTION J-J

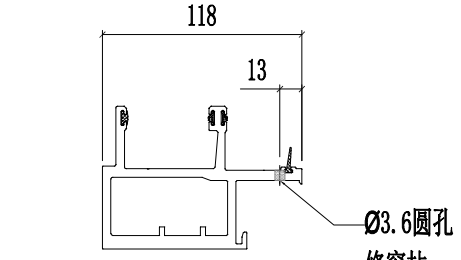

SECTION K-K

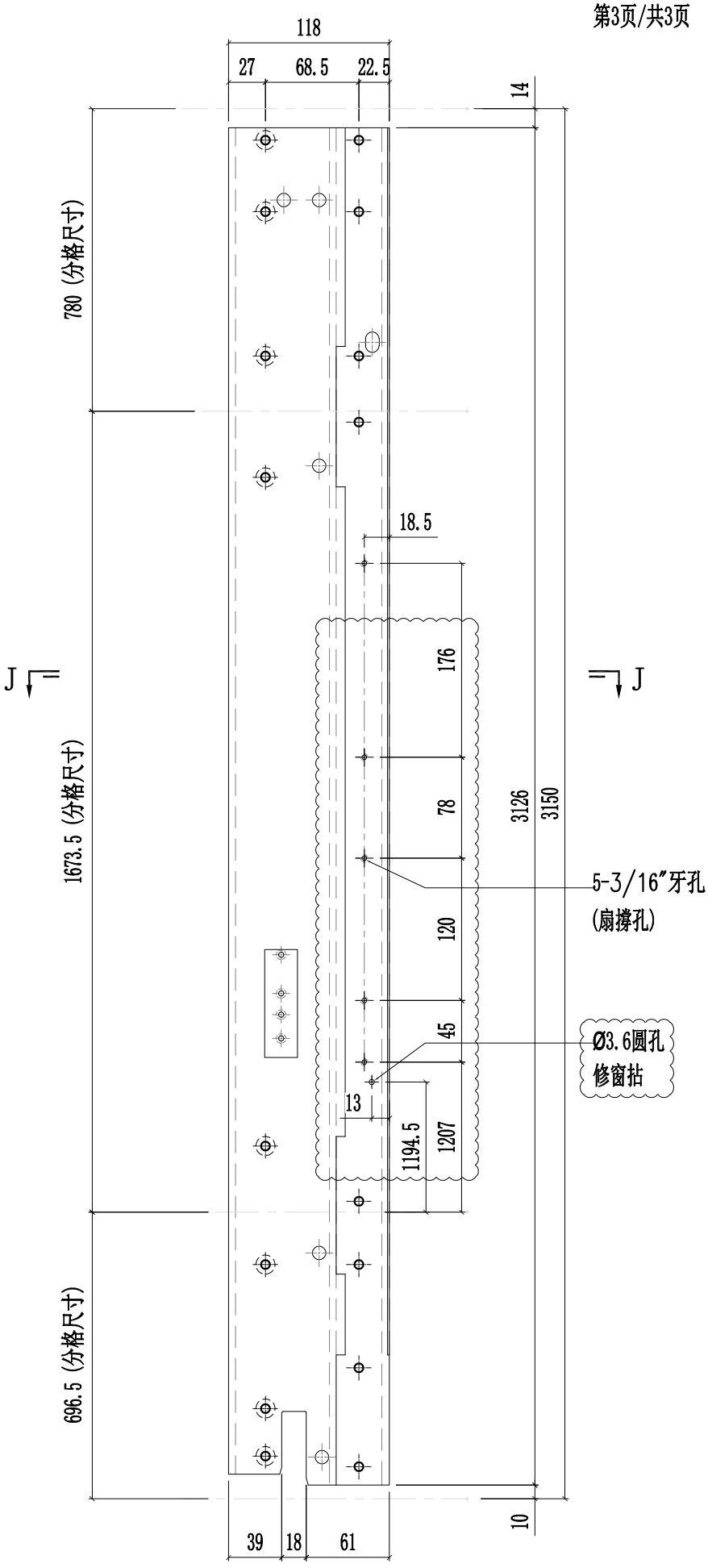

美特鋁質有限公司 MIDI Aluminium Fabricator Ltd.														
									工程號	J857	類別		物料號	-
									地盤	啟德6552	制圖	陳梓豪 20220211	圖號	X86048-P05
修改	A	B	C	採用	工廠	✓	地盤	-	图纸名称	铝料加工图	復核	練松文 20220213	數量	-
日期	03.16	03.26	04.26	材料颜色		AL2:ECK3X10063S-XF1			材料	X86048	批准	林仁安 20220215	單件重量	- (KG)

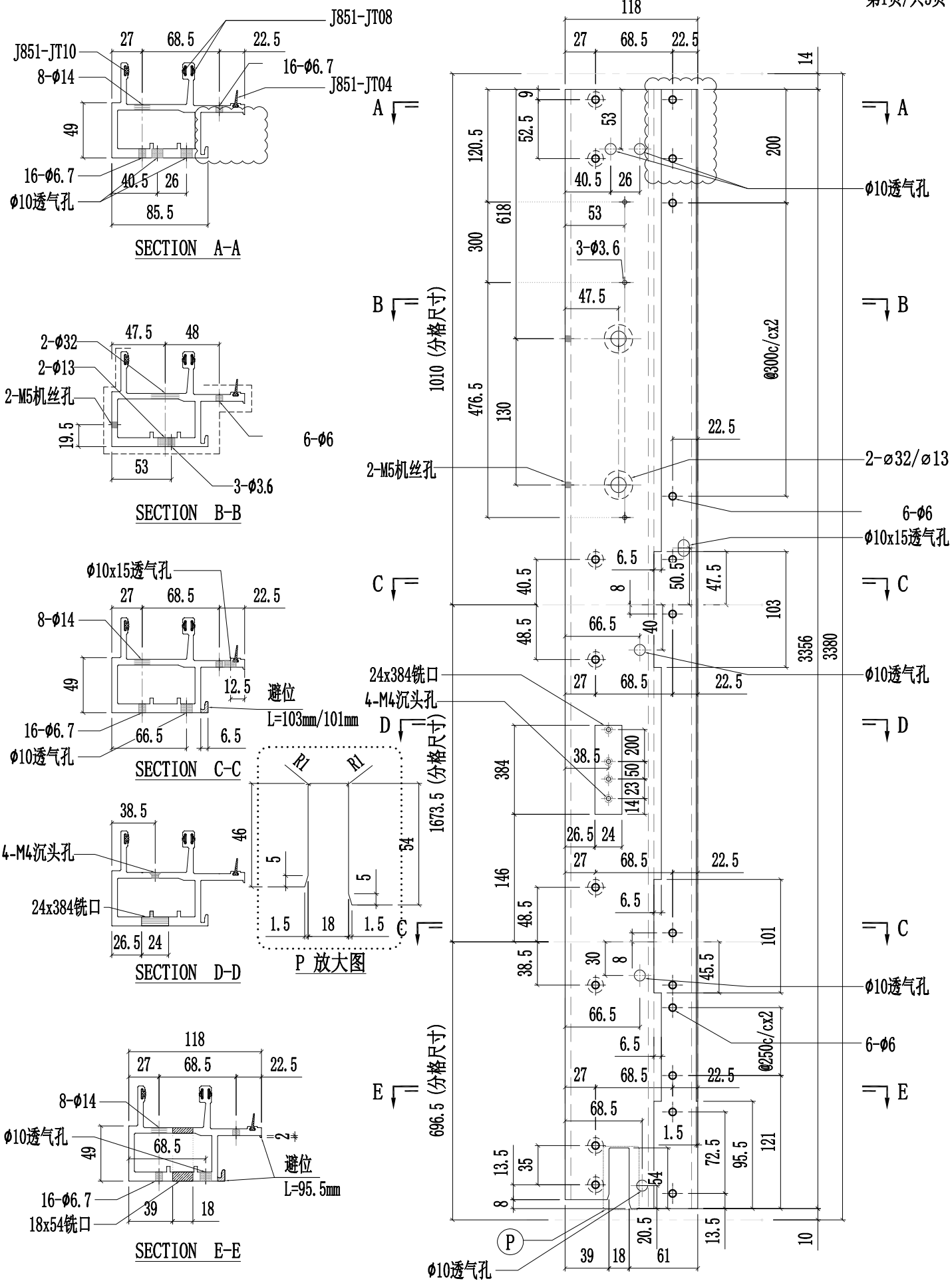
SECTION A-A
SECTION B-B
SECTION C-C
SECTION D-D
SECTION E-E
P 放大图
避位
L=103mm/101mm
避位
L=95.5mm
24x384铣口
4-M4沉头孔
2-M5机丝孔
2-⌀32/⌀13
6-Φ6
Φ10透气孔
Φ10x15透气孔
Φ10透气孔
Φ10透气孔
Φ10

美特鋁質有限公司 MIDI Aluminium Fabricator Ltd.														
								工程號	J857	類別		物料號	-	
								地盘	啟德6552	制圖	陈梓豪	20220211	圖號	X86048-P05
修改	A	B	C	採用	工廠	✓	地盤	-	图纸名称	铝料加工图	復核	練松文	20220213	數量	-
日期	03.16	03.26	04.12	材料颜色		AL2:ECK3X10063S-XF1			材料	X86048	批准	林仁安	20220215	單件重量	- (KG)

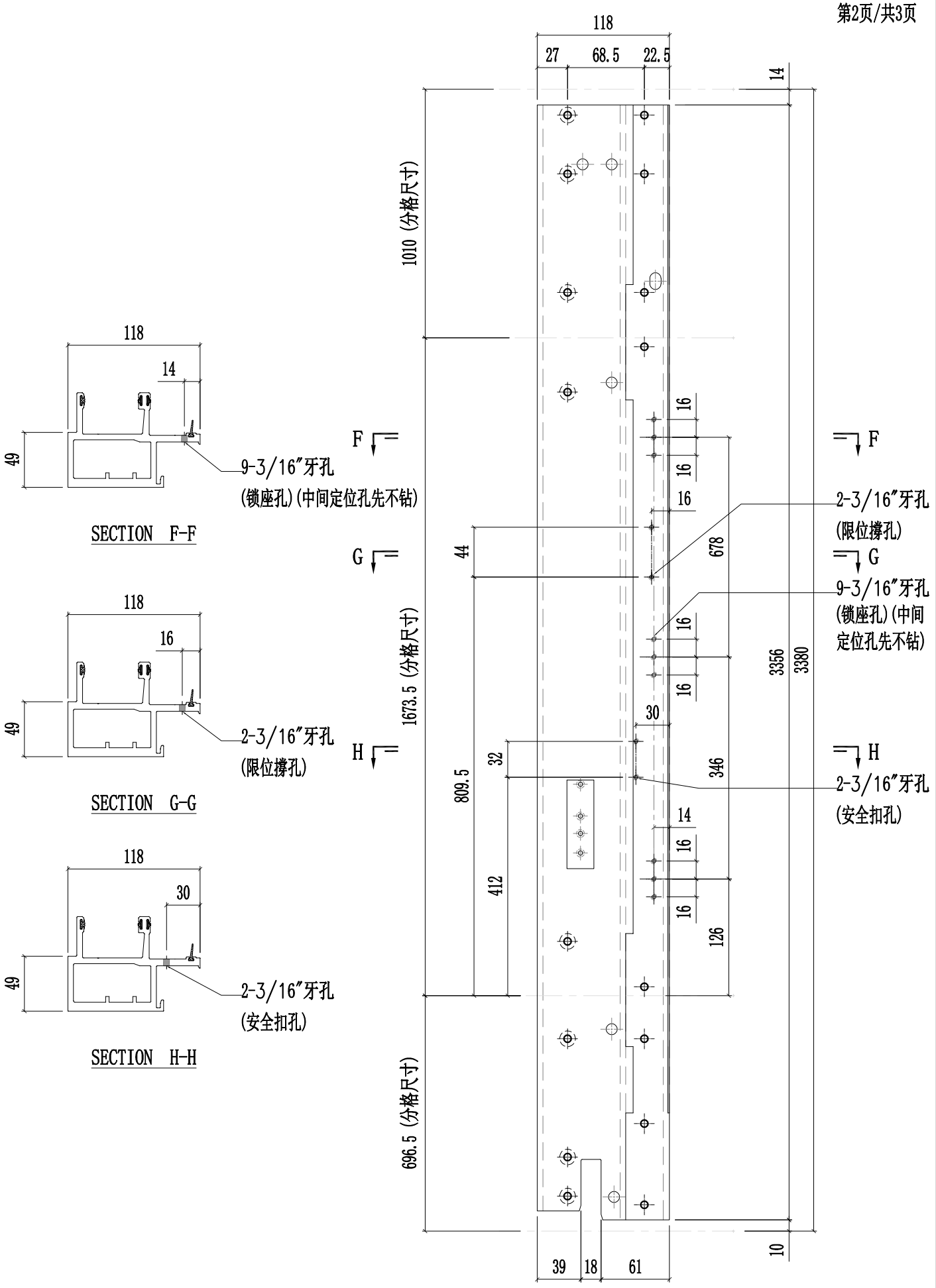

美特鋁質有限公司 MIDI Aluminium Fabricator Ltd.													
							工程號	J857	類別		物料號	-	
							地盘	啟德6552	制圖	陈梓豪	20220211	圖號	X86048-P05
修改	A	B		採用	工廠	✓	地盤	-	图纸名称	铝料加工图	復核	練松文	20220213	數量	-
日期	03.16	04.12		材料颜色		AL2:ECK3X10063S-XF1			材料	X86048	批准	林仁安	20220215	單件重量	- (KG)

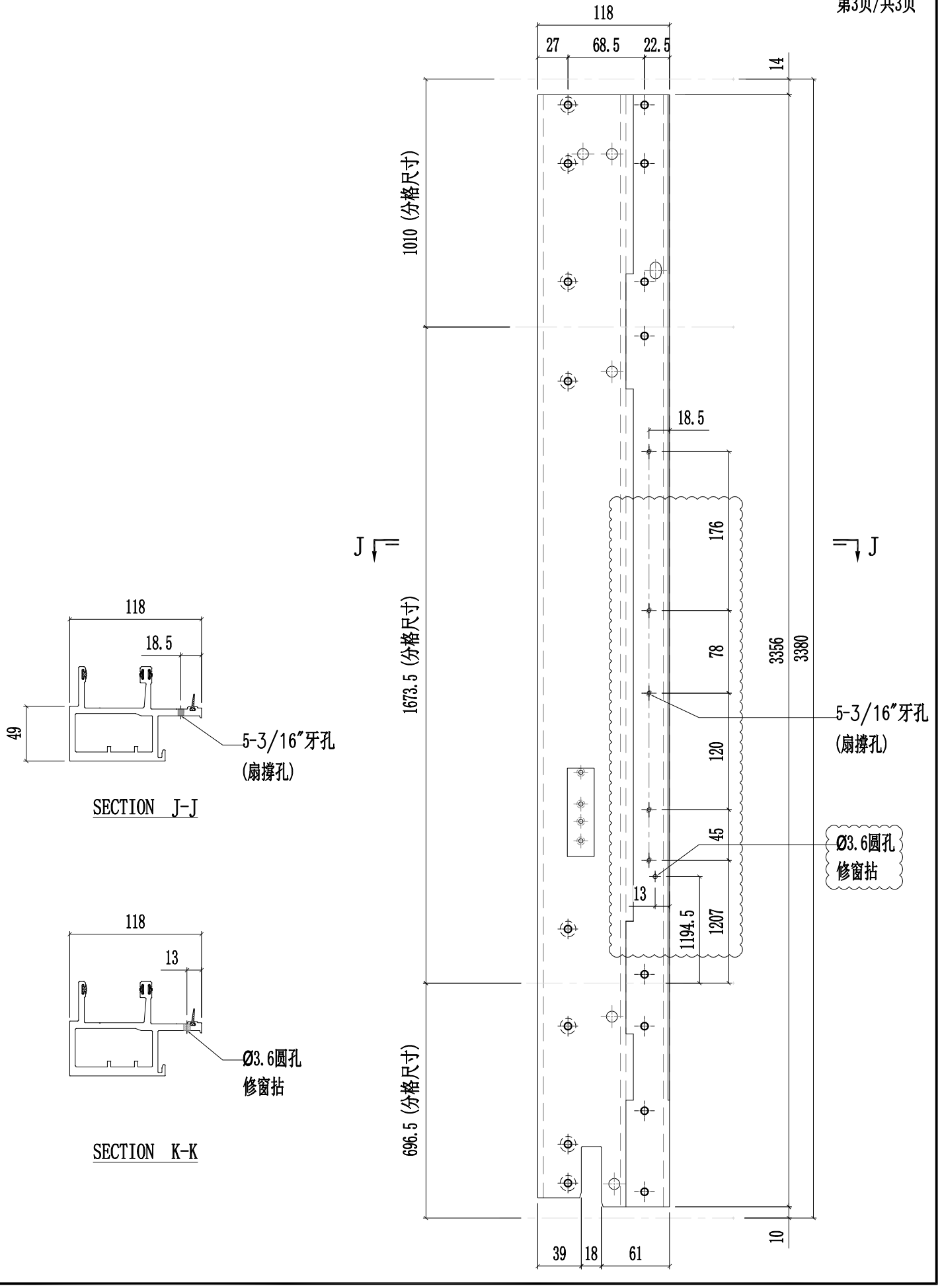

美特鋁質有限公司 MIDI Aluminium Fabricator Ltd.															
									工程號	J857	類別		物料號	-	
									地盤	啟德6552	制圖	陳梓豪	20220211	圖號	X86048-P06
修改	A	B	C	採用	工廠	✓	地盤	-	图纸名称	铝料加工图	復核	練松文	20220213	數量	-
日期	03.16	03.26	04.26	材料颜色		AL2:ECK3X10063S-XF1			材料	X86048	批准	林仁安	20220215	單件重量	- (KG)

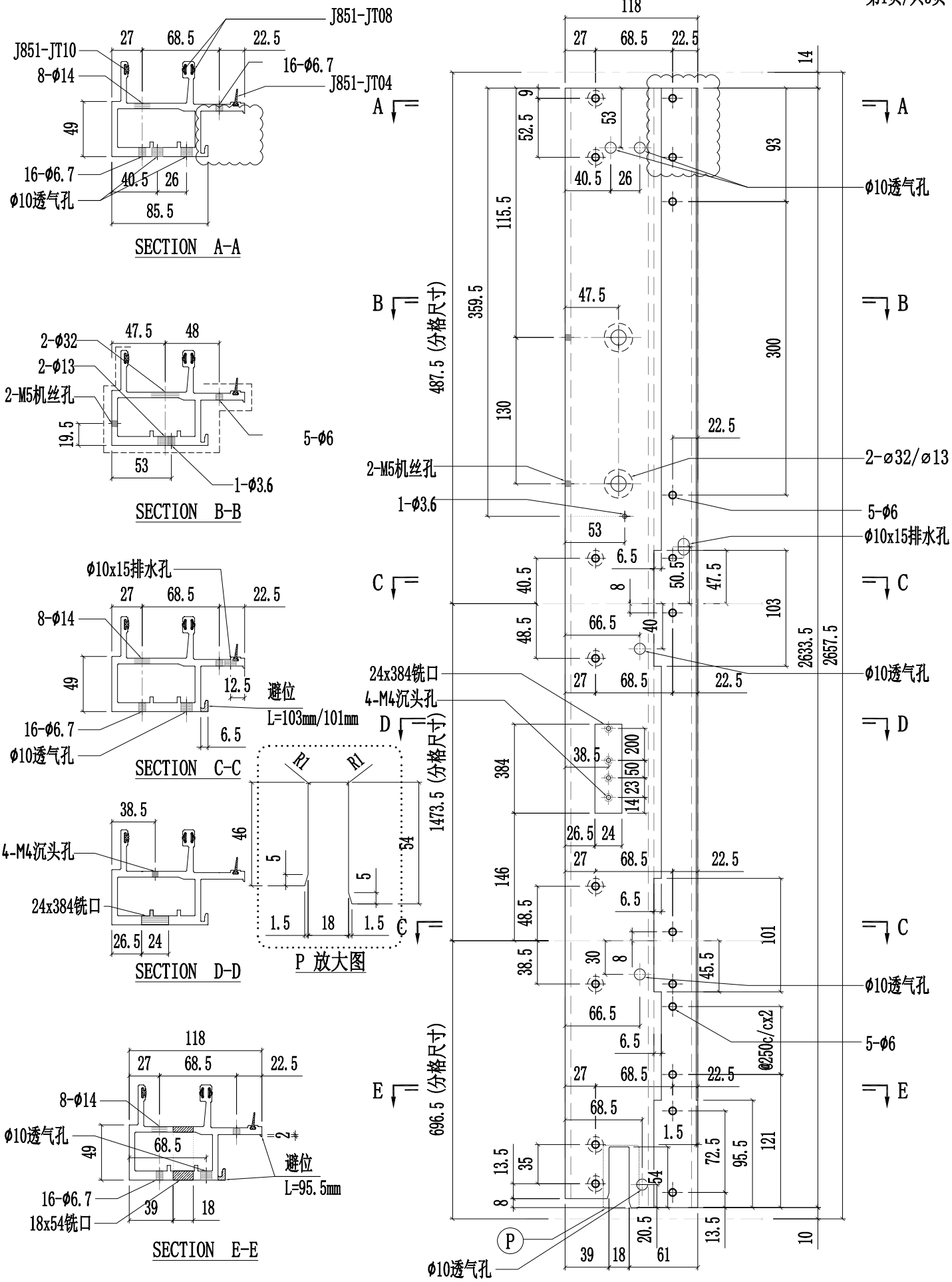

美特鋁質有限公司 MIDI Aluminium Fabricator Ltd.														
								工程號	J857	類別		物料號	-	
								地盘	啟德6552	制圖	陈梓豪	20220211	圖號	X86048-P06
修改	A	B	C	採用	工廠	✓	地盤	-	图纸名称	铝料加工图	復核	練松文	20220213	數量	-
日期	03.16	03.26	04.12	材料颜色		AL2:ECK3X10063S-XF1			材料	X86048	批准	林仁安	20220215	單件重量	- (KG)

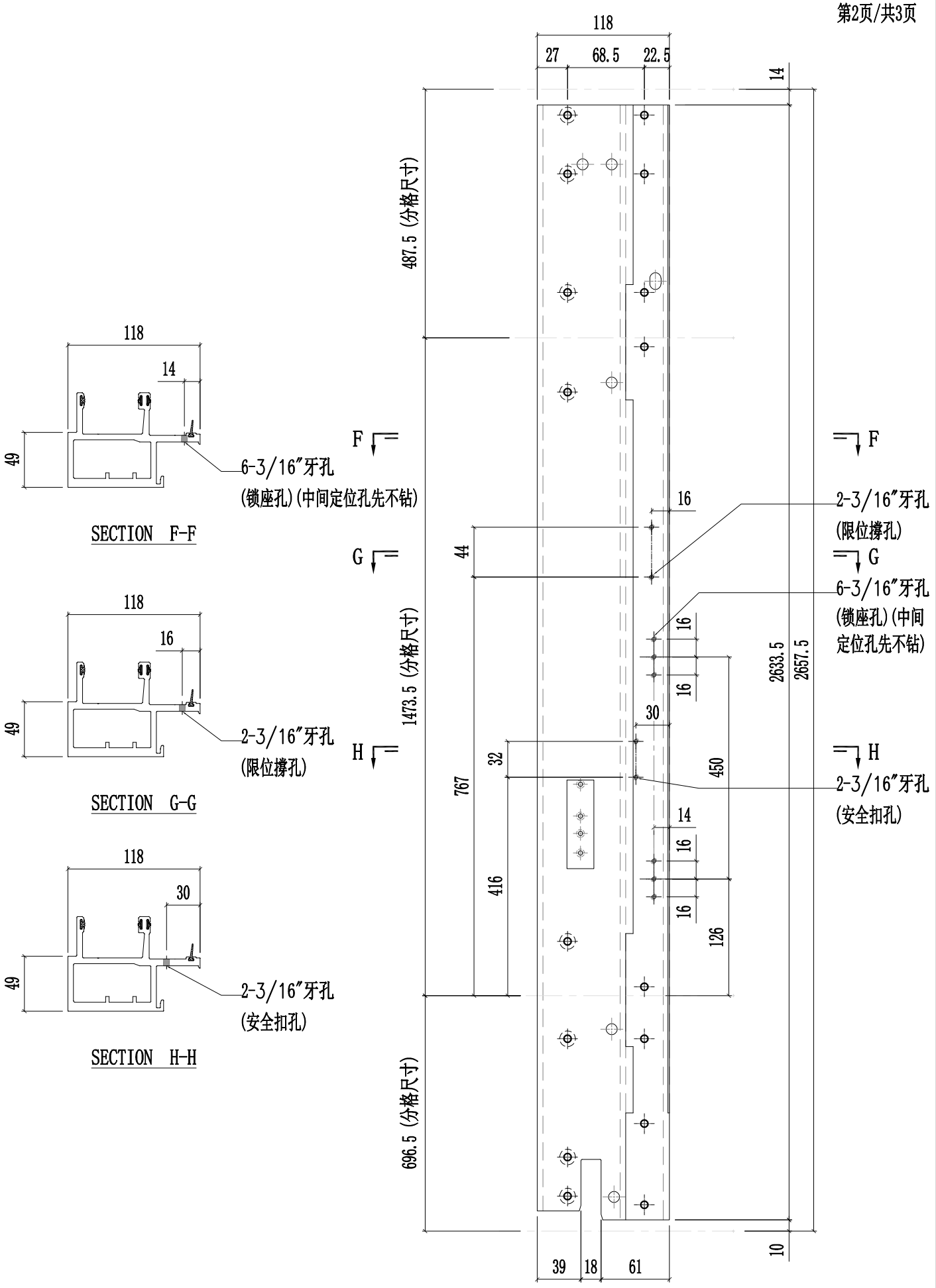

美特鋁質有限公司 MIDI Aluminium Fabricator Ltd.													
							工程號	J857	類別		物料號	-	
							地盘	啟德6552	制圖	陈梓豪	20220211	圖號	X86048-P06
修改	A	B		採用	工廠	✓	地盤	-	图纸名称	铝料加工图	復核	練松文	20220213	數量	-
日期	03.16	04.12		材料颜色		AL2:ECK3X10063S-XF1			材料	X86048	批准	林仁安	20220215	單件重量	- (KG)

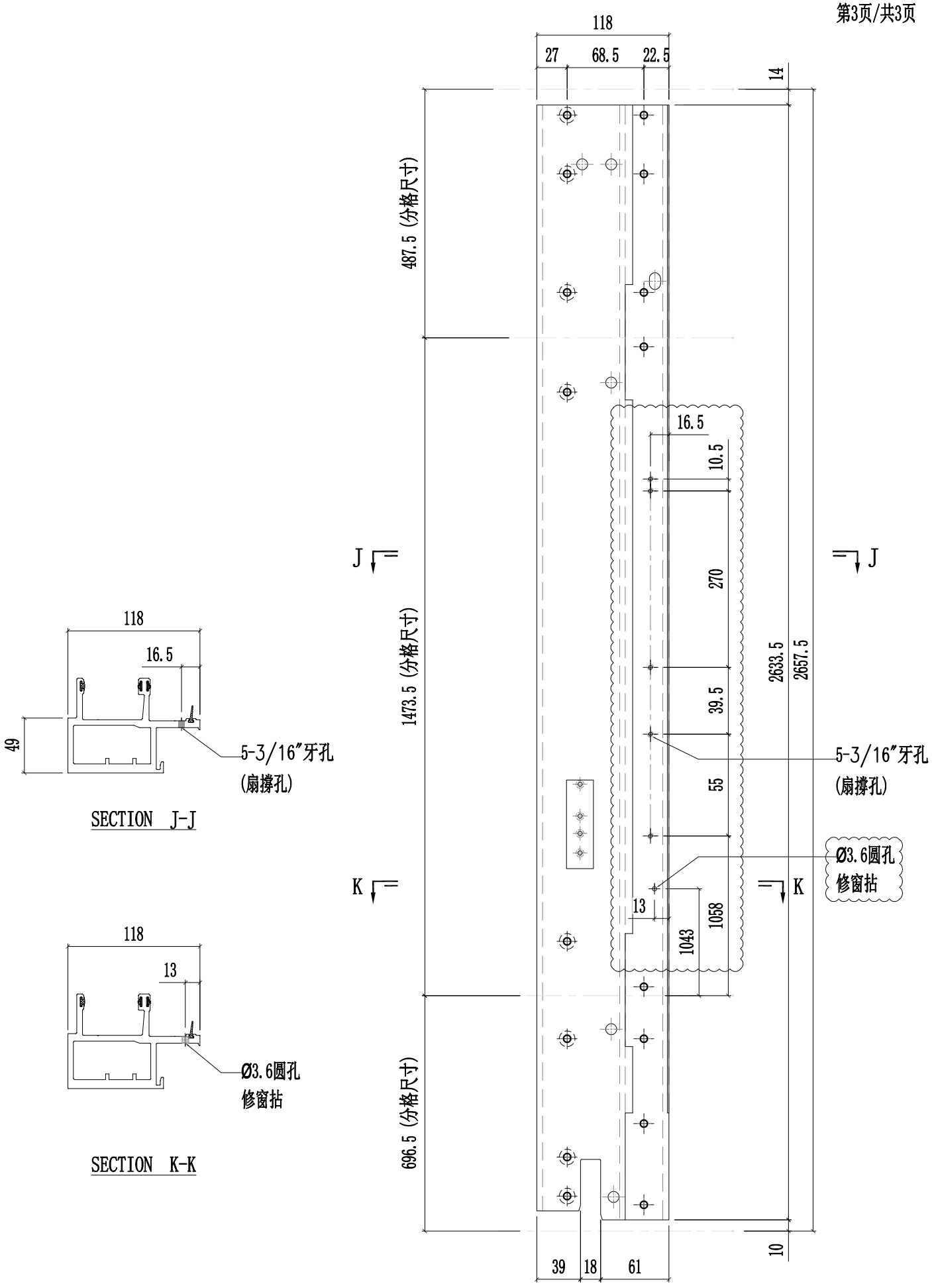

美特鋁質有限公司 MIDI Aluminium Fabricator Ltd.														
									工程號	J857	類別		物料號	-
									地盘	啟德6552	制圖	陈梓豪 20220211	圖號	X86048-P07
修改	A	B	C	採用	工廠	✓	地盤	-	图纸名称	铝料加工图	復核	練松文 20220213	數量	-
日期	03.16	03.26	04.26	材料颜色		AL2:ECK3X10063S-XF1			材料	X86048	批准	林仁安 20220215	單件重量	- (KG)

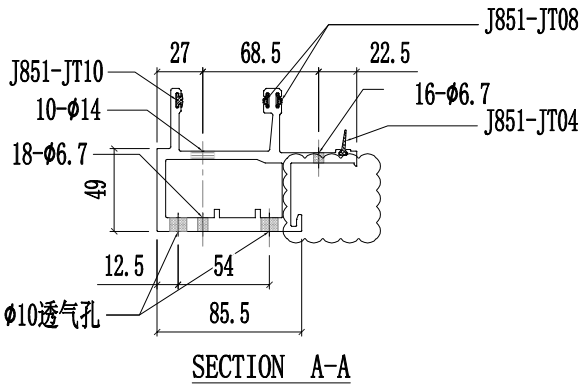

SECTION A-A

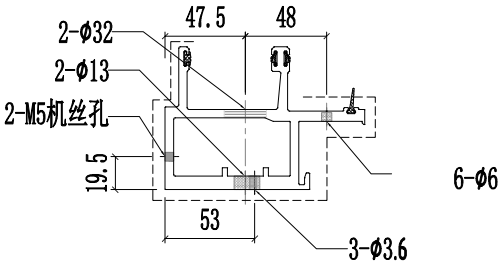

SECTION B-B

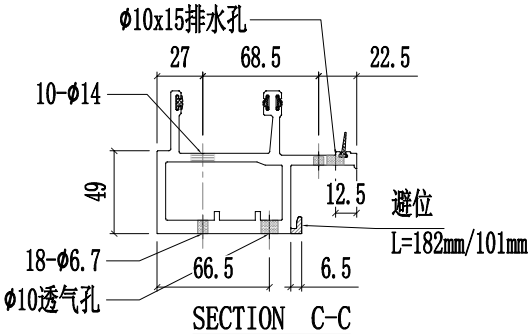

SECTION C-C

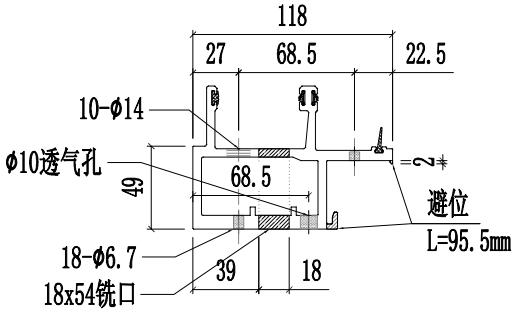

SECTION D-D

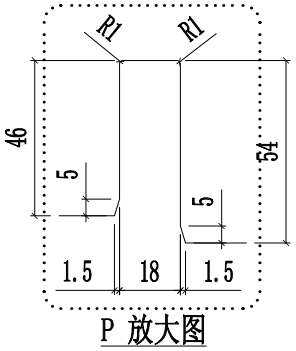

P 放大图

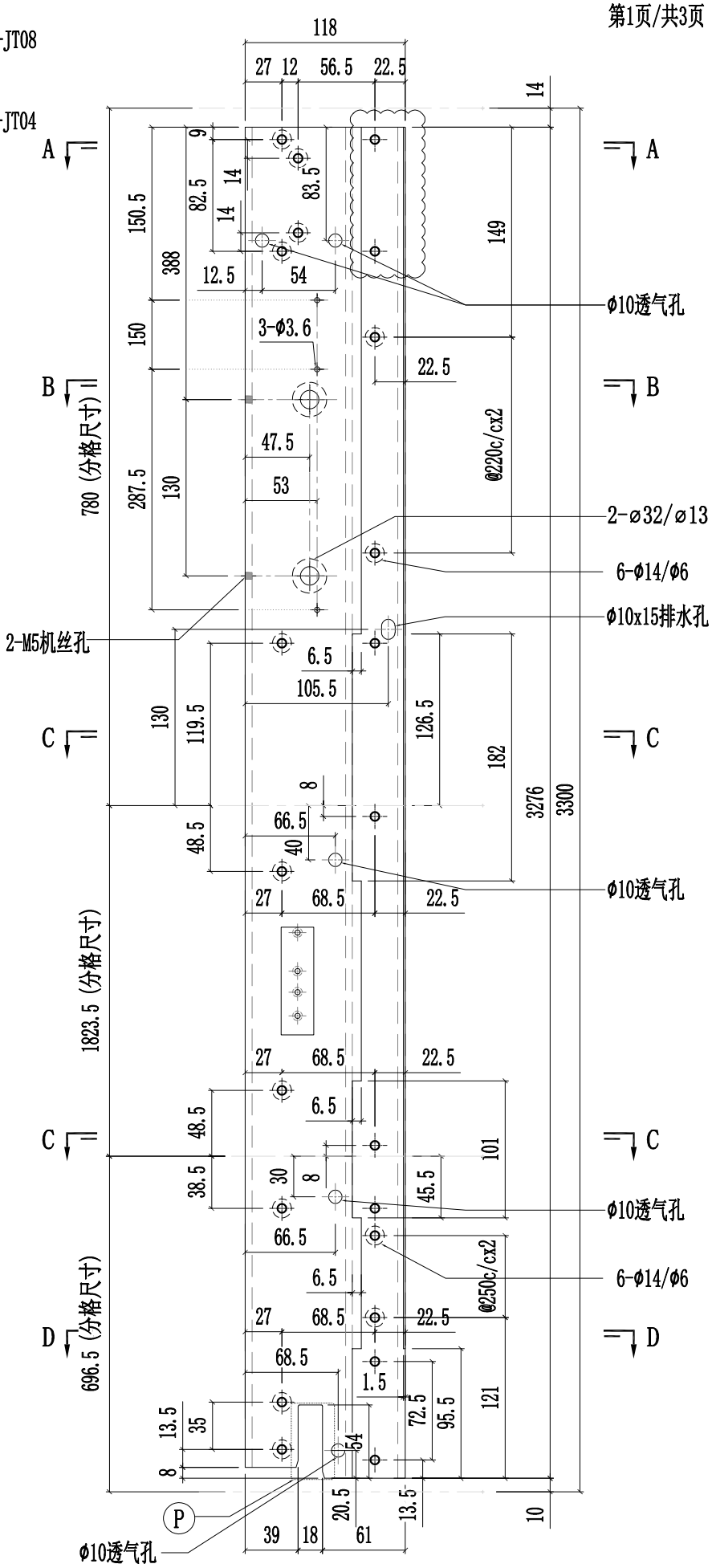

美特鋁質有限公司 MIDI Aluminium Fabricator Ltd.														
								工程號	J857	類別		物料號	-	
								地盘	啟德6552	制圖	陈梓豪	20220211	圖號	X86048-P07
修改	A	B		採用	工廠	✓	地盤	-	图纸名称	铝料加工图	復核	練松文	20220213	數量	-
日期	03.16	03.26		材料颜色		AL2:ECK3X10063S-XF1			材料	X86048	批准	林仁安	20220215	單件重量	- (KG)

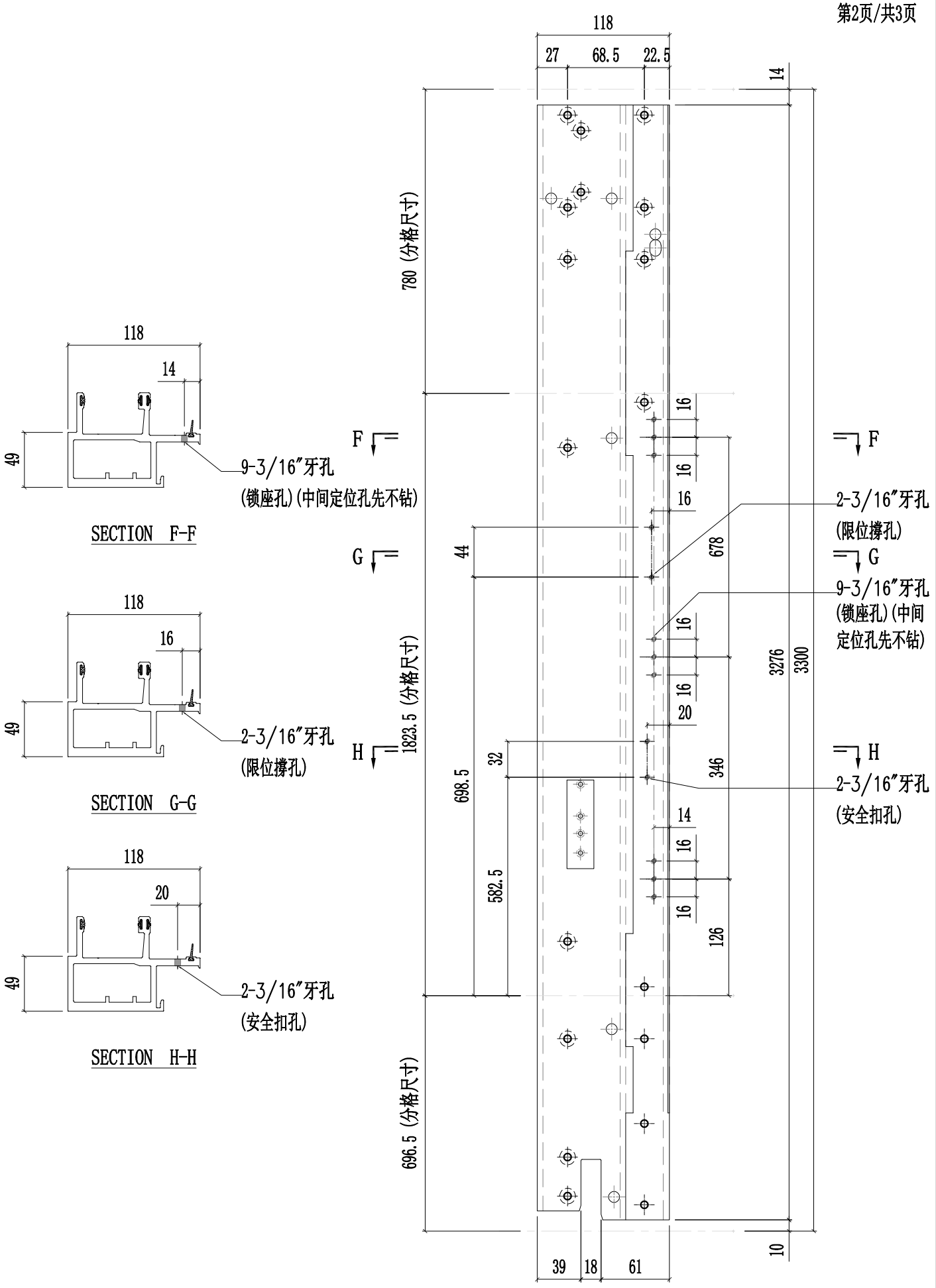

美特鋁質有限公司 MIDI Aluminium Fabricator Ltd.													
								工程號	J857	類別		物料號	-
								地盤	啟德6552	制圖	陈梓豪 20220211	圖號	X86048-P07
修改	A	B	C	採用	工廠	✓	地盤 -	图纸名称	铝料加工图	復核	練松文 20220213	數量	-
日期	03.16	03.26	04.12	材料颜色		AL2:ECK3X10063S-XF1		材料	X86048	批准	林仁安 20220215	單件重量	- (KG)

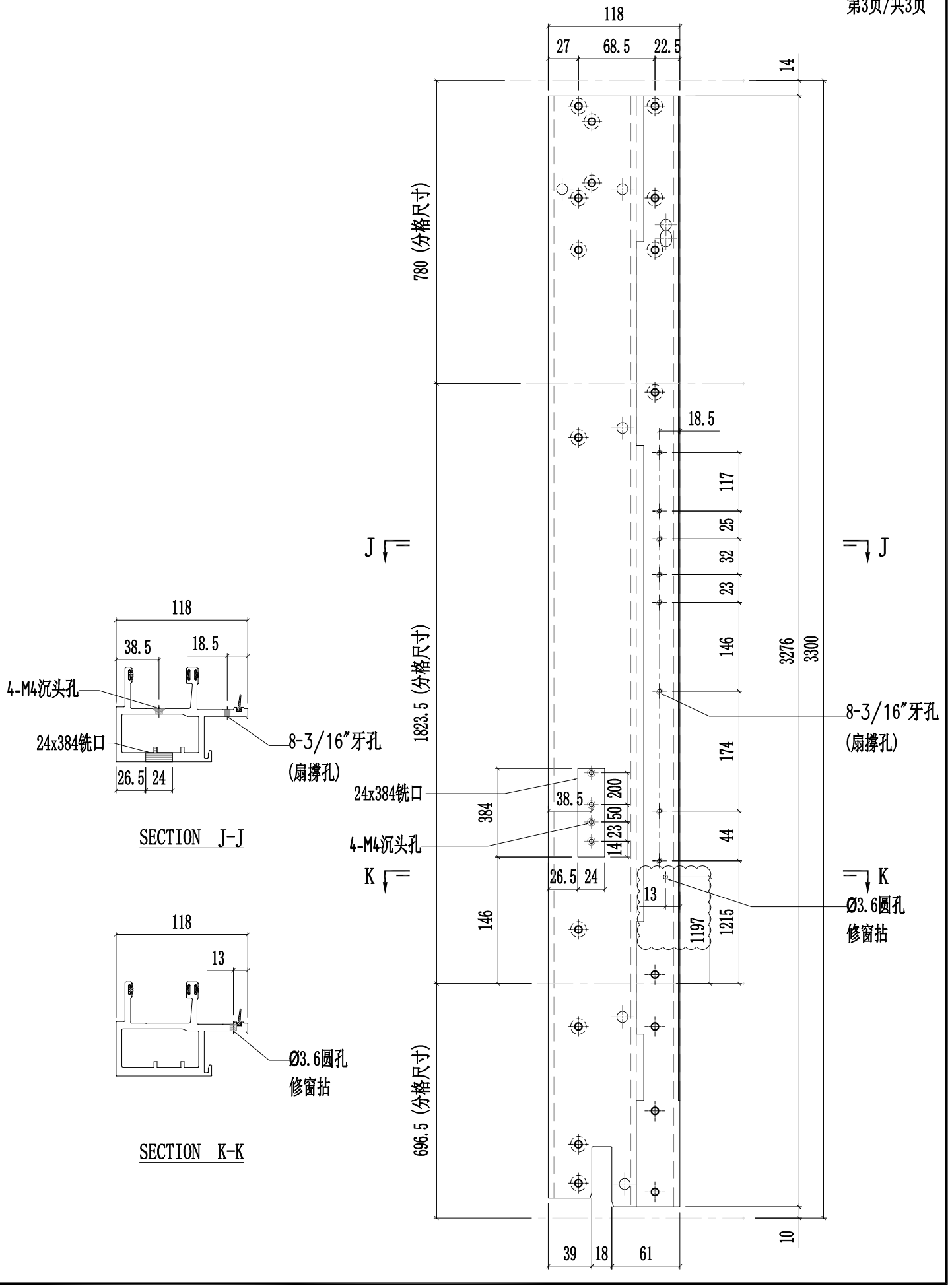

美特鋁質有限公司 MIDI Aluminium Fabricator Ltd.														
									工程號	J857	類別		物料號	-
									地盤	啟德6552	制圖	陈梓豪 20220211	圖號	X86048-P08
修改	A	B	C	採用	工廠	✓	地盤	-	图纸名称	铝料加工图	復核	練松文 20220213	數量	-
日期	03.16	03.26	04.26	材料颜色		AL2:ECK3X10063S-XF1			材料	X86048	批准	林仁安 20220215	單件重量	- (KG)

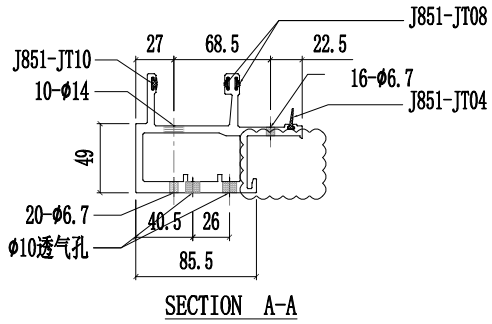

SECTION A-A

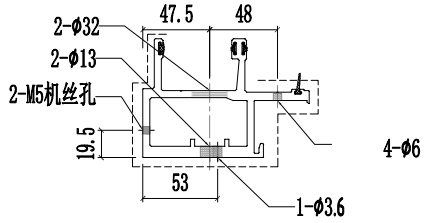

SECTION B-B

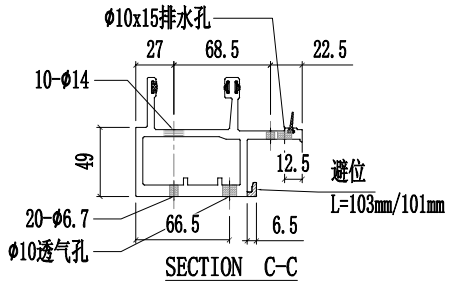

SECTION C-C

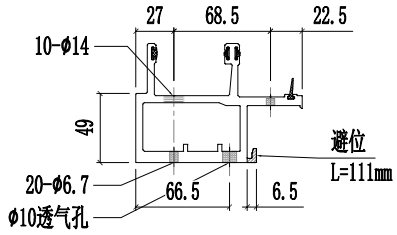

SECTION D-D

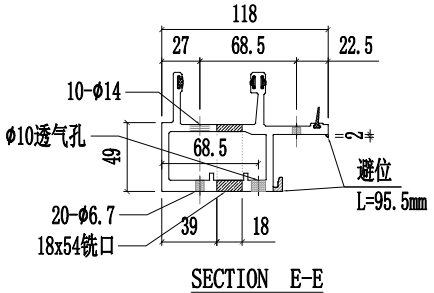

SECTION E-E

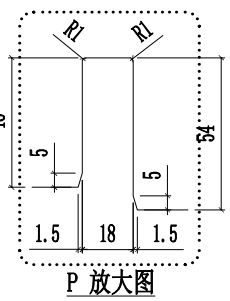

P 放大图

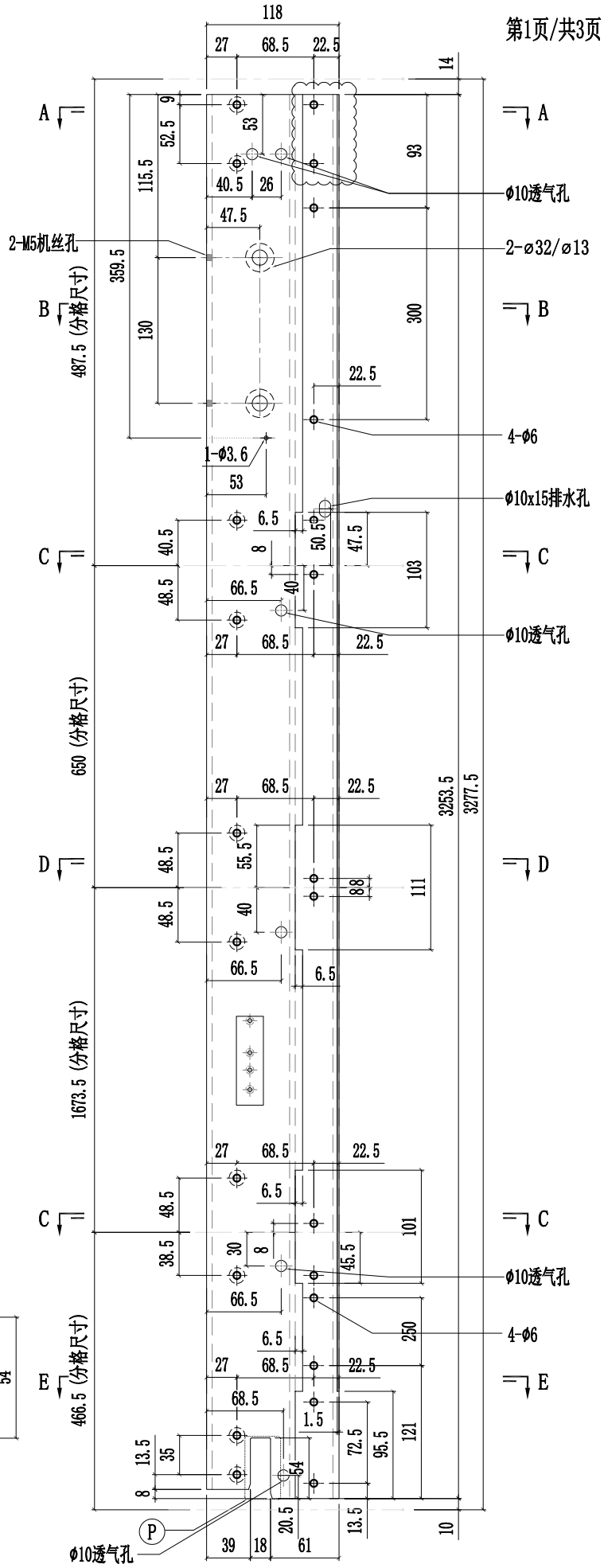

美特鋁質有限公司 MIDI Aluminium Fabricator Ltd.														
								工程號	J857	類別		物料號	-	
								地盘	啟德6552	制圖	陈梓豪	20220211	圖號	X86048-P08
修改	A	B	C	採用	工廠	✓	地盤	-	图纸名称	铝料加工图	復核	練松文	20220213	數量	-
日期	03.16	03.26	04.12	材料颜色	AL2:ECK3X10063S-XF1				材料	X86048	批准	林仁安	20220215	單件重量	- (KG)

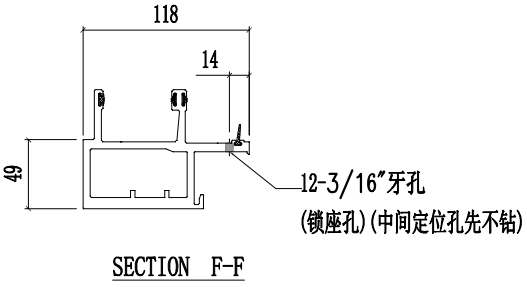

SECTION F-F

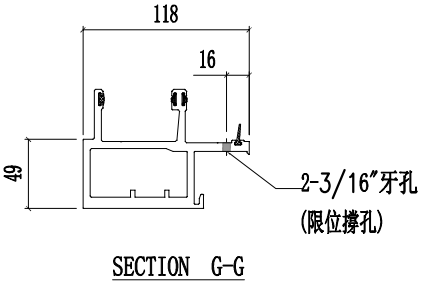

SECTION G-G

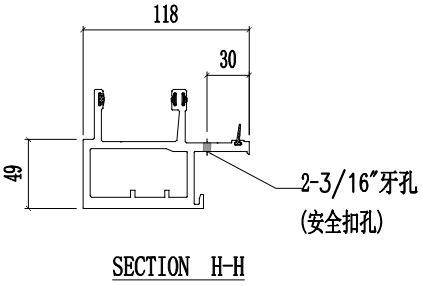

SECTION H-H

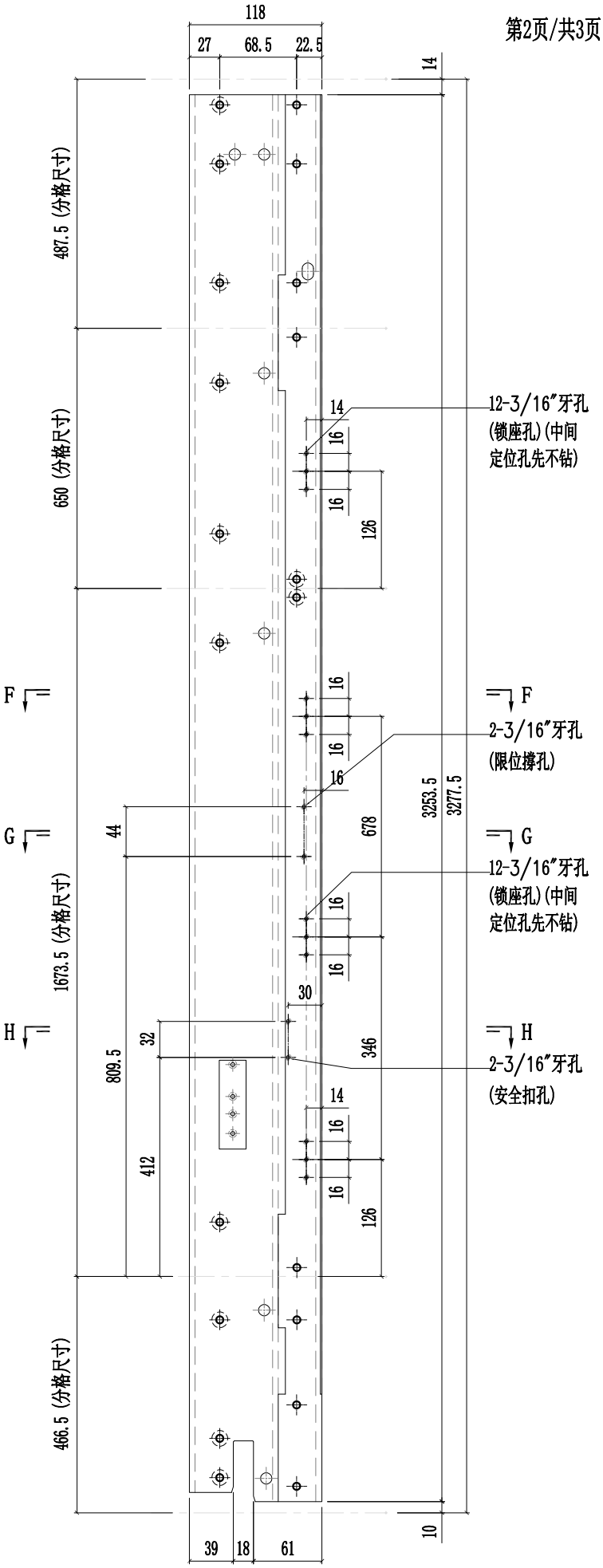

美特鋁質有限公司 MIDI Aluminium Fabricator Ltd.													
							工程號	J857	類別		物料號	-	
							地盘	啟德6552	制圖	陈梓豪	20220211	圖號	X86048-P08
修改	A	B		採用	工廠	✓	地盤	-	图纸名称	铝料加工图	復核	練松文	20220213	數量	-
日期	03.16	04.12		材料颜色		AL2:ECK3X10063S-XF1			材料	X86048	批准	林仁安	20220215	單件重量	- (KG)

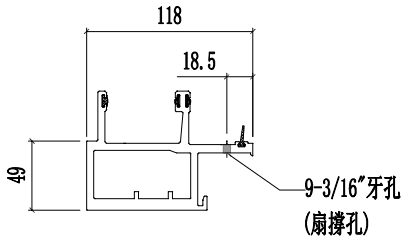

SECTION J-J

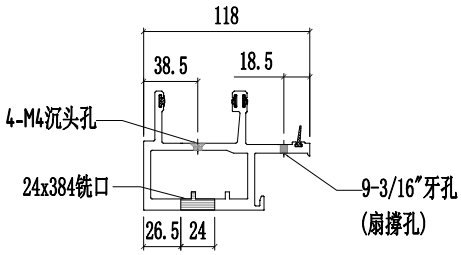

SECTION K-K

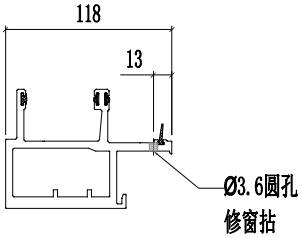

SECTION L-L

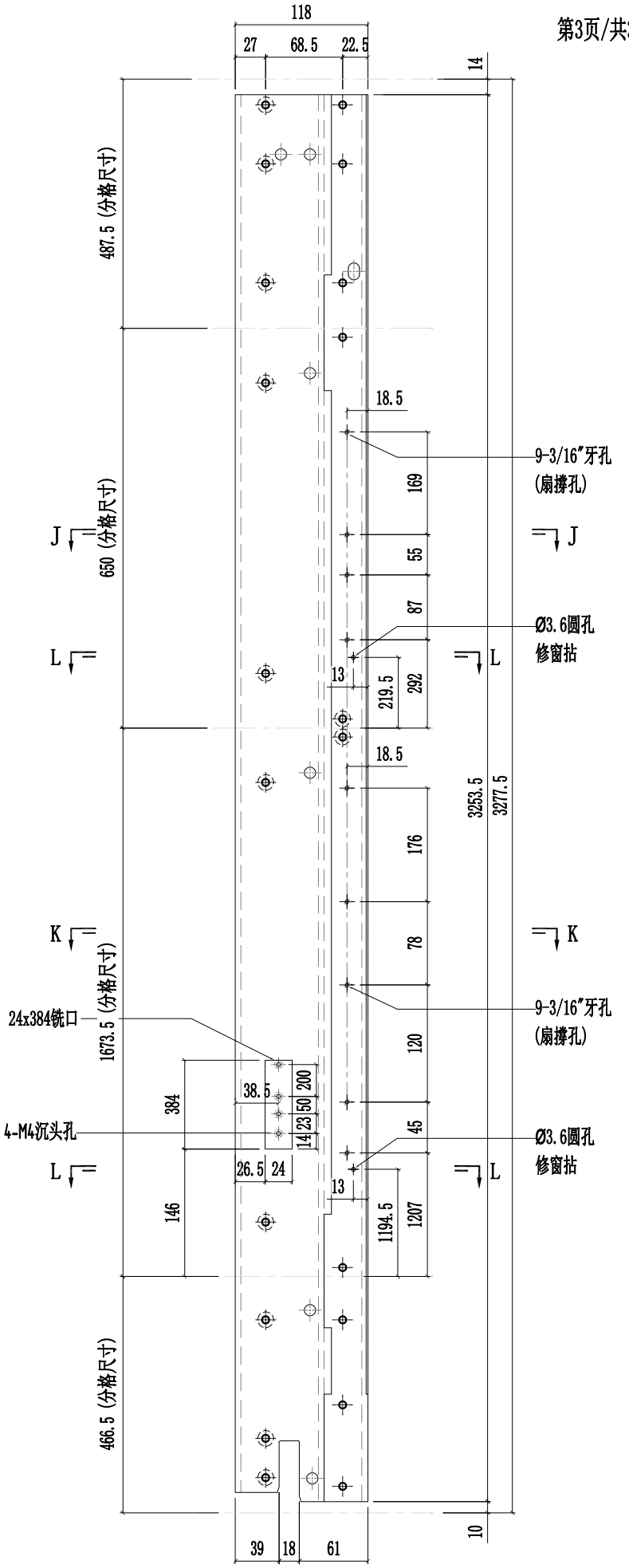

美特鋁質有限公司 MIDI Aluminium Fabricator Ltd.														
									工程號	J857	類別		物料號	-
									地盘	啟德6552	制圖	陈梓豪 20220211	圖號	X86048-P09
修改	A	B	C	採用	工廠	✓	地盤	-	图纸名称	铝料加工图	復核	練松文 20220213	數量	-
日期	03.16	03.26	04.26	材料颜色		AL2:ECK3X10063S-XF1			材料	X86048	批准	林仁安 20220215	單件重量	- (KG)

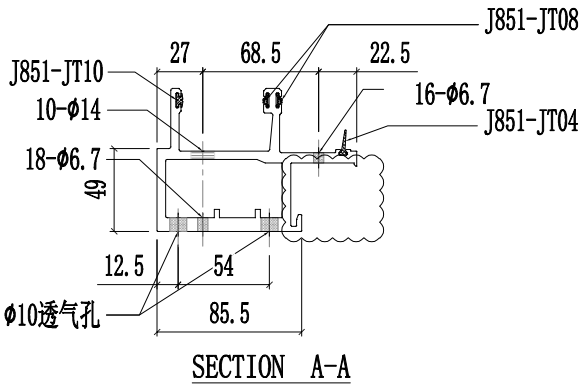

SECTION A-A

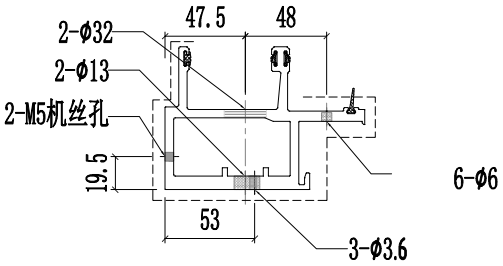

SECTION B-B

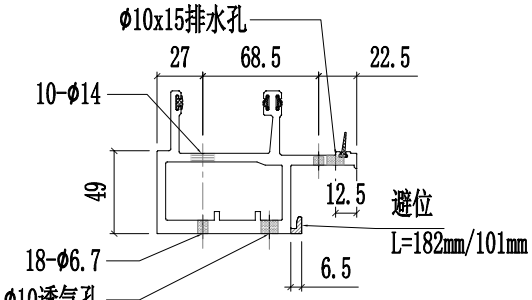

SECTION C-C

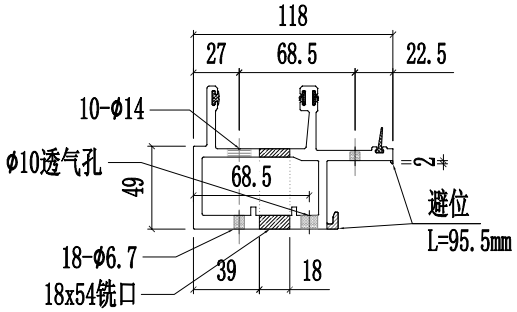

SECTION D-D

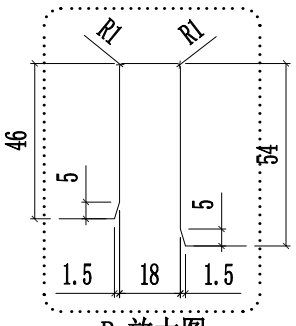

P 放大图

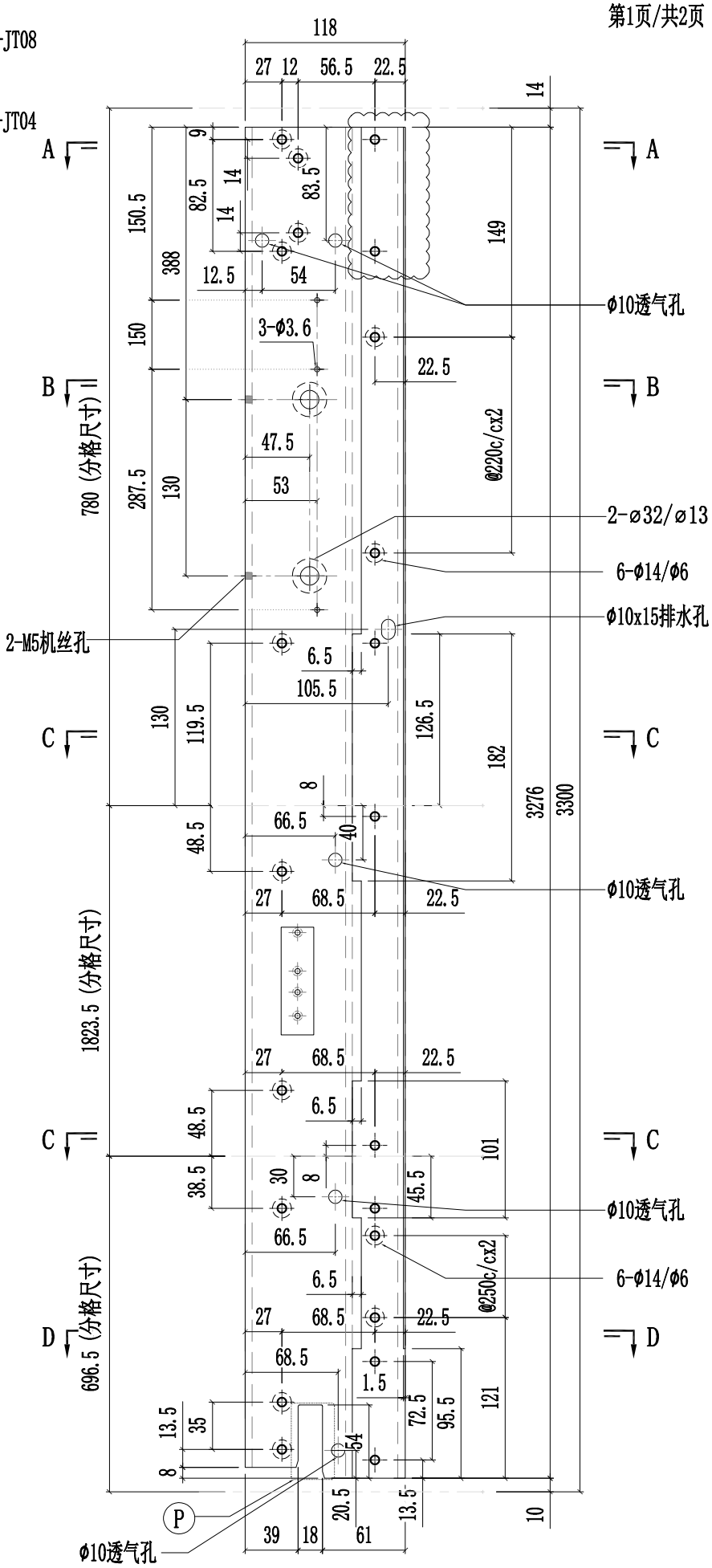

美特鋁質有限公司 MIDI Aluminium Fabricator Ltd.							工程號	J857	類別		物料號	-		
							地盘	啟德6552	制圖	陈梓豪	20220211	圖號	X86048-P09	
修改	A	B		採用	工廠	✓	地盤	-	图纸名称	铝料加工图	復核	練松文	20220213	數量	-	
日期	03.16	03.26		材料颜色		AL2:ECK3X10063S-XF1			材料	X86048	批准	林仁安	20220215	單件重量	- (KG)

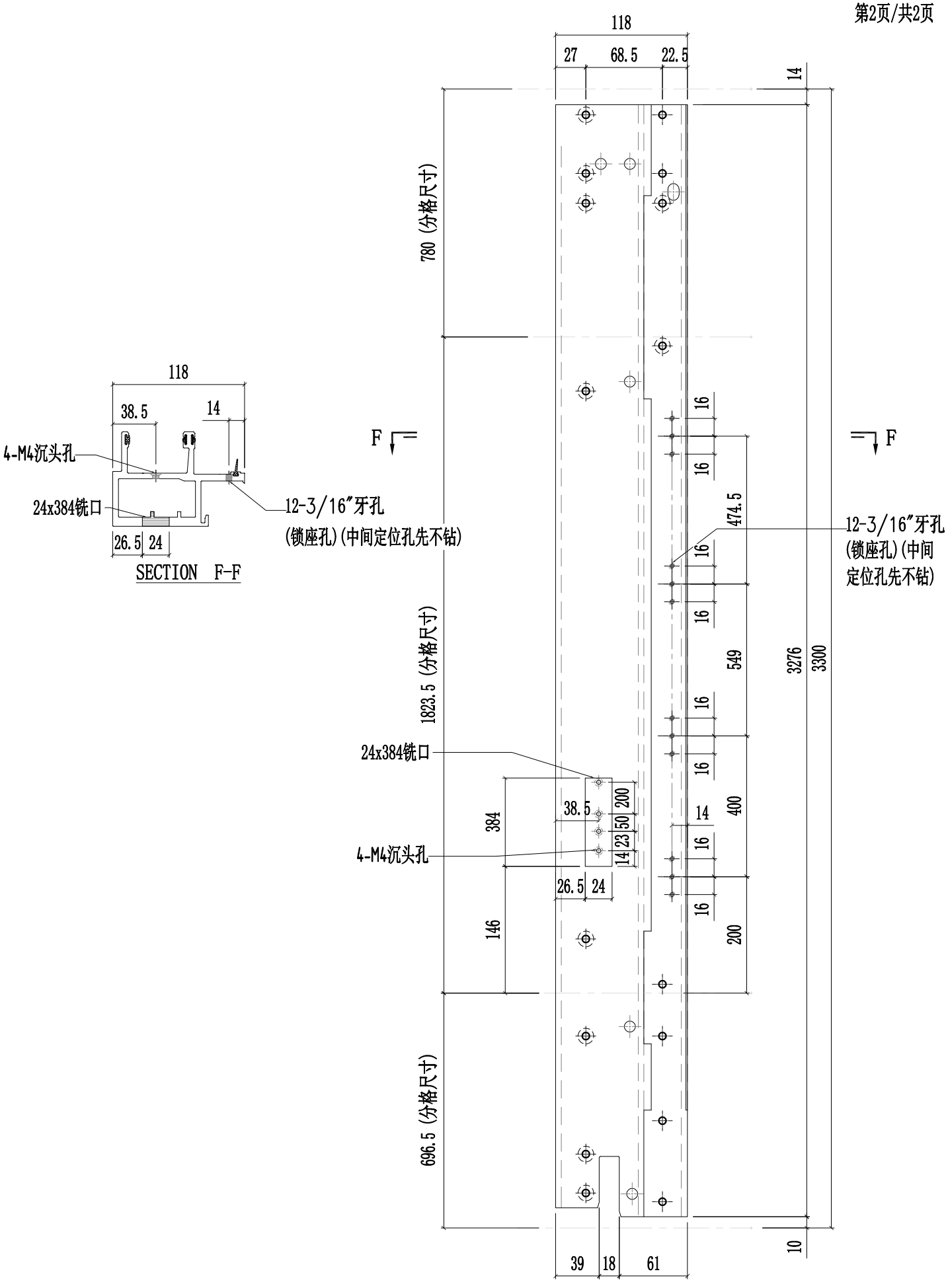

美特鋁質有限公司 MIDI Aluminium Fabricator Ltd.													
						工程號	J857	類別		物料號	-		
						地盤	啟德6552	制圖	陳梓豪	20220211	圖號	X86049-P01	
修改	A	B		採用	工廠	✓	地盤	-	图纸名称	铝料加工图	復核	練松文	20220213	數量	-	
日期	03.16	04.26		材料颜色		AL2:ECK3X10063S-XF1			材料	X86049	批准	林仁安	20220215	單件重量	-	(KG)

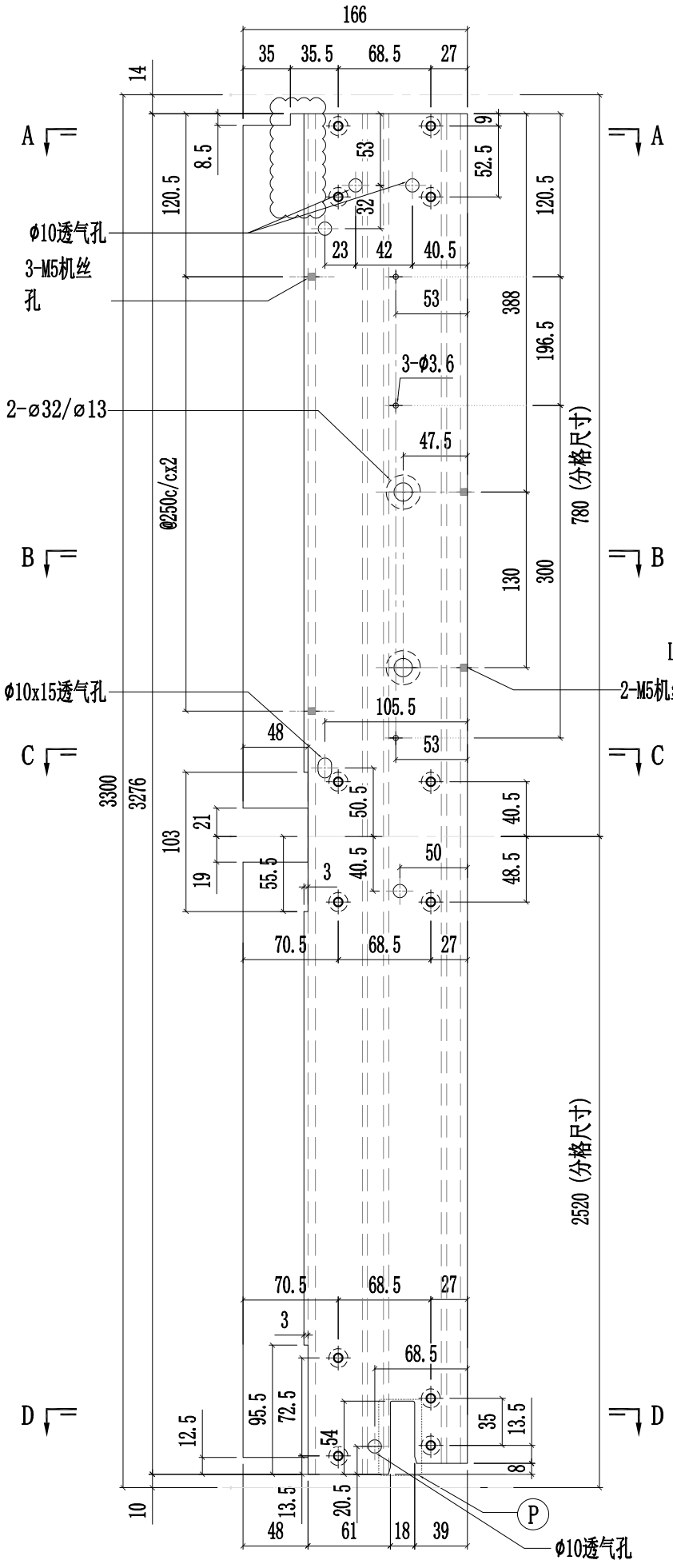

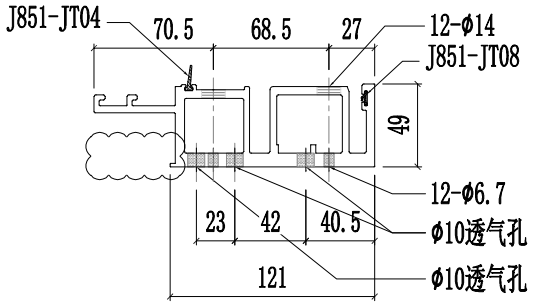

SECTION A-A

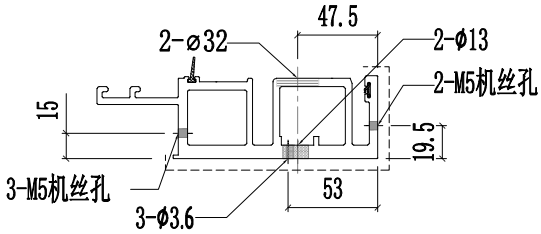

SECTION B-B

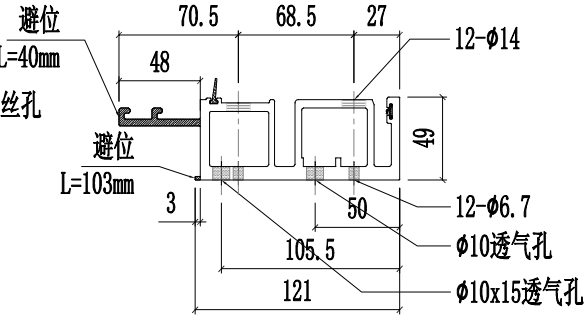

SECTION C-C

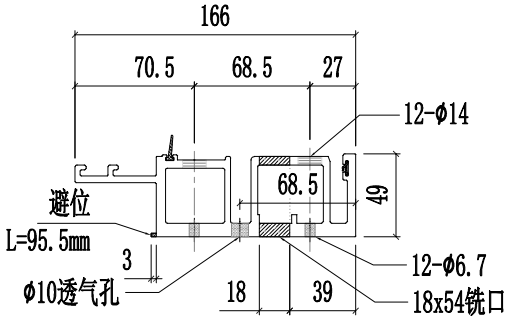

SECTION D-D

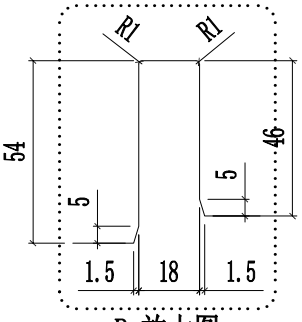

P 放大图

美特鋁質有限公司 MIDI Aluminium Fabricator Ltd.														
								工程號	J857	類別		物料號	-	
								地盤	啟德6552	制圖	陳梓豪	20220211	圖號	X86049-P02
修改	A	B	C	採用	工廠	✓	地盤	-	图纸名称	铝料加工图	復核	練松文	20220213	數量	-
日期	03.16	03.30	04.26	材料颜色		AL2:ECK3X10063S-XF1			材料	X86049	批准	林仁安	20220215	單件重量	- (KG)

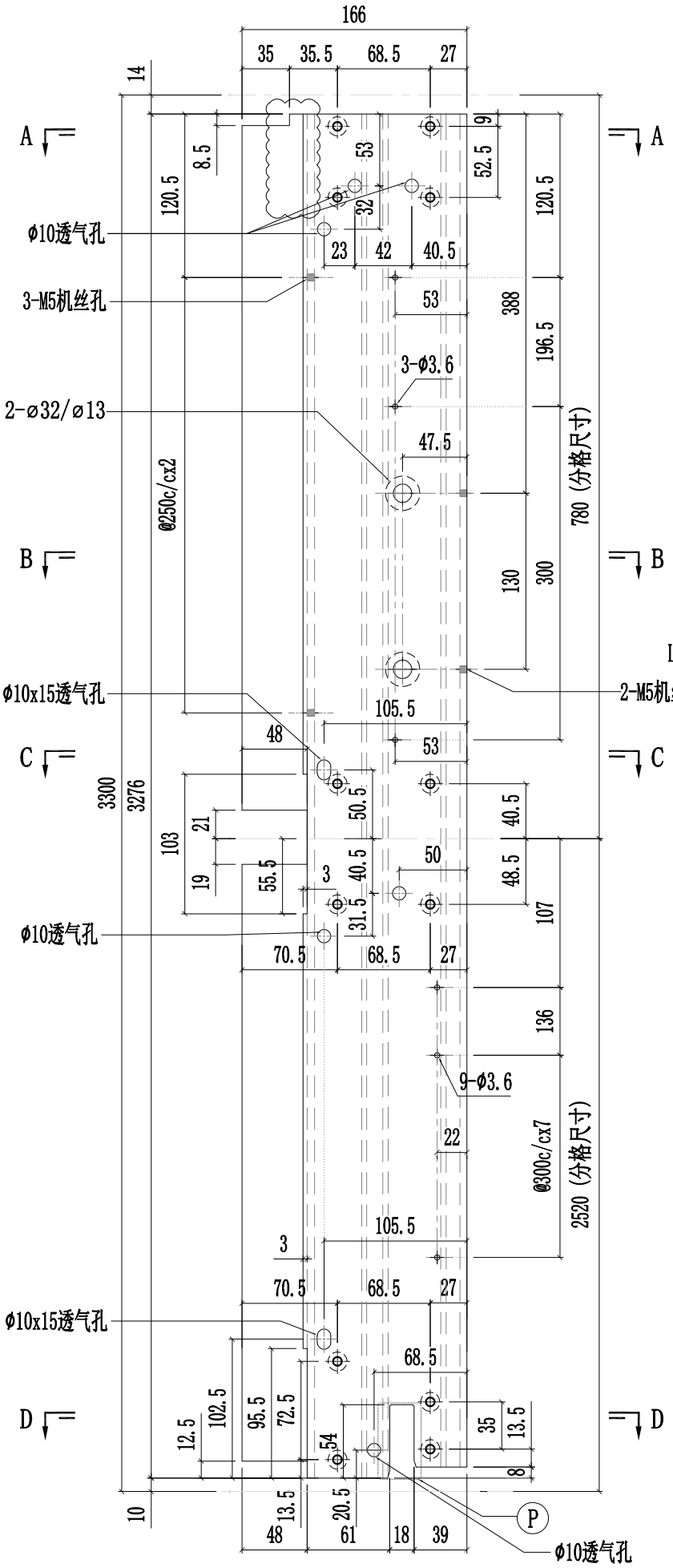

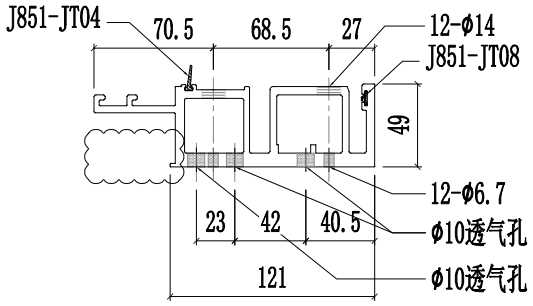

SECTION A-A

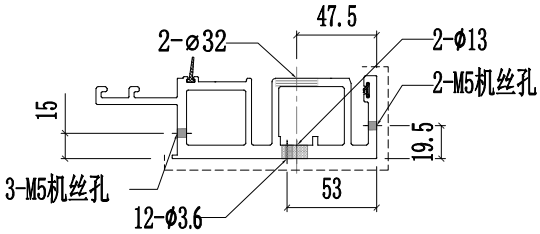

SECTION B-B

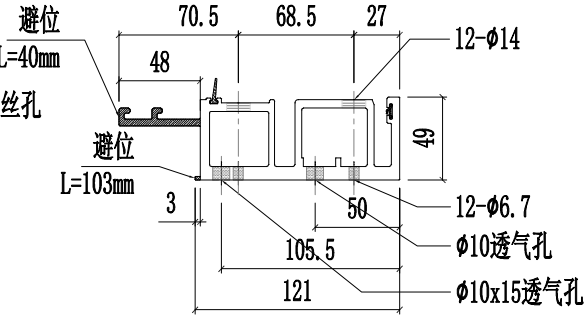

SECTION C-C

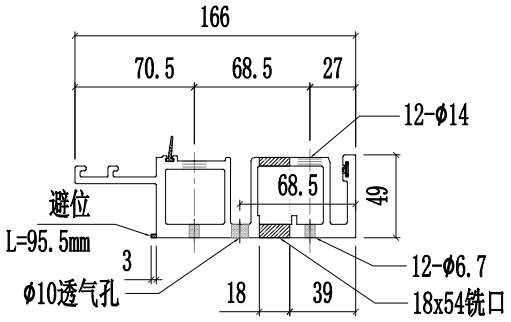

SECTION D-D

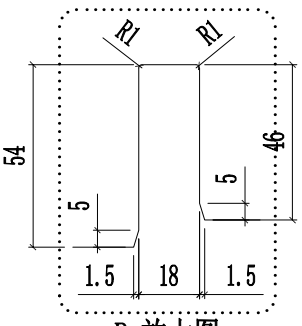

P 放大图

美特鋁質有限公司 MIDI Aluminium Fabricator Ltd.													
						工程號	J857	類別		物料號	-		
						地盤	啟德6552	制圖	陳梓豪	20220211	圖號	X86049-P03	
修改	A	B		採用	工廠	✓	地盤	-	图纸名称	铝料加工图	復核	練松文	20220213	數量	-	
日期	03.16	04.26		材料颜色		AL2:ECK3X10063S-XF1			材料	X86049	批准	林仁安	20220215	單件重量	-	(KG)

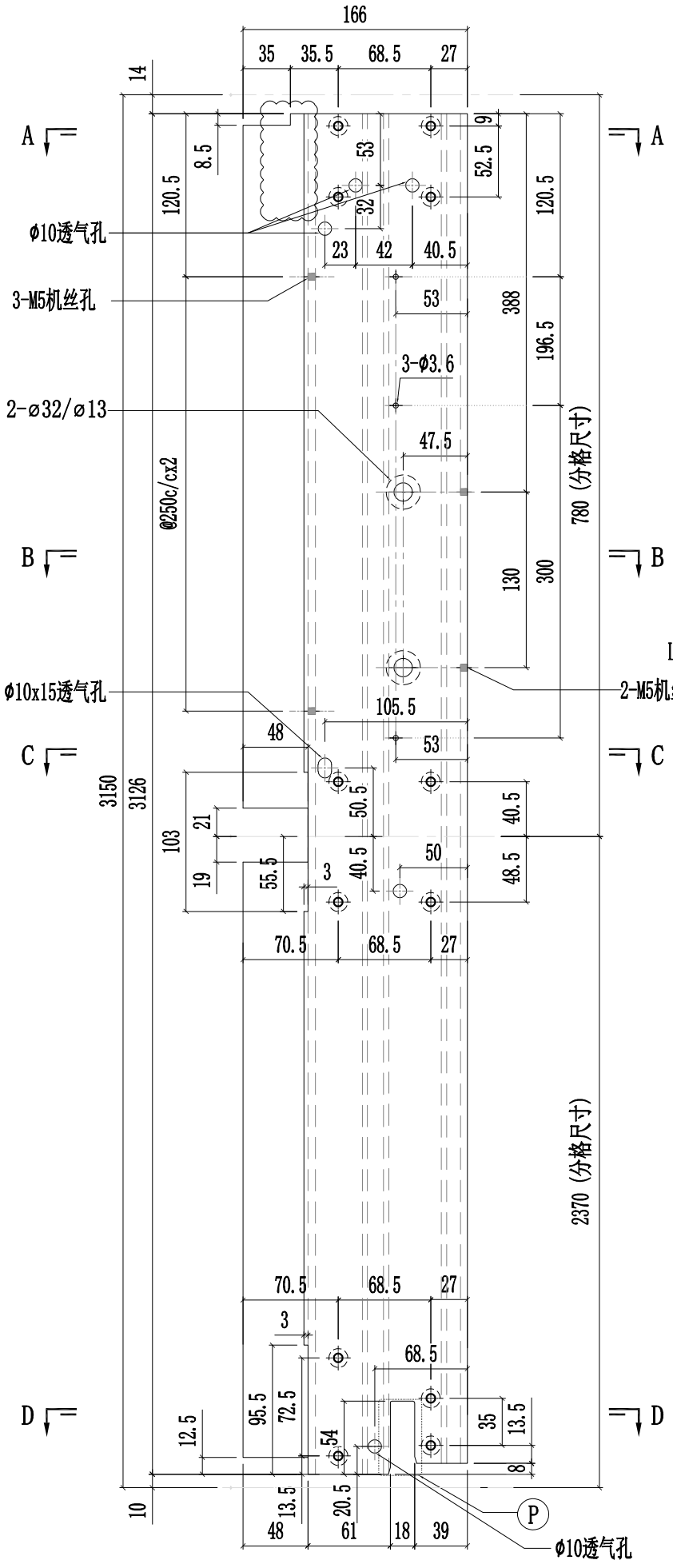

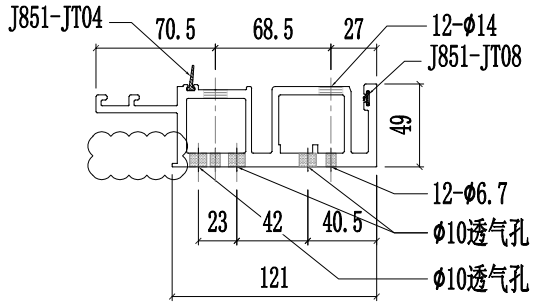

SECTION A-A

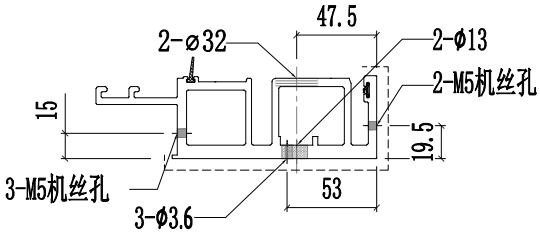

SECTION B-B

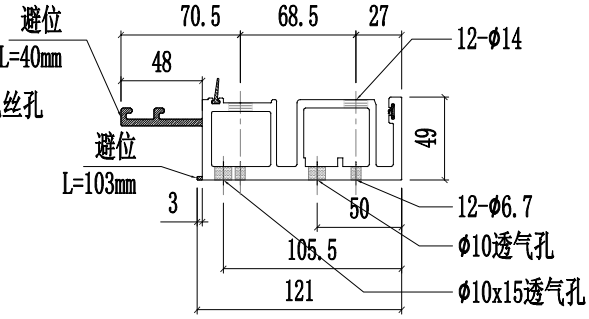

SECTION C-C

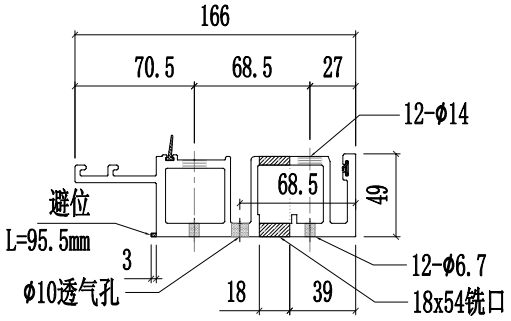

SECTION D-D

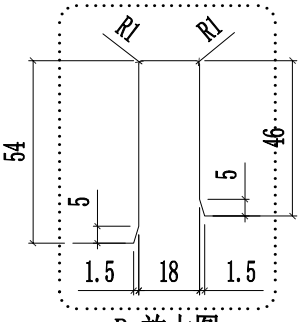

P 放大图

美特鋁質有限公司 MIDI Aluminium Fabricator Ltd.														
							工程號	J857	類別		物料號	-		
							地盘	啟德6552	制圖	陈梓豪	20220211	圖號	X86049-P04	
修改	A	B		採用	工廠	✓	地盤	-	图纸名称	铝料加工图	復核	練松文	20220213	數量	-	
日期	03.16	04.26		材料颜色		AL2:ECK3X10063S-XF1			材料	X86049	批准	林仁安	20220215	單件重量	-	(KG)

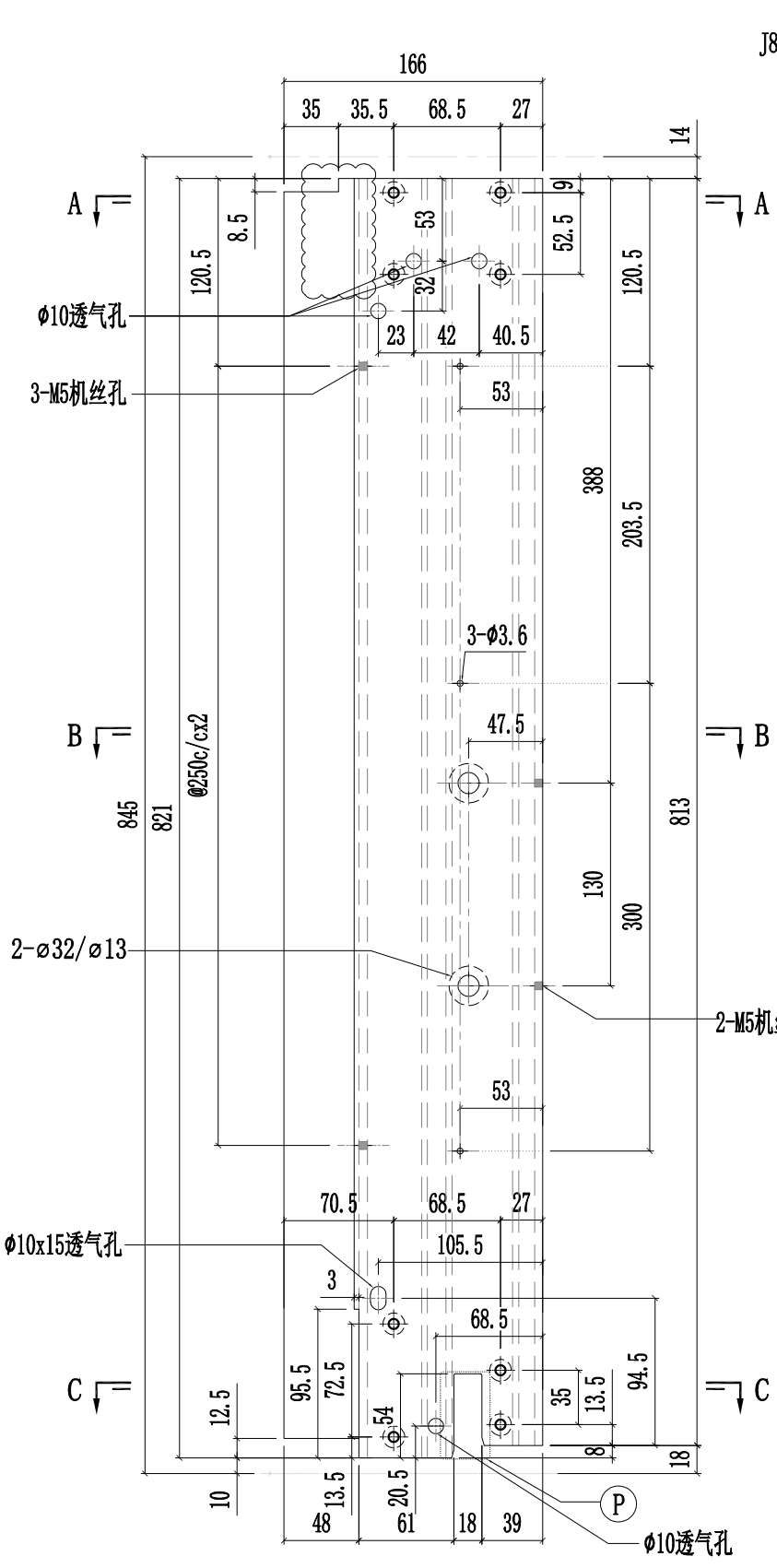

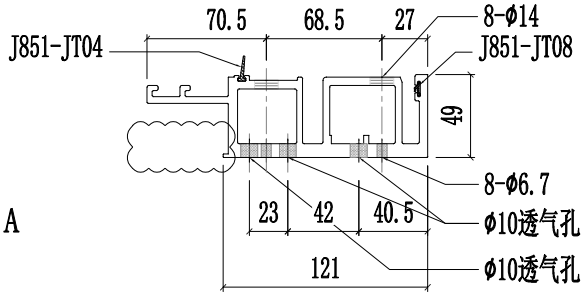

SECTION A-A

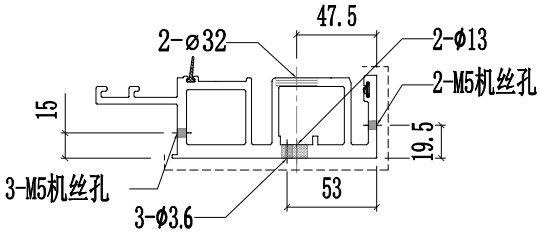

SECTION B-B

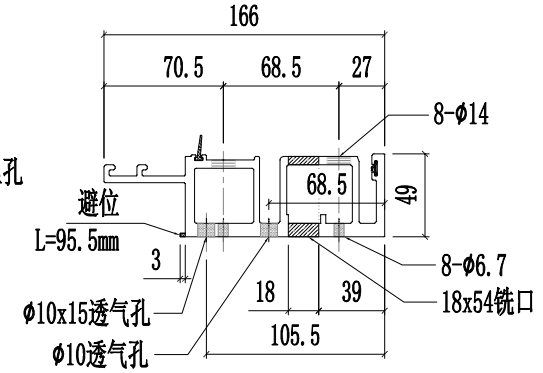

SECTION C-C

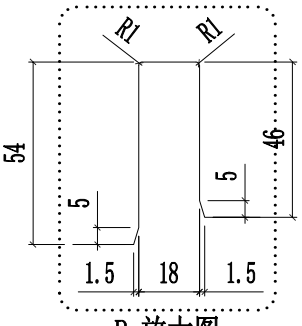

P 放大图

美特鋁質有限公司 MIDI Aluminium Fabricator Ltd.													
						工程號	J857	類別		物料號	-		
						地盤	啟德6552	制圖	陳梓豪	20220211	圖號	X86049-P05	
修改	A	B		採用	工廠	✓	地盤	-	图纸名称	铝料加工图	復核	練松文	20220213	數量	-	
日期	03.16	04.26		材料颜色		AL2:ECK3X10063S-XF1			材料	X86049	批准	林仁安	20220215	單件重量	-	(KG)

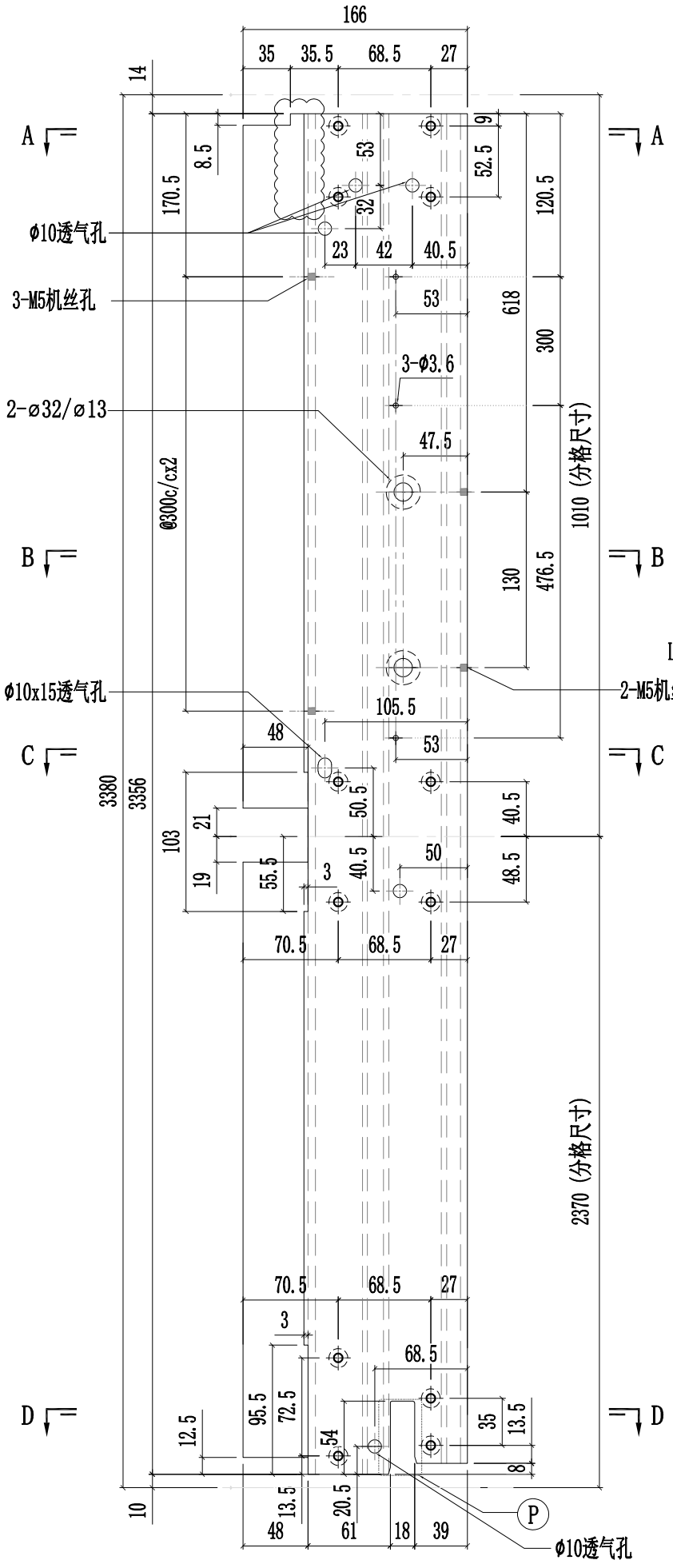

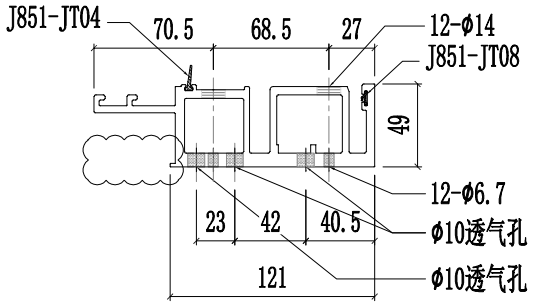

SECTION A-A

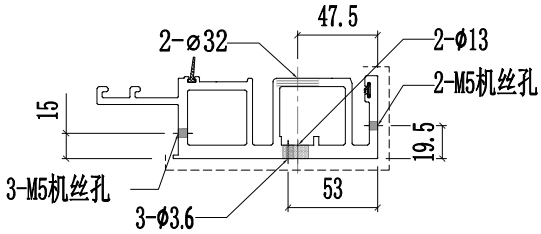

SECTION B-B

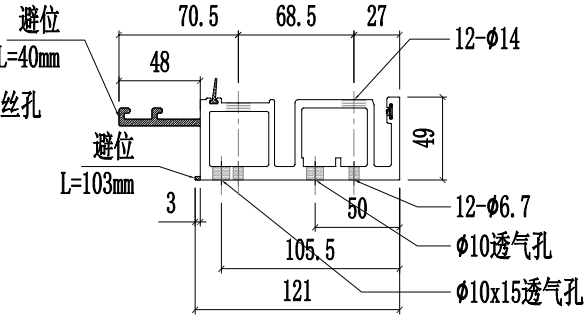

SECTION C-C

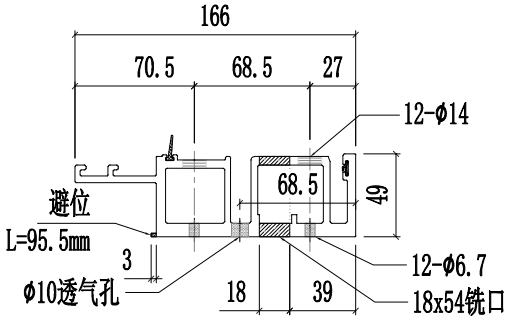

SECTION D-D

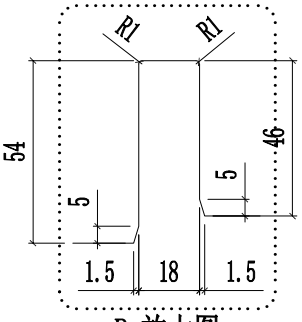

P 放大图

美特鋁質有限公司 MIDI Aluminium Fabricator Ltd.													
						工程號	J857	類別		物料號	-		
						地盤	啟德6552	制圖	陳梓豪	20220211	圖號	X86049-P06	
修改	A	B		採用	工廠	✓	地盤	-	图纸名称	铝料加工图	復核	練松文	20220213	數量	-	
日期	03.16	04.26		材料颜色		AL2:ECK3X10063S-XF1			材料	X86049	批准	林仁安	20220215	單件重量	-	(KG)

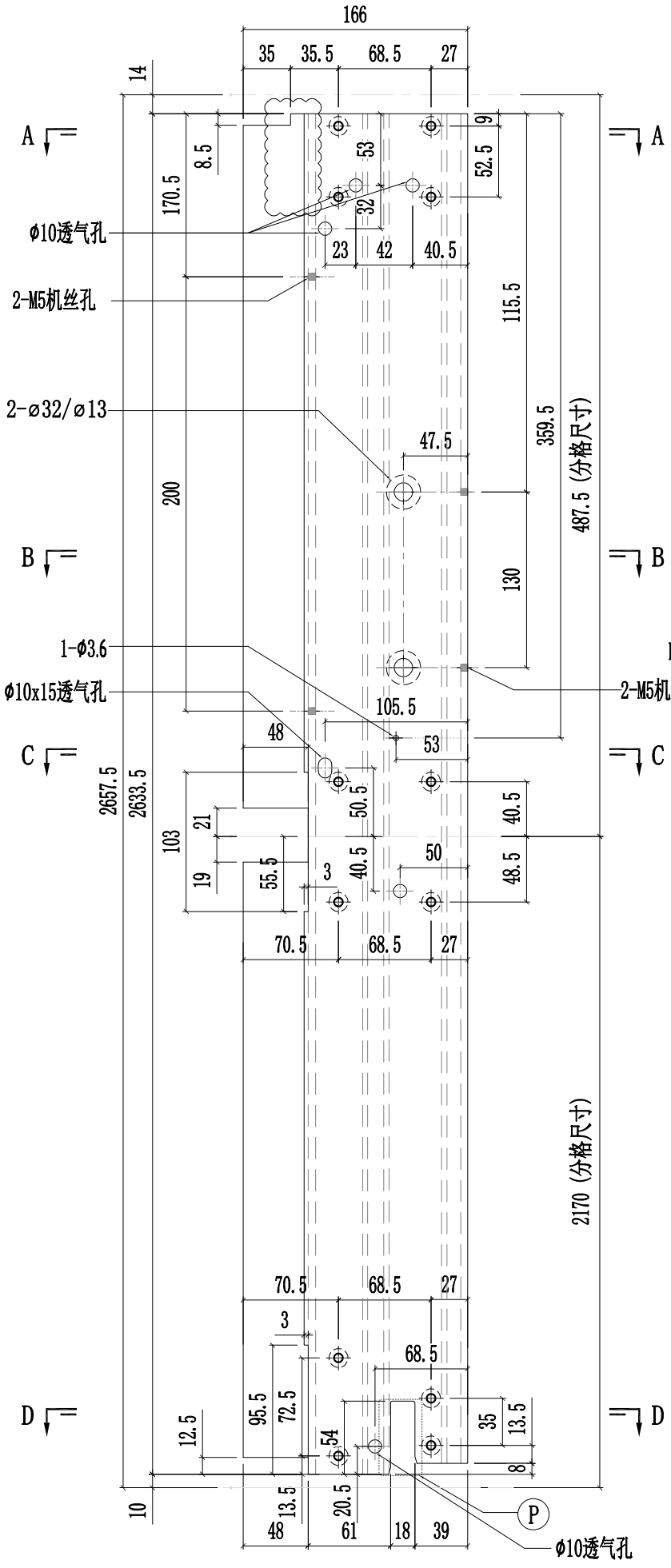

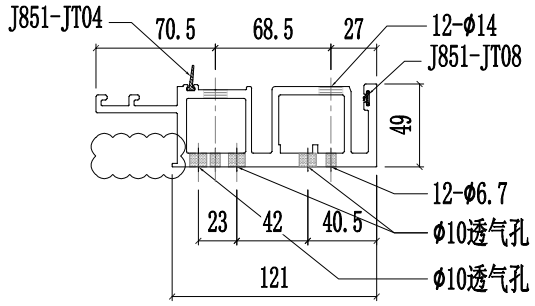

SECTION A-A

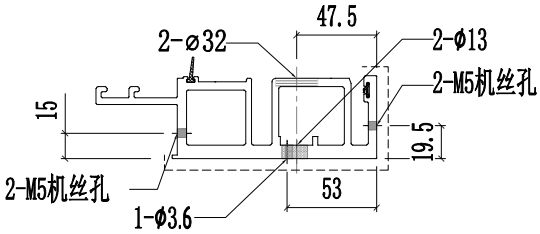

SECTION B-B

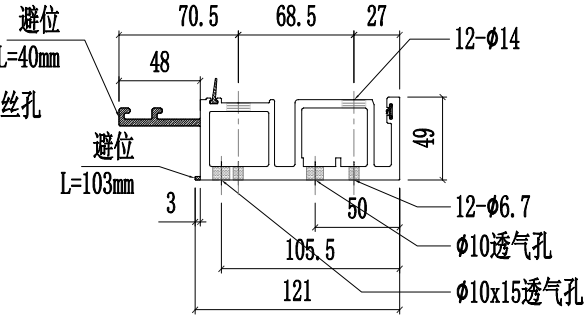

SECTION C-C

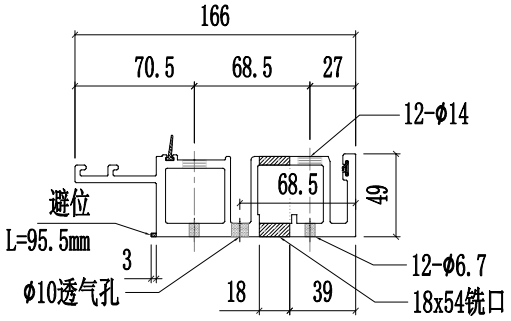

SECTION D-D

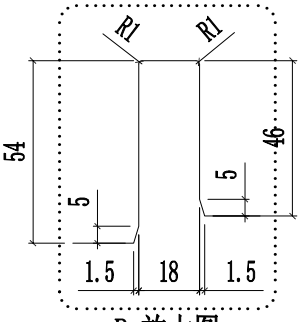

P 放大图

美特鋁質有限公司 MIDI Aluminium Fabricator Ltd.													
						工程號	J857	類別		物料號	-		
						地盤	啟德6552	制圖	陳梓豪	20220211	圖號	X86049-P07	
修改	A	B		採用	工廠	✓	地盤	-	图纸名称	铝料加工图	復核	練松文	20220213	數量	-	
日期	03.16	04.26		材料颜色		AL2:ECK3X10063S-XF1			材料	X86049	批准	林仁安	20220215	單件重量	-	(KG)

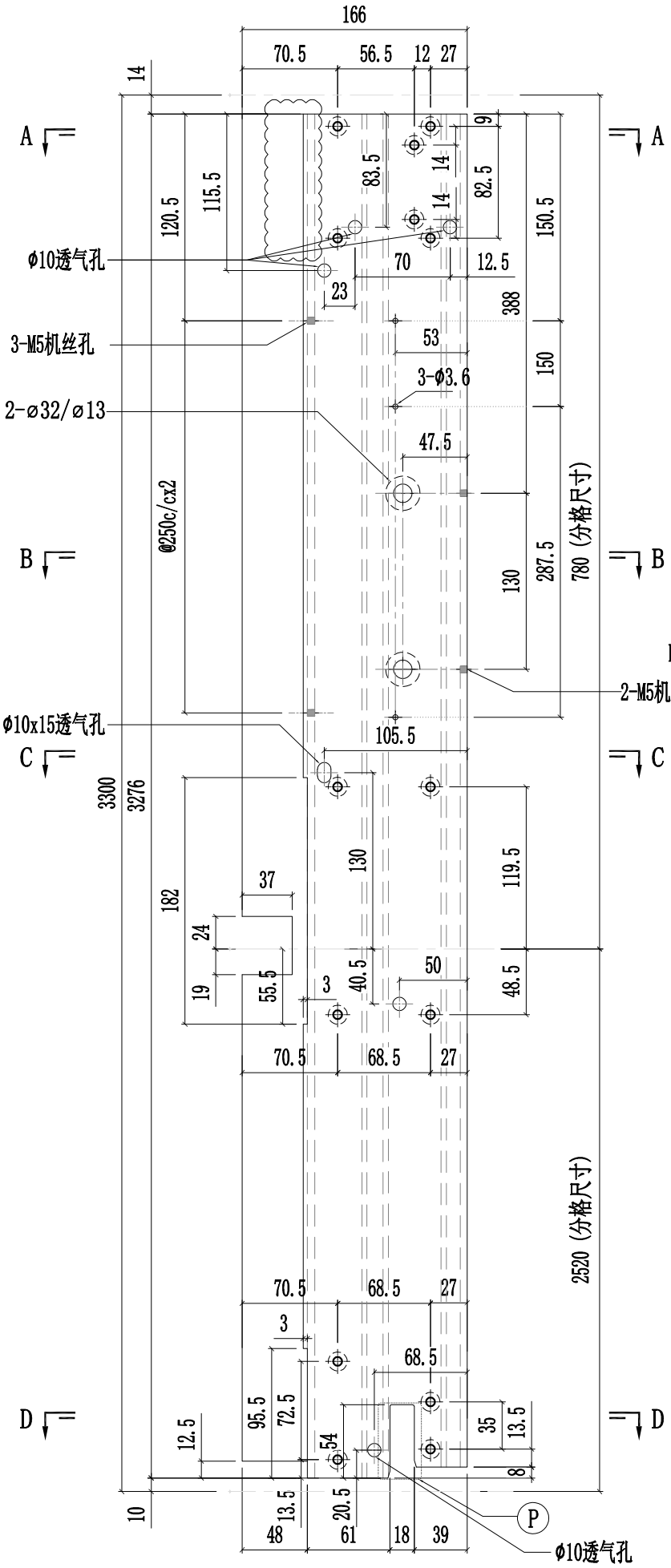

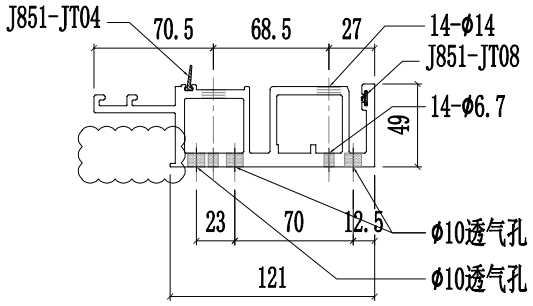

SECTION A-A

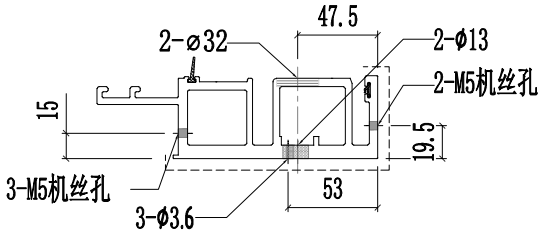

SECTION B-B

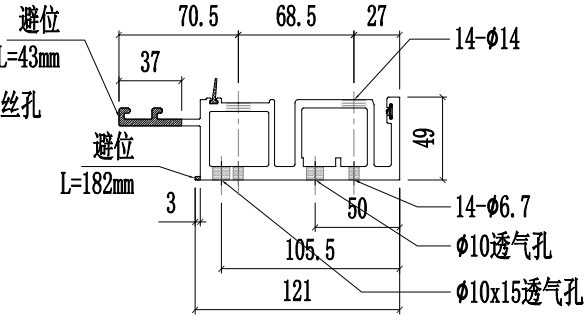

SECTION C-C

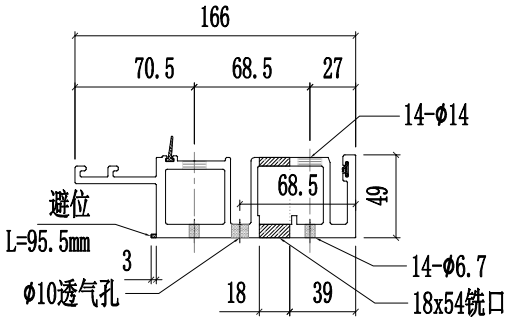

SECTION D-D

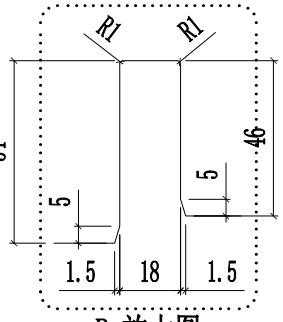

P 放大图

美特鋁質有限公司 MIDI Aluminium Fabricator Ltd.													
						工程號	J857	類別		物料號	-		
						地盤	啟德6552	制圖	陳梓豪	20220211	圖號	X86049-P08	
修改	A	B		採用	工廠	✓	地盤	-	图纸名称	铝料加工图	復核	練松文	20220213	數量	-	
日期	03.16	04.26		材料颜色		AL2:ECK3X10063S-XF1			材料	X86049	批准	林仁安	20220215	單件重量	-	(KG)

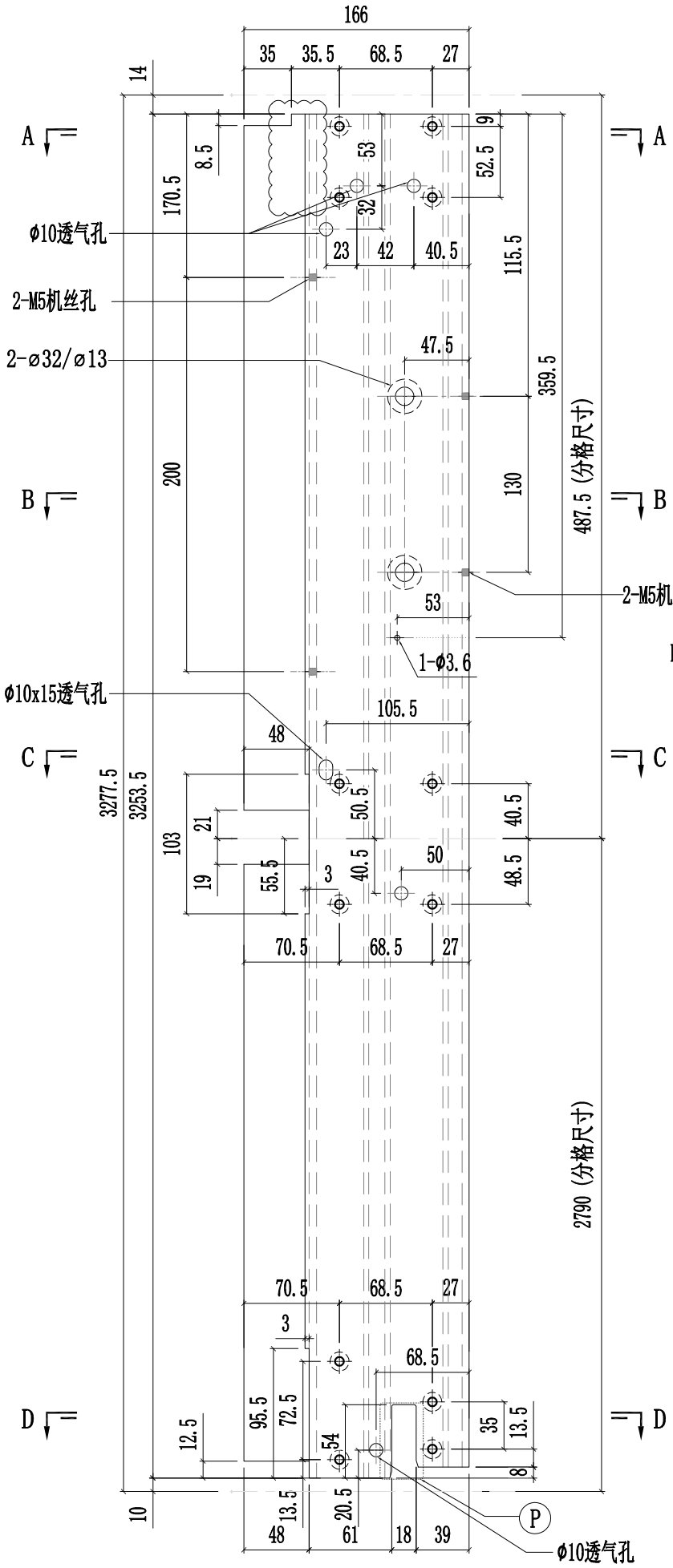

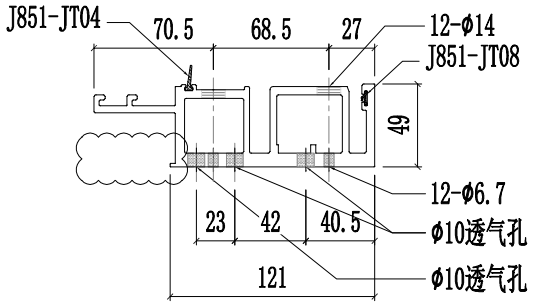

SECTION A-A

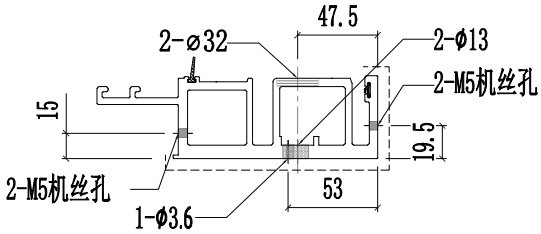

SECTION B-B

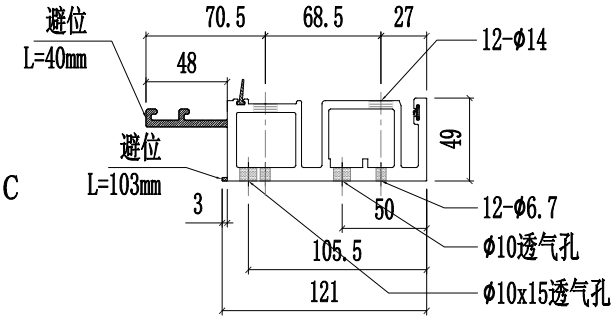

SECTION C-C

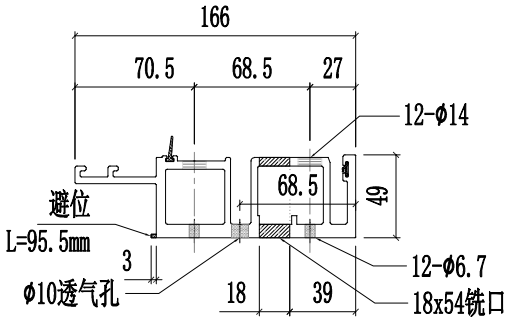

SECTION D-D

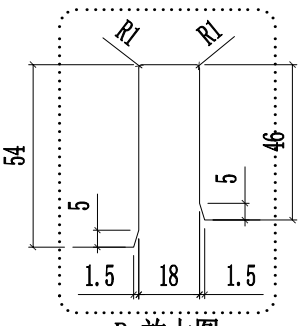

P 放大图

美特鋁質有限公司 MIDI Aluminium Fabricator Ltd.													
						工程號	J857	類別		物料號	-		
						地盤	啟德6552	制圖	陳梓豪	20220211	圖號	X86049-P09	
修改	A	B		採用	工廠	✓	地盤	-	图纸名称	铝料加工图	復核	練松文	20220213	數量	-	
日期	03.16	08.20		材料颜色		AL2:ECK3X10063S-XF1			材料	X86049	批准	林仁安	20220215	單件重量	-	(KG)

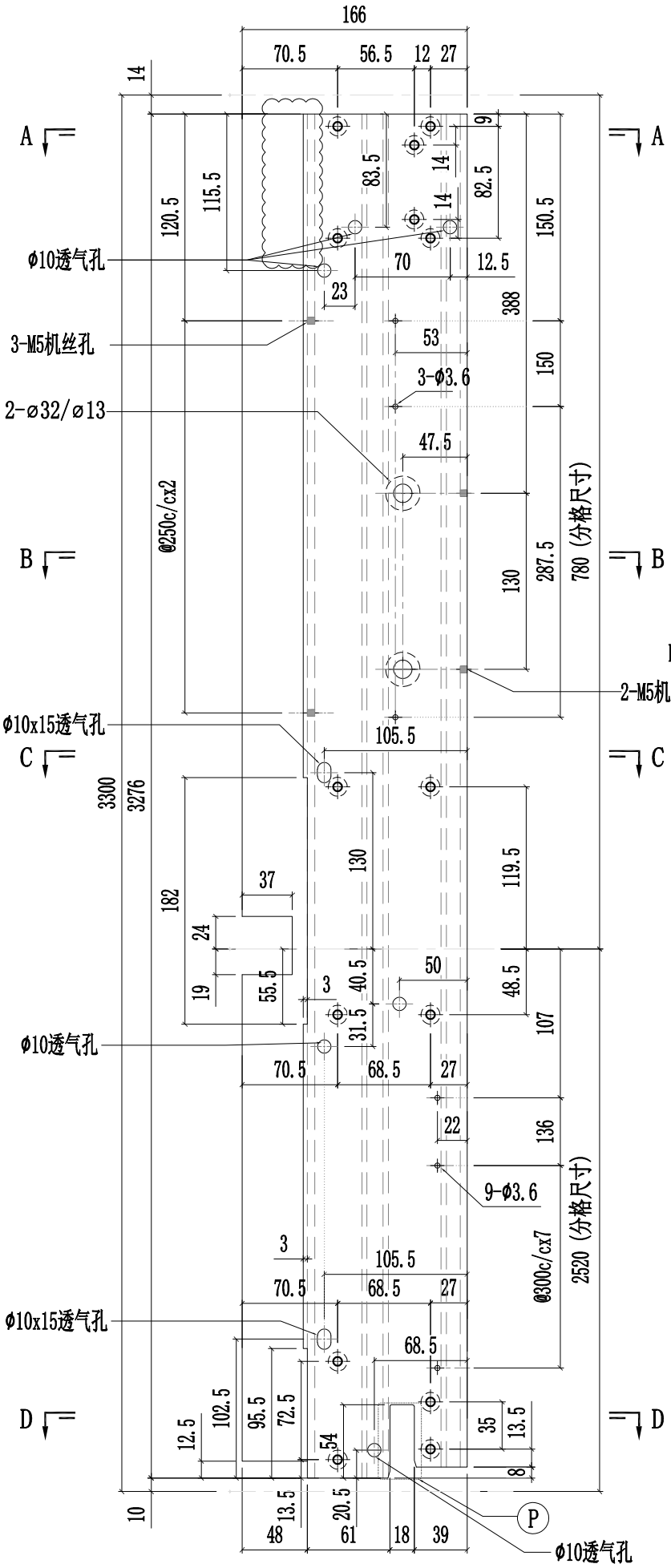

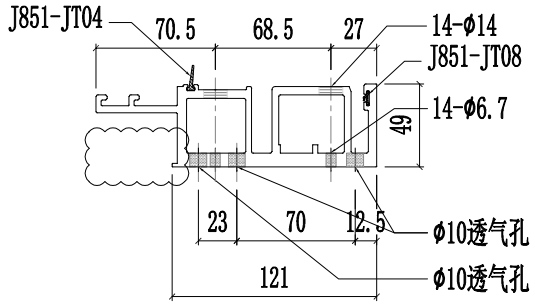

SECTION A-A

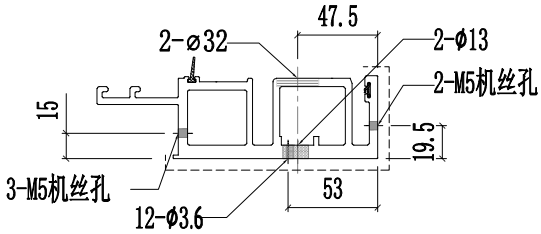

SECTION B-B

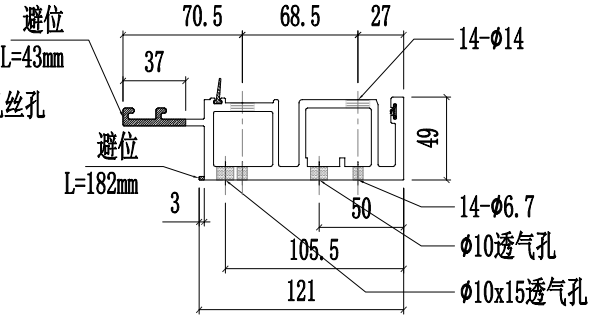

SECTION C-C

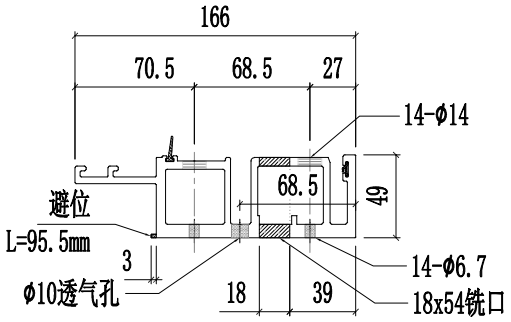

SECTION D-D

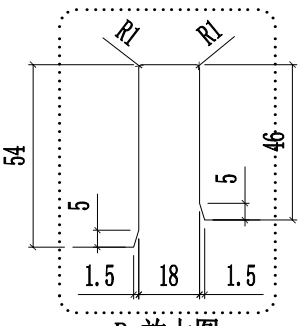

P 放大图

美特鋁質有限公司 MIDI Aluminium Fabricator Ltd.												
					工程號	J857	類別		物料號	-		
					地盘	啟德6552	制圖	陈梓豪	20220211	圖號	X86049-P12	
修改	A	B		採用 工廠 ✓ 地盤 -	图纸名称	铝料加工图	復核	練松文	20220213	數量	-	
日期	03.16	04.26		材料颜色 AL2:ECK3X10063S-XF1	材料	X86049	批准	林仁安	20220215	單件重量	-	(KG)

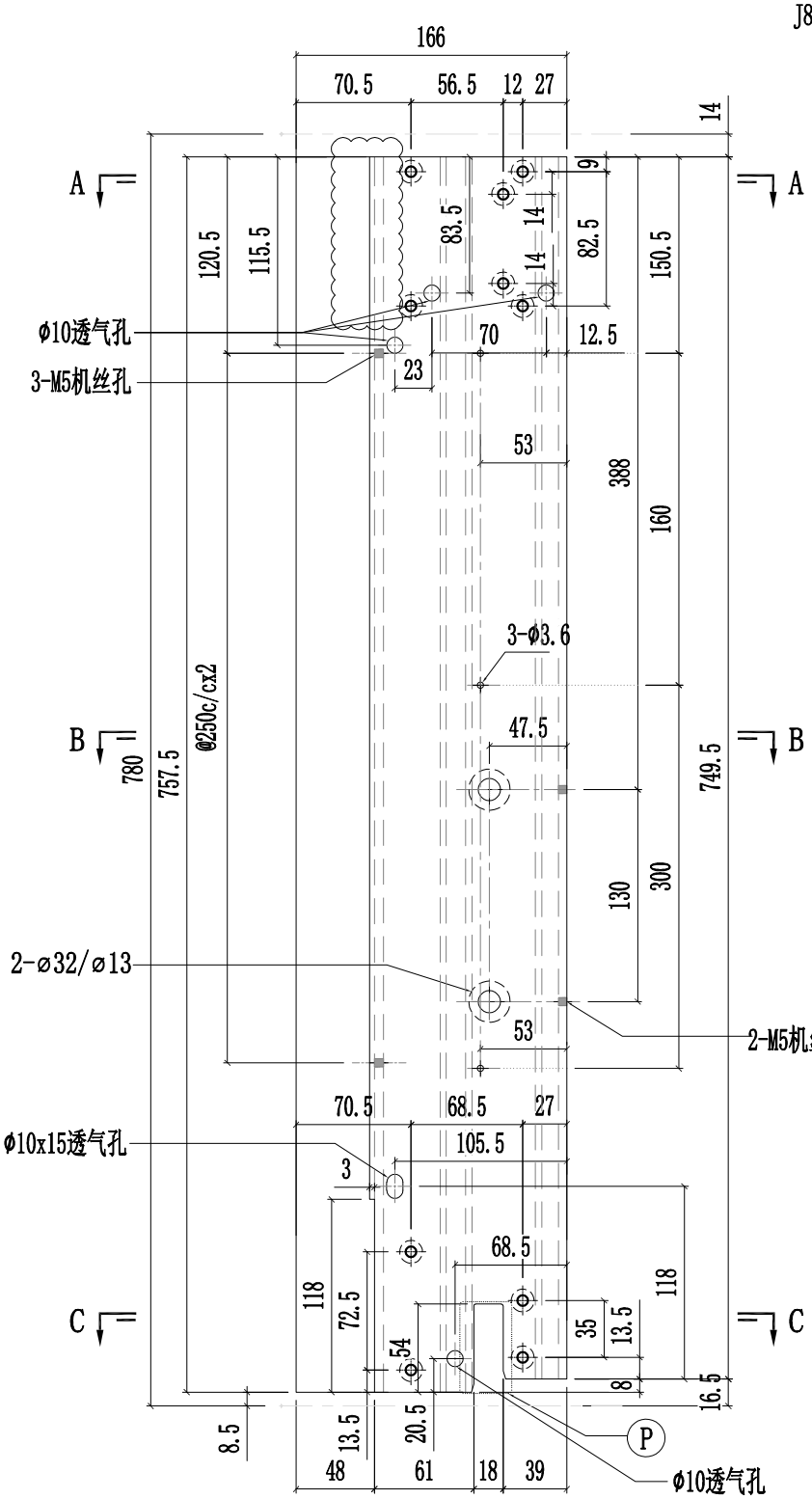

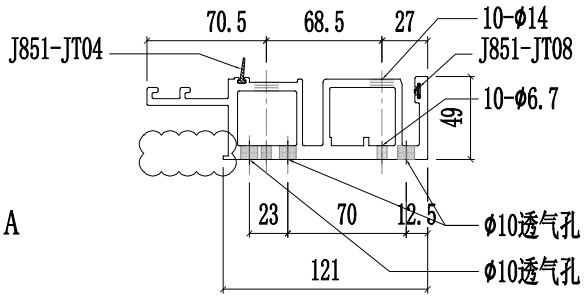

SECTION A-A

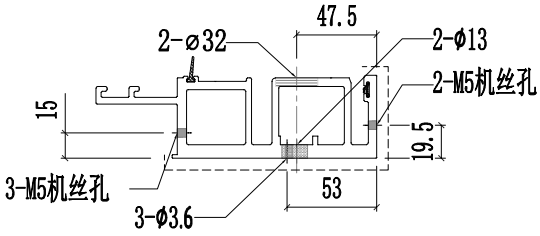

SECTION B-B

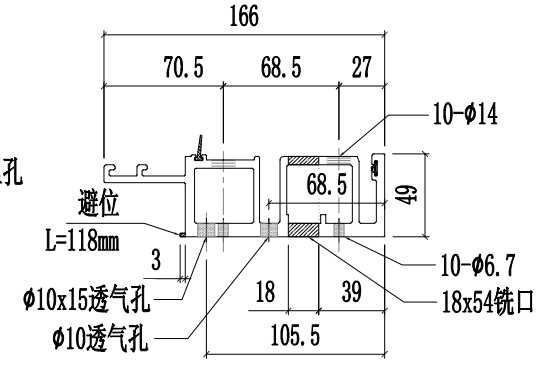

SECTION C-C

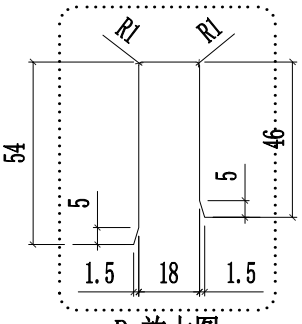

P 放大图

美特鋁質有限公司 MIDI Aluminium Fabricator Ltd.														
								工程號	J857	類別		物料號	-	
								地盤	啟德6552	制圖	陳梓豪	20220211	圖號	X86049-P15
修改	A	B	C	採用	工廠	✓	地盤	-	图纸名称	铝料加工图	復核	練松文	20220213	數量	-
日期	03.16	03.30	04.26	材料颜色		AL2:ECK3X10063S-XF1			材料	X86049	批准	林仁安	20220215	單件重量	- (KG)

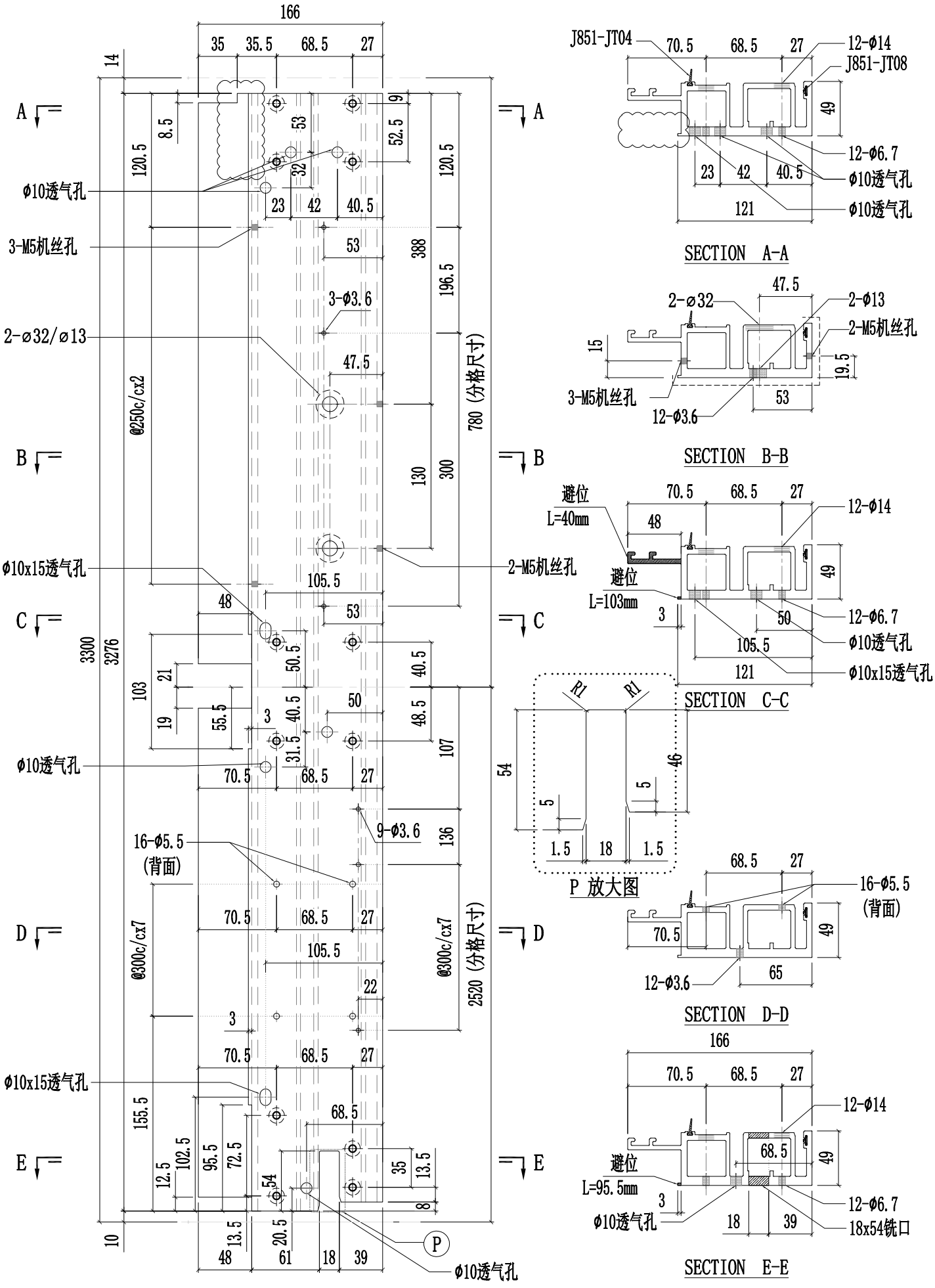

美特鋁質有限公司 MIDI Aluminium Fabricator Ltd.														
									工程號	J857	類別		物料號	-
									地盤	啟德6552	制圖	陳梓豪 20220211	圖號	X86050-P01
修改	A	B	C	採用	工廠	✓	地盤	-	图纸名称	铝料加工图	復核	練松文 20220213	數量	-
日期	03.16	03.26	04.26	材料颜色		AL2:ECK3X10063S-XF1			材料	X86050	批准	林仁安 20220215	單件重量	- (KG)

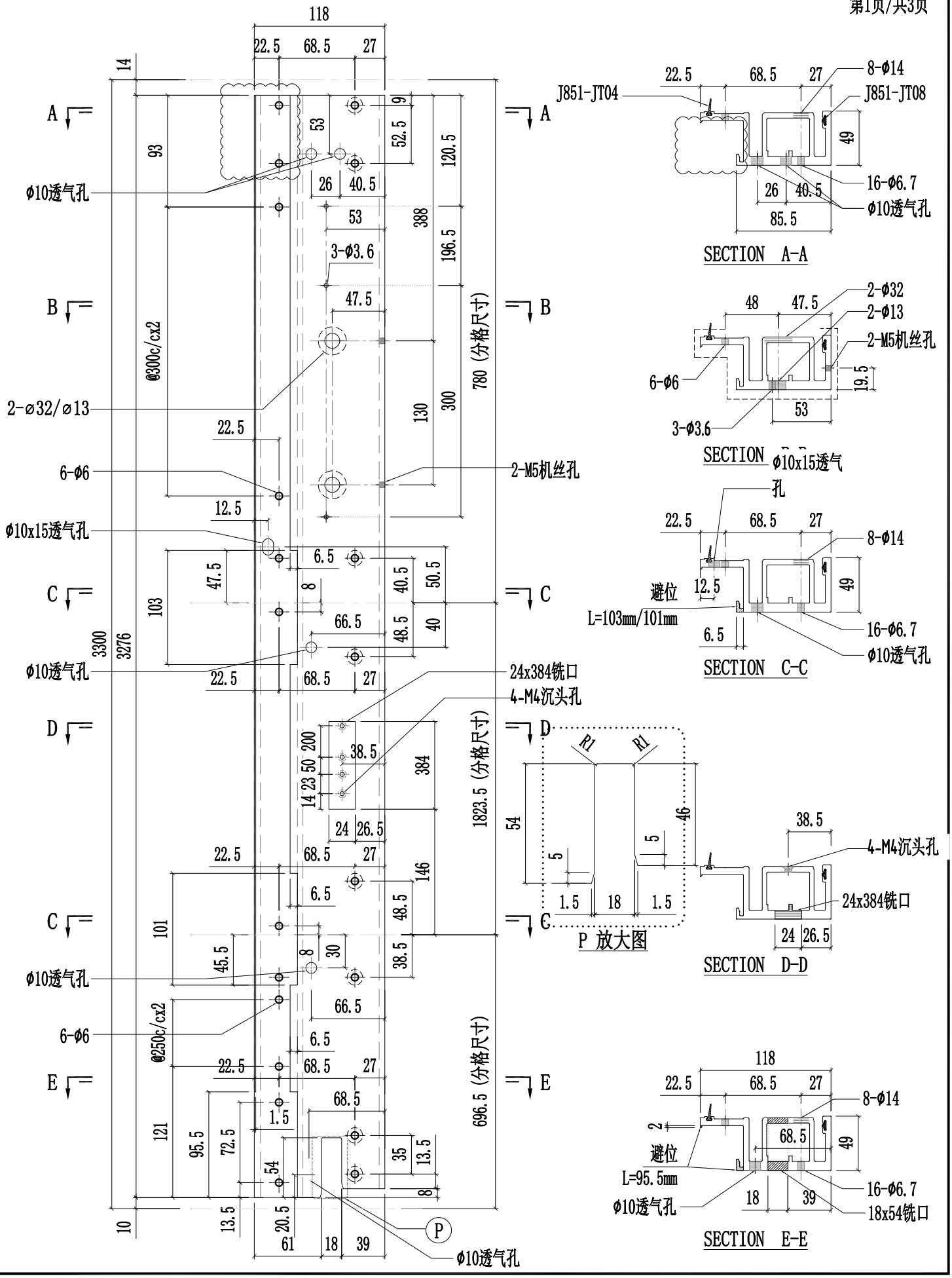

美特鋁質有限公司 MIDI Aluminium Fabricator Ltd.												
						工程號	J857	類別		物料號	-	
						地盘	啟德6552	制圖	陈梓豪	20220211	圖號	X86050-P01
修改	A	B		採用	工廠	✓	地盤 -	图纸名称	铝料加工图	復核	練松文	20220213	數量	-
日期	03.16	03.26		材料颜色		AL2:ECK3X10063S-XF1		材料	X86050	批准	林仁安	20220215	單件重量	- (KG)

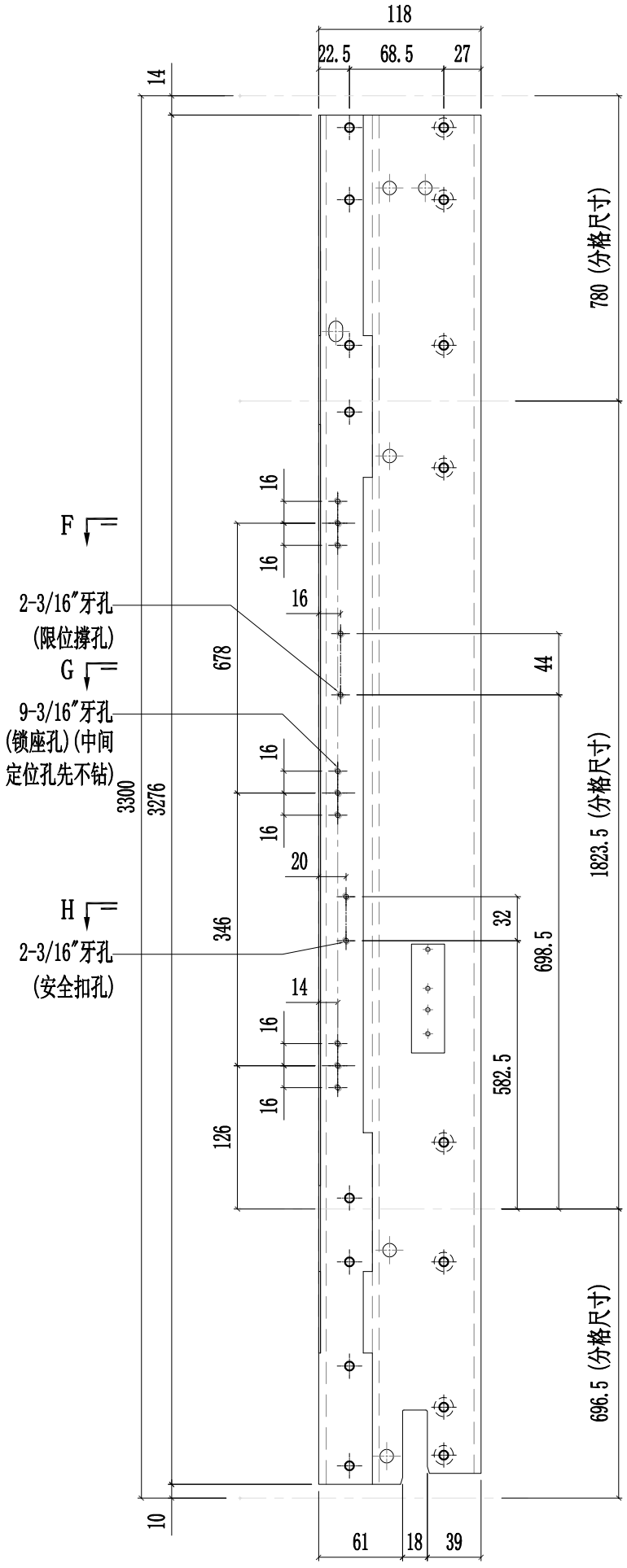

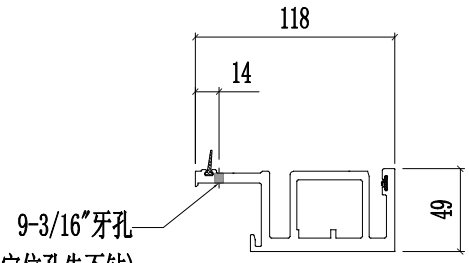

(锁座孔)(中间定位孔先不钻)

SECTION F-F

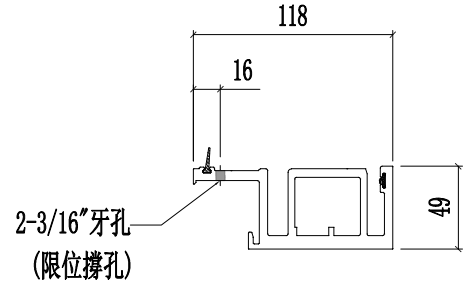

SECTION G-G

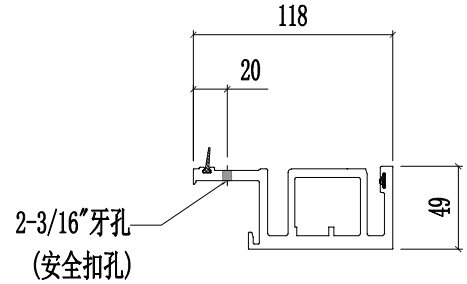

SECTION H-H

美特鋁質有限公司 MIDI Aluminium Fabricator Ltd.													
								工程號	J857	類別		物料號	-
								地盘	啟德6552	制圖	陈梓豪 20220211	圖號	X86050-P01
修改	A	B	C	採用	工廠	✓	地盤	-	图纸名称	铝料加工图	復核	練松文 20220213	數量	-
日期	03.16	03.26	04.12	材料颜色		AL2:ECK3X10063S-XF1			材料	X86050	批准	林仁安 20220215	單件重量	- (KG)

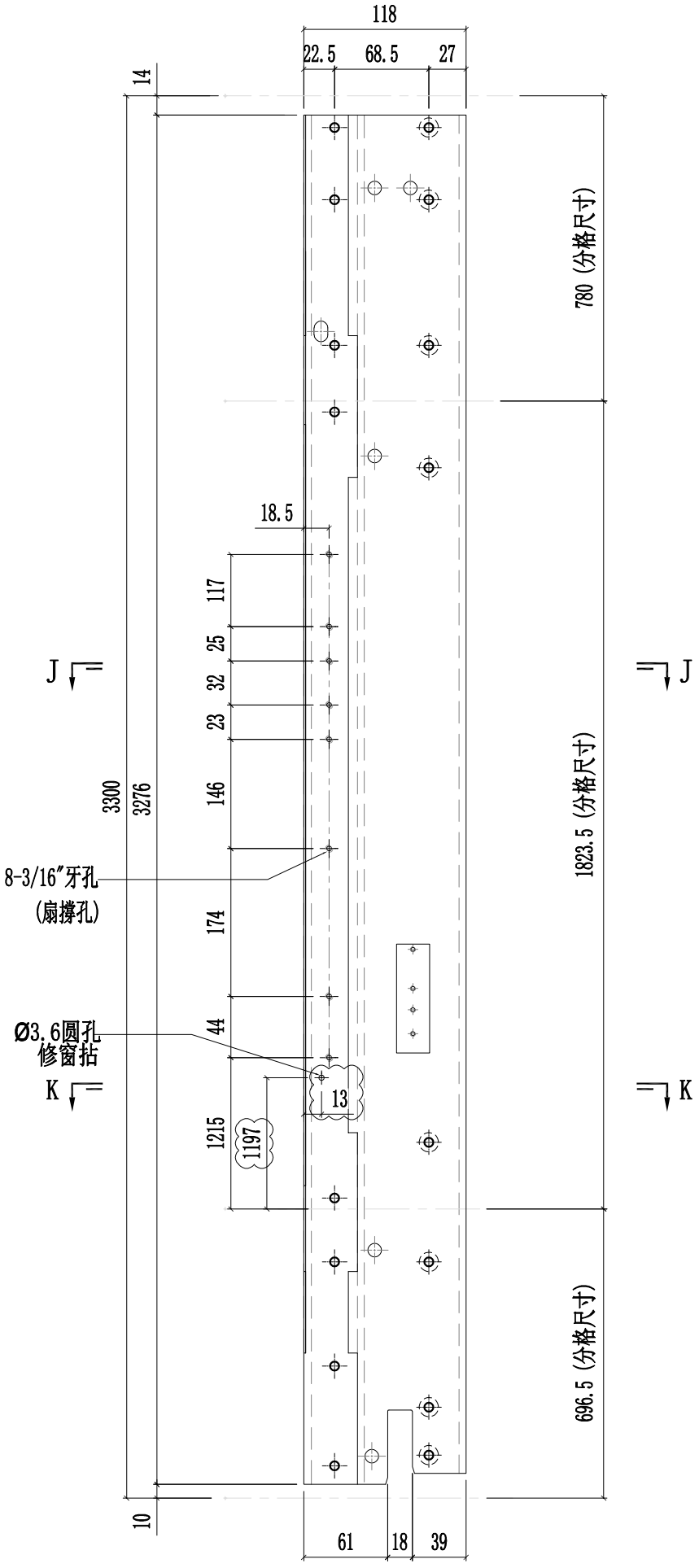

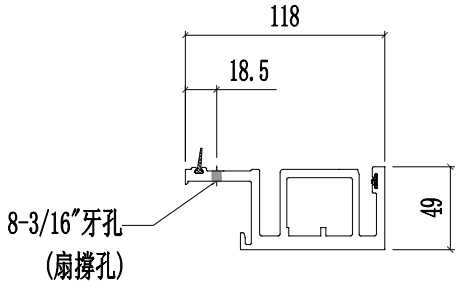

SECTION J-J

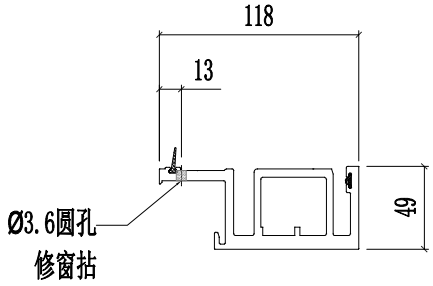

SECTION K-K

美特鋁質有限公司 MIDI Aluminium Fabricator Ltd.														
									工程號	J857	類別		物料號	-
									地盤	啟德6552	制圖	陳梓豪 20220211	圖號	X86050-P02
修改	A	B	C	採用	工廠	✓	地盤	-	图纸名称	铝料加工图	復核	練松文 20220213	數量	-
日期	03.16	03.26	04.26	材料颜色		AL2:ECK3X10063S-XF1			材料	X86050	批准	林仁安 20220215	單件重量	- (KG)

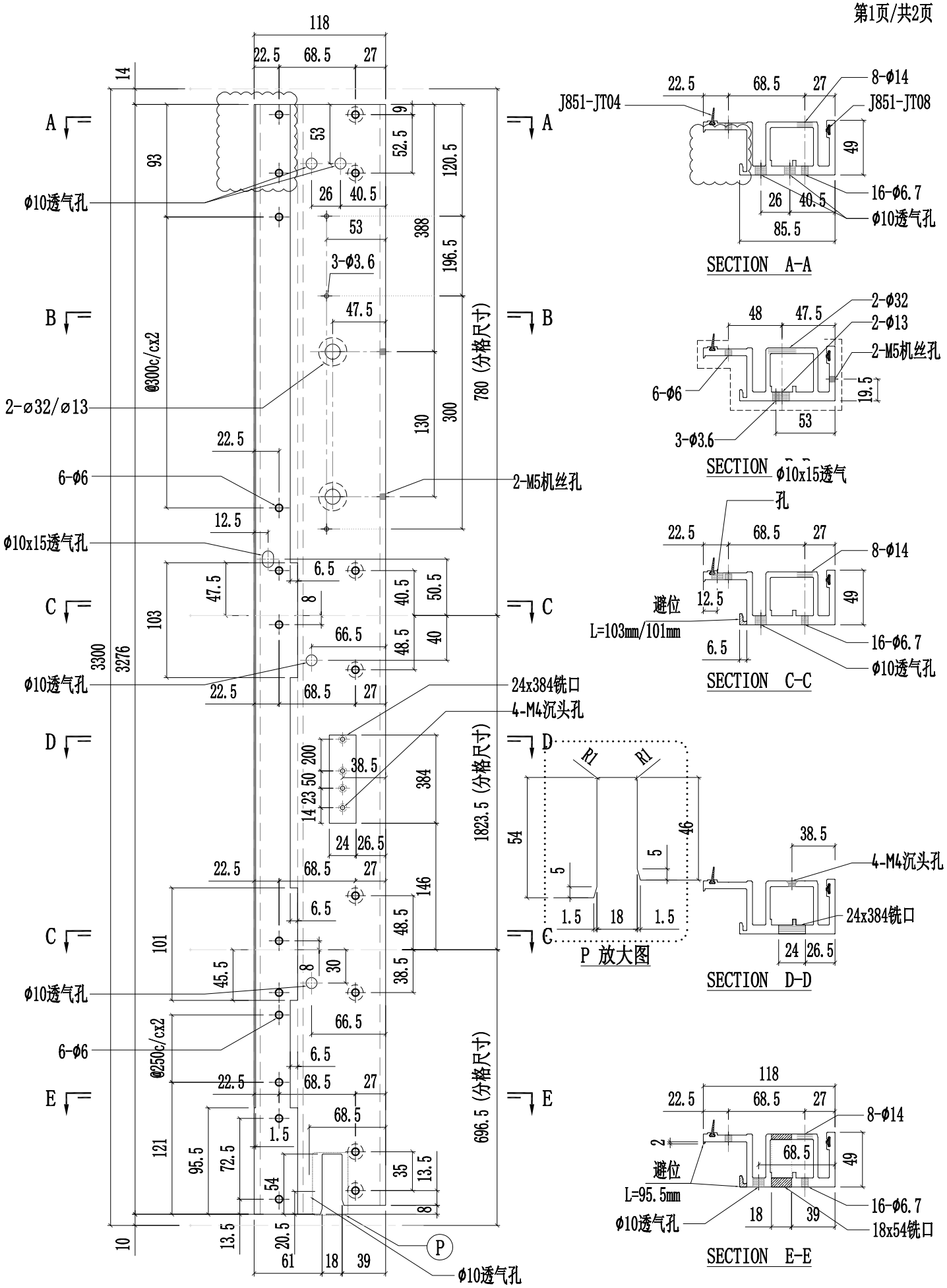

美特鋁質有限公司 MIDI Aluminium Fabricator Ltd.							工程號	J857	類別		物料號	-		
							地盘	啟德6552	制圖	陈梓豪	20220211	圖號	X86050-P02	
修改	A	B		採用	工廠	✓	地盤	-	图纸名称	铝料加工图	復核	練松文	20220213	數量	-	
日期	03.16	03.26		材料颜色		AL2:ECK3X10063S-XF1			材料	X86050	批准	林仁安	20220215	單件重量	-	(KG)

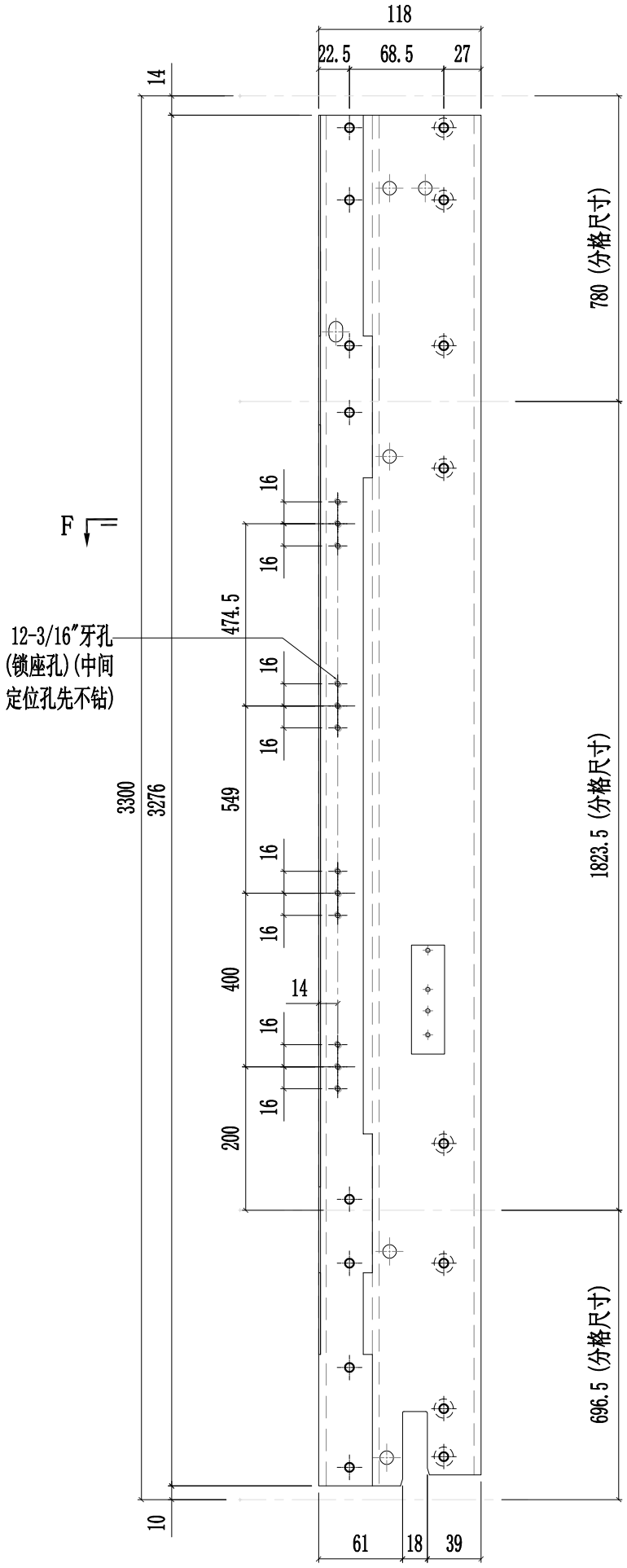

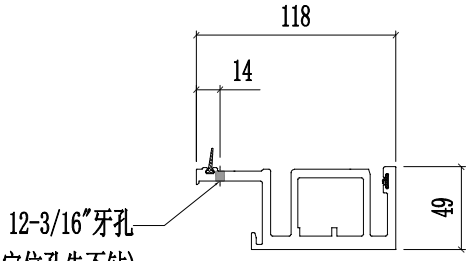

SECTION F-F

美特鋁質有限公司 MIDI Aluminium Fabricator Ltd.														
									工程號	J857	類別		物料號	-
									地盤	啟德6552	制圖	陳梓豪 20220211	圖號	X86050-P03
修改	A	B	C	採用	工廠	✓	地盤	-	图纸名称	铝料加工图	復核	練松文 20220213	數量	-
日期	03.16	03.26	04.26	材料颜色		AL2:ECK3X10063S-XF1			材料	X86050	批准	林仁安 20220215	單件重量	- (KG)

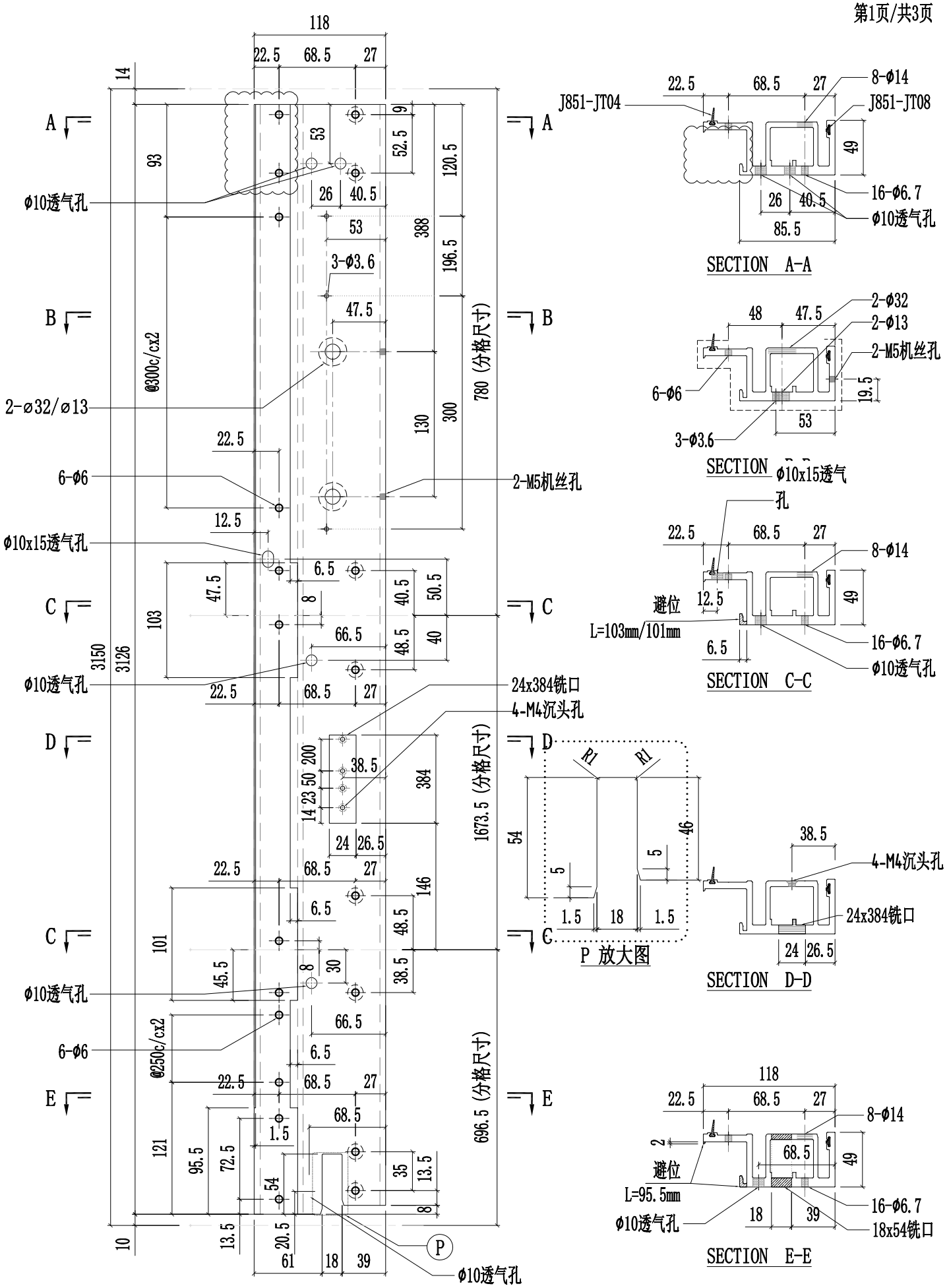

美特鋁質有限公司 MIDI Aluminium Fabricator Ltd.													
								工程號	J857	類別		物料號	-
								地盘	啟德6552	制圖	陈梓豪	20220211	圖號 X86050-P03
修改	A	B	C	採用	工廠	✓	地盤 -	图纸名称	铝料加工图	復核	練松文	20220213	數量 -
日期	03.16	03.26	04.12	材料颜色		AL2:ECK3X10063S-XF1		材料	X86050	批准	林仁安	20220215	單件重量 - (KG)

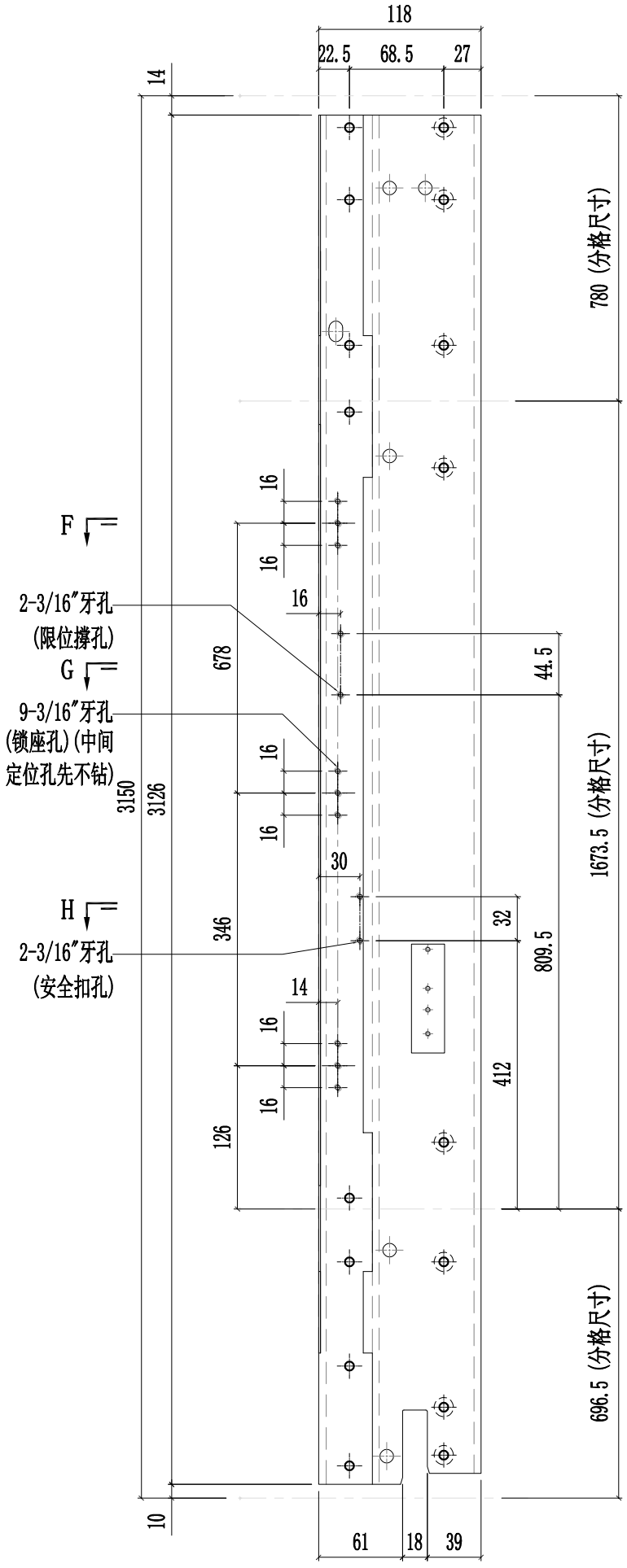

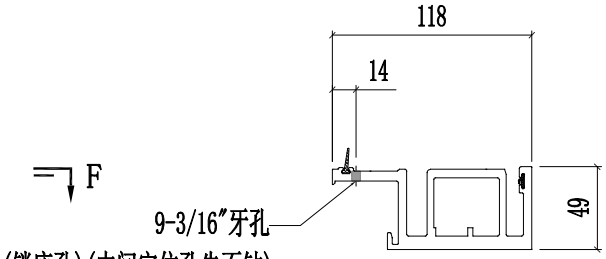

(锁座孔)(中间定位孔先不钻)

SECTION F-F

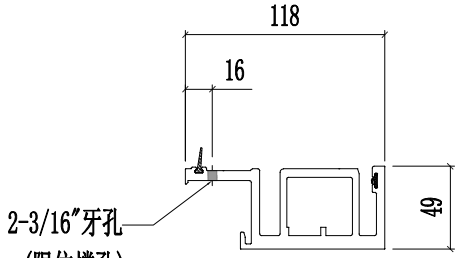

SECTION G-G

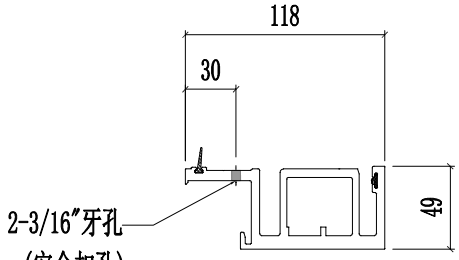

SECTION H-H

美特鋁質有限公司 MIDI Aluminium Fabricator Ltd.												
						工程號	J857	類別		物料號	-	
						地盘	啟德6552	制圖	陈梓豪	20220211	圖號	X86050-P03
修改	A	B		採用	工廠	✓	地盤 -	图纸名称	铝料加工图	復核	練松文	20220213	數量	-
日期	03.16	04.12		材料颜色		AL2:ECK3X10063S-XF1		材料	X86050	批准	林仁安	20220215	單件重量	- (KG)

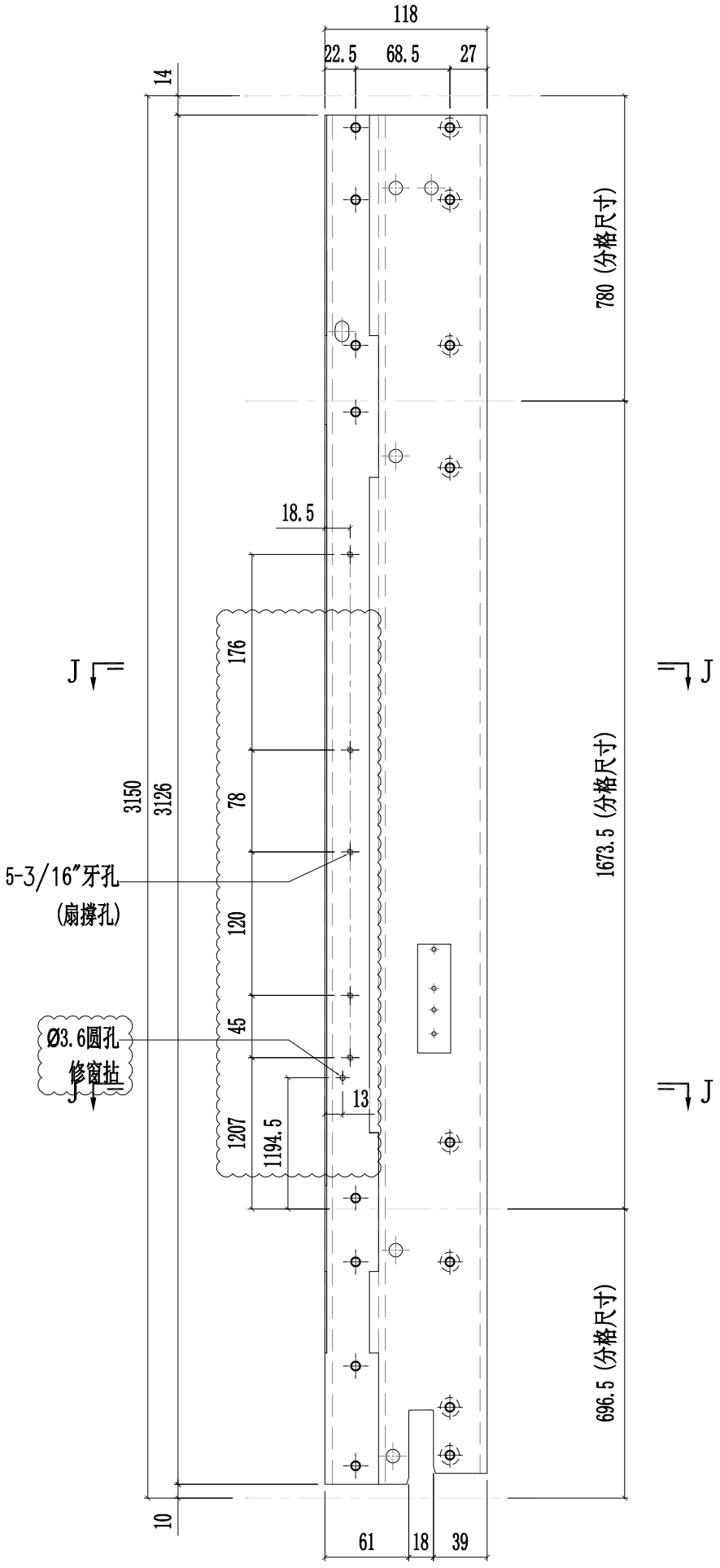

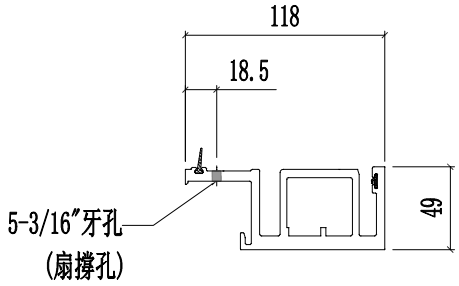

SECTION J-J

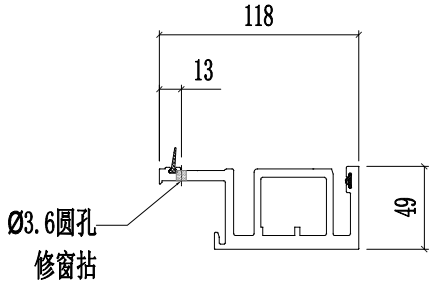

SECTION K-K

美特鋁質有限公司 MIDI Aluminium Fabricator Ltd.														
									工程號	J857	類別		物料號	-
									地盤	啟德6552	制圖	陳梓豪 20220211	圖號	X86050-P04
修改	A	B	C	採用	工廠	✓	地盤	-	图纸名称	铝料加工图	復核	練松文 20220213	數量	-
日期	03.16	03.26	04.26	材料颜色		AL2:ECK3X10063S-XF1			材料	X86050	批准	林仁安 20220215	單件重量	- (KG)

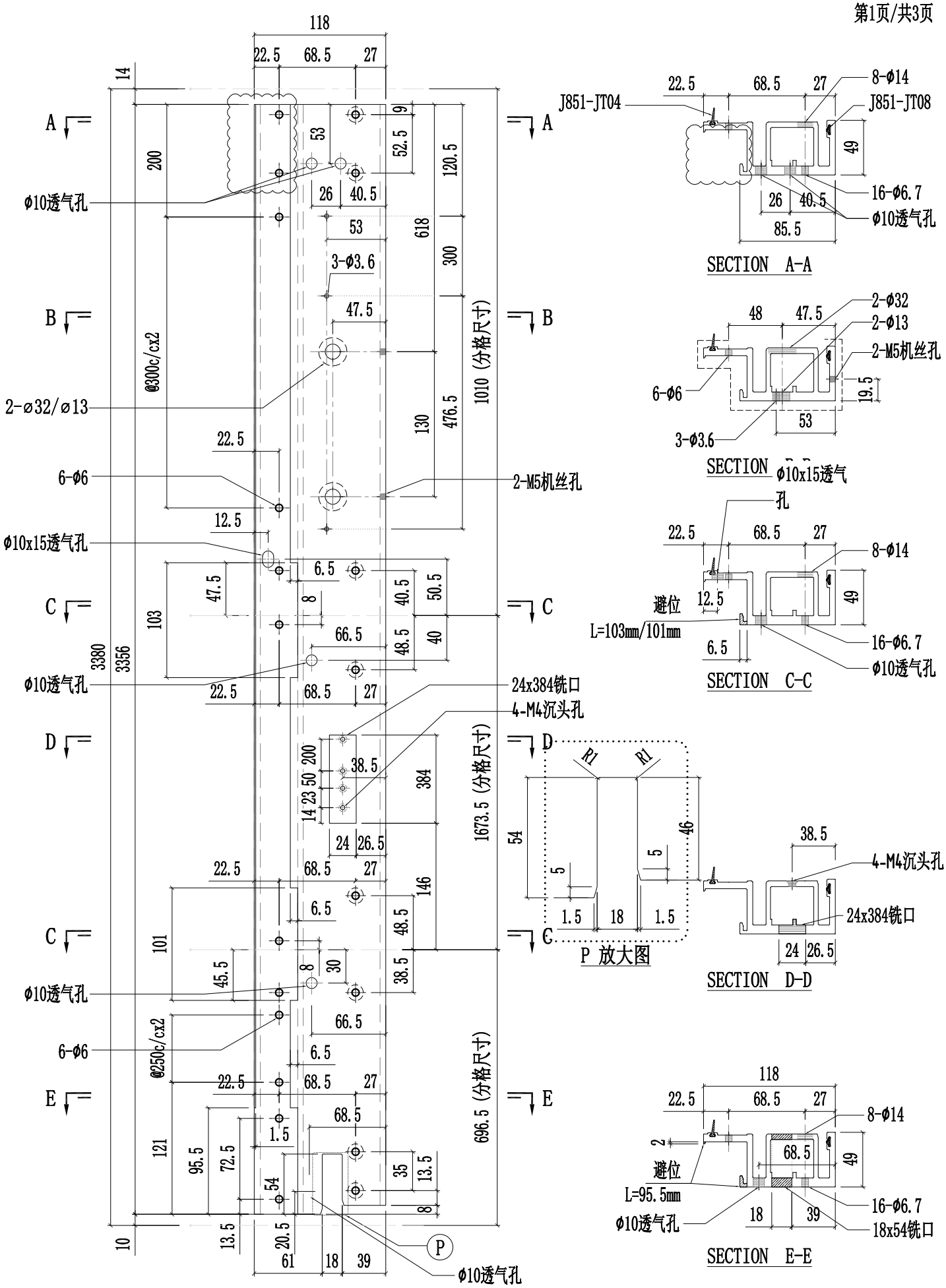

美特鋁質有限公司 MIDI Aluminium Fabricator Ltd.													
								工程號	J857	類別		物料號	-
								地盘	啟德6552	制圖	陈梓豪 20220211	圖號	X86050-P04
修改	A	B	C	採用	工廠	✓	地盤	-	图纸名称	铝料加工图	復核	練松文 20220213	數量	-
日期	03.16	03.26	04.12	材料颜色		AL2:ECK3X10063S-XF1			材料	X86050	批准	林仁安 20220215	單件重量	- (KG)

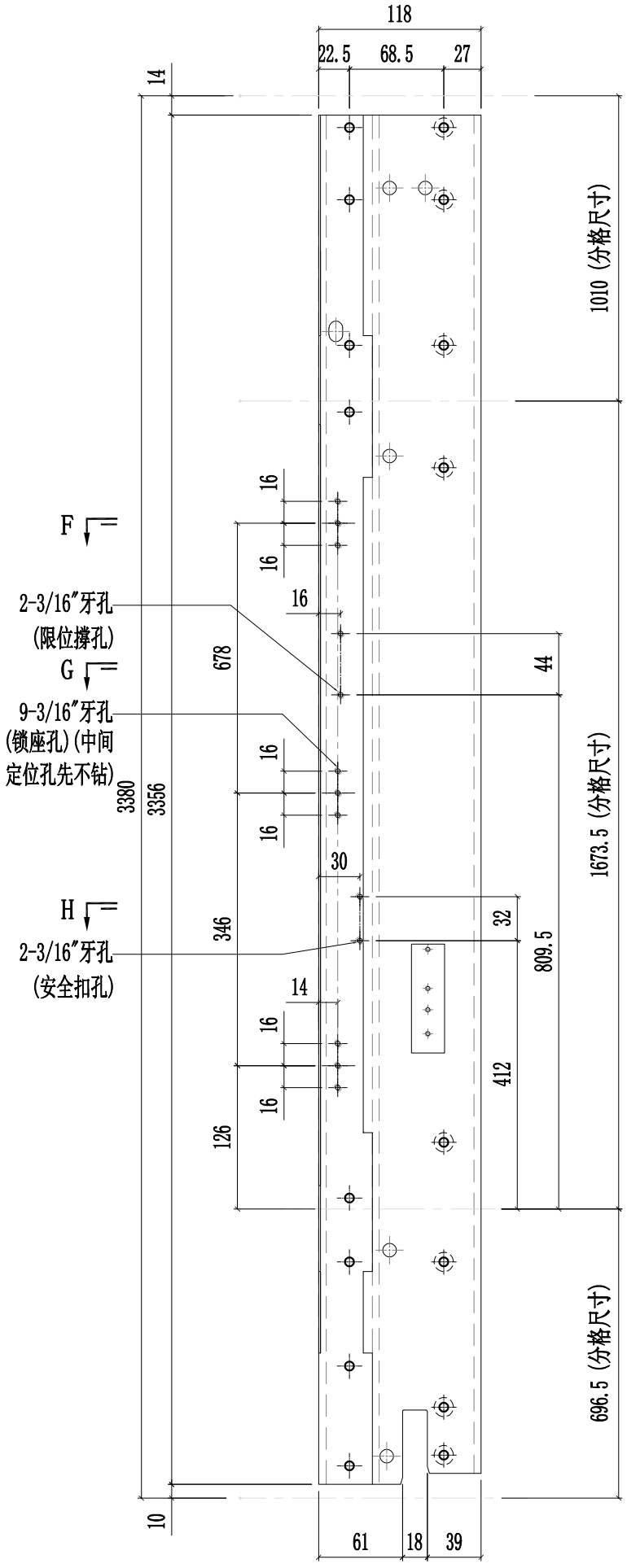

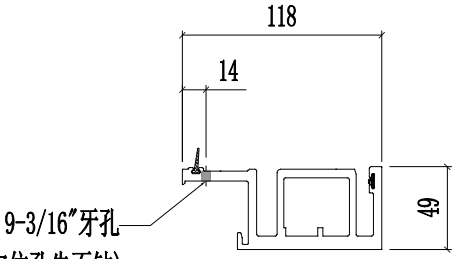

(锁座孔)(中间定位孔先不钻)

SECTION F-F

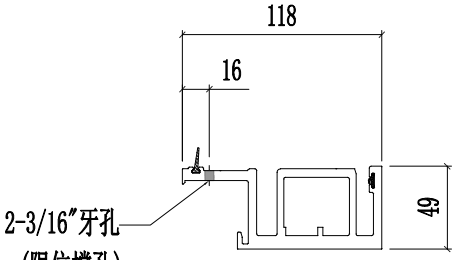

SECTION G-G

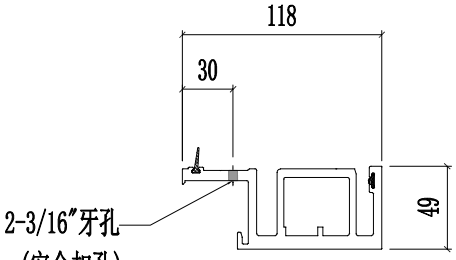

SECTION H-H

美特鋁質有限公司 MIDI Aluminium Fabricator Ltd.													
						工程號	J857	類別		物料號	-		
						地盘	啟德6552	制圖	陈梓豪	20220211	圖號	X86050-P04	
修改	A	B		採用	工廠	✓	地盤 -	图纸名称	铝料加工图	復核	練松文	20220213	數量	-	
日期	03.16	04.12		材料颜色		AL2:ECK3X10063S-XF1		材料	X86050	批准	林仁安	20220215	單件重量	-	(KG)

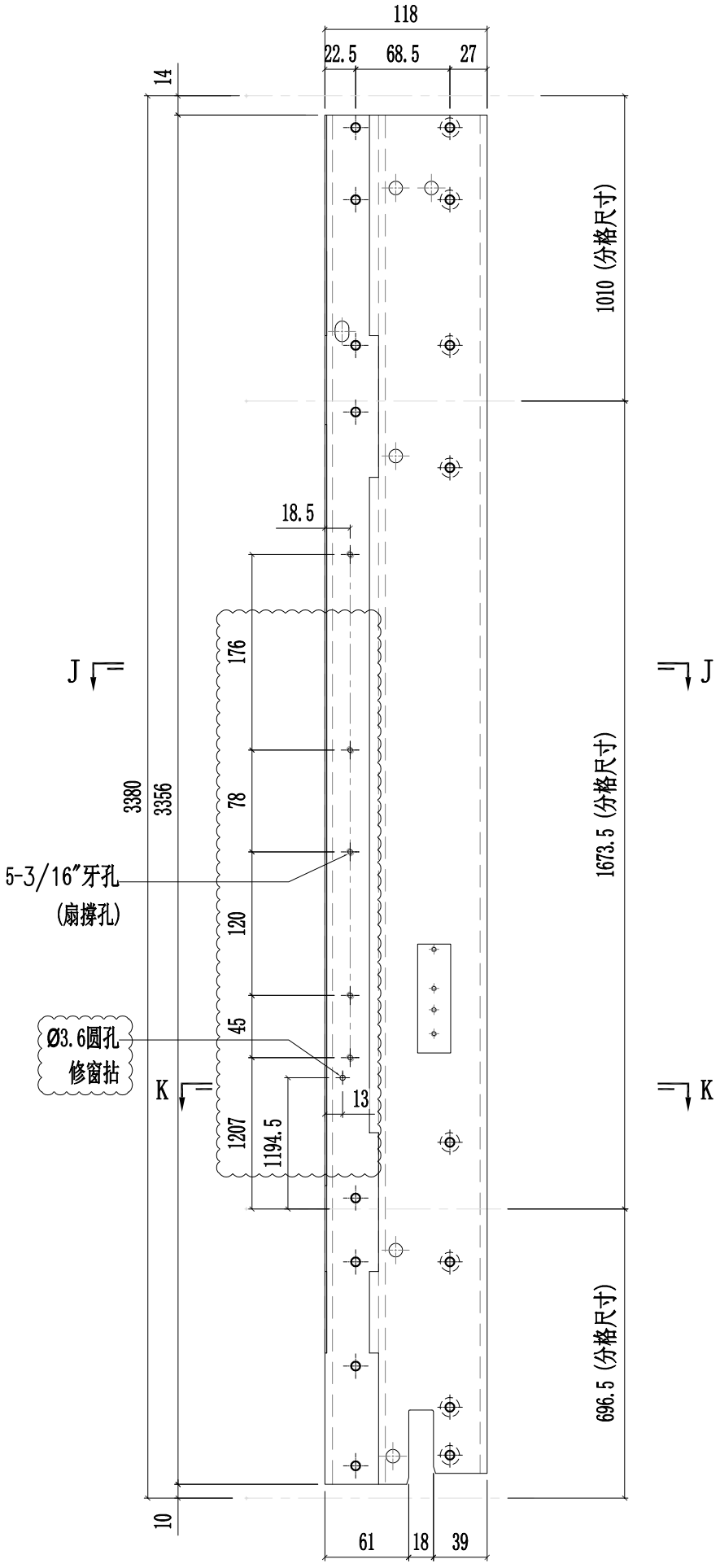

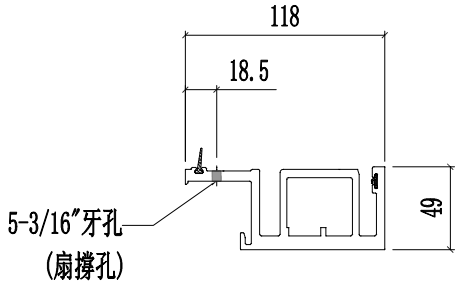

SECTION J-J

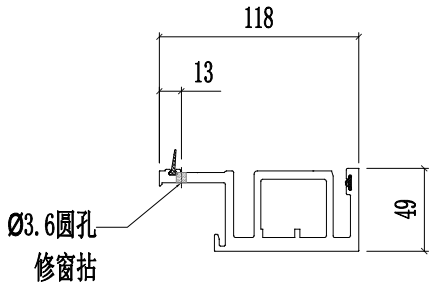

SECTION K-K

美特鋁質有限公司 MIDI Aluminium Fabricator Ltd.														
								工程號	J857	類別		物料號	-	
								地盤	啟德6552	制圖	陳梓豪	20220211	圖號	X86050-P05
修改	A	B	C	採用	工廠	✓	地盤	-	图纸名称	铝料加工图	復核	練松文	20220213	數量	-
日期	03.16	03.26	04.26	材料颜色		AL2:ECK3X10063S-XF1			材料	X86050	批准	林仁安	20220215	單件重量	- (KG)

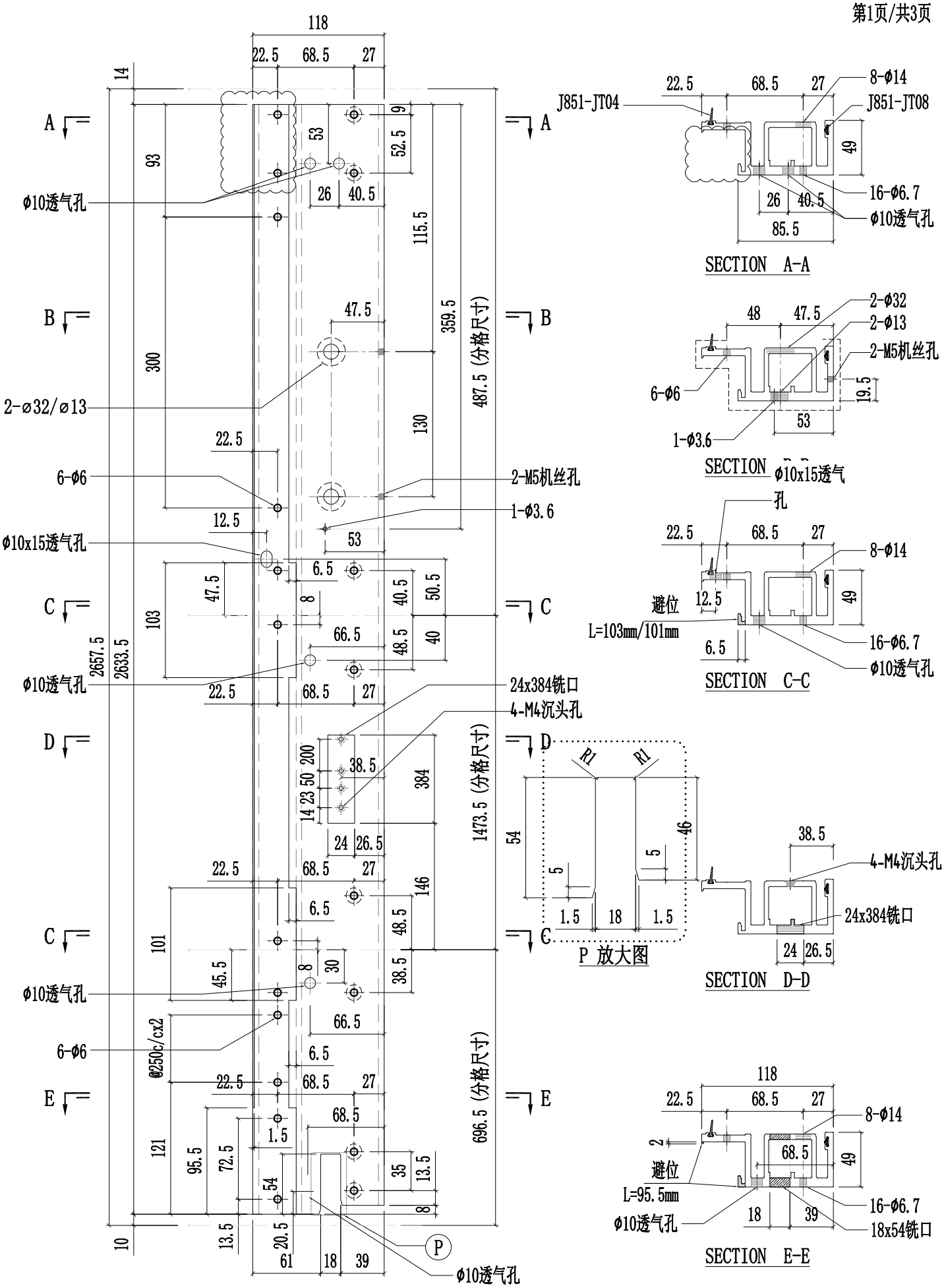

美特鋁質有限公司 MIDI Aluminium Fabricator Ltd.													
								工程號	J857	類別		物料號	-
								地盘	啟德6552	制圖	陈梓豪 20220211	圖號	X86050-P05
修改	A	B	C	採用	工廠	✓	地盤	-	图纸名称	铝料加工图	復核	練松文 20220213	數量	-
日期	03.16	03.26	04.12	材料颜色		AL2:ECK3X10063S-XF1			材料	X86050	批准	林仁安 20220215	單件重量	- (KG)

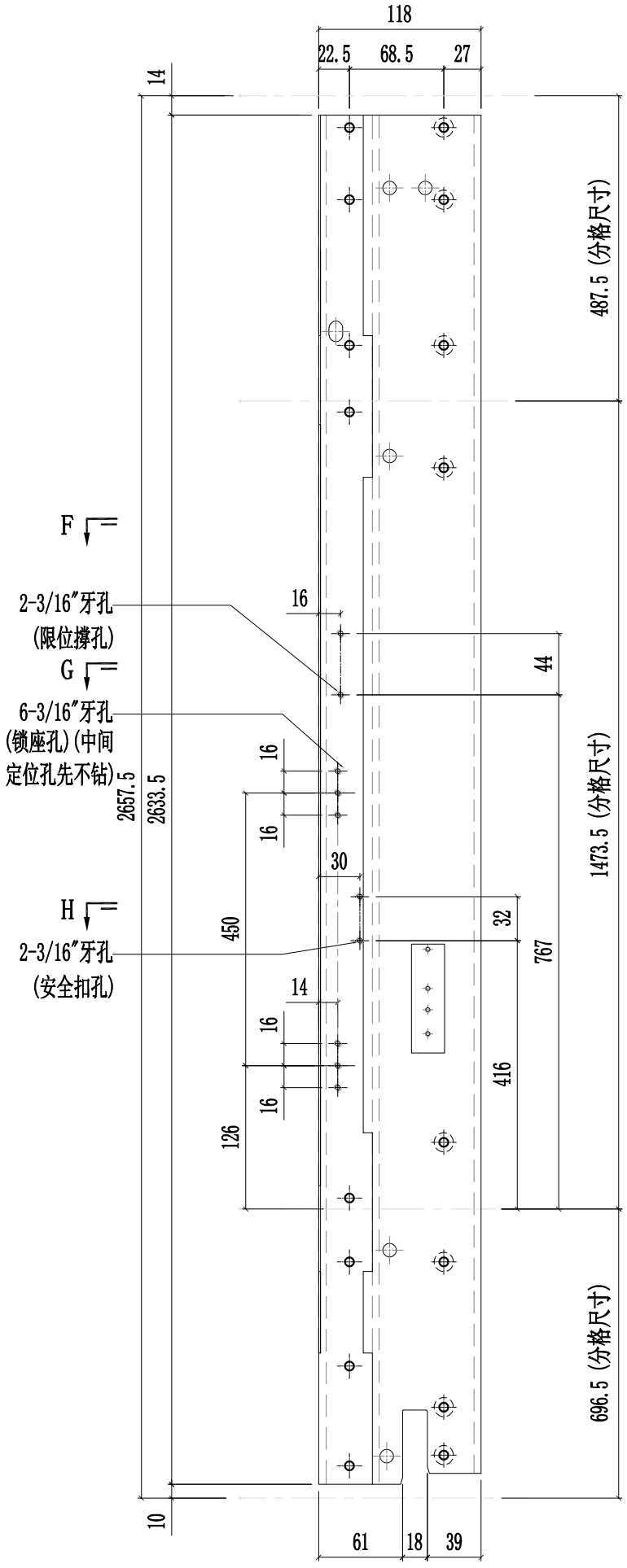

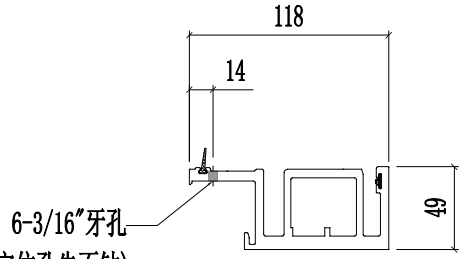

(锁座孔)(中间定位孔先不钻)

SECTION F-F

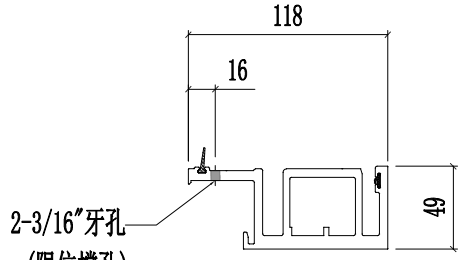

SECTION G-G

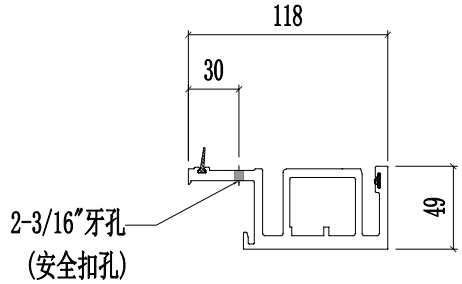

SECTION H-H

美特鋁質有限公司 MIDI Aluminium Fabricator Ltd.							工程號	J857	類別		物料號	-		
							地盘	啟德6552	制圖	陈梓豪	20220211	圖號	X86050-P05	
修改	A	B		採用	工廠	✓	地盤	-	图纸名称	铝料加工图	復核	練松文	20220213	數量	-	
日期	03.16	04.12		材料颜色		AL2:ECK3X10063S-XF1			材料	X86050	批准	林仁安	20220215	單件重量	-	(KG)

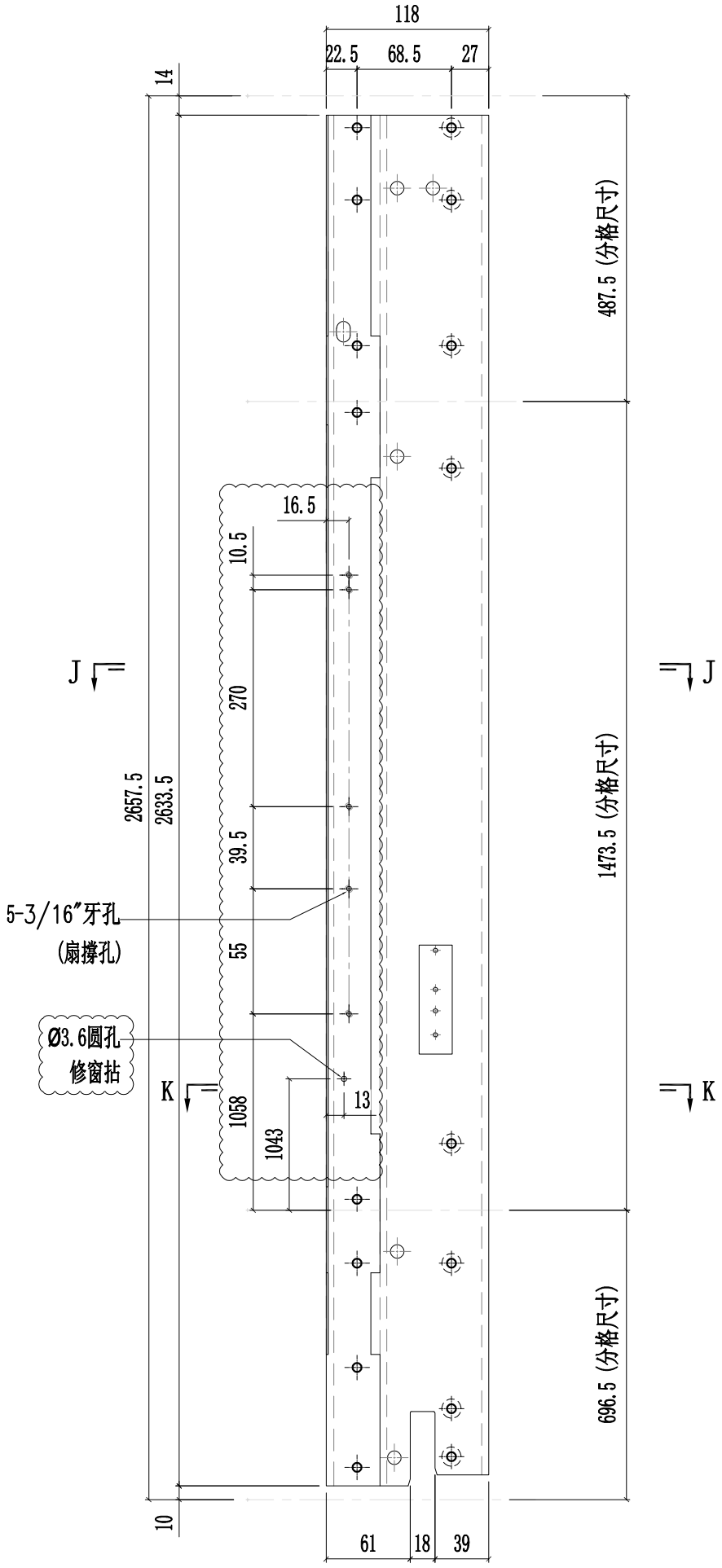

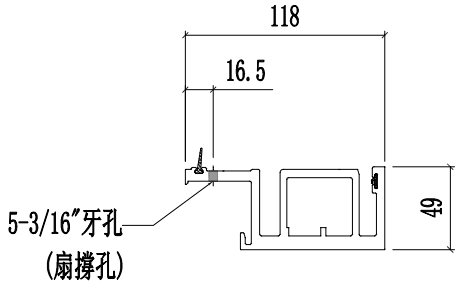

SECTION J-J

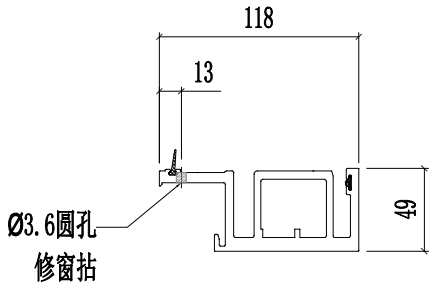

SECTION K-K

美特鋁質有限公司 MIDI Aluminium Fabricator Ltd.														
								工程號	J857	類別		物料號	-	
								地盘	啟德6552	制圖	陈梓豪	20220211	圖號	X86050-P06
修改	A	B	C	採用	工廠	✓	地盤	-	图纸名称	铝料加工图	復核	練松文	20220213	數量	-
日期	03.16	03.26	04.26	材料颜色		AL2:ECK3X10063S-XF1			材料	X86050	批准	林仁安	20220215	單件重量	- (KG)

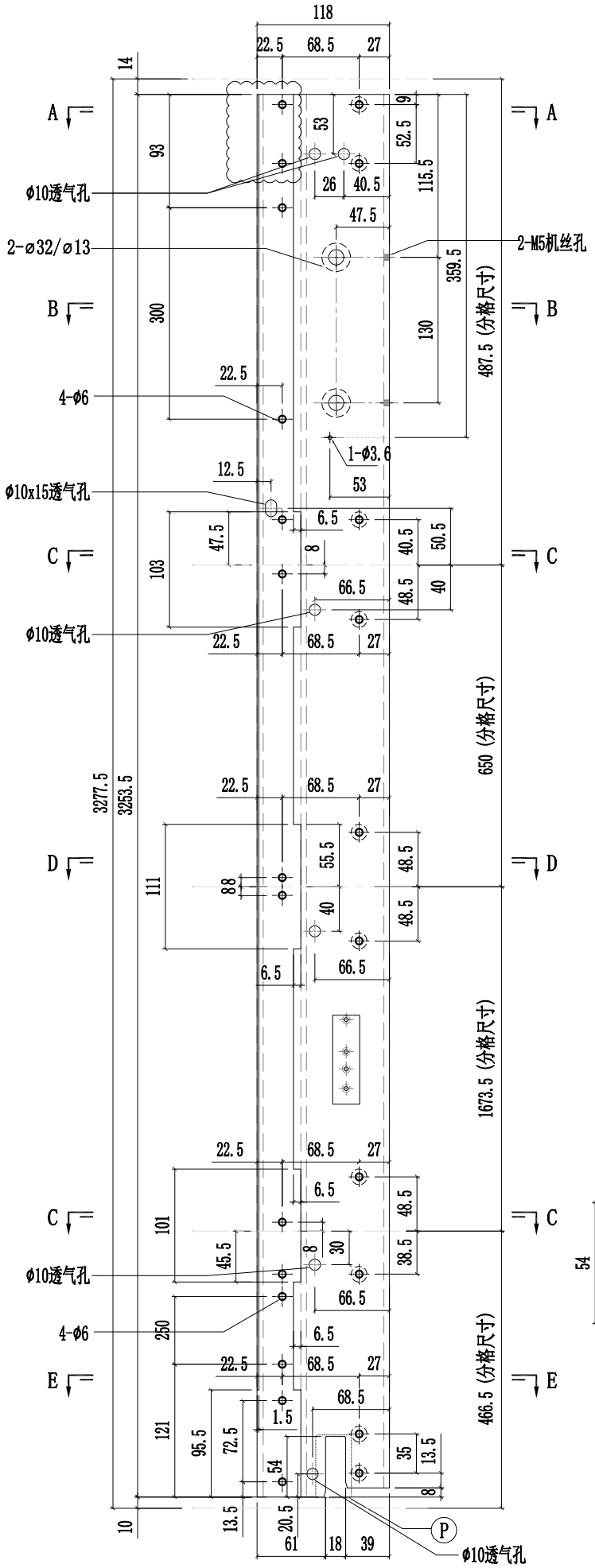

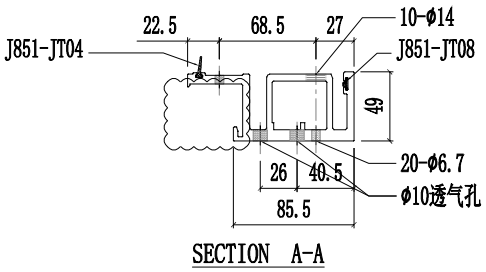

SECTION A-A

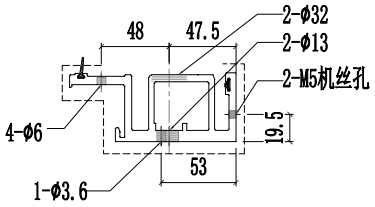

SECTION B-B

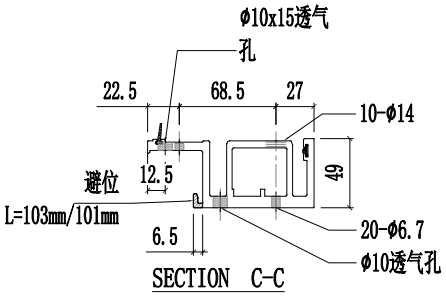

SECTION C-C

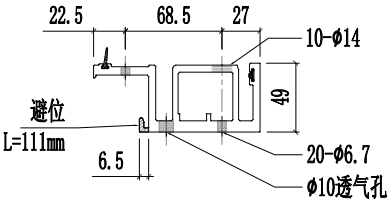

SECTION D-D

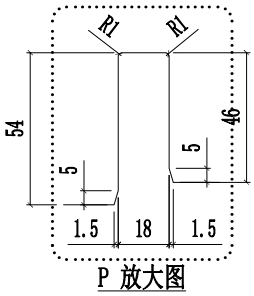

P 放大图

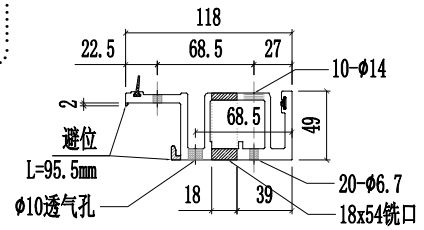

SECTION E-E

美特鋁質有限公司 MIDI Aluminium Fabricator Ltd.							工程號	J857	類別		物料號	-		
							地盘	啟德6552	制圖	陈梓豪	20220211	圖號	X86050-P06	
修改	A	B	C	採用	工廠	✓ 地盤 -	图纸名称	铝料加工图	復核	練松文	20220213	數量	-	
日期	03.16	03.26	04.12	材料颜色		AL2:ECK3X10063S-XF1	材料	X86050	批准	林仁安	20220215	單件重量	-	(KG)

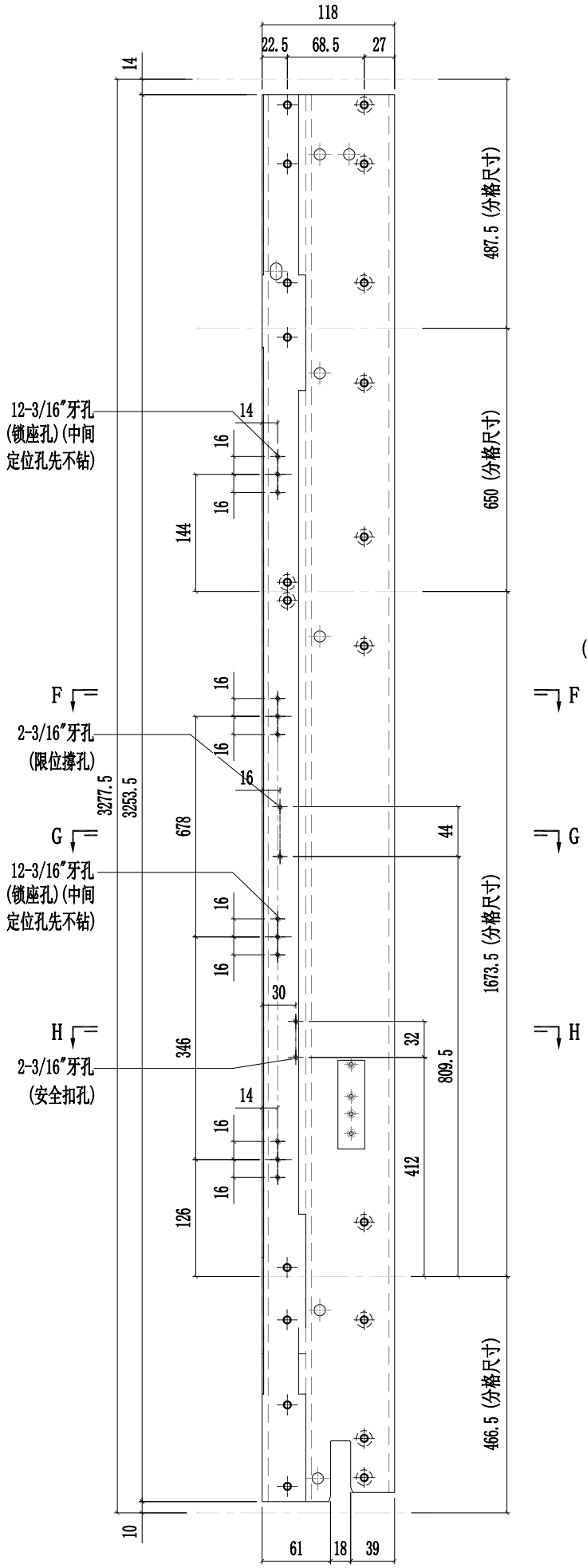

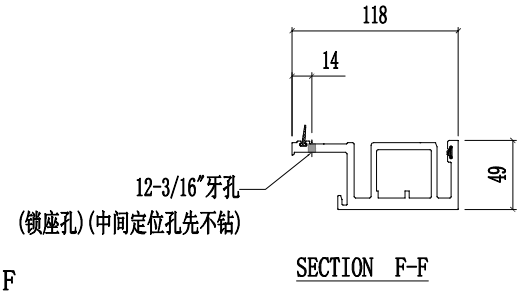

SECTION F-F

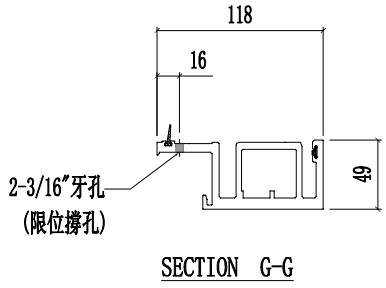

SECTION G-G

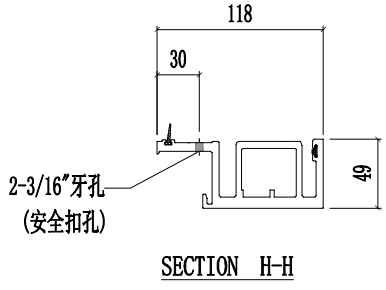

SECTION H-H

美特鋁質有限公司 MIDI Aluminium Fabricator Ltd.													
							工程號	J857	類別		物料號	-	
							地盘	啟德6552	制圖	陈梓豪	20220211	圖號	X86050-P06
修改	A	B		採用	工廠	✓	地盤	-	图纸名称	铝料加工图	復核	練松文	20220213	數量	-
日期	03.16	04.12		材料颜色		AL2:ECK3X10063S-XF1			材料	X86050	批准	林仁安	20220215	單件重量	- (KG)

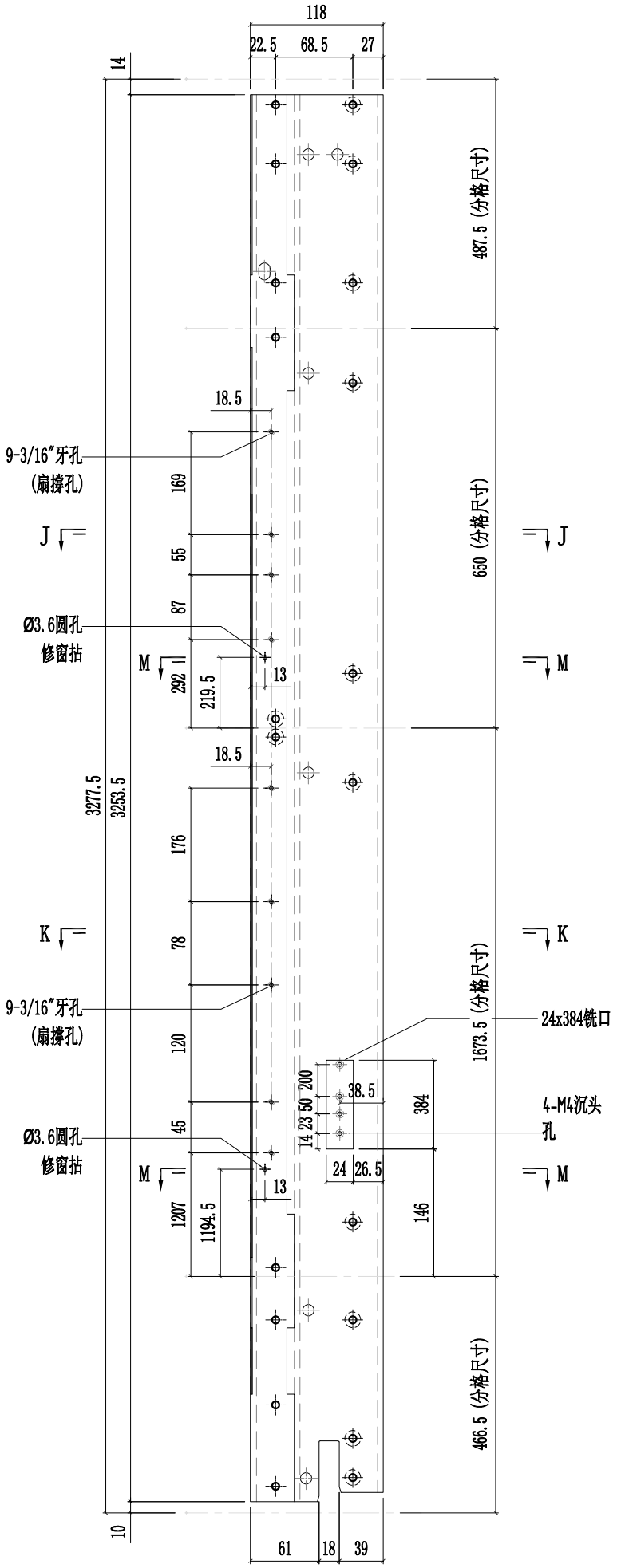

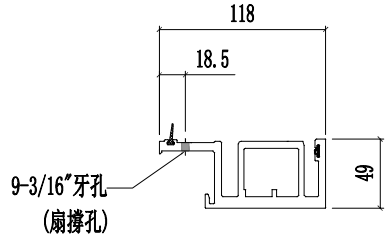

SECTION J-J

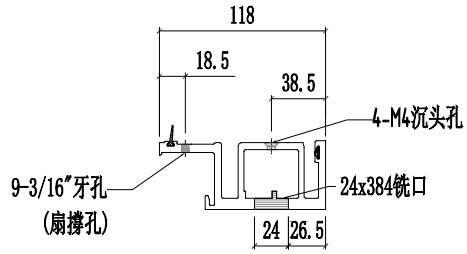

SECTION K-K

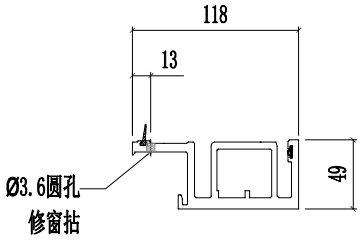

SECTION M-M

美特鋁質有限公司 MIDI Aluminium Fabricator Ltd.														
									工程號	J857	類別		物料號	-
									地盤	啟德6552	制圖	陈梓豪 20220211	圖號	X86050-P07
修改	A	B	C	採用	工廠	✓	地盤	-	图纸名称	铝料加工图	復核	練松文 20220213	數量	-
日期	03.16	03.26	04.26	材料颜色		AL2:ECK3X10063S-XF1			材料	X86050	批准	林仁安 20220215	單件重量	- (KG)

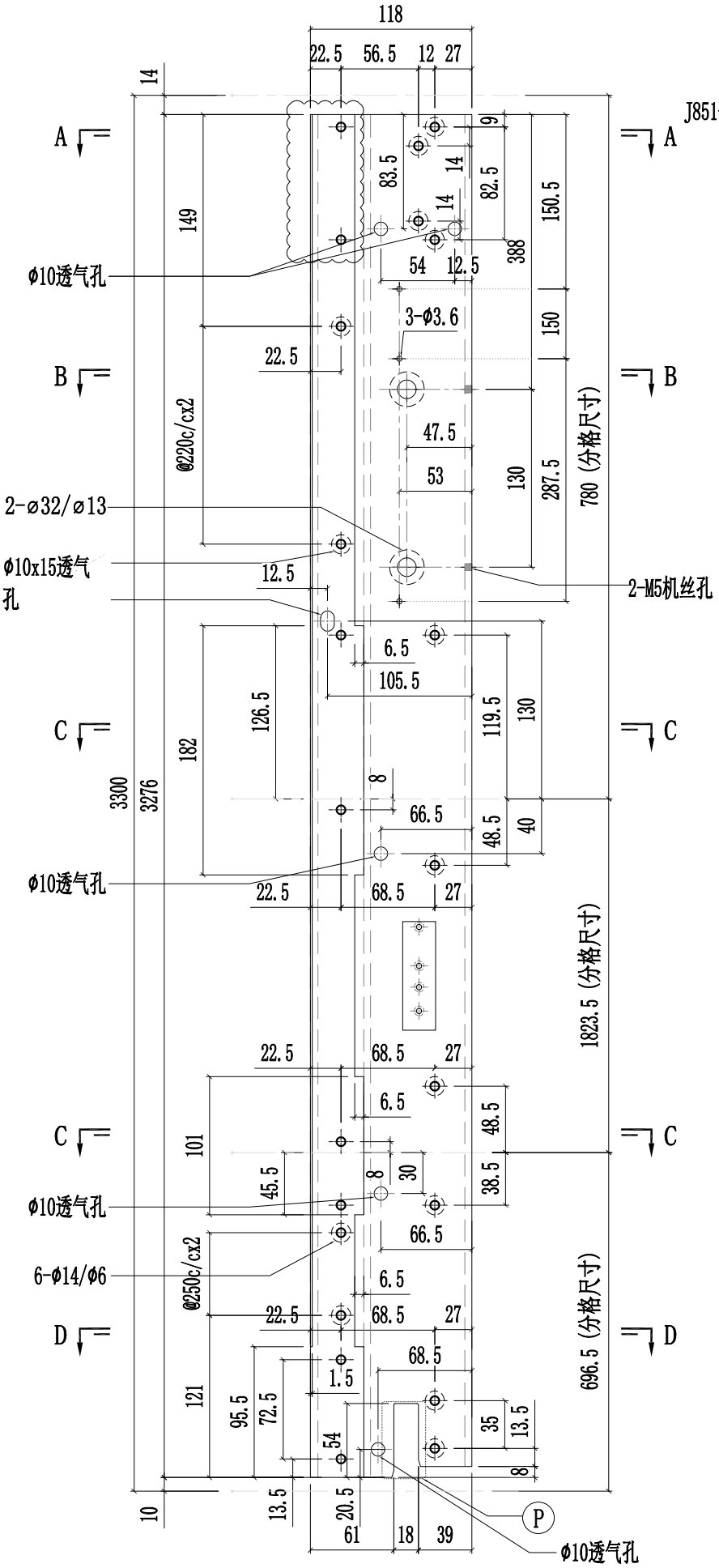

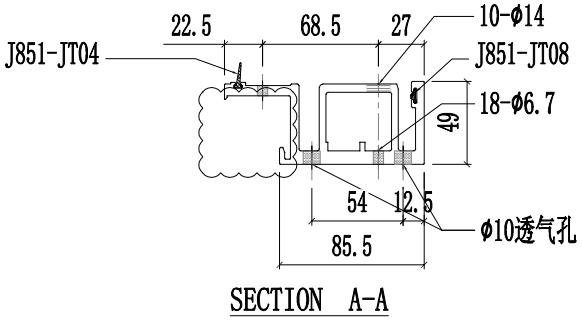

SECTION A-A

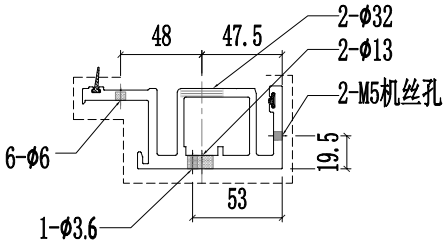

SECTION B-B

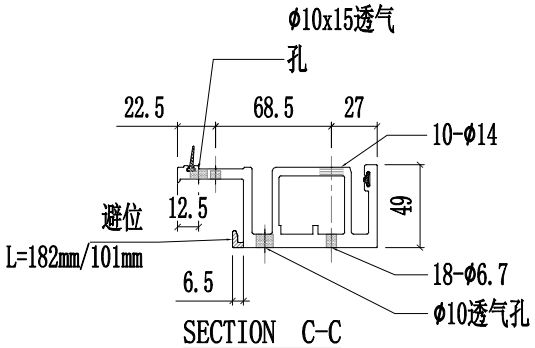

SECTION C-C

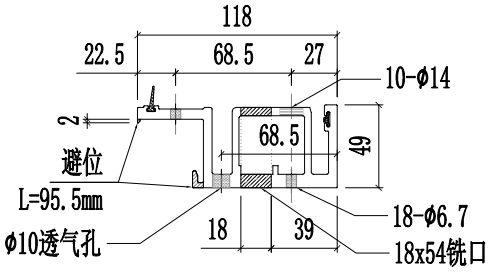

SECTION D-D

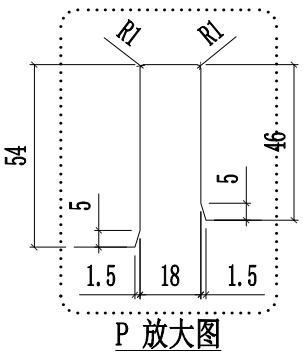

P 放大图

美特鋁質有限公司 MIDI Aluminium Fabricator Ltd.													
							工程號	J857	類別		物料號	-	
							地盘	啟德6552	制圖	陈梓豪	20220211	圖號	X86050-P07
修改	A	B		採用	工廠	✓	地盤	-	图纸名称	铝料加工图	復核	練松文	20220213	數量	-
日期	03.16	03.26		材料颜色		AL2:ECK3X10063S-XF1			材料	X86050	批准	林仁安	20220215	單件重量	- (KG)

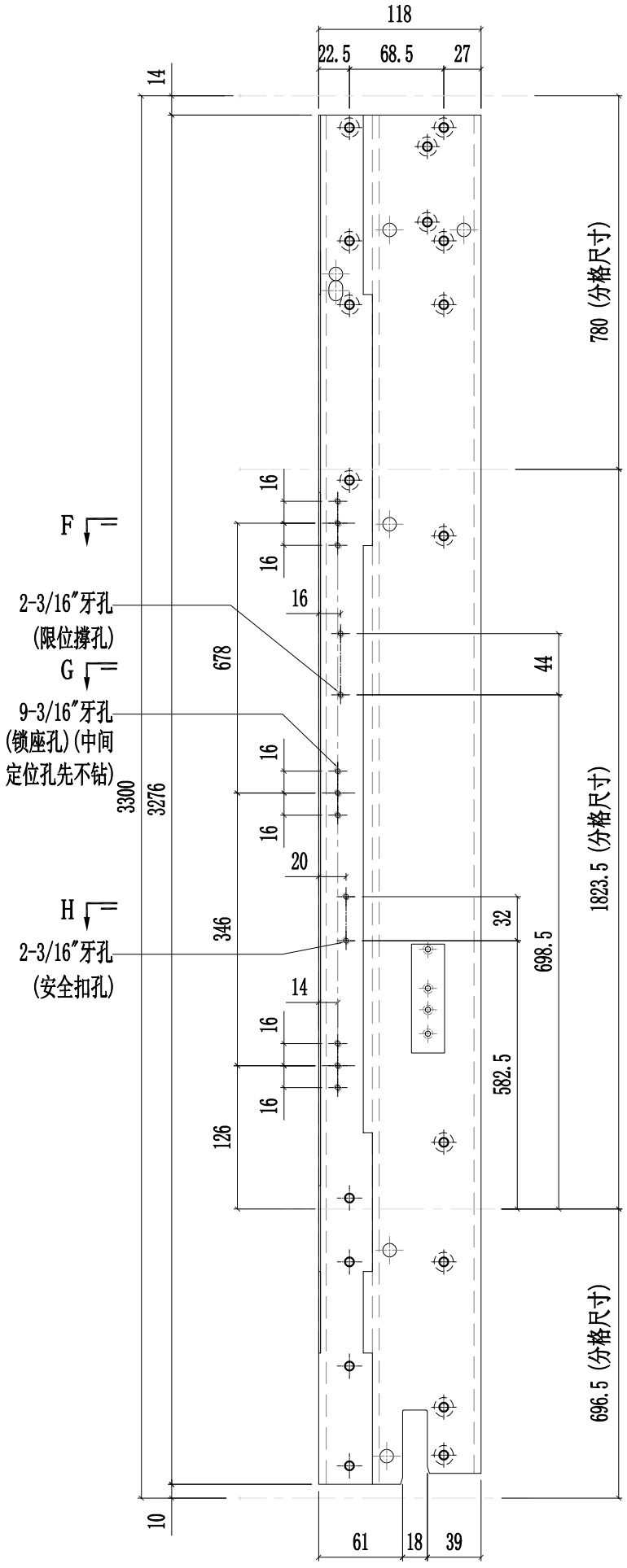

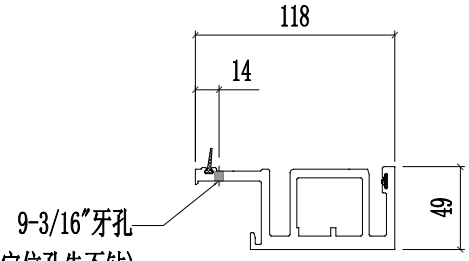

(锁座孔)(中间定位孔先不钻)

SECTION F-F

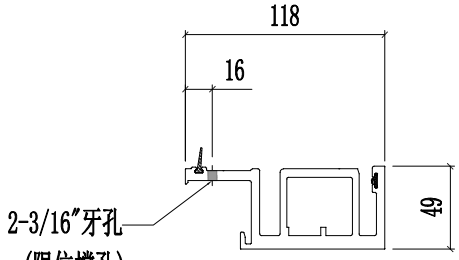

SECTION G-G

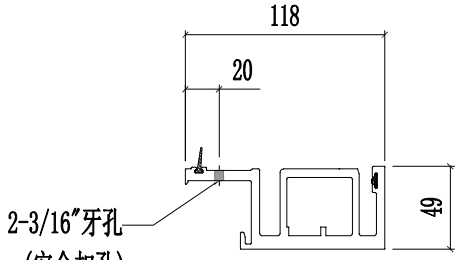

SECTION H-H

美特鋁質有限公司 MIDI Aluminium Fabricator Ltd.														
									工程號	J857	類別		物料號	-
									地盘	啟德6552	制圖	陈梓豪 20220211	圖號	X86050-P07
修改	A	B	C	採用	工廠	✓	地盤	-	图纸名称	铝料加工图	復核	練松文 20220213	數量	-
日期	03.16	03.26	04.12	材料颜色		AL2:ECK3X10063S-XF1			材料	X86050	批准	林仁安 20220215	單件重量	- (KG)

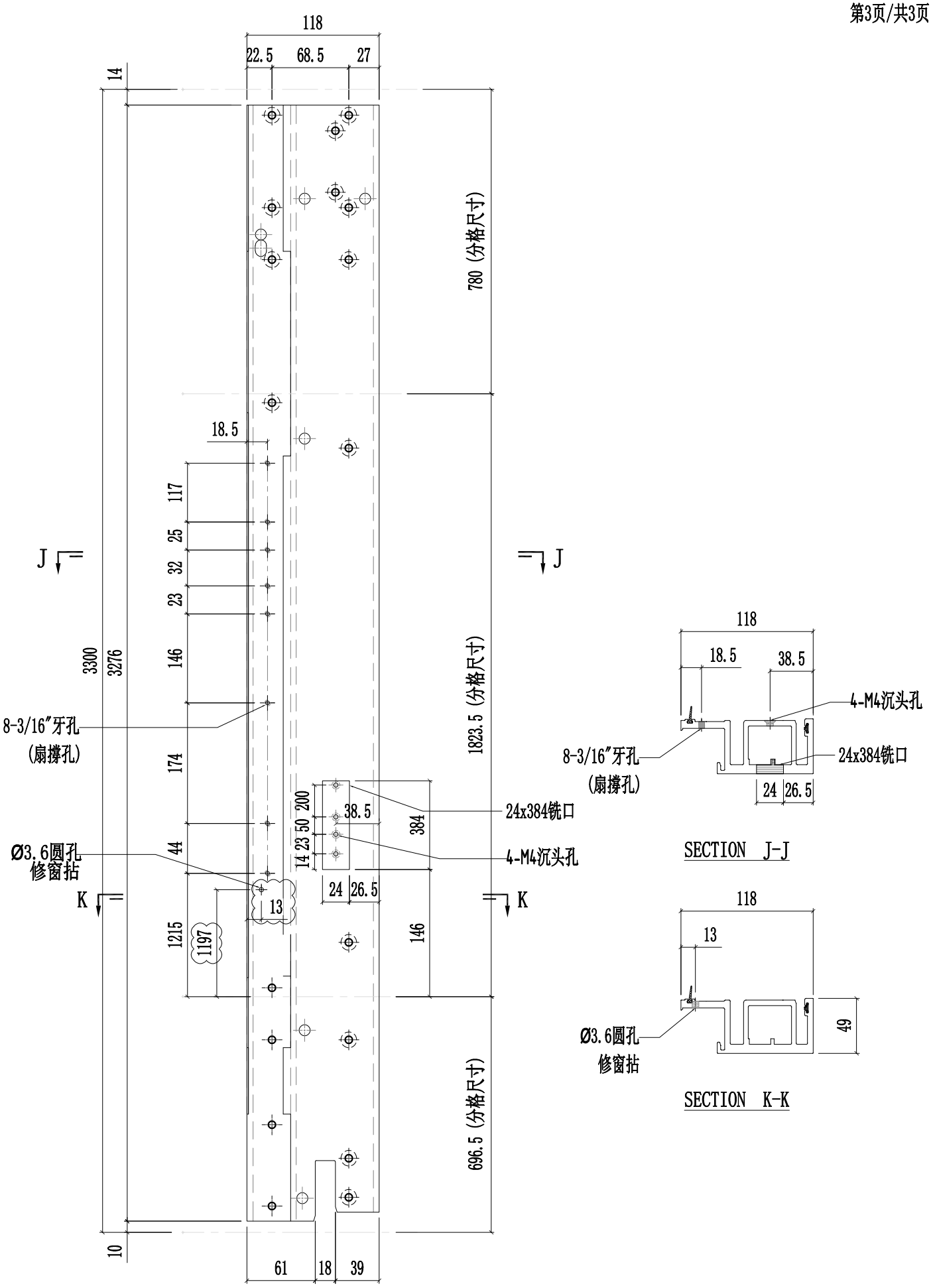

美特鋁質有限公司 MIDI Aluminium Fabricator Ltd.														
								工程號	J857	類別		物料號	-	
								地盤	啟德6552	制圖	陈梓豪	20220211	圖號	X86050-P08
修改	A	B	C	採用	工廠	✓	地盤	-	图纸名称	铝料加工图	復核	練松文	20220213	數量	-
日期	03.16	03.26	04.26	材料颜色		AL2:ECK3X10063S-XF1			材料	X86050	批准	林仁安	20220215	單件重量	- (KG)

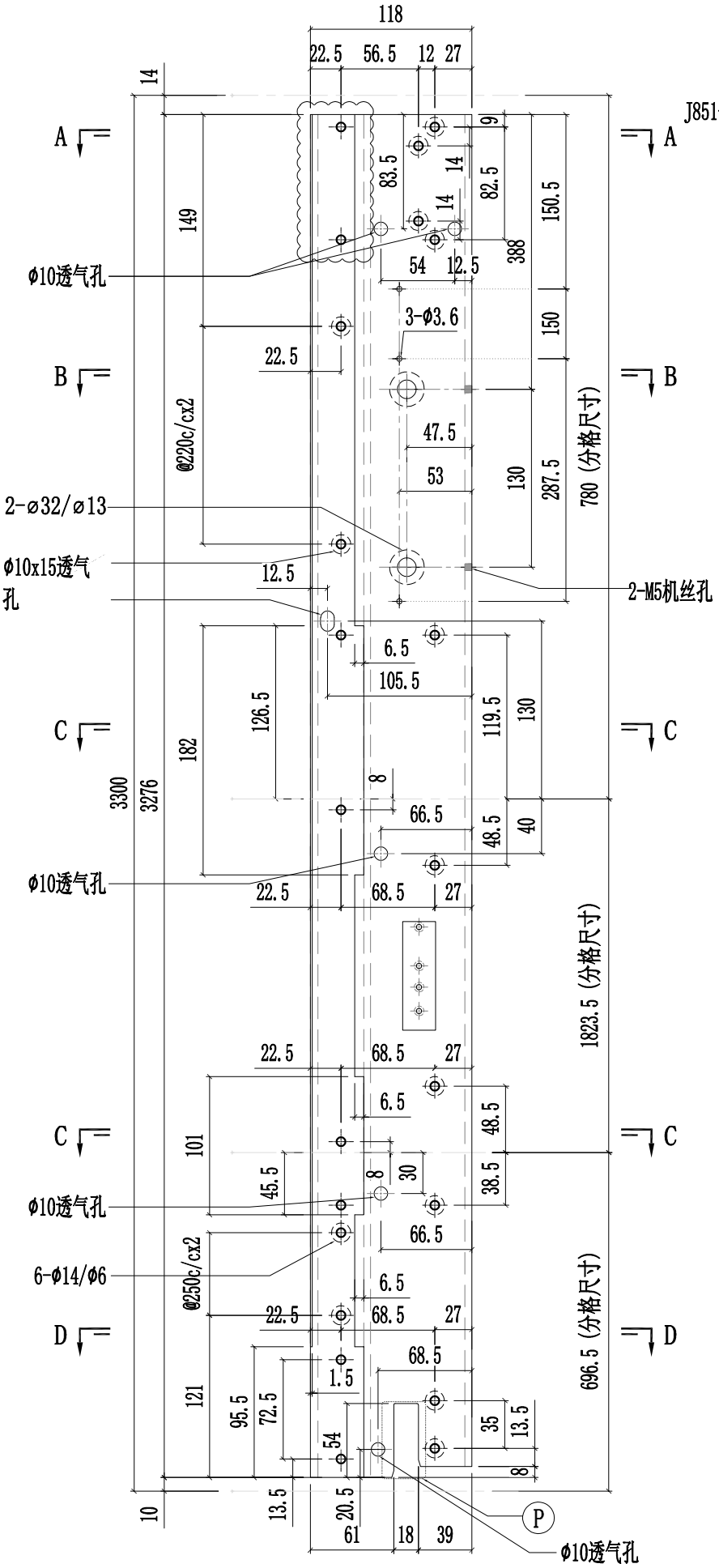

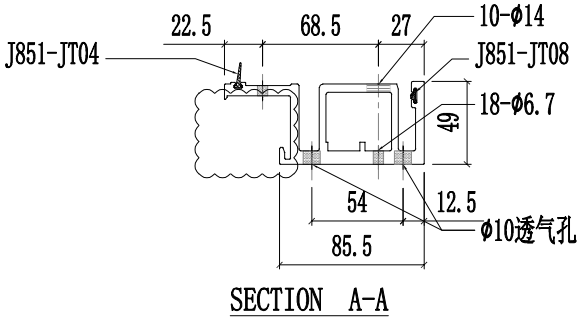

SECTION A-A

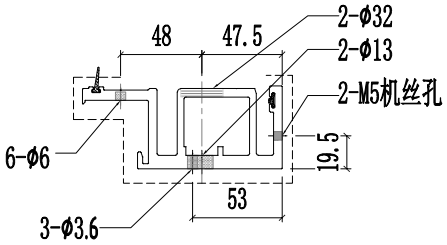

SECTION B-B

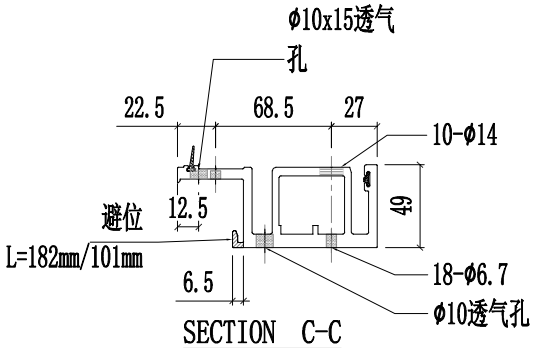

SECTION C-C

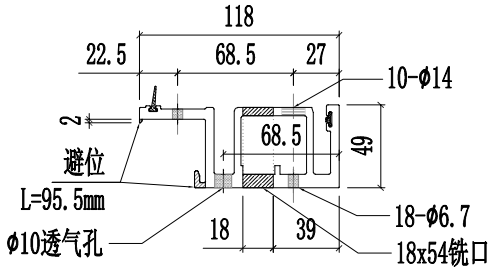

SECTION D-D

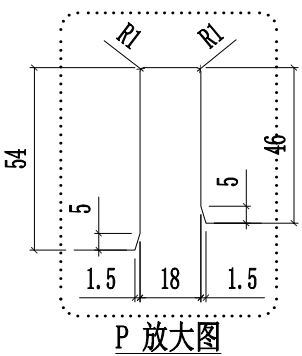

P 放大图

美特鋁質有限公司 MIDI Aluminium Fabricator Ltd.							工程號	J857	類別		物料號	-		
							地盘	啟德6552	制圖	陈梓豪	20220211	圖號	X86050-P08	
修改	A	B		採用	工廠	✓	地盤	-	图纸名称	铝料加工图	復核	練松文	20220213	數量	-	
日期	03.16	03.26		材料颜色		AL2:ECK3X10063S-XF1			材料	X86050	批准	林仁安	20220215	單件重量	- (KG)

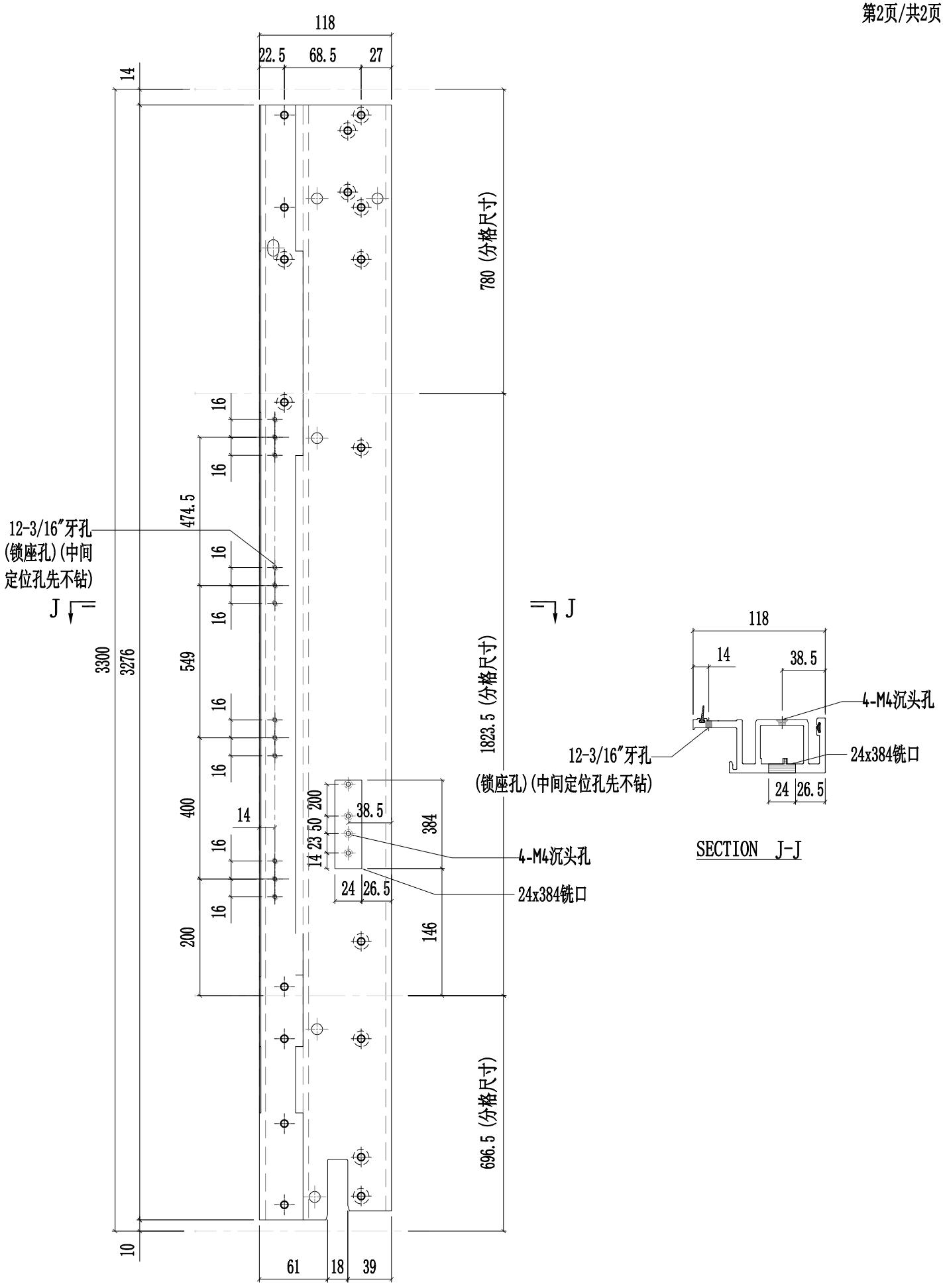

美特鋁質有限公司 MIDI Aluminium Fabricator Ltd.														
									工程號	J857	類別		物料號	-
									地盤	啟德6552	制圖	陈梓豪 20220211	圖號	X86055-P01
修改	A	B	C	採用	工廠	✓	地盤	-	图纸名称	铝料加工图	復核	練松文 20220213	數量	-
日期	03.16	03.26	04.26	材料颜色		AL2:ECK3X10063S-XF1			材料	X86055	批准	林仁安 20220215	單件重量	- (KG)

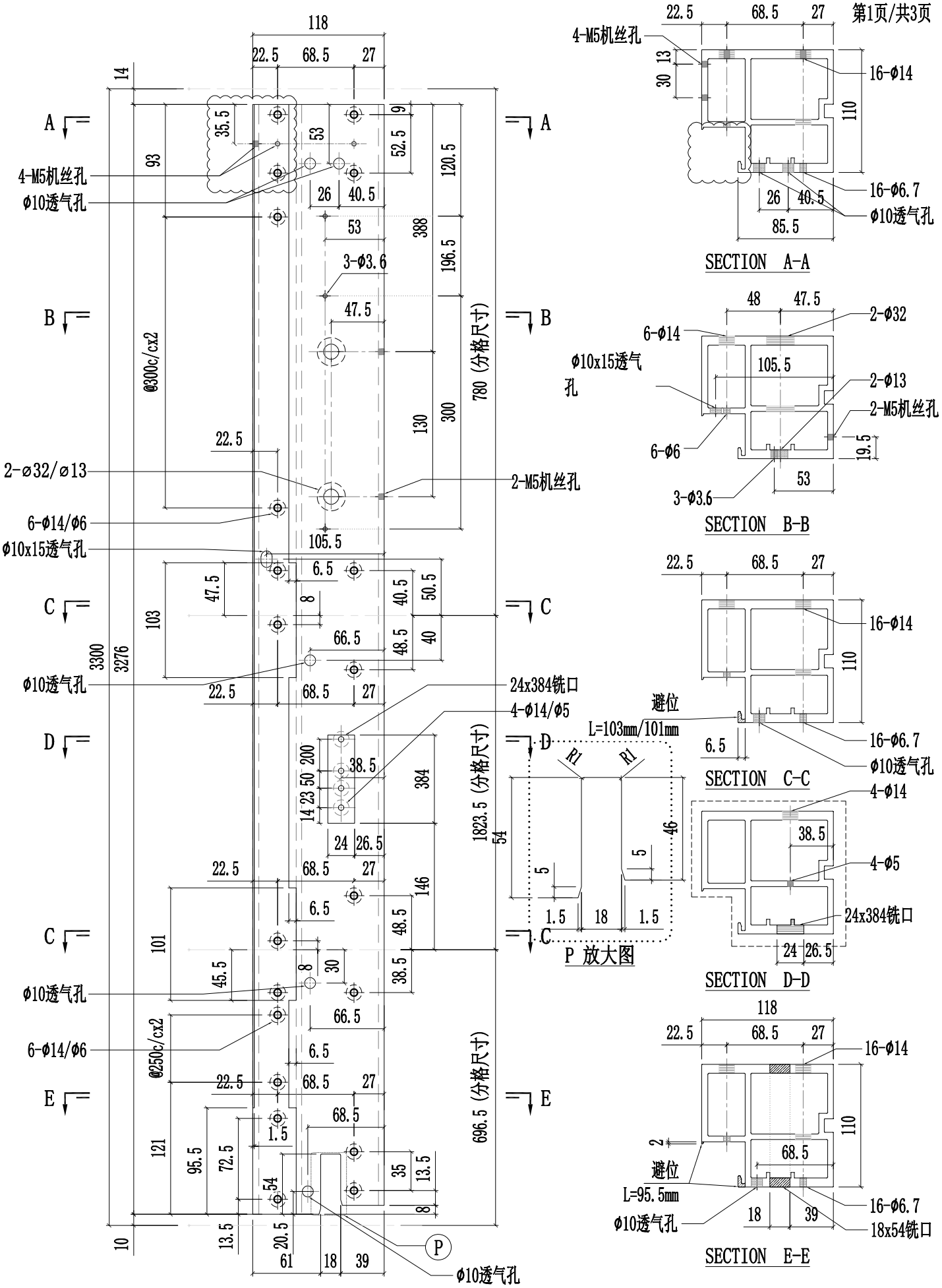

美特鋁質有限公司 MIDI Aluminium Fabricator Ltd.													
							工程號	J857	類別		物料號	-	
							地盤	啟德6552	制圖	陈梓豪	20220211	圖號	X86055-P01
修改	A	B		採用	工廠	✓	地盤	-	图纸名称	铝料加工图	復核	練松文	20220213	數量	-
日期	03.16	03.26		材料颜色		AL2:ECK3X10063S-XF1			材料	X86055	批准	林仁安	20220215	單件重量	- (KG)

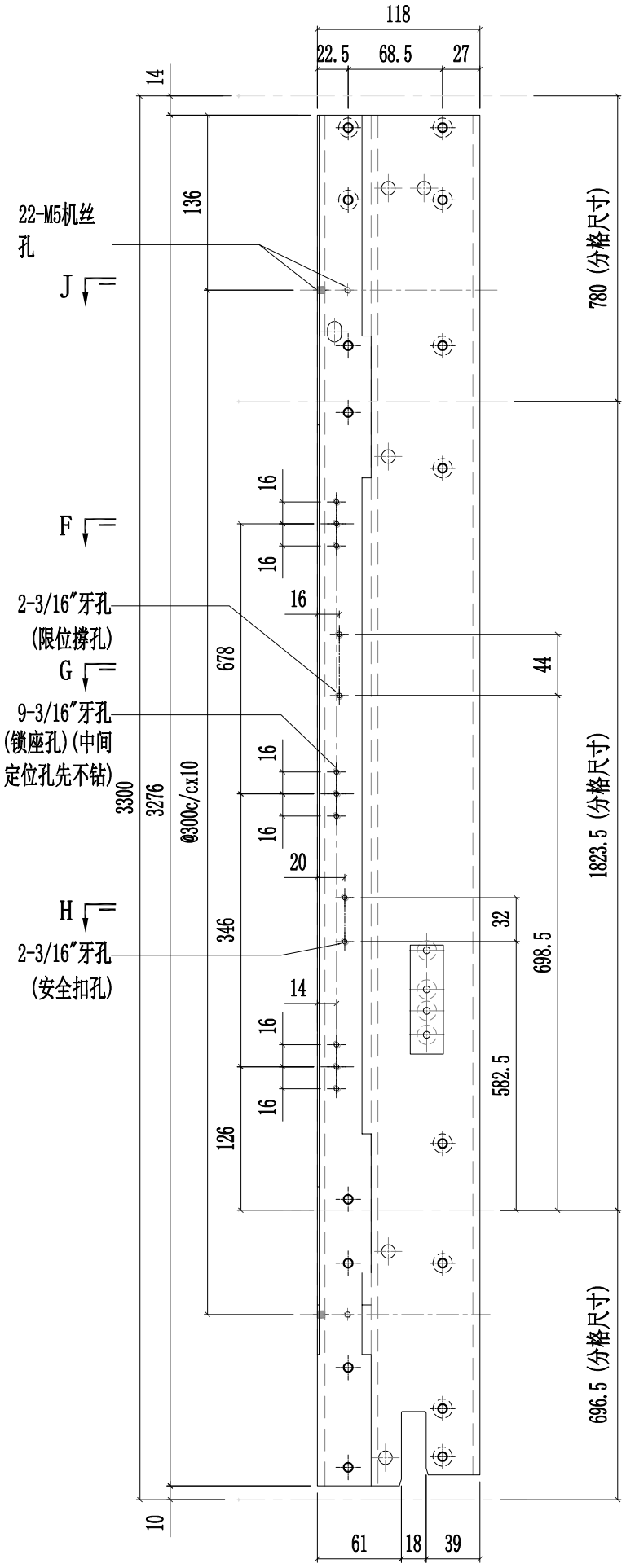

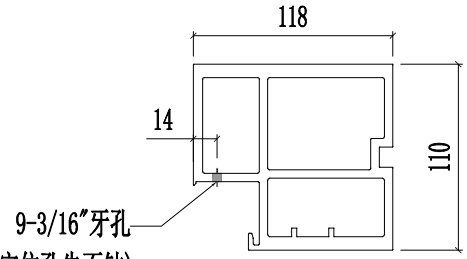

SECTION F-F

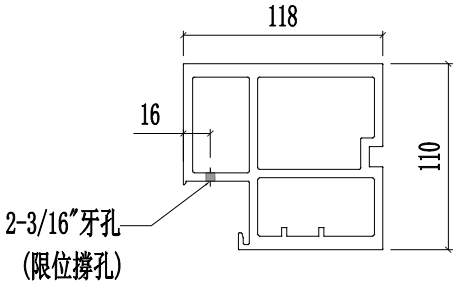

SECTION G-G

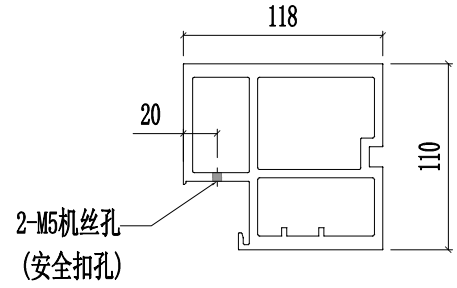

SECTION H-H

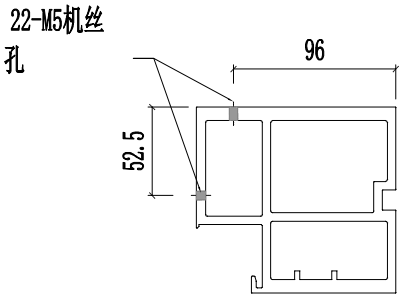

SECTION J-J

美特鋁質有限公司 MIDI Aluminium Fabricator Ltd.													
								工程號	J857	類別		物料號	-
								地盤	啟德6552	制圖	陈梓豪 20220211	圖號	X86055-P01
修改	A	B	C	採用	工廠	✓	地盤 -	图纸名称	铝料加工图	復核	練松文 20220213	數量	-
日期	03.16	03.26	04.12	材料颜色		AL2:ECK3X10063S-XF1		材料	X86055	批准	林仁安 20220215	單件重量	- (KG)

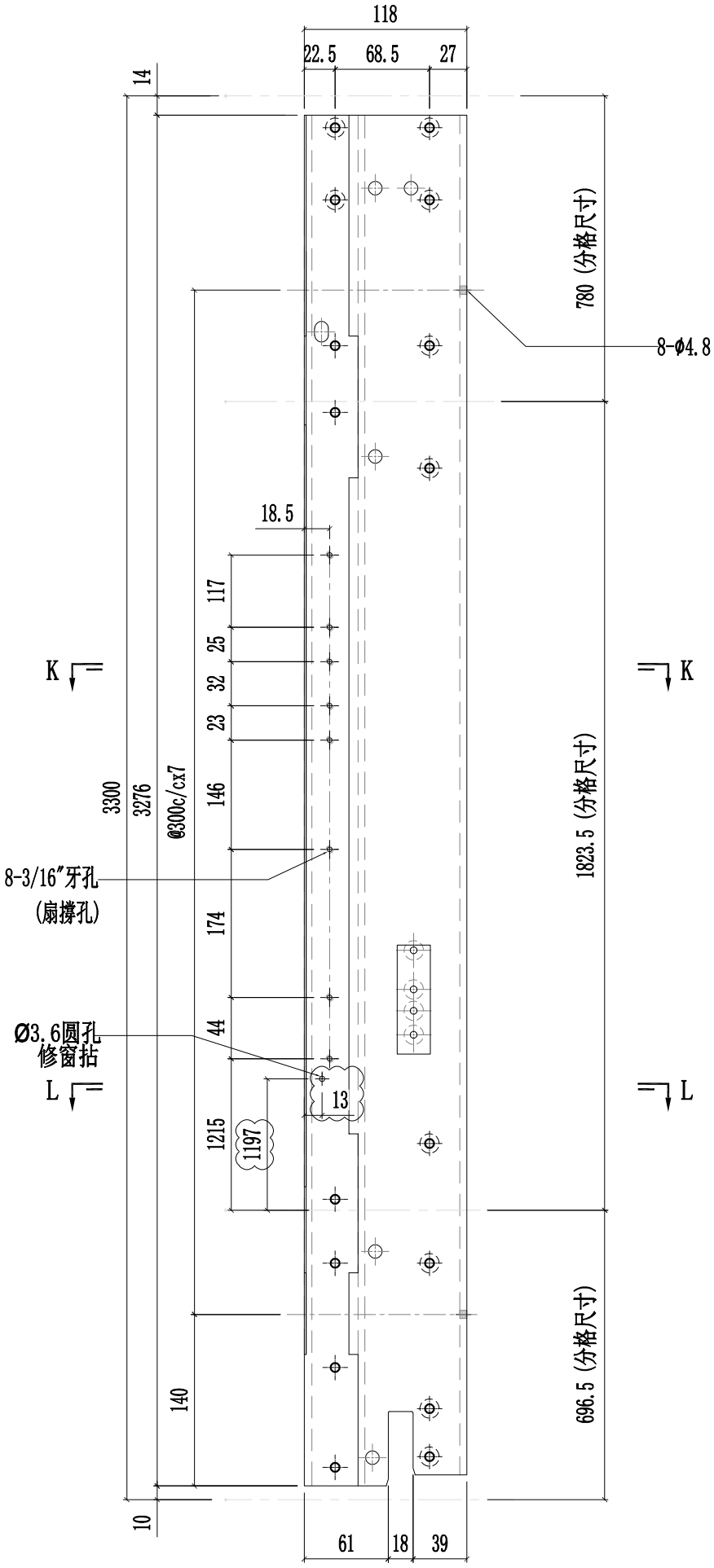

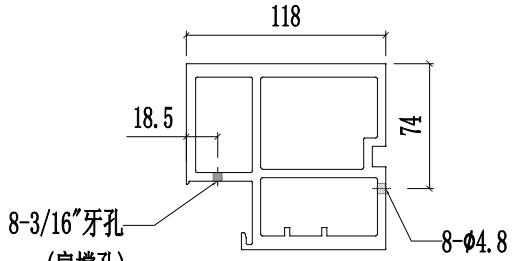

SECTION K-K

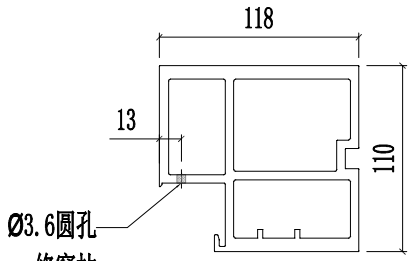

SECTION L-L

美特鋁質有限公司 MIDI Aluminium Fabricator Ltd.														
									工程號	J857	類別		物料號	-
									地盤	啟德6552	制圖	陈梓豪 20220211	圖號	X86055-P02
修改	A	B	C	採用	工廠	✓	地盤	-	图纸名称	铝料加工图	復核	練松文 20220213	數量	-
日期	03.16	03.26	04.26	材料颜色	AL2:ECK3X10063S-XF1				材料	X86055	批准	林仁安 20220215	單件重量	- (KG)

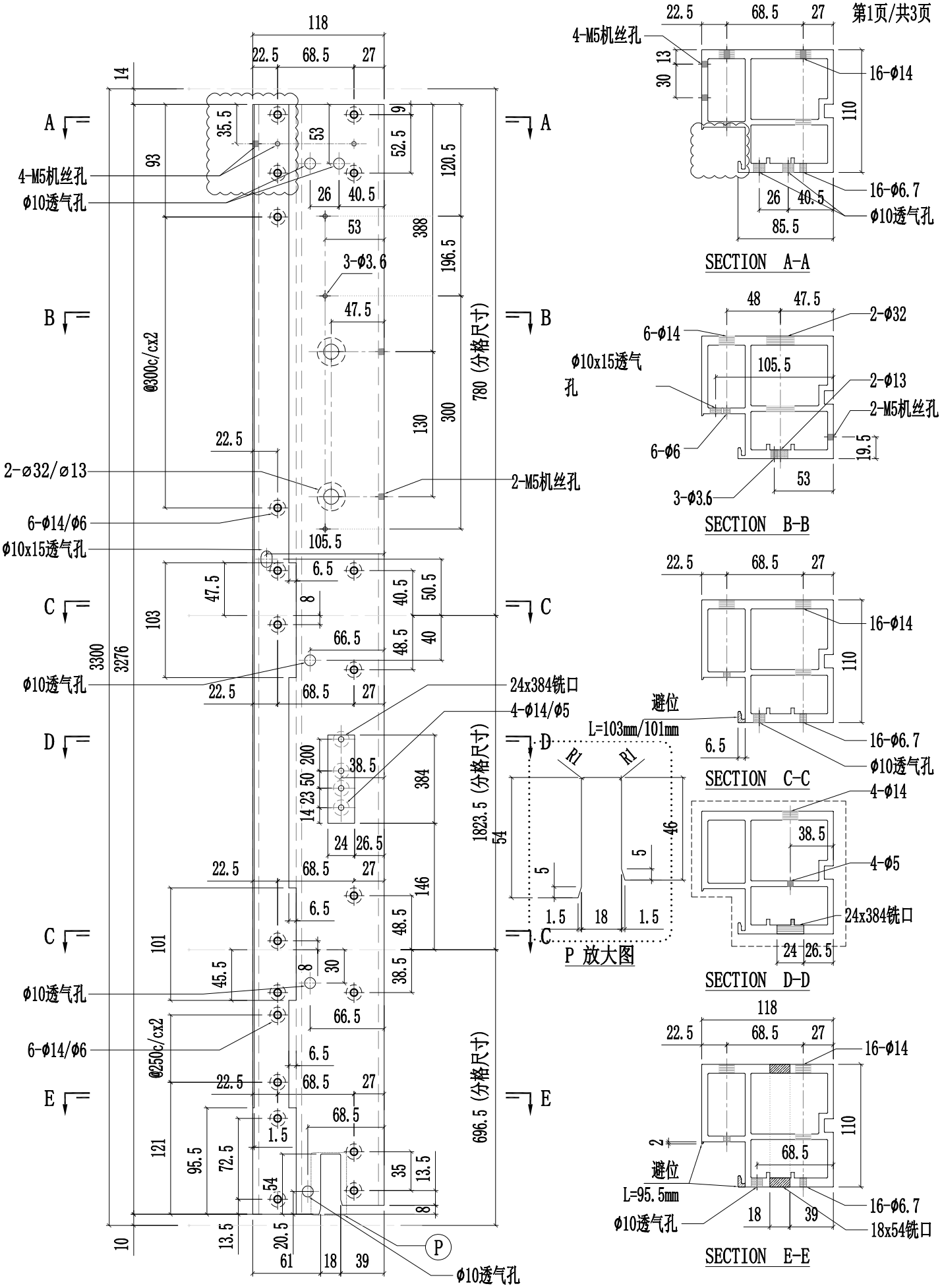

美特鋁質有限公司 MIDI Aluminium Fabricator Ltd.													
							工程號	J857	類別		物料號	-	
							地盤	啟德6552	制圖	陈梓豪	20220211	圖號	X86055-P02
修改	A	B		採用	工廠	✓	地盤	-	图纸名称	铝料加工图	復核	練松文	20220213	數量	-
日期	03.16	03.26		材料颜色		AL2:ECK3X10063S-XF1			材料	X86055	批准	林仁安	20220215	單件重量	- (KG)

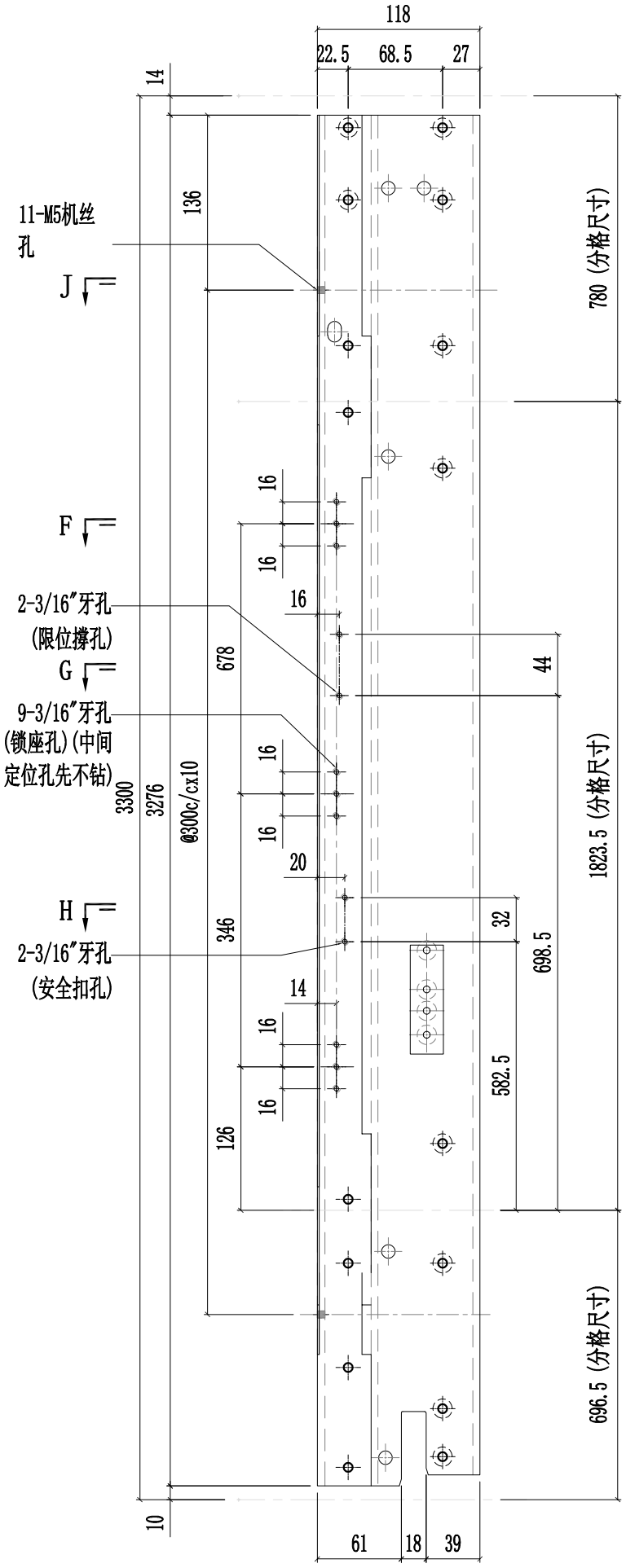

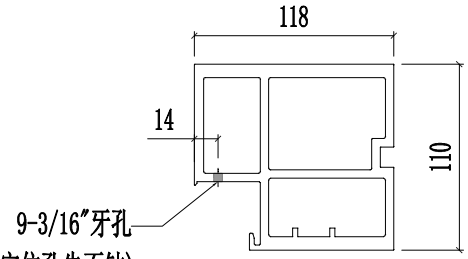

SECTION F-F

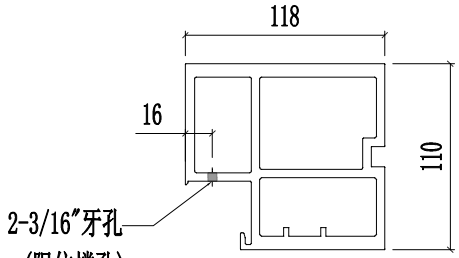

SECTION G-G

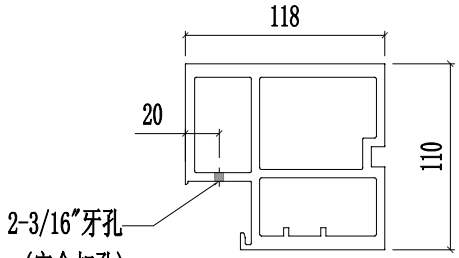

SECTION H-H

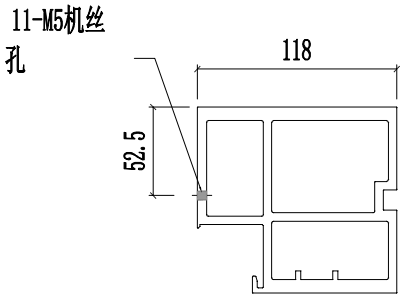

SECTION J-J

美特鋁質有限公司 MIDI Aluminium Fabricator Ltd.													
								工程號	J857	類別		物料號	-
								地盘	啟德6552	制圖	陈梓豪 20220211	圖號	X86055-P02
修改	A	B	C	採用	工廠	✓	地盤	-	图纸名称	铝料加工图	復核	練松文 20220213	數量	-
日期	03.16	03.26	04.12	材料颜色	AL2:ECK3X10063S-XF1				材料	X86055	批准	林仁安 20220215	單件重量	- (KG)

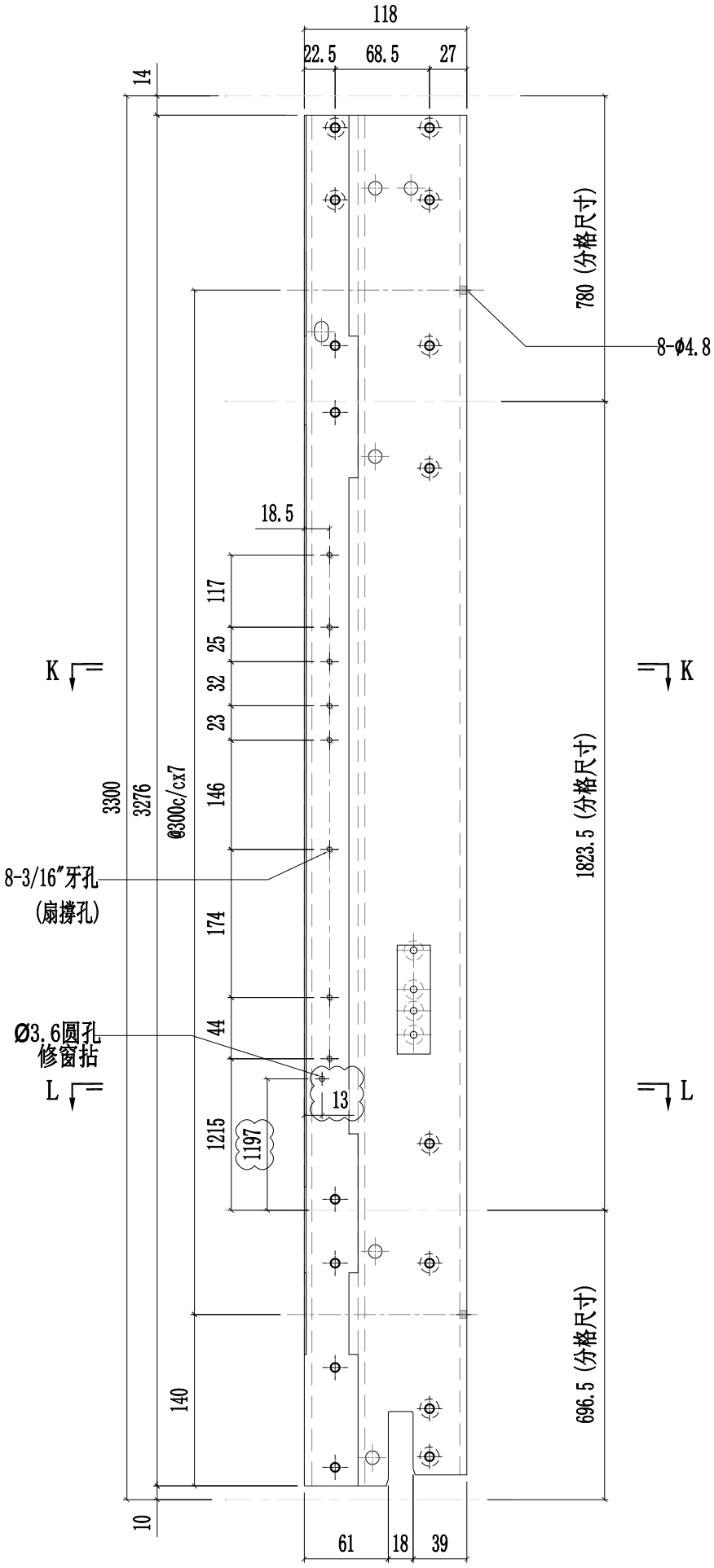

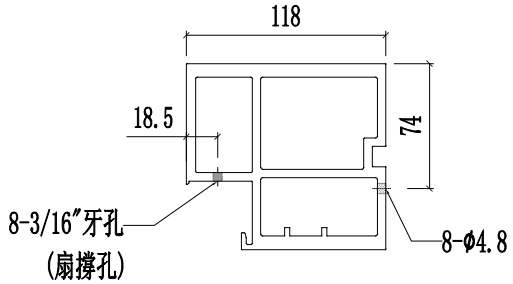

SECTION K-K

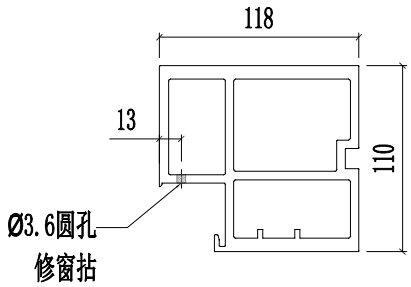

SECTION L-L

美特鋁質有限公司 MIDI Aluminium Fabricator Ltd.														
									工程號	J857	類別		物料號	-
									地盤	啟德6552	制圖	陳梓豪 20220211	圖號	X86055-P03
修改	A	B	C	採用	工廠	✓	地盤	-	图纸名称	铝料加工图	復核	練松文 20220213	數量	-
日期	03.16	03.26	04.26	材料颜色		AL2:ECK3X10063S-XF1			材料	X86055	批准	林仁安 20220215	單件重量	- (KG)

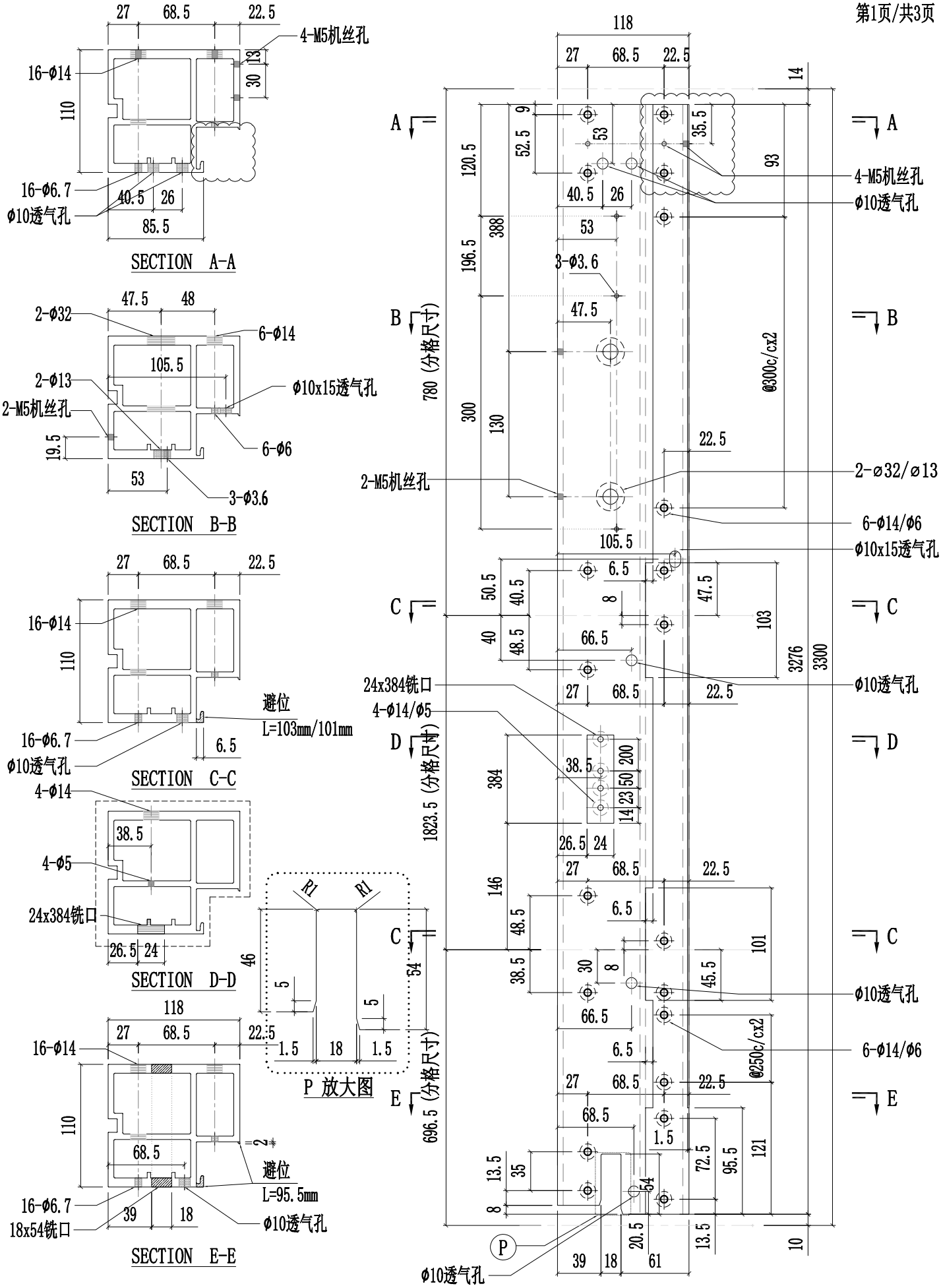

美特鋁質有限公司 MIDI Aluminium Fabricator Ltd.													
							工程號	J857	類別		物料號	-	
							地盤	啟德6552	制圖	陳梓豪	20220211	圖號	X86055-P03
修改	A	B		採用	工廠	✓	地盤	-	图纸名称	铝料加工图	復核	練松文	20220213	數量	-
日期	03.16	03.26		材料颜色		AL2:ECK3X10063S-XF1			材料	X86055	批准	林仁安	20220215	單件重量	- (KG)

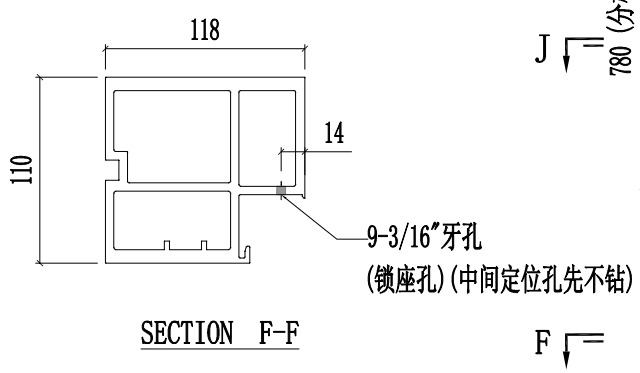

SECTION F-F

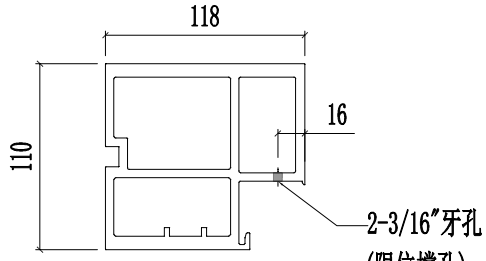

SECTION G-G

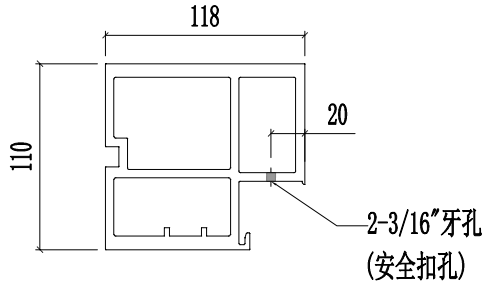

SECTION H-H

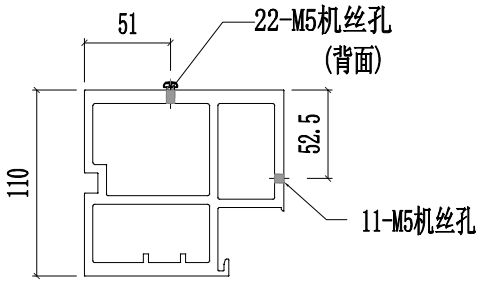

SECTION J-J

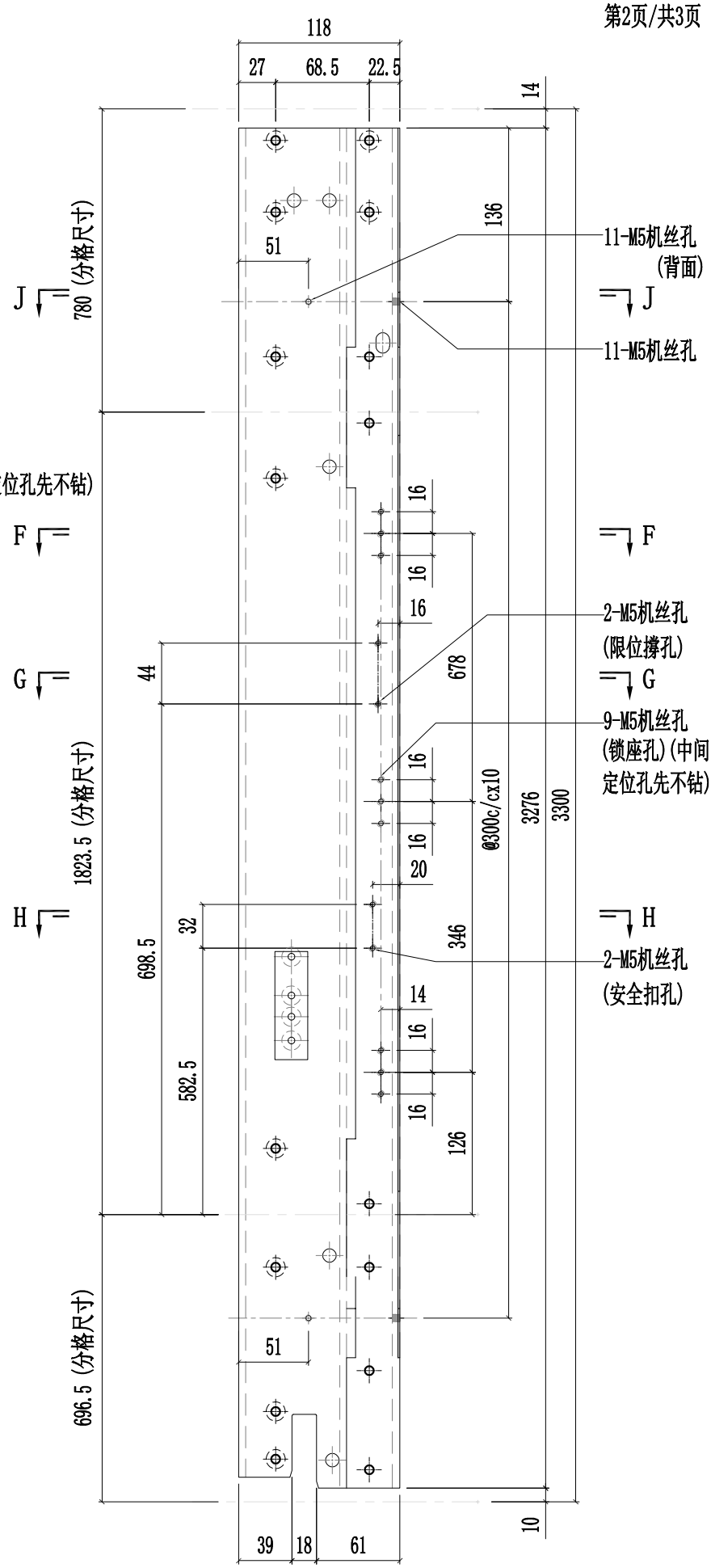

美特鋁質有限公司 MIDI Aluminium Fabricator Ltd.														
									工程號	J857	類別		物料號	-
									地盘	啟德6552	制圖	陈梓豪 20220211	圖號	X86055-P03
修改	A	B	C	採用	工廠	✓	地盤	-	图纸名称	铝料加工图	復核	練松文 20220213	數量	-
日期	03.16	03.26	04.12	材料颜色		AL2:ECK3X10063S-XF1			材料	X86055	批准	林仁安 20220215	單件重量	- (KG)

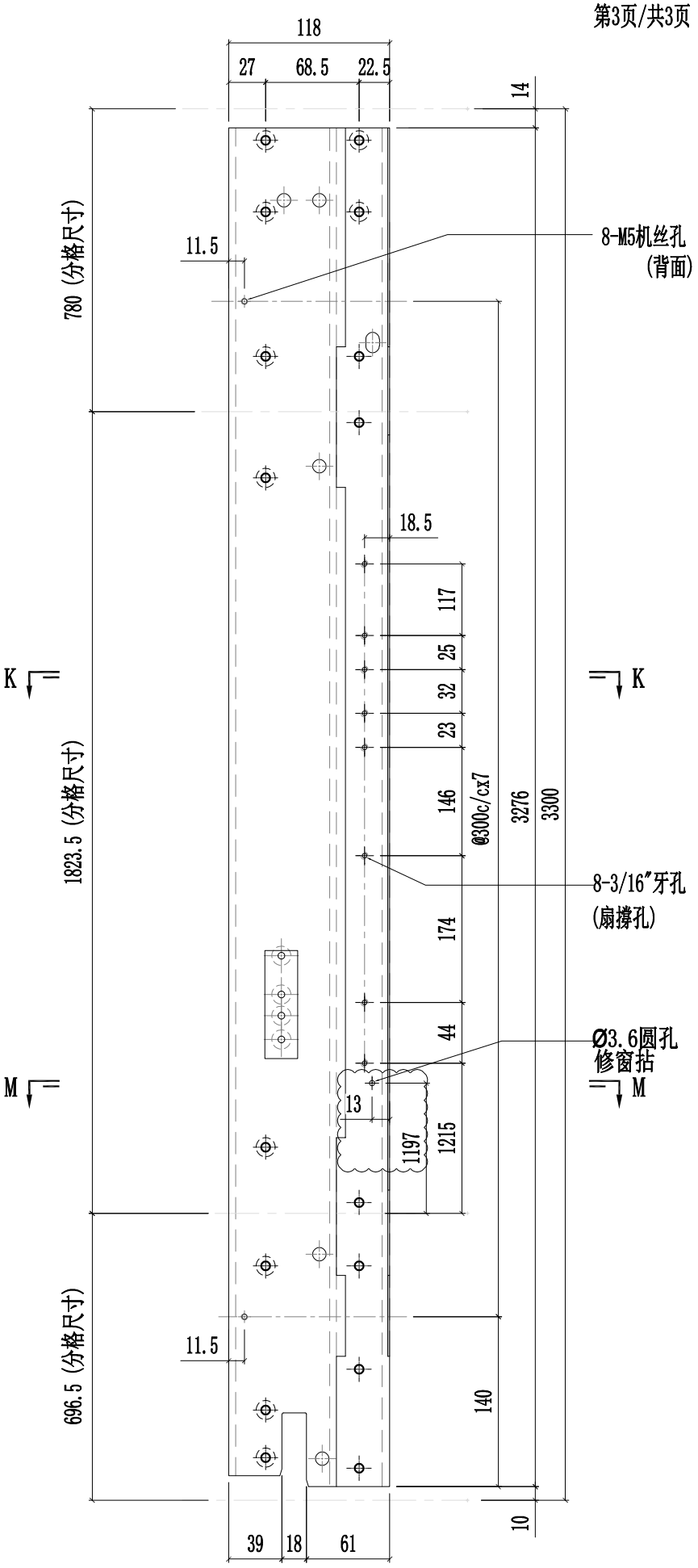

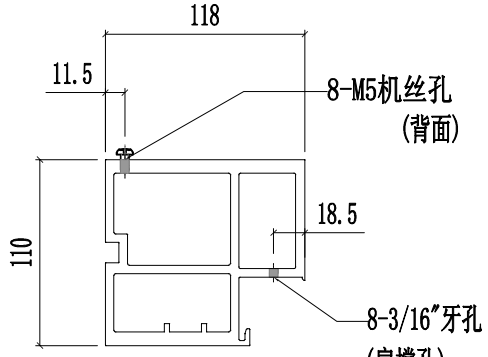

SECTION K-K

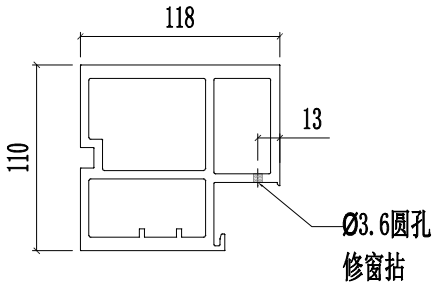

SECTION M-M

美特鋁質有限公司 MIDI Aluminium Fabricator Ltd.														
									工程號	J857	類別		物料號	-
									地盤	啟德6552	制圖	陈梓豪 20220211	圖號	X86055-P04
修改	A	B	C	採用	工廠	✓	地盤	-	图纸名称	铝料加工图	復核	練松文 20220213	數量	-
日期	03.16	03.26	04.26	材料颜色		AL2:ECK3X10063S-XF1			材料	X86055	批准	林仁安 20220215	單件重量	- (KG)

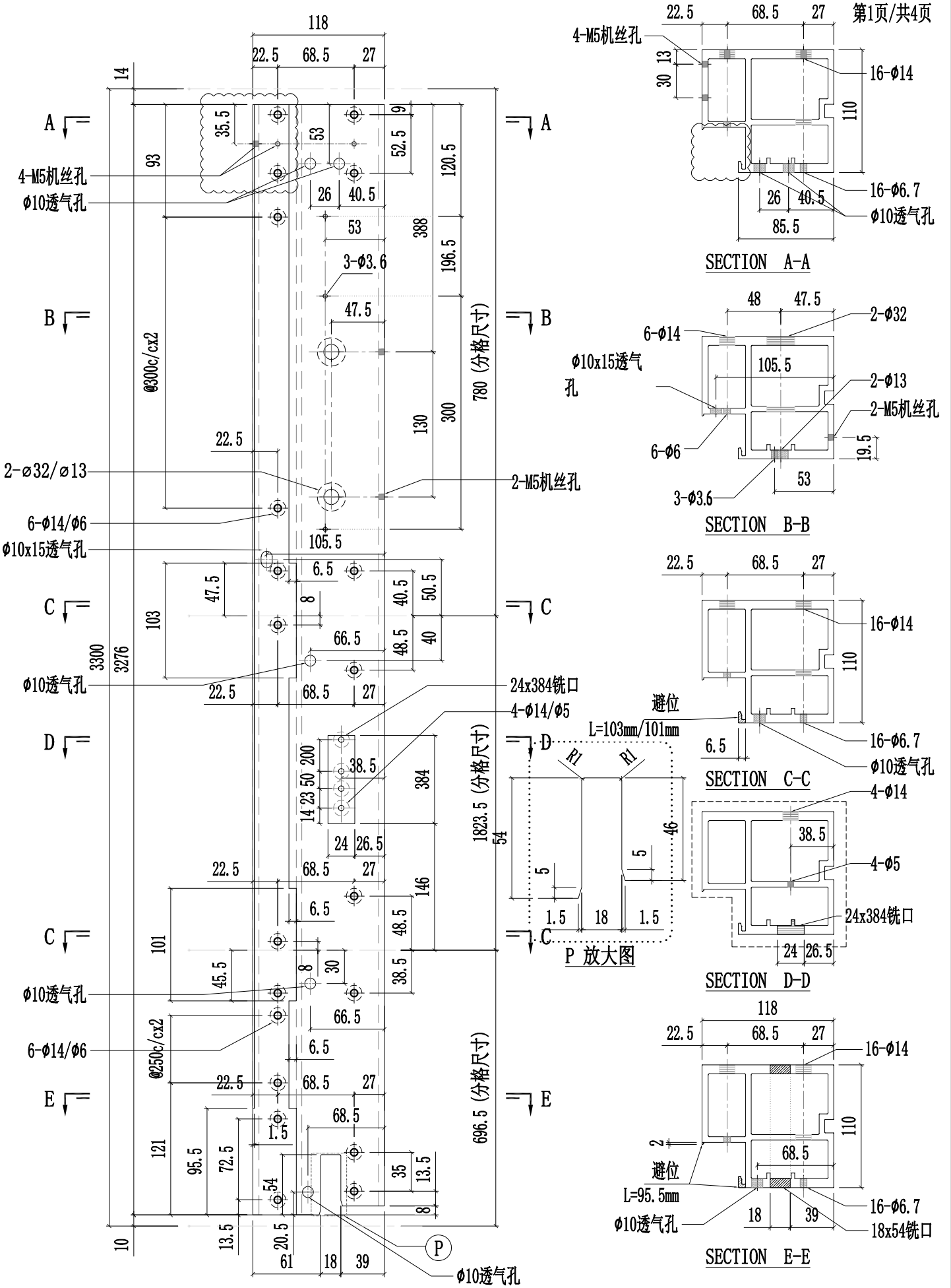

美特鋁質有限公司 MIDI Aluminium Fabricator Ltd.													
							工程號	J857	類別		物料號	-	
							地盤	啟德6552	制圖	陈梓豪	20220211	圖號	X86055-P04
修改	A	B		採用	工廠	✓	地盤	-	图纸名称	铝料加工图	復核	練松文	20220213	數量	-
日期	03.16	03.26		材料颜色		AL2:ECK3X10063S-XF1	材料	X86055	批准	林仁安	20220215	單件重量	- (KG)

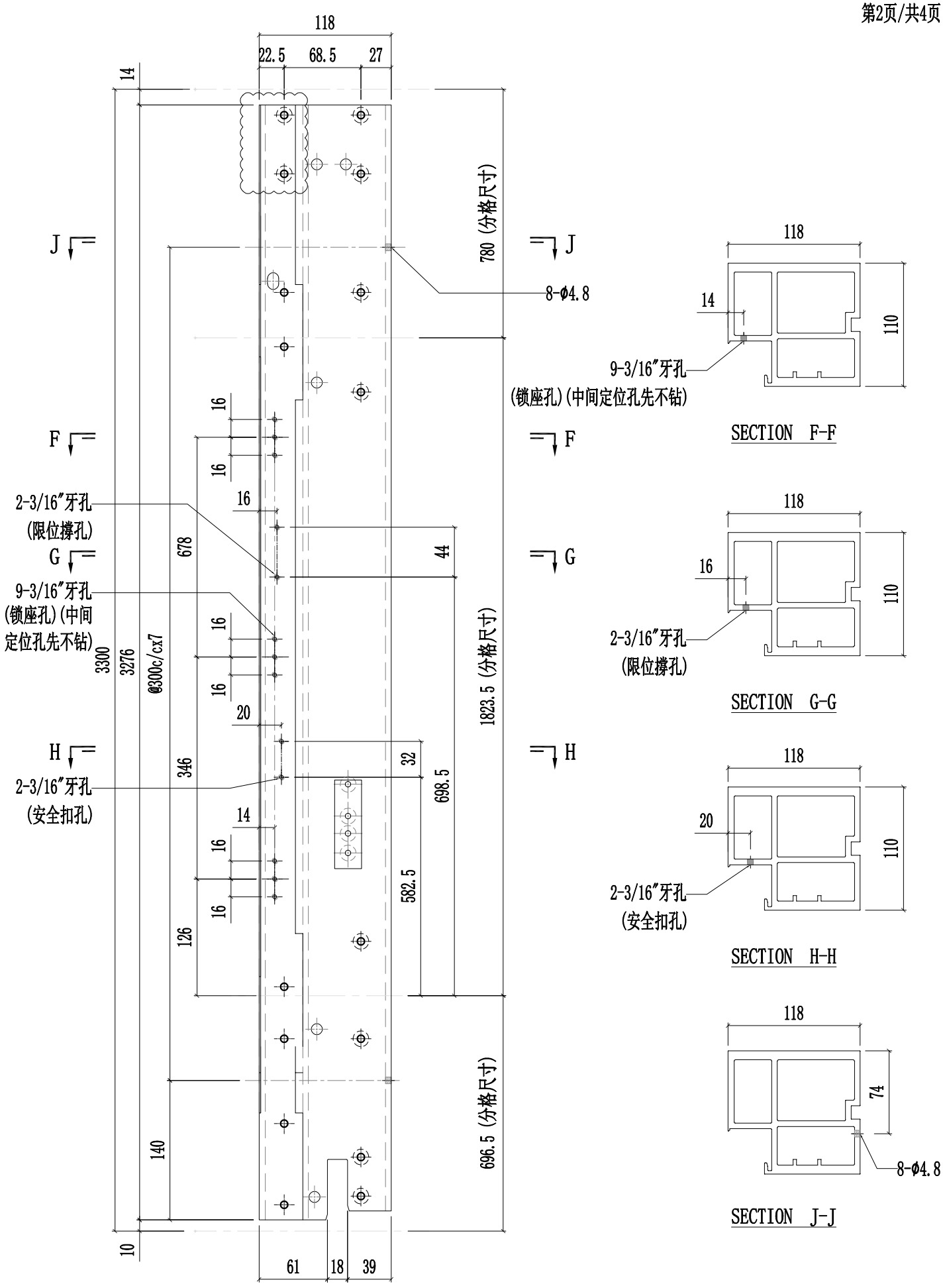

美特鋁質有限公司 MIDI Aluminium Fabricator Ltd.							工程號	J857	類別		物料號	-		
							地盘	啟德6552	制圖	陈梓豪	20220211	圖號	X86055-P04	
修改	A	B	C	採用	工廠	✓ 地盤 -	图纸名称	铝料加工图	復核	練松文	20220213	數量	-	
日期	03.16	03.26	04.12	材料颜色		AL2:ECK3X10063S-XF1	材料	X86055	批准	林仁安	20220215	單件重量	-	(KG)

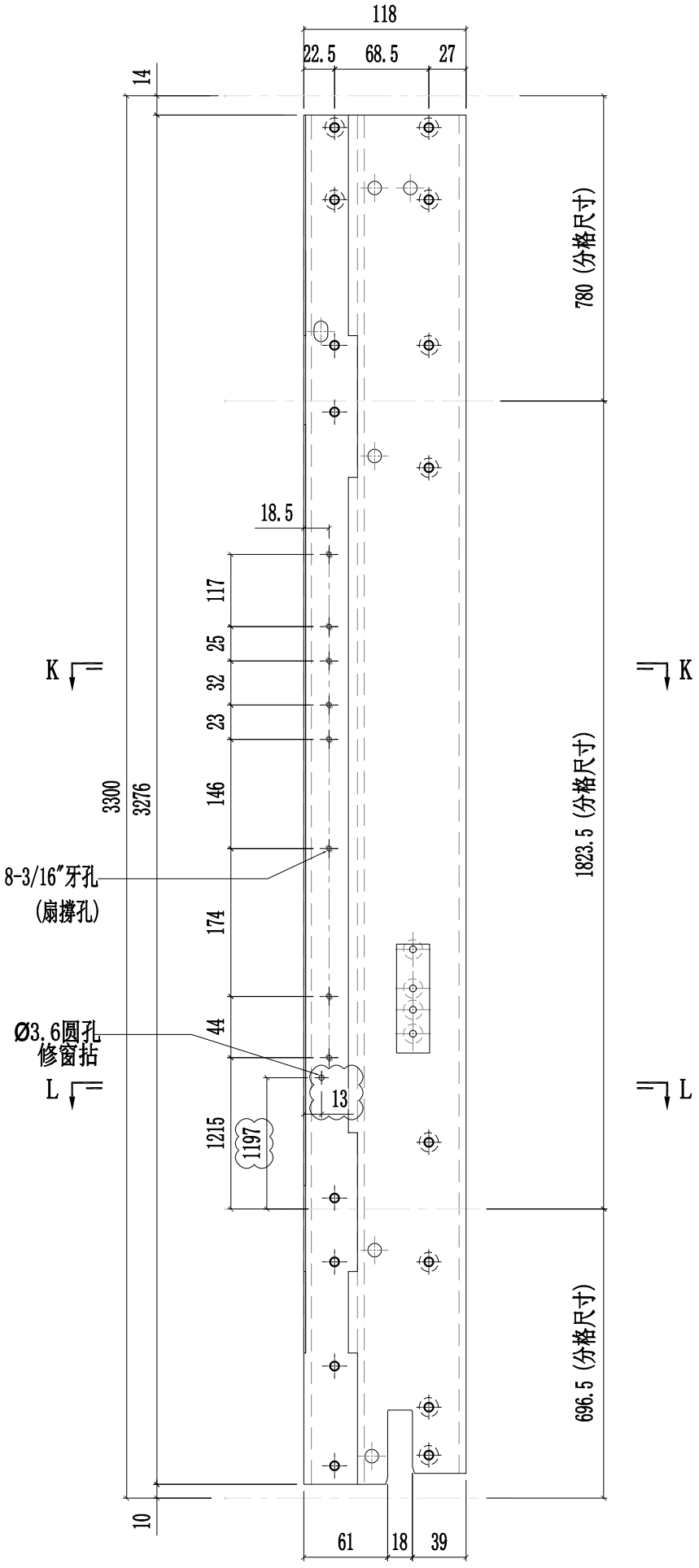

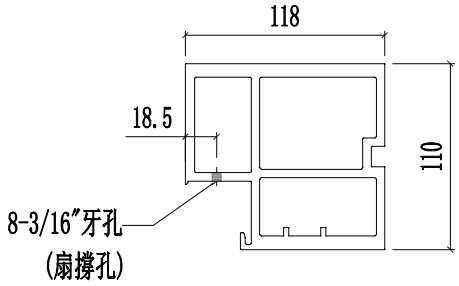

SECTION K-K

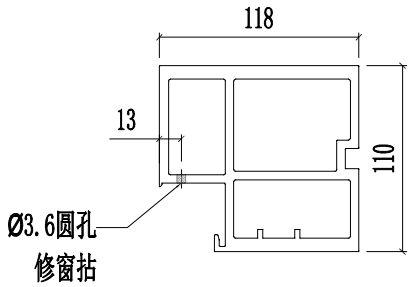

SECTION L-L

美特鋁質有限公司 MIDI Aluminium Fabricator Ltd.														
								工程號	J857	類別		物料號	-	
								地盘	啟德6552	制圖	陈梓豪	20220211	圖號	X86055-P04
修改	A	B		採用	工廠	✓	地盤	-	图纸名称	铝料加工图	復核	練松文	20220213	數量	-
日期	03.16	04.20		材料颜色		AL2:ECK3X10063S-XF1			材料	X86055	批准	林仁安	20220215	單件重量	- (KG)

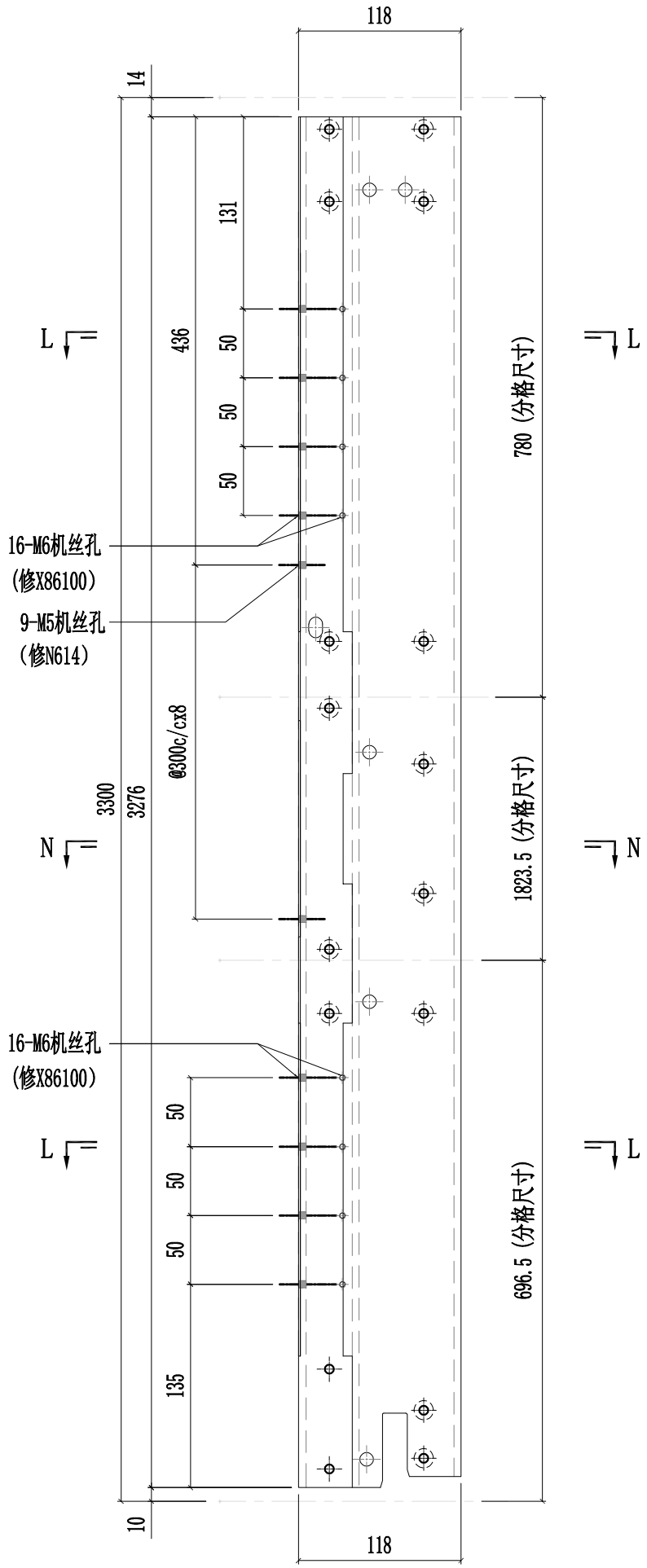

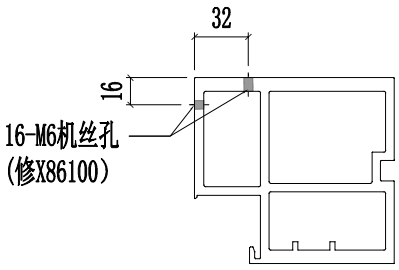

SECTION L-L

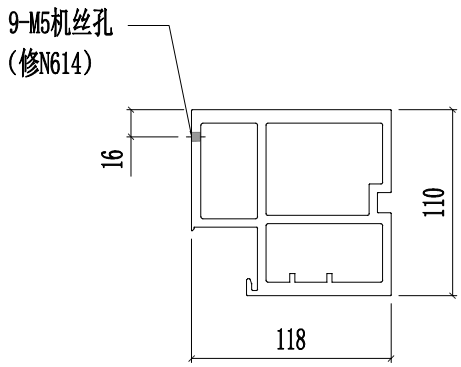

SECTION N-N

美特鋁質有限公司 MIDI Aluminium Fabricator Ltd.														
									工程號	J857	類別		物料號	-
									地盤	啟德6552	制圖	陳梓豪 20220211	圖號	X86055-P05
修改	A	B	C	採用	工廠	✓	地盤	-	图纸名称	铝料加工图	復核	練松文 20220213	數量	-
日期	03.16	03.26	04.26	材料颜色		AL2:ECK3X10063S-XF1			材料	X86055	批准	林仁安 20220215	單件重量	- (KG)

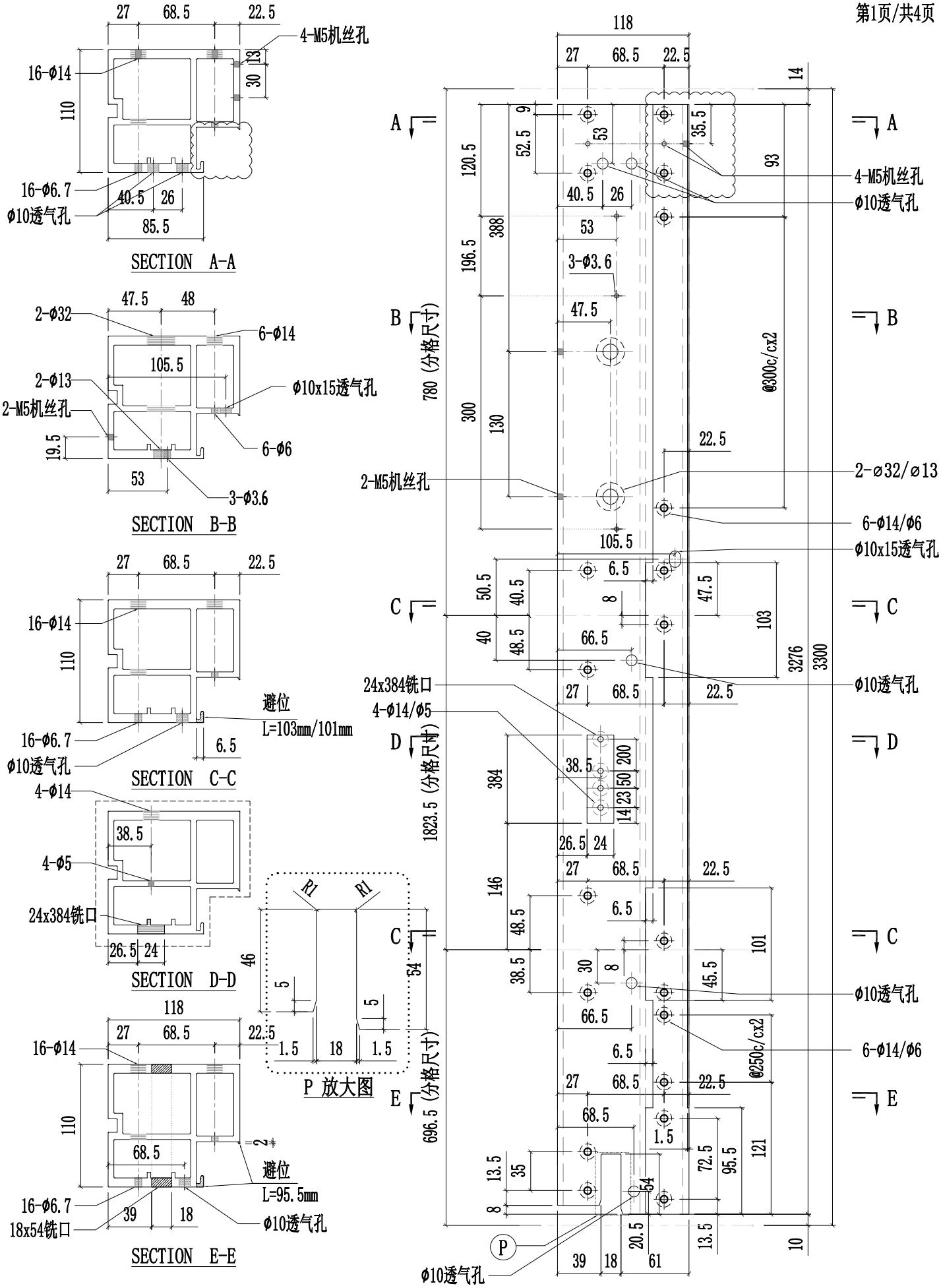

美特鋁質有限公司 MIDI Aluminium Fabricator Ltd.														
								工程號	J857	類別		物料號	-	
								地盤	啟德6552	制圖	陳梓豪	20220211	圖號	X86055-P05
修改	A	B		採用	工廠	✓	地盤	-	图纸名称	铝料加工图	復核	練松文	20220213	數量	-
日期	03.16	03.26		材料颜色		AL2:ECK3X10063S-XF1			材料	X86055	批准	林仁安	20220215	單件重量	- (KG)

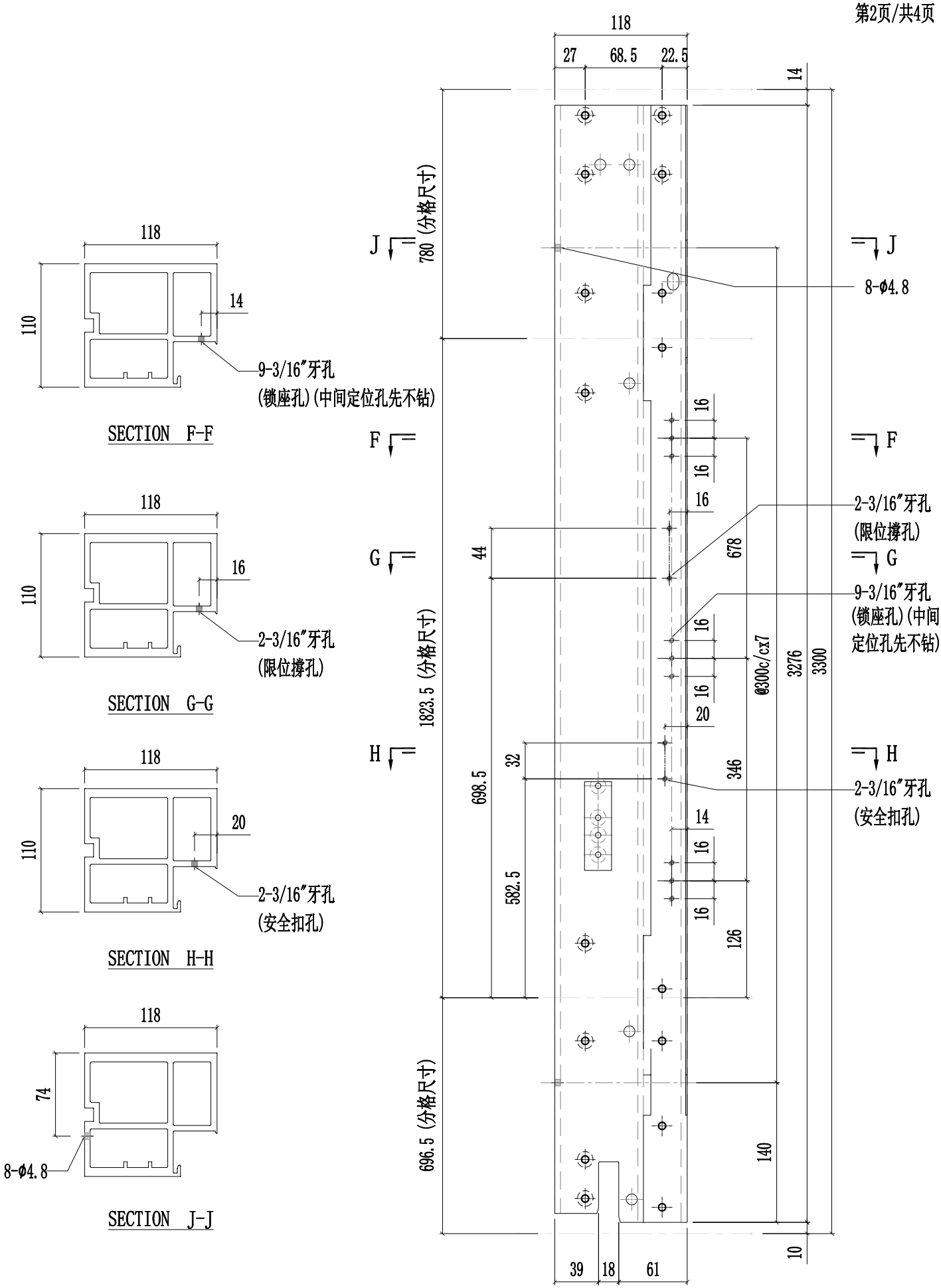

美特鋁質有限公司 MIDI Aluminium Fabricator Ltd.														
									工程號	J857	類別		物料號	-
									地盘	啟德6552	制圖	陈梓豪 20220211	圖號	X86055-P05
修改	A	B	C	採用	工廠	✓	地盤	-	图纸名称	铝料加工图	復核	練松文 20220213	數量	-
日期	03.16	03.26	04.12	材料颜色		AL2:ECK3X10063S-XF1			材料	X86055	批准	林仁安 20220215	單件重量	- (KG)

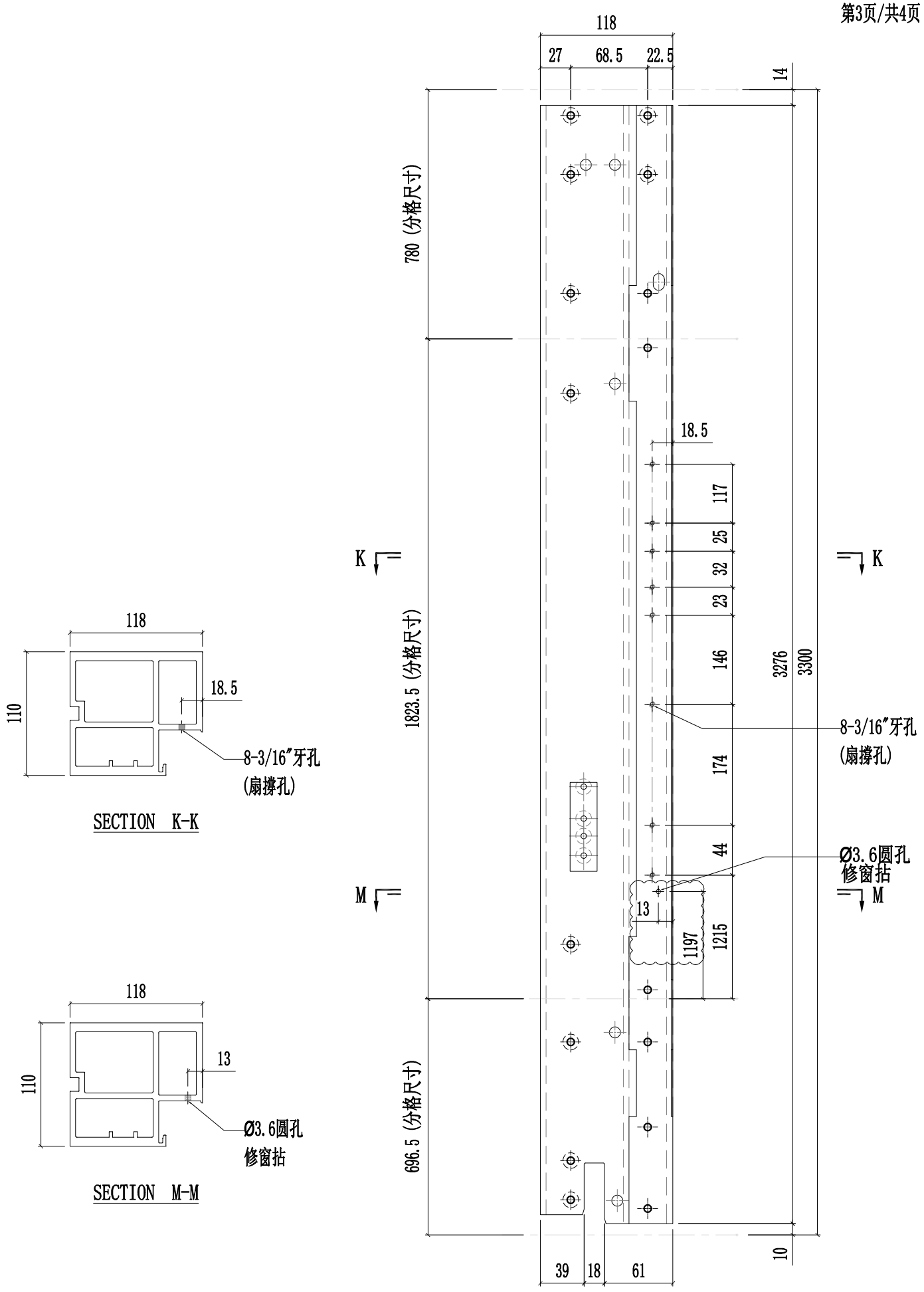

美特鋁質有限公司 MIDI Aluminium Fabricator Ltd.														
								工程號	J857	類別		物料號	-	
								地盘	啟德6552	制圖	陈梓豪	20220211	圖號	X86055-P05
修改	A	B		採用	工廠	✓	地盤	-	图纸名称	铝料加工图	復核	練松文	20220213	數量	-
日期	03.16	04.20		材料颜色		AL2:ECX3X10063S-XF1			材料	X86055	批准	林仁安	20220215	單件重量	- (KG)

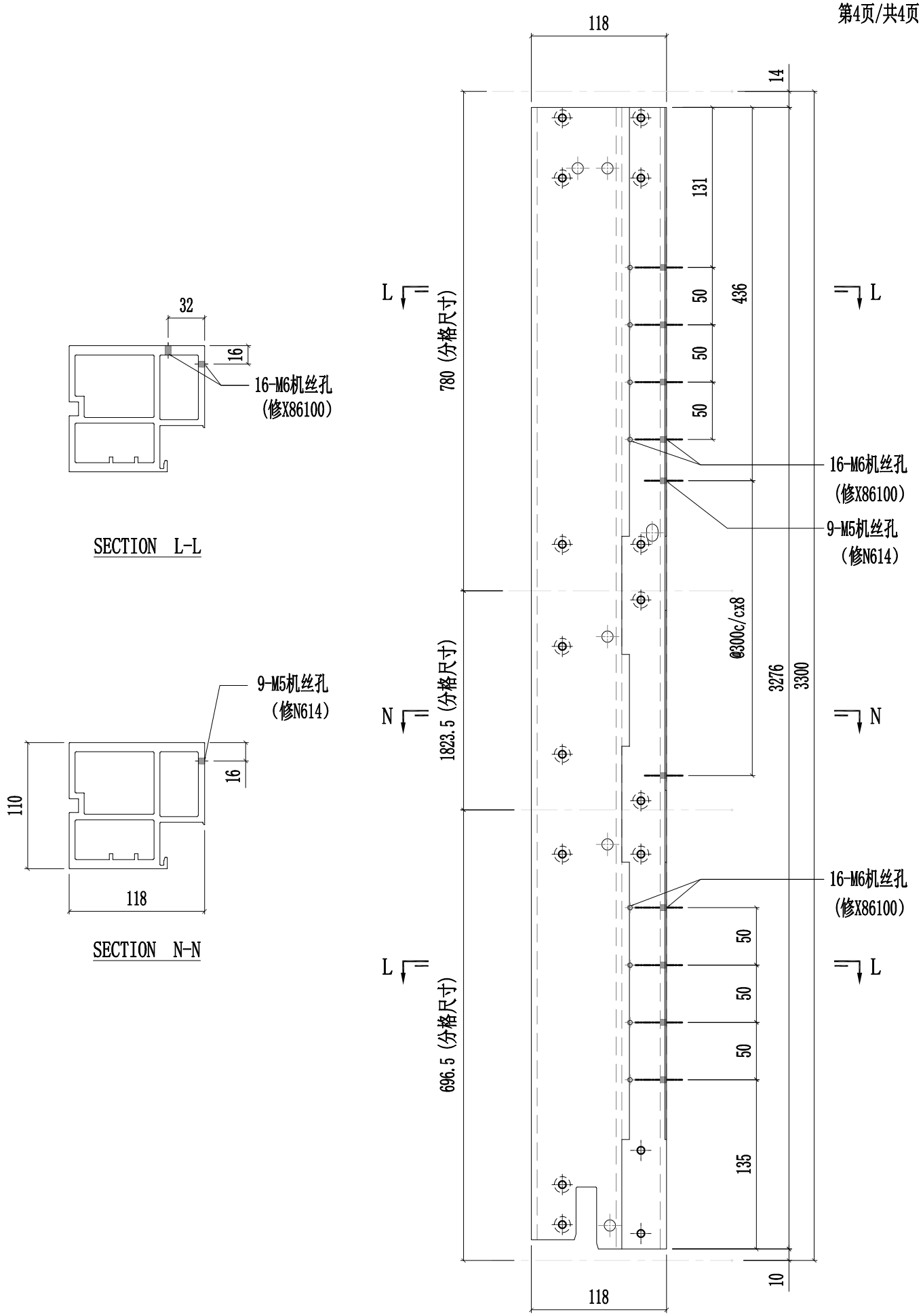

美特鋁質有限公司 MIDI Aluminium Fabricator Ltd.															
									工程號	J857	類別		物料號	-	
									地盤	啟德6552	制圖	陈梓豪	20220211	圖號	X86055-P06
修改	A	B	C	採用	工廠	✓	地盤	-	图纸名称	铝料加工图	復核	練松文	20220213	數量	-
日期	03.16	03.26	04.26	材料颜色		AL2:ECK3X10063S-XF1			材料	X86055	批准	林仁安	20220215	單件重量	- (KG)

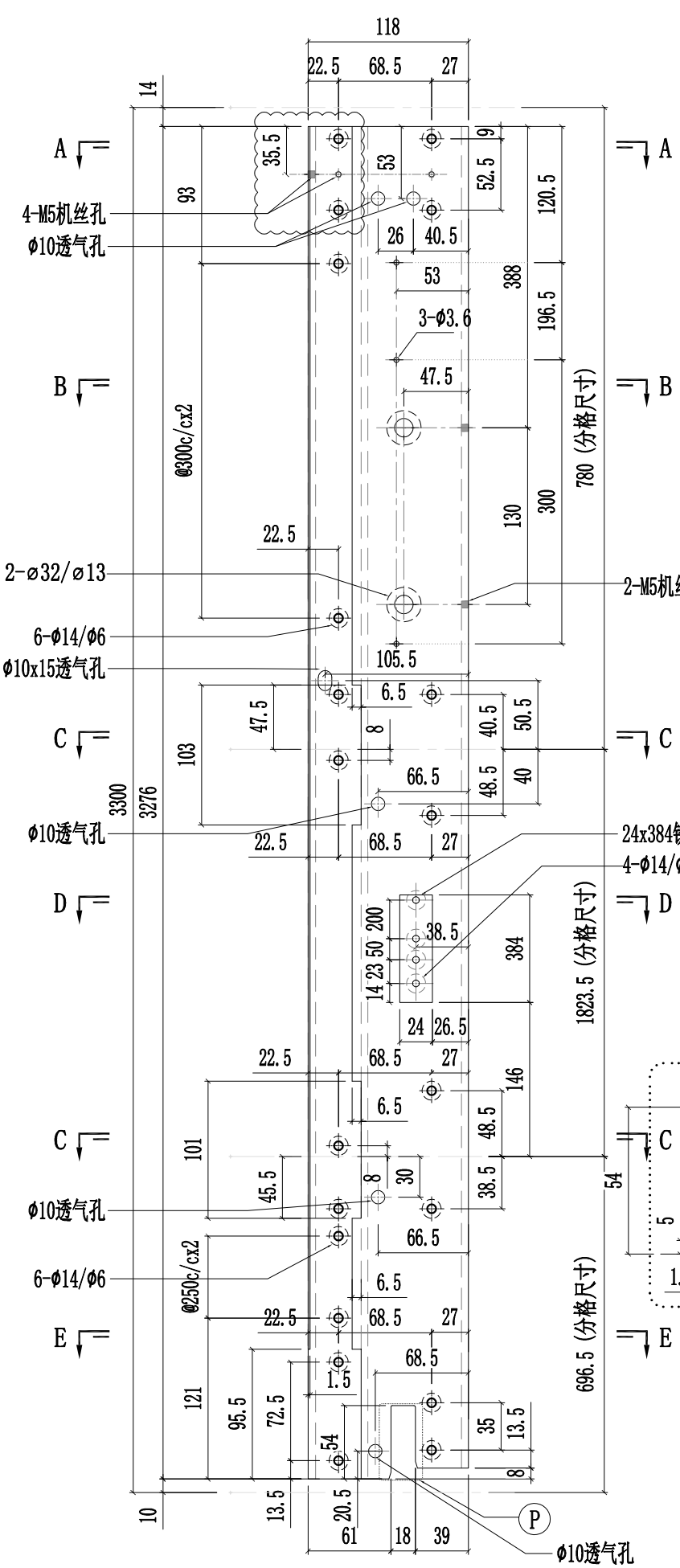

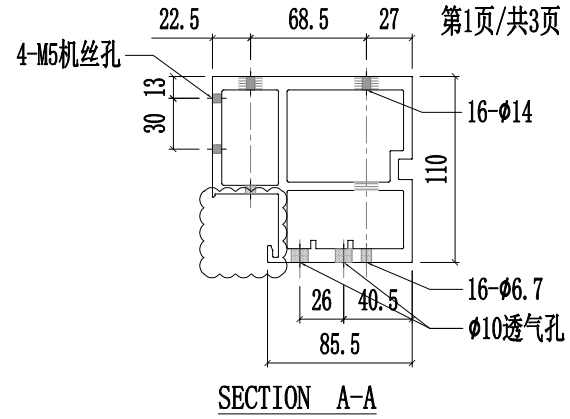

SECTION A-A

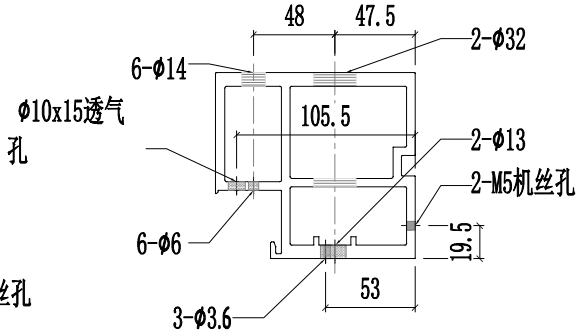

SECTION B-B

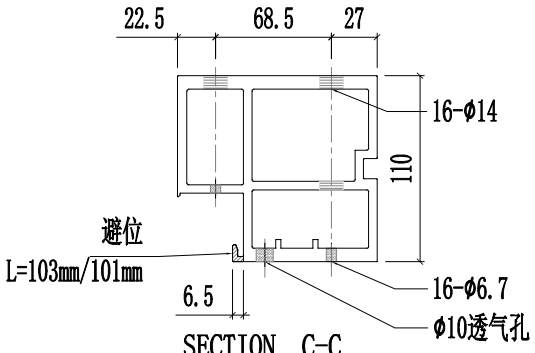

SECTION C-C

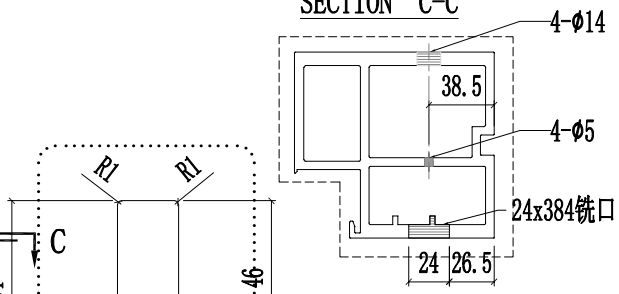

SECTION D-D

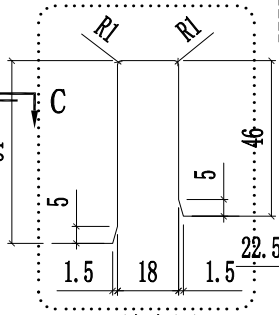

P 放大图

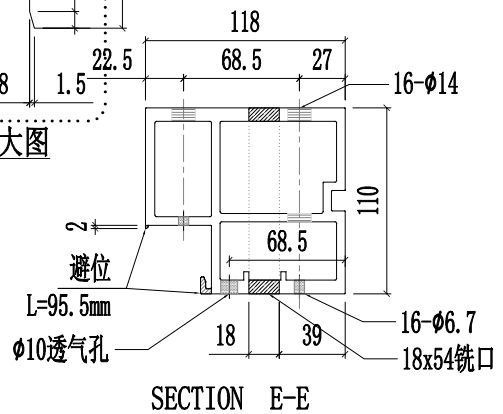

SECTION E-E

美特鋁質有限公司 MIDI Aluminium Fabricator Ltd.													
							工程號	J857	類別		物料號	-	
							地盤	啟德6552	制圖	陈梓豪	20220211	圖號	X86055-P06
修改	A	B		採用	工廠	✓	地盤	-	图纸名称	铝料加工图	復核	練松文	20220213	數量	-
日期	03.16	03.26		材料颜色		AL2:ECK3X10063S-XF1			材料	X86055	批准	林仁安	20220215	單件重量	- (KG)

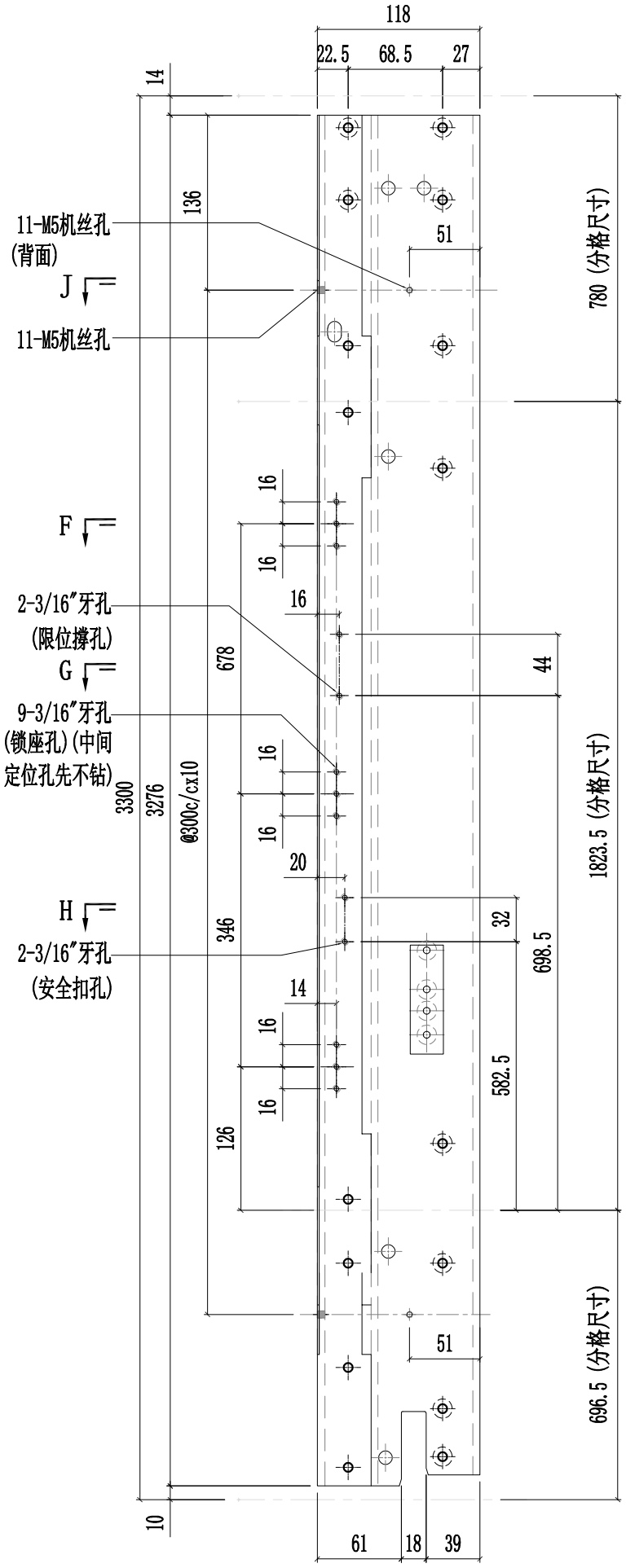

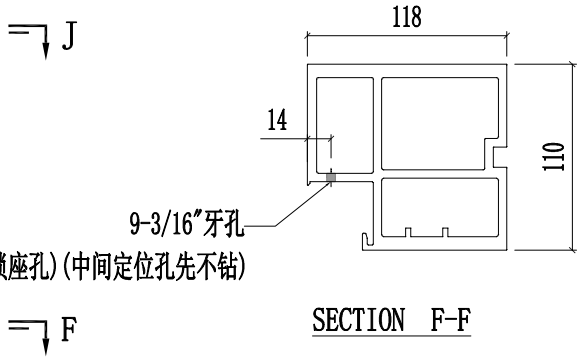

SECTION F-F

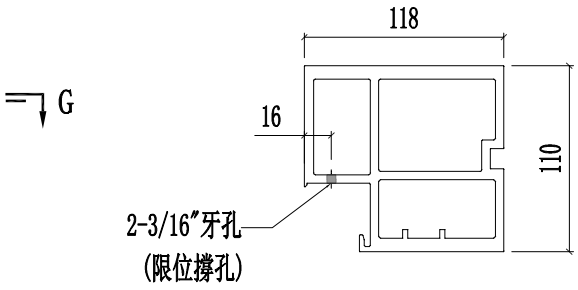

SECTION G-G

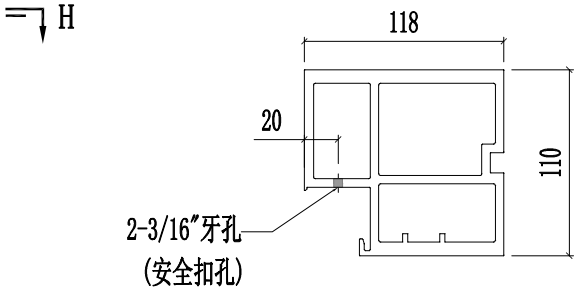

SECTION H-H

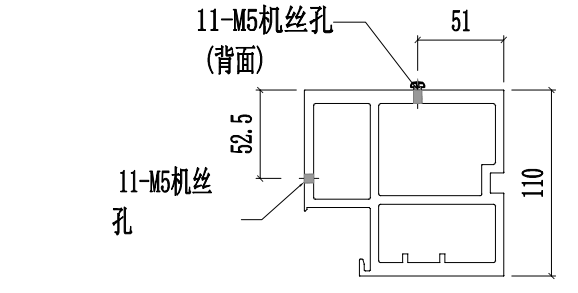

SECTION J-J

美特鋁質有限公司 MIDI Aluminium Fabricator Ltd.													
								工程號	J857	類別		物料號	-
								地盘	啟德6552	制圖	陈梓豪 20220211	圖號	X86055-P06
修改	A	B	C	採用	工廠	✓	地盤	-	图纸名称	铝料加工图	復核	練松文 20220213	數量	-
日期	03.16	03.26	04.12	材料颜色		AL2:ECK3X10063S-XF1			材料	X86055	批准	林仁安 20220215	單件重量	- (KG)

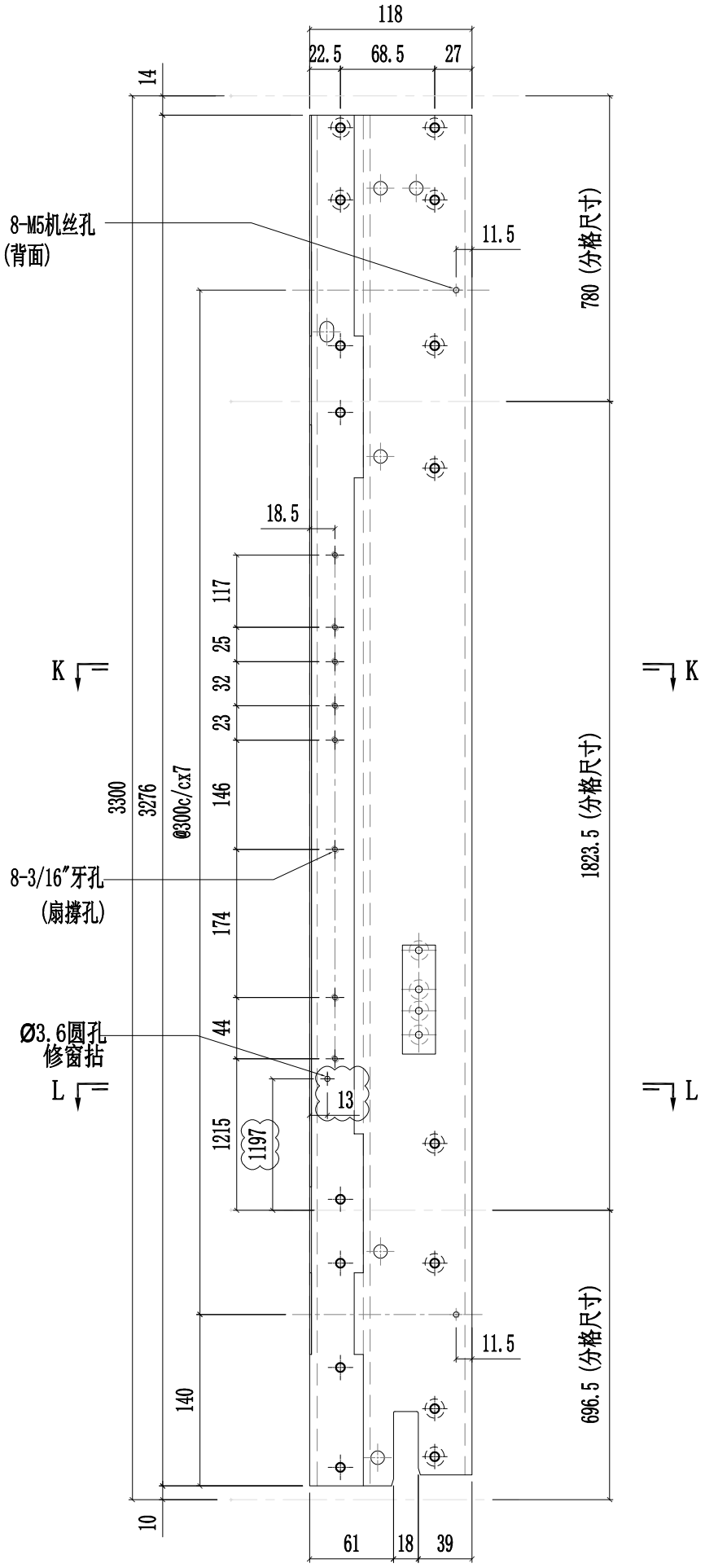

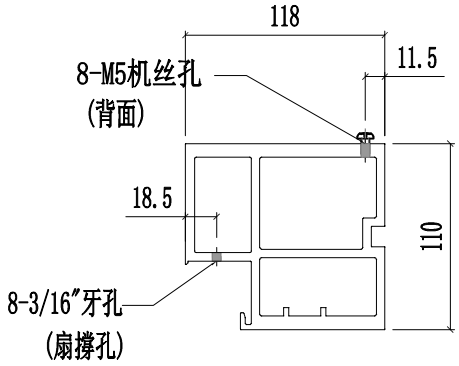

SECTION K-K

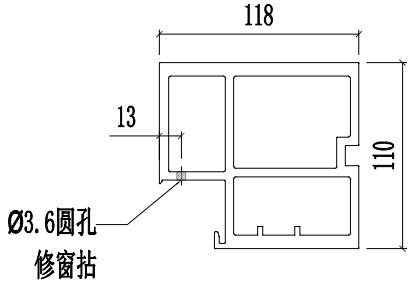

SECTION L-L

美特鋁質有限公司 MIDI Aluminium Fabricator Ltd.													
								工程號	J857	類別		物料號	-
								地盤	啟德6552	制圖	陈梓豪 20220211	圖號	X86055-P07
修改	A	B	C	採用	工廠	✓	地盤	-	图纸名称	铝料加工图	復核	練松文 20220213	數量	-
日期	03.16	03.26	04.26	材料颜色		AL2:ECK3X10063S-XF1			材料	X86055	批准	林仁安 20220215	單件重量	- (KG)

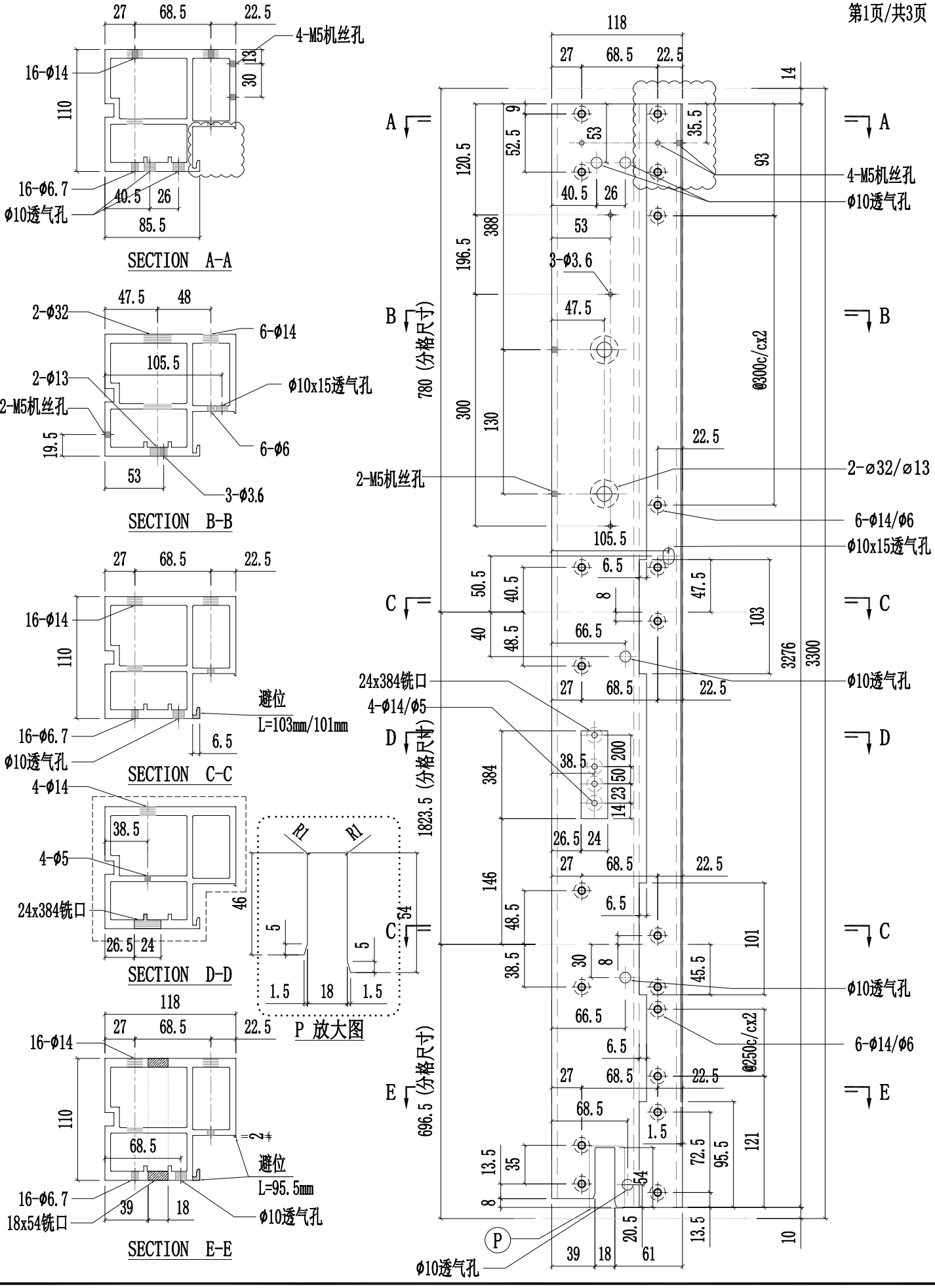

美特鋁質有限公司 MIDI Aluminium Fabricator Ltd.														
								工程號	J857	類別		物料號	-	
								地盘	啟德6552	制圖	陈梓豪	20220211	圖號	X86055-P07
修改	A	B		採用	工廠	✓	地盤	-	图纸名称	铝料加工图	復核	練松文	20220213	數量	-
日期	03.16	03.26		材料颜色		AL2:ECK3X10063S-XF1			材料	X86055	批准	林仁安	20220215	單件重量	- (KG)

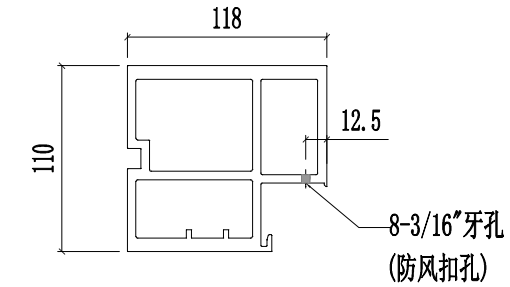

SECTION F-F

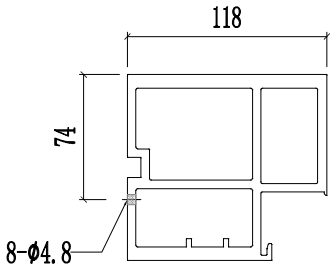

SECTION G-G

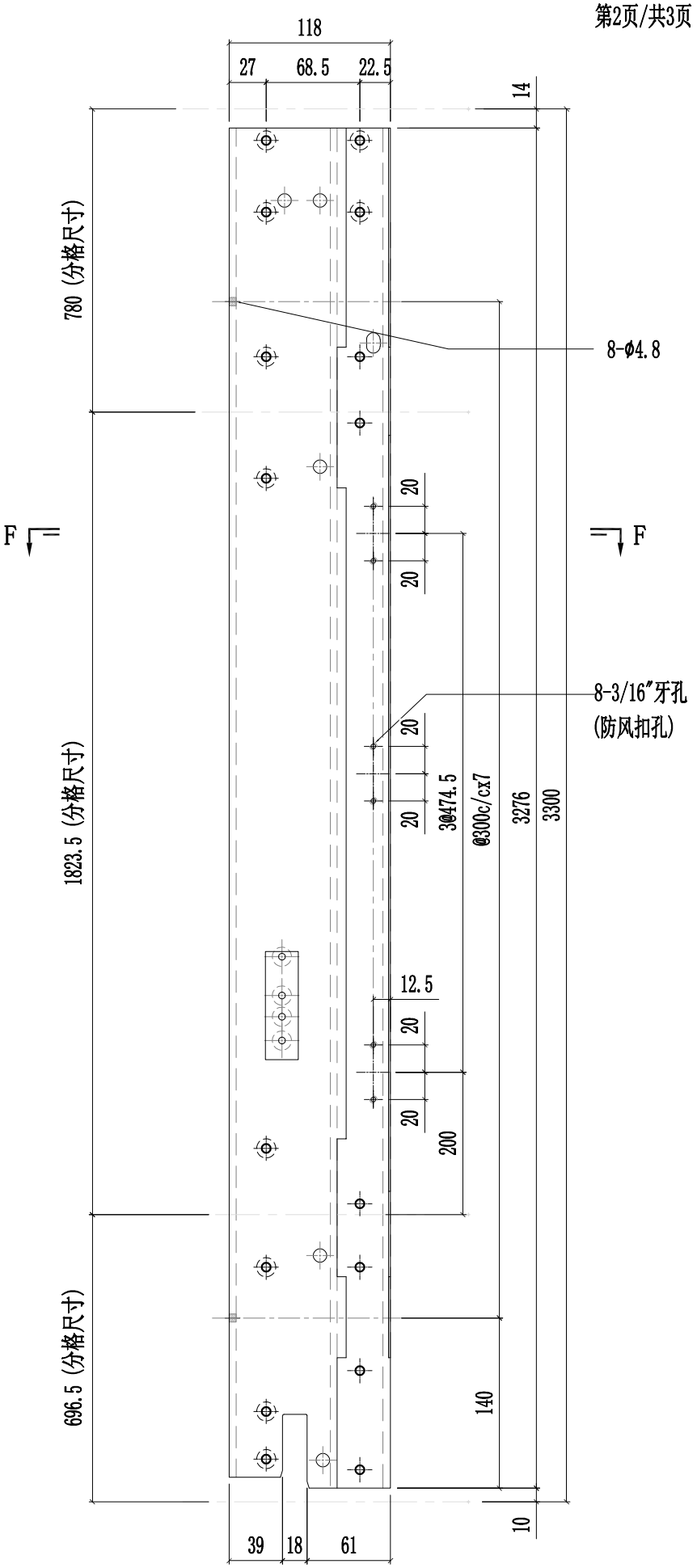

美特鋁質有限公司 MIDI Aluminium Fabricator Ltd.														
								工程號	J857	類別		物料號	-	
								地盘	啟德6552	制圖	陈梓豪	20220211	圖號	X86055-P07
修改	A	B		採用	工廠	✓	地盤	-	图纸名称	铝料加工图	復核	練松文	20220213	數量	-
日期	03.16	04.20		材料颜色		AL2:ECX3X10063S-XF1			材料	X86055	批准	林仁安	20220215	單件重量	- (KG)

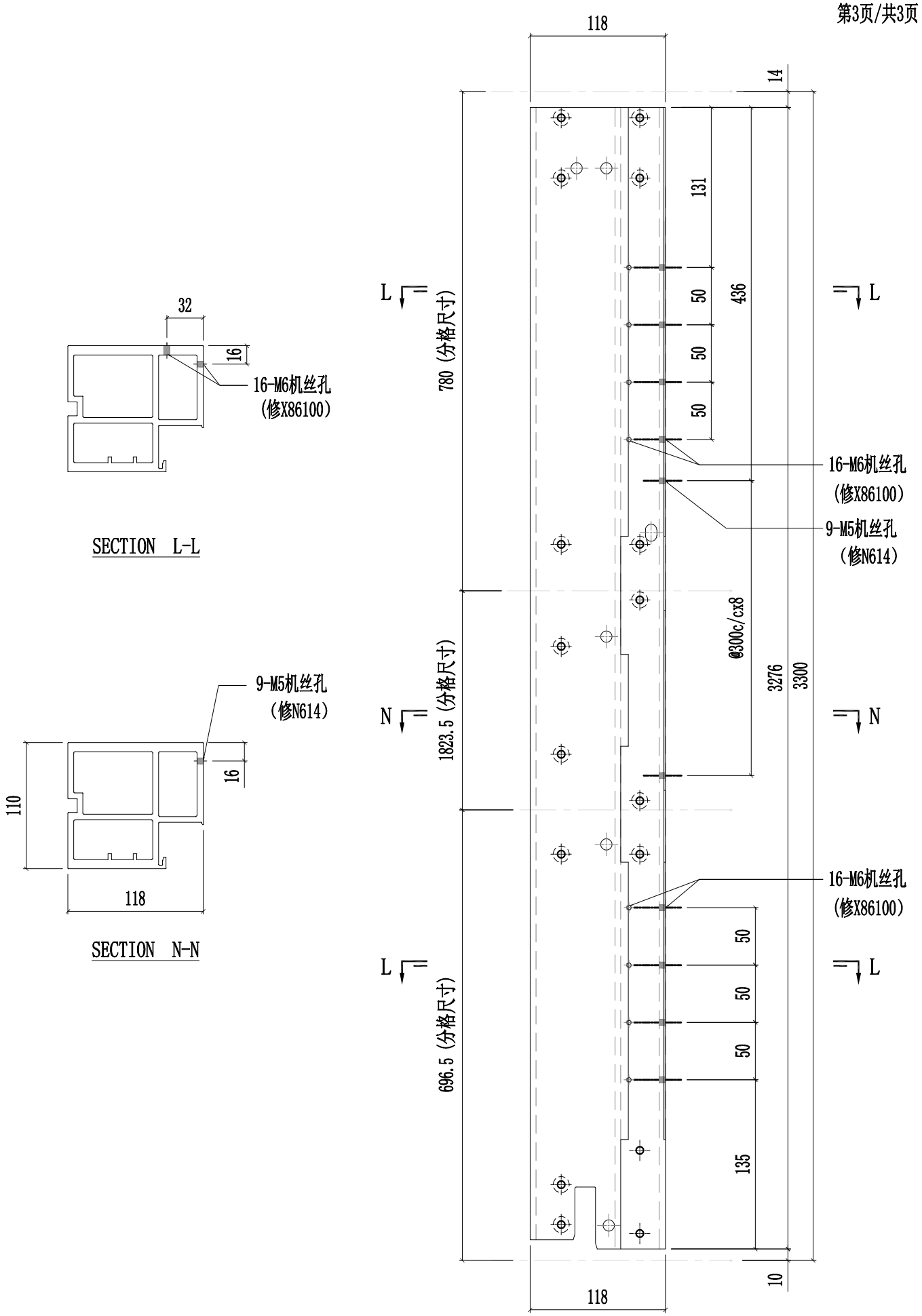

美特鋁質有限公司 MIDI Aluminium Fabricator Ltd.														
									工程號	J857	類別		物料號	-
									地盘	啟德6552	制圖	陈梓豪 20220211	圖號	X86055-P08
修改	A	B	C	採用	工廠	✓	地盤	-	图纸名称	铝料加工图	復核	練松文 20220213	數量	-
日期	03.16	03.26	04.26	材料颜色		AL2:ECK3X10063S-XF1			材料	X86055	批准	林仁安 20220215	單件重量	- (KG)

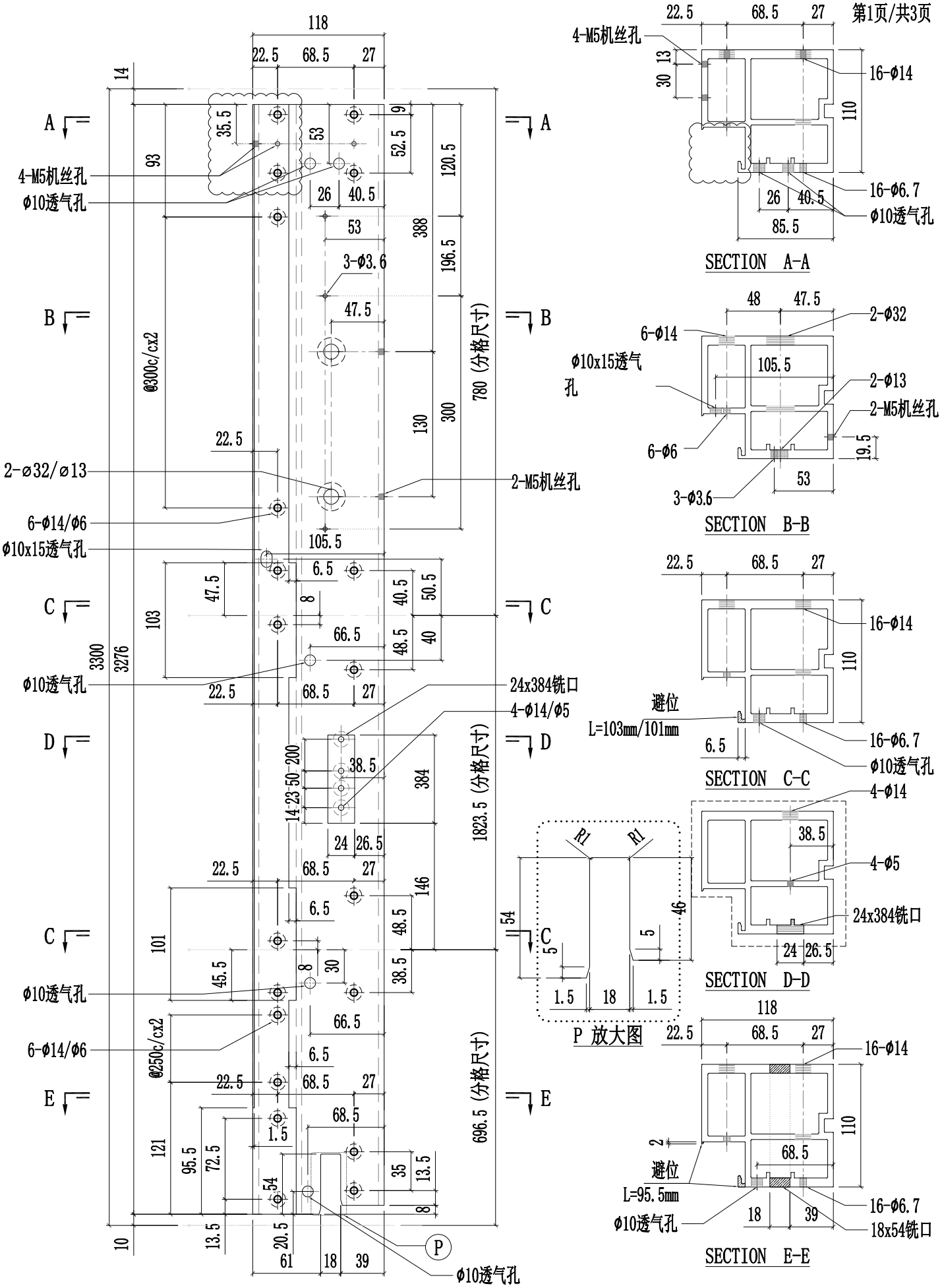

SECTION A-A

SECTION B-B

SECTION C-C

SECTION D-D

P 放大图

SECTION E-E

美特鋁質有限公司 MIDI Aluminium Fabricator Ltd.													
							工程號	J857	類別		物料號	-	
							地盤	啟德6552	制圖	陈梓豪	20220211	圖號	X86055-P08
修改	A	B		採用	工廠	✓	地盤	-	图纸名称	铝料加工图	復核	練松文	20220213	數量	-
日期	03.16	03.26		材料颜色		AL2:ECK3X10063S-XF1			材料	X86055	批准	林仁安	20220215	單件重量	- (KG)

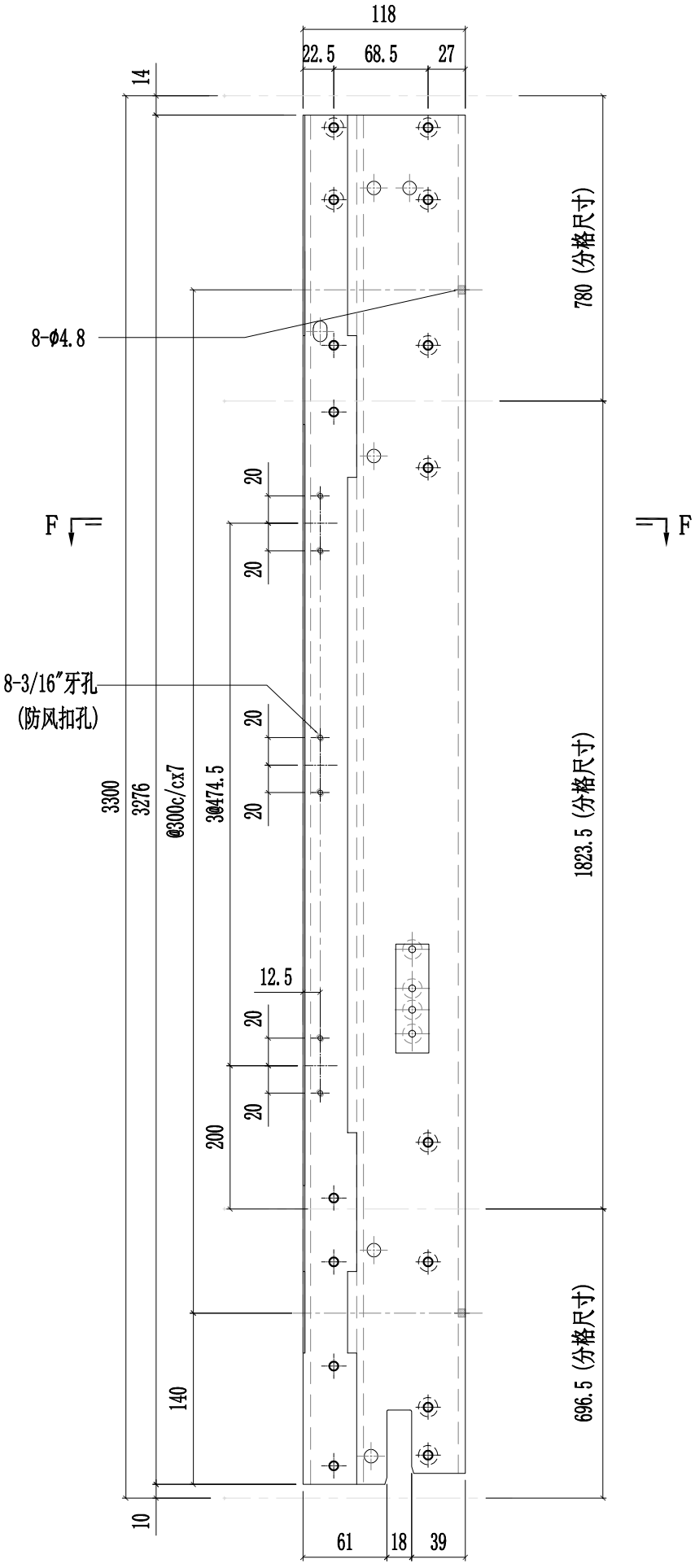

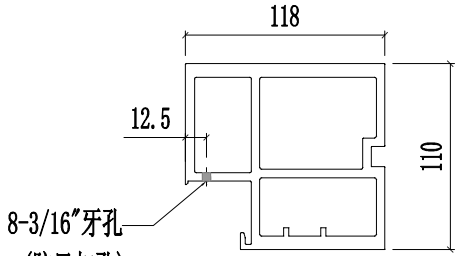

SECTION F-F

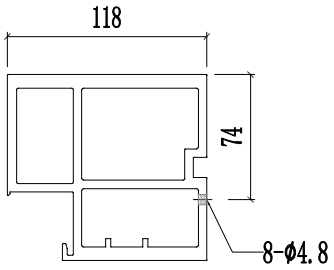

SECTION G-G

美特鋁質有限公司 MIDI Aluminium Fabricator Ltd.														
								工程號	J857	類別		物料號	-	
								地盘	啟德6552	制圖	陈梓豪	20220211	圖號	X86055-P08
修改	A	B		採用	工廠	✓	地盤	-	图纸名称	铝料加工图	復核	練松文	20220213	數量	-
日期	03.16	04.20		材料颜色		AL2:ECK3X10063S-XF1			材料	X86055	批准	林仁安	20220215	單件重量	- (KG)

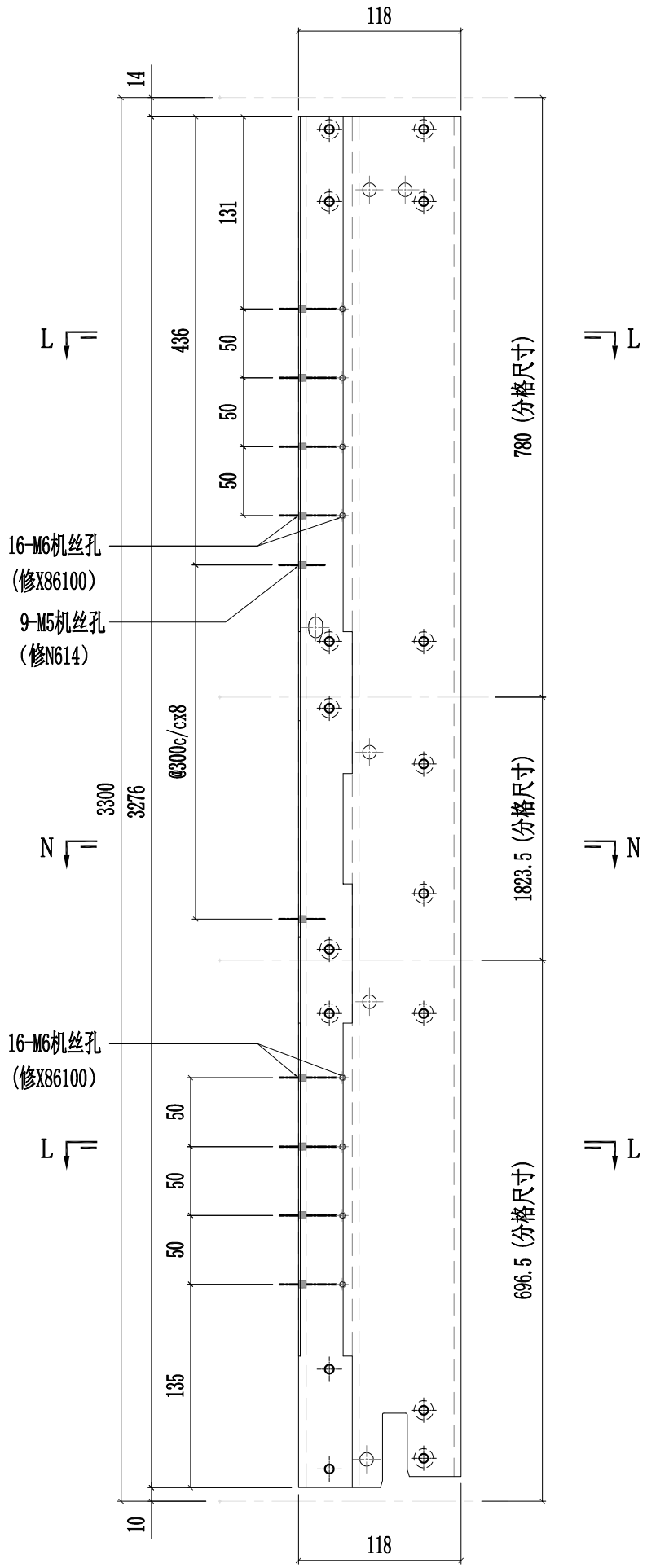

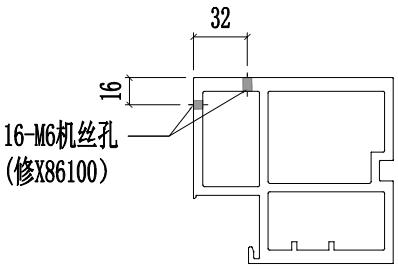

SECTION L-L

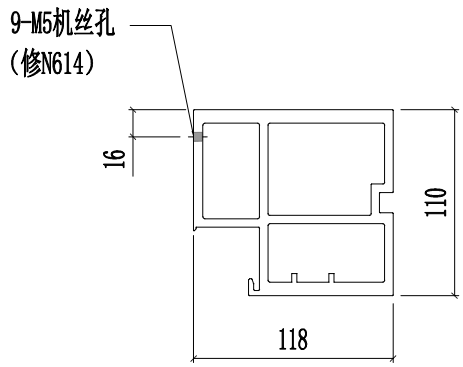

SECTION N-N

美特鋁質有限公司 MIDI Aluminium Fabricator Ltd.														
									工程號	J857	類別		物料號	-
									地盘	啟德6552	制圖	陈梓豪 20220211	圖號	X86055-P09
修改	A	B	C	採用	工廠	✓	地盤	-	图纸名称	铝料加工图	復核	練松文 20220213	數量	-
日期	03.16	03.26	04.26	材料颜色		AL2:ECK3X10063S-XF1			材料	X86055	批准	林仁安 20220215	單件重量	- (KG)

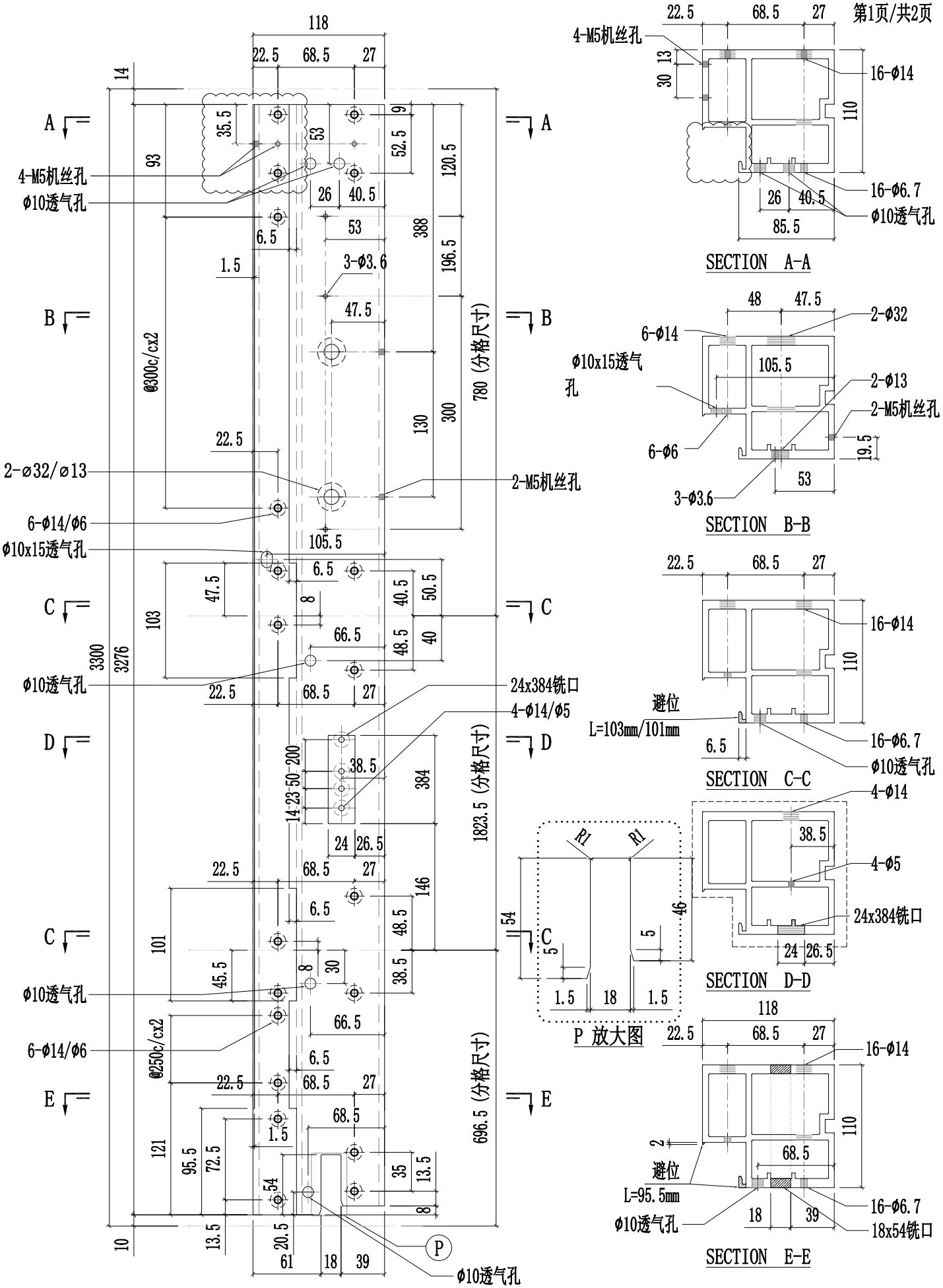

美特鋁質有限公司 MIDI Aluminium Fabricator Ltd.													
							工程號	J857	類別		物料號	-	
							地盤	啟德6552	制圖	陈梓豪	20220211	圖號	X86055-P09
修改	A	B		採用	工廠	✓	地盤	-	图纸名称	铝料加工图	復核	練松文	20220213	數量	-
日期	03.16	03.26		材料颜色		AL2:ECK3X10063S-XF1			材料	X86055	批准	林仁安	20220215	單件重量	- (KG)

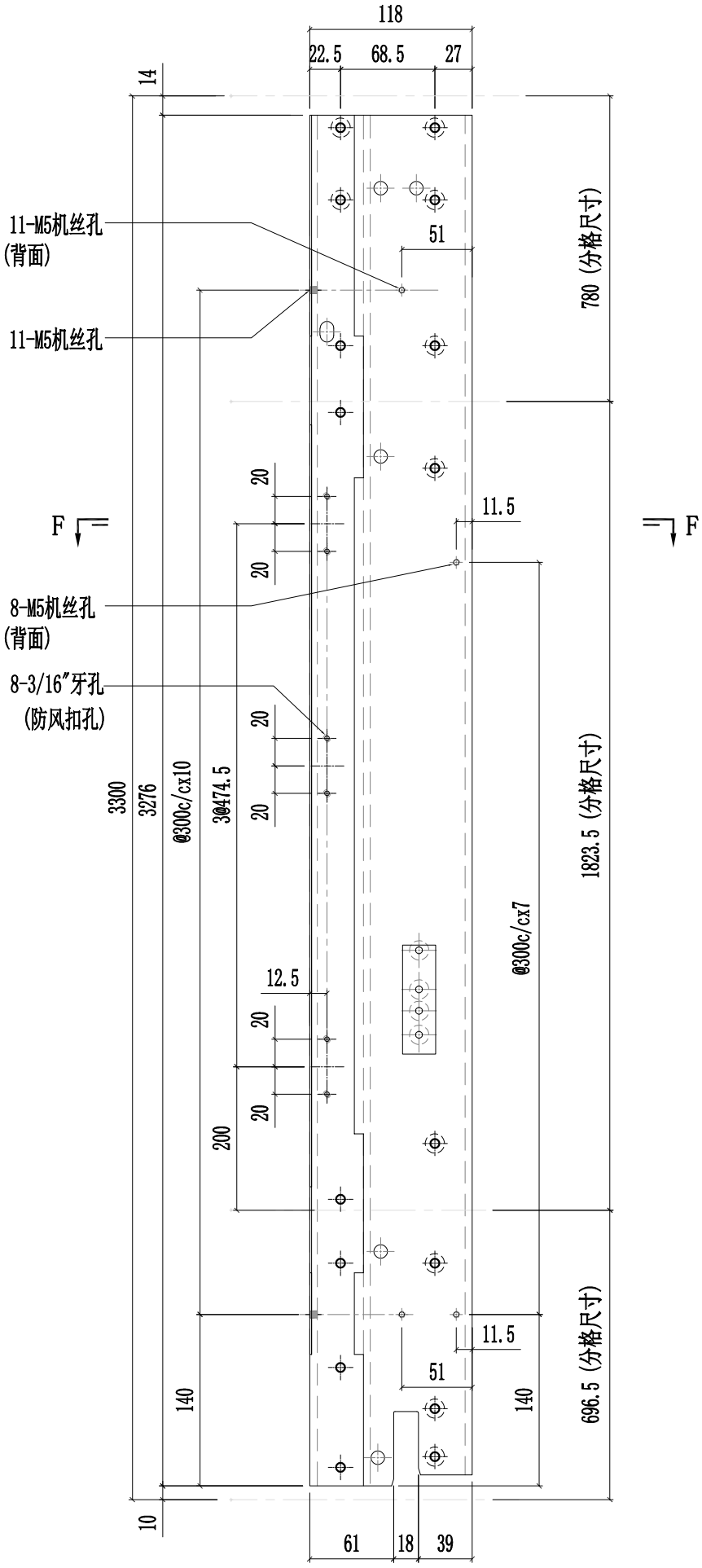

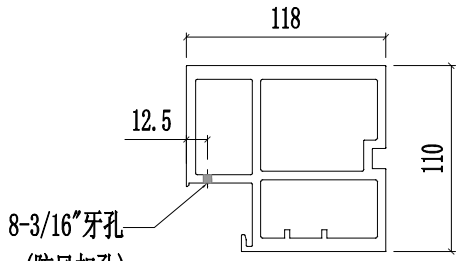

SECTION F-F

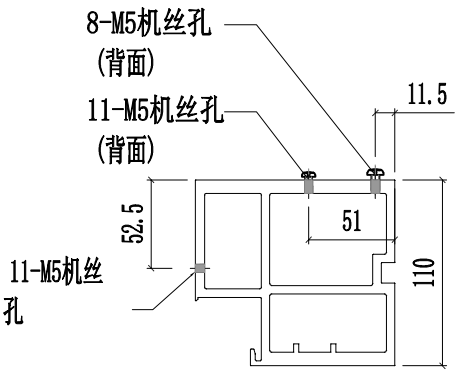

SECTION G-G

美特鋁質有限公司 MIDI Aluminium Fabricator Ltd.														
									工程號	J857	類別		物料號	-
									地盤	啟德6552	制圖	陳梓豪 20220211	圖號	X86055-P10
修改	A	B	C	採用	工廠	✓	地盤	-	图纸名称	铝料加工图	復核	練松文 20220213	數量	-
日期	03.16	03.26	04.26	材料颜色		AL2:ECK3X10063S-XF1			材料	X86055	批准	林仁安 20220215	單件重量	- (KG)

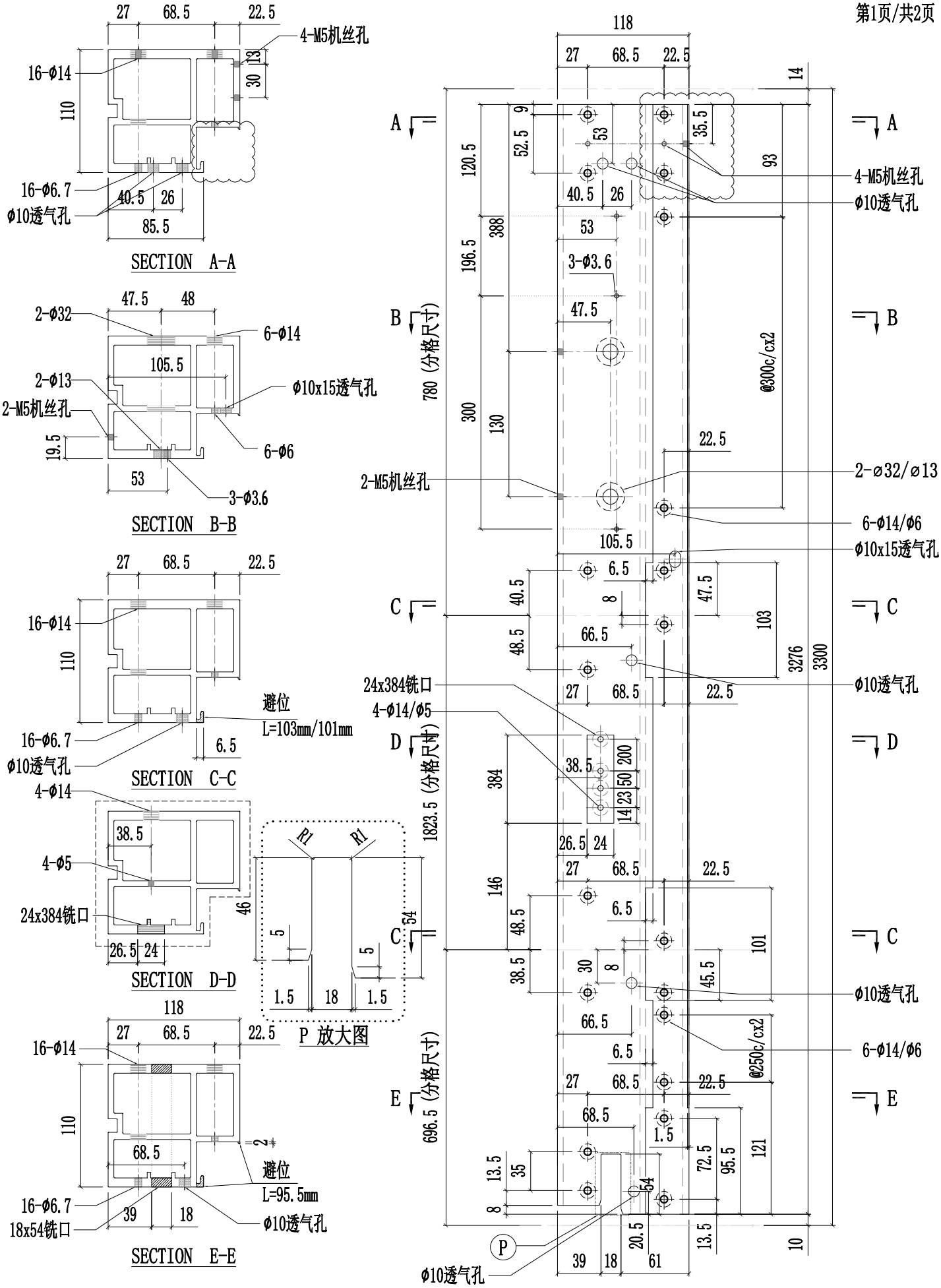

美特鋁質有限公司 MIDI Aluminium Fabricator Ltd.														
								工程號	J857	類別		物料號	-	
								地盘	啟德6552	制圖	陈梓豪	20220211	圖號	X86055-P10
修改	A	B		採用	工廠	✓	地盤	-	图纸名称	铝料加工图	復核	練松文	20220213	數量	-
日期	03.16	03.26		材料颜色		AL2:ECK3X10063S-XF1			材料	X86055	批准	林仁安	20220215	單件重量	- (KG)

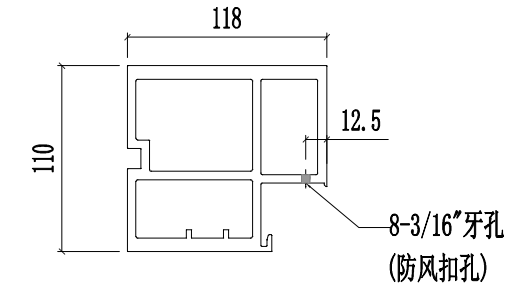

SECTION F-F

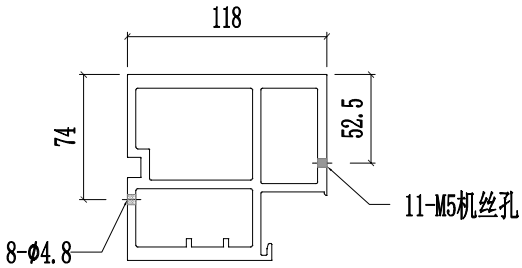

SECTION G-G

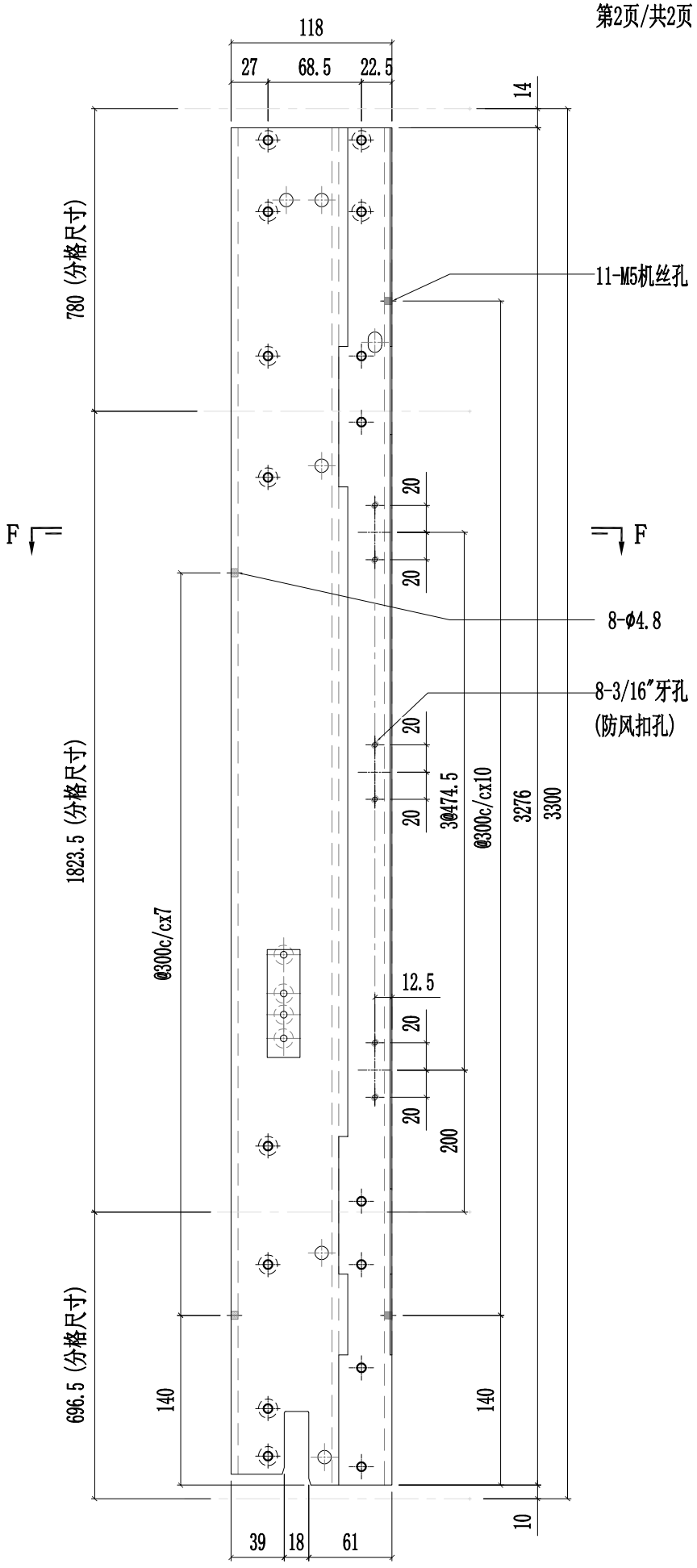

美特鋁質有限公司 MIDI Aluminium Fabricator Ltd.														
									工程號	J857	類別		物料號	-
									地盤	啟德6552	制圖	陈梓豪 20220211	圖號	X86055-P11
修改	A	B	C	採用	工廠	✓	地盤	-	图纸名称	铝料加工图	復核	練松文 20220213	數量	-
日期	03.16	03.26	04.26	材料颜色		AL2:ECK3X10063S-XF1			材料	X86055	批准	林仁安 20220215	單件重量	- (KG)

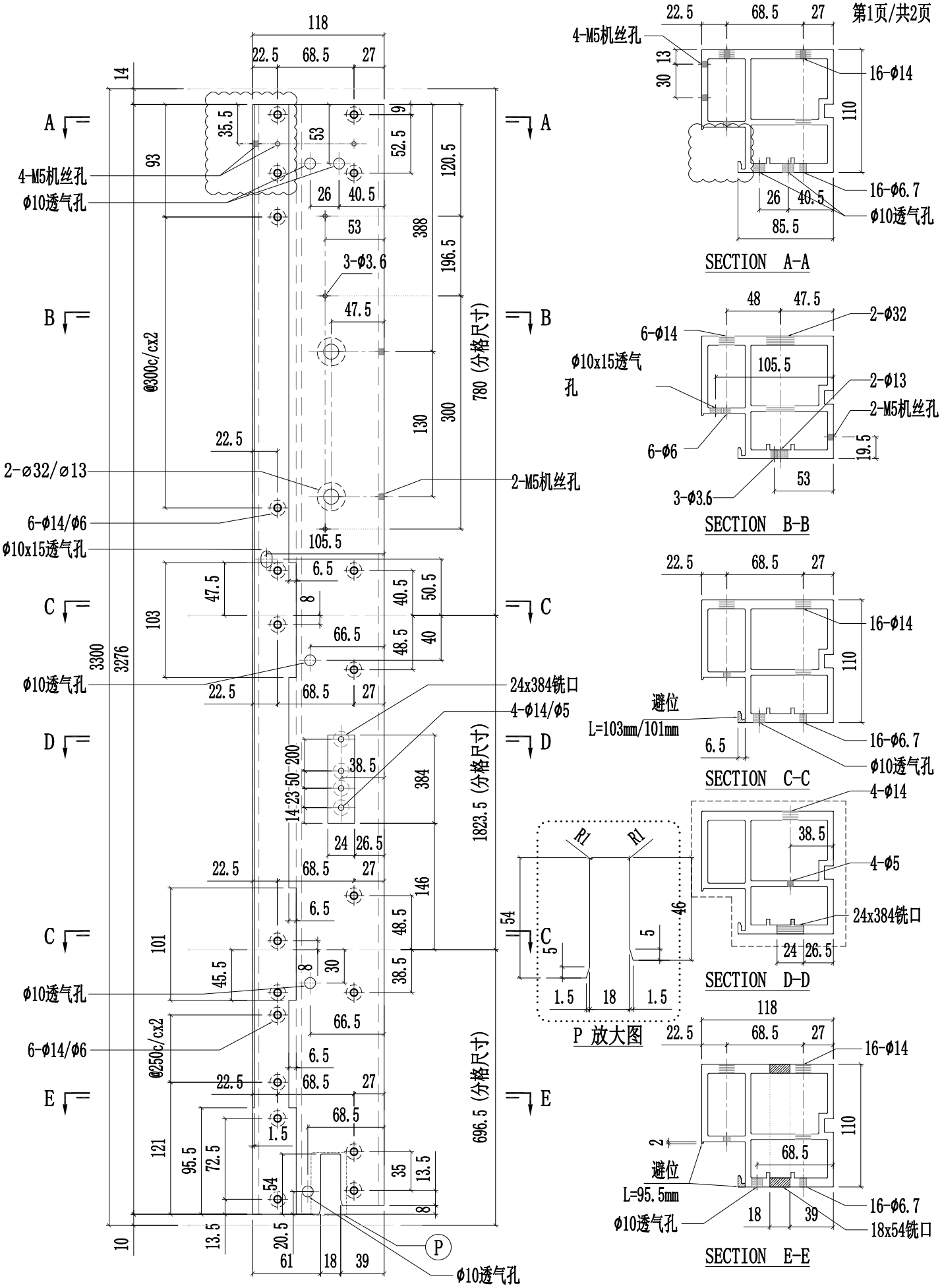

SECTION A-A

SECTION B-B

SECTION C-C

SECTION D-D

P 放大图

SECTION E-E

美特鋁質有限公司 MIDI Aluminium Fabricator Ltd.													
							工程號	J857	類別		物料號	-	
							地盤	啟德6552	制圖	陈梓豪	20220211	圖號	X86055-P11
修改	A	B		採用	工廠	✓	地盤	-	图纸名称	铝料加工图	復核	練松文	20220213	數量	-
日期	03.16	03.26		材料颜色		AL2:ECK3X10063S-XF1			材料	X86055	批准	林仁安	20220215	單件重量	- (KG)

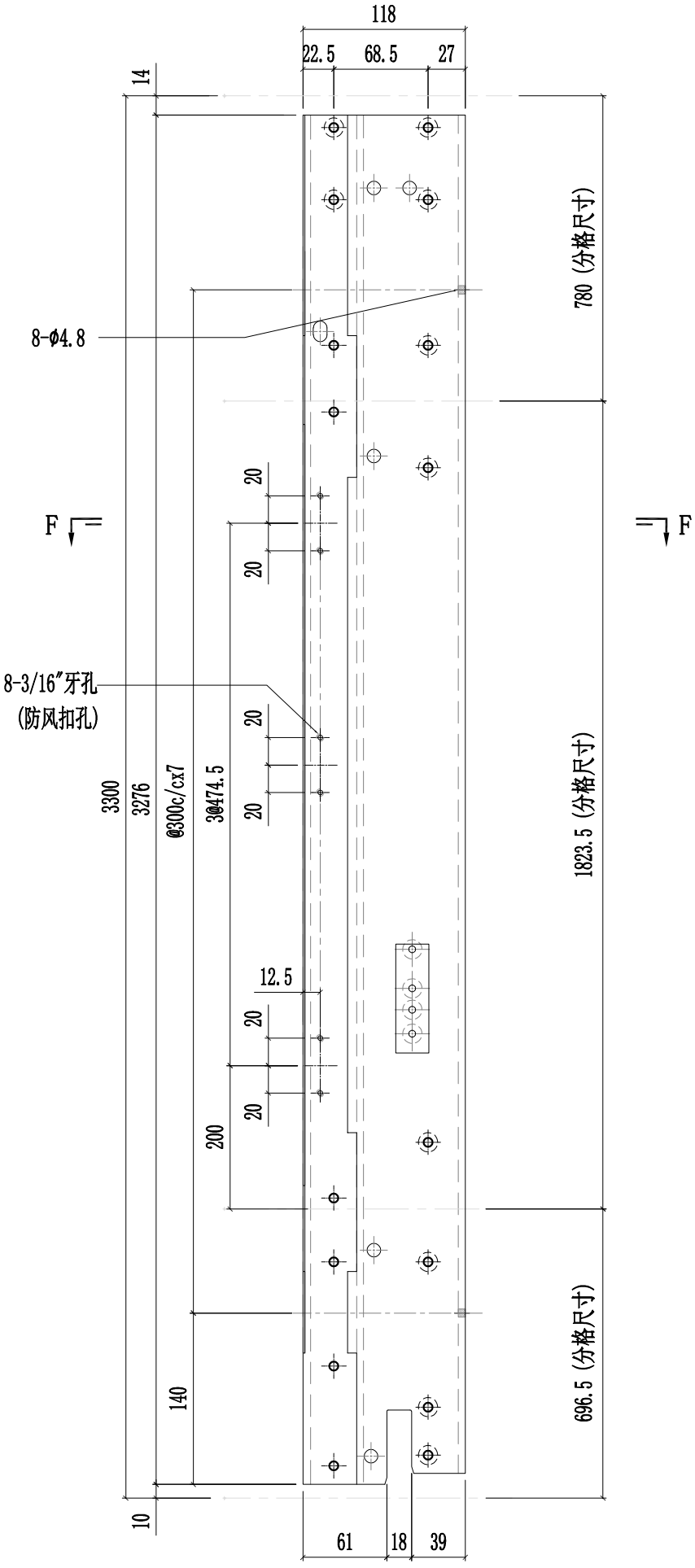

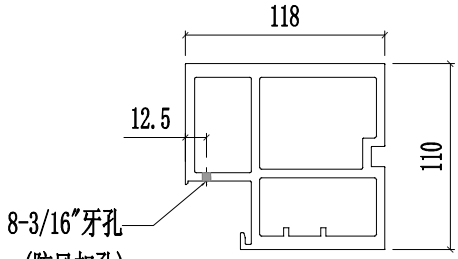

SECTION F-F

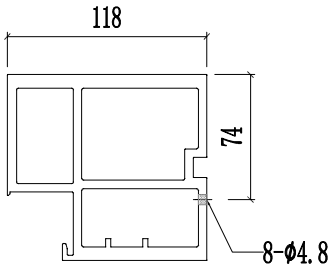

SECTION G-G

美特鋁質有限公司 MIDI Aluminium Fabricator Ltd.														
									工程號	J857	類別		物料號	-
									地盤	啟德6552	制圖	陈梓豪 20220211	圖號	X86055-P12
修改	A	B	C	採用	工廠	✓	地盤	-	图纸名称	铝料加工图	復核	練松文 20220213	數量	-
日期	03.16	03.26	04.26	材料颜色		AL2:ECK3X10063S-XF1			材料	X86055	批准	林仁安 20220215	單件重量	- (KG)

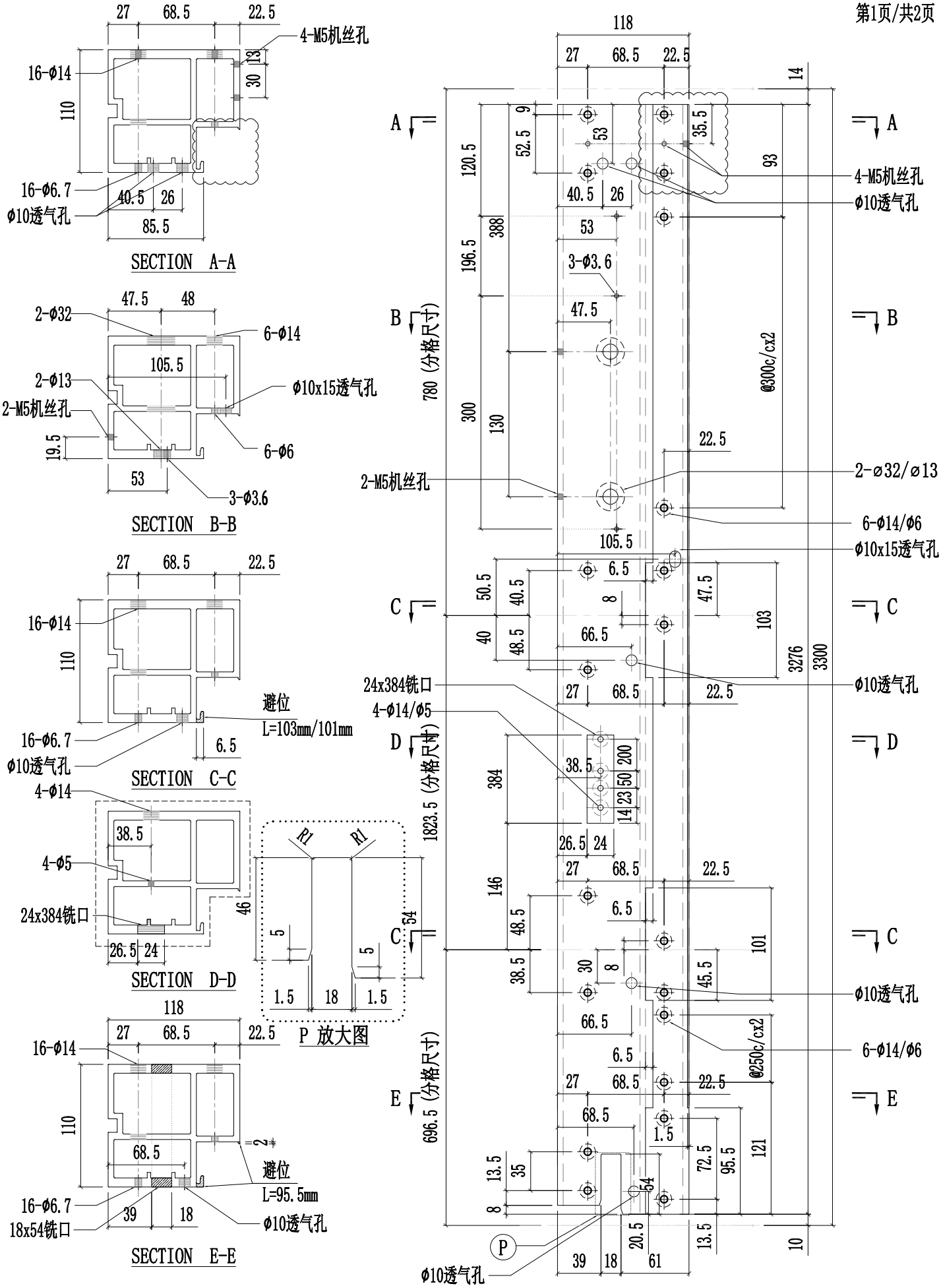

美特鋁質有限公司 MIDI Aluminium Fabricator Ltd.														
								工程號	J857	類別		物料號	-	
								地盘	啟德6552	制圖	陈梓豪	20220211	圖號	X86055-P12
修改	A	B		採用	工廠	✓	地盤	-	图纸名称	铝料加工图	復核	練松文	20220213	數量	-
日期	03.16	03.26		材料颜色		AL2:ECK3X10063S-XF1			材料	X86055	批准	林仁安	20220215	單件重量	- (KG)

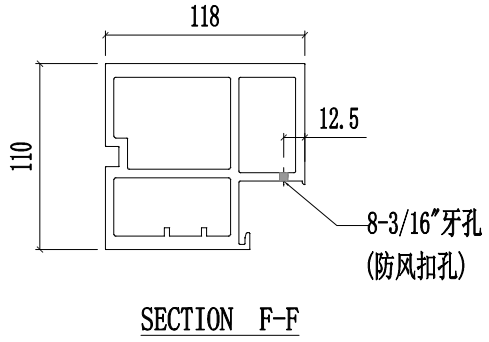

SECTION F-F

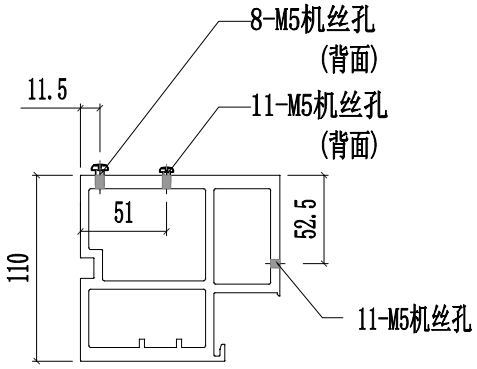

SECTION G-G

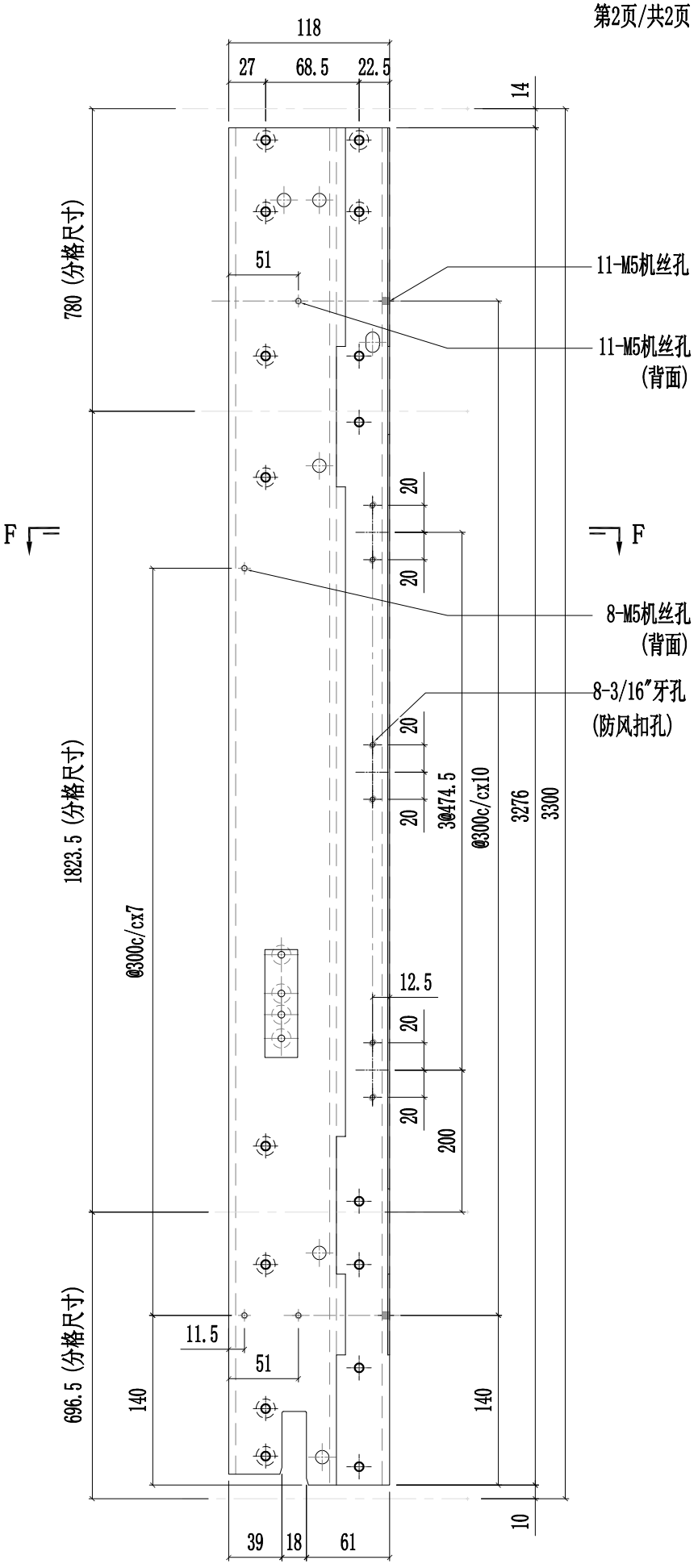

美特鋁質有限公司 MIDI Aluminium Fabricator Ltd.														
									工程號	J857	類別		物料號	-
									地盘	啟德6552	制圖	陈梓豪 20220211	圖號	X86055-P13
修改	A	B	C	採用	工廠	✓	地盤	-	图纸名称	铝料加工图	復核	練松文 20220213	數量	-
日期	03.16	03.26	04.26	材料颜色		AL2:ECK3X10063S-XF1			材料	X86055	批准	林仁安 20220215	單件重量	- (KG)

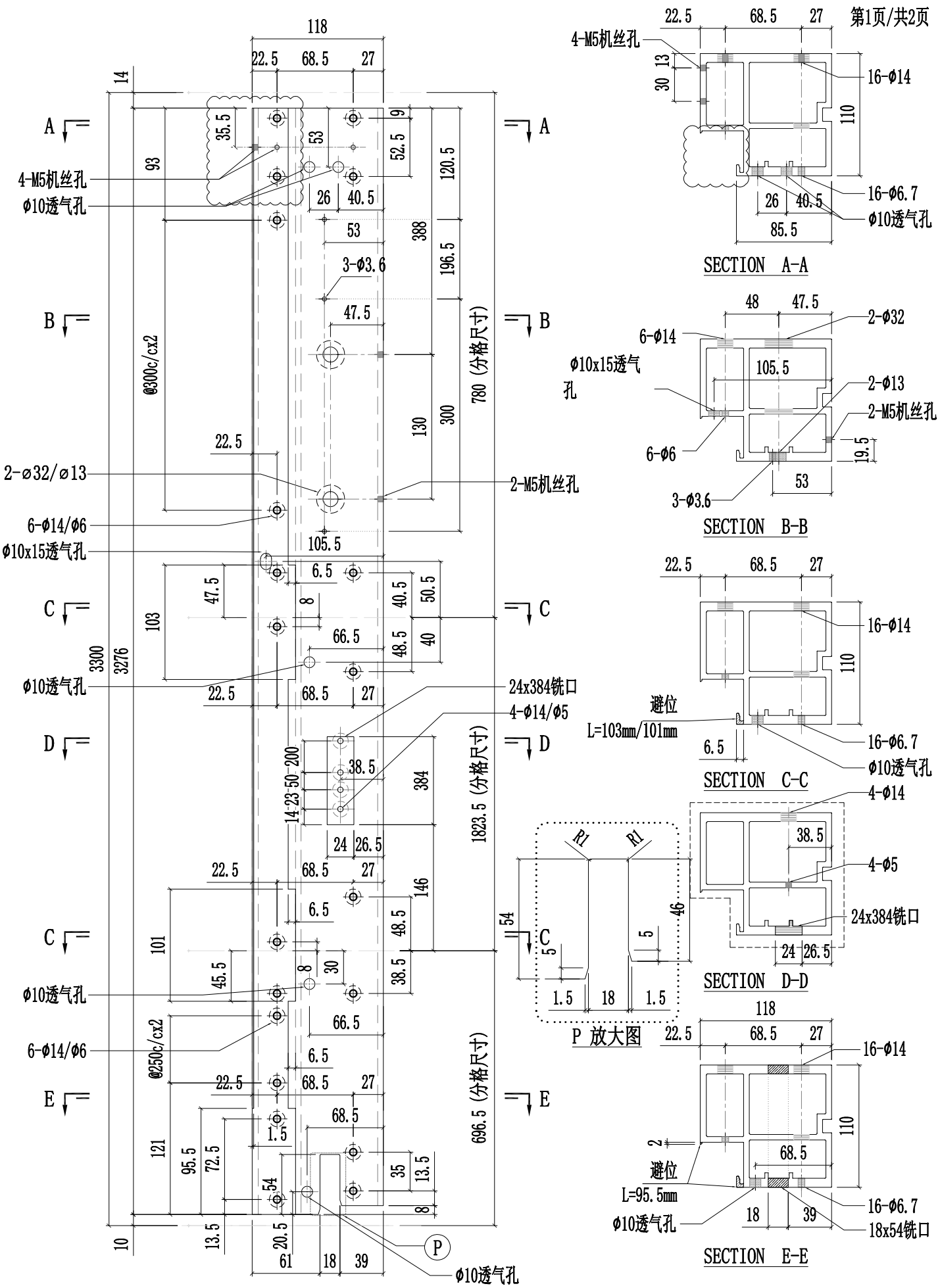

SECTION A-A

SECTION B-B

SECTION C-C

SECTION D-D

P 放大图

SECTION E-E

美特鋁質有限公司 MIDI Aluminium Fabricator Ltd.													
							工程號	J857	類別		物料號	-	
							地盤	啟德6552	制圖	陈梓豪	20220211	圖號	X86055-P13
修改	A	B		採用	工廠	✓	地盤	-	图纸名称	铝料加工图	復核	練松文	20220213	數量	-
日期	03.16	03.26		材料颜色		AL2:ECK3X10063S-XF1			材料	X86055	批准	林仁安	20220215	單件重量	- (KG)

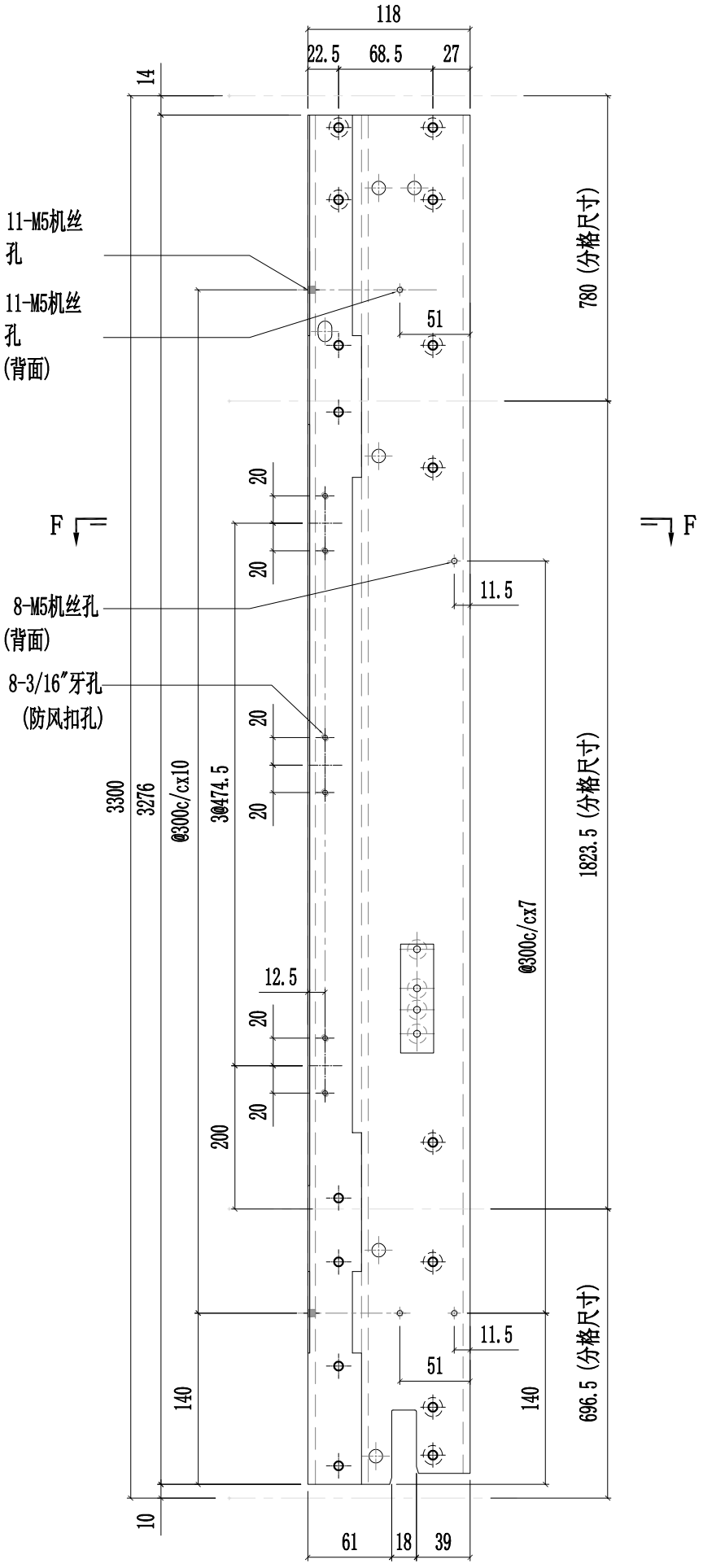

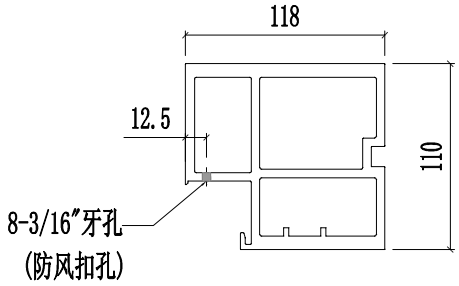

SECTION F-F

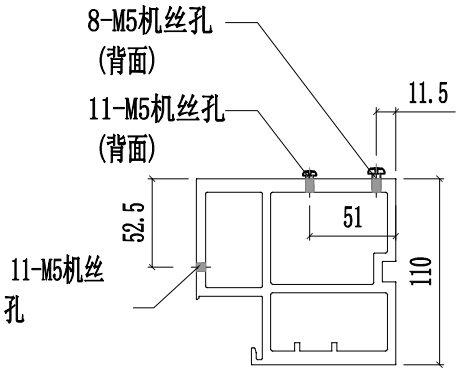

SECTION G-G

美特鋁質有限公司 MIDI Aluminium Fabricator Ltd.														
									工程號	J857	類別		物料號	-
									地盤	啟德6552	制圖	陳梓豪 20220211	圖號	X86055-P14
修改	A	B	C	採用	工廠	✓	地盤	-	图纸名称	铝料加工图	復核	練松文 20220213	數量	-
日期	03.16	03.26	04.26	材料颜色		AL2:ECK3X10063S-XF1			材料	X86055	批准	林仁安 20220215	單件重量	- (KG)

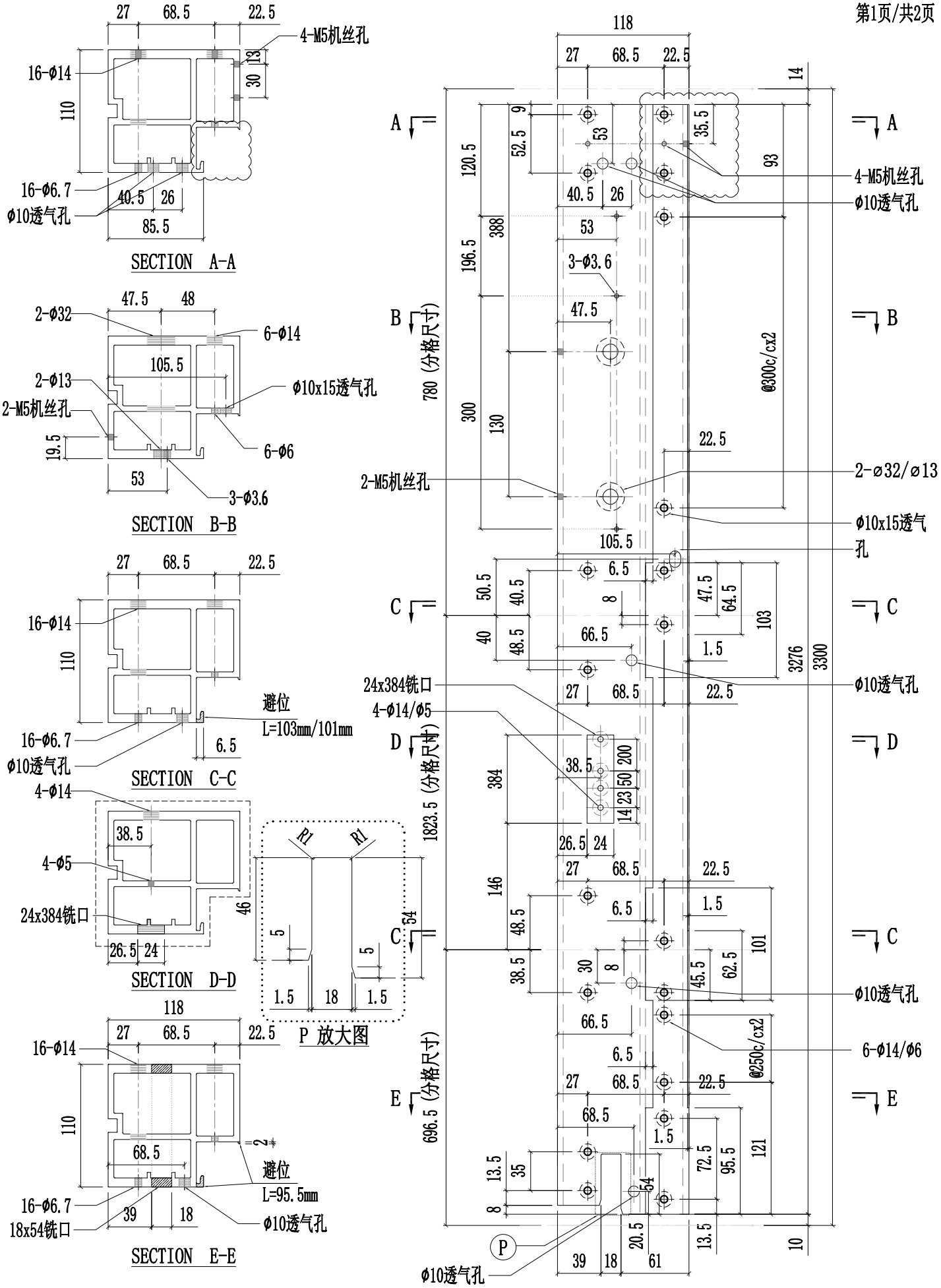

美特鋁質有限公司 MIDI Aluminium Fabricator Ltd.														
								工程號	J857	類別		物料號	-	
								地盘	啟德6552	制圖	陈梓豪	20220211	圖號	X86055-P14
修改	A	B		採用	工廠	✓	地盤	-	图纸名称	铝料加工图	復核	練松文	20220213	數量	-
日期	03.16	03.26		材料颜色		AL2:ECK3X10063S-XF1			材料	X86055	批准	林仁安	20220215	單件重量	- (KG)

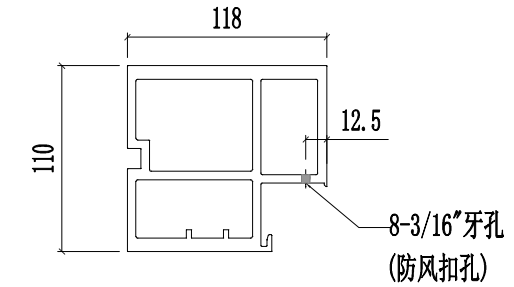

SECTION F-F

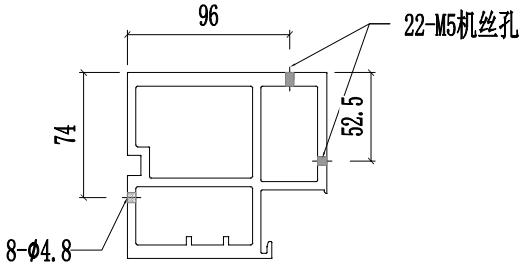

SECTION G-G

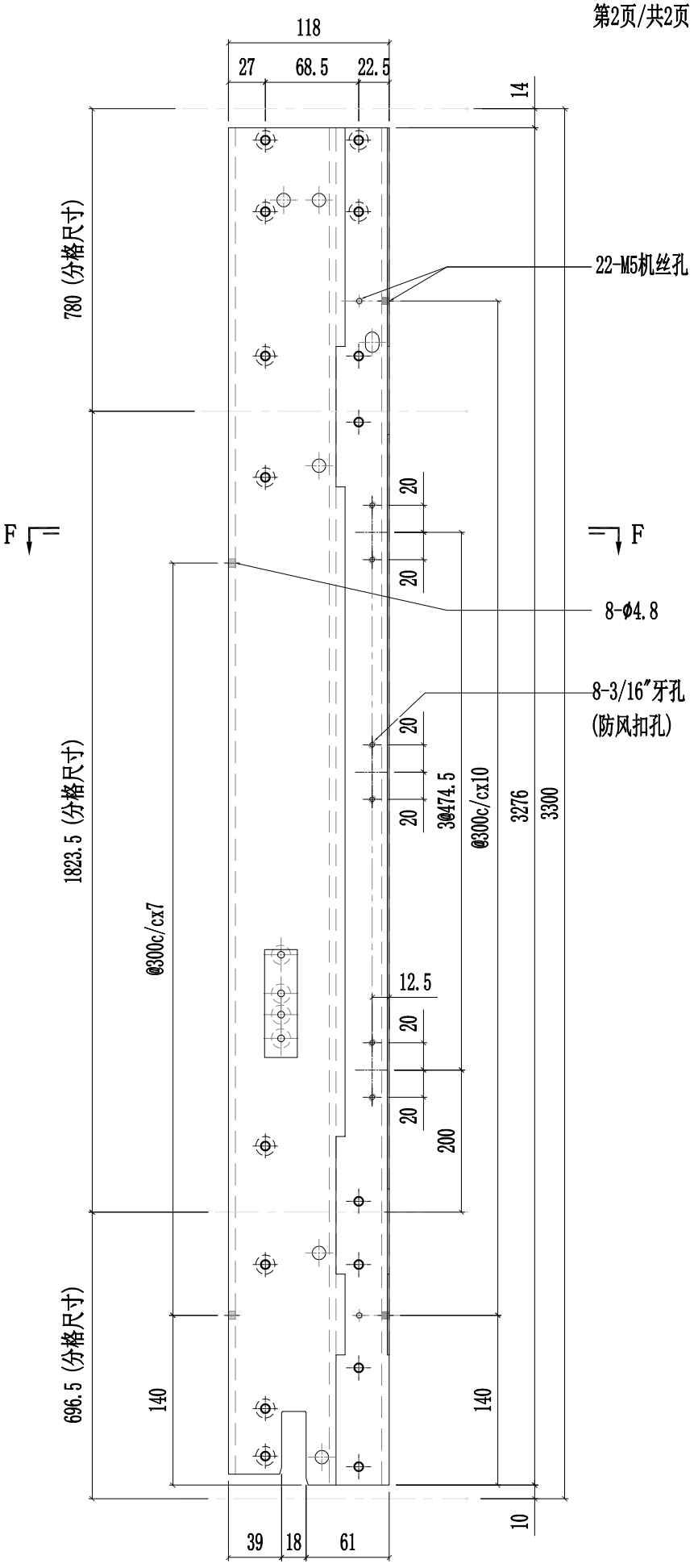

美特鋁質有限公司 MIDI Aluminium Fabricator Ltd.														
									工程號	J857	類別		物料號	-
									地盤	啟德6552	制圖	陈梓豪 20220211	圖號	X86055-P15
修改	A	B	C	採用	工廠	✓	地盤	-	图纸名称	铝料加工图	復核	練松文 20220213	數量	-
日期	03.16	03.26	04.26	材料颜色		AL2:ECK3X10063S-XF1			材料	X86055	批准	林仁安 20220215	單件重量	- (KG)

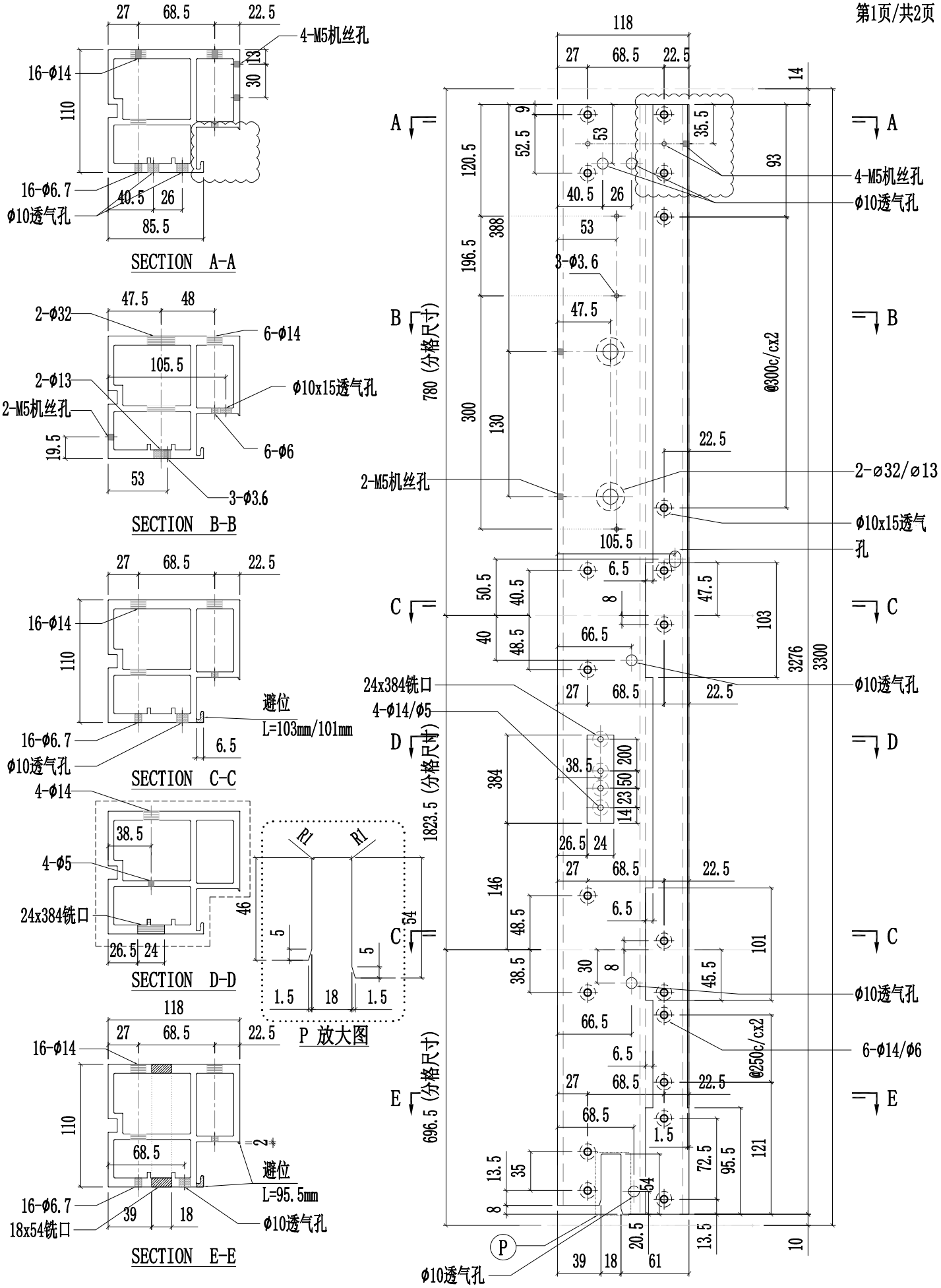

美特鋁質有限公司 MIDI Aluminium Fabricator Ltd.														
								工程號	J857	類別		物料號	-	
								地盘	啟德6552	制圖	陈梓豪	20220211	圖號	X86055-P15
修改	A	B		採用	工廠	✓	地盤	-	图纸名称	铝料加工图	復核	練松文	20220213	數量	-
日期	03.16	03.26		材料颜色		AL2:ECK3X10063S-XF1			材料	X86055	批准	林仁安	20220215	單件重量	- (KG)

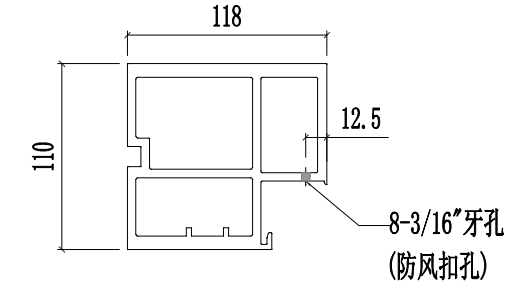

SECTION F-F

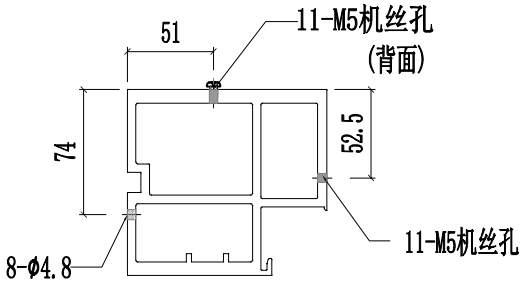

SECTION G-G

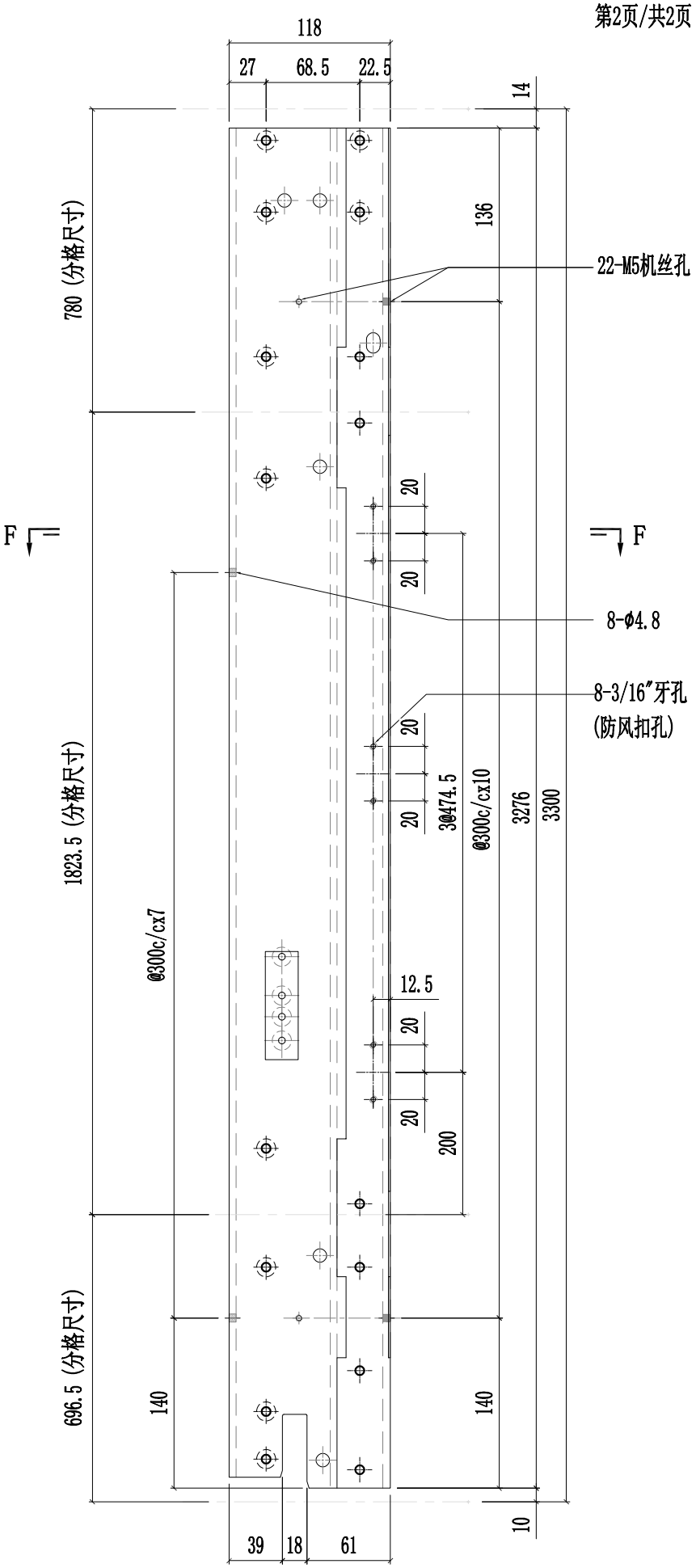

美特鋁質有限公司 MIDI Aluminium Fabricator Ltd.														
									工程號	J857	類別		物料號	-
									地盘	啟德6552	制圖	陈梓豪 20220211	圖號	X86055-P16
修改	A	B	C	採用	工廠	✓	地盤	-	图纸名称	铝料加工图	復核	練松文 20220213	數量	-
日期	03.16	03.26	04.26	材料颜色		AL2:ECK3X10063S-XF1			材料	X86055	批准	林仁安 20220215	單件重量	- (KG)

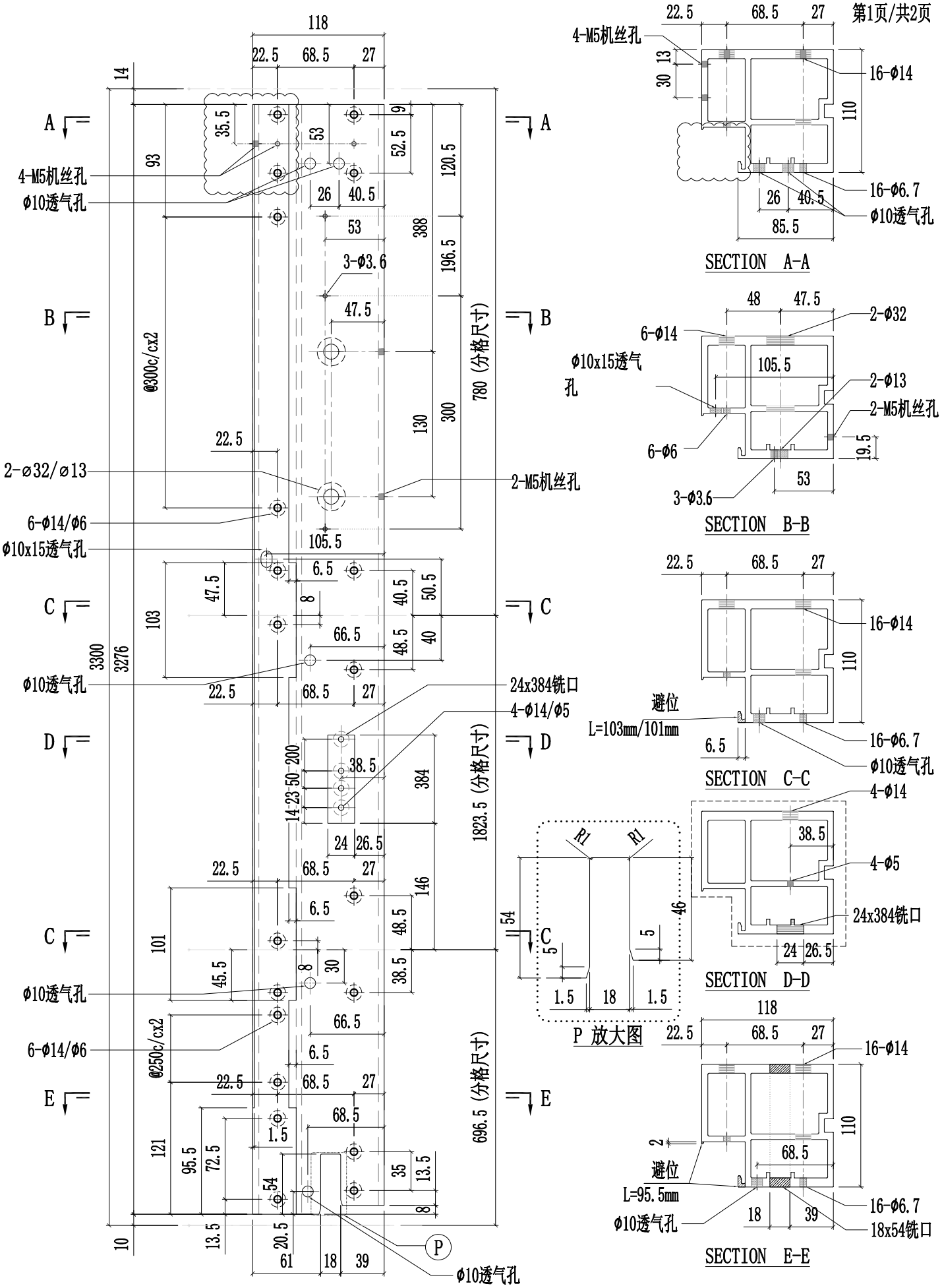

SECTION A-A

SECTION B-B

SECTION C-C

SECTION D-D

P 放大图

SECTION E-E

美特鋁質有限公司 MIDI Aluminium Fabricator Ltd.							工程號	J857	類別		物料號	-		
							地盘	啟德6552	制圖	陈梓豪	20220211	圖號	X86055-P16	
修改	A	B		採用	工廠	✓ 地盤 -	图纸名称	铝料加工图	復核	練松文	20220213	數量	-	
日期	03.16	03.26		材料颜色		AL2:ECK3X10063S-XF1	材料	X86055	批准	林仁安	20220215	單件重量	-	(KG)

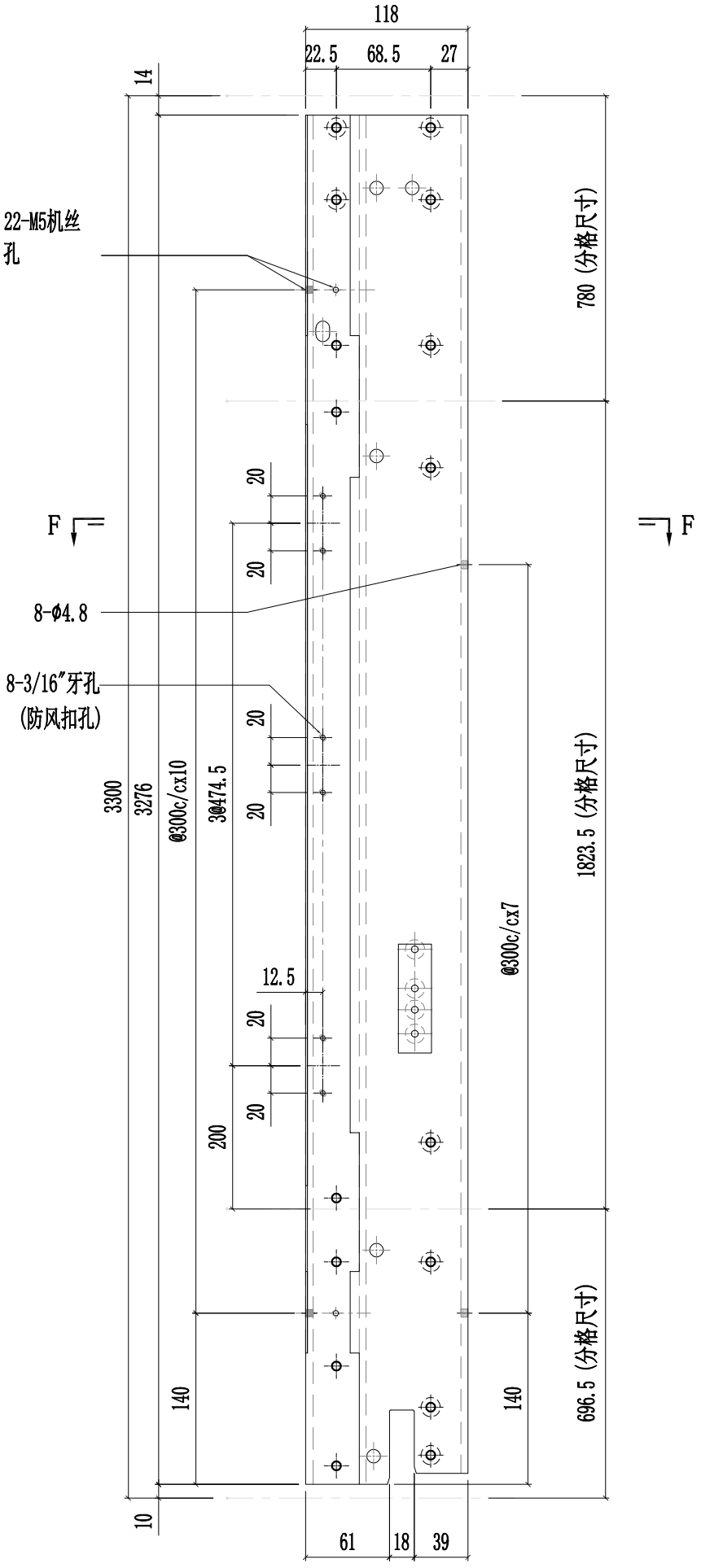

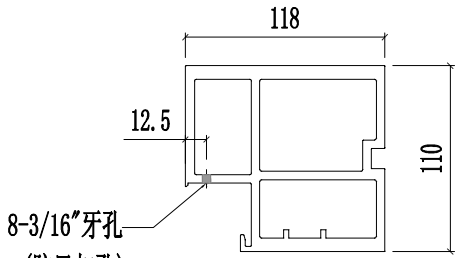

SECTION F-F

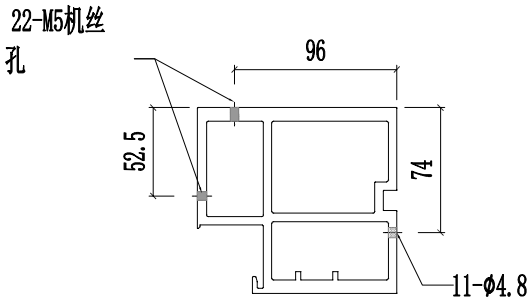

SECTION G-G

美特鋁質有限公司 MIDI Aluminium Fabricator Ltd.															
									工程號	J857	類別		物料號	-	
									地盤	啟德6552	制圖	陈梓豪	20220211	圖號	X86055-P17
修改	A	B	C	採用	工廠	✓	地盤	-	图纸名称	铝料加工图	復核	練松文	20220213	數量	-
日期	03.16	03.26	04.26	材料颜色		AL2:ECK3X10063S-XF1			材料	X86055	批准	林仁安	20220215	單件重量	- (KG)

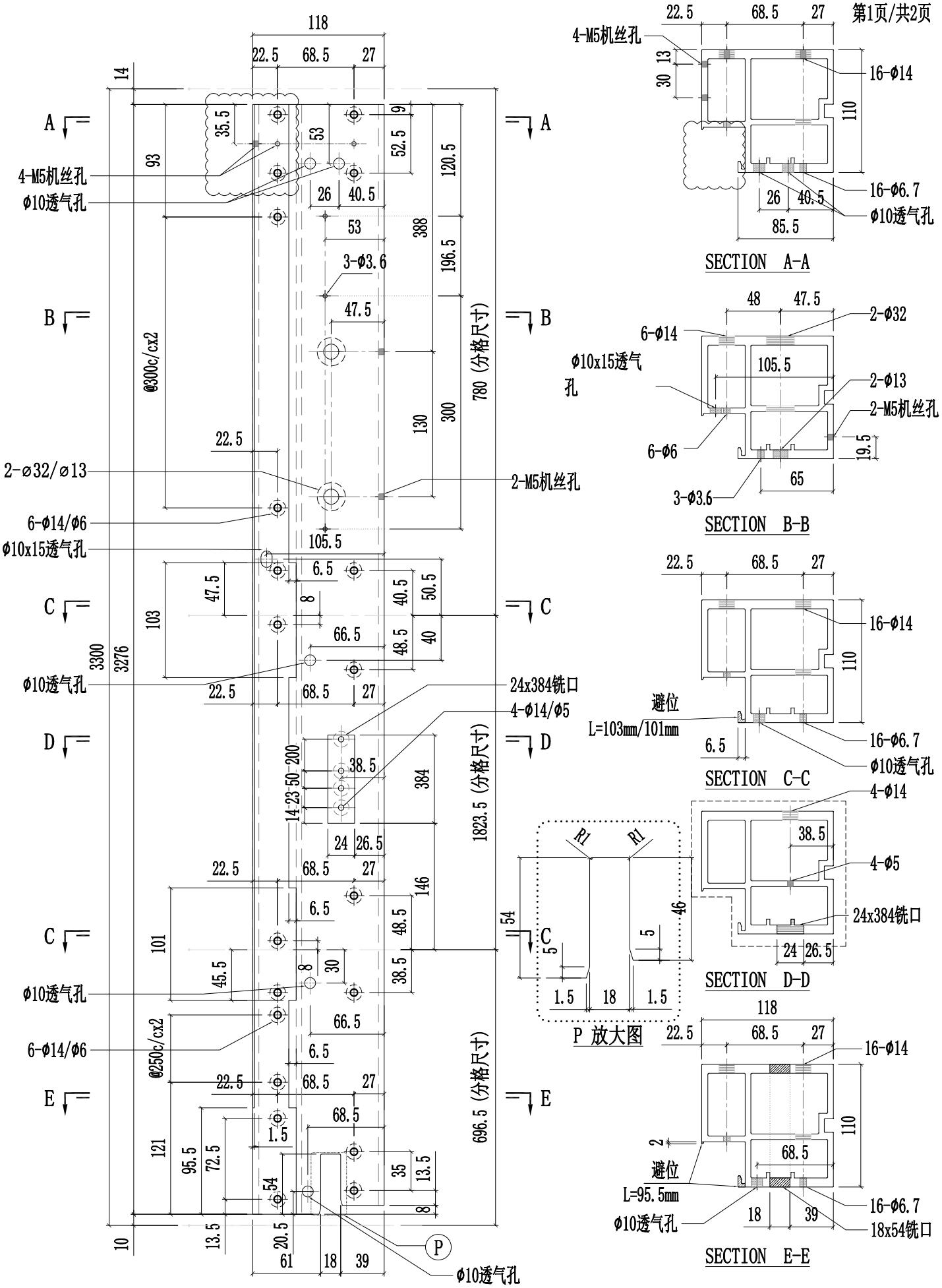

SECTION A-A

SECTION B-B

SECTION C-C

P 放大图

SECTION D-D

SECTION E-E

美特鋁質有限公司 MIDI Aluminium Fabricator Ltd.													
							工程號	J857	類別		物料號	-	
							地盤	啟德6552	制圖	陈梓豪	20220211	圖號	X86055-P17
修改	A	B		採用	工廠	✓	地盤	-	图纸名称	铝料加工图	復核	練松文	20220213	數量	-
日期	03.16	03.26		材料颜色		AL2:ECK3X10063S-XF1			材料	X86055	批准	林仁安	20220215	單件重量	- (KG)

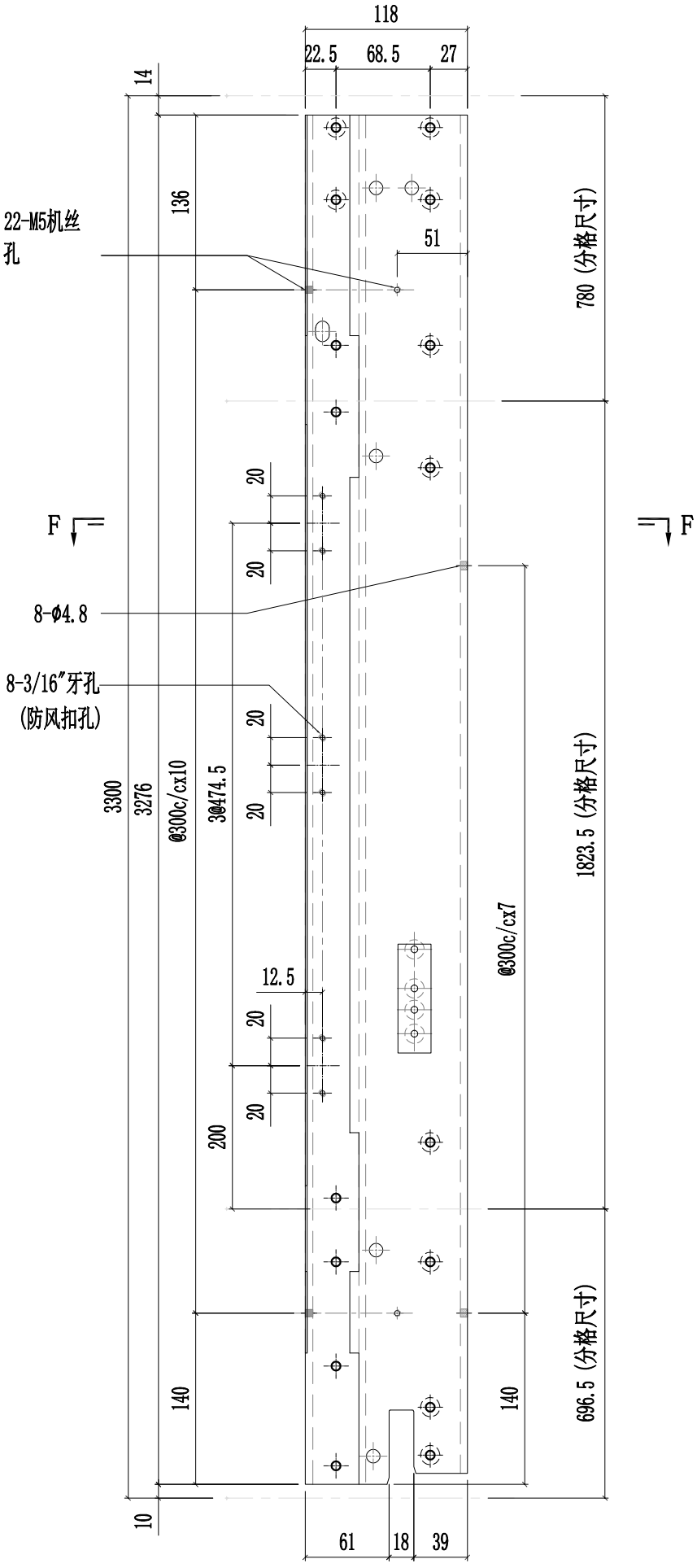

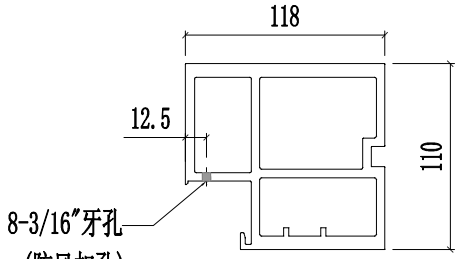

SECTION F-F

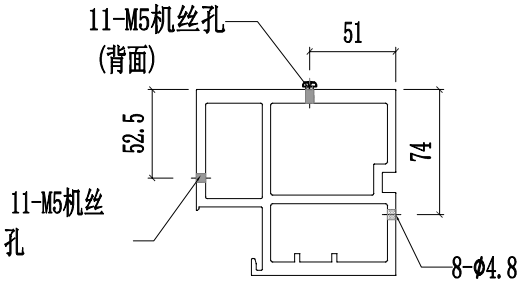

SECTION G-G

美特鋁質有限公司 MIDI Aluminium Fabricator Ltd.														
								工程號	J857	類別		物料號	-	
								地盤	啟德6552	制圖	陈梓豪	20220211	圖號	X86055-P18
修改	A	B	C	採用	工廠	✓	地盤	-	图纸名称	铝料加工图	復核	練松文	20220213	數量	-
日期	03.16	03.26	04.26	材料颜色		AL2:ECK3X10063S-XF1			材料	X86055	批准	林仁安	20220215	單件重量	- (KG)

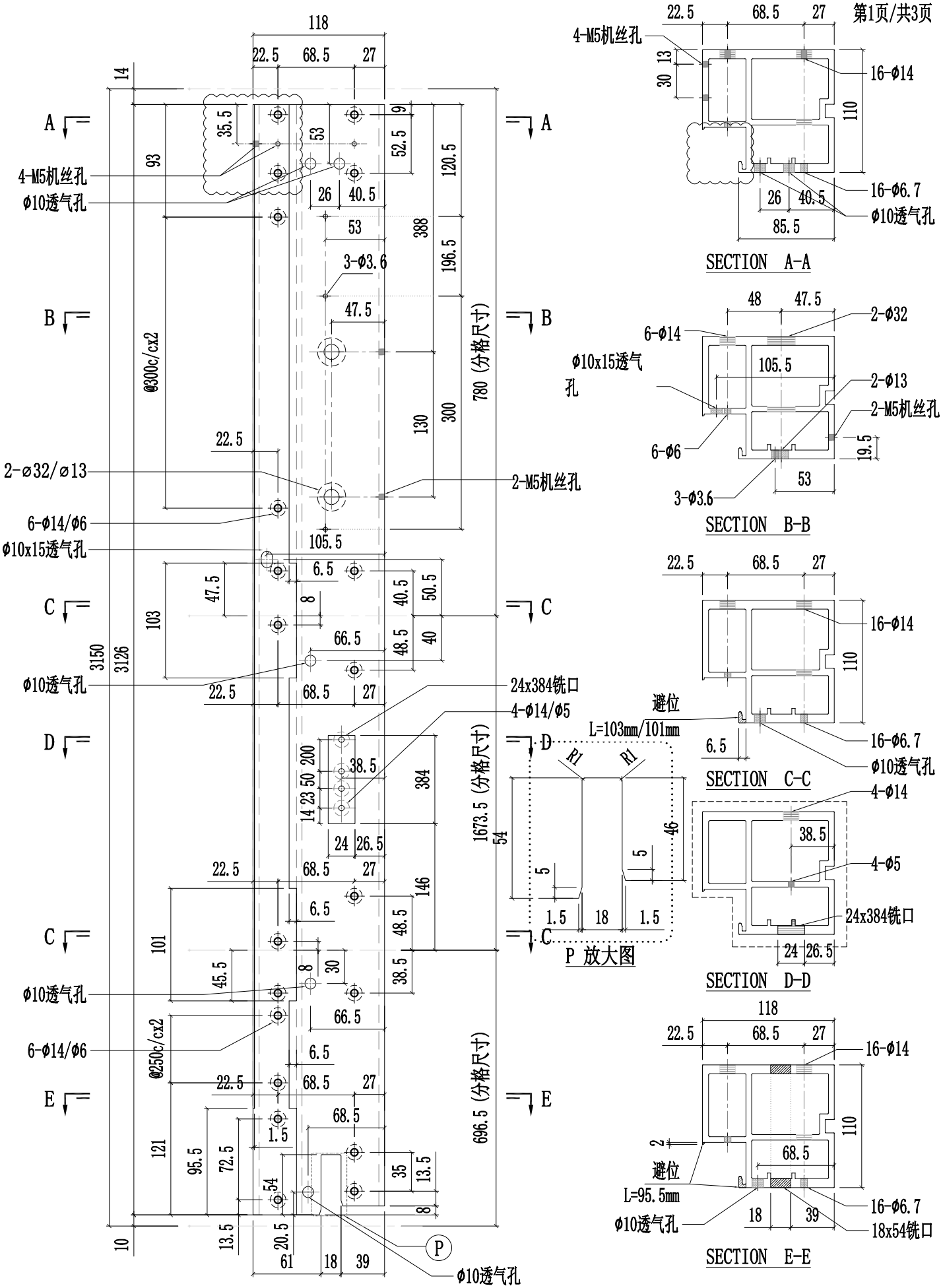

SECTION A-A

SECTION B-B

SECTION C-C

SECTION D-D

SECTION E-E

美特鋁質有限公司 MIDI Aluminium Fabricator Ltd.														
								工程號	J857	類別		物料號	-	
								地盤	啟德6552	制圖	陈梓豪	20220211	圖號	X86055-P18
修改	A	B	C	採用	工廠	✓	地盤	-	图纸名称	铝料加工图	復核	練松文	20220213	數量	-
日期	03.16	03.26	04.12	材料颜色		AL2:ECK3X10063S-XF1			材料	X86055	批准	林仁安	20220215	單件重量	- (KG)

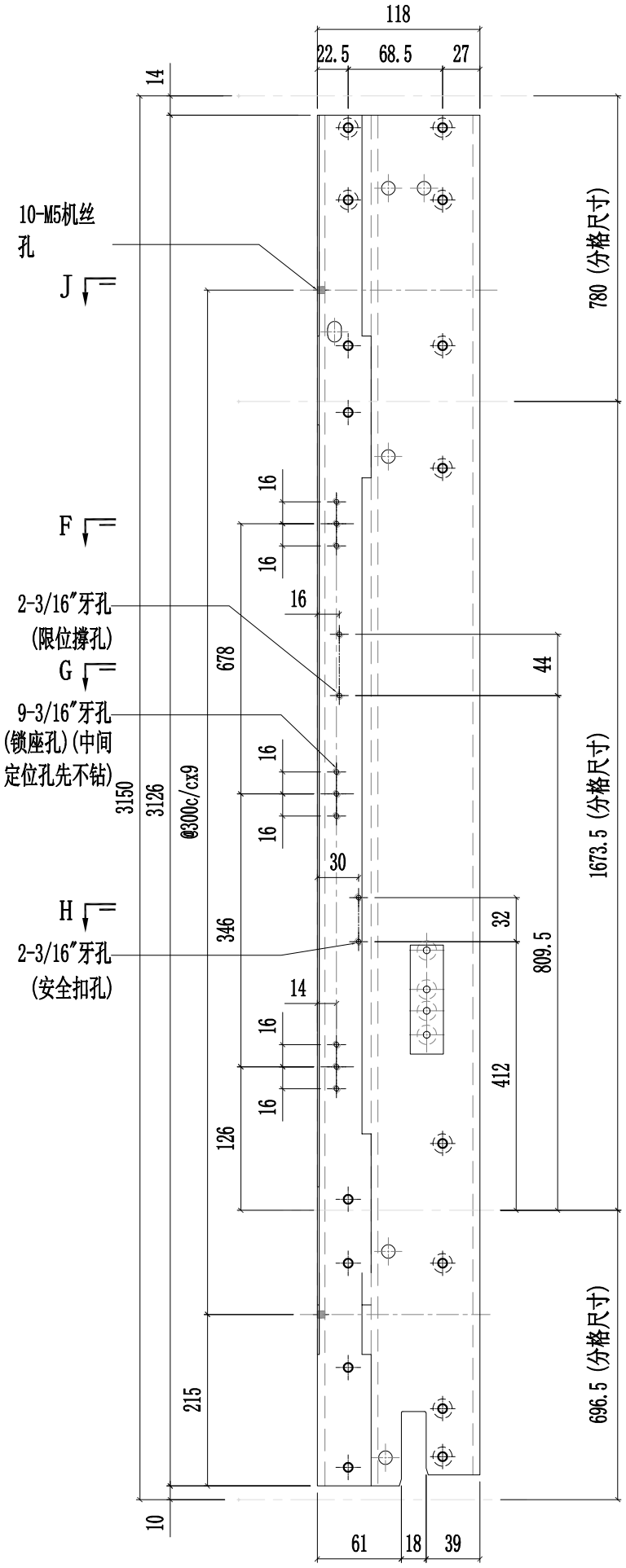

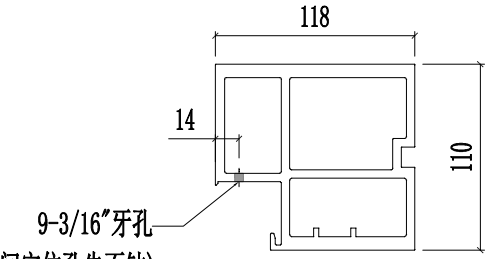

SECTION F-F

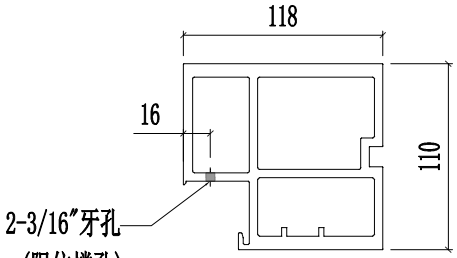

SECTION G-G

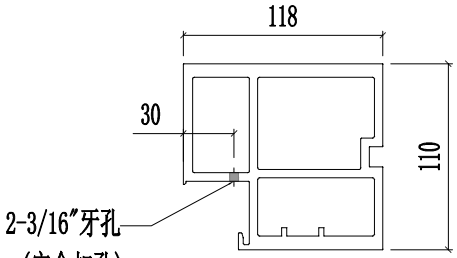

SECTION H-H

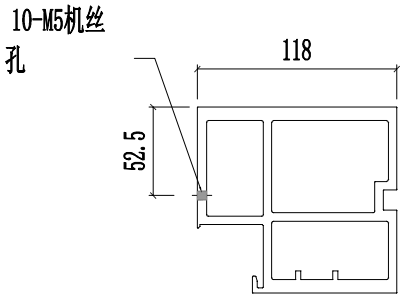

SECTION J-J

美特鋁質有限公司 MIDI Aluminium Fabricator Ltd.													
							工程號	J857	類別		物料號	-	
							地盘	啟德6552	制圖	陈梓豪	20220211	圖號	X86055-P18
修改	A	B		採用	工廠	✓	地盤	-	图纸名称	铝料加工图	復核	練松文	20220213	數量	-
日期	03.16	04.12		材料颜色		AL2:ECK3X10063S-XF1			材料	X86055	批准	林仁安	20220215	單件重量	- (KG)

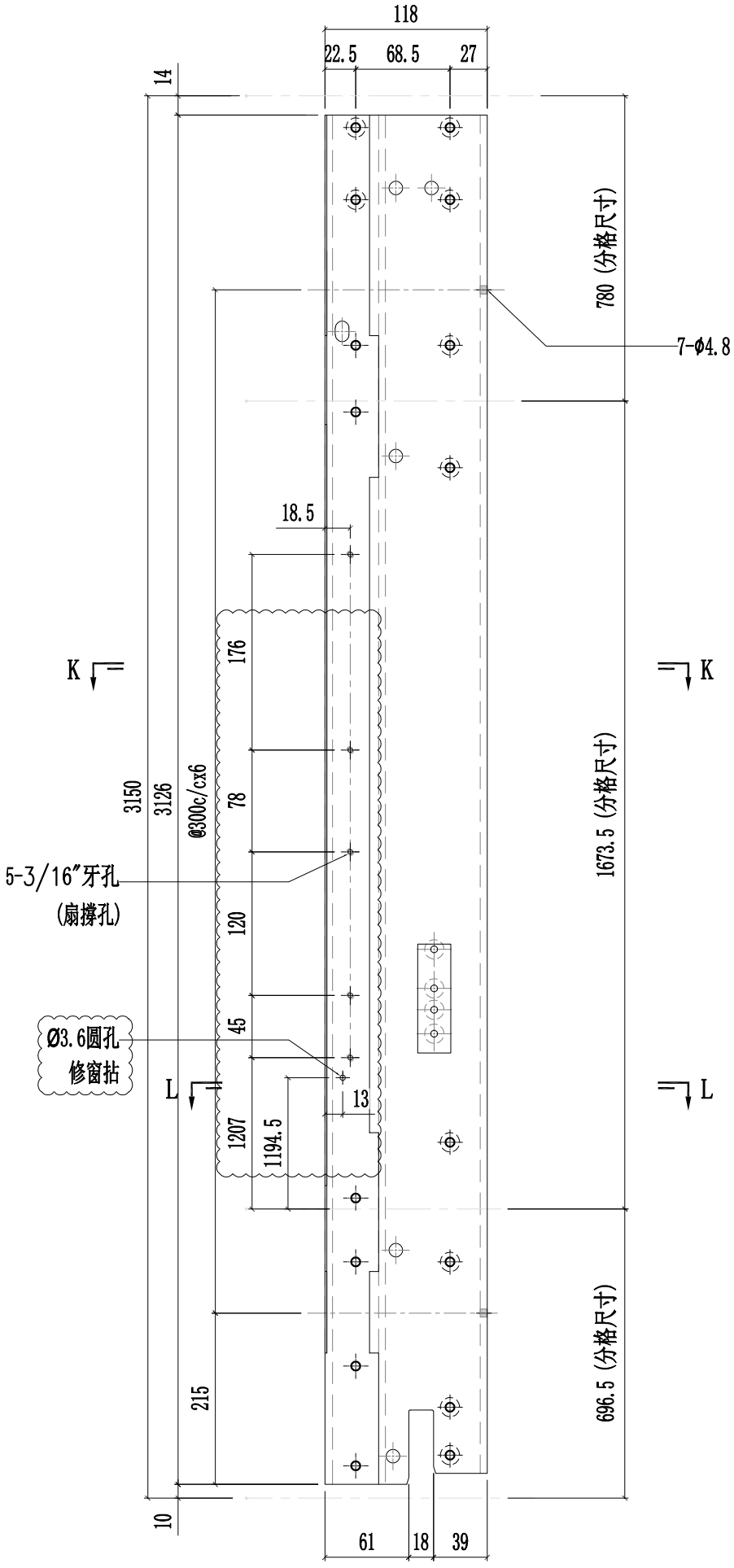

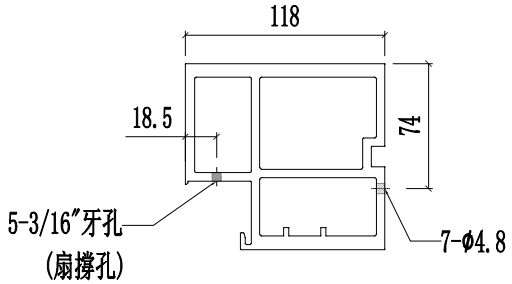

SECTION K-K

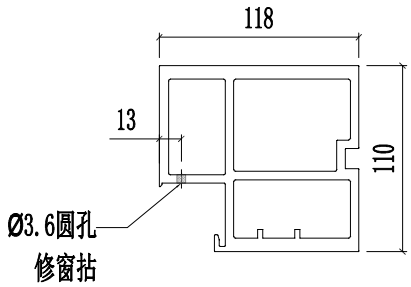

SECTION L-L

美特鋁質有限公司 MIDI Aluminium Fabricator Ltd.														
									工程號	J857	類別		物料號	-
									地盤	啟德6552	制圖	陳梓豪 20220211	圖號	X86055-P19
修改	A	B	C	採用	工廠	✓	地盤	-	图纸名称	铝料加工图	復核	練松文 20220213	數量	-
日期	03.16	03.26	04.26	材料颜色		AL2:ECK3X10063S-XF1			材料	X86055	批准	林仁安 20220215	單件重量	- (KG)

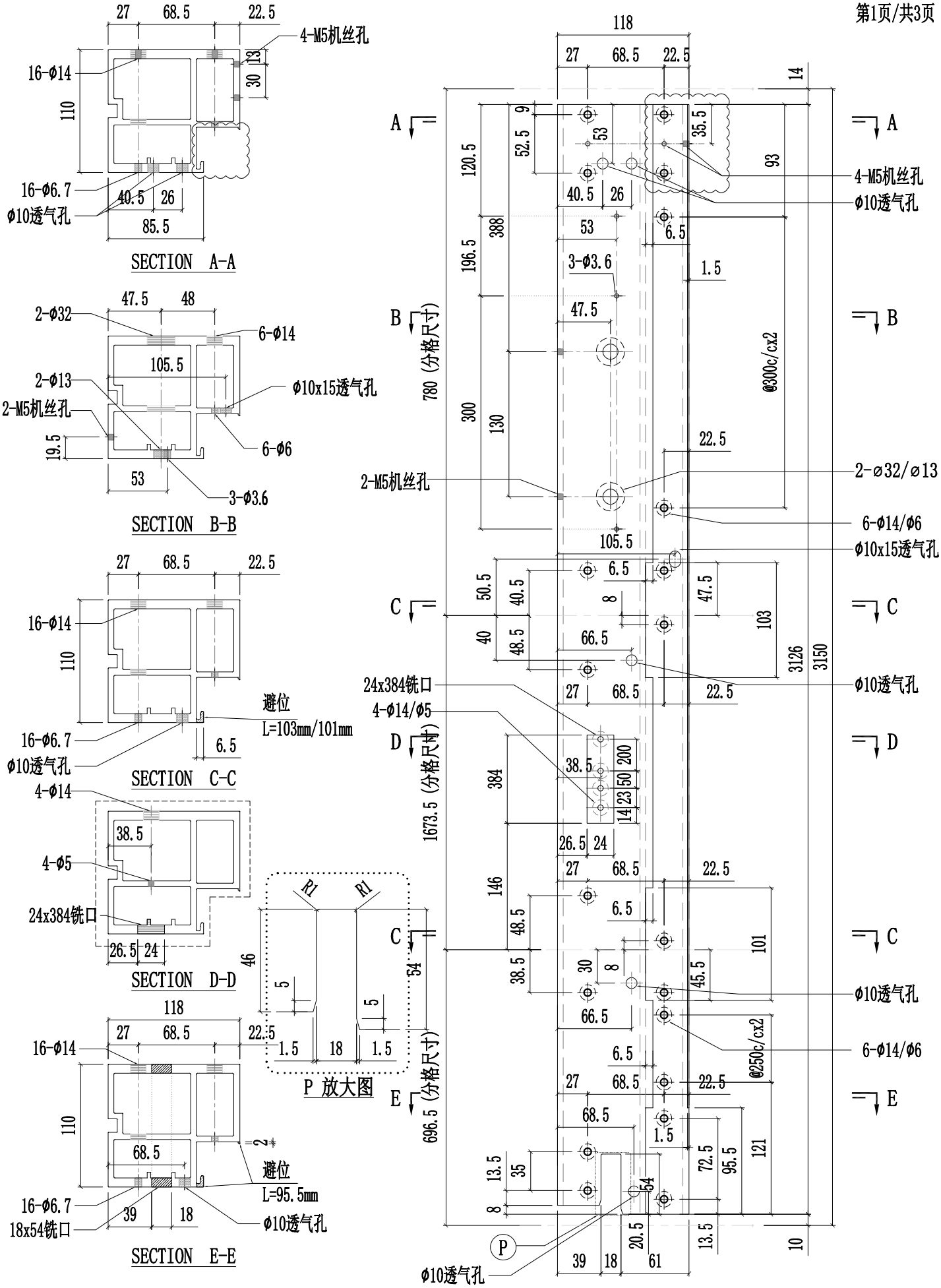

美特鋁質有限公司 MIDI Aluminium Fabricator Ltd.														
								工程號	J857	類別		物料號	-	
								地盤	啟德6552	制圖	陈梓豪	20220211	圖號	X86055-P19
修改	A	B	C	採用	工廠	✓	地盤	-	图纸名称	铝料加工图	復核	練松文	20220213	數量	-
日期	03.16	03.26	04.12	材料颜色		AL2:ECK3X10063S-XF1			材料	X86055	批准	林仁安	20220215	單件重量	- (KG)

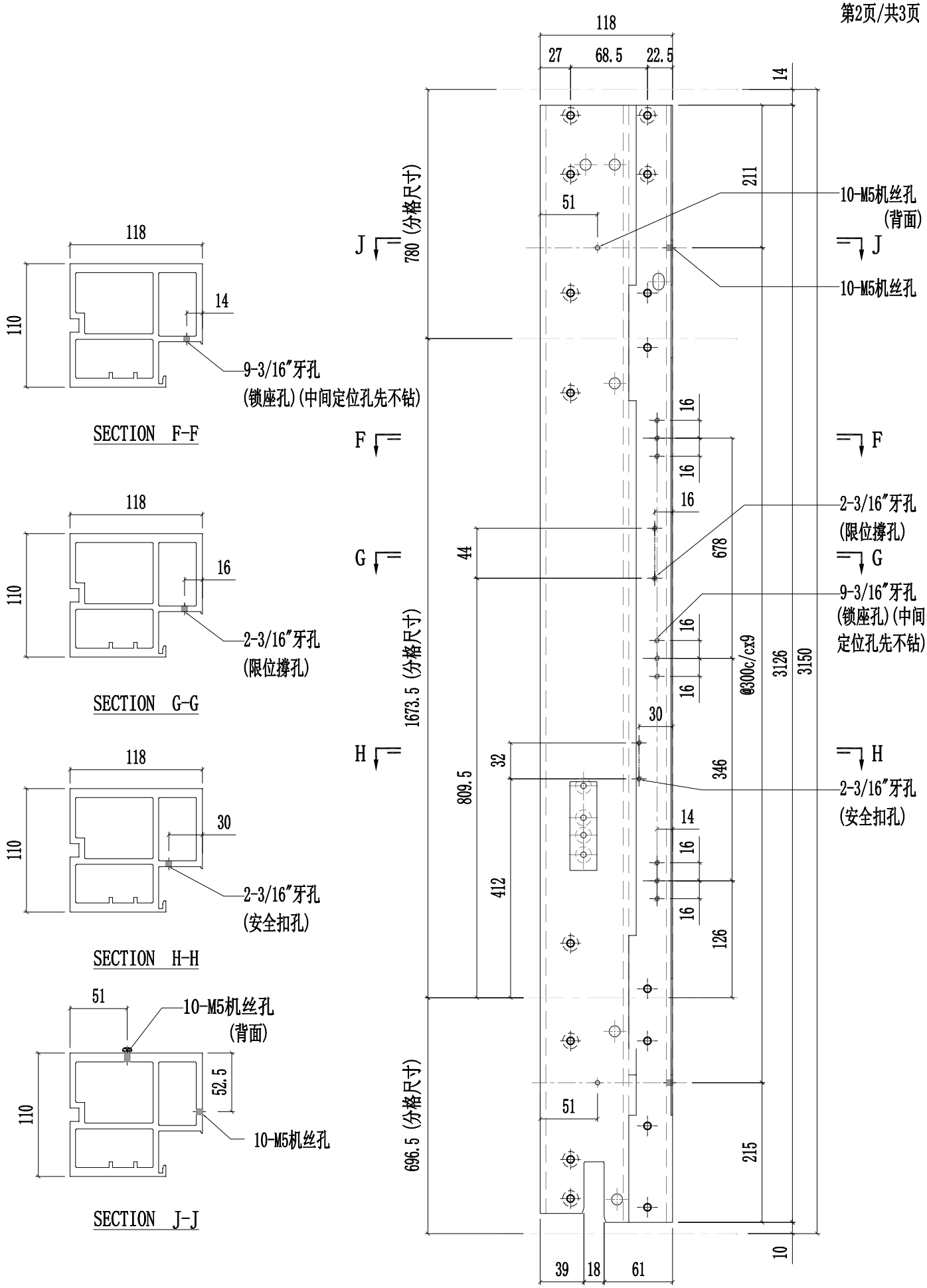

美特鋁質有限公司 MIDI Aluminium Fabricator Ltd.														
								工程號	J857	類別		物料號	-	
								地盘	啟德6552	制圖	陈梓豪	20220211	圖號	X86055-P19
修改	A	B		採用	工廠	✓	地盤	-	图纸名称	铝料加工图	復核	練松文	20220213	數量	-
日期	03.16	04.12		材料颜色		AL2:ECK3X10063S-XF1			材料	X86055	批准	林仁安	20220215	單件重量	- (KG)

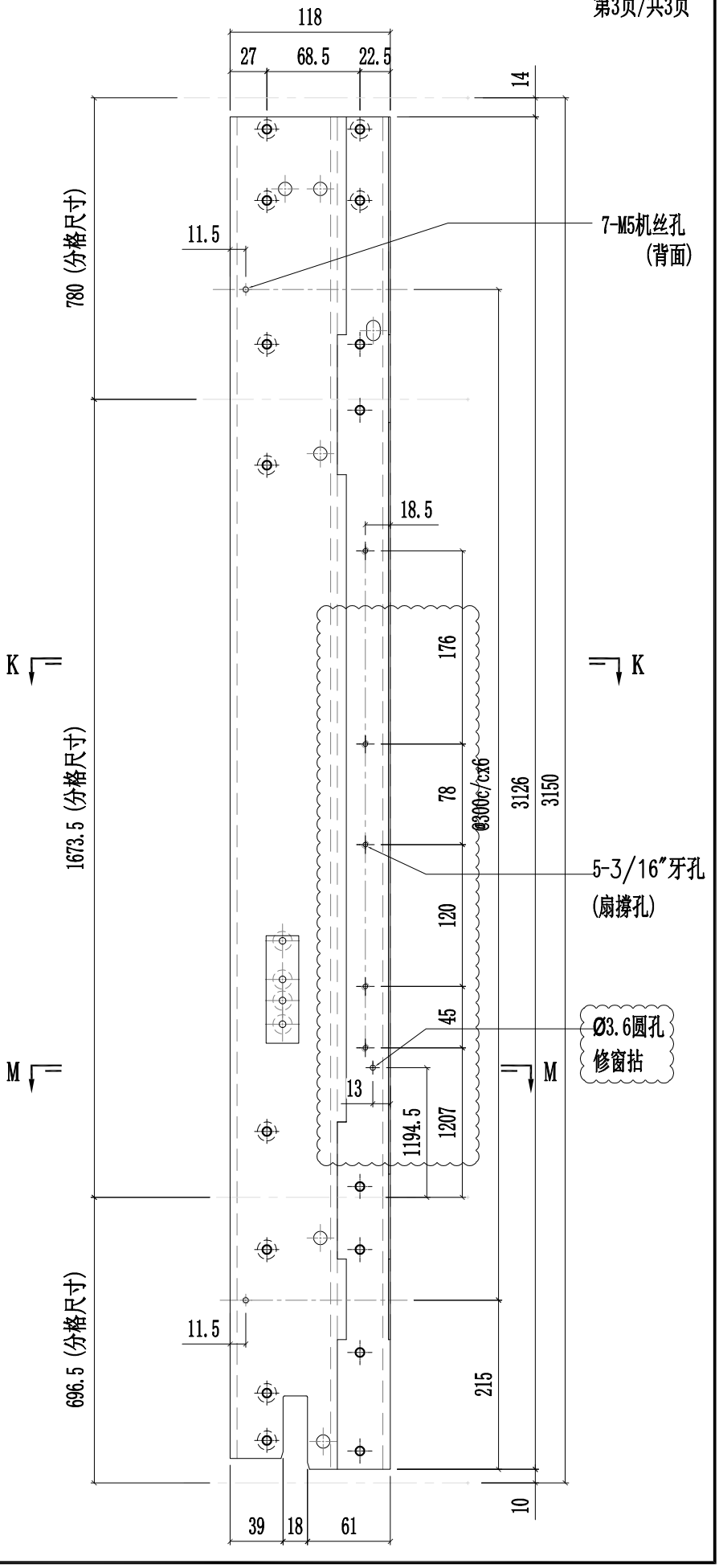

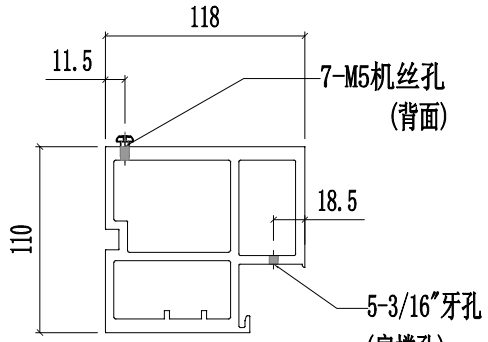

SECTION K-K

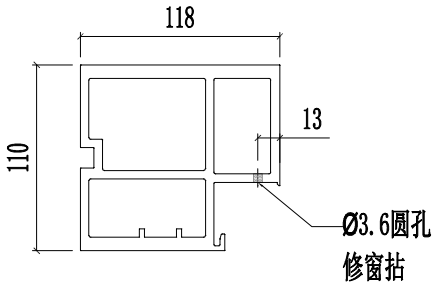

SECTION M-M

美特鋁質有限公司 MIDI Aluminium Fabricator Ltd.														
									工程號	J857	類別		物料號	-
									地盘	啟德6552	制圖	陈梓豪 20220211	圖號	X86055-P20
修改	A	B	C	採用	工廠	✓	地盤	-	图纸名称	铝料加工图	復核	練松文 20220213	數量	-
日期	03.16	03.26	04.26	材料颜色		AL2:ECK3X10063S-XF1			材料	X86055	批准	林仁安 20220215	單件重量	- (KG)

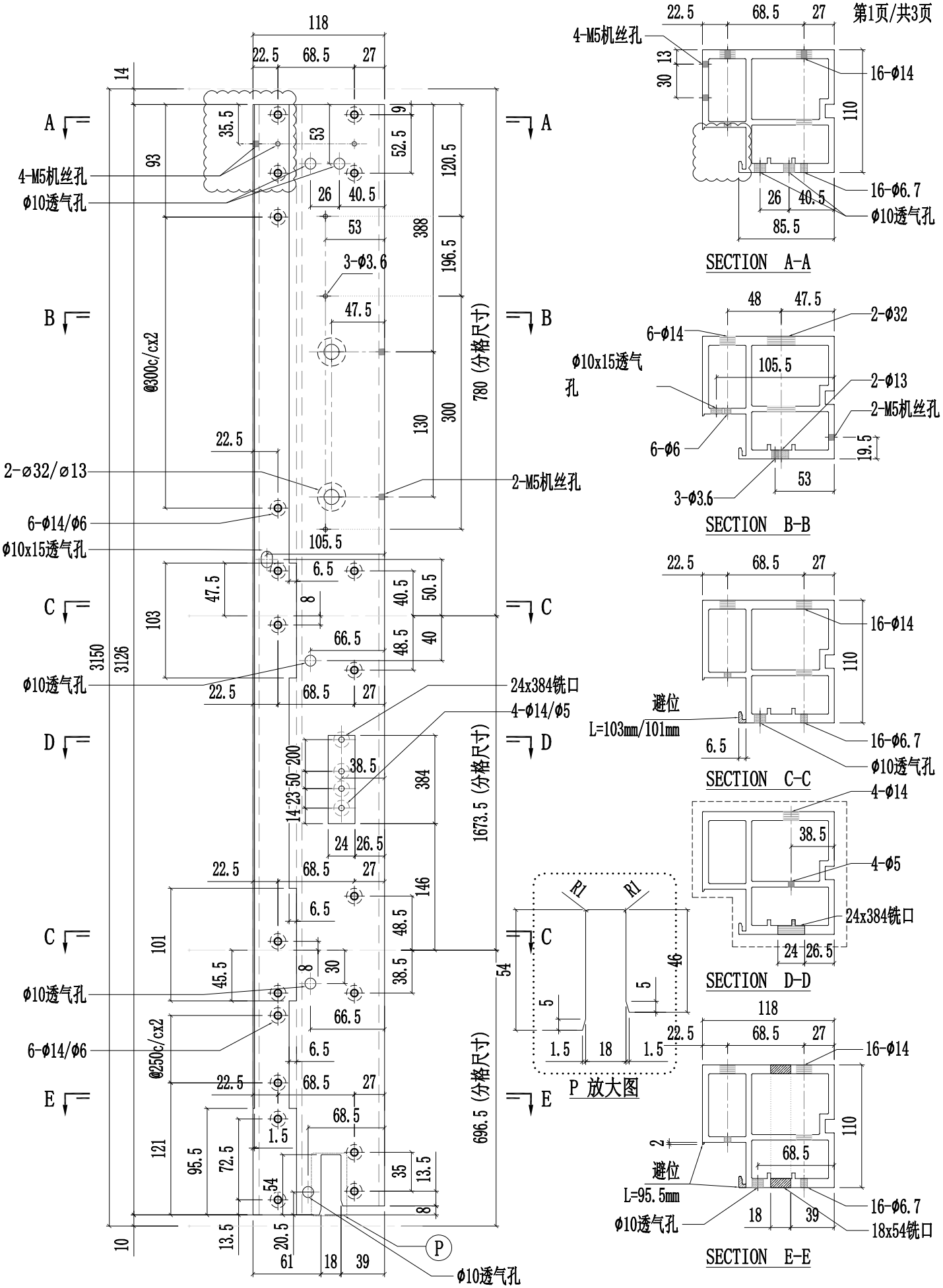

SECTION A-A

SECTION B-B

SECTION C-C

SECTION D-D

P 放大图

SECTION E-E

美特鋁質有限公司 MIDI Aluminium Fabricator Ltd.														
								工程號	J857	類別		物料號	-	
								地盤	啟德6552	制圖	陈梓豪	20220211	圖號	X86055-P20
修改	A	B	C	採用	工廠	✓	地盤	-	图纸名称	铝料加工图	復核	練松文	20220213	數量	-
日期	03.16	03.26	04.12	材料颜色		AL2:ECK3X10063S-XF1			材料	X86055	批准	林仁安	20220215	單件重量	- (KG)

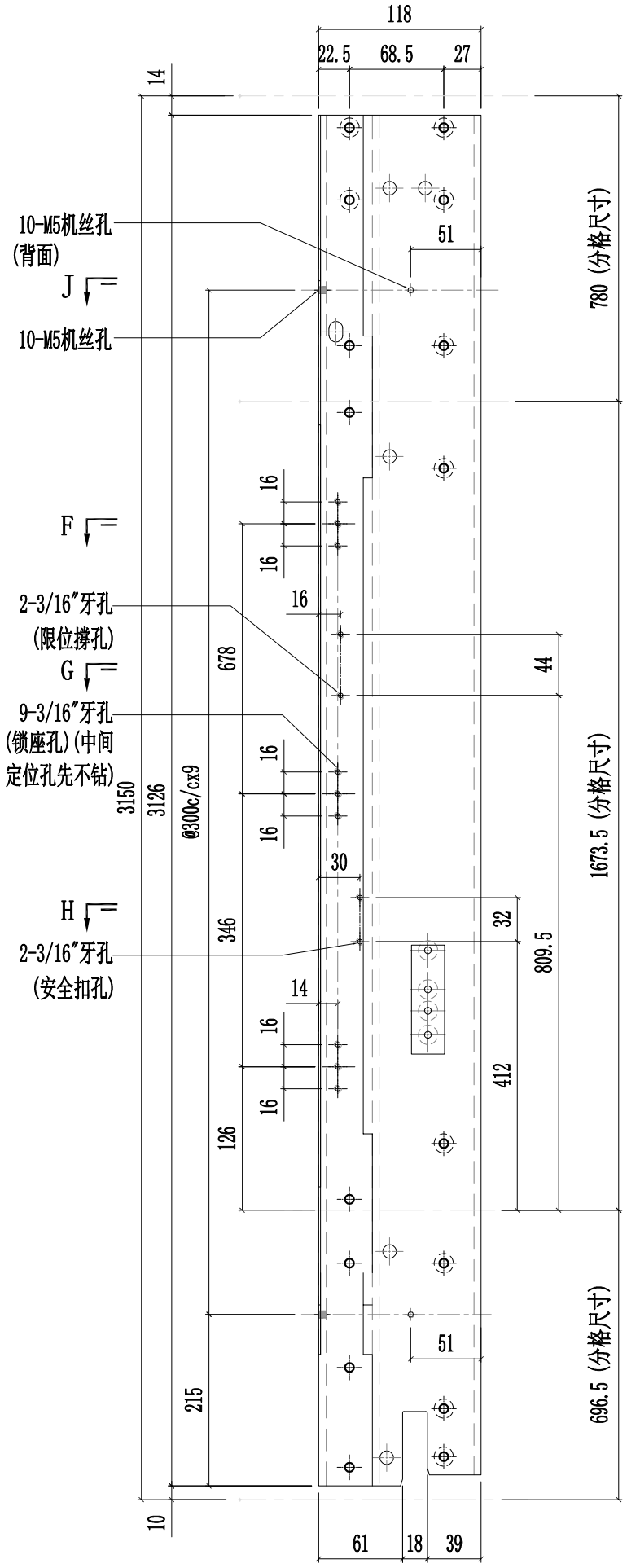

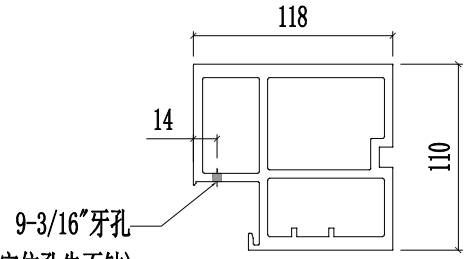

(锁座孔)(中间定位孔先不钻)

SECTION F-F

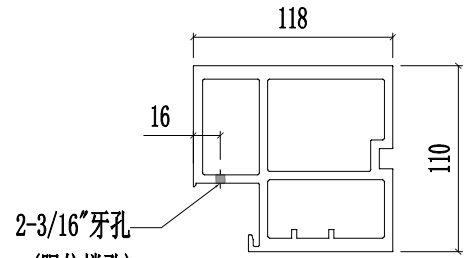

SECTION G-G

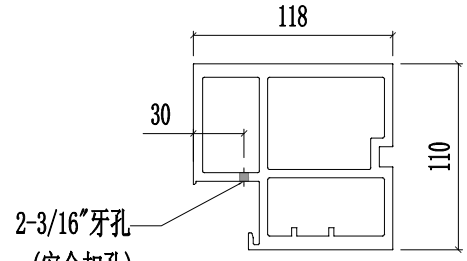

SECTION H-H

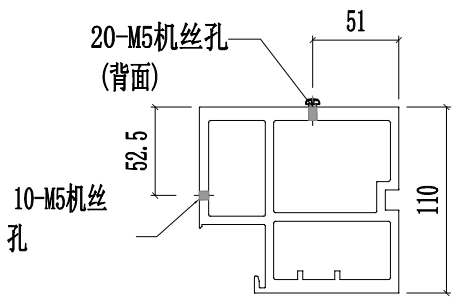

SECTION J-J

美特鋁質有限公司 MIDI Aluminium Fabricator Ltd.													
						工程號	J857	類別		物料號	-		
						地盤	啟德6552	制圖	陈梓豪	20220211	圖號	X86055-P20	
修改	A	B		採用	工廠	✓	地盤 -	图纸名称	铝料加工图	復核	練松文	20220213	數量	-	
日期	03.16	04.12		材料颜色		AL2:ECK3X10063S-XF1		材料	X86055	批准	林仁安	20220215	單件重量	-	(KG)

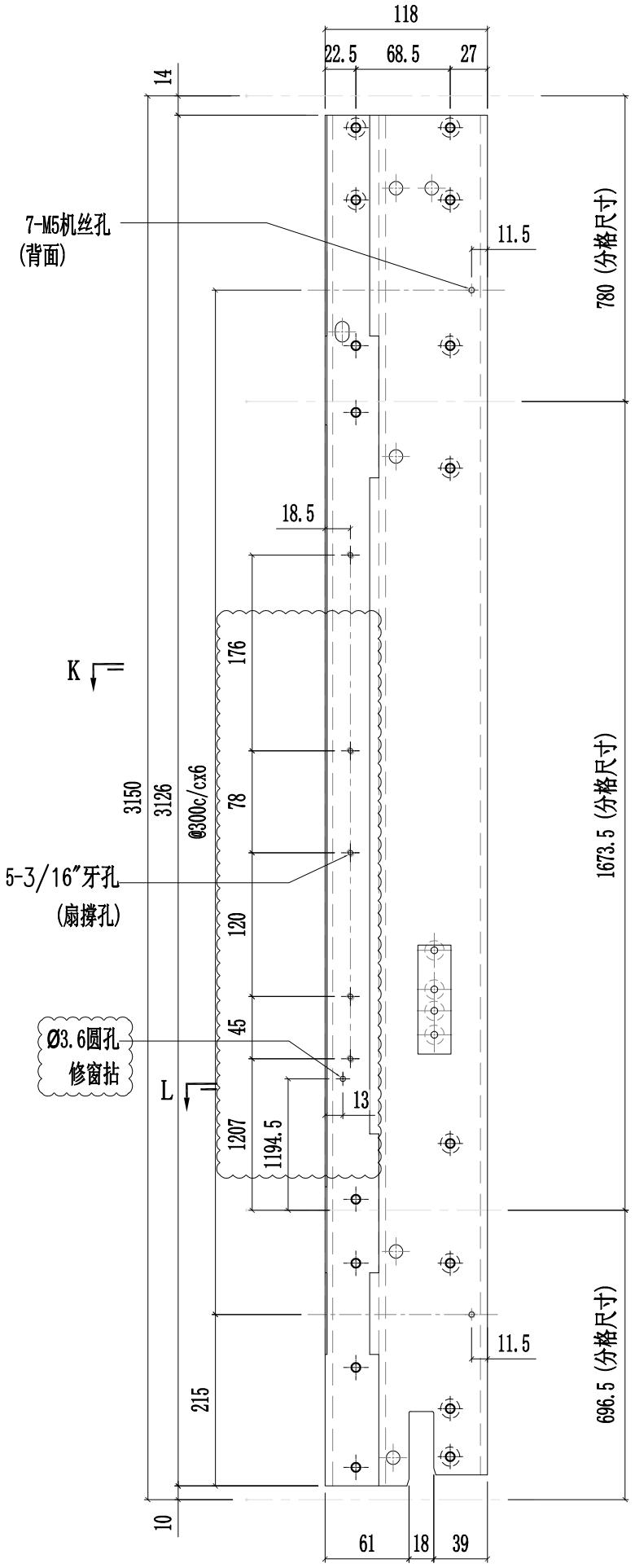

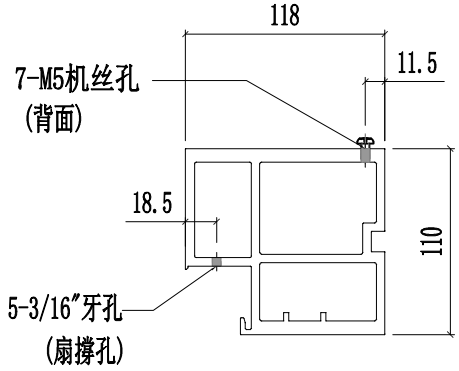

SECTION K-K

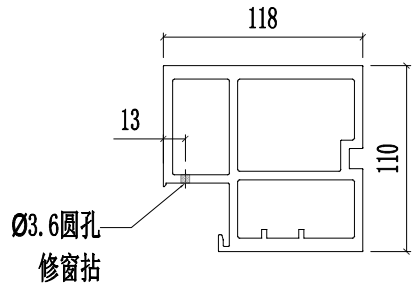

SECTION L-L

美特鋁質有限公司 MIDI Aluminium Fabricator Ltd.														
									工程號	J857	類別		物料號	-
									地盤	啟德6552	制圖	陳梓豪 20220211	圖號	X86055-P21
修改	A	B	C	採用	工廠	✓	地盤	-	图纸名称	铝料加工图	復核	練松文 20220213	數量	-
日期	03.16	03.26	04.26	材料颜色		AL2:ECK3X10063S-XF1			材料	X86055	批准	林仁安 20220215	單件重量	- (KG)

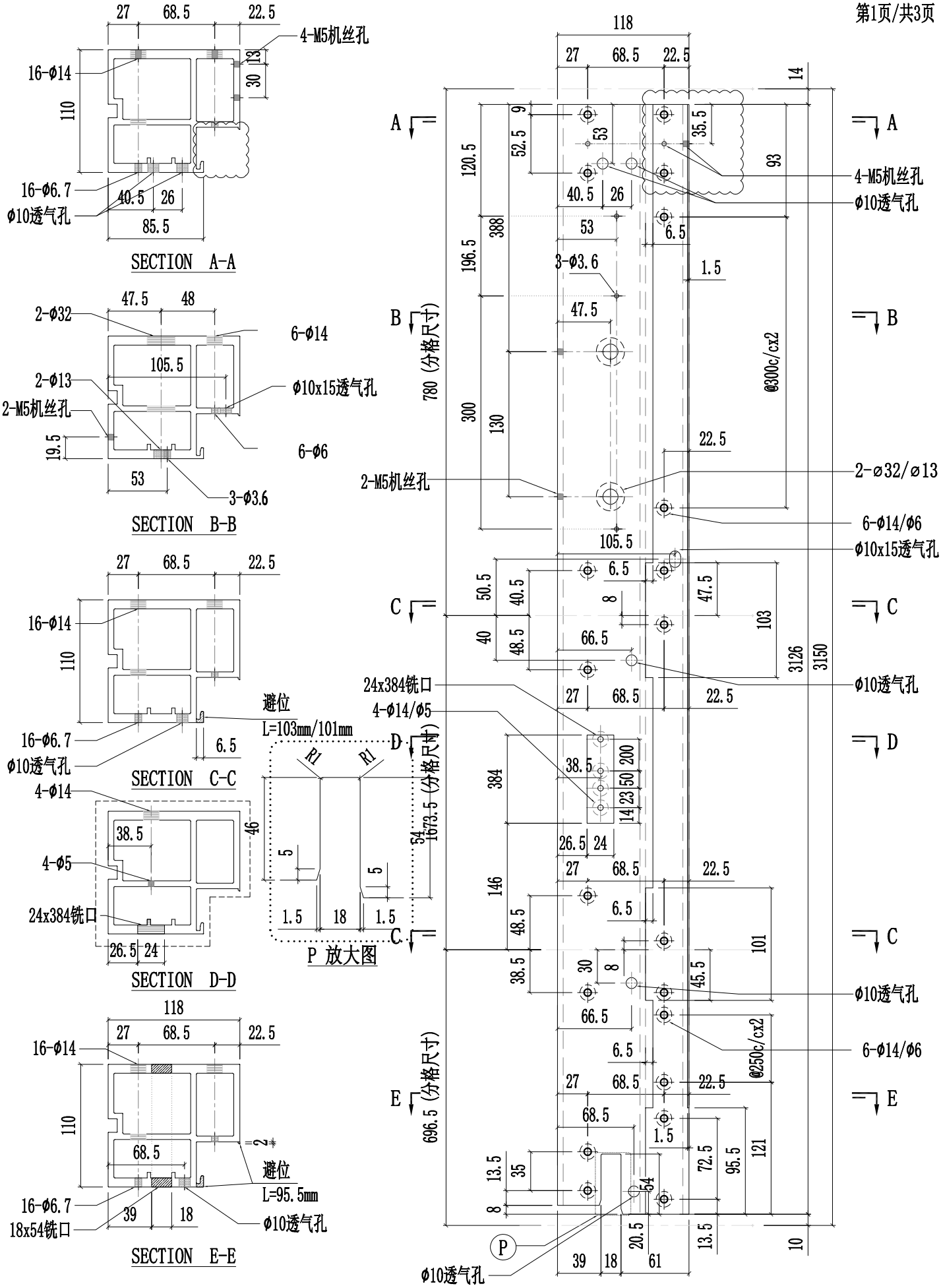

美特鋁質有限公司 MIDI Aluminium Fabricator Ltd.														
								工程號	J857	類別		物料號	-	
								地盘	啟德6552	制圖	陈梓豪	20220211	圖號	X86055-P21
修改	A	B	C	採用	工廠	✓	地盤	-	图纸名称	铝料加工图	復核	練松文	20220213	數量	-
日期	03.16	03.26	04.12	材料颜色		AL2:ECK3X10063S-XF1			材料	X86055	批准	林仁安	20220215	單件重量	- (KG)

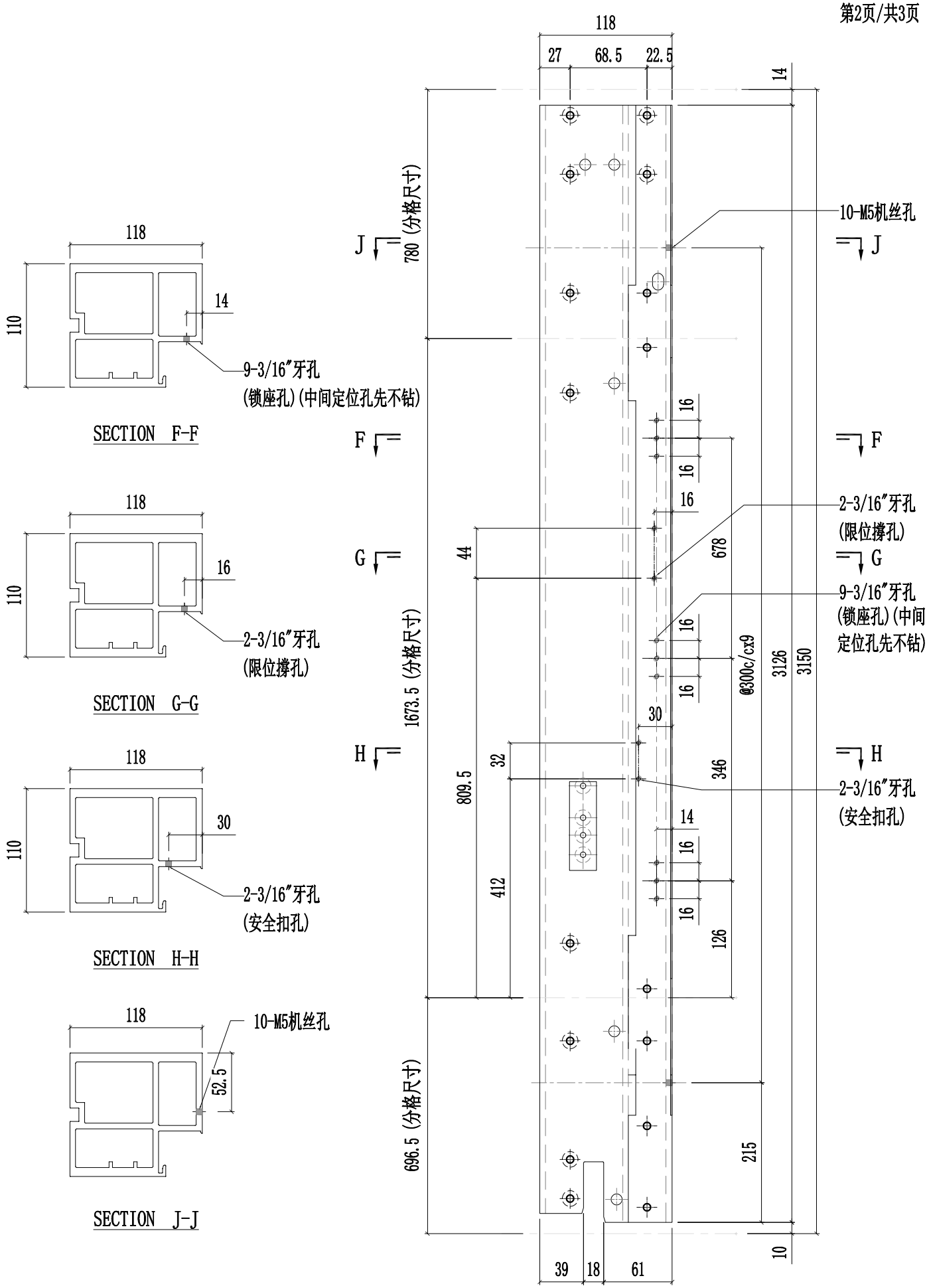

美特鋁質有限公司 MIDI Aluminium Fabricator Ltd.													
							工程號	J857	類別		物料號	-	
							地盘	啟德6552	制圖	陈梓豪	20220211	圖號	X86055-P21
修改	A	B		採用	工廠	✓	地盤	-	图纸名称	铝料加工图	復核	練松文	20220213	數量	-
日期	03.16	04.12		材料颜色		AL2:ECK3X10063S-XF1			材料	X86055	批准	林仁安	20220215	單件重量	- (KG)

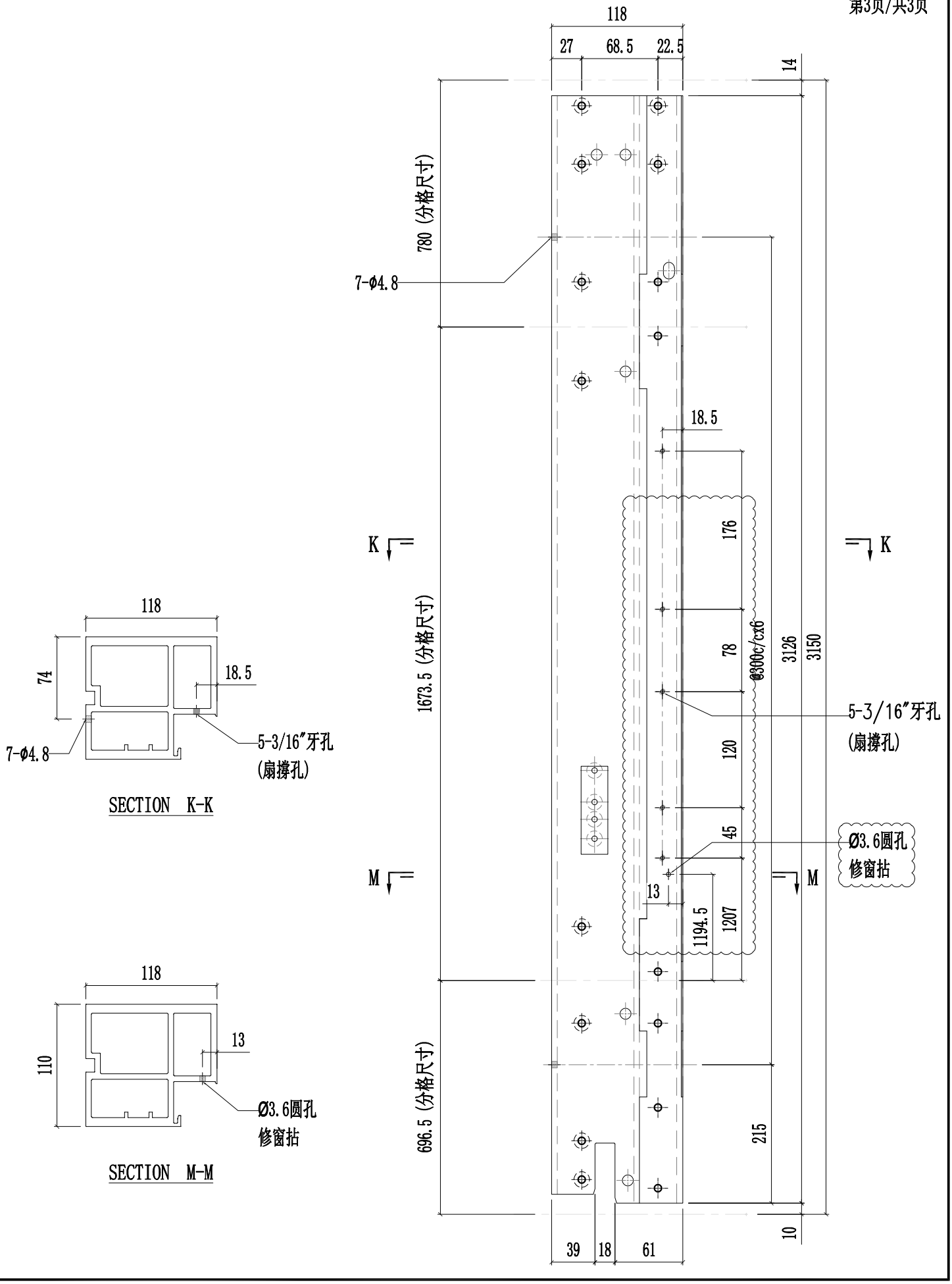

美特鋁質有限公司 MIDI Aluminium Fabricator Ltd.														
								工程號	J857	類別		物料號	-	
								地盘	啟德6552	制圖	陈梓豪	20220211	圖號	X86055-P22
修改	A	B	C	採用	工廠	✓	地盤	-	图纸名称	铝料加工图	復核	練松文	20220213	數量	-
日期	03.16	03.26	04.26	材料颜色	AL2:ECK3X10063S-XF1				材料	X86055	批准	林仁安	20220215	單件重量	- (KG)

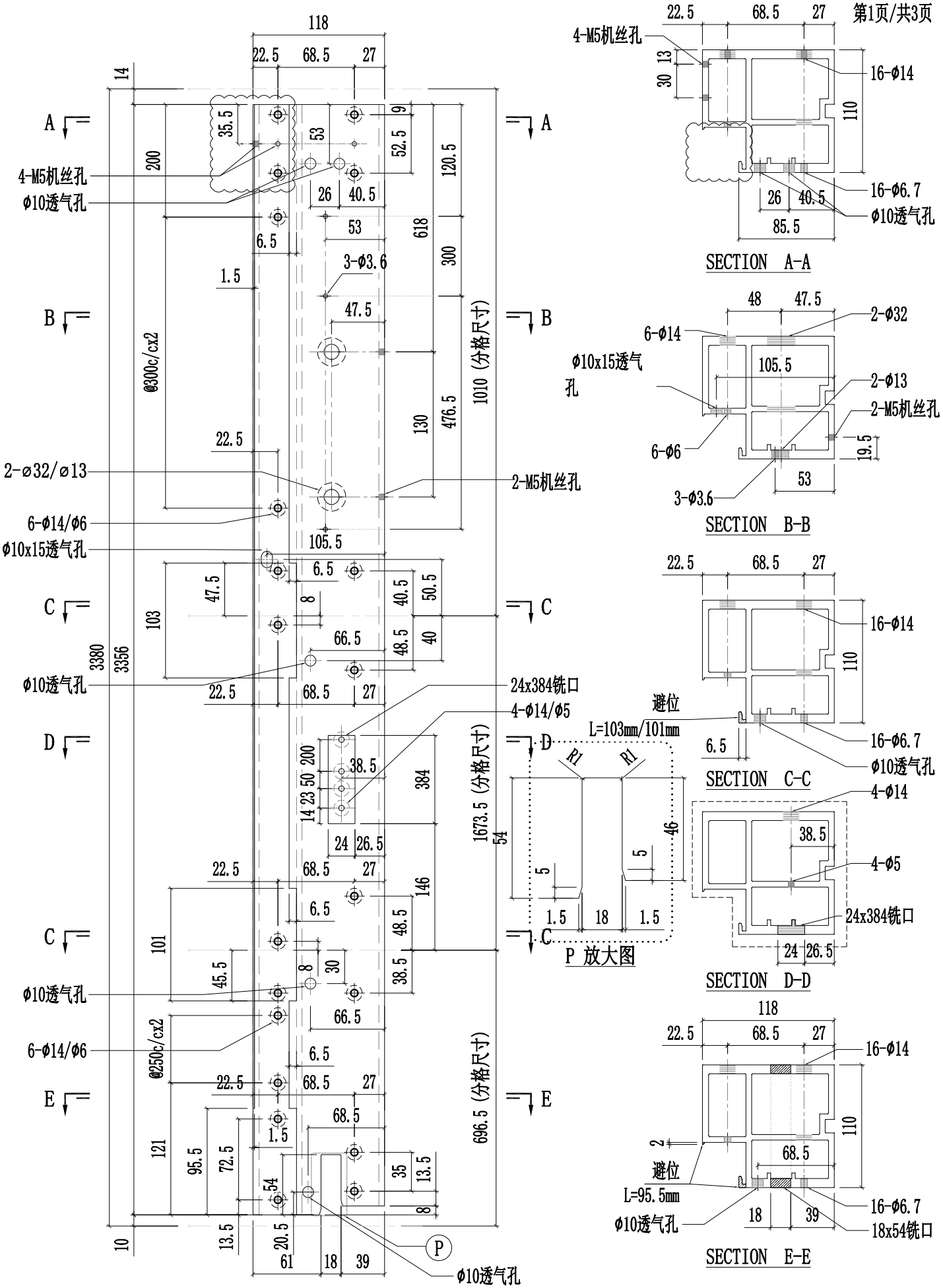

美特鋁質有限公司 MIDI Aluminium Fabricator Ltd.														
								工程號	J857	類別		物料號	-	
								地盤	啟德6552	制圖	陈梓豪	20220211	圖號	X86055-P22
修改	A	B	C	採用	工廠	✓	地盤	-	图纸名称	铝料加工图	復核	練松文	20220213	數量	-
日期	03.16	03.26	04.12	材料颜色	AL2:ECK3X10063S-XF1				材料	X86055	批准	林仁安	20220215	單件重量	- (KG)

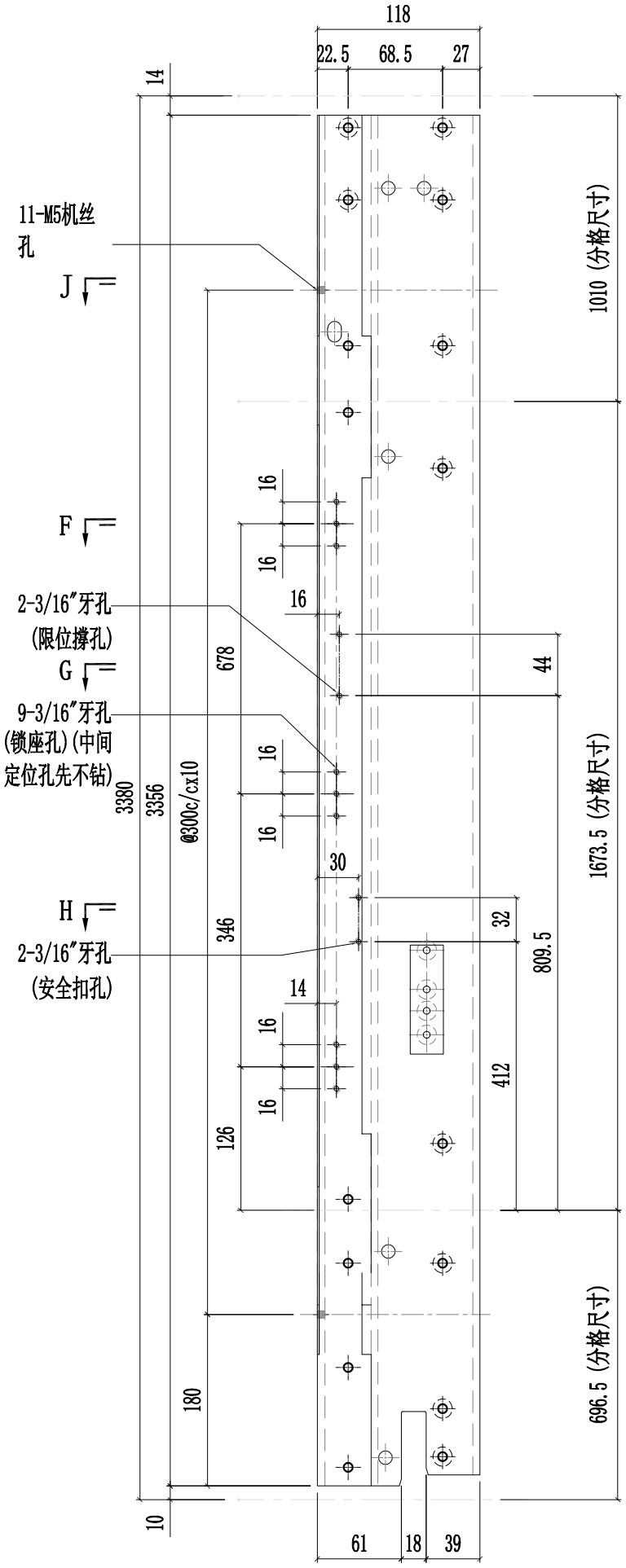

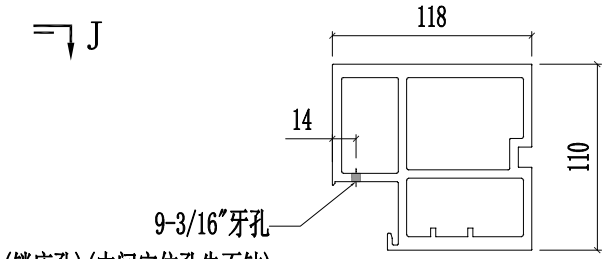

SECTION F-F

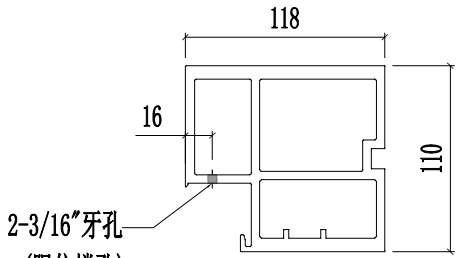

SECTION G-G

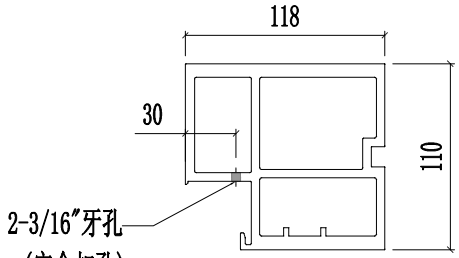

SECTION H-H

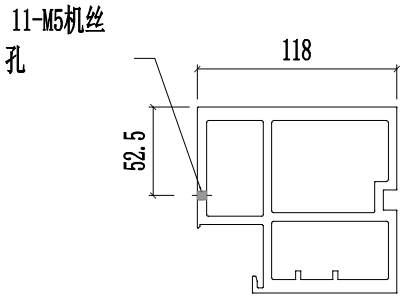

SECTION J-J

美特鋁質有限公司 MIDI Aluminium Fabricator Ltd.													
						工程號	J857	類別		物料號	-		
						地盤	啟德6552	制圖	陈梓豪	20220211	圖號	X86055-P22	
修改	A	B		採用	工廠	✓	地盤	-	图纸名称	铝料加工图	復核	練松文	20220213	數量	-	
日期	03.16	04.12		材料颜色		AL2:ECK3X10063S-XF1			材料	X86055	批准	林仁安	20220215	單件重量	-	(KG)

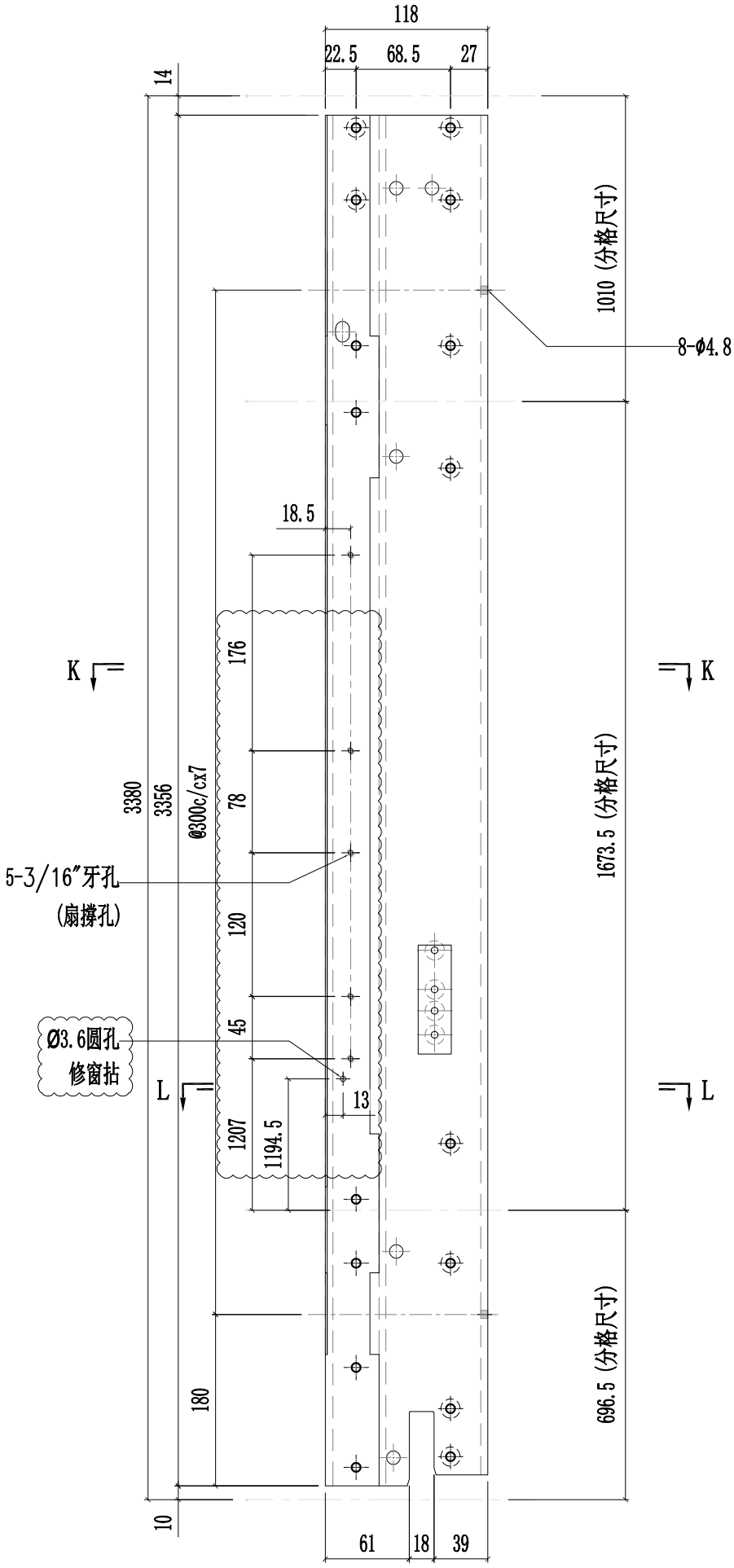

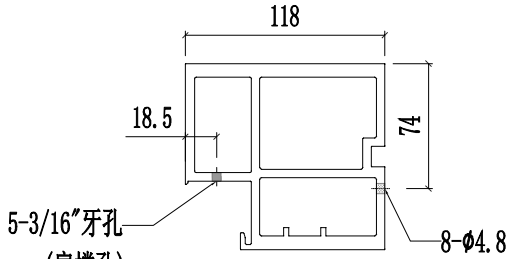

SECTION K-K

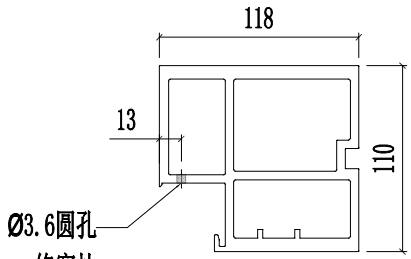

SECTION L-L

美特鋁質有限公司 MIDI Aluminium Fabricator Ltd.														
									工程號	J857	類別		物料號	-
									地盤	啟德6552	制圖	陳梓豪 20220211	圖號	X86055-P23
修改	A	B	C	採用	工廠	✓	地盤	-	图纸名称	铝料加工图	復核	練松文 20220213	數量	-
日期	03.16	03.26	04.26	材料颜色		AL2:ECX3X10063S-XF1			材料	X86055	批准	林仁安 20220215	單件重量	- (KG)

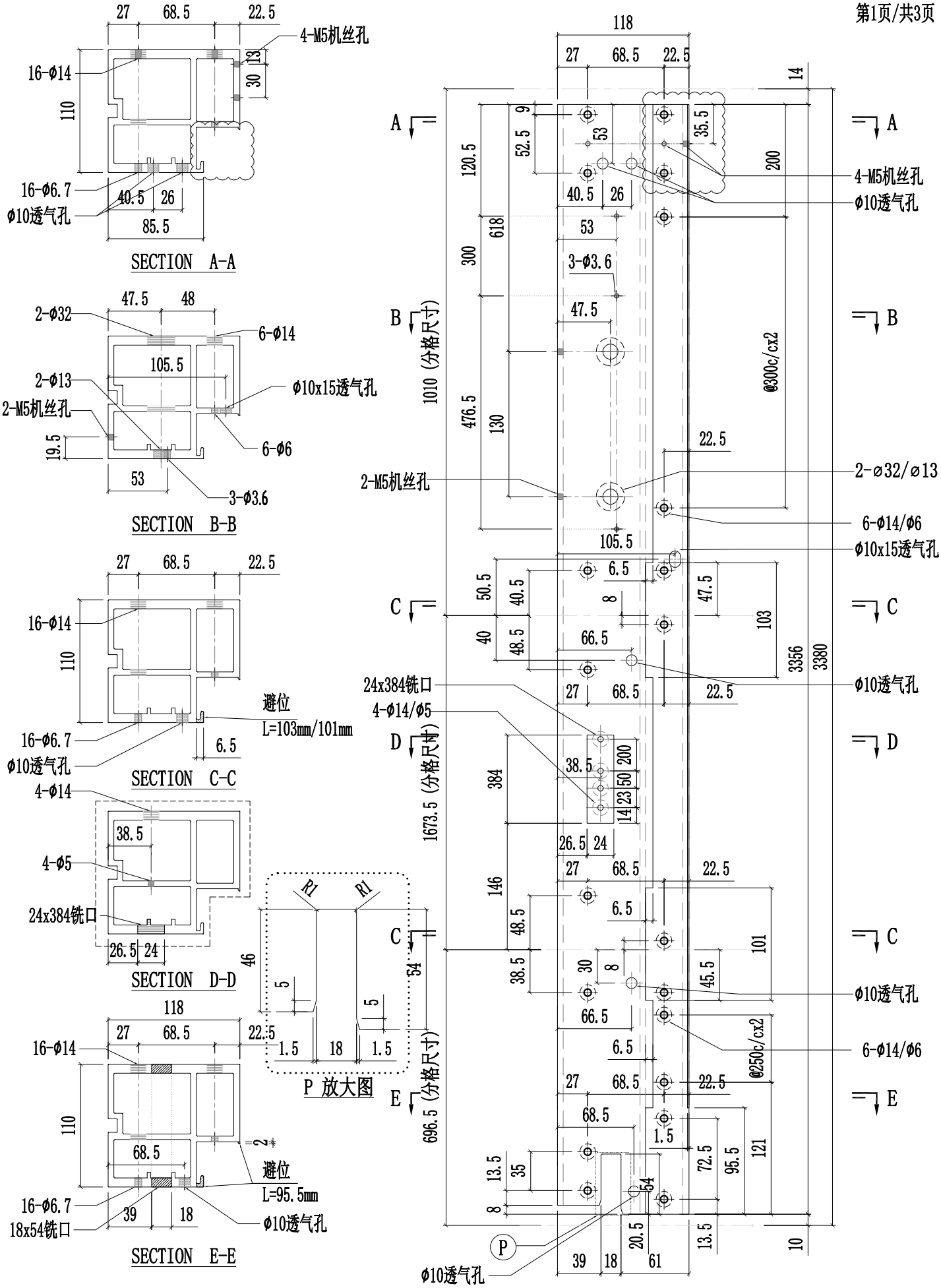

美特鋁質有限公司 MIDI Aluminium Fabricator Ltd.														
								工程號	J857	類別		物料號	-	
								地盤	啟德6552	制圖	陈梓豪	20220211	圖號	X86055-P23
修改	A	B	C	採用	工廠	✓	地盤	-	图纸名称	铝料加工图	復核	練松文	20220213	數量	-
日期	03.16	03.26	04.12	材料颜色		AL2:ECK3X10063S-XF1			材料	X86055	批准	林仁安	20220215	單件重量	- (KG)

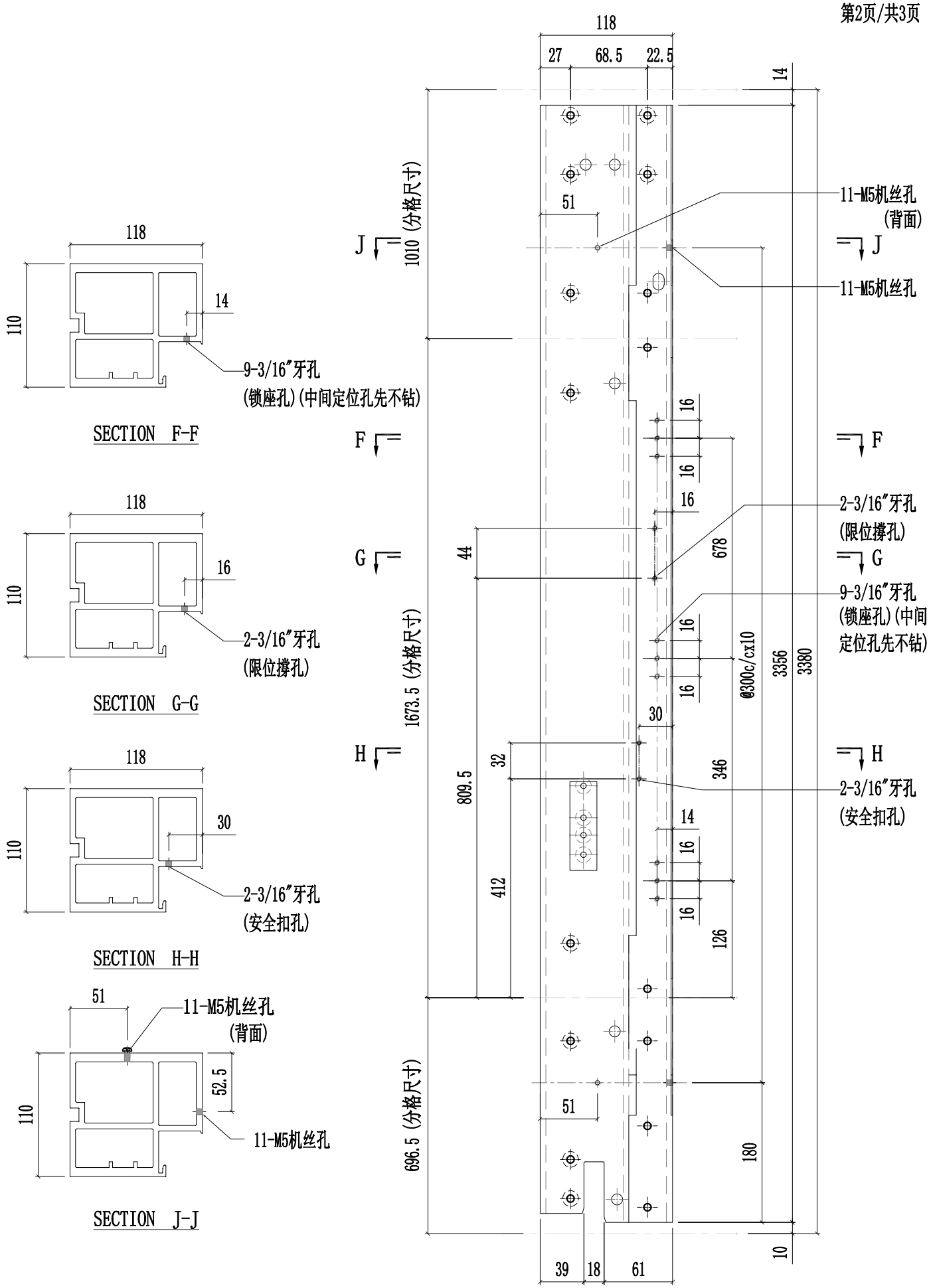

美特鋁質有限公司 MIDI Aluminium Fabricator Ltd.													
							工程號	J857	類別		物料號	-	
							地盘	啟德6552	制圖	陈梓豪 20220211	圖號	X86055-P23	
修改	A	B		採用	工廠	✓ 地盤 -	图纸名称	铝料加工图	復核	練松文 20220213	數量	-	
日期	03.16	04.12		材料颜色		AL2:ECX3X10063S-XF1	材料	X86055	批准	林仁安 20220215	單件重量	-	(KG)

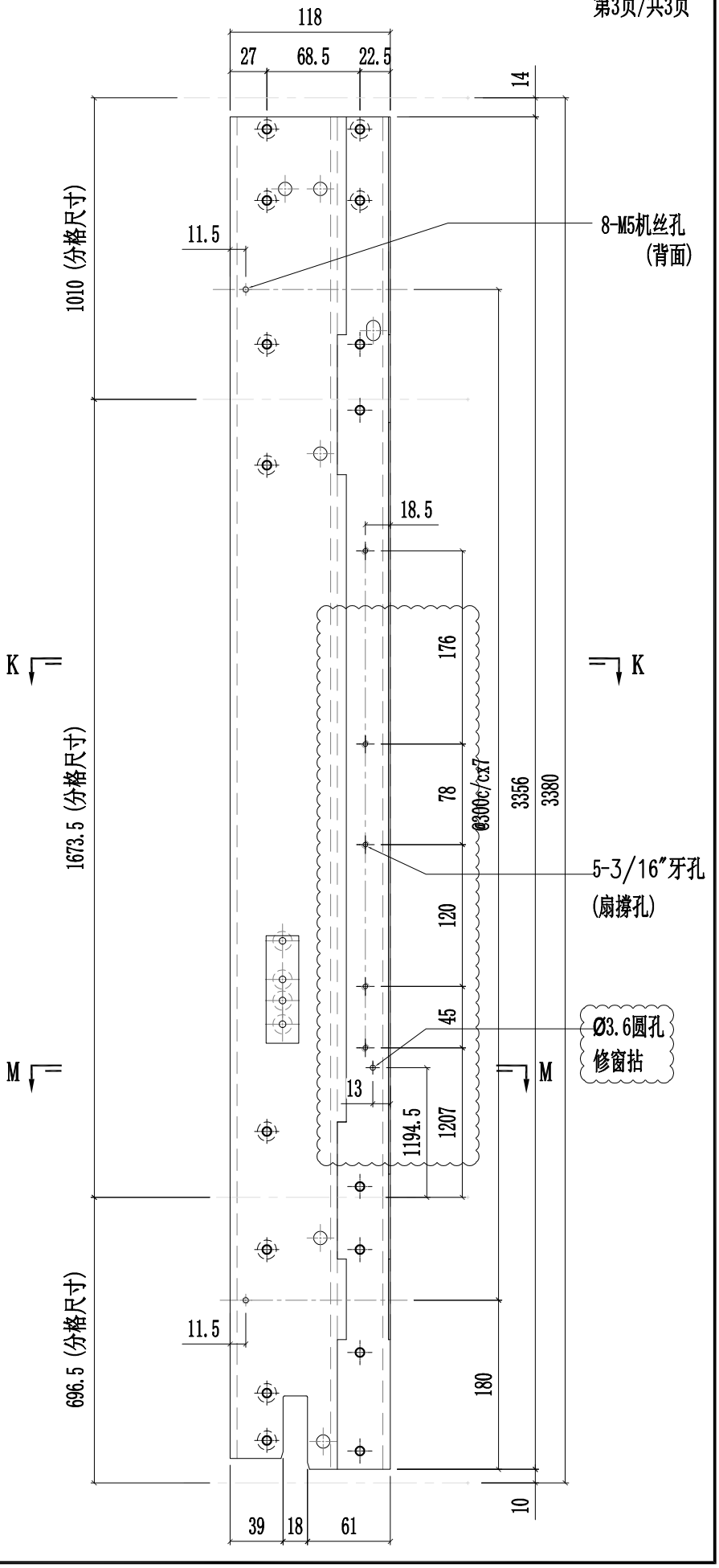

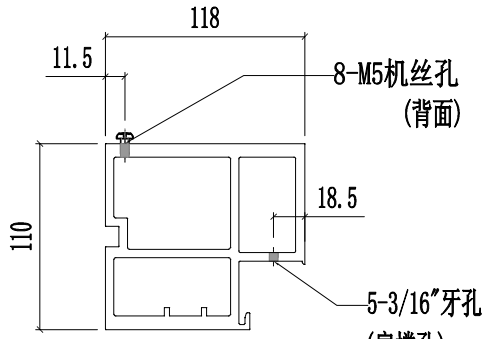

SECTION K-K

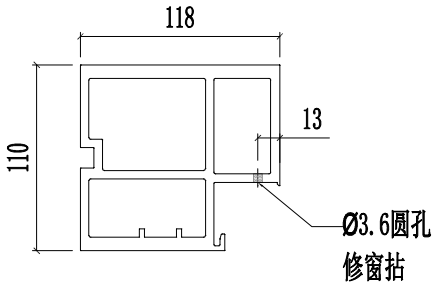

SECTION M-M

美特鋁質有限公司 MIDI Aluminium Fabricator Ltd.														
									工程號	J857	類別		物料號	-
									地盤	啟德6552	制圖	陈梓豪 20220211	圖號	X86055-P24
修改	A	B	C	採用	工廠	✓	地盤	-	图纸名称	铝料加工图	復核	練松文 20220213	數量	-
日期	03.16	03.26	04.26	材料颜色		AL2:ECK3X10063S-XF1			材料	X86055	批准	林仁安 20220215	單件重量	- (KG)

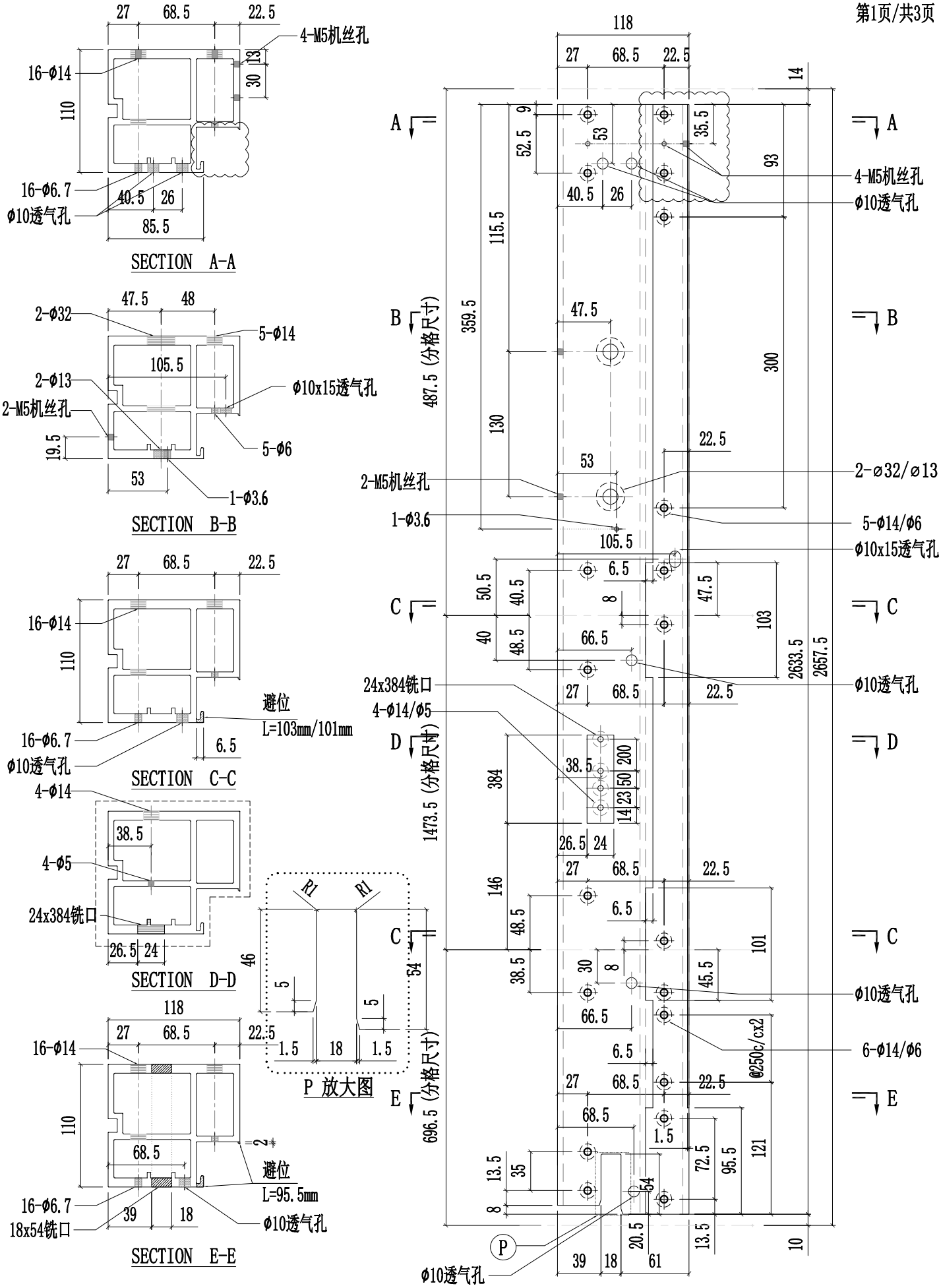

美特鋁質有限公司 MIDI Aluminium Fabricator Ltd.														
								工程號	J857	類別		物料號	-	
								地盤	啟德6552	制圖	陈梓豪	20220211	圖號	X86055-P24
修改	A	B	C	採用	工廠	✓	地盤	-	图纸名称	铝料加工图	復核	練松文	20220213	數量	-
日期	03.16	03.26	04.12	材料颜色	AL2:ECK3X10063S-XF1				材料	X86055	批准	林仁安	20220215	單件重量	- (KG)

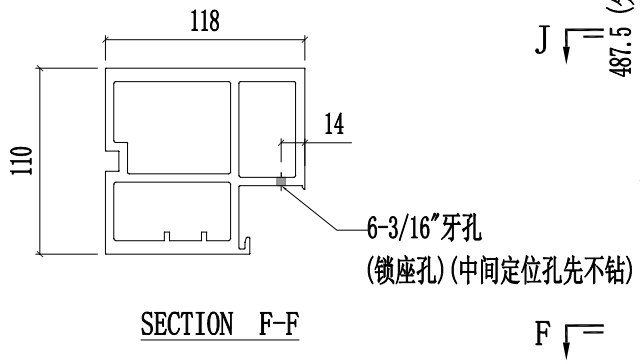

SECTION F-F

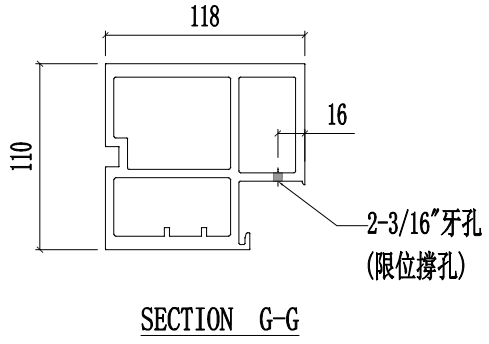

SECTION G-G

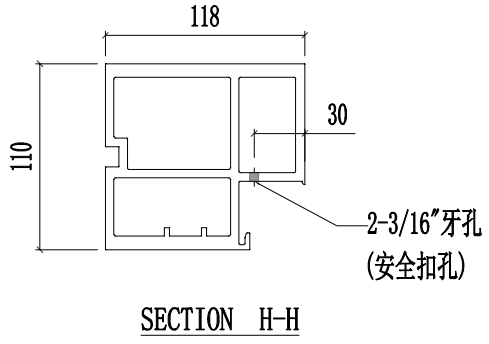

SECTION H-H

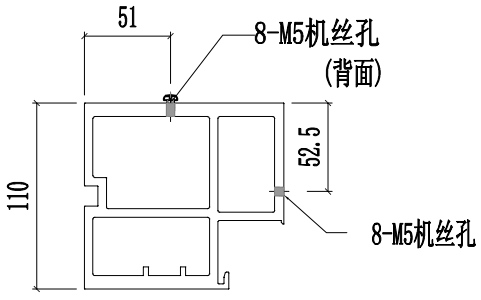

SECTION J-J

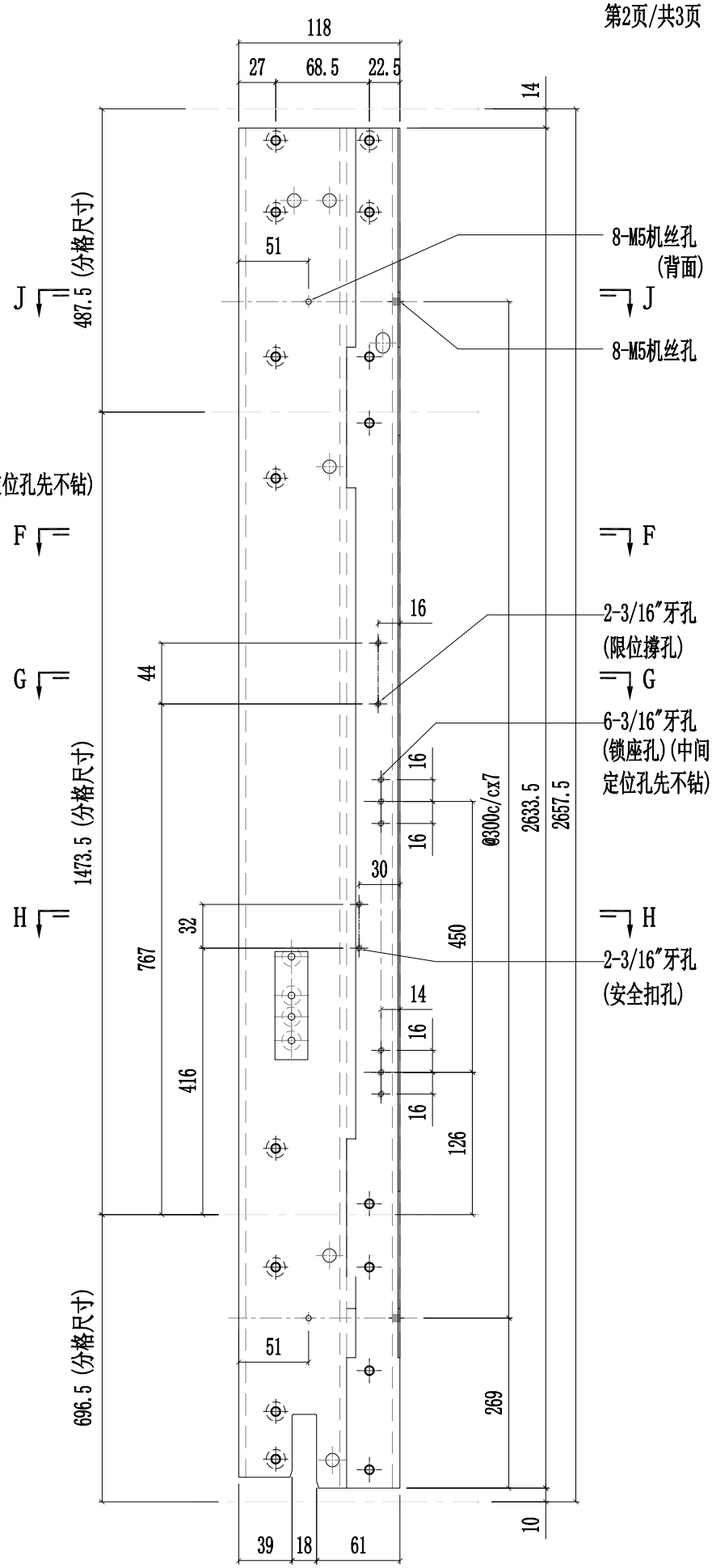

美特鋁質有限公司 MIDI Aluminium Fabricator Ltd.													
							工程號	J857	類別		物料號	-	
							地盘	啟德6552	制圖	陈梓豪	20220211	圖號	X86055-P24
修改	A	B		採用	工廠	✓	地盤	-	图纸名称	铝料加工图	復核	練松文	20220213	數量	-
日期	03.16	04.12		材料颜色		AL2:ECK3X10063S-XF1			材料	X86055	批准	林仁安	20220215	單件重量	- (KG)

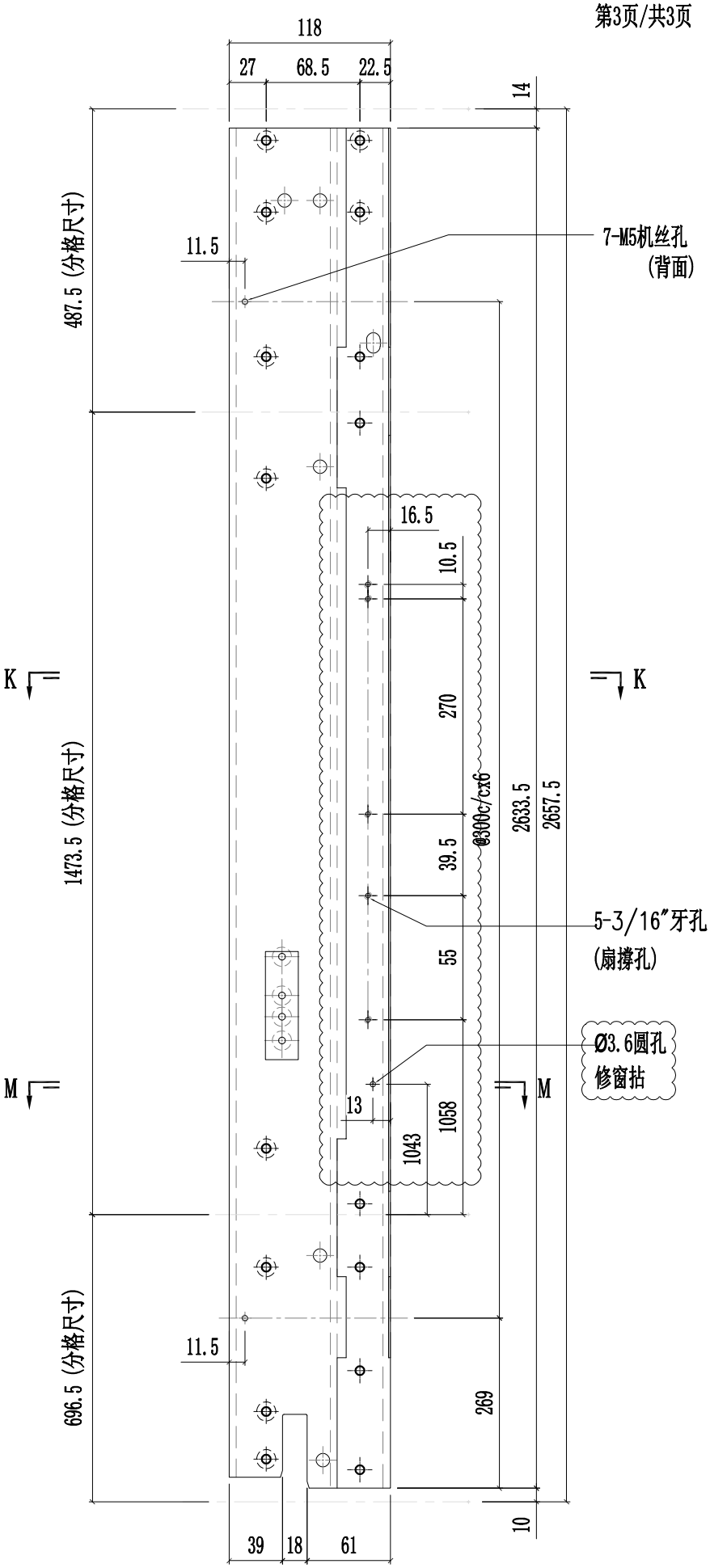

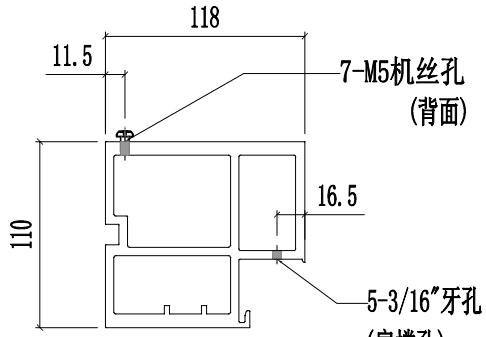

SECTION K-K

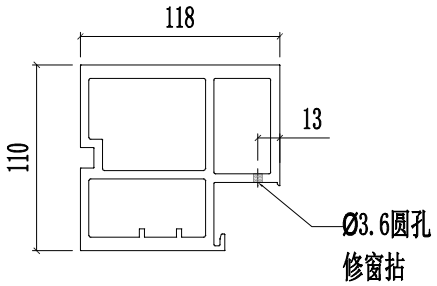

SECTION M-M

美特鋁質有限公司 MIDI Aluminium Fabricator Ltd.															
									工程號	J857	類別		物料號	-	
									地盤	啟德6552	制圖	陈梓豪 20220211	圖號	X86055-P25	
修改	A	B	C	採用	工廠	✓	地盤	-	图纸名称	铝料加工图	復核	練松文 20220213	數量	-	
日期	03.16	03.26	04.26	材料颜色	AL2:ECK3X10063S-XF1				材料	X86055	批准	林仁安 20220215	單件重量	-	(KG)

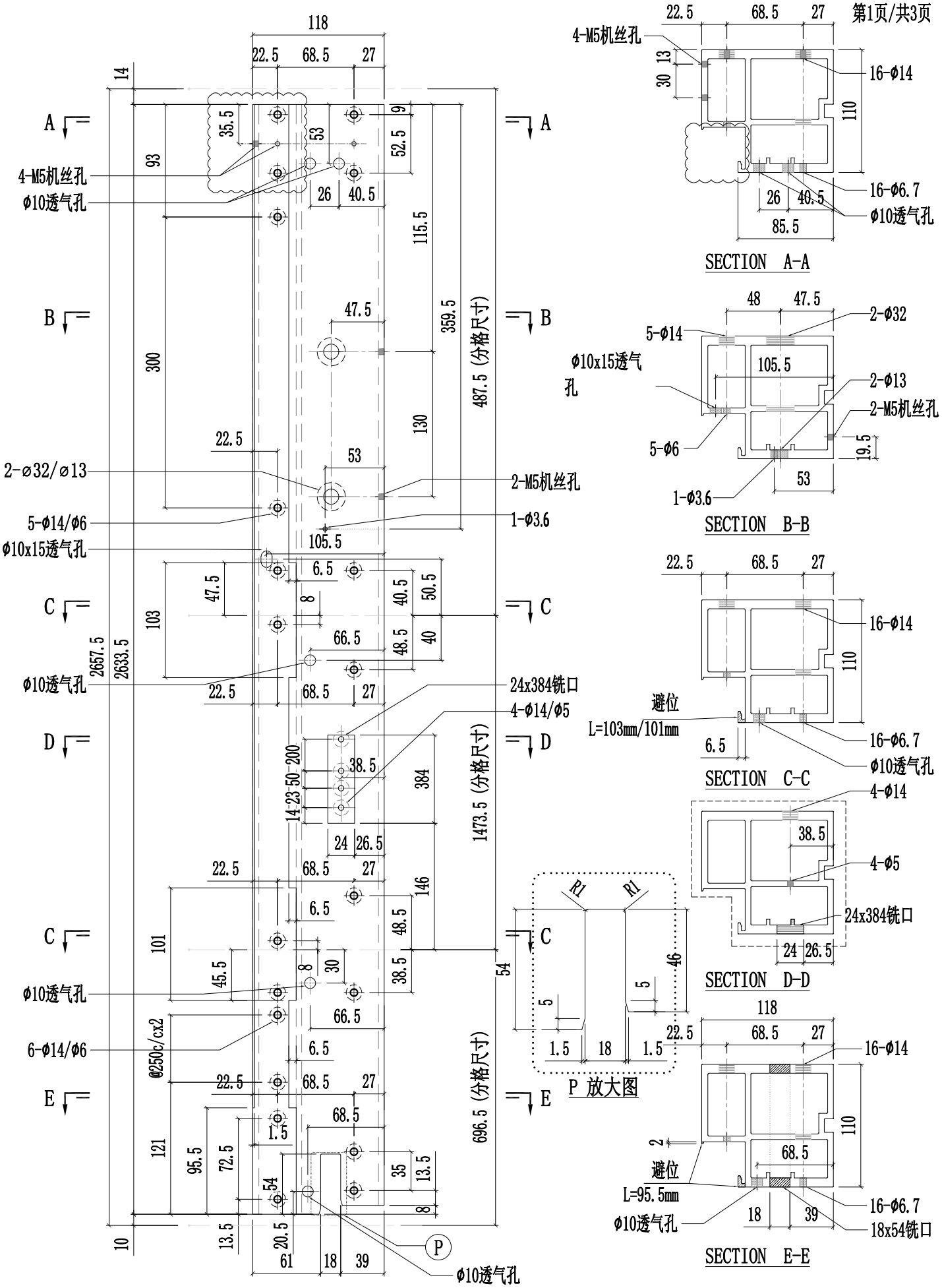

SECTION A-A

SECTION B-B

SECTION C-C

SECTION D-D

P 放大图

SECTION E-E

美特鋁質有限公司 MIDI Aluminium Fabricator Ltd.														
								工程號	J857	類別		物料號	-	
								地盤	啟德6552	制圖	陈梓豪	20220211	圖號	X86055-P25
修改	A	B	C	採用	工廠	✓	地盤	-	图纸名称	铝料加工图	復核	練松文	20220213	數量	-
日期	03.16	03.26	04.12	材料颜色		AL2:ECK3X10063S-XF1			材料	X86055	批准	林仁安	20220215	單件重量	- (KG)

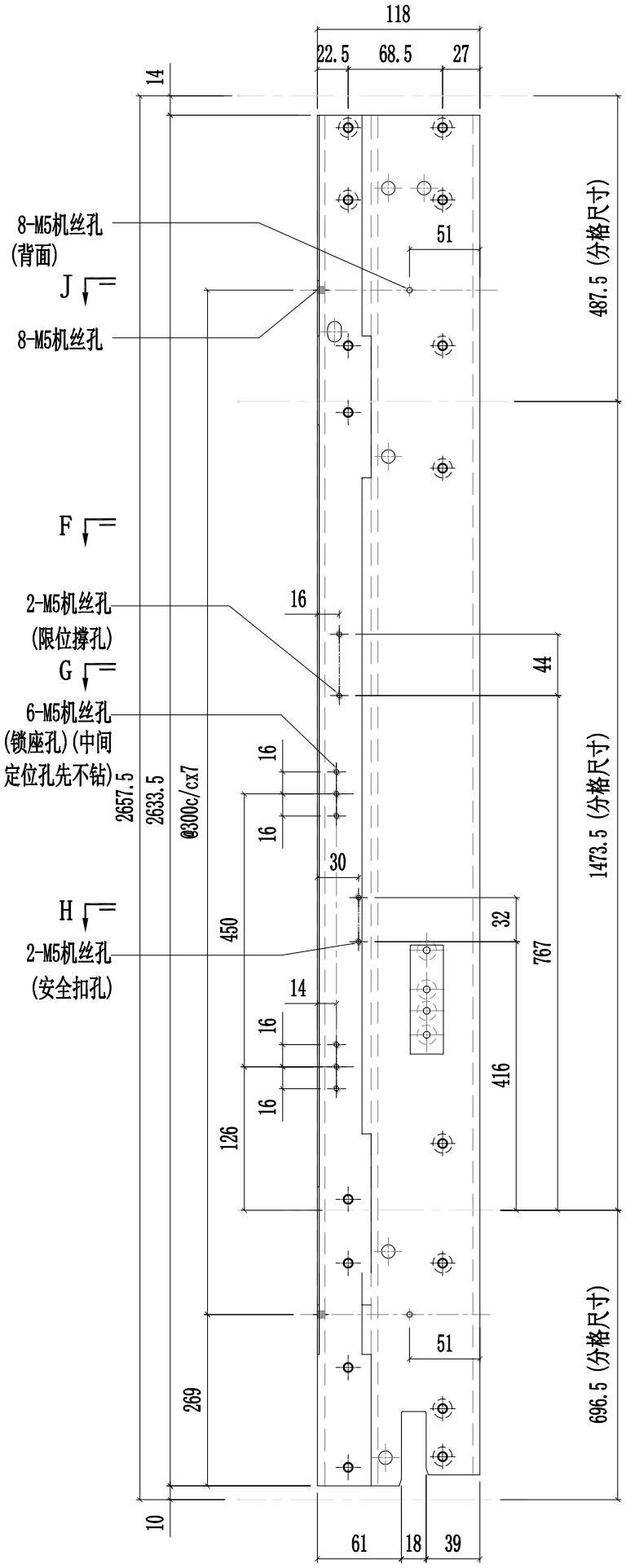

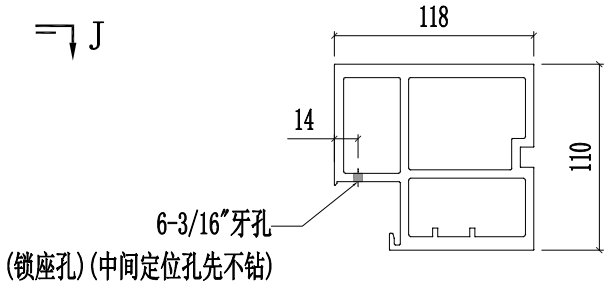

SECTION F-F

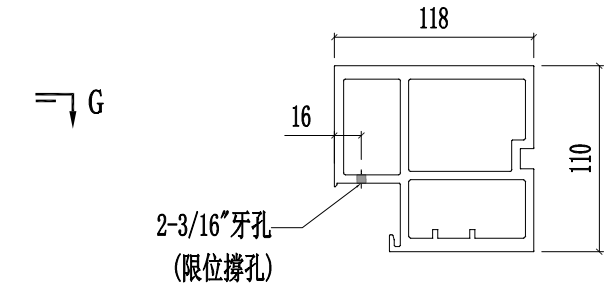

SECTION G-G

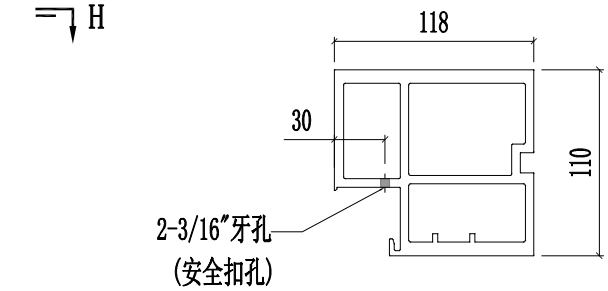

SECTION H-H

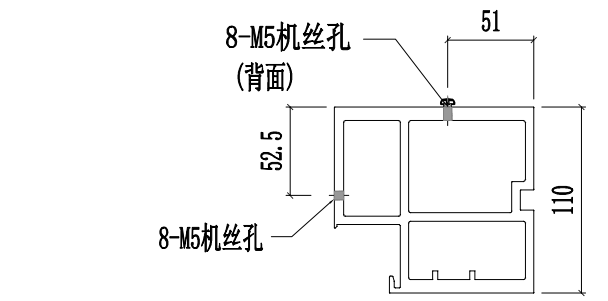

SECTION J-J

美特鋁質有限公司 MIDI Aluminium Fabricator Ltd.													
							工程號	J857	類別		物料號	-	
							地盘	啟德6552	制圖	陈梓豪	20220211	圖號	X86055-P25
修改	A	B		採用	工廠	✓	地盤	-	图纸名称	铝料加工图	復核	練松文	20220213	數量	-
日期	03.16	04.12		材料颜色		AL2:ECK3X10063S-XF1			材料	X86055	批准	林仁安	20220215	單件重量	- (KG)

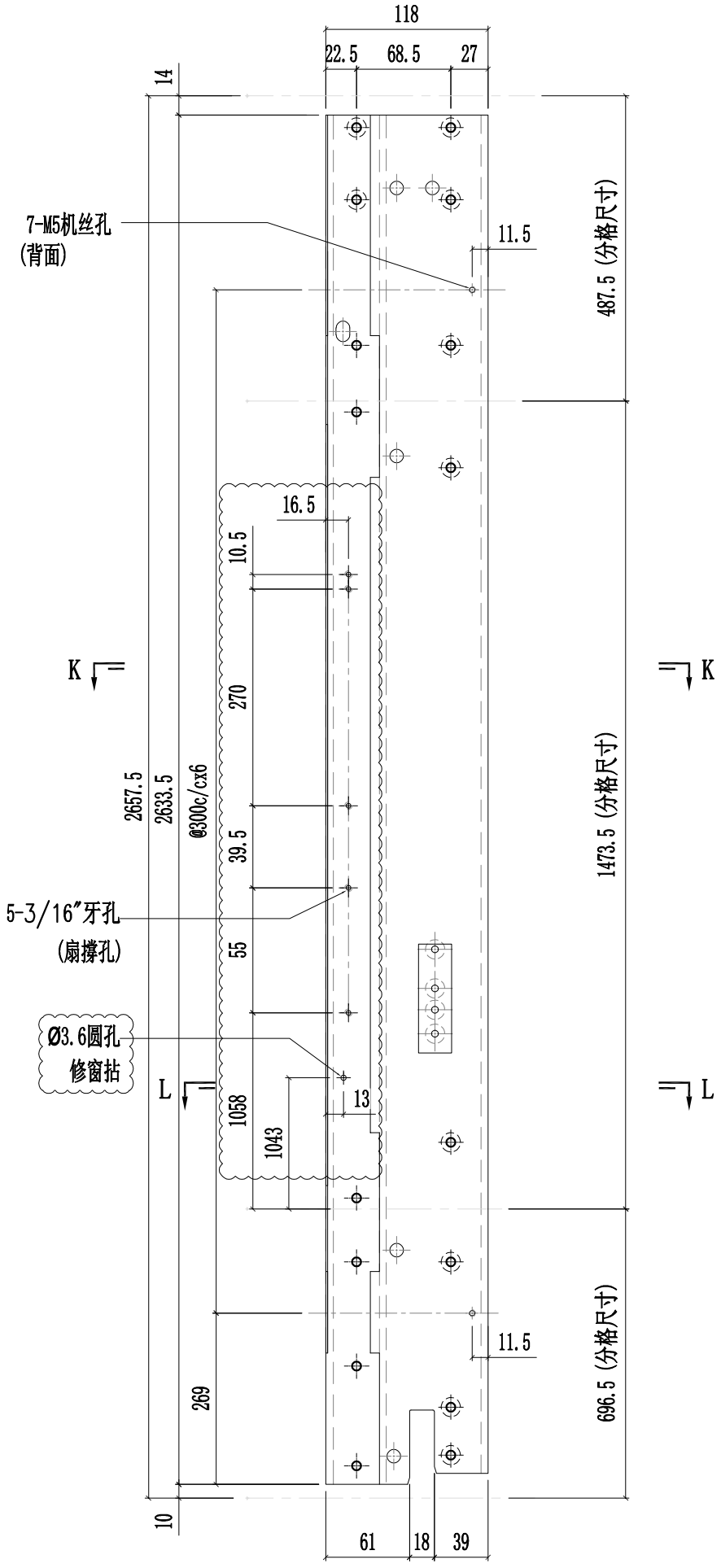

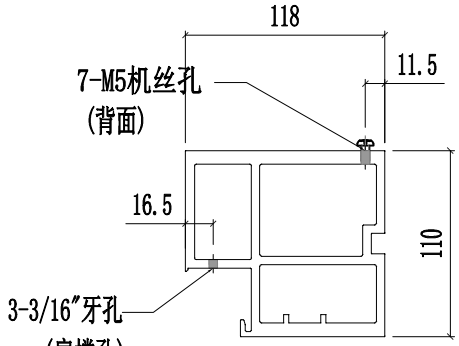

SECTION K-K

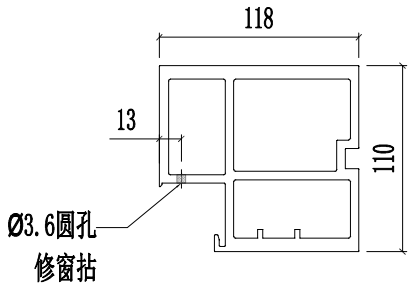

SECTION L-L

美特鋁質有限公司 MIDI Aluminium Fabricator Ltd.														
									工程號	J857	類別		物料號	-
									地盤	啟德6552	制圖	陳梓豪 20220211	圖號	X86055-P26
修改	A	B	C	採用	工廠	✓	地盤	-	图纸名称	铝料加工图	復核	練松文 20220213	數量	-
日期	03.16	03.26	04.26	材料颜色		AL2:ECK3X10063S-XF1			材料	X86055	批准	林仁安 20220215	單件重量	- (KG)

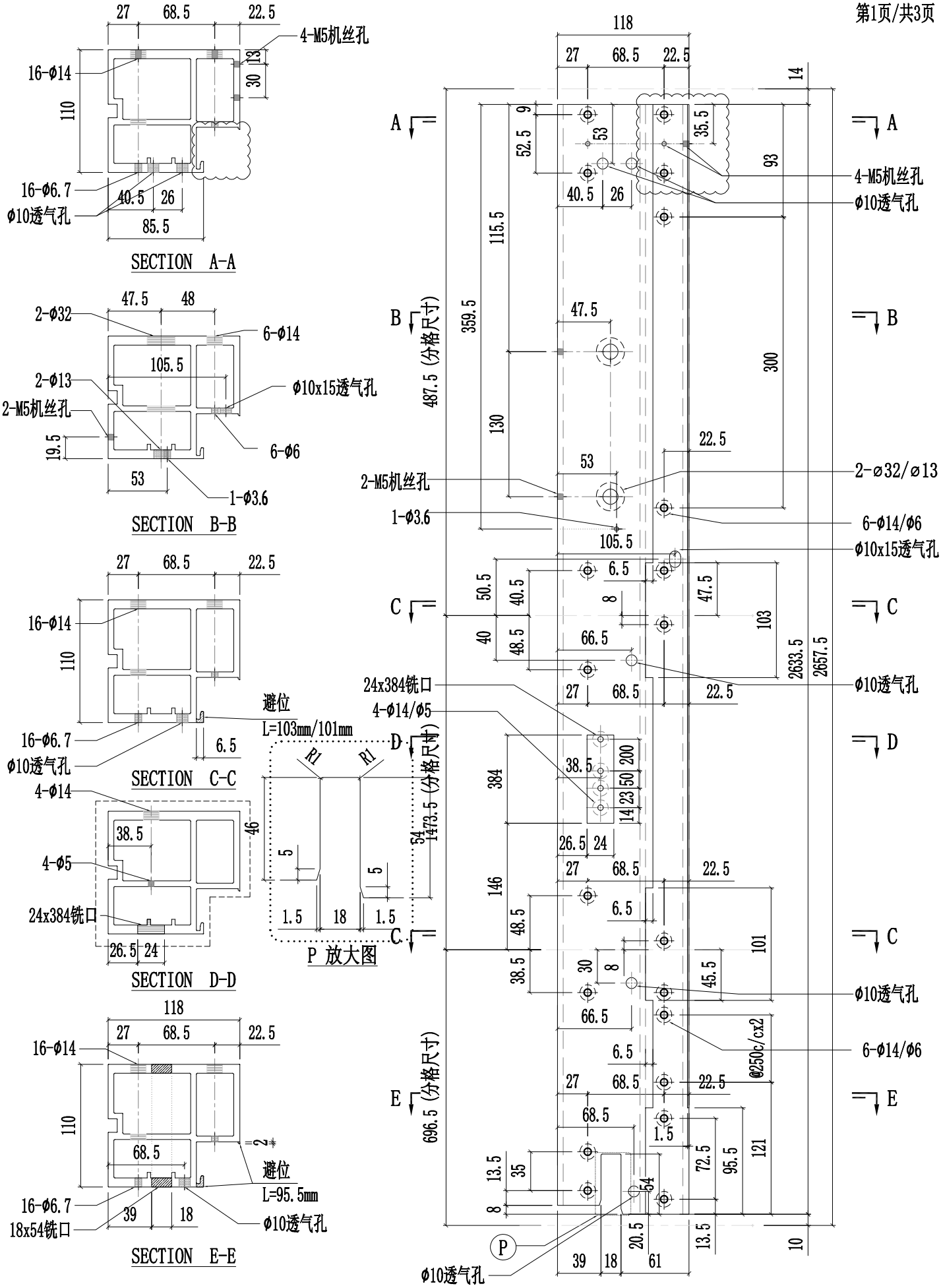

美特鋁質有限公司 MIDI Aluminium Fabricator Ltd.														
								工程號	J857	類別		物料號	-	
								地盤	啟德6552	制圖	陈梓豪	20220211	圖號	X86055-P26
修改	A	B	C	採用	工廠	✓	地盤	-	图纸名称	铝料加工图	復核	練松文	20220213	數量	-
日期	03.16	03.26	04.12	材料颜色		AL2:ECK3X10063S-XF1			材料	X86055	批准	林仁安	20220215	單件重量	- (KG)

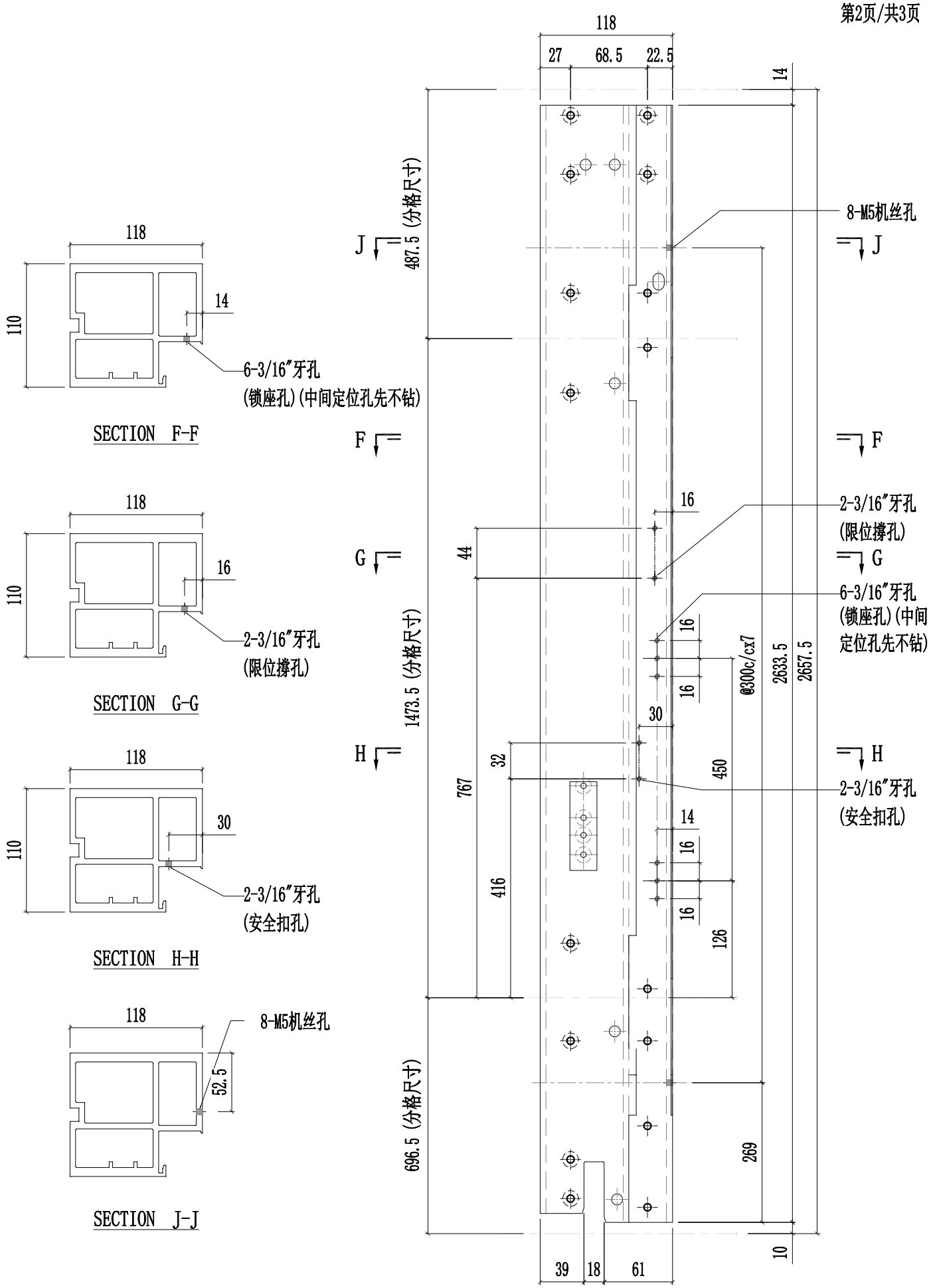

美特鋁質有限公司 MIDI Aluminium Fabricator Ltd.														
								工程號	J857	類別		物料號	-	
								地盘	啟德6552	制圖	陈梓豪	20220211	圖號	X86055-P26
修改	A	B		採用	工廠	✓	地盤	-	图纸名称	铝料加工图	復核	練松文	20220213	數量	-
日期	03.16	04.12		材料颜色		AL2:ECK3X10063S-XF1			材料	X86055	批准	林仁安	20220215	單件重量	- (KG)

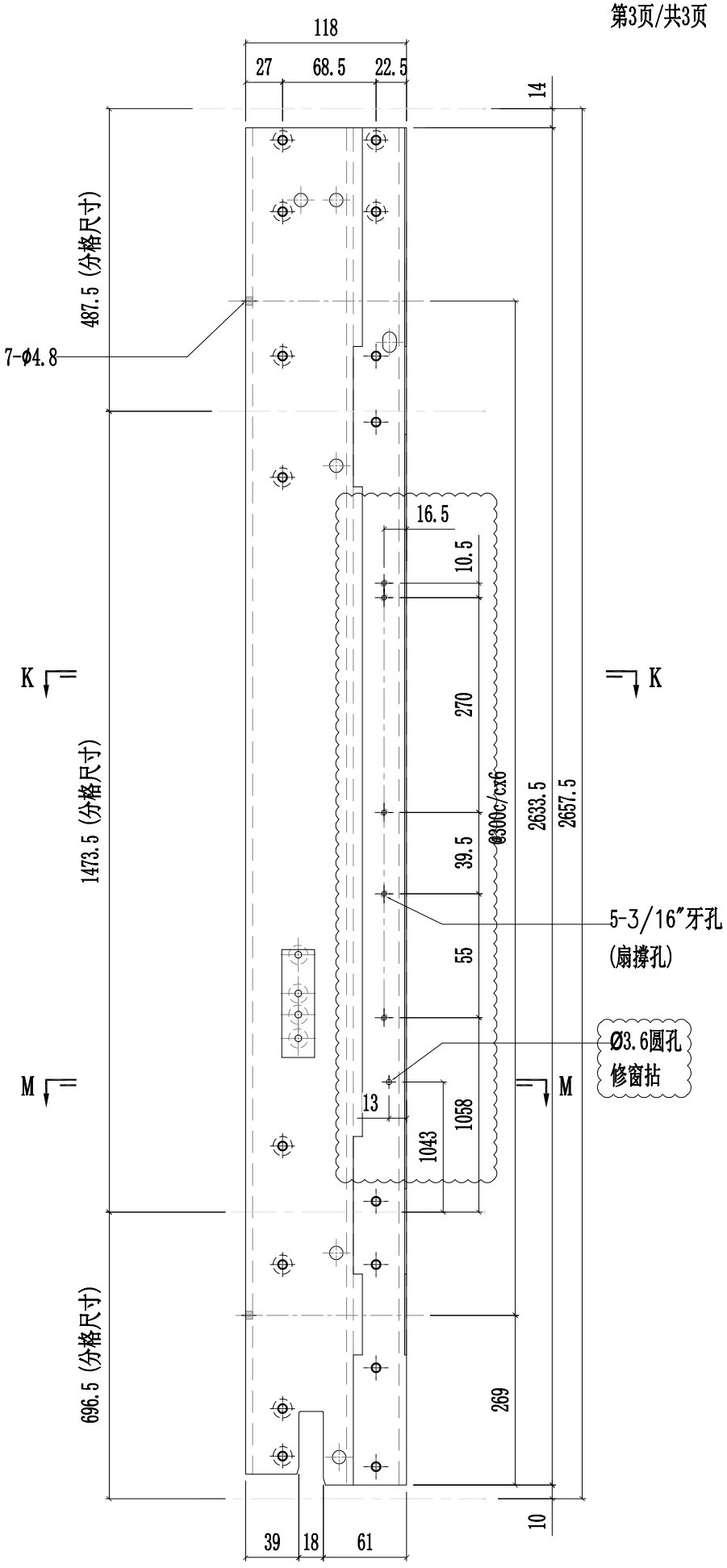

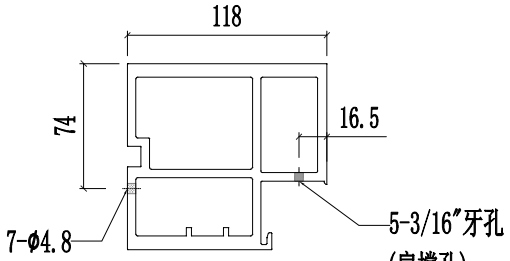

SECTION K-K

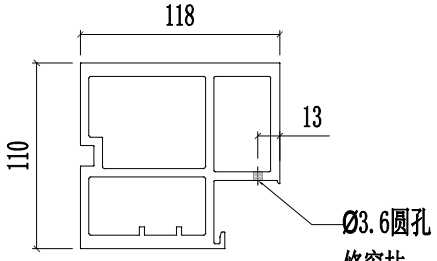

SECTION M-M

美特鋁質有限公司 MIDI Aluminium Fabricator Ltd.													
工程號	J857	類別		物料號	-								
地盤	啟德6552	制圖	陳梓豪	20220211	圖號	X86055-P27							
修改	A	B	C	採用	工廠	✓	地盤	-	图纸名称	铝料加工图	復核	練松文	20220213	數量	-
日期	03.16	03.26	04.26	材料颜色	AL2:ECK3X10063S-XF1				材料	X86055	批准	林仁安	20220215	單件重量	- (KG)

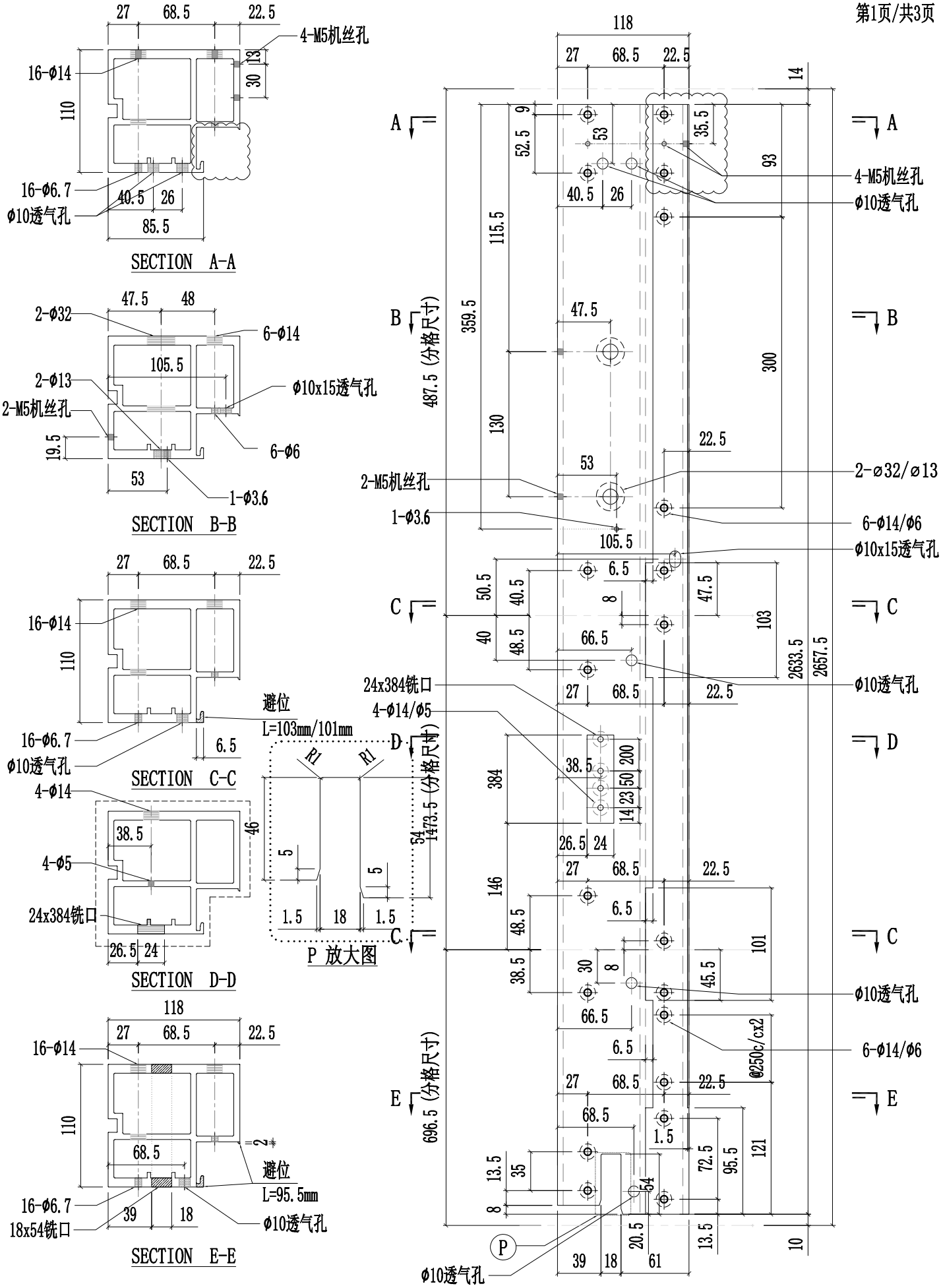

美特鋁質有限公司 MIDI Aluminium Fabricator Ltd.														
								工程號	J857	類別		物料號	-	
								地盤	啟德6552	制圖	陈梓豪	20220211	圖號	X86055-P27
修改	A	B	C	採用	工廠	✓	地盤	-	图纸名称	铝料加工图	復核	練松文	20220213	數量	-
日期	03.16	03.26	04.12	材料颜色		AL2:ECK3X10063S-XF1			材料	X86055	批准	林仁安	20220215	單件重量	- (KG)

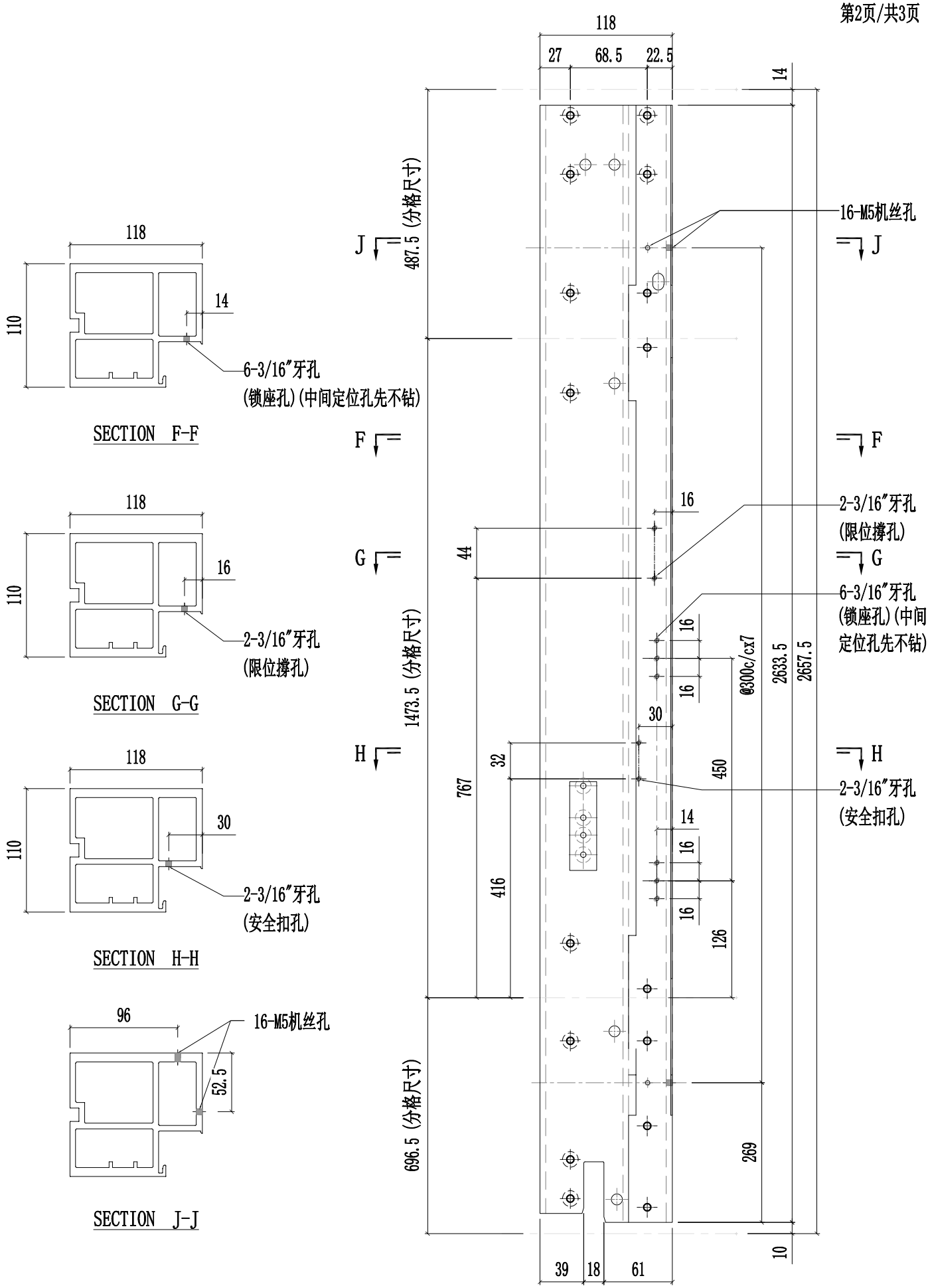

美特鋁質有限公司 MIDI Aluminium Fabricator Ltd.													
							工程號	J857	類別		物料號	-	
							地盘	啟德6552	制圖	陈梓豪	20220211	圖號	X86055-P27
修改	A	B		採用	工廠	✓	地盤	-	图纸名称	铝料加工图	復核	練松文	20220213	數量	-
日期	03.16	04.12		材料颜色		AL2:ECK3X10063S-XF1			材料	X86055	批准	林仁安	20220215	單件重量	- (KG)

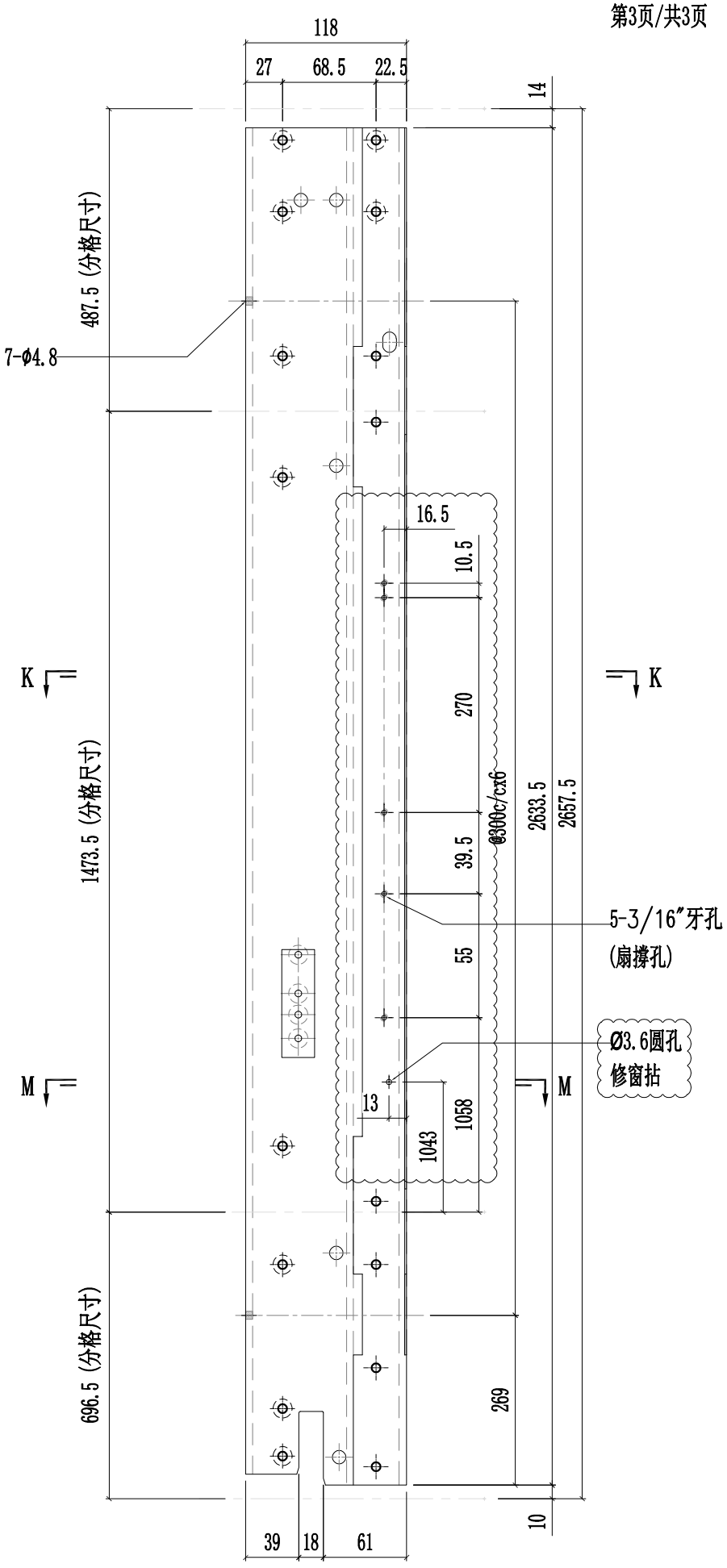

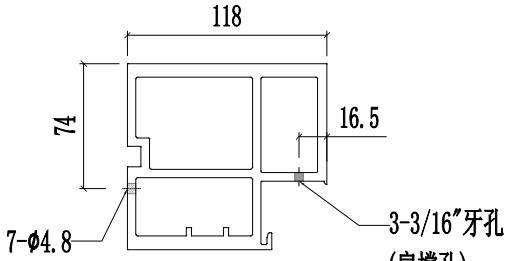

SECTION K-K

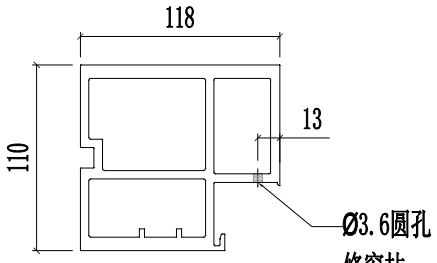

SECTION M-M

美特鋁質有限公司 MIDI Aluminium Fabricator Ltd.							工程號	J857	類別		物料號	-		
							地盤	啟德6552	制圖	陈梓豪	20220211	圖號	X86055-P28	
修改	A	B	C	採用	工廠	✓ 地盤 -	图纸名称	铝料加工图	復核	練松文	20220213	數量	-	
日期	03.16	03.26	04.26	材料颜色		AL2:ECK3X10063S-XF1	材料	X86055	批准	林仁安	20220215	單件重量	-	(KG)

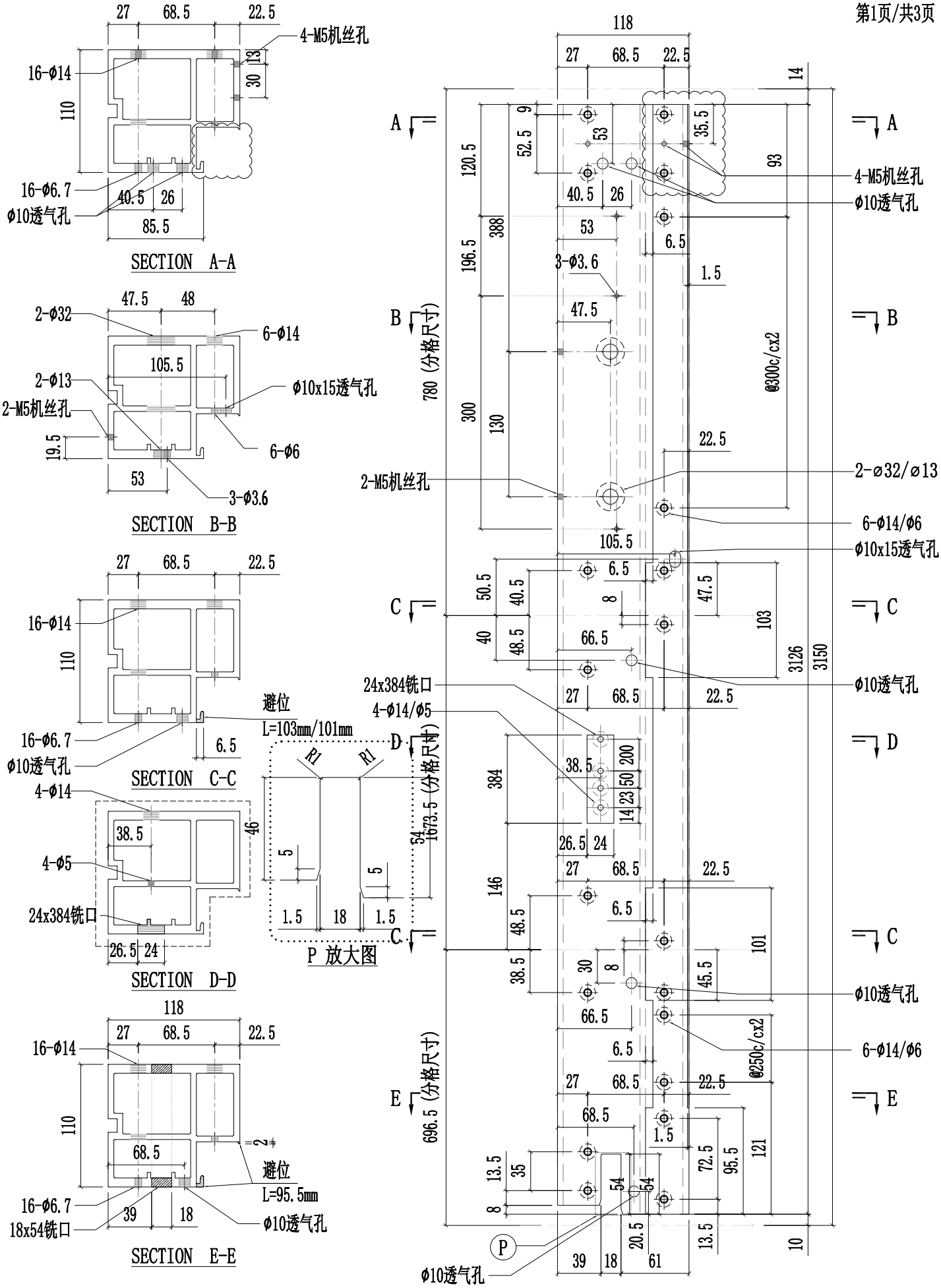

美特鋁質有限公司 MIDI Aluminium Fabricator Ltd.														
								工程號	J857	類別		物料號	-	
								地盘	啟德6552	制圖	陈梓豪	20220211	圖號	X86055-P28
修改	A	B	C	採用	工廠	✓	地盤	-	图纸名称	铝料加工图	復核	練松文	20220213	數量	-
日期	03.16	03.26	04.12	材料颜色		AL2:ECK3X10063S-XF1			材料	X86055	批准	林仁安	20220215	單件重量	- (KG)

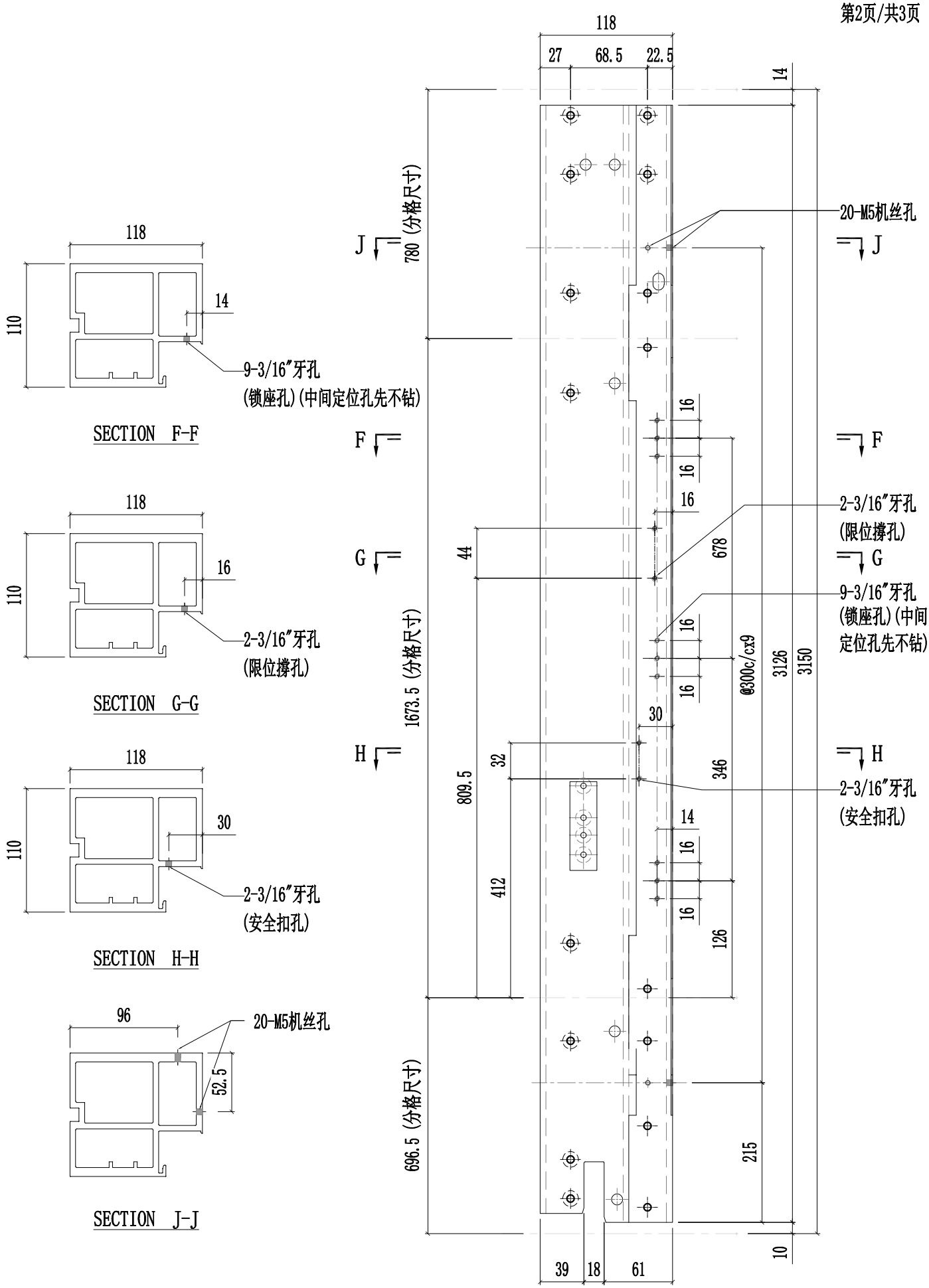

美特鋁質有限公司 MIDI Aluminium Fabricator Ltd.													
							工程號	J857	類別		物料號	-	
							地盘	啟德6552	制圖	陈梓豪	20220211	圖號	X86055-P28
修改	A	B		採用	工廠	✓	地盤	-	图纸名称	铝料加工图	復核	練松文	20220213	數量	-
日期	03.16	04.12		材料颜色		AL2:ECK3X10063S-XF1			材料	X86055	批准	林仁安	20220215	單件重量	- (KG)

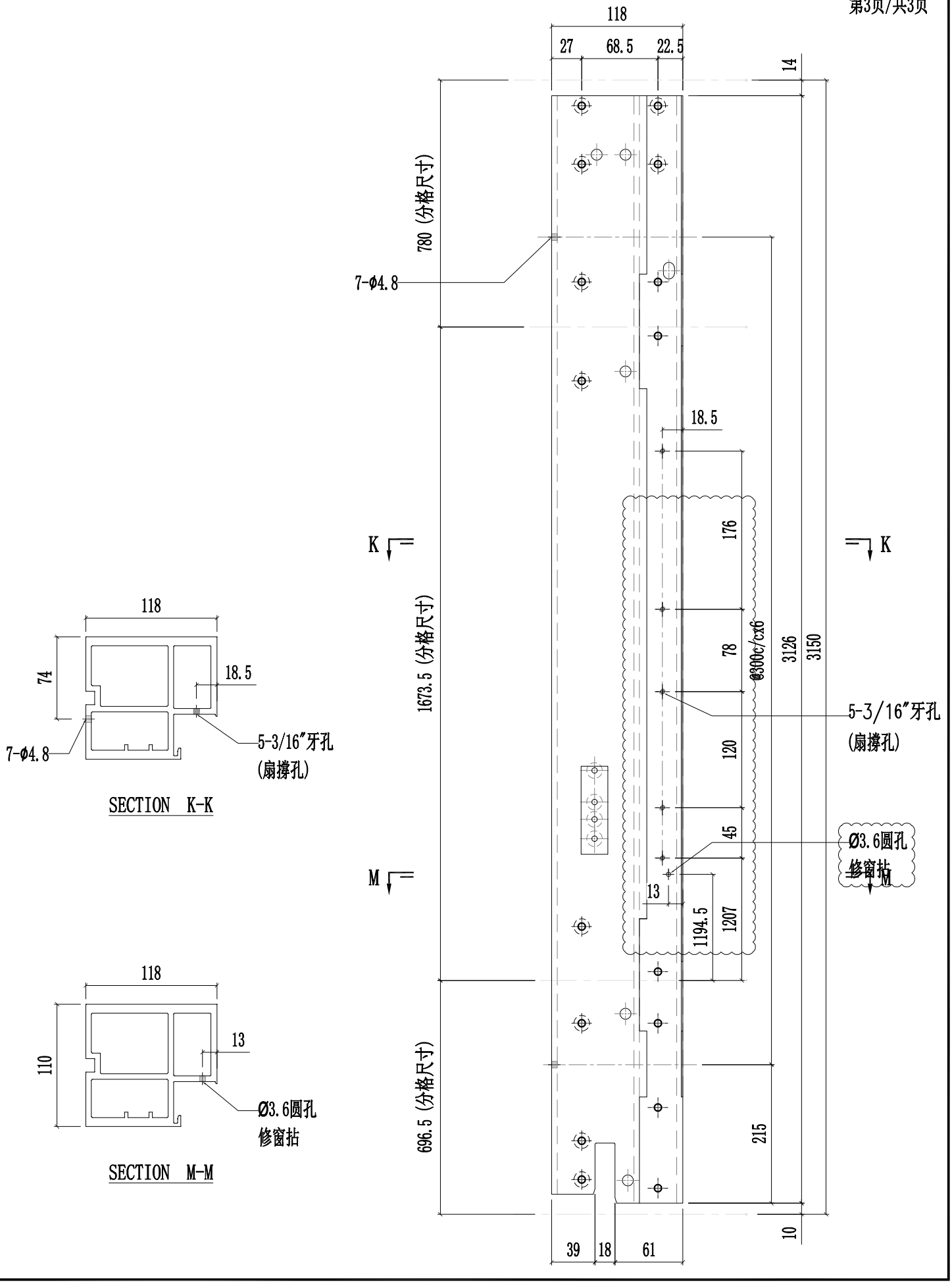

美特鋁質有限公司 MIDI Aluminium Fabricator Ltd.														
								工程號	J857	類別		物料號	-	
								地盘	啟德6552	制圖	陈梓豪	20220211	圖號	X86055-P29
修改	A	B	C	採用	工廠	✓	地盤	-	图纸名称	铝料加工图	復核	練松文	20220213	數量	-
日期	03.16	03.26	04.26	材料颜色		AL2:ECK3X10063S-XF1			材料	X86055	批准	林仁安	20220215	單件重量	- (KG)

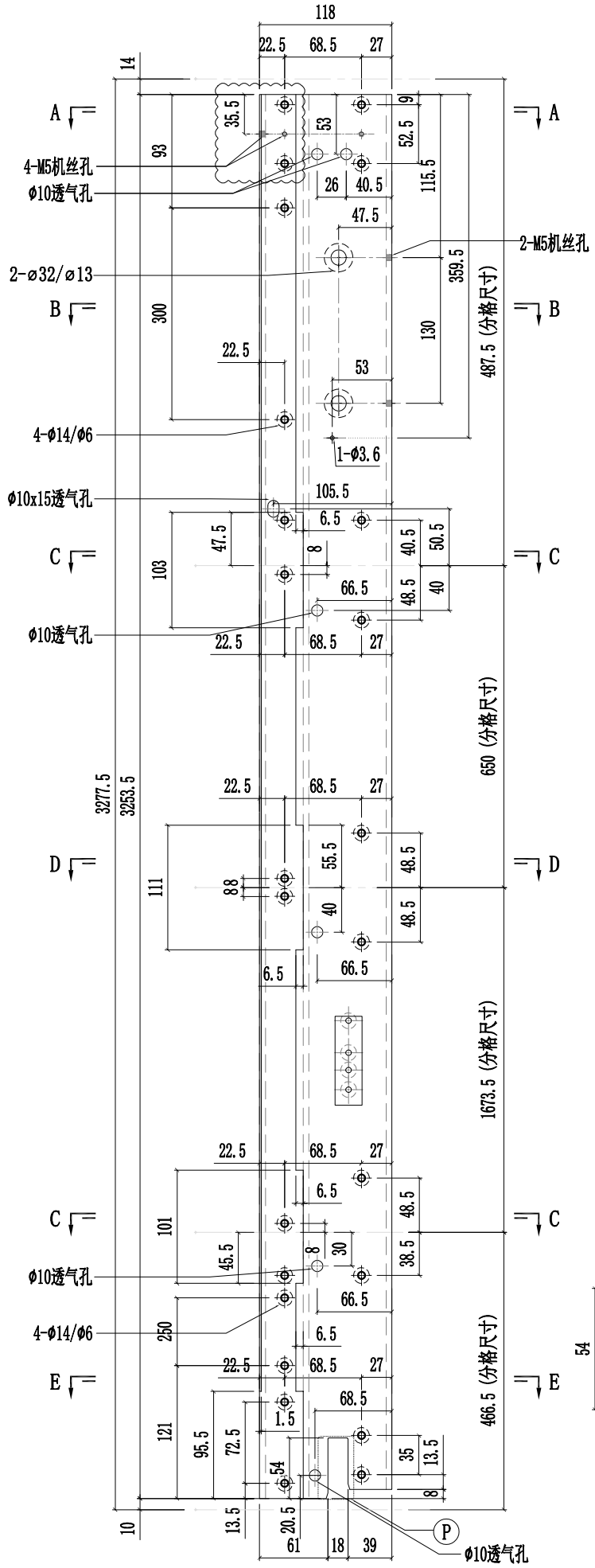

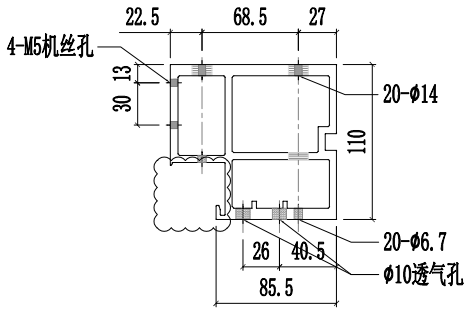

SECTION A-A

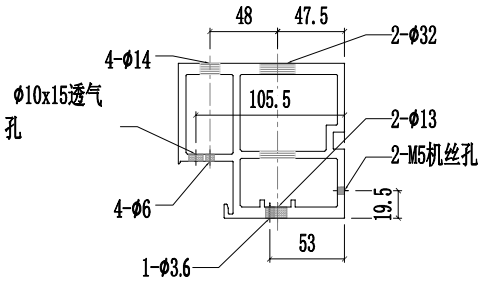

SECTION B-B

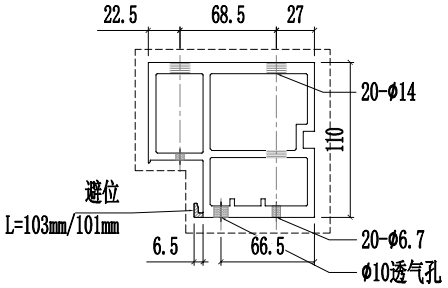

SECTION C-C

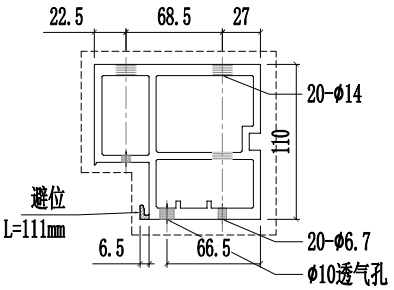

SECTION D-D

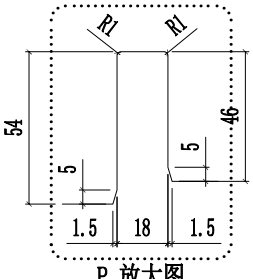

P 放大图

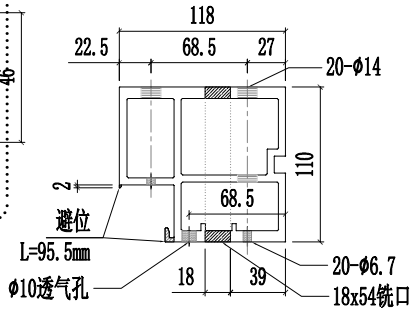

SECTION E-E

美特鋁質有限公司 MIDI Aluminium Fabricator Ltd.													
								工程號	J857	類別		物料號	-	
								地盤	啟德6552	制圖	陈梓豪 20220211	圖號	X86055-P29
修改	A	B	C	採用	工廠	✓	地盤	-	图纸名称	铝料加工图	復核	練松文 20220213	數量	-
日期	03.16	03.26	04.12	材料颜色		AL2:ECK3X10063S-XF1			材料	X86055	批准	林仁安 20220215	單件重量	- (KG)

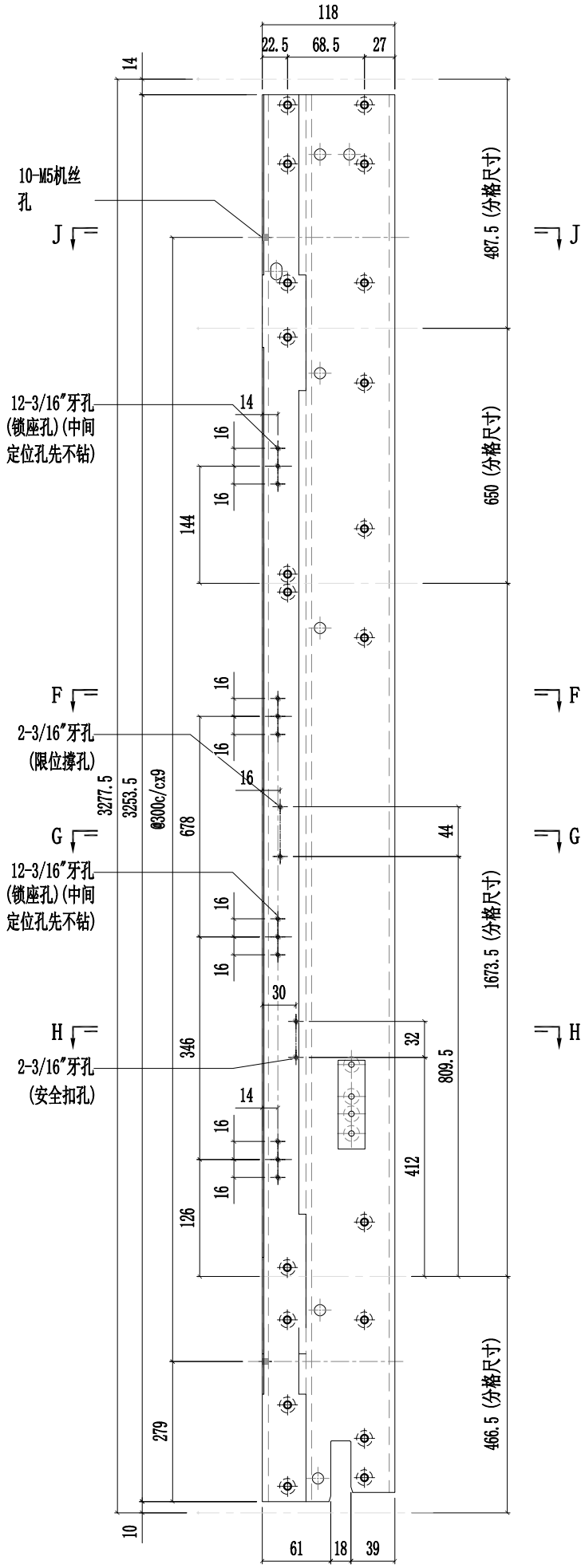

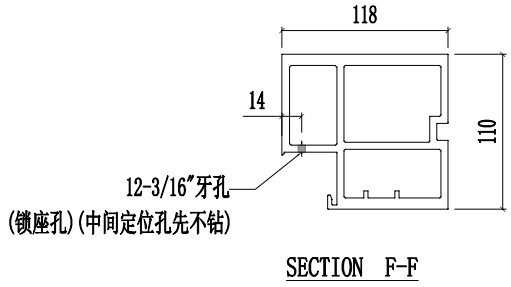

SECTION F-F

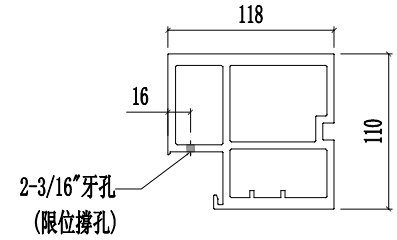

SECTION G-G

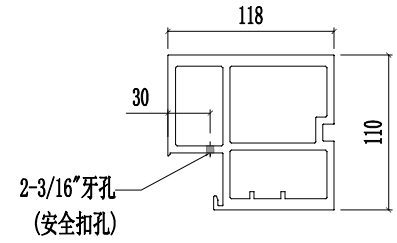

SECTION H-H

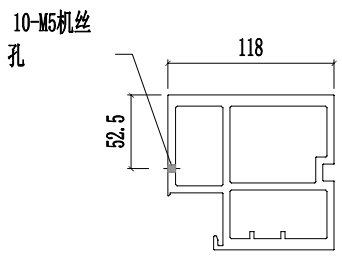

SECTION J-J

美特鋁質有限公司 MIDI Aluminium Fabricator Ltd.													
							工程號	J857	類別		物料號	-	
							地盤	啟德6552	制圖	陈梓豪	20220211	圖號	X86055-P29
修改	A	B		採用	工廠	✓	地盤	-	图纸名称	铝料加工图	復核	練松文	20220213	數量	-
日期	03.16	04.12		材料颜色	AL2:ECK3X10063S-XF1		材料	X86055	批准	林仁安	20220215	單件重量	- (KG)

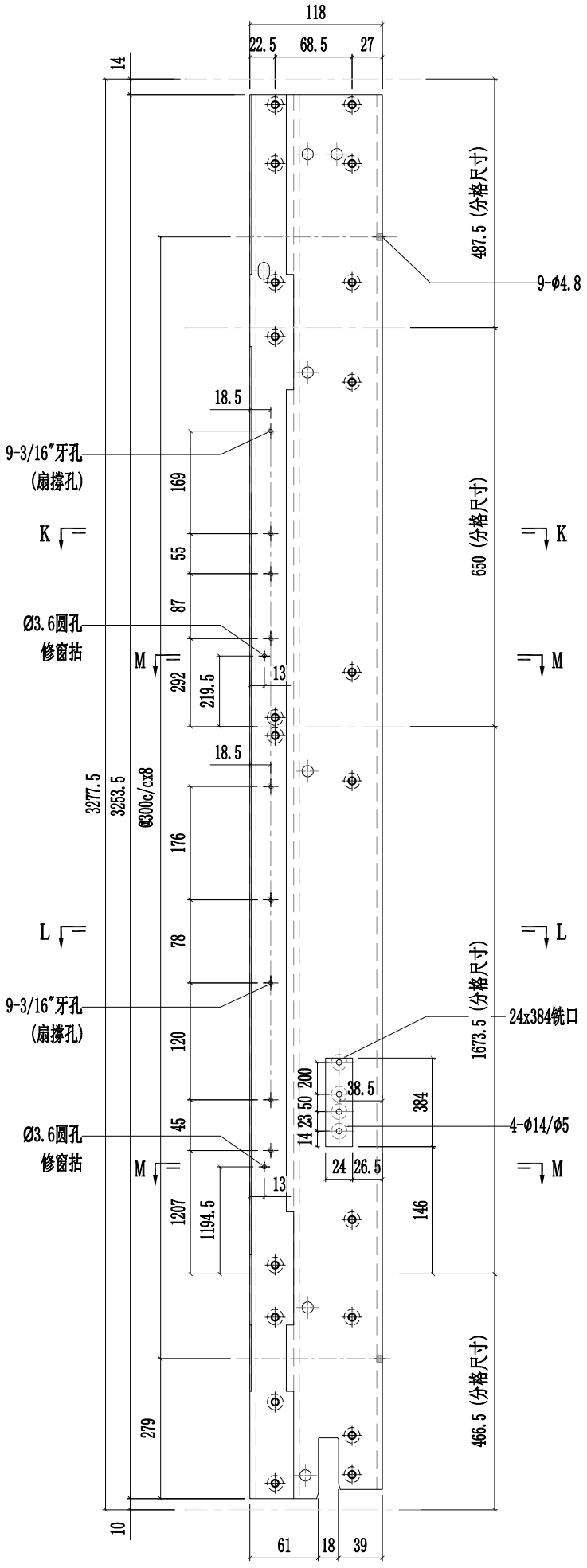

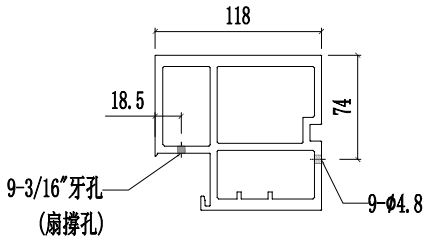

SECTION K-K

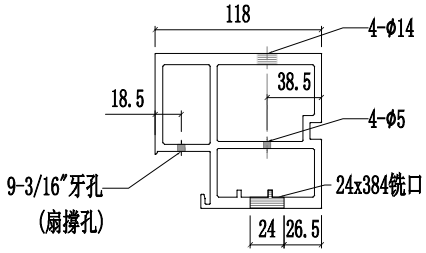

SECTION L-L

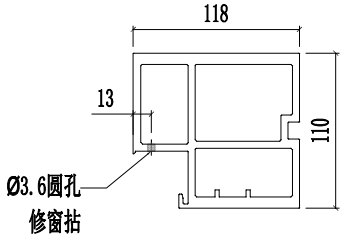

SECTION M-M

美特鋁質有限公司 MIDI Aluminium Fabricator Ltd.														
									工程號	J857	類別		物料號	-
									地盤	啟德6552	制圖	陳梓豪 20220211	圖號	X86055-P30
修改	A	B	C	採用	工廠	✓	地盤	-	图纸名称	铝料加工图	復核	練松文 20220213	數量	-
日期	03.16	03.26	04.26	材料颜色		AL2:ECK3X10063S-XF1			材料	X86055	批准	林仁安 20220215	單件重量	- (KG)

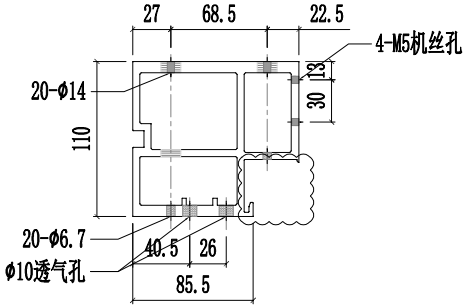

SECTION A-A

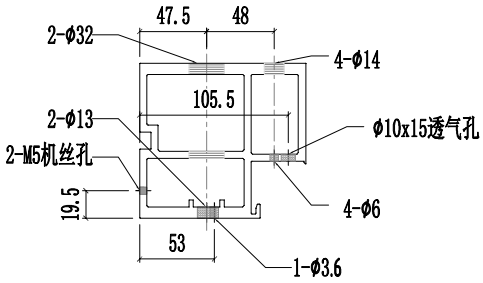

SECTION B-B

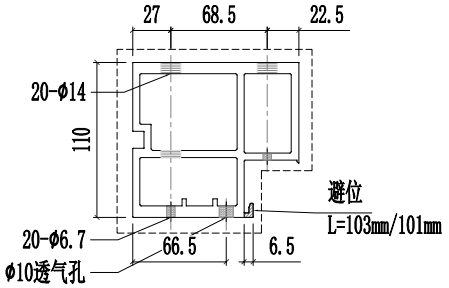

SECTION C-C

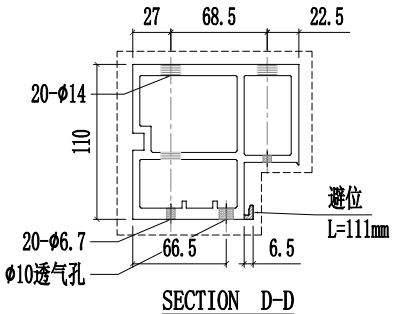

SECTION D-D

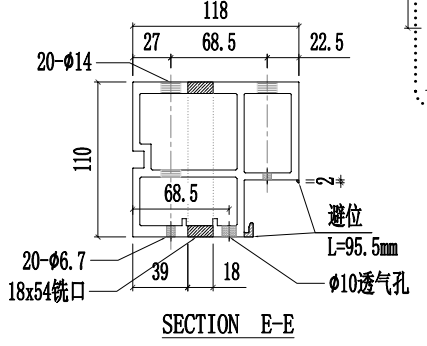

SECTION E-E

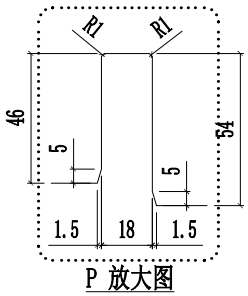

P 放大图

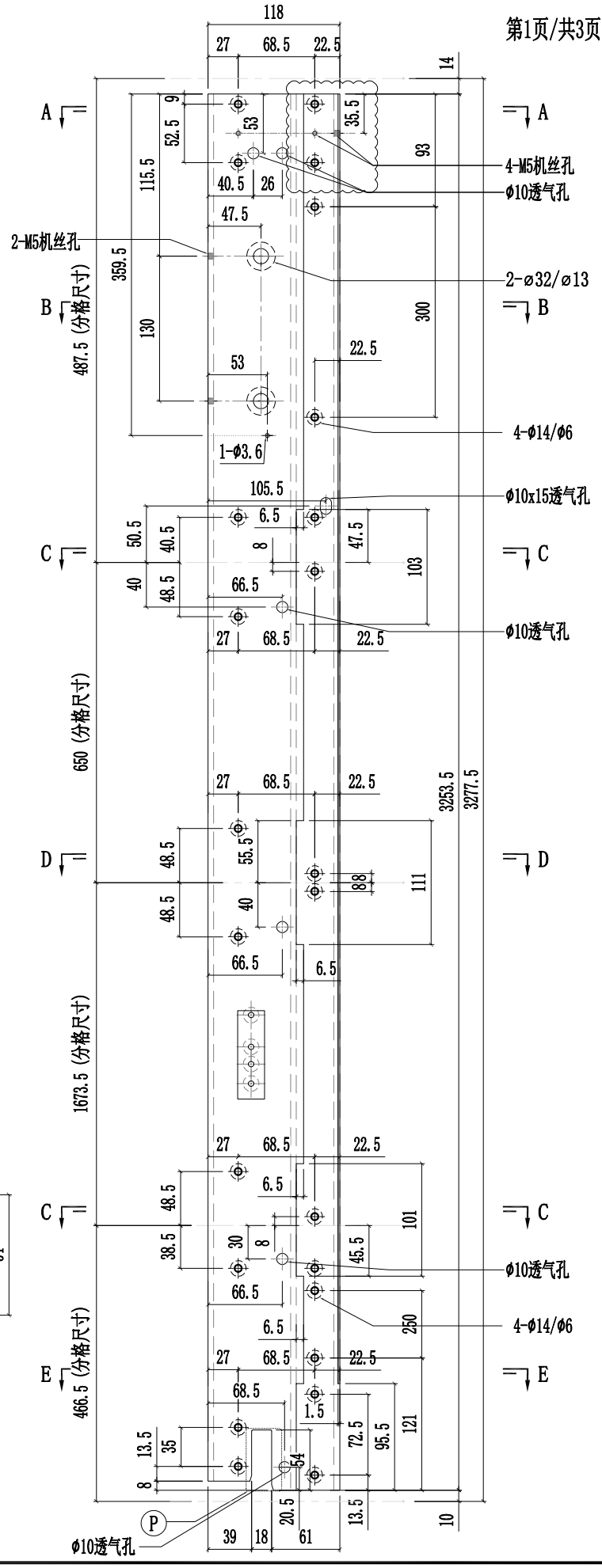

美特鋁質有限公司 MIDI Aluminium Fabricator Ltd.													
								工程號	J857	類別		物料號	-
								地盤	啟德6552	制圖	陈梓豪 20220211	圖號	X86055-P30
修改	A	B	C	採用	工廠	✓	地盤 -	图纸名称	铝料加工图	復核	練松文 20220213	數量	-
日期	03.16	03.26	04.12	材料颜色		AL2:ECK3X10063S-XF1		材料	X86055	批准	林仁安 20220215	單件重量	- (KG)

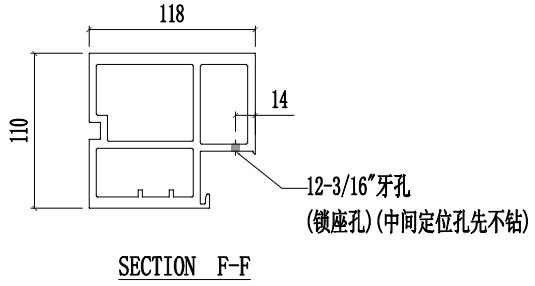

SECTION F-F

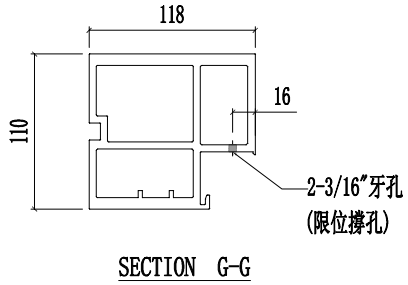

SECTION G-G

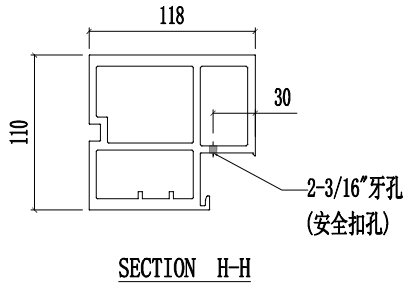

SECTION H-H

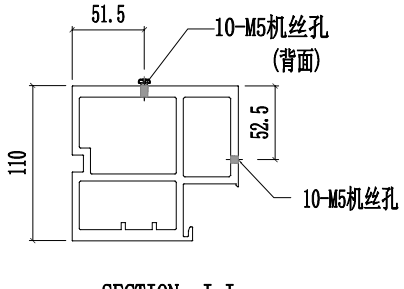

SECTION J-J

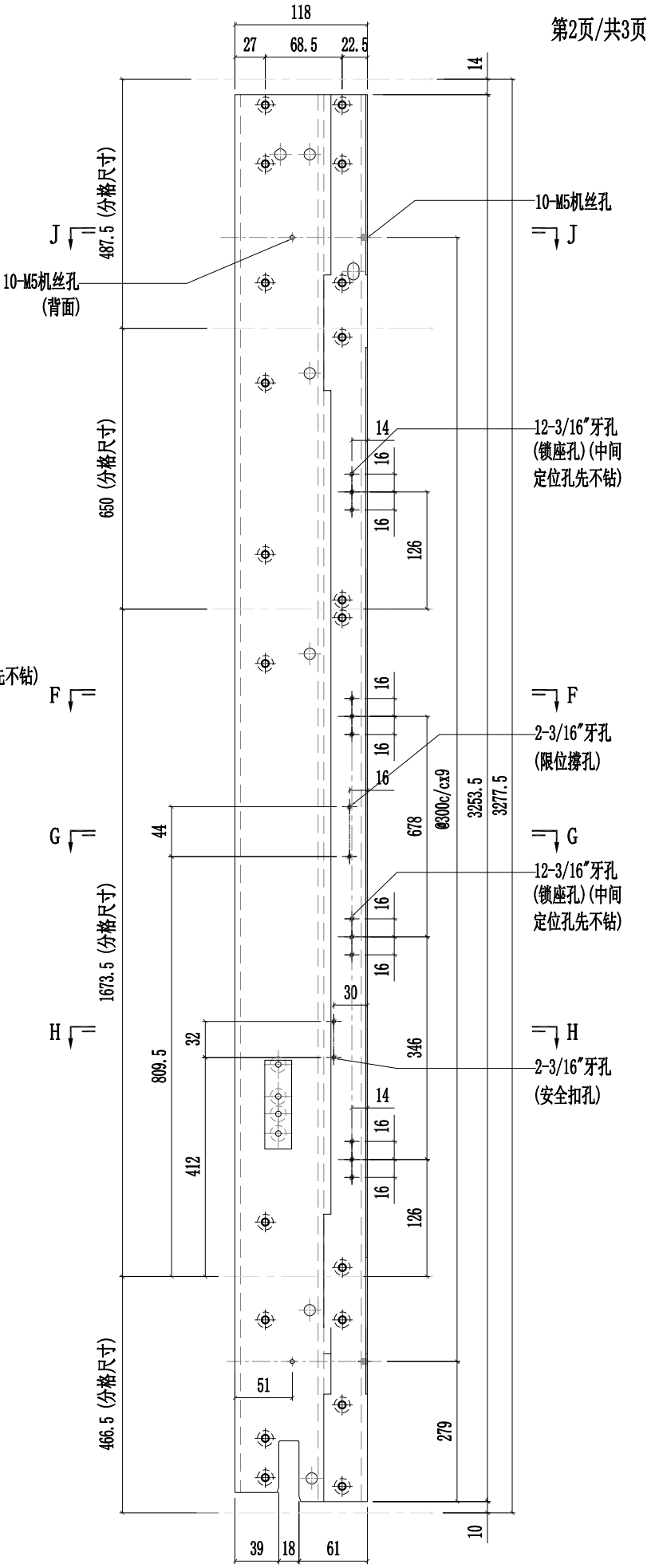

美特鋁質有限公司 MIDI Aluminium Fabricator Ltd.														
								工程號	J857	類別		物料號	-	
								地盘	啟德6552	制圖	陈梓豪	20220211	圖號	X86055-P30
修改	A	B		採用	工廠	✓	地盤	-	图纸名称	铝料加工图	復核	練松文	20220213	數量	-
日期	03.16	04.12		材料颜色		AL2:ECK3X10063S-XF1			材料	X86055	批准	林仁安	20220215	單件重量	- (KG)

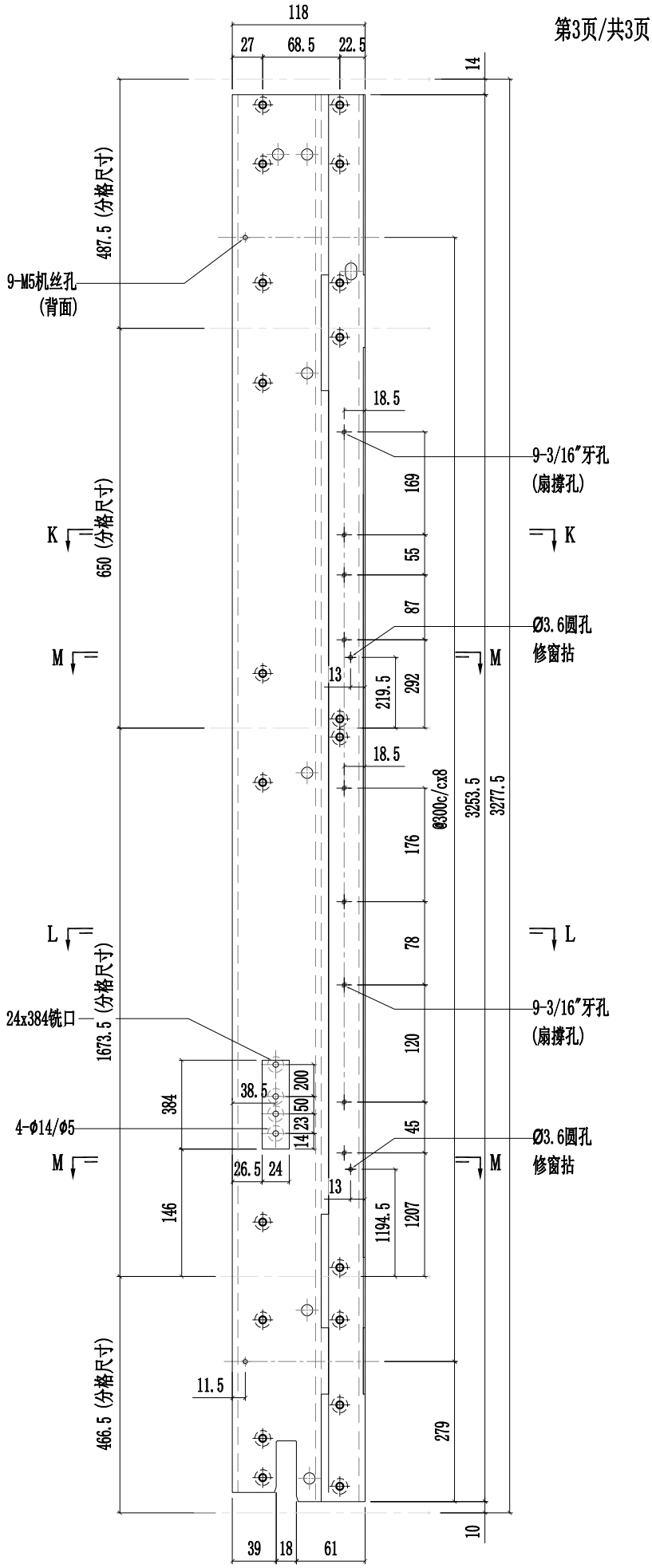

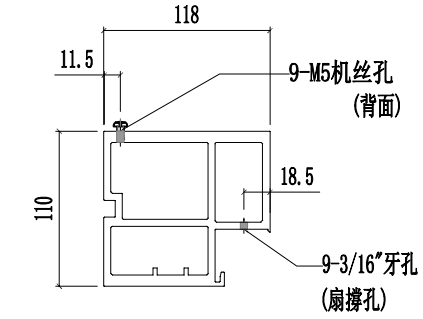

SECTION K-K

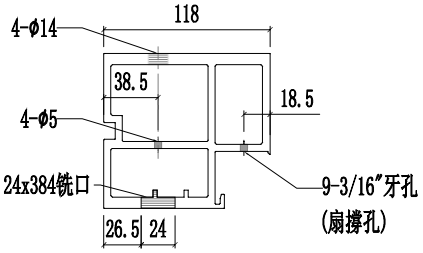

SECTION L-L

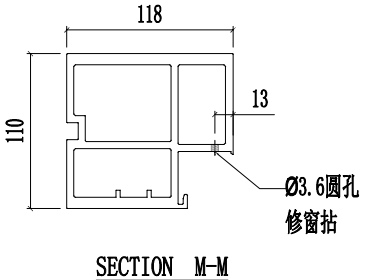

SECTION M-M

美特鋁質有限公司 MIDI Aluminium Fabricator Ltd.														
									工程號	J857	類別		物料號	-
									地盘	啟德6552	制圖	陈梓豪 20220211	圖號	X86055-P31
修改	A	B	C	採用	工廠	✓	地盤	-	图纸名称	铝料加工图	復核	練松文 20220213	數量	-
日期	03.16	03.26	04.26	材料颜色		AL2:ECK3X10063S-XF1			材料	X86055	批准	林仁安 20220215	單件重量	- (KG)

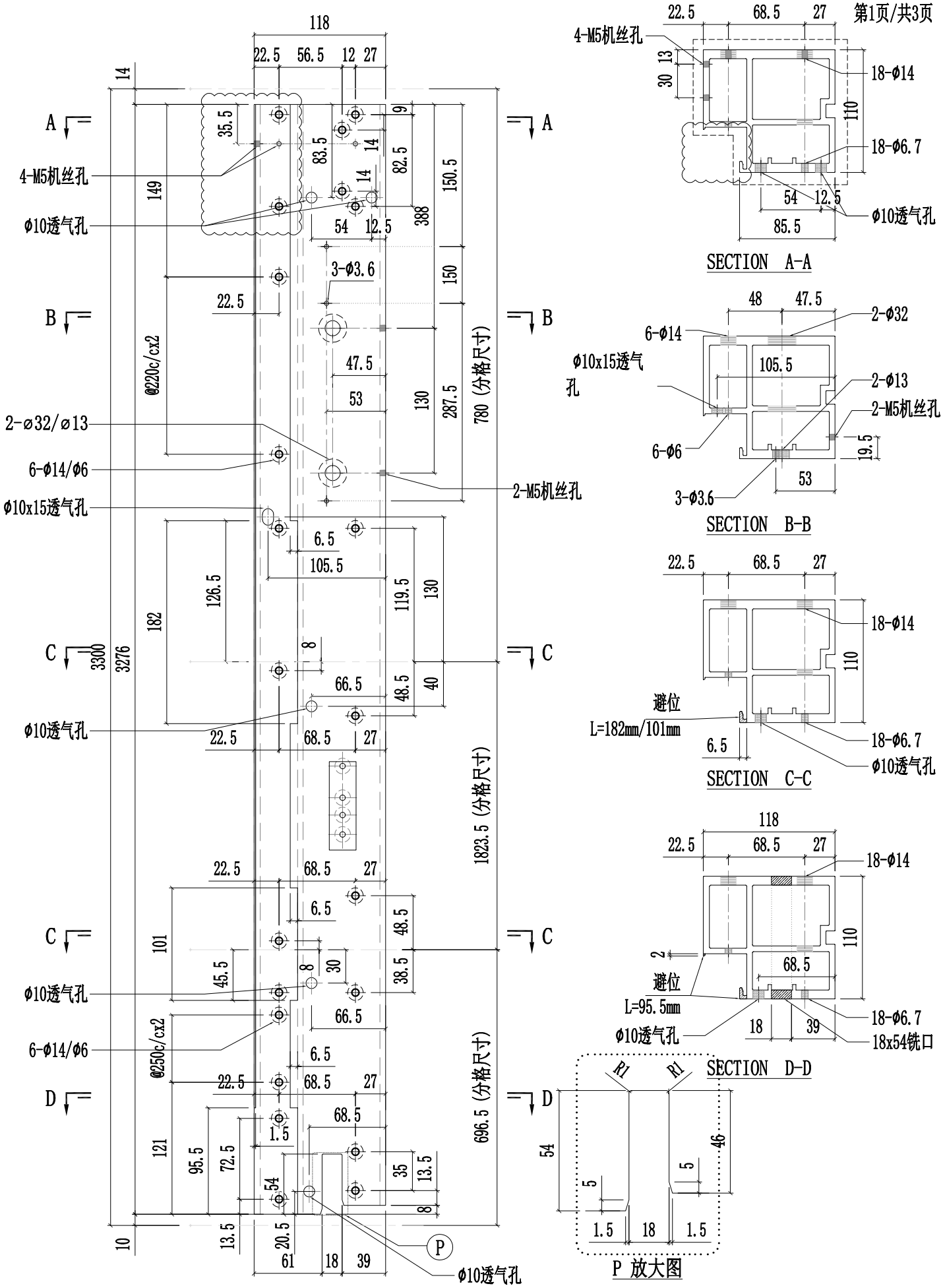

美特鋁質有限公司 MIDI Aluminium Fabricator Ltd.													
							工程號	J857	類別		物料號	-	
							地盤	啟德6552	制圖	陈梓豪	20220211	圖號	X86055-P31
修改	A	B		採用	工廠	✓	地盤	-	图纸名称	铝料加工图	復核	練松文	20220213	數量	-
日期	03.16	03.26		材料颜色		AL2:ECK3X10063S-XF1	材料	X86055	批准	林仁安	20220215	單件重量	- (KG)

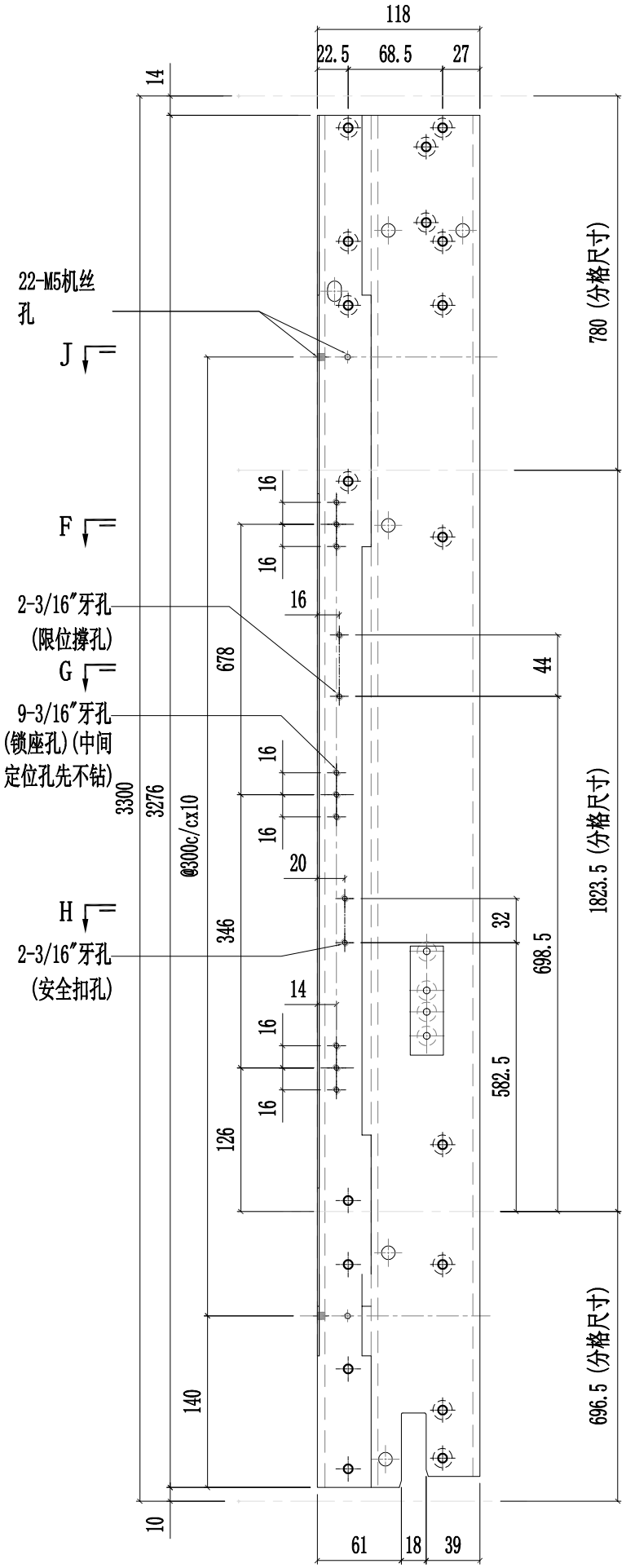

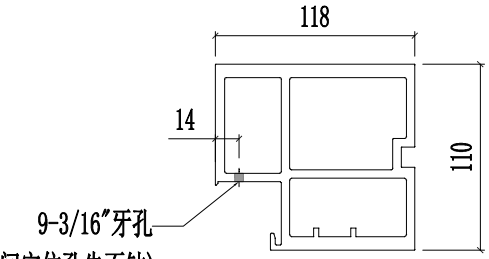

SECTION F-F

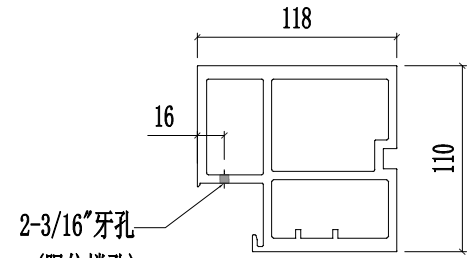

SECTION G-G

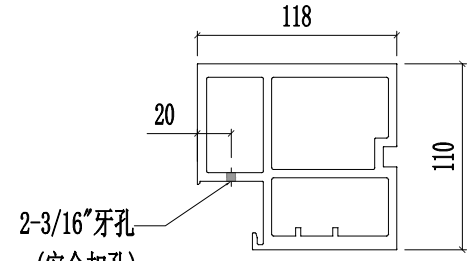

SECTION H-H

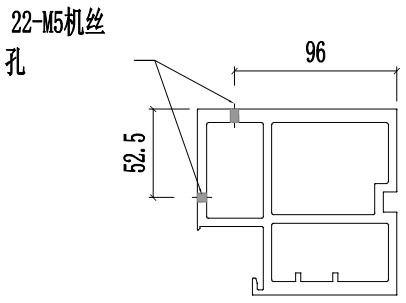

SECTION J-J

美特鋁質有限公司 MIDI Aluminium Fabricator Ltd.														
								工程號	J857	類別		物料號	-	
								地盘	啟德6552	制圖	陈梓豪	20220211	圖號	X86055-P31
修改	A	B	C	採用	工廠	✓	地盤	-	图纸名称	铝料加工图	復核	練松文	20220213	數量	-
日期	03.16	03.26	04.12	材料颜色		AL2:ECK3X10063S-XF1			材料	X86055	批准	林仁安	20220215	單件重量	- (KG)

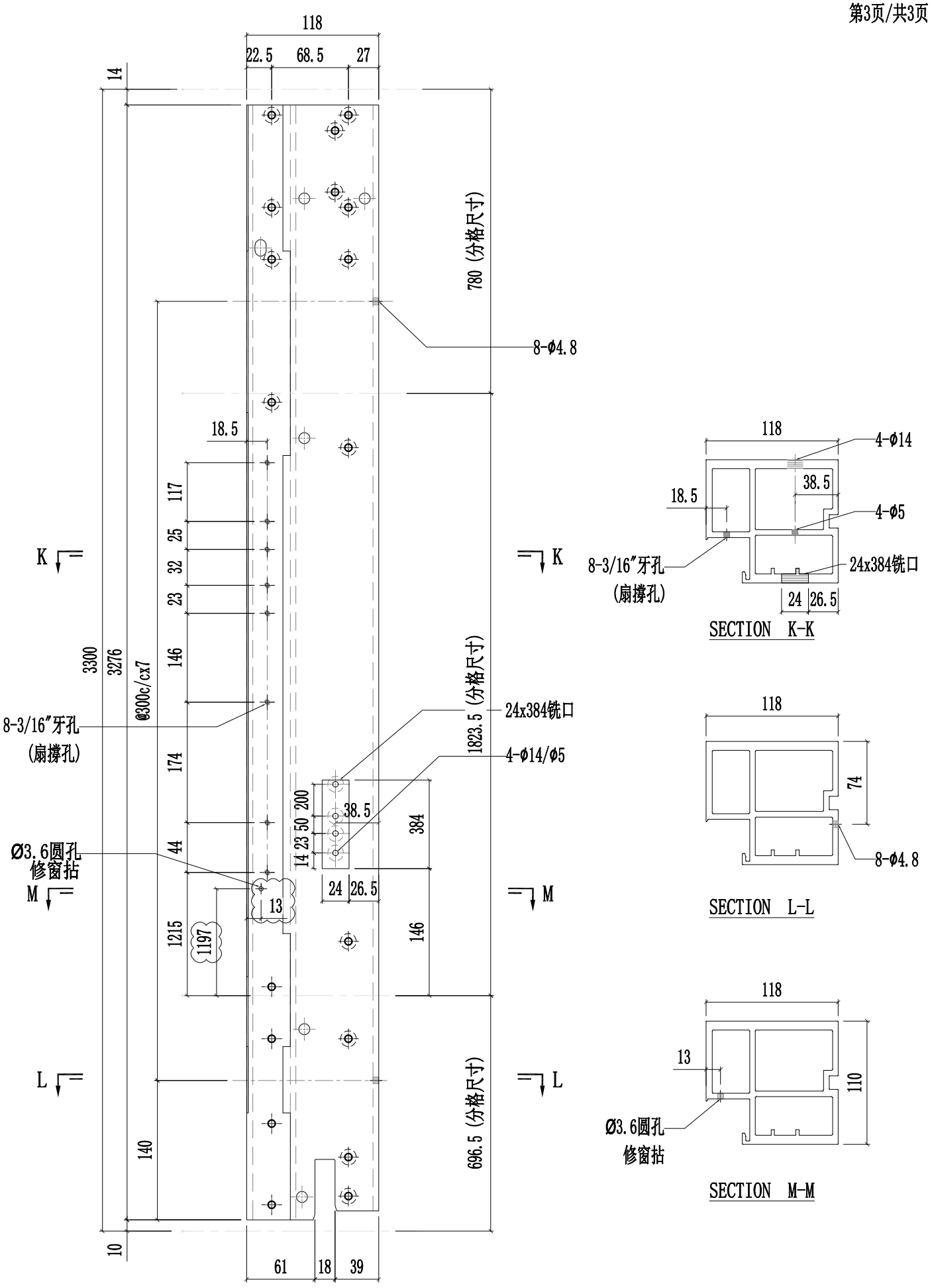

美特鋁質有限公司 MIDI Aluminium Fabricator Ltd.														
									工程號	J857	類別		物料號	-
									地盘	啟德6552	制圖	陈梓豪 20220211	圖號	X86055-P32
修改	A	B	C	採用	工廠	✓	地盤	-	图纸名称	铝料加工图	復核	練松文 20220213	數量	-
日期	03.16	03.26	04.26	材料颜色		AL2:ECK3X10063S-XF1			材料	X86055	批准	林仁安 20220215	單件重量	- (KG)

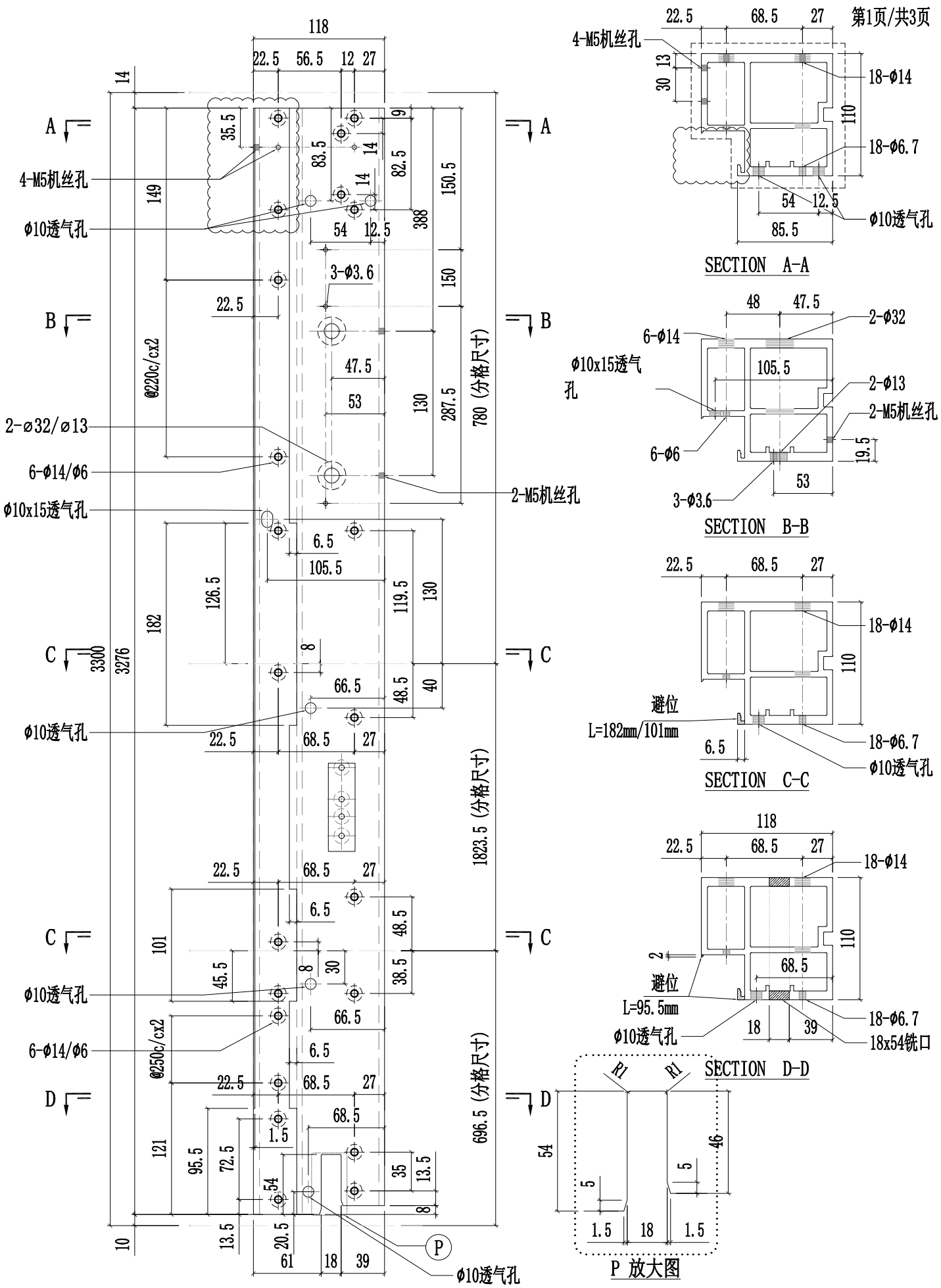

美特鋁質有限公司 MIDI Aluminium Fabricator Ltd.													
							工程號	J857	類別		物料號	-	
							地盤	啟德6552	制圖	陈梓豪	20220211	圖號	X86055-P32
修改	A	B		採用	工廠	✓	地盤	-	图纸名称	铝料加工图	復核	練松文	20220213	數量	-
日期	03.16	03.26		材料颜色		AL2:ECK3X10063S-XF1	材料	X86055	批准	林仁安	20220215	單件重量	- (KG)

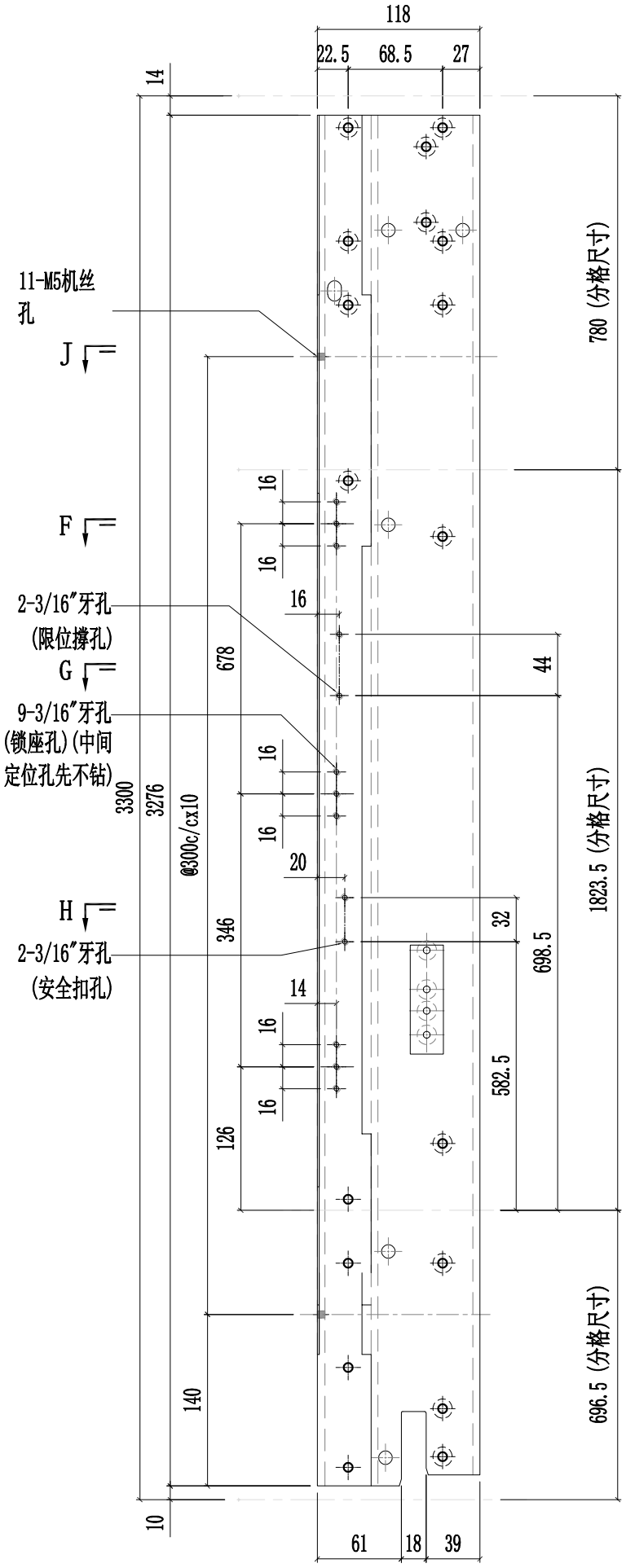

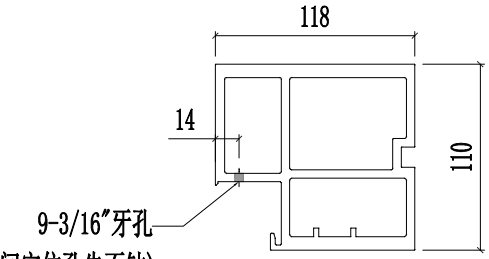

SECTION F-F

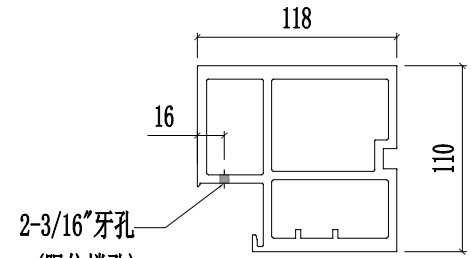

SECTION G-G

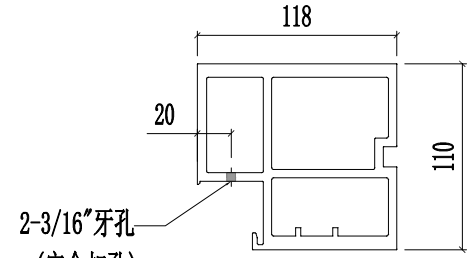

SECTION H-H

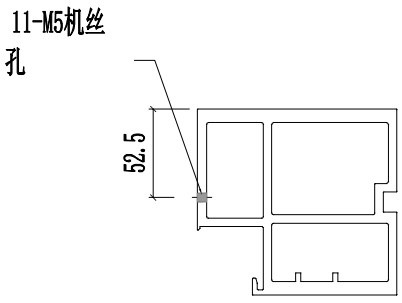

SECTION J-J

美特鋁質有限公司 MIDI Aluminium Fabricator Ltd.														
								工程號	J857	類別		物料號	-	
								地盘	啟德6552	制圖	陈梓豪	20220211	圖號	X86055-P32
修改	A	B	C	採用	工廠	✓	地盤	-	图纸名称	铝料加工图	復核	練松文	20220213	數量	-
日期	03.16	03.26	04.12	材料颜色		AL2:ECK3X10063S-XF1			材料	X86055	批准	林仁安	20220215	單件重量	- (KG)

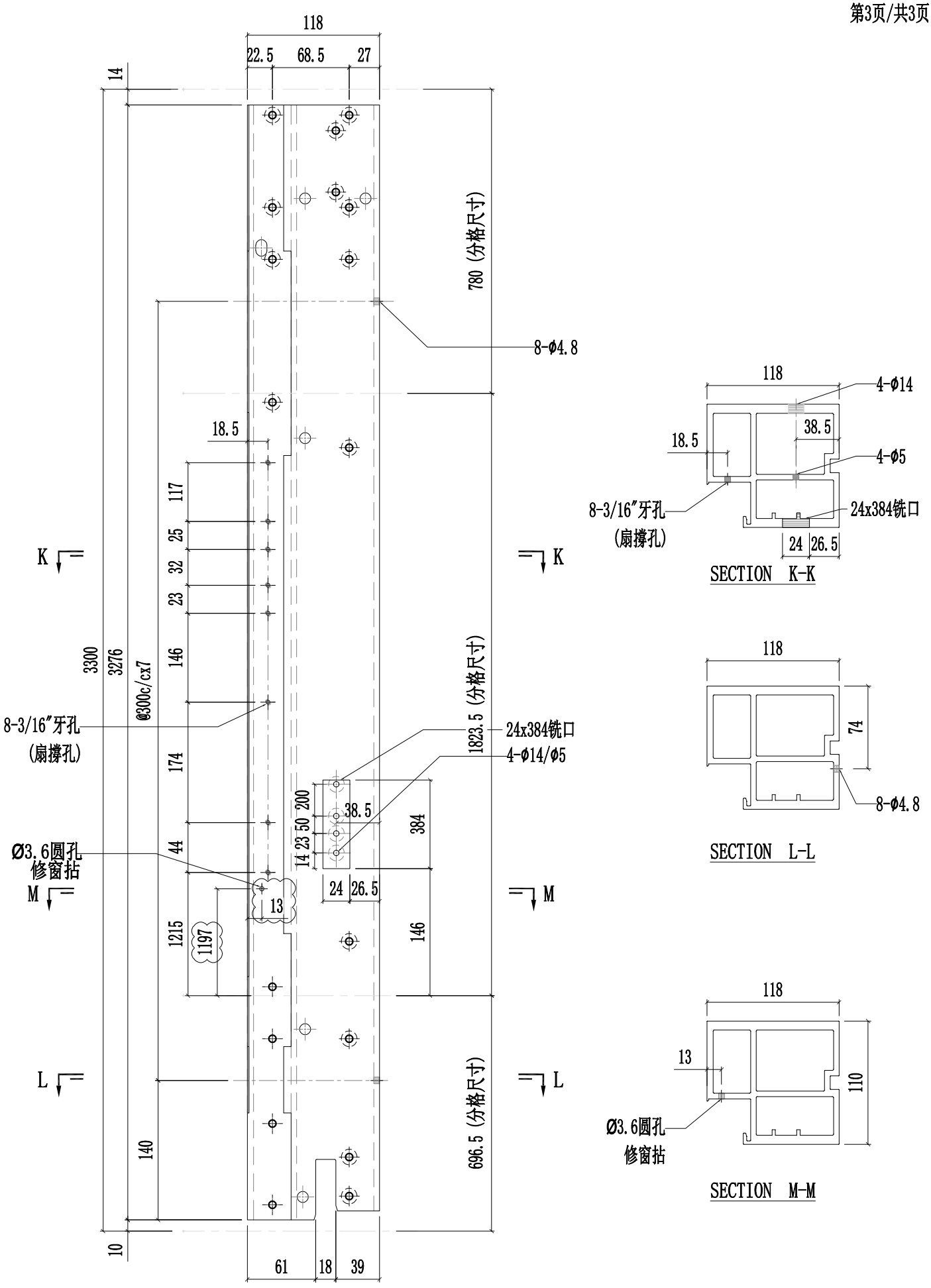

美特鋁質有限公司 MIDI Aluminium Fabricator Ltd.														
									工程號	J857	類別		物料號	-
									地盤	啟德6552	制圖	陳梓豪 20220211	圖號	X86055-P33
修改	A	B	C	採用	工廠	✓	地盤	-	图纸名称	铝料加工图	復核	練松文 20220213	數量	-
日期	03.16	03.26	04.26	材料颜色		AL2:ECK3X10063S-XF1			材料	X86055	批准	林仁安 20220215	單件重量	- (KG)

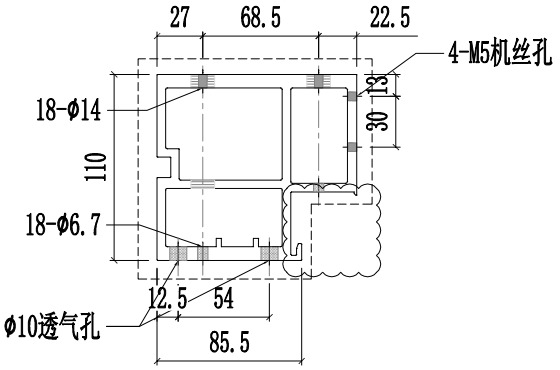

SECTION A-A

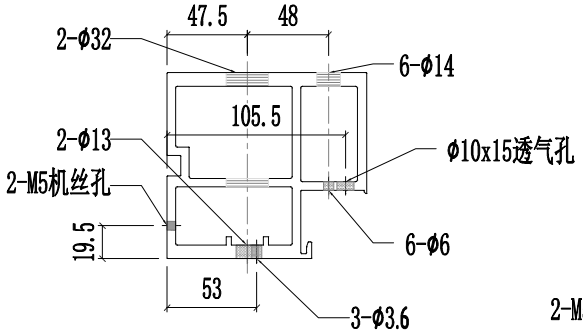

SECTION B-B

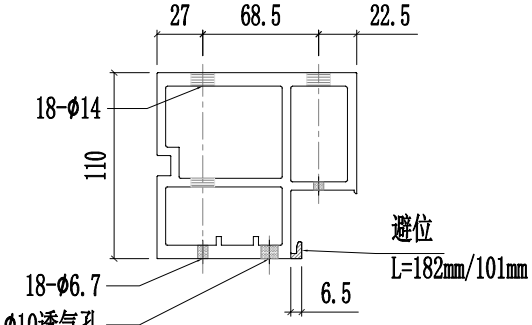

SECTION C-C

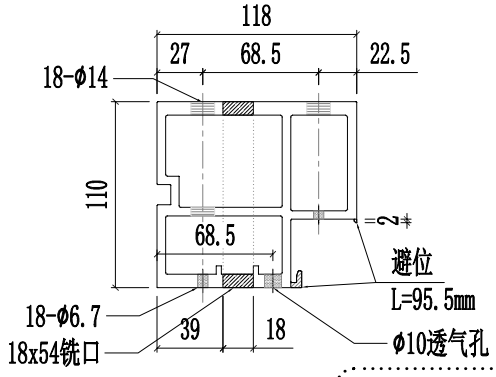

SECTION D-D

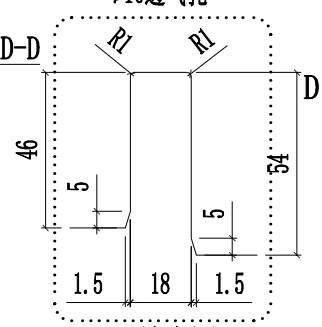

P 放大图

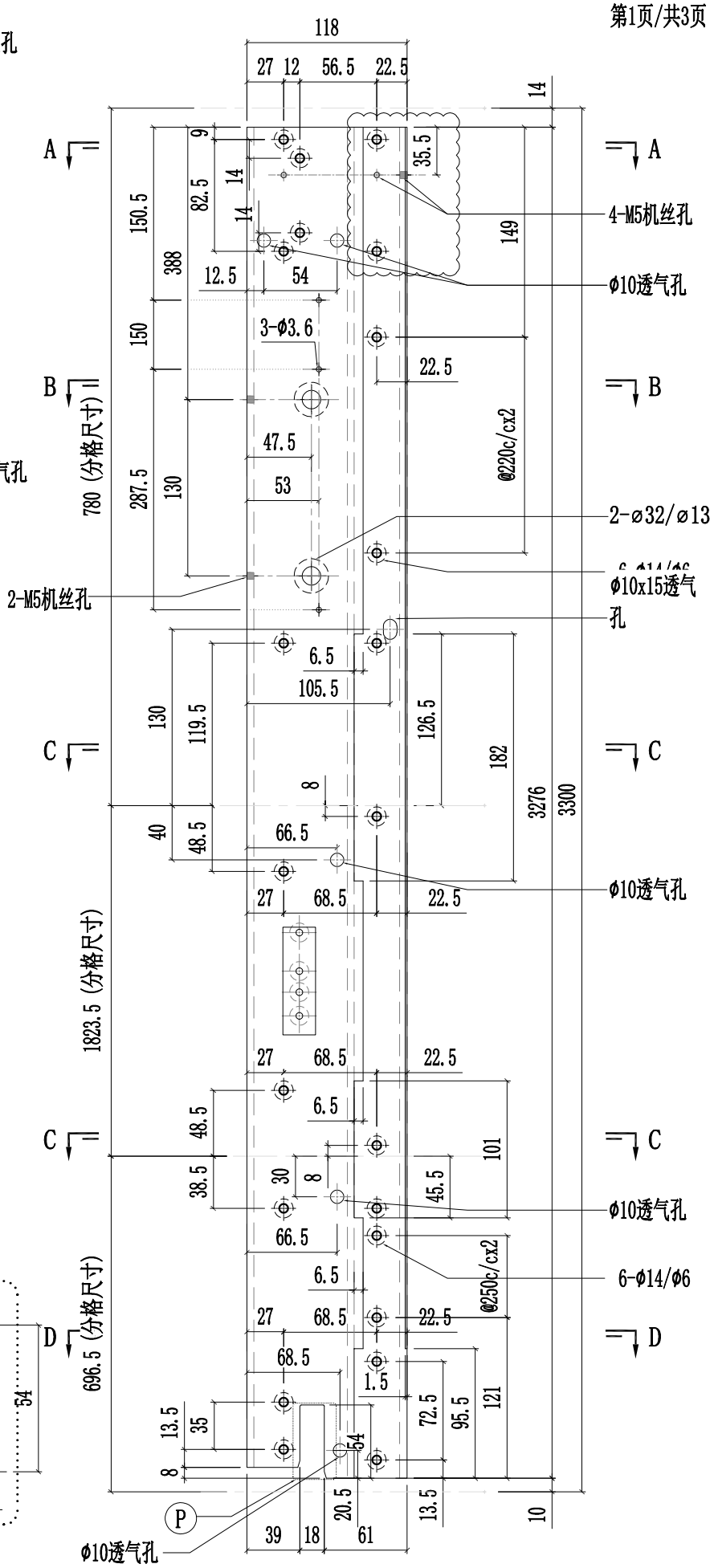

美特鋁質有限公司 MIDI Aluminium Fabricator Ltd.													
							工程號	J857	類別		物料號	-	
							地盤	啟德6552	制圖	陈梓豪	20220211	圖號	X86055-P33
修改	A	B		採用	工廠	✓	地盤	-	图纸名称	铝料加工图	復核	練松文	20220213	數量	-
日期	03.16	03.26		材料颜色		AL2:ECK3X10063S-XF1			材料	X86055	批准	林仁安	20220215	單件重量	- (KG)

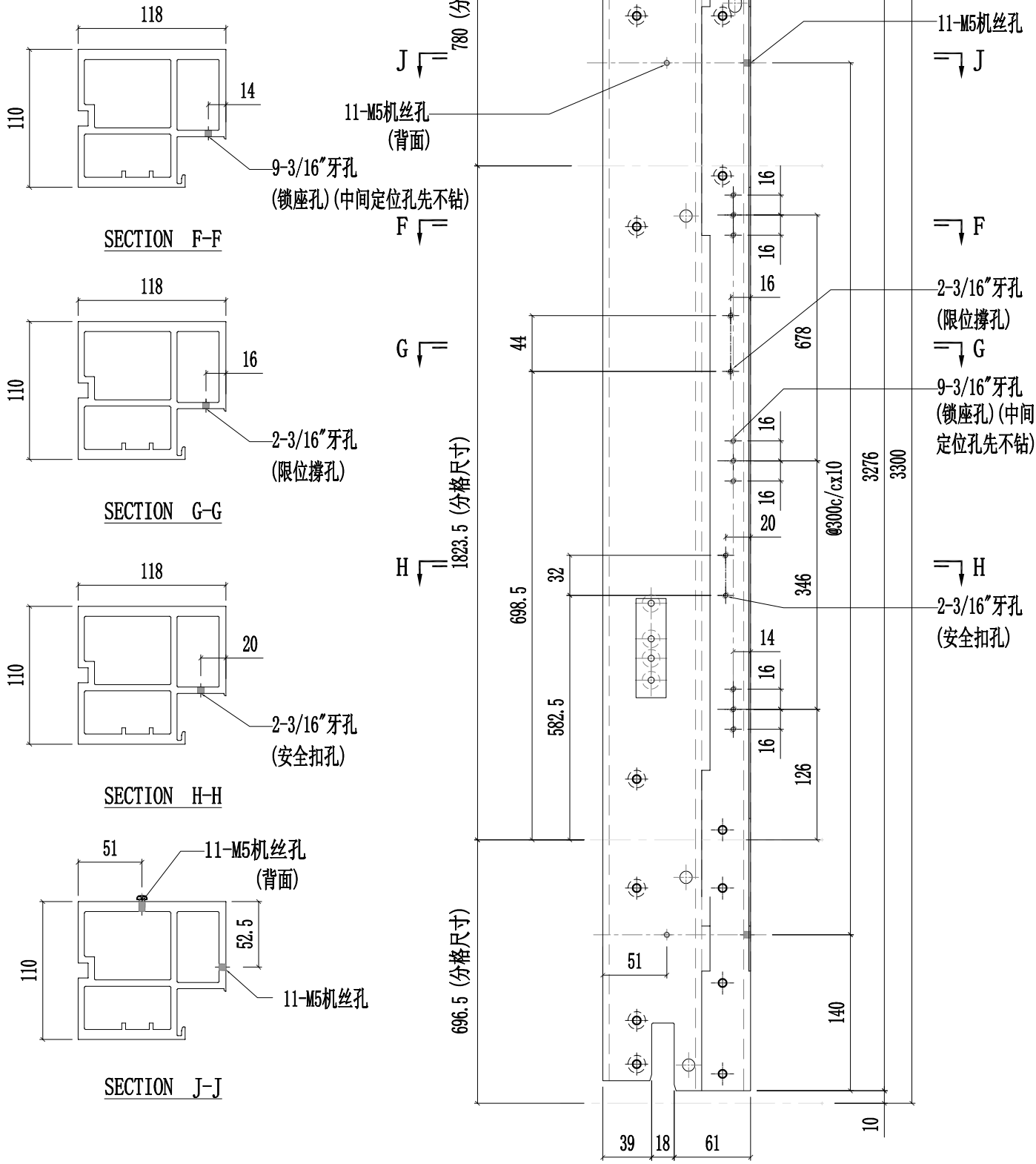

美特鋁質有限公司 MIDI Aluminium Fabricator Ltd.														
									工程號	J857	類別		物料號	-
									地盘	啟德6552	制圖	陈梓豪 20220211	圖號	X86055-P33
修改	A	B	C	採用	工廠	✓	地盤	-	图纸名称	铝料加工图	復核	練松文 20220213	數量	-
日期	03.16	03.26	04.12	材料颜色		AL2:ECK3X10063S-XF1			材料	X86055	批准	林仁安 20220215	單件重量	- (KG)

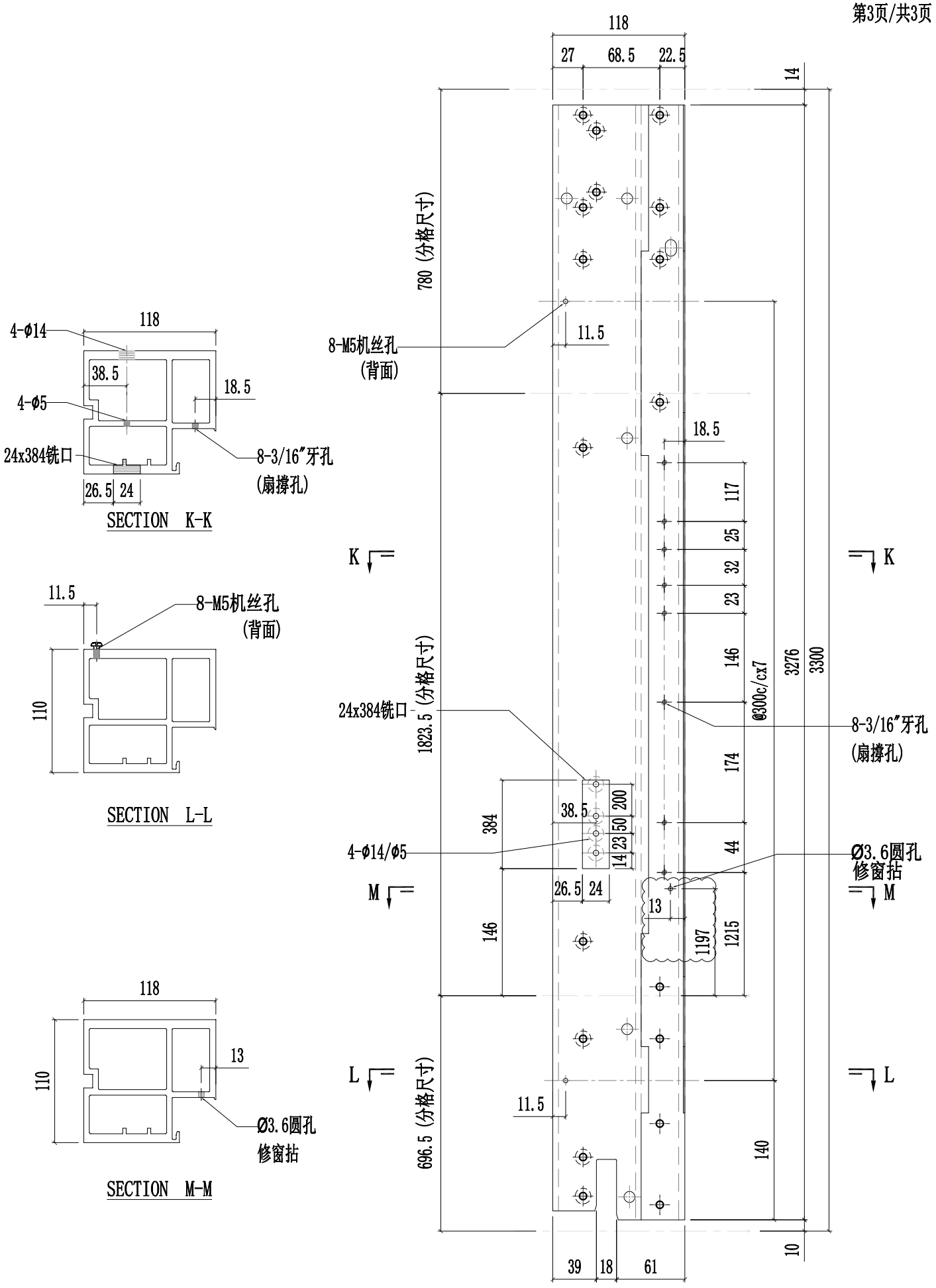

美特鋁質有限公司 MIDI Aluminium Fabricator Ltd.														
									工程號	J857	類別		物料號	-
									地盘	啟德6552	制圖	陈梓豪 20220211	圖號	X86055-P34
修改	A	B	C	採用	工廠	✓	地盤	-	图纸名称	铝料加工图	復核	練松文 20220213	數量	-
日期	03.16	03.26	04.26	材料颜色		AL2:ECK3X10063S-XF1			材料	X86055	批准	林仁安 20220215	單件重量	- (KG)

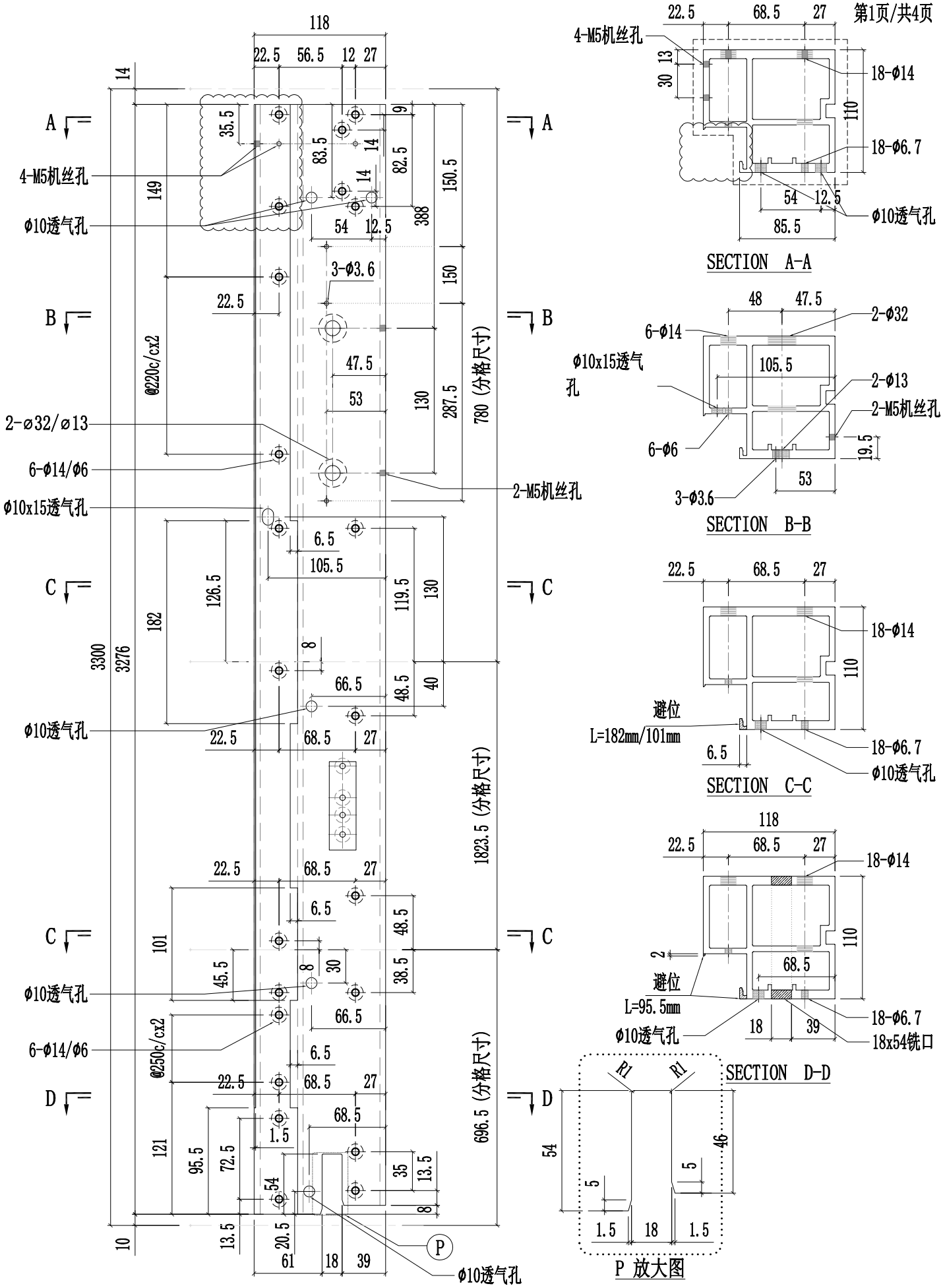

美特鋁質有限公司 MIDI Aluminium Fabricator Ltd.													
							工程號	J857	類別		物料號	-	
							地盤	啟德6552	制圖	陈梓豪	20220211	圖號	X86055-P34
修改	A	B		採用	工廠	✓	地盤	-	图纸名称	铝料加工图	復核	練松文	20220213	數量	-
日期	03.16	03.26		材料颜色		AL2:ECK3X10063S-XF1			材料	X86055	批准	林仁安	20220215	單件重量	- (KG)

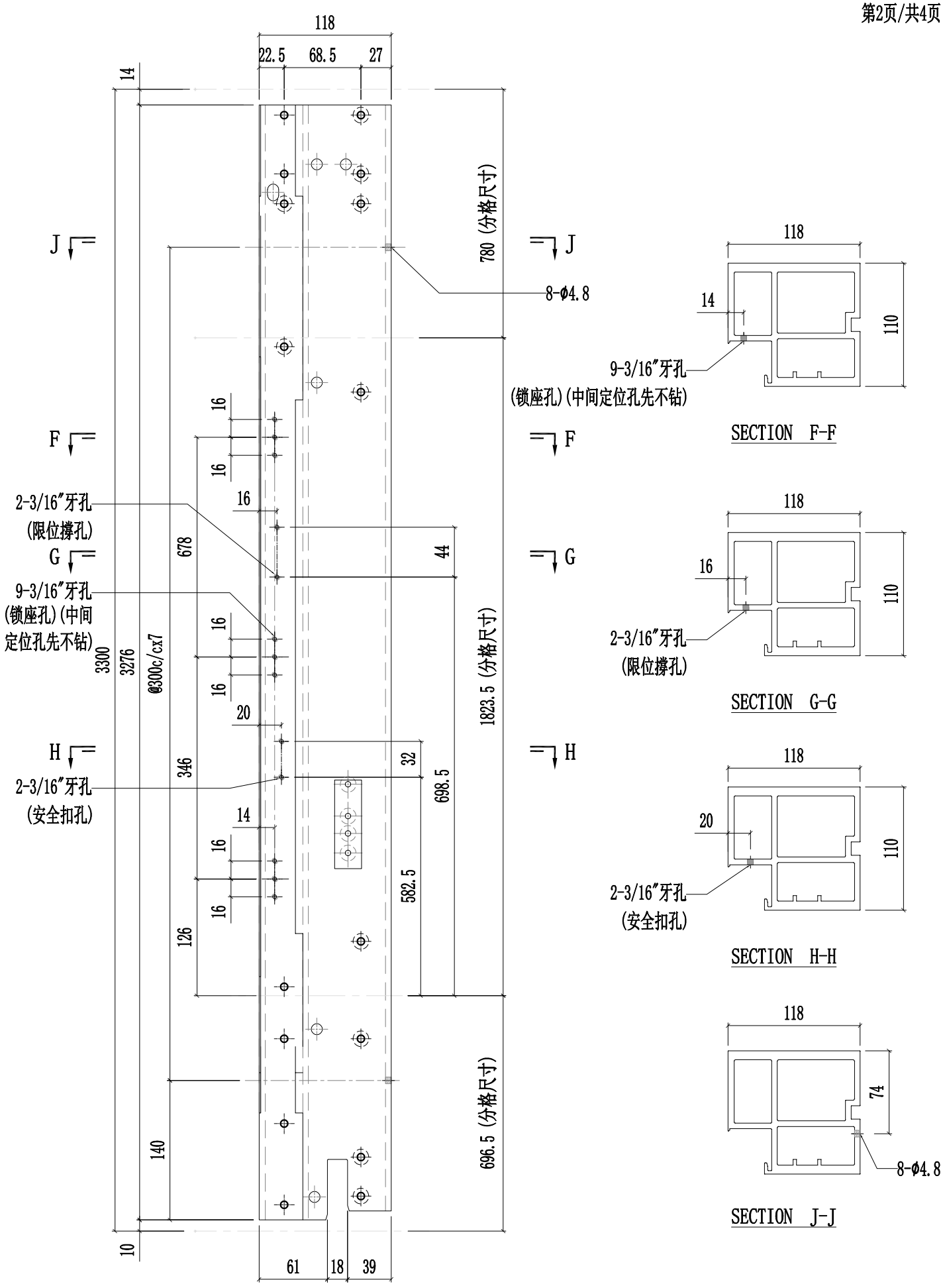

美特鋁質有限公司 MIDI Aluminium Fabricator Ltd.													
								工程號	J857	類別		物料號	-
								地盘	啟德6552	制圖	陈梓豪 20220211	圖號	X86055-P34
修改	A	B	C	採用	工廠	✓	地盤	-	图纸名称	铝料加工图	復核	練松文 20220213	數量	-
日期	03.16	03.26	04.12	材料颜色		AL2:ECK3X10063S-XF1			材料	X86055	批准	林仁安 20220215	單件重量	- (KG)

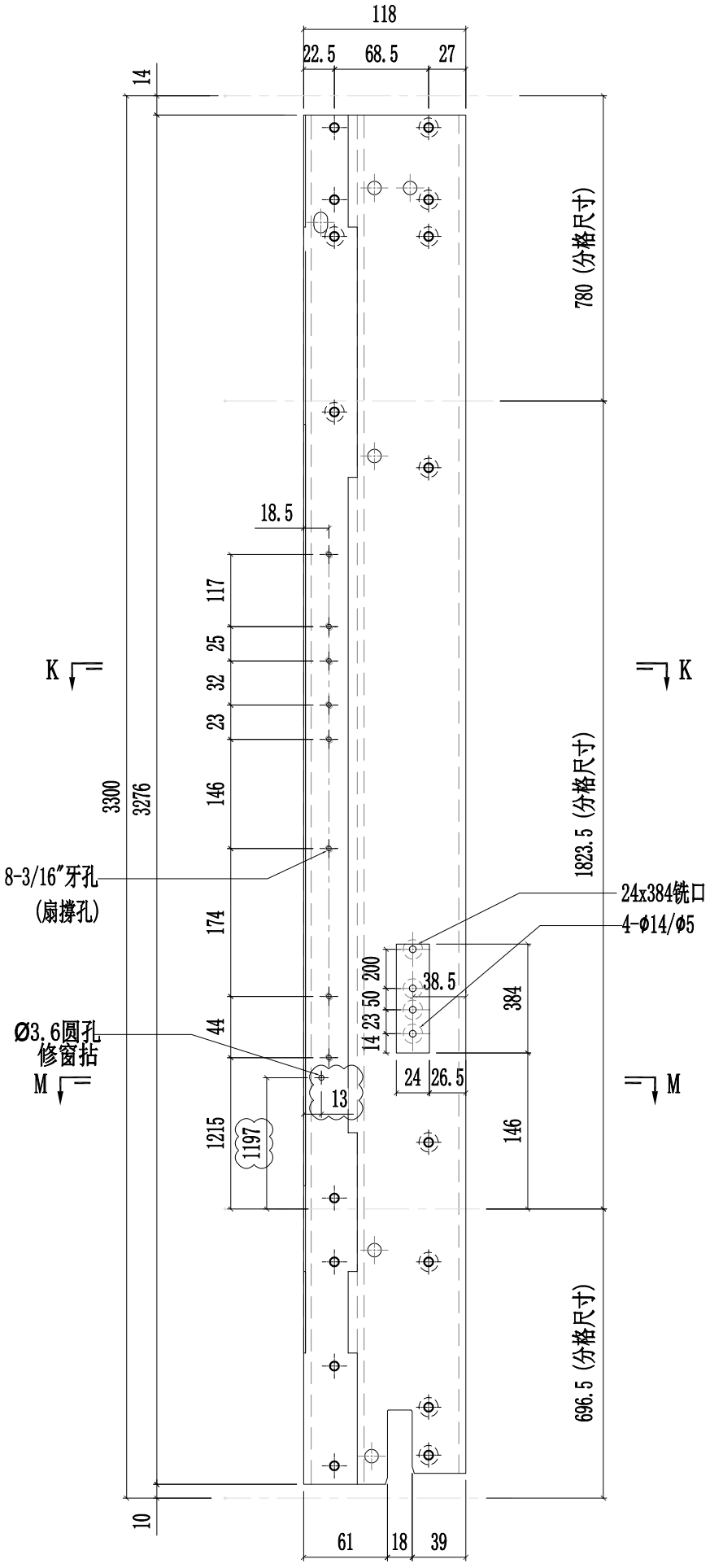

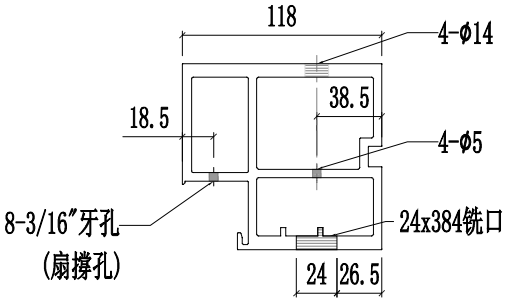

SECTION K-K

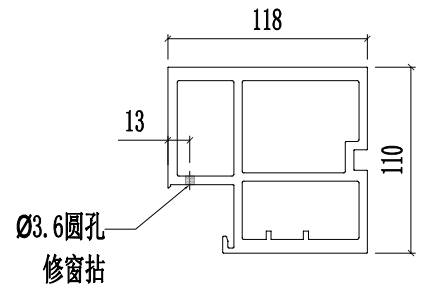

SECTION M-M

美特鋁質有限公司 MIDI Aluminium Fabricator Ltd.													
							工程號	J857	類別		物料號	-	
							地盤	啟德6552	制圖	陈梓豪	20220211	圖號	X86055-P34
修改	A	B		採用	工廠	✓	地盤	-	图纸名称	铝料加工图	復核	練松文	20220213	數量	-
日期	03.16	04.20		材料颜色		AL2:ECK3X10063S-XF1			材料	X86055	批准	林仁安	20220215	單件重量	- (KG)

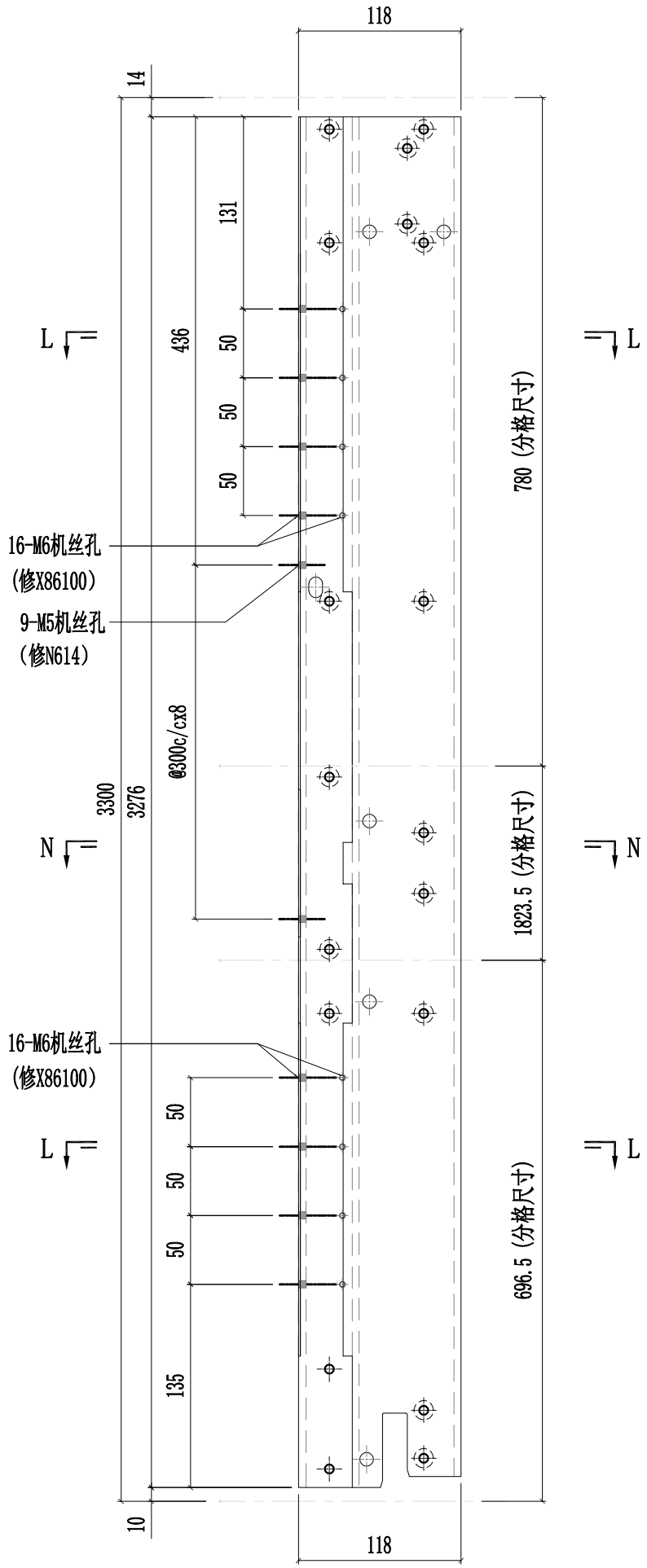

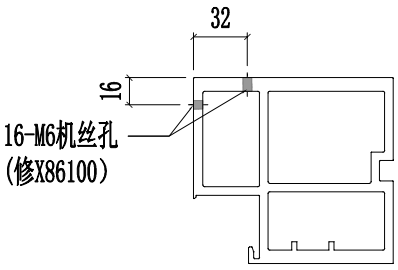

SECTION L-L

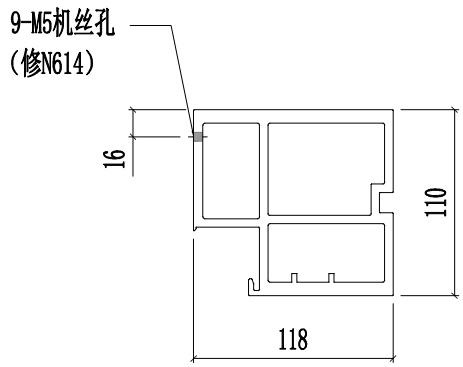

SECTION N-N

美特鋁質有限公司 MIDI Aluminium Fabricator Ltd.													
								工程號	J857	類別		物料號	-	
								地盤	啟德6552	制圖	陳梓豪 20220211	圖號	X86055-P35
修改	A	B	C	採用	工廠	✓	地盤 -	图纸名称	铝料加工图	復核	練松文 20220213	數量	-
日期	03.16	03.26	04.26	材料颜色		AL2:ECK3X10063S-XF1		材料	X86055	批准	林仁安 20220215	單件重量	- (KG)

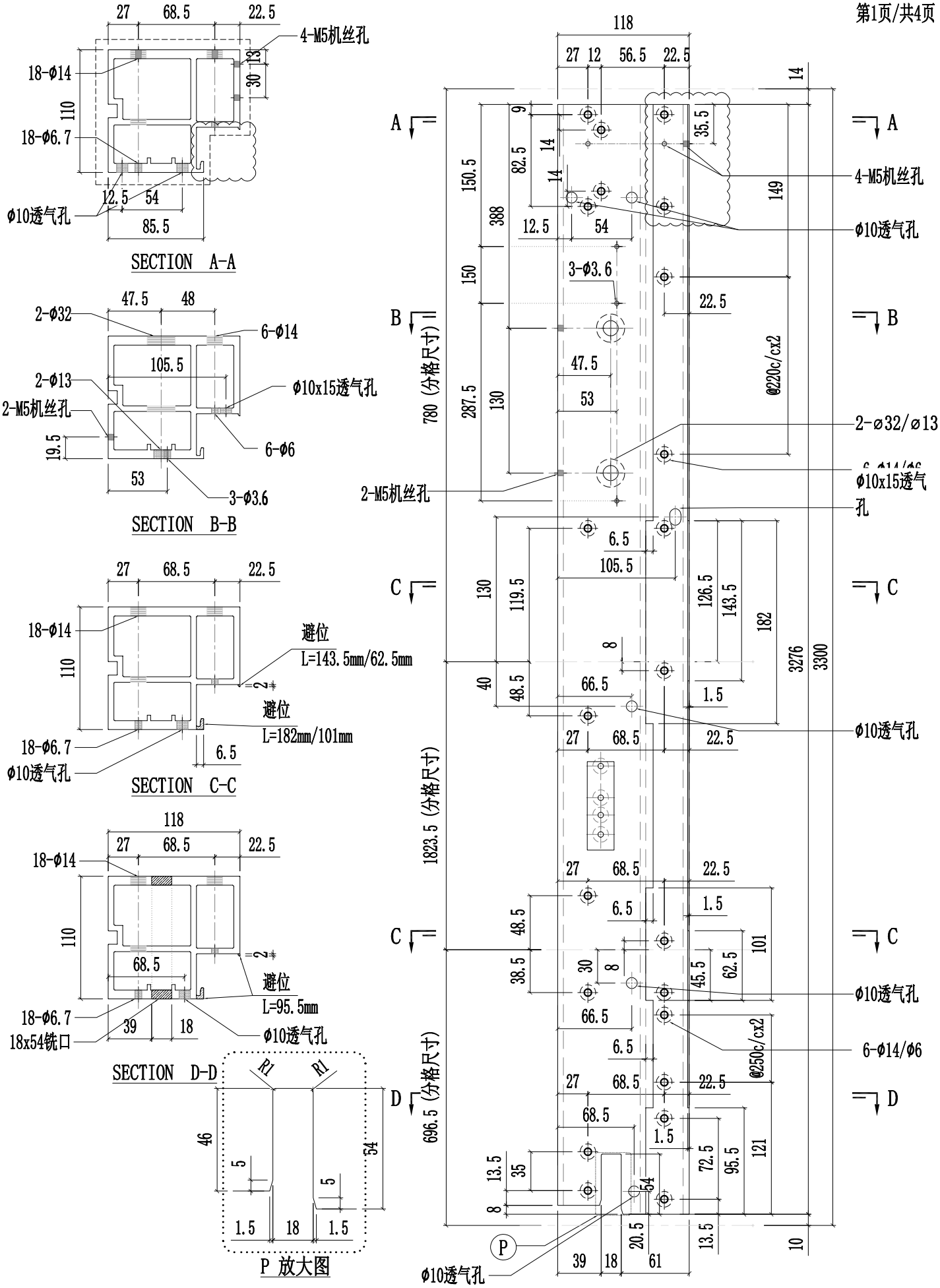

美特鋁質有限公司 MIDI Aluminium Fabricator Ltd.														
								工程號	J857	類別		物料號	-	
								地盘	啟德6552	制圖	陈梓豪	20220211	圖號	X86055-P35
修改	A	B		採用	工廠	✓	地盤	-	图纸名称	铝料加工图	復核	練松文	20220213	數量	-
日期	03.16	03.26		材料颜色		AL2:ECK3X10063S-XF1			材料	X86055	批准	林仁安	20220215	單件重量	- (KG)

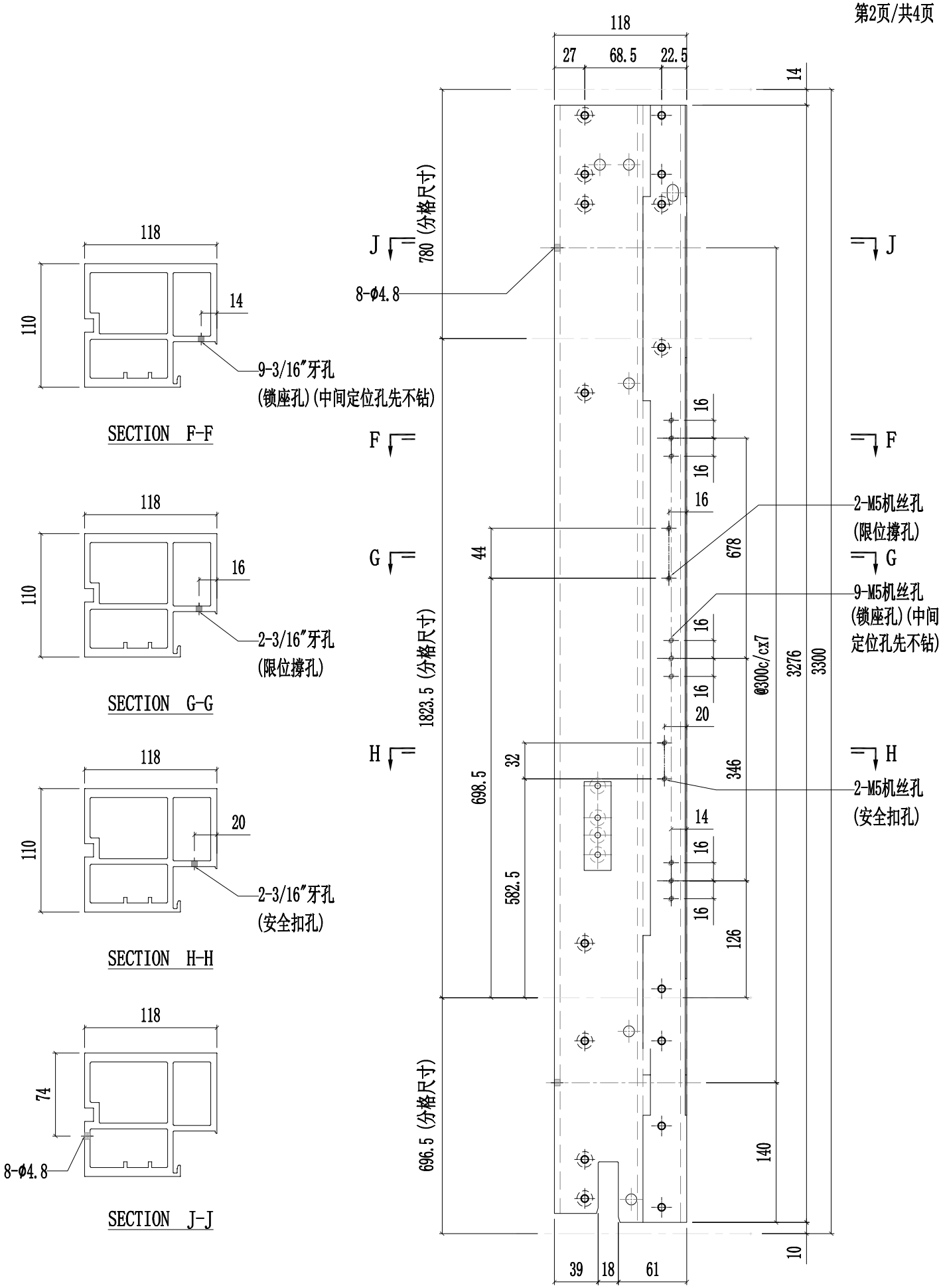

美特鋁質有限公司 MIDI Aluminium Fabricator Ltd.														
									工程號	J857	類別		物料號	-
									地盘	啟德6552	制圖	陈梓豪 20220211	圖號	X86055-P35
修改	A	B	C	採用	工廠	✓	地盤	-	图纸名称	铝料加工图	復核	練松文 20220213	數量	-
日期	03.16	03.26	04.12	材料颜色		AL2:ECK3X10063S-XF1			材料	X86055	批准	林仁安 20220215	單件重量	- (KG)

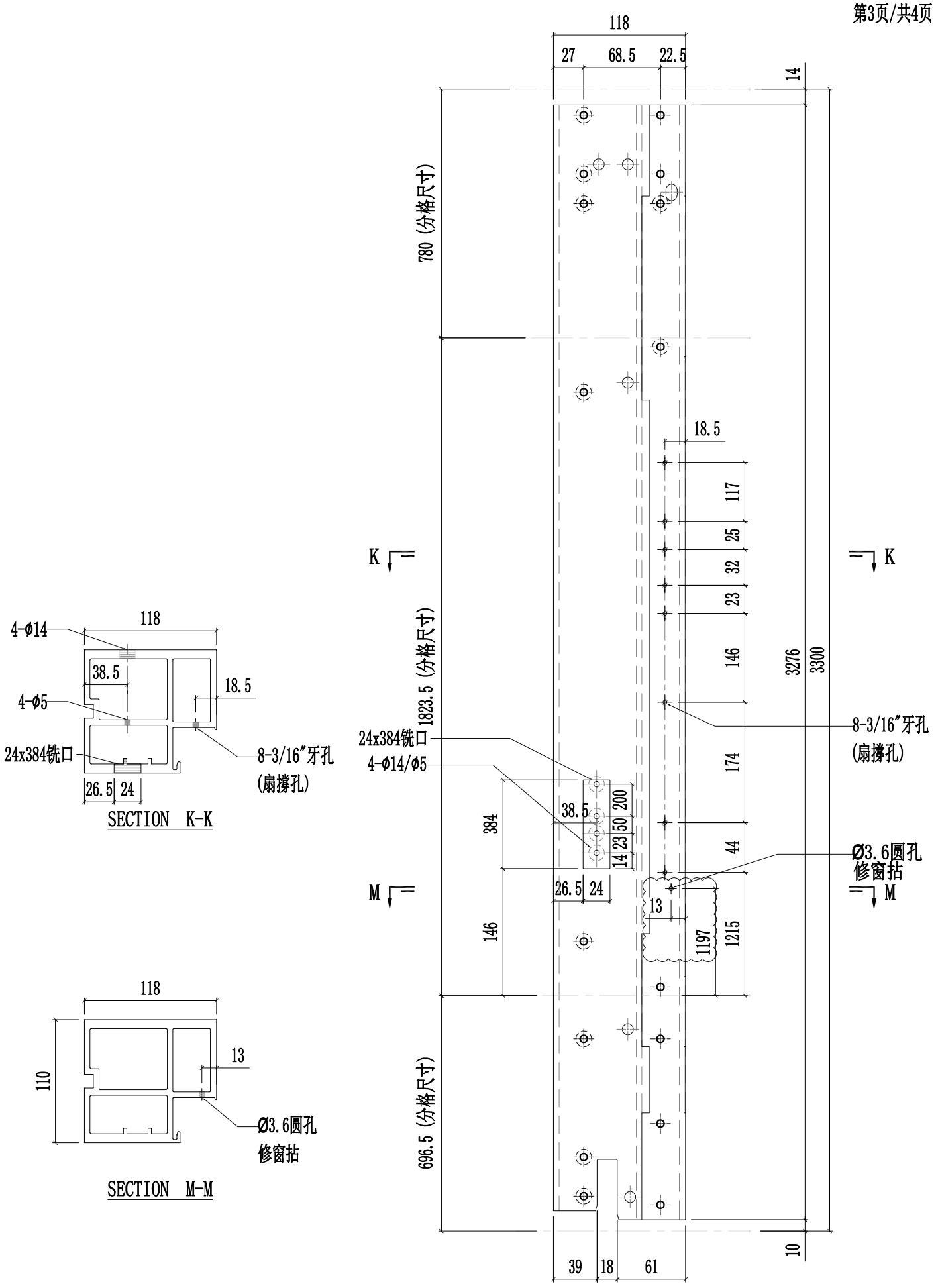

美特鋁質有限公司 MIDI Aluminium Fabricator Ltd.							工程號	J857	類別		物料號	-		
							地盤	啟德6552	制圖	陈梓豪	20220211	圖號	X86055-P35	
修改	A	B		採用	工廠	✓	地盤	-	图纸名称	铝料加工图	復核	練松文	20220213	數量	-	
日期	03.16	04.20		材料颜色		AL2:ECX3X10063S-XF1			材料	X86055	批准	林仁安	20220215	單件重量	- (KG)

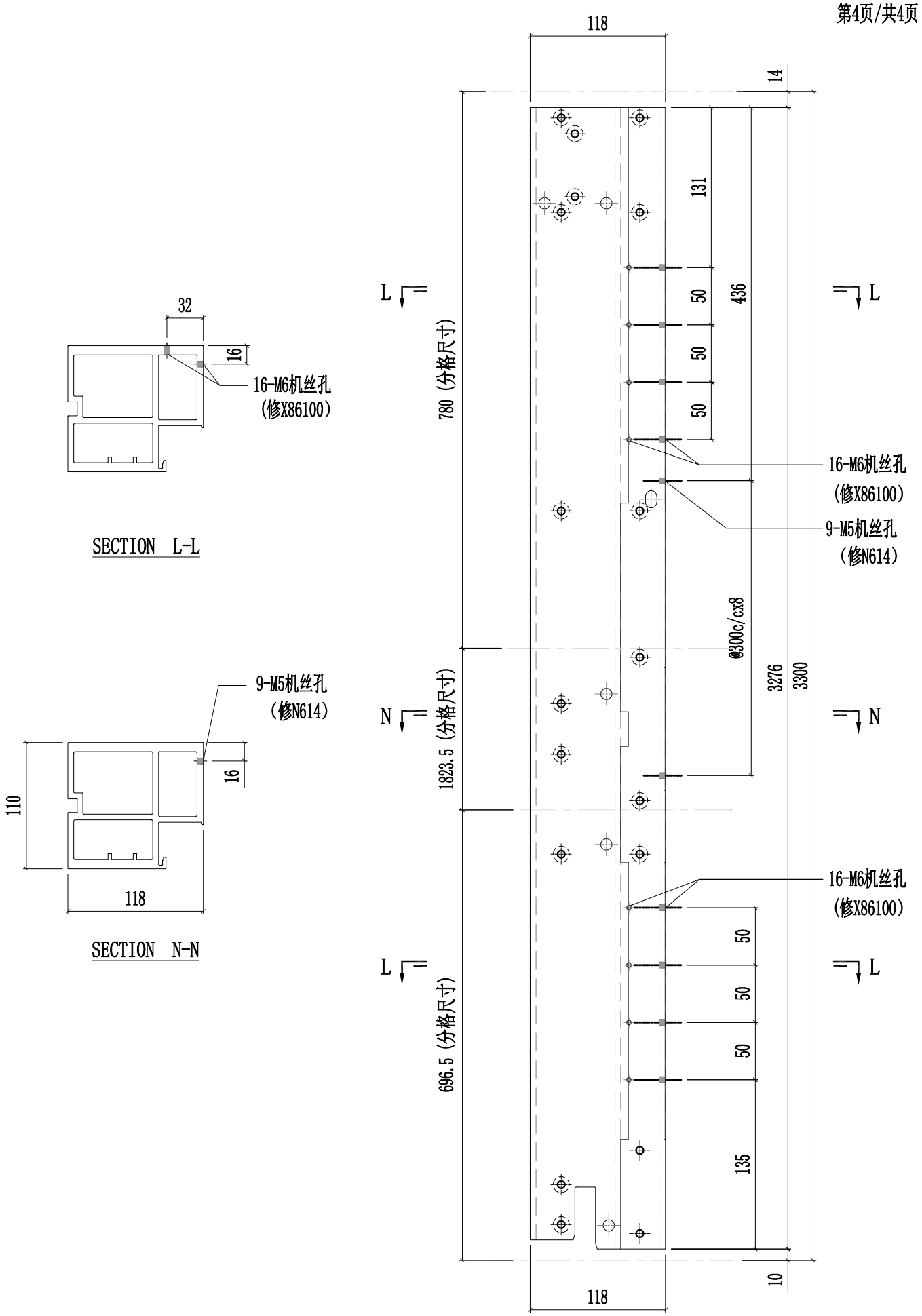

美特鋁質有限公司 MIDI Aluminium Fabricator Ltd.														
									工程號	J857	類別		物料號	-
									地盘	啟德6552	制圖	陈梓豪 20220211	圖號	X86055-P36
修改	A	B	C	採用	工廠	✓	地盤	-	图纸名称	铝料加工图	復核	練松文 20220213	數量	-
日期	03.16	03.26	04.26	材料颜色		AL2:ECK3X10063S-XF1			材料	X86055	批准	林仁安 20220215	單件重量	- (KG)

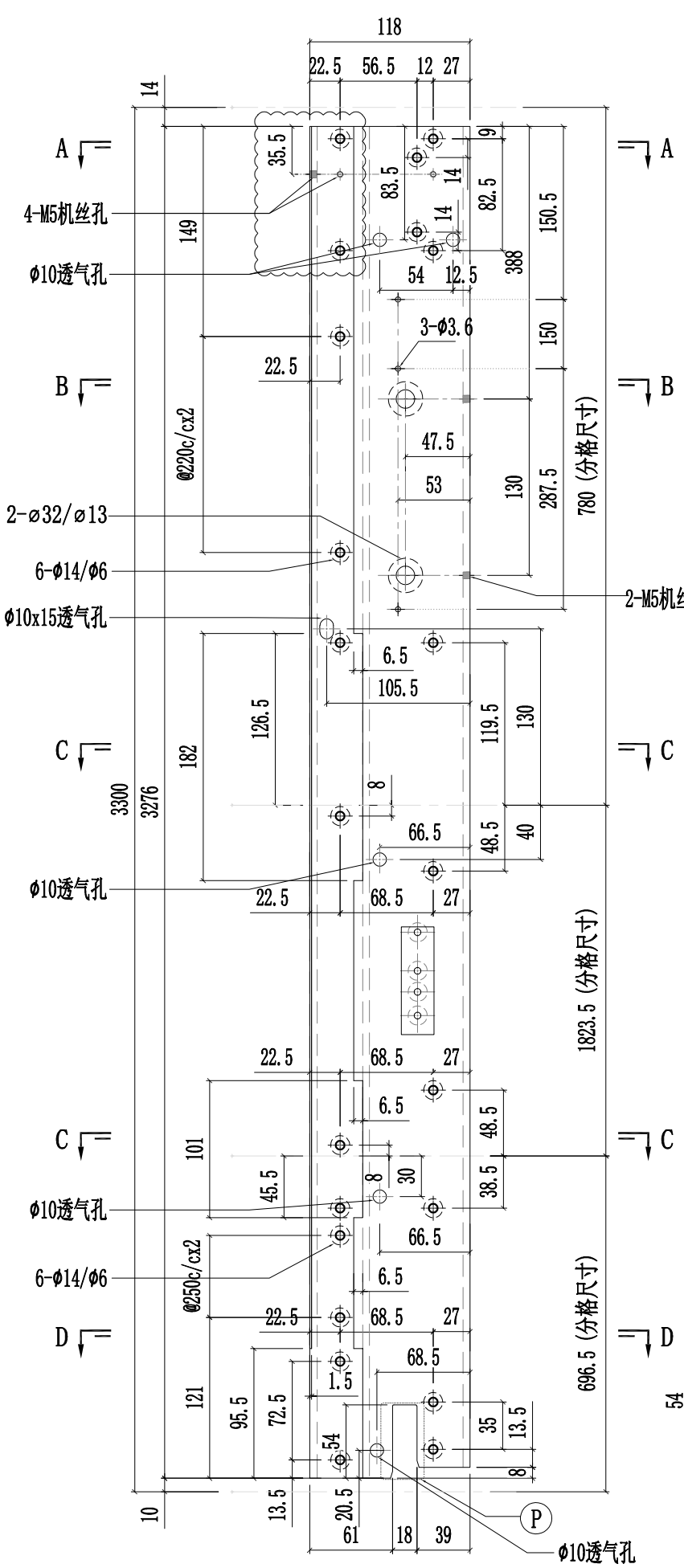

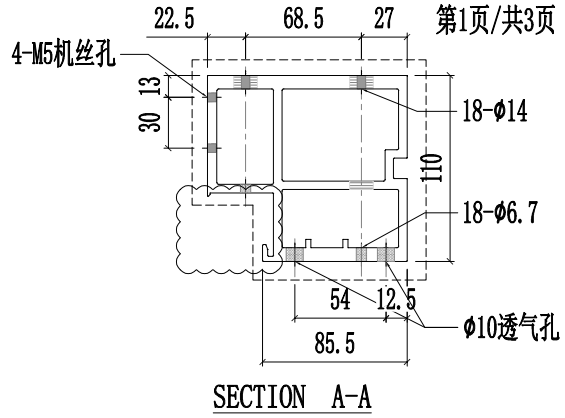

SECTION A-A

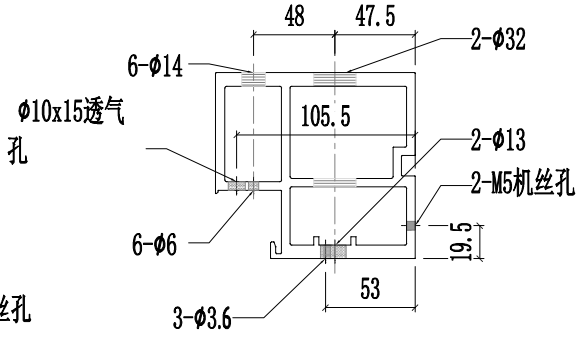

SECTION B-B

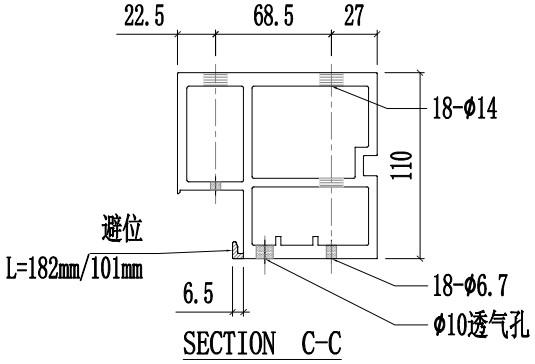

SECTION C-C

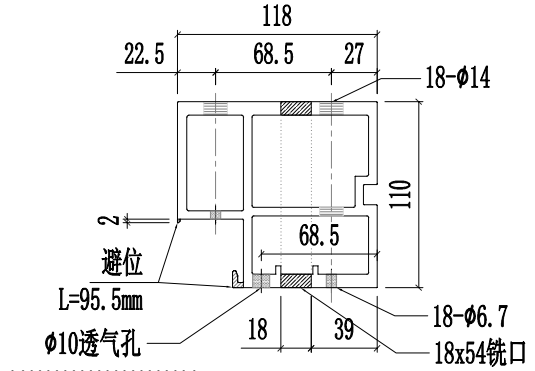

SECTION D-D

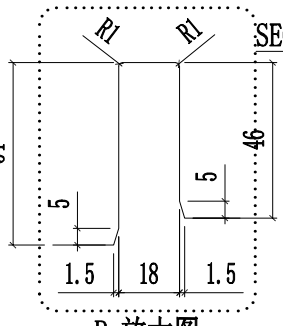

P 放大图

美特鋁質有限公司 MIDI Aluminium Fabricator Ltd.													
							工程號	J857	類別		物料號	-	
							地盤	啟德6552	制圖	陈梓豪	20220211	圖號	X86055-P36
修改	A	B		採用	工廠	✓	地盤	-	图纸名称	铝料加工图	復核	練松文	20220213	數量	-
日期	03.16	03.26		材料颜色		AL2:ECK3X10063S-XF1			材料	X86055	批准	林仁安	20220215	單件重量	- (KG)

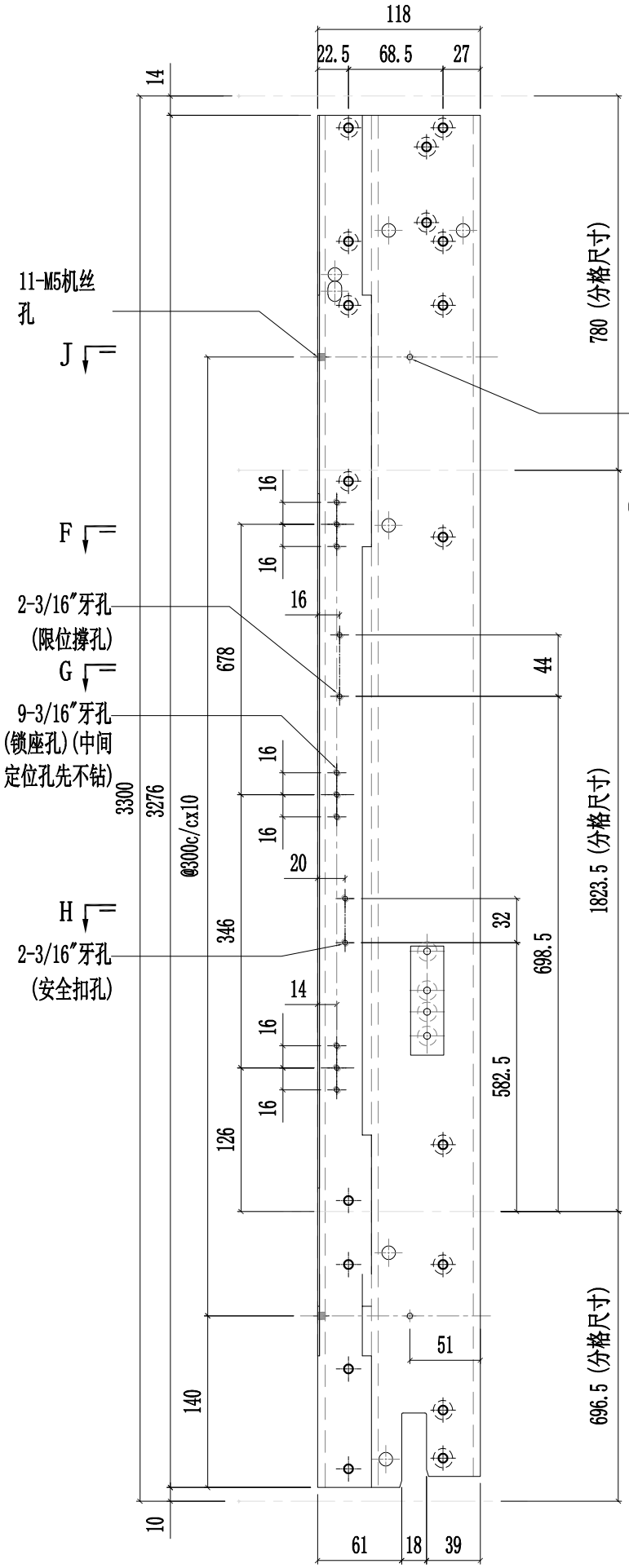

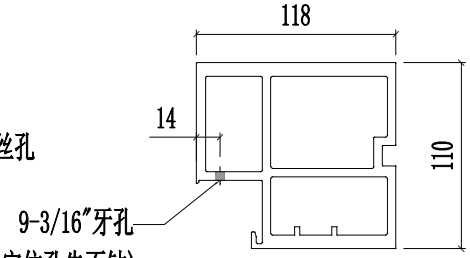

SECTION F-F

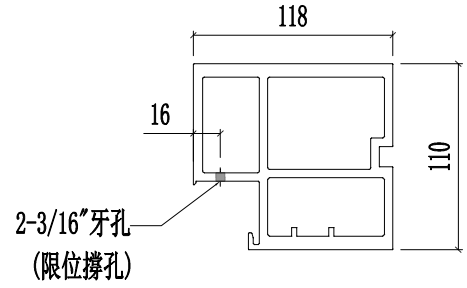

SECTION G-G

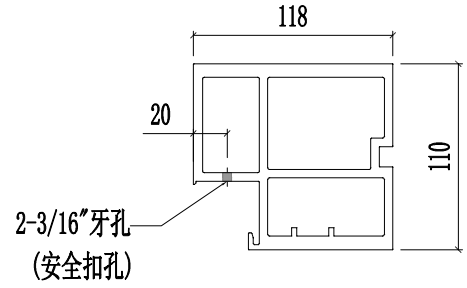

SECTION H-H

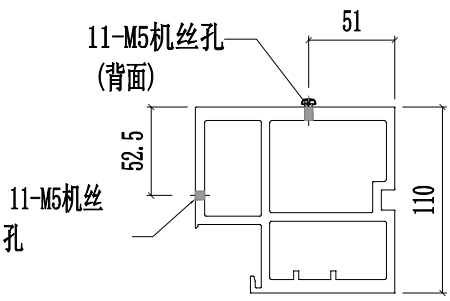

SECTION J-J

美特鋁質有限公司 MIDI Aluminium Fabricator Ltd.														
								工程號	J857	類別		物料號	-	
								地盘	啟德6552	制圖	陈梓豪	20220211	圖號	X86055-P36
修改	A	B	C	採用	工廠	✓	地盤	-	图纸名称	铝料加工图	復核	練松文	20220213	數量	-
日期	03.16	03.26	04.12	材料颜色		AL2:ECK3X10063S-XF1			材料	X86055	批准	林仁安	20220215	單件重量	- (KG)

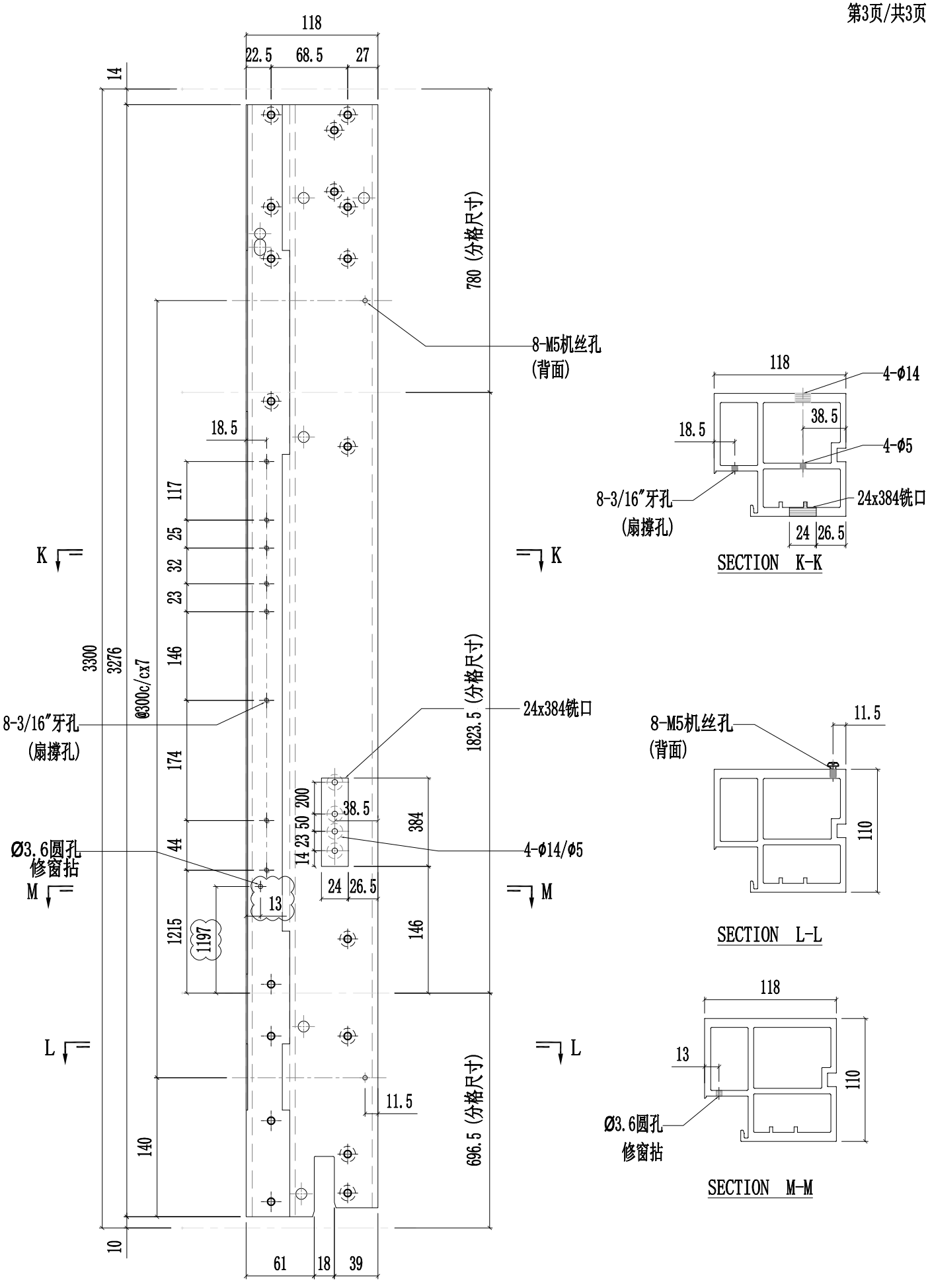

美特鋁質有限公司 MIDI Aluminium Fabricator Ltd.														
									工程號	J857	類別		物料號	-
									地盤	啟德6552	制圖	陳梓豪 20220211	圖號	X86055-P37
修改	A	B	C	採用	工廠	✓	地盤	-	图纸名称	铝料加工图	復核	練松文 20220213	數量	-
日期	03.16	03.26	04.26	材料颜色		AL2:ECK3X10063S-XF1			材料	X86055	批准	林仁安 20220215	單件重量	- (KG)

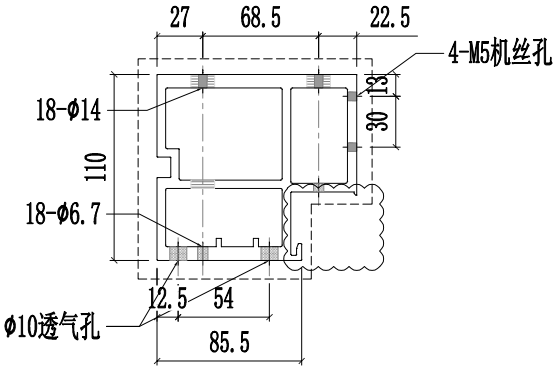

SECTION A-A

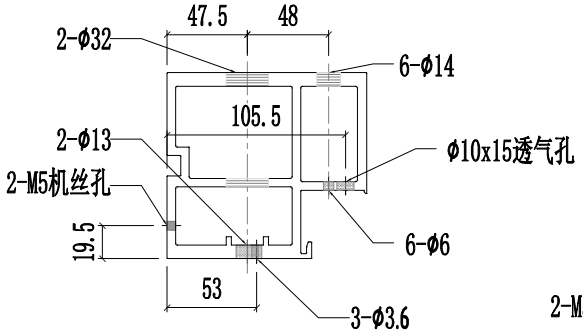

SECTION B-B

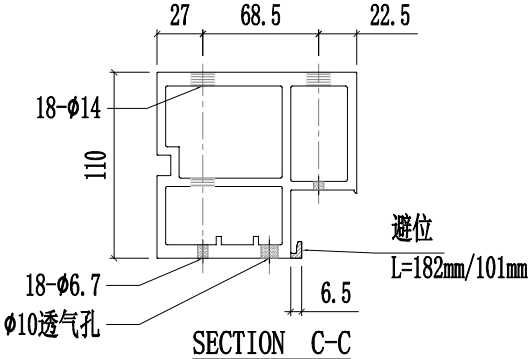

SECTION C-C

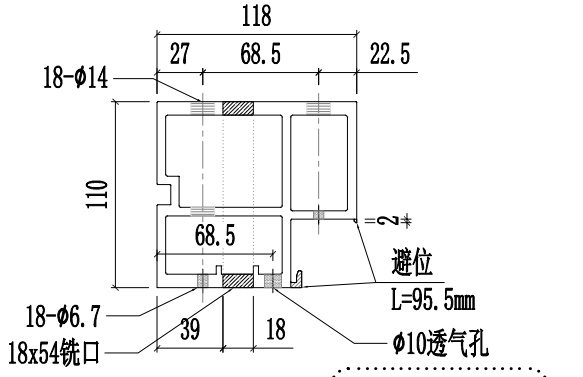

SECTION D-D

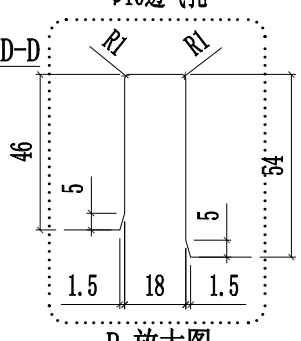

P 放大图

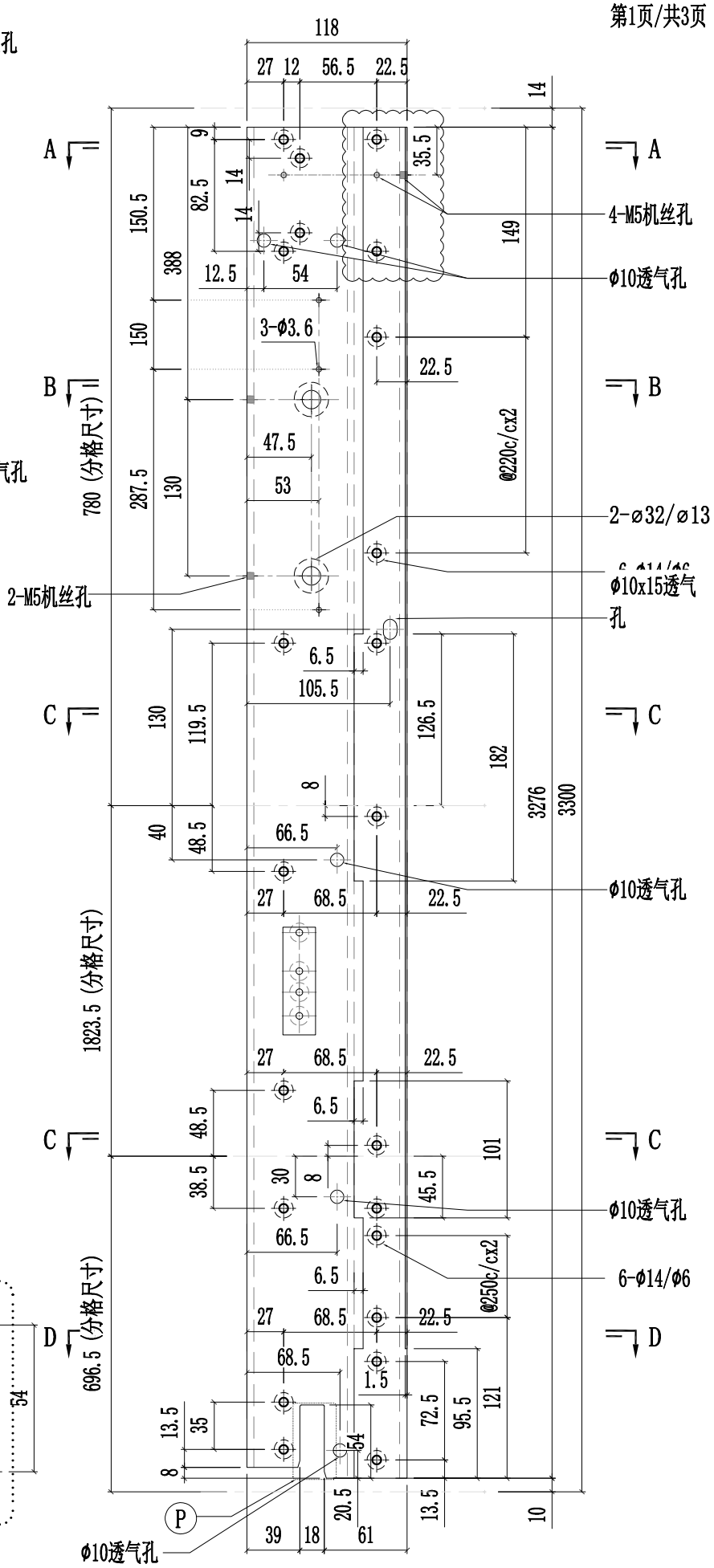

美特鋁質有限公司 MIDI Aluminium Fabricator Ltd.														
								工程號	J857	類別		物料號	-	
								地盘	啟德6552	制圖	陈梓豪	20220211	圖號	X86055-P37
修改	A	B		採用	工廠	✓	地盤	-	图纸名称	铝料加工图	復核	練松文	20220213	數量	-
日期	03.16	03.26		材料颜色		AL2:ECK3X10063S-XF1			材料	X86055	批准	林仁安	20220215	單件重量	- (KG)

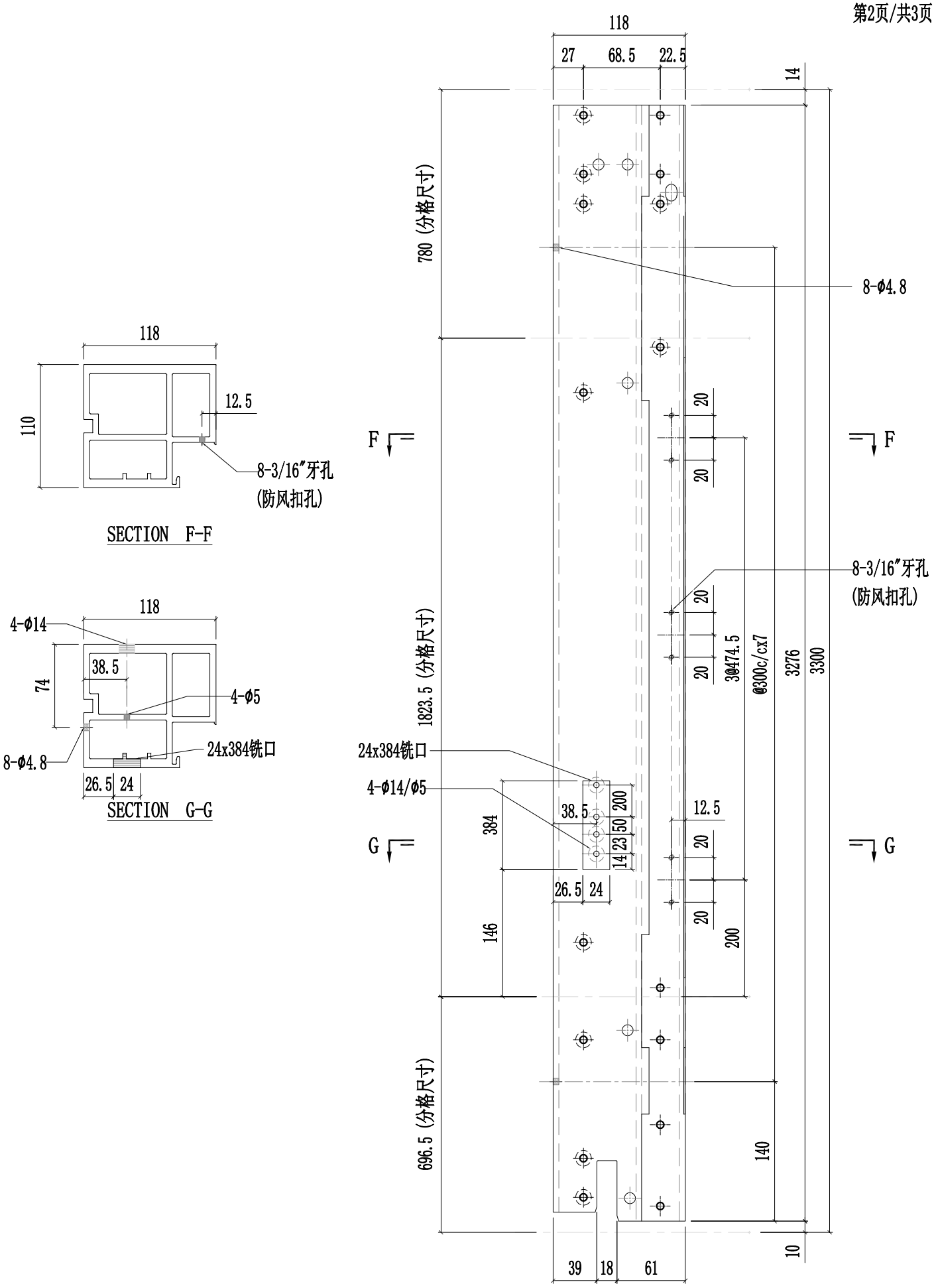

美特鋁質有限公司 MIDI Aluminium Fabricator Ltd.													
						工程號	J857	類別		物料號	-		
						地盘	啟德6552	制圖	陈梓豪	20220211	圖號	X86055-P37	
修改	A	B		採用	工廠	✓	地盤	-	图纸名称	铝料加工图	復核	練松文	20220213	數量	-	
日期	03.16	04.20		材料颜色		AL2:ECX3X10063S-XF1			材料	X86055	批准	林仁安	20220215	單件重量	-	(KG)

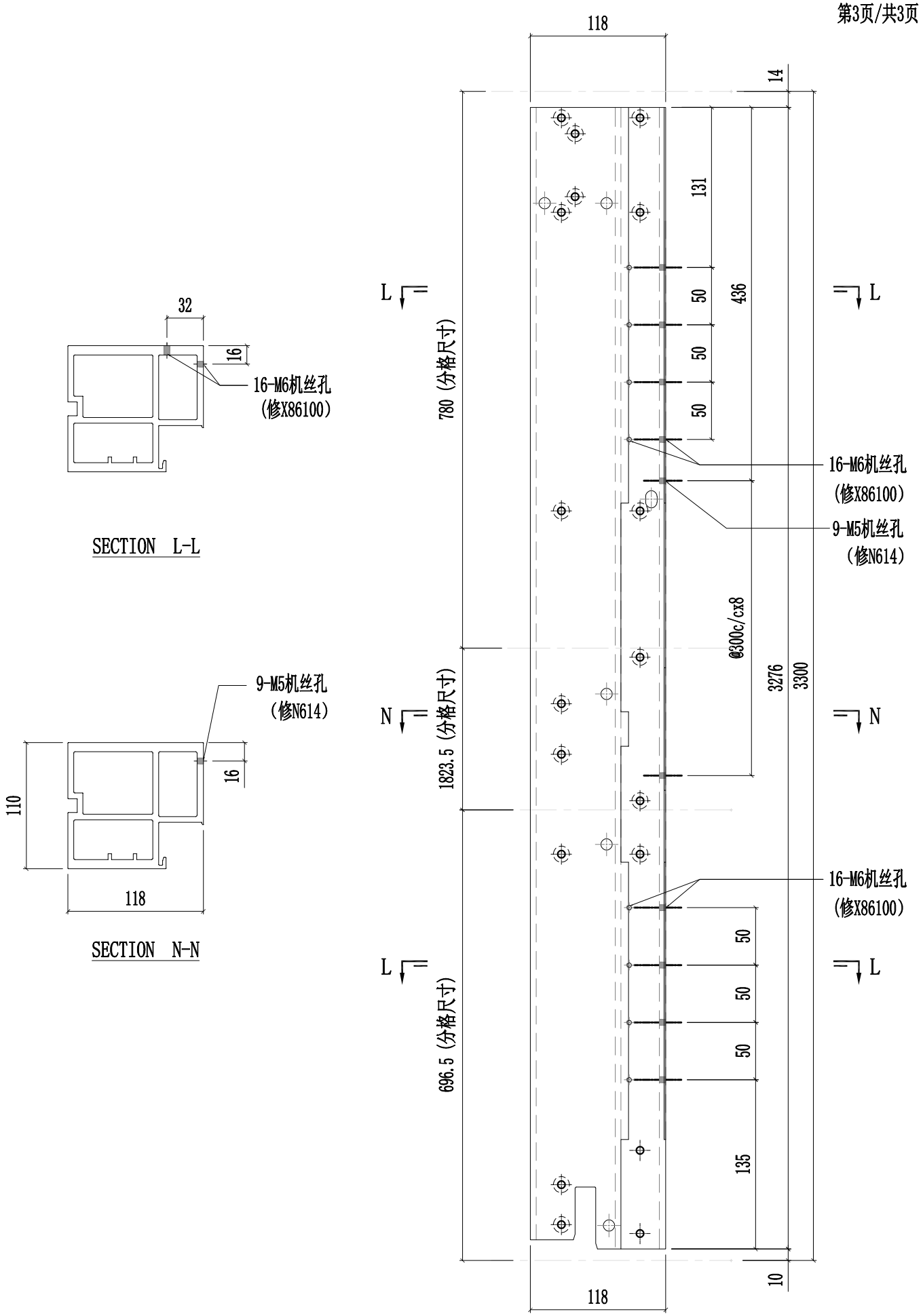

美特鋁質有限公司 MIDI Aluminium Fabricator Ltd.														
									工程號	J857	類別		物料號	-
									地盤	啟德6552	制圖	陈梓豪 20220211	圖號	X86055-P38
修改	A	B	C	採用	工廠	✓	地盤	-	图纸名称	铝料加工图	復核	練松文 20220213	數量	-
日期	03.16	03.26	04.26	材料颜色		AL2:ECK3X10063S-XF1			材料	X86055	批准	林仁安 20220215	單件重量	- (KG)

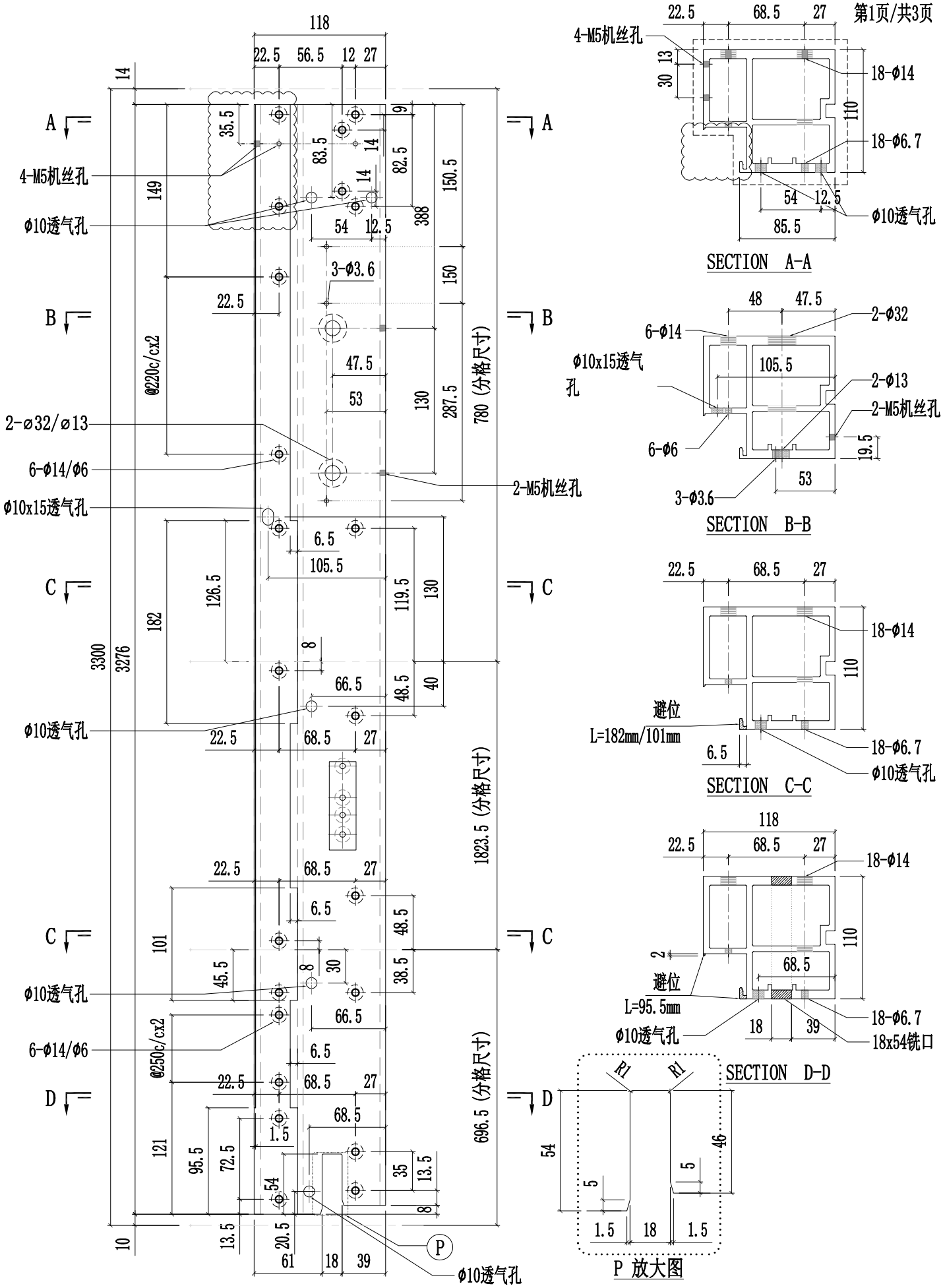

美特鋁質有限公司 MIDI Aluminium Fabricator Ltd.													
							工程號	J857	類別		物料號	-	
							地盤	啟德6552	制圖	陈梓豪	20220211	圖號	X86055-P38
修改	A	B		採用	工廠	✓	地盤	-	图纸名称	铝料加工图	復核	練松文	20220213	數量	-
日期	03.16	03.26		材料颜色		AL2:ECK3X10063S-XF1			材料	X86055	批准	林仁安	20220215	單件重量	- (KG)

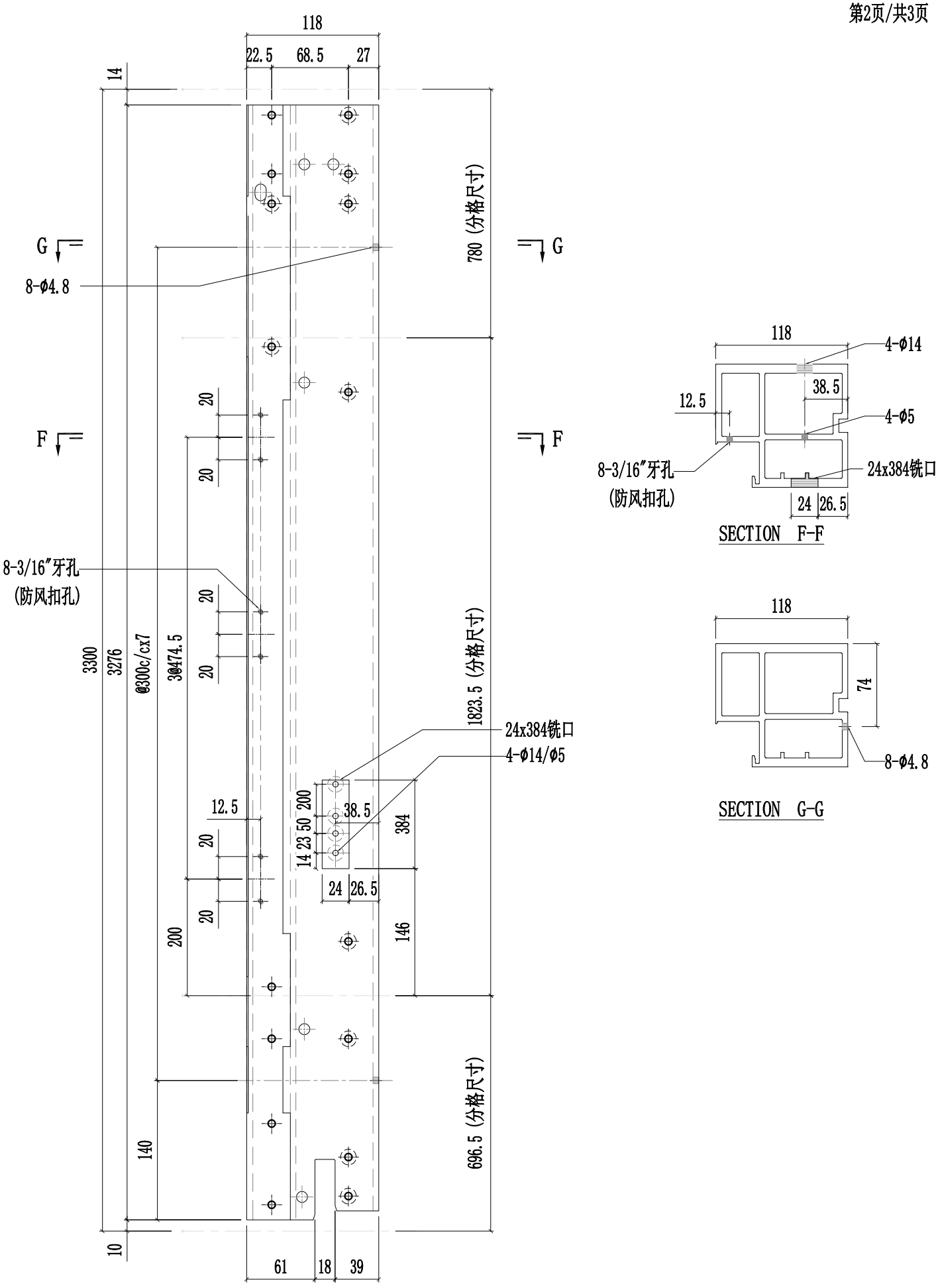

美特鋁質有限公司 MIDI Aluminium Fabricator Ltd.													
							工程號	J857	類別		物料號	-	
							地盘	啟德6552	制圖	陈梓豪	20220211	圖號	X86055-P38
修改	A	B		採用	工廠	✓	地盤	-	图纸名称	铝料加工图	復核	練松文	20220213	數量	-
日期	03.16	04.20		材料颜色		AL2:ECK3X10063S-XF1			材料	X86055	批准	林仁安	20220215	單件重量	- (KG)

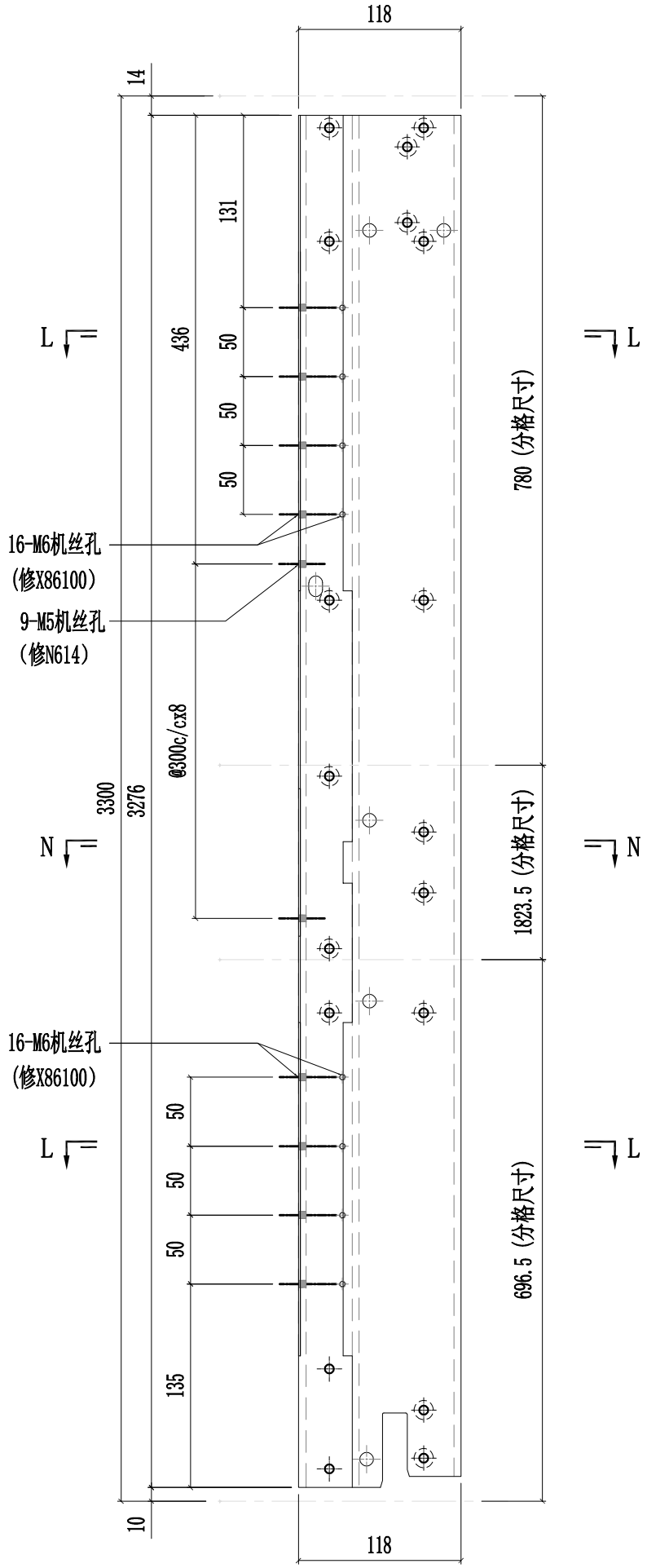

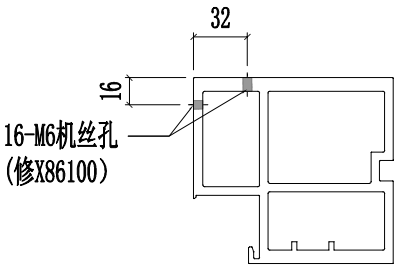

SECTION L-L

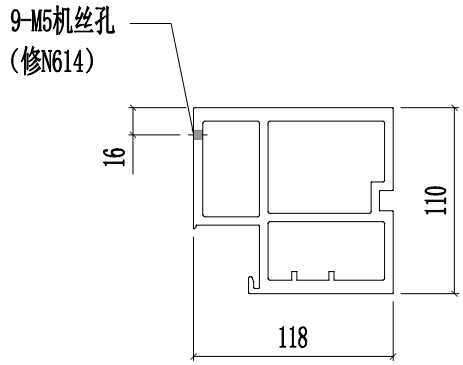

SECTION N-N

美特鋁質有限公司 MIDI Aluminium Fabricator Ltd.														
									工程號	J857	類別		物料號	-
									地盘	啟德6552	制圖	陈梓豪 20220211	圖號	X86055-P39
修改	A	B	C	採用	工廠	✓	地盤	-	图纸名称	铝料加工图	復核	練松文 20220213	數量	-
日期	03.16	03.26	04.26	材料颜色		AL2:ECK3X10063S-XF1			材料	X86055	批准	林仁安 20220215	單件重量	- (KG)

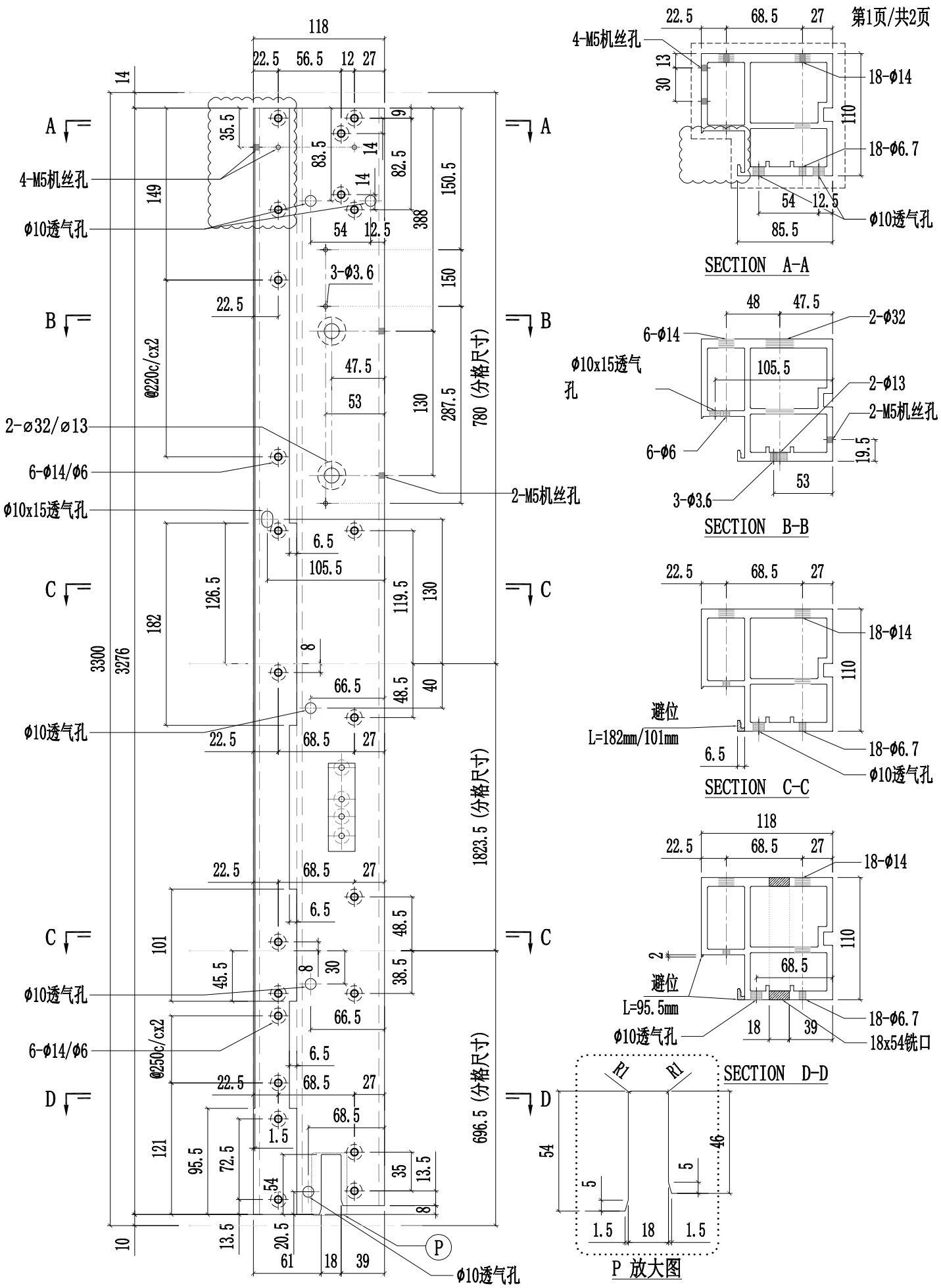

美特鋁質有限公司 MIDI Aluminium Fabricator Ltd.													
							工程號	J857	類別		物料號	-	
							地盤	啟德6552	制圖	陈梓豪	20220211	圖號	X86055-P39
修改	A	B		採用	工廠	✓	地盤	-	图纸名称	铝料加工图	復核	練松文	20220213	數量	-
日期	03.16	03.26		材料颜色		AL2:ECK3X10063S-XF1	材料	X86055	批准	林仁安	20220215	單件重量	- (KG)

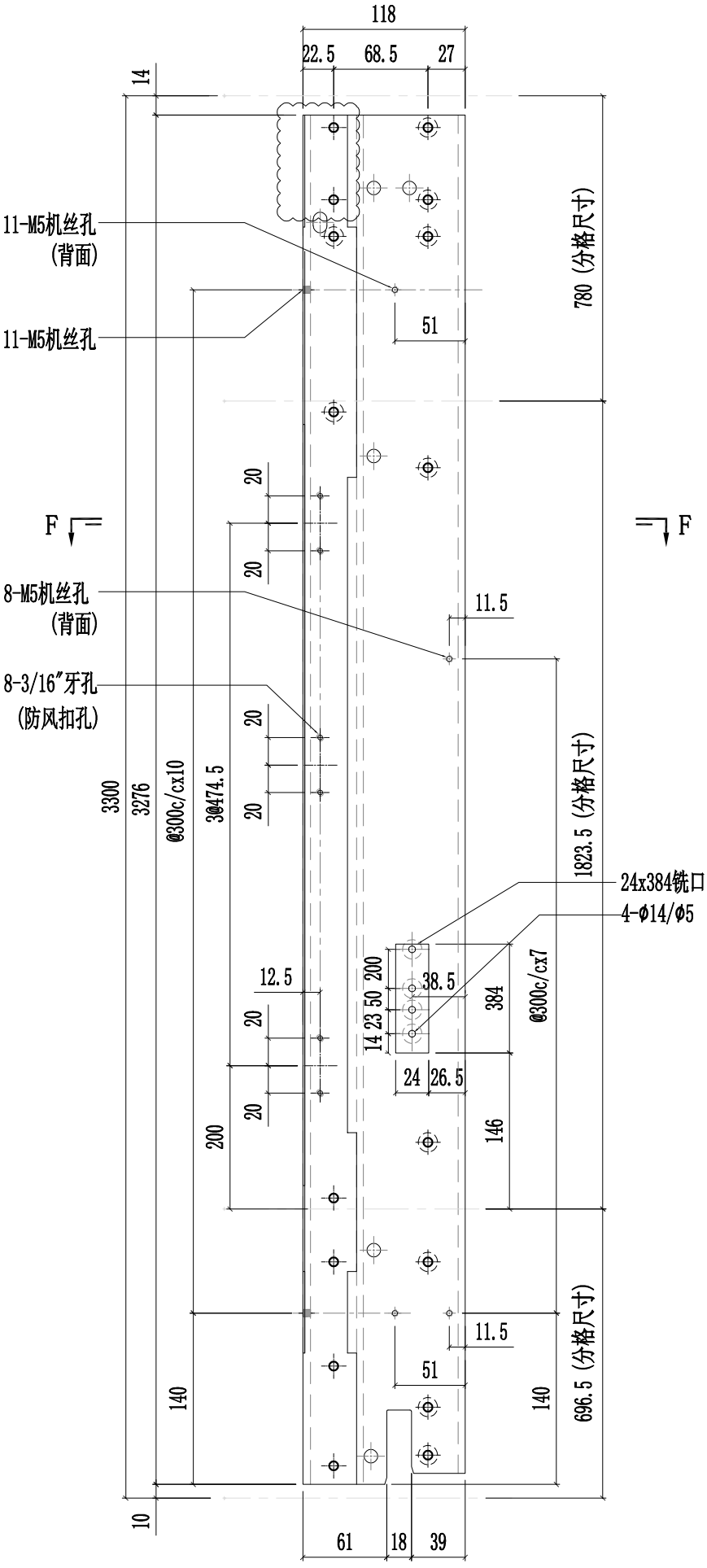

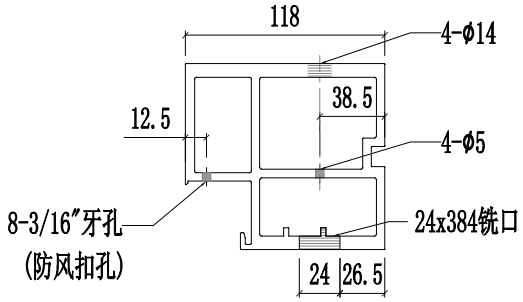

SECTION F-F

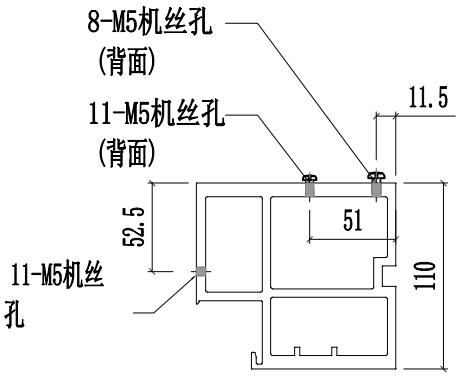

SECTION G-G

美特鋁質有限公司 MIDI Aluminium Fabricator Ltd.														
									工程號	J857	類別		物料號	-
									地盤	啟德6552	制圖	陳梓豪 20220211	圖號	X86055-P40
修改	A	B	C	採用	工廠	✓	地盤	-	图纸名称	铝料加工图	復核	練松文 20220213	數量	-
日期	03.16	03.26	04.26	材料颜色		AL2:ECK3X10063S-XF1			材料	X86055	批准	林仁安 20220215	單件重量	- (KG)

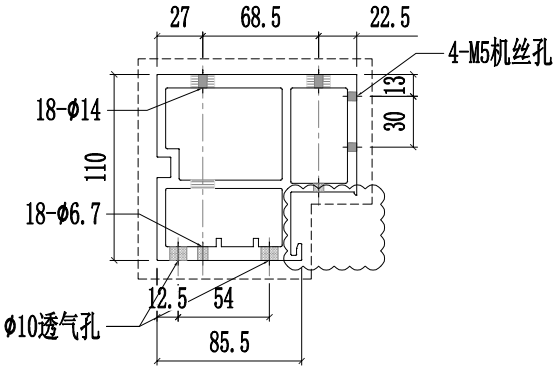

SECTION A-A

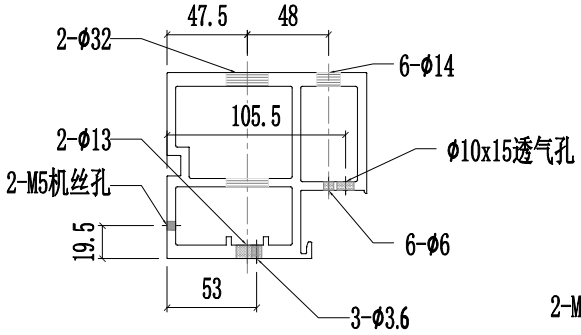

SECTION B-B

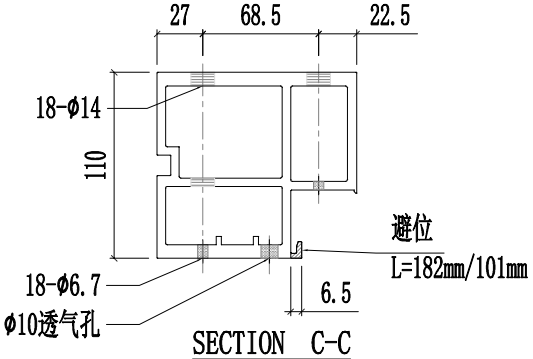

SECTION C-C

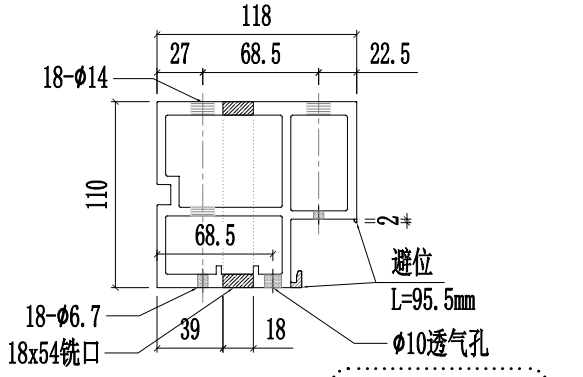

SECTION D-D

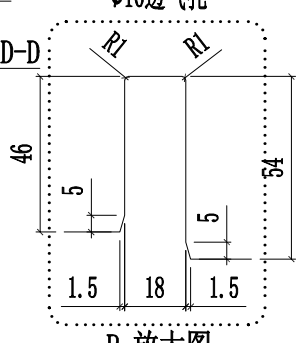

P 放大图

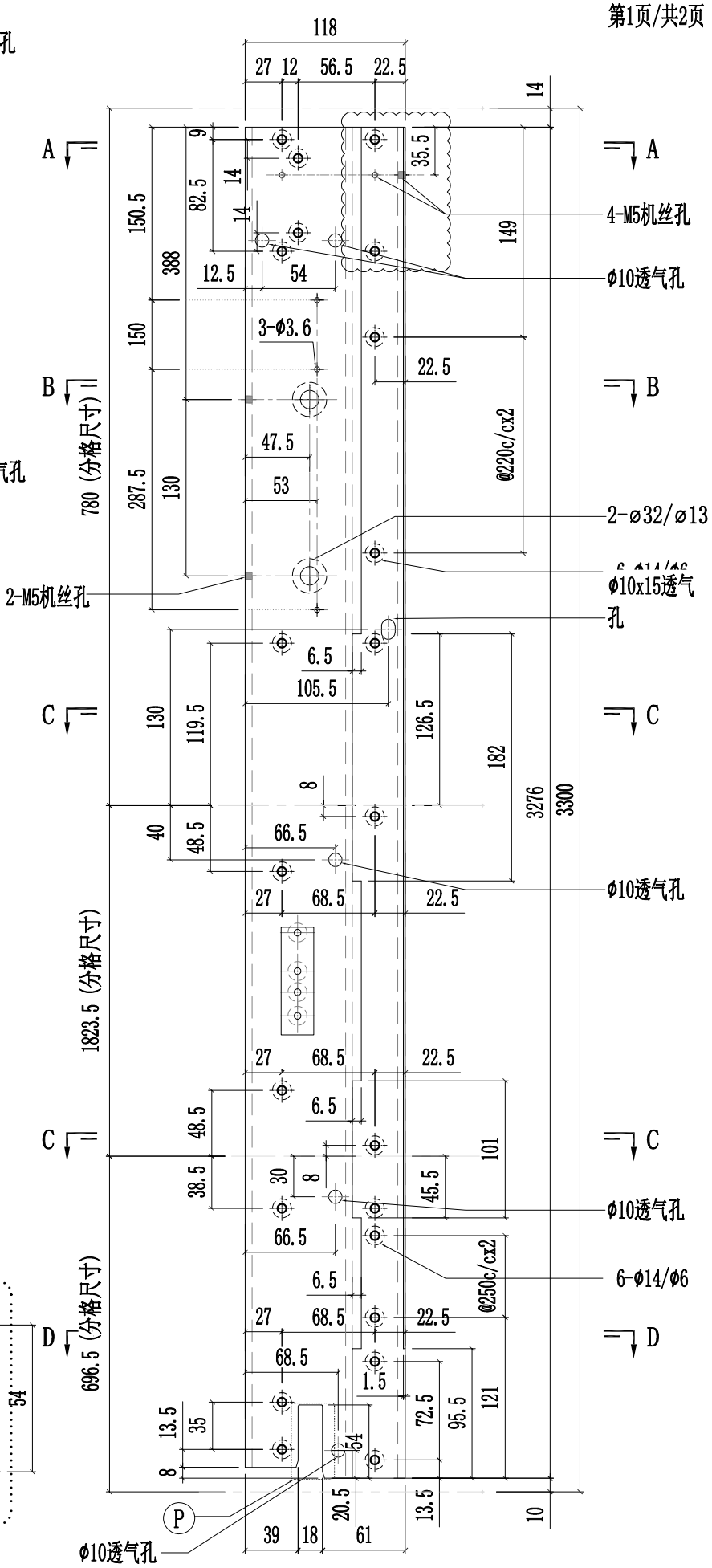

美特鋁質有限公司 MIDI Aluminium Fabricator Ltd.													
							工程號	J857	類別		物料號	-	
							地盤	啟德6552	制圖	陳梓豪 20220211	圖號	X86055-P40	
修改	A	B		採用	工廠	✓	地盤	-	图纸名称	铝料加工图	復核	練松文 20220213	數量	-	
日期	03.16	03.26		材料颜色		AL2:ECK3X10063S-XF1			材料	X86055	批准	林仁安 20220215	單件重量	- (KG)	

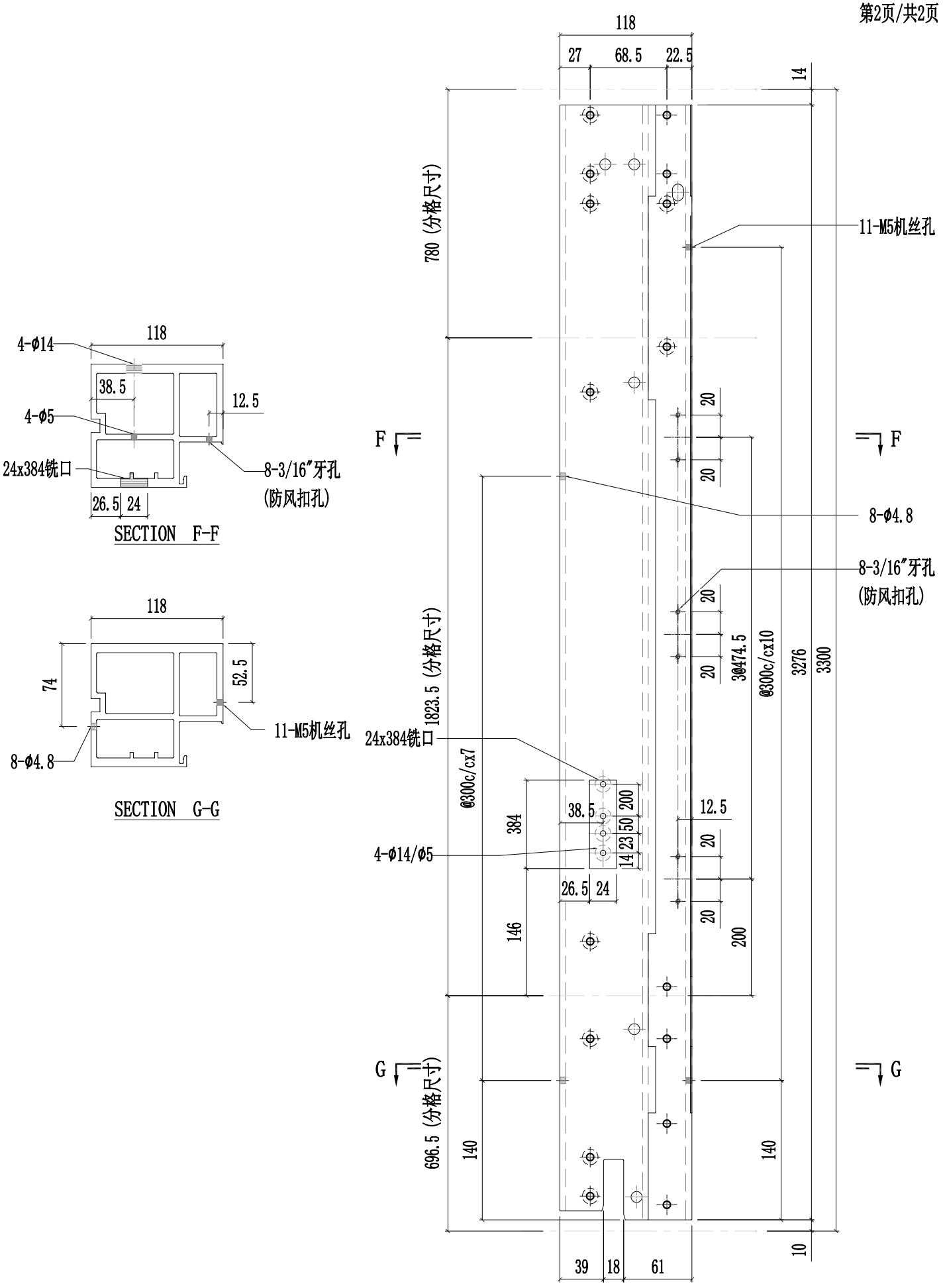

美特鋁質有限公司 MIDI Aluminium Fabricator Ltd.														
								工程號	J857	類別		物料號	-	
								地盤	啟德6552	制圖	陳梓豪	20220211	圖號	X86056-P01
修改	A	B		採用	工廠	✓	地盤	-	图纸名称	铝料加工图	復核	練松文	20220213	數量	-
日期	03.16	04.26		材料颜色		AL2:ECK3X10063S-XF1			材料	X86056	批准	林仁安	20220215	單件重量	- (KG)

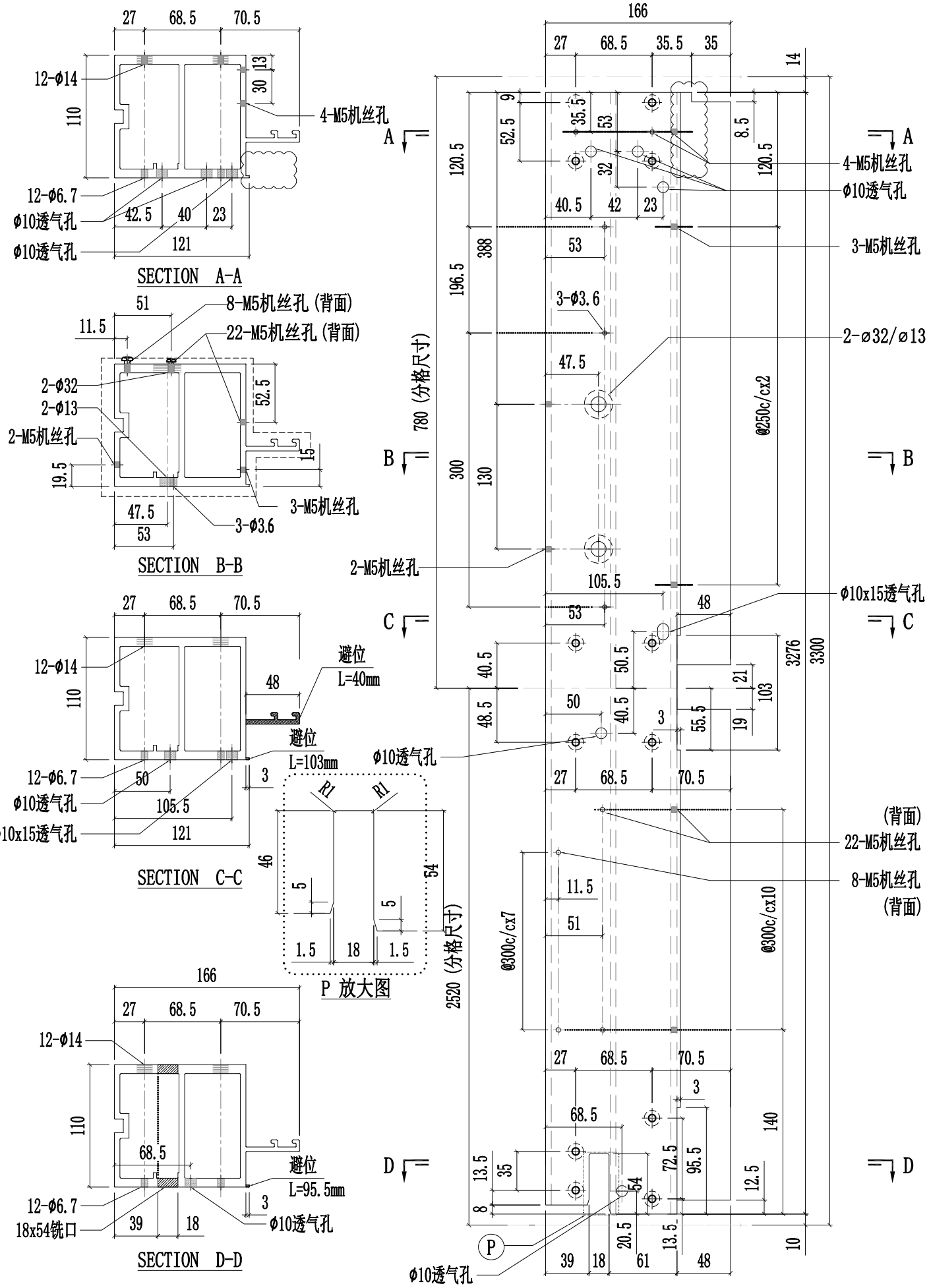

美特鋁質有限公司 MIDI Aluminium Fabricator Ltd.													
						工程號	J857	類別		物料號	-		
						地盤	啟德6552	制圖	陳梓豪	20220211	圖號	X86056-P02	
修改	A	B		採用	工廠	✓	地盤	-	图纸名称	铝料加工图	復核	練松文	20220213	數量	-	
日期	03.16	04.26		材料颜色		AL2:ECK3X10063S-XF1			材料	X86056	批准	林仁安	20220215	單件重量	-	(KG)

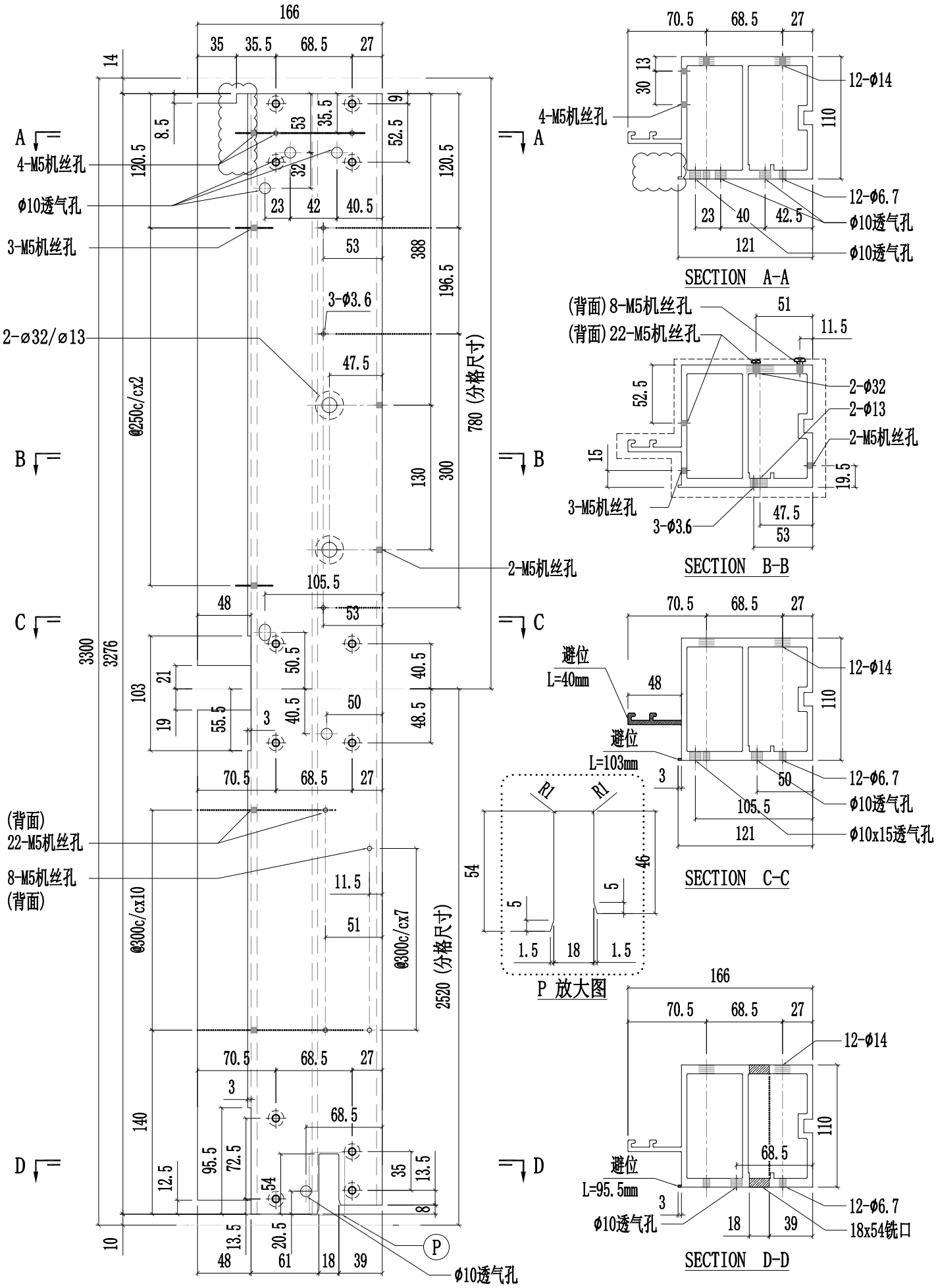

美特鋁質有限公司 MIDI Aluminium Fabricator Ltd.											
				工程號	J857	類別		物料號	-		
				地盤	啟德6552	制圖	陳梓豪	20220211	圖號	X86056-P03	
修改	A	B	採用 工廠 ✓ 地盤 -	图纸名称	铝料加工图	復核	練松文	20220213	數量	-	
日期	03.16	04.26	材料颜色 AL2:ECK3X10063S-XF1	材料	X86056	批准	林仁安	20220215	單件重量	-	(KG)

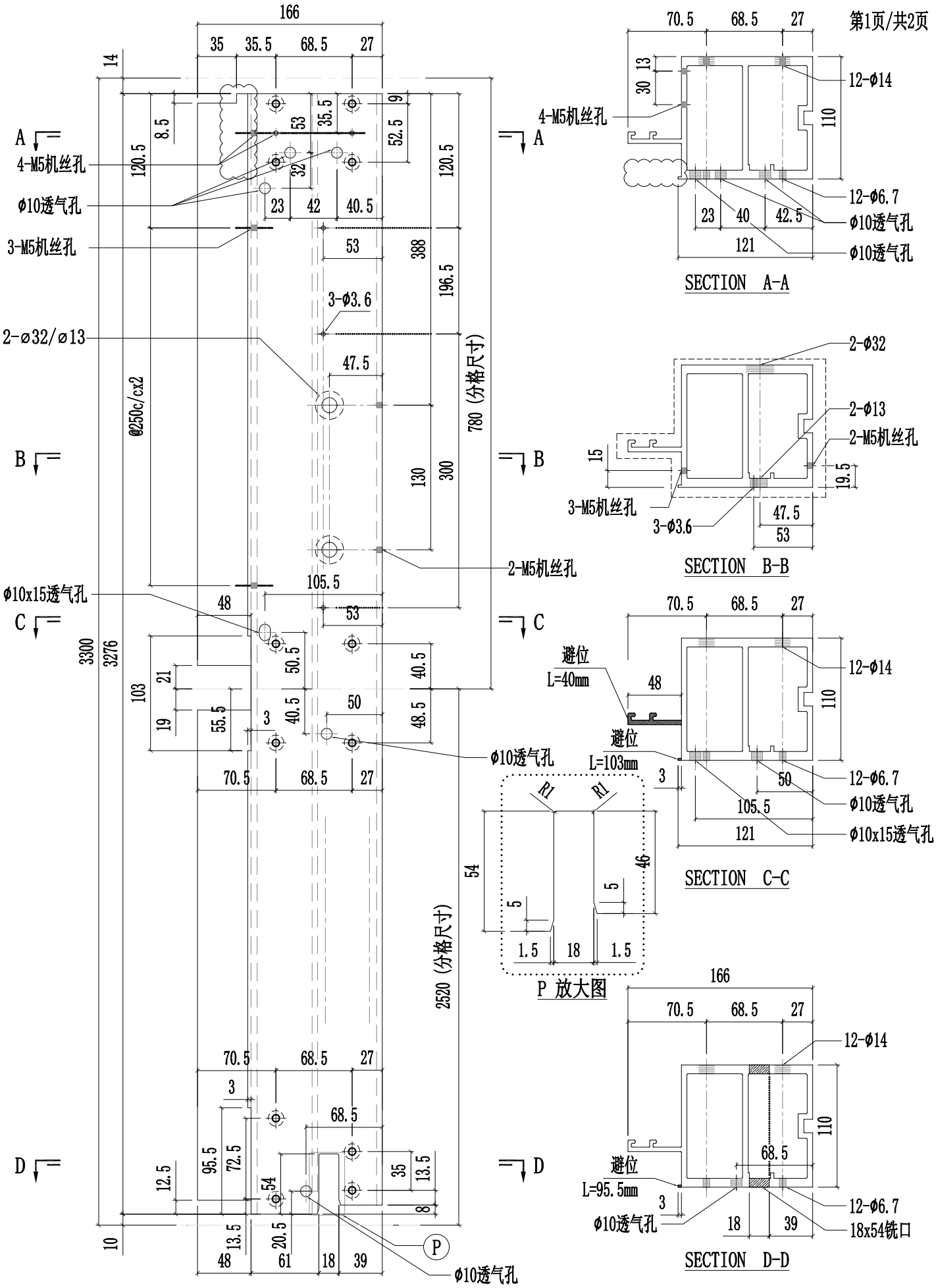

美特鋁質有限公司 MIDI Aluminium Fabricator Ltd.													
						工程號	J857	類別		物料號	-		
						地盤	啟德6552	制圖	陈梓豪	20220211	圖號	X86056-P03	
修改	A			採用	工廠	✓	地盤	-	图纸名称	铝料加工图	復核	練松文	20220213	數量	-	
日期	03.16			材料颜色	AL2:ECK3X10063S-XF1				材料	X86056	批准	林仁安	20220215	單件重量	-	(KG)

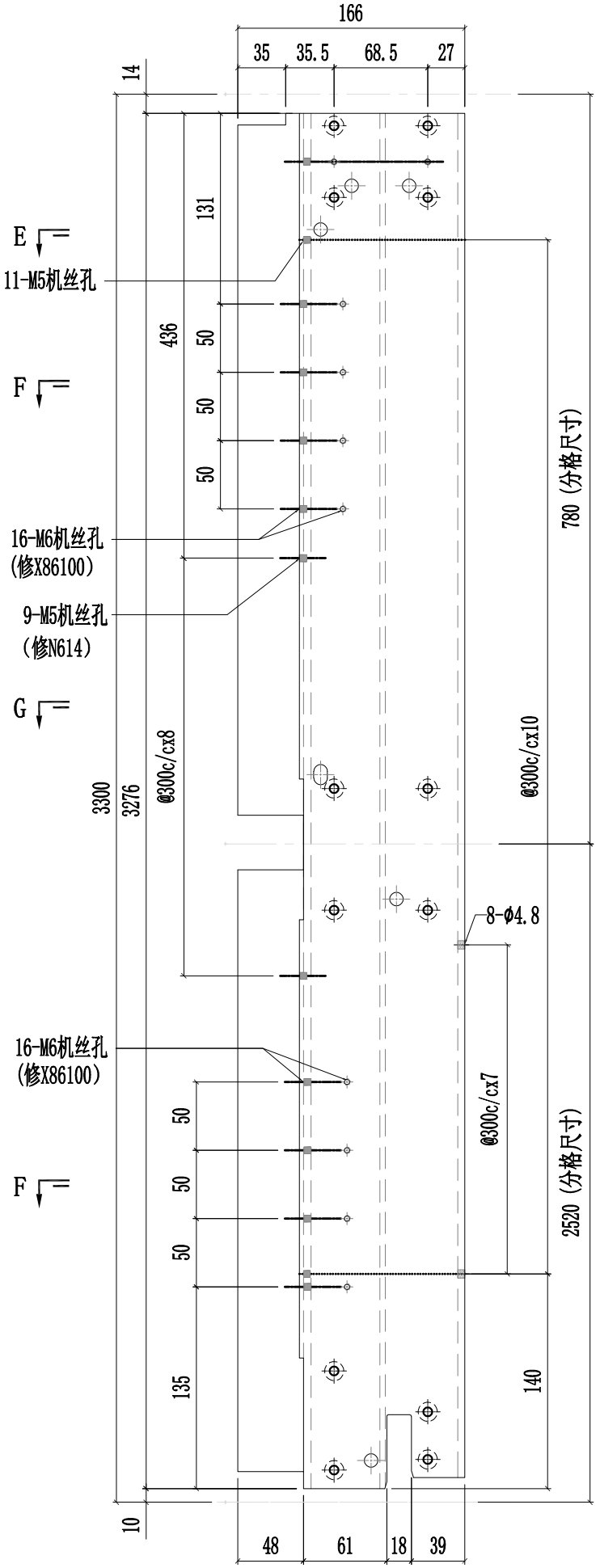

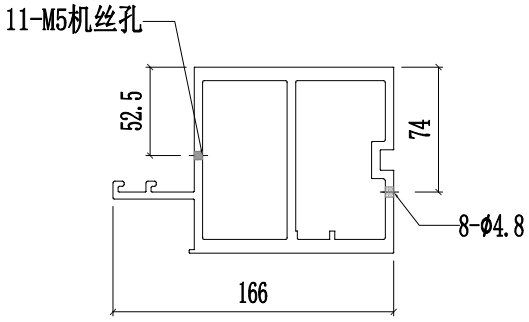

SECTION E-E

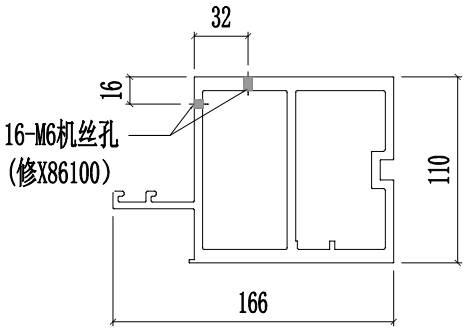

SECTION F-F

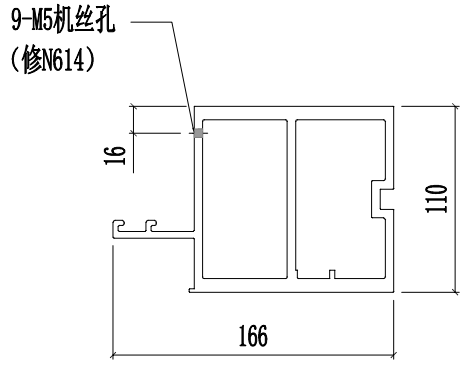

SECTION G-G

美特鋁質有限公司 MIDI Aluminium Fabricator Ltd.														
								工程號	J857	類別		物料號	-	
								地盤	啟德6552	制圖	陳梓豪	20220211	圖號	X86056-P04
修改	A	B		採用	工廠	✓	地盤	-	图纸名称	铝料加工图	復核	練松文	20220213	數量	-
日期	03.16	04.26		材料颜色		AL2:ECK3X10063S-XF1			材料	X86056	批准	林仁安	20220215	單件重量	- (KG)

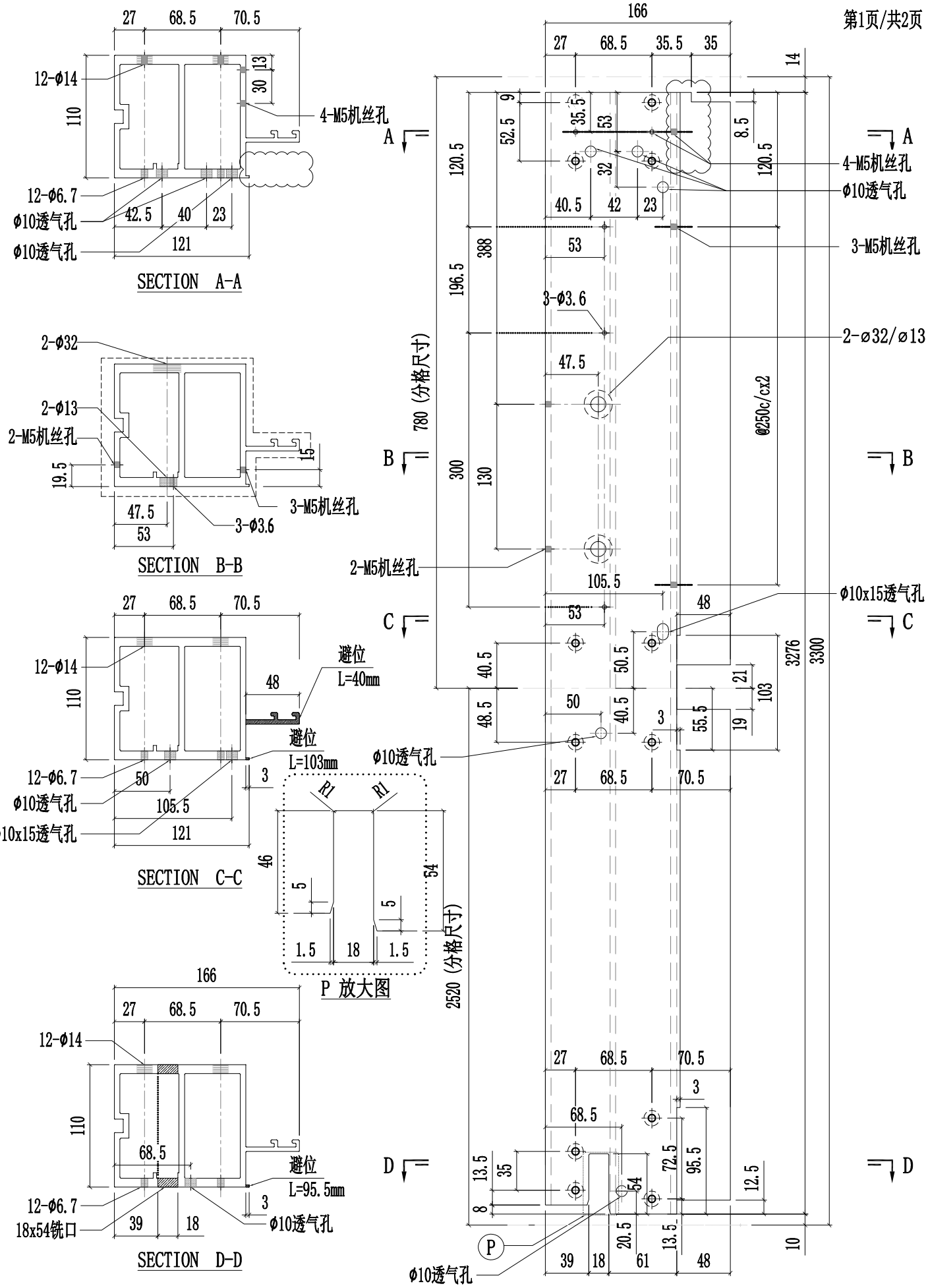

美特鋁質有限公司 MIDI Aluminium Fabricator Ltd.							工程號	J857	類別		物料號	-		
							地盤	啟德6552	制圖	陳梓豪	20220211	圖號	X86056-P04	
修改	A			採用	工廠	✓ 地盤 -	图纸名称	铝料加工图	復核	練松文	20220213	數量	-	
日期	03.16			材料颜色		AL2:ECK3X10063S-XF1	材料	X86056	批准	林仁安	20220215	單件重量	-	(KG)

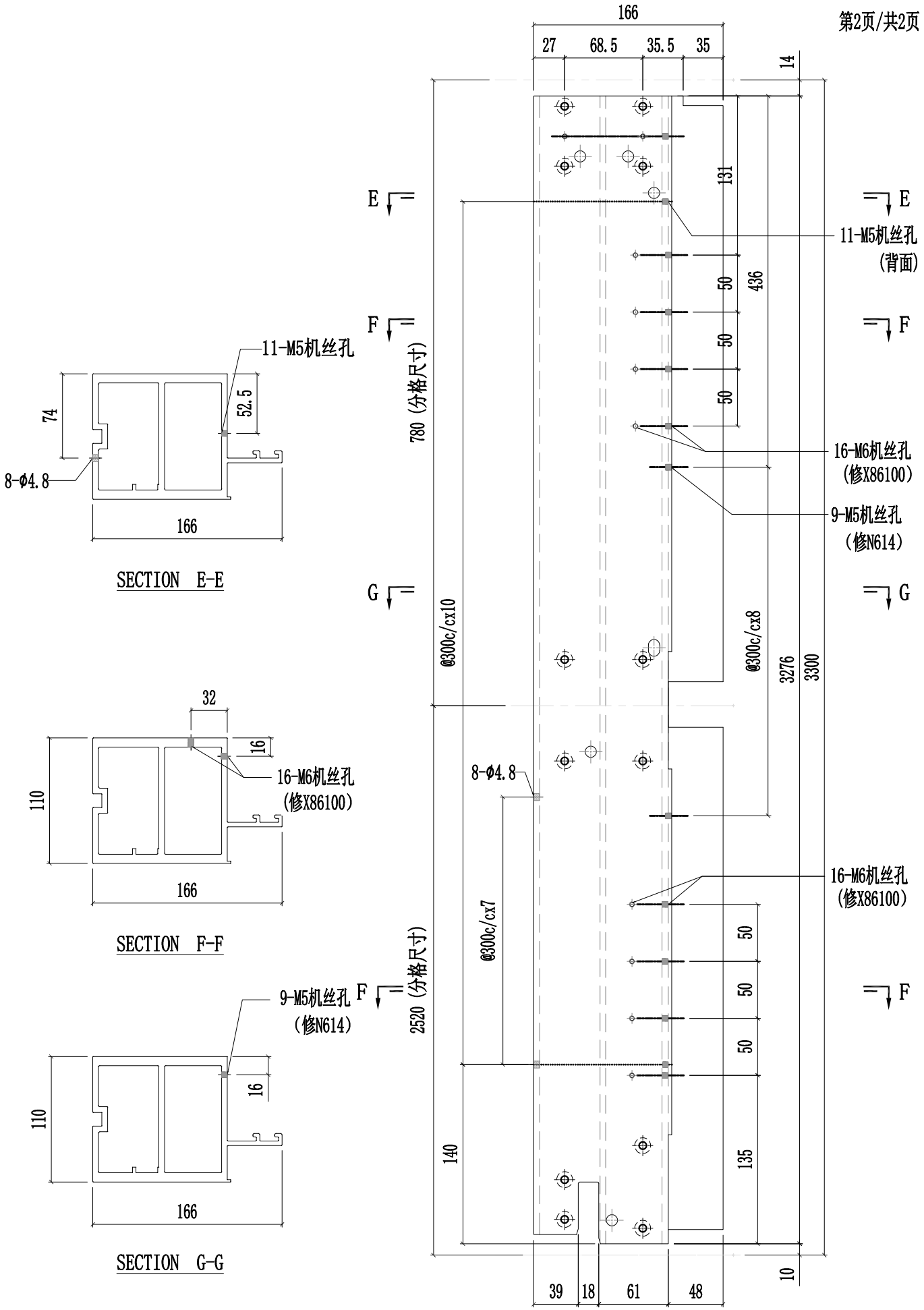

美特鋁質有限公司 MIDI Aluminium Fabricator Ltd.														
								工程號	J857	類別		物料號	-	
								地盤	啟德6552	制圖	陳梓豪	20220211	圖號	X86056-P05
修改	A	B		採用	工廠	✓	地盤	-	图纸名称	铝料加工图	復核	練松文	20220213	數量	-
日期	03.16	04.26		材料颜色		AL2:ECK3X10063S-XF1			材料	X86056	批准	林仁安	20220215	單件重量	- (KG)

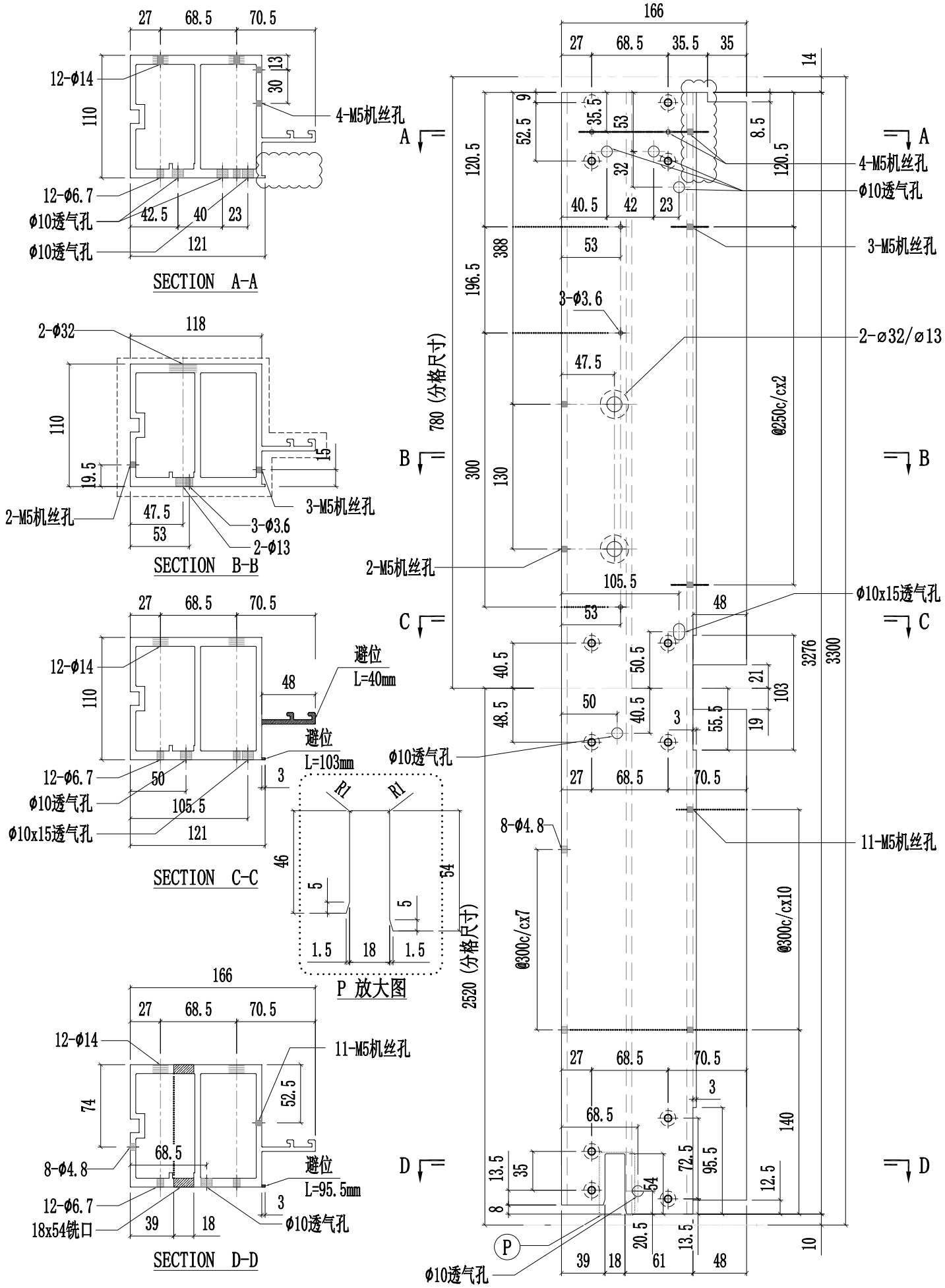

美特鋁質有限公司 MIDI Aluminium Fabricator Ltd.													
					工程號	J857	類別		物料號	-			
					地盤	啟德6552	制圖	陳梓豪	20220211	圖號	X86056-P06		
修改	A	B		採用 工廠 ✓ 地盤 -	图纸名称	铝料加工图	復核	練松文	20220213	數量	-		
日期	03.16	04.26		材料颜色 AL2:ECK3X10063S-XF1	材料	X86056	批准	林仁安	20220215	單件重量	-	(KG)	

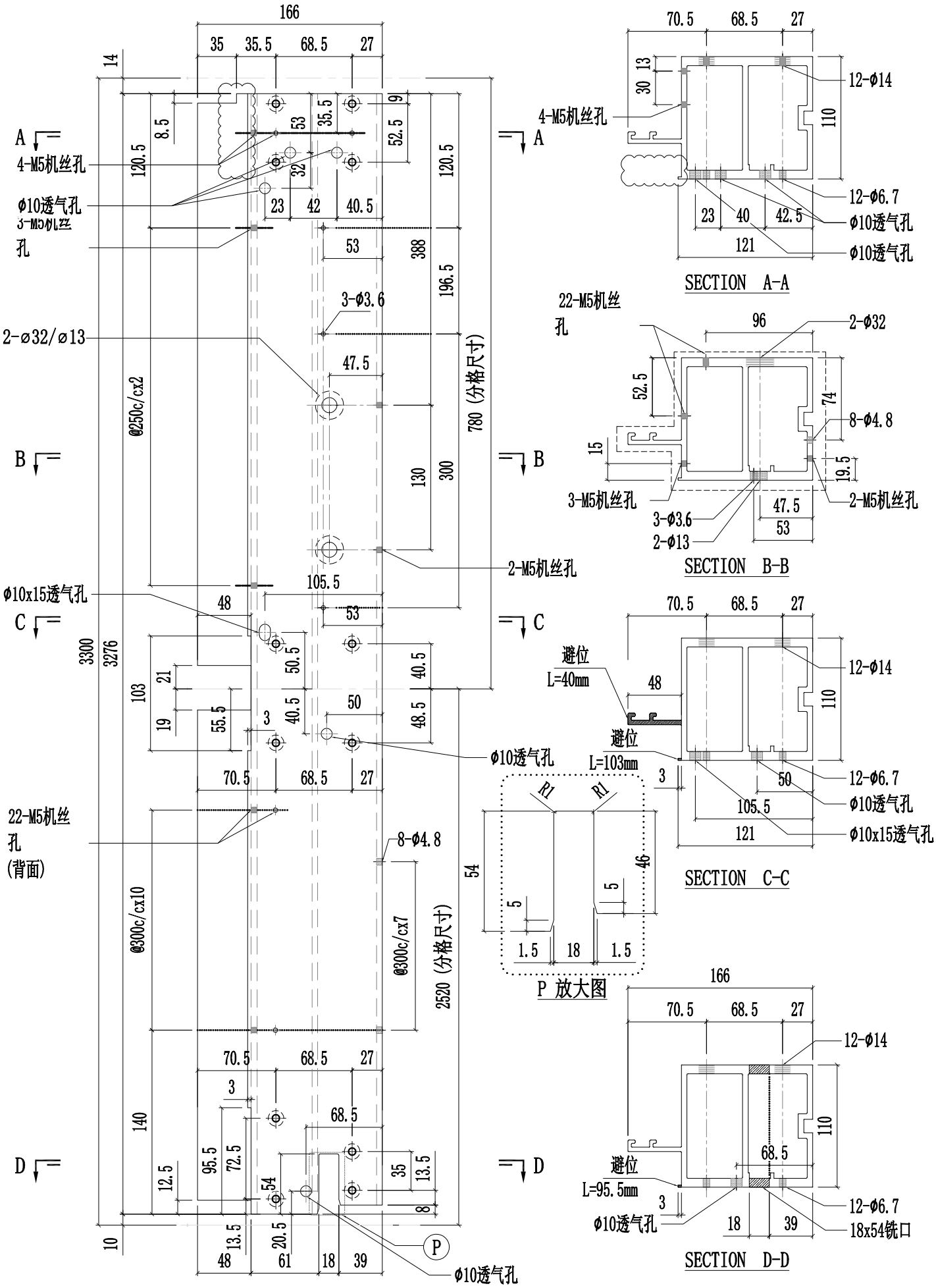

美特鋁質有限公司 MIDI Aluminium Fabricator Ltd.													
					工程號	J857	類別		物料號	-			
					地盤	啟德6552	制圖	陳梓豪	20220211	圖號	X86056-P07		
修改	A	B		採用 工廠 ✓ 地盤 -	图纸名称	铝料加工图	復核	練松文	20220213	數量	-		
日期	03.16	04.26		材料颜色 AL2:ECK3X10063S-XF1	材料	X86056	批准	林仁安	20220215	單件重量	-	(KG)	

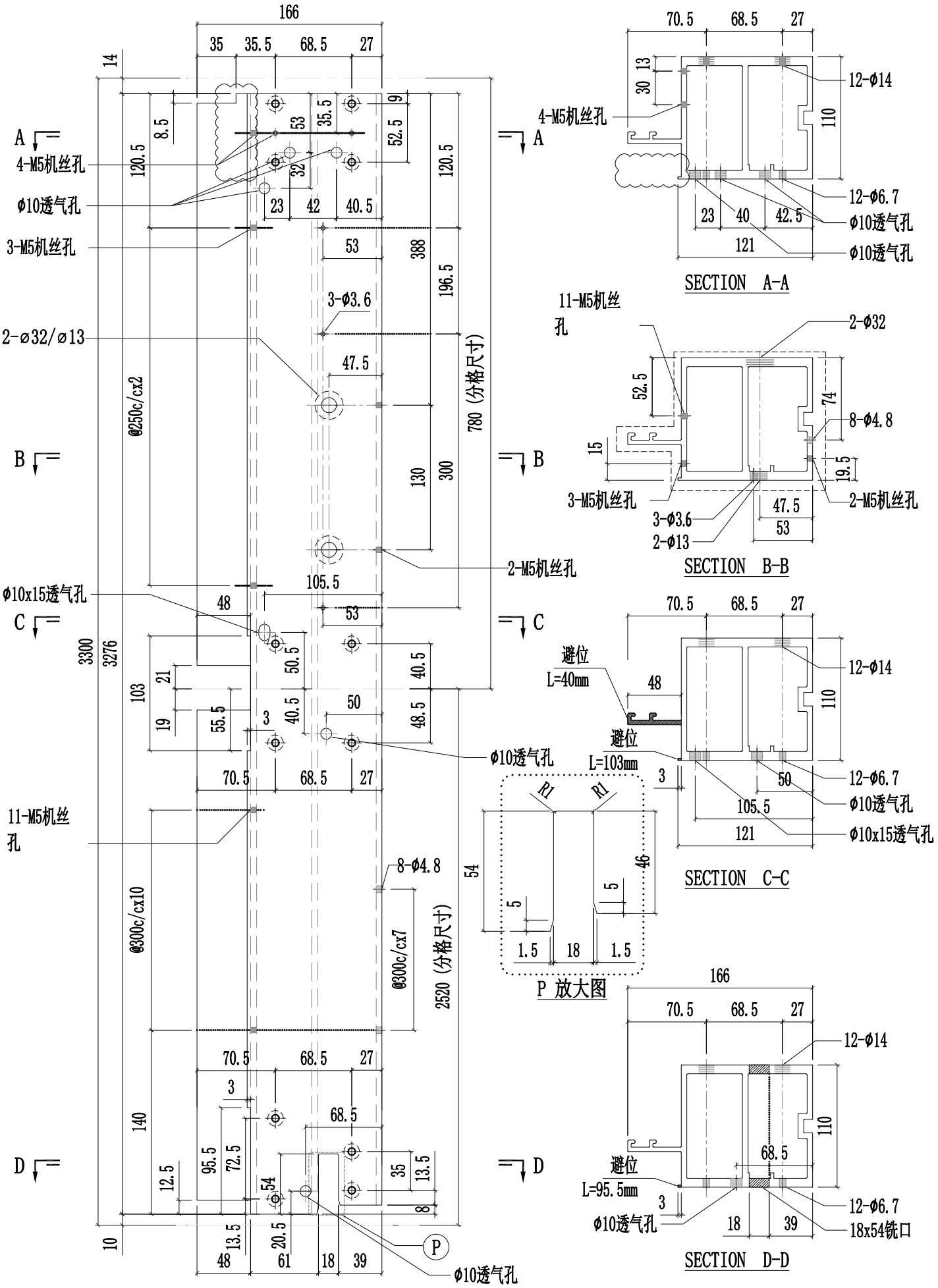

美特鋁質有限公司 MIDI Aluminium Fabricator Ltd.											
				工程號	J857	類別		物料號	-		
				地盤	啟德6552	制圖	陳梓豪	20220211	圖號	X86056-P08	
修改	A	B	採用 工廠 ✓ 地盤 -	图纸名称	铝料加工图	復核	練松文	20220213	數量	-	
日期	03.16	04.26	材料颜色 AL2:ECK3X10063S-XF1	材料	X86056	批准	林仁安	20220215	單件重量	-	(KG)

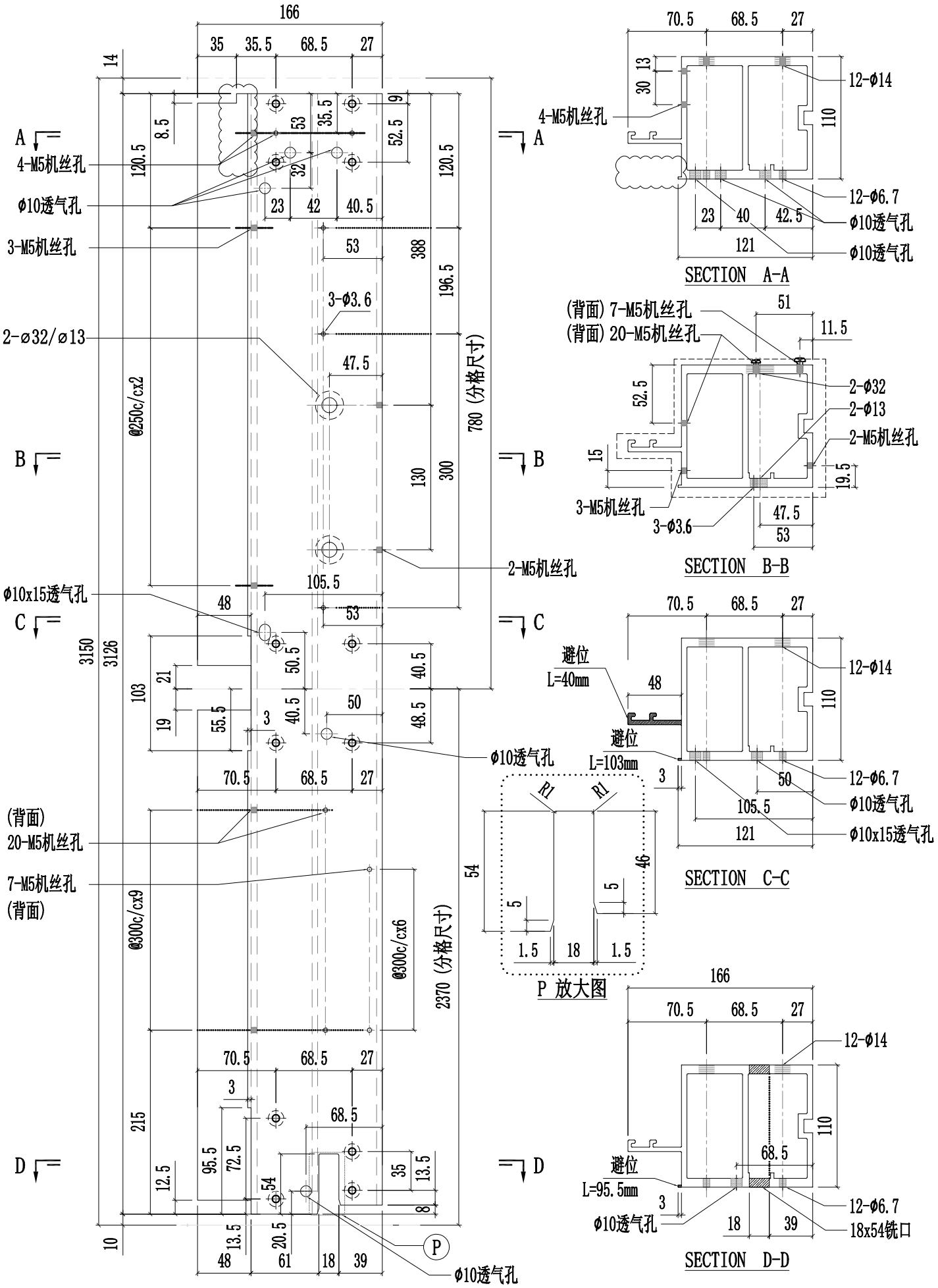

美特鋁質有限公司 MIDI Aluminium Fabricator Ltd.													
					工程號	J857	類別		物料號	-			
					地盘	啟德6552	制圖	陈梓豪	20220211	圖號	X86056-P09		
修改	A	B		採用	工廠	✓	地盤	-	图纸名称	铝料加工图	復核	練松文	20220213	數量	-	
日期	03.16	04.26		材料颜色	AL2:ECK3X10063S-XF1				材料	X86056	批准	林仁安	20220215	單件重量	-	(KG)

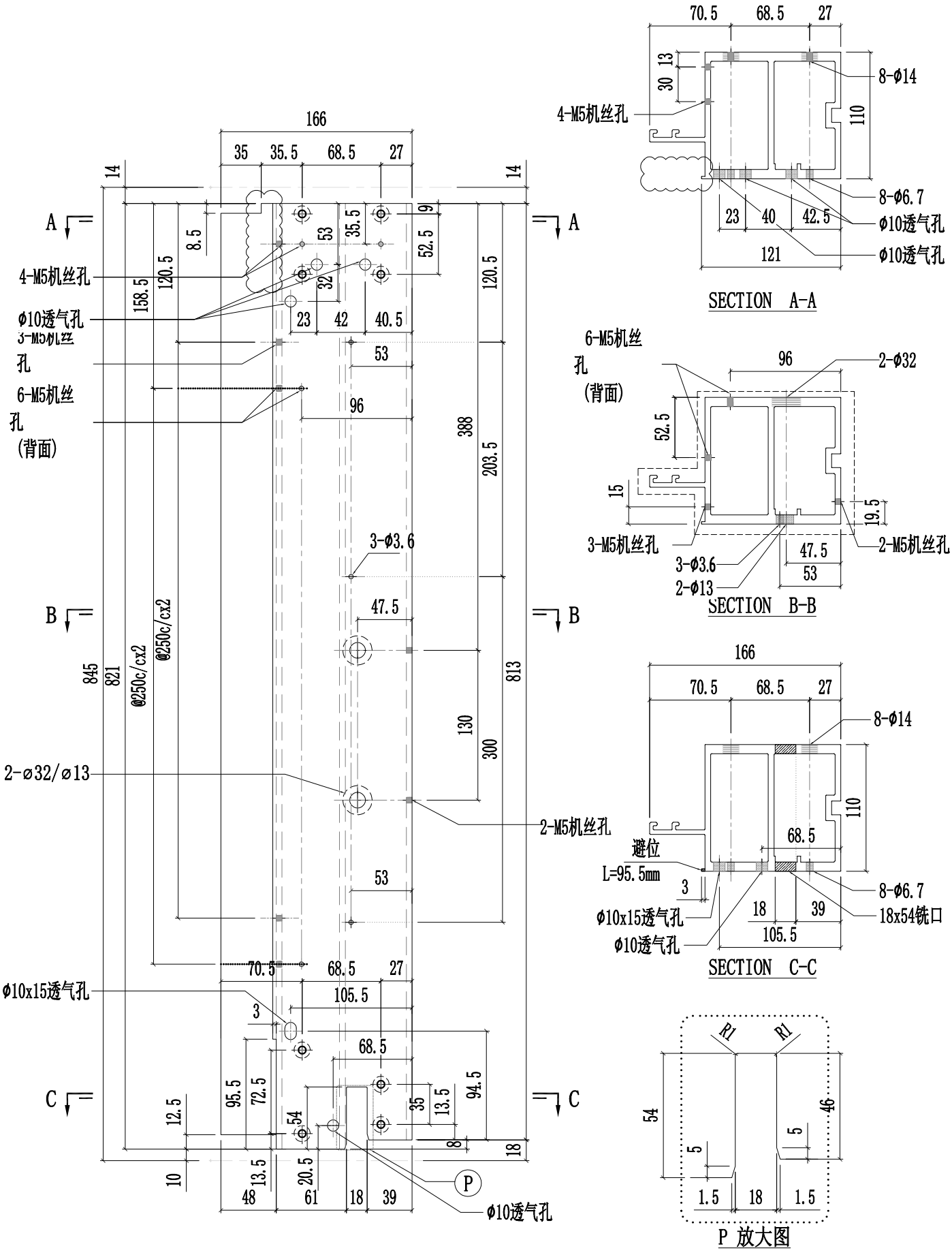

SECTION A-A

SECTION B-B

SECTION C-C

P 放大图

美特鋁質有限公司 MIDI Aluminium Fabricator Ltd.													
							工程號	J857	類別		物料號	-	
							地盤	啟德6552	制圖	陈梓豪	20220211	圖號	X86056-P10
修改	A	B		採用	工廠	✓	地盤	-	图纸名称	铝料加工图	復核	練松文	20220213	數量	-
日期	03.16	04.26		材料颜色		AL2:ECK3X10063S-XF1			材料	X86056	批准	林仁安	20220215	單件重量	- (KG)

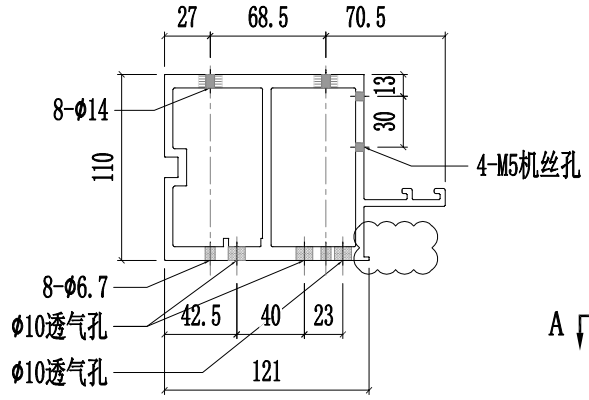

SECTION A-A

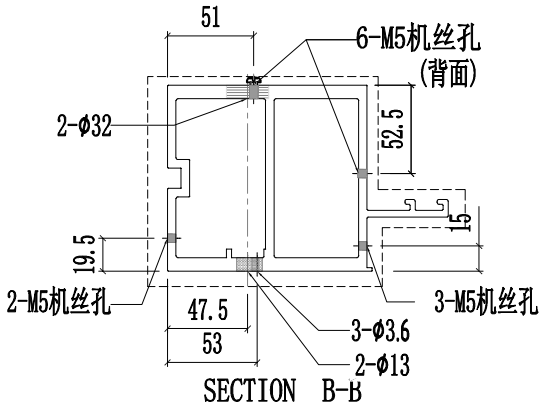

SECTION B-B

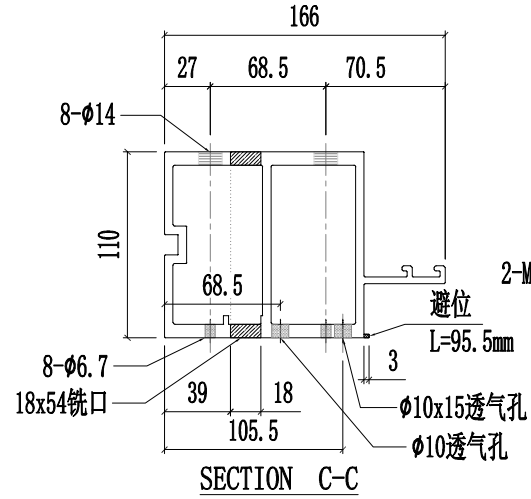

SECTION C-C

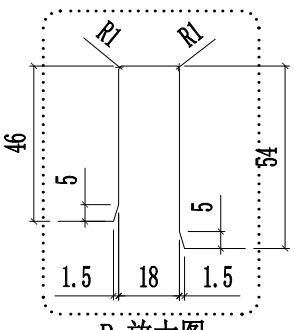

P 放大图

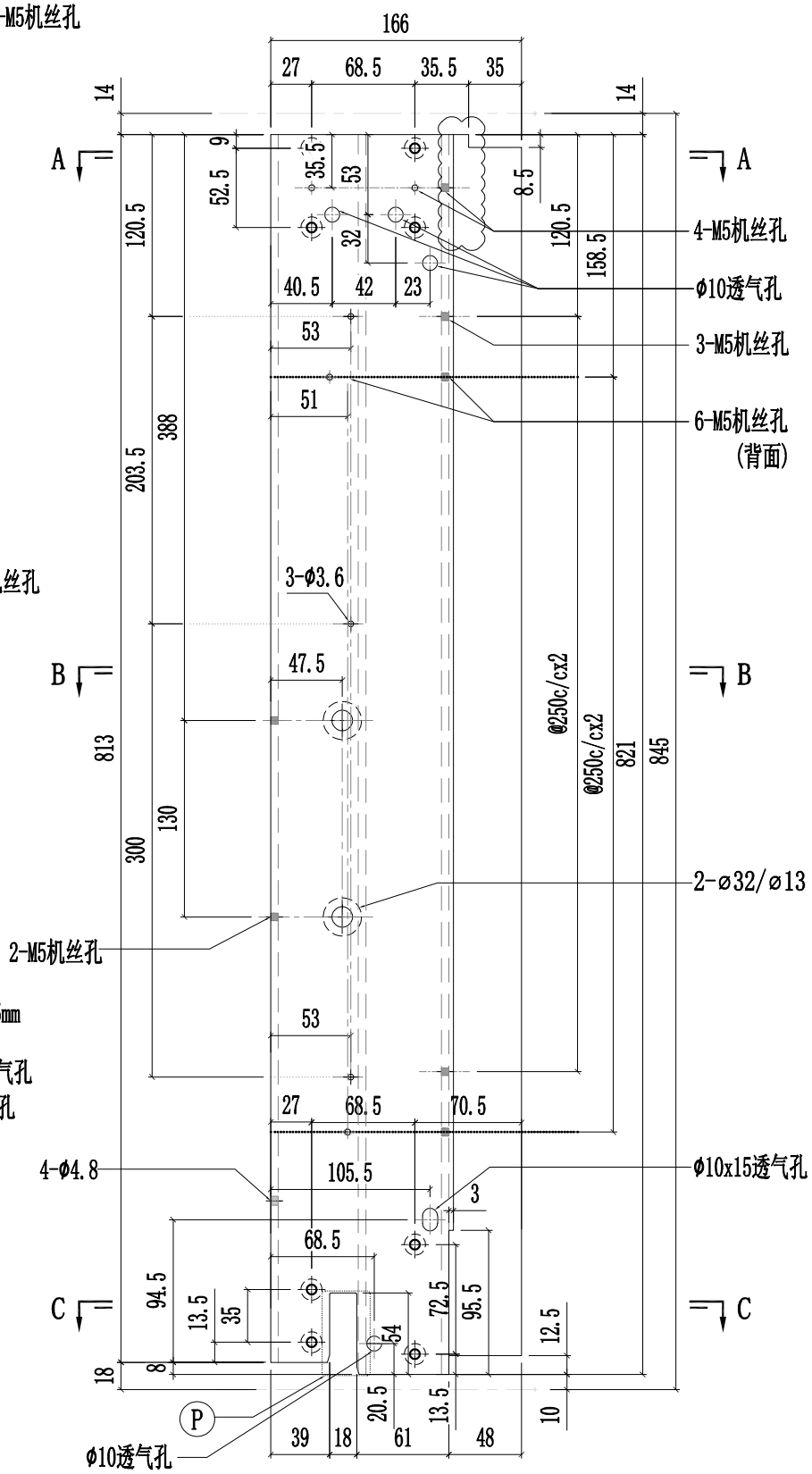

美特鋁質有限公司 MIDI Aluminium Fabricator Ltd.													
						工程號	J857	類別		物料號	-		
						地盤	啟德6552	制圖	陳梓豪	20220211	圖號	X86056-P11	
修改	A	B		採用	工廠	✓	地盤	-	图纸名称	铝料加工图	復核	練松文	20220213	數量	-	
日期	03.16	04.26		材料颜色		AL2:ECK3X10063S-XF1			材料	X86056	批准	林仁安	20220215	單件重量	-	(KG)

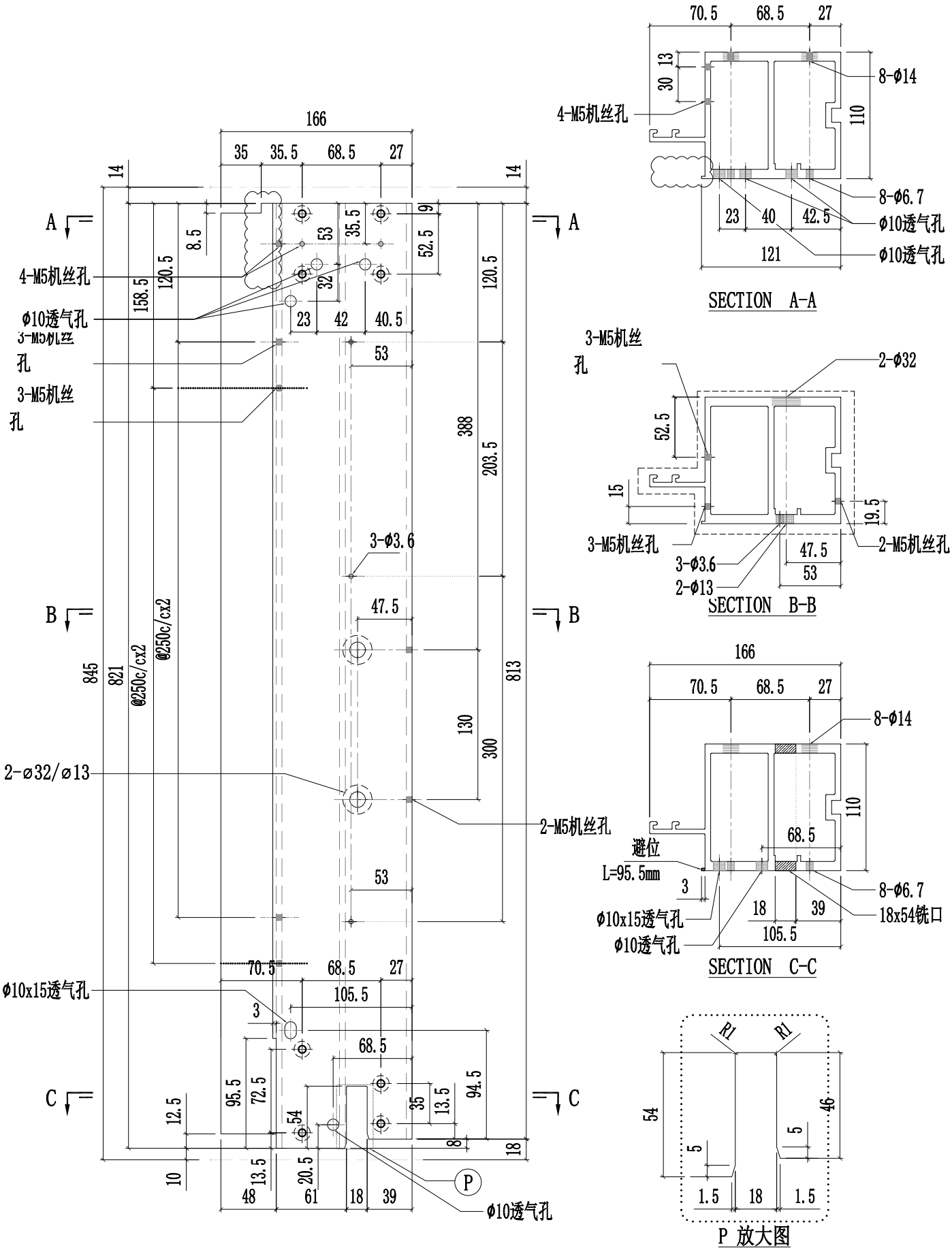

SECTION A-A

SECTION B-B

SECTION C-C

P 放大图

美特鋁質有限公司 MIDI Aluminium Fabricator Ltd.													
						工程號	J857	類別		物料號	-		
						地盘	啟德6552	制圖	陈梓豪	20220211	圖號	X86056-P12	
修改	A	B		採用	工廠	✓	地盤	-	图纸名称	铝料加工图	復核	練松文	20220213	數量	-	
日期	03.16	04.26		材料颜色		AL2:ECK3X10063S-XF1			材料	X86056	批准	林仁安	20220215	單件重量	-	(KG)

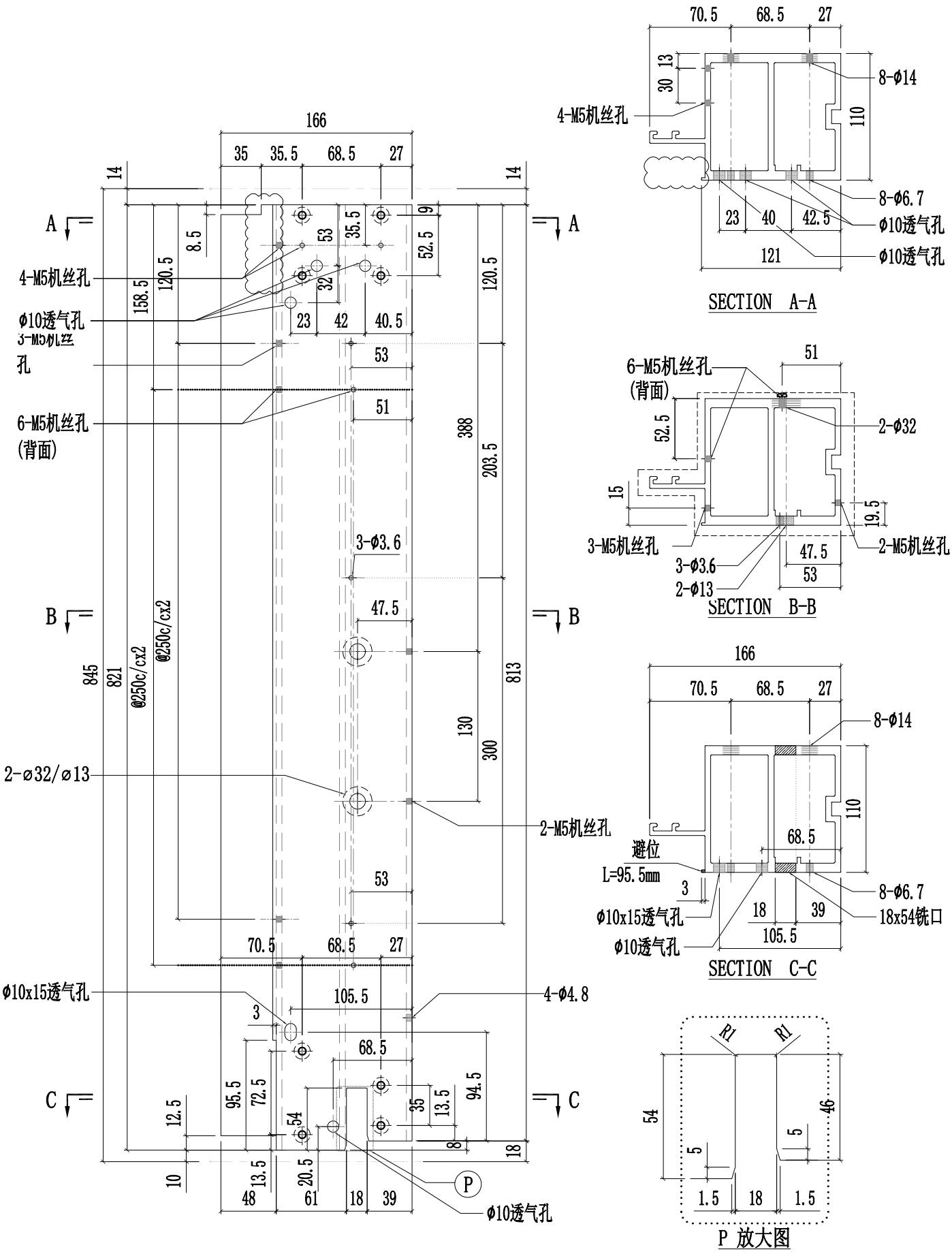

SECTION A-A

SECTION B-B

SECTION C-C

P 放大图

美特鋁質有限公司 MIDI Aluminium Fabricator Ltd.													
							工程號	J857	類別		物料號	-	
							地盤	啟德6552	制圖	陳梓豪	20220211	圖號	X86056-P13
修改	A	B		採用	工廠	✓	地盤	-	图纸名称	铝料加工图	復核	練松文	20220213	數量	-
日期	03.16	04.26		材料颜色		AL2:ECK3X10063S-XF1	材料	X86056	批准	林仁安	20220215	單件重量	- (KG)

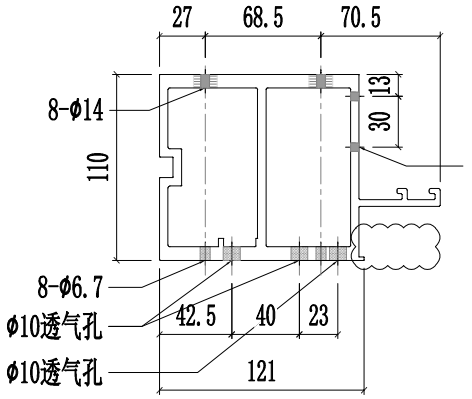

SECTION A-A

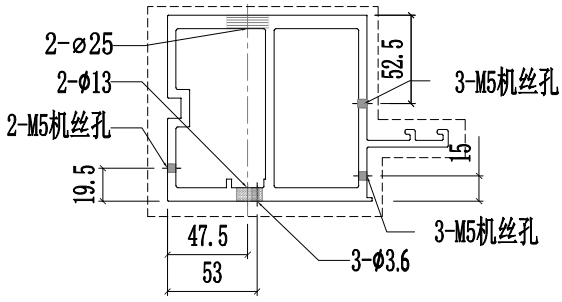

SECTION B-B

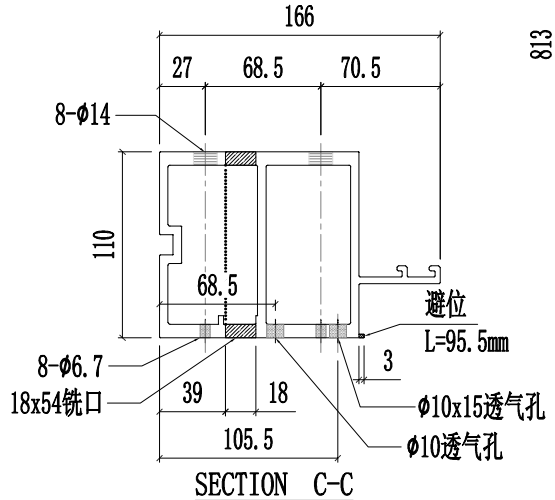

SECTION C-C

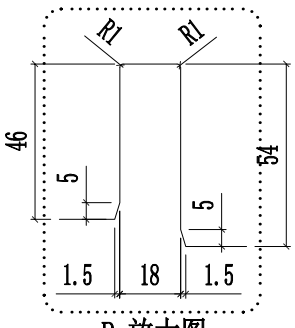

P 放大图

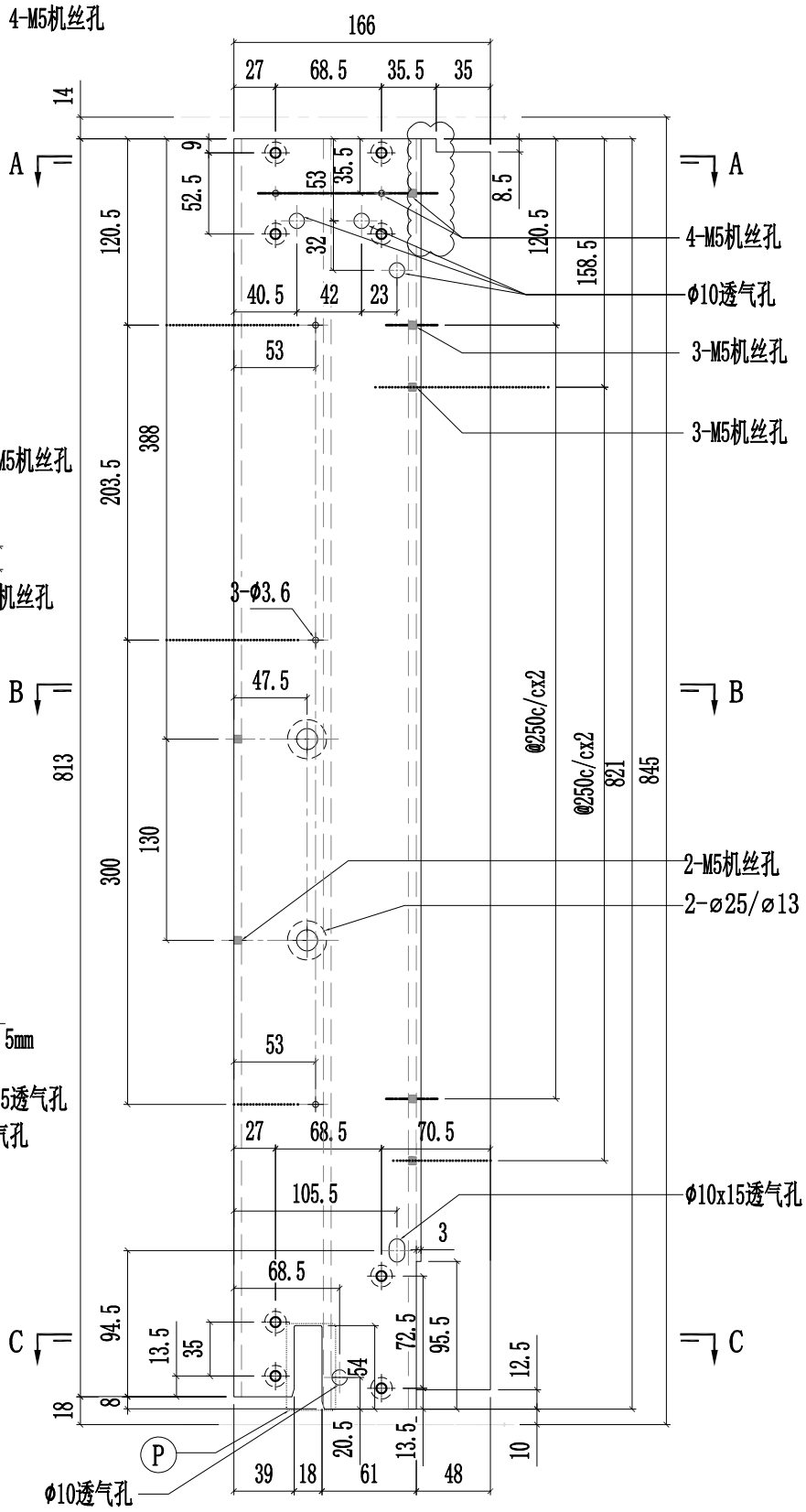

美特鋁質有限公司 MIDI Aluminium Fabricator Ltd.													
						工程號	J857	類別		物料號	-		
						地盘	啟德6552	制圖	陈梓豪	20220211	圖號	X86056-P13	
修改	A			採用	工廠	✓	地盤	-	图纸名称	铝料加工图	復核	練松文	20220213	數量	-	
日期	03.16			材料颜色		AL2:ECK3X10063S-XF1			材料	X86056	批准	林仁安	20220215	單件重量	-	(KG)

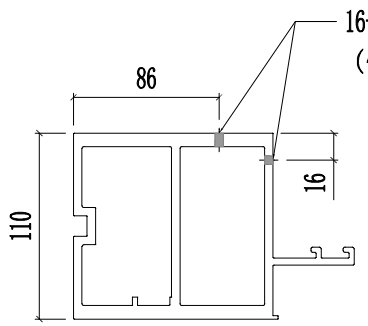

SECTION D-D

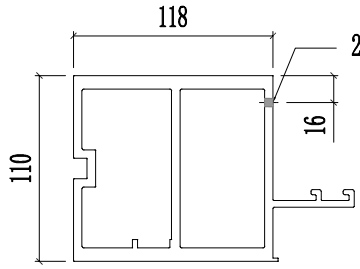

SECTION E-E

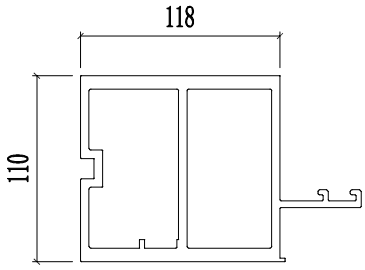

SECTION F-F

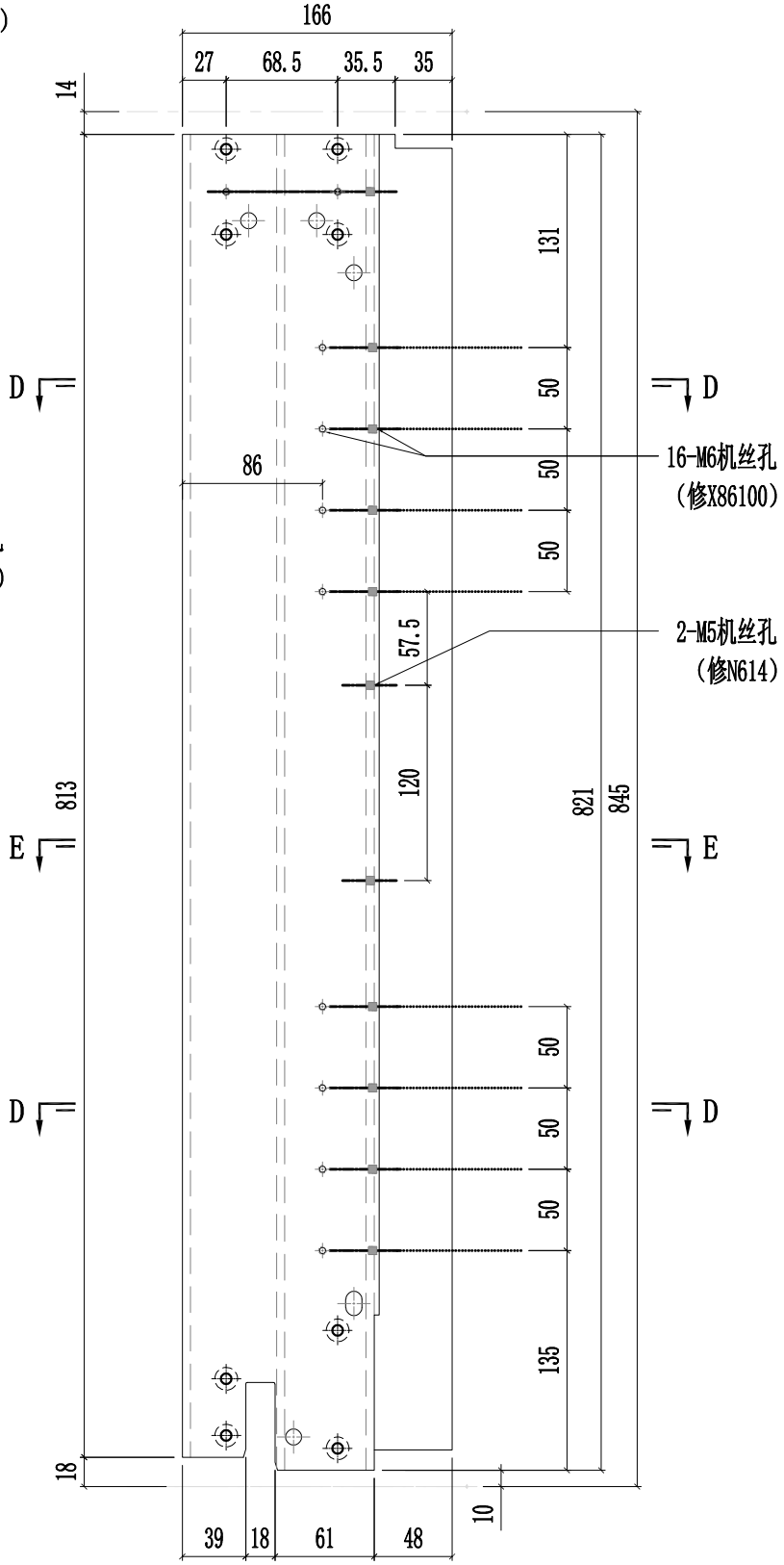

美特鋁質有限公司 MIDI Aluminium Fabricator Ltd.														
								工程號	J857	類別		物料號	-	
								地盘	啟德6552	制圖	陈梓豪	20220211	圖號	X86056-P14
修改	A	B		採用	工廠	✓	地盤	-	图纸名称	铝料加工图	復核	練松文	20220213	數量	-
日期	03.16	04.26		材料颜色		AL2:ECK3X10063S-XF1			材料	X86056	批准	林仁安	20220215	單件重量	- (KG)

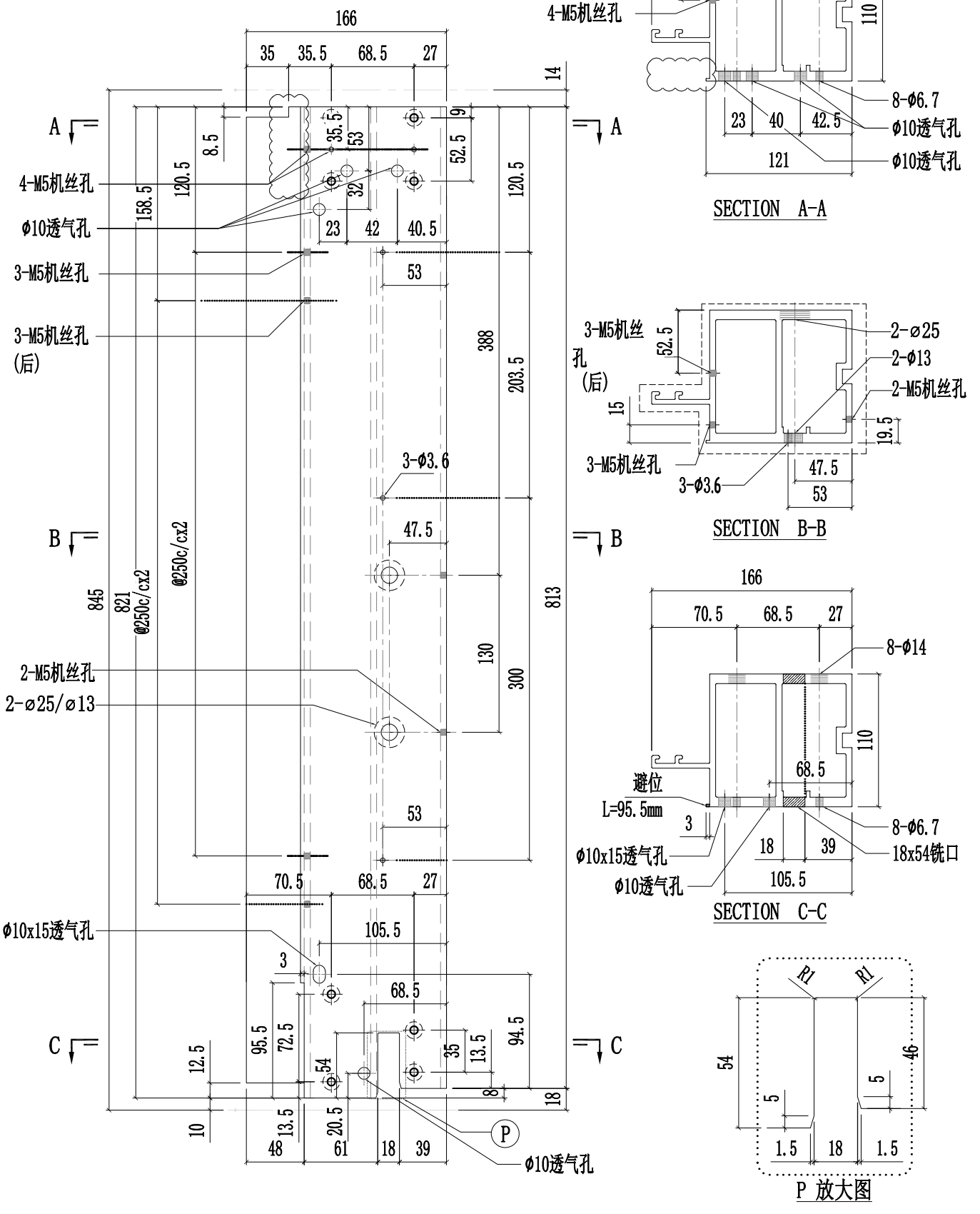

美特鋁質有限公司 MIDI Aluminium Fabricator Ltd.													
						工程號	J857	類別		物料號	-		
						地盘	啟德6552	制圖	陈梓豪	20220211	圖號	X86056-P14	
修改	A			採用	工廠	✓	地盤	-	图纸名称	铝料加工图	復核	練松文	20220213	數量	-	
日期	03.16			材料颜色		AL2:ECK3X10063S-XF1			材料	X86056	批准	林仁安	20220215	單件重量	-	(KG)

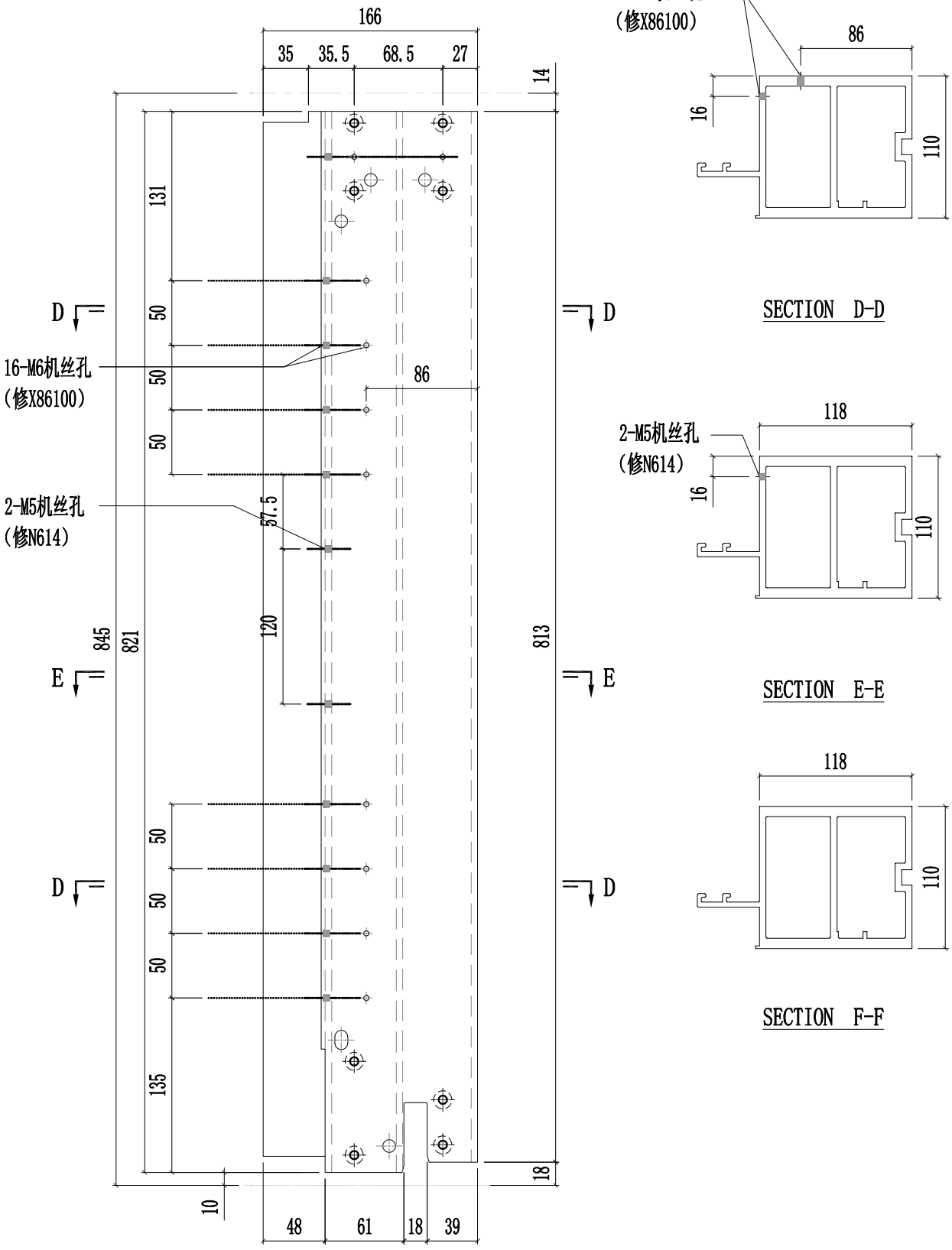

SECTION D-D

SECTION E-E

SECTION F-F

美特鋁質有限公司 MIDI Aluminium Fabricator Ltd.													
								工程號	J857	類別		物料號	-
								地盤	啟德6552	制圖	陈梓豪 20220211	圖號	X86056-P15
修改	A	B		採用	工廠	✓	地盤	-	图纸名称	铝料加工图	復核	練松文 20220213	數量	-
日期	03.16	04.26		材料颜色		AL2:ECK3X10063S-XF1			材料	X86056	批准	林仁安 20220215	單件重量	- (KG)

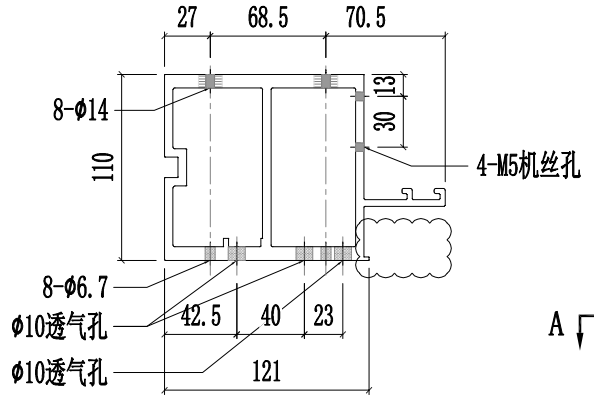

SECTION A-A

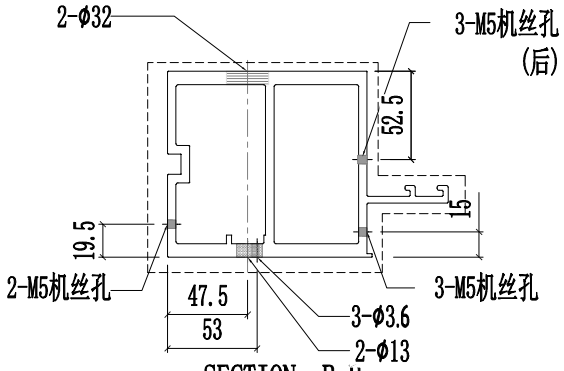

SECTION B-B

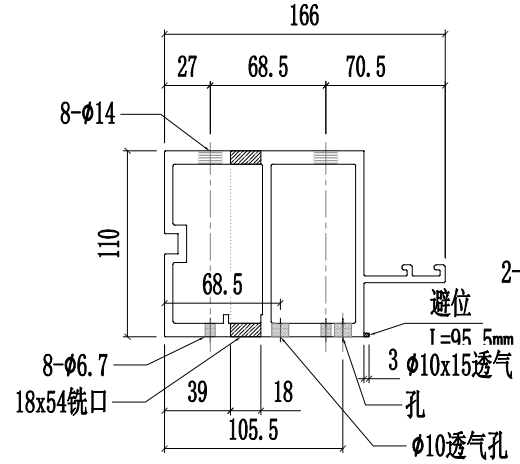

SECTION C-C

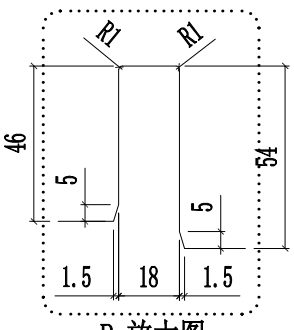

P 放大图

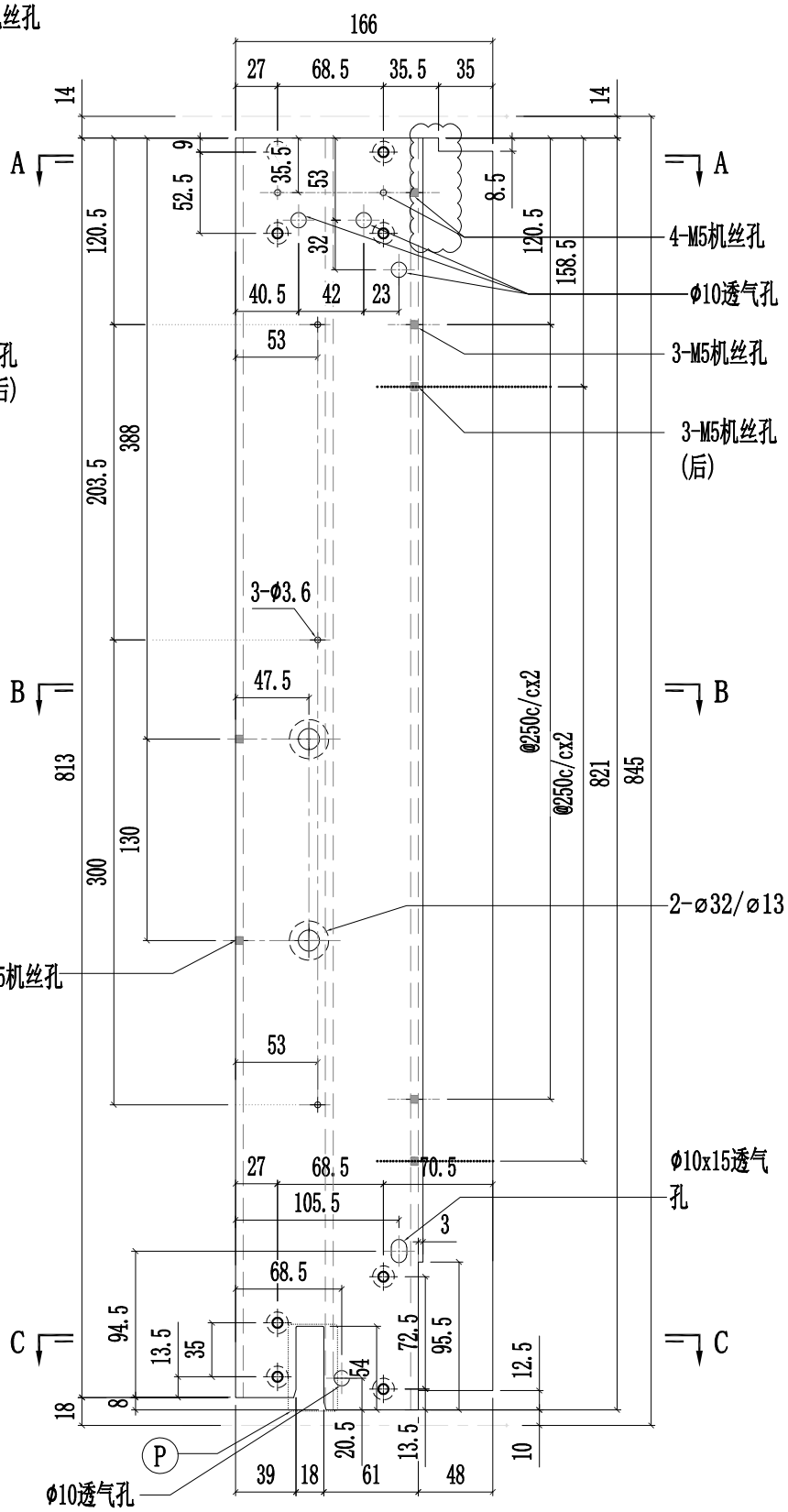

美特鋁質有限公司 MIDI Aluminium Fabricator Ltd.													
							工程號	J857	類別		物料號	-	
							地盤	啟德6552	制圖	陈梓豪	20220211	圖號	X86056-P16
修改	A	B		採用	工廠	✓	地盤	-	图纸名称	铝料加工图	復核	練松文	20220213	數量	-
日期	03.16	04.26		材料颜色		AL2:ECK3X10063S-XF1			材料	X86056	批准	林仁安	20220215	單件重量	- (KG)

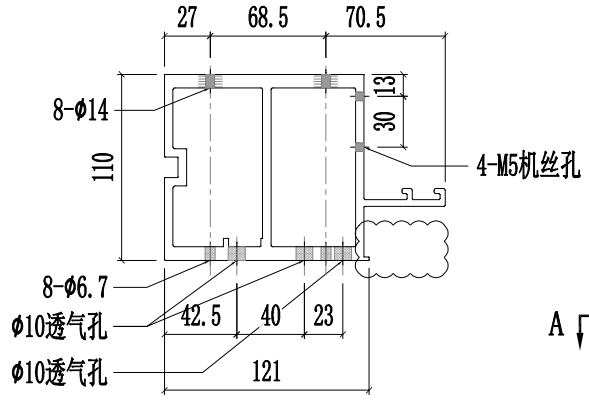

SECTION A-A

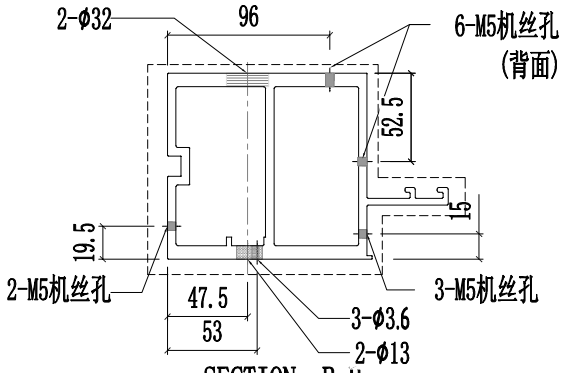

SECTION B-B

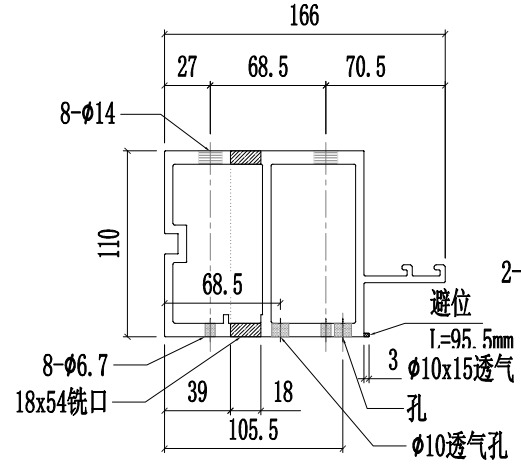

SECTION C-C

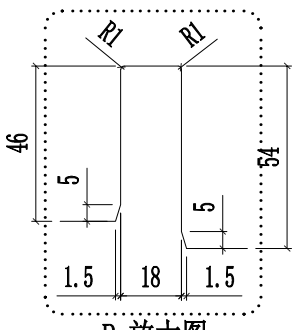

P 放大图

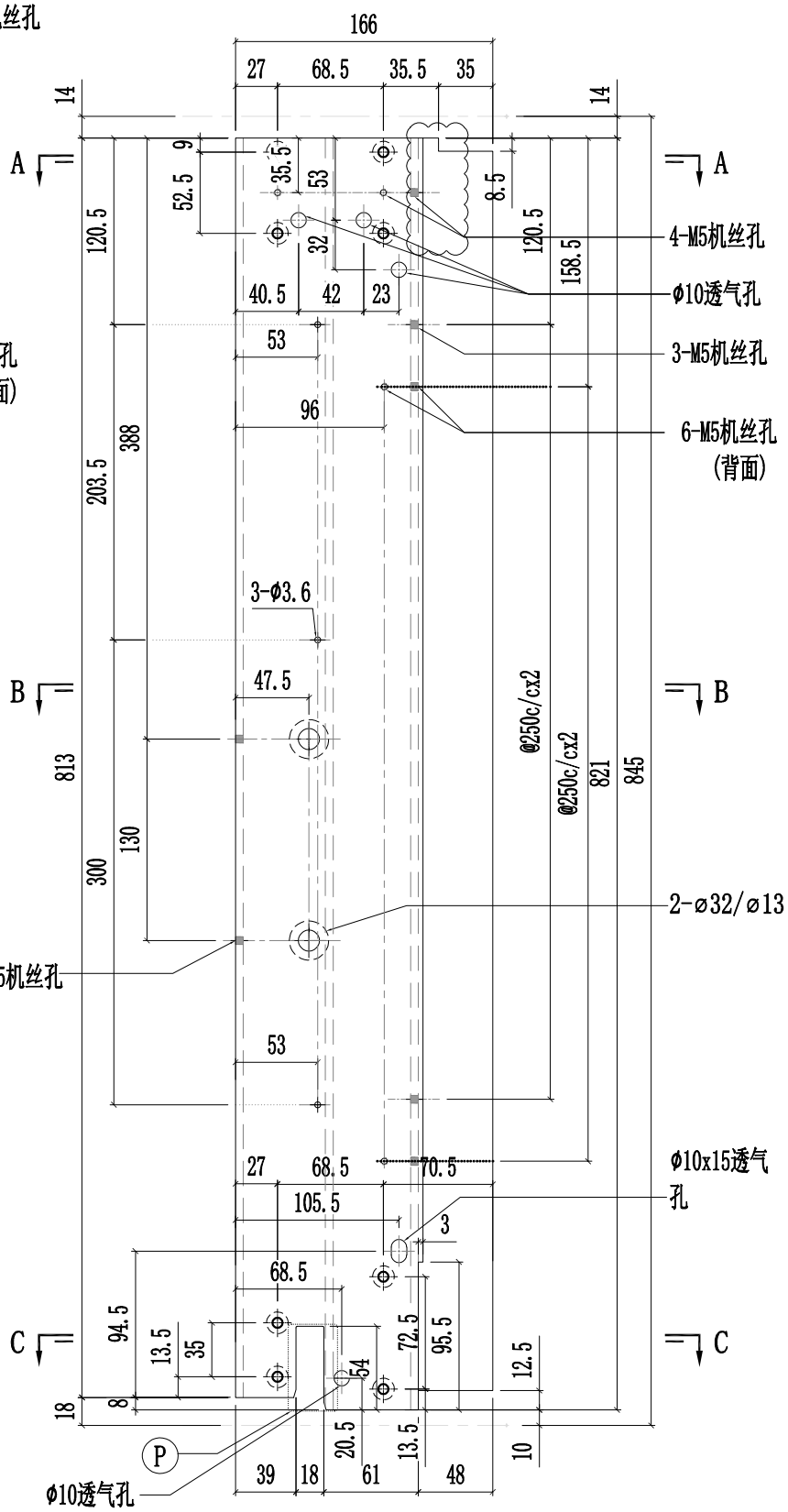

美特鋁質有限公司 MIDI Aluminium Fabricator Ltd.														
								工程號	J857	類別		物料號	-	
								地盘	啟德6552	制圖	陈梓豪	20220308	圖號	X86056-P17
修改	A	B	C	採用	工廠	✓	地盤	-	图纸名称	铝料加工图	復核	練松文	20220309	數量	-
日期	03.16	03.30	04.26	材料颜色		AL2:ECK3X10063S-XF1			材料	X86056	批准	林仁安	20220310	單件重量	- (KG)

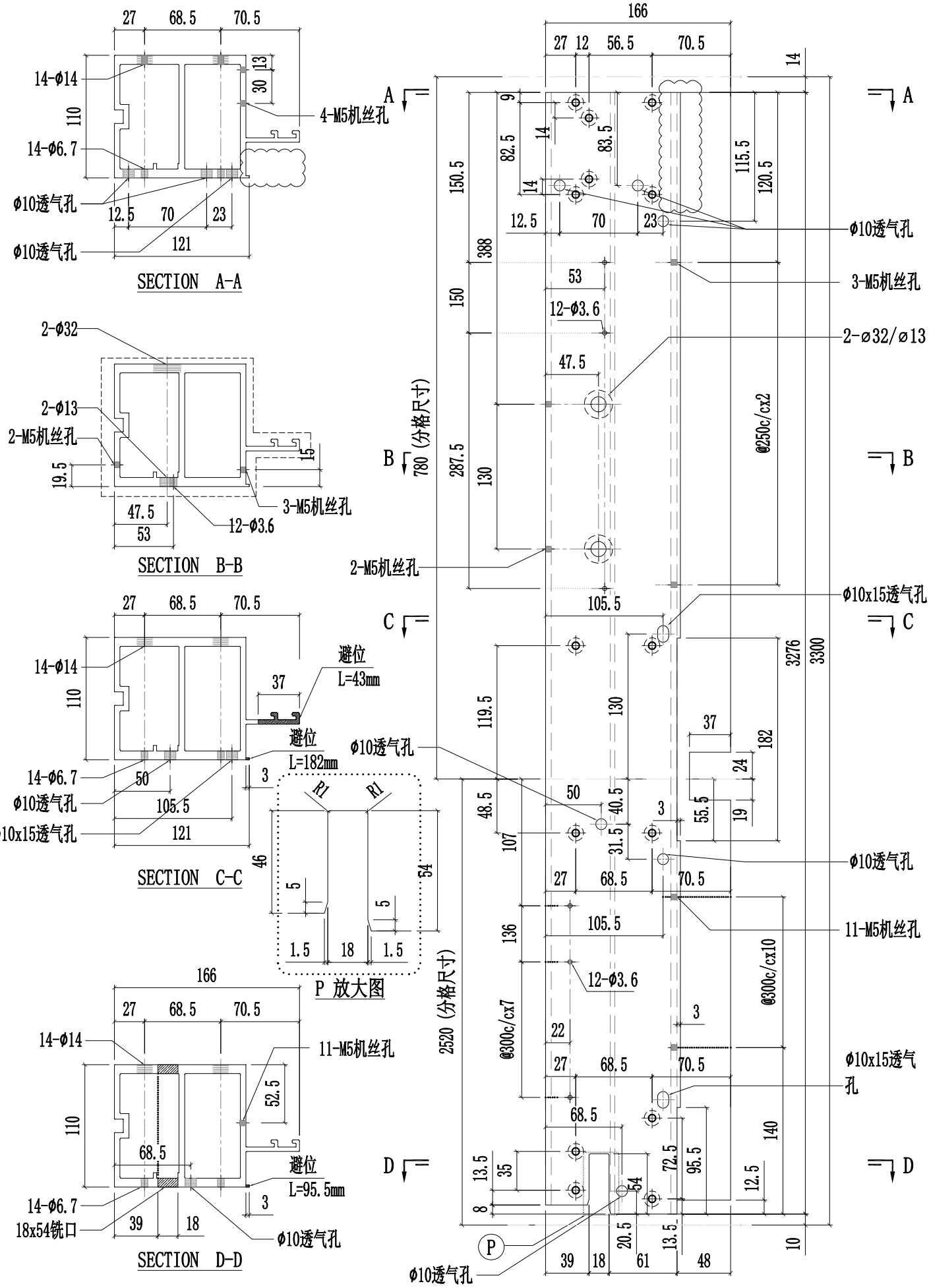

美特鋁質有限公司 MIDI Aluminium Fabricator Ltd.													
					工程號	J857	類別		物料號	-			
					地盤	啟德6552	制圖	陳梓豪	20220211	圖號	X86056-P19		
修改	A	B		採用 工廠 ✓ 地盤 -	图纸名称	铝料加工图	復核	練松文	20220213	數量	-		
日期	03.16	04.26		材料颜色 AL2:ECK3X10063S-XF1	材料	X86056	批准	林仁安	20220215	單件重量	-		(KG)

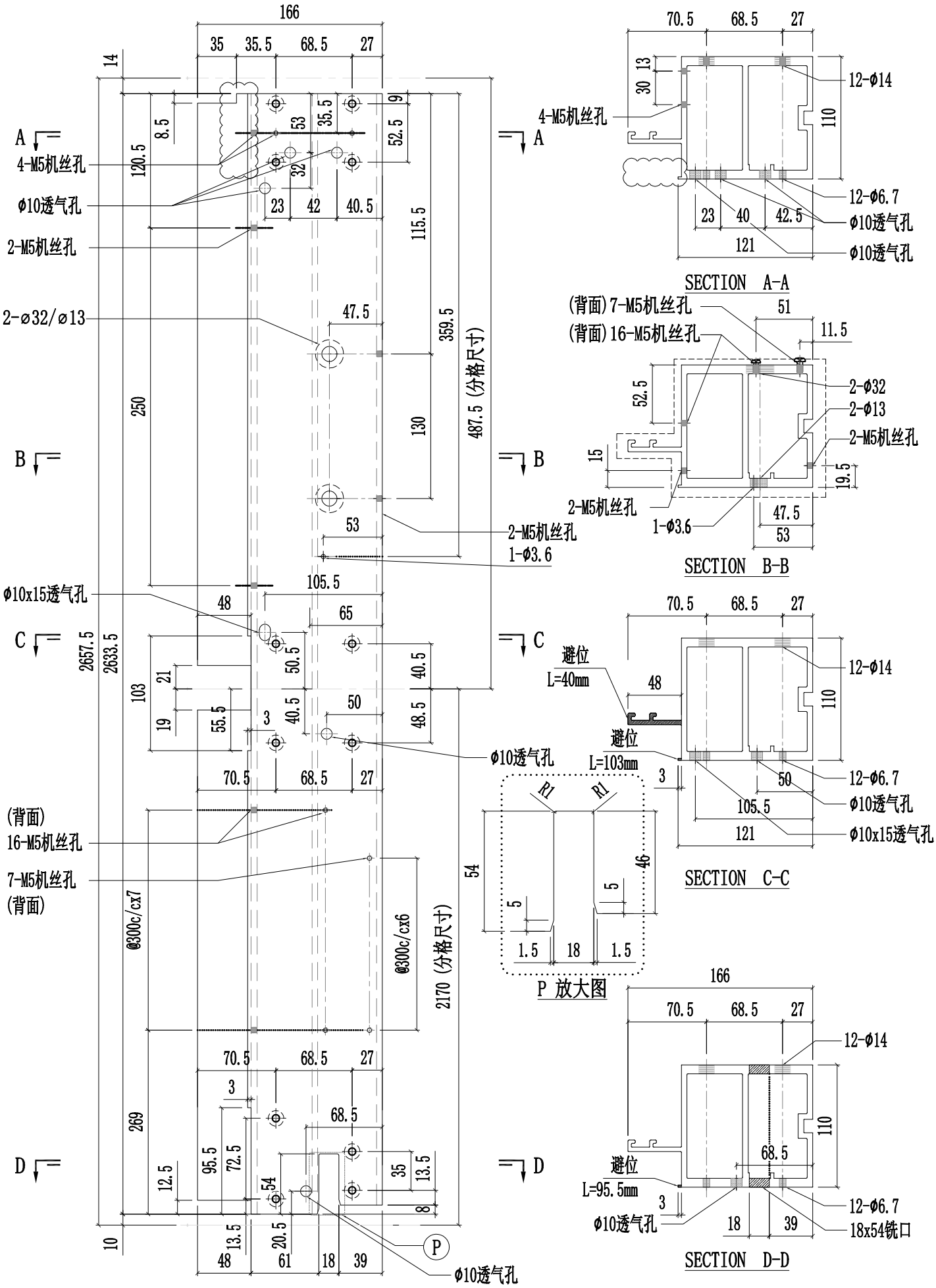

美特鋁質有限公司 MIDI Aluminium Fabricator Ltd.														
								工程號	J857	類別		物料號	-	
								地盤	啟德6552	制圖	陳梓豪	20220211	圖號	X86056-P20
修改	A	B		採用	工廠	✓	地盤	-	图纸名称	铝料加工图	復核	練松文	20220213	數量	-
日期	03.16	04.26		材料颜色		AL2:ECK3X10063S-XF1			材料	X86056	批准	林仁安	20220215	單件重量	- (KG)

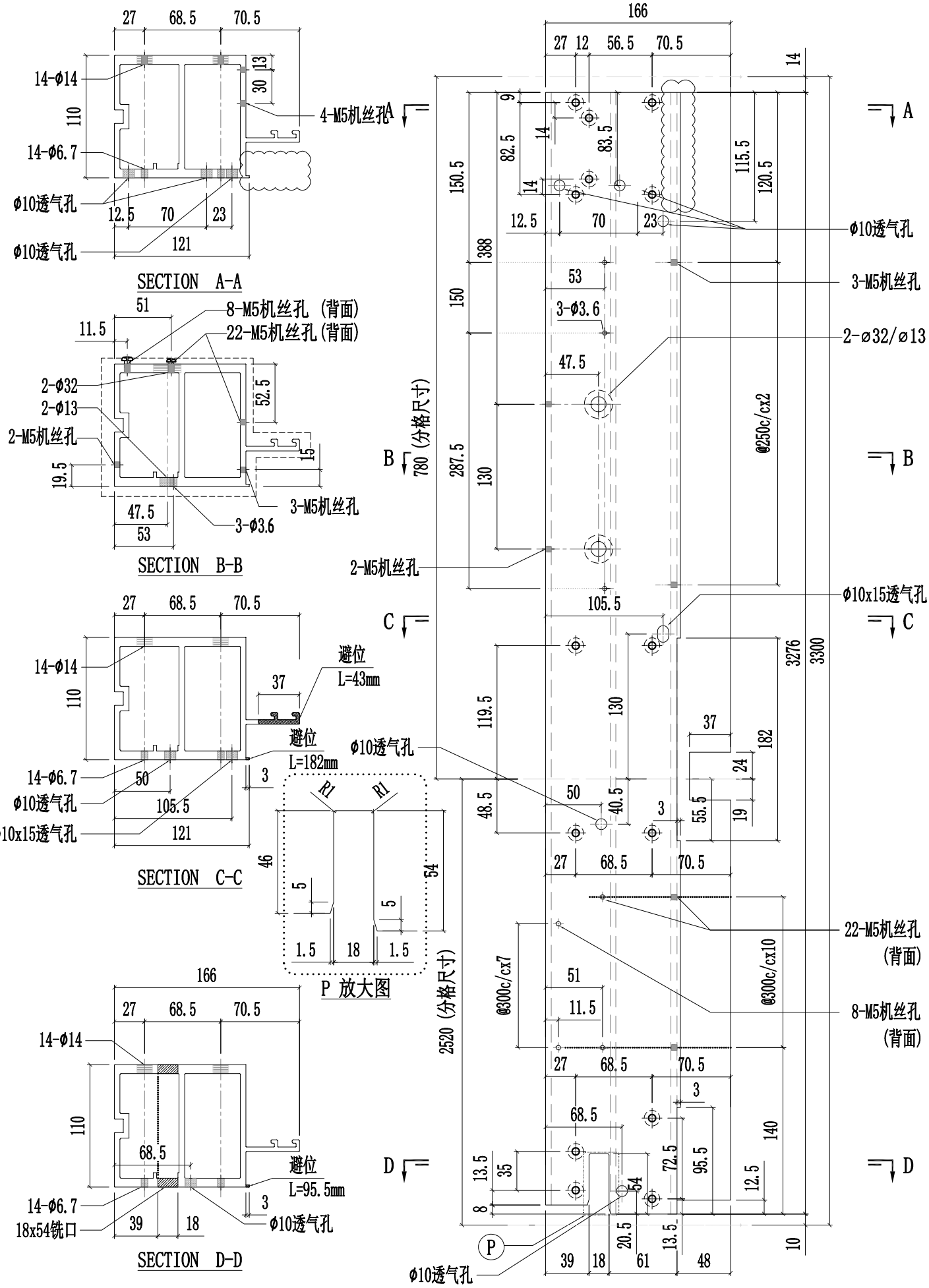

美特鋁質有限公司 MIDI Aluminium Fabricator Ltd.													
							工程號	J857	類別		物料號	-	
							地盤	啟德6552	制圖	陳梓豪	20220211	圖號	X86056-P21
修改	A	B		採用	工廠	✓	地盤	-	图纸名称	铝料加工图	復核	練松文	20220213	數量	-
日期	03.16	08.20		材料颜色		AL2:ECK3X10063S-XF1			材料	X86056	批准	林仁安	20220215	單件重量	- (KG)

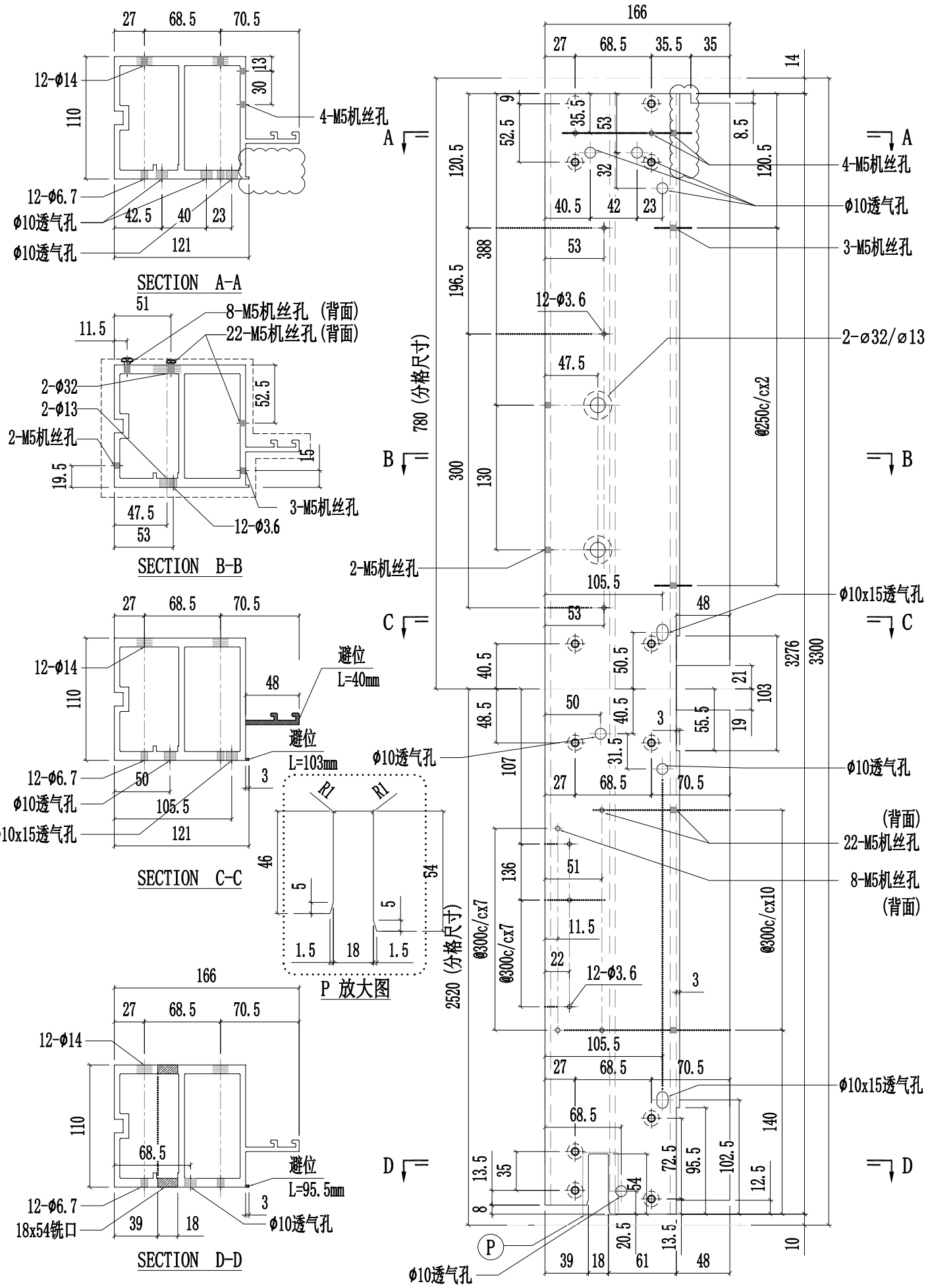

美特鋁質有限公司 MIDI Aluminium Fabricator Ltd.													
						工程號	J857	類別		物料號	-		
						地盤	啟德6552	制圖	陳梓豪	20220211	圖號	X86056-P22	
修改	A	B		採用	工廠	✓	地盤	-	图纸名称	铝料加工图	復核	練松文	20220213	數量	-	
日期	03.16	08.20		材料颜色		AL2:ECK3X10063S-XF1			材料	X86056	批准	林仁安	20220215	單件重量	-	(KG)

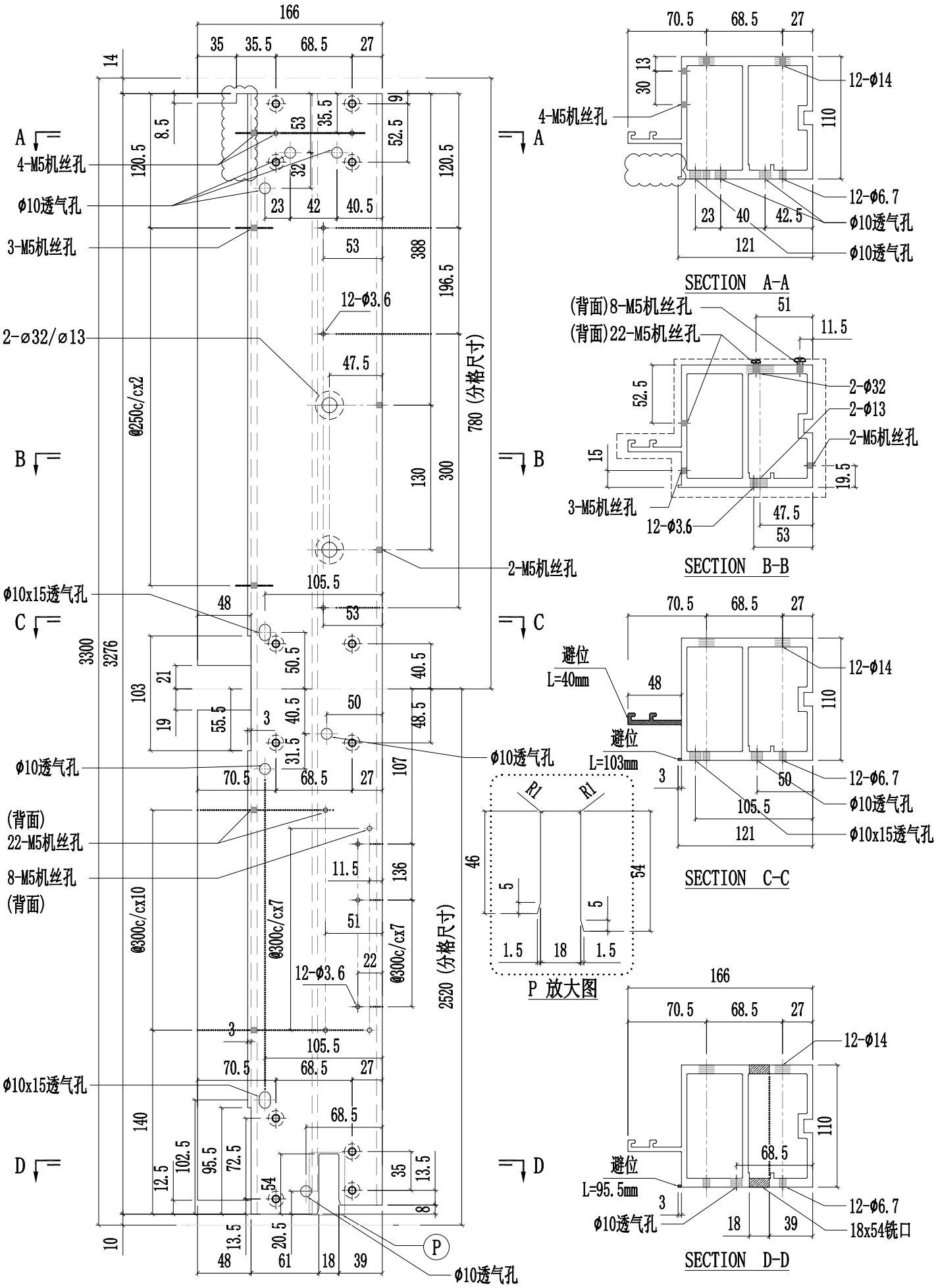

美特鋁質有限公司 MIDI Aluminium Fabricator Ltd.													
						工程號	J857	類別		物料號	-		
						地盤	啟德6552	制圖	陳梓豪	20220211	圖號	X86056-P23	
修改	A	B		採用	工廠	✓	地盤	-	图纸名称	铝料加工图	復核	練松文	20220213	數量	-	
日期	03.16	04.26		材料颜色		AL2:ECK3X10063S-XF1			材料	X86056	批准	林仁安	20220215	單件重量	-	(KG)

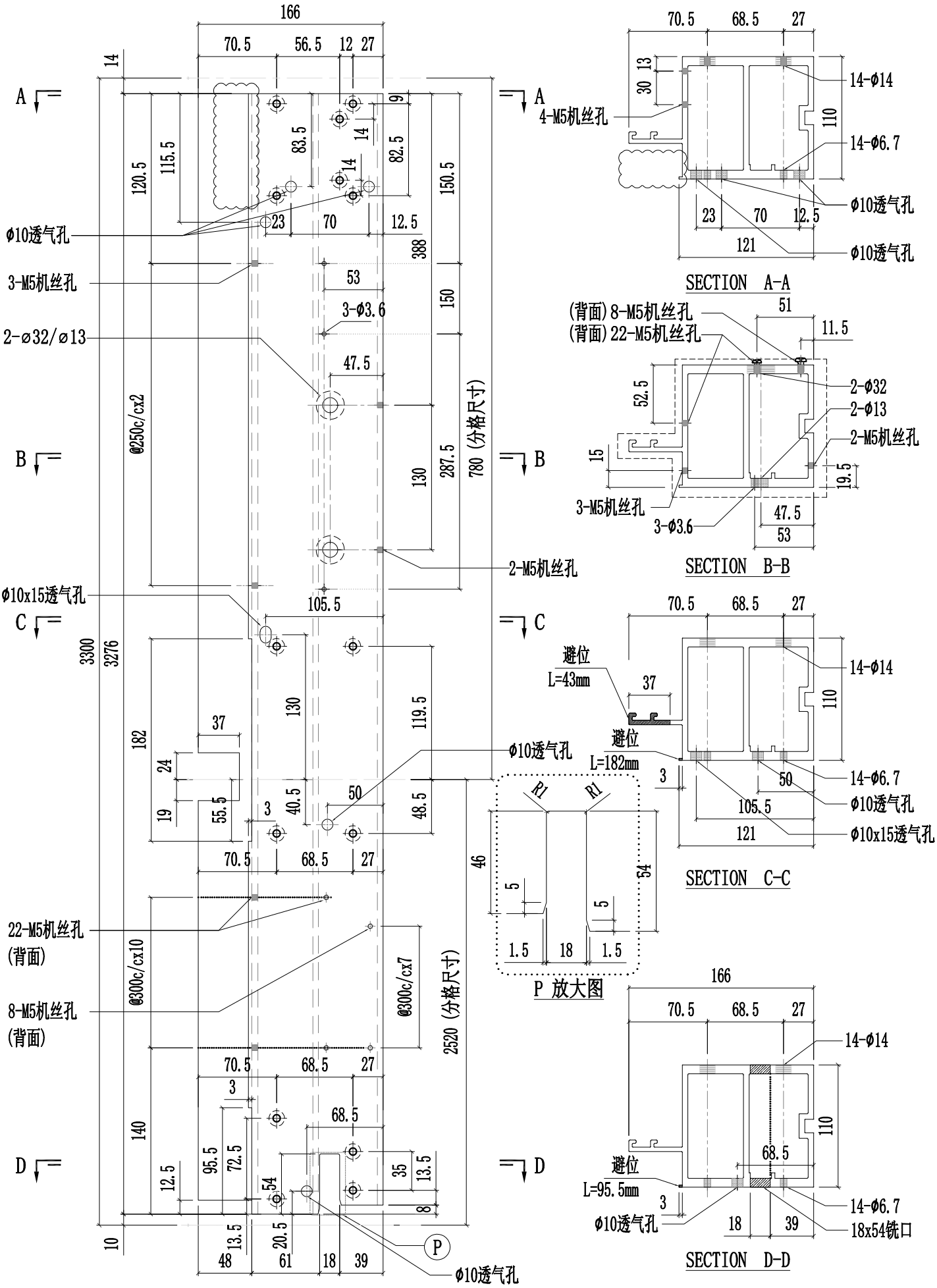

美特鋁質有限公司 MIDI Aluminium Fabricator Ltd.													
					工程號	J857	類別		物料號	-			
					地盘	啟德6552	制圖	陈梓豪	20220211	圖號	X86056-P24		
修改	A	B		採用	工廠	✓	地盤	-	图纸名称	铝料加工图	復核	練松文	20220213	數量	-	
日期	03.16	04.26		材料颜色		AL2:ECK3X10063S-XF1			材料	X86056	批准	林仁安	20220215	單件重量	-	(KG)

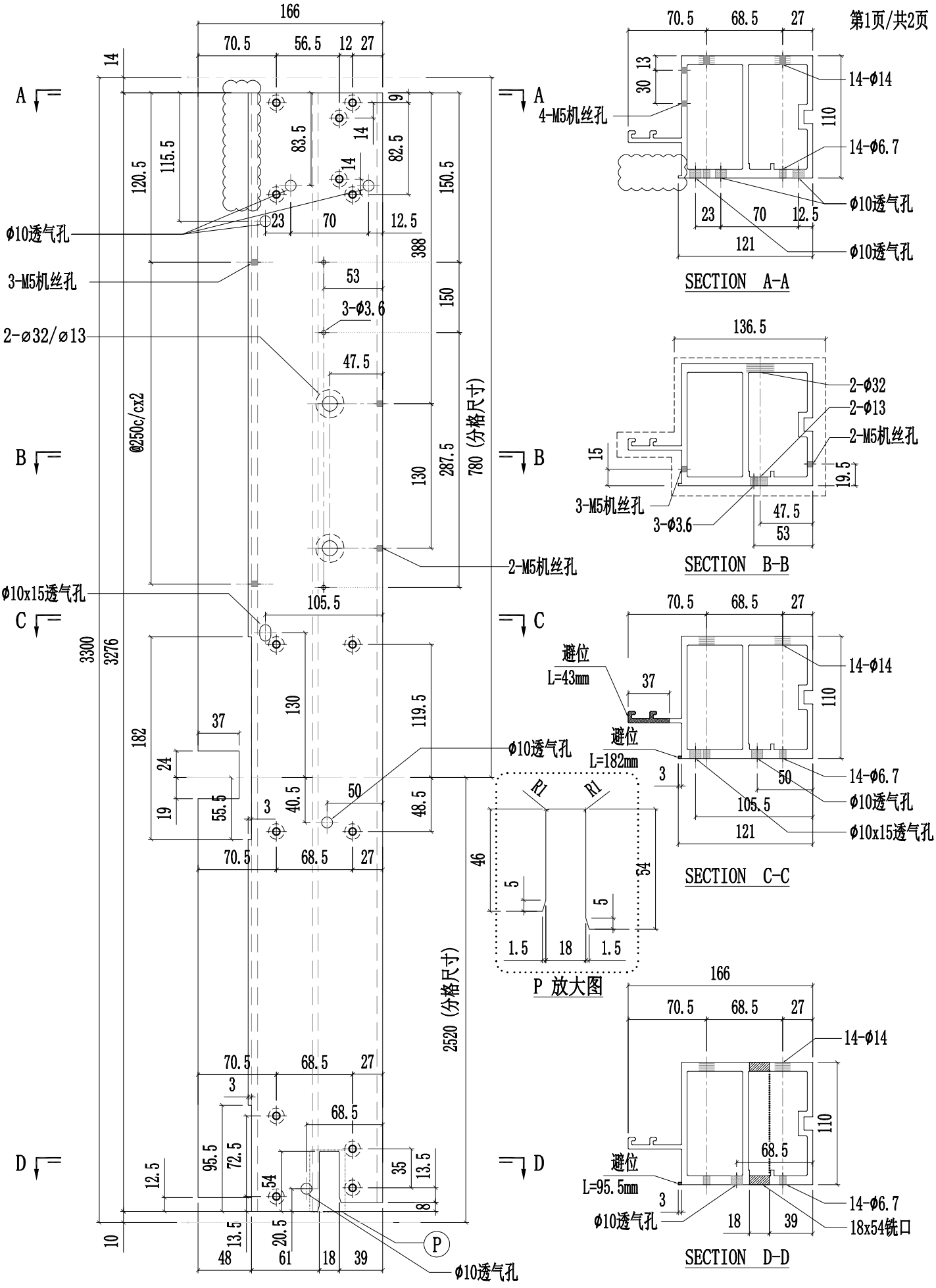

美特鋁質有限公司 MIDI Aluminium Fabricator Ltd.							工程號	J857	類別		物料號	-		
							地盤	啟德6552	制圖	陈梓豪	20220211	圖號	X86056-P24	
修改	A			採用	工廠	✓	地盤	-	图纸名称	铝料加工图	復核	練松文	20220213	數量	-
日期	03.16			材料颜色		AL2:ECK3X10063S-XF1			材料	X86056	批准	林仁安	20220215	單件重量	- (KG)

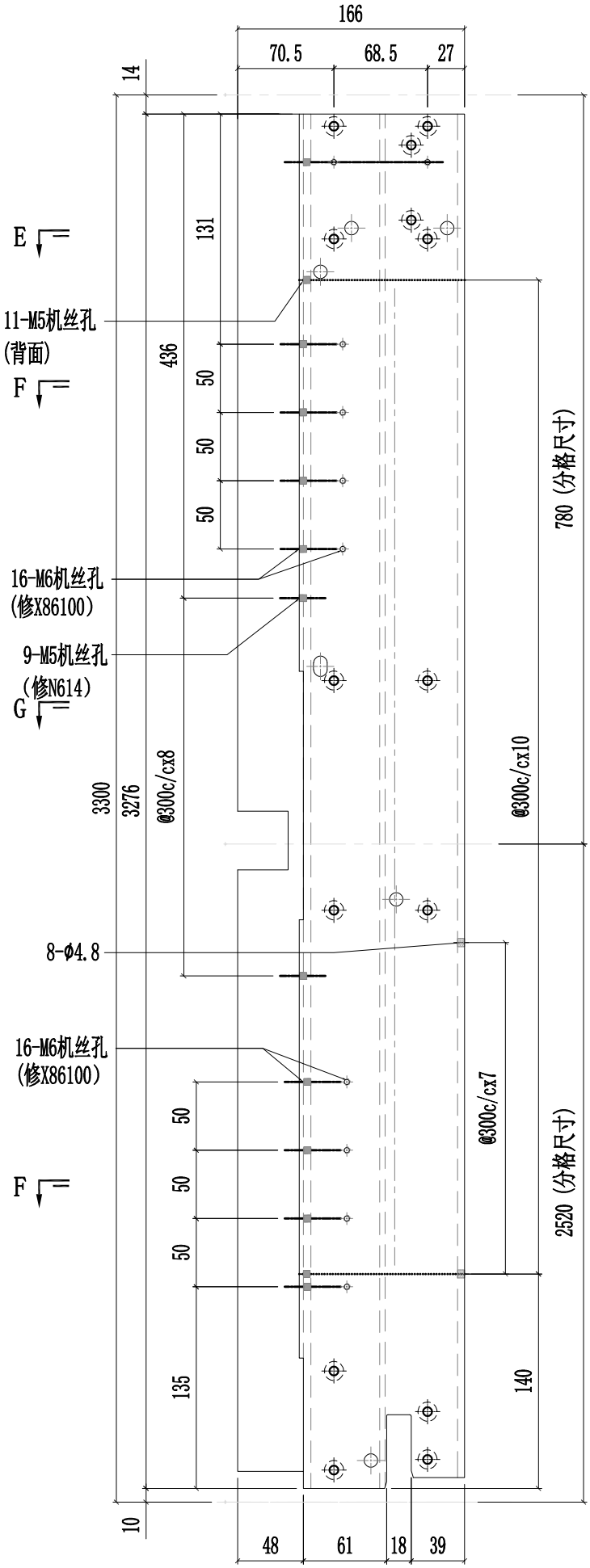

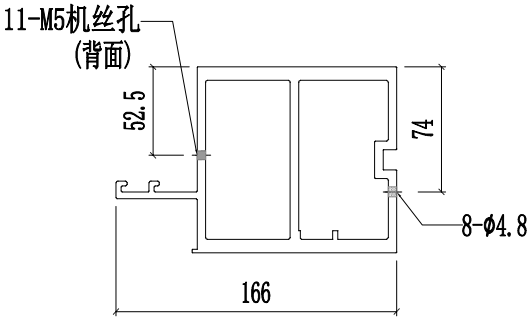

SECTION E-E

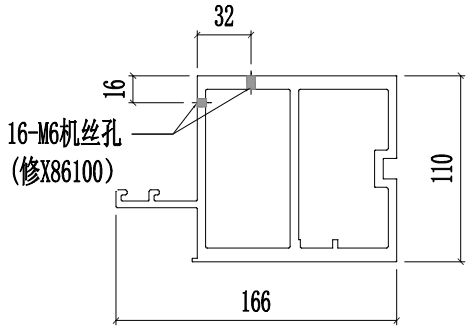

SECTION F-F

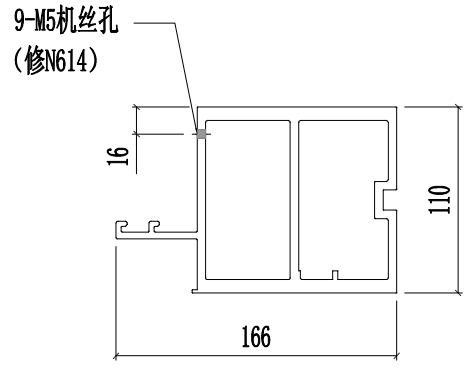

SECTION G-G

美特鋁質有限公司 MIDI Aluminium Fabricator Ltd.														
								工程號	J857	類別		物料號	-	
								地盤	啟德6552	制圖	陳梓豪	20220211	圖號	X86056-P25
修改	A	B		採用	工廠	✓	地盤	-	图纸名称	铝料加工图	復核	練松文	20220213	數量	-
日期	03.16	04.26		材料颜色		AL2:ECK3X10063S-XF1			材料	X86056	批准	林仁安	20220215	單件重量	- (KG)

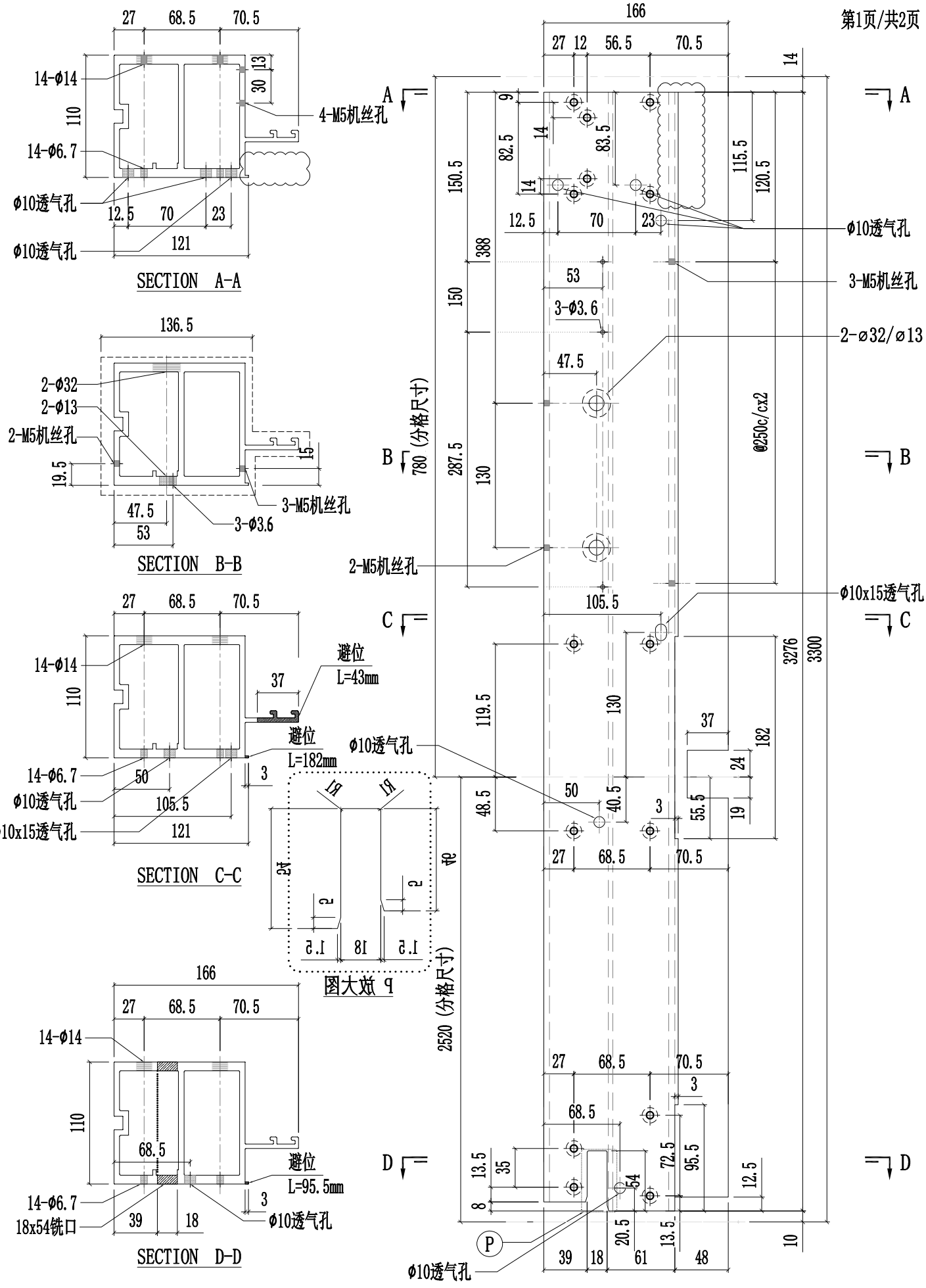

美特鋁質有限公司 MIDI Aluminium Fabricator Ltd.													
						工程號	J857	類別		物料號	-		
						地盘	啟德6552	制圖	陈梓豪	20220211	圖號	X86056-P25	
修改	A			採用	工廠	✓	地盤	-	图纸名称	铝料加工图	復核	練松文	20220213	數量	-	
日期	03.16			材料颜色	AL2:ECK3X10063S-XF1				材料	X86056	批准	林仁安	20220215	單件重量	- (KG)	

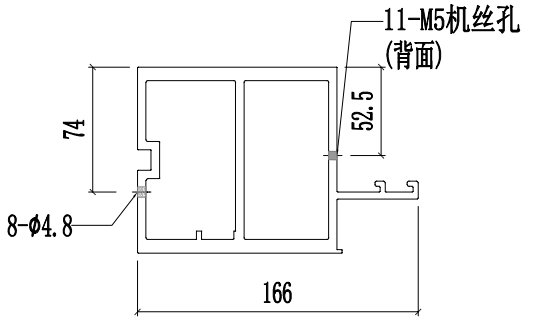

SECTION E-E

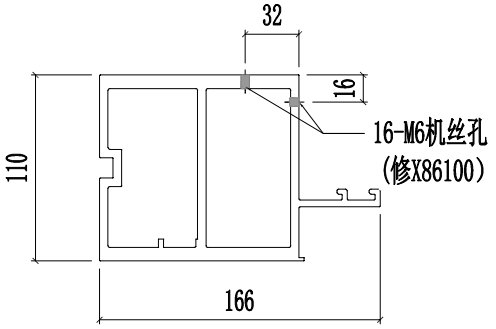

SECTION F-F

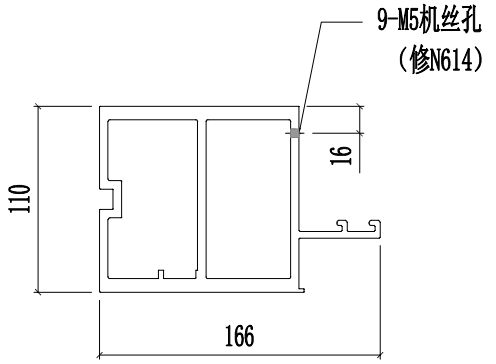

SECTION G-G

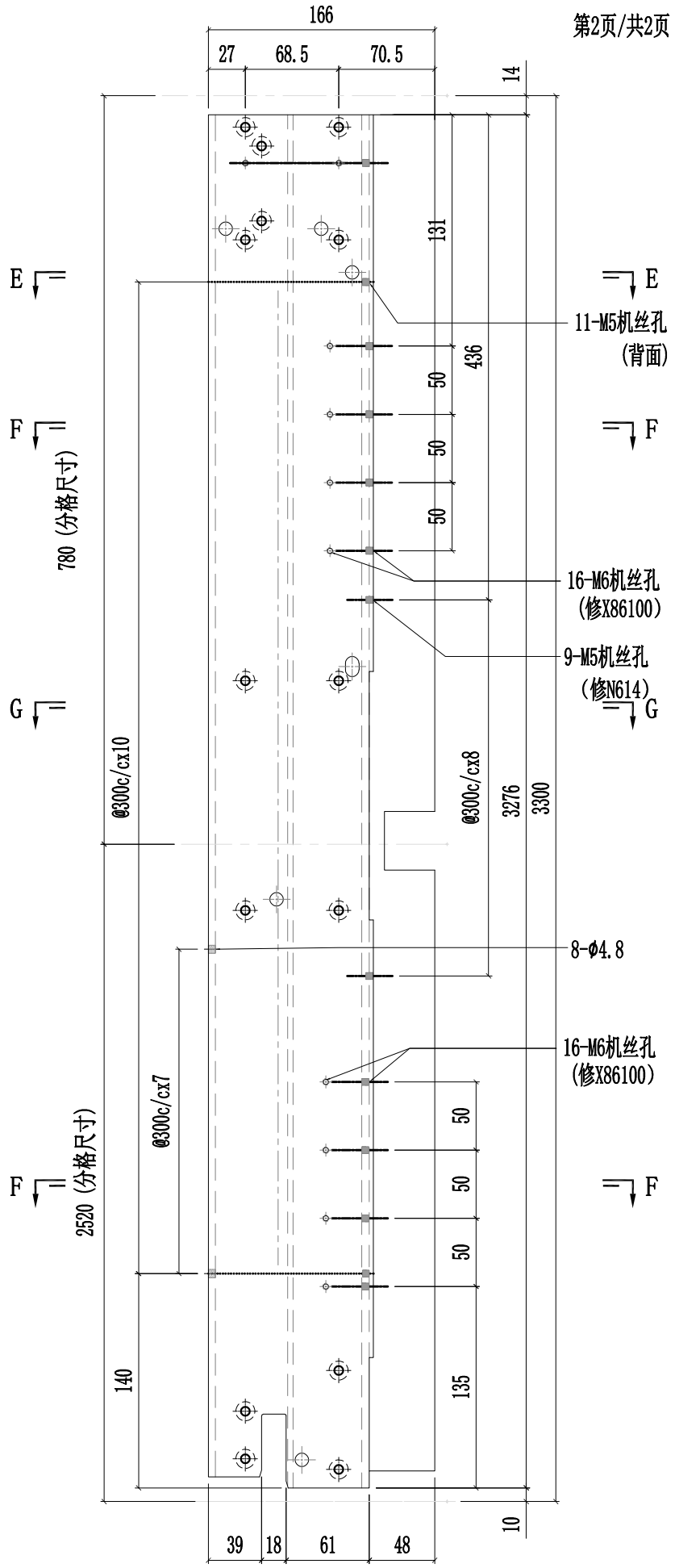

美特鋁質有限公司 MIDI Aluminium Fabricator Ltd.														
								工程號	J857	類別		物料號	-	
								地盤	啟德6552	制圖	陳梓豪	20220211	圖號	X86056-P26
修改	A	B		採用	工廠	✓	地盤	-	图纸名称	铝料加工图	復核	練松文	20220213	數量	-
日期	03.16	04.26		材料颜色		AL2:ECK3X10063S-XF1			材料	X86056	批准	林仁安	20220215	單件重量	- (KG)

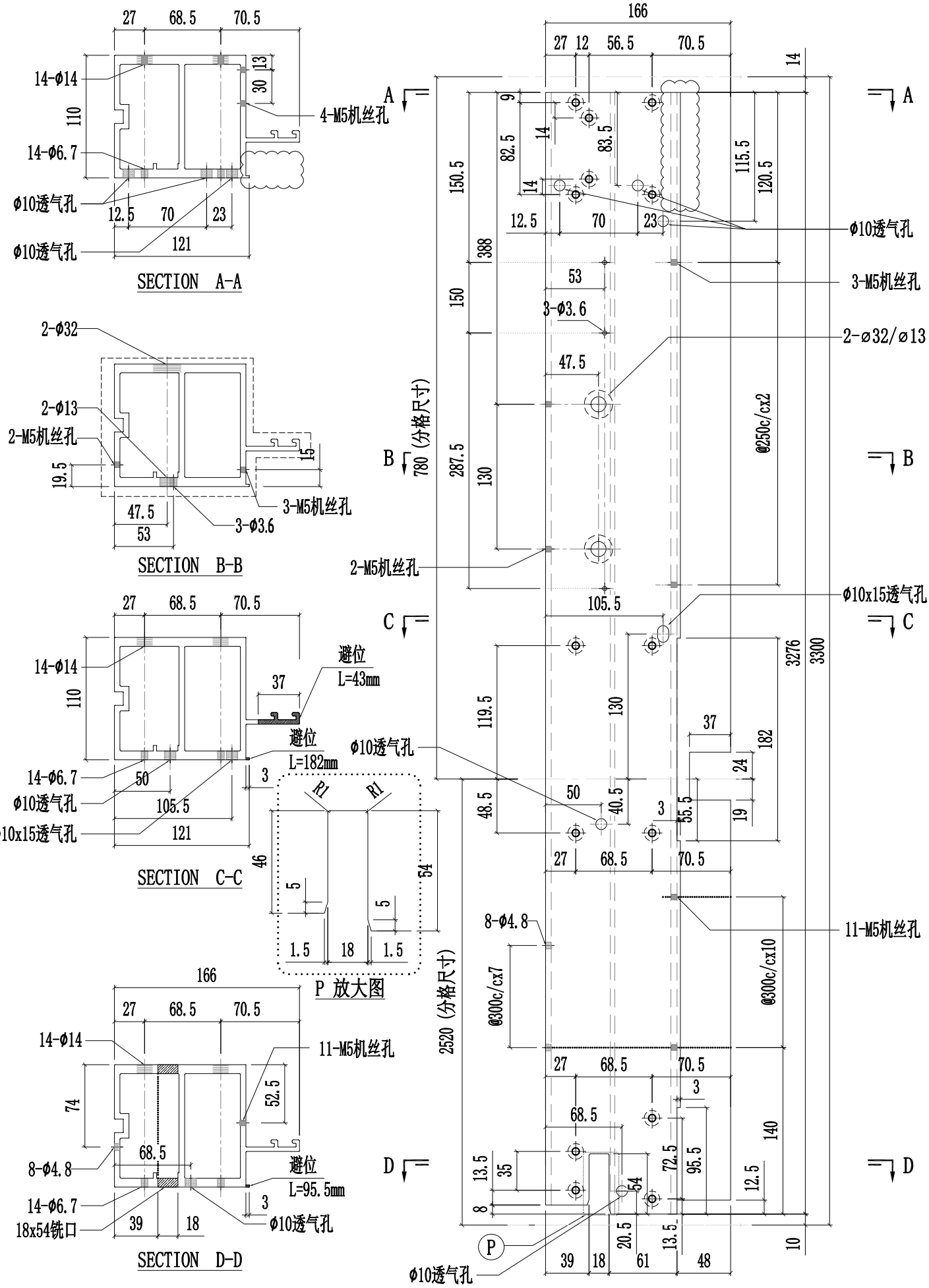

美特鋁質有限公司 MIDI Aluminium Fabricator Ltd.													
						工程號	J857	類別		物料號	-		
						地盘	啟德6552	制圖	陈梓豪	20220211	圖號	X86056-P31	
修改	A	B		採用	工廠	✓	地盤	-	图纸名称	铝料加工图	復核	練松文	20220213	數量	-	
日期	03.16	04.26		材料颜色		AL2:ECK3X10063S-XF1			材料	X86056	批准	林仁安	20220215	單件重量	-	(KG)

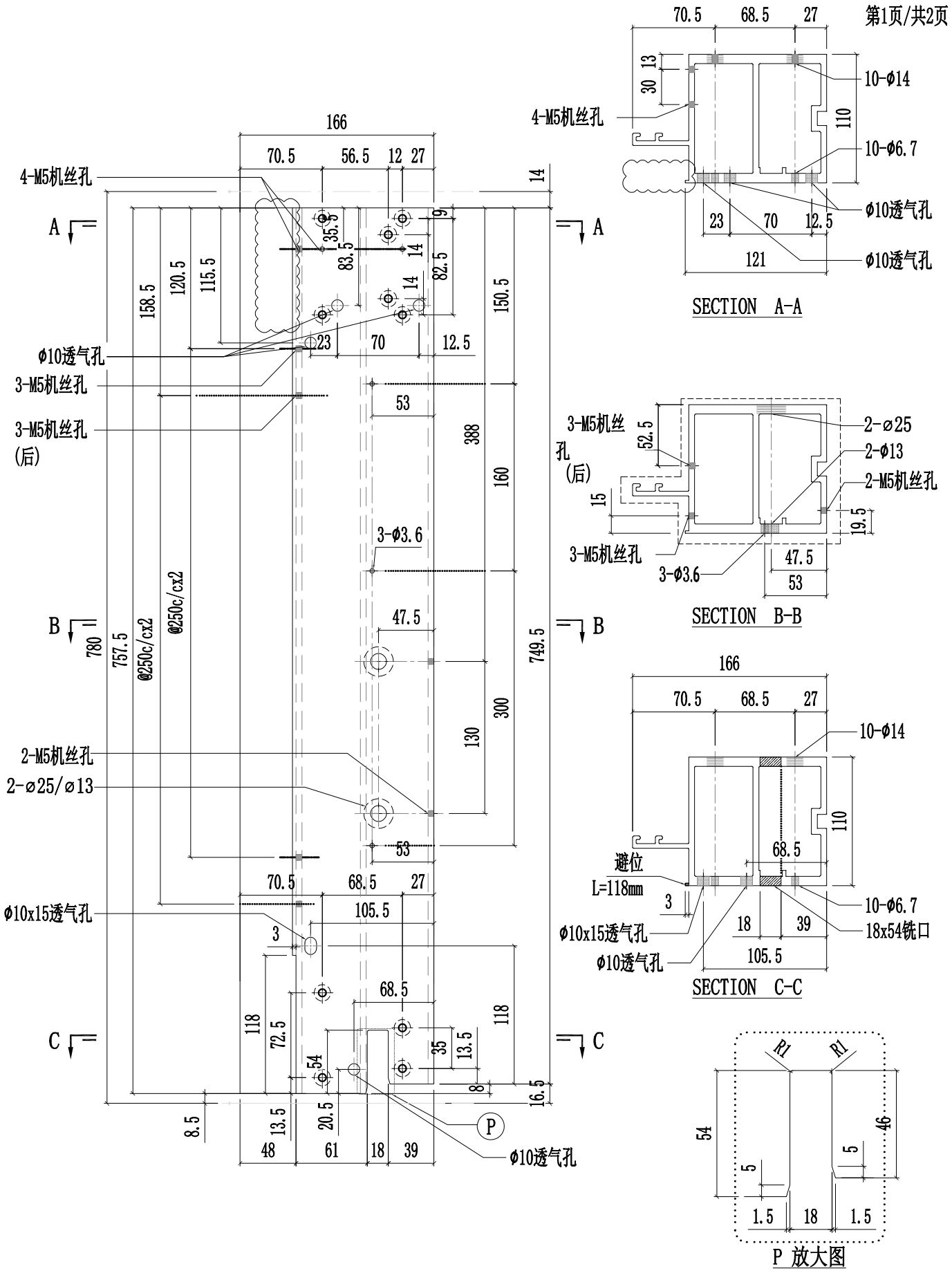

美特鋁質有限公司 MIDI Aluminium Fabricator Ltd.													
						工程號	J857	類別		物料號	-		
						地盘	啟德6552	制圖	陈梓豪	20220211	圖號	X86056-P31	
修改	A			採用	工廠	✓	地盤	-	图纸名称	铝料加工图	復核	練松文	20220213	數量	-	
日期	03.16			材料颜色	AL2:ECK3X10063S-XF1				材料	X86056	批准	林仁安	20220215	單件重量	-	(KG)

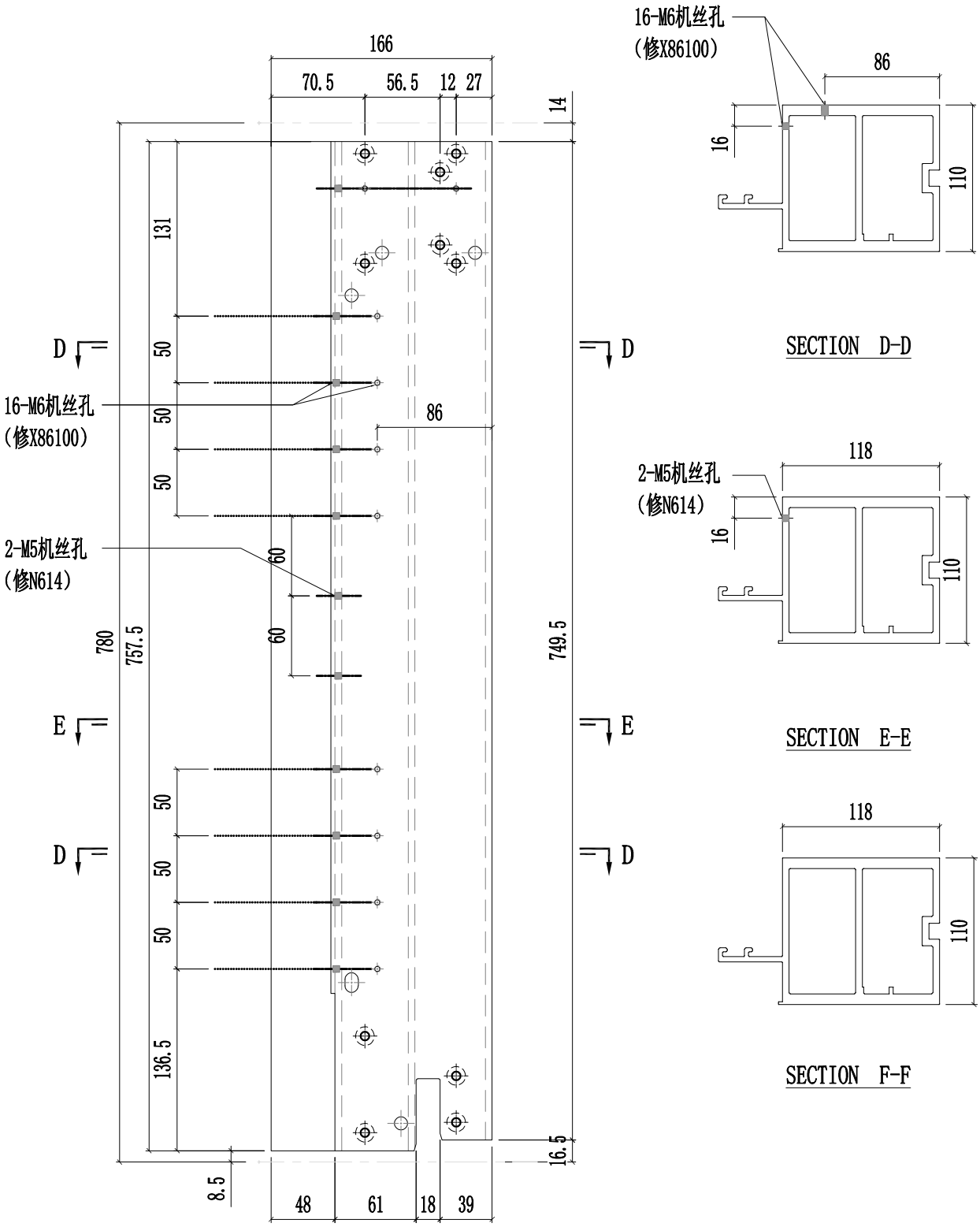

SECTION D-D

SECTION E-E

SECTION F-F

美特鋁質有限公司 MIDI Aluminium Fabricator Ltd.													
						工程號	J857	類別		物料號	-		
						地盘	啟德6552	制圖	陈梓豪	20220211	圖號	X86056-P32	
修改	A	B		採用	工廠	✓	地盤	-	图纸名称	铝料加工图	復核	練松文	20220213	數量	-	
日期	03.16	04.26		材料颜色		AL2:ECK3X10063S-XF1			材料	X86056	批准	林仁安	20220215	單件重量	-	(KG)

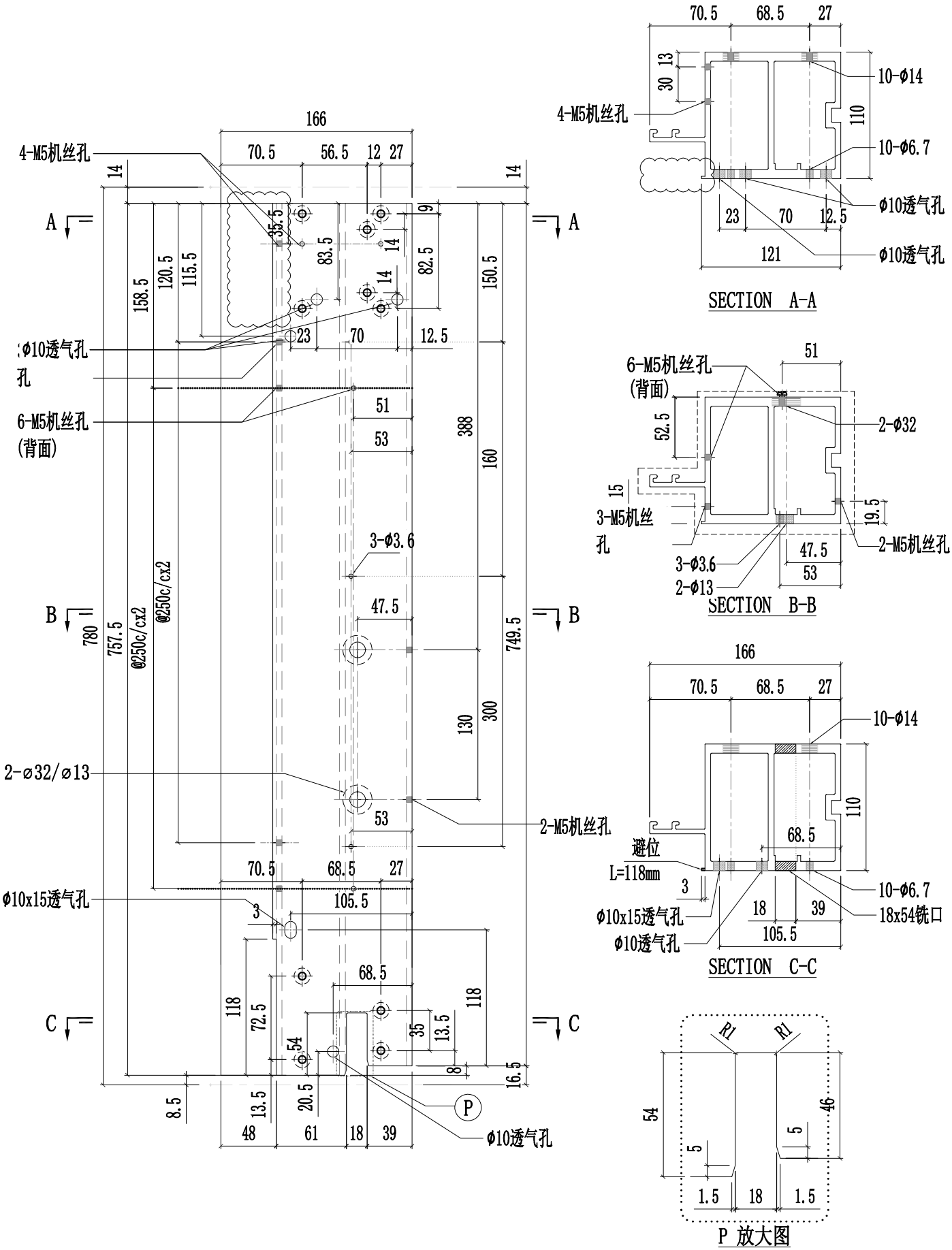

SECTION A-A

SECTION B-B

SECTION C-C

P 放大图

美特鋁質有限公司 MIDI Aluminium Fabricator Ltd.													
								工程號	J857	類別		物料號	-	
								地盤	啟德6552	制圖	陳梓豪	20220211	圖號	X86056-P33
修改	A	B		採用	工廠	✓	地盤	-	图纸名称	铝料加工图	復核	練松文	20220213	數量	-
日期	03.16	04.26		材料颜色		AL2:ECK3X10063S-XF1			材料	X86056	批准	林仁安	20220215	單件重量	- (KG)

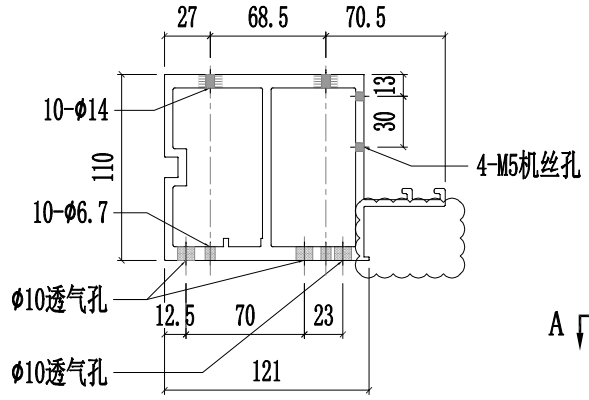

SECTION A-A

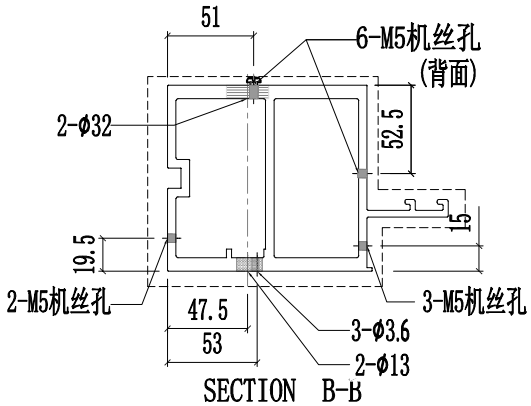

SECTION B-B

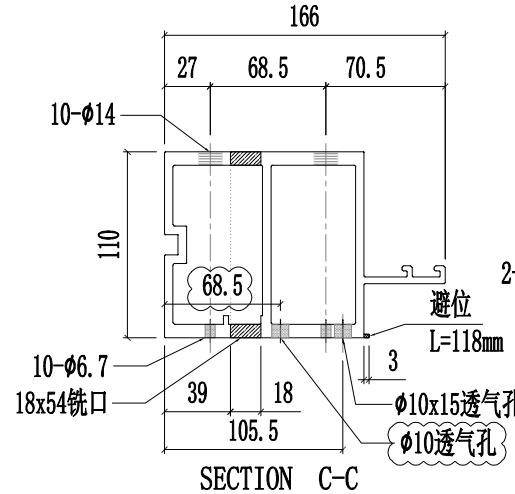

SECTION C-C

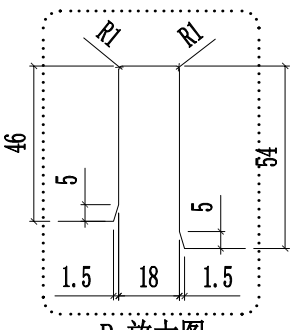

P 放大图

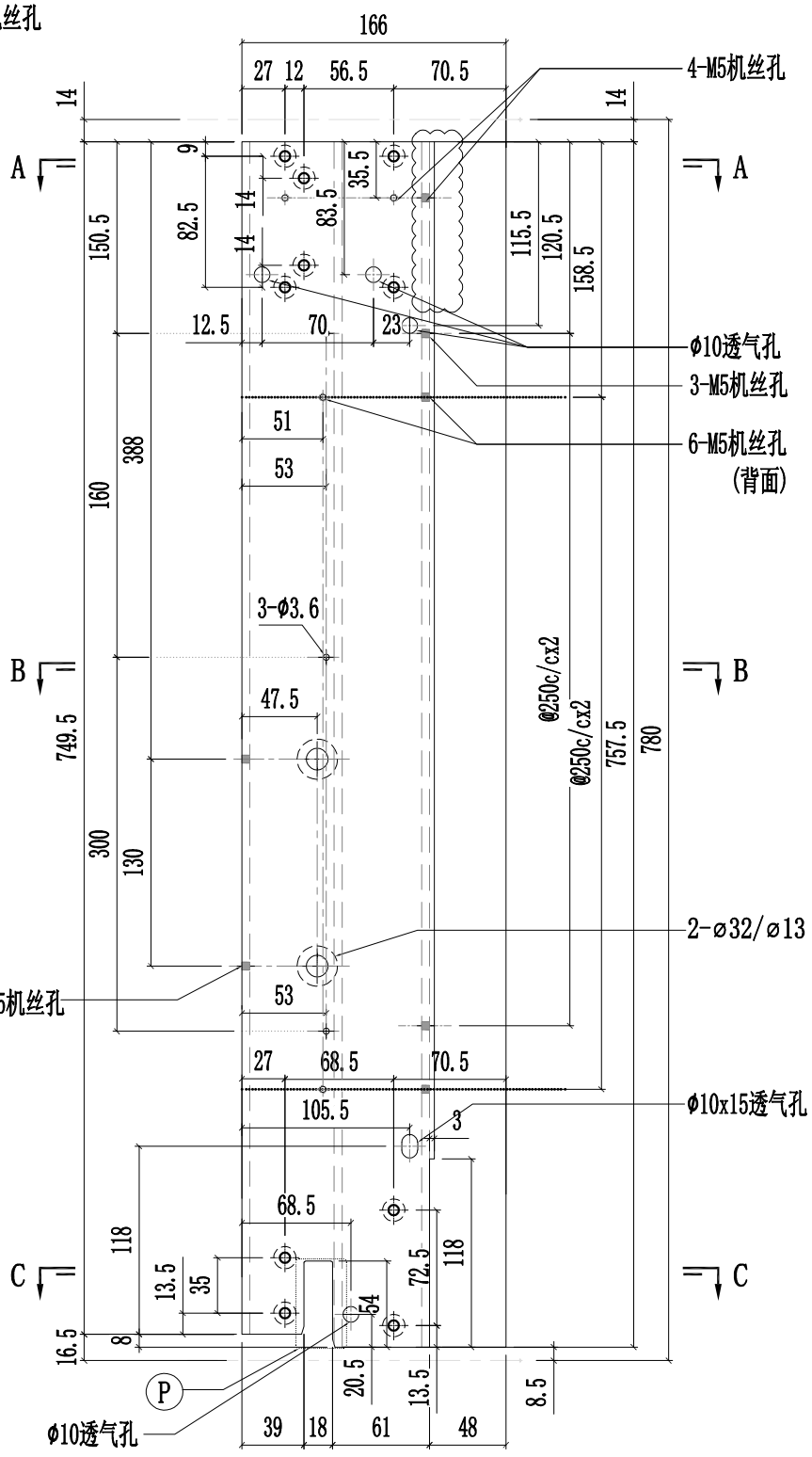

美特鋁質有限公司 MIDI Aluminium Fabricator Ltd.														
									工程號	J857	類別		物料號	-
									地盤	啟德6552	制圖	陳梓豪 20220211	圖號	X86056-P39
修改	A	B	C	採用	工廠	✓	地盤	-	图纸名称	铝料加工图	復核	練松文 20220213	數量	-
日期	03.16	03.30	04.26	材料颜色		AL2:ECK3X10063S-XF1			材料	X86056	批准	林仁安 20220215	單件重量	- (KG)

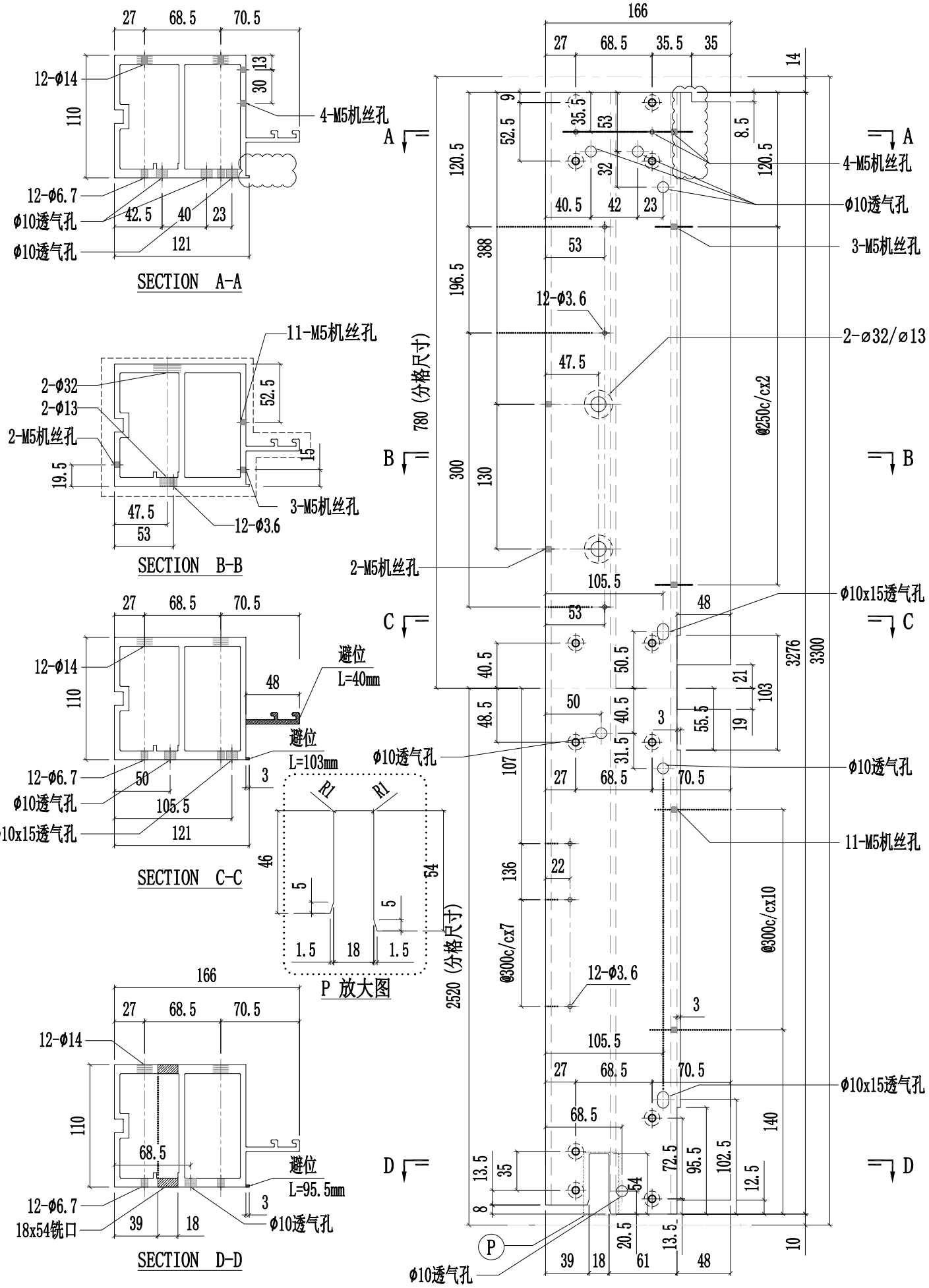

美特鋁質有限公司 MIDI Aluminium Fabricator Ltd.														
								工程號	J857	類別		物料號	-	
								地盤	啟德6552	制圖	陈梓豪	20220211	圖號	X86056-P40
修改	A	B	C	採用	工廠	✓	地盤	-	图纸名称	铝料加工图	復核	練松文	20220213	數量	-
日期	03.16	03.30	04.26	材料颜色		AL2:ECK3X10063S-XF1			材料	X86056	批准	林仁安	20220215	單件重量	- (KG)

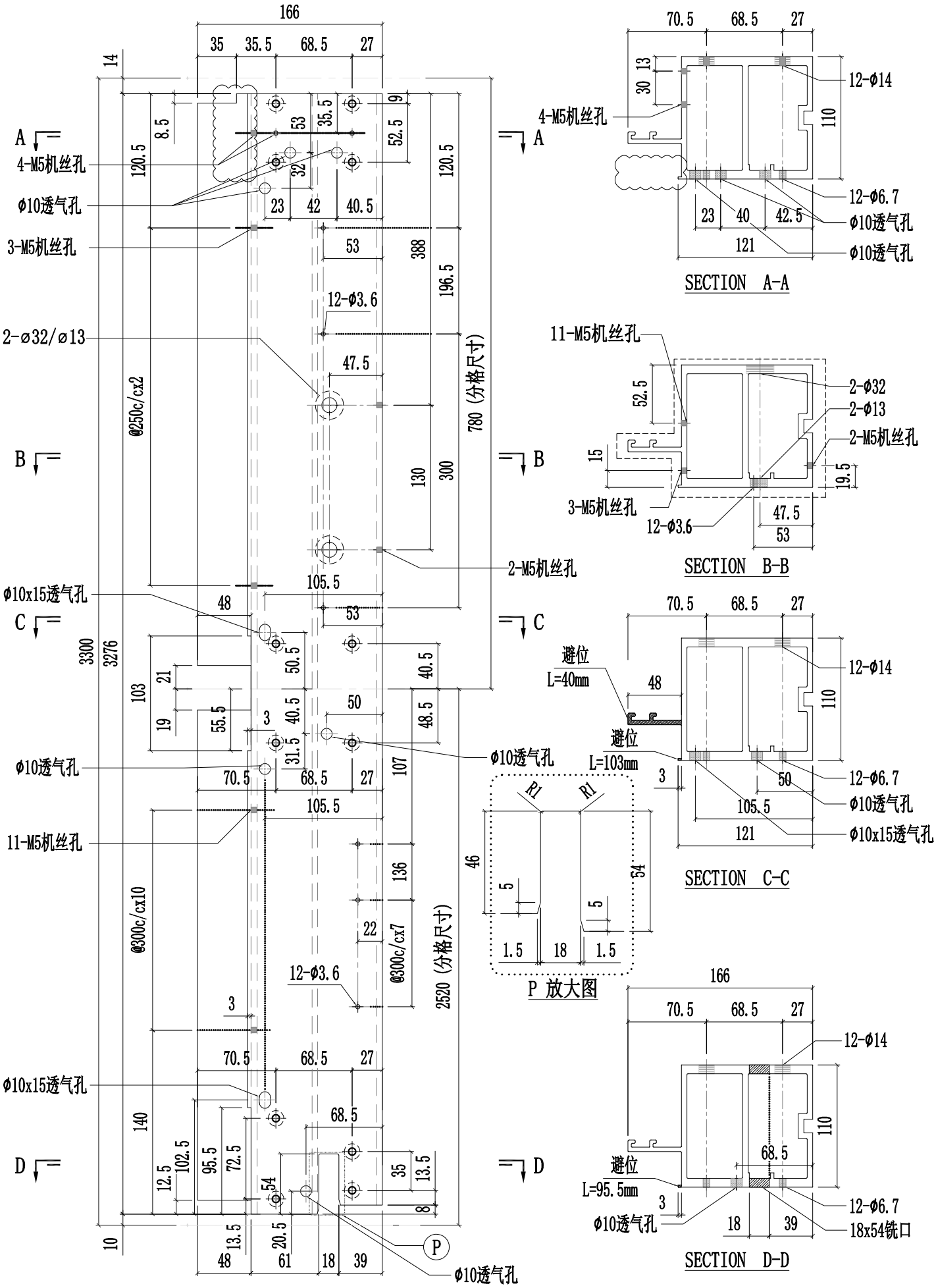

美特鋁質有限公司 MIDI Aluminium Fabricator Ltd.														
								工程號	J857	類別		物料號	-	
								地盤	啟德6552	制圖	陳梓豪	20220211	圖號	X86056-P41
修改	A	B	C	採用	工廠	✓	地盤	-	图纸名称	铝料加工图	復核	練松文	20220213	數量	-
日期	03.16	03.30	04.26	材料颜色		AL2:ECK3X10063S-XF1			材料	X86056	批准	林仁安	20220215	單件重量	- (KG)

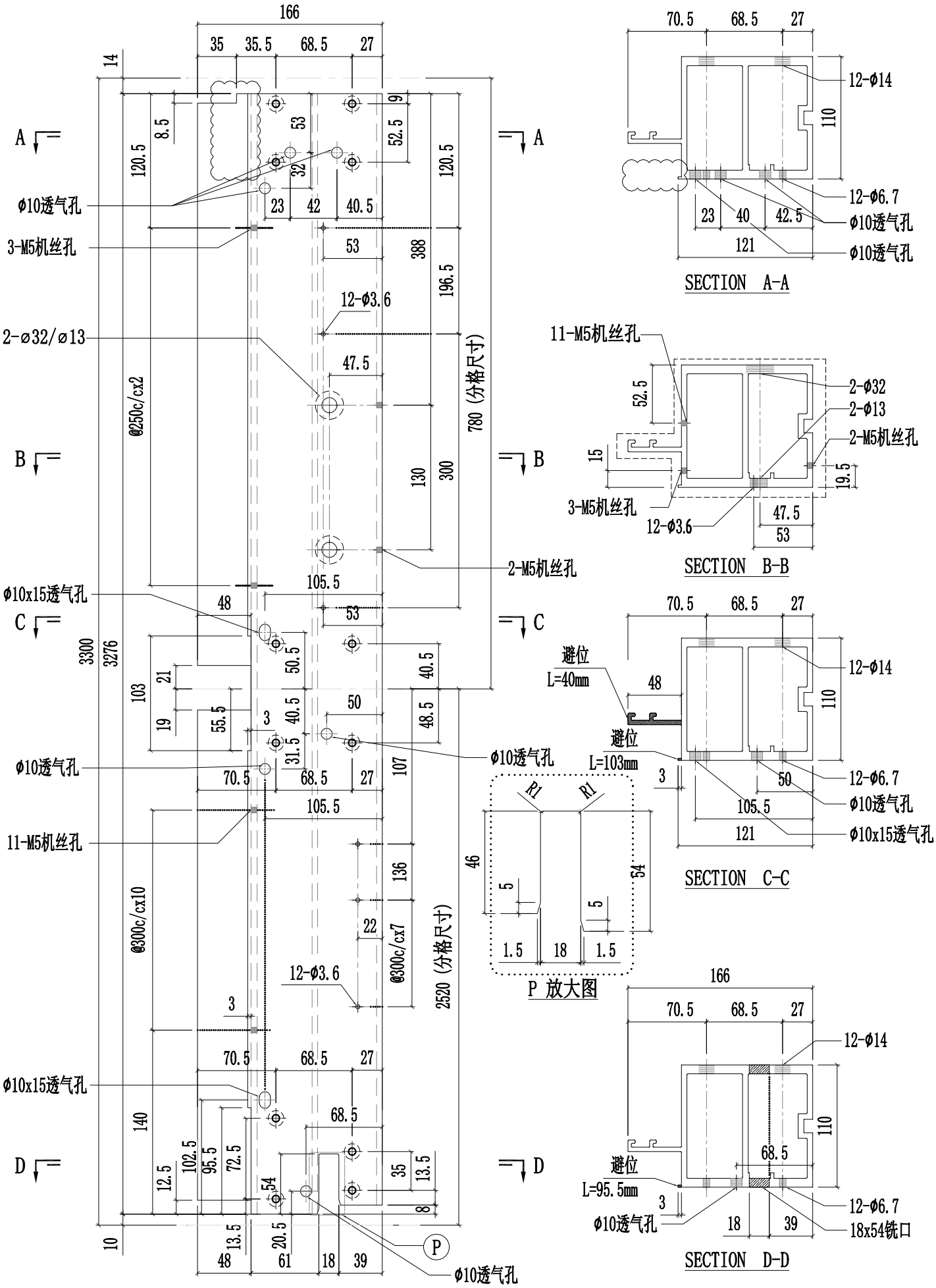

美特鋁質有限公司 MIDI Aluminium Fabricator Ltd.														
									工程號	J857	類別		物料號	-
									地盤	啟德6552	制圖	陳梓豪 20220211	圖號	X86057-P01
修改	A	B	C	採用	工廠	✓	地盤	-	图纸名称	铝料加工图	復核	練松文 20220213	數量	-
日期	03.16	03.26	04.26	材料颜色		AL2:ECK3X10063S-XF1			材料	X86057	批准	林仁安 20220215	單件重量	- (KG)

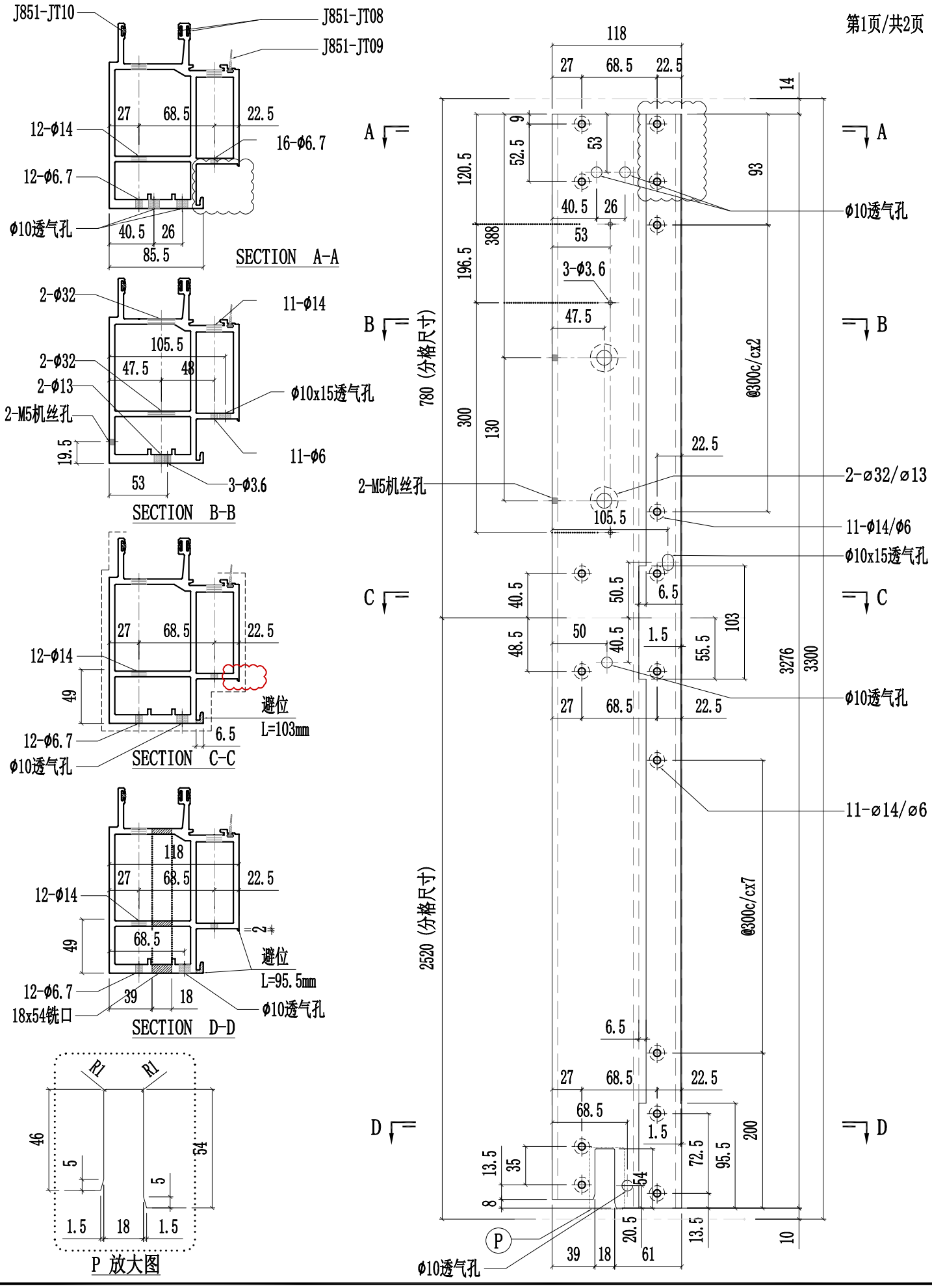

美特鋁質有限公司 MIDI Aluminium Fabricator Ltd.							工程號	J857	類別		物料號	-		
							地盘	啟德6552	制圖	陈梓豪	20220211	圖號	X86057-P01	
修改	A			採用	工廠	✓	地盤	-	图纸名称	铝料加工图	復核	練松文	20220213	數量	-	
日期	03.16			材料颜色		AL2:ECK3X10063S-XF1			材料	X86057	批准	林仁安	20220215	單件重量	- (KG)

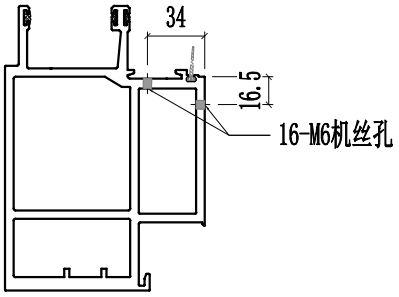

SECTION F-F

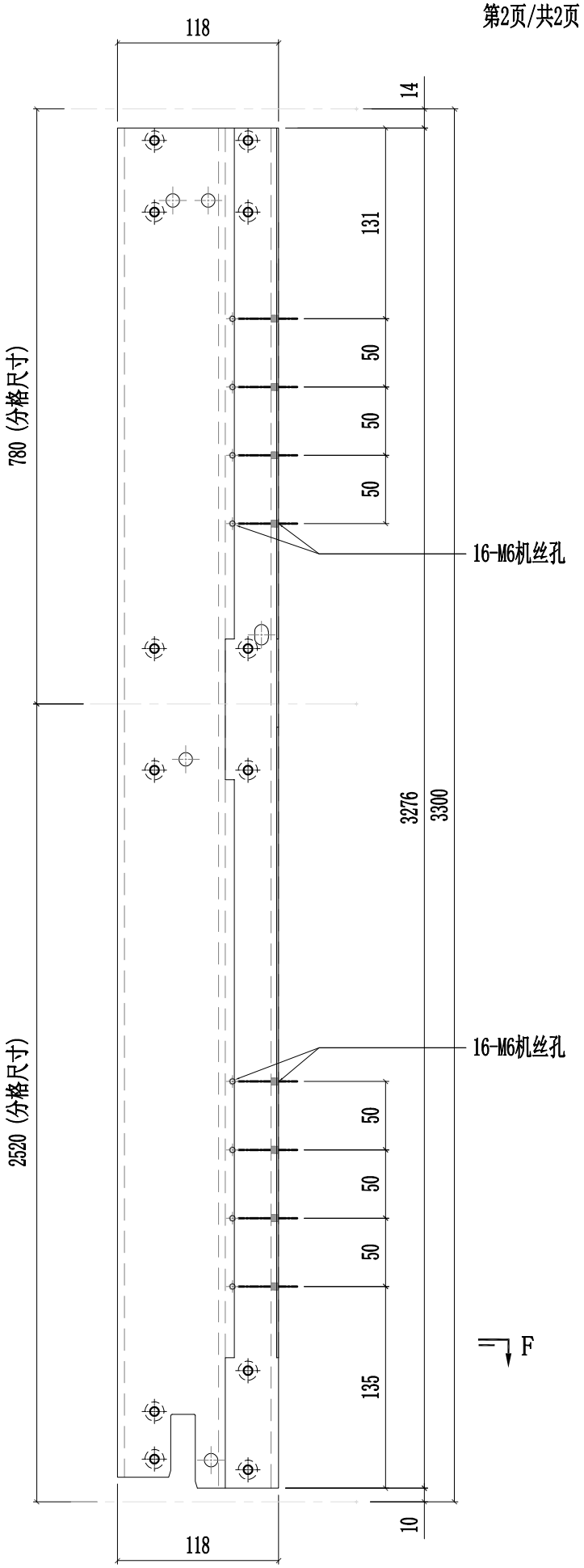

美特鋁質有限公司 MIDI Aluminium Fabricator Ltd.														
								工程號	J857	類別		物料號	-	
								地盤	啟德6552	制圖	陳梓豪	20220211	圖號	X86057-P02
修改	A	B	C	採用	工廠	✓	地盤	-	图纸名称	铝料加工图	復核	練松文	20220213	數量	-
日期	03.16	03.26	04.26	材料颜色	AL2:ECK3X10063S-XF1				材料	X86057	批准	林仁安	20220215	單件重量	- (KG)

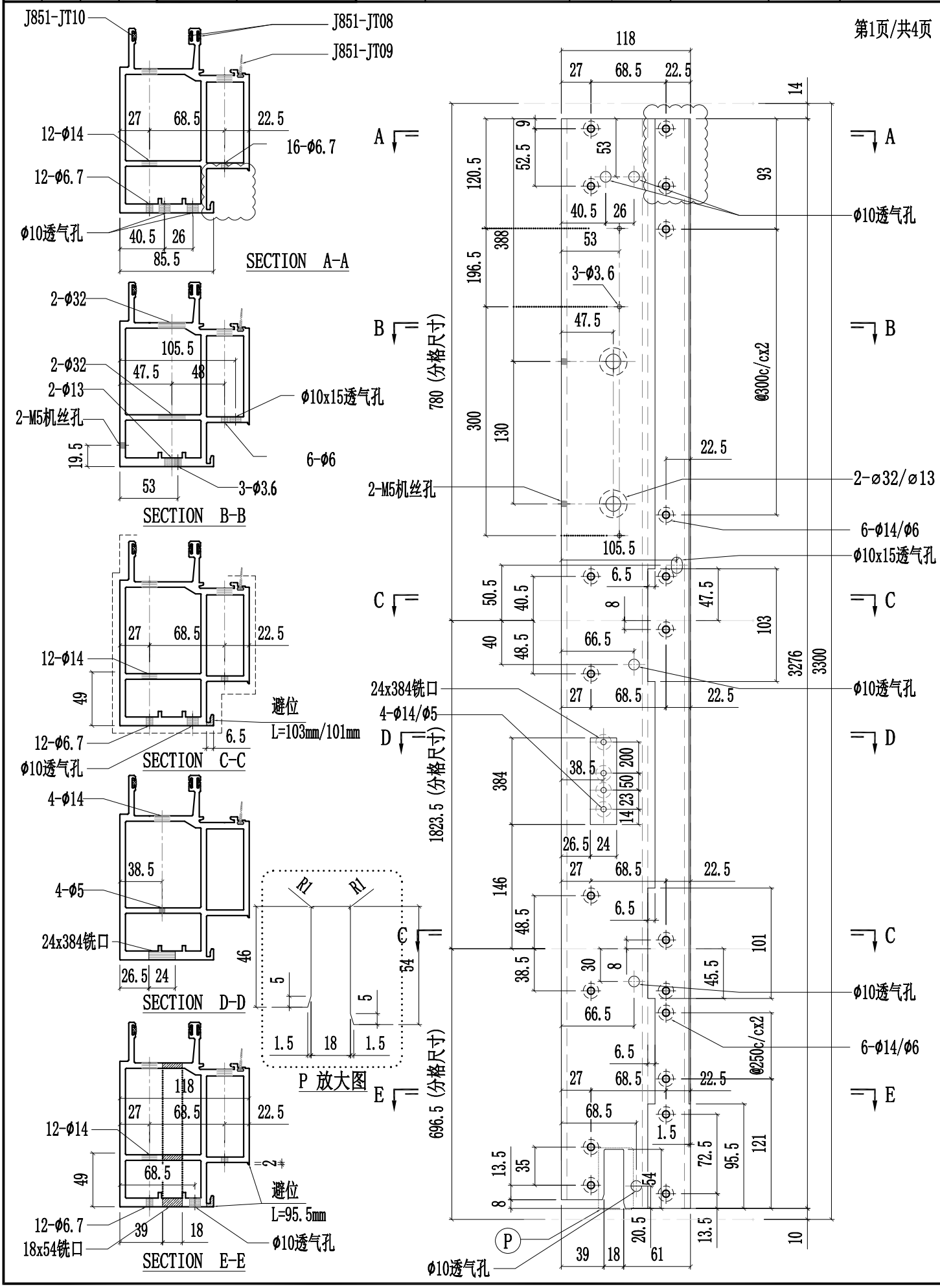

美特鋁質有限公司 MIDI Aluminium Fabricator Ltd.													
							工程號	J857	類別		物料號	-	
							地盘	啟德6552	制圖	陈梓豪	20220211	圖號	X86057-P02
修改	A			採用	工廠	✓	地盤	-	图纸名称	铝料加工图	復核	練松文	20220213	數量	-
日期	03.16			材料颜色		AL2:ECK3X10063S-XF1			材料	X86057	批准	林仁安	20220215	單件重量	- (KG)

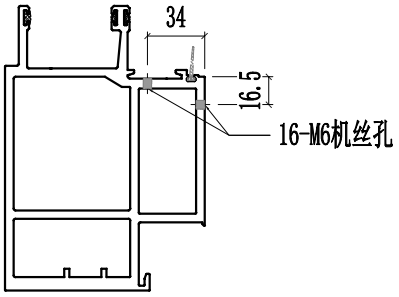

SECTION F-F

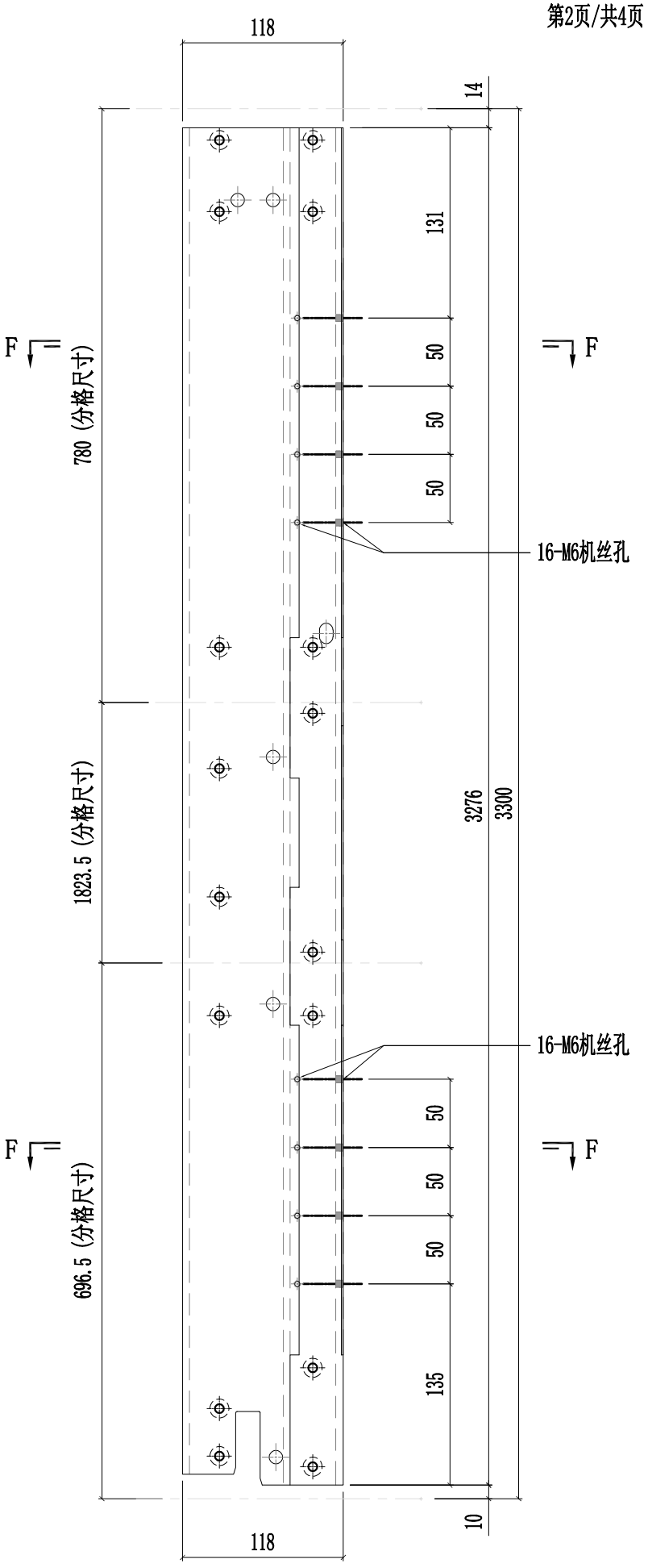

美特鋁質有限公司 MIDI Aluminium Fabricator Ltd.														
								工程號	J857	類別		物料號	-	
								地盘	啟德6552	制圖	陈梓豪	20220211	圖號	X86057-P02
修改	A	B		採用	工廠	✓	地盤	-	图纸名称	铝料加工图	復核	練松文	20220213	數量	-
日期	03.16	03.26		材料颜色		AL2:ECK3X10063S-XF1			材料	X86057	批准	林仁安	20220215	單件重量	- (KG)

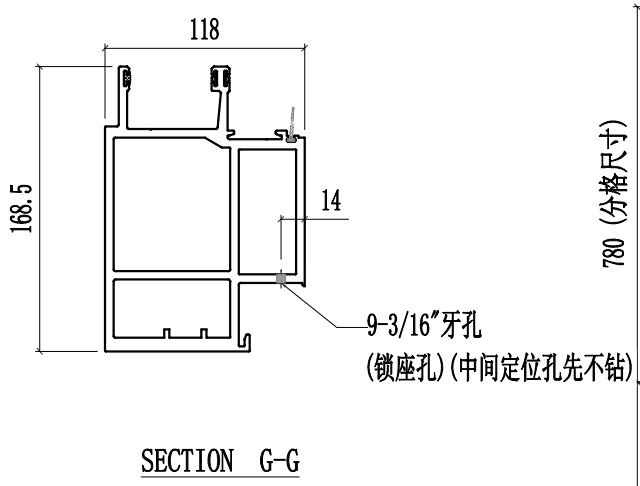

SECTION G-G

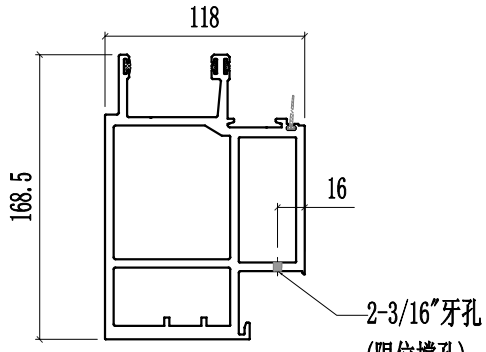

SECTION H-H

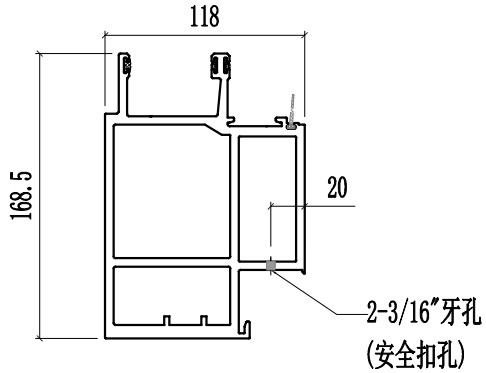

SECTION J-J

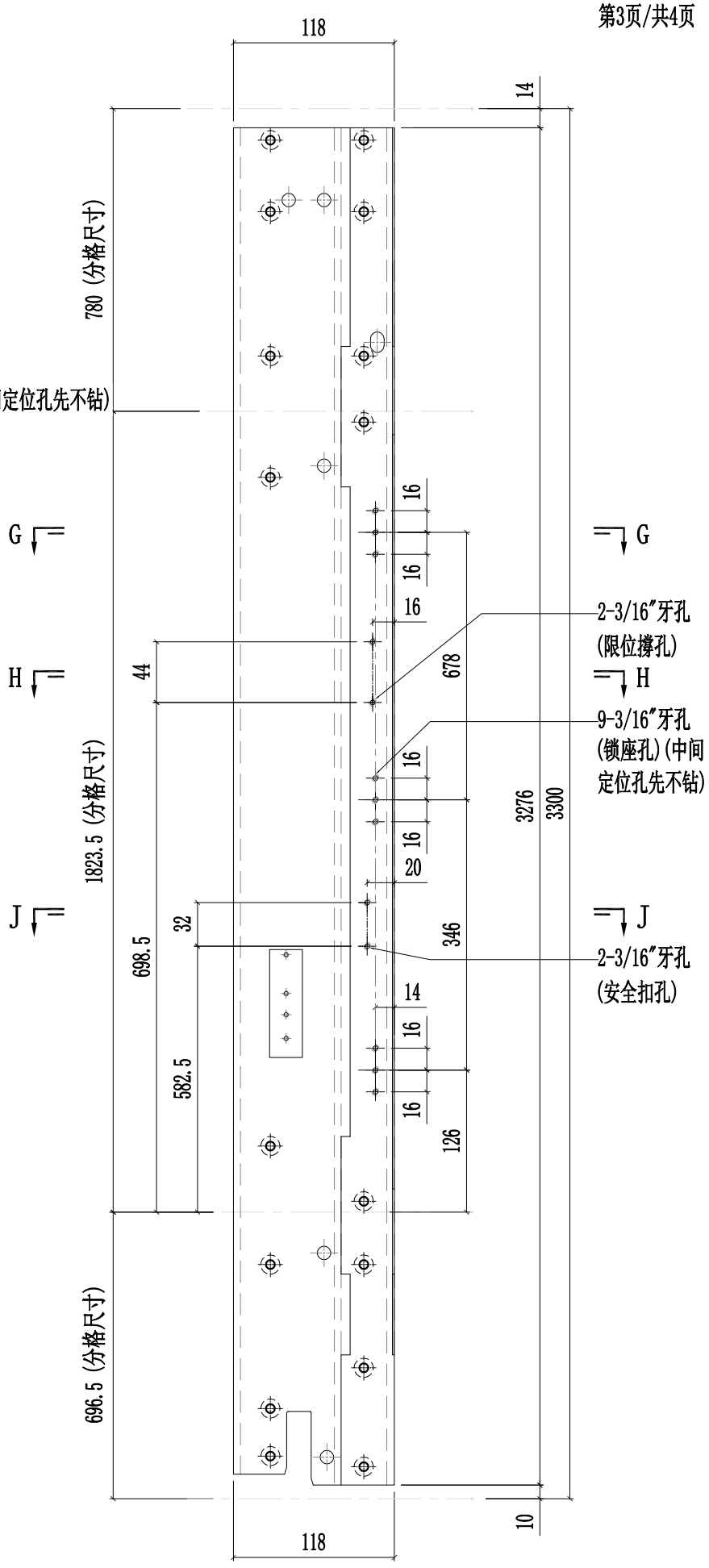

美特鋁質有限公司 MIDI Aluminium Fabricator Ltd.									工程號	J857	類別		物料號	-		
									地盤	啟德6552	制圖	陈梓豪	20220211	圖號	X86057-P02	
修改	A	B	C	採用	工廠	✓	地盤	-	图纸名称	铝料加工图	復核	練松文	20220213	數量	-	
日期	03.16	03.26	04.12	材料颜色		AL2:ECK3X10063S-XF1			材料	X86057	批准	林仁安	20220215	單件重量	-	(KG)

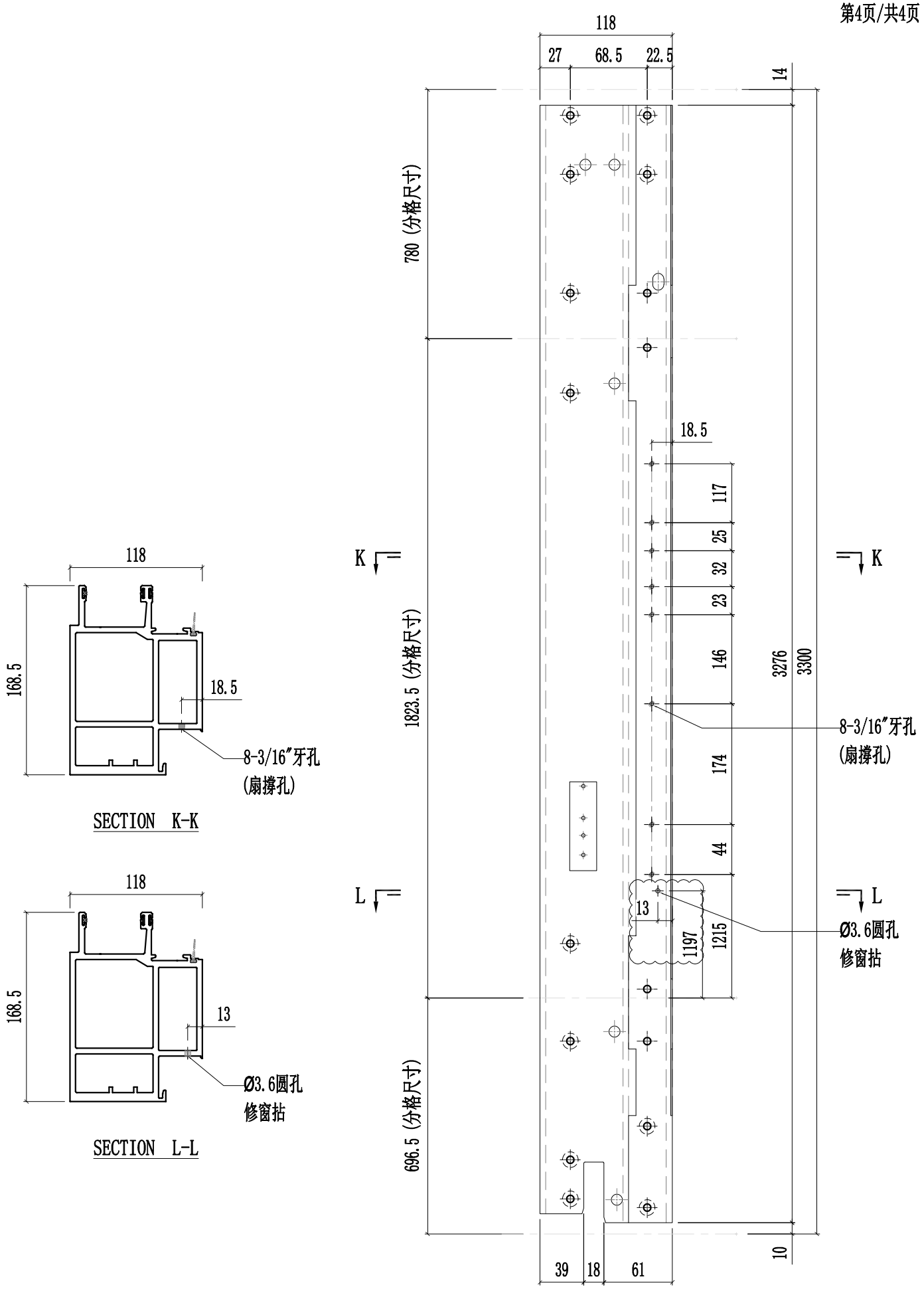

美特鋁質有限公司 MIDI Aluminium Fabricator Ltd.														
									工程號	J857	類別		物料號	-
									地盤	啟德6552	制圖	陳梓豪 20220211	圖號	X86057-P03
修改	A	B	C	採用	工廠	✓	地盤	-	图纸名称	铝料加工图	復核	練松文 20220213	數量	-
日期	03.16	03.26	04.26	材料颜色		AL2:ECK3X10063S-XF1			材料	X86057	批准	林仁安 20220215	單件重量	- (KG)

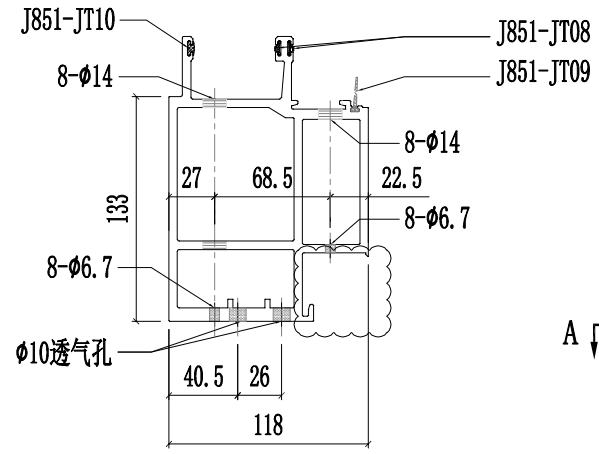

SECTION A-A

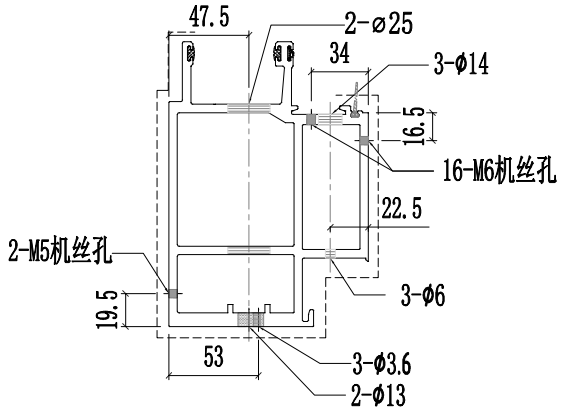

SECTION B-B

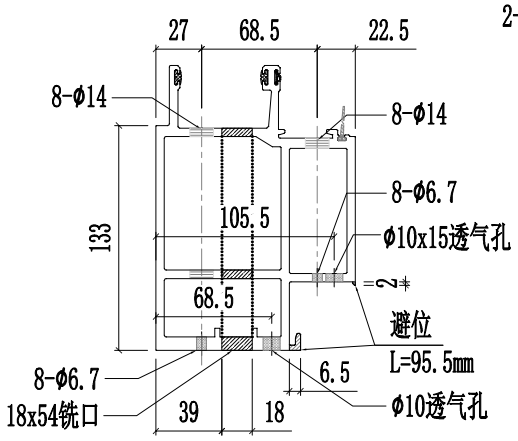

SECTION C-C

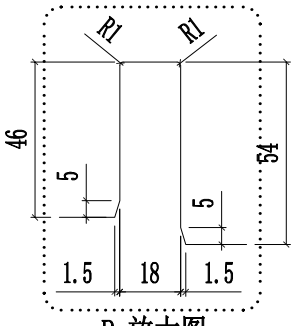

P 放大图

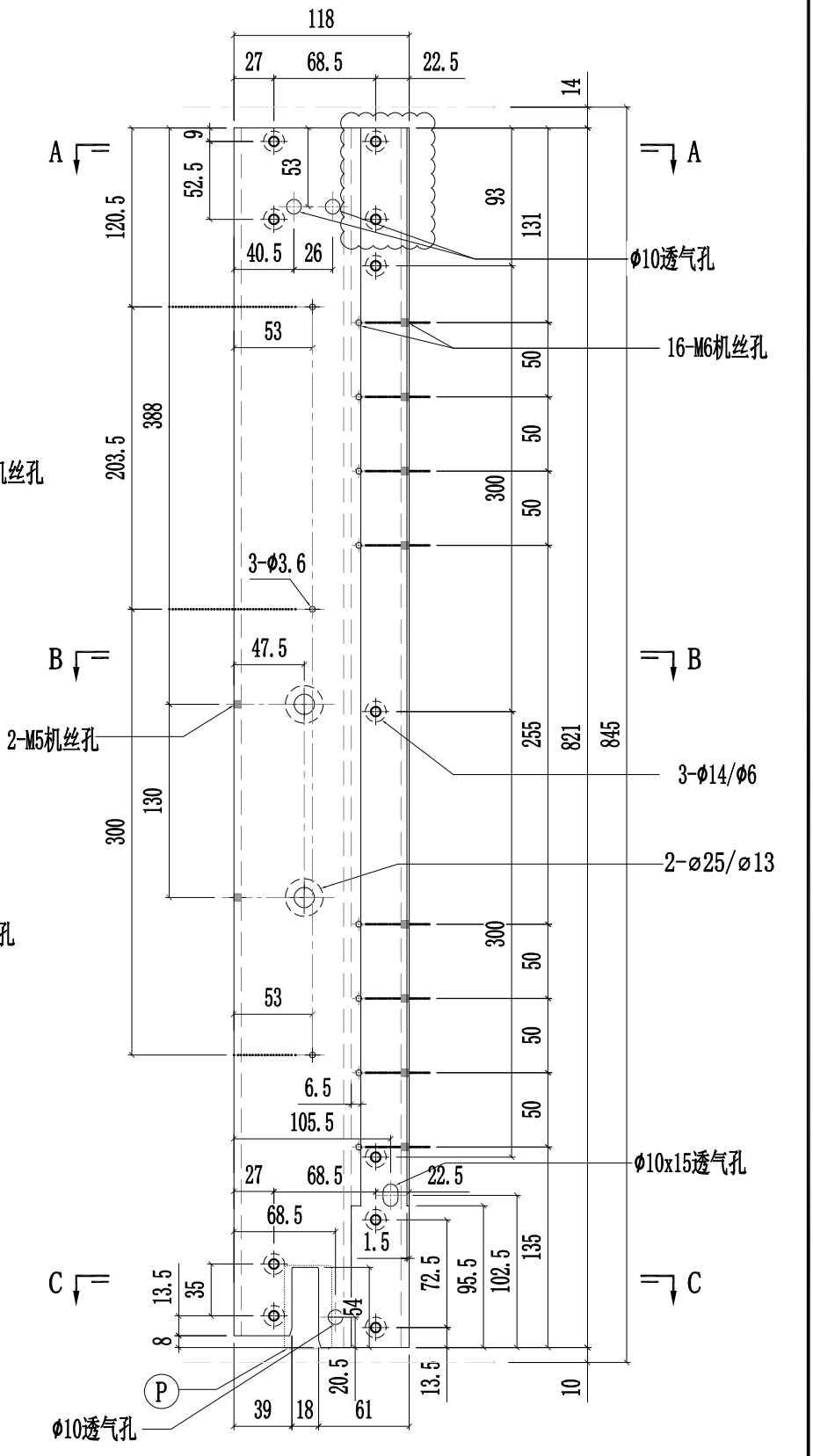

美特鋁質有限公司 MIDI Aluminium Fabricator Ltd.															
								工程號	J857	類別		物料號	-		
								地盤	啟德6552	制圖	陈梓豪	20220211	圖號	X86057-P04	
修改	A	B	C	採用	工廠	✓	地盤	-	图纸名称	铝料加工图	復核	練松文	20220213	數量	-	
日期	03.16	03.26	04.26	材料颜色		AL2:ECK3X10063S-XF1			材料	X86057	批准	林仁安	20220215	單件重量	-	(KG)

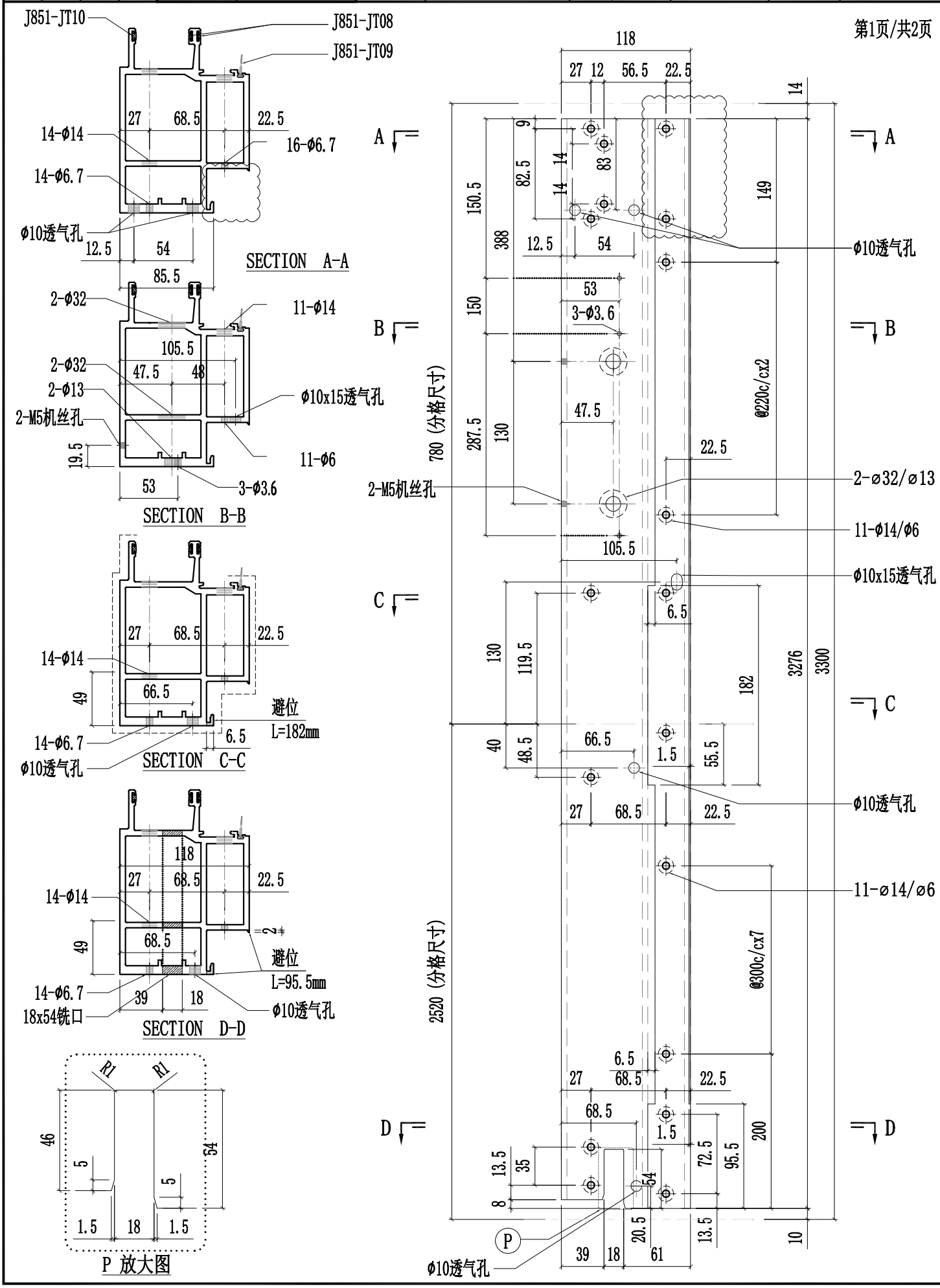

美特鋁質有限公司 MIDI Aluminium Fabricator Ltd.													
							工程號	J857	類別		物料號	-	
							地盘	啟德6552	制圖	陈梓豪	20220211	圖號	X86057-P04
修改	A			採用	工廠	✓	地盤	-	图纸名称	铝料加工图	復核	練松文	20220213	數量	-
日期	03.16			材料颜色		AL2:ECK3X10063S-XF1			材料	X86057	批准	林仁安	20220215	單件重量	- (KG)

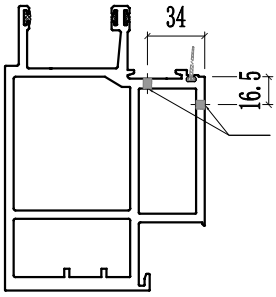

SECTION F-F

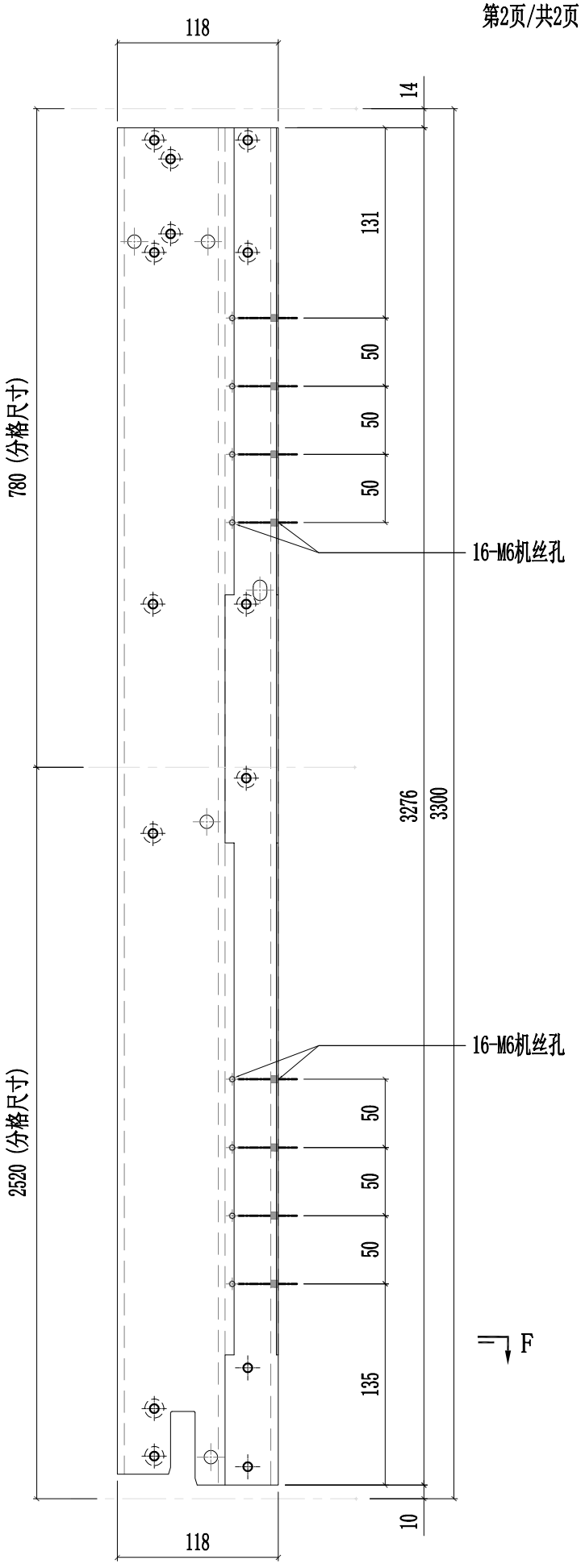

美特鋁質有限公司 MIDI Aluminium Fabricator Ltd.															
									工程號	J857	類別		物料號	-	
									地盘	啟德6552	制圖	陈梓豪 20220211	圖號	X86057-P05	
修改	A	B	C	採用	工廠	✓	地盤	-	图纸名称	铝料加工图	復核	練松文 20220213	數量	-	
日期	03.16	03.26	04.26	材料颜色		AL2:ECK3X10063S-XF1			材料	X86057	批准	林仁安 20220215	單件重量	-	(KG)

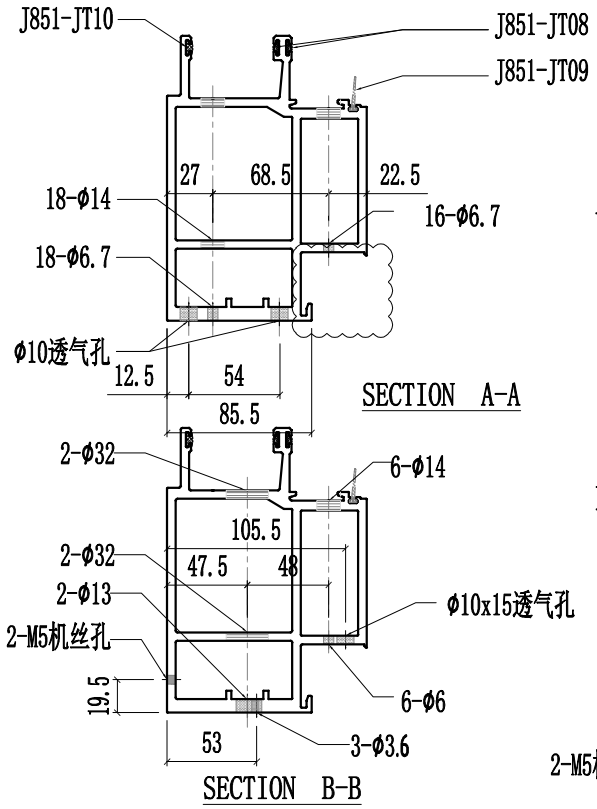

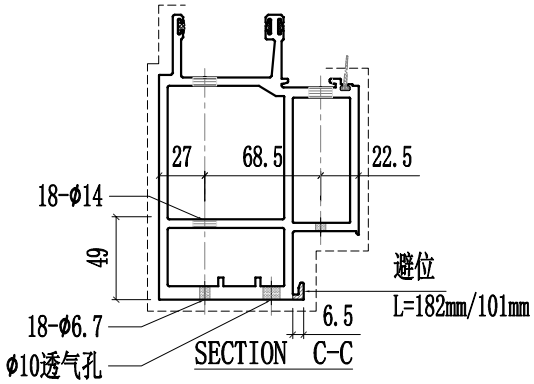

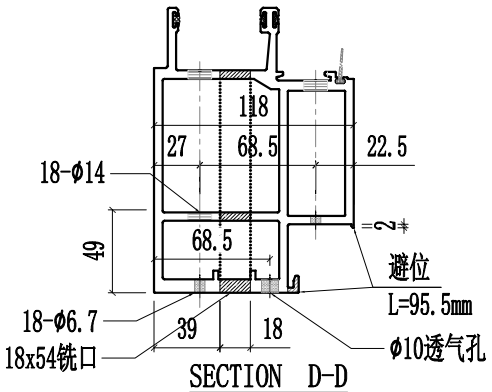

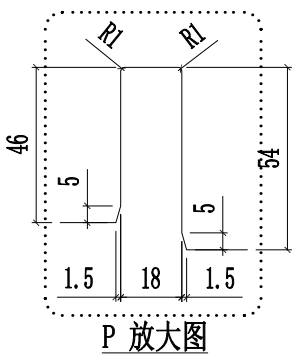

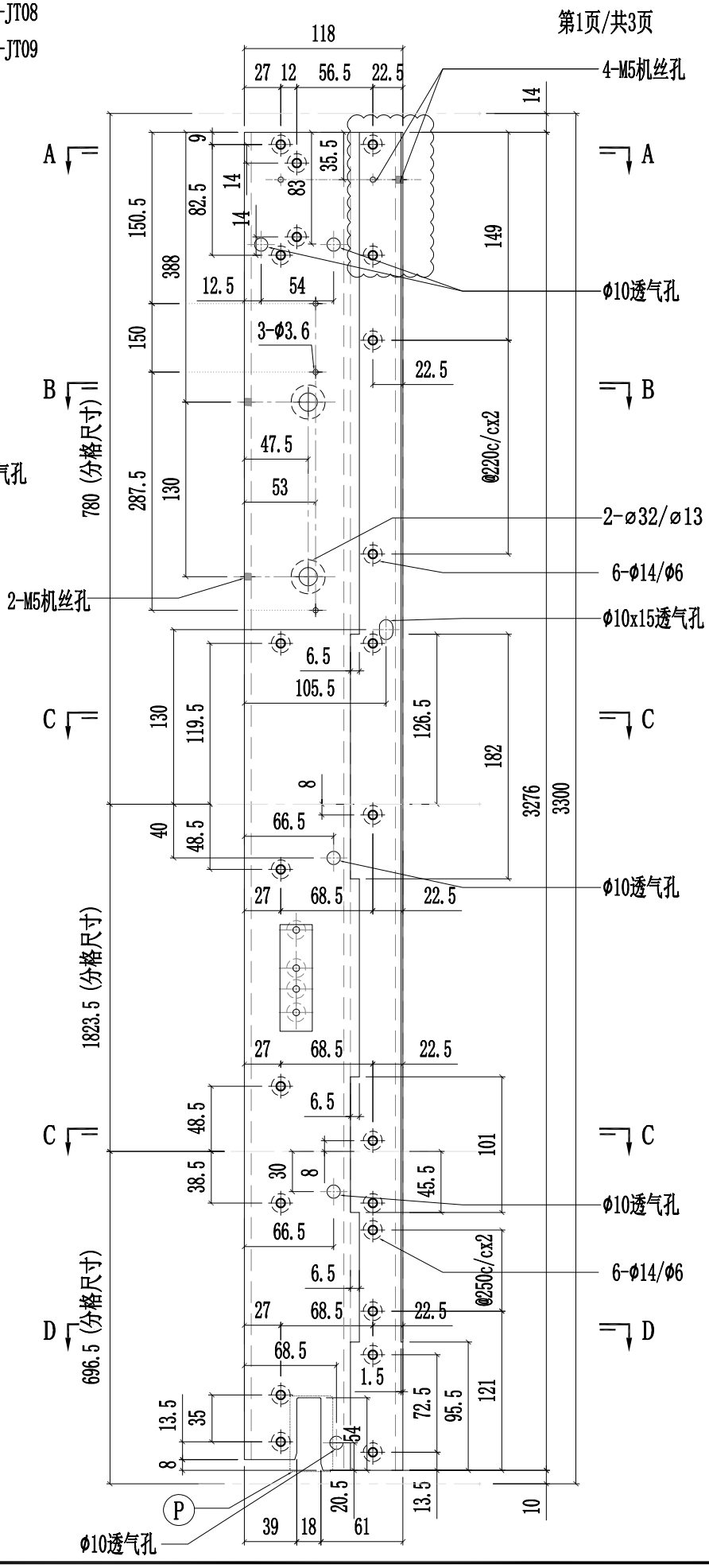

美特鋁質有限公司 MIDI Aluminium Fabricator Ltd.													
							工程號	J857	類別		物料號	-	
							地盤	啟德6552	制圖	陳梓豪	20220211	圖號	X86057-P05
修改	A	B		採用	工廠	✓	地盤	-	图纸名称	铝料加工图	復核	練松文	20220213	數量	-
日期	03.16	03.26		材料颜色		AL2:ECK3X10063S-XF1			材料	X86057	批准	林仁安	20220215	單件重量	- (KG)

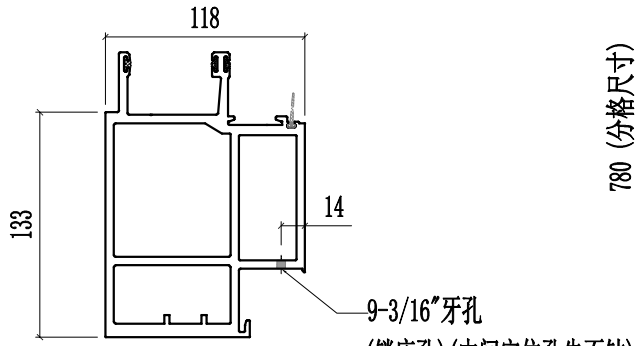

SECTION F-F

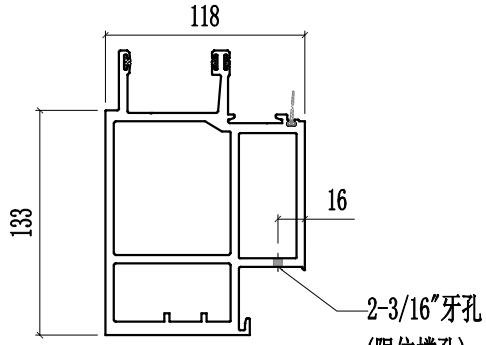

SECTION G-G

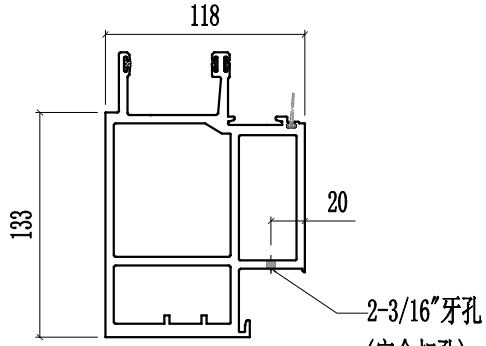

SECTION H-H

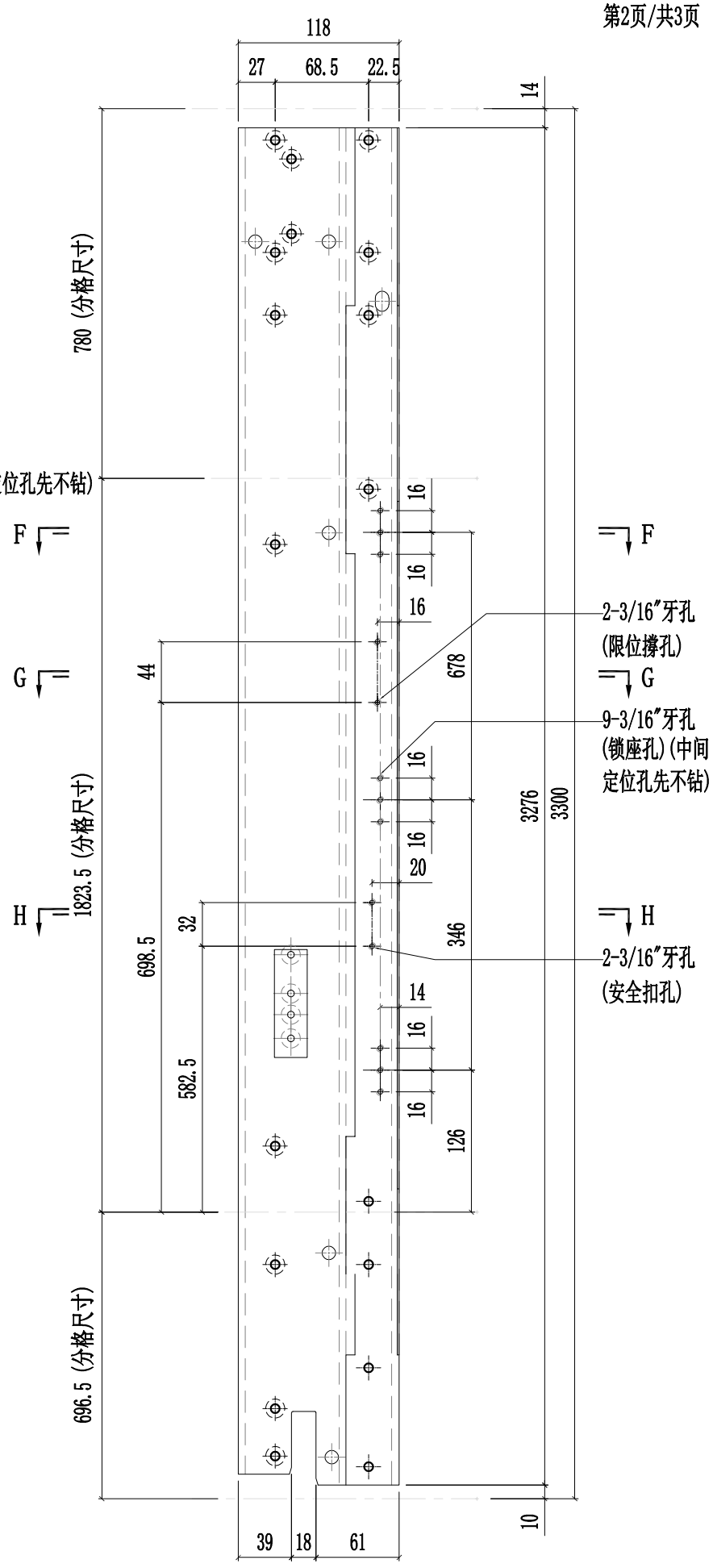

美特鋁質有限公司 MIDI Aluminium Fabricator Ltd.														
									工程號	J857	類別		物料號	-
									地盘	啟德6552	制圖	陈梓豪 20220211	圖號	X86057-P05
修改	A	B	C	採用	工廠	✓	地盤	-	图纸名称	铝料加工图	復核	練松文 20220213	數量	-
日期	03.16	03.26	04.12	材料颜色		AL2:ECK3X10063S-XF1			材料	X86057	批准	林仁安 20220215	單件重量	- (KG)

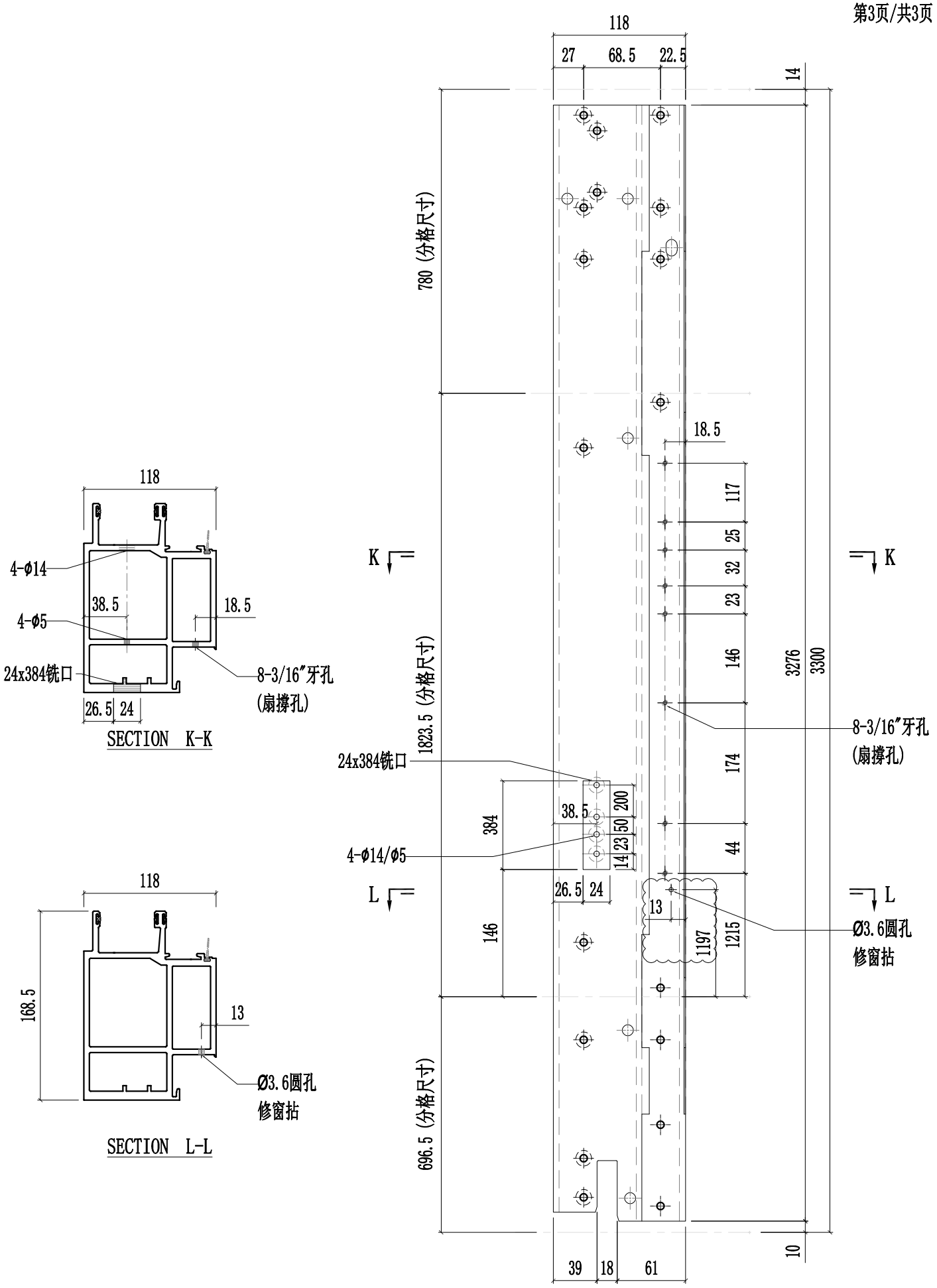

美特鋁質有限公司 MIDI Aluminium Fabricator Ltd.															
									工程號	J857	類別		物料號	-	
									地盤	啟德6552	制圖	陈梓豪	20220211	圖號	X86058-P01
修改	A	B	C	採用	工廠	✓	地盤	-	图纸名称	铝料加工图	復核	練松文	20220213	數量	-
日期	03.16	03.26	04.26	材料颜色		AL2:ECK3X10063S-XF1			材料	X86058	批准	林仁安	20220215	單件重量	- (KG)

第1页/共3页

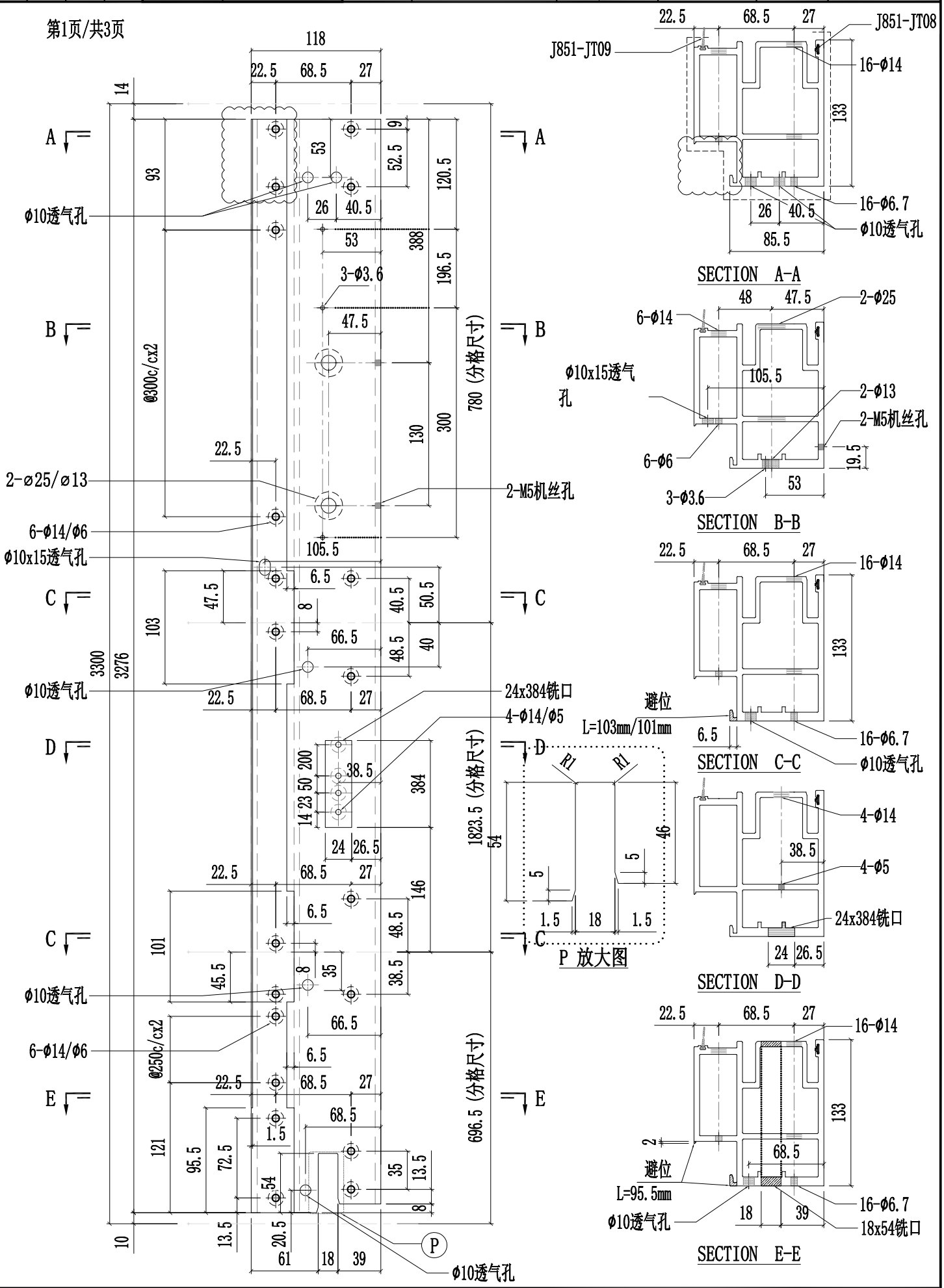

美特鋁質有限公司 MIDI Aluminium Fabricator Ltd.													
							工程號	J857	類別		物料號	-	
							地盤	啟德6552	制圖	陈梓豪	20220211	圖號	X86058-P01
修改	A	B		採用	工廠	✓	地盤	-	图纸名称	铝料加工图	復核	練松文	20220213	數量	-
日期	03.16	03.26		材料颜色		AL2:ECK3X10063S-XF1			材料	X86058	批准	林仁安	20220215	單件重量	- (KG)

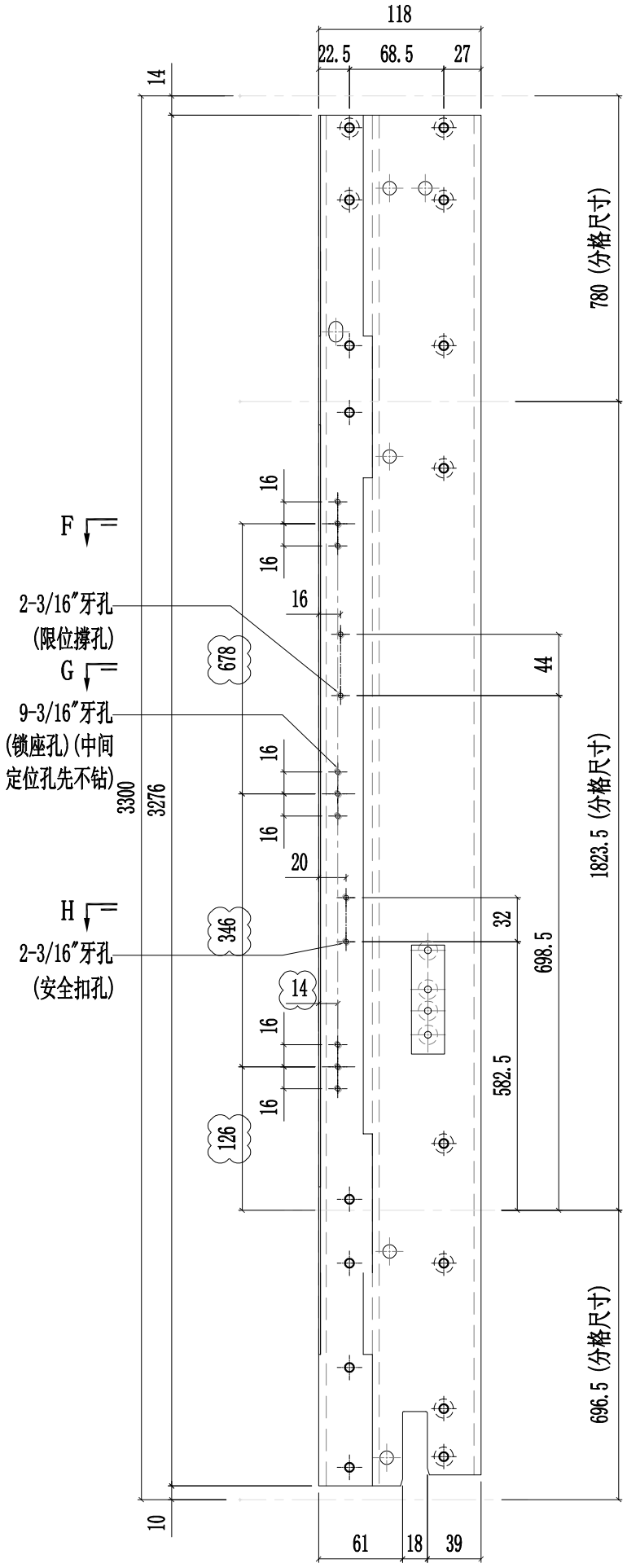

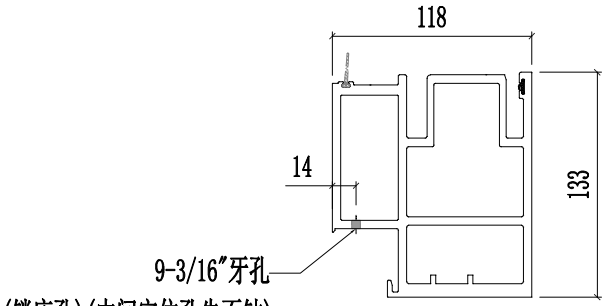

SECTION F-F

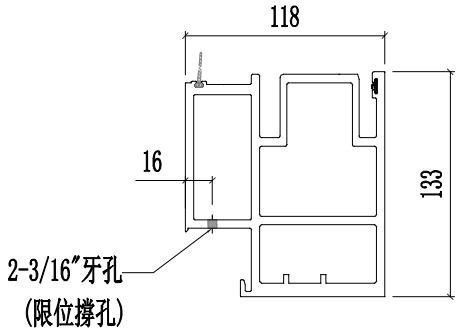

SECTION G-G

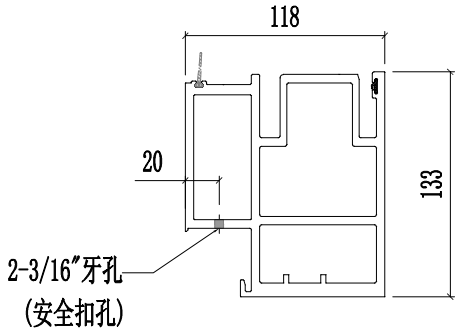

SECTION H-H

美特鋁質有限公司 MIDI Aluminium Fabricator Ltd.													
								工程號	J857	類別		物料號	-
								地盘	啟德6552	制圖	陈梓豪 20220211	圖號	X86058-P01
修改	A	B	C	採用	工廠	✓	地盤 -	图纸名称	铝料加工图	復核	練松文 20220213	數量	-
日期	03.16	03.26	04.12	材料颜色		AL2:ECK3X10063S-XF1		材料	X86058	批准	林仁安 20220215	單件重量	- (KG)

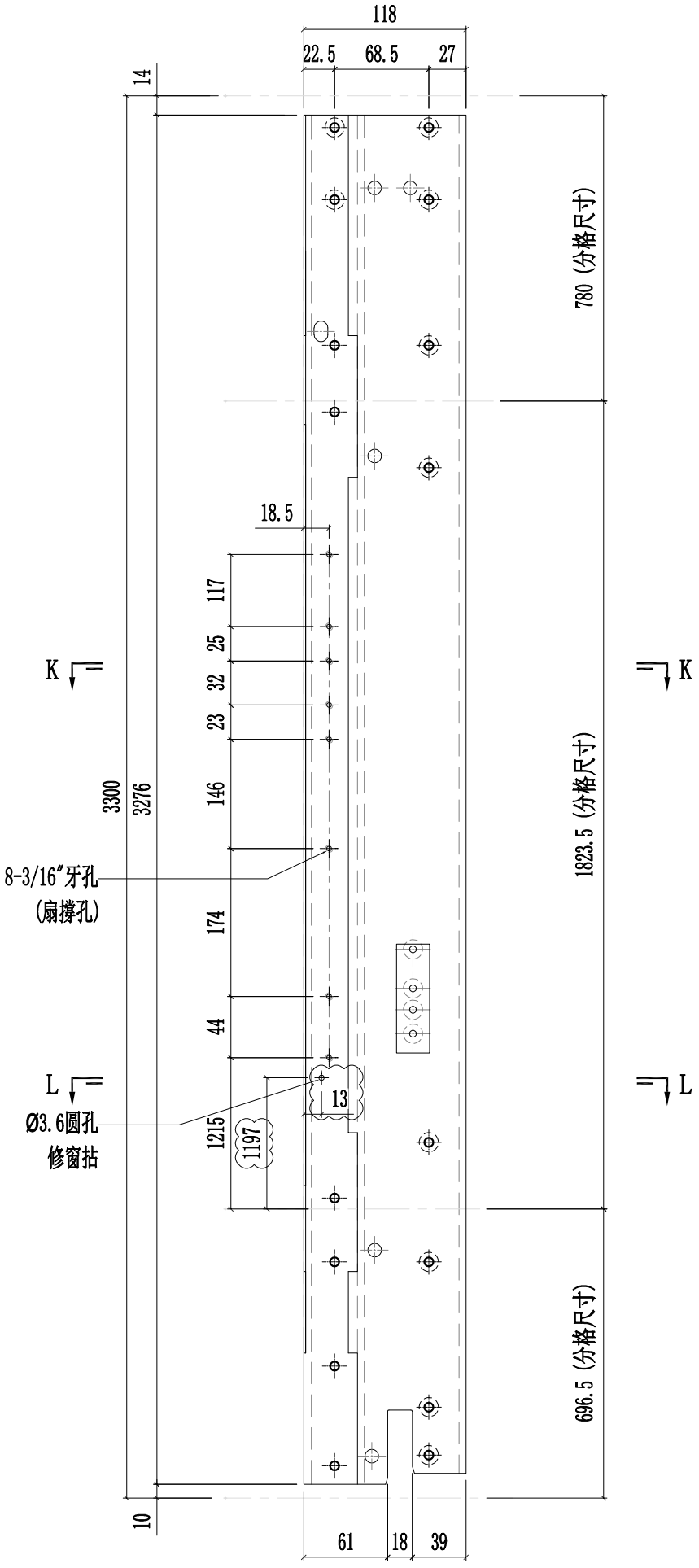

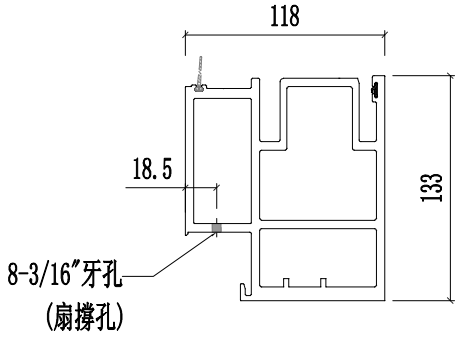

SECTION K-K

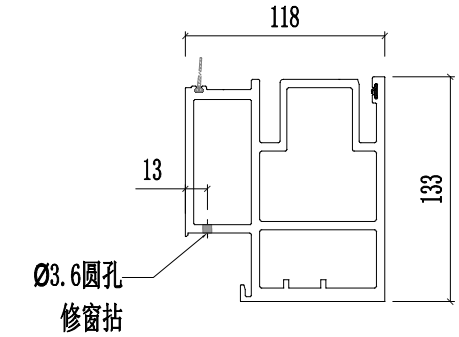

SECTION L-L

美特鋁質有限公司 MIDI Aluminium Fabricator Ltd.														
								工程號	J857	類別		物料號	-	
								地盘	啟德6552	制圖	陈梓豪	20220211	圖號	X86058-P02
修改	A	B	C	採用	工廠	✓	地盤	-	图纸名称	铝料加工图	復核	練松文	20220213	數量	-
日期	03.16	03.26	04.26	材料颜色	AL2:ECK3X10063S-XF1				材料	X86058	批准	林仁安	20220215	單件重量	- (KG)

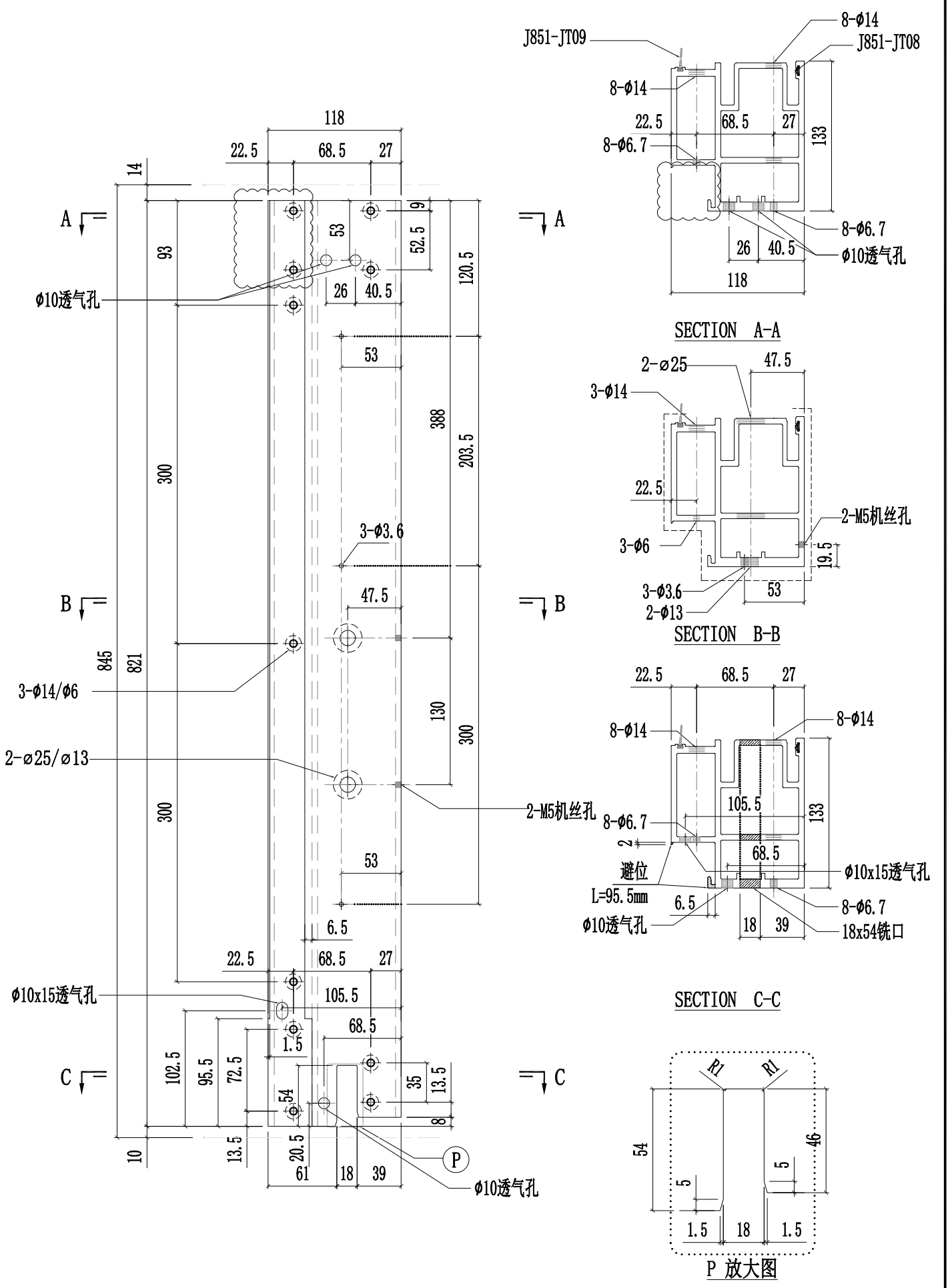

美特鋁質有限公司 MIDI Aluminium Fabricator Ltd.															
									工程號	J857	類別		物料號	-	
									地盤	啟德6552	制圖	陳梓豪	20220211	圖號	X86058-P03
修改	A	B	C	採用	工廠	✓	地盤	-	图纸名称	铝料加工图	復核	練松文	20220213	數量	-
日期	03.16	03.26	04.26	材料颜色		AL2:ECK3X10063S-XF1			材料	X86058	批准	林仁安	20220215	單件重量	- (KG)

第1页/共3页

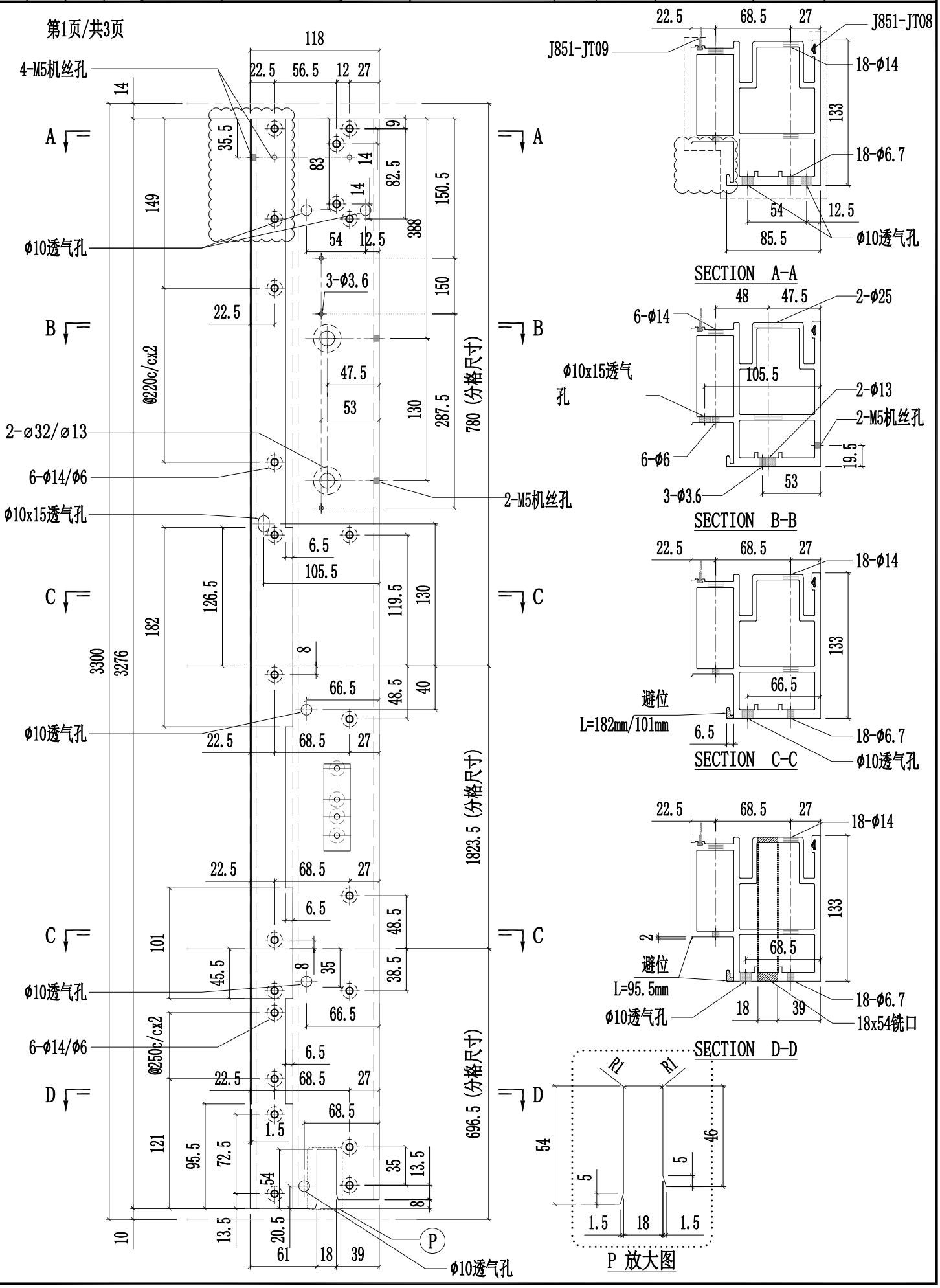

美特鋁質有限公司 MIDI Aluminium Fabricator Ltd.													
							工程號	J857	類別		物料號	-	
							地盤	啟德6552	制圖	陈梓豪	20220211	圖號	X86058-P03
修改	A	B		採用	工廠	✓	地盤	-	图纸名称	铝料加工图	復核	練松文	20220213	數量	-
日期	03.16	03.26		材料颜色		AL2:ECK3X10063S-XF1			材料	X86058	批准	林仁安	20220215	單件重量	- (KG)

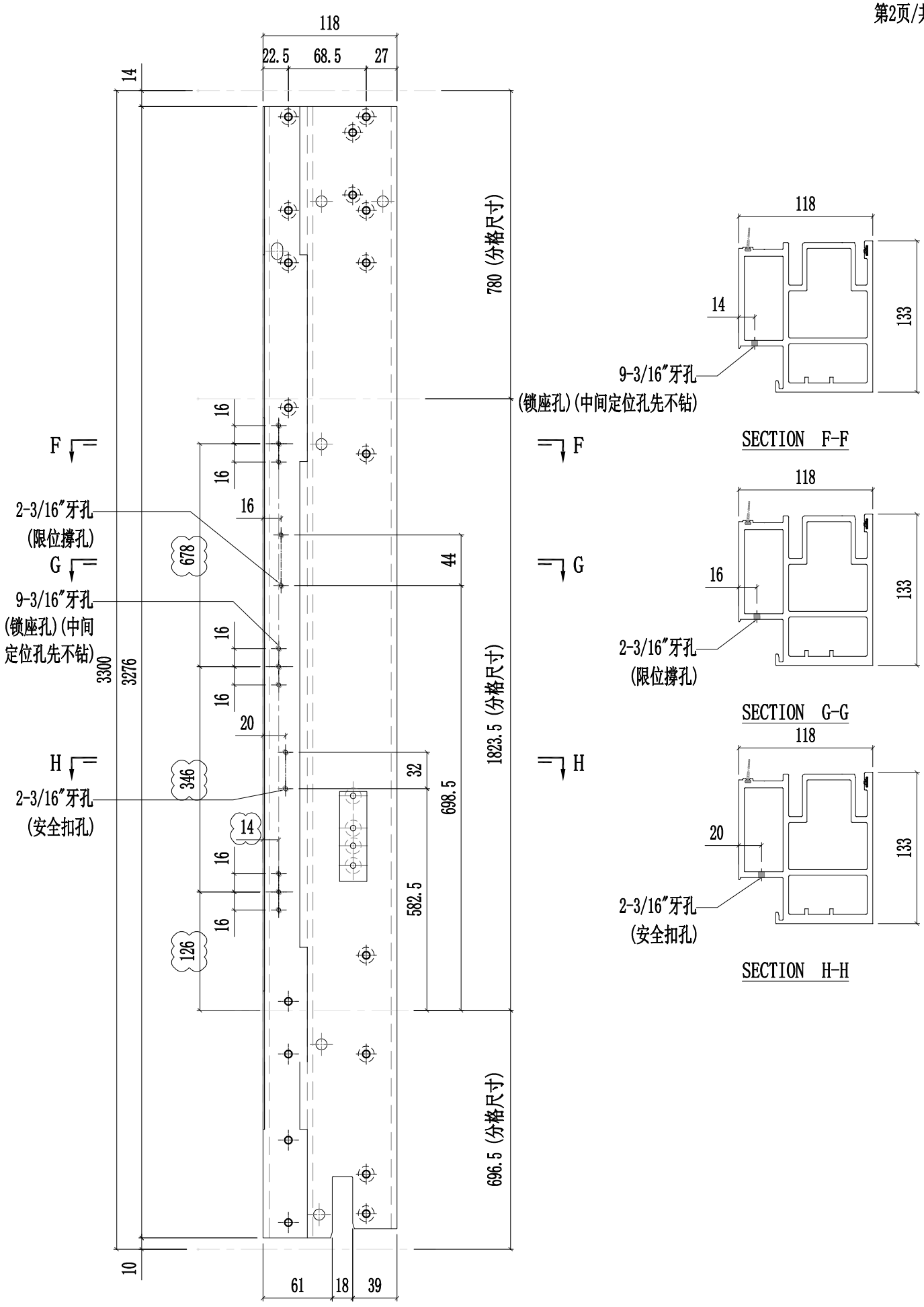

美特鋁質有限公司 MIDI Aluminium Fabricator Ltd.														
								工程號	J857	類別		物料號	-	
								地盘	啟德6552	制圖	陈梓豪	20220211	圖號	X86058-P03
修改	A	B	C	採用	工廠	✓	地盤	-	图纸名称	铝料加工图	復核	練松文	20220213	數量	-
日期	03.16	03.26	04.12	材料颜色		AL2:ECK3X10063S-XF1			材料	X86058	批准	林仁安	20220215	單件重量	- (KG)

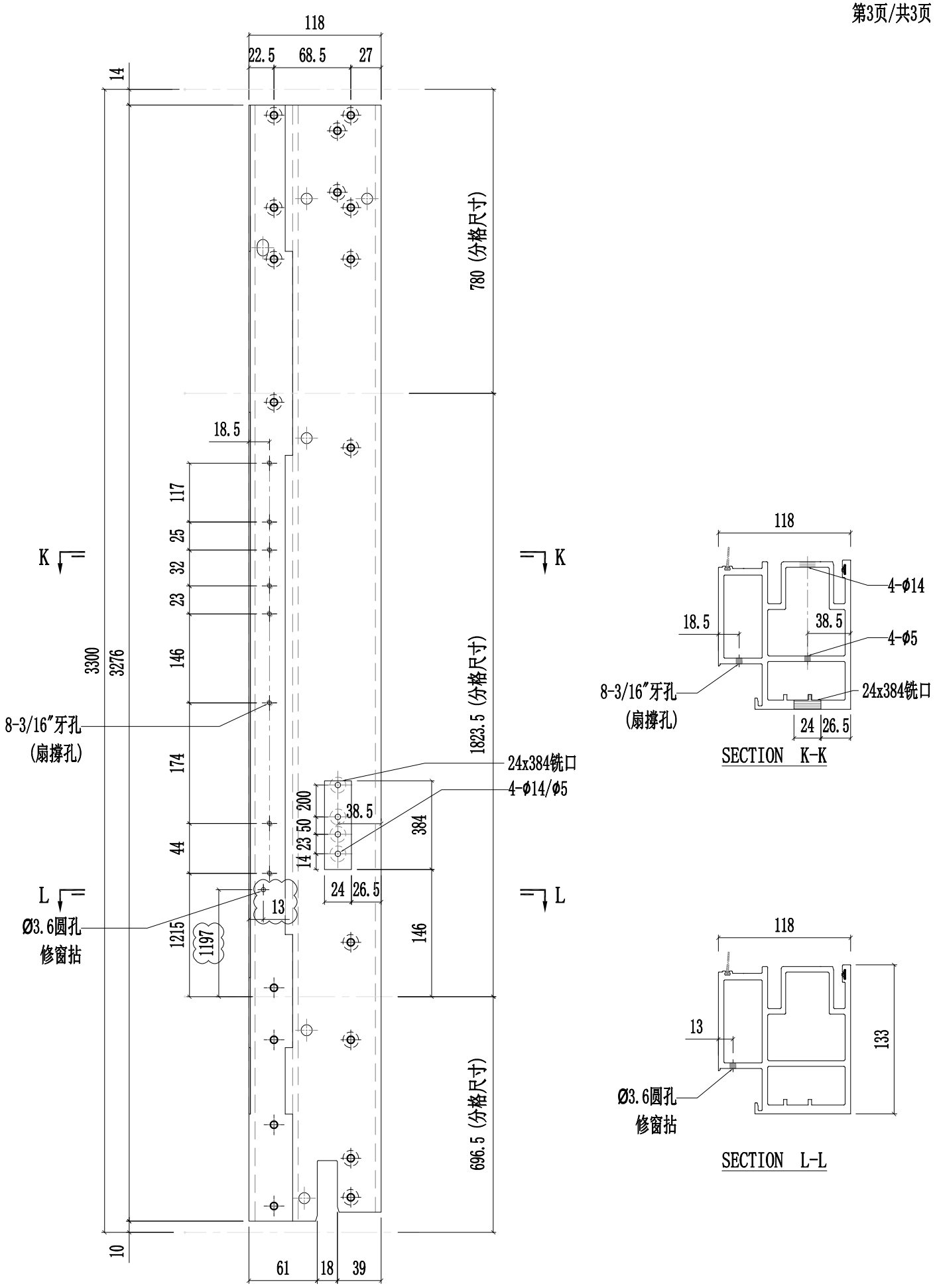

SECTION K-K

SECTION L-L

美特鋁質有限公司 MIDI Aluminium Fabricator Ltd.							工程號	J857	類別		物料號	-		
							地盤	啟德6552	制圖	陈梓豪	20220211	圖號	X86086-P01	
修改	A	B		採用	工廠	✓	地盤	-	图纸名称	铝料加工图	復核	練松文	20220213	數量	-	
日期	03.16	04.26		材料颜色		AL2:ECK3X10063S-XF1			材料	X86086	批准	林仁安	20220215	單件重量	-	(KG)

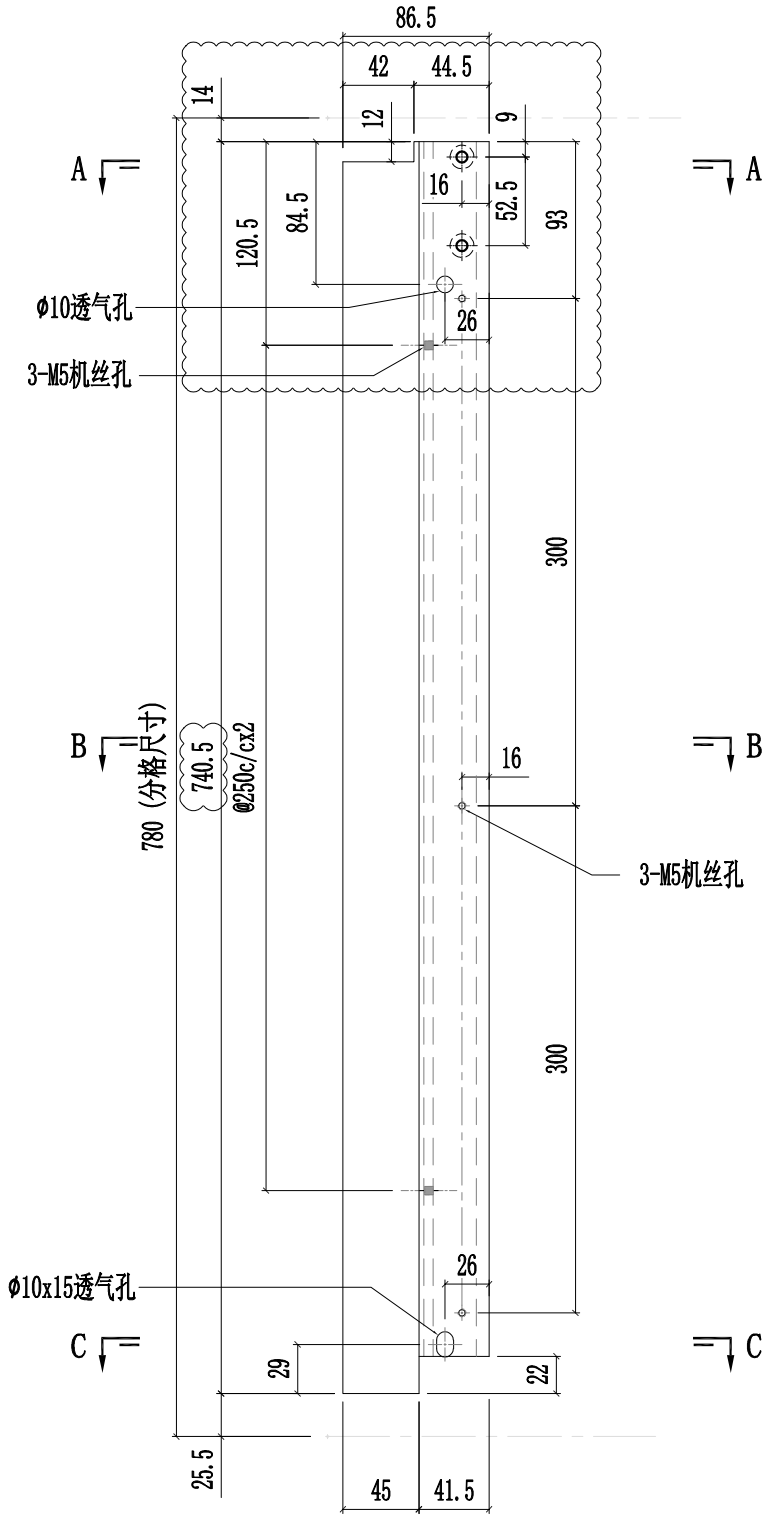

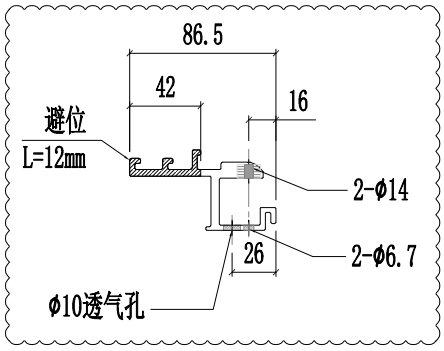

SECTION A-A

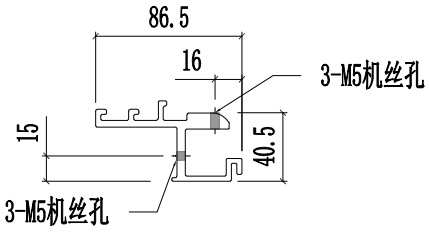

SECTION B-B

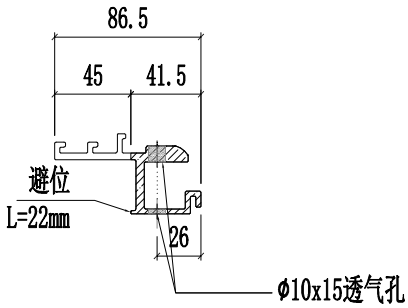

SECTION C-C

美特鋁質有限公司 MIDI Aluminium Fabricator Ltd.							工程號	J857	類別		物料號	-		
							地盘	啟德6552	制圖	陈梓豪	20220211	圖號	X86086-P03	
修改	A	B		採用	工廠	✓ 地盤 -	图纸名称	铝料加工图	復核	練松文	20220213	數量	-	
日期	03.16	04.26		材料颜色		AL2:ECK3X10063S-XF1	材料	X86086	批准	林仁安	20220215	單件重量	-	(KG)

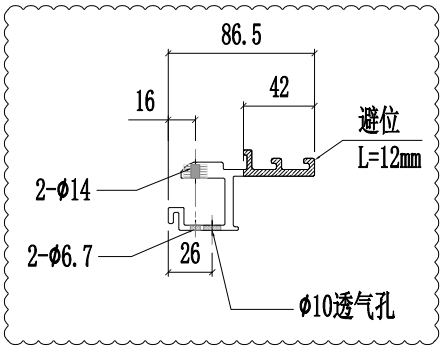

SECTION A-A

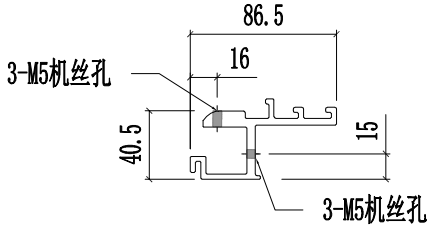

SECTION B-B

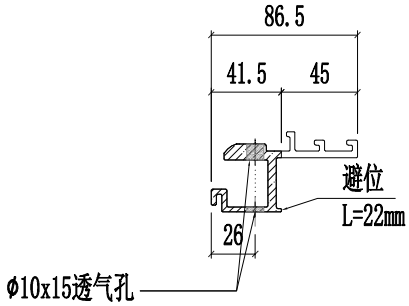

SECTION C-C

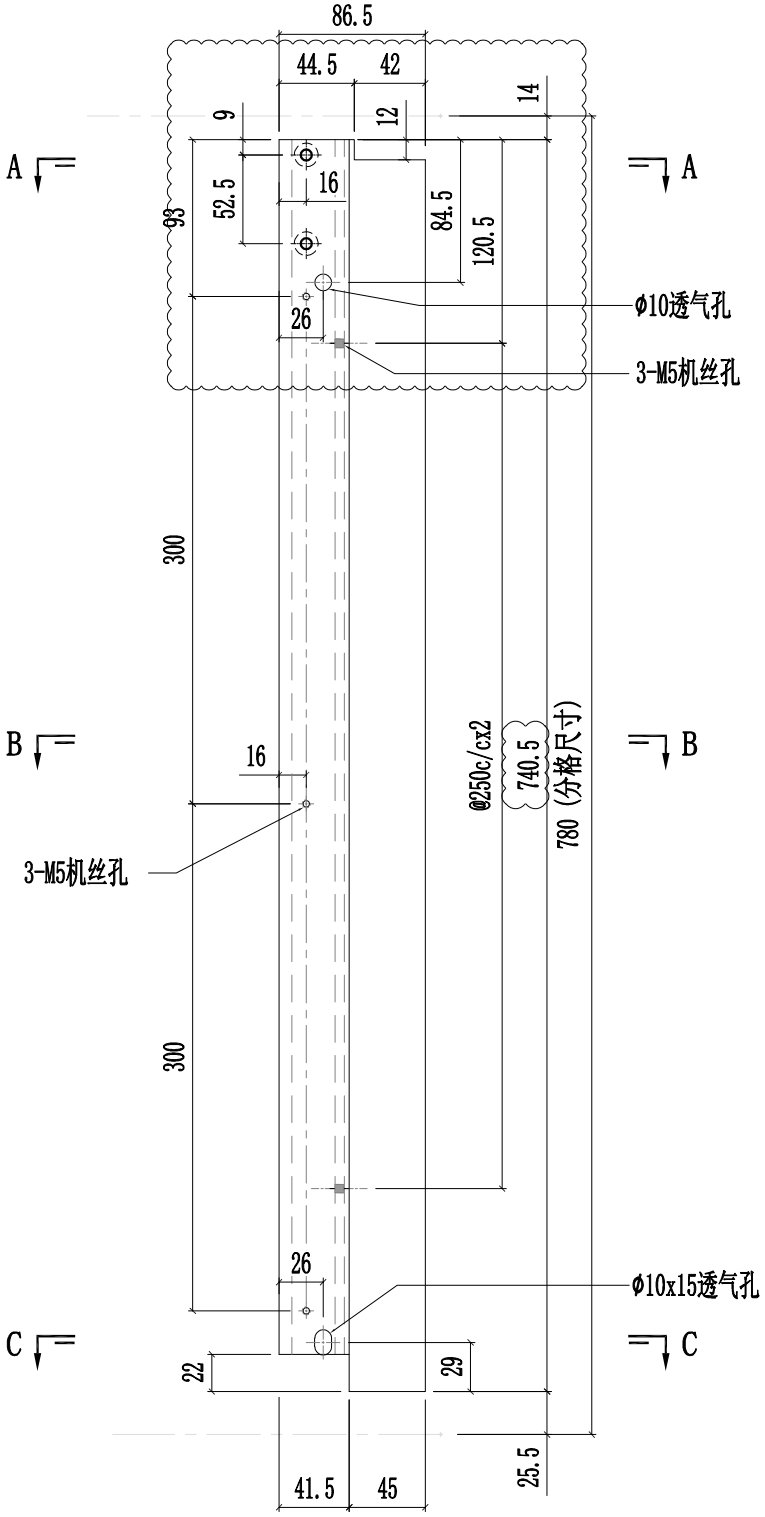

美特鋁質有限公司 MIDI Aluminium Fabricator Ltd.													
							工程號	J857	類別		物料號	-	
							地盘	啟德6552	制圖	陈梓豪 20220211	圖號	X86086-P06	
修改	A	B		採用	工廠	✓	地盤	-	图纸名称	铝料加工图	復核	練松文 20220213	數量	-	
日期	03.16	04.26		材料颜色		AL2:ECK3X10063S-XF1			材料	X86086	批准	林仁安 20220215	單件重量	-	(KG)

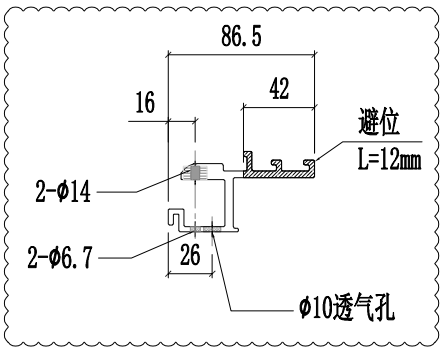

SECTION A-A

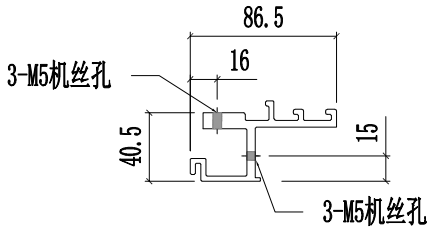

SECTION B-B

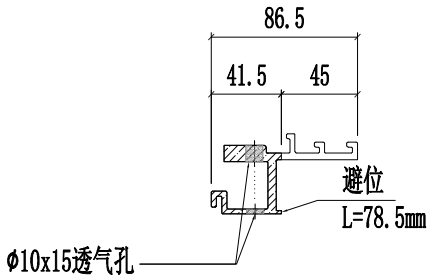

SECTION C-C

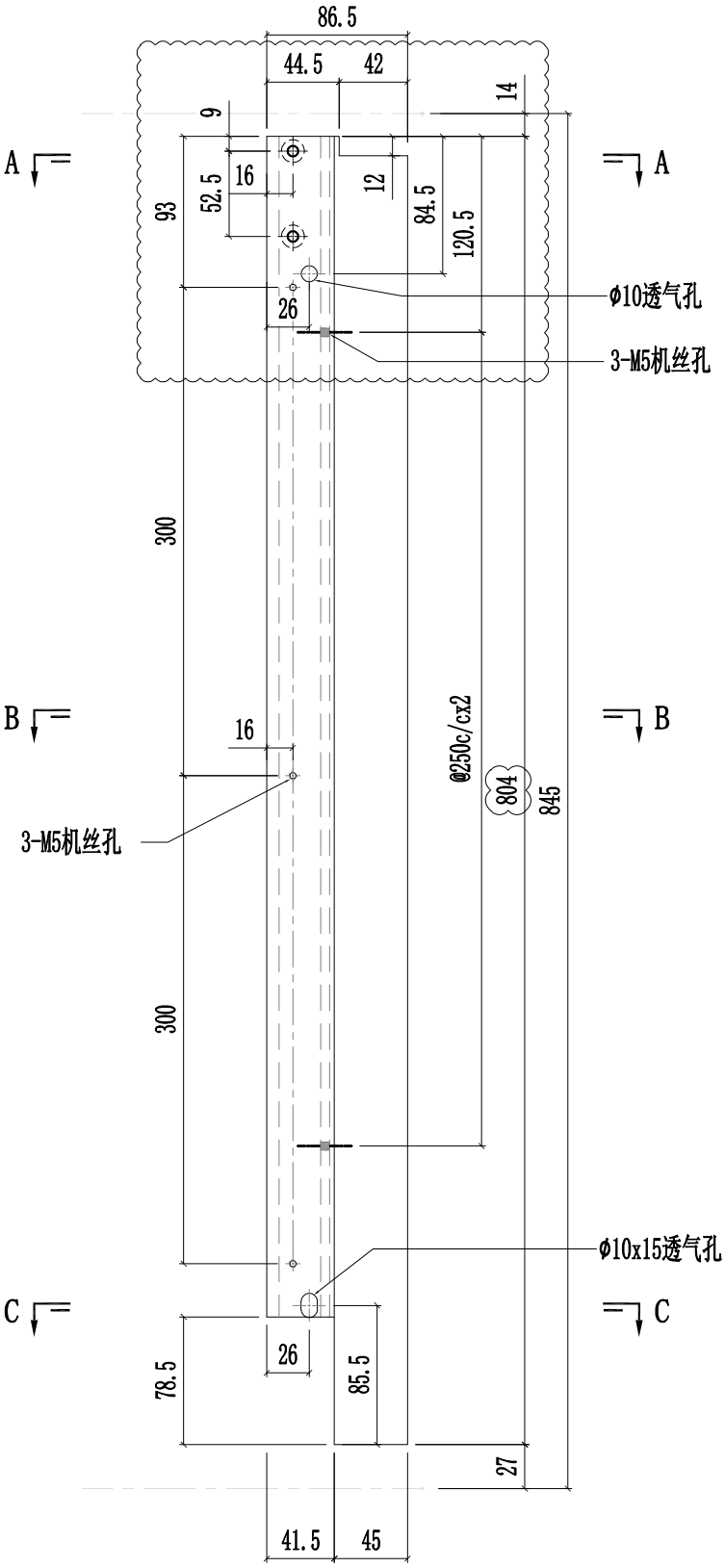

美特鋁質有限公司 MIDI Aluminium Fabricator Ltd.							工程號	J857	類別		物料號	-		
							地盤	啟德6552	制圖	陈梓豪	20220211	圖號	X86086-P07	
修改	A	B		採用	工廠	✓	地盤	-	图纸名称	铝料加工图	復核	練松文	20220213	數量	-	
日期	03.16	04.26		材料颜色		AL2:ECK3X10063S-XF1			材料	X86086	批准	林仁安	20220215	單件重量	-	(KG)

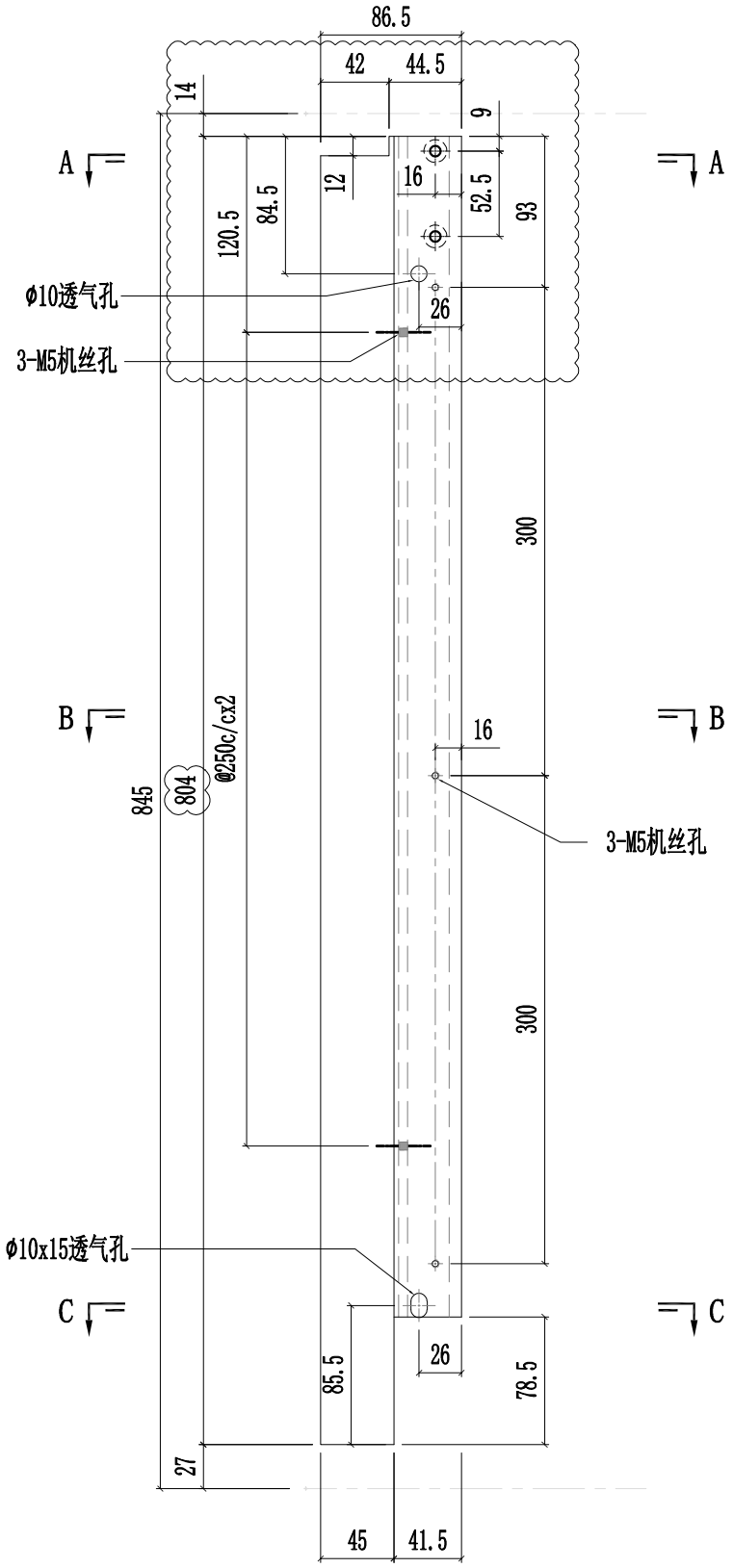

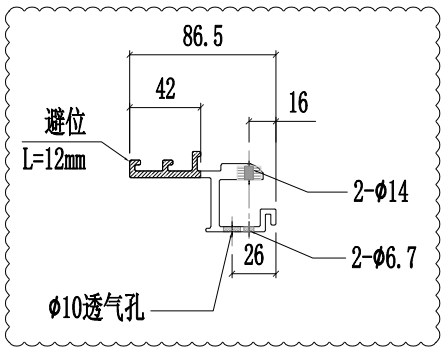

SECTION A-A

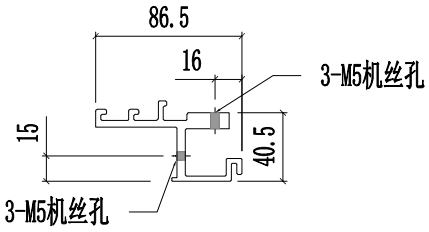

SECTION B-B

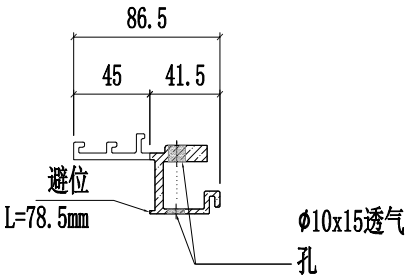

SECTION C-C

美特鋁質有限公司 MIDI Aluminium Fabricator Ltd.						工程號	J857	類別		物料號	-		
						地盤	啟德6552	制圖	陈梓豪	20220211	圖號	X86086-P08	
修改	A	B		採用	工廠 ✓	地盤 -	图纸名称	铝料加工图	復核	練松文	20220213	數量	-
日期	03.16	04.26		材料顏色	AL2:ECK3X10063S-XF1		材料	X86086	批准	林仁安	20220215	單件重量	- (KG)

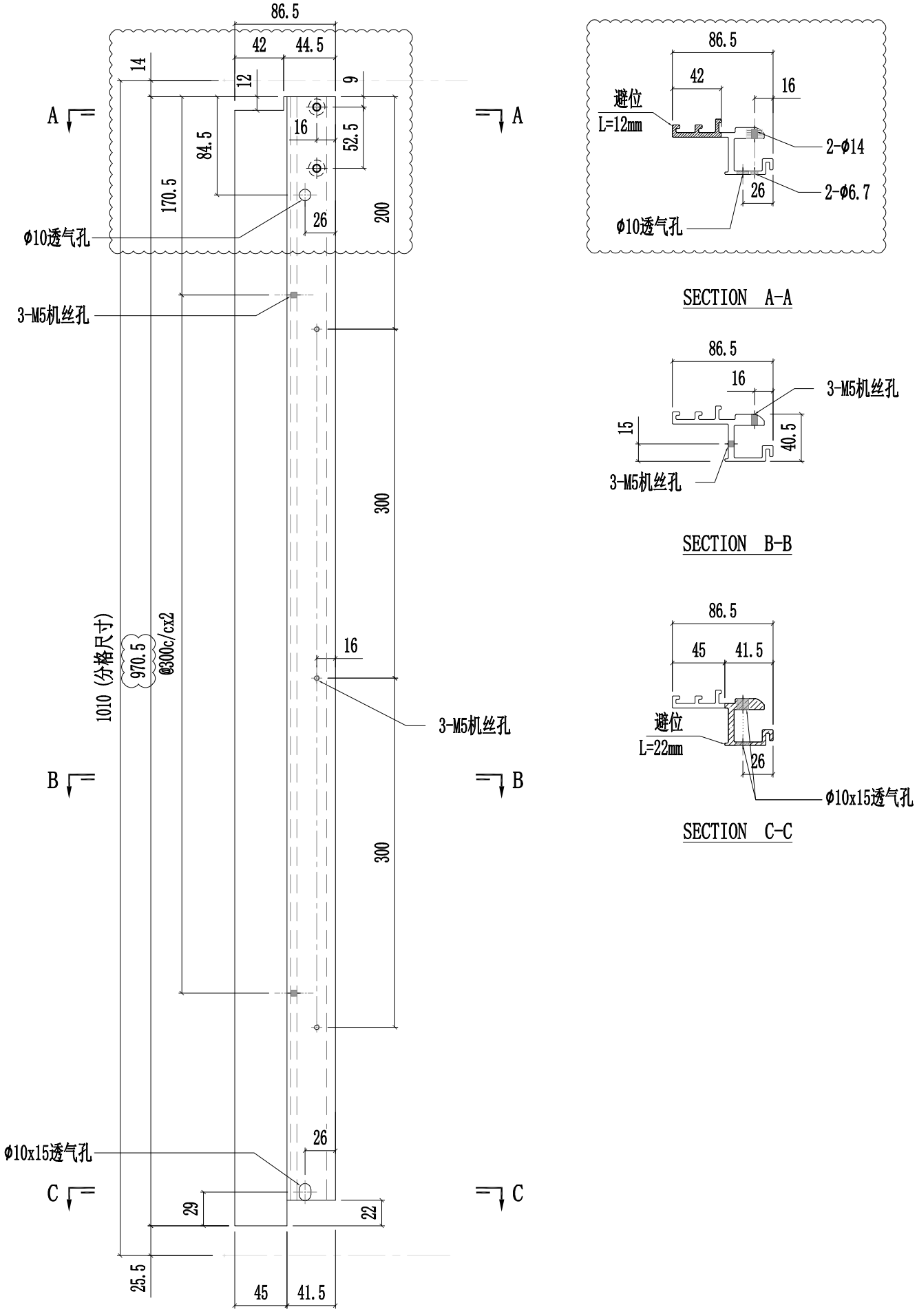

美特鋁質有限公司 MIDI Aluminium Fabricator Ltd.													
							工程號	J857	類別		物料號	-	
							地盘	啟德6552	制圖	陈梓豪	20220211	圖號	X86086-P09
修改	A	B		採用	工廠	✓	地盤	-	图纸名称	铝料加工图	復核	練松文	20220213	數量	-
日期	03.16	04.26		材料颜色		AL2:ECK3X10063S-XF1			材料	X86086	批准	林仁安	20220215	單件重量	- (KG)

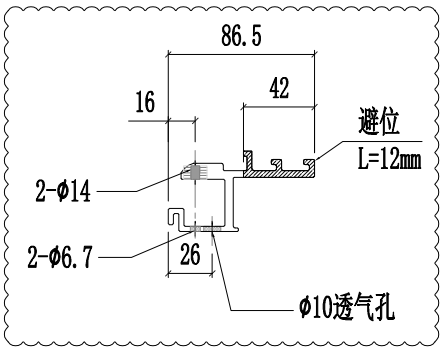

SECTION A-A

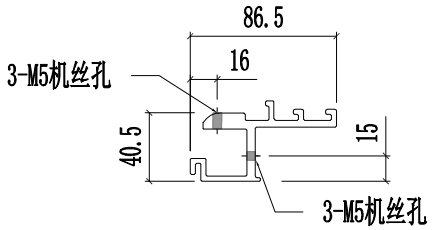

SECTION B-B

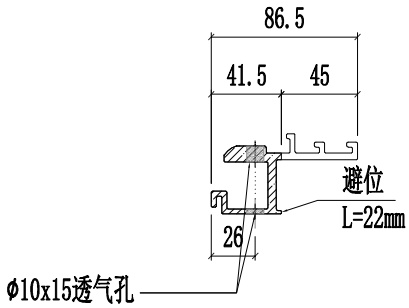

SECTION C-C

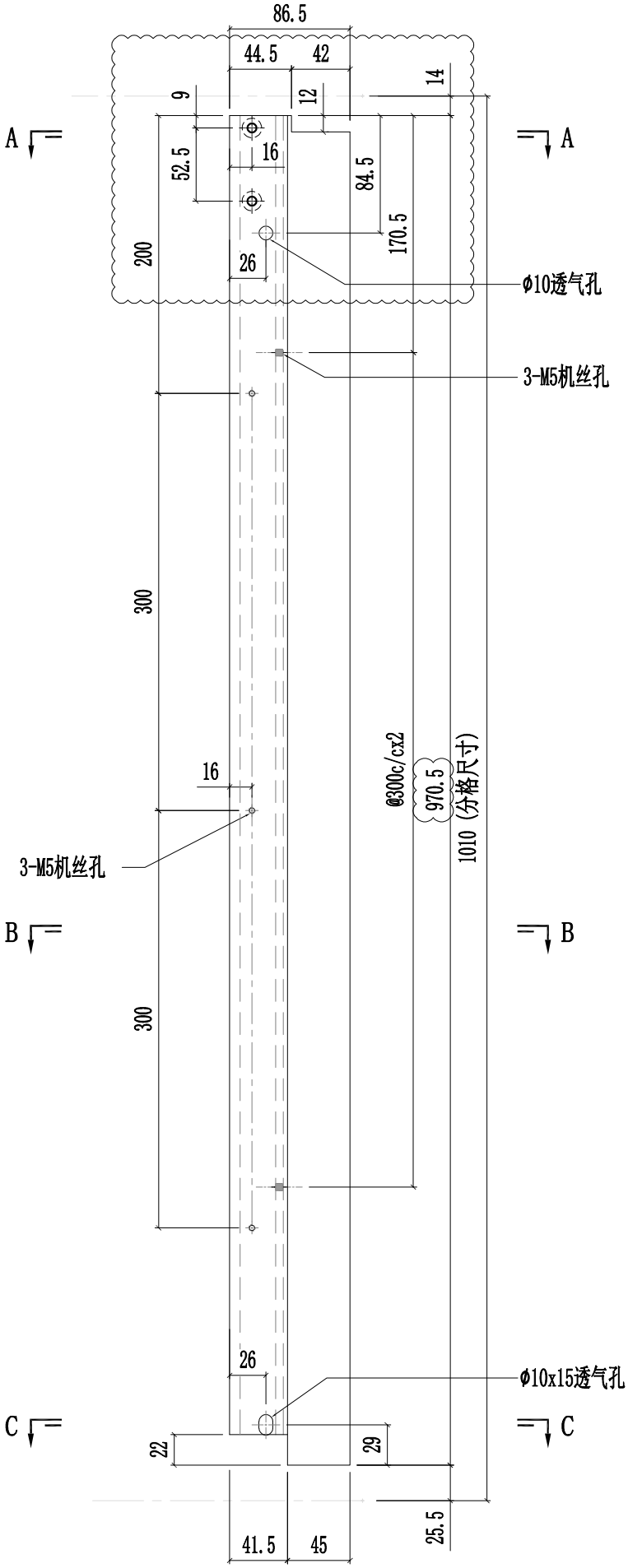

美特鋁質有限公司 MIDI Aluminium Fabricator Ltd.							工程號	J857	類別		物料號	-		
							地盤	啟德6552	制圖	陈梓豪	20220211	圖號	X86086-P10	
修改	A	B		採用	工廠	✓	地盤	-	图纸名称	铝料加工图	復核	練松文	20220213	數量	-	
日期	03.16	04.26		材料颜色		AL2:ECK3X10063S-XF1			材料	X86086	批准	林仁安	20220215	單件重量	-	(KG)

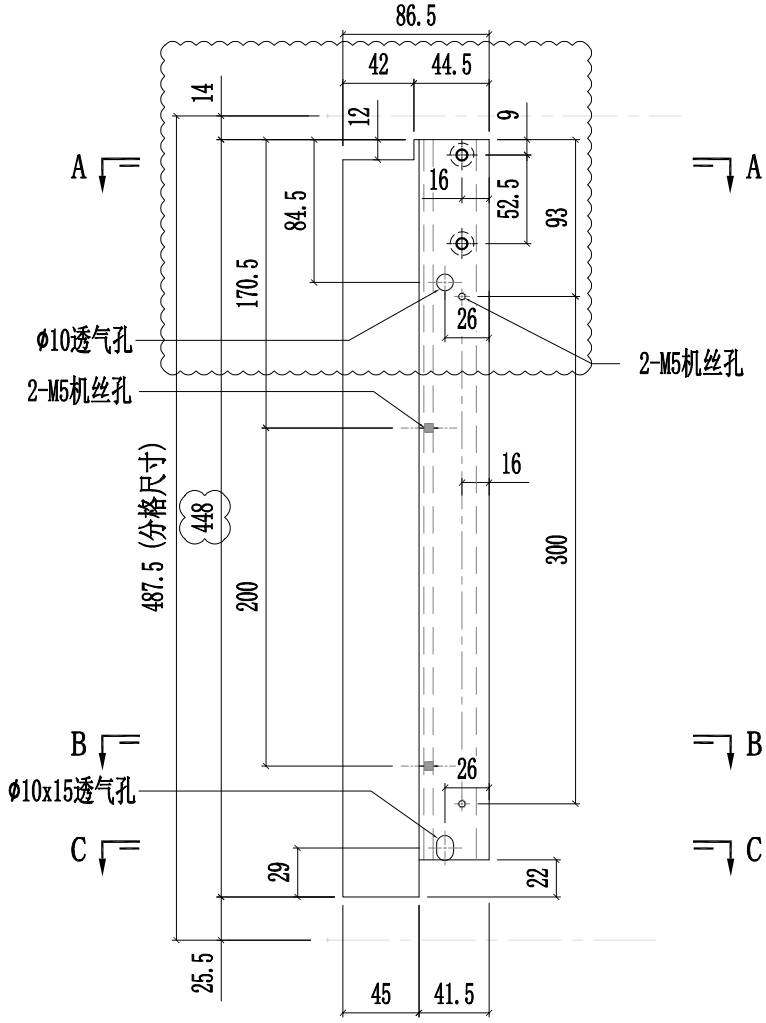

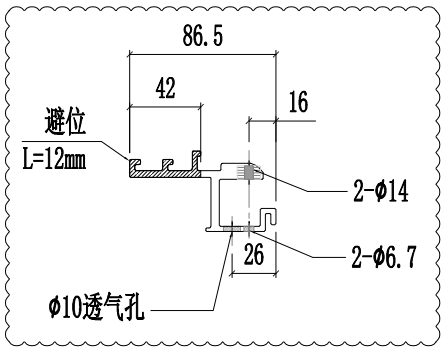

SECTION A-A

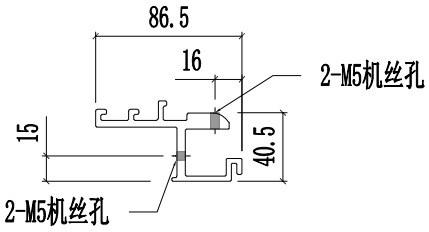

SECTION B-B

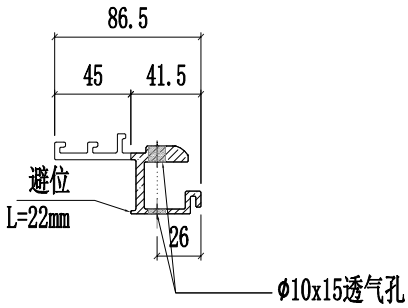

SECTION C-C

美特鋁質有限公司 MIDI Aluminium Fabricator Ltd.							工程號	J857	類別		物料號	-		
							地盘	啟德6552	制圖	陈梓豪	20220211	圖號	X86086-P11	
修改	A	B		採用	工廠	✓ 地盤 -	图纸名称	铝料加工图	復核	練松文	20220213	數量	-	
日期	03.16	04.26		材料颜色		AL2:ECK3X10063S-XF1	材料	X86086	批准	林仁安	20220215	單件重量	-	(KG)

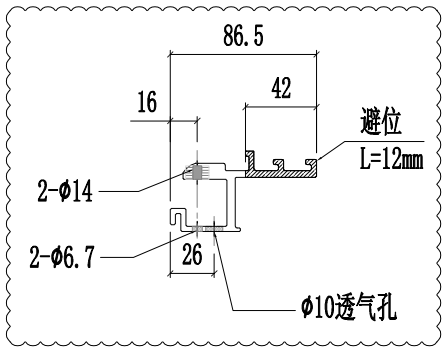

SECTION A-A

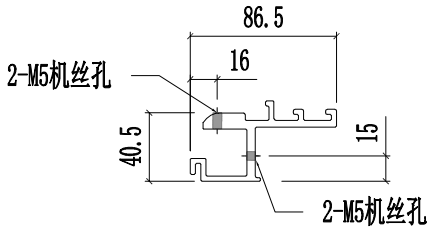

SECTION B-B

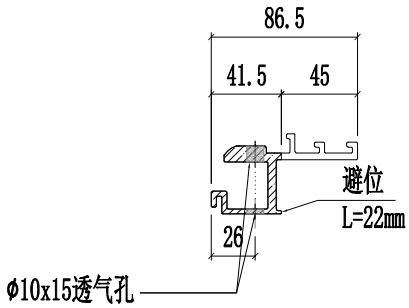

SECTION C-C

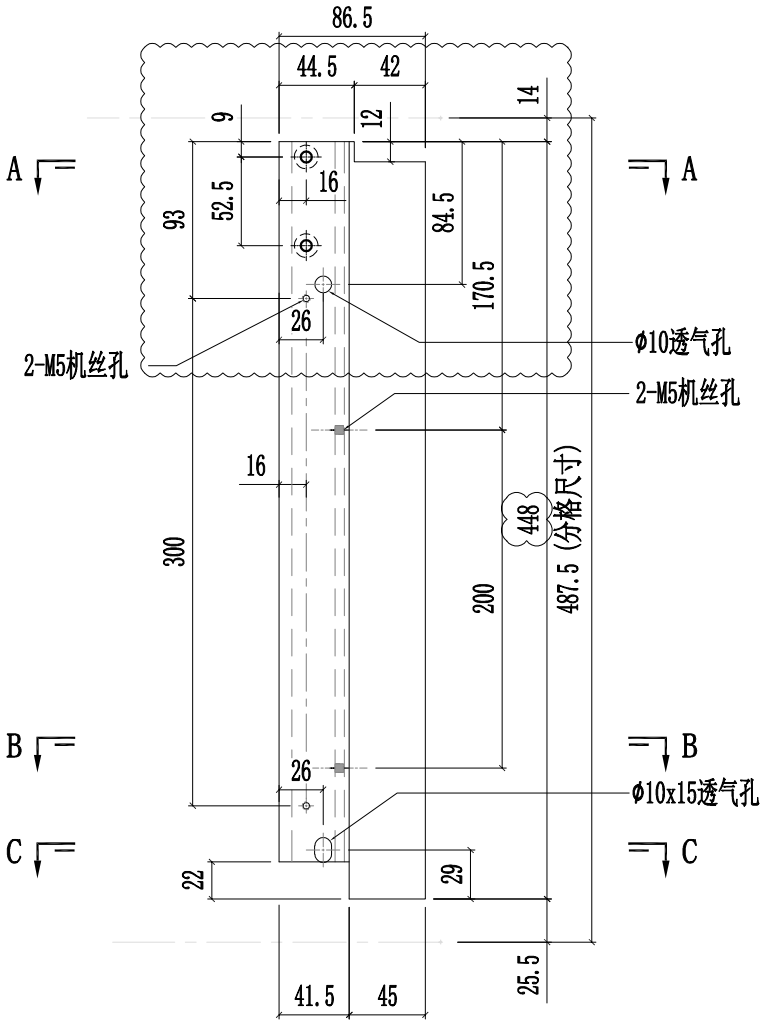

美特鋁質有限公司 MIDI Aluminium Fabricator Ltd.							工程號	J857	類別		物料號	-		
							地盘	啟德6552	制圖	陈梓豪	20220211	圖號	X86086-P12	
修改	A	B		採用	工廠	✓	地盤	-	图纸名称	铝料加工图	復核	練松文	20220213	數量	-	
日期	03.16	04.26		材料颜色		AL2:ECK3X10063S-XF1			材料	X86086	批准	林仁安	20220215	單件重量	-	(KG)

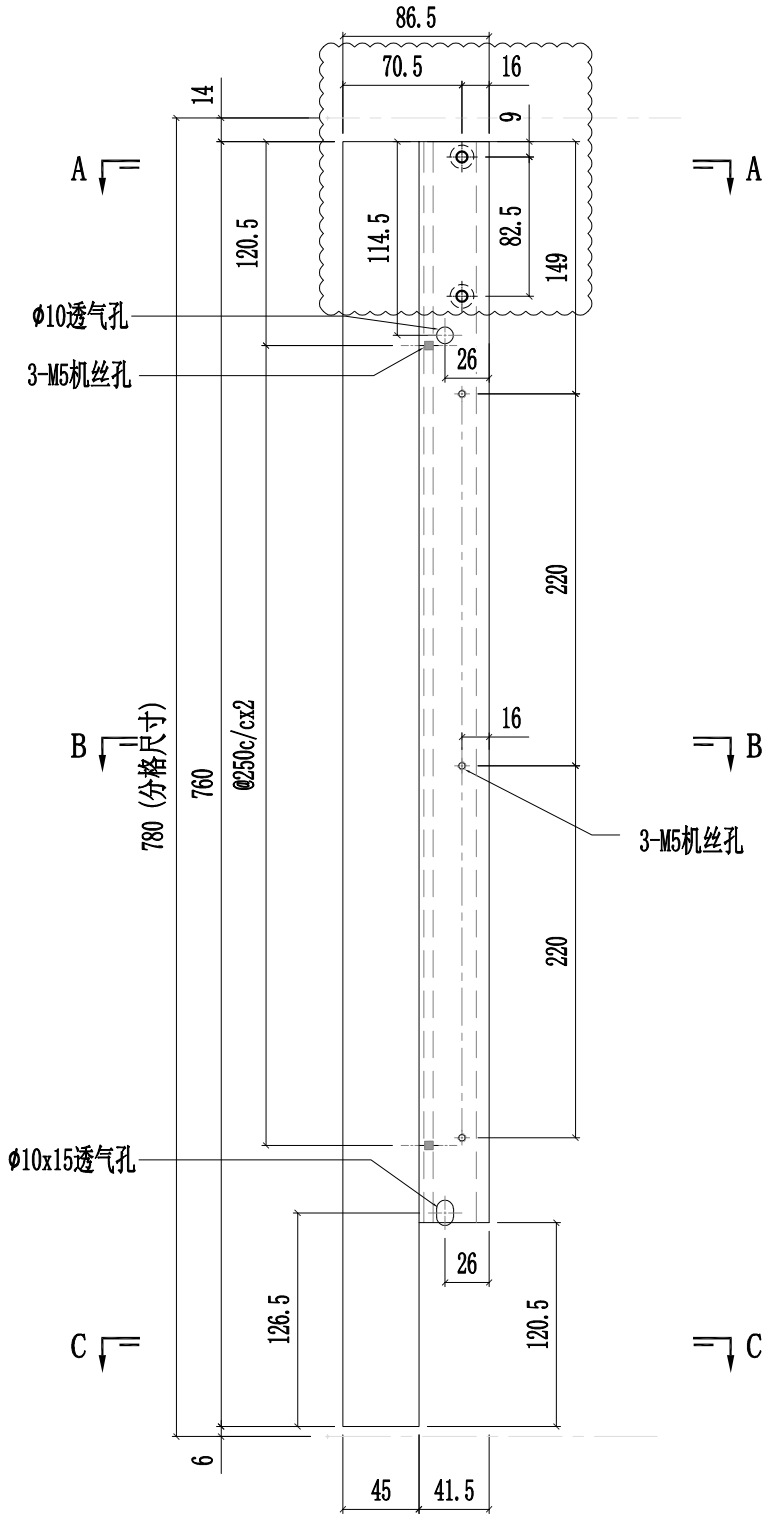

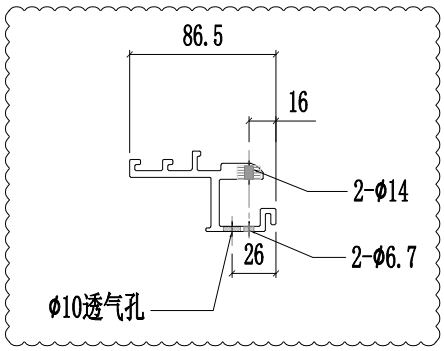

SECTION A-A

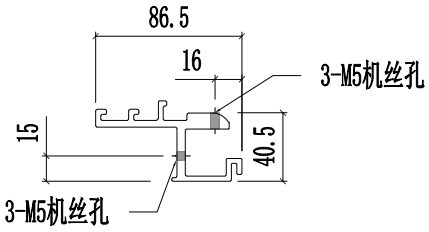

SECTION B-B

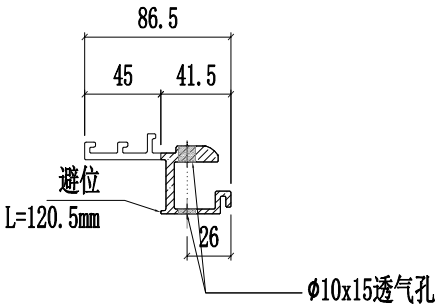

SECTION C-C

美特鋁質有限公司 MIDI Aluminium Fabricator Ltd.													
						工程號	J857	類別		物料號	-		
						地盘	啟德6552	制圖	陈梓豪	20220211	圖號	X86086-P13	
修改	A	B		採用	工廠	✓	地盤	-	图纸名称	铝料加工图	復核	練松文	20220213	數量	-	
日期	03.16	04.26		材料颜色		AL2:ECK3X10063S-XF1			材料	X86086	批准	林仁安	20220215	單件重量	-	(KG)

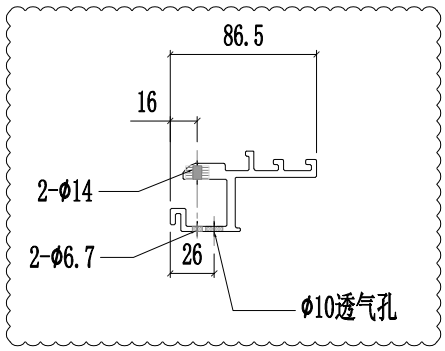

SECTION A-A

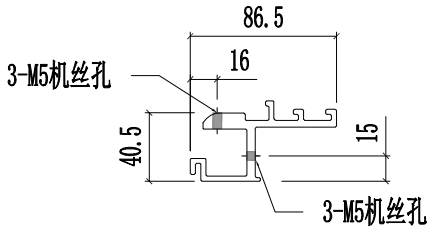

SECTION B-B

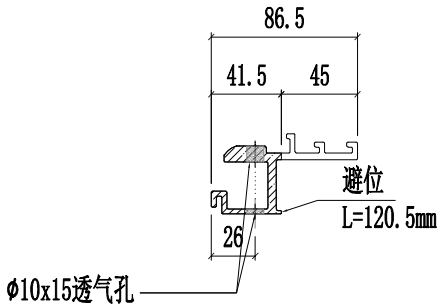

SECTION C-C

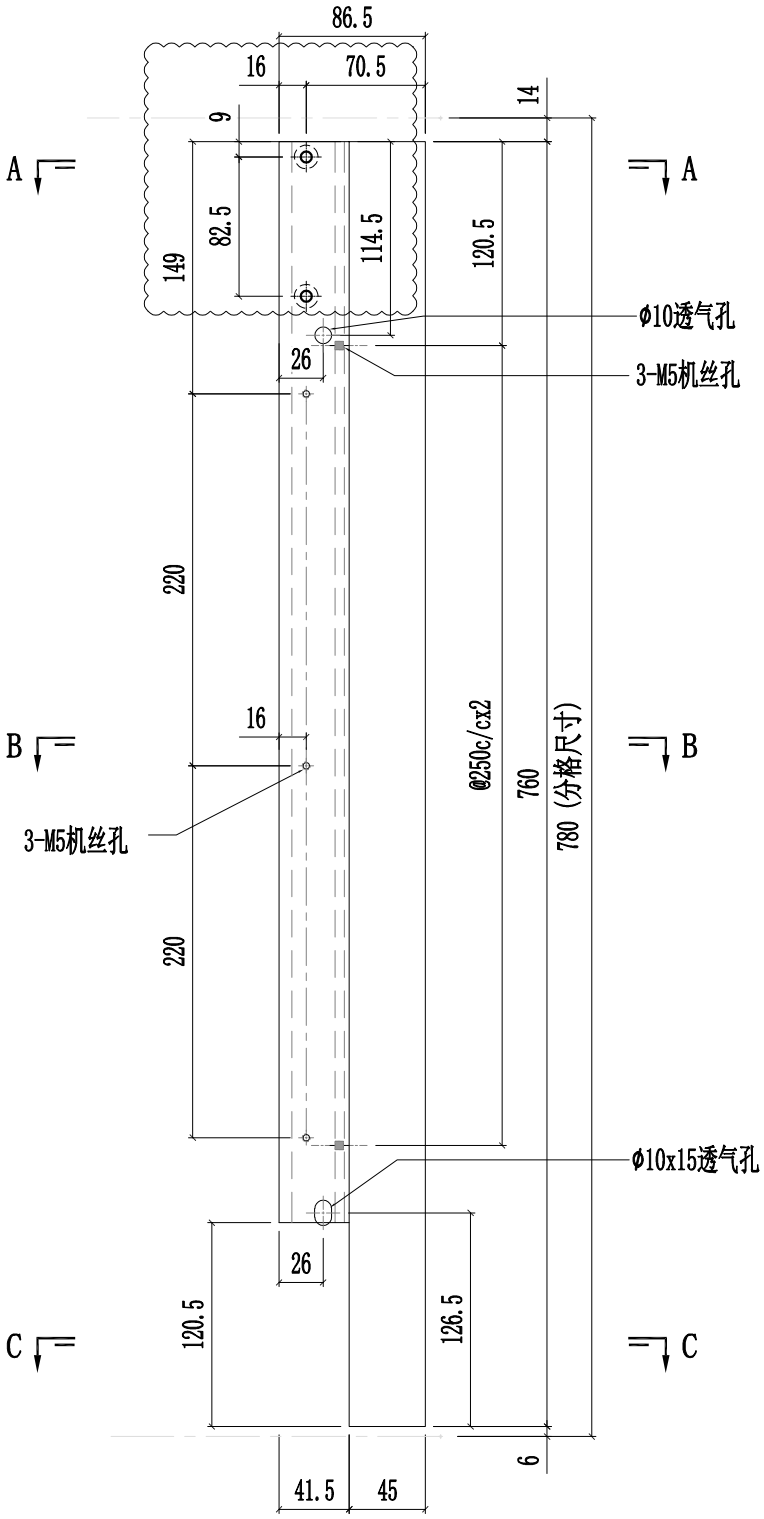

美特鋁質有限公司 MIDI Aluminium Fabricator Ltd.							工程號	J857	類別		物料號	-		
							地盘	啟德6552	制圖	陈梓豪	20220211	圖號	X86086-P14	
修改	A	B		採用	工廠	✓ 地盤 -	图纸名称	铝料加工图	復核	練松文	20220213	數量	-	
日期	03.16	04.26		材料颜色		AL2:ECK3X10063S-XF1	材料	X86086	批准	林仁安	20220215	單件重量	-	(KG)

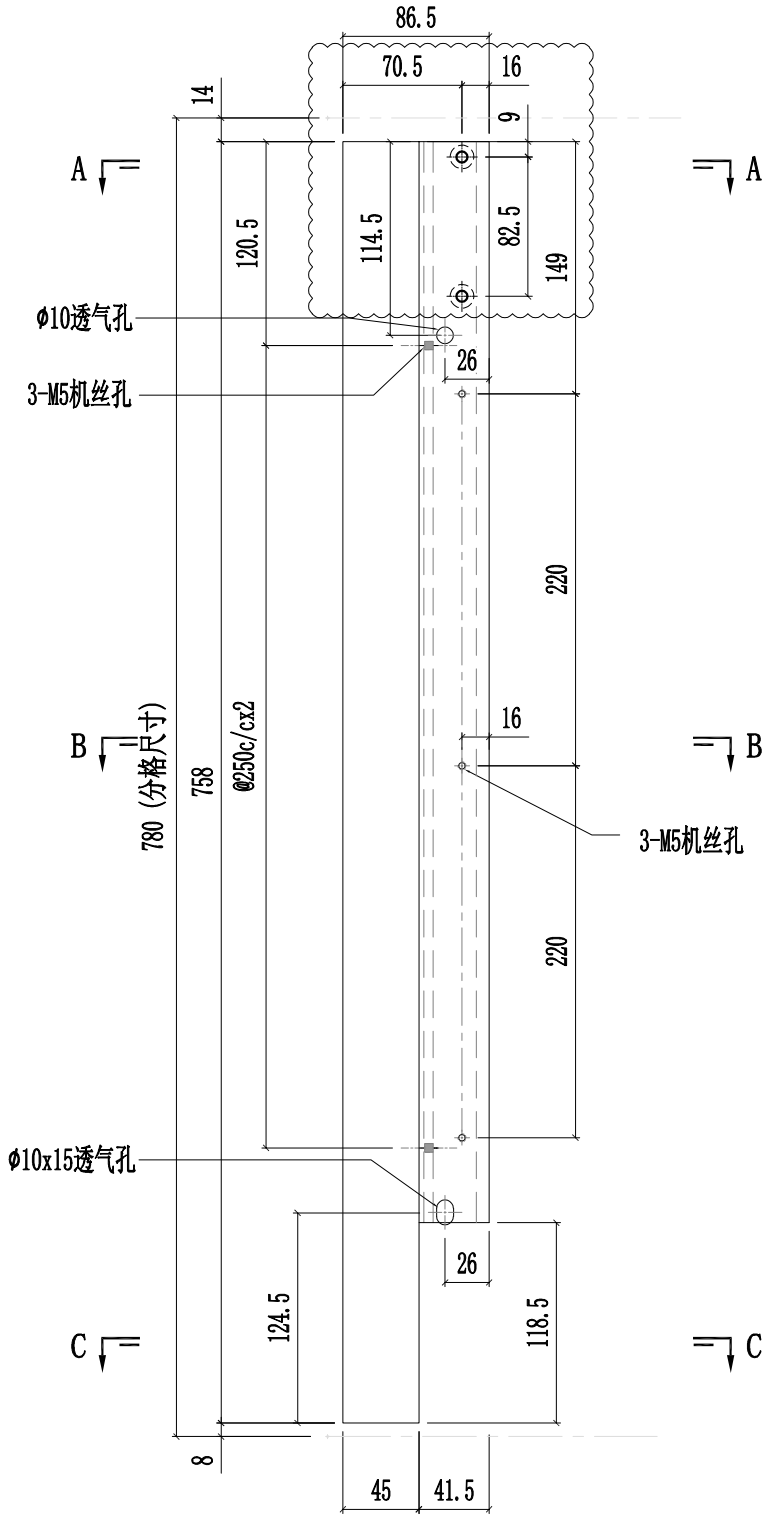

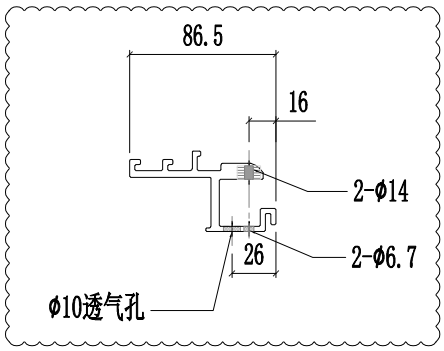

SECTION A-A

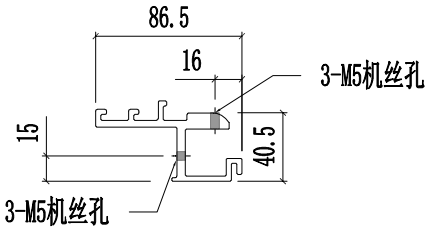

SECTION B-B

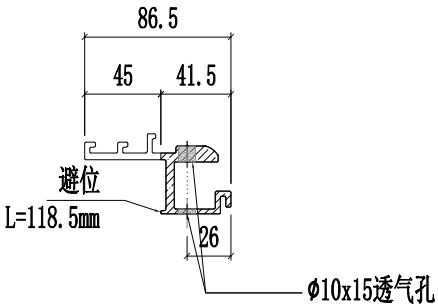

SECTION C-C

美特鋁質有限公司 MIDI Aluminium Fabricator Ltd.													
							工程號	J857	類別		物料號	-	
							地盘	啟德6552	制圖	陈梓豪	20220211	圖號	X86086-P15
修改	A	B		採用	工廠	✓	地盤	-	图纸名称	铝料加工图	復核	練松文	20220213	數量	-
日期	03.16	04.26		材料颜色		AL2:ECK3X10063S-XF1			材料	X86086	批准	林仁安	20220215	單件重量	- (KG)

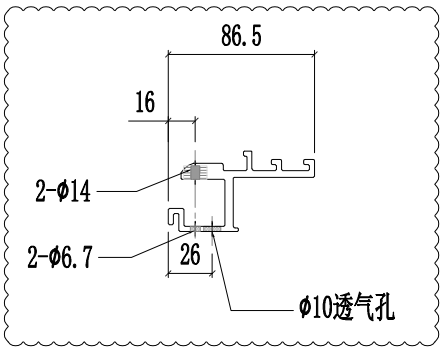

SECTION A-A

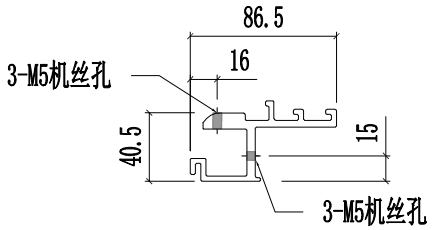

SECTION B-B

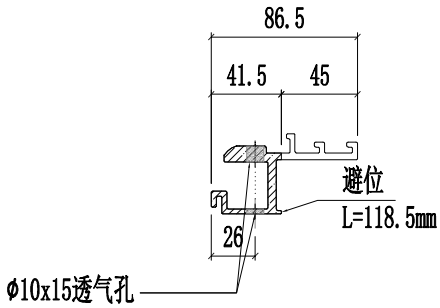

SECTION C-C

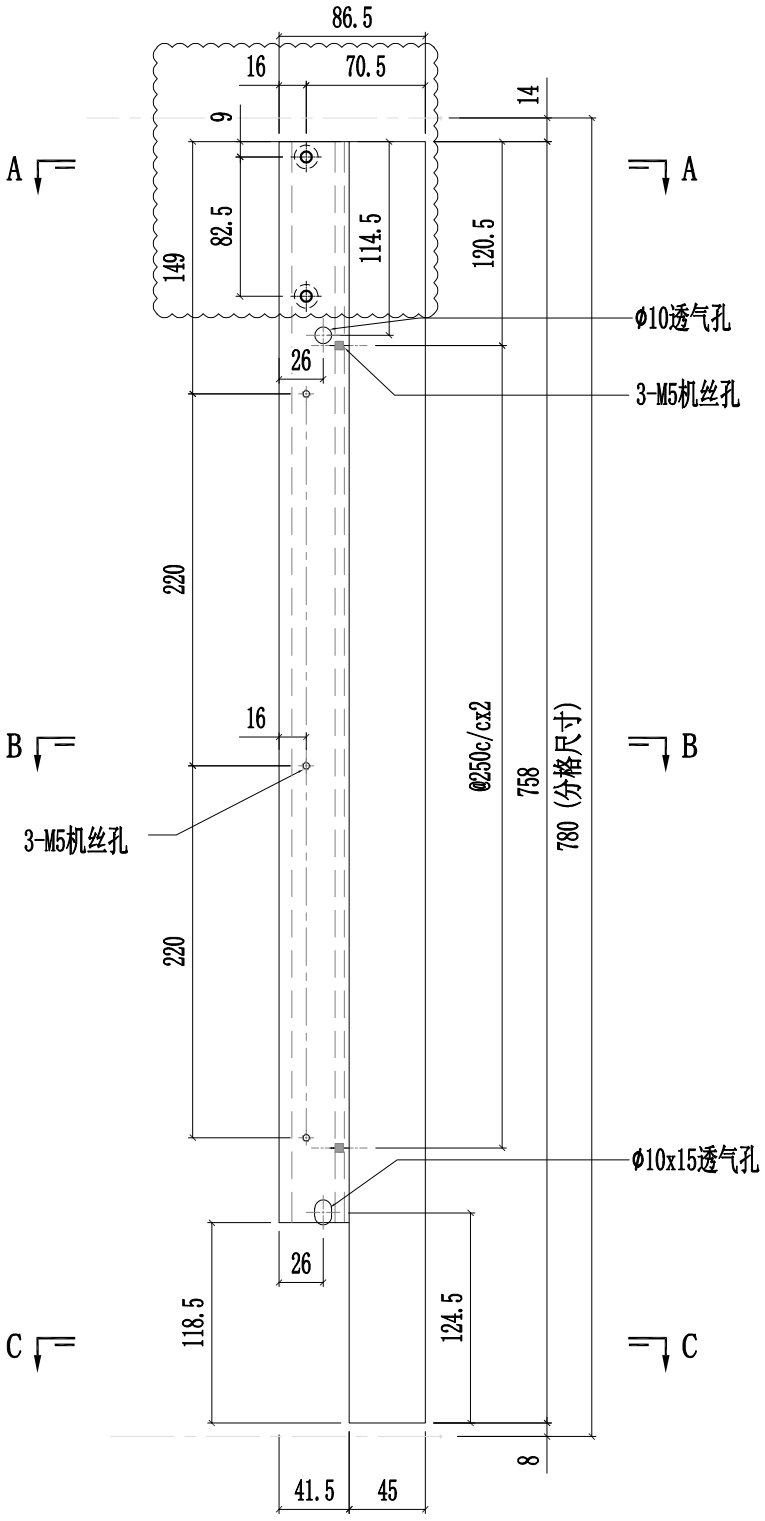

美特鋁質有限公司 MIDI Aluminium Fabricator Ltd.													
						工程號	J857	類別		物料號	-		
						地盤	啟德6552	制圖	陈梓豪	20220211	圖號	X86086-P18	
修改	A	B		採用	工廠	✓	地盤	-	图纸名称	铝料加工图	復核	練松文	20220213	數量	-	
日期	03.16	04.26		材料颜色		AL2:ECK3X10063S-XF1			材料	X86086	批准	林仁安	20220215	單件重量	-	(KG)

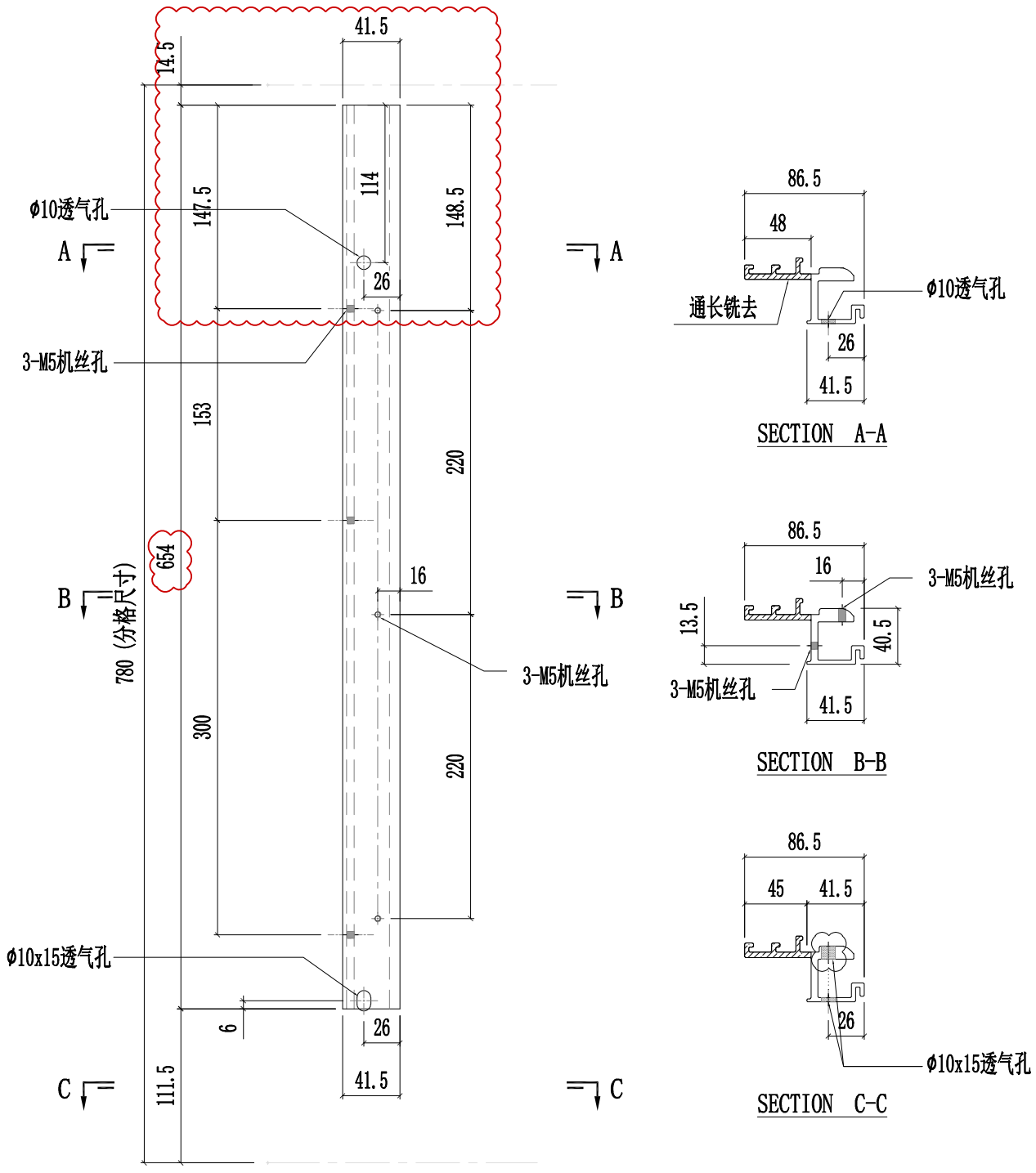

美特鋁質有限公司 MIDI Aluminium Fabricator Ltd.													
						工程號	J857	類別		物料號	-		
						地盘	啟德6552	制圖	陈梓豪	20220211	圖號	X86086-P19	
修改	A	B		採用	工廠	✓	地盤	-	图纸名称	铝料加工图	復核	練松文	20220213	數量	-	
日期	03.16	04.26		材料颜色		AL2:ECK3X10063S-XF1			材料	X86086	批准	林仁安	20220215	單件重量	-	(KG)

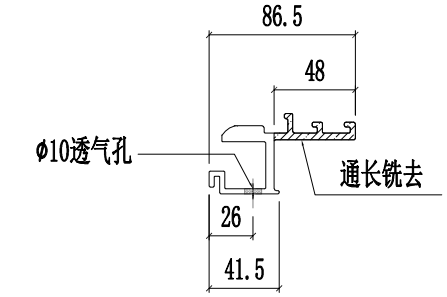

SECTION A-A

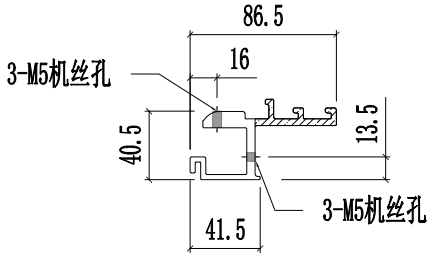

SECTION B-B

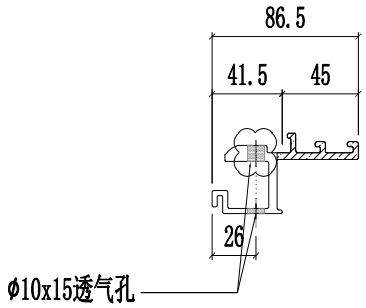

SECTION C-C

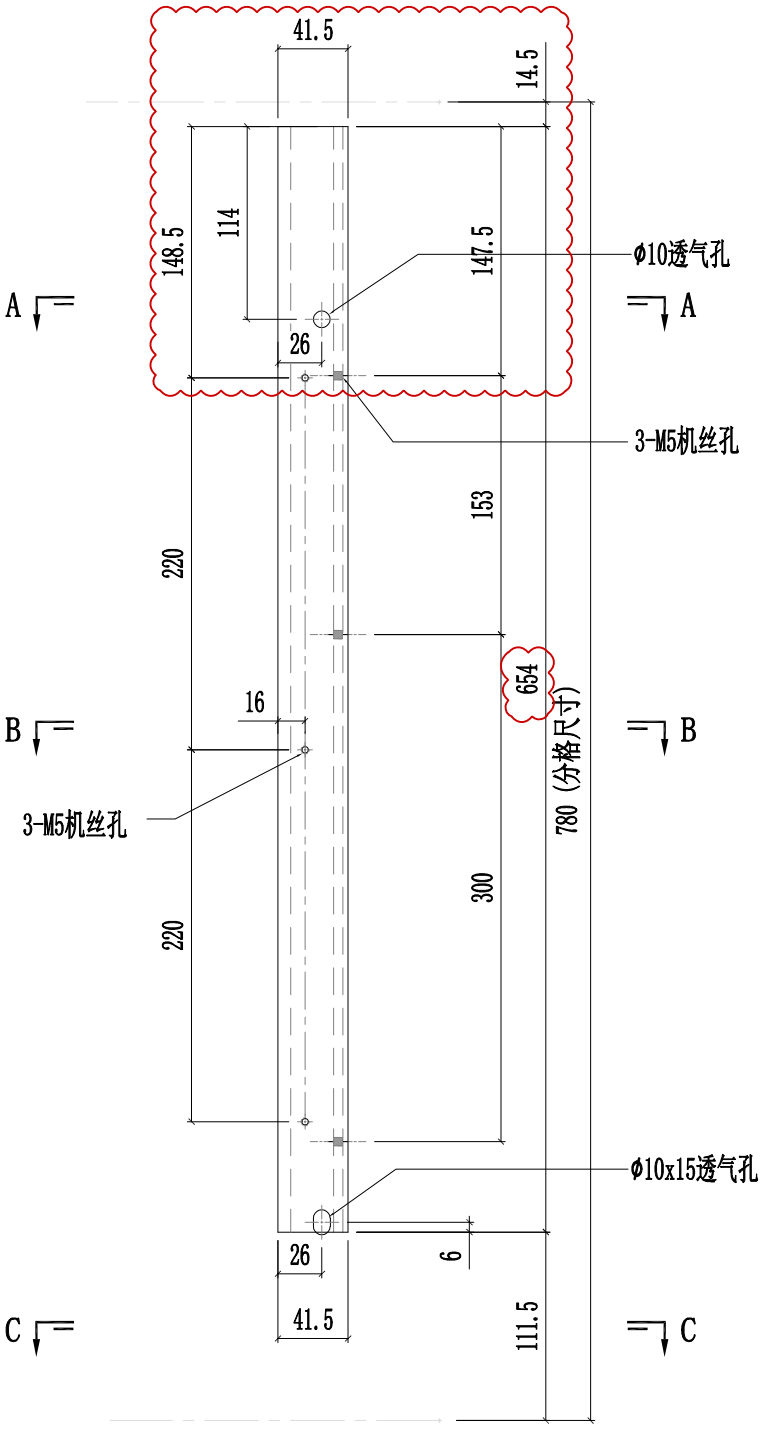

美特鋁質有限公司 MIDI Aluminium Fabricator Ltd.													
						工程號	J857	類別		物料號	-		
						地盘	啟德6552	制圖	陈梓豪	20220211	圖號	X86086-P20	
修改	A	B		採用	工廠	✓	地盤	-	图纸名称	铝料加工图	復核	練松文	20220213	數量	-	
日期	03.16	04.26		材料颜色		AL2:ECK3X10063S-XF1			材料	X86086	批准	林仁安	20220215	單件重量	-	(KG)

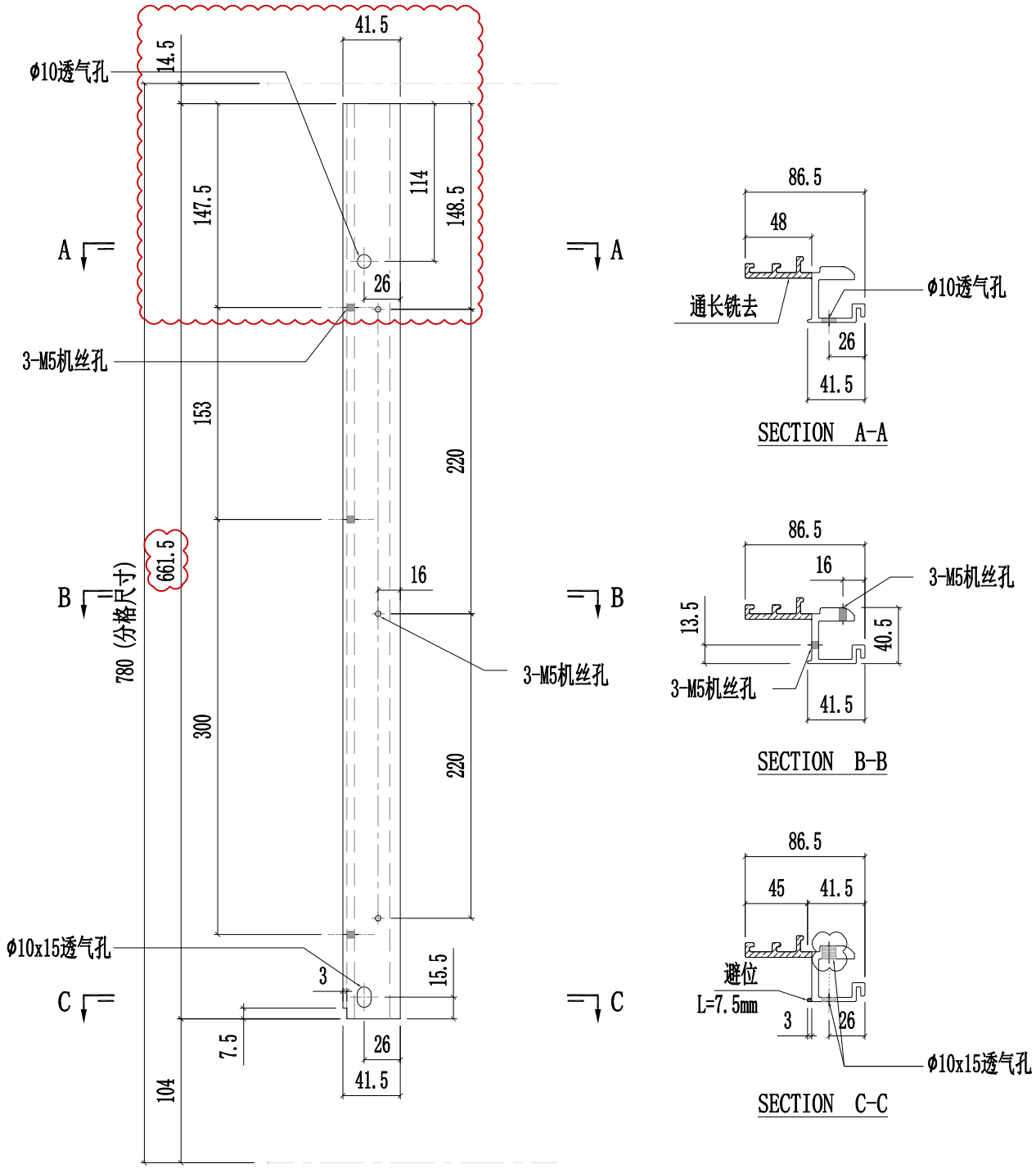

美特鋁質有限公司 MIDI Aluminium Fabricator Ltd.													
						工程號	J857	類別		物料號	-		
						地盘	啟德6552	制圖	陈梓豪	20220211	圖號	X86086-P21	
修改	A	B		採用	工廠	✓	地盤	-	图纸名称	铝料加工图	復核	練松文	20220213	數量	-	
日期	03.16	04.26		材料颜色		AL2:ECK3X10063S-XF1			材料	X86086	批准	林仁安	20220215	單件重量	-	(KG)

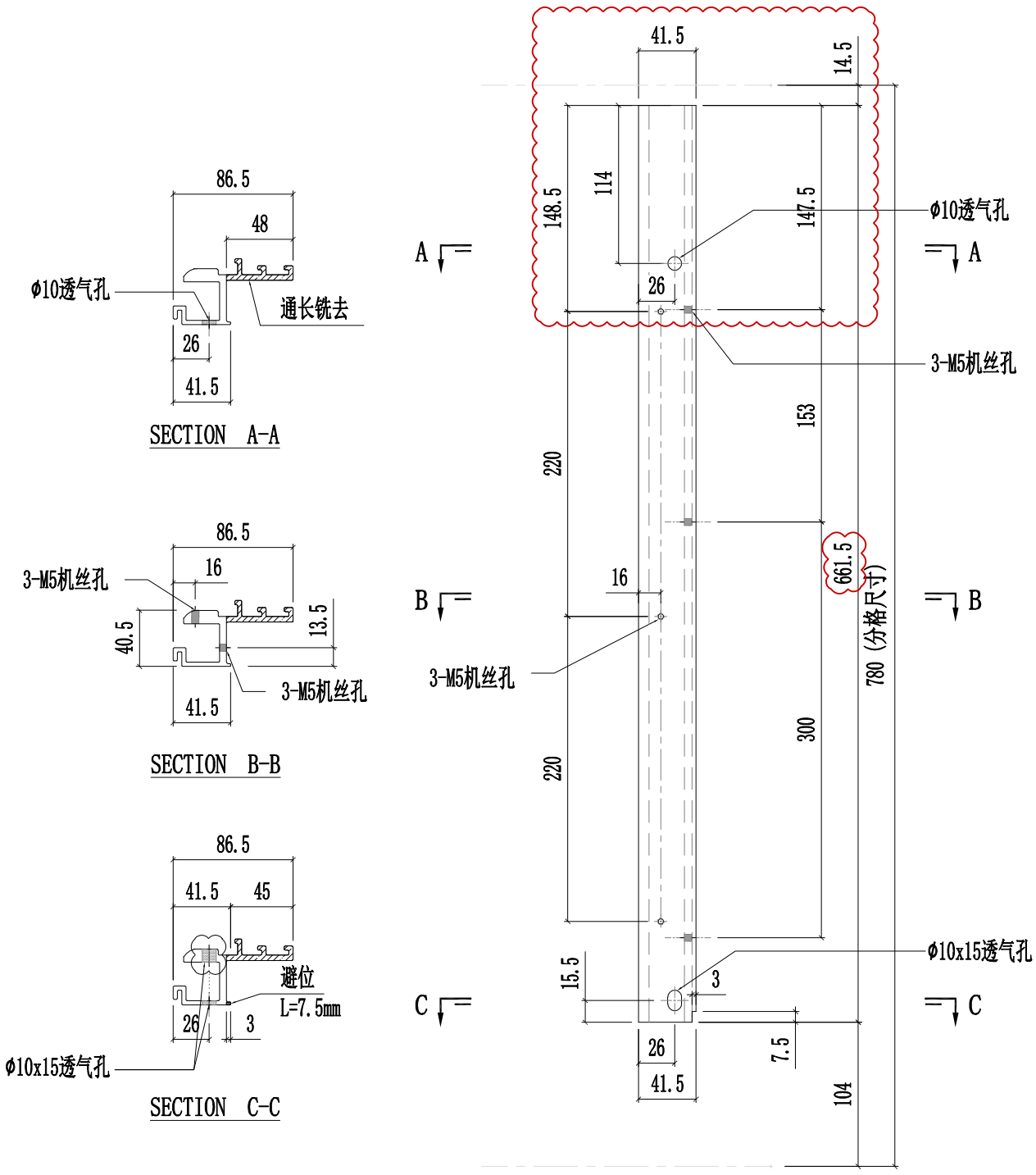

美特鋁質有限公司 MIDI Aluminium Fabricator Ltd.													
				工程號	J857	類別		物料號	M1				
				地盘	J857啟德6552	制圖	李传鹏	2022-01-13	圖號	X86060-001-001			
修改	A	B	C	图纸名称	铝料加工图	復核	練松文	2022-01-13	數量	-			
日期	03.18	04.06	04.26	材料颜色	AL2:ECK3X10063S-XF1(深灰色)	材料	X86060	批准	林仁安	2022-01-13	單件重量	-	(KG)

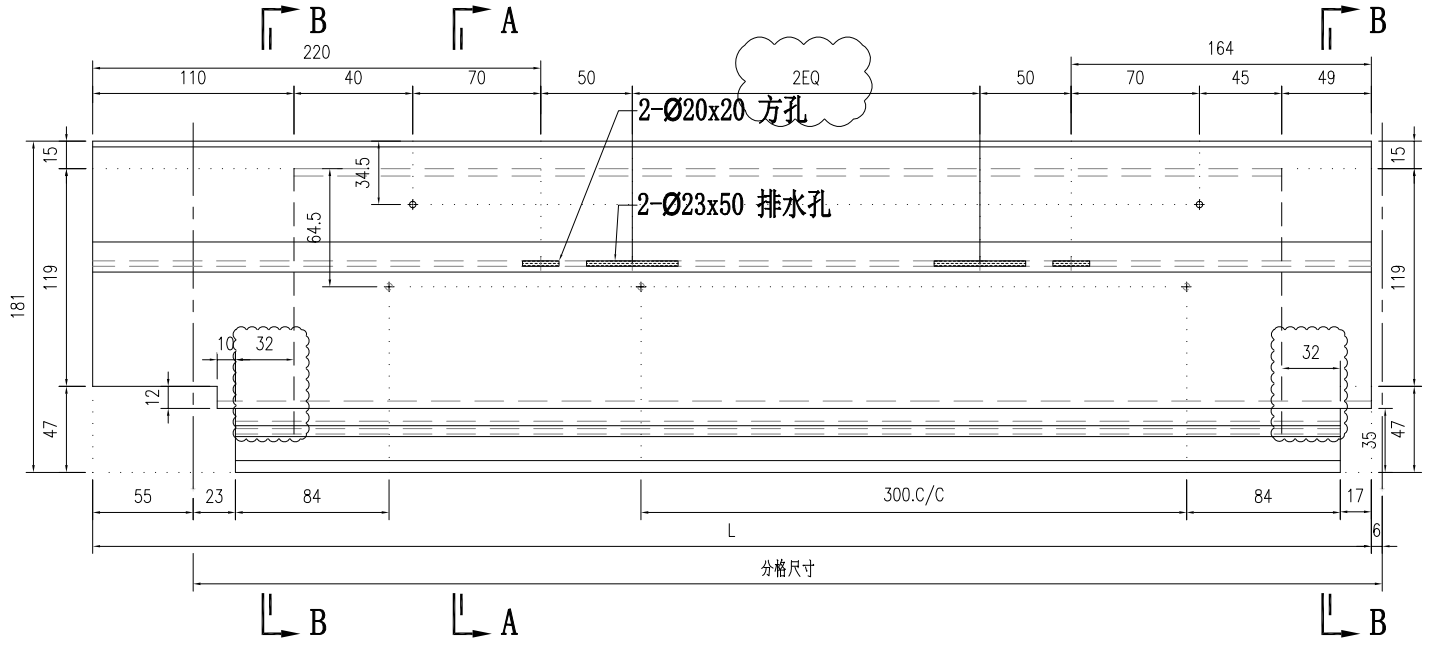

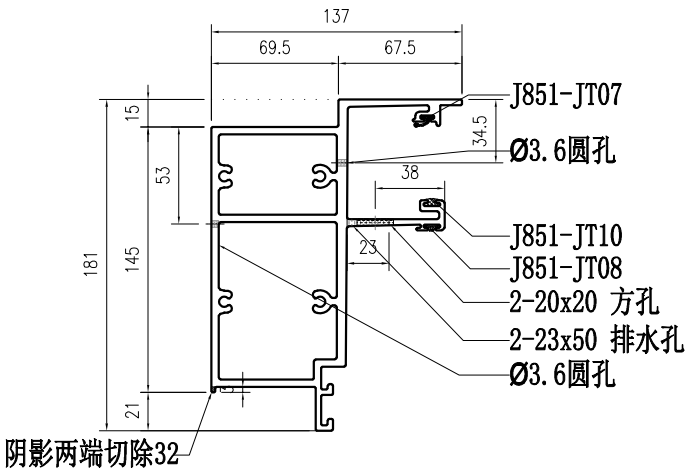

SECTION A-A

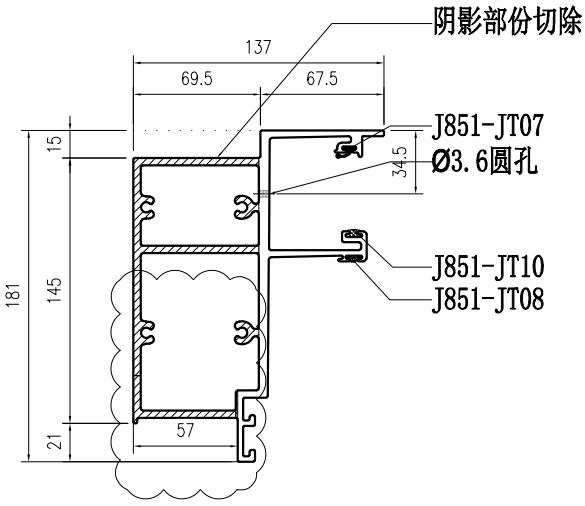

SECTION B-B

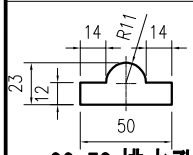

23x50 排水孔

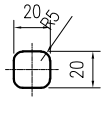

20x20 方孔

部件编号	L	分格尺寸	
X86060-001-001	859	810	
X86060-001-002	1144	1095	
X86060-001-003	1135	1086	
X86060-001-004	865	816	
X86060-001-005	609	560	
X86060-001-006	1203	1154	
X86060-001-007	2157	2108	适用于2EQ
X86060-001-008	1378	1329	适用于2EQ
X86060-001-009	1703	1654	适用于2EQ
X86060-001-010	1141	1092	
X86060-001-011	1119	1070	
X86060-001-012	891	842	
X86060-001-013	690	641	
X86060-001-014	699	650	
X86060-001-015	549	500	

部件编号	L	分格尺寸	
X86060-001-016	1146	1097	
X86060-001-017	1220	1171	
X86060-001-018	1871	1822	适用于2EQ
X86060-001-019	1771	1722	适用于2EQ
X86060-001-020	1614	1565	适用于2EQ
X86060-001-021	644	595	
X86060-001-022	1262	1213	适用于2EQ
X86060-001-023	849	800	
X86060-001-024	1574	1525	适用于2EQ
X86060-001-025	1441	1392	适用于2EQ
X86060-001-026	839	790	

美特鋁質有限公司 MIDI Aluminium Fabricator Ltd.													
				工程號	J857	類別		物料號	M1				
				地盘	J857啟德6552	制圖	李传鹏	2022-01-13	圖號	X86060-001-031			
修改	A	B	C	图纸名称	铝料加工图	復核	練松文	2022-01-13	數量	-			
日期	03.18	04.06	04.26	材料颜色	AL2:ECX3X100GS-XF1(深灰色)	材料	X86060	批准	林仁安	2022-01-13	單件重量	-	(KG)

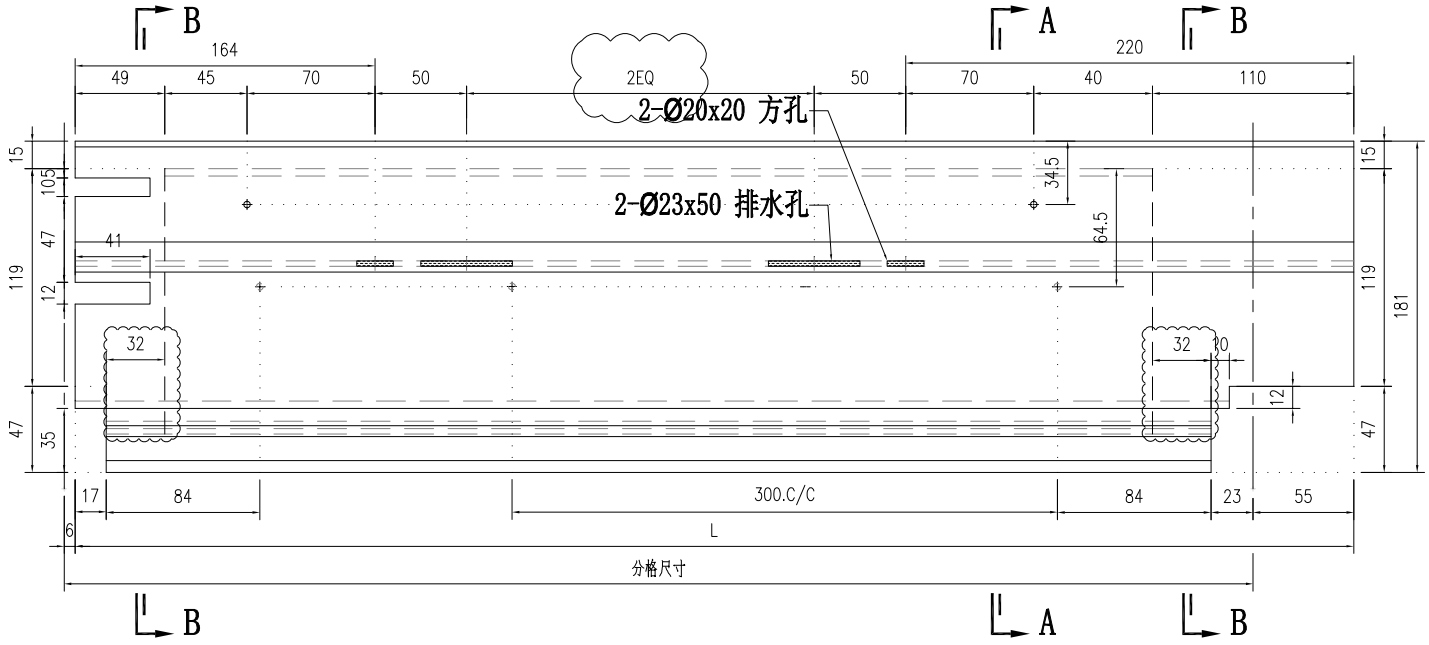

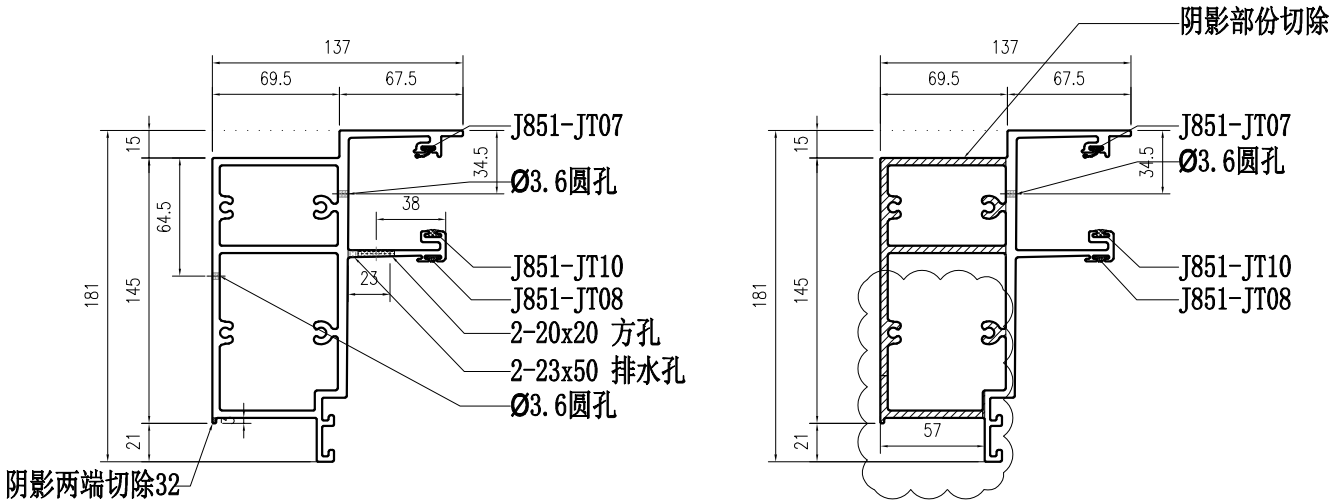

SECTION A-A

SECTION B-B

部件编号	L	分格尺寸	
X86060-001-031	1269	1220	
X86060-001-032	859	810	
X86060-001-033	1119	1070	
X86060-001-034	865	816	
X86060-001-035	1141	1092	
X86060-001-036	1703	1654	适用于2EQ
X86060-001-037	1378	1329	适用于2EQ
X86060-001-038	2157	2108	适用于2EQ
X86060-001-039	1203	1154	
X86060-001-040	609	560	
X86060-001-041	865	816	
X86060-001-042	1135	1086	
X86060-001-043	690	641	
X86060-001-044	1699	1650	适用于2EQ
X86060-001-045	549	500	

部件编号	L	分格尺寸	
X86060-001-046	699	650	
X86060-001-047	749	700	
X86060-001-048	1871	1822	适用于2EQ
X86060-001-049	1441	1392	适用于2EQ
X86060-001-050	1220	1171	
X86060-001-051	1127	1078	
X86060-001-052	1659	1610	适用于2EQ
X86060-001-053	775	726	
X86060-001-054	644	595	
X86060-001-055	719	670	
X86060-001-056	839	790	

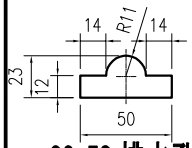

23x50 排水孔

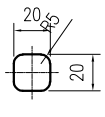

20x20 方孔

美特鋁質有限公司 MIDI Aluminium Fabricator Ltd.													
				工程號	J857	類別		物料號	M1				
				地盘	J857啟德6552	制圖	李传鹏	2022-01-13	圖號	X86060-001-061			
修改	A	B	C	採用	工廠 ✓	地盤		图纸名称	铝料加工图	復核	練松文	2022-01-13	數量	-	
日期	03.18	04.06	04.26	材料颜色	AL2:ECX3X100GS-XF1(深灰色)			材料	X86060	批准	林仁安	2022-01-13	單件重量	-	(KG)

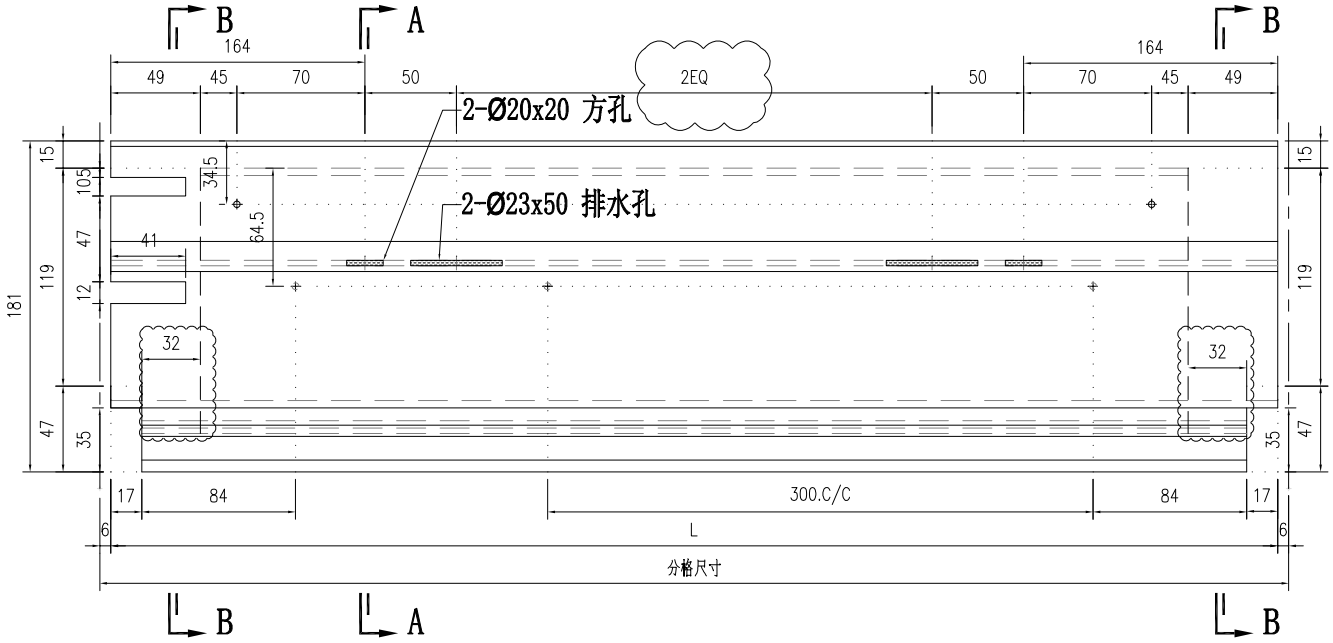

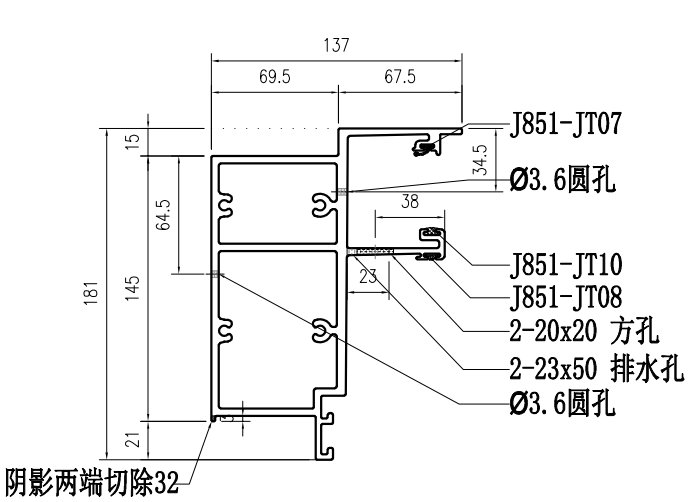

SECTION A-A

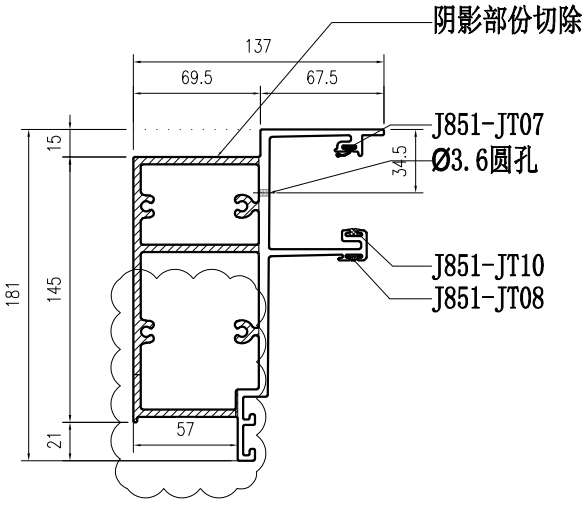

SECTION B-B

部件编号	L	分格尺寸	
X86060-001-061	1387	1399	适用于2EQ
X86060-001-062	778	790	
X86060-001-063	1608	1620	适用于2EQ
X86060-001-064	848	860	
X86060-001-065	798	810	
X86060-001-066	548	560	
X86060-001-067	1571	1583	适用于2EQ
X86060-001-068	1416	1428	适用于2EQ
X86060-001-069	526	538	
X86060-001-070	938	950	
X86060-001-071	1260	1272	适用于2EQ
X86060-001-072	1526	1538	适用于2EQ
X86060-001-073	1125	1137	
X86060-001-074	788	800	
X86060-001-075	1338	1350	适用于2EQ

部件编号	L	分格尺寸	
X86060-001-076	1463	1475	适用于2EQ
X86060-001-077	851	863	
X86060-001-078	726	738	
X86060-001-079	1276	1288	适用于2EQ

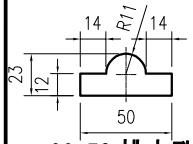

23x50 排水孔

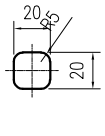

20x20 方孔

美特鋁質有限公司 MIDI Aluminium Fabricator Ltd.													
				工程號	J857	類別		物料號	M1				
				地盘	J857啟德6552	制圖	李传鹏	2022-01-13	圖號	X86060-001-080			
修改	A	B	C	採用工廠	✓	地盤		图纸名称	铝料加工图	復核	練松文	2022-01-13	數量	-		
日期	03.18	04.06	04.26	材料颜色	AL2:ECK3X10063S-XF1(深灰色)			材料	X86060	批准	林仁安	2022-01-13	單件重量	-	(KG)	

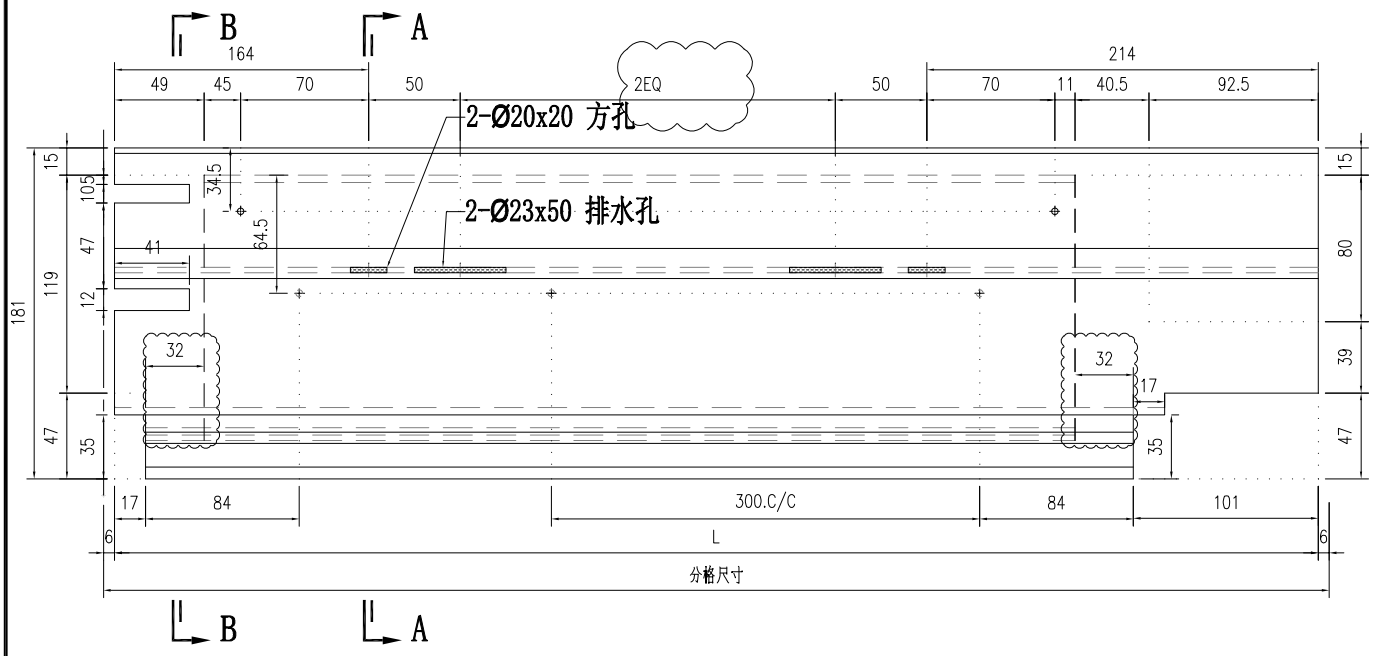

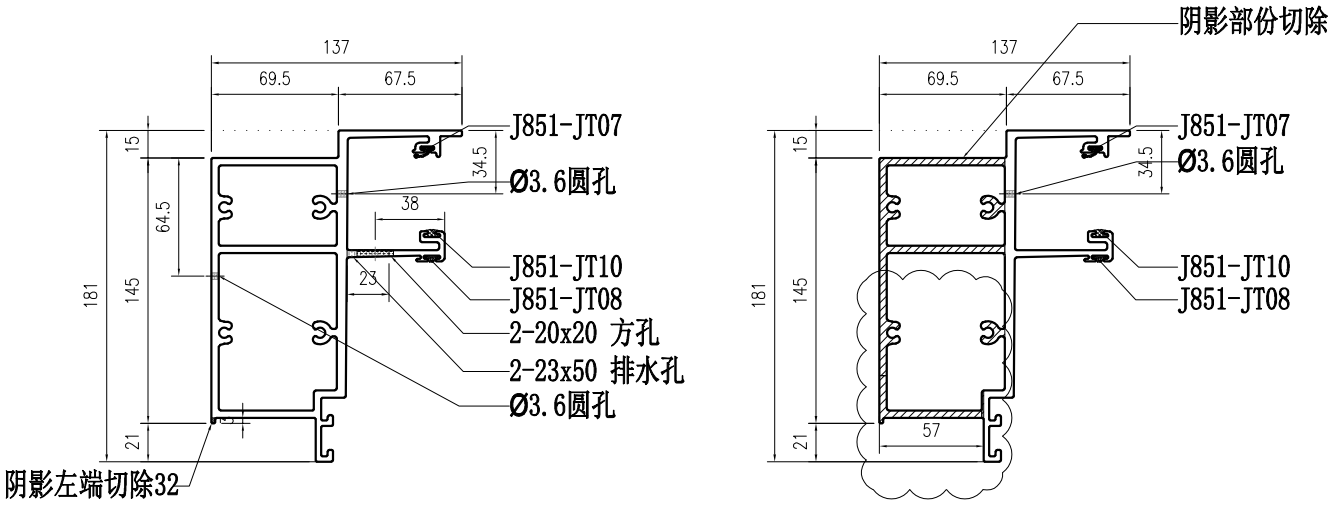

SECTION A-A

SECTION B-B

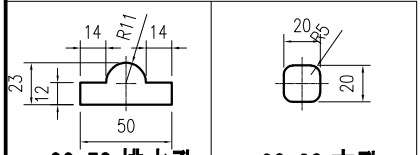

23x50 排水孔

适用于2EQ	部件编号	L	分格尺寸
	X86060-001-080	2210	2222
	X86060-001-081	881	893

美特鋁質有限公司 MIDI Aluminium Fabricator Ltd.													
				工程號	J857	類別		物料號	M1				
				地盤	J857啟德6552	制圖	李传鹏	2022-01-13	圖號	X86060-001-090			
修改	A	B	C	图纸名称	铝料加工图	復核	練松文	2022-01-13	數量	-			
日期	03.18	04.06	04.26	材料颜色	AL2:ECK3X100633-XF1(深灰色)	材料	X86060	批准	林仁安	2022-01-13	單件重量	-	(KG)

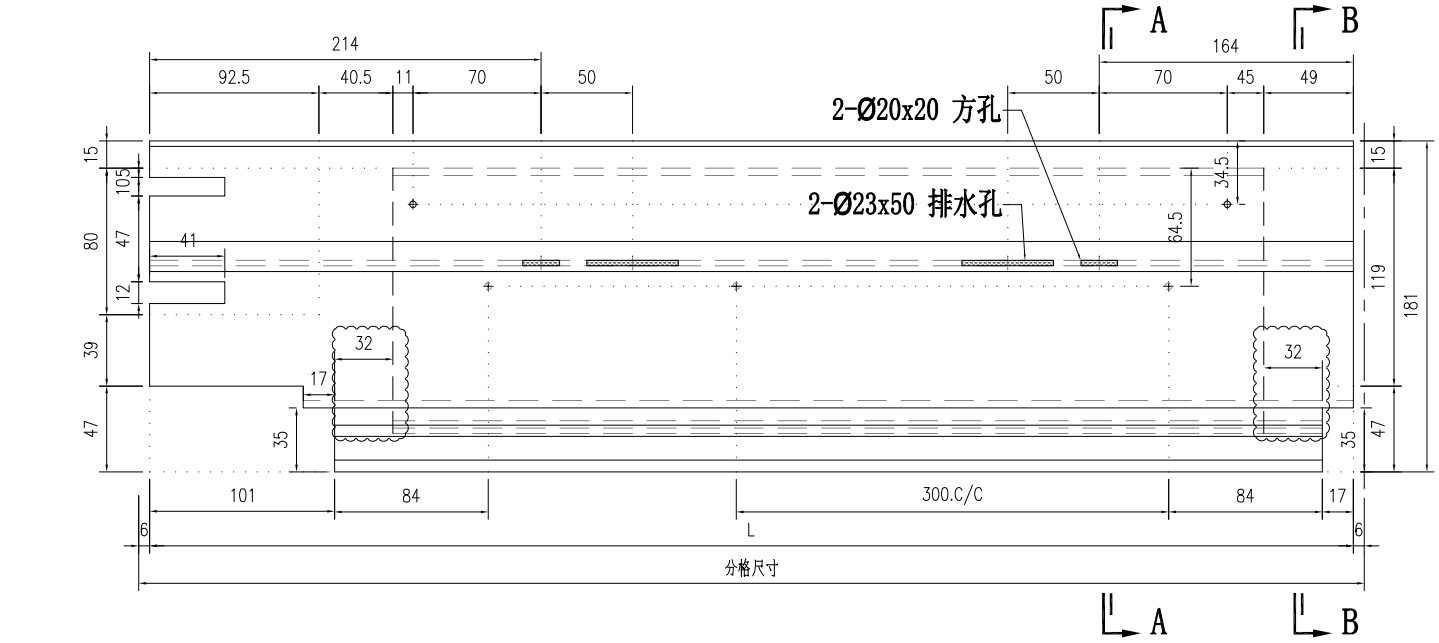

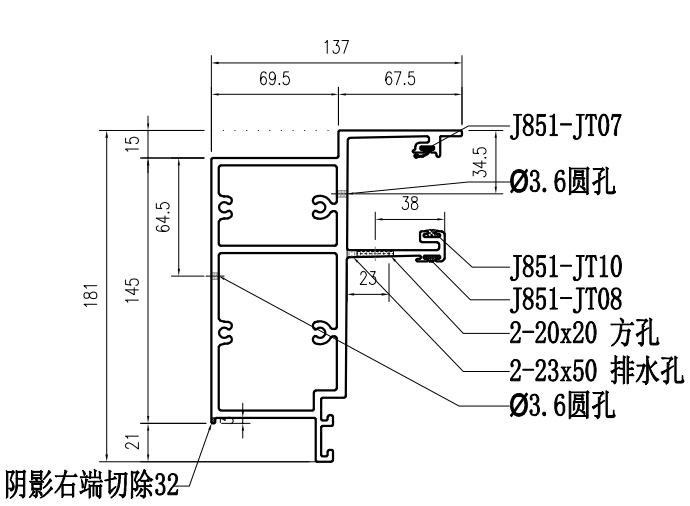

SECTION A-A

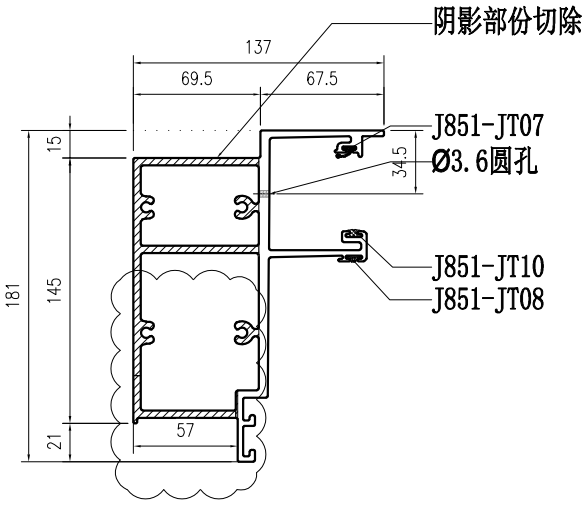

SECTION B-B

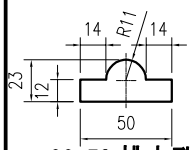

23x50 排水孔

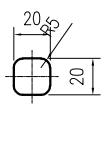

20x20 方孔

部件编号	L	分格尺寸
X86060-001-090	631	643
X86060-001-091	881	893

美特鋁質有限公司 MIDI Aluminium Fabricator Ltd.													
				工程號	J857	類別		物料號	M1				
				地盘	J857啟德6552	制圖	李传鹏	2022-01-13	圖號	X86060-001-A01			
修改	A	B	C	图纸名称	铝料加工图	復核	練松文	2022-01-13	數量	-			
日期	03.18	04.06	04.26	材料颜色	AL2:ECX3X100633-XF1(深灰色)	材料	X86060	批准	林仁安	2022-01-13	單件重量	-	(KG)

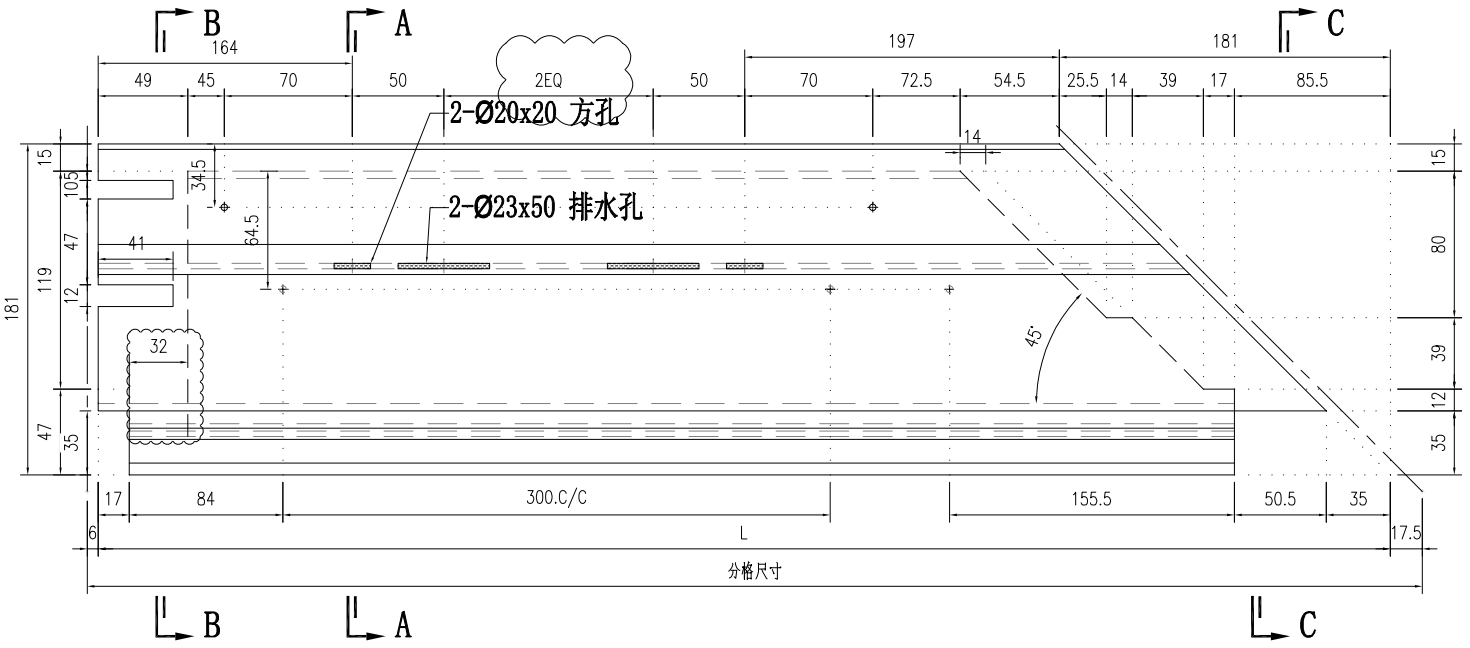

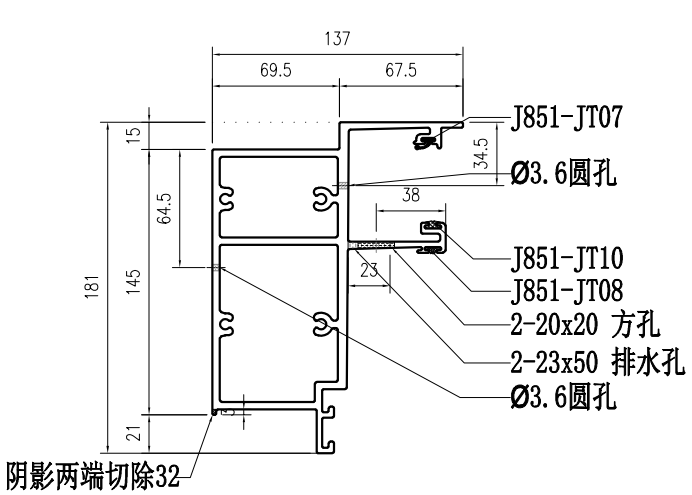

SECTION A-A

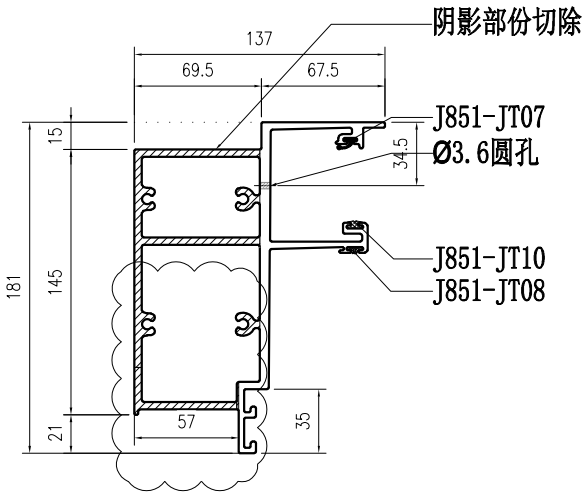

SECTION B-B

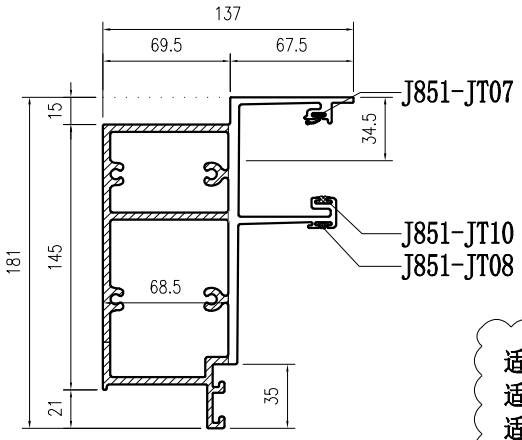

SECTION C-C

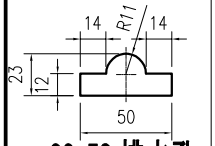

23x50 排水孔

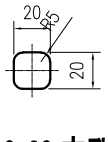

20x20 方孔

部件编号	L	分格尺寸
X86060-001-A01	931.5	955
适用于2EQ X86060-001-A02	2316.5	2340
适用于2EQ X86060-001-A03	1502.5	1526
适用于2EQ X86060-001-A04	1231.5	1255
适用于2EQ X86060-001-A05	2002.5	2026
X86060-001-A06	1081.5	1105
适用于2EQ X86060-001-A07	1352.5	1376
X86060-001-A08	936.5	960
X86060-001-A09	776.5	800

美特鋁質有限公司 MIDI Aluminium Fabricator Ltd.													
				工程號	J857	類別		物料號	M1				
				地盘	J857啟德6552	制圖	李传鹏	2022-01-13	圖號	X86060-001-A10			
修改	A	B	C	图纸名称	铝料加工图	復核	練松文	2022-01-13	數量	-			
日期	03.18	04.06	04.26	材料颜色	AL2:ECK3X100633-XF1(深灰色)	材料	X86060	批准	林仁安	2022-01-13	單件重量	-	(KG)

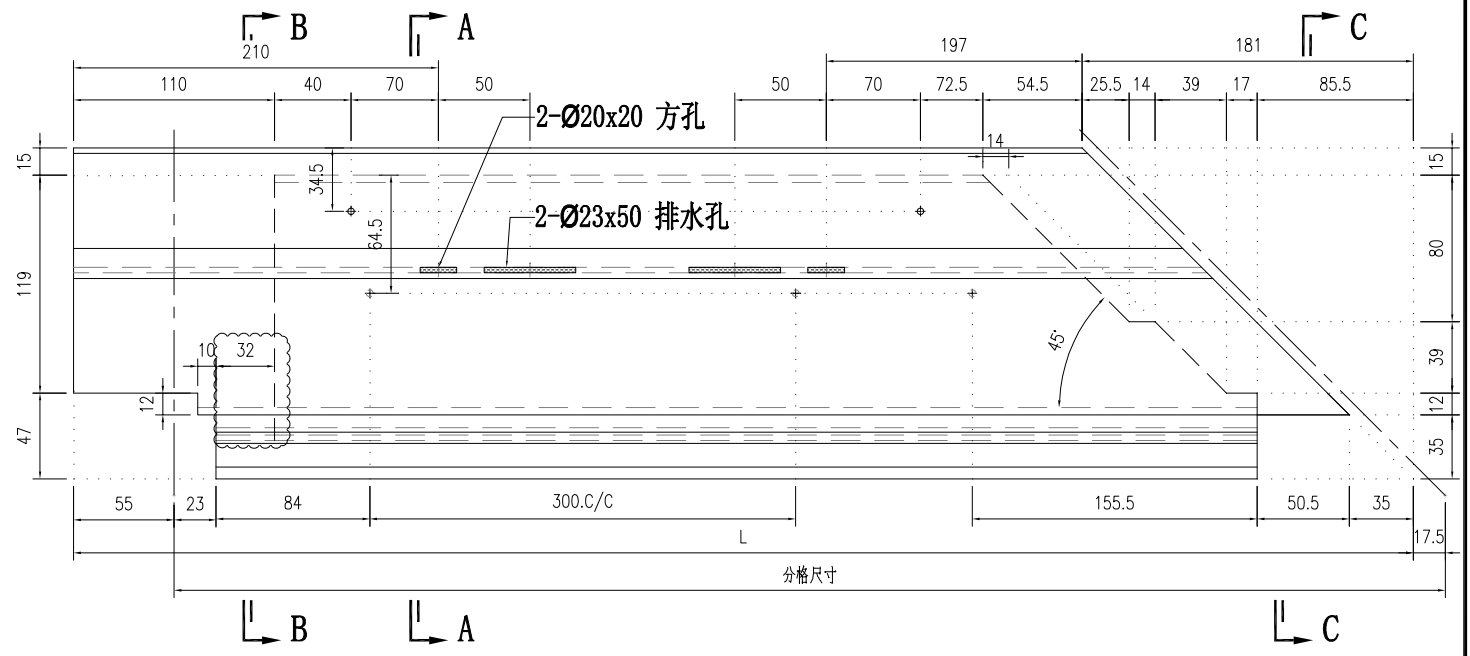

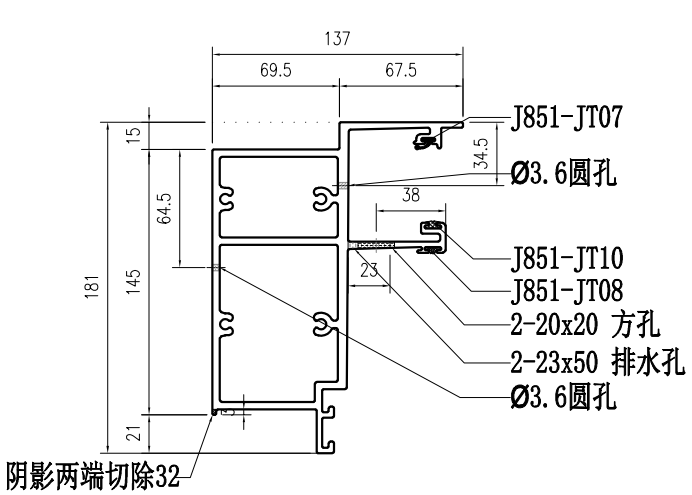

SECTION A-A

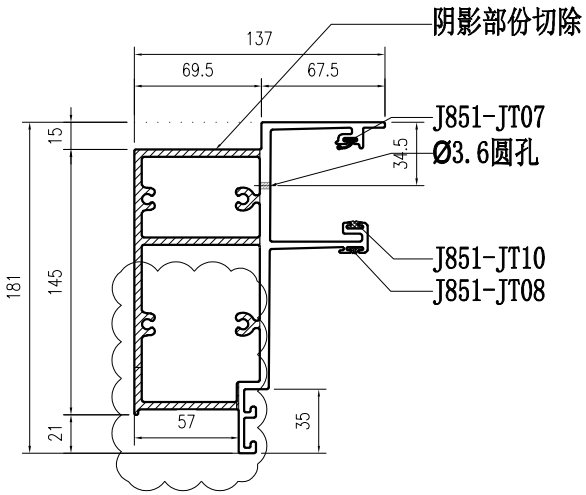

SECTION B-B

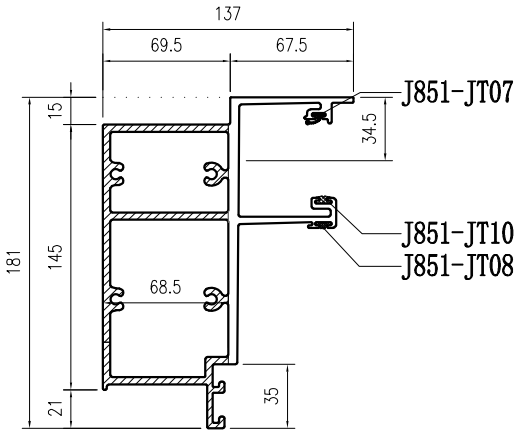

SECTION C-C

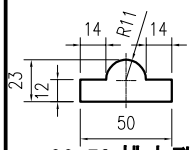

23x50 排水孔

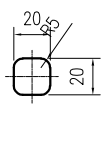

20x20 方孔

部件编号	L	分格尺寸
X86060-001-A10	992.5	955

美特鋁質有限公司 MIDI Aluminium Fabricator Ltd.													
				工程號	J857	類別		物料號	M1				
				地盘	J857啟德6552	制圖	李传鹏	2022-01-13	圖號	X86060-001-A11			
修改	A	B	C	採用	工廠 ✓	地盤		图纸名称	铝料加工图	復核	練松文	2022-01-13	數量	-	
日期	03.18	04.06	04.26	材料颜色	AL2:ECK3X100G3S-XF1(深灰色)			材料	X86060	批准	林仁安	2022-01-13	單件重量	-	(KG)

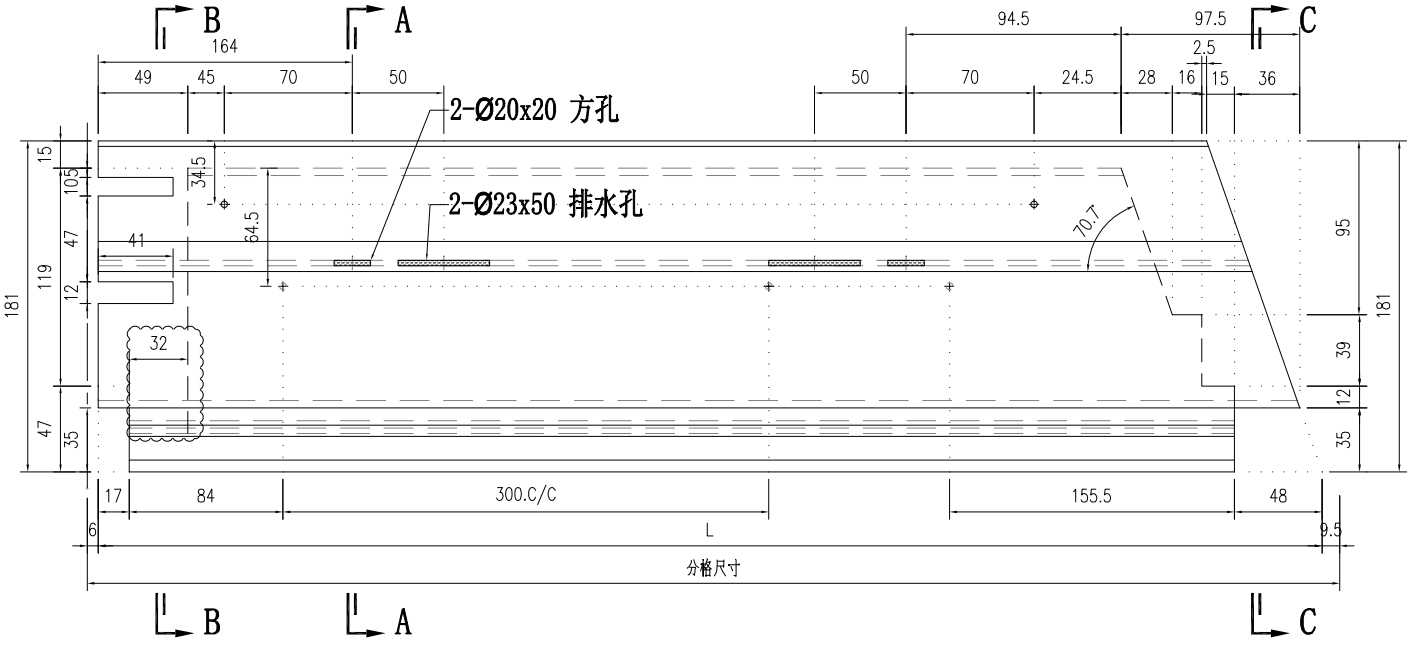

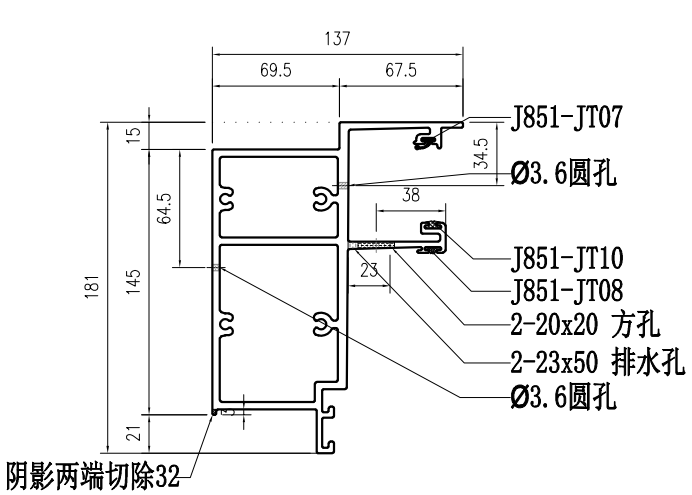

SECTION A-A

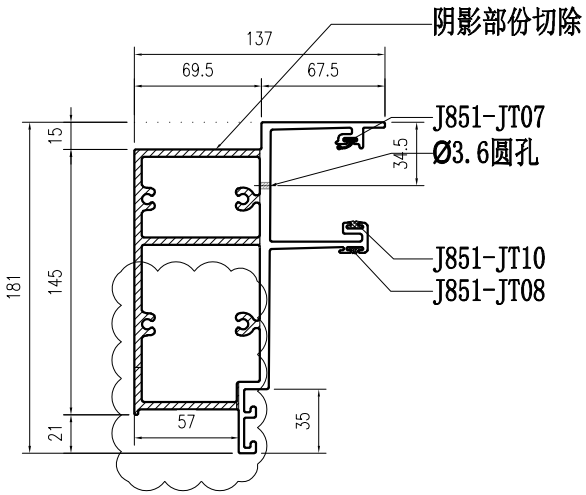

SECTION B-B

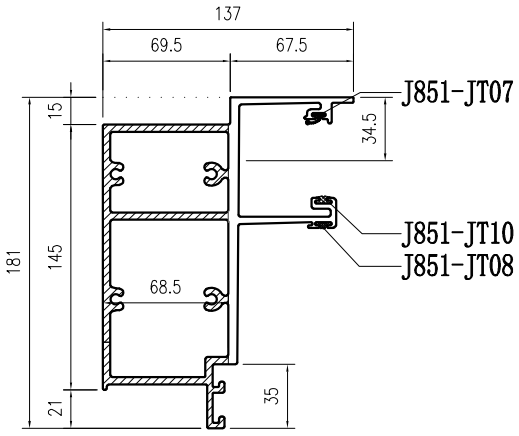

SECTION C-C

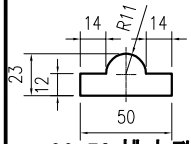

23x50 排水孔

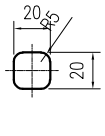

20x20 方孔

部件编号	L	分格尺寸
X86060-001-A11	521.5	537

美特鋁質有限公司 MIDI Aluminium Fabricator Ltd.													
				工程號	J857	類別		物料號	M1				
				地盘	J857啟德6552	制圖	李传鹏	2022-01-13	圖號	X86060-001-B01			
修改	A	B	C	採用工廠	✓	地盤		图纸名称	铝料加工图	復核	練松文	2022-01-13	數量	-		
日期	03.18	04.06	04.26	材料颜色	AL2:ECX3X100GS-XF1(深灰色)			材料	X86060	批准	林仁安	2022-01-13	單件重量	-	(KG)	

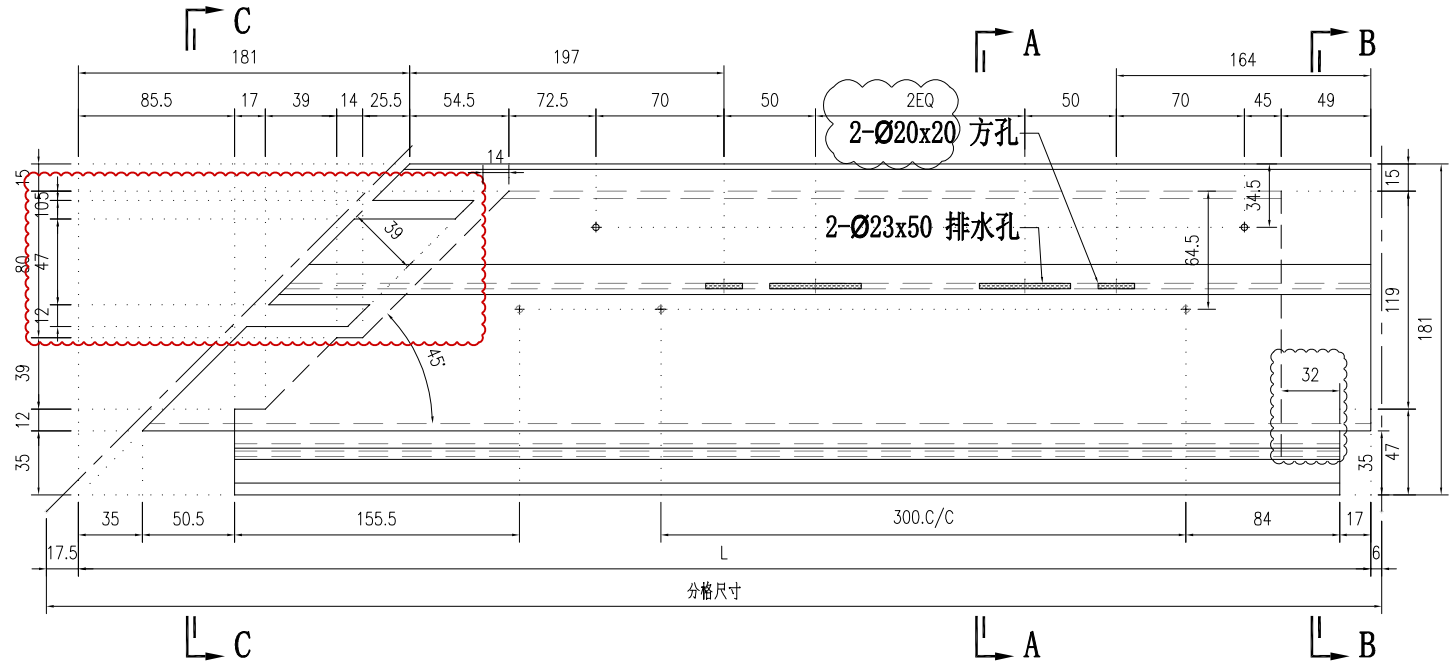

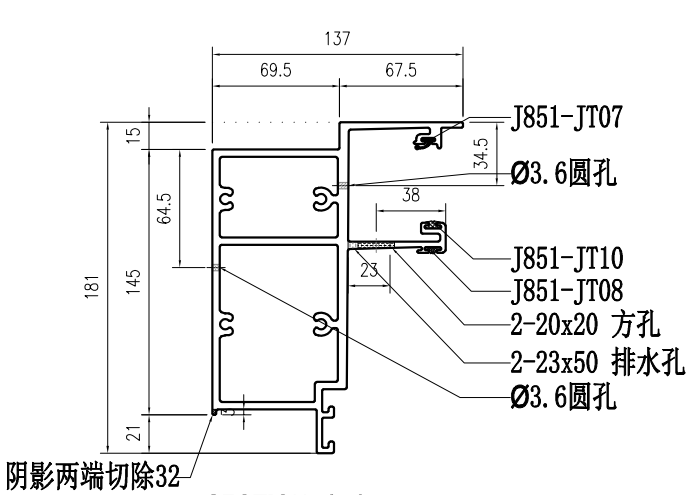

SECTION A-A

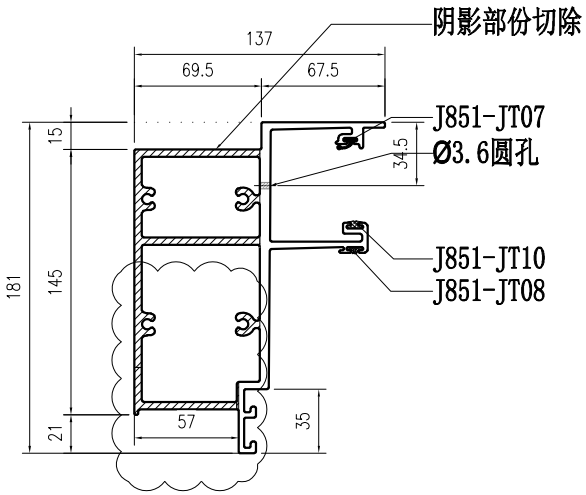

SECTION B-B

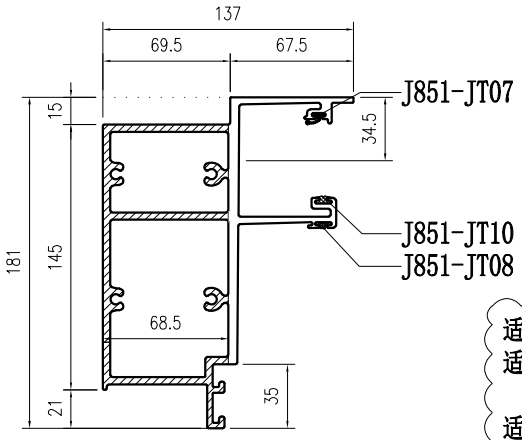

SECTION C-C

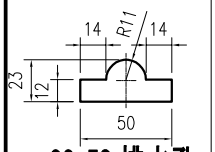

23x50 排水孔

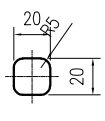

20x20 方孔

	部件编号	L	分格尺寸
适用于2EQ	X86060-001-B01	1792.5	1816
适用于2EQ	X86060-001-B02	1646.5	1670
	X86060-001-B03	681.5	705
适用于2EQ	X86060-001-B04	2002.5	2026
适用于2EQ	X86060-001-B05	1231.5	1255
适用于2EQ	X86060-001-B06	1742.5	1766
	X86060-001-B07	775.5	799
适用于2EQ	X86060-001-B08	2064.5	2088
	X86060-001-B09	936.5	960

美特鋁質有限公司 MIDI Aluminium Fabricator Ltd.													
				工程號	J857	類別		物料號	M1				
				地盤	J857啟德6552	制圖	李传鹏	2022-01-13	圖號	X86060-001-B11			
修改	A	B	C	採用	工廠 ✓	地盤	图纸名称	铝料加工图	復核	練松文	2022-01-13	數量	-
日期	03.18	04.06	04.26	材料颜色	AL2:ECX3X100633-XF1(深灰色)		材料	X86060	批准	林仁安	2022-01-13	單件重量	- (KG)

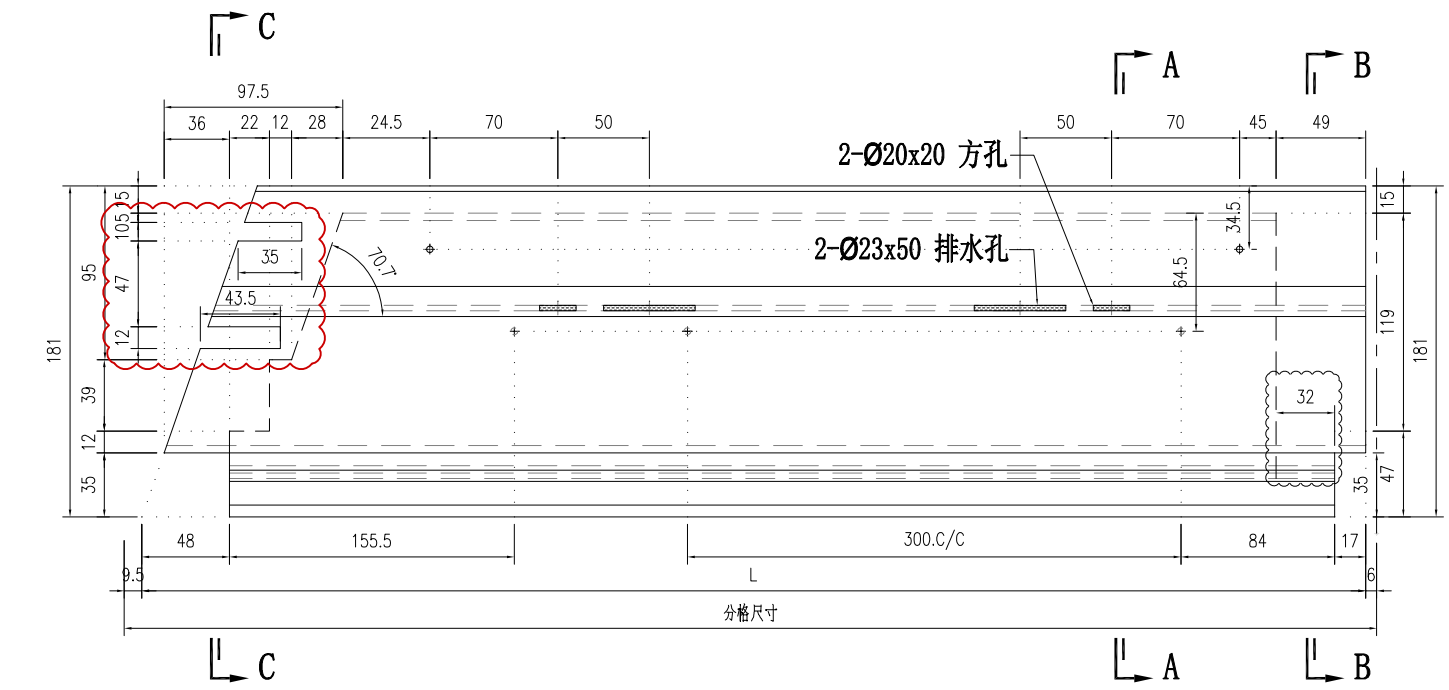

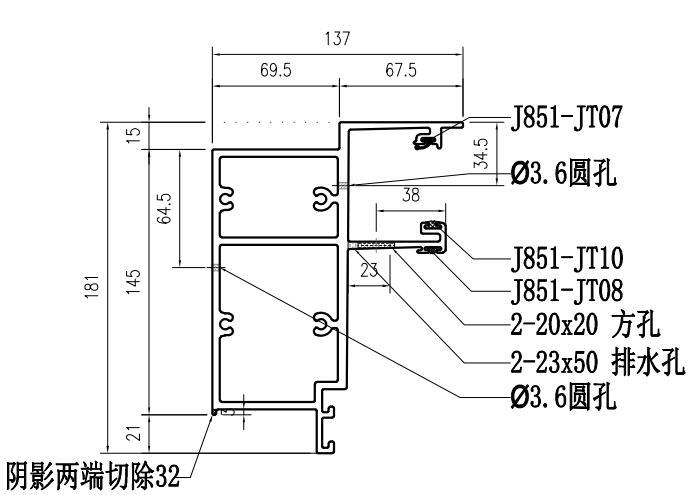

SECTION A-A

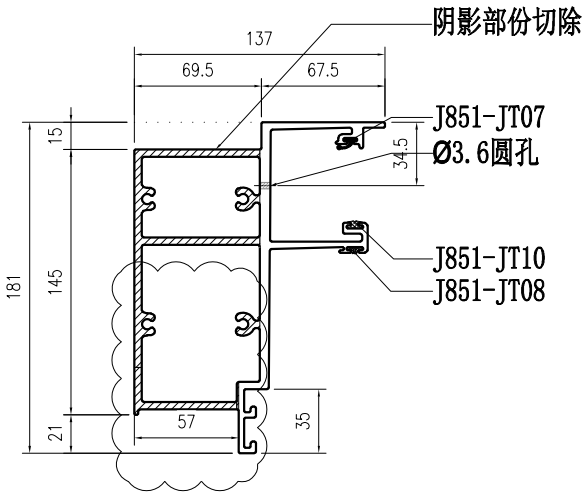

SECTION B-B

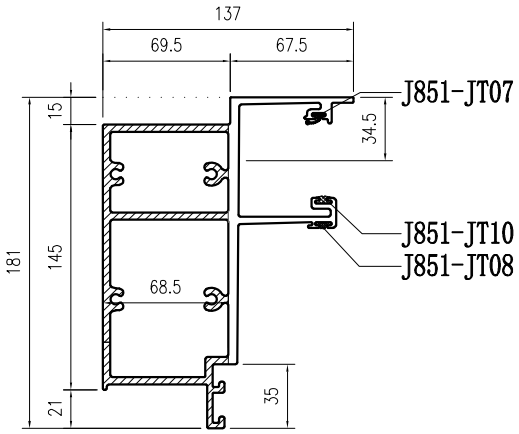

SECTION C-C

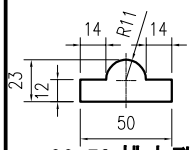

23x50 排水孔

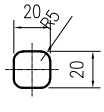

20x20 方孔

部件编号	L	分格尺寸
X86060-001-B11	1390.5	1406

美特鋁質有限公司 MIDI Aluminium Fabricator Ltd.													
				工程號	J857	類別		物料號	M1				
				地盘	J857啟德6552	制圖	李传鹏	2022-01-13	圖號	X86060-001-101			
修改	A	B	C	图纸名称	铝料加工图	復核	練松文	2022-01-13	數量	-			
日期	03.18	04.06	04.26	材料	X86060	批准	林仁安	2022-01-13	單件重量	-	(KG)		
材料颜色	AL2:ECX3X100GS-XF1(深灰色)												

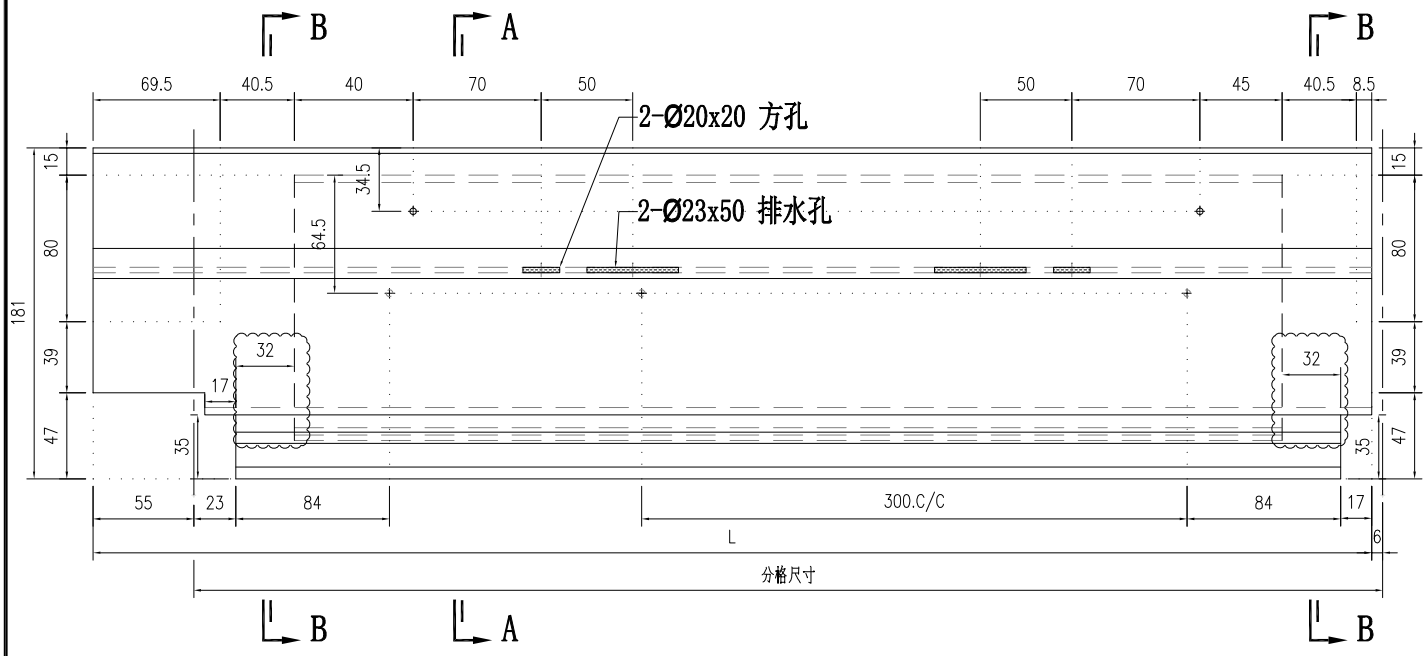

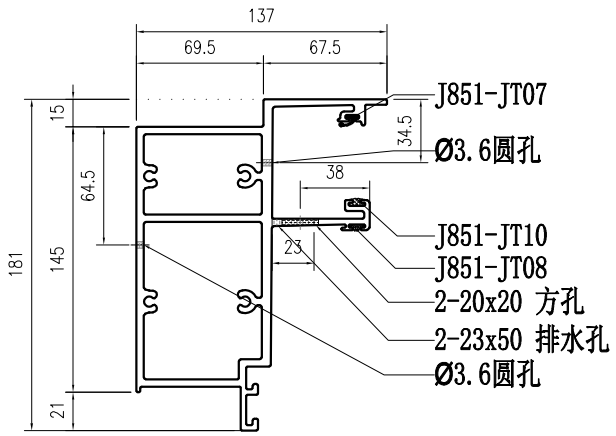

SECTION A-A

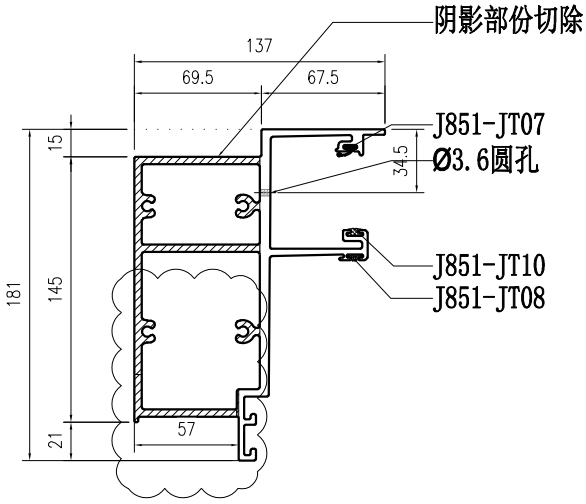

SECTION B-B

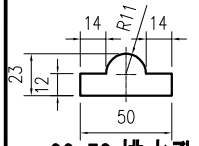

23x50 排水孔

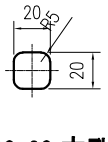

20x20 方孔

部件编号	L	分格尺寸
X86060-001-101	859	810
X86060-001-102	865	816
X86060-001-103	609	560
X86060-001-104	690	641
X86060-001-105	699	650
X86060-001-106	549	500
X86060-001-107	1220	1171
X86060-001-108	644	595
X86060-001-109	849	800

美特鋁質有限公司 MIDI Aluminium Fabricator Ltd.													
				工程號	J857	類別		物料號	M1				
				地盘	J857啟德6552	制圖	李传鹏	2022-01-13	圖號	X86060-001-110			
修改	A	B	C	图纸名称	铝料加工图	復核	練松文	2022-01-13	數量	-			
日期	03.18	04.06	04.26	材料颜色	AL2:ECK3X100633-XF1(深灰色)	材料	X86060	批准	林仁安	2022-01-13	單件重量	-	(KG)

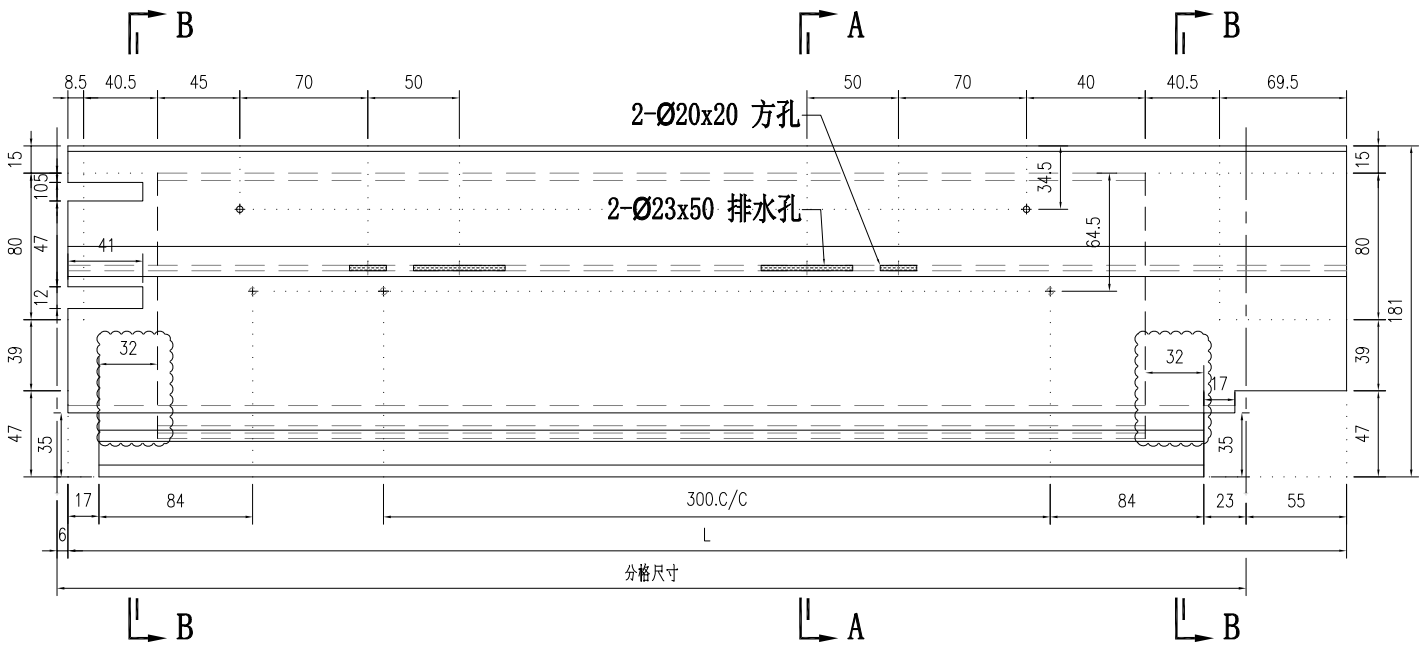

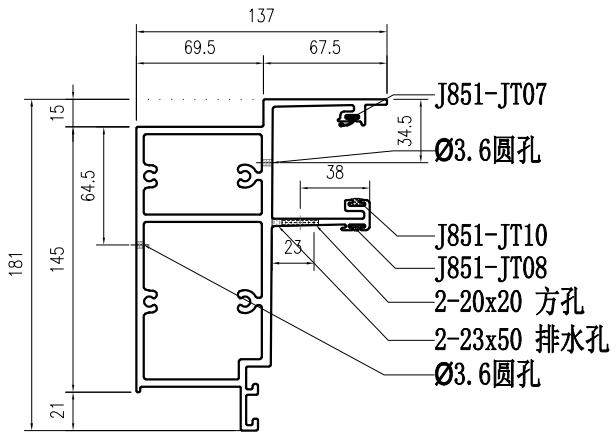

SECTION A-A

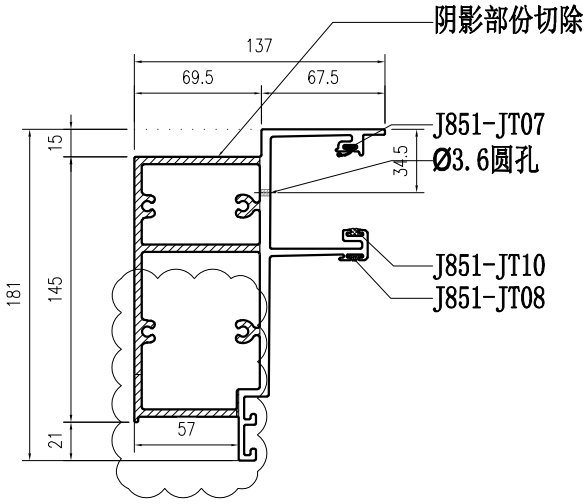

SECTION B-B

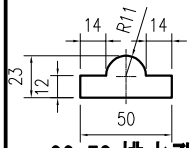

23x50 排水孔

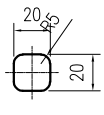

20x20 方孔

部件编号	L	分格尺寸
X86060-001-110	859	810
X86060-001-111	609	560
X86060-001-112	865	816
X86060-001-113	690	641
X86060-001-114	549	500
X86060-001-115	699	650
X86060-001-116	749	700
X86060-001-117	1220	1171
X86060-001-118	1127	1078
X86060-001-119	775	726
X86060-001-120	644	595
X86060-001-121	719	670

美特鋁質有限公司 MIDI Aluminium Fabricator Ltd.													
				工程號	J857	類別		物料號	M1				
				地盘	J857啟德6552	制圖	李传鹏	2022-01-13	圖號	X86060-001-131			
修改	A	B	C	图纸名称	铝料加工图	復核	練松文	2022-01-13	數量	-			
日期	03.18	04.06	04.26	材料颜色	AL2:ECK3X100GS-XF1(深灰色)	材料	X86060	批准	林仁安	2022-01-13	單件重量	-	(KG)

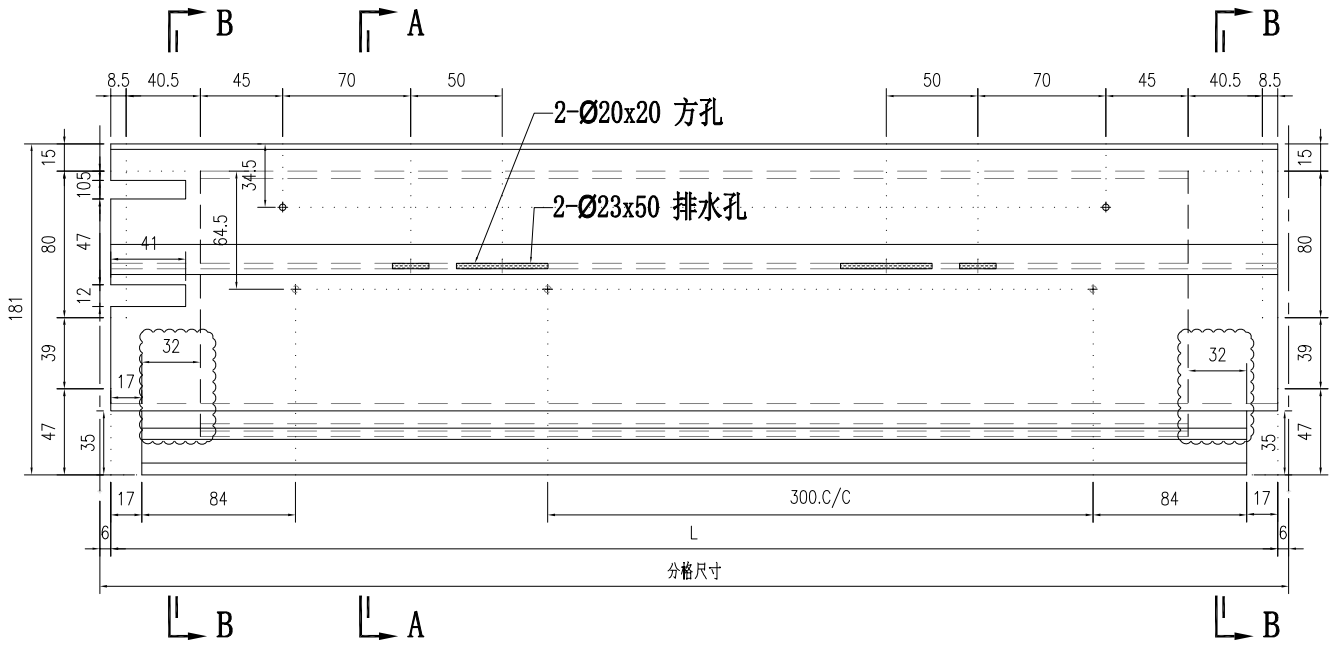

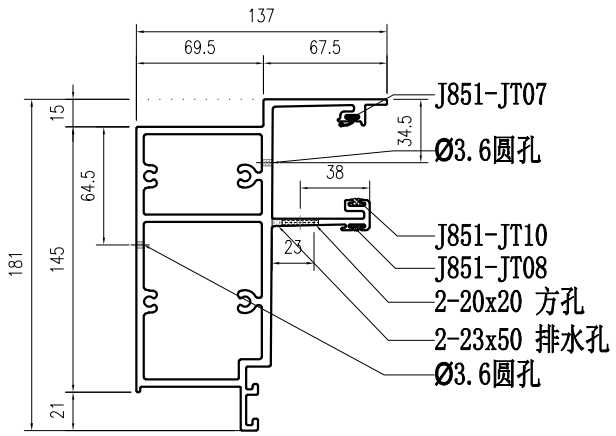

SECTION A-A

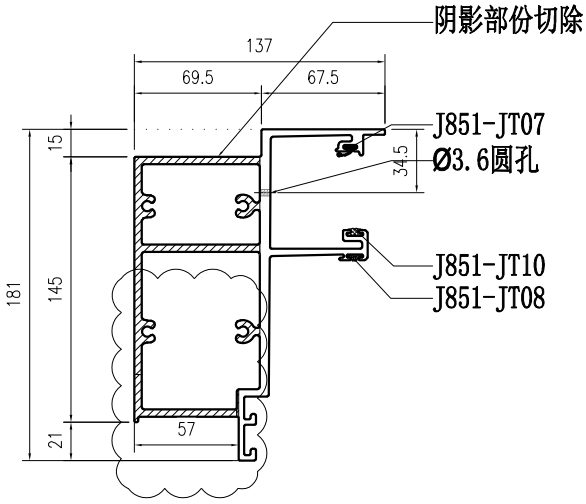

SECTION B-B

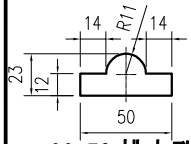

23x50 排水孔

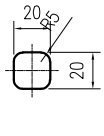

20x20 方孔

部件编号	L	分格尺寸
X86060-001-131	798	810
X86060-001-132	848	860
X86060-001-133	548	560
X86060-001-134	788	800

美特鋁質有限公司 MIDI Aluminium Fabricator Ltd.													
				工程號	J857	類別		物料號	M1				
				地盘	J857啟德6552	制圖	李传鹏	2022-01-13	圖號	X86060-001-141			
修改	A	B	C	图纸名称	铝料加工图	復核	練松文	2022-01-13	數量	-			
日期	03.18	04.06	04.26	材料颜色	AL2:ECK3X100633-XF1(深灰色)	材料	X86060	批准	林仁安	2022-01-13	單件重量	-	(KG)

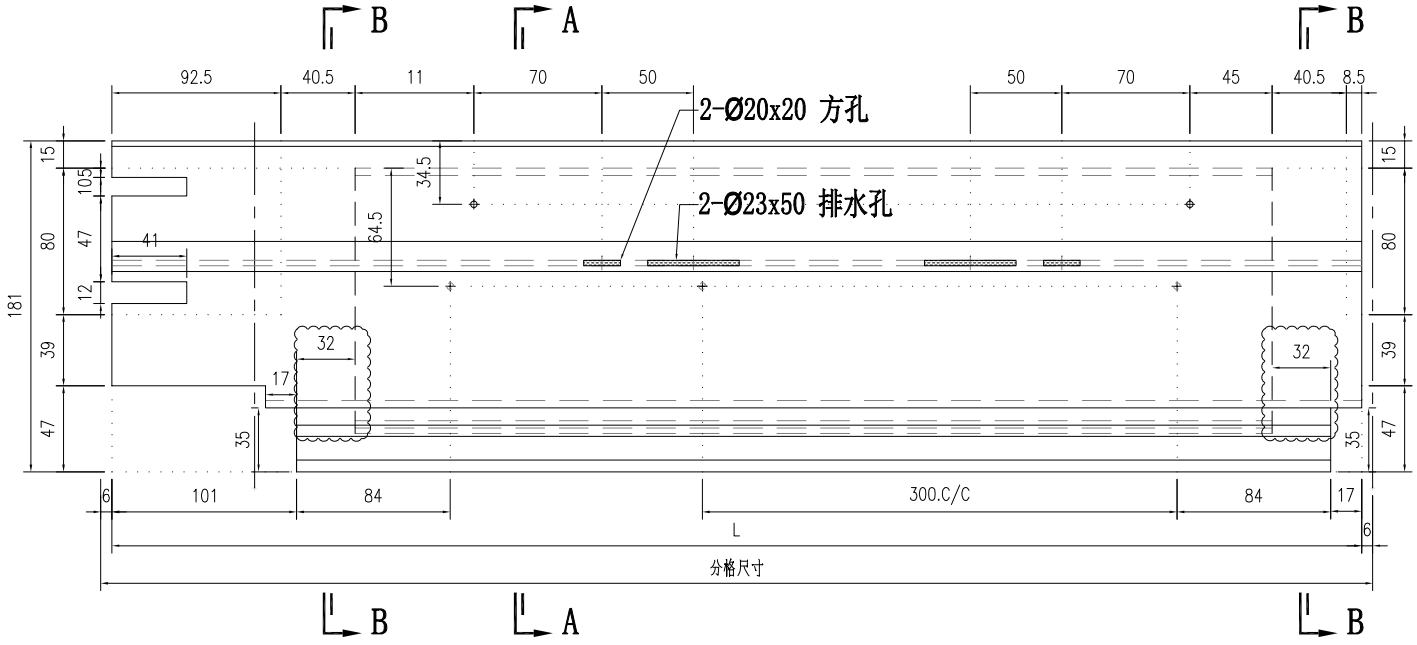

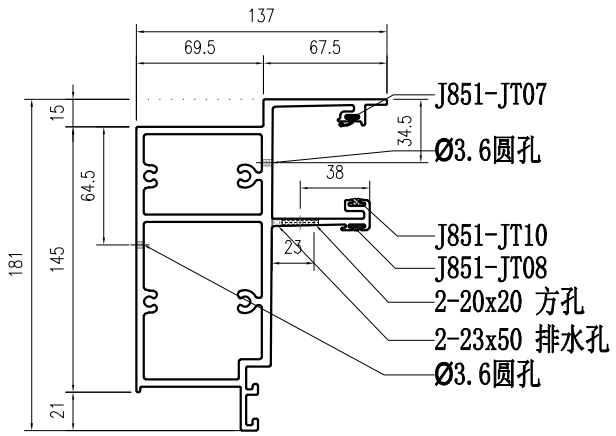

SECTION A-A

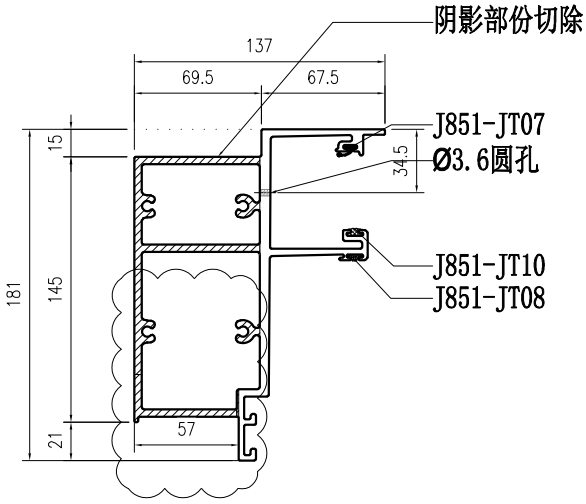

SECTION B-B

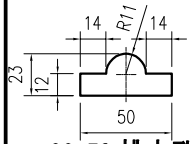

23x50 排水孔

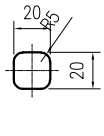

20x20 方孔

部件编号	L	分格尺寸
X86060-001-141	631	643
X86060-001-142	881	893

美特鋁質有限公司 MIDI Aluminium Fabricator Ltd.													
				工程號	J857	類別		物料號	M1				
				地盘	J857啟德6552	制圖	李传鹏	2022-01-13	圖號	X86060-001-145			
修改	A	B	C	图纸名称	铝料加工图	復核	練松文	2022-01-13	數量	-			
日期	03.18	04.06	04.26	材料颜色	AL2:ECX3X100633-XF1(深灰色)	材料	X86060	批准	林仁安	2022-01-13	單件重量	-	(KG)

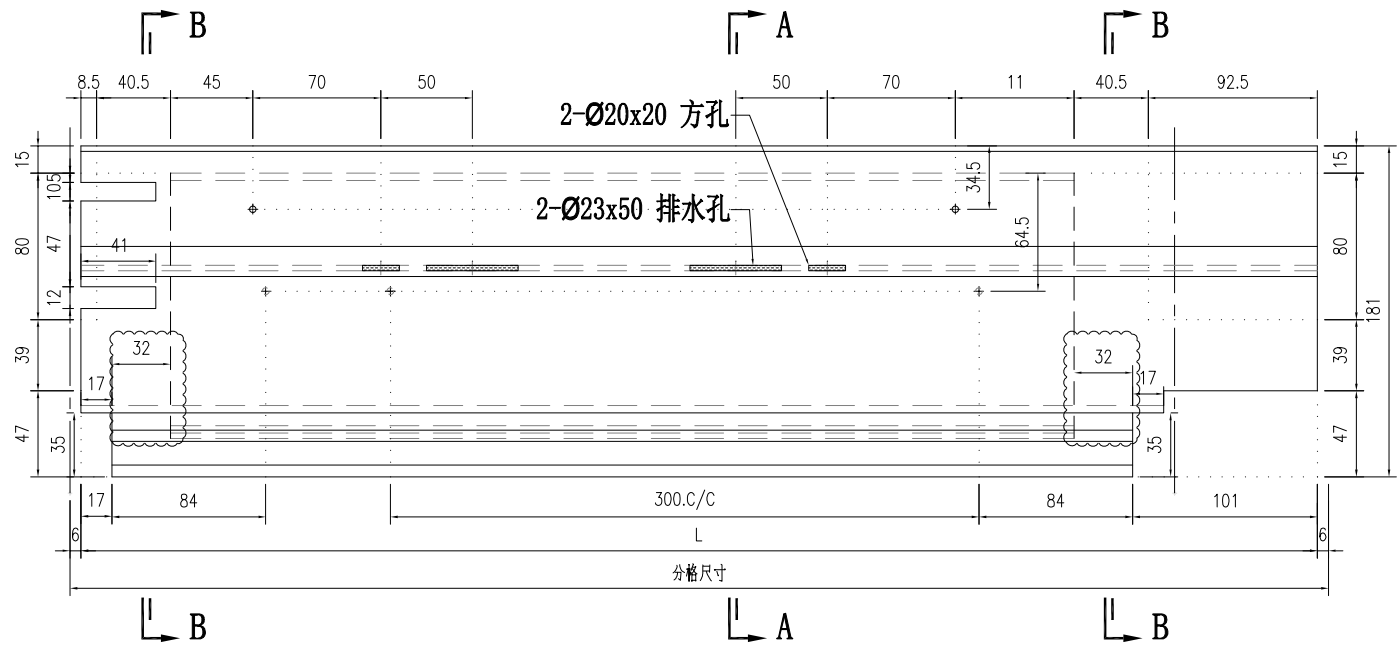

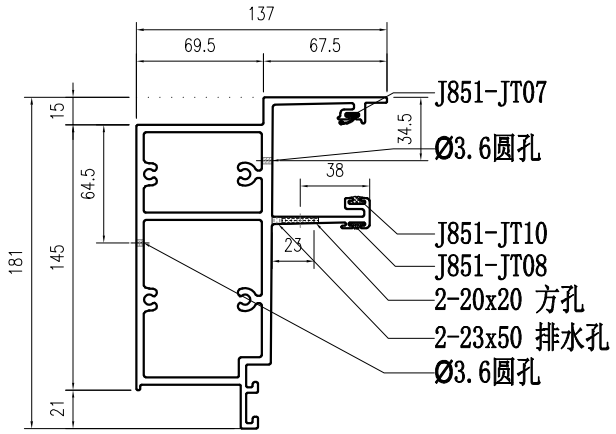

SECTION A-A

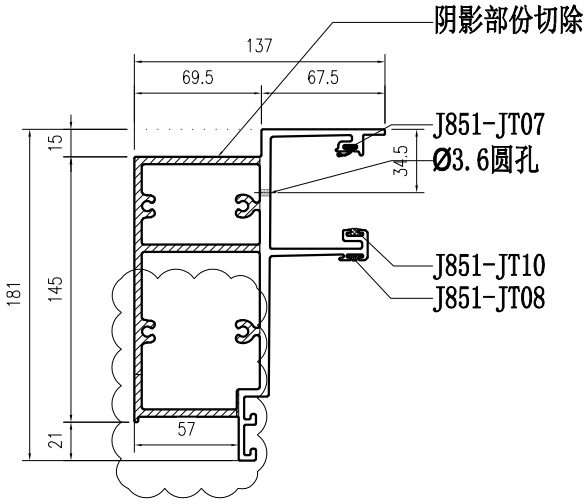

SECTION B-B

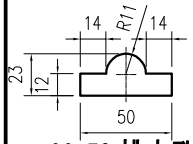

23x50 排水孔

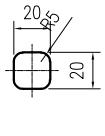

20x20 方孔

部件编号	L	分格尺寸
X86060-001-145	881	893

美特鋁質有限公司 MIDI Aluminium Fabricator Ltd.													
				工程號	J857	類別		物料號	M1				
				地盘	J857啟德6552	制圖	李传鹏	2022-01-13	圖號	X86060-001-146			
修改	A	B	C	採用	工廠 ✓	地盤		图纸名称	铝料加工图	復核	練松文	2022-01-13	數量	-		
日期	03.18	04.06	04.26	材料颜色	AL2:ECX3X100G3S-XF1(深灰色)			材料	X86060	批准	林仁安	2022-01-13	單件重量	-	(KG)	

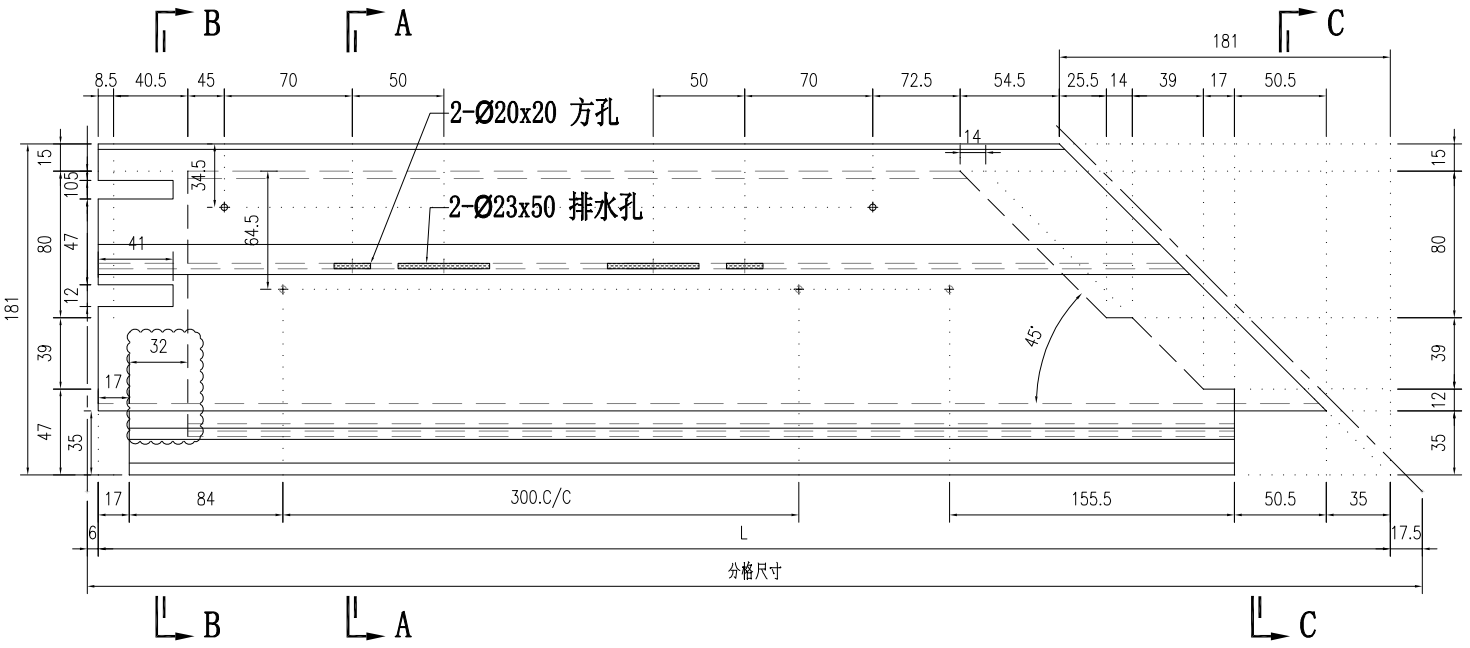

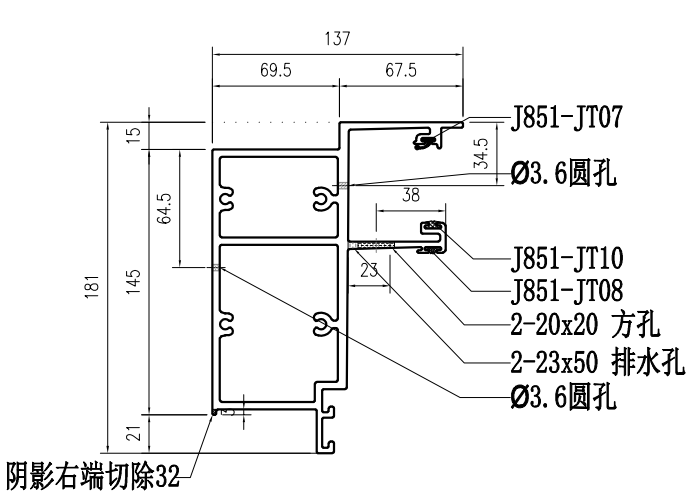

SECTION A-A

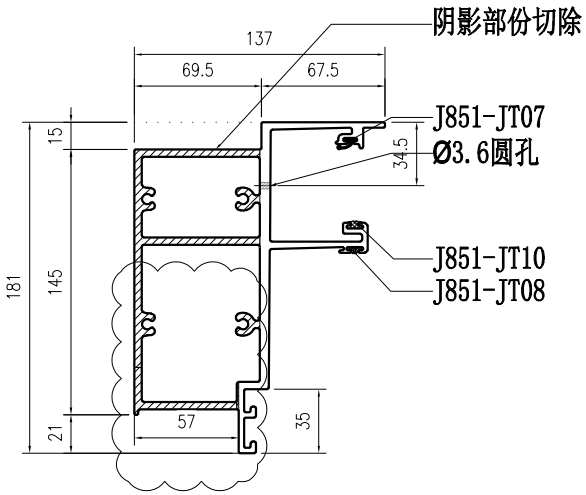

SECTION B-B

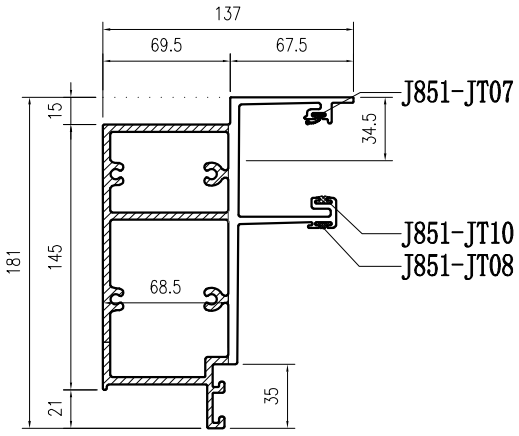

SECTION C-C

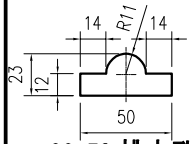

23x50 排水孔

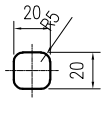

20x20 方孔

部件编号	L	分格尺寸
X86060-001-146	931.5	955
X86060-001-147	776.5	800

美特鋁質有限公司 MIDI Aluminium Fabricator Ltd.													
				工程號	J857	類別		物料號	M1				
				地盘	J857啟德6552	制圖	李传鹏	2022-01-13	圖號	X86060-001-148			
修改	A	B	C	採用	工廠 ✓	地盤		图纸名称	铝料加工图	復核	練松文	2022-01-13	數量	-		
日期	03.18	04.06	04.26	材料颜色	AL2:ECX3X100GS-XF1(深灰色)			材料	X86060	批准	林仁安	2022-01-13	單件重量	-	(KG)

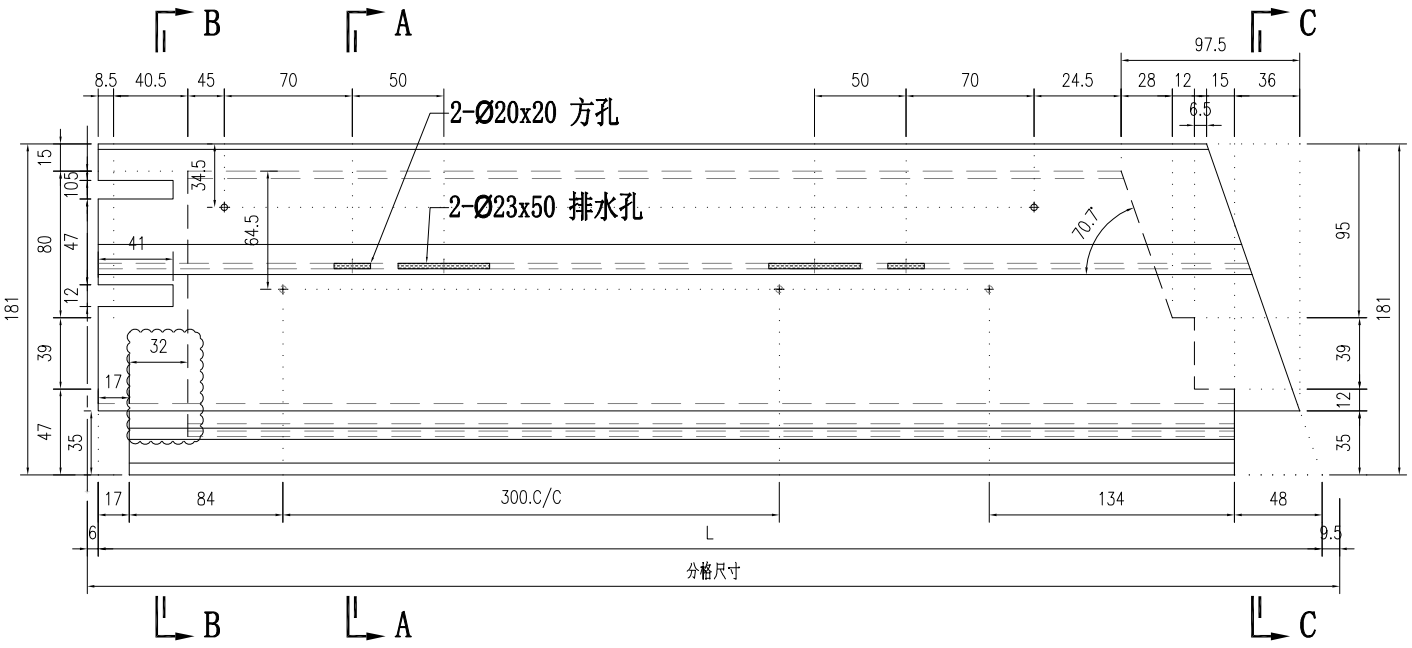

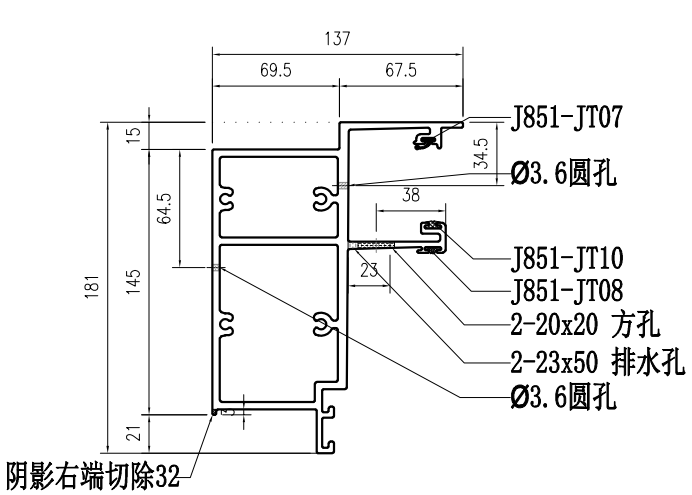

SECTION A-A

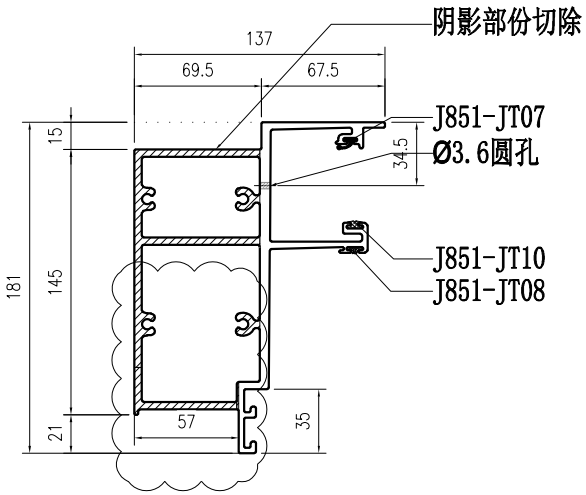

SECTION B-B

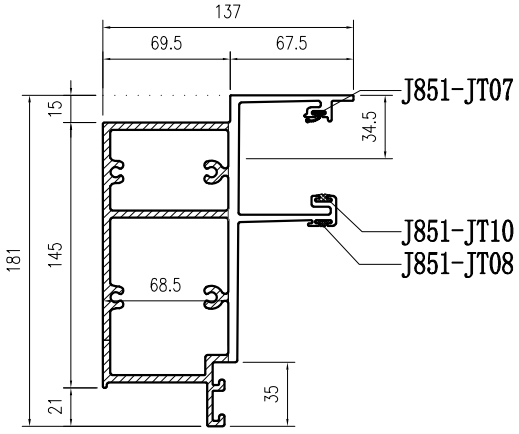

SECTION C-C

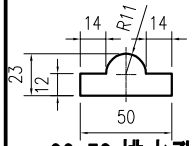

23x50 排水孔

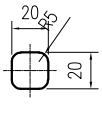

20x20 方孔

部件编号	L	分格尺寸
X86060-001-148	521.5	537

美特鋁質有限公司 MIDI Aluminium Fabricator Ltd.													
				工程號	J857	類別		物料號	M1				
				地盤	J857啟德6552	制圖	李传鹏	2022-01-13	圖號	X86060-001-149			
修改	A	B	C	採用	工廠 ✓	地盤	图纸名称	铝料加工图	復核	練松文	2022-01-13	數量	-
日期	03.18	04.06	04.26	材料顏色	AL2:ECX3X100G3S-MF1(深灰色)		材料	X86060	批准	林仁安	2022-01-13	單件重量	- (KG)

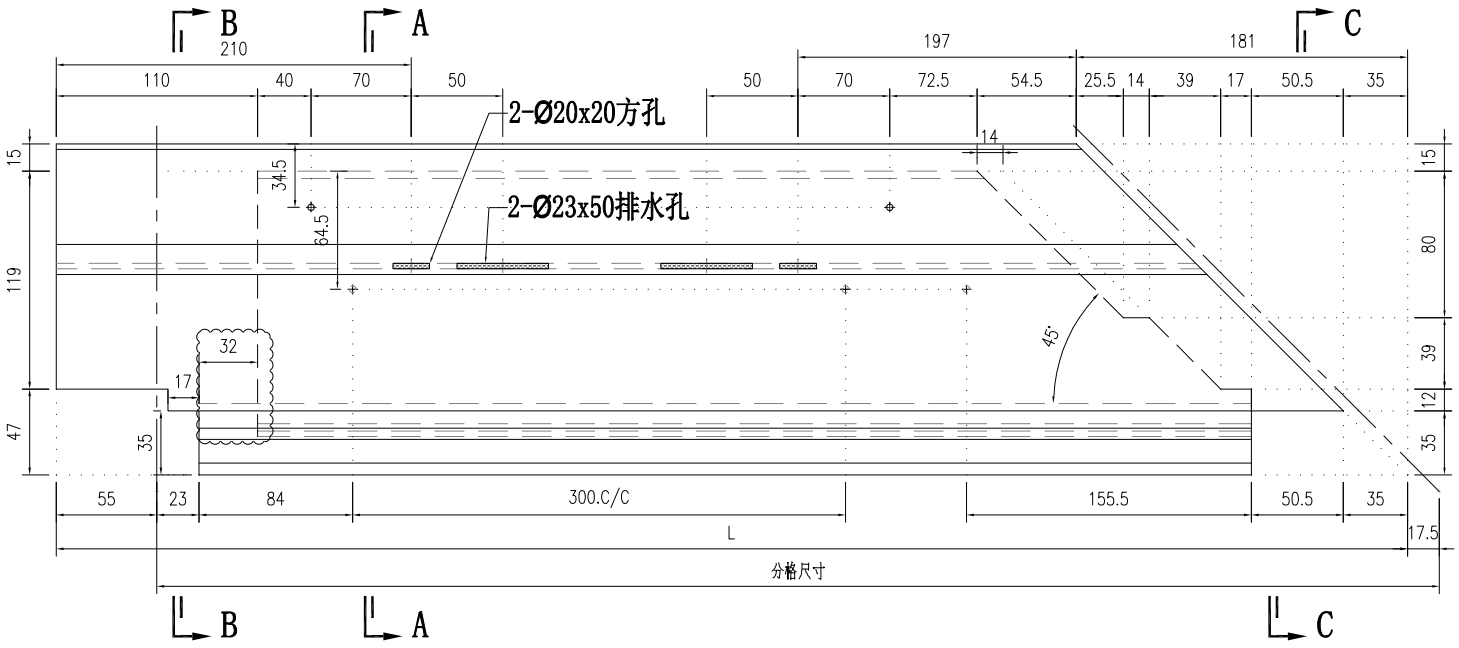

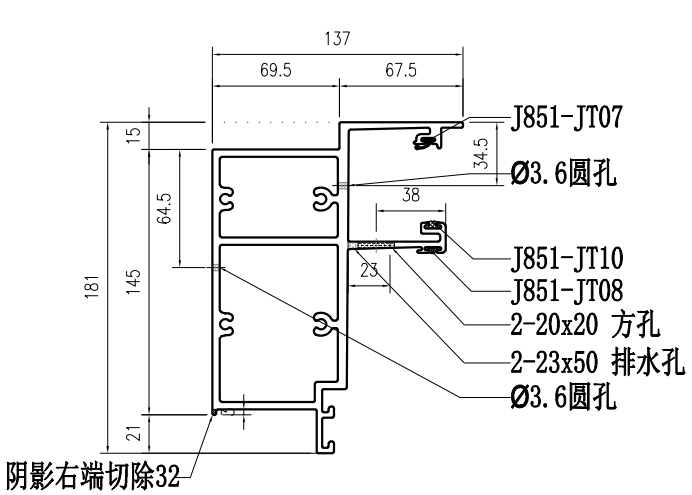

SECTION A-A

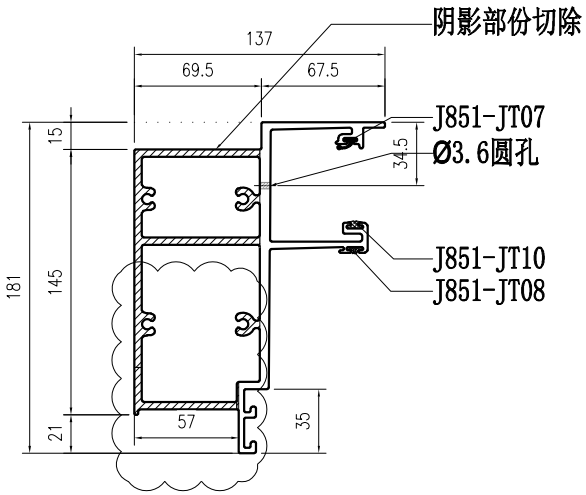

SECTION B-B

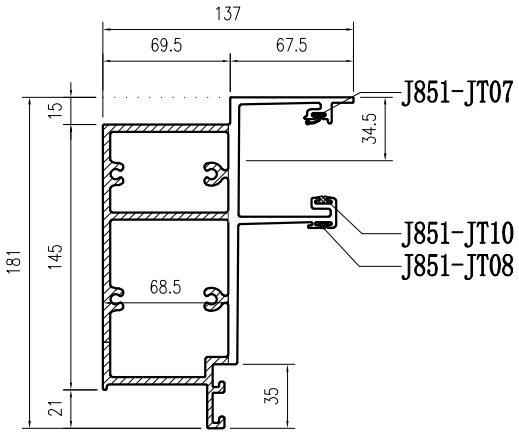

SECTION C-C

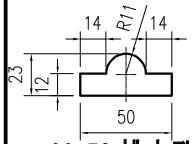

23x50 排水孔

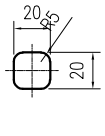

20x20 方孔

部件编号	L	分格尺寸
X86060-001-149	992.5	955

美特鋁質有限公司 MIDI Aluminium Fabricator Ltd.													
				工程號	J857	類別		物料號	M1				
				地盘	J857啟德6552	制圖	李传鹏	2022-01-13	圖號	X86060-001-151			
修改	A	B	C	图纸名称	铝料加工图	復核	練松文	2022-01-13	數量	-			
日期	03.18	04.06	04.26	材料颜色	AL2:ECX3X100G3S-MF1(深灰色)	材料	X86060	批准	林仁安	2022-01-13	單件重量	-	(KG)

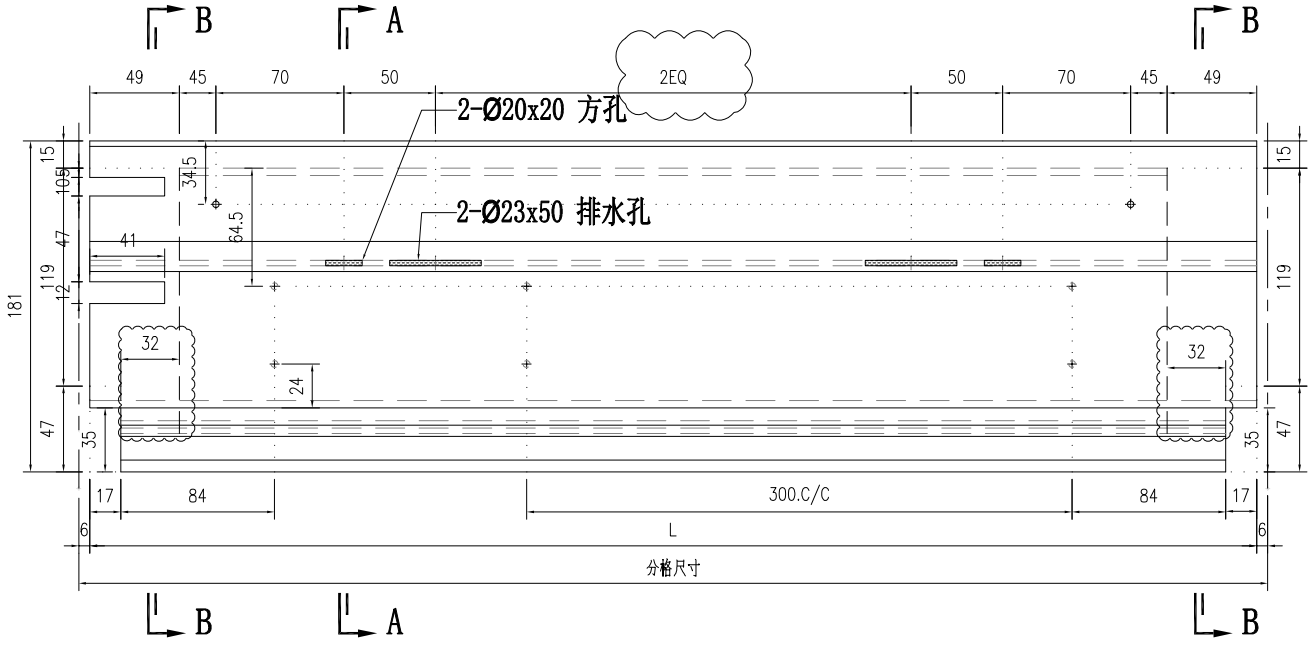

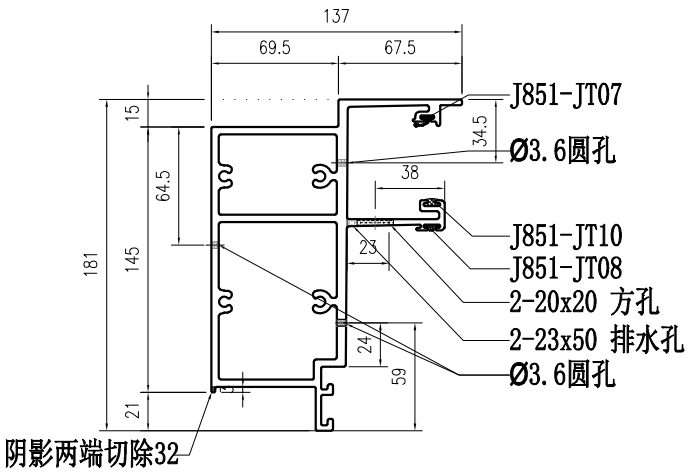

SECTION A-A

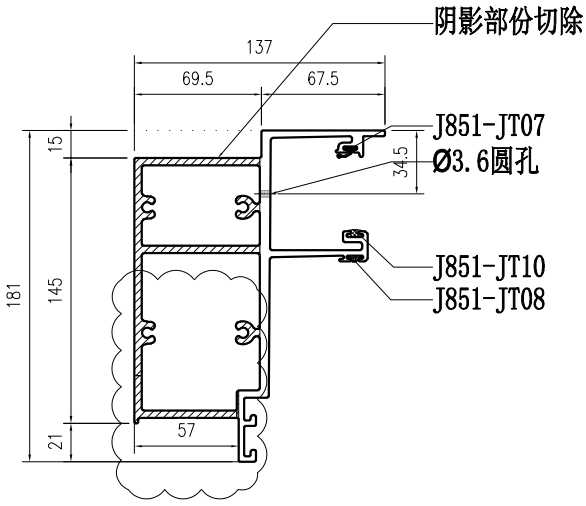

SECTION B-B

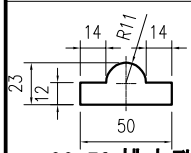

23x50 排水孔

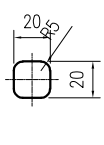

20x20 方孔

	部件编号	L	分格尺寸
适用于2EQ	X86060-001-151	1526	1538
适用于2EQ	X86060-001-152	1338	1350
适用于2EQ	X86060-001-153	1463	1475
	X86060-001-154	851	863
	X86060-001-155	726	738
适用于2EQ	X86060-001-156	1276	1288

美特鋁質有限公司 MIDI Aluminium Fabricator Ltd.													
				工程號	J857	類別		物料號	M1				
				地盘	J857啟德6552	制圖	李传鹏	2022-01-13	圖號	X86060-001-157			
修改	A	B	C	採用	工廠 ✓	地盤		图纸名称	铝料加工图	復核	練松文	2022-01-13	數量	-		
日期	03.18	04.06	04.26	材料颜色	AL2:ECX3X100GS-XF1(深灰色)			材料	X86060	批准	林仁安	2022-01-13	單件重量	-	(KG)

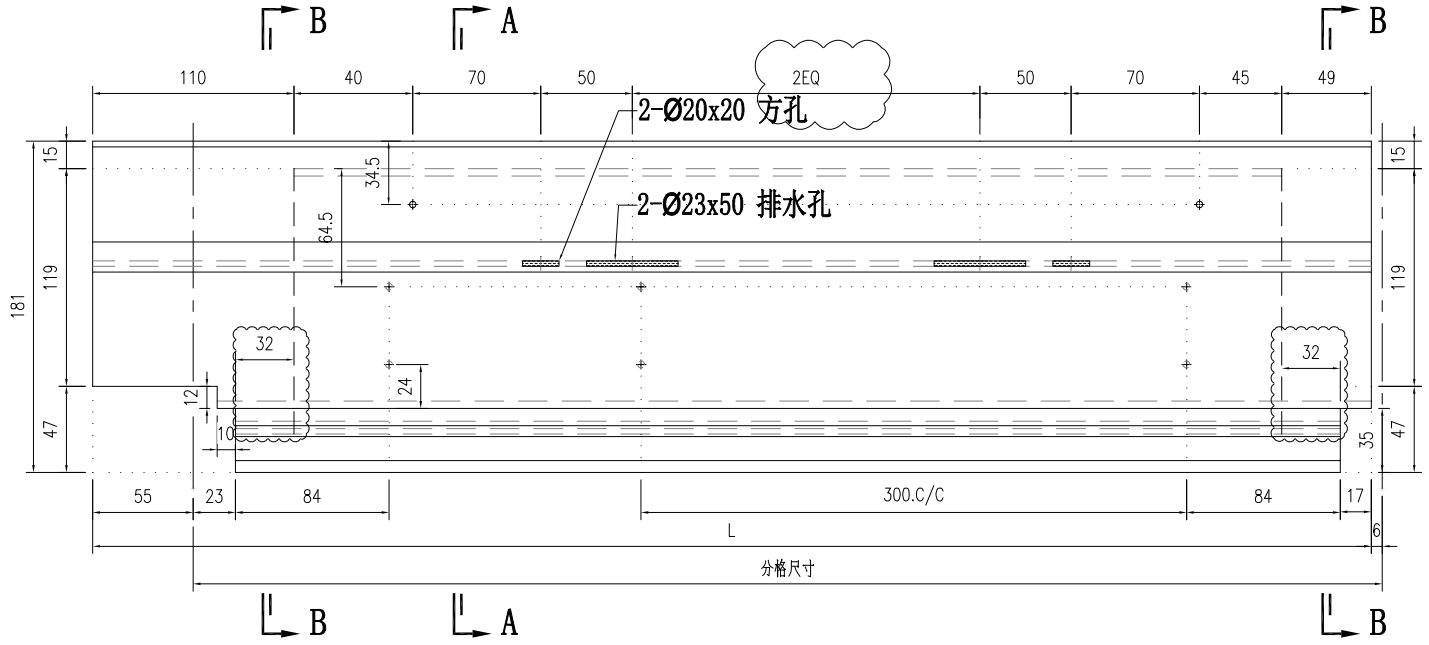

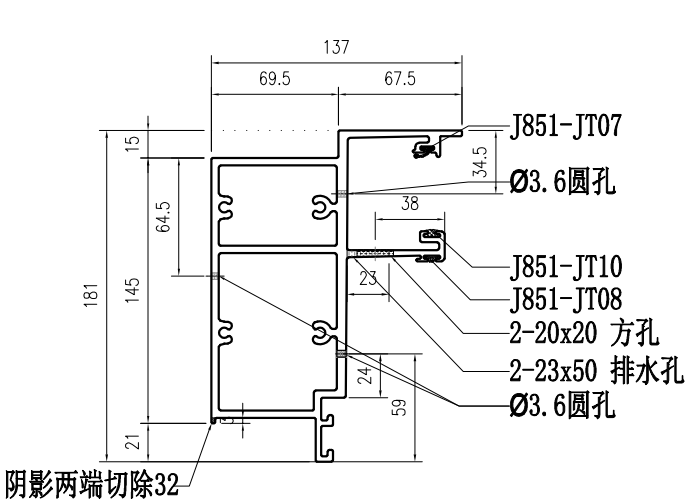

SECTION A-A

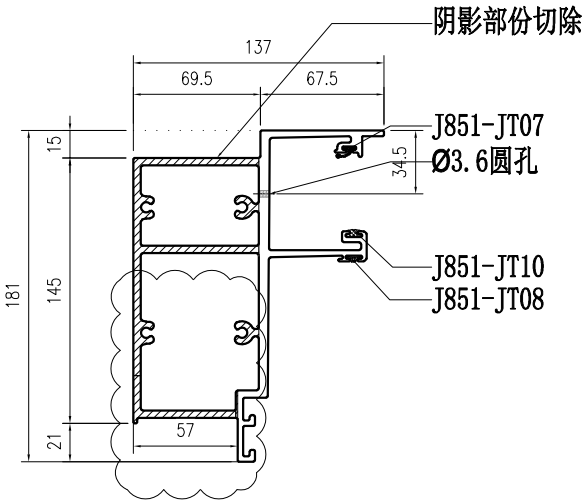

SECTION B-B

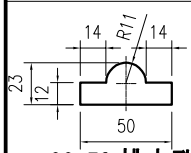

23x50 排水孔

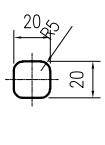

20x20 方孔

部件编号	L	分格尺寸
适用于2EQ X86060-001-157	1262	1213
适用于2EQ X86060-001-158	1574	1525

美特鋁質有限公司 MIDI Aluminium Fabricator Ltd.													
				工程號	J857	類別		物料號	M1				
				地盘	J857啟德6552	制圖	李传鹏	2022-01-13	圖號	X86060-001-161			
修改	A	B	C	图纸名称	铝料加工图	復核	練松文	2022-01-13	數量	-			
日期	03.18	04.06	04.26	材料	X86060	批准	林仁安	2022-01-13	單件重量	-	(KG)		
材料颜色	AL2:ECX3X100GS-XF1(深灰色)												

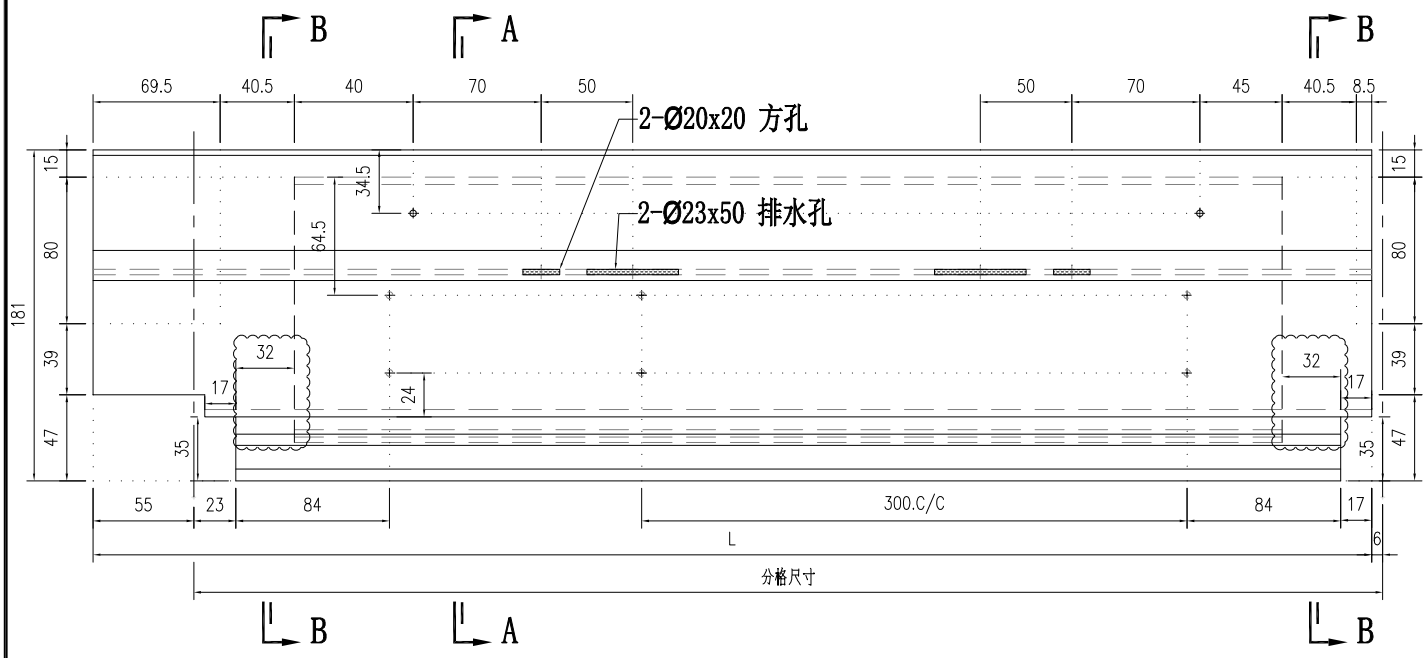

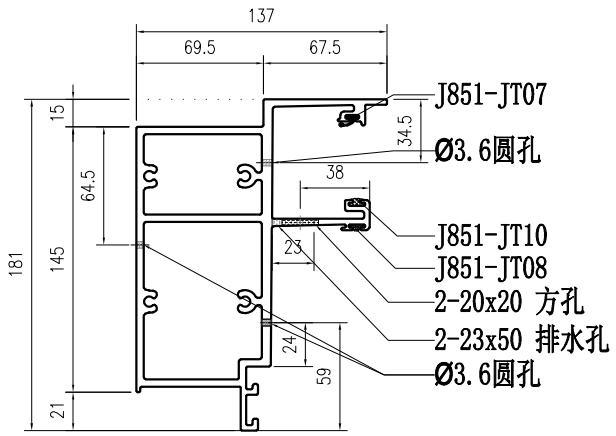

SECTION A-A

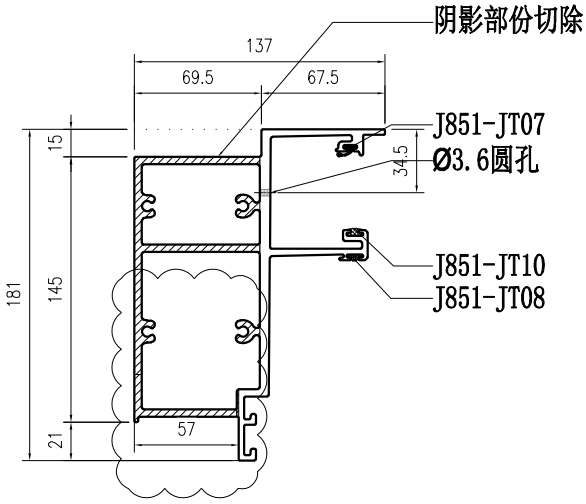

SECTION B-B

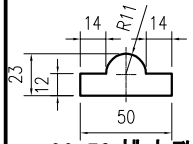

23x50 排水孔

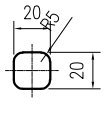

20x20 方孔

部件编号	L	分格尺寸
X86060-001-161	644	595
X86060-001-162	849	800

美特鋁質有限公司 MIDI Aluminium Fabricator Ltd.													
				工程號	J857	類別		物料號	M1				
				地盘	J857啟德6552	制圖	李传鹏	2022-01-13	圖號	X86060-001-165			
修改	A	B	C	图纸名称	铝料加工图	復核	練松文	2022-01-13	數量	-			
日期	03.18	04.06	04.26	材料颜色	AL2:ECX3X100GS-XF1(深灰色)	材料	X86060	批准	林仁安	2022-01-13	單件重量	-	(KG)

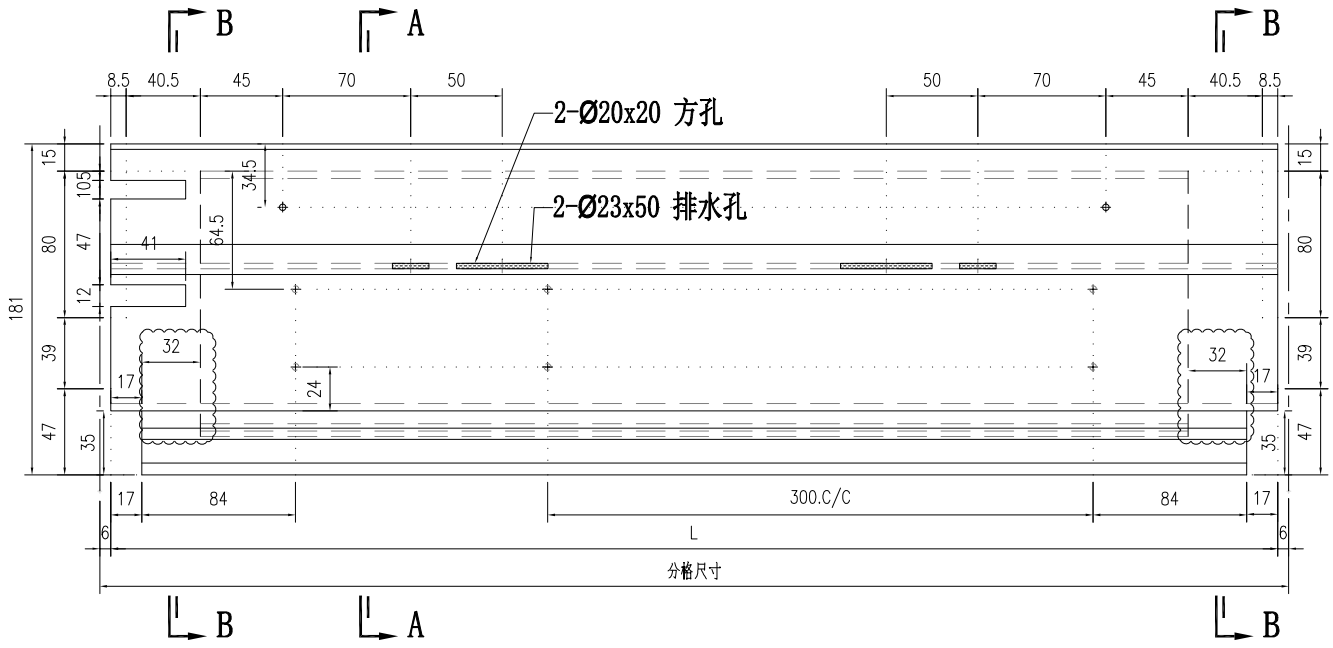

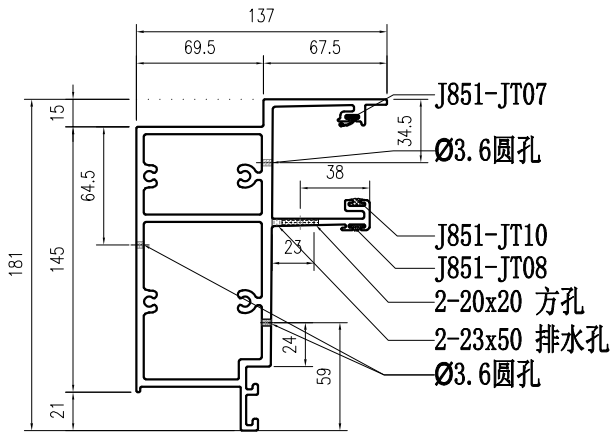

SECTION A-A

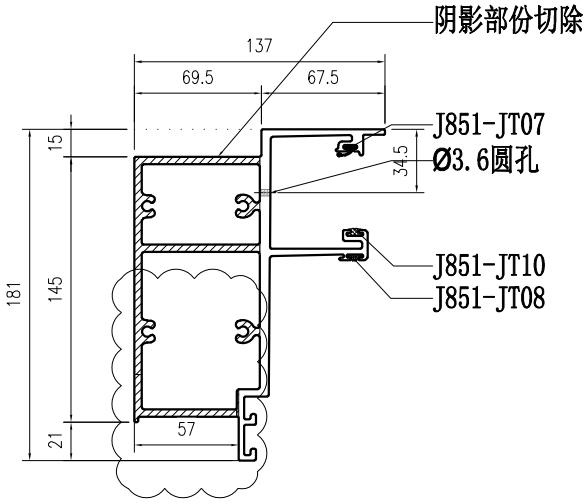

SECTION B-B

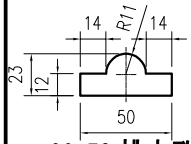

23x50 排水孔

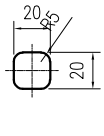

20x20 方孔

部件编号	L	分格尺寸
X86060-001-165	788	800

美特鋁質有限公司 MIDI Aluminium Fabricator Ltd.													
				工程號	J857	類別		物料號	M1				
				地盘	J857啟德6552	制圖	李传鹏	2022-01-13	圖號	X86060-001-171			
修改	A	B	C	採用	工廠 ✓	地盤		图纸名称	铝料加工图	復核	練松文	2022-01-13	數量	-	
日期	03.18	04.06	04.26	材料颜色	AL2:ECK3X10063S-XF1(深灰色)			材料	X86060	批准	林仁安	2022-01-13	單件重量	-	(KG)

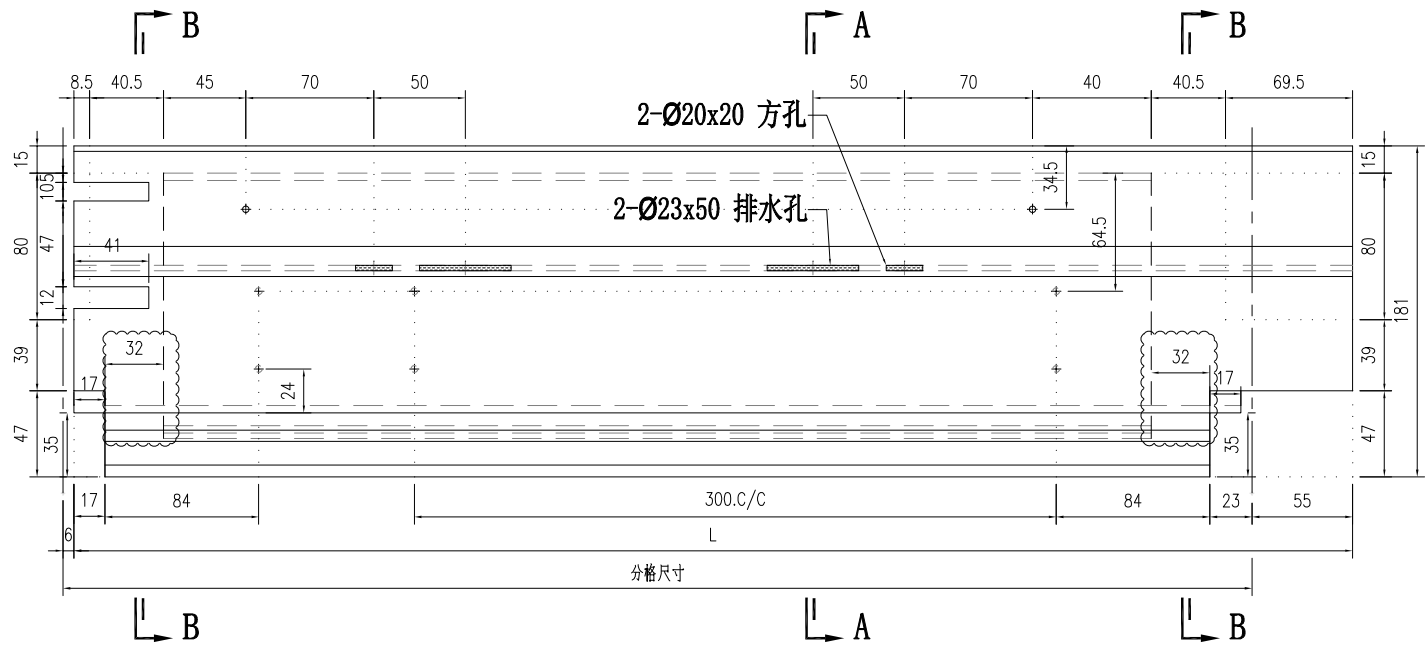

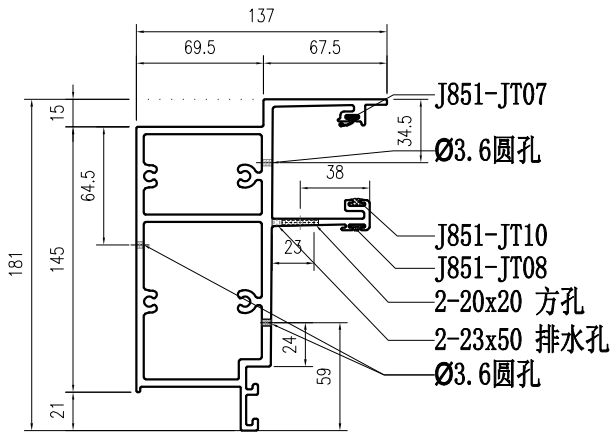

SECTION A-A

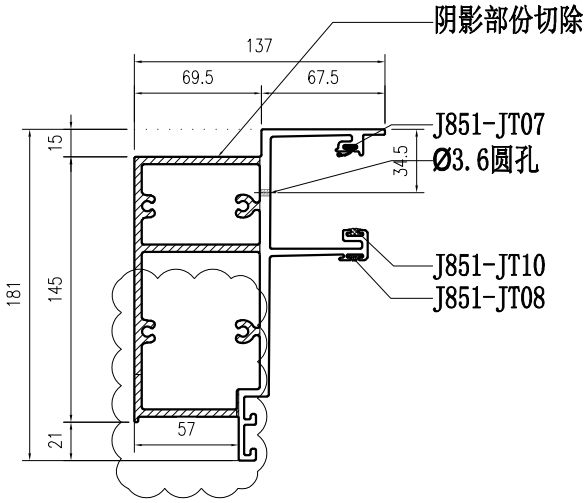

SECTION B-B

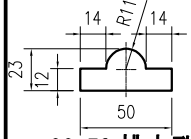

23x50 排水孔

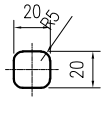

20x20 方孔

部件编号	L	分格尺寸
X86060-001-171	775	726
X86060-001-172	644	595
X86060-001-173	719	670

美特鋁質有限公司 MIDI Aluminium Fabricator Ltd.													
				工程號	J857	類別		物料號	M1				
				地盤	J857啟德6552	制圖	李传鹏	2022-01-13	圖號	X86060-001-A51			
修改	A	B	C	採用	工廠 ✓	地盤	图纸名称	铝料加工图	復核	練松文	2022-01-13	數量	-
日期	03.18	04.06	04.26	材料颜色	AL2:ECX3X100G3S-XF1(深灰色)		材料	X86060	批准	林仁安	2022-01-13	單件重量	- (KG)

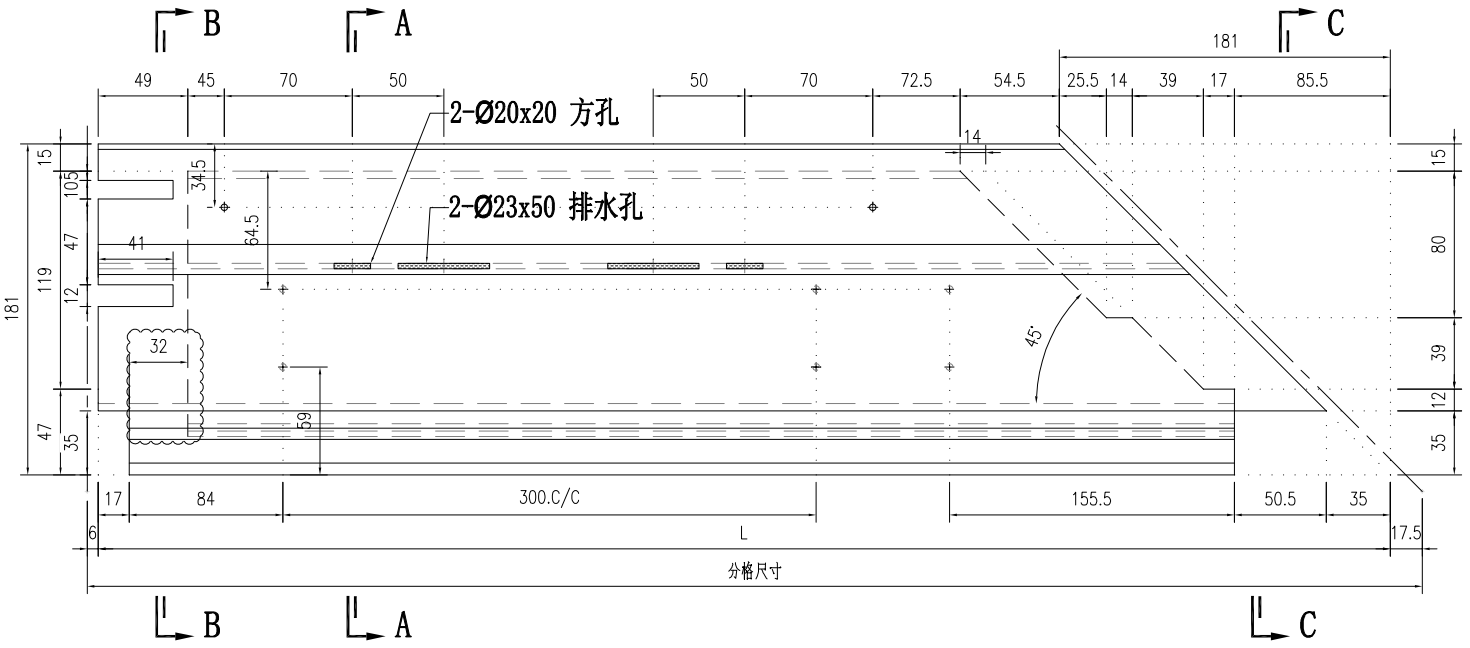

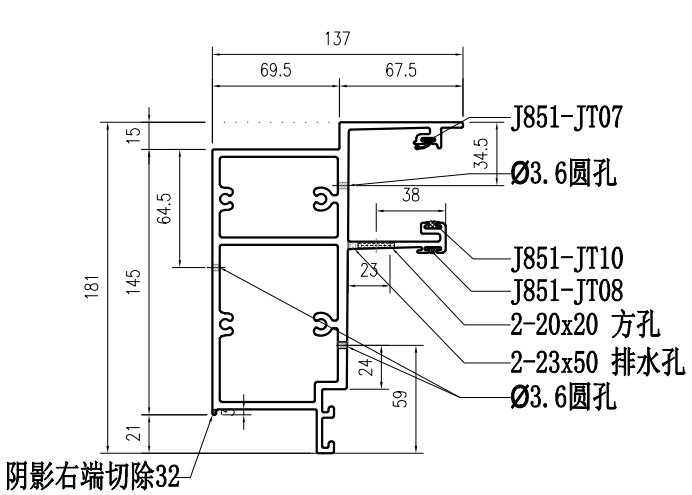

SECTION A-A

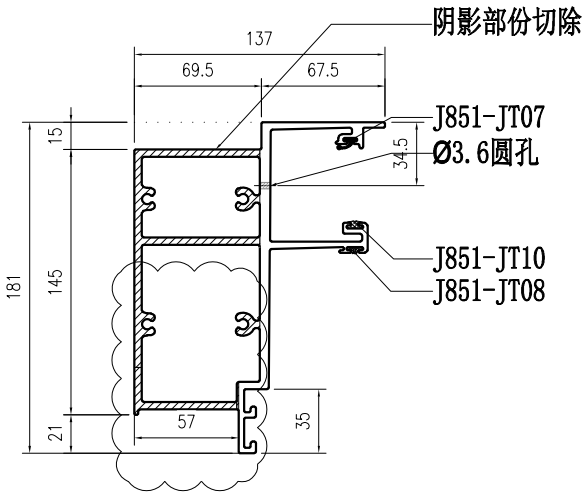

SECTION B-B

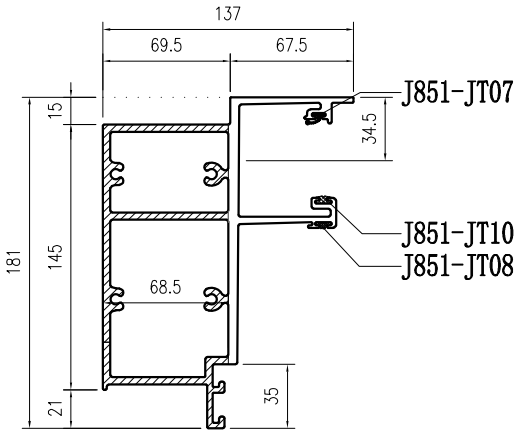

SECTION C-C

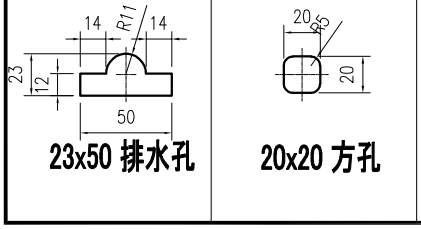

部件编号	L	分格尺寸
X86060-001-A51	936.5	960

美特鋁質有限公司 MIDI Aluminium Fabricator Ltd.													
				工程號	J857	類別		物料號	M1				
				地盤	J857啟德6552	制圖	李传鹏	2022-01-13	圖號	X86060-001-A52			
修改	A	B	C	採用	工廠 ✓	地盤	图纸名称	铝料加工图	復核	練松文	2022-01-13	數量	-
日期	03.18	04.06	04.26	材料颜色	AL2:ECX3X100GS-XF1(深灰色)		材料	X86060	批准	林仁安	2022-01-13	單件重量	- (KG)

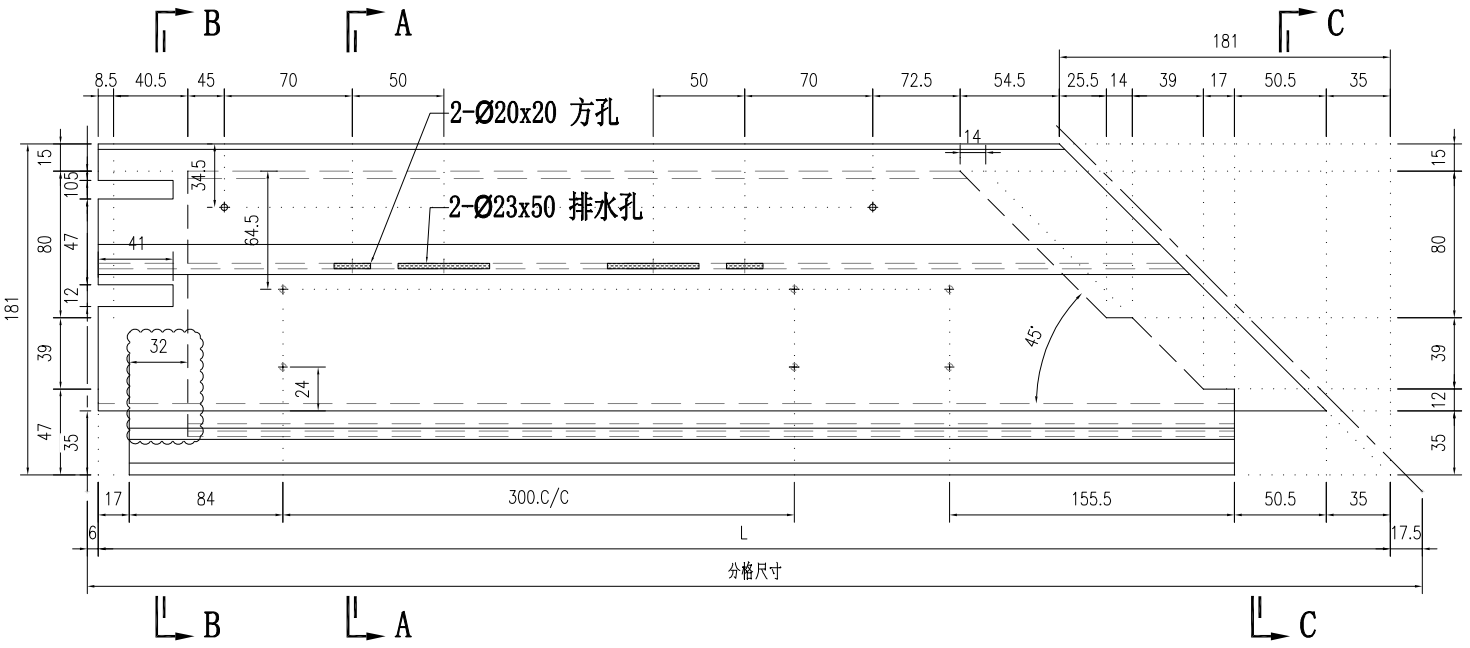

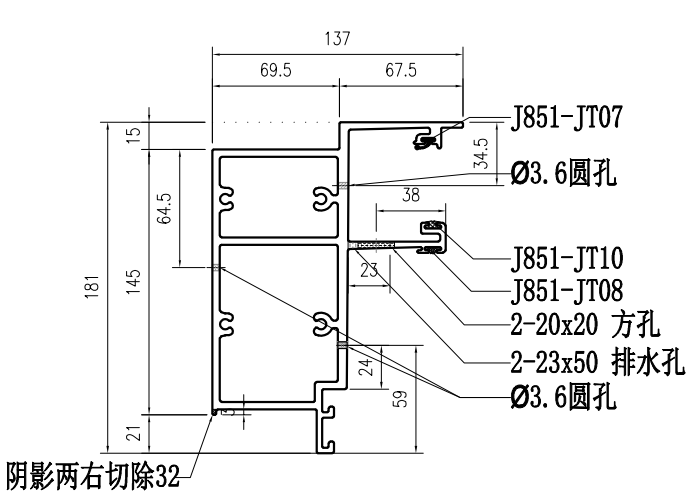

SECTION A-A

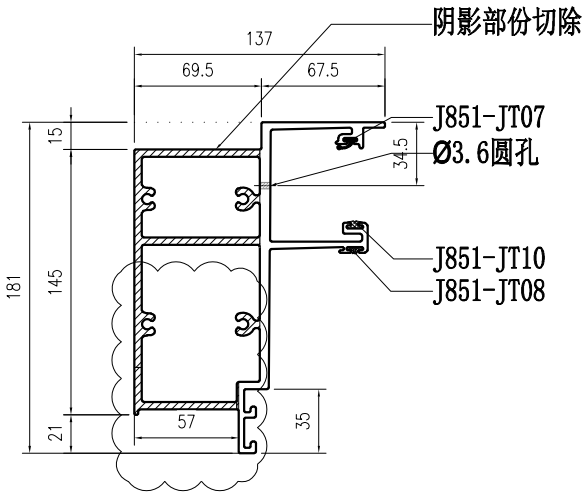

SECTION B-B

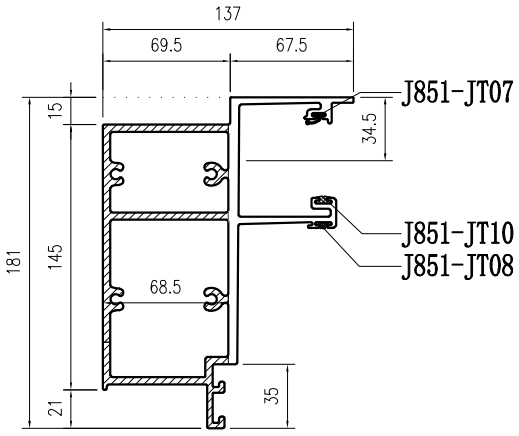

SECTION C-C

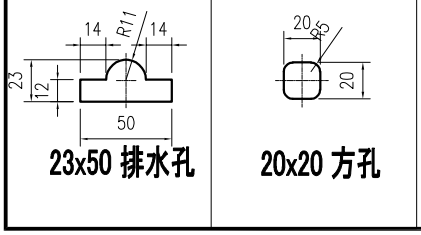

部件编号	L	分格尺寸
X86060-001-A52	776.5	800

美特鋁質有限公司 MIDI Aluminium Fabricator Ltd.													
				工程號	J857	類別		物料號	M1				
				地盘	J857啟德6552	制圖	李传鹏	2022-01-13	圖號	X86060-001-B51			
修改	A	B	C	採用	工廠	✓	地盤	图纸名称	铝料加工图	復核	練松文	2022-01-13	數量	-		
日期	03.18	04.06	04.26	材料颜色	AL2:ECX3X100G3S-MF1(深灰色)			材料	X86060	批准	林仁安	2022-01-13	單件重量	-	(KG)	

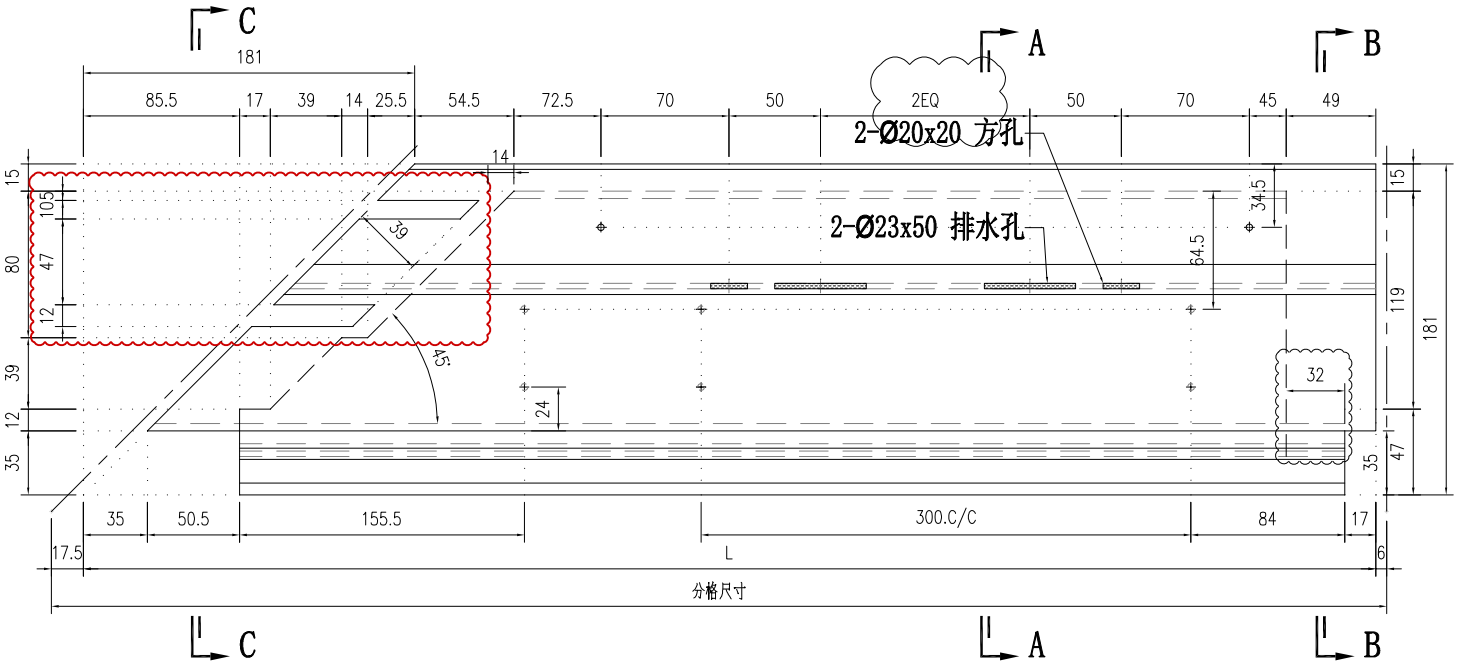

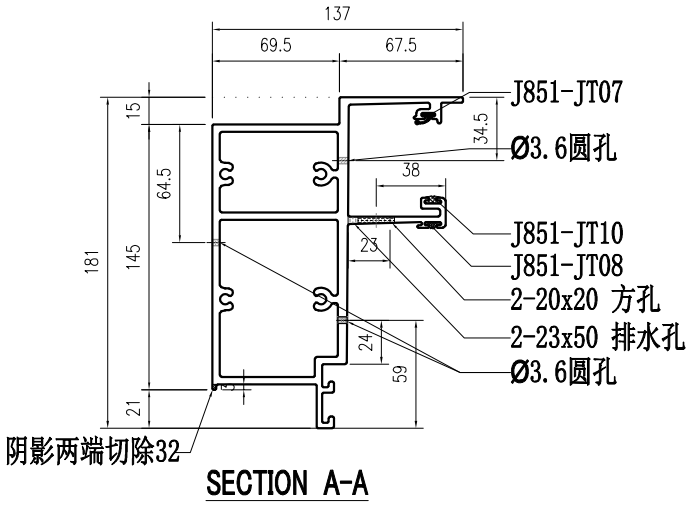

SECTION A-A

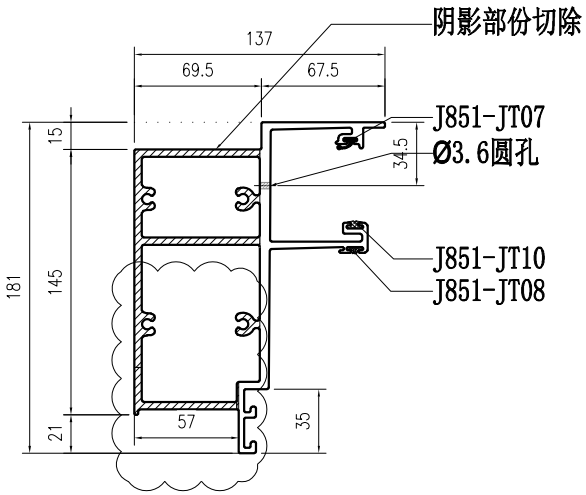

SECTION B-B

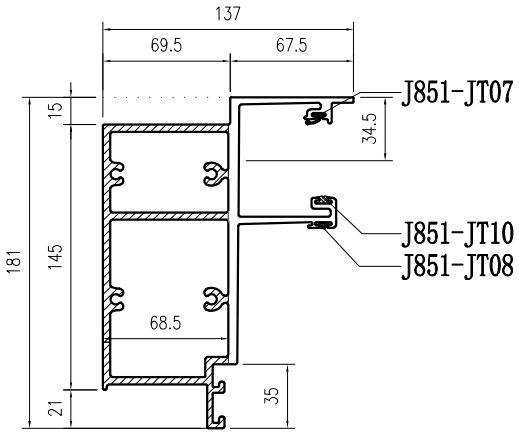

SECTION C-C

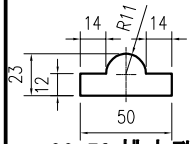

23x50 排水孔

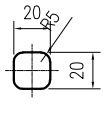

20x20 方孔

适用于2EQ

部件编号	L	分格尺寸
X86060-001-B51	2064.5	2088
X86060-001-B52	936.5	960

美特鋁質有限公司 MIDI Aluminium Fabricator Ltd.													
				工程號	J857	類別		物料號	M1				
				地盘	J857啟德6552	制圖	李传鹏	2022-01-13	圖號	X86070-001-001			
修改	A	B	C	採用	工廠 ✓ 地盤	图纸名称	铝料加工图	復核	練松文	2022-01-13	數量	-	
日期	03.18	04.06	04.26	材料颜色	AL2:ECX3X100GS-XF1(深灰色)	材料	X86070	批准	林仁安	2022-01-13	單件重量	-	(KG)

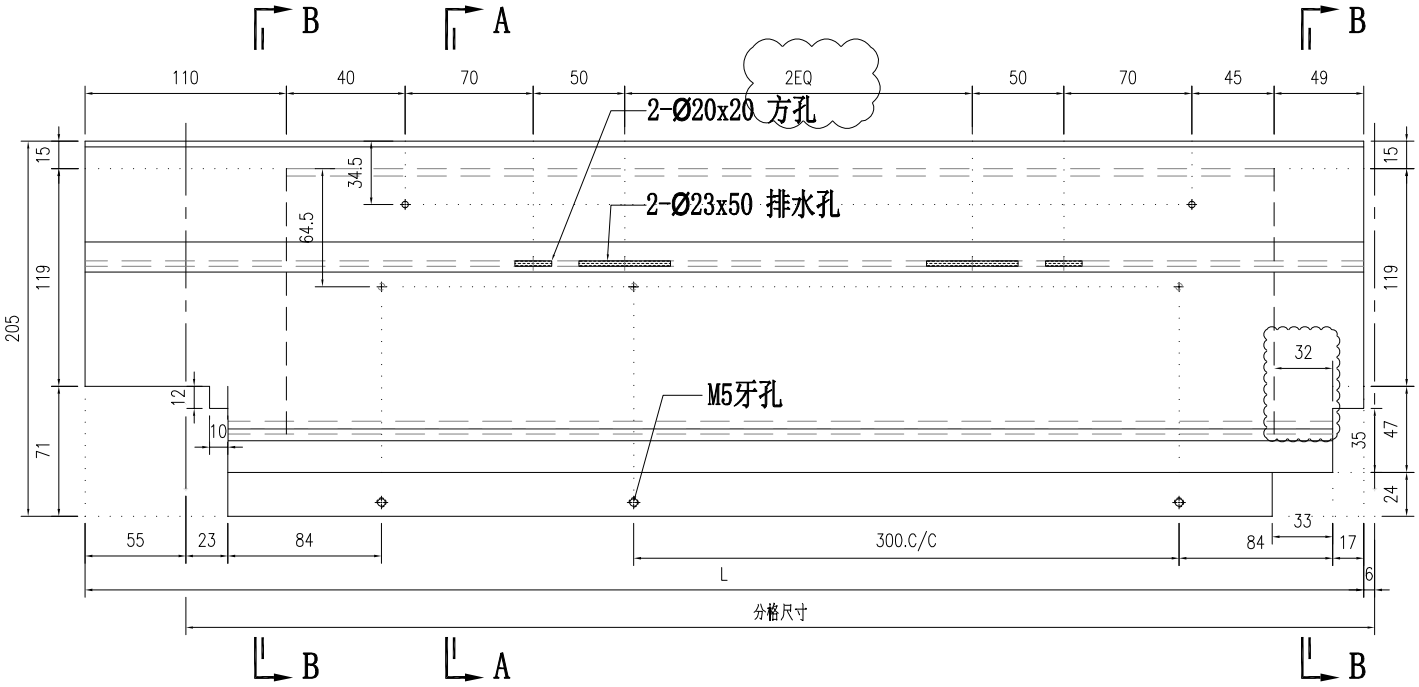

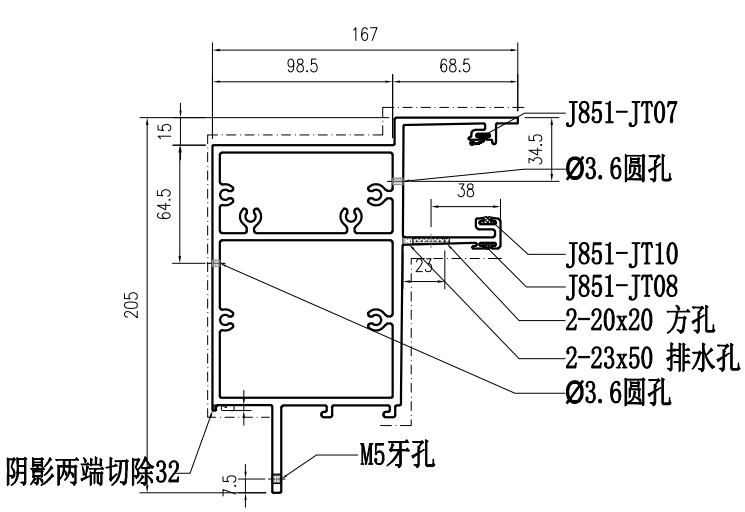

SECTION A-A

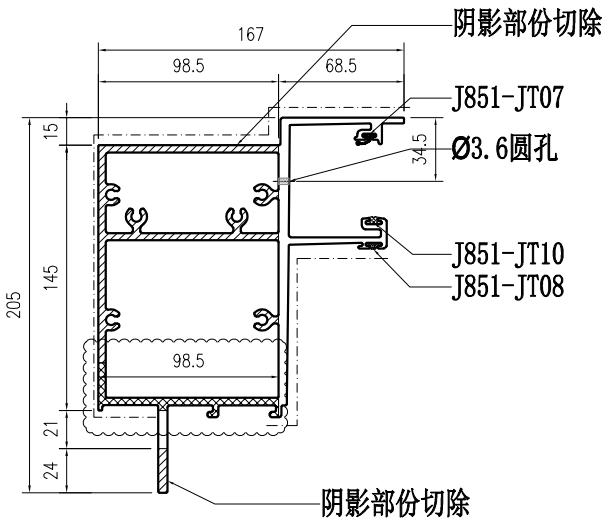

SECTION B-B

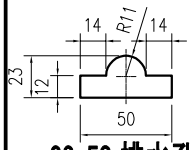

23x50 排水孔

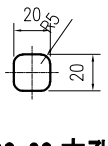

20x20 方孔

适用于2EQ
适用于2EQ
适用于2EQ

部件编号	L	分格尺寸
X86070-001-001	1144	1095
X86070-001-002	1135	1086
X86070-001-003	1202	1153.5
X86070-001-004	2157	2108
X86070-001-005	1378	1329
X86070-001-006	1702	1653.5
X86070-001-007	1141	1092
X86070-001-008	1119	1070
X86070-001-009	891	842

美特鋁質有限公司 MIDI Aluminium Fabricator Ltd.													
				工程號	J857	類別		物料號	M1				
				地盤	J857啟德6552	制圖	李传鹏	2022-01-13	圖號	X86070-001-011			
修改	A	B	C	採用	工廠 ✓	地盤		图纸名称	铝料加工图	復核	練松文	2022-01-13	數量	-		
日期	03.18	04.06	04.26	材料颜色	AL2:ECX3X10063S-XF1(深灰色)			材料	X86070	批准	林仁安	2022-01-13	單件重量	-	(KG)	

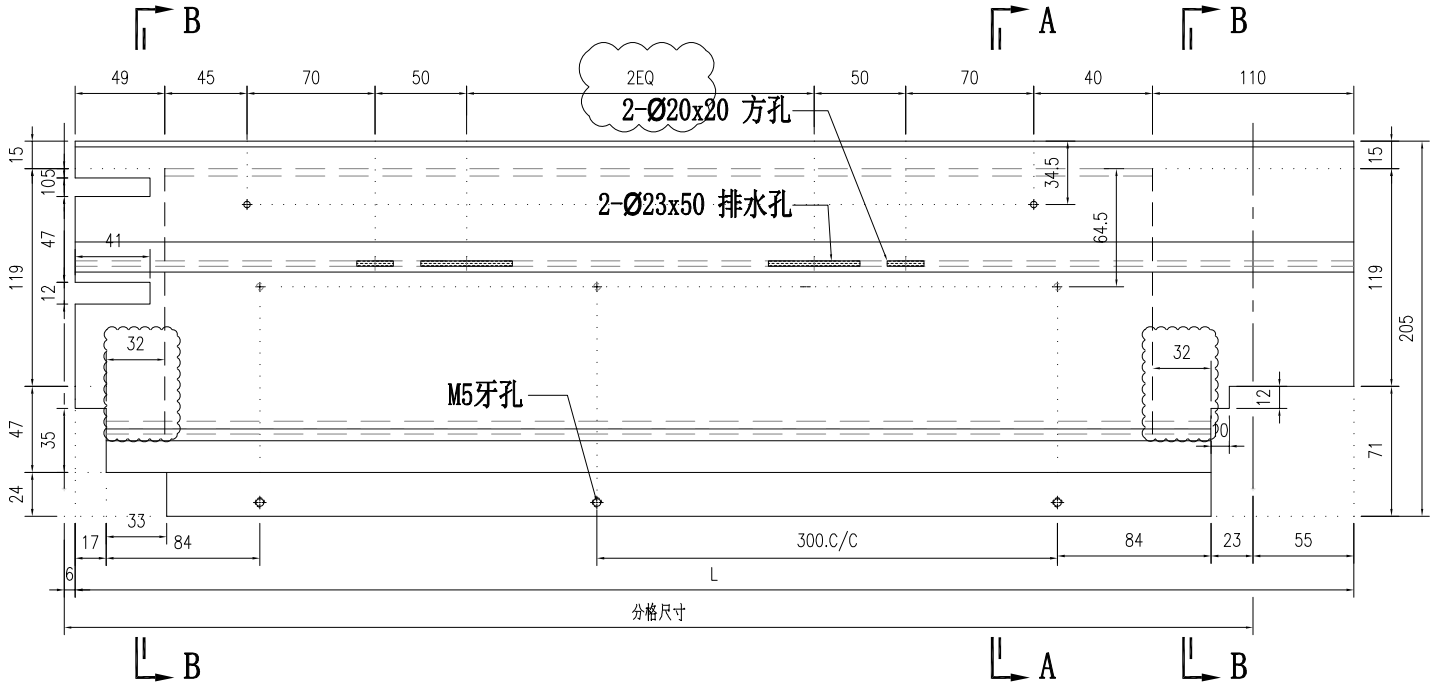

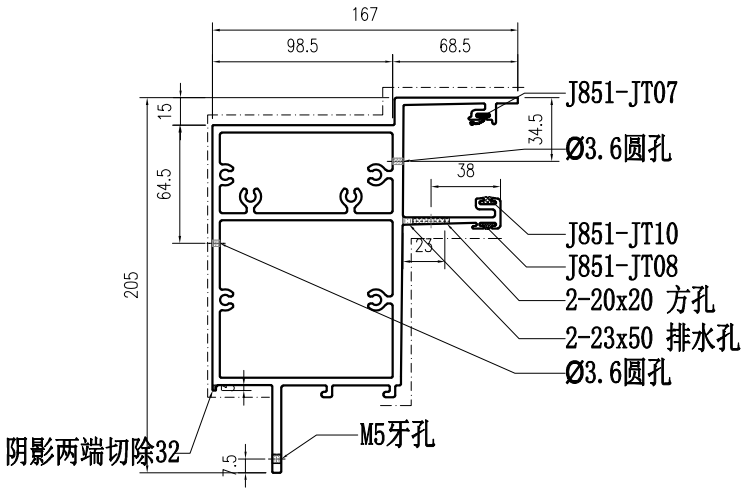

SECTION A-A

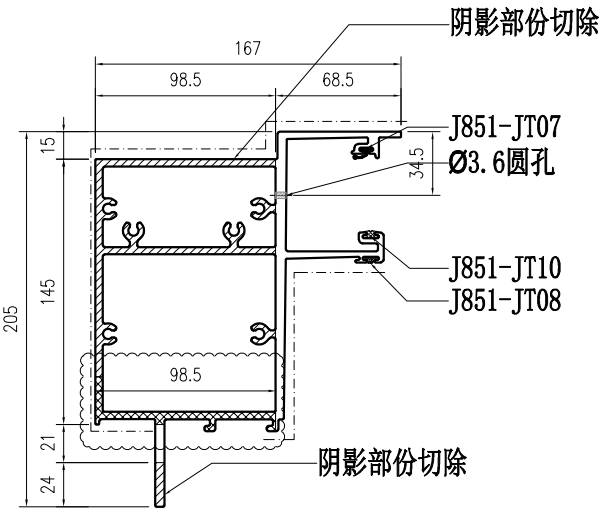

SECTION B-B

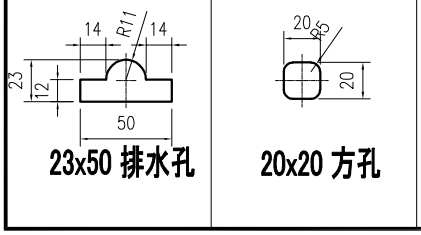

	部件编号	L	分格尺寸
适用于2EQ	X86070-001-011	1269	1220
	X86070-001-012	1119	1070
	X86070-001-013	1141	1092
适用于2EQ	X86070-001-014	1703	1654
适用于2EQ	X86070-001-015	1378	1329
适用于2EQ	X86070-001-016	2157	2108
	X86070-001-017	1202	1153.5
	X86070-001-018	1135	1086
适用于2EQ	X86070-001-019	1699	1650
	X86070-001-020	839	790

美特鋁質有限公司 MIDI Aluminium Fabricator Ltd.													
				工程號	J857	類別		物料號	M1				
				地盘	J857啟德6552	制圖	李传鹏	2022-01-13	圖號	X86070-001-021			
修改	A	B	C	图纸名称	铝料加工图	復核	練松文	2022-01-13	數量	-			
日期	03.18	04.06	04.26	材料颜色	AL2:ECX3X100GS-XF1(深灰色)	材料	X86070	批准	林仁安	2022-01-13	單件重量	-	(KG)

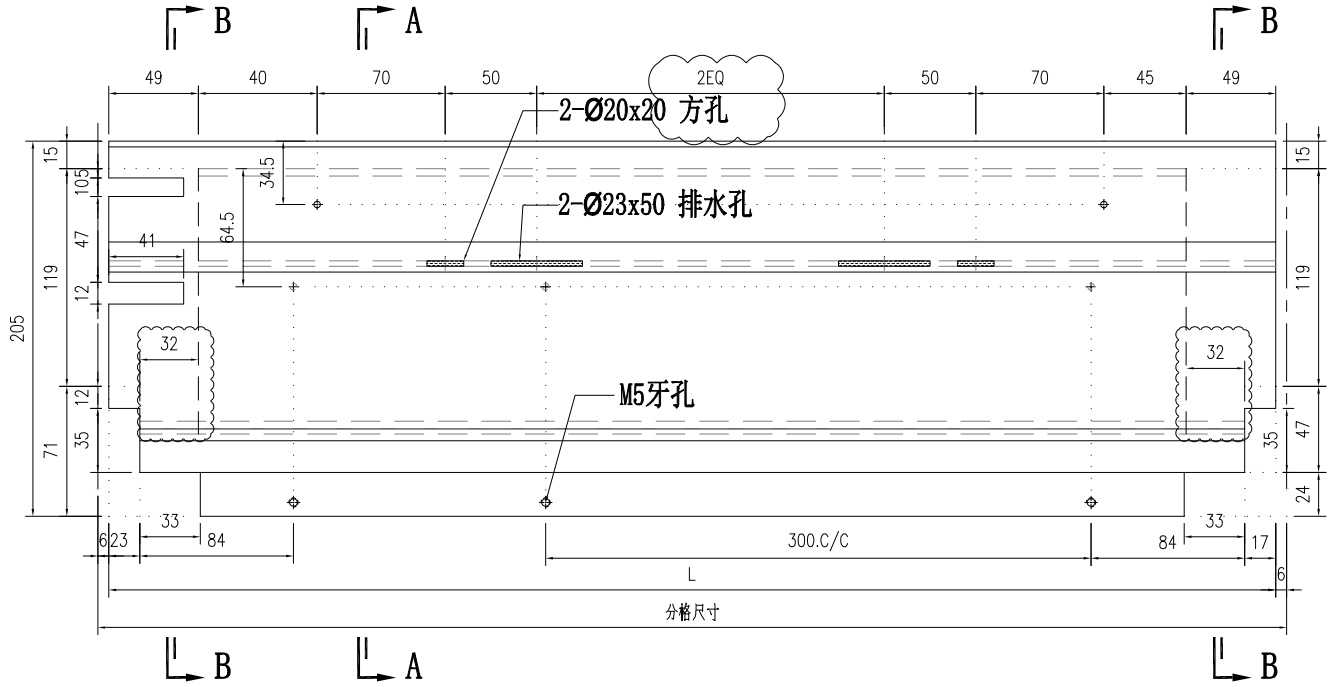

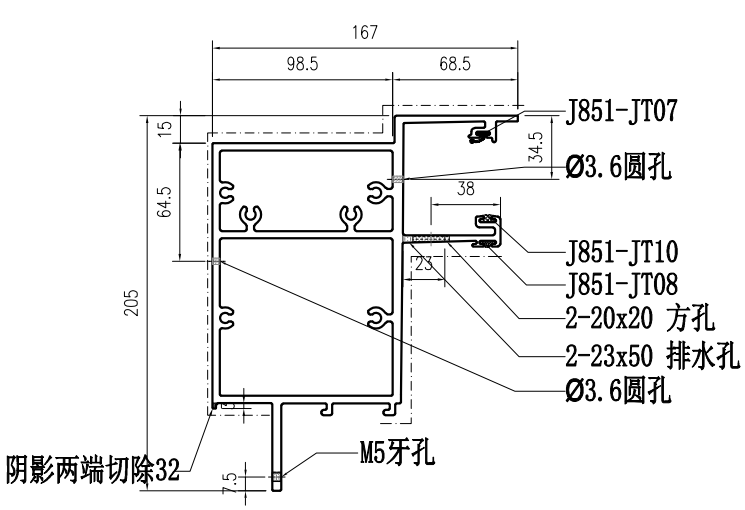

SECTION A-A

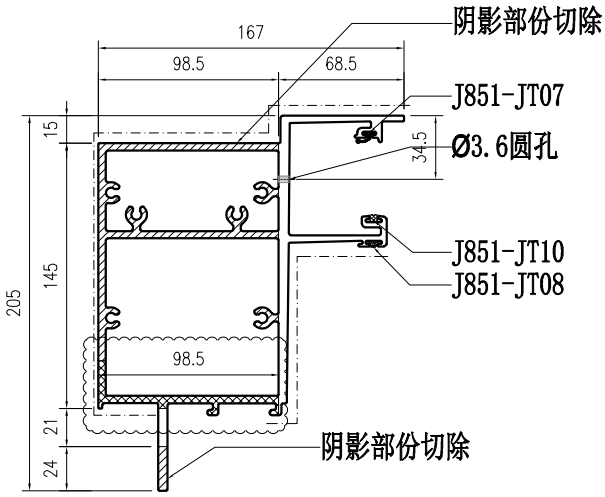

SECTION B-B

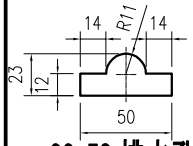

23x50 排水孔

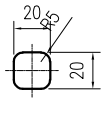

20x20 方孔

	部件编号	L	分格尺寸
适用于2EQ	X86070-001-021	1387	1399
	X86070-001-022	778	790
适用于2EQ	X86070-001-023	1608	1620

美特鋁質有限公司 MIDI Aluminium Fabricator Ltd.													
				工程號	J857	類別		物料號	M1				
				地盤	J857啟德6552	制圖	李传鹏	2022-01-13	圖號	X86070-001-025			
修改	A	B	C	图纸名称	铝料加工图	復核	練松文	2022-01-13	數量	-			
日期	03.18	04.06	04.26	材料	X86070	批准	林仁安	2022-01-13	單件重量	-	(KG)		
採用工廠 ✓ 地盤				材料顏色	AL2:ECX3X100GS-XF1(深灰色)								

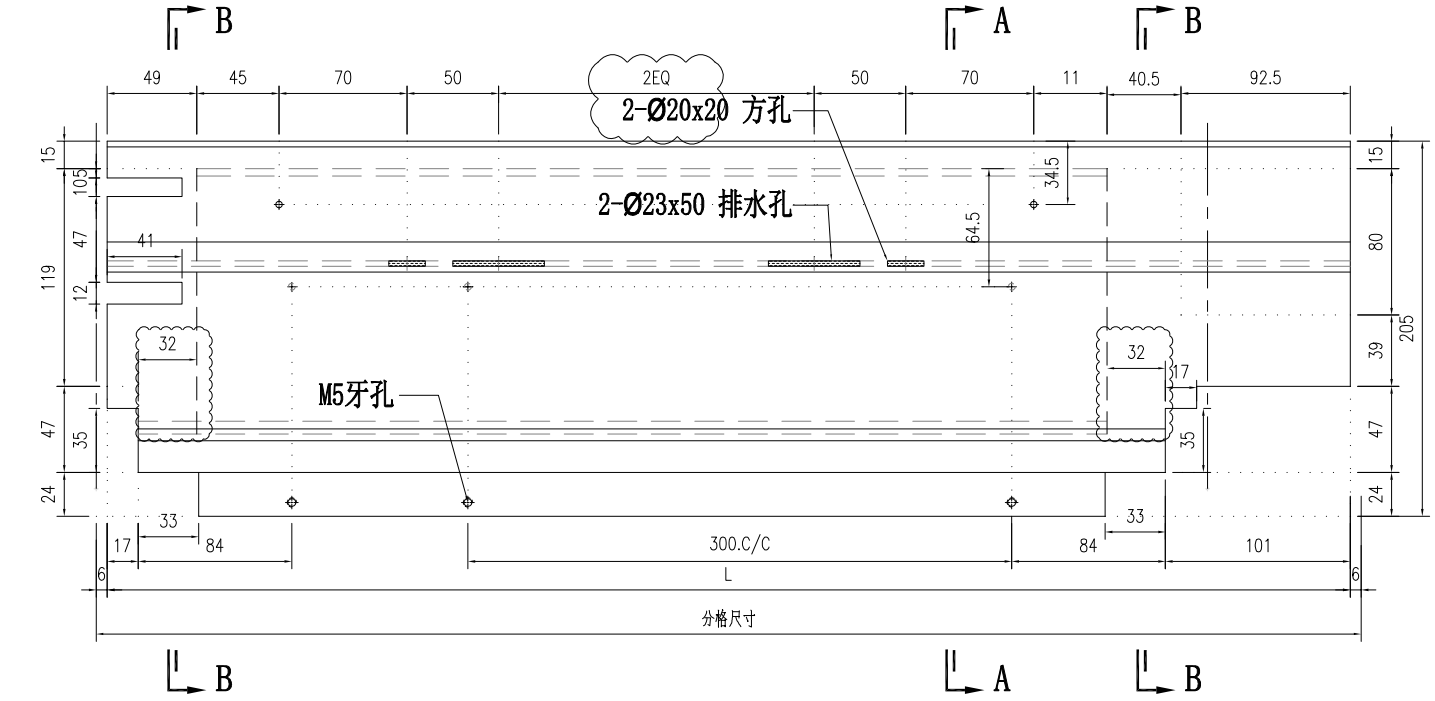

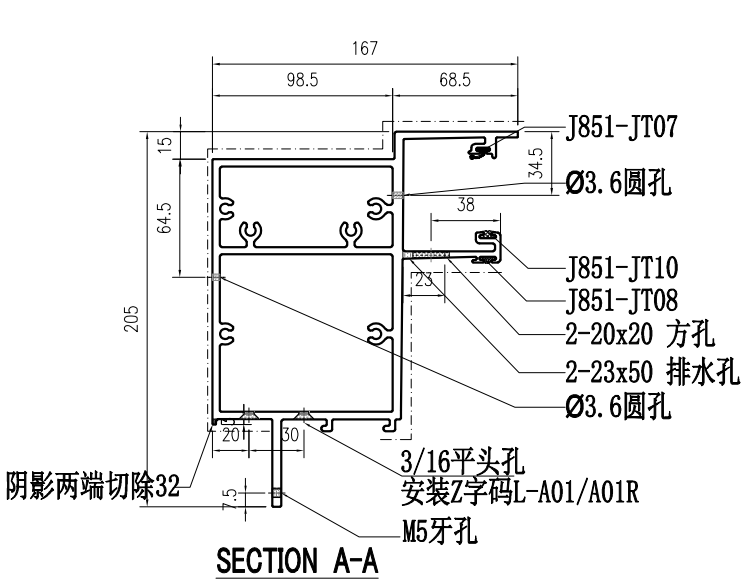

SECTION A-A

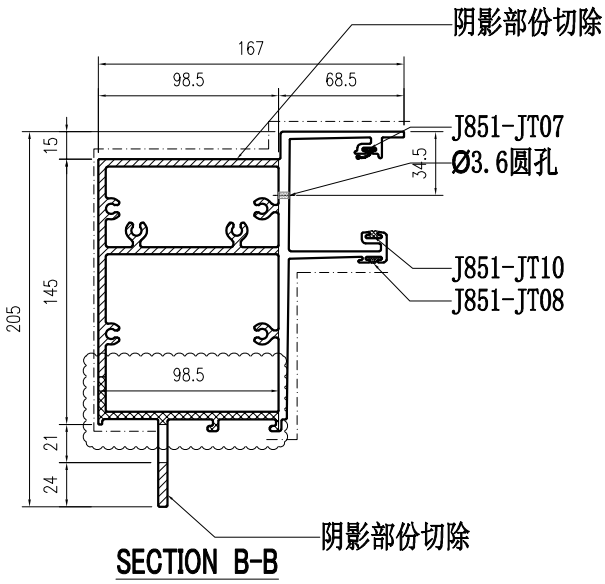

SECTION B-B

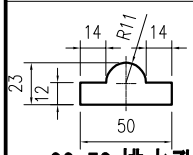

23x50 排水孔

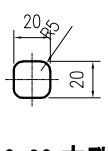

20x20 方孔

适用于2EQ	部件编号	L	分格尺寸
	X86070-001-025	2210.5	2222.5

美特鋁質有限公司 MIDI Aluminium Fabricator Ltd.													
				工程號	J857	類別		物料號	M1				
				地盤	J857啟德6552	制圖	李传鹏	2022-01-13	圖號	X86070-001-A01			
修改	A	B	C	採用	工廠 ✓	地盤		图纸名称	铝料加工图	復核	練松文	2022-01-13	數量	-	
日期	03.18	04.06	04.26	材料颜色	AL2:ECX3X100GS-XF1(深灰色)			材料	X86070	批准	林仁安	2022-01-13	單件重量	-	(KG)

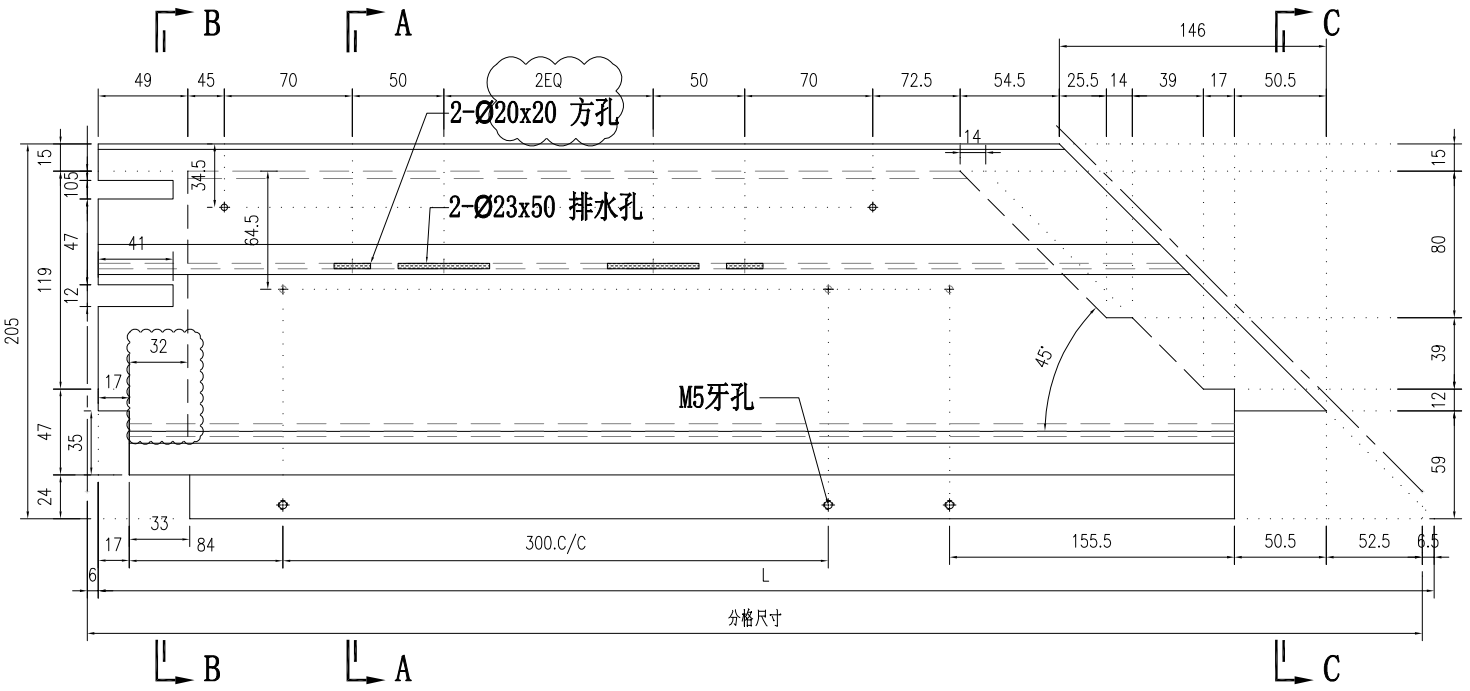

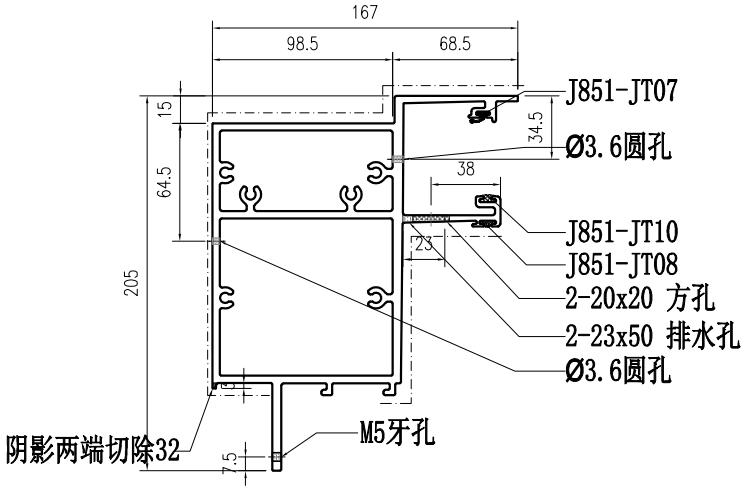

SECTION A-A

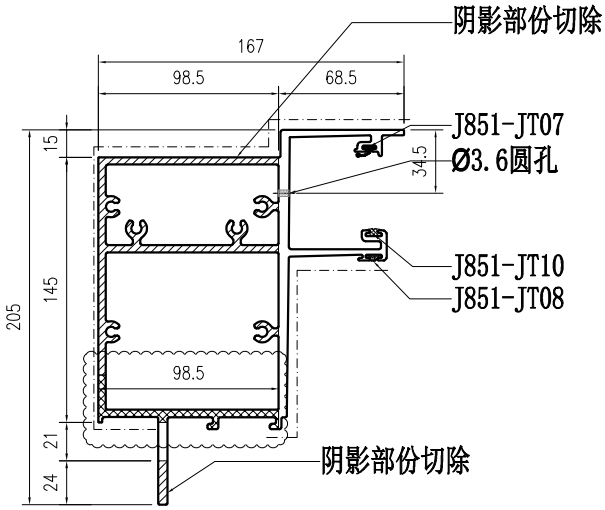

SECTION B-B

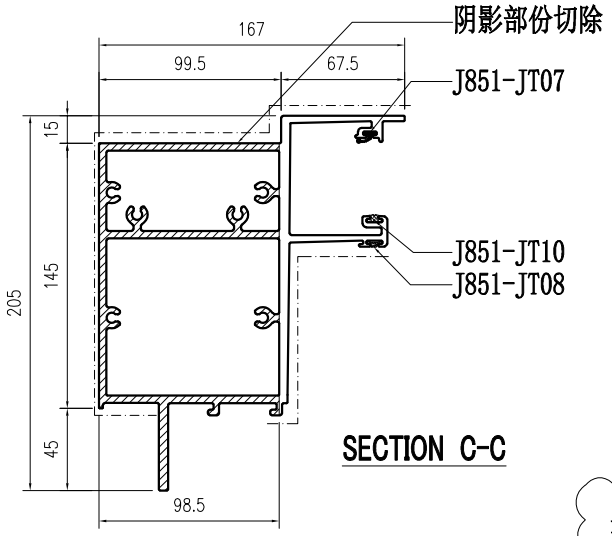

SECTION C-C

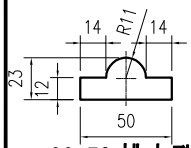

23x50 排水孔

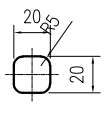

20x20 方孔

	部件编号	L	分格尺寸
适用于2EQ	X86070-001-A01	2340.5	2340
适用于2EQ	X86070-001-A02	1526.5	1526

美特鋁質有限公司 MIDI Aluminium Fabricator Ltd.															
								工程號	J857	類別		物料號	M1		
								地盘	J857啟德6552	制圖	李传鹏	2022-01-13	圖號	X86070-001-A11	
修改	A	B	C	採用	工廠	✓	地盤	图纸名称	铝料加工图	復核	練松文	2022-01-13	數量	-	
日期	03.18	04.06	04.26	材料颜色	AL2:ECK3X10063S-XF1(深灰色)			材料	X86070	批准	林仁安	2022-01-13	單件重量	-	(KG)

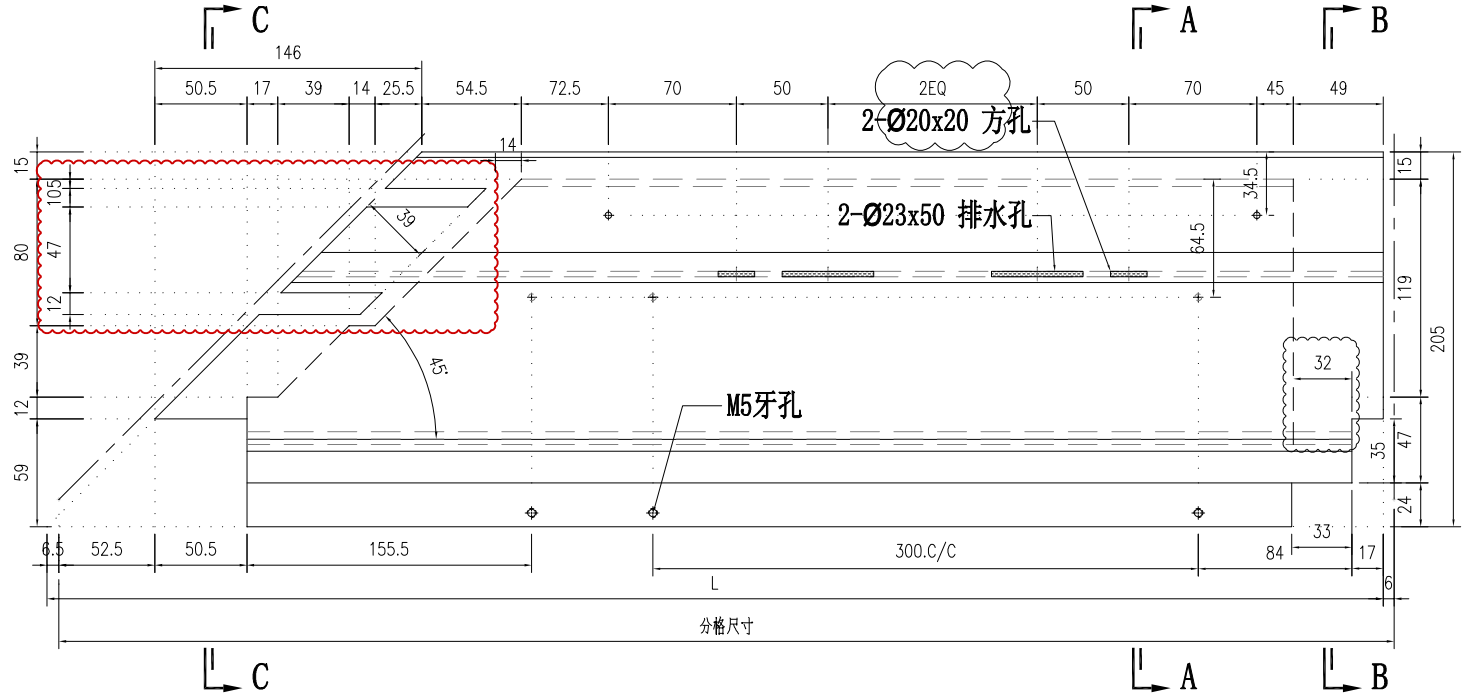

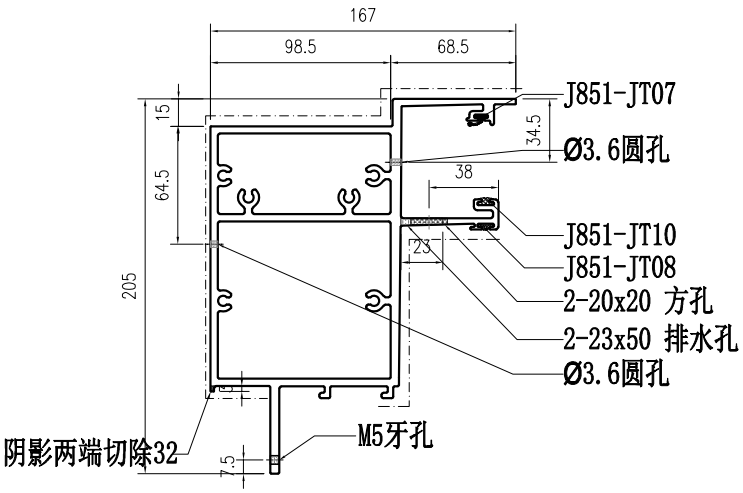

SECTION A-A

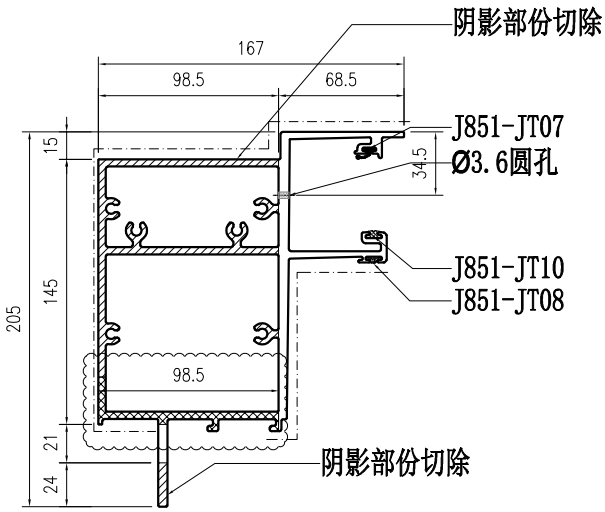

SECTION B-B

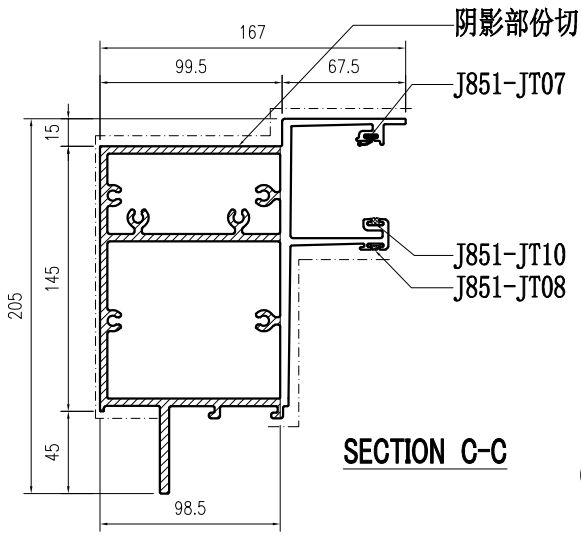

SECTION C-C

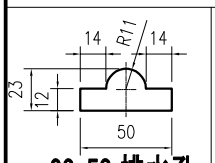

23x50 排水孔

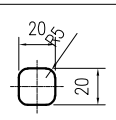

20x20 方孔

	部件编号	L	分格尺寸
适用于2EQ	X86070-001-A11	1816.5	1816
适用于2EQ	X86070-001-A12	1670.5	1670
	X86070-001-A13	705.5	705

美特鋁質有限公司 MIDI Aluminium Fabricator Ltd.													
				工程號	J857	類別		物料號	M1				
				地盘	J857啟德6552	制圖	李传鹏	2022-01-13	圖號	X86070-001-101			
修改	A	B	C	採用	工廠 ✓	地盤		图纸名称	铝料加工图	復核	練松文	2022-01-13	數量	-	
日期	03.18	04.06	04.26	材料颜色	AL2:ECX3X100GS-XF1(深灰色)			材料	X86070	批准	林仁安	2022-01-13	單件重量	-	(KG)

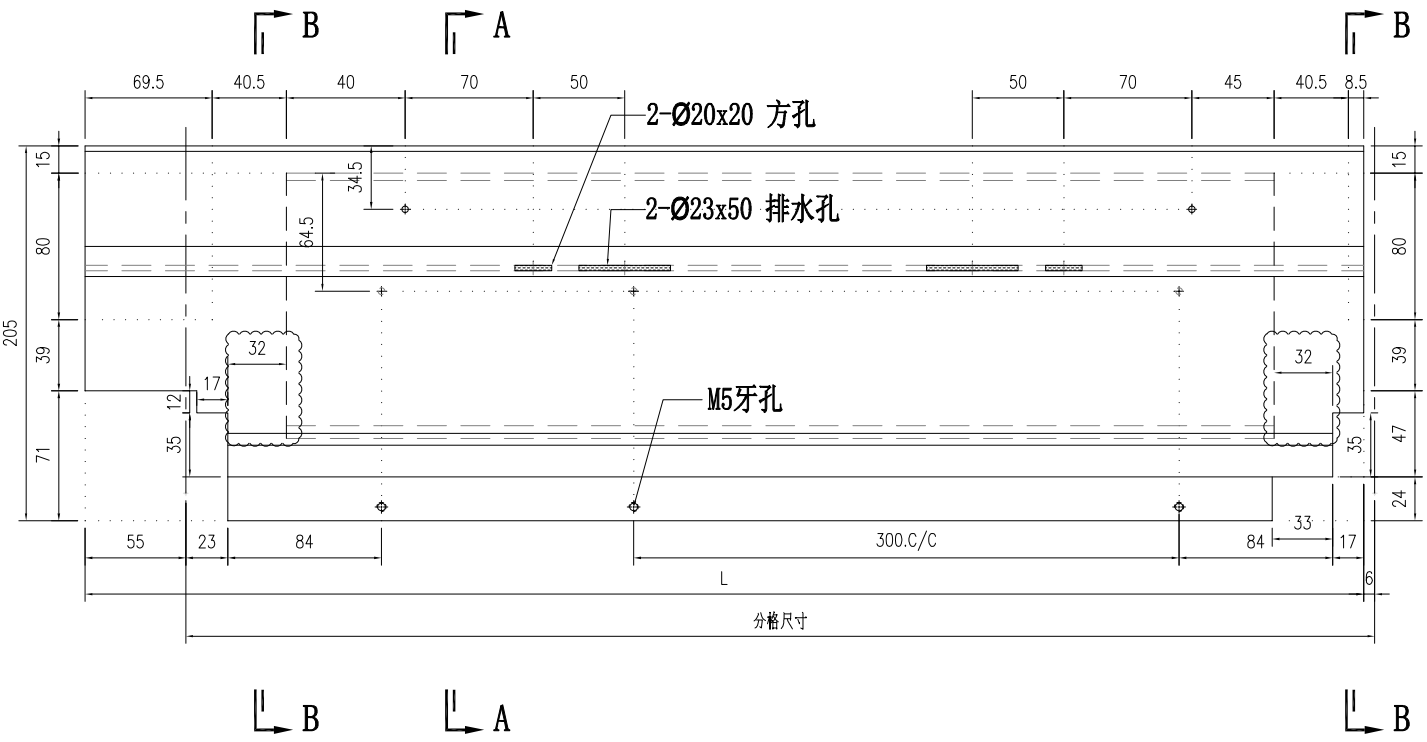

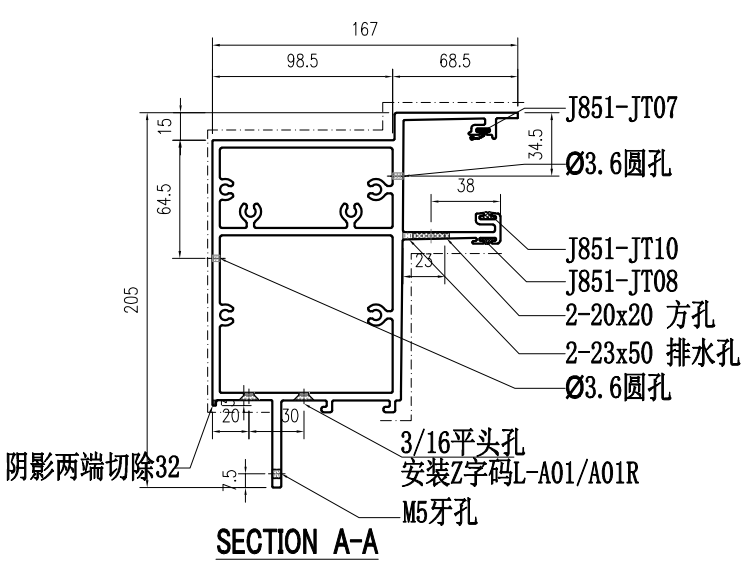

SECTION A-A

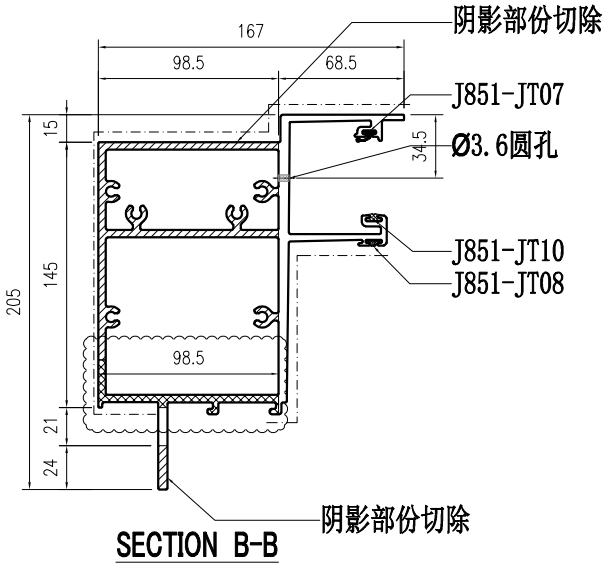

SECTION B-B

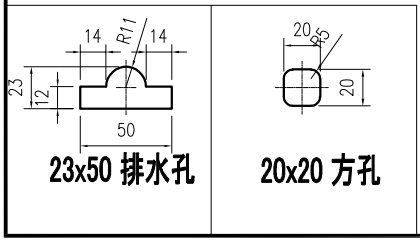

部件编号	L	分格尺寸
X86070-001-101	859	810
X86070-001-102	865	816
X86070-001-103	609	560
X86070-001-104	690	641
X86070-001-105	699	650

美特鋁質有限公司 MIDI Aluminium Fabricator Ltd.													
				工程號	J857	類別		物料號	M1				
				地盘	J857啟德6552	制圖	李传鹏	2022-01-13	圖號	X86070-001-110			
修改	A	B	C	图纸名称	铝料加工图	復核	練松文	2022-01-13	數量	-			
日期	03.18	04.06	04.26	材料	X86070	批准	林仁安	2022-01-13	單件重量	-	(KG)		
採用	工廠	✓	地盤	材料顏色	AL2:ECX3X100G3S-XF1(深灰色)								

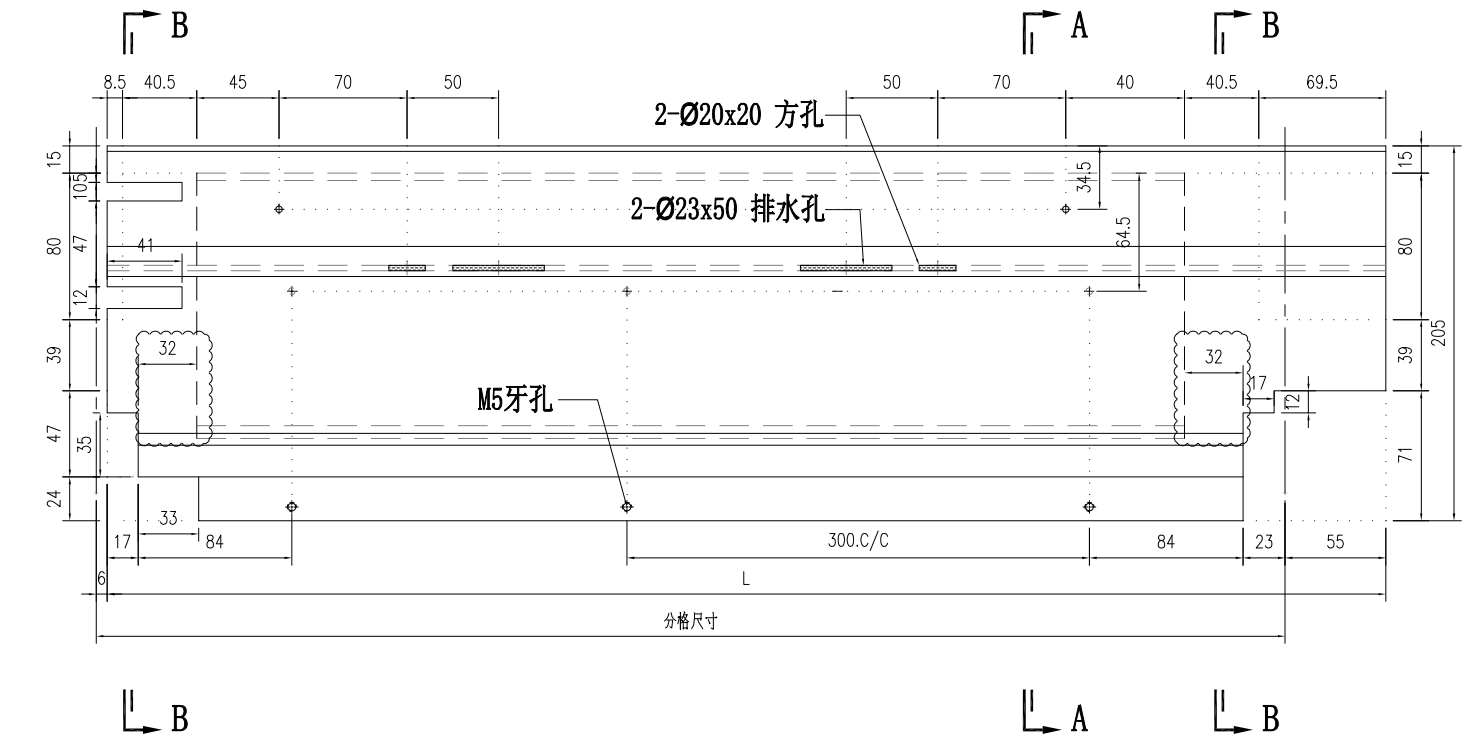

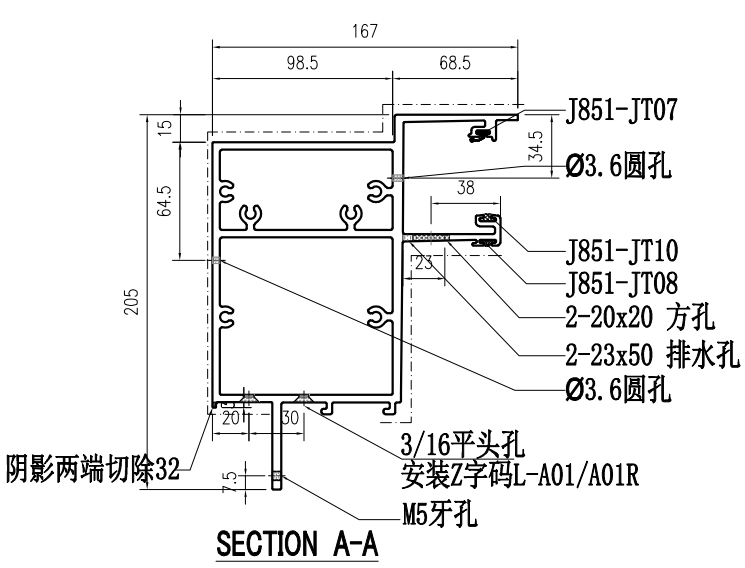

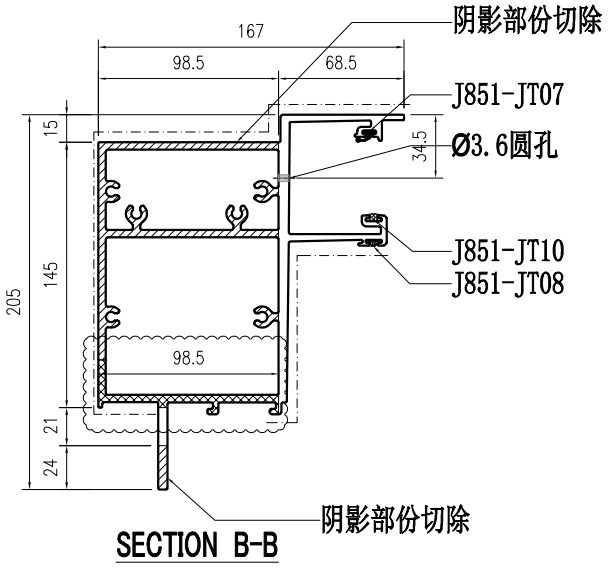

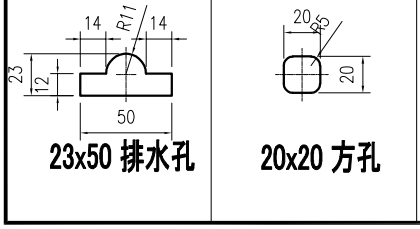

部件编号	L	分格尺寸
X86070-001-110	859	810
X86070-001-111	609	560
X86070-001-112	865	816
X86070-001-113	699	650
X86070-001-114	549	500

美特鋁質有限公司 MIDI Aluminium Fabricator Ltd.													
				工程號	J857	類別		物料號	M1				
				地盘	J857啟德6552	制圖	李传鹏	2022-01-13	圖號	X86070-001-120			
修改	A	B	C	图纸名称	铝料加工图	復核	練松文	2022-01-13	數量	-			
日期	03.18	04.06	04.26	材料	X86070	批准	林仁安	2022-01-13	單件重量	-	(KG)		
採用	工廠	✓	地盤	材料顏色	AL2:ECX3X100GS-XF1(深灰色)								

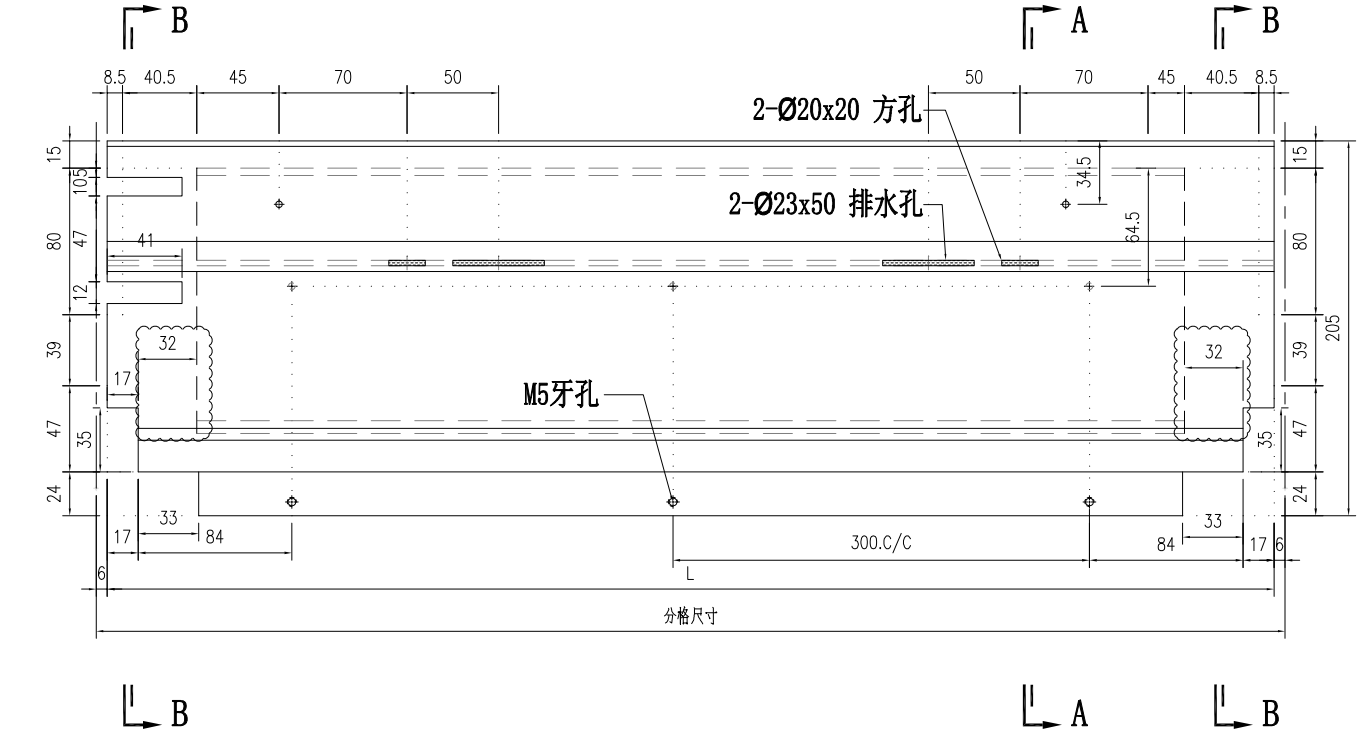

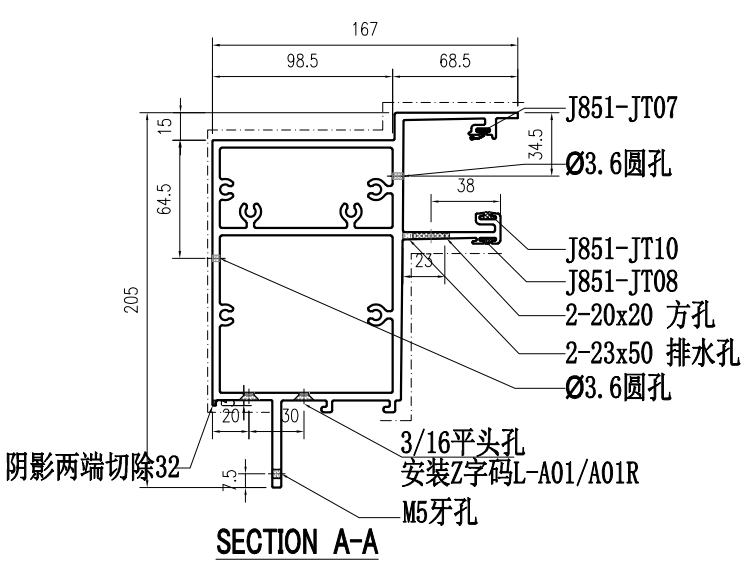

SECTION A-A

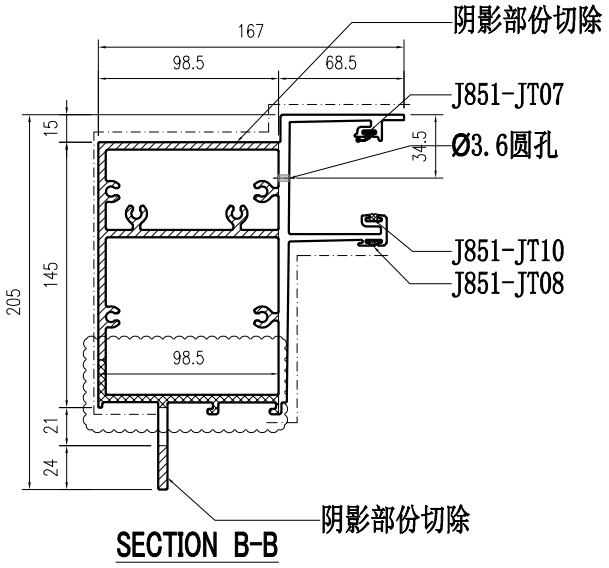

SECTION B-B

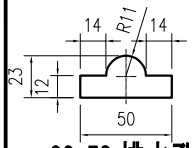

23x50 排水孔

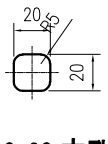

20x20 方孔

部件编号	L	分格尺寸
X86070-001-120	798	810
X86070-001-121	848	860

美特鋁質有限公司 MIDI Aluminium Fabricator Ltd.													
				工程號	J857	類別		物料號	M1				
				地盘	J857啟德6552	制圖	李传鹏	2022-01-13	圖號	X86070-001-130			
修改	A	B	C	图纸名称	铝料加工图	復核	練松文	2022-01-13	數量	-			
日期	03.18	04.06	04.26	材料颜色	AL2:ECX3X100GS-XF1(深灰色)	材料	X86070	批准	林仁安	2022-01-13	單件重量	-	(KG)

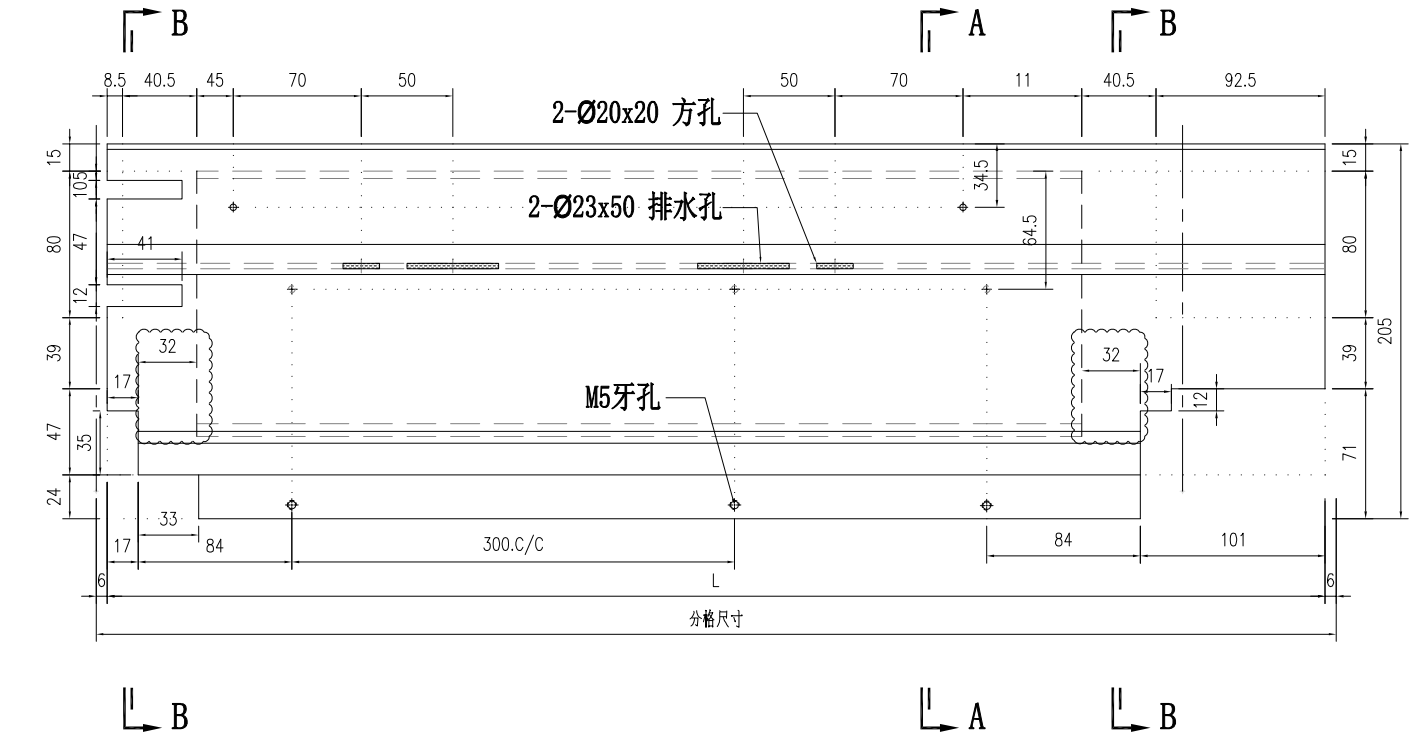

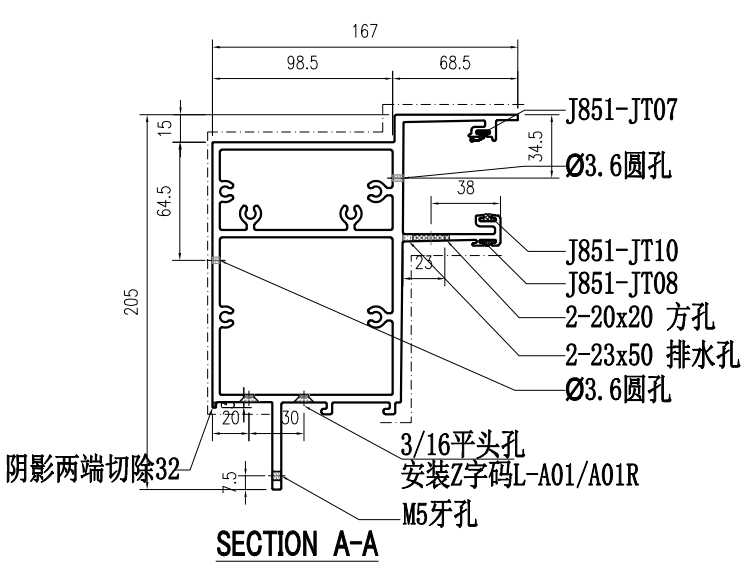

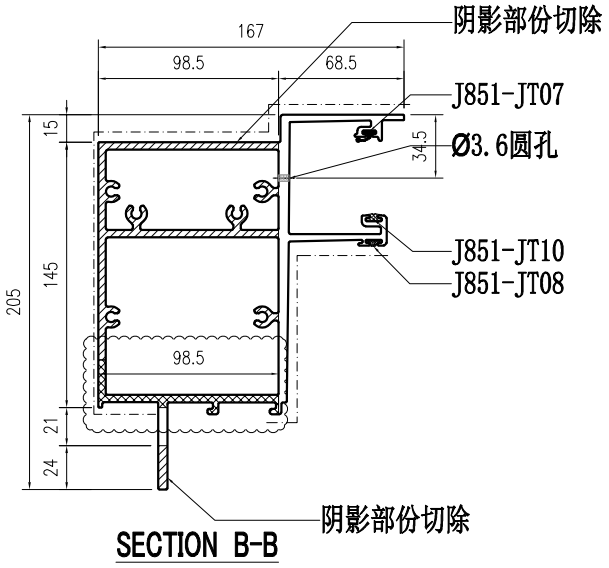

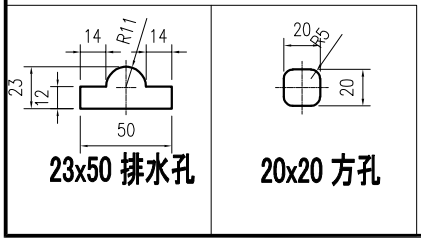

部件编号	L	分格尺寸
X86070-001-130	881	893

美特鋁質有限公司 MIDI Aluminium Fabricator Ltd.													
				工程號	J857	類別		物料號	M1				
				地盘	J857啟德6552	制圖	李传鹏	2022-01-13	圖號	X86070-001-135			
修改	A	B	C	图纸名称	铝料加工图	復核	練松文	2022-01-13	數量	-			
日期	03.18	04.06	04.26	材料颜色	AL2:ECX3X100GS-XF1(深灰色)	材料	X86070	批准	林仁安	2022-01-13	單件重量	-	(KG)

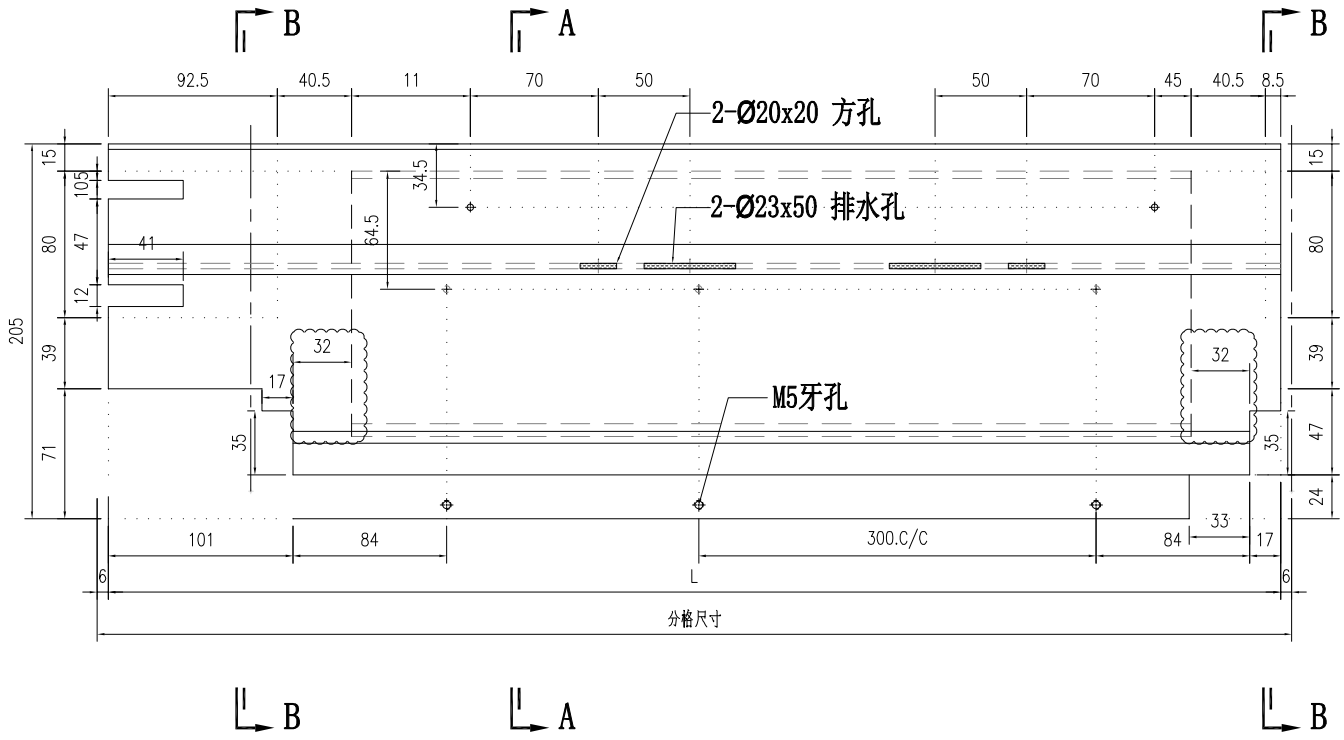

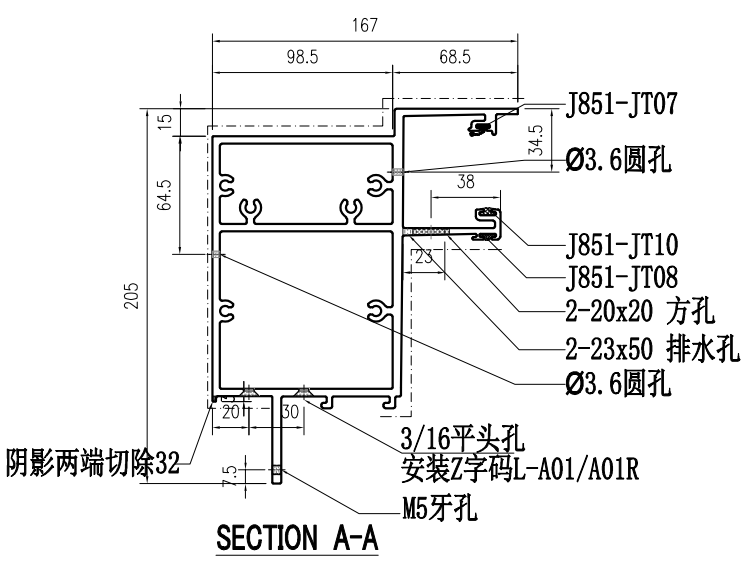

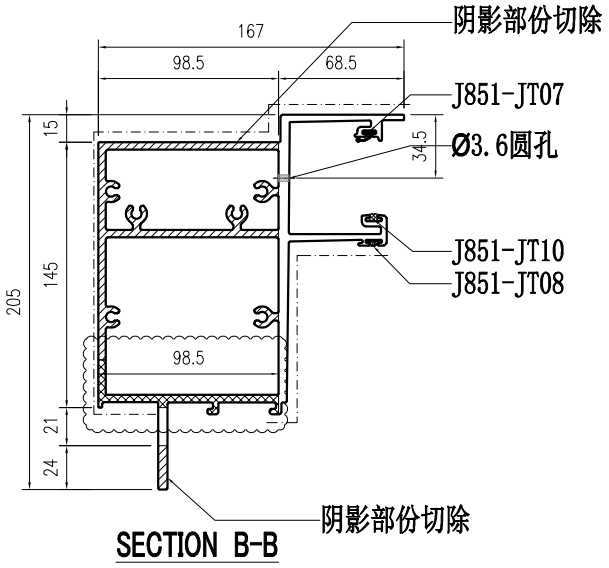

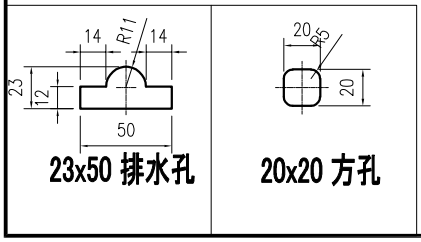

部件编号	L	分格尺寸
X86070-001-135	631	643
X86070-001-136	881	893

美特鋁質有限公司 MIDI Aluminium Fabricator Ltd.													
				工程號	J857	類別		物料號	M1				
				地盘	J857啟德6552	制圖	李传鹏	2022-01-13	圖號	X86070-001-138			
修改	A	B	C	採用	工廠 ✓	地盤		图纸名称	铝料加工图	復核	練松文	2022-01-13	數量	-	
日期	03.18	04.06	04.26	材料颜色	AL2:ECX3X100G3S-XF1(深灰色)			材料	X86070	批准	林仁安	2022-01-13	單件重量	-	(KG)

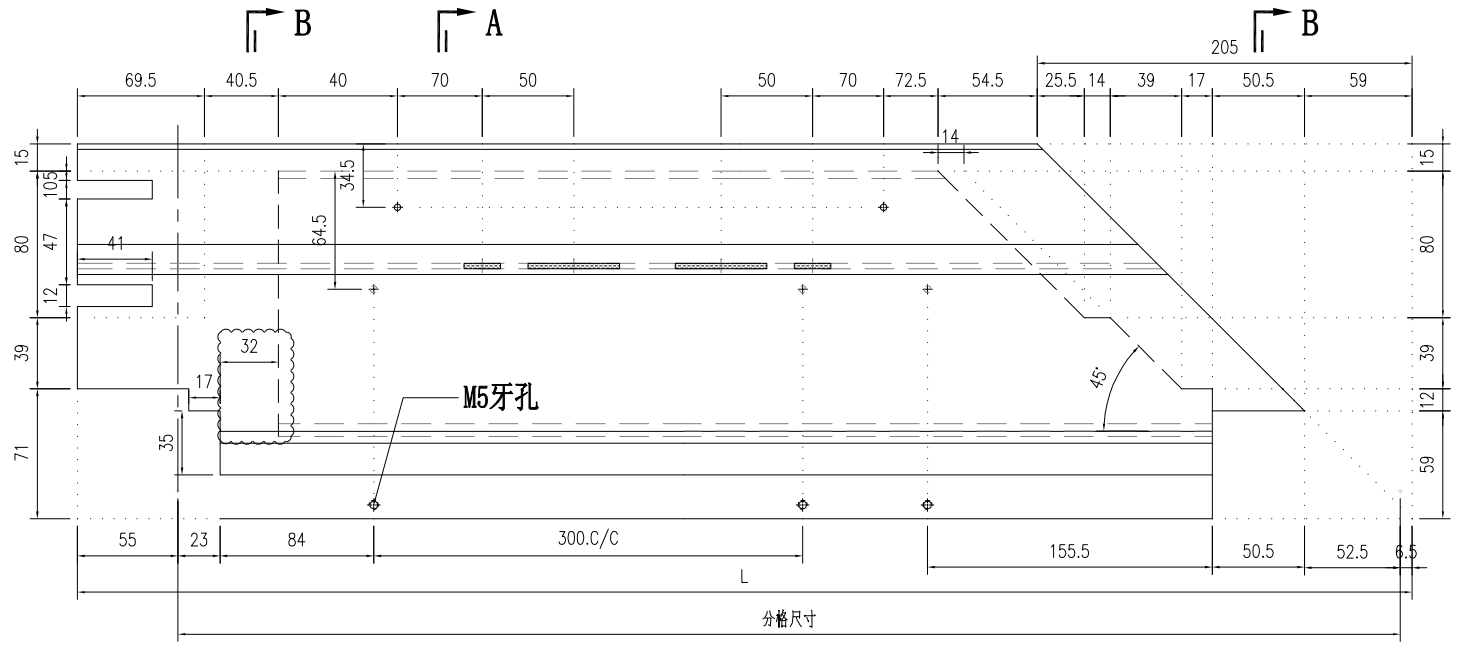

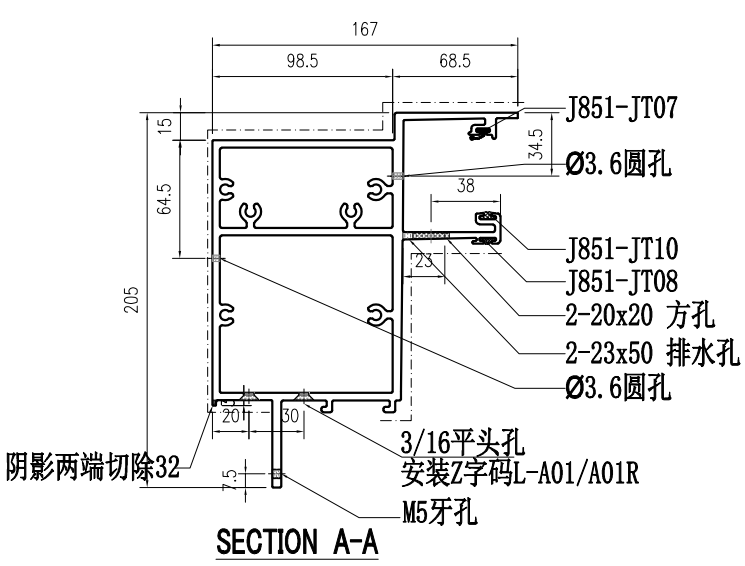

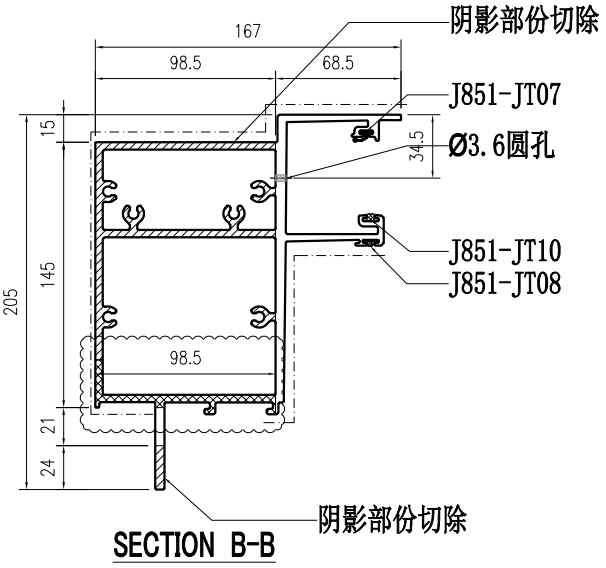

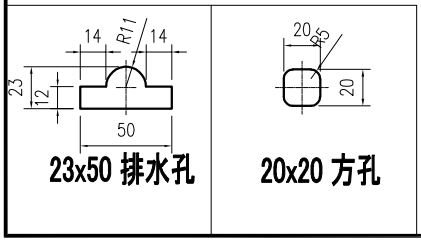

部件编号	L	分格尺寸
X86070-001-138	1016.5	955

美特鋁質有限公司 MIDI Aluminium Fabricator Ltd.													
				工程號	J857	類別		物料號	M1				
				地盤	J857啟德6552	制圖	李传鹏	2022-01-13	圖號	X86070-001-074			
修改	A	B		採用工廠 ✓ 地盤		图纸名称	铝料加工图	復核	練松文	2022-01-13	數量	-	
日期	03.18	04.26		材料颜色	AL2:ECK3X100G3S-XF1(深灰色)	材料	X86070	批准	林仁安	2022-01-13	單件重量	-	(KG)

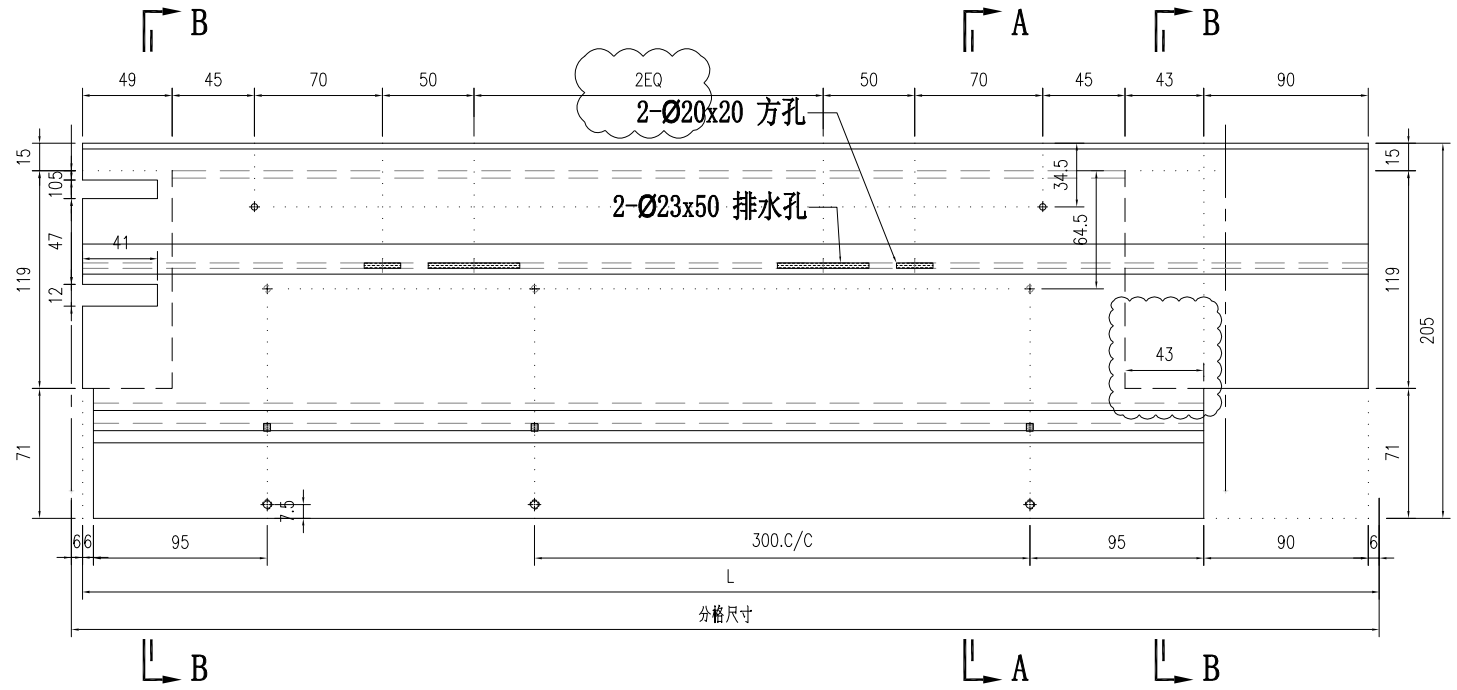

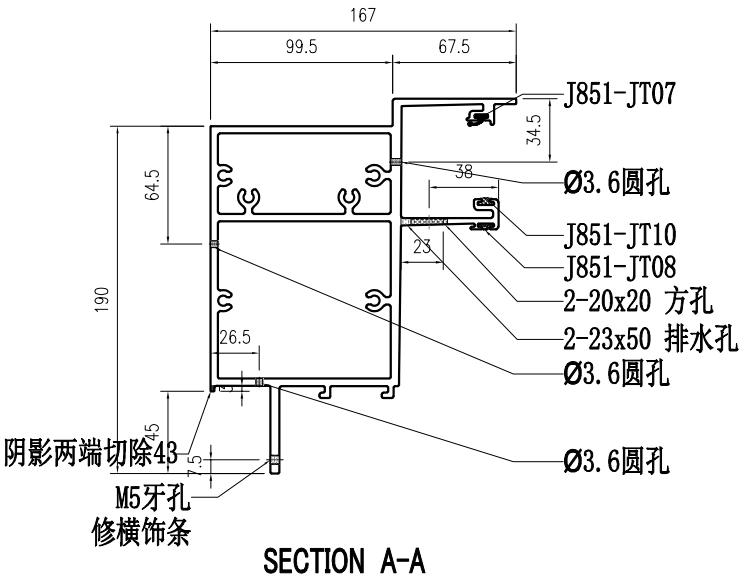

SECTION A-A

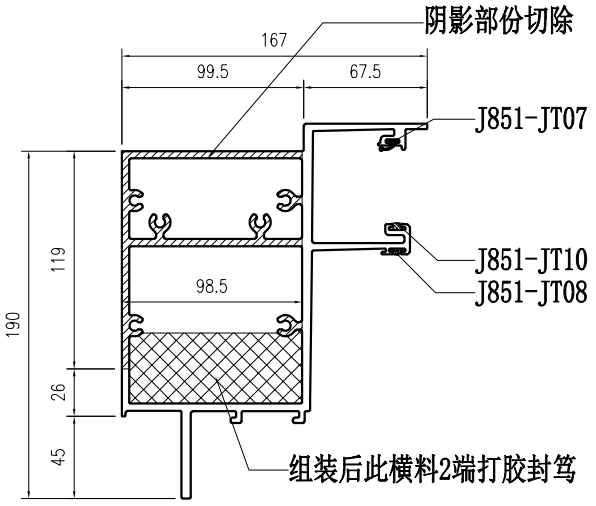

SECTION B-B

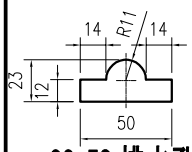

23x50 排水孔

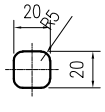

20x20 方孔

適用于2EQ	部件编号	L	分格尺寸
	X86070-001-074	2210.5	2222.5

美特鋁質有限公司 MIDI Aluminium Fabricator Ltd.													
				工程號	J857	類別		物料號	M1				
				地盘	J857啟德6552	制圖	李传鹏	2022-01-13	圖號	X86070-001-081			
修改	A	B		採用工廠 ✓	地盤	图纸名称	铝料加工图	復核	練松文	2022-01-13	數量	-	
日期	03.18	04.26		材料颜色	AL2:ECK3X10063S-XF1(深灰色)	材料	X86070	批准	林仁安	2022-01-13	單件重量	-	(KG)

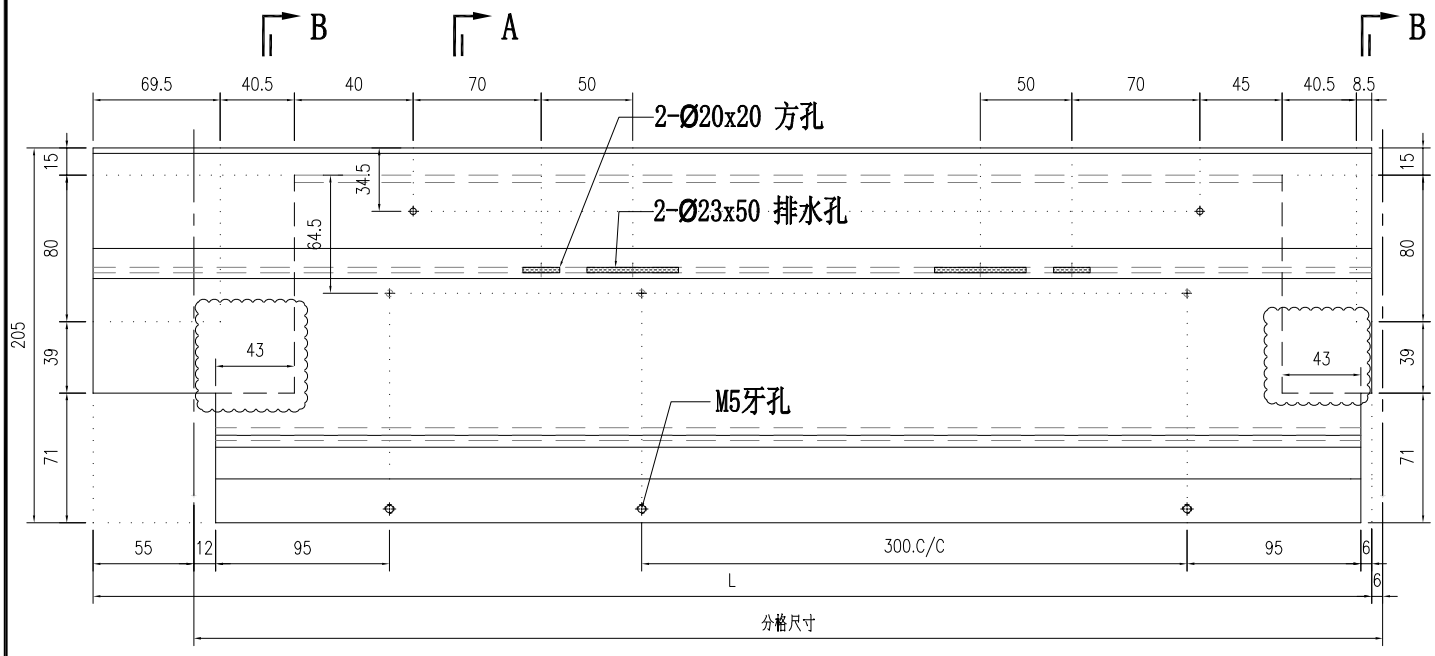

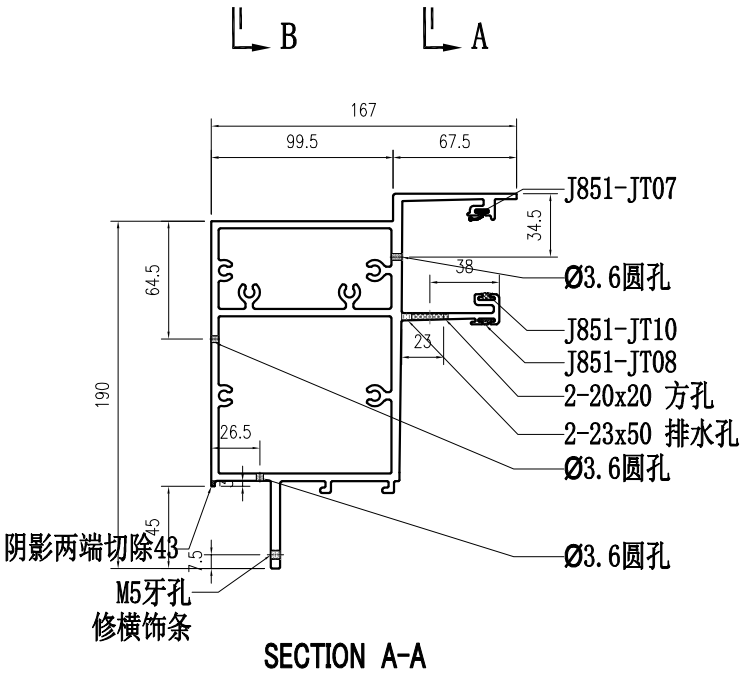

SECTION A-A

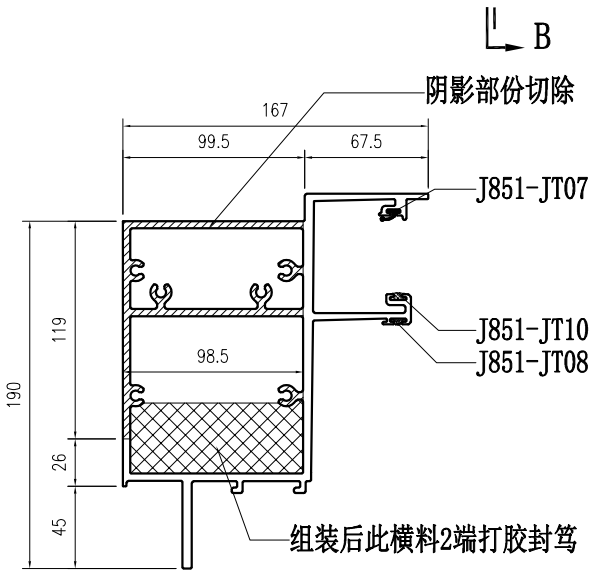

SECTION B-B

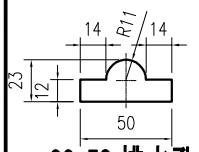

23x50 排水孔

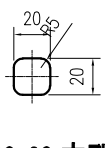

20x20 方孔

部件编号	L	分格尺寸
X86070-001-081	859	810
X86070-001-082	865	816
X86070-001-083	609	560
X86070-001-084	699	650
X86070-001-085	699	650

美特鋁質有限公司 MIDI Aluminium Fabricator Ltd.													
				工程號	J857	類別		物料號	M1				
				地盤	J857啟德6552	制圖	李传鹏	2022-01-13	圖號	X86070-001-085			
修改	A	B		採用工廠 ✓ 地盤		图纸名称	铝料加工图	復核	練松文	2022-01-13	數量	-	
日期	03.18	04.26		材料颜色	AL2:ECX3X100GS-XF1(深灰色)	材料	X86070	批准	林仁安	2022-01-13	單件重量	-	(KG)

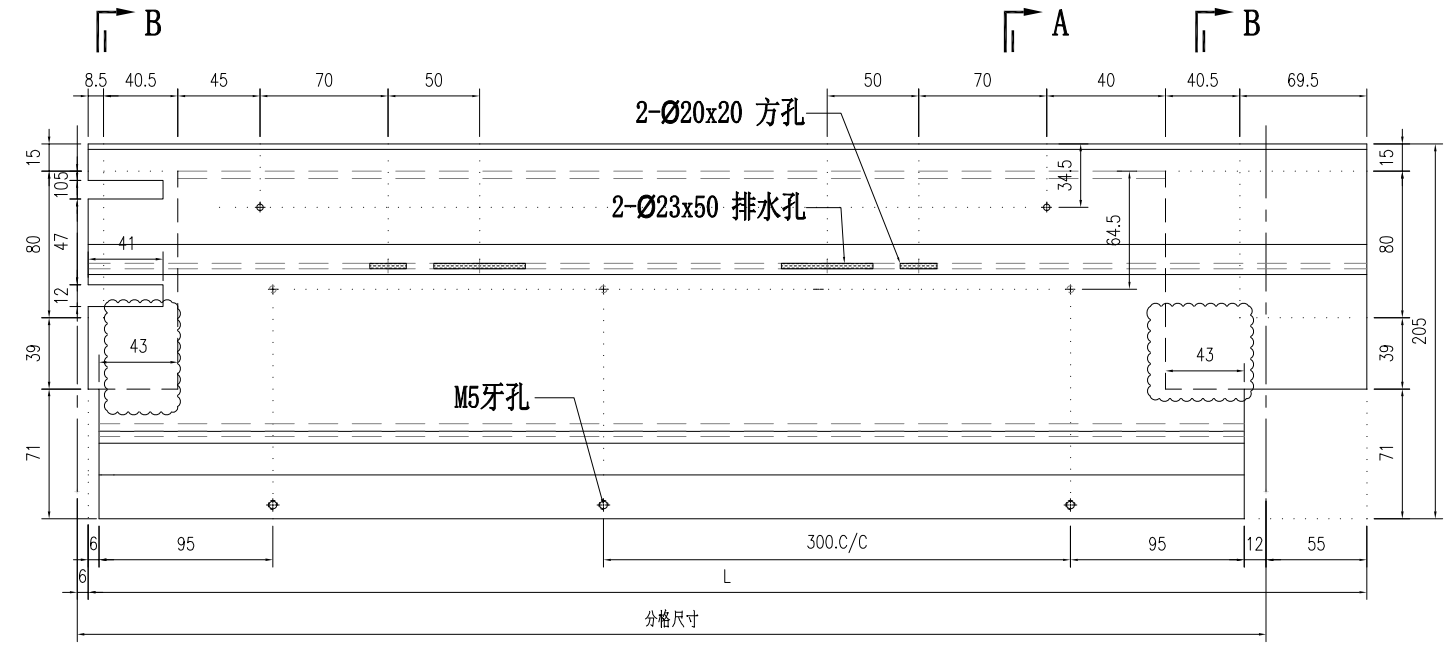

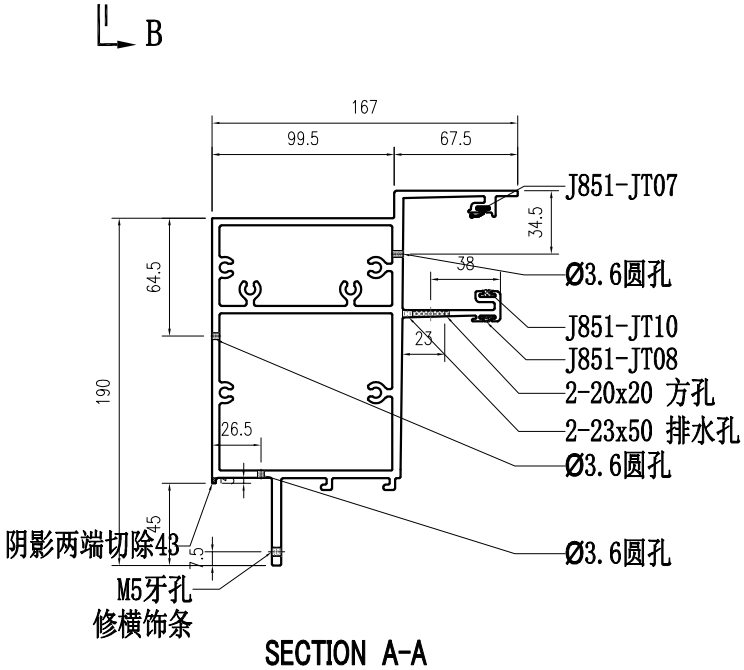

SECTION A-A

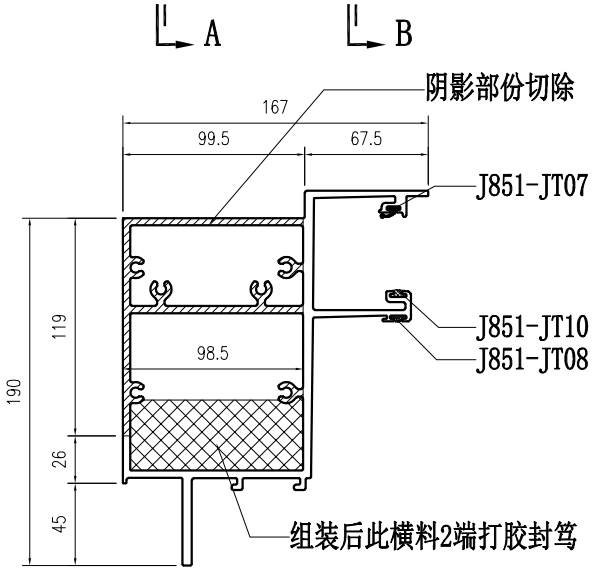

SECTION B-B

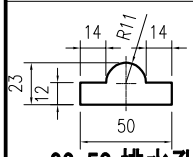

23x50 排水孔

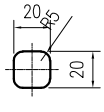

20x20 方孔

部件编号	L	分格尺寸
X86070-001-086	609	560
X86070-001-087	865	816
X86070-001-088	699	650
X86070-001-089	549	500
X86070-001-090	859	810

美特鋁質有限公司 MIDI Aluminium Fabricator Ltd.													
				工程號	J857	類別		物料號	M1				
				地盘	J857啟德6552	制圖	李传鹏	2022-01-13	圖號	X86070-001-091			
修改	A	B		採用	工廠 ✓	地盤		图纸名称	铝料加工图	復核	練松文	2022-01-13	數量	-		
日期	03.18	04.26		材料颜色	AL2:ECK3X100GS-XF1(深灰色)			材料	X86070	批准	林仁安	2022-01-13	單件重量	-	(KG)

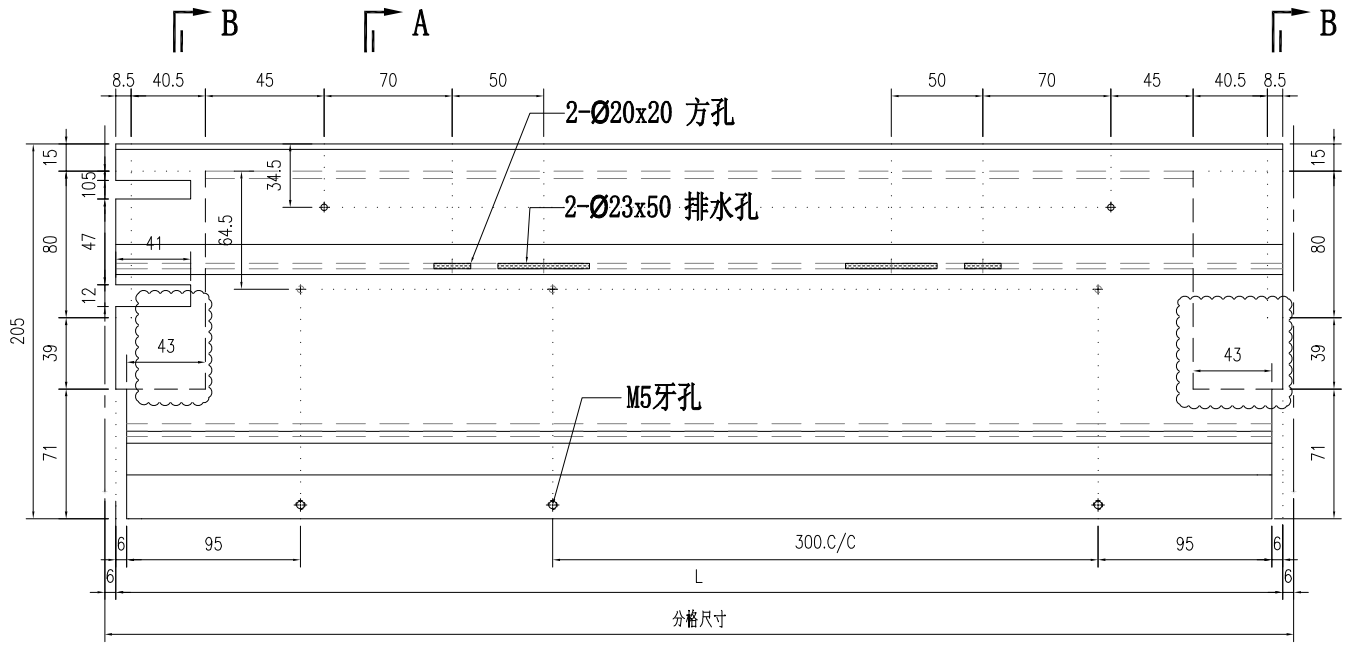

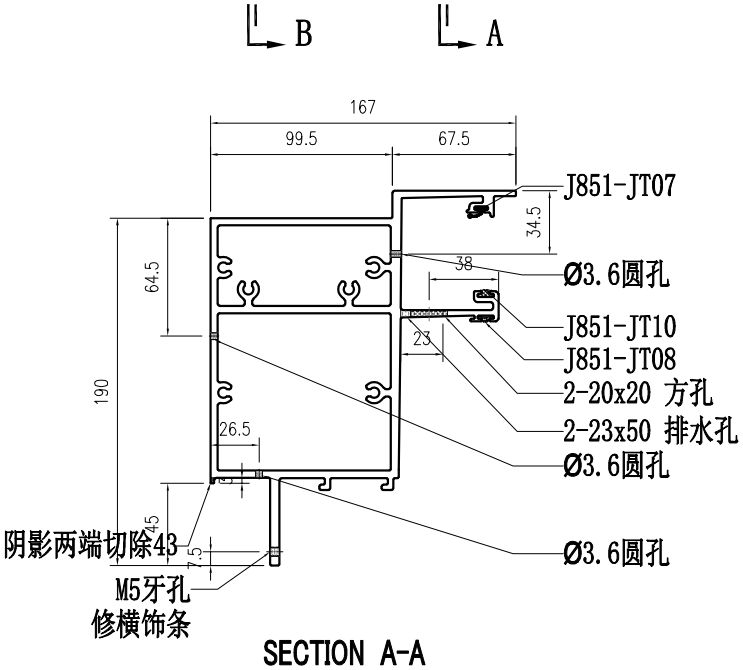

SECTION A-A

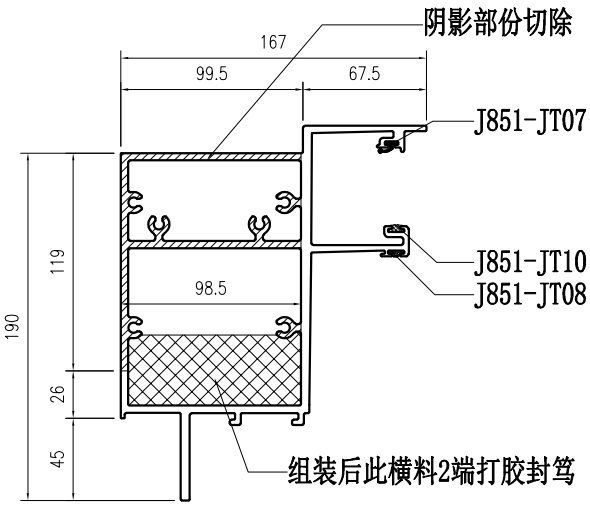

SECTION B-B

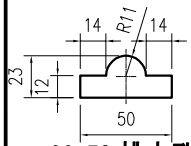

23x50 排水孔

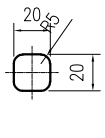

20x20 方孔

部件编号	L	分格尺寸
X86070-001-091	798	810
X86070-001-092	848	860

美特鋁質有限公司 MIDI Aluminium Fabricator Ltd.															
								工程號	J857	類別		物料號	M1		
								地盘	J857啟德6552	制圖	李传鹏	2022-01-13	圖號	X86070-001-093	
修改	A	B	C	採用	工廠	✓	地盤	图纸名称	铝料加工图	復核	練松文	2022-01-13	數量	-	
日期	03.18	04.06	04.26	材料颜色	AL2:ECK3X10063S-XF1(深灰色)			材料	X86070	批准	林仁安	2022-01-13	單件重量	-	(KG)

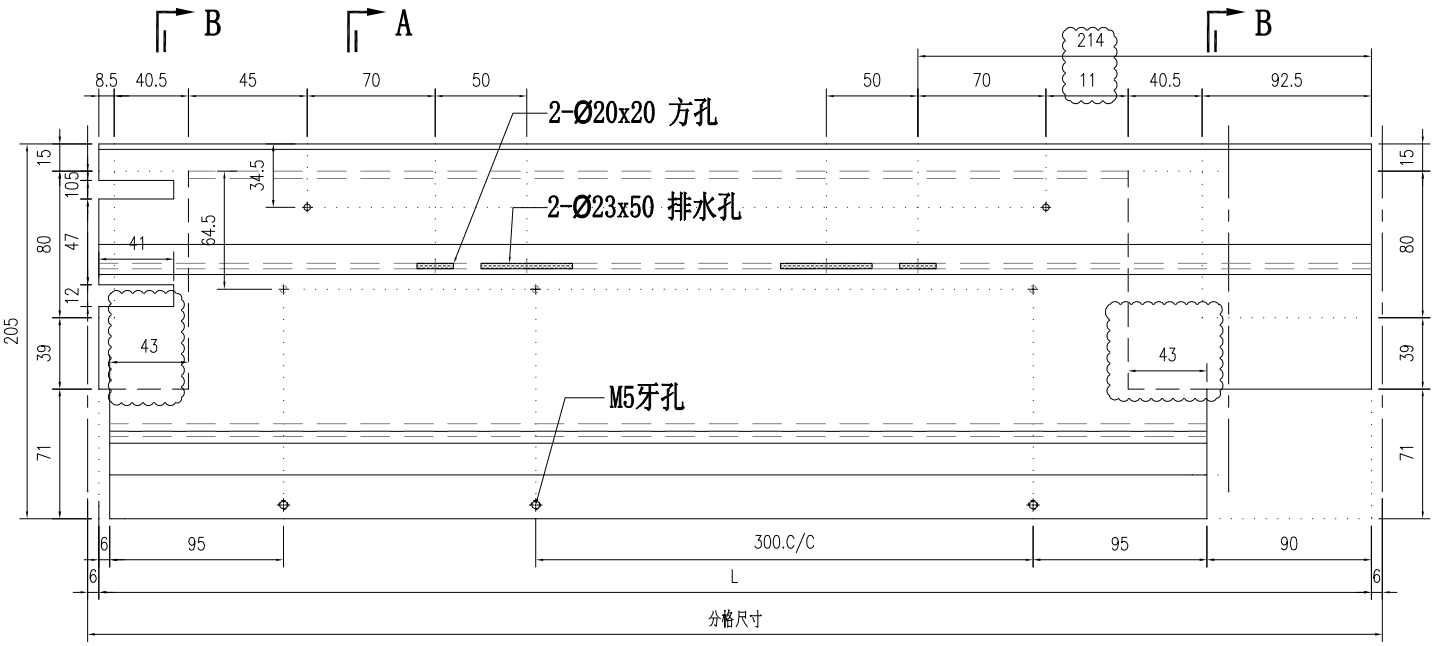

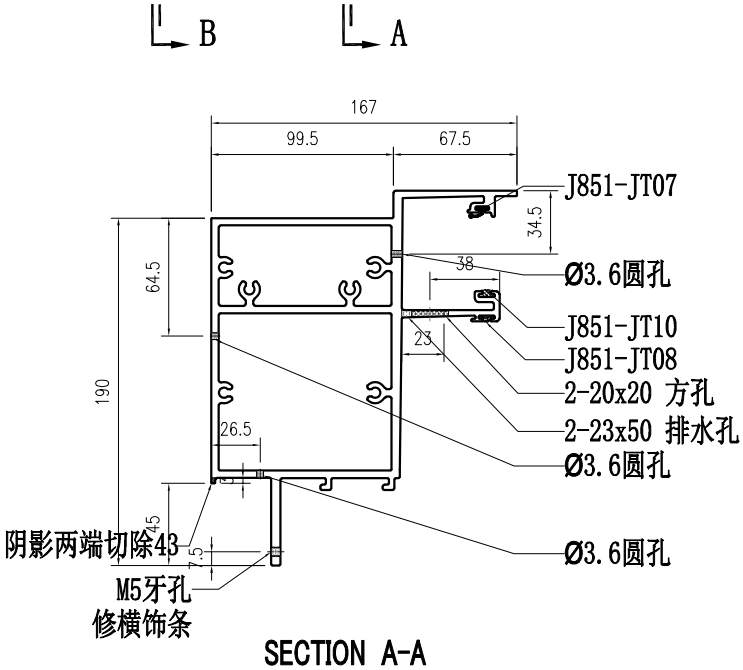

SECTION A-A

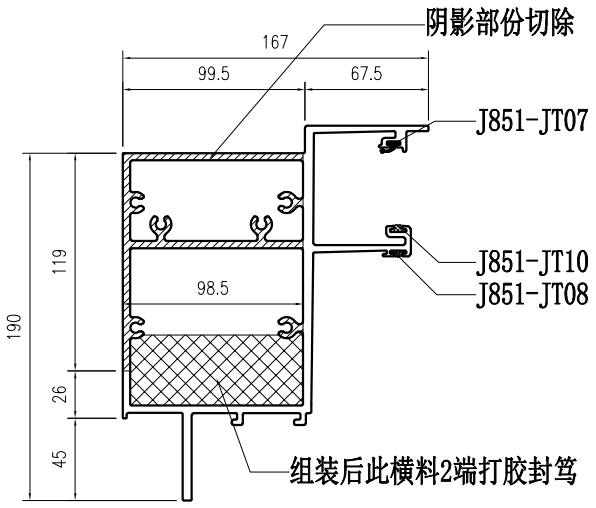

SECTION B-B

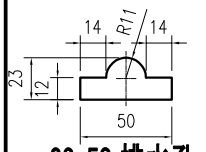

23x50 排水孔

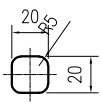

20x20 方孔

部件编号	L	分格尺寸
X86070-001-093	881.5	893.5

美特鋁質有限公司 MIDI Aluminium Fabricator Ltd.															
								工程號	J857	類別		物料號	M1		
								地盘	J857啟德6552	制圖	李传鹏	2022-01-13	圖號	X86070-001-095	
修改	A	B	C	採用	工廠	✓	地盤	图纸名称	铝料加工图	復核	練松文	2022-01-13	數量	-	
日期	03.18	04.06	04.26	材料颜色	AL2:ECK3X10063S-XF1(深灰色)			材料	X86070	批准	林仁安	2022-01-13	單件重量	-	(KG)

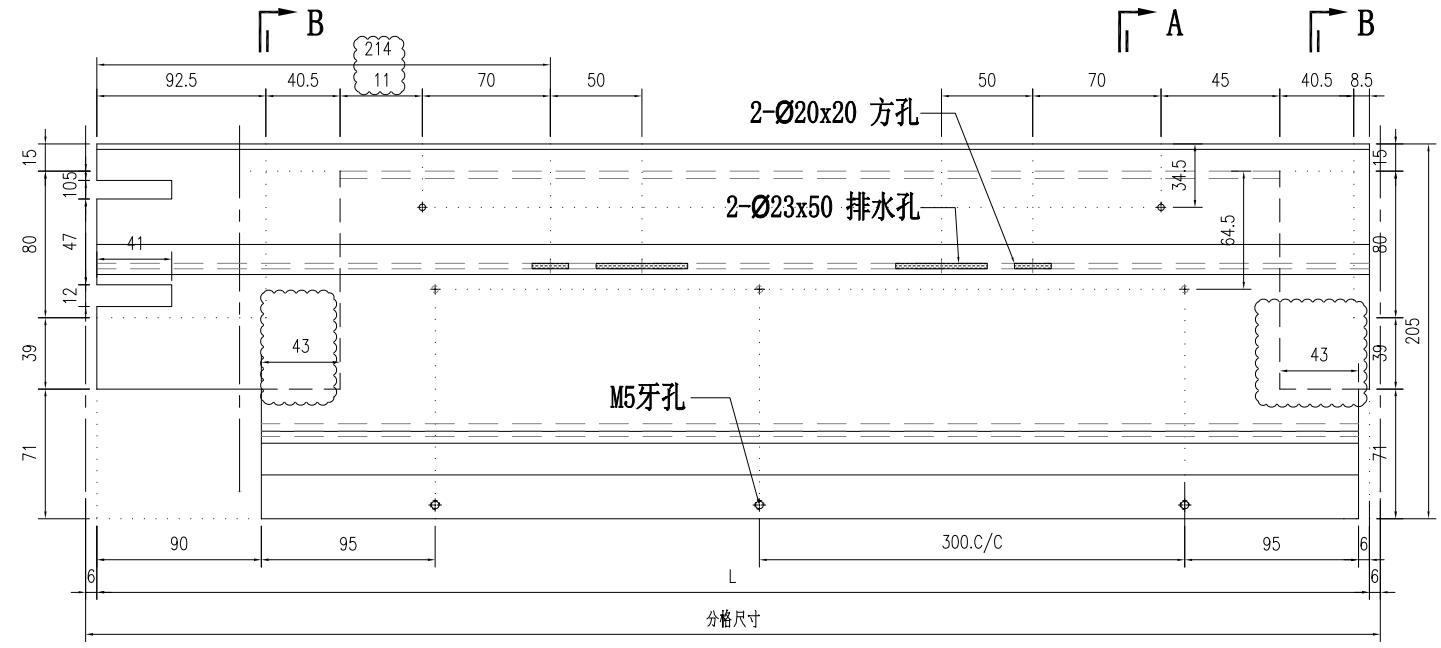

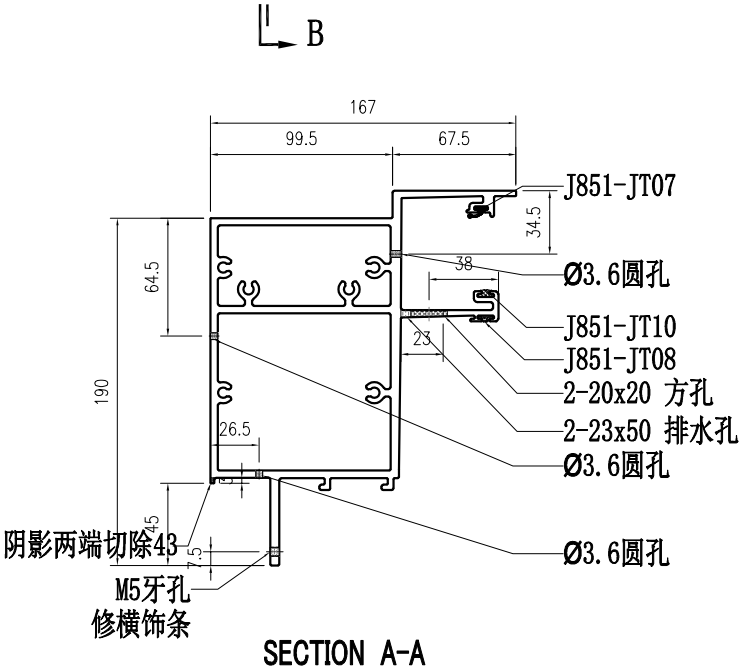

SECTION A-A

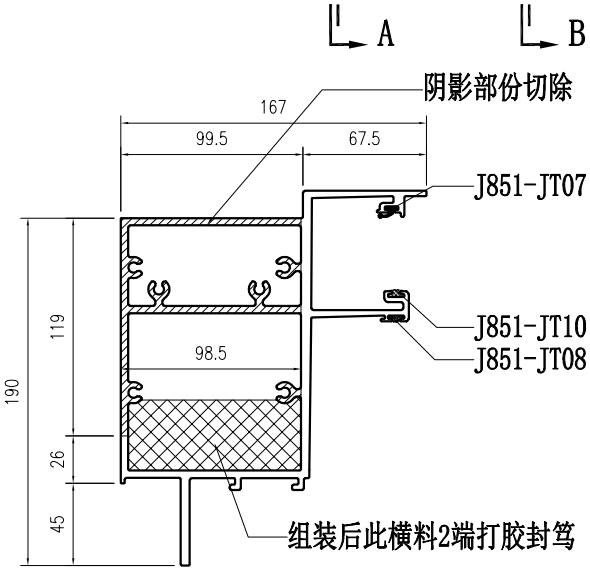

SECTION B-B

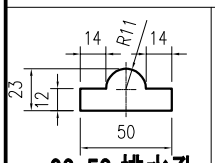

23x50 排水孔

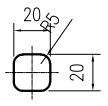

20x20 方孔

部件编号	L	分格尺寸
X86070-001-095	631.5	643.5
X86070-001-096	881.5	893.5

美特鋁質有限公司 MIDI Aluminium Fabricator Ltd.													
				工程號	J857	類別		物料號	M1				
				地盘	J857啟德6552	制圖	李传鹏	2022-01-13	圖號	X86070-001-098			
修改	A	B	C	图纸名称	铝料加工图	復核	練松文	2022-01-13	數量	-			
日期	03.18	04.06	04.26	材料颜色	AL2:ECK3X10063S-XF1(深灰色)	材料	X86070	批准	林仁安	2022-01-13	單件重量	-	(KG)

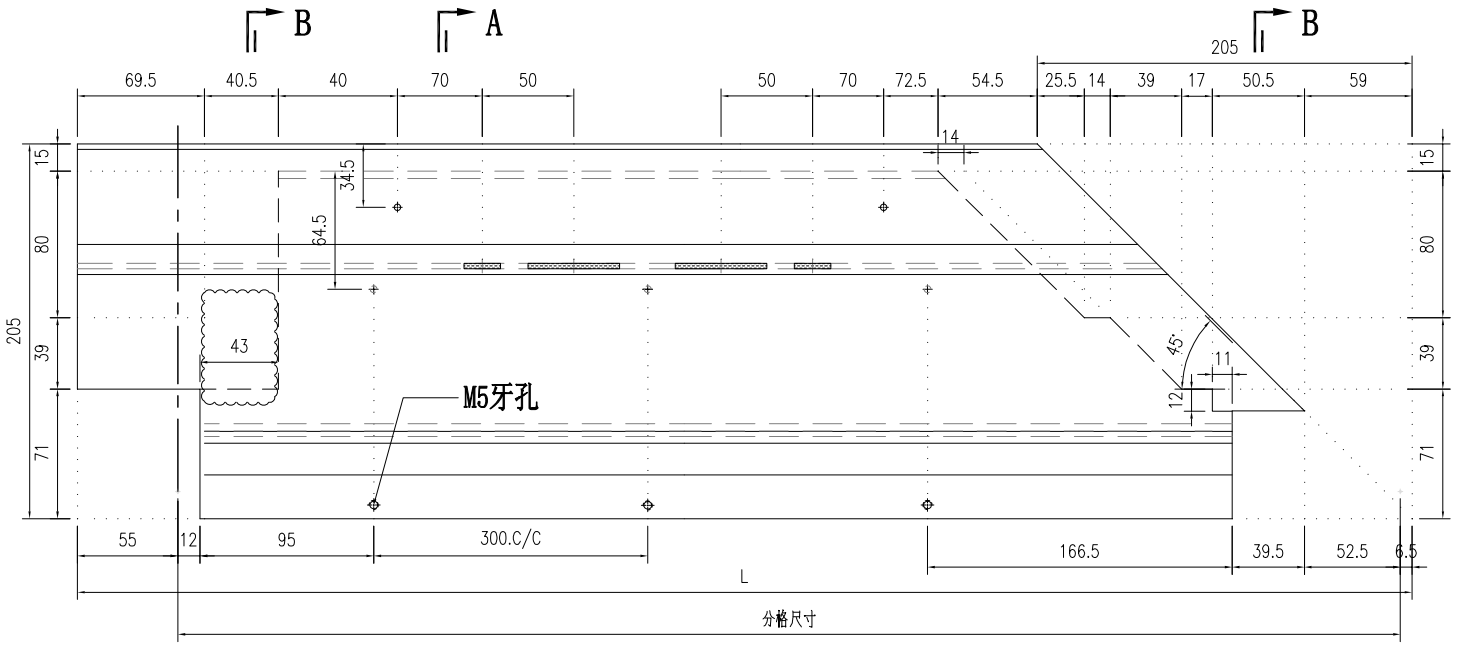

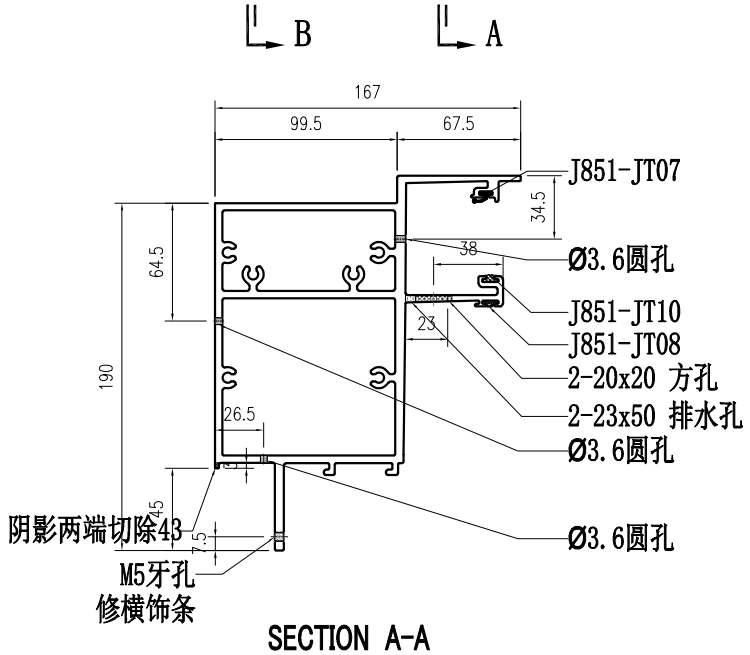

SECTION A-A

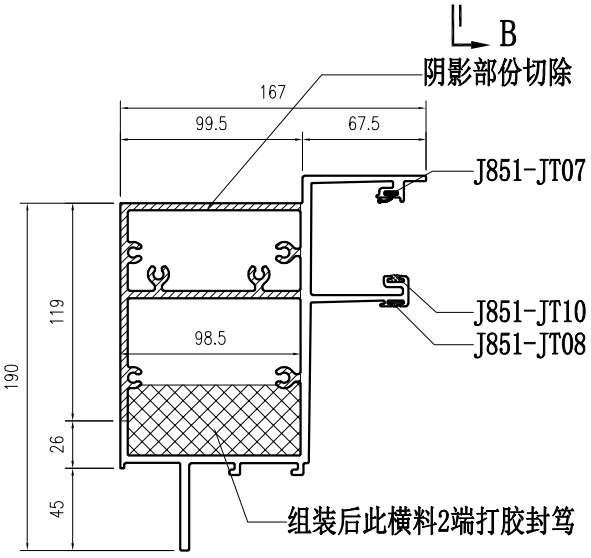

SECTION B-B

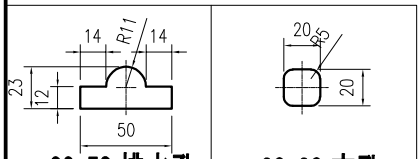

23x50 排水孔　　20x20 方孔

部件编号	L	分格尺寸
X86070-001-098	1016.5	955

美特鋁質有限公司 MIDI Aluminium Fabricator Ltd.						工程號	J857	類別		物料號	M1		
						地盤	啟德6552	制圖	李传鹏	2022-02-11	圖號	X86150-039R	
修改	A	B		採用工廠	✓ 地盤	图纸名称	铝料加工图	復核	練松文	2022-02-13	數量	-	
日期	03.18	04.26		材料颜色	AL2:ECK3X10063S-XF1	材料	X86150	批准	林仁安	2022-02-15	單件重量	-	(KG)

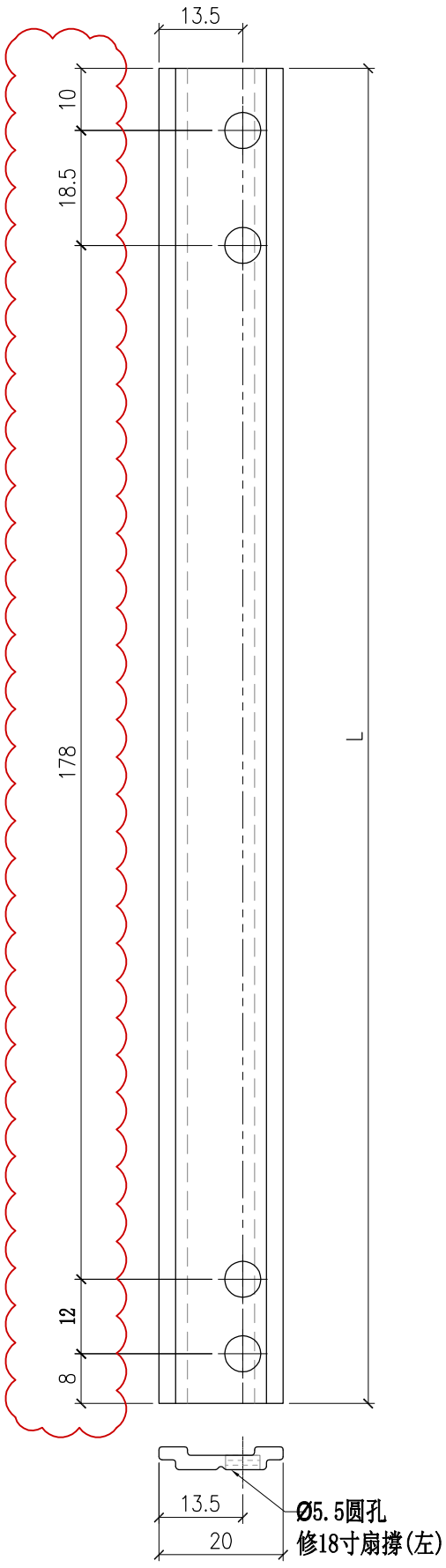

TH窗 室外看右边

部件编号	L
X86150-039R	226.5