以此為準

美特鋁質有限公司
MIDI ALUMINIUM FABRICATOR LTD.

工程指示 / 要求簡箋 ENGINEER INSTRUCTIONS(E.I.)

工程指示編號:	EI- 7683	修改版本:	A
	HK-0750		
工程編號:	J 853	工程名稱:	延坪道
收件人:	生統	發件人:	Joe Chan
工程項目:	大樓 5/F Fence Wall Grille 地盤用柵格生產.	日期:	25/04/2024

☑ 原合約工程包	☐ 原合約工程加 / 減賬 QT-	☐ 新工程報價 QT-

信件批核號碼/圖紙參考編號:	批核模具圖紙編號:
客戶指示附件:	管理內部批簽署:

☐ 初步鋁料 B.M.	☐ 加工拆圖，然後生產	☐ 尺寸表
☐ 正式鋁料 B.M.	☐ 技術上資料／指示	☐ 報價
☐ 配件 B.M.	☐ 樣辦或貨品說明書	☐ 分判合約
☐ 其他:		

內容: 請依附件資料，生產柵格送地盤.
廠用鉄件：EI 7535　廠用鋁材：EI 7575
廠用鑄定花板：EI 7606

多心

完成上列要求日期: 5/5/2024 ASAP

國內

☐ 生產技術總監	☐ 連附件	☐ 技術部	☐ 連附件	☐ 生產部	☐ 連附件
☐ 採購部	☐ 連附件	☑ 生產統籌部	☑ 連附件	☐ 報關組	☐ 連附件
☐ 質檢部	☐ 連附件	☐ 會計部	☐ 連附件	☐ 機械設計部	☐ 連附件
☐ 香港辦	☐ 連附件	☐ 其他:			

香港

☐ 行政部	☐ 連附件	☐ 會計部	☐ 連附件	☐ 統籌部	☐ 連附件	☐ 工程部	☐ 連附件
☐ 採購部	☐ 連附件	☐ QS部	☐ 連附件	☑ 地盤管理	☑ 連附件	☐ 維修部	☐ 連附件

炳哥

*發件人簽署：	*組別成員批核簽署：
傳遞編號： HK0750/24	項目經理簽署：

美特鋁質有限公司
MIDI Aluminium Fabricator Ltd.

QF005/8

圖則登記表
DRAWING REGISTER

		接收日期 Receiving Date（適用於客戶圖則）									
工程名稱 Project Title:	香港延坪道										
	拦河格栅图纸	月									
工程編號 Project No: J-853		日									

分發予 Distributed To	發出日期 Issued Date										
	年	24									
	月	04									
	日	22									

圖則編號 Drg. No.	圖則名稱 Drawing Title	修訂編號 Revision No.									
型材加工图	XC-AJ04-01	-									
型材加工图	XC-AJ04-02	-									
型材加工图	XC-AJ04-21	-									
型材加工图	XC-AJ04-22	-									
型材加工图	XC-J25x20x3-01	-									
型材加工图	XC-J25x20x3-02	-									
型材加工图	XC-J25x20x3-03	-									
型材加工图	XC-J25x20x3-04	-									
型材加工图	XC-J25x20x3-05	-									
型材加工图	XC-J25x20x3-06	-									
型材加工图	XC-J25x20x3-07	-									
型材加工图	XC-J25x20x3-08	-									
型材加工图	XC-J50x50x3-01	-									
型材加工图	XC-J50x50x3-02	-									
型材加工图	XC-JM3038-01	-									
型材加工图	XC-JM3038-06	-									
型材加工图	XC-JM3038-07	-									
型材加工图	XC-JM3038-08	-									
型材加工图	XC-JM3038-11	-									
型材加工图	XC-JM3038-16	-									
型材加工图	XC-JM3038-17	-									
型材加工图	XC-JM3038-18	-									
型材加工图	XC-JM3038-21	-									
型材加工图	XC-JM3038-24	-									
型材加工图	XC-JM3038-31	-									
型材加工图	XC-JM3038-34	-									

美特鋁質有限公司
MIDI Aluminium Fabricator Ltd.

QF005/8

圖則登記表
DRAWING REGISTER

		接收日期 Receiving Date（適用於客戶圖則）									
工程名稱 Project Title:	香港延坪道										
	拦河格栅图纸	月									
工程編號 Project No: J-853		日									

分發予 Distributed To	發出日期 Issued Date										
	年	24									
	月	04									
	日	22									

圖則編號 Drg. No.	圖則名稱 Drawing Title	修訂編號 Revision No.									
型材加工图	XC-JMF930-07	-									
型材加工图	XC-JMF930-17	-									
型材加工图	XC-JMF930-26	-									
型材加工图	XC-JMF930-37	-									
型材加工图	XC-JMF930-43	-									
型材加工图	XC-JMF930-47	-									
型材加工图	XC-JMF930-56	-									
型材加工图	XC-JMF930-60	-									
型材加工图	XC-JMF930-61	-									
型材加工图	XC-JMFG0048-01	-									
型材加工图	XC-JMFG0048-02	-									
型材加工图	XC-JMFG018040-01	-									
型材加工图	XC-JMFG018040-02	-									
型材加工图	XC-JMFG018040-03	-									
型材加工图	XC-JMFG018040-04	-									
型材加工图	XC-JMFG018040-05	-									
型材加工图	XC-JMFG018040-06	-									
型材加工图	XC-X86233-31	-									
型材加工图	XC-X86233-32	-									
型材加工图	XC-X86233-33	-									
型材加工图	XC-X86233-34	-									
型材加工图	XC-X86233-35	-									
型材加工图	XC-X86233-36	-									

美特鋁質有限公司
MIDI Aluminium Fabricator Ltd.

QF005/8

圖則登記表
DRAWING REGISTER

		接收日期 Receiving Date（適用於客戶圖則）									
工程名稱 Project Title:	香港延坪道										
	拦河格栅图纸	月									
工程編號 Project No: J-853		日									

分發予 Distributed To		發出日期 Issued Date									
	年	24									
	月	04									
	日	22									

圖則編號 Drg. No.	圖則名稱 Drawing Title	修訂編號 Revision No.									
型材加工图	XC-X86233-37	-									
型材加工图	XC-X86233-38	-									
型材加工图	XC-X86233-39	-									
型材加工图	XC-X86233-40	-									
型材加工图	XC-X86233-41	-									
型材加工图	XC-X86233-42	-									
型材加工图	XC-X86233-43	-									
型材加工图	XC-X86233-44	-									
型材加工图	XC-X86233-45	-									
型材加工图	XC-X86233-46	-									
型材加工图	XC-X86233-47	-									
型材加工图	XC-X86233-48	-									
型材加工图	XC-X86233-49	-									
型材加工图	XC-X86233-50	-									
型材加工图	XC-X86233-51	-									
型材加工图	XC-X86233-52	-									
型材加工图	XC-X86233-53	-									
型材加工图	XC-X86233-54	-									
型材加工图	XC-X86233-55	-									
型材加工图	XC-X86233-56	-									
型材加工图	XC-X86233-57	-									
型材加工图	XC-X86233-58	-									
型材加工图	XC-X86234-01	-									

美特鋁質有限公司
MIDI Aluminium Fabricator Ltd.

QF005/8

圖則登記表
DRAWING REGISTER

		接收日期 Receiving Date（適用於客戶圖則）									
工程名稱 Project Title:	香港延坪道										
	拦河格栅图纸	月									
工程編號 Project No: J-853		日									

分發予 Distributed To		發出日期 Issued Date									
	年	24									
	月	04									
	日	22									

圖則編號 Drg. No.	圖則名稱 Drawing Title	修訂編號 Revision No.									
型材加工图	XC-X86234-06	-									
型材加工图	XC-X86234-07	-									
型材加工图	XC-X86234-08	-									
型材加工图	XC-X86234-09	-									
型材加工图	XC-X86244-01	-									
型材加工图	XC-X86244-02	-									
型材加工图	XC-X86244-03	-									
型材加工图	XC-X86244-04	-									
型材加工图	XC-X86244-05	-									
型材加工图	XC-X86244-21	-									
型材加工图	XC-X86244-22	-									
型材加工图	XC-X86244-23	-									
型材加工图	XC-X86244-24	-									
型材加工图	XC-X86244-25	-									
型材加工图	XC-X86244-31	-									
型材加工图	XC-X86244-32	-									
型材加工图	XC-X86244-33	-									
型材加工图	XC-X86244-34	-									
型材加工图	XC-X86244-35	-									
型材加工图	XC-X86244-36	-									
型材加工图	XC-X86244-37	-									
型材加工图	XC-X86244-38	-									
型材加工图	XC-X86244-39	-									

美特鋁質有限公司
MIDI Aluminium Fabricator Ltd.

QF005/8

圖則登記表
DRAWING REGISTER

		接收日期 Receiving Date（適用於客戶圖則）									
工程名稱 Project Title:	香港延坪道										
	拦河格栅图纸	月									
工程編號 Project No: J-853		日									

分發予 Distributed To		發出日期 Issued Date									
	年	24									
	月	04									
	日	22									

圖則編號 Drg. No.	圖則名稱 Drawing Title	修訂編號 Revision No.									
型材加工图	XC-X86244-40	-									
型材加工图	XC-X86244-41	-									
型材加工图	XC-X86244-42	-									
型材加工图	XC-X86244-43	-									
型材加工图	XC-X86244-44	-									
型材加工图	XC-X86244-45	-									
型材加工图	XC-X86244-46	-									
型材加工图	XC-X86244-47	-									
型材加工图	XC-X86244-48	-									
型材加工图	XC-X86244-49	-									
型材加工图	XC-X86244-50	-									
型材加工图	XC-X86244-51	-									
型材加工图	XC-X86244-52	-									
型材加工图	XC-X86244-53	-									
型材加工图	XC-X86244-54	-									
型材加工图	XC-X86244-55	-									
型材加工图	XC-X86244-56	-									
型材加工图	XC-X86244-57	-									
型材加工图	XC-X86244-58	-									
格栅组装件	XCZ-GE-001	-									
格栅组装件	XCZ-GE-002	-									
格栅组装件	XCZ-GE-003	-									
格栅组装件	XCZ-GE-004	-									

美特鋁質有限公司
MIDI Aluminium Fabricator Ltd.

QF005/8

圖則登記表
DRAWING REGISTER

			接收日期 Receiving Date（適用於客戶圖則）									
工程名稱 Project Title:	香港延坪道											
	拦河格柵图纸	月										
工程編號 Project No: J-853		日										

分發予 Distributed To		發出日期 Issued Date									
	年	24									
	月	04									
	日	22									

圖則編號 Drg. No.	圖則名稱 Drawing Title	修訂編號 Revision No.									
格柵组装件	XCZ-GE-005	-									
格柵组装件	XCZ-GE-006	-									
格柵组装件	XCZ-GE-007	-									
格柵组装件	XCZ-GE-008	-									
格柵组装件	XCZ-GE-009	-									
格柵组装件	XCZ-GE-010	-									
格柵组装件	XCZ-GE-011	-									
格柵组装件	XCZ-GE-012	-									
格柵组装件	XCZ-GE-013	-									
格柵组装件	XCZ-GE-014	-									
格柵组装件	XCZ-GE-015	-									
格柵组装件	XCZ-GE-016	-									
格柵组装件	XCZ-GE-017	-									
格柵组装件	XCZ-GE-018	-									
格柵组装件	XCZ-GE-019	-									
格柵组装件	XCZ-GE-020	-									
格柵组装件	XCZ-GE-021	-									
格柵组装件	XCZ-GE-022	-									
格柵组装件	XCZ-GE-023	-									
格柵组装件	XCZ-GE-024	-									
格柵组装件	XCZ-GE-025	-									
格柵组装件	XCZ-GE-026	-									
格柵组装件	XCZ-GE-027	-									

美特鋁質有限公司
MIDI Aluminium Fabricator Ltd.

QF005/8

圖則登記表
DRAWING REGISTER

		接收日期 Receiving Date（適用於客戶圖則）									
工程名稱 Project Title:	香港延坪道										
	拦河格栅图纸	月									
工程編號 Project No: J-853		日									

分發予 Distributed To		發出日期 Issued Date									
	年	24									
	月	04									
	日	22									

圖則編號 Drg. No.	圖則名稱 Drawing Title	修訂編號 Revision No.									
格栅组装件	XCZ-GE-028	-									
格栅组装件	XCZ-GE-029	-									
格栅组装件	XCZ-GE-030	-									
格栅组装件	XCZ-GE-031	-									
格栅组装件	XCZ-GE-032	-									
格栅组装件	XCZ-GE-033	-									
格栅组装件	XCZ-GE-034	-									
格栅组装件	XCZ-GE-035	-									
格栅组装件	XCZ-GE-036	-									
铝通组装件	XCZ-LT-01	-									
铝通组装件	XCZ-LT-02	-									
门组装件	XCZ-MS-001	-									
门组装件	XCZ-MS-002	-									

美特鋁質 有限公司
MIDI Aluminium Fabricator Ltd.

工程號	J853	地盤	延平路

序号	加工件编号	L	数量	加工图纸编号
1	GJ-GS-B37	-	1	GJ-GS-B03A
2	GJ-GS-N12	-	1	GJ-GS-N01
3	LB-2M-03	-	1	LB-2M-03
4	LB-2M-04	-	1	LB-2M-04
5	LB-1M-01	-	1	LB-1M-01
6	XC-X86224-21	1045	14	XC-X86224-21
7	XC-X86224-22	1045	1	XC-X86224-22
8	XC-X86224-23	1045	1	XC-X86224-23
9	XC-X86224-24	1045	1	XC-X86224-24
10	XC-X86224-25	1045	1	XC-X86224-25
11	XC-AJ04-21	1028	2	XC-AJ04-21
12	XC-AJ04-22	1028	2	XC-AJ04-22
13	XC-X86234-21	1379.5	1	XC-X86234-01
14	XC-JMF930-26	1243.5	1	XC-JMF930-26
15	XC-JMF930-56	1243.5	1	XC-JMF930-56
16	XC-X86224-44	1344.5	1	XC-X86224-44
17	XC-X86233-44	1379.5	1	XC-X86233-44

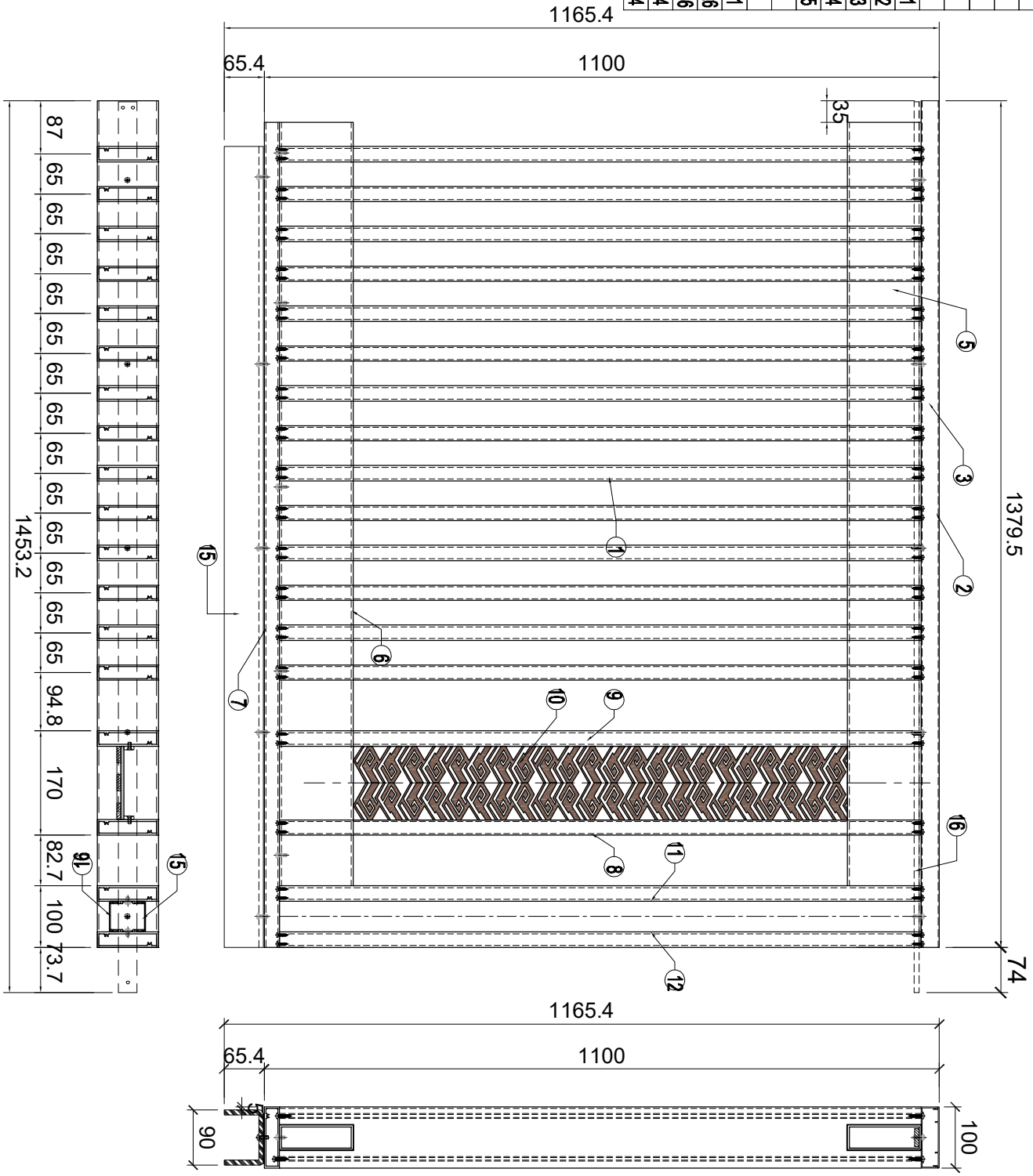

名稱	格栅钢件加工圖	制圖	LHR	2024.4.05	修改			
材料	2MM厚铝板	復核	-	-	日期			
顏色	AL01	批準			圖號	XCZ-GE-036		

美特鋁質 有限公司
MIDI Aluminium Fabricator Ltd.

工程號	J853	地盤	延平路

序号	编号	长度	数量
1	XC-JMFG018040-01	1785	1
2	XC-JMFG018040-02	1785	1
3	XC-JMFG018040-05	836.5	1
4	XC-JMFG018040-06	836.5	1
5	XC-J25x20x3-03	1572	1
6	XC-J25x20x3-04	1572	1
7	XC-J25x20x3-07	602.5	1
8	XC-J25x20x3-08	602.5	1
9	XC-J50x50x3-01	47	4
10	XC-J50x50x3-02	47	4
11	LB-2M-47	-	1
12	LB-2M-48	-	1
13	LB-1M-21	-	1
14	LB-1M-22	-	1
15	LB-2M-41	-	1
16	LB-2M-42	-	1
17	LB-2M-43	-	2
18	LB-2M-64	-	1
19	LB-2M-65	-	1
20	LB-2M-66	-	2

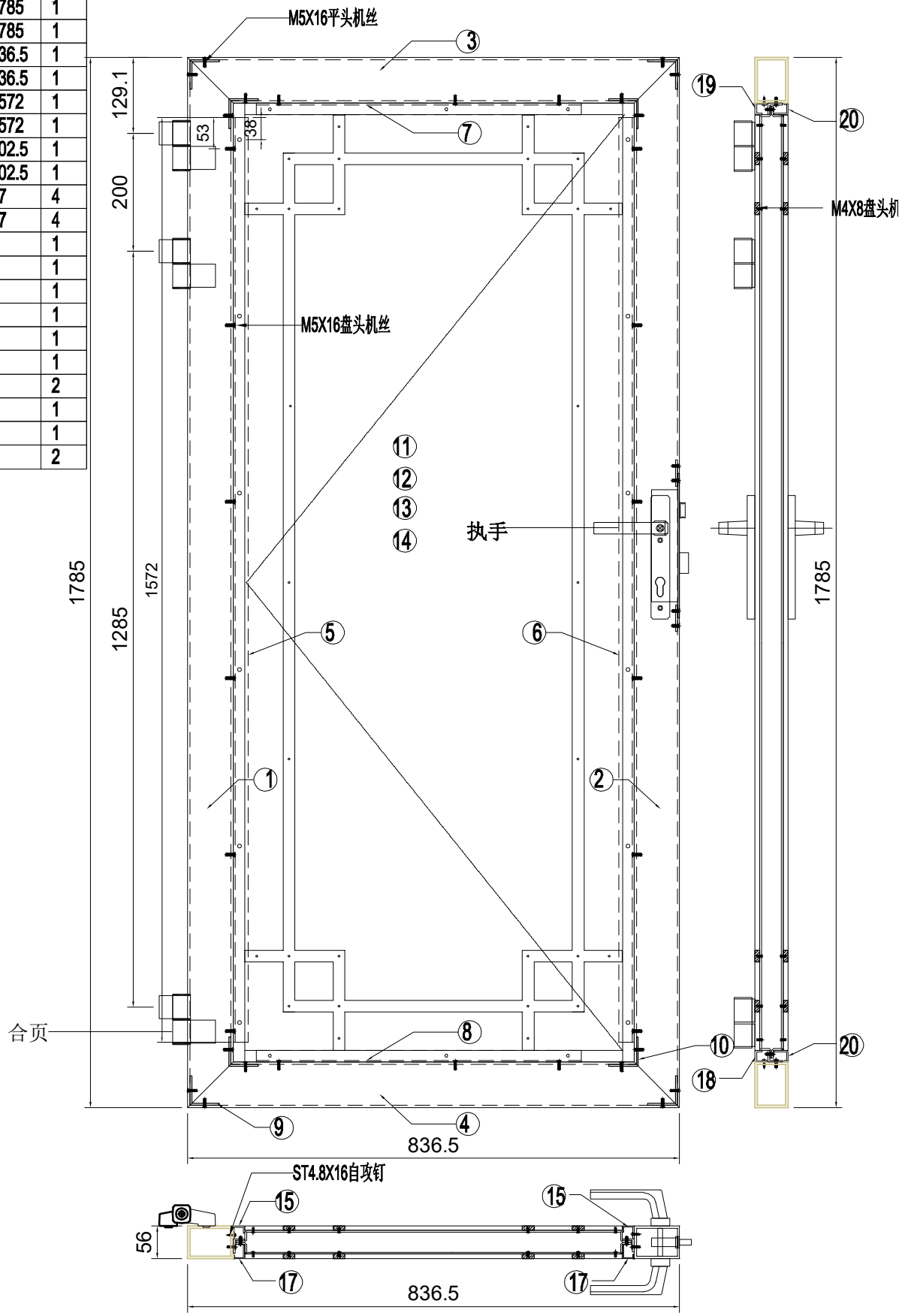

名稱	格栅钢件加工圖	制圖	LHR	2024.4.05	修改			
材料	门扇	復核	-	-	日期			
顏色	AL01	批準			圖號	XCZ-MS-002		

美特鋁質 有限公司
MIDI Aluminium Fabricator Ltd.

工程號	J853	地盤	延平路

件号	加工件编号	L	数量	加工图纸编号
1	GJ-GS-B21	-	1	GJ-GS-B02
2	GJ-GS-A01	-	1	GJ-GS-A01
3	LB-1M-11	-	1	LB-1M-11
4	LB-2M-13	-	1	LB-2M-13
5	LB-2M-14	-	1	LB-2M-14
6	XC-X86224-01	545	17	XC-X86224-01
7	XC-X86224-02	545	1	XC-X86224-02
8	XC-X86224-03	545	1	XC-X86224-03
9	XC-X86224-04	545	1	XC-X86224-04
10	XC-X86224-05	545	1	XC-X86224-05
11	XC-AJ04-01	528	2	XC-AJ04-01
12	XC-AJ04-02	528	2	XC-AJ04-02
13	XC-X86234-01	1614.5	1	XC-X86234-01
14	XC-JM3038-01	1478	1	XC-JM3038-01
15	XC-JM3038-11	1478	1	XC-JM3038-11
16	XC-X86224-31	1579	1	XC-X86224-31
17	XC-X86233-31	1614.5	1	XC-X86233-31

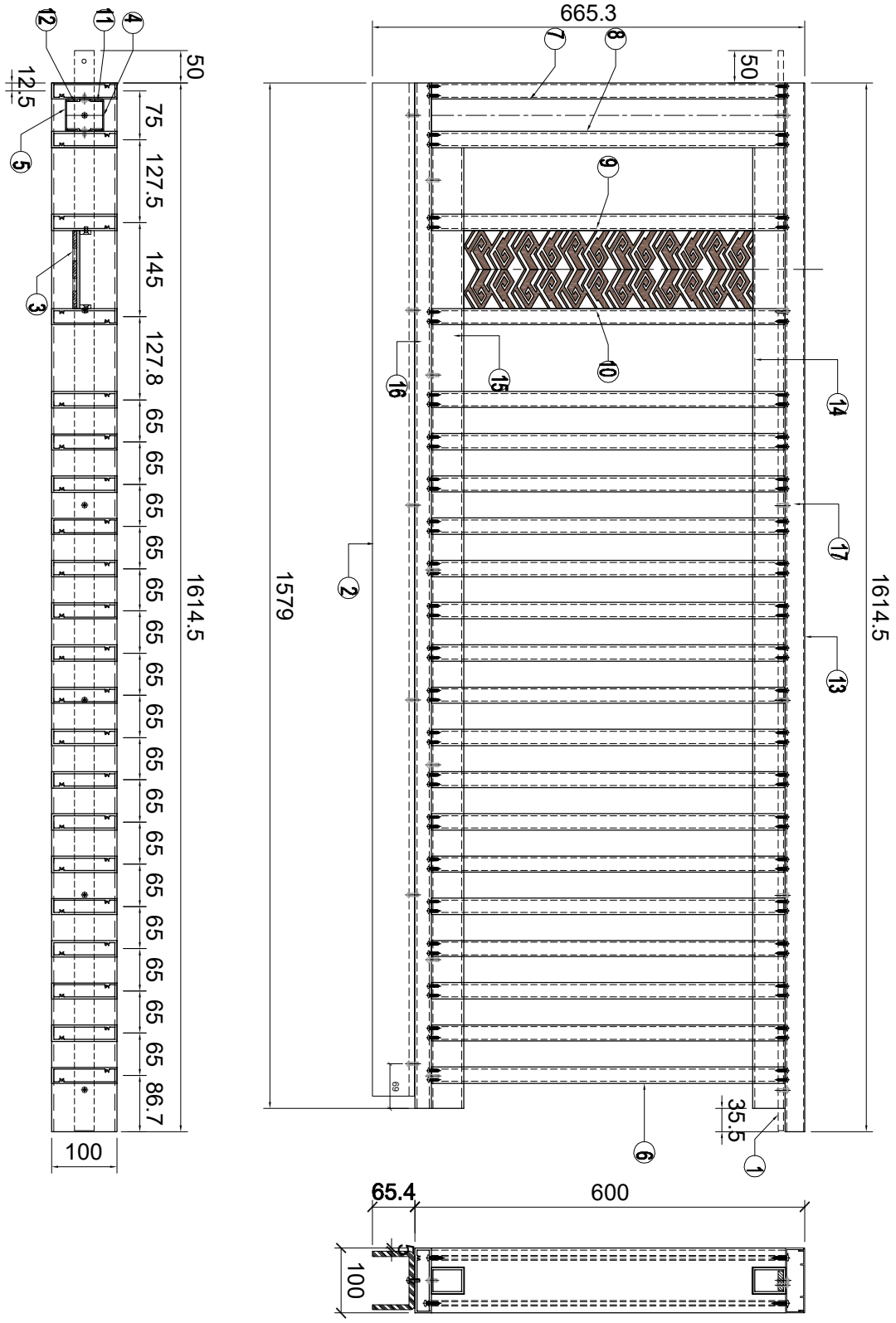

名稱	格栅钢件加工圖	制圖	LHR	2024.4.05	修改			
材料	2MM厚铝板	復核	-	-	日期			
顏色	AL01	批準			圖號	XCZ-GE-001		

美特鋁質 有限公司
MIDI Aluminium Fabricator Ltd.

工程號	J853	地盤	延平路

件号	加工件编号	L	数量	加工图纸编号
1	GJ-GS-B31	-	1	GJ-GS-B03
2	GJ-GS-N01	-	1	GJ-GS-N01
3	LB-1M-11	-	1	LB-1M-11
4	LB-2M-13	-	1	LB-2M-13
5	LB-2M-14	-	1	LB-2M-14
6	XC-X86224-01	545	17	XC-X86224-01
7	XC-X86224-02	545	1	XC-X86224-02
8	XC-X86224-03	545	1	XC-X86224-03
9	XC-X86224-04	545	1	XC-X86224-04
10	XC-X86224-05	545	1	XC-X86224-05
11	XC-AJ04-01	528	2	XC-AJ04-01
12	XC-AJ04-02	528	2	XC-AJ04-02
13	XC-X86234-01	1614.5	1	XC-X86234-01
14	XC-JM3038-21	1478	1	XC-JM3038-21
15	XC-JM3038-31	1478	1	XC-JM3038-31
16	XC-X86224-32	1579	1	XC-X86224-32
17	XC-X86233-32	1614.5	1	XC-X86233-32

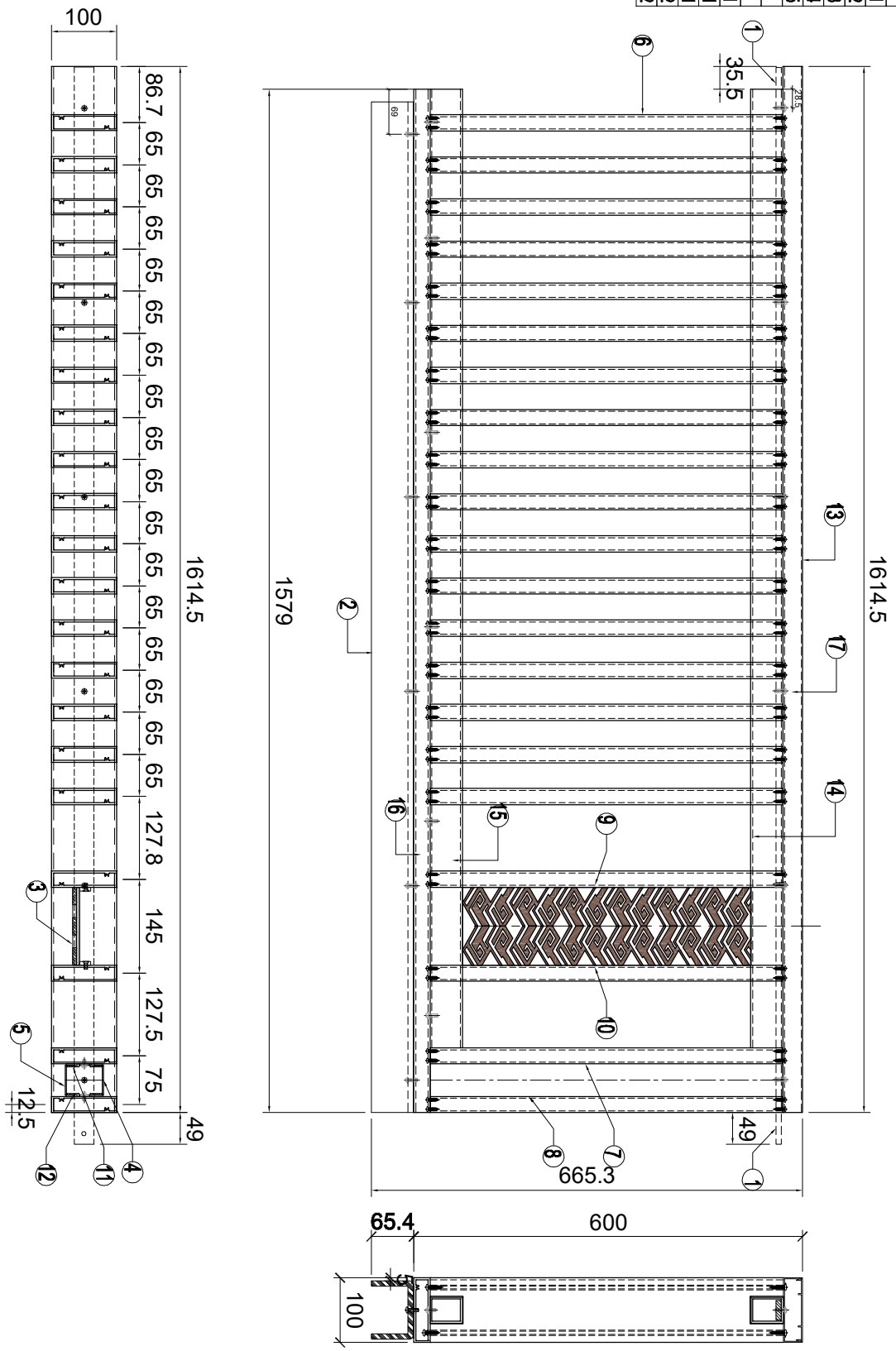

名稱	格柵钢件加工圖	制圖	LHR	2024.4.05	修改			
材料	2MM厚铝板	復核	-	-	日期			
顏色	AL01	批準			圖號	XCZ-GE-002		

美特鋁質 有限公司
MIDI Aluminium Fabricator Ltd.

工程號	J853	地盤	延平路

序号	加工件编号	L	数量	加工图纸编号
1	GJ-GS-B11	-	1	GJ-GS-B01A
2	GJ-GS-A41	-	1	GJ-GS-A04
3	LB-1M-11	-	2	LB-1M-11
4	LB-2M-13	-	2	LB-1M-13
5	LB-2M-14	-	2	LB-2M-14
6	XC-X86224-01	545	22	XC-X86224-01
7	XC-X86224-02	545	2	XC-X86224-02
8	XC-X86224-03	545	2	XC-X86224-03
9	XC-X86224-04	545	2	XC-X86224-04
10	XC-X86224-05	545	2	XC-X86224-05
11	XC-AJ04-01	528	4	XC-AJ04-01
12	XC-AJ04-02	528	4	XC-AJ04-02
13	XC-X86234-02	2328	1	XC-X86234-01
14	XC-JM3038-02	2126	1	XC-JM3038-01
15	XC-JM3038-12	2126	1	XC-JM3038-11
16	XC-X86224-33	2328	1	XC-X86224-33
17	XC-X86233-33	2328	1	XC-X86233-33

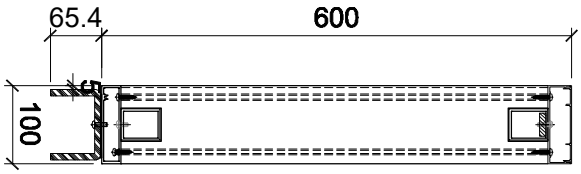

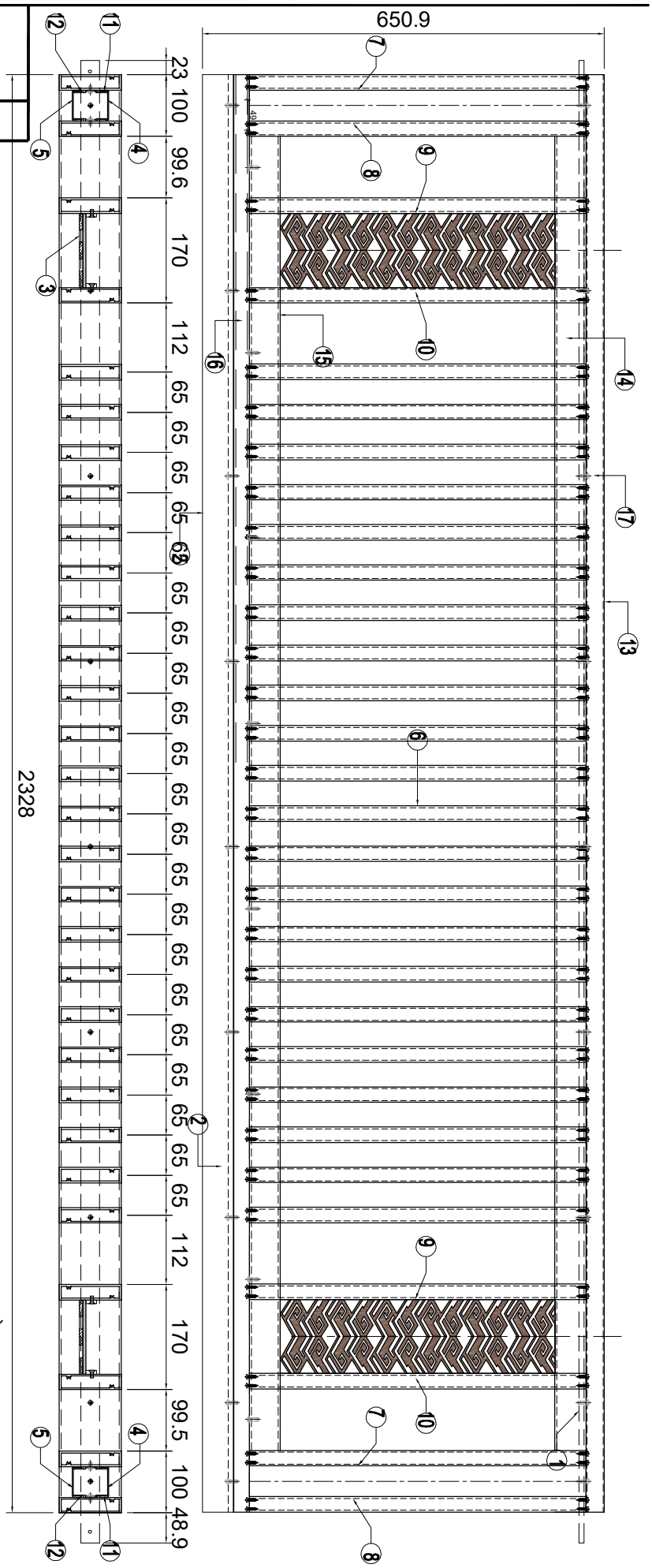

名稱	格柵钢件加工圖	制圖	LHR	2024.4.05	修改			
材料	2MM厚铝板	復核	-	-	日期			
顏色	AL01	批準			圖號	XCZ-GE-003		

美特鋁質 有限公司
MIDI Aluminium Fabricator Ltd.

工程號	J853	地盤	延平路

序号	加工件编号	L	数量	加工图纸编号
1	GJ-GS-B13	-	1	GJ-GS-B01
2	GJ-GS-A41	-	1	GJ-GS-A04
3	LB-1M-11	-	2	LB-1M-11
4	LB-2M-13	-	2	LB-2M-13
5	LB-2M-14	-	2	LB-2M-14
6	XC-X86224-01	545	22	XC-X86224-01
7	XC-X86224-02	545	2	XC-X86224-02
8	XC-X86224-03	545	2	XC-X86224-03
9	XC-X86224-04	545	2	XC-X86224-04
10	XC-X86224-05	545	2	XC-X86224-05
11	XC-AJ04-01	528	4	XC-AJ04-01
12	XC-AJ04-02	528	4	XC-AJ04-02
13	XC-X86234-02	2328	1	XC-X86234-01
14	XC-JM3038-02	2126	1	XC-JM3038-01
15	XC-JM3038-12	2126	1	XC-JM3038-11
16	XC-X86224-33	2328	1	XC-X86224-33
17	XC-X86233-33	2328	1	XC-X86233-33

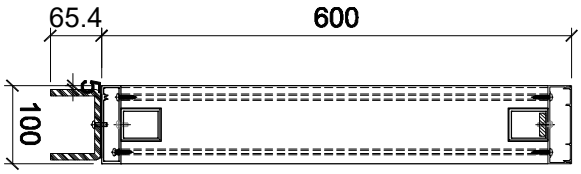

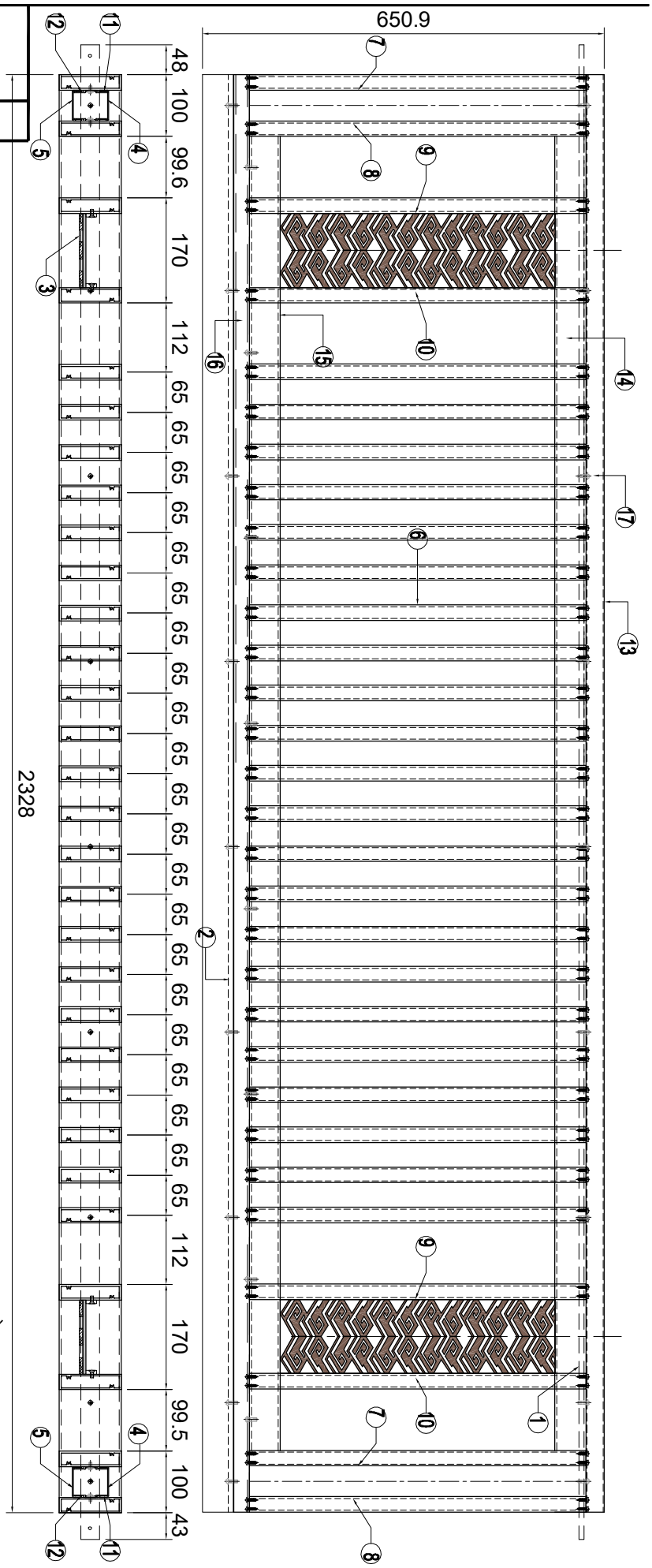

名稱	格栅钢件加工圖	制圖	LHR	2024.4.05	修改			
材料	2MM厚铝板	復核	-	-	日期			
顏色	AL01	批準			圖號	XCZ-GE-004		

美特鋁質 有限公司
MIDI Aluminium Fabricator Ltd.

工程號	J853	地盤	延平路

序号	加工件编号	L	数量	加工图纸编号
1	GJ-GS-B22	-	1	GJ-GS-B02
2	GJ-GS-A21	-	1	GJ-GS-A02
3	LB-1M-11	-	1	LB-1M-11
4	LB-2M-13	-	1	LB-2M-13
5	LB-2M-14	-	1	LB-2M-14
6	XC-X6624-01	545	22	XC-X6624-01
7	XC-X6624-02	545	1	XC-X6624-02
8	XC-X6624-03	545	1	XC-X6624-03
9	XC-X6624-04	545	1	XC-X6624-04
10	XC-X6624-05	545	1	XC-X6624-05
11	XC-AJ04-01	528	2	XC-AJ04-01
12	XC-AJ04-02	528	2	XC-AJ04-02
13	XC-X6634-03	1899.5	1	XC-X6634-01
14	XC-JM3038-03	1763.5	1	XC-JM3038-01
15	XC-JM3038-13	1763.5	1	XC-JM3038-11
16	XC-X6624-34	1864.5	1	XC-X6624-34
17	XC-X6633-34	1899.5	1	XC-X6633-34

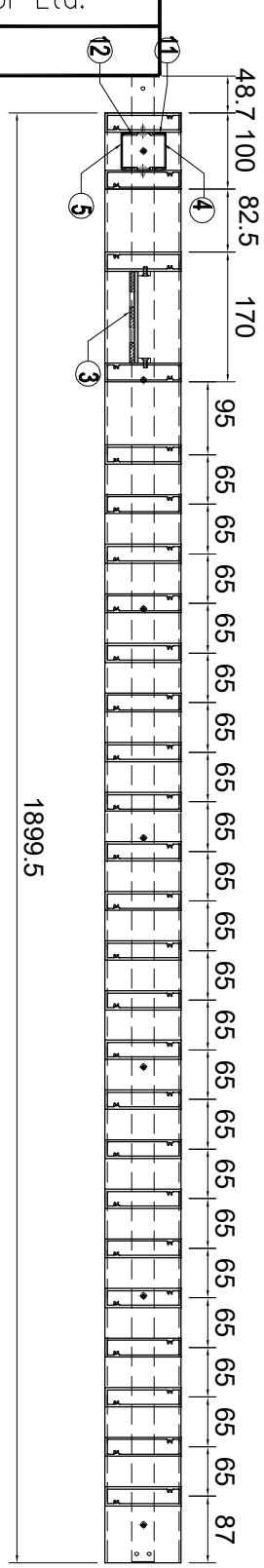

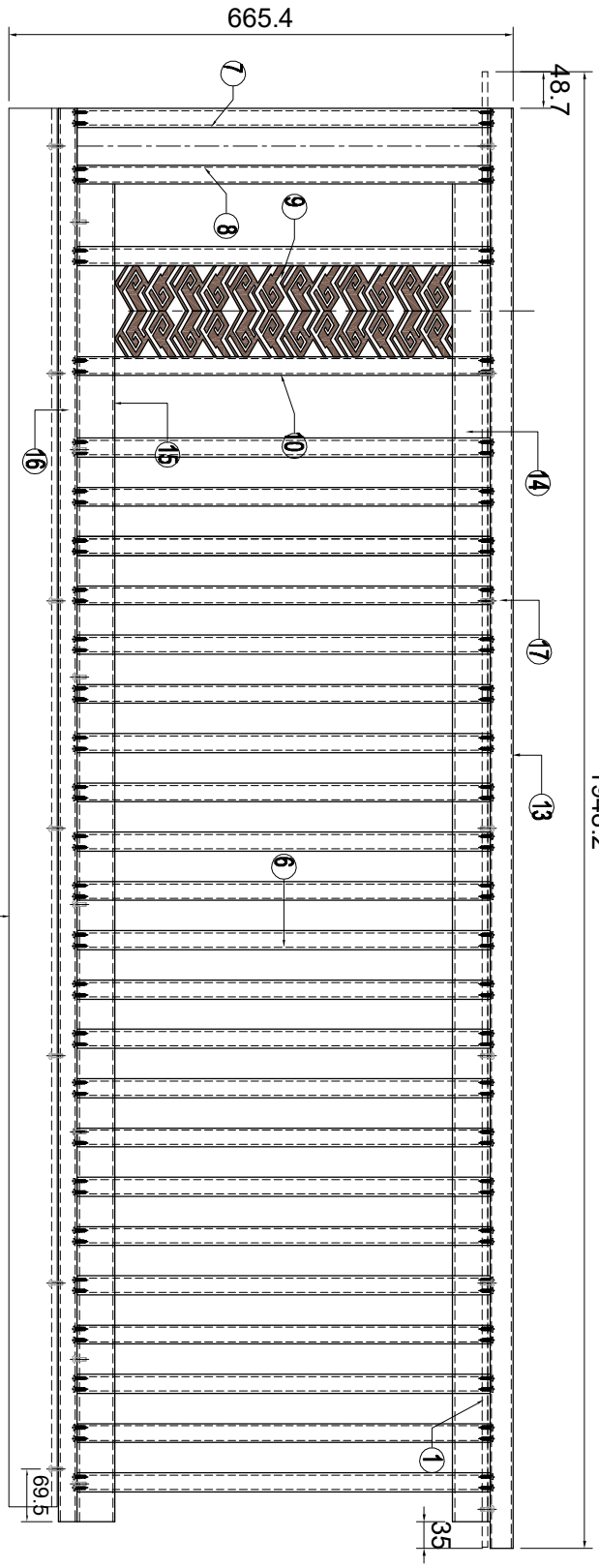

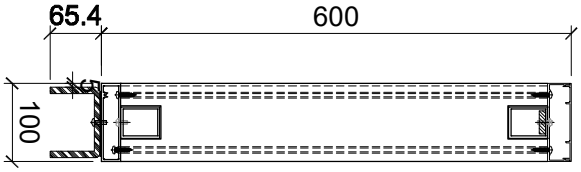

名稱	格柵钢件加工圖	制圖	LHR	2024.4.05	修改			
材料	2MM厚铝板	復核	-	-	日期			
顏色	AL01	批準			圖號	XCZ-GE-005		

美特鋁質 有限公司
MIDI Aluminium Fabricator Ltd.

工程號	J853	地盤	延平路

序号	加工件编号	L	数量	加工图纸编号
1	GJ-GS-B32	-	1	GJ-GS-B03
2	GJ-GS-A21	-	1	GJ-GS-A02
3	LB-1M-11	-	1	LB-1M-11
4	LB-2M-13	-	1	LB-2M-13
5	LB-2M-14	-	1	LB-2M-14
6	XC-X86224-01	545	22	XC-X86224-01
7	XC-X86224-02	545	1	XC-X86224-02
8	XC-X86224-03	545	1	XC-X86224-03
9	XC-X86224-04	545	1	XC-X86224-04
10	XC-X86224-05	545	1	XC-X86224-05
11	XC-AJ04-01	528	2	XC-AJ04-01
12	XC-AJ04-02	528	2	XC-AJ04-02
13	XC-X86234-03	1899.5	1	XC-X86234-01
14	XC-JM3038-22	1763.5	1	XC-JM3038-21
15	XC-JM3038-32	1763.5	1	XC-JM3038-31
16	XC-X86224-35	1864.5	1	XC-X86224-35
17	XC-X86233-35	1899.5	1	XC-X86233-35

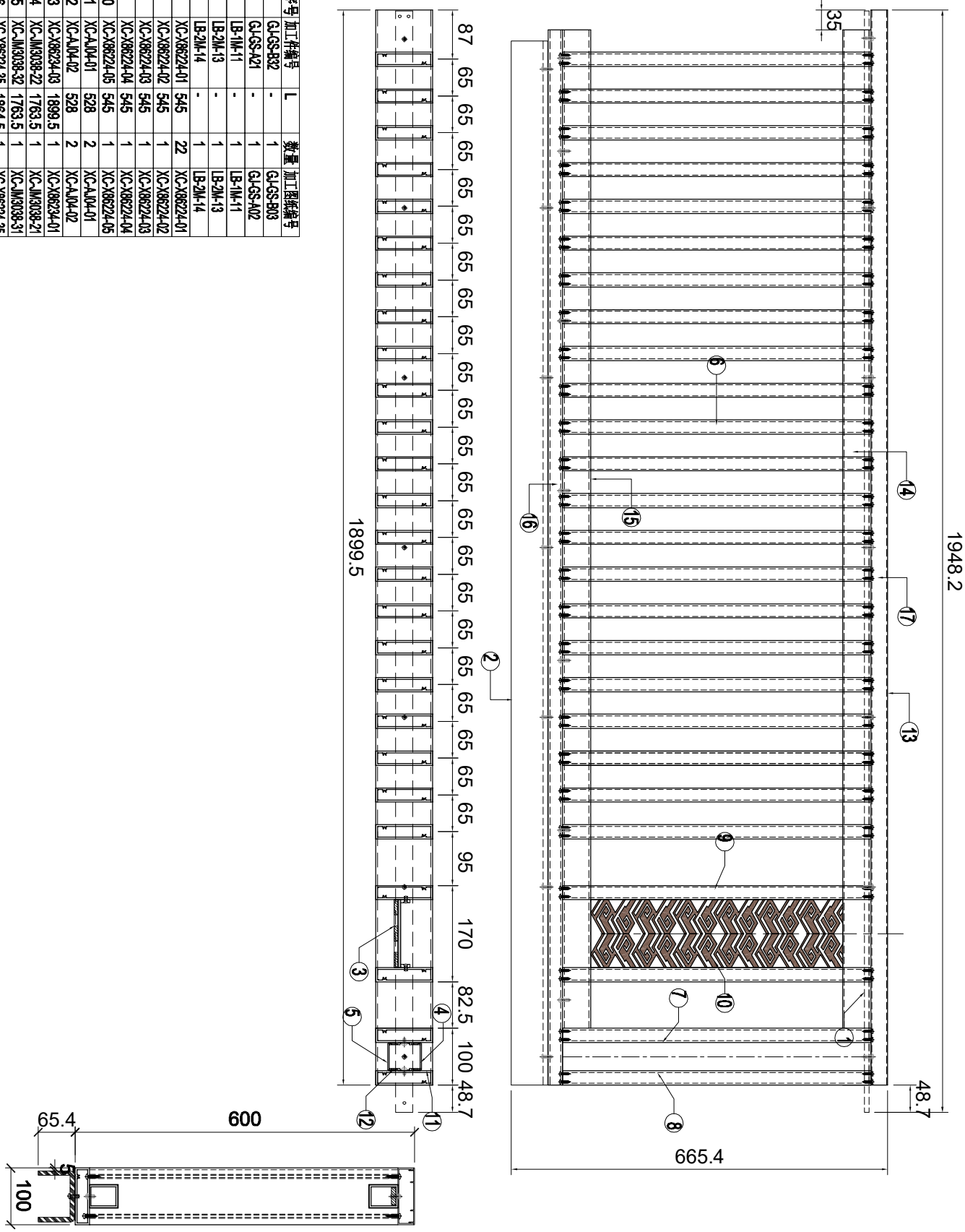

名稱	格栅钢件加工圖	制圖	LHR	2024.4.05	修改			
材料	2MM厚铝板	復核	-	-	日期			
顏色	AL01	批準			圖號	XCZ-GE-006		

美特鋁質 有限公司
MIDI Aluminium Fabricator Ltd.

工程號	J853	地盤	延平路

序号	加工件編号	L	数量	加工图纸编号
1	GJ-GS-B12	-	1	GJ-GS-B01
2	GJ-GS-A42	-	1	GJ-GS-B01
3	LB-1M-11	-	2	LB-1M-11
4	LB-2M-13	-	2	LB-2M-13
5	LB-2M-14	-	2	LB-2M-14
6	XC-X86224-01	545	18	XC-X86224-01
7	XC-X86224-02	545	2	XC-X86224-02
8	XC-X86224-03	545	2	XC-X86224-03
9	XC-X86224-04	545	2	XC-X86224-04
10	XC-X86224-05	545	2	XC-X86224-05
11	XC-AJ04-01	528	4	XC-AJ04-01
12	XC-AJ04-02	528	4	XC-AJ04-02
13	XC-X86234-04	2060	1	XC-X86234-01
14	XC-JM3038-04	1858	1	XC-JM3038-01
15	XC-JM3038-14	1858	1	XC-JM3038-11
16	XC-X86224-36	2060	1	XC-X86224-36
17	XC-X86233-36	2060	1	XC-X86233-36

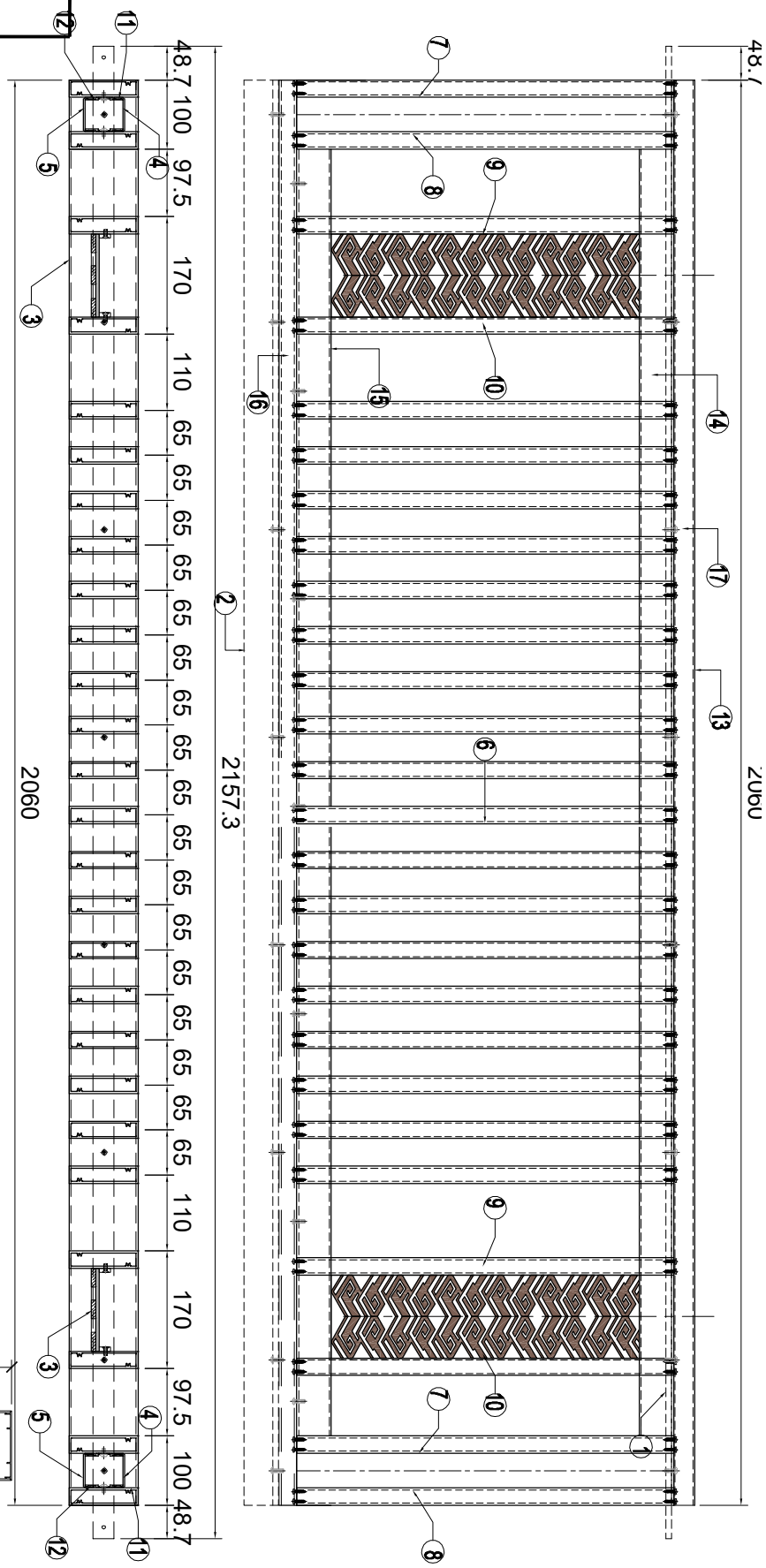

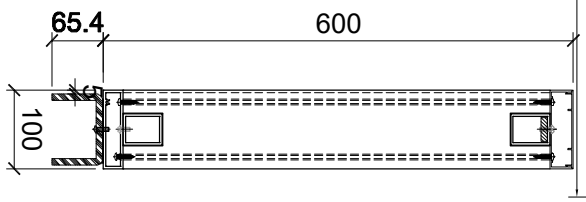

名稱	格栅钢件加工圖	制圖	LHR	2024.4.05	修改			
材料	2MM厚铝板	復核	-	-	日期			
顏色	AL01	批準			圖號	XCZ-GE-007		

美特鋁質 有限公司
MIDI Aluminium Fabricator Ltd.

工程號	J853	地盤	延平路

序号	加工件编号	L	数量	加工图纸编号
1	GJ-GS-B14	-	1	GJ-GS-B01B
2	GJ-GS-A42	-	1	GJ-GS-A04
3	LB-1M-11	-	2	LB-1M-11
4	LB-2M-13	-	2	LB-2M-13
5	LB-2M-14	-	2	LB-2M-14
6	XC-X86224-01	545	18	XC-X86224-01
7	XC-X86224-02	545	2	XC-X86224-02
8	XC-X86224-03	545	2	XC-X86224-03
9	XC-X86224-04	545	2	XC-X86224-04
10	XC-X86224-05	545	2	XC-X86224-05
11	XC-AJ04-01	528	4	XC-AJ04-01
12	XC-AJ04-02	528	4	XC-AJ04-02
13	XC-X86234-04	2060	1	XC-X86234-01
14	XC-JM3038-04	1858	1	XC-JM3038-01
15	XC-JM3038-14	1858	1	XC-JM3038-11
16	XC-X86224-36	2060	1	XC-X86224-36
17	XC-X86233-36	2060	1	XC-X86233-36

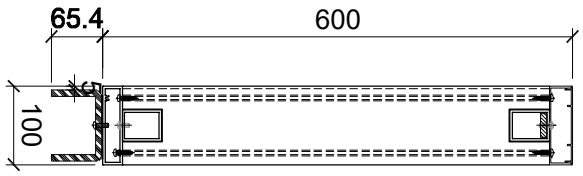

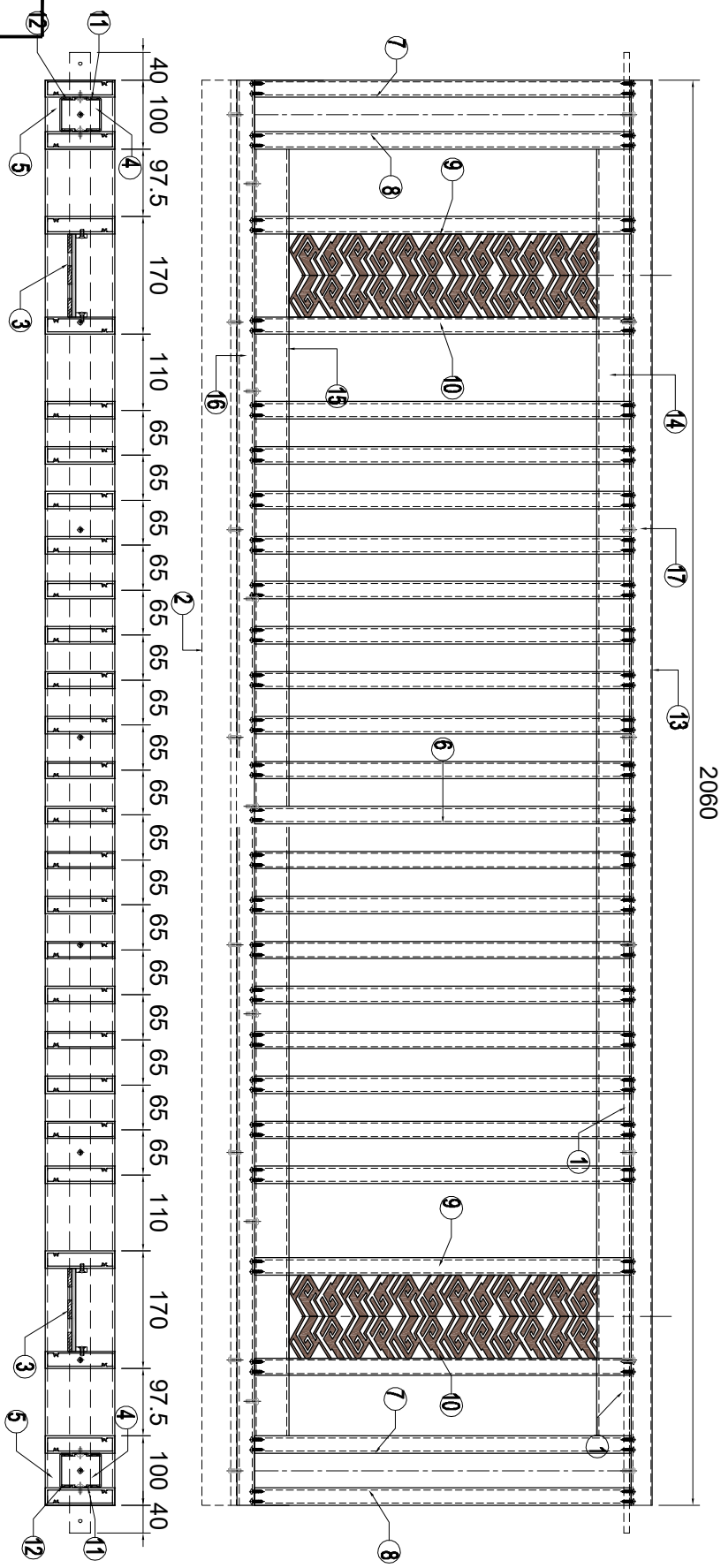

名稱	格栅钢件加工圖	制圖	LHR	2024.4.05	修改			
材料	2MM厚铝板	復核	-	-	日期			
顏色	AL01	批準			圖號	XCZ-GE-008		

美特鋁質 有限公司
MIDI Aluminium Fabricator Ltd.

工程號	J853	地盤	延平路

序号	加工件编号	L	数量	加工图纸编号
1	GJ-GS-B22	-	1	GJ-GS-B02
2	GJ-GS-A21	-	1	GJ-GS-A02
3	LB-1M-11	-	1	LB-1M-11
4	LB-2M-13	-	1	LB-2M-13
5	LB-2M-14	-	1	LB-2M-14
6	XC-X86224-01	545	22	XC-X86224-01
7	XC-X86224-02	545	1	XC-X86224-02
8	XC-X86224-03	545	1	XC-X86224-03
9	XC-X86224-04	545	1	XC-X86224-04
10	XC-X86224-05	545	1	XC-X86224-05
11	XC-AJ04-01	528	2	XC-AJ04-01
12	XC-AJ04-02	528	2	XC-AJ04-02
13	XC-X86234-03	1899.5	1	XC-X86234-01
14	XC-JM3038-03	1763.5	1	XC-JM3038-01
15	XC-JM3038-13	1763.5	1	XC-JM3038-11
16	XC-X86224-34	1864.5	1	XC-X86224-34
17	XC-X86233-34	1899.5	1	XC-X86233-34

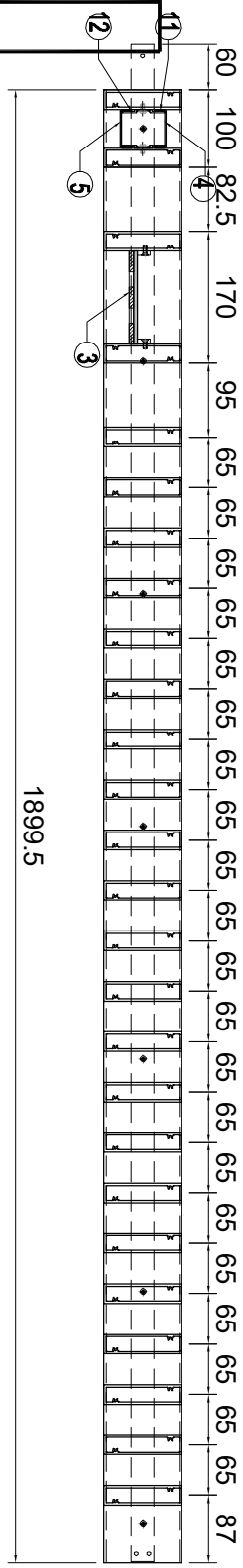

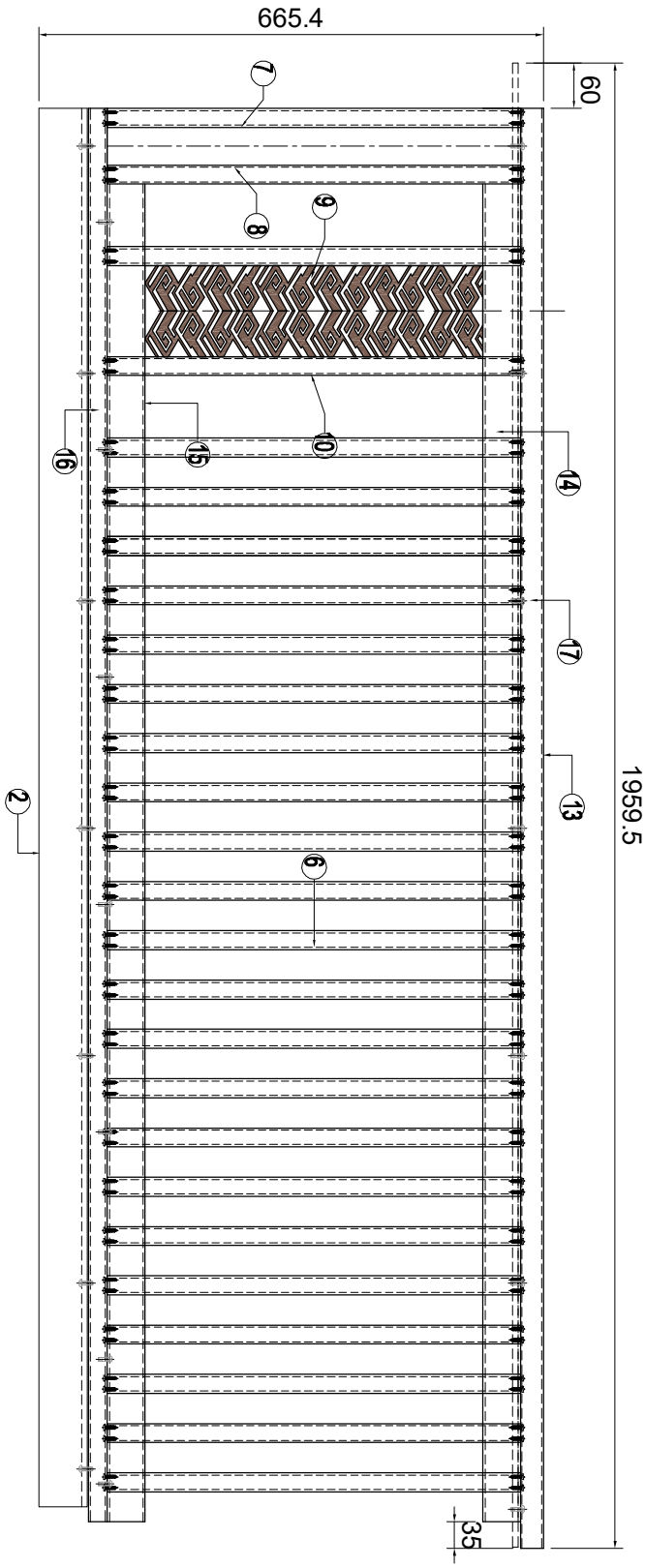

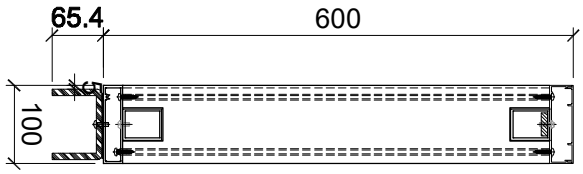

名稱	格柵钢件加工圖	制圖	LHR	2024.4.05	修改			
材料	2MM厚铝板	復核	-	-	日期			
顏色	AL01	批準			圖號	XCZ-GE-009		

美特鋁質 有限公司
MIDI Aluminium Fabricator Ltd.

工程號	J853	地盤	延平路

序号	加工件编号	L	数量	加工图纸编号
1	GJ-GS-B33	-	1	GJ-GS-B03B
2	GJ-GS-N21	-	1	GJ-GS-N02
3	LB-1M-11	-	1	LB-1M-11
4	LB-2M-13	-	1	LB-2M-13
5	LB-2M-14	-	1	LB-2M-14
6	XC-X86224-01	545	22	XC-X86224-01
7	XC-X86224-02	545	1	XC-X86224-02
8	XC-X86224-03	545	1	XC-X86224-03
9	XC-X86224-04	545	1	XC-X86224-04
10	XC-X86224-05	545	1	XC-X86224-05
11	XC-AJ04-01	528	2	XC-AJ04-01
12	XC-AJ04-02	528	2	XC-AJ04-02
13	XC-X86234-03	1899.5	1	XC-X86234-01
14	XC-JM3038-22	1763.5	1	XC-JM3038-21
15	XC-JM3038-32	1763.5	1	XC-JM3038-31
16	XC-X86224-35	1864.5	1	XC-X86224-35
17	XC-X86233-35	1899.5	1	XC-X86233-35

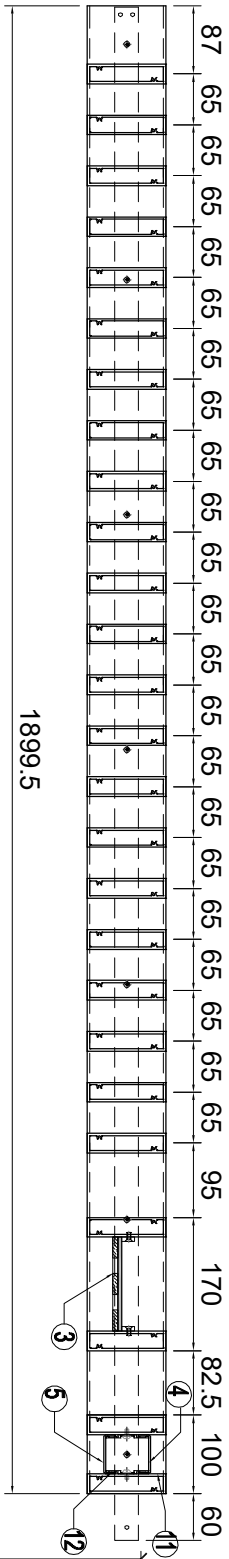

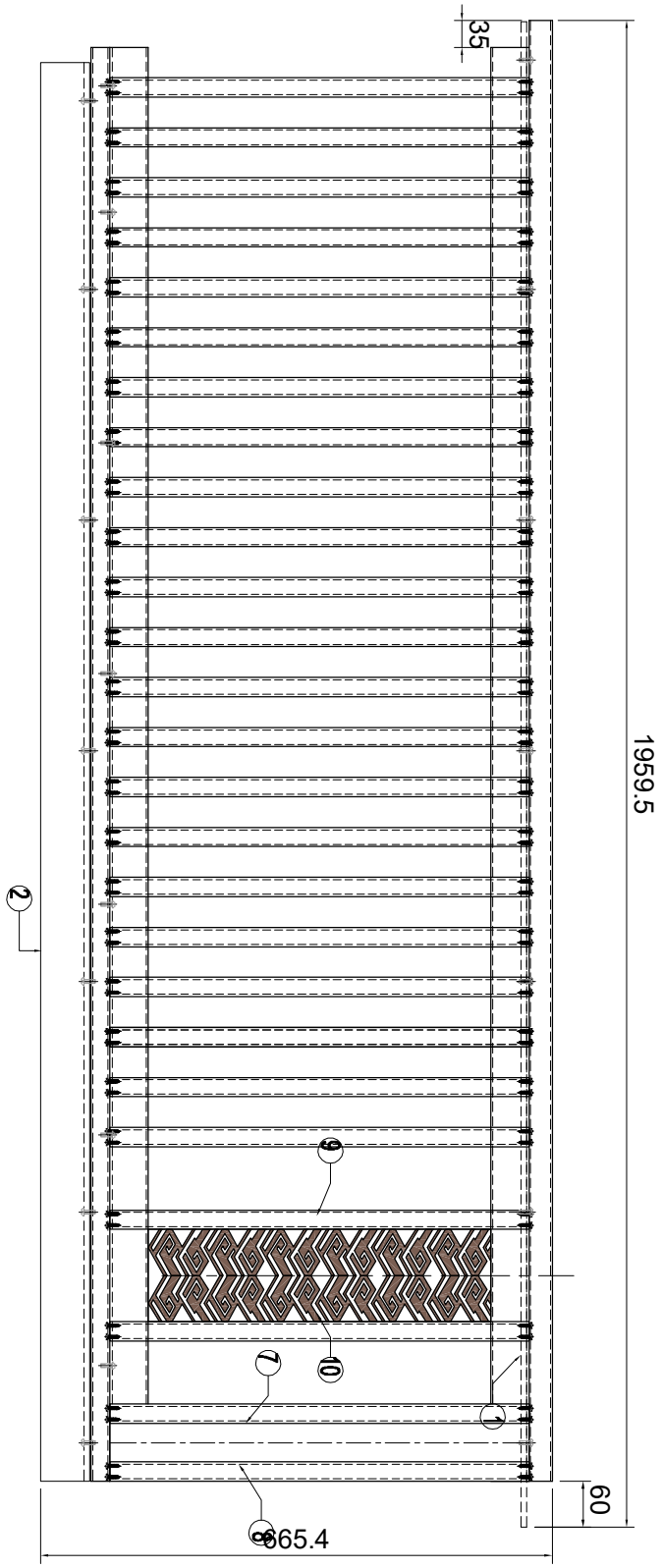

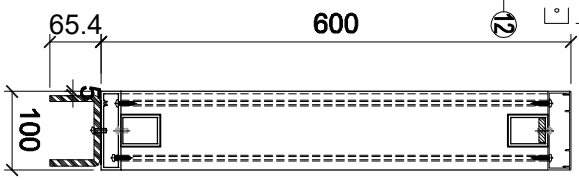

名稱	格栅钢件加工圖	制圖	LHR	2024.4.05	修改			
材料	2MM厚铝板	復核	-	-	日期			
顏色	AL01	批準			圖號	XCZ-GE-010		

美特鋁質 有限公司
MIDI Aluminium Fabricator Ltd.

工程號	J853	地盤	延平路

序号	加工件编号	L	数量	加工图纸编号
1	GJ-GS-B25	-	1	GJ-GS-B02
2	GJ-GS-A22	-	1	GJ-GS-A02
3	LB-1M-11	-	1	LB-1M-11
4	LB-2M-13	-	1	LB-2M-13
5	LB-2M-14	-	1	LB-2M-14
6	XC-X86224-01	545	19	XC-X86224-01
7	XC-X86224-02	545	1	XC-X86224-02
8	XC-X86224-03	545	1	XC-X86224-03
9	XC-X86224-04	545	1	XC-X86224-04
10	XC-X86224-05	545	1	XC-X86224-05
11	XC-AJ04-01	528	2	XC-AJ04-01
12	XC-AJ04-02	528	2	XC-AJ04-02
13	XC-X86234-05	1690.8	1	XC-X86234-01
14	XC-JM3038-05	1554.3	1	XC-JM3038-01
15	XC-JM3038-15	1554.3	1	XC-JM3038-11
16	XC-X86224-37	1655.8	1	XC-X86224-37
17	XC-X86233-37	1690.8	1	XC-X86233-37

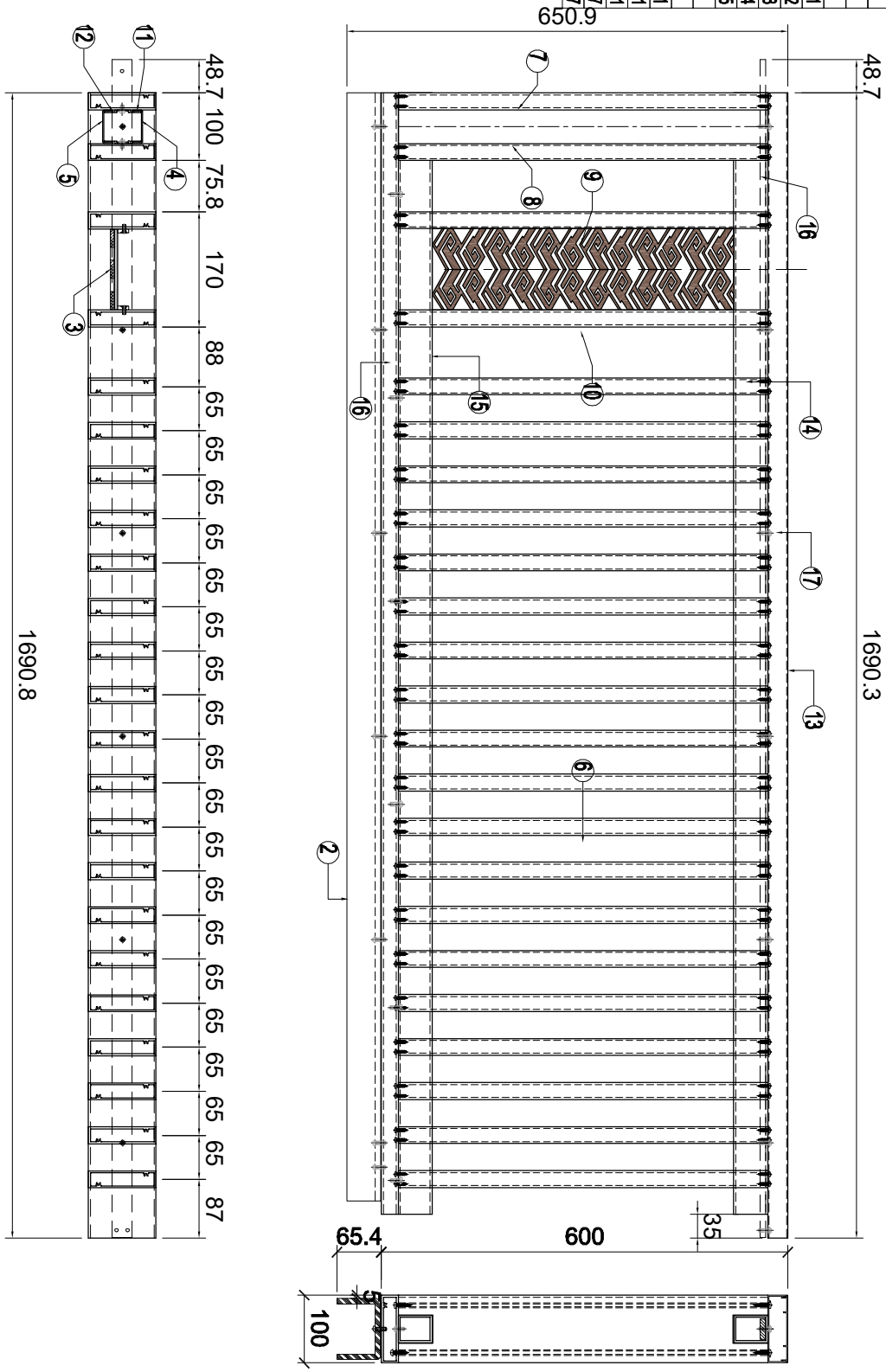

名稱	格栅钢件加工圖	制圖	LHR	2024.4.05	修改			
材料	2MM厚铝板	復核	-	-	日期			
顏色	AL01	批準			圖號	XCZ-GE-011		

美特鋁質 有限公司
MIDI Aluminium Fabricator Ltd.

工程號	J853	地盤	延平路

序号	加工件编号	L	数量	加工图纸编号
1	GJ-GS-B35	-	1	GJ-GS-B03C
2	GJ-GS-N22	-	1	GJ-GS-N02
3	LB-1M-11	-	1	LB-1M-11
4	LB-2M-13	-	1	LB-2M-13
5	LB-2M-14	-	1	LB-2M-14
6	XC-X86224-01	545	19	XC-X86224-01
7	XC-X86224-02	545	1	XC-X86224-02
8	XC-X86224-03	545	1	XC-X86224-03
9	XC-X86224-04	545	1	XC-X86224-04
10	XC-X86224-05	545	1	XC-X86224-05
11	XC-AJ04-01	528	2	XC-AJ04-01
12	XC-AJ04-02	528	2	XC-AJ04-02
13	XC-X86234-05	1690.8	1	XC-X86234-01
14	XC-JM3038-23	1554.3	1	XC-JM3038-21
15	XC-JM3038-33	1554.3	1	XC-JM3038-31
16	XC-X86224-38	1655.8	1	XC-X86224-38
17	XC-X86233-38	1690.8	1	XC-X86233-38

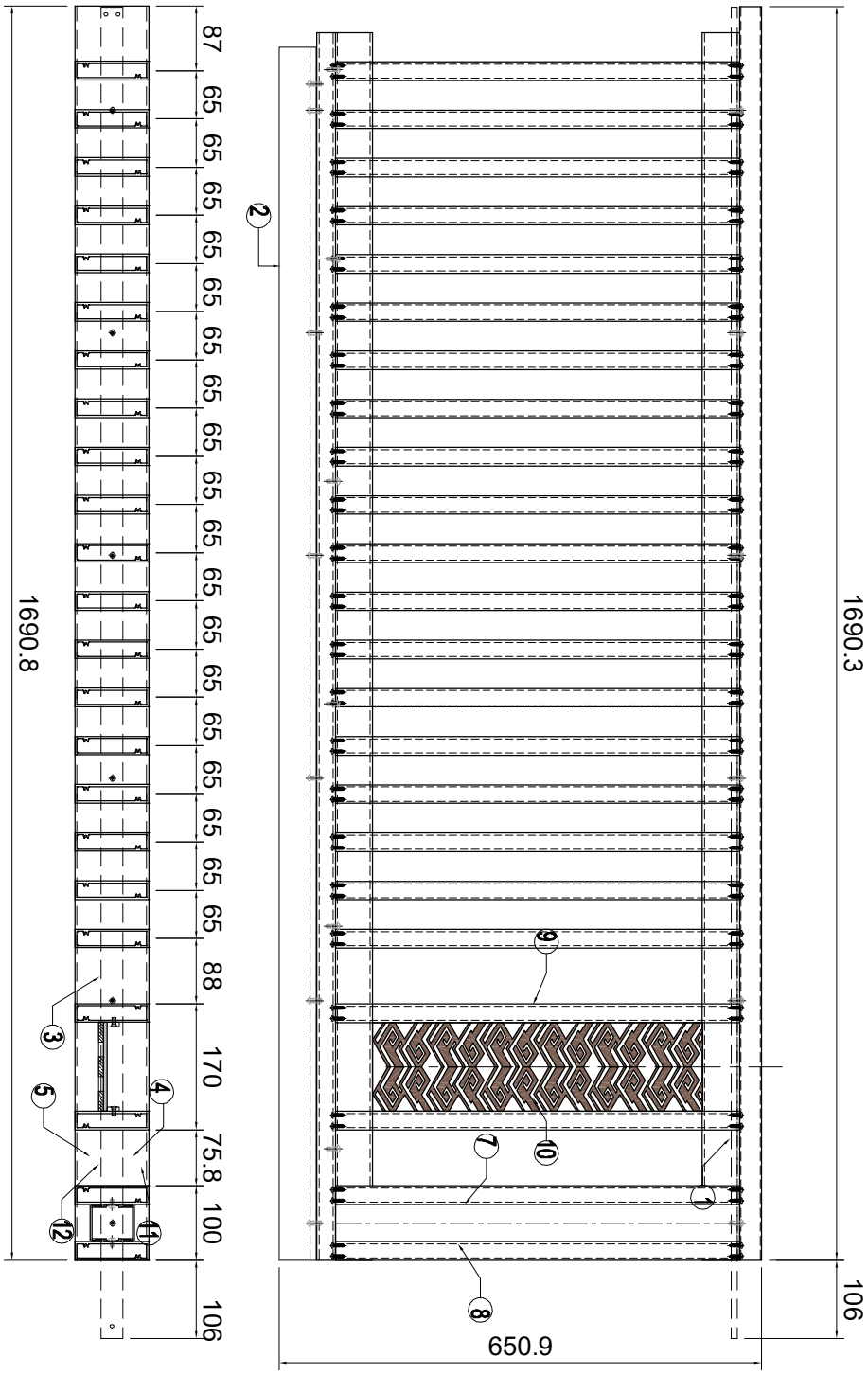

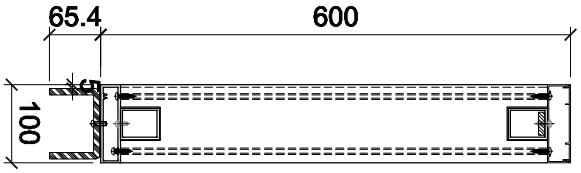

名稱	格柵钢件加工圖	制圖	LHR	2024.4.05	修改			
材料	2MM厚铝板	復核	-	-	日期			
顏色	AL01	批準			圖號	XCZ-GE-012		

美特鋁質 有限公司
MIDI Aluminium Fabricator Ltd.

工程號	J853	地盤	延平路

件号	加工件编号	L	数量	加工图纸编号
1	GJ-GS-B41	-	1	GJ-GS-B04
2	GJ-GS-A31	-	1	GJ-GS-A03
3	LB-1M-11	-	1	LB-1M-11
4	LB-2M-13	-	1	LB-2M-13
5	LB-2M-14	-	1	LB-2M-14
6	XC-X86224-01	545	3	XC-X86224-01
7	XC-X86224-02	545	1	XC-X86224-02
8	XC-X86224-03	545	1	XC-X86224-03
9	XC-X86224-04	545	1	XC-X86224-04
10	XC-X86224-05	545	1	XC-X86224-05
11	XC-AJ04-01	528	2	XC-AJ04-01
12	XC-AJ04-02	528	2	XC-AJ04-02
13	XC-X86234-06	652.6	1	XC-X86234-06
14	XC-JM3038-06	561.3	1	XC-JM3038-06
15	XC-JM3038-16	561.3	1	XC-JM3038-16
16	XC-X86224-39	668.5	1	XC-X86224-39
17	XC-X86233-39	704.3	1	XC-X86233-39

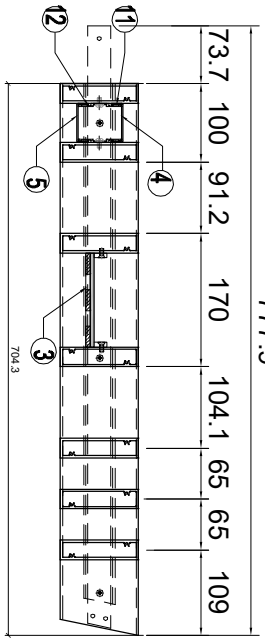

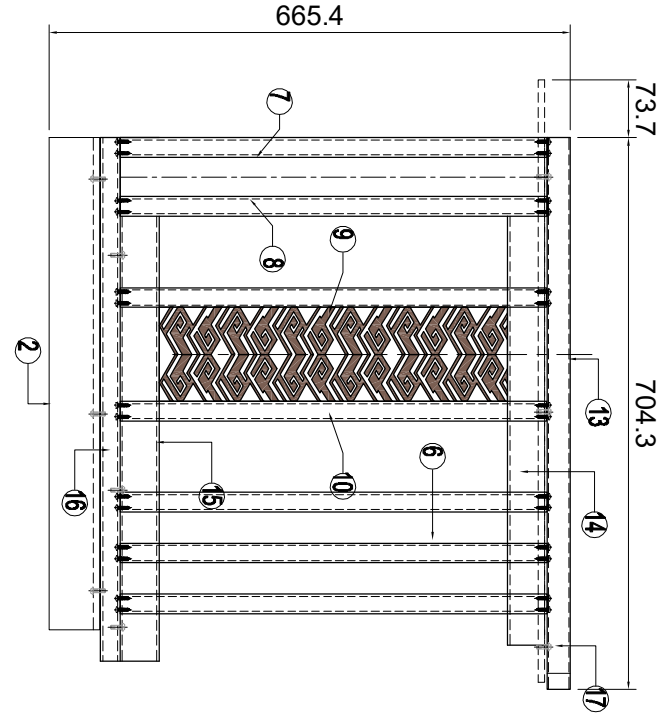

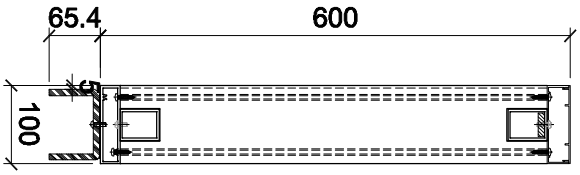

名稱	格栅钢件加工圖	制圖	LHR	2024.4.05	修改			
材料	2MM厚铝板	復核	-	-	日期			
顏色	AL01	批準			圖號	XCZ-GE-013		

美特鋁質 有限公司
MIDI Aluminium Fabricator Ltd.

工程號	J853	地盤	延平路

件号	加工件编号	L	数量	加工图纸编号
1	GJ-GS-B51	-	1	GJ-GS-B05
2	GJ-GS-N31	-	1	GJ-GS-N03
3	LB-1M-11	-	1	LB-1M-11
4	LB-2M-13	-	1	LB-2M-13
5	LB-2M-14	-	1	LB-2M-14
6	XC-X86224-01	545	6	XC-X86224-01
7	XC-X86224-02	545	1	XC-X86224-02
8	XC-X86224-03	545	1	XC-X86224-03
9	XC-X86224-04	545	1	XC-X86224-04
10	XC-X86224-05	545	1	XC-X86224-05
11	XC-AJ04-01	528	2	XC-AJ04-01
12	XC-AJ04-02	528	2	XC-AJ04-02
13	XC-X86234-07	913.3	1	XC-X86234-07
14	XC-JM3038-24	770.4	1	XC-JM3038-24
15	XC-JM3038-34	770.4	1	XC-JM3038-34
16	XC-X86224-40	877.6	1	XC-X86224-40
17	XC-X86233-40	913.3	1	XC-X86233-40

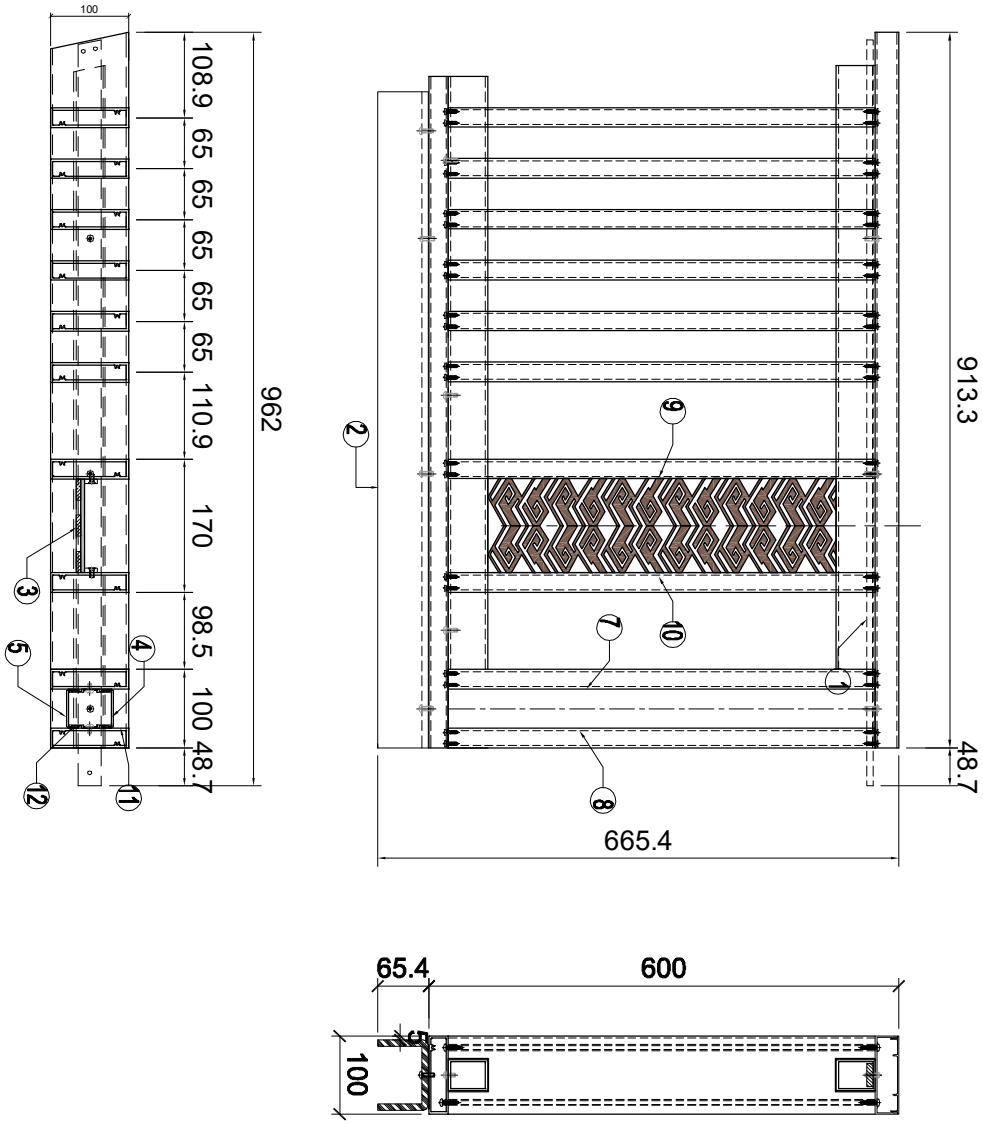

名稱	格柵钢件加工圖	制圖	LHR	2024.4.05	修改			
材料	2MM厚铝板	復核	-	-	日期			
顏色	AL01	批準			圖號	XCZ-GE-014		

美特鋁質 有限公司
MIDI Aluminium Fabricator Ltd.

工程號	J853	地盤	延平路

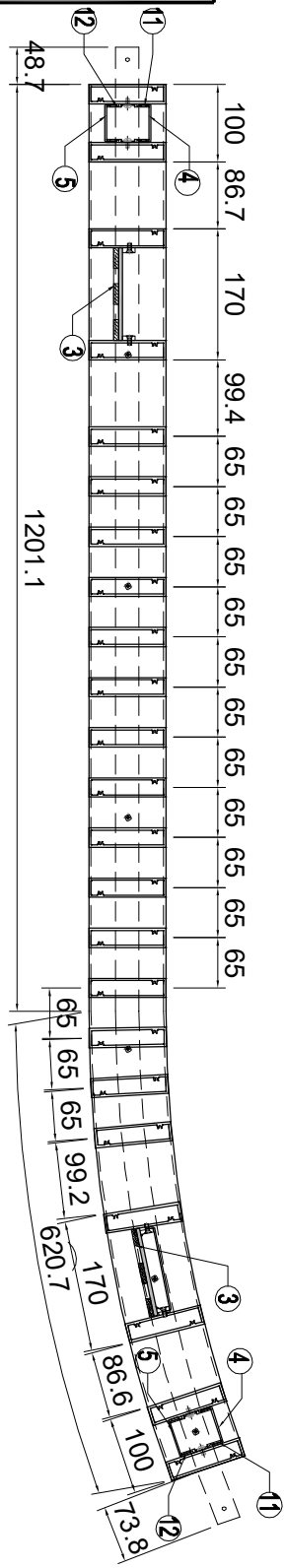

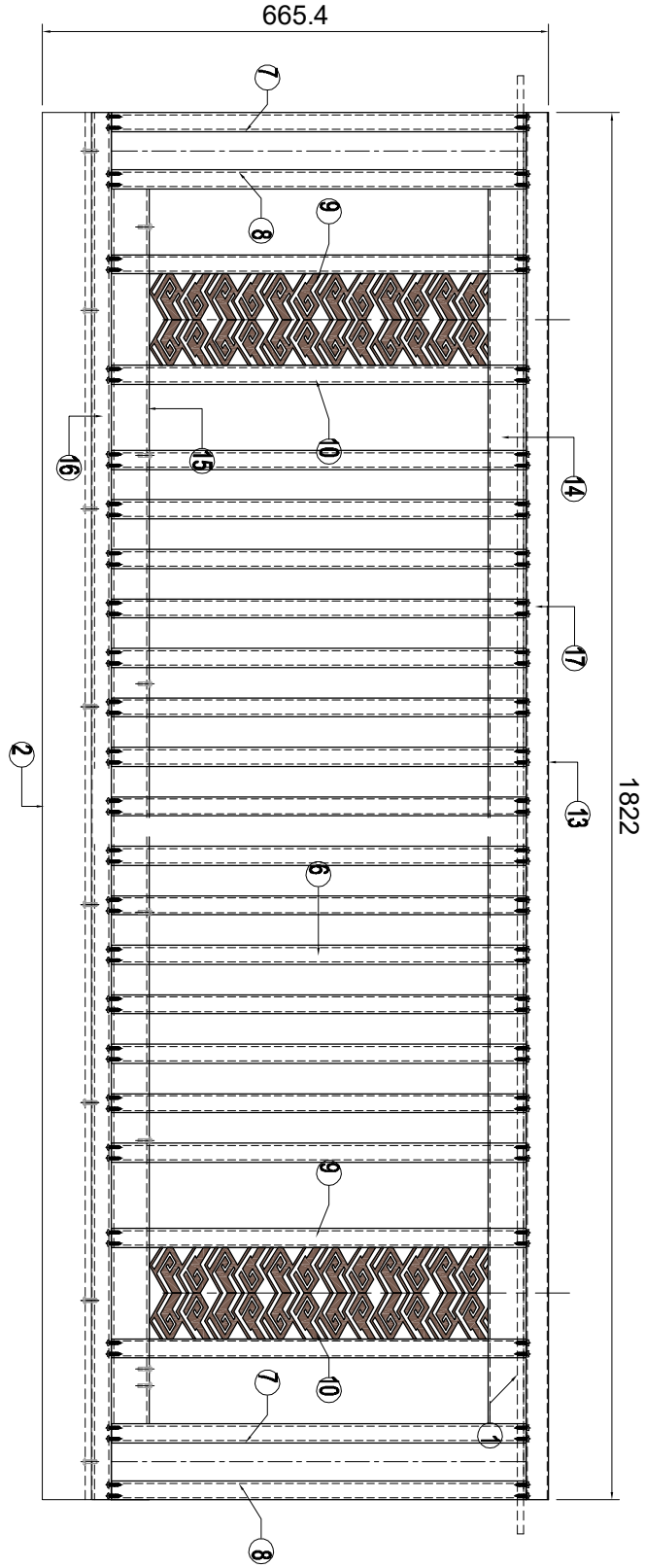

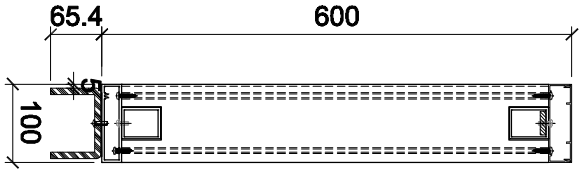

序号	加工件編号	L	数量	加工圖紙編号
1	GJ-GS-B61	-	1	GJ-GS-B06
2	GJ-GS-N51	-	1	GJ-GS-A05
3	LB-1M-11A	-	2	LB-1M-11A
4	LB-2M-13	-	2	LB-2M-13
5	LB-2M-14	-	2	LB-2M-14
6	XC-X86224-01	545	15	XC-X86224-01
7	XC-X86224-02	545	2	XC-X86224-02
8	XC-X86224-03	545	2	XC-X86224-03
9	XC-X86224-04	545	2	XC-X86224-04
10	XC-X86224-05	545	2	XC-X86224-05
11	XC-AJ04-01	528	4	XC-AJ04-01
12	XC-AJ04-02	528	4	XC-AJ04-02
14	XC-X86234-08	1821.8	1	XC-X86234-08
15	XC-JM3038-07	1610	1	XC-JM3038-07
16	XC-JM3038-17	1610	1	XC-JM3038-17
17	XC-X86224-41	1821.8	1	XC-X86224-41
18	XC-X86233-41	1821.8	1	XC-X86233-41

名稱	格柵鋼件加工圖	制圖	LHR	2024.4.05	修改			
材料	2MM厚鋁板	復核	-	-	日期			
顏色	AL01	批準			圖號	XCZ-GE-015		

美特鋁質 有限公司
MIDI Aluminium Fabricator Ltd.

工程號	J853	地盤	延平路

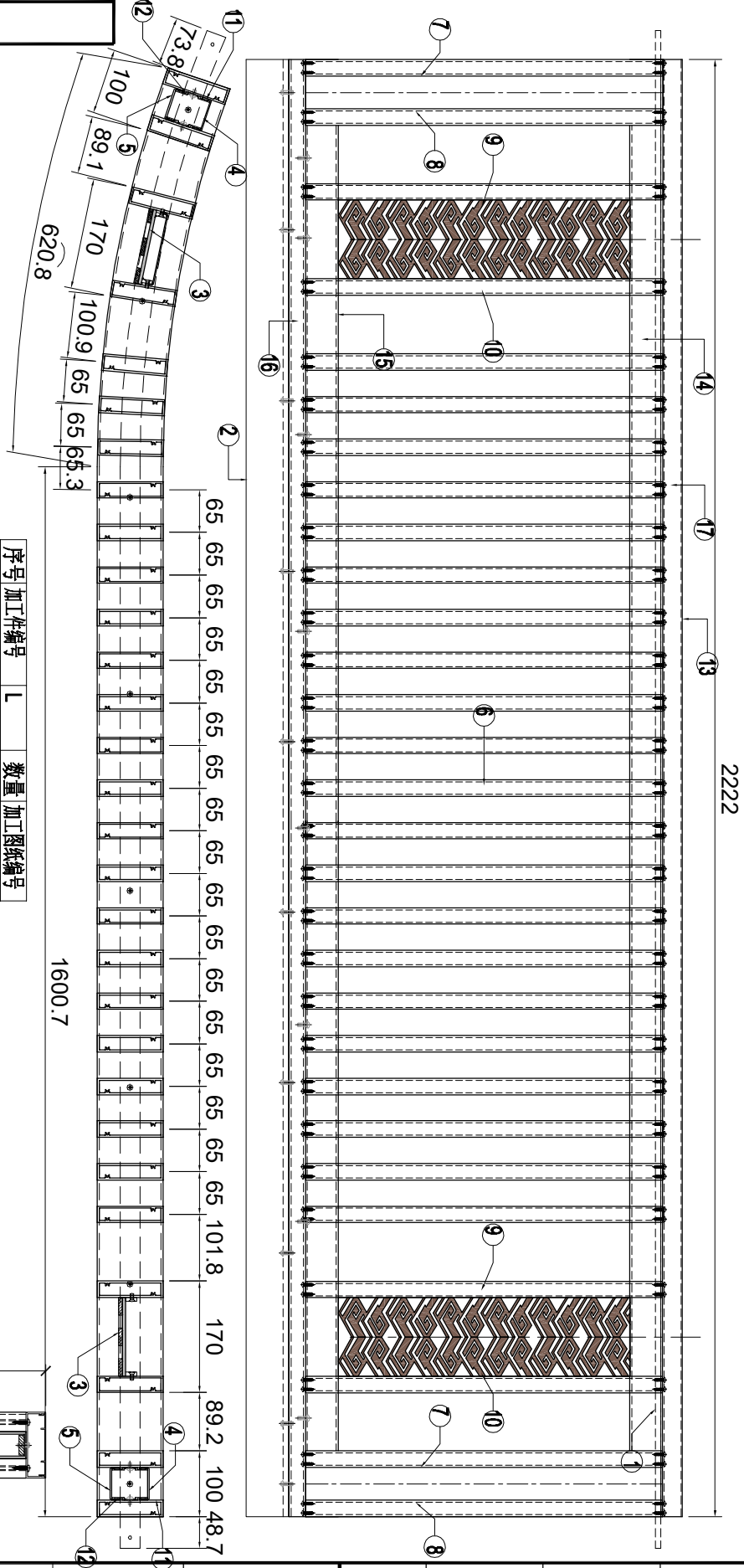

序号	加工件编号	L	数量	加工图纸编号
1	GJ-GS-B71	-	1	GJ-GS-B07
2	GJ-GS-N61	-	1	GJ-GS-A06
3	LB-1M-11A	-	2	LB-1M-11A
4	LB-2M-13	-	2	LB-2M-13
5	LB-2M-14	-	2	LB-2M-14
6	XC-X86224-01	545	21	XC-X86224-01
7	XC-X86224-02	545	2	XC-X86224-02
8	XC-X86224-03	545	2	XC-X86224-03
9	XC-X86224-04	545	2	XC-X86224-04
10	XC-X86224-05	545	2	XC-X86224-05
11	XC-AJ04-01	528	4	XC-AJ04-01
12	XC-AJ04-02	528	4	XC-AJ04-02
13	XC-X86234-09	2221.5	1	XC-X86234-09
14	XC-JM3038-08	2009.7	1	XC-JM3038-08
15	XC-JM3038-18	2009.7	1	XC-JM3038-18
16	XC-X86224-42	2221.5	1	XC-X86224-42
17	XC-X86233-42	2221.5	1	XC-X86233-42

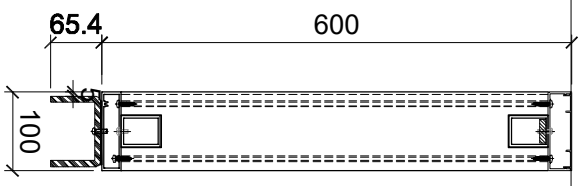

名稱	格栅钢件加工圖	制圖	LHR	2024.4.05	修改		
材料	2MM厚铝板	復核	-	-	日期		
顏色	AL01	批準			圖號	XCZ-GE-016	

美特鋁質 有限公司
MIDI Aluminium Fabricator Ltd.

工程號	J853	地盤	延平路

序号	加工件编号	L	数量	加工图纸编号
1	GJ-GS-B26	-	1	GJ-GS-B02A
2	GJ-GS-A12	-	1	GJ-GS-A01
3	LB-2M-03	-	1	LB-2M-03
4	LB-2M-04	-	1	LB-2M-04
5	LB-1M-01	-	1	LB-1M-01
6	XC-X86224-21	1045	14	XC-X86224-21
7	XC-X86224-22	1045	1	XC-X86224-22
8	XC-X86224-23	1045	1	XC-X86224-23
9	XC-X86224-24	1045	1	XC-X86224-24
10	XC-X86224-25	1045	1	XC-X86224-25
11	XC-AJ04-21	1028	2	XC-AJ04-21
12	XC-AJ04-22	1028	2	XC-AJ04-22
13	XC-X86234-21	1379.5	1	XC-X86234-01
14	XC-JMF930-07	1243.5	1	XC-JMF930-07
15	XC-JMF930-37	1243.5	1	XC-JMF930-37
16	XC-X86224-43	1344.5	1	XC-X86224-43
17	XC-X86233-43	1379.5	1	XC-X86233-43

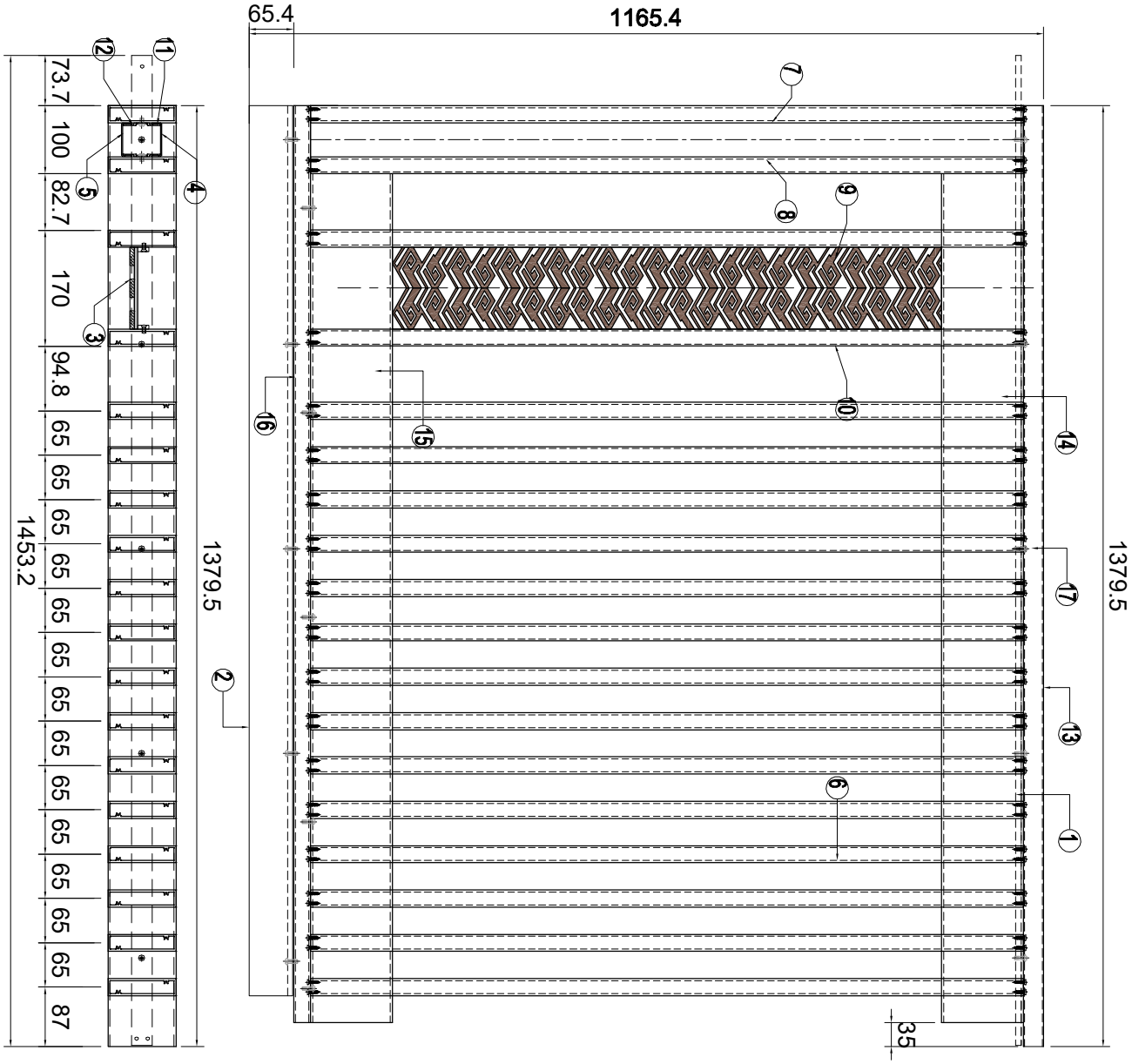

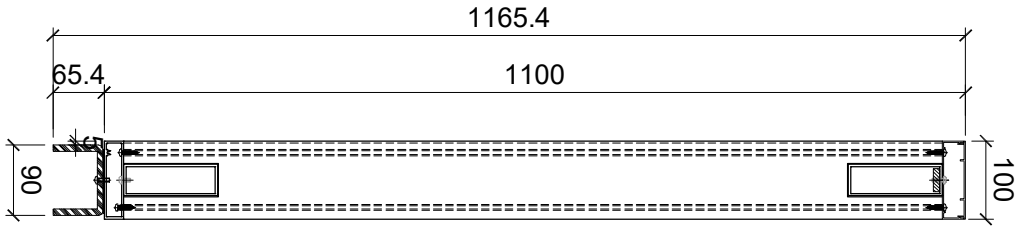

名稱	格栅钢件加工圖	制圖	LHR	2024.4.05	修改			
材料	2MM厚铝板	復核	-	-	日期			
顏色	AL01	批準			圖號	XCZ-GE-017		

美特鋁質 有限公司
MIDI Aluminium Fabricator Ltd.

工程號	J853	地盤	延平路

序号	加工件编号	L	数量	加工图纸编号
1	GJ-GS-B36	-	1	GJ-GS-B03
2	GJ-GS-N12	-	1	GJ-GS-N01
3	LB-2M-03	-	1	LB-2M-03
4	LB-2M-04	-	1	LB-2M-04
5	LB-1M-01	-	1	LB-1M-01
6	XC-X86224-21	1045	14	XC-X86224-21
7	XC-X86224-22	1045	1	XC-X86224-22
8	XC-X86224-23	1045	1	XC-X86224-23
9	XC-X86224-24	1045	1	XC-X86224-24
10	XC-X86224-25	1045	1	XC-X86224-25
11	XC-AJ04-21	1028	2	XC-AJ04-21
12	XC-AJ04-22	1028	2	XC-AJ04-22
13	XC-X86234-21	1379.5	1	XC-X86234-01
14	XC-JMF930-26	1243.5	1	XC-JMF930-26
15	XC-JMF930-56	1243.5	1	XC-JMF930-56
16	XC-X86224-44	1344.5	1	XC-X86224-44
17	XC-X86233-44	1379.5	1	XC-X86233-44

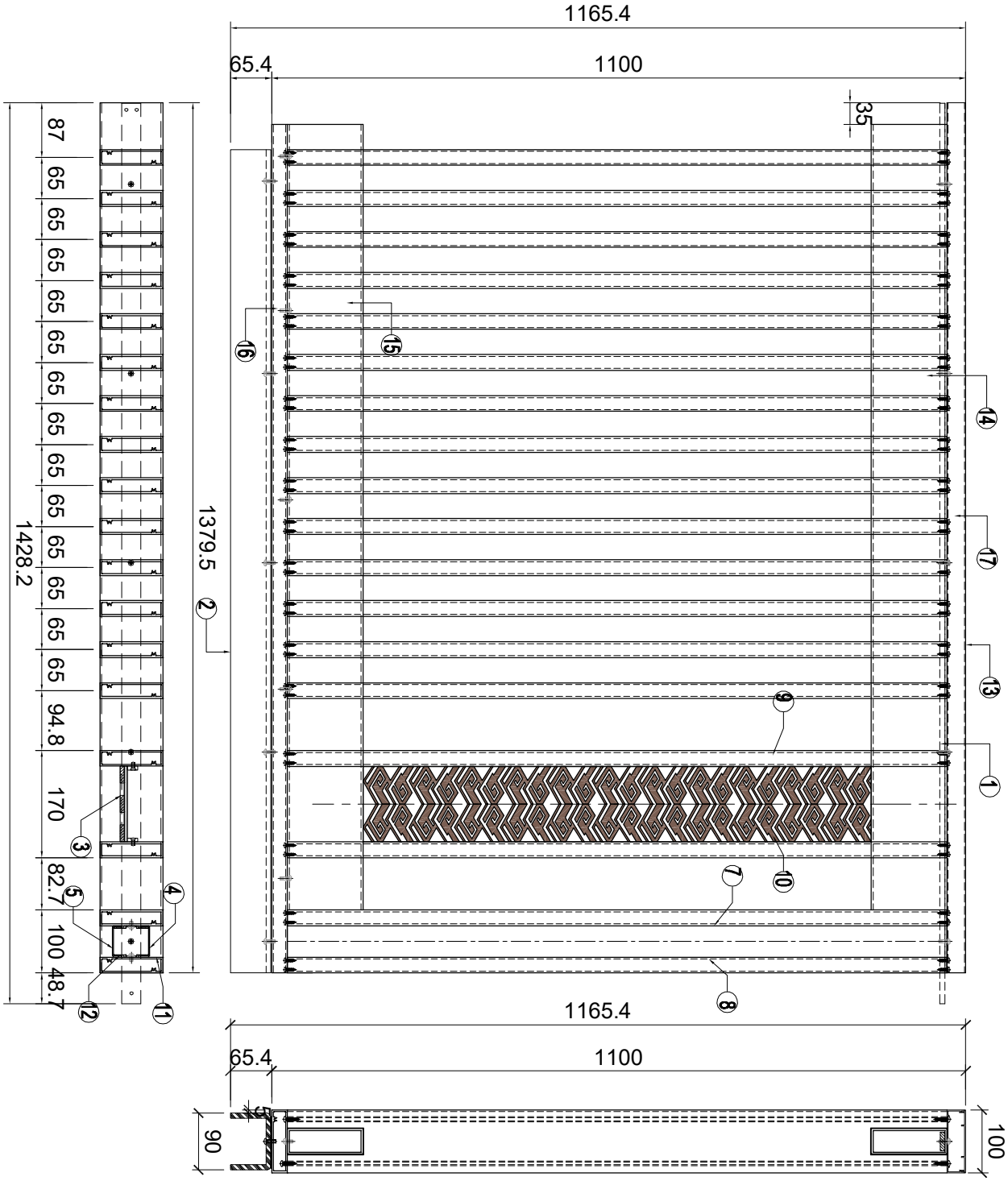

名稱	格栅钢件加工圖	制圖	LHR	2024.4.05	修改			
材料	2MM厚铝板	復核	-	-	日期			
顏色	AL01	批準			圖號	XCZ-GE-018		

美特鋁質 有限公司
MIDI Aluminium Fabricator Ltd.

工程號	J853	地盤	延平路

序号	加工件编号	L	数量	加工图纸编号
1	GJ-GS-B27	-	1	GJ-GS-B02
2	GJ-GS-A12	-	1	GJ-GS-A01
3	LB-2M-03	-	1	LB-2M-03
4	LB-2M-04	-	1	LB-2M-04
5	LB-1M-01	-	1	LB-1M-01
6	XC-X86224-21	1045	14	XC-X86224-21
7	XC-X86224-22	1045	1	XC-X86224-22
8	XC-X86224-23	1045	1	XC-X86224-23
9	XC-X86224-24	1045	1	XC-X86224-24
10	XC-X86224-25	1045	1	XC-X86224-25
11	XC-AJ04-21	1028	2	XC-AJ04-21
12	XC-AJ04-22	1028	2	XC-AJ04-22
13	XC-X86234-21	1379.5	1	XC-X86234-01
14	XC-JMF930-07	1243.5	1	XC-JMF930-07
15	XC-JMF930-37	1243.5	1	XC-JMF930-37
16	XC-X86224-43	1344.5	1	XC-X86224-43
17	XC-X86233-43	1379.5	1	XC-X86233-43

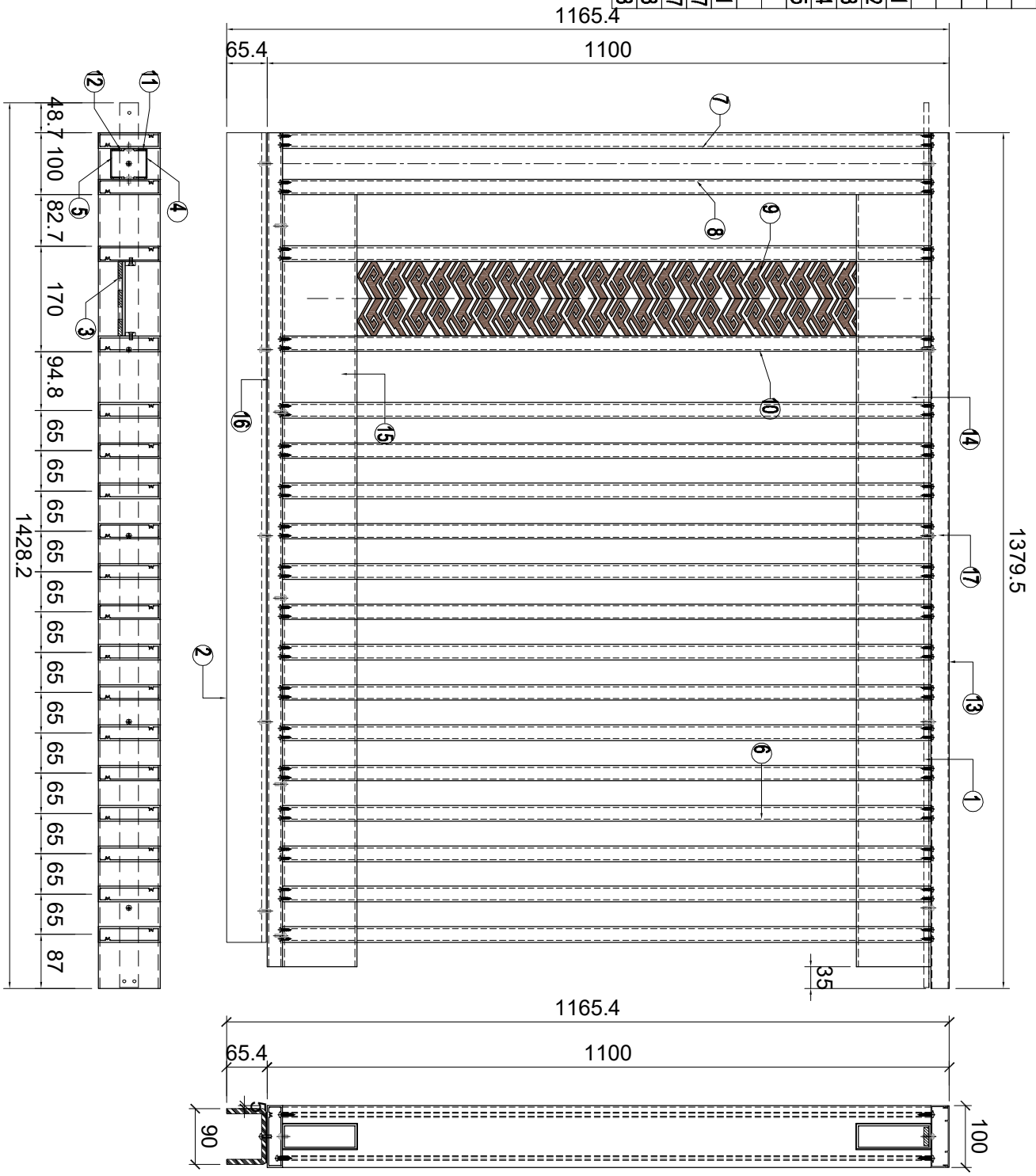

名稱	格栅钢件加工圖	制圖	LHR	2024.4.05	修改			
材料	2MM厚铝板	復核	-	-	日期			
顏色	AL01	批準			圖號	XCZ-GE-019		

美特鋁質 有限公司
MIDI Aluminium Fabricator Ltd.

工程號	J853	地盤	延平路

序号	加工件编号	L	数量	加工图纸编号
1	GJ-GS-B36	-	1	GJ-GS-B03
2	GJ-GS-N12	-	1	GJ-GS-N01
3	LB-2M-03	-	1	LB-2M-03
4	LB-2M-04	-	1	LB-2M-04
5	LB-1M-01	-	1	LB-1M-01
6	XC-X86224-21	1045	14	XC-X86224-21
7	XC-X86224-22	1045	1	XC-X86224-22
8	XC-X86224-23	1045	1	XC-X86224-23
9	XC-X86224-24	1045	1	XC-X86224-24
10	XC-X86224-25	1045	1	XC-X86224-25
11	XC-AJ04-21	1028	2	XC-AJ04-21
12	XC-AJ04-22	1028	2	XC-AJ04-22
13	XC-X86234-21	1379.5	1	XC-X86234-01
14	XC-JMF930-26	1243.5	1	XC-JMF930-26
15	XC-JMF930-56	1243.5	1	XC-JMF930-56
16	XC-X86224-44	1344.5	1	XC-X86224-44
17	XC-X86233-44	1379.5	1	XC-X86233-44

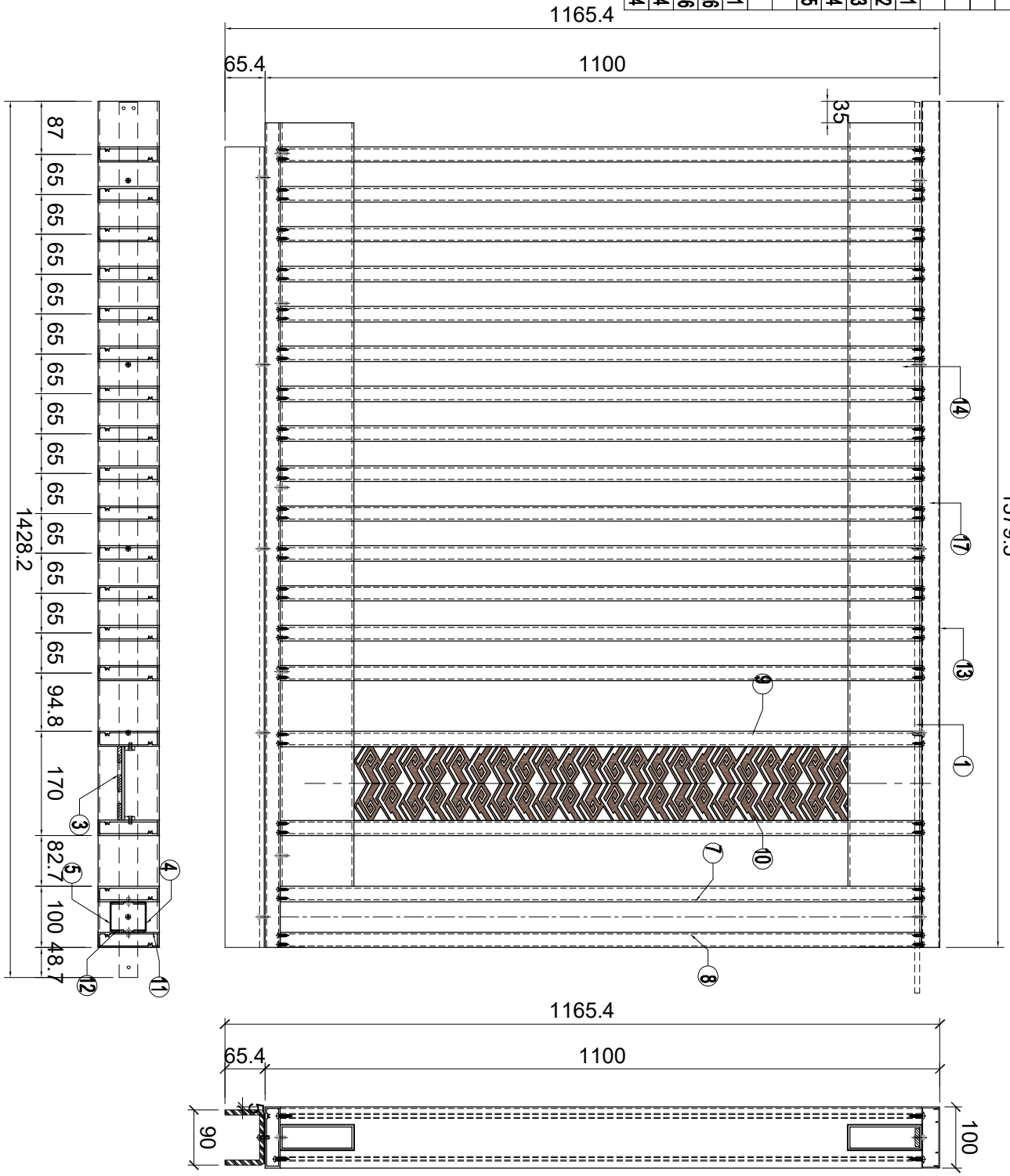

名稱	格柵钢件加工圖	制圖	LHR	2024.4.05	修改			
材料	2MM厚铝板	復核	-	-	日期			
顏色	AL01	批準			圖號	XCZ-GE-020		

美特鋁質 有限公司
MIDI Aluminium Fabricator Ltd.

工程號	J853	地盤	延平路

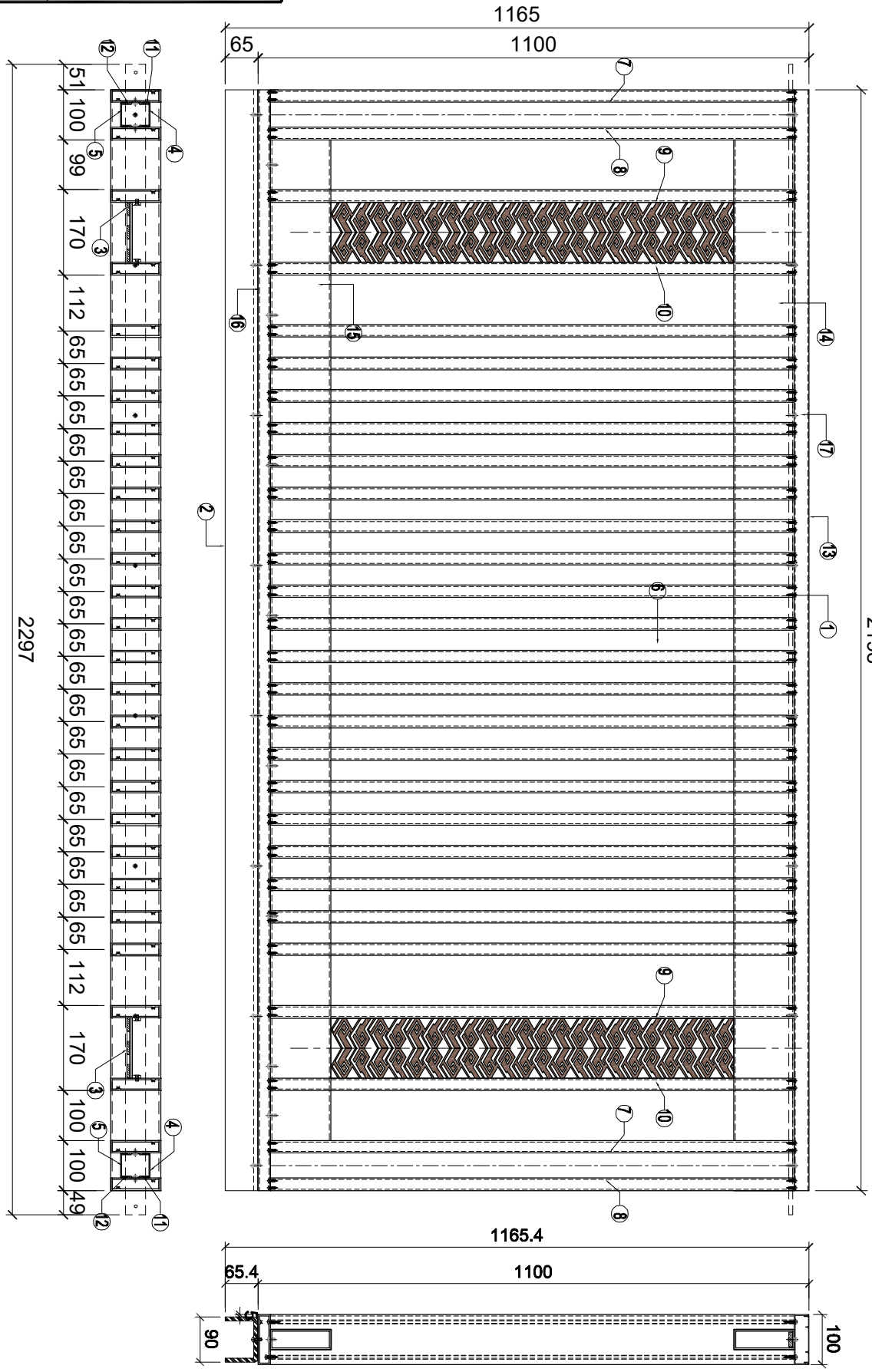

序号	加工件編号	L	数量	加工圖紙編号					
1	GJ-GS-B15	-	1	GJ-GS-B01	10	XC-X86224-25	1045	2	XC-X86224-25
2	GJ-GS-A44	-	1	GJ-GS-A04	11	XC-AJ04-21	1028	4	XC-AJ04-21
3	LB-2M-03	-	2	LB-2M-03	12	XC-AJ04-22	1028	4	XC-AJ04-22
4	LB-2M-04	-	2	LB-2M-04	13	XC-X86234-22	2198	1	XC-X86234-01
5	LB-1M-01	-	2	LB-1M-01	14	XC-JMF930-08	1995.8	1	XC-JMF930-07
6	XC-X86224-21	1045	20	XC-X86224-21	15	XC-JMF930-38	1995.8	1	XC-JMF930-37
7	XC-X86224-22	1045	2	XC-X86224-22	16	XC-X86224-45	2198	1	XC-X86224-45
8	XC-X86224-23	1045	2	XC-X86224-23	17	XC-X86233-45	2198	1	XC-X86233-45
9	XC-X86224-24	1045	2	XC-X86224-24					

名稱	格柵钢件加工圖	制圖	LHR	2024.4.05	修改			
材料	2MM厚铝板	復核	-	-	日期			
顏色	AL01	批準			圖號	XCZ-GE-021		

美特鋁質 有限公司
MIDI Aluminium Fabricator Ltd.

工程號	J853	地盤	延平路

片号	加工片编号	L	数量	加工图纸编号
1	GJ-GS-B28	-	1	GJ-GS-B02A
2	GJ-GS-A104	-	1	GJ-GS-A01
3	LB-2M-03	-	1	LB-2M-03
4	LB-2M-04	-	1	LB-2M-04
5	LB-1M-01	-	1	LB-1M-01
6	XC-X86224-21	1045	13	XC-X86224-21
7	XC-X86224-22	1045	1	XC-X86224-22
8	XC-X86224-23	1045	1	XC-X86224-23
9	XC-X86224-24	1045	1	XC-X86224-24
10	XC-X86224-25	1045	1	XC-X86224-25
11	XC-AJ04-21	1028	2	XC-AJ04-21
12	XC-AJ04-22	1028	2	XC-AJ04-22
13	XC-X86234-23	1319.5	1	XC-X86234-01
14	XC-IMF930-09	1183.3	1	XC-IMF930-07
15	XC-IMF930-39	1183.3	1	XC-IMF930-37
16	XC-X86224-46	1284.5	1	XC-X86224-46
17	XC-X86233-46	1319.5	1	XC-X86233-46

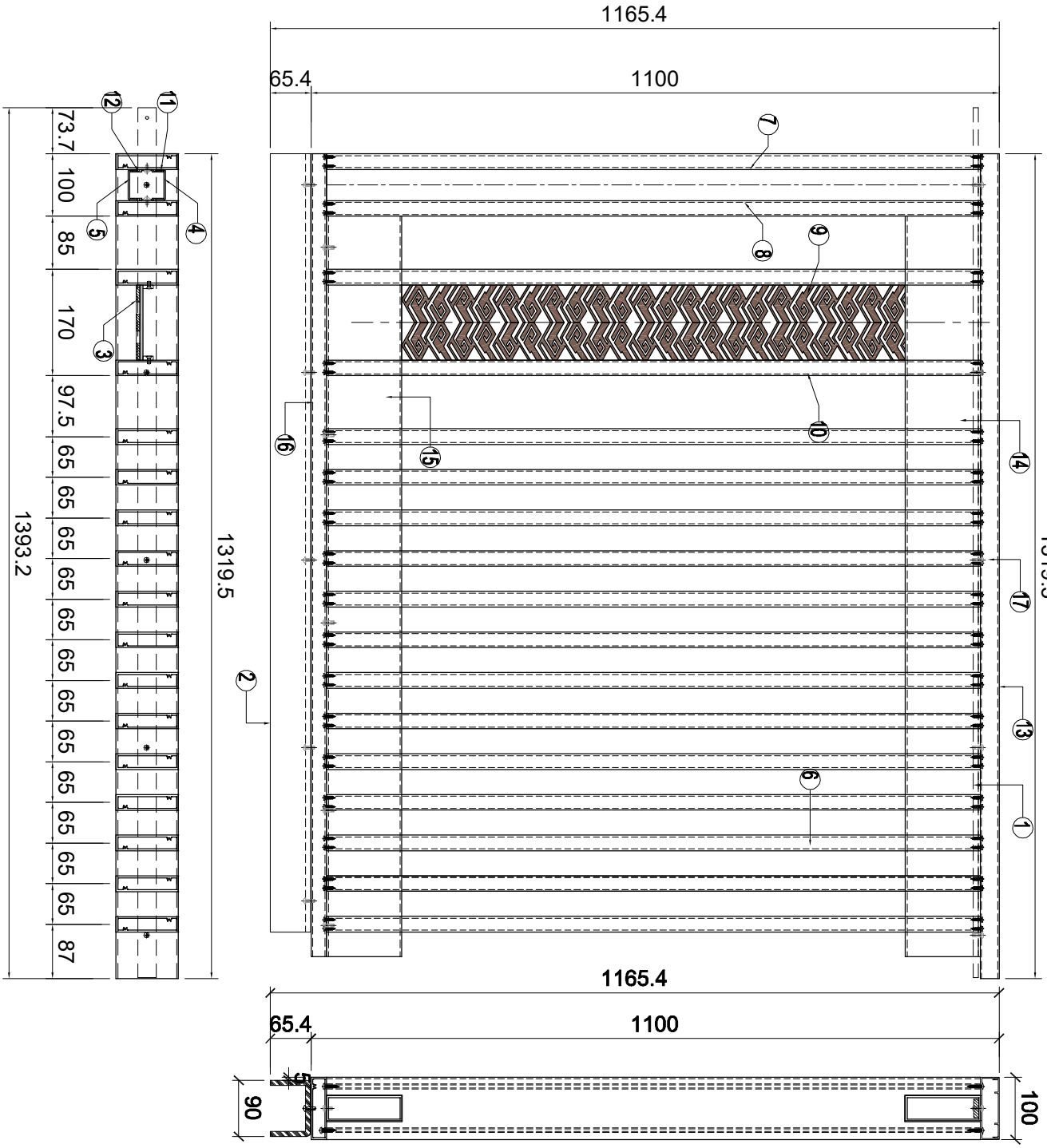

名稱	格柵钢件加工圖	制圖	LHR	2024.4.05	修改			
材料	2MM厚铝板	復核	-	-	日期			
顏色	AL01	批準			圖號	XCZ-GE-022		

美特鋁質 有限公司
MIDI Aluminium Fabricator Ltd.

工程號	J853	地盤	延平路

序号	加工件编号	L	数量	加工图纸编号
1	GJ-GS-B38	-	1	GJ-GS-B03
2	GJ-GS-N104	-	1	GJ-GS-N01
3	LB-2M-03	-	1	LB-2M-03
4	LB-2M-04	-	1	LB-2M-04
5	LB-1M-01	-	1	LB-1M-01
6	XC-X86224-21	1045	13	XC-X86224-21
7	XC-X86224-22	1045	1	XC-X86224-22
8	XC-X86224-23	1045	1	XC-X86224-23
9	XC-X86224-24	1045	1	XC-X86224-24
10	XC-X86224-25	1045	1	XC-X86224-25
11	XC-AJ04-21	1028	2	XC-AJ04-21
12	XC-AJ04-22	1028	2	XC-AJ04-22
13	XC-X86234-23	1319.5	1	XC-X86234-01
14	XC-JMF930-27	1183.3	1	XC-JMF930-26
15	XC-JMF930-57	1183.3	1	XC-JMF930-56
16	XC-X86224-47	1284.5	1	XC-X86224-47
17	XC-X86233-47	1319.5	1	XC-X86233-47

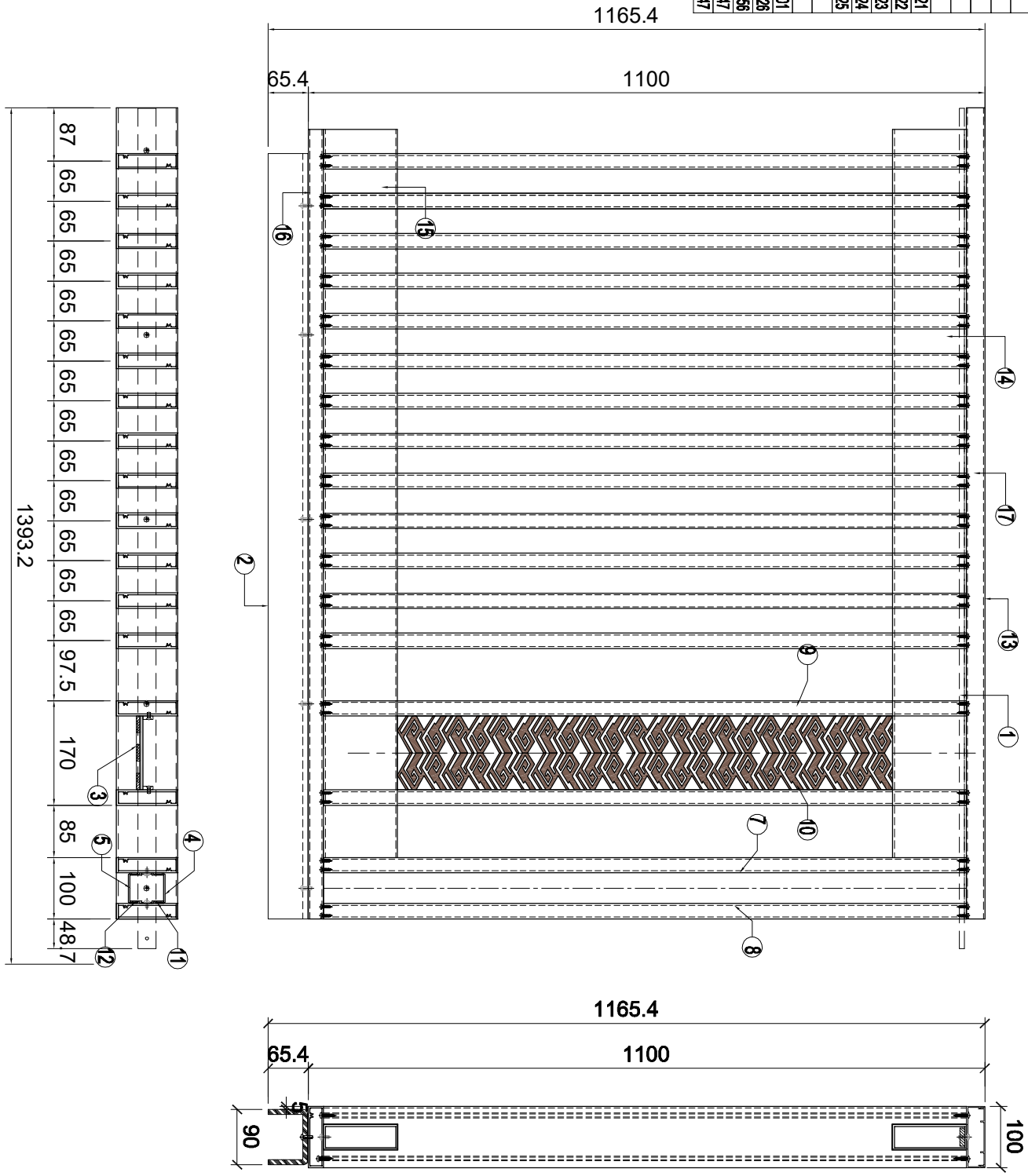

名稱	格栅钢件加工圖	制圖	LHR	2024.4.05	修改			
材料	2MM厚铝板	復核	-	-	日期			
顏色	AL01	批準			圖號	XCZ-GE-023		

美特鋁質 有限公司
MIDI Aluminium Fabricator Ltd.

工程號	J853	地盤	延平路

序号	加工件编号	L	数量	加工图纸编号
1	GJ-GS-B29	-	1	GJ-GS-B02
2	GJ-GS-A13	-	1	GJ-GS-A01
3	LB-2M-03	-	1	LB-2M-03
4	LB-2M-04	-	1	LB-2M-04
5	LB-1M-01	-	1	LB-1M-01
6	XC-X86224-21	1045	14	XC-X86224-21
7	XC-X86224-22	1045	1	XC-X86224-22
8	XC-X86224-23	1045	1	XC-X86224-23
9	XC-X86224-24	1045	1	XC-X86224-24
10	XC-X86224-25	1045	1	XC-X86224-25
11	XC-AJ04-21	1028	2	XC-AJ04-21
12	XC-AJ04-22	1028	2	XC-AJ04-22
13	XC-X86234-24	1412	1	XC-X86234-01
14	XC-JMF930-10	1276	1	XC-JMF930-07
15	XC-JMF930-40	1276	1	XC-JMF930-37
16	XC-X86224-48	1377	1	XC-X86224-48
17	XC-X86233-48	1412	1	XC-X86233-48

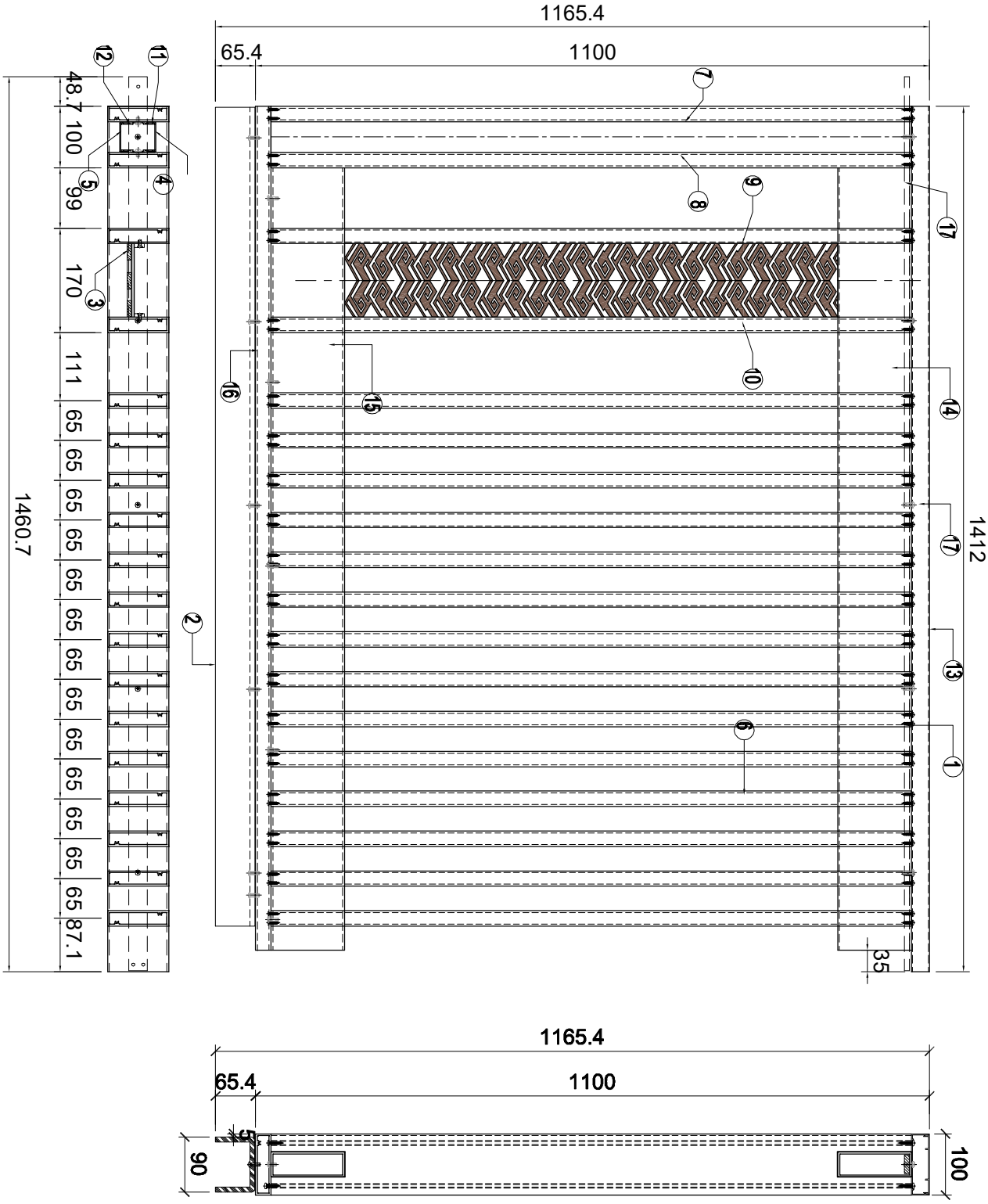

名稱	格栅钢件加工圖	制圖	LHR	2024.4.05	修改			
材料	2MM厚铝板	復核	-	-	日期			
顏色	AL01	批準			圖號	XCZ-GE-024		

美特鋁質 有限公司
MIDI Aluminium Fabricator Ltd.

工程號	J853	地盤	延平路

序号	料号	L	数量	料号
1	GJ-GS-B39	-	1	GJ-GS-B03
2	GJ-GS-N13	-	1	GJ-GS-N01
3	LB-2M-03	-	1	LB-2M-03
4	LB-2M-04	-	1	LB-2M-04
5	LB-1M-01	-	1	LB-1M-01
6	XC-X86224-21	1045	14	XC-X86224-21
7	XC-X86224-22	1045	1	XC-X86224-22
8	XC-X86224-23	1045	1	XC-X86224-23
9	XC-X86224-24	1045	1	XC-X86224-24
10	XC-X86224-25	1045	1	XC-X86224-25
11	XC-AJ04-21	1028	2	XC-AJ04-21
12	XC-AJ04-22	1028	2	XC-AJ04-22
13	XC-X86234-24	1412	1	XC-X86234-01
14	XC-JMF930-28	1276	1	XC-JMF930-26
15	XC-JMF930-58	1276	1	XC-JMF930-56
16	XC-X86224-49	1377	1	XC-X86224-49
17	XC-X86233-49	1412	1	XC-X86233-49

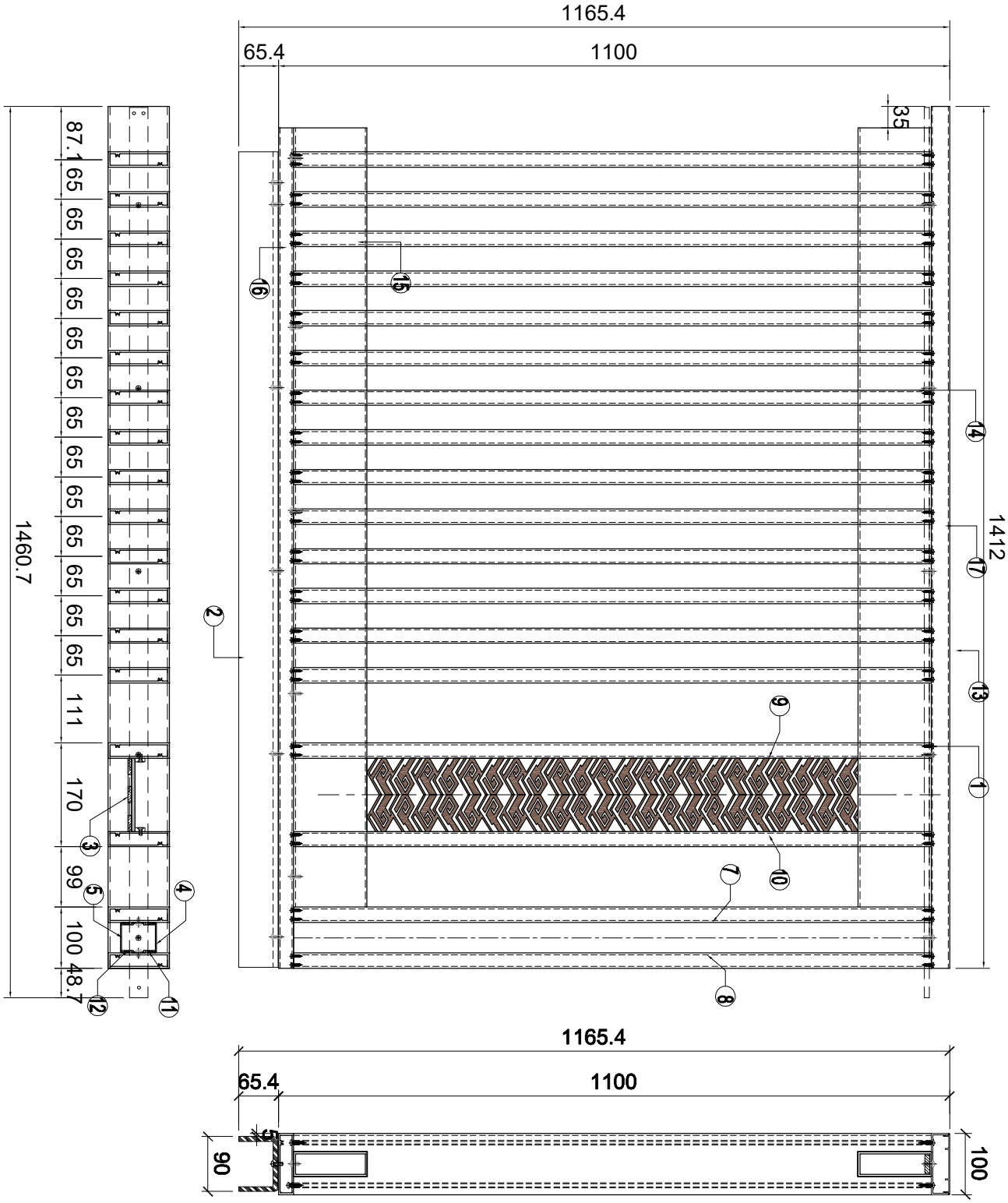

名稱	格柵钢件加工圖	制圖	LHR	2024.4.05	修改			
材料	2MM厚铝板	復核	-	-	日期			
顏色	AL01	批準			圖號	XCZ-GE-025		

美特鋁質 有限公司
MIDI Aluminium Fabricator Ltd.

工程號	J853	地盤	延平路

序号	加工件编号	L	数量	加工图纸编号
1	GJ-GS-B201	-	1	GJ-GS-B02
2	GJ-GS-A14	-	1	GJ-GS-A01
3	LB-2M-03	-	2	LB-2M-03
4	LB-2M-04	-	2	LB-2M-04
5	LB-1M-01	-	2	LB-1M-01
6	XC-X86224-21	1045	14	XC-X86224-21
7	XC-X86224-22	1045	1	XC-X86224-22
8	XC-X86224-23	1045	1	XC-X86224-23
9	XC-X86224-24	1045	1	XC-X86224-24
10	XC-X86224-25	1045	1	XC-X86224-25
11	XC-AJ04-21	1028	2	XC-AJ04-21
12	XC-AJ04-22	1028	2	XC-AJ04-22
13	XC-X86234-25	1404.7	1	XC-X86234-01
14	XC-JMF930-11	1268.5	1	XC-JMF930-07
15	XC-JMF930-41	1268.5	1	XC-JMF930-37
16	XC-X86224-50	1369.7	1	XC-X86224-50
17	XC-X86233-50	1404.7	1	XC-X86233-50

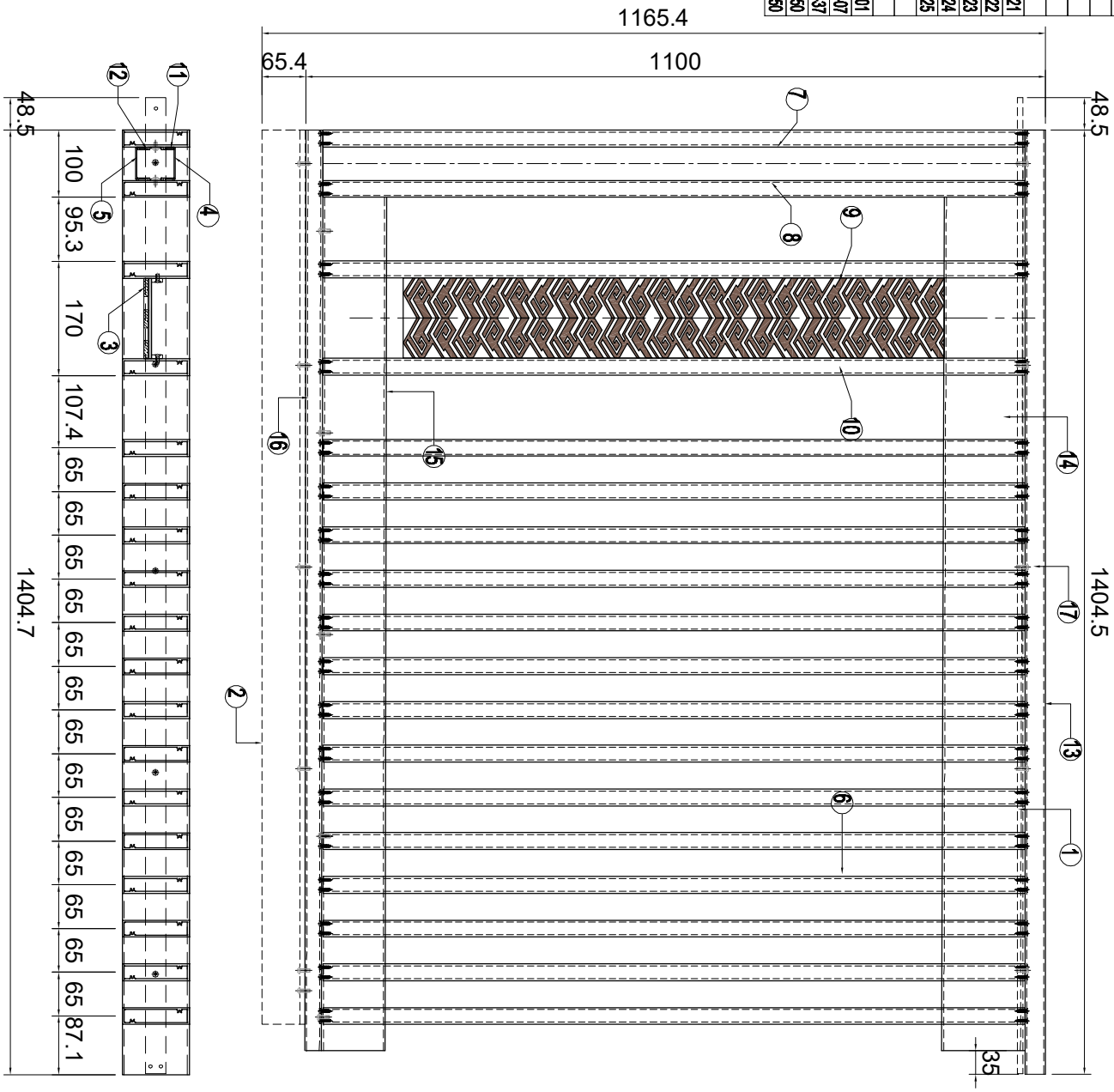

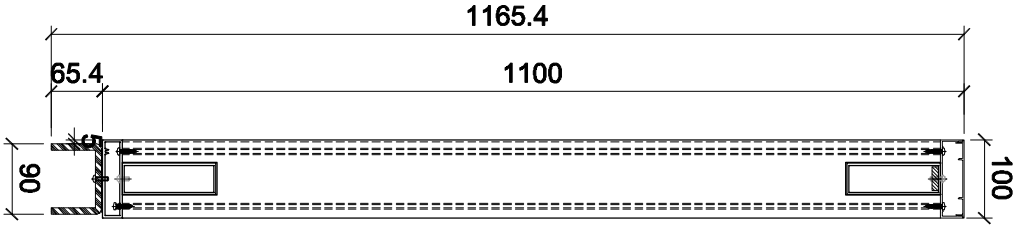

名稱	格栅钢件加工圖	制圖	LHR	2024.4.05	修改			
材料	2MM厚铝板	復核	-	-	日期			
顏色	AL01	批準			圖號	XCZ-GE-026		

美特鋁質 有限公司
MIDI Aluminium Fabricator Ltd.

工程號	J853	地盤	延平路

件号	加工件编号	L	数量	加工图纸编号
1	GJ-GS-B301	-	1	GJ-GS-B03
2	GJ-GS-N14	-	1	GJ-GS-N01
3	LB-2M-03	-	2	LB-2M-03
4	LB-2M-04	-	2	LB-2M-04
5	LB-1M-01	-	2	LB-1M-01
6	XC-X86224-21	1045	14	XC-X86224-21
7	XC-X86224-22	1045	1	XC-X86224-22
8	XC-X86224-23	1045	1	XC-X86224-23
9	XC-X86224-24	1045	1	XC-X86224-24
10	XC-X86224-25	1045	1	XC-X86224-25
11	XC-AJ04-21	1028	2	XC-AJ04-21
12	XC-AJ04-22	1028	2	XC-AJ04-22
13	XC-X86234-25	1404.7	1	XC-X86234-01
14	XC-IMF930-29	1268.5	1	XC-IMF930-26
15	XC-IMF930-59	1268.5	1	XC-IMF930-56
16	XC-X86224-51	1369.7	1	XC-X86224-51
17	XC-X86233-51	1404.7	1	XC-X86233-51

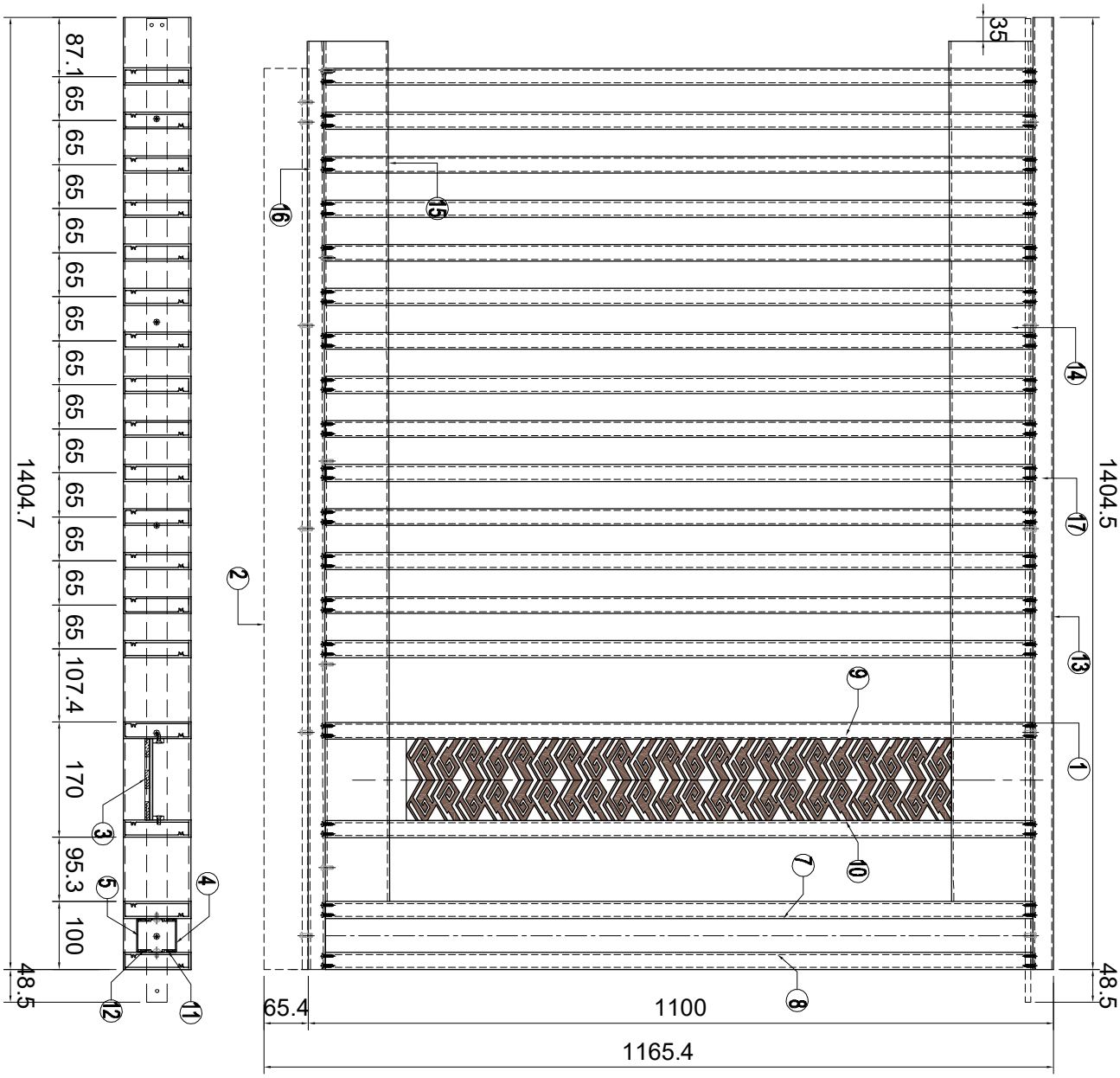

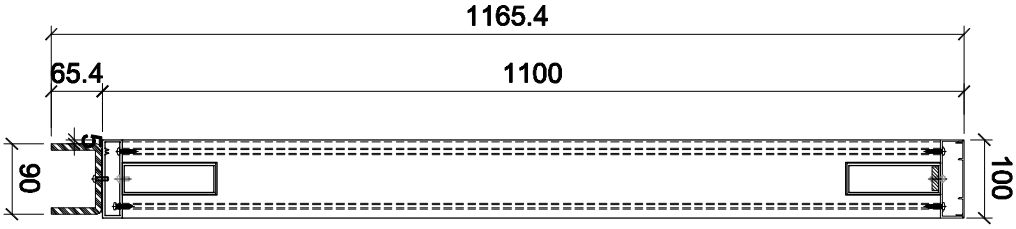

名稱	格柵钢件加工圖	制圖	LHR	2024.4.05	修改			
材料	2MM厚铝板	復核	-	-	日期			
顏色	AL01	批準			圖號	XCZ-GE-027		

美特鋁質 有限公司
MIDI Aluminium Fabricator Ltd.

工程號	J853	地盤	延平路

件号	加工件编号	L	数量	加工图纸编号
1	GJ-GS-B81	-	1	GJ-GS-B08
2	GJ-GS-N30	-	1	GJ-GS-N03
3	LB-2M-03	-	2	LB-2M-03
4	LB-2M-04	-	2	LB-2M-04
6	XC-X86224-21	1045	2	XC-X86224-21
7	XC-X86224-22	1045	2	XC-X86224-22
8	XC-X86224-23	1045	2	XC-X86224-23
11	XC-AJ04-21	1028	4	XC-AJ04-21
12	XC-AJ04-22	1028	4	XC-AJ04-22
13	XC-X86234-26	410	1	XC-X86234-01
14	XC-JMF930-80	208	1	XC-JMF930-80
15	XC-JMF930-61	208	1	XC-JMF930-61
16	XC-X86224-52	410	1	XC-X86224-52
17	XC-X86233-52	410	1	XC-X86233-52

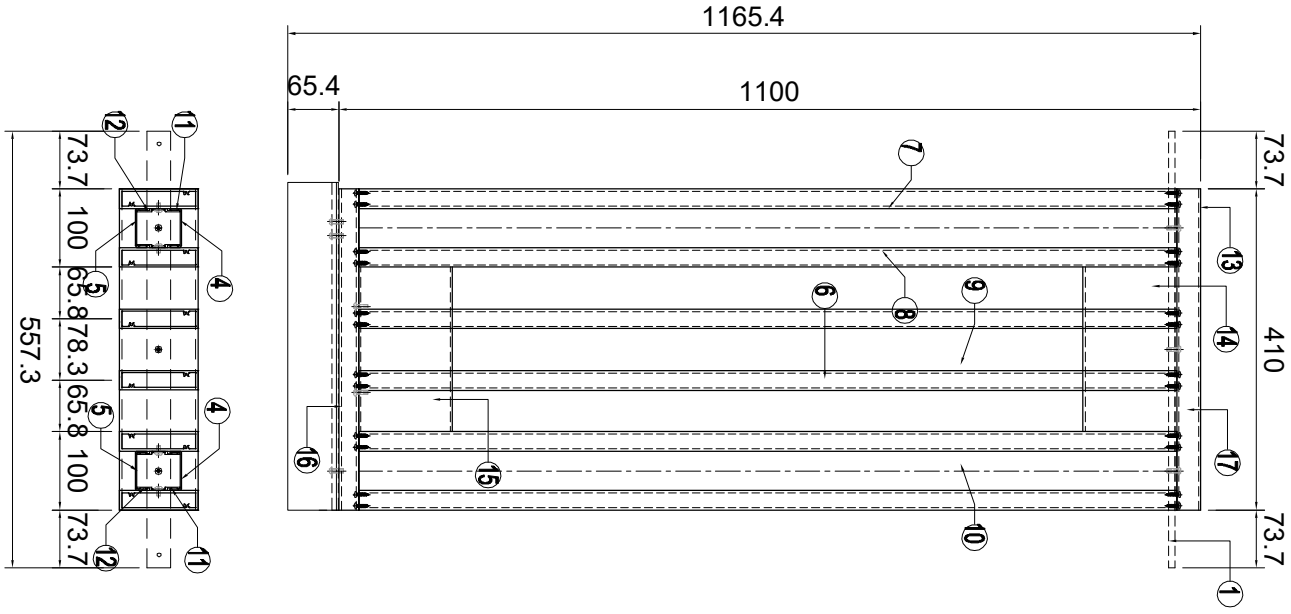

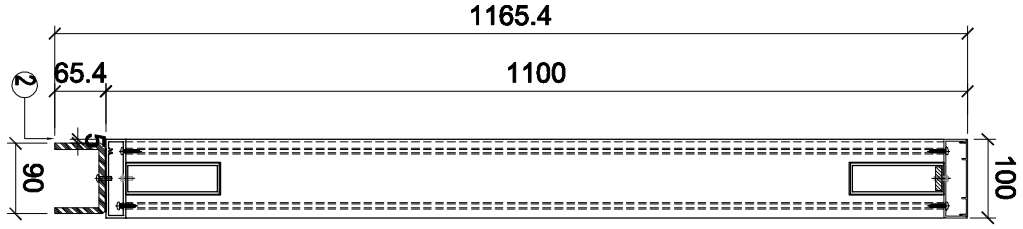

名稱	格柵钢件加工圖	制圖	LHR	2024.4.05	修改			
材料	2MM厚铝板	復核	-	-	日期			
顏色	AL01	批準			圖號	XCZ-GE-028		

美特鋁質 有限公司
MIDI Aluminium Fabricator Ltd.

工程號	J853	地盤	延平路

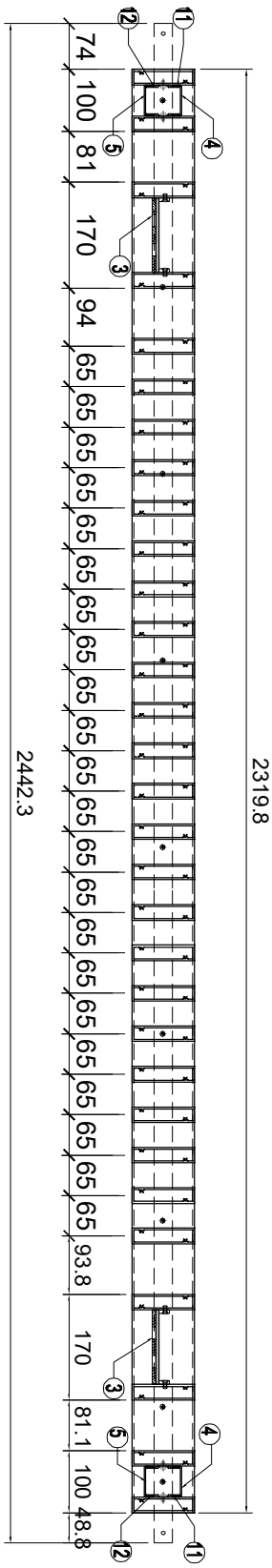

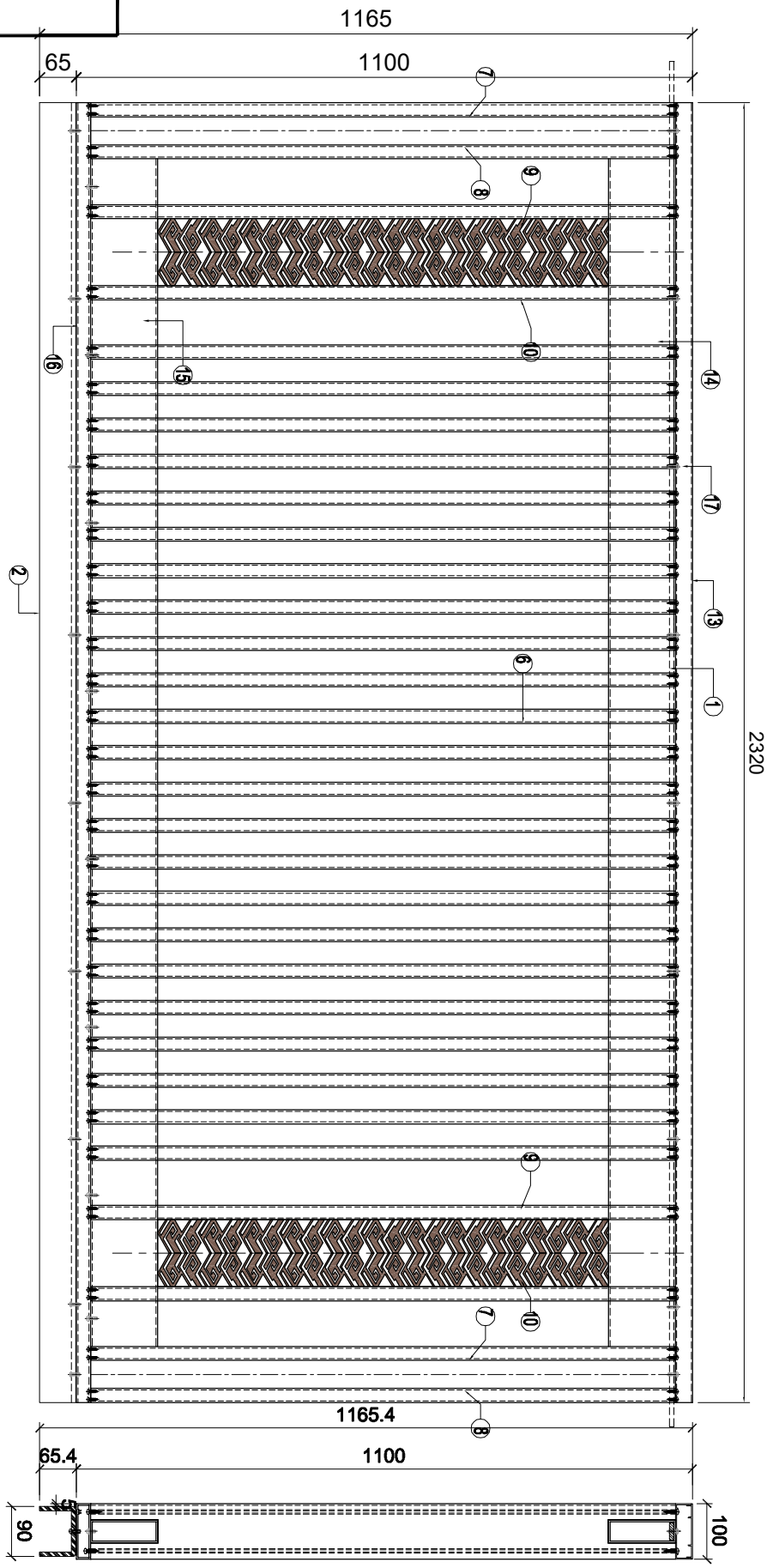

序号	加工件編号	L	数量	加工圖紙編号	9	XC-X86224-24	1045	2	XC-X86224-24
1	GJ-GS-B17	-	1	GJ-GS-B01C	10	XC-X86224-25	1045	2	XC-X86224-25
2	GJ-GS-A46	-	1	GJ-GS-A04	11	XC-AJ04-21	1028	4	XC-AJ04-21
3	LB-2M-03	-	2	LB-2M-03	12	XC-AJ04-22	1028	4	XC-AJ04-22
4	LB-2M-04	-	2	LB-2M-04	13	XC-X86234-27	2319.8	1	XC-X86234-01
5	LB-1M-01	-	2	LB-1M-01	14	XC-JMF930-12	2117.8	1	XC-JMF930-07
6	XC-X86224-21	1045	23	XC-X86224-21	15	XC-JMF930-42	2117.8	1	XC-JMF930-37
7	XC-X86224-22	1045	2	XC-X86224-22	16	XC-X86224-53	2319.8	1	XC-X86224-53
8	XC-X86224-23	1045	2	XC-X86224-23	17	XC-X86233-53	2319.8	1	XC-X86233-53

名稱	格柵钢件加工圖	制圖	LHR	2024.4.05	修改			
材料	2MM厚铝板	復核	-	-	日期			
顏色	AL01	批準			圖號	XCZ-GE-029		

美特鋁質 有限公司
MIDI Aluminium Fabricator Ltd.

工程號	J853	地盤	延平路

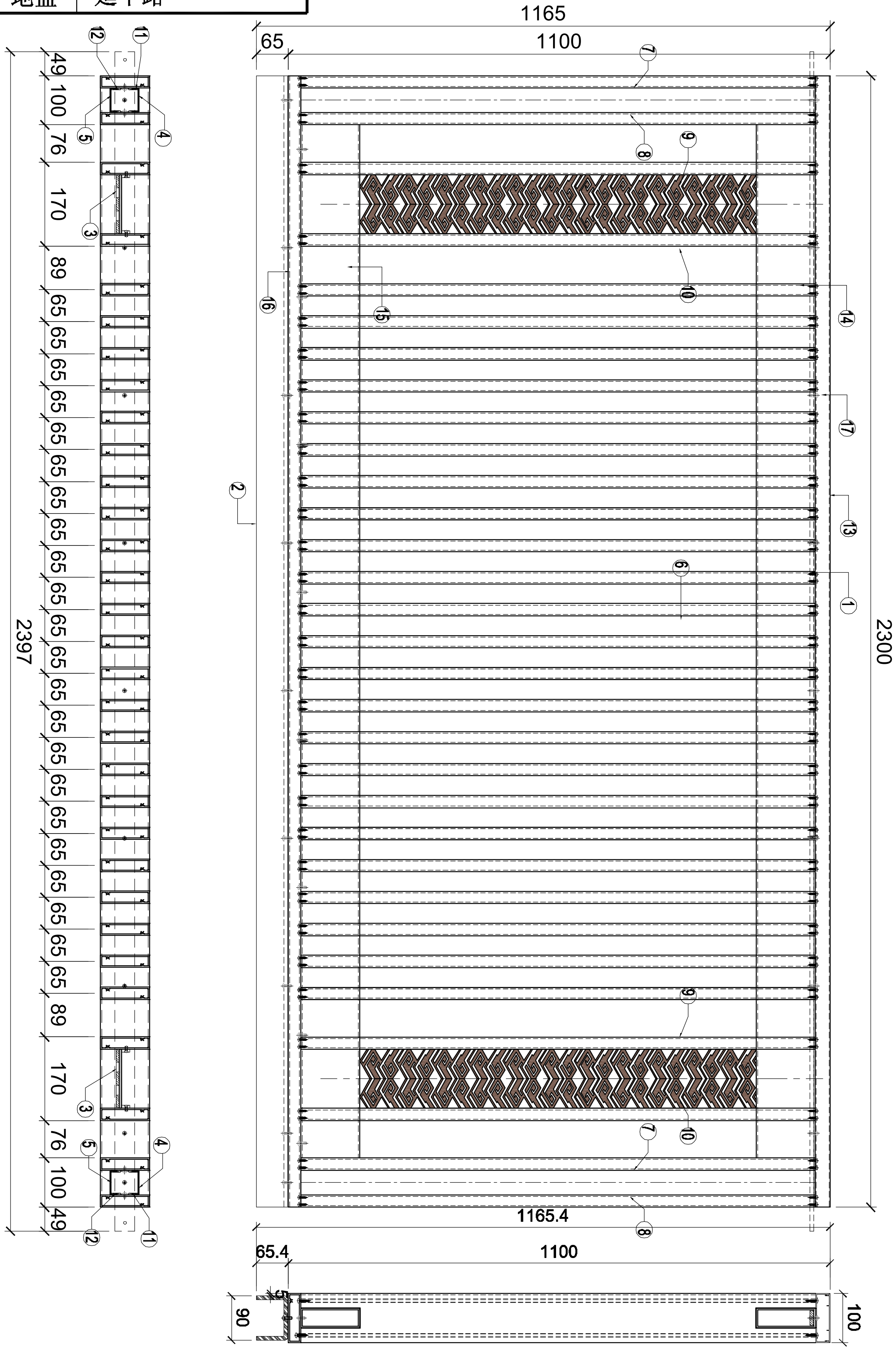

序号	加工件编号	L	数量	加工图纸编号
1	GJ-GS-B18	-	1	GJ-GS-B01
2	GJ-GS-A47	-	1	GJ-GS-A04
3	LB-2M-03	-	2	LB-2M-03
4	LB-2M-04	-	2	LB-2M-04
5	LB-1M-01	-	2	LB-1M-01
6	XC-X86224-21	1045	23	XC-X86224-21
7	XC-X86224-22	1045	2	XC-X86224-22
8	XC-X86224-23	1045	2	XC-X86224-23
9	XC-X86224-24	1045	2	XC-X86224-24
10	XC-X86224-25	1045	2	XC-X86224-25
11	XC-AJ04-21	1028	4	XC-AJ04-21
12	XC-AJ04-22	1028	4	XC-AJ04-22
13	XC-X86234-28	2300	1	XC-X86234-01
14	XC-JMF930-13	2098	1	XC-JMF930-07
15	XC-JMF930-43	2098	1	XC-JMF930-43
16	XC-X86224-54	2300	1	XC-X86224-54
17	XC-X86233-54	2300	1	XC-X86233-54

名稱	格柵钢件加工圖	制圖	LHR	2024.4.05	修改			
材料	2MM厚铝板	復核	-	-	日期			
顏色	AL01	批準			圖號	XCZ-GE-030		

美特鋁質 有限公司
MIDI Aluminium Fabricator Ltd.

工程號	J853	地盤	延平路

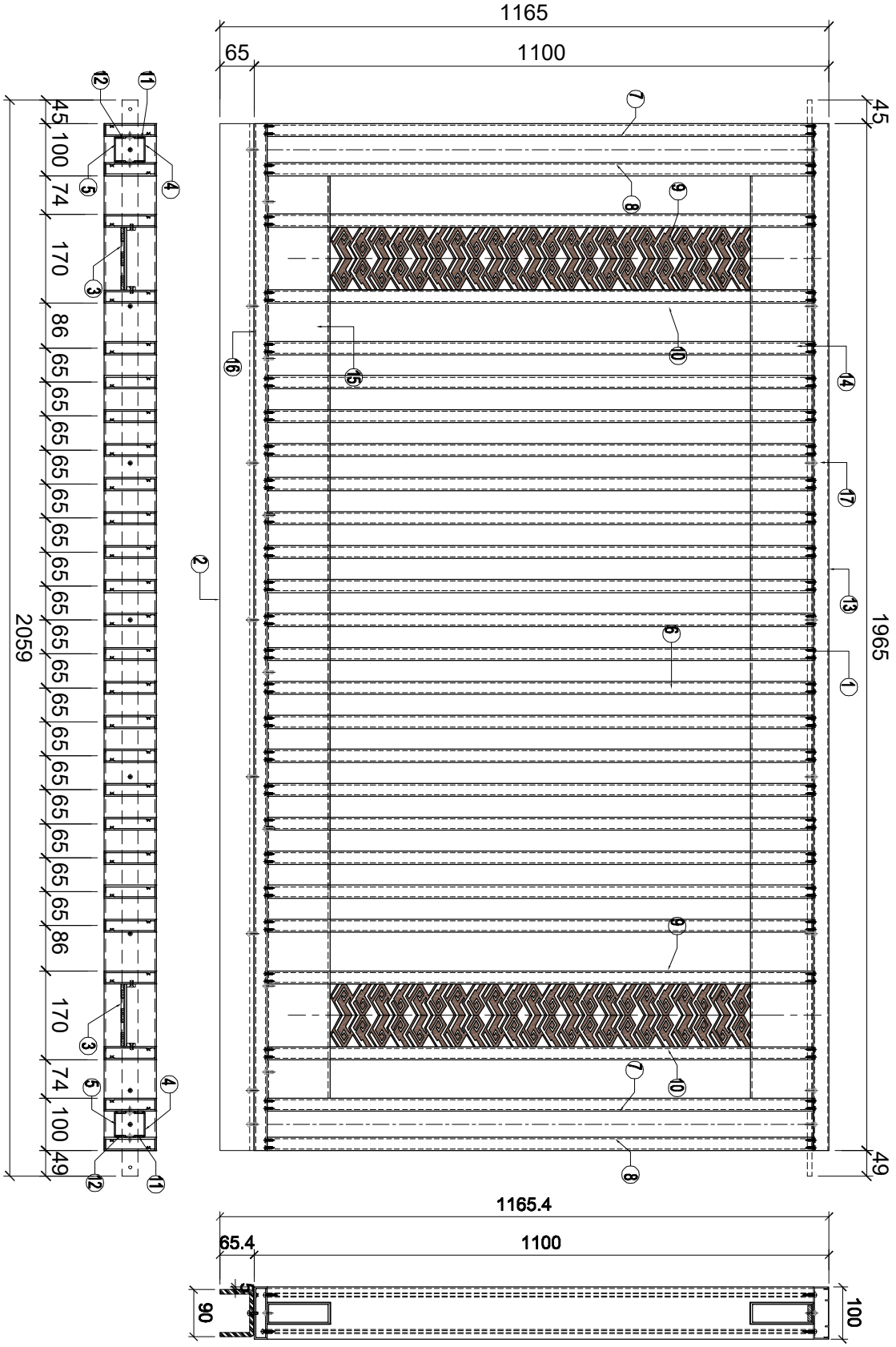

序号	加工件編号	L	数量	加工图纸编号	9	XC-X86224-24	1045	2	XC-X86224-24
1	GJ-GS-B19	-	1	GJ-GS-B01	10	XC-X86224-25	1045	2	XC-X86224-25
2	GJ-GS-A24	-	1	GJ-GS-A02	11	XC-AJ04-21	1028	4	XC-AJ04-21
3	LB-2M-03	-	2	LB-2M-03	12	XC-AJ04-22	1028	4	XC-AJ04-22
4	LB-2M-04	-	2	LB-2M-04	13	XC-X86234-29	1965.1	1	XC-X86234-01
5	LB-1M-01	-	2	LB-1M-01	14	XC-JMF930-14	1763.1	1	XC-JMF930-07
6	XC-X86224-21	1045	18	XC-X86224-21	15	XC-JMF930-44	1763.1	1	XC-JMF930-37
7	XC-X86224-22	1045	2	XC-X86224-22	16	XC-X86224-55	1965	1	XC-X86224-55
8	XC-X86224-23	1045	2	XC-X86224-23	17	XC-X86233-55	1965	1	XC-X86233-55

名稱	格栅钢件加工圖	制圖	LHR	2024.4.05	修改			
材料	2MM厚铝板	復核	-	-	日期			
顏色	AL01	批準			圖號	XCZ-GE-031		

美特鋁質 有限公司
MIDI Aluminium Fabricator Ltd.

工程號	J853	地盤	延平路

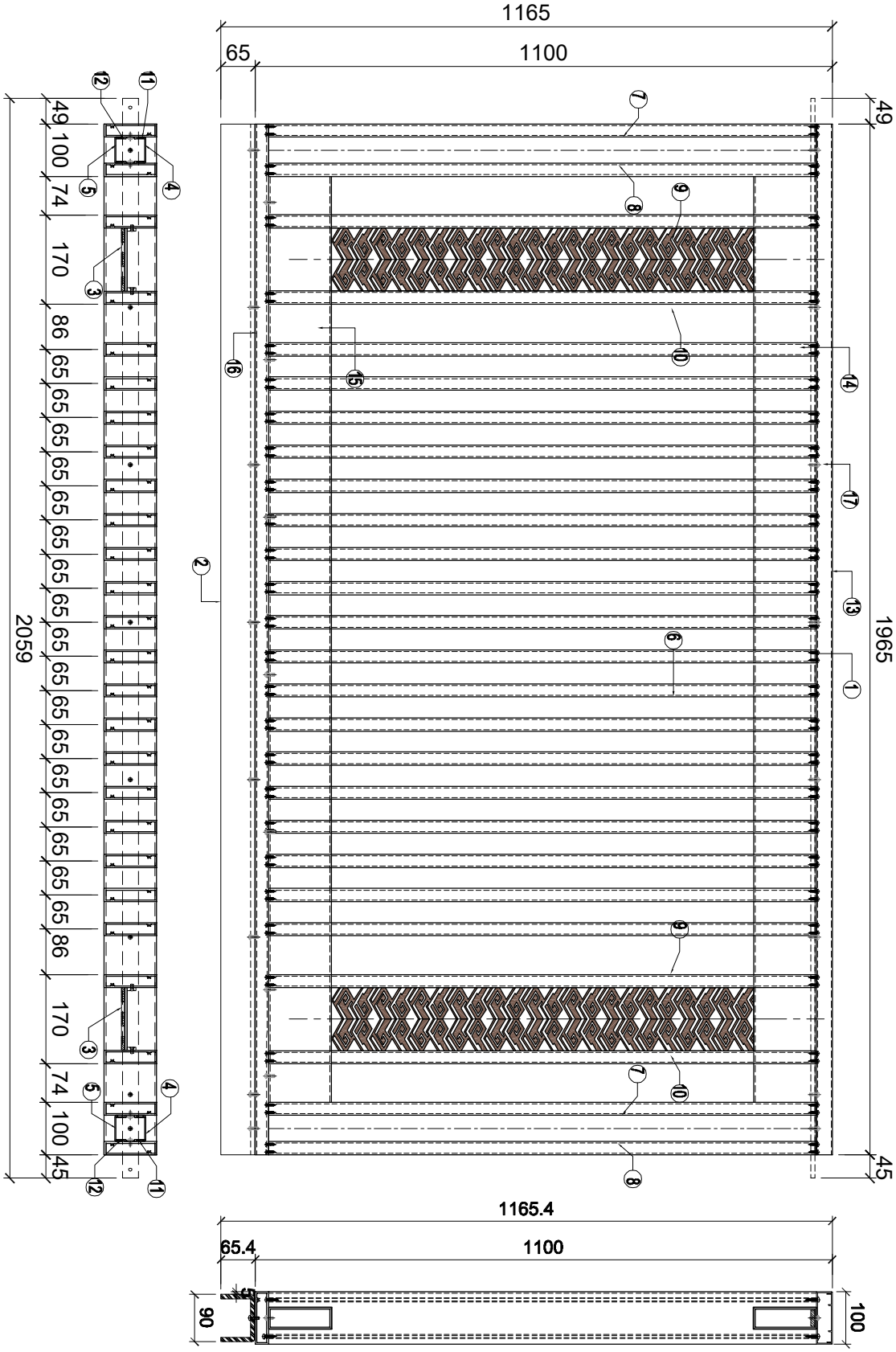

序号	加工件編号	L	数量	加工图纸編号	9	XC-X86224-24	1045	2	XC-X86224-24
1	GJ-GS-B19D	-	1	GJ-GS-B01D	10	XC-X86224-25	1045	2	XC-X86224-25
2	GJ-GS-A24	-	1	GJ-GS-A02	11	XC-AJ04-21	1028	4	XC-AJ04-21
3	LB-2M-03	-	2	LB-2M-03	12	XC-AJ04-22	1028	4	XC-AJ04-22
4	LB-2M-04	-	2	LB-2M-04	13	XC-X86234-29	1965.1	1	XC-X86234-01
5	LB-1M-01	-	2	LB-1M-01	14	XC-JMF930-14	1763.1	1	XC-JMF930-07
6	XC-X86224-21	1045	18	XC-X86224-21	15	XC-JMF930-44	1763.1	1	XC-JMF930-37
7	XC-X86224-22	1045	2	XC-X86224-22	16	XC-X86224-55	1965	1	XC-X86224-55
8	XC-X86224-23	1045	2	XC-X86224-23	17	XC-X86233-55	1965	1	XC-X86233-55

名稱	格柵钢件加工圖	制圖	LHR	2024.4.05	修改			
材料	2MM厚铝板	復核	-	-	日期			
顏色	AL01	批準			圖號	XCZ-GE-032		

美特鋁質 有限公司
MIDI Aluminium Fabricator Ltd.

工程號	J853	地盤	延平路

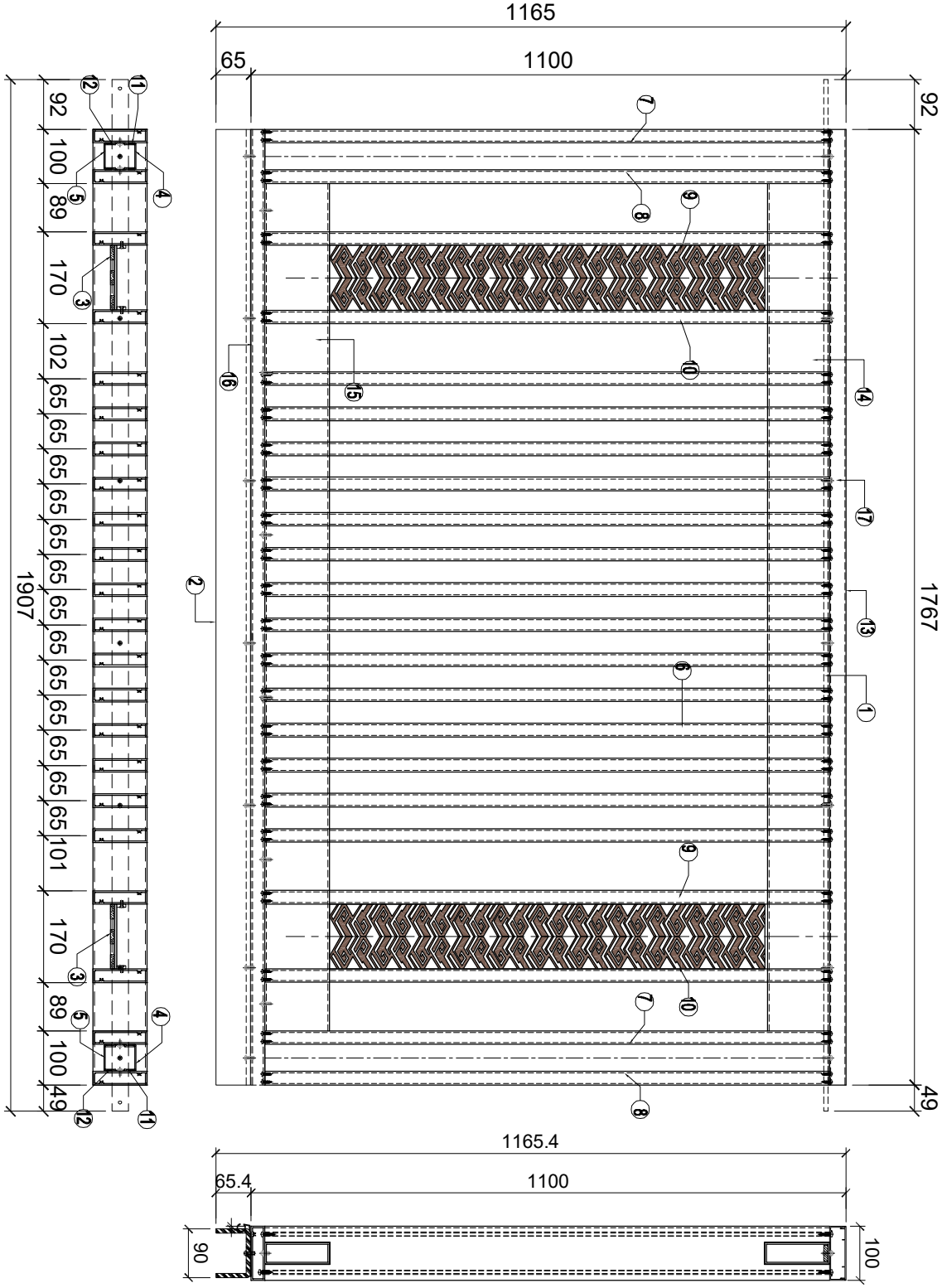

序号	加工件编号	L	数量	加工图纸编号	9	XC-X86224-24	1045	2	XC-X86224-24
1	GJ-GS-B101	-	1	GJ-GS-B01E	10	XC-X86224-25	1045	2	XC-X86224-25
2	GJ-GS-A25	-	1	GJ-GS-A02	11	XC-AJ04-21	1028	4	XC-AJ04-21
3	LB-2M-03	-	2	LB-2M-03	12	XC-AJ04-22	1028	4	XC-AJ04-22
4	LB-2M-04	-	2	LB-2M-04	13	XC-X86234-30	1766.7	1	XC-X86234-01
5	LB-1M-01	-	2	LB-1M-01	14	XC-JMF930-15	1564.8	1	XC-JMF930-07
6	XC-X86224-21	1045	14	XC-X86224-21	15	XC-JMF930-45	1564.8	1	XC-JMF930-37
7	XC-X86224-22	1045	2	XC-X86224-22	16	XC-X86224-56	1766.7	1	XC-X86224-56
8	XC-X86224-23	1045	2	XC-X86224-23	17	XC-X86233-56	1766.7	1	XC-X86233-56

名稱	格柵钢件加工圖	制圖	LHR	2024.4.05	修改			
材料	2MM厚铝板	復核	-	-	日期			
顏色	AL01	批準			圖號	XCZ-GE-033		

美特鋁質 有限公司
MIDI Aluminium Fabricator Ltd.

工程號	J853	地盤	延平路

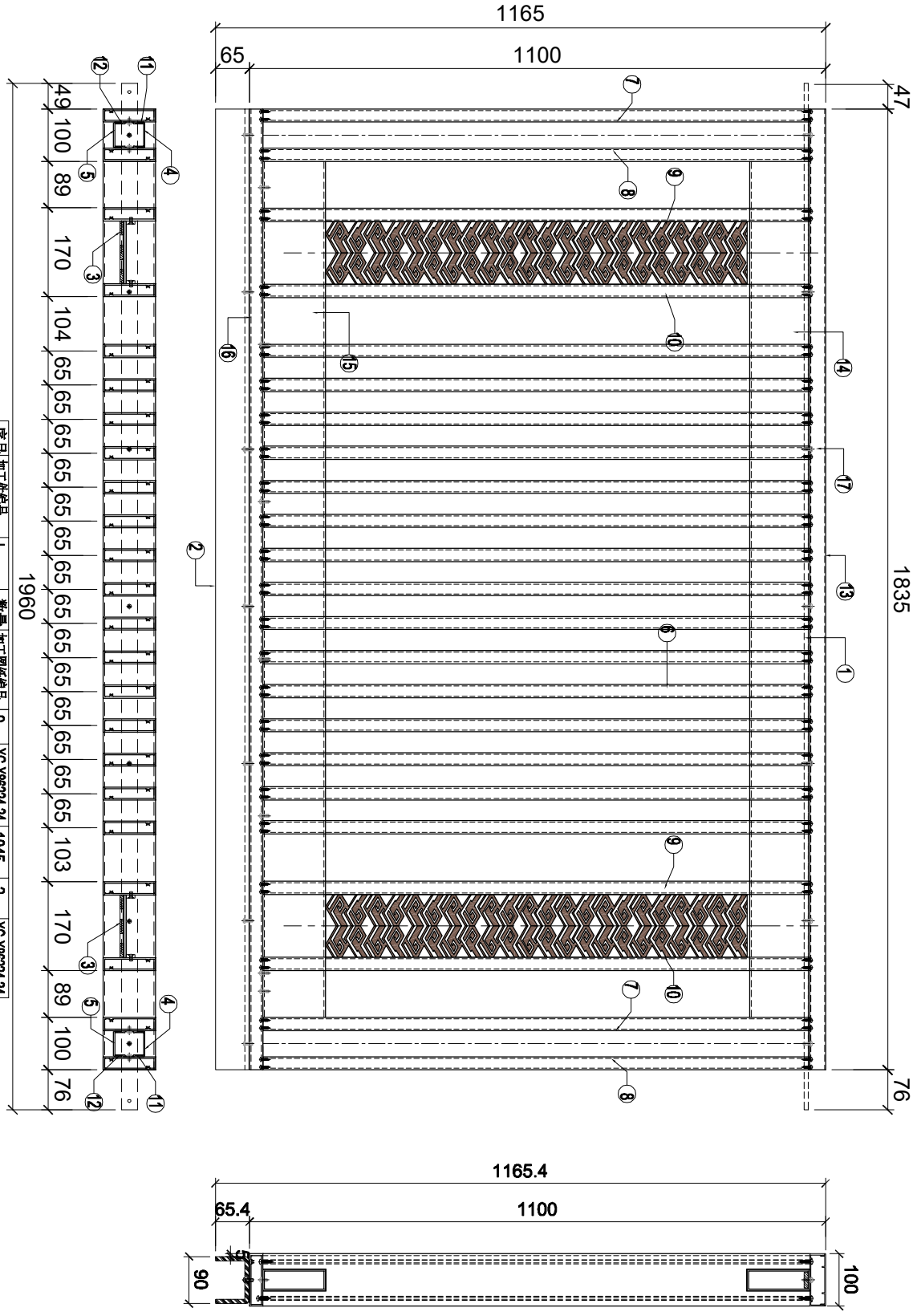

序号	加工件编号	L	数量	加工图纸编号	9	XC-X86224-24	1045	2	XC-X86224-24
1	GJ-GS-B102	-	1	GJ-GS-B01F	10	XC-X86224-25	1045	2	XC-X86224-25
2	GJ-GS-A26	-	1	GJ-GS-A02	11	XC-AJ04-21	1028	4	XC-AJ04-21
3	LB-2M-03	-	2	LB-2M-03	12	XC-AJ04-22	1028	4	XC-AJ04-22
4	LB-2M-04	-	2	LB-2M-04	13	XC-X86234-31	1835	1	XC-X86234-01
5	LB-1M-01	-	2	LB-1M-01	14	XC-JMF930-16	1633	1	XC-JMF930-07
6	XC-X86224-21	1045	15	XC-X86224-21	15	XC-JMF930-46	1633	1	XC-JMF930-37
7	XC-X86224-22	1045	2	XC-X86224-22	16	XC-X86224-57	1835	1	XC-X86224-57
8	XC-X86224-23	1045	2	XC-X86224-23	17	XC-X86233-57	1835	1	XC-X86233-57

名稱	格柵钢件加工圖	制圖	LHR	2024.4.05	修改			
材料	2MM厚铝板	復核	-	-	日期			
顏色	AL01	批準			圖號	XCZ-GE-034		

美特鋁質 有限公司
MIDI Aluminium Fabricator Ltd.

工程號	J853	地盤	延平路

序号	加工件编号	L	数量	加工图纸编号
1	GJ-GS-B103	-	1	GJ-GS-B01G
2	GJ-GS-A15	-	1	GJ-GS-A01
3	LB-2M-03	-	2	LB-2M-03
4	LB-2M-04	-	2	LB-2M-04
6	XC-X86224-21	1045	10	XC-X86224-21
7	XC-X86224-22	1045	2	XC-X86224-22
8	XC-X86224-23	1045	2	XC-X86224-23
11	XC-AJ04-21	1028	4	XC-AJ04-21
12	XC-AJ04-22	1028	4	XC-AJ04-22
13	XC-X86234-32	977.9	1	XC-X86234-01
14	XC-JMF930-17	775.9	1	XC-JMF930-17
15	XC-JMF930-47	775.9	1	XC-JMF930-47
16	XC-X86224-58	977.9	1	XC-X86224-58
17	XC-X86233-58	977.9	1	XC-X86233-58

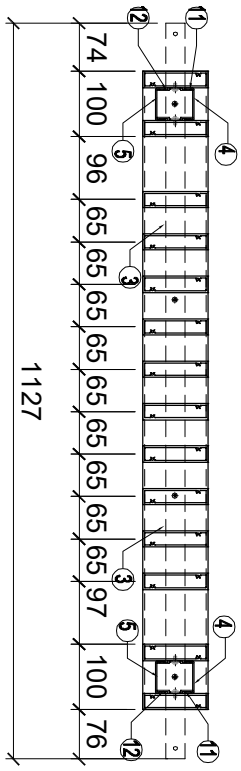

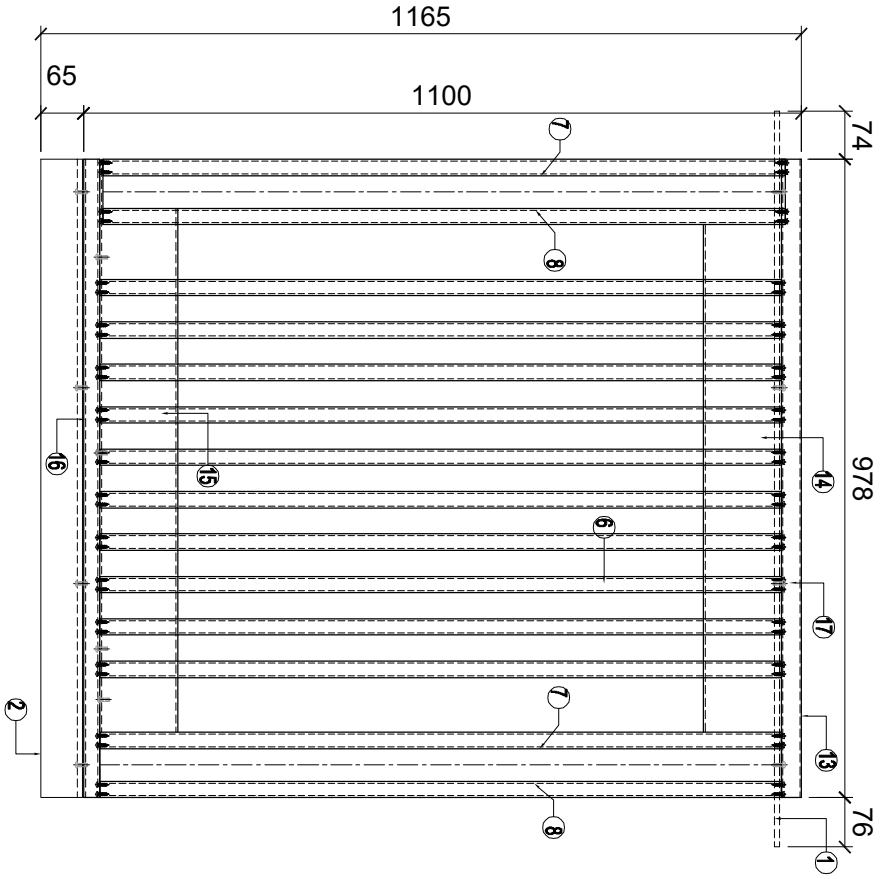

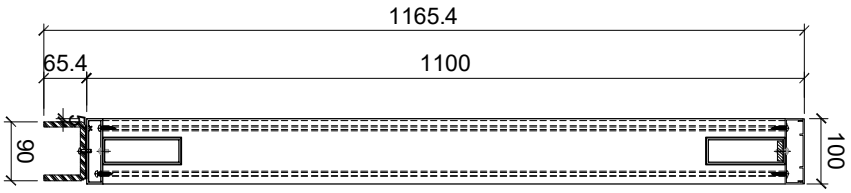

名稱	格柵钢件加工圖	制圖	LHR	2024.4.05	修改			
材料	2MM厚铝板	復核	-	-	日期			
顏色	AL01	批準			圖號	XCZ-GE-035		

美特鋁質 有限公司
MIDI Aluminium Fabricator Ltd.

工程號	J853	地盤	延平路

序号	编号	长度	数量
1	XC-JMFG018040-01	1785	1
2	XC-JMFG018040-02	1785	1
3	XC-JMFG018040-03	786.5	1
4	XC-JMFG018040-04	786.5	1
5	XC-J25x20x3-03	1572	1
6	XC-J25x20x3-04	1572	1
7	XC-J25x20x3-05	552.5	1
8	XC-J25x20x3-06	552.5	1
9	XC-J50x50x3-01	47	4
10	XC-J50x50x3-02	47	4
11	LB-2M-47	-	1
12	LB-2M-48	-	1
13	LB-1M-21	-	1
14	LB-1M-22	-	1
15	LB-2M-41	-	1
16	LB-2M-42	-	1
17	LB-2M-43	-	2
18	LB-2M-44	-	1
19	LB-2M-45	-	1
20	LB-2M-46	-	2

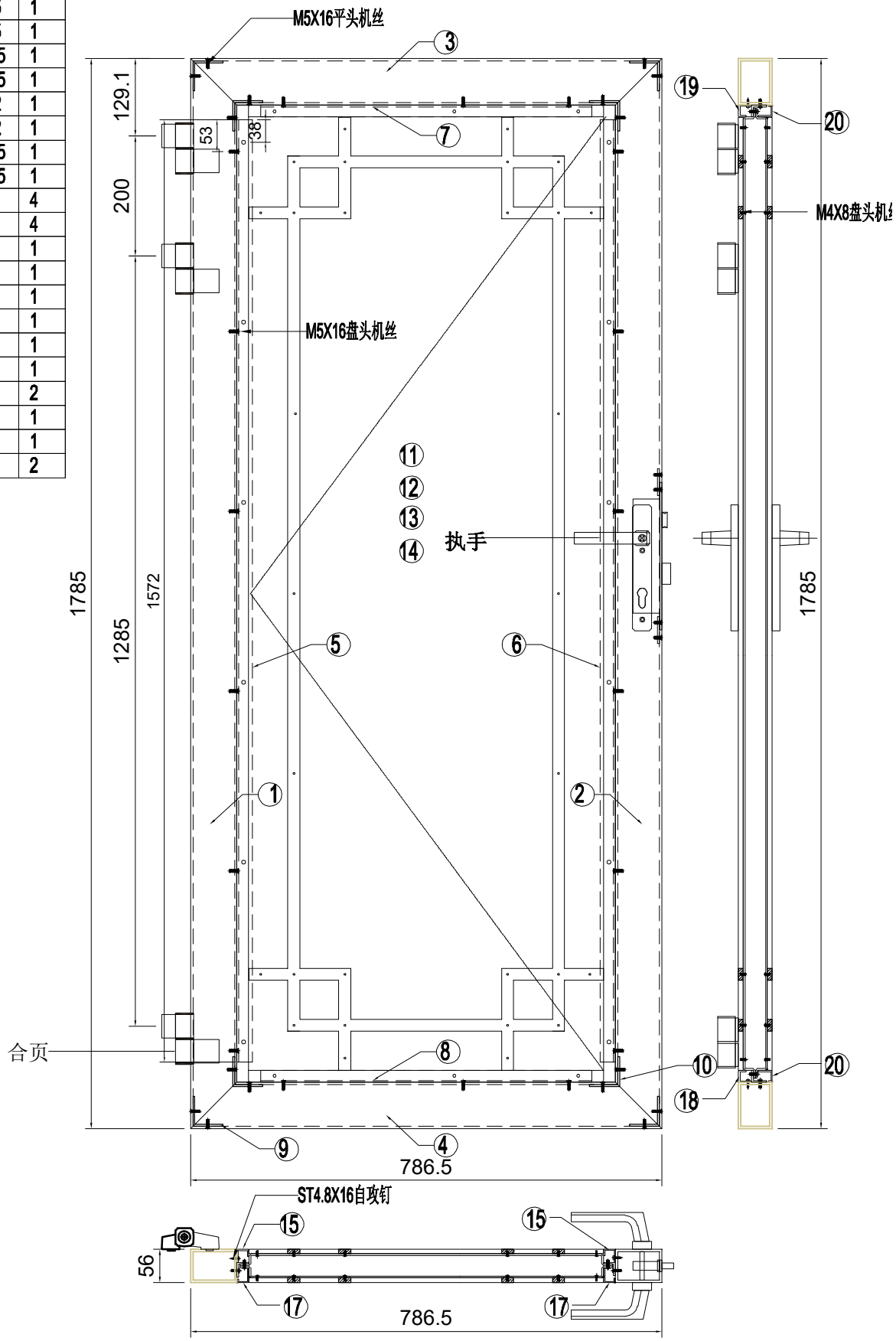

名稱	格栅钢件加工圖	制圖	LHR	2024.4.05	修改			
材料	门扇	復核	-	-	日期			
顏色	AL01	批準			圖號	XCZ-MS-001		

美特鋁質 有限公司
MIDI Aluminium Fabricator Ltd.

工程號	J853	地盤	延平路

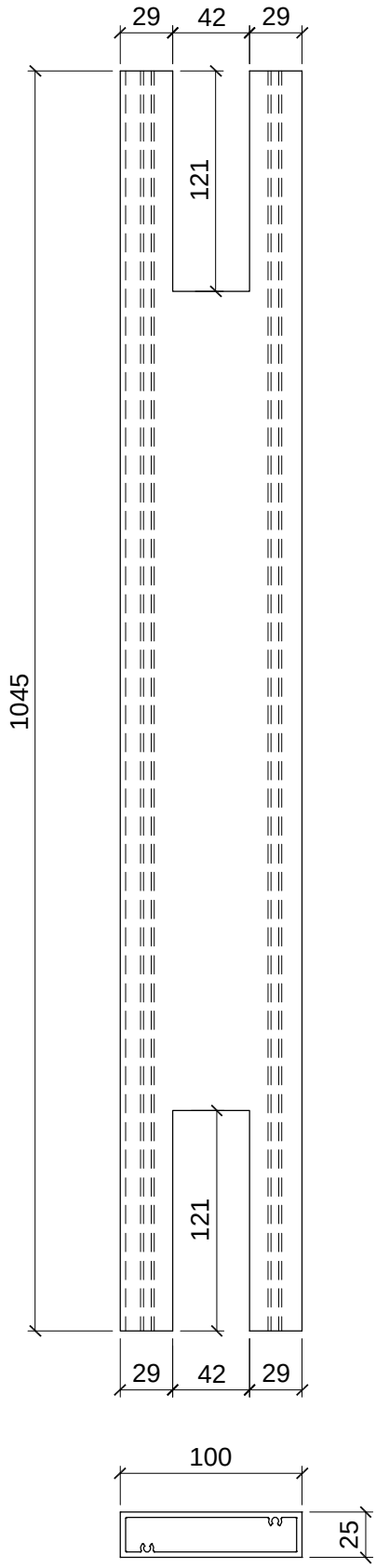

序号	加工件编号	L	数量	加工图纸编号	N
1	XC-X86224-21	1045	444	XC-X86224-21	-

名稱	型材加工图	制圖	LHR	2024.4.05	修改			
材料	X86224	復核	–	–	日期			
顏色	AL01	批準			圖號	XC-X86224-21		

美特鋁質 有限公司
MIDI Aluminium Fabricator Ltd.

工程號	J853	地盤	延平路

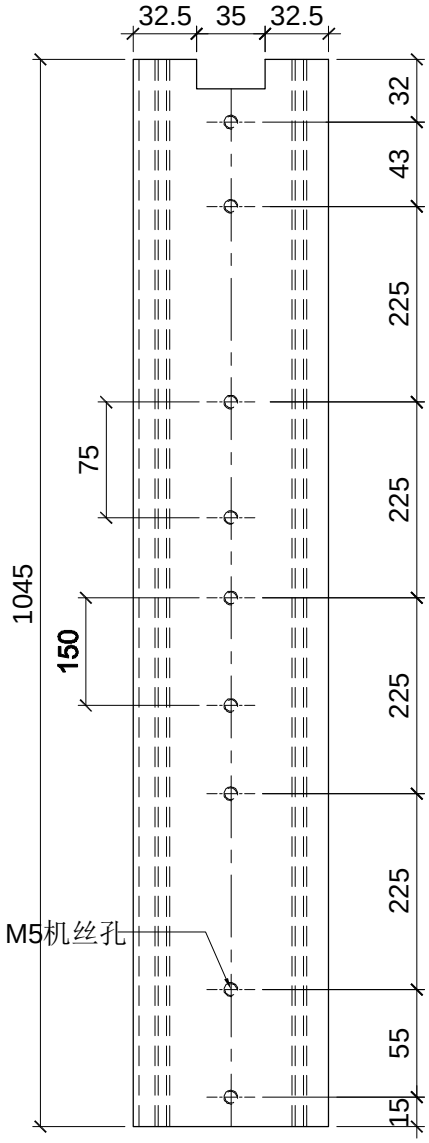

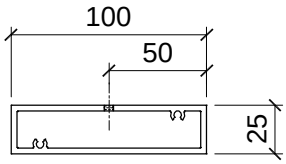

序号	加工件编号	L	数量	加工图纸编号	N
1	XC-X86224-22	1045	40	XC-X86224-22	-

名稱	型材加工图	制圖	LHR	2024.4.05	修改			
材料	X86224	復核	-	-	日期			
顏色	AL01	批準			圖號	XC-X86224-22		

美特鋁質 有限公司
MIDI Aluminium Fabricator Ltd.

工程號	J853	地盤	延平路

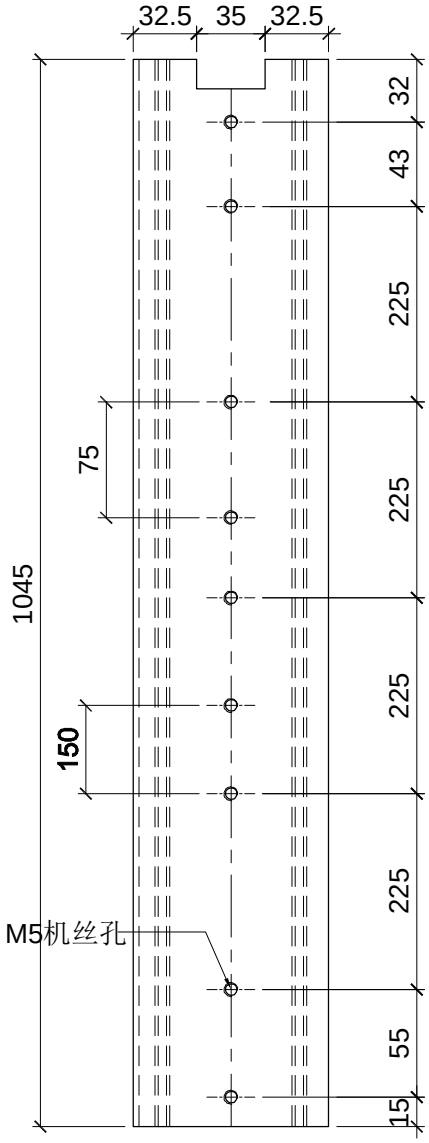

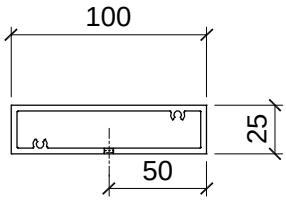

序号	加工件编号	L	数量	加工图纸编号	N
1	XC-X86224-23	1045	40	XC-X86224-23	-

名稱	型材加工图	制圖	LHR	2024.4.05	修改			
材料	X86224	復核	-	-	日期			
顏色	AL01	批準			圖號	XC-X86224-23		

美特鋁質 有限公司
MIDI Aluminium Fabricator Ltd.

工程號	J853	地盤	延平路

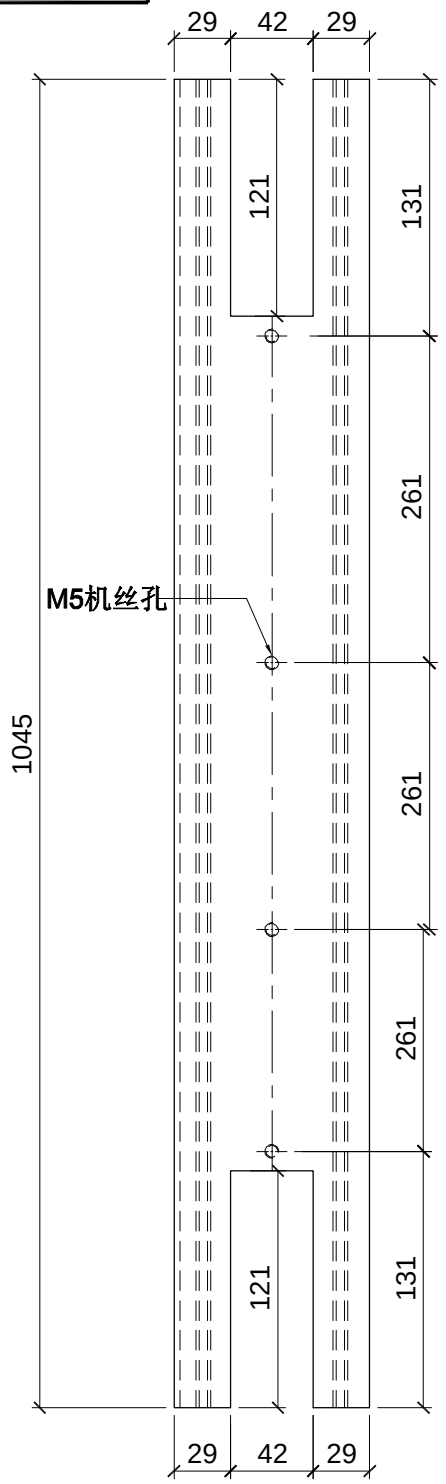

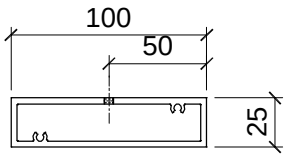

序号	加工件编号	L	数量	加工图纸编号	N
1	XC-X86224-24	1045	36	XC-X86224-24	-

名稱	型材加工图	制圖	LHR	2024.4.05	修改			
材料	X86224	復核	–	–	日期			
顏色	AL01	批準			圖號	XC-X86224-24		

美特鋁質 有限公司
MIDI Aluminium Fabricator Ltd.

工程號	J853	地盤	延平路

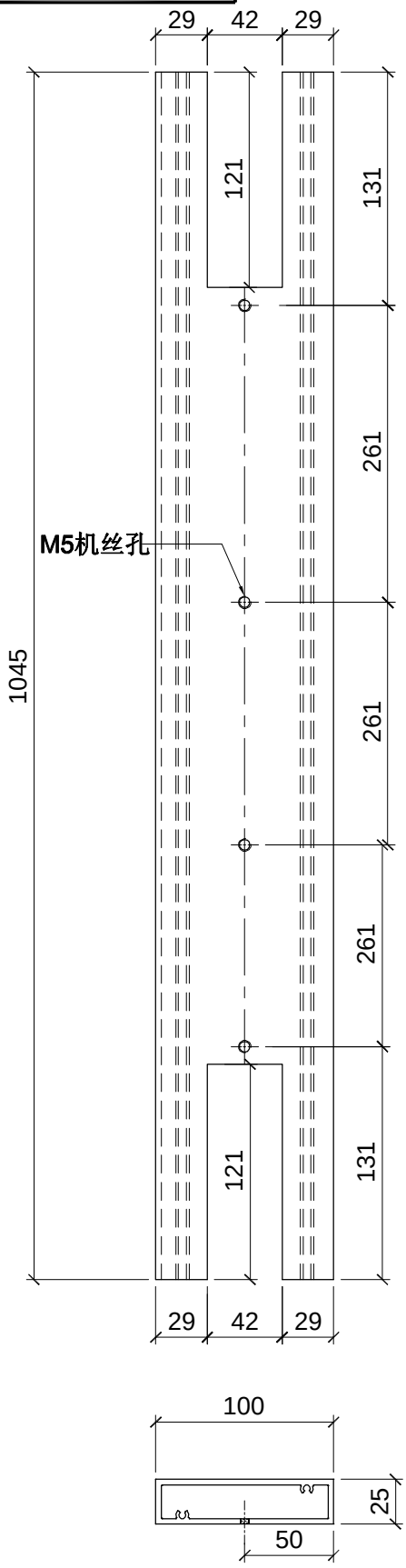

序号	加工件编号	L	数量	加工图纸编号	N
1	XC-X86224-25	1045	36	XC-X86224-25	-

名稱	型材加工图	制圖	LHR	2024.4.05	修改			
材料	X86224	復核	-	-	日期			
顏色	AL01	批準			圖號	XC-X86224-25		

美特鋁質 有限公司
MIDI Aluminium Fabricator Ltd.

工程號	J853	地盤	延平路

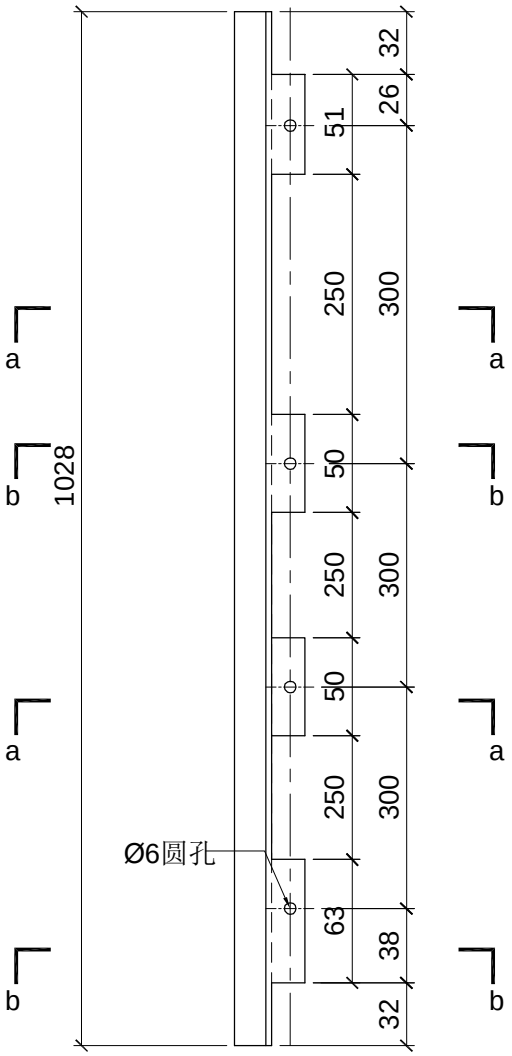

阴影位置切除

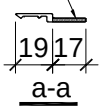

a-a

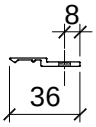

b-b

序号	加工件编号	L	数量	加工图纸编号	N
1	XC-AJ04-21	1028	80	XC-AJ04-21	-

名稱	型材加工图	制圖	LHR	2024.4.05	修改			
材料	AJ04/CKHK17418	復核	–	–	日期			
顏色	AL01	批準			圖號	XC-AJ04-21		

美特鋁質 有限公司
MIDI Aluminium Fabricator Ltd.

工程號	J853	地盤	延平路

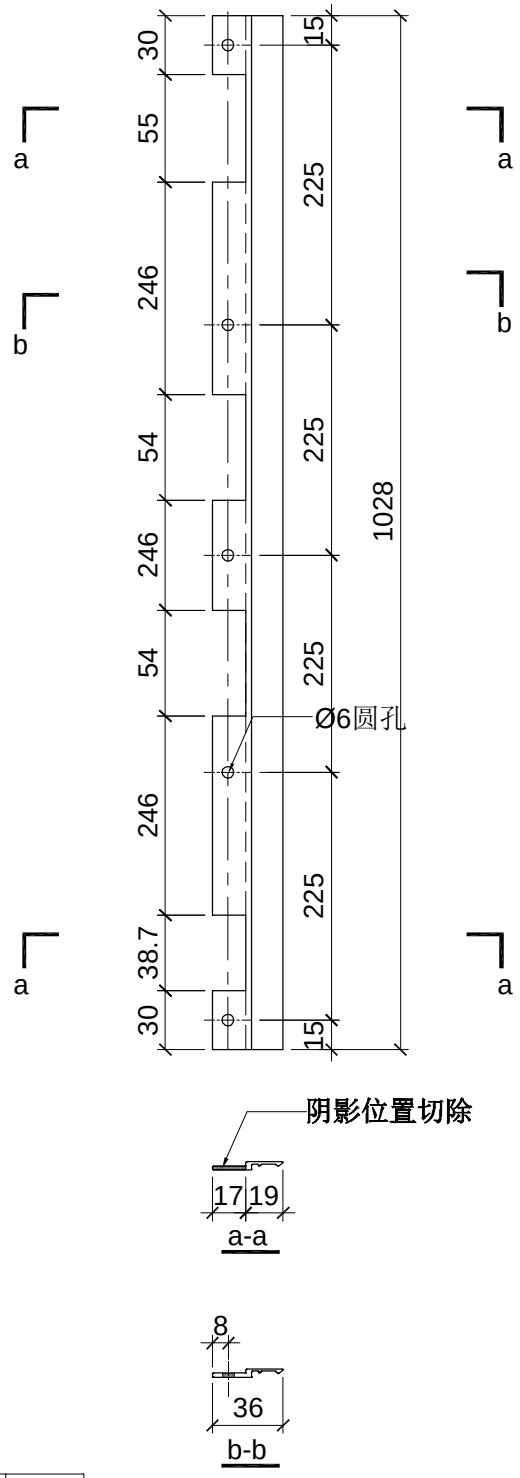

序号	加工件编号	L	数量	加工图纸编号	N
1	XC-AJ04-22	1028	80	XC-AJ04-22	-

名稱	型材加工图	制圖	LHR	2024.4.05	修改			
材料	AJ04/CKHK17418	復核	–	–	日期			
顏色	AL01	批準			圖號	XC-AJ04-22		

美特鋁質 有限公司
MIDI Aluminium Fabricator Ltd.

工程號	J853	地盤	延平路

序号	加工件编号	L	数量	加工图纸编号	L1
1	XC-J50x50x3-01	47	20	XC-J50x50x3-01	-

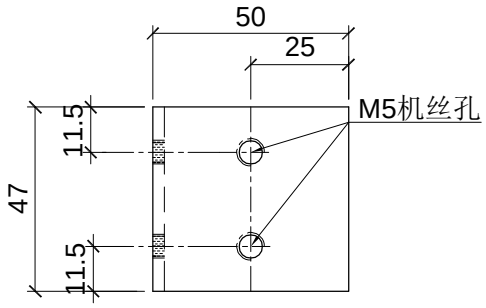

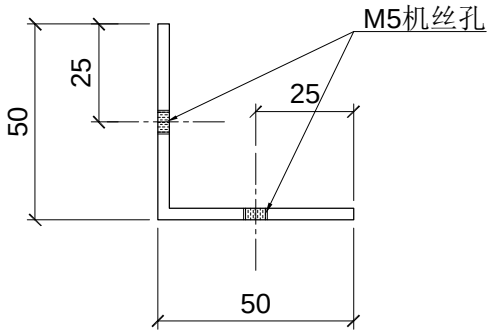

名稱	型材加工图	制圖	LHR	2024.4.05	修改			
材料	J25x20x3	復核	-	-	日期			
顏色	AL01	批準			圖號	XC-J50x50x3-01		

美特鋁質 有限公司
MIDI Aluminium Fabricator Ltd.

工程號	J853	地盤	延平路

序号	加工件编号	L	数量	加工图纸编号	L1
1	XC-J50x50x3-02	47	20	XC-J50x50x3-02	-

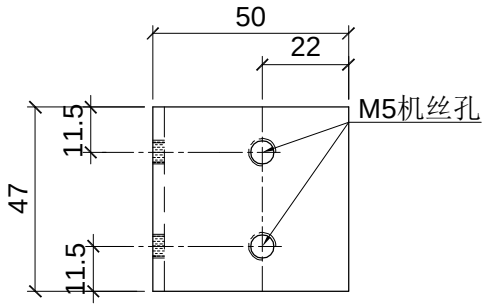

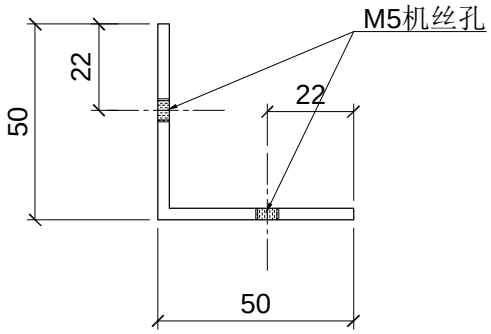

名稱	型材加工图	制圖	LHR	2024.4.05	修改			
材料	J25x20x3	復核	-	-	日期			
顏色	AL01	批準			圖號	XC-J50x50x3-02		

美特鋁質 有限公司
MIDI Aluminium Fabricator Ltd.

工程號	J853	地盤	延平路

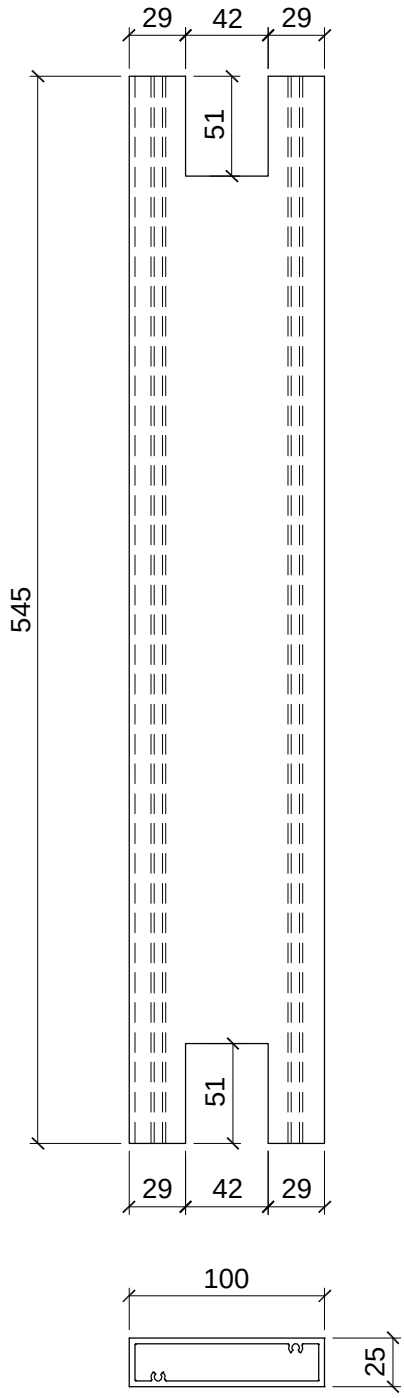

序号	加工件编号	L	数量	加工图纸编号	N
1	XC-X86224-01	545	285	XC-X86224-01	-

名稱	型材加工图	制圖	LHR	2024.4.05	修改			
材料	X86224	復核	–	–	日期			
顏色	AL01	批準			圖號	XC-X86224-01		

美特鋁質 有限公司
MIDI Aluminium Fabricator Ltd.

工程號	J853	地盤	延平路

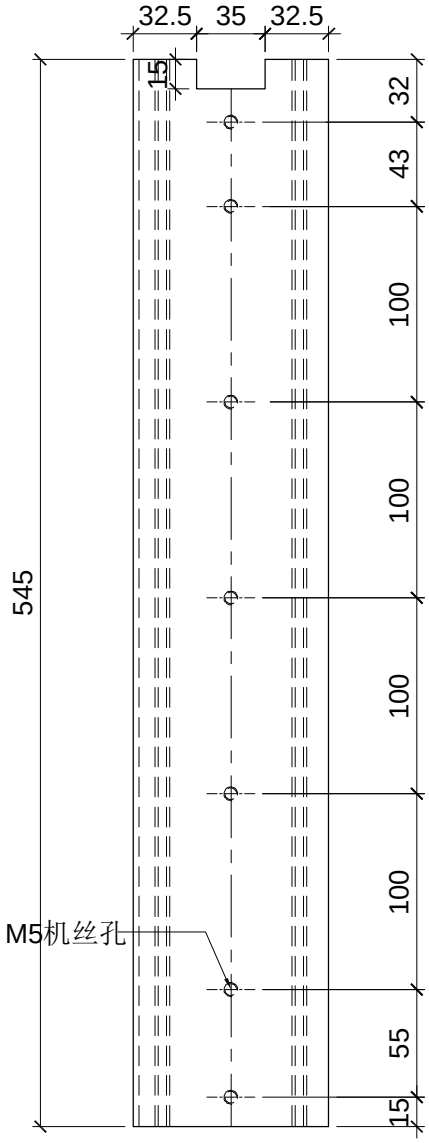

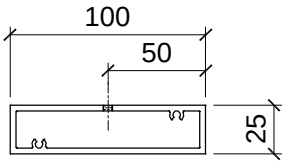

序号	加工件编号	L	数量	加工图纸编号	N
1	XC-X86224-02	545	22	XC-X86224-02	-

名稱	型材加工图	制圖	LHR	2024.4.05	修改			
材料	X86224	復核	-	-	日期			
顏色	AL01	批準			圖號	XC-X86224-02		

美特鋁質 有限公司
MIDI Aluminium Fabricator Ltd.

工程號	J853	地盤	延平路

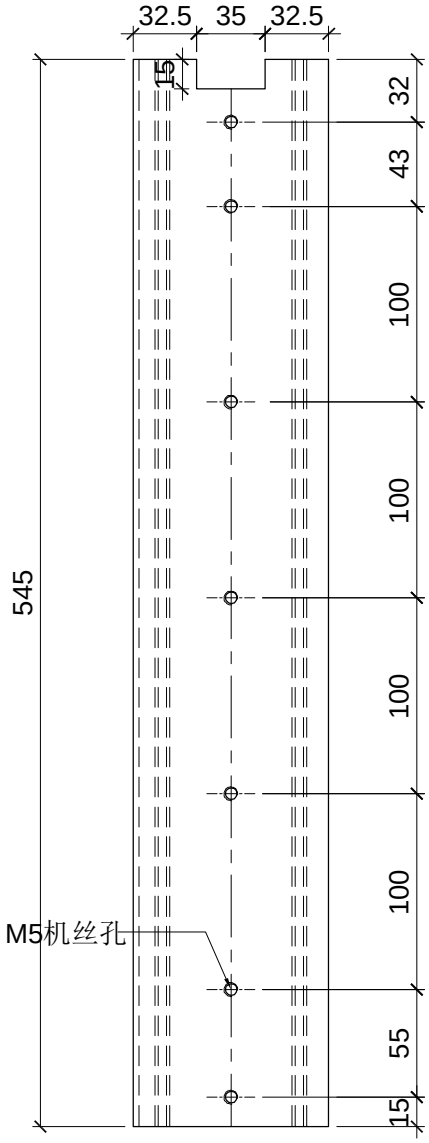

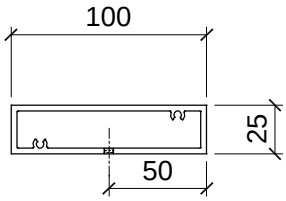

序号	加工件编号	L	数量	加工图纸编号	N
1	XC-X86224-03	545	22	XC-X86224-03	-

名稱	型材加工图	制圖	LHR	2024.4.05	修改			
材料	X86224	復核	-	-	日期			
顏色	AL01	批準			圖號	XC-X86224-03		

美特鋁質 有限公司
MIDI Aluminium Fabricator Ltd.

工程號	J853	地盤	延平路

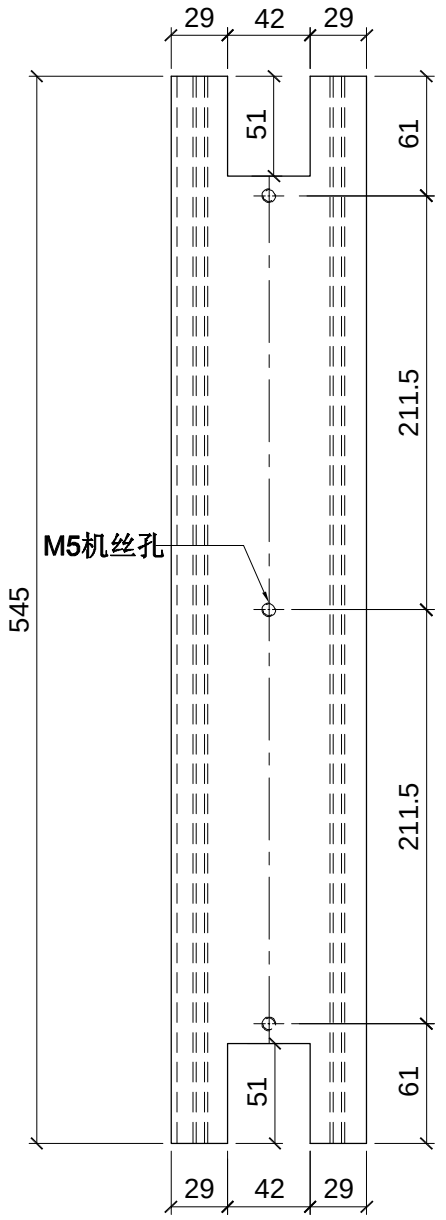

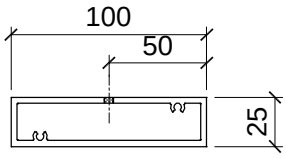

序号	加工件编号	L	数量	加工图纸编号	N
1	XC-X86224-04	545	22	XC-X86224-04	-

名稱	型材加工图	制圖	LHR	2024.4.05	修改			
材料	X86224	復核	–	–	日期			
顏色	AL01	批準			圖號	XC-X86224-04		

美特鋁質 有限公司
MIDI Aluminium Fabricator Ltd.

工程號	J853	地盤	延平路

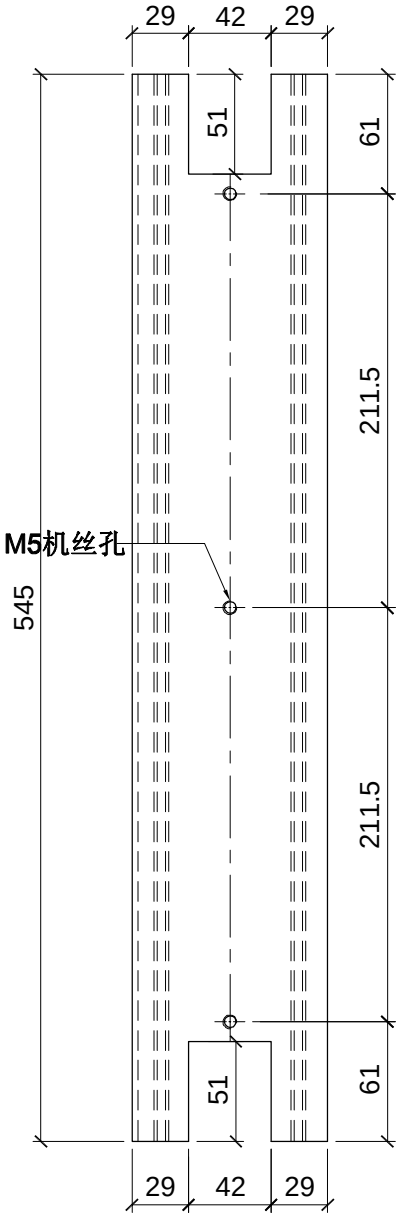

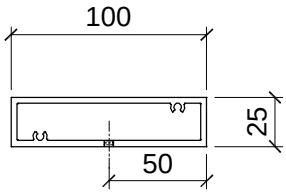

序号	加工件编号	L	数量	加工图纸编号	N
1	XC-X86224-05	545	22	XC-X86224-05	-

名稱	型材加工图	制圖	LHR	2024.4.05	修改			
材料	X86224	復核	–	–	日期			
顏色	AL01	批準			圖號	XC-X86224-05		

美特鋁質 有限公司
MIDI Aluminium Fabricator Ltd.

工程號	J853	地盤	延平路

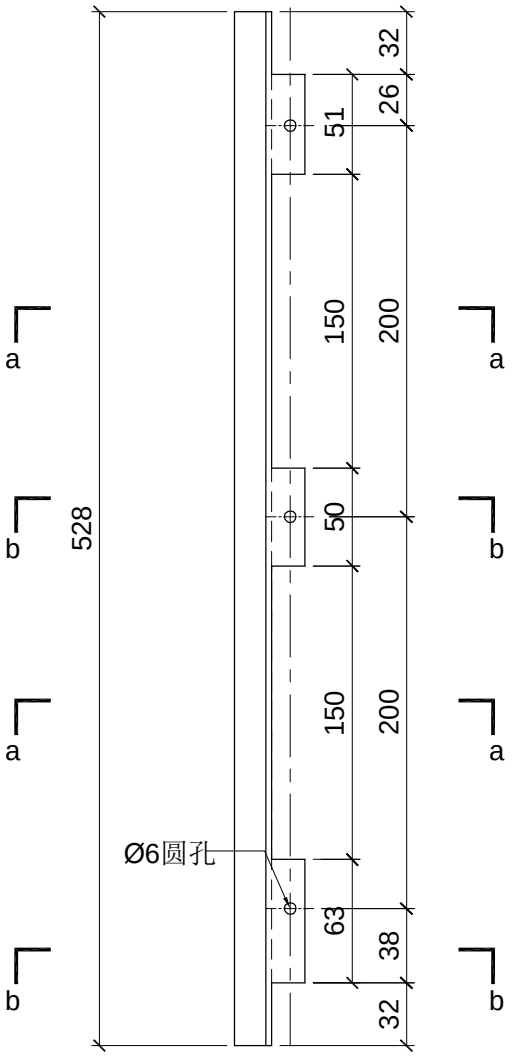

阴影位置切除

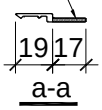

a-a

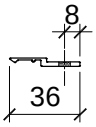

b-b

序号	加工件编号	L	数量	加工图纸编号	N
1	XC-AJ04-01	528	44	XC-AJ04-01	-

名稱	型材加工图	制圖	LHR	2024.4.05	修改			
材料	AJ04/CKHK17418	復核	–	–	日期			
顏色	AL01	批準			圖號	XC-AJ04-01		

美特鋁質 有限公司
MIDI Aluminium Fabricator Ltd.

工程號	J853	地盤	延平路

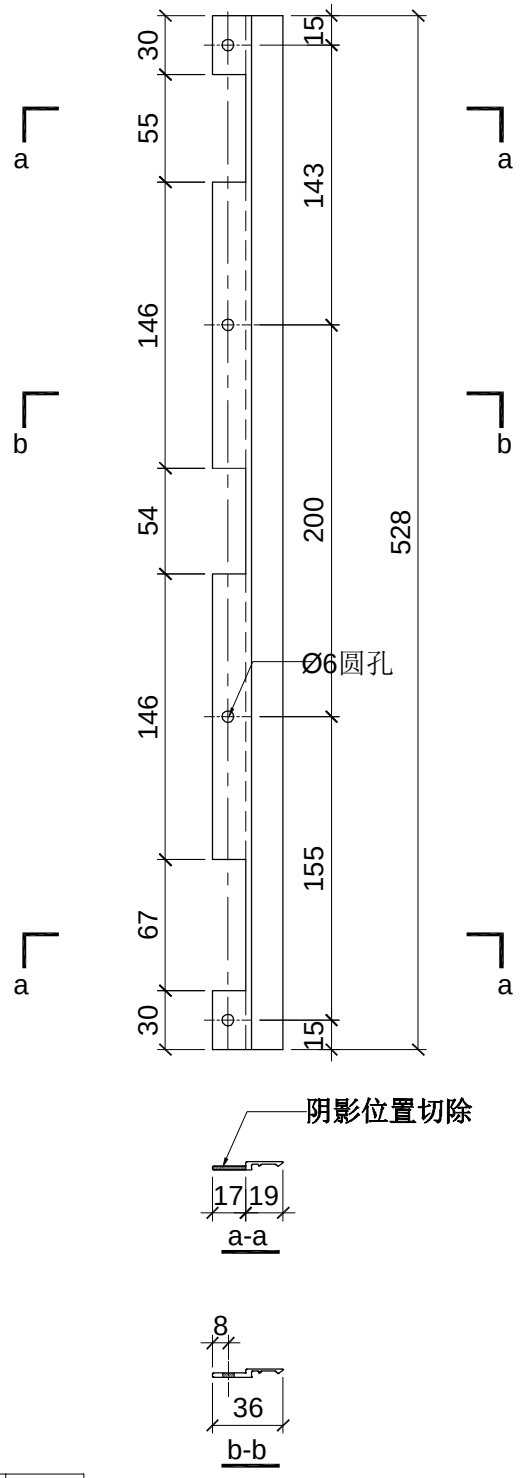

序号	加工件编号	L	数量	加工图纸编号	N
1	XC-AJ04-02	528	44	XC-AJ04-02	-

名稱	型材加工图	制圖	LHR	2024.4.05	修改			
材料	AJ04/CKHK17418	復核	-	-	日期			
顏色	AL01	批準			圖號	XC-AJ04-02		

美特鋁質 有限公司
MIDI Aluminium Fabricator Ltd.

工程號	J853	地盤	延平路

序号	加工件编号	L	数量	加工图纸编号	L1
1	XC-X86234-06	652.6	1	XC-X86234-06	-

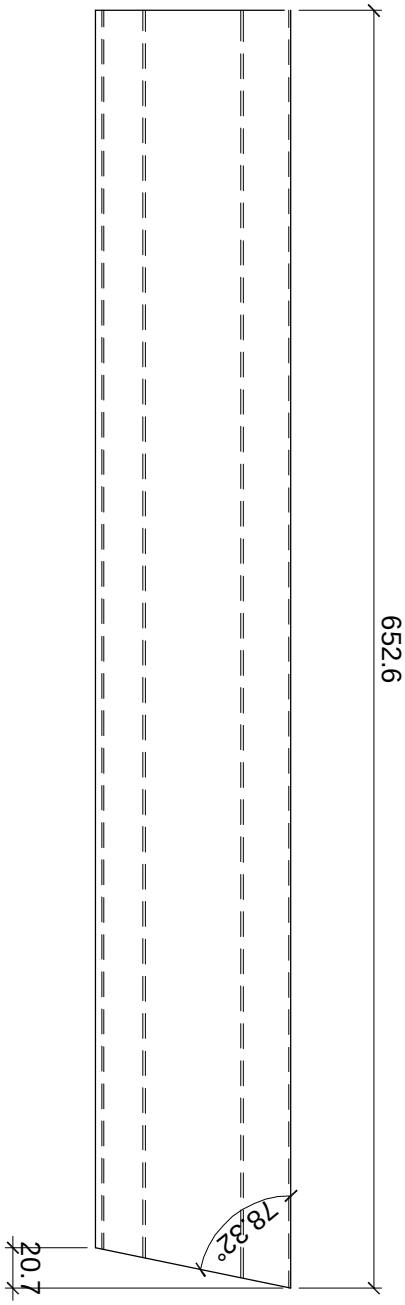

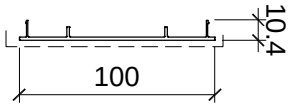

名稱	型材加工图	制圖	LHR	2024.4.05	修改			
材料	X86234	復核	-	-	日期			
顏色	AL01	批準			圖號	XC-X86234-06		

美特鋁質 有限公司
MIDI Aluminium Fabricator Ltd.

工程號	J853	地盤	延平路

序号	加工件编号	L	数量	加工图纸编号	L1
1	XC-X86234-07	913.3	1	XC-X86234-07	-

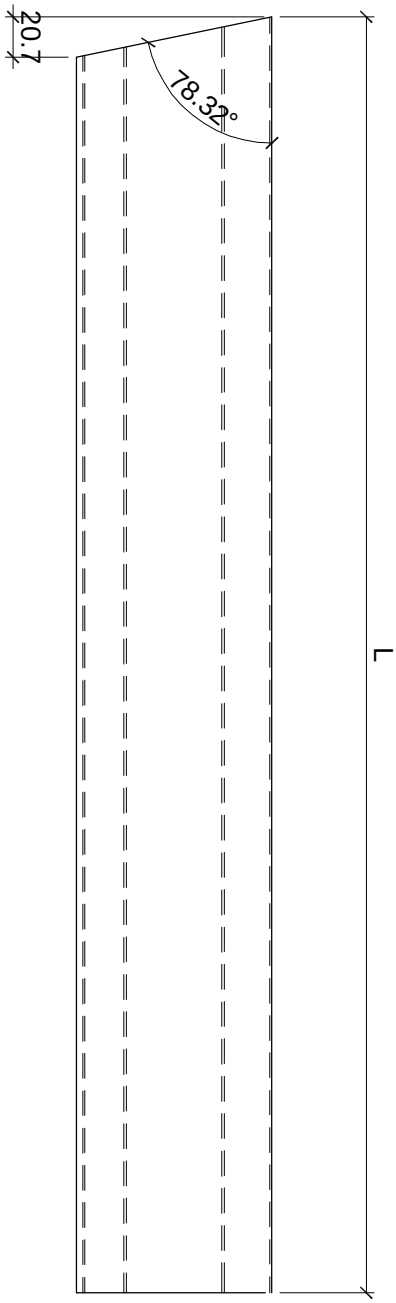

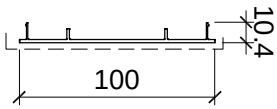

名稱	型材加工图	制圖	LHR	2024.4.05	修改			
材料	X86234	復核	-	-	日期			
顏色	AL01	批準			圖號	XC-X86234-07		

美特鋁質 有限公司
MIDI Aluminium Fabricator Ltd.

工程號	J853	地盤	延平路

序号	加工件编号	L	数量	加工图纸编号	L1
1	XC-X86234-08	-	1	XC-X86234-08	-

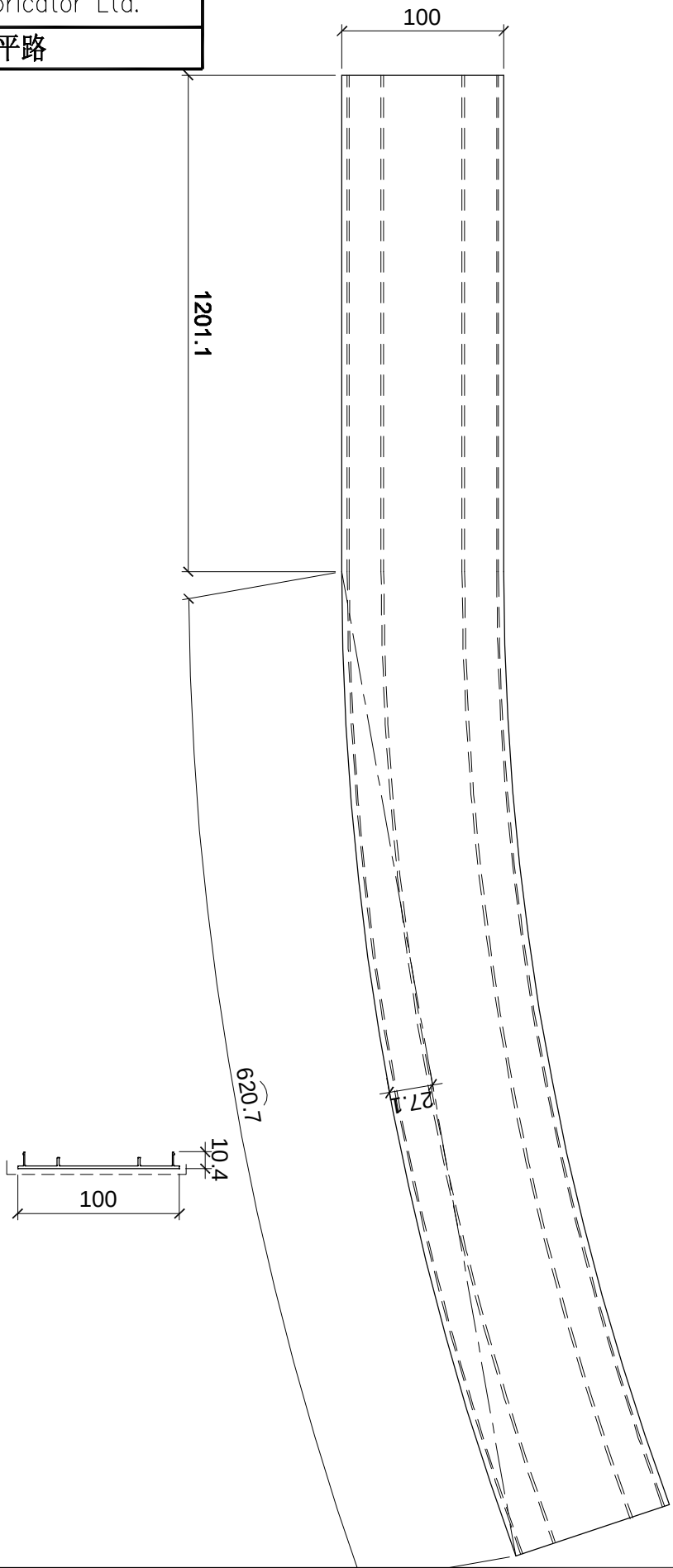

名稱	型材加工图	制圖	LHR	2024.4.05	修改			
材料	X86234	復核	-	-	日期			
顏色	AL01	批準			圖號	XC-X86234-08		

美特鋁質 有限公司
MIDI Aluminium Fabricator Ltd.

工程號	J853	地盤	延平路

序号	加工件编号	L	数量	加工图纸编号	L1
1	XC-X86234-09	-	1	XC-X86234-09	-

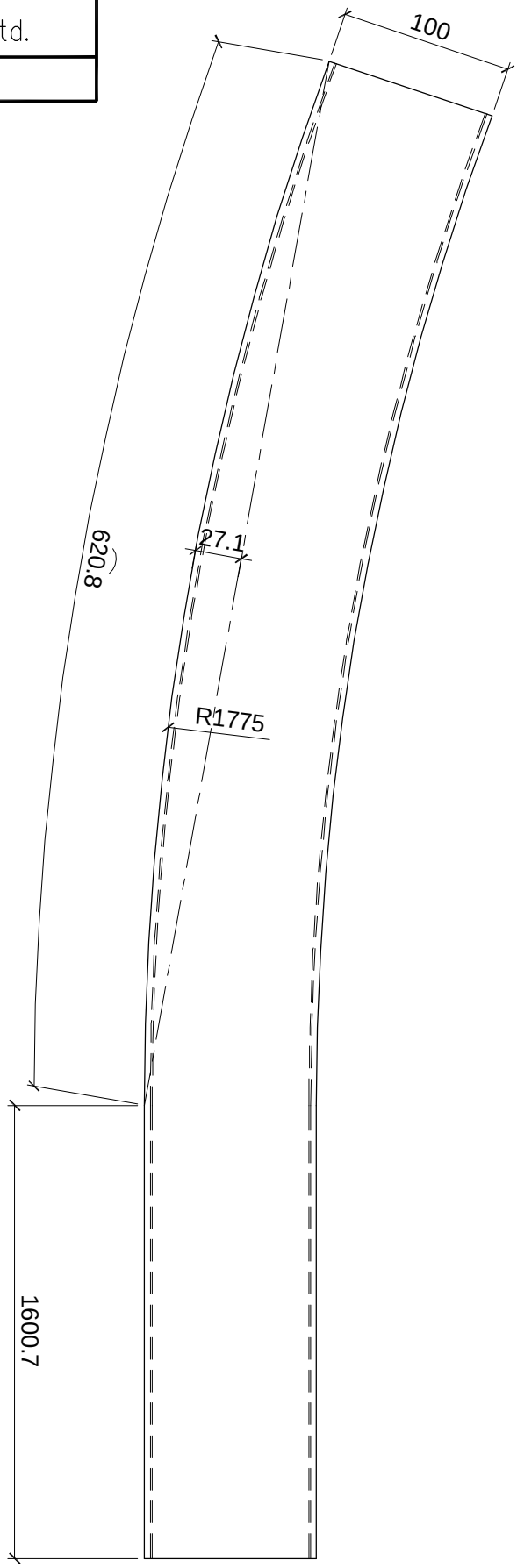

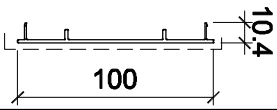

名稱	型材加工图	制圖	LHR	2024.4.05	修改			
材料	X86234	復核	-	-	日期			
顏色	AL01	批準			圖號	XC-X86234-09		

美特鋁質 有限公司
MIDI Aluminium Fabricator Ltd.

工程號	J853	地盤	延平路

序号	加工件编号	L	数量	加工图纸编号	L1
1	XC-JMFG018040-01	1785	4	XC-JMFG018040-01	-

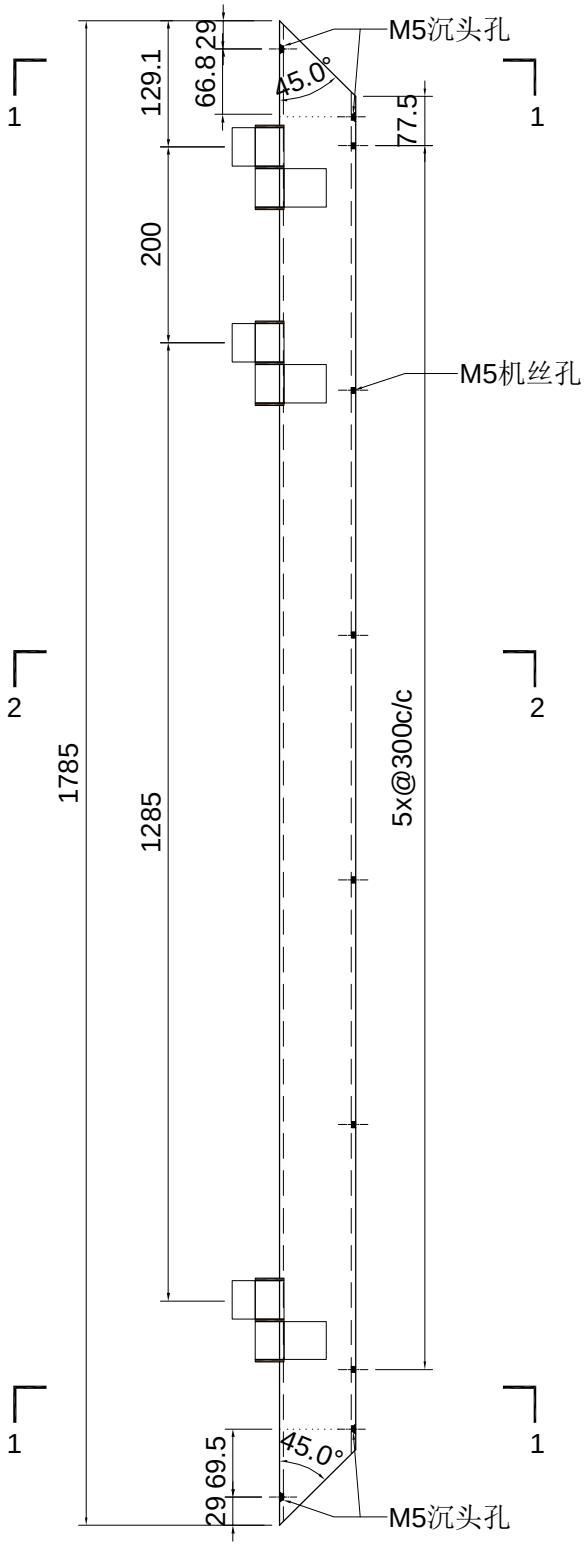

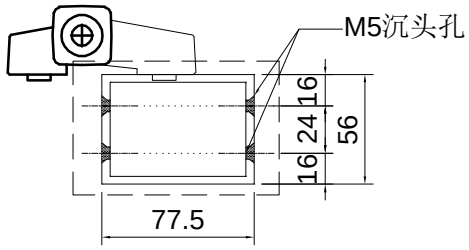

1-1

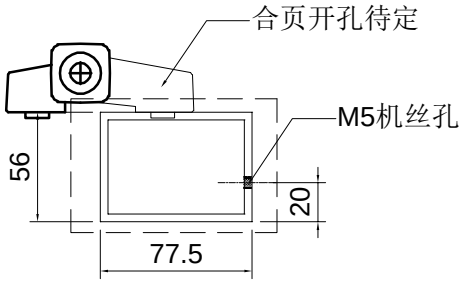

2-2

名稱	型材加工图	制圖	LHR	2024.4.05	修改			
材料	JMFG018040	復核	-	-	日期			
顏色	AL01	批準			圖號	XC-JMFG018040-01		

美特鋁質 有限公司
MIDI Aluminium Fabricator Ltd.

工程號	J853	地盤	延平路

序号	加工件编号	L	数量	加工图纸编号	L1
1	XC-JMFG018040-02	1785	4	XC-JMFG018040-02	-

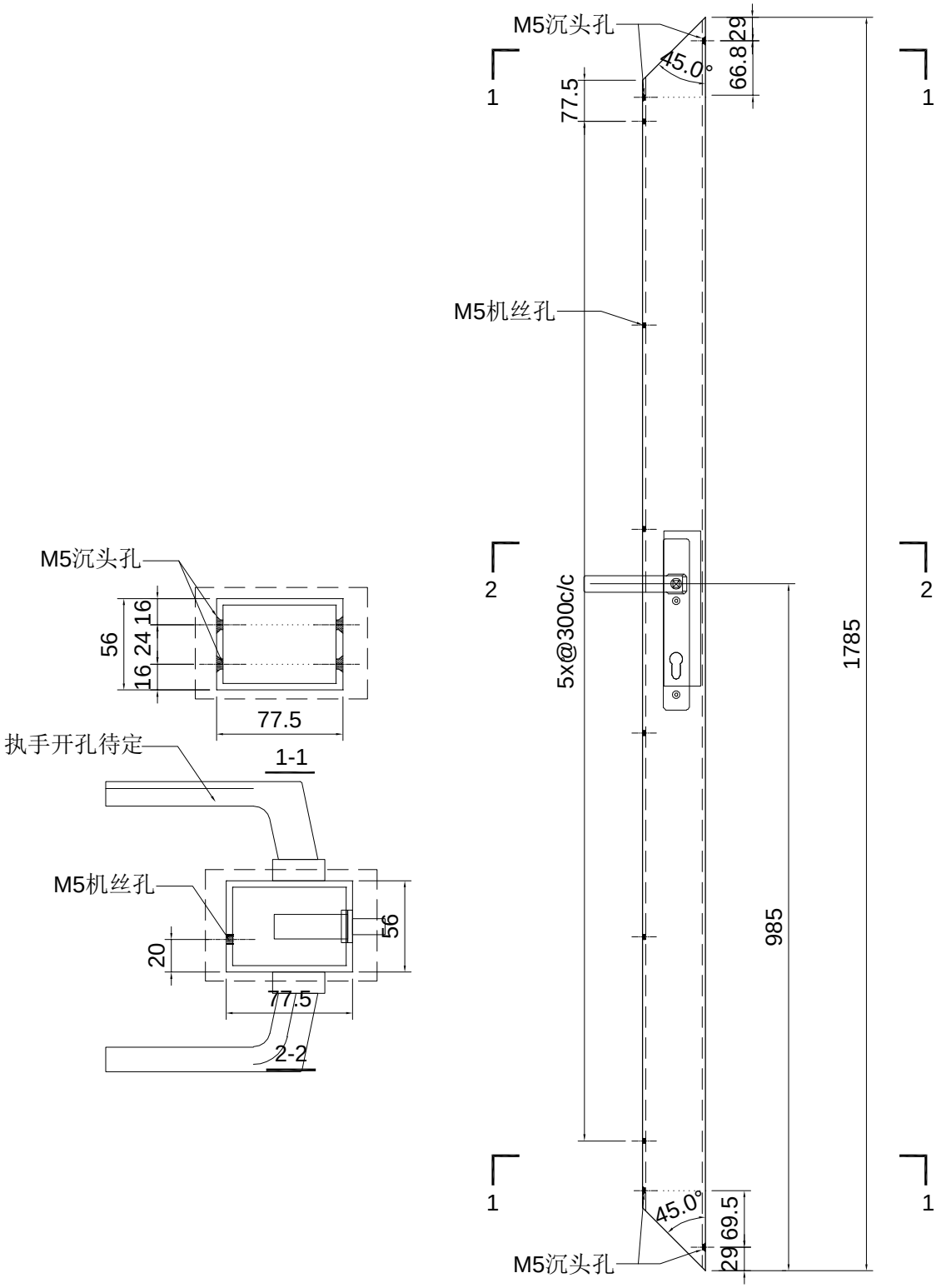

名稱	型材加工图	制圖	LHR	2024.4.05	修改			
材料	JMFG018040	復核	-	-	日期			
顏色	AL01	批準			圖號	XC-JMFG018040-02		

美特鋁質 有限公司
MIDI Aluminium Fabricator Ltd.

工程號	J853	地盤	延平路

序号	加工件编号	L	数量	加工图纸编号	L1
1	XC-JMFG018040-03	786.5	3	XC-JMFG018040-03	-

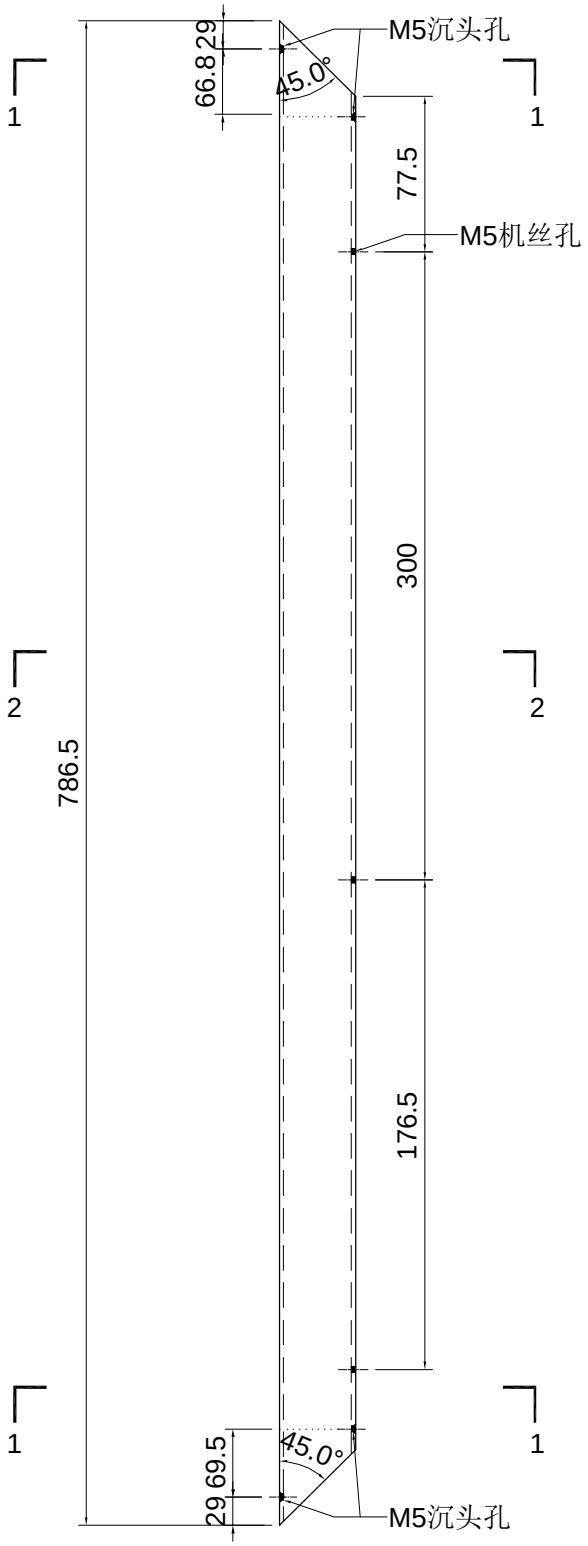

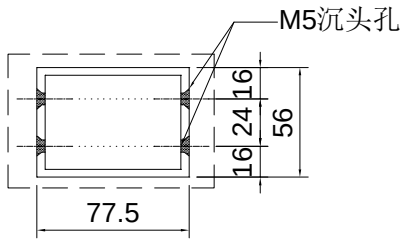

1-1

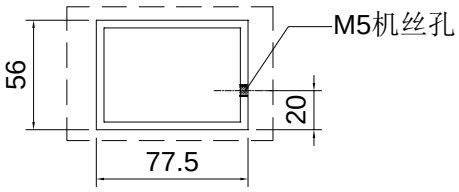

2-2

名稱	型材加工图	制圖	LHR	2024.4.05	修改			
材料	JMFG018040	復核	-	-	日期			
顏色	AL01	批準			圖號	XC-JMFG018040-03		

美特鋁質 有限公司
MIDI Aluminium Fabricator Ltd.

序号	加工件编号	L	数量	加工图纸编号	L1
1	XC-JMFG018040-04	786.5	3	XC-JMFG018040-04	-

工程號	J853	地盤	延平路

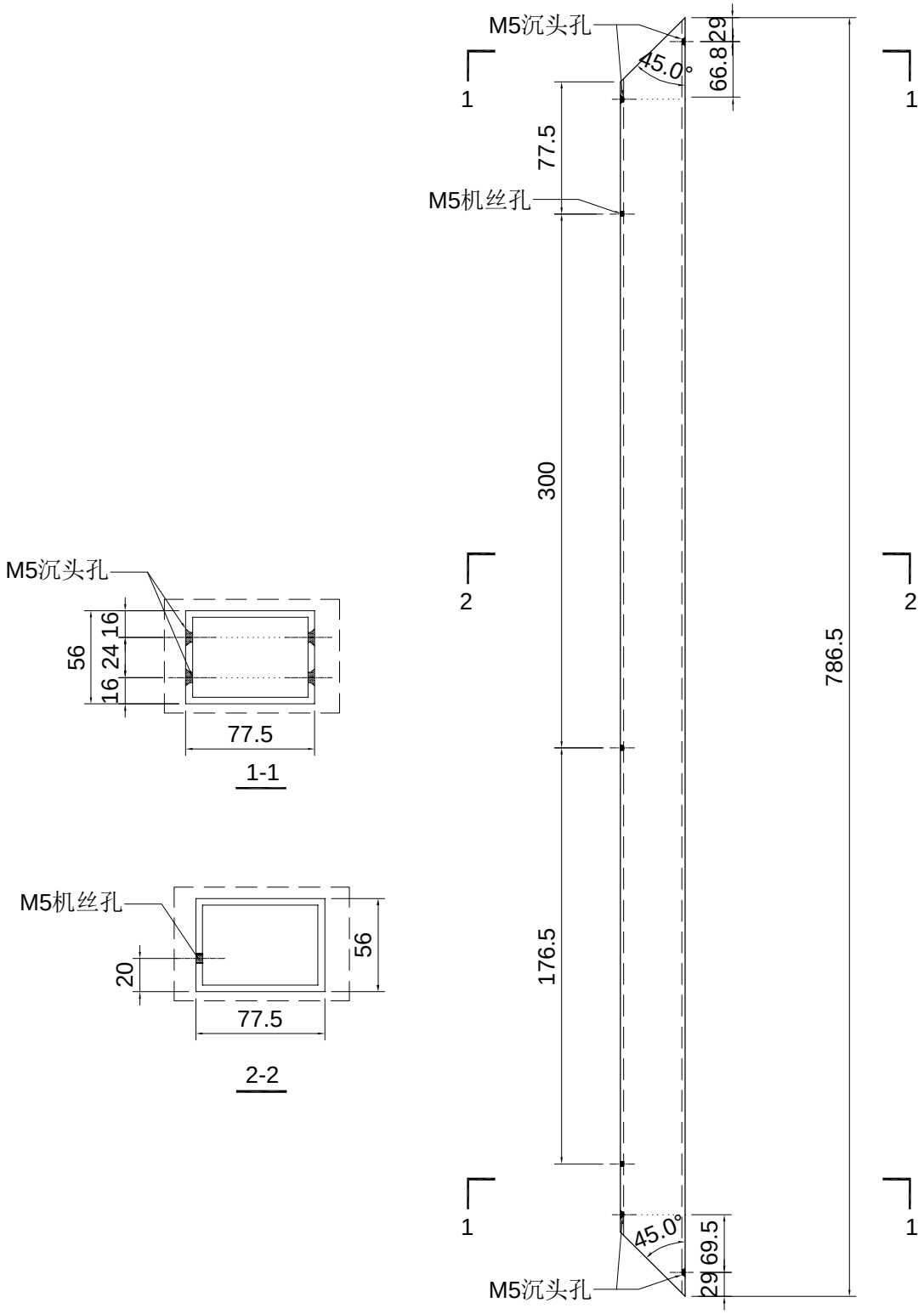

名稱	型材加工图	制圖	LHR	2024.4.05	修改			
材料	JMFG018040	復核	-	-	日期			
顏色	AL01	批準			圖號	XC-JMFG018040-04		

美特鋁質 有限公司
MIDI Aluminium Fabricator Ltd.

工程號	J853	地盤	延平路

序号	加工件编号	L	数量	加工图纸编号	L1
1	XC-J25x20x3-03	1572	4	XC-J25x20x3-03	-

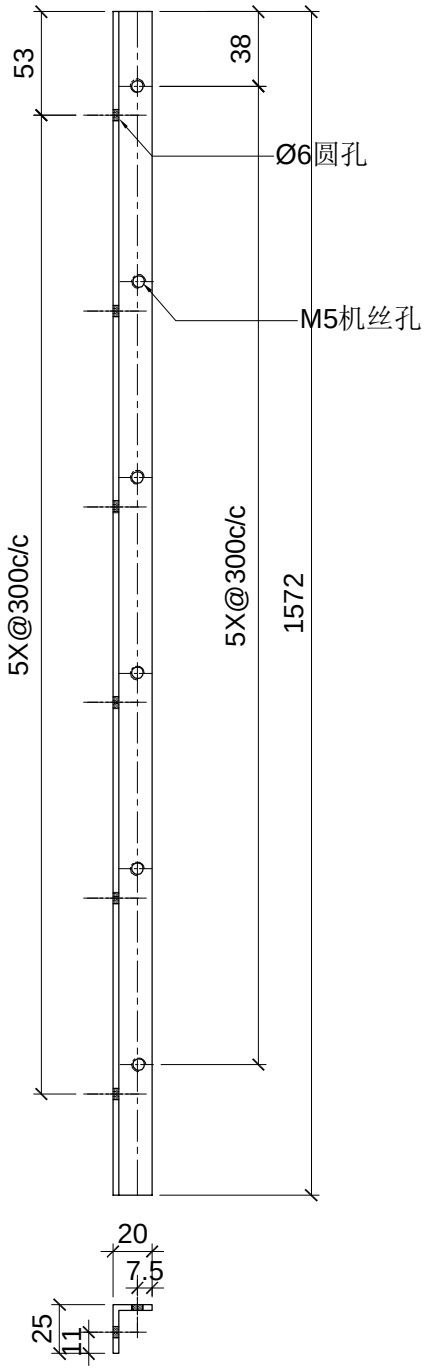

名稱	型材加工图	制圖	LHR	2024.4.05	修改			
材料	J25x20x3	復核	-	-	日期			
顏色	AL01	批準			圖號	XC-J25x20x3-03		

美特鋁質 有限公司
MIDI Aluminium Fabricator Ltd.

工程號	J853	地盤	延平路

序号	加工件编号	L	数量	加工图纸编号	L1
1	XC-J25x20x3-04	1572	4	XC-J25x20x3-04	-

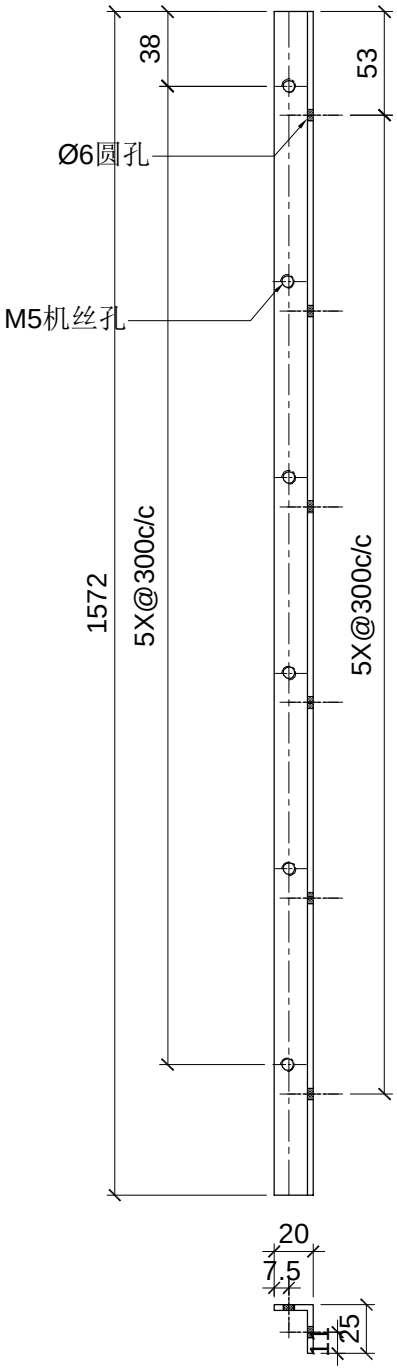

名稱	型材加工图	制圖	LHR	2024.4.05	修改			
材料	J25x20x3	復核	-	-	日期			
顏色	AL01	批準			圖號	XC-J25x20x3-04		

美特鋁質 有限公司
MIDI Aluminium Fabricator Ltd.

工程號	J853	地盤	延平路

序号	加工件编号	L	数量	加工图纸编号	L1
1	XC-J25x20x3-05	552.5	3	XC-J25x20x3-05	-

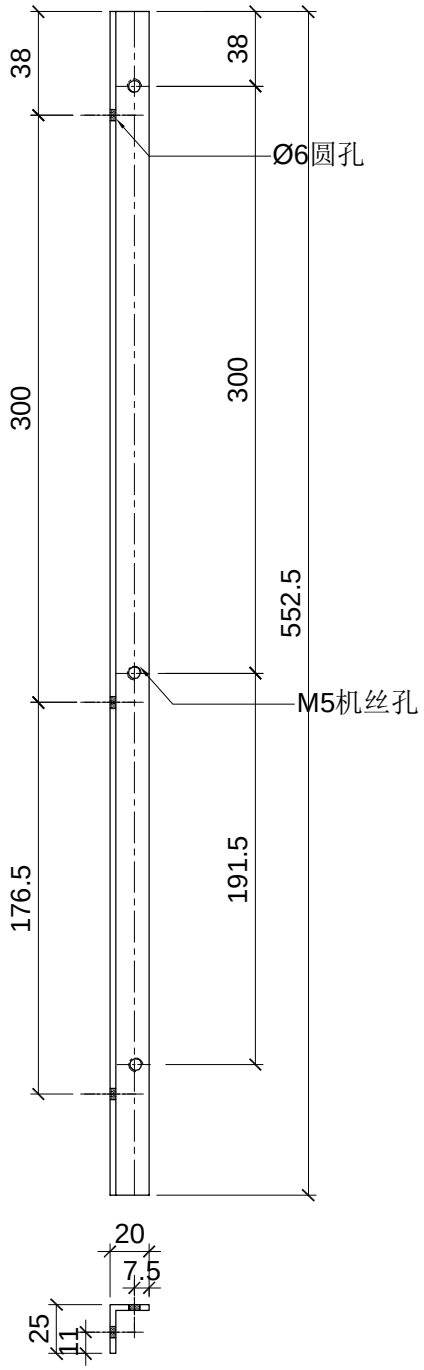

名稱	型材加工图	制圖	LHR	2024.4.05	修改			
材料	J25x20x3	復核	-	-	日期			
顏色	AL01	批準			圖號	XC-J25x20x3-05		

美特鋁質 有限公司
MIDI Aluminium Fabricator Ltd.

工程號	J853	地盤	延平路

序号	加工件编号	L	数量	加工图纸编号	L1
1	XC-J25x20x3-06	552.5	3	XC-J25x20x3-06	-

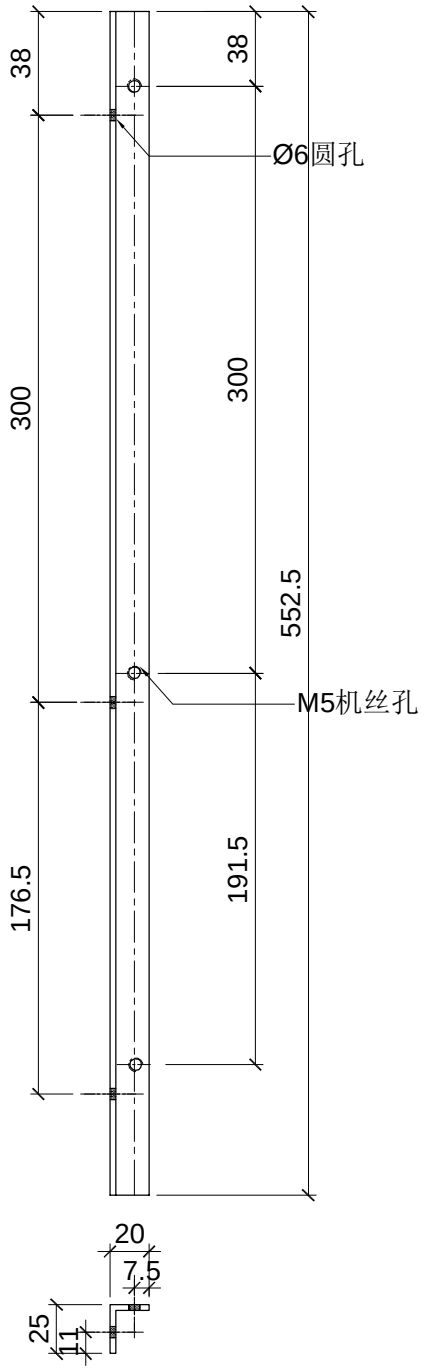

名稱	型材加工图	制圖	LHR	2024.4.05	修改			
材料	J25x20x3	復核	-	-	日期			
顏色	AL01	批準			圖號	XC-J25x20x3-06		

美特鋁質 有限公司
MIDI Aluminium Fabricator Ltd.

工程號	J853	地盤	延平路

序号	加工件编号	L	数量	加工图纸编号	L1
1	XC-JMFG018040-05	836.5	1	XC-JMFG018040-05	-

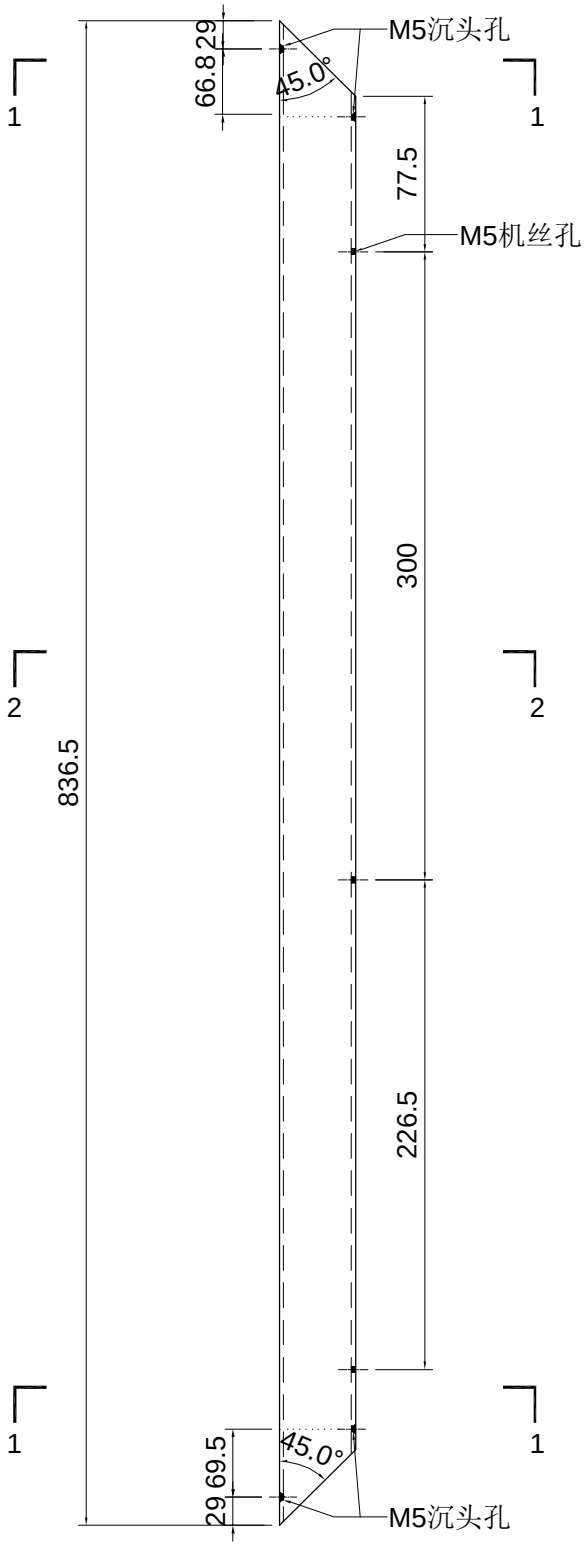

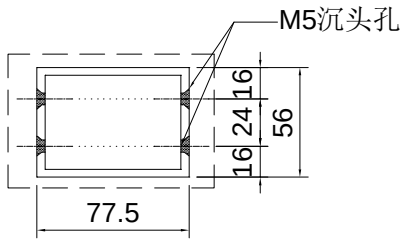

1-1

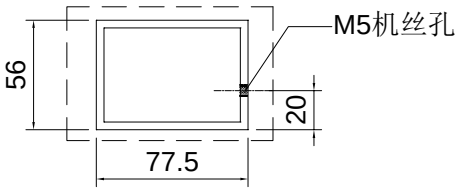

2-2

名稱	型材加工图	制圖	LHR	2024.4.05	修改			
材料	JMFG018040	復核	-	-	日期			
顏色	AL01	批準			圖號	XC-JMFG018040-05		

美特鋁質 有限公司
MIDI Aluminium Fabricator Ltd.

工程號	J853	地盤	延平路

序号	加工件编号	L	数量	加工图纸编号	L1
1	XC-JMFG018040-06	836.5	1	XC-JMFG018040-06	-

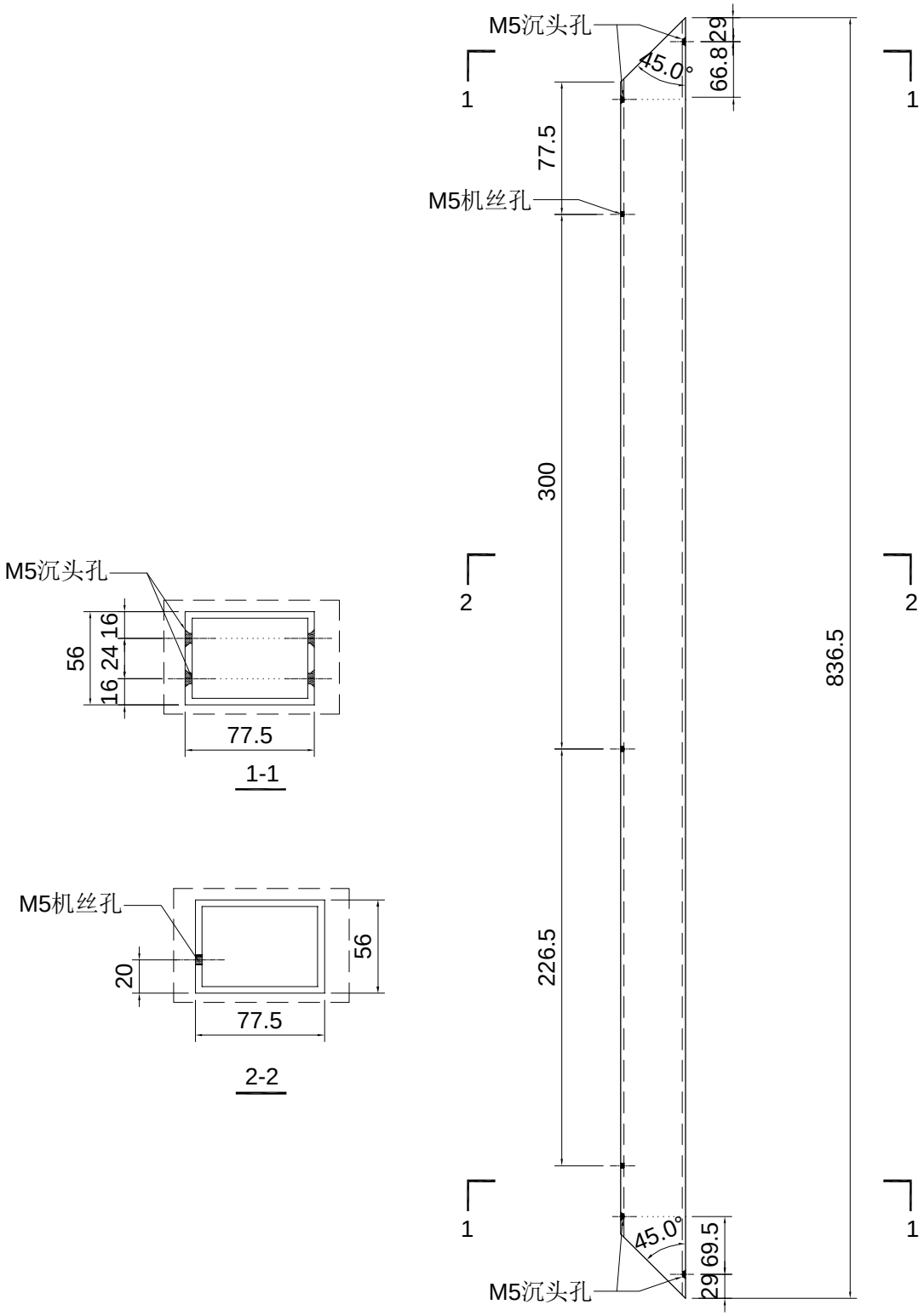

名稱	型材加工图	制圖	LHR	2024.4.05	修改			
材料	JMFG018040	復核	-	-	日期			
顏色	AL01	批準			圖號	XC-JMFG018040-06		

美特鋁質 有限公司
MIDI Aluminium Fabricator Ltd.

工程號	J853	地盤	延平路

序号	加工件编号	L	数量	加工图纸编号	L1
1	XC-J25x20x3-07	602.5	1	XC-J25x20x3-07	-

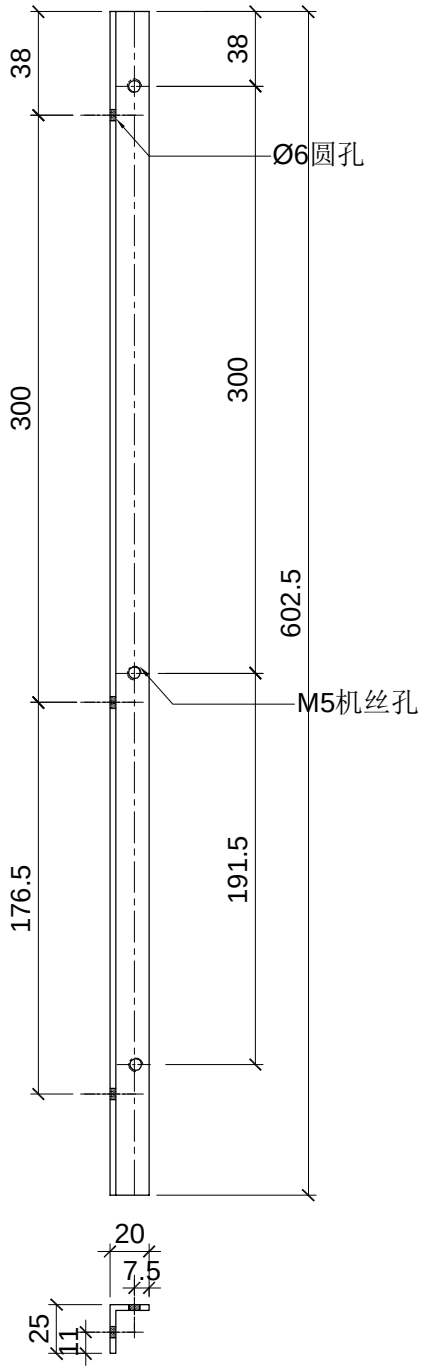

名稱	型材加工图	制圖	LHR	2024.4.05	修改			
材料	J25x20x3	復核	-	-	日期			
顏色	AL01	批準			圖號	XC-J25x20x3-07		

美特鋁質 有限公司
MIDI Aluminium Fabricator Ltd.

工程號	J853	地盤	延平路

序号	加工件编号	L	数量	加工图纸编号	L1
1	XC-J25x20x3-08	602.5	1	XC-J25x20x3-08	-

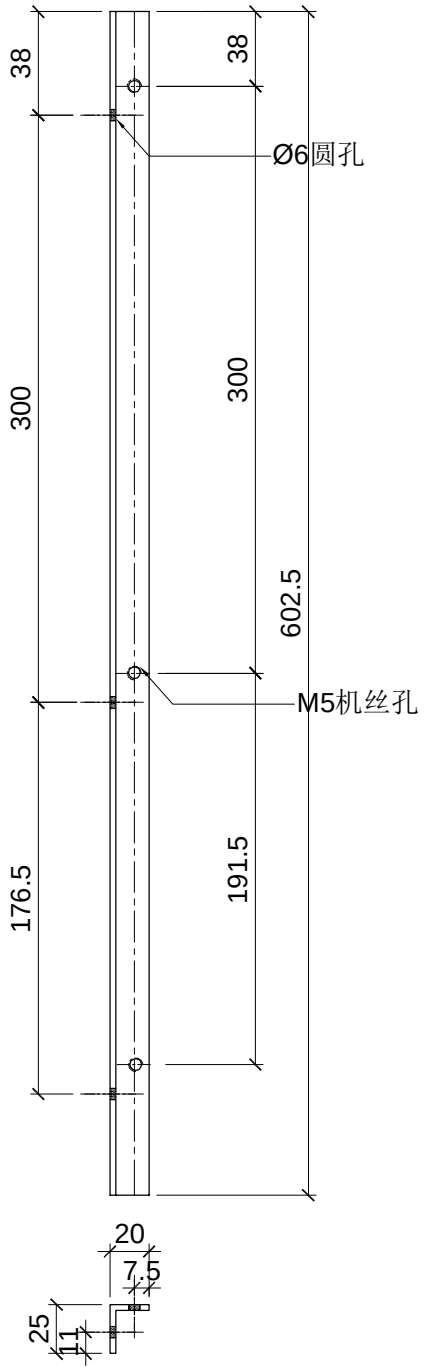

名稱	型材加工图	制圖	LHR	2024.4.05	修改			
材料	J25x20x3	復核	-	-	日期			
顏色	AL01	批準			圖號	XC-J25x20x3-08		

美特鋁質 有限公司
MIDI Aluminium Fabricator Ltd.

工程號	J853	地盤	延平路

序号	加工件编号	L	数量	加工图纸编号	L1
1	XC-X86234-01	1614.5	2	XC-X86234-01	-
2	XC-X86234-02	2328	2	XC-X86234-01	-
3	XC-X86234-03	1899.5	4	XC-X86234-01	-
4	XC-X86234-04	2060	2	XC-X86234-01	-
5	XC-X86234-05	1690.8	2	XC-X86234-01	-
6	XC-X86234-21	1379.5	10	XC-X86234-01	-
7	XC-X86234-22	2198	1	XC-X86234-01	-
8	XC-X86234-23	1319.5	2	XC-X86234-01	-
9	XC-X86234-24	1412	6	XC-X86234-01	-
10	XC-X86234-25	1404.7	2	XC-X86234-01	-
11	XC-X86234-26	410	1	XC-X86234-01	-
12	XC-X86234-27	2319.8	1	XC-X86234-01	-
13	XC-X86234-28	2300	2	XC-X86234-01	-
14	XC-X86234-29	1965.1	2	XC-X86234-01	-
15	XC-X86234-30	1766.7	1	XC-X86234-01	-
16	XC-X86234-31	1835	1	XC-X86234-01	-
17	XC-X86234-32	977.9	1	XC-X86234-01	-

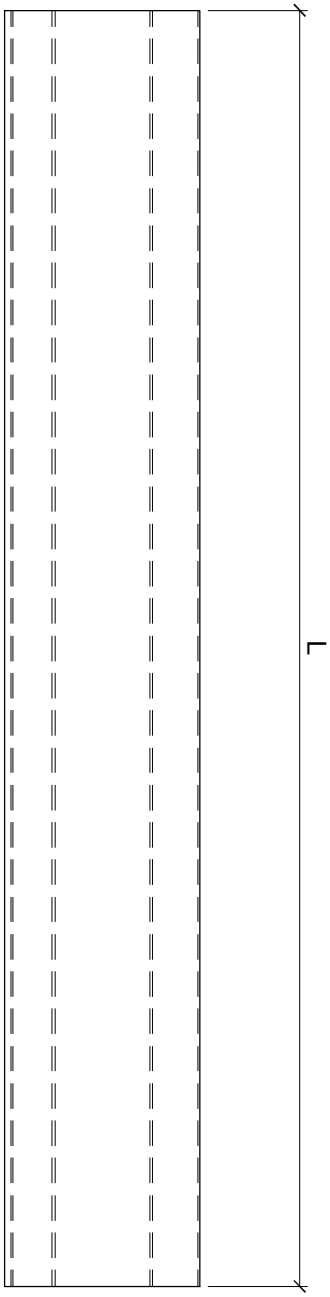

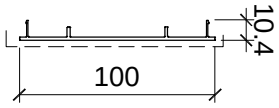

名稱	型材加工图	制圖	LHR	2024.4.05	修改			
材料	X86234	復核	-	-	日期			
顏色	AL01	批準			圖號	XC-X86234-01		

美特鋁質 有限公司
MIDI Aluminium Fabricator Ltd.

工程號	J853	地盤	延平路

序号	加工件编号	L	数量	加工图纸编号	L1
1	XC-X86233-31	1614.5	1	XC-X86233-31	-

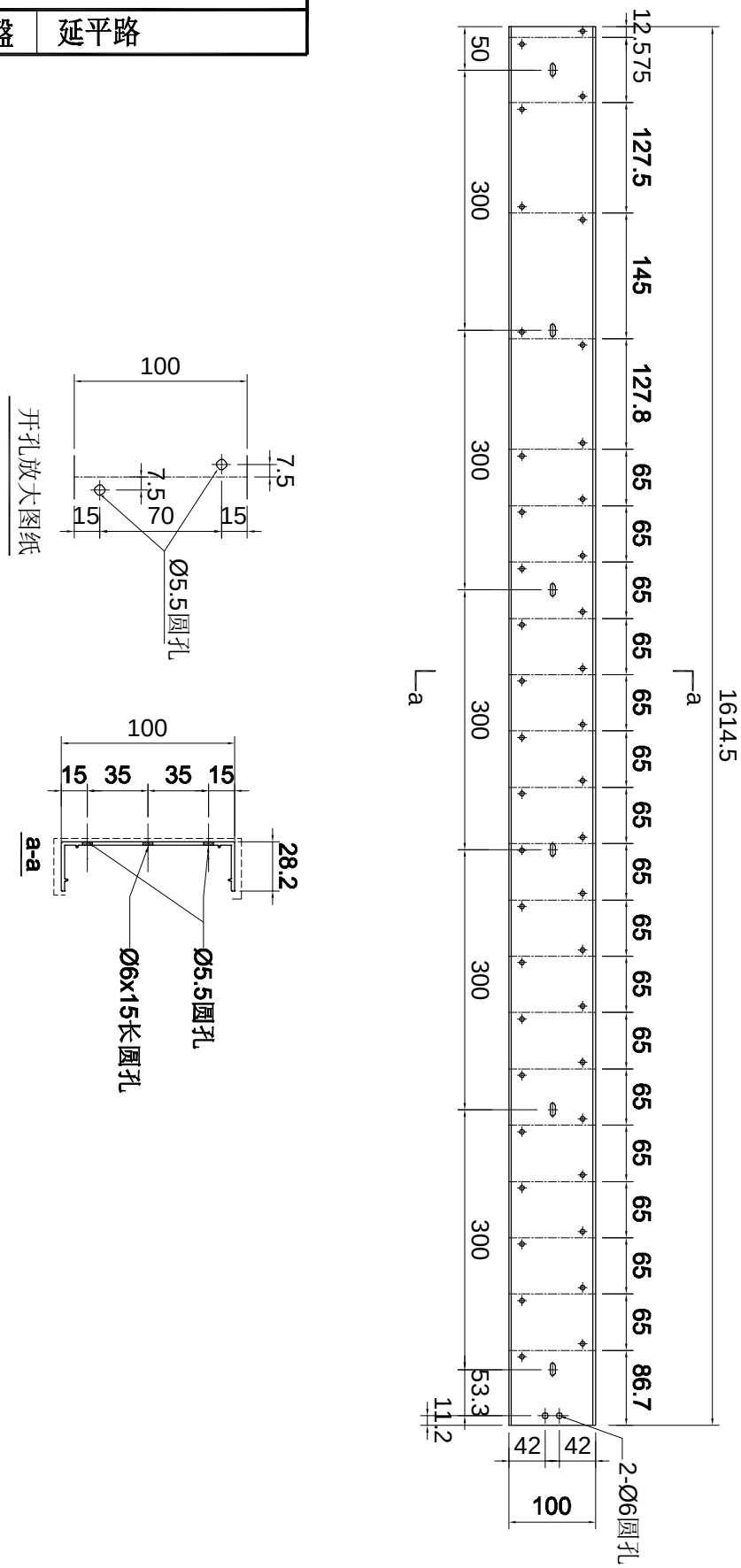

名稱	型材加工图	制圖	LHR	2024.4.05	修改			
材料	X86233	復核	-	-	日期			
顏色	AL01	批準			圖號	XC-X86233-31		

美特鋁質 有限公司
MIDI Aluminium Fabricator Ltd.

工程號	J853	地盤	延平路

序号	加工件编号	L	数量	加工图纸编号	L1
1	XC-X86233-32	1614.5	1	XC-X86233-32	-

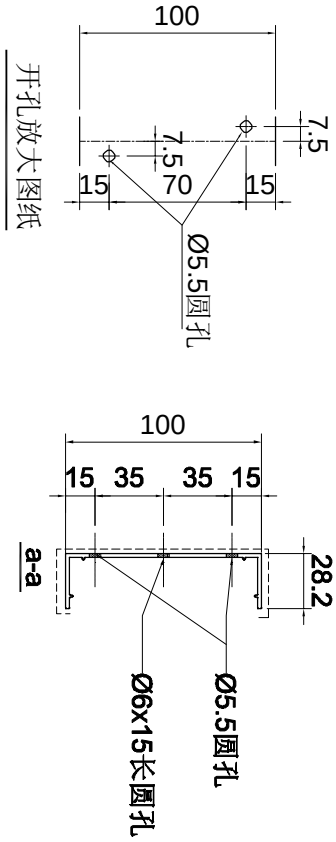

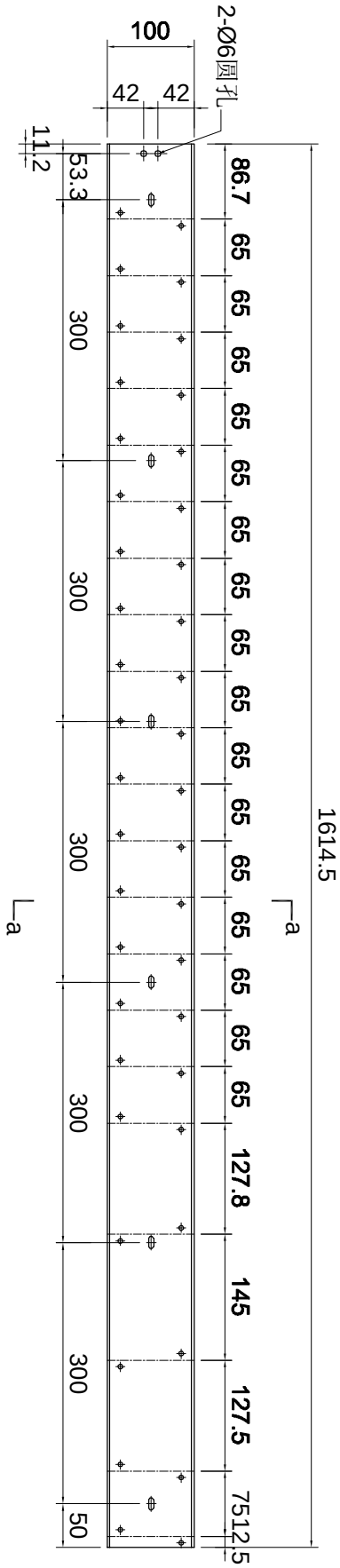

名稱	型材加工图	制圖	LHR	2024.4.05	修改			
材料	X86233	復核	-	-	日期			
顏色	AL01	批準			圖號	XC-X86233-32		

美特鋁質 有限公司
MIDI Aluminium Fabricator Ltd.

工程號	J853	地盤	延平路

序号	加工件编号	L	数量	加工图纸编号	L1
1	XC-X86233-33	2328	2	XC-X86233-33	-

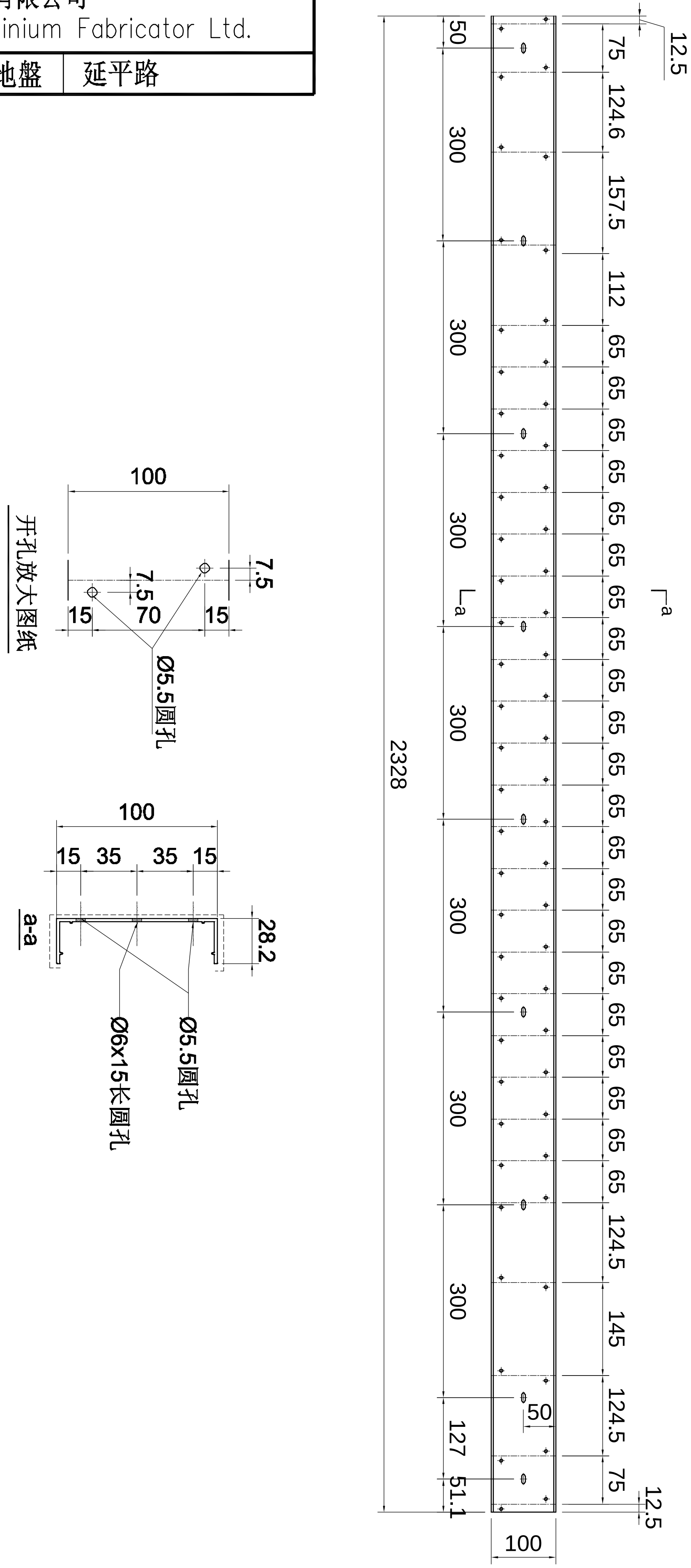

名稱	型材加工图	制圖	LHR	2024.4.05	修改			
材料	X86233	復核	-	-	日期			
顏色	AL01	批準			圖號	XC-X86233-33		

美特鋁質 有限公司
MIDI Aluminium Fabricator Ltd.

工程號	J853	地盤	延平路

序号	加工件编号	L	数量	加工图纸编号	L1
1	XC-X86233-34	1899.5	2	XC-X86233-34	-

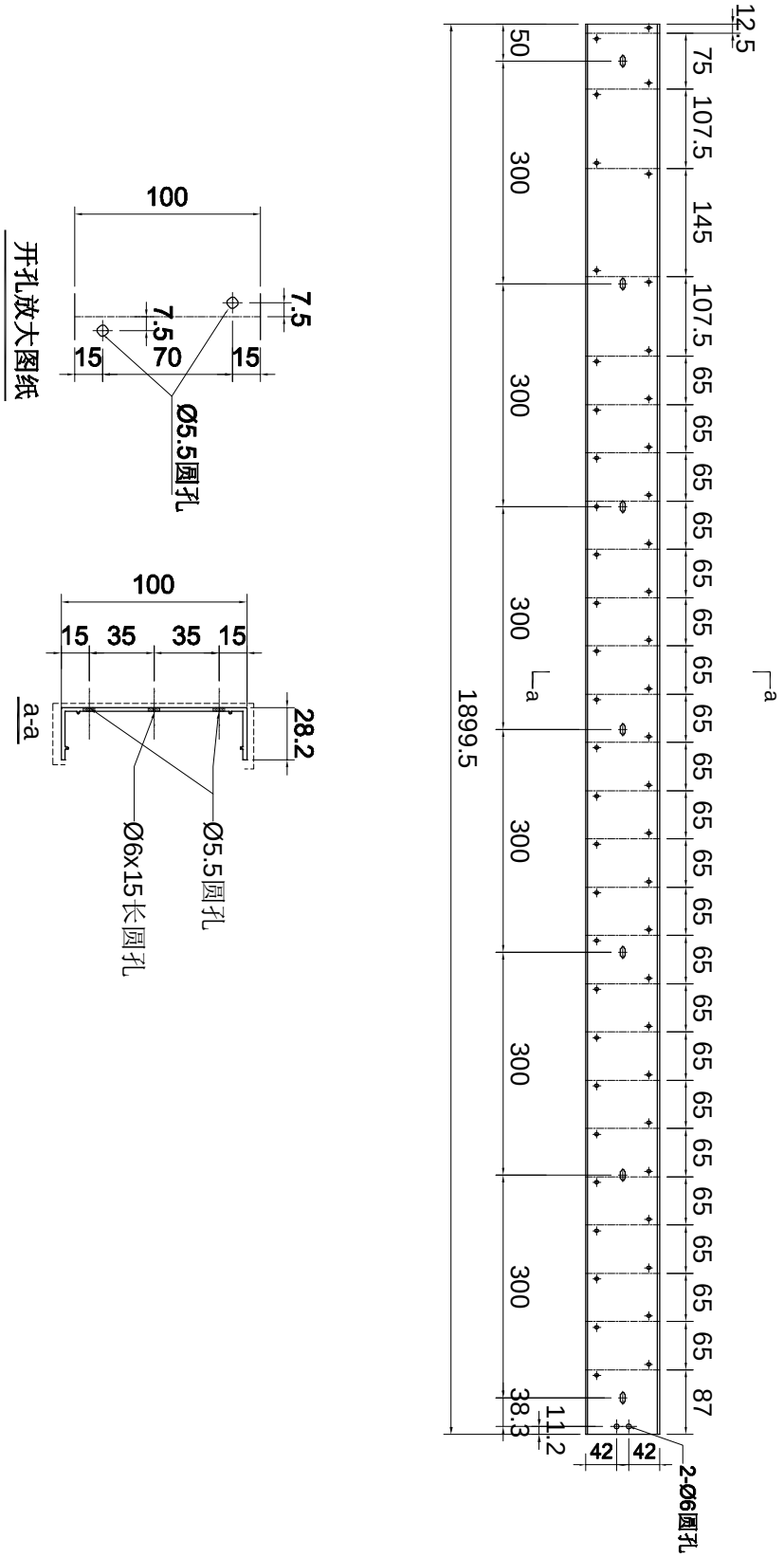

名稱	型材加工图	制圖	LHR	2024.4.05	修改			
材料	X86233	復核	-	-	日期			
顏色	AL01	批準			圖號	XC-X86233-34		

美特鋁質 有限公司
MIDI Aluminium Fabricator Ltd.

工程號	J853	地盤	延平路

序号	加工件编号	L	数量	加工图纸编号	L1
1	XC-X86233-35	1899.5	2	XC-X86233-35	-

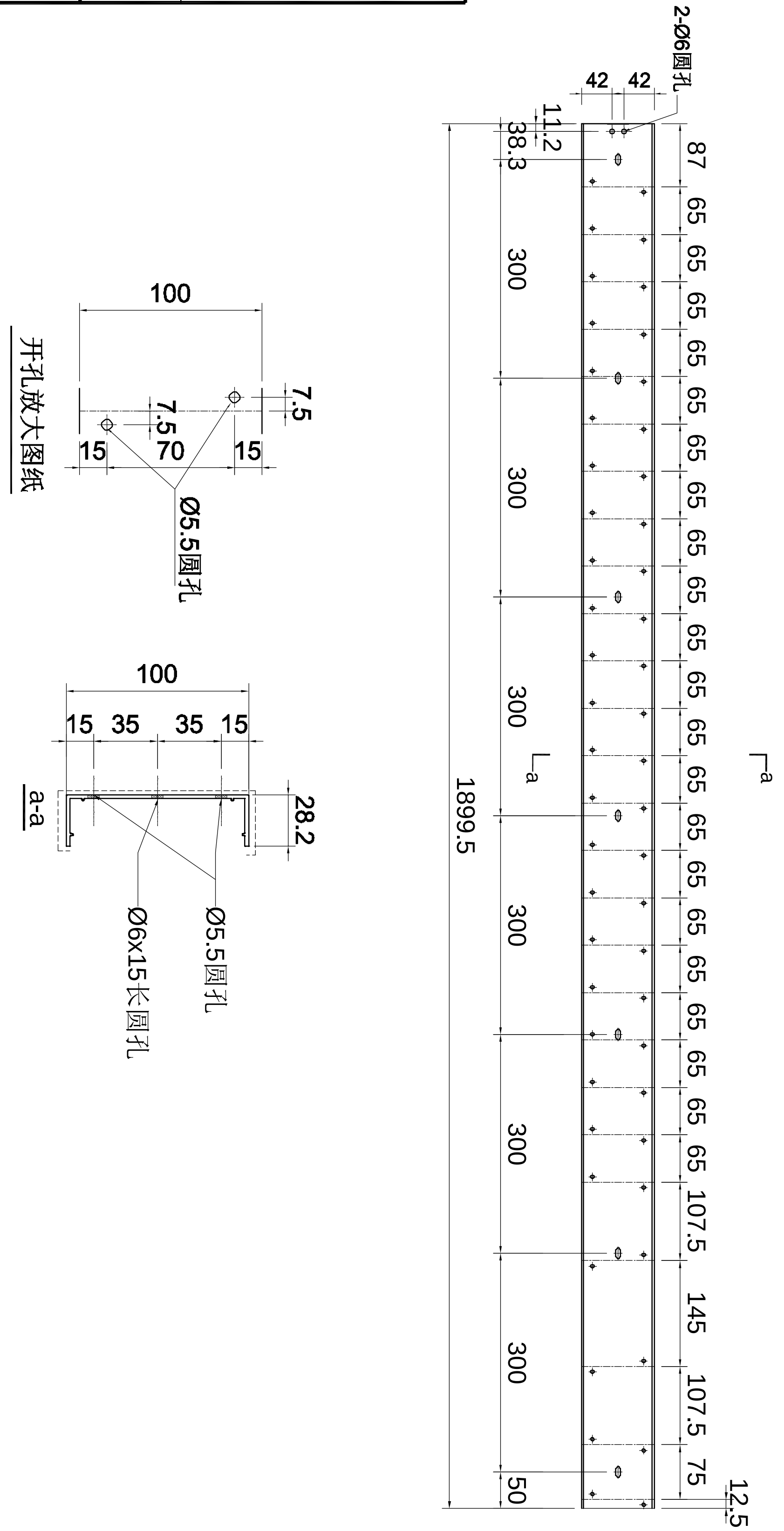

名稱	型材加工图	制圖	LHR	2024.4.05	修改			
材料	X86233	復核	-	-	日期			
顏色	AL01	批準			圖號	XC-X86233-35		

美特鋁質 有限公司
MIDI Aluminium Fabricator Ltd.

工程號	J853	地盤	延平路

序号	加工件编号	L	数量	加工图纸编号	L1
1	XC-X86233-36	2060	2	XC-X86233-36	-

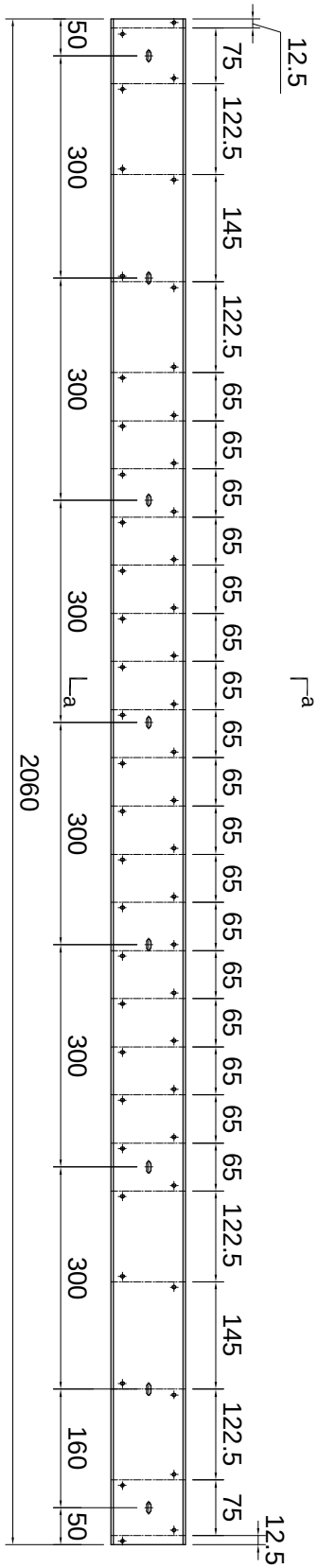

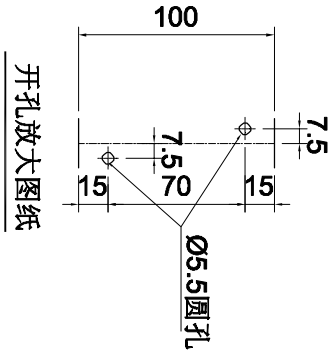

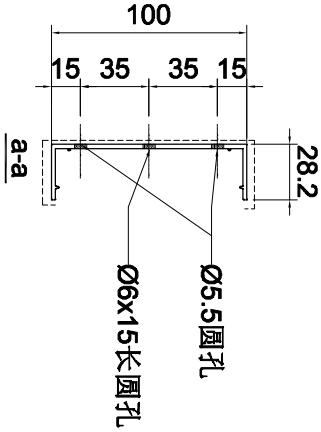

名稱	型材加工图	制圖	LHR	2024.4.05	修改			
材料	X86233	復核	-	-	日期			
顏色	AL01	批準			圖號	XC-X86233-36		

美特鋁質 有限公司
MIDI Aluminium Fabricator Ltd.

工程號	J853	地盤	延平路

序号	加工件编号	L	数量	加工图纸编号	L1
1	XC-X86233-37	1690.8	1	XC-X86233-37	-

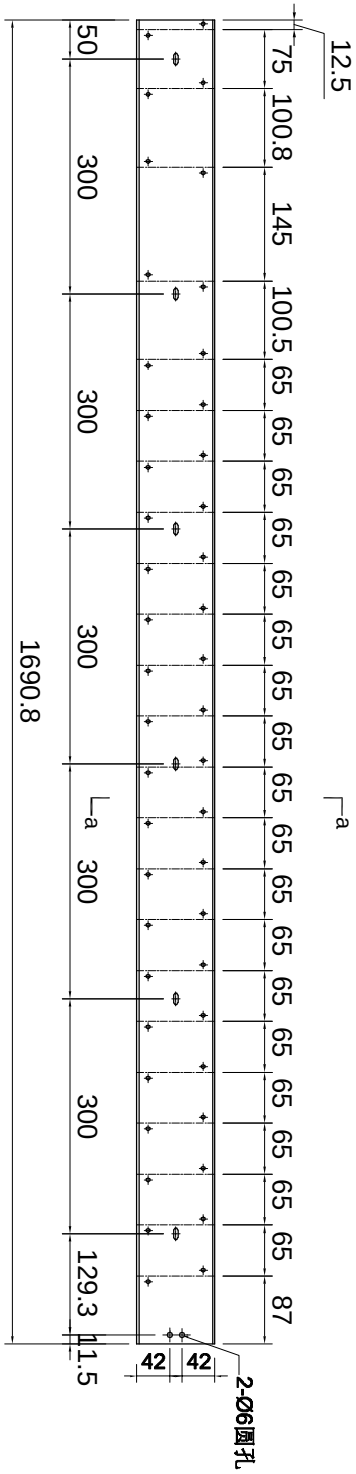

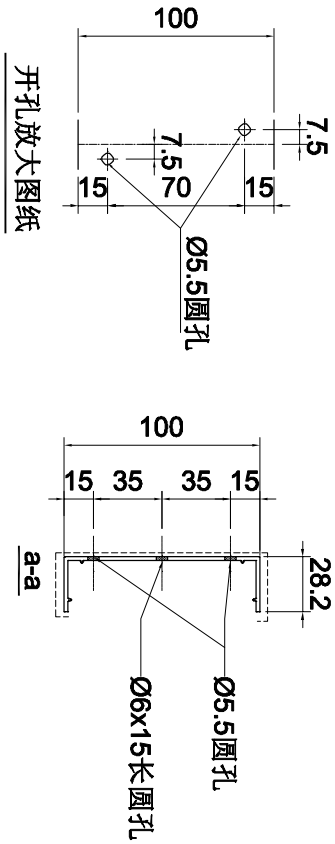

名稱	型材加工图	制圖	LHR	2024.4.05	修改			
材料	X86233	復核	-	-	日期			
顏色	AL01	批準			圖號	XC-X86233-37		

美特鋁質 有限公司
MIDI Aluminium Fabricator Ltd.

工程號	J853	地盤	延平路

序号	加工件编号	L	数量	加工图纸编号	L1
1	XC-X86233-38	1690.8	1	XC-X86233-38	-

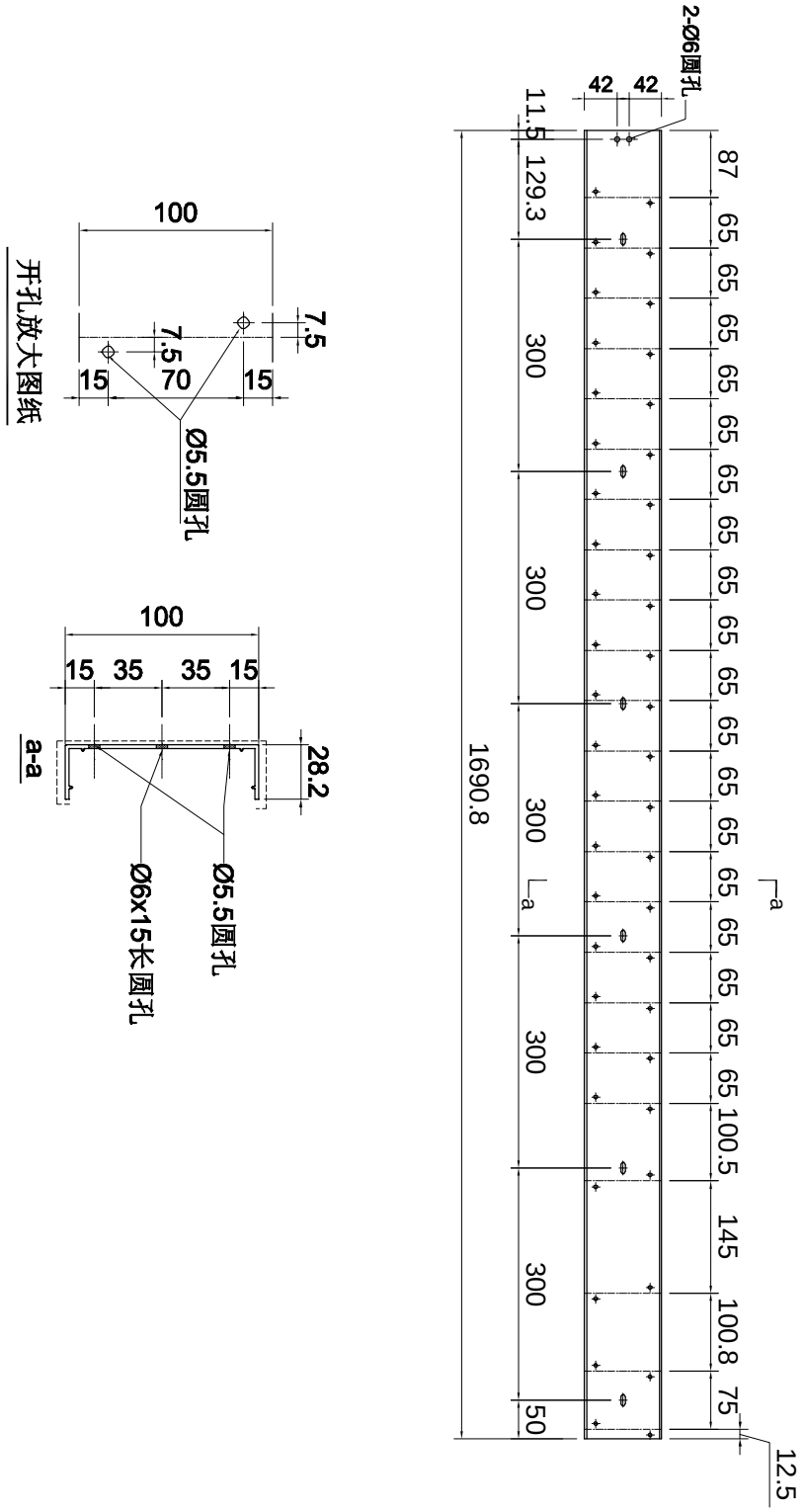

名稱	型材加工图	制圖	LHR	2024.4.05	修改			
材料	X86233	復核	-	-	日期			
顏色	AL01	批準			圖號	XC-X86233-38		

美特鋁質 有限公司
MIDI Aluminium Fabricator Ltd.

工程號	J853	地盤	延平路

序号	加工件编号	L	数量	加工图纸编号	L1
1	XC-X86233-39	704.3	1	XC-X86233-39	-

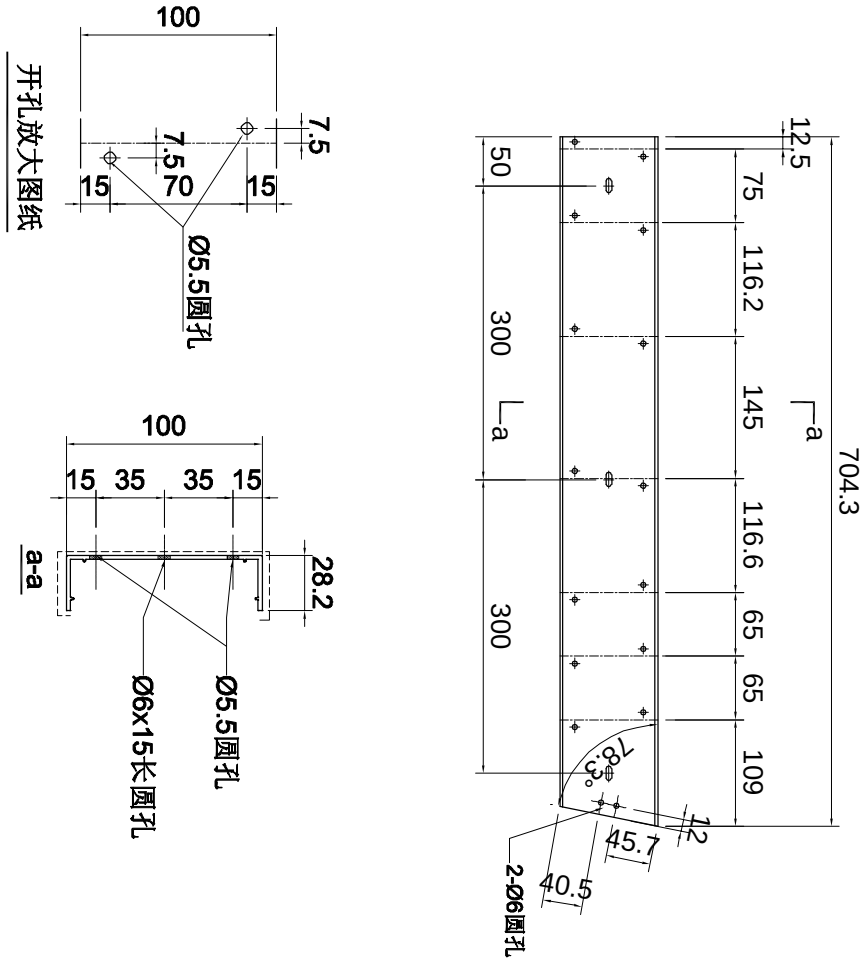

名稱	型材加工图	制圖	LHR	2024.4.05	修改			
材料	X86233	復核	-	-	日期			
顏色	AL01	批準			圖號	XC-X86233-39		

美特鋁質 有限公司
MIDI Aluminium Fabricator Ltd.

工程號	J853	地盤	延平路

序号	加工件编号	L	数量	加工图纸编号	L1
1	XC-X86233-40	913.3	1	XC-X86233-40	-

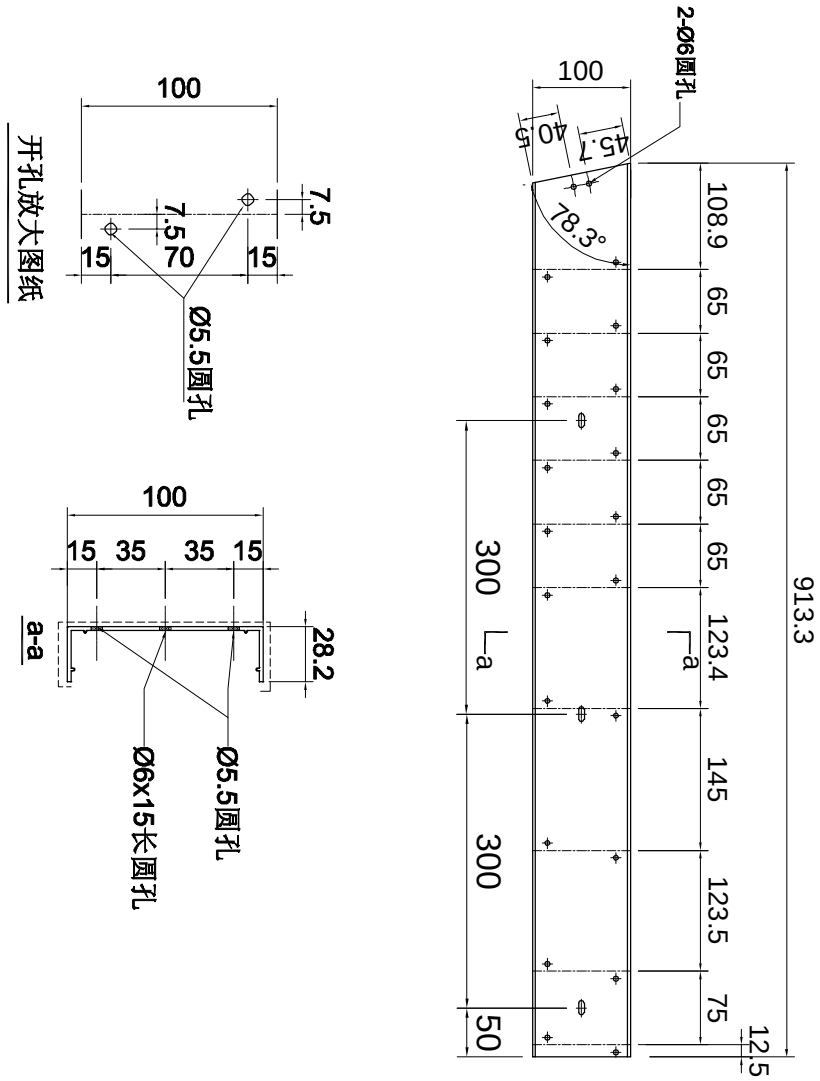

名稱	型材加工图	制圖	LHR	2024.4.05	修改			
材料	X86233	復核	-	-	日期			
顏色	AL01	批準			圖號	XC-X86233-40		

美特鋁質 有限公司
MIDI Aluminium Fabricator Ltd.

工程號	J853	地盤	延平路

序号	加工件编号	L	数量	加工图纸编号	L1
1	XC-X86233-41	-	1	XC-X86233-41	-

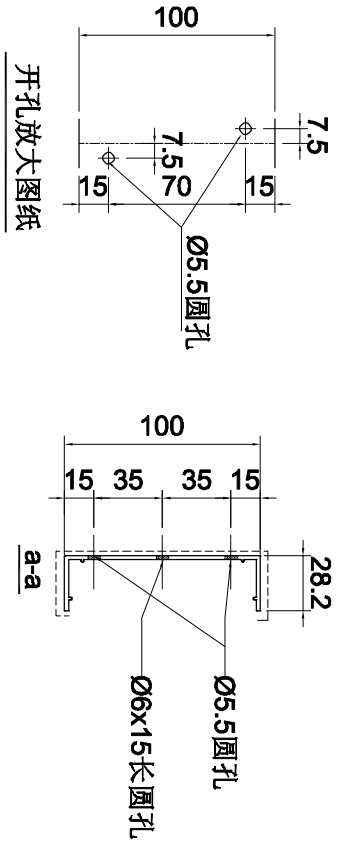

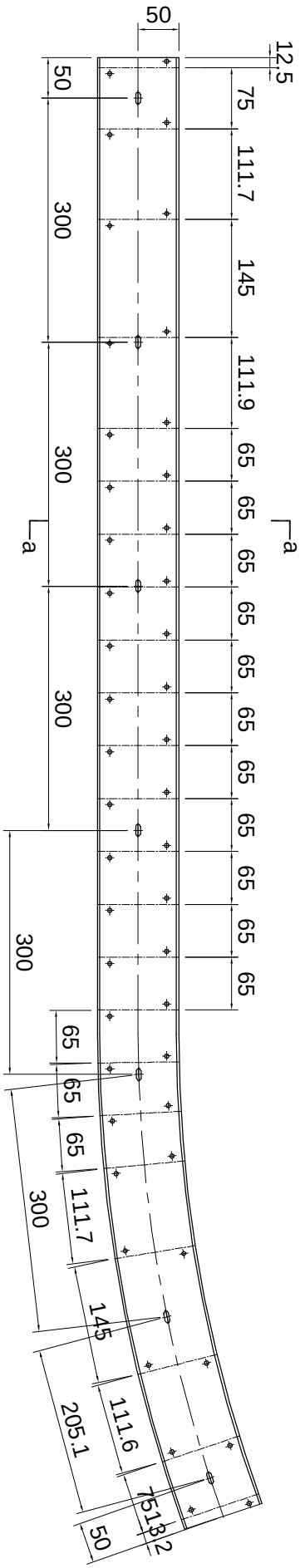

名稱	型材加工图	制圖	LHR	2024.4.05	修改			
材料	X86233	復核	-	-	日期			
顏色	AL01	批準			圖號	XC-X86233-41		

美特鋁質 有限公司
MIDI Aluminium Fabricator Ltd.

工程號	J853	地盤	延平路

序号	加工件编号	L	数量	加工图纸编号	L1
1	XC-X86233-42	-	1	XC-X86233-42	-

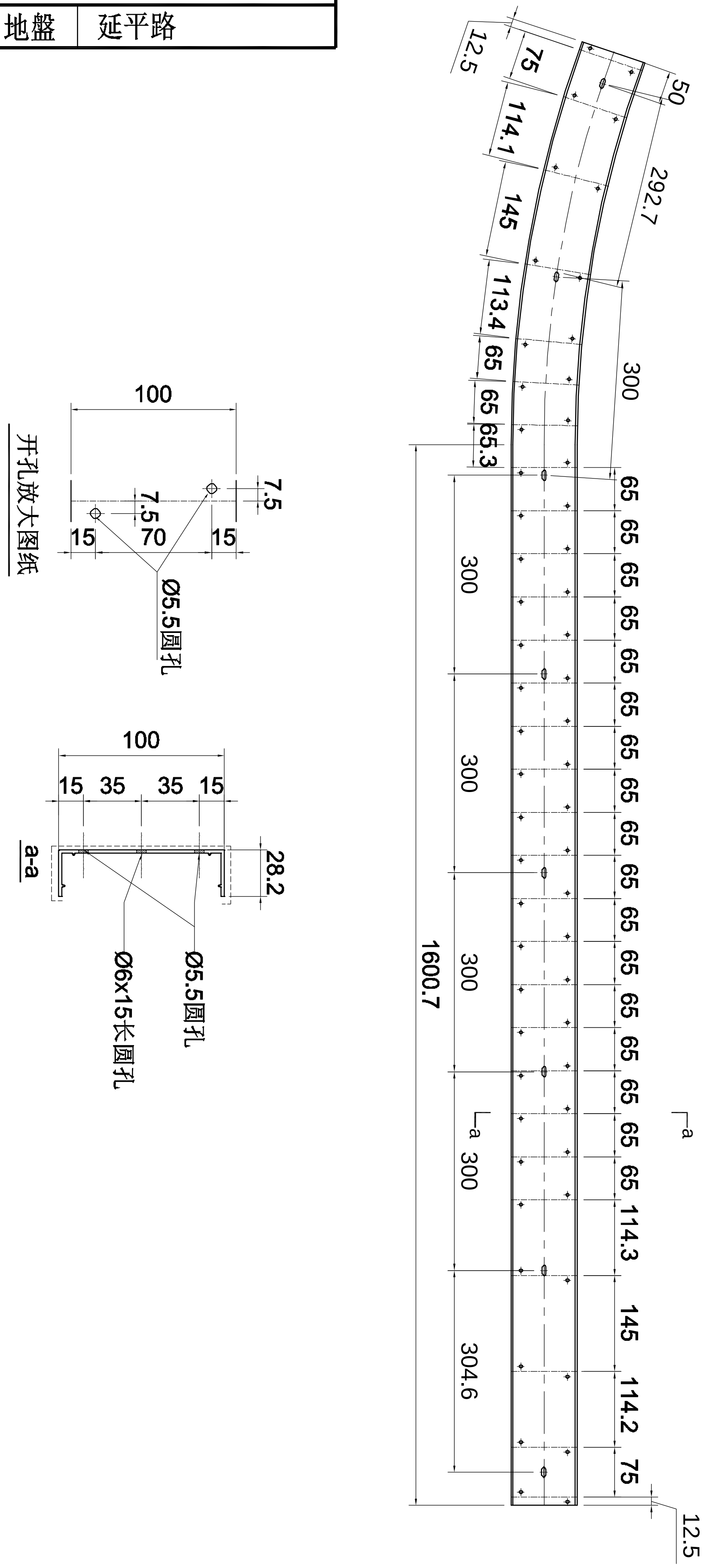

名稱	型材加工图	制圖	LHR	2024.4.05	修改			
材料	X86233	復核	-	-	日期			
顏色	AL01	批準			圖號	XC-X86233-42		

美特鋁質 有限公司
MIDI Aluminium Fabricator Ltd.

工程號	J853	地盤	延平路

序号	加工件编号	L	数量	加工图纸编号	L1
1	XC-X86233-43	1379.5	5	XC-X86233-43	-

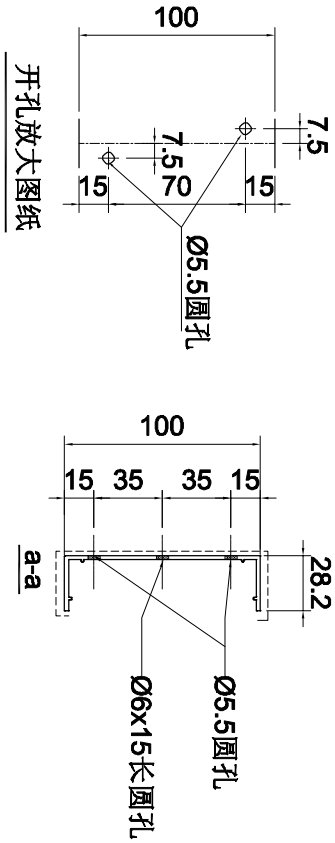

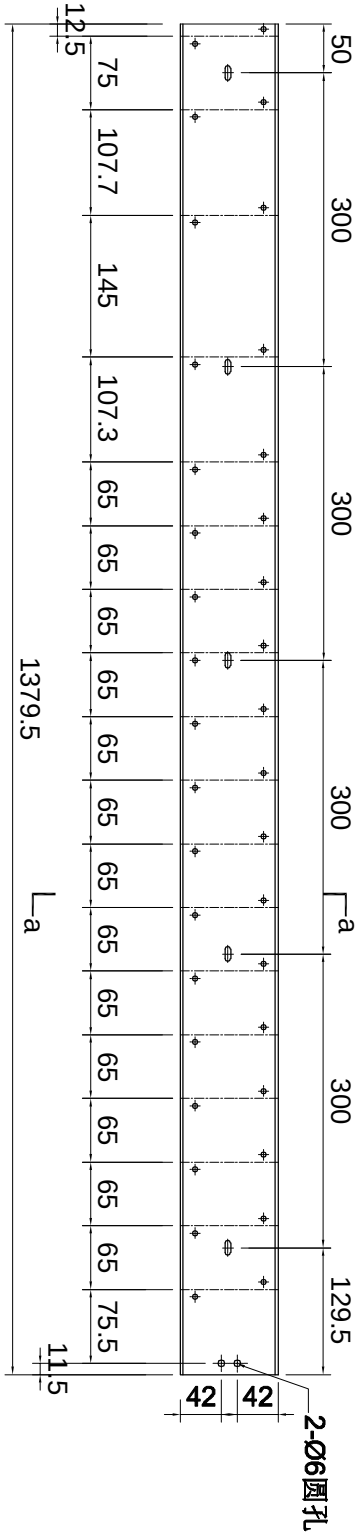

名稱	型材加工图	制圖	LHR	2024.4.05	修改			
材料	X86233	復核	-	-	日期			
顏色	AL01	批準			圖號	XC-X86233-43		

美特鋁質 有限公司
MIDI Aluminium Fabricator Ltd.

工程號	J853	地盤	延平路

序号	加工件编号	L	数量	加工图纸编号	L1
1	XC-X86233-44	1379.5	5	XC-X86233-44	-

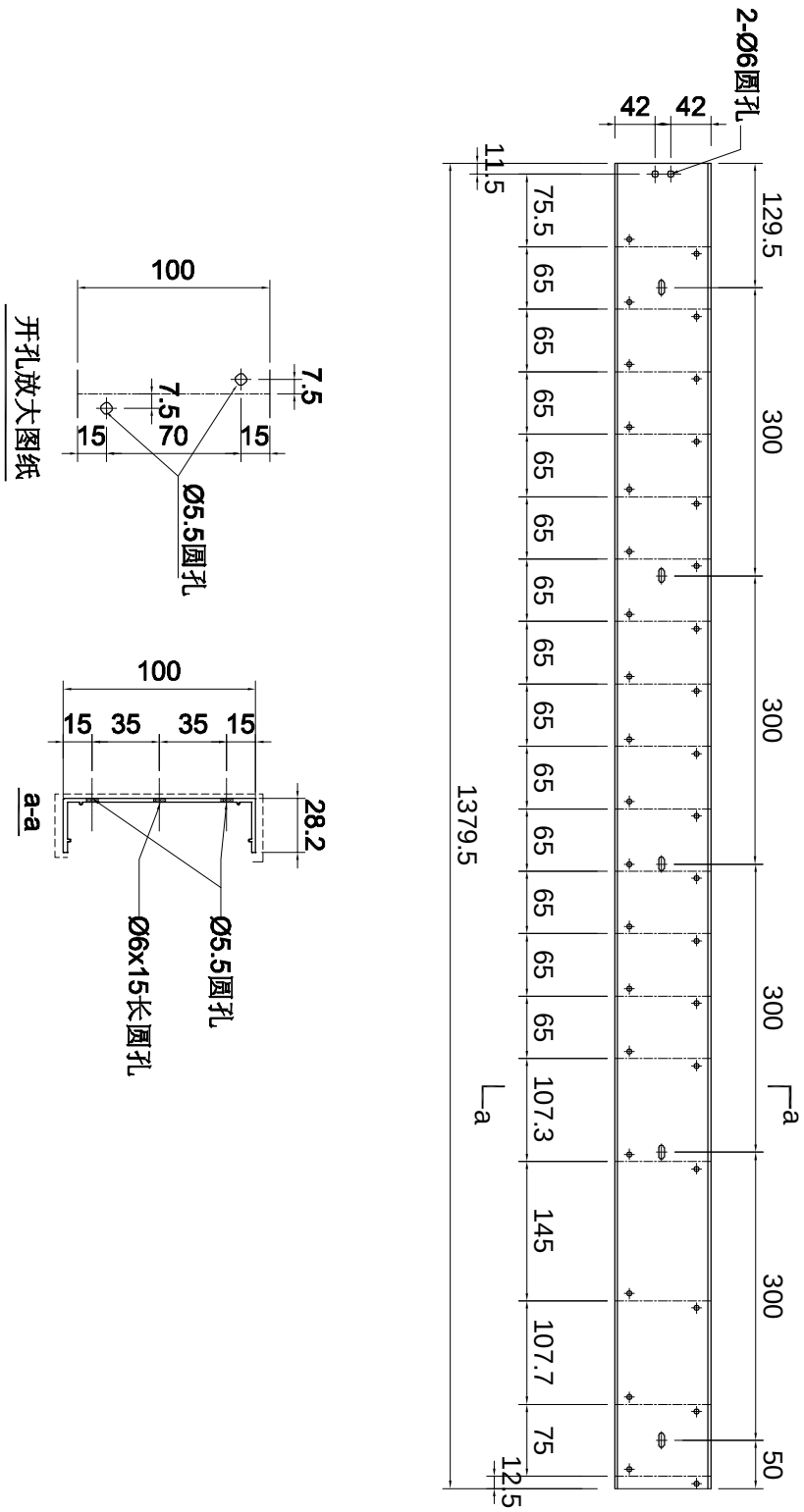

名稱	型材加工图	制圖	LHR	2024.4.05	修改			
材料	X86233	復核	-	-	日期			
顏色	AL01	批準			圖號	XC-X86233-44		

美特鋁質 有限公司
MIDI Aluminium Fabricator Ltd.

工程號	J853	地盤	延平路

序号	加工件编号	L	数量	加工图纸编号	L1
1	XC-X86233-45	2198	1	XC-X86233-45	-

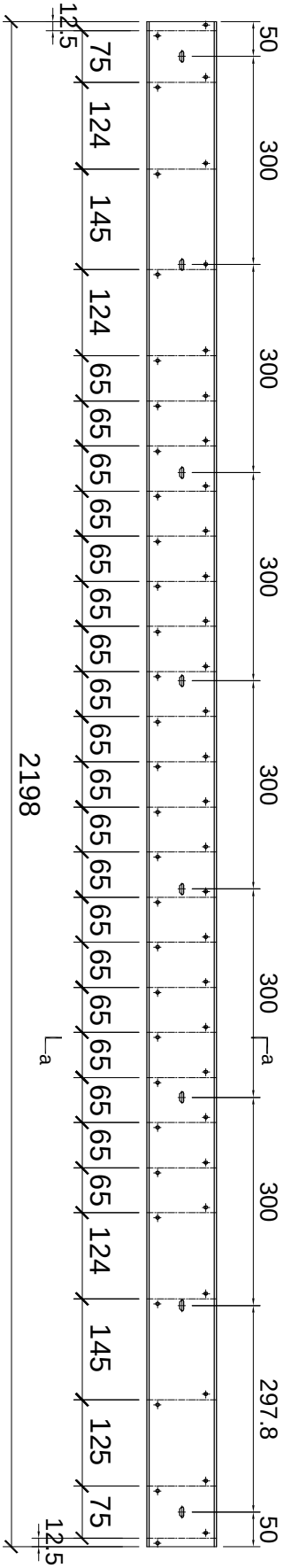

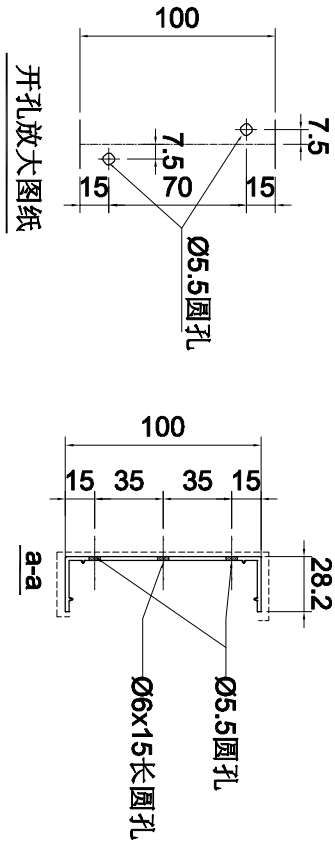

名稱	型材加工图	制圖	LHR	2024.4.05	修改			
材料	X86233	復核	-	-	日期			
顏色	AL01	批準			圖號	XC-X86233-45		

美特鋁質 有限公司
MIDI Aluminium Fabricator Ltd.

工程號	J853	地盤	延平路

序号	加工件编号	L	数量	加工图纸编号	L1
1	XC-X86233-46	1319.5	1	XC-X86233-46	-

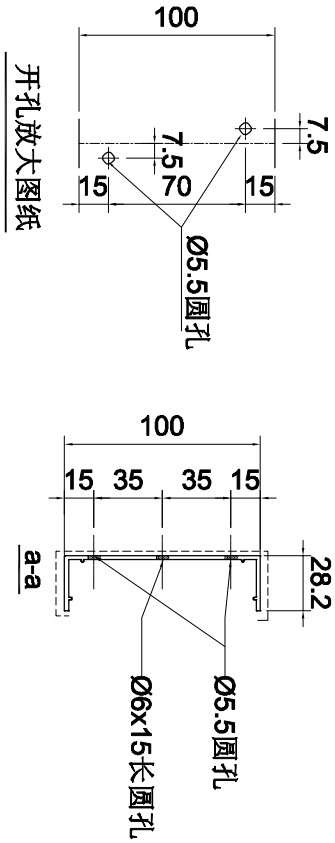

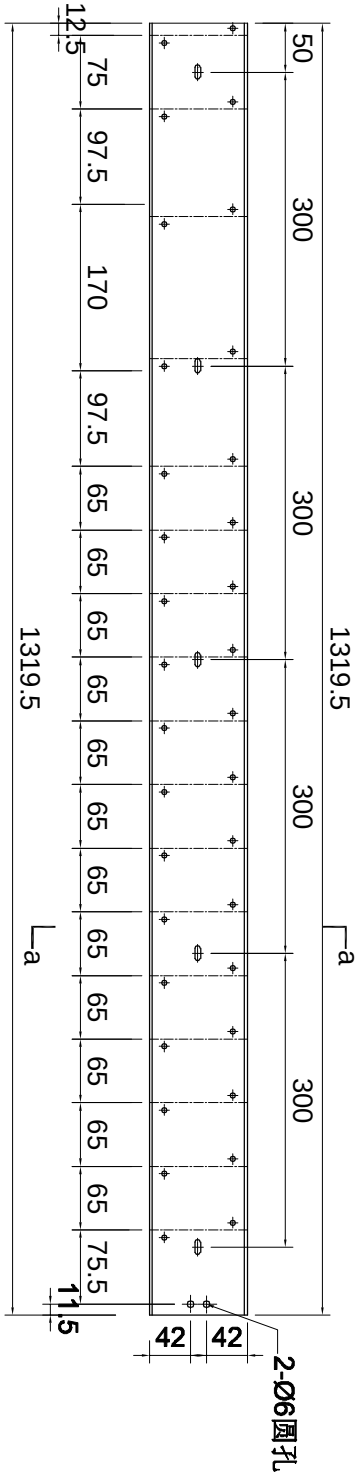

名稱	型材加工图	制圖	LHR	2024.4.05	修改			
材料	X86233	復核	-	-	日期			
顏色	AL01	批準			圖號	XC-X86233-46		

美特鋁質 有限公司
MIDI Aluminium Fabricator Ltd.

工程號	J853	地盤	延平路

序号	加工件编号	L	数量	加工图纸编号	L1
1	XC-X86233-47	1319.5	1	XC-X86233-47	-

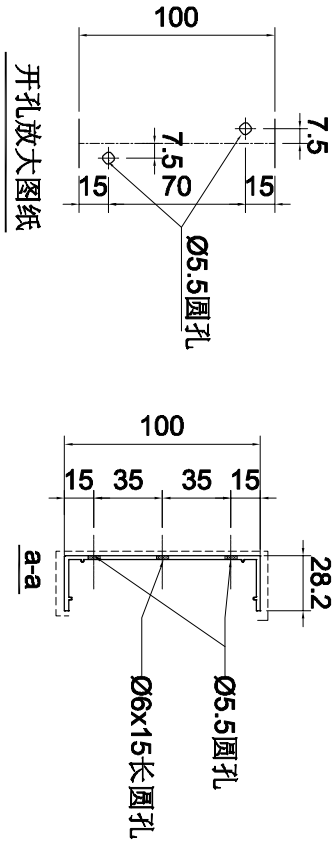

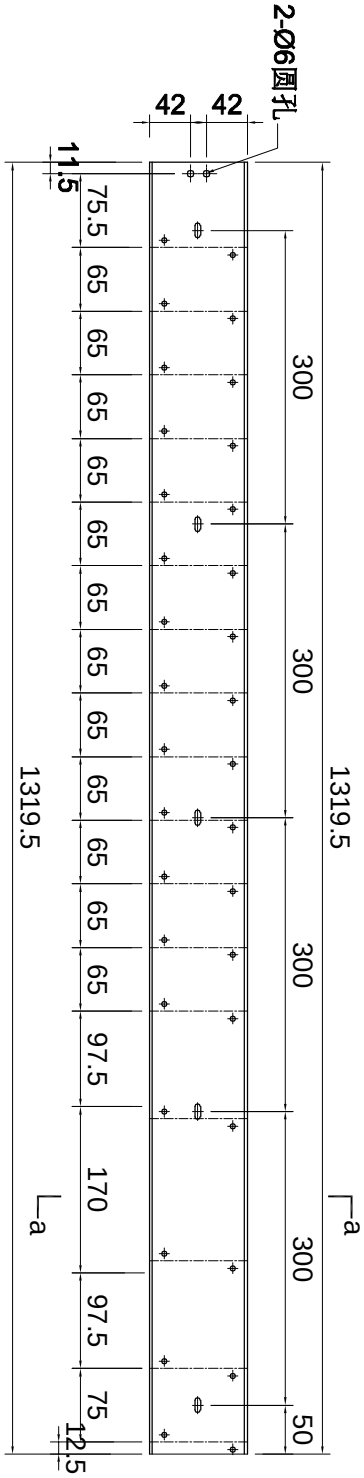

名稱	型材加工图	制圖	LHR	2024.4.05	修改			
材料	X86233	復核	-	-	日期			
顏色	AL01	批準			圖號	XC-X86233-47		

美特鋁質 有限公司
MIDI Aluminium Fabricator Ltd.

工程號	J853	地盤	延平路

序号	加工件编号	L	数量	加工图纸编号	L1
1	XC-X86233-48	1412	3	XC-X86233-48	-

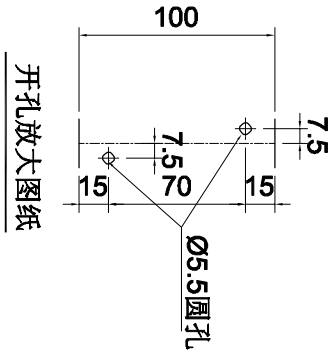

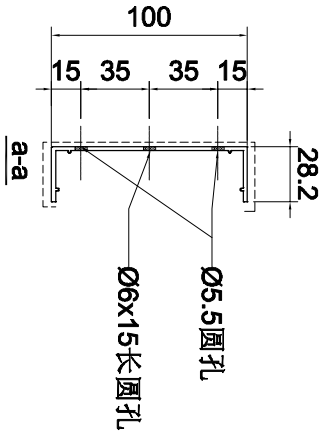

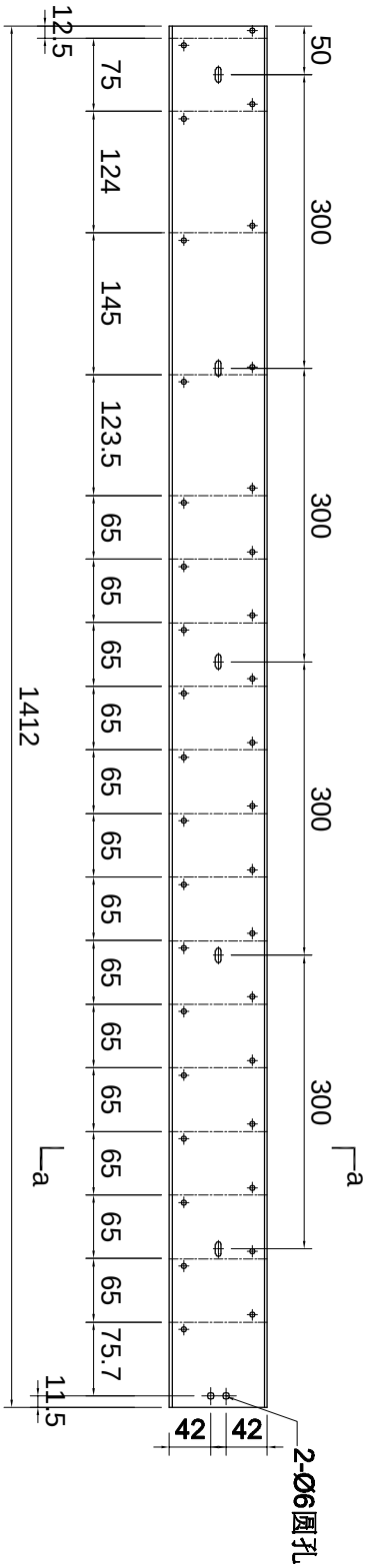

名稱	型材加工图	制圖	LHR	2024.4.05	修改			
材料	X86233	復核	-	-	日期			
顏色	AL01	批準			圖號	XC-X86233-48		

美特鋁質 有限公司
MIDI Aluminium Fabricator Ltd.

工程號	J853	地盤	延平路

序号	加工件编号	L	数量	加工图纸编号	L1
1	XC-X86233-49	1412	3	XC-X86233-49	-

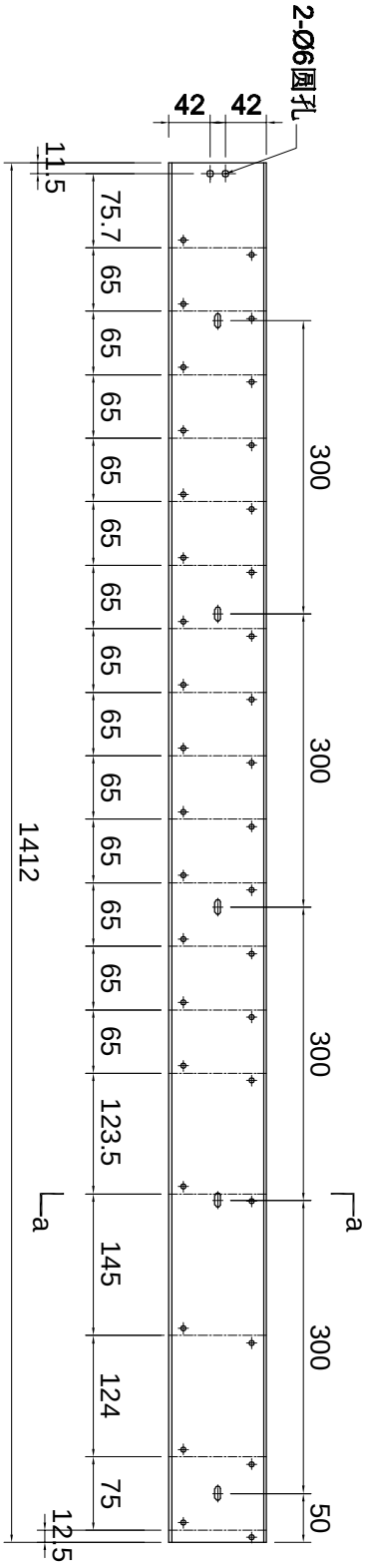

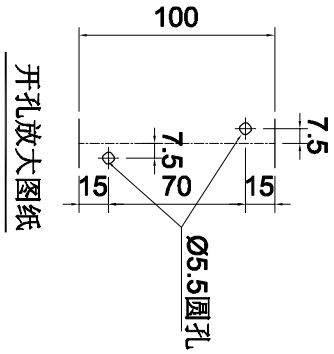

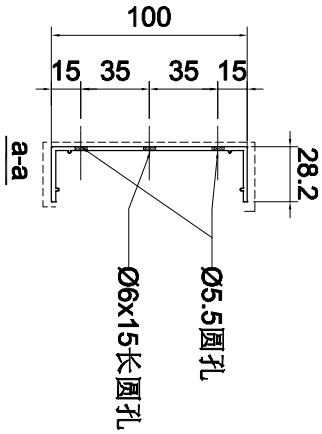

名稱	型材加工图	制圖	LHR	2024.4.05	修改			
材料	X86233	復核	-	-	日期			
顏色	AL01	批準			圖號	XC-X86233-49		

美特鋁質 有限公司
MIDI Aluminium Fabricator Ltd.

工程號	J853	地盤	延平路

序号	加工件编号	L	数量	加工图纸编号	L1
1	XC-X86233-50	1404.7	1	XC-X86233-50	-

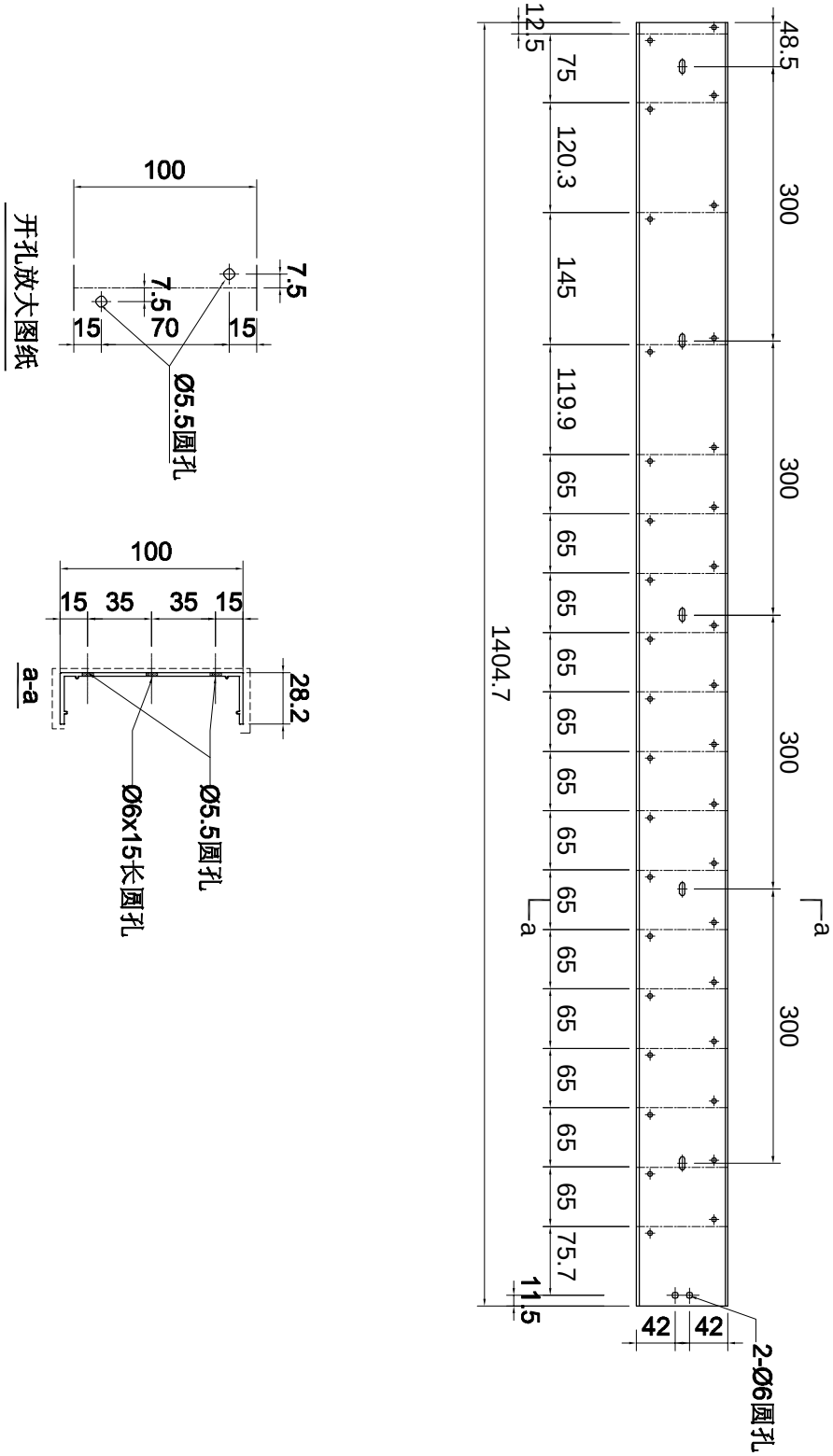

名稱	型材加工图	制圖	LHR	2024.4.05	修改			
材料	X86233	復核	-	-	日期			
顏色	AL01	批準			圖號	XC-X86233-50		

美特鋁質 有限公司
MIDI Aluminium Fabricator Ltd.

工程號	J853	地盤	延平路

序号	加工件编号	L	数量	加工图纸编号	L1
1	XC-X86233-51	1404.7	1	XC-X86233-51	-

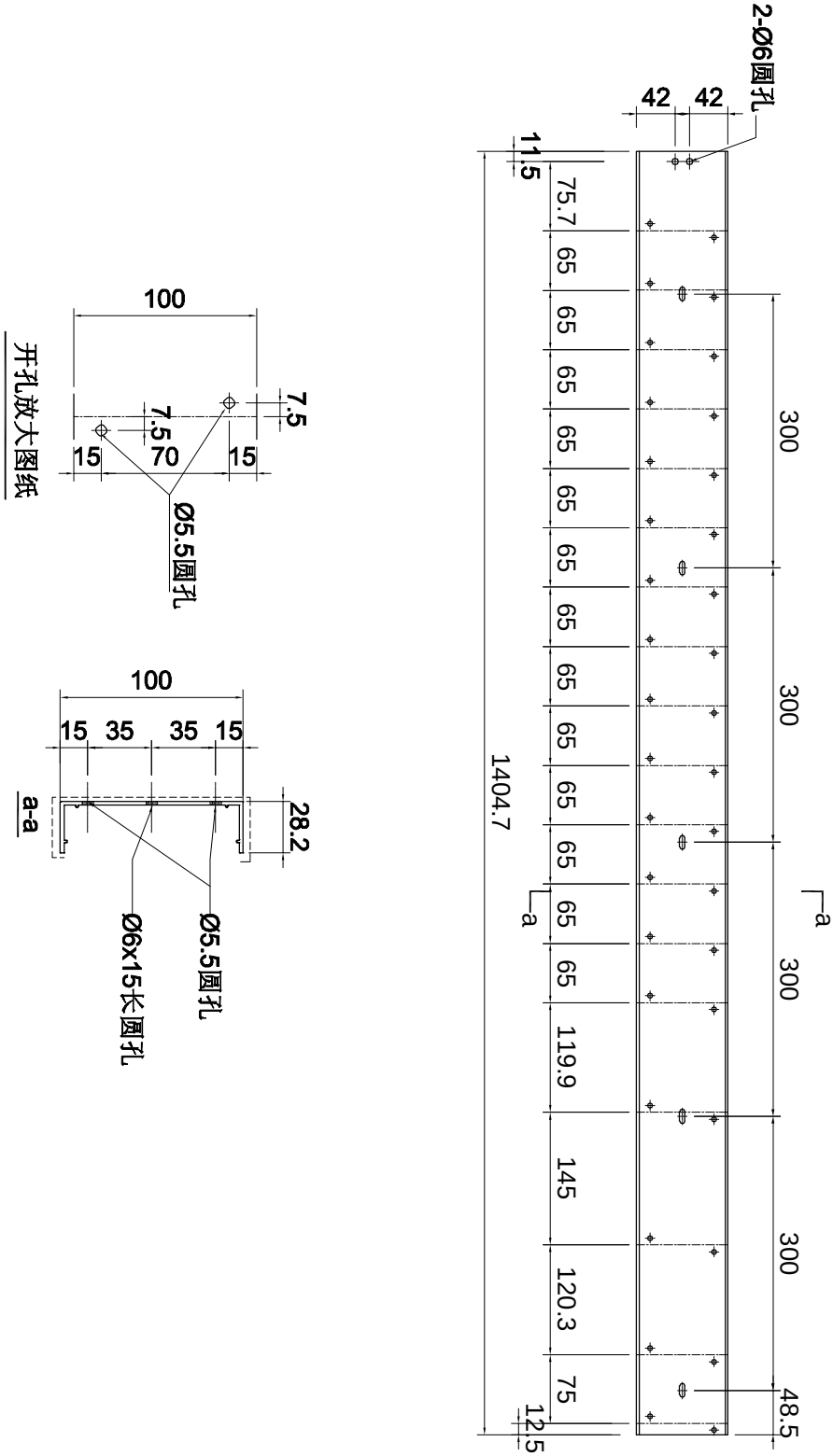

名稱	型材加工图	制圖	LHR	2024.4.05	修改			
材料	X86233	復核	-	-	日期			
顏色	AL01	批準			圖號	XC-X86233-51		

美特鋁質 有限公司
MIDI Aluminium Fabricator Ltd.

工程號	J853	地盤	延平路

序号	加工件编号	L	数量	加工图纸编号	L1
1	XC-X86233-52	410	1	XC-X86233-52	-

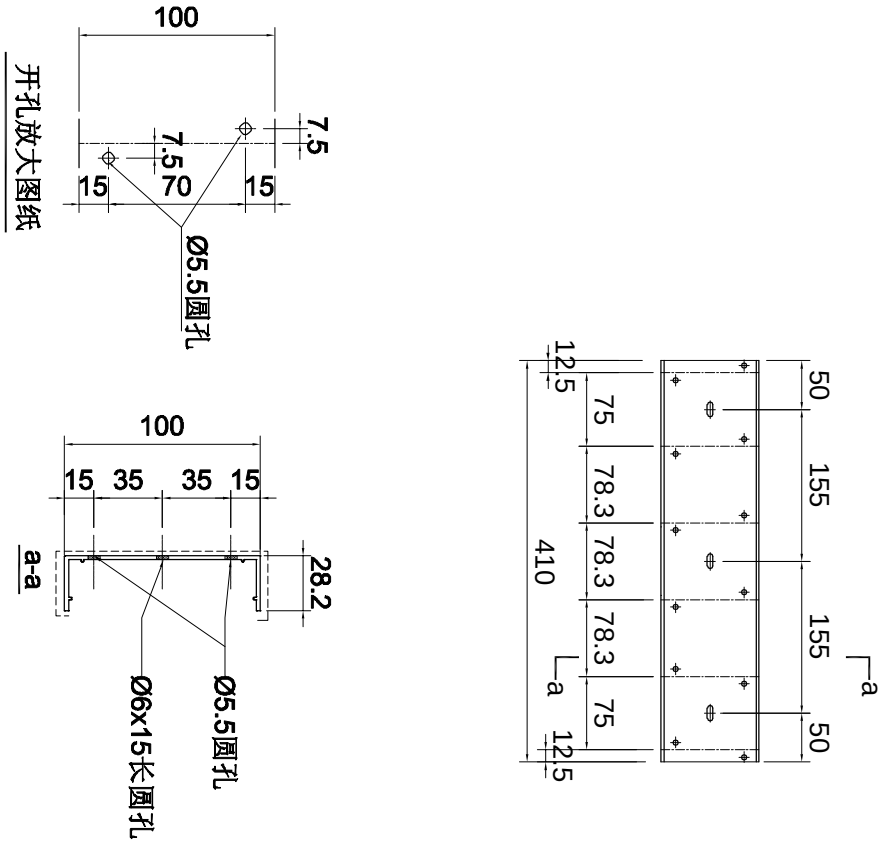

名稱	型材加工图	制圖	LHR	2024.4.05	修改			
材料	X86233	復核	-	-	日期			
顏色	AL01	批準			圖號	XC-X86233-52		

美特鋁質 有限公司
MIDI Aluminium Fabricator Ltd.

工程號	J853	地盤	延平路

序号	加工件编号	L	数量	加工图纸编号	L1
1	XC-X86233-53	2319.8	1	XC-X86233-53	-

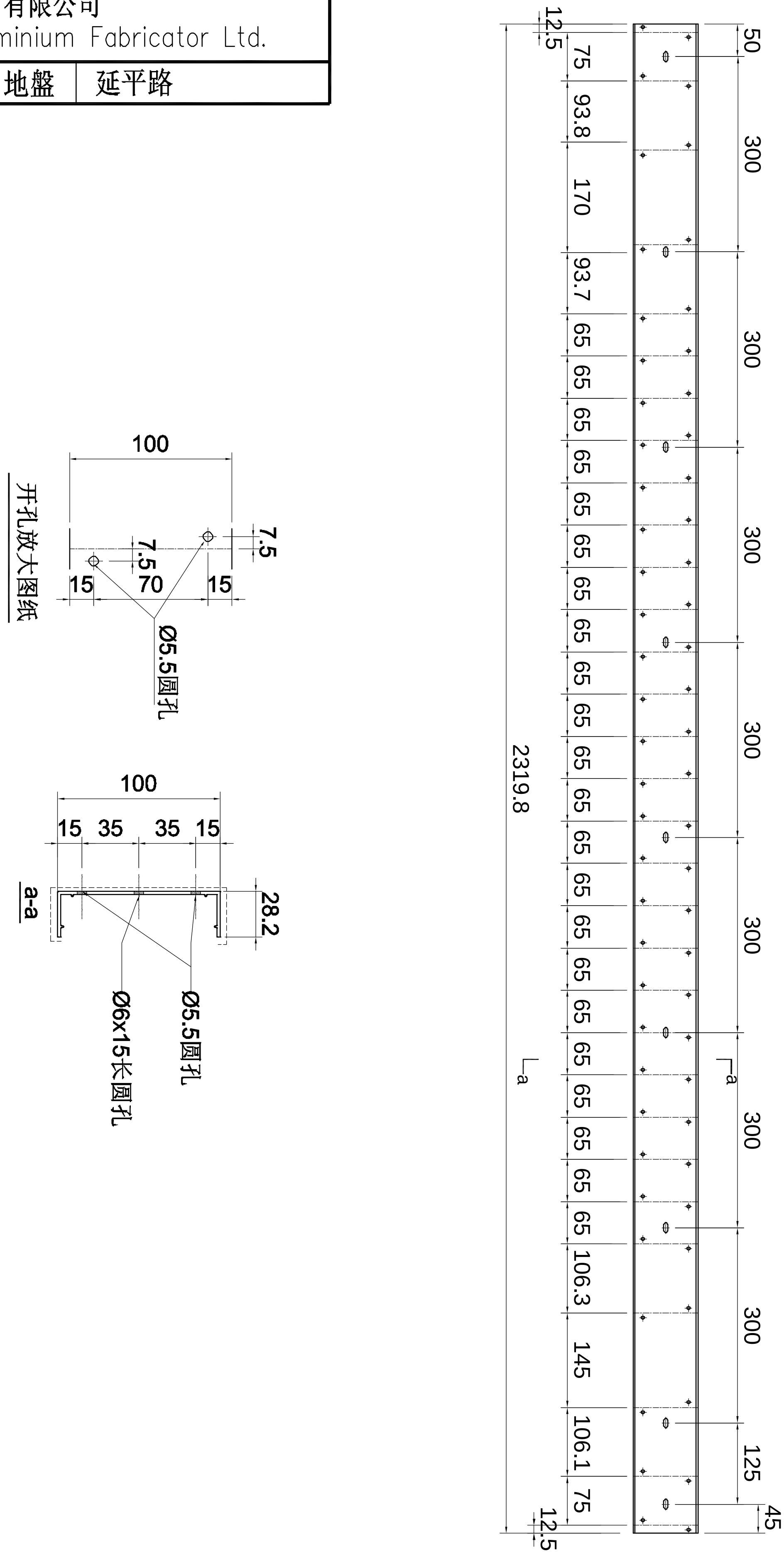

名稱	型材加工图	制圖	LHR	2024.4.05	修改			
材料	X86233	復核	-	-	日期			
顏色	AL01	批準			圖號	XC-X86233-53		

美特鋁質 有限公司
MIDI Aluminium Fabricator Ltd.

工程號	J853	地盤	延平路

序号	加工件编号	L	数量	加工图纸编号	L1
1	XC-X86233-54	2300	2	XC-X86233-54	-

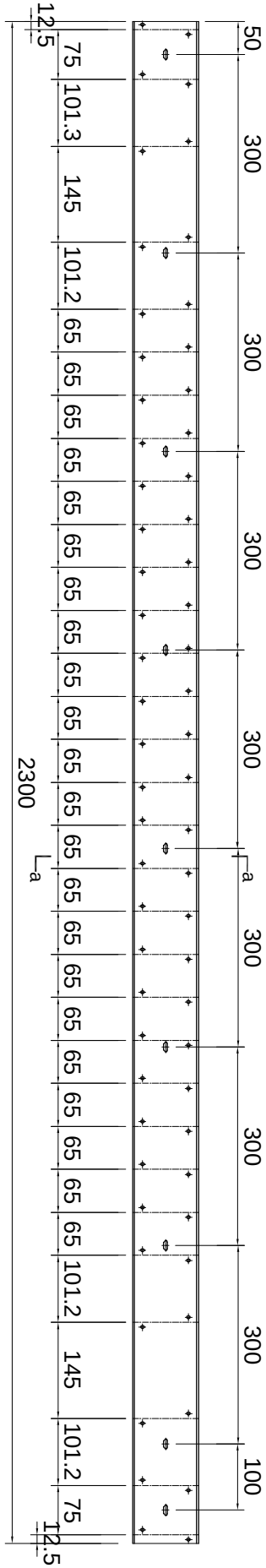

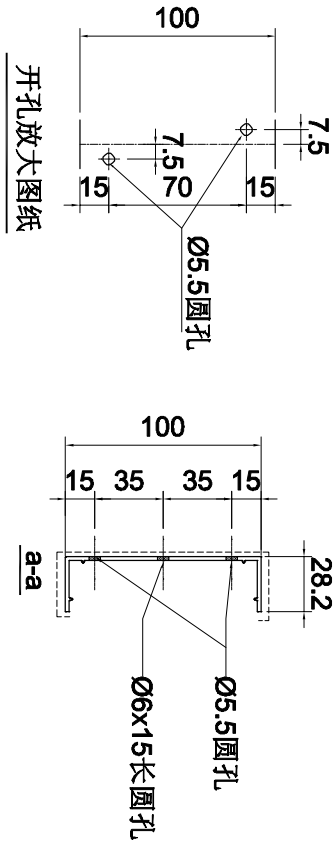

名稱	型材加工图	制圖	LHR	2024.4.05	修改			
材料	X86233	復核	-	-	日期			
顏色	AL01	批準			圖號	XC-X86233-54		

美特鋁質 有限公司
MIDI Aluminium Fabricator Ltd.

工程號	J853	地盤	延平路

序号	加工件编号	L	数量	加工图纸编号	L1
1	XC-X86233-55	1965	2	XC-X86233-55	-

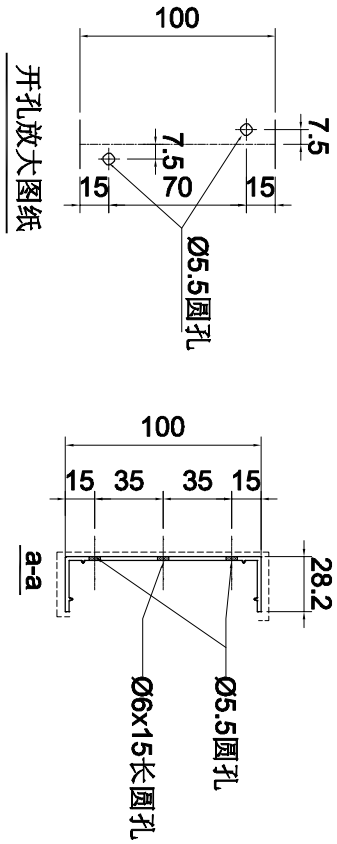

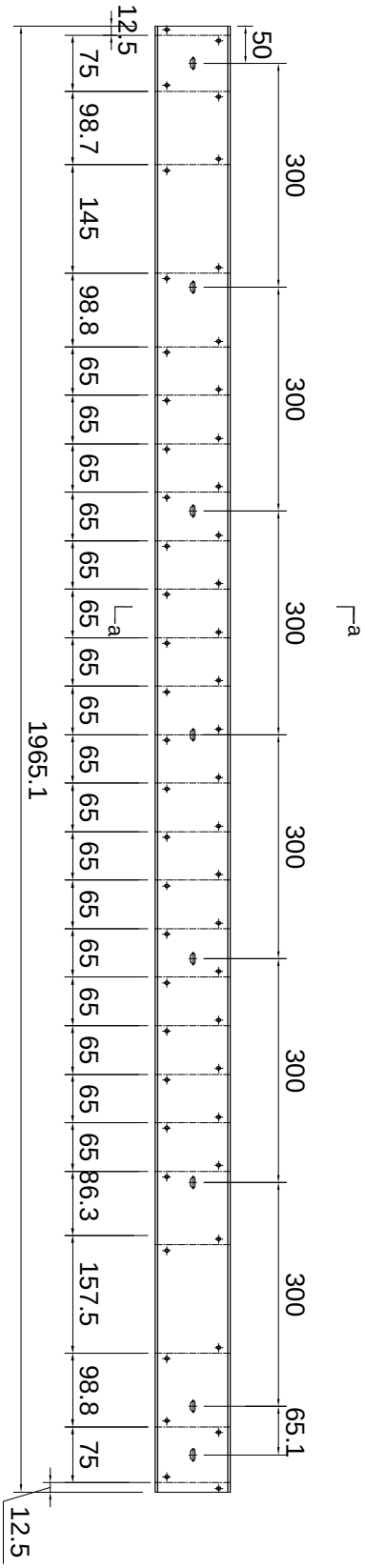

名稱	型材加工图	制圖	LHR	2024.4.05	修改			
材料	X86233	復核	-	-	日期			
顏色	AL01	批準			圖號	XC-X86233-55		

美特鋁質 有限公司
MIDI Aluminium Fabricator Ltd.

工程號	J853	地盤	延平路

序号	加工件编号	L	数量	加工图纸编号	L1
1	XC-X86233-56	1766.7	1	XC-X86233-56	-

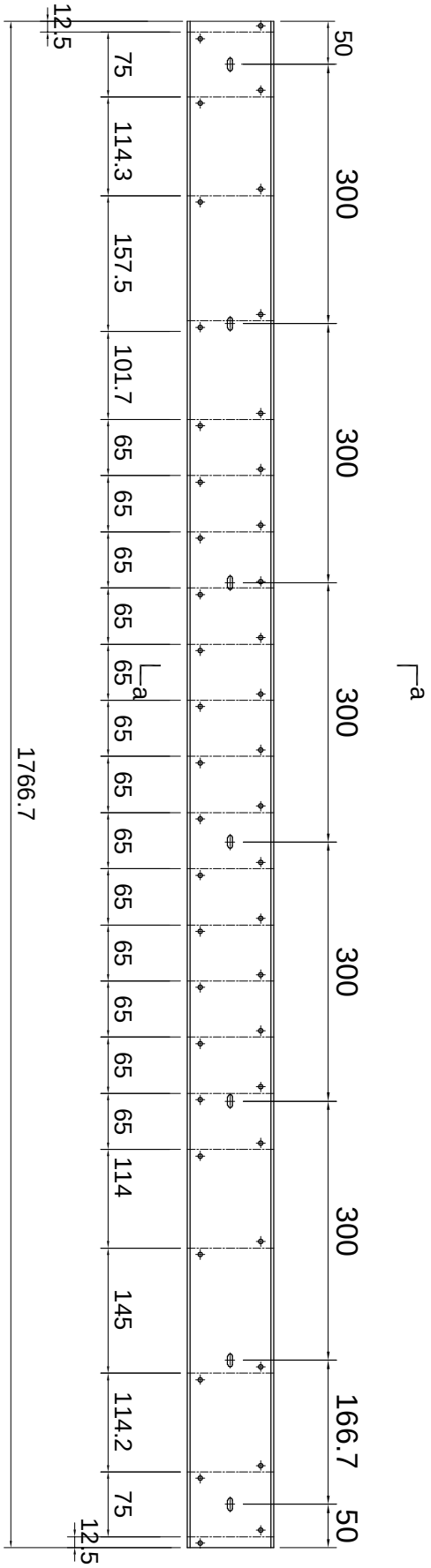

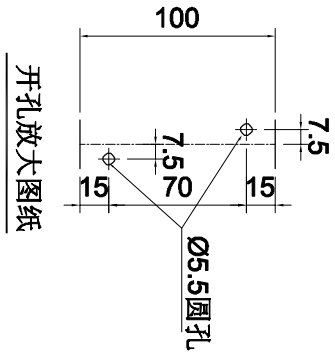

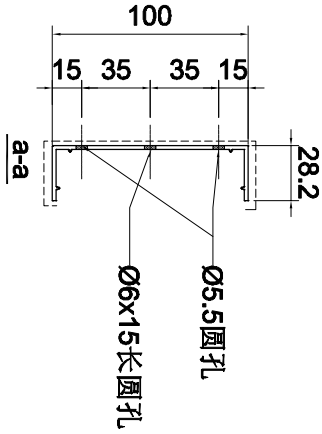

名稱	型材加工图	制圖	LHR	2024.4.05	修改			
材料	X86233	復核	-	-	日期			
顏色	AL01	批準			圖號	XC-X86233-56		

美特鋁質 有限公司
MIDI Aluminium Fabricator Ltd.

工程號	J853	地盤	延平路

序号	加工件编号	L	数量	加工图纸编号	L1
1	XC-X86233-57	1835	1	XC-X86233-57	-

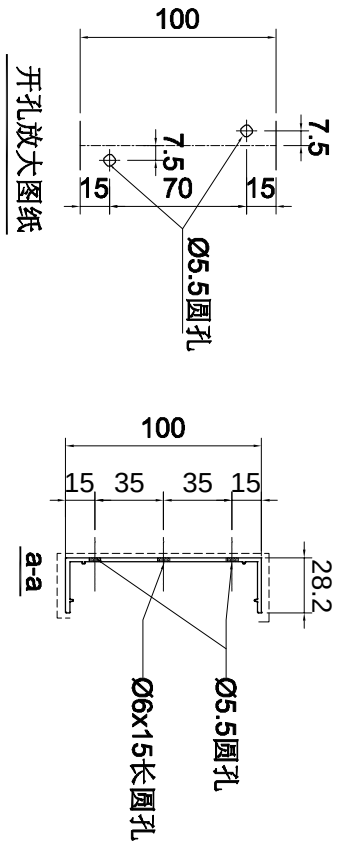

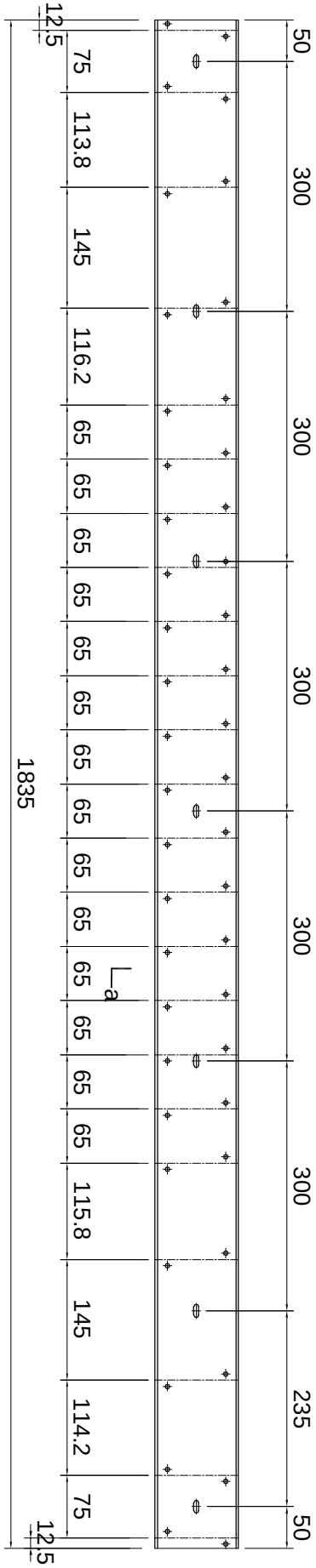

名稱	型材加工图	制圖	LHR	2024.4.05	修改			
材料	X86233	復核	-	-	日期			
顏色	AL01	批準			圖號	XC-X86233-57		

美特鋁質 有限公司
MIDI Aluminium Fabricator Ltd.

工程號	J853	地盤	延平路

序号	加工件编号	L	数量	加工图纸编号	L1
1	XC-X86233-58	977.9	1	XC-X86233-58	-

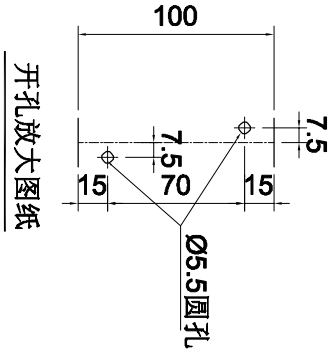

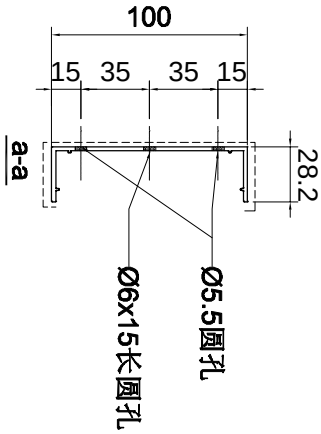

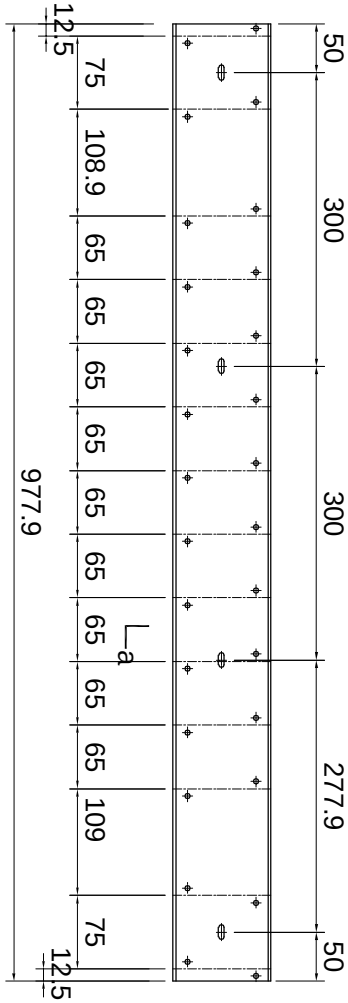

名稱	型材加工图	制圖	LHR	2024.4.05	修改			
材料	X86233	復核	-	-	日期			
顏色	AL01	批準			圖號	XC-X86233-58		

美特鋁質 有限公司
MIDI Aluminium Fabricator Ltd.

工程號	J853	地盤	延平路

序号	加工件编号	L	数量	加工图纸编号	N
1	XC-JM3038-01	1478	1	XC-JM3038-01	3
2	XC-JM3038-02	2126	2	XC-JM3038-01	5
3	XC-JM3038-03	1763.5	2	XC-JM3038-01	4
4	XC-JM3038-04	1858	2	XC-JM3038-01	4
5	XC-JM3038-05	1554.3	1	XC-JM3038-01	3

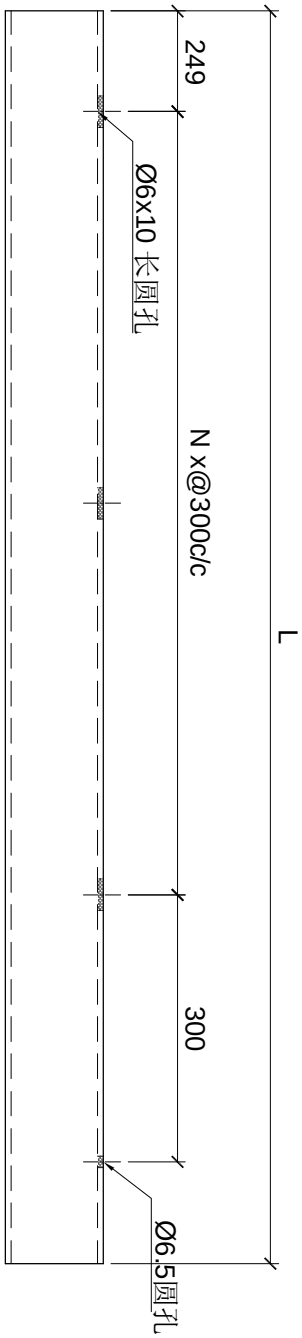

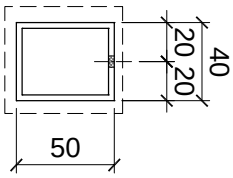

名稱	型材加工图	制圖	LHR	2024.4.05	修改			
材料	JM3038	復核	-	-	日期			
顏色	AL01	批準			圖號	XC-JM3038-01		

美特鋁質 有限公司
MIDI Aluminium Fabricator Ltd.

工程號	J853	地盤	延平路

序号	加工件编号	L	数量	加工图纸编号	N
1	XC-JM3038-21	1478	1	XC-JM3038-21	3
2	XC-JM3038-22	1763.5	2	XC-JM3038-21	4
3	XC-JM3038-23	1554.3	1	XC-JM3038-21	3

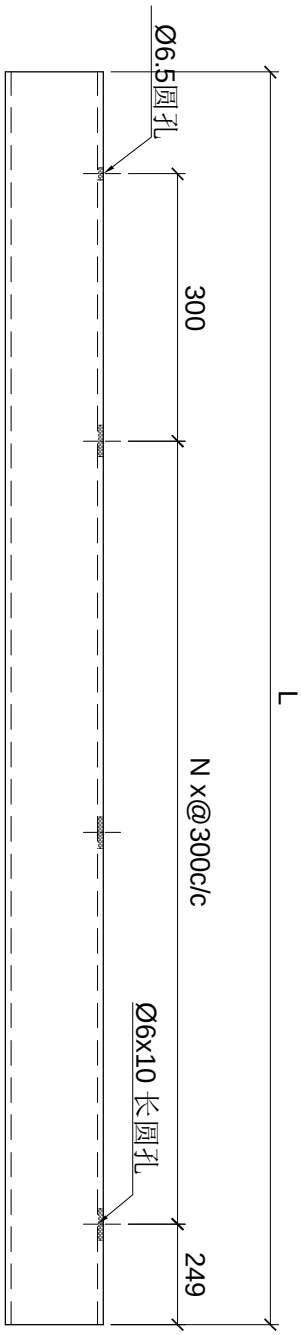

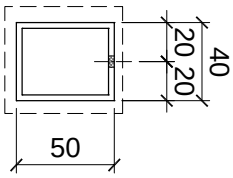

名稱	型材加工图	制圖	LHR	2024.4.05	修改			
材料	JM3038	復核	-	-	日期			
顏色	AL01	批準			圖號	XC-JM3038-21		

美特鋁質 有限公司
MIDI Aluminium Fabricator Ltd.

工程號	J853	地盤	延平路

序号	加工件编号	L	数量	加工图纸编号	N
1	XC-JMF930-60	208	1	XC-JMF930-60	-

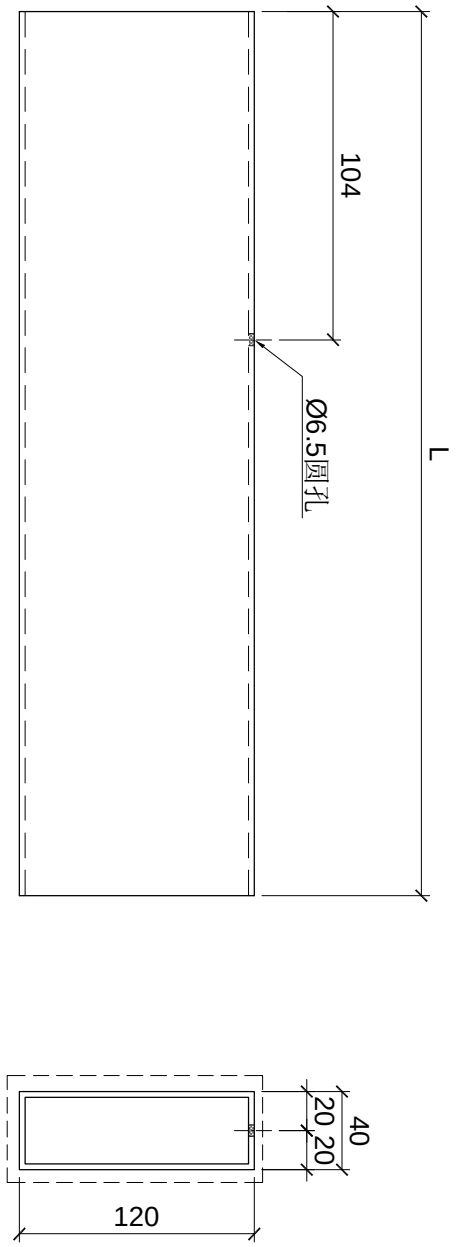

名稱	型材加工图	制圖	LHR	2024.4.05	修改			
材料	JMFG016930	復核	-	-	日期			
顏色	AL01	批準			圖號	XC-JMF930-60		

美特鋁質 有限公司
MIDI Aluminium Fabricator Ltd.

工程號	J853	地盤	延平路

序号	加工件编号	L	数量	加工图纸编号	N
1	XC-JMF930-07	1243.5	5	XC-JMF930-07	2
7	XC-JMF930-08	1995.8	1	XC-JMF930-07	4
8	XC-JMF930-09	1183.3	1	XC-JMF930-07	2
9	XC-JMF930-10	1276	3	XC-JMF930-07	2
10	XC-JMF930-11	1268.5	1	XC-JMF930-07	2
11	XC-JMF930-12	2117.8	1	XC-JMF930-07	5
12	XC-JMF930-13	2098	2	XC-JMF930-07	5
13	XC-JMF930-14	1763.1	2	XC-JMF930-07	4
14	XC-JMF930-15	1564.8	1	XC-JMF930-07	3
15	XC-JMF930-16	1633	1	XC-JMF930-07	3

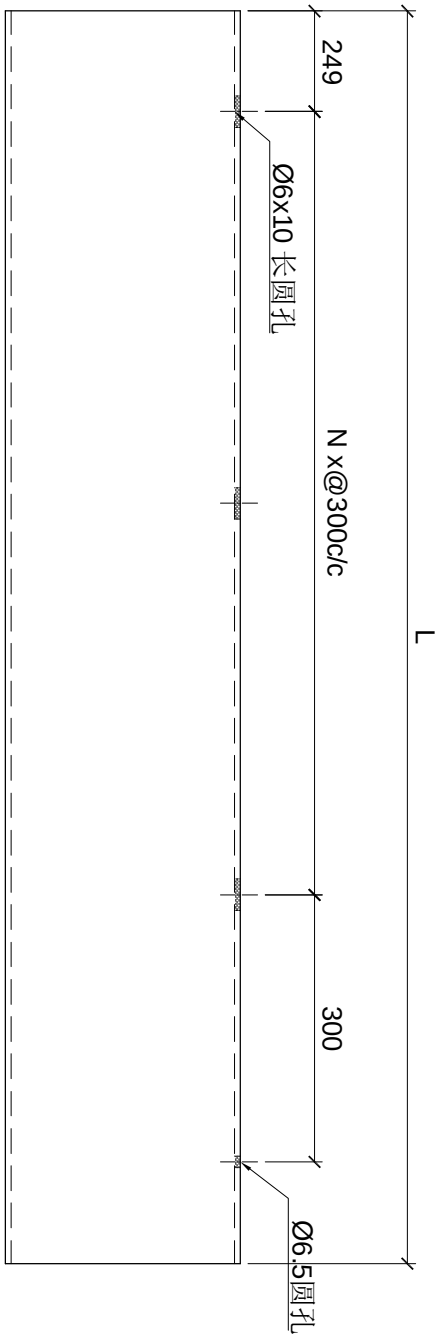

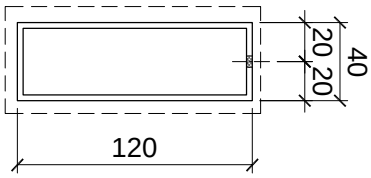

名稱	型材加工图	制圖	LHR	2024.4.05	修改			
材料	JMFG016930	復核	-	-	日期			
顏色	AL01	批準			圖號	XC-JMF930-07		

美特鋁質 有限公司
MIDI Aluminium Fabricator Ltd.

工程號	J853	地盤	延平路

序号	加工件编号	L	数量	加工图纸编号	N
1	XC-JMF930-17	775.9	1	XC-JMF930-17	1

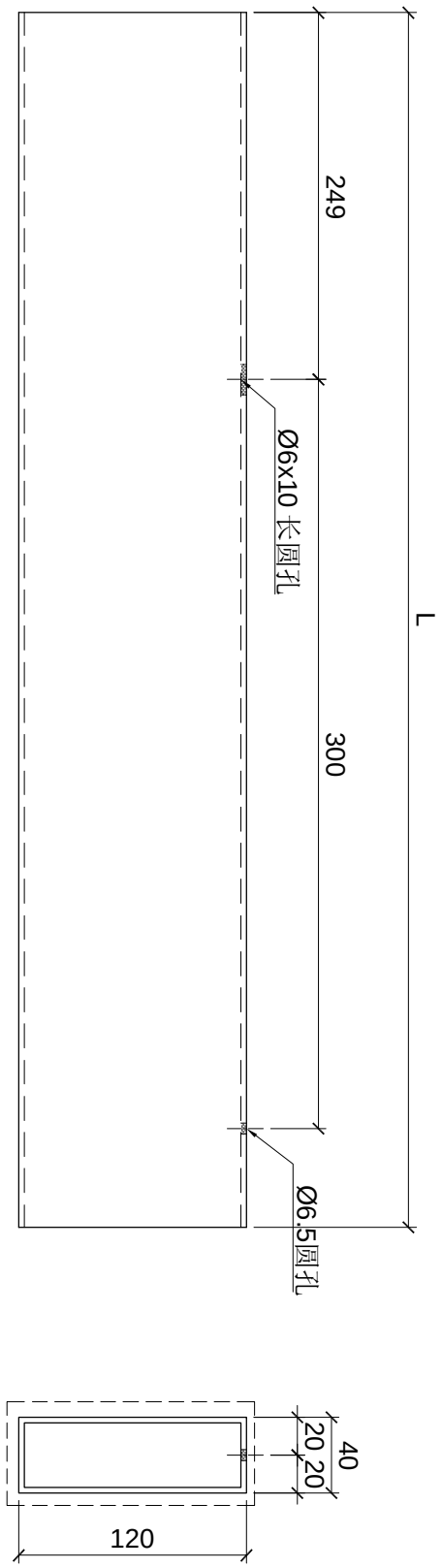

名稱	型材加工图	制圖	LHR	2024.4.05	修改			
材料	JMFG016930	復核	-	-	日期			
顏色	AL01	批準			圖號	XC-JMF930-17		

美特鋁質 有限公司
MIDI Aluminium Fabricator Ltd.

工程號	J853	地盤	延平路

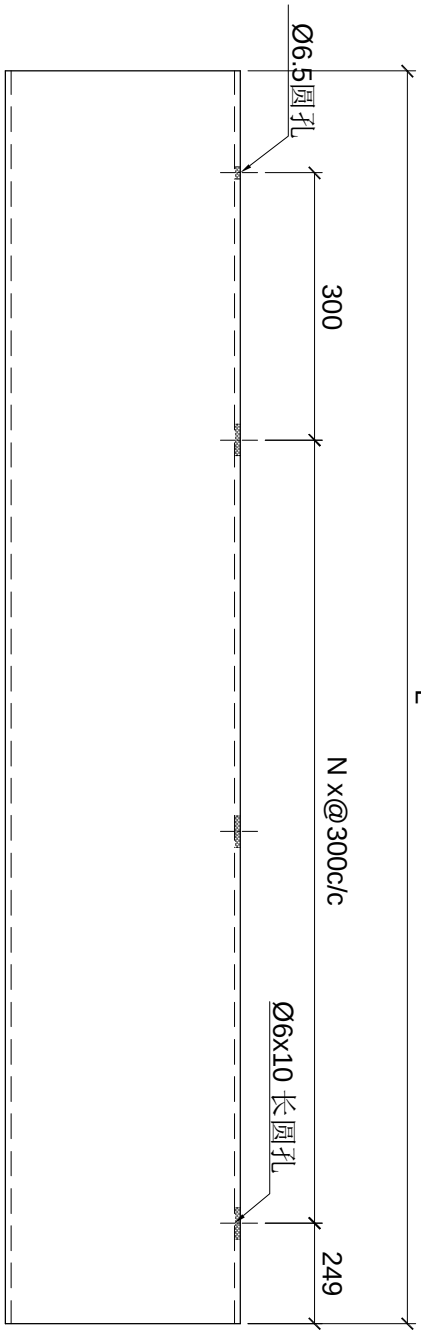

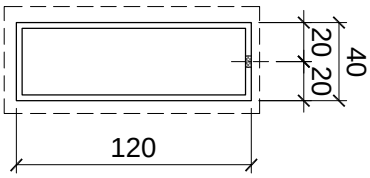

序号	加工件编号	L	数量	加工图纸编号	N
4	XC-JMF930-26	1243.5	5	XC-JMF930-26	2
5	XC-JMF930-27	1183.3	1	XC-JMF930-26	2
6	XC-JMF930-28	1276	3	XC-JMF930-26	2
7	XC-JMF930-29	1268.5	1	XC-JMF930-26	2

名稱	型材加工图	制圖	LHR	2024.4.05	修改			
材料	JMFG016930	復核	-	-	日期			
顏色	AL01	批準			圖號	XC-JMF930-26		

美特鋁質 有限公司
MIDI Aluminium Fabricator Ltd.

工程號	J853	地盤	延平路

序号	加工件编号	L	数量	加工图纸编号	N
1	XC-JM3038-06	561.3	1	XC-JM3038-06	-

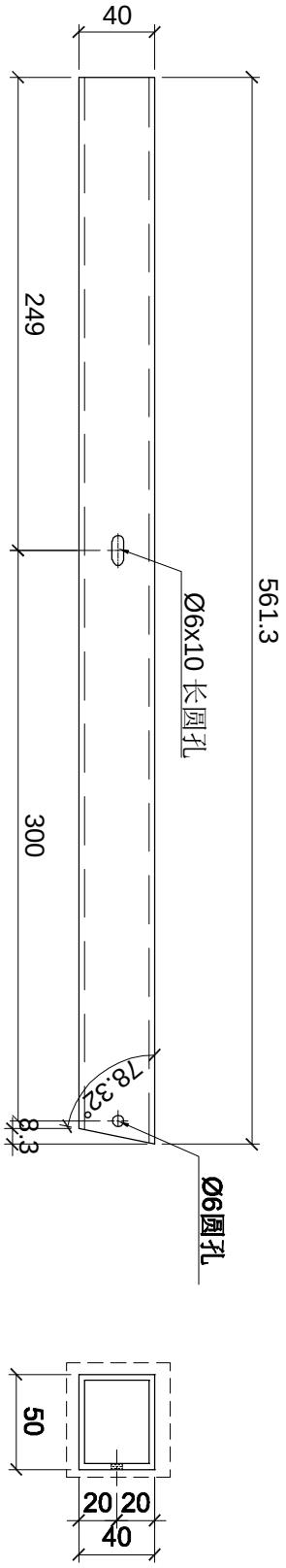

名稱	型材加工图	制圖	LHR	2024.4.05	修改			
材料	JM3038	復核	-	-	日期			
顏色	AL01	批準			圖號	XC-JM3038-06		

美特鋁質 有限公司
MIDI Aluminium Fabricator Ltd.

工程號	J853	地盤	延平路

序号	加工件编号	L	数量	加工图纸编号	N
1	XC-JM3038-24	770.4	1	XC-JM3038-24	-

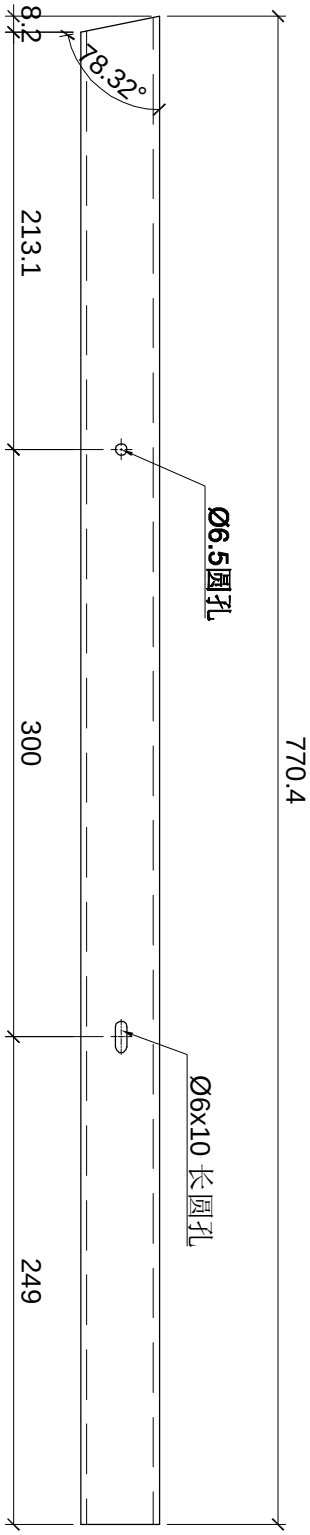

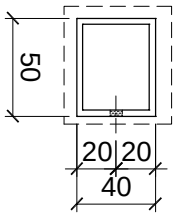

名稱	型材加工图	制圖	LHR	2024.4.05	修改			
材料	JM3038	復核	-	-	日期			
顏色	AL01	批準			圖號	XC-JM3038-24		

美特鋁質 有限公司
MIDI Aluminium Fabricator Ltd.

工程號	J853	地盤	延平路

序号	加工件编号	L	数量	加工图纸编号	L1
1	XC-JMFG0048-01	1800	4	XC-JMFG0048-01	-

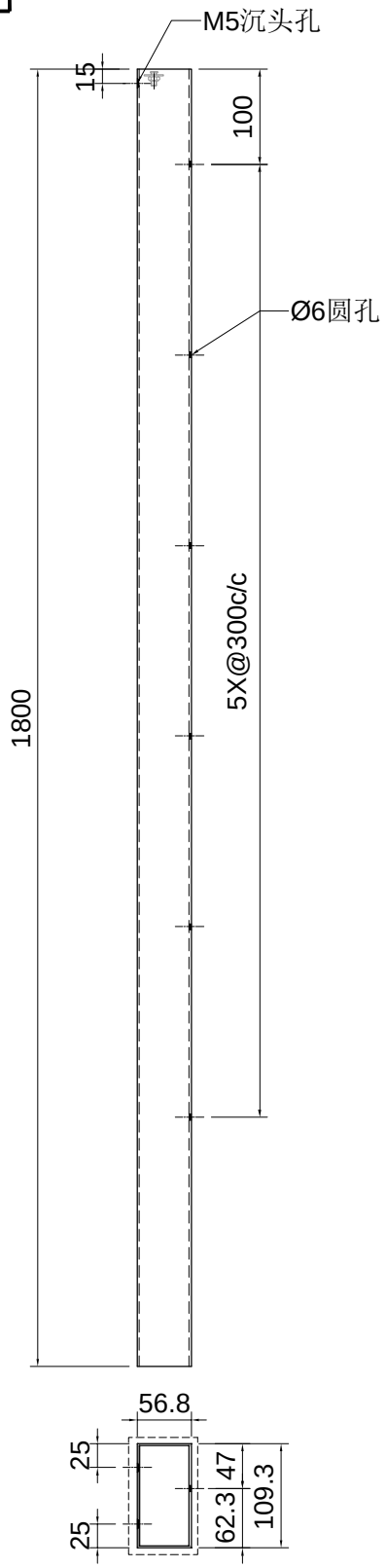

名稱	型材加工图	制圖	LHR	2024.4.05	修改			
材料	JMFG0048	復核	-	-	日期			
顏色	AL01	批準			圖號	XC-JMFG0048-01		

美特鋁質 有限公司
MIDI Aluminium Fabricator Ltd.

工程號	J853	地盤	延平路

序号	加工件编号	L	数量	加工图纸编号	L1
1	XC-JMFG0048-02	1800	4	XC-JMFG0048-02	-

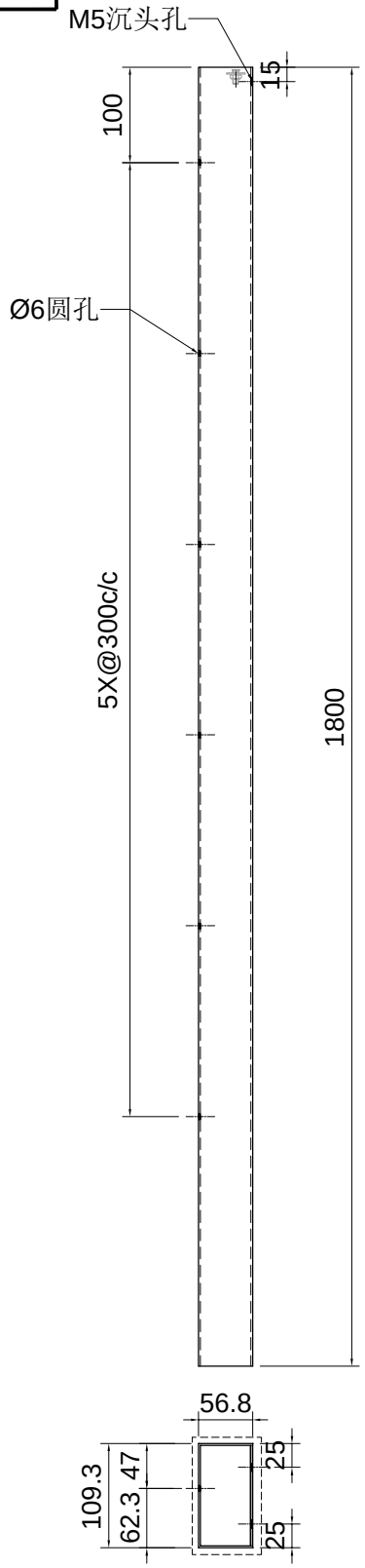

名稱	型材加工图	制圖	LHR	2024.4.05	修改			
材料	JMFG0048	復核	-	-	日期			
顏色	AL01	批準			圖號	XC-JMFG0048-02		

美特鋁質 有限公司
MIDI Aluminium Fabricator Ltd.

工程號	J853	地盤	延平路

序号	加工件编号	L	数量	加工图纸编号	L1
1	XC-J25x20x3-01	1800	4	XC-J25x20x3-01	-

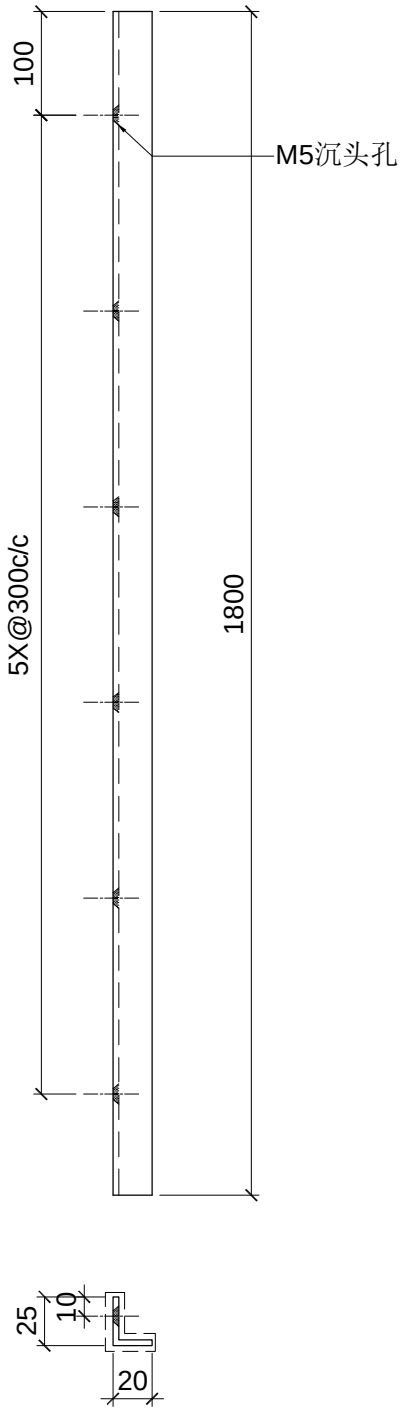

名稱	型材加工图	制圖	LHR	2024.4.05	修改			
材料	J25x20x3	復核	-	-	日期			
顏色	AL01	批準			圖號	XC-J25x20x3-01		

美特鋁質 有限公司
MIDI Aluminium Fabricator Ltd.

工程號	J853	地盤	延平路

序号	加工件编号	L	数量	加工图纸编号	L1
1	XC-J25x20x3-02	1800	4	XC-J25x20x3-02	-

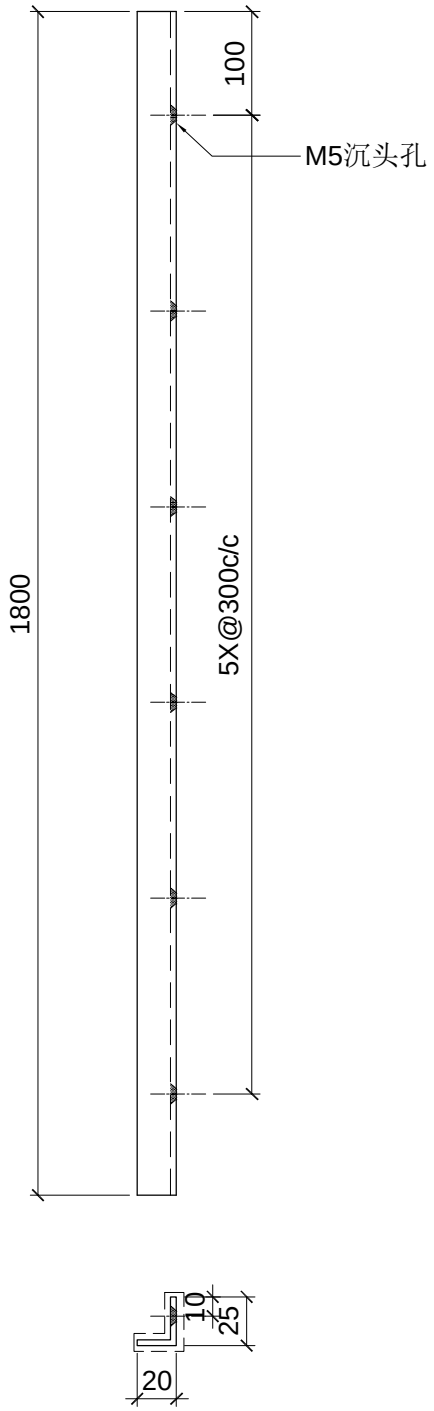

名稱	型材加工图	制圖	LHR	2024.4.05	修改			
材料	J25x20x3	復核	-	-	日期			
顏色	AL01	批準			圖號	XC-J25x20x3-02		

美特鋁質 有限公司
MIDI Aluminium Fabricator Ltd.

工程號	J853	地盤	延平路

序号	加工件编号	L	数量	加工图纸编号	N
1	XC-JM3038-07	-	1	XC-JM3038-07	-

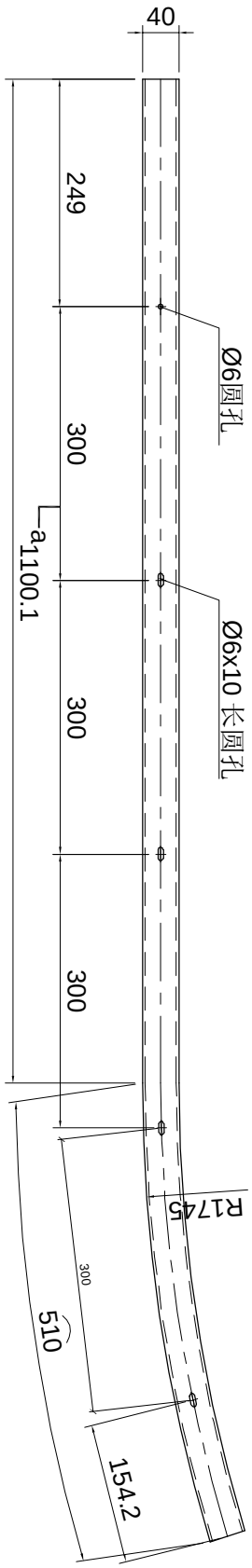

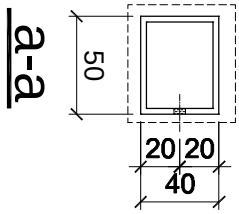

名稱	型材加工图	制圖	LHR	2024.4.05	修改			
材料	JM3038	復核	-	-	日期			
顏色	AL01	批準			圖號	XC-JM3038-07		

美特鋁質 有限公司
MIDI Aluminium Fabricator Ltd.

工程號	J853	地盤	延平路

件号	加工件编号	L	数量	加工图纸编号	N
1	XC-JM3038-08	-	1	XC-JM3038-08	-

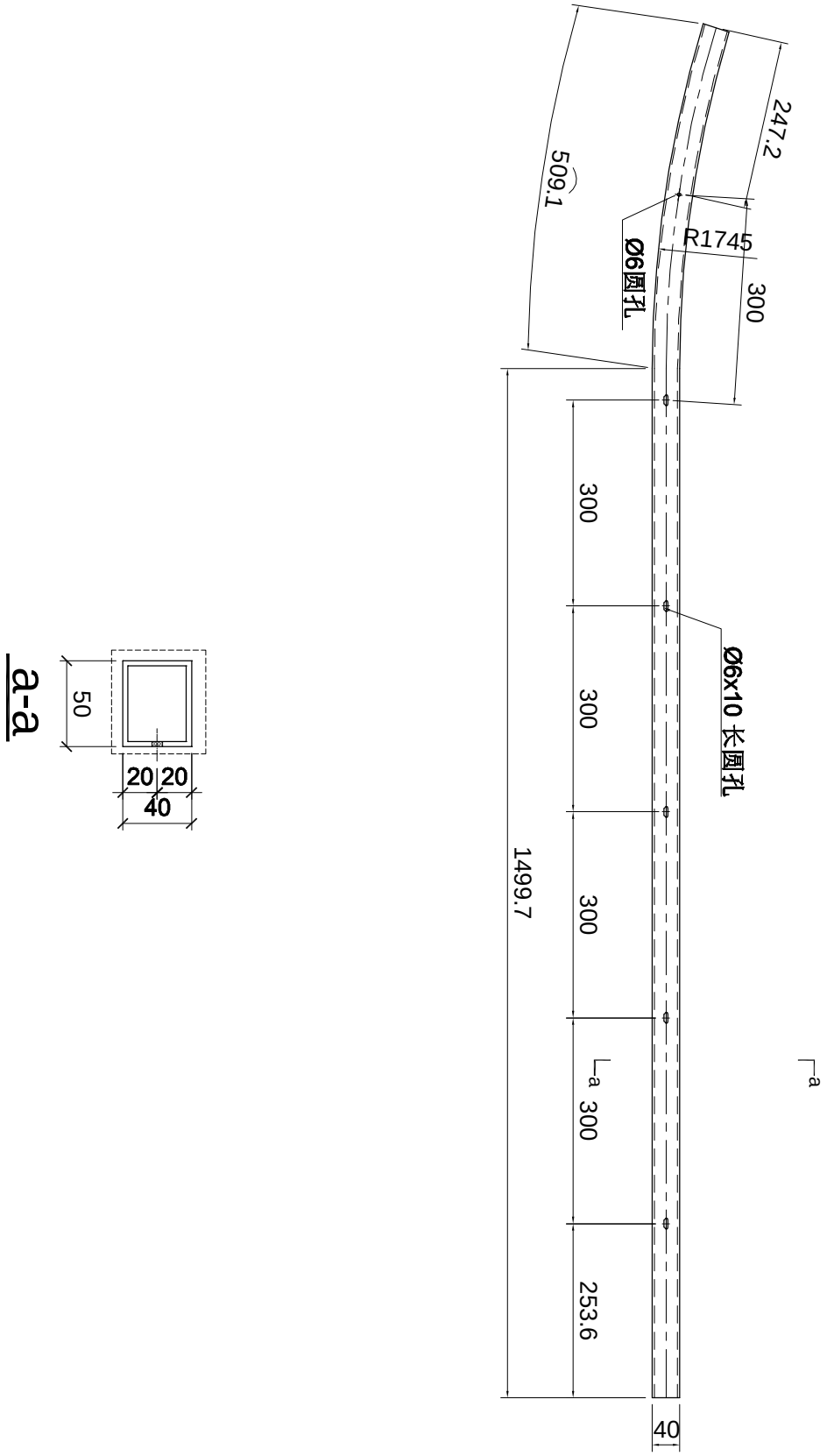

名稱	型材加工图	制圖	LHR	2024.4.05	修改			
材料	JM3038	復核	-	-	日期			
顏色	AL01	批準			圖號	XC-JM3038-08		

美特鋁質 有限公司
MIDI Aluminium Fabricator Ltd.

工程號	J853	地盤	延平路

序号	加工件编号	L	数量	加工图纸编号	L1
1	XCZ-LT-01	1800	4	XCZ-LT-01	-

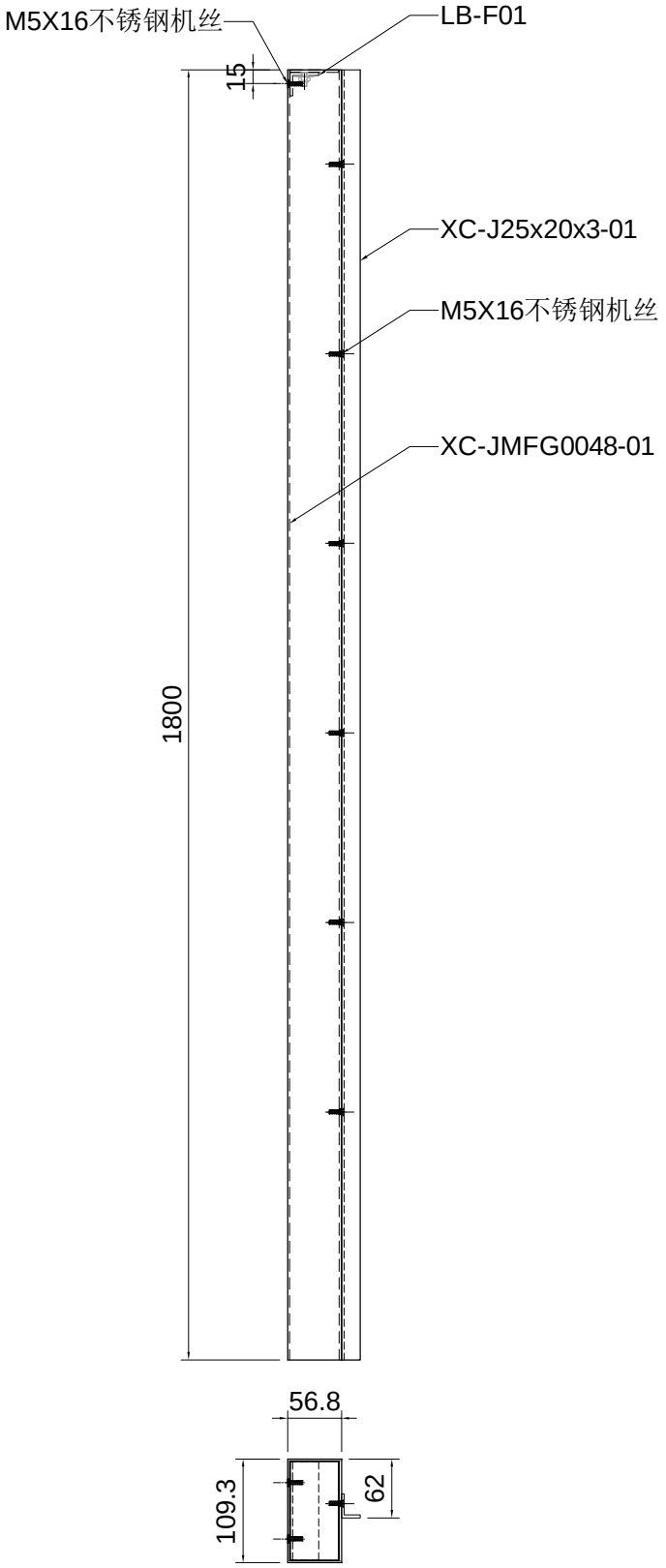

名稱	型材加工图	制圖	LHR	2024.4.05	修改			
材料	JMFG0048	復核	-	-	日期			
顏色	AL01	批準			圖號	XCZ-LT-01		

美特鋁質 有限公司
MIDI Aluminium Fabricator Ltd.

工程號	J853	地盤	延平路

序号	加工件编号	L	数量	加工图纸编号	L1
1	XCZ-LT-02	1800	4	XCZ-LT-02	-

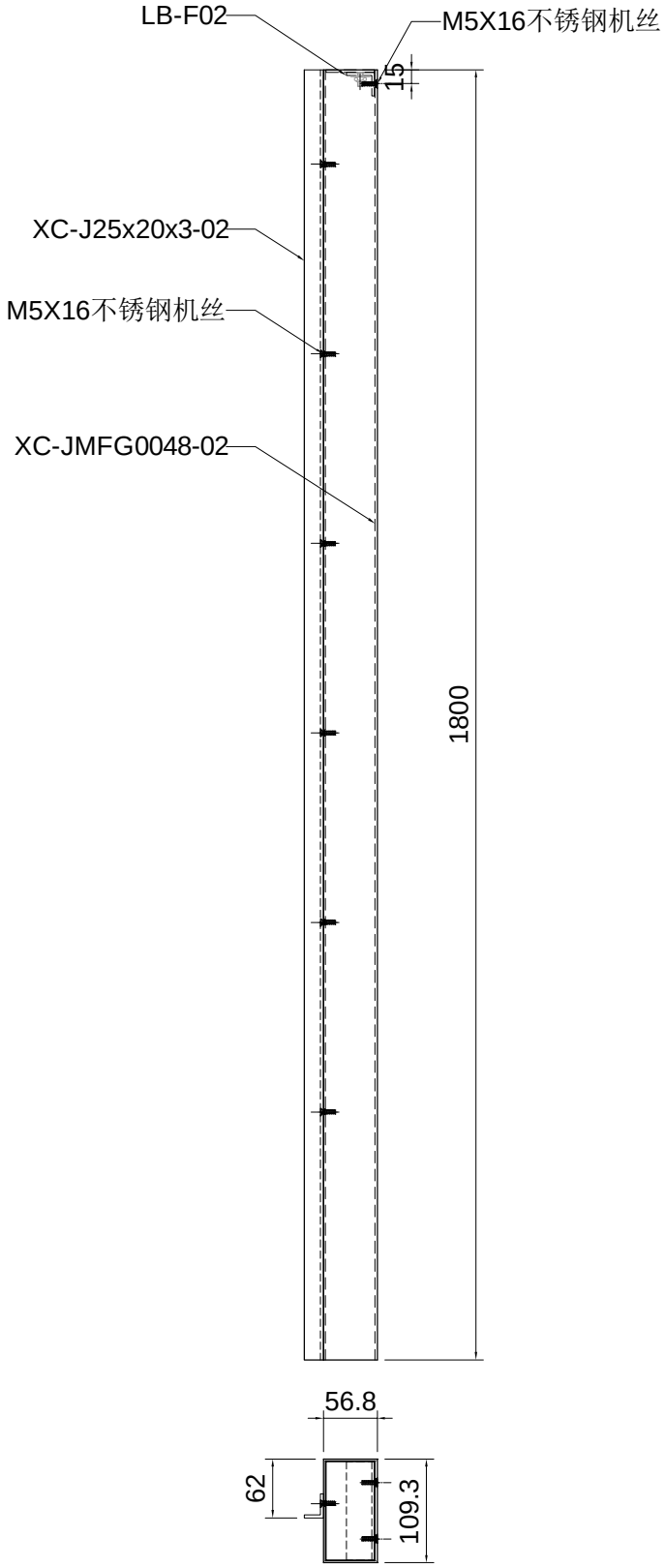

名稱	型材加工图	制圖	LHR	2024.4.05	修改			
材料	JMFG0048	復核	–	–	日期			
顏色	AL01	批準			圖號	XCZ-LT-02		

美特鋁質 有限公司
MIDI Aluminium Fabricator Ltd.

工程號	J853	地盤	延平路

序号	加工件编号	L	数量	加工图纸编号	N
1	XC-JM3038-11	1478	1	XC-JM3038-11	4
2	XC-JM3038-12	2126	2	XC-JM3038-11	6
3	XC-JM3038-13	1763.5	2	XC-JM3038-11	5
4	XC-JM3038-14	1858	2	XC-JM3038-11	5
5	XC-JM3038-15	1554.3	1	XC-JM3038-11	4

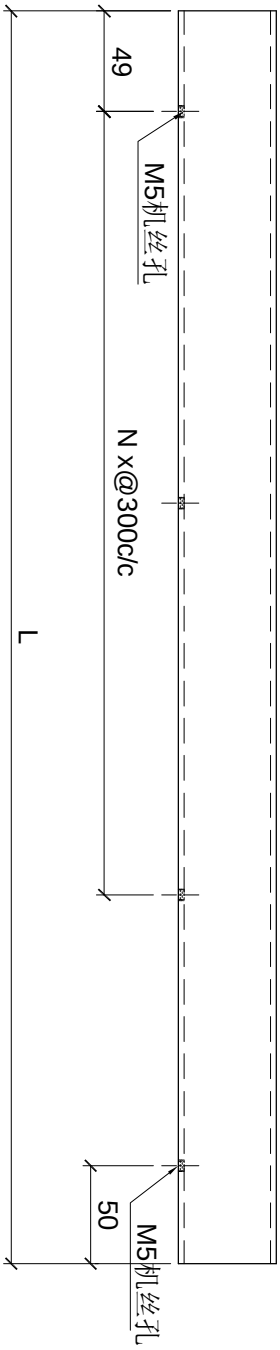

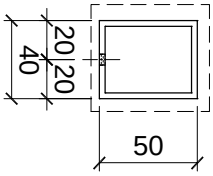

名稱	型材加工图	制圖	LHR	2024.4.05	修改			
材料	JM3038	復核	-	-	日期			
顏色	AL01	批準			圖號	XC-JM3038-11		

美特鋁質 有限公司
MIDI Aluminium Fabricator Ltd.

工程號	J853	地盤	延平路

序号	加工件编号	L	数量	加工图纸编号	N
1	XC-JM3038-31	1478	1	XC-JM3038-31	4
2	XC-JM3038-32	1763.5	2	XC-JM3038-31	5
3	XC-JM3038-33	1554.3	1	XC-JM3038-31	4

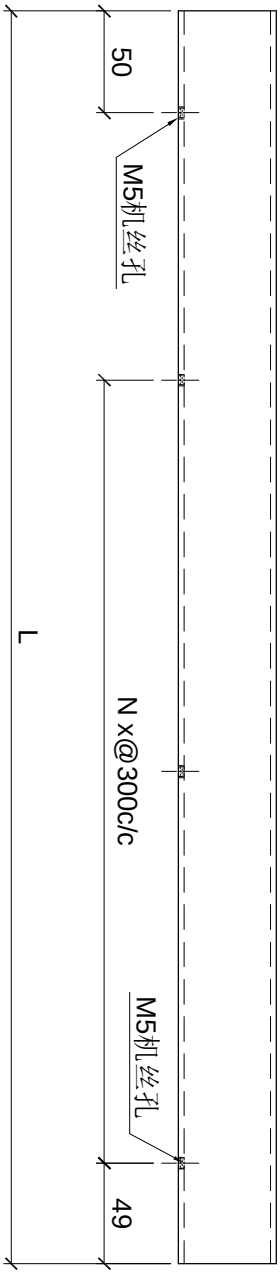

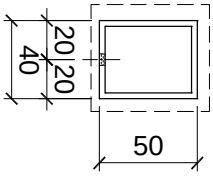

名稱	型材加工图	制圖	LHR	2024.4.05	修改			
材料	JM3038	復核	-	-	日期			
顏色	AL01	批準			圖號	XC-JM3038-31		

美特鋁質 有限公司
MIDI Aluminium Fabricator Ltd.

工程號	J853	地盤	延平路

序号	加工件编号	L	数量	加工图纸编号	N
1	XC-JMF930-61	208	1	XC-JMF930-61	-

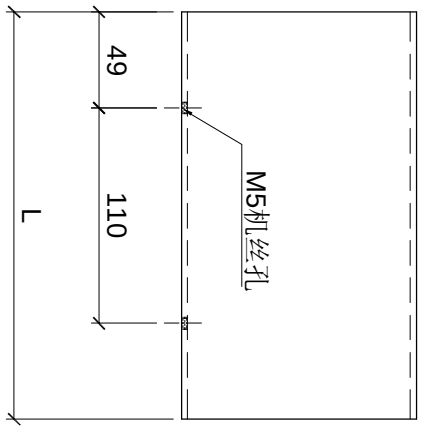

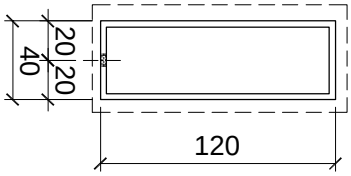

名稱	型材加工图	制圖	LHR	2024.4.05	修改			
材料	JMFG016930	復核	-	-	日期			
顏色	AL01	批準			圖號	XC-JMF930-61		

美特鋁質 有限公司
MIDI Aluminium Fabricator Ltd.

工程號	J853	地盤	延平路

序号	加工件编号	L	数量	加工图纸编号	N
1	XC-JMF930-37	1243.5	5	XC-JMF930-37	3
7	XC-JMF930-38	1995.8	1	XC-JMF930-37	5
8	XC-JMF930-39	1183.3	1	XC-JMF930-37	3
9	XC-JMF930-40	1276	3	XC-JMF930-37	3
10	XC-JMF930-41	1268.5	1	XC-JMF930-37	3
11	XC-JMF930-42	2117.8	1	XC-JMF930-37	6
13	XC-JMF930-44	1763.1	2	XC-JMF930-37	5
14	XC-JMF930-45	1564.8	1	XC-JMF930-37	4
15	XC-JMF930-46	1633	1	XC-JMF930-37	4

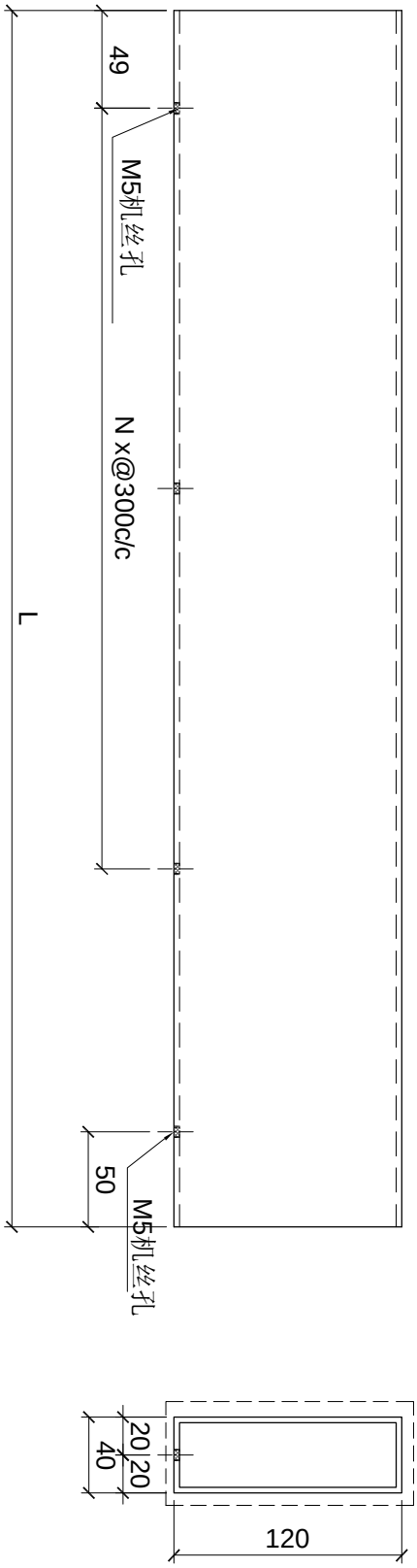

名稱	型材加工图	制圖	LHR	2024.4.05	修改			
材料	JMFG016930	復核	-	-	日期			
顏色	AL01	批準			圖號	XC-JMF930-37		

美特鋁質 有限公司
MIDI Aluminium Fabricator Ltd.

工程號	J853	地盤	延平路

序号	加工件编号	L	数量	加工图纸编号	N
1	XC-JMF930-47	775.9	1	XC-JMF930-47	-

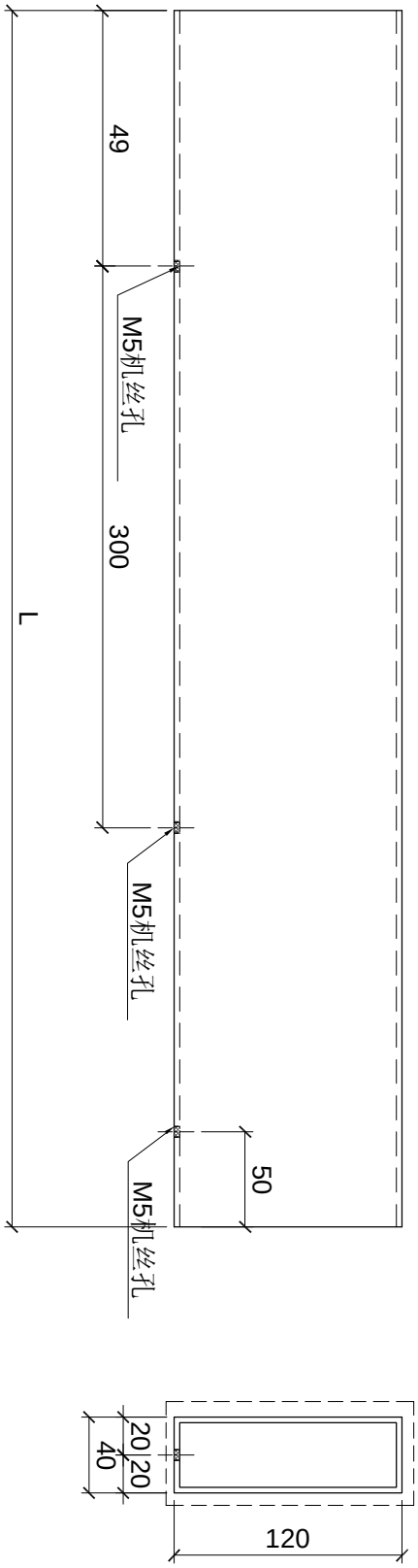

名稱	型材加工图	制圖	LHR	2024.4.05	修改			
材料	JMFG016930	復核	-	-	日期			
顏色	AL01	批準			圖號	XC-JMF930-47		

美特鋁質 有限公司
MIDI Aluminium Fabricator Ltd.

工程號	J853	地盤	延平路

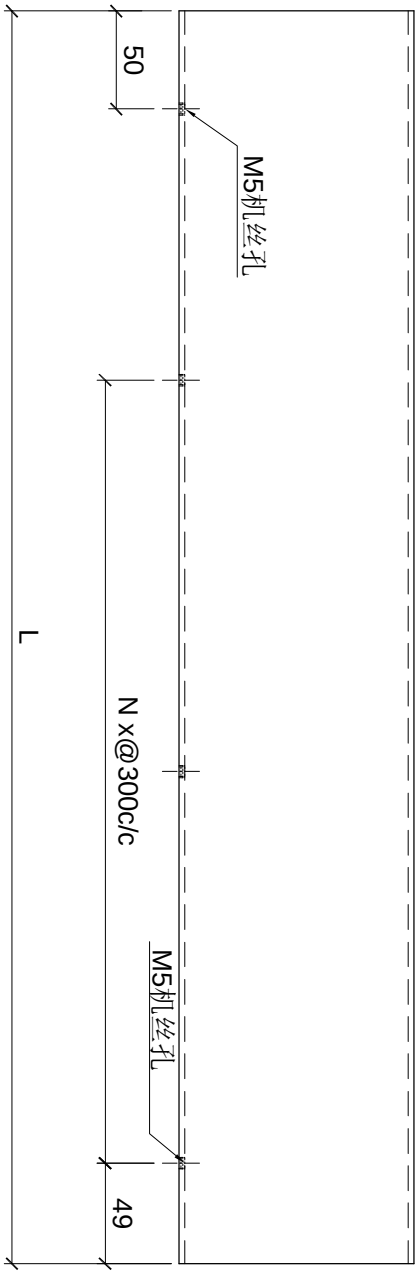

序号	加工件编号	L	数量	加工图纸编号	N
4	XC-JMF930-56	1243.5	5	XC-JMF930-56	3
5	XC-JMF930-57	1183.3	1	XC-JMF930-56	3
6	XC-JMF930-58	1276	3	XC-JMF930-56	3
7	XC-JMF930-59	1268.5	1	XC-JMF930-56	3

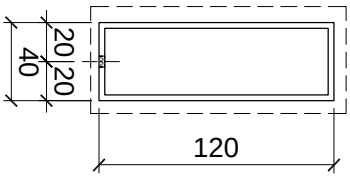

名稱	型材加工图	制圖	LHR	2024.4.05	修改			
材料	JMFG016930	復核	-	-	日期			
顏色	AL01	批準			圖號	XC-JMF930-56		

美特鋁質 有限公司
MIDI Aluminium Fabricator Ltd.

工程號	J853	地盤	延平路

序号	加工件编号	L	数量	加工图纸编号	N
1	XC-JM3038-16	561.4	1	XC-JM3038-16	-

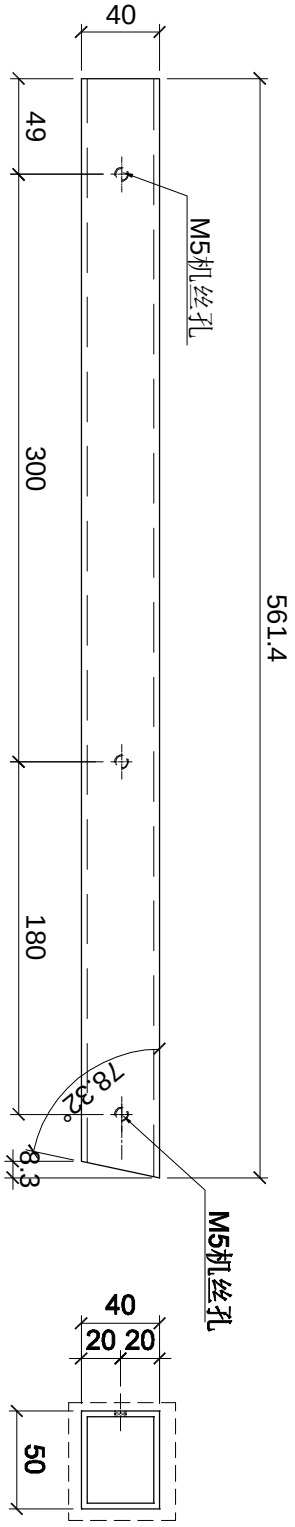

名稱	型材加工图	制圖	LHR	2024.4.05	修改			
材料	JM3038	復核	-	-	日期			
顏色	AL01	批準			圖號	XC-JM3038-16		

美特鋁質 有限公司
MIDI Aluminium Fabricator Ltd.

工程號	J853	地盤	延平路

序号	加工件編号	L	数量	加工图纸編号	N
1	XC-JM3038-34	770.4	1	XC-JM3038-34	-

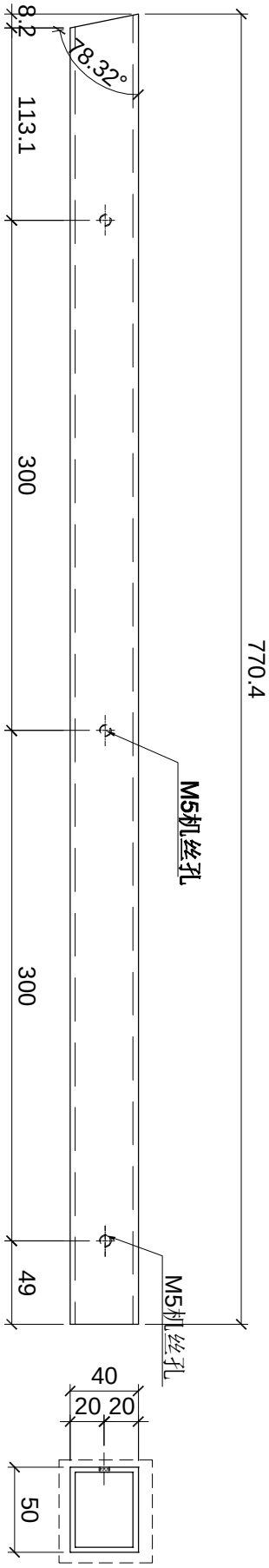

名稱	型材加工图	制圖	LHR	2024.4.05	修改			
材料	JM3038	復核	-	-	日期			
顏色	AL01	批準			圖號	XC-JM3038-34		

美特鋁質 有限公司
MIDI Aluminium Fabricator Ltd.

工程號	J853	地盤	延平路

序号	加工件编号	L	数量	加工图纸编号	N
12	XC-JMF930-43	2098	2	XC-JMF930-43	6

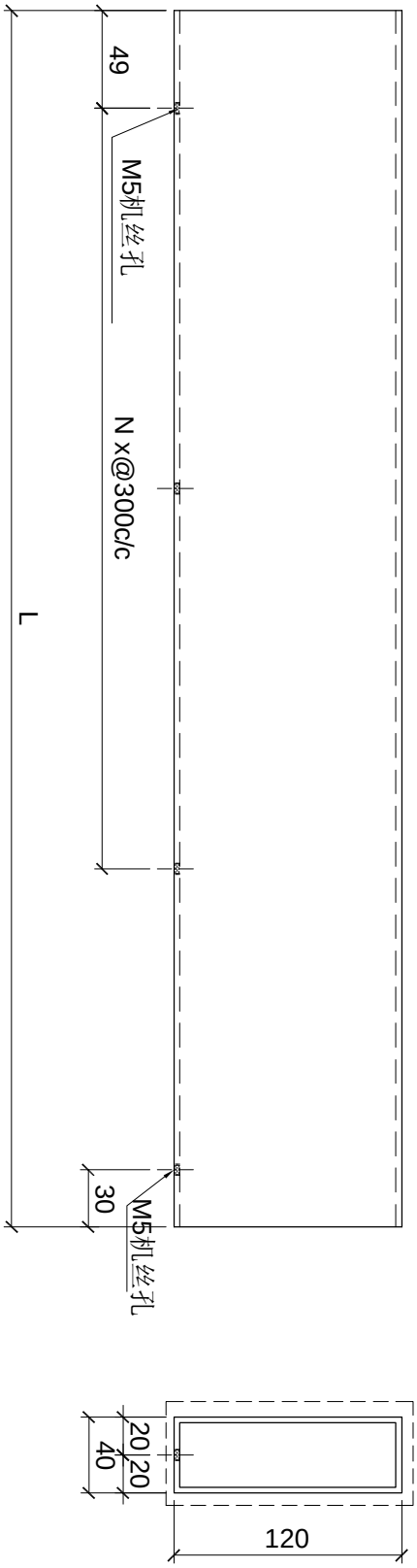

名稱	型材加工图	制圖	LHR	2024.4.05	修改			
材料	JMFG016930	復核	-	-	日期			
顏色	AL01	批準			圖號	XC-JMF930-43		

美特鋁質 有限公司
MIDI Aluminium Fabricator Ltd.

工程號	J853	地盤	延平路

序号	加工件编号	L	数量	加工图纸编号	L1
1	XC-JM3038-17	-	1	XC-JM3038-17	-

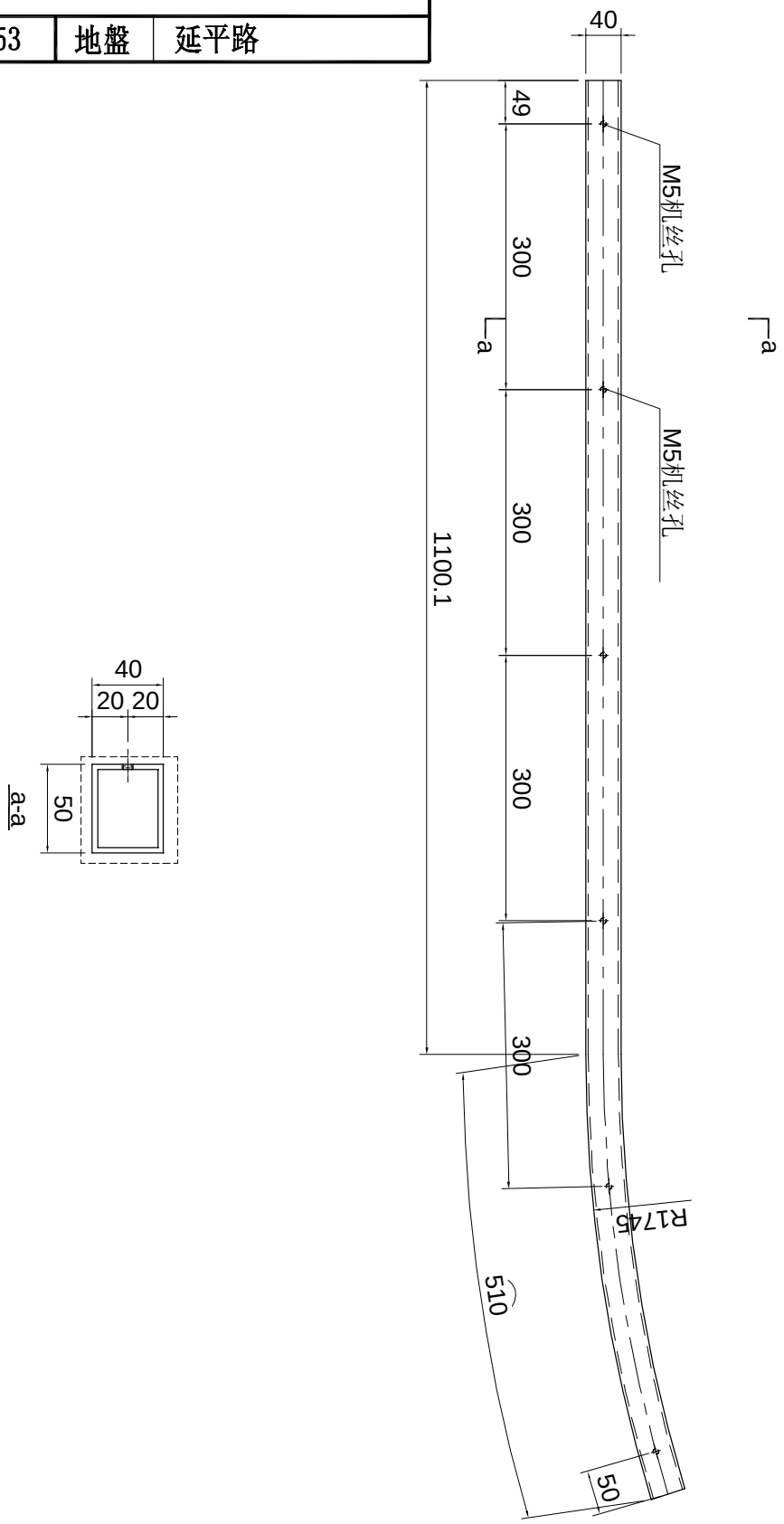

名稱	型材加工图	制圖	LHR	2024.4.05	修改			
材料	JM3038	復核	-	-	日期			
顏色	AL01	批準			圖號	XC-JM3038-17		

美特鋁質 有限公司
MIDI Aluminium Fabricator Ltd.

工程號	J853	地盤	延平路

序号	加工件编号	L	数量	加工图纸编号	N
1	XC-JM3038-18	-	1	XC-JM3038-18	-

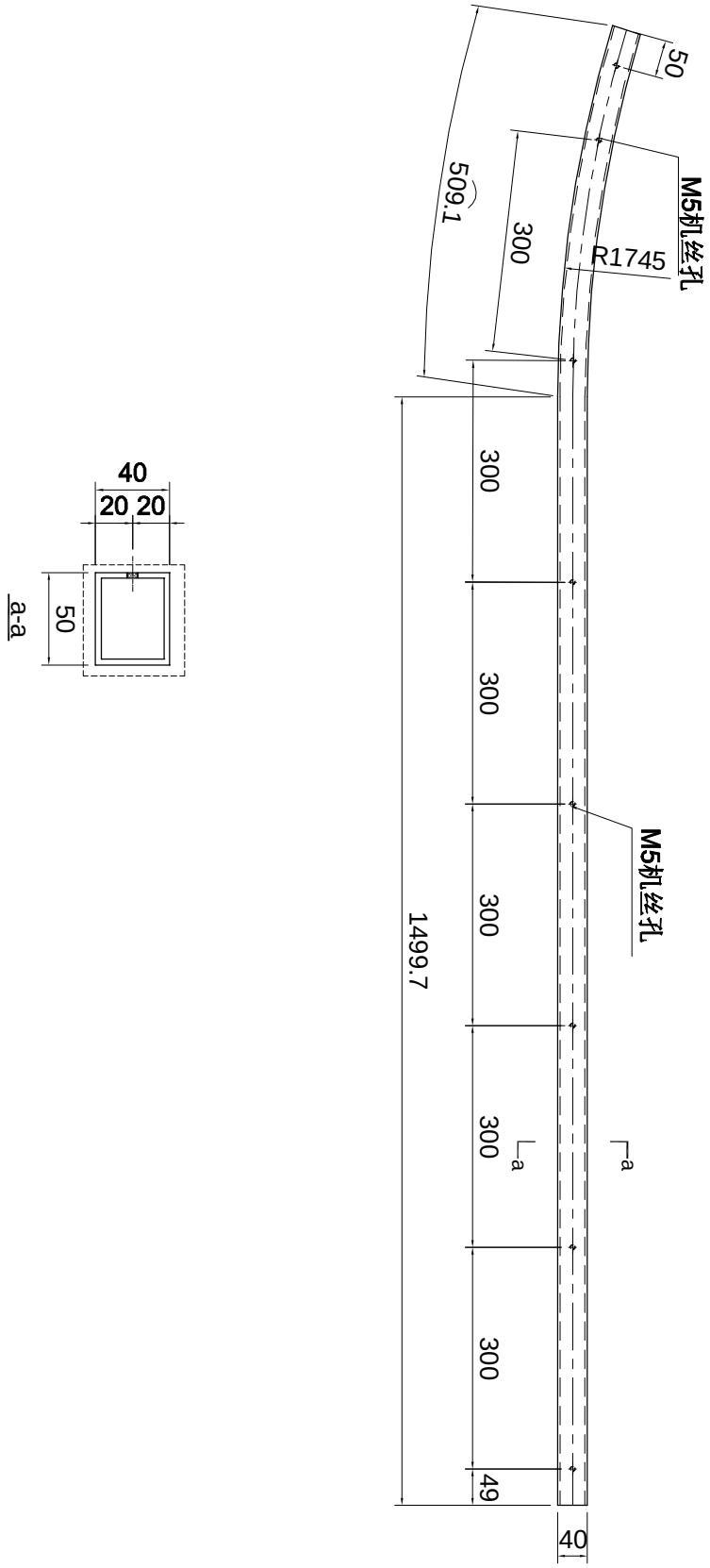

名稱	型材加工图	制圖	LHR	2024.4.05	修改			
材料	JM3038	復核	-	-	日期			
顏色	AL01	批準			圖號	XC-JM3038-18		

美特鋁質 有限公司
MIDI Aluminium Fabricator Ltd.

工程號	J853	地盤	延平路

序号	加工件编号	L	数量	加工图纸编号	L1
1	XC-X86224-31	1579	1	XC-X86224-31	-

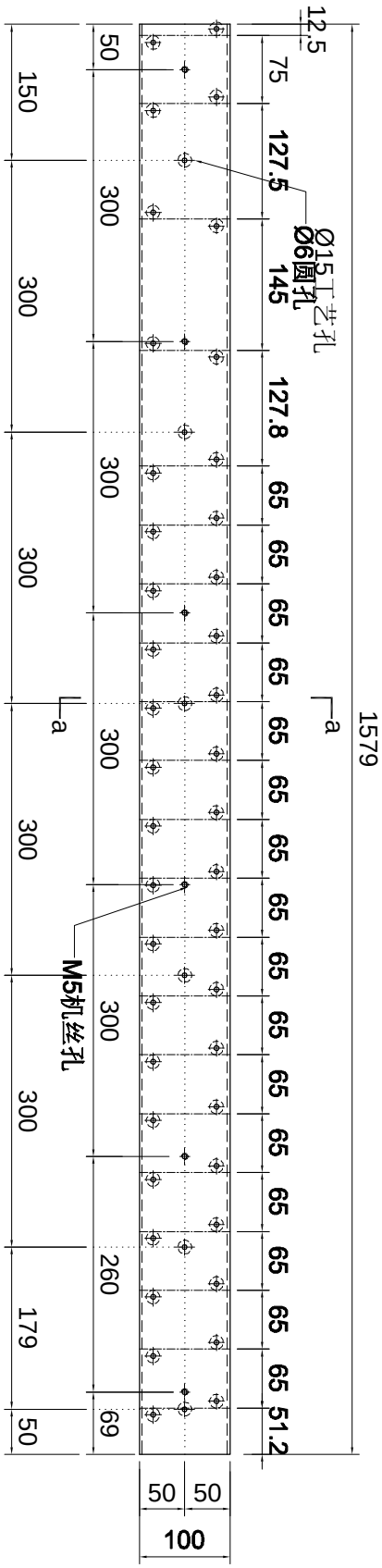

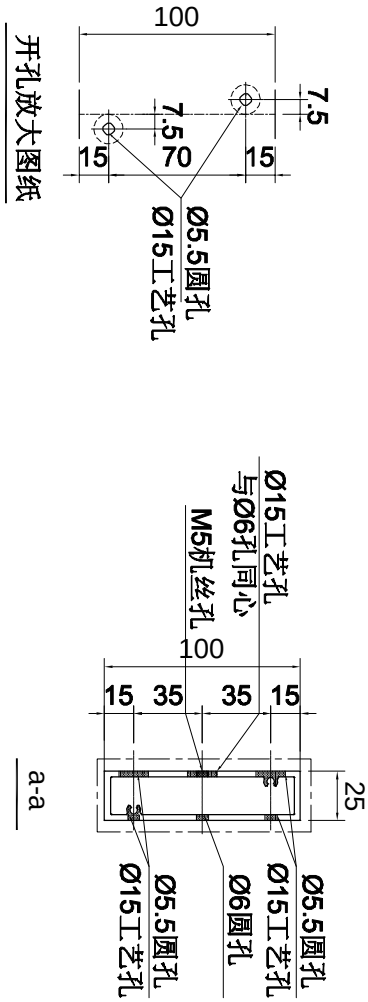

名稱	型材加工图	制圖	LHR	2024.4.05	修改			
材料	X86224	復核	-	-	日期			
顏色	AL01	批準			圖號	XC-X86224-31		

美特鋁質 有限公司
MIDI Aluminium Fabricator Ltd.

工程號	J853	地盤	延平路

序号	加工件编号	L	数量	加工图纸编号	L1
1	XC-X86224-32	1579	1	XC-X86224-32	-

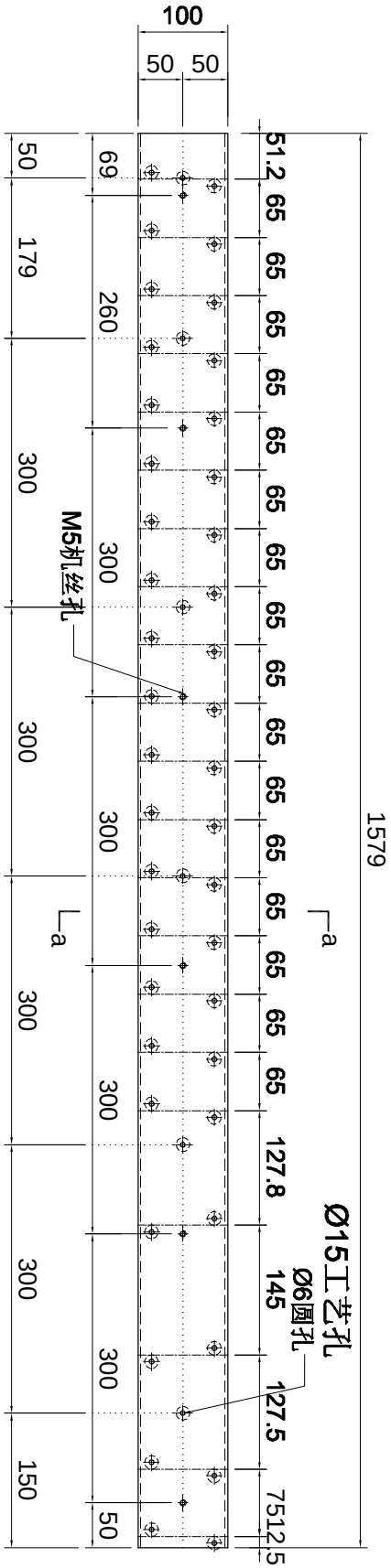

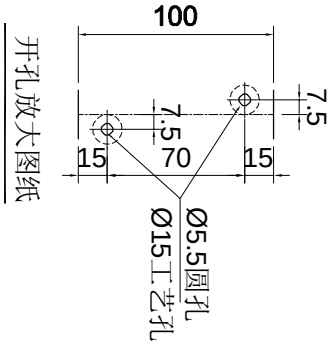

开孔放大图纸

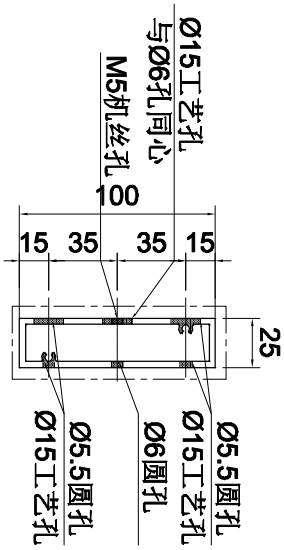

a-a

名稱	型材加工图	制圖	LHR	2024.4.05	修改			
材料	X86224	復核	-	-	日期			
顏色	AL01	批準			圖號	XC-X86224-32		

序号	加工件编号	L	数量	加工图纸编号	L1
1	XC-X86224-33	2328	2	XC-X86224-33	-

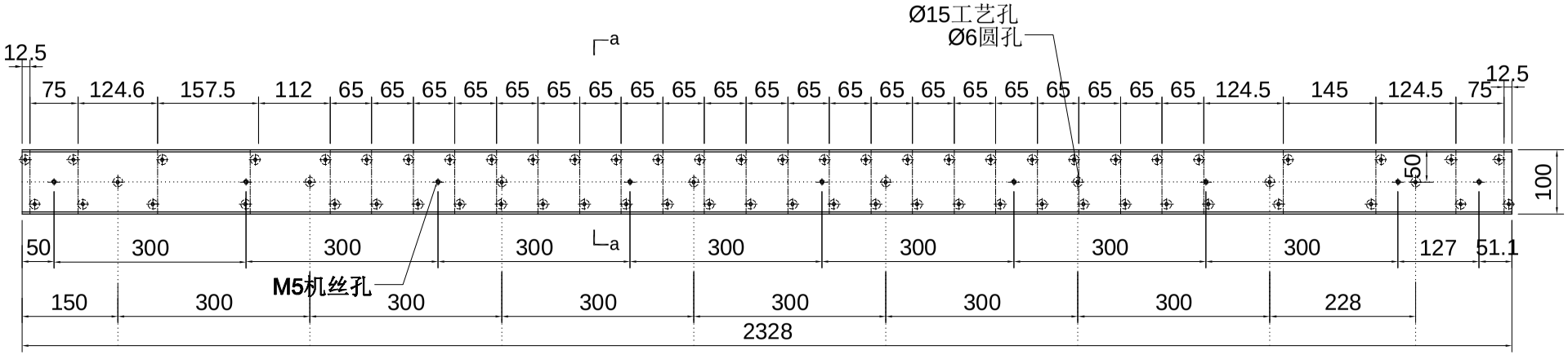

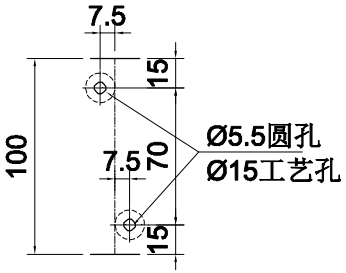

开孔放大图纸

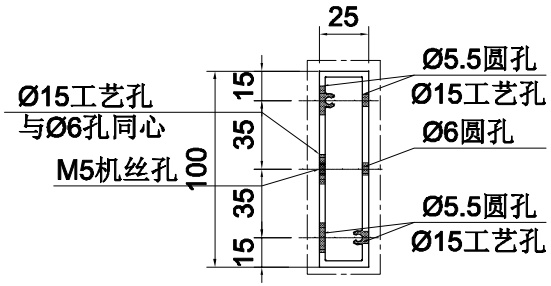

a-a

美特鋁質 有限公司
MIDI Aluminium Fabricator Ltd.

工程號	J853	地盤	延平路

名稱	型材加工图	制圖	LHR	2024.4.05	修改	
材料	X86224	復核	-	-	日期	
顏色	AL01	批準			圖號	XC-X86224-33

美特鋁質 有限公司
MIDI Aluminium Fabricator Ltd.

工程號	J853	地盤	延平路

序号	加工件编号	L	数量	加工图纸编号	L1
1	XC-X86224-34	1864.5	2	XC-X86224-34	-

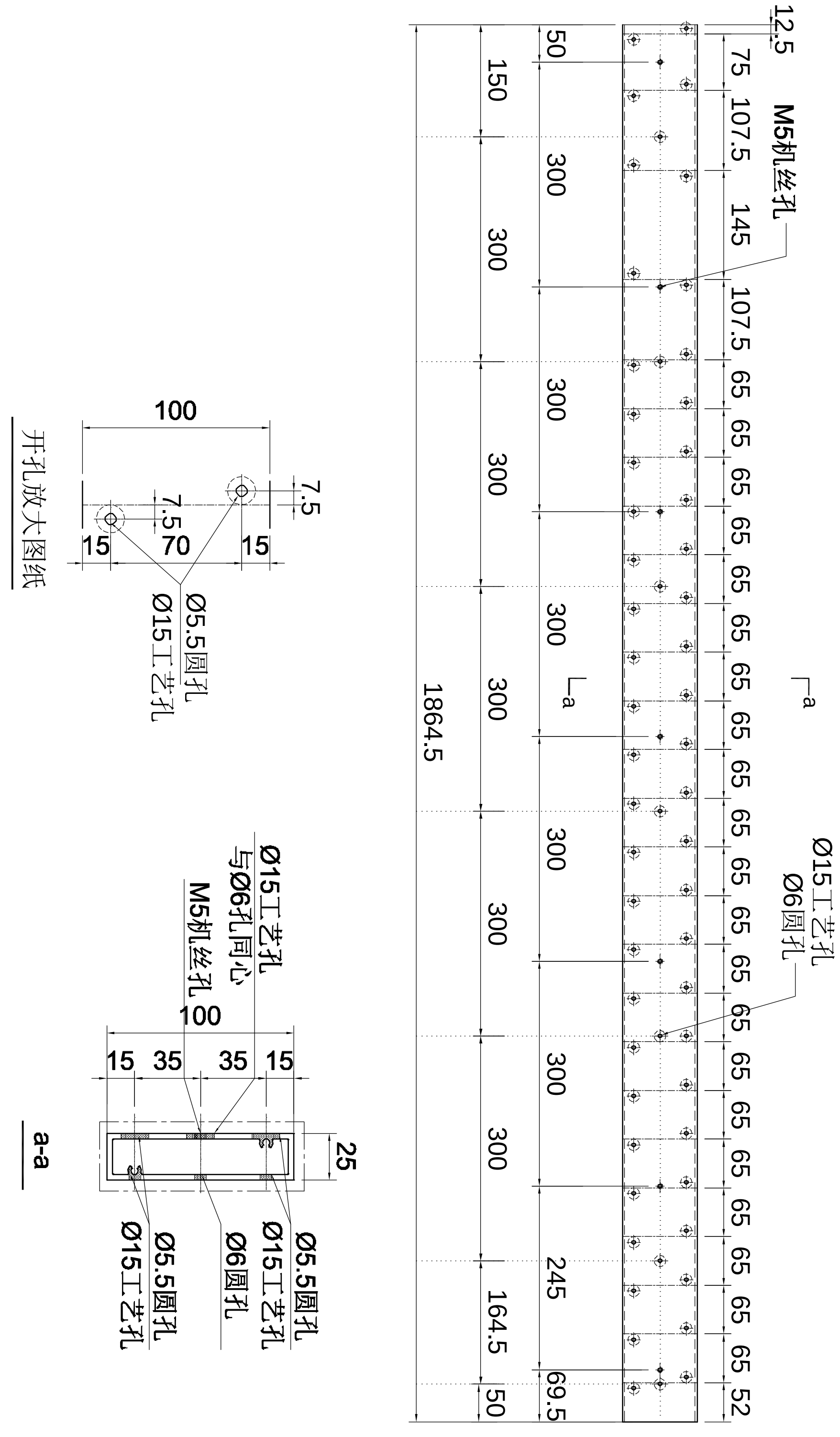

名稱	型材加工图	制圖	LHR	2024.4.05	修改		
材料	X86224	復核	-	-	日期		
顏色	AL01	批準			圖號	XC-X86224-34	

美特鋁質 有限公司
MIDI Aluminium Fabricator Ltd.

工程號	J853	地盤	延平路

序号	加工件编号	L	数量	加工图纸编号	L1
1	XC-X86224-35	1864.5	2	XC-X86224-35	-

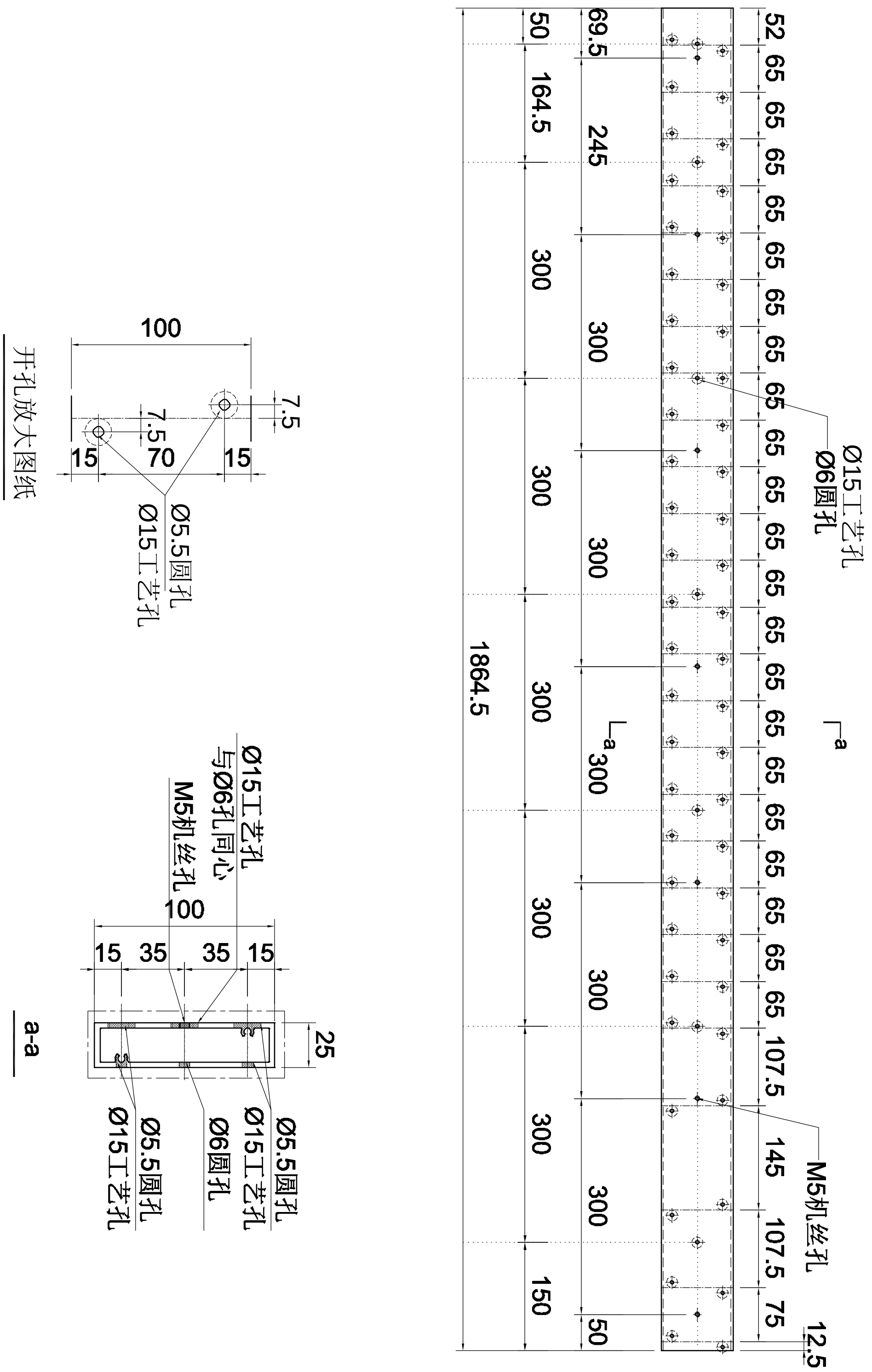

名稱	型材加工图	制圖	LHR	2024.4.05	修改			
材料	X86224	復核	-	-	日期			
顏色	AL01	批準			圖號	XC-X86224-35		

美特鋁質 有限公司
MIDI Aluminium Fabricator Ltd.

工程號	J853	地盤	延平路

序号	加工件编号	L	数量	加工图纸编号	L1
1	XC-X86224-36	2060	2	XC-X86224-36	-

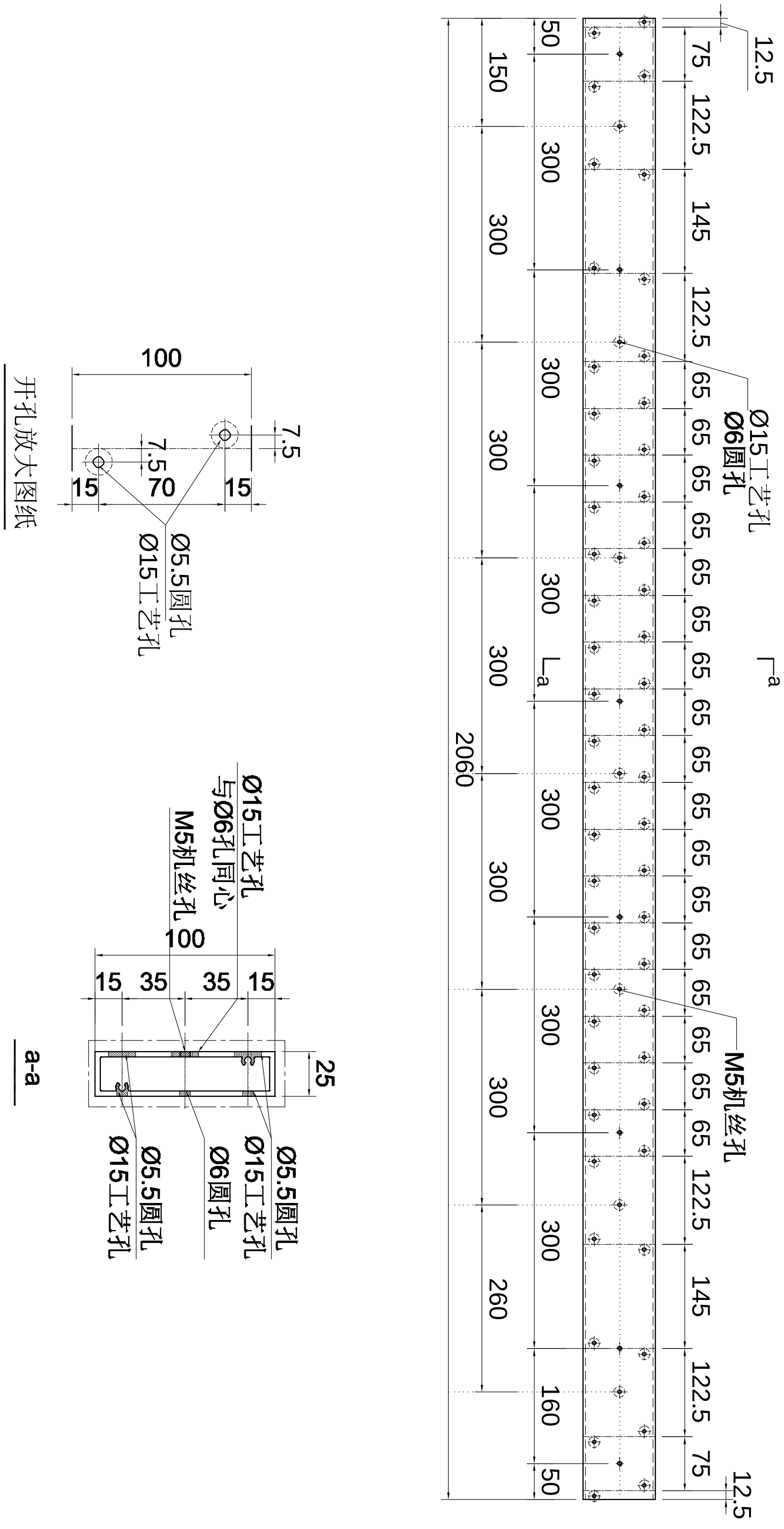

名稱	型材加工图	制圖	LHR	2024.4.05	修改			
材料	X86224	復核	-	-	日期			
顏色	AL01	批準			圖號	XC-X86224-36		

美特鋁質 有限公司
MIDI Aluminium Fabricator Ltd.

工程號	J853	地盤	延平路

序号	加工件编号	L	数量	加工图纸编号	L1
1	XC-X86224-37	1655.8	1	XC-X86224-37	-

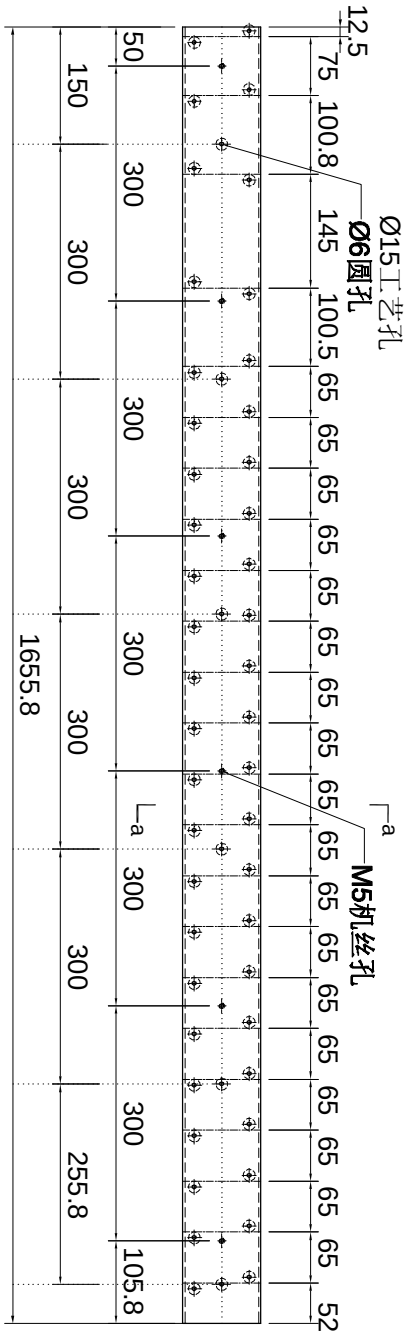

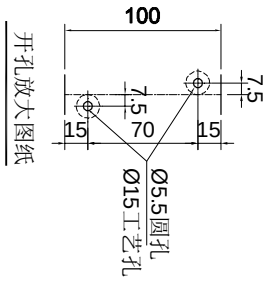

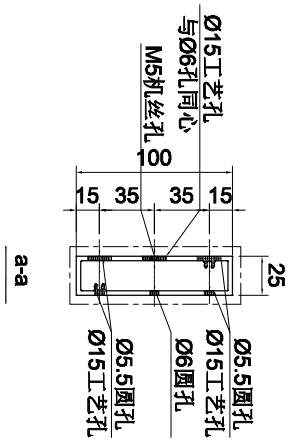

名稱	型材加工图	制圖	LHR	2024.4.05	修改			
材料	X86224	復核	-	-	日期			
顏色	AL01	批準			圖號	XC-X86224-37		

美特鋁質 有限公司
MIDI Aluminium Fabricator Ltd.

工程號	J853	地盤	延平路

序号	加工件编号	L	数量	加工图纸编号	L1
1	XC-X86224-38	1655.8	1	XC-X86224-38	-

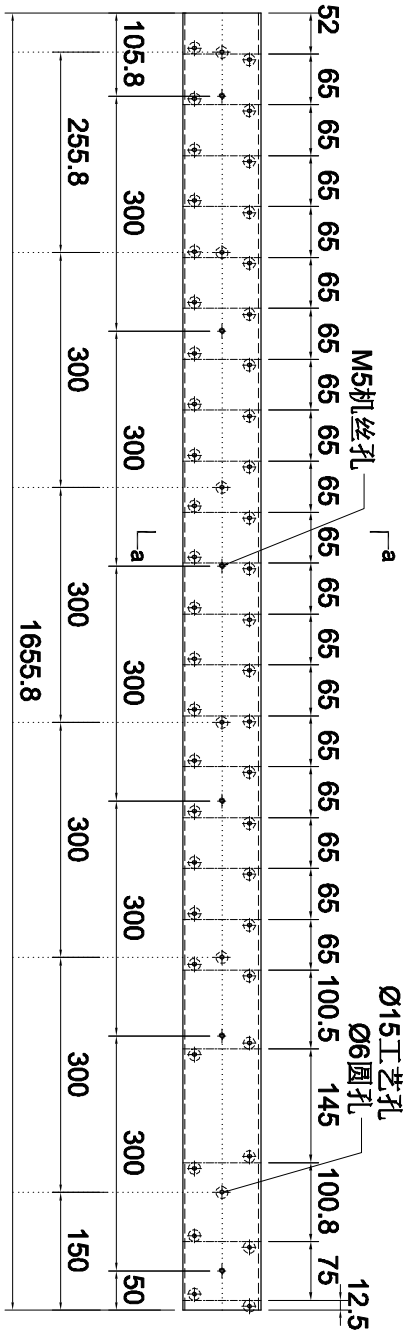

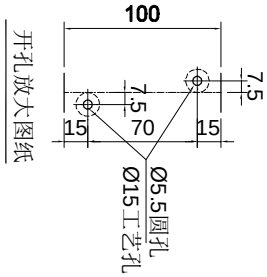

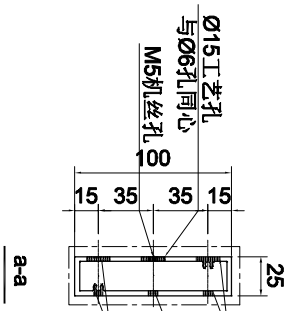

名稱	型材加工图	制圖	LHR	2024.4.05	修改			
材料	X86224	復核	-	-	日期			
顏色	AL01	批準			圖號	XC-X86224-38		

美特鋁質 有限公司
MIDI Aluminium Fabricator Ltd.

工程號	J853	地盤	延平路

序号	加工件编号	L	数量	加工图纸编号	L1
1	XC-X86224-39	668.5	1	XC-X86224-39	-

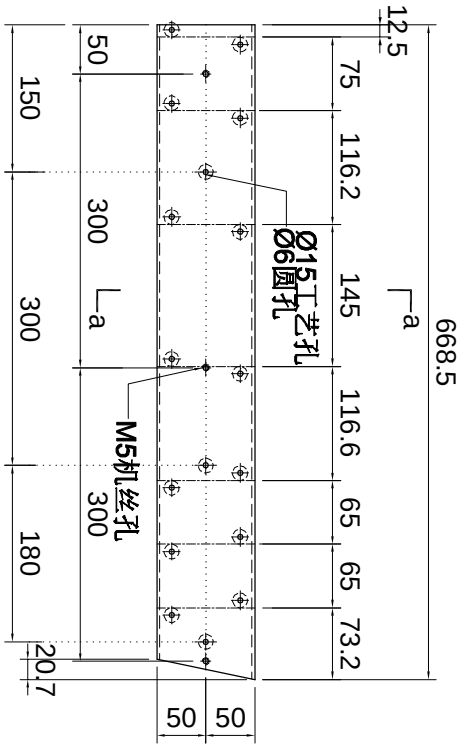

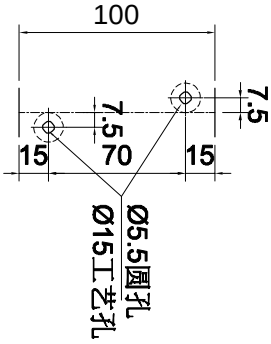

开孔放大图纸

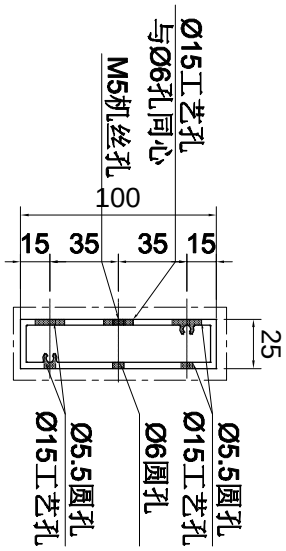

a-a

名稱	型材加工图	制圖	LHR	2024.4.05	修改			
材料	X86224	復核	-	-	日期			
顏色	AL01	批準			圖號	XC-X86224-39		

美特鋁質 有限公司
MIDI Aluminium Fabricator Ltd.

工程號	J853	地盤	延平路

序号	加工件编号	L	数量	加工图纸编号	L1
1	XC-X86224-40	877.6	1	XC-X86224-40	-

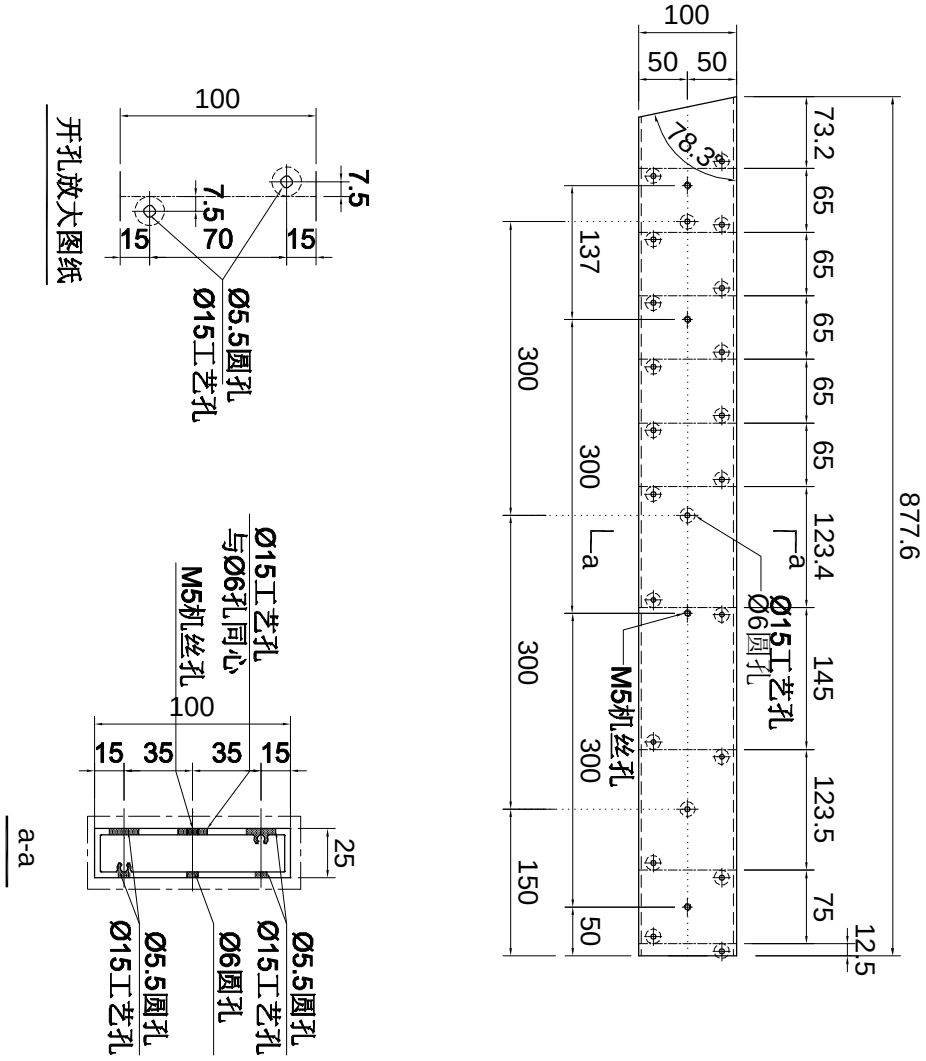

名稱	型材加工图	制圖	LHR	2024.4.05	修改			
材料	X86224	復核	-	-	日期			
顏色	AL01	批準			圖號	XC-X86224-40		

序号	加工件编号	L	数量	加工图纸编号	L1
1	XC-X86224-41	-	1	XC-X86224-41	-

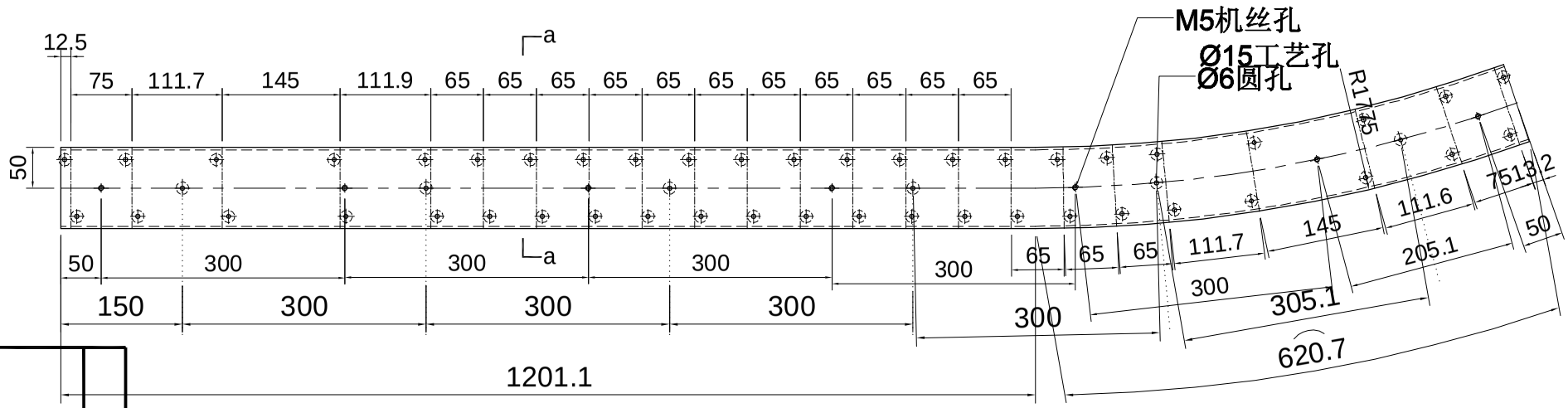

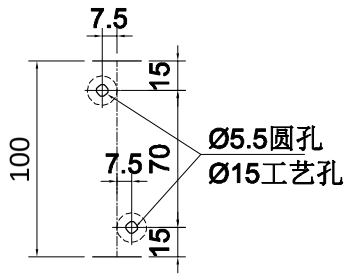

开孔放大图纸

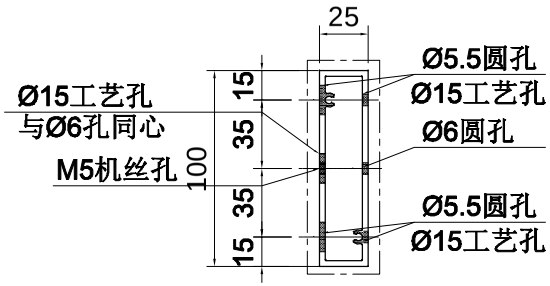

a-a

美特鋁質 有限公司
MIDI Aluminium Fabricator Ltd.

工程號	J853	地盤	延平路

名稱	型材加工图	制圖	LHR	2024.4.05	修改	XC-X86224-41
材料	X86224	復核	-	-	日期	
顏色	AL01	批準			圖號	

美特鋁質 有限公司
MIDI Aluminium Fabricator Ltd.

工程號	J853	地盤	延平路

序号	加工件编号	L	数量	加工图纸编号	L1
1	XC-X86224-42	-	1	XC-X86224-42	-

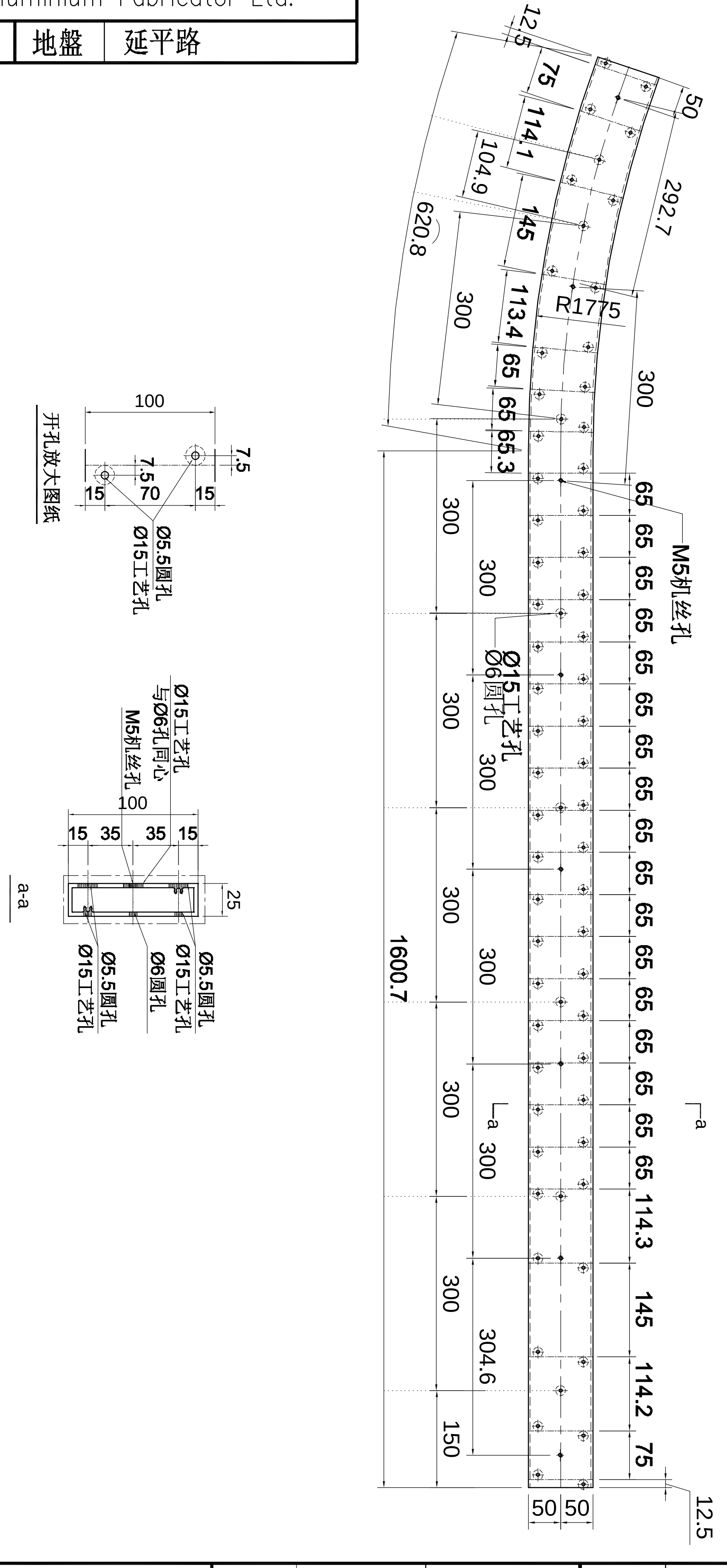

名稱	型材加工图	制圖	LHR	2024.4.05	修改			
材料	X86224	復核	-	-	日期			
顏色	AL01	批準			圖號	XC-X86224-42		

美特鋁質 有限公司
MIDI Aluminium Fabricator Ltd.

工程號	J853	地盤	延平路

序号	加工件编号	L	数量	加工图纸编号	L1
1	XC-X86224-43	1344.5	5	XC-X86224-43	-

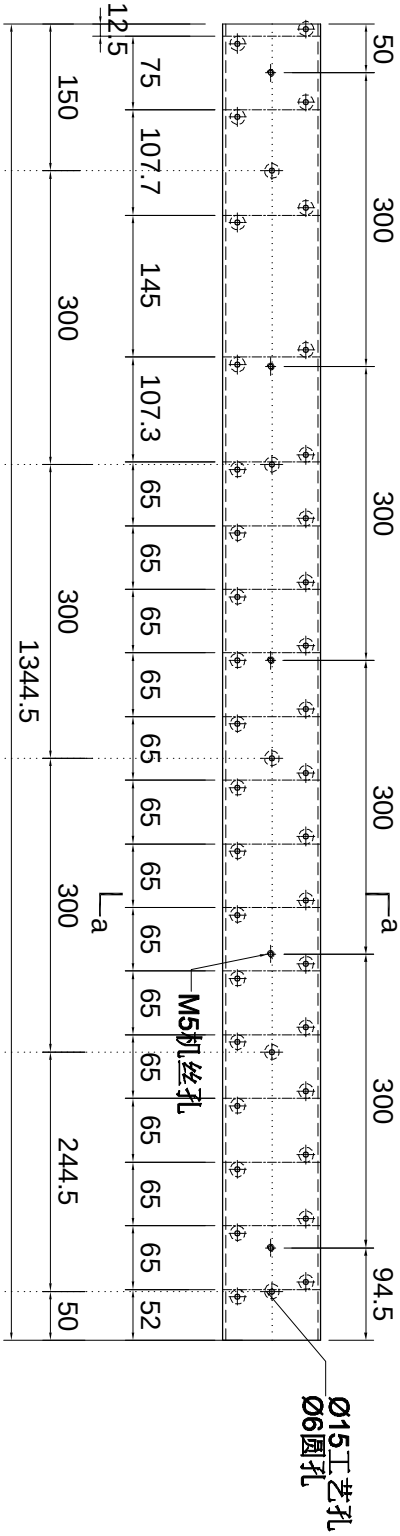

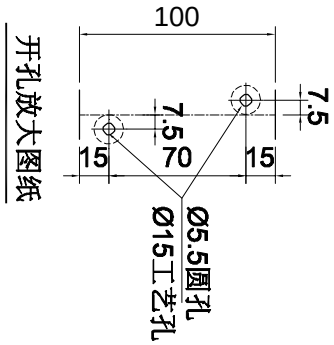

开孔放大图纸

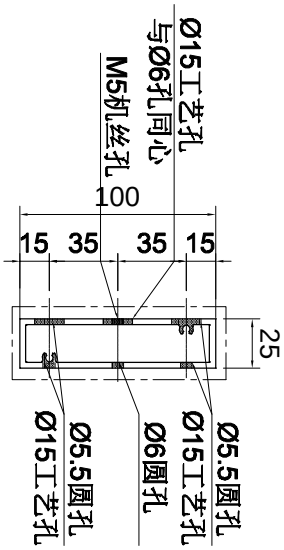

a-a

名稱	型材加工图	制圖	LHR	2024.4.05	修改			
材料	X86224	復核	-	-	日期			
顏色	AL01	批準			圖號	XC-X86224-43		

美特鋁質 有限公司
MIDI Aluminium Fabricator Ltd.

工程號	J853	地盤	延平路

序号	加工件编号	L	数量	加工图纸编号	L1
1	XC-X86224-44	1344.5	5	XC-X86224-44	-

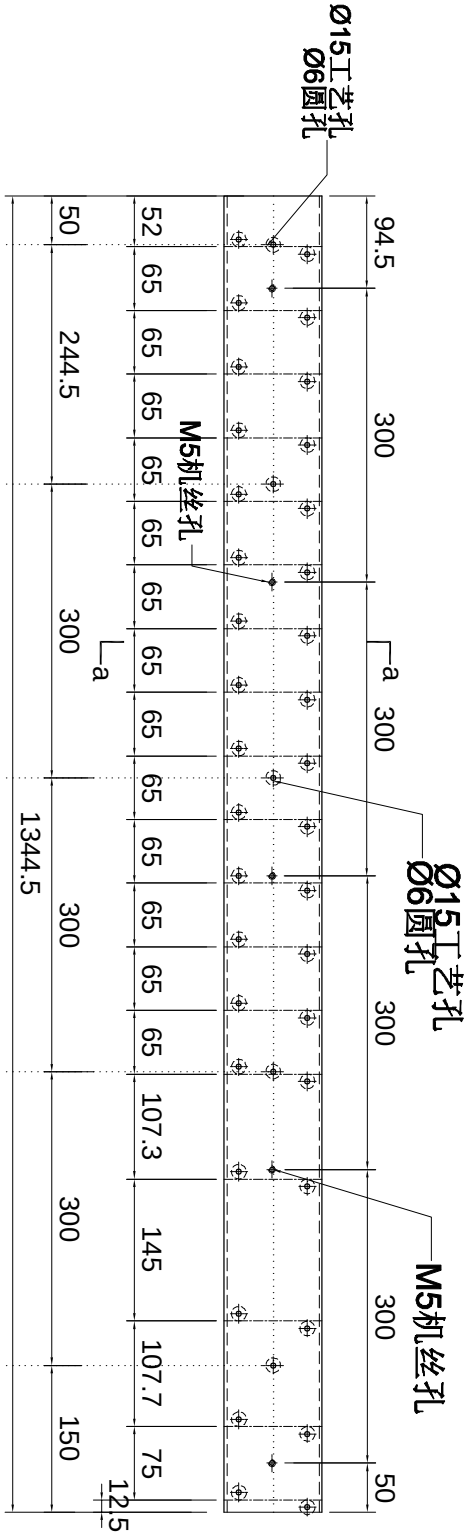

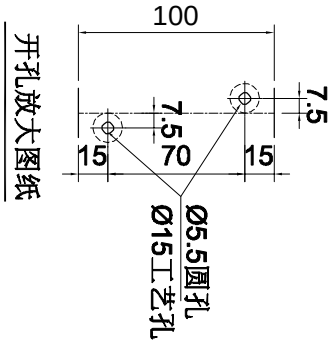

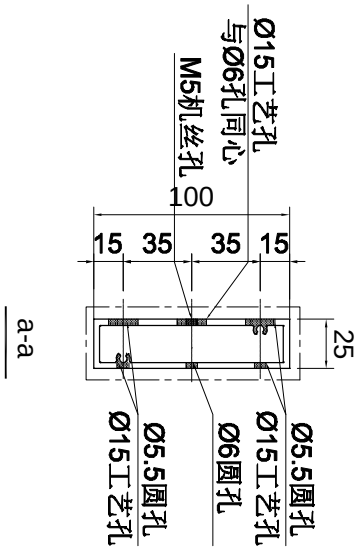

名稱	型材加工图	制圖	LHR	2024.4.05	修改			
材料	X86224	復核	-	-	日期			
顏色	AL01	批準			圖號	XC-X86224-44		

美特鋁質 有限公司
MIDI Aluminium Fabricator Ltd.

工程號	J853	地盤	延平路

序号	加工件编号	L	数量	加工图纸编号	L1
1	XC-X86224-45	2198	1	XC-X86224-45	-

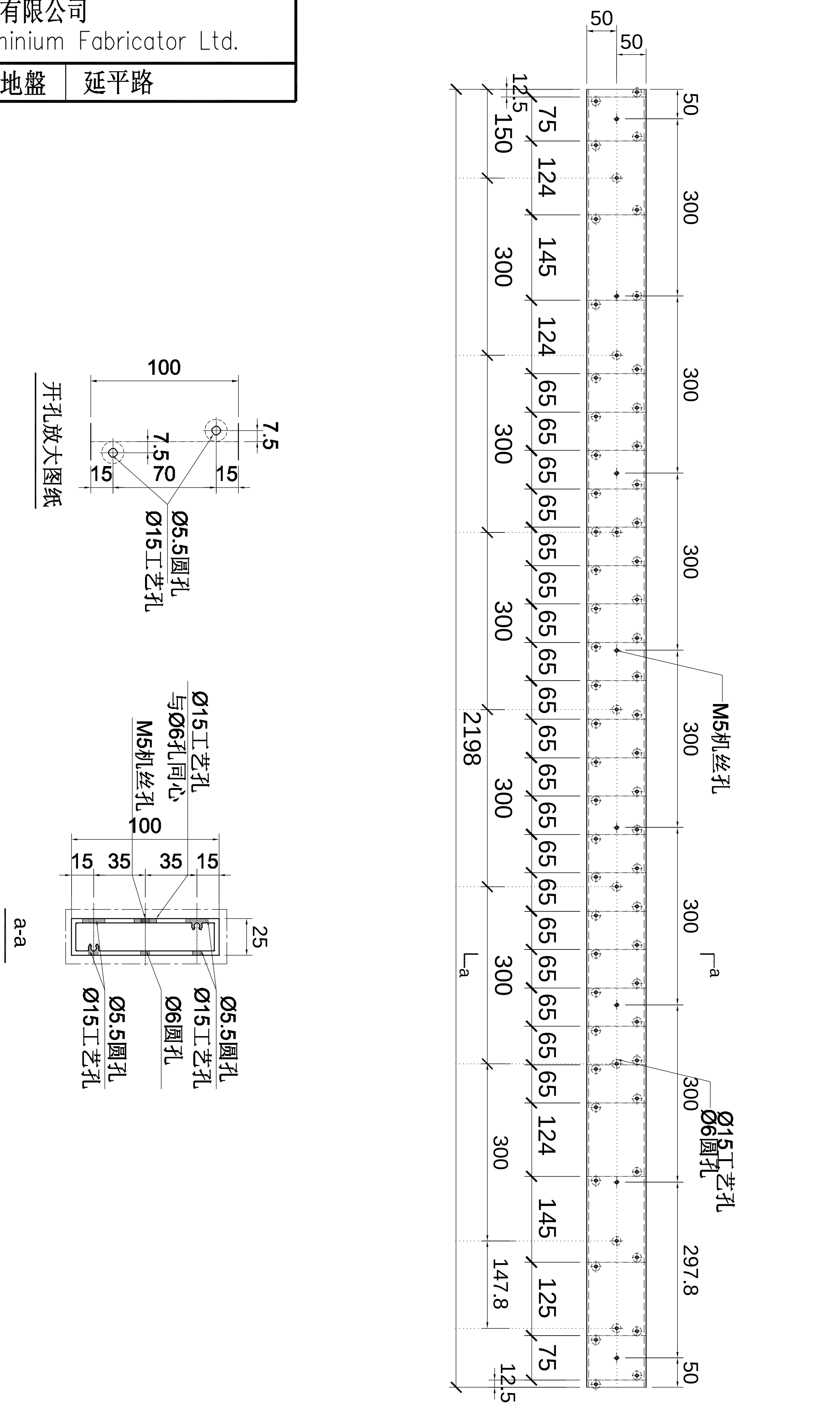

名稱	型材加工图	制圖	LHR	2024.4.05	修改			
材料	X86224	復核	-	-	日期			
顏色	AL01	批準			圖號	XC-X86224-45		

美特鋁質 有限公司
MIDI Aluminium Fabricator Ltd.

工程號	J853	地盤	延平路

序号	加工件编号	L	数量	加工图纸编号	L1
1	XC-X86224-46	1284.5	1	XC-X86224-46	-

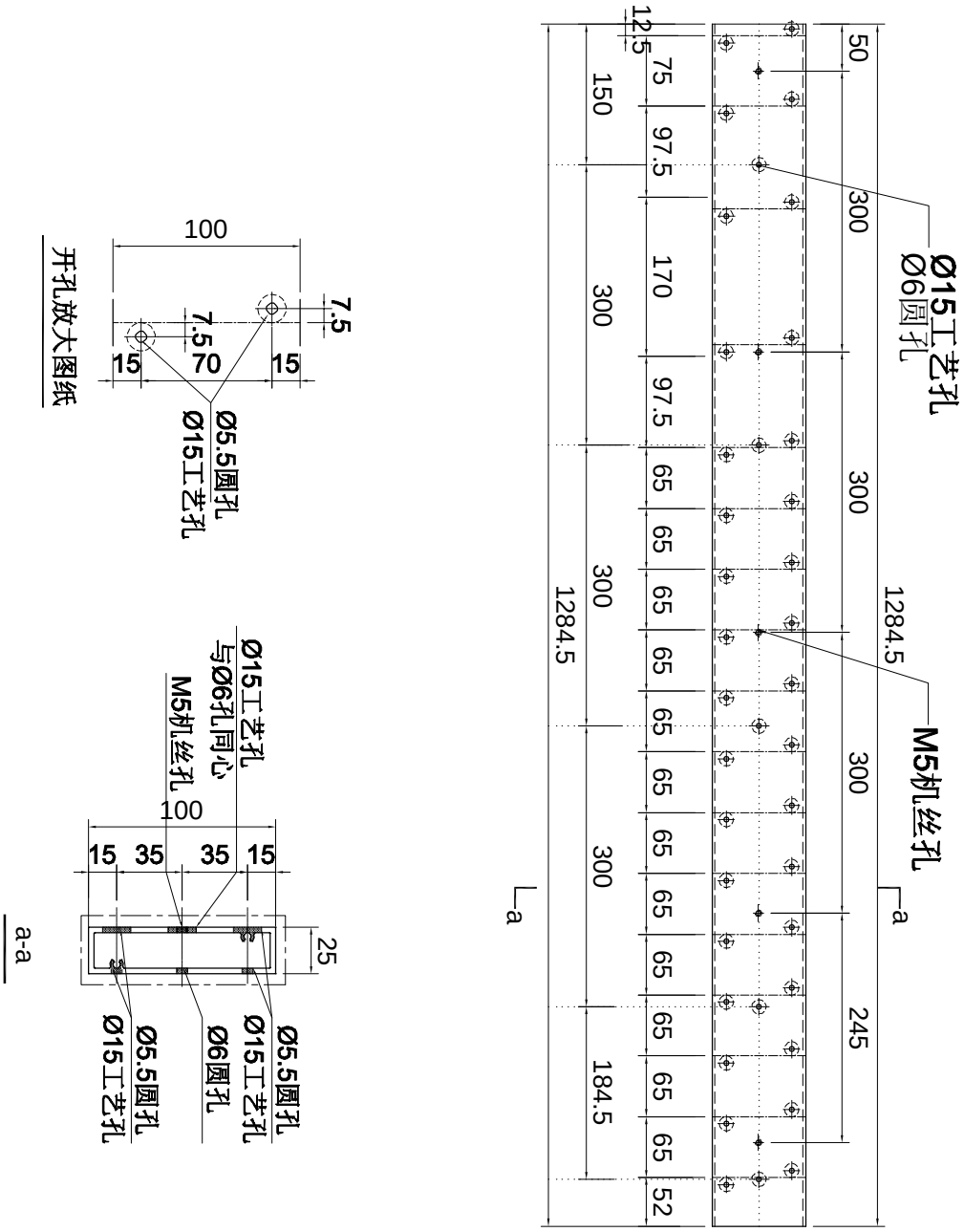

名稱	型材加工图	制圖	LHR	2024.4.05	修改			
材料	X86233	復核	-	-	日期			
顏色	AL01	批準			圖號	XC-X86224-46		

序号	加工件编号	L	数量	加工图纸编号	L1
1	XC-X86224-47	1284.5	1	XC-X86224-47	-

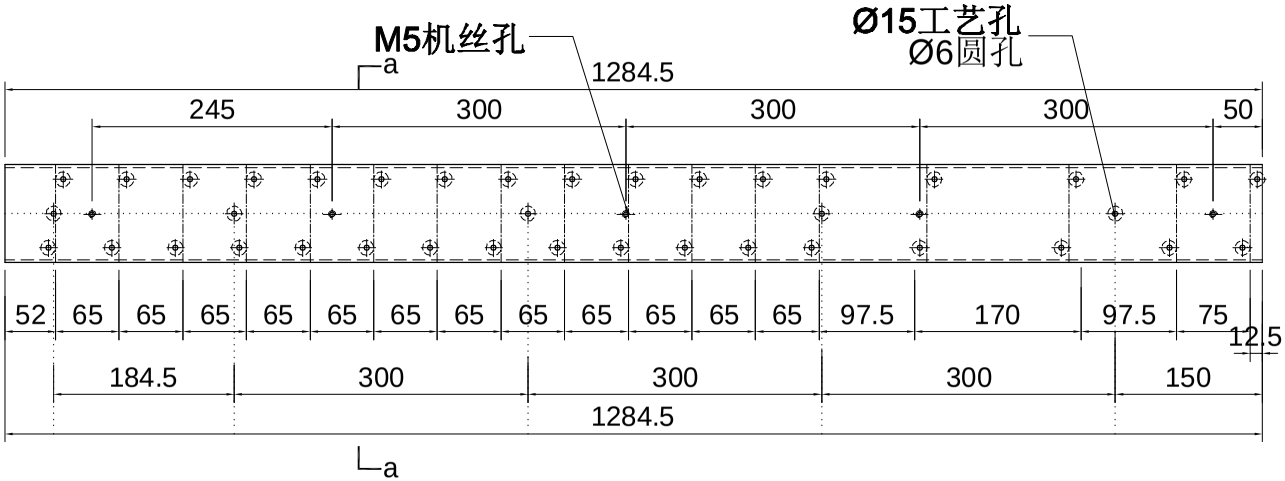

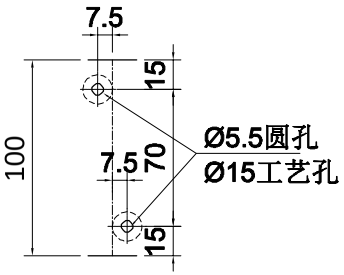

开孔放大图纸

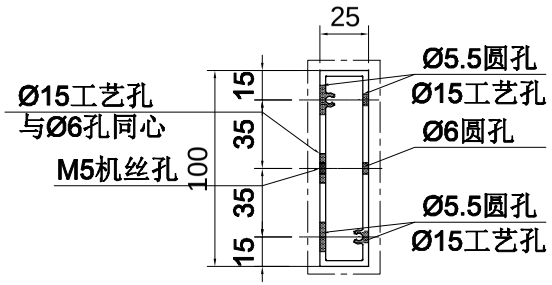

a-a

美特鋁質 有限公司
MIDI Aluminium Fabricator Ltd.

工程號	J853	地盤	延平路

名稱	型材加工图	制圖	LHR	2024.4.05	修改	
材料	X86224	復核	-	-	日期	
顏色	AL01	批準			圖號	XC-X86224-47

美特鋁質 有限公司
MIDI Aluminium Fabricator Ltd.

工程號	J853	地盤	延平路

序号	加工件编号	L	数量	加工图纸编号	L1
1	XC-X86224-48	1377	3	XC-X86224-48	-

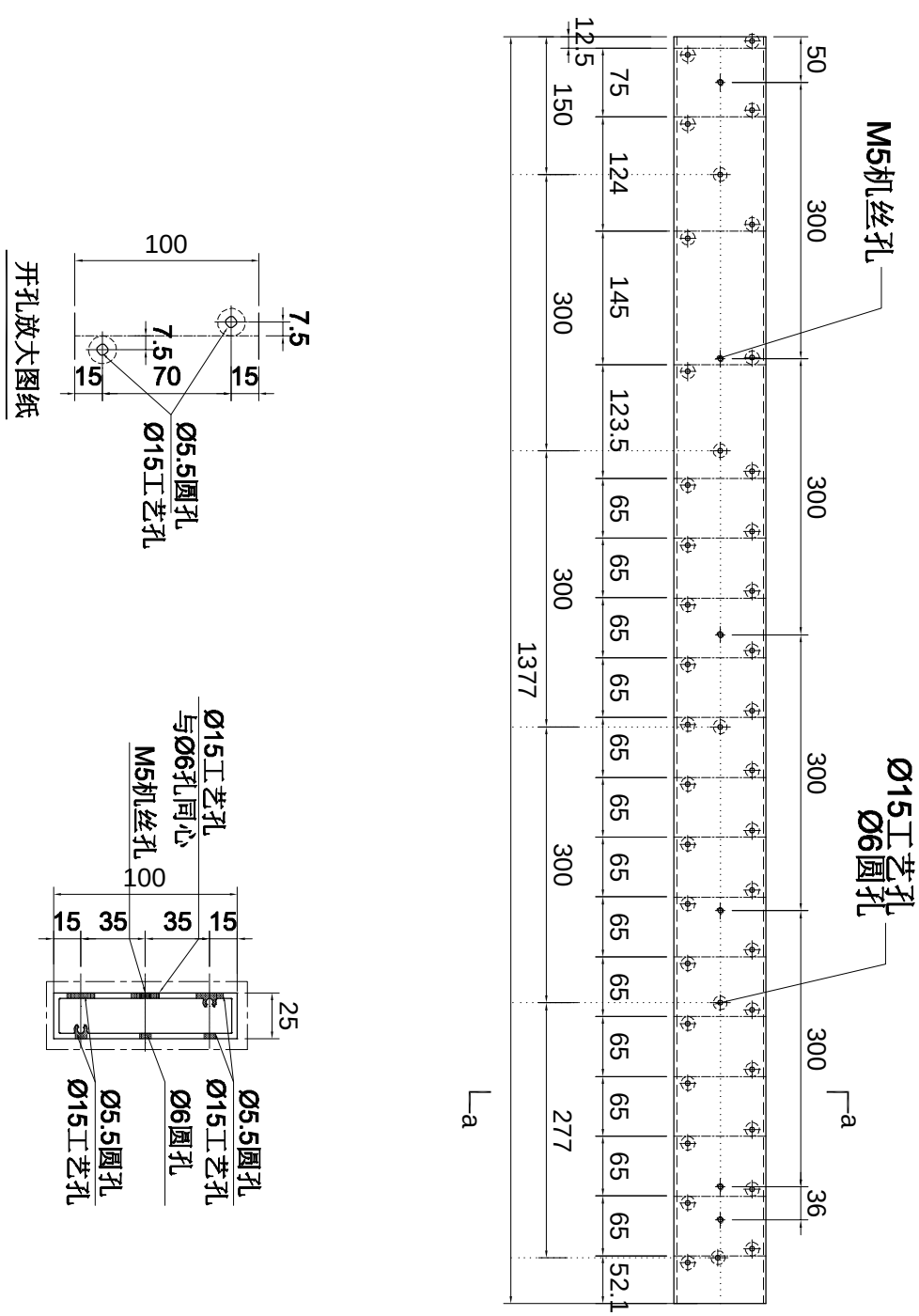

名稱	型材加工图	制圖	LHR	2024.4.05	修改			
材料	X86224	復核	-	-	日期			
顏色	AL01	批準			圖號	XC-X86224-48		

美特鋁質 有限公司
MIDI Aluminium Fabricator Ltd.

工程號	J853	地盤	延平路

序号	加工件编号	L	数量	加工图纸编号	L1
1	XC-X86224-49	1377	3	XC-X86224-49	-

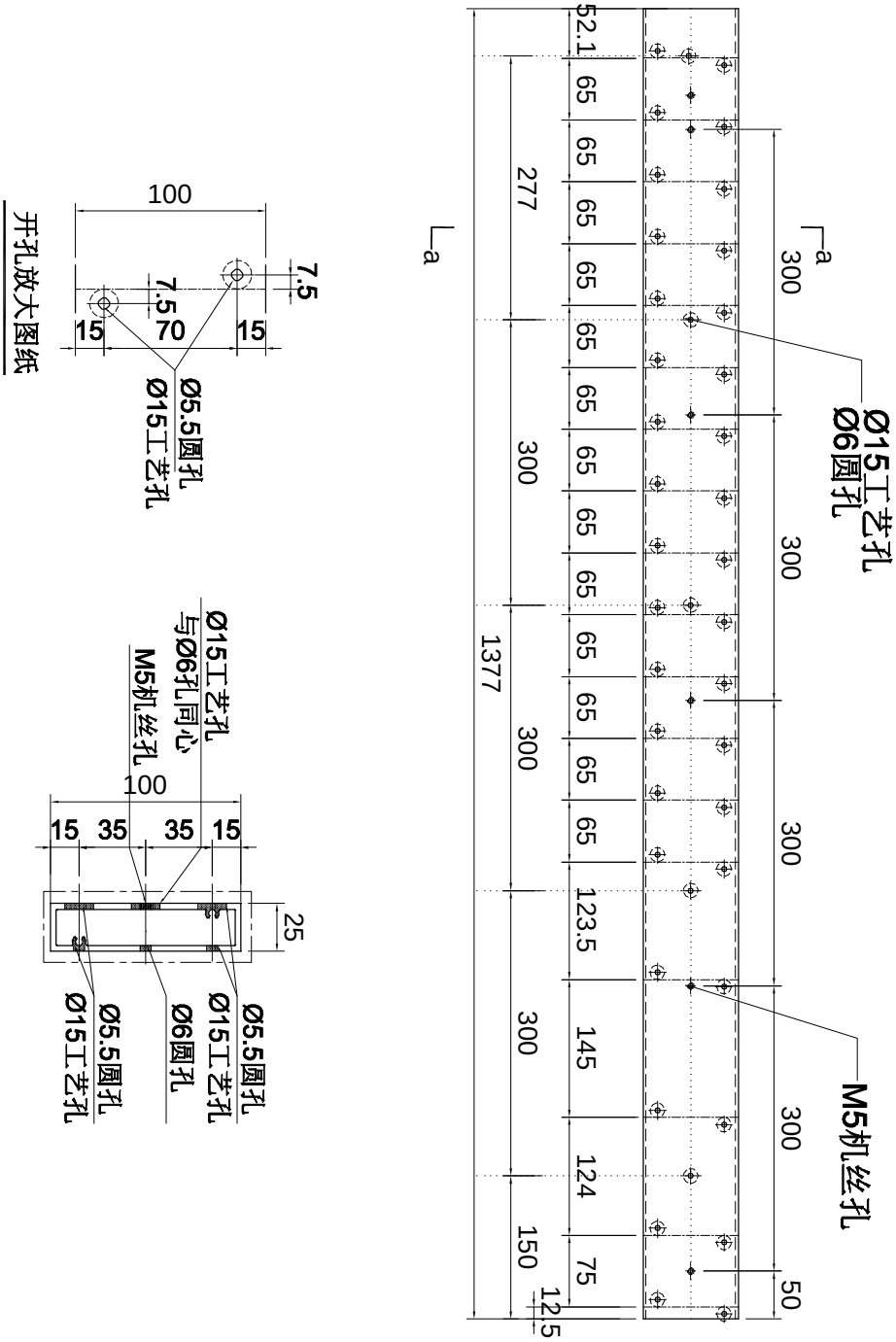

名稱	型材加工图	制圖	LHR	2024.4.05	修改			
材料	X86224	復核	-	-	日期			
顏色	AL01	批準			圖號	XC-X86224-49		

美特鋁質 有限公司
MIDI Aluminium Fabricator Ltd.

工程號	J853	地盤	延平路

序号	加工件编号	L	数量	加工图纸编号	L1
1	XC-X86224-50	1369.7	1	XC-X86224-50	-

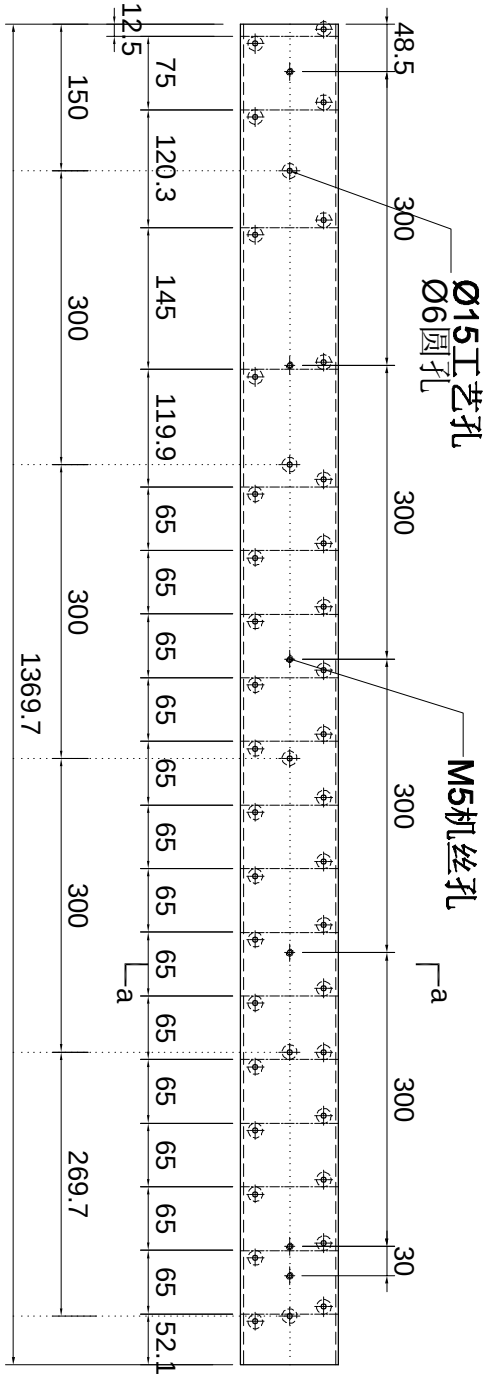

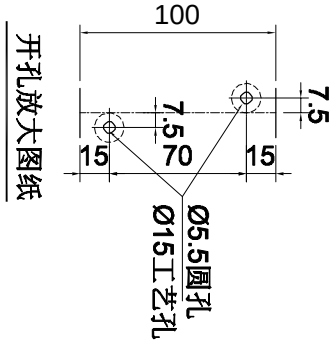

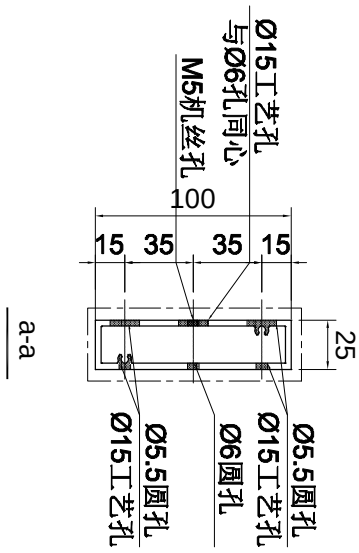

名稱	型材加工图	制圖	LHR	2024.4.05	修改			
材料	X86224	復核	-	-	日期			
顏色	AL01	批準			圖號	XC-X86224-50		

美特鋁質 有限公司
MIDI Aluminium Fabricator Ltd.

工程號	J853	地盤	延平路

序号	加工件编号	L	数量	加工图纸编号	L1
1	XC-X86224-51	1369.7	1	XC-X86224-51	-

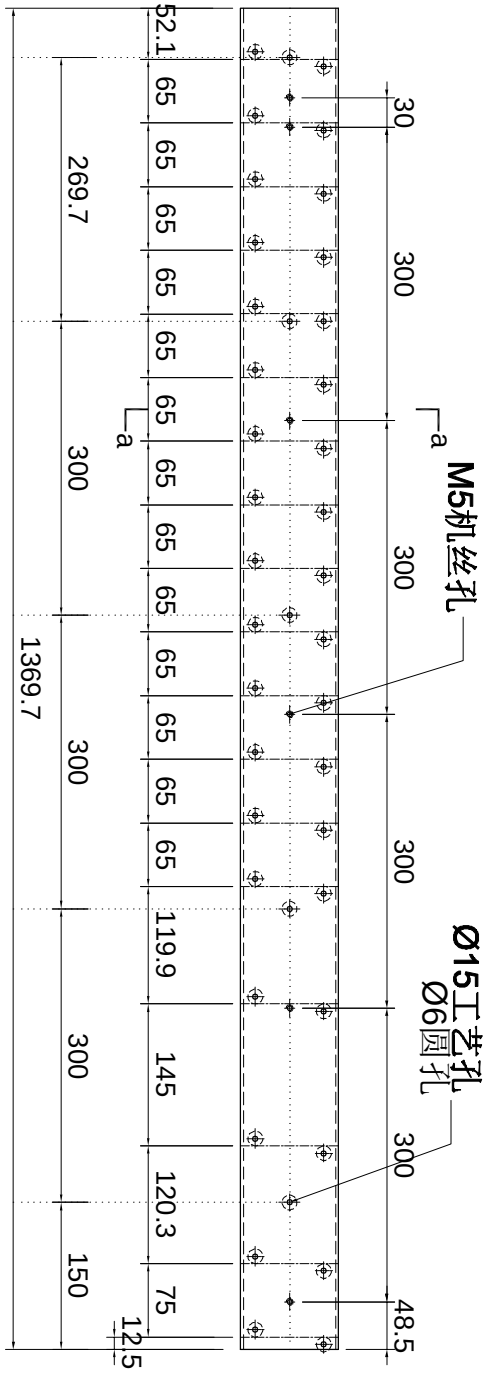

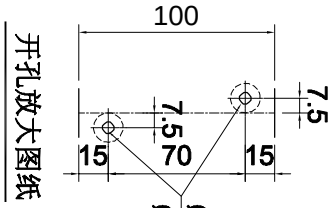

开孔放大图纸

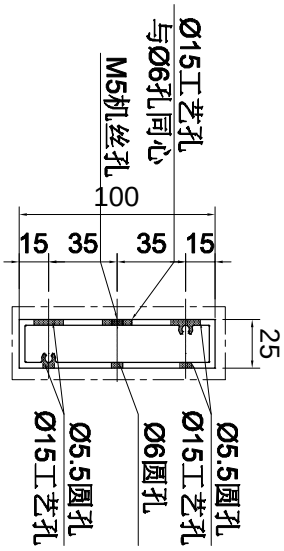

a-a

名稱	型材加工图	制圖	LHR	2024.4.05	修改			
材料	X86224	復核	-	-	日期			
顏色	AL01	批準			圖號	XC-X86224-51		

美特鋁質 有限公司
MIDI Aluminium Fabricator Ltd.

工程號	J853	地盤	延平路

序号	加工件编号	L	数量	加工图纸编号	L1
1	XC-X86224-52	410	1	XC-X86224-52	-

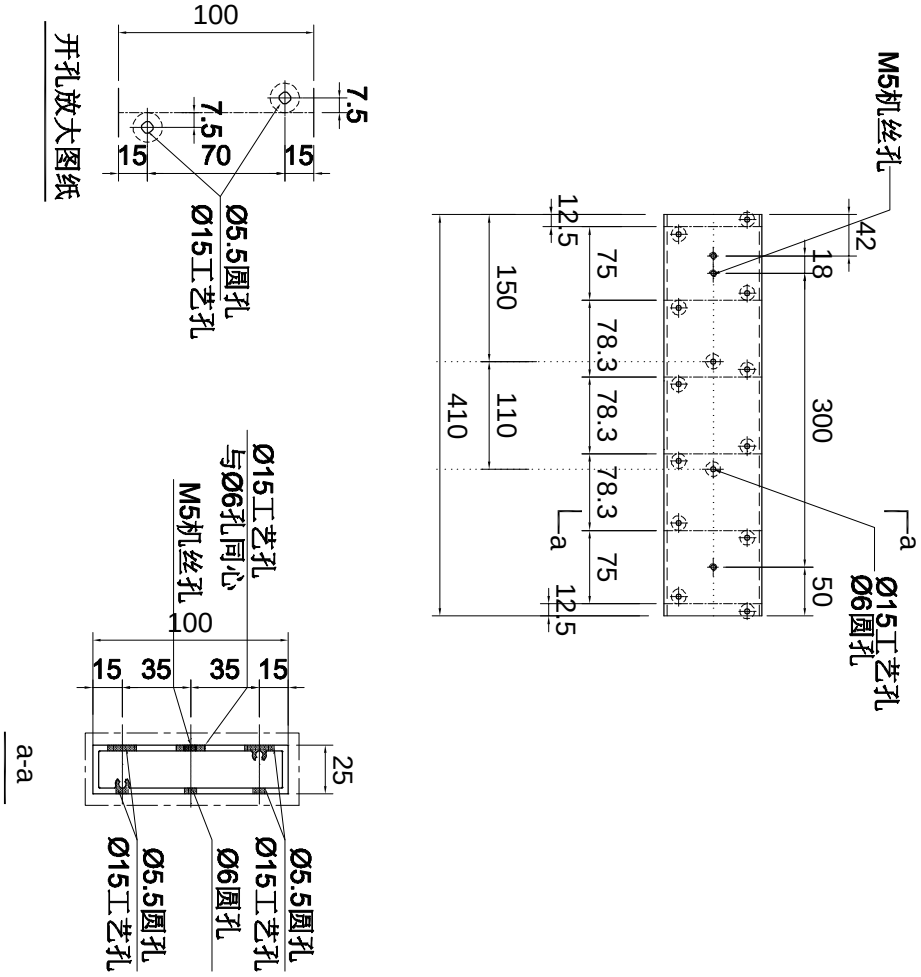

名稱	型材加工图	制圖	LHR	2024.4.05	修改			
材料	X86224	復核	-	-	日期			
顏色	AL01	批準			圖號	XC-X86224-52		

序号	加工件编号	L	数量	加工图纸编号	L1
1	XC-X86224-53	2319.8	1	XC-X86224-53	-

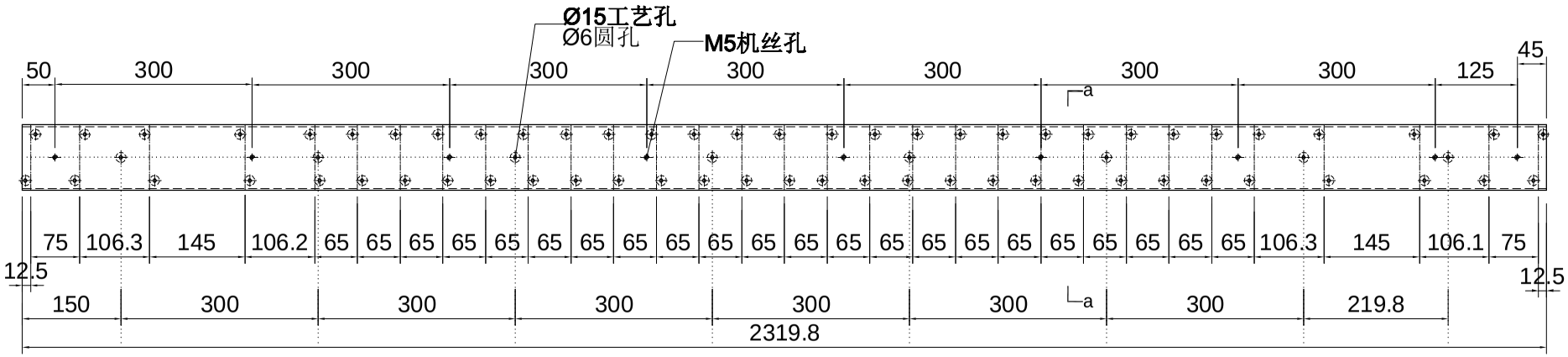

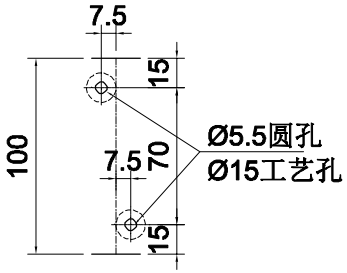

开孔放大图纸

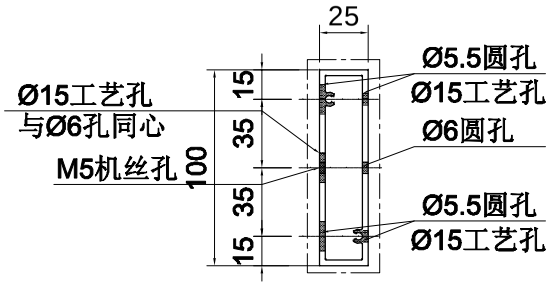

a-a

美特鋁質 有限公司
MIDI Aluminium Fabricator Ltd.

工程號	J853	地盤	延平路

名稱	型材加工图	制圖	LHR	2024.4.05	修改	
材料	X86224	復核	–	–	日期	
顏色	AL01	批準			圖號	XC-X86224-53

美特鋁質 有限公司
MIDI Aluminium Fabricator Ltd.

工程號	J853	地盤	延平路

序号	加工件编号	L	数量	加工图纸编号	L1
1	XC-X86224-54	2300	2	XC-X86224-54	-

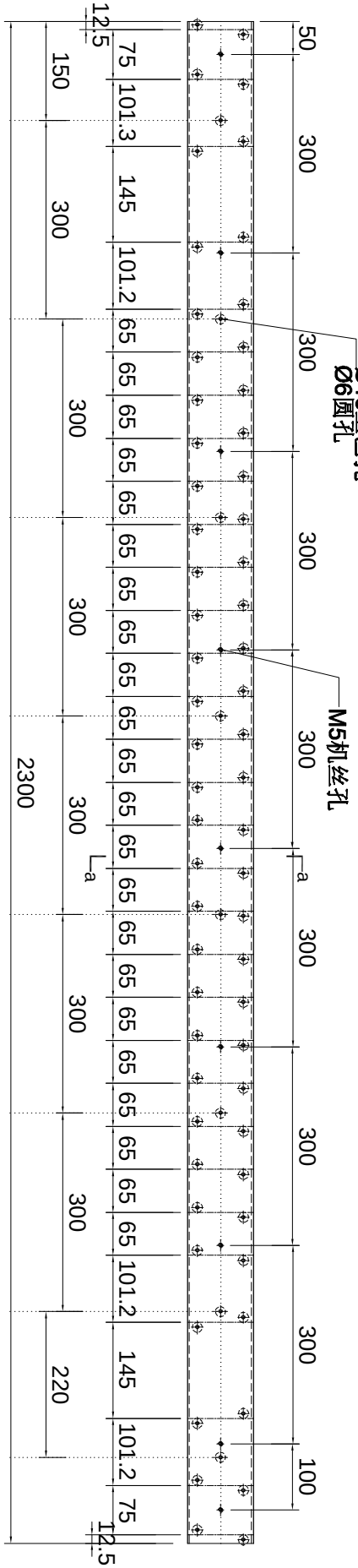

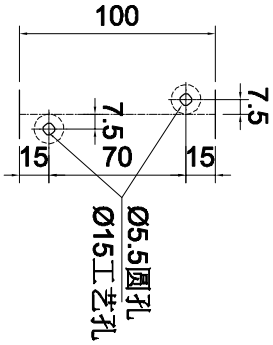

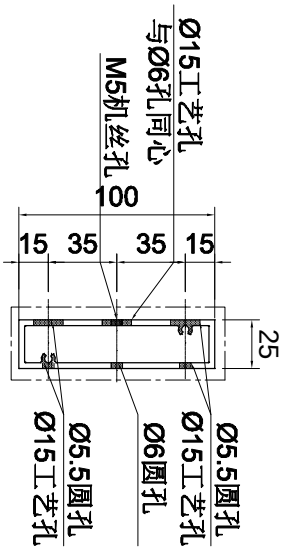

名稱	型材加工图	制圖	LHR	2024.4.05	修改			
材料	X86224	復核	-	-	日期			
顏色	AL01	批準			圖號	XC-X86224-54		

美特鋁質 有限公司
MIDI Aluminium Fabricator Ltd.

工程號	J853	地盤	延平路

序号	加工件编号	L	数量	加工图纸编号	L1
1	XC-X86224-55	1965	2	XC-X86224-55	-

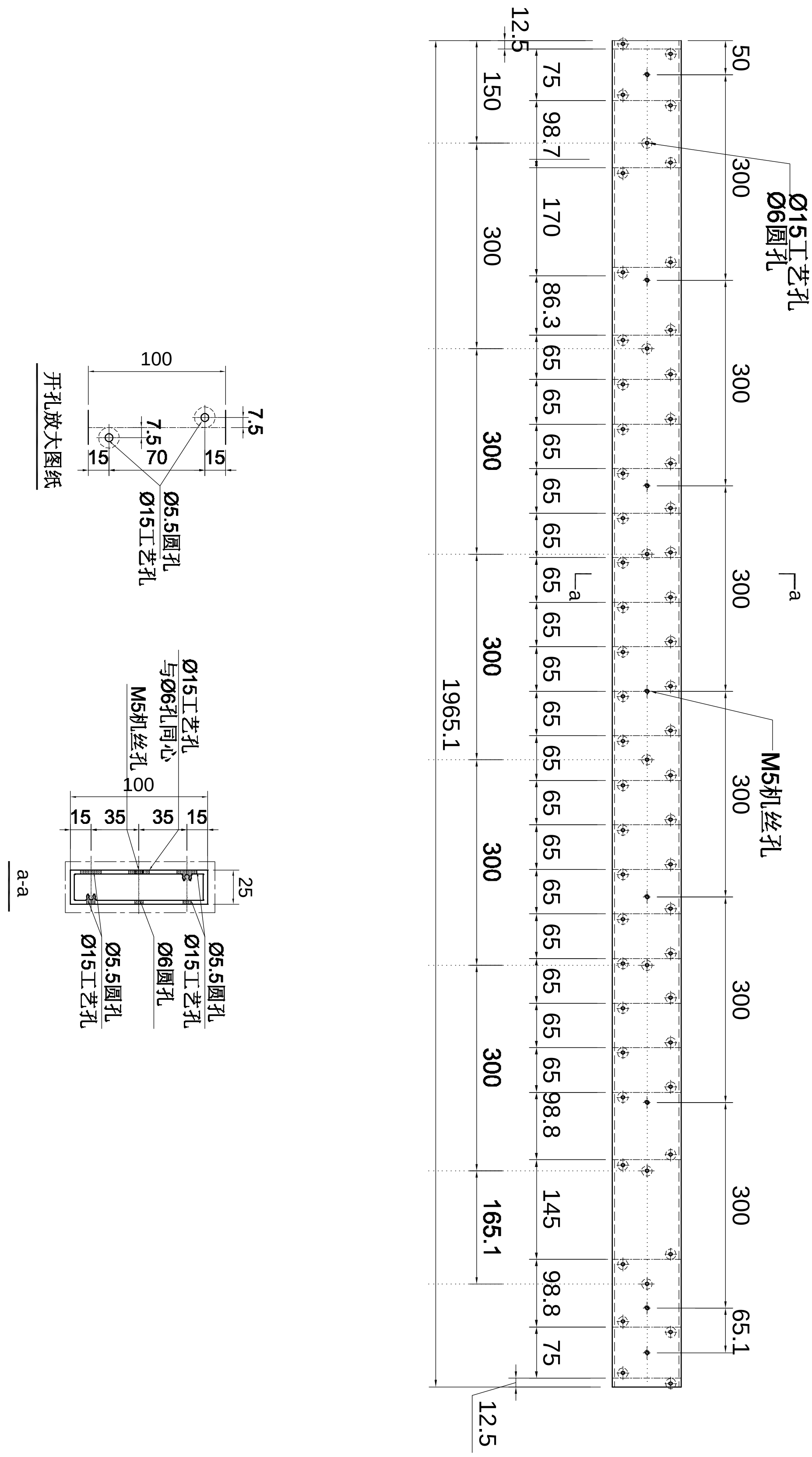

名稱	型材加工图	制圖	LHR	2024.4.05	修改			
材料	X86224	復核	-	-	日期			
顏色	AL01	批準			圖號	XC-X86224-55		

美特鋁質 有限公司
MIDI Aluminium Fabricator Ltd.

工程號	J853	地盤	延平路

序号	加工件编号	L	数量	加工图纸编号	L1
1	XC-X86224-56	1766.7	1	XC-X86224-56	-

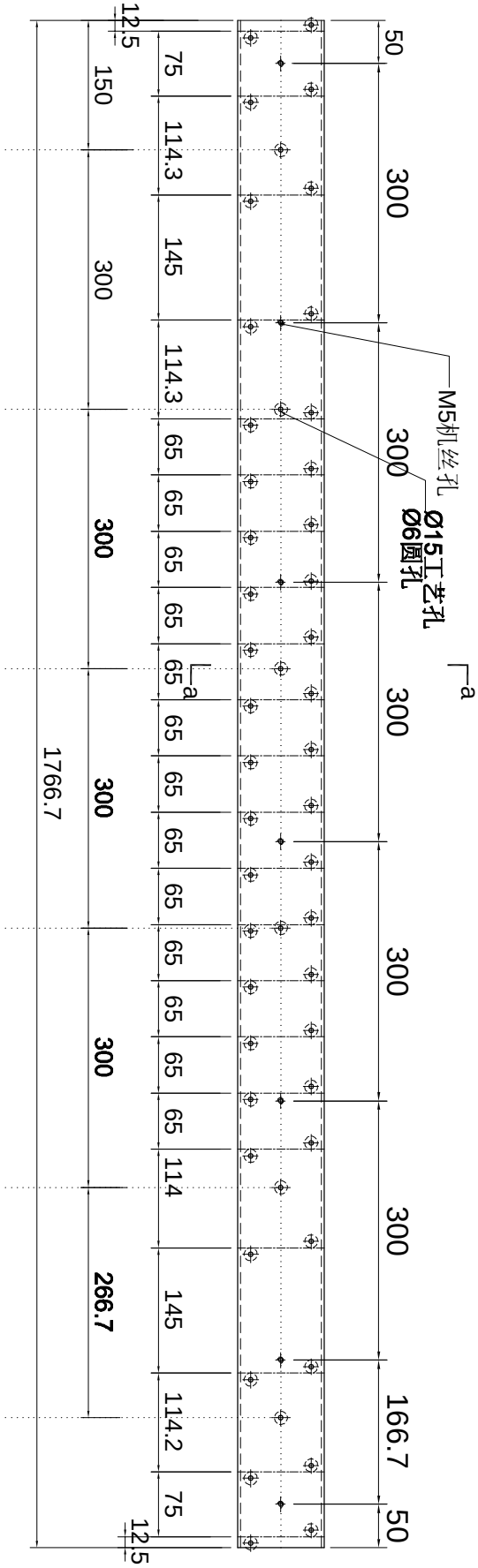

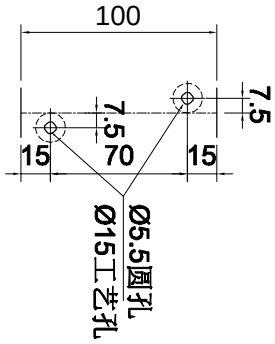

开孔放大图纸

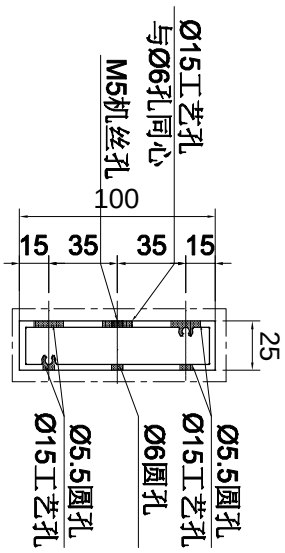

a-a

名稱	型材加工图	制圖	LHR	2024.4.05	修改			
材料	X86233	復核	-	-	日期			
顏色	AL01	批準			圖號	XC-X86224-56		

序号	加工件编号	L	数量	加工图纸编号	L1
1	XC-X86224-57	1835	1	XC-X86224-57	-

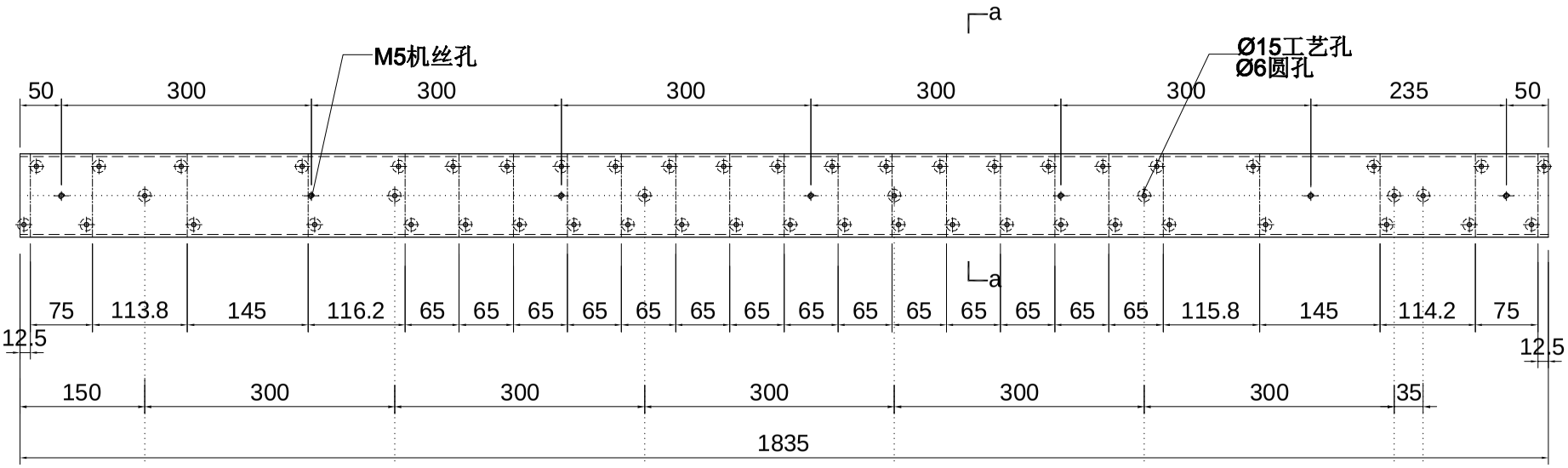

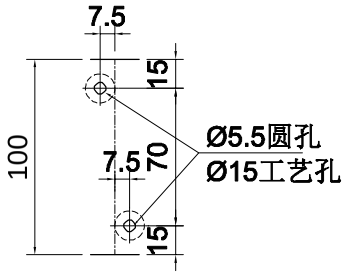

开孔放大图纸

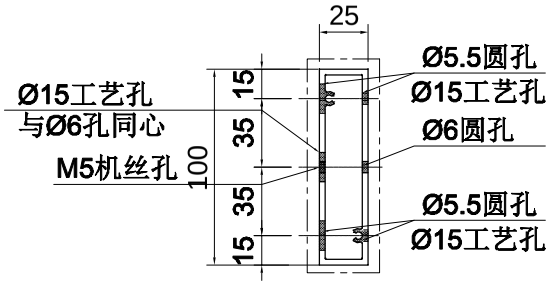

a-a

美特鋁質 有限公司
MIDI Aluminium Fabricator Ltd.

工程號	J853	地盤	延平路

名稱	型材加工图	制圖	LHR	2024.4.05	修改	
材料	X86233	復核	-	-	日期	
顏色	AL01	批準			圖號	XC-X86224-57

美特鋁質 有限公司
MIDI Aluminium Fabricator Ltd.

工程號	J853	地盤	延平路

序号	加工件编号	L	数量	加工图纸编号	L1
1	XC-X86224-58	977.9	1	XC-X86224-58	-

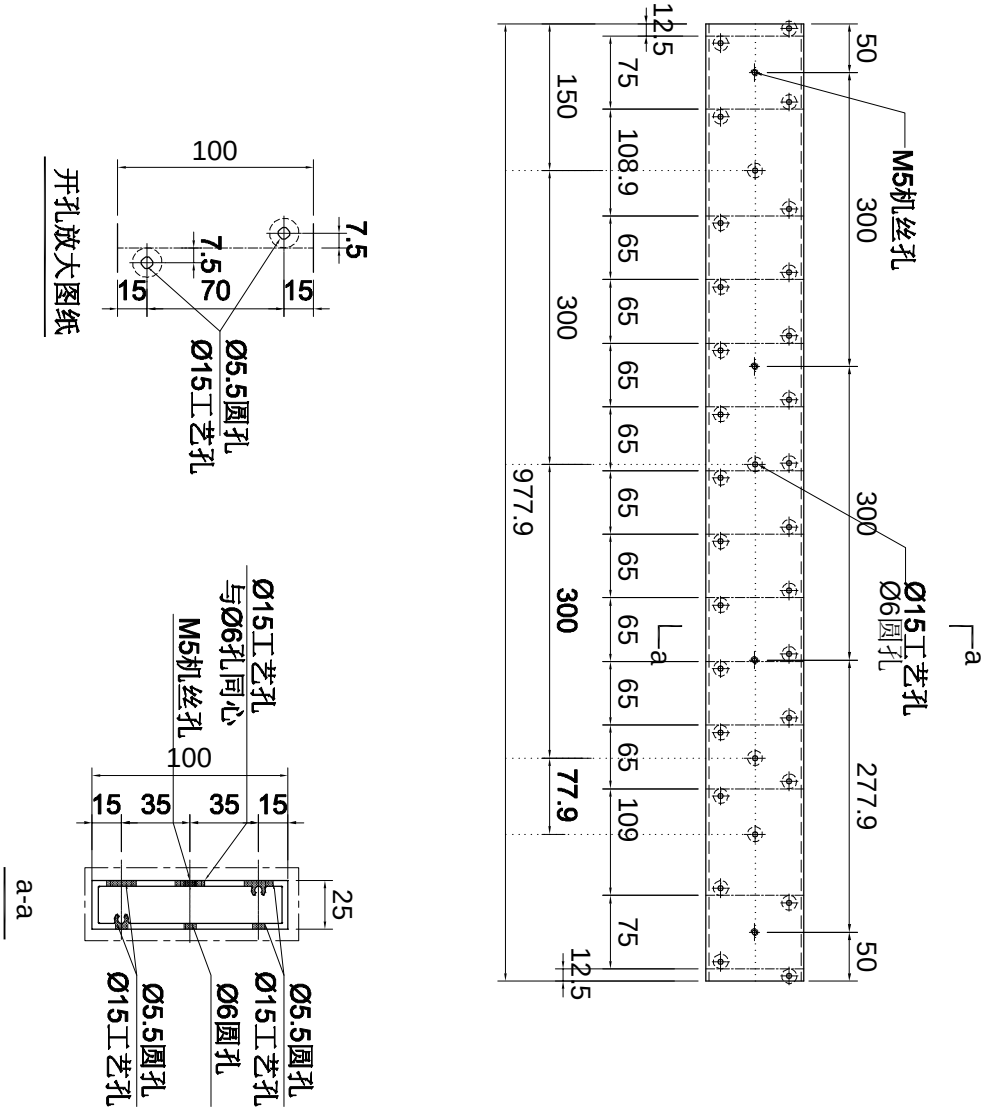

名稱	型材加工图	制圖	LHR	2024.4.05	修改			
材料	X86233	復核	-	-	日期			
顏色	AL01	批準			圖號	XC-X86224-58		