美特鋁質有限公司
MIDI ALUMINIUM FABRICATOR LTD.

工程指示 / 要求簡箋 ENGINEER INSTRUCTIONS(E.I.)

工程指示編號:	EI- 5569	修改版本:	-
	HK- 2405		
工程編號:	J 853	工程名稱:	大窩坪（延坪道）
收件人:	生統	發件人:	Edwin Ho
工程項目:	地盤用T1, T2及T3玻璃欄河鋁料加工圖紙（大貨）優先生產企料	日期:	03/01/2023

☐ 原合約工程包	☐ 原合約工程加 / 減賬 QT-	☐ 新工程報價 QT-

信件批核號碼/圖紙參考編號:	批核模具圖紙編號:
客戶指示附件:	管理內部批簽署:

☐ 初步鋁料 B.M.	☐ 加工拆圖，然後生產	☐ 尺寸表
☐ 正式鋁料 B.M.	☐ 技術上資料／指示	☐ 報價
☐ 配件 B.M.	☐ 樣辦或貨品說明書	☐ 分判合約
☐ 其他:		

內容: 請根據附件加工圖圖紙，生產地盤用T1, T2及T3玻璃欄河鋁料，請優先生產企料。

*分兩個MO，MO1為5/F-16/F，需於15/2/2023前生產完成送達地盤。
MO2為17/F-25/F，需於6/3/2023前生產完成送達地盤。

出貨包裝需分座數。 T1 所有 T3 A 17/F ~ 25/F B 6/F ~ 16/F C 6/F ~ 26/F T2 A 17/F ~ 25/F B 6/F ~ 26/F C 5/F ~ 26/F

完成上列要求日期: 15/02/2023

國內

☐ 生產技術總監	☐ 連附件	☐ 技術部	☐ 連附件	☐ 生產部	☐ 連附件
☐ 採購部	☐ 連附件	☑ 生產統籌部	☑ 連附件	☐ 報關組	☐ 連附件
☐ 質檢部	☐ 連附件	☐ 會計部	☐ 連附件	☐ 機械設計部	☐ 連附件
☑ 香港辦	☑ 連附件	☐ 其他:			

香港

☐ 行政部	☐ 連附件	☐ 會計部	☐ 連附件	☐ 統籌部	☐ 連附件	☐ 工程部	☐ 連附件
☐ 採購部	☐ 連附件	☐ QS部	☐ 連附件	☑ 地盤管理	☑ 連附件	☐ 維修部	☐ 連附件

*發件人簽署： Edwin Ho	*組別成員批核簽署： 3/1/2023
傳遞編號：	項目經理簽署：

圖則登記表
DRAWING REGISTER

工程名稱 Project Title:
T1, T2, T3, GB攔河鋁料加工

工程編號 Project No: **J-853**

接收日期 Receiving Date (適用於客戶圖則)

年										
月										
日										

分發予 Distributed To

發出日期 Issued Date

年	22									
月	12									
日	22									

圖則編號 Drg. No.	圖則名稱 Drawing Title	修訂編號 Revision No.									
	圖則登記表	1	–								
J853-GB-FAB2-01	86215加工圖	2	–								
J853-GB-FAB2-02	86215加工圖	3	–								
J853-GB-FAB2-03	86215加工圖	4	–								
J853-GB-FAB2-04	86215加工圖	5	–								
J853-GB-FAB2-05	86215加工圖	6	–								
J853-GB-FAB2-06	86215加工圖	7	–								
J853-GB-FAB2-07	86215加工圖	8	–								
J853-GB-FAB2-08	86215加工圖	9	–								
J853-GB-FAB2-09	86215加工圖	10	–								
J853-GB-FAB2-10	86215加工圖	11	–								
J853-GB-FAB2-11	86215加工圖	12	–								
J853-GB-FAB2-12	86215加工圖	13	–								
J853-GB-FAB2-13	86215加工圖	14	–								
J853-GB-FAB2-14	86215加工圖	15	–								
J853-GB-FAB2-15	86215加工圖	16	–								
J853-GB-FAB2-16	86215加工圖	17	–								
J853-GB-FAB2-17	86215加工圖	18	–								
J853-GB-FAB2-18	86215加工圖	19	–								
J853-GB-FAB2-19	86215加工圖	20	–								
J853-GB-FAB2-20	86215加工圖	21	–								
J853-GB-FAB2-21	86215加工圖	22	–								
J853-GB-FAB2-22	86215加工圖	23	–								
J853-GB-FAB2-23	86215加工圖	24	–								
J853-GB-FAB2-24	86215加工圖	25	–								
J853-GB-FAB2-25	86215加工圖	26	–								
J853-GB-FAB2-26	86215加工圖	27	–								
J853-GB-FAB2-27	86215加工圖	28	–								
J853-GB-FAB2-28	86215加工圖	29	–								
J853-GB-FAB2-29	86215加工圖	30	–								
J853-GB-FAB2-30	86215加工圖	31	–								
J853-GB-FAB2-31	86215加工圖	32	–								
J853-GB-FAB2-32	86215加工圖	33	–								
J853-GB-FAB2-33	86215加工圖	34	–								
J853-GB-FAB2-34	86215加工圖	35	–								
J853-GB-FAB2-35	86215加工圖	36	–								
J853-GB-FAB2-36	86215加工圖	37	–								
J853-GB-FAB2-37	86215加工圖	38	–								
J853-GB-FAB2-38	86215加工圖	39	–								
J853-GB-FAB2-39	86215加工圖	40	–								
J853-GB-FAB2-40	86215加工圖	41	–								
J853-GB-FAB2-41	86215加工圖	42	–								
J853-GB-FAB2-42	86215加工圖	43	–								
J853-GB-FAB2-43	86215加工圖	44	–								
J853-GB-FAB2-44	86215加工圖	45	–								
J853-GB-FAB2-45	86215加工圖	46	–								
J853-GB-FAB2-46	86215加工圖	47	–								
J853-GB-FAB2-47	86216加工圖	48	–								
J853-GB-FAB2-48	86216加工圖	49	–								
J853-GB-FAB2-49	86216加工圖	50	–								
J853-GB-FAB2-50	86216加工圖	51	–								
J853-GB-FAB2-51	86216加工圖	52	–								
J853-GB-FAB2-52	86216加工圖	53	–								
J853-GB-FAB2-53	86216加工圖	54	–								
J853-GB-FAB2-54	86216加工圖	55	–								
J853-GB-FAB2-55	86216加工圖	56	–								
J853-GB-FAB2-56	86216加工圖	57	–								
J853-GB-FAB2-57	86216加工圖	58	–								
J853-GB-FAB2-58	86216加工圖	59	–								

圖則登記表
DRAWING REGISTER

工程名稱 Project Title:
T1, T2, T3, GB攔河鋁料加工

工程編號 Project No: **J-853**

接收日期 Receiving Date (適用於客戶圖則)

年										
月										
日										

分發予 Distributed To

發出日期 Issued Date

年	22									
月	12									
日	22									

圖則編號 Drg. No.	圖則名稱 Drawing Title	修訂編號 Revision No.									
J853-GB-FAB2-59	86216加工圖	60	–								
J853-GB-FAB2-60	86216加工圖	61	–								
J853-GB-FAB2-61	86216加工圖	62	–								
J853-GB-FAB2-62	86216加工圖	63	–								
J853-GB-FAB2-63	86216加工圖	64	–								
J853-GB-FAB2-64	86216加工圖	65	–								
J853-GB-FAB2-65	86216加工圖	66	–								
J853-GB-FAB2-66	86216加工圖	67	–								
J853-GB-FAB2-67	86216加工圖	68	–								
J853-GB-FAB2-68	86216加工圖	69	–								
J853-GB-FAB2-69	86216加工圖	70	–								
J853-GB-FAB2-70	86216加工圖	71	–								
J853-GB-FAB2-71	86216加工圖	72	–								
J853-GB-FAB2-72	86216加工圖	73	–								
J853-GB-FAB2-73	86216加工圖	74	–								
J853-GB-FAB2-74	86216加工圖	75	–								
J853-GB-FAB2-75	86216加工圖	76	–								
J853-GB-FAB2-76	86217加工圖	77	–								
J853-GB-FAB2-77	86217加工圖	78	–								
J853-GB-FAB2-78	86217加工圖	79	–								
J853-GB-FAB2-79	86217加工圖	80	–								
J853-GB-FAB2-80	86217加工圖	81	–								
J853-GB-FAB2-81	86217加工圖	82	–								
J853-GB-FAB2-82	86217加工圖	83	–								
J853-GB-FAB2-83	86217加工圖	84	–								
J853-GB-FAB2-84	86217加工圖	85	–								
J853-GB-FAB2-85	86217加工圖	86	–								
J853-GB-FAB2-86	86217加工圖	87	–								
J853-GB-FAB2-87	86217加工圖	88	–								
J853-GB-FAB2-88	86217加工圖	89	–								
J853-GB-FAB2-89	86217加工圖	90	–								
J853-GB-FAB2-90	86217加工圖	91	–								
J853-GB-FAB2-91	86217加工圖	92	–								
J853-GB-FAB2-92	86217加工圖	93	–								
J853-GB-FAB2-93	86217加工圖	94	–								
J853-GB-FAB2-94	86217加工圖	95	–								
J853-GB-FAB2-95	86217加工圖	96	–								
J853-GB-FAB2-96	86217加工圖	97	–								
J853-GB-FAB2-97	86217加工圖	98	–								
J853-GB-FAB2-98	86217加工圖	99	–								
J853-GB-FAB2-99	86217加工圖	100	–								
J853-GB-FAB2-100	86217加工圖	101	–								
J853-GB-FAB2-101	86217加工圖	102	–								
J853-GB-FAB2-102	86217加工圖	103	–								
J853-GB-FAB2-103	86218加工圖	104	–								
J853-GB-FAB2-104	86218加工圖	105	–								
J853-GB-FAB2-105	86218加工圖	106	–								
J853-GB-FAB2-106	86218加工圖	107	–								
J853-GB-FAB2-107	86218加工圖	108	–								
J853-GB-FAB2-108	86218加工圖	109	–								
J853-GB-FAB2-109	86218加工圖	110	–								
J853-GB-FAB2-110	86218加工圖	111	–								
J853-GB-FAB2-111	86218加工圖	112	–								
J853-GB-FAB2-112	86218加工圖	113	–								
J853-GB-FAB2-113	86218加工圖	114	–								
J853-GB-FAB2-114	86218加工圖	115	–								
J853-GB-FAB2-115	86218加工圖	116	–								
J853-GB-FAB2-116	86218加工圖	117	–								
J853-GB-FAB2-117	86218加工圖	118	–								

圖則登記表
DRAWING REGISTER

工程名稱 Project Title:
T1, T2, T3, GB攔河鋁料加工

工程編號 Project No: **J-853**

接收日期 Receiving Date (適用於客戶圖則)

年										
月										
日										

分發予 Distributed To

發出日期 Issued Date

年	22									
月	12									
日	22									

圖則編號 Drg. No.	圖則名稱 Drawing Title	修訂編號 Revision No.									
J853-GB-FAB2-118	86218加工圖	119	–								
J853-GB-FAB2-119	86218加工圖	120	–								
J853-GB-FAB2-120	86218加工圖	121	–								
J853-GB-FAB2-121	86218加工圖	122	–								
J853-GB-FAB2-122	86218加工圖	123	–								
J853-GB-FAB2-123	86218加工圖	124	–								
J853-GB-FAB2-124	86218加工圖	125	–								
J853-GB-FAB2-125	86218加工圖	126	–								
J853-GB-FAB2-126	86218加工圖	127	–								
J853-GB-FAB2-127	86218加工圖	128	–								
J853-GB-FAB2-128	86218加工圖	129	–								
J853-GB-FAB2-129	86218加工圖	130	–								
J853-GB-FAB2-130	86218加工圖	131	–								
J853-GB-FAB2-131	86218加工圖	132	–								
J853-GB-FAB2-132	86218加工圖	133	–								
J853-GB-FAB2-133	86218加工圖	134	–								
J853-GB-FAB2-134	86218加工圖	135	–								
J853-GB-FAB2-135	86218加工圖	136	–								
J853-GB-FAB2-136	86218加工圖	137	–								
J853-GB-FAB2-137	86218加工圖	138	–								
J853-GB-FAB2-138	86218加工圖	139	–								
J853-GB-FAB2-139	86218加工圖	140	–								
J853-GB-FAB2-140	86218加工圖	141	–								
J853-GB-FAB2-141	86218加工圖	142	–								
J853-GB-FAB2-142	86218加工圖	143	–								
J853-GB-FAB2-143	86218加工圖	144	–								
J853-GB-FAB2-144	86219加工圖	145	–								
J853-GB-FAB2-145	86219加工圖	146	–								
J853-GB-FAB2-146	86219加工圖	147	–								
J853-GB-FAB2-147	86219加工圖	148	–								
J853-GB-FAB2-148	86225加工圖	149	–								
J853-GB-FAB2-149	86225加工圖	150	–								
J853-GB-FAB2-150	86226加工圖	151	–								
J853-GB-FAB2-151	86226加工圖	152	–								
J853-GB-FAB2-152	86227加工圖	153	–								
J853-GB-FAB2-153	86228加工圖	154	–								
J853-GB-FAB2-154	86235加工圖	155	–								
J853-GB-FAB2-155	86236加工圖	156	–								
J853-GB-FAB2-156	86229加工圖	157	–								
J853-GB-FAB2-157	86229加工圖	158	–								
J853-GB-FAB2-158	86229加工圖	159	–								
J853-GB-FAB2-159	86229加工圖	160	–								
J853-GB-FAB2-160	86229加工圖	161	–								
J853-GB-FAB2-161	86229加工圖	162	–								
J853-GB-FAB2-162	86229加工圖	163	–								
J853-GB-FAB2-163	86230加工圖	164	–								
J853-GB-FAB2-164	86230加工圖	165	–								
J853-GB-FAB2-165	86230加工圖	166	–								
J853-GB-FAB2-166	86230加工圖	167	–								
J853-GB-FAB2-167	86230加工圖	168	–								
J853-GB-FAB2-168	86230加工圖	169	–								
J853-GB-FAB2-169	86230加工圖	170	–								
J853-GB-FAB2-170	86230加工圖	171	–								
J853-GB-FAB2-171	86230加工圖	172	–								
J853-GB-FAB2-172	86230加工圖	173	–								
J853-GB-FAB2-173	86230加工圖	174	–								
J853-GB-FAB2-174	86230加工圖	175	–								
J853-GB-FAB2-175	86230加工圖	176	–								
J853-GB-FAB2-176	86230加工圖	177	–								

圖則登記表
DRAWING REGISTER

工程名稱 Project Title:
T1, T2, T3, GB攔河鋁料加工

工程編號 Project No: **J-853**

接收日期 Receiving Date (適用於客戶圖則)

年										
月										
日										

分發予 Distributed To

發出日期 Issued Date

年	22									
月	12									
日	22									

圖則編號 Drg. No.	圖則名稱 Drawing Title	修訂編號 Revision No.									
J853-GB-FAB2-177	86230加工圖	178	–								
J853-GB-FAB2-178	86230加工圖	179	–								
J853-GB-FAB2-179	86230加工圖	180	–								
J853-GB-FAB2-180	86230加工圖	181	–								
J853-GB-FAB2-181	86230加工圖	182	–								
J853-GB-FAB2-182	86230加工圖	183	–								
J853-GB-FAB2-183	86230加工圖	184	–								
J853-GB-FAB2-184	86230加工圖	185	–								
J853-GB-FAB2-185	86230加工圖	186	–								
J853-GB-FAB2-186	86230加工圖	187	–								
J853-GB-FAB2-187	86230加工圖	188	–								
J853-GB-FAB2-188	86230加工圖	189	–								
J853-GB-FAB2-189	86230加工圖	190	–								
J853-GB-FAB2-190	86230加工圖	191	–								
J853-GB-FAB2-191	86230加工圖	192	–								
J853-GB-FAB2-192	86230加工圖	193	–								
J853-GB-FAB2-193	86230加工圖	194	–								
J853-GB-FAB2-194	86230加工圖	195	–								
J853-GB-FAB2-195	86230加工圖	196	–								
J853-GB-FAB2-196	86230加工圖	197	–								
J853-GB-FAB2-197	86230加工圖	198	–								
J853-GB-FAB2-198	86230加工圖	199	–								
J853-GB-FAB2-199	86230加工圖	200	–								
J853-GB-FAB2-200	86230加工圖	201	–								
J853-GB-FAB2-201	86230加工圖	202	–								
J853-GB-FAB2-202	86230加工圖	203	–								
J853-GB-FAB2-203	86230加工圖	204	–								
J853-GB-FAB2-204	86230加工圖	205	–								
J853-GB-FAB2-205	86230加工圖	206	–								
J853-GB-FAB2-206	86230加工圖	207	–								
J853-GB-FAB2-207	86230加工圖	208	–								
J853-GB-FAB2-208	86230加工圖	209	–								
J853-GB-FAB2-209	86230加工圖	210	–								
J853-GB-FAB2-210	86230加工圖	211	–								
J853-GB-FAB2-211	86233加工圖	212	–								
J853-GB-FAB2-212	86233加工圖	213	–								
J853-GB-FAB2-213	86233加工圖	214	–								
J853-SD-GB-5101	位置圖	215	–								
J853-SD-GB-5102	位置圖	216	–								
J853-SD-GB-5103	位置圖	217	–								
J853-SD-GB-5104	位置圖	218	–								
J853-SD-GB-5105	位置圖	219	–								
J853-SD-GB-5106	位置圖	220	–								
J853-SD-GB-5107	位置圖	221	–								
J853-SD-GB-5201	位置圖	222	–								
J853-SD-GB-5202	位置圖	223	–								
J853-SD-GB-5203	位置圖	224	–								
J853-SD-GB-5204	位置圖	225	–								
J853-SD-GB-5205	位置圖	226	–								
J853-SD-GB-5301	位置圖	227	–								
J853-SD-GB-5302	位置圖	228	–								
J853-SD-GB-5303	位置圖	229	–								
J853-SD-GB-5304	位置圖	230	–								
J853-SD-GB-5305	位置圖	231	–								

送工地

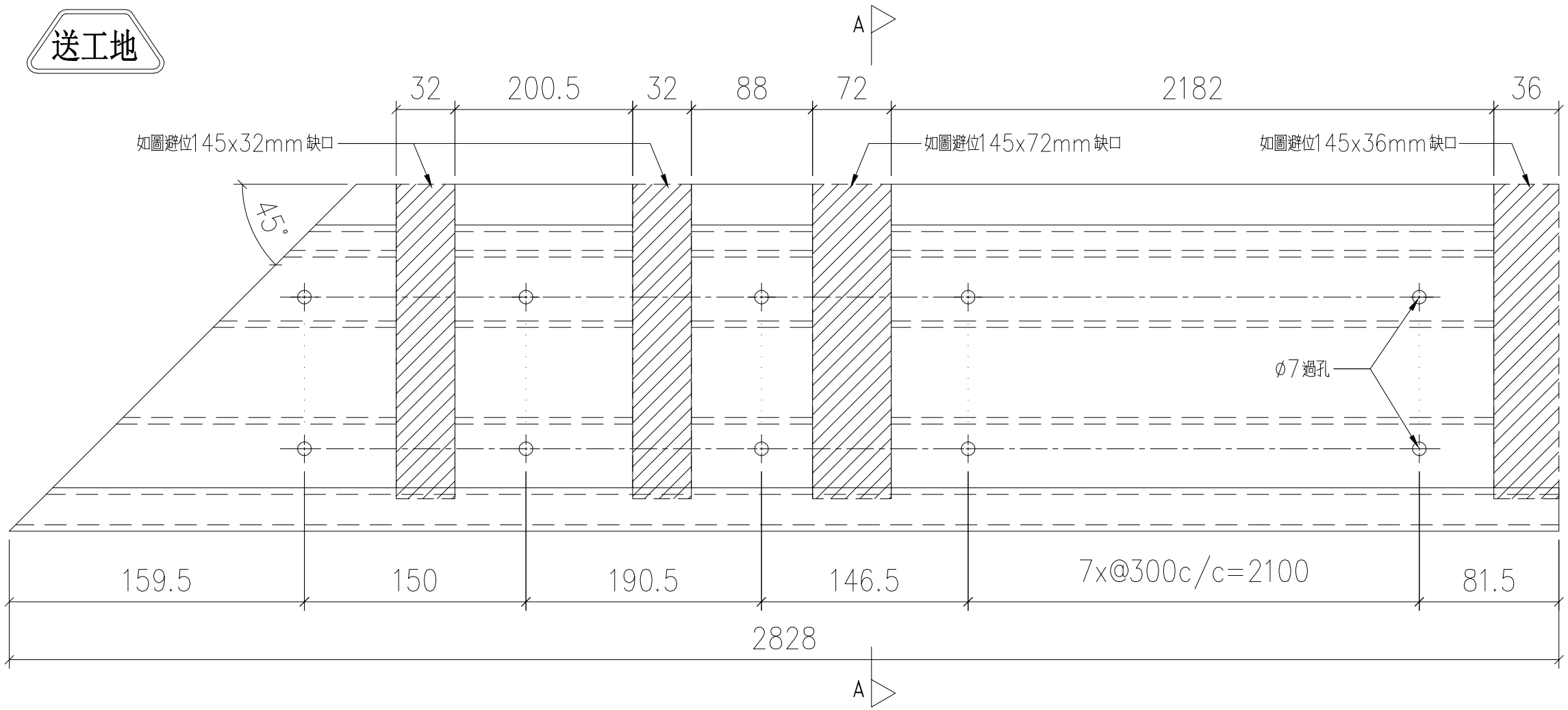

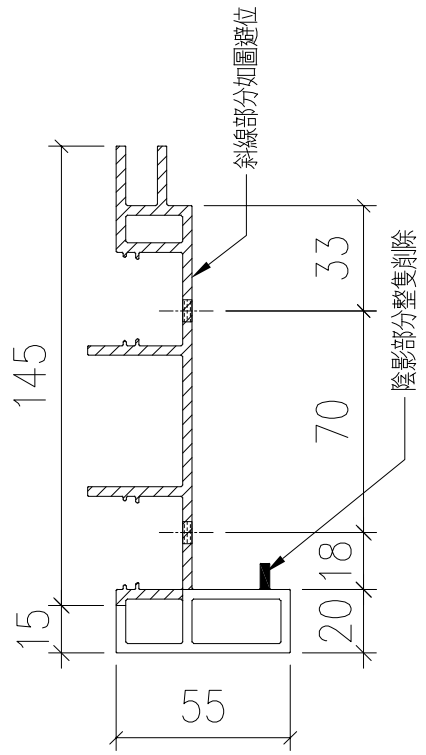

SECTION: A-A

序號	物料編號	數量	安裝位置	樓層
01	T1-X86215-01	14	見派位圖	T1 FLAT A 7~22/F

美特鋁質 有限公司
MIDI Aluminium Fabricator Ltd.

工程號	J853
地盤	錦上路

		J853-GB-FAB3-01
修改	—	
日期	—	
圖號		
2022.09.26		
—		
制圖	LHR	
復核	—	
批準		
扶手加工圖		
X86215		
JMQ213457(3coats)		
名稱		
材料		
顏色		

送工地

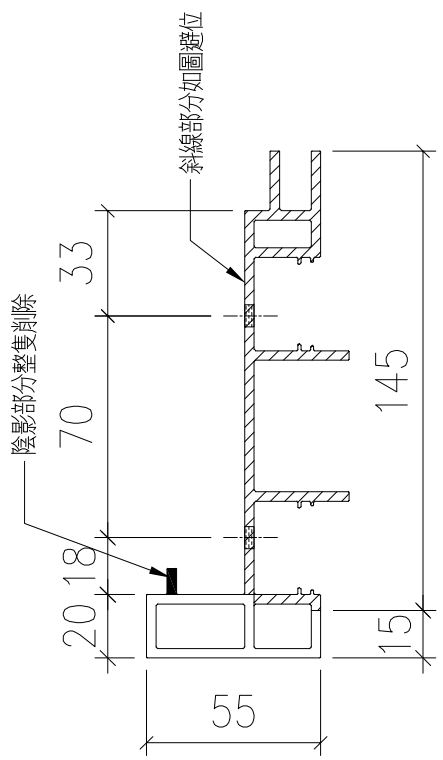

SECTION: A-A

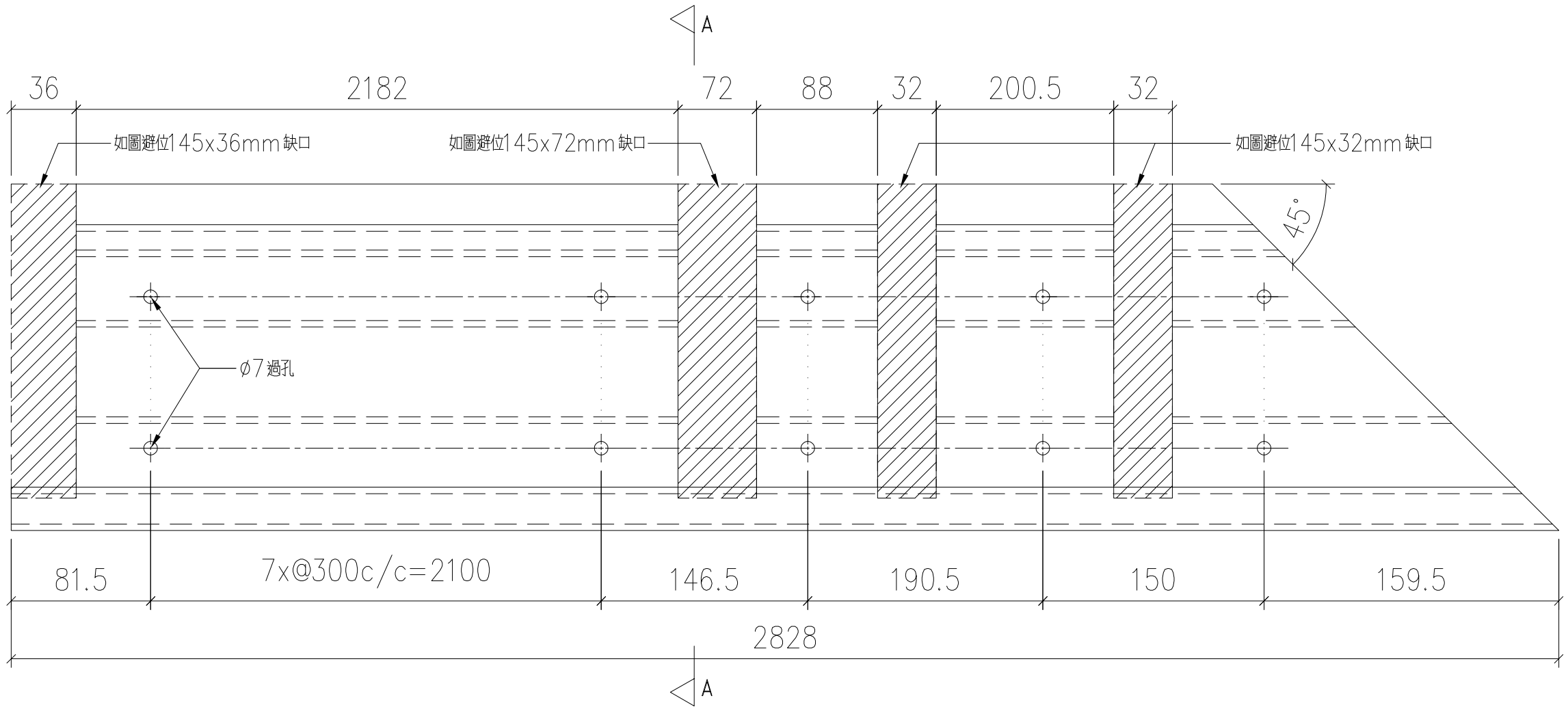

序號	物料編號	數量	安裝位置	樓層
01	T1-X86215-02	14	見派位圖	T1 FLAT A 7~22/F

美特鋁質 有限公司
MIDI Aluminium Fabricator Ltd.

工程號	J853
地盤	錦上路

修改	—	圖號	J853-GB-FAB3-02
日期	—		
制圖	LHR	扶手加工圖	
復核	—	名稱	X86215
批準		材料	JMQ213457(3coats)
		顏色	
	2022,09,26		

送工地

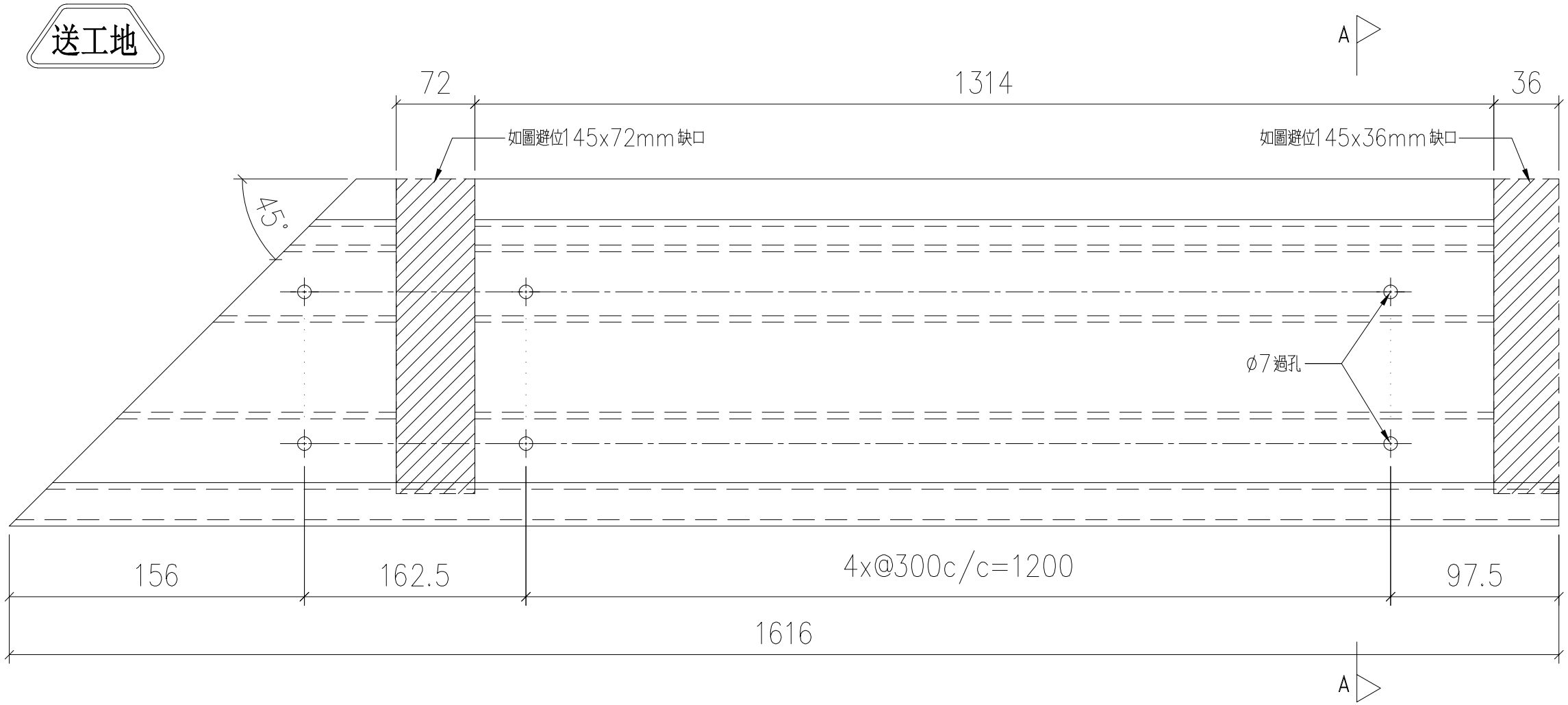

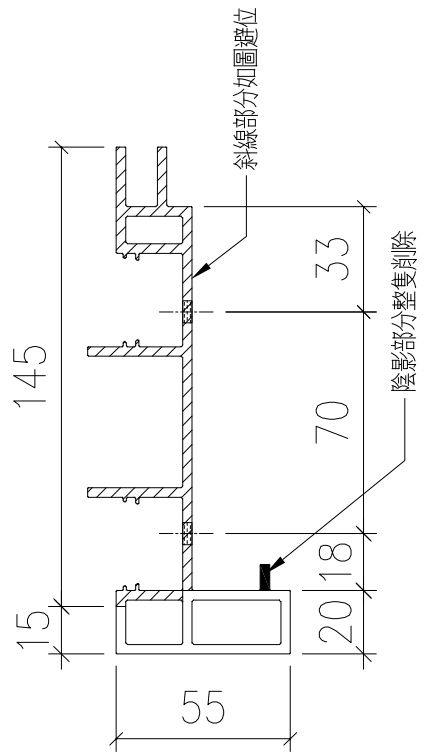

SECTION: A-A

序號	物料編號	數量	安裝位置	樓層
01	T1-X86215-03	14	見派位圖	T1 FLAT A 7~22/F

美特鋁質 有限公司
MIDI Aluminium Fabricator Ltd.

工程號	J853
地盤	錦上路

修改	—	J853-GB-FAB3-03
日期	—	
圖號		
2022,09,26	—	
制圖	LHR	
復核	—	
批準		
扶手加工圖		
X86215		
JMQ213457(3coats)		
名稱		
材料		
顏色		

送工地

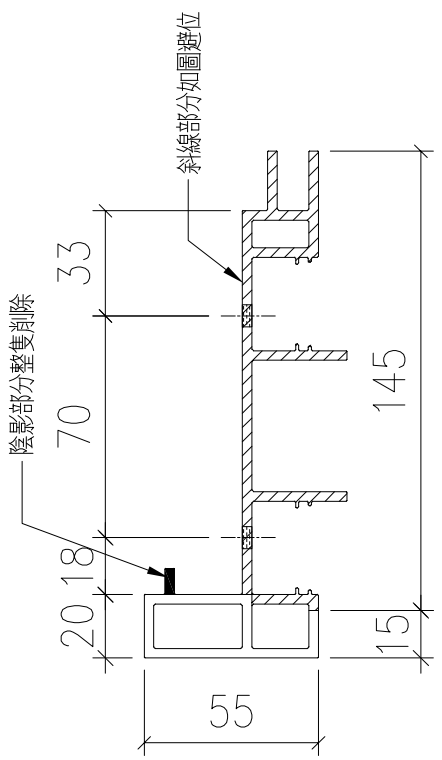

SECTION: A–A

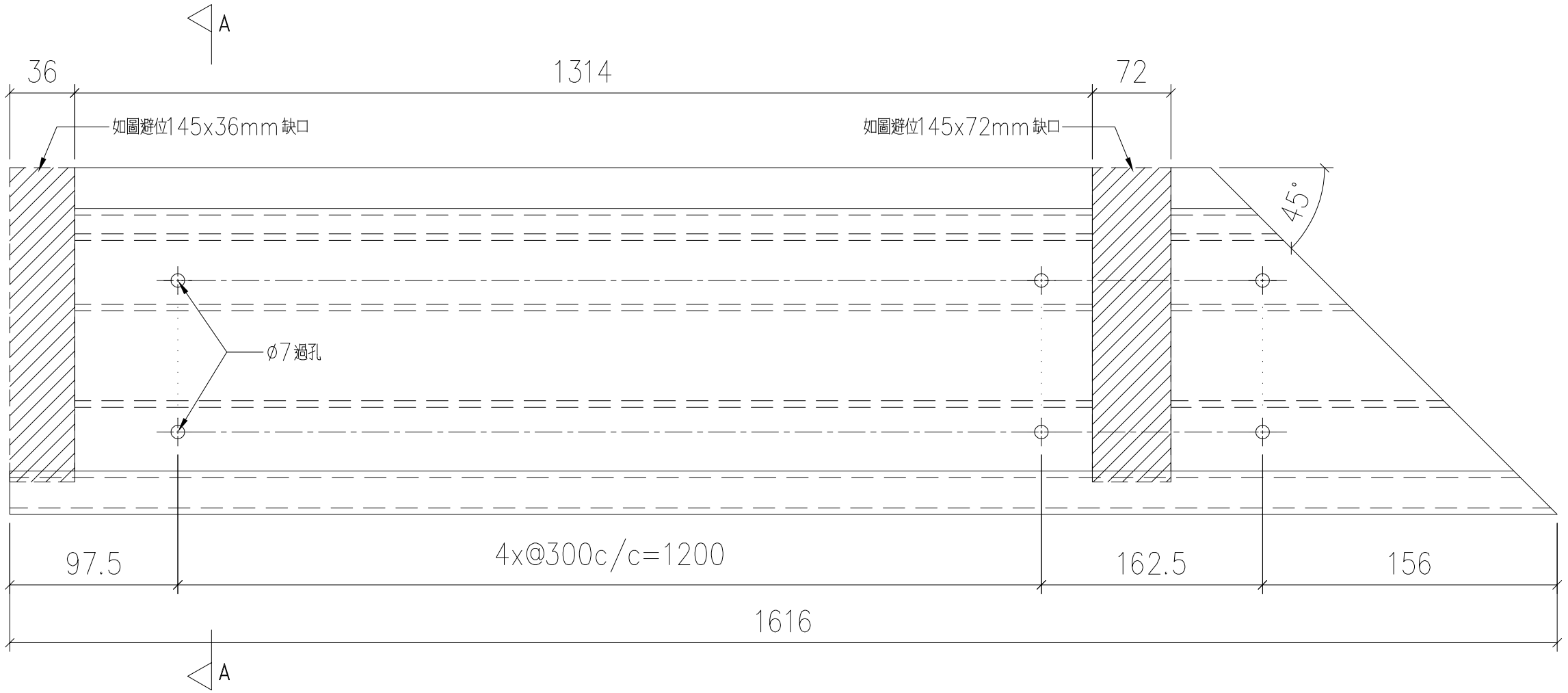

序號	物料編號	數量	安裝位置	樓層
01	T1–X86215–04	14	見派位圖	T1 FLAT A 7~22/F

美特鋁質 有限公司
MIDI Aluminium Fabricator Ltd.

工程號	J853
地盤	錦上路

		J853–GB–FAB3–04
	–	–
修改	日期	圖號
2022,09,26	–	
LHR	–	
制圖	復核	批準
扶手加工圖		
X86215		
JMQ213457(3coats)		
名稱	材料	顏色

美特鋁質 有限公司
MIDI Aluminium Fabricator Ltd.

工程號	J853	地盤	錦上路

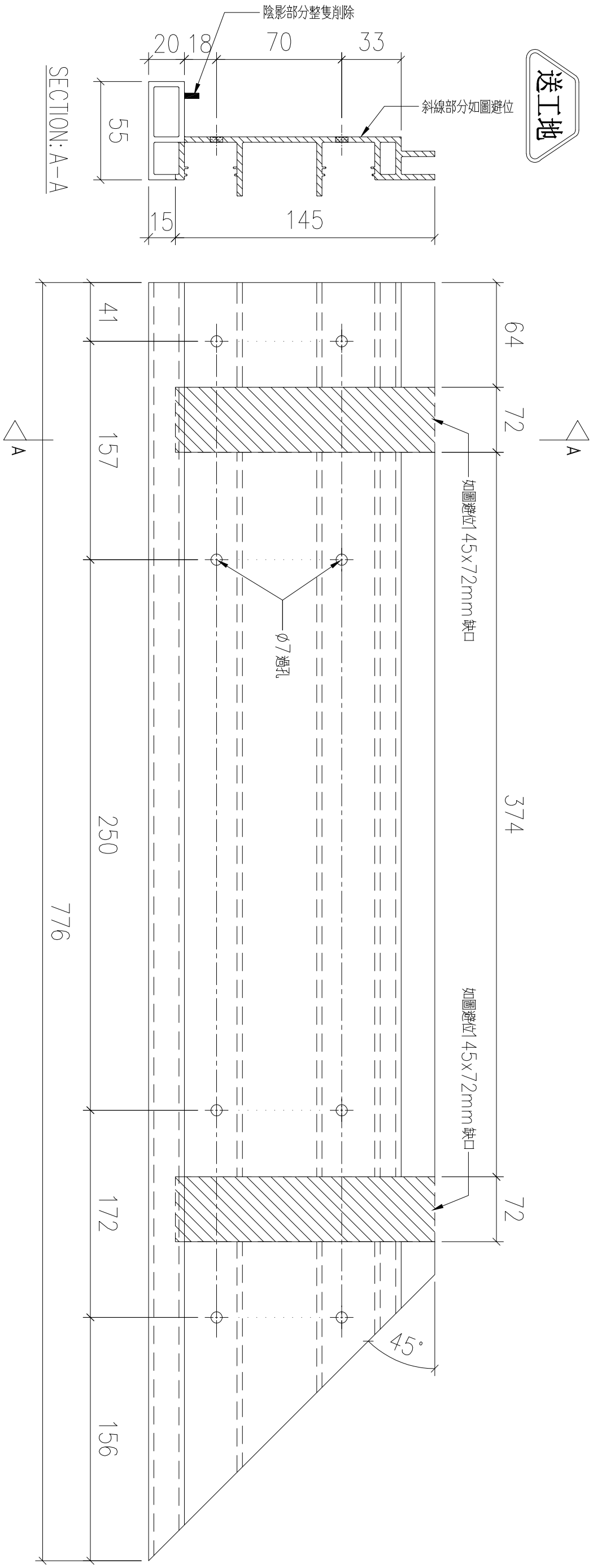

序號	物料編號	數量	安裝位置	樓層
01	T1-X86215-05	14	見派位圖	T1 FLAT A 7~22/F

名稱	扶手加工圖	制圖	LHR	2022,09,26	修改	—		
材料	X86215	復核	—	—	日期	—		
顏色	JMQ213457(3coats)	批準			圖號	J853-GB-FAB3-05		

送工地

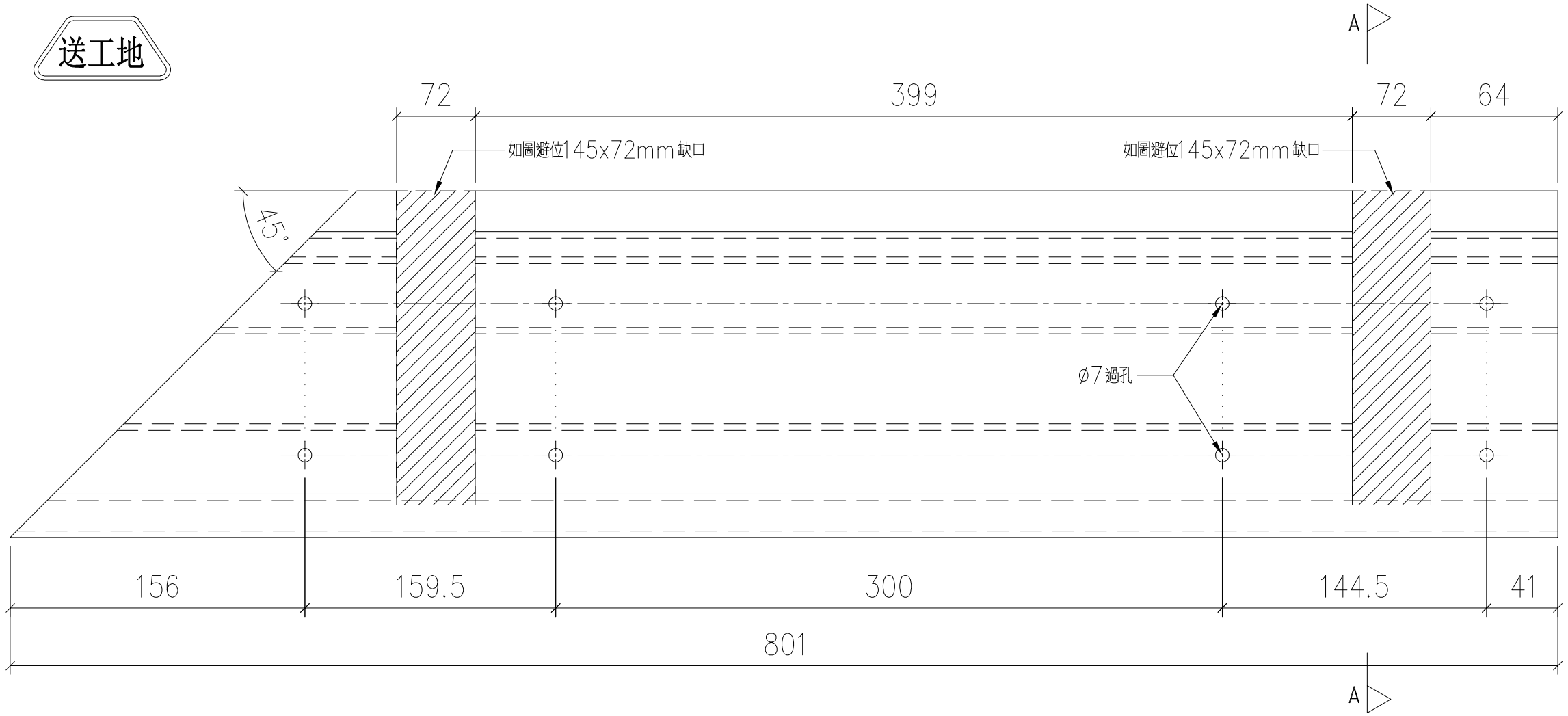

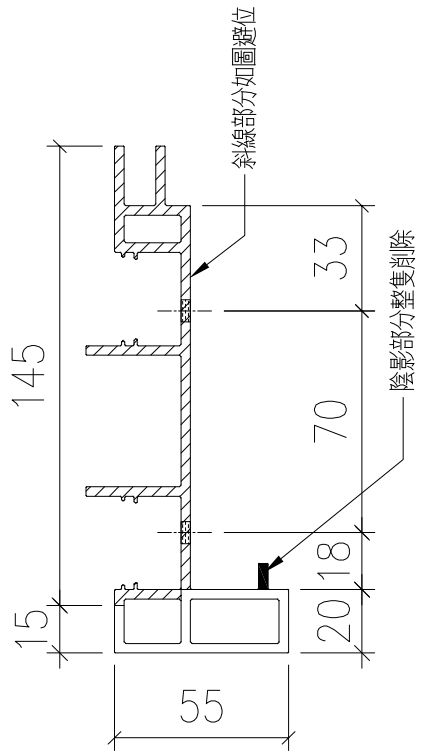

SECTION: A-A

序號	物料編號	數量	安裝位置	樓層
01	T1-X86215-06	14	見派位圖	T1 FLAT A 7~22/F
02	T1-X86215-06	1	見派位圖	T1 FLAT A 5/F

美特鋁質 有限公司
MIDI Aluminium Fabricator Ltd.

工程號	J853
地盤	錦上路

修改	—		
日期	—		
圖號	J853-GB-FAB3-06		
制圖	LHR	扶手加工圖	
復核	—	名稱	X86215
批準		材料	JMQ213457(3coats)
		顏色	
2022,09,26	—		

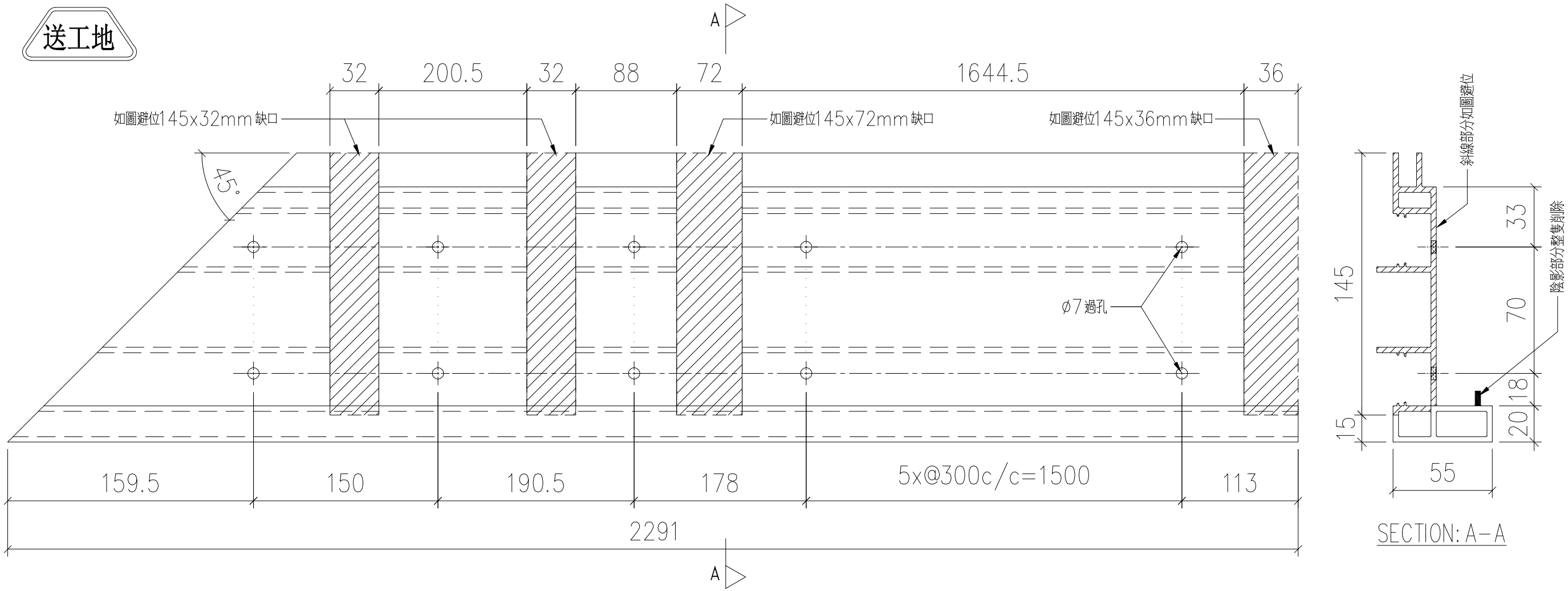

序號	物料編號	數量	安裝位置	樓層
01	T1-X86215-07	14	見派位圖	T1 FLAT B 7~22/F

美特鋁質 有限公司
MIDI Aluminium Fabricator Ltd.

工程號	J853
地盤	錦上路

名稱	扶手加工圖	制圖	LHR
材料	X86215	復核	-
顏色	JMQ213457(3coats)	批準	-
修改	-		
日期	-		
圖號	J853-GB-FAB3-07		

送工地

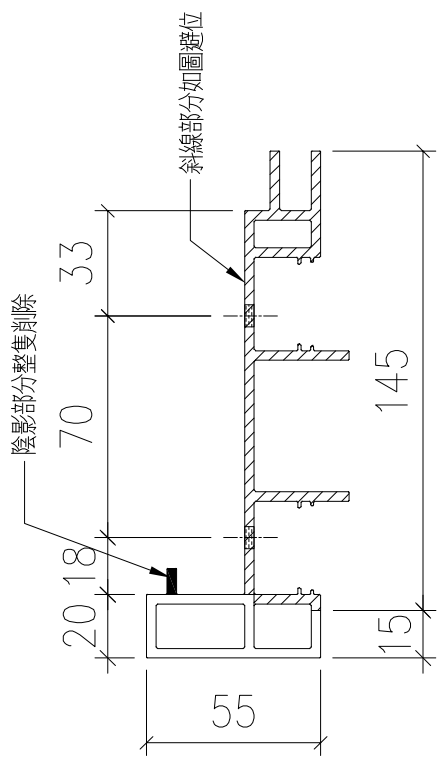

SECTION: A-A

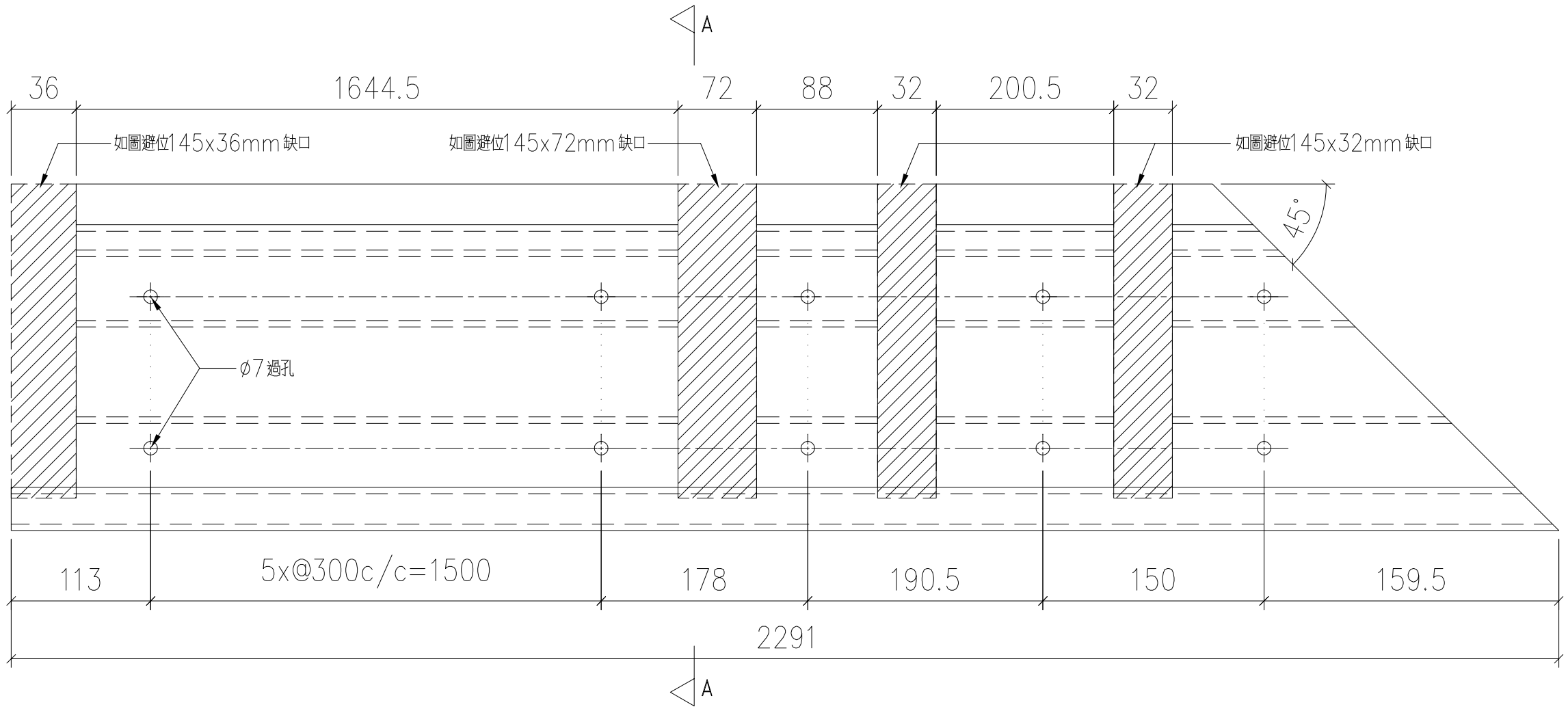

序號	物料編號	數量	安裝位置	樓層
01	T1-X86215-08	14	見派位圖	T1 FLAT B 7~22/F

美特鋁質 有限公司
MIDI Aluminium Fabricator Ltd.

工程號	J853
地盤	錦上路

修改	—	J853-GB-FAB3-08
日期	—	
圖號		
2022,09,26	—	
制圖	LHR	
復核	—	
批準		
扶手加工圖		
名稱		
X86215		
材料		
JMQ213457(3coats)		
顏色		

送工地

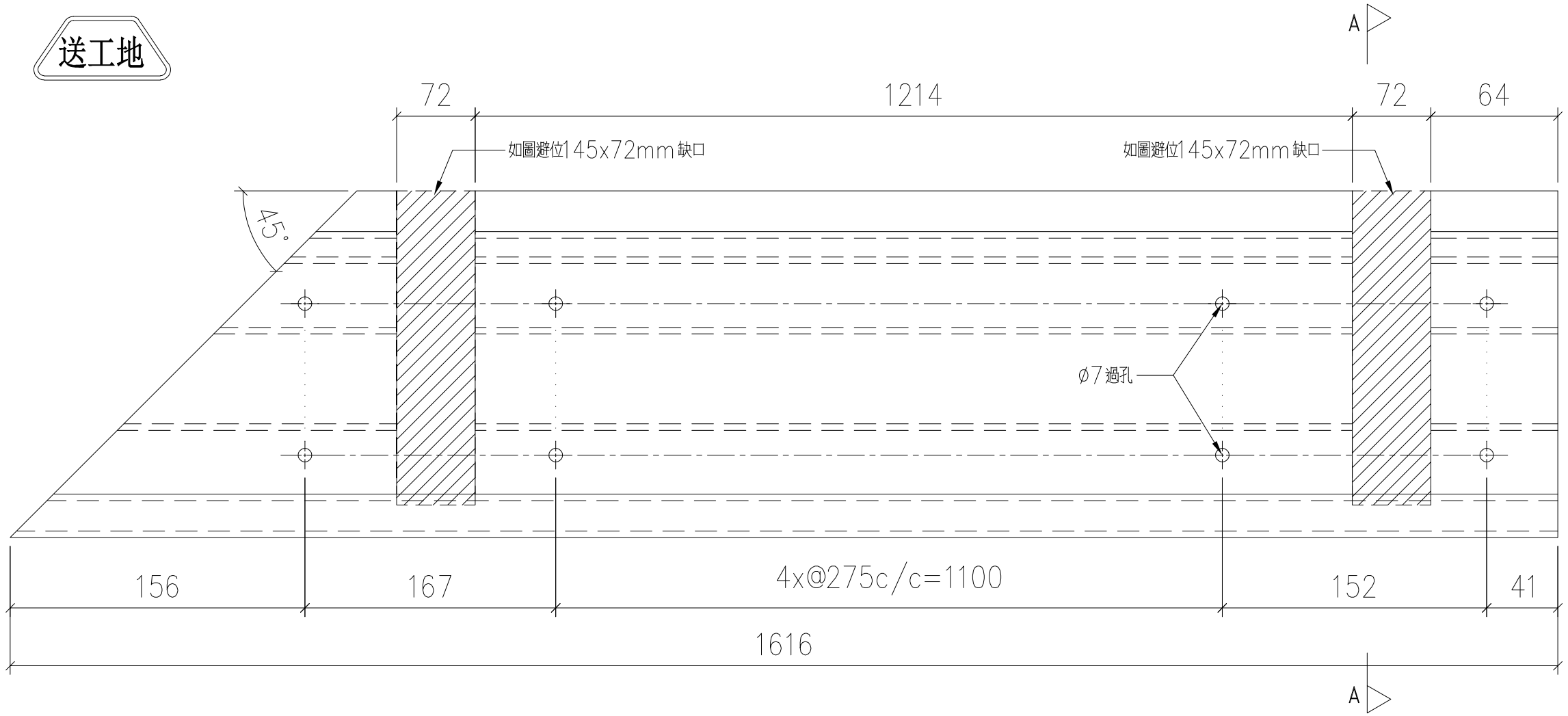

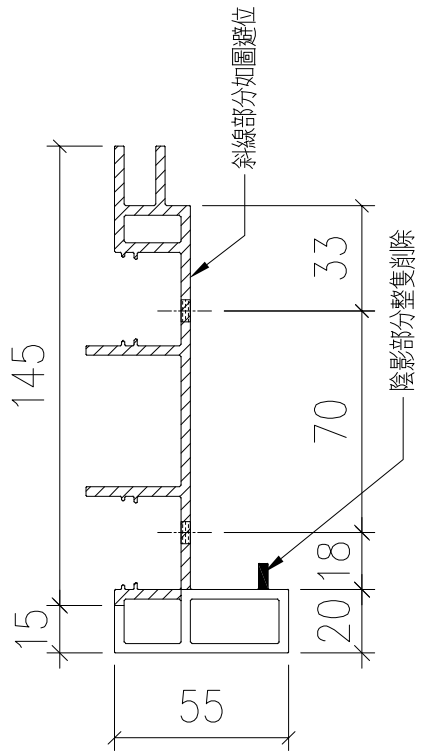

SECTION: A-A

序號	物料編號	數量	安裝位置	樓層
01	T1-X86215-09	14	見派位圖	T1 FLAT B 7~22/F

美特鋁質 有限公司
MIDI Aluminium Fabricator Ltd.

工程號	J853	地盤	錦上路

修改	—		
日期	—		
圖號	J853-GB-FAB3-09		
制圖	LHR	扶手加工圖	
復核	—	X86215	
批準		JMQ213457(3coats)	
名稱			
材料			
顏色			

2022,09,26

美特鋁質 有限公司
MIDI Aluminium Fabricator Ltd.

工程號	J853	地盤	錦上路

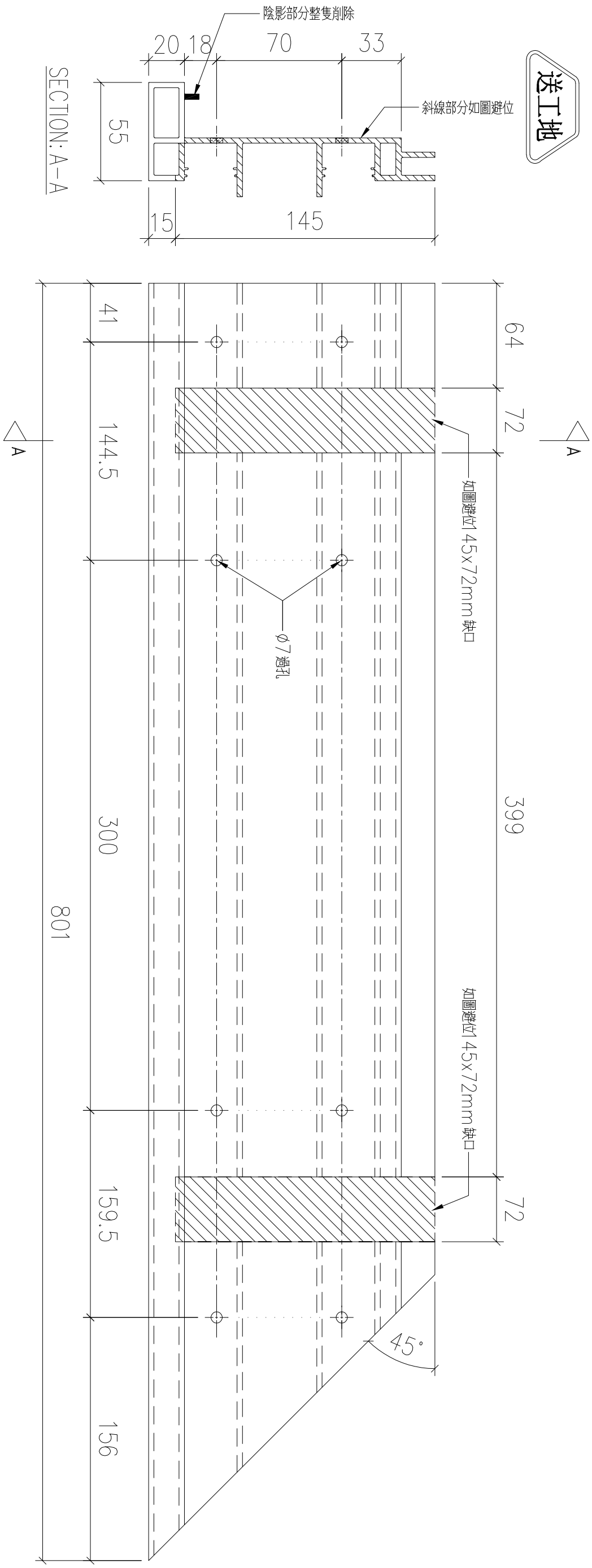

序號	物料編號	數量	安裝位置	樓層
01	T1-X86215-10	14	見派位圖	T1 FLAT B 7~22/F

名稱	扶手加工圖	制圖	LHR	2022,09,26	修改	—		
材料	X86215	復核	—	—	日期	—		
顏色	JMQ213457(3coats)	批準			圖號	J853-GB-FAB3-10		

送工地

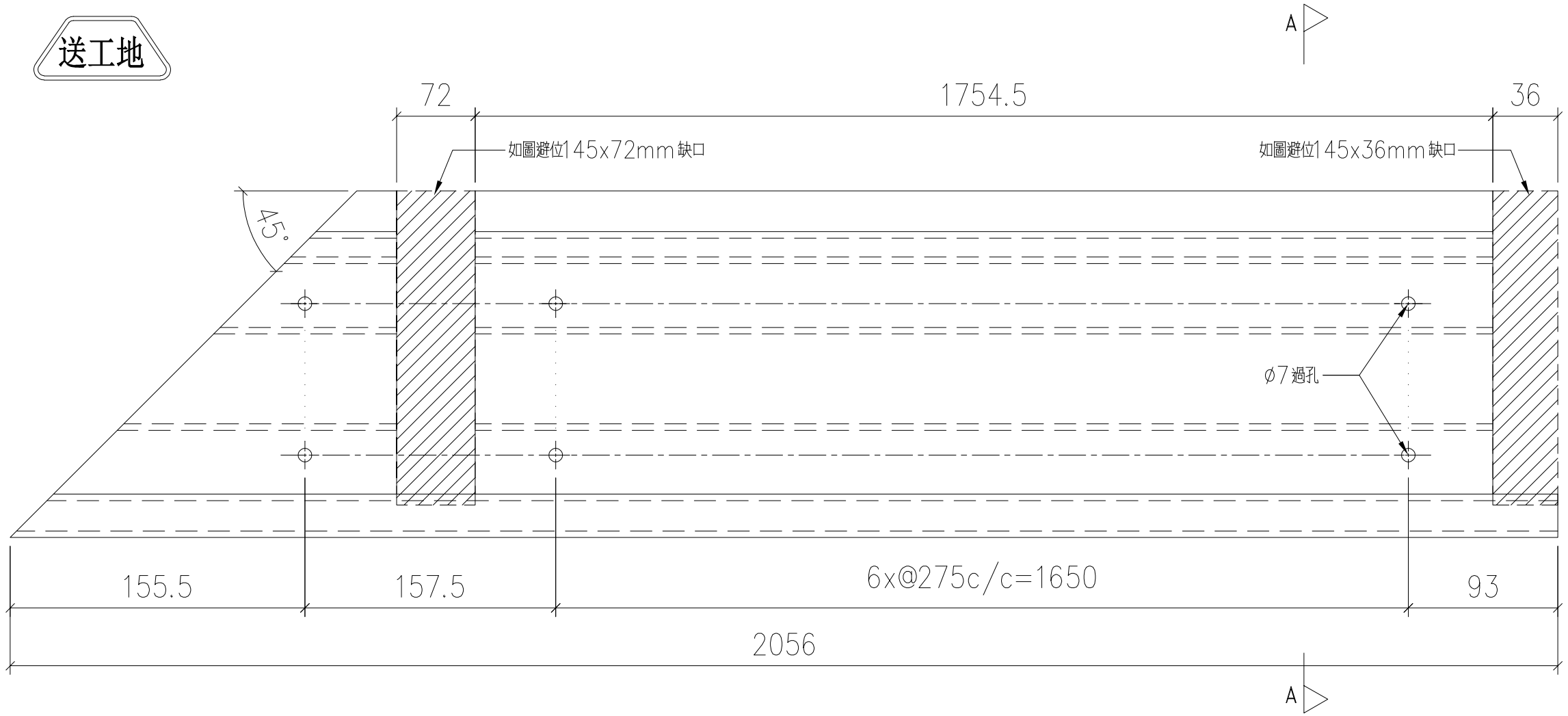

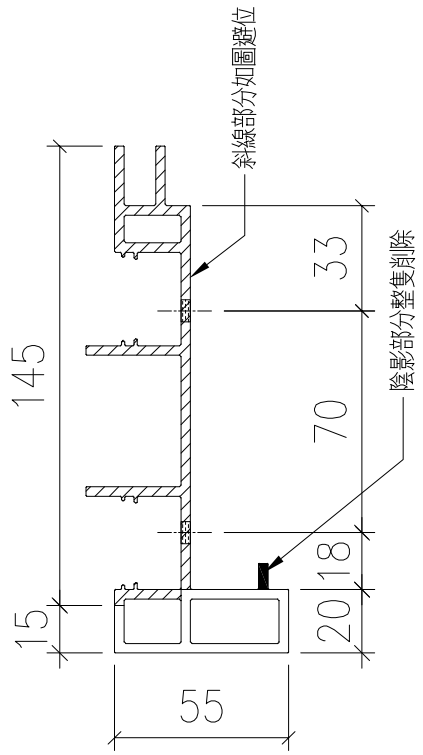

SECTION: A-A

序號	物料編號	數量	安裝位置	樓層
01	T1-X86215-11	1	見派位圖	T1 FLAT A 5/F

美特鋁質 有限公司
MIDI Aluminium Fabricator Ltd.

工程號	J853
地盤	錦上路

修改	—	J853-GB-FAB3-11
日期	—	
圖號		
2022.09.26		
—		
制圖	LHR	
復核	—	
批準		
扶手加工圖		
名稱		
材料	X86215	
顏色	JMQ213457(3coats)	

送工地

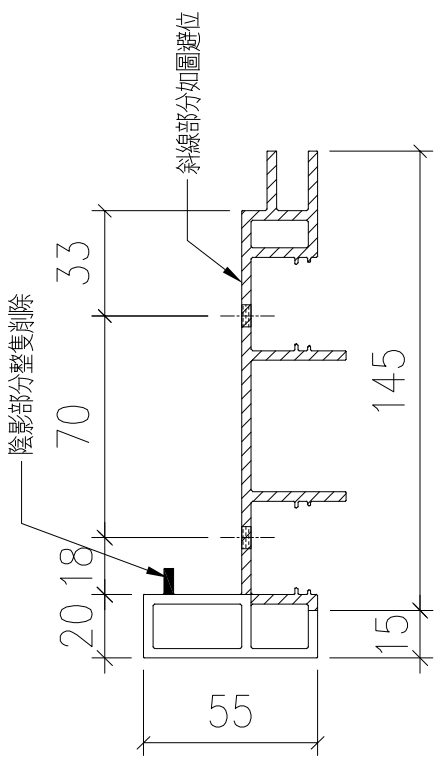

SECTION: A-A

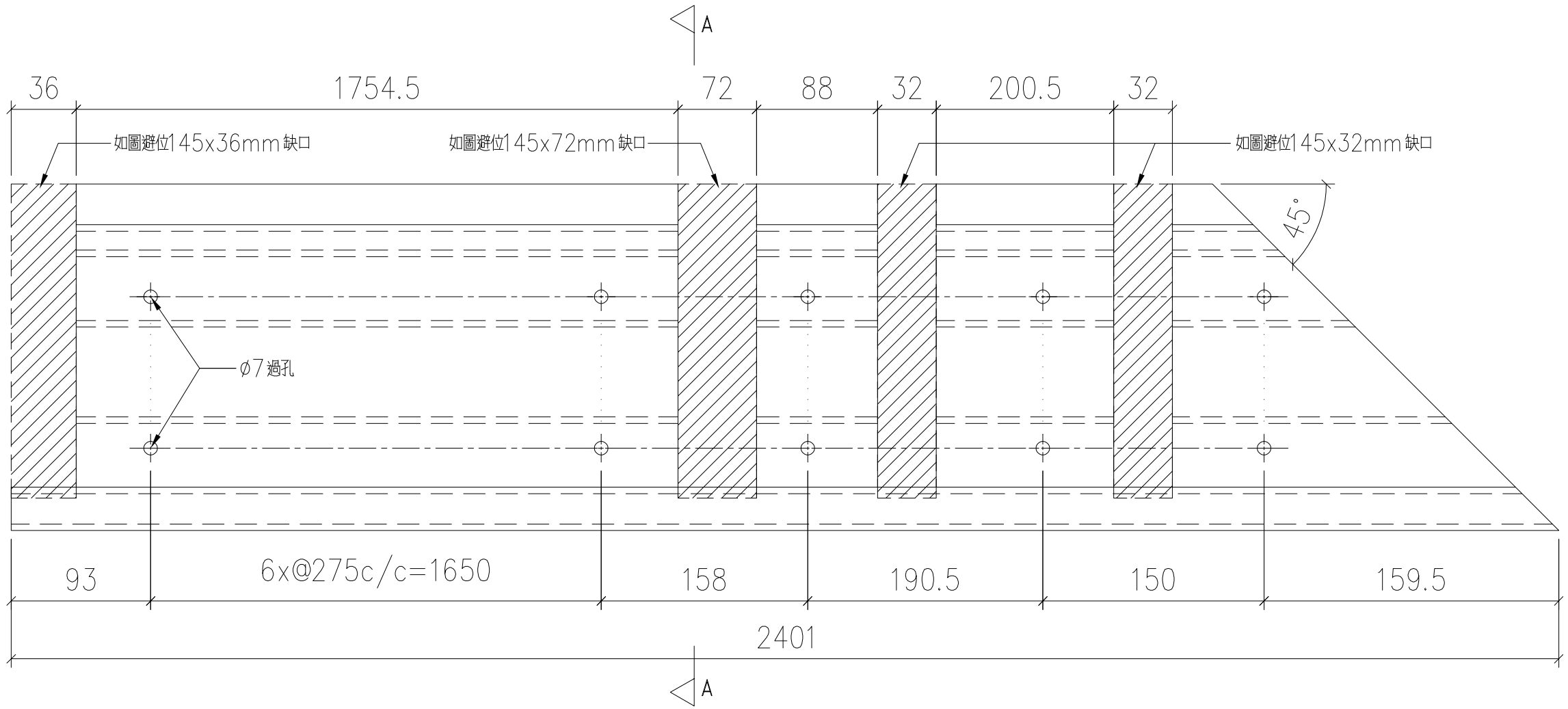

序號	物料編號	數量	安裝位置	樓層
01	T1-X86215-12	1	見派位圖	T1 FLAT A 5/F

美特鋁質 有限公司
MIDI Aluminium Fabricator Ltd.

工程號	J853
地盤	錦上路

修改	—	扶手加工圖	J853-GB-FAB3-12
日期	—		
圖號			
2022,09,26			
—			
制圖	LHR		
復核	—		
批準			
名稱			
材料	X86215		
顏色	JMQ213457(3coats)		

送工地

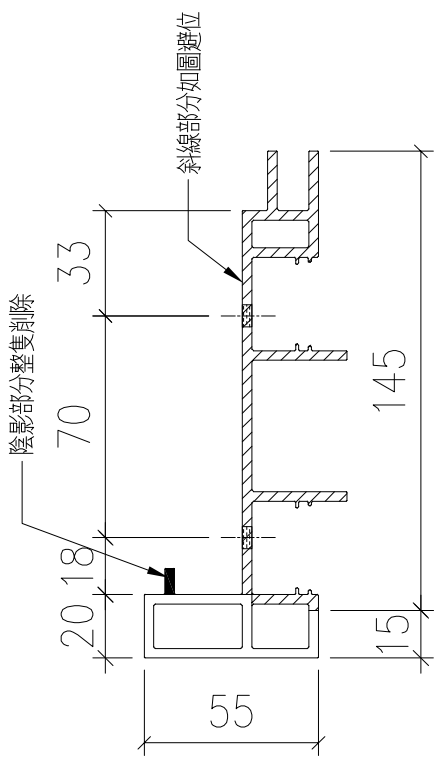

SECTION: A-A

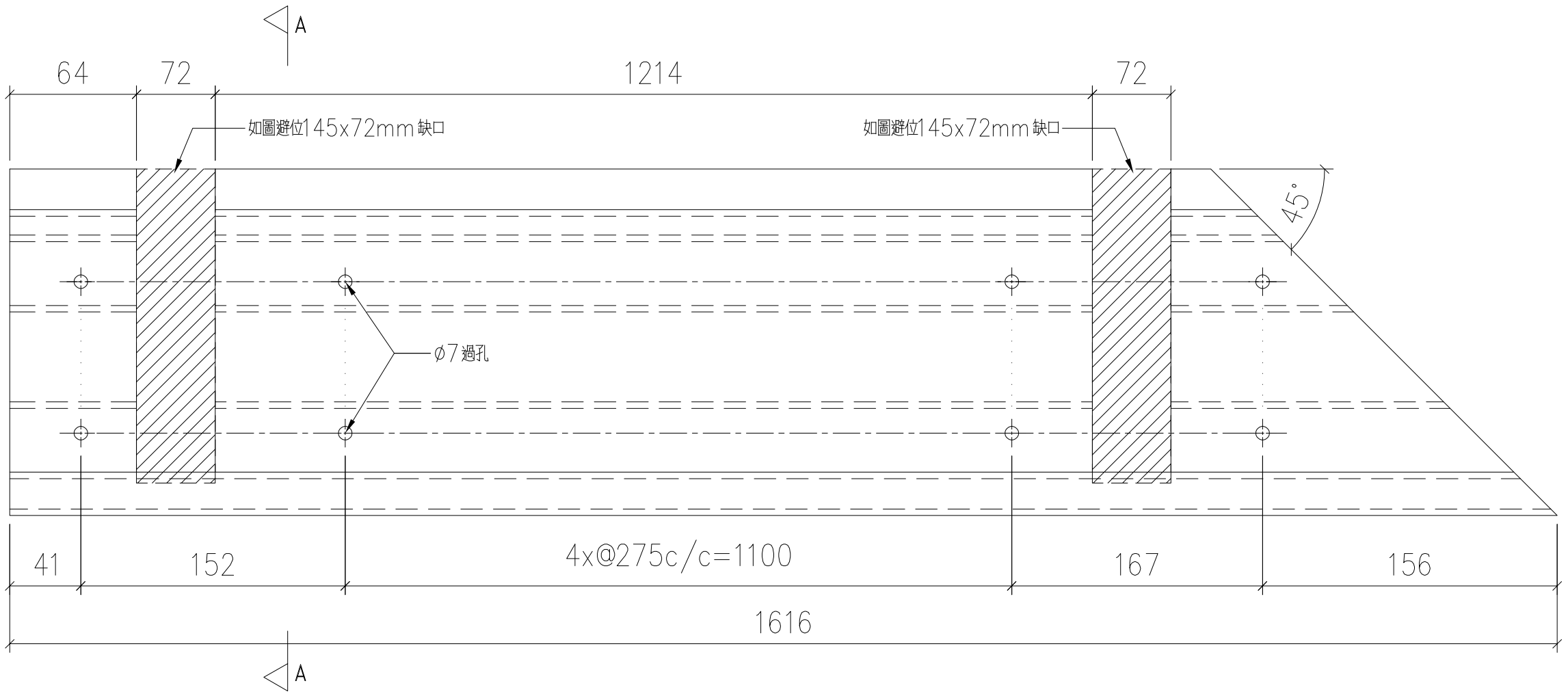

序號	物料編號	數量	安裝位置	樓層
01	T1-X86215-13	1	見派位圖	T1 FLAT A 5/F

美特鋁質 有限公司
MIDI Aluminium Fabricator Ltd.

工程號	J853
地盤	錦上路

修改	日期	圖號
—	—	J853-GB-FAB3-13
2022,09,26	—	
制圖	復核	批準
LHR	—	
扶手加工圖		
名稱	材料	顏色
X86215	JMQ213457(3coats)	

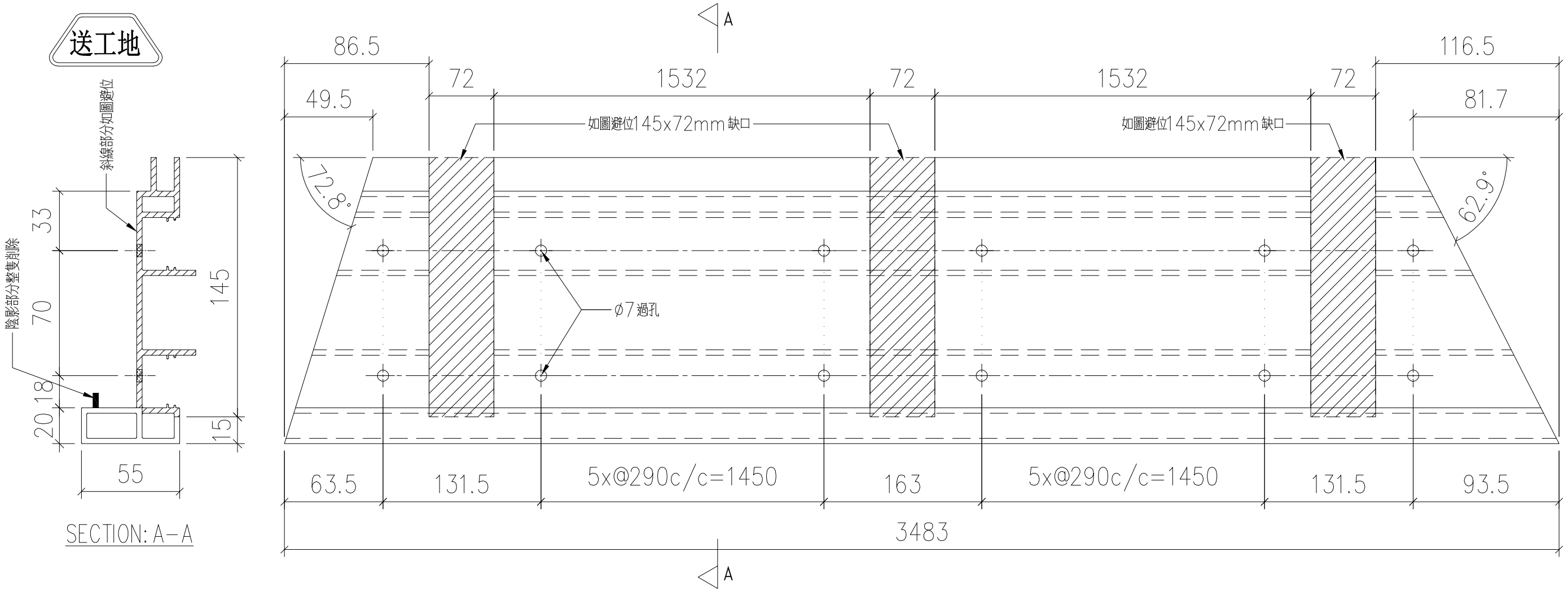

序號	物料編號	數量	安裝位置	樓層
01	T1-X86215-14	1	見派位圖	T1 FLAT B 5/F

美特鋁質 有限公司
MIDI Aluminium Fabricator Ltd.

工程號	J853
地盤	錦上路

名稱	扶手加工圖	制圖	LHR	2022,09,26
材料	X86215	復核	-	-
顏色	JMQ213457(3coats)	批準	-	-
修改	-	日期	-	
圖號	J853-GB-FAB3-14			

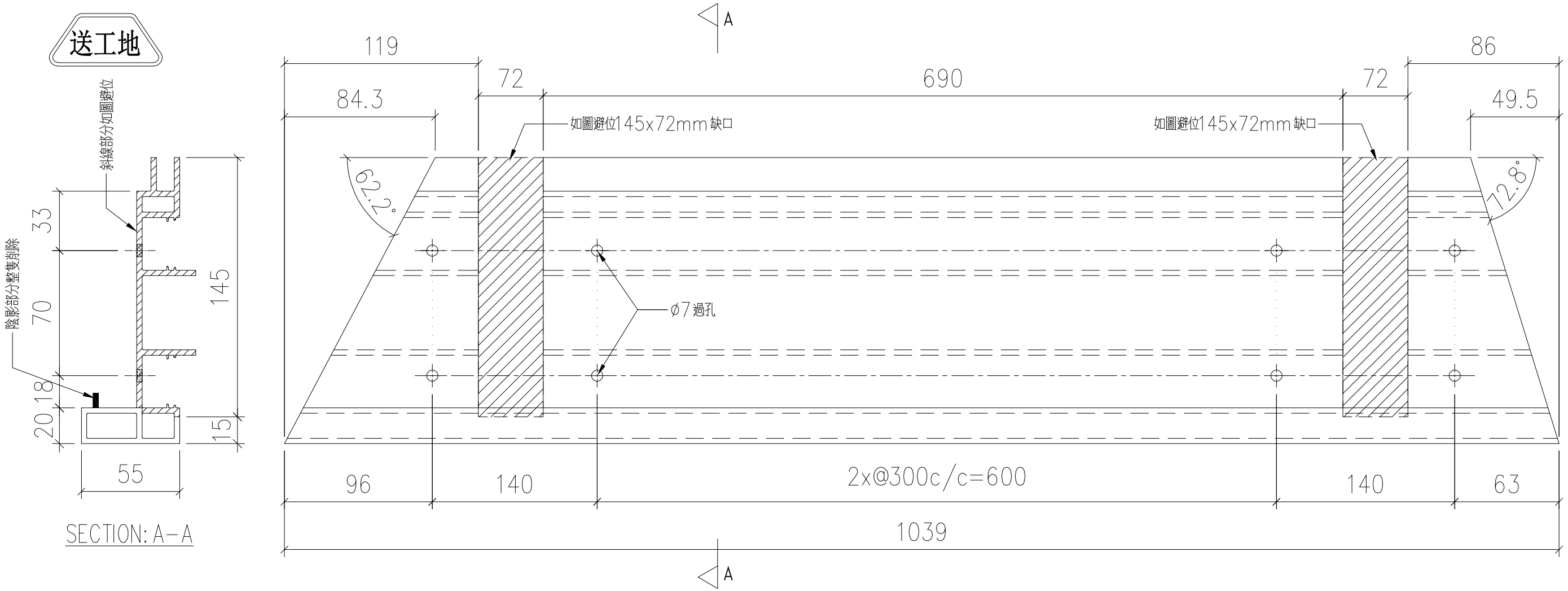

序號	物料編號	數量	安裝位置	樓層
01	T1-X86215-15	1	見派位圖	T1 FLAT B 5/F

美特鋁質 有限公司
MIDI Aluminium Fabricator Ltd.

工程號	J853
地盤	錦上路

修改	-			
日期	-			
圖號	J853-GB-FAB3-15			
制圖	LHR	2022,09,26		
復核	-	-		
批準	-	-		
名稱	扶手加工圖			
材料	X86215			
顏色	JMQ213457(3coats)			

送工地

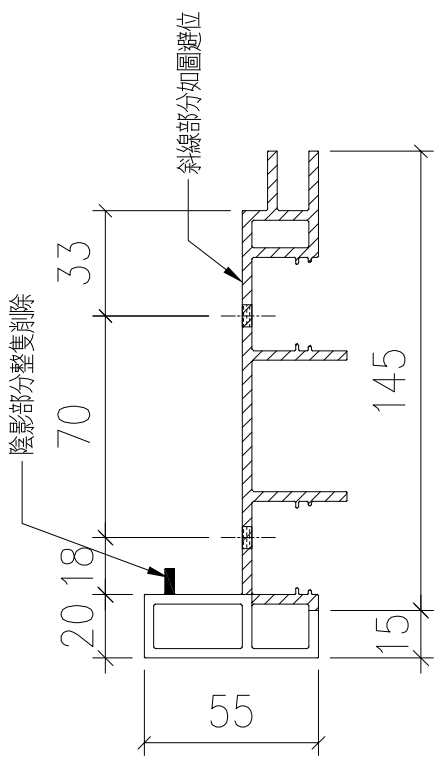

SECTION: A-A

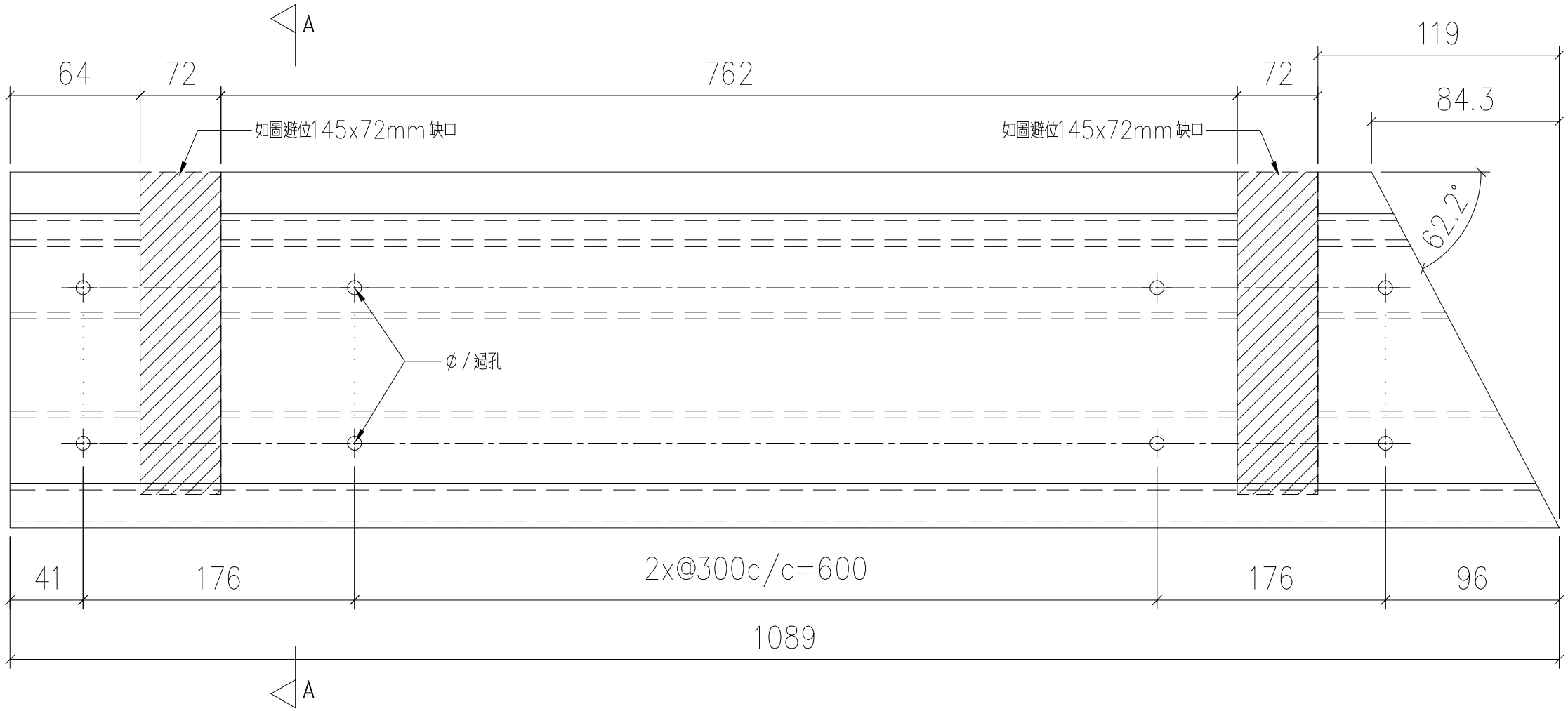

序號	物料編號	數量	安裝位置	樓層
01	T1-X86215-16	1	見派位圖	T1 FLAT B 5/F

美特鋁質 有限公司
MIDI Aluminium Fabricator Ltd.

工程號	J853
地盤	錦上路

修改	—	圖號	J853-GB-FAB3-16
日期	—		
制圖	LHR	扶手加工圖	
復核	—	名稱	X86215
批準		材料	JMQ213457(3coats)
	2022,09,26	顏色	

美特鋁質 有限公司
MIDI Aluminium Fabricator Ltd.

工程號	J853	地盤	錦上路

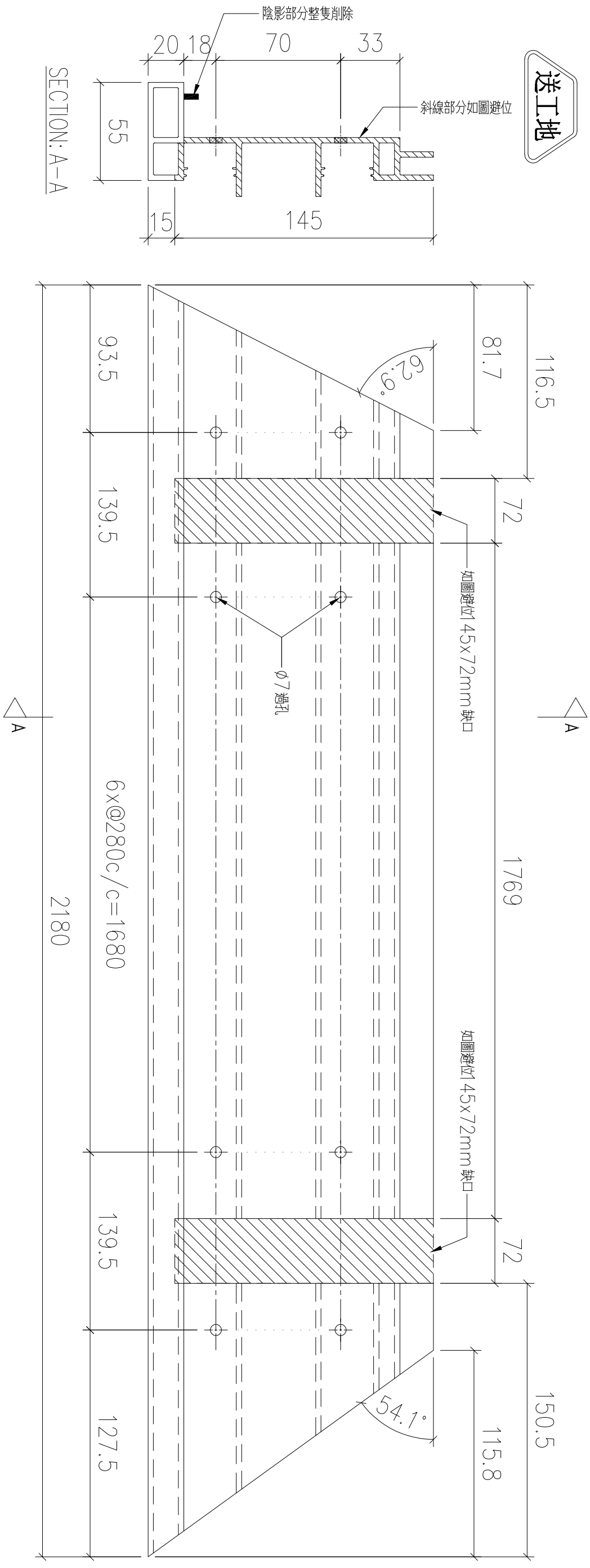

序號	物料編號	數量	安裝位置	樓層
01	T1-X86215-17	1	見派位圖	T1 FLAT B 5/F

名稱	扶手加工圖	制圖	LHR	2022,09,26	修改	—		
材料	X86215	復核	—	—	日期	—		
顏色	JMQ213457(3coats)	批準			圖號	J853-GB-FAB3-17		

送工地

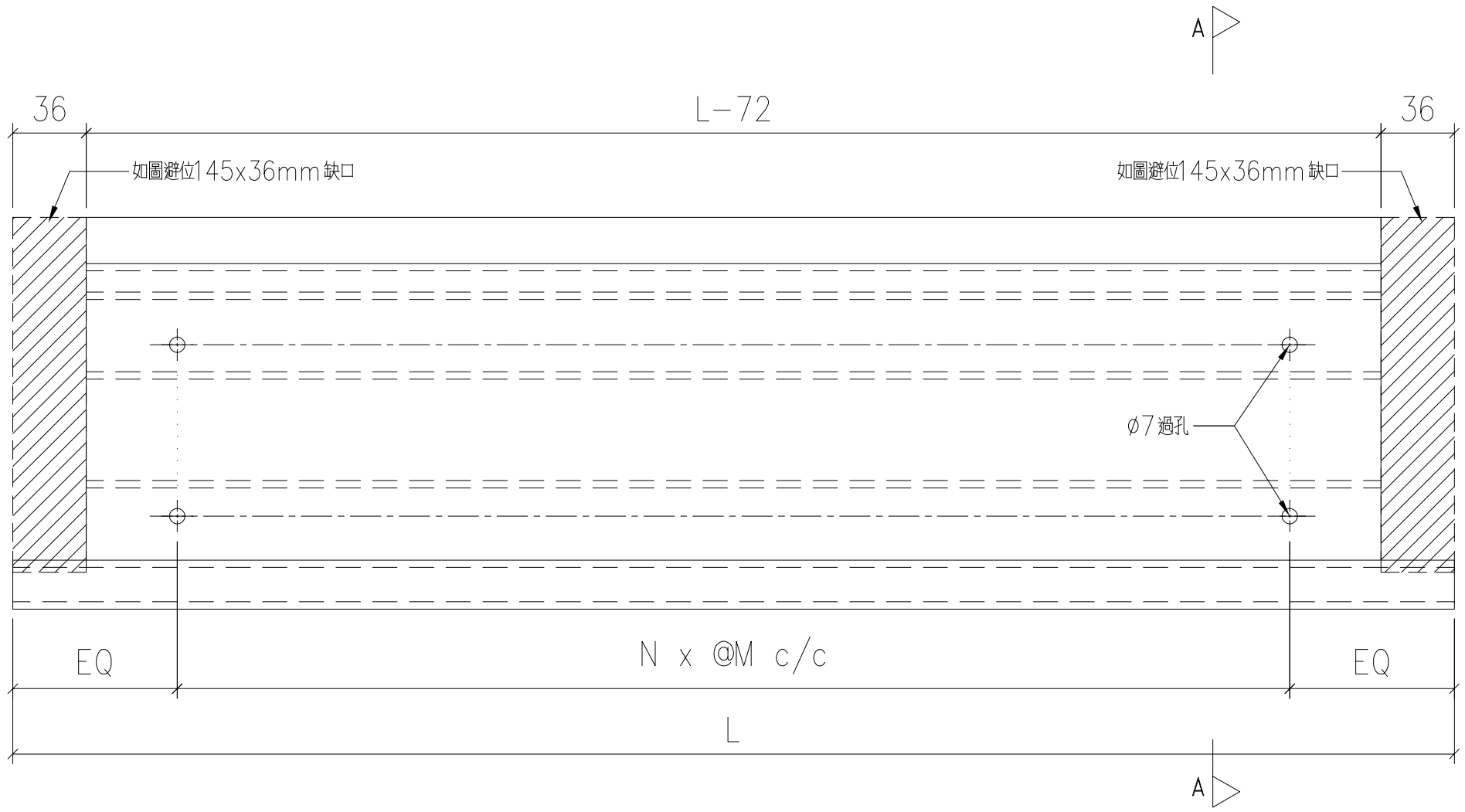

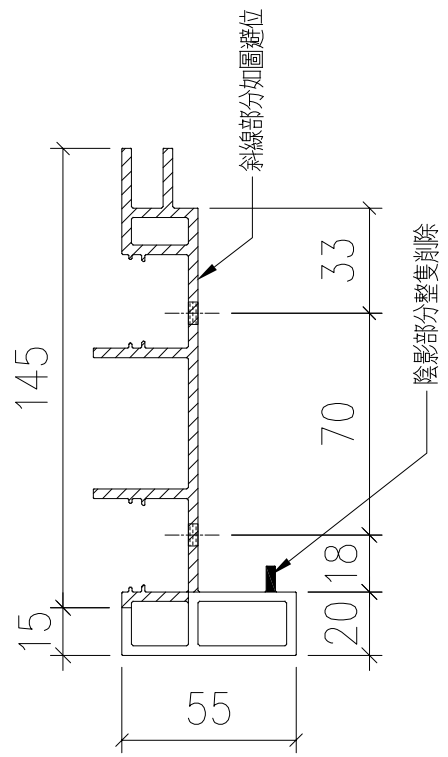

SECTION: A-A

序號	物料編號	數量	L:	EQ:	M:	N:	安裝位置	樓層
01	T1-X86215-18	1	1905	112.5	280	6	見組裝圖	T1 FLAT B 5/F
02	T1-X86215-25	2	1616	83	290	5	見組裝圖	T1 FLAT A 23/F
03	T1-X86215-29	2	1648	99	290	5	見組裝圖	T1 FLAT B 23/F
04	T2-X86215-04	8	1891	105.5	280	6	見組裝圖	T2 FLAT A 17~25/F
05	T3-X86215-04	8	1882	101	280	6	見組裝圖	T3 FLAT A 17~25/F
		21						

美特鋁質 有限公司
MIDI Aluminium Fabricator Ltd.

工程號 J853 地盤 錦上路

修改	日期	圖號
—	—	J853-GB-FAB3-18
2022,09,26	—	
制圖	復核	批準
LHR	—	
名稱	材料	顏色
扶手加工圖	X86215	JMQ213457(3coats)

送工地

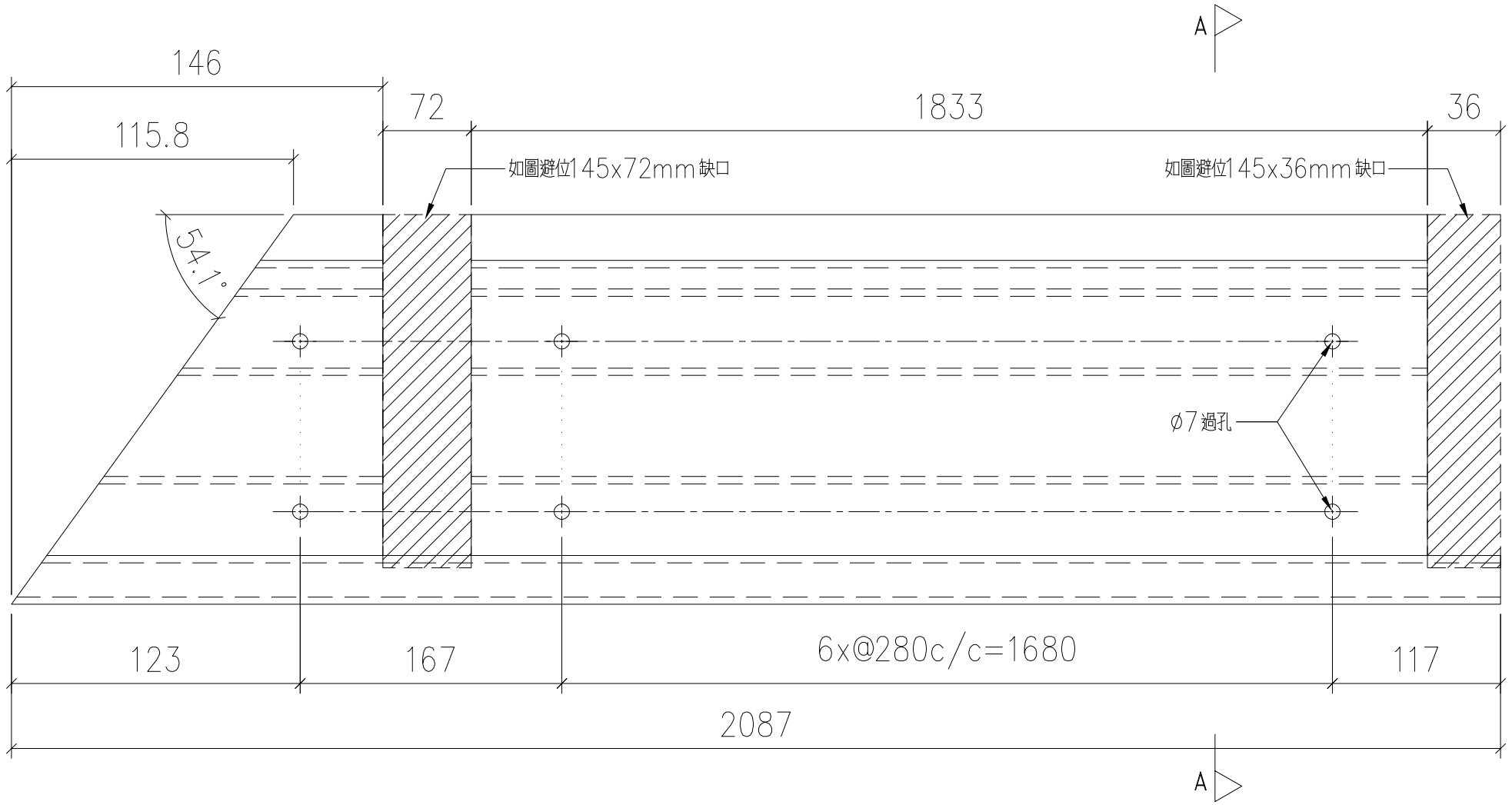

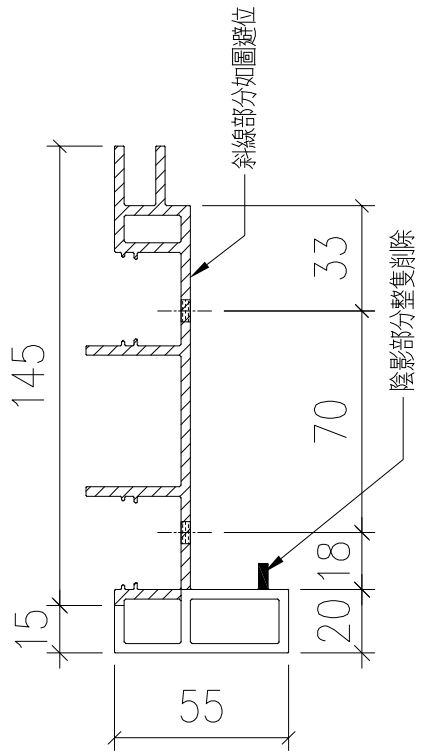

SECTION: A-A

序號	物料編號	數量	安裝位置	樓層
01	T1-X86215-19	1	見派位圖	T1 FLAT B 5/F

美特鋁質 有限公司
MIDI Aluminium Fabricator Ltd.

工程號	J853
地盤	錦上路

修改	—	J853-GB-FAB3-19
日期	—	
圖號		
2022,09,26		
—		
制圖	LHR	
復核	—	
批準		
扶手加工圖		
X86215		
JMQ213457(3coats)		
名稱		
材料		
顏色		

送工地

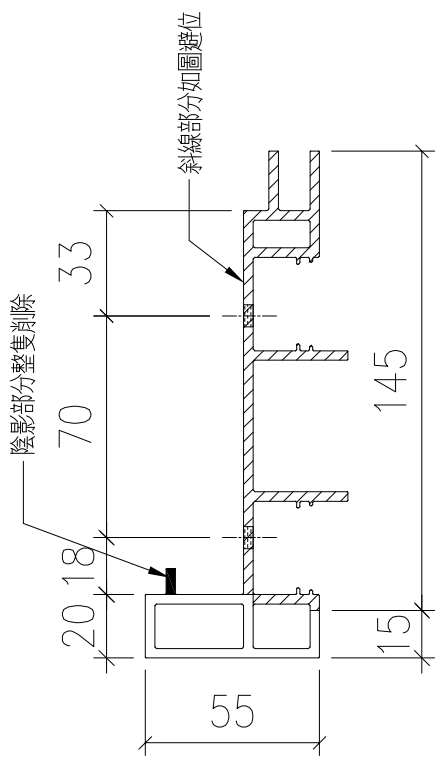

SECTION: A-A

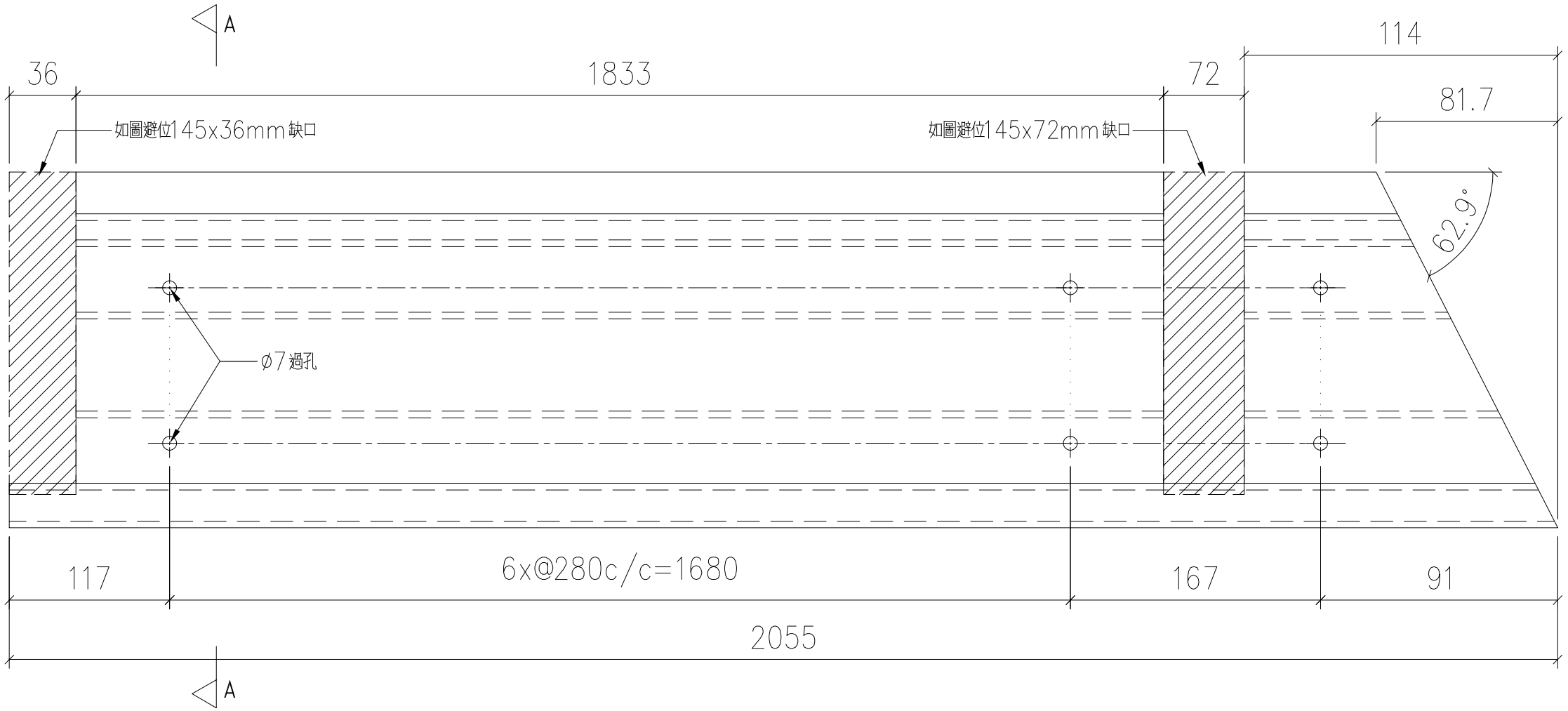

序號	物料編號	數量	安裝位置	樓層
01	T1-X86215-20	1	見派位圖	T1 FLAT B 5/F

美特鋁質 有限公司
MIDI Aluminium Fabricator Ltd.

工程號	J853
地盤	錦上路

		J853-GB-FAB3-20
修改	—	—
日期	2022,09,26	—
圖號		
制圖	LHR	
復核	—	
批準		
扶手加工圖		
名稱	X86215	
材料	JMQ213457(3coats)	
顏色		

送工地

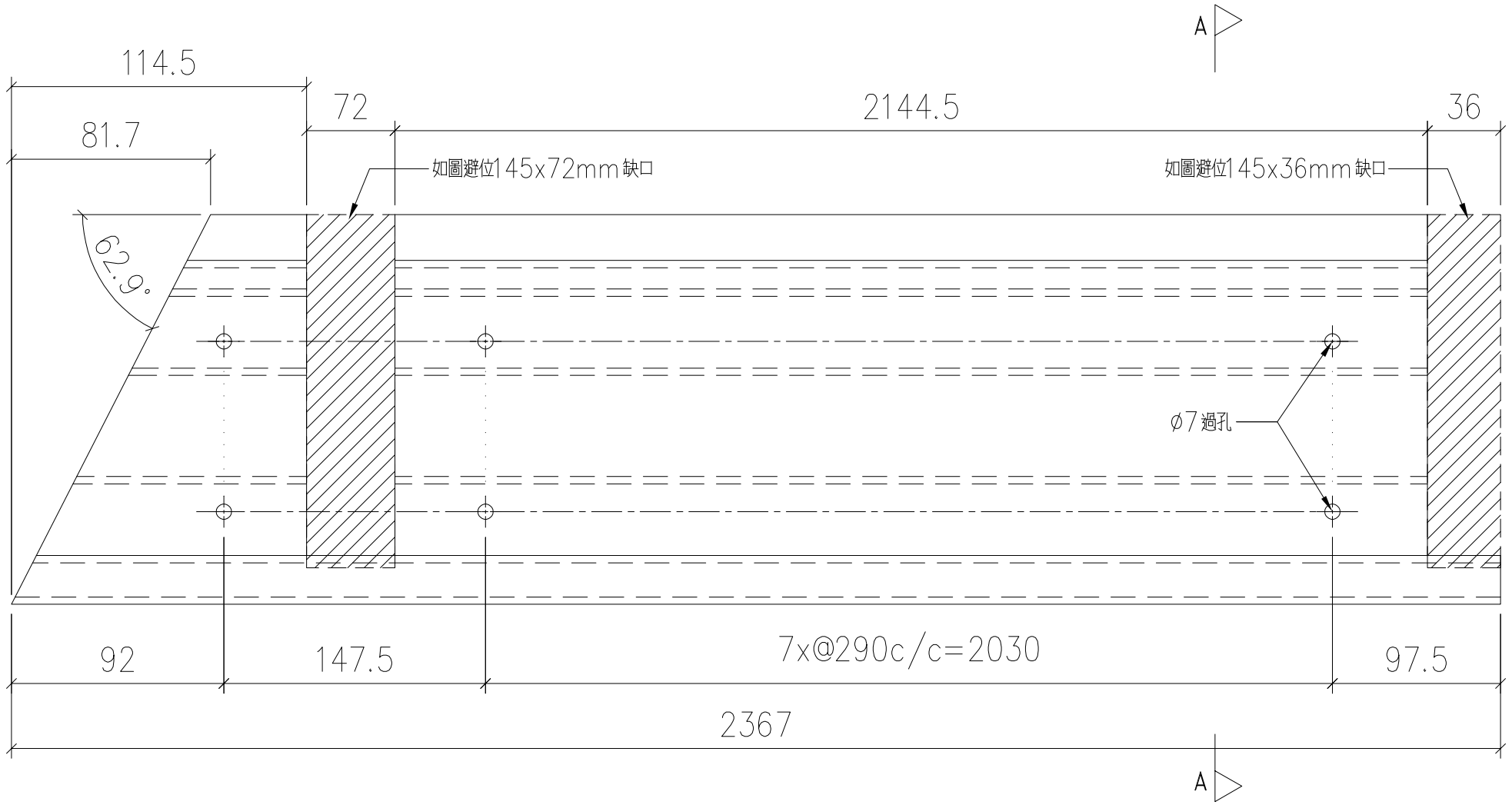

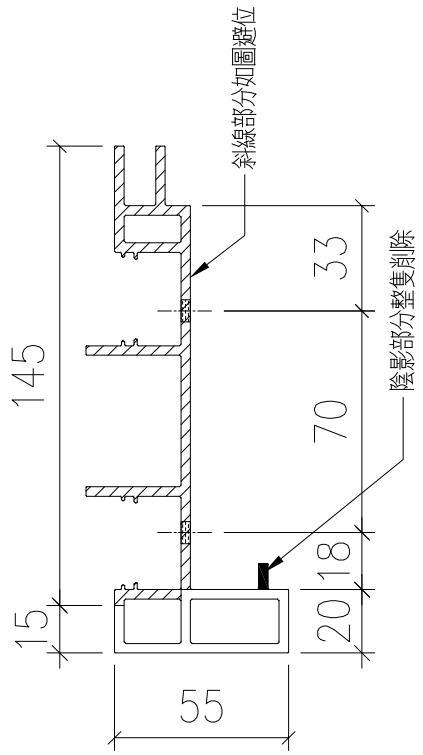

SECTION: A-A

序號	物料編號	數量	安裝位置	樓層
01	T1-X86215-21	1	見派位圖	T1 FLAT B 5/F

美特鋁質 有限公司
MIDI Aluminium Fabricator Ltd.

工程號	J853
地盤	錦上路

修改	—	J853-GB-FAB3-21
日期	—	
圖號		
2022,09,26		
—		
制圖	LHR	
復核	—	
批準		
扶手加工圖		
名稱		
X86215		
材料		
JMQ213457(3coats)		
顏色		

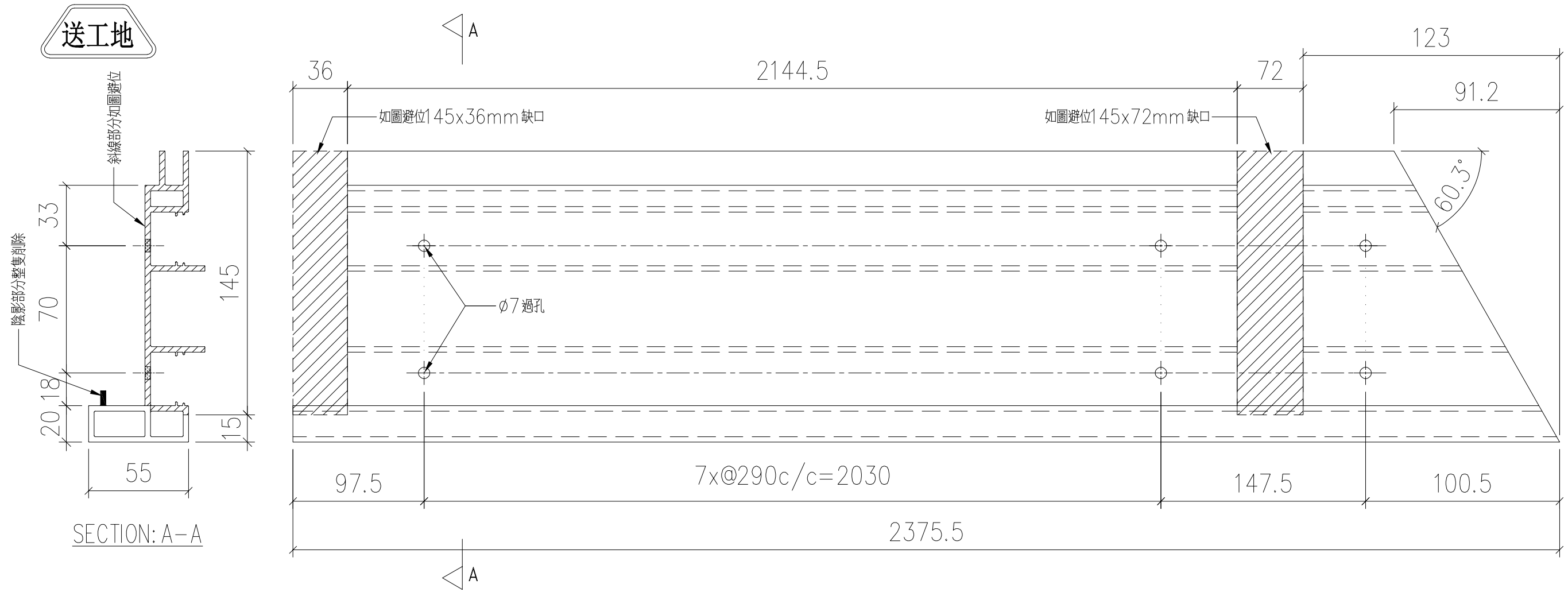

序號	物料編號	數量	安裝位置	樓層
01	T1-X86215-22	1	見派位圖	T1 FLAT B 5/F

美特鋁質 有限公司
MIDI Aluminium Fabricator Ltd.

工程號	J853
地盤	錦上路

修改	-			
日期	-			
圖號	J853-GB-FAB3-22			
制圖	LHR	2022,09,26		
復核	-	-		
批準	-	-		
名稱	扶手加工圖			
材料	X86215			
顏色	JMQ213457(3coats)			

送工地

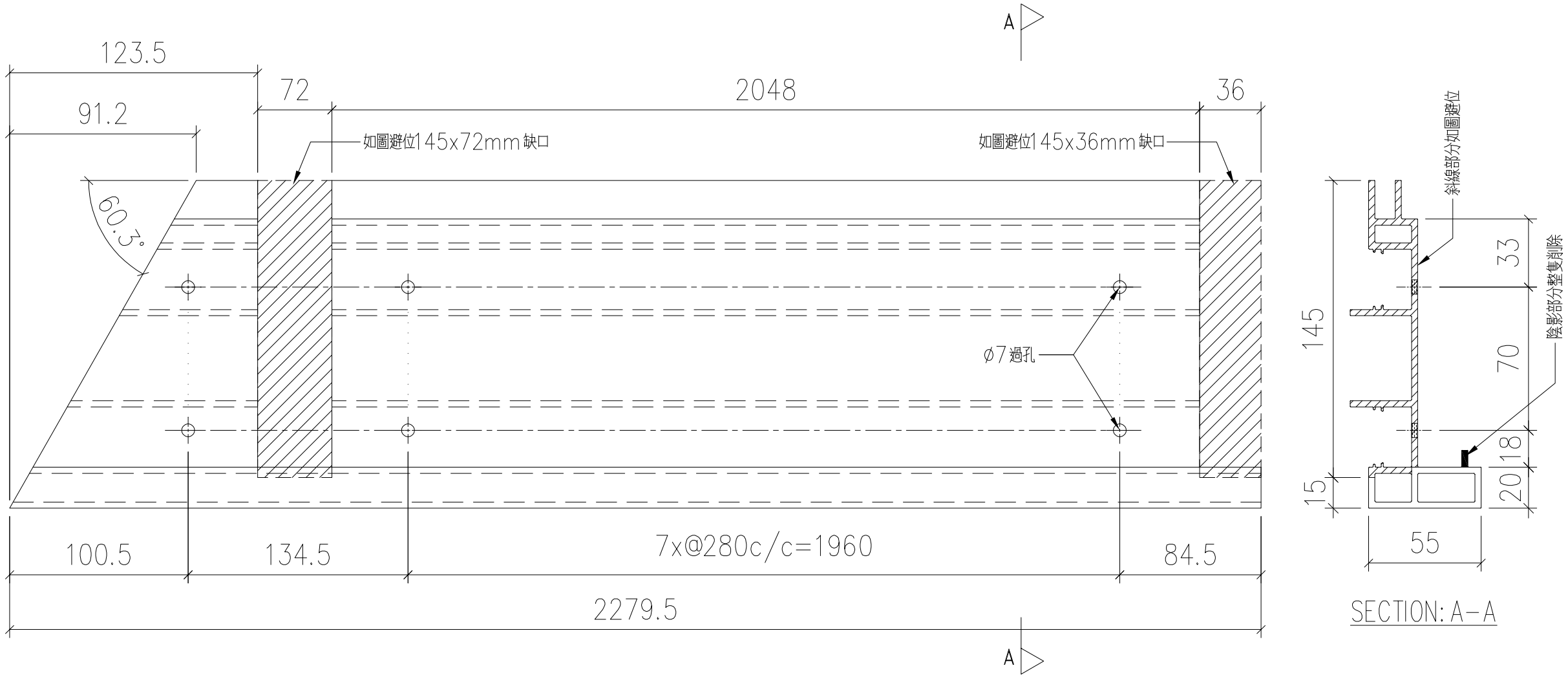

序號	物料編號	數量	安裝位置	樓層
01	T1-X86215-23	1	見派位圖	T1 FLAT B 5/F

美特鋁質 有限公司
MIDI Aluminium Fabricator Ltd.

工程號	J853
地盤	錦上路

修改	—	圖號	J853-GB-FAB3-23
日期	—		
2022,09,26			
制圖	LHR	扶手加工圖	
復核	—	名稱	
批準		材料	X86215
		顏色	JMQ213457(3coats)

美特鋁質 有限公司
MIDI Aluminium Fabricator Ltd.

工程號	J853	地盤	錦上路

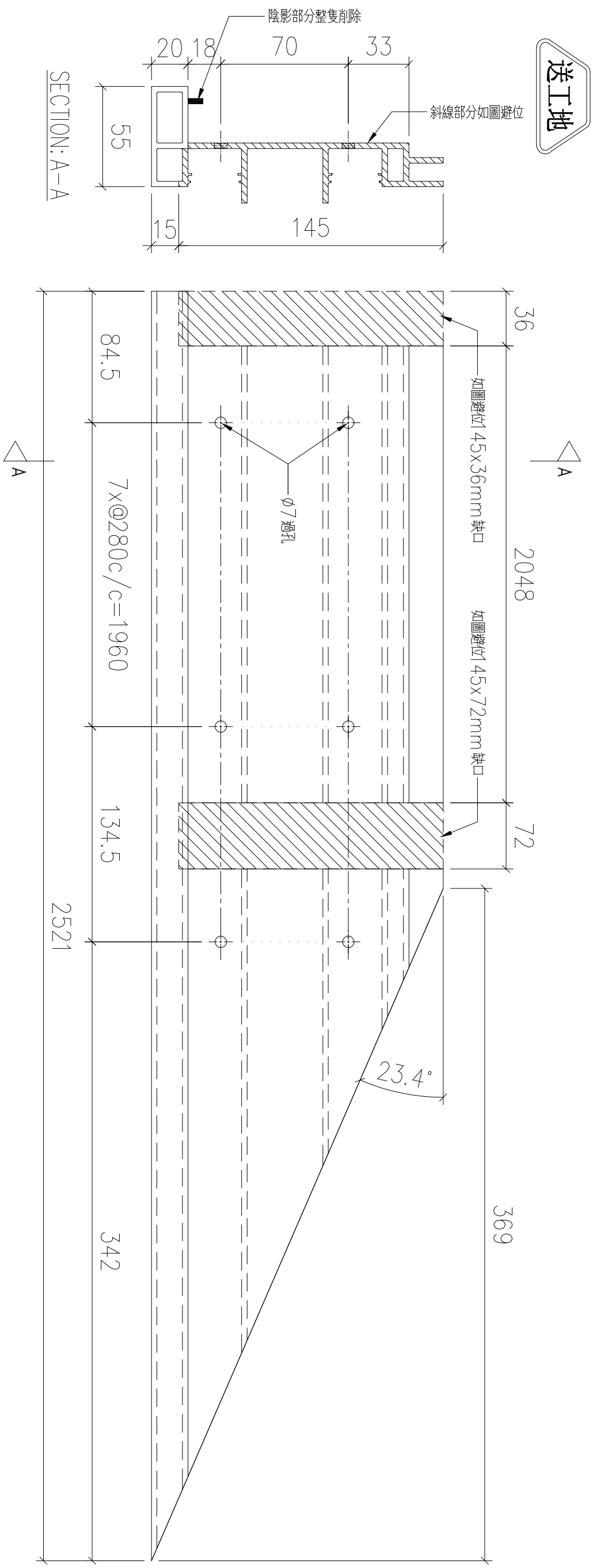

序號	物料編號	數量	安裝位置	樓層
01	T1-X86215-24	1	見派位圖	T1 FLAT B 5/F

名稱	扶手加工圖	制圖	LHR	2022,09,26	修改	—		
材料	X86215	復核	—	—	日期	—		
顏色	JMQ213457(3coats)	批準			圖號	J853-GB-FAB3-24		

送工地

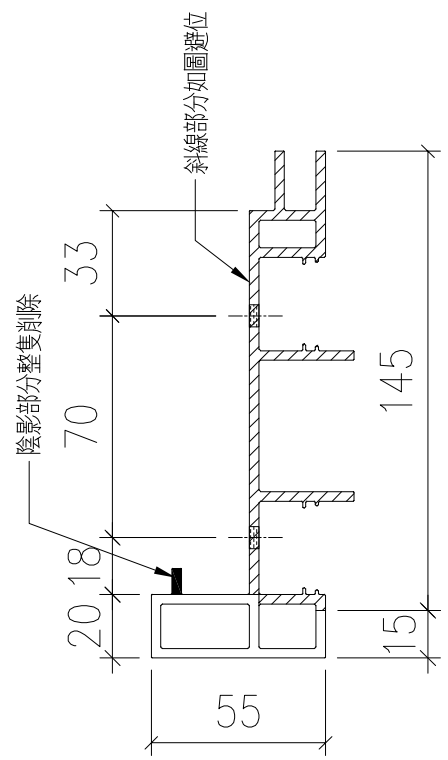

SECTION: A-A

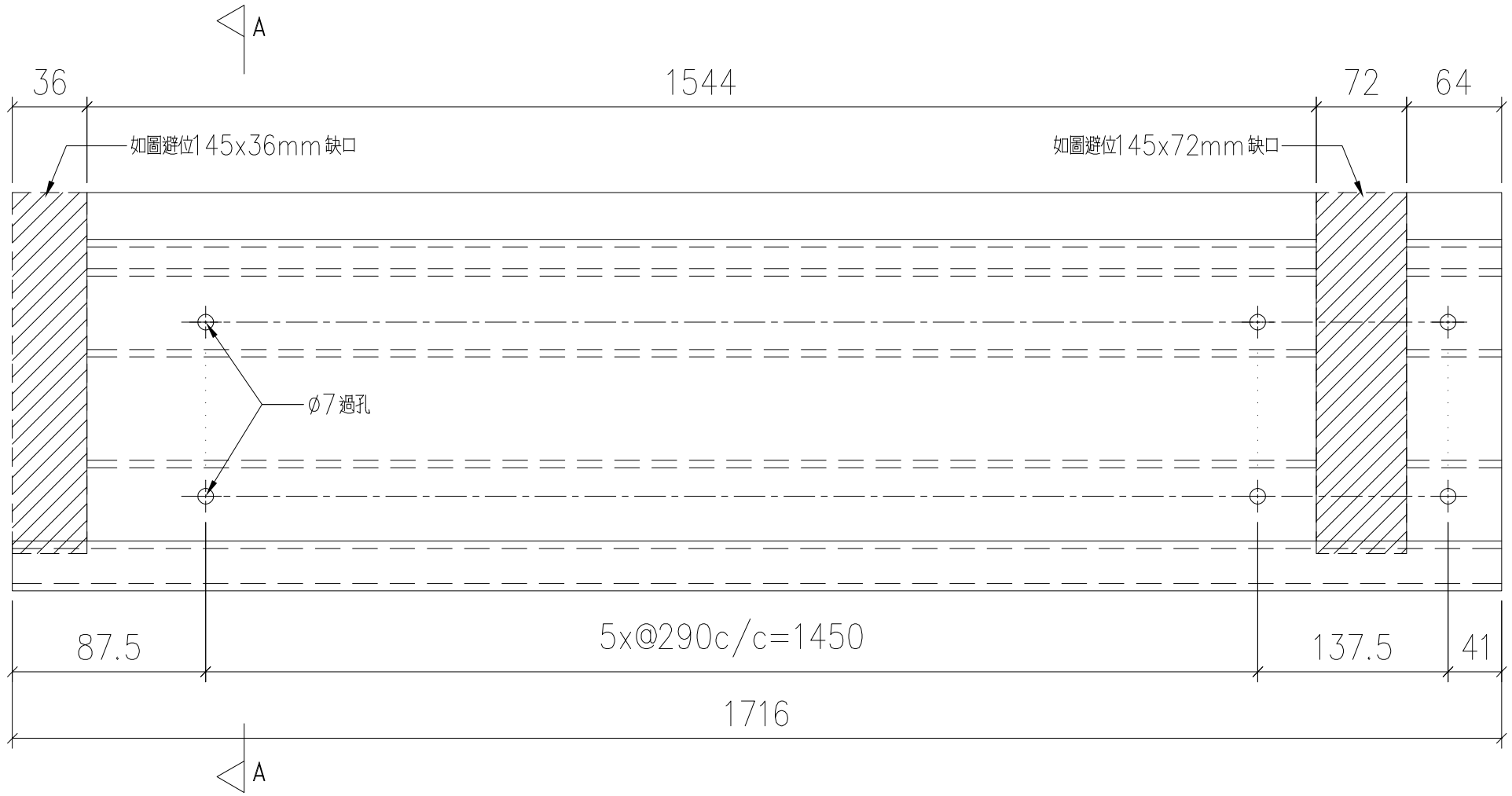

序號	物料編號	數量	安裝位置	樓層
01	T1-X86215-26	1	見派位圖	T1 FLAT A 23/F

美特鋁質 有限公司
MIDI Aluminium Fabricator Ltd.

工程號	J853
地盤	錦上路

修改	—	J853-GB-FAB3-25
日期	—	
圖號		
2022,09,26		
—		
制圖	LHR	
復核	—	
批準		
扶手加工圖		
X86215		
JMQ213457(3coats)		
名稱		
材料		
顏色		

美特鋁質 有限公司
MIDI Aluminium Fabricator Ltd.

工程號	J853	地盤	錦上路

送工廠

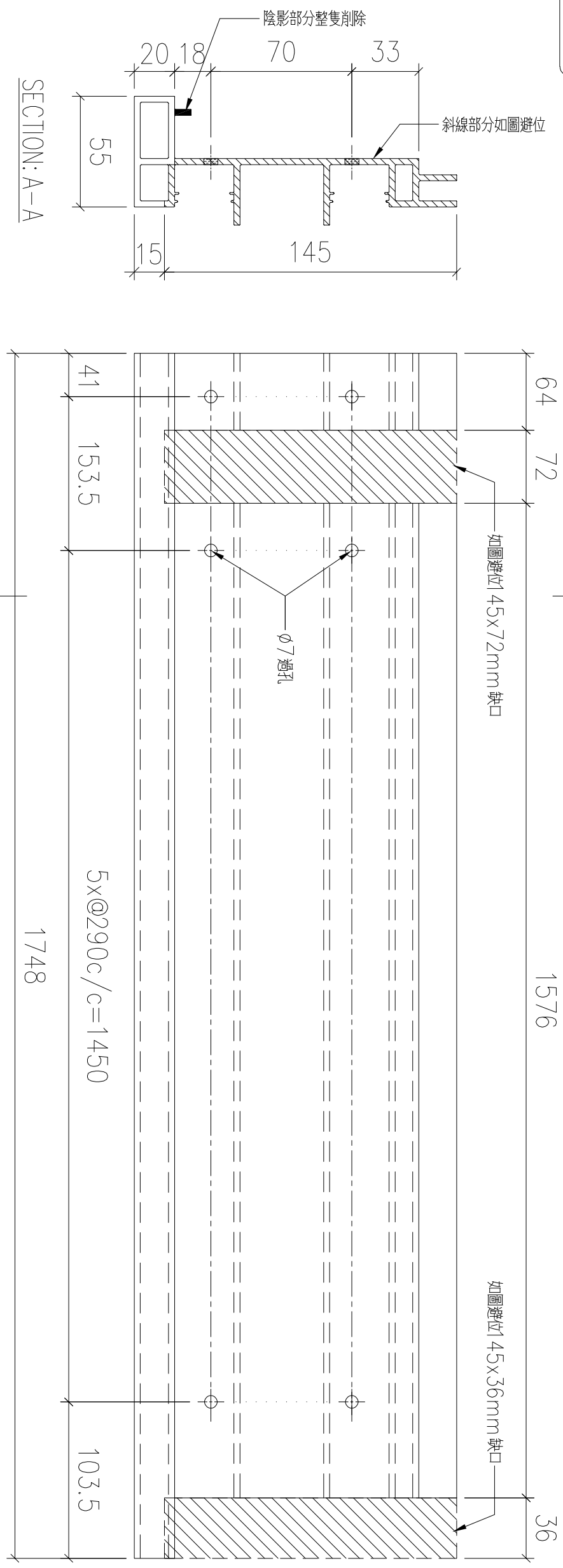

序號	物料編號	數量	安裝位置	樓層
01	T1-X86215-30	1	見派位圖	T1 FLAT B 23/F

名稱	扶手加工圖	制圖	LHR	2022,09,26	修改	—	
材料	X86215	復核	—	—	日期	—	
顏色	JMQ213457(3coats)	批準			圖號	J853-GB-FAB3-26	

送工地

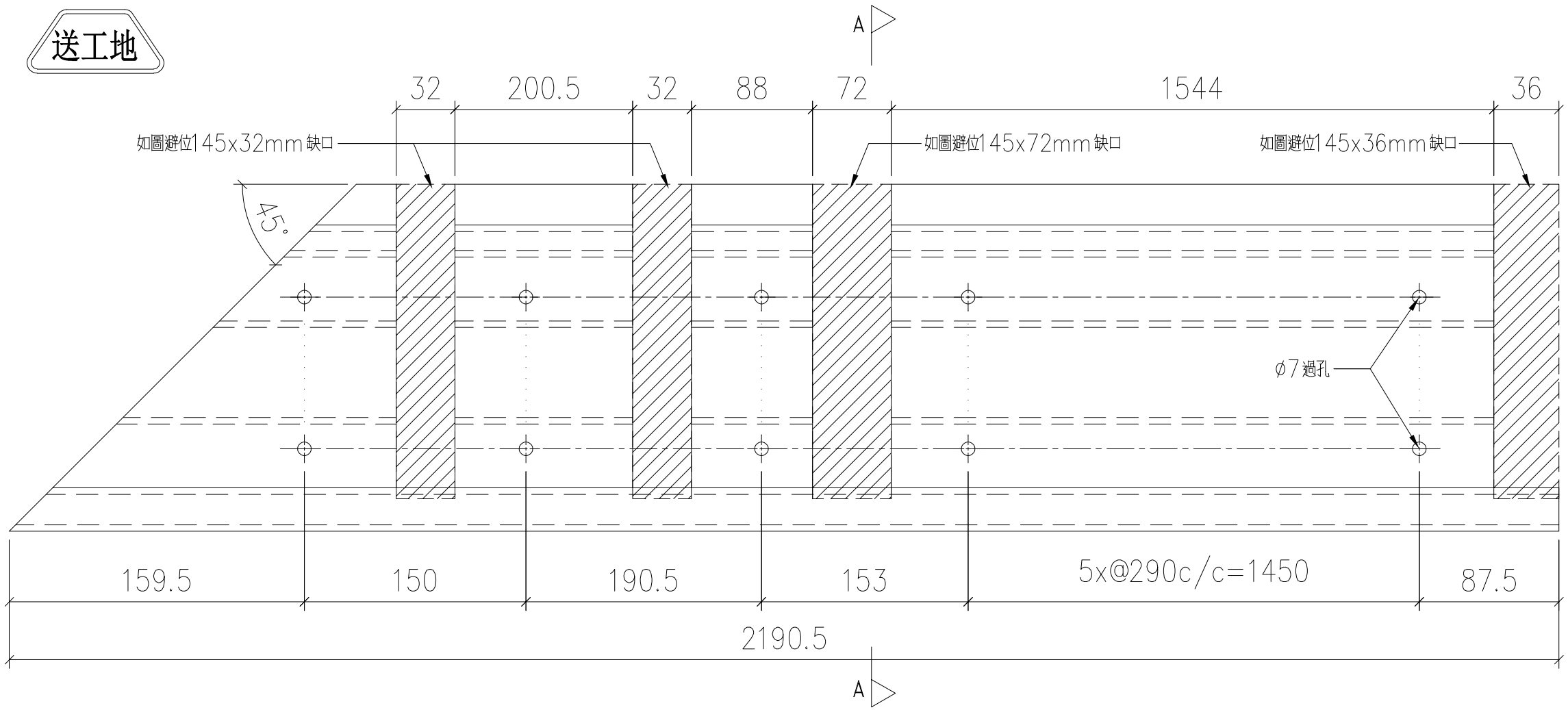

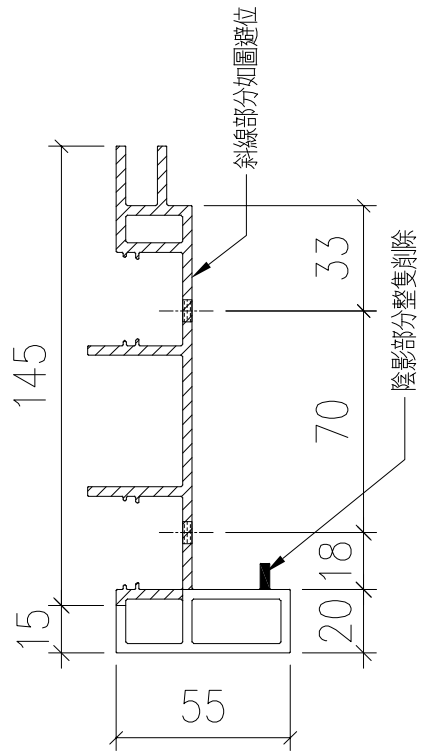

SECTION: A-A

美特鋁質 有限公司
MIDI Aluminium Fabricator Ltd.

工程號	J853	地盤	錦上路

序號	物料編號	數量	安裝位置	樓層
01	T1-X86215-27	1	見派位圖	T1 FLAT A 23/F

修改	—		
日期	—		
圖號	J853-GB-FAB3-27		
制圖	LHR	扶手加工圖	
復核	—		
批準			
名稱			
材料	X86215		
顏色	JMQ213457(3coats)		
日期	2022,09,26		

送工地

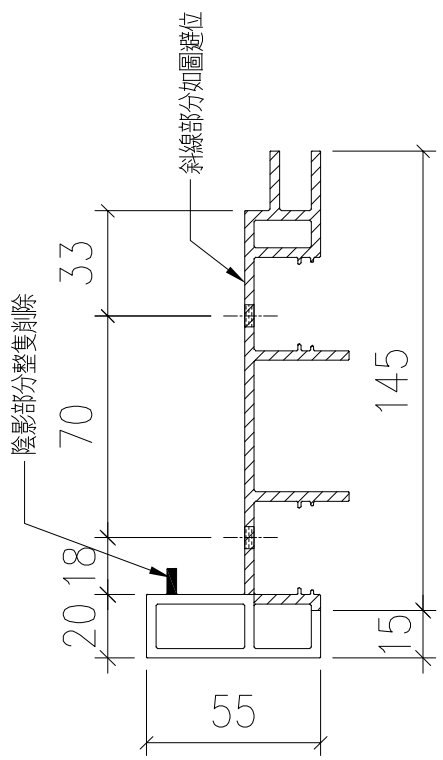

SECTION: A-A

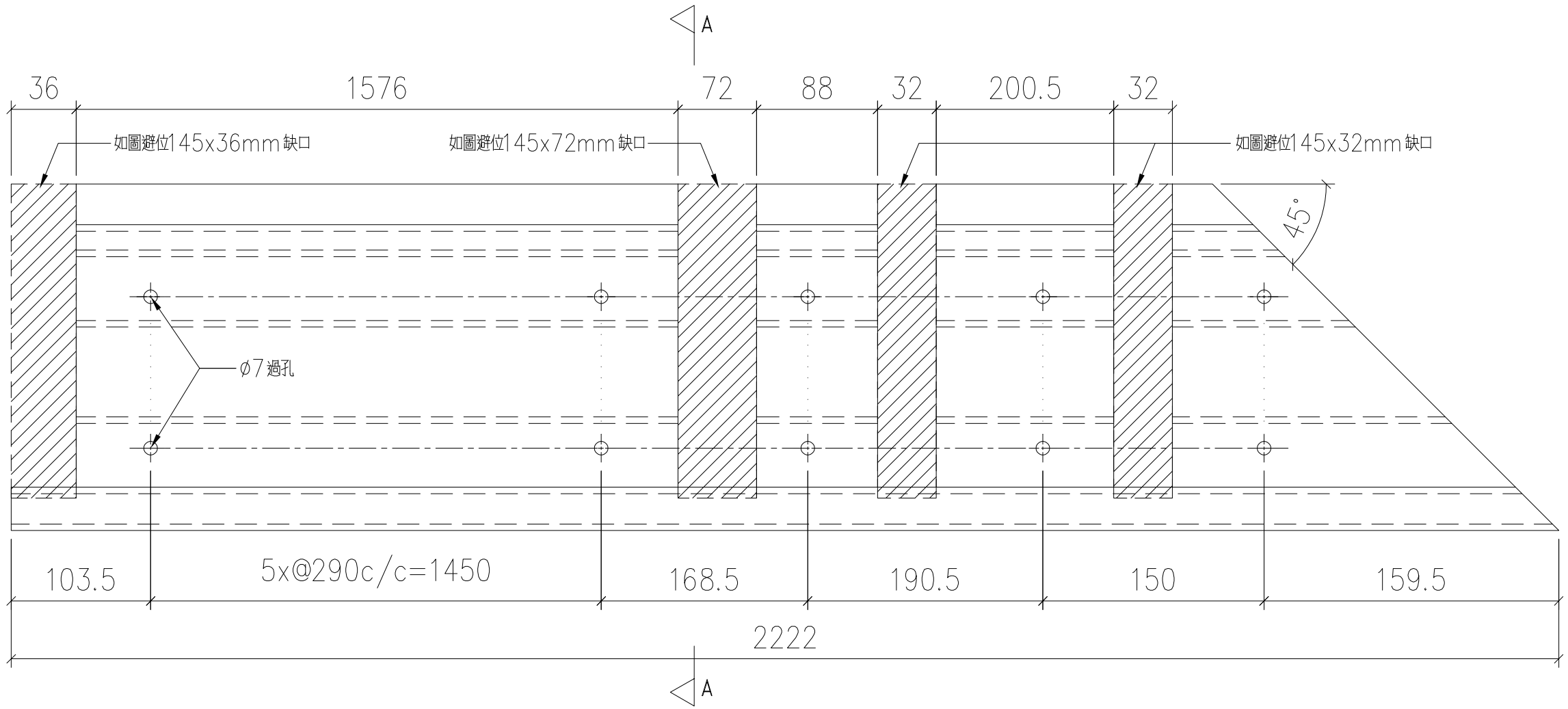

序號	物料編號	數量	安裝位置	樓層
01	T1-X86215-31	1	見派位圖	T1 FLAT B 23/F

美特鋁質 有限公司
MIDI Aluminium Fabricator Ltd.

工程號	J853
地盤	錦上路

修改	—	圖號	J853-GB-FAB3-28
日期	—		
制圖	LHR	扶手加工圖	
復核	—	名稱	X86215
批準		材料	JMQ213457(3coats)
	2022,09,26	顏色	

美特鋁質 有限公司
MIDI Aluminium Fabricator Ltd.

工程號	J853	地盤	錦上路

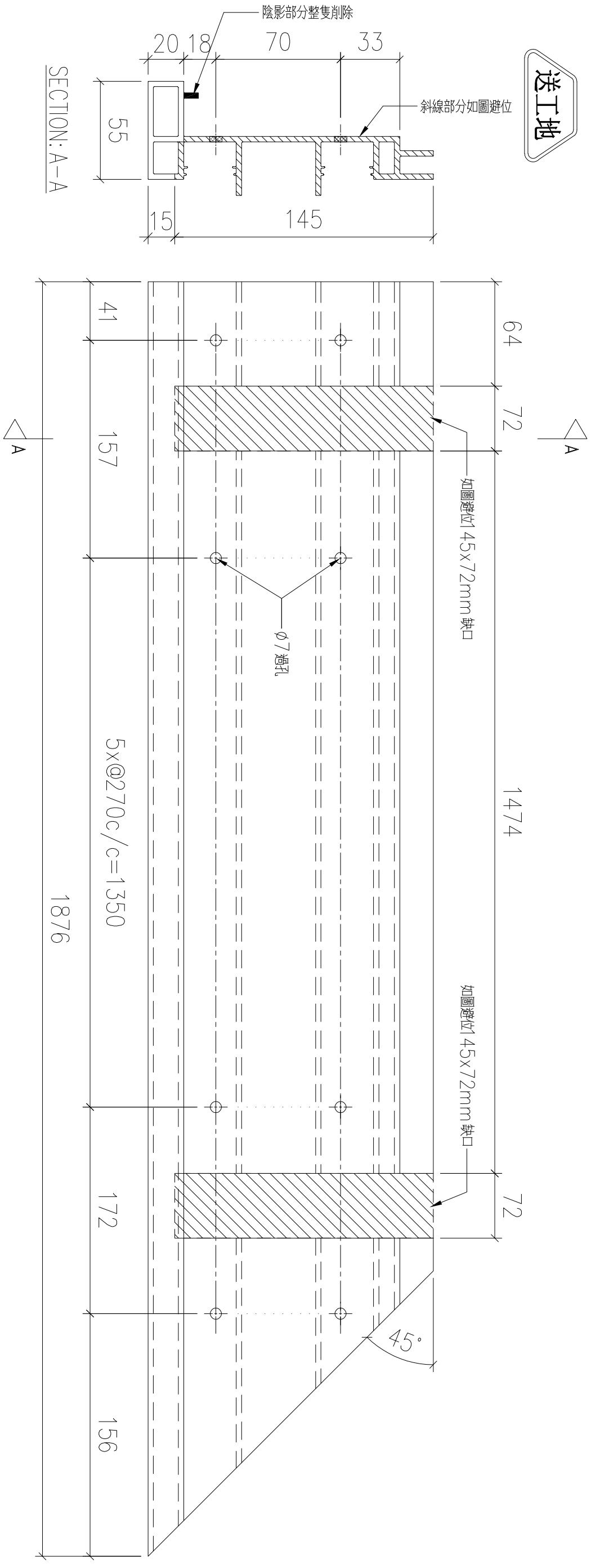

序號	物料編號	數量	安裝位置	樓層
01	T1-X86215-28	1	見派位圖	T1 FLAT A 23/F

名稱	扶手加工圖	制圖	LHR	2022,09,26	修改	—		
材料	X86215	復核	—	—	日期	—		
顏色	JMQ213457(3coats)	批準			圖號	J853-GB-FAB3-29		

送工地

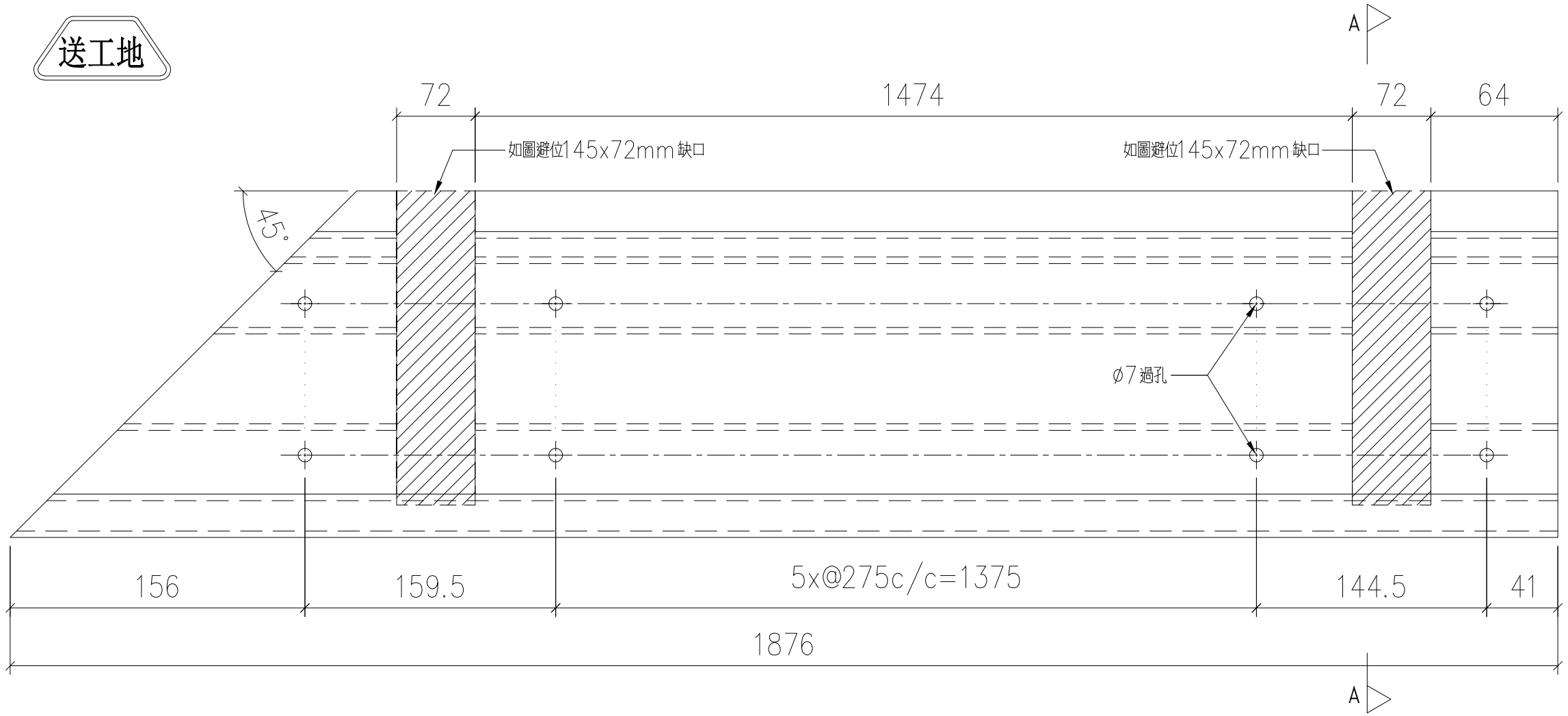

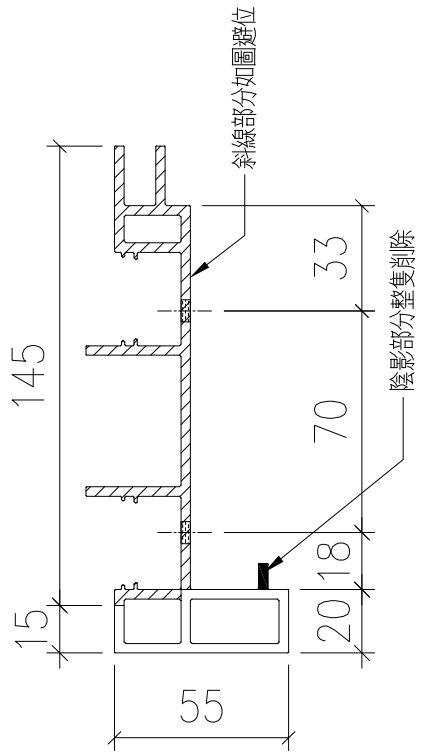

SECTION: A-A

序號	物料編號	數量	安裝位置	樓層
01	T1-X86215-32	1	見派位圖	T1 FLAT B 23/F

美特鋁質 有限公司
MIDI Aluminium Fabricator Ltd.

工程號	J853
地盤	錦上路

修改	—	圖號	J853-GB-FAB3-30
日期	—		
制圖	LHR	扶手加工圖	
復核	—	名稱	X86215
批準		材料	JMQ213457(3coats)
		顏色	

2022,09,26

送工地

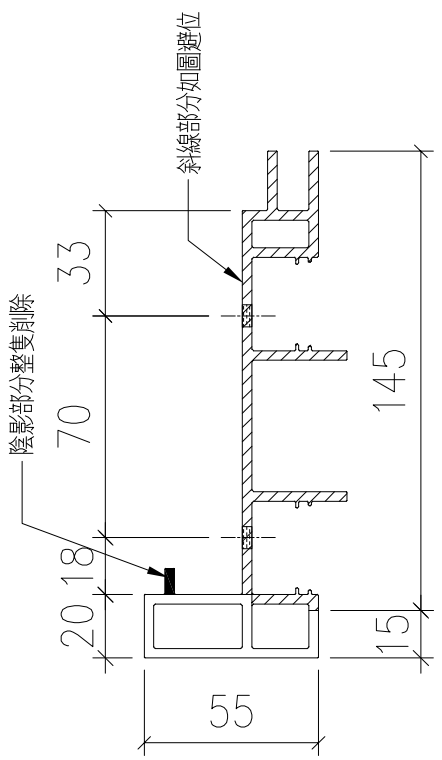

SECTION: A-A

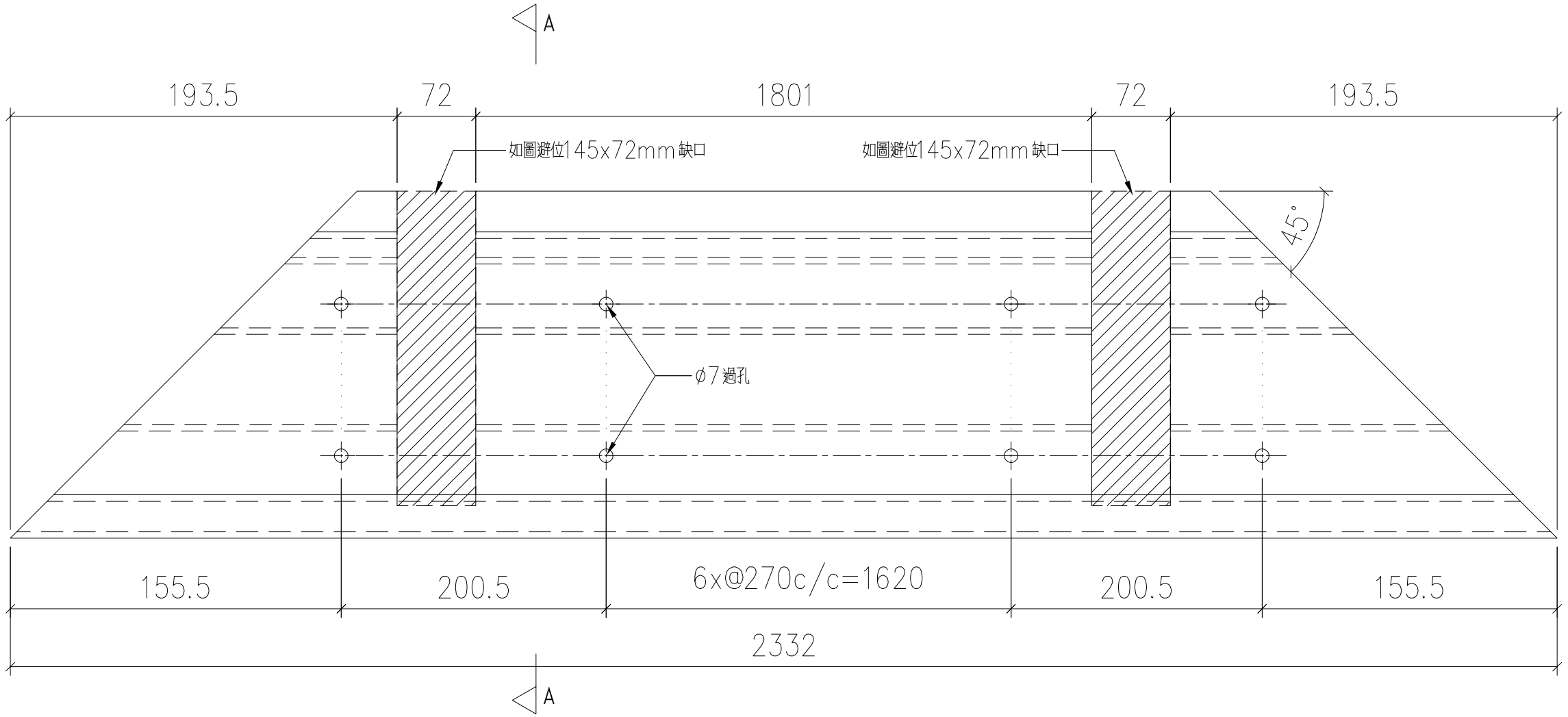

序號	物料編號	數量	安裝位置	樓層
01	T2-X86215-01	9	見派位圖	T2 FLAT A 6~16/F
02	T3-X86215-01	9	見派位圖	T3 FLAT A 6~16/F
		18		

美特鋁質 有限公司
MIDI Aluminium Fabricator Ltd.

工程號	J853
地盤	錦上路

修改	—		J853-GB-FAB3-31
日期	—		圖號
2022,09,26			
—			
制圖	LHR		
復核	—		
批準			
扶手加工圖			
X86215			
JMQ213457(3coats)			
名稱			
材料			
顏色			

送工地

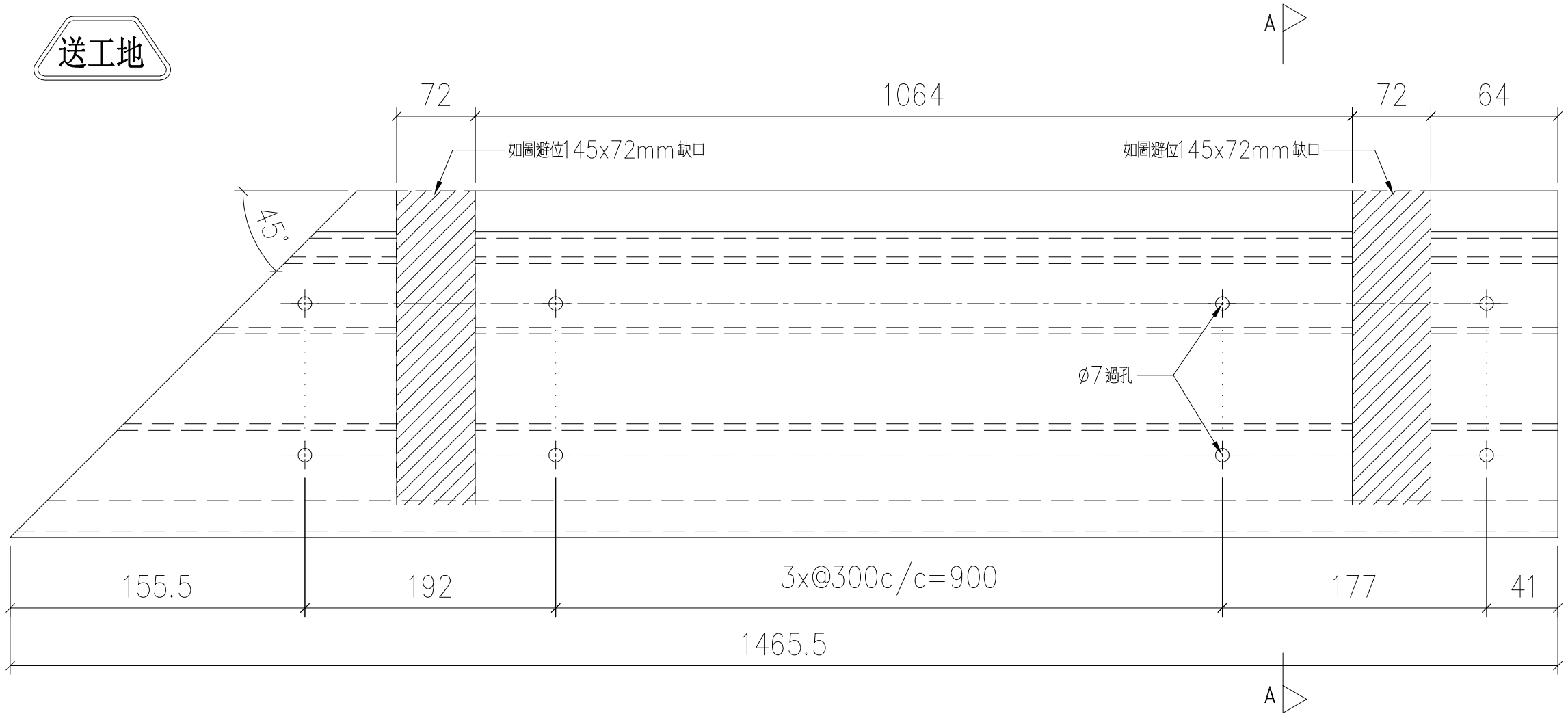

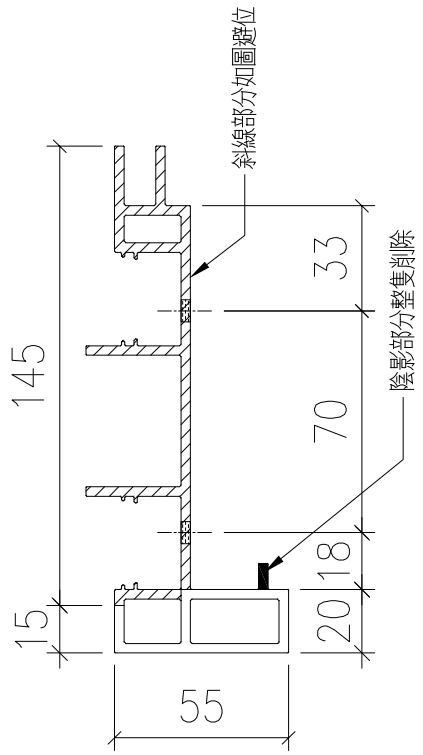

SECTION: A-A

序號	物料編號	數量	安裝位置	樓層
01	T2-X86215-02	9	見派位圖	T2 FLAT A 6~16/F
02	T3-X86215-02	9	見派位圖	T3 FLAT A 6~16/F
		18		

美特鋁質 有限公司
MIDI Aluminium Fabricator Ltd.

工程號	J853
地盤	錦上路

修改	—		J853-GB-FAB3-32
日期	—		
圖號			
2022.09.26			
—			
制圖	LHR		
復核	—		
批準			
扶手加工圖			
X86215			
JMQ213457(3coats)			
名稱			
材料			
顏色			

送工地

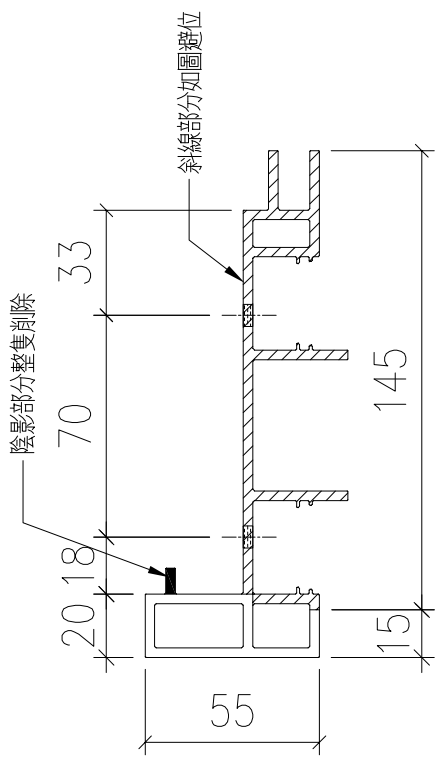

SECTION: A-A

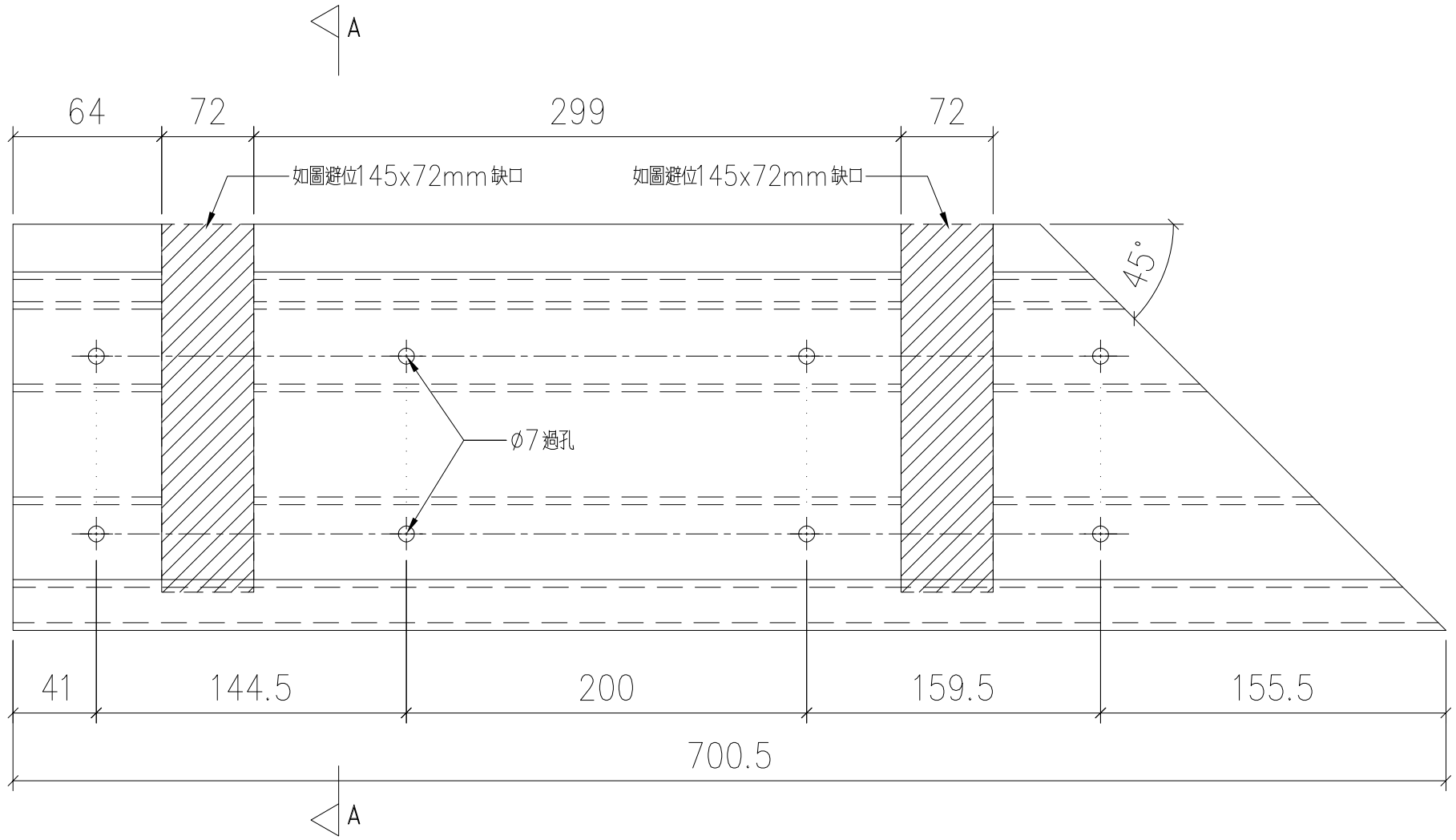

序號	物料編號	數量	安裝位置	樓層
01	T2-X86215-03	9	見派位圖	T2 FLAT A 6~16/F
02	T2-X86215-03	8	見派位圖	T2 FLAT A 17~25/F
03	T3-X86215-03	9	見派位圖	T3 FLAT A 6~16/F
04	T3-X86215-03	8	見派位圖	T3 FLAT A 17~25/F
		34		

美特鋁質 有限公司
MIDI Aluminium Fabricator Ltd.

工程號	J853
地盤	錦上路

修改	—		
日期	—	2022,09,26	
圖號	J853-GB-FAB3-33		
制圖	LHR		
復核	—	—	
批準			
名稱	扶手加工圖		
材料	X86215		
顏色	JMQ213457(3coats)		

送工地

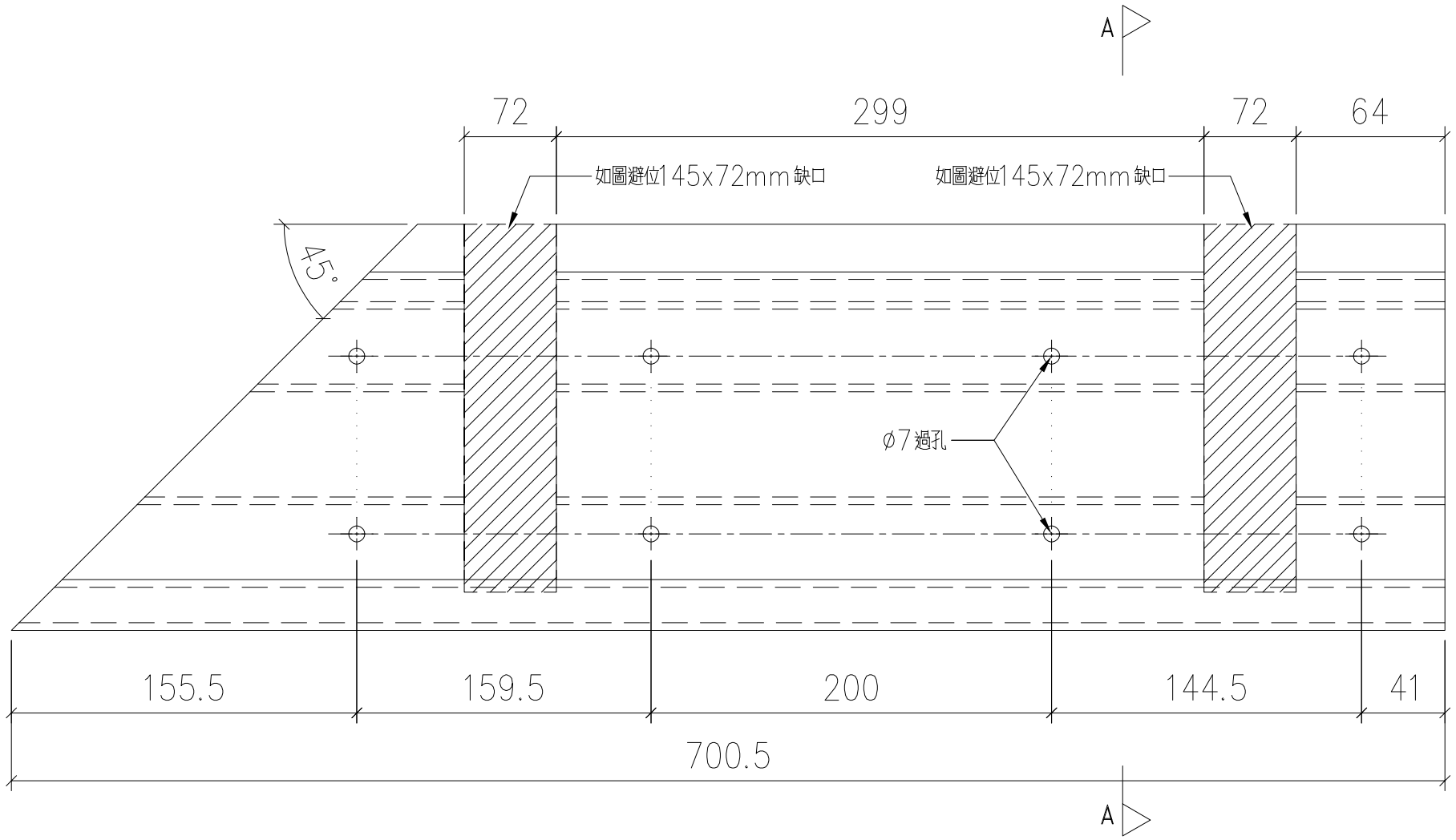

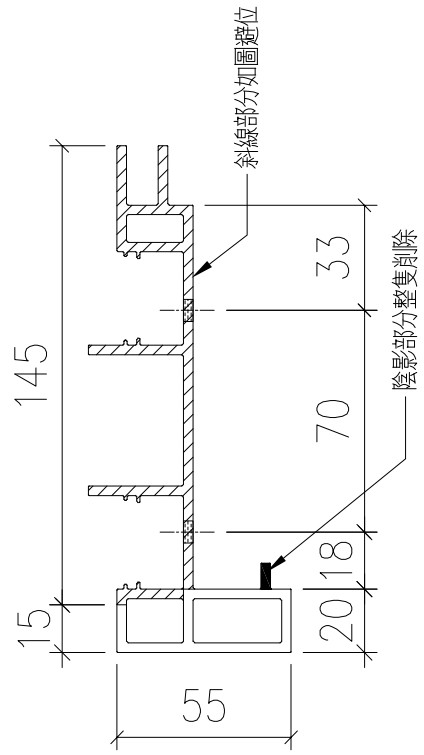

SECTION: A-A

序號	物料編號	數量	安裝位置	樓層
01	T2-X86215-07	8	見派位圖	T2 FLAT A 17~25/F
02	T2-X86215-07	9	見派位圖	T2 FLAT D 6~16/F
03	T3-X86215-07	8	見派位圖	T3 FLAT A 17~25/F
04	T3-X86215-07	9	見派位圖	T3 FLAT D 6~16/F
		34		

美特鋁質 有限公司
MIDI Aluminium Fabricator Ltd.

工程號	J853
地盤	錦上路

修改	—		
日期	—		
圖號	J853-GB-FAB3-34		
制圖	LHR	2022,09,26	—
復核	—	—	
批準			
名稱	扶手加工圖		
材料	X86215		
顏色	JMQ213457(3coats)		

送工地

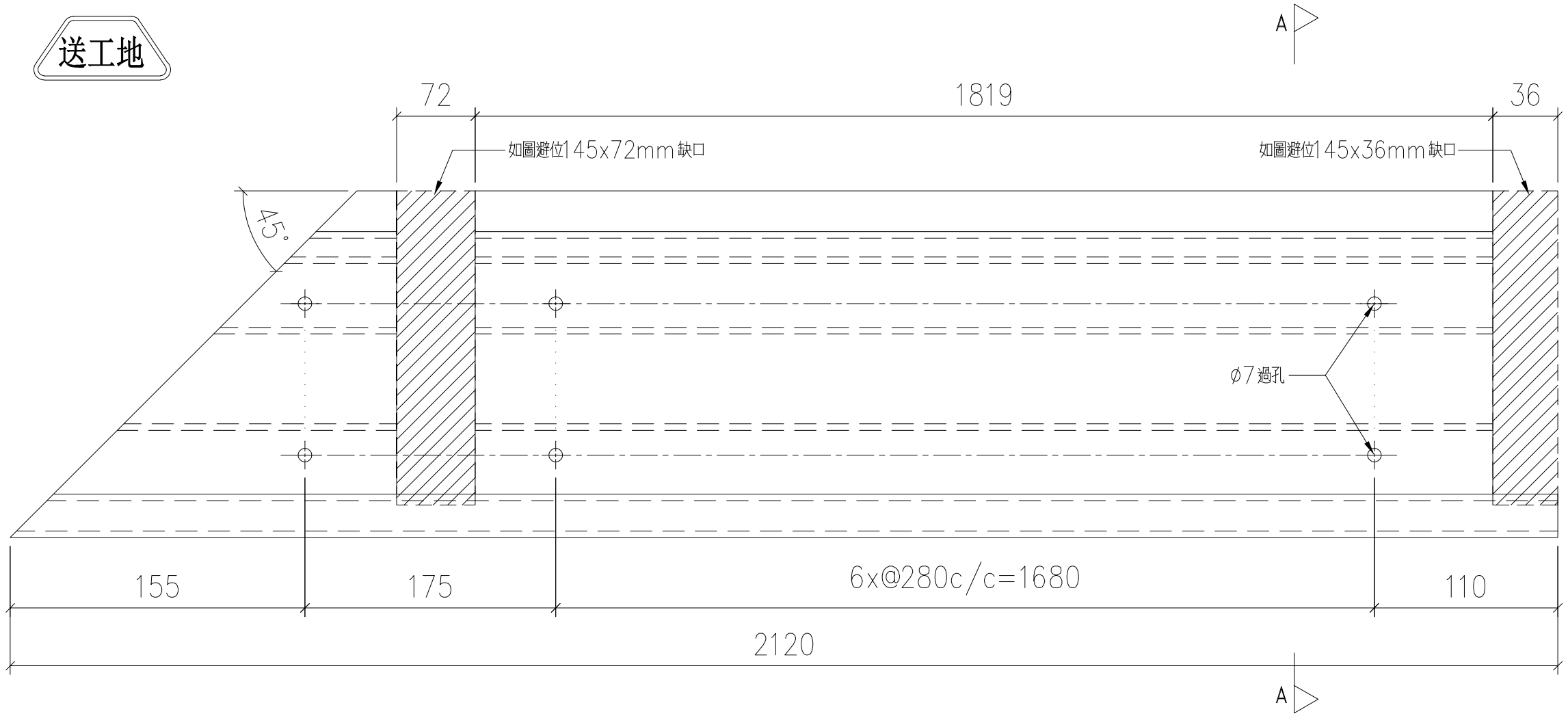

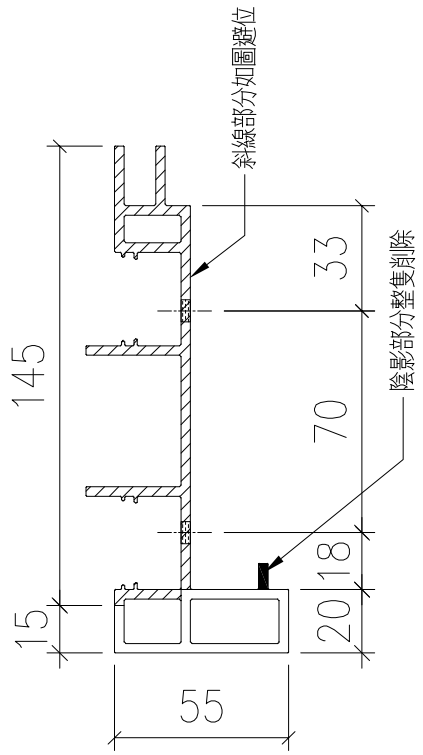

SECTION: A-A

序號	物料編號	數量	安裝位置	樓層
01	T2-X86215-05	8	見派位圖	T2 FLAT A 17~25/F

美特鋁質 有限公司
MIDI Aluminium Fabricator Ltd.

工程號	J853	地盤	錦上路

修改	—	日期	—
圖號	J853-GB-FAB3-35		
日期	2022,09,26		
制圖	LHR		
復核	—		
批準			
名稱	扶手加工圖		
材料	X86215		
顏色	JMQ213457(3coats)		

美特鋁質 有限公司
MIDI Aluminium Fabricator Ltd.

工程號	J853	地盤	錦上路

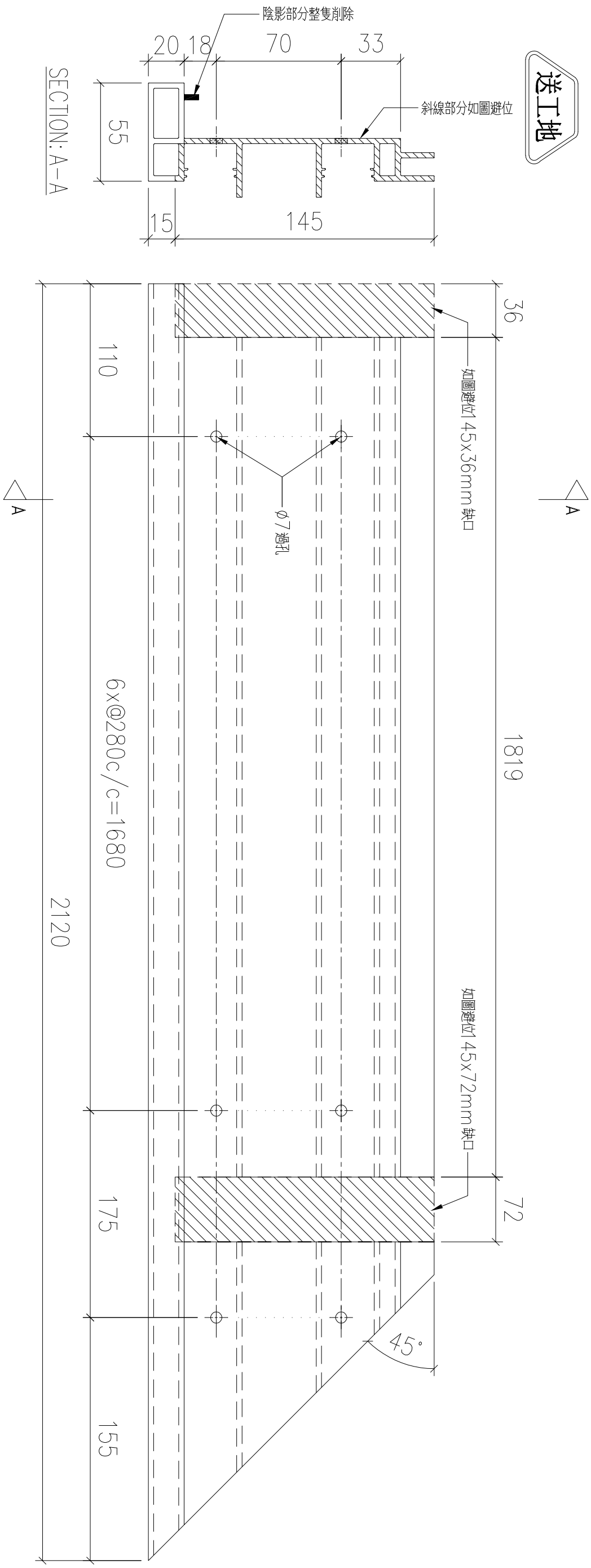

序號	物料編號	數量	安裝位置	樓層
01	T2-X86215-06	8	見派位圖	T2 FLAT A 17~25/F

名稱	扶手加工圖	制圖	LHR	2022,09,26	修改	—		
材料	X86215	復核	—	—	日期	—		
顏色	JMQ213457(3coats)	批準			圖號	J853-GB-FAB3-36		

送工地

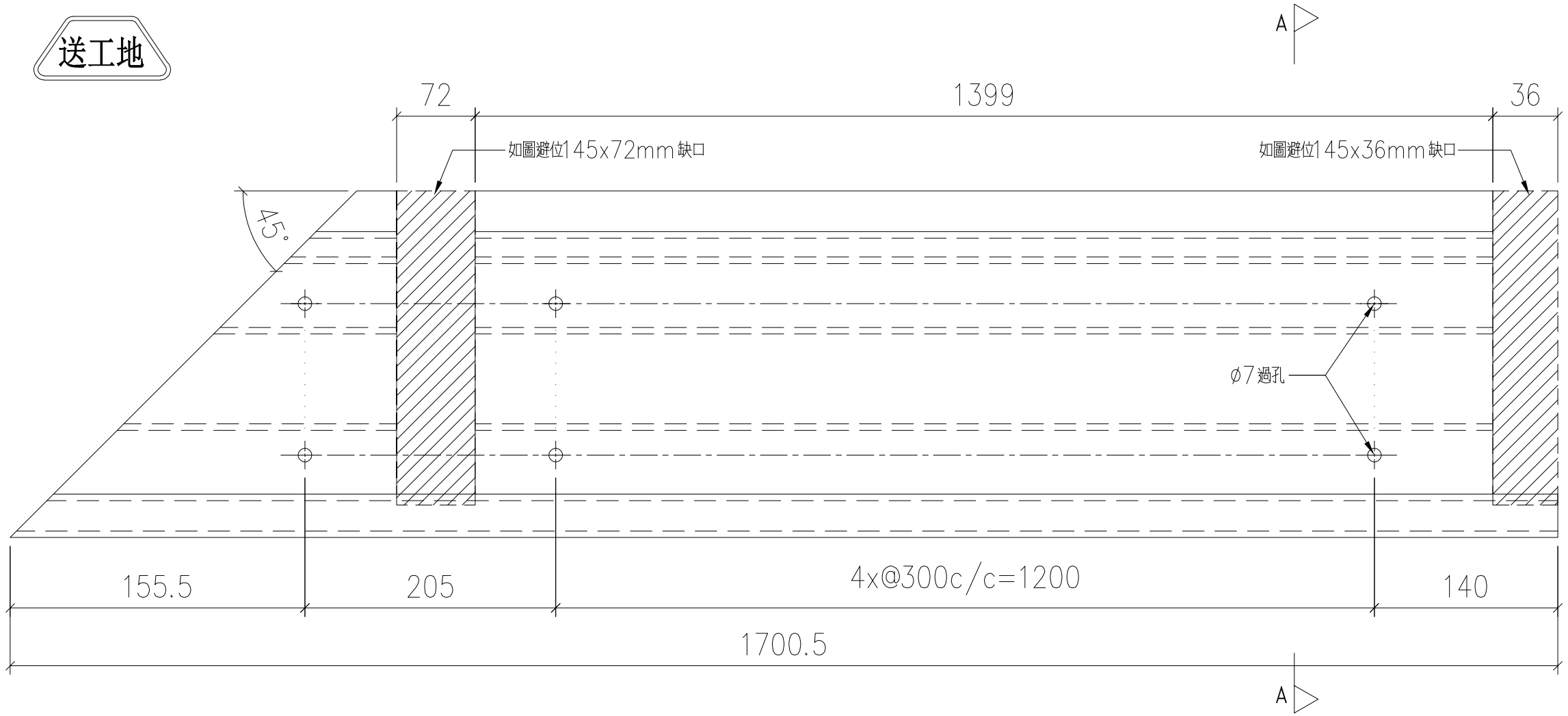

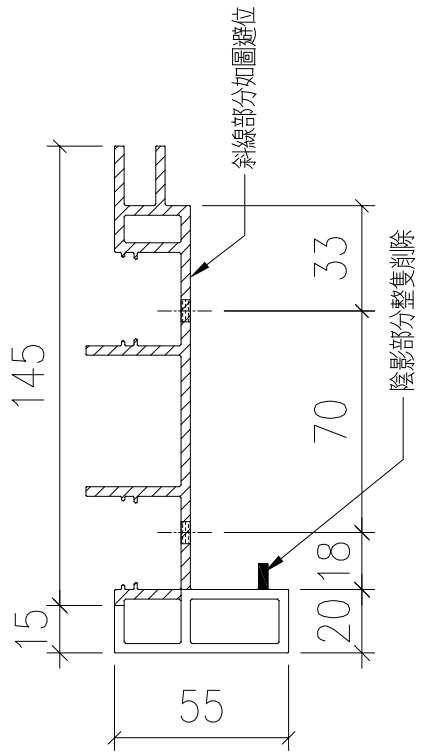

SECTION: A-A

序號	物料編號	數量	安裝位置	樓層
01	T2-X86215-08	18	見派位圖	T2 FLAT B 6~26/F
02	T2-X86215-08	19	見派位圖	T2 FLAT C 5~26/F
03	T3-X86215-08	18	見派位圖	T3 FLAT B 6~26/F
04	T3-X86215-08	18	見派位圖	T3 FLAT C 6~26/F
		73		

美特鋁質 有限公司
MIDI Aluminium Fabricator Ltd.

工程號	J853
地盤	錦上路

修改	—	圖號	J853-GB-FAB3-37
日期	—		
制圖	LHR	扶手加工圖	
復核	—	名稱	X86215
批準		材料	JMQ213457(3coats)
	2022,09,26	顏色	

送工地

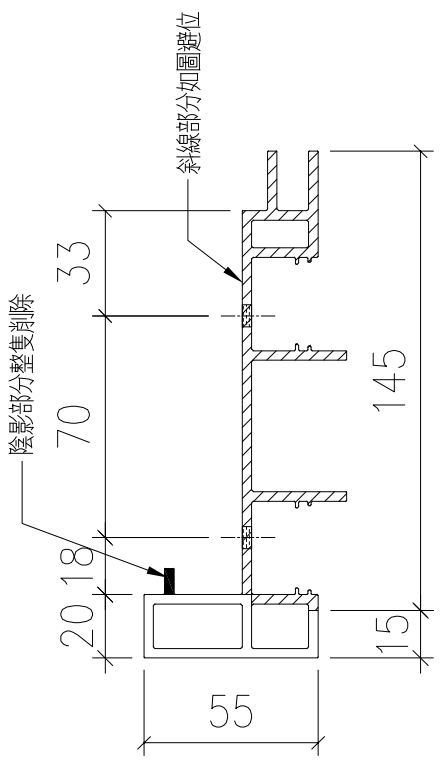

SECTION: A-A

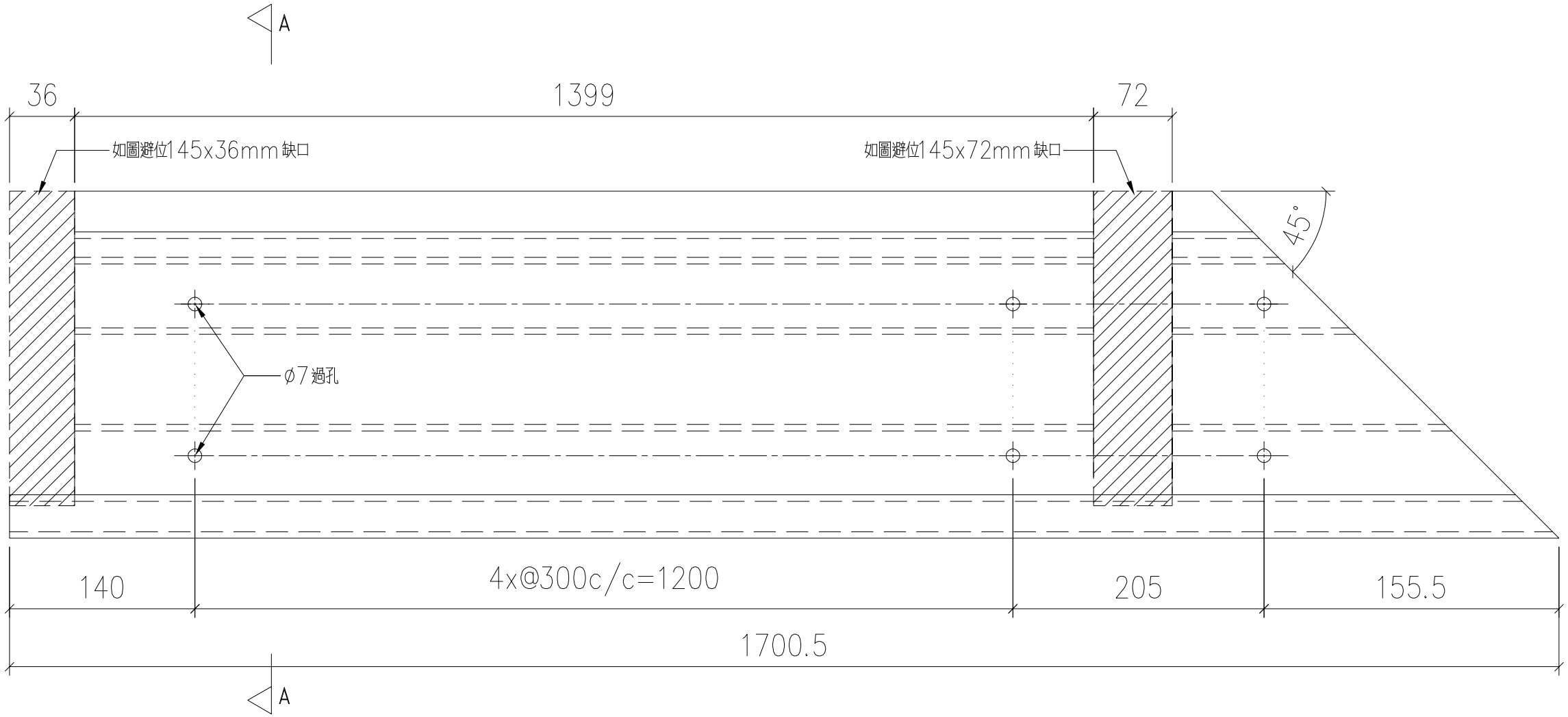

序號	物料編號	數量	安裝位置	樓層
01	T2-X86215-09	18	見派位圖	T2 FLAT B 6~26/F
02	T2-X86215-09	19	見派位圖	T2 FLAT C 5~26/F
03	T3-X86215-09	18	見派位圖	T3 FLAT B 6~26/F
04	T3-X86215-09	18	見派位圖	T3 FLAT C 6~26/F
		73		

美特鋁質 有限公司
MIDI Aluminium Fabricator Ltd.

工程號	J853
地盤	錦上路

修改	—	日期	—
圖號	J853-GB-FAB3-38		
制圖	LHR	日期	2022,09,26
復核	—		—
批準			
名稱	扶手加工圖		
材料	X86215		
顏色	JMQ213457(3coats)		

送工地

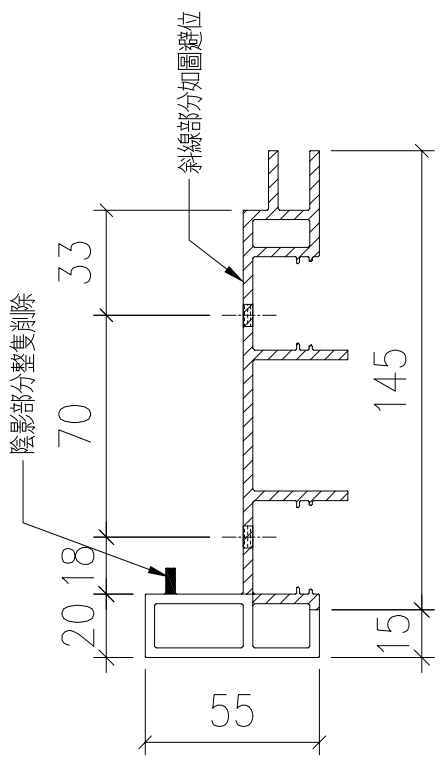

SECTION: A-A

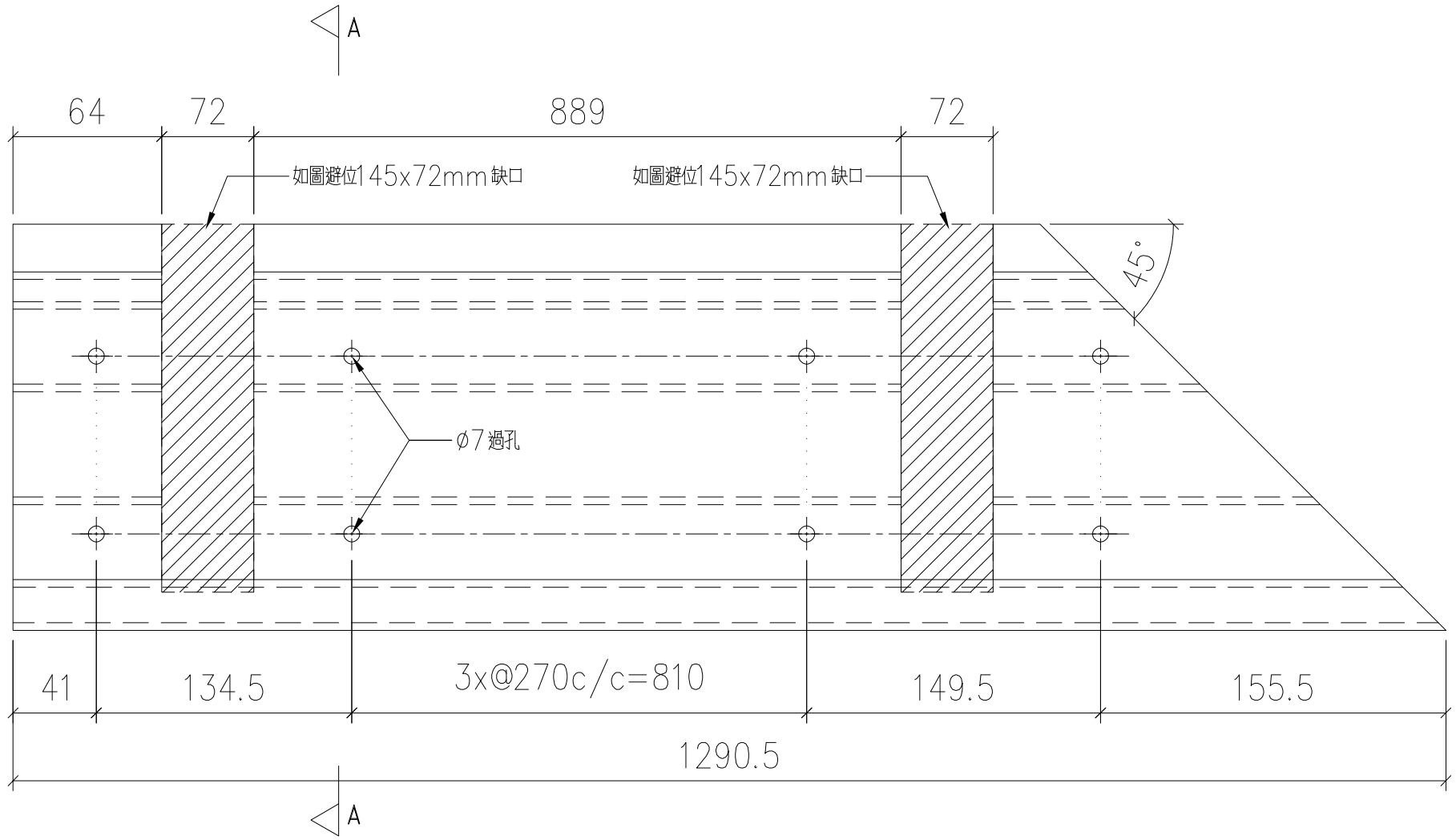

序號	物料編號	數量	安裝位置	樓層
01	T2-X86215-10	18	見派位圖	T2 FLAT B 6~26/F
02	T3-X86215-10	18	見派位圖	T3 FLAT B 6~26/F
		36		

美特鋁質 有限公司
MIDI Aluminium Fabricator Ltd.

工程號	J853
地盤	錦上路

修改	—		
日期	—	2022,09,26	
圖號	J853-GB-FAB3-39	—	
制圖	LHR		
復核	—	—	
批準			
名稱	扶手加工圖		
材料	X86215		
顏色	JMQ213457(3coats)		

送工地

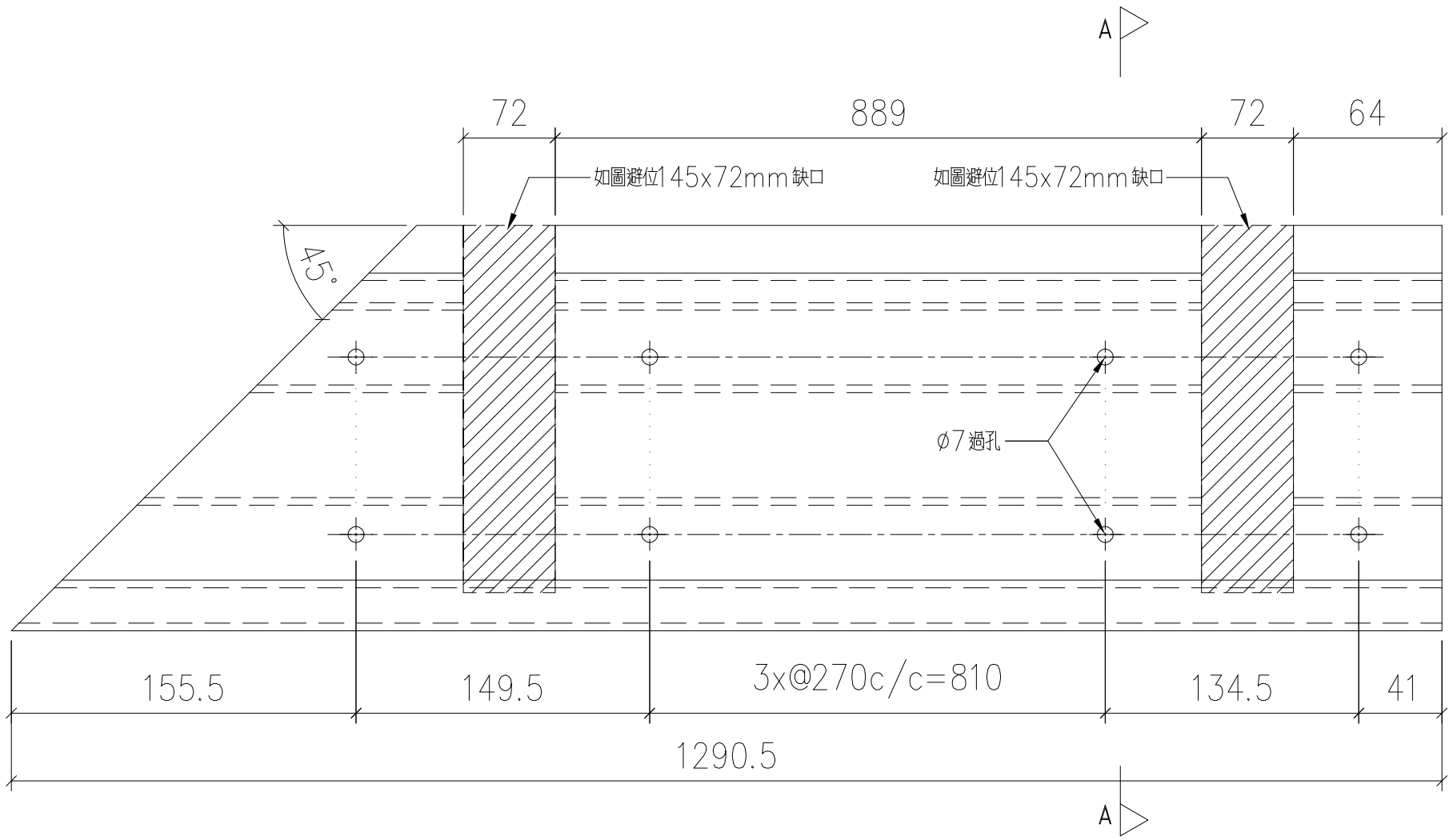

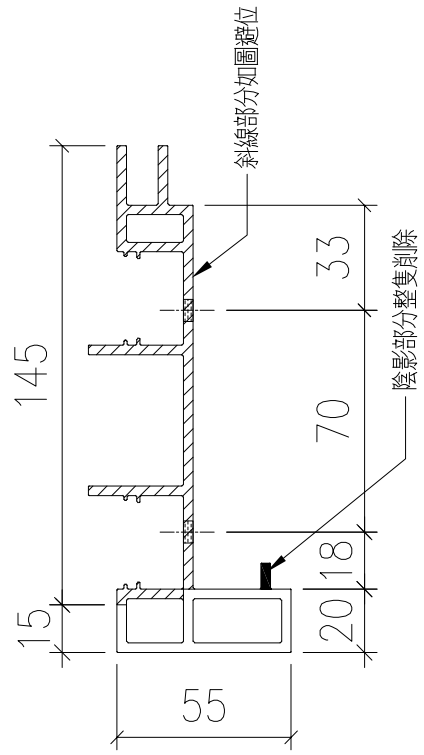

SECTION: A-A

序號	物料編號	數量	安裝位置	樓層
01	T2-X86215-11	19	見派位圖	T2 FLAT C 5~26/F
02	T3-X86215-11	18	見派位圖	T3 FLAT C 6~26/F
		37		

美特鋁質 有限公司
MIDI Aluminium Fabricator Ltd.

工程號	J853
地盤	錦上路

修改	—		
日期	—		
圖號	J853-GB-FAB3-40		
制圖	LHR	2022.09.26	—
復核	—	—	
批準			
名稱	扶手加工圖		
材料	X86215		
顏色	JMQ213457(3coats)		

送工地

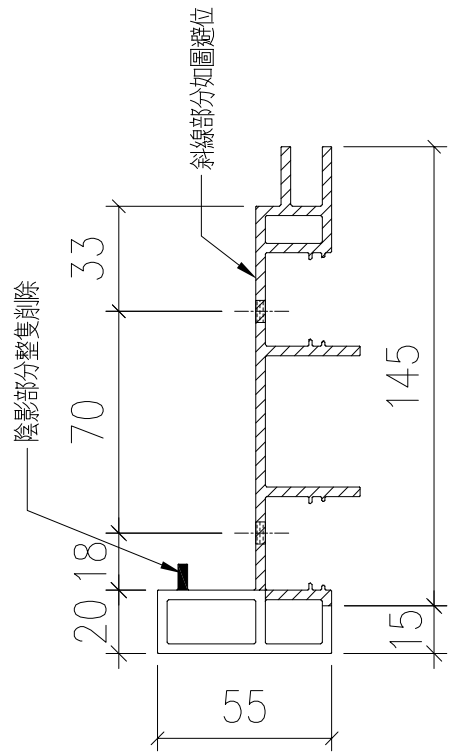

SECTION: A-A

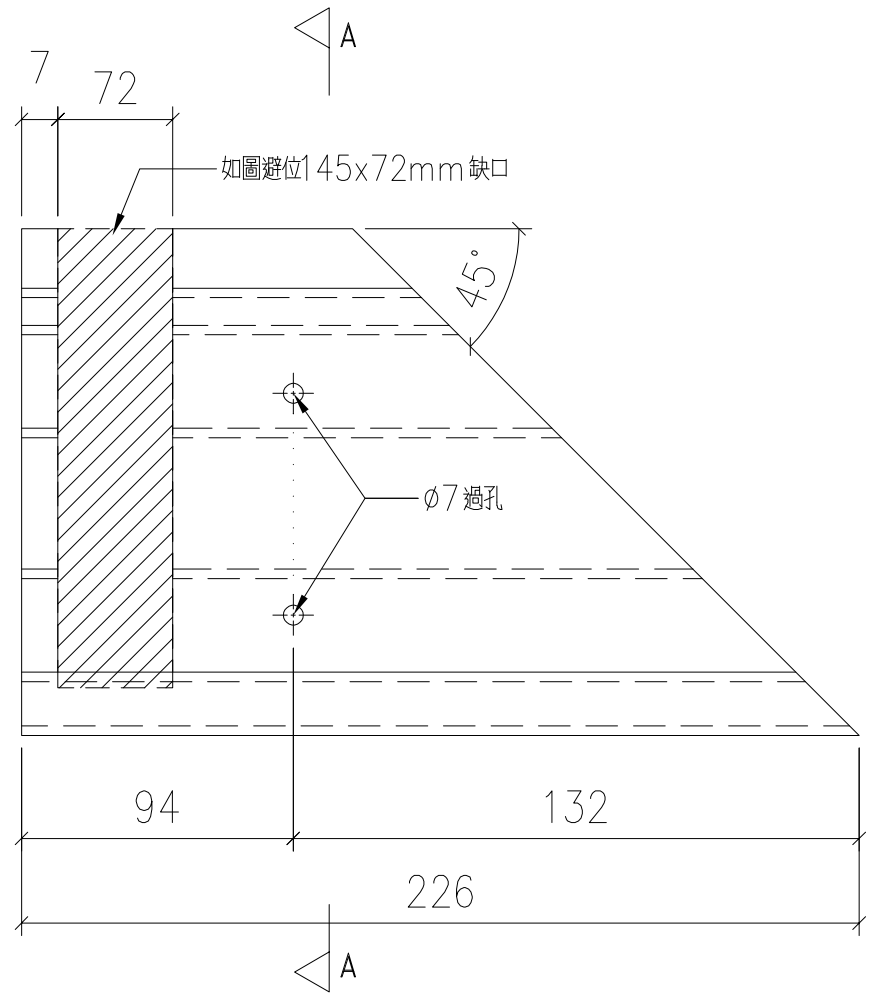

序號	物料編號	數量	安裝位置	樓層
01	T2-X86215-12	19	見派位圖	T2 FLAT C 5~26/F
02	T3-X86215-12	18	見派位圖	T3 FLAT C 6~26/F
		37		

美特鋁質 有限公司
MIDI Aluminium Fabricator Ltd.

工程號	J853
地盤	錦上路

修改	—		
日期	—	2022,09,26	
圖號	J853-GB-FAB3-41		
制圖	LHR		
復核	—	—	
批準			
名稱	扶手加工圖		
材料	X86215		
顏色	JMQ213457(3coats)		

送工地

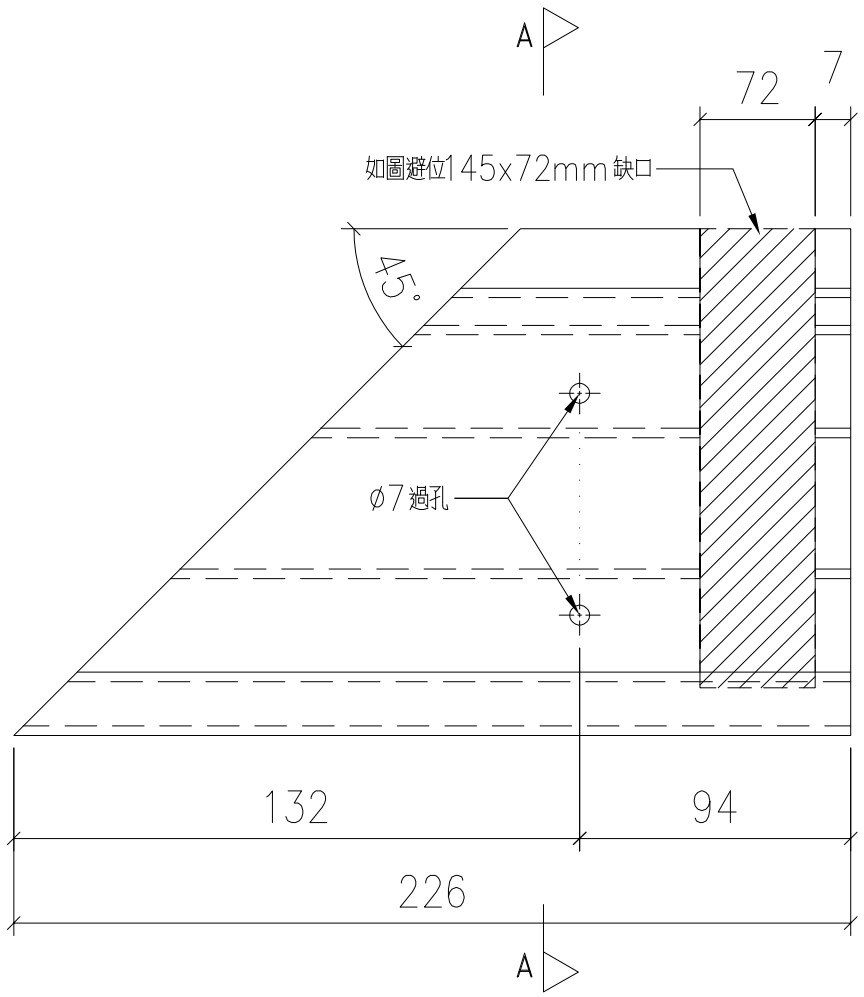

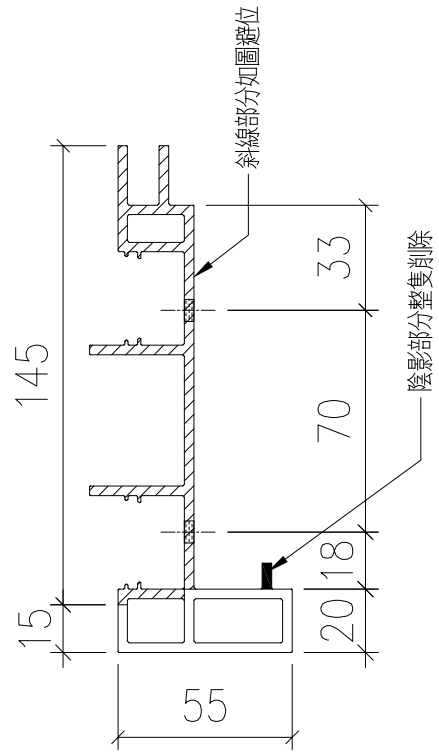

SECTION: A-A

序號	物料編號	數量	安裝位置	樓層
01	T2-X86215-13	18	見派位圖	T2 FLAT B 6~26/F
02	T3-X86215-13	18	見派位圖	T3 FLAT B 6~26/F
		36		

美特鋁質 有限公司
MIDI Aluminium Fabricator Ltd.

工程號	J853
地盤	錦上路

修改	—		
日期	—		
圖號	J853-GB-FAB3-42		
制圖	LHR	2022,09,26	—
復核	—	—	
批準			
名稱	扶手加工圖		
材料	X86215		
顏色	JMQ213457(3coats)		

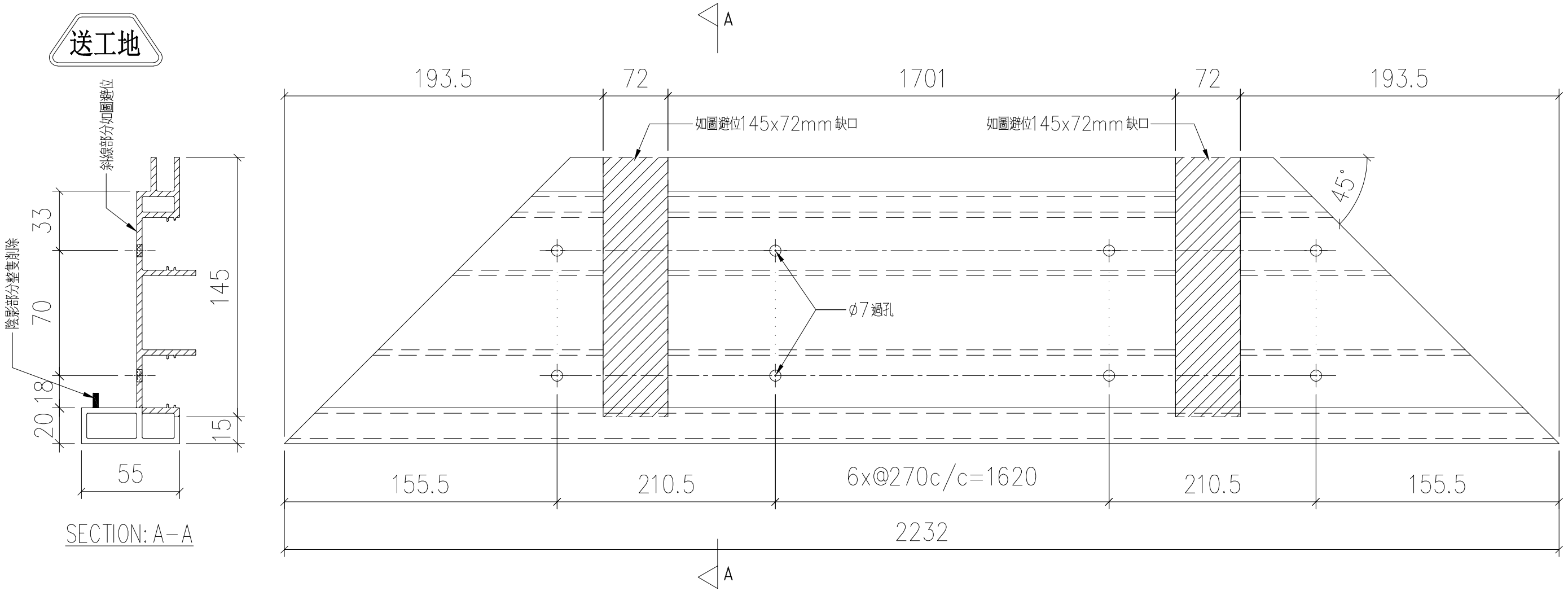

序號	物料編號	數量	安裝位置	樓層
01	T2-X86215-14	9	見派位圖	T2 FLAT D 6~16/F
02	T3-X86215-14	9	見派位圖	T3 FLAT D 6~16/F
		18		

美特鋁質 有限公司
MIDI Aluminium Fabricator Ltd.

工程號	J853
地盤	錦上路

修改	–			
日期	–			
圖號	J853-GB-FAB3-43			
制圖	LHR	2022,09,26		
復核	–	–		
批準	–			
名稱	扶手加工圖			
材料	X86215			
顏色	JMQ213457(3coats)			

送工地

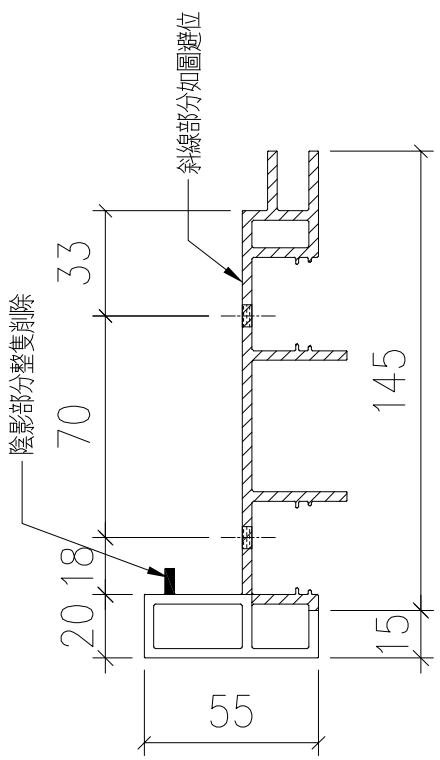

SECTION: A-A

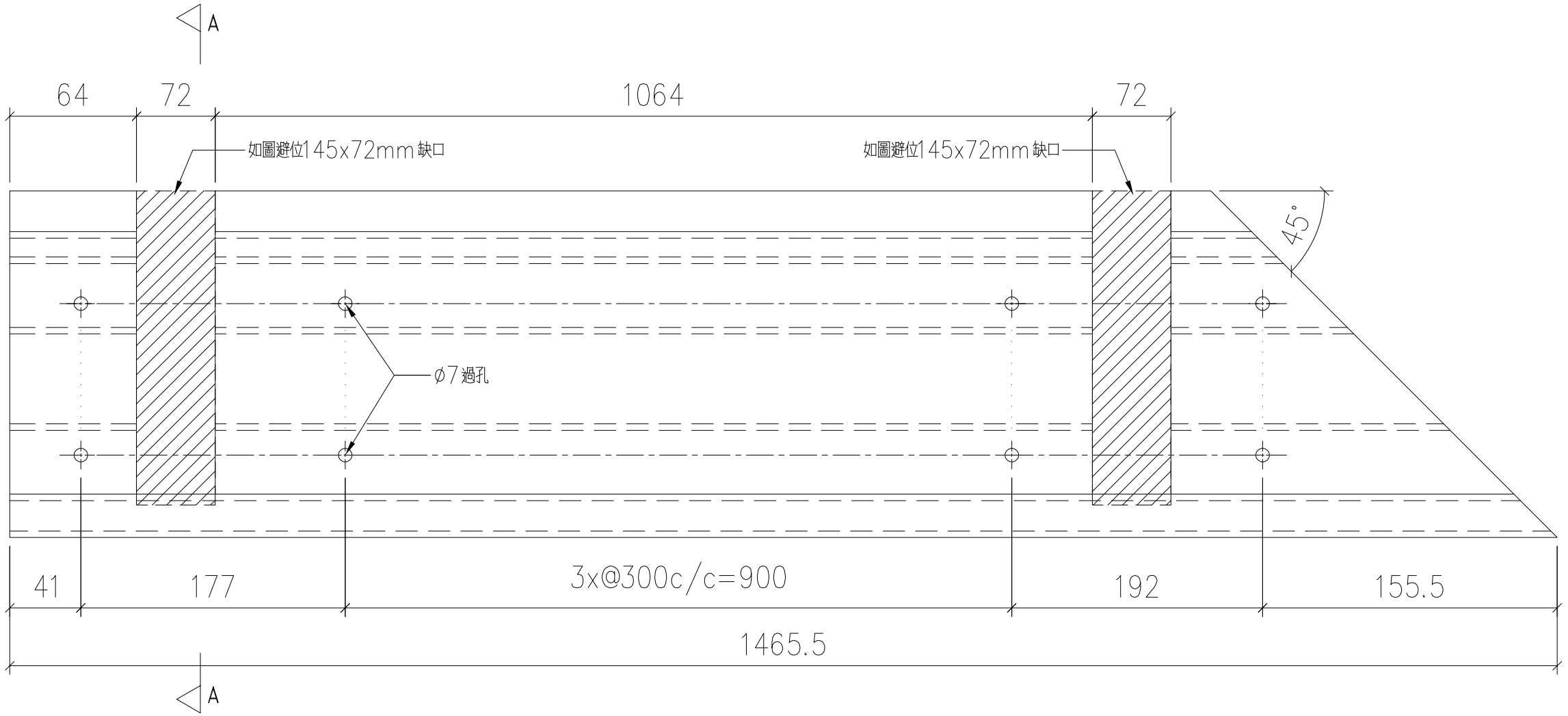

序號	物料編號	數量	安裝位置	樓層
01	T2-X86215-15	9	見派位圖	T2 FLAT D 6~16/F
02	T3-X86215-15	9	見派位圖	T3 FLAT D 6~16/F
		18		

美特鋁質 有限公司
MIDI Aluminium Fabricator Ltd.

工程號	J853
地盤	錦上路

修改	—	日期	—
圖號	J853-GB-FAB3-44		
日期	2022,09,26	制圖	LHR
復核	—	批準	—
名稱	扶手加工圖		
材料	X86215		
顏色	JMQ213457(3coats)		

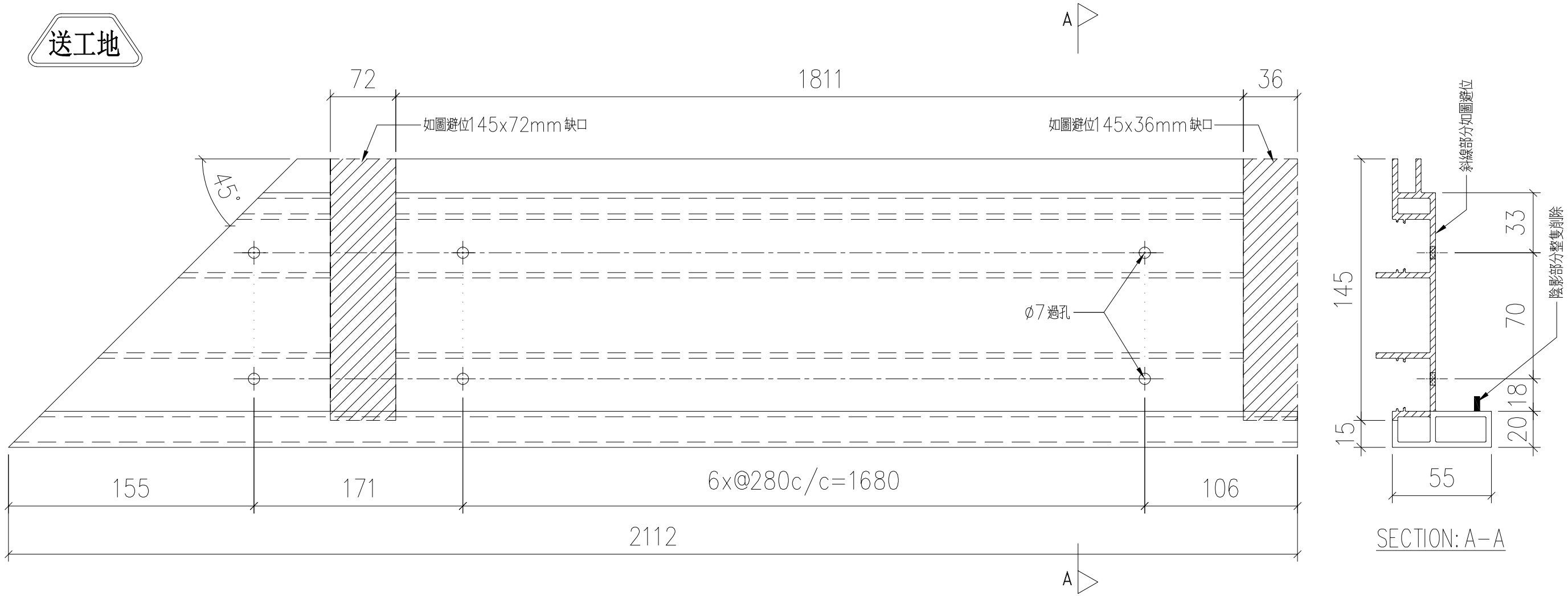

序號	物料編號	數量	安裝位置	樓層
01	T3-X86215-05	8	見派位圖	T3 FLAT A 17~25/F

美特鋁質 有限公司
MIDI Aluminium Fabricator Ltd.

工程號	J853
地盤	錦上路

名稱	扶手加工圖	制圖	LHR	2022,09,26
材料	X86215	復核	-	-
顏色	JMQ213457(3coats)	批準		

修改	-		
日期	-		
圖號	J853-GB-FAB3-45		

送工地

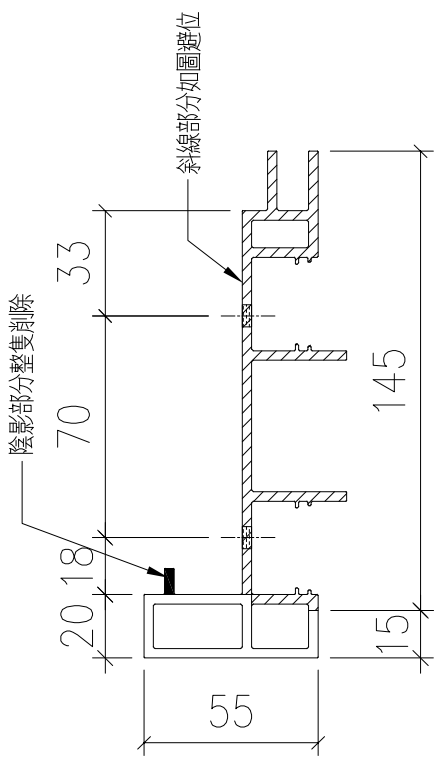

SECTION: A-A

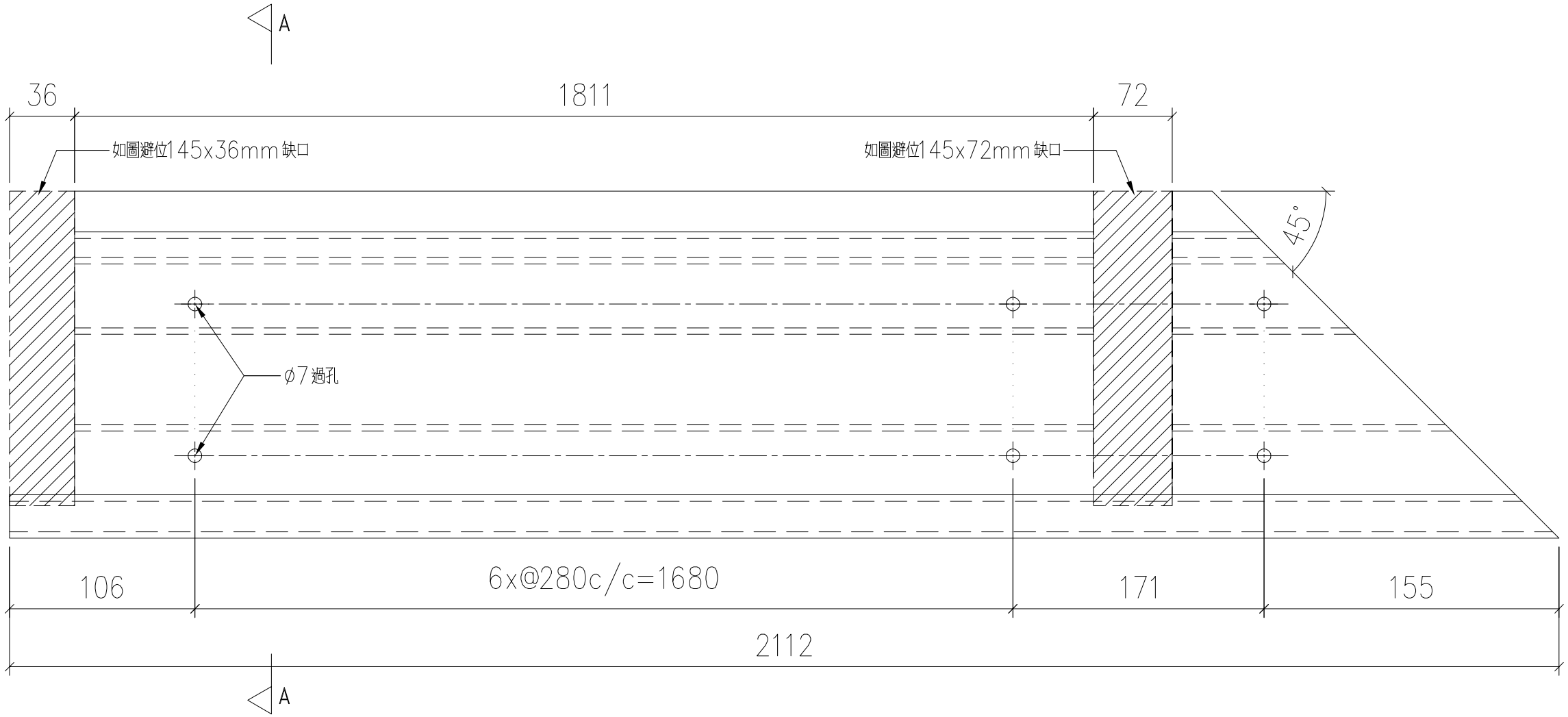

序號	物料編號	數量	安裝位置	樓層
01	T3-X86215-06	8	見派位圖	T3 FLAT A 17~25/F

美特鋁質 有限公司
MIDI Aluminium Fabricator Ltd.

工程號	J853
地盤	錦上路

修改	—	J853-GB-FAB3-46
日期	—	
圖號		
2022,09,26		
—		
制圖	LHR	
復核	—	
批準		
扶手加工圖		
名稱	X86215	
材料	JMQ213457(3coats)	
顏色		

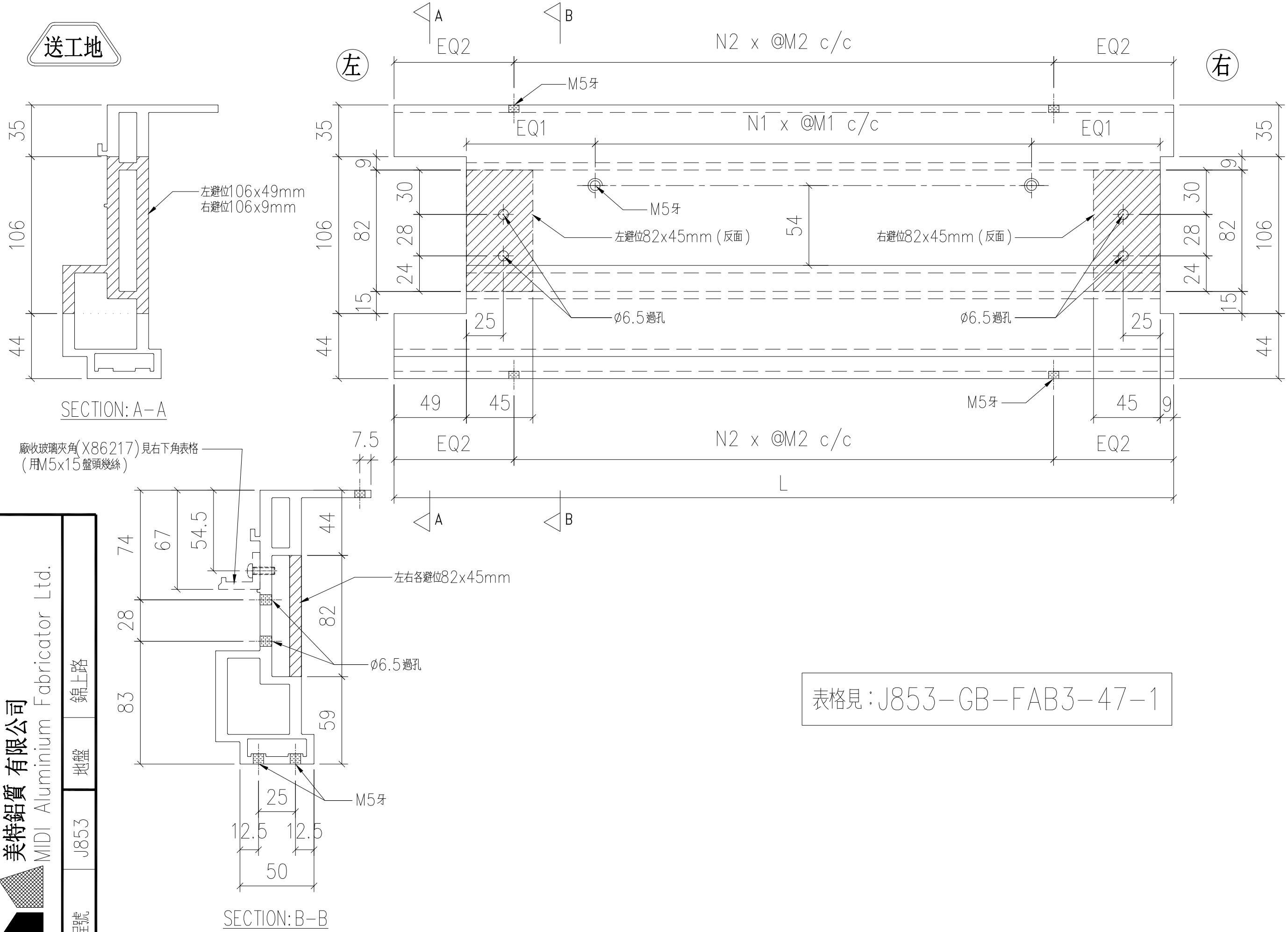

美特鋁質 有限公司
MIDI Aluminium Fabricator Ltd.

工程號	J853	地盤	錦上路

名稱	底橫加工圖	制圖	LHR	修改	—	J853-GB-FAB3-47
材料	X86216	復核	—	日期	—	
顏色	JMQ213457(3coats)	批準		圖號		
				2022.09.19	—	

送工地

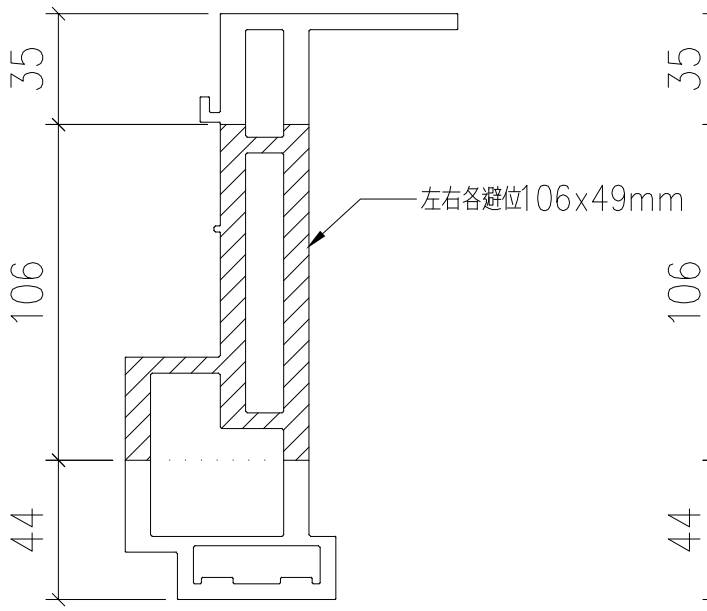

SECTION: A-A

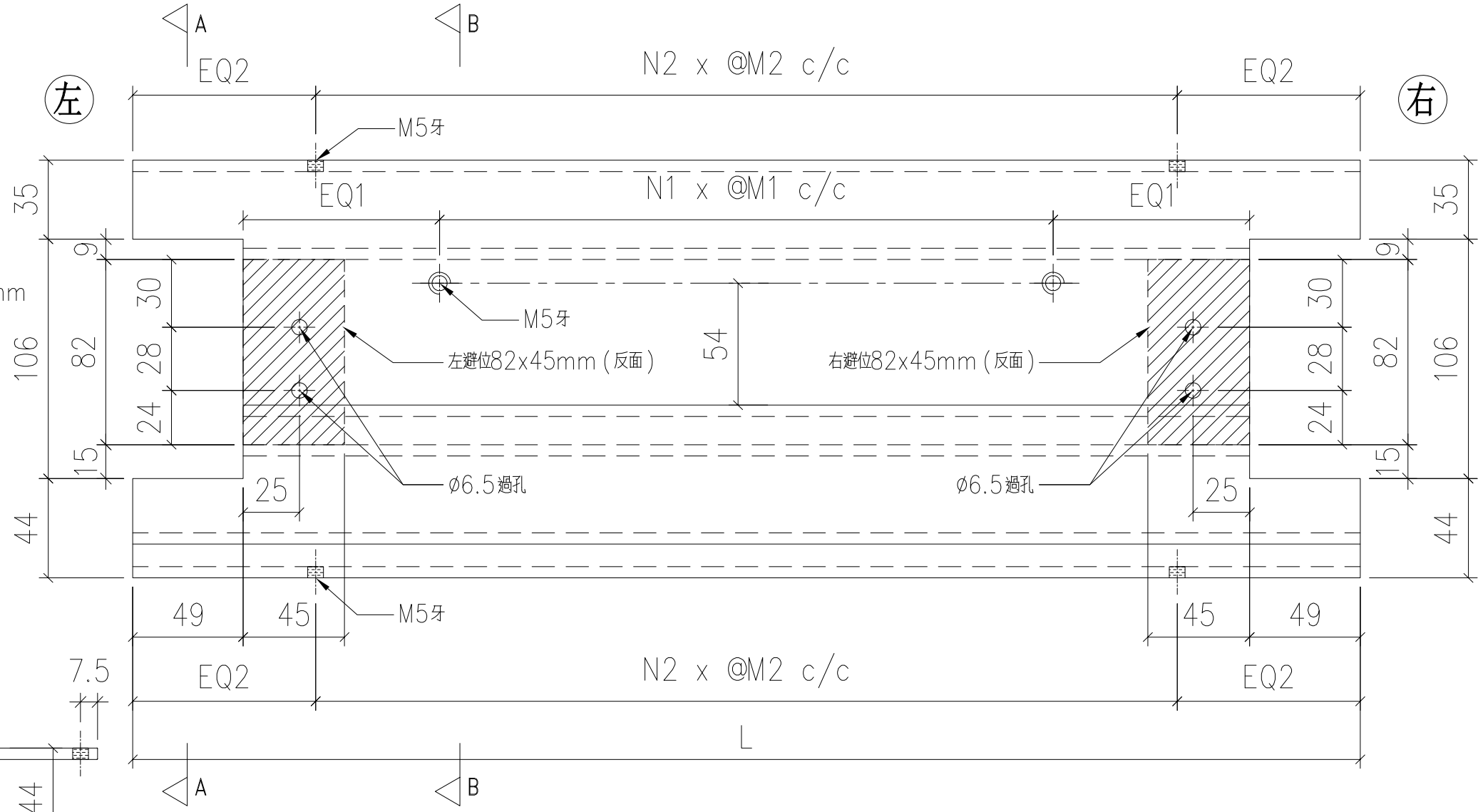

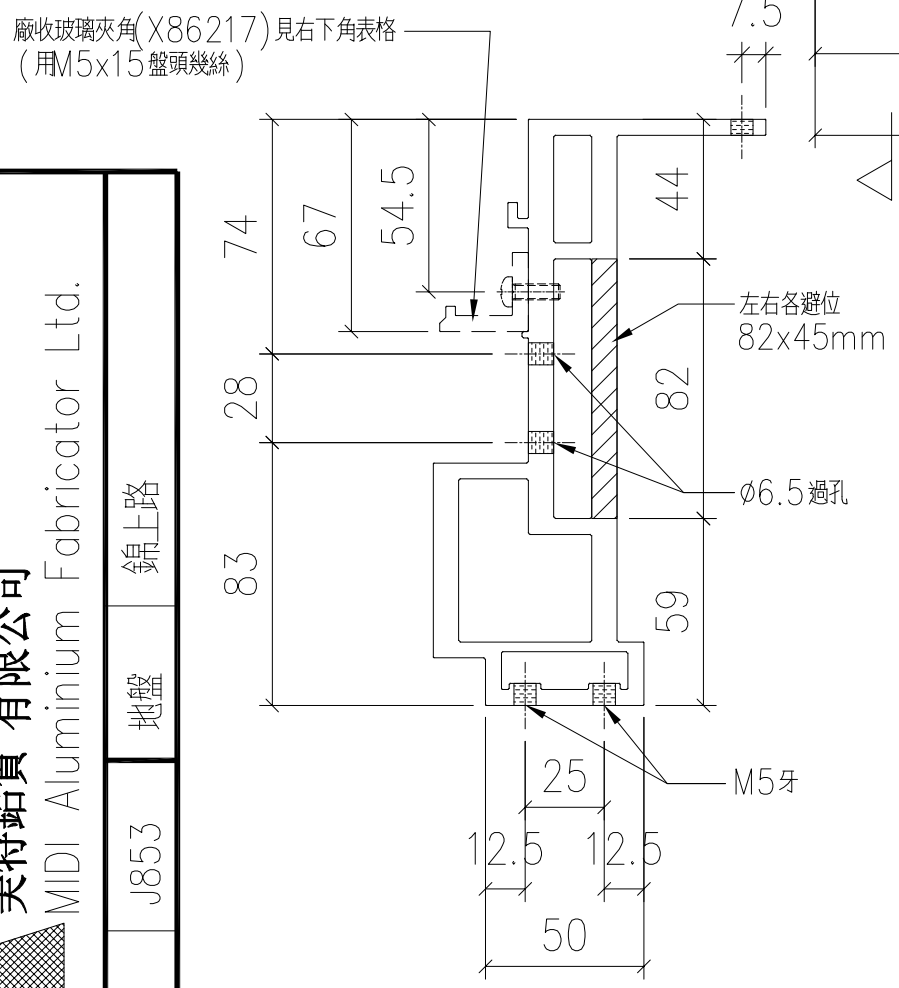

SECTION: B-B

表格見：J853-GB-FAB3-48-1

美特鋁質 有限公司
MIDI Aluminium Fabricator Ltd.

工程號	J853
地盤	錦上路

修改	—		
日期	—		
圖號	J853-GB-FAB3-48		
2022,09,19	—		
制圖	LHR		
復核	—		
批準			
名稱	底橫加工圖		
材料	X86216		
顏色	JMQ213457(3coats)		

送工地

序號	物料編號	數量	L:	EQ1:	EQ2:	M1:	M2:	N1:	N2:	廠收玻璃夾角見：	使用位置	樓層
01	T1-X86216-02	14	2303	52.5	101.5	300	300	7	7	T1-X86217-01	見派位圖	T1 FLAT A 7~22/F
02	T1-X86216-04	14	1435	68.5	117.5	300	300	4	4	T1-X86217-02	見派位圖	T1 FLAT A 7~22/F
03	T1-X86216-05	14	504	53	102	300	300	1	1	T1-X86217-03	見派位圖	T1 FLAT A 7~22/F
04	T1-X86216-06	14	529	65.5	114.5	300	300	1	1	T1-X86217-04	見派位圖	T1 FLAT A 7~22/F
05	T1-X86216-06	14	529	65.5	114.5	300	300	1	1	T1-X86217-04	見派位圖	T1 FLAT B 7~22/F
06	T1-X86216-06	1	529	65.5	114.5	300	300	1	1	T1-X86217-04	見派位圖	T1 FLAT A 5/F
07	T1-X86216-17	14	1765	53.5	132.5	260	300	6	5	T1-X86217-14	見派位圖	T1 FLAT B 7~22/F
08	T1-X86216-18	14	1344	63	112	280	280	4	4	T1-X86217-15	見派位圖	T1 FLAT B 7~22/F
09	T1-X86216-18	1	1344	63	112	280	280	4	4	T1-X86217-15	見派位圖	T1 FLAT A 5/F
10	T1-X86216-20	1	1875	63.5	112.5	275	275	6	6	T1-X86217-16	見派位圖	T1 FLAT A 5/F
11	T1-X86216-22	1	1653	52.5	101.5	290	290	5	5	T1-X86217-17	見派位圖	T1 FLAT B 5/F
12	T1-X86216-23	1	820	61	110	300	300	2	2	T1-X86217-18	見派位圖	T1 FLAT B 5/F
13	T1-X86216-24	1	892	52	71	230	250	3	3	T1-X86217-19	見派位圖	T1 FLAT B 5/F
14	T1-X86216-28	1	1954	58	107	290	290	6	6	T1-X86217-22	見派位圖	T1 FLAT B 5/F
15	T1-X86216-30	1	2265	68.5	117.5	290	290	7	7	T1-X86217-23	見派位圖	T1 FLAT B 5/F
16	T1-X86216-32	1	2169	55.5	104.5	280	280	7	7	T1-X86217-24	見派位圖	T1 FLAT B 5/F
17	T1-X86216-48	1	1665	58.5	107.5	290	290	5	5	T1-X86217-38	見派位圖	T1 FLAT A 23/F
18	T1-X86216-49	2	1604	53	102	280	280	5	5	T1-X86217-40	見派位圖	T1 FLAT A,B 23/F
19	T1-X86216-52	1	1697	49.5	98.5	300	300	5	5	T1-X86217-41	見派位圖	T1 FLAT B 23/F
20	T2-X86216-01	9	1930	46	95	290	290	6	6	T2-X86217-01	見派位圖	T2 FLAT A 6~16/F
21	T2-X86216-02	18	1194	48	97	250	250	4	4	T2-X86217-02	見派位圖	T2 FLAT A,D 6~16/F
22	T2-X86216-03	18	429	55.5	89.5	220	250	1	1	T2-X86217-03	見派位圖	T2 FLAT A,D 6~16/F
23	T2-X86216-03	16	429	55.5	89.5	220	250	1	1	T2-X86217-03	見派位圖	T2 FLAT A 17~25/F
24	T2-X86216-10	8	1940	51	100	290	290	6	6	T2-X86217-08	見派位圖	T2 FLAT A 17~25/F
25	T2-X86216-12	18	1520	61	110	260	260	5	5	T2-X86217-10	見派位圖	T2 FLAT B 6~26/F
26	T2-X86216-12	19	1520	61	110	260	260	5	5	T2-X86217-10	見派位圖	T2 FLAT C 5~26/F
27	T2-X86216-13	18	1019	55.5	89.5	270	280	3	3	T2-X86217-11	見派位圖	T2 FLAT B 6~26/F
28	T2-X86216-13	19	1019	55.5	89.5	270	280	3	3	T2-X86217-11	見派位圖	T2 FLAT C 5~26/F
29	T2-X86216-18	9	1830	56	75	270	280	6	6	T2-X86217-16	見派位圖	T2 FLAT D 6~16/F
30	T3-X86216-01	9	1930	46	95	290	290	6	6	T3-X86217-01	見派位圖	T3 FLAT A 6~16/F
31	T3-X86216-02	18	1194	48	97	250	250	4	4	T3-X86217-02	見派位圖	T3 FLAT A,D 6~16/F
32	T3-X86216-03	18	429	55.5	89.5	220	250	1	1	T3-X86217-03	見派位圖	T3 FLAT A,D 6~16/F
33	T3-X86216-03	16	429	55.5	89.5	220	250	1	1	T3-X86217-03	見派位圖	T3 FLAT A 17~25/F
34	T3-X86216-10	8	1932	47	126	290	280	6	6	T3-X86217-08	見派位圖	T3 FLAT A 17~25/F
35	T3-X86216-12	36	1520	61	110	260	260	5	5	T3-X86217-10	見派位圖	T3 FLAT B,C 6~26/F
36	T3-X86216-13	36	1019	55.5	89.5	270	280	3	3	T3-X86217-11	見派位圖	T3 FLAT B,C 6~26/F
37	T3-X86216-18	9	1830	56	75	270	280	6	6	T3-X86217-16	見派位圖	T3 FLAT D 6~16/F
		413										

美特鋁質 有限公司
MIDI Aluminium Fabricator Ltd.

工程號	J853	地盤	錦上路

修改	日期	圖號
—	—	J853-GB-FAB3-48-1
2022.09.19	—	

制圖	復核	批準
LHR	—	

名稱	材料	顏色
底橫加工圖	X86216	JMQ213457(3coats)

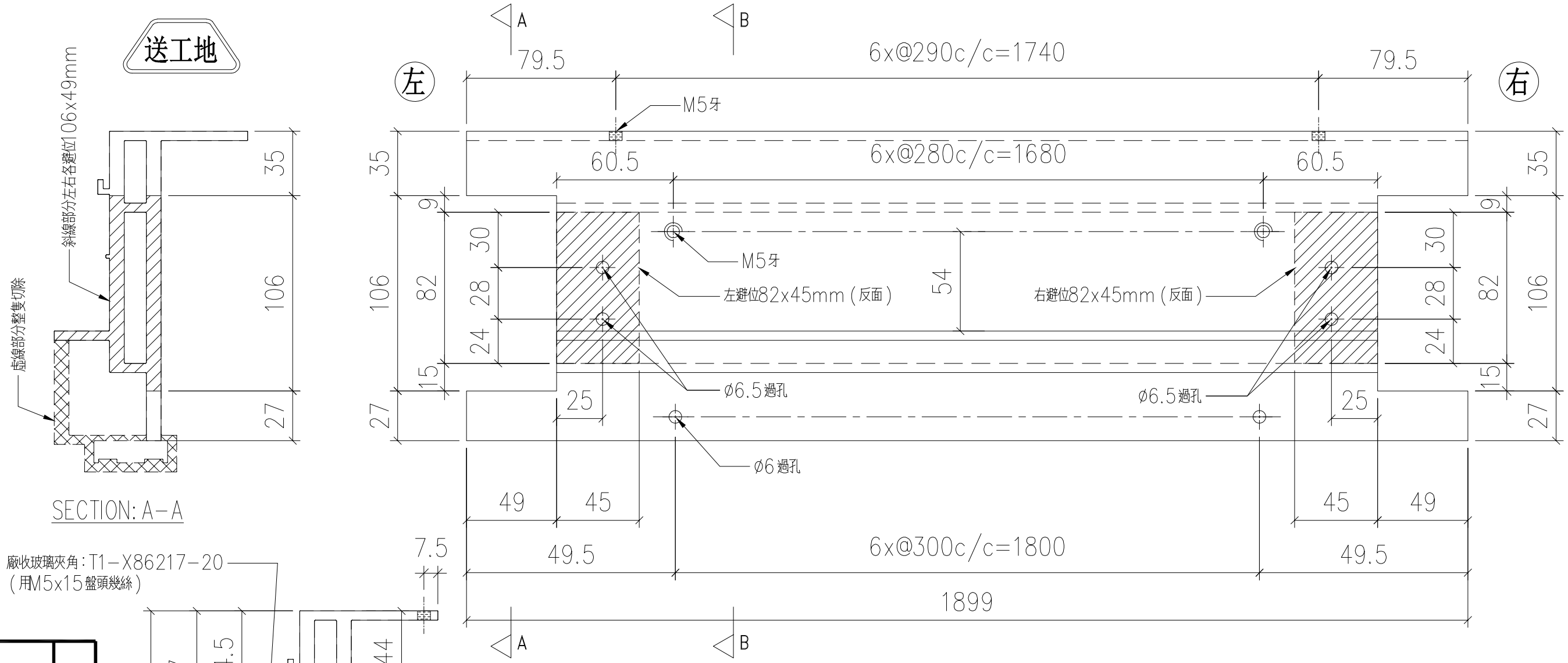

SECTION: A-A

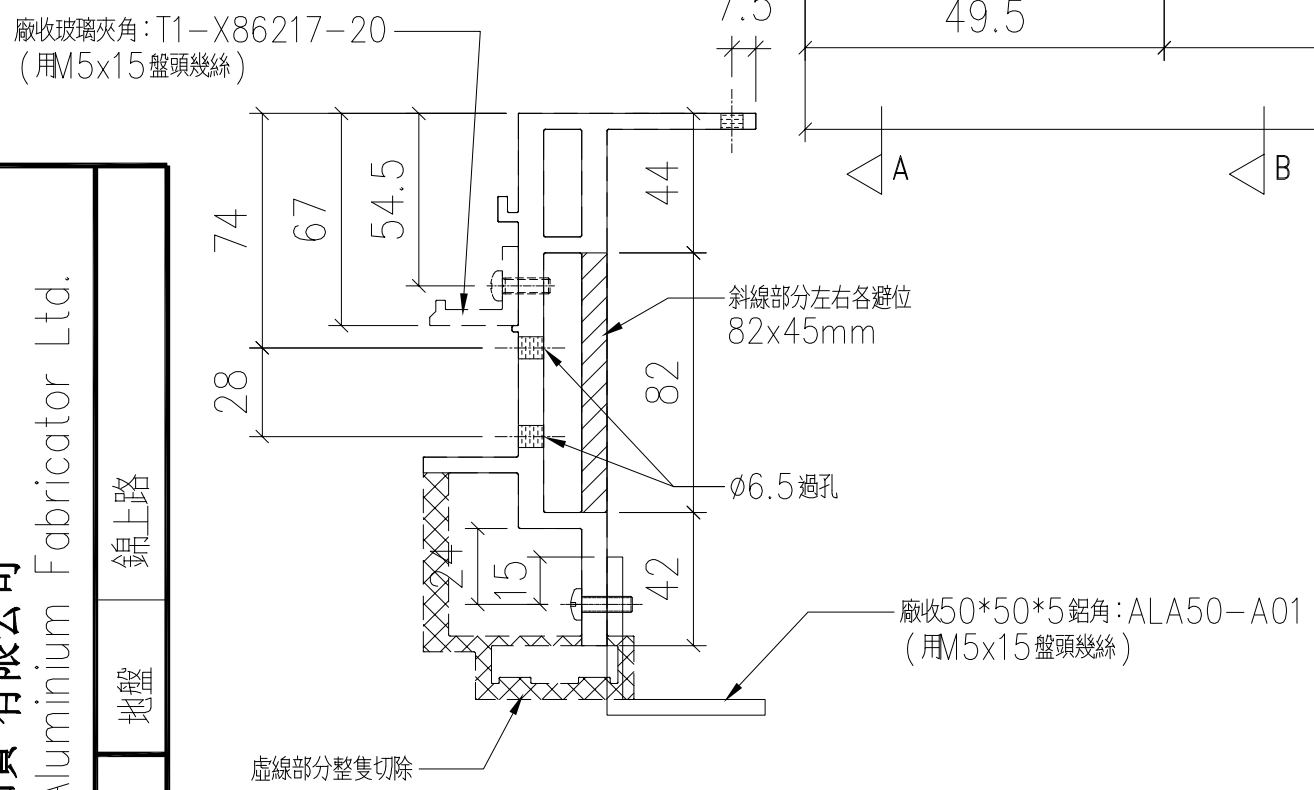

SECTION: B-B

序號	物料編號	數量	安裝位置	樓層
01	T1-X86216-25	1	見派位圖	T1 FLAT B 5/F

美特鋁質 有限公司
MIDI Aluminium Fabricator Ltd.

工程號	J853
地盤	錦上路

修改	日期	圖號
—	—	J853-GB-FAB3-49
2022,09,19	—	
LHR	—	
制圖	復核	批準

底橫加工圖	
X86216	
JMQ213457(3coats)	
名稱	材料	顏色

美特鋁質 有限公司
MIDI Aluminium Fabricator Ltd.

工程號	J853	地盤	錦上路

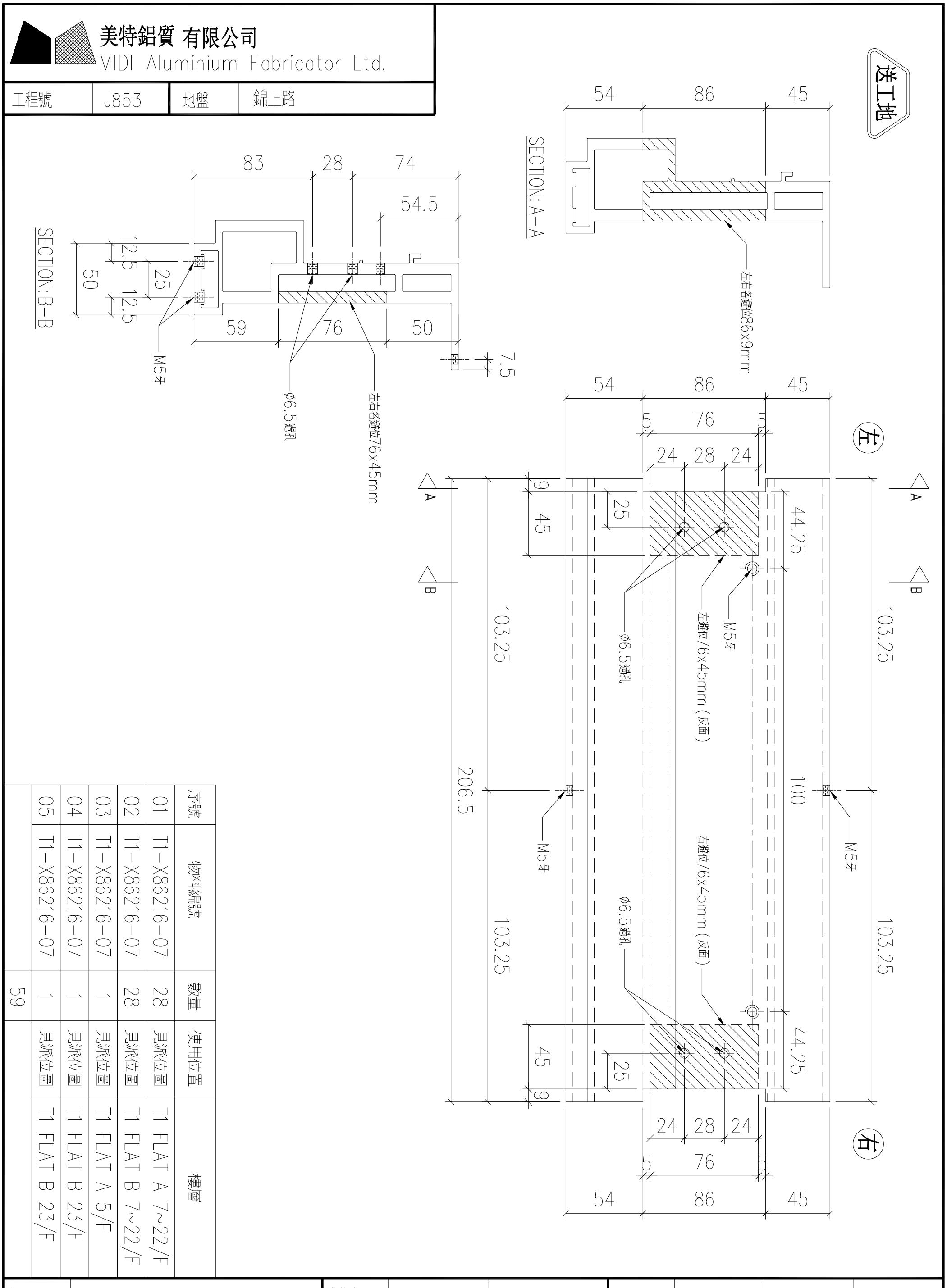

序號	物料編號	數量	使用位置	樓層
01	T1-X86216-07	28	見派位圖	T1 FLAT A 7~22/F
02	T1-X86216-07	28	見派位圖	T1 FLAT B 7~22/F
03	T1-X86216-07	1	見派位圖	T1 FLAT A 5/F
04	T1-X86216-07	1	見派位圖	T1 FLAT B 23/F
05	T1-X86216-07	1	見派位圖	T1 FLAT B 23/F
		59		

名稱	底橫加工圖	制圖	LHR	2022,09,19	修改	—		
材料	X86216	復核	—	—	日期	—		
顏色	JMQ213457(3coats)	批準			圖號	J853-GB-FAB3-50		

送工地

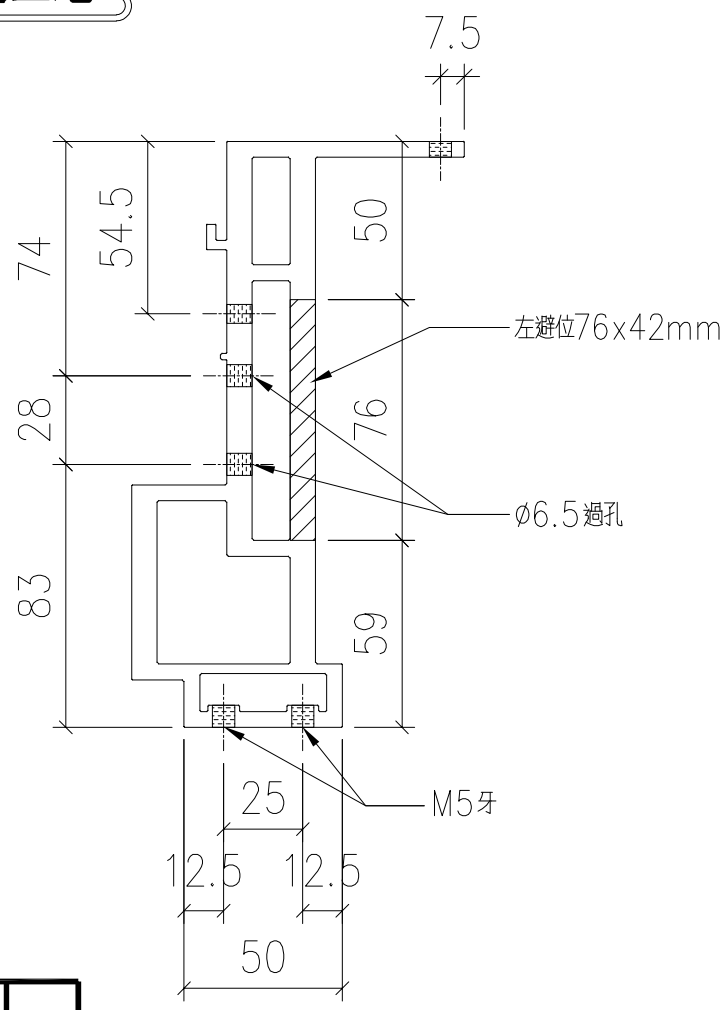

SECTION: B-B

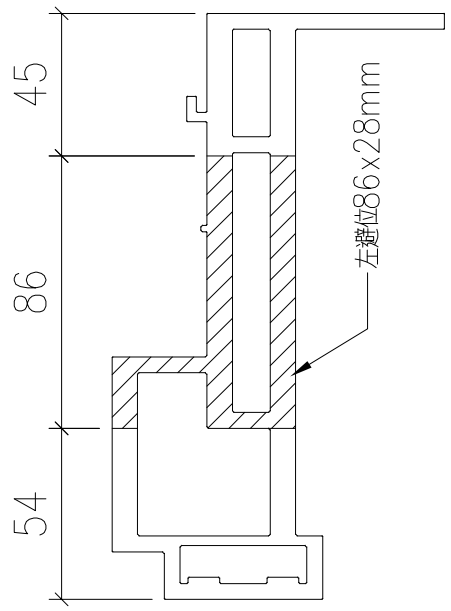

SECTION: A-A

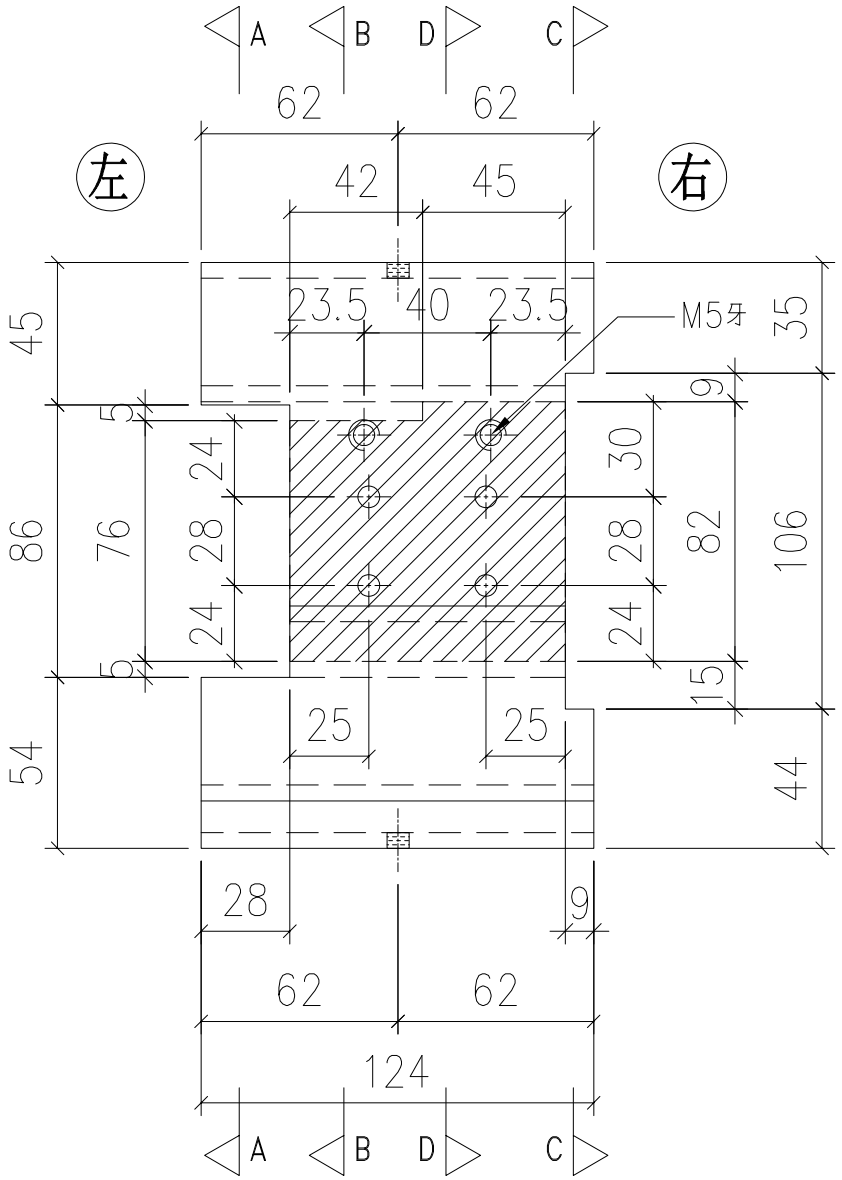

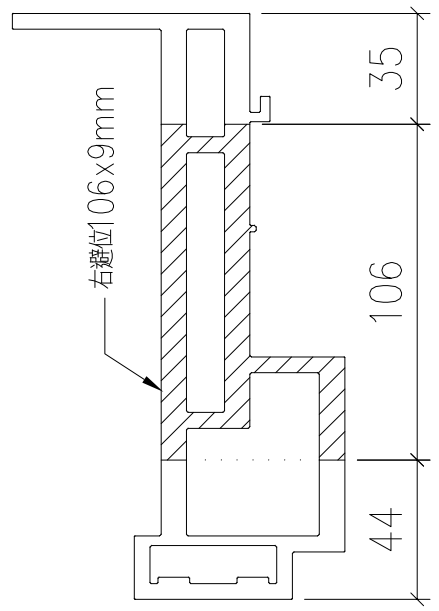

SECTION: C-C

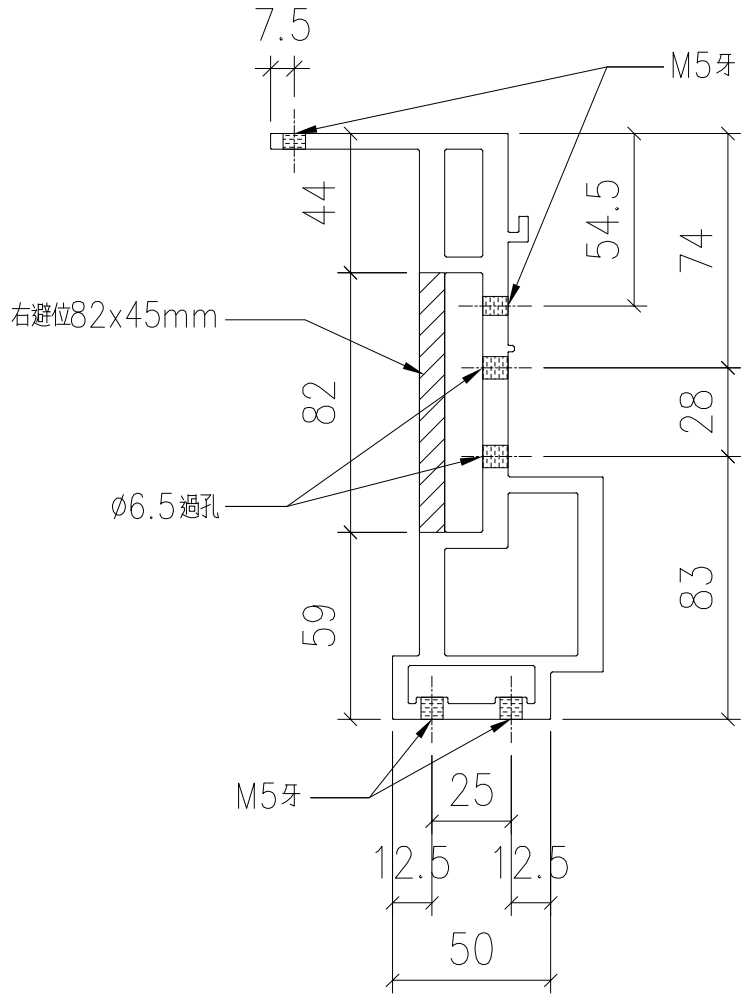

SECTION: D-D

序號	物料編號	數量	使用位置	樓層
01	T1-X86216-08	14	見派位圖	T1 FLAT A 7~22/F
02	T1-X86216-08	14	見派位圖	T1 FLAT B 7~22/F
03	T1-X86216-08	1	見派位圖	T1 FLAT A 23/F
		29		

美特鋁質 有限公司
MIDI Aluminium Fabricator Ltd.

工程號	J853
地盤	錦上路

修改	—		
日期	—		
圖號	J853-GB-FAB3-51		
2022,09,19	—		
制圖	LHR	底橫加工圖	
復核	—	名稱	X86216
批準		材料	JMQ213457(3coats)
		顏色	

送工地

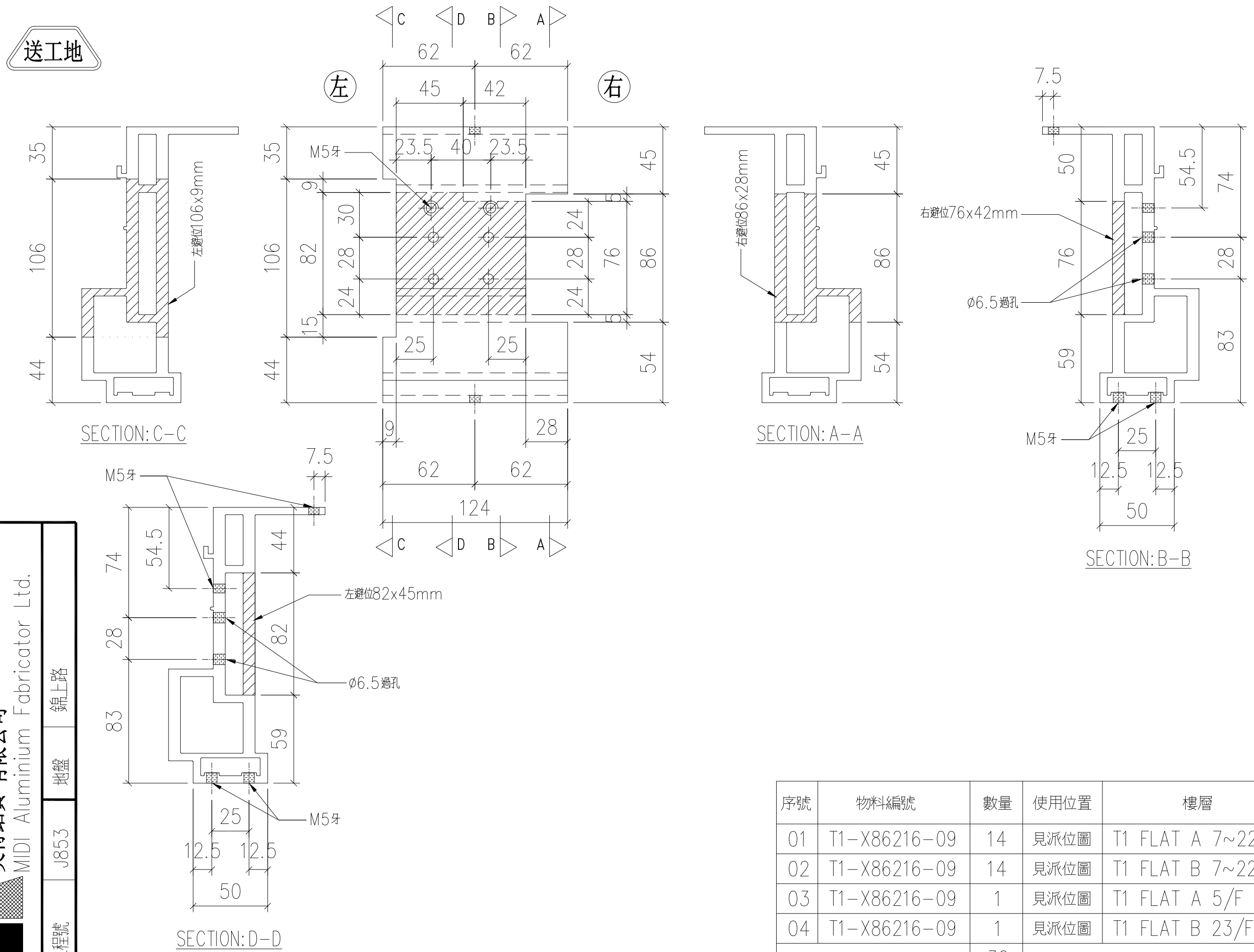

序號	物料編號	數量	使用位置	樓層
01	T1-X86216-09	14	見派位圖	T1 FLAT A 7~22/F
02	T1-X86216-09	14	見派位圖	T1 FLAT B 7~22/F
03	T1-X86216-09	1	見派位圖	T1 FLAT A 5/F
04	T1-X86216-09	1	見派位圖	T1 FLAT B 23/F
		30		

美特鋁質 有限公司
MIDI Aluminium Fabricator Ltd.

工程號	J853
地盤	錦上路

修改	—	—	J853-GB-FAB3-52
日期	2022.09.19	—	
圖號	—	—	
制圖	LHR		
復核	—		
批準			
名稱	底橫加工圖		
材料	X86216		
顏色	JMQ213457(3coats)		

送工地

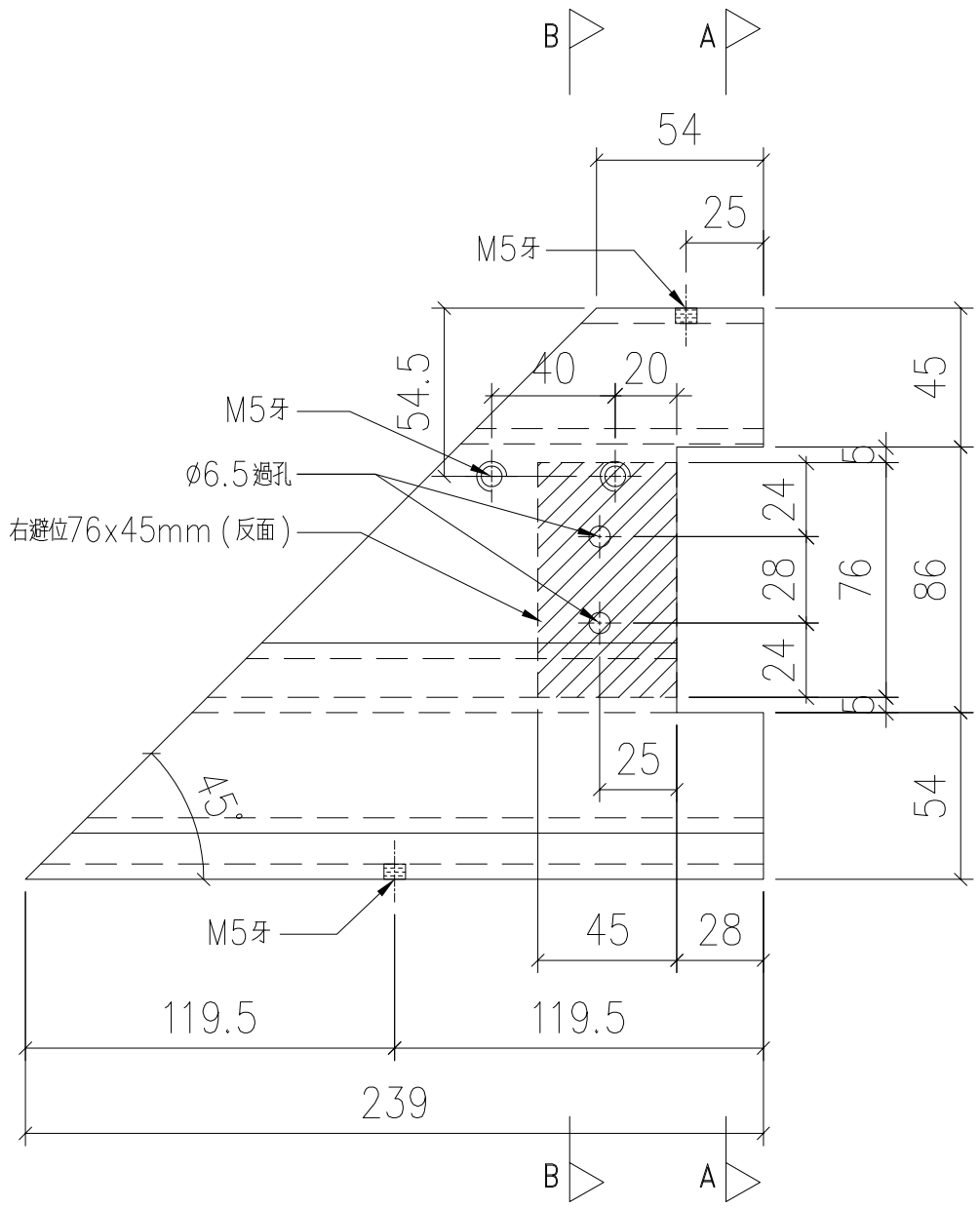

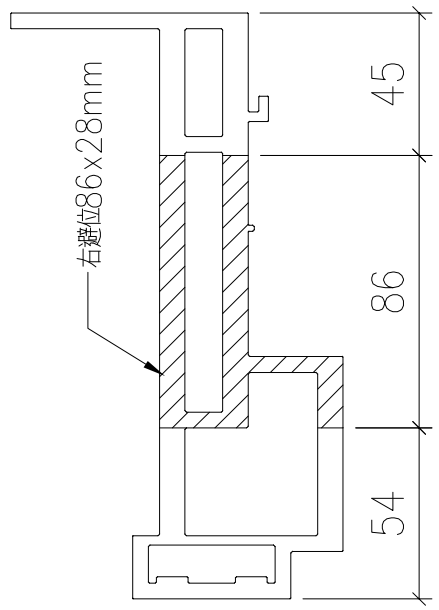

SECTION: A-A

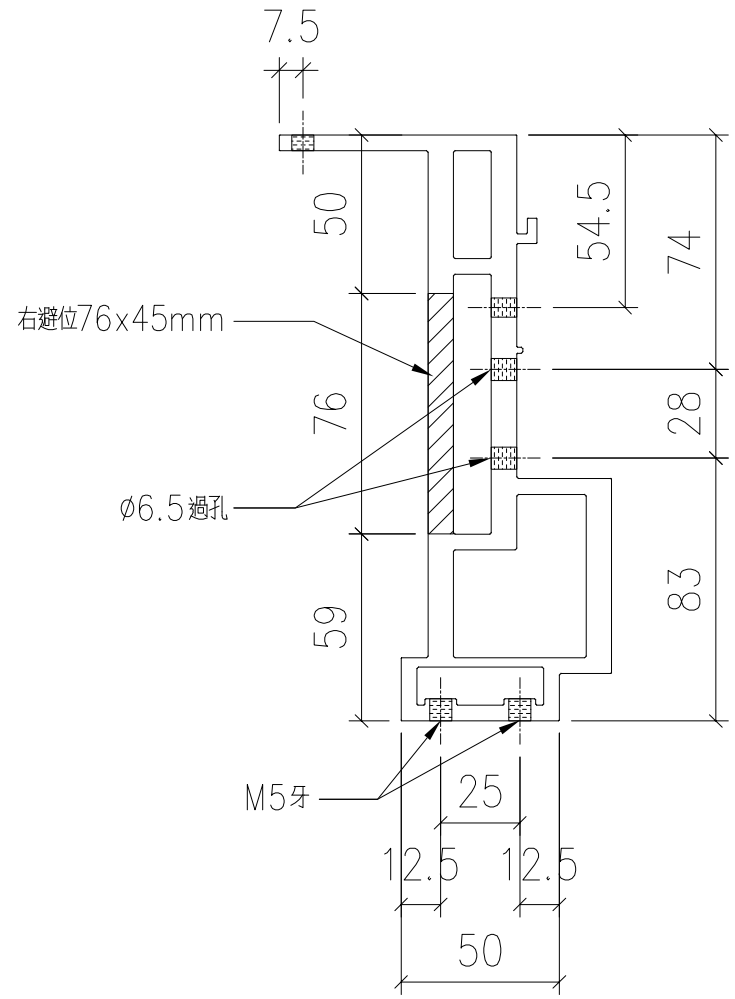

SECTION: B-B

序號	物料編號	數量	使用位置	樓層
01	T1-X86216-10	14	見派位圖	T1 FLAT A 7~22/F
02	T1-X86216-10	14	見派位圖	T1 FLAT B 7~22/F
03	T1-X86216-10	1	見派位圖	T1 FLAT A 23/F
		29		

美特鋁質 有限公司
MIDI Aluminium Fabricator Ltd.

工程號	J853
地盤	錦上路

修改	—	圖號	J853-GB-FAB3-53
日期	—		
制圖	LHR	底模加工圖	
復核	—	名稱	X86216
批準		材料	JMQ213457(3coats)
	2022.09.19	顏色	

送工地

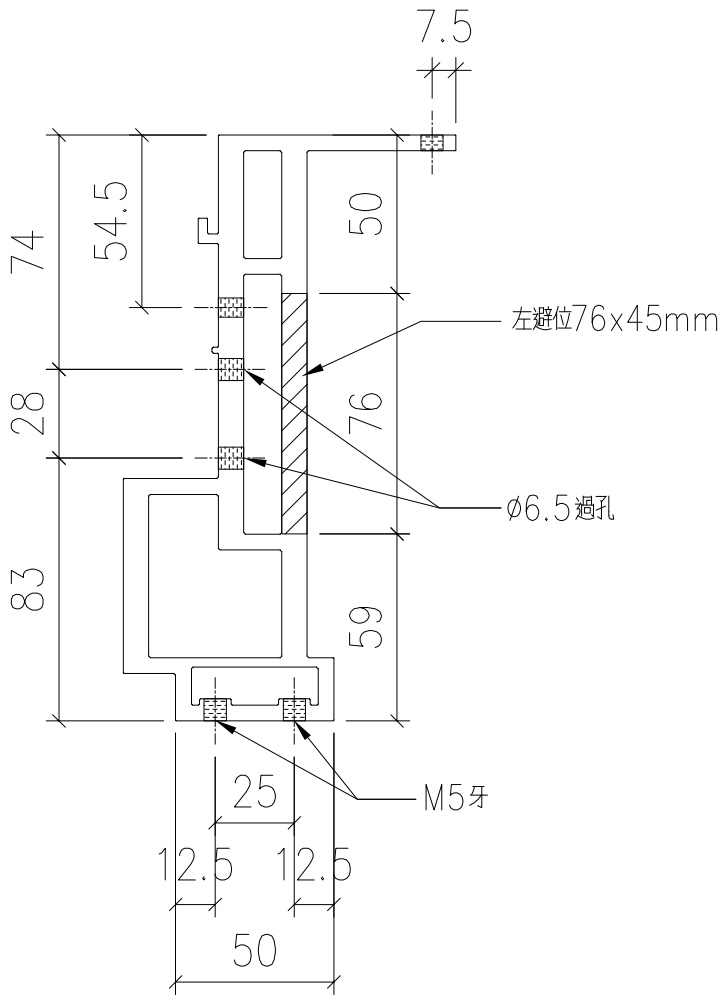

SECTION: B-B

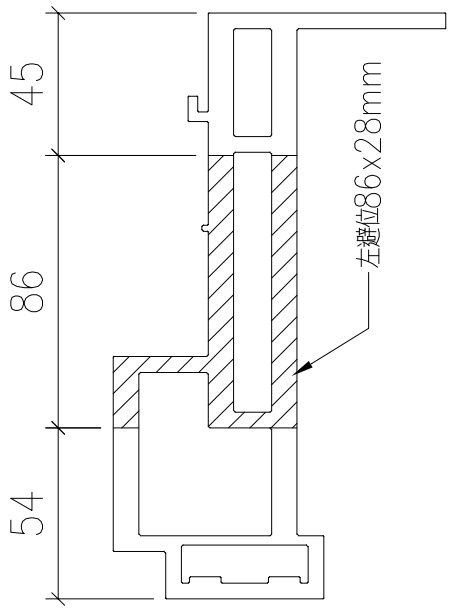

SECTION: A-A

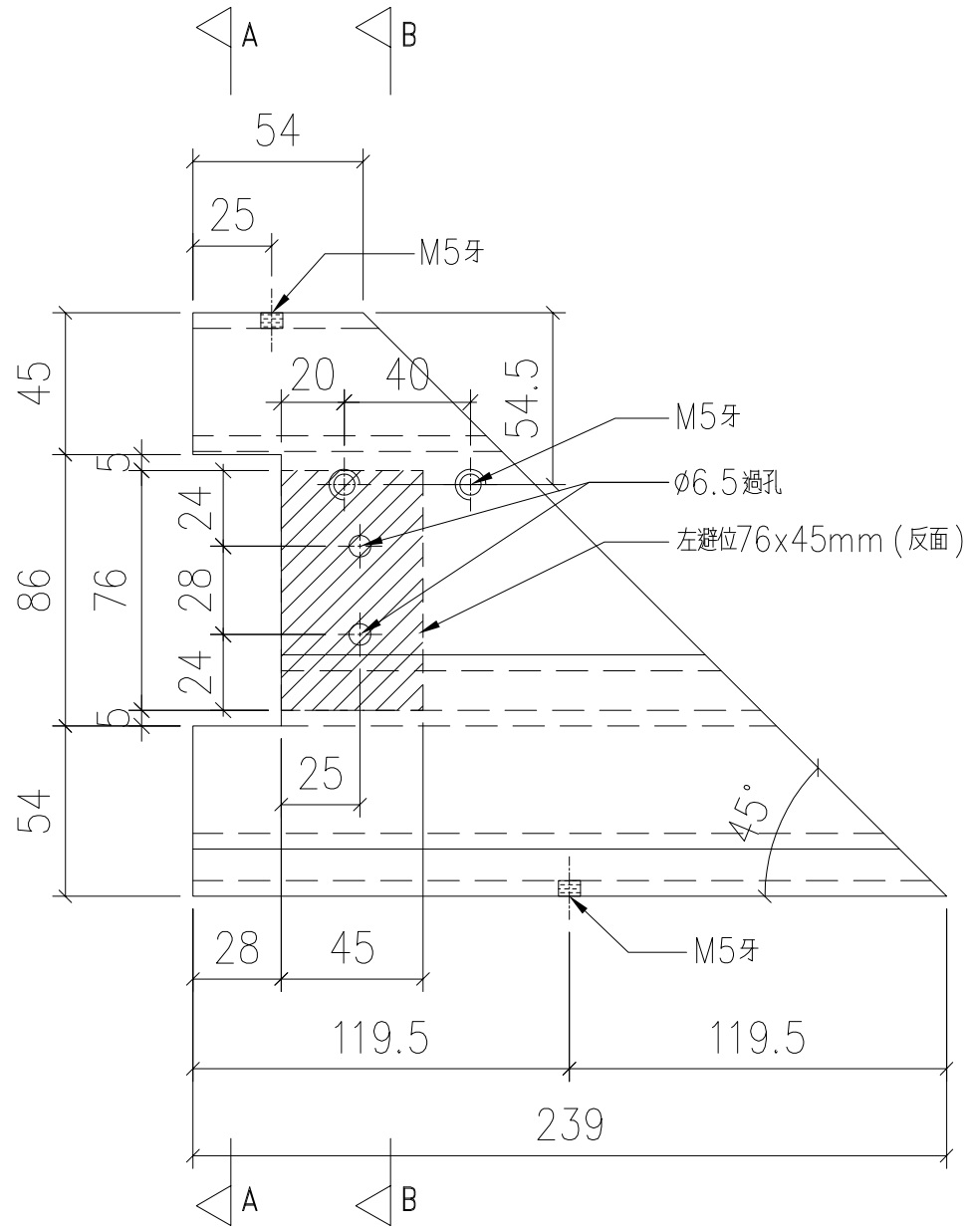

序號	物料編號	數量	使用位置	樓層
01	T1-X86216-11	14	見派位圖	T1 FLAT A 7~22/F
02	T1-X86216-11	14	見派位圖	T1 FLAT B 7~22/F
03	T1-X86216-11	1	見派位圖	T1 FLAT A 5/F
04	T1-X86216-11	1	見派位圖	T1 FLAT B 23/F
		30		

美特鋁質 有限公司
MIDI Aluminium Fabricator Ltd.

工程號	J853
地盤	錦上路

修改	—		
日期	—		
圖號	J853-GB-FAB3-54		
制圖	LHR	2022,09,19	
復核	—	—	
批準			
名稱	底橫加工圖		
材料	X86216		
顏色	JMQ213457(3coats)		

送工地

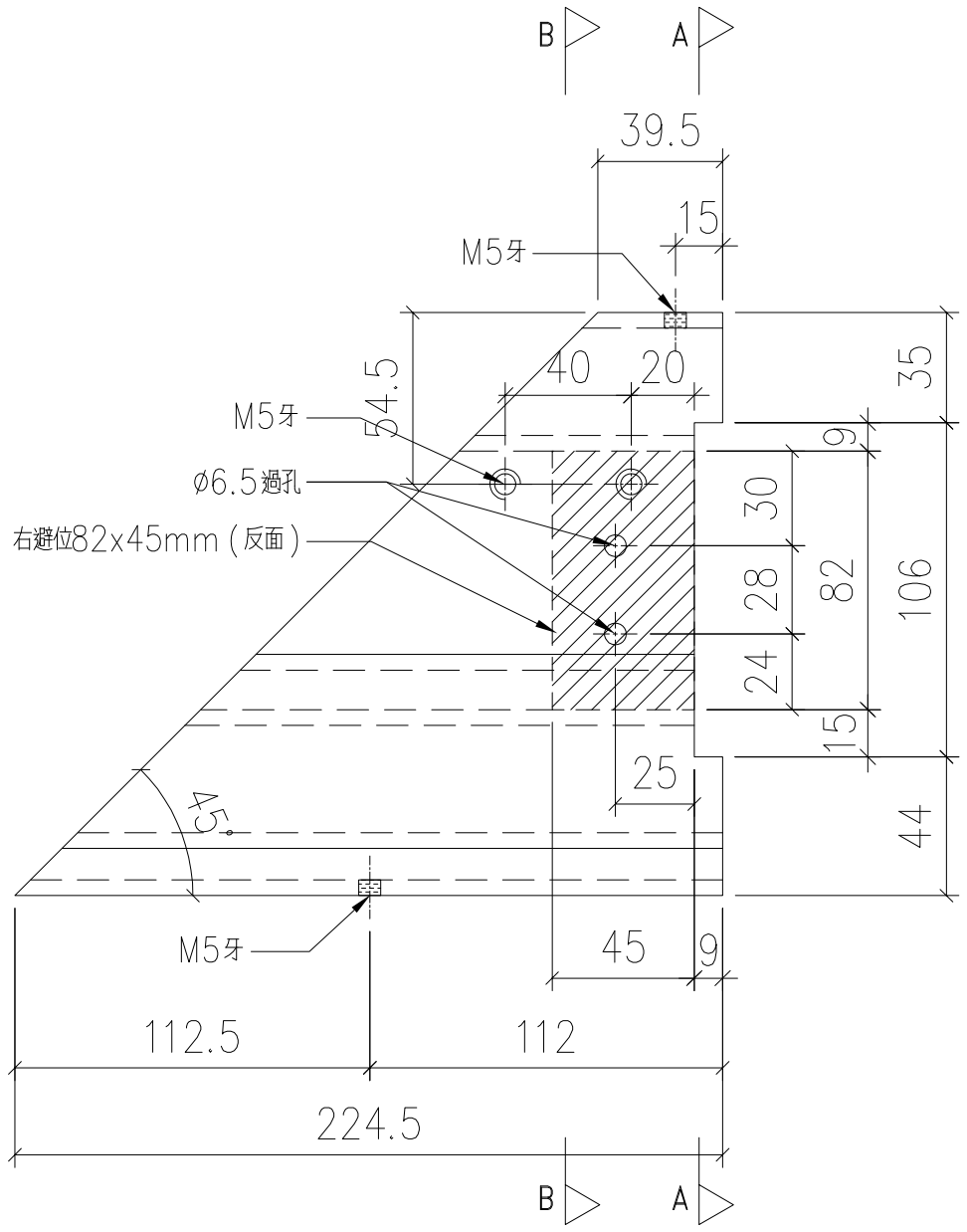

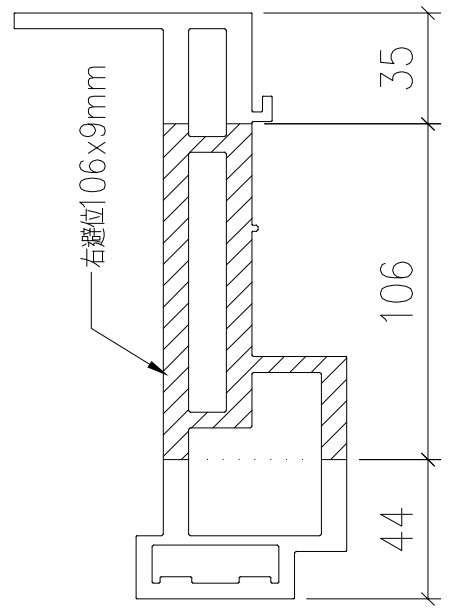

SECTION: A-A

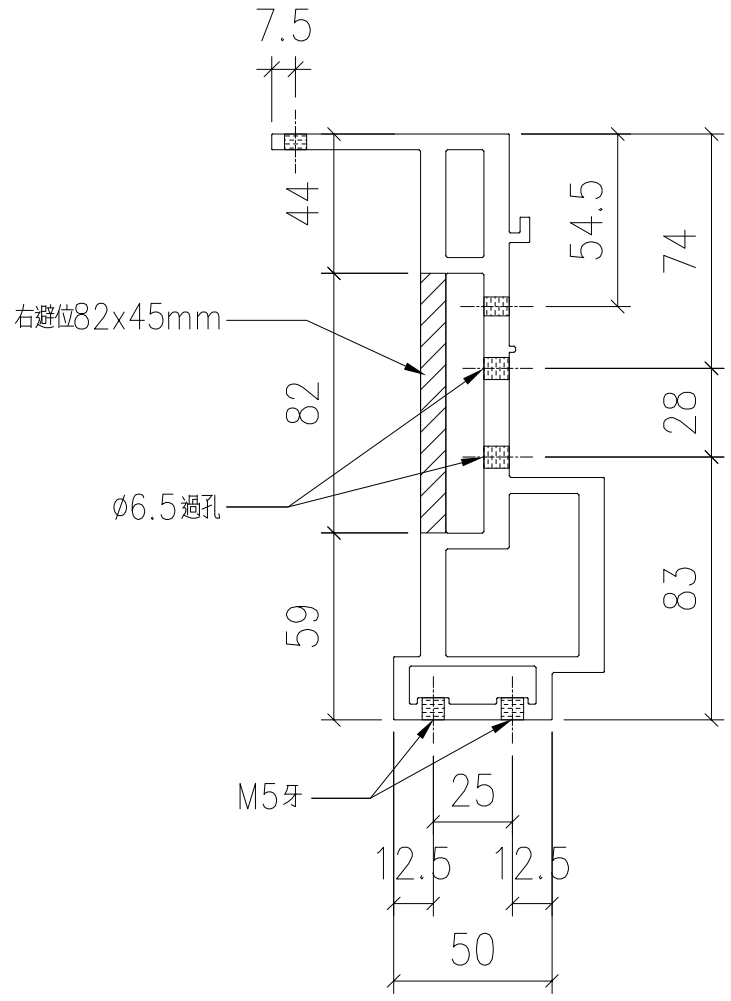

SECTION: B-B

序號	物料編號	數量	使用位置	樓層
01	T1-X86216-12	28	見派位圖	T1 FLAT A 7~22/F
02	T1-X86216-12	14	見派位圖	T1 FLAT B 7~22/F
03	T1-X86216-12	2	見派位圖	T1 FLAT A 5/F
04	T1-X86216-12	1	見派位圖	T1 FLAT B 23/F
05	T2-X86216-04	18	見派位圖	T2 FLAT A 6~16/F
06	T2-X86216-04	16	見派位圖	T2 FLAT A 17~25/F
07	T2-X86216-04	18	見派位圖	T2 FLAT B 6~26/F
08	T2-X86216-04	38	見派位圖	T2 FLAT C 5~26/F

序號	物料編號	數量	使用位置	樓層
09	T2-X86216-04	18	見派位圖	T2 FLAT D 6~16/F
10	T3-X86216-04	18	見派位圖	T3 FLAT A 6~16/F
11	T3-X86216-04	16	見派位圖	T3 FLAT A 17~25/F
12	T3-X86216-04	18	見派位圖	T3 FLAT B 6~26/F
13	T3-X86216-04	36	見派位圖	T3 FLAT C 6~26/F
14	T3-X86216-04	18	見派位圖	T3 FLAT D 6~16/F
		259		

美特鋁質 有限公司
MIDI Aluminium Fabricator Ltd.

工程號	J853
地盤	錦上路

修改	—	—	J853-GB-FAB3-55
日期	2022,09,19	—	
圖號	—	—	
制圖	LHR		
復核	—		
批準			
名稱	底橫加工圖		
材料	X86216		
顏色	JMQ213457(3coats)		

送工地

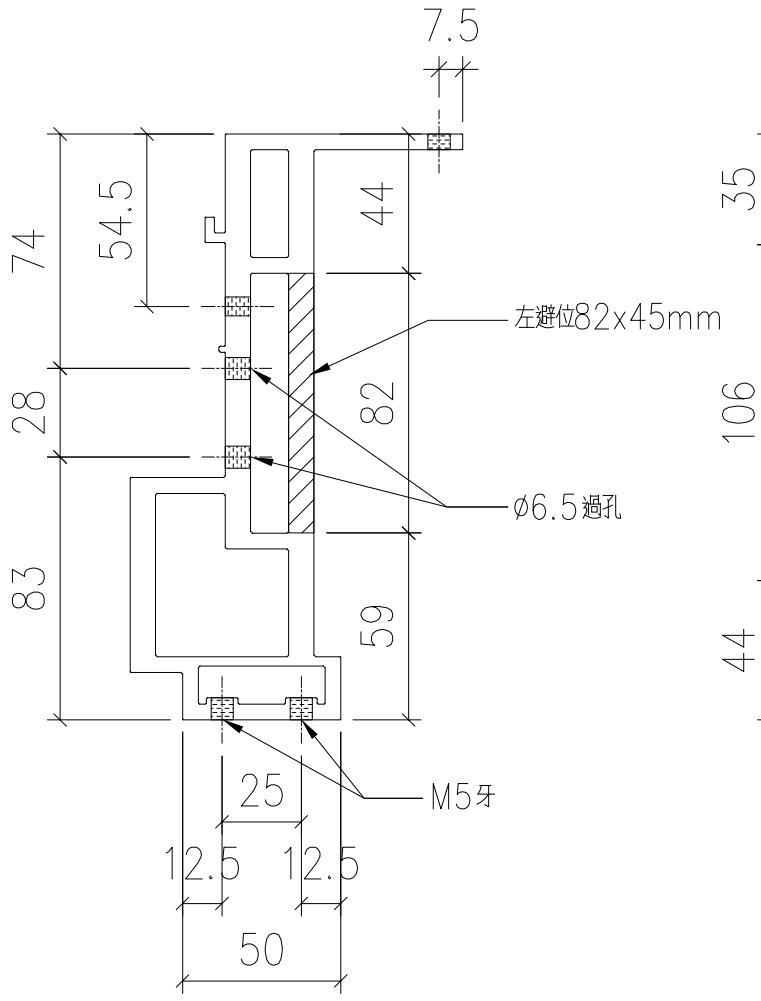

SECTION: B-B

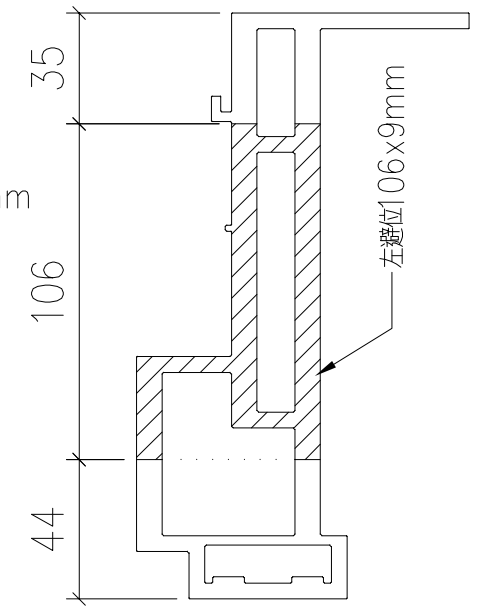

SECTION: A-A

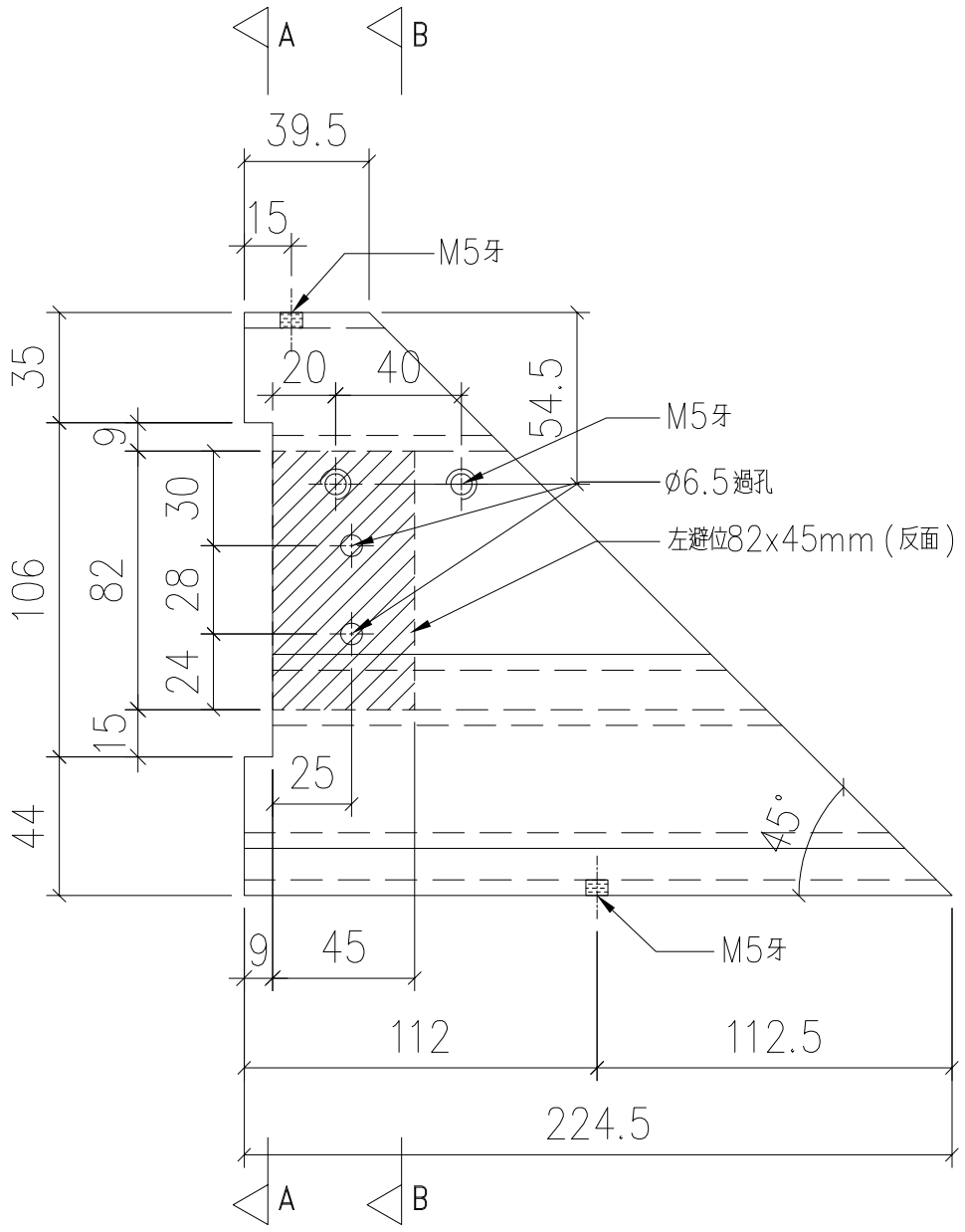

序號	物料編號	數量	使用位置	樓層
01	T1-X86216-13	28	見派位圖	T1 FLAT A 7~22/F
02	T1-X86216-13	14	見派位圖	T1 FLAT B 7~22/F
03	T1-X86216-13	1	見派位圖	T1 FLAT A 5/F
04	T1-X86216-13	1	見派位圖	T1 FLAT B 23/F
05	T2-X86216-05	18	見派位圖	T2 FLAT A 6~16/F
06	T2-X86216-05	16	見派位圖	T2 FLAT A 17~25/F
07	T2-X86216-05	36	見派位圖	T2 FLAT B 6~26/F
08	T2-X86216-05	19	見派位圖	T2 FLAT C 5~26/F

序號	物料編號	數量	使用位置	樓層
09	T2-X86216-05	18	見派位圖	T2 FLAT D 6~16/F
10	T3-X86216-05	18	見派位圖	T3 FLAT A 6~16/F
11	T3-X86216-05	16	見派位圖	T3 FLAT A 17~25/F
12	T3-X86216-05	36	見派位圖	T3 FLAT B 6~26/F
13	T3-X86216-05	18	見派位圖	T3 FLAT C 6~26/F
14	T3-X86216-05	18	見派位圖	T3 FLAT D 6~16/F
		257		

美特鋁質 有限公司
MIDI Aluminium Fabricator Ltd.

工程號	J853	地盤	錦上路

修改	-		
日期	-		
圖號	J853-GB-FAB3-56		
制圖	LHR	2022,09,19	
復核	-	-	
批準			
名稱	底橫加工圖		
材料	X86216		
顏色	JMQ213457(3coats)		

送工地

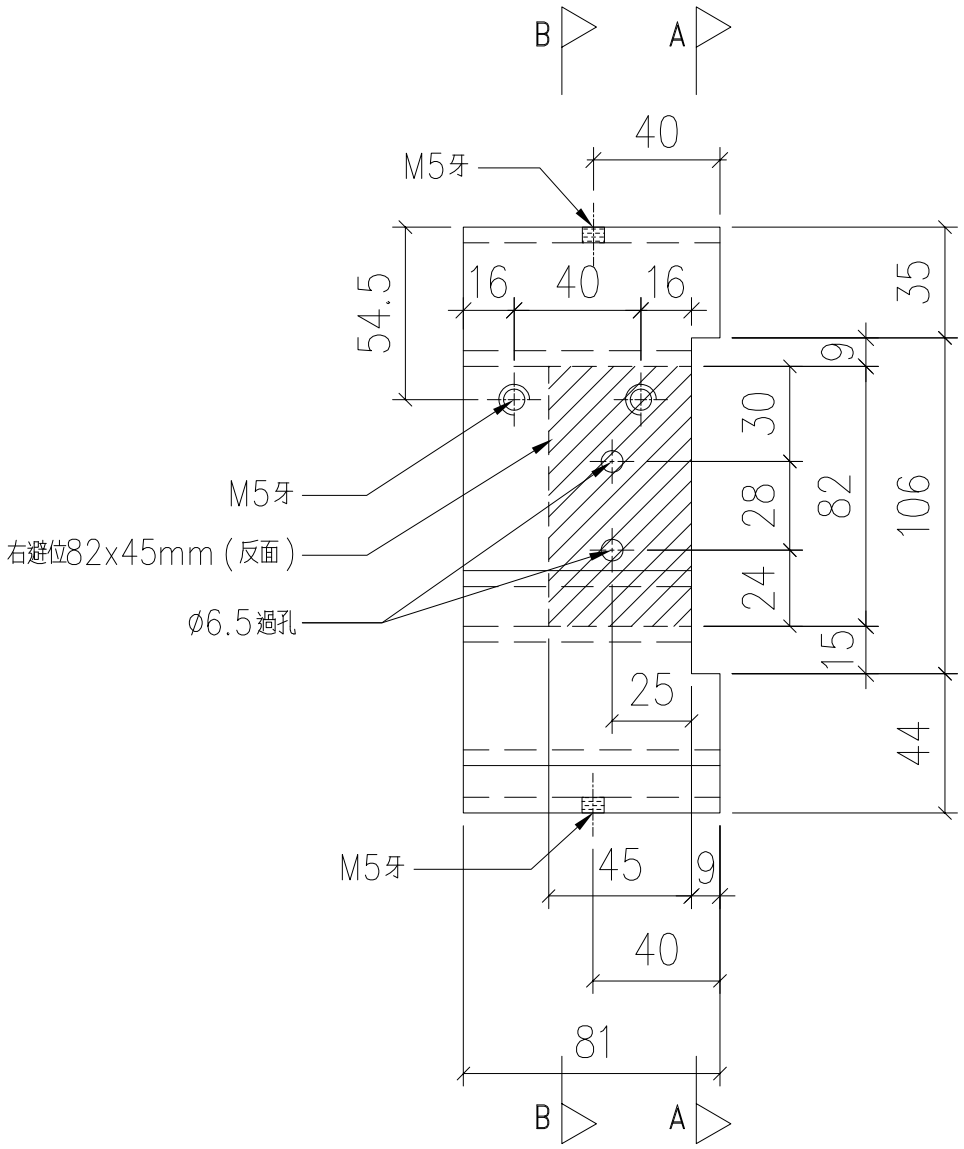

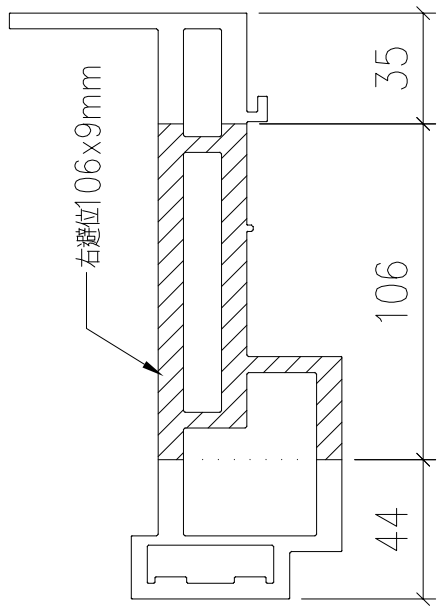

SECTION: A-A

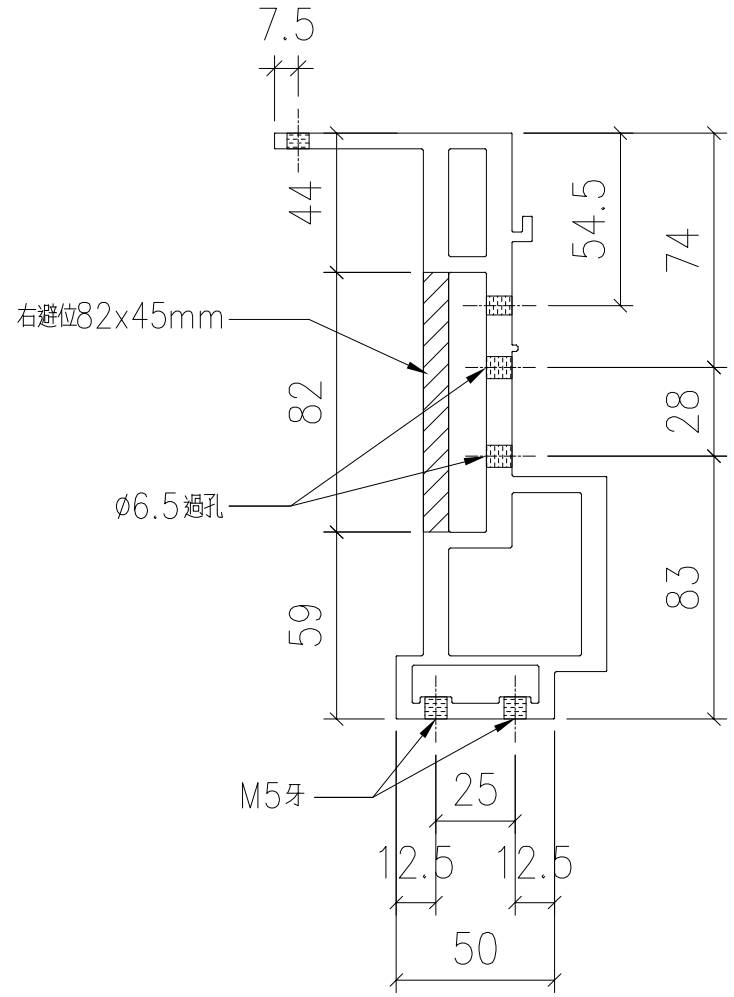

SECTION: B-B

序號	物料編號	數量	使用位置	樓層
01	T1-X86216-14	14	見派位圖	T1 FLAT A 7~22/F
02	T1-X86216-14	14	見派位圖	T1 FLAT B 7~22/F
03	T1-X86216-14	1	見派位圖	T1 FLAT A 5/F
04	T1-X86216-14	1	見派位圖	T1 FLAT B 5/F
05	T1-X86216-14	2	見派位圖	T1 FLAT A,B 23/F
06	T2-X86216-06	9	見派位圖	T2 FLAT A 6~16/F
07	T2-X86216-06	8	見派位圖	T2 FLAT A 17~25/F

序號	物料編號	數量	使用位置	樓層
08	T2-X86216-06	18	見派位圖	T2 FLAT B 6~26/F
09	T2-X86216-06	9	見派位圖	T2 FLAT D 6~16/F
10	T3-X86216-06	9	見派位圖	T3 FLAT A 6~16/F
11	T3-X86216-06	8	見派位圖	T3 FLAT A 17~25/F
12	T3-X86216-06	18	見派位圖	T3 FLAT B 6~26/F
13	T3-X86216-06	9	見派位圖	T3 FLAT D 6~16/F
		120		

美特鋁質 有限公司
MIDI Aluminium Fabricator Ltd.

工程號	J853
地盤	錦上路

修改	—	—	J853-GB-FAB3-57
日期	2022,09,19	—	
圖號			
制圖	LHR		
復核	—		
批準			
名稱	底橫加工圖		
材料	X86216		
顏色	JMQ213457(3coats)		

送工地

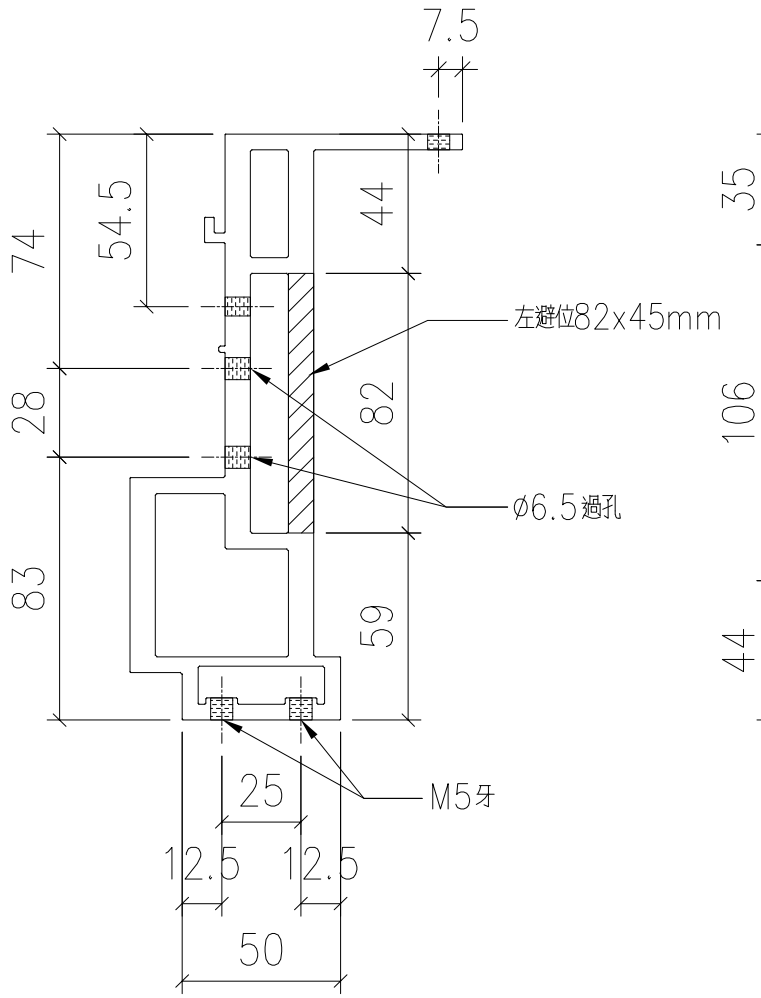

SECTION: B-B

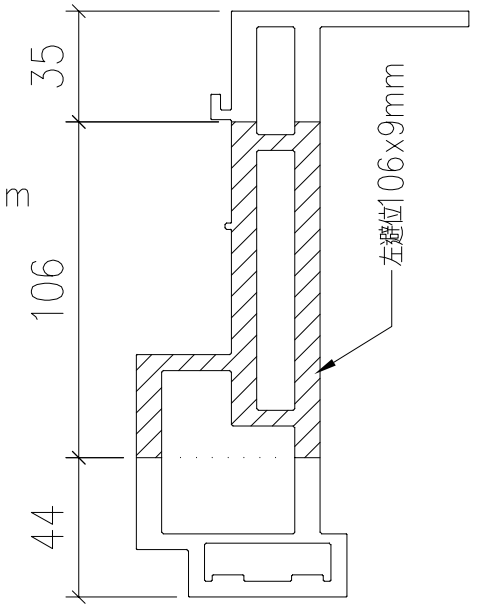

SECTION: A-A

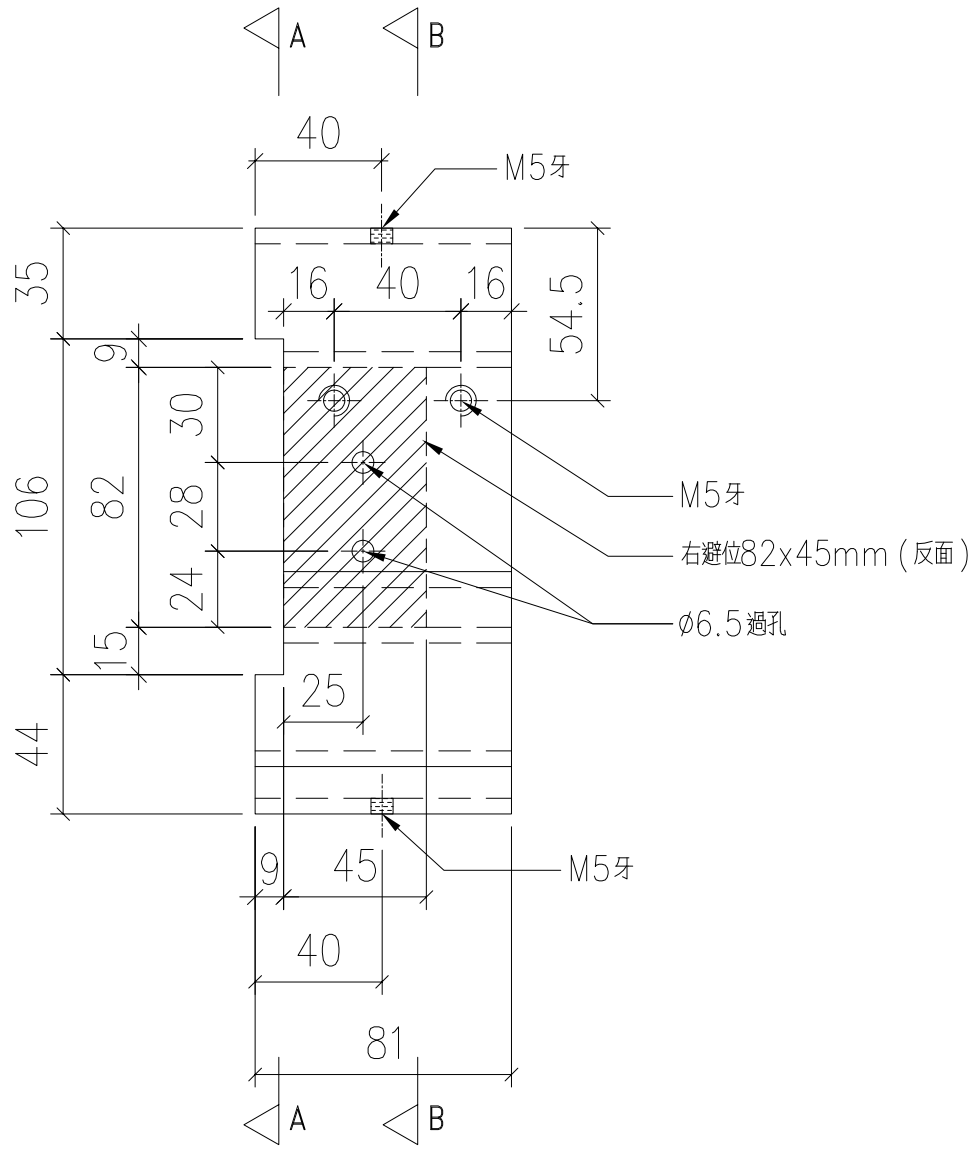

序號	物料編號	數量	使用位置	樓層
01	T1-X86216-15	14	見派位圖	T1 FLAT A 7~22/F
02	T1-X86216-15	14	見派位圖	T1 FLAT B 7~22/F
03	T1-X86216-15	1	見派位圖	T1 FLAT A 5/F
04	T1-X86216-15	2	見派位圖	T1 FLAT A,B 23/F
05	T2-X86216-07	9	見派位圖	T2 FLAT A 6~16/F
06	T2-X86216-07	8	見派位圖	T2 FLAT A 17~25/F

序號	物料編號	數量	使用位置	樓層
07	T2-X86216-07	19	見派位圖	T2 FLAT C 5~26/F
08	T2-X86216-07	9	見派位圖	T2 FLAT D 6~16/F
09	T3-X86216-07	9	見派位圖	T3 FLAT A 6~16/F
10	T3-X86216-07	8	見派位圖	T3 FLAT A 17~25/F
11	T3-X86216-07	18	見派位圖	T3 FLAT C 6~26/F
12	T3-X86216-07	9	見派位圖	T3 FLAT D 6~16/F
		120		

美特鋁質 有限公司
MIDI Aluminium Fabricator Ltd.

工程號	J838
地盤	錦上路

修改	—	J853-GB-FAB3-58
日期	—	
圖號		
2022,09,19		
—		
LHR		
—		
制圖		
復核		
批準		
底橫加工圖		
X86216		
JMQ213457(3coats)		
名稱		
材料		
顏色		

送工地

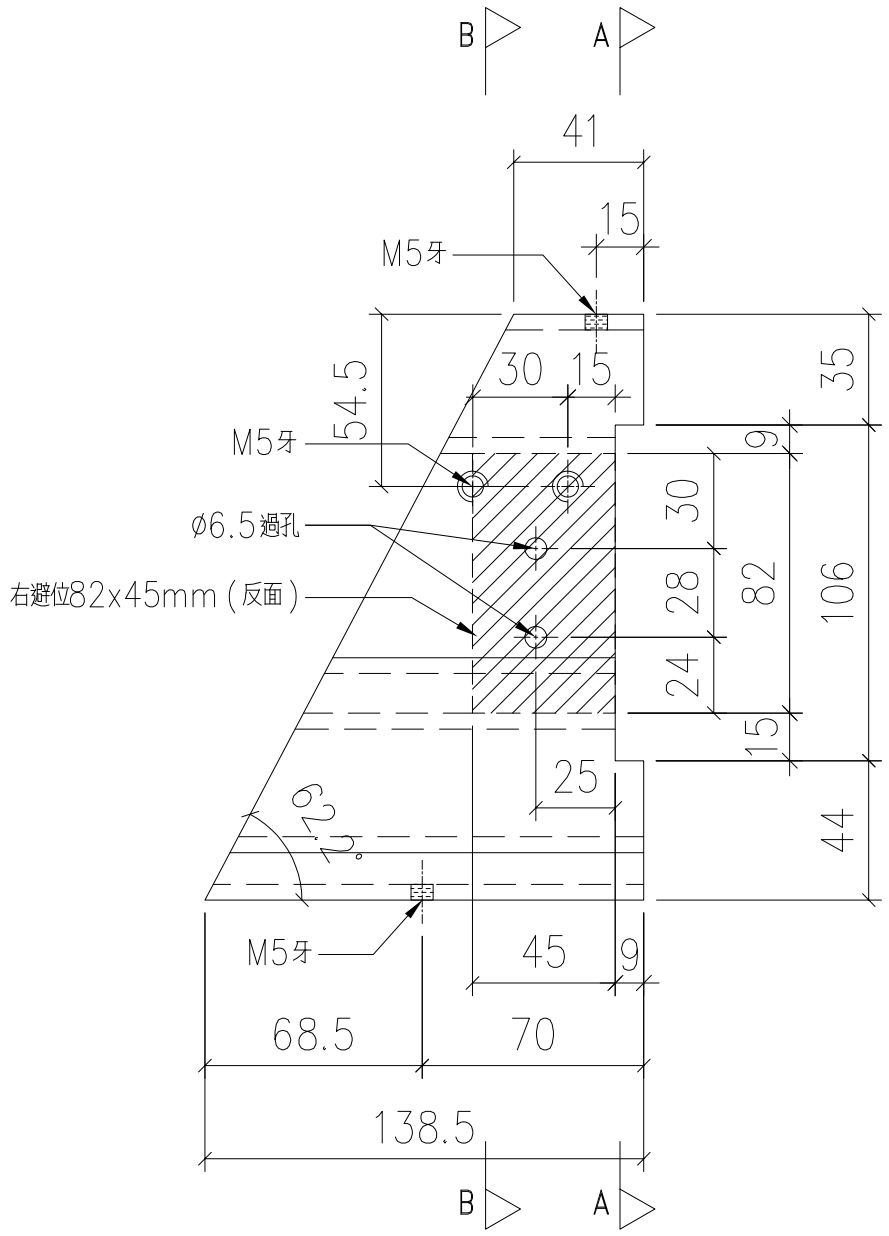

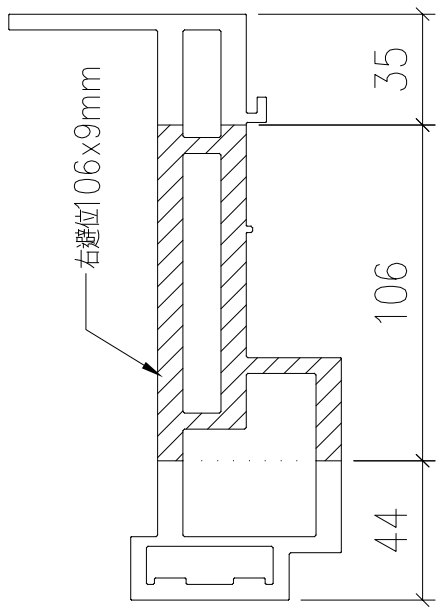

SECTION: A-A

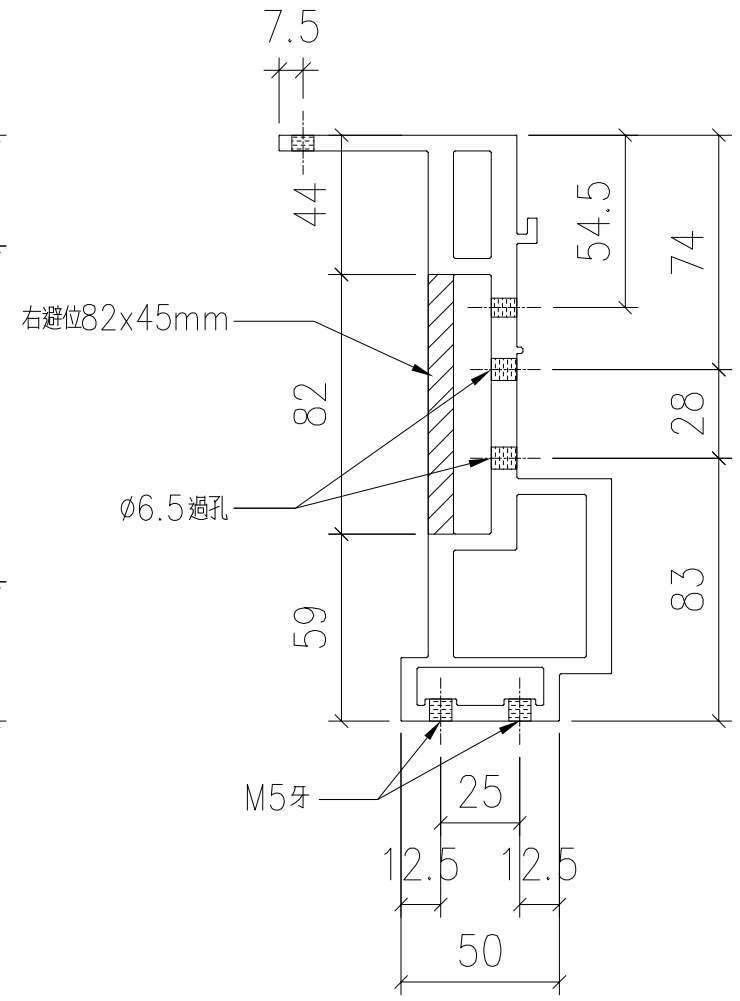

SECTION: B-B

序號	物料編號	數量	使用位置	樓層
01	T1-X86216-33	1	見派位圖	T1 FLAT B 5/F

美特鋁質 有限公司
MIDI Aluminium Fabricator Ltd.

工程號	J838
地盤	錦上路

修改	-	制圖	LHR	2022,09,19	名稱	底橫加工圖
日期	-	復核	-	-	材料	X86216
圖號	J853-GB-FAB3-59	批準			顏色	JMQ213457(3coats)

送工地

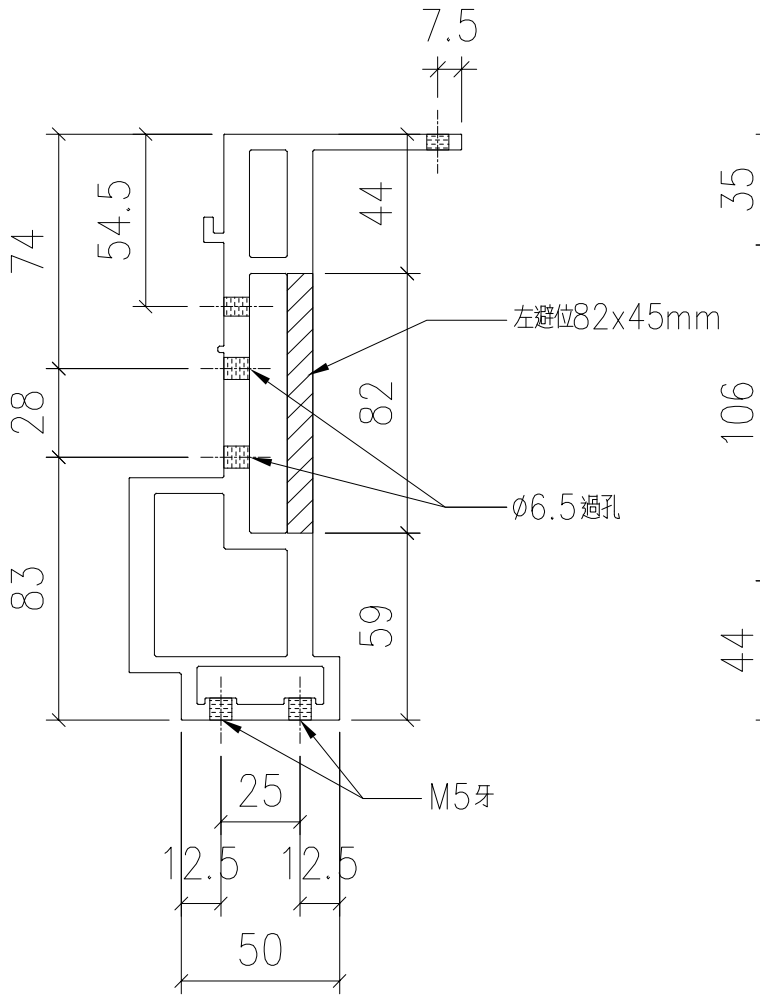

SECTION: B-B

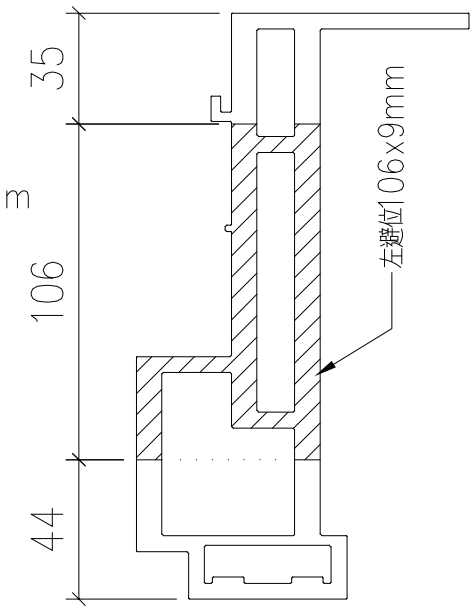

SECTION: A-A

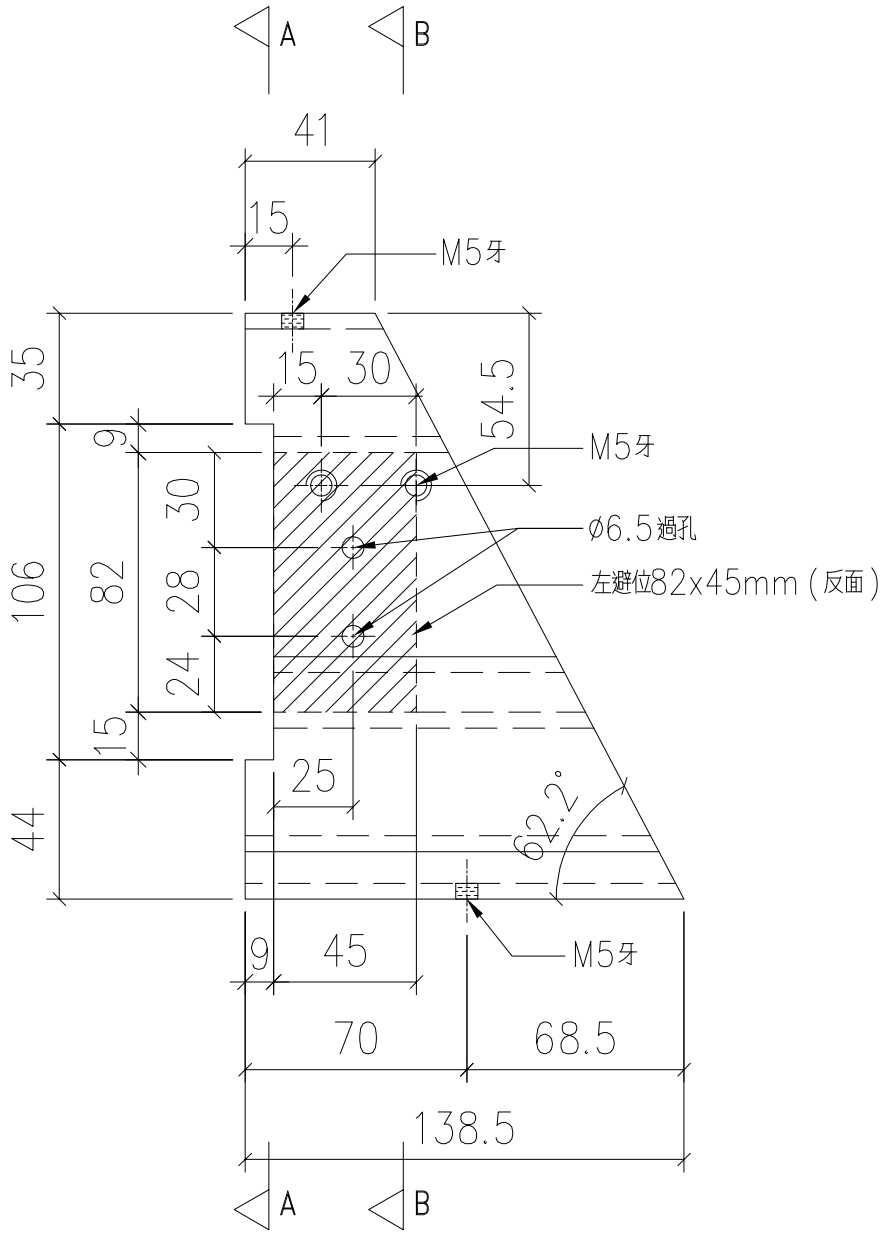

序號	物料編號	數量	使用位置	樓層
01	T1-X86216-34	1	見派位圖	T1 FLAT B 5/F

美特鋁質 有限公司
MIDI Aluminium Fabricator Ltd.

工程號	J838
地盤	錦上路

修改	—		
日期	—	2022,09,19	
圖號	J853-GB-FAB3-60	—	
制圖	LHR		
復核	—		
批準			
底模加工圖			
名稱			
材料	X86216		
顏色	JMQ213457(3coats)		

美特鋁質 有限公司
MIDI Aluminium Fabricator Ltd.

工程號	J838	地盤	錦上路

送工地

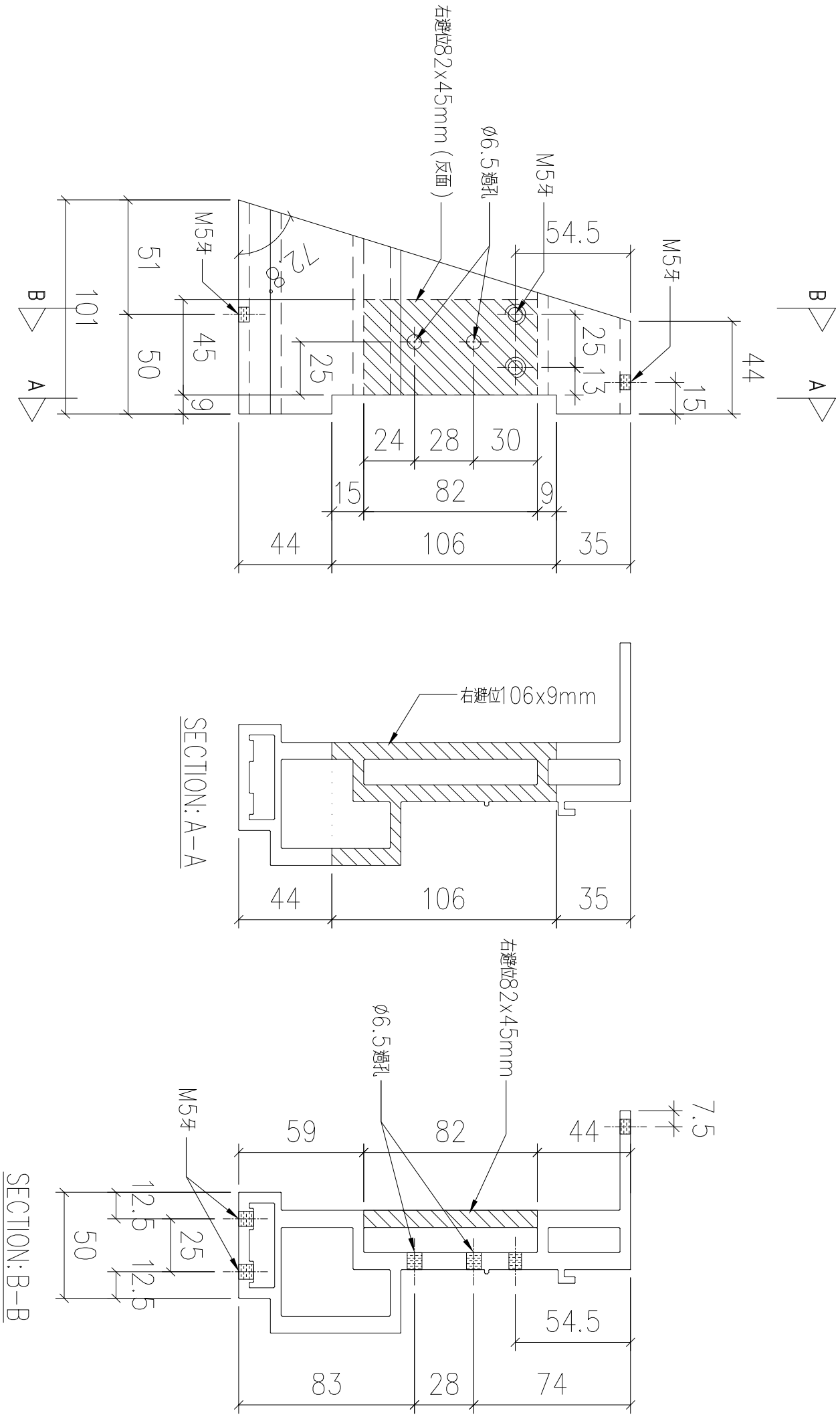

序號	物料編號	數量	使用位置	樓層
01	T1-X86216-35	1	見派位圖	T1 FLAT B 5/F

名稱	底橫加工圖	制圖	LHR	2022,09,19	修改	—		
材料	X86216	復核	—	—	日期	—		
顏色	JMQ213457(3coats)	批準			圖號	J853-GB-FAB3-61		

送工地

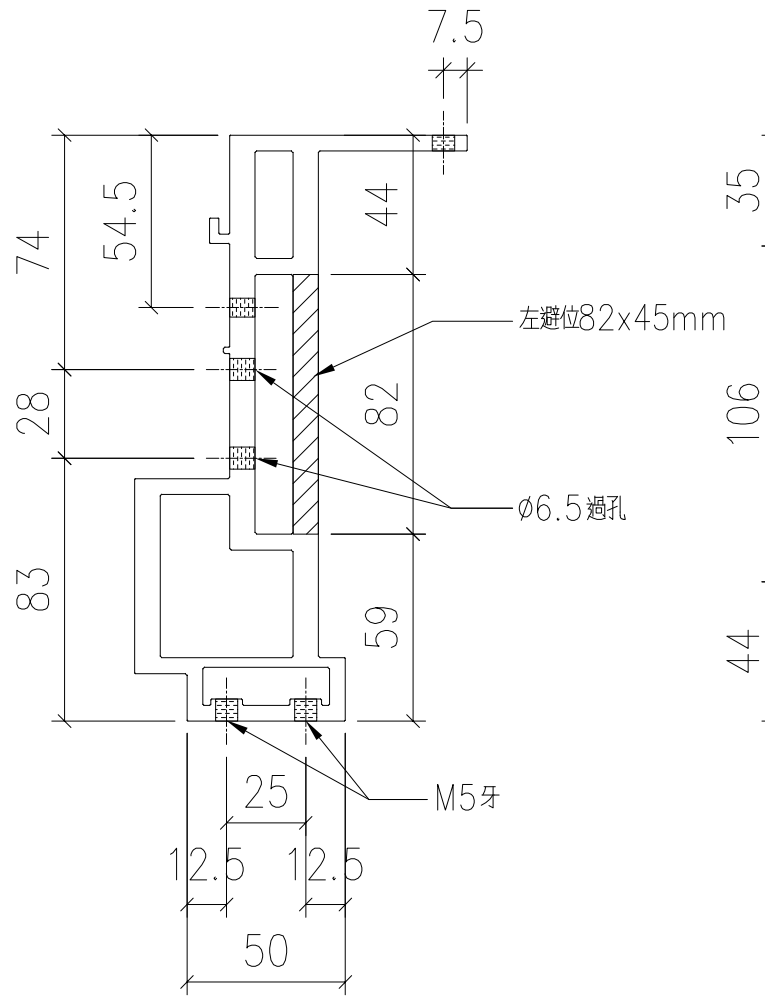

SECTION: B-B

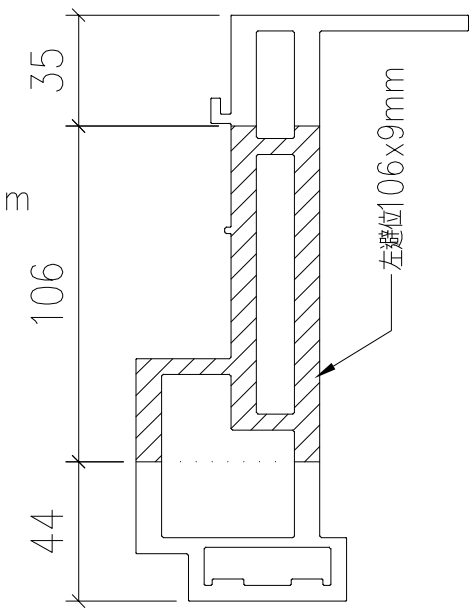

SECTION: A-A

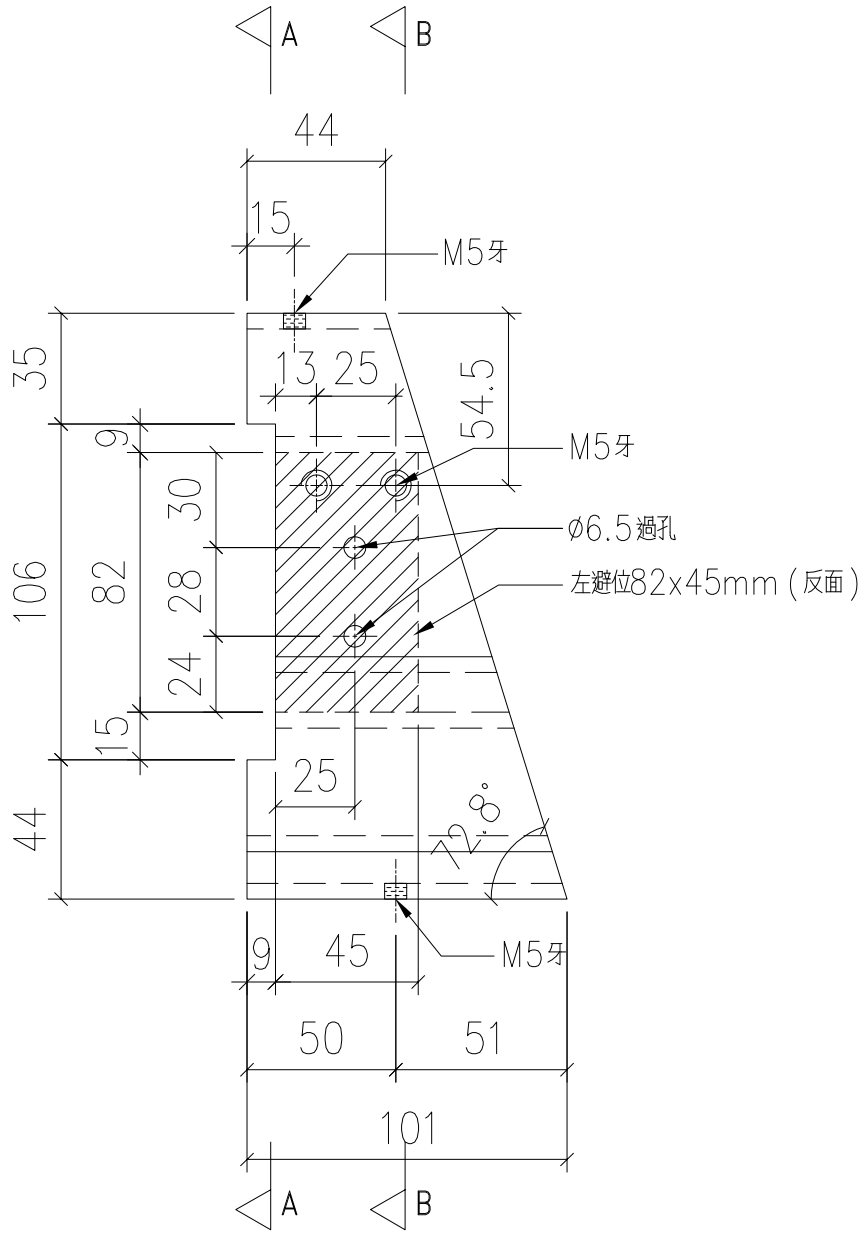

序號	物料編號	數量	使用位置	樓層
01	T1-X86216-36	1	見派位圖	T1 FLAT B 5/F

美特鋁質 有限公司
MIDI Aluminium Fabricator Ltd.

工程號	J838
地盤	錦上路

修改	—		
日期	—	2022,09,19	
圖號	J853-GB-FAB3-62	—	
制圖	LHR		
復核	—		
批準			
底模加工圖			
名稱			
材料	X86216		
顏色	JMQ213457(3coats)		

送工地

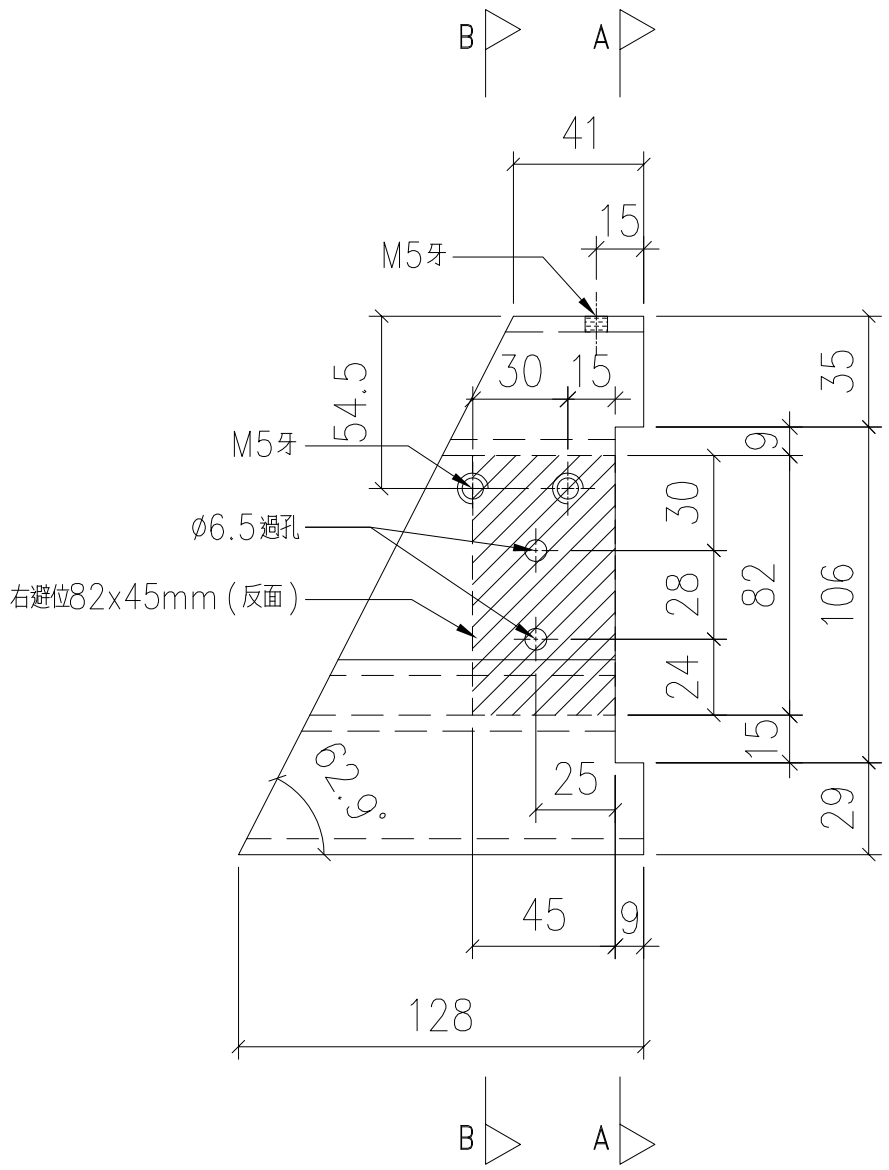

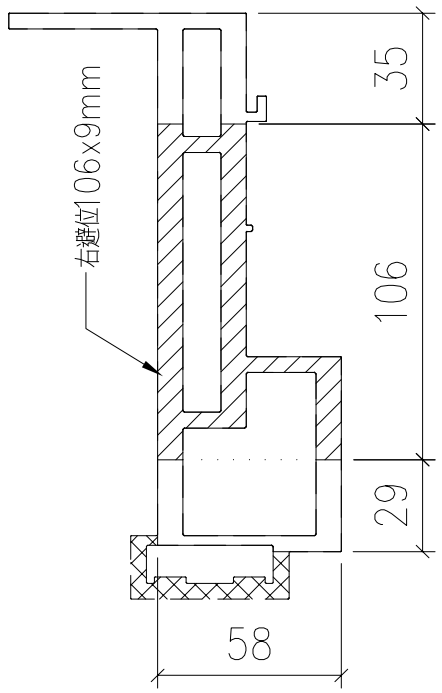

SECTION: A-A

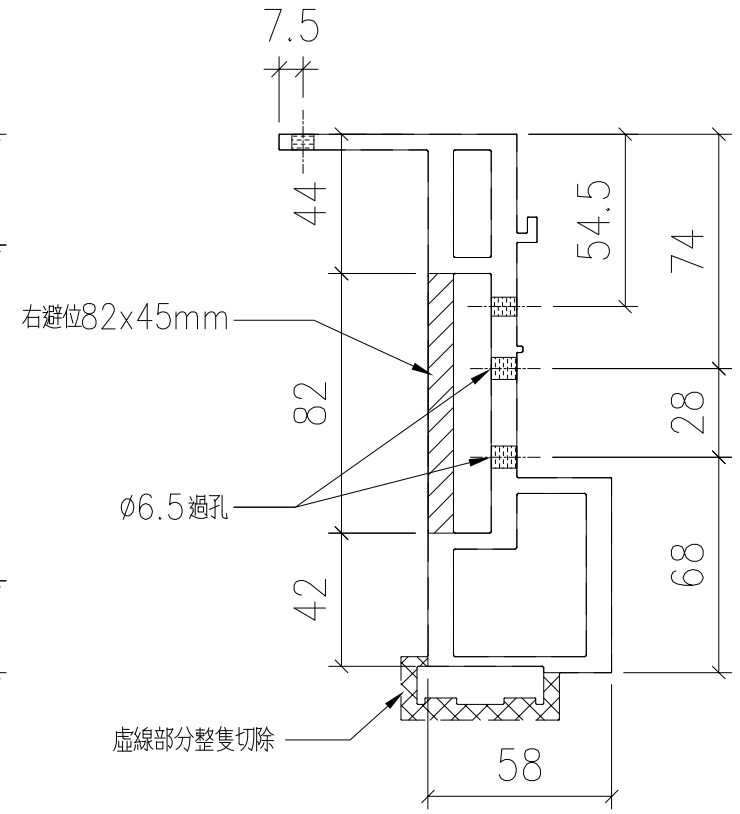

SECTION: B-B

序號	物料編號	數量	使用位置	樓層
01	T1-X86216-37	1	見派位圖	T1 FLAT B 5/F

美特鋁質 有限公司
MIDI Aluminium Fabricator Ltd.

工程號	J838
地盤	錦上路

修改	—		
日期	—		
圖號	J853-GB-FAB3-63		
制圖	LHR	2022,09,19	
復核	—	—	
批準			
底橫加工圖			
名稱			
材料	X86216		
顏色	JMQ213457(3coats)		

美特鋁質 有限公司
MIDI Aluminium Fabricator Ltd.

工程號	J838	地盤	錦上路

送工地

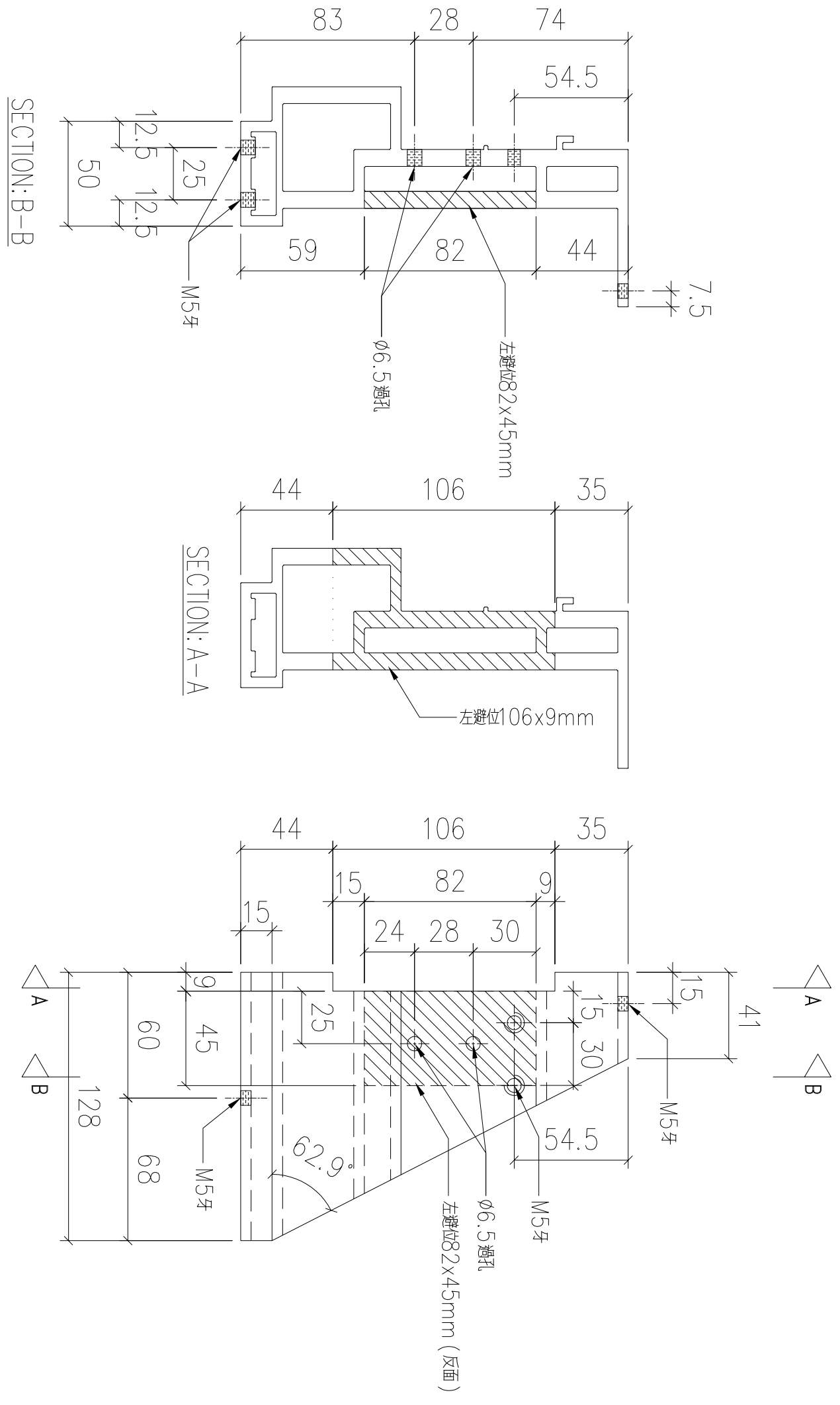

序號	物料編號	數量	使用位置	樓層
01	T1-X86216-38	1	見派位圖	T1 FLAT B 5/F

名稱	底橫加工圖	制圖	LHR	2022,09,19	修改	—		
材料	X86216	復核	—	—	日期	—		
顏色	JMQ213457(3coats)	批準			圖號	J853-GB-FAB3-64		

送工地

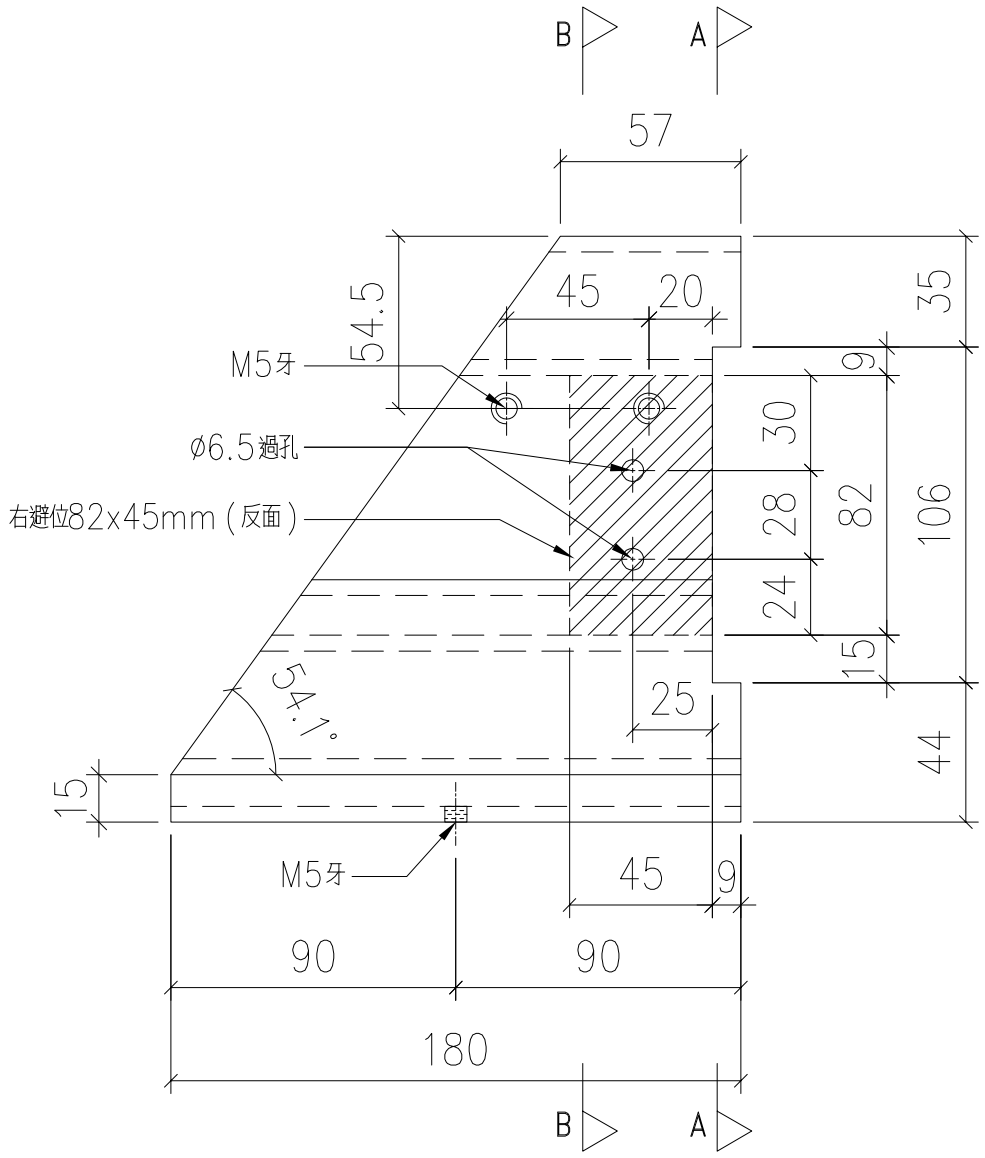

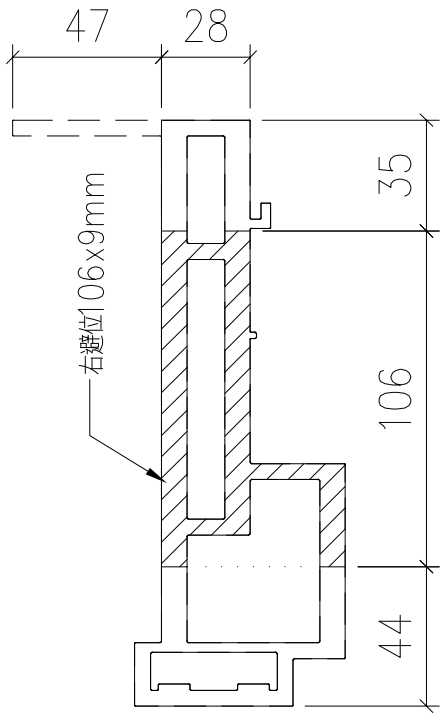

SECTION: A-A

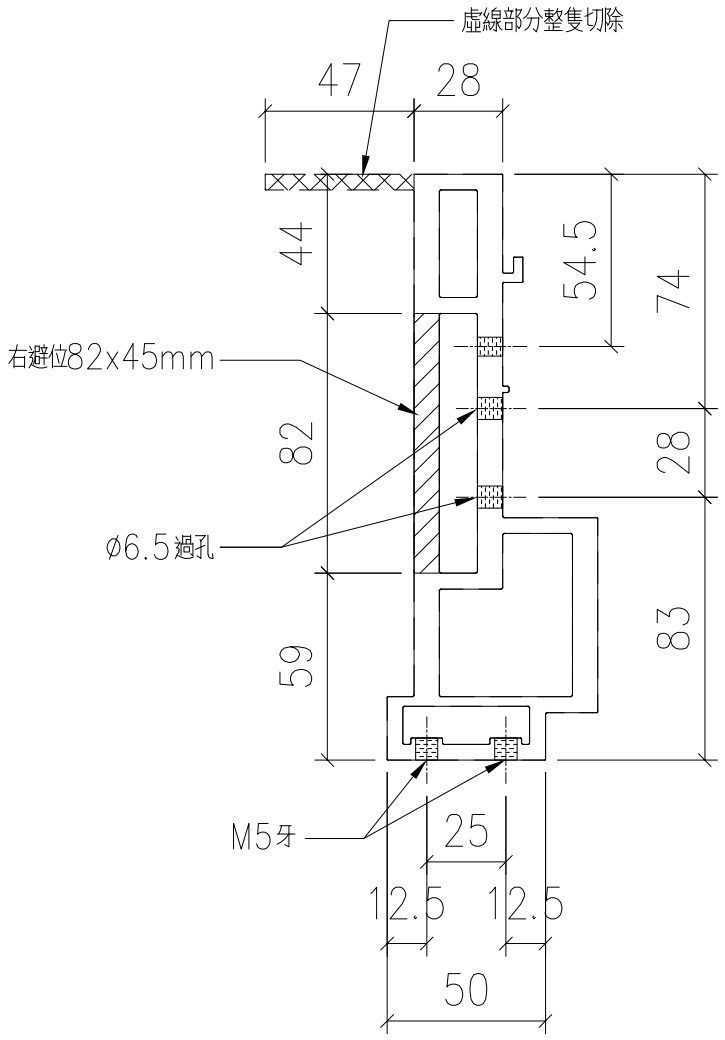

SECTION: B-B

序號	物料編號	數量	使用位置	樓層
01	T1-X86216-39	1	見派位圖	T1 FLAT B 5/F

美特鋁質 有限公司
MIDI Aluminium Fabricator Ltd.

工程號	J838
地盤	錦上路

修改	—		
日期	—		
圖號	J853-GB-FAB3-65		
2022.09.19			
—			
制圖	LHR	底模加工圖	
復核	—	名稱	X86216
批準		材料	JMQ213457(3coats)
		顏色	

送工地

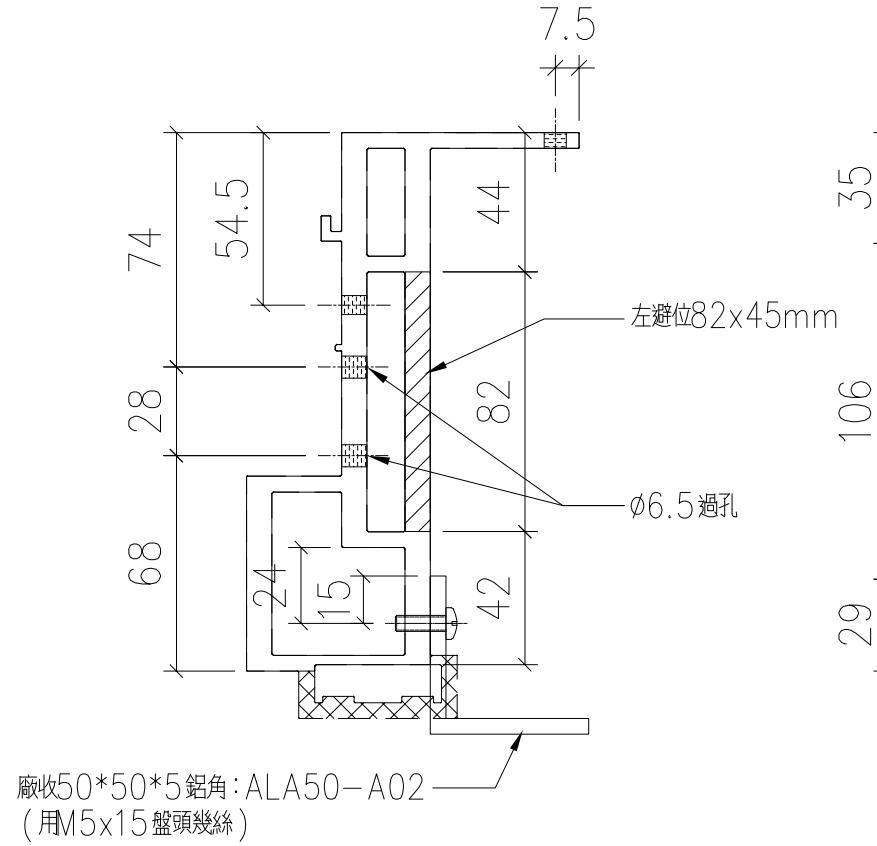

SECTION: B-B

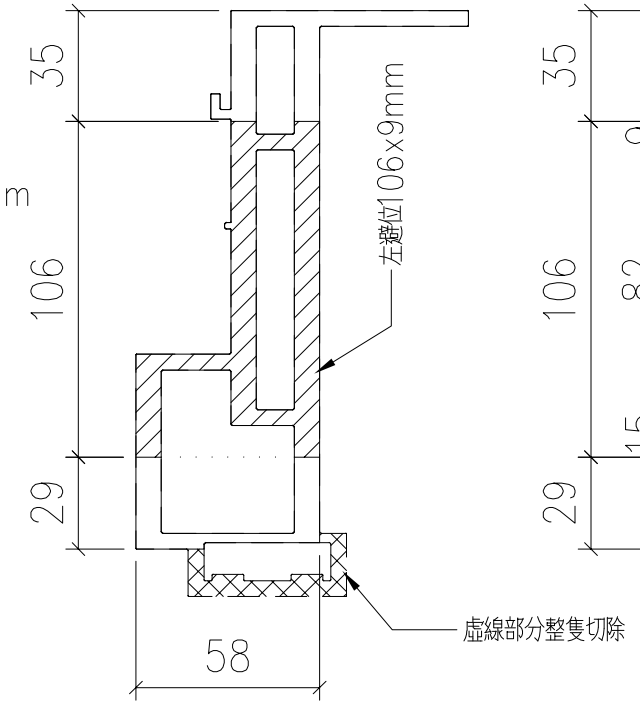

SECTION: A-A

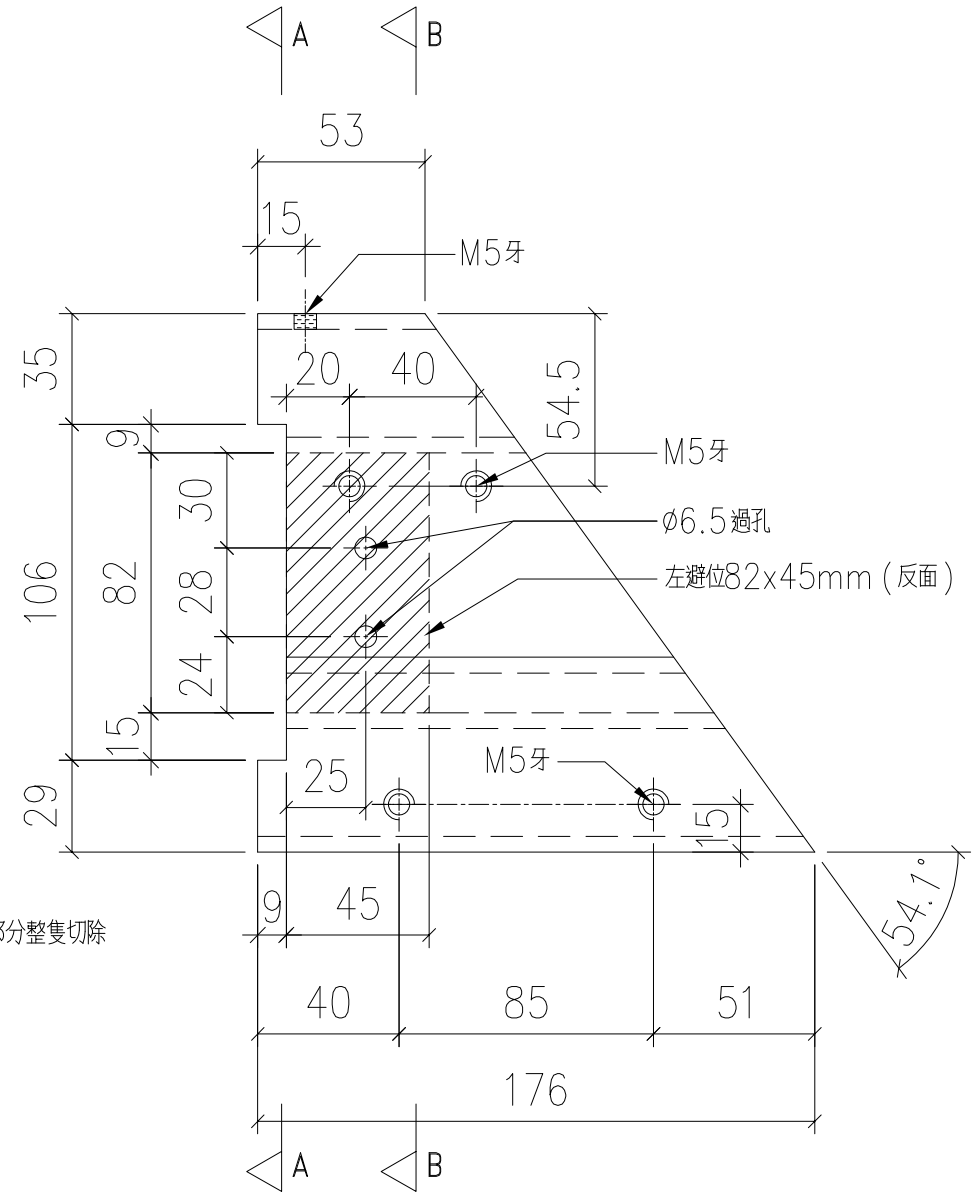

序號	物料編號	數量	使用位置	樓層
01	T1-X86216-40	1	見派位圖	T1 FLAT B 5/F

美特鋁質 有限公司
MIDI Aluminium Fabricator Ltd.

工程號	J838
地盤	錦上路

		J853-GB-FAB3-66
	-	-
修改	日期	圖號
2022.09.19	-	
制圖	復核	批準
LHR	-	
底橫加工圖		
名稱	材料	顏色
	X86216	JMQ213457(3coats)

美特鋁質 有限公司
MIDI Aluminium Fabricator Ltd.

工程號	J838	地盤	錦上路

送工地

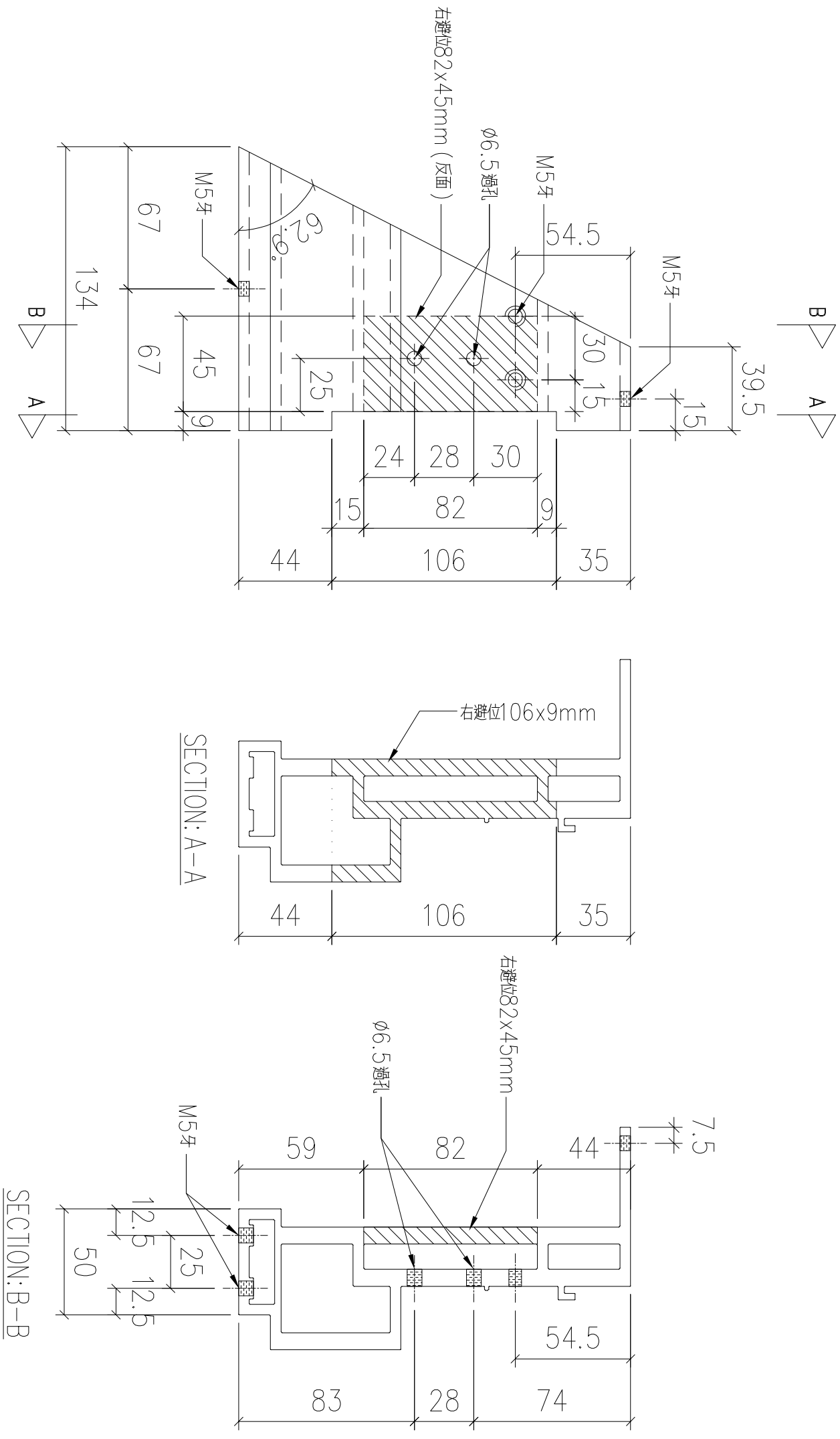

序號	物料編號	數量	使用位置	樓層
01	T1-X86216-41	1	見派位圖	T1 FLAT B 5/F

名稱	底橫加工圖	制圖	LHR	2022,09,19	修改	—		
材料	X86216	復核	—	—	日期	—		
顏色	JMQ213457(3coats)	批準			圖號	J853-GB-FAB3-67		

美特鋁質 有限公司
MIDI Aluminium Fabricator Ltd.

工程號	J838	地盤	錦上路

送工地

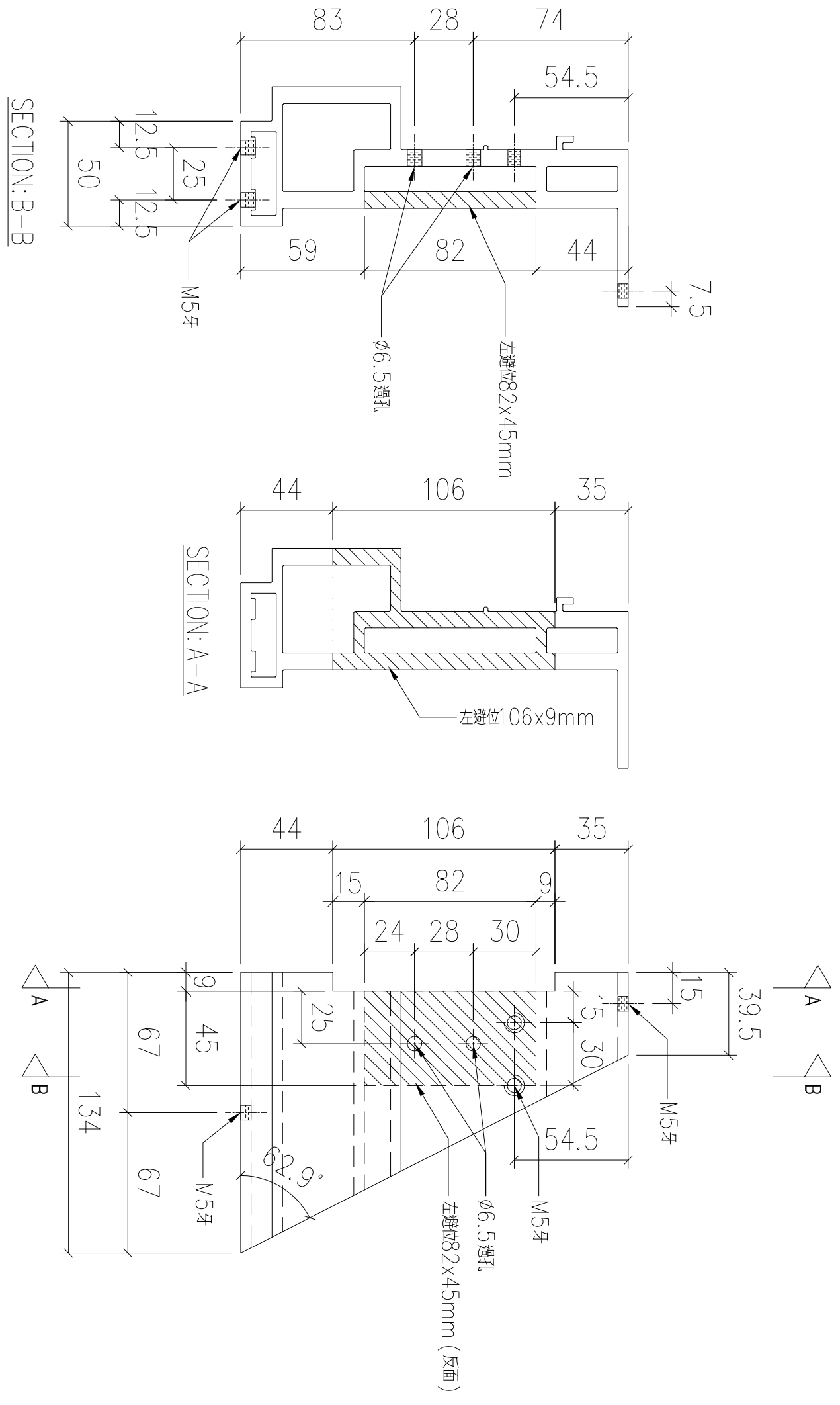

序號	物料編號	數量	使用位置	樓層
01	T1-X86216-42	1	見派位圖	T1 FLAT B 5/F

名稱	底橫加工圖	制圖	LHR	2022,09,19	修改	—		
材料	X86216	復核	—	—	日期	—		
顏色	JMQ213457(3coats)	批準			圖號	J853-GB-FAB3-68		

送工地

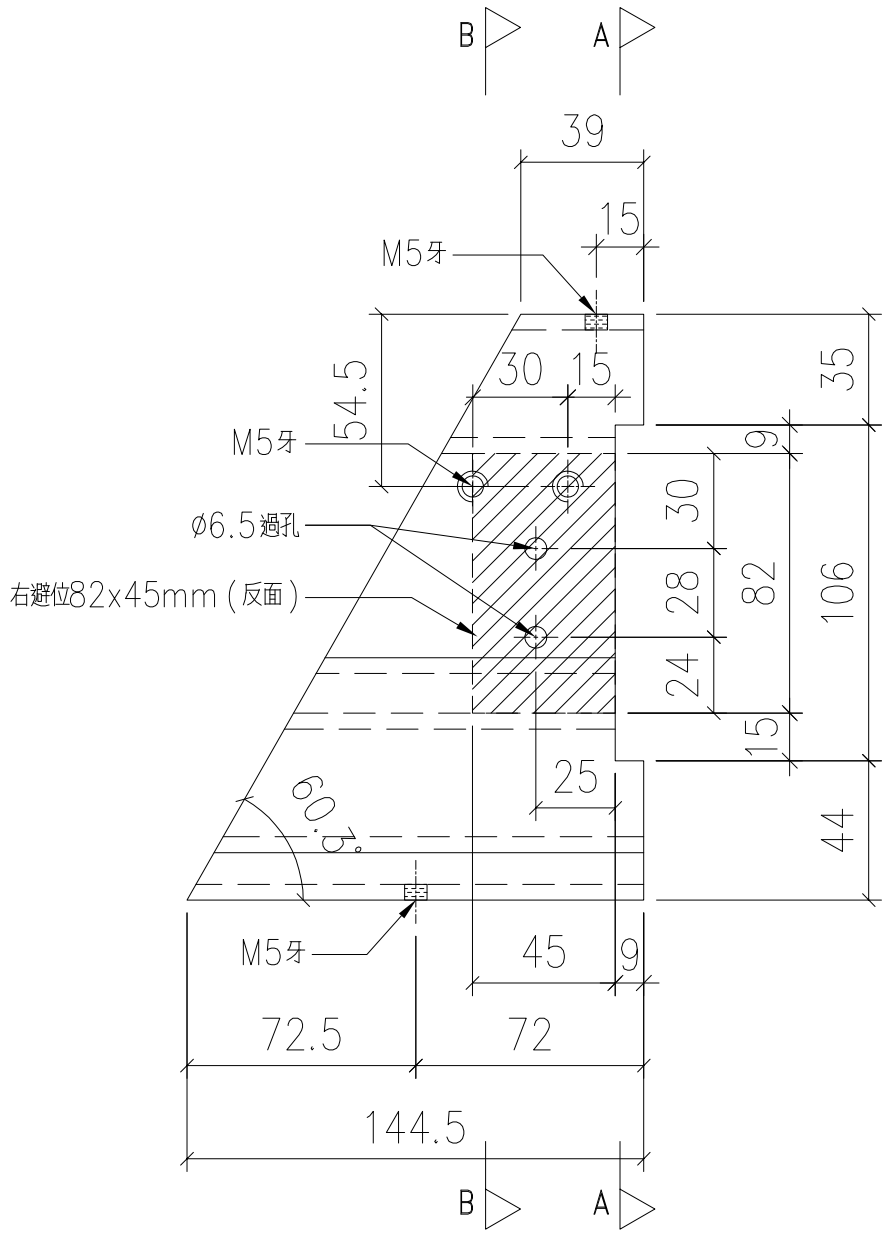

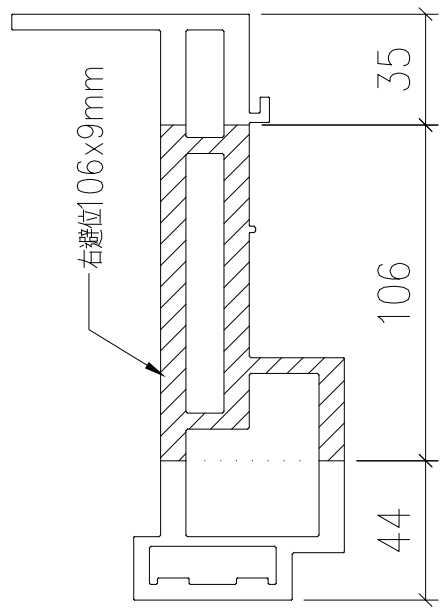

SECTION: A-A

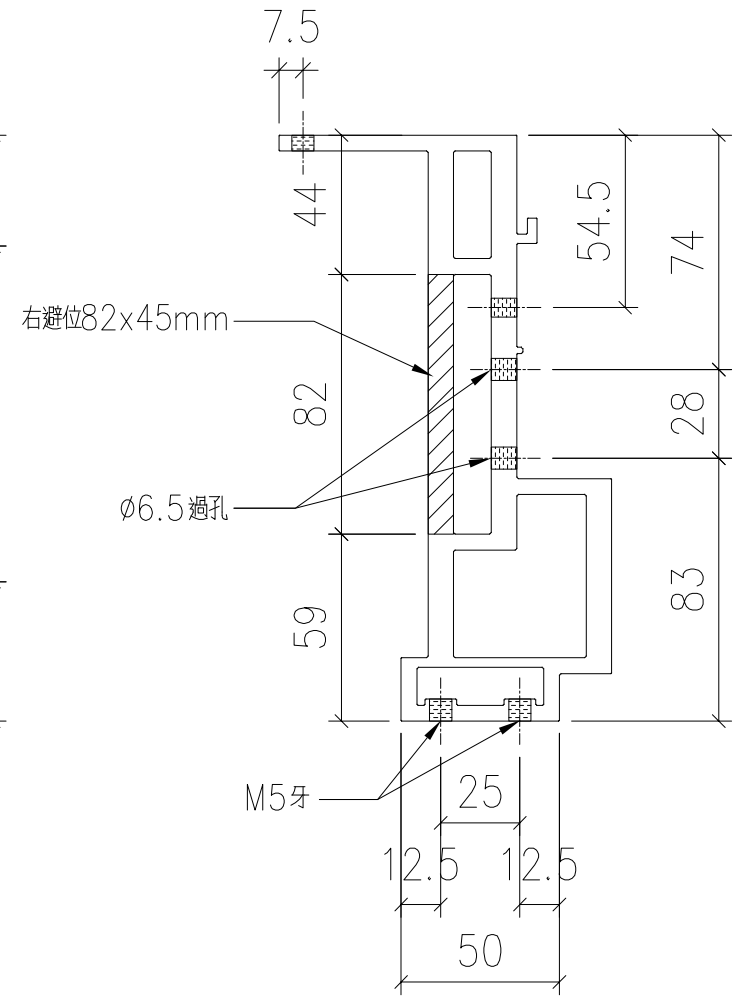

SECTION: B-B

序號	物料編號	數量	使用位置	樓層
01	T1-X86216-43	1	見派位圖	T1 FLAT B 5/F

美特鋁質 有限公司
MIDI Aluminium Fabricator Ltd.

工程號	J838
地盤	錦上路

			J853-GB-FAB3-69
		—	—
修改	日期	圖號	
2022,09,19	—		
制圖	復核	批準	
LHR	—		
名稱	材料	顏色	
底模加工圖	X86216	JMQ213457(3coats)	

美特鋁質 有限公司
MIDI Aluminium Fabricator Ltd.

工程號	J838	地盤	錦上路

送工地

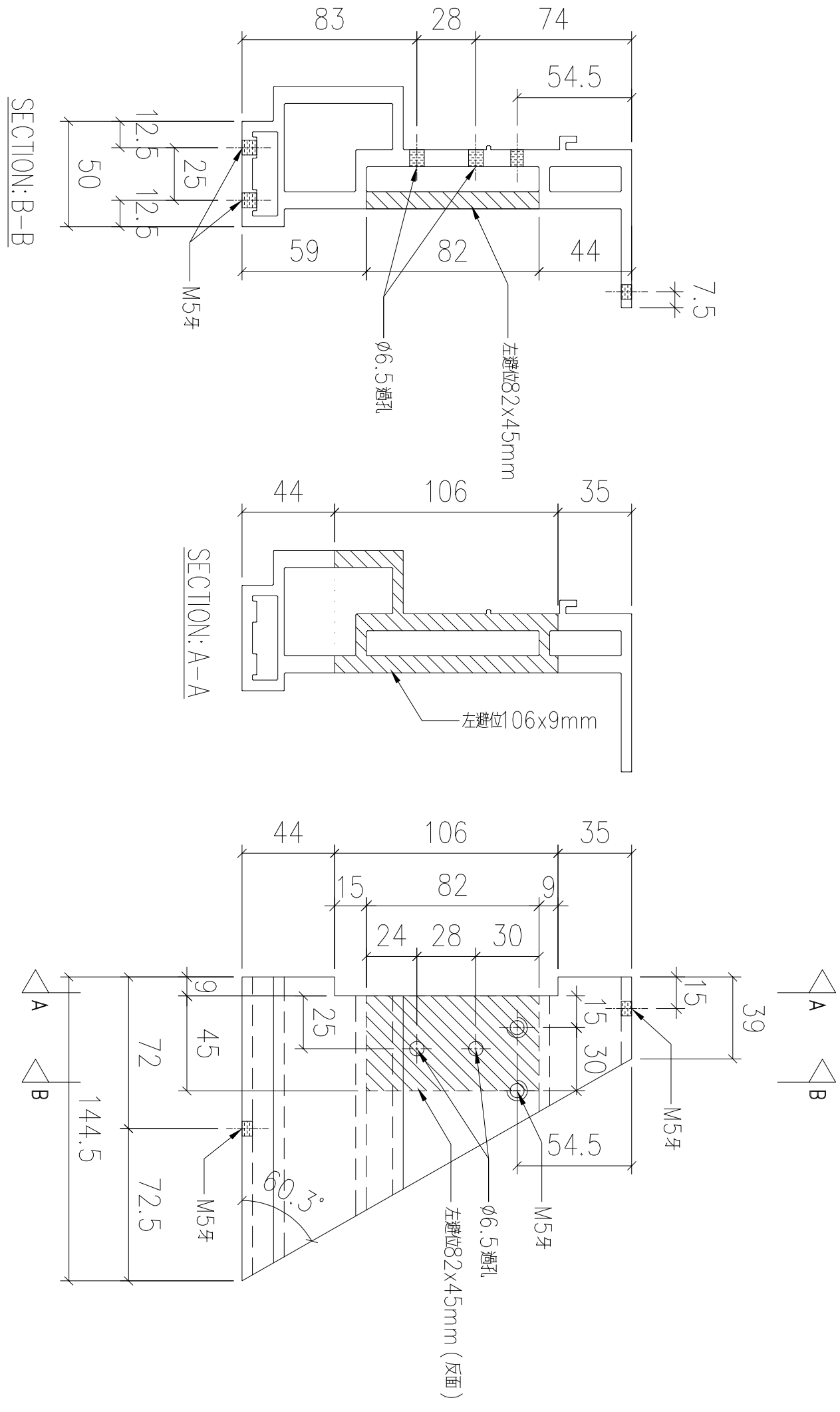

序號	物料編號	數量	使用位置	樓層
01	T1-X86216-44	1	見派位圖	T1 FLAT B 5/F

名稱	底橫加工圖	制圖	LHR	2022,09,19	修改	—		
材料	X86216	復核	—	—	日期	—		
顏色	JMQ213457(3coats)	批準			圖號	J853-GB-FAB3-70		

美特鋁質 有限公司
MIDI Aluminium Fabricator Ltd.

工程號	J838	地盤	錦上路

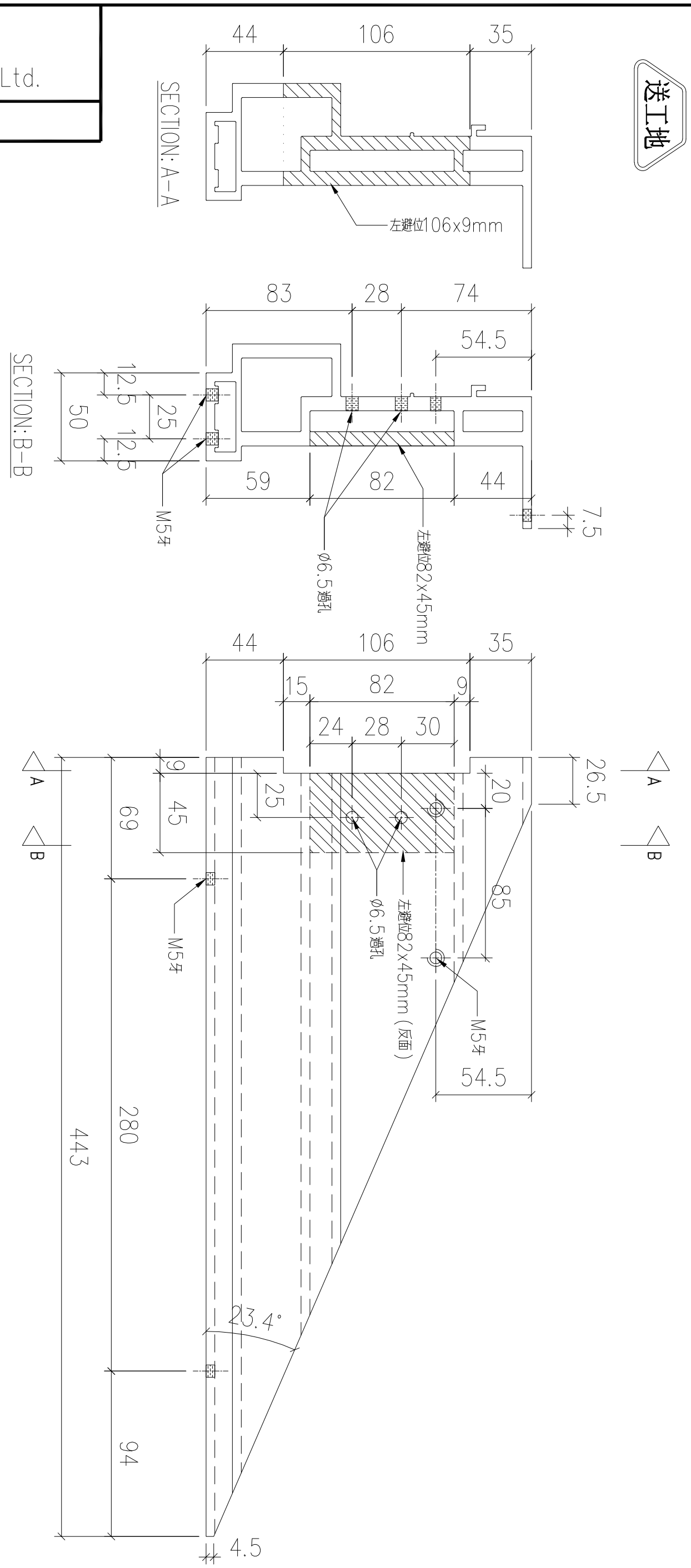

序號	物料編號	數量	使用位置	樓層
01	T1-X86216-45	1	見派位圖	T1 FLAT B 5/F

名稱	底橫加工圖	制圖	LHR	2022,09,19	修改	—		
材料	X86216	復核	—	—	日期	—		
顏色	JMQ213457(3coats)	批準			圖號	J853-GB-FAB3-71		

送工地

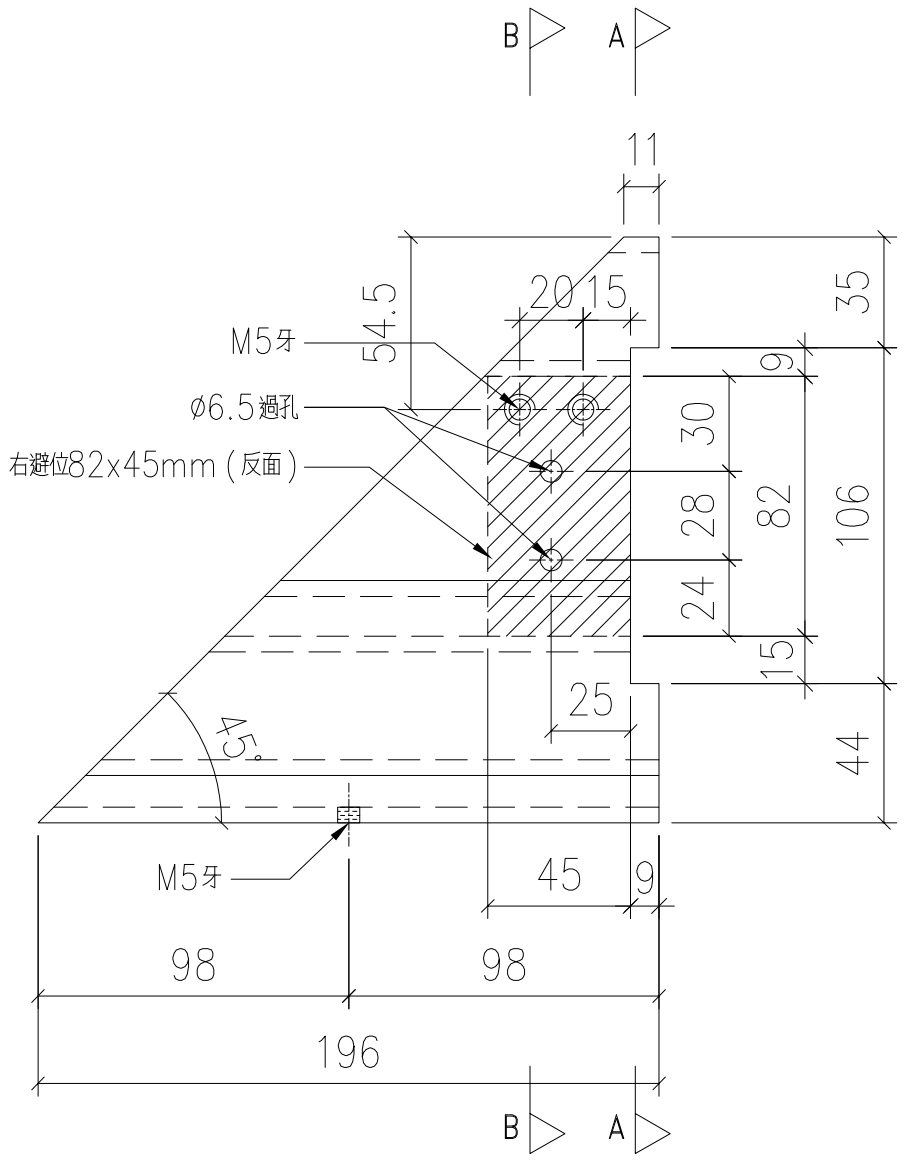

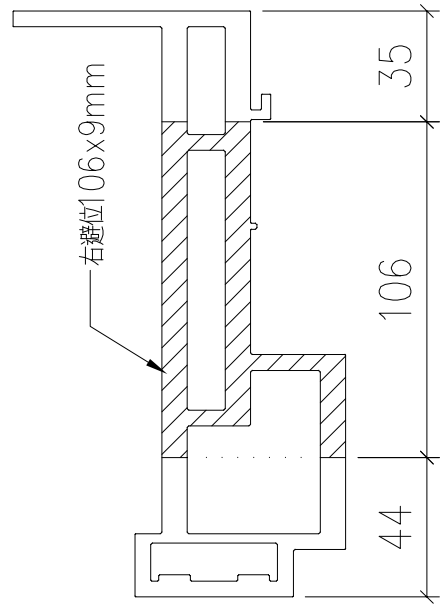

SECTION: A-A

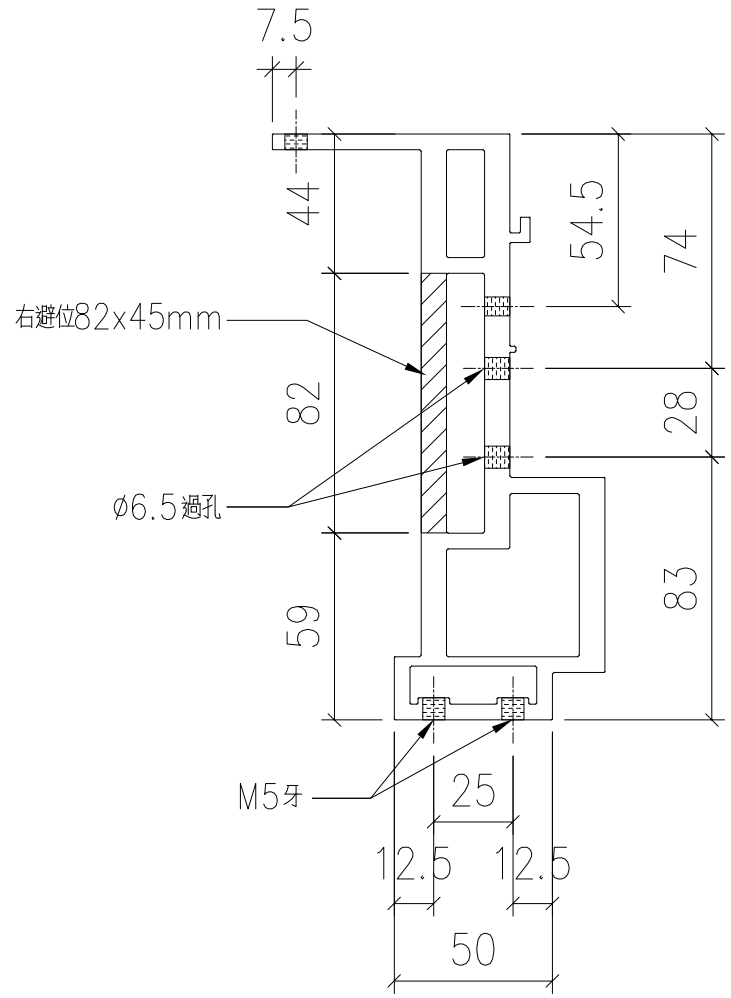

SECTION: B-B

序號	物料編號	數量	使用位置	樓層
01	T2-X86216-14	18	見派位圖	T2 FLAT B 6~26/F
02	T3-X86216-14	18	見派位圖	T3 FLAT B 6~26/F
		36		

美特鋁質 有限公司
MIDI Aluminium Fabricator Ltd.

工程號	J853
地盤	錦上路

修改	—		J853-GB-FAB3-72
日期	2022,09,19	—	
圖號	—	—	
制圖	LHR		
復核	—		
批準			
名稱	底橫加工圖		
材料	X86216		
顏色	JMQ213457(3coats)		

送工地

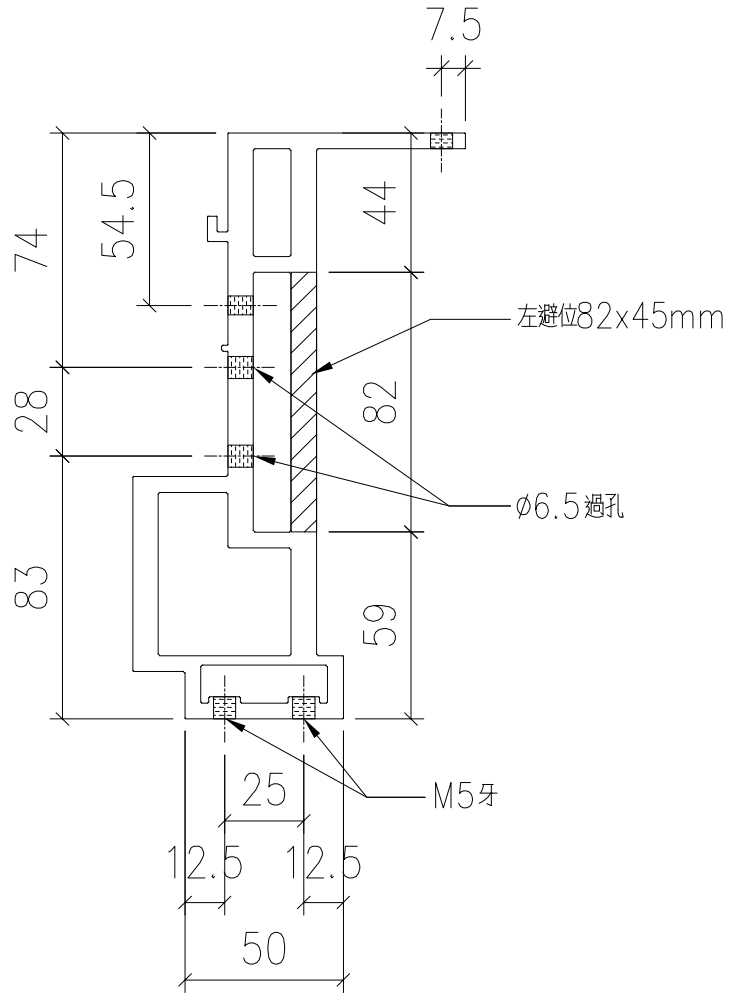

SECTION: B-B

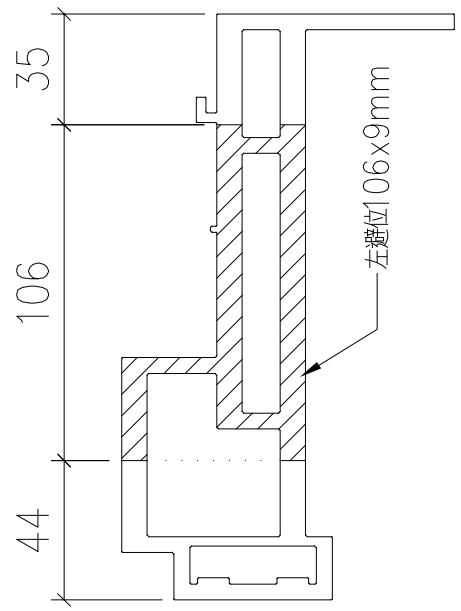

SECTION: A-A

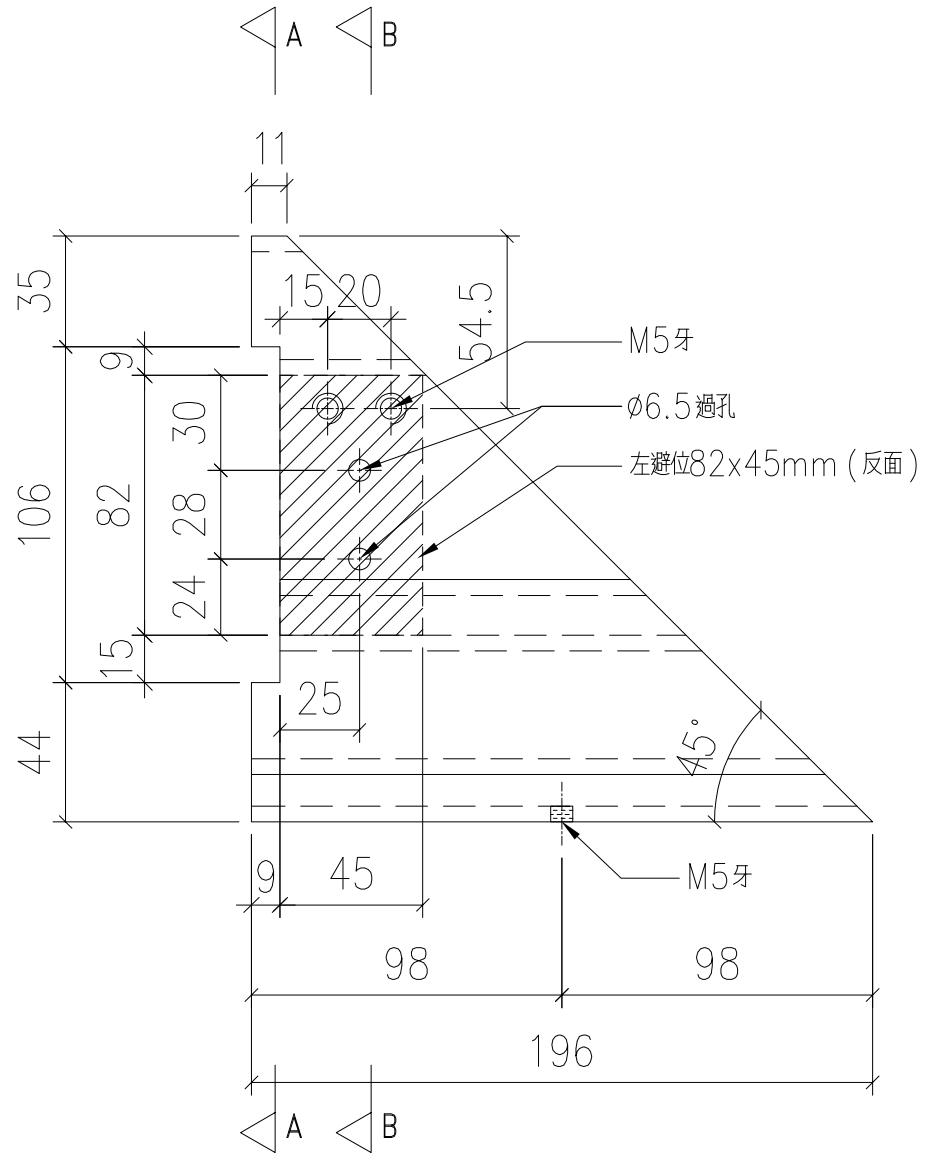

序號	物料編號	數量	使用位置	樓層
01	T2-X86216-15	19	見派位圖	T2 FLAT C 5~26/F
02	T3-X86216-15	18	見派位圖	T3 FLAT C 6~26/F
		37		

美特鋁質 有限公司
MIDI Aluminium Fabricator Ltd.

工程號	J853
地盤	錦上路

修改	—		
日期	—		
圖號	J853-GB-FAB3-73		
制圖	LHR	2022,09,19	—
復核	—	—	
批準			
名稱	底橫加工圖		
材料	X86216		
顏色	JMQ213457(3coats)		

送工地

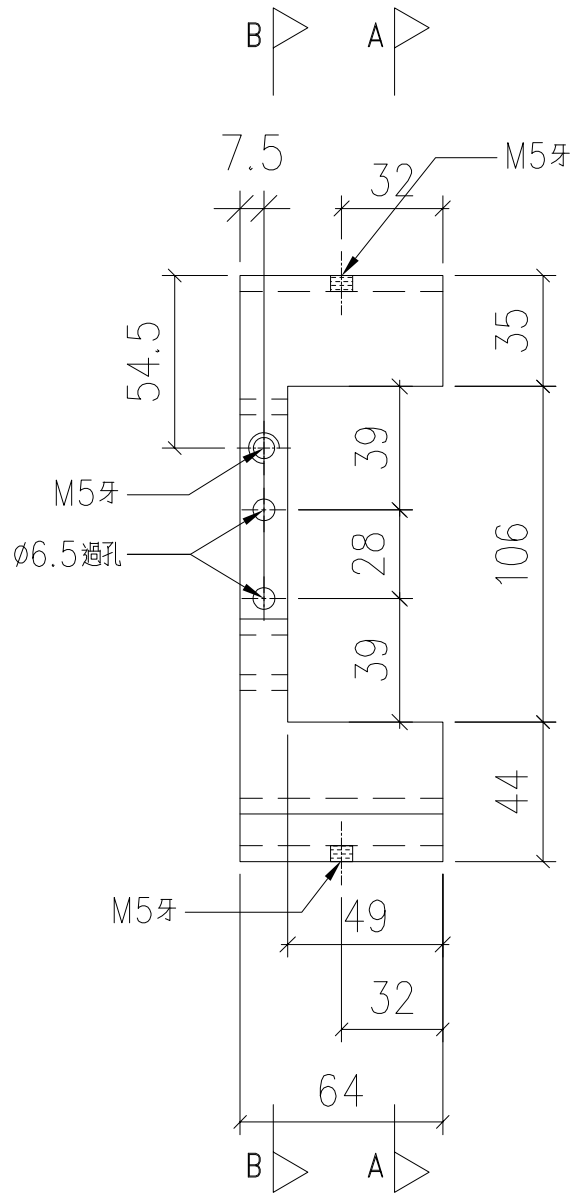

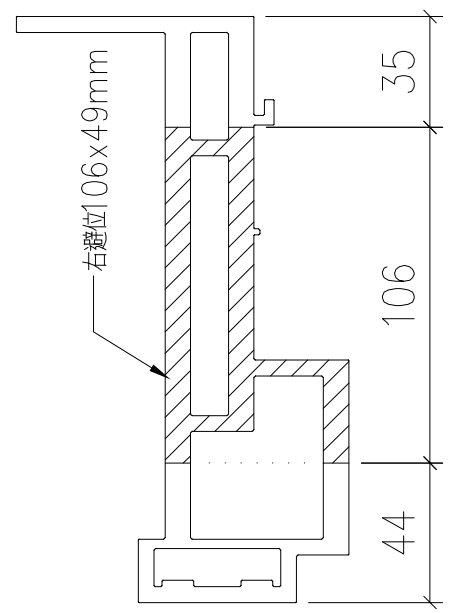

SECTION: A-A

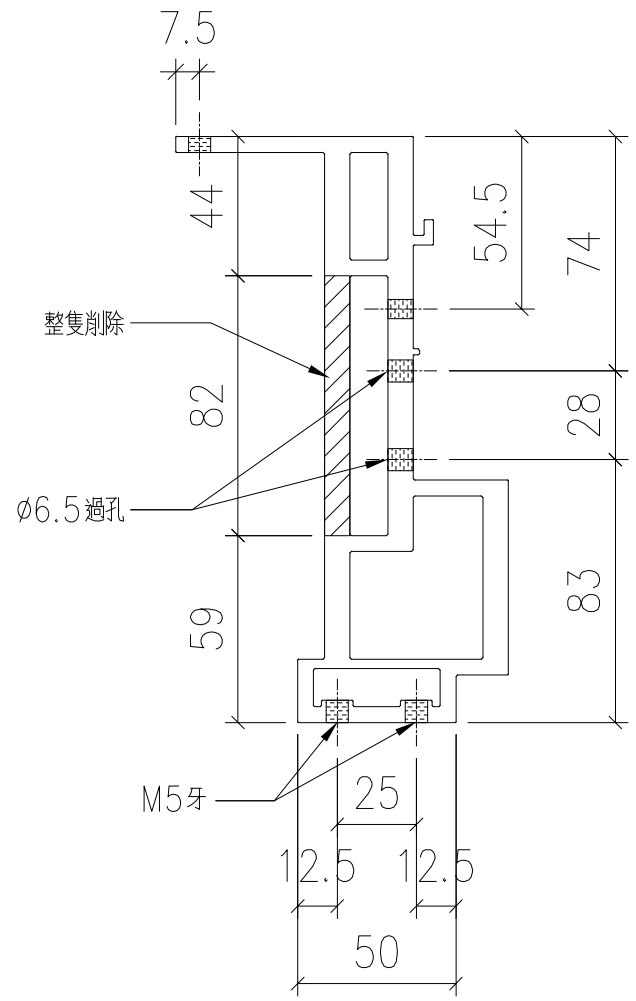

SECTION: B-B

序號	物料編號	數量	使用位置	樓層
01	T2-X86216-16	19	見派位圖	T2 FLAT C 5~26/F
02	T3-X86216-16	18	見派位圖	T3 FLAT C 6~26/F
		37		

美特鋁質 有限公司
MIDI Aluminium Fabricator Ltd.

工程號	J853
地盤	錦上路

修改	—		
日期	—		
圖號	J853-GB-FAB3-74		
制圖	LHR	2022,09,19	
復核	—	—	
批準			
名稱	底橫加工圖		
材料	X86216		
顏色	JMQ213457(3coats)		

送工地

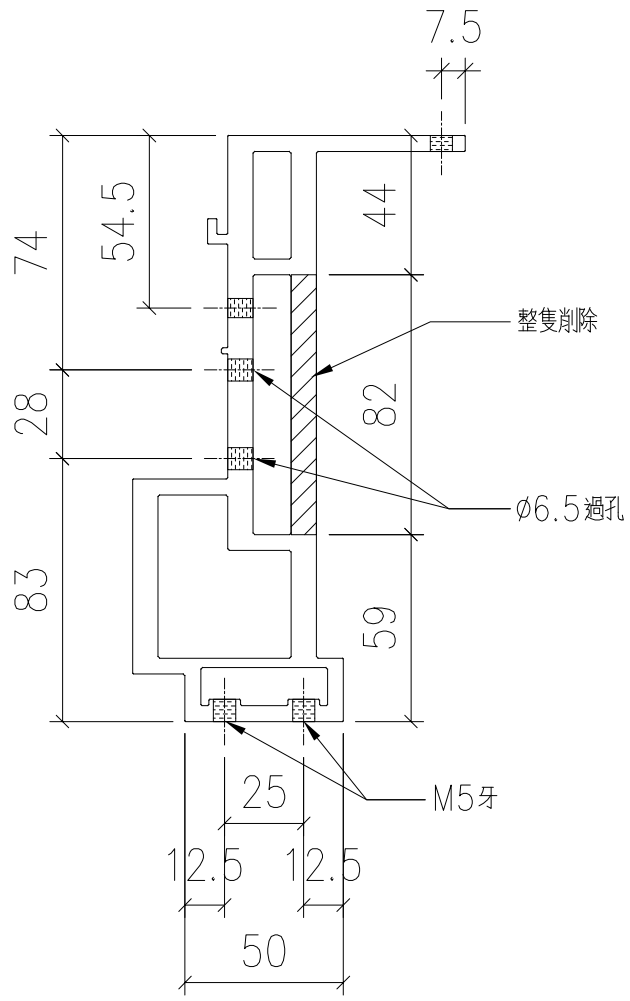

SECTION: B-B

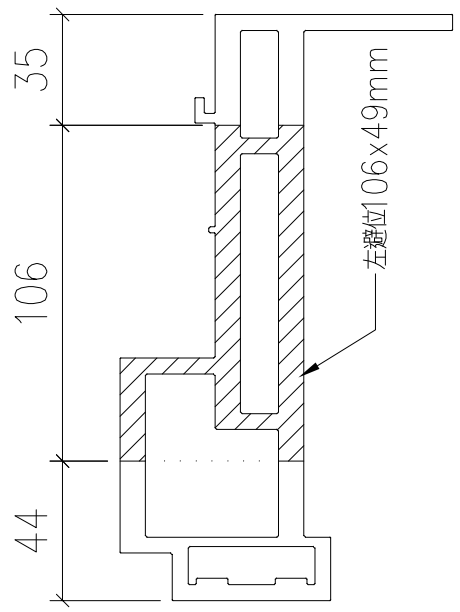

SECTION: A-A

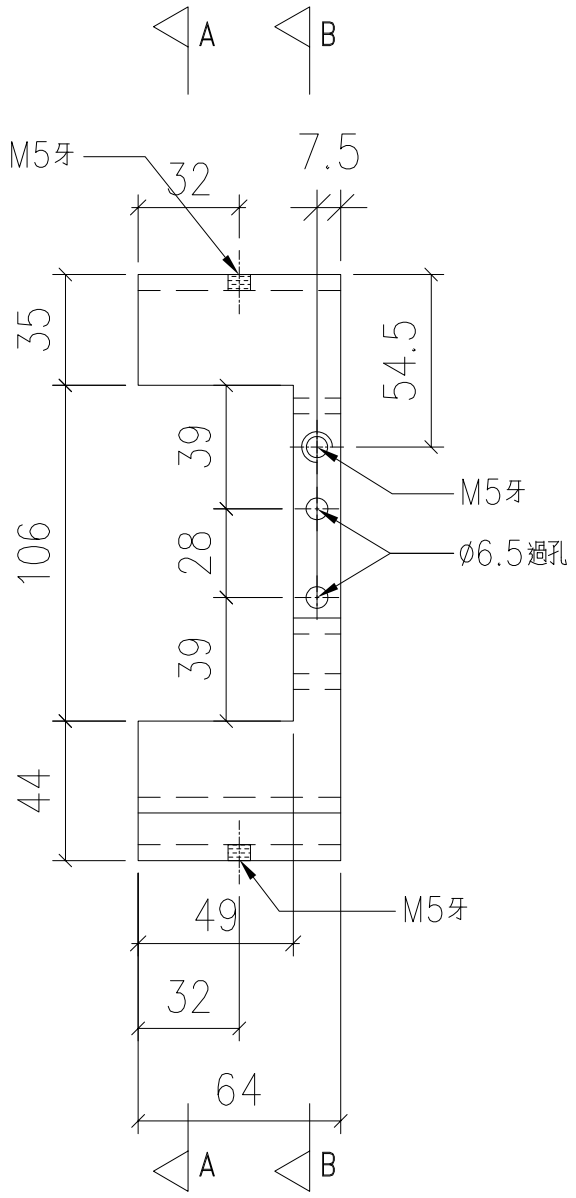

序號	物料編號	數量	使用位置	樓層
01	T2-X86216-17	18	見派位圖	T2 FLAT B 6~26/F
02	T3-X86216-17	18	見派位圖	T3 FLAT B 6~26/F
		36		

美特鋁質 有限公司
MIDI Aluminium Fabricator Ltd.

工程號	J838
地盤	錦上路

修改	—		J853-GB-FAB3-75
日期	—		
圖號			
制圖	LHR	2022,09,19	
復核	—	—	
批準			
名稱	底橫加工圖		
材料	X86216		
顏色	JMQ213457(3coats)		

工廠用

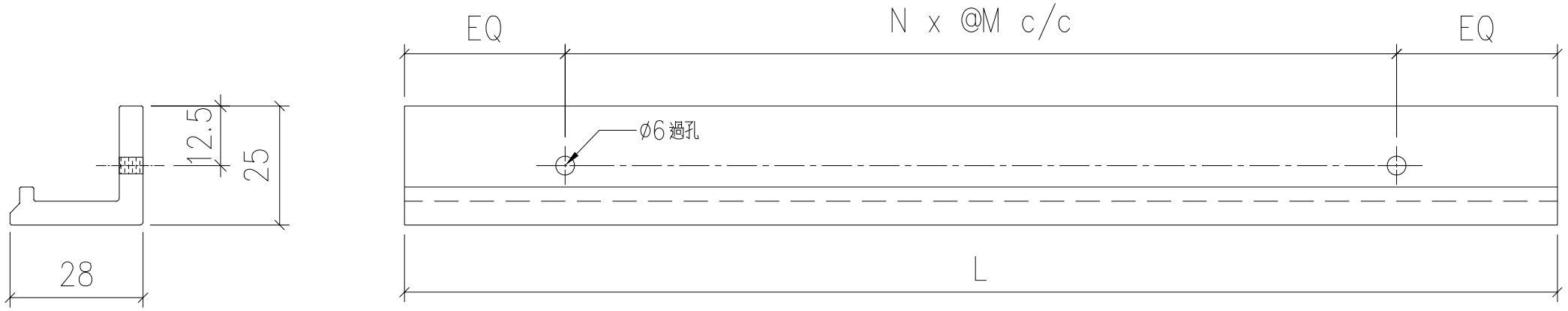

表格見:J853-GB-FAB3-76-1

美特鋁質 有限公司
MIDI Aluminium Fabricator Ltd.

工程號	J853	地盤	錦上路

修改	—		
日期	—		
圖號	J853-GB-FAB3-76		
2022,09,21			
—			
制圖	LHR		
復核	—		
批準			
名稱	玻璃夾角		
材料	X86217		
顏色	JMQ213457(3coats)		

工廠用

序號	物料編號	數量	L:	EQ:	M:	N:	安裝位置
01	T1-X86217-01	28	2205	52.5	300	7	見組裝圖
02	T1-X86217-02	28	1337	68.5	300	4	見組裝圖
03	T1-X86217-03	14	406	53	300	1	見組裝圖
04	T1-X86217-04	29	431	65.5	300	1	見組裝圖
05	T1-X86217-14	28	1667	53.5	260	6	見組裝圖
06	T1-X86217-15	15	1246	63	280	4	見組裝圖
07	T1-X86217-16	2	1777	63.5	275	6	見組裝圖
08	T1-X86217-17	2	1555	52.5	290	5	見組裝圖
09	T1-X86217-18	1	722	61	300	2	見組裝圖
10	T1-X86217-19	1	794	52	230	3	見組裝圖
11	T1-X86217-20	1	1801	60.5	280	6	見組裝圖
12	T1-X86217-21	1	1847	53.5	290	6	見組裝圖
13	T1-X86217-22	2	1856	58	290	6	見組裝圖
14	T1-X86217-23	2	2167	68.5	290	7	見組裝圖
15	T1-X86217-24	2	2071	55.5	280	7	見組裝圖
16	T1-X86217-38	2	1567	58.5	290	5	見組裝圖
17	T1-X86217-39	2	1558	54	290	5	見組裝圖
18	T1-X86217-40	2	1506	53	280	5	見組裝圖
19	T1-X86217-41	2	1599	49.5	300	5	見組裝圖
20	T1-X86217-42	2	1590	45	300	5	見組裝圖
21	T2-X86217-01	9	1832	46	290	6	見組裝圖
22	T2-X86217-02	18	1096	48	250	4	見組裝圖
23	T2-X86217-03	34	331	55.5	220	1	見組裝圖
24	T2-X86217-08	16	1842	51	290	6	見組裝圖
25	T2-X86217-09	8	1833	46.5	290	6	見組裝圖
26	T2-X86217-10	74	1422	61	260	5	見組裝圖
27	T2-X86217-11	37	921	55.5	270	3	見組裝圖
28	T2-X86217-16	9	1732	56	270	6	見組裝圖
29	T3-X86217-01	9	1832	46	290	6	見組裝圖
30	T3-X86217-02	18	1096	48	250	4	見組裝圖
31	T3-X86217-03	34	331	55.5	220	1	見組裝圖
32	T3-X86217-08	16	1834	47	290	6	見組裝圖
33	T3-X86217-09	8	1824	42	290	6	見組裝圖
34	T3-X86217-10	72	1422	61	260	5	見組裝圖
35	T3-X86217-11	36	921	55.5	270	3	見組裝圖
36	T3-X86217-16	9	1732	56	270	6	見組裝圖
		573					

美特鋁質 有限公司
MIDI Aluminium Fabricator Ltd.

工程號 J853 地盤 錦上路

修改	日期	圖號
—	—	J853-GB-FAB3-76-1
2022,09,21	—	
制圖 LHR	復核 —	批準
名稱 玻璃夾角	材料 X86217	顏色 JMQ213457(3coats)

送工地

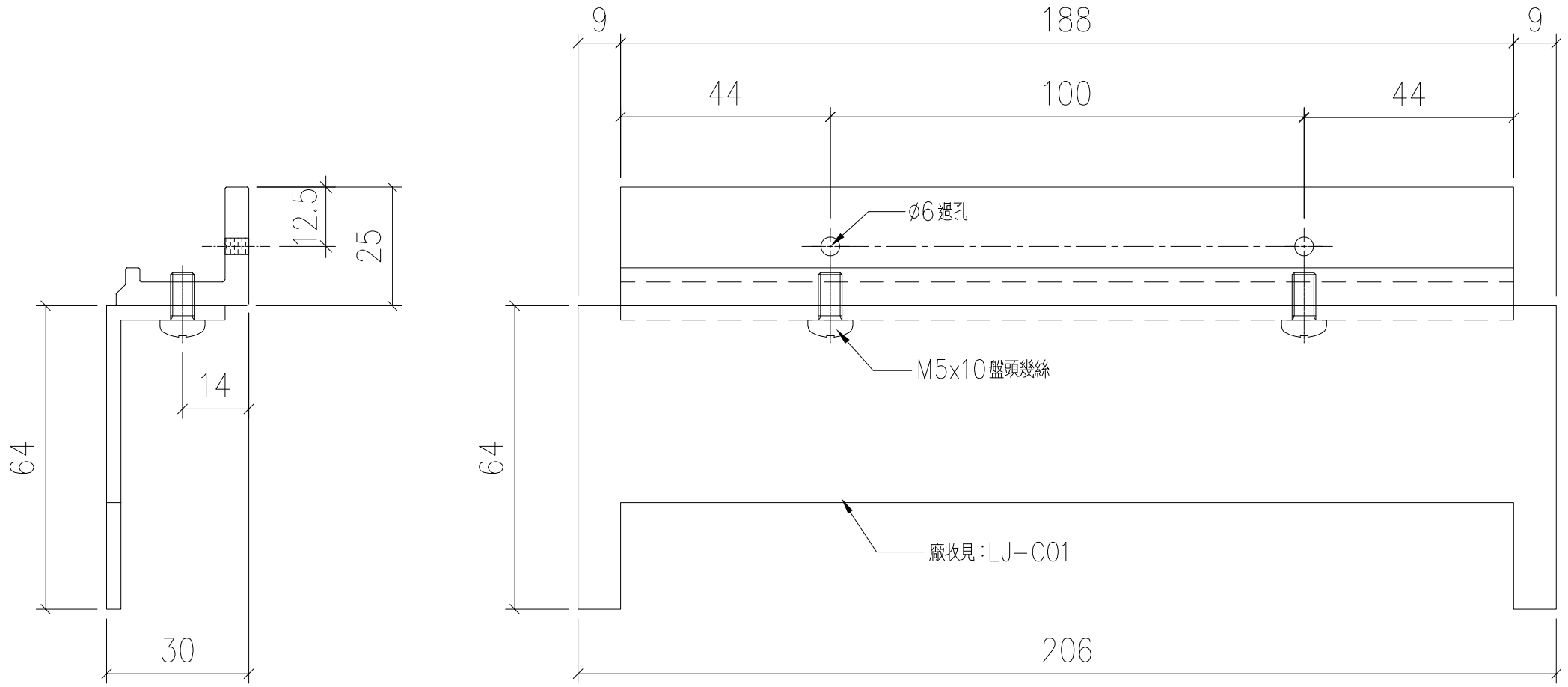

序號	物料編號	數量	使用位置	樓層
01	T1-X86217-05	28	見派位圖	T1 FLAT A 7~22/F
02	T1-X86217-05	28	見派位圖	T1 FLAT B 7~22/F
03	T1-X86217-05	1	見派位圖	T1 FLAT A 5/F
04	T1-X86217-05	2	見派位圖	T1 FLAT A,B 23/F
		59		

美特鋁質 有限公司
MIDI Aluminium Fabricator Ltd.

工程號	J853
地盤	錦上路

修改	—		
日期	—		
圖號	J853-GB-FAB3-77		
制圖	LHR	2022,09,21	
復核	—	—	
批準			
名稱	玻璃夾角		
材料	X86217		
顏色	JMQ213457(3coats)		

送工地

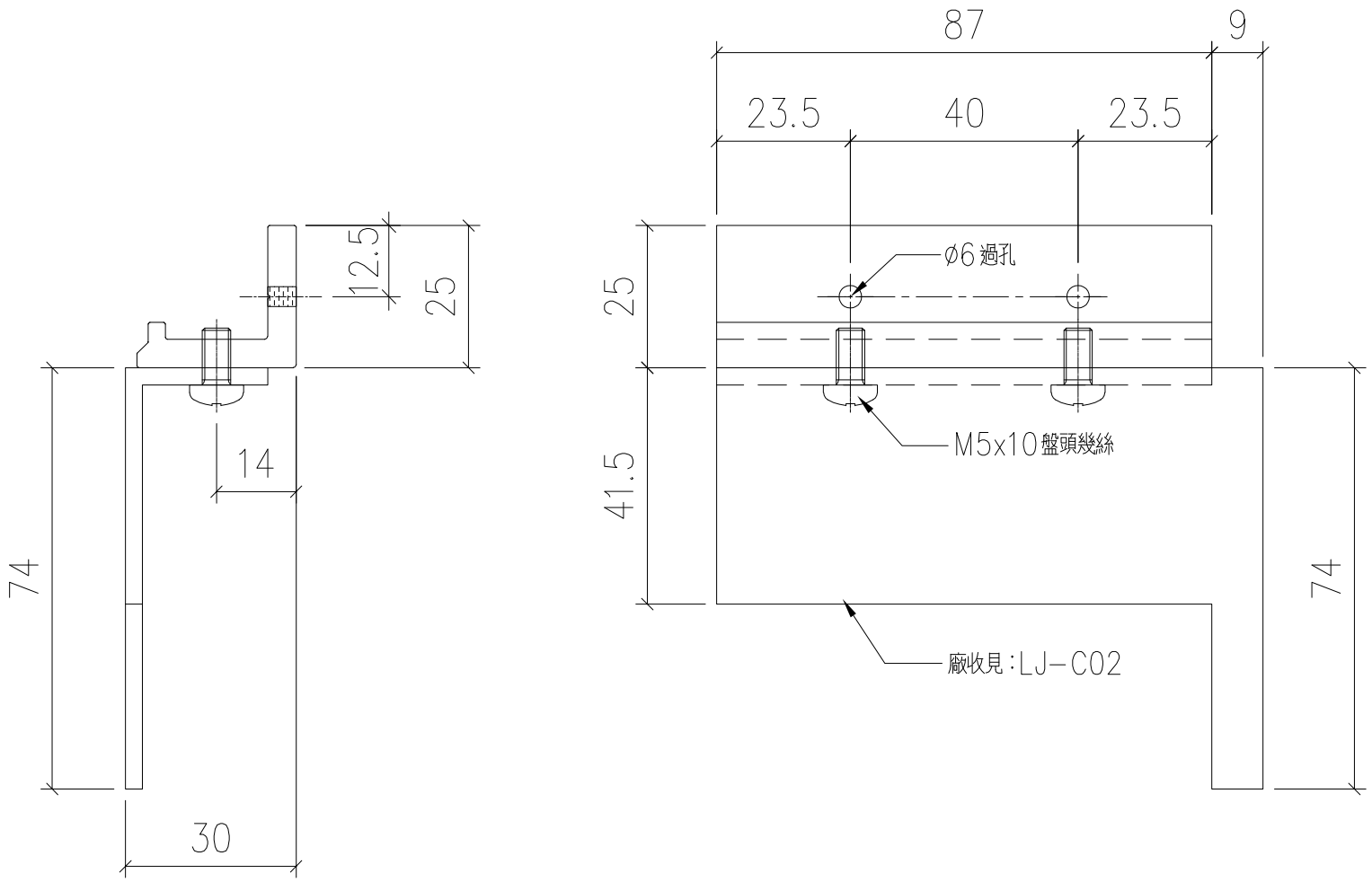

序號	物料編號	數量	使用位置	樓層
01	T1-X86217-06	14	見派位圖	T1 FLAT A 7~22/F
02	T1-X86217-06	14	見派位圖	T1 FLAT B 7~22/F
03	T1-X86217-06	1	見派位圖	T1 FLAT A 23/F
		29		

美特鋁質 有限公司
MIDI Aluminium Fabricator Ltd.

工程號	J853
地盤	錦上路

修改	—	J853-GB-FAB3-78
日期	—	
圖號		
2022.09.21		
—		
制圖	LHR	
復核	—	
批準		
名稱	玻璃夾角	
材料	X86217	
顏色	JMQ213457(3coats)	

送工地

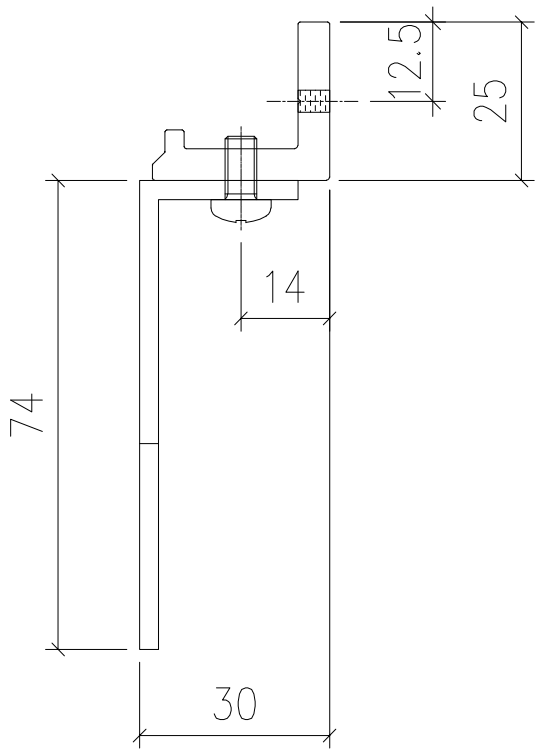

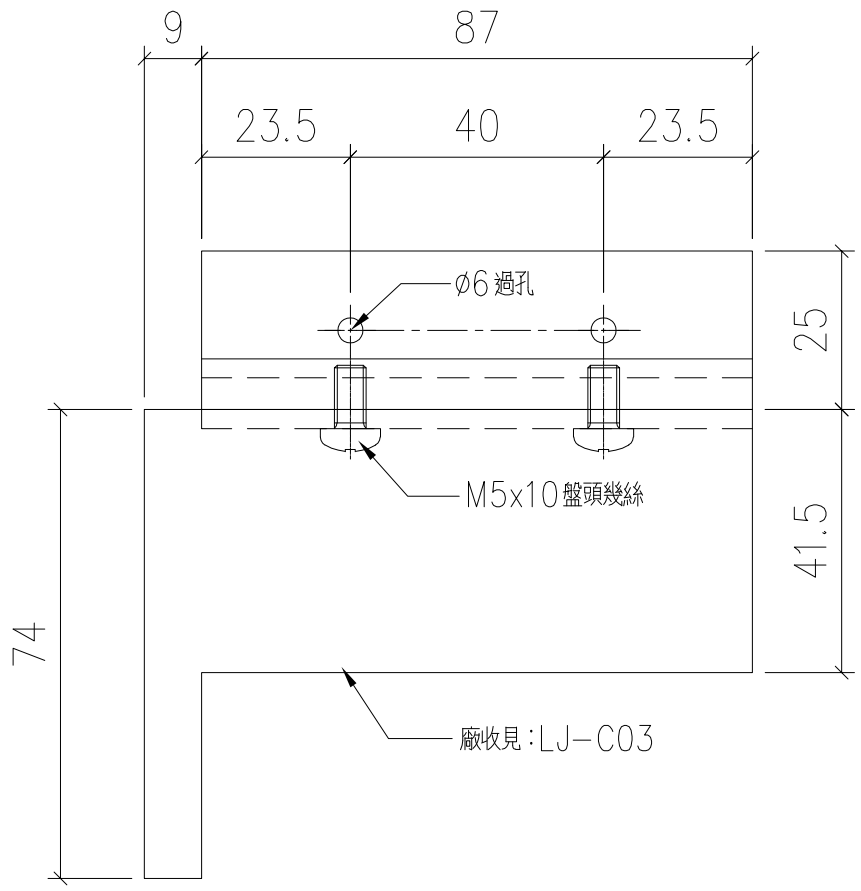

序號	物料編號	數量	使用位置	樓層
01	T1-X86217-07	14	見派位圖	T1 FLAT A 7~22/F
02	T1-X86217-07	14	見派位圖	T1 FLAT B 7~22/F
03	T1-X86217-07	1	見派位圖	T1 FLAT A 5/F
04	T1-X86217-07	1	見派位圖	T1 FLAT B 23/F
		30		

美特鋁質 有限公司
MIDI Aluminium Fabricator Ltd.

工程號	J853
地盤	錦上路

修改	—		
日期	—		
圖號	J853-GB-FAB3-79		
制圖	LHR	2022,09,21	
復核	—	—	
批準			
名稱	玻璃夾角		
材料	X86217		
顏色	JMQ213457(3coats)		

送工地

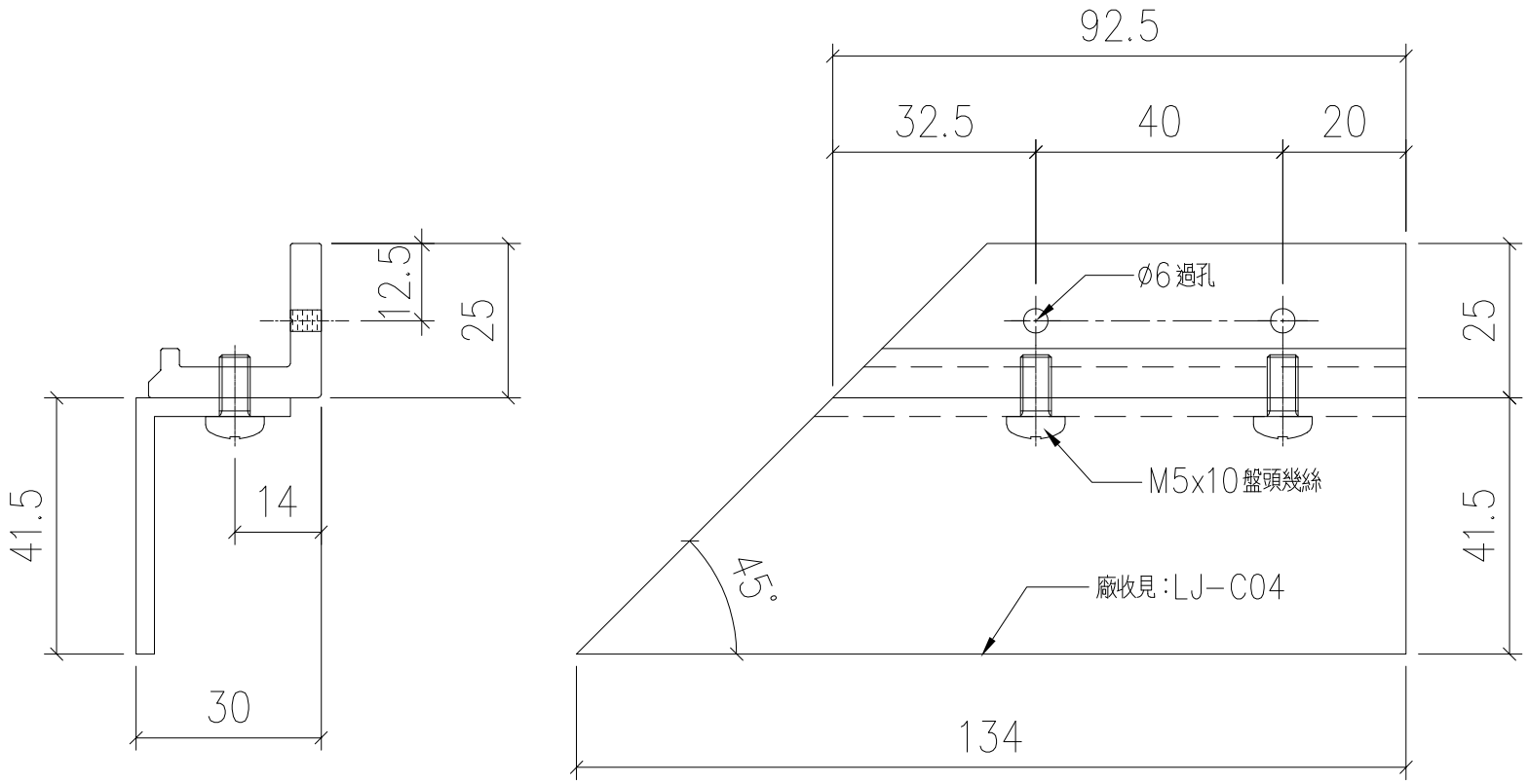

序號	物料編號	數量	使用位置	樓層
01	T1-X86217-08	14	見派位圖	T1 FLAT A 7~22/F
02	T1-X86217-08	14	見派位圖	T1 FLAT B 7~22/F
03	T1-X86217-08	1	見派位圖	T1 FLAT A 23/F
		29		

美特鋁質 有限公司
MIDI Aluminium Fabricator Ltd.

工程號	J853
地盤	錦上路

修改	—		
日期	—		
圖號	J853-GB-FAB3-80		
制圖	LHR	2022,09,21	
復核	—	—	
批準			
名稱	玻璃夾角		
材料	X86217		
顏色	JMQ213457(3coats)		

送工地

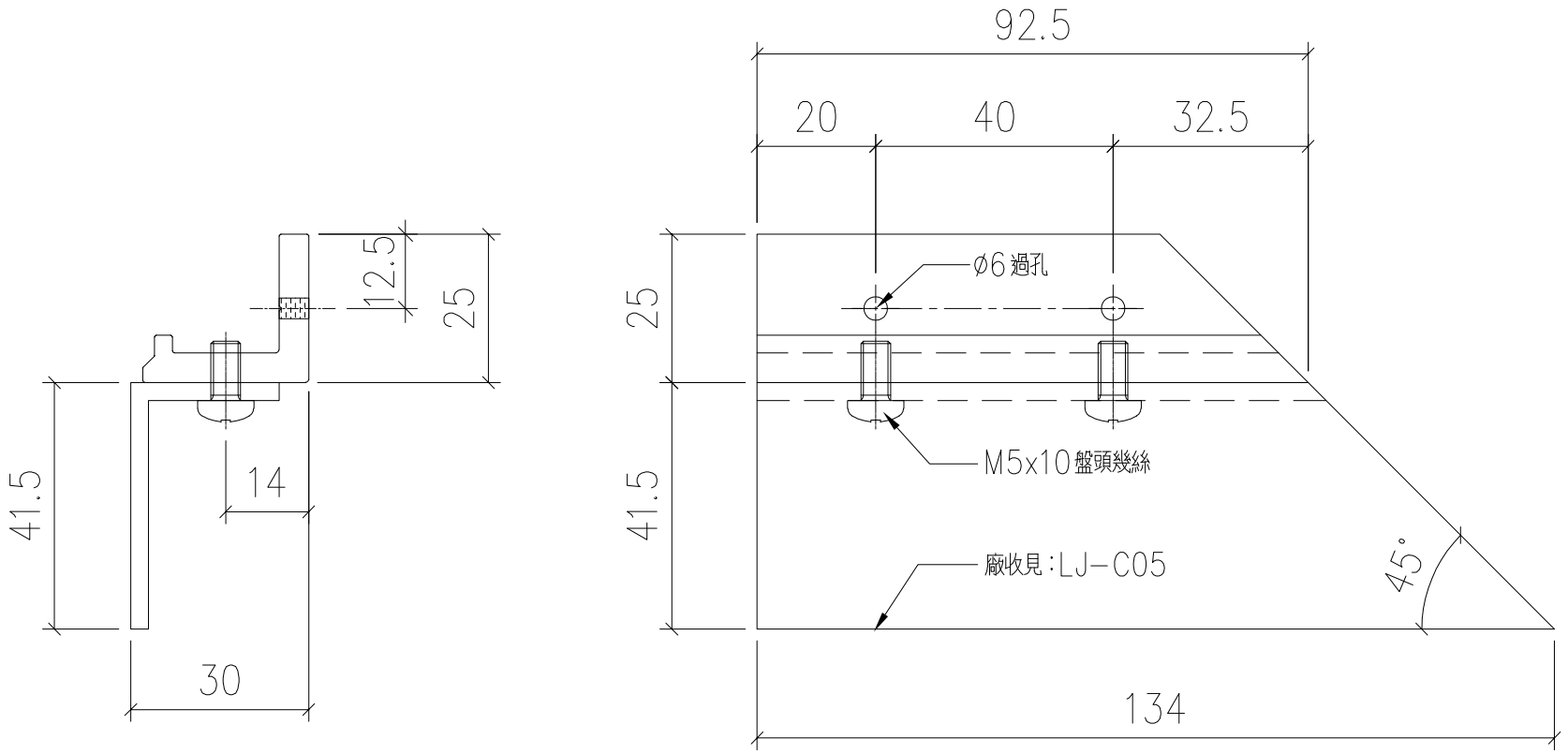

序號	物料編號	數量	使用位置	樓層
01	T1-X86217-09	14	見派位圖	T1 FLAT A 7~22/F
02	T1-X86217-09	14	見派位圖	T1 FLAT B 7~22/F
03	T1-X86217-09	1	見派位圖	T1 FLAT A 5/F
04	T1-X86217-09	1	見派位圖	T1 FLAT B 23/F
		30		

美特鋁質 有限公司
MIDI Aluminium Fabricator Ltd.

工程號	J853
地盤	錦上路

修改	—		
日期	—		
圖號	J853-GB-FAB3-81		
制圖	LHR	2022,09,21	
復核	—	—	
批準			
名稱	玻璃夾角		
材料	X86217		
顏色	JMQ213457(3coats)		

送工地

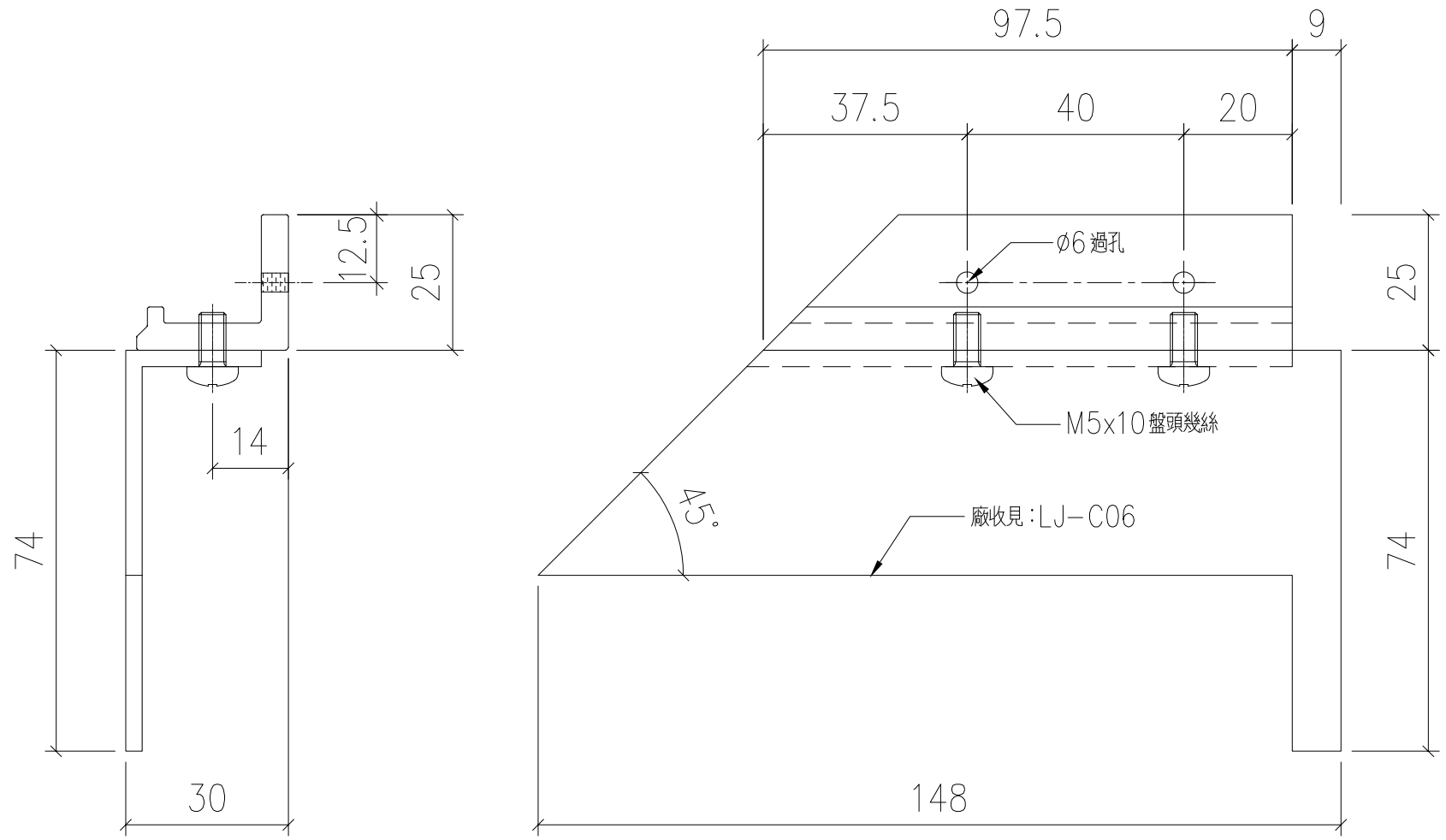

序號	物料編號	數量	使用位置	樓層
01	T1-X86217-10	28	見派位圖	T1 FLAT A 7~22/F
02	T1-X86217-10	14	見派位圖	T1 FLAT B 7~22/F
03	T1-X86217-10	2	見派位圖	T1 FLAT A 5/F
04	T1-X86217-10	1	見派位圖	T1 FLAT B 23/F
05	T2-X86217-04	18	見派位圖	T2 FLAT A 6~16/F
06	T2-X86217-04	16	見派位圖	T2 FLAT A 17~25/F
07	T2-X86217-04	18	見派位圖	T2 FLAT B 6~26/F

序號	物料編號	數量	使用位置	樓層
08	T2-X86217-04	38	見派位圖	T2 FLAT C 5~26/F
09	T2-X86217-04	18	見派位圖	T2 FLAT D 6~16/F
10	T3-X86217-04	18	見派位圖	T3 FLAT A 6~16/F
11	T3-X86217-04	16	見派位圖	T3 FLAT A 17~25/F
12	T3-X86217-04	18	見派位圖	T3 FLAT B 6~26/F
13	T3-X86217-04	36	見派位圖	T3 FLAT C 6~26/F
14	T3-X86217-04	18	見派位圖	T3 FLAT D 6~16/F
		259		

美特鋁質 有限公司
MIDI Aluminium Fabricator Ltd.

工程號	J853
地盤	錦上路

修改	—		
日期	—		
圖號	J853-GB-FAB3-82		
制圖	LHR	2022,09,21	
復核	—	—	
批準			
名稱	玻璃夾角		
材料	X86217		
顏色	JMQ213457(3coats)		

送工地

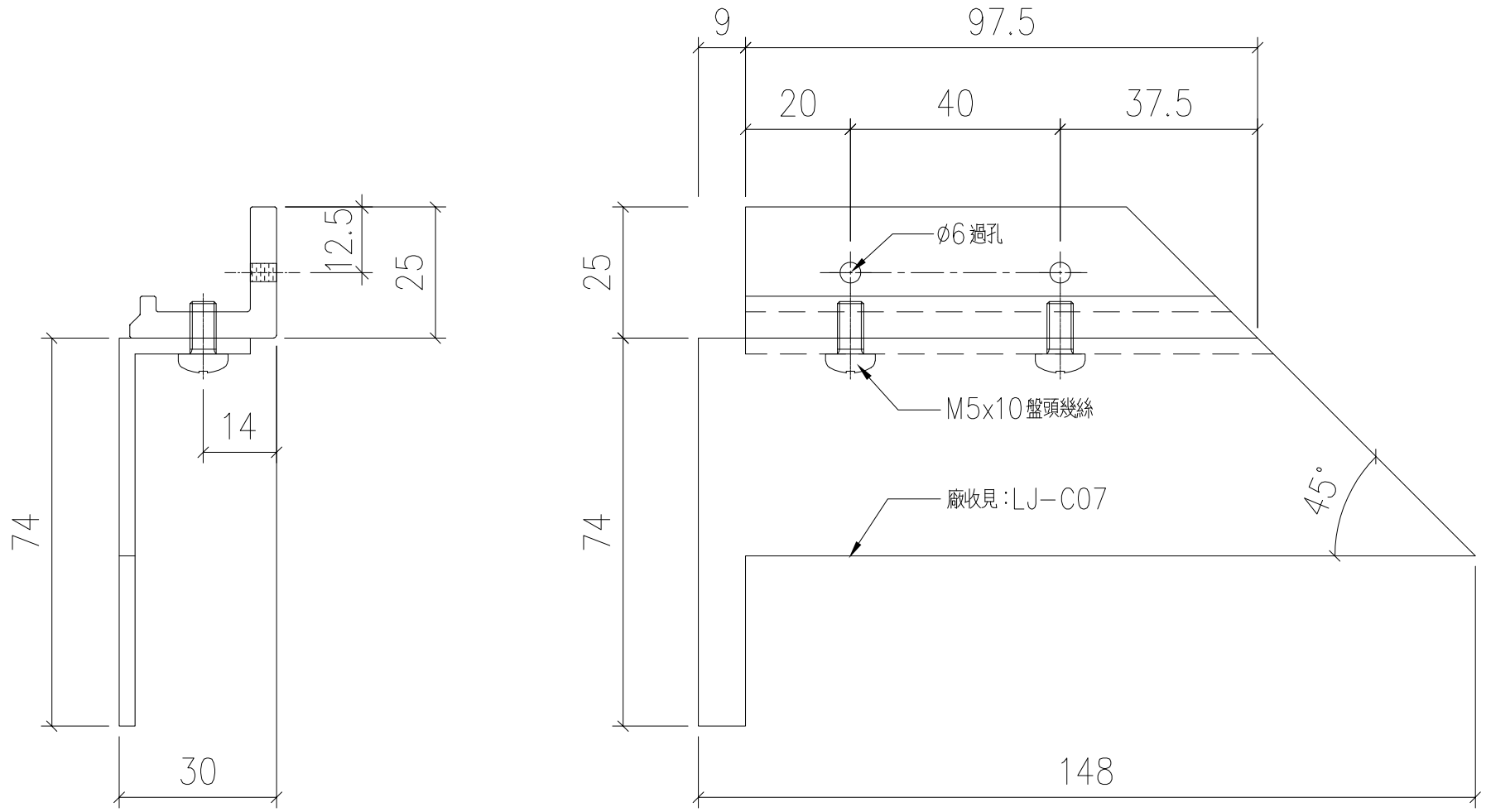

序號	物料編號	數量	使用位置	樓層
01	T1-X86217-11	28	見派位圖	T1 FLAT A 7~22/F
02	T1-X86217-11	14	見派位圖	T1 FLAT B 7~22/F
03	T1-X86217-11	1	見派位圖	T1 FLAT A 5/F
04	T1-X86217-11	1	見派位圖	T1 FLAT A 23/F
05	T2-X86217-05	18	見派位圖	T2 FLAT A 6~16/F
06	T2-X86217-05	16	見派位圖	T2 FLAT A 17~25/F
07	T2-X86217-05	36	見派位圖	T2 FLAT B 6~26/F

序號	物料編號	數量	使用位置	樓層
08	T2-X86217-05	19	見派位圖	T2 FLAT C 5~26/F
09	T2-X86217-05	18	見派位圖	T2 FLAT D 6~16/F
10	T3-X86217-05	18	見派位圖	T3 FLAT A 6~16/F
11	T3-X86217-05	16	見派位圖	T3 FLAT A 17~25/F
12	T3-X86217-05	36	見派位圖	T3 FLAT B 6~26/F
13	T3-X86217-05	18	見派位圖	T3 FLAT C 6~26/F
14	T3-X86217-05	18	見派位圖	T3 FLAT D 6~16/F
		257		

美特鋁質 有限公司
MIDI Aluminium Fabricator Ltd.

工程號	J853
地盤	錦上路

修改	—		
日期	—		
圖號	J853-GB-FAB3-83		
制圖	LHR	2022,09,21	
復核	—	—	
批準			
名稱	玻璃夾角		
材料	X86217		
顏色	JMQ213457(3coats)		

送工地

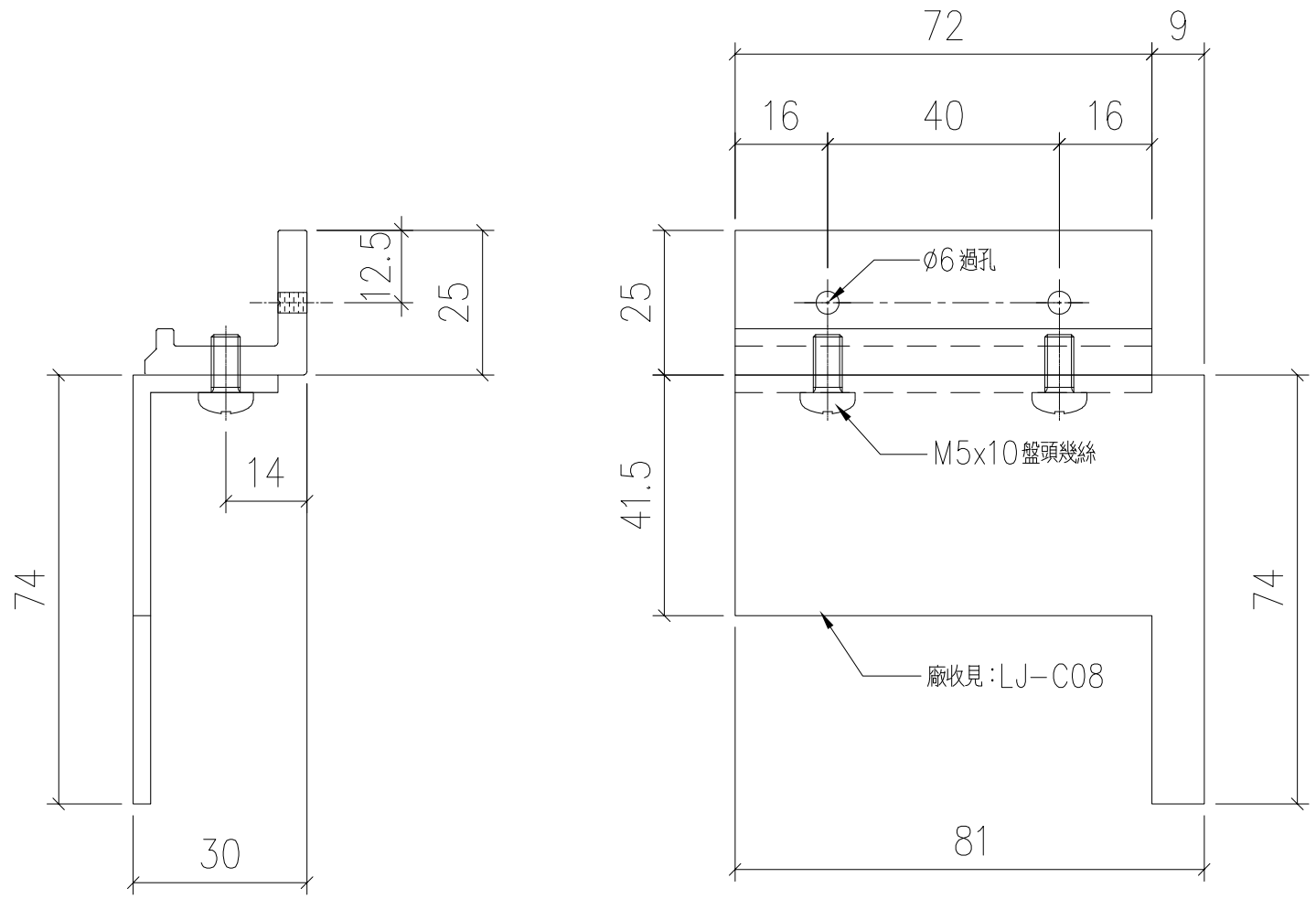

序號	物料編號	數量	使用位置	樓層
01	T1-X86217-12	14	見派位圖	T1 FLAT A 7~22/F
02	T1-X86217-12	14	見派位圖	T1 FLAT B 7~22/F
03	T1-X86217-12	1	見派位圖	T1 FLAT A 5/F
04	T1-X86217-12	1	見派位圖	T1 FLAT B 5/F
05	T1-X86217-12	2	見派位圖	T1 FLAT A,B 23/F
06	T2-X86217-06	9	見派位圖	T2 FLAT A 6~16/F
07	T2-X86217-06	8	見派位圖	T2 FLAT A 17~25/F

序號	物料編號	數量	使用位置	樓層
08	T2-X86217-06	18	見派位圖	T2 FLAT B 6~26/F
09	T2-X86217-06	9	見派位圖	T2 FLAT D 6~16/F
10	T3-X86217-06	9	見派位圖	T3 FLAT A 6~16/F
11	T3-X86217-06	8	見派位圖	T3 FLAT A 17~25/F
12	T3-X86217-06	18	見派位圖	T3 FLAT B 6~26/F
13	T3-X86217-06	9	見派位圖	T3 FLAT D 6~16/F
		120		

美特鋁質 有限公司
MIDI Aluminium Fabricator Ltd.

工程號	J853
地盤	錦上路

修改	—		
日期	—		
圖號	J853-GB-FAB3-84		
制圖	LHR	2022,09,21	
復核	—	—	
批準			
名稱	玻璃夾角		
材料	X86217		
顏色	JMQ213457(3coats)		

送工地

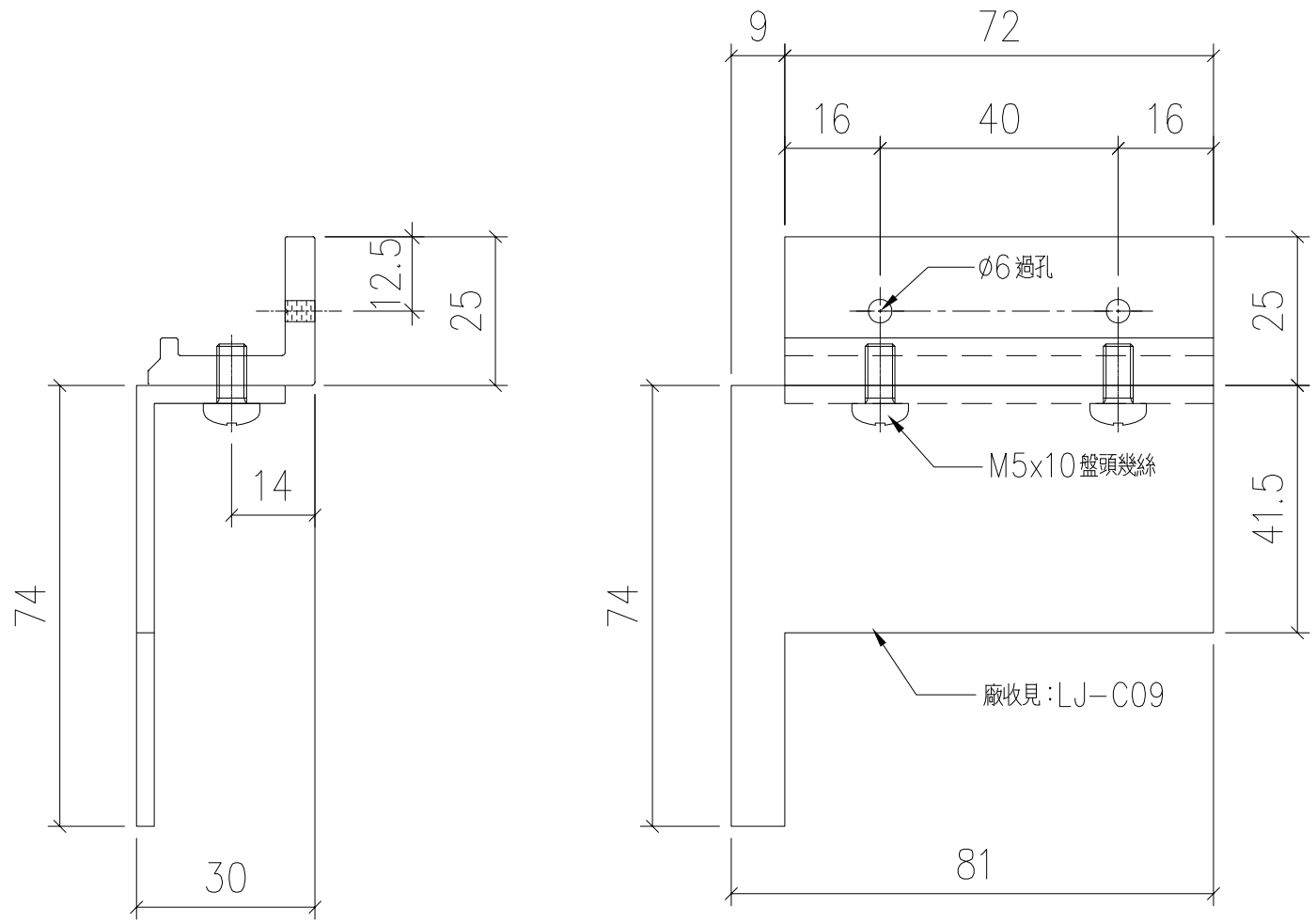

序號	物料編號	數量	使用位置	樓層
01	T1-X86217-13	14	見派位圖	T1 FLAT A 7~22/F
02	T1-X86217-13	14	見派位圖	T1 FLAT B 7~22/F
03	T1-X86217-13	1	見派位圖	T1 FLAT A 5/F
04	T1-X86217-13	2	見派位圖	T1 FLAT A,B 23/F
05	T2-X86217-07	9	見派位圖	T2 FLAT A 6~16/F
06	T2-X86217-07	8	見派位圖	T2 FLAT A 17~25/F

序號	物料編號	數量	使用位置	樓層
07	T2-X86217-07	19	見派位圖	T2 FLAT C 5~26/F
08	T2-X86217-07	9	見派位圖	T2 FLAT D 6~16/F
09	T3-X86217-07	9	見派位圖	T3 FLAT A 6~16/F
10	T3-X86217-07	8	見派位圖	T3 FLAT A 17~25/F
11	T3-X86217-07	18	見派位圖	T3 FLAT C 6~26/F
12	T3-X86217-07	9	見派位圖	T3 FLAT D 6~16/F
		120		

美特鋁質 有限公司
MIDI Aluminium Fabricator Ltd.

工程號	J853
地盤	錦上路

修改	—		
日期	—		
圖號	J853-GB-FAB3-85		
制圖	LHR	2022,09,21	
復核	—	—	
批準			
名稱	玻璃夾角		
材料	X86217		
顏色	JMQ213457(3coats)		

美特鋁質 有限公司
MIDI Aluminium Fabricator Ltd.

工程號	J853	地盤	錦上路

送工地

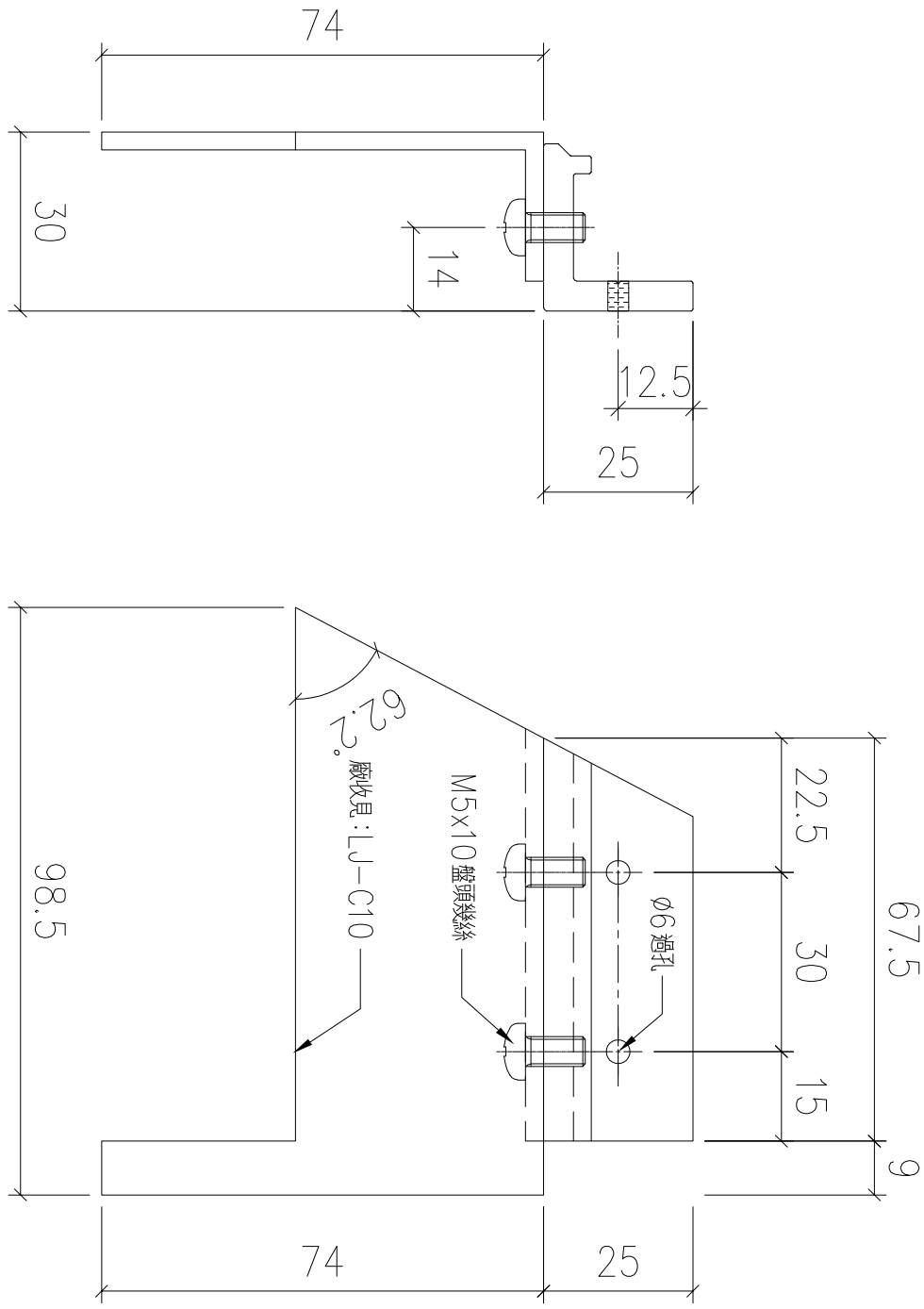

序號	物料編號	數量	使用位置	樓層
01	T1-X86217-25	1	見派位圖	T1 FLAT B 5/F

名稱	玻璃夾角	制圖	LHR	2022,09,21	修改	—		
材料	X86217	復核	—	—	日期	—		
顏色	JMQ213457(3coats)	批準			圖號	J853-GB-FAB3-86		

美特鋁質 有限公司
MIDI Aluminium Fabricator Ltd.

工程號	J853	地盤	錦上路

送工地

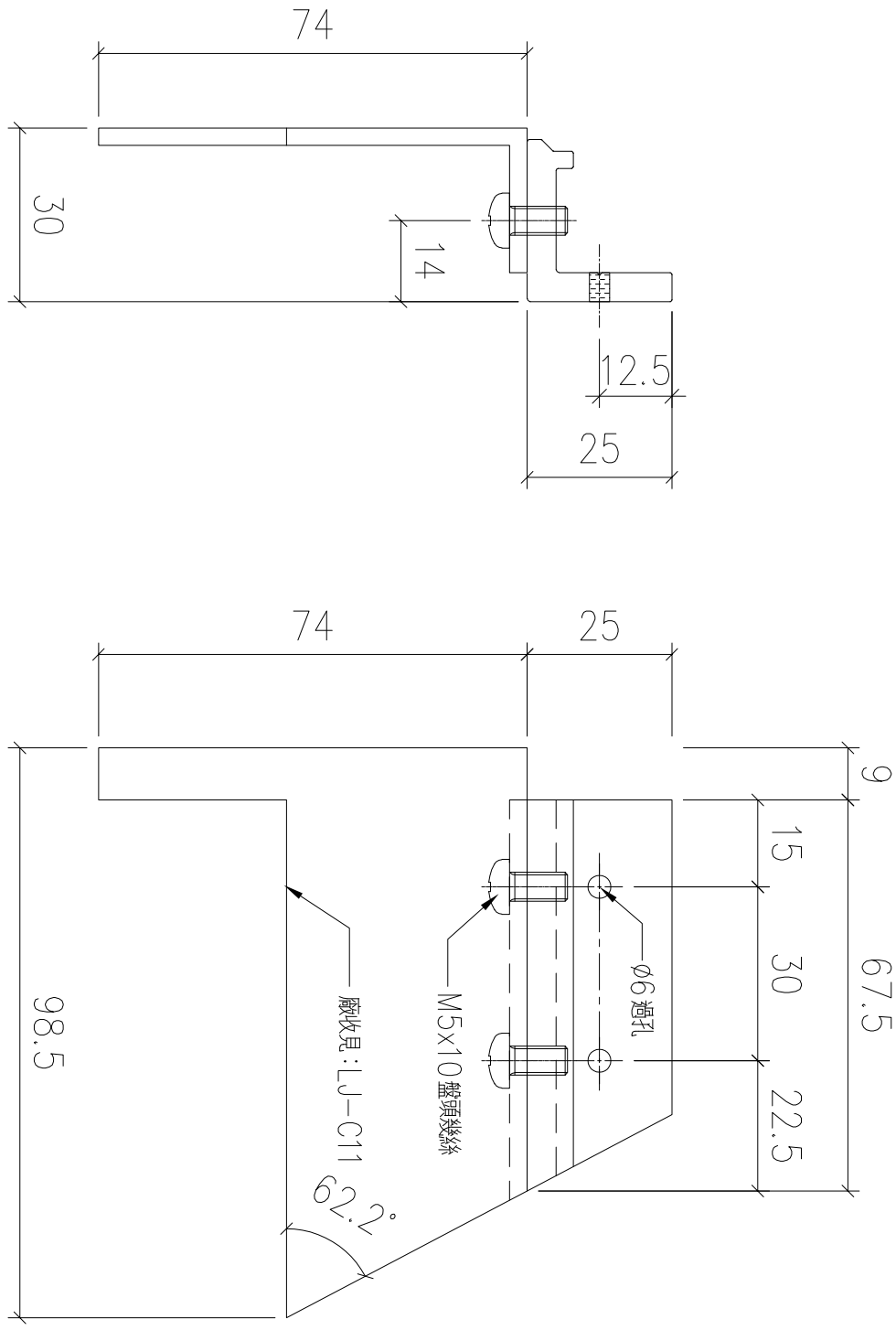

序號	物料編號	數量	使用位置	樓層
01	T1-X86217-26	1	見派位圖	T1 FLAT B 5/F

名稱	玻璃夾角	制圖	LHR	2022,09,21	修改	—		
材料	X86217	復核	—	—	日期	—		
顏色	JMQ213457(3coats)	批準			圖號	J853-GB-FAB3-87		

美特鋁質 有限公司
MIDI Aluminium Fabricator Ltd.

工程號	J853	地盤	錦上路

送工地

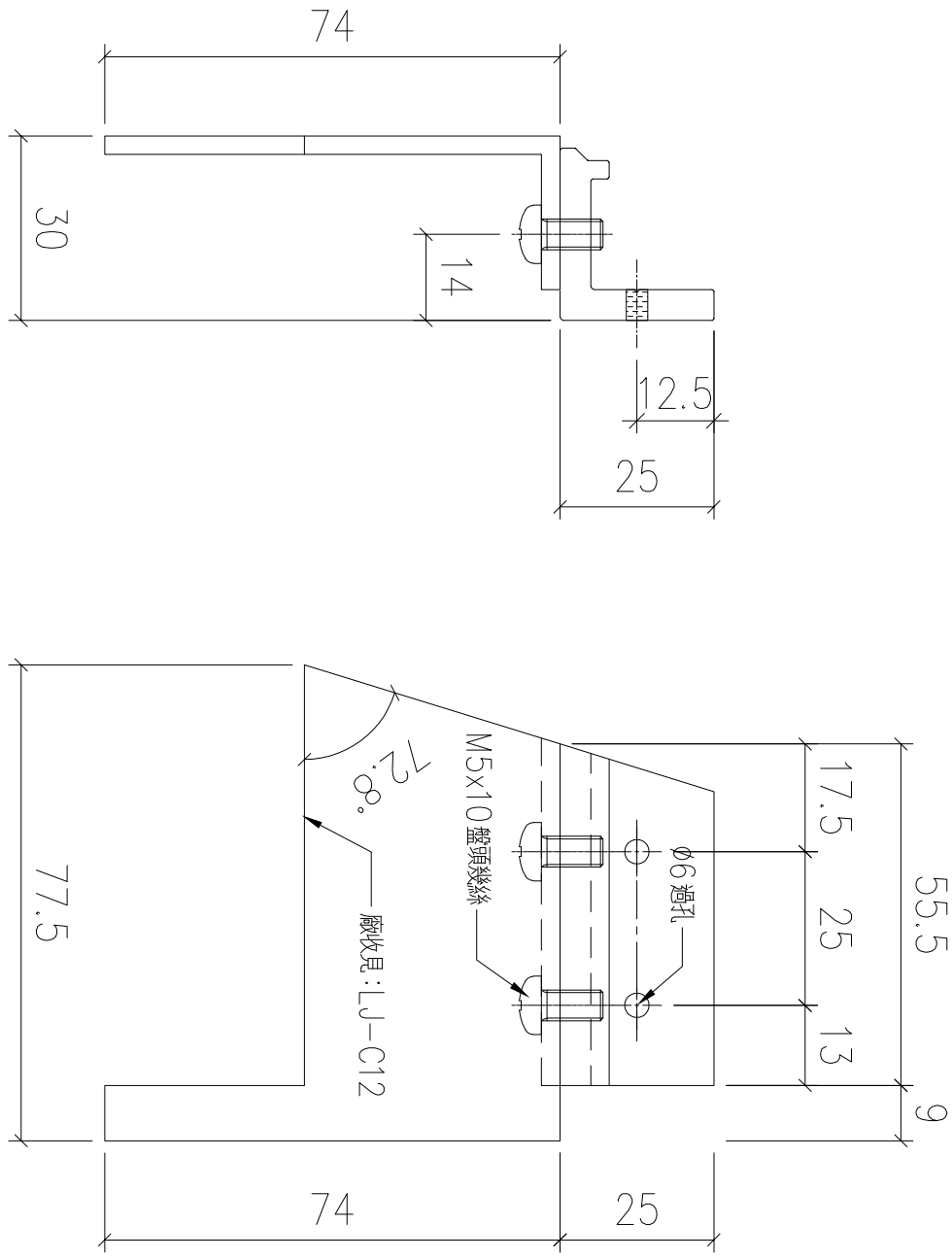

序號	物料編號	數量	使用位置	樓層
01	T1-X86217-27	1	見派位圖	T1 FLAT B 5/F

名稱	玻璃夾角	制圖	LHR	2022,09,21	修改	—		
材料	X86217	復核	—	—	日期	—		
顏色	JMQ213457(3coats)	批準			圖號	J853-GB-FAB3-88		

送工地

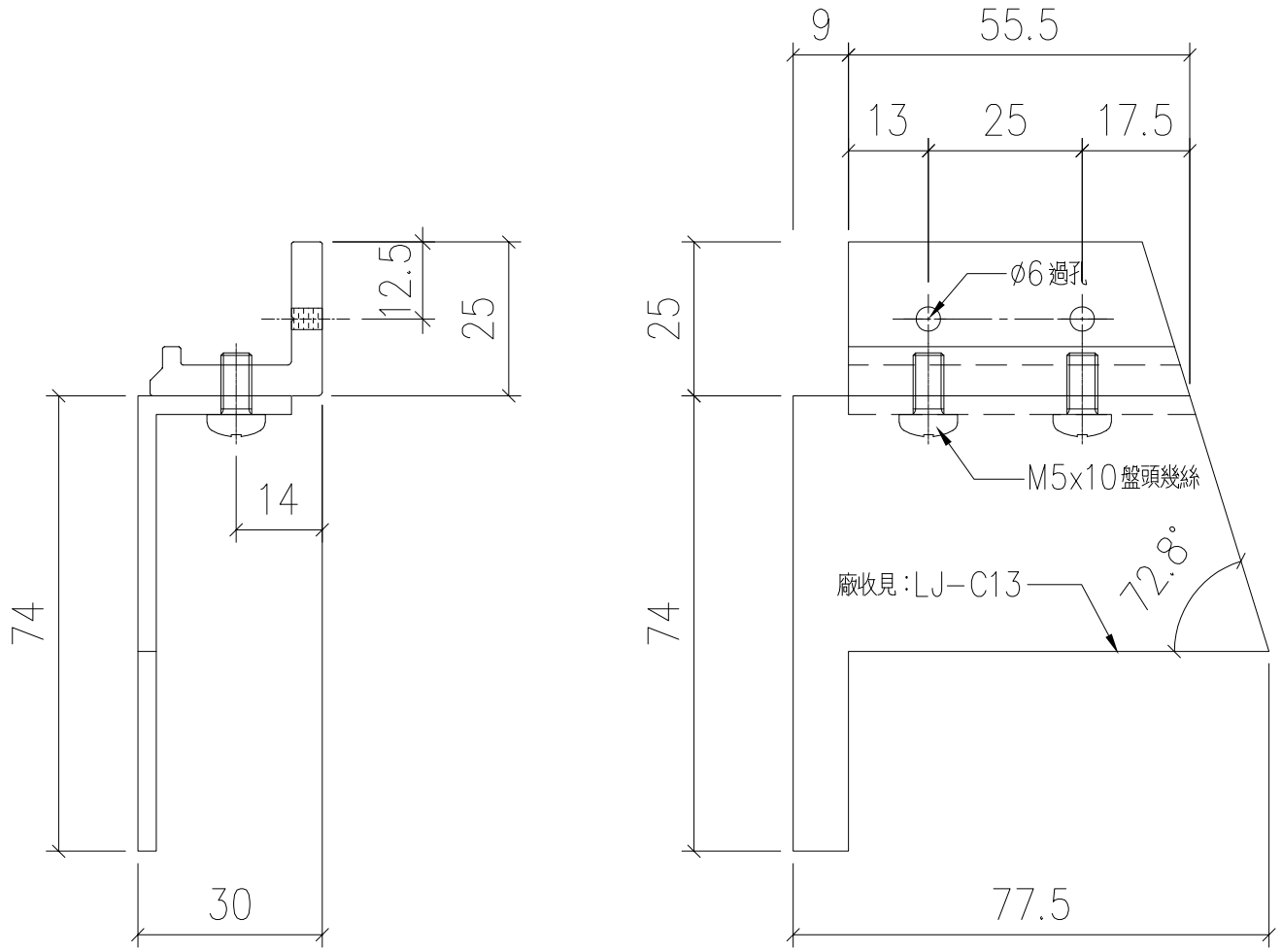

序號	物料編號	數量	使用位置	樓層
01	T1-X86217-28	1	見派位圖	T1 FLAT B 5/F

美特鋁質 有限公司
MIDI Aluminium Fabricator Ltd.

工程號	J853
地盤	錦上路

修改	—		
日期	—		
圖號	J853-GB-FAB3-89		
制圖	LHR	2022,09,21	
復核	—	—	
批準			
名稱	玻璃夾角		
材料	X86217		
顏色	JMQ213457(3coats)		

美特鋁質 有限公司
MIDI Aluminium Fabricator Ltd.

工程號	J853	地盤	錦上路

送工地

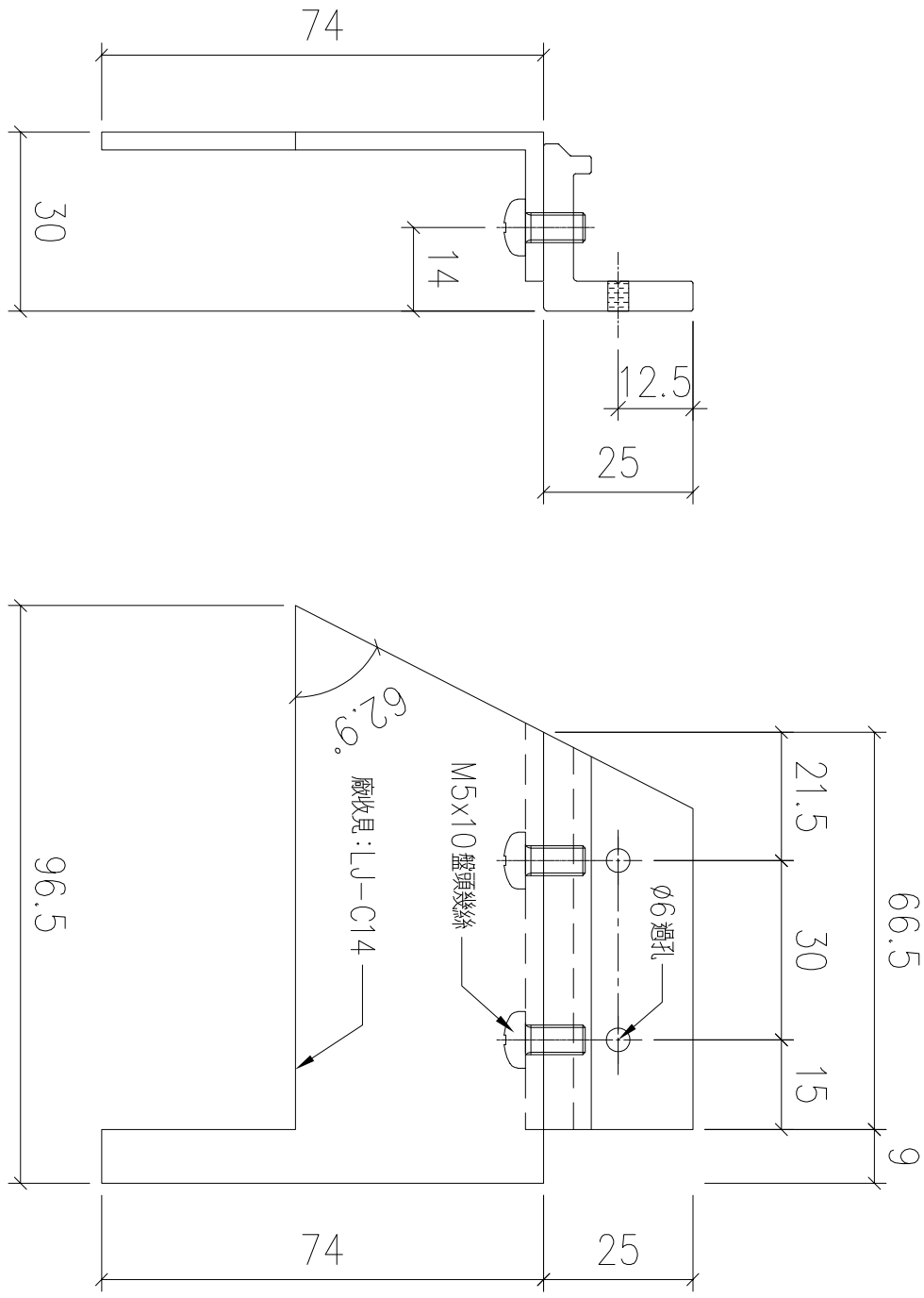

序號	物料編號	數量	使用位置	樓層
01	T1-X86217-29	1	見派位圖	T1 FLAT B 5/F

名稱	玻璃夾角	制圖	LHR	2022,09,21	修改	—		
材料	X86217	復核	—	—	日期	—		
顏色	JMQ213457(3coats)	批準			圖號	J853-GB-FAB3-90		

美特鋁質 有限公司
MIDI Aluminium Fabricator Ltd.

工程號	J853	地盤	錦上路

送工地

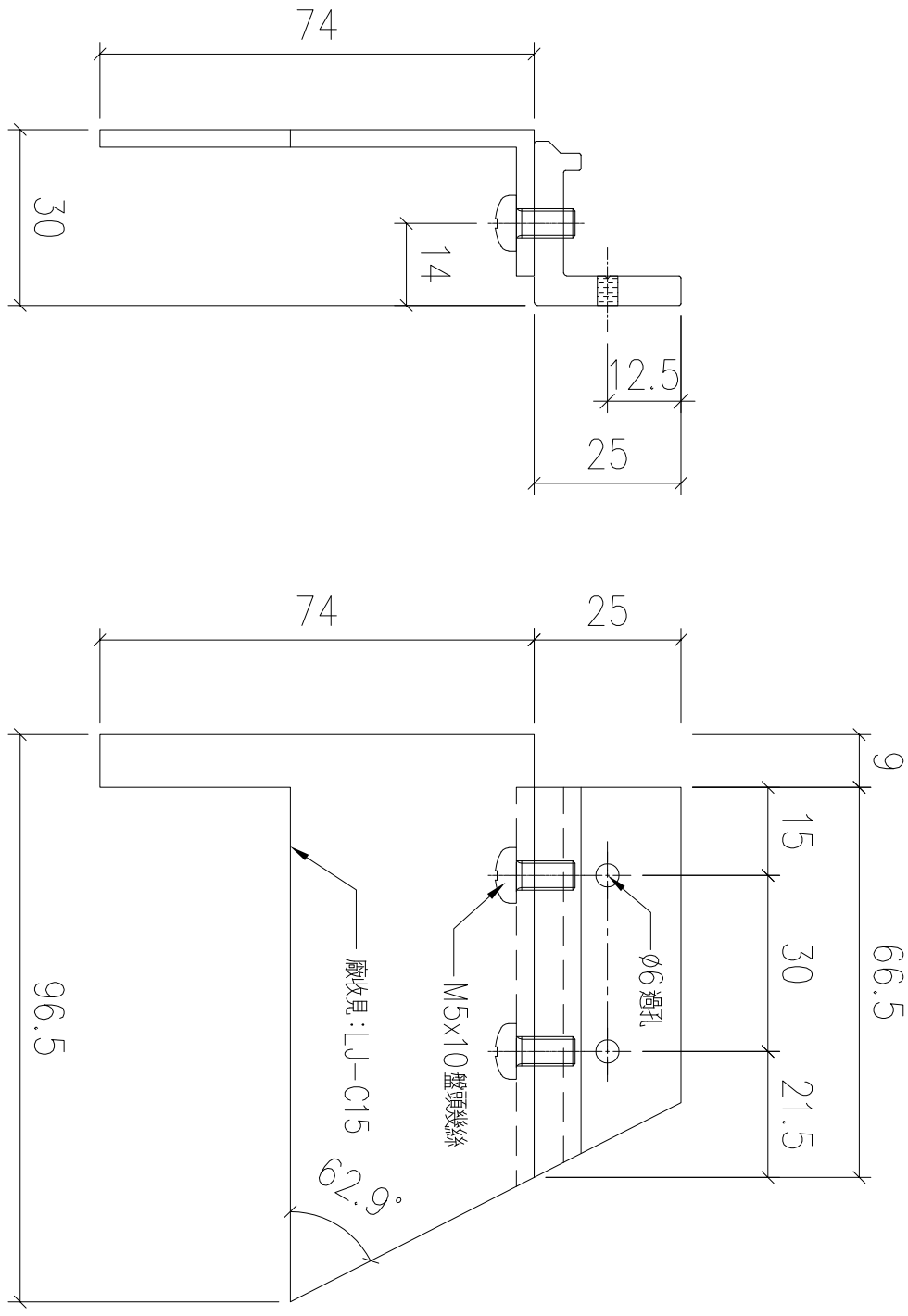

序號	物料編號	數量	使用位置	樓層
01	T1-X86217-30	1	見派位圖	T1 FLAT B 5/F

名稱	玻璃夾角	制圖	LHR	2022,09,21	修改	—		
材料	X86217	復核	—	—	日期	—		
顏色	JMQ213457(3coats)	批準			圖號	J853-GB-FAB3-91		

送工地

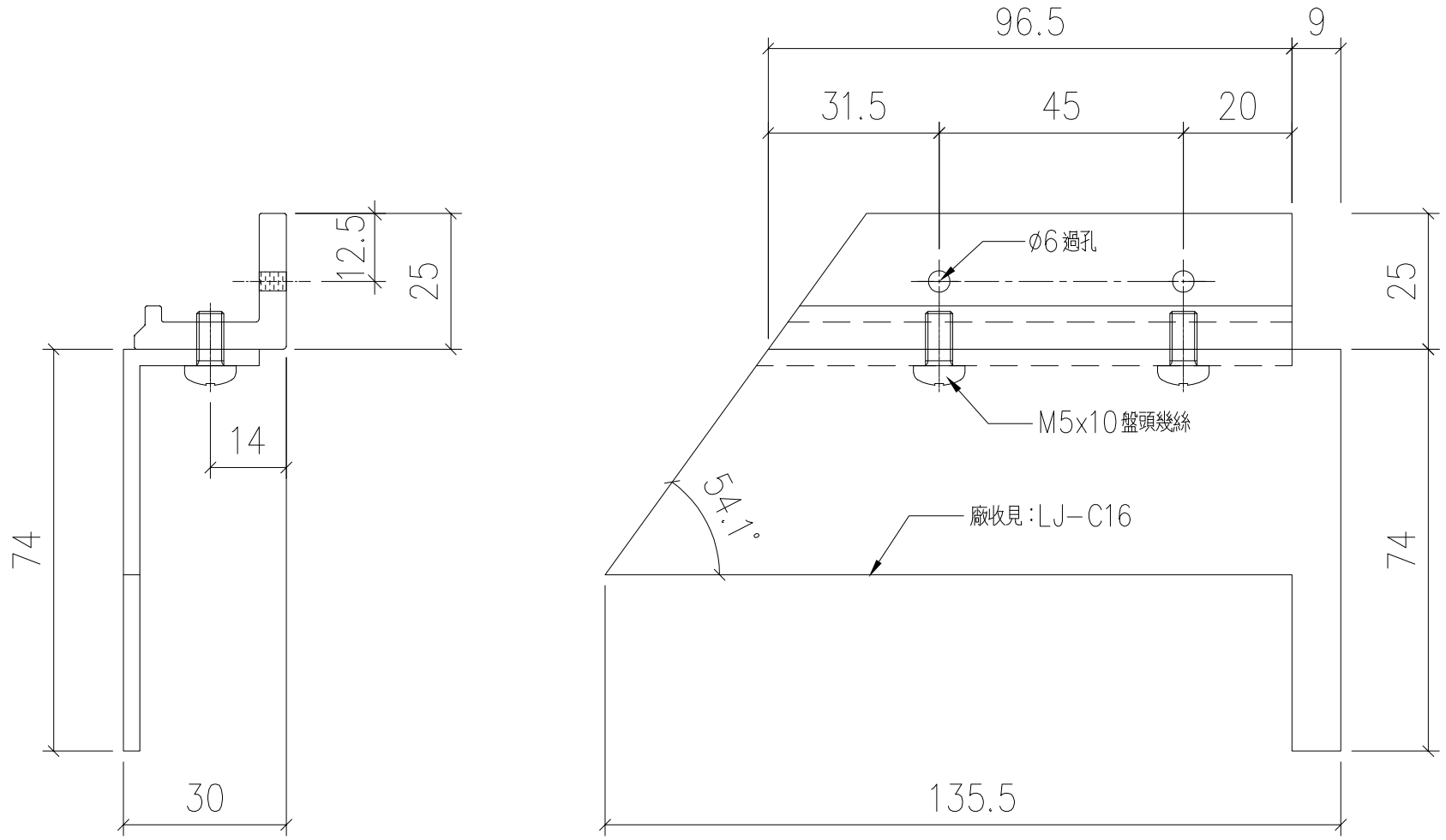

序號	物料編號	數量	使用位置	樓層
01	T1-X86217-31	1	見派位圖	T1 FLAT B 5/F

美特鋁質 有限公司
MIDI Aluminium Fabricator Ltd.

工程號	J853
地盤	錦上路

修改	—		
日期	—		
圖號	J853-GB-FAB3-92		
制圖	LHR	2022,09,21	
復核	—	—	
批準			
名稱	玻璃夾角		
材料	X86217		
顏色	JMQ213457(3coats)		

美特鋁質 有限公司
MIDI Aluminium Fabricator Ltd.

工程號	J853	地盤	錦上路

送工地

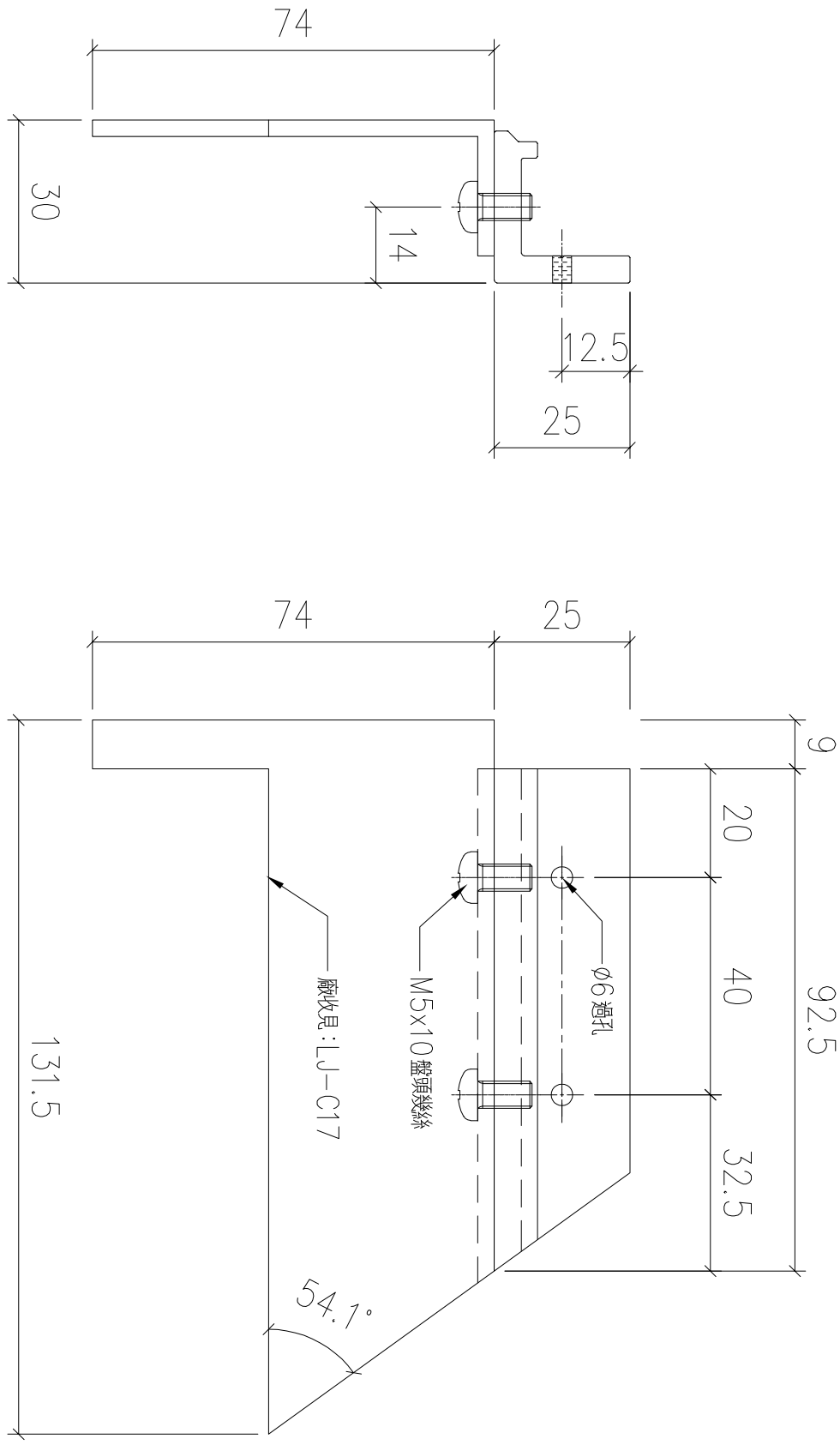

序號	物料編號	數量	使用位置	樓層
01	T1-X86217-32	1	見派位圖	T1 FLAT B 5/F

名稱	玻璃夾角	制圖	LHR	2022,09,21	修改	—		
材料	X86217	復核	—	—	日期	—		
顏色	JMQ213457(3coats)	批準			圖號	J853-GB-FAB3-93		

美特鋁質 有限公司
MIDI Aluminium Fabricator Ltd.

工程號	J853	地盤	錦上路

送工地

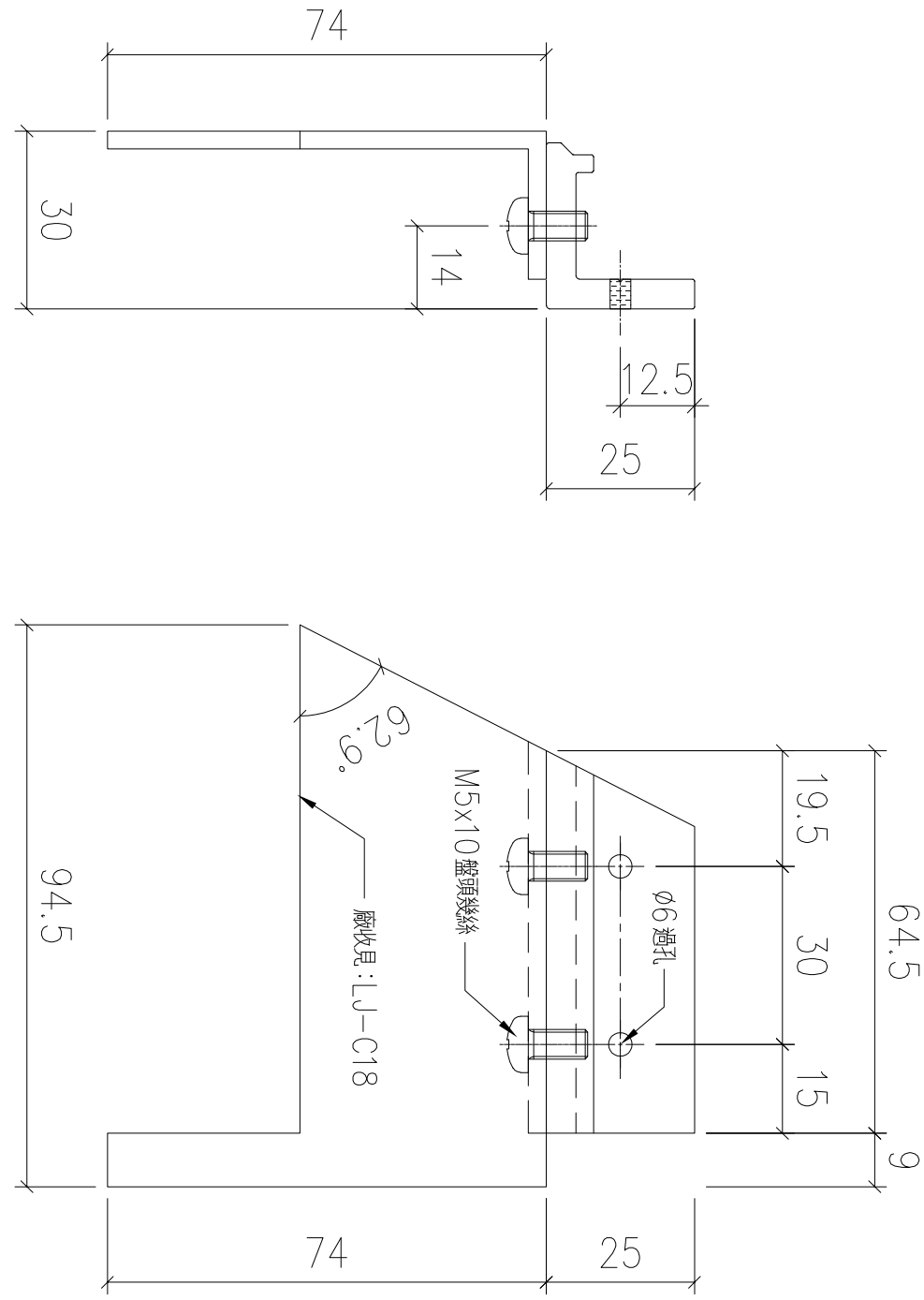

序號	物料編號	數量	使用位置	樓層
01	T1-X86217-33	1	見派位圖	T1 FLAT B 5/F

名稱	玻璃夾角	制圖	LHR	2022,09,21	修改	—	
材料	X86217	復核	—	—	日期	—	
顏色	JMQ213457(3coats)	批準			圖號	J853-GB-FAB3-94	

送工地

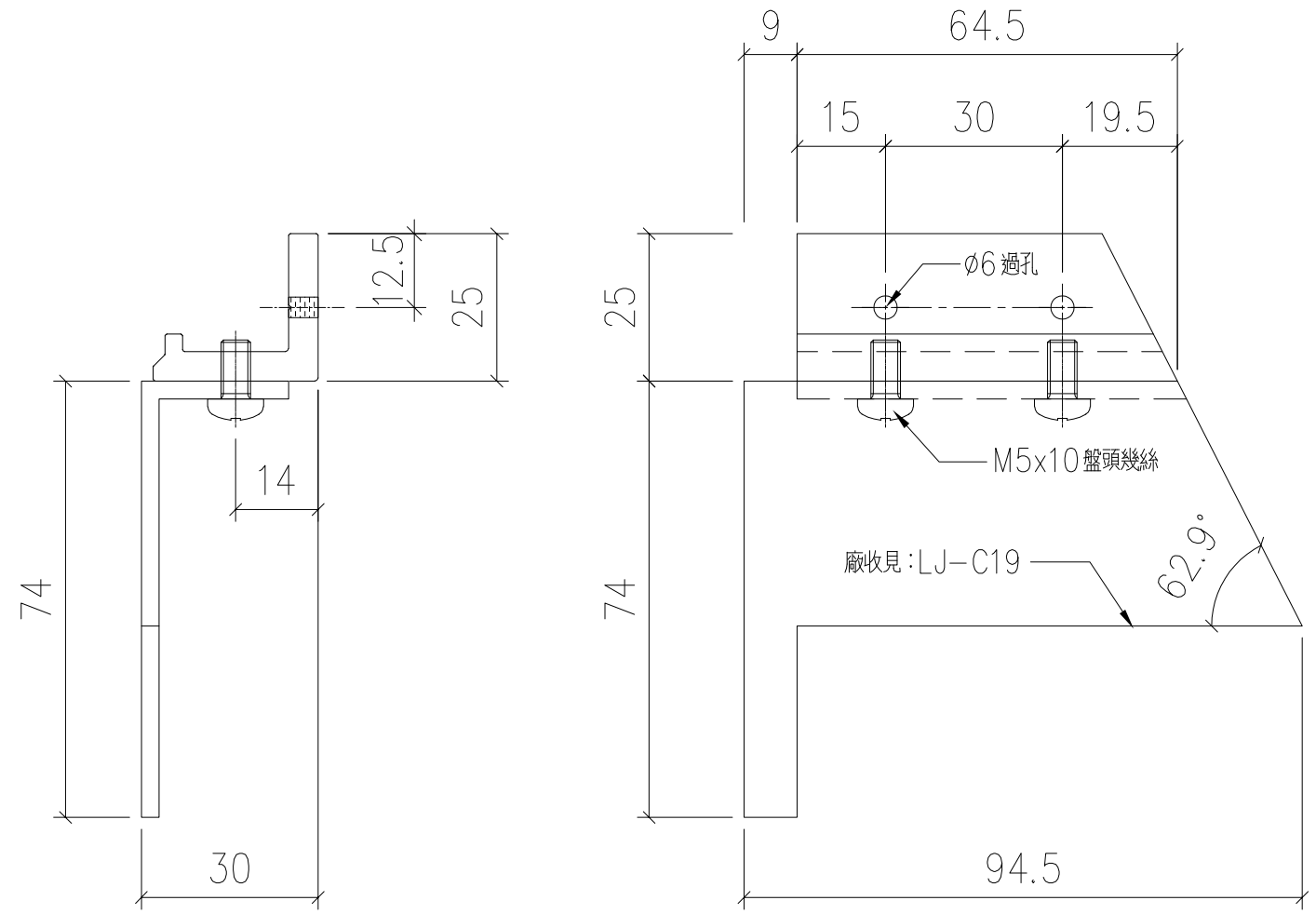

序號	物料編號	數量	使用位置	樓層
01	T1-X86217-34	1	見派位圖	T1 FLAT B 5/F

美特鋁質 有限公司
MIDI Aluminium Fabricator Ltd.

工程號	J853
地盤	錦上路

修改	—		
日期	—		
圖號	J853-GB-FAB3-95		
制圖	LHR	2022,09,21	
復核	—	—	
批準			
名稱	玻璃夾角		
材料	X86217		
顏色	JMQ213457(3coats)		

美特鋁質 有限公司
MIDI Aluminium Fabricator Ltd.

工程號	J853	地盤	錦上路

送工地

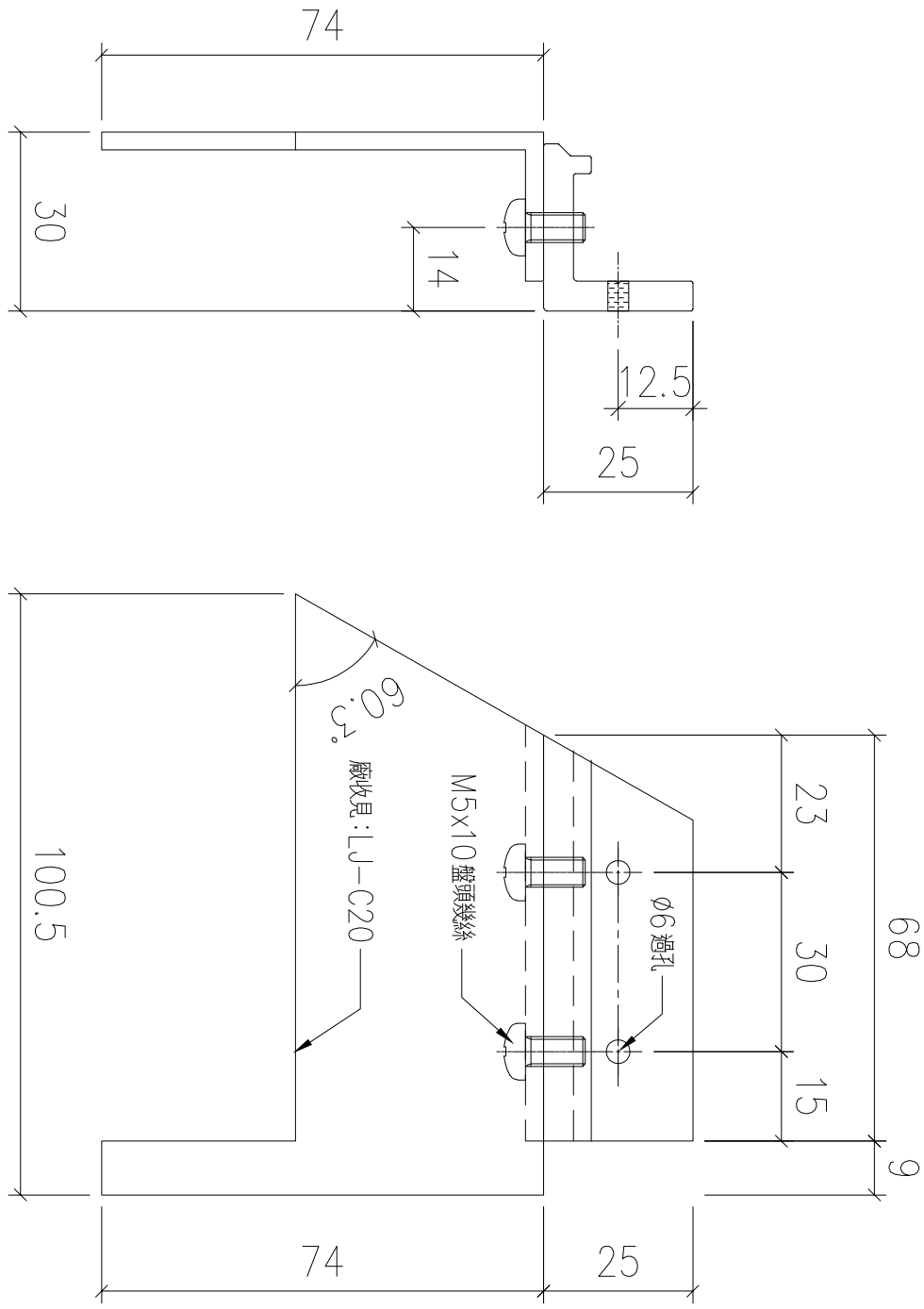

序號	物料編號	數量	使用位置	樓層
01	T1-X86217-35	1	見派位圖	T1 FLAT B 5/F

名稱	玻璃夾角	制圖	LHR	2022,09,21	修改	—		
材料	X86217	復核	—	—	日期	—		
顏色	JMQ213457(3coats)	批準			圖號	J853-GB-FAB3-96		

美特鋁質 有限公司
MIDI Aluminium Fabricator Ltd.

工程號	J853	地盤	錦上路

送工地

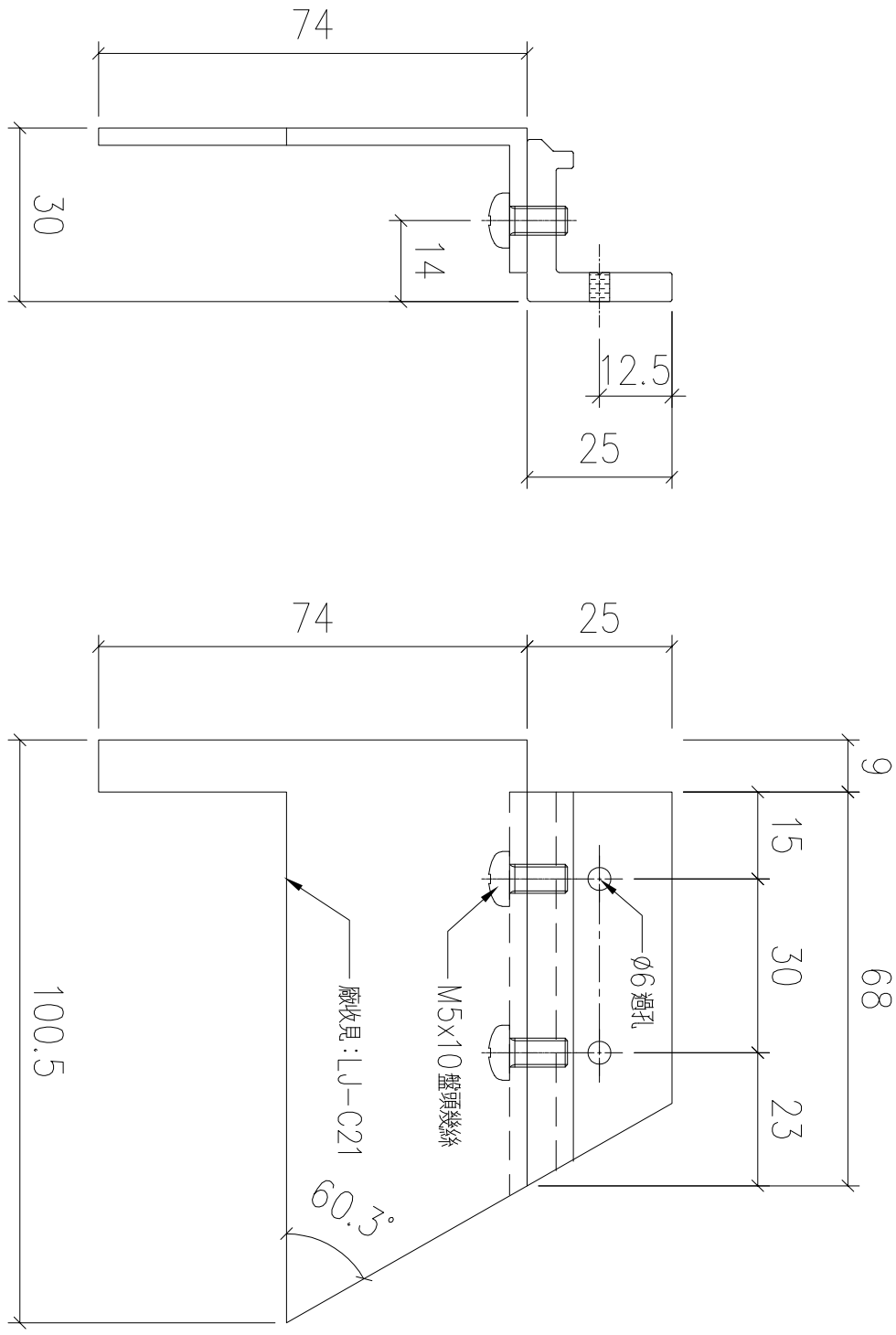

序號	物料編號	數量	使用位置	樓層
01	T1-X86217-36	1	見派位圖	T1 FLAT B 5/F

名稱	玻璃夾角	制圖	LHR	2022,09,21	修改	—		
材料	X86217	復核	—	—	日期	—		
顏色	JMQ213457(3coats)	批準			圖號	J853-GB-FAB3-97		

美特鋁質 有限公司
MIDI Aluminium Fabricator Ltd.

工程號	J853	地盤	錦上路

送工地

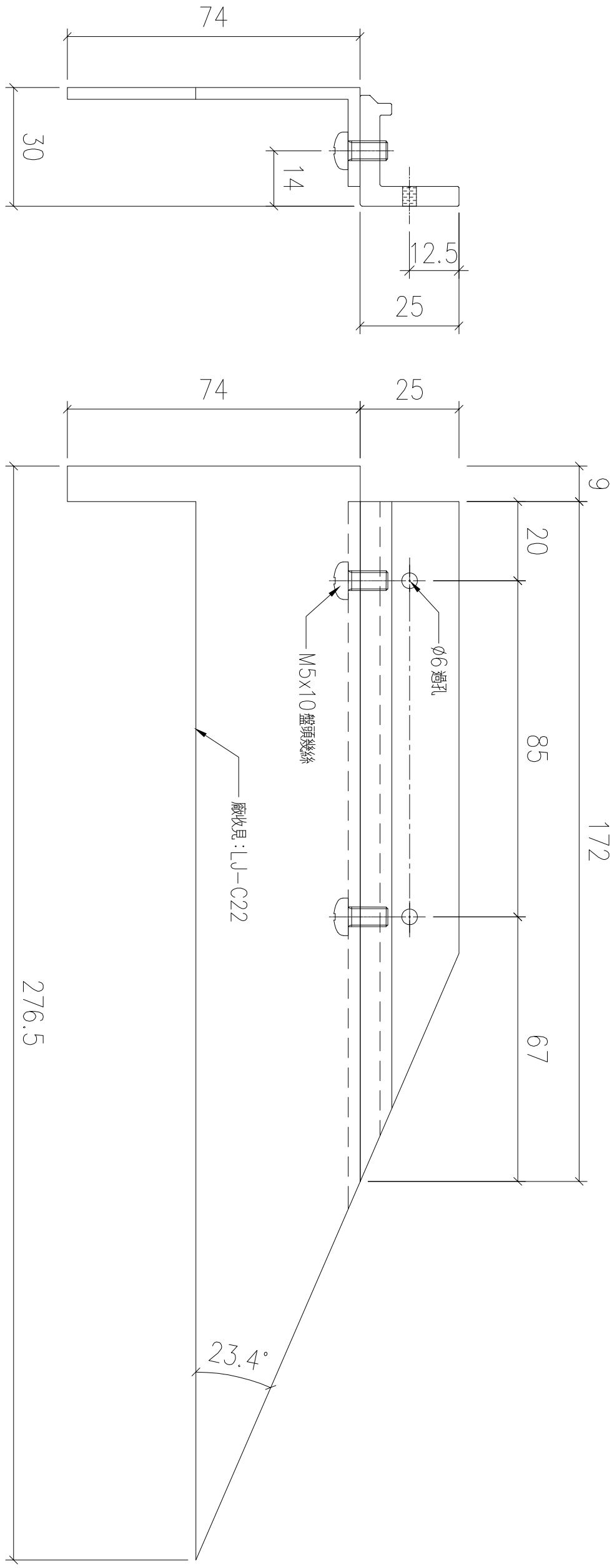

序號	物料編號	數量	使用位置	樓層
01	T1-X86217-37	1	見派位圖	T1 FLAT B 5/F

名稱	玻璃夾角	制圖	LHR	2022,09,21	修改	—		
材料	X86217	復核	—	—	日期	—		
顏色	JMQ213457(3coats)	批準			圖號	J853-GB-FAB3-98		

送工地

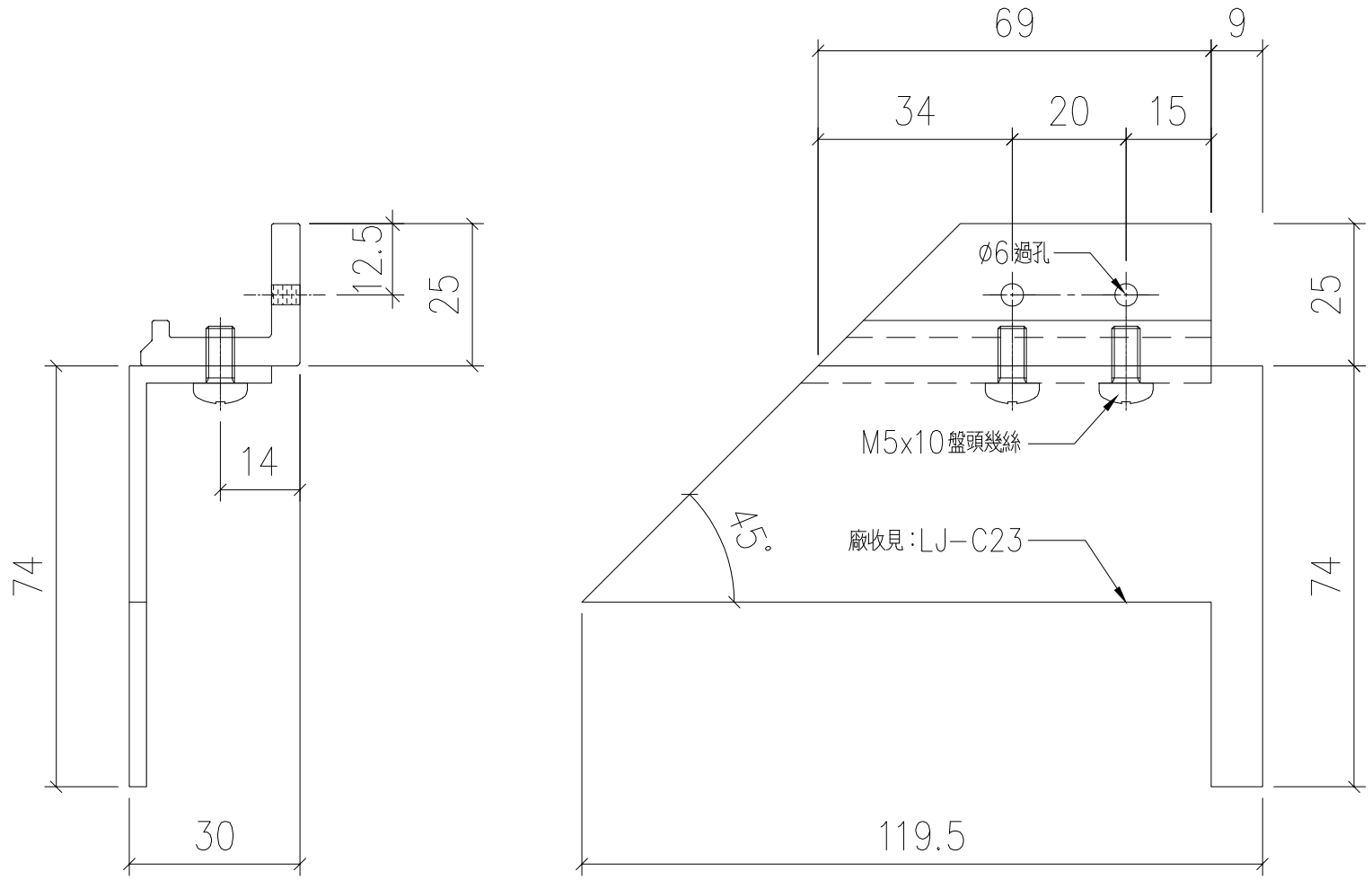

序號	物料編號	數量	使用位置	樓層
01	T2-X86217-12	18	見派位圖	T2 FLAT B 6~26/F
02	T3-X86217-12	18	見派位圖	T3 FLAT B 6~26/F
		36		

美特鋁質 有限公司
MIDI Aluminium Fabricator Ltd.

工程號	J853
地盤	錦上路

修改	—			
日期	—			
圖號	J853-GB-FAB3-99			
制圖	LHR	2022,09,21	玻璃夾角	
復核	—	—	X86217	
批準			JMQ213457(3coats)	
名稱				
材料				
顏色				

送工地

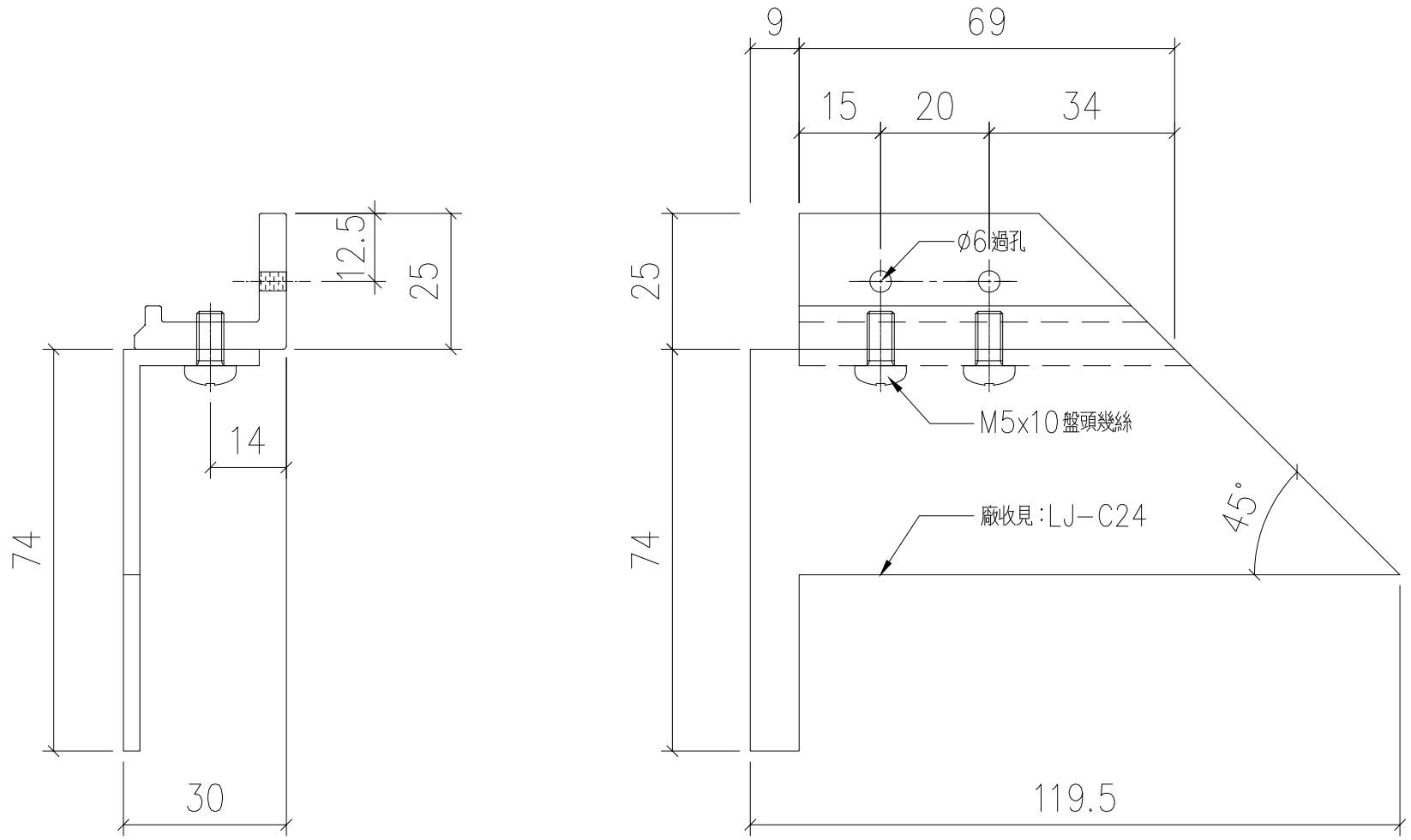

序號	物料編號	數量	使用位置	樓層
01	T2-X86217-13	19	見派位圖	T2 FLAT C 5~26/F
02	T3-X86217-13	18	見派位圖	T3 FLAT C 6~26/F
		37		

美特鋁質 有限公司
MIDI Aluminium Fabricator Ltd.

工程號	J853
地盤	錦上路

修改	—		
日期	—		
圖號	J853-GB-FAB3-100		
制圖	LHR	2022,09,21	
復核	—	—	
批準			
名稱	玻璃夾角		
材料	X86217		
顏色	JMQ213457(3coats)		

送工地

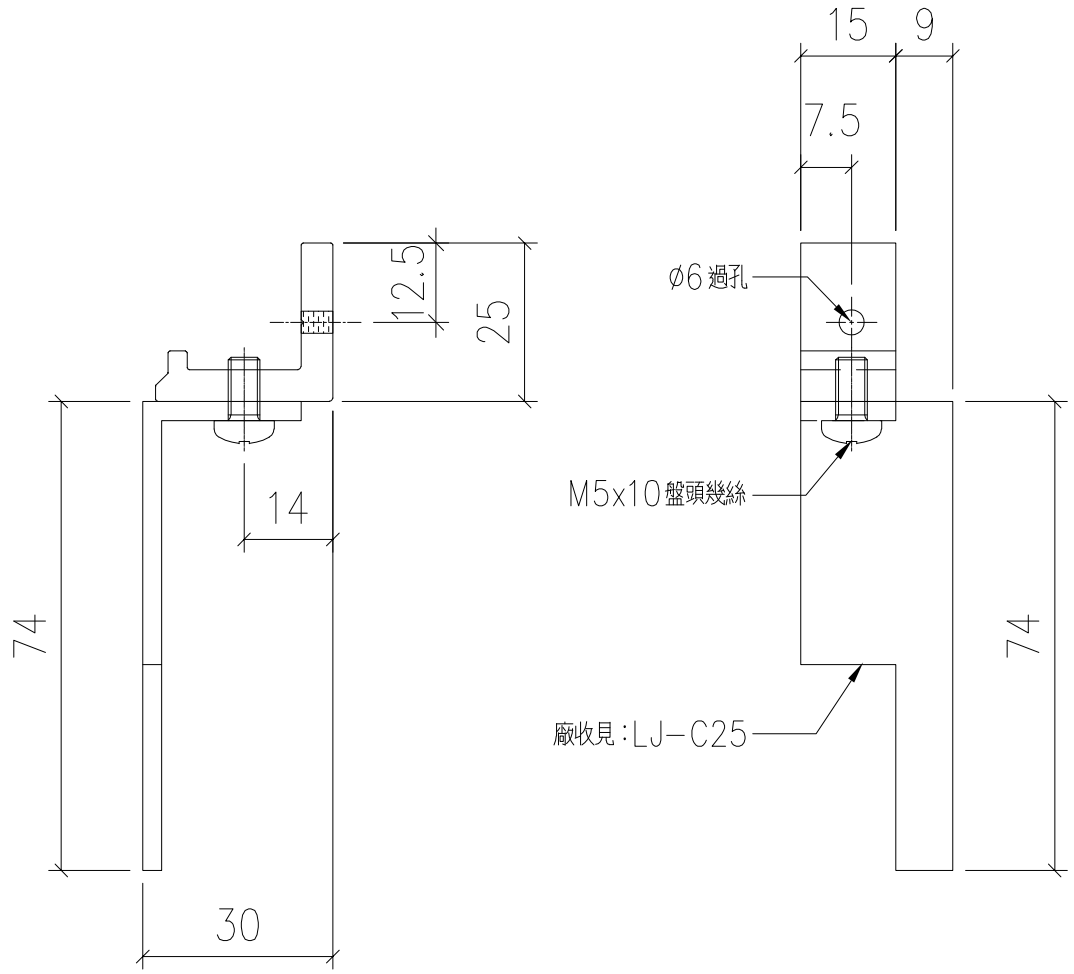

序號	物料編號	數量	使用位置	樓層
01	T2-X86217-14	19	見派位圖	T2 FLAT C 5~26/F
02	T3-X86217-14	18	見派位圖	T3 FLAT C 6~26/F
		37		

美特鋁質 有限公司
MIDI Aluminium Fabricator Ltd.

工程號	J853
地盤	錦上路

修改	—		
日期	—		
圖號	J853-GB-FAB3-101		
制圖	LHR	2022,09,21	
復核	—	—	
批準			
名稱	玻璃夾角		
材料	X86217		
顏色	JMQ213457(3coats)		

美特鋁質 有限公司
MIDI Aluminium Fabricator Ltd.

工程號	J853	地盤	錦上路

送工地

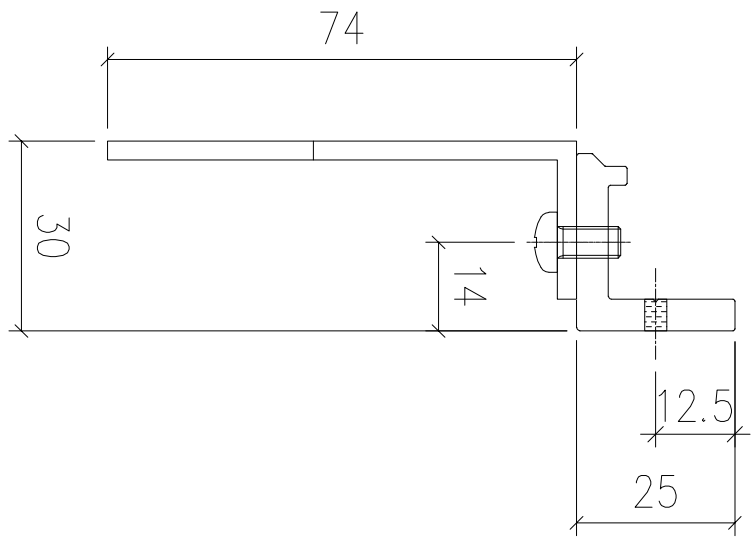

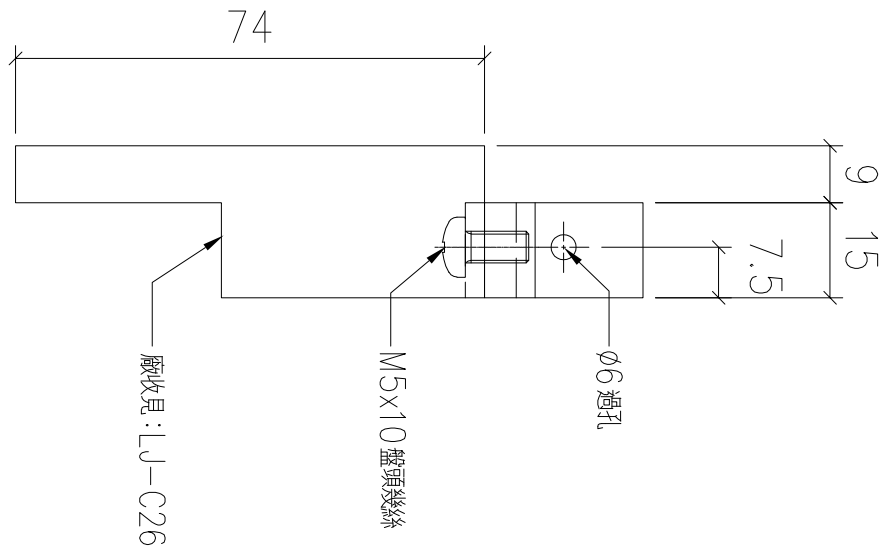

序號	物料編號	數量	使用位置	樓層
01	T2-X86217-15	18	見派位圖	T2 FLAT B 6~26/F
02	T3-X86217-15	18	見派位圖	T3 FLAT B 6~26/F
		36		

名稱	玻璃夾角	制圖	LHR	2022,09,21	修改	—		
材料	X86217	復核	—	—	日期	—		
顏色	JMQ213457(3coats)	批準			圖號	J853-GB-FAB3-102		

送工地

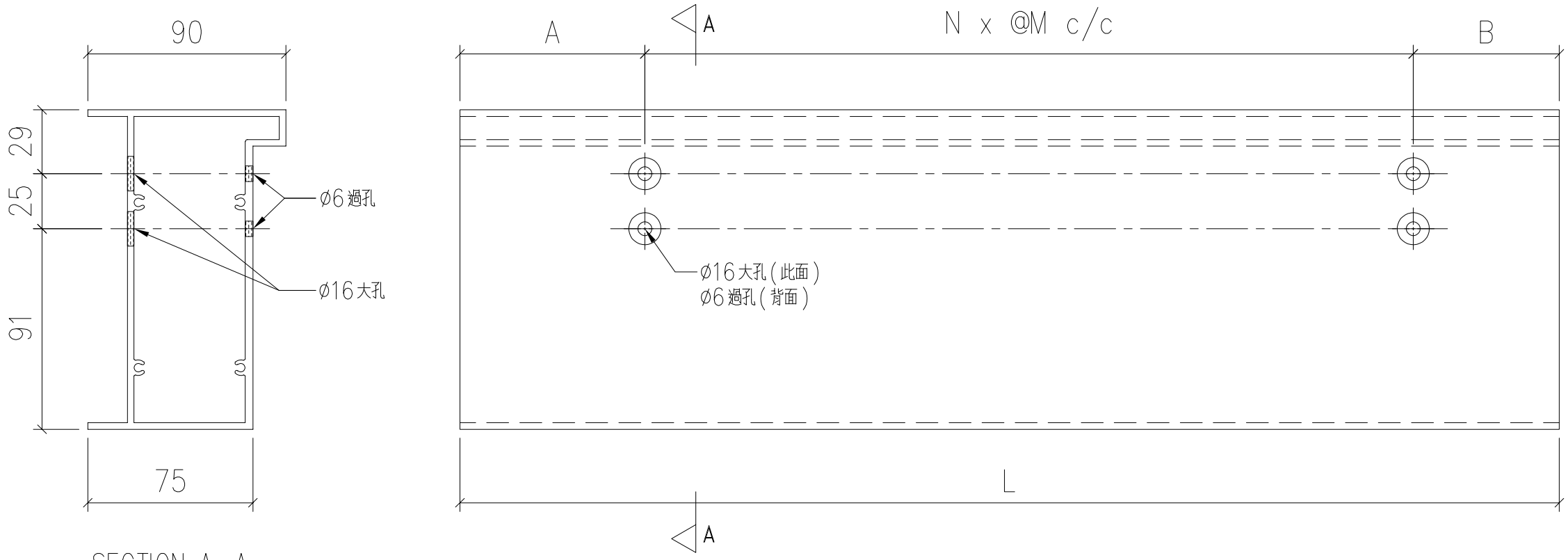

SECTION: A-A

序號	物料編號	數量	L:	A:	B:	M:	N:	使用位置	樓層
01	T1-X86218-01	14	1457	155.5	101.5	300	4	見派位圖	T1 FLAT A 7~22/F
02	T1-X86218-02	14	1457	81	176	300	4	見派位圖	T1 FLAT A 7~22/F
03	T2-X86218-04	8	1891	85.5	125.5	280	6	見派位圖	T2 FLAT A 17~25/F
04	T3-X86218-04	8	1882	81	121	280	6	見派位圖	T3 FLAT A 17~25/F
		44							

美特鋁質 有限公司
MIDI Aluminium Fabricator Ltd.

工程號	J853
地盤	錦上路

修改	—	J853-GB-FAB3-103
日期	—	
圖號		
2022.09.23		
—		
LHR		
—		
制圖		
復核		
批準		
底橫外飾加工圖		
X86218		
JMQ213457(3coats)		
名稱		
材料		
顏色		

送工地

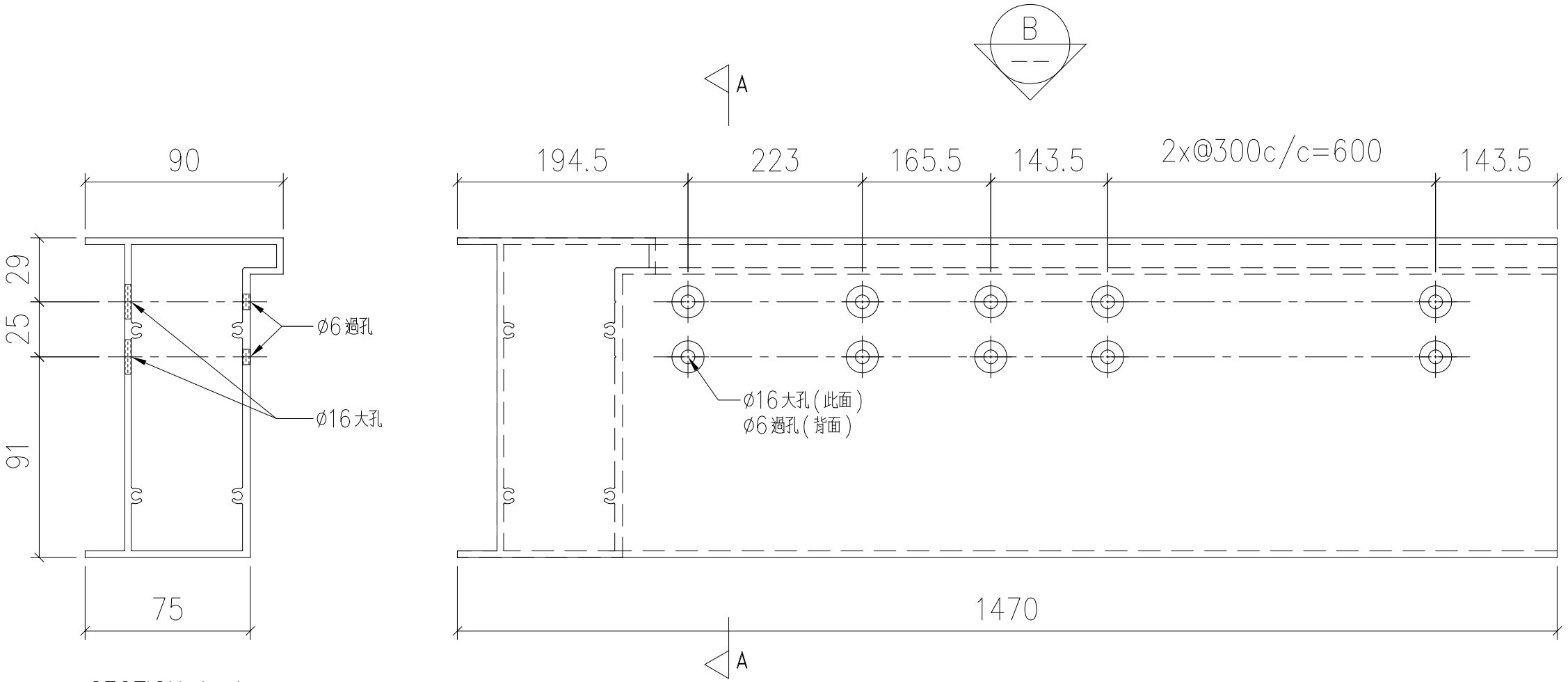

SECTION: A-A

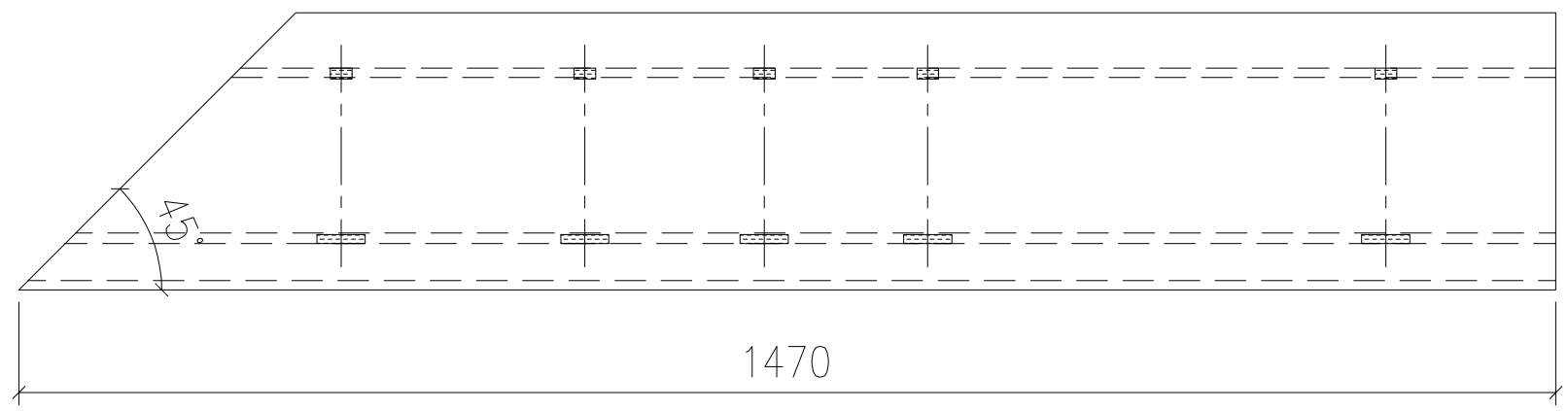

VIEW B

序號	物料編號	數量	安裝位置	樓層
01	T1-X86218-03	14	見派位圖	T1 FLAT A 7~22/F

美特鋁質 有限公司
MIDI Aluminium Fabricator Ltd.

工程號	J853
地盤	錦上路

修改	-		
日期	-		
圖號	J853-GB-FAB3-104		
制圖	LHR	2022,09,23	
復核	-	-	
批準			
名稱	底橫外飾加工圖		
材料	X86218		
顏色	JMQ213457(3coats)		

送工地

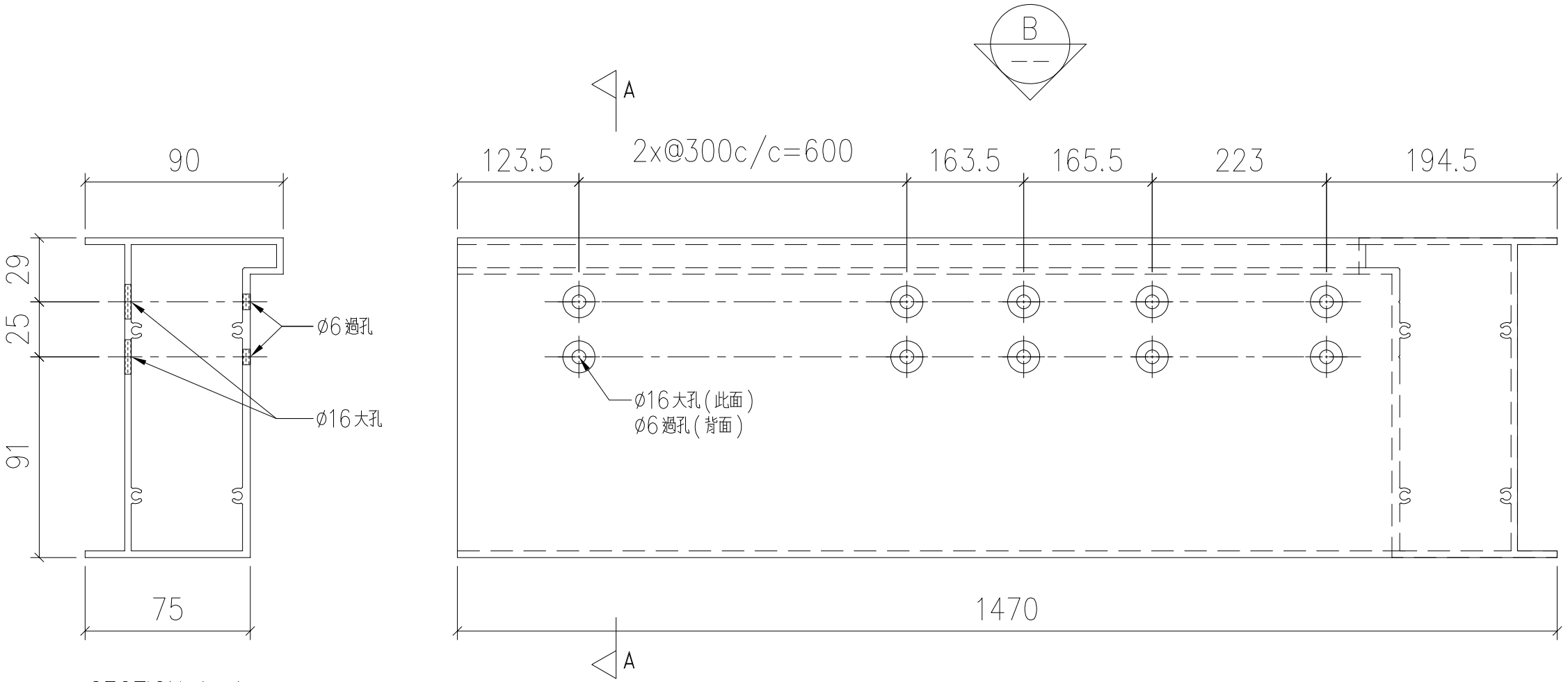

SECTION: A-A

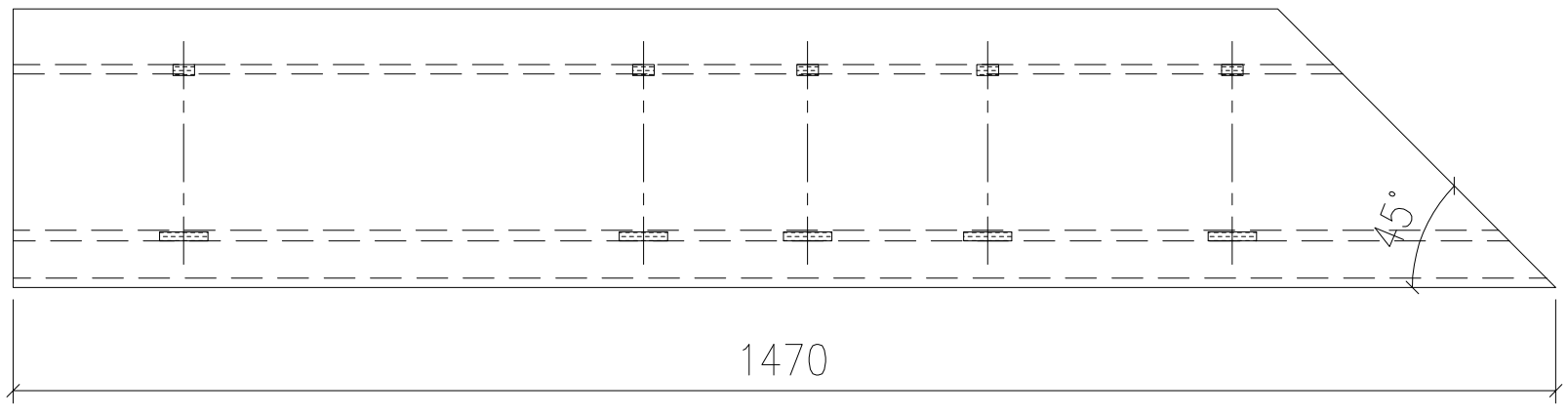

VIEW B

序號	物料編號	數量	安裝位置	樓層
01	T1-X86218-04	14	見派位圖	T1 FLAT A 7~22/F

美特鋁質 有限公司
MIDI Aluminium Fabricator Ltd.

工程號	J853
地盤	錦上路

名稱	底橫外飾加工圖
材料	X86218
顏色	JMQ213457(3coats)
制圖	LHR
復核	-
批準	
修改	-
日期	-
圖號	J853-GB-FAB3-105

送工地

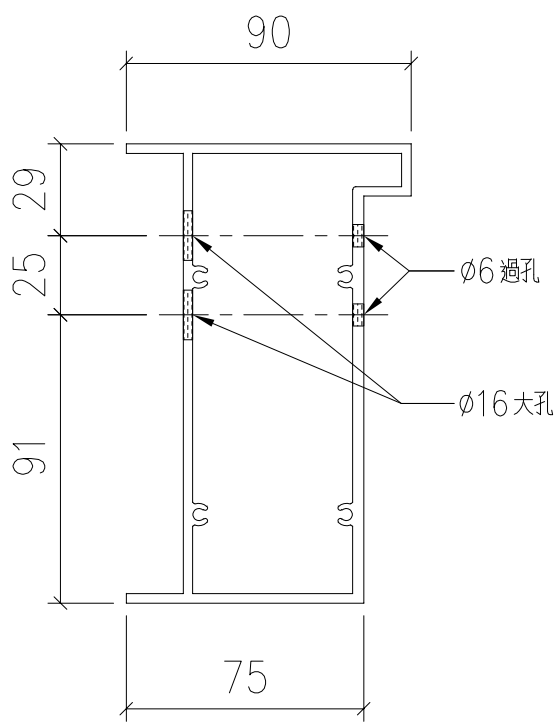

SECTION: A-A

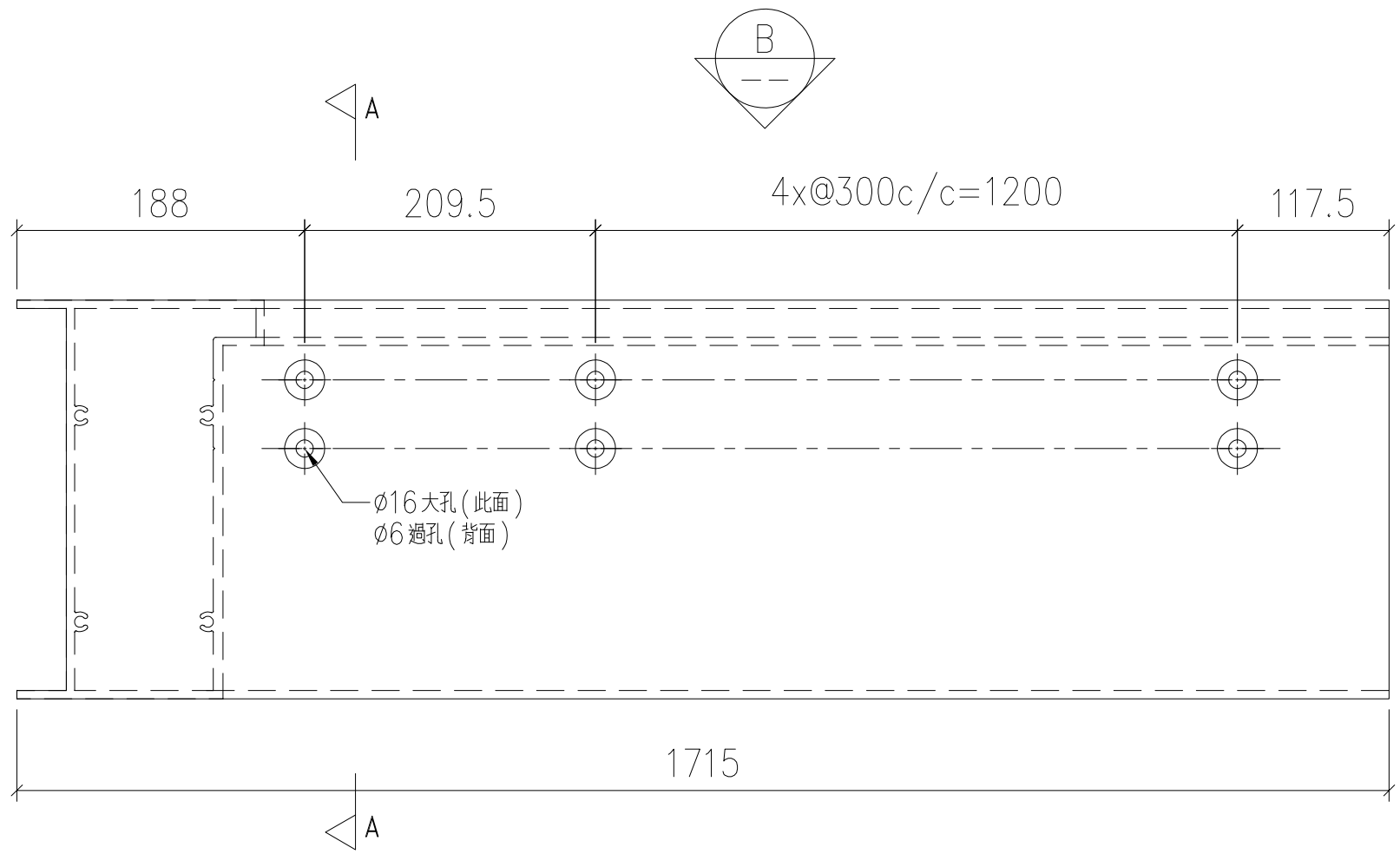

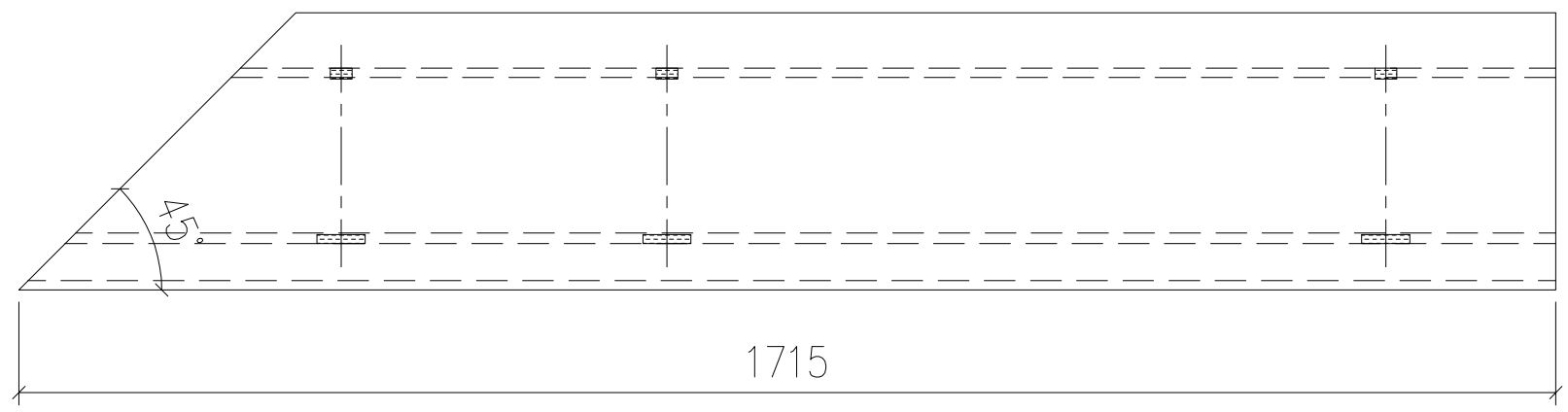

VIEW B

序號	物料編號	數量	安裝位置	樓層
01	T1-X86218-05	14	見派位圖	T1 FLAT A 7~22/F

美特鋁質 有限公司
MIDI Aluminium Fabricator Ltd.

工程號	J853
地盤	錦上路

		J853-GB-FAB3-106
	-	-
修改	日期	圖號
2022,09,23	-	
LHR	-	
制圖	復核	批準
底橫外飾加工圖	X86218	JMQ213457(3coats)
名稱	材料	顏色

送工地

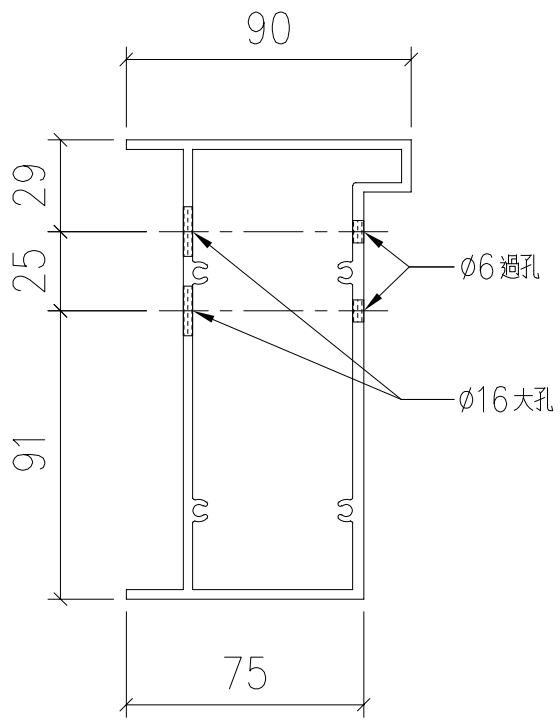

SECTION: A-A

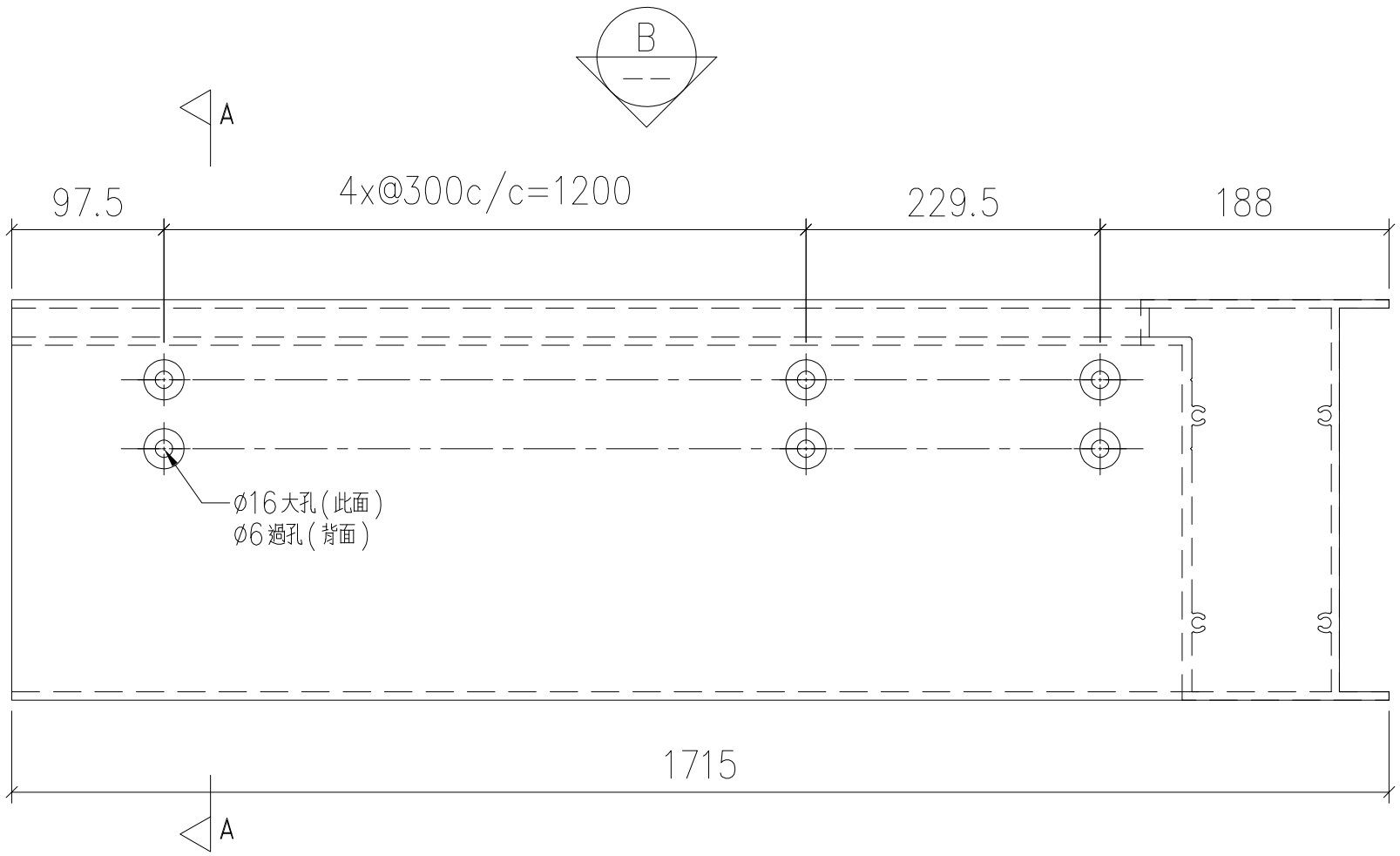

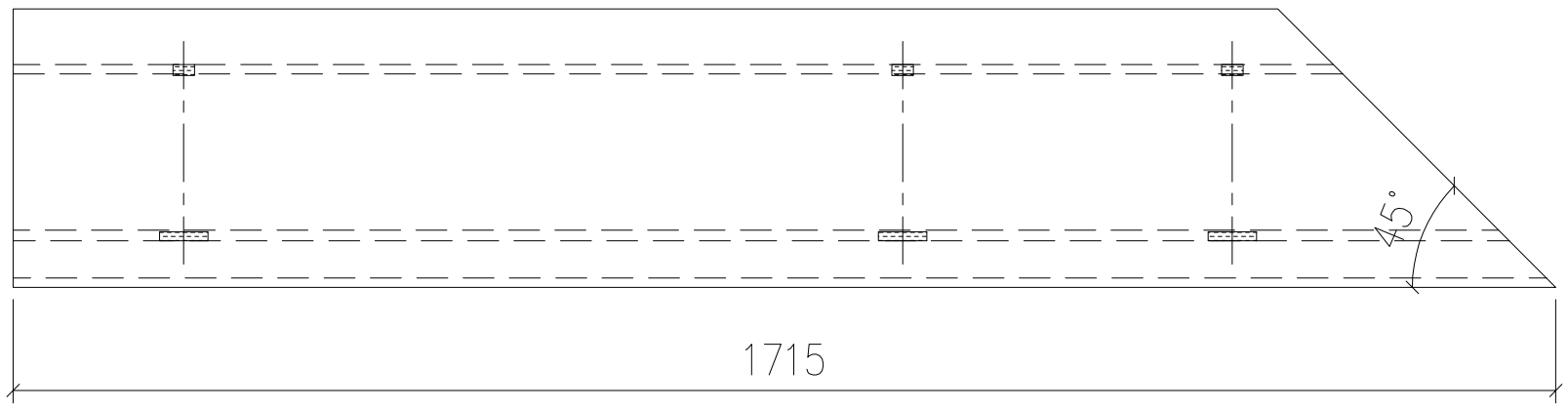

VIEW B

序號	物料編號	數量	安裝位置	樓層
01	T1-X86218-06	14	見派位圖	T1 FLAT A 7~22/F

美特鋁質 有限公司
MIDI Aluminium Fabricator Ltd.

工程號	J853
地盤	錦上路

		J853-GB-FAB3-107
	—	—
修改	日期	圖號
2022,09,23	—	
LHR	—	
制圖	復核	批準
底橫外飾加工圖	X86218	JMQ213457(3coats)
名稱	材料	顏色

送工地

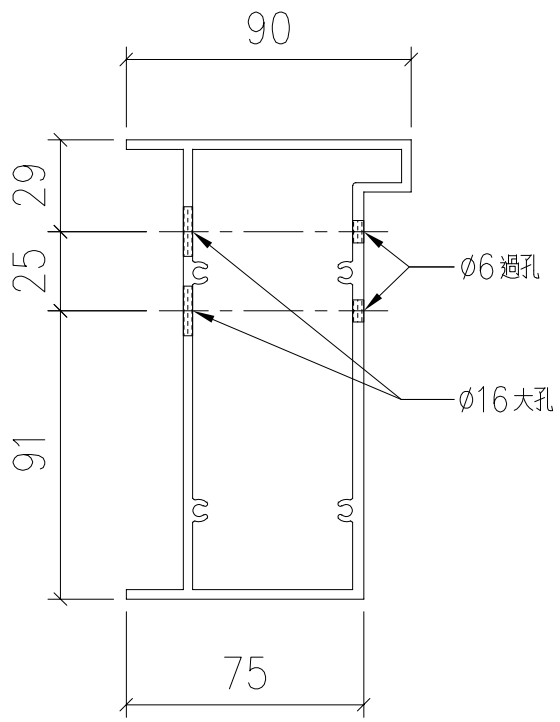

SECTION: A-A

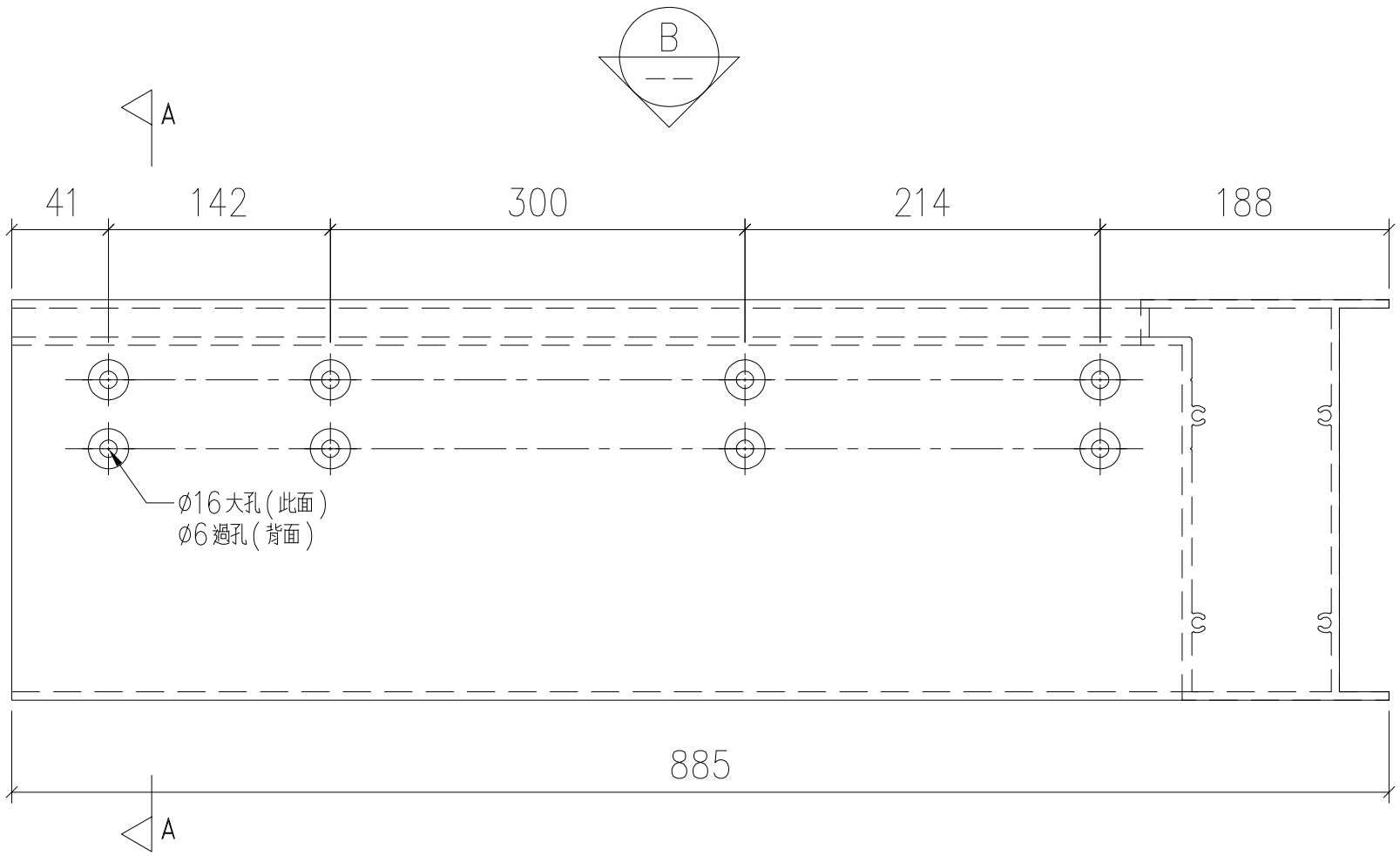

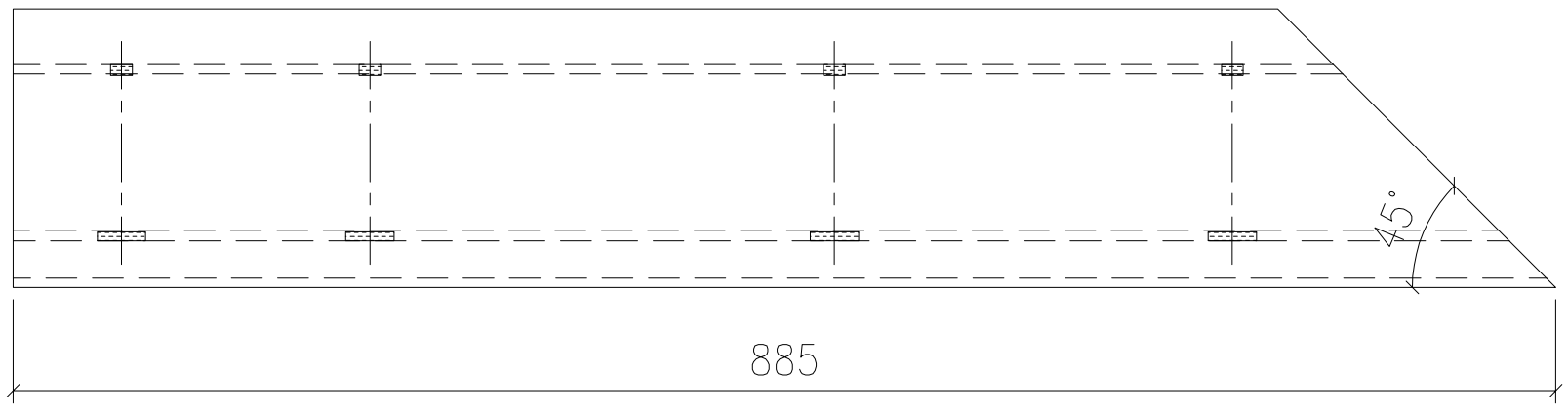

VIEW B

序號	物料編號	數量	安裝位置	樓層
01	T1-X86218-07	14	見派位圖	T1 FLAT A 7~22/F

美特鋁質 有限公司
MIDI Aluminium Fabricator Ltd.

工程號	J853
地盤	錦上路

		J853-GB-FAB3-108
	—	—
修改	日期	圖號
2022.09.23	—	
制圖	復核	批準
LHR	—	
名稱	材料	顏色
底橫外飾加工圖	X86218	JMQ213457(3coats)

送工地

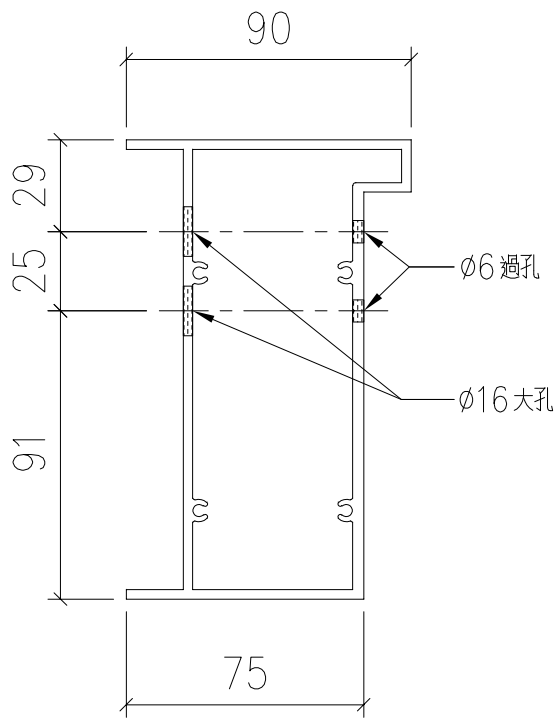

SECTION: A-A

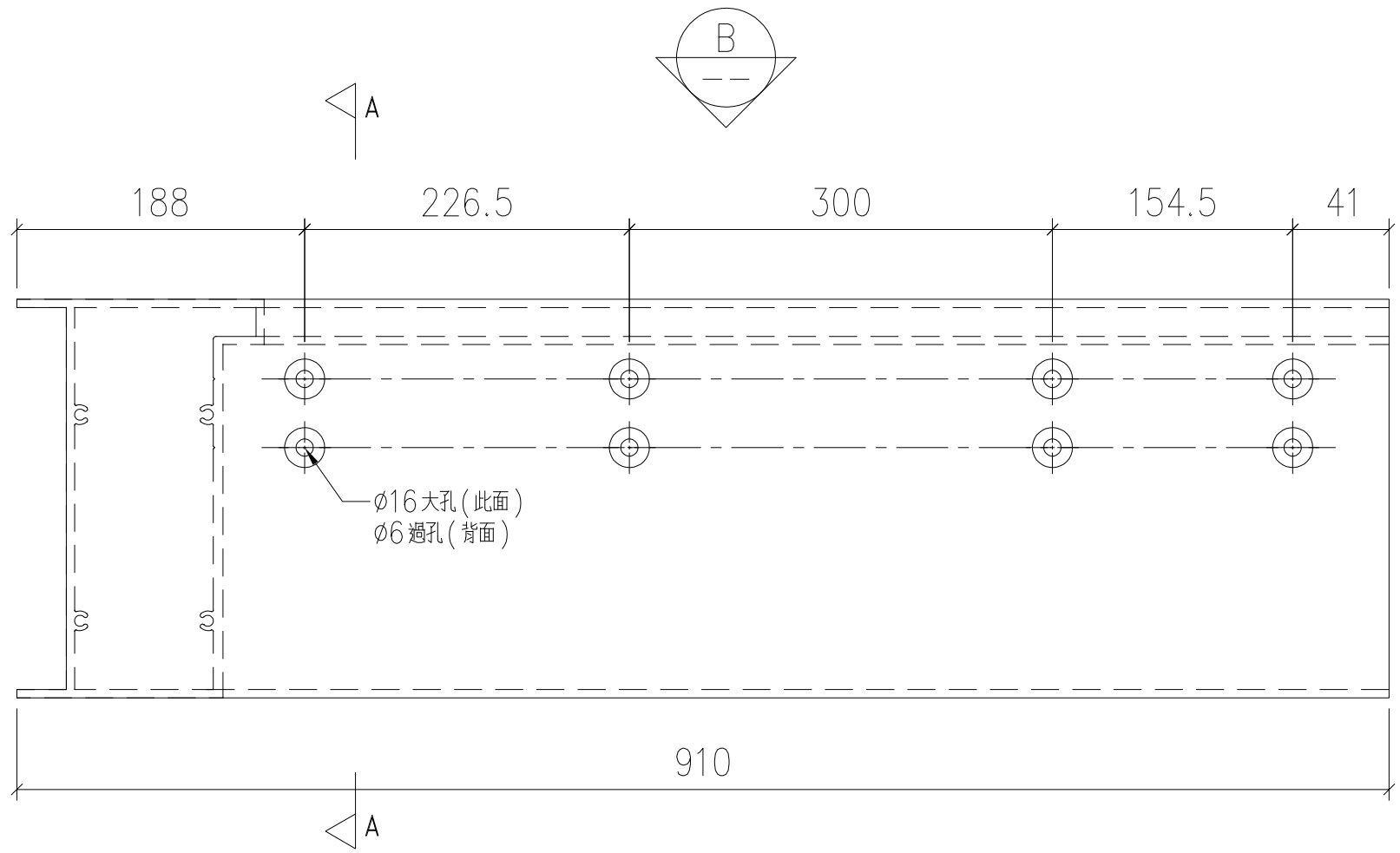

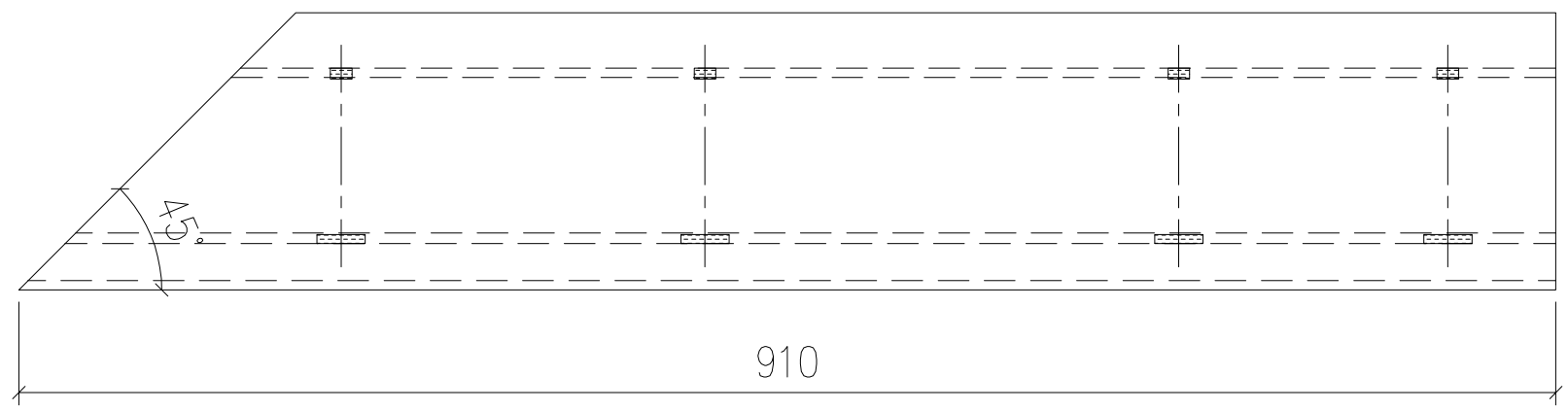

VIEW B

序號	物料編號	數量	安裝位置	樓層
01	T1-X86218-08	14	見派位圖	T1 FLAT A 7~22/F
02	T1-X86218-08	1	見派位圖	T1 FLAT A 5/F

美特鋁質 有限公司
MIDI Aluminium Fabricator Ltd.

工程號	J853
地盤	錦上路

修改	—		J853-GB-FAB3-109
日期	—		
圖號			
2022,09,23	—		
制圖	LHR		
復核	—		
批準			
底橫外飾加工圖			
名稱	X86218		
材料	JMQ213457(3coats)		
顏色			

送工地

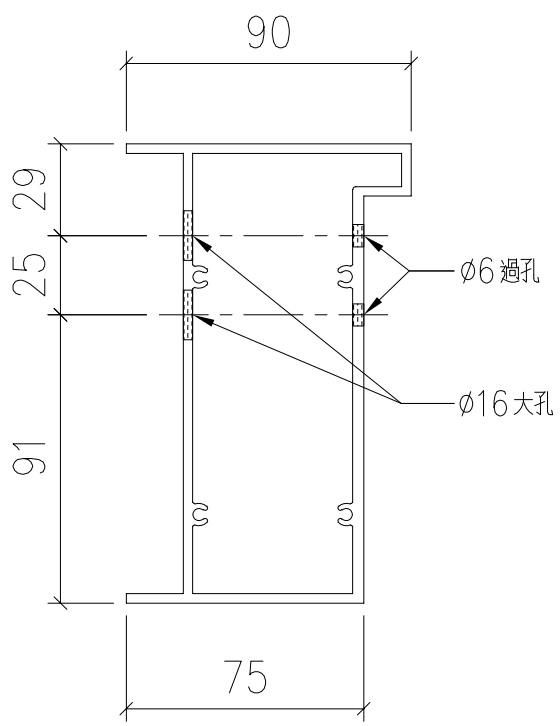

SECTION: A-A

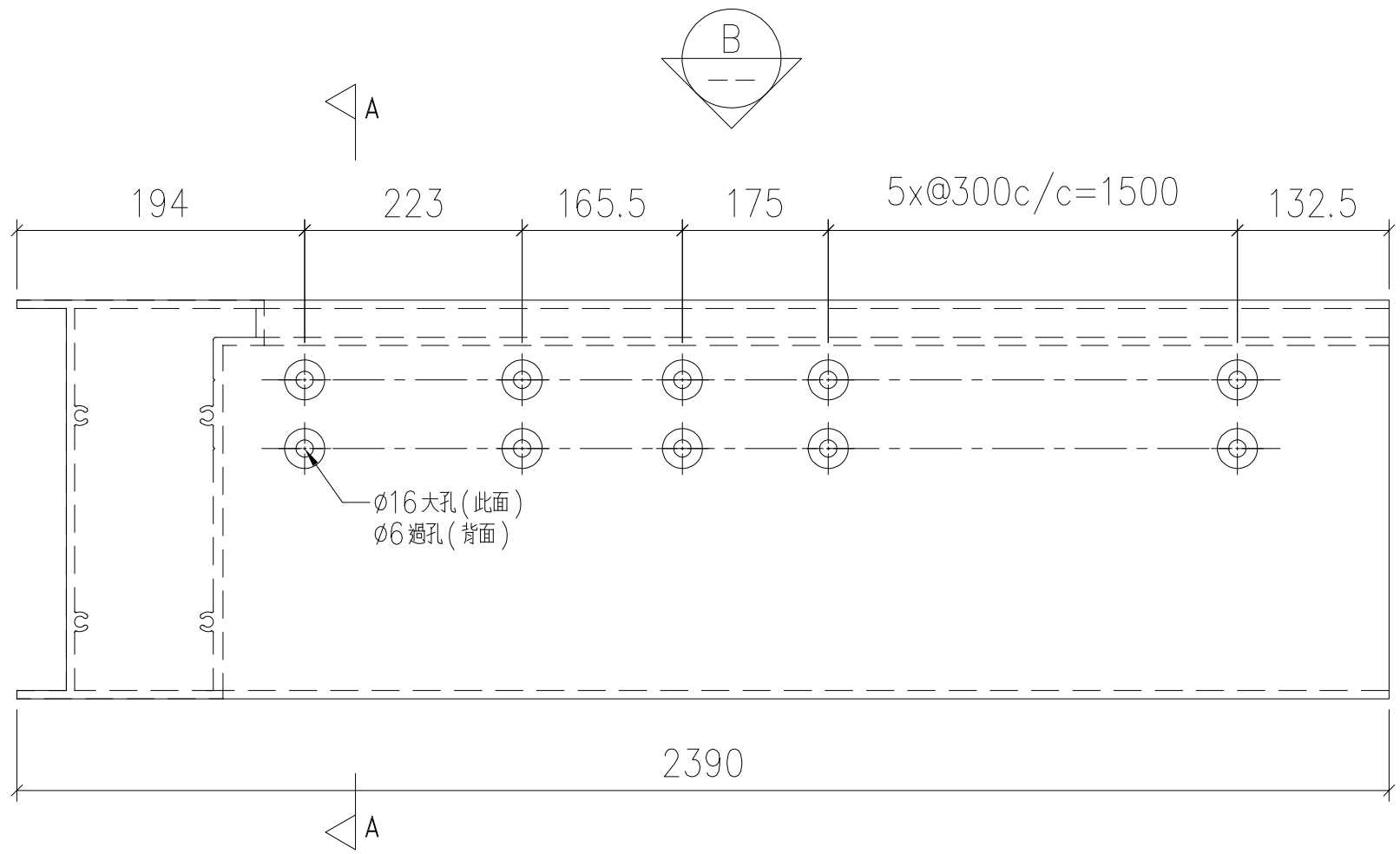

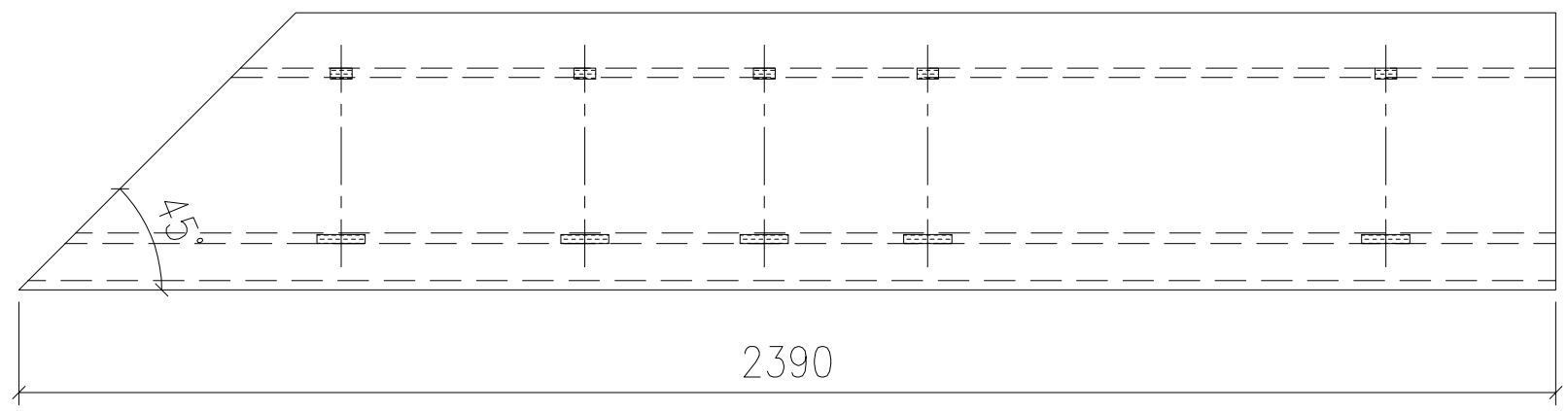

VIEW B

序號	物料編號	數量	安裝位置	樓層
01	T1-X86218-09	14	見派位圖	T1 FLAT B 7~22/F

美特鋁質 有限公司
MIDI Aluminium Fabricator Ltd.

工程號	J853
地盤	錦上路

		J853-GB-FAB3-110
修改	-	-
日期	2022.09.23	-
圖號	-	-
制圖	LHR	-
復核	-	
批準		
名稱	底橫外飾加工圖	
材料	X86218	
顏色	JMQ213457(3coats)	

送工地

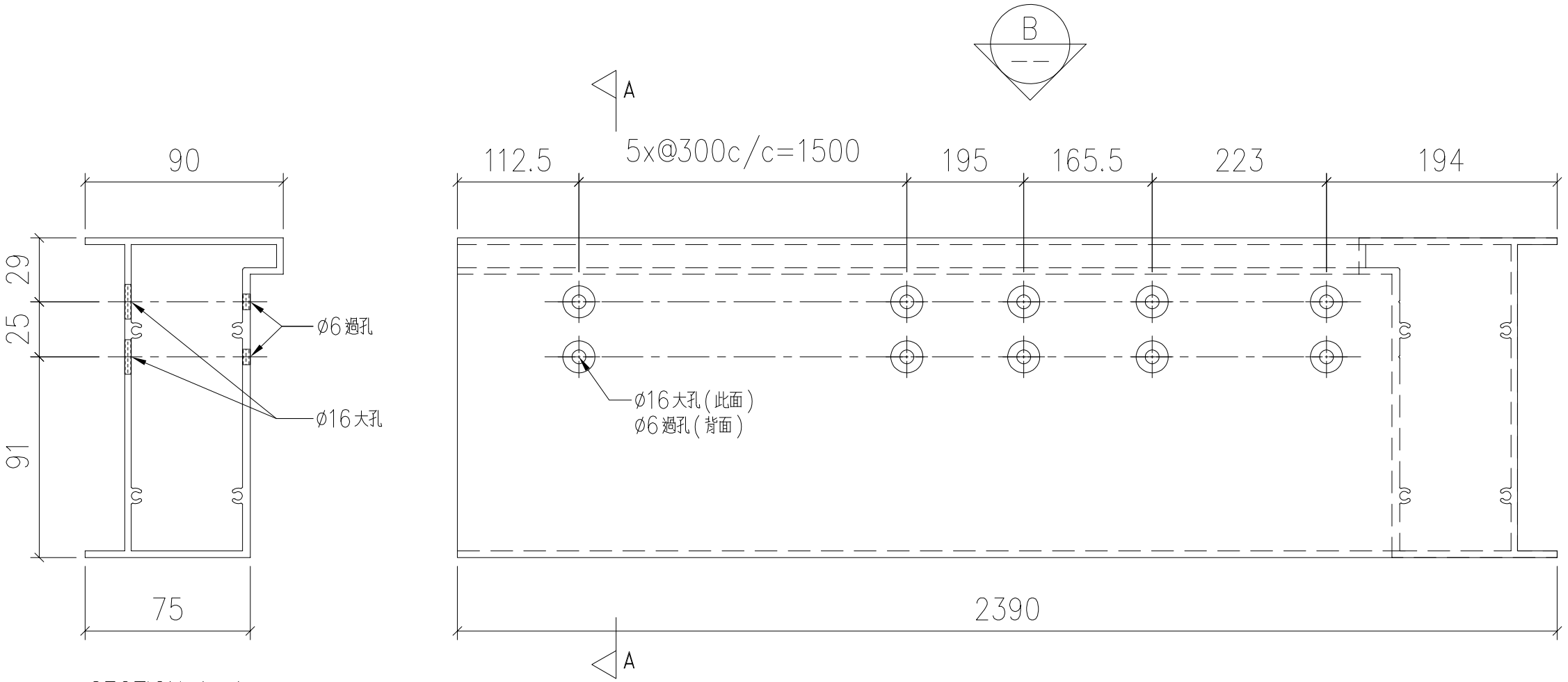

SECTION: A-A

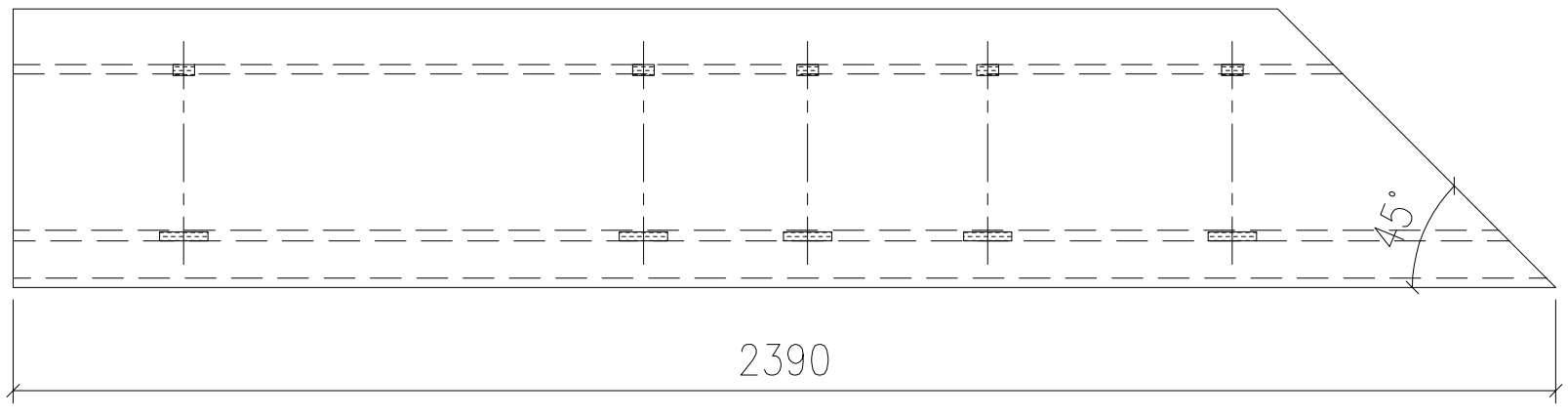

VIEW B

序號	物料編號	數量	安裝位置	樓層
01	T1-X86218-10	14	見派位圖	T1 FLAT B 7~22/F

美特鋁質 有限公司
MIDI Aluminium Fabricator Ltd.

工程號	J853
地盤	錦上路

名稱	底橫外飾加工圖	制圖	LHR	2022,09,23
材料	X86218	復核	-	-
顏色	JMQ213457(3coats)	批準		
修改	-	日期	-	
圖號	J853-GB-FAB3-111			

送工地

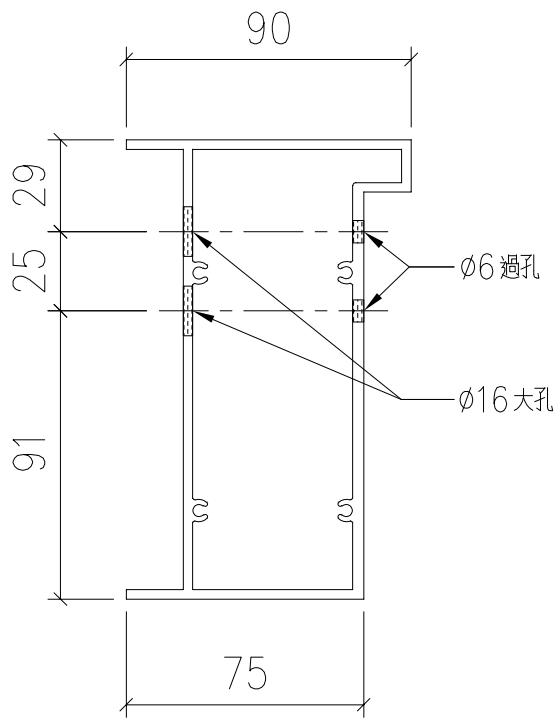

SECTION: A-A

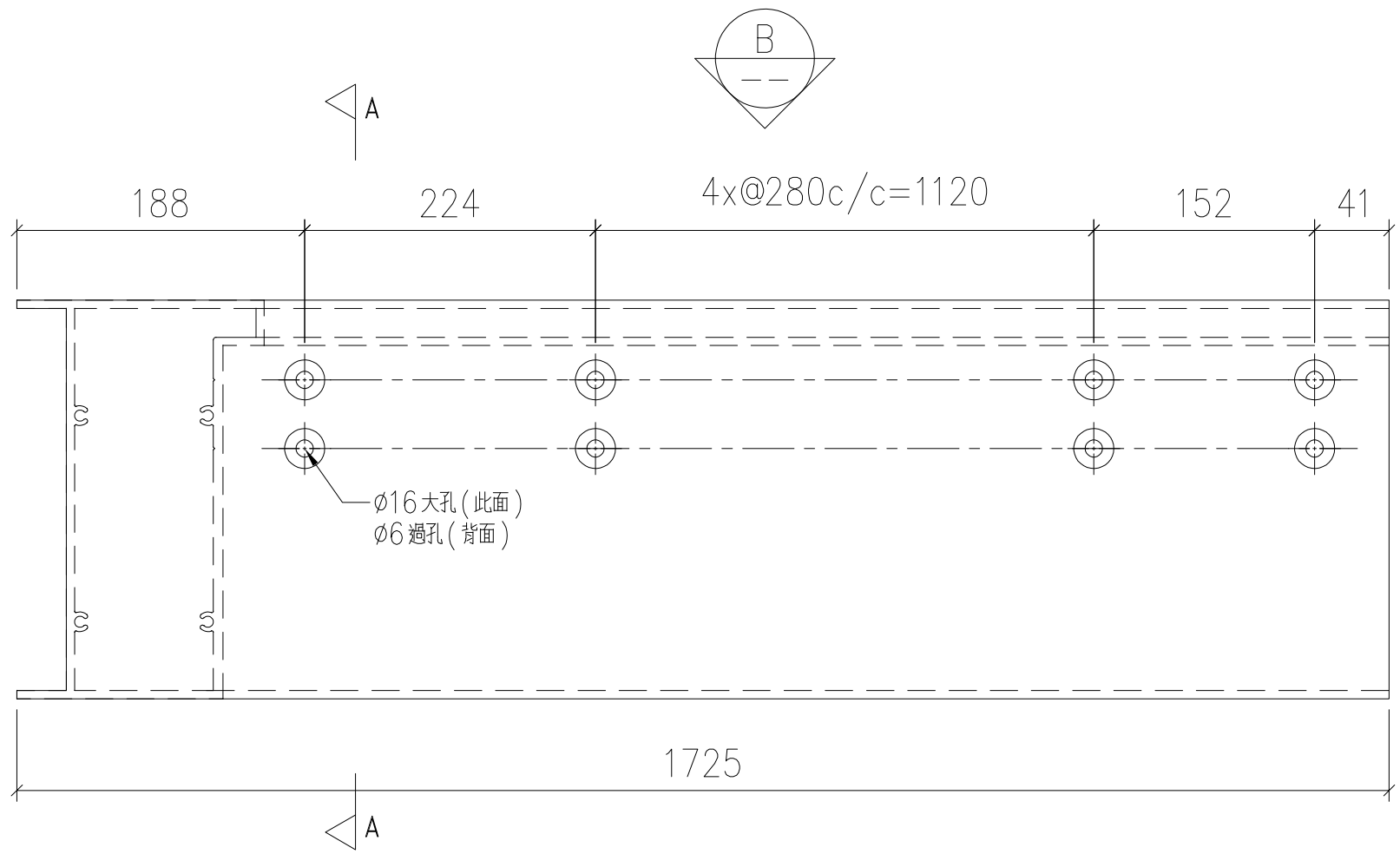

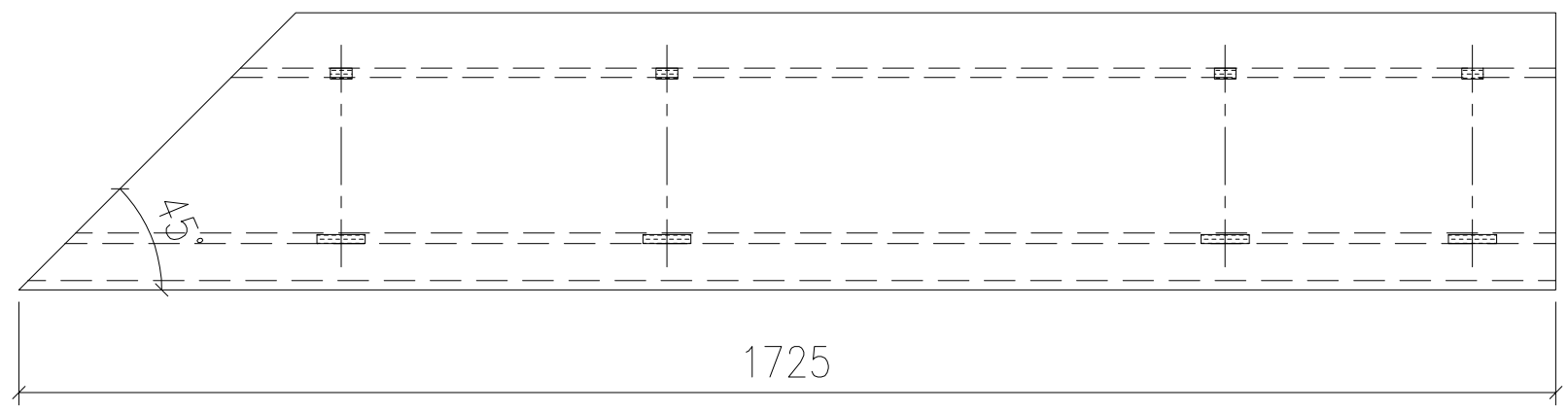

VIEW B

序號	物料編號	數量	安裝位置	樓層
01	T1-X86218-11	14	見派位圖	T1 FLAT B 7~22/F

美特鋁質 有限公司
MIDI Aluminium Fabricator Ltd.

工程號	J853
地盤	錦上路

		J853-GB-FAB3-112
	-	-
修改	日期	圖號
2022,09,23	-	
LHR	-	
制圖	復核	批準
底橫外飾加工圖	X86218	JMQ213457(3coats)
名稱	材料	顏色

送工地

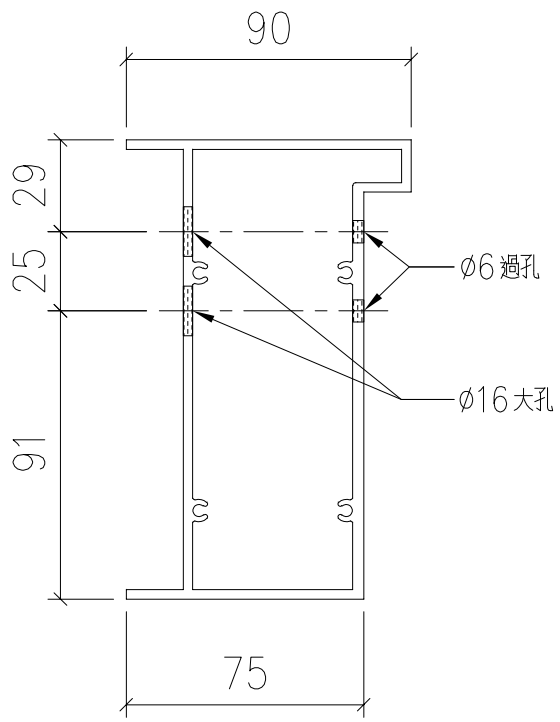

SECTION: A-A

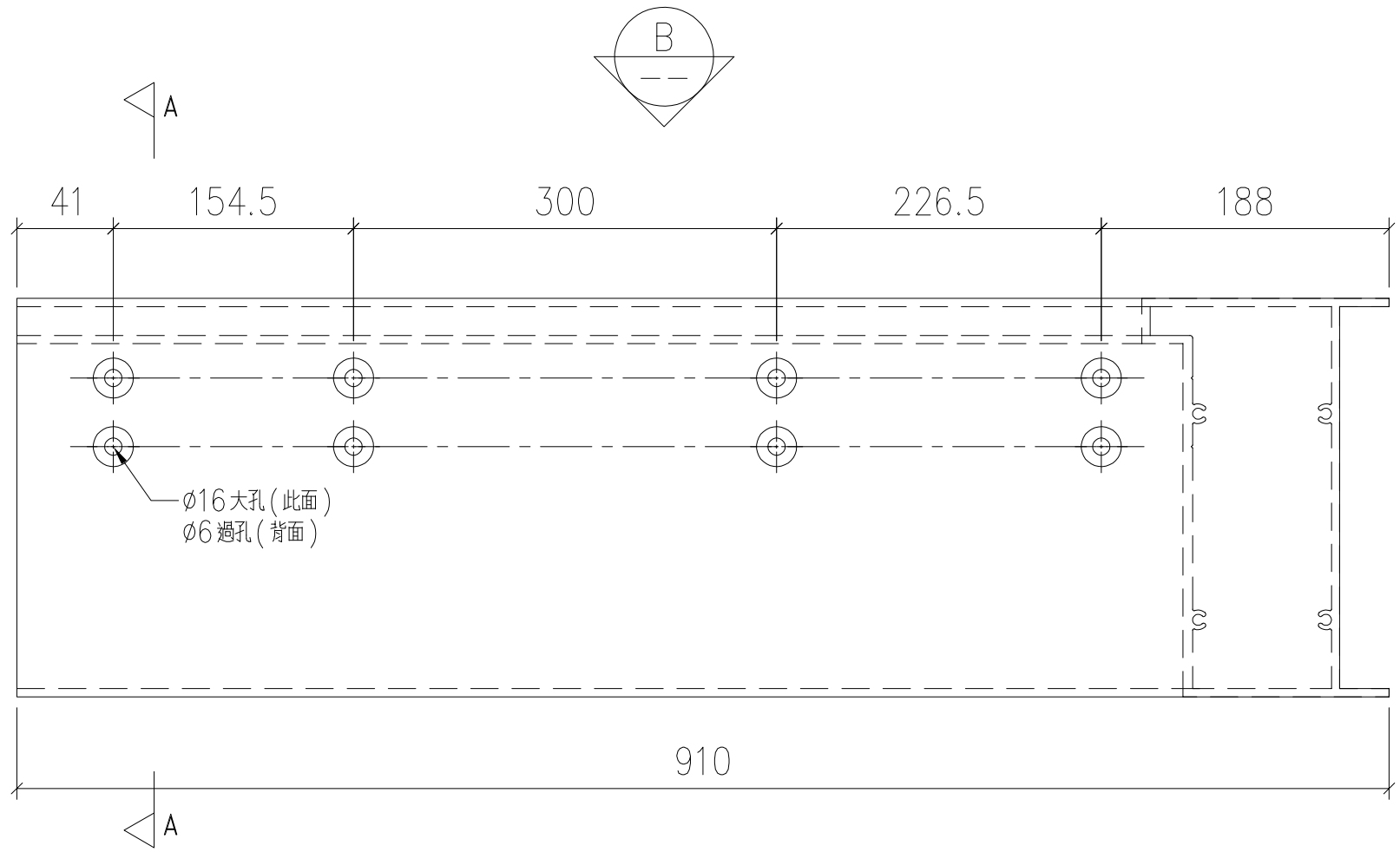

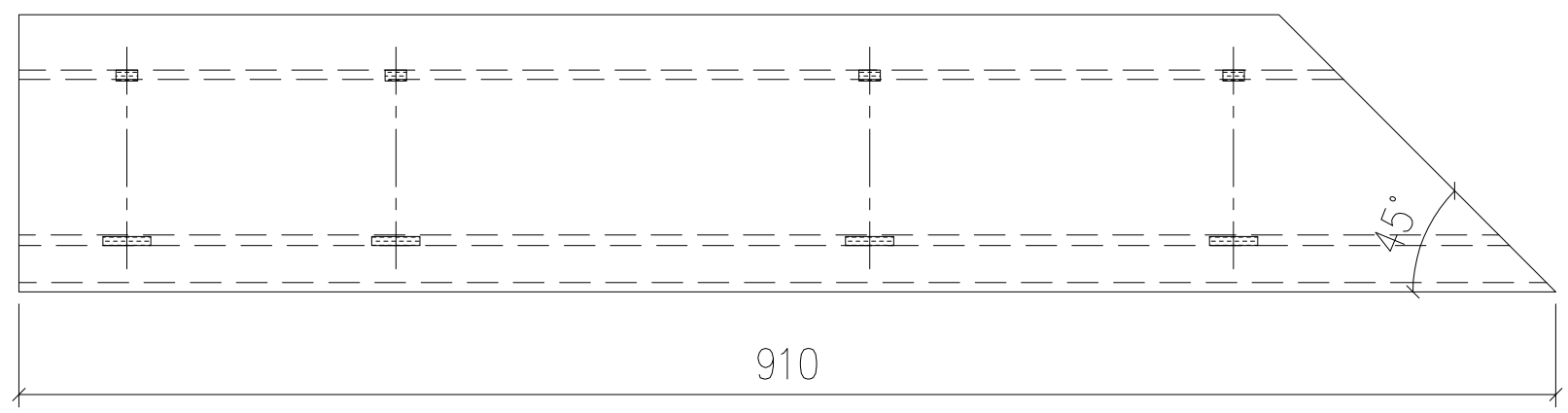

VIEW B

序號	物料編號	數量	安裝位置	樓層
01	T1-X86218-12	14	見派位圖	T1 FLAT B 7~22/F

美特鋁質 有限公司
MIDI Aluminium Fabricator Ltd.

工程號	J853
地盤	錦上路

	—	J853-GB-FAB3-113
修改	日期	圖號
2022.09.23	—	
制圖	復核	批準
LHR	—	
名稱	材料	顏色
底橫外飾加工圖	X86218	JMQ213457(3coats)

送工地

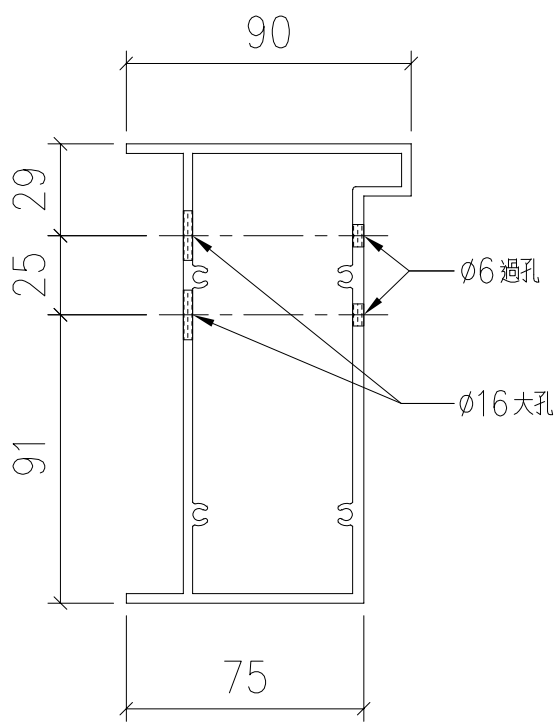

SECTION: A-A

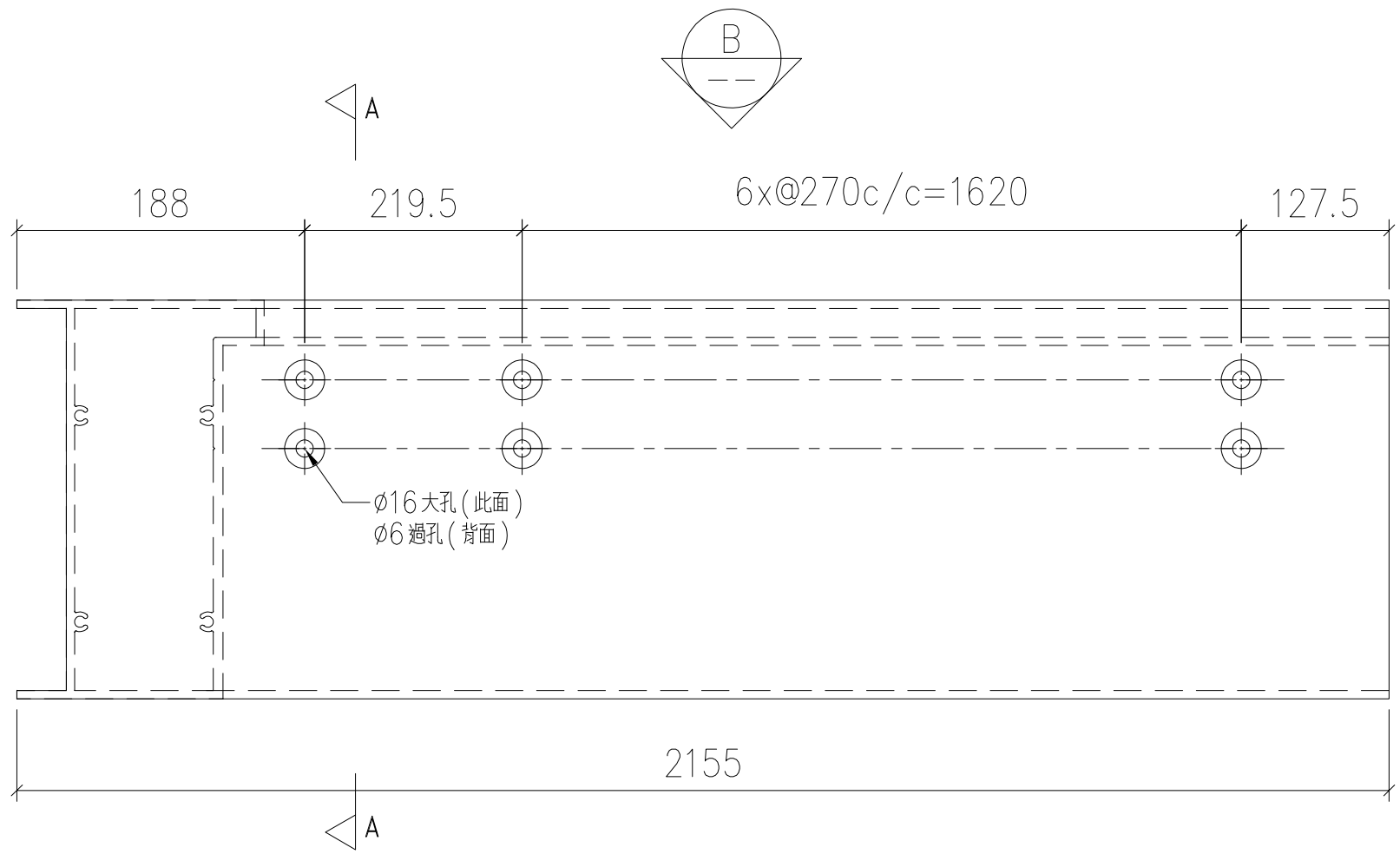

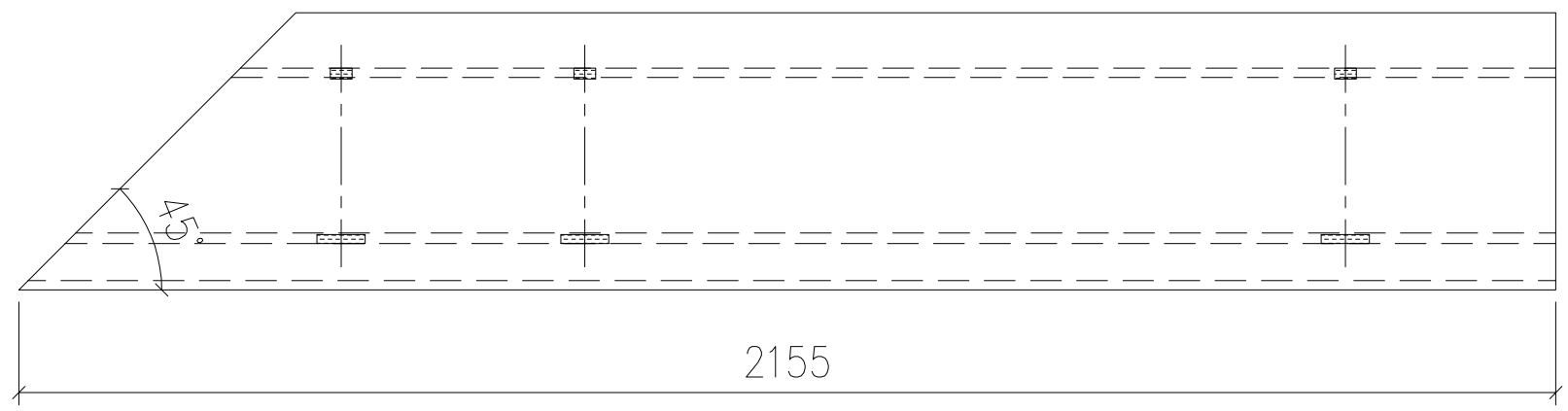

VIEW B

序號	物料編號	數量	安裝位置	樓層
01	T1-X86218-13	1	見派位圖	T1 FLAT A 5/F

美特鋁質 有限公司
MIDI Aluminium Fabricator Ltd.

工程號	J853
地盤	錦上路

修改	日期	圖號
—	—	J853-GB-FAB3-114
2022,09,23	—	
制圖	復核	批準
LHR	—	
名稱	材料	顏色
底橫外飾加工圖	X86218	JMQ213457(3coats)

美特鋁質 有限公司
MIDI Aluminium Fabricator Ltd.

工程號	J853	地盤	錦上路

送工地

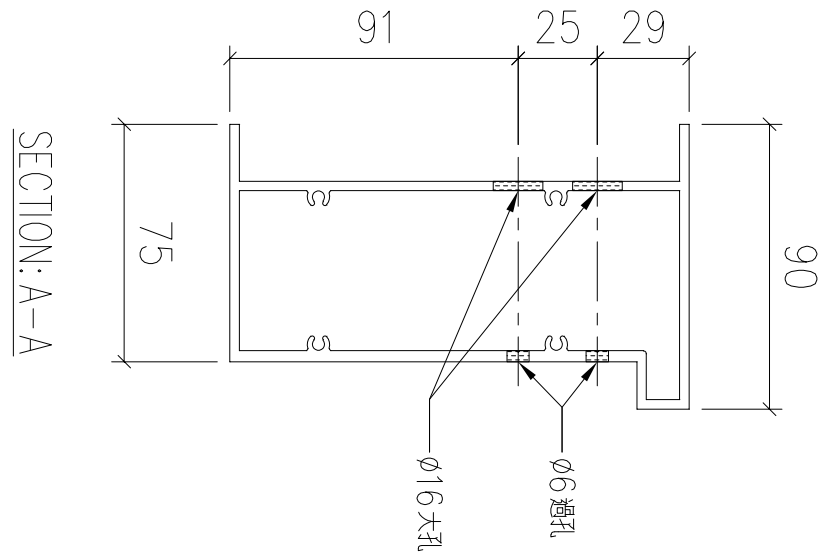

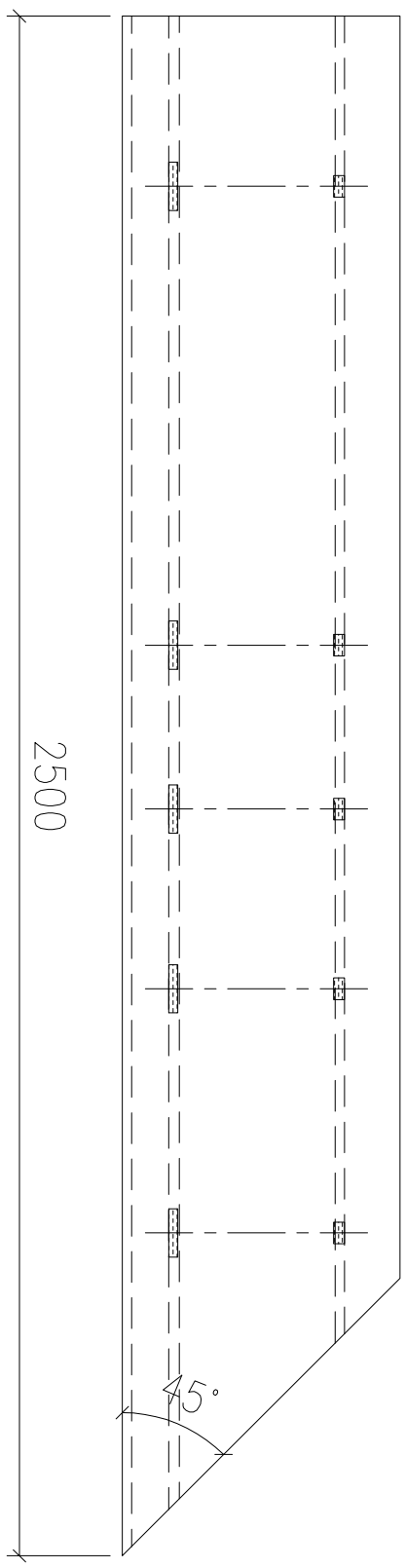

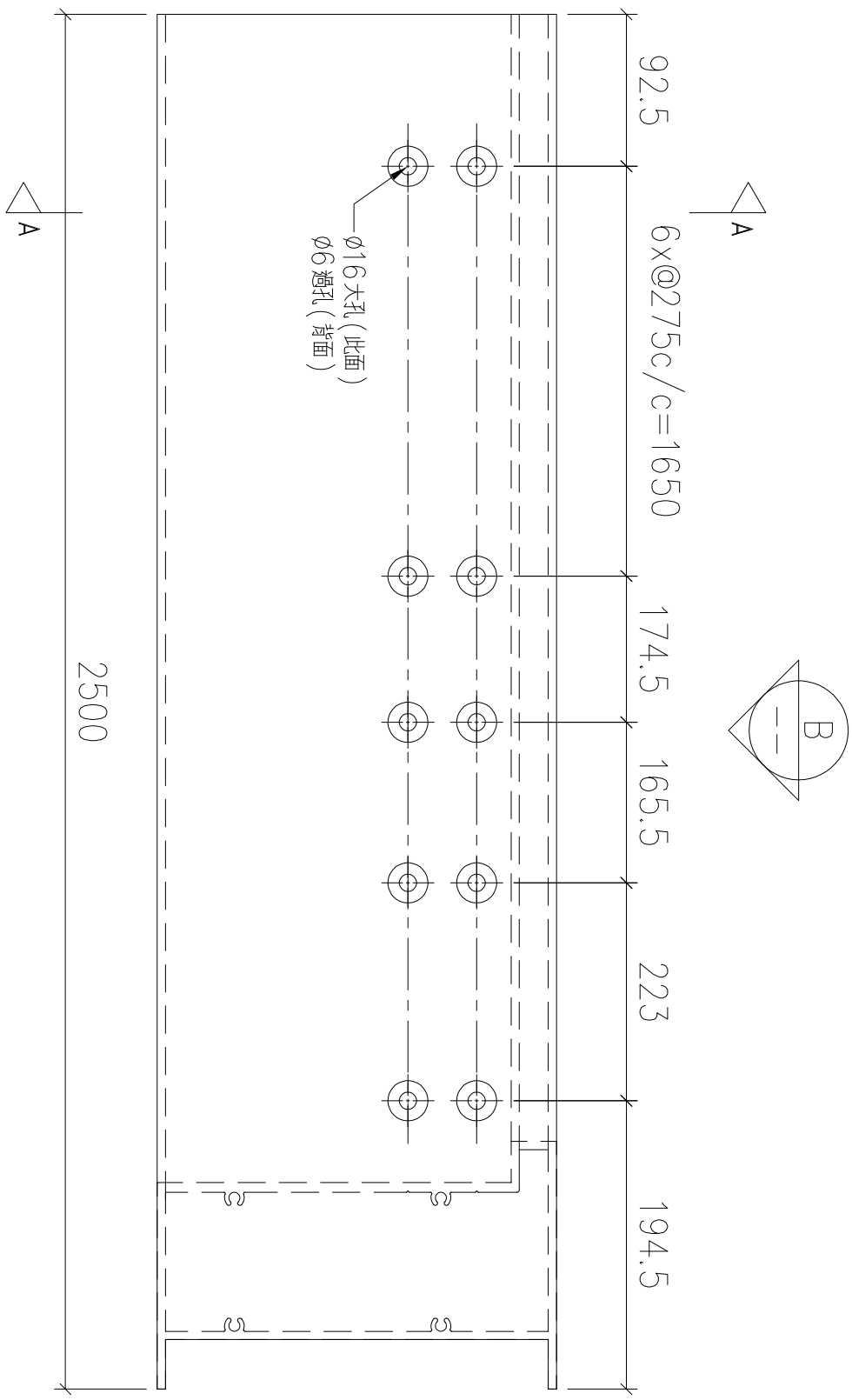

序號	物料編號	數量	安裝位置	樓層
01	T1-X86218-14	1	見派位圖	T1 FLAT A 5/F

名稱	底橫外飾加工圖	制圖	LHR	2022,09,23	修改	—		
材料	X86218	復核	—	—	日期	—		
顏色	JMQ213457(3coats)	批準			圖號	J853-GB-FAB3-115		

送工地

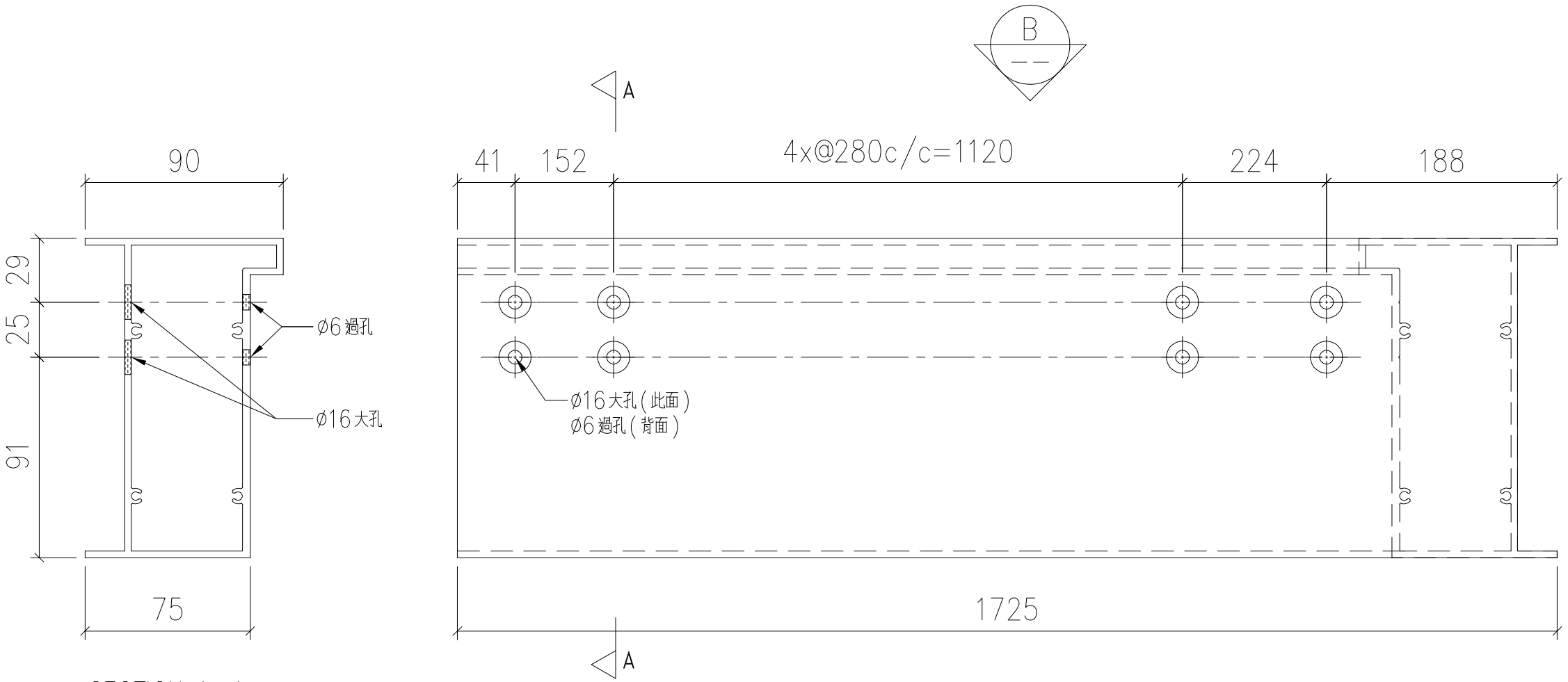

SECTION: A-A

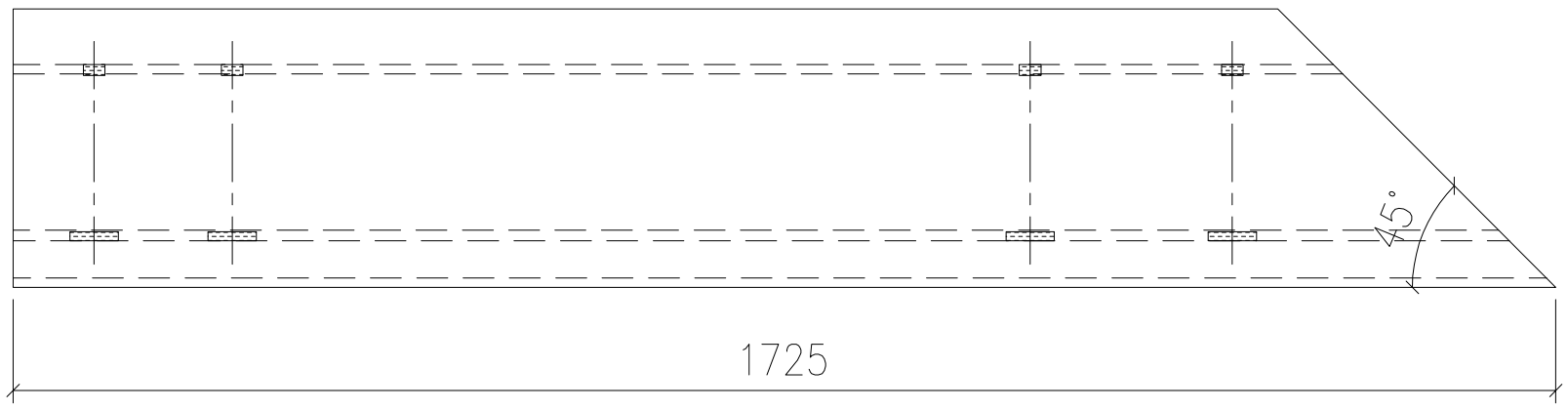

VIEW B

序號	物料編號	數量	安裝位置	樓層
01	T1-X86218-15	1	見派位圖	T1 FLAT A 5/F

美特鋁質 有限公司
MIDI Aluminium Fabricator Ltd.

工程號	J853
地盤	錦上路

名稱	底橫外飾加工圖	制圖	LHR
材料	X86218	復核	-
顏色	JMQ213457(3coats)	批準	
修改	-	日期	-
圖號	J853-GB-FAB3-116		

送工地

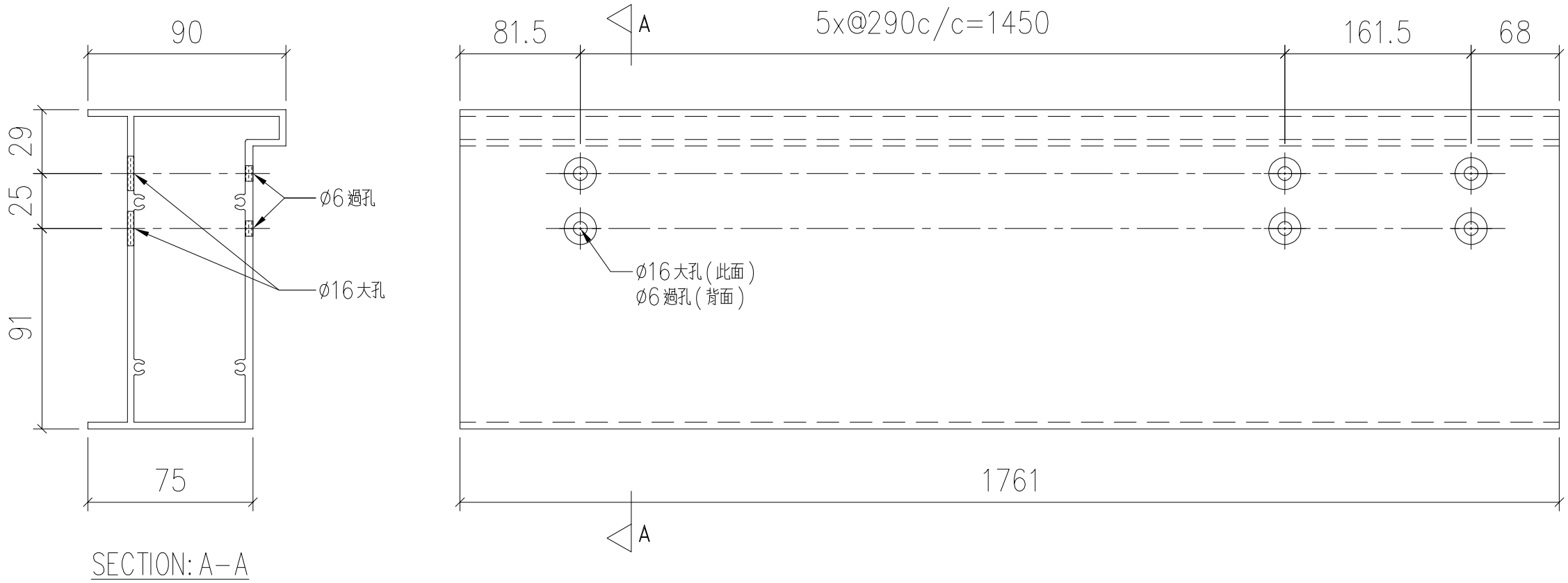

SECTION: A-A

序號	物料編號	數量	安裝位置	樓層
01	T1-X86218-16	1	見派位圖	T1 FLAT B 5/F

美特鋁質 有限公司
MIDI Aluminium Fabricator Ltd.

工程號	J853
地盤	錦上路

修改	—		J853-GB-FAB3-117
日期	—		
圖號			
2022,09,23			
—			
制圖	LHR		
復核	—		
批準			
底橫外飾加工圖			
X86218			
JMQ213457(3coats)			
名稱			
材料			
顏色			

送工地

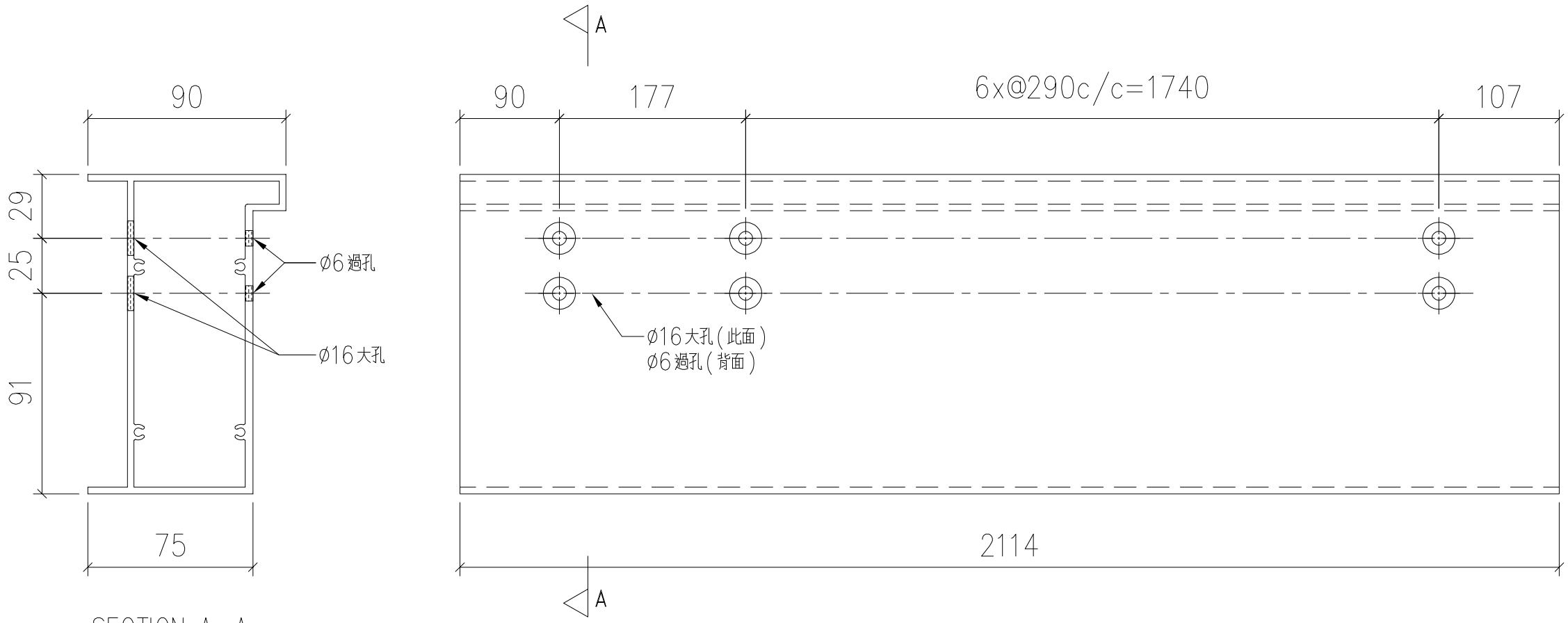

SECTION: A-A

序號	物料編號	數量	安裝位置	樓層
01	T1-X86218-17	1	見派位圖	T1 FLAT B 5/F

美特鋁質 有限公司
MIDI Aluminium Fabricator Ltd.

工程號	J853
地盤	錦上路

		J853-GB-FAB3-118
	—	—
修改	日期	圖號
2022.09.23	—	
制圖	復核	批準
LHR	—	
名稱	材料	顏色
底橫外飾加工圖	X86218	JMQ213457(3coats)

美特鋁質 有限公司
MIDI Aluminium Fabricator Ltd.

工程號	J853	地盤	錦上路

送工地

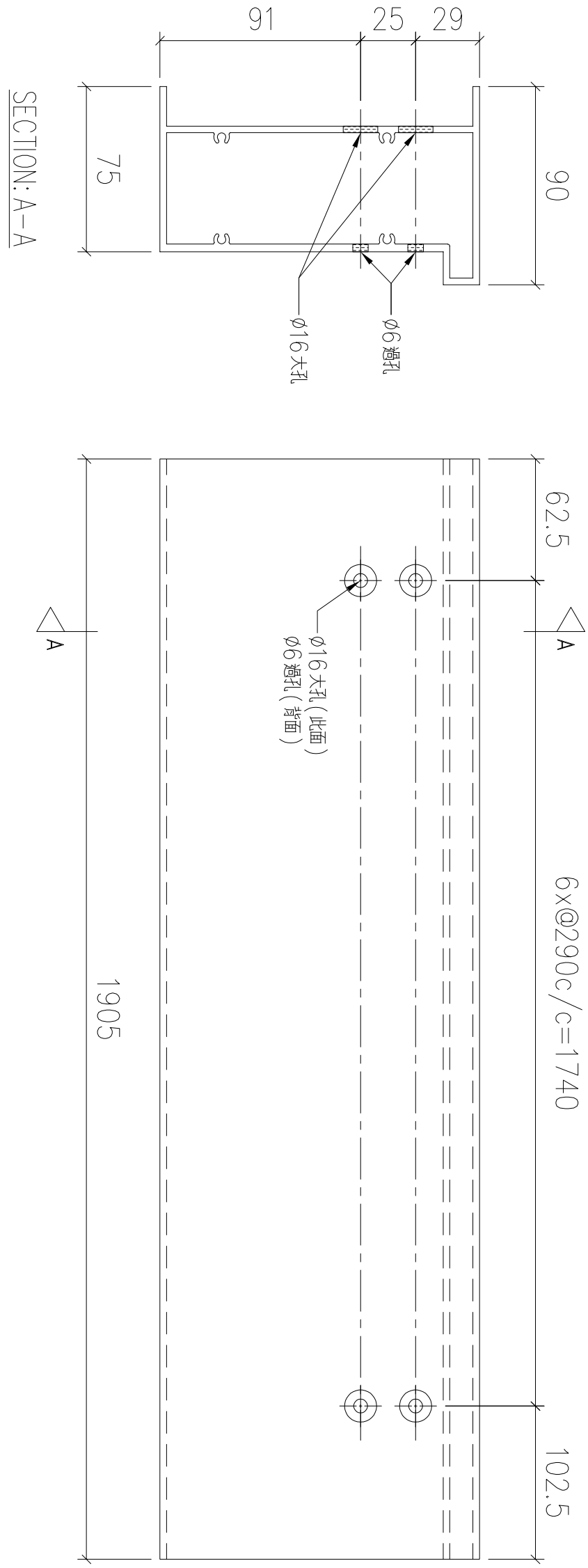

序號	物料編號	數量	安裝位置	樓層
01	T1-X86218-18	1	見派位圖	T1 FLAT B 5/F

名稱	底橫外飾加工圖	制圖	LHR	2022,09,23	修改	—		
材料	X86218	復核	—	—	日期	—		
顏色	JMQ213457(3coats)	批準			圖號	J853-GB-FAB3-119		

送工地

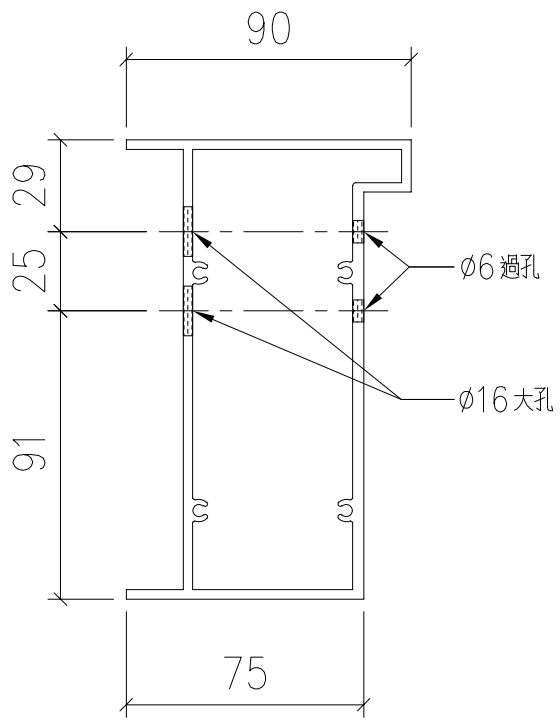

SECTION: A-A

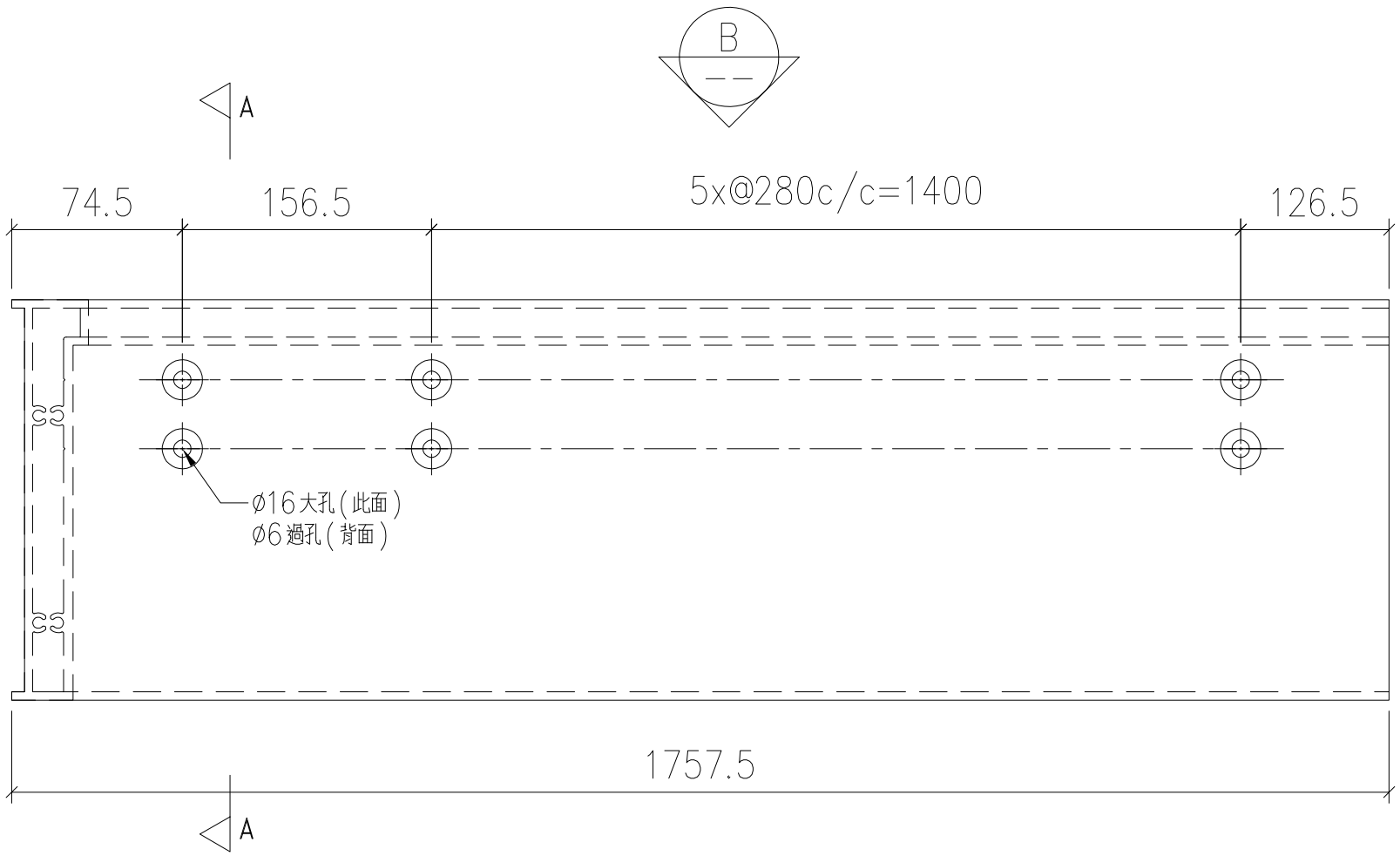

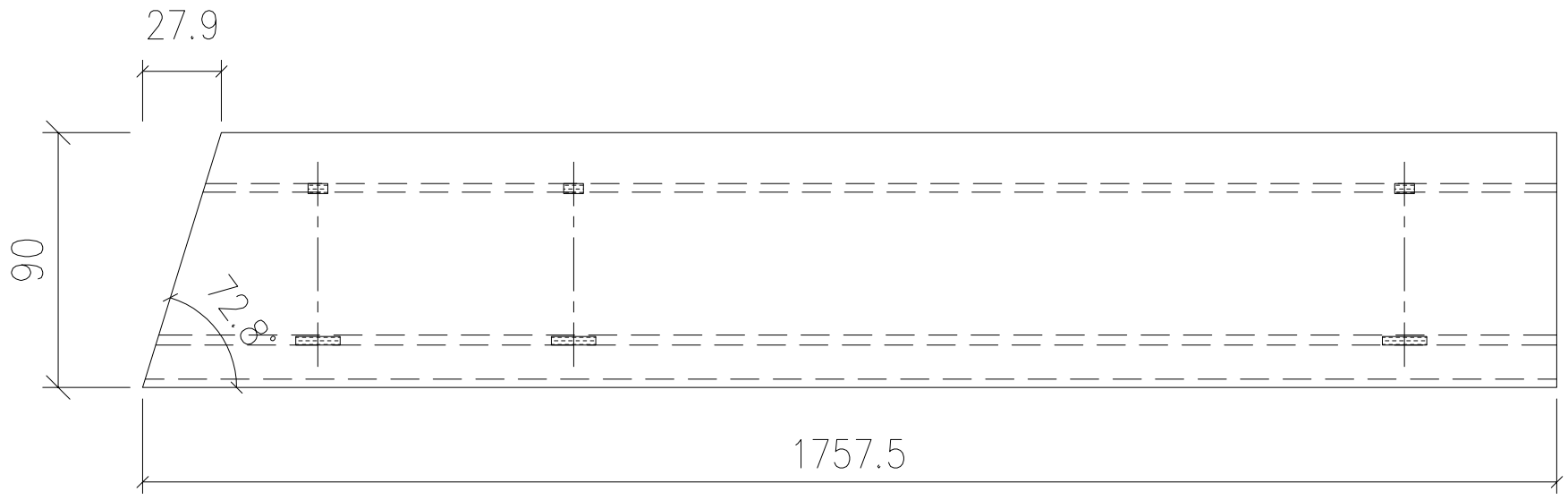

VIEW B

序號	物料編號	數量	安裝位置	樓層
01	T1-X86218-19	1	見派位圖	T1 FLAT B 5/F

美特鋁質 有限公司
MIDI Aluminium Fabricator Ltd.

工程號	J853
地盤	錦上路

修改	—	J853-GB-FAB3-120
日期	—	圖號
2022.09.23	—	
制圖	LHR	
復核	—	
批準		
底橫外飾加工圖		
名稱	X86218	
材料	JMQ213457(3coats)	
顏色		

送工地

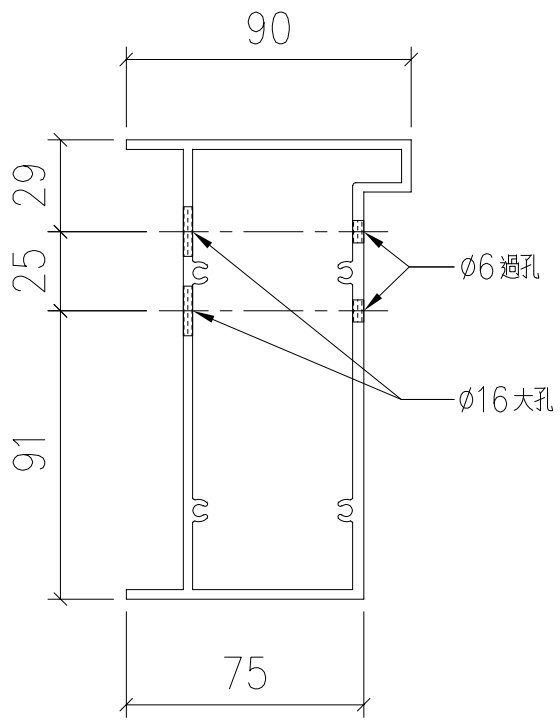

SECTION: A-A

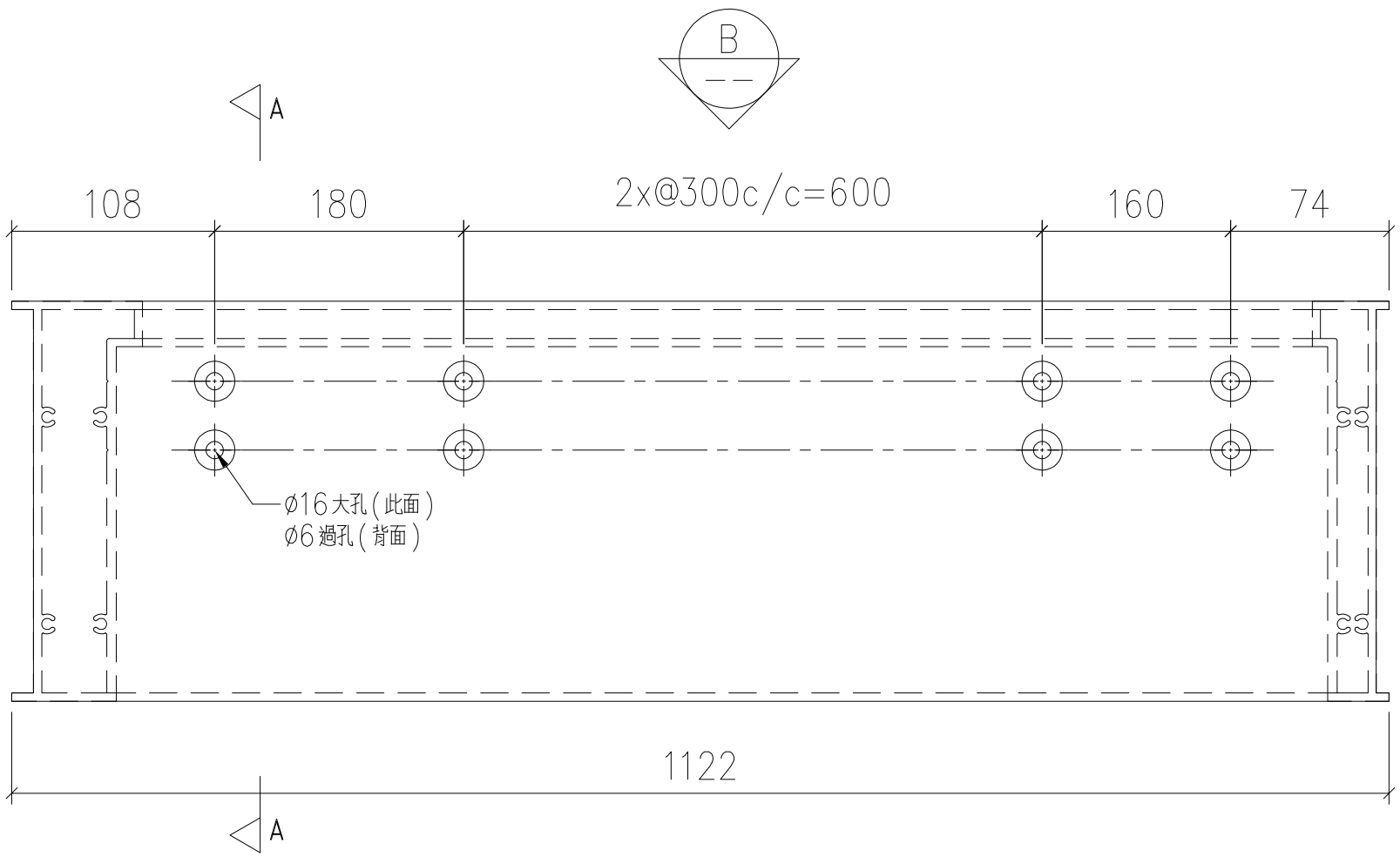

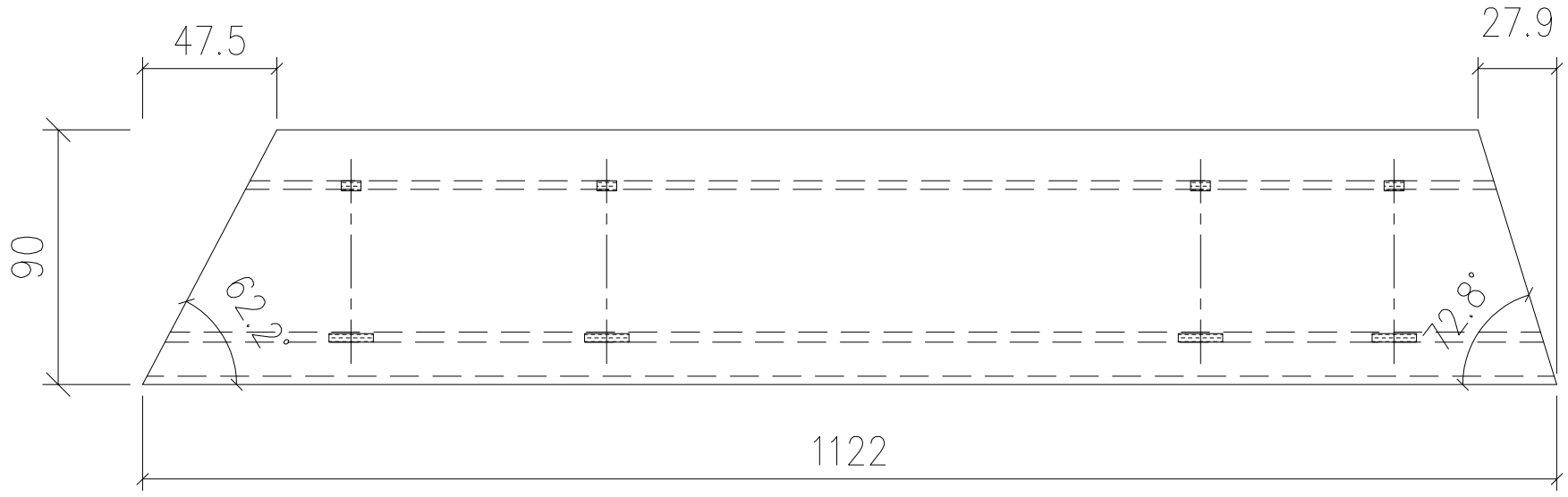

VIEW B

序號	物料編號	數量	安裝位置	樓層
01	T1-X86218-20	1	見派位圖	T1 FLAT B 5/F

美特鋁質 有限公司
MIDI Aluminium Fabricator Ltd.

工程號	J853
地盤	錦上路

修改	—	
日期	—	2022.09.23
圖號	J853-GB-FAB3-121	
制圖	LHR	
復核	—	—
批準		
名稱	底橫外飾加工圖	
材料	X86218	
顏色	JMQ213457(3coats)	

送工地

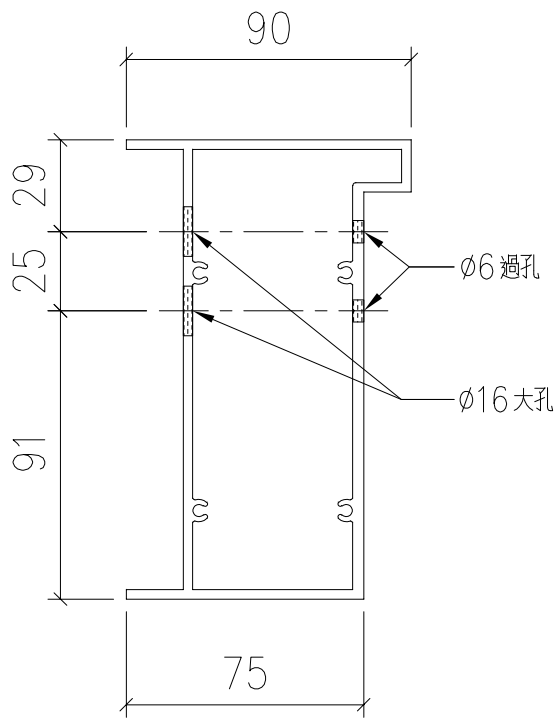

SECTION: A-A

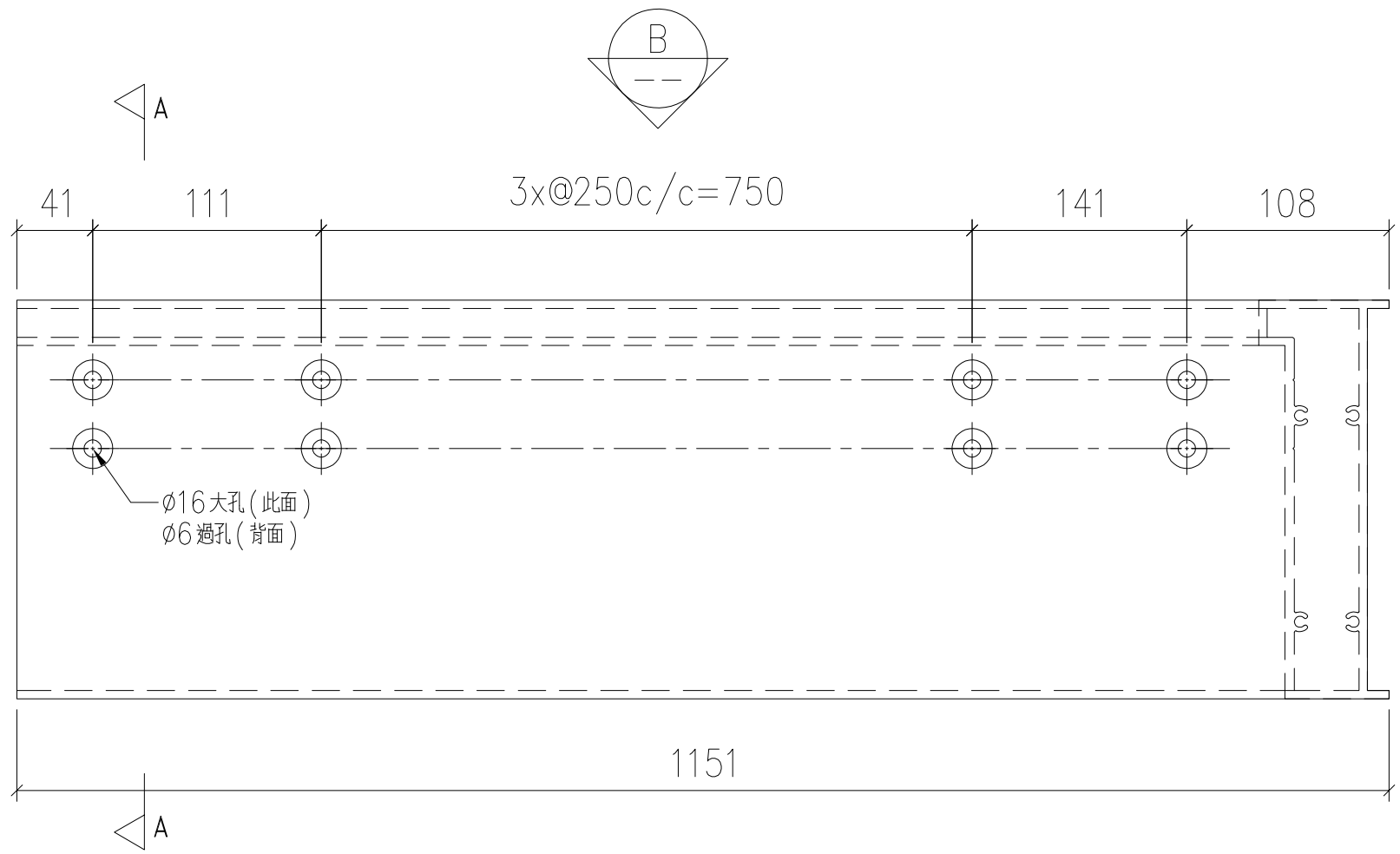

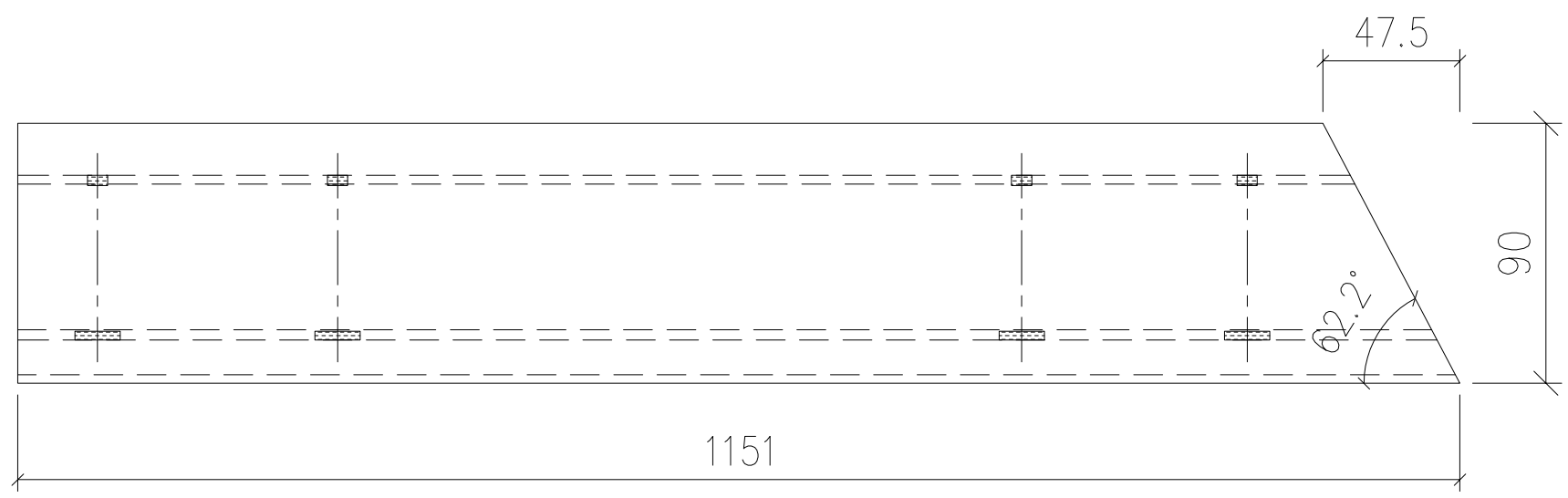

VIEW B

序號	物料編號	數量	安裝位置	樓層
01	T1-X86218-21	1	見派位圖	T1 FLAT B 5/F

美特鋁質 有限公司
MIDI Aluminium Fabricator Ltd.

工程號	J853
地盤	錦上路

		J853-GB-FAB3-122
	—	—
修改	日期	圖號
2022.09.23	—	
制圖	復核	批準
LHR	—	
名稱	材料	顏色
底橫外飾加工圖	X86218	JMQ213457(3coats)

送工地

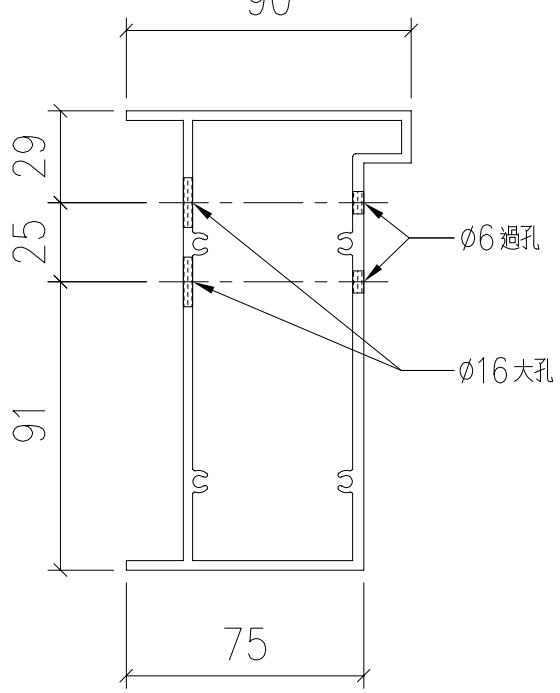

SECTION: A-A

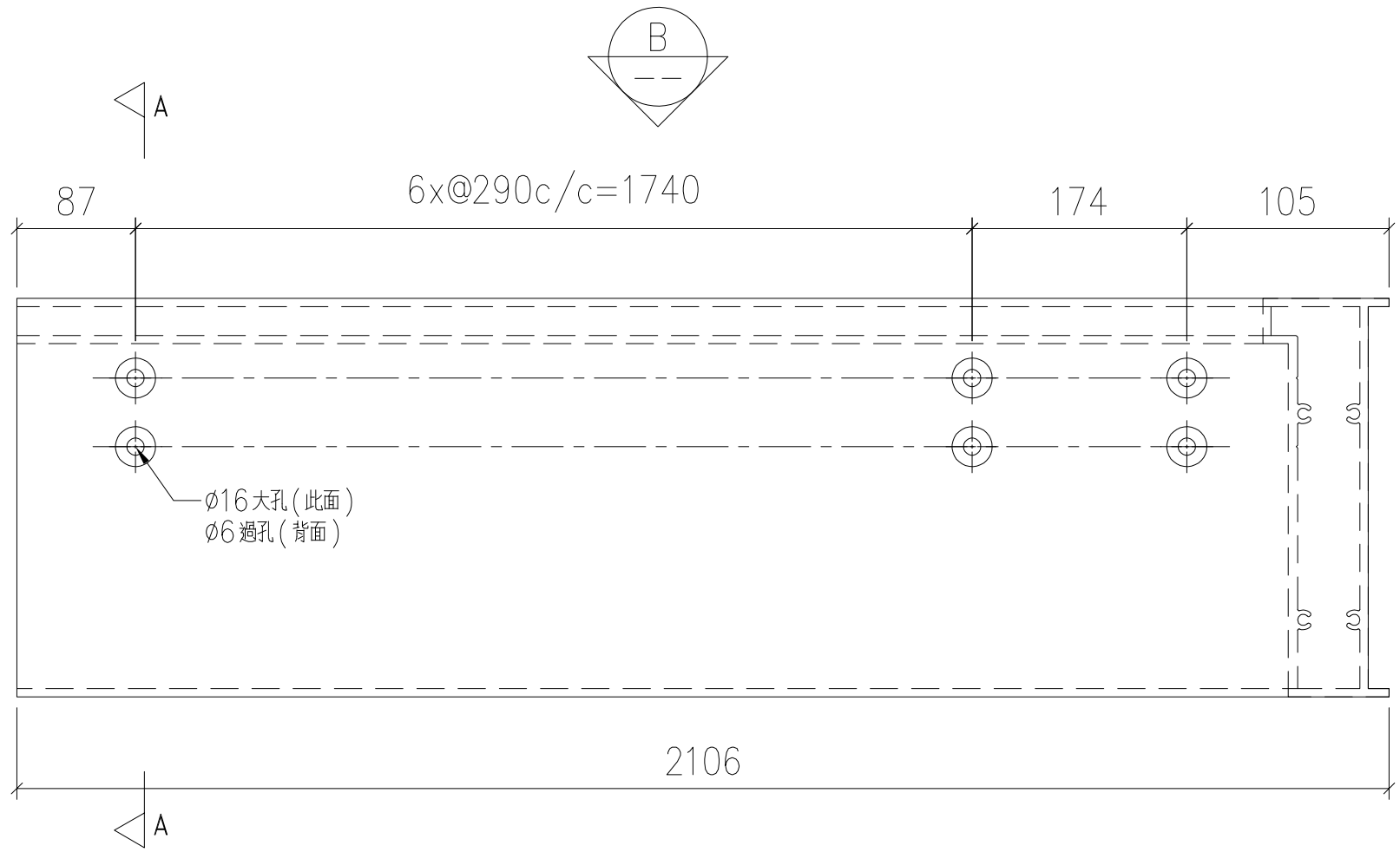

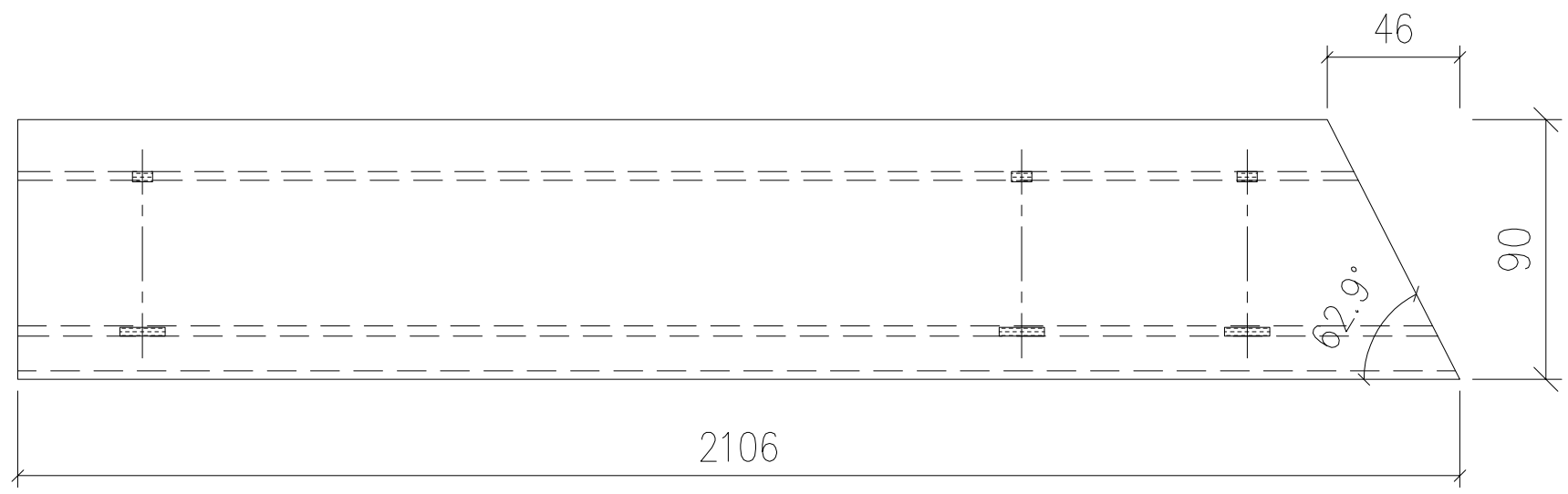

VIEW B

序號	物料編號	數量	安裝位置	樓層
01	T1-X86218-22	1	見派位圖	T1 FLAT B 5/F

美特鋁質 有限公司
MIDI Aluminium Fabricator Ltd.

工程號	J853
地盤	錦上路

修改	—	J853-GB-FAB3-123
日期	—	
圖號		
2022.09.23		
—		
制圖	LHR	
復核	—	
批準		
底橫外飾加工圖		
名稱	X86218	
材料	JMQ213457(3coats)	
顏色		

送工地

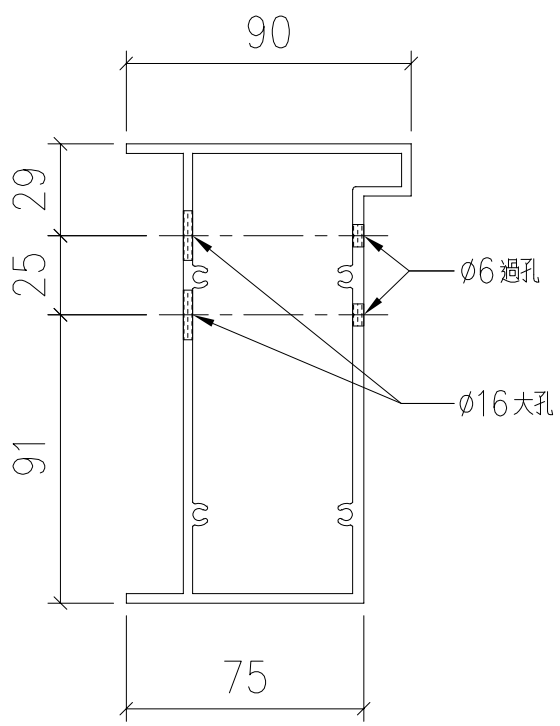

SECTION: A-A

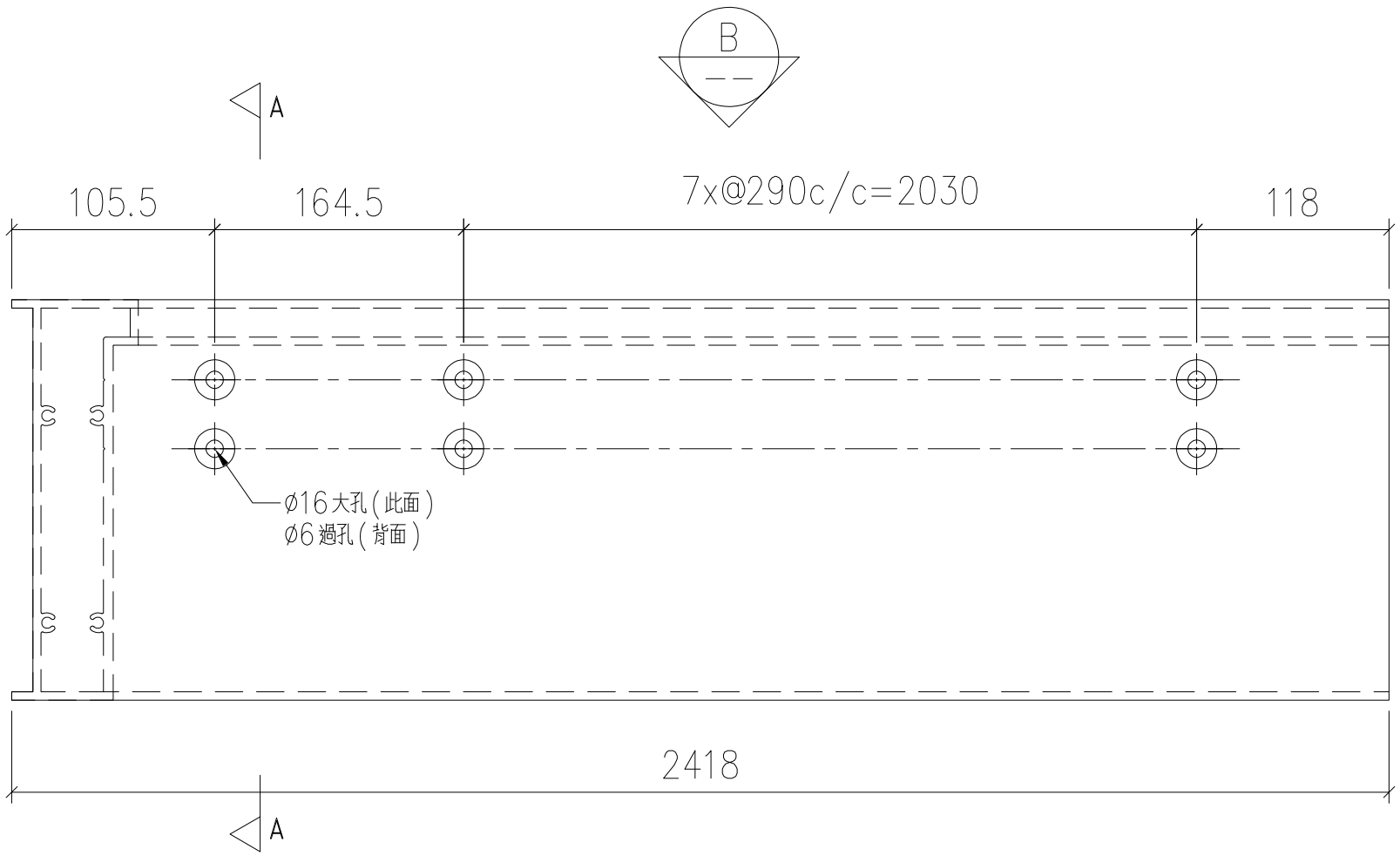

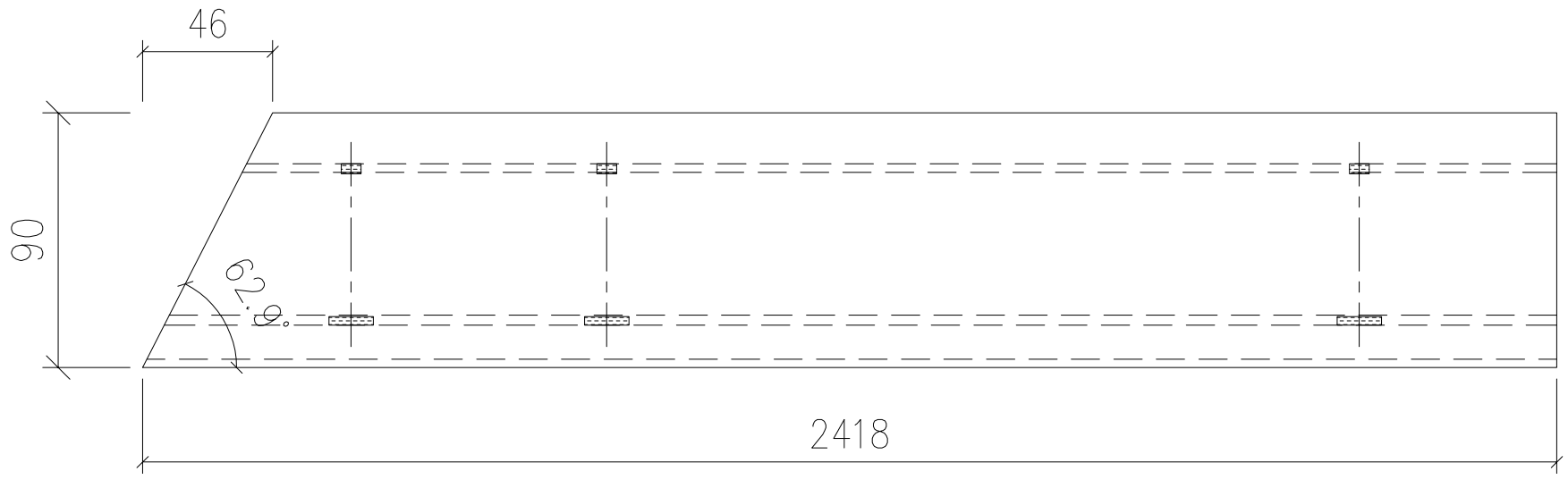

VIEW B

序號	物料編號	數量	安裝位置	樓層
01	T1-X86218-23	1	見派位圖	T1 FLAT B 5/F

美特鋁質 有限公司
MIDI Aluminium Fabricator Ltd.

工程號	J853
地盤	錦上路

		J853-GB-FAB3-124
	-	-
修改	日期	圖號
2022.09.23	-	
LHR	-	
制圖	復核	批準
底橫外飾加工圖	X86218	JMQ213457(3coats)
名稱	材料	顏色

送工地

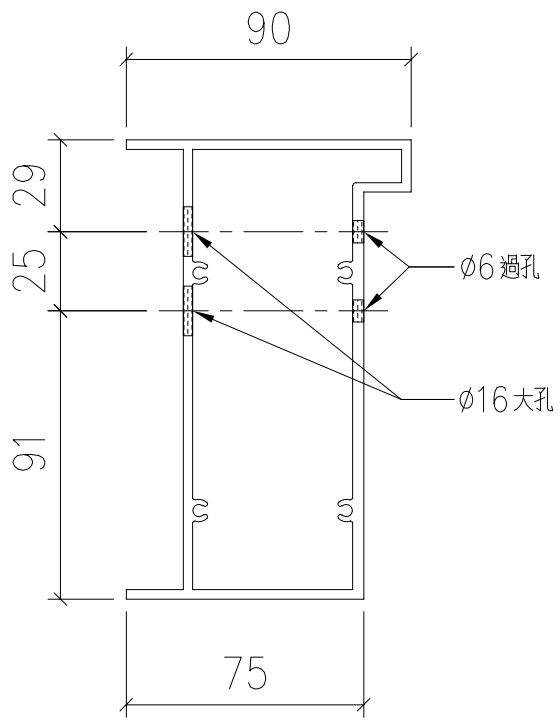

SECTION: A-A

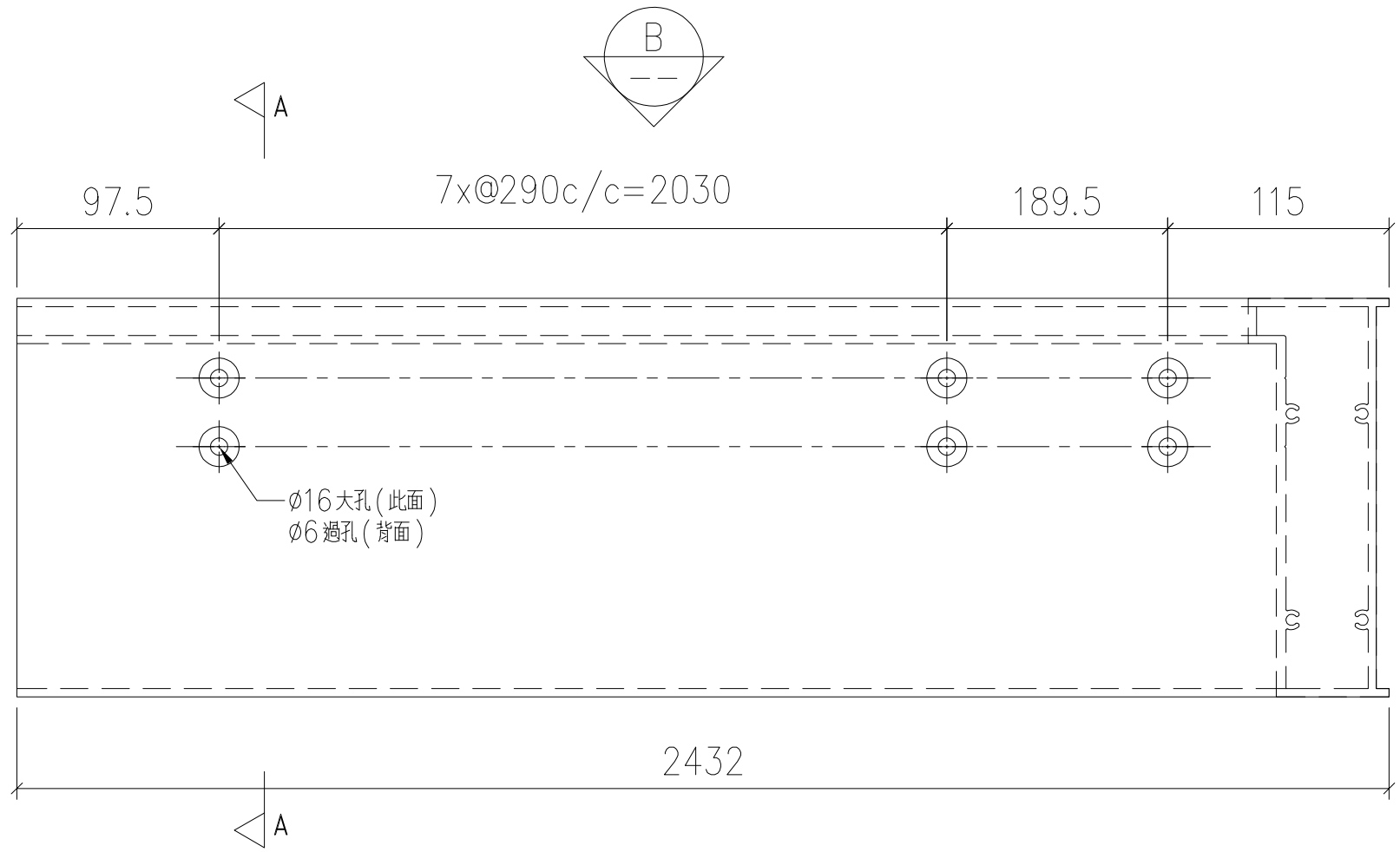

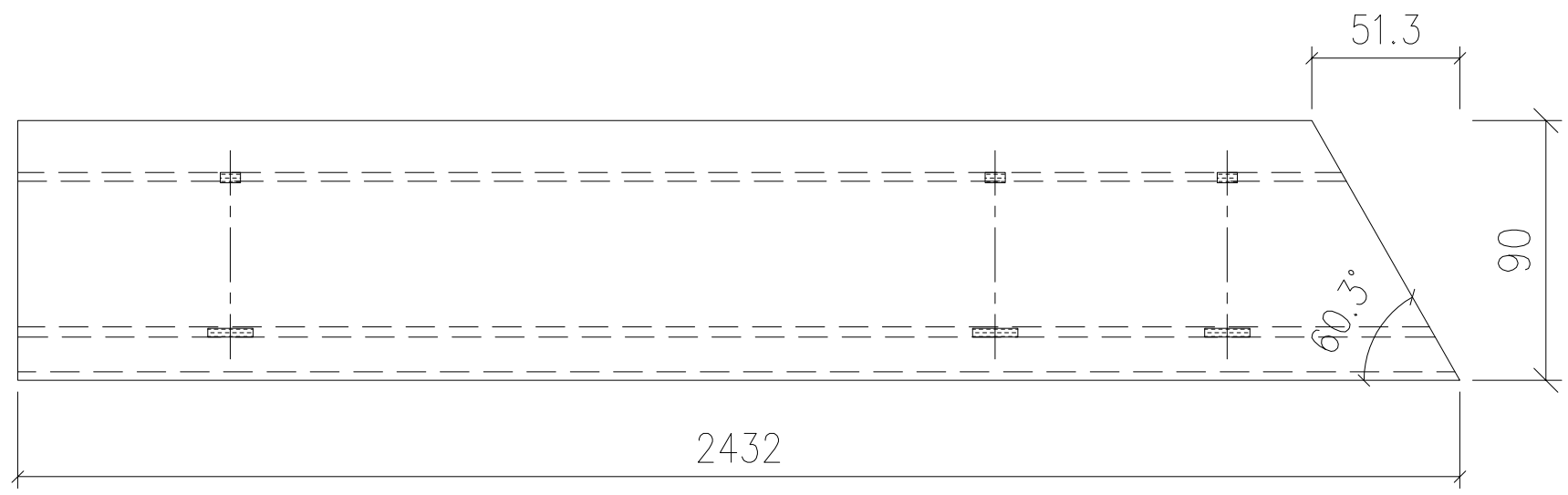

VIEW B

序號	物料編號	數量	安裝位置	樓層
01	T1-X86218-24	1	見派位圖	T1 FLAT B 5/F

美特鋁質 有限公司
MIDI Aluminium Fabricator Ltd.

工程號	J853
地盤	錦上路

		J853-GB-FAB3-125
	-	-
修改	日期	圖號
2022.09.23	-	
LHR	-	
制圖	復核	批準
底橫外飾加工圖	X86218	JMQ213457(3coats)
名稱	材料	顏色

送工地

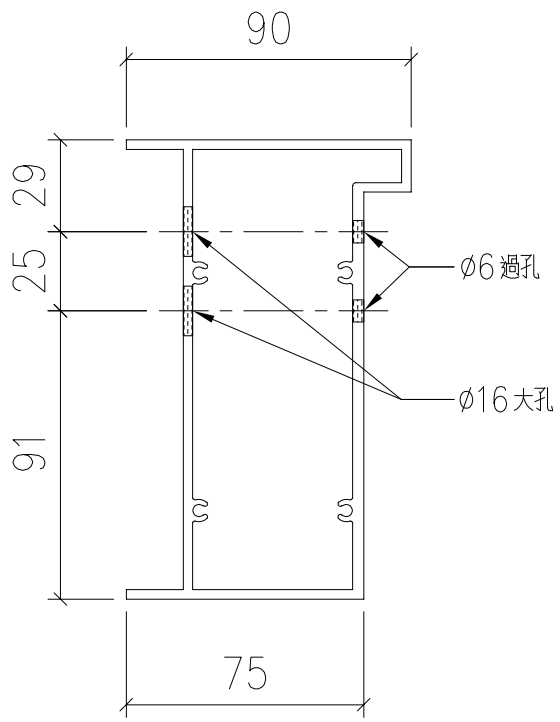

SECTION: A-A

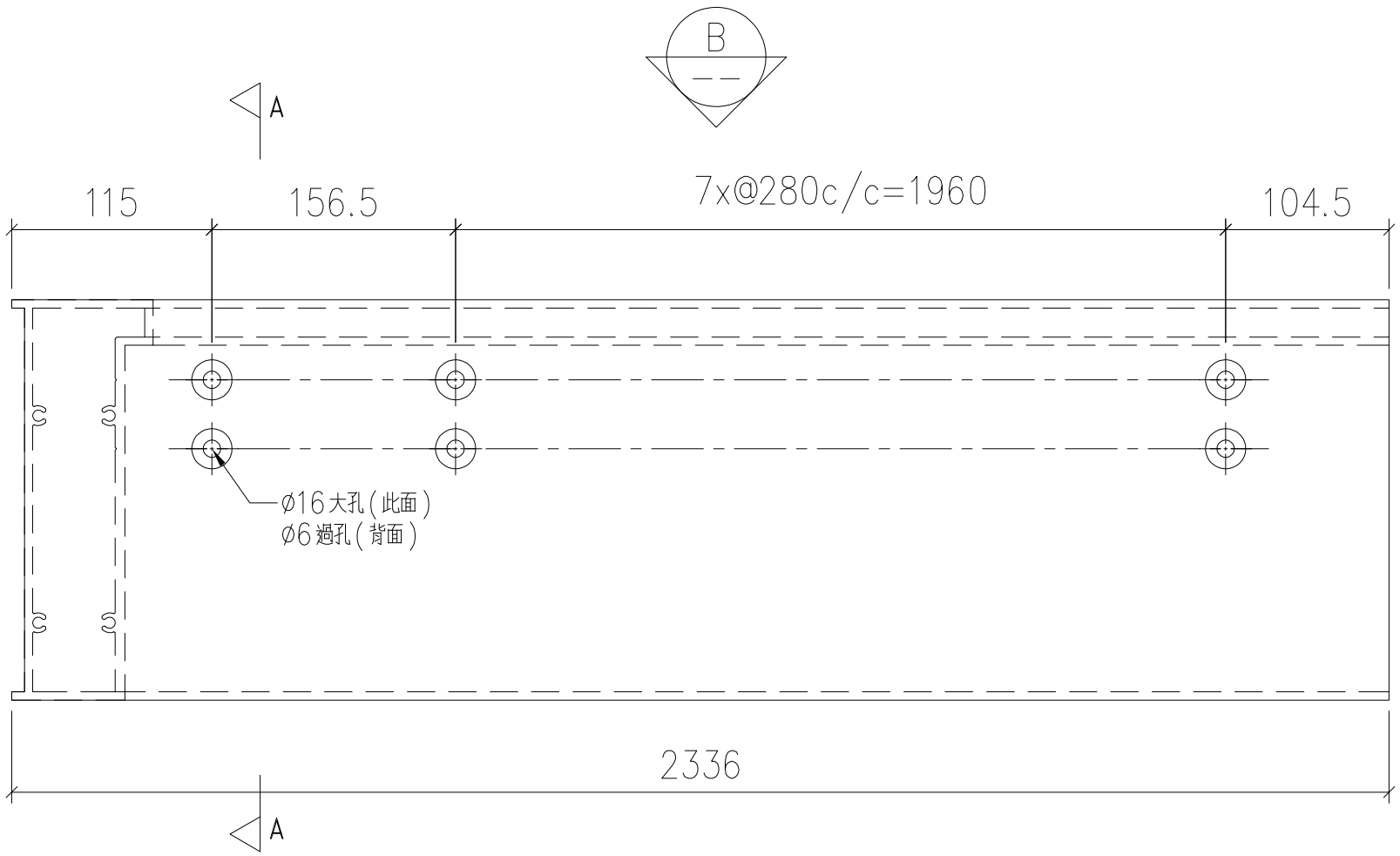

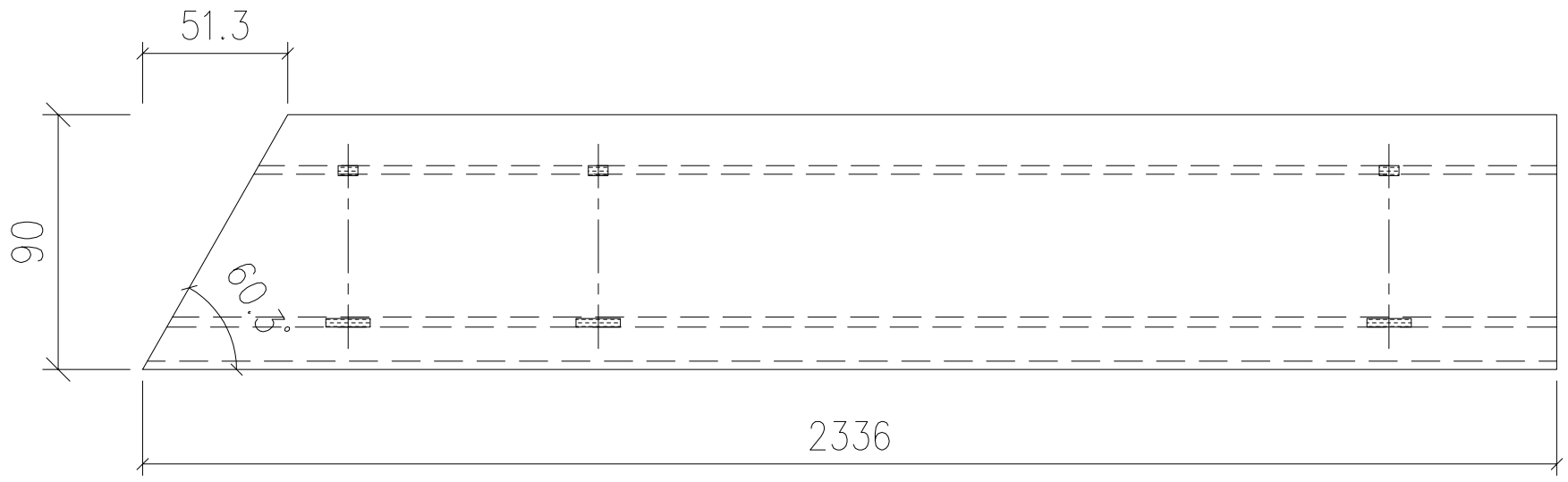

VIEW B

序號	物料編號	數量	安裝位置	樓層
01	T1-X86218-25	1	見派位圖	T1 FLAT B 5/F

美特鋁質 有限公司
MIDI Aluminium Fabricator Ltd.

工程號	J853
地盤	錦上路

修改	日期	圖號
2022,09,23	–	J853-GB-FAB3-126
制圖	復核	批準
LHR	–	–
名稱	材料	顏色
底橫外飾加工圖	X86218	JMQ213457(3coats)

送工地

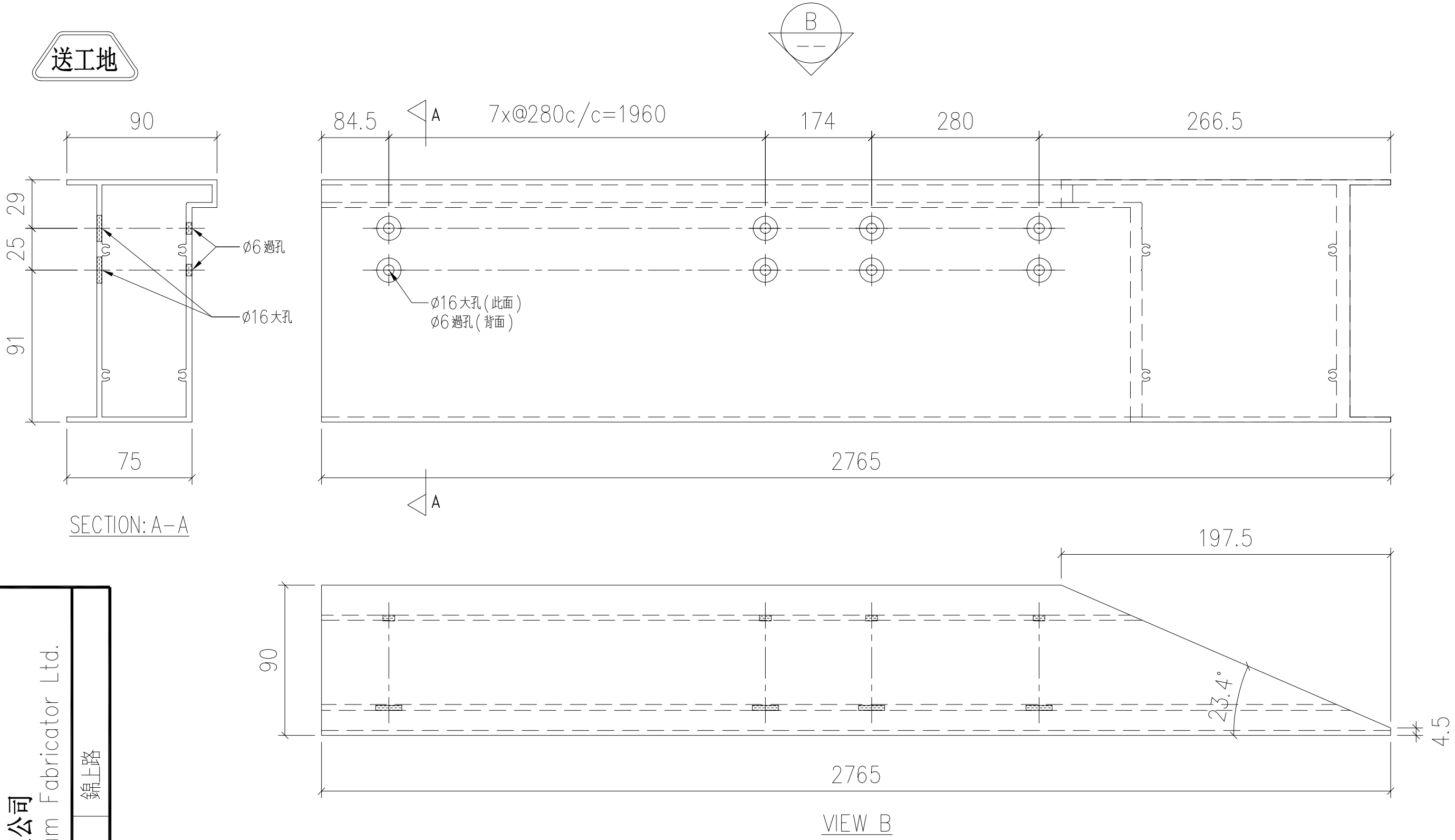

序號	物料編號	數量	安裝位置	樓層
01	T1-X86218-26	1	見派位圖	T1 FLAT B 5/F

美特鋁質 有限公司
MIDI Aluminium Fabricator Ltd.

工程號	J853
地盤	錦上路

名稱	底橫外飾加工圖	制圖	LHR
材料	X86218	復核	-
顏色	JMQ213457(3coats)	批準	-
修改	-	日期	-
圖號	J853-GB-FAB3-127		

美特鋁質 有限公司
MIDI Aluminium Fabricator Ltd.

工程號	J853	地盤	錦上路

送工地

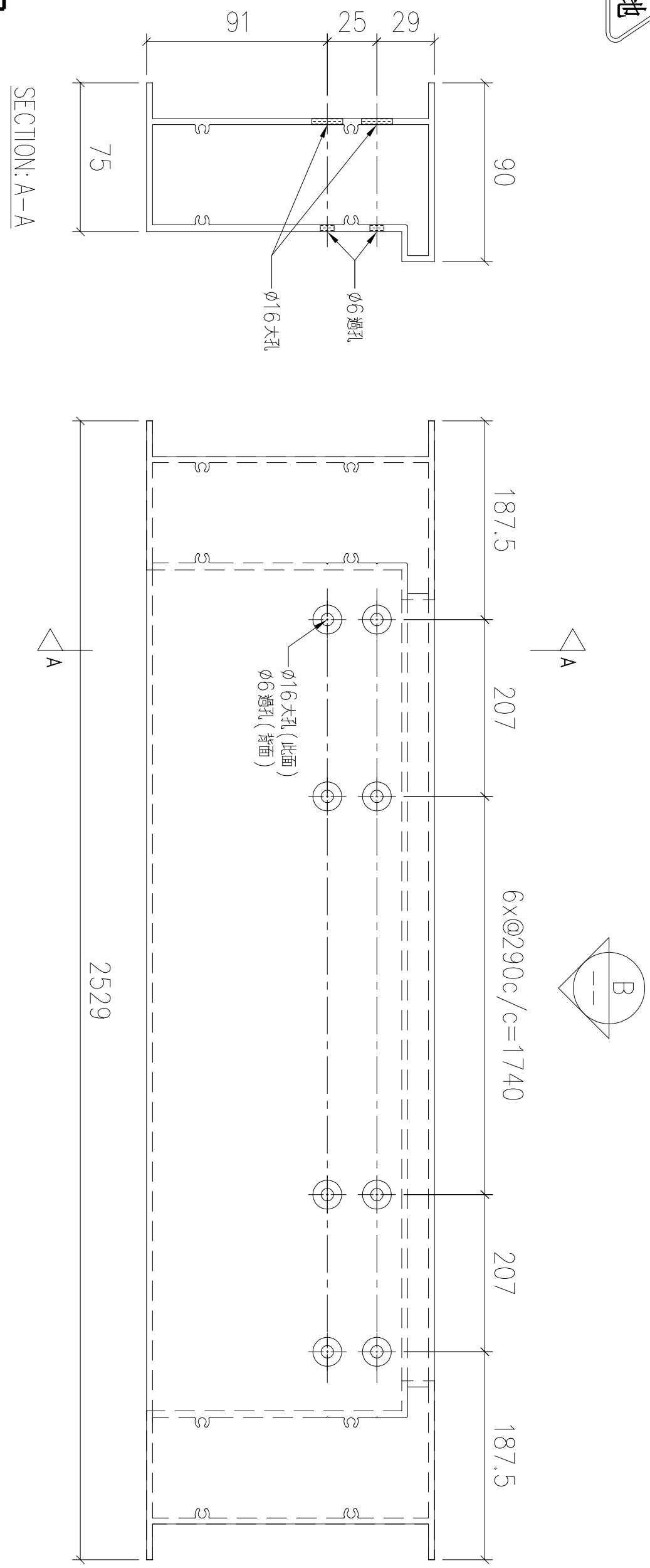

序號	物料編號	數量	安裝位置	樓層
01	T2-X86218-01	9	見派位圖	T2 FLAT A 6~16/F
02	T3-X86218-01	9	見派位圖	T3 FLAT A 6~16/F
		18		

名稱	底橫外飾加工圖	制圖	LHR	2022,09,23	修改	—		
材料	X86218	復核	—	—	日期	—		
顏色	JMQ213457(3coats)	批準			圖號	J853-GB-FAB3-128		

送工地

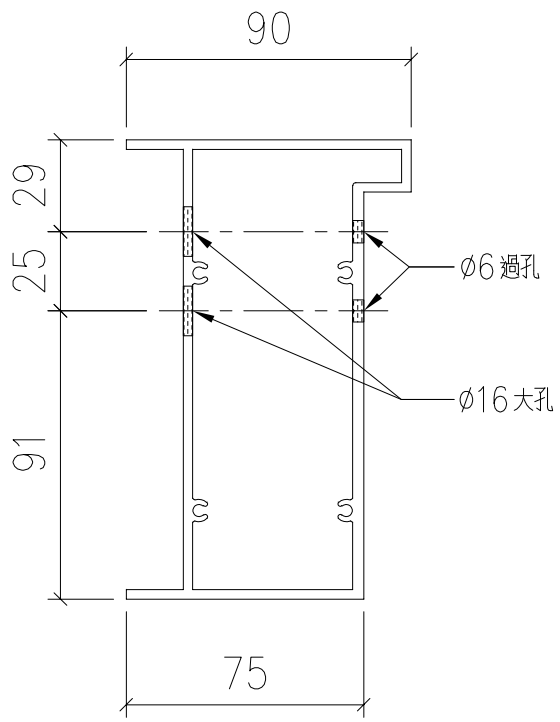

SECTION: A-A

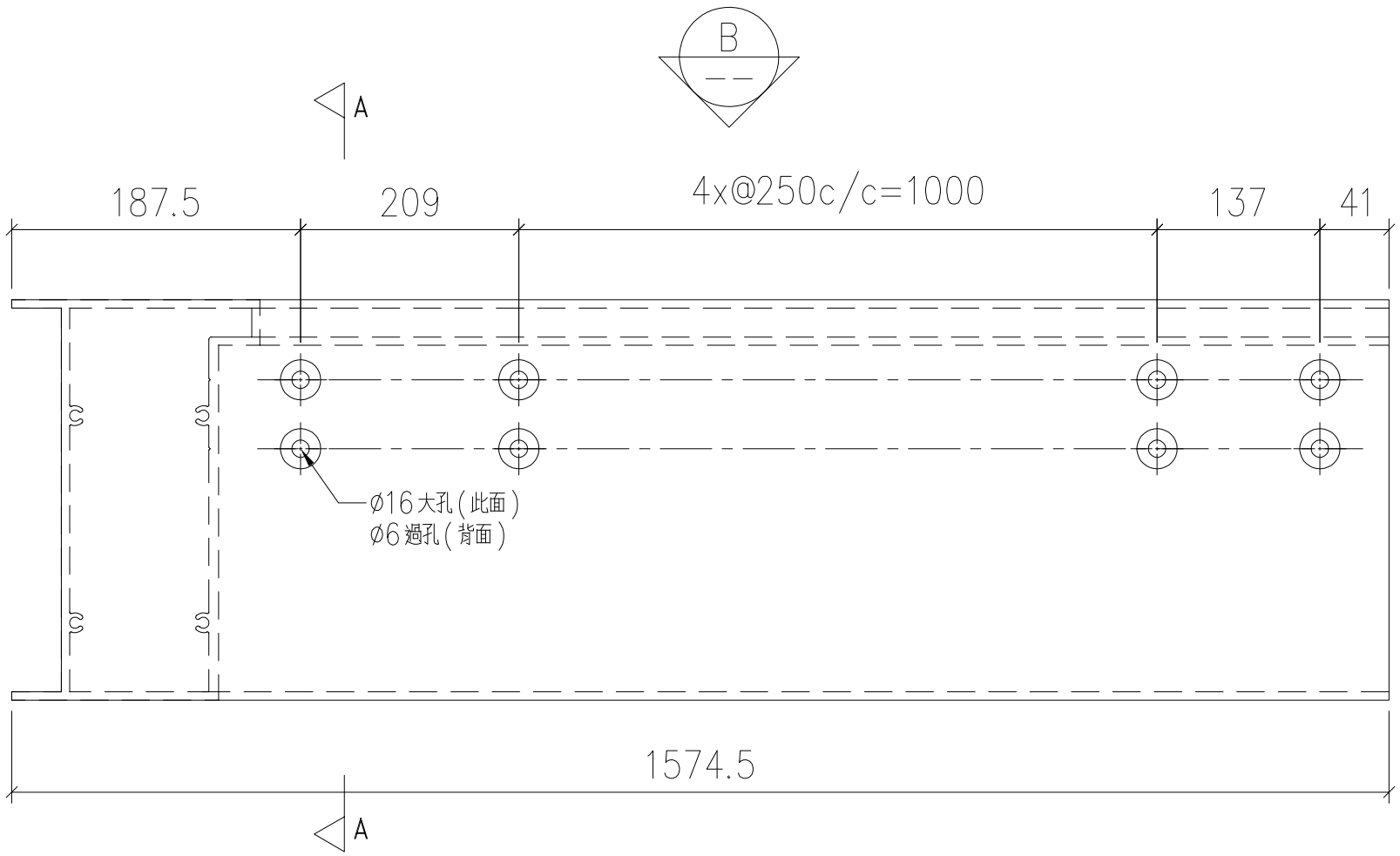

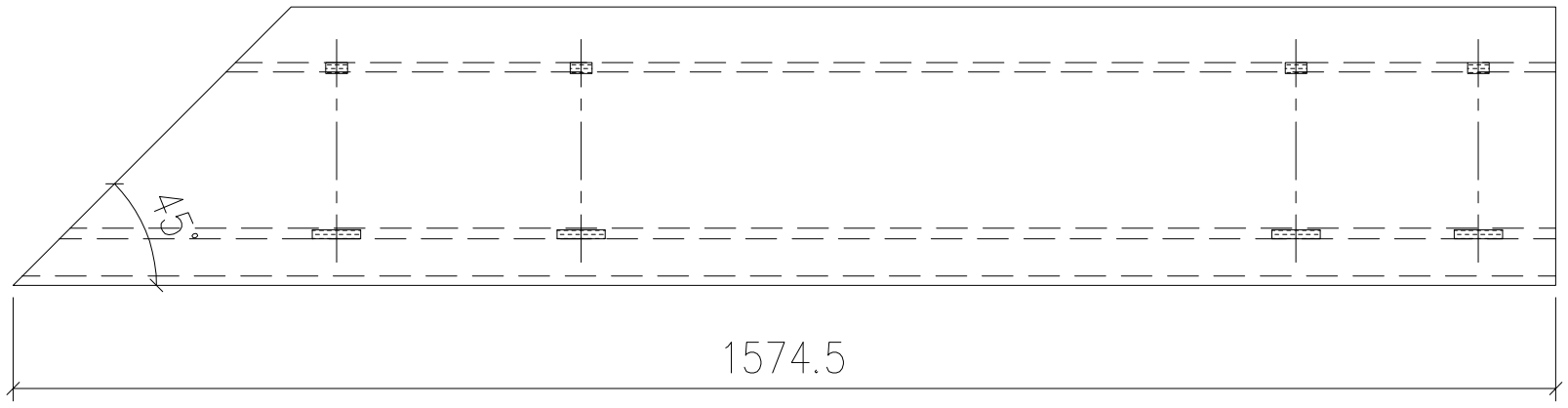

VIEW B

序號	物料編號	數量	安裝位置	樓層
01	T2-X86218-02	9	見派位圖	T2 FLAT A 6~16/F
02	T3-X86218-02	9	見派位圖	T3 FLAT A 6~16/F
		18		

美特鋁質 有限公司
MIDI Aluminium Fabricator Ltd.

工程號	J853
地盤	錦上路

修改	—	J853-GB-FAB3-129
日期	—	圖號
2022,09,23	—	
制圖	LHR	
復核	—	
批準		
名稱	底橫外飾加工圖	
材料	X86218	
顏色	JMQ213457(3coats)	

送工地

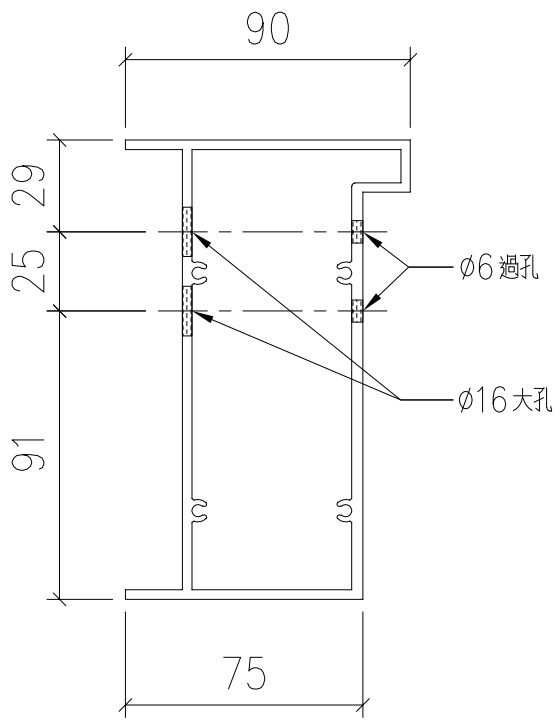

SECTION: A-A

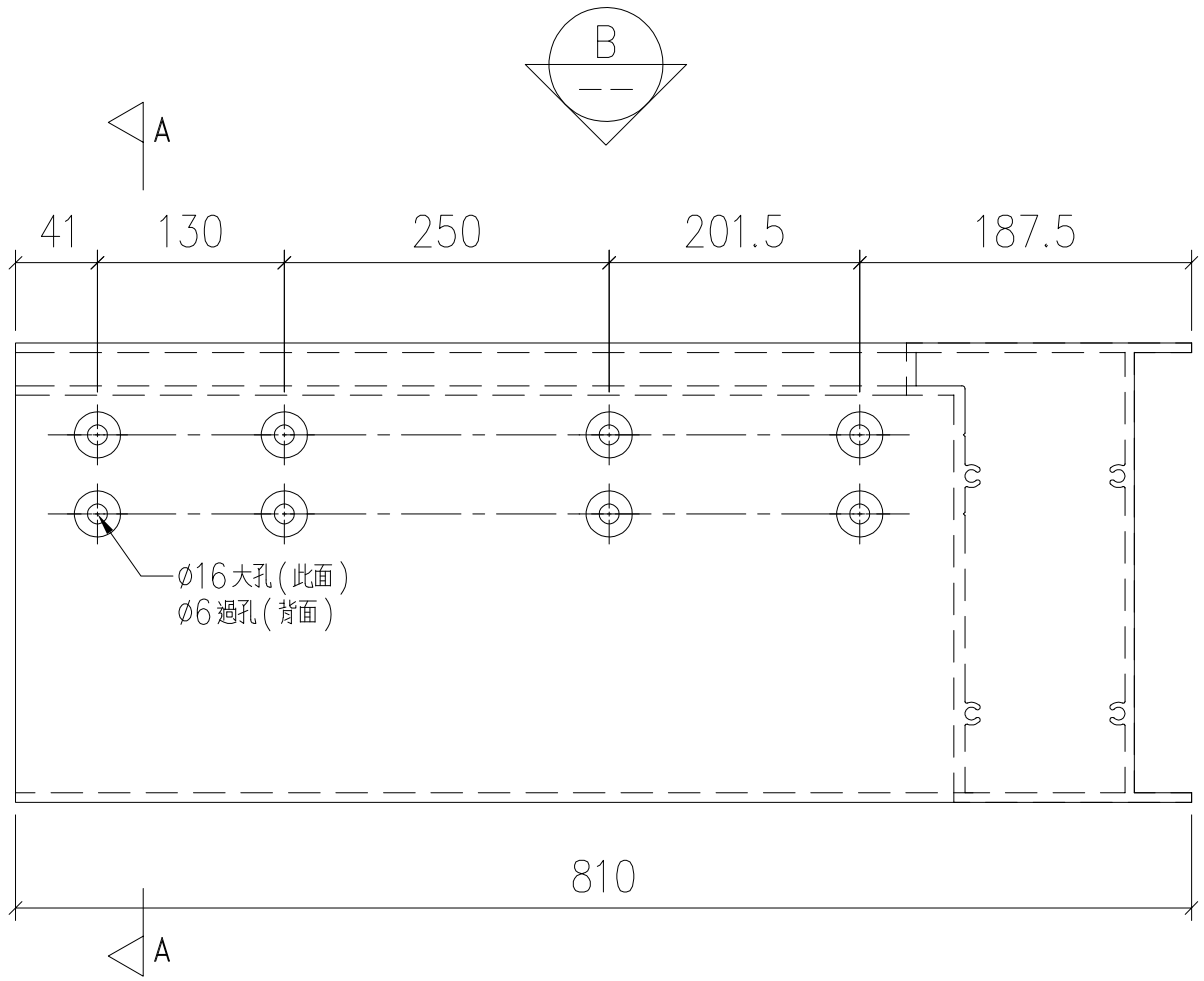

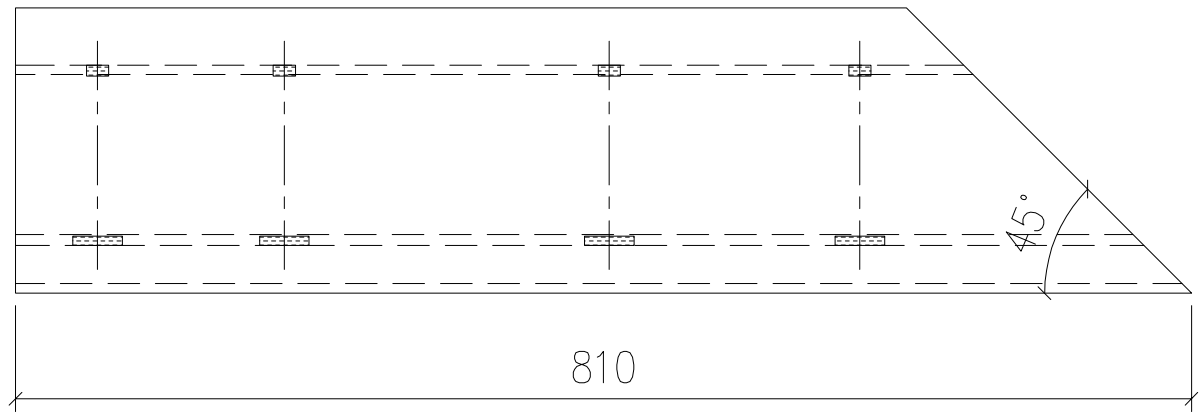

VIEW B

序號	物料編號	數量	安裝位置	樓層
01	T2-X86218-03	9	見派位圖	T2 FLAT A 6~16/F
02	T2-X86218-03	8	見派位圖	T2 FLAT A 17~25/F
03	T3-X86218-03	9	見派位圖	T3 FLAT A 6~16/F
04	T3-X86218-03	8	見派位圖	T3 FLAT A 17~25/F
		34		

美特鋁質 有限公司
MIDI Aluminium Fabricator Ltd.

工程號	J853
地盤	錦上路

修改	—		
日期	—		
圖號	J853-GB-FAB3-130		
制圖	LHR	2022.09.23	—
復核	—	—	
批準			
名稱	底橫外飾加工圖		
材料	X86218		
顏色	JMQ213457(3coats)		

送工地

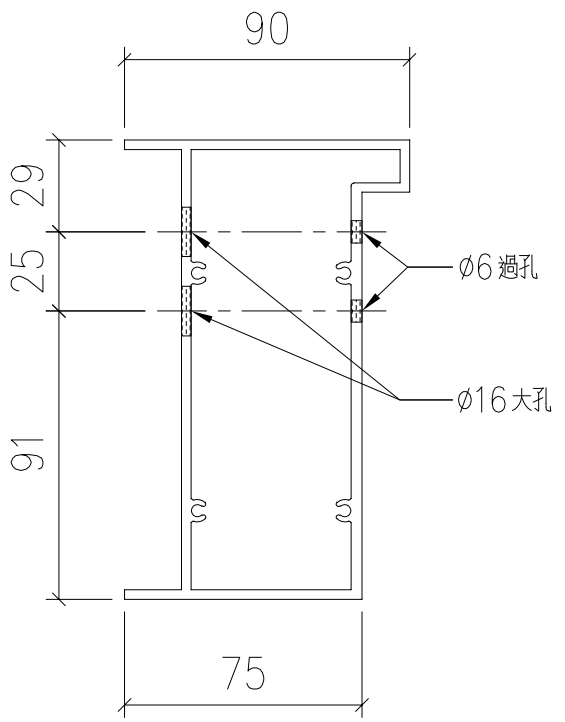

SECTION: A-A

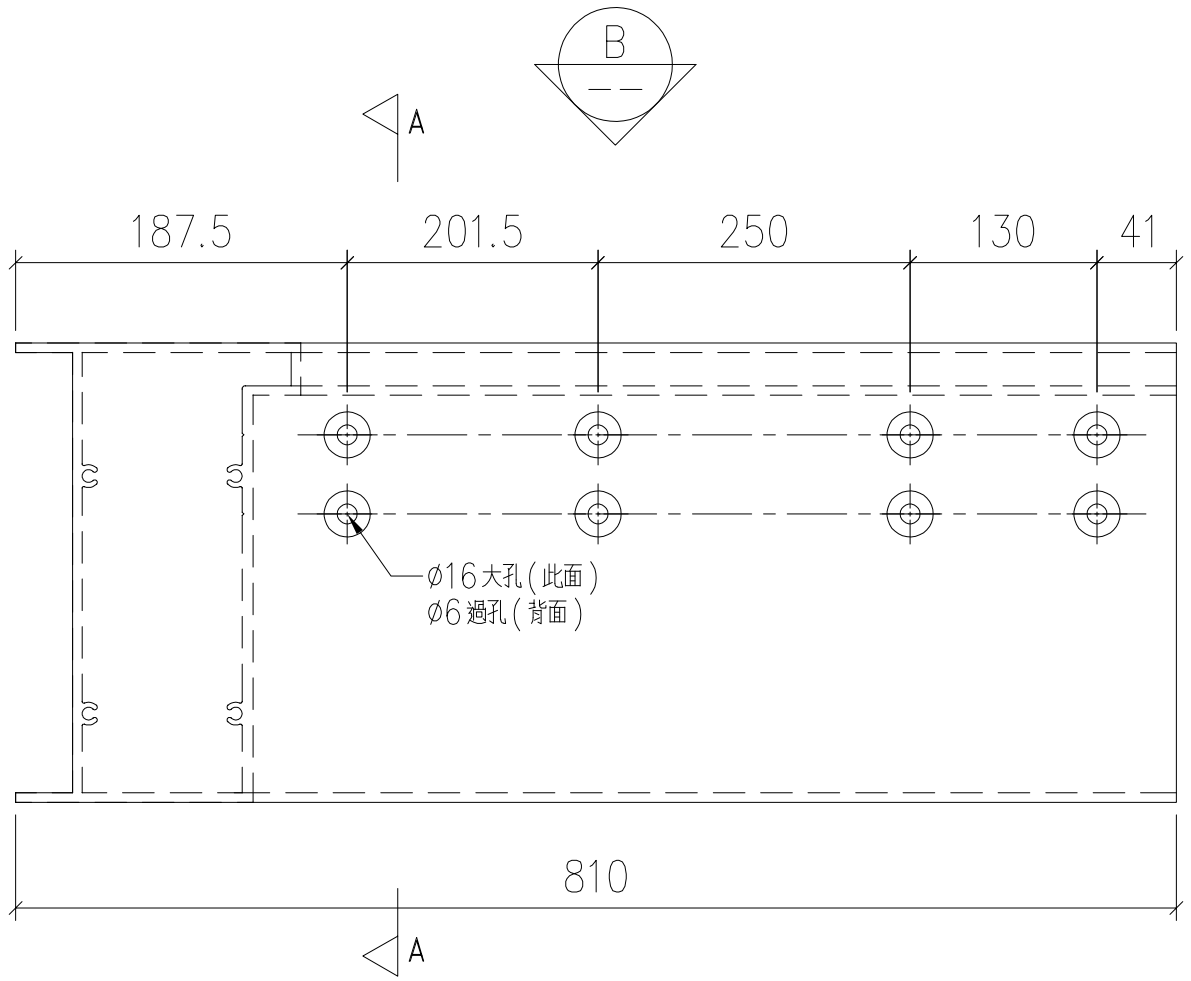

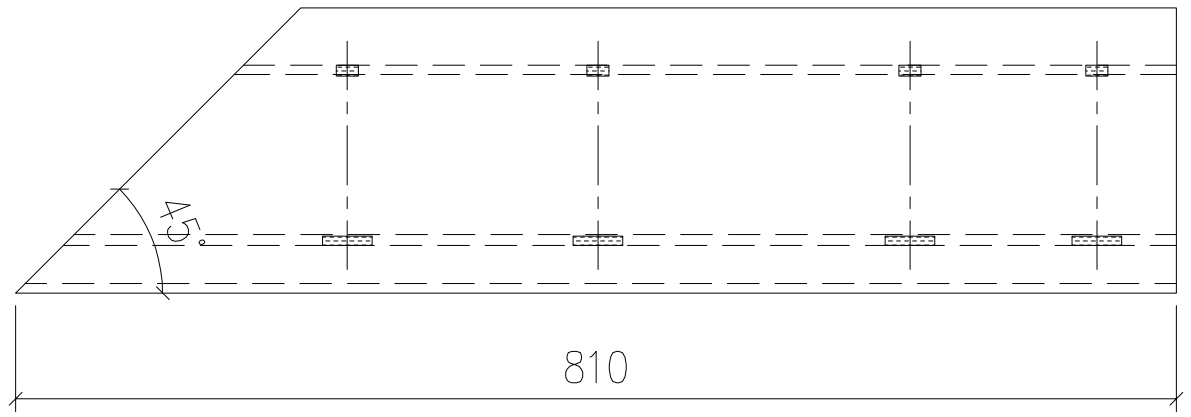

VIEW B

序號	物料編號	數量	安裝位置	樓層
01	T2-X86218-07	8	見派位圖	T2 FLAT A 17~25/F
02	T2-X86218-07	9	見派位圖	T2 FLAT D 6~16/F
03	T3-X86218-07	8	見派位圖	T3 FLAT A 17~25/F
04	T3-X86218-07	9	見派位圖	T3 FLAT D 6~16/F
		34		

美特鋁質 有限公司
MIDI Aluminium Fabricator Ltd.

工程號	J853
地盤	錦上路

修改	—		
日期	—		
圖號	J853-GB-FAB3-131		
制圖	LHR	2022.09.23	—
復核	—	—	
批準			
名稱	底橫外飾加工圖		
材料	X86218		
顏色	JMQ213457(3coats)		

送工地

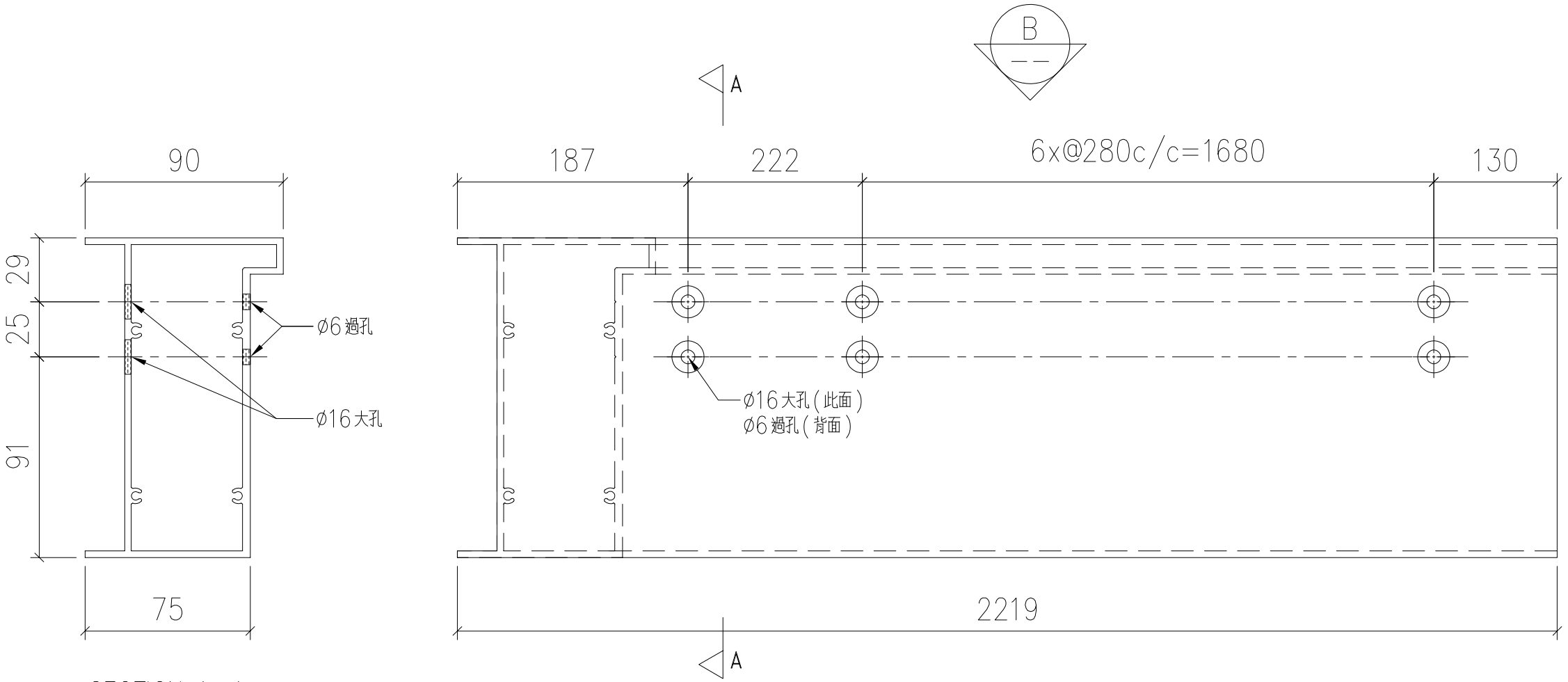

SECTION: A-A

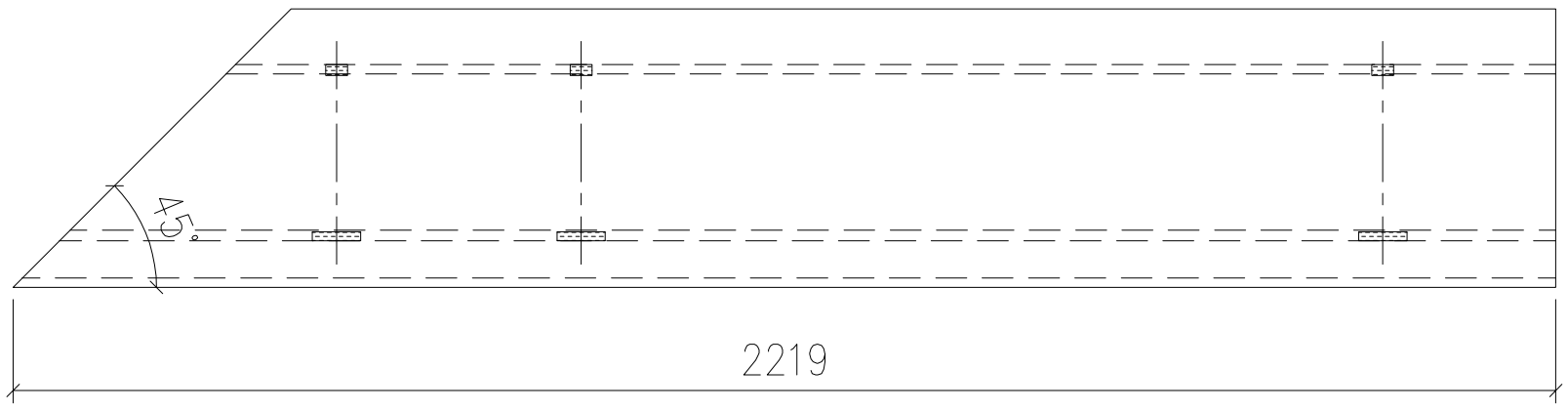

VIEW B

序號	物料編號	數量	安裝位置	樓層
01	T2-X86218-05	8	見派位圖	T2 FLAT A 17~25/F

美特鋁質 有限公司
MIDI Aluminium Fabricator Ltd.

工程號	J853
地盤	錦上路

修改	-		
日期	-		
圖號	J853-GB-FAB3-132		
制圖	LHR	2022,09,23	
復核	-	-	
批準			
名稱	底橫外飾加工圖		
材料	X86218		
顏色	JMQ213457(3coats)		

送工地

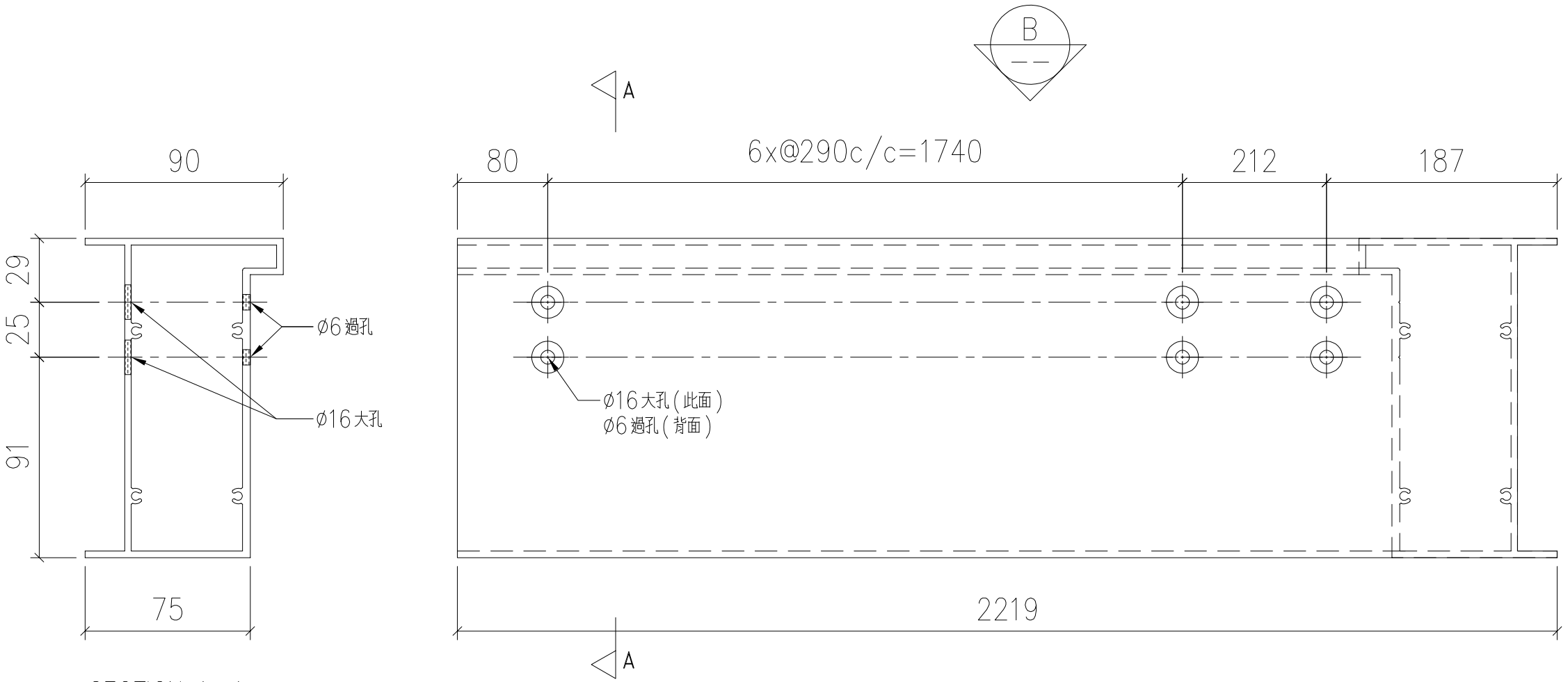

SECTION: A-A

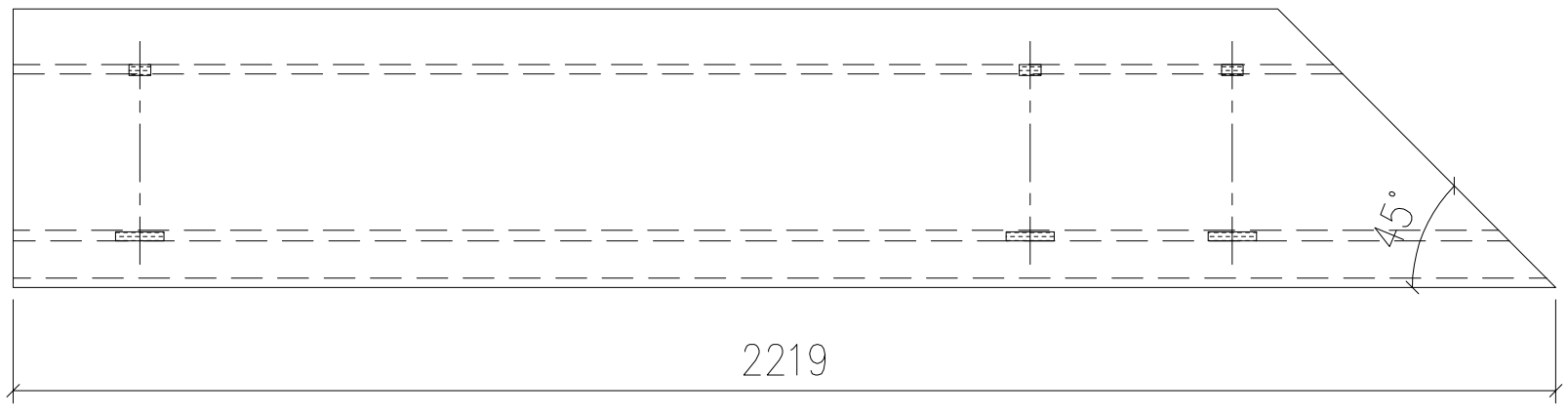

VIEW B

序號	物料編號	數量	安裝位置	樓層
01	T2-X86218-06	8	見派位圖	T2 FLAT A 17~25/F

美特鋁質 有限公司
MIDI Aluminium Fabricator Ltd.

工程號	J853
地盤	錦上路

修改	-	制圖	LHR
日期	-	復核	-
圖號	J853-GB-FAB3-133	批準	
名稱	底橫外飾加工圖		
材料	X86218		
顏色	JMQ213457(3coats)		

送工地

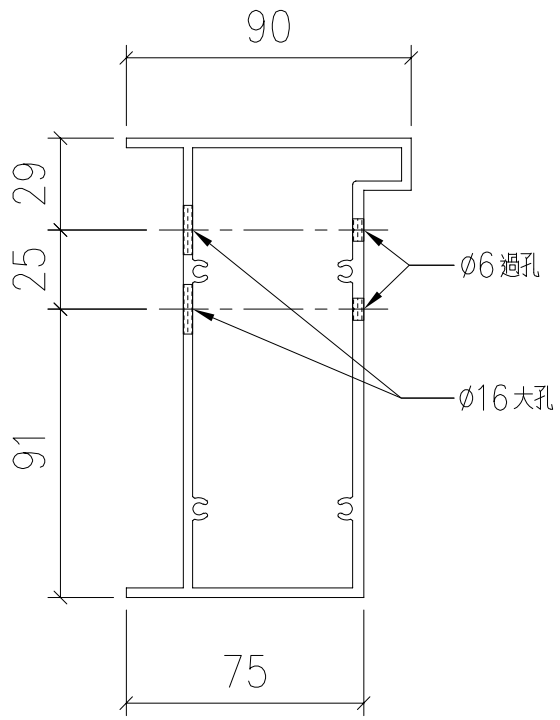

SECTION: A-A

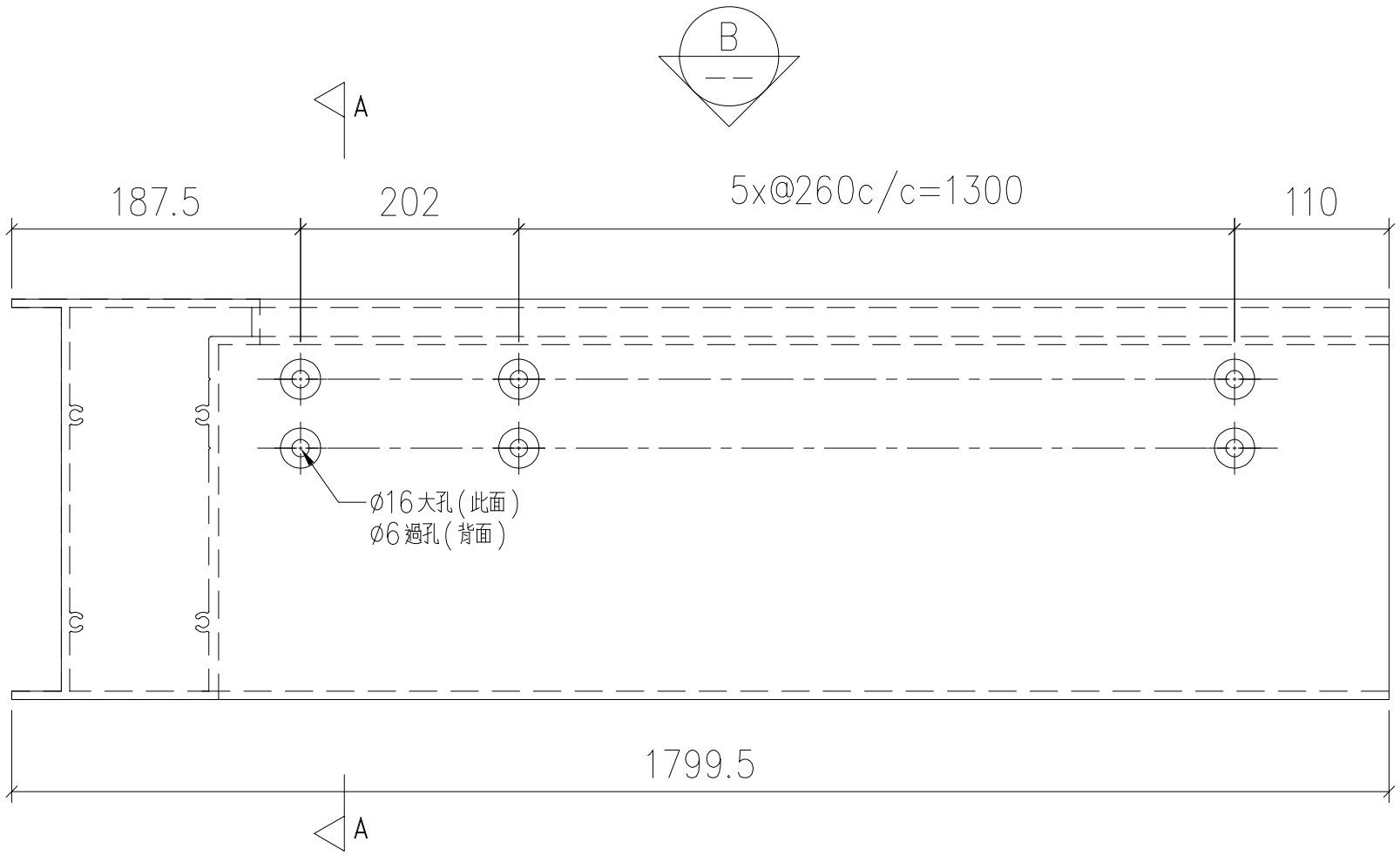

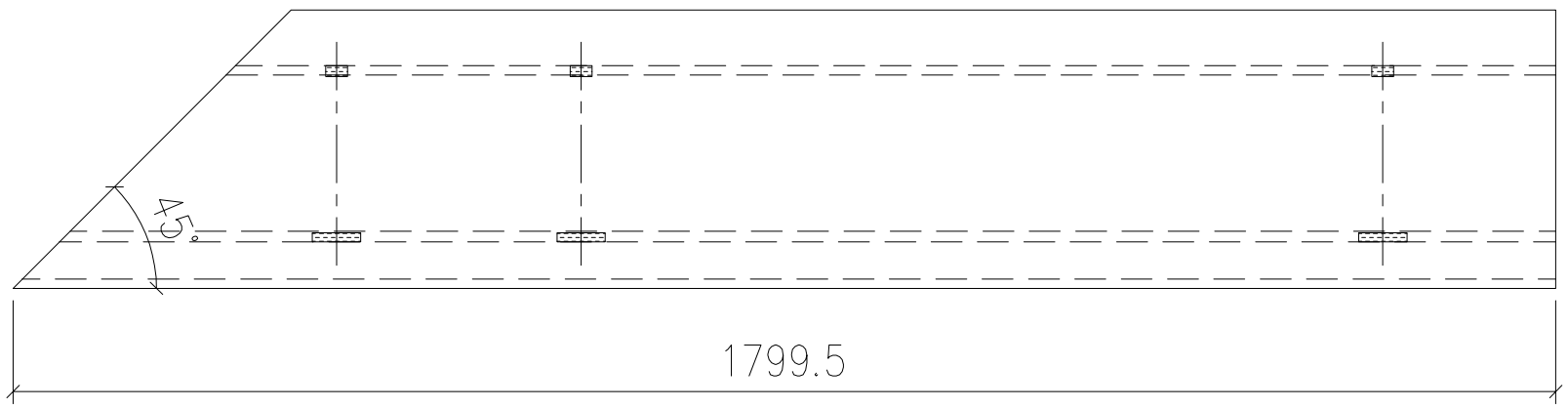

VIEW B

序號	物料編號	數量	安裝位置	樓層
01	T2-X86218-08	18	見派位圖	T2 FLAT B 6~26/F
02	T2-X86218-08	19	見派位圖	T2 FLAT C 5~26/F
03	T3-X86218-08	18	見派位圖	T3 FLAT B 6~26/F
04	T3-X86218-08	18	見派位圖	T3 FLAT C 6~26/F
		73		

美特鋁質 有限公司
MIDI Aluminium Fabricator Ltd.

工程號 J853 地盤 錦上路

修改	—	J853-GB-FAB3-134
日期	—	圖號
2022.09.23	—	
制圖	LHR	
復核	—	
批準		
名稱	底橫外飾加工圖	
材料	X86218	
顏色	JMQ213457(3coats)	

送工地

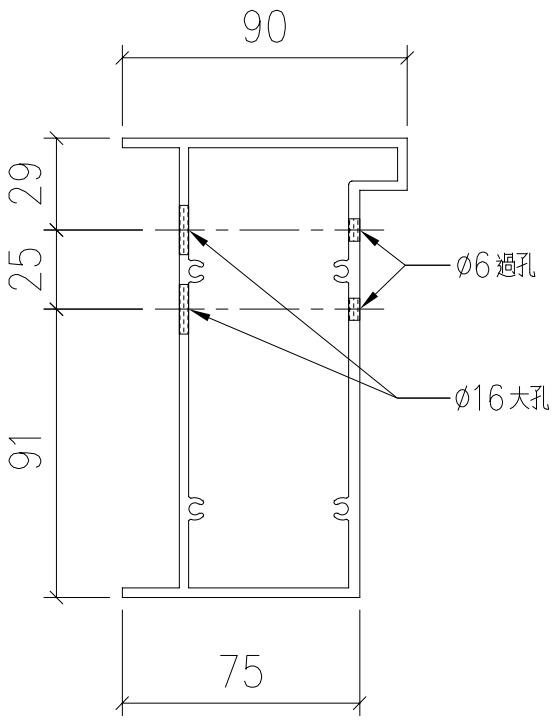

SECTION: A-A

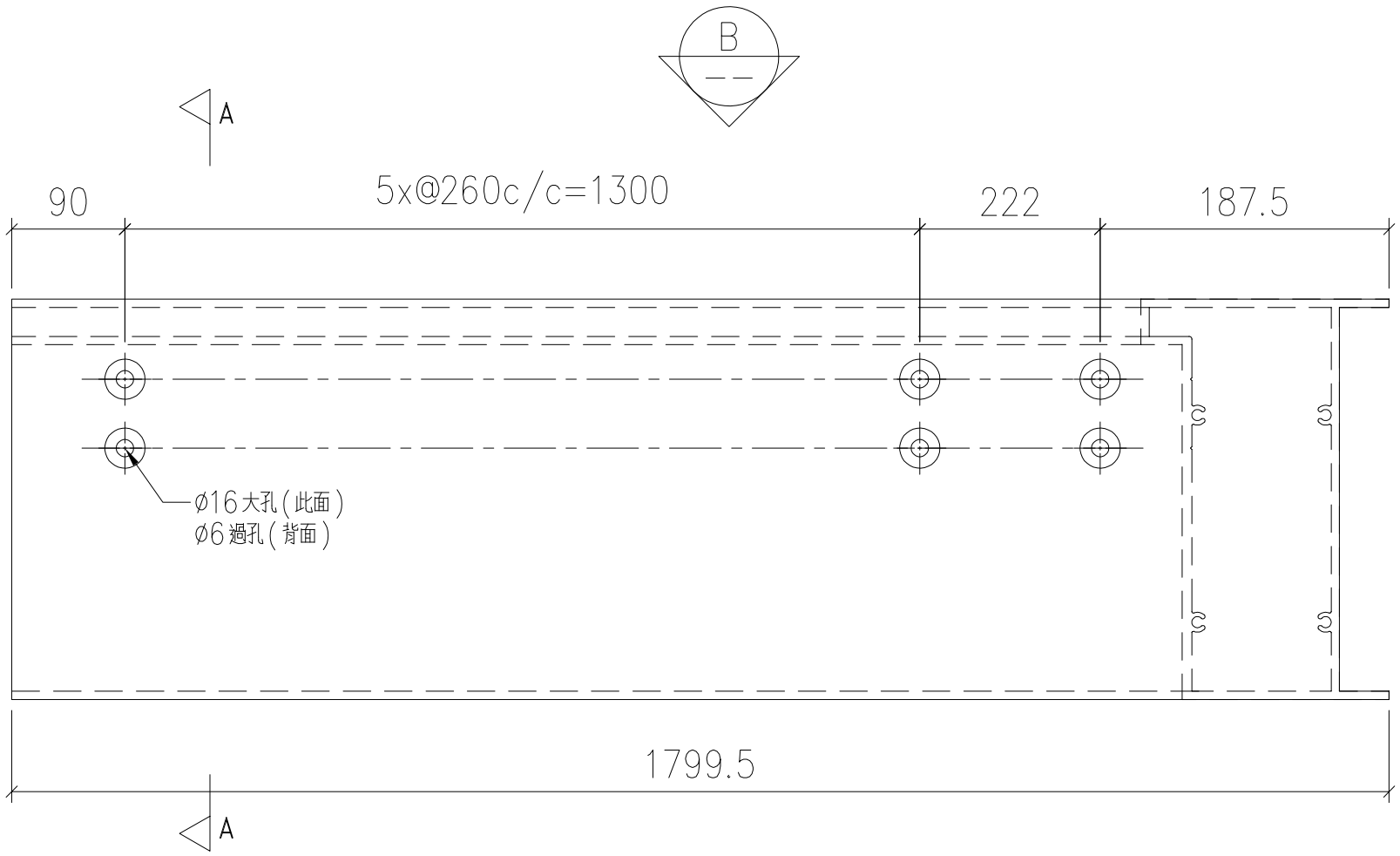

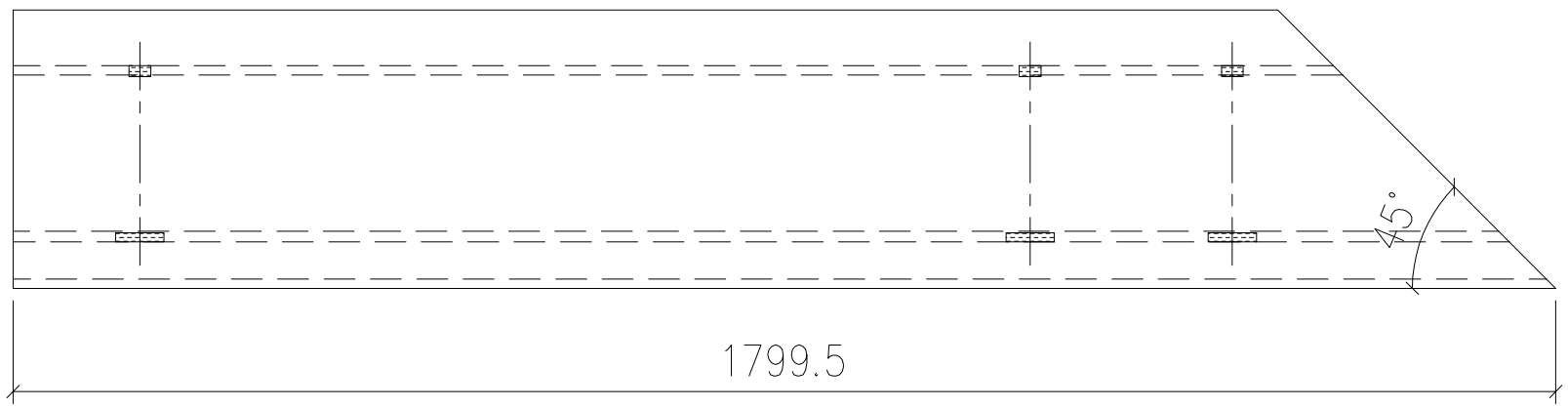

VIEW B

序號	物料編號	數量	安裝位置	樓層
01	T2-X86218-09	18	見派位圖	T2 FLAT B 6~26/F
02	T2-X86218-09	19	見派位圖	T2 FLAT C 5~26/F
03	T3-X86218-09	18	見派位圖	T3 FLAT B 6~26/F
04	T3-X86218-09	18	見派位圖	T3 FLAT C 6~26/F
		73		

美特鋁質 有限公司
MIDI Aluminium Fabricator Ltd.

工程號 J853 地盤 錦上路

修改	日期	圖號
—	—	J853-GB-FAB3-135

制圖	復核	批準
LHR	—	

名稱	材料	顏色
底橫外飾加工圖	X86218	JMQ213457(3coats)

2022.09.23 — —

送工地

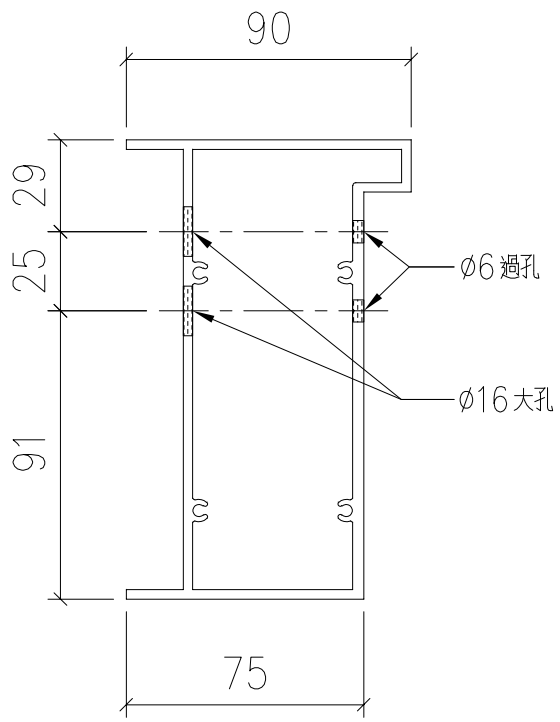

SECTION: A-A

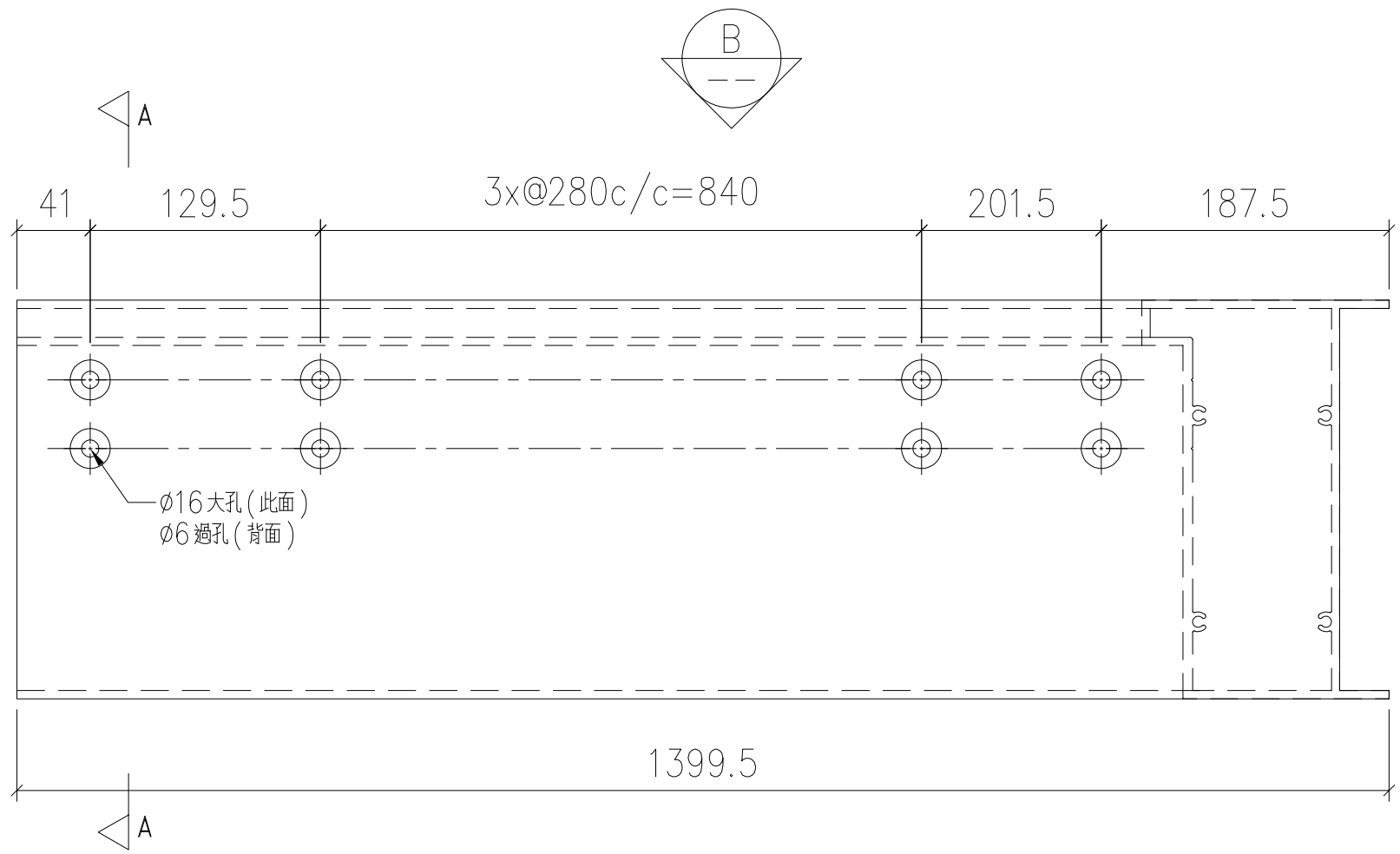

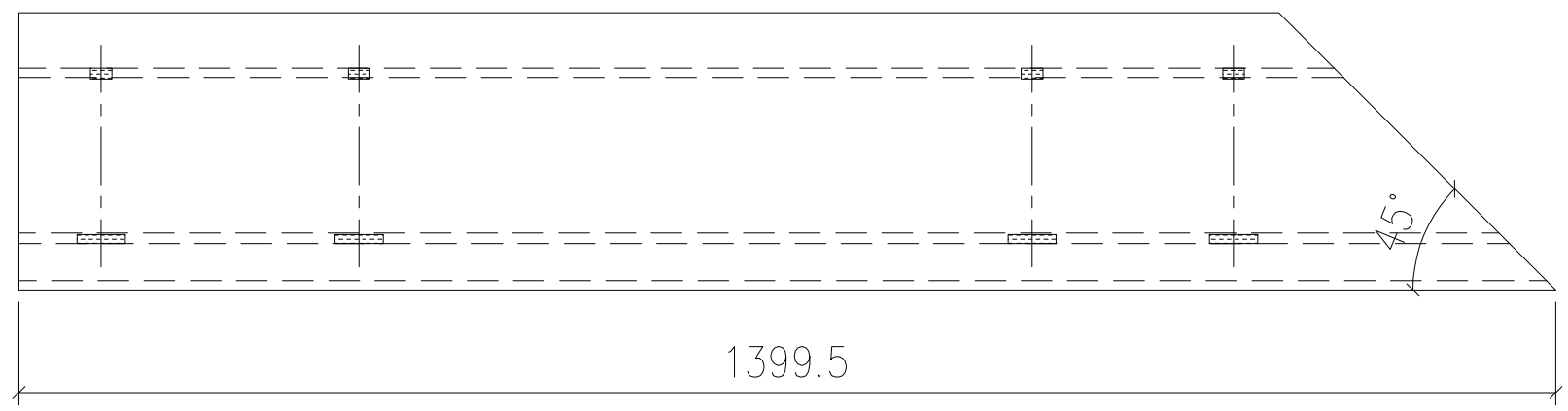

VIEW B

序號	物料編號	數量	安裝位置	樓層
01	T2-X86218-10	18	見派位圖	T2 FLAT B 6~26/F
02	T3-X86218-10	18	見派位圖	T3 FLAT B 6~26/F
		36		

美特鋁質 有限公司
MIDI Aluminium Fabricator Ltd.

工程號	J853
地盤	錦上路

修改	—	J853-GB-FAB3-136
日期	—	
圖號		
2022,09,23	—	
制圖	LHR	
復核	—	
批準		
名稱	底橫外飾加工圖	
材料	X86218	
顏色	JMQ213457(3coats)	

送工地

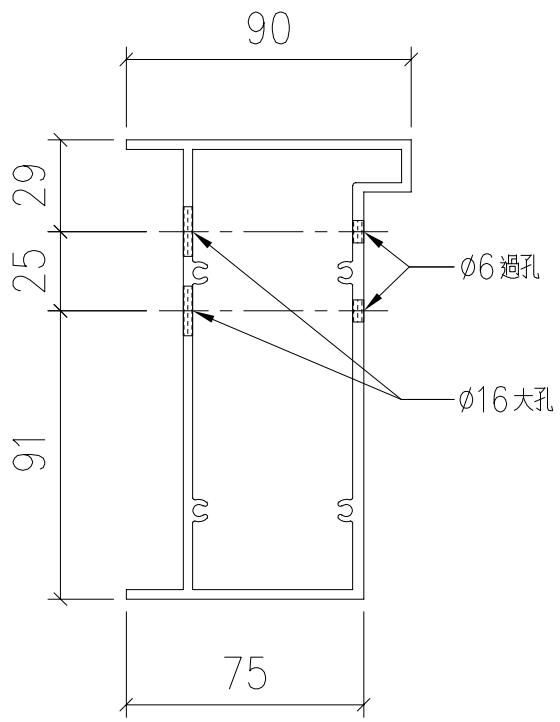

SECTION: A-A

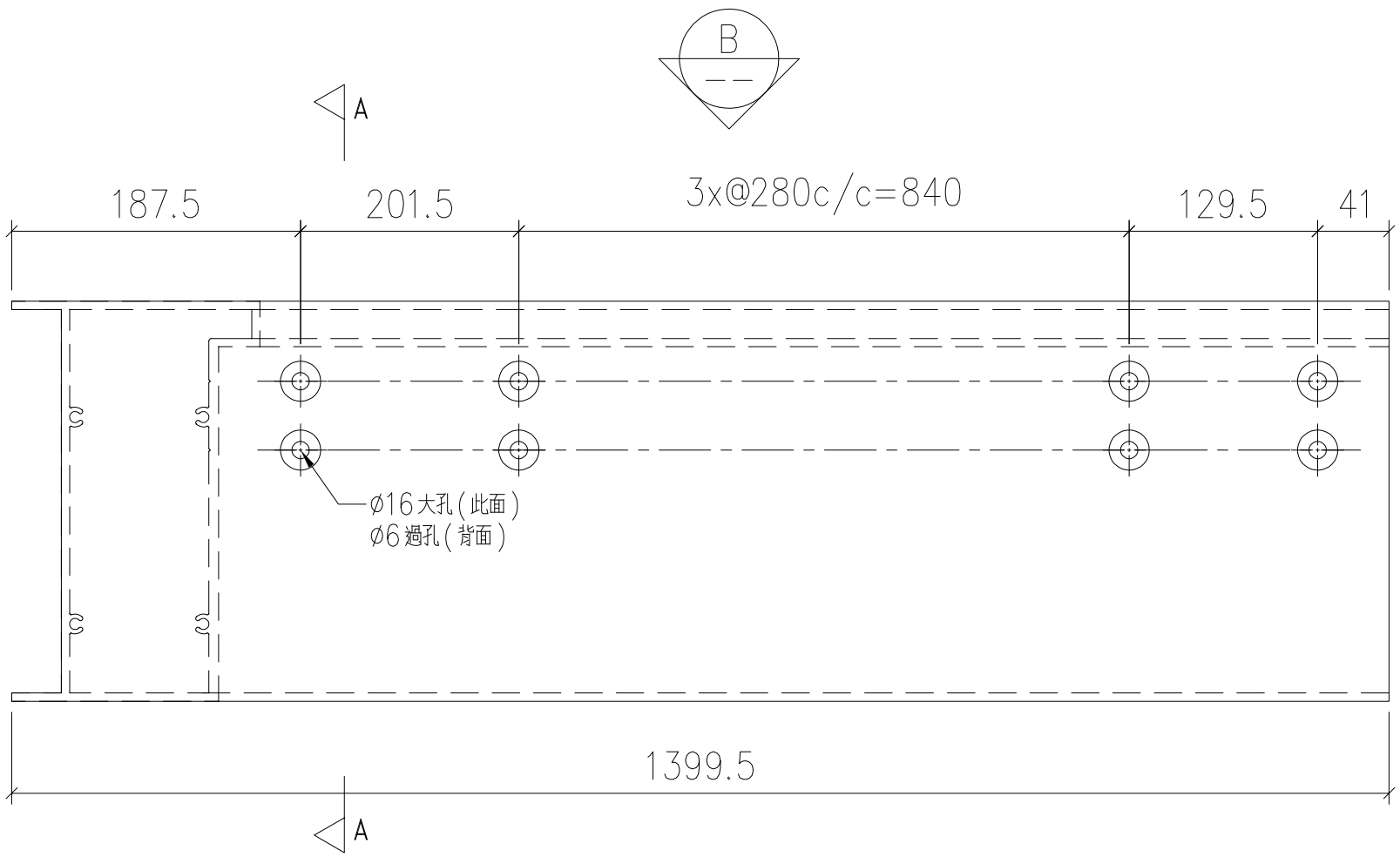

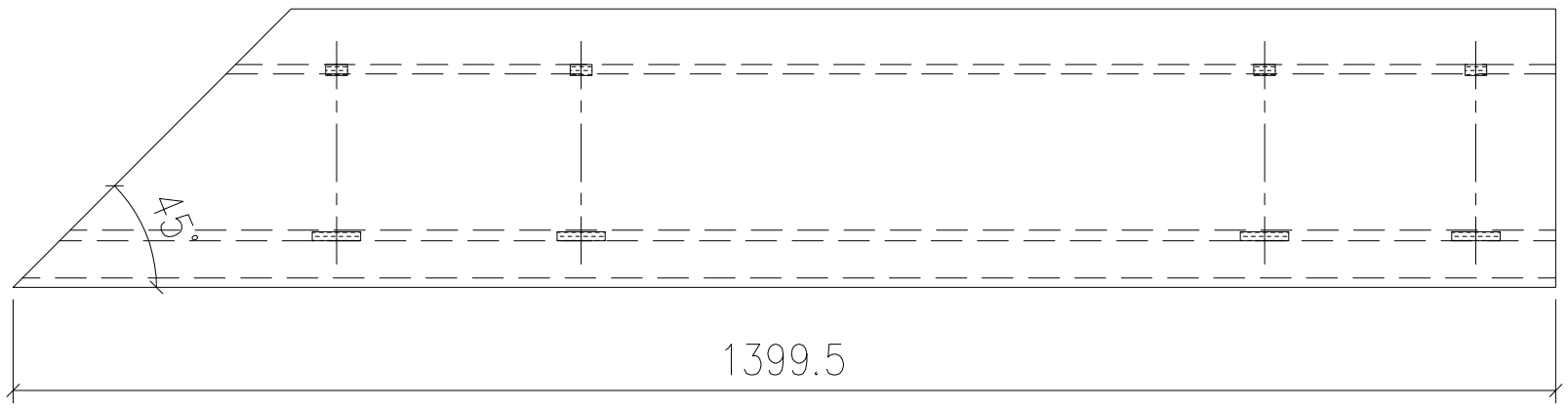

VIEW B

序號	物料編號	數量	安裝位置	樓層
01	T2-X86218-11	19	見派位圖	T2 FLAT C 5~26/F
02	T3-X86218-11	18	見派位圖	T3 FLAT C 6~26/F
		37		

美特鋁質 有限公司
MIDI Aluminium Fabricator Ltd.

工程號	J853
地盤	錦上路

		J853-GB-FAB3-137
	—	—
修改	日期	圖號
2022,09,23	—	
LHR	—	
制圖	復核	批準
底橫外飾加工圖		
X86218		
JMQ213457(3coats)		
名稱	材料	顏色

送工地

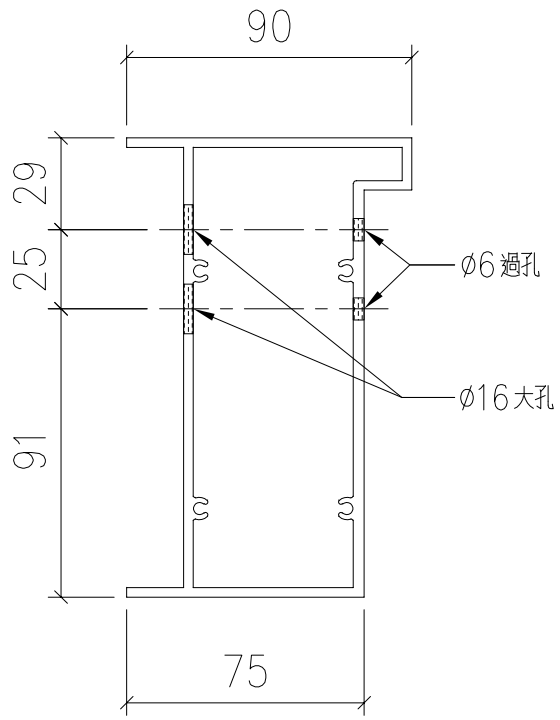

SECTION: A-A

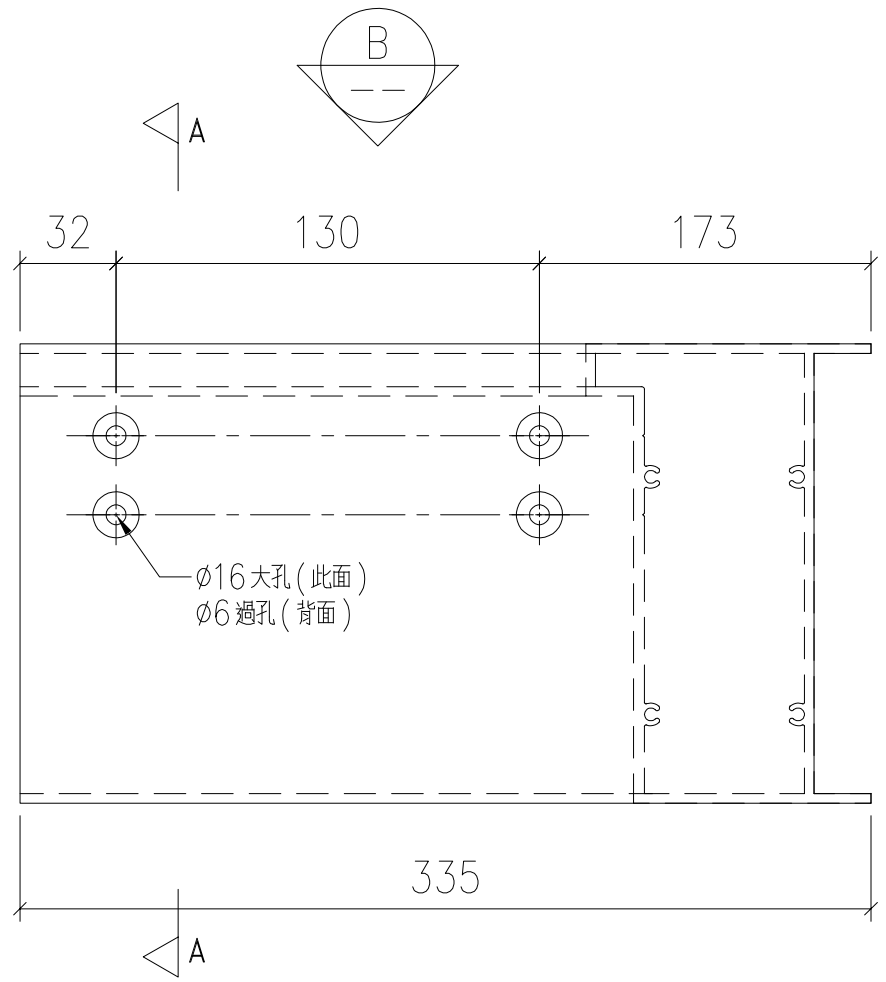

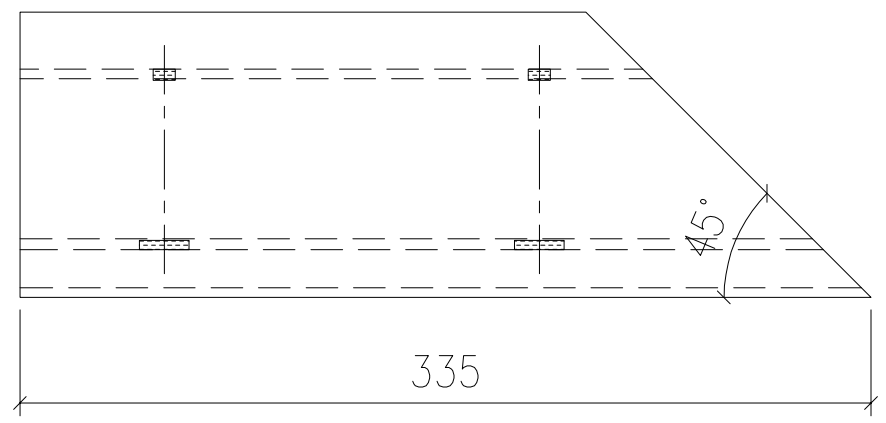

VIEW B

序號	物料編號	數量	安裝位置	樓層
01	T2-X86218-12	19	見派位圖	T2 FLAT C 5~26/F
02	T3-X86218-12	18	見派位圖	T3 FLAT C 6~26/F
		37		

美特鋁質 有限公司
MIDI Aluminium Fabricator Ltd.

工程號	J853
地盤	錦上路

		J853-GB-FAB3-138
	-	-
修改	日期	圖號
2022.09.23	-	
LHR	-	
制圖	復核	批準
底橫外飾加工圖	X86218	JMQ213457(3coats)
名稱	材料	顏色

送工地

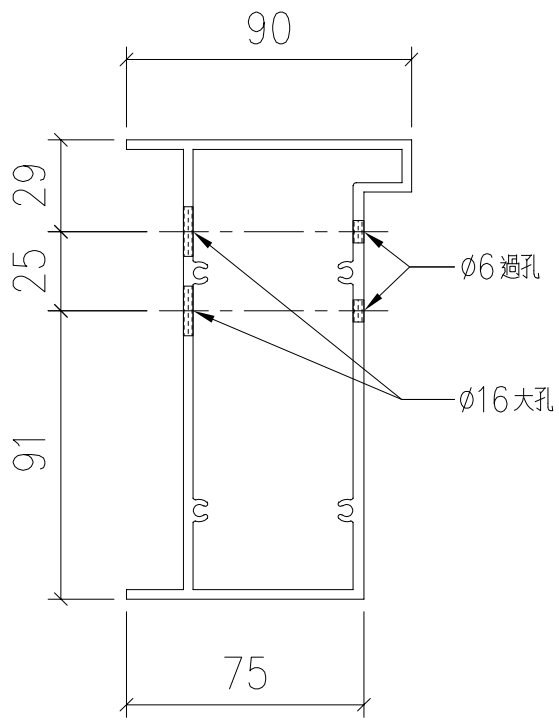

SECTION: A-A

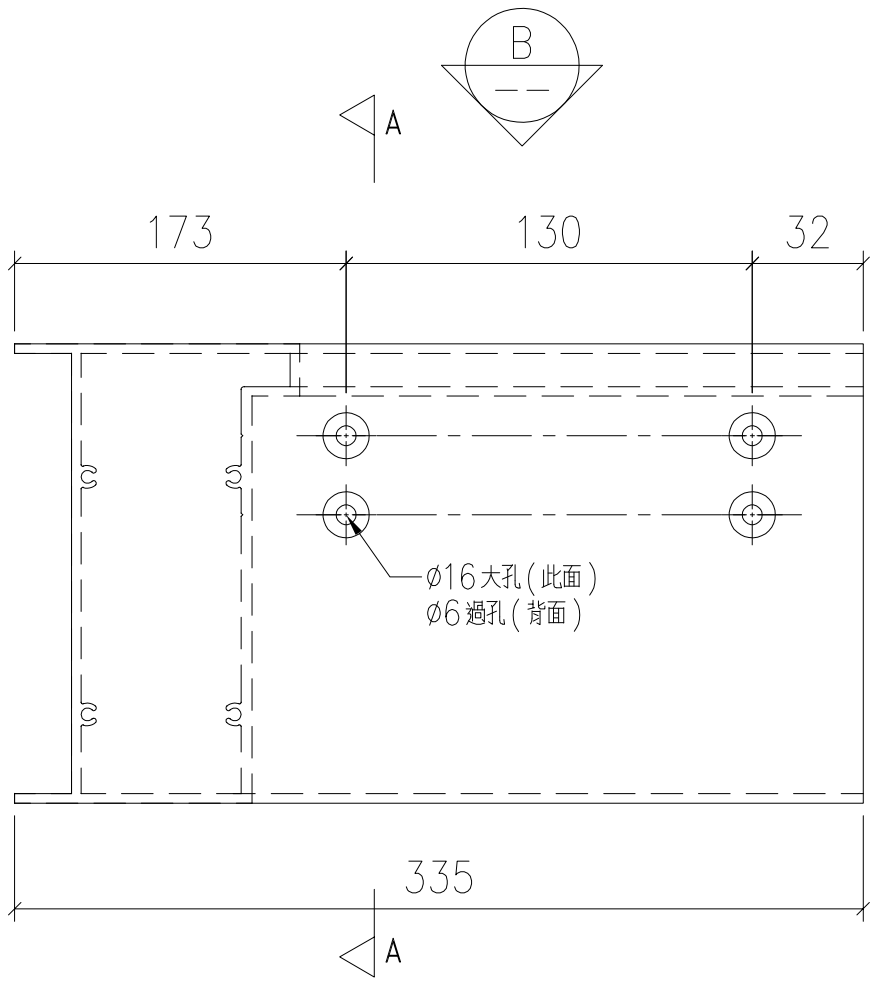

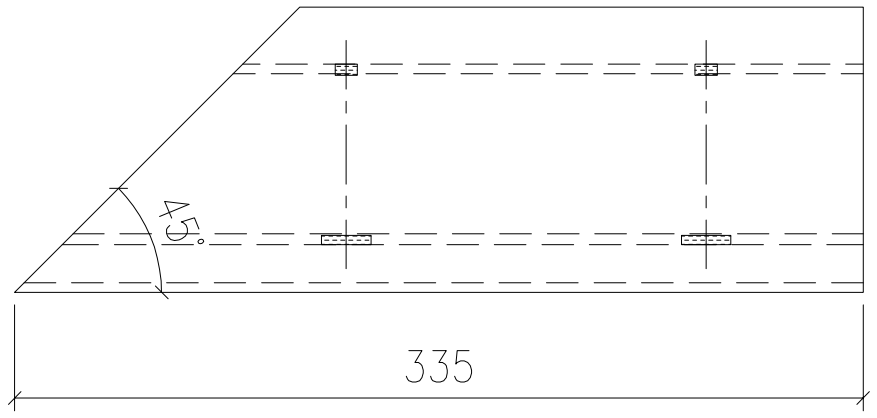

VIEW B

序號	物料編號	數量	安裝位置	樓層
01	T2-X86218-13	18	見派位圖	T2 FLAT B 6~26/F
02	T3-X86218-13	18	見派位圖	T3 FLAT B 6~26/F
		36		

美特鋁質 有限公司
MIDI Aluminium Fabricator Ltd.

工程號	J853
地盤	錦上路

修改	—		
日期	—		
圖號	J853-GB-FAB3-139		
制圖	LHR	2022.09.23	—
復核	—	—	
批準			
名稱	底橫外飾加工圖		
材料	X86218		
顏色	JMQ213457(3coats)		

送工地

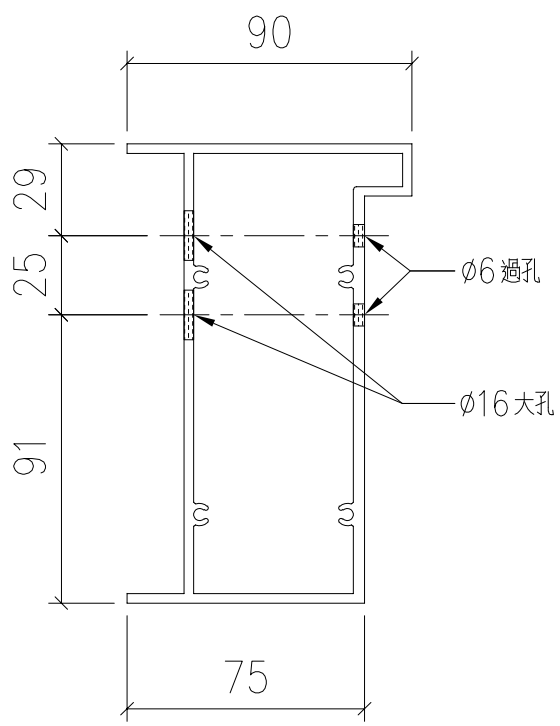

SECTION: A-A

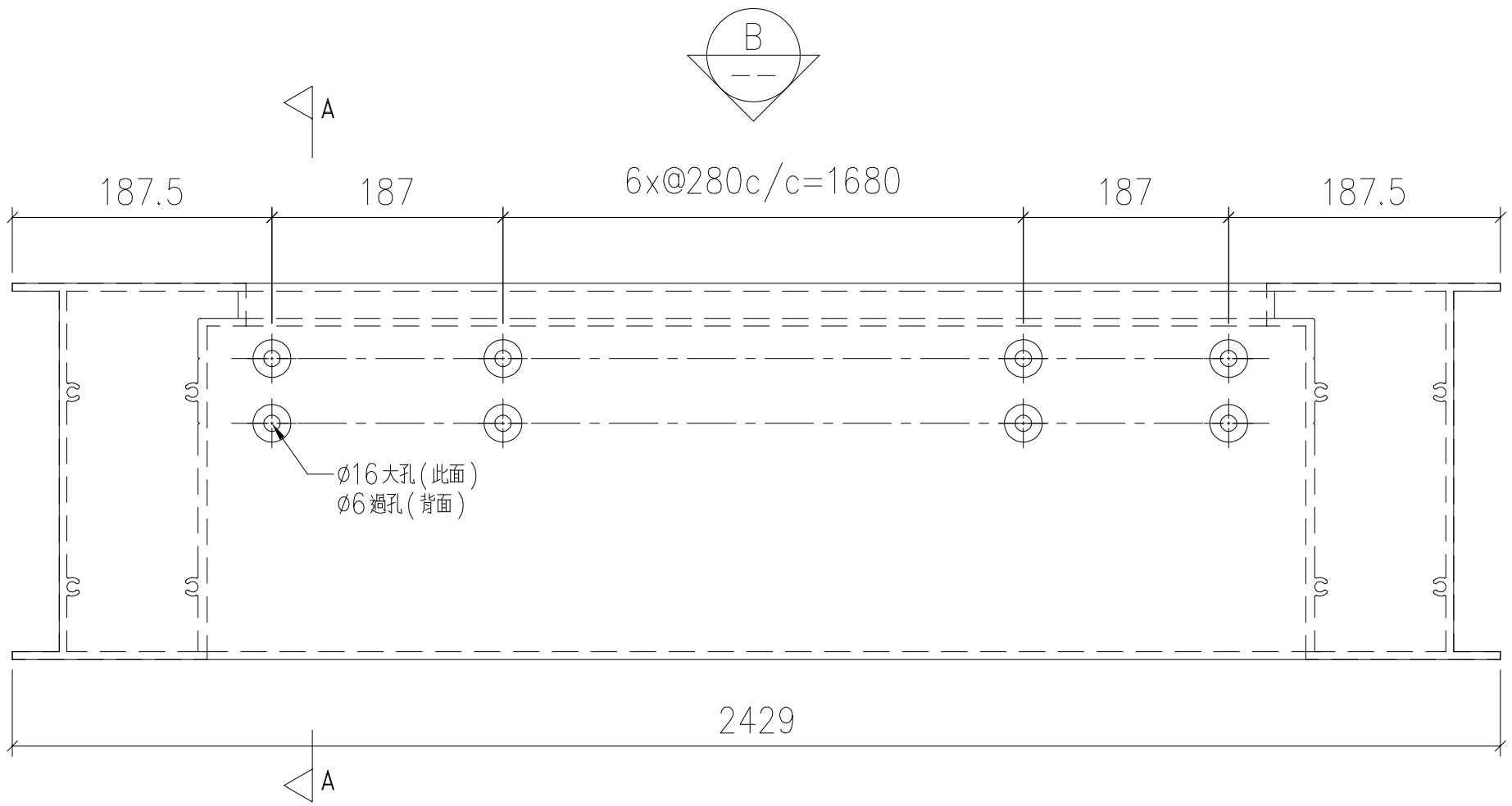

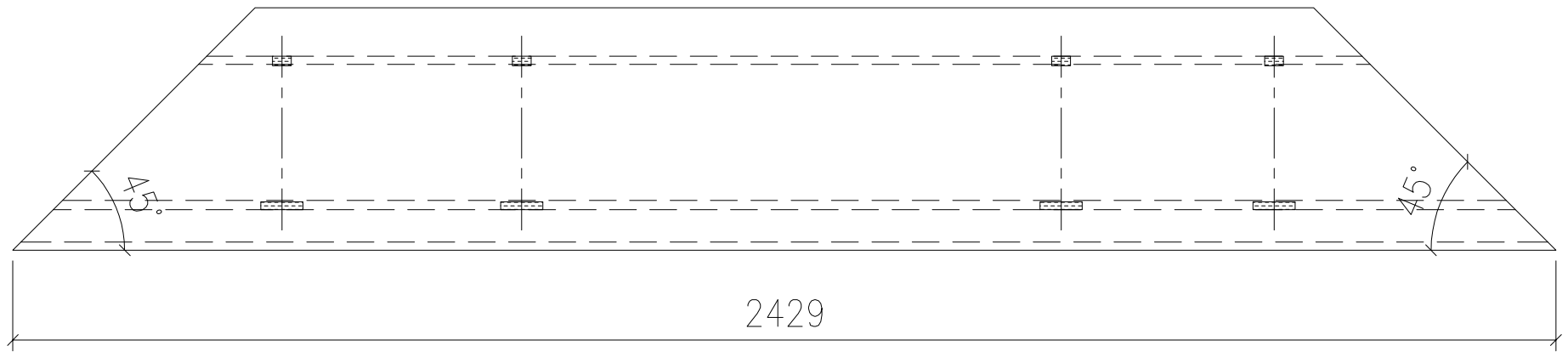

VIEW B

序號	物料編號	數量	安裝位置	樓層
01	T2-X86218-14	9	見派位圖	T2 FLAT D 6~16/F
02	T3-X86218-14	9	見派位圖	T3 FLAT D 6~16/F
		18		

美特鋁質 有限公司
MIDI Aluminium Fabricator Ltd.

工程號	J853
地盤	錦上路

		J853-GB-FAB3-140
	-	-
修改	日期	圖號
2022.09.23	-	
LHR	-	
制圖	復核	批準
底橫外飾加工圖		
X86218		
JMQ213457(3coats)		
名稱	材料	顏色

送工地

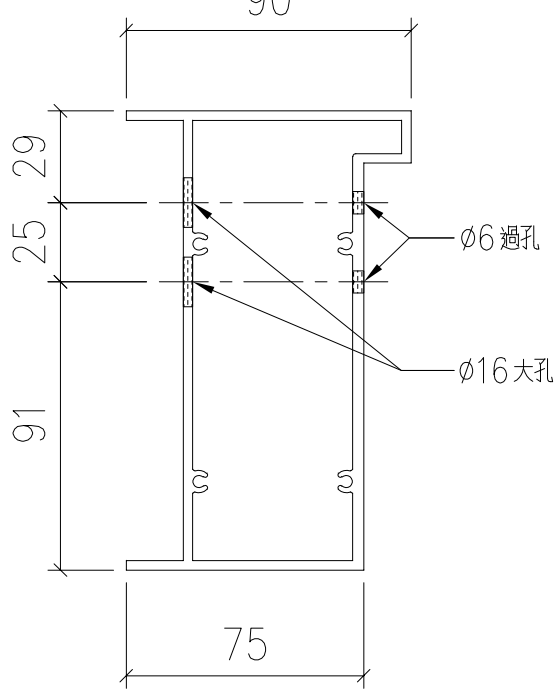

SECTION: A-A

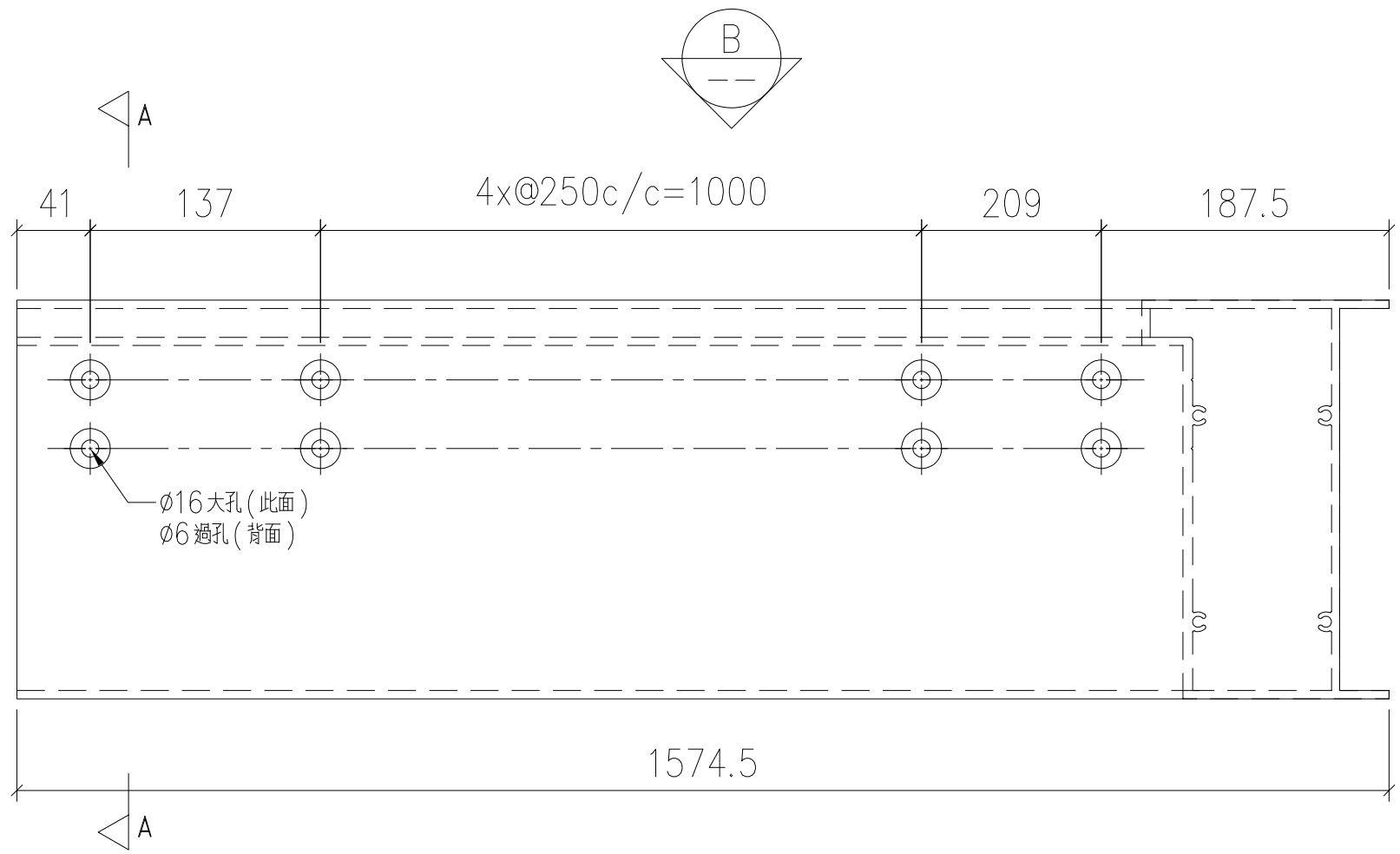

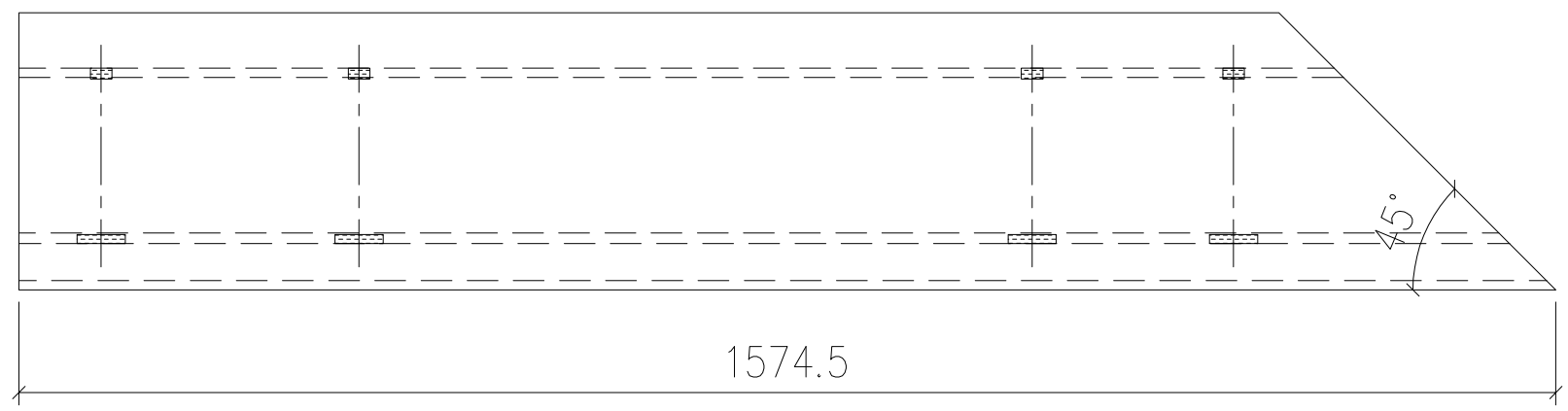

VIEW B

序號	物料編號	數量	安裝位置	樓層
01	T2-X86218-15	9	見派位圖	T2 FLAT D 6~16/F
02	T3-X86218-15	9	見派位圖	T3 FLAT D 6~16/F
		18		

美特鋁質 有限公司
MIDI Aluminium Fabricator Ltd.

工程號	J853
地盤	錦上路

		J853-GB-FAB3-141
	-	-
修改	日期	圖號
2022.09.23	-	
LHR	-	
制圖	復核	批準
底橫外飾加工圖		
X86218		
JMQ213457(3coats)		
名稱	材料	顏色

送工地

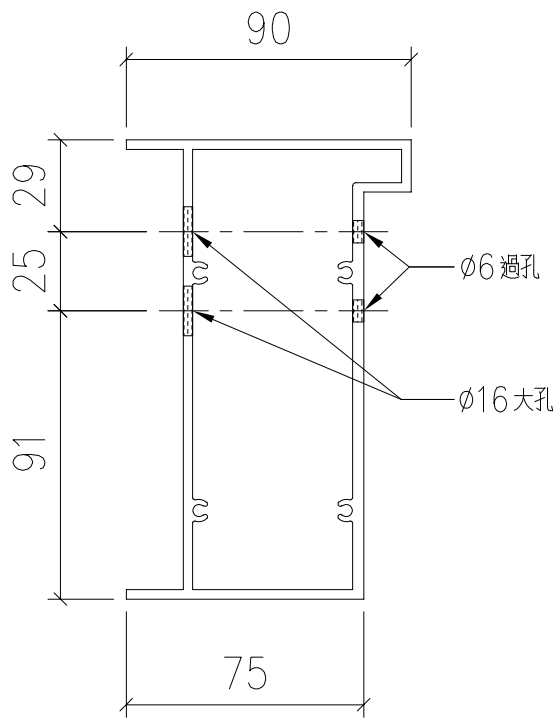

SECTION: A-A

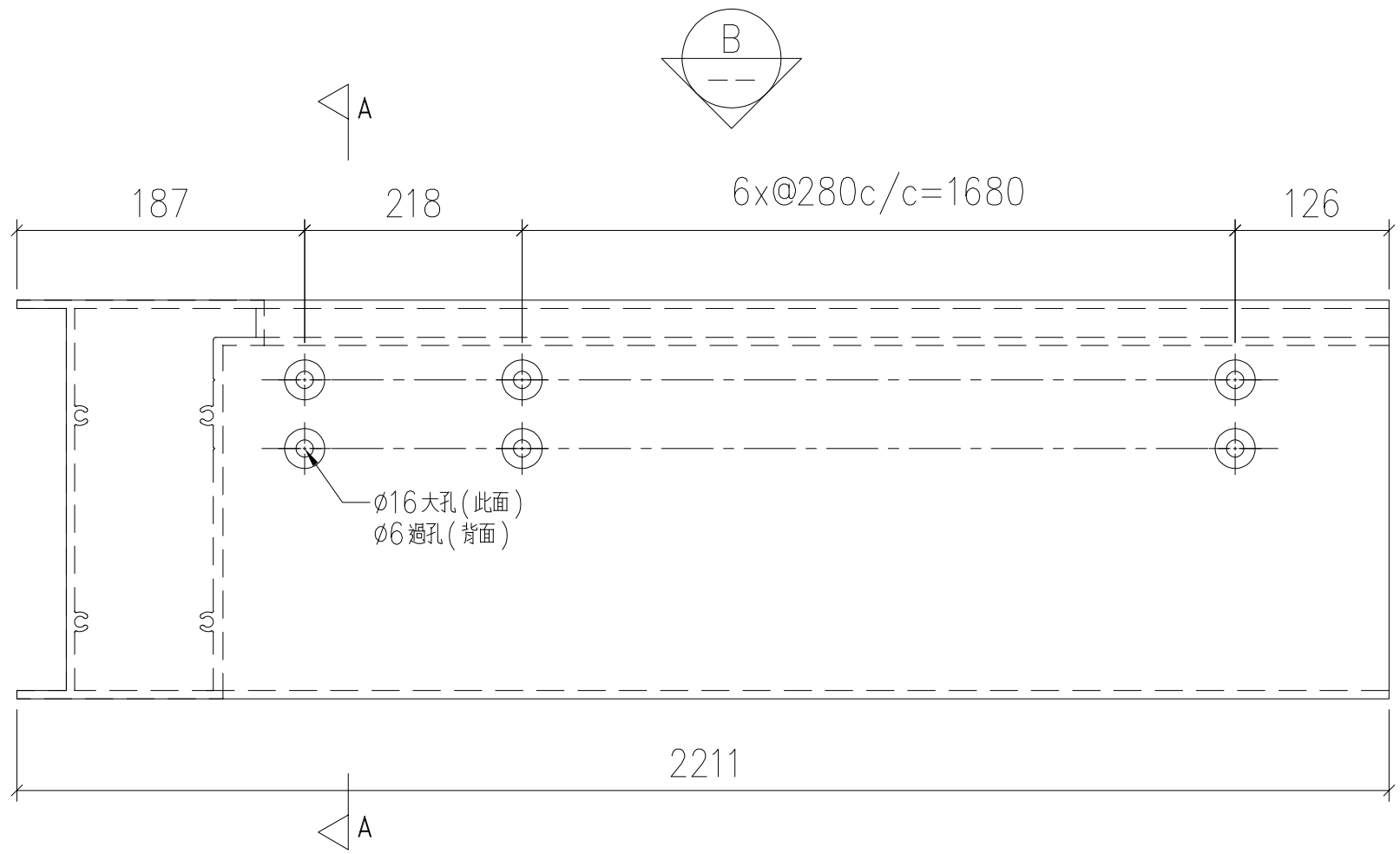

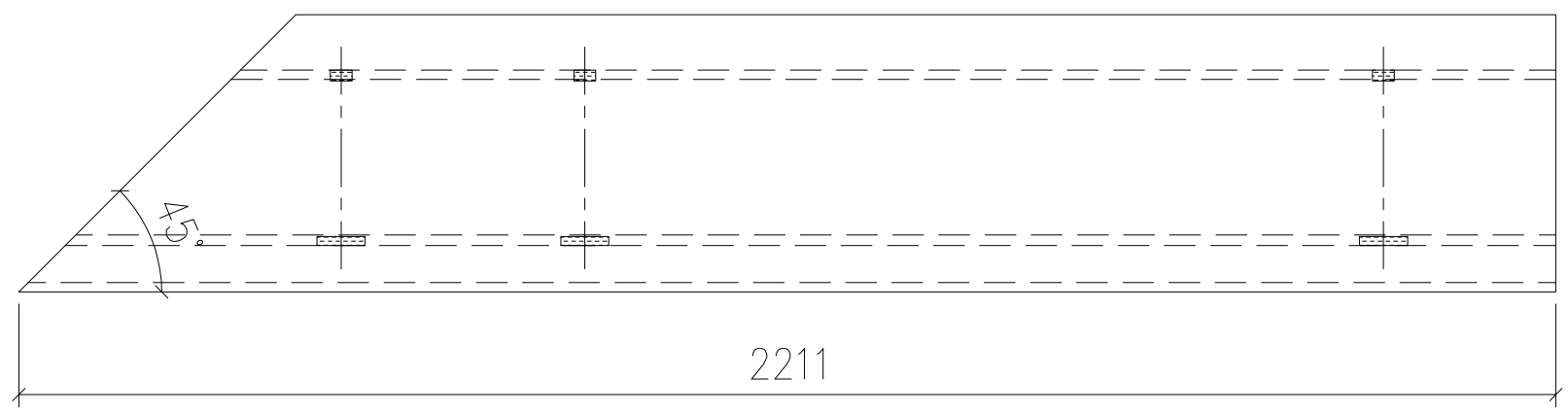

VIEW B

序號	物料編號	數量	安裝位置	樓層
01	T3-X86218-05	8	見派位圖	T3 FLAT A 17~25/F

美特鋁質 有限公司
MIDI Aluminium Fabricator Ltd.

工程號	J853
地盤	錦上路

		J853-GB-FAB3-142
修改	–	
日期	–	
圖號		
2022.09.23		
制圖	LHR	
復核	–	
批準		
底橫外飾加工圖		
名稱		
X86218		
材料		
JMQ213457(3coats)		
顏色		

送工地

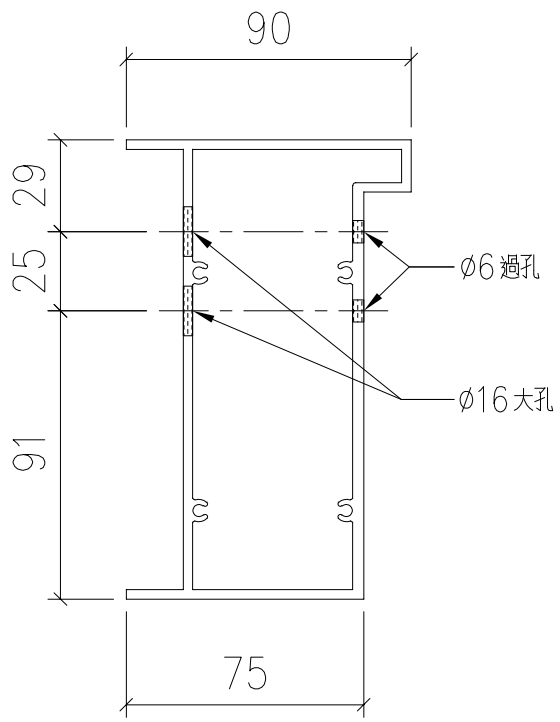

SECTION: A-A

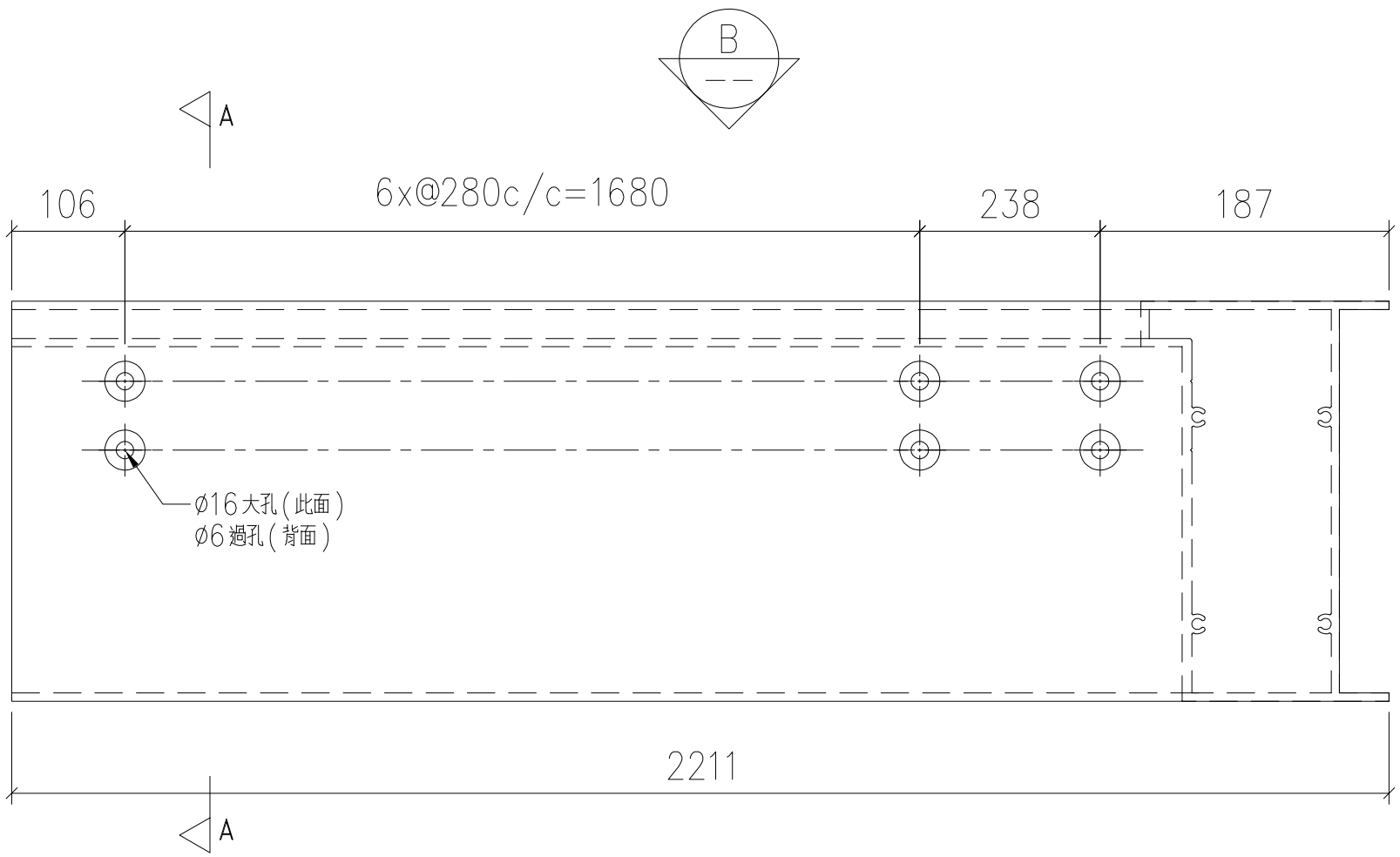

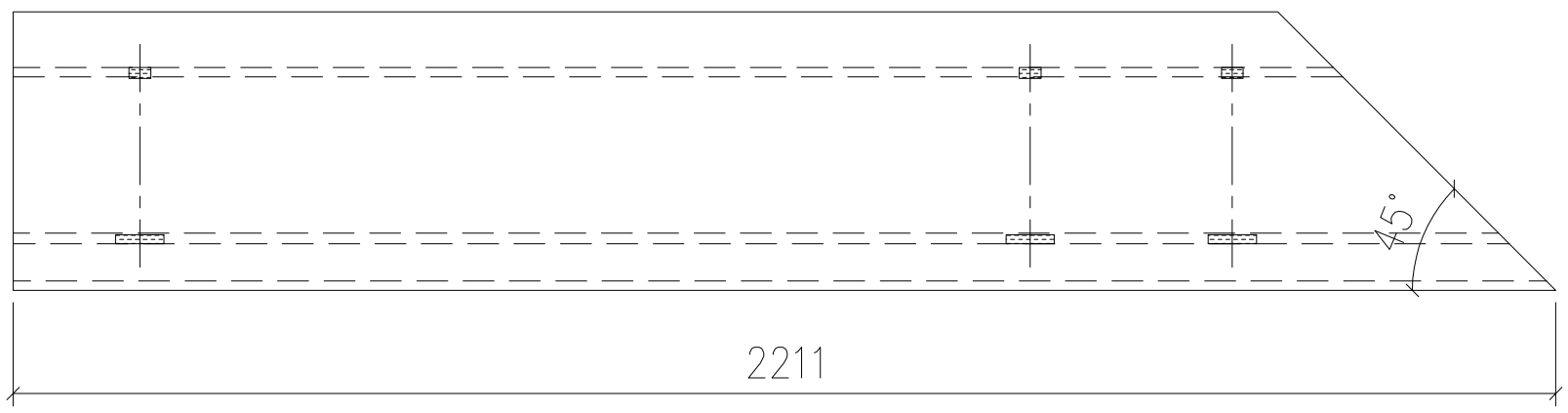

VIEW B

序號	物料編號	數量	安裝位置	樓層
01	T3-X86218-06	8	見派位圖	T3 FLAT A 17~25/F

美特鋁質 有限公司
MIDI Aluminium Fabricator Ltd.

工程號	J853
地盤	錦上路

		J853-GB-FAB3-143
	—	—
修改	日期	圖號
2022.09.23	—	
LHR	—	
制圖	復核	批準
底橫外飾加工圖	X86218	JMQ213457(3coats)
名稱	材料	顏色

美特鋁質 有限公司
MIDI Aluminium Fabricator Ltd.

工程號	J853	地盤	錦上路

送工地

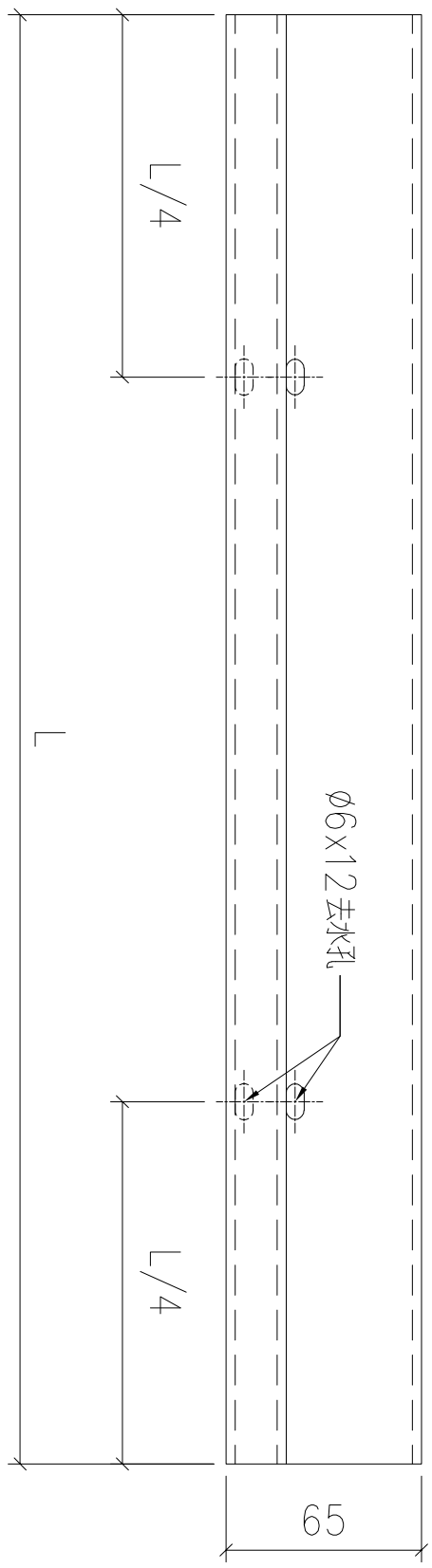

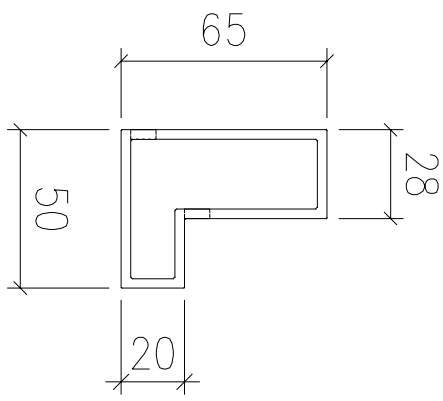

序號	物料編號	L:	數量	安裝位置	樓層
01	T2-X86219-04	1891	8	見派位圖	T2 FLAT A 17~25/F
02	T3-X86219-04	1882	8	見派位圖	T3 FLAT A 17~25/F
			16		

名稱	底橫外飾加工圖	制圖	LHR	2022,09,28	修改	–		
材料	X86219	復核	–	–	日期	–		
顏色	JMQ213457(3coats)	批準			圖號	J853-GB-FAB3-144		

送工地

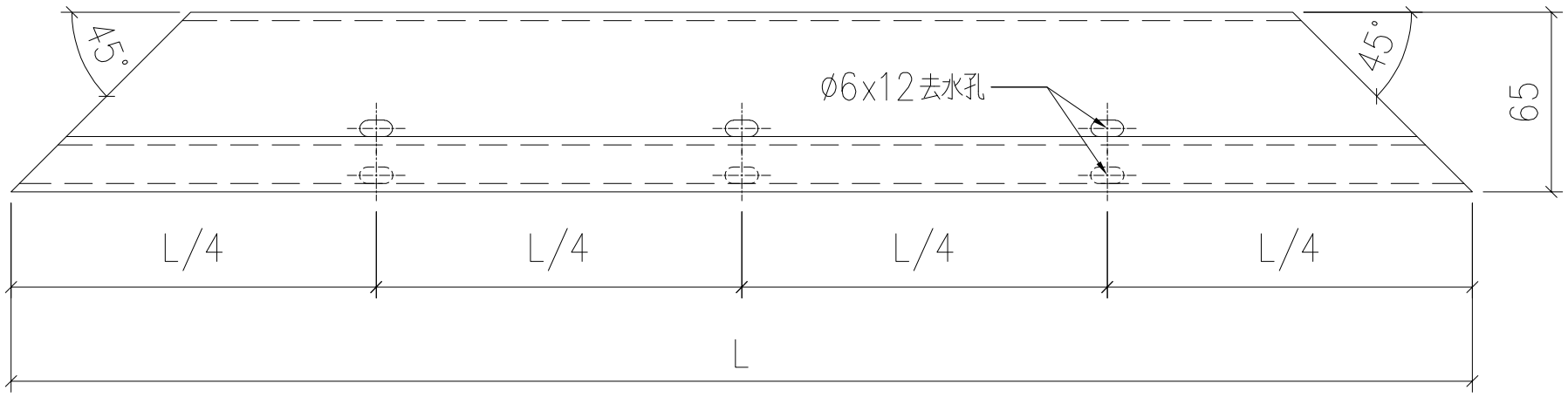

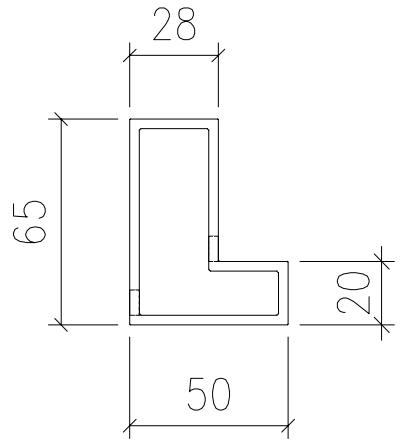

序號	物料編號	L:	數量	安裝位置	樓層
01	T1-X86219-01	3430	14	見派位圖	T1 FLAT A 7~22/F
02	T2-X86219-01	2530	9	見派位圖	T2 FLAT A 6~16/F
03	T2-X86219-14	2430	9	見派位圖	T2 FLAT D 6~16/F
04	T3-X86219-01	2530	9	見派位圖	T3 FLAT A 6~16/F
05	T3-X86219-14	2430	9	見派位圖	T3 FLAT D 6~16/F
			50		

美特鋁質 有限公司
MIDI Aluminium Fabricator Ltd.

工程號	J853
地盤	錦上路

修改	—	
日期	—	J853-GB-FAB3-145
圖號		
2022.09.28		
—		
制圖	LHR	
復核	—	
批準		
底橫外飾加工圖		
X86219		
JMQ213457(3coats)		
名稱		
材料		
顏色		

送工地

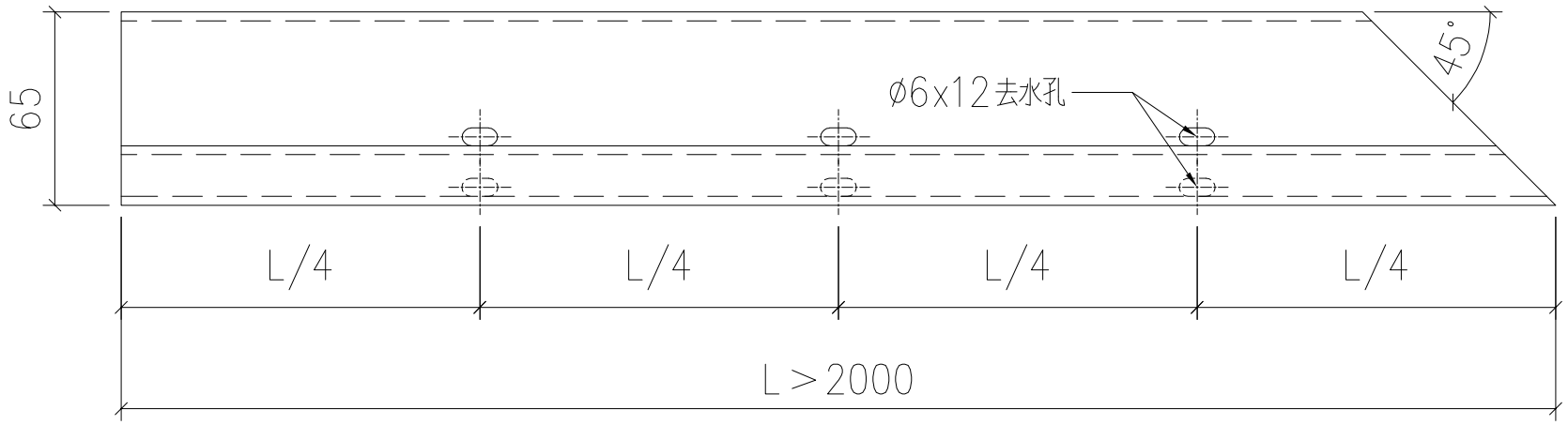

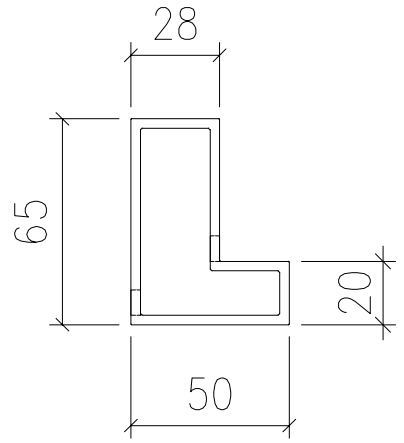

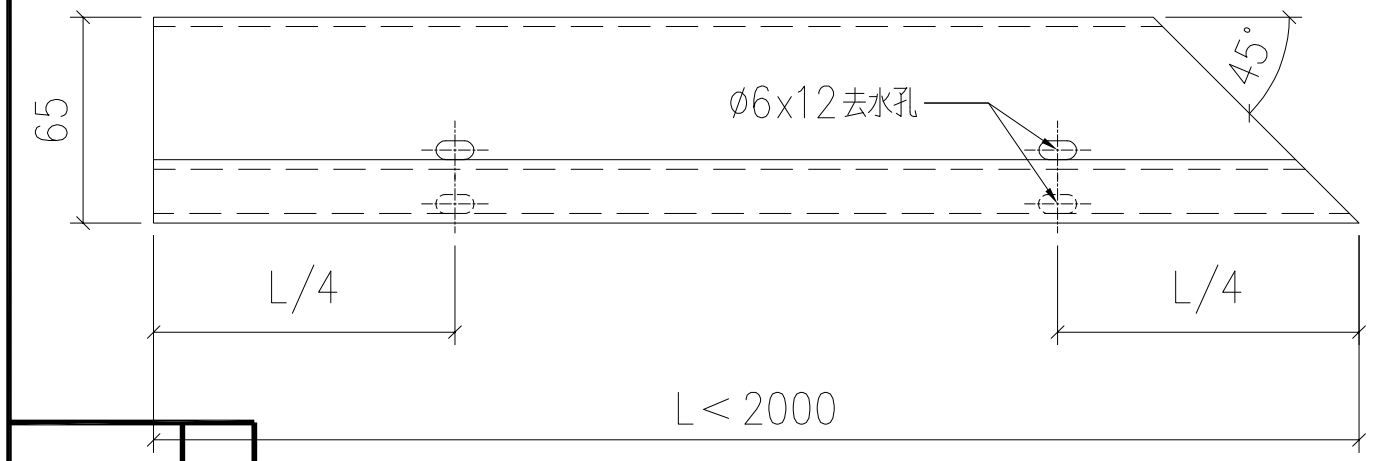

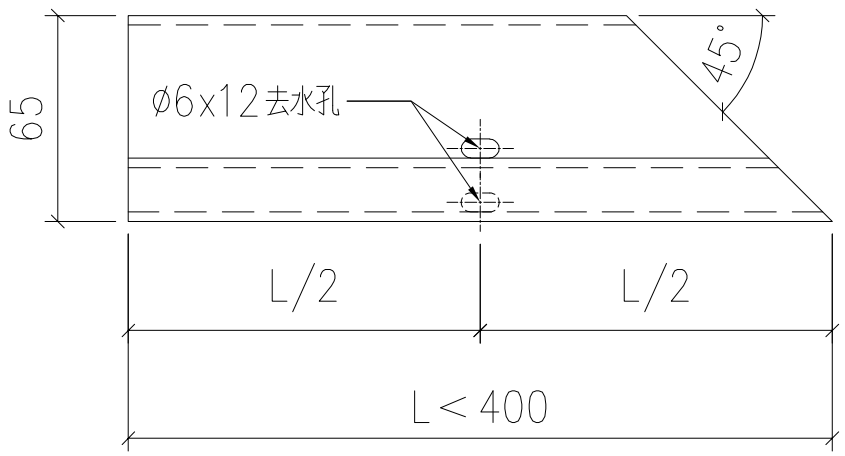

序號	物料編號	L:	數量	安裝位置	樓層
01	T1-X86219-02	2927	14	見派位圖	T1 FLAT A 7~22/F
02	T1-X86219-04	2390	14	見派位圖	T1 FLAT B 7~22/F
03	T1-X86219-06	1725	14	見派位圖	T1 FLAT B 7~22/F
04	T1-X86219-08	910	14	見派位圖	T1 FLAT A 7~22/F
05	T1-X86219-08	910	1	見派位圖	T1 FLAT A 5/F
06	T1-X86219-10	2155	1	見派位圖	T1 FLAT A 5/F
07	T2-X86219-03	810	17	見派位圖	T2 FLAT A 6~25/F
08	T2-X86219-05	2219	8	見派位圖	T2 FLAT A 17~25/F
09	T2-X86219-08	1800	18	見派位圖	T2 FLAT B 6~26/F
10	T2-X86219-08	1800	19	見派位圖	T2 FLAT C 5~26/F
11	T2-X86219-10	1400	18	見派位圖	T2 FLAT B 6~26/F
12	T2-X86219-12	335	19	見派位圖	T2 FLAT C 5~26/F
13	T2-X86219-15	1575	9	見派位圖	T2 FLAT D 6~16/F
14	T3-X86219-03	810	17	見派位圖	T3 FLAT A 6~25/F
15	T3-X86219-05	2211	8	見派位圖	T3 FLAT A 17~25/F
16	T3-X86219-08	1800	36	見派位圖	T3 FLAT B,C 6~26/F
17	T3-X86219-10	1400	18	見派位圖	T3 FLAT B 6~26/F
18	T3-X86219-12	335	18	見派位圖	T3 FLAT C 6~26/F
19	T3-X86219-15	1575	9	見派位圖	T3 FLAT D 6~16/F
			272		

修改	—	J853-GB-FAB3-146
日期	—	
圖號		
2022,09,28	—	
制圖	LHR	
復核	—	
批準		
名稱	底橫外飾加工圖	
材料	X86219	
顏色	JMQ213457(3coats)	

美特鋁質 有限公司
MIDI Aluminium Fabricator Ltd.

工程號	J853
地盤	錦上路

送工地

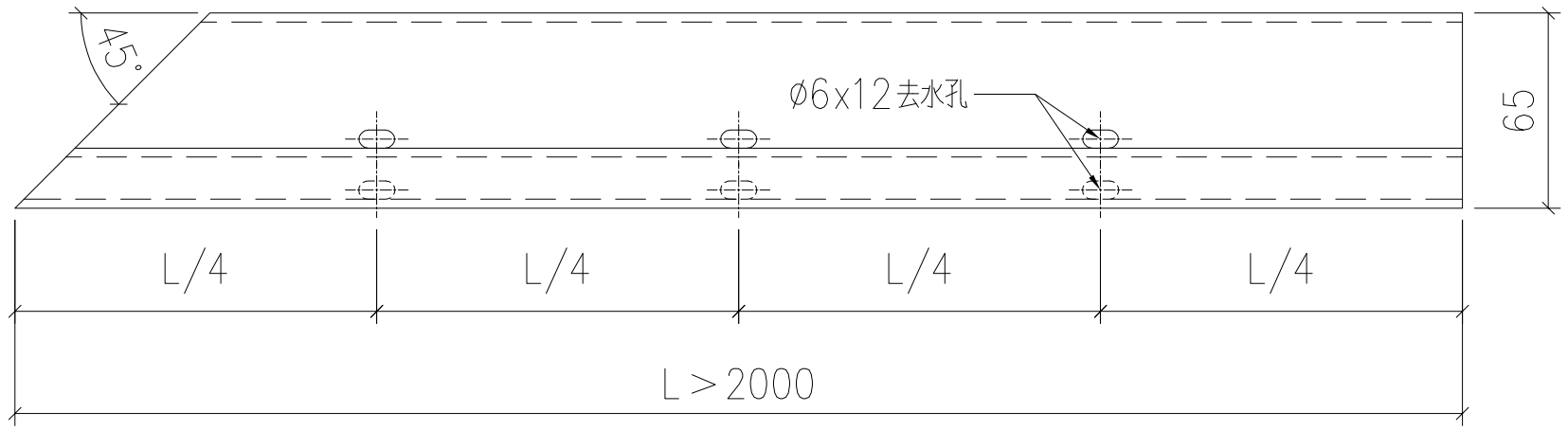

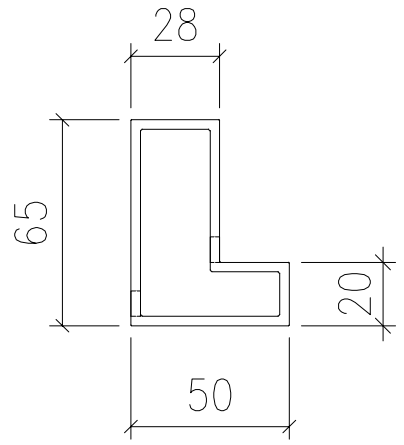

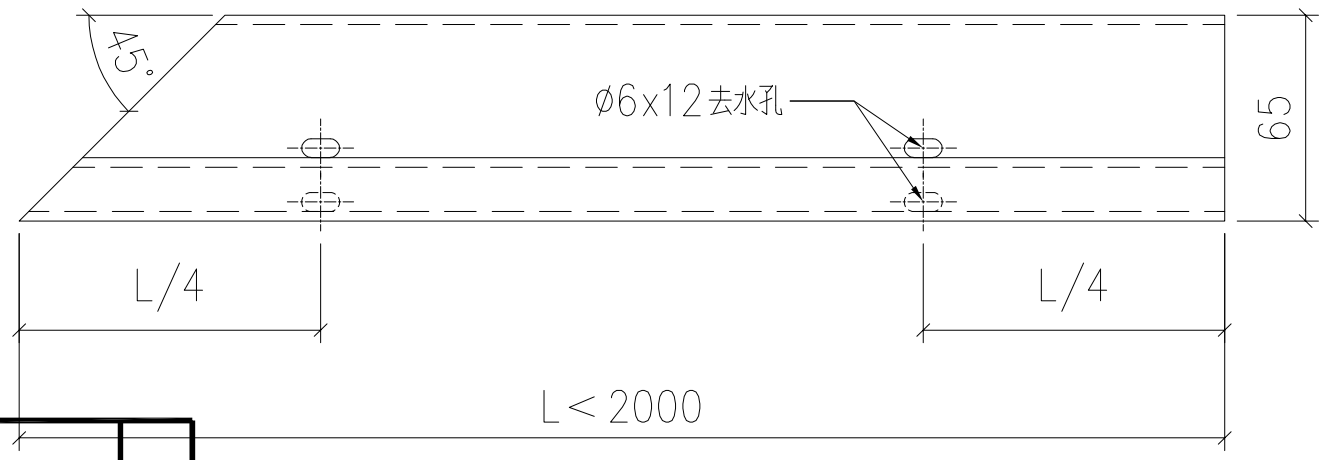

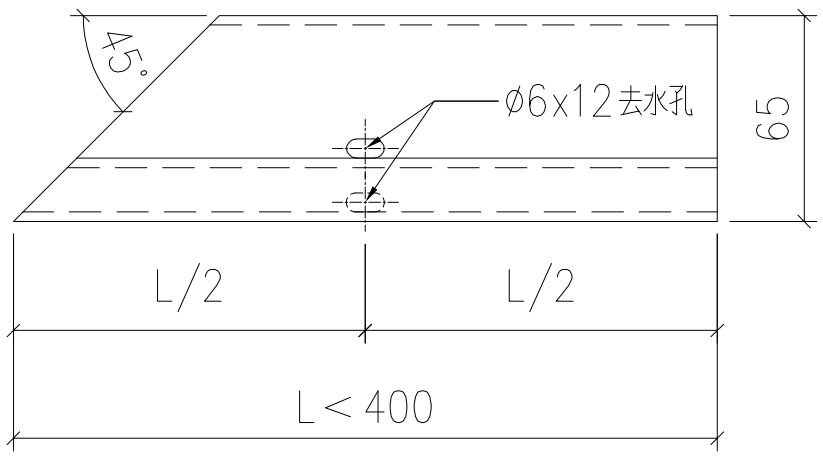

序號	物料編號	L:	數量	安裝位置	樓層
01	T1-X86219-03	2927	14	見派位圖	T1 FLAT A 7~22/F
02	T1-X86219-05	2390	14	見派位圖	T1 FLAT B 7~22/F
03	T1-X86219-07	910	14	見派位圖	T1 FLAT B 7~22/F
04	T1-X86219-09	885	14	見派位圖	T1 FLAT A 7~22/F
05	T1-X86219-11	2500	1	見派位圖	T1 FLAT A 5/F
06	T1-X86219-12	1725	1	見派位圖	T1 FLAT A 5/F
07	T2-X86219-02	1575	9	見派位圖	T2 FLAT A 6~16/F
08	T2-X86219-06	2219	8	見派位圖	T2 FLAT A 17~25/F
09	T2-X86219-07	810	8	見派位圖	T2 FLAT A 17~25/F
10	T2-X86219-07	810	9	見派位圖	T2 FLAT D 6~16/F
11	T2-X86219-09	1800	18	見派位圖	T2 FLAT B 6~26/F
12	T2-X86219-09	1800	19	見派位圖	T2 FLAT C 5~26/F
13	T2-X86219-11	1400	19	見派位圖	T2 FLAT C 5~26/F
14	T2-X86219-13	335	18	見派位圖	T2 FLAT B 6~26/F
15	T3-X86219-02	1575	9	見派位圖	T3 FLAT A 6~16/F
16	T3-X86219-06	2211	8	見派位圖	T3 FLAT A 17~25/F
17	T3-X86219-07	810	8	見派位圖	T3 FLAT A 17~25/F
18	T3-X86219-07	810	9	見派位圖	T3 FLAT D 6~16/F
19	T3-X86219-09	1800	36	見派位圖	T3 FLAT B,C 6~26/F
20	T3-X86219-11	1400	18	見派位圖	T3 FLAT C 6~26/F
21	T3-X86219-13	335	18	見派位圖	T3 FLAT B 6~26/F
			272		

修改	—	J853-GB-FAB3-147
日期	—	圖號
2022,09,28	—	
制圖	LHR	
復核	—	
批準		
名稱	底橫外飾加工圖	
材料	X86219	
顏色	JMQ213457(3coats)	

美特鋁質 有限公司
MIDI Aluminium Fabricator Ltd.

工程號	J853
地盤	錦上路

送工地

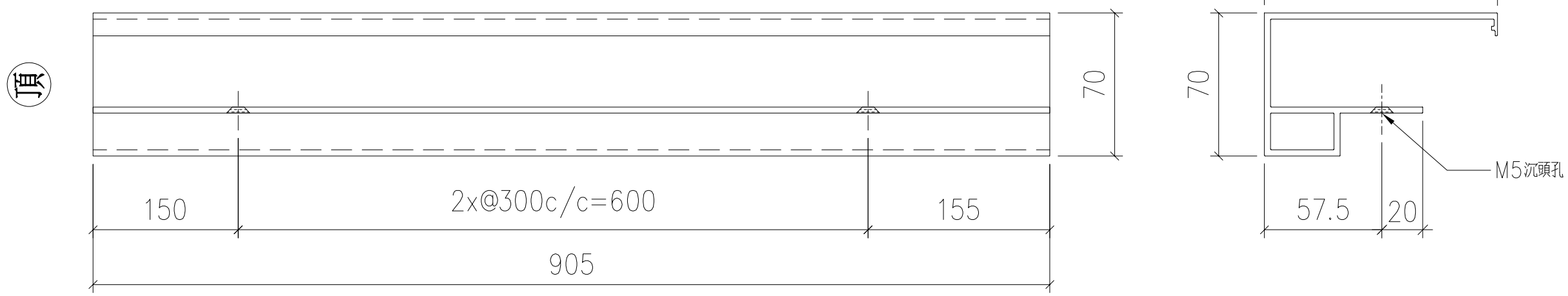

序號	物料編號	數量	安裝位置	樓層
01	T1-X86225-01	56	見派位圖	T1 FLAT A 7~22/F
02	T1-X86225-01	42	見派位圖	T1 FLAT B 7~22/F
03	T1-X86225-01	3	見派位圖	T1 FLAT A 5/F
04	T1-X86225-01	7	見派位圖	T1 FLAT B 5/F
05	T1-X86225-01	2	見派位圖	T1 FLAT A 23/F
06	T1-X86225-01	2	見派位圖	T1 FLAT B 23/F
07	T2-X86225-01	27	見派位圖	T2 FLAT A 6~16/F
08	T2-X86225-01	24	見派位圖	T2 FLAT A 17~25/F
09	T2-X86225-01	36	見派位圖	T2 FLAT B 6~26/F
10	T2-X86225-01	57	見派位圖	T2 FLAT C 5~26/F
11	T2-X86225-01	27	見派位圖	T2 FLAT D 6~16/F
12	T3-X86225-01	27	見派位圖	T3 FLAT A 6~16/F
13	T3-X86225-01	24	見派位圖	T3 FLAT A 17~25/F
14	T3-X86225-01	36	見派位圖	T3 FLAT B 6~26/F
15	T3-X86225-01	54	見派位圖	T3 FLAT C 6~26/F
16	T3-X86225-01	27	見派位圖	T3 FLAT D 6~16/F
		451		

修改	—	
日期	—	2022,09,28
圖號	J853-GB-FAB3-148	—
制圖	LHR	
復核	—	
批準		
企料加工圖		
名稱		
材料	X86225	
顏色	JMQ213457(3coats)	

美特鋁質 有限公司
MIDI Aluminium Fabricator Ltd.

工程號	J853	地盤	錦上路

送工地

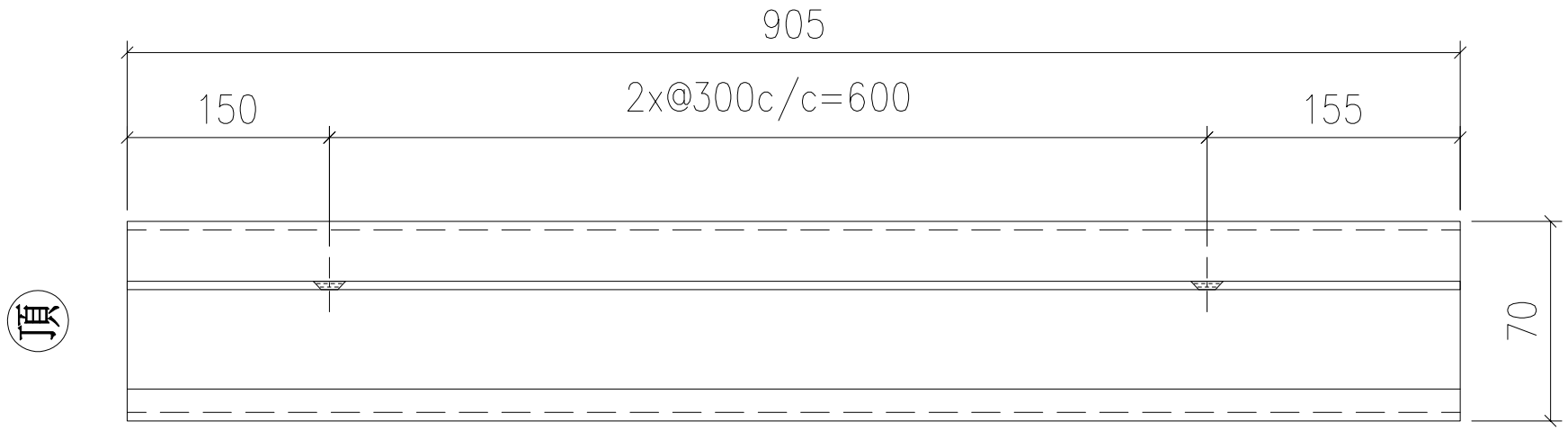

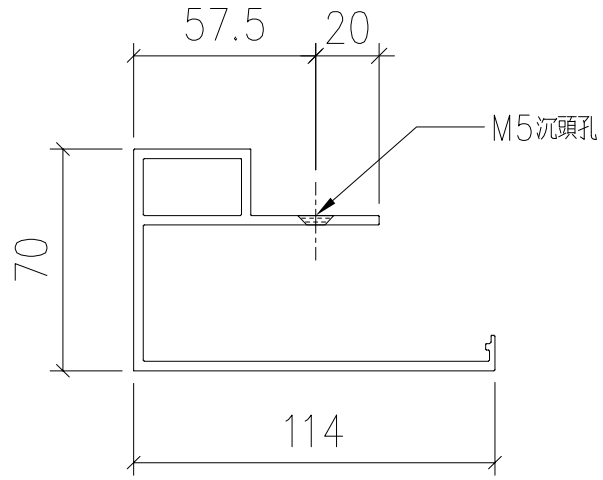

序號	物料編號	數量	安裝位置	樓層
01	T1-X86225-02	56	見派位圖	T1 FLAT A 7~22/F
02	T1-X86225-02	42	見派位圖	T1 FLAT B 7~22/F
03	T1-X86225-02	3	見派位圖	T1 FLAT A 5/F
04	T1-X86225-02	7	見派位圖	T1 FLAT B 5/F
05	T1-X86225-02	2	見派位圖	T1 FLAT A 23/F
06	T1-X86225-02	2	見派位圖	T1 FLAT B 23/F
07	T2-X86225-02	27	見派位圖	T2 FLAT A 6~16/F
08	T2-X86225-02	24	見派位圖	T2 FLAT A 17~25/F
09	T2-X86225-02	54	見派位圖	T2 FLAT B 6~26/F
10	T2-X86225-02	38	見派位圖	T2 FLAT C 5~26/F
11	T2-X86225-02	27	見派位圖	T2 FLAT D 6~16/F
12	T3-X86225-02	27	見派位圖	T3 FLAT A 6~16/F
13	T3-X86225-02	24	見派位圖	T3 FLAT A 17~25/F
14	T3-X86225-02	54	見派位圖	T3 FLAT B 6~26/F
15	T3-X86225-02	36	見派位圖	T3 FLAT C 6~26/F
16	T3-X86225-02	27	見派位圖	T3 FLAT D 6~16/F
		540		

修改	-	J853-GB-FAB3-149
日期	-	圖號
2022,09,28	-	
LHR	-	
制圖	復核	批準
企料加工圖		
X86225		
JMQ213457(3coats)		
名稱	材料	顏色

美特鋁質 有限公司
MIDI Aluminium Fabricator Ltd.

工程號	J853	地盤	錦上路

送工地

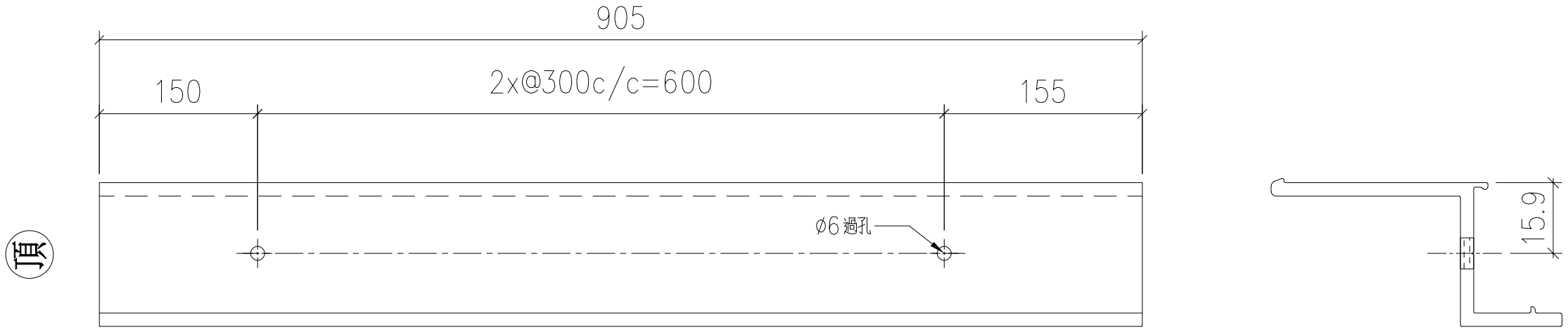

序號	物料編號	數量	安裝位置	樓層
01	T1-X86226-01	56	見派位圖	T1 FLAT A 7~22/F
02	T1-X86226-01	42	見派位圖	T1 FLAT B 7~22/F
03	T1-X86226-01	3	見派位圖	T1 FLAT A 5/F
04	T1-X86226-01	7	見派位圖	T1 FLAT B 5/F
05	T1-X86226-01	2	見派位圖	T1 FLAT A 23/F
06	T1-X86226-01	2	見派位圖	T1 FLAT B 23/F
07	T2-X86226-01	27	見派位圖	T2 FLAT A 6~16/F
08	T2-X86226-01	24	見派位圖	T2 FLAT A 17~25/F
09	T2-X86226-01	36	見派位圖	T2 FLAT B 6~26/F
10	T2-X86226-01	57	見派位圖	T2 FLAT C 5~26/F
11	T2-X86226-01	27	見派位圖	T2 FLAT D 6~16/F
12	T3-X86226-01	27	見派位圖	T3 FLAT A 6~16/F
13	T3-X86226-01	24	見派位圖	T3 FLAT A 17~25/F
14	T3-X86226-01	36	見派位圖	T3 FLAT B 6~26/F
15	T3-X86226-01	54	見派位圖	T3 FLAT C 6~26/F
16	T3-X86226-01	27	見派位圖	T3 FLAT D 6~16/F
		451		

美特鋁質 有限公司
MIDI Aluminium Fabricator Ltd.

工程號	J853	地盤	錦上路

修改	—
日期	—
圖號	J853-GB-FAB3-150
2022.09.28	
—	
制圖	LHR
復核	—
批準	
名稱	企料加工圖
材料	X86226
顏色	MILL

送工地

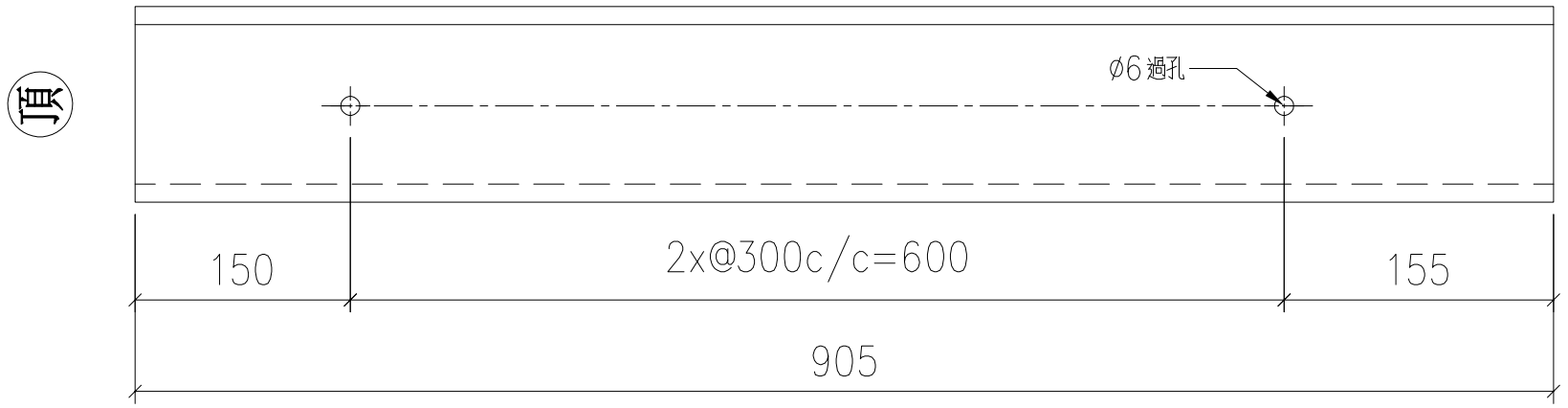

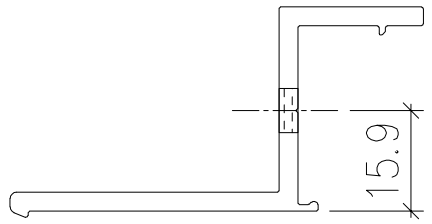

序號	物料編號	數量	安裝位置	樓層
01	T1-X86226-02	56	見派位圖	T1 FLAT A 7~22/F
02	T1-X86226-02	42	見派位圖	T1 FLAT B 7~22/F
03	T1-X86226-02	3	見派位圖	T1 FLAT A 5/F
04	T1-X86226-02	7	見派位圖	T1 FLAT B 5/F
05	T1-X86226-02	2	見派位圖	T1 FLAT A 23/F
06	T1-X86226-02	2	見派位圖	T1 FLAT B 23/F
07	T2-X86226-02	27	見派位圖	T2 FLAT A 6~16/F
08	T2-X86226-02	24	見派位圖	T2 FLAT A 17~25/F
09	T2-X86226-02	54	見派位圖	T2 FLAT B 6~26/F
10	T2-X86226-02	38	見派位圖	T2 FLAT C 5~26/F
11	T2-X86226-02	27	見派位圖	T2 FLAT D 6~16/F
12	T3-X86226-02	27	見派位圖	T3 FLAT A 6~16/F
13	T3-X86226-02	24	見派位圖	T3 FLAT A 17~25/F
14	T3-X86226-02	54	見派位圖	T3 FLAT B 6~26/F
15	T3-X86226-02	36	見派位圖	T3 FLAT C 6~26/F
16	T3-X86226-02	27	見派位圖	T3 FLAT D 6~16/F
		450		

修改	—	J853-GB-FAB3-151
日期	—	
圖號		
2022,09,28	—	
制圖	LHR	
復核	—	
批準		
企料加工圖		
名稱	X86226	
材料	MILL	
顏色		

美特鋁質 有限公司
MIDI Aluminium Fabricator Ltd.

工程號	J853	地盤	錦上路

送工地

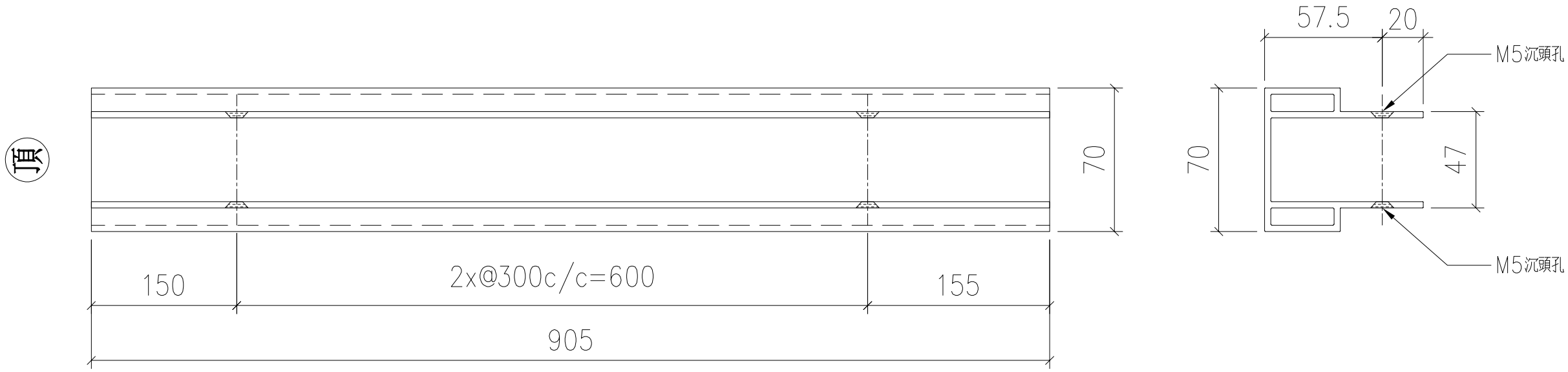

序號	物料編號	數量	安裝位置	樓層
01	T1-X86227-01	28	見派位圖	T1 FLAT A 7~22/F
02	T1-X86227-01	14	見派位圖	T1 FLAT B 7~22/F
03	T1-X86227-01	1	見派位圖	T1 FLAT A 5/F
04	T1-X86227-01	5	見派位圖	T1 FLAT B 5/F
05	T1-X86227-01	3	見派位圖	T1 FLAT A 23/F
06	T1-X86227-01	3	見派位圖	T1 FLAT B 23/F
07	T2-X86227-01	16	見派位圖	T2 FLAT A 17~25/F
08	T2-X86227-01	18	見派位圖	T2 FLAT B 6~26/F
09	T2-X86227-01	19	見派位圖	T2 FLAT C 5~26/F
10	T3-X86227-01	16	見派位圖	T3 FLAT A 17~25/F
11	T3-X86227-01	18	見派位圖	T3 FLAT B 6~26/F
12	T3-X86227-01	18	見派位圖	T3 FLAT C 6~26/F
		159		

美特鋁質 有限公司
MIDI Aluminium Fabricator Ltd.

工程號	J853	地盤	錦上路

修改	日期	圖號
—	—	J853-GB-FAB3-152
2022,09,28	—	

制圖	復核	批準
LHR	—	

名稱	材料	顏色
企料加工圖	X86227	JMQ213457(3coats)

送工地

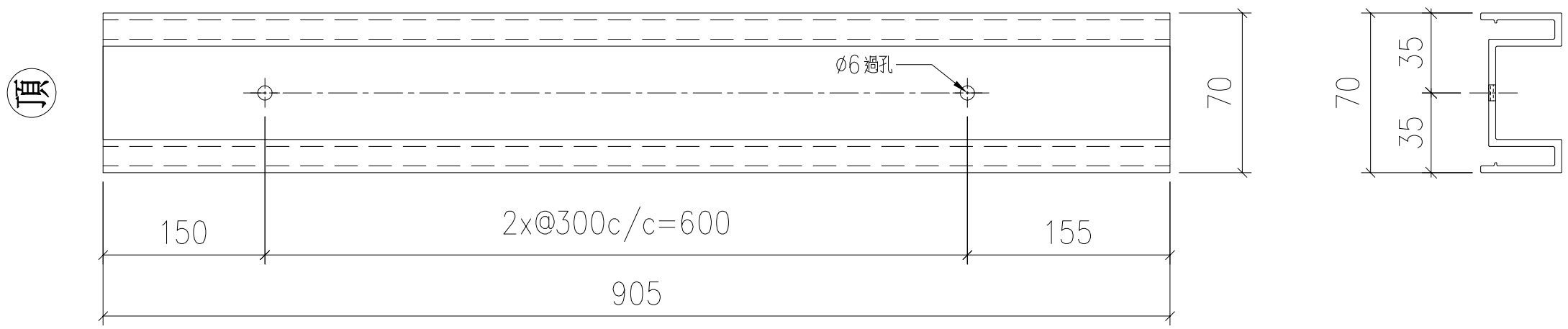

序號	物料編號	數量	安裝位置	樓層
01	T1-X86228-01	28	見派位圖	T1 FLAT A 7~22/F
02	T1-X86228-01	14	見派位圖	T1 FLAT B 7~22/F
03	T1-X86228-01	1	見派位圖	T1 FLAT A 5/F
04	T1-X86228-01	5	見派位圖	T1 FLAT B 5/F
05	T1-X86228-01	3	見派位圖	T1 FLAT A 23/F
06	T1-X86228-01	3	見派位圖	T1 FLAT B 23/F
07	T2-X86228-01	16	見派位圖	T2 FLAT A 17~25/F
08	T2-X86228-01	18	見派位圖	T2 FLAT B 6~26/F
09	T2-X86228-01	19	見派位圖	T2 FLAT C 5~26/F
10	T3-X86228-01	16	見派位圖	T3 FLAT A 17~25/F
11	T3-X86228-01	18	見派位圖	T3 FLAT B 6~26/F
12	T3-X86228-01	18	見派位圖	T3 FLAT C 6~26/F
		159		

美特鋁質 有限公司
MIDI Aluminium Fabricator Ltd.

工程號	J853
地盤	錦上路

修改	—	—	J853-GB-FAB3-153
日期	2022,09,28	—	
圖號			
制圖	LHR		
復核	—		
批準			
名稱	企料加工圖		
材料	X86228		
顏色	JMQ213457(3coats)		

送工地

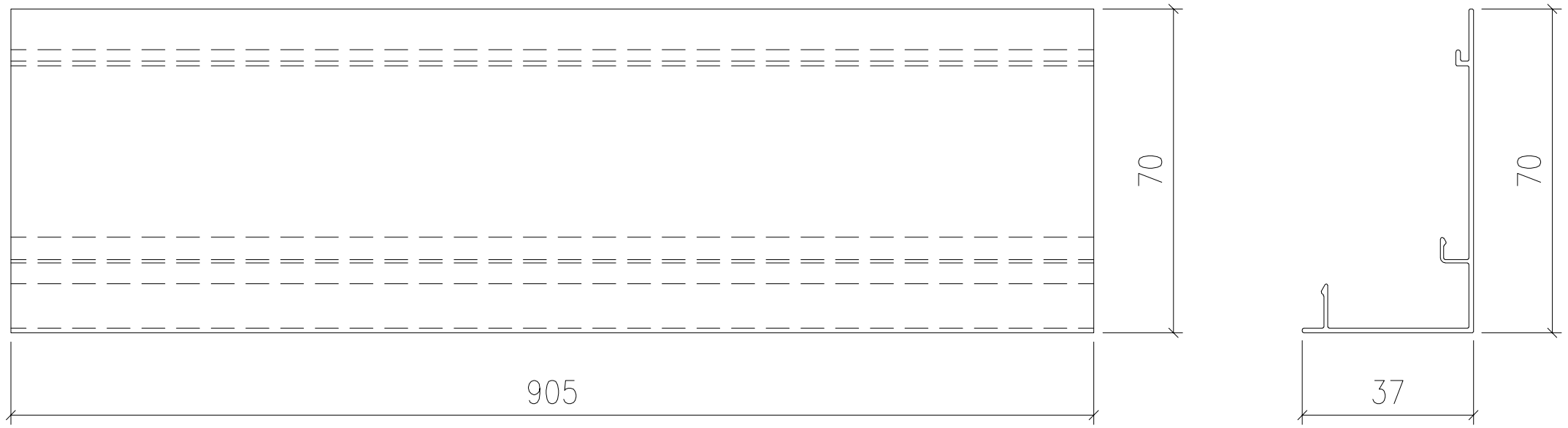

序號	物料編號	數量	安裝位置	樓層
01	T1-X86235-01	112	見派位圖	T1 FLAT A 7~22/F
02	T1-X86235-01	84	見派位圖	T1 FLAT B 7~22/F
03	T1-X86235-01	6	見派位圖	T1 FLAT A 5/F
04	T1-X86235-01	14	見派位圖	T1 FLAT B 5/F
05	T1-X86235-01	4	見派位圖	T1 FLAT A 23/F
06	T1-X86235-01	4	見派位圖	T1 FLAT B 23/F
07	T2-X86235-01	54	見派位圖	T2 FLAT A 6~16/F
08	T2-X86235-01	48	見派位圖	T2 FLAT A 17~25/F
09	T2-X86235-01	90	見派位圖	T2 FLAT B 6~26/F
10	T2-X86235-01	95	見派位圖	T2 FLAT C 5~26/F
11	T2-X86235-01	54	見派位圖	T2 FLAT D 6~16/F
12	T3-X86235-01	54	見派位圖	T3 FLAT A 6~16/F
13	T3-X86235-01	48	見派位圖	T3 FLAT A 17~25/F
14	T3-X86235-01	90	見派位圖	T3 FLAT B 6~26/F
15	T3-X86235-01	90	見派位圖	T3 FLAT C 6~26/F
16	T3-X86235-01	54	見派位圖	T3 FLAT D 6~16/F
		901		

美特鋁質 有限公司
MIDI Aluminium Fabricator Ltd.

工程號	J853
地盤	錦上路

修改	–		
日期	–		
圖號	J853-GB-FAB3-154		
制圖	LHR	2022,09,28	
復核	–	–	
批準			
名稱	企料扣蓋加工圖		
材料	X86235		
顏色	JMQ213457(3coats)		

送工地

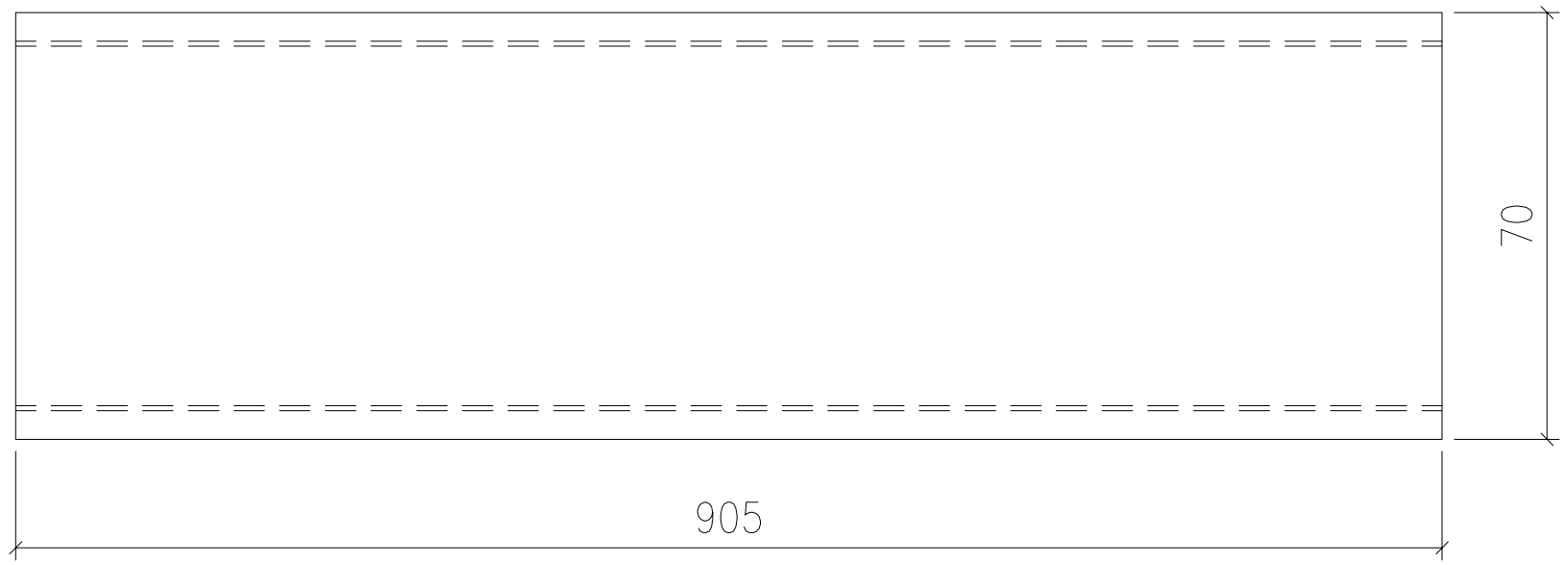

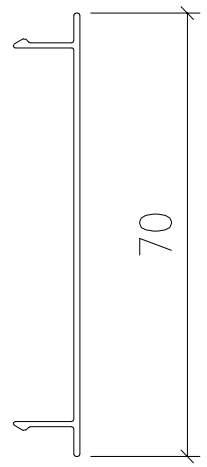

序號	物料編號	數量	安裝位置	樓層
01	T1-X86236-01	28	見派位圖	T1 FLAT A 7~22/F
02	T1-X86236-01	14	見派位圖	T1 FLAT B 7~22/F
03	T1-X86236-01	1	見派位圖	T1 FLAT A 5/F
04	T1-X86236-01	5	見派位圖	T1 FLAT B 5/F
05	T1-X86236-01	3	見派位圖	T1 FLAT A 23/F
06	T1-X86236-01	3	見派位圖	T1 FLAT B 23/F
07	T2-X86236-01	16	見派位圖	T2 FLAT A 17~25/F
08	T2-X86236-01	18	見派位圖	T2 FLAT B 6~26/F
09	T2-X86236-01	19	見派位圖	T2 FLAT C 5~26/F
10	T3-X86236-01	16	見派位圖	T3 FLAT A 17~25/F
11	T3-X86236-01	18	見派位圖	T3 FLAT B 6~26/F
12	T3-X86236-01	18	見派位圖	T3 FLAT C 6~26/F
		159		

美特鋁質 有限公司
MIDI Aluminium Fabricator Ltd.

工程號	J853	地盤	錦上路

修改	—
日期	—
圖號	J853-GB-FAB3-155
制圖	LHR
復核	—
批準	
名稱	企料扣蓋加工圖
材料	X86236
顏色	JMQ213457(3coats)
	2022.09.28
	—

送工地

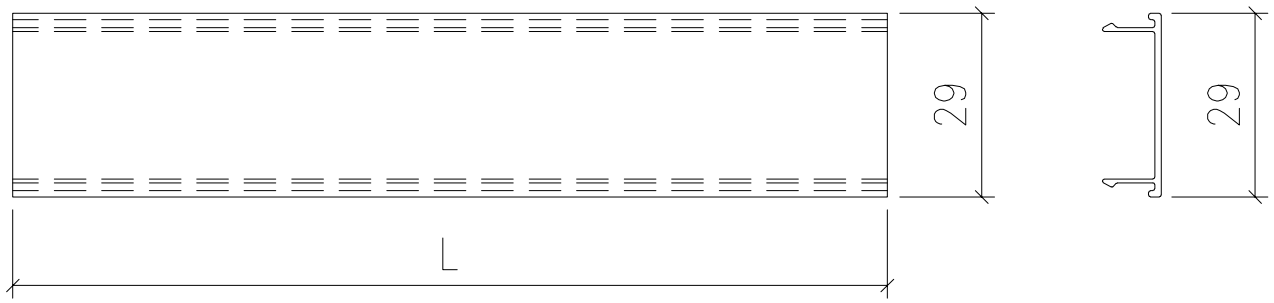

序號	物料編號	L:	數量	安裝位置	樓層
01	T1-X86229-01	2182	56	見派位圖	T1 FLAT A 7~22/F
02	T1-X86229-02	1314	56	見派位圖	T1 FLAT A 7~22/F
03	T1-X86229-03	399	28	見派位圖	T1 FLAT A 7~22/F
04	T1-X86229-03	399	28	見派位圖	T1 FLAT B 7~22/F
05	T1-X86229-03	399	2	見派位圖	T1 FLAT A 5/F
06	T1-X86229-04	374	28	見派位圖	T1 FLAT A 7~22/F
07	T1-X86229-05	201	56	見派位圖	T1 FLAT A 7~22/F
08	T1-X86229-05	201	56	見派位圖	T1 FLAT B 7~22/F
09	T1-X86229-05	201	2	見派位圖	T1 FLAT A 5/F
10	T1-X86229-05	201	2	見派位圖	T1 FLAT A 23/F
11	T1-X86229-05	201	2	見派位圖	T1 FLAT B 23/F
12	T1-X86229-06	88	56	見派位圖	T1 FLAT A 7~22/F
13	T1-X86229-06	88	56	見派位圖	T1 FLAT B 7~22/F
14	T1-X86229-06	88	2	見派位圖	T1 FLAT A 5/F
15	T1-X86229-06	88	2	見派位圖	T1 FLAT A 23/F
16	T1-X86229-06	88	2	見派位圖	T1 FLAT B 23/F
17	T1-X86229-07	64	56	見派位圖	T1 FLAT A 7~22/F
18	T1-X86229-07	64	56	見派位圖	T1 FLAT B 7~22/F
19	T1-X86229-07	64	4	見派位圖	T1 FLAT A 5/F
20	T1-X86229-07	64	2	見派位圖	T1 FLAT B 5/F
21	T1-X86229-07	64	4	見派位圖	T1 FLAT A 23/F
22	T1-X86229-07	64	4	見派位圖	T1 FLAT B 23/F
23	T1-X86229-16	1645	56	見派位圖	T1 FLAT B 7~22/F
24	T1-X86229-17	1214	28	見派位圖	T1 FLAT B 7~22/F
25	T1-X86229-17	1214	2	見派位圖	T1 FLAT A 5/F
26	T1-X86229-18	1755	4	見派位圖	T1 FLAT A 5/F
27	T1-X86229-19	2144	4	見派位圖	T1 FLAT B 5/F
28	T1-X86229-20	2048	4	見派位圖	T1 FLAT B 5/F
29	T1-X86229-21	1833	6	見派位圖	T1 FLAT B 5/F
30	T1-X86229-22	1769	2	見派位圖	T1 FLAT B 5/F
31	T1-X86229-23	1532	4	見派位圖	T1 FLAT B 5/F
32	T1-X86229-24	690	2	見派位圖	T1 FLAT B 5/F
33	T1-X86229-25	762	2	見派位圖	T1 FLAT B 5/F
34	T1-X86229-52	1576	8	見派位圖	T1 FLAT B 23/F
35	T1-X86229-53	1544	8	見派位圖	T1 FLAT A 23/F
36	T1-X86229-54	1474	2	見派位圖	T1 FLAT A 23/F
37	T1-X86229-54	1474	2	見派位圖	T1 FLAT B 23/F
			694		

美特鋁質 有限公司
MIDI Aluminium Fabricator Ltd.

錦上路 | 地盤 | J853 | 工程號

修改	日期	圖號
—	—	J853-GB-FAB3-156
2022,09,29	—	
LHR	—	

制圖	復核	批準

名稱	材料	顏色
扶手扣蓋加工圖	X86229	JMQ213457(3coats)

送工地

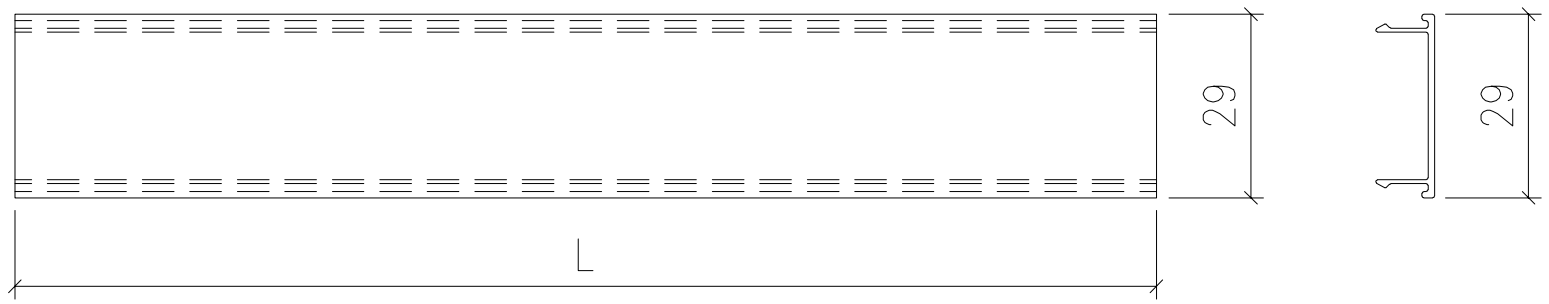

序號	物料編號	L:	數量	安裝位置	樓層
01	T2-X86229-01	1801	18	見派位圖	T2 FLAT A 6~16/F
02	T2-X86229-02	1064	18	見派位圖	T2 FLAT A 6~16/F
03	T2-X86229-02	1064	18	見派位圖	T2 FLAT D 6~16/F
04	T2-X86229-03	299	18	見派位圖	T2 FLAT A 6~16/F
05	T2-X86229-03	299	18	見派位圖	T2 FLAT D 6~16/F
06	T2-X86229-03	299	32	見派位圖	T2 FLAT A 17~25/F
07	T2-X86229-04	64	36	見派位圖	T2 FLAT A 6~16/F
08	T2-X86229-04	64	32	見派位圖	T2 FLAT A 17~25/F
09	T2-X86229-04	64	36	見派位圖	T2 FLAT B 6~26/F
10	T2-X86229-04	64	38	見派位圖	T2 FLAT C 5~26/F
11	T2-X86229-04	64	36	見派位圖	T2 FLAT D 6~16/F
12	T2-X86229-09	1819	48	見派位圖	T2 FLAT A 17~25/F
13	T2-X86229-10	1399	72	見派位圖	T2 FLAT B 6~26/F
14	T2-X86229-10	1399	76	見派位圖	T2 FLAT C 5~26/F
15	T2-X86229-11	889	36	見派位圖	T2 FLAT B 6~26/F
16	T2-X86229-11	889	38	見派位圖	T2 FLAT C 5~26/F
17	T2-X86229-16	1701	18	見派位圖	T2 FLAT D 6~16/F
			588		

序號	物料編號	L:	數量	安裝位置	樓層
01	T3-X86229-01	1801	18	見派位圖	T3 FLAT A 6~16/F
02	T3-X86229-02	1064	18	見派位圖	T3 FLAT A 6~16/F
03	T3-X86229-02	1064	18	見派位圖	T3 FLAT D 6~16/F
04	T3-X86229-03	299	18	見派位圖	T3 FLAT A 6~16/F
05	T3-X86229-03	299	18	見派位圖	T3 FLAT D 6~16/F
06	T3-X86229-03	299	32	見派位圖	T3 FLAT A 17~25/F
07	T3-X86229-04	64	36	見派位圖	T3 FLAT A 6~16/F
08	T3-X86229-04	64	32	見派位圖	T3 FLAT A 17~25/F
09	T3-X86229-04	64	36	見派位圖	T3 FLAT B 6~26/F
10	T3-X86229-04	64	36	見派位圖	T3 FLAT C 6~26/F
11	T3-X86229-04	64	36	見派位圖	T3 FLAT D 6~16/F
12	T3-X86229-09	1810	48	見派位圖	T3 FLAT A 17~25/F
13	T3-X86229-10	1399	72	見派位圖	T3 FLAT B 6~26/F
14	T3-X86229-10	1399	72	見派位圖	T3 FLAT C 6~26/F
15	T3-X86229-11	889	36	見派位圖	T3 FLAT B 6~26/F
16	T3-X86229-11	889	36	見派位圖	T3 FLAT C 6~26/F
17	T3-X86229-16	1701	18	見派位圖	T3 FLAT D 6~16/F
			580		

美特鋁質 有限公司
MIDI Aluminium Fabricator Ltd.

工程號 J853 地盤 錦上路

修改	日期	圖號
—	—	J853-GB-FAB3-157
2022,09,29	—	
LHR	—	

制圖	復核	批準
扶手扣蓋加工圖	X86229	JMQ213457(3coats)

名稱	材料	顏色

送工地

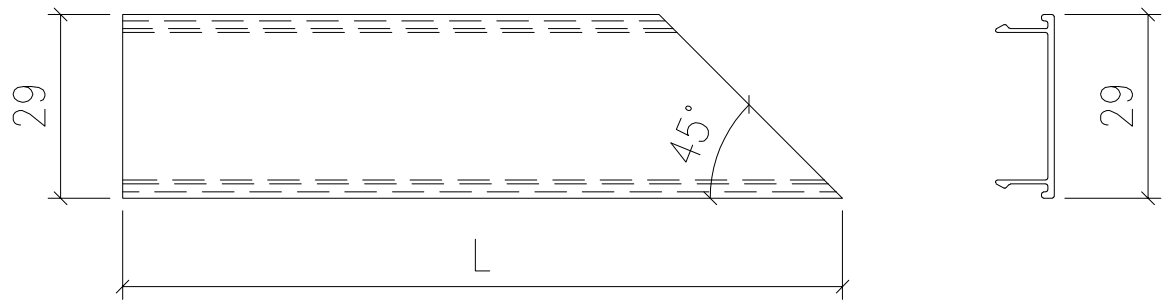

序號	物料編號	L:	數量	安裝位置	樓層
01	T1-X86229-08	173	28	見派位圖	T1 FLAT A 7~22/F
02	T1-X86229-08	173	14	見派位圖	T1 FLAT B 7~22/F
03	T1-X86229-08	173	2	見派位圖	T1 FLAT A 5/F
04	T1-X86229-08	173	1	見派位圖	T1 FLAT B 23/F
05	T1-X86229-09	165	14	見派位圖	T1 FLAT A 7~22/F
06	T1-X86229-09	165	14	見派位圖	T1 FLAT B 7~22/F
07	T1-X86229-09	165	1	見派位圖	T1 FLAT A 23/F
08	T1-X86229-10	96	28	見派位圖	T1 FLAT A 7~22/F
09	T1-X86229-10	96	14	見派位圖	T1 FLAT B 7~22/F
10	T1-X86229-10	96	2	見派位圖	T1 FLAT A 5/F
11	T1-X86229-10	96	1	見派位圖	T1 FLAT B 23/F
12	T1-X86229-11	88	14	見派位圖	T1 FLAT A 7~22/F
13	T1-X86229-11	88	14	見派位圖	T1 FLAT B 7~22/F
14	T1-X86229-11	88	1	見派位圖	T1 FLAT A 23/F
15	T2-X86229-05	173	18	見派位圖	T2 FLAT A 6~16/F
16	T2-X86229-05	173	16	見派位圖	T2 FLAT A 17~25/F
17	T2-X86229-05	173	18	見派位圖	T2 FLAT B 6~26/F
18	T2-X86229-05	173	38	見派位圖	T2 FLAT C 5~26/F
19	T2-X86229-05	173	18	見派位圖	T2 FLAT D 6~16/F
20	T2-X86229-06	96	18	見派位圖	T2 FLAT A 6~16/F

序號	物料編號	L:	數量	安裝位置	樓層
21	T2-X86229-06	96	16	見派位圖	T2 FLAT A 17~25/F
22	T2-X86229-06	96	18	見派位圖	T2 FLAT B 6~26/F
23	T2-X86229-06	96	38	見派位圖	T2 FLAT C 5~26/F
24	T2-X86229-06	96	18	見派位圖	T2 FLAT D 6~16/F
25	T2-X86229-12	126	18	見派位圖	T2 FLAT B 6~26/F
26	T2-X86229-13	49	18	見派位圖	T2 FLAT B 6~26/F
27	T3-X86229-05	173	18	見派位圖	T3 FLAT A 6~16/F
28	T3-X86229-05	173	16	見派位圖	T3 FLAT A 17~25/F
29	T3-X86229-05	173	18	見派位圖	T3 FLAT B 6~26/F
30	T3-X86229-05	173	36	見派位圖	T3 FLAT C 6~26/F
31	T3-X86229-05	173	18	見派位圖	T3 FLAT D 6~16/F
32	T3-X86229-06	96	18	見派位圖	T3 FLAT A 6~16/F
33	T3-X86229-06	96	16	見派位圖	T3 FLAT A 17~25/F
34	T3-X86229-06	96	18	見派位圖	T3 FLAT B 6~26/F
35	T3-X86229-06	96	36	見派位圖	T3 FLAT C 6~26/F
36	T3-X86229-06	96	18	見派位圖	T3 FLAT D 6~16/F
37	T3-X86229-12	126	18	見派位圖	T3 FLAT B 6~26/F
38	T3-X86229-13	49	18	見派位圖	T3 FLAT B 6~26/F
			648		

修改	2022,09,29
日期	-
圖號	J853-GB-FAB3-158
制圖	LHR
復核	-
批准	
名稱	扶手扣蓋加工圖
材料	X86229
顏色	JMQ213457(3coats)

美特鋁質 有限公司
MIDI Aluminium Fabricator Ltd.

工程號	J853	地盤	錦上路

美特鋁質 有限公司
MIDI Aluminium Fabricator Ltd.

工程號	J853	地盤	錦上路

送工地

序號	物料編號	L:	數量	安裝位置	樓層
01	T1-X86229-12	173	28	見派位圖	T1 FLAT A 7~22/F
02	T1-X86229-12	173	14	見派位圖	T1 FLAT B 7~22/F
03	T1-X86229-12	173	1	見派位圖	T1 FLAT A 5/F
04	T1-X86229-12	173	1	見派位圖	T1 FLAT A 23/F
05	T1-X86229-13	165	14	見派位圖	T1 FLAT A 7~22/F
06	T1-X86229-13	165	14	見派位圖	T1 FLAT B 7~22/F
07	T1-X86229-13	165	1	見派位圖	T1 FLAT A 5/F
08	T1-X86229-13	165	1	見派位圖	T1 FLAT B 23/F
09	T1-X86229-14	96	28	見派位圖	T1 FLAT A 7~22/F
10	T1-X86229-14	96	14	見派位圖	T1 FLAT B 7~22/F
11	T1-X86229-14	96	1	見派位圖	T1 FLAT A 5/F
12	T1-X86229-14	96	1	見派位圖	T1 FLAT 23 5/F
13	T1-X86229-15	88	14	見派位圖	T1 FLAT A 7~22/F
14	T1-X86229-15	88	14	見派位圖	T1 FLAT B 7~22/F
15	T1-X86229-15	88	1	見派位圖	T1 FLAT A 5/F
16	T1-X86229-15	88	1	見派位圖	T1 FLAT B 23/F
17	T2-X86229-07	173	18	見派位圖	T2 FLAT A 6~16/F
18	T2-X86229-07	173	16	見派位圖	T2 FLAT A 17~25/F
19	T2-X86229-07	173	36	見派位圖	T2 FLAT B 6~26/F
20	T2-X86229-07	173	19	見派位圖	T2 FLAT C 5~26/F

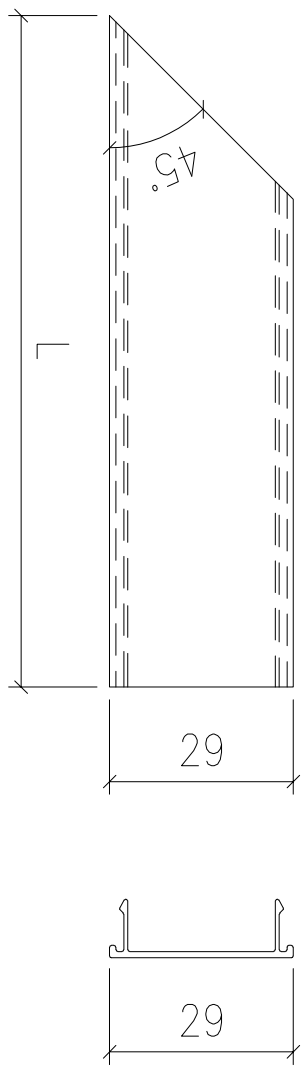

序號	物料編號	L:	數量	安裝位置	樓層
21	T2-X86229-07	173	18	見派位圖	T2 FLAT D 6~16/F
22	T2-X86229-08	96	18	見派位圖	T2 FLAT A 6~16/F
23	T2-X86229-08	96	16	見派位圖	T2 FLAT A 17~25/F
24	T2-X86229-08	96	36	見派位圖	T2 FLAT B 6~26/F
25	T2-X86229-08	96	19	見派位圖	T2 FLAT C 5~26/F
26	T2-X86229-08	96	18	見派位圖	T2 FLAT D 6~16/F
27	T2-X86229-14	126	19	見派位圖	T2 FLAT C 5~26/F
28	T2-X86229-15	49	19	見派位圖	T2 FLAT C 5~26/F
29	T3-X86229-07	173	18	見派位圖	T3 FLAT A 6~16/F
30	T3-X86229-07	173	16	見派位圖	T3 FLAT A 17~25/F
31	T3-X86229-07	173	36	見派位圖	T3 FLAT B 6~26/F
32	T3-X86229-07	173	18	見派位圖	T3 FLAT C 6~26/F
33	T3-X86229-07	173	18	見派位圖	T3 FLAT D 6~16/F
34	T3-X86229-08	96	18	見派位圖	T3 FLAT A 6~16/F
35	T3-X86229-08	96	16	見派位圖	T3 FLAT A 17~25/F
36	T3-X86229-08	96	36	見派位圖	T3 FLAT B 6~26/F
37	T3-X86229-08	96	18	見派位圖	T3 FLAT C 6~26/F
38	T3-X86229-08	96	18	見派位圖	T3 FLAT D 6~16/F
39	T3-X86229-14	126	18	見派位圖	T3 FLAT C 6~26/F
40	T3-X86229-15	49	18	見派位圖	T3 FLAT C 6~26/F
			648		

名稱	扶手扣蓋加工圖	制圖	LHR	2022,09,29	修改	—		
材料	X86229	復核	—	—	日期	—		
顏色	JMQ213457(3coats)	批準			圖號	J853-GB-FAB3-159		

送工地

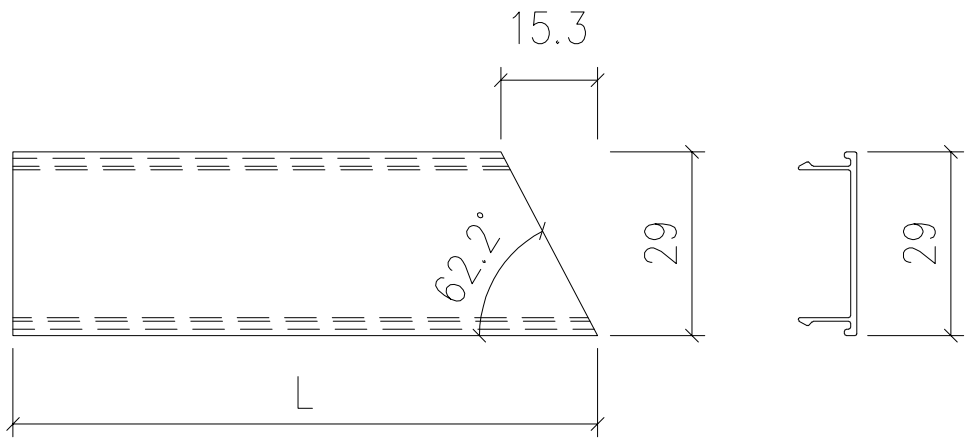

序號	物料編號	L:	數量	安裝位置	樓層
01	T1-X86229-26	108	1	見派位圖	T1 FLAT B 5/F
02	T1-X86229-27	67	1	見派位圖	T1 FLAT B 5/F

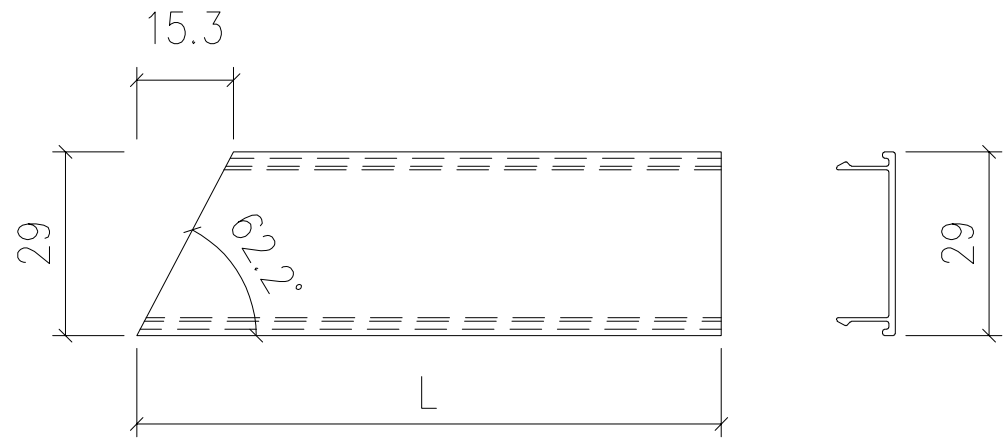

序號	物料編號	L:	數量	安裝位置	樓層
01	T1-X86229-28	108	1	見派位圖	T1 FLAT B 5/F
02	T1-X86229-29	67	1	見派位圖	T1 FLAT B 5/F

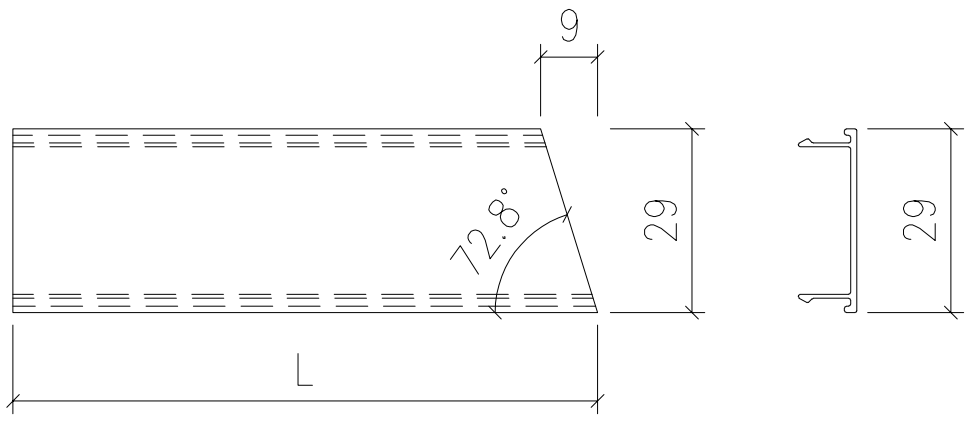

序號	物料編號	L:	數量	安裝位置	樓層
01	T1-X86229-30	80	1	見派位圖	T1 FLAT B 5/F
02	T1-X86229-31	56	1	見派位圖	T1 FLAT B 5/F

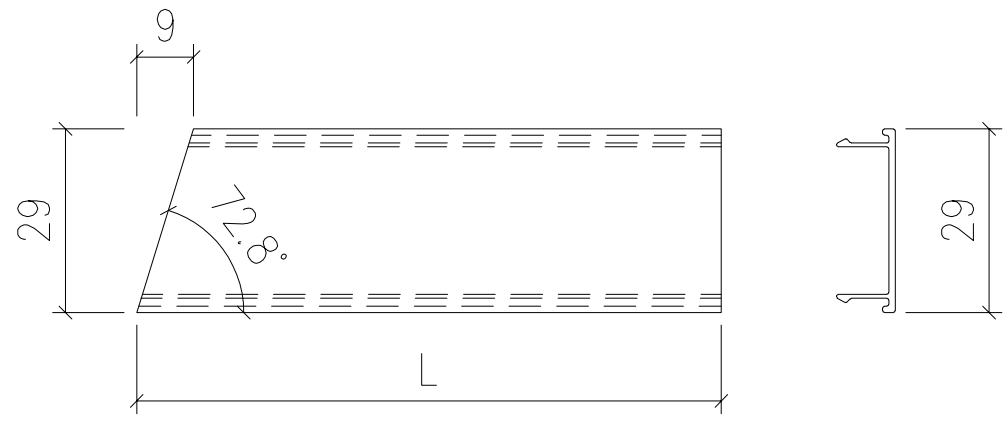

序號	物料編號	L:	數量	安裝位置	樓層
01	T1-X86229-32	80	1	見派位圖	T1 FLAT B 5/F
02	T1-X86229-33	56	1	見派位圖	T1 FLAT B 5/F

美特鋁質 有限公司
MIDI Aluminium Fabricator Ltd.

工程號	J853
地盤	錦上路

修改	—	—
日期	2022.09.29	—
圖號	J853-GB-FAB3-160	
制圖	LHR	
復核	—	
批準		
名稱	扶手扣蓋加工圖	
材料	X86229	
顏色	JMQ213457(3coats)	

送工地

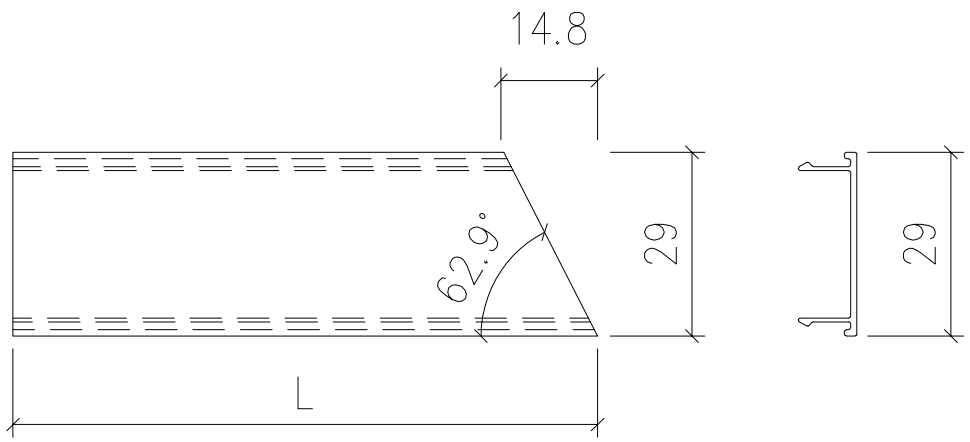

序號	物料編號	L:	數量	安裝位置	樓層
01	T1-X86229-34	106	1	見派位圖	T1 FLAT B 5/F
02	T1-X86229-42	104	1	見派位圖	T1 FLAT B 5/F
03	T1-X86229-35	66.5	1	見派位圖	T1 FLAT B 5/F
04	T1-X86229-43	64.5	1	見派位圖	T1 FLAT B 5/F

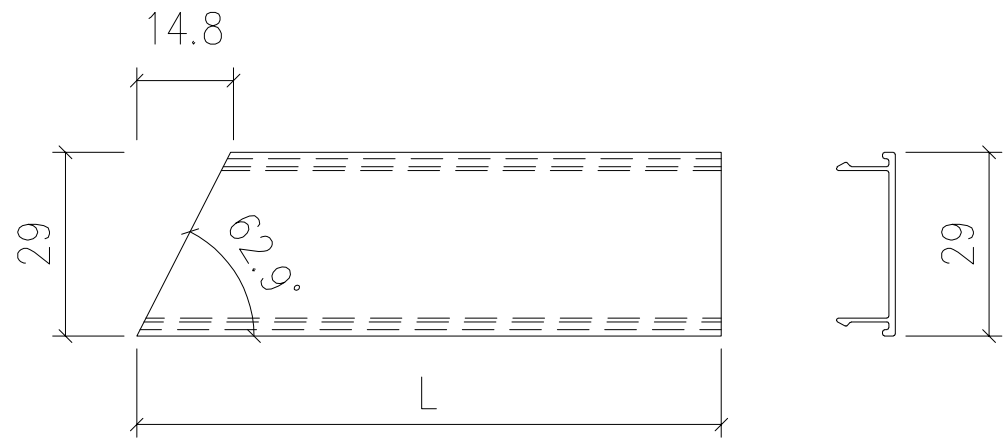

序號	物料編號	L:	數量	安裝位置	樓層
01	T1-X86229-36	106	1	見派位圖	T1 FLAT B 5/F
02	T1-X86229-44	104	1	見派位圖	T1 FLAT B 5/F
03	T1-X86229-37	66.5	1	見派位圖	T1 FLAT B 5/F
04	T1-X86229-45	64.5	1	見派位圖	T1 FLAT B 5/F

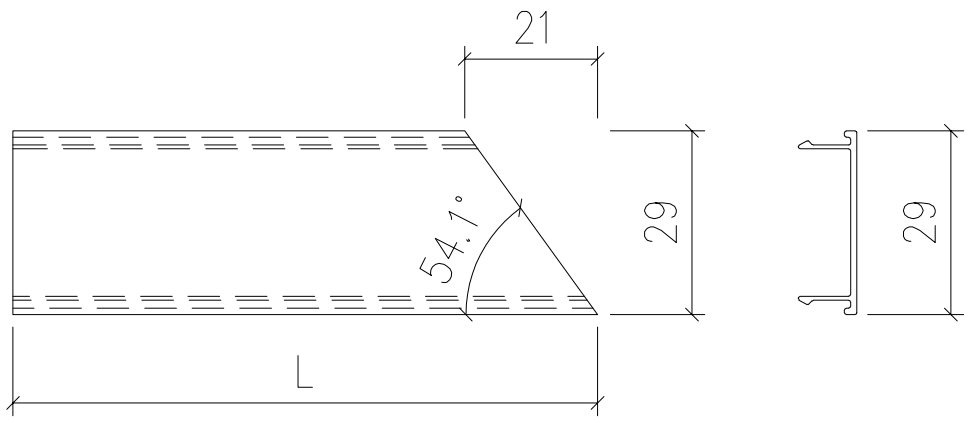

序號	物料編號	L:	數量	安裝位置	樓層
01	T1-X86229-40	132	1	見派位圖	T1 FLAT B 5/F
02	T1-X86229-41	76	1	見派位圖	T1 FLAT B 5/F

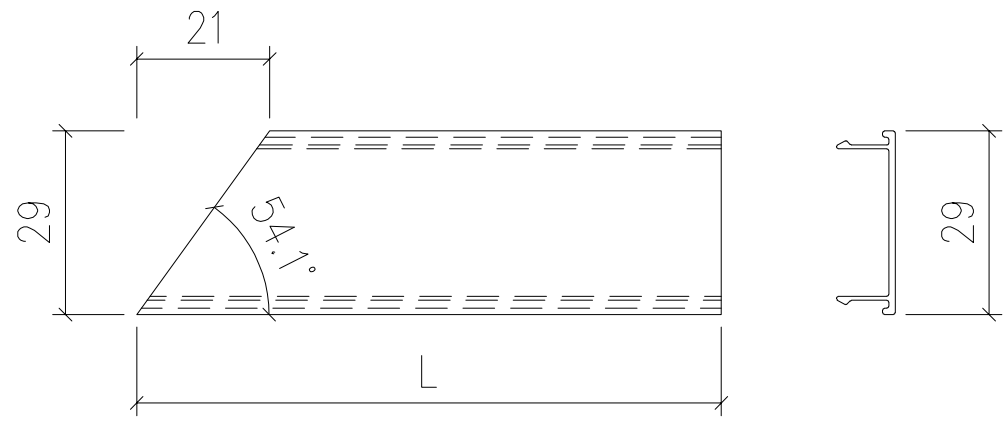

序號	物料編號	L:	數量	安裝位置	樓層
01	T1-X86229-38	136	1	見派位圖	T1 FLAT B 5/F
02	T1-X86229-39	80	1	見派位圖	T1 FLAT B 5/F

美特鋁質 有限公司
MIDI Aluminium Fabricator Ltd.

工程號	J853
地盤	錦上路

		J853-GB-FAB3-161
	—	—
修改	日期	圖號
2022,09,29	—	
制圖	復核	批準
LHR	—	
名稱	材料	顏色
扶手扣蓋加工圖	X86229	JMQ213457(3coats)

送工地

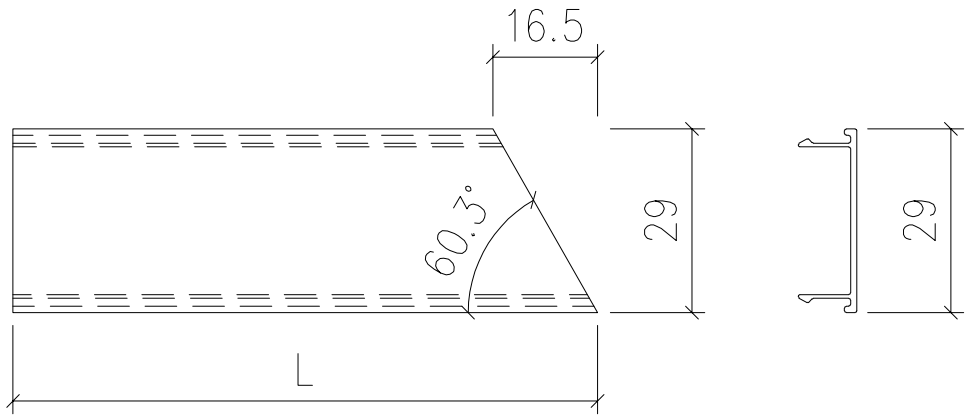

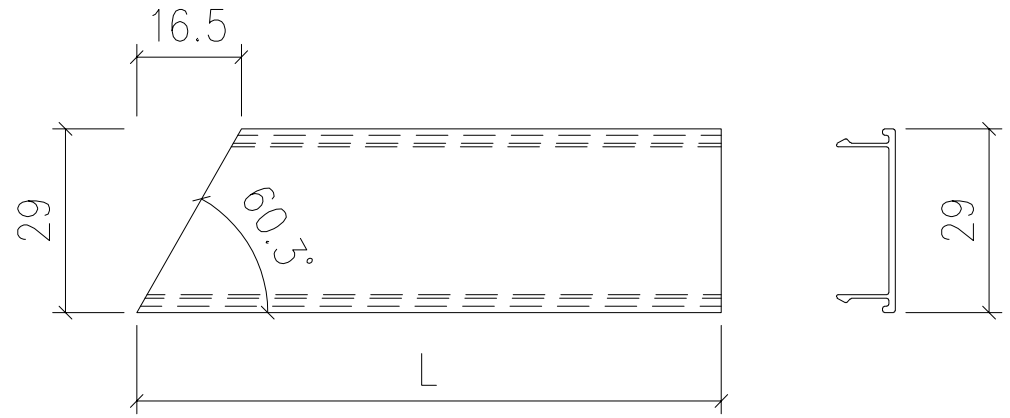

序號	物料編號	L:	數量	安裝位置	樓層
01	T1-X86229-46	111.5	1	見派位圖	T1 FLAT B 5/F
02	T1-X86229-47	67.5	1	見派位圖	T1 FLAT B 5/F

序號	物料編號	L:	數量	安裝位置	樓層
01	T1-X86229-48	111.5	1	見派位圖	T1 FLAT B 5/F
02	T1-X86229-49	67.5	1	見派位圖	T1 FLAT B 5/F

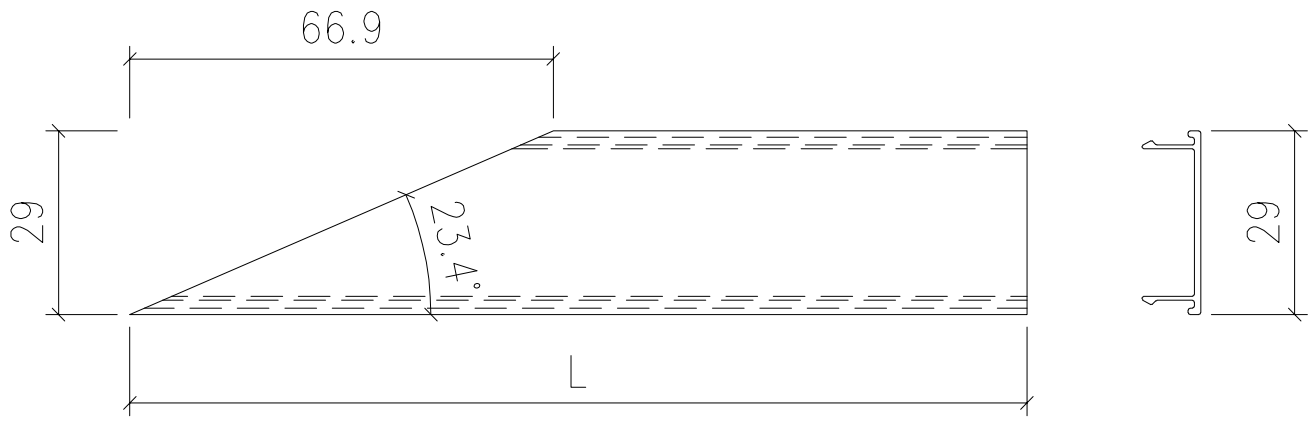

序號	物料編號	L:	數量	安裝位置	樓層
01	T1-X86229-50	319	1	見派位圖	T1 FLAT B 5/F
02	T1-X86229-51	141	1	見派位圖	T1 FLAT B 5/F

美特鋁質 有限公司
MIDI Aluminium Fabricator Ltd.

工程號	J853
地盤	錦上路

修改	—	J853-GB-FAB3-162
日期	—	
圖號		
2022.09.29	—	
制圖	LHR	
復核	—	
批準		
名稱	扶手扣蓋加工圖	
材料	X86229	
顏色	JMQ213457(3coats)	

送工地

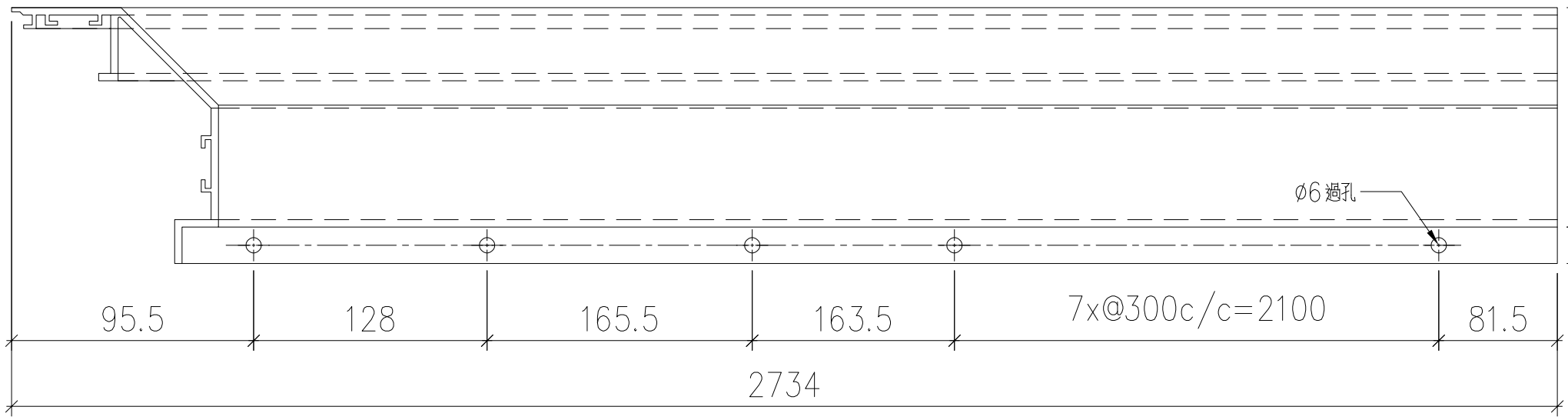

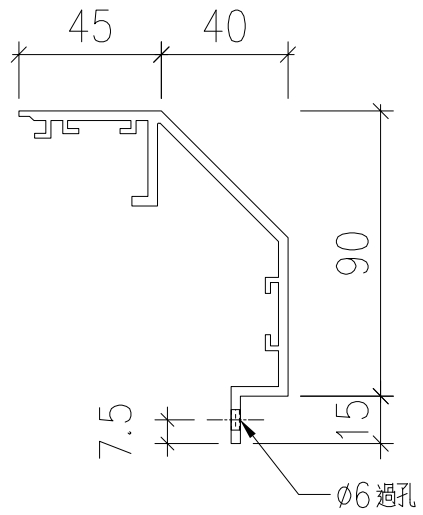

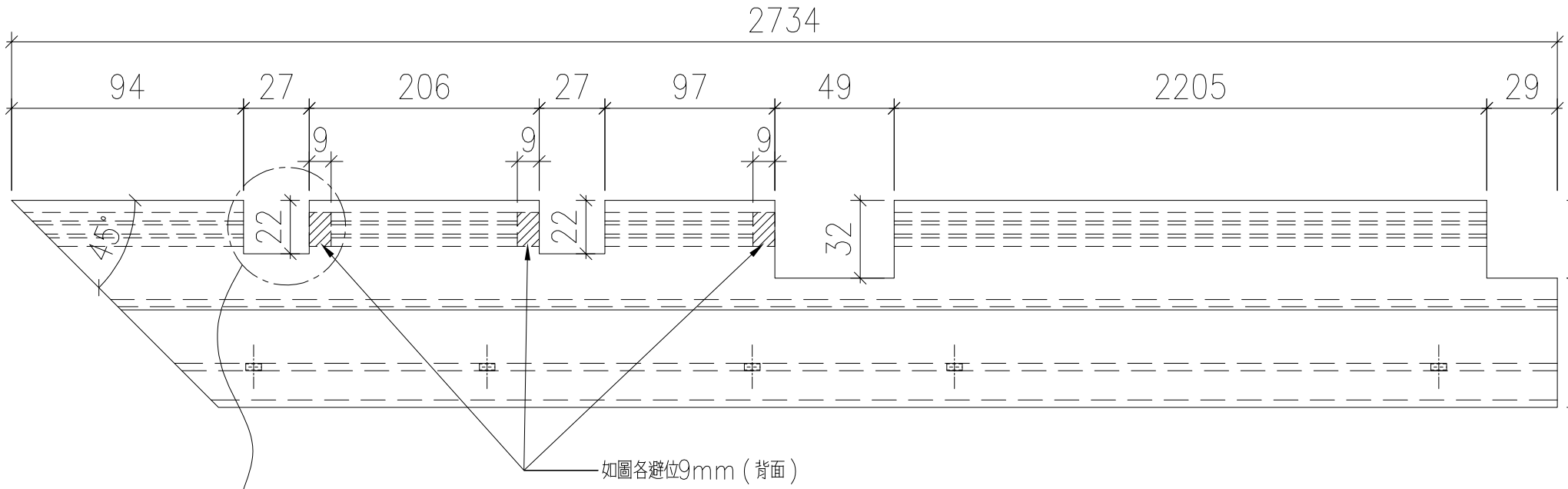

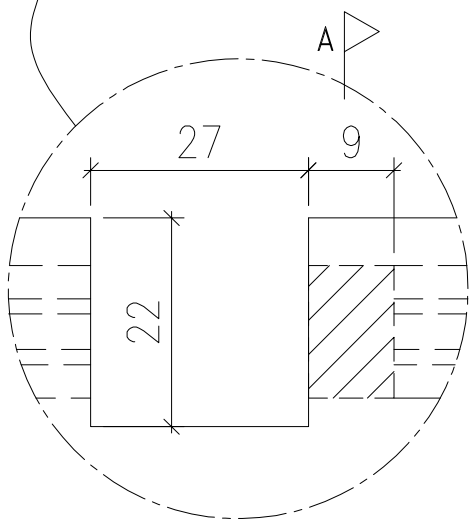

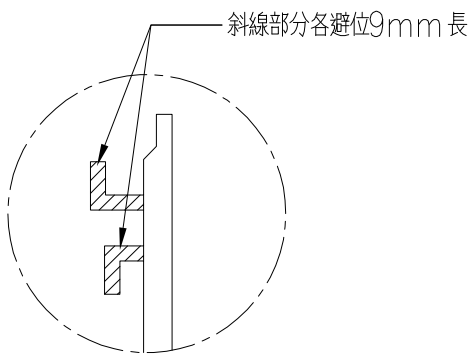

SECTION: A-A

序號	物料編號	數量	安裝位置	樓層
01	T1-X86230-01	14	見派位圖	T1 FLAT A 7~22/F

美特鋁質 有限公司
MIDI Aluminium Fabricator Ltd.

工程號	J853
地盤	錦上路

修改	—	—	J853-GB-FAB3-163
日期	2022.09.30	—	
圖號	LHR	—	
制圖	復核	批準	
名稱	X86230		
材料	JMQ213457(3coats)		
顏色			

送工地

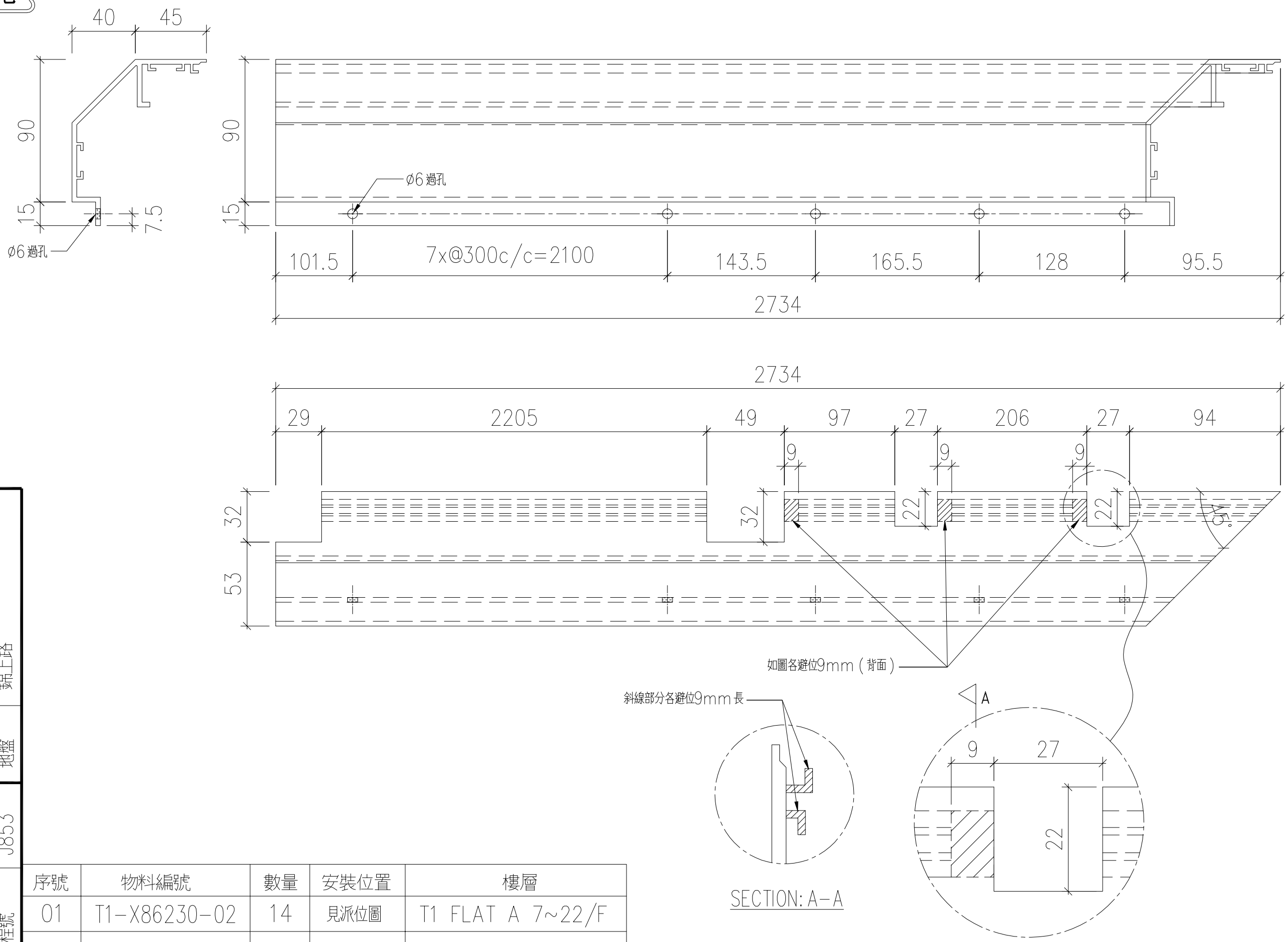

序號	物料編號	數量	安裝位置	樓層
01	T1-X86230-02	14	見派位圖	T1 FLAT A 7~22/F

美特鋁質 有限公司
MIDI Aluminium Fabricator Ltd.

工程號	J853
地盤	錦上路

修改	—		
日期	—		
圖號	J853-GB-FAB3-164		
制圖	LHR	2022,09,30	修改
復核	—	—	日期
批準			圖號
名稱			
材料	X86230		
顏色	JMQ213457(3coats)		

送工地

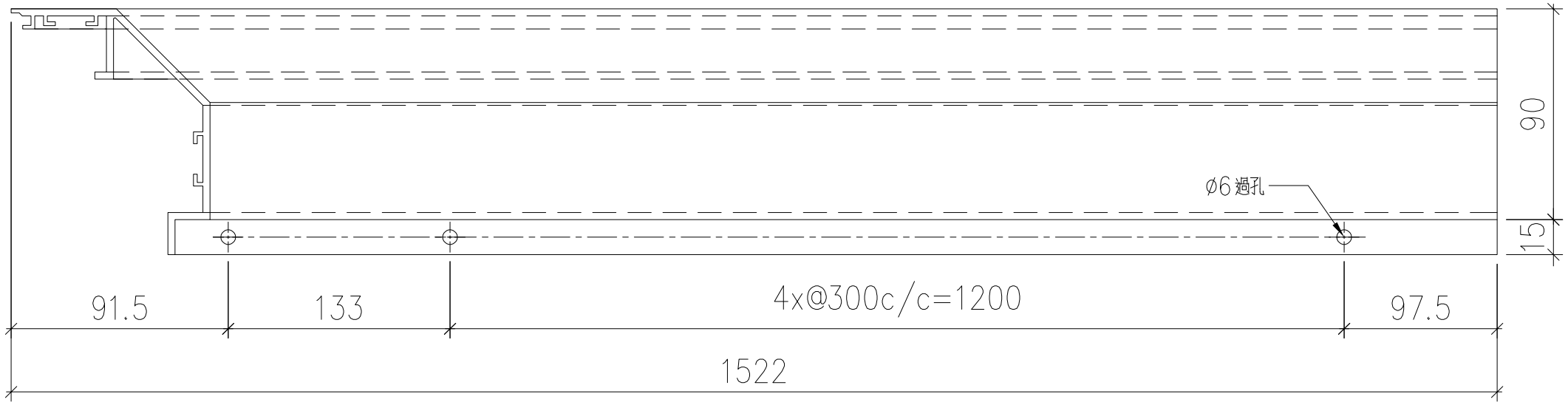

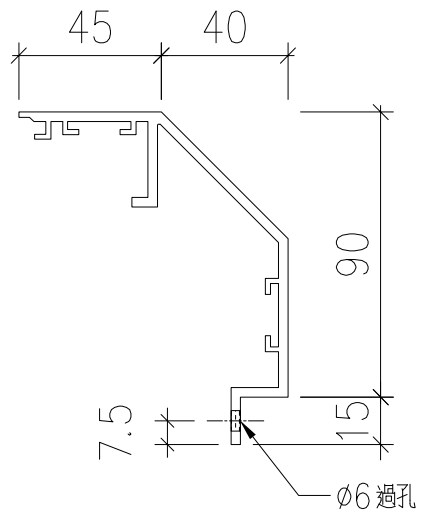

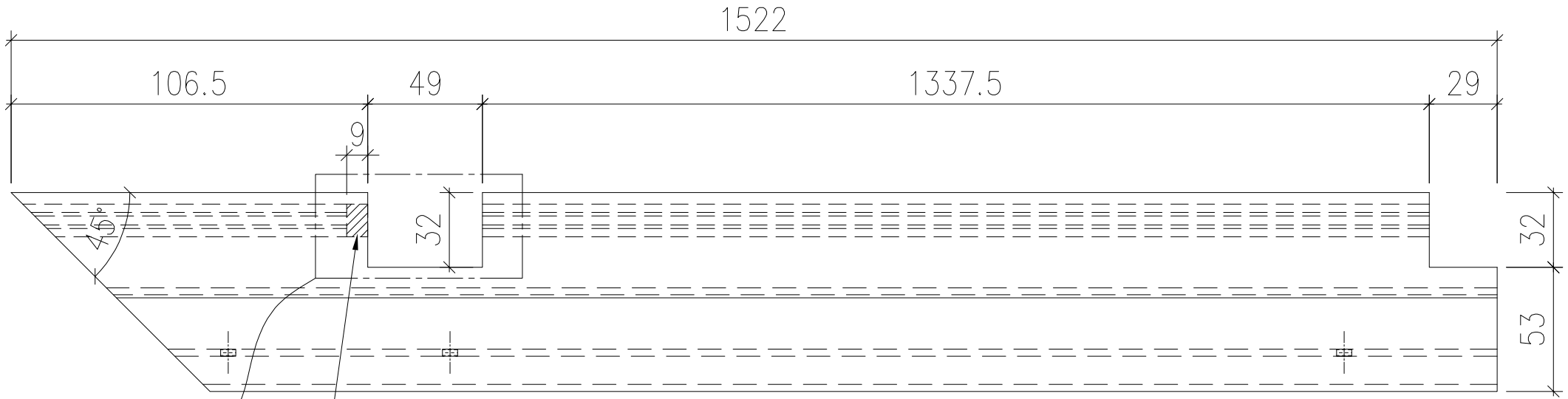

如圖避位9mm (背面)

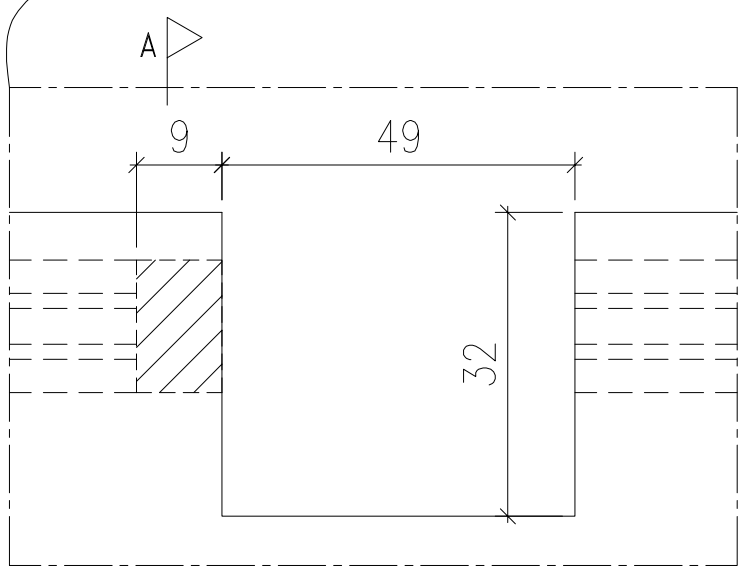

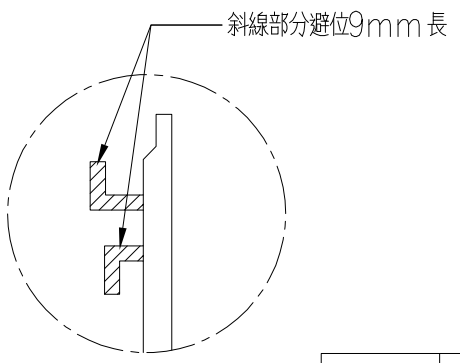

SECTION: A-A

序號	物料編號	數量	安裝位置	樓層
01	T1-X86230-03	14	見派位圖	T1 FLAT A 7~22/F

美特鋁質 有限公司
MIDI Aluminium Fabricator Ltd.

工程號	J853
地盤	錦上路

修改	—	—	J853-GB-FAB3-165
日期	2022,09,30	—	
圖號	—	—	
制圖	LHR	—	
復核	—	—	
批準			
名稱	X86230		
材料	JMQ213457(3coats)		
顏色			

送工地

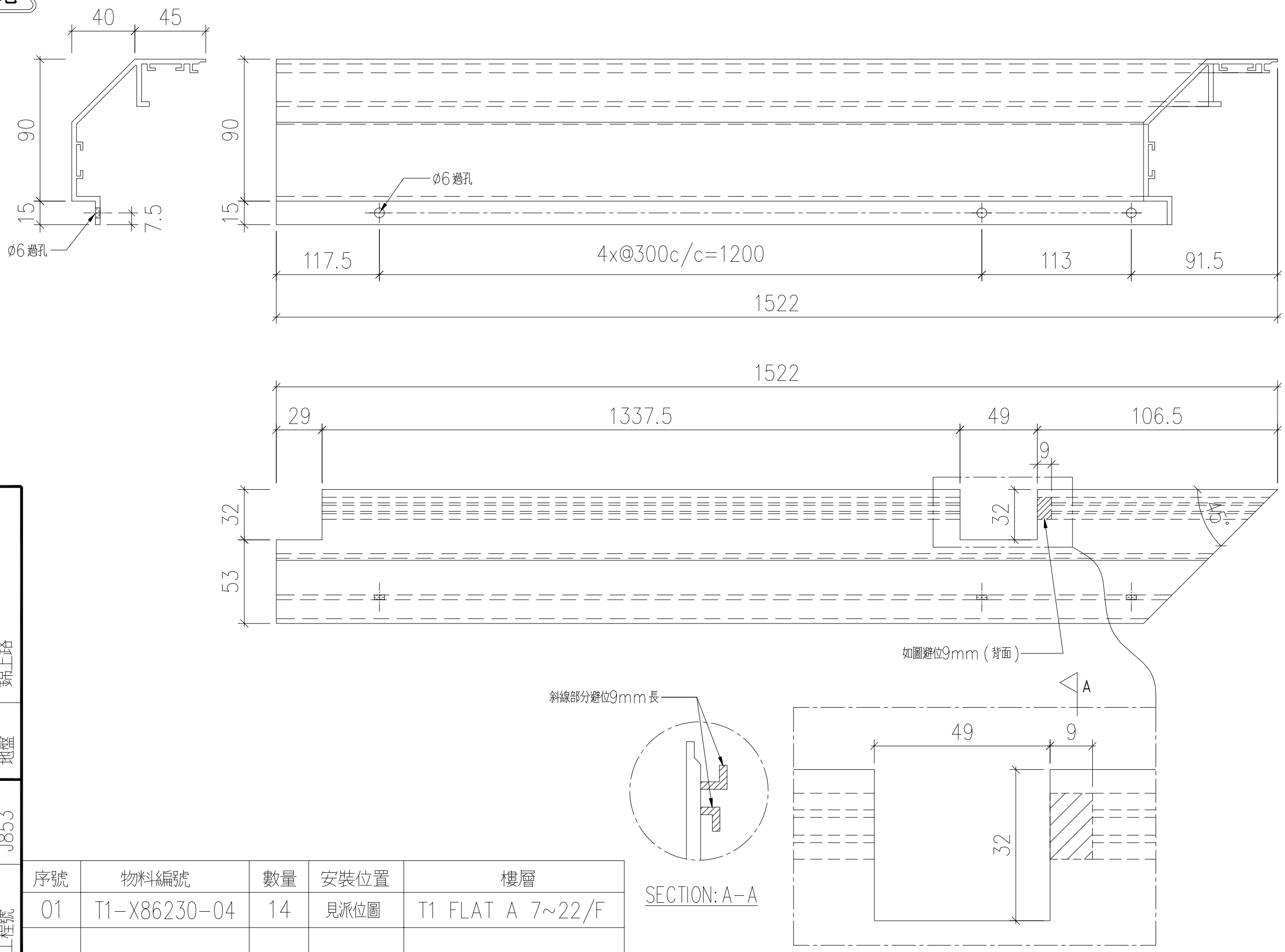

序號	物料編號	數量	安裝位置	樓層
01	T1-X86230-04	14	見派位圖	T1 FLAT A 7~22/F

美特鋁質 有限公司
MIDI Aluminium Fabricator Ltd.

工程號 J853 地盤 錦上路

修改	—		
日期	—		
圖號	J853-GB-FAB3-166		
制圖	LHR	2022,09,30	
復核	—	—	
批準			
名稱			
材料	X86230		
顏色	JMQ213457(3coats)		

送工地

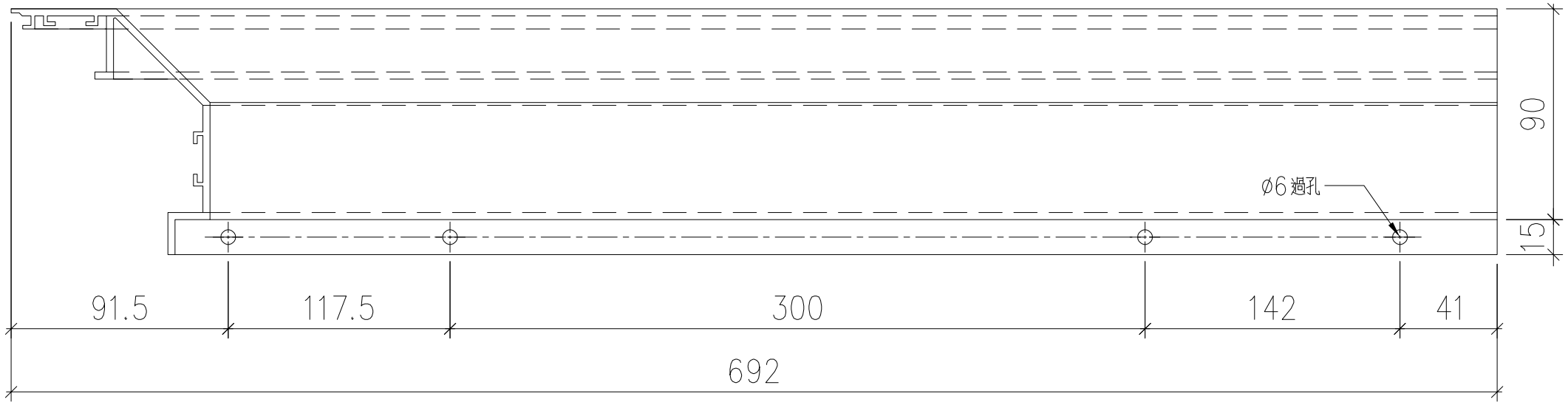

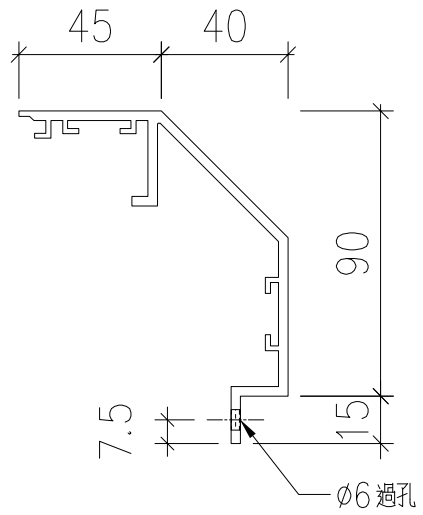

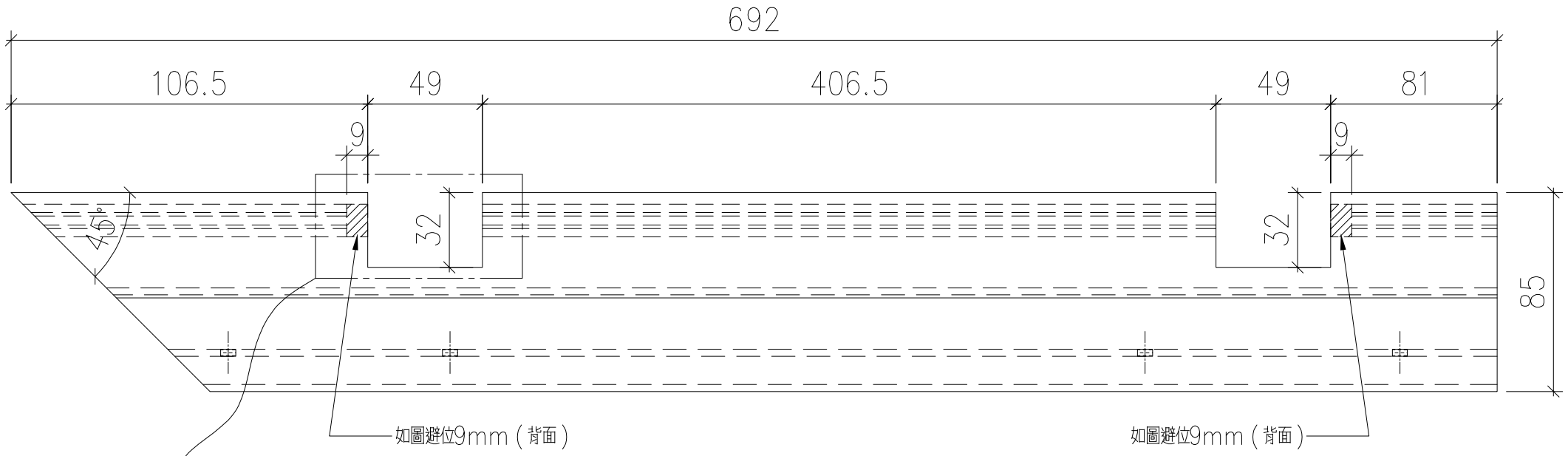

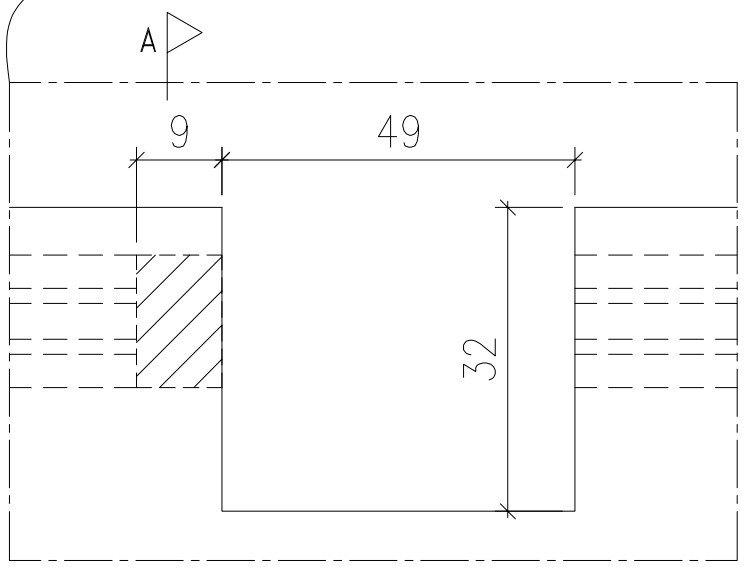

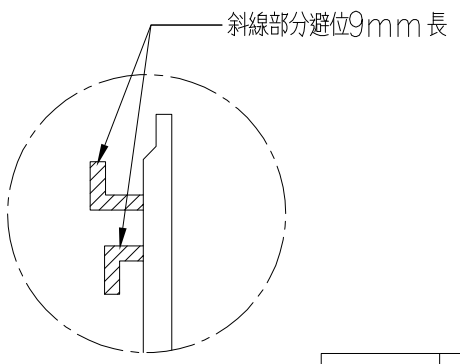

SECTION: A-A

序號	物料編號	數量	安裝位置	樓層
01	T1-X86230-05	14	見派位圖	T1 FLAT A 7~22/F

美特鋁質 有限公司
MIDI Aluminium Fabricator Ltd.

工程號	J853
地盤	錦上路

修改	—	J853-GB-FAB3-167
日期	—	
圖號		
制圖	LHR	2022,09,30
復核	—	—
批準		
名稱	X86230	
材料	JMQ213457(3coats)	
顏色		

送工地

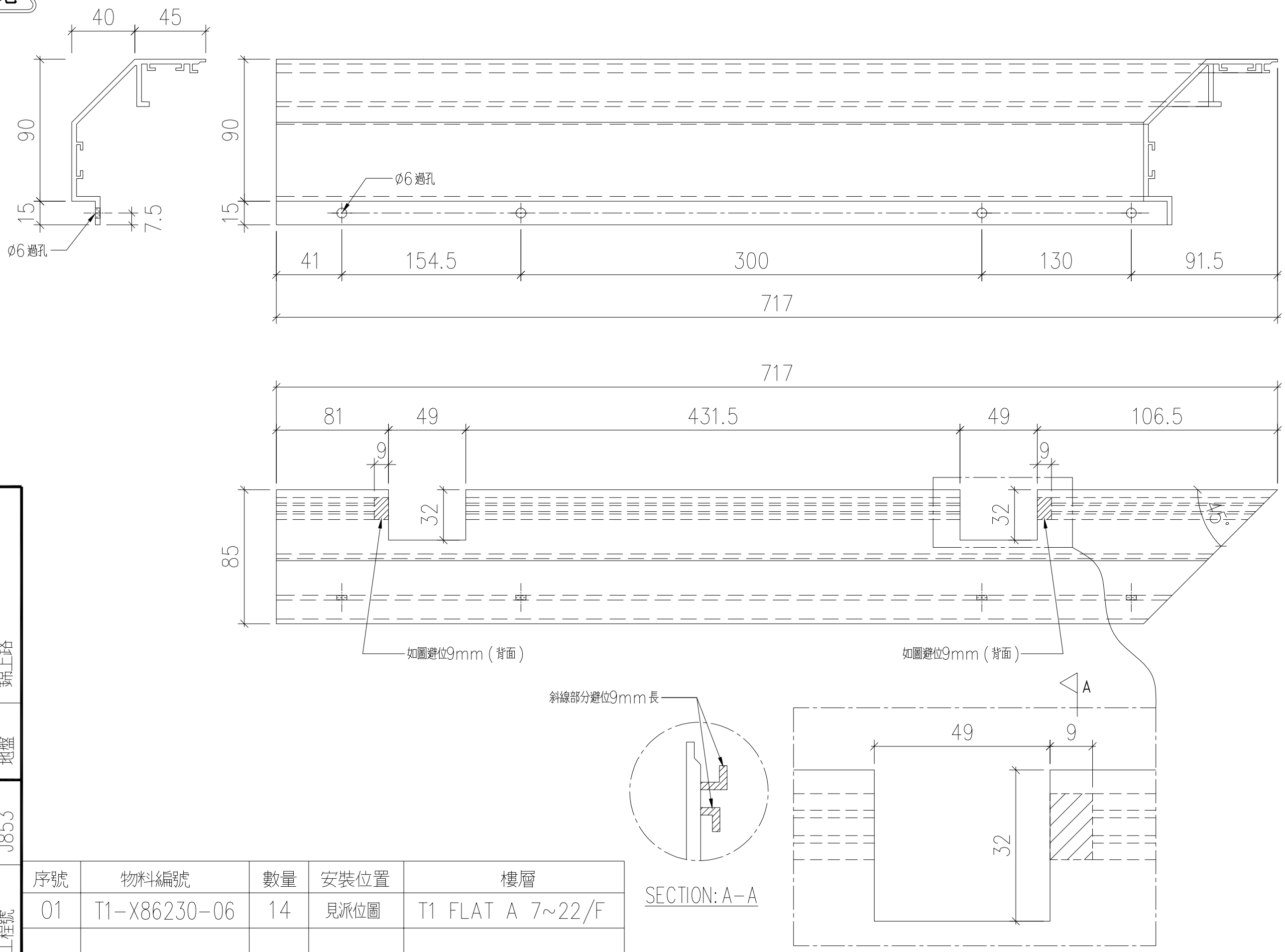

序號	物料編號	數量	安裝位置	樓層
01	T1-X86230-06	14	見派位圖	T1 FLAT A 7~22/F

美特鋁質 有限公司
MIDI Aluminium Fabricator Ltd.

工程號	J853
地盤	錦上路

修改	—		
日期	—		
圖號	J853-GB-FAB3-168		
制圖	LHR	2022,09,30	
復核	—	—	
批準			
名稱			
材料	X86230		
顏色	JMQ213457(3coats)		

送工地

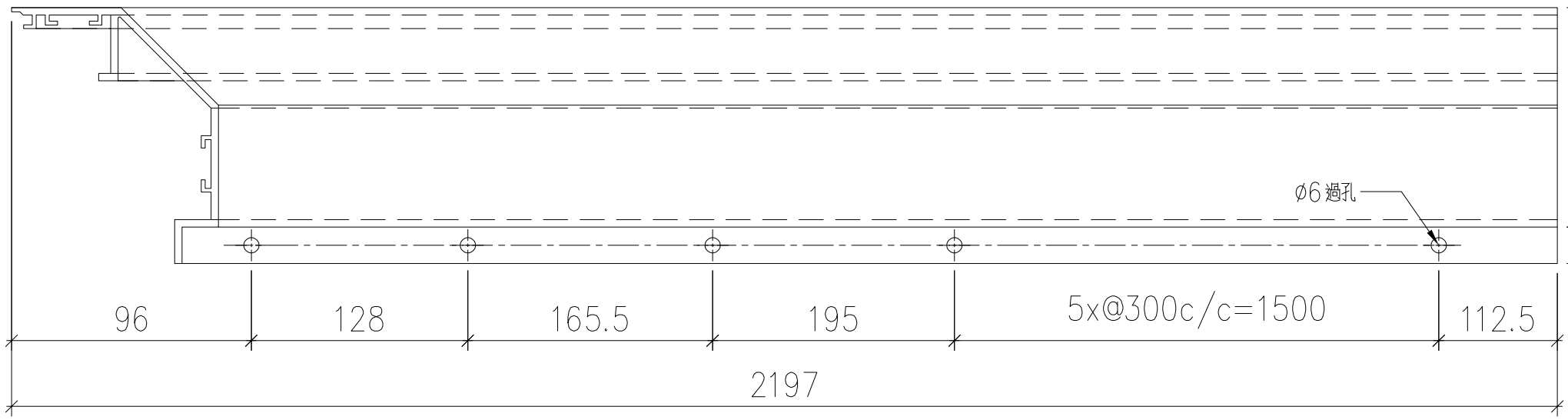

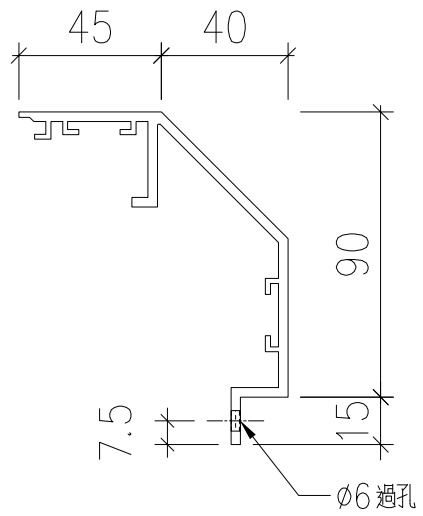

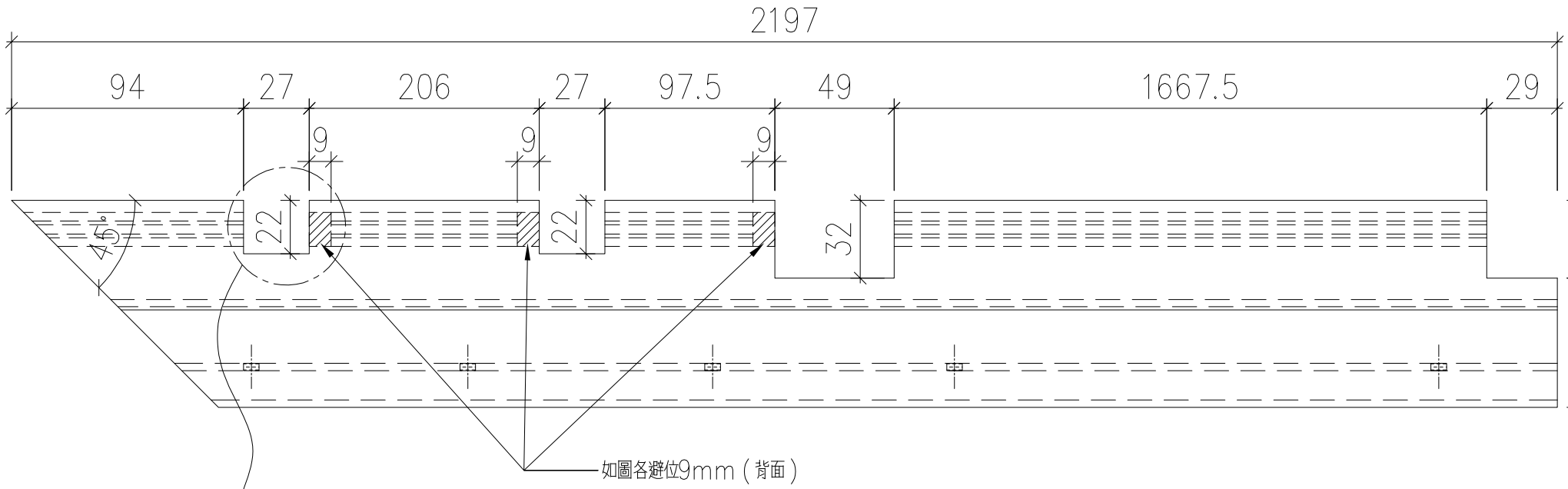

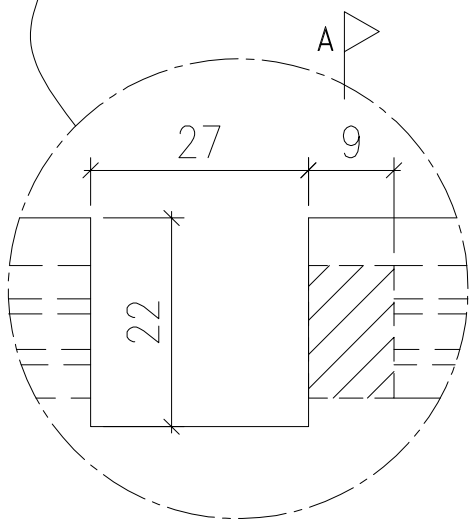

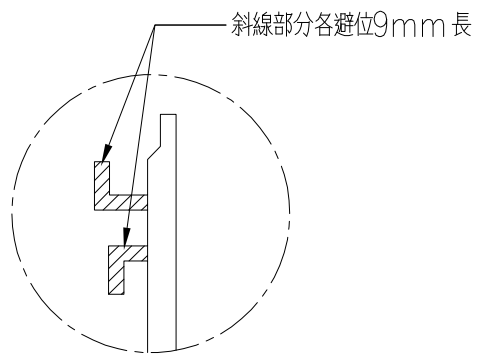

SECTION: A-A

序號	物料編號	數量	安裝位置	樓層
01	T1-X86230-07	14	見派位圖	T1 FLAT B 7~22/F

美特鋁質 有限公司
MIDI Aluminium Fabricator Ltd.

工程號	J853
地盤	錦上路

		J853-GB-FAB3-169
	—	—
修改	日期	圖號
2022.09.30	—	
LHR	—	
制圖	復核	批準
X86230		
JMQ213457(3coats)		
名稱	材料	顏色

送工地

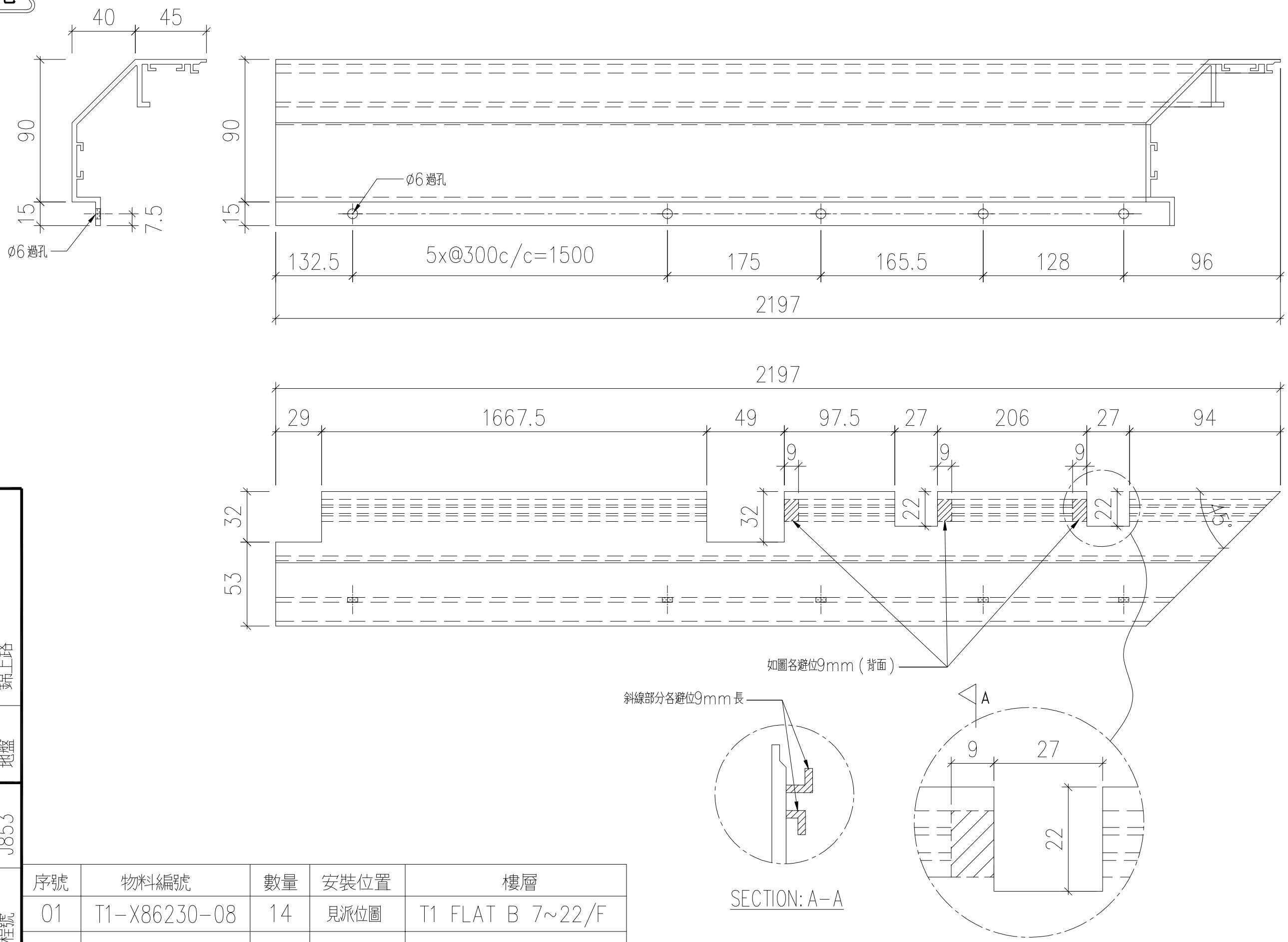

序號	物料編號	數量	安裝位置	樓層
01	T1-X86230-08	14	見派位圖	T1 FLAT B 7~22/F

美特鋁質 有限公司
MIDI Aluminium Fabricator Ltd.

工程號	J853
地盤	錦上路

修改	—		
日期	—		
圖號	J853-GB-FAB3-170		
制圖	LHR	2022.09.30	
復核	—	—	
批準			
名稱			
材料	X86230		
顏色	JMQ213457(3coats)		

送工地

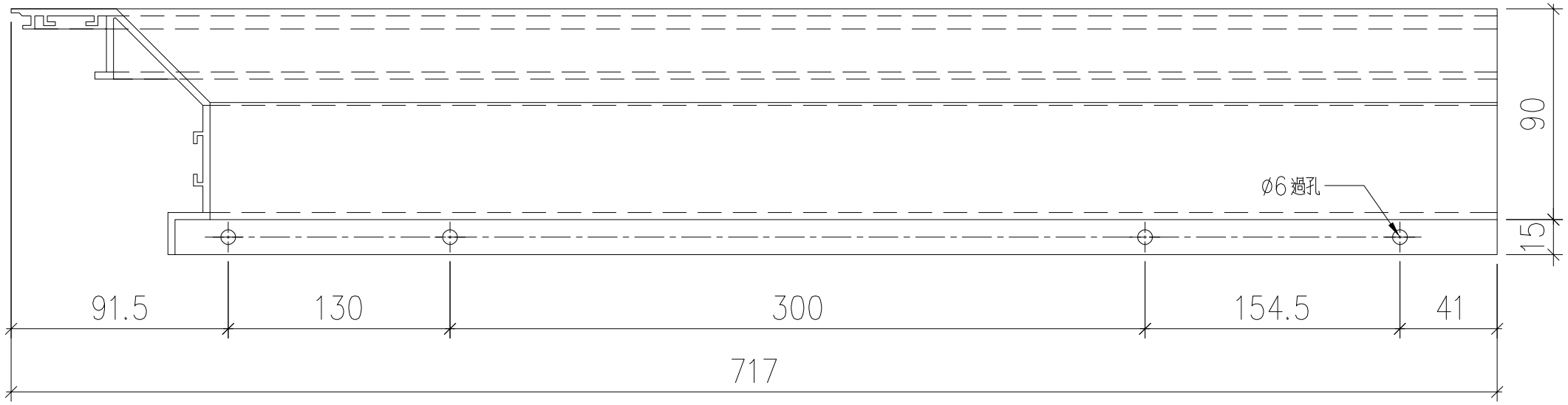

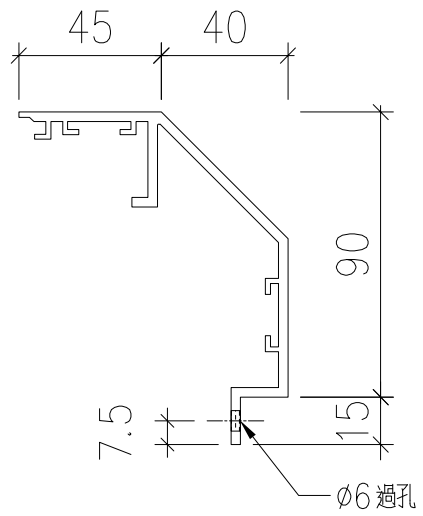

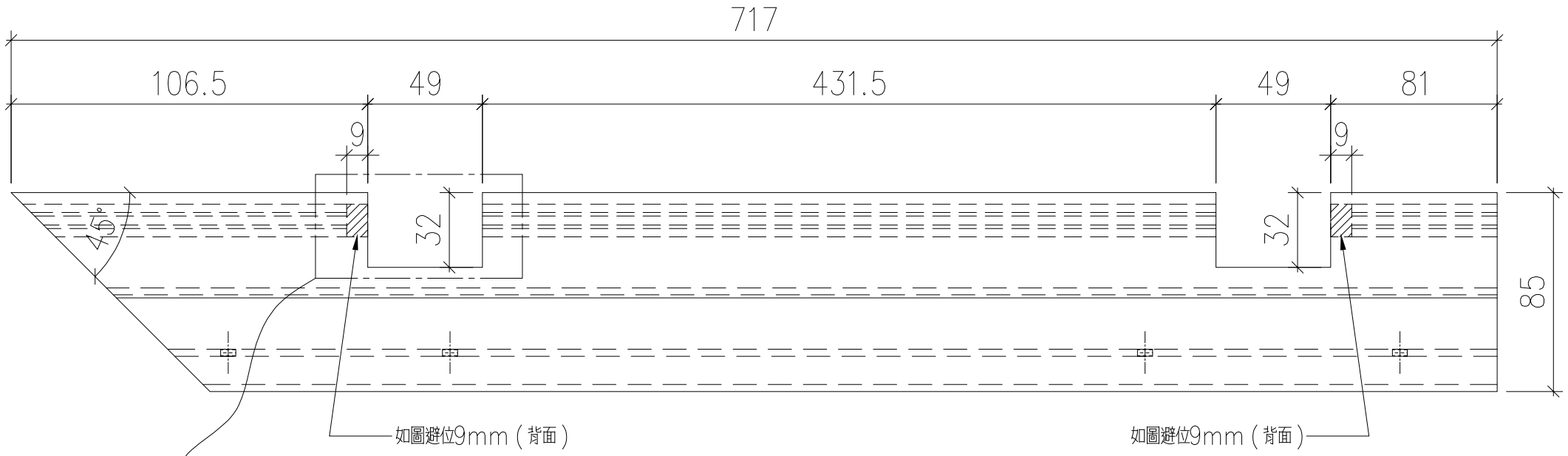

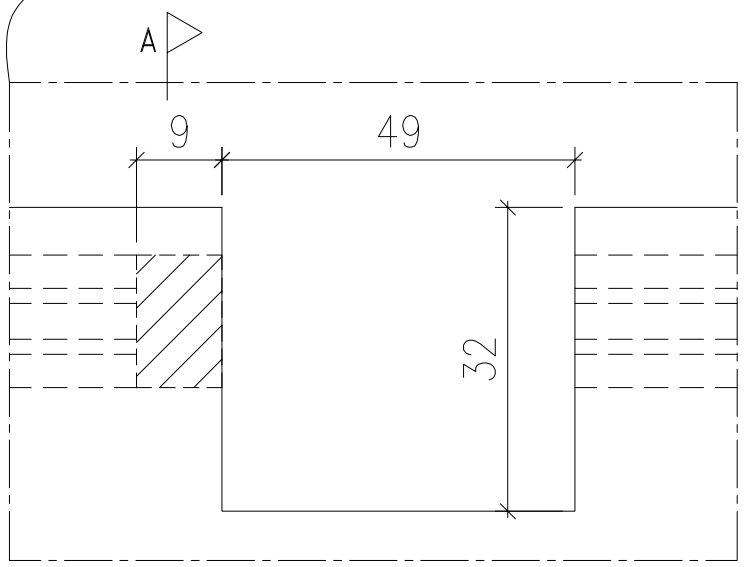

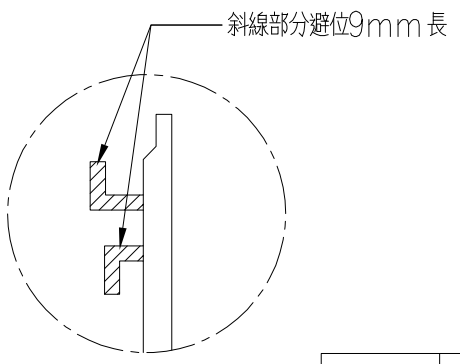

SECTION: A-A

序號	物料編號	數量	安裝位置	樓層
01	T1-X86230-09	14	見派位圖	T1 FLAT B 7~22/F

美特鋁質 有限公司
MIDI Aluminium Fabricator Ltd.

工程號	J853
地盤	錦上路

修改	—	—	J853-GB-FAB3-171
日期	2022,09,30		
圖號	—	—	
制圖	LHR		
復核	—		
批準			
名稱	X86230		
材料	JMQ213457(3coats)		
顏色			

送工地

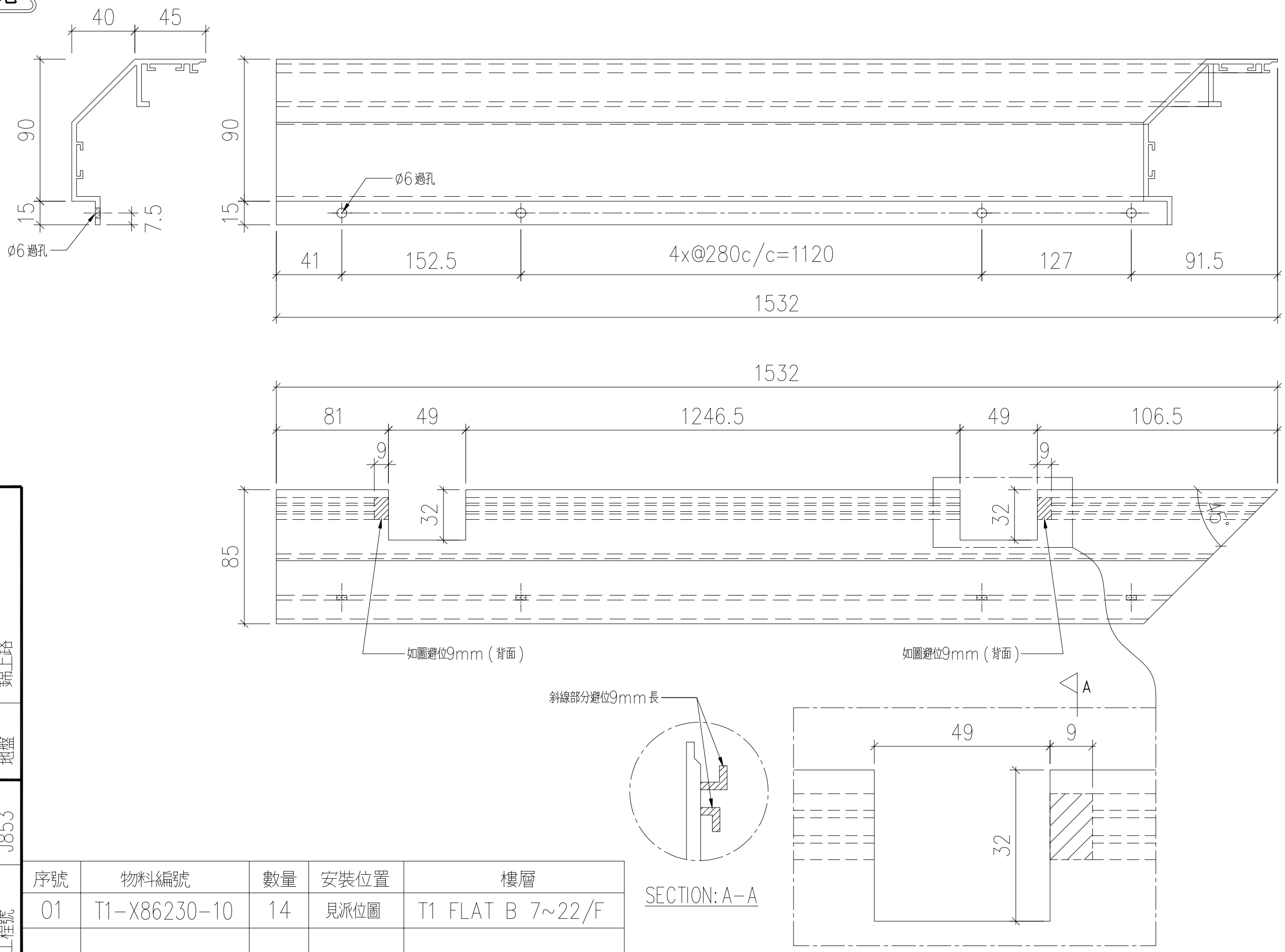

序號	物料編號	數量	安裝位置	樓層
01	T1-X86230-10	14	見派位圖	T1 FLAT B 7~22/F

美特鋁質 有限公司
MIDI Aluminium Fabricator Ltd.

工程號	J853
地盤	錦上路

修改	—		
日期	—		
圖號	J853-GB-FAB3-172		
制圖	LHR	2022,09,30	
復核	—	—	
批準			
名稱			
材料	X86230		
顏色	JMQ213457(3coats)		

送工地

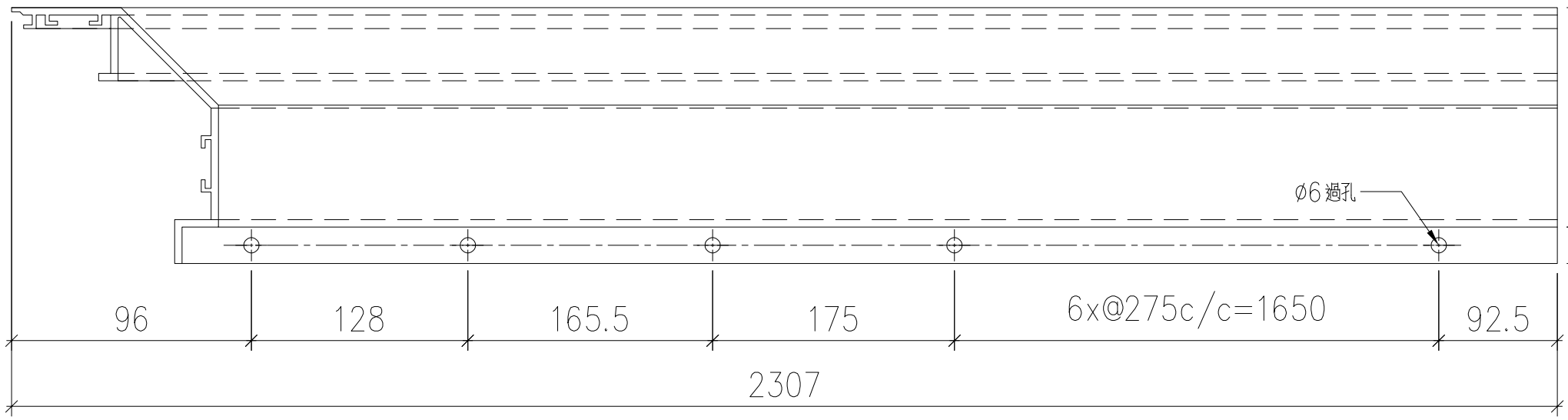

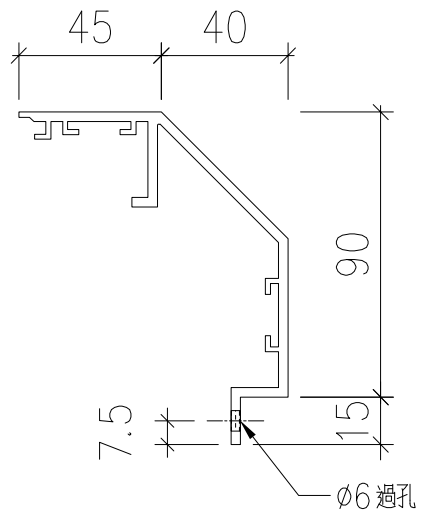

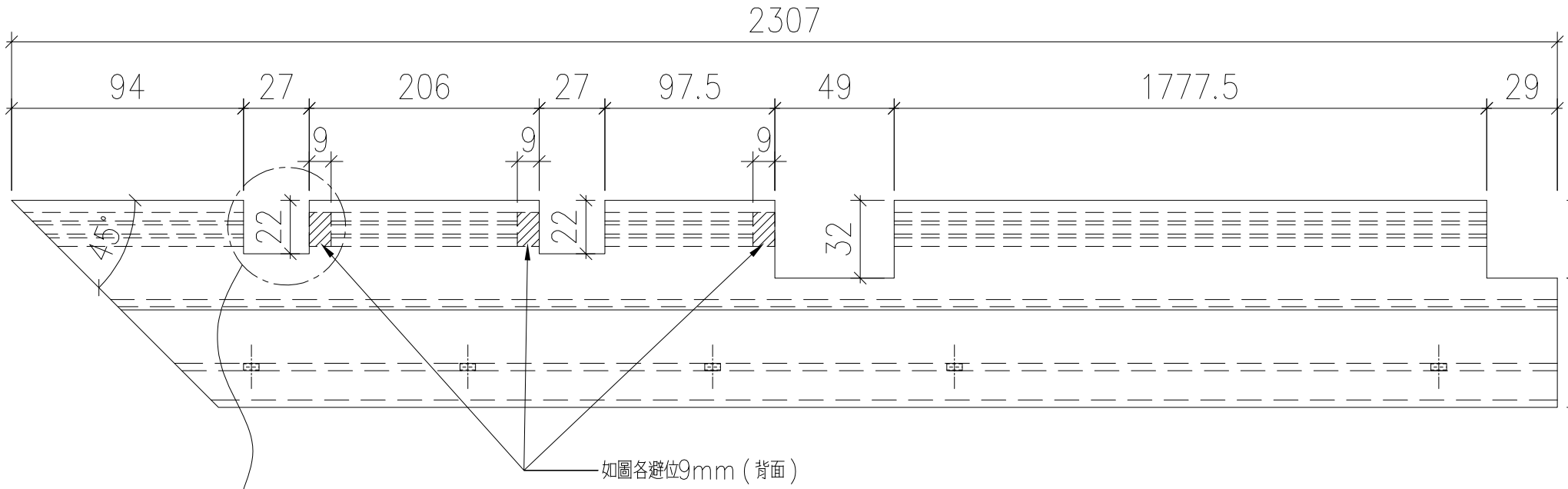

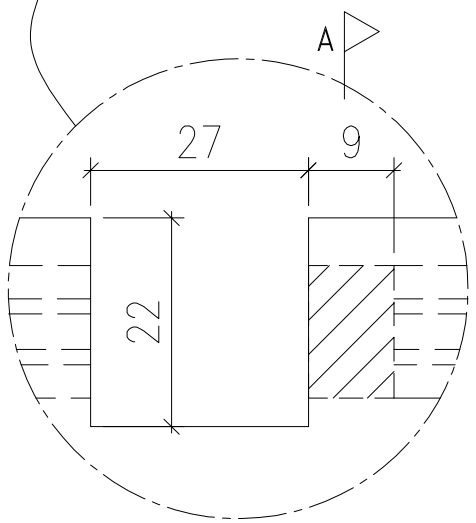

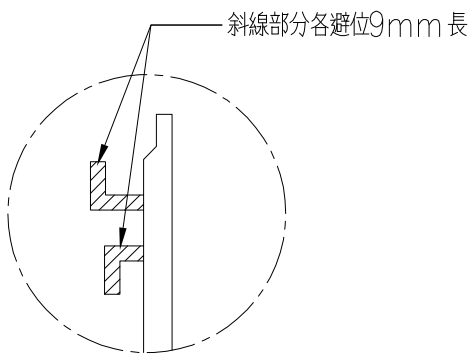

SECTION: A-A

序號	物料編號	數量	安裝位置	樓層
01	T1-X86230-11	1	見派位圖	T1 FLAT A 5/F

美特鋁質 有限公司
MIDI Aluminium Fabricator Ltd.

工程號	J853
地盤	錦上路

修改	—	J853-GB-FAB3-173
日期	—	
圖號		
制圖	LHR	2022,09,30
復核	—	—
批準		
名稱	X86230	
材料	JMQ213457(3coats)	
顏色		

美特鋁質 有限公司
MIDI Aluminium Fabricator Ltd.

工程號	J853	地盤	錦上路

送工地

序號	物料編號	數量	使用位置	樓層
01	T1-X86230-12	1	見派位圖	T1 FLAT A 5/F

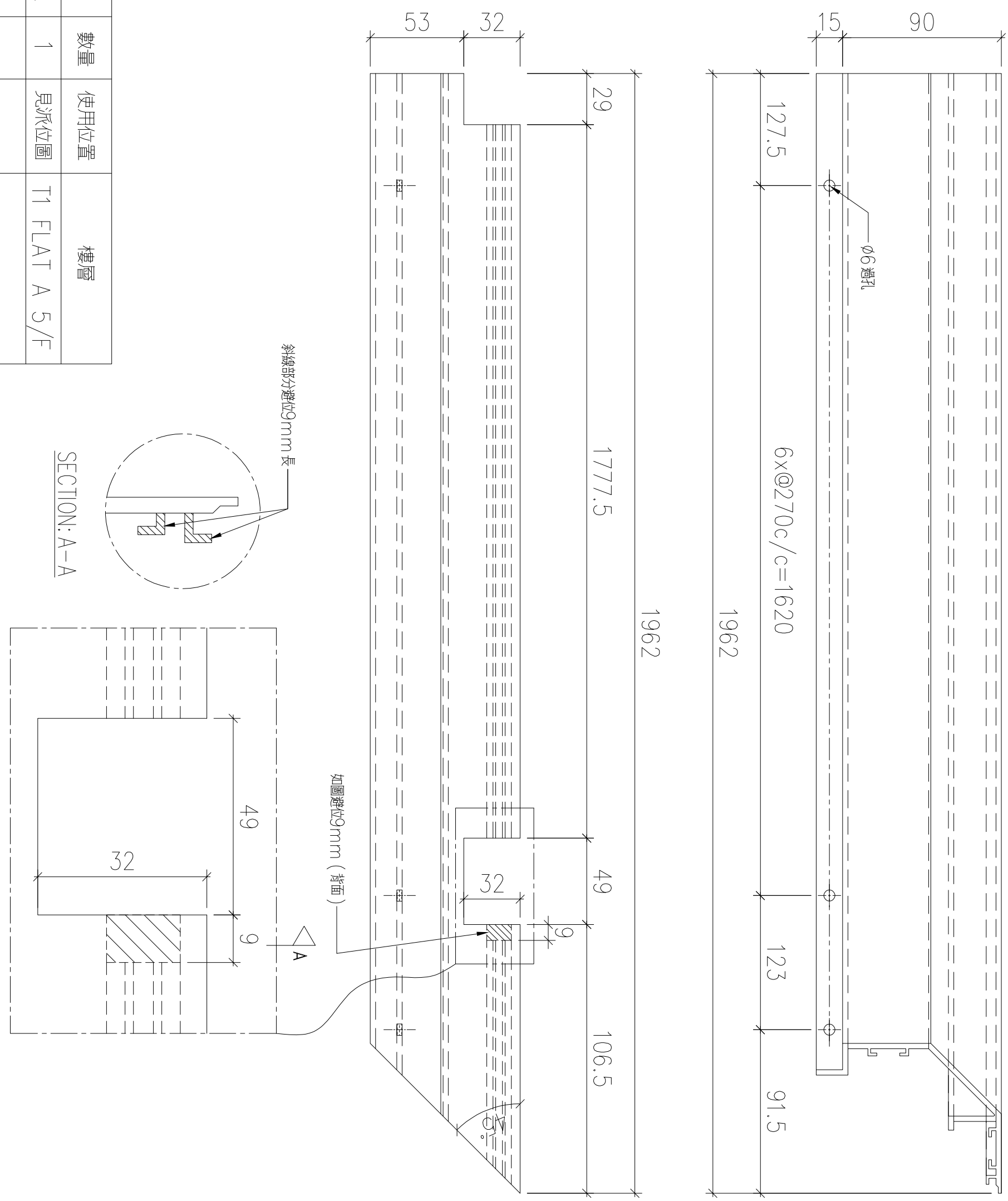

名稱		制圖	LHR	2022,09,30	修改	—		
材料	X86230	復核	—	—	日期	—		
顏色	JMQ213457(3coats)	批準			圖號	J853-GB-FAB3-174		

送工地

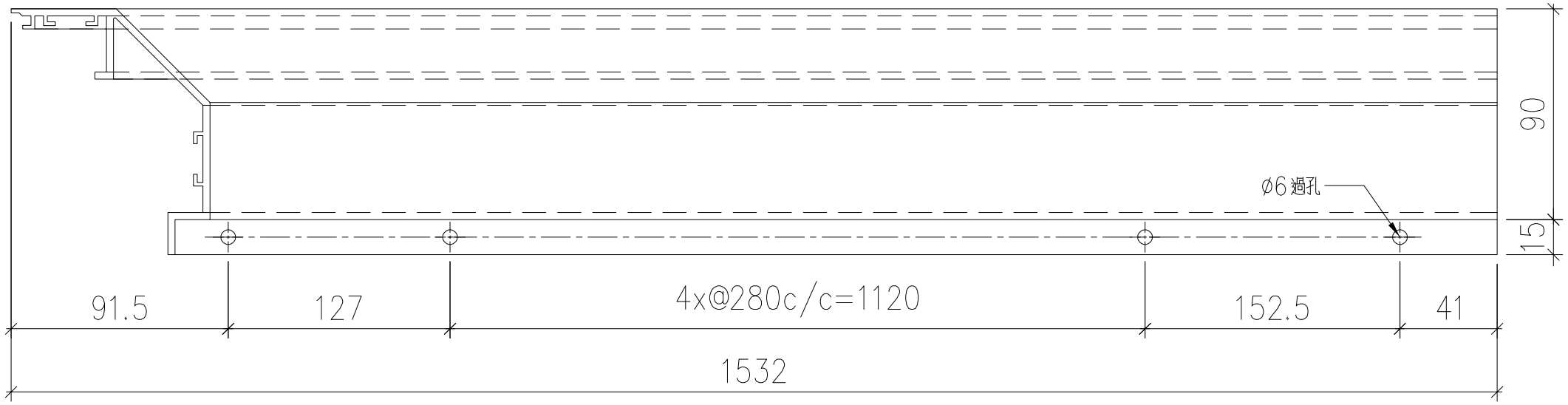

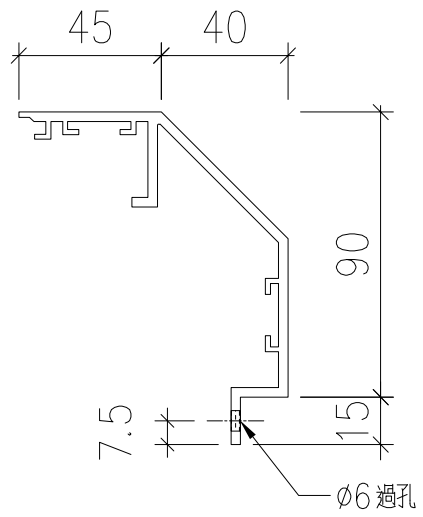

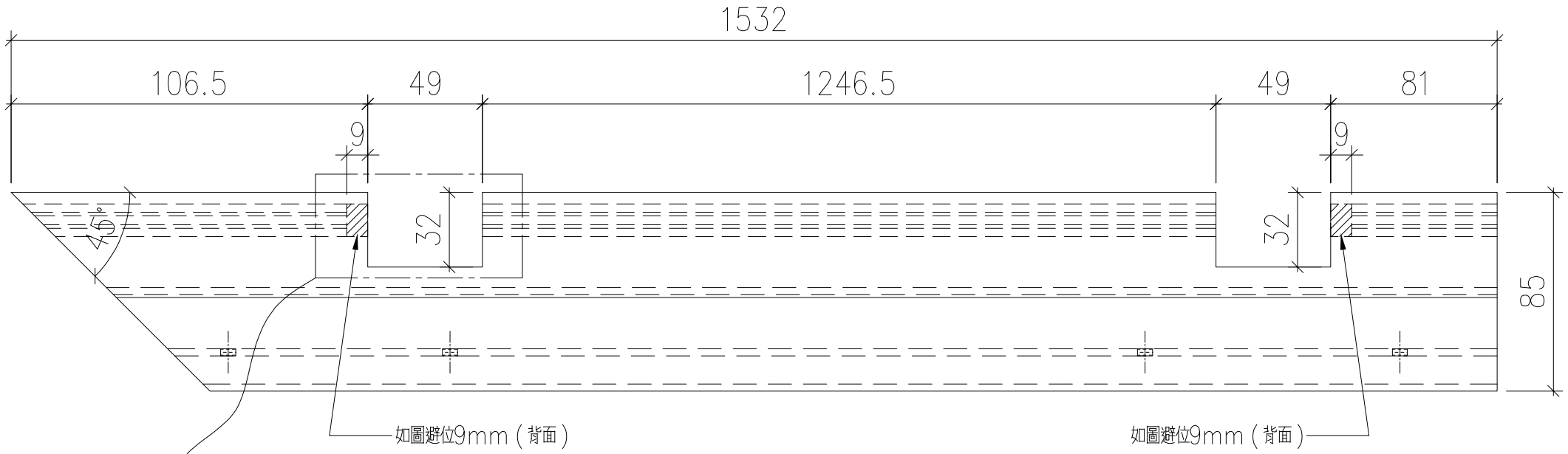

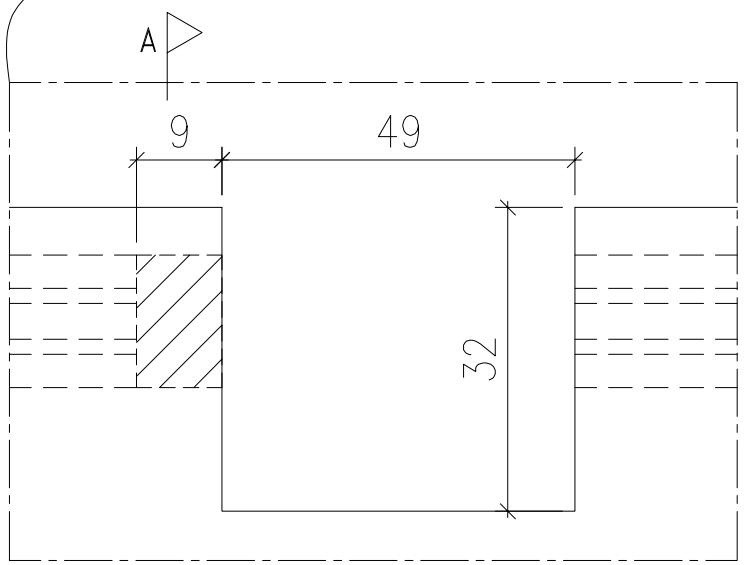

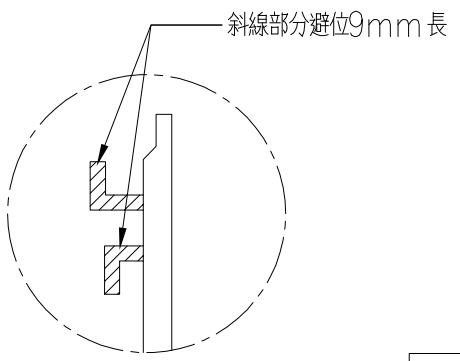

SECTION: A-A

序號	物料編號	數量	安裝位置	樓層
01	T1-X86230-13	1	見派位圖	T1 FLAT A 5/F

美特鋁質 有限公司
MIDI Aluminium Fabricator Ltd.

工程號	J853
地盤	錦上路

修改	—	—	J853-GB-FAB3-175
日期	2022,09,30	—	
圖號	—	—	
制圖	LHR		
復核	—		
批準			
名稱	X86230		
材料	JMQ213457(3coats)		
顏色			

送工地

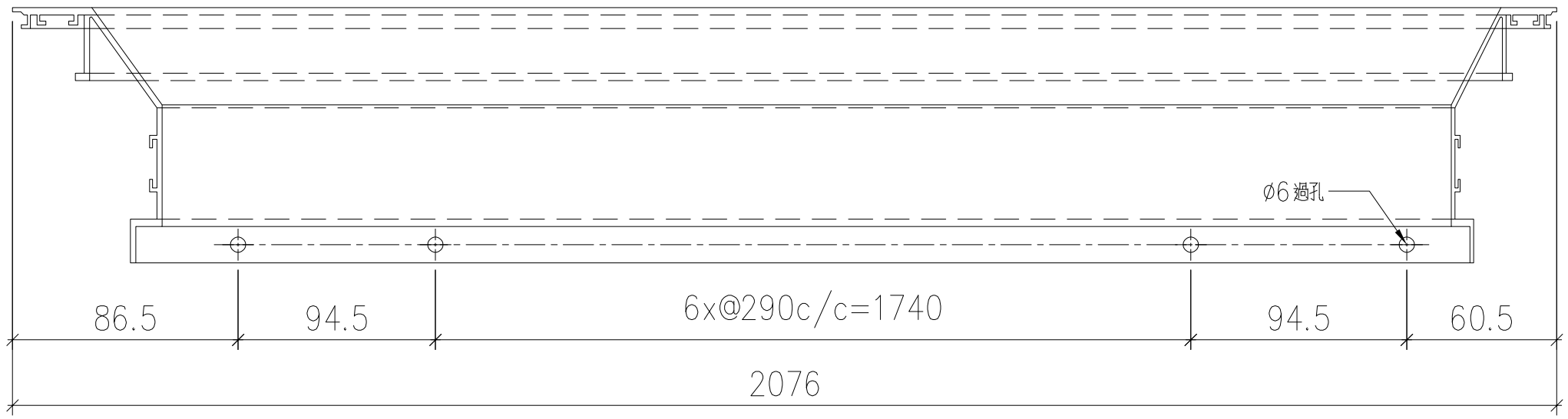

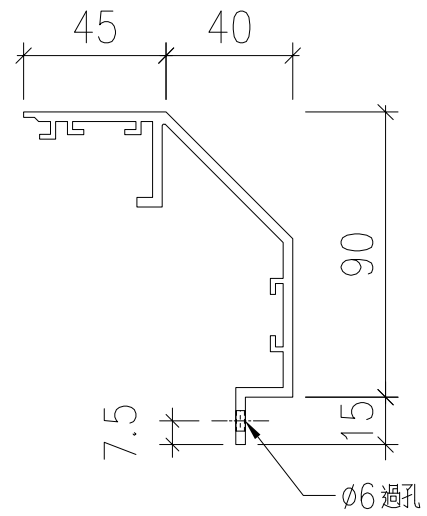

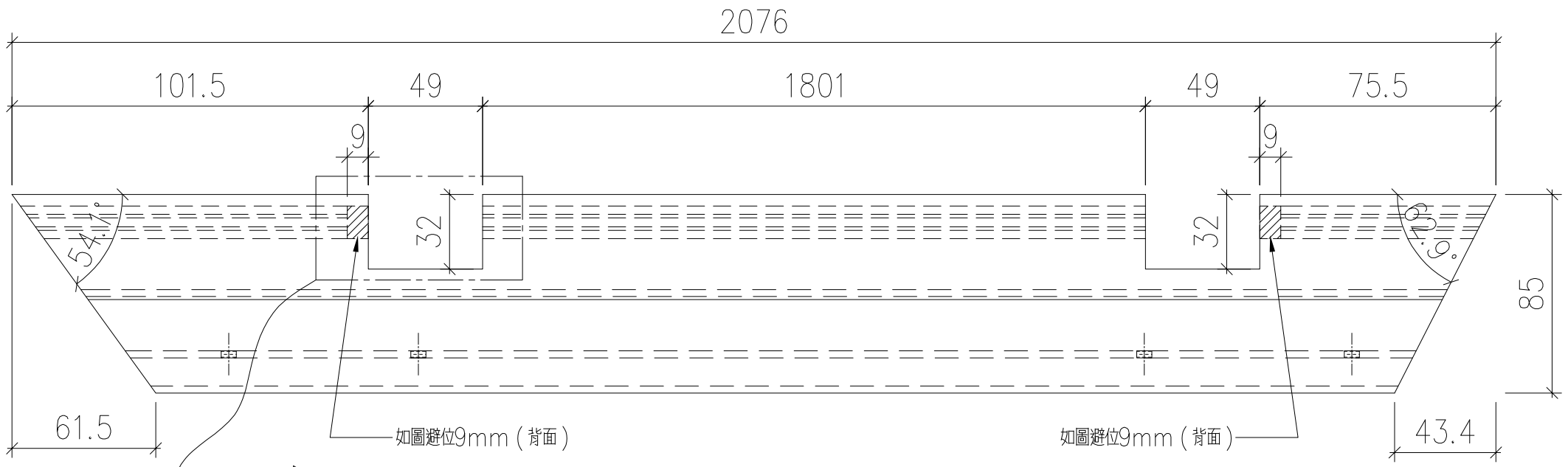

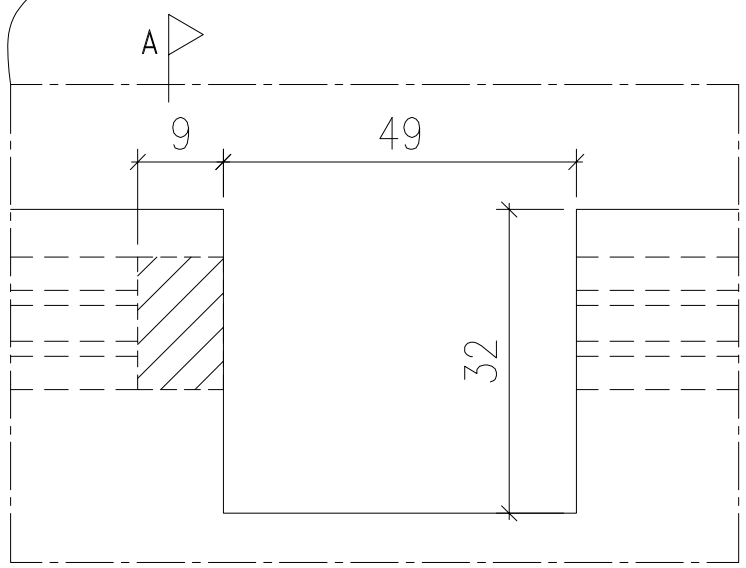

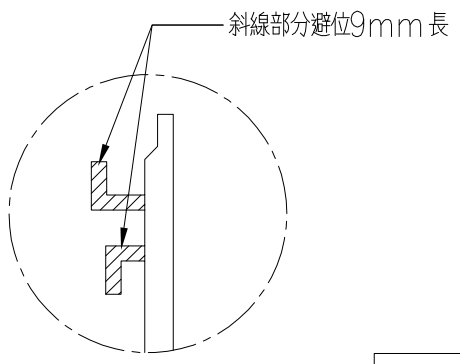

SECTION: A-A

序號	物料編號	數量	安裝位置	樓層
01	T1-X86230-14	1	見派位圖	T1 FLAT B 5/F

美特鋁質 有限公司
MIDI Aluminium Fabricator Ltd.

工程號	J853
地盤	錦上路

修改	—	—	J853-GB-FAB3-176
日期	2022,09,30	—	
圖號	—	—	
制圖	LHR		
復核	—		
批準			
名稱	X86230		
材料	JMQ213457(3coats)		
顏色			

送工地

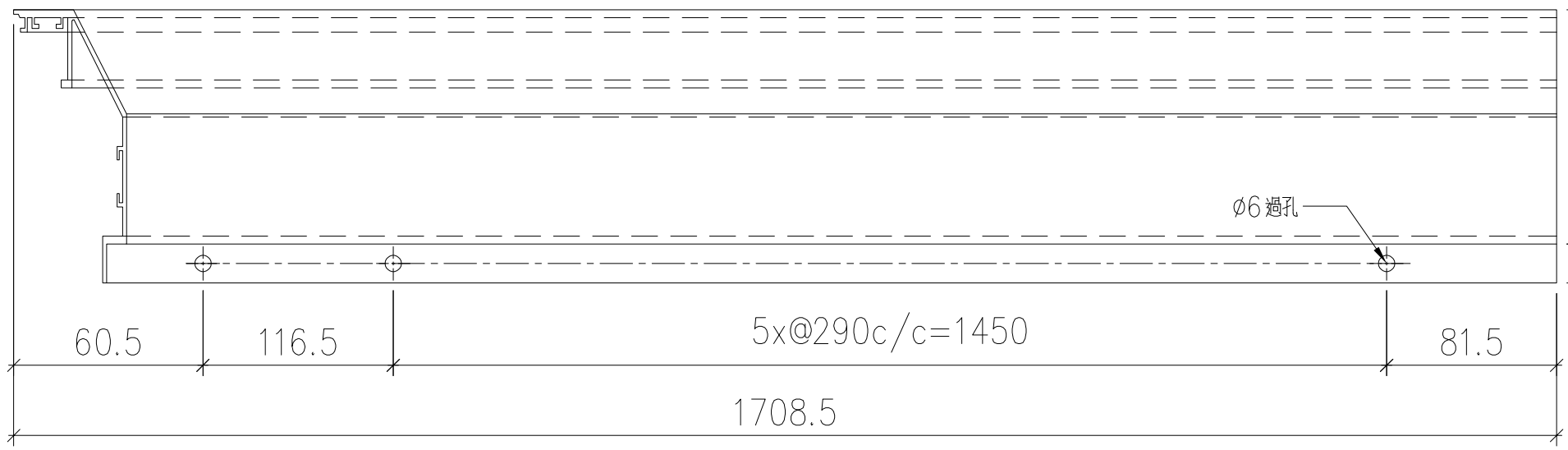

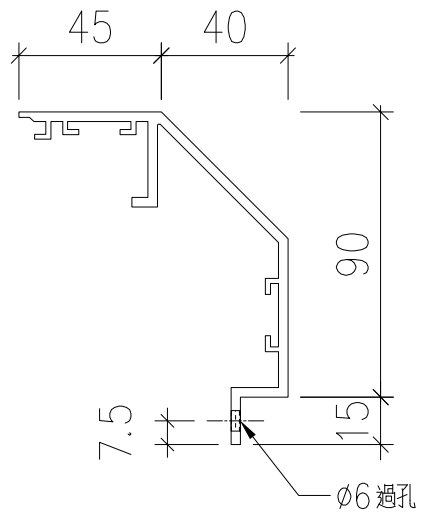

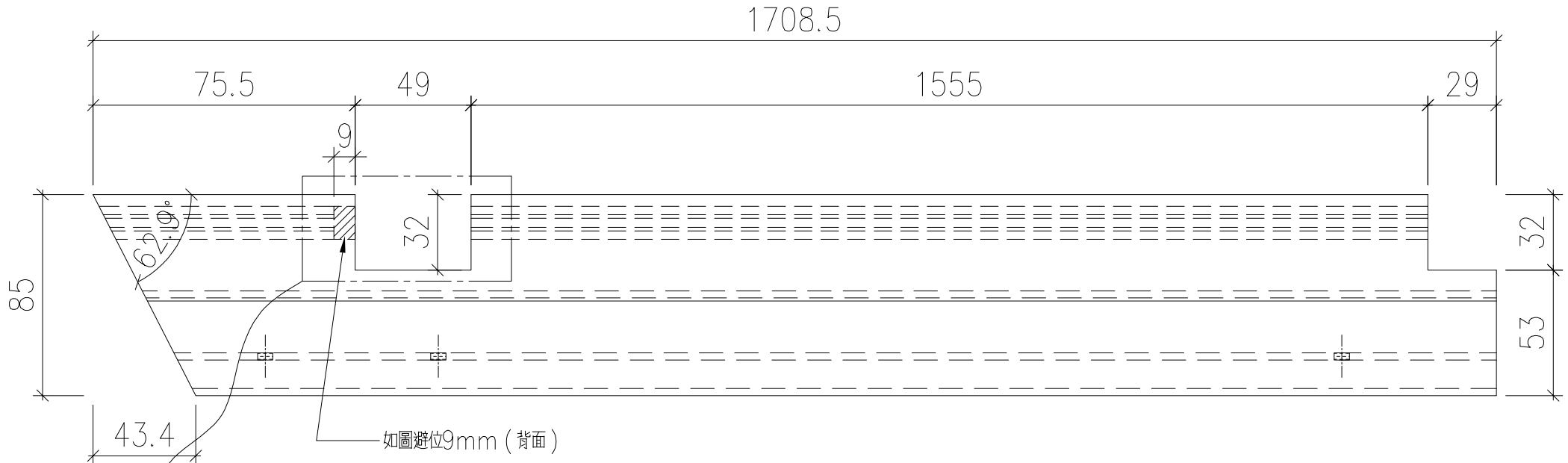

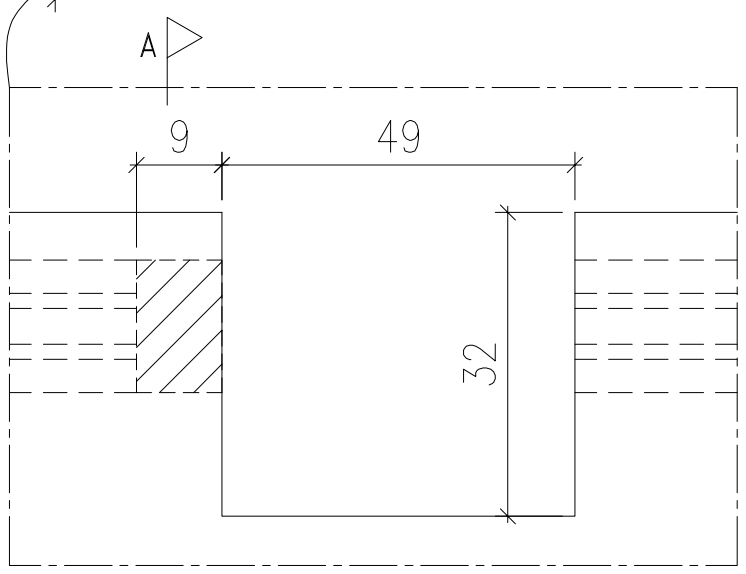

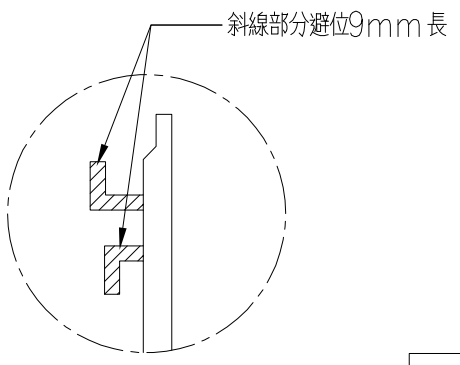

SECTION: A-A

序號	物料編號	數量	安裝位置	樓層
01	T1-X86230-15	1	見派位圖	T1 FLAT B 5/F

美特鋁質 有限公司
MIDI Aluminium Fabricator Ltd.

工程號	J853
地盤	錦上路

修改	—	—	J853-GB-FAB3-177
日期	2022,09,30	—	
圖號	—	—	
制圖	LHR		
復核	—		
批準			
名稱	X86230		
材料	JMQ213457(3coats)		
顏色			

送工地

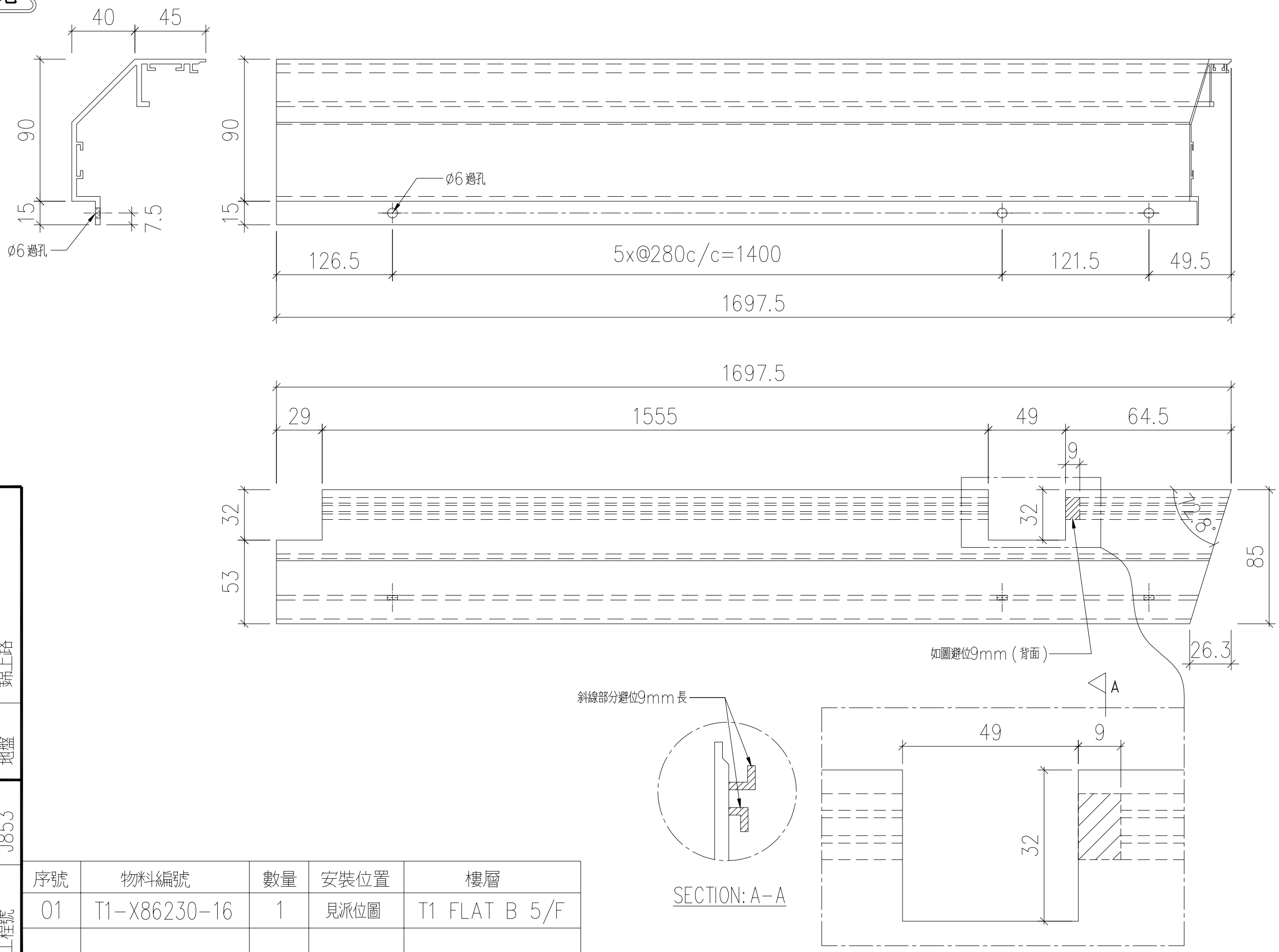

序號	物料編號	數量	安裝位置	樓層
01	T1-X86230-16	1	見派位圖	T1 FLAT B 5/F

美特鋁質 有限公司
MIDI Aluminium Fabricator Ltd.

工程號	J853
地盤	錦上路

修改	—		
日期	—		
圖號	J853-GB-FAB3-178		
制圖	LHR	2022,09,30	
復核	—	—	
批準			
名稱	X86230		
材料	JMQ213457(3coats)		
顏色			

送工地

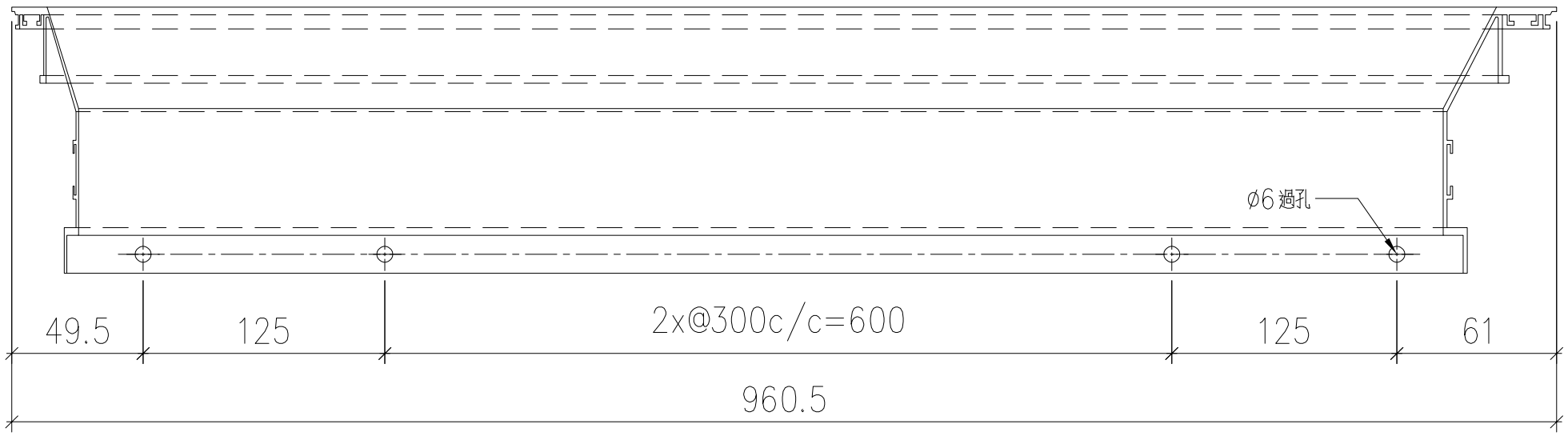

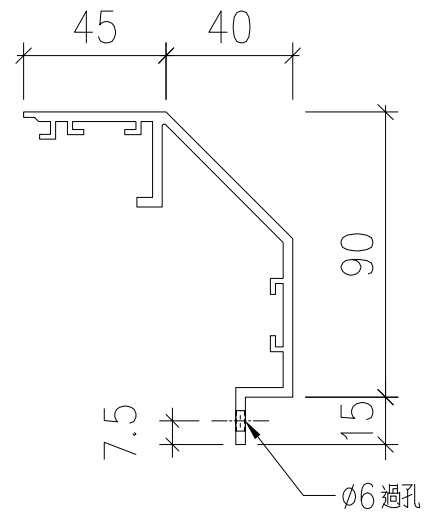

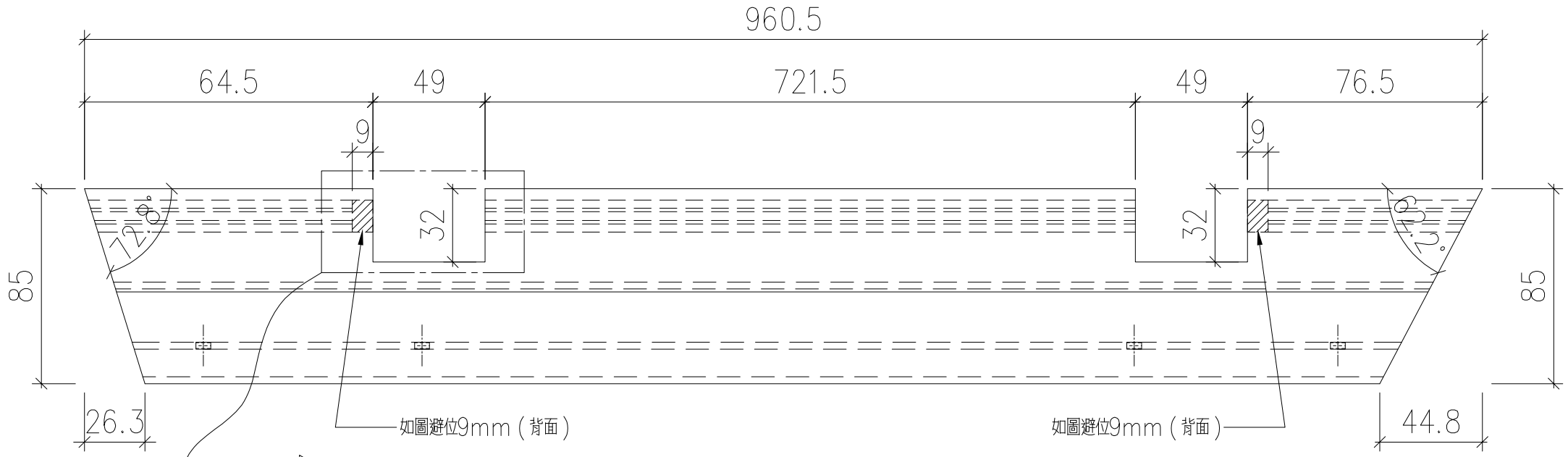

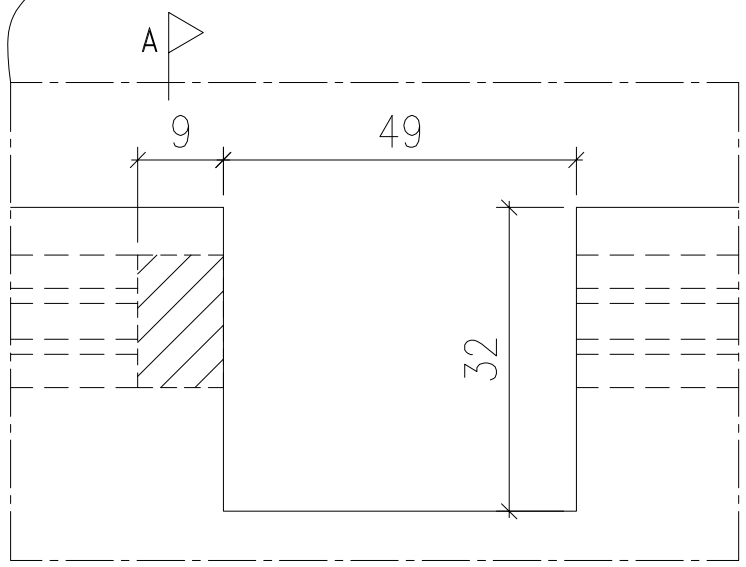

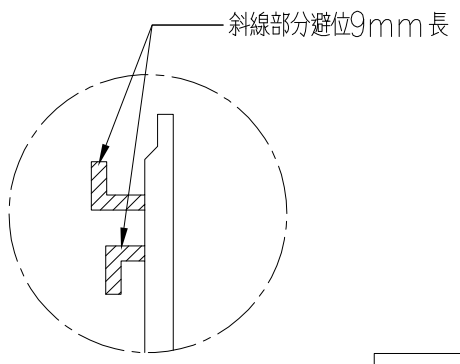

SECTION: A-A

序號	物料編號	數量	安裝位置	樓層
01	T1-X86230-17	1	見派位圖	T1 FLAT B 5/F

美特鋁質 有限公司
MIDI Aluminium Fabricator Ltd.

工程號	J853
地盤	錦上路

修改	—		
日期	—		
圖號	J853-GB-FAB3-179		
制圖	LHR	2022,09,30	
復核	—	—	
批準			
名稱	X86230		
材料	JMQ213457(3coats)		
顏色			

送工地

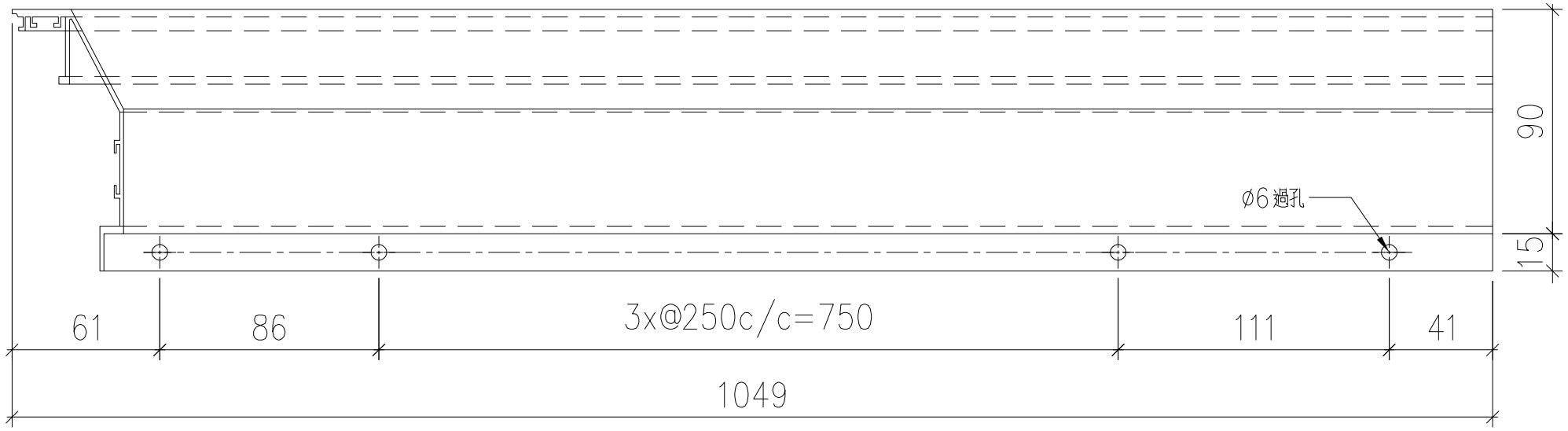

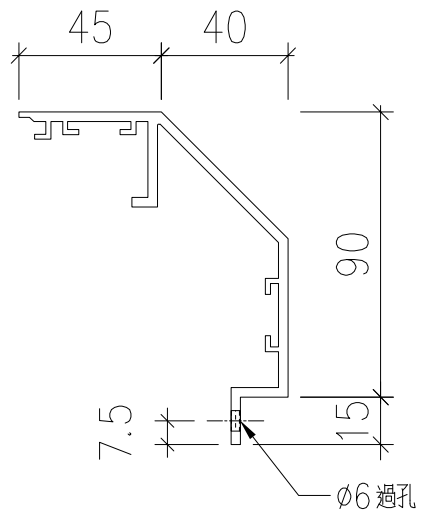

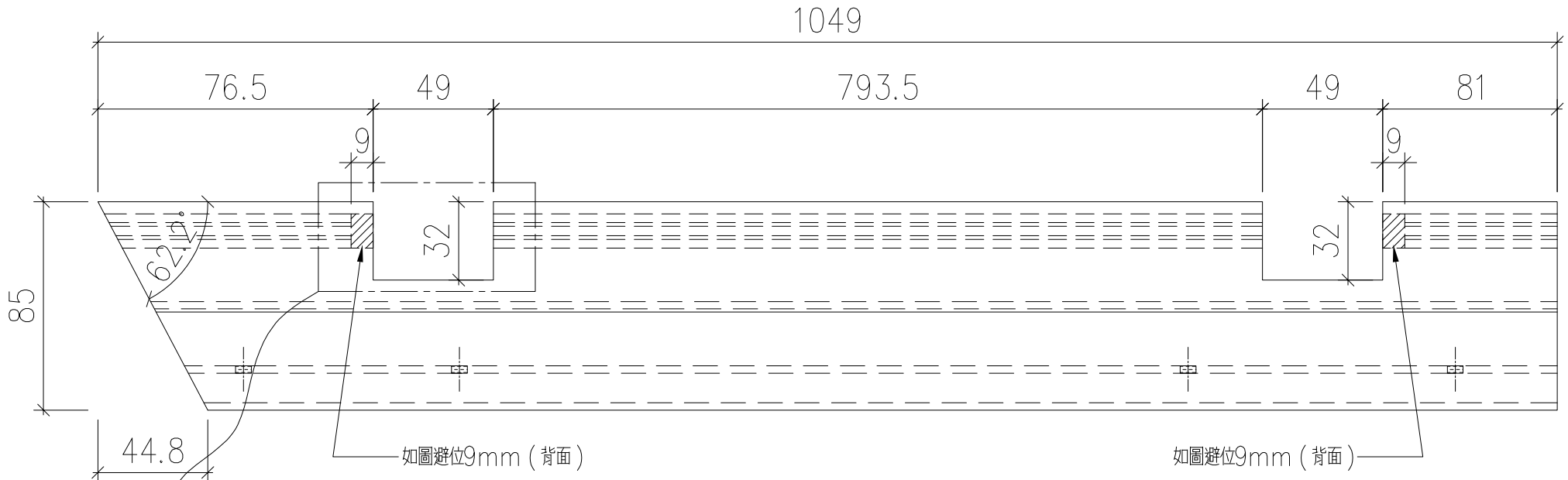

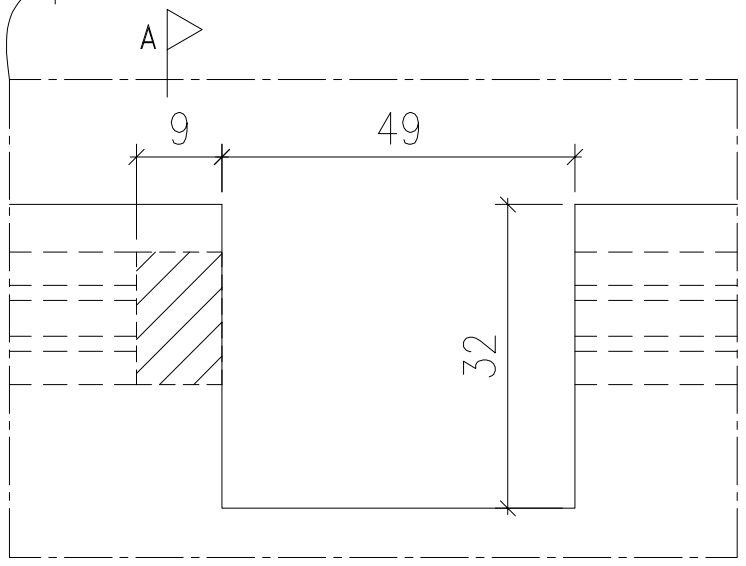

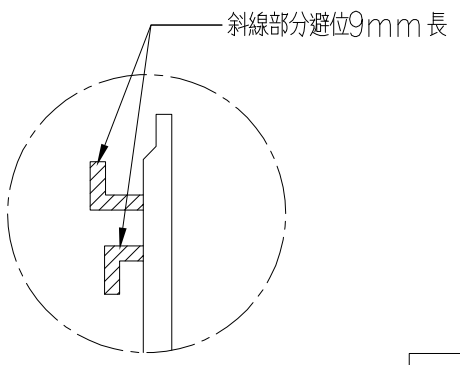

SECTION: A-A

序號	物料編號	數量	安裝位置	樓層
01	T1-X86230-18	1	見派位圖	T1 FLAT B 5/F

美特鋁質 有限公司
MIDI Aluminium Fabricator Ltd.

工程號	J853
地盤	錦上路

修改	—	—	J853-GB-FAB3-180
日期	2022,09,30	—	
圖號			
制圖	LHR	—	
復核	—	—	
批準			
名稱	X86230		
材料	JMQ213457(3coats)		
顏色			

送工地

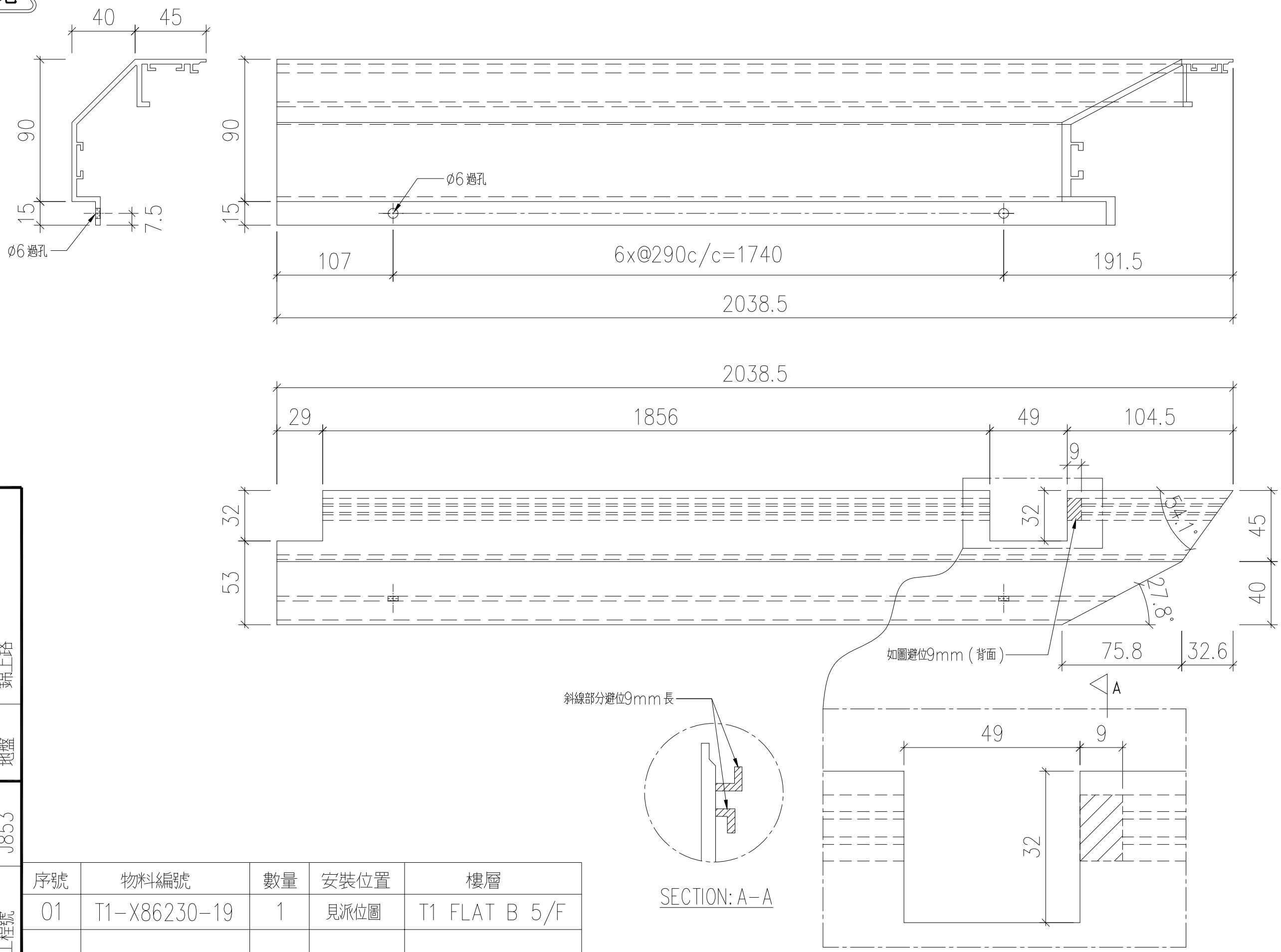

序號	物料編號	數量	安裝位置	樓層
01	T1-X86230-19	1	見派位圖	T1 FLAT B 5/F

美特鋁質 有限公司
MIDI Aluminium Fabricator Ltd.

工程號	J853
地盤	錦上路

修改	—		
日期	—	2022,09,30	
圖號	J853-GB-FAB3-181	LHR	
制圖		復核	—
批準			
名稱		X86230	
材料		JMQ213457(3coats)	
顏色			

美特鋁質 有限公司
MIDI Aluminium Fabricator Ltd.

工程號	J853	地盤	錦上路

送工地

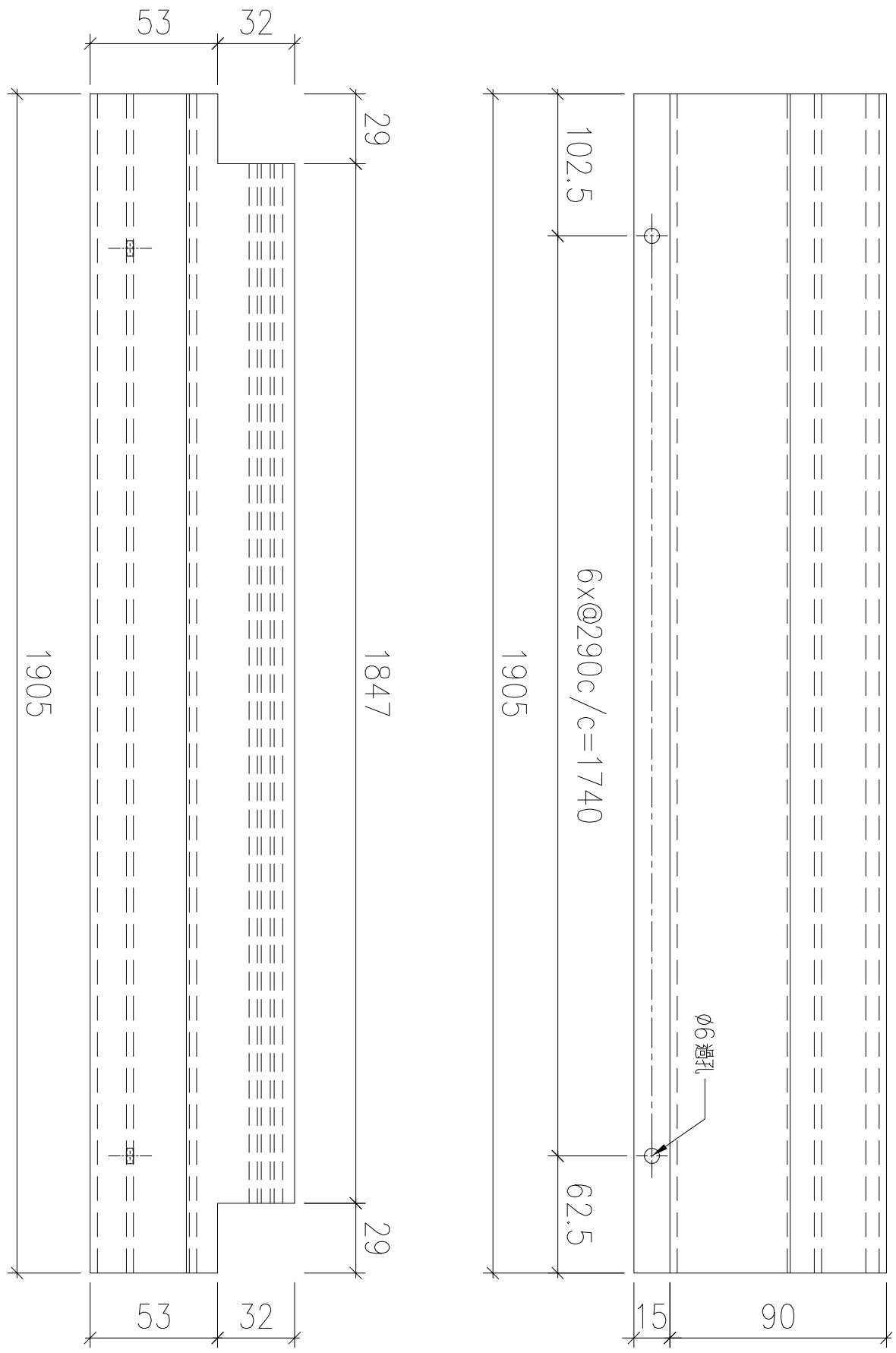

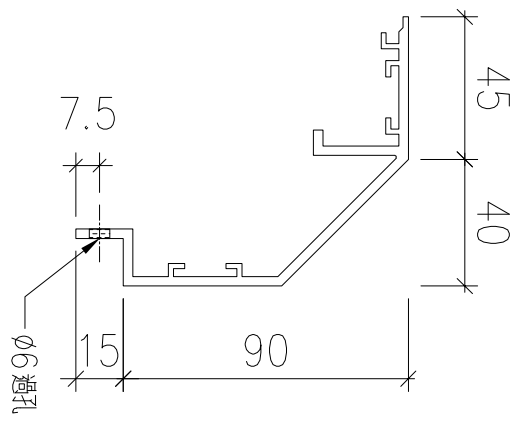

序號	物料編號	數量	安裝位置	樓層
01	T1-X86230-20	1	見派位圖	T1 FLAT B 5/F

名稱		制圖	LHR	2022,09,30	修改	—		
材料	X86230	復核	—	—	日期	—		
顏色	JMQ213457(3coats)	批準			圖號	J853-GB-FAB3-182		

送工地

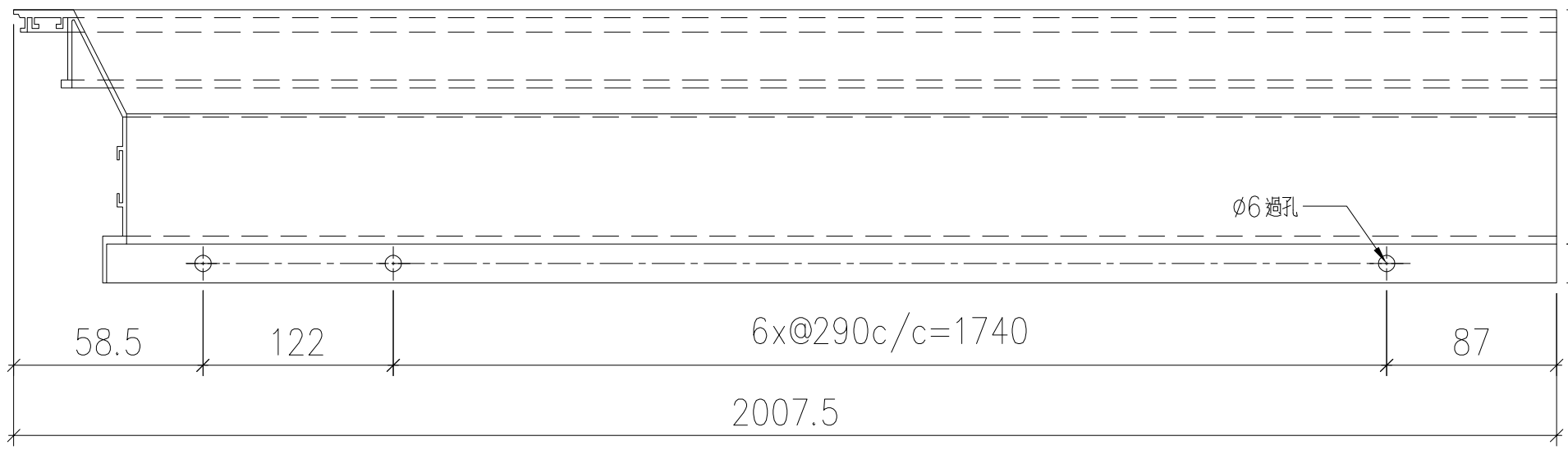

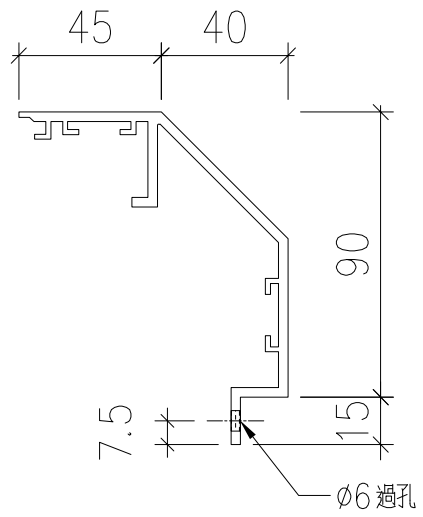

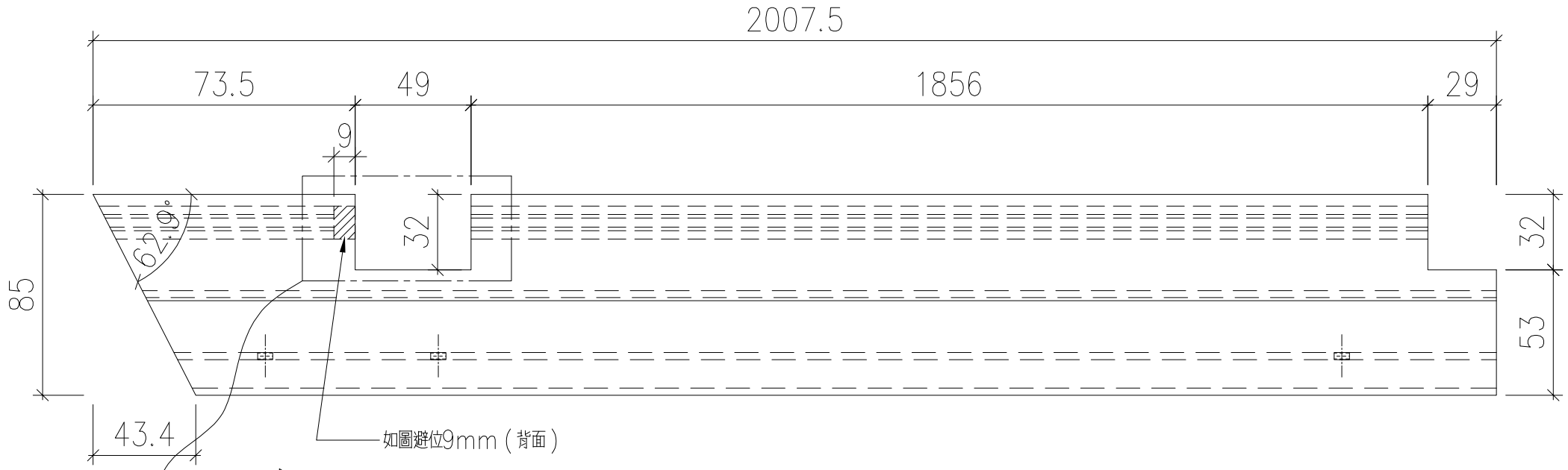

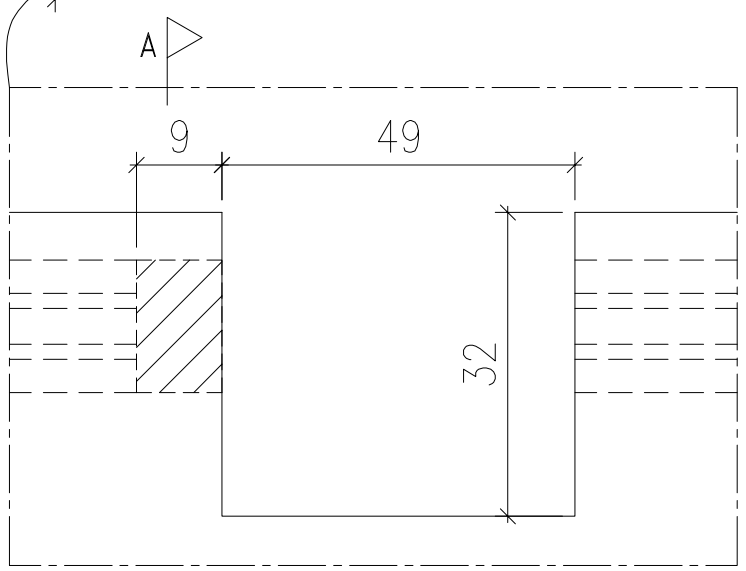

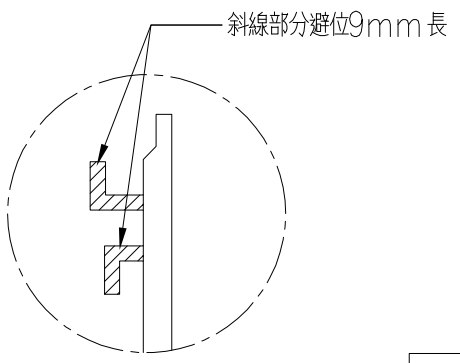

SECTION: A-A

序號	物料編號	數量	安裝位置	樓層
01	T1-X86230-21	1	見派位圖	T1 FLAT B 5/F

美特鋁質 有限公司
MIDI Aluminium Fabricator Ltd.

工程號	J853
地盤	錦上路

修改	—	J853-GB-FAB3-183
日期	—	
圖號		
制圖	LHR	2022,09,30
復核	—	—
批準		
名稱	X86230	
材料	JMQ213457(3coats)	
顏色		

送工地

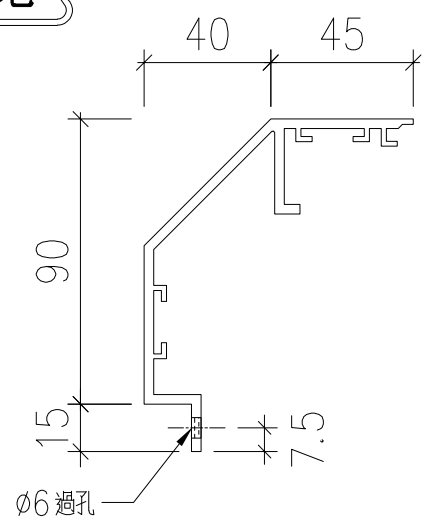

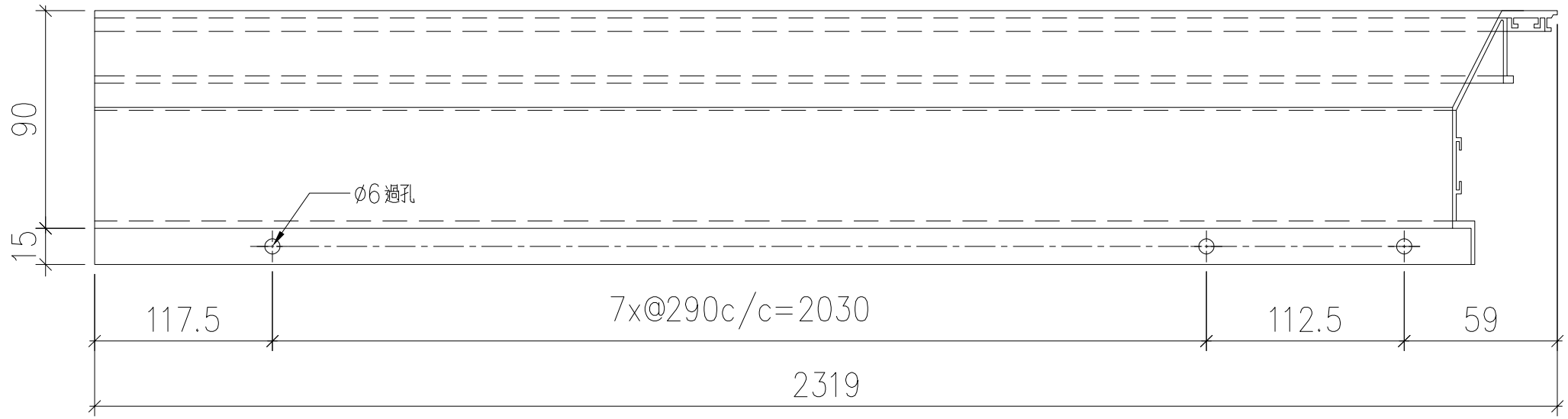

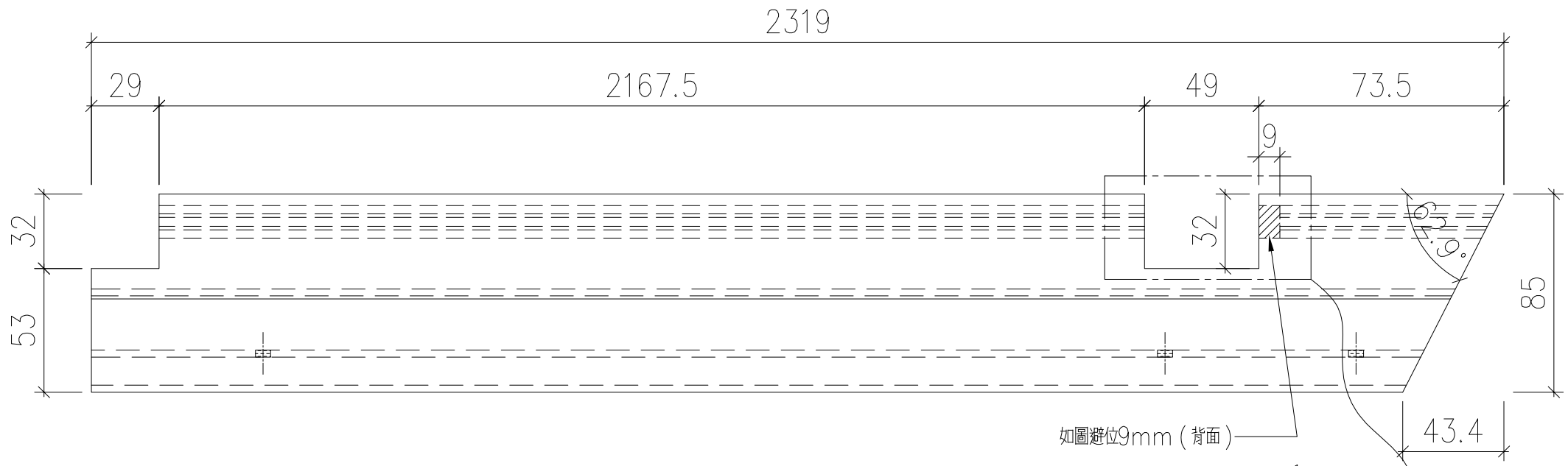

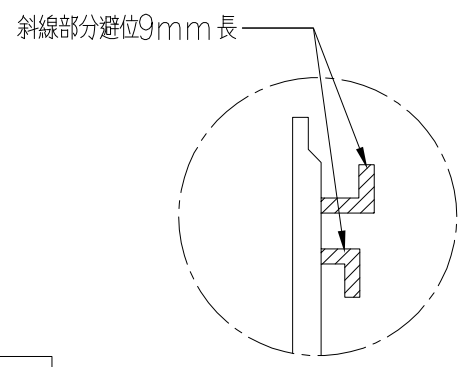

SECTION: A-A

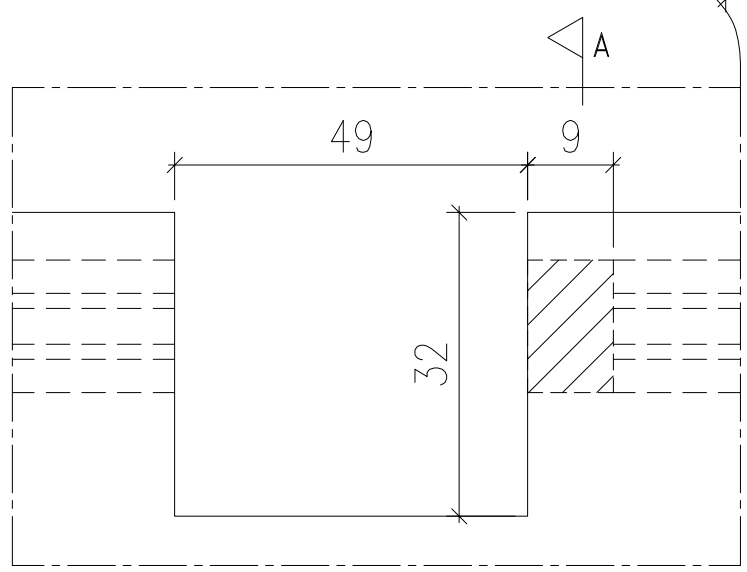

序號	物料編號	數量	安裝位置	樓層
01	T1-X86230-22	1	見派位圖	T1 FLAT B 5/F

美特鋁質 有限公司
MIDI Aluminium Fabricator Ltd.

錦上路 | 地盤 | J853 | 工程號

修改	日期	圖號
—	—	J853-GB-FAB3-184

制圖	復核	批準
LHR	—	
2022,09,30	—	

名稱	材料	顏色
	X86230	JMQ213457(3coats)

送工地

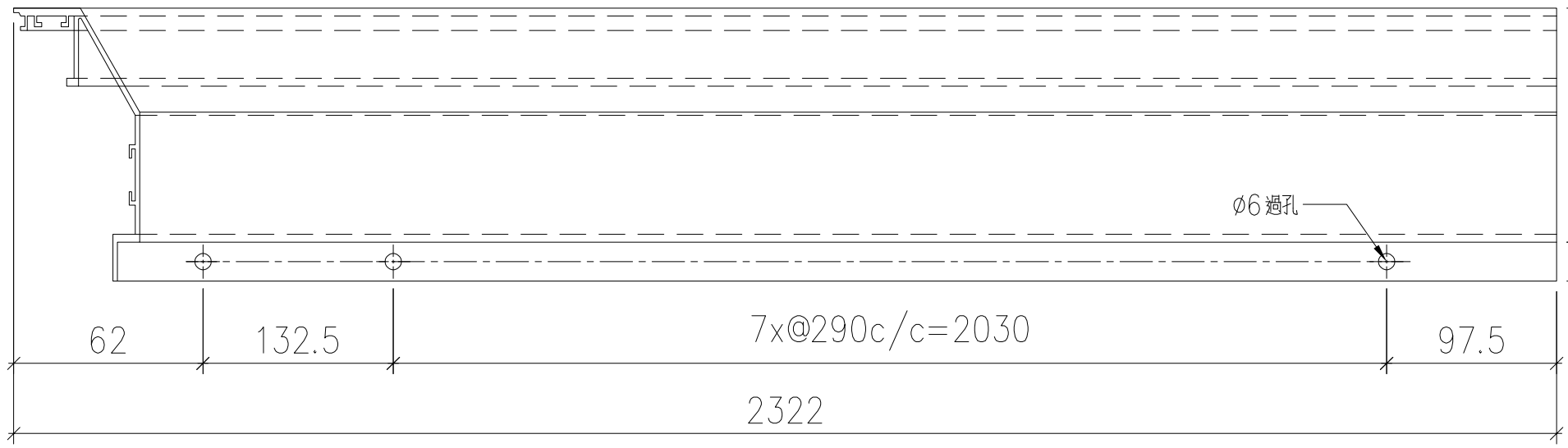

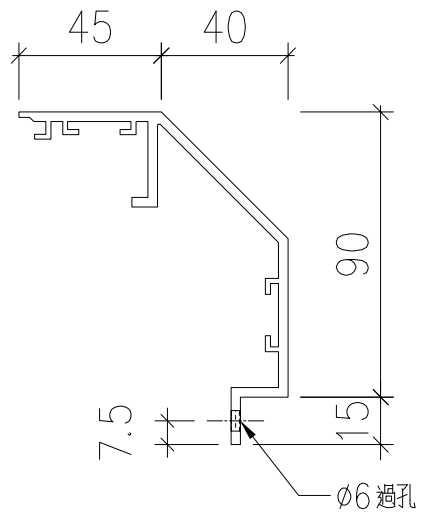

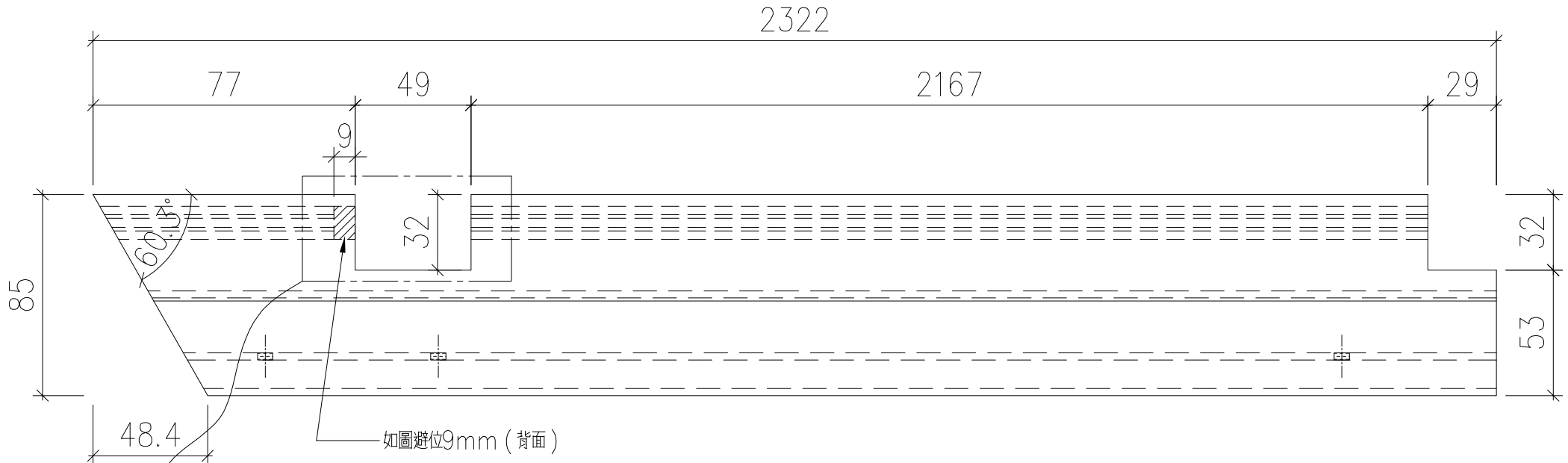

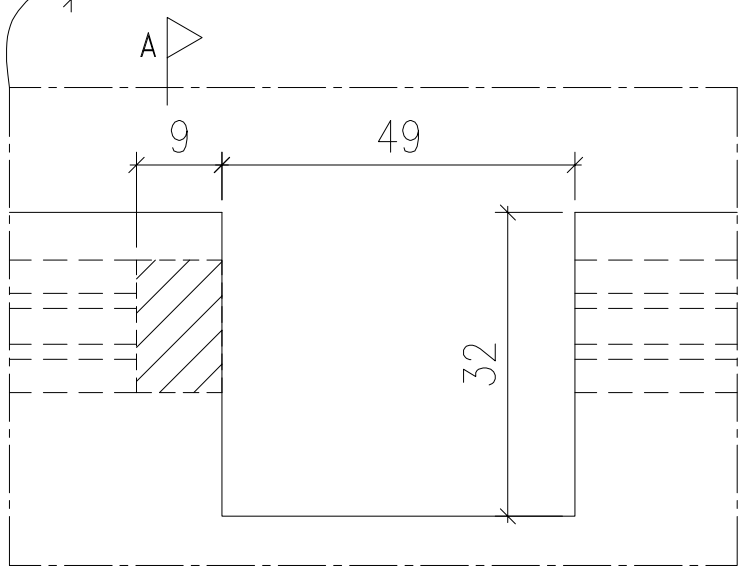

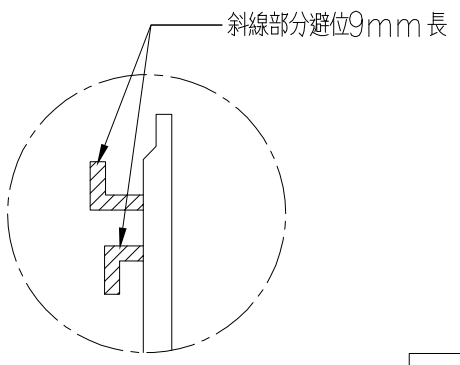

SECTION: A-A

序號	物料編號	數量	安裝位置	樓層
01	T1-X86230-23	1	見派位圖	T1 FLAT B 5/F

美特鋁質 有限公司
MIDI Aluminium Fabricator Ltd.

工程號	J853
地盤	錦上路

修改	—	—	J853-GB-FAB3-185
日期	2022.09.30	—	
圖號	—	—	
制圖	LHR		
復核	—		
批準			
名稱	X86230		
材料	JMQ213457(3coats)		
顏色			

送工地

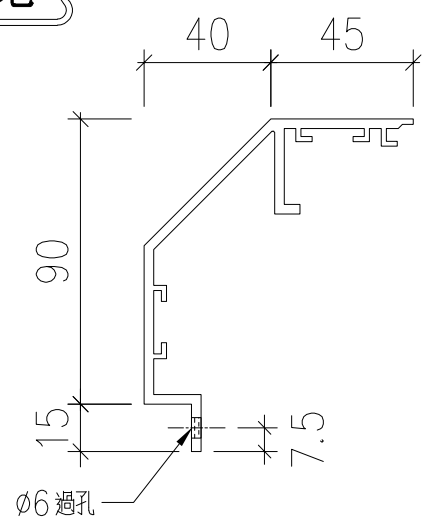

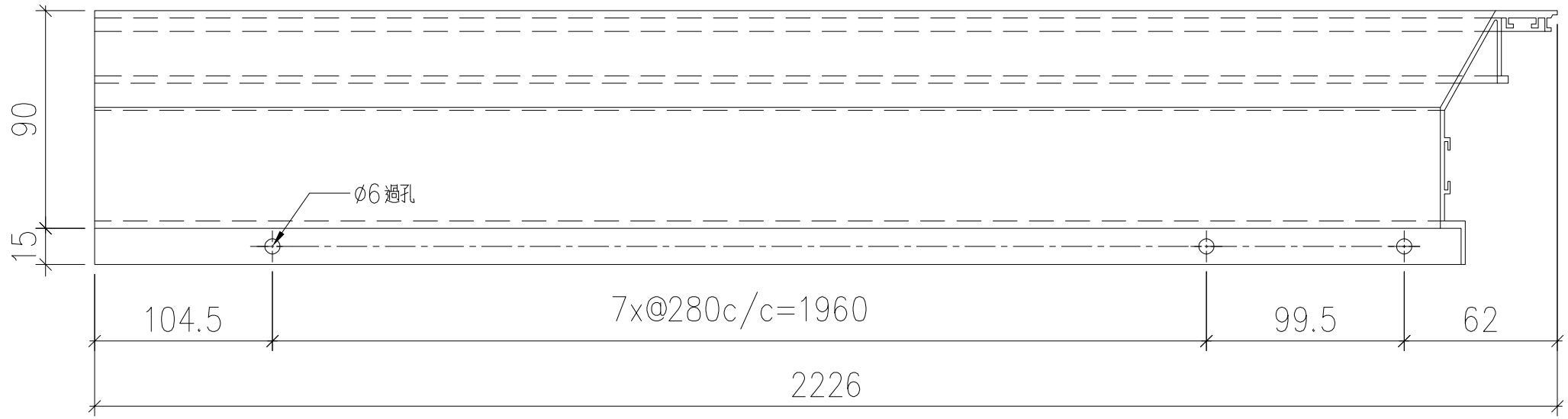

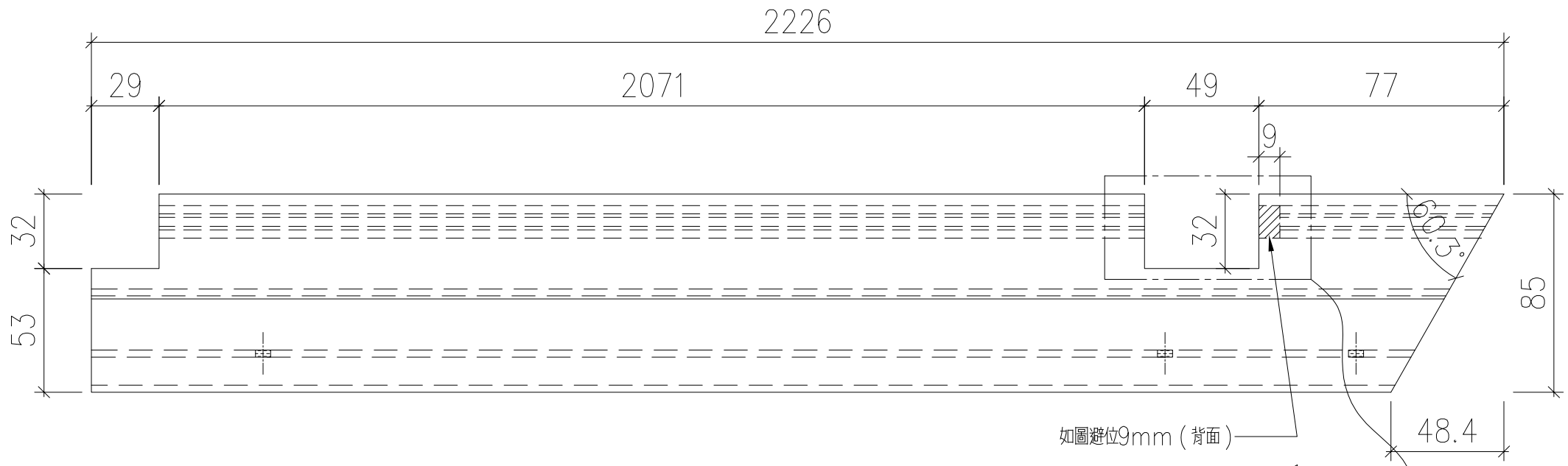

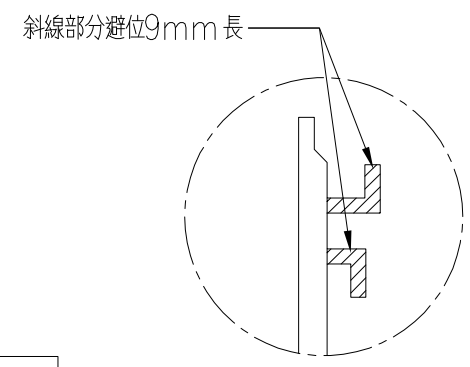

SECTION: A-A

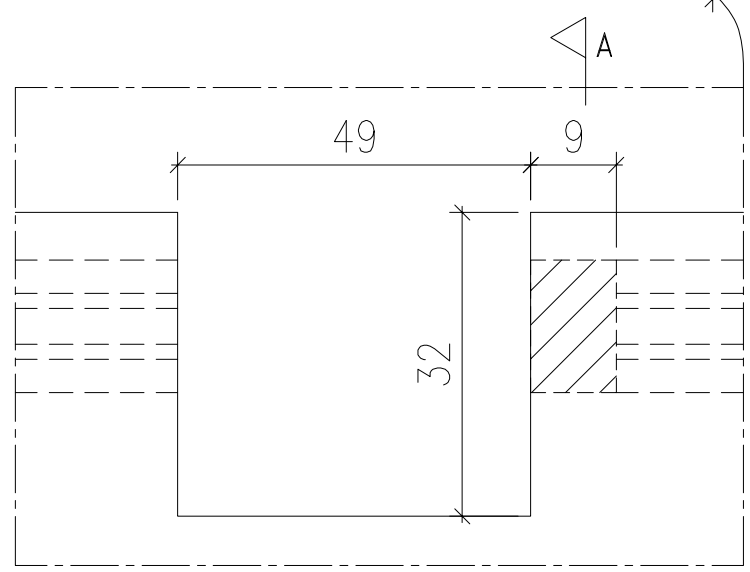

序號	物料編號	數量	安裝位置	樓層
01	T1-X86230-24	1	見派位圖	T1 FLAT B 5/F

美特鋁質 有限公司
MIDI Aluminium Fabricator Ltd.

錦上路	
地盤	
J853	
工程號	

修改	—		
日期	—		
圖號	J853-GB-FAB3-186		
制圖	LHR	2022,09,30	
復核	—	—	
批準			
名稱			
材料	X86230		
顏色	JMQ213457(3coats)		

送工地

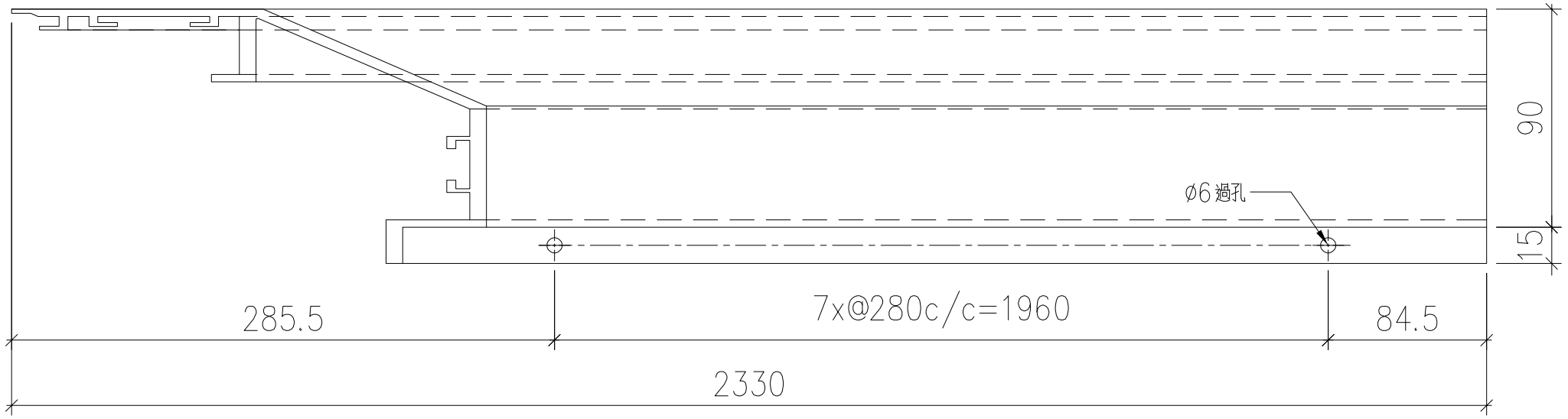

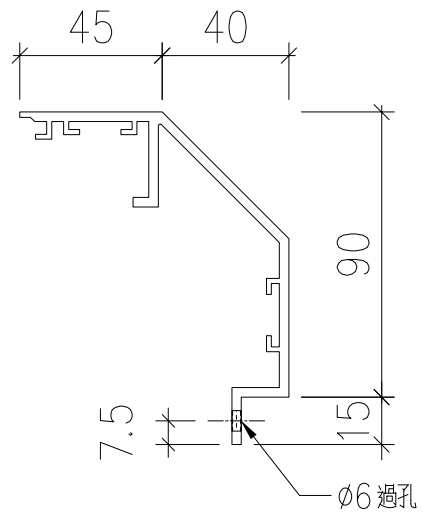

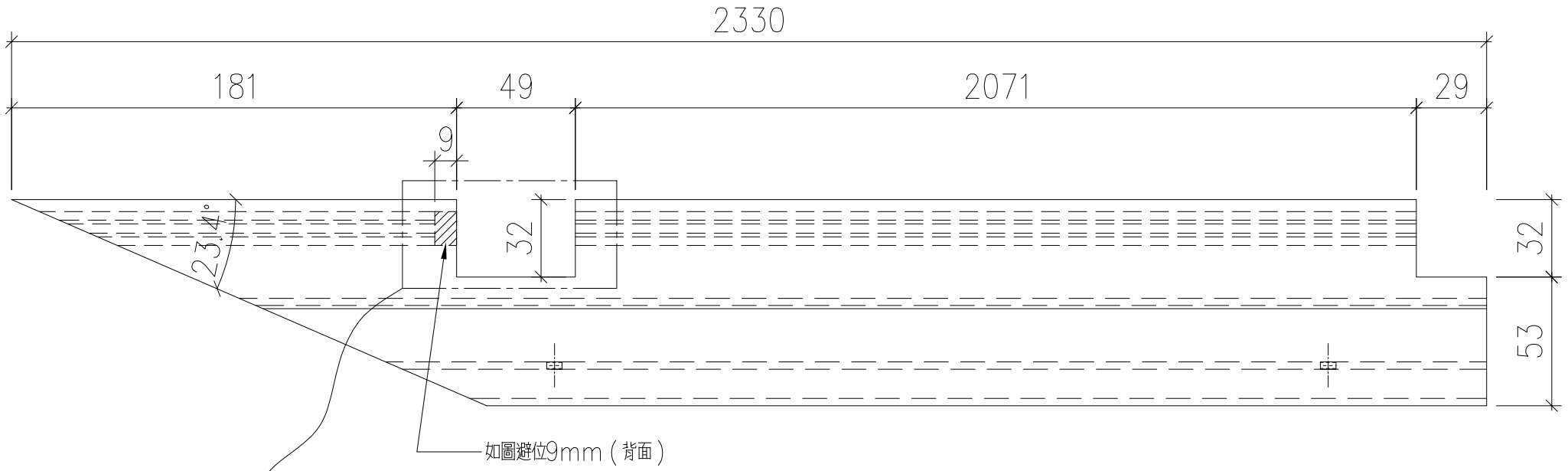

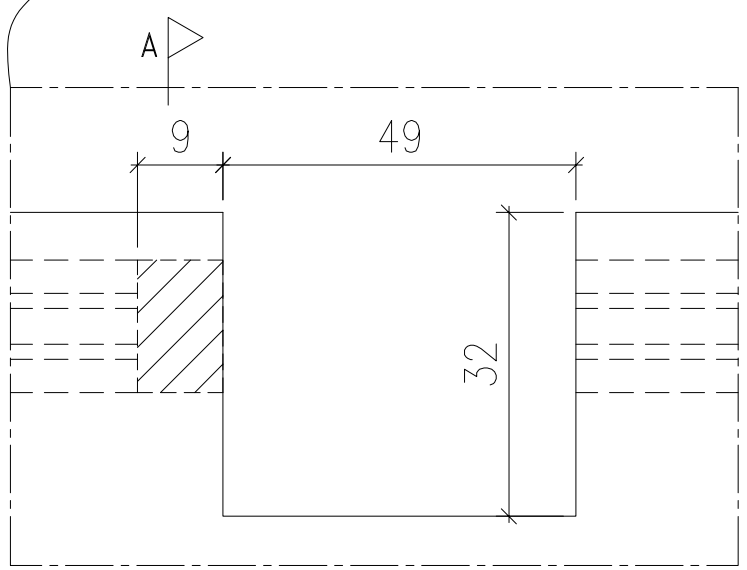

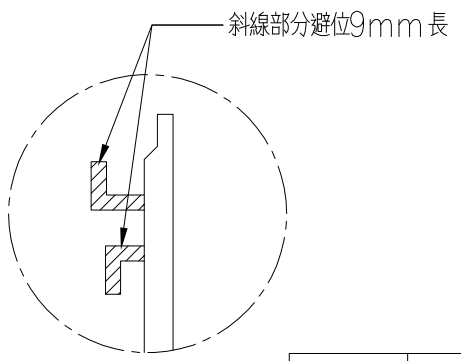

SECTION: A-A

序號	物料編號	數量	安裝位置	樓層
01	T1-X86230-25	1	見派位圖	T1 FLAT B 5/F

美特鋁質 有限公司
MIDI Aluminium Fabricator Ltd.

工程號	J853
地盤	錦上路

修改	—	—	J853-GB-FAB3-187
日期	2022.09.30	—	
圖號	—	—	
制圖	LHR	—	
復核	—	—	
批準			
名稱	X86230		
材料	JMQ213457(3coats)		
顏色			

送工地

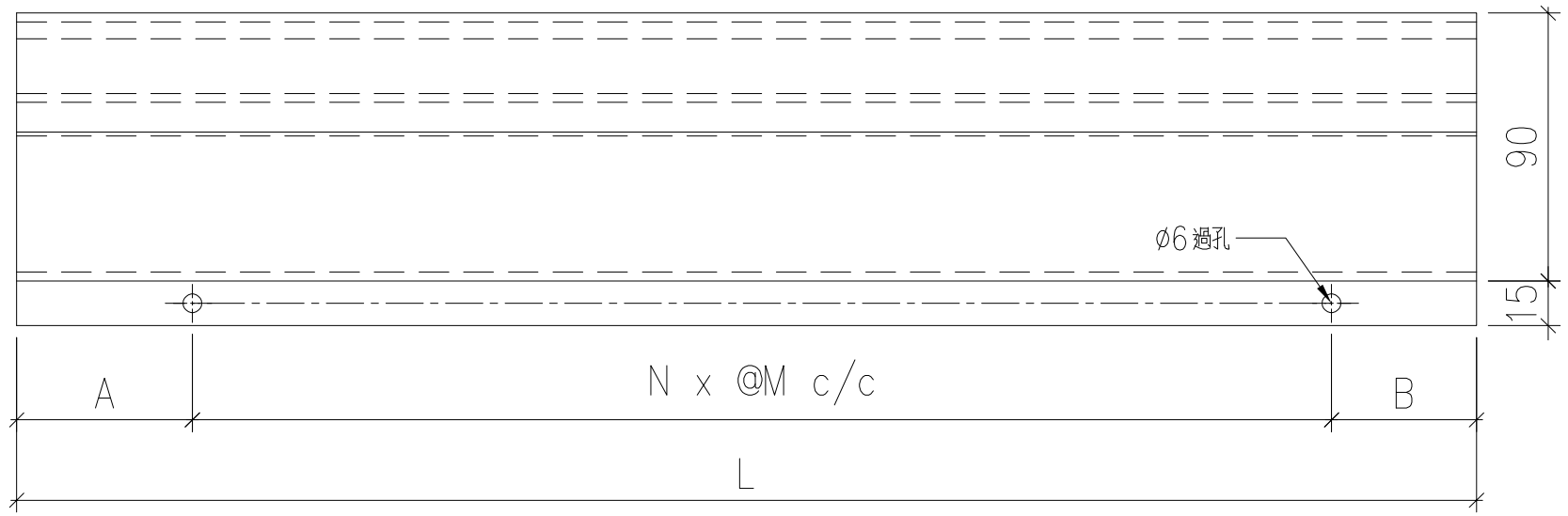

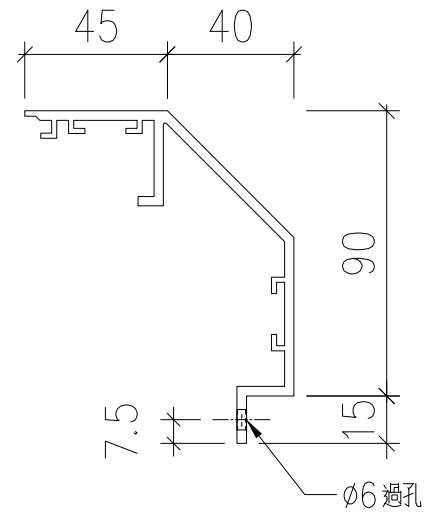

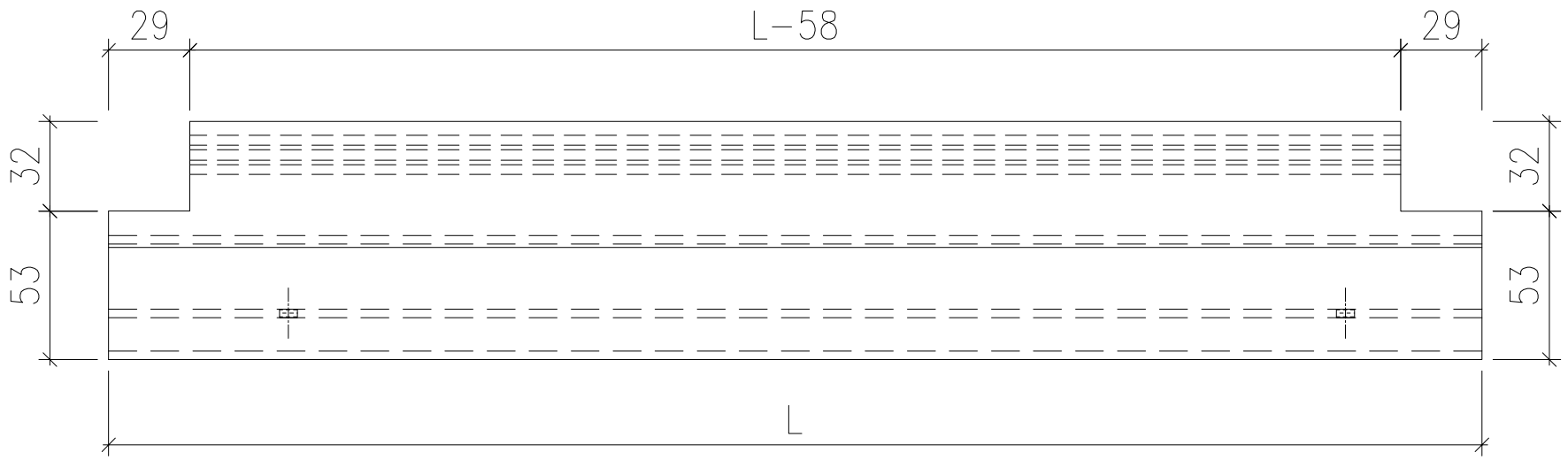

序號	物料編號	數量	L:	A:	B:	M:	N:	安裝位置	樓層
01	T1-X86230-26	2	1616	128	88	280	5	見組裝圖	T1 FLAT A 23/F
02	T1-X86230-30	2	1648	119	79	290	5	見組裝圖	T1 FLAT B 23/F
03	T2-X86230-04	8	1891	125.5	85.5	280	6	見組裝圖	T2 FLAT A 17~25/F
04	T3-X86230-04	8	1882	121	81	280	6	見組裝圖	T3 FLAT A 17~25/F
		20							

美特鋁質 有限公司
MIDI Aluminium Fabricator Ltd.

工程號	J853
地盤	錦上路

修改	—	
日期	—	J853-GB-FAB3-188
圖號		
2022.09.30		
—		
制圖	LHR	
復核	—	
批準		
名稱	X86230	
材料	JMQ213457(3coats)	
顏色		

送工地

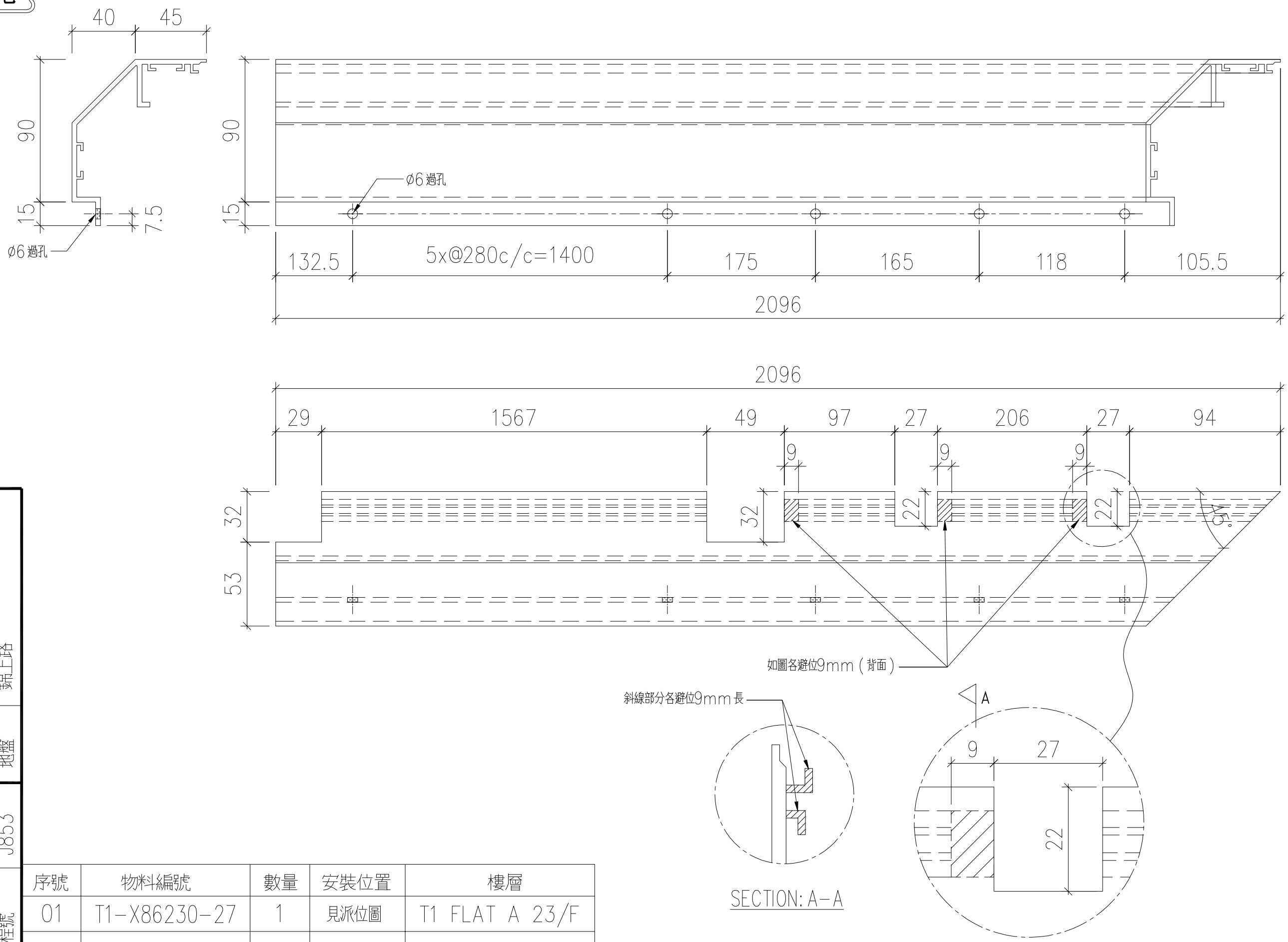

美特鋁質 有限公司
MIDI Aluminium Fabricator Ltd.

工程號	J853	地盤	錦上路

序號	物料編號	數量	安裝位置	樓層
01	T1-X86230-27	1	見派位圖	T1 FLAT A 23/F

修改	—
日期	—
圖號	J853-GB-FAB3-189
制圖	LHR
復核	—
批準	2022,09,30
名稱	—
材料	X86230
顏色	JMQ213457(3coats)

送工地

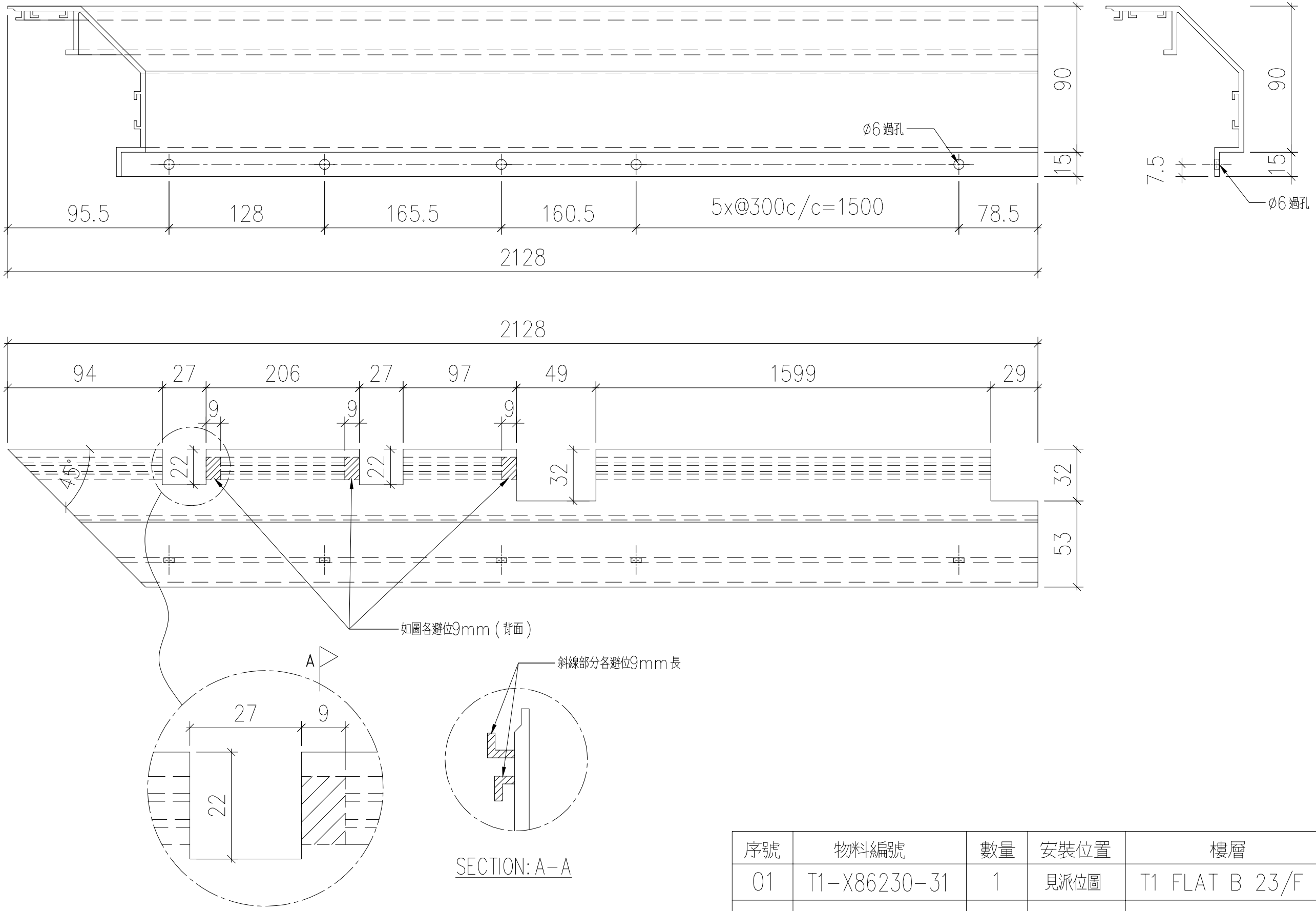

序號	物料編號	數量	安裝位置	樓層
01	T1-X86230-31	1	見派位圖	T1 FLAT B 23/F

美特鋁質 有限公司
MIDI Aluminium Fabricator Ltd.

工程號	J853
地盤	錦上路

修改	—	—	J853-GB-FAB3-190
日期	2022.09.30	—	
圖號	LHR	—	
制圖	—		
復核			
批準			
名稱	X86230		
材料	JMQ213457(3coats)		
顏色			

送工地

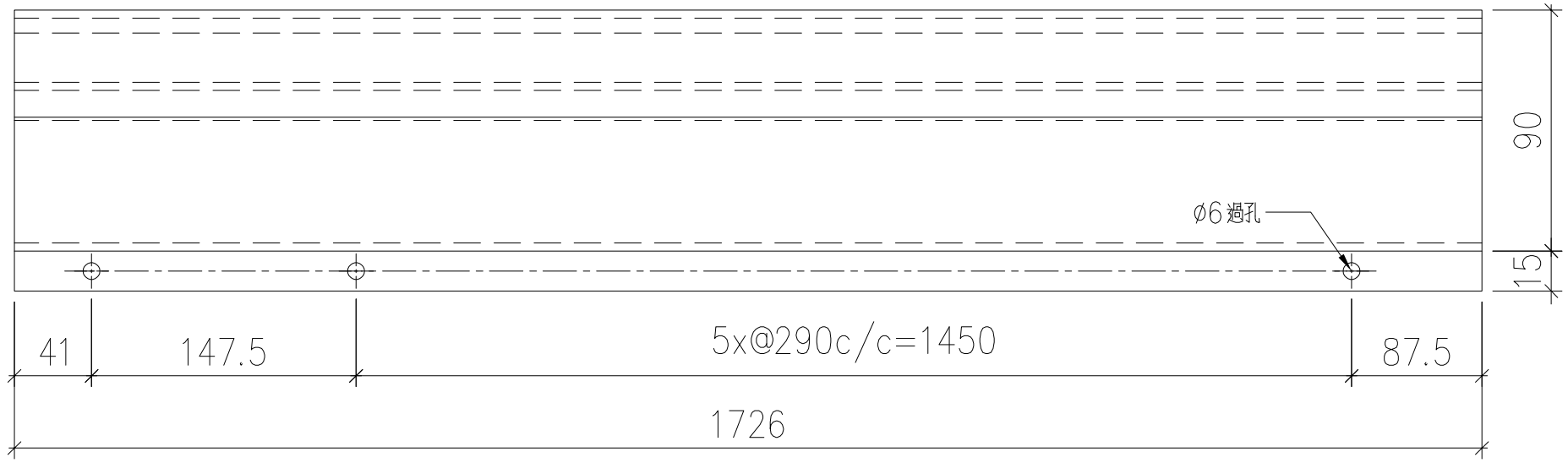

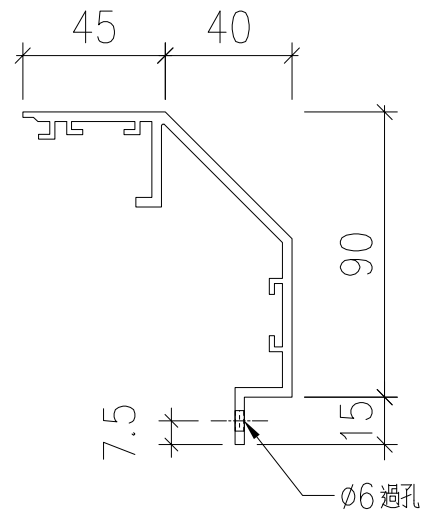

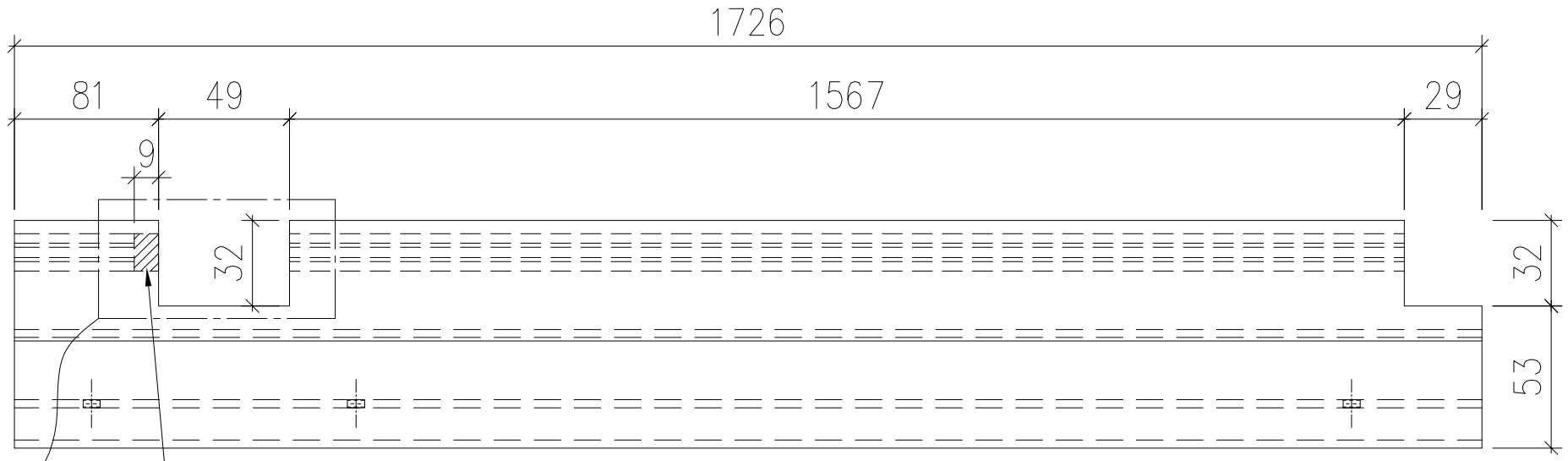

如圖各避位9mm (背面)

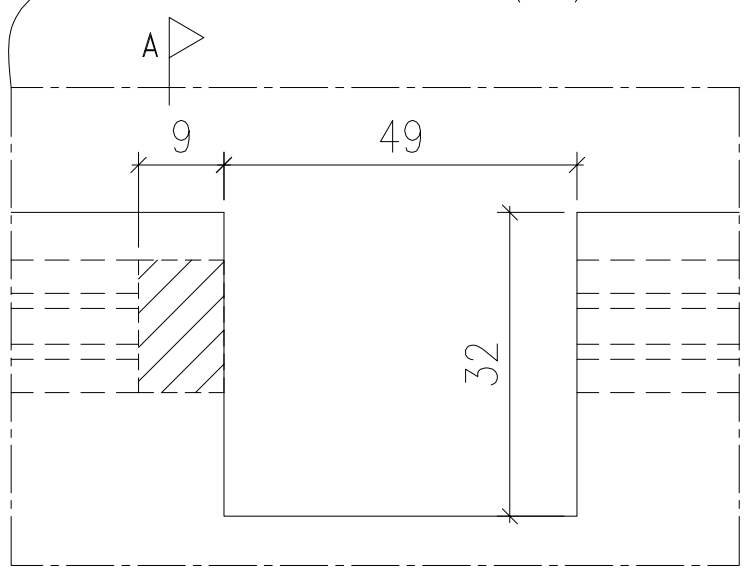

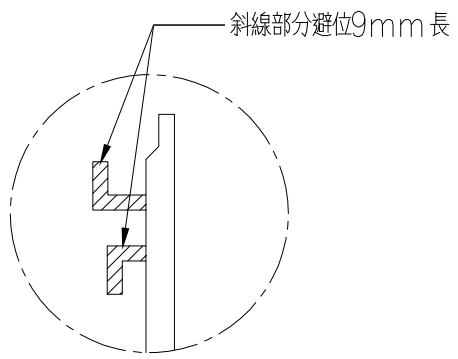

SECTION: A-A

序號	物料編號	數量	安裝位置	樓層
01	T1-X86230-28	1	見派位圖	T1 FLAT A 23/F

美特鋁質 有限公司
MIDI Aluminium Fabricator Ltd.

工程號	J853
地盤	錦上路

修改	—	J853-GB-FAB3-191
日期	—	
圖號		
制圖	LHR	2022,09,30
復核	—	—
批準		
名稱	X86230	
材料	JMQ213457(3coats)	
顏色		

送工地

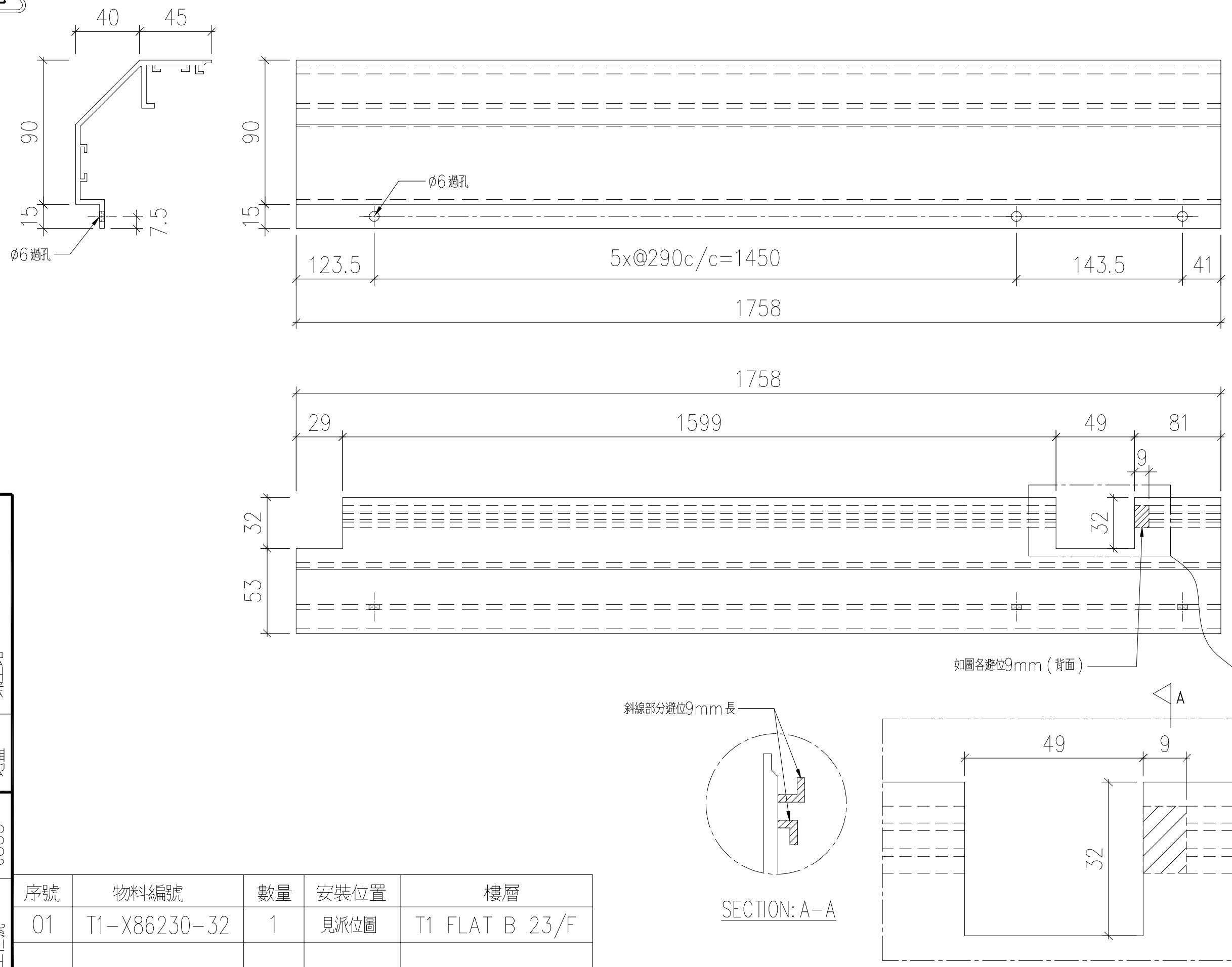

序號	物料編號	數量	安裝位置	樓層
01	T1-X86230-32	1	見派位圖	T1 FLAT B 23/F

美特鋁質 有限公司
MIDI Aluminium Fabricator Ltd.

工程號	J853
地盤	錦上路

修改	—		
日期	—		
圖號	J853-GB-FAB3-192		
制圖	LHR	2022,09,30	
復核	—	—	
批準			
名稱			
材料	X86230		
顏色	JMQ213457(3coats)		

送工地

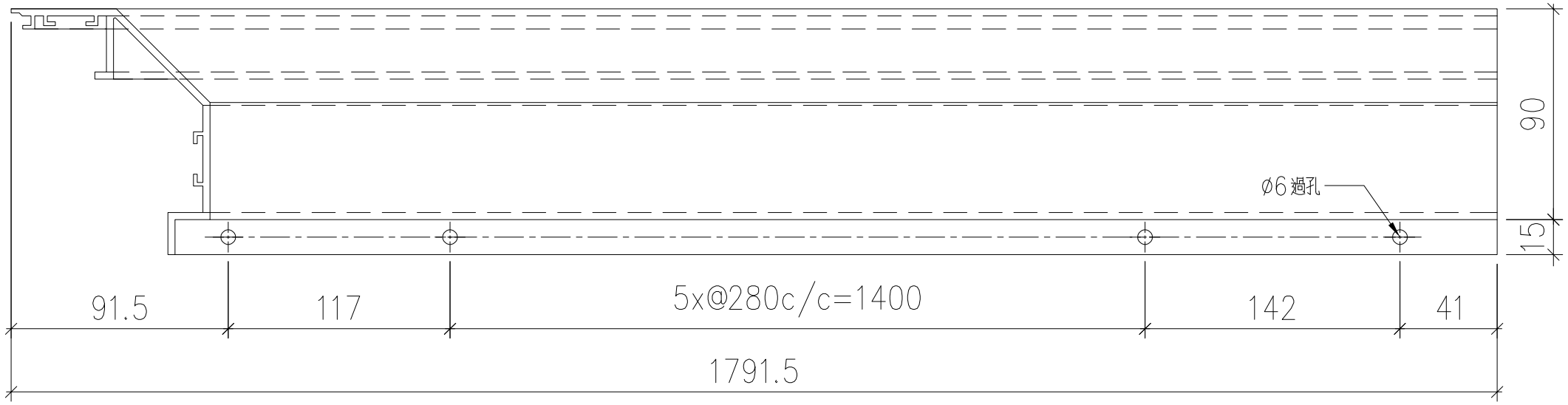

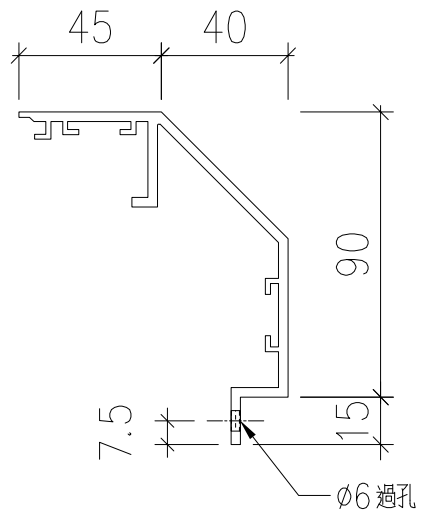

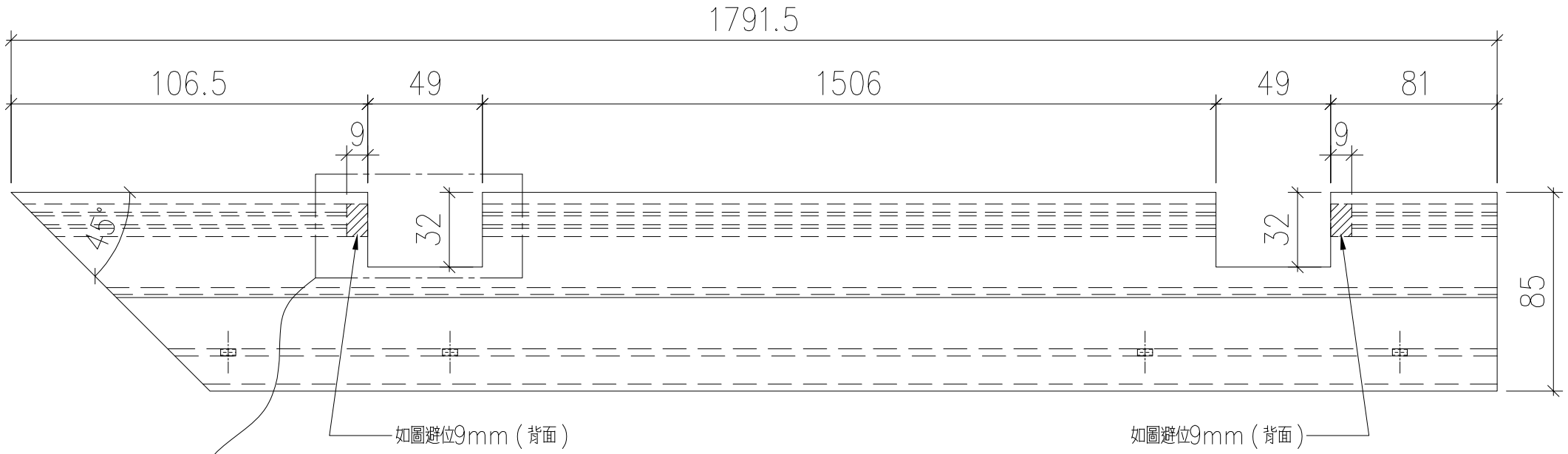

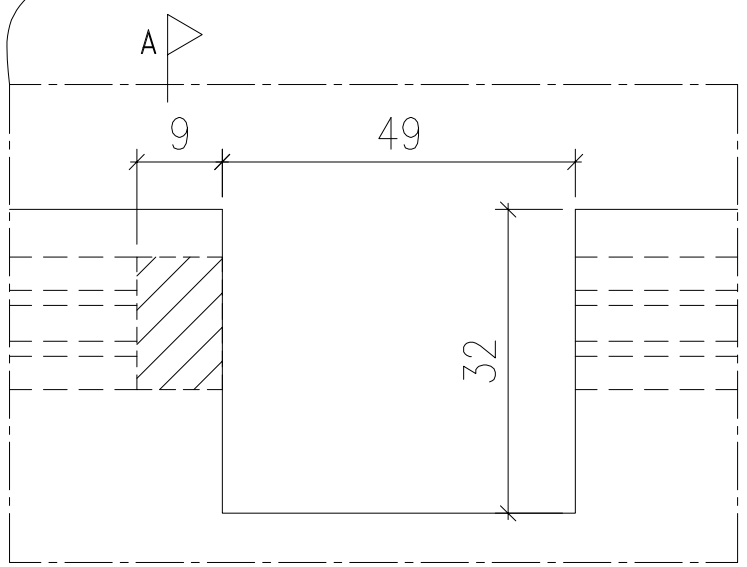

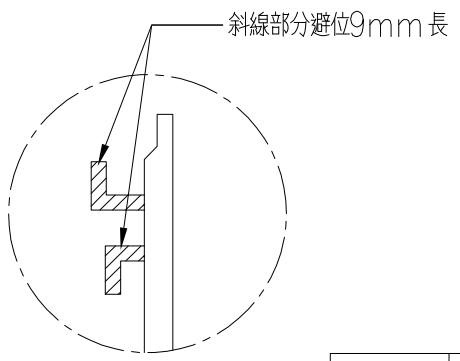

SECTION: A-A

序號	物料編號	數量	安裝位置	樓層
01	T1-X86230-29	1	見派位圖	T1 FLAT A 23/F

美特鋁質 有限公司
MIDI Aluminium Fabricator Ltd.

工程號	J853
地盤	錦上路

修改	—	—	J853-GB-FAB3-193
日期	2022,09,30	—	
圖號			
制圖	LHR	—	
復核	—	—	
批準			
名稱	X86230		
材料	JMQ213457(3coats)		
顏色			

送工地

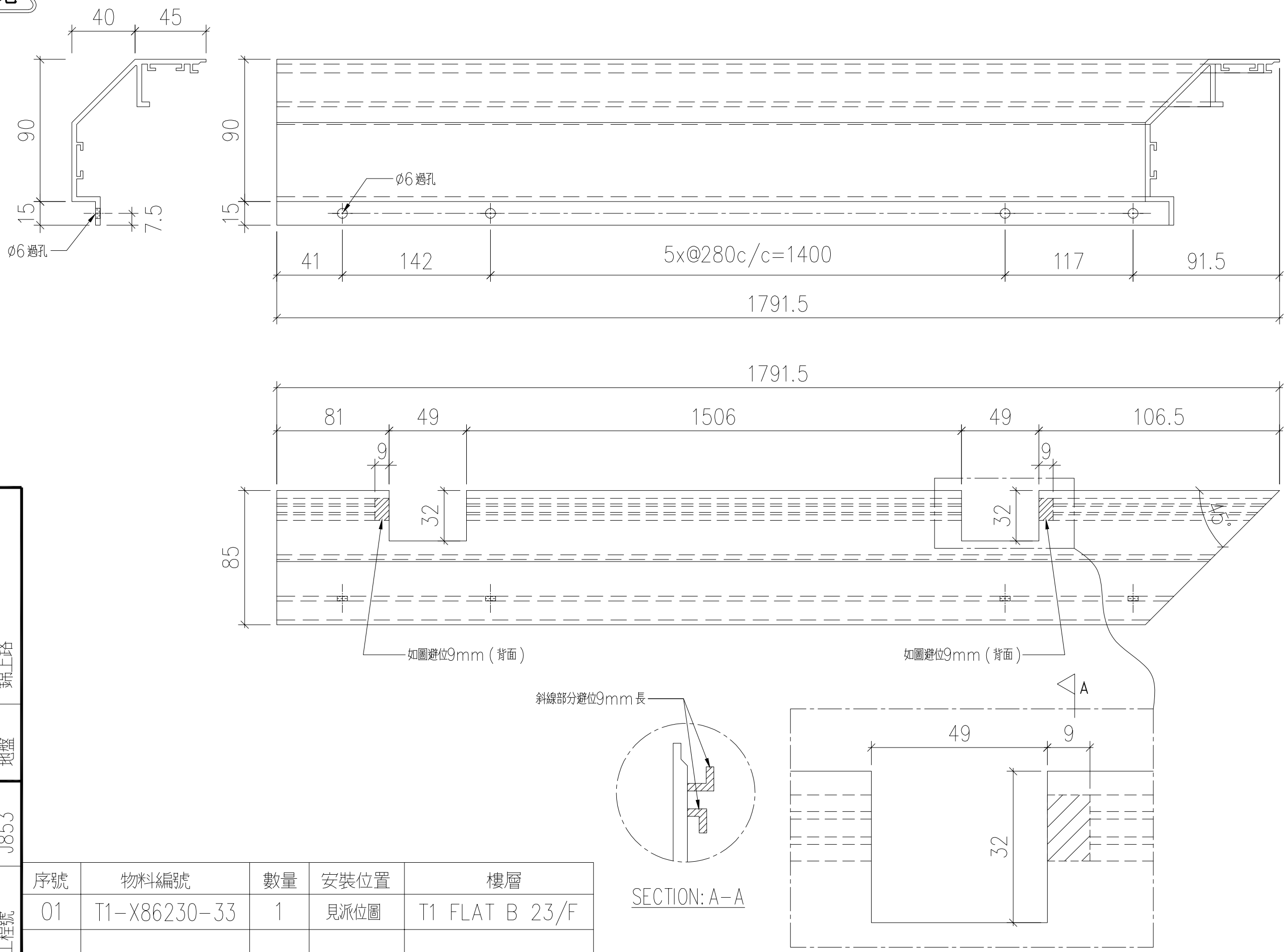

序號	物料編號	數量	安裝位置	樓層
01	T1-X86230-33	1	見派位圖	T1 FLAT B 23/F

美特鋁質 有限公司
MIDI Aluminium Fabricator Ltd.

工程號	J853
地盤	錦上路

修改	—		
日期	—		
圖號	J853-GB-FAB3-194		
制圖	LHR	2022,09,30	
復核	—	—	
批準			
名稱			
材料	X86230		
顏色	JMQ213457(3coats)		

送工地

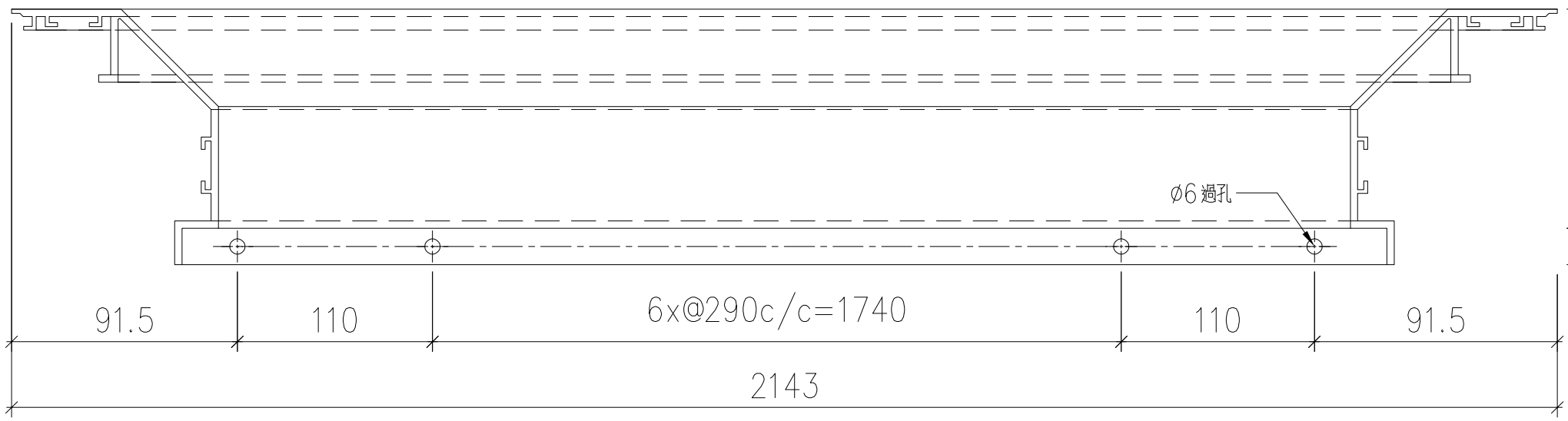

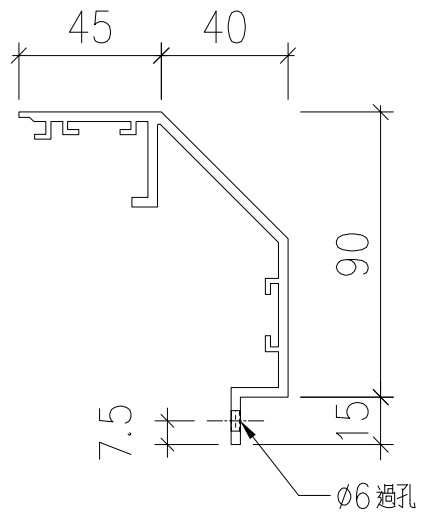

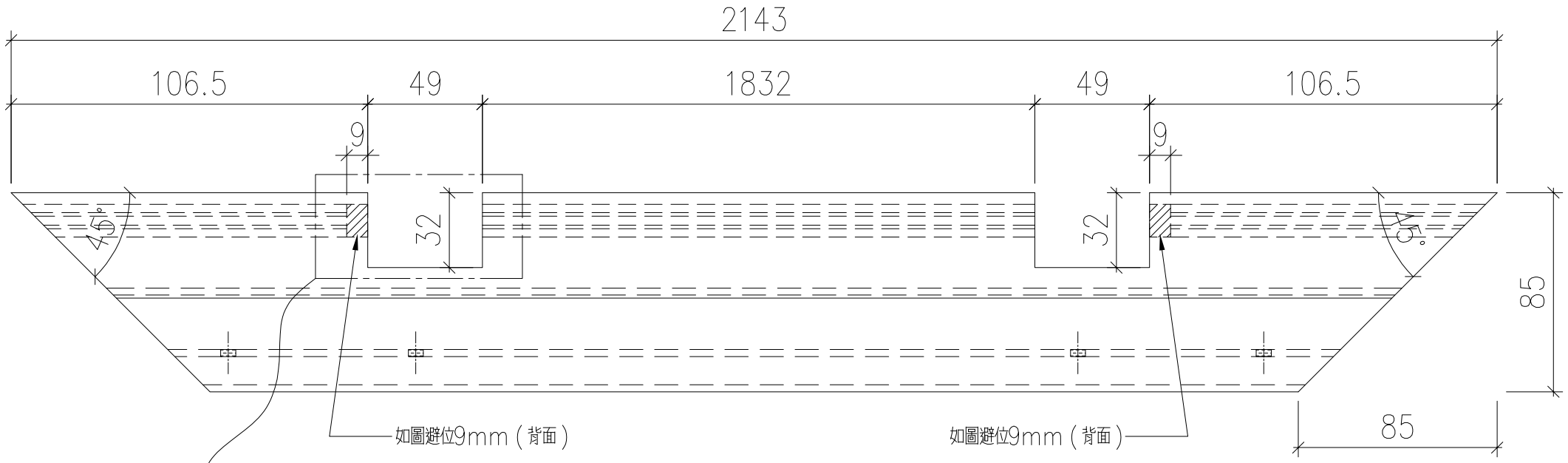

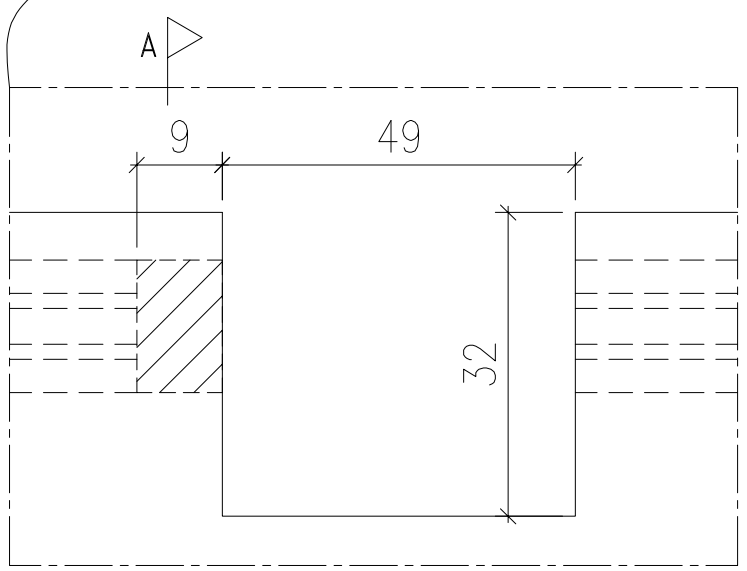

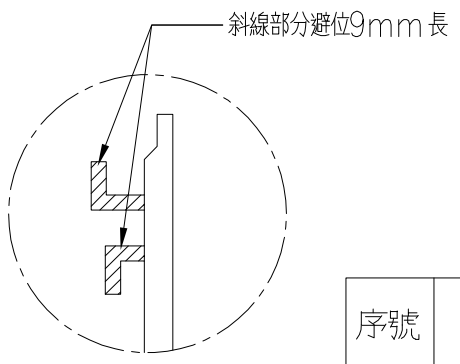

SECTION: A-A

序號	物料編號	數量	使用位置	樓層
01	T2-X86230-01	9	見派位圖	T2 FLAT A 6~16/F
02	T3-X86230-01	9	見派位圖	T3 FLAT A 6~16/F
		18		

美特鋁質 有限公司
MIDI Aluminium Fabricator Ltd.

工程號	J853
地盤	錦上路

修改	—	—	J853-GB-FAB3-195
日期	2022.09.30	—	
圖號	—	—	
制圖	LHR		
復核	—		
批準			
名稱	X86230		
材料	JMQ213457(3coats)		
顏色			

送工地

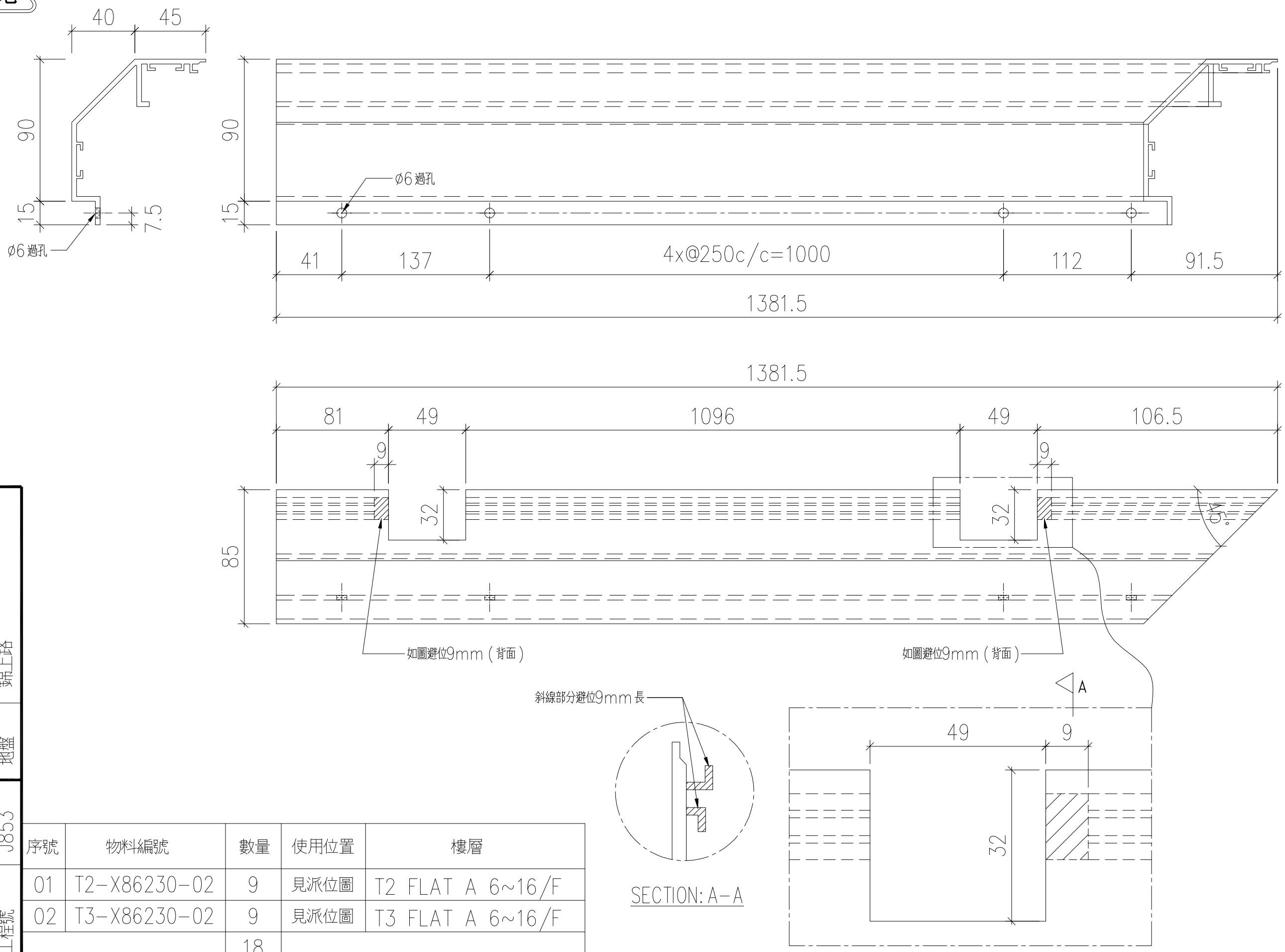

序號	物料編號	數量	使用位置	樓層
01	T2-X86230-02	9	見派位圖	T2 FLAT A 6~16/F
02	T3-X86230-02	9	見派位圖	T3 FLAT A 6~16/F
		18		

美特鋁質 有限公司
MIDI Aluminium Fabricator Ltd.

工程號	J853
地盤	錦上路

修改	—		
日期	—		
圖號	J853-GB-FAB3-196		
制圖	LHR	2022,09,30	
復核	—	—	
批準			
名稱			
材料	X86230		
顏色	JMQ213457(3coats)		

送工地

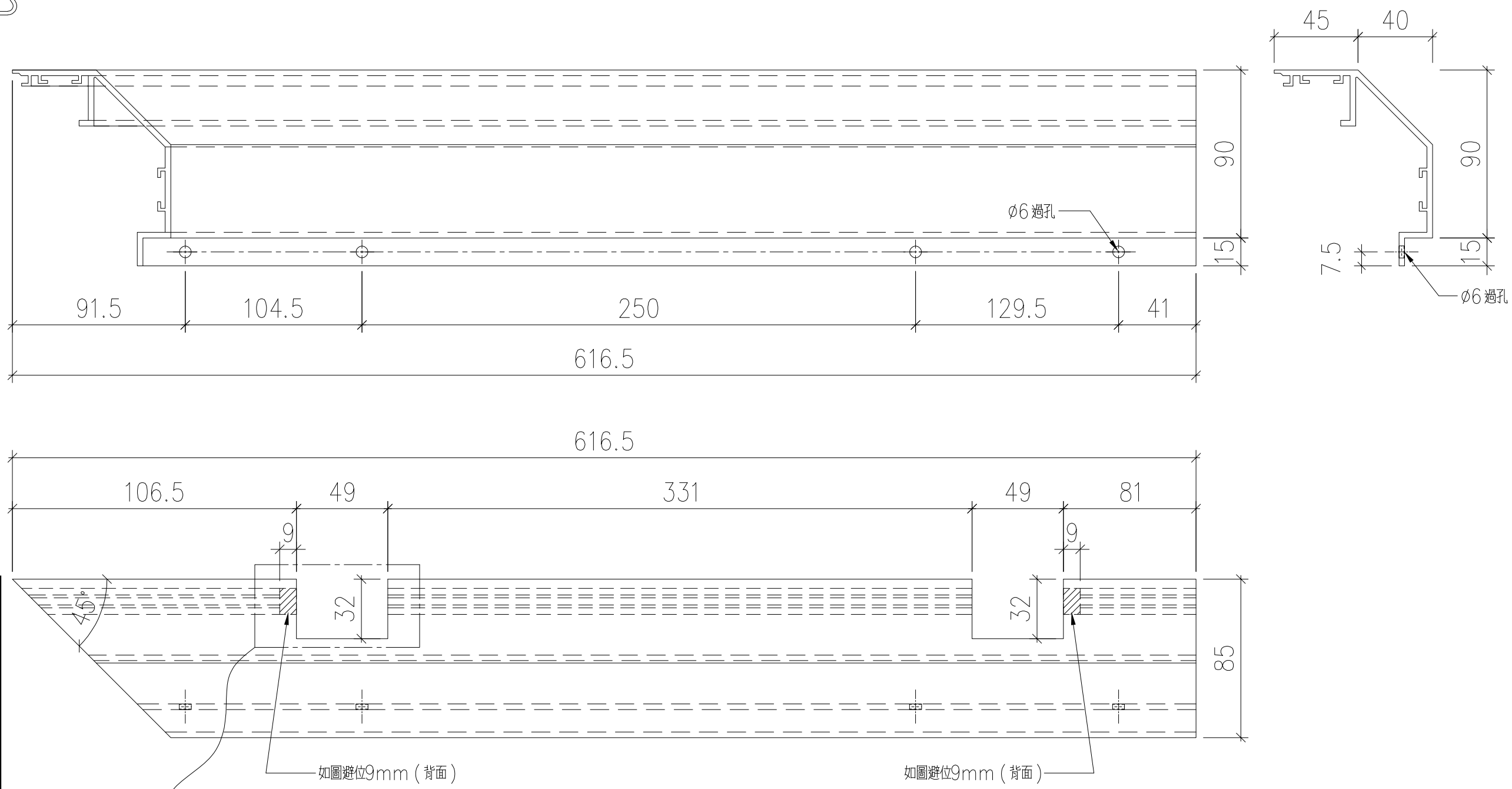

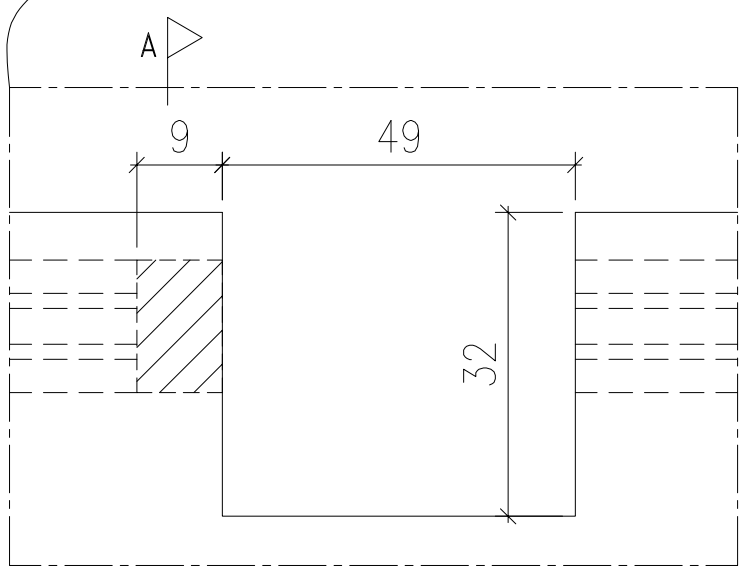

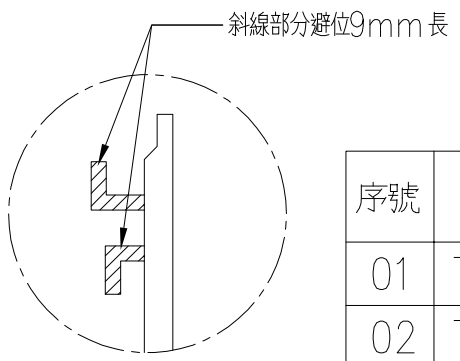

SECTION: A-A

序號	物料編號	數量	使用位置	樓層
01	T2-X86230-03	9	見派位圖	T2 FLAT A 6~16/F
02	T2-X86230-03	8	見派位圖	T2 FLAT A 17~25/F
03	T3-X86230-03	9	見派位圖	T3 FLAT A 6~16/F
04	T3-X86230-03	8	見派位圖	T3 FLAT A 17~25/F
		34		

美特鋁質 有限公司
MIDI Aluminium Fabricator Ltd.

工程號	J853
地盤	錦上路

修改	–		
日期	–		
圖號	J853-GB-FAB3-197		
制圖	LHR	2022,09,30	
復核	–	–	
批準			
名稱			
材料	X86230		
顏色	JMQ213457(3coats)		

送工地

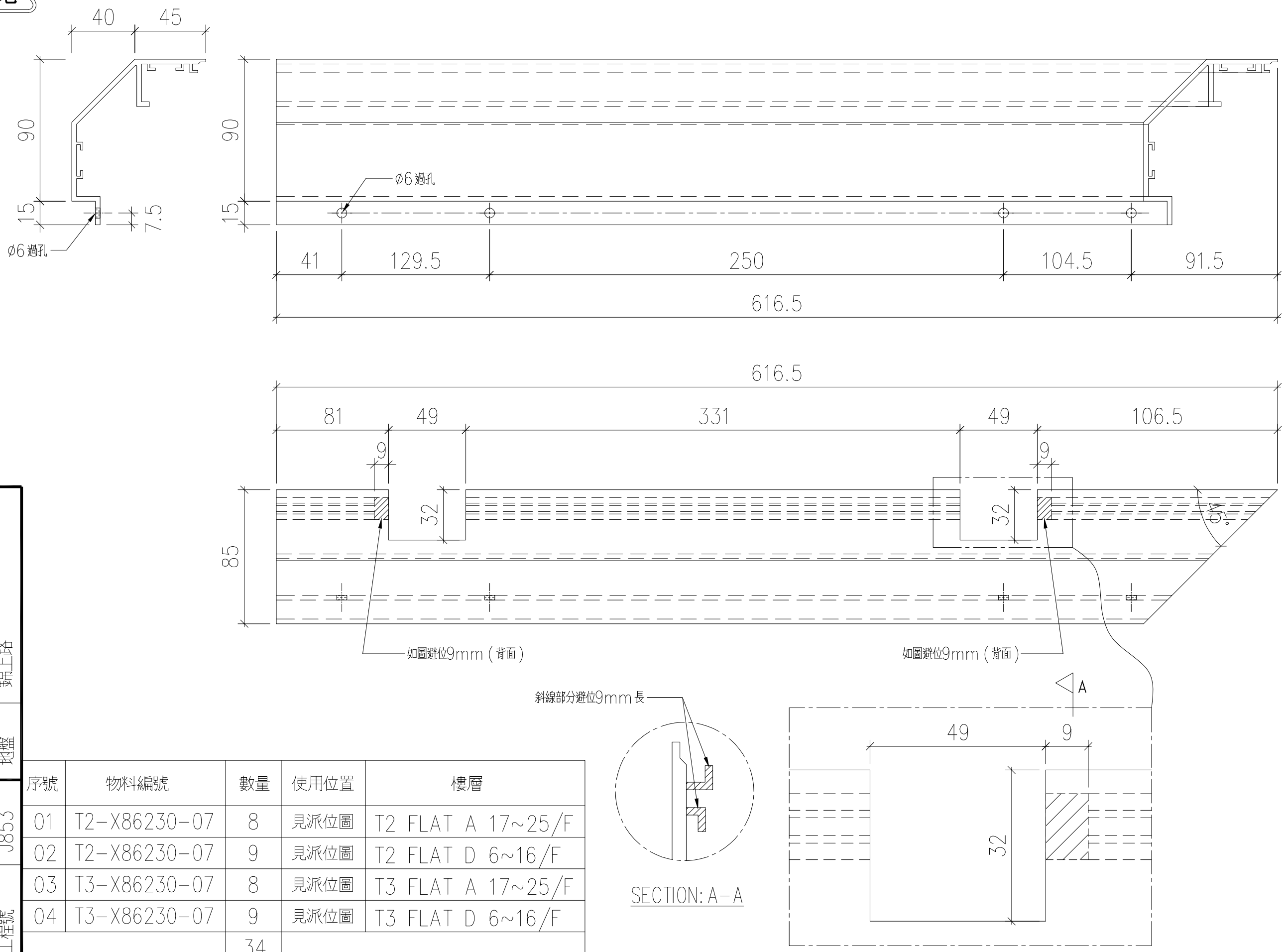

序號	物料編號	數量	使用位置	樓層
01	T2-X86230-07	8	見派位圖	T2 FLAT A 17~25/F
02	T2-X86230-07	9	見派位圖	T2 FLAT D 6~16/F
03	T3-X86230-07	8	見派位圖	T3 FLAT A 17~25/F
04	T3-X86230-07	9	見派位圖	T3 FLAT D 6~16/F
		34		

美特鋁質 有限公司
MIDI Aluminium Fabricator Ltd.

工程號	J853
地盤	錦上路

修改	—	—	J853-GB-FAB3-198
日期	2022,09,30	—	
圖號	—	—	
制圖	LHR		
復核	—		
批準			
名稱	X86230		
材料	JMQ213457(3coats)		
顏色			

送工地

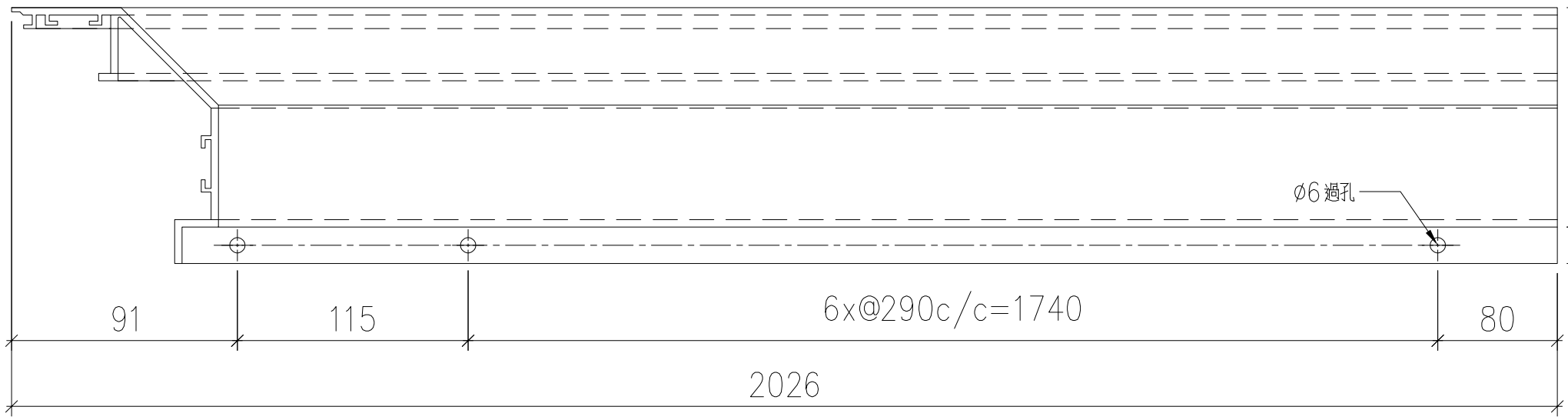

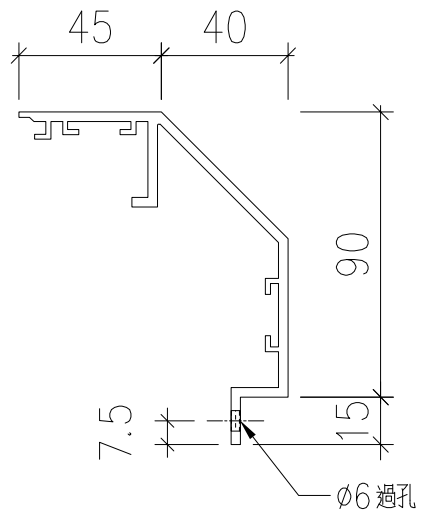

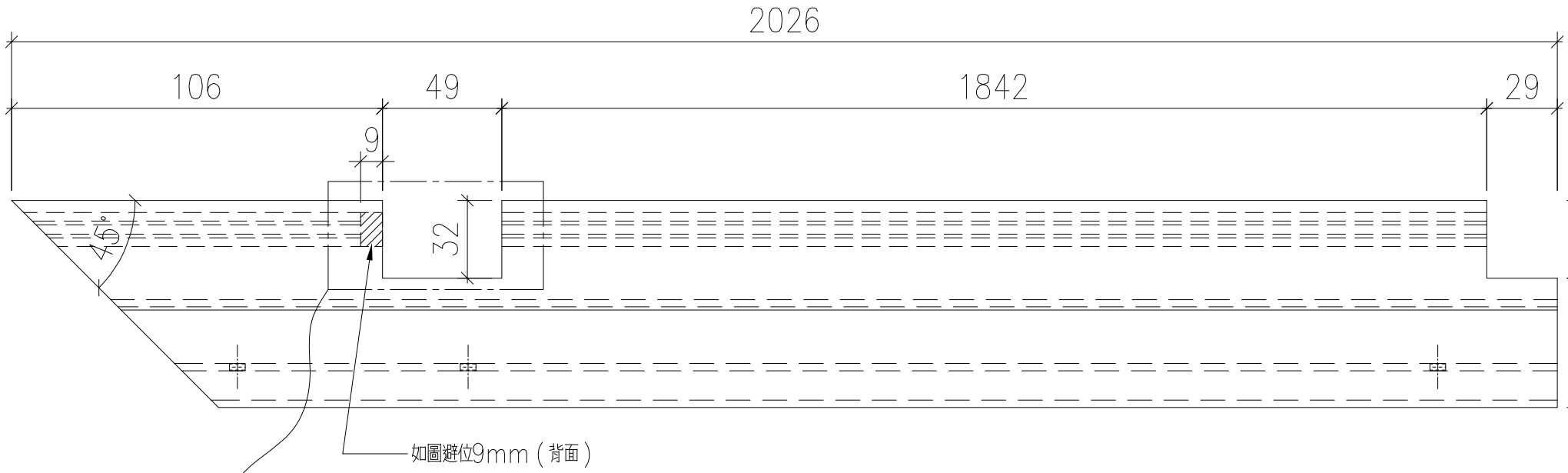

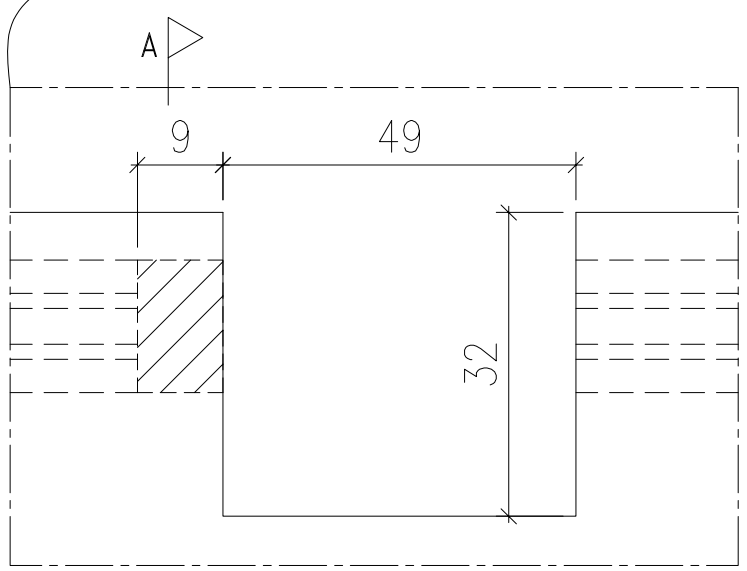

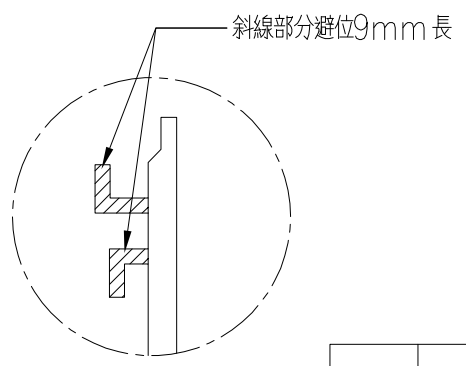

SECTION: A-A

序號	物料編號	數量	使用位置	樓層
01	T2-X86230-05	8	見派位圖	T2 FLAT A 17~25/F

美特鋁質 有限公司
MIDI Aluminium Fabricator Ltd.

工程號	J853
地盤	錦上路

修改	—	—	J853-GB-FAB3-199
日期	2022,09,30	—	
圖號			
制圖	LHR	—	
復核	—	—	
批準			
名稱	X86230		
材料	JMQ213457(3coats)		
顏色			

送工地

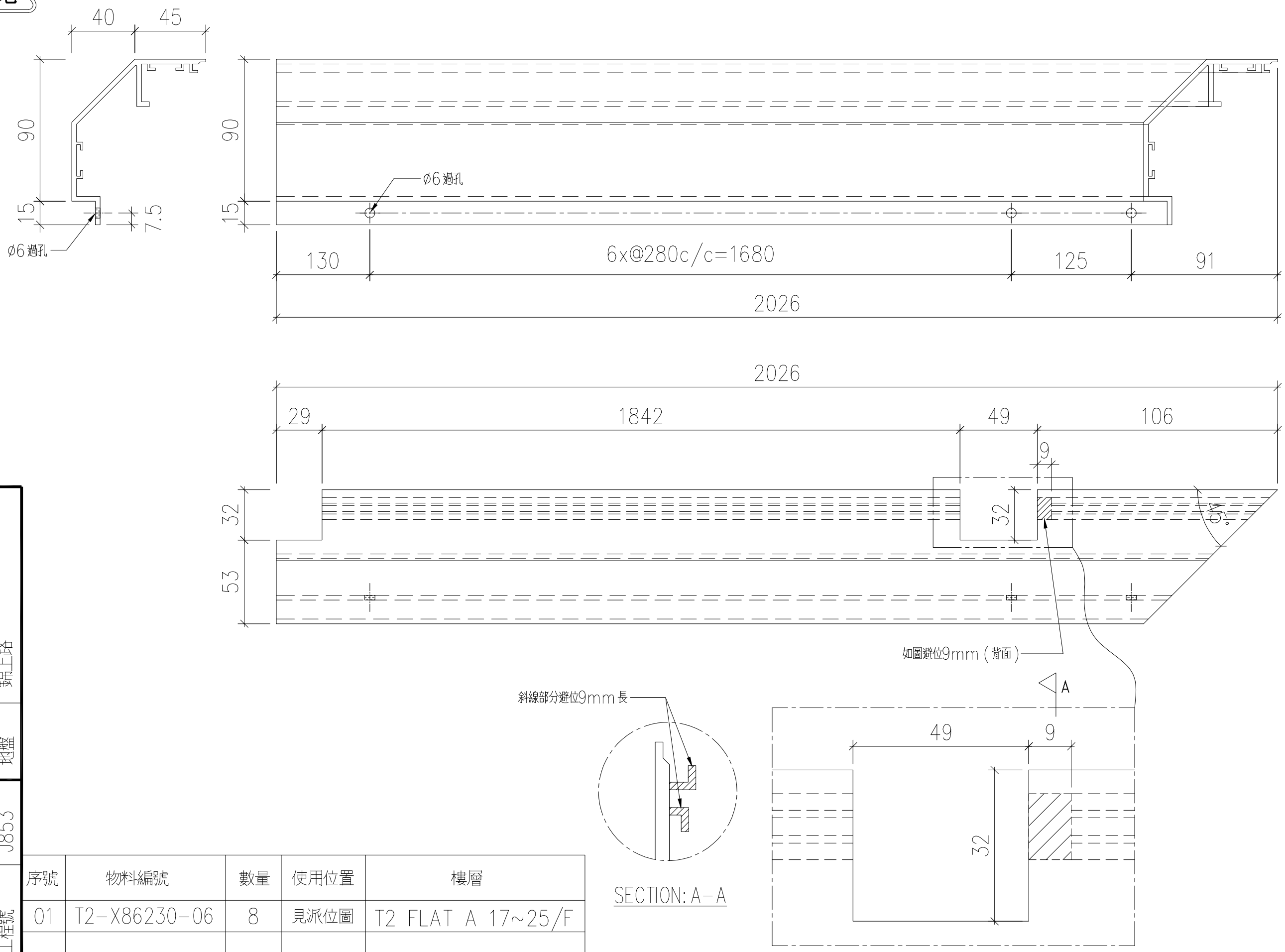

序號	物料編號	數量	使用位置	樓層
01	T2-X86230-06	8	見派位圖	T2 FLAT A 17~25/F

美特鋁質 有限公司
MIDI Aluminium Fabricator Ltd.

工程號 J853 地盤 錦上路

修改	—		
日期	—		
圖號	J853-GB-FAB3-200		
制圖	LHR	2022,09,30	
復核	—	—	
批準			
名稱			
材料	X86230		
顏色	JMQ213457(3coats)		

送工地

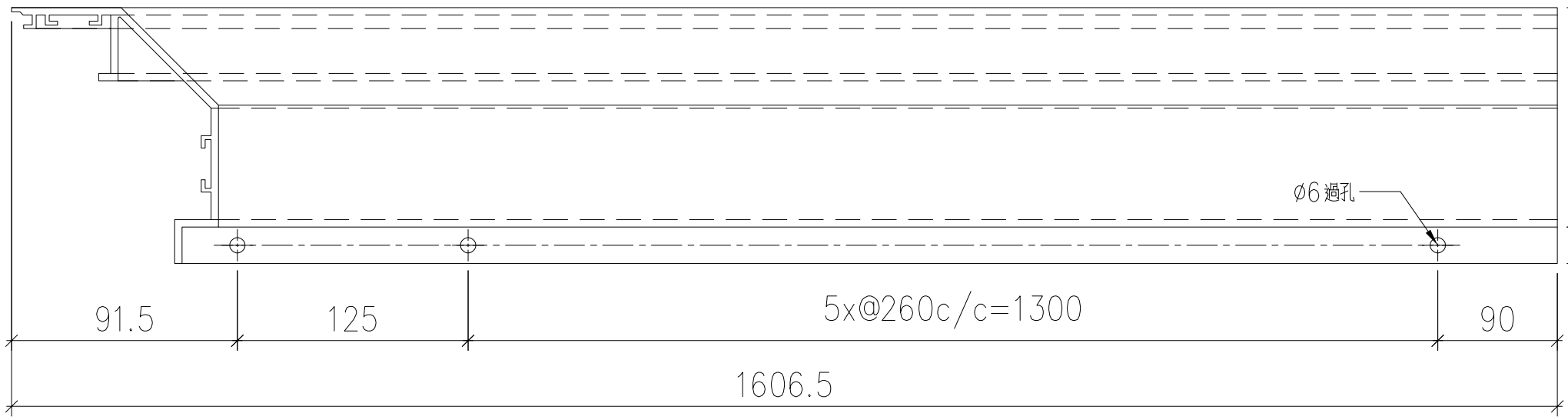

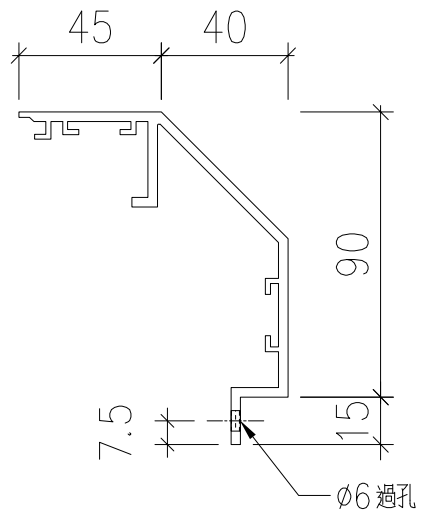

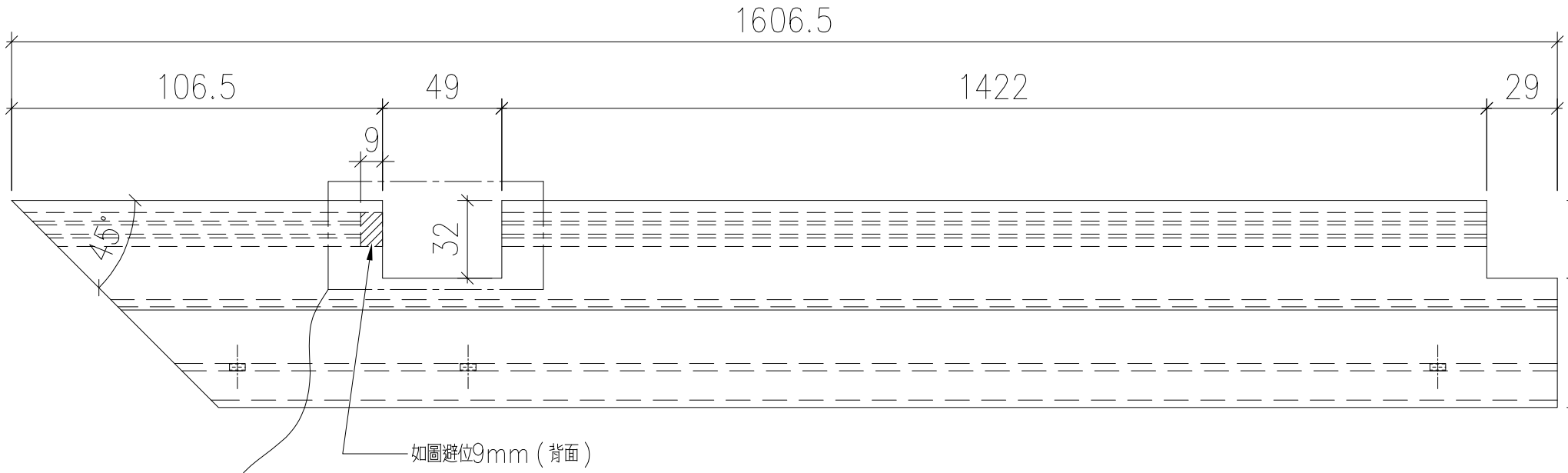

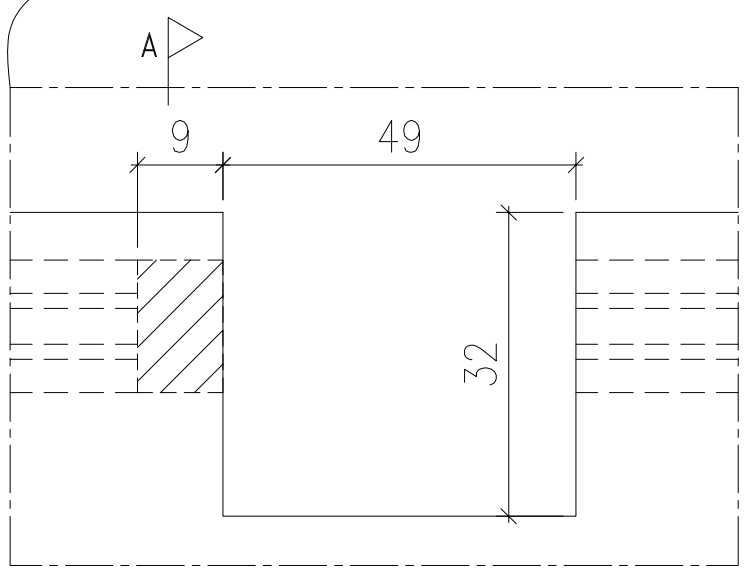

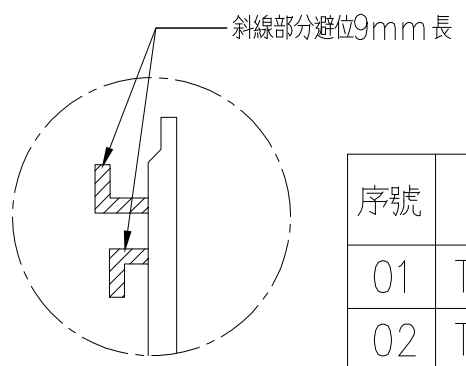

SECTION: A-A

序號	物料編號	數量	使用位置	樓層
01	T2-X86230-08	18	見派位圖	T2 FLAT B 6~26/F
02	T2-X86230-08	19	見派位圖	T2 FLAT C 5~26/F
03	T3-X86230-08	18	見派位圖	T3 FLAT B 6~26/F
04	T3-X86230-08	18	見派位圖	T3 FLAT C 6~26/F
		73		

美特鋁質 有限公司
MIDI Aluminium Fabricator Ltd.

工程號 J853
地盤 錦上路

修改	—	
日期	—	
圖號	J853-GB-FAB3-201	
制圖	LHR	2022.09.30
復核	—	—
批準		
名稱	X86230	
材料	JMQ213457(3coats)	
顏色		

送工地

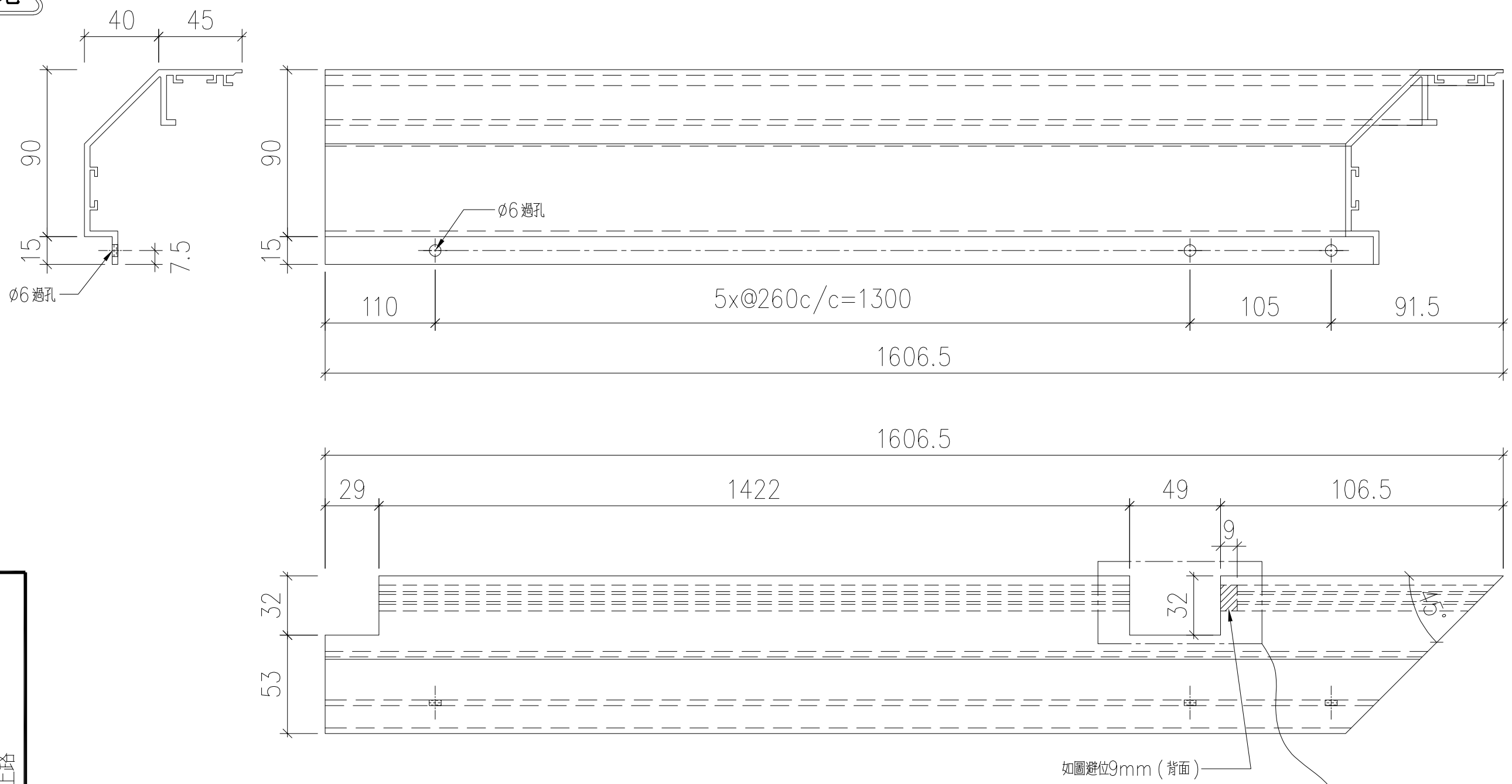

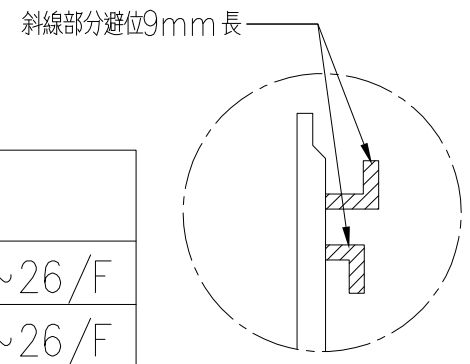

SECTION: A-A

序號	物料編號	數量	使用位置	樓層
01	T2-X86230-09	18	見派位圖	T2 FLAT B 6~26/F
02	T2-X86230-09	19	見派位圖	T2 FLAT C 5~26/F
03	T3-X86230-09	18	見派位圖	T3 FLAT B 6~26/F
04	T3-X86230-09	18	見派位圖	T3 FLAT C 6~26/F
		73		

美特鋁質 有限公司
MIDI Aluminium Fabricator Ltd.

工程號	J853
地盤	錦上路

修改	—		
日期	—	2022,09,30	
圖號	J853-GB-FAB3-202	—	
制圖	LHR		
復核	—		
批準			
名稱			
材料	X86230		
顏色	JMQ213457(3coats)		

送工地

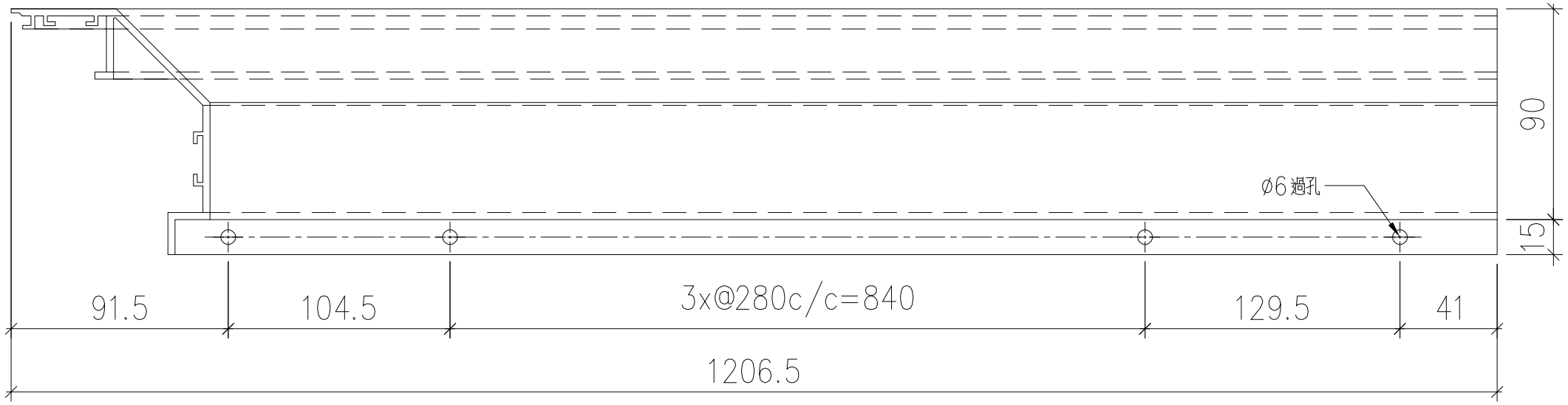

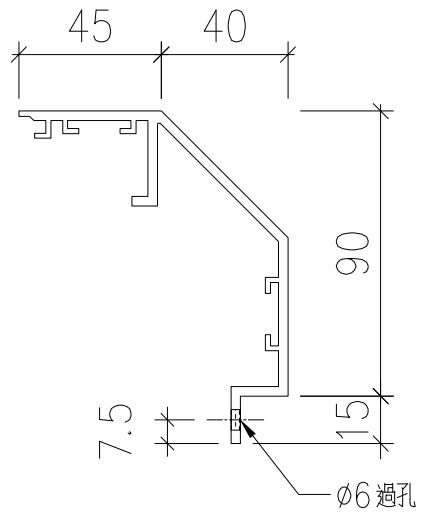

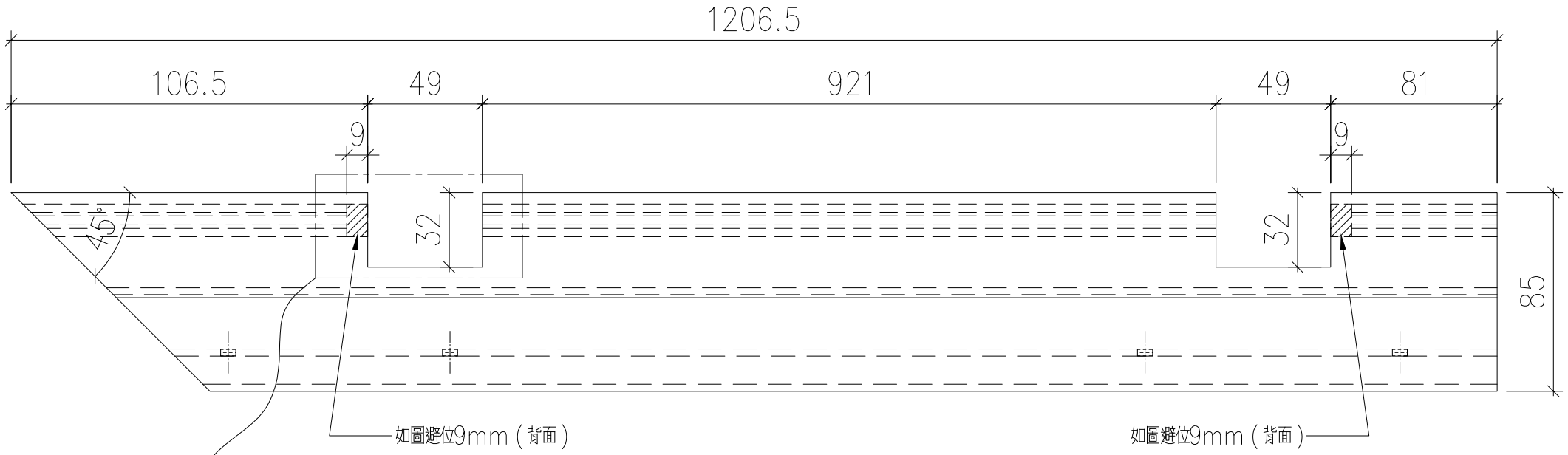

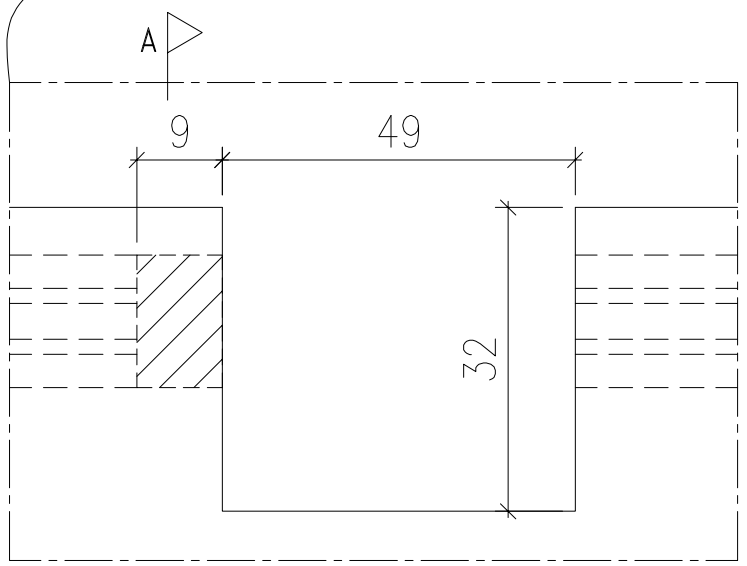

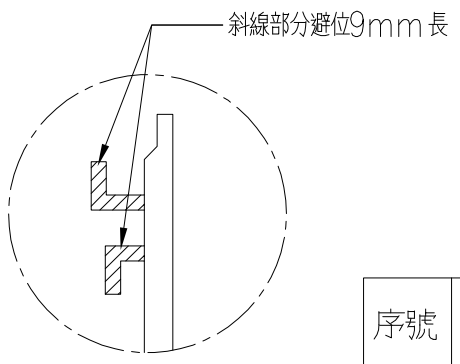

SECTION: A-A

序號	物料編號	數量	使用位置	樓層
01	T2-X86230-10	18	見派位圖	T2 FLAT B 6~26/F
02	T3-X86230-10	18	見派位圖	T3 FLAT B 6~26/F
		36		

美特鋁質 有限公司
MIDI Aluminium Fabricator Ltd.

工程號	J853
地盤	錦上路

修改	—		
日期	—		
圖號	J853-GB-FAB3-203		
制圖	LHR	2022.09.30	
復核	—	—	
批準			
名稱			
材料	X86230		
顏色	JMQ213457(3coats)		

送工地

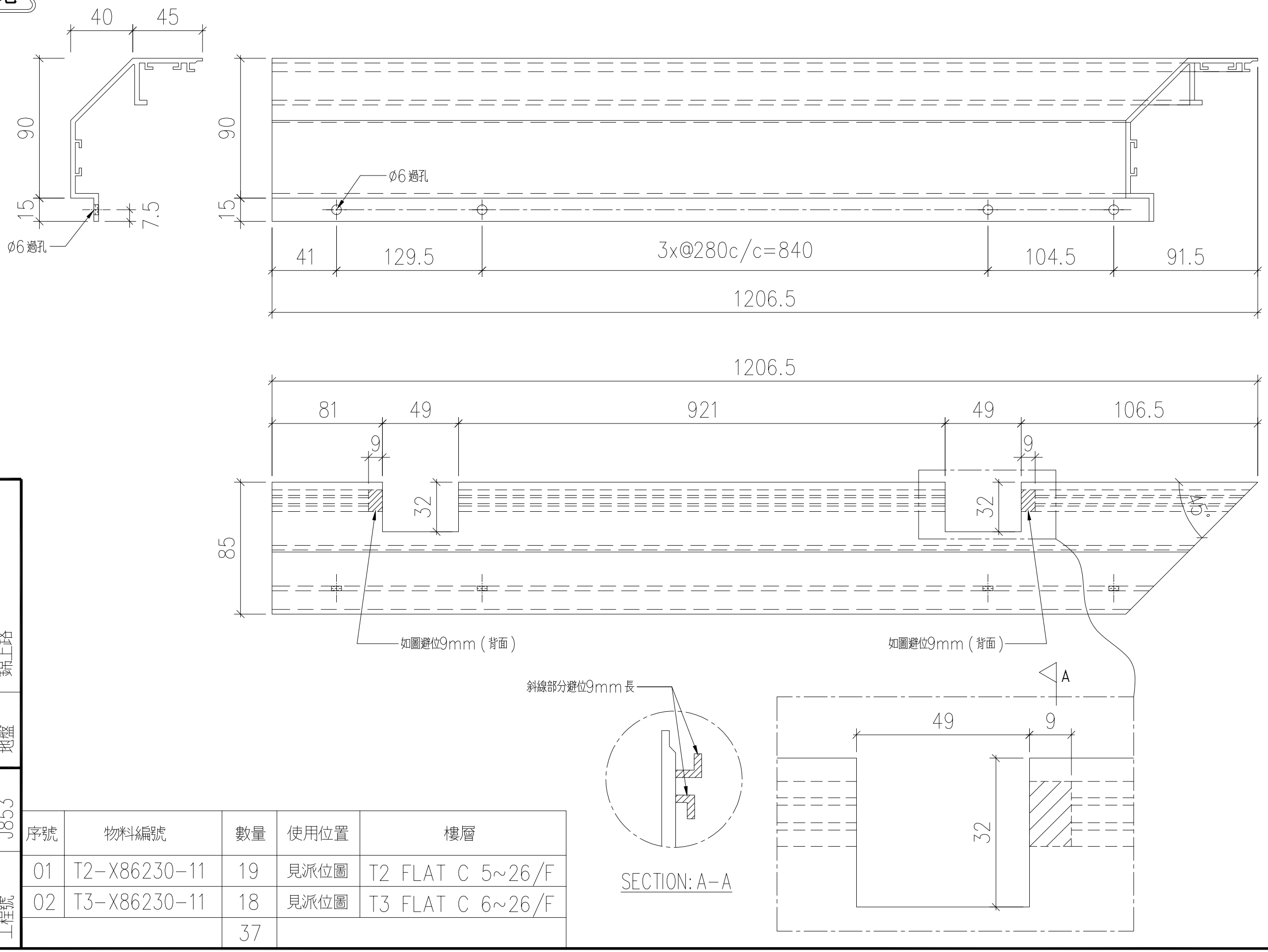

序號	物料編號	數量	使用位置	樓層
01	T2-X86230-11	19	見派位圖	T2 FLAT C 5~26/F
02	T3-X86230-11	18	見派位圖	T3 FLAT C 6~26/F
		37		

美特鋁質 有限公司
MIDI Aluminium Fabricator Ltd.

工程號	J853
地盤	錦上路

修改	—	—	J853-GB-FAB3-204
日期	2022.09.30	—	
圖號	—	—	
制圖	LHR		
復核	—		
批準			
名稱	X86230		
材料	JMQ213457(3coats)		
顏色			

送工地

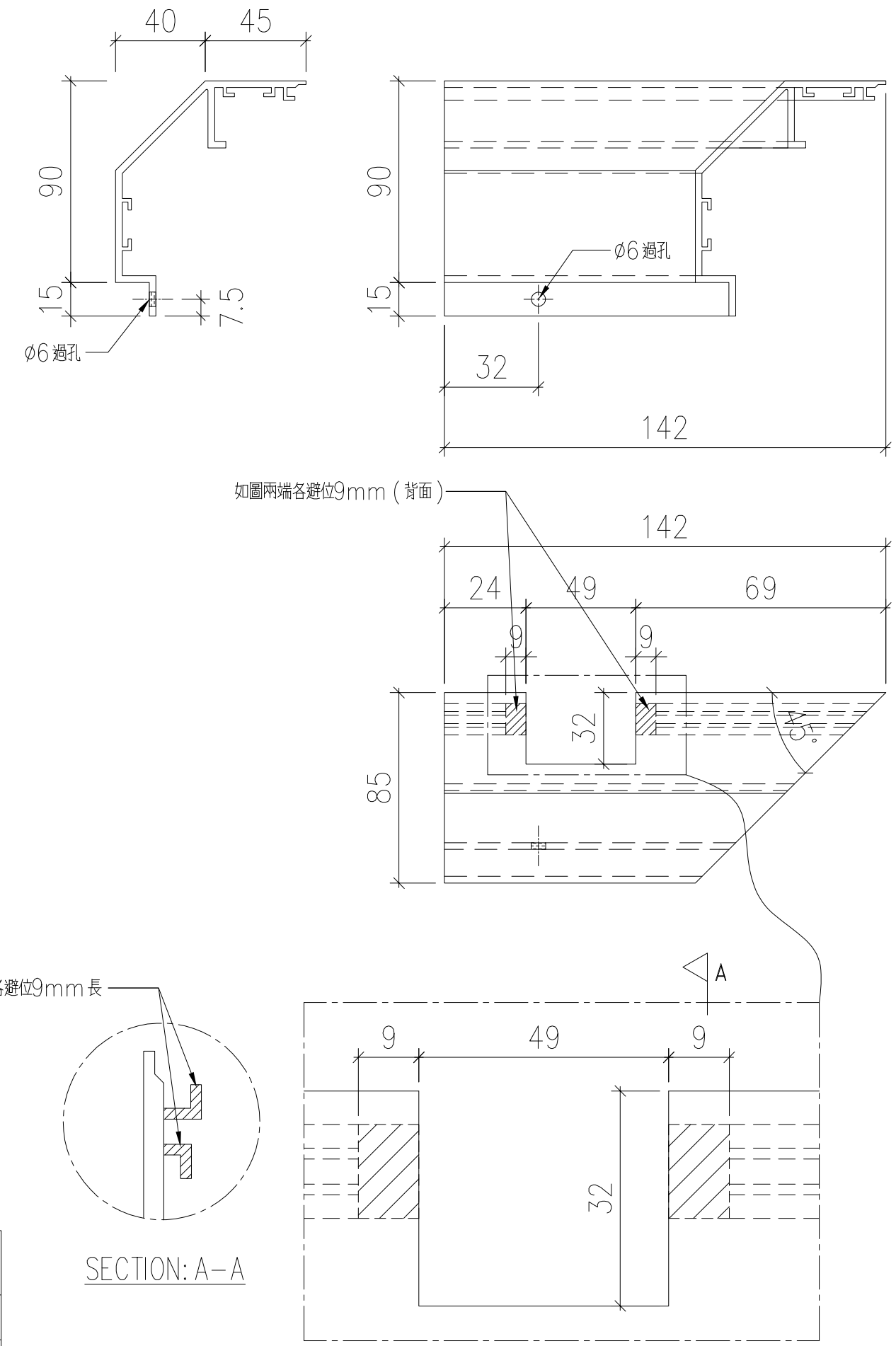

序號	物料編號	數量	使用位置	樓層
01	T2-X86230-12	18	見派位圖	T2 FLAT B 6~26/F
02	T3-X86230-12	18	見派位圖	T3 FLAT B 6~26/F
		36		

美特鋁質 有限公司
MIDI Aluminium Fabricator Ltd.

工程號 J853 地盤 錦上路

修改	—		
日期	—		
圖號	J853-GB-FAB3-205		
制圖	LHR	2022,09,30	
復核	—	—	
批準			
名稱			
材料	X86230		
顏色	JMQ213457(3coats)		

送工地

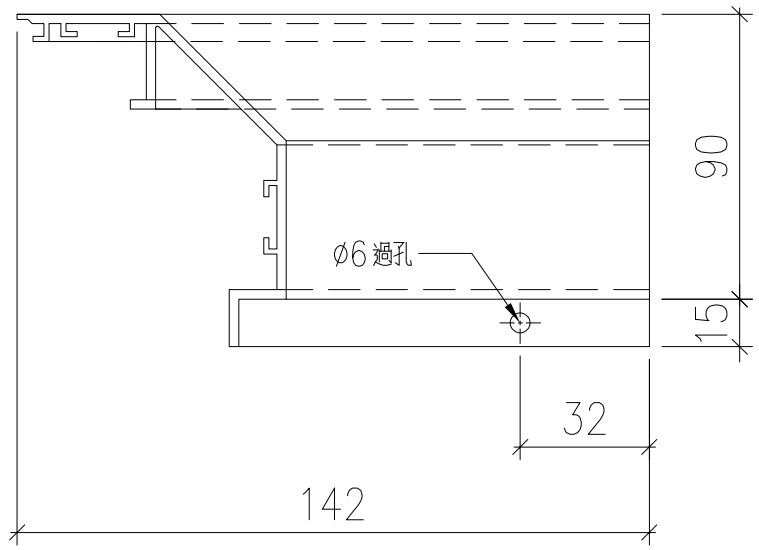

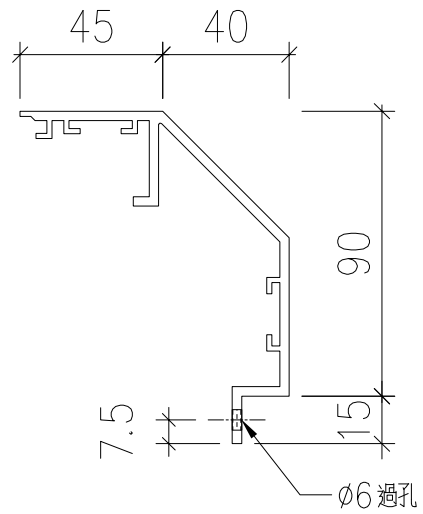

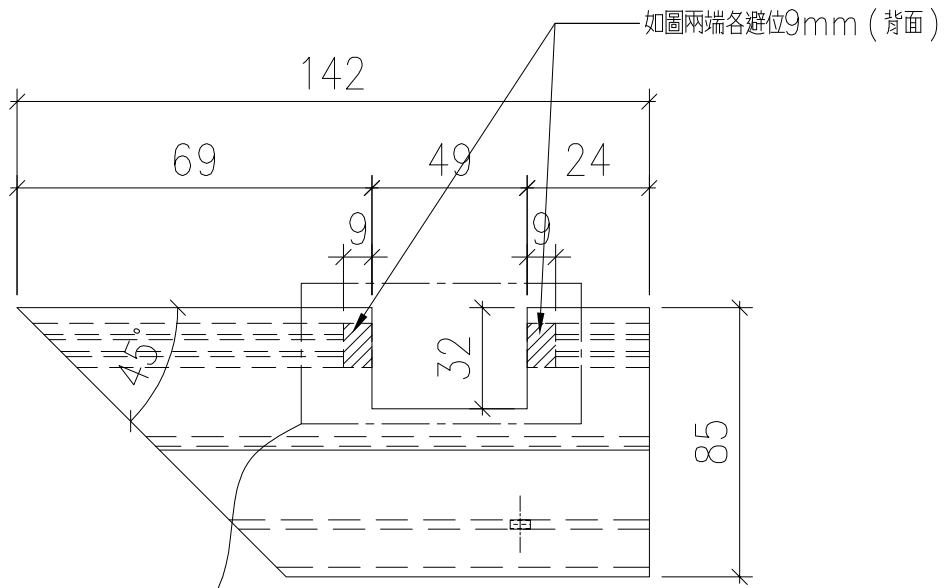

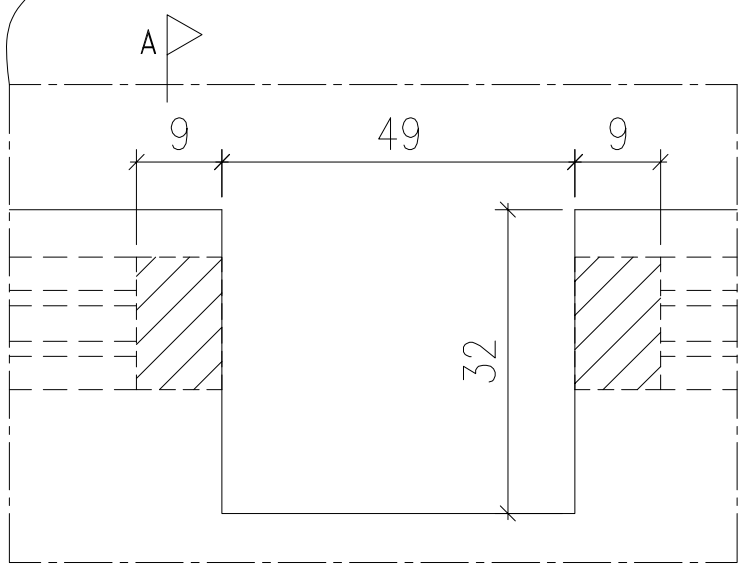

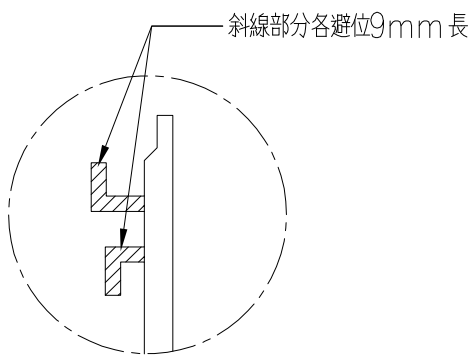

SECTION: A-A

序號	物料編號	數量	使用位置	樓層
01	T2-X86230-13	19	見派位圖	T2 FLAT C 5~26/F
02	T3-X86230-13	18	見派位圖	T3 FLAT C 6~26/F
		37		

美特鋁質 有限公司
MIDI Aluminium Fabricator Ltd.

工程號	J853
地盤	錦上路

修改	—		
日期	—		
圖號	J853-GB-FAB3-206		
制圖	LHR	2022.09.30	
復核	—	—	
批準			
名稱	X86230		
材料	JMQ213457(3coats)		
顏色			

送工地

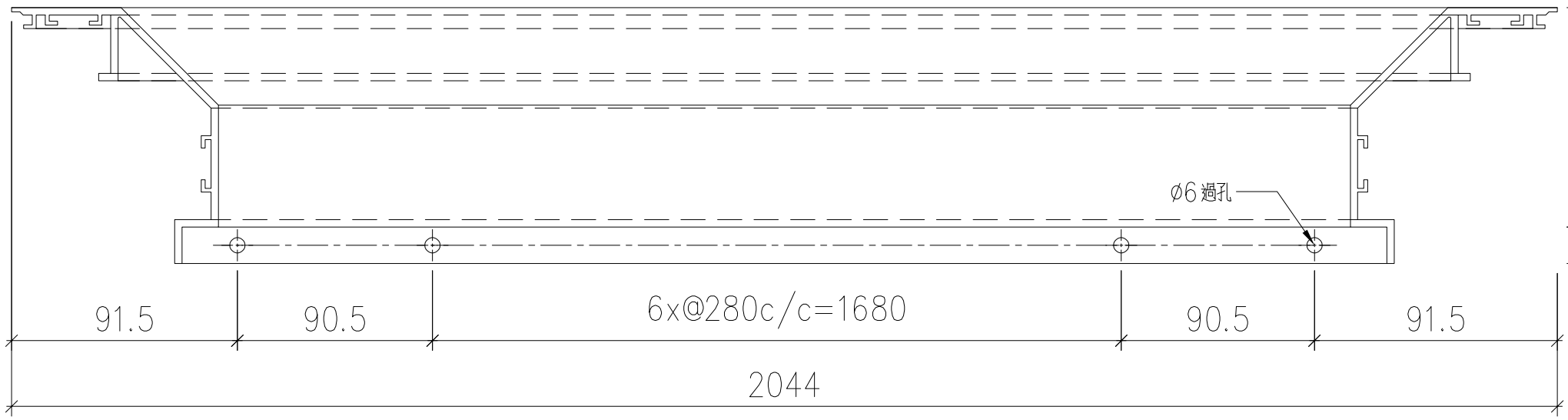

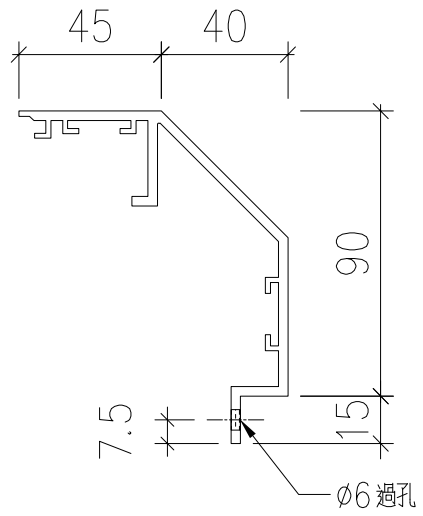

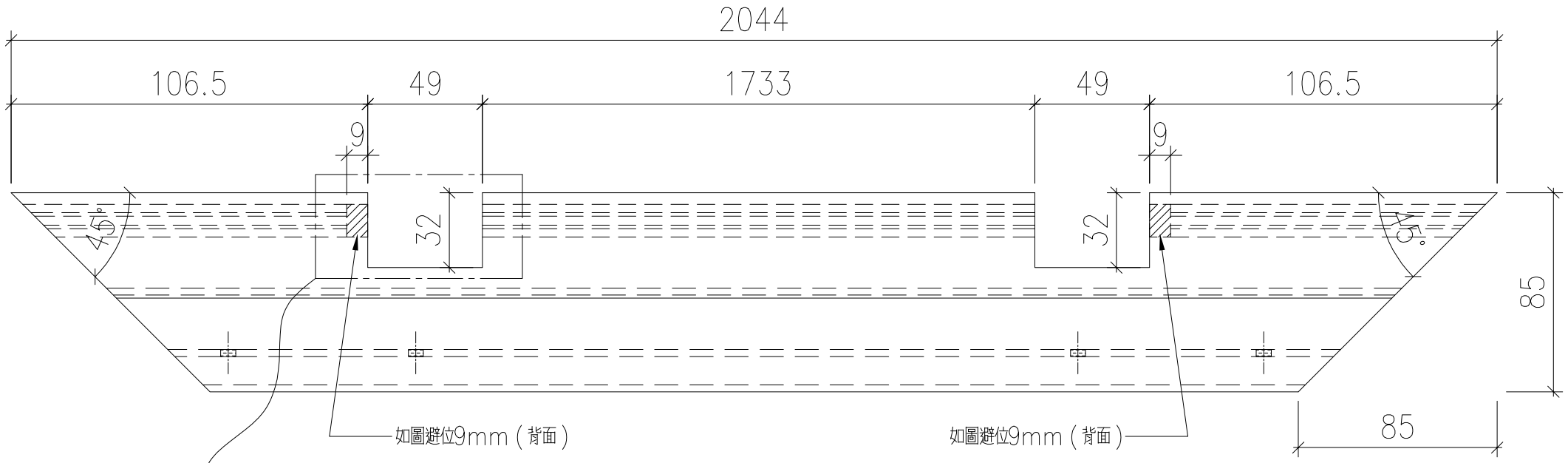

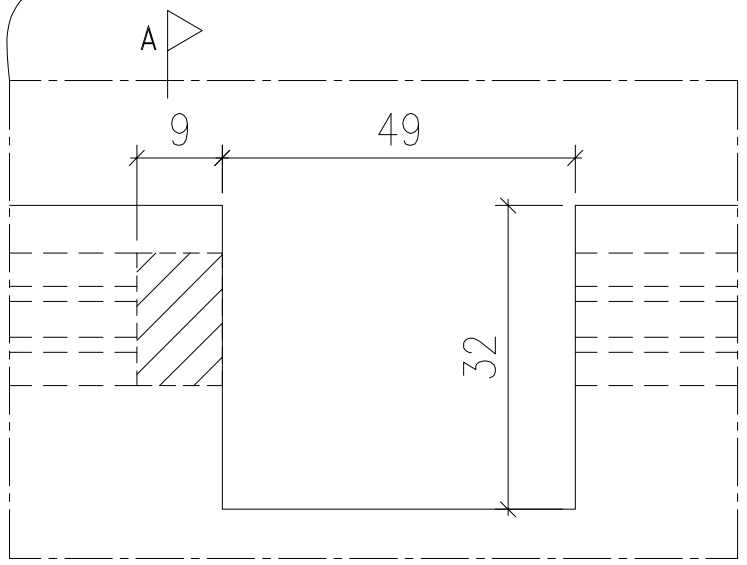

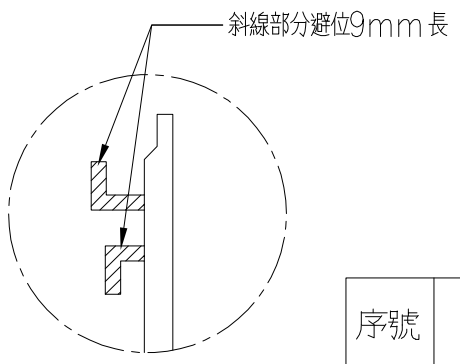

SECTION: A-A

序號	物料編號	數量	使用位置	樓層
01	T2-X86230-14	9	見派位圖	T2 FLAT D 6~16/F
02	T3-X86230-14	9	見派位圖	T3 FLAT D 6~16/F
		18		

美特鋁質 有限公司
MIDI Aluminium Fabricator Ltd.

工程號	J853
地盤	錦上路

修改	—	—	J853-GB-FAB3-207
日期	2022.09.30	—	
圖號	LHR	—	
制圖	復核	批準	
名稱	X86230		
材料	JMQ213457(3coats)		
顏色			

送工地

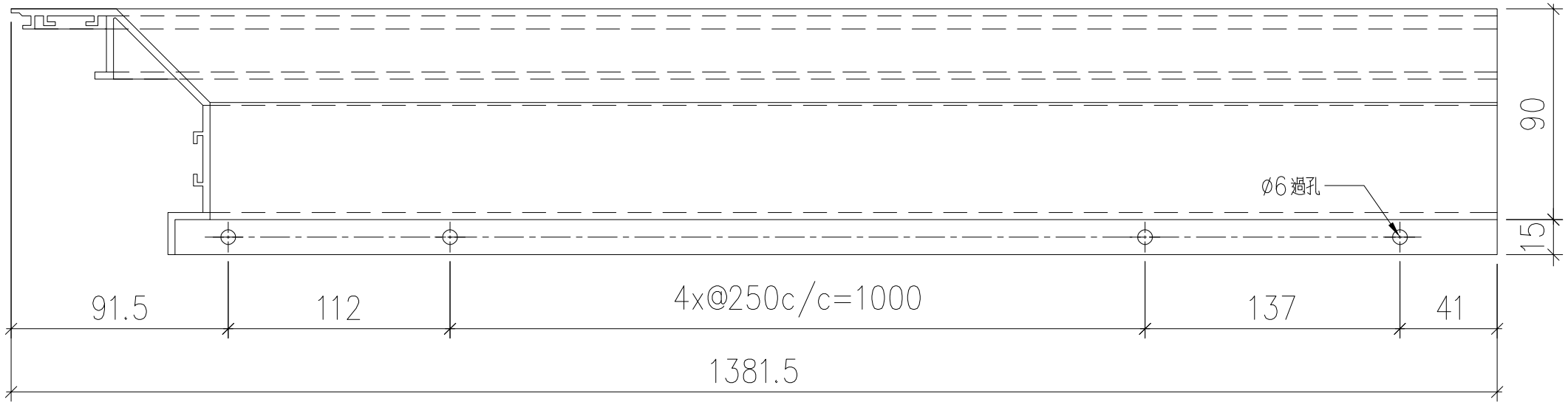

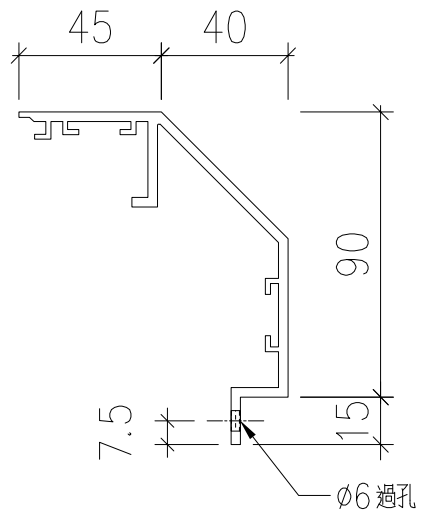

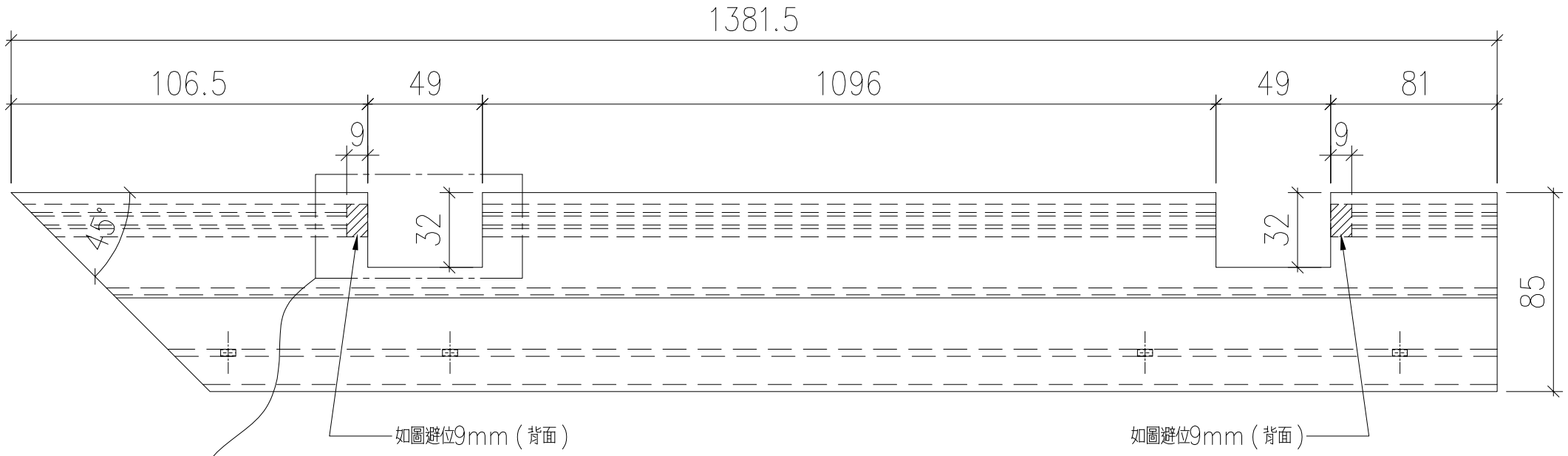

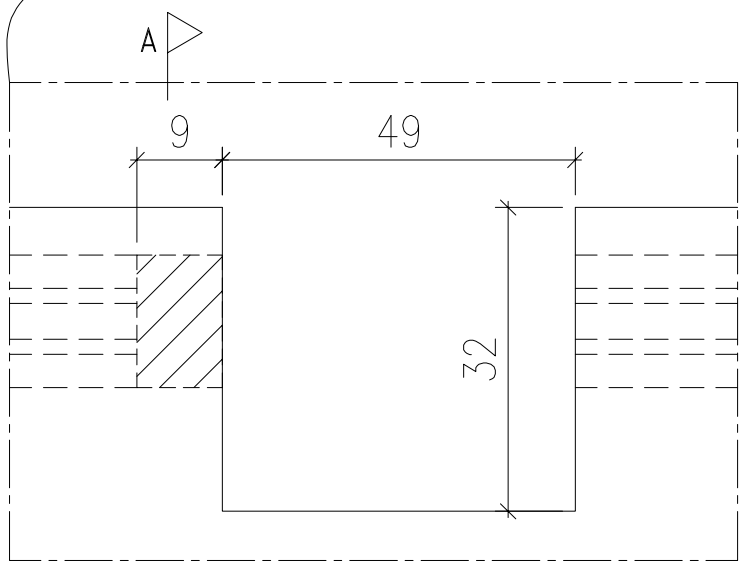

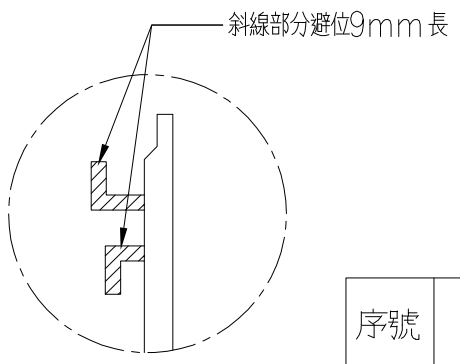

SECTION: A-A

序號	物料編號	數量	使用位置	樓層
01	T2-X86230-15	9	見派位圖	T2 FLAT D 6~16/F
02	T3-X86230-15	9	見派位圖	T3 FLAT D 6~16/F
		18		

美特鋁質 有限公司
MIDI Aluminium Fabricator Ltd.

工程號	J853
地盤	錦上路

修改	—		
日期	—		
圖號	J853-GB-FAB3-208		
制圖	LHR	2022,09,30	
復核	—	—	
批準			
名稱	X86230		
材料	JMQ213457(3coats)		
顏色			

送工地

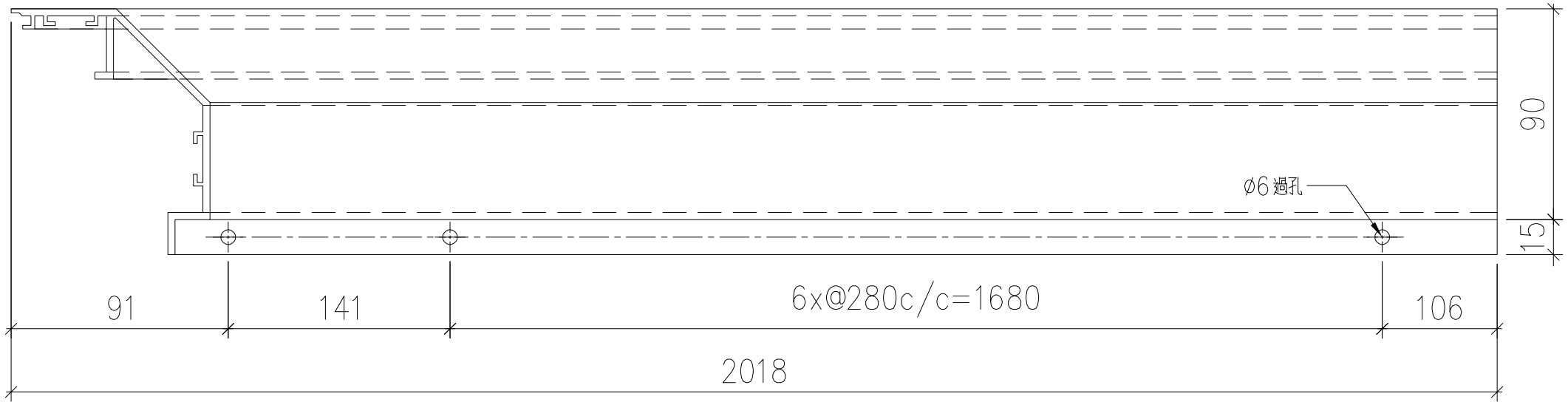

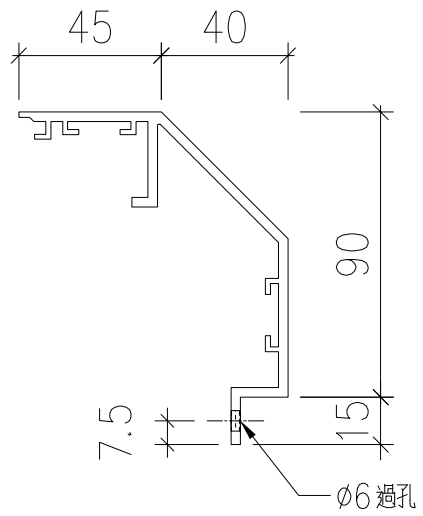

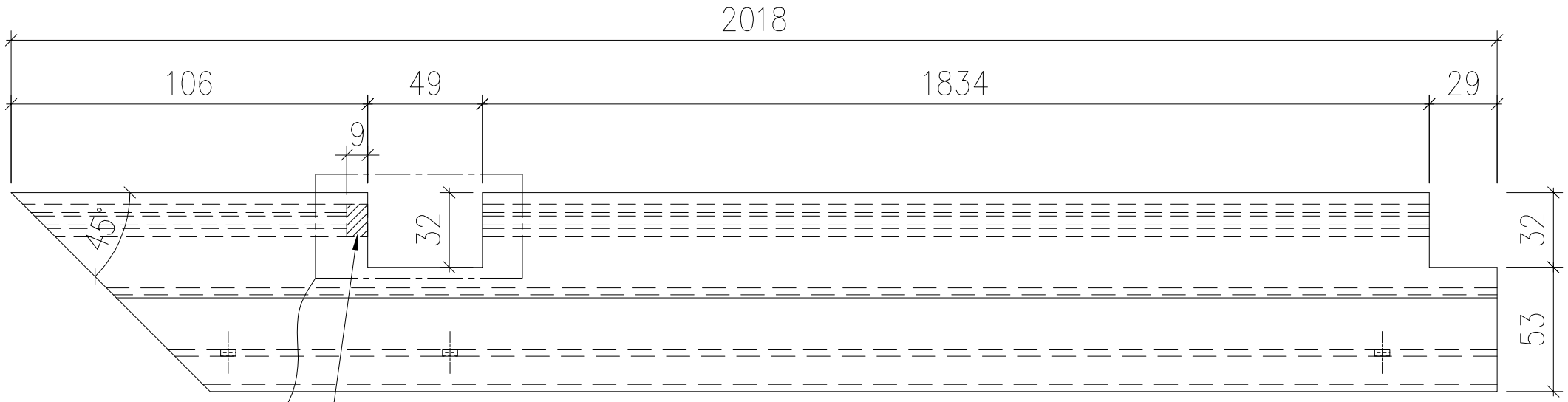

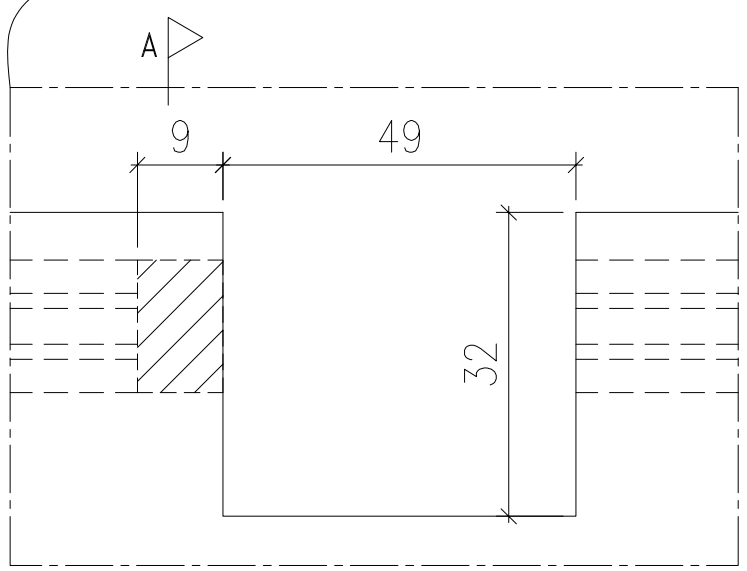

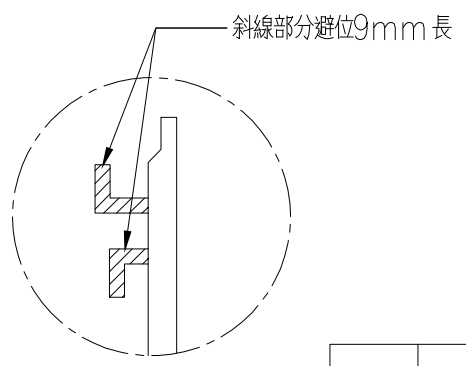

SECTION: A-A

序號	物料編號	數量	使用位置	樓層
01	T3-X86230-05	8	見派位圖	T3 FLAT A 17~25/F

美特鋁質 有限公司
MIDI Aluminium Fabricator Ltd.

工程號	J853
地盤	錦上路

修改	—		
日期	—		
圖號	J853-GB-FAB3-209		
制圖	LHR	2022,09,30	
復核	—	—	
批準			
名稱			
材料	X86230		
顏色	JMQ213457(3coats)		

送工地

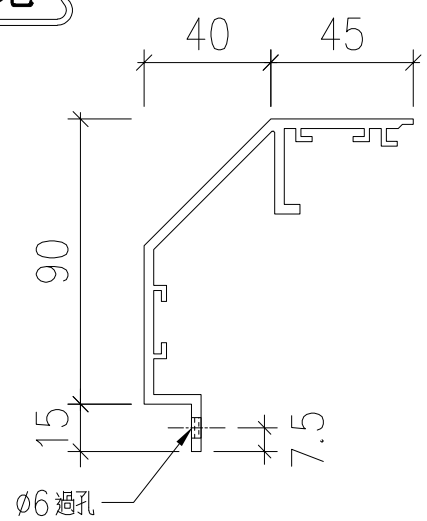

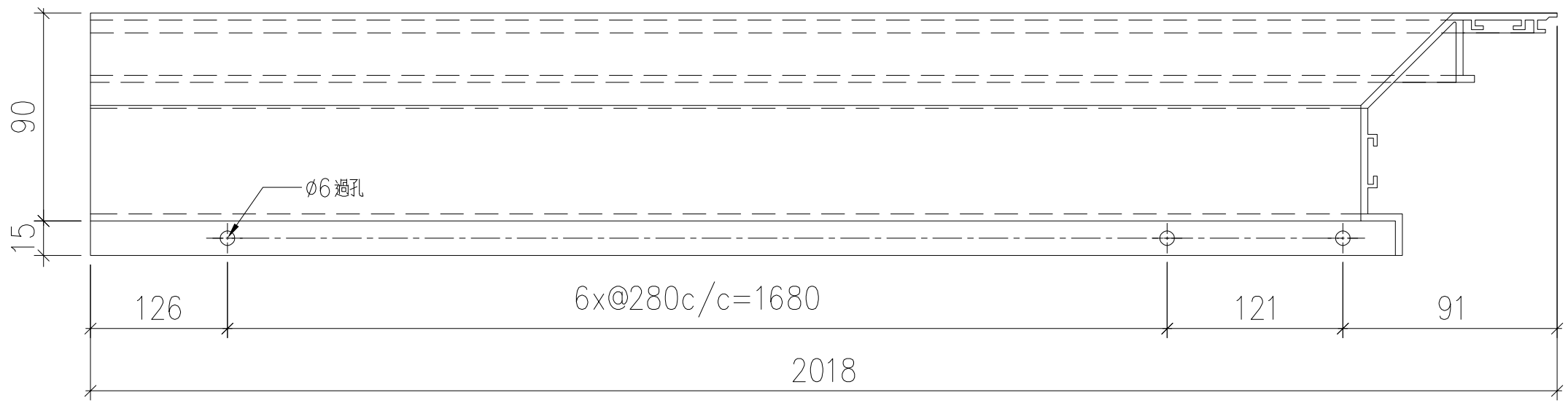

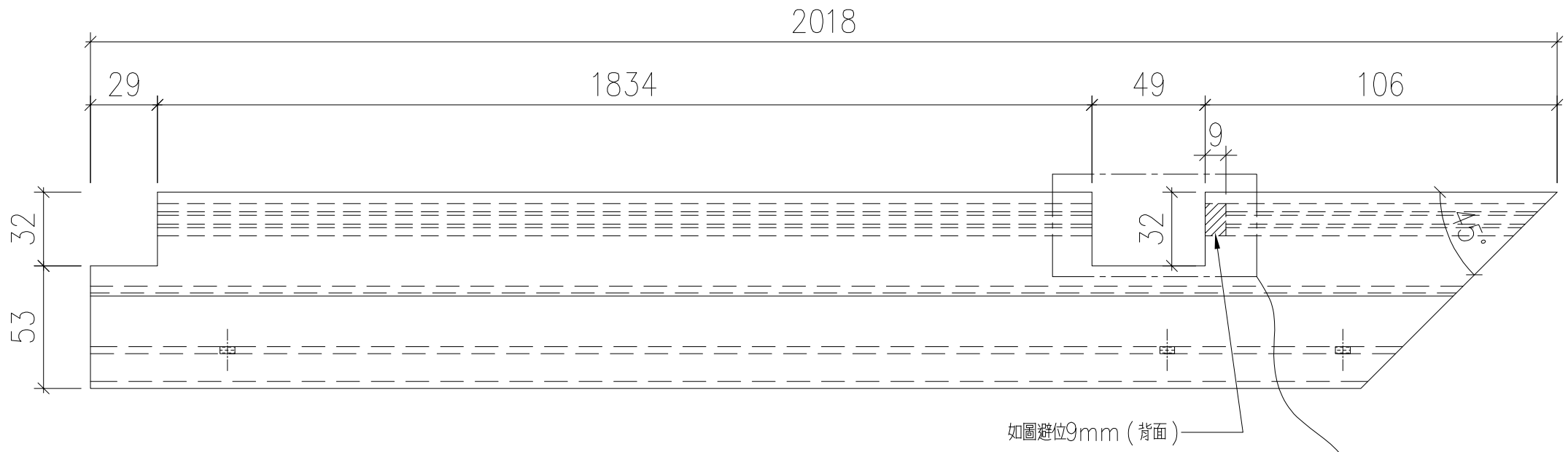

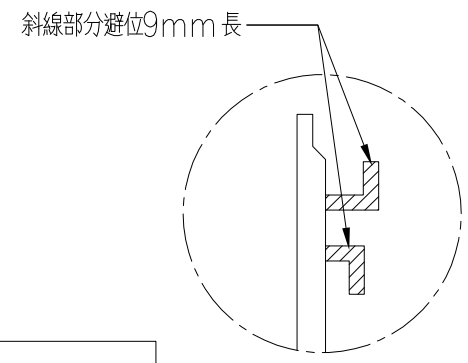

SECTION: A-A

序號	物料編號	數量	使用位置	樓層
01	T3-X86230-06	8	見派位圖	T3 FLAT A 17~25/F

美特鋁質 有限公司
MIDI Aluminium Fabricator Ltd.

工程號	J853
地盤	錦上路

修改	—		
日期	—		
圖號	J853-GB-FAB3-210		
制圖	LHR	2022,09,30	
復核	—	—	
批準			
名稱			
材料	X86230		
顏色	JMQ213457(3coats)		

送工地

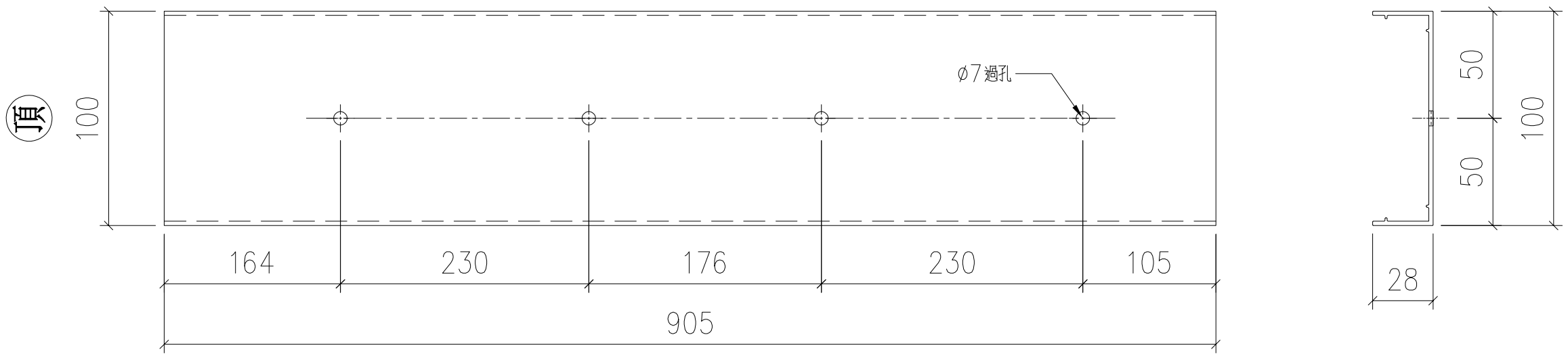

序號	物料編號	數量	使用位置	樓層
01	T1-X86233-51	28	見派位圖	T1 FLAT A 7~22/F
02	T1-X86233-51	28	見派位圖	T1 FLAT B 7~22/F
03	T1-X86233-51	1	見派位圖	T1 FLAT A 5/F
04	T1-X86233-51	1	見派位圖	T1 FLAT A 23/F
05	T1-X86233-51	1	見派位圖	T1 FLAT B 23/F
		59		

美特鋁質 有限公司
MIDI Aluminium Fabricator Ltd.

工程號	J853
地盤	錦上路

修改	—	
日期	—	J853-GB-FAB3-211
圖號		
2022,09,28		
—		
LHR		
—		
制圖		
復核		
批準		
X86233		
JMQ213457(3coats)		
名稱		
材料		
顏色		

送工地

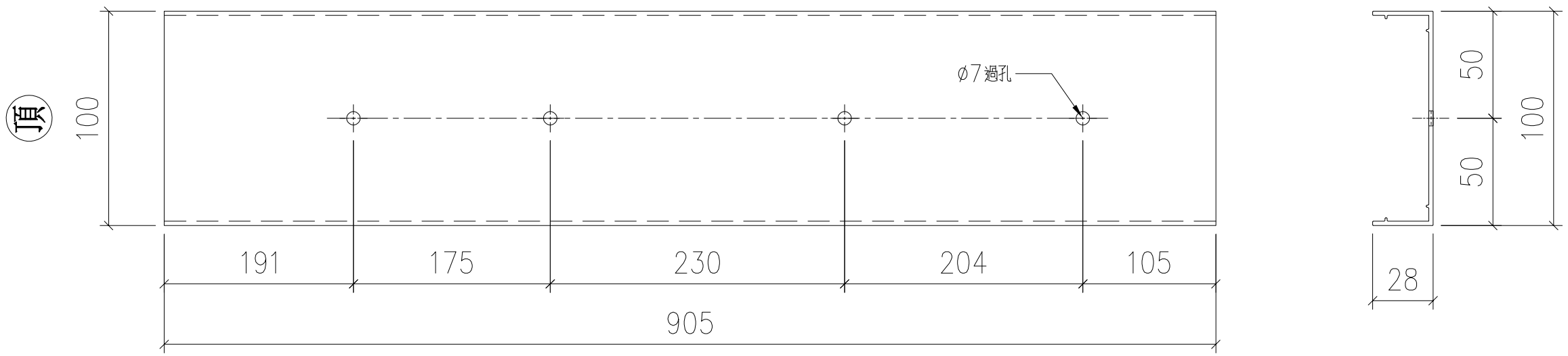

序號	物料編號	數量	使用位置	樓層
01	T1-X86233-52	28	見派位圖	T1 FLAT A 7~22/F
02	T1-X86233-52	28	見派位圖	T1 FLAT B 7~22/F
03	T1-X86233-52	1	見派位圖	T1 FLAT A 5/F
04	T1-X86233-52	1	見派位圖	T1 FLAT A 23/F
05	T1-X86233-52	1	見派位圖	T1 FLAT B 23/F
		59		

美特鋁質 有限公司
MIDI Aluminium Fabricator Ltd.

工程號	J853
地盤	錦上路

修改	—		
日期	—		
圖號	J853-GB-FAB3-212		
制圖	LHR	2022,09,28	
復核	—	—	
批準			
名稱	X86233		
材料	JMQ213457(3coats)		
顏色			

送工地

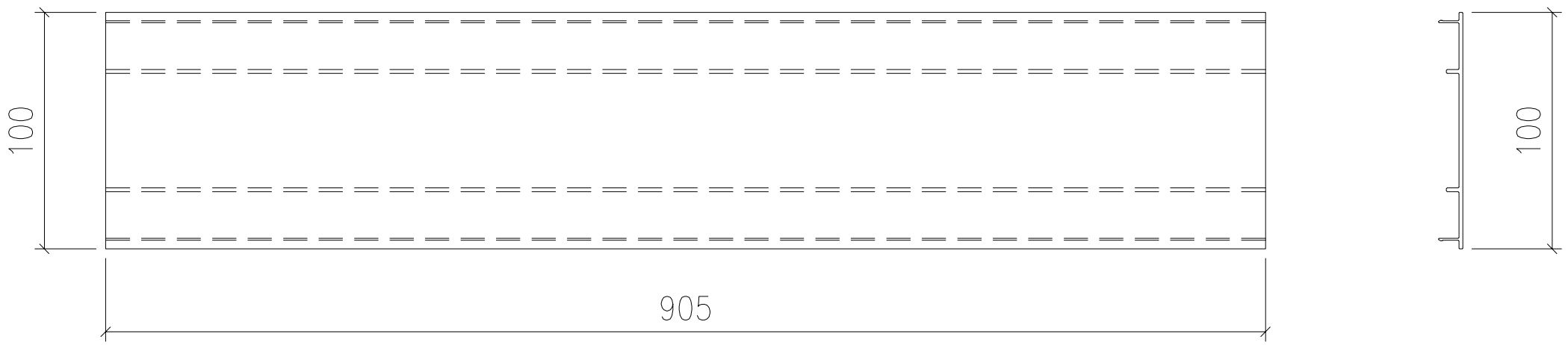

序號	物料編號	數量	使用位置	樓層
01	T1-X86234-51	56	見派位圖	T1 FLAT A 7~22/F
02	T1-X86234-51	56	見派位圖	T1 FLAT B 7~22/F
03	T1-X86234-51	2	見派位圖	T1 FLAT A 5/F
04	T1-X86234-51	2	見派位圖	T1 FLAT A 23/F
05	T1-X86234-51	2	見派位圖	T1 FLAT B 23/F
		118		

美特鋁質 有限公司
MIDI Aluminium Fabricator Ltd.

工程號	J853
地盤	錦上路

修改	—		
日期	—		
圖號	J853-GB-FAB3-213		
制圖	LHR	2022,09,28	—
復核	—	—	
批準			
名稱	X86234		
材料	JMQ213457(3coats)		
顏色			

R.C. STRUCTURAL ELEMENT
COL. / BEAM / SLAB
IS (UNDER SEPARATED SUBMISSION)

GB-5101-鋁料派位图

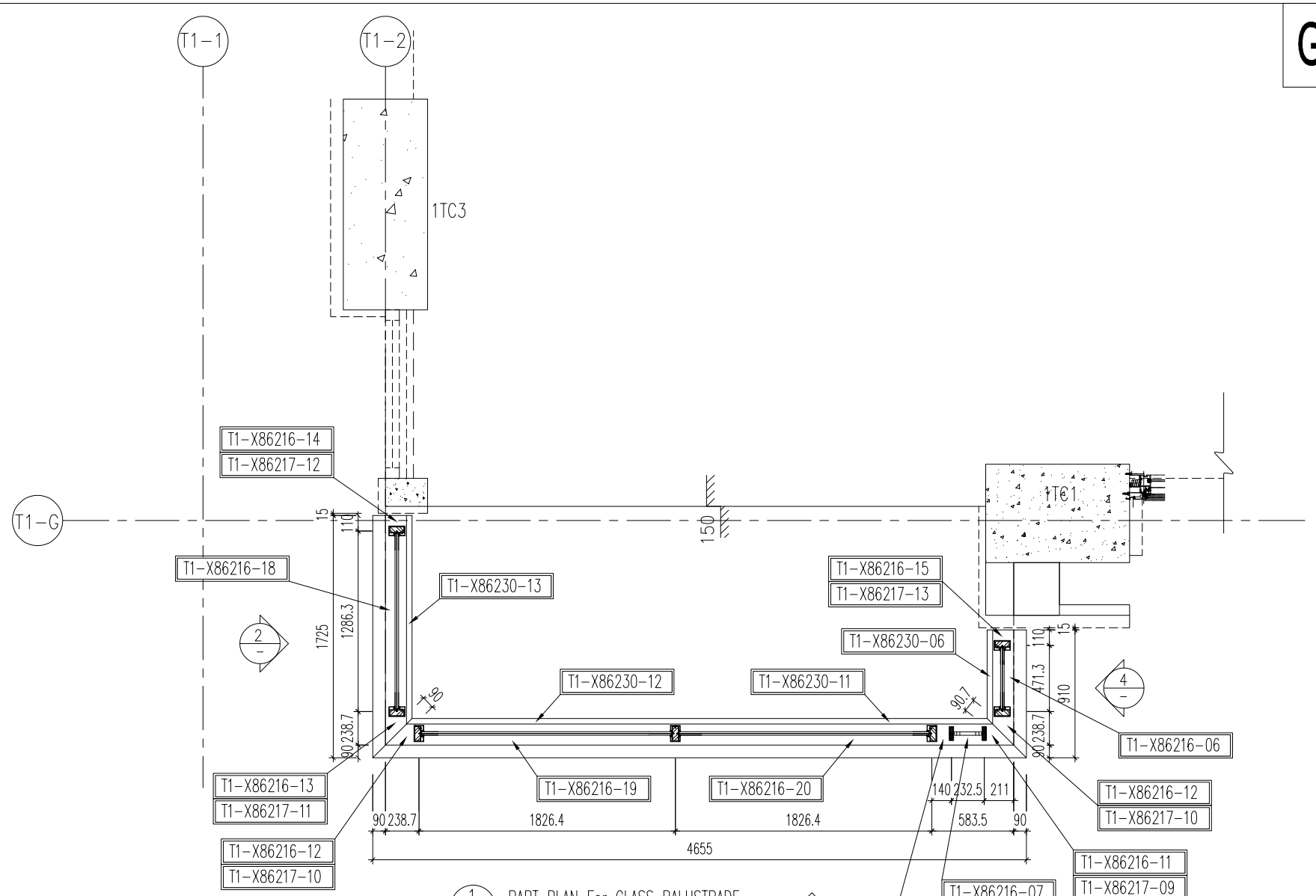

1 — PART PLAN For GLASS BALUSTRADE
T1 FLAT A at 5/F

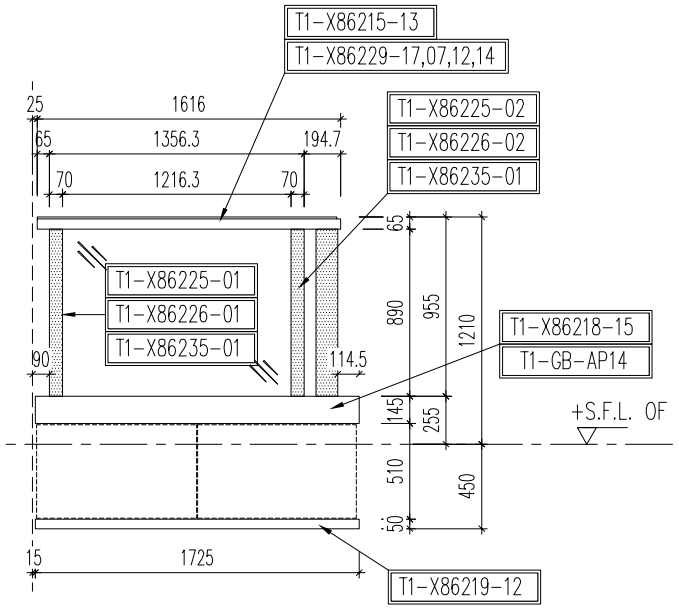

2 — PART ELEV For GLASS BALUSTRADE
T1 FLAT A at 5/F

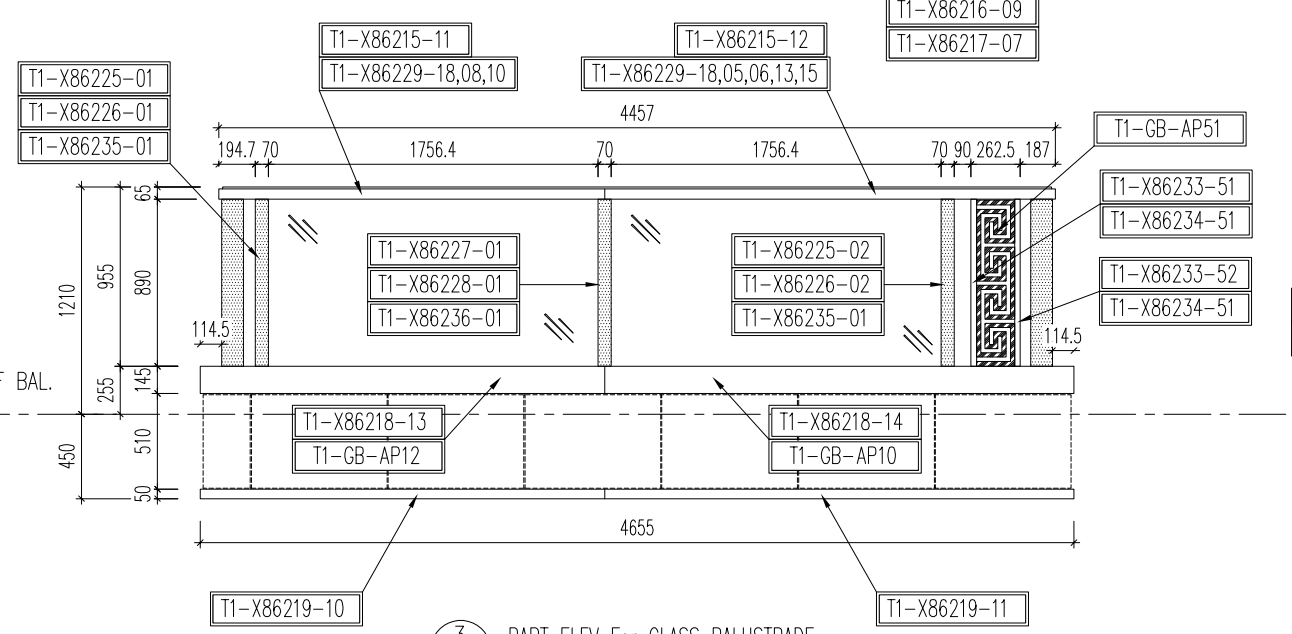

3 — PART ELEV For GLASS BALUSTRADE
T1 FLAT A at 5/F

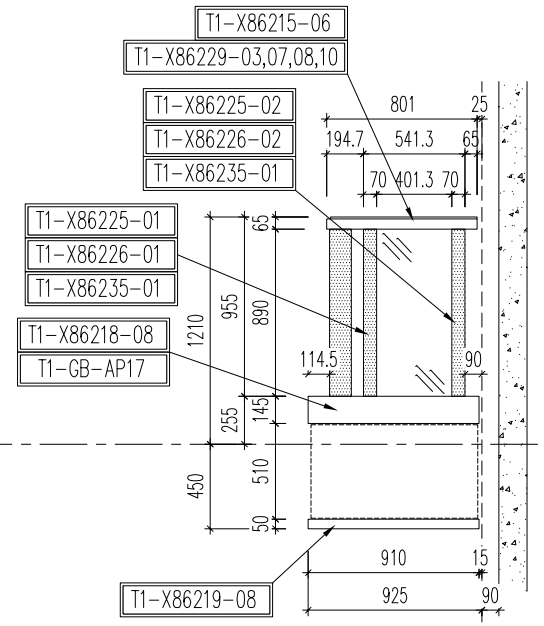

4 — PART ELEV For GLASS BALUSTRADE
T1 FLAT A at 5/F

LEGEND :

AL-01 : ALUM. EXTRUSION w/100x40mm THK. GMS FLAT BAR

AL-02 : ALUM. EXTRUSION w/100x40mm THK. GMS FLAT BAR

GL3 : 12mm THK. CLEAR TEMPERED GLASS +1.52mm PVB+12mm THK. CLEAR TEMPERED (LAMINATE GLASS)

B.D. REF :

CLIENT :
SHIMAO GROUP HOLDINGS LIMITED

ARCHITECT :
WONG TUNG & PARTNERS LIMITED
ARCHITECTS & PLANNERS

MAIN CONTRACTOR :
協興建築有限公司
HIP HING CONSTRUCTION CO LTD

STRUCTURAL ENGINEER :
C.M.WONG & ASSOCIATES LTD
黃志明建築工程師有限公司

FACADE CONSULTANT:
MEINHARDT

NOTE :
1. ALL DIMENSIONS ARE IN mm.
2. ALL ELEVATIONS ARE VIEWED FROM OUTSIDE.
3. ALL DIMENSIONS TO BE VERIFIED ON SITE BEFORE FABRICATION.

LEGEND :
X1 — DETAIL MARK NO.
X001 — REFER SHEET NO.
1. F.F.L. -- FINISHED FLOOR LEVEL
2. S.F.L. -- STRUCTURAL FLOOR LEVEL
3. /R -- REVERSED DETAIL

NO.	DATE	REVISED	BY
D	12/04/2022	REVISION SUBJECT TO ARCH.COMMENT	LHR

JOB NO. : J-853

PROJECT :
PROPOSED RESIDENTIAL DEVELOPMENT AT N.K.I.L. 6542 YIN PING ROAD KOWLOON

TITLE :
PART ELEV and PART PLAN for GLASS BALUSTRADE T1 FLAT A 5/F

DATE : 18-MAY-21 | SCALE : 1:20 (A1)

DRAWN BY : Ivan | CHECKED BY :

美特鋁質有限公司
MIDI ALUMINIUM FABRICATOR LTD.
Units 6-8, Sunray Industrial Centre, 1/F
610 Cha Kwo Ling Road, Kowloon
Tel:23489211-4 Fax:(852)27727666

DWG NO. : J853-SD-GB-5101 | REV. : D

GB-5102-鋁料派位图

R.C. STRUCTURAL ELEMENT
COL. / BEAM / SLAB
IS (UNDER SEPARATED SUBMISSION)

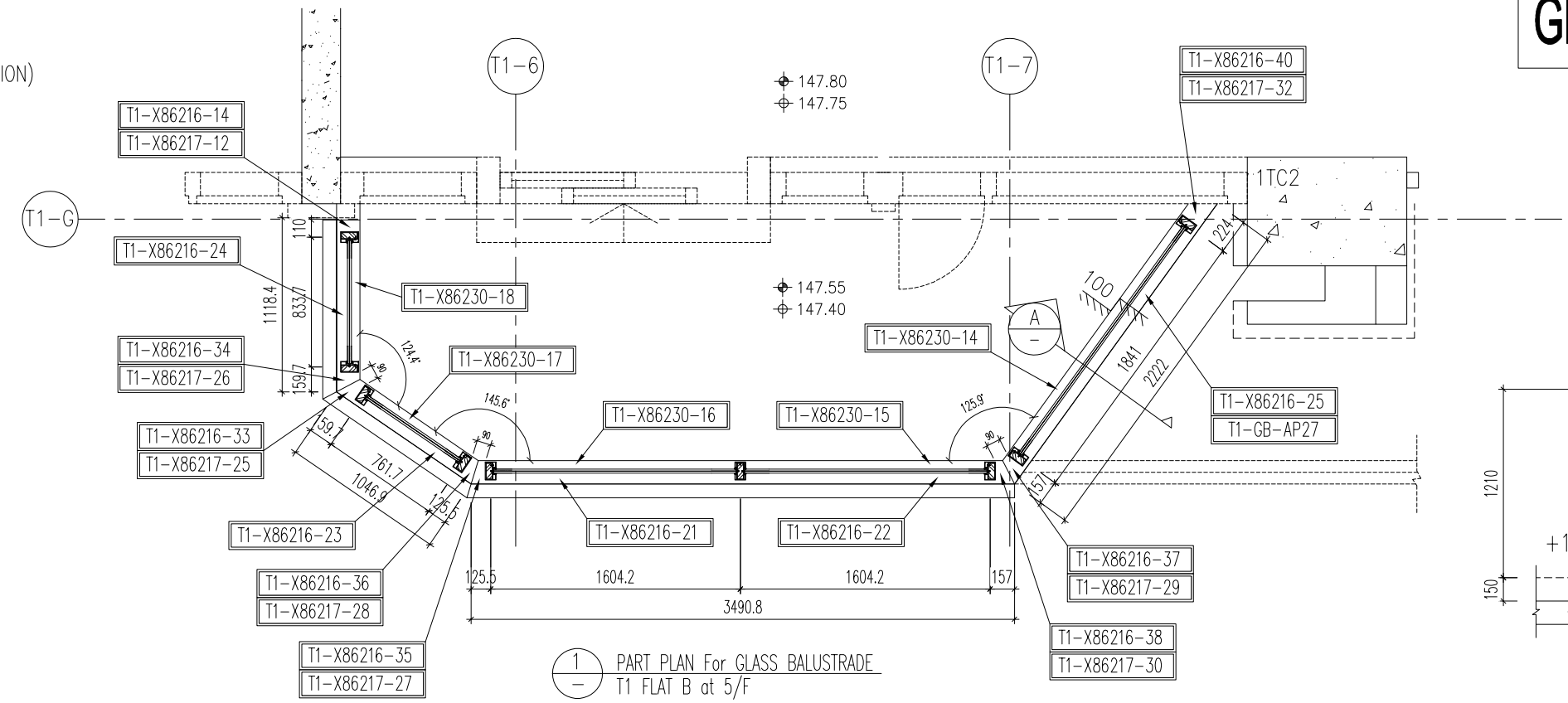

1 / – PART PLAN For GLASS BALUSTRADE
T1 FLAT B at 5/F

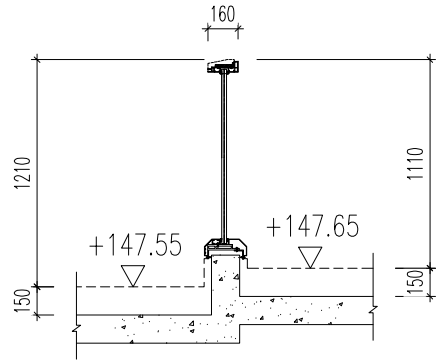

A / – SECTION

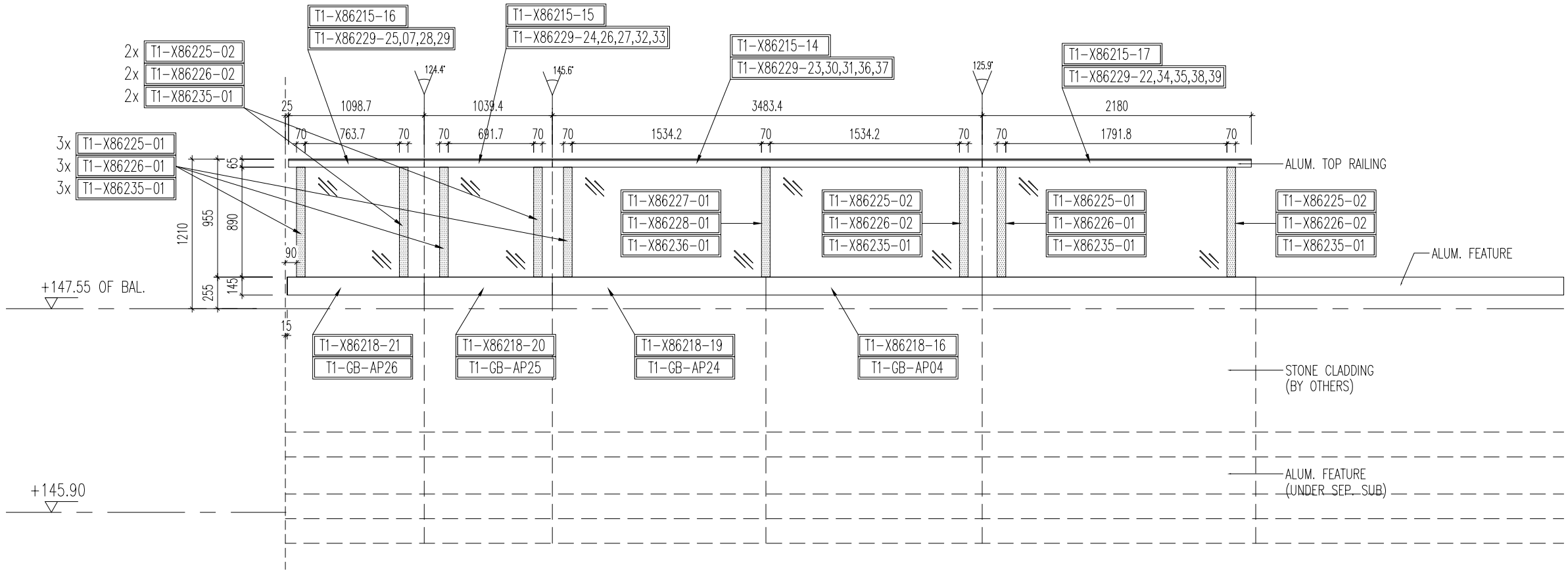

2A / 4101a TYPICAL PART ELEV FOR
T1 BAL @ 5/F FLAT B

LEGEND :

AL-01 : ALUM. EXTRUSION w/100x40mm THK. GMS FLAT BAR

AL-02 : ALUM. EXTRUSION w/100x40mm THK. GMS FLAT BAR

GL3 : 12mm THK. CLEAR TEMPERED GLASS +1.52mm PVB+12mm THK. CLEAR TEMPERED (LAMINATE GLASS)

B.D. REF :

B.D. SUBMISSION

CLIENT :
SHIMAO GROUP HOLDINGS LIMITED

ARCHITECT :
WONG TUNG & PARTNERS LIMITED
ARCHITECTS & PLANNERS

MAIN CONTRACTOR :
協興建築有限公司
HIP HING CONSTRUCTION CO LTD

STRUCTURAL ENGINEER :
CMA C M WONG & ASSOCIATES LTD
黃志明建築工程師有限公司

FACADE CONSULTANT:
MEINHARDT

NOTE :
1. ALL DIMENSIONS ARE IN mm.
2. ALL ELEVATIONS ARE VIEWED FROM OUTSIDE.
3. ALL DIMENSIONS TO BE VERIFIED ON SITE BEFORE FABRICATION.

LEGEND :
X1 — DETAIL MARK NO.
X001 — REFER SHEET NO.
1. F.F.L. -- FINISHED FLOOR LEVEL
2. S.F.L. -- STRUCTURAL FLOOR LEVEL
3. /R -- REVERSED DETAIL

NO.	DATE	REVISED	BY
D	12/04/2022	REVISION SUBJECT TO ARCH.COMMENT	LHR

JOB NO. : J-853

PROJECT :
PROPOSED RESIDENTIAL
DEVELOPMENT AT N.K.I.L. 6542
YIN PING ROAD
KOWLOON

TITLE :
PART ELEV and PART PLAN
for GLASS BALUSTRADE
T1 FLAT B 5/F

DATE : 08-MAR-21 | SCALE : 1:18(A1)

DRAWN BY : CJM | CHECKED BY :

美特鋁質有限公司
MIDI ALUMINIUM FABRICATOR LTD.
Units 6-8, Sunray Industrial Centre, 1/F
610 Cha Kwo Ling Road, Kowloon
Tel:23489211-4 Fax:(852)27727666

DWG NO. : J853-SD-GB-5102 | REV. : D

GB-5103-鋁料派位图

R.C. STRUCTURAL ELEMENT
COL. / BEAM / SLAB
IS (UNDER SEPARATED SUBMISSION)

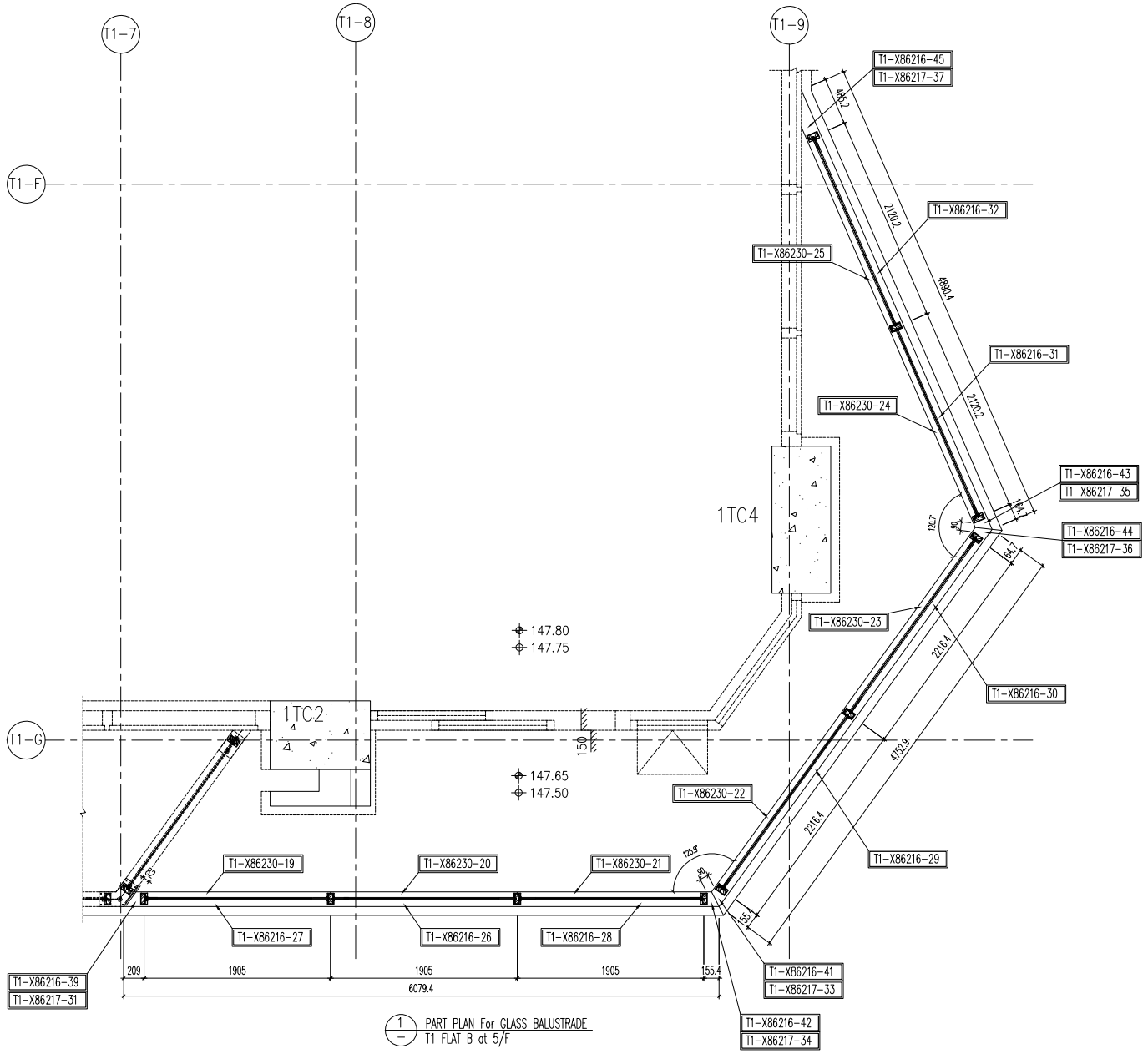

1 PART PLAN For GLASS BALUSTRADE
T1 FLAT B at 5/F

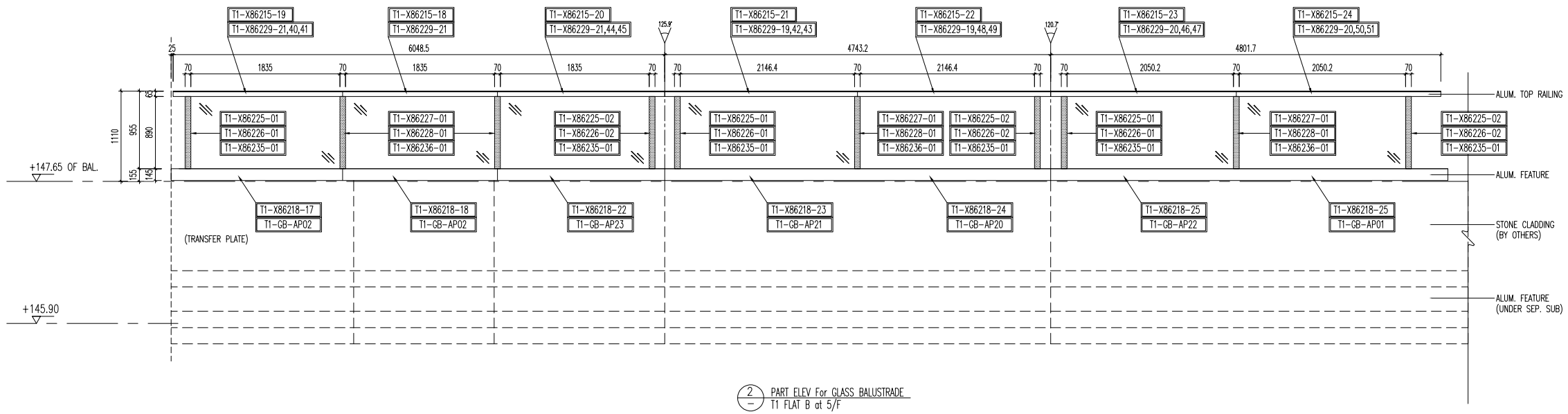

2 PART ELEV For GLASS BALUSTRADE
T1 FLAT B at 5/F

LEGEND :

AL-01 : ALUM. EXTRUSION w/100x40mm THK. GMS FLAT BAR

AL-02 : ALUM. EXTRUSION w/100x40mm THK. GMS FLAT BAR

GL3 : 12mm THK. CLEAR TEMPERED GLASS +1.52mm PVB+12mm THK. CLEAR TEMPERED (LAMINATE GLASS)

B.D. REF :

CLIENT :
SHIMAO GROUP HOLDINGS LIMITED

ARCHITECT :
WONG TUNG & PARTNERS LIMITED
ARCHITECTS & PLANNERS

MAIN CONTRACTOR :
協興建築有限公司
HIP HING CONSTRUCTION CO LTD

STRUCTURAL ENGINEER :
CMA C M WONG & ASSOCIATES LTD
黃志明建築工程師有限公司

FACADE CONSULTANT:
MEINHARDT

NOTE :
1. ALL DIMENSIONS ARE IN mm.
2. ALL ELEVATIONS ARE VIEWED FROM OUTSIDE.
3. ALL DIMENSIONS TO BE VERIFIED ON SITE BEFORE FABRICATION.

LEGEND :
X1 — DETAIL MARK NO.
X001 — REFER SHEET NO.
1. F.F.L. -- FINISHED FLOOR LEVEL
2. S.F.L. -- STRUCTURAL FLOOR LEVEL
3. /R -- REVERSED DETAIL

NO.	DATE	REVISED	BY
D	12/04/2022	REVISION SUBJECT TO ARCH.COMMENT	LHR

JOB NO. : J-853

PROJECT :
PROPOSED RESIDENTIAL DEVELOPMENT AT N.K.I.L. 6542 YIN PING ROAD KOWLOON

TITLE :
PART ELEV and PART PLAN for GLASS BALUSTRADE T1 FLAT B 5/F FLAT ROOF

DATE : 18-MAY-21 | SCALE : 1:32 (A1)

DRAWN BY : Ivan | CHECKED BY :

美特鋁質有限公司
MIDI ALUMINIUM FABRICATOR LTD.
Units 6-8, Sunray Industrial Centre, 1/F
610 Cha Kwo Ling Road, Kowloon
Tel:23489211-4 Fax:(852)27727666

DWG NO. : J853-SD-GB-5103 | REV. : D

GB-5104-鋁料派位图

LEGEND :

AL-01 : ALUM. EXTRUSION w/100x40mm THK. GMS FLAT BAR

AL-02 : ALUM. EXTRUSION w/100x40mm THK. GMS FLAT BAR

GL3 : 12mm THK. CLEAR TEMPERED GLASS +1.52mm PVB + +12mm THK. CLEAR TEMPERED (LAMINATE GLASS)

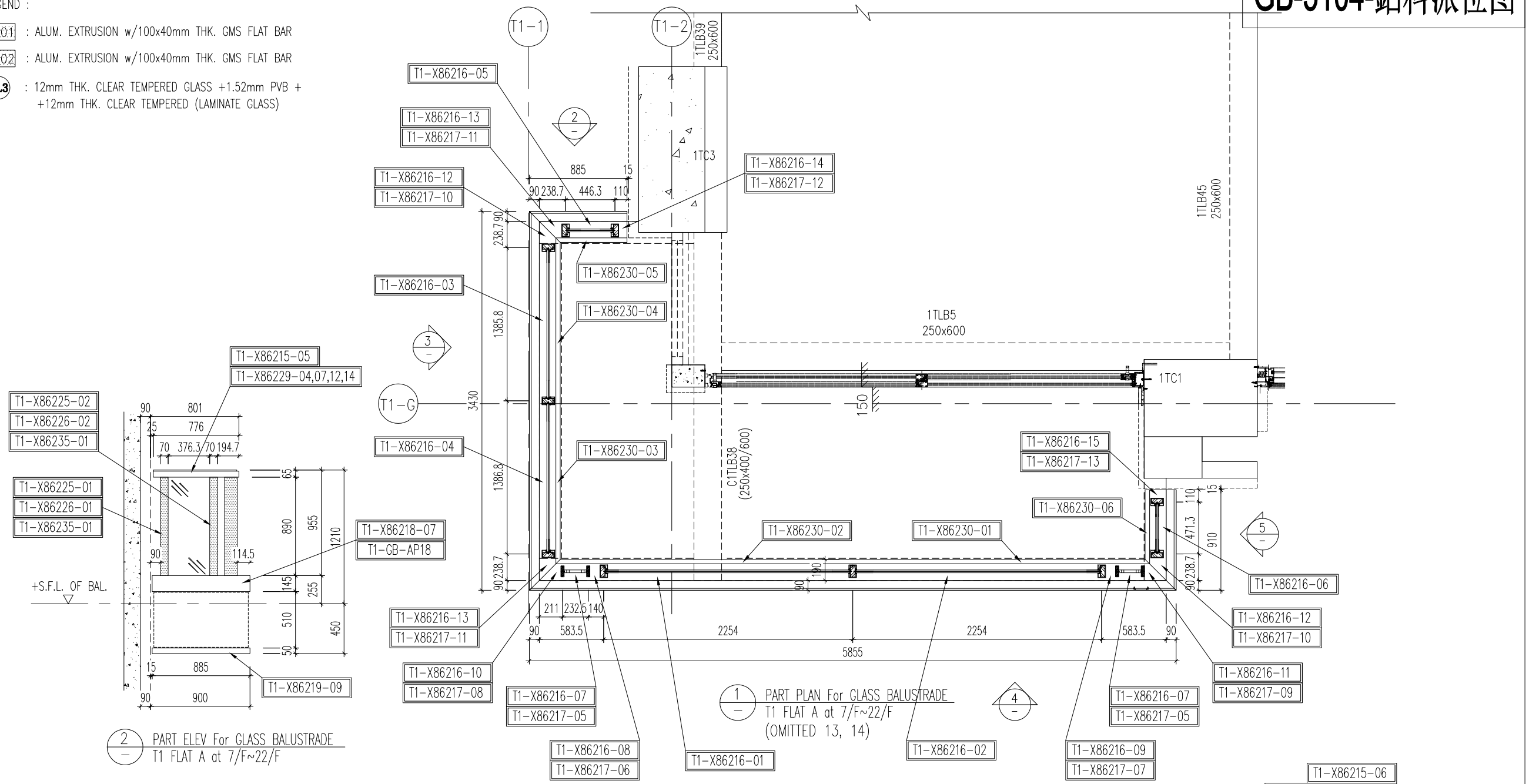

1 — PART PLAN For GLASS BALUSTRADE
T1 FLAT A at 7/F~22/F
(OMITTED 13, 14)

2 — PART ELEV For GLASS BALUSTRADE
T1 FLAT A at 7/F~22/F

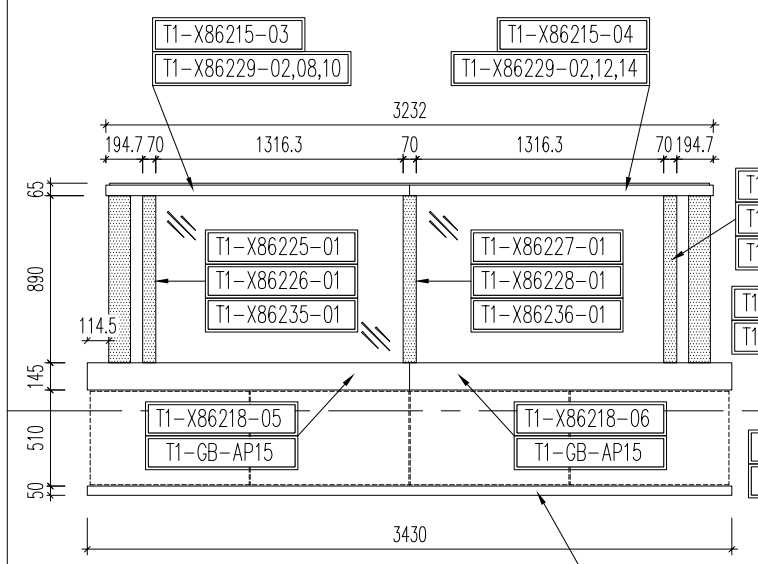

3 — PART ELEV For GLASS BALUSTRADE
T1 FLAT A at 7/F~22/F

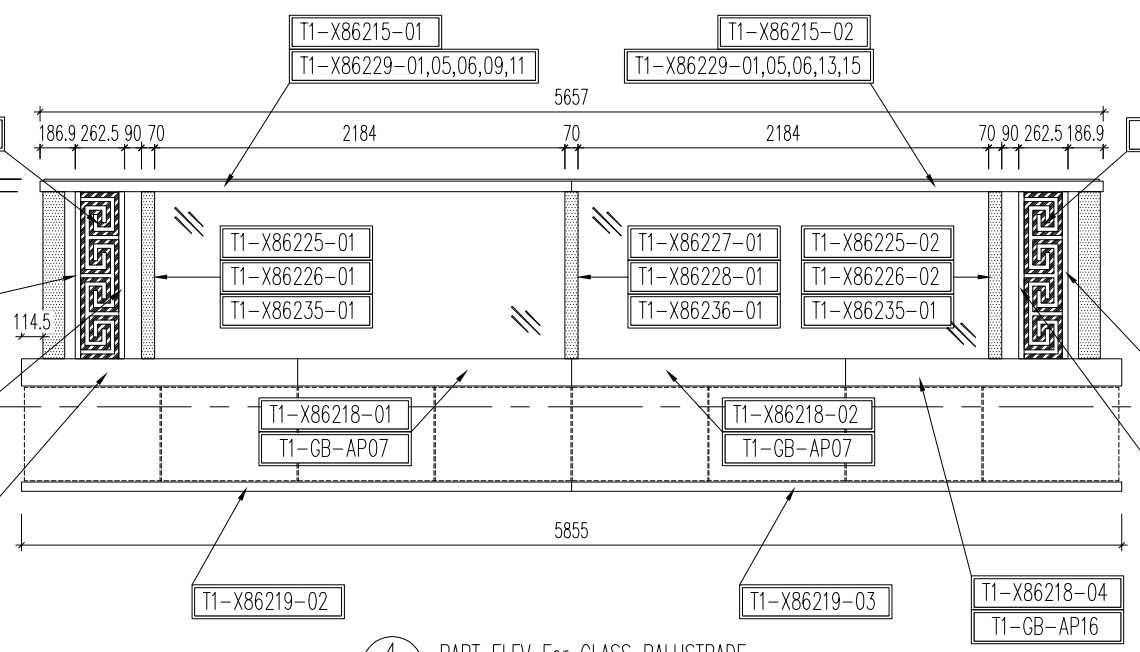

4 — PART ELEV For GLASS BALUSTRADE
T1 FLAT A at 7/F~22/F

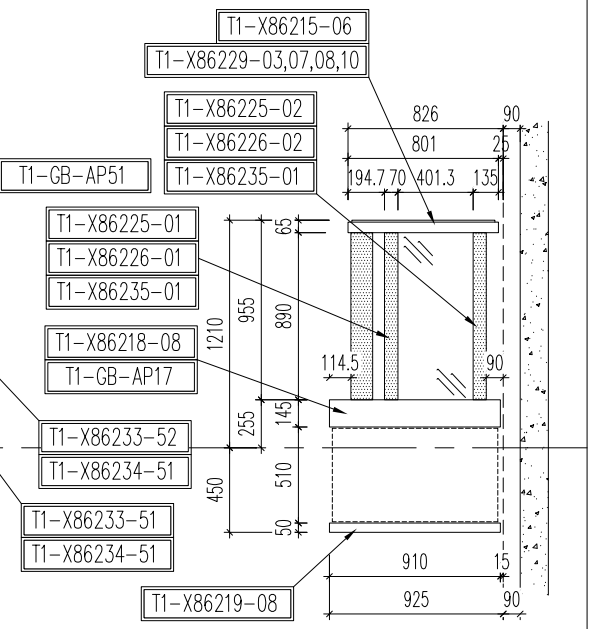

5 — PART ELEV For GLASS BALUSTRADE
T1 FLAT A at 7/F~22/F

B.D. REF :

CLIENT :

ARCHITECT : WONG TUNG & PARTNERS LIMITED ARCHITECTS & PLANNERS

MAIN CONTRACTOR :

STRUCTURAL ENGINEER : WONG TUNG & PARTNERS LIMITED ARCHITECTS & PLANNERS

FACADE CONSULTANT: MEINHARDT

NOTE :
1. ALL DIMENSIONS ARE IN mm.
2. ALL ELEVATIONS ARE VIEWED FROM OUTSIDE.
3. ALL DIMENSIONS TO BE VERIFIED ON SITE BEFORE FABRICATION.

LEGEND :
X1 — DETAIL MARK NO.
X001 — REFER SHEET NO.
1. F.F.L. -- FINISHED FLOOR LEVEL
2. S.F.L. -- STRUCTURAL FLOOR LEVEL
3. /R -- REVERSED DETAIL

NO.	DATE	REVISED	BY
D	12/04/2022	REVISION SUBJECT TO ARCH.COMMENT	LHR

JOB NO. : J-853

PROJECT : PROPOSED RESIDENTIAL DEVELOPMENT AT N.K.I.L. 6542 YIN PING ROAD KOWLOON

TITLE : PART ELEV and PART PLAN for GLASS BALUSTRADE AT TOWER 1 FLAT A

DATE : 18-MAY-21 | SCALE : 1:90(A1)

DRAWN BY : Ivan | CHECKED BY :

美特鋁製有限公司 MIDI ALUMINIUM FABRICATOR LTD.
Units 6-8, Sunray Industrial Centre, 1/F
610 Cha Kwo Ling Road, Kowloon
Tel:23489211-4 Fax:(852)27727666

DWG NO. : J853-SD-GB-5104 | REV. : D

GB-5105-鋁料派位图

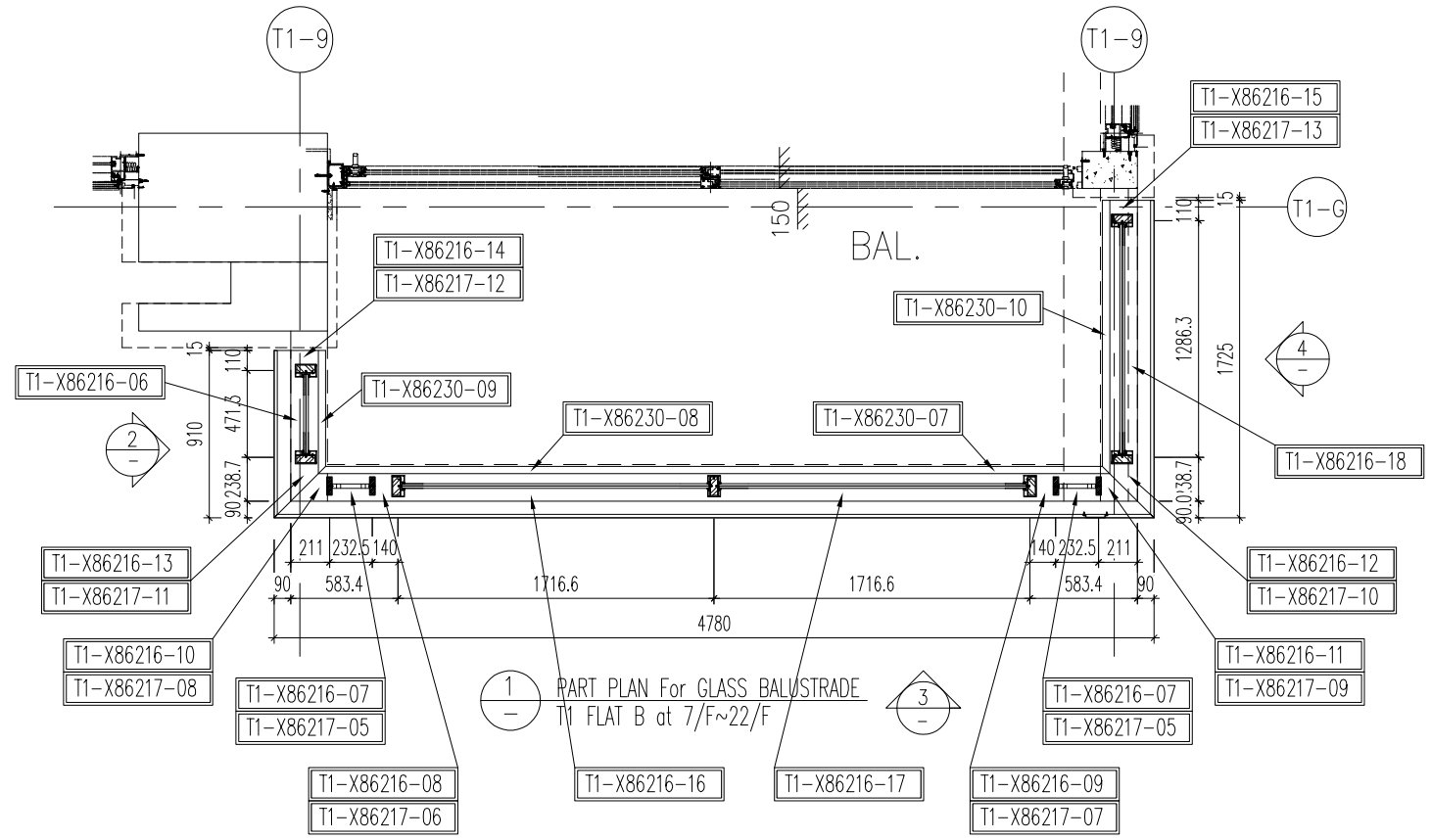

1 PART PLAN For GLASS BALUSTRADE
T1 FLAT B at 7/F~22/F

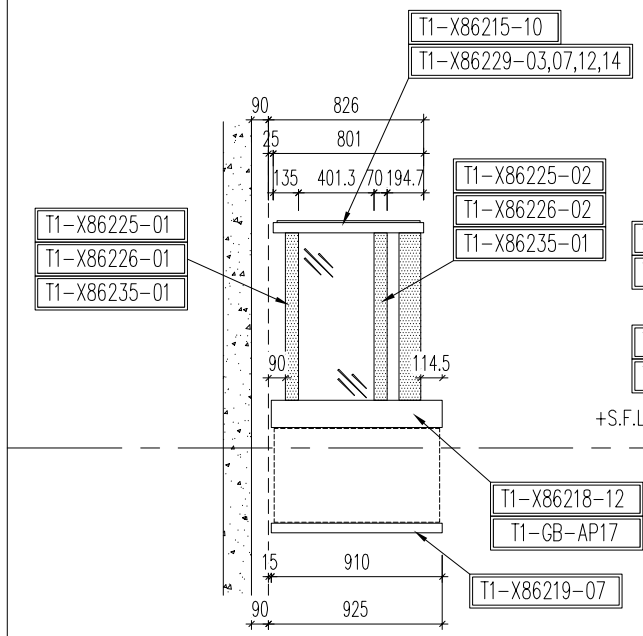

2 PART ELEV For GLASS BALUSTRADE
T1 FLAT B at 7/F~22/F

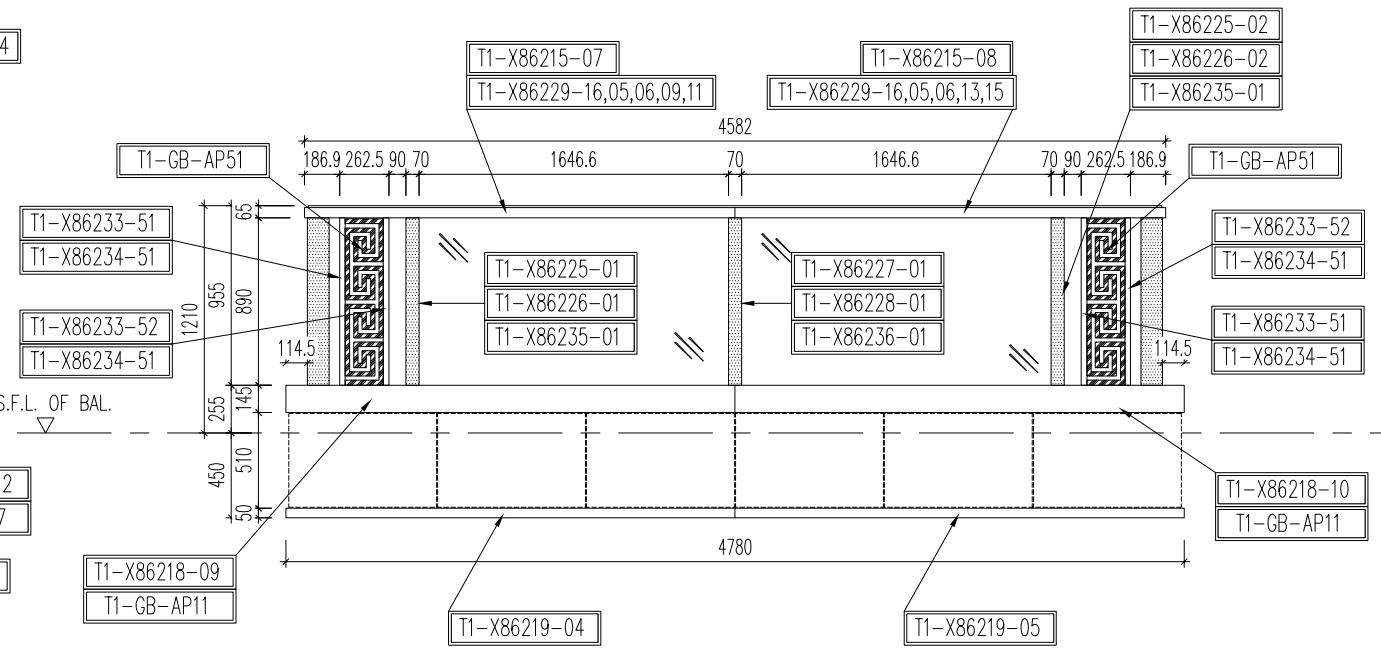

3 PART ELEV For GLASS BALUSTRADE
T1 FLAT B at 7/F~22/F

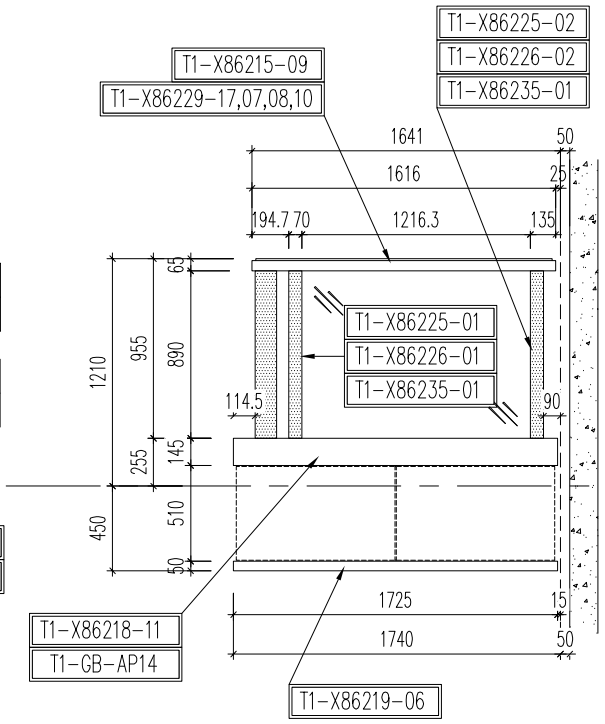

4 PART ELEV For GLASS BALUSTRADE
T1 FLAT B at 7/F~22/F

LEGEND :

AL-01 : ALUM. EXTRUSION w/100x40mm THK. GMS FLAT BAR

AL-02 : ALUM. EXTRUSION w/100x40mm THK. GMS FLAT BAR

GL3 : 12mm THK. CLEAR TEMPERED GLASS +1.52mm PVB+12mm THK. CLEAR TEMPERED (LAMINATE GLASS)

B.D. REF :

CLIENT :

ARCHITECT : WONG TUNG & PARTNERS LIMITED ARCHITECTS & PLANNERS

MAIN CONTRACTOR :

STRUCTURAL ENGINEER : WONG TUNG & PARTNERS LIMITED ARCHITECTS & PLANNERS

FACADE CONSULTANT: MEINHARDT

NOTE :
1. ALL DIMENSIONS ARE IN mm.
2. ALL ELEVATIONS ARE VIEWED FROM OUTSIDE.
3. ALL DIMENSIONS TO BE VERIFIED ON SITE BEFORE FABRICATION.

LEGEND :

X1 — DETAIL MARK NO.
X001 — REFER SHEET NO.

1. F.F.L. --FINISHED FLOOR LEVEL
2. S.F.L. --STRUCTURAL FLOOR LEVEL
3. /R --REVERSED DETAIL

NO.	DATE	REVISED	BY
D	12/04/2022	REVISION SUBJECT TO ARCH.COMMENT	LHR

JOB NO. : J-853

PROJECT :
PROPOSED RESIDENTIAL DEVELOPMENT AT N.K.I.L. 6542 YIN PING ROAD KOWLOON

TITLE :
PART ELEV and PART PLAN for GLASS BALUSTRADE AT TOWER 1 FLAT B

DATE : 18-MAY-21 | SCALE : 1:90(A1)

DRAWN BY : Ivan | CHECKED BY :

美特鋁質有限公司
MIDI ALUMINIUM FABRICATOR LTD.
Units 6-8, Sunray Industrial Centre, 1/F
610 Cha Kwo Ling Road, Kowloon
Tel:23489211-4 Fax:(852)27727666

DWG NO. : J853-SD-GB-5105 | REV. : D

GB-5106-鋁料派位图

R.C. STRUCTURAL ELEMENT
COL. / BEAM / SLAB
IS (UNDER SEPARATED SUBMISSION)

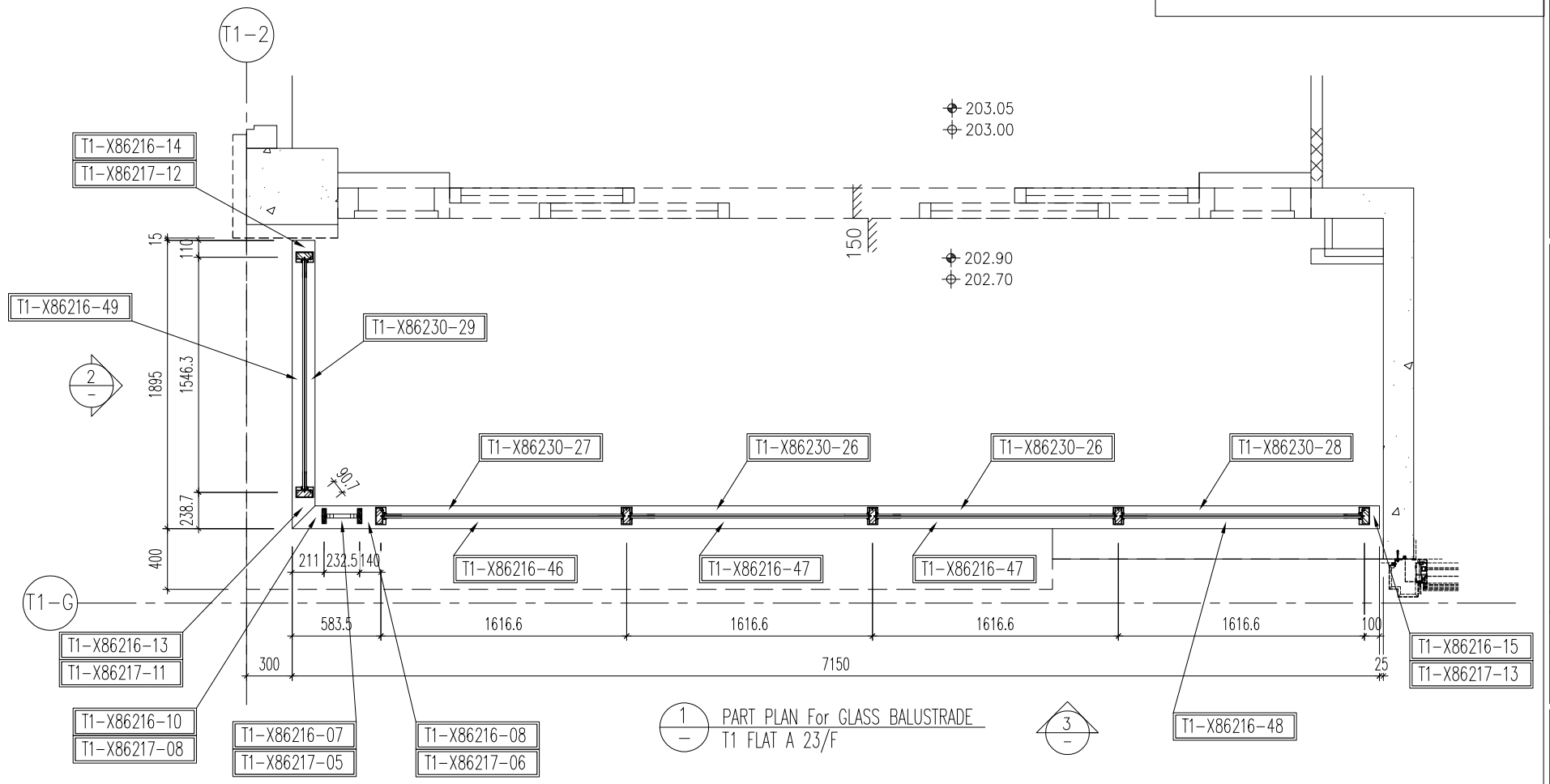

1 — PART PLAN For GLASS BALUSTRADE
T1 FLAT A 23/F

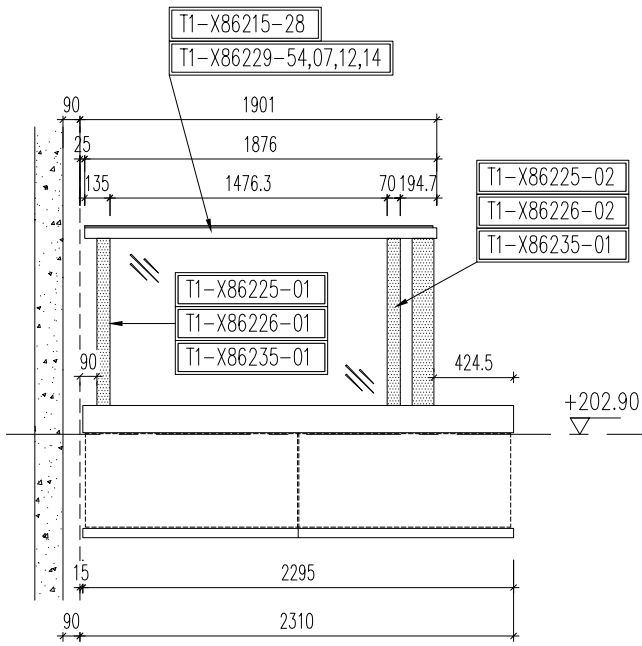

2 — PART ELEV For GLASS BALUSTRADE
T1 FLAT A 23/F

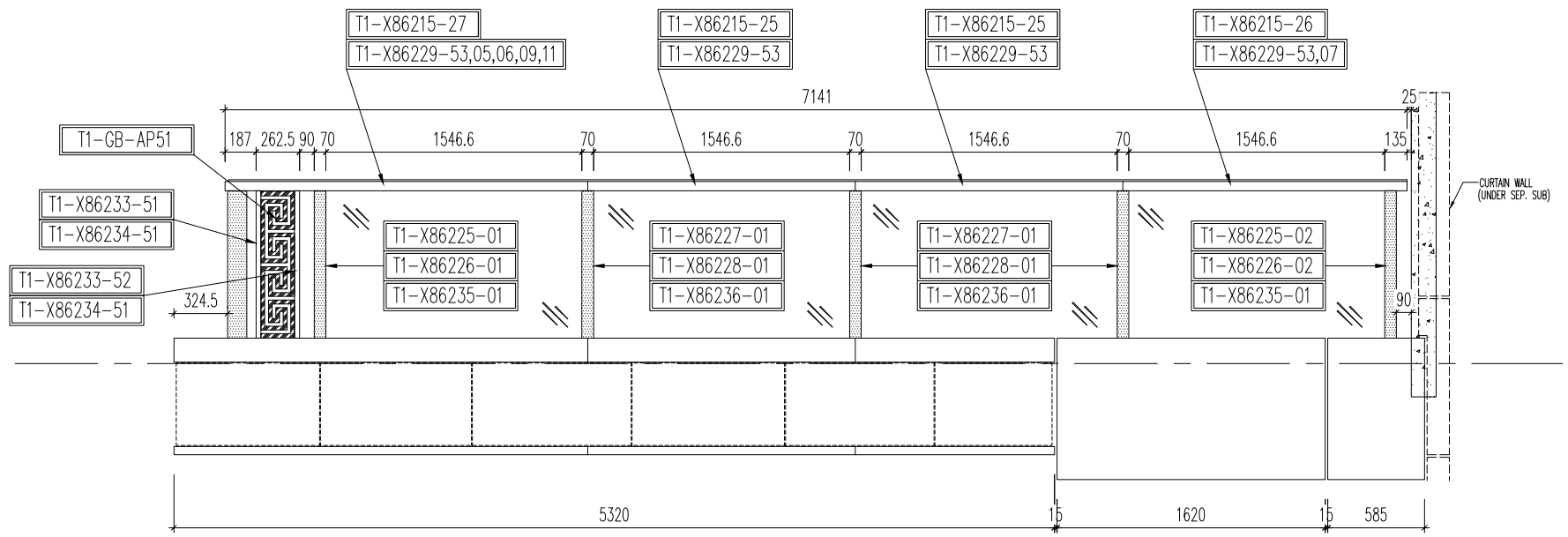

3 — PART ELEV For GLASS BALUSTRADE
T1 FLAT A 23/F

LEGEND :

AL-01 : ALUM. EXTRUSION w/100x40mm THK. GMS FLAT BAR

AL-02 : ALUM. EXTRUSION w/100x40mm THK. GMS FLAT BAR

GL3 : 12mm THK. CLEAR TEMPERED GLASS +1.52mm PVB+12mm THK. CLEAR TEMPERED (LAMINATE GLASS)

B.D. REF :

CLIENT :
SHIMAO GROUP HOLDINGS LIMITED

ARCHITECT :
WONG TUNG & PARTNERS LIMITED
ARCHITECTS & PLANNERS

MAIN CONTRACTOR :
協興建築有限公司
HIP HING CONSTRUCTION CO LTD

STRUCTURAL ENGINEER :
C.M.WONG & ASSOCIATES LTD
黃志明建築工程師有限公司

FACADE CONSULTANT:
MEINHARDT

NOTE :
1. ALL DIMENSIONS ARE IN mm.
2. ALL ELEVATIONS ARE VIEWED FROM OUTSIDE.
3. ALL DIMENSIONS TO BE VERIFIED ON SITE BEFORE FABRICATION.

LEGEND :
X1 — DETAIL MARK NO.
X001 — REFER SHEET NO.
1. F.F.L. -- FINISHED FLOOR LEVEL
2. S.F.L. -- STRUCTURAL FLOOR LEVEL
3. /R -- REVERSED DETAIL

NO.	DATE	REVISED	BY
D	12/04/2022	REVISION SUBJECT TO ARCH.COMMENT	LHR

JOB NO. : J-853

PROJECT :
PROPOSED RESIDENTIAL DEVELOPMENT AT N.K.I.L. 6542 YIN PING ROAD KOWLOON

TITLE :
PART ELEV and PART PLAN for GLASS BALUSTRADE T1 FLAT A 23/F FLAT ROOF

DATE : 18-MAY-21 | SCALE : 1:20 (A1)

DRAWN BY : Ivan | CHECKED BY :

美特鋁質有限公司
MIDI ALUMINIUM FABRICATOR LTD.
Units 6-8, Sunray Industrial Centre, 1/F
610 Cha Kwo Ling Road, Kowloon
Tel:23489211-4 Fax:(852)27727666

DWG NO. : J853-SD-GB-5106 | REV. : D

GB-5107-鋁料派位图

R.C. STRUCTURAL ELEMENT
COL. / BEAM / SLAB
IS (UNDER SEPARATED SUBMISSION)

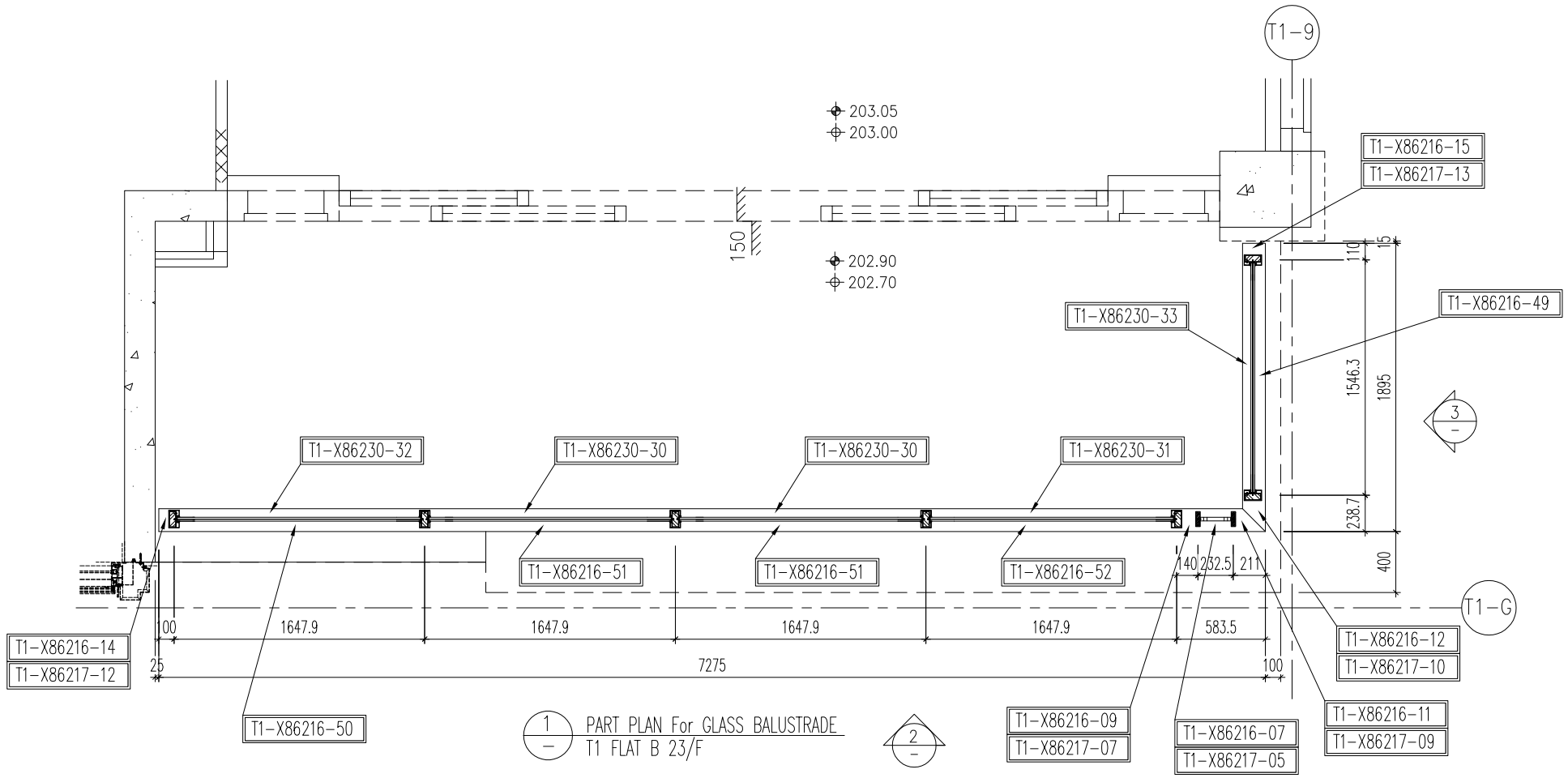

1 — PART PLAN For GLASS BALUSTRADE
T1 FLAT B 23/F

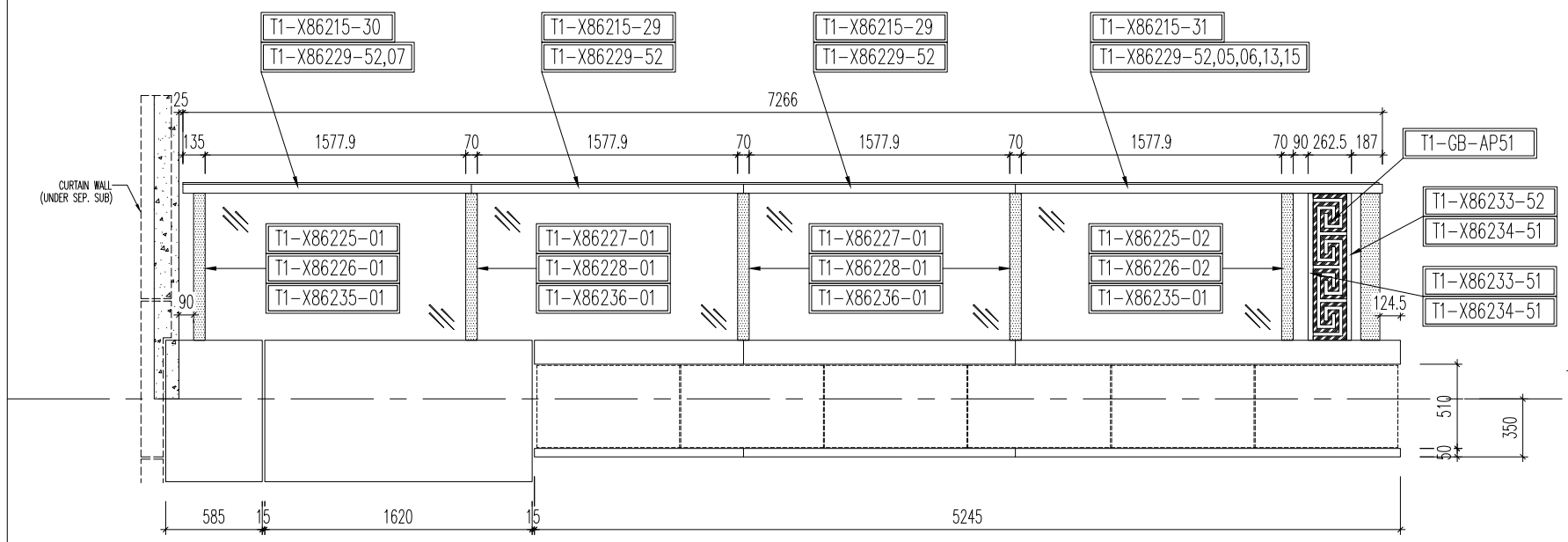

2 — PART ELEV For GLASS BALUSTRADE
T1 FLAT B 23/F

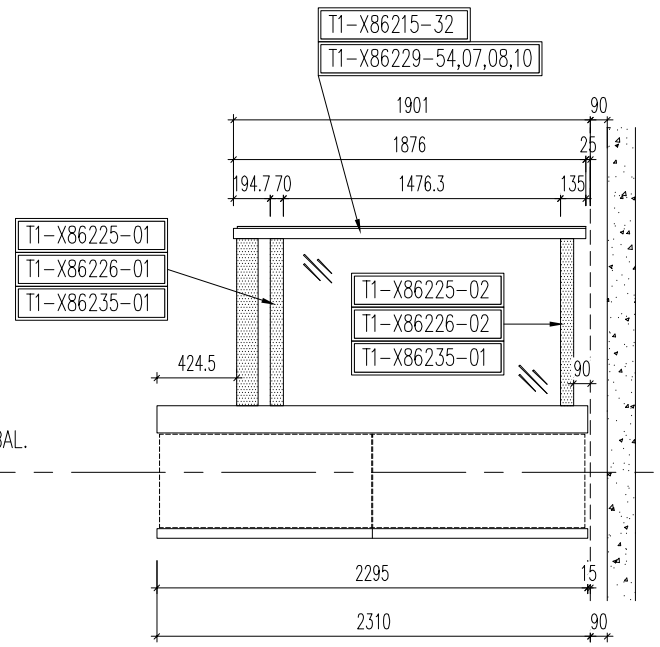

3 — PART ELEV For GLASS BALUSTRADE
T1 FLAT B 23/F

LEGEND :

AL-01 : ALUM. EXTRUSION w/100x40mm THK. GMS FLAT BAR

AL-02 : ALUM. EXTRUSION w/100x40mm THK. GMS FLAT BAR

GL3 : 12mm THK. CLEAR TEMPERED GLASS +1.52mm PVB+12mm THK. CLEAR TEMPERED (LAMINATE GLASS)

B.D. REF :

CLIENT :
SHIMAO GROUP HOLDINGS LIMITED

ARCHITECT :
WONG TUNG & PARTNERS LIMITED
ARCHITECTS & PLANNERS

MAIN CONTRACTOR :
協興建築有限公司
HIP HING CONSTRUCTION CO LTD

STRUCTURAL ENGINEER :
CMA C M WONG & ASSOCIATES LTD
黃志明建築工程師有限公司

FACADE CONSULTANT:
MEINHARDT

NOTE :
1. ALL DIMENSIONS ARE IN mm.
2. ALL ELEVATIONS ARE VIEWED FROM OUTSIDE.
3. ALL DIMENSIONS TO BE VERIFIED ON SITE BEFORE FABRICATION.

LEGEND :
X1 — DETAIL MARK NO.
X001 — REFER SHEET NO.
1. F.F.L. -- FINISHED FLOOR LEVEL
2. S.F.L. -- STRUCTURAL FLOOR LEVEL
3. /R -- REVERSED DETAIL

NO.	DATE	REVISED	BY
D	12/04/2022	REVISION SUBJECT TO ARCH.COMMENT	LHR

JOB NO. : J-853

PROJECT :
PROPOSED RESIDENTIAL DEVELOPMENT AT N.K.I.L. 6542 YIN PING ROAD KOWLOON

TITLE :
PART ELEV and PART PLAN for GLASS BALUSTRADE T1 FLAT B 23/F FLAT ROOF

DATE : 18-MAY-21 | SCALE : 1:20 (A1)

DRAWN BY : Ivan | CHECKED BY :

美特鋁質有限公司
MIDI ALUMINIUM FABRICATOR LTD.
Units 6-8, Sunray Industrial Centre, 1/F
610 Cha Kwo Ling Road, Kowloon
Tel:23489211-4 Fax:(852)27727666

DWG NO. : J853-SD-GB-5107 | REV. : D

GB-5201-GLASS位置圖

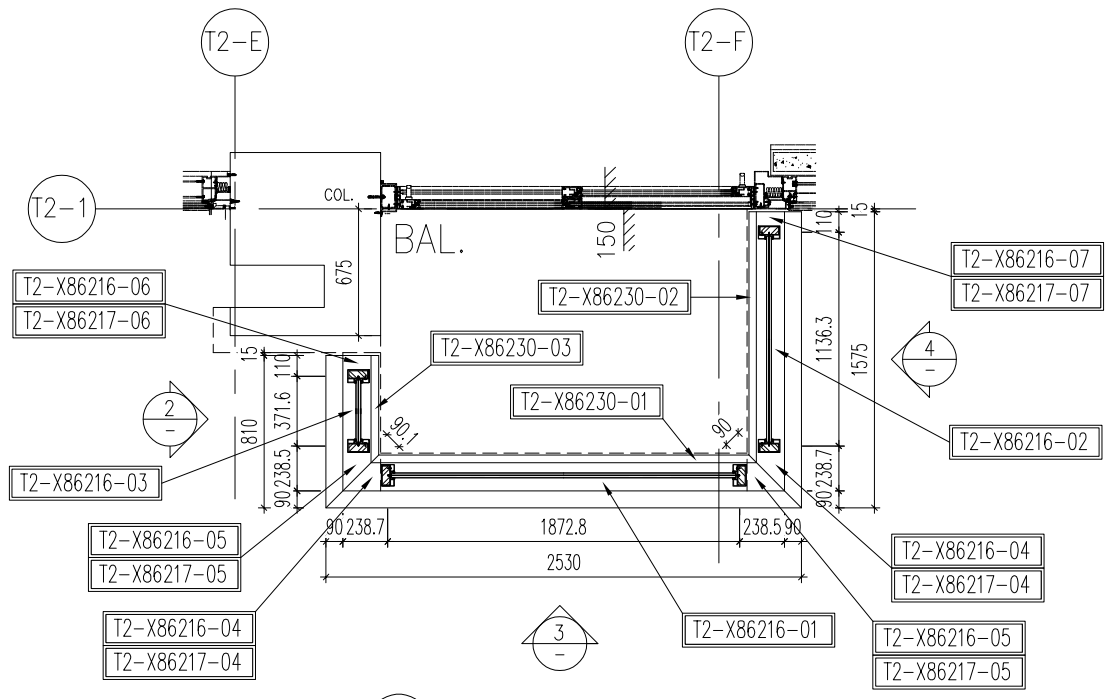

1 PART PLAN For GLASS BALUSTRADE
T2 FLAT A at 6/F~16/F

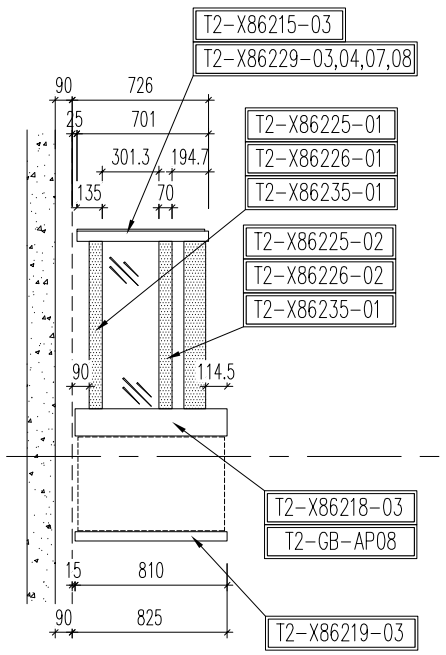

2 PART ELEV For GLASS BALUSTRADE
T2 FLAT A at 6/F~16/F

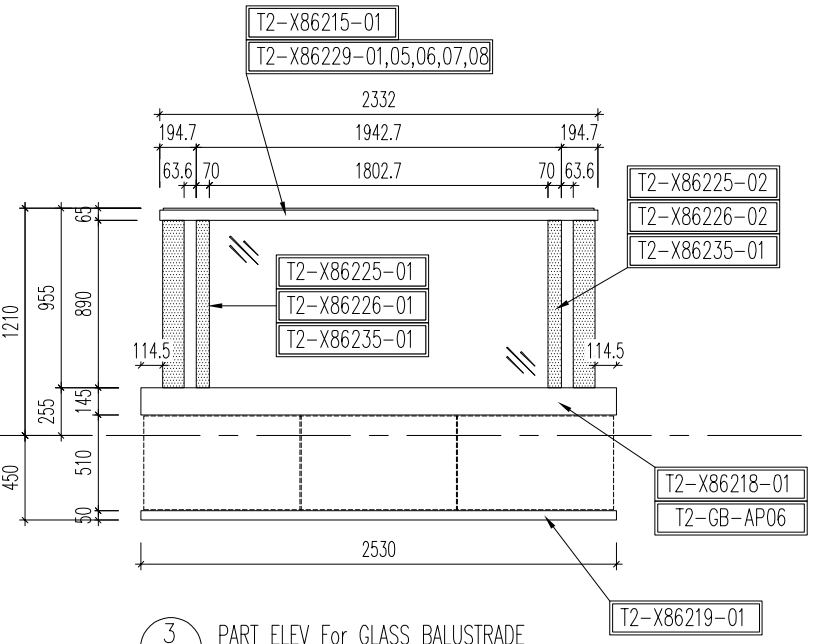

3 PART ELEV For GLASS BALUSTRADE
T2 FLAT A at 6/F~16/F

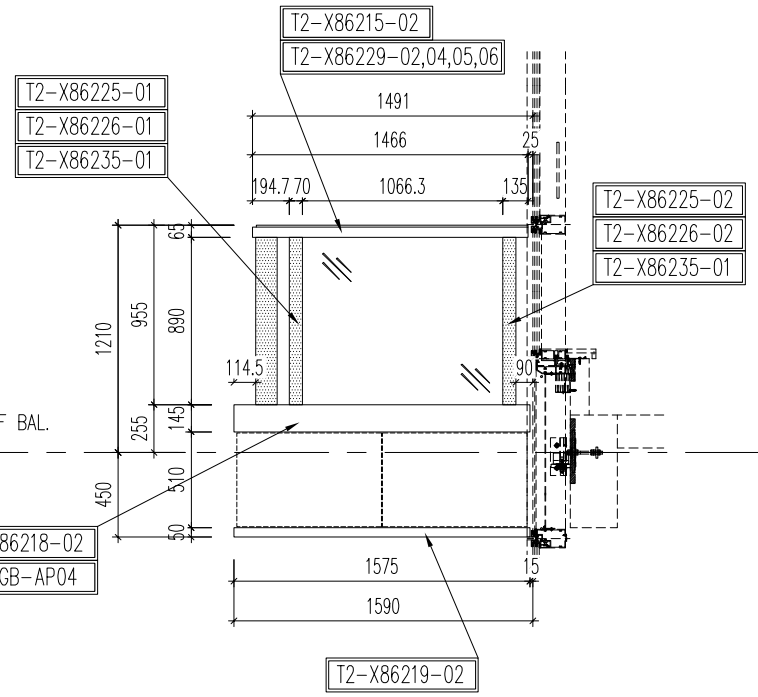

4 PART ELEV For GLASS BALUSTRADE
T2 FLAT A at 6/F~16/F

LEGEND :

AL-01 : ALUM. EXTRUSION w/100x40mm THK. GMS FLAT BAR

AL-02 : ALUM. EXTRUSION w/100x40mm THK. GMS FLAT BAR

GL3 : 12mm THK. CLEAR TEMPERED GLASS +1.52mm PVB+12mm THK. CLEAR TEMPERED (LAMINATE GLASS)

B.D. REF :

CLIENT :

ARCHITECT : WONG TUNG & PARTNERS LIMITED ARCHITECTS & PLANNERS

MAIN CONTRACTOR :

STRUCTURAL ENGINEER : WONG TUNG & PARTNERS LIMITED ARCHITECTS & PLANNERS

FACADE CONSULTANT: MEINHARDT

NOTE :
1. ALL DIMENSIONS ARE IN mm.
2. ALL ELEVATIONS ARE VIEWED FROM OUTSIDE.
3. ALL DIMENSIONS TO BE VERIFIED ON SITE BEFORE FABRICATION.

LEGEND :
X1 — DETAIL MARK NO.
X001 — REFER SHEET NO.
1. F.F.L. -- FINISHED FLOOR LEVEL
2. S.F.L. -- STRUCTURAL FLOOR LEVEL
3. (R) -- REVERSED DETAIL

NO.	DATE	REVISED	BY
D	12/04/2022	REVISION SUBJECT TO ARCH.COMMENT	LHR

JOB NO. : J-853

PROJECT :
PROPOSED RESIDENTIAL DEVELOPMENT AT N.K.I.L. 6542 YIN PING ROAD KOWLOON

TITLE :
PART ELEV and PART PLAN for GLASS BALUSTRADE AT TOWER 2 FLAT A

DATE : 18-MAY-21 | SCALE : 1:90(A1)

DRAWN BY : Ivan | CHECKED BY :

美特鋁質有限公司
MIDI ALUMINIUM FABRICATOR LTD.
Units 6-8, Sunray Industrial Centre, 1/F
610 Cha Kwo Ling Road, Kowloon
Tel:23489211-4 Fax:(852)27727666

DWG NO. : J853-SD-GB-5201 | REV. : D

GB-5202-GLASS位置圖

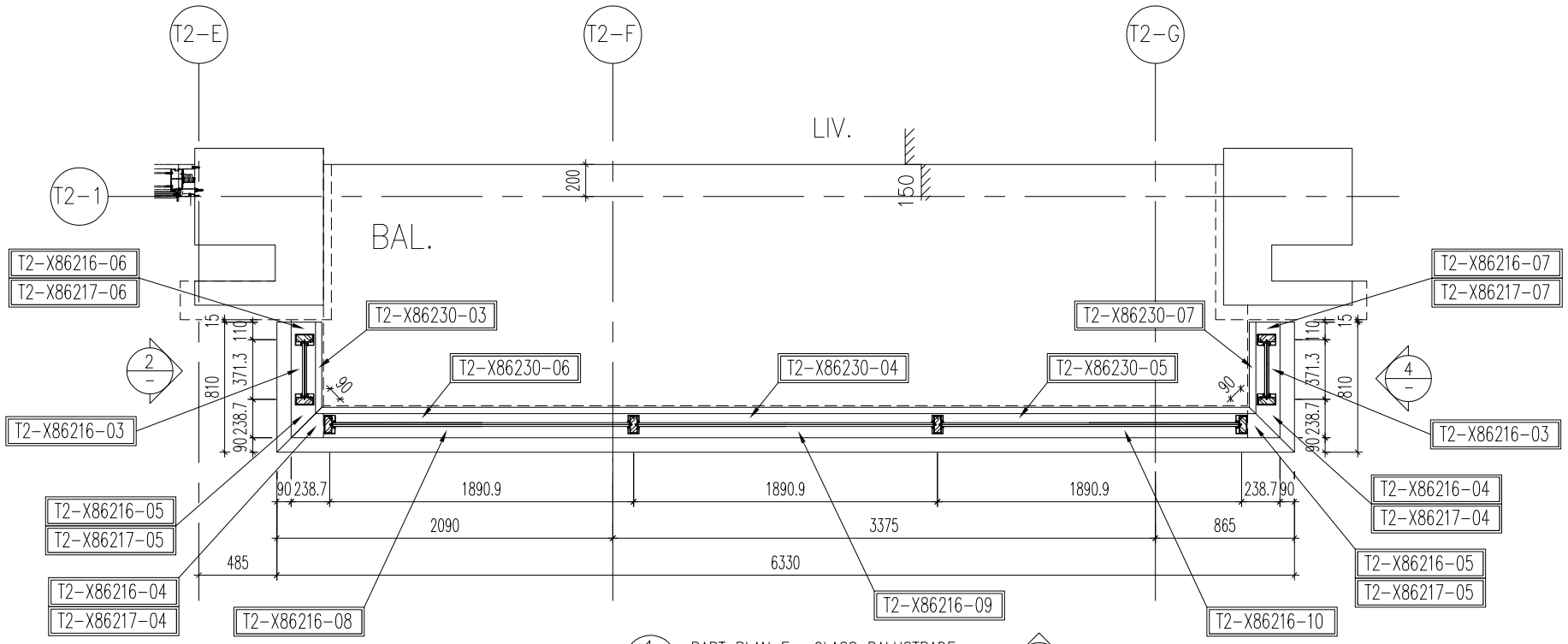

1/– PART PLAN For GLASS BALUSTRADE
T2 FLAT A at 17/F~25/F

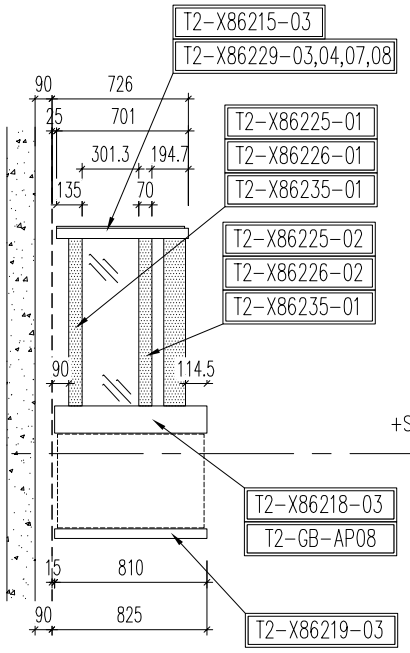

2/– PART ELEV For GLASS BALUSTRADE
T2 FLAT A at 17/F~25/F

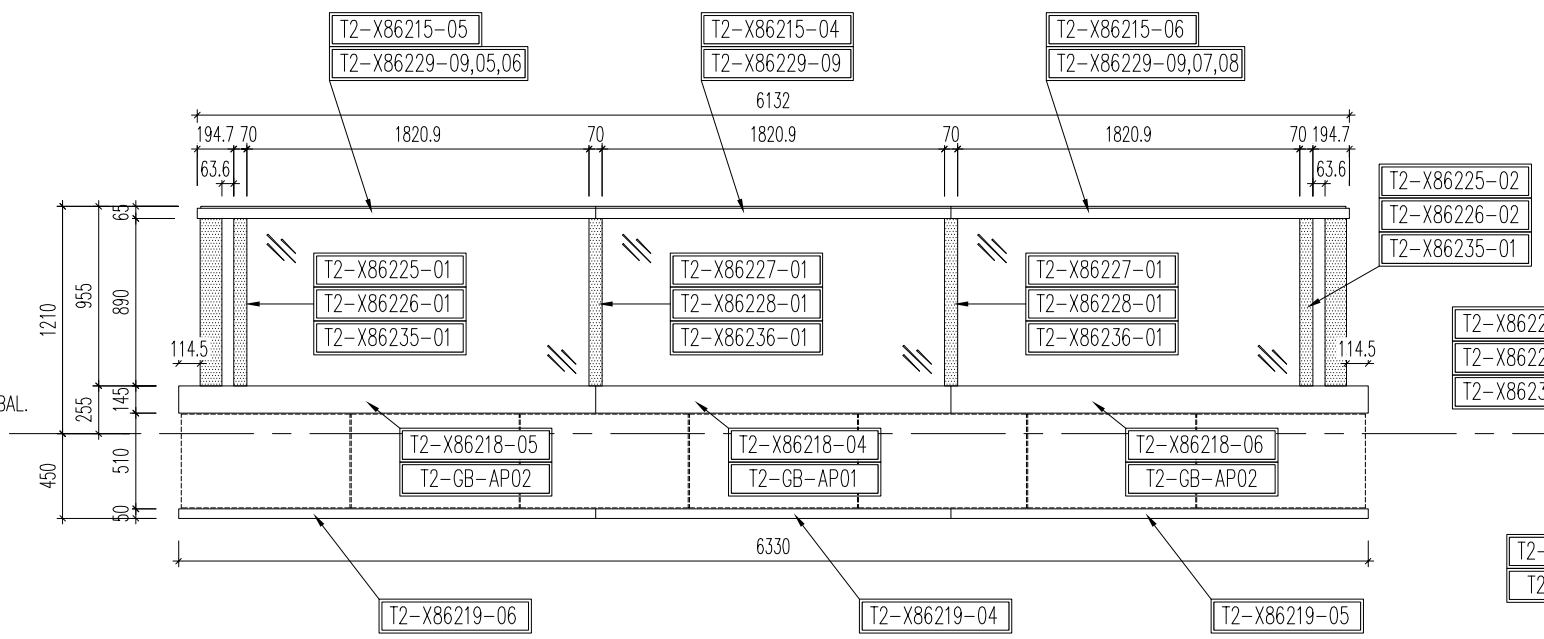

3/– PART ELEV For GLASS BALUSTRADE
T2 FLAT A at 17/F~25/F

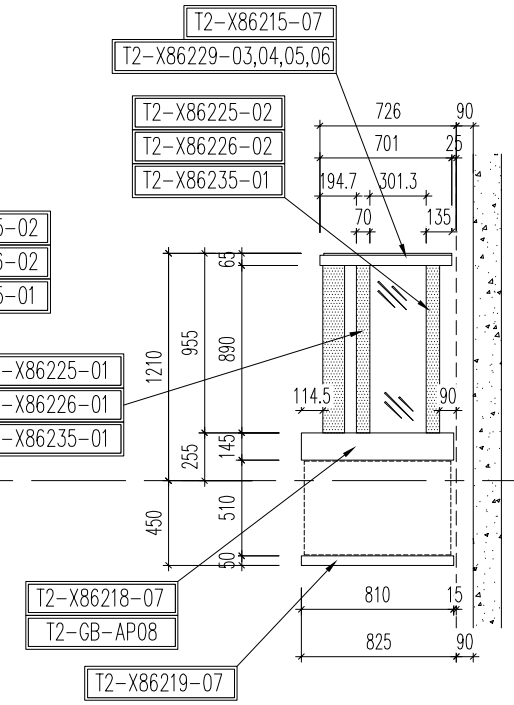

4/– PART ELEV For GLASS BALUSTRADE
T2 FLAT A at 17/F~25/F

LEGEND :

AL-01 : ALUM. EXTRUSION w/100x40mm THK. GMS FLAT BAR

AL-02 : ALUM. EXTRUSION w/100x40mm THK. GMS FLAT BAR

GL3 : 12mm THK. CLEAR TEMPERED GLASS +1.52mm PVB+12mm THK. CLEAR TEMPERED (LAMINATE GLASS)

B.D. REF :

CLIENT :

ARCHITECT : WONG TUNG & PARTNERS LIMITED ARCHITECTS & PLANNERS

MAIN CONTRACTOR :

STRUCTURAL ENGINEER : WONG TUNG & PARTNERS LIMITED ARCHITECTS & PLANNERS

FACADE CONSULTANT: MEINHARDT

NOTE :
1. ALL DIMENSIONS ARE IN mm.
2. ALL ELEVATIONS ARE VIEWED FROM OUTSIDE.
3. ALL DIMENSIONS TO BE VERIFIED ON SITE BEFORE FABRICATION.

LEGEND :

X1 — DETAIL MARK NO.
X001 — REFER SHEET NO.

1. F.F.L. --FINISHED FLOOR LEVEL
2. S.F.L. --STRUCTURAL FLOOR LEVEL
3. /R --REVERSED DETAIL

NO.	DATE	REVISED	BY
D	12/04/2022	REVISION SUBJECT TO ARCH.COMMENT	LHR

JOB NO. : J-853

PROJECT :
PROPOSED RESIDENTIAL DEVELOPMENT AT N.K.I.L. 6542 YIN PING ROAD KOWLOON

TITLE :
PART ELEV and PART PLAN for GLASS BALUSTRADE AT TOWER 2 FLAT A

DATE : 18-MAY-21 | SCALE : 1:90(A1)

DRAWN BY : Ivan | CHECKED BY :

美特鋁質有限公司
MIDI ALUMINIUM FABRICATOR LTD.
Units 6-8, Sunray Industrial Centre, 1/F
610 Cha Kwo Ling Road, Kowloon
Tel:23489211-4 Fax:(852)27727666

DWG NO. : J853-SD-GB-5202 | REV. : D

GB-5203-GLASS位置圖

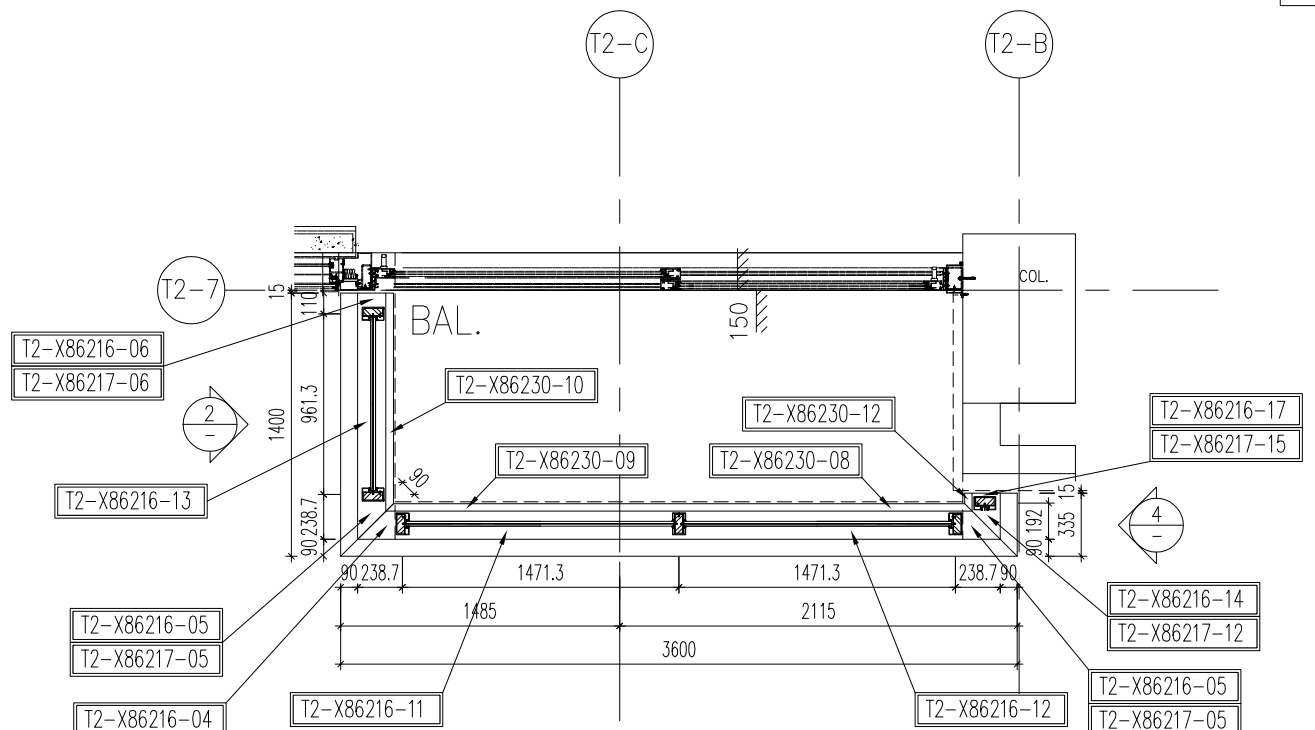

1 — PART PLAN For GLASS BALUSTRADE
T2 FLAT B at 6/F~26/F

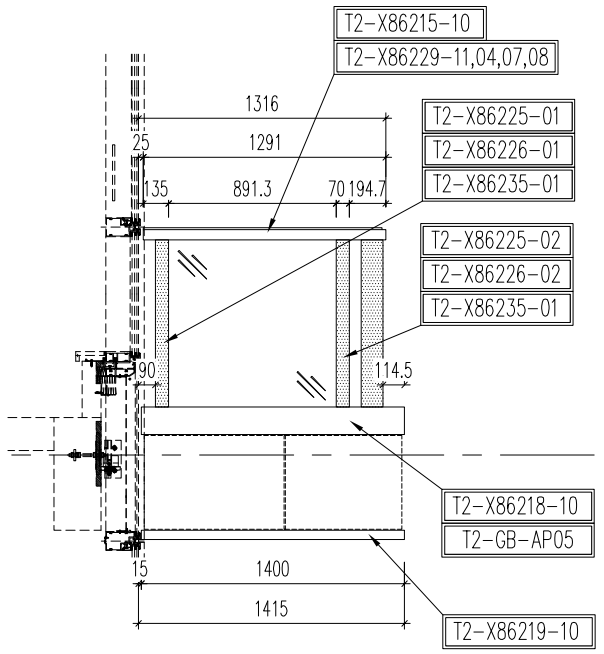

2 — PART ELEV For GLASS BALUSTRADE
T2 FLAT B at 6/F~26/F

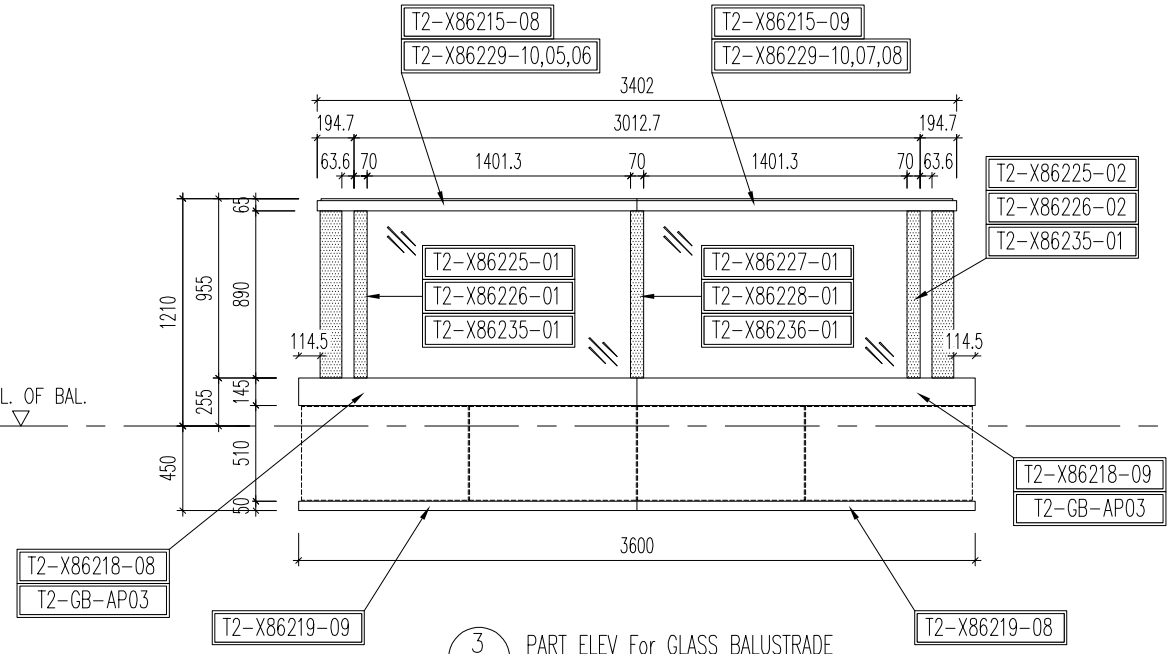

3 — PART ELEV For GLASS BALUSTRADE
T2 FLAT B at 6/F~26/F

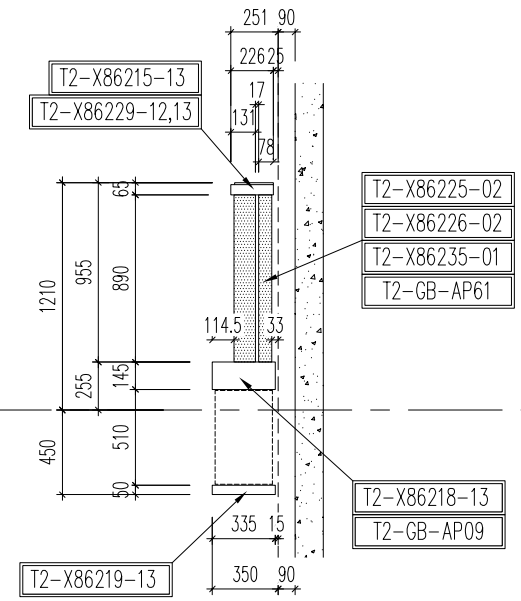

4 — PART ELEV For GLASS BALUSTRADE
T2 FLAT B at 6/F~26/F

LEGEND :

AL-01 : ALUM. EXTRUSION w/100x40mm THK. GMS FLAT BAR

AL-02 : ALUM. EXTRUSION w/100x40mm THK. GMS FLAT BAR

GL3 : 12mm THK. CLEAR TEMPERED GLASS +1.52mm PVB+12mm THK. CLEAR TEMPERED (LAMINATE GLASS)

B.D. REF :

CLIENT :

ARCHITECT : WONG TUNG & PARTNERS LIMITED ARCHITECTS & PLANNERS

MAIN CONTRACTOR :

STRUCTURAL ENGINEER : WONG TUNG & PARTNERS LIMITED ARCHITECTS & PLANNERS

FACADE CONSULTANT: MEINHARDT

NOTE :
1. ALL DIMENSIONS ARE IN mm.
2. ALL ELEVATIONS ARE VIEWED FROM OUTSIDE.
3. ALL DIMENSIONS TO BE VERIFIED ON SITE BEFORE FABRICATION.

LEGEND :
X1 — DETAIL MARK NO.
X001 — REFER SHEET NO.

1. F.F.L. -- FINISHED FLOOR LEVEL
2. S.F.L. -- STRUCTURAL FLOOR LEVEL
3. /R -- REVERSED DETAIL

NO.	DATE	REVISED	BY
D	12/04/2022	REVISION SUBJECT TO ARCH.COMMENT	LHR

JOB NO. : J-853

PROJECT :
PROPOSED RESIDENTIAL DEVELOPMENT AT N.K.I.L. 6542 YIN PING ROAD KOWLOON

TITLE :
PART ELEV and PART PLAN for GLASS BALUSTRADE AT TOWER 2 FLAT B

DATE : 18-MAY-21 | SCALE : 1:90(A1)

DRAWN BY : Ivan | CHECKED BY :

美特鋁質有限公司
MIDI ALUMINIUM FABRICATOR LTD.
Units 6-8, Sunray Industrial Centre, 1/F
610 Cha Kwo Ling Road, Kowloon
Tel:23489211-4 Fax:(852)27727666

DWG NO. : J853-SD-GB-5203 | REV. : D

GB-5204-GLASS位置圖

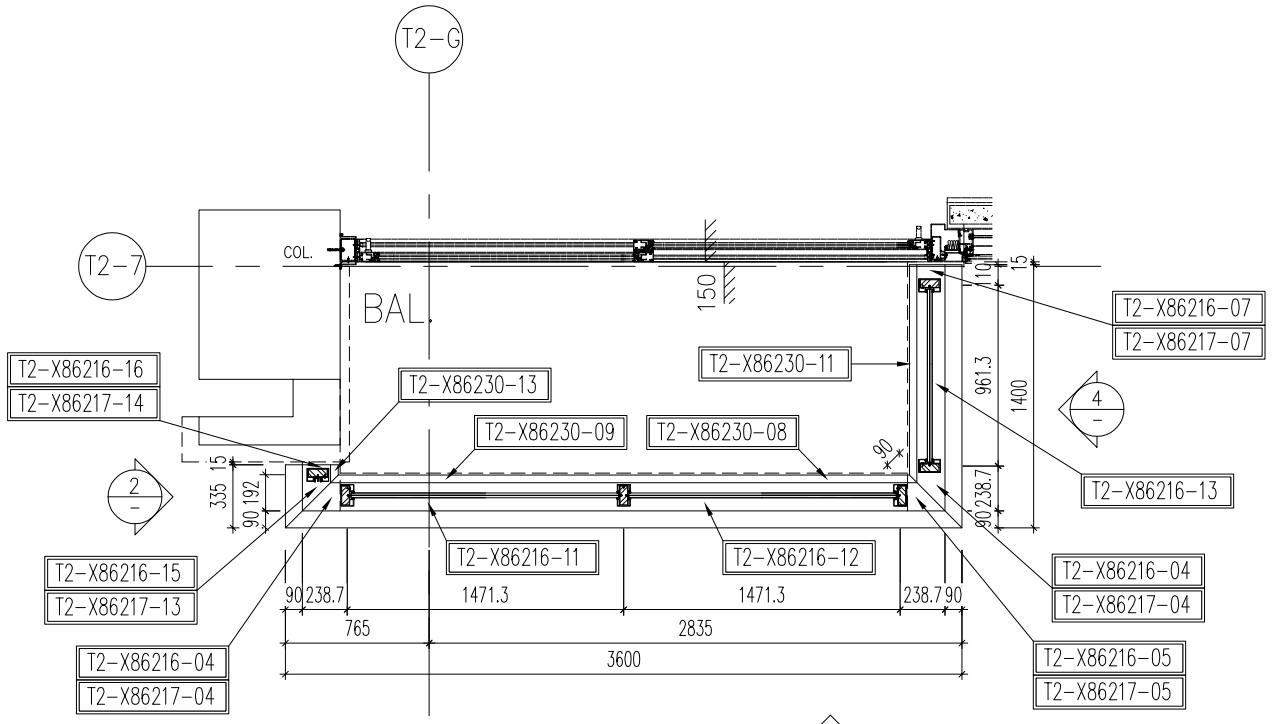

1 PART PLAN For GLASS BALUSTRADE
T2 FLAT C at 5/F~26/F

3

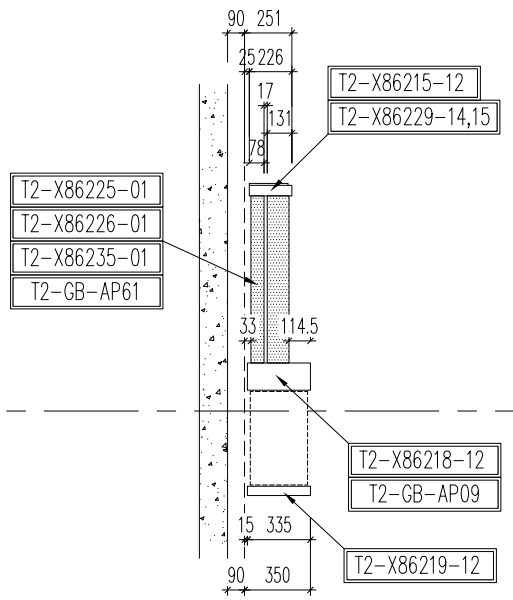

2 PART ELEV For GLASS BALUSTRADE
T2 FLAT C at 5/F~26/F

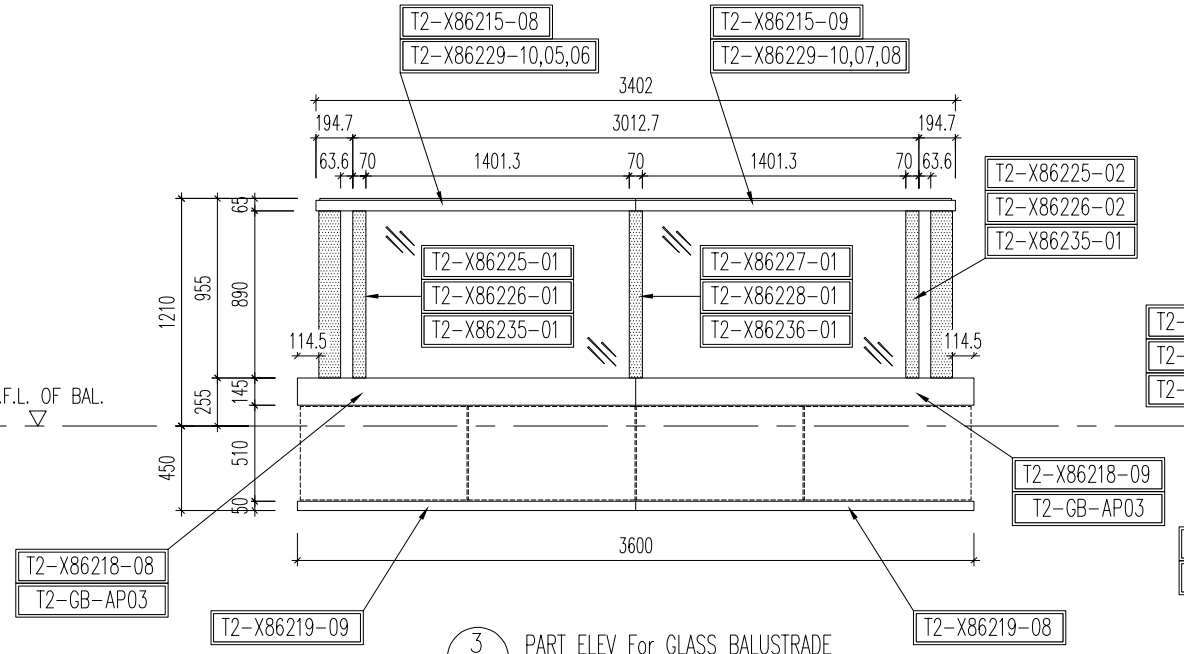

3 PART ELEV For GLASS BALUSTRADE
T2 FLAT C at 5/F~26/F

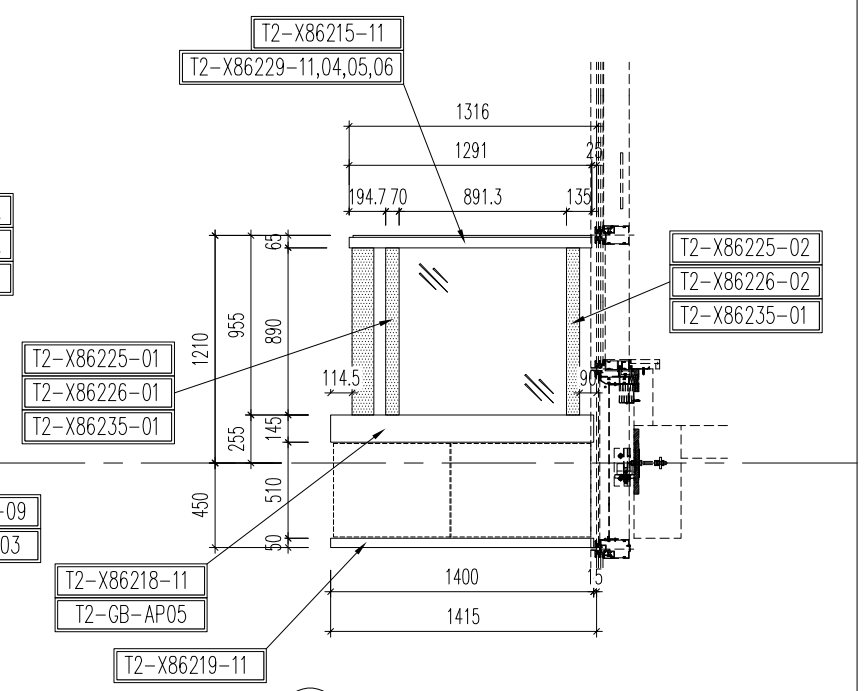

4 PART ELEV For GLASS BALUSTRADE
T2 FLAT C at 5/F~26/F

LEGEND :

AL-01 : ALUM. EXTRUSION w/100x40mm THK. GMS FLAT BAR

AL-02 : ALUM. EXTRUSION w/100x40mm THK. GMS FLAT BAR

GL3 : 12mm THK. CLEAR TEMPERED GLASS +1.52mm PVB+12mm THK. CLEAR TEMPERED (LAMINATE GLASS)

B.D. REF :

CLIENT :

ARCHITECT : WONG TUNG & PARTNERS LIMITED ARCHITECTS & PLANNERS

MAIN CONTRACTOR :

STRUCTURAL ENGINEER : WONG TUNG & PARTNERS LIMITED ARCHITECTS & PLANNERS

FACADE CONSULTANT: MEINHARDT

NOTE :
1. ALL DIMENSIONS ARE IN mm.
2. ALL ELEVATIONS ARE VIEWED FROM OUTSIDE.
3. ALL DIMENSIONS TO BE VERIFIED ON SITE BEFORE FABRICATION.

LEGEND :

X1 — DETAIL MARK NO.
X001 — REFER SHEET NO.

1. F.F.L. -- FINISHED FLOOR LEVEL
2. S.F.L. -- STRUCTURAL FLOOR LEVEL
3. /R -- REVERSED DETAIL

NO.	DATE	REVISED	BY
D	12/04/2022	REVISION SUBJECT TO ARCH.COMMENT	LHR

JOB NO. : J-853

PROJECT :
PROPOSED RESIDENTIAL DEVELOPMENT AT N.K.I.L. 6542 YIN PING ROAD KOWLOON

TITLE :
PART ELEV and PART PLAN for GLASS BALUSTRADE AT TOWER 2 FLAT C)

DATE : 18-MAY-21 | SCALE : 1:90(A1)

DRAWN BY : Ivan | CHECKED BY :

美特鋁質有限公司
MIDI ALUMINIUM FABRICATOR LTD.
Units 6-8, Sunray Industrial Centre, 1/F
610 Cha Kwo Ling Road, Kowloon
Tel:23489211-4 Fax:(852)27727666

DWG NO. : J853-SD-GB-5204 | REV. : D

GB-5205-GLASS位置圖

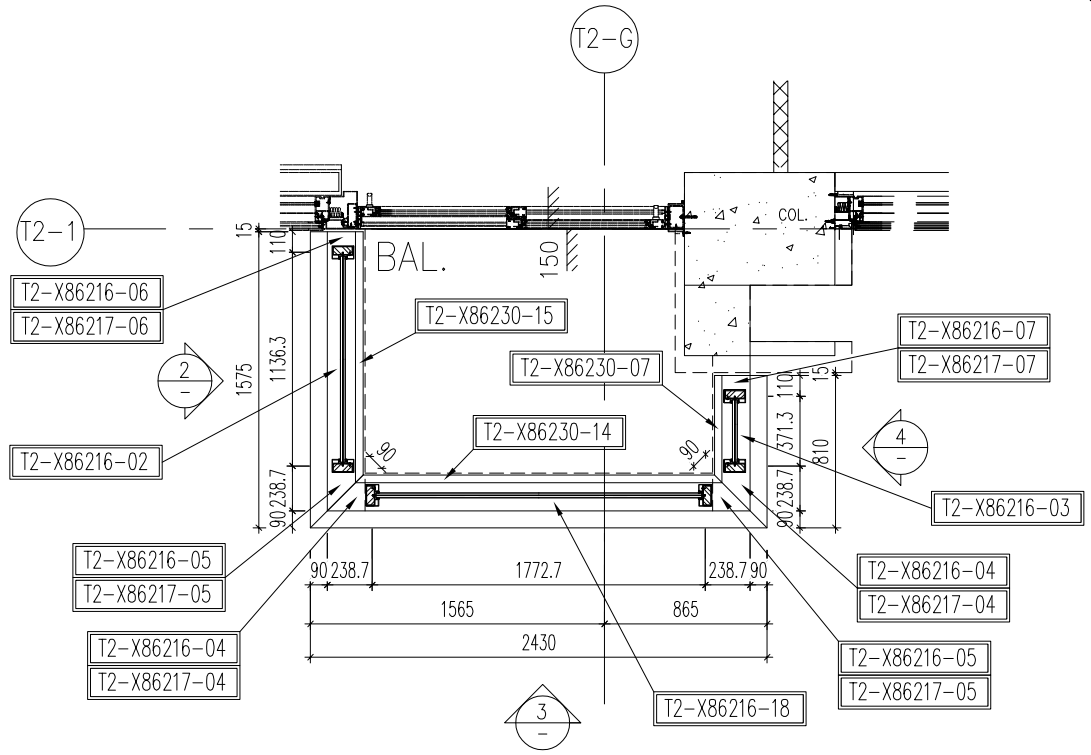

1 — PART PLAN For GLASS BALUSTRADE
T2 FLAT D at 6/F~16/F

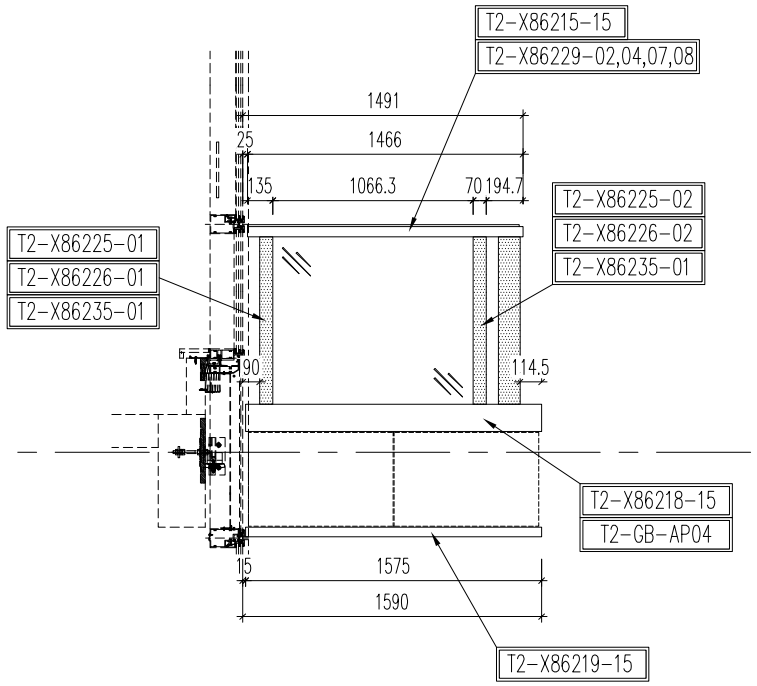

2 — PART ELEV For GLASS BALUSTRADE
T2 FLAT D at 6/F~16/F

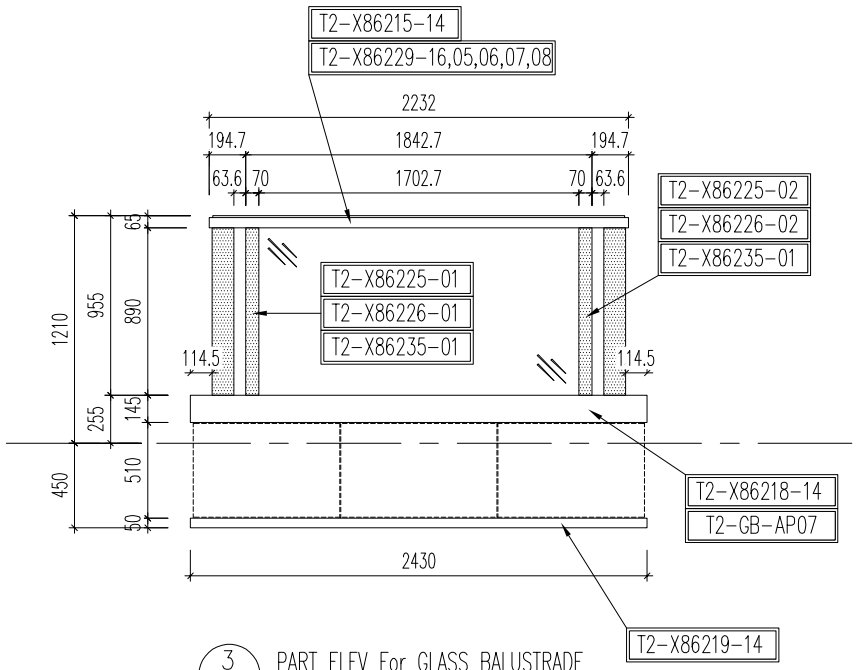

3 — PART ELEV For GLASS BALUSTRADE
T2 FLAT D at 6/F~16/F

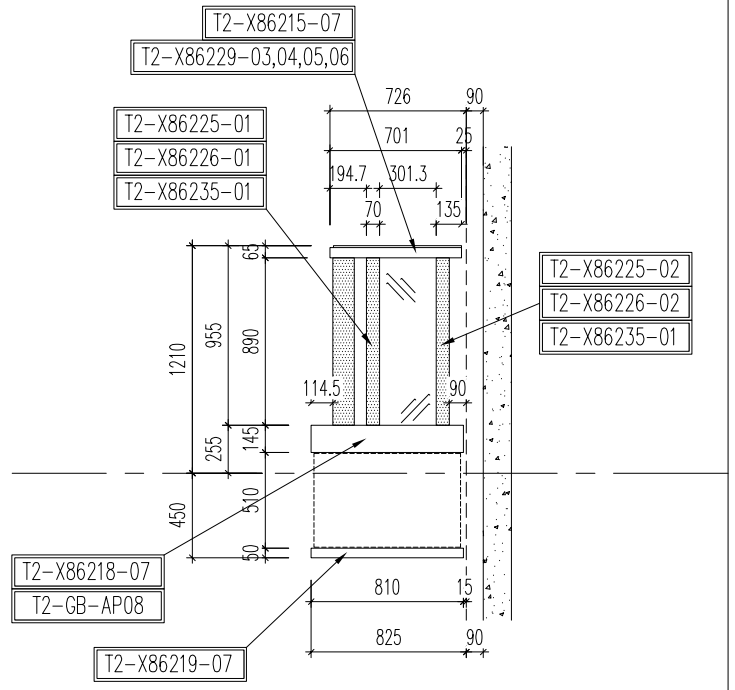

4 — PART ELEV For GLASS BALUSTRADE
T2 FLAT D at 6/F~16/F

LEGEND :

AL-01 : ALUM. EXTRUSION w/100x40mm THK. GMS FLAT BAR

AL-02 : ALUM. EXTRUSION w/100x40mm THK. GMS FLAT BAR

GL3 : 12mm THK. CLEAR TEMPERED GLASS +1.52mm PVB+12mm THK. CLEAR TEMPERED (LAMINATE GLASS)

B.D. REF :

CLIENT :

ARCHITECT : WONG TUNG & PARTNERS LIMITED ARCHITECTS & PLANNERS

MAIN CONTRACTOR :

STRUCTURAL ENGINEER : WONG TUNG & PARTNERS LIMITED ARCHITECTS & PLANNERS

FACADE CONSULTANT: MEINHARDT

NOTE :
1. ALL DIMENSIONS ARE IN mm.
2. ALL ELEVATIONS ARE VIEWED FROM OUTSIDE.
3. ALL DIMENSIONS TO BE VERIFIED ON SITE BEFORE FABRICATION.

LEGEND :
X1 — DETAIL MARK NO.
X001 — REFER SHEET NO.
1. F.F.L. -- FINISHED FLOOR LEVEL
2. S.F.L. -- STRUCTURAL FLOOR LEVEL
3. /R -- REVERSED DETAIL

NO.	DATE	REVISED	BY
D	12/04/2022	REVISION SUBJECT TO ARCH.COMMENT	LHR

JOB NO. : J-853

PROJECT : PROPOSED RESIDENTIAL DEVELOPMENT AT N.K.I.L. 6542 YIN PING ROAD KOWLOON

TITLE : PART ELEV and PART PLAN for GLASS BALUSTRADE AT TOWER 2 FLAT D

DATE : 18-MAY-21 | SCALE : 1:90(A1)

DRAWN BY : Ivan | CHECKED BY :

美特鋁質有限公司 MIDI ALUMINIUM FABRICATOR LTD.
Units 6-8, Sunray Industrial Centre, 1/F
610 Cha Kwo Ling Road, Kowloon
Tel:23489211-4 Fax:(852)27727666

DWG NO. : J853-SD-GB-5205 | REV. : D

GB-5301-GLASS位置圖

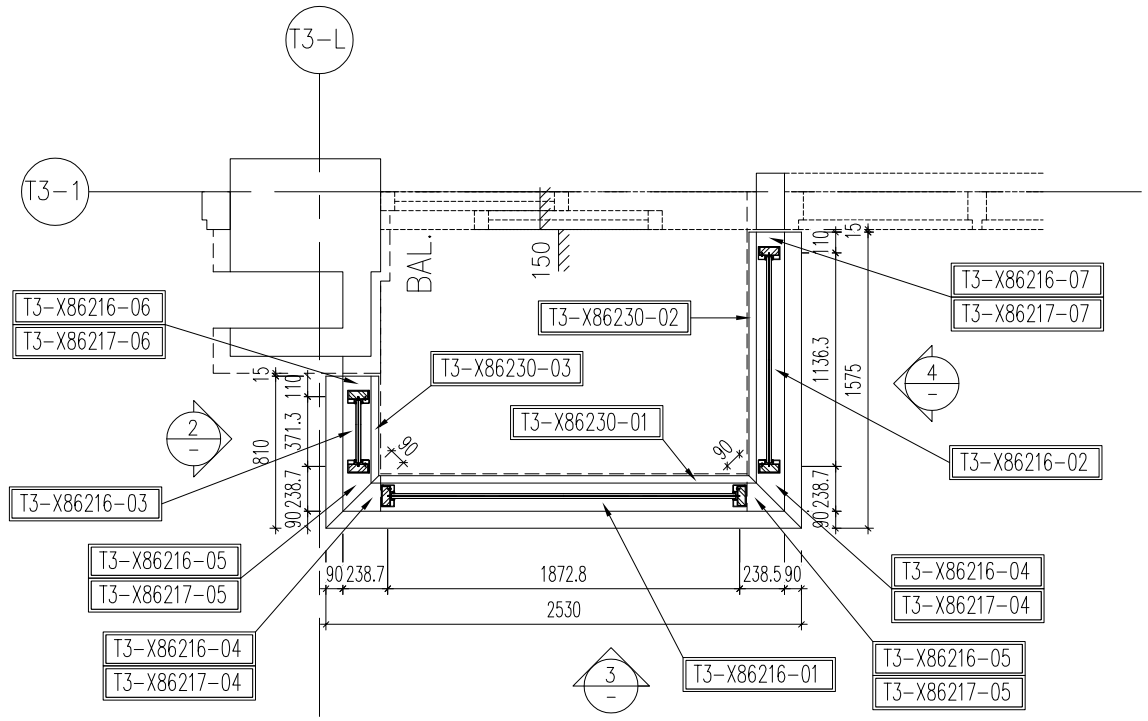

1 — PART PLAN For GLASS BALUSTRADE
T3 FLAT A at 6/F~16/F

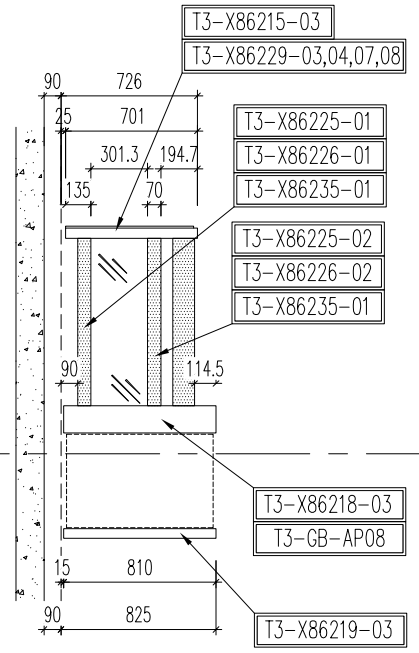

2 — PART ELEV For GLASS BALUSTRADE
T3 FLAT A at 6/F~16/F

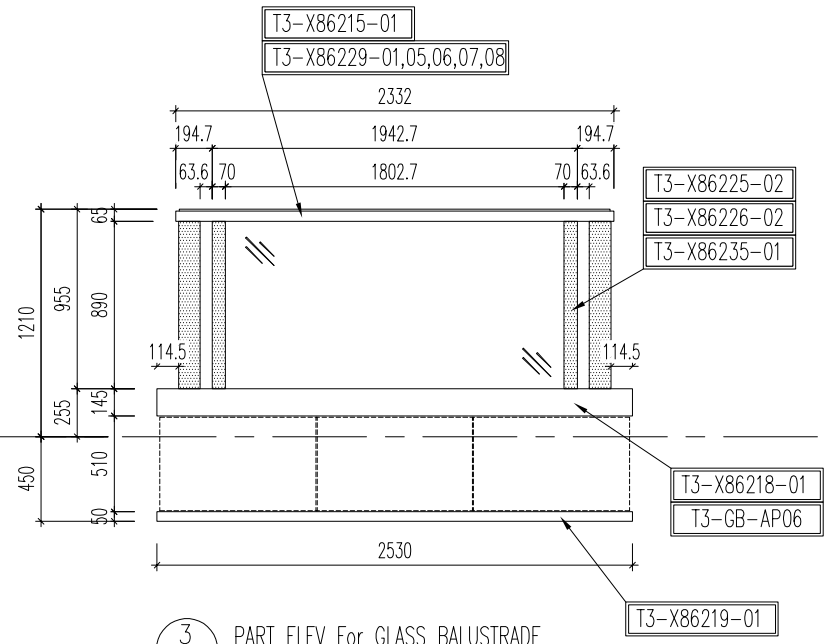

3 — PART ELEV For GLASS BALUSTRADE
T3 FLAT A at 6/F~16/F

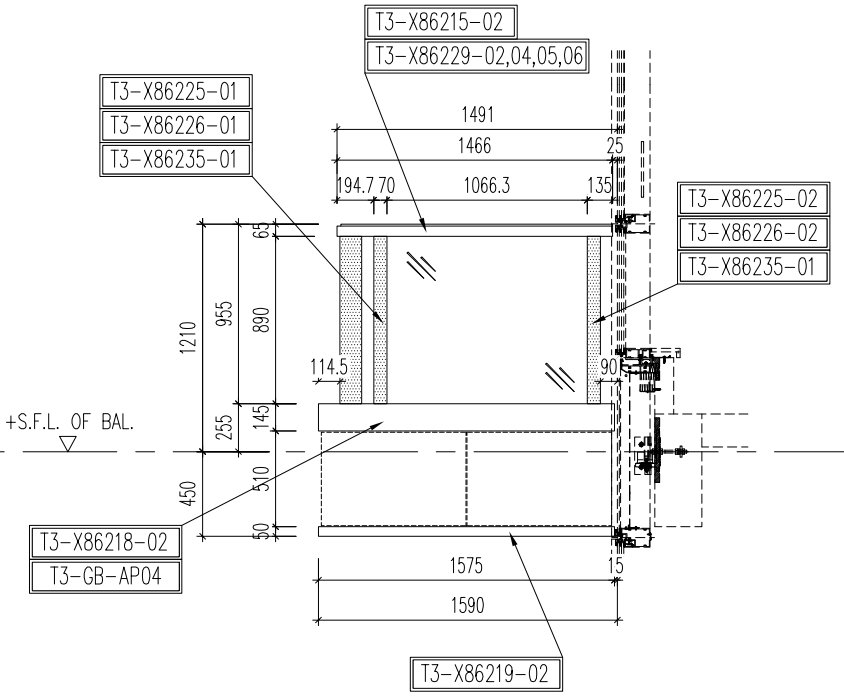

4 — PART ELEV For GLASS BALUSTRADE
T3 FLAT A at 6/F~16/F

+S.F.L. OF BAL.

LEGEND :

AL-01 : ALUM. EXTRUSION w/100x40mm THK. GMS FLAT BAR

AL-02 : ALUM. EXTRUSION w/100x40mm THK. GMS FLAT BAR

GL3 : 12mm THK. CLEAR TEMPERED GLASS +1.52mm PVB+12mm THK. CLEAR TEMPERED (LAMINATE GLASS)

B.D. REF :

CLIENT :

ARCHITECT : WONG TUNG & PARTNERS LIMITED ARCHITECTS & PLANNERS

MAIN CONTRACTOR :

STRUCTURAL ENGINEER : WONG TUNG & PARTNERS LIMITED ARCHITECTS & PLANNERS

FACADE CONSULTANT: MEINHARDT

NOTE :
1. ALL DIMENSIONS ARE IN mm.
2. ALL ELEVATIONS ARE VIEWED FROM OUTSIDE.
3. ALL DIMENSIONS TO BE VERIFIED ON SITE BEFORE FABRICATION.

LEGEND :
X1 — DETAIL MARK NO.
X001 — REFER SHEET NO.
1. F.F.L. -- FINISHED FLOOR LEVEL
2. S.F.L. -- STRUCTURAL FLOOR LEVEL
3. /R -- REVERSED DETAIL

NO.	DATE	REVISED	BY
D	12/04/2022	REVISION SUBJECT TO ARCH.COMMENT	LHR

JOB NO. : J-853

PROJECT : PROPOSED RESIDENTIAL DEVELOPMENT AT N.K.I.L. 6542 YIN PING ROAD KOWLOON

TITLE : PART ELEV and PART PLAN for GLASS BALUSTRADE AT TOWER 3 FLAT A

DATE : 18-MAY-21 | SCALE : 1:90(A1)

DRAWN BY : Ivan | CHECKED BY :

美特鋁質有限公司 MIDI ALUMINIUM FABRICATOR LTD.
Units 6-8, Sunray Industrial Centre, 1/F
610 Cha Kwo Ling Road, Kowloon
Tel:23489211-4 Fax:(852)27727666

DWG NO. : J853-SD-GB-5301 | REV. : D

GB-5302-GLASS位置圖

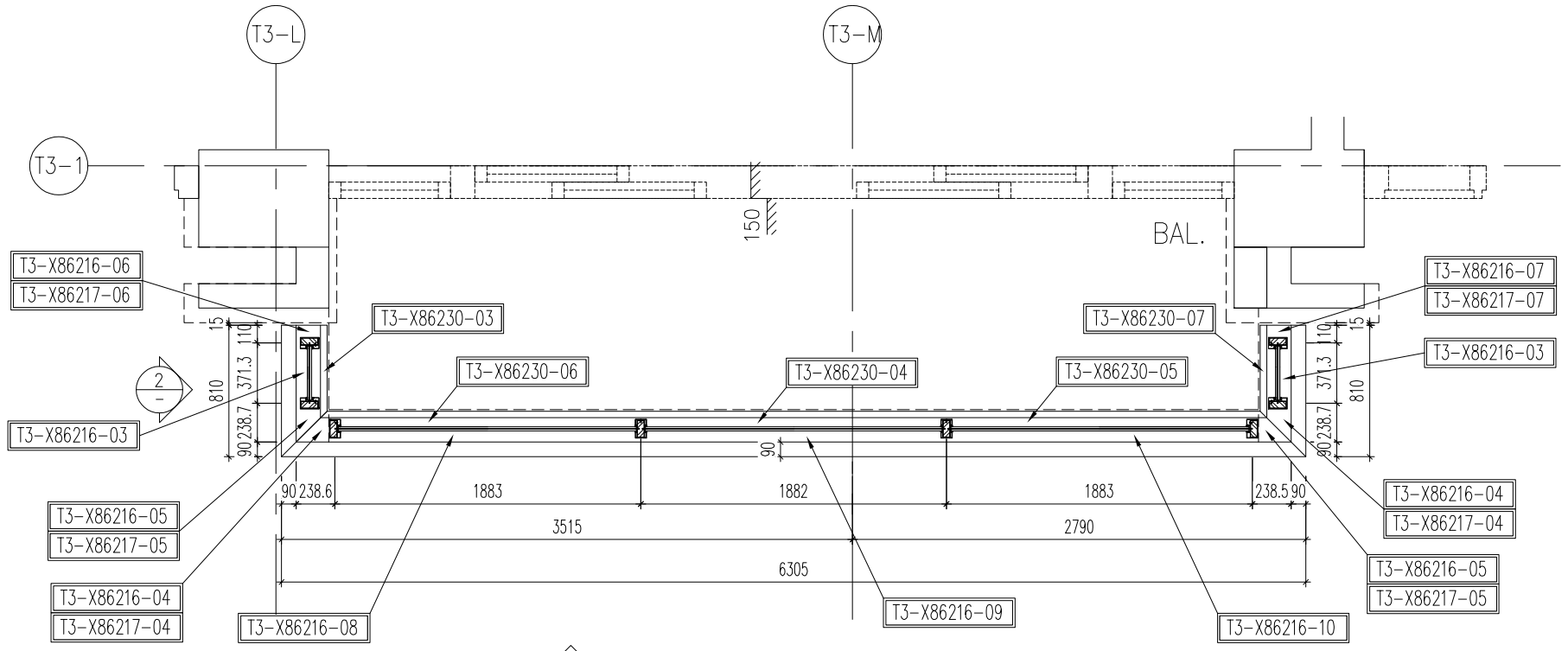

3 — 1 — PART PLAN For GLASS BALUSTRADE
T3 FLAT A at 17/F~25/F

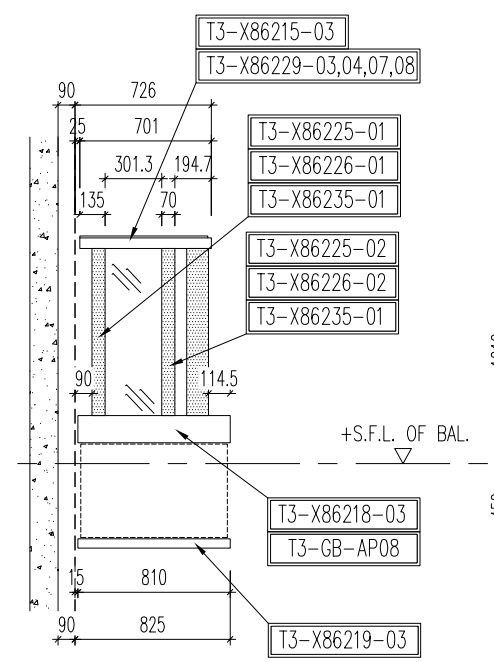

2 — 1 — PART ELEV For GLASS BALUSTRADE
T3 FLAT A at 17/F~25/F

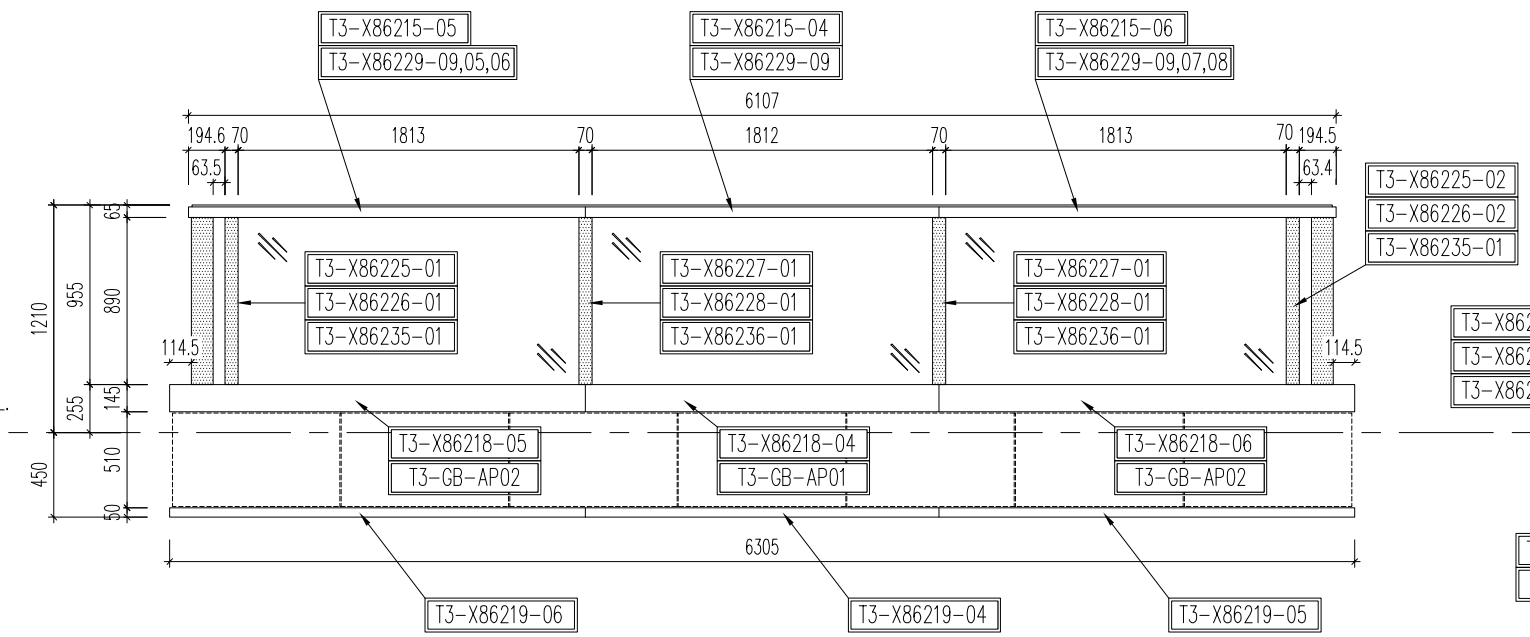

3 — 1 — PART ELEV For GLASS BALUSTRADE
T3 FLAT A at 17/F~25/F

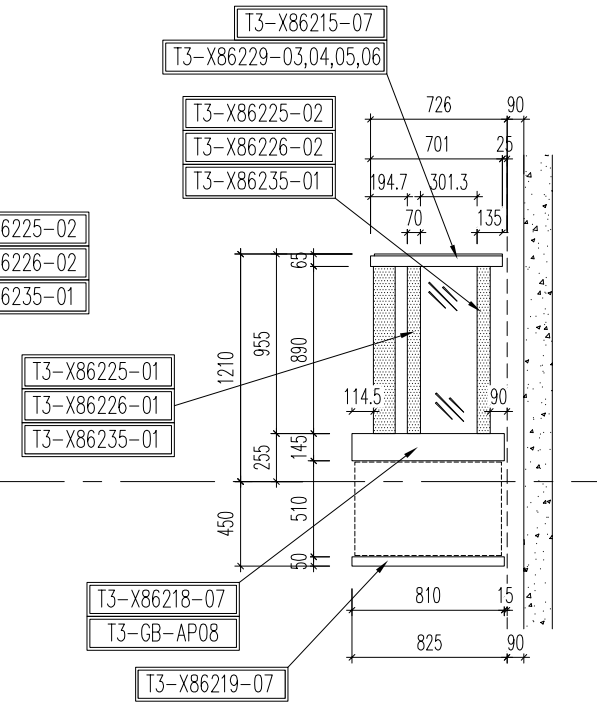

4 — 1 — PART ELEV For GLASS BALUSTRADE
T3 FLAT A at 17/F~25/F

LEGEND :

AL-01 : ALUM. EXTRUSION w/100x40mm THK. GMS FLAT BAR

AL-02 : ALUM. EXTRUSION w/100x40mm THK. GMS FLAT BAR

GL3 : 12mm THK. CLEAR TEMPERED GLASS +1.52mm PVB+12mm THK. CLEAR TEMPERED (LAMINATE GLASS)

B.D. REF :

CLIENT :

ARCHITECT : WONG TUNG & PARTNERS LIMITED ARCHITECTS & PLANNERS

MAIN CONTRACTOR :

STRUCTURAL ENGINEER : WONG TUNG & PARTNERS LIMITED ARCHITECTS & PLANNERS

FACADE CONSULTANT: MEINHARDT

NOTE :
1. ALL DIMENSIONS ARE IN mm.
2. ALL ELEVATIONS ARE VIEWED FROM OUTSIDE.
3. ALL DIMENSIONS TO BE VERIFIED ON SITE BEFORE FABRICATION.

LEGEND :

X1 — DETAIL MARK NO.
X001 — REFER SHEET NO.

1. F.F.L. -- FINISHED FLOOR LEVEL
2. S.F.L. -- STRUCTURAL FLOOR LEVEL
3. /R -- REVERSED DETAIL

NO.	DATE	REVISED	BY
D	12/04/2022	REVISION SUBJECT TO ARCH.COMMENT	LHR

JOB NO. : J-853

PROJECT : PROPOSED RESIDENTIAL DEVELOPMENT AT N.K.I.L. 6542 YIN PING ROAD KOWLOON

TITLE : PART ELEV and PART PLAN for GLASS BALUSTRADE AT TOWER 3 FLAT A

DATE : 18-MAY-21 | SCALE : 1:90(A1)

DRAWN BY : Ivan | CHECKED BY :

美特鋁質有限公司 MIDI ALUMINIUM FABRICATOR LTD.
Units 6-8, Sunray Industrial Centre, 1/F
610 Cha Kwo Ling Road, Kowloon
Tel:23489211-4 Fax:(852)27727666

DWG NO. : J853-SD-GB-5302 | REV. : D

GB-5303-GLASS位置圖

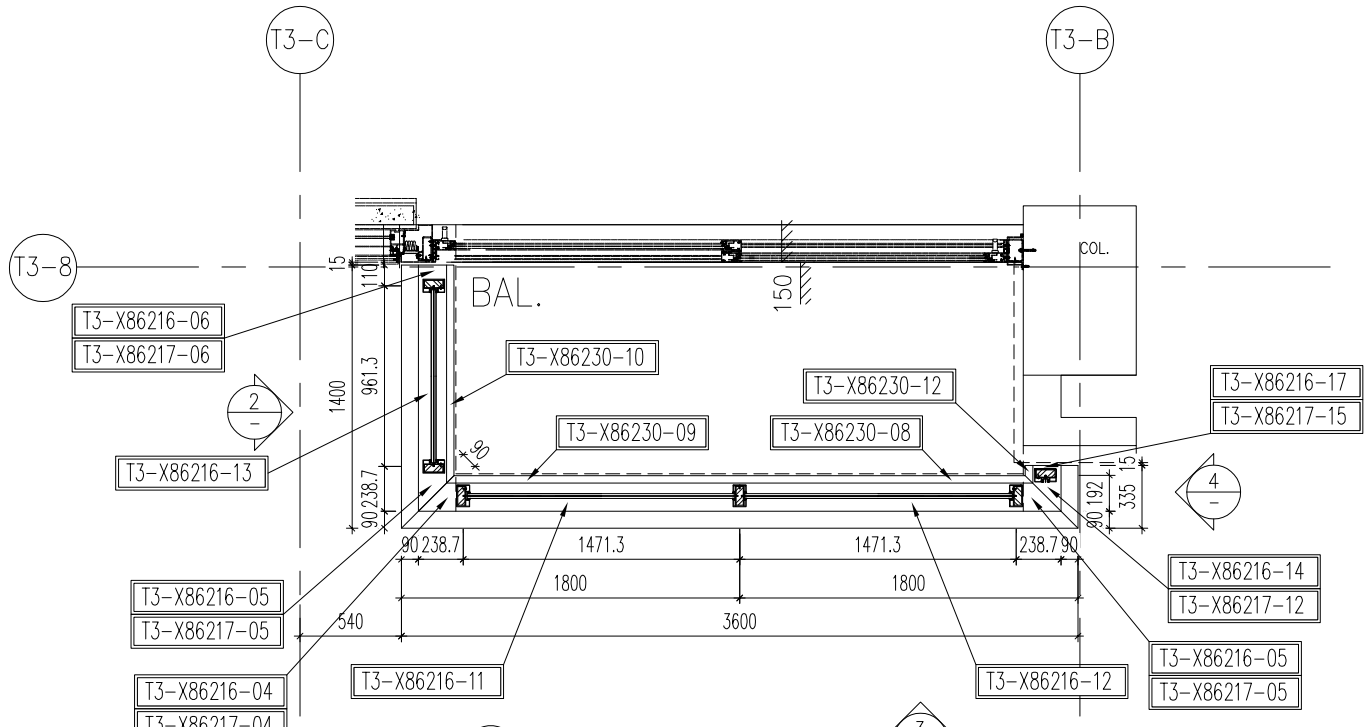

1 — PART PLAN For GLASS BALUSTRADE
T3 FLAT B at 6/F~26/F

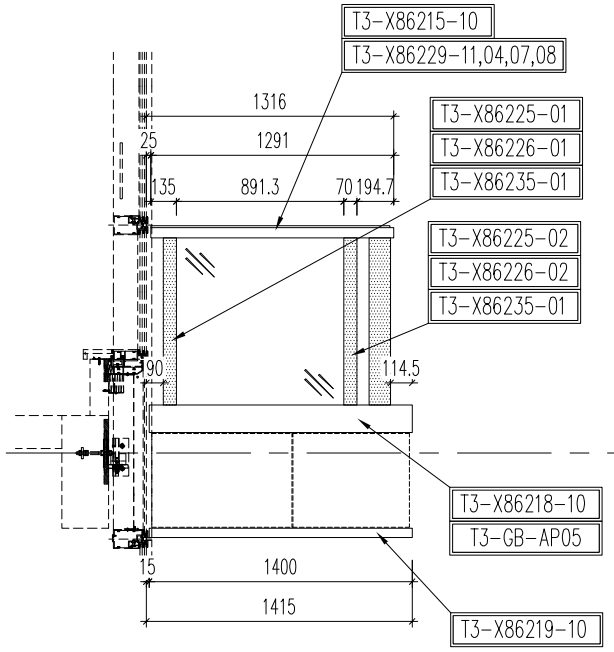

2 — PART ELEV For GLASS BALUSTRADE
T3 FLAT B at 6/F~26/F

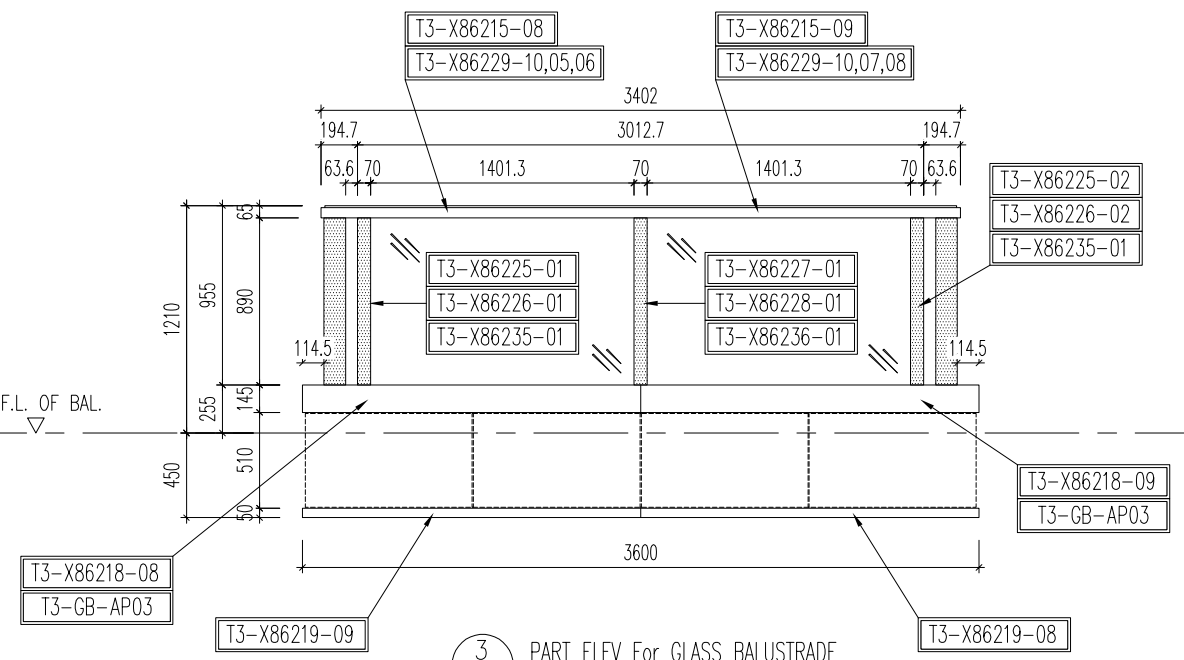

3 — PART ELEV For GLASS BALUSTRADE
T3 FLAT B at 6/F~26/F

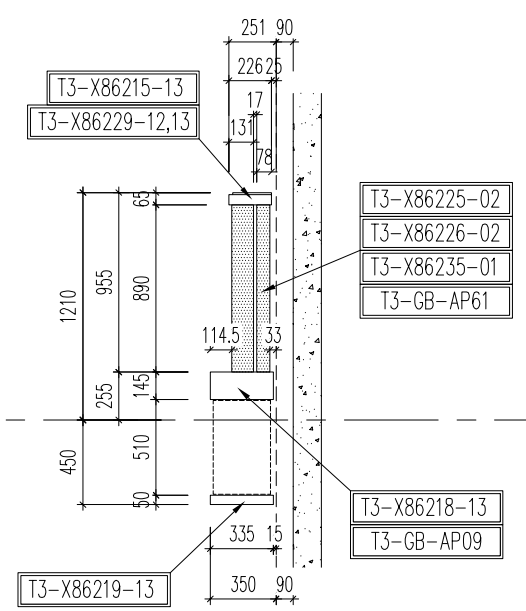

4 — PART ELEV For GLASS BALUSTRADE
T3 FLAT B at 6/F~26/F

LEGEND :

AL-01 : ALUM. EXTRUSION w/100x40mm THK. GMS FLAT BAR

AL-02 : ALUM. EXTRUSION w/100x40mm THK. GMS FLAT BAR

GL3 : 12mm THK. CLEAR TEMPERED GLASS +1.52mm PVB+12mm THK. CLEAR TEMPERED (LAMINATE GLASS)

B.D. REF :

CLIENT :

ARCHITECT : WONG TUNG & PARTNERS LIMITED ARCHITECTS & PLANNERS

MAIN CONTRACTOR :

STRUCTURAL ENGINEER : WONG TUNG & PARTNERS LIMITED ARCHITECTS & PLANNERS

FACADE CONSULTANT: MEINHARDT

NOTE :
1. ALL DIMENSIONS ARE IN mm.
2. ALL ELEVATIONS ARE VIEWED FROM OUTSIDE.
3. ALL DIMENSIONS TO BE VERIFIED ON SITE BEFORE FABRICATION.

LEGEND :
X1 — DETAIL MARK NO.
X001 — REFER SHEET NO.
1. F.F.L. -- FINISHED FLOOR LEVEL
2. S.F.L. -- STRUCTURAL FLOOR LEVEL
3. /R -- REVERSED DETAIL

NO.	DATE	REVISED	BY
D	12/04/2022	REVISION SUBJECT TO ARCH.COMMENT	LHR

JOB NO. : J-853

PROJECT :
PROPOSED RESIDENTIAL DEVELOPMENT AT N.K.I.L. 6542 YIN PING ROAD KOWLOON

TITLE :
PART ELEV and PART PLAN for GLASS BALUSTRADE AT TOWER 3 FLAT B

DATE : 18-MAY-21 | SCALE : 1:90(A1)

DRAWN BY : Ivan | CHECKED BY :

美特鋁質有限公司
MIDI ALUMINIUM FABRICATOR LTD.
Units 6-8, Sunray Industrial Centre, 1/F
610 Cha Kwo Ling Road, Kowloon
Tel:23489211-4 Fax:(852)27727666

DWG NO. : J853-SD-GB-5303 | REV. : D

GB-5304-GLASS位置圖

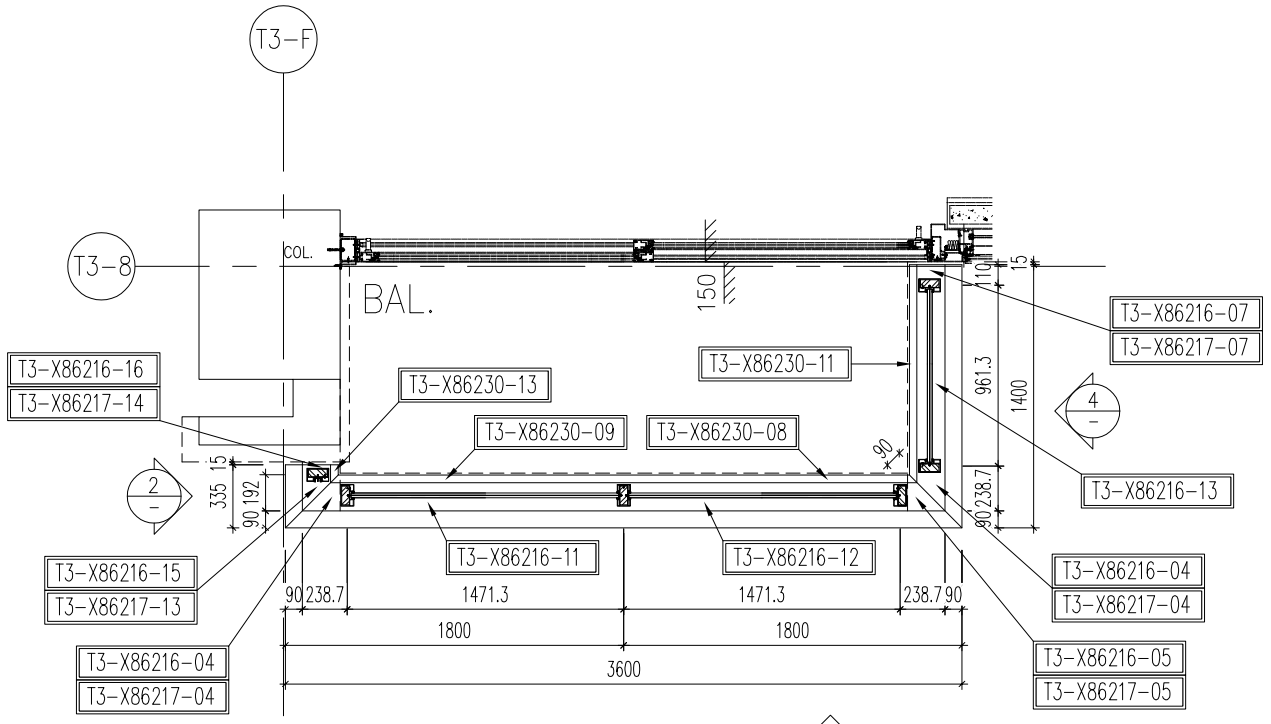

1 PART PLAN For GLASS BALUSTRADE
T3 FLAT C at 6/F~26/F

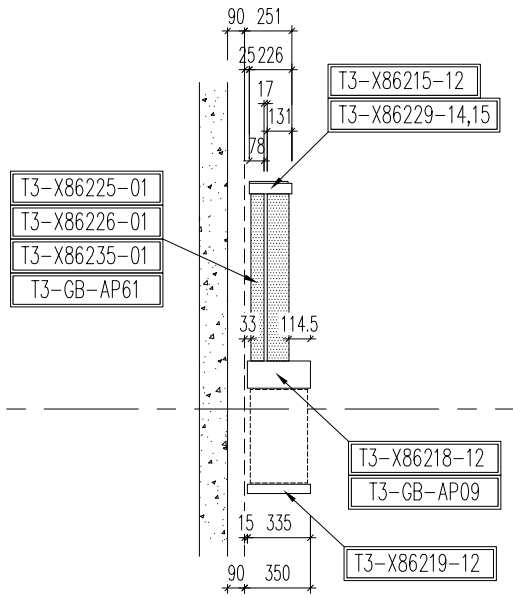

2 PART ELEV For GLASS BALUSTRADE
T3 FLAT C at 6/F~26/F

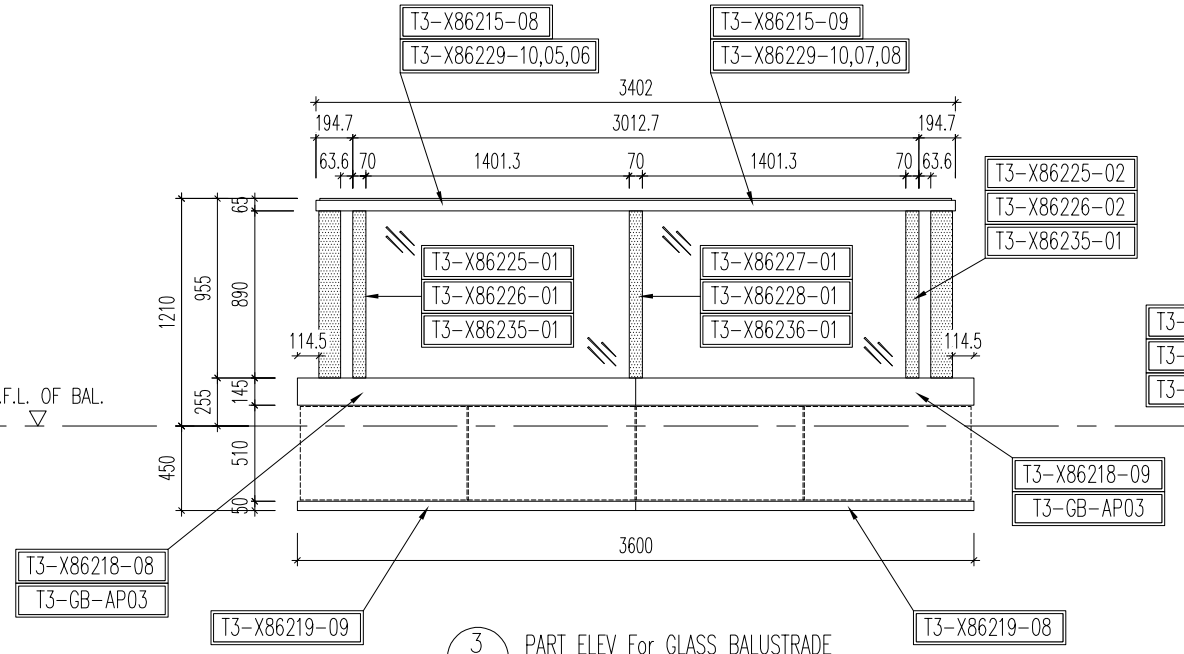

3 PART ELEV For GLASS BALUSTRADE
T3 FLAT C at 6/F~26/F

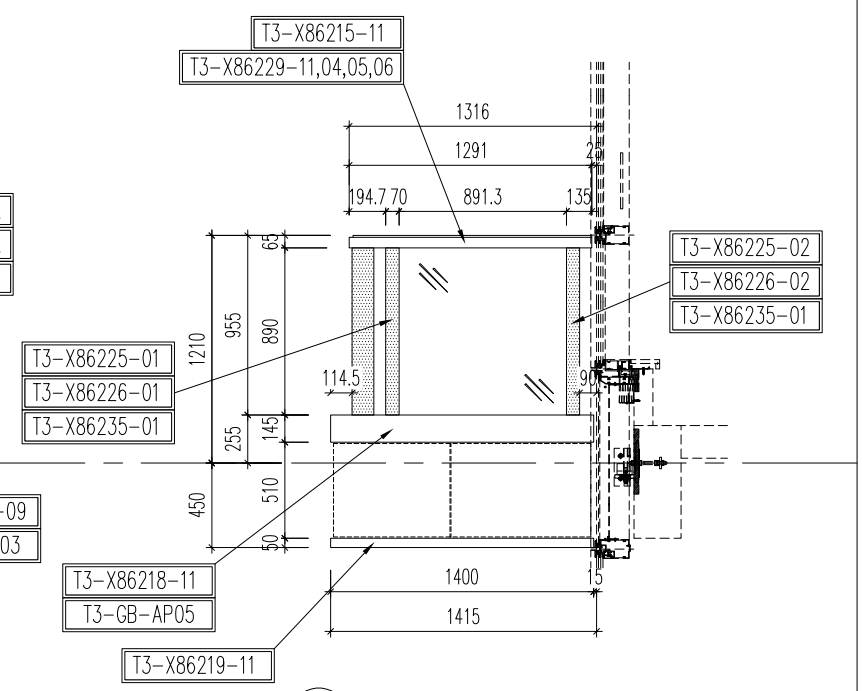

4 PART ELEV For GLASS BALUSTRADE
T3 FLAT C at 6/F~26/F

LEGEND :

AL-01 : ALUM. EXTRUSION w/100x40mm THK. GMS FLAT BAR

AL-02 : ALUM. EXTRUSION w/100x40mm THK. GMS FLAT BAR

GL3 : 12mm THK. CLEAR TEMPERED GLASS +1.52mm PVB+12mm THK. CLEAR TEMPERED (LAMINATE GLASS)

B.D. REF :

CLIENT :

ARCHITECT : WONG TUNG & PARTNERS LIMITED ARCHITECTS & PLANNERS

MAIN CONTRACTOR :

STRUCTURAL ENGINEER : WONG TUNG & PARTNERS LIMITED ARCHITECTS & PLANNERS

FACADE CONSULTANT: MEINHARDT

NOTE :
1. ALL DIMENSIONS ARE IN mm.
2. ALL ELEVATIONS ARE VIEWED FROM OUTSIDE.
3. ALL DIMENSIONS TO BE VERIFIED ON SITE BEFORE FABRICATION.

LEGEND :
X1 — DETAIL MARK NO.
X001 — REFER SHEET NO.
1. F.F.L. -- FINISHED FLOOR LEVEL
2. S.F.L. -- STRUCTURAL FLOOR LEVEL
3. /R -- REVERSED DETAIL

NO.	DATE	REVISED	BY
D	12/04/2022	REVISION SUBJECT TO ARCH.COMMENT	LHR

JOB NO. : J-853

PROJECT : PROPOSED RESIDENTIAL DEVELOPMENT AT N.K.I.L. 6542 YIN PING ROAD KOWLOON

TITLE : PART ELEV and PART PLAN for GLASS BALUSTRADE AT TOWER 3 FLAT C

DATE : 18-MAY-21 | SCALE : 1:90(A1)

DRAWN BY : Ivan | CHECKED BY :

美特鋁質有限公司 MIDI ALUMINIUM FABRICATOR LTD.
Units 6-8, Sunray Industrial Centre, 1/F
610 Cha Kwo Ling Road, Kowloon
Tel:23489211-4 Fax:(852)27727666

DWG NO. : J853-SD-GB-5304 | REV. : D

GB-5305-GLASS位置圖

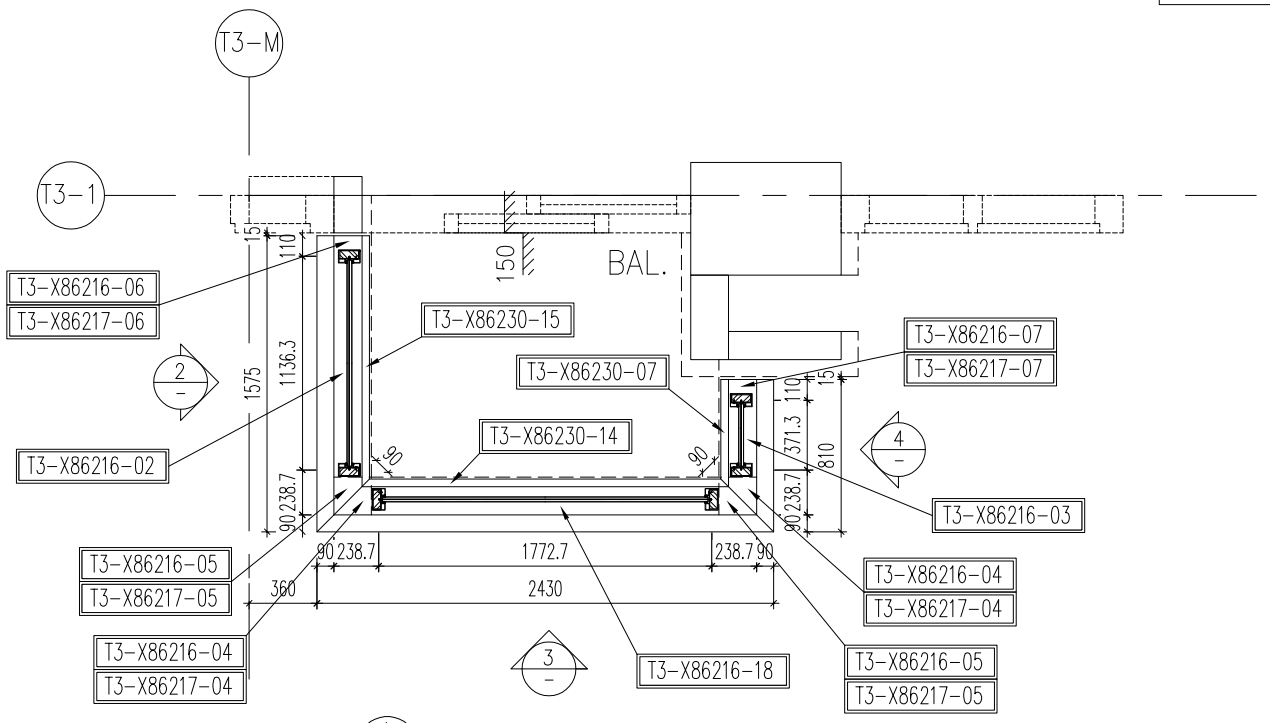

1 / – PART PLAN For GLASS BALUSTRADE
T3 FLAT D at 6/F~16/F

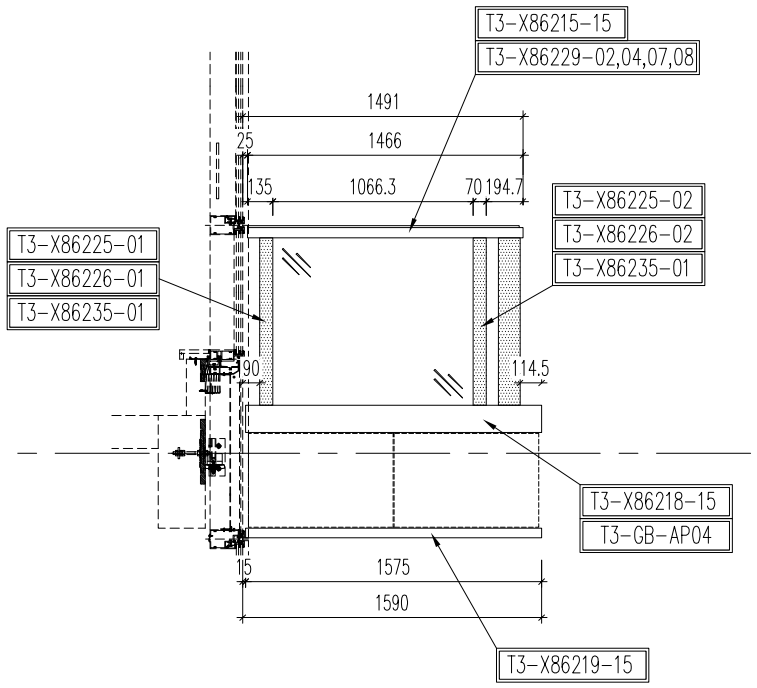

2 / – PART ELEV For GLASS BALUSTRADE
T3 FLAT D at 6/F~16/F

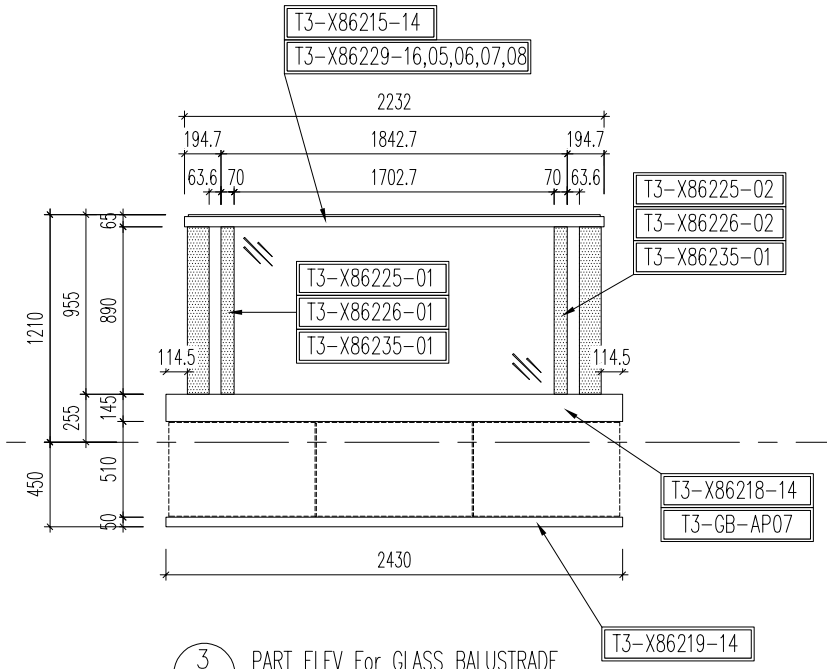

3 / – PART ELEV For GLASS BALUSTRADE
T3 FLAT D at 6/F~16/F

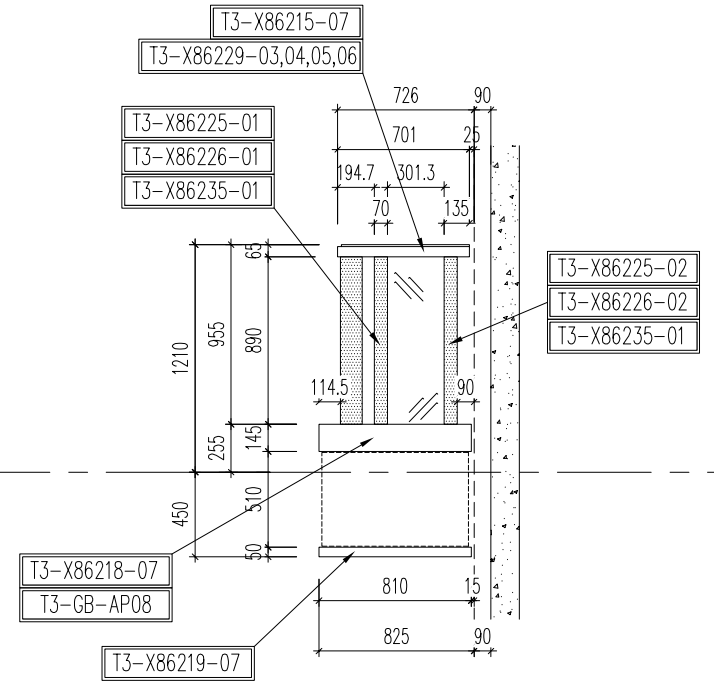

4 / – PART ELEV For GLASS BALUSTRADE
T3 FLAT D at 6/F~16/F

LEGEND :

AL-01 : ALUM. EXTRUSION w/100x40mm THK. GMS FLAT BAR

AL-02 : ALUM. EXTRUSION w/100x40mm THK. GMS FLAT BAR

GL3 : 12mm THK. CLEAR TEMPERED GLASS +1.52mm PVB+12mm THK. CLEAR TEMPERED (LAMINATE GLASS)

B.D. REF :

CLIENT :

ARCHITECT : WONG TUNG & PARTNERS LIMITED ARCHITECTS & PLANNERS

MAIN CONTRACTOR :

STRUCTURAL ENGINEER : WONG TUNG & PARTNERS LIMITED ARCHITECTS & PLANNERS

FACADE CONSULTANT: MEINHARDT

NOTE :
1. ALL DIMENSIONS ARE IN mm.
2. ALL ELEVATIONS ARE VIEWED FROM OUTSIDE.
3. ALL DIMENSIONS TO BE VERIFIED ON SITE BEFORE FABRICATION.

LEGEND :
X1 / X001 — DETAIL MARK NO. / REFER SHEET NO.
1. F.F.L. -- FINISHED FLOOR LEVEL
2. S.F.L. -- STRUCTURAL FLOOR LEVEL
3. /R -- REVERSED DETAIL

NO.	DATE	REVISED	BY
D	12/04/2022	REVISION SUBJECT TO ARCH.COMMENT	LHR

JOB NO. : J-853

PROJECT : PROPOSED RESIDENTIAL DEVELOPMENT AT N.K.I.L. 6542 YIN PING ROAD KOWLOON

TITLE : PART ELEV and PART PLAN for GLASS BALUSTRADE AT TOWER 3 FLAT D

DATE : 18-MAY-21 | SCALE : 1:90(A1)

DRAWN BY : Ivan | CHECKED BY :

美特鋁質有限公司 MIDI ALUMINIUM FABRICATOR LTD.
Units 6-8, Sunray Industrial Centre, 1/F
610 Cha Kwo Ling Road, Kowloon
Tel:23489211-4 Fax:(852)27727666

DWG NO. : J853-SD-GB-5305 | REV. : D