美 特 鋁 質 有 限 公 司
MIDI ALUMINIUM FABRICATOR LTD.

工程指示 / 要求簡箋(E.I.)

工程指示編號：**EI** 6771　　修改版次：A

工程編號 ：T8335.　　工程名稱 ：TKO 66D 2期

工程項目 ：玻璃牆 — 玻璃鋼料加工圖紙（鋼料線）

收件人 ：陸總　　發件人 ：**Eddie**　　日 期 ：2.7.4.5

☐要求提供 / ☐確認 事項 ：

( ) 初步鋁料 B.M.　　( ) 加工拆圖，然後生產　　( ) 尺寸表

( ) 正式鋁料 B.M.　　( ) 技術上資料 / 指示　　( ) 報價

( ) 配件 B.M.　　( ) 樣辦或貨品說明書　　( ) 分判合約

(x) 其他 ：

內容 ：鋼料線加工圖紙加工，線條對齊

請在 2017.4.7 前完成上列要求。

附有關圖紙 / 文件 ：

1+ 附件

以上項目為:

■ 原合約工程包　　☐ 原合約工程加 / 減賬　　☐ 新工程報價

原因 :-

分發東莞各部門 ：

( )生產技術總監☐連附件　( )技術部　☐連附件　( )生產部　☐連附件　( )機械設計部☐連附件

( )採購部　☐連附件　(✓)生產統籌部☐連附件

( )質檢部　☐連附件　( )會計部　☐連附件　( )報關組　☐連附件　( )其他 _____☐連附件

分發香港各部門 ：

( )行政部☐連附件　( )會計部☐連附件　( )統籌部☐連附件　(✓)工程部地盤科文☐連附件

( )採購部☐連附件　( )QS 部 ☐連附件　( )維修部☐連附件　( )其他 _____☐連附件

傳遞編號：

HK 10324 **(FTP)**

發件人簽署：

項目經理簽署：

X:\Administration\Form\E.I.FormR3.doc

美特鋁質有限公司
MIDI Aluminium Fabricator Ltd.

QF005/8

圖則登記表
DRAWING REGISTER

		接收日期 Receiving Date (適用於客戶圖則)									
工程名稱 Project Title:	將軍澳66D平台	年									
	GLASS WALL G/F裝飾條加工圖	月									
工程編號 Project No:	J-835	日									

分發予 Distributed To		發出日期 Issued Date									
	年	17	17								
	月	1	2								
	日	24	22								

圖則編號 Drg. No.	圖則名稱 Drawing Title	修訂編號 Revision No.									
J835-AL340	裝飾條加工圖	-	-								
J835-AL341	裝飾條加工圖	-	A								
J835-AL342	裝飾條加工圖	-	A								
J835-AL343	裝飾條加工圖	-	A								
J835-AL344	裝飾條加工圖	-	-								
J835-AL345	裝飾條加工圖	-	-								
J835-AL346	裝飾條加工圖	-	A								
J835-AL346a	裝飾條加工圖	-	A								
J835-AL346b	裝飾條加工圖	-	A								
J835-AL346c	裝飾條加工圖	-	A								
J835-AL347	裝飾條加工圖	-	-								
J835-AL348	裝飾條加工圖	-	A								
J835-AL349	裝飾條加工圖	-	A								
J835-AL350	裝飾條加工圖	-	A								
J835-AL351	裝飾條加工圖	-	A								
J835-AL352	裝飾條加工圖	-	-								
J835-AL353	裝飾條加工圖	-	-								
J835-AL354	裝飾條加工圖	-	-								
J835-AL355	裝飾條加工圖	-	-								
J835-AL356	裝飾條加工圖	-	-								
J835-AL357	裝飾條加工圖	-	-								
J835-AL357a	裝飾條加工圖	-	-								
J835-AL358	鋁壓碼加工圖	-	-								
J835-AL359	壓碼蓋加工圖	-	-								
J835-AL360	壓碼蓋加工圖	-	-								
J835-AL361	壓碼蓋加工圖	-	-								
J835-AL362	壓碼蓋加工圖	-	-								
J835-AL363	裝飾條加工圖	-	-								

2

美特鋁質有限公司
MIDI Aluminium Fabricator Ltd.

QF005/8

圖則登記表
DRAWING REGISTER

		接收日期 Receiving Date (適用於客戶圖則)									
工程名稱 Project Title:	將軍澳66D平台	年									
	GLASS WALL G/F裝飾條加工圖	月									
工程編號 Project No:	J-835	日									
分發予 Distributed To		發出日期 Issued Date									
		年	17	17							
		月	1	2							
		日	24	22							

圖則編號 Drg. No.	圖則名稱 Drawing Title	修訂編號 Revision No.									
J835-AL364	裝飾條加工圖	-	-								
J835-AL365	裝飾條加工圖	-	-								
J835-AL366	鋁通加工圖	-	-								
J835-AL367	鋁通加工圖	-	-								
J835-AL368	鋁通加工圖	-	-								
J835-AL369	裝飾條加工圖	-	-								
J835-AL370	前副框加工圖	-	-								
J835-AL371	前副框加工圖	-	-								
J835-AL372	鋁通加工圖	-	A								
J835-AL373	鋁通加工圖	-	A								
J835-AL374	鋁通加工圖	-	A								
J835-AL375	鋁槽加工圖	-	-								
J835-AL376	鋁槽加工圖	-	-								
J835-AL377	鋁槽加工圖	-	-								
J835-AL378	鋁槽加工圖	-	-								
J835-AL379	鋁介子加工圖	-	A								
J835-AL380	裝飾扣蓋加工圖	-	A								
J835-AL381	裝飾扣蓋加工圖	-	A								
J835-AL382	裝飾扣蓋加工圖	-	A								
J835-AL383	裝飾扣蓋加工圖	-	A								
J835-AL384	裝飾扣蓋加工圖	-	A								
J835-AL385	裝飾扣蓋加工圖	-	A								
J835-AL386	裝飾扣蓋加工圖	-	A								
J835-LK125	裝飾條位置圖	-	-								
J835-LK126	裝飾條位置圖	-	-								
J835-LK127	裝飾條位置圖	-	-								
J835-LK128	裝飾條位置圖	-	-								

美特鋁質有限公司
MIDI Aluminium Fabricator Ltd.

QF005/8

圖則登記表
DRAWING REGISTER

		接收日期 Receiving Date (適用於客戶圖則)									
工程名稱 Project Title:	將軍澳66D平台	年									
	GLASS WALL G/F裝飾條加工圖	月									
工程編號 Project No:	**J-835**	日									
分發予 Distributed To			發出日期 Issued Date								
		年	17	17							
		月	1	2							
		日	24	22							

圖則編號 Drg. No.	圖則名稱 Drawing Title	修訂編號 Revision No.									
J835-LK129	裝飾條位置圖	-	-								
J835-LK130	裝飾條位置圖	-	-								

EG-DWG3

美特鋁質 有限公司
MIDI Aluminium Fabricator Ltd.

工程號	J835	地盤	將軍澳66D平台

产品编号	L(MM)	数量	A	B	C	D	N1	M1	Nx@Mc/c
		11							

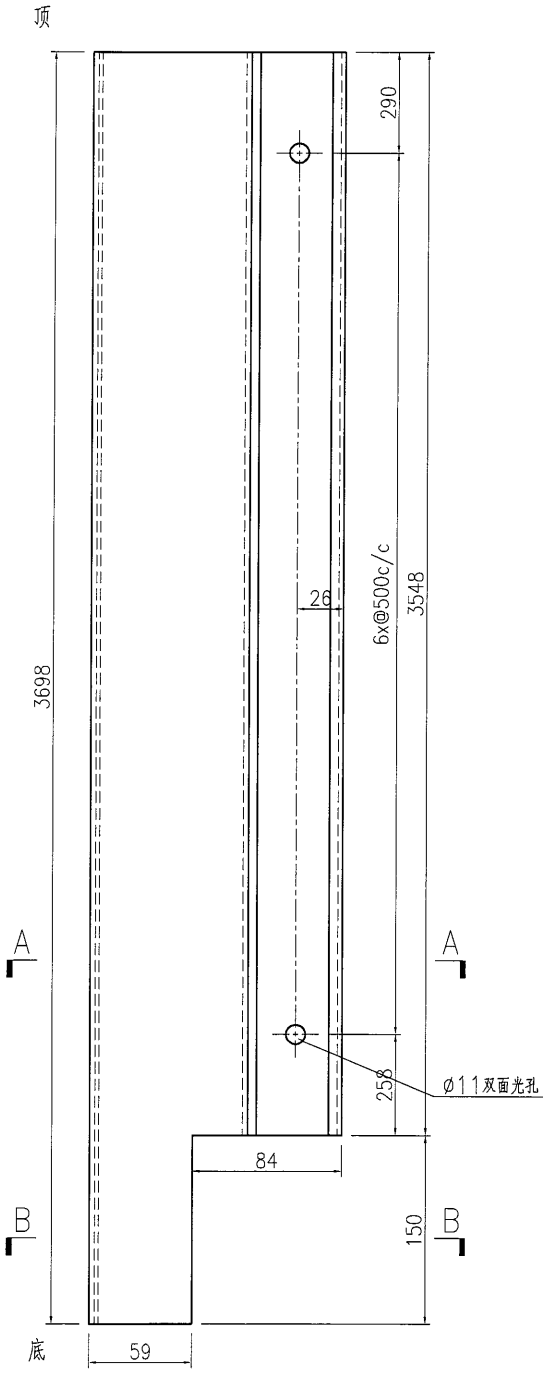

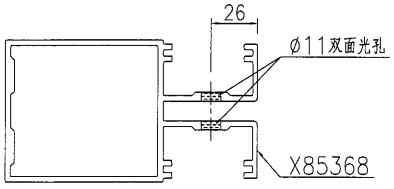

SECTION A-A

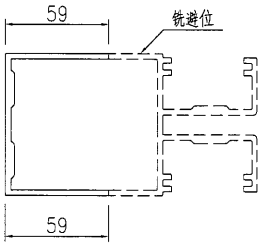

SECTION B-B

名稱	裝飾條加工圖	制圖	曾建平	2017-01-24	修改			
材料	X85368	復核			日期			
顏色	PPG UCT515482XL(RY)-3 3 Coats 深灰色	批准			圖號	J835-AL340		

EG-DWG3

美特鋁質 有限公司
MIDI Aluminium Fabricator Ltd.

工程號	J835	地盤	將軍澳66D平台

产品编号	L(MM)	数量	A	B	C	D	N1	M1	Nx@Mc/c
		10							

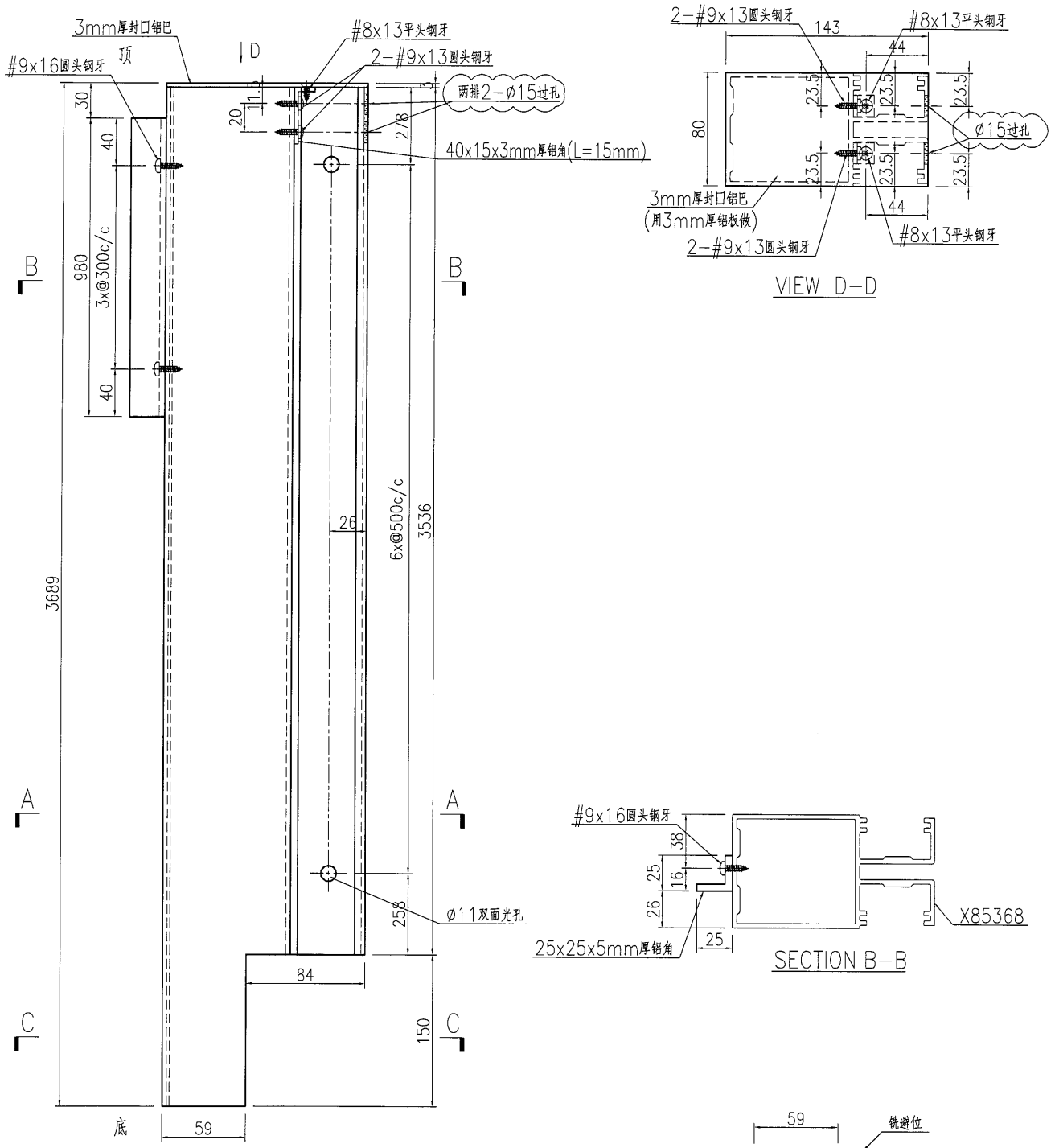

名稱	裝飾條加工圖	制圖	曾建平	2017-01-24	修改	A		
材料	X85368+25x25x5mm厚铝角+3mm厚铝巴	復核			日期	2017-04-05		
顏色	PPG UCT515482XL(RY)-3 3 Coats 深灰色	批准			圖號	J835-AL341		

EG-DWG3

美特鋁質 有限公司
MIDI Aluminium Fabricator Ltd.

工程號	J835	地盤	將軍澳66D平台

产品编号	L(MM)	数量	A	B	C	D	N1	M1	Nx@Mc/c
		10							

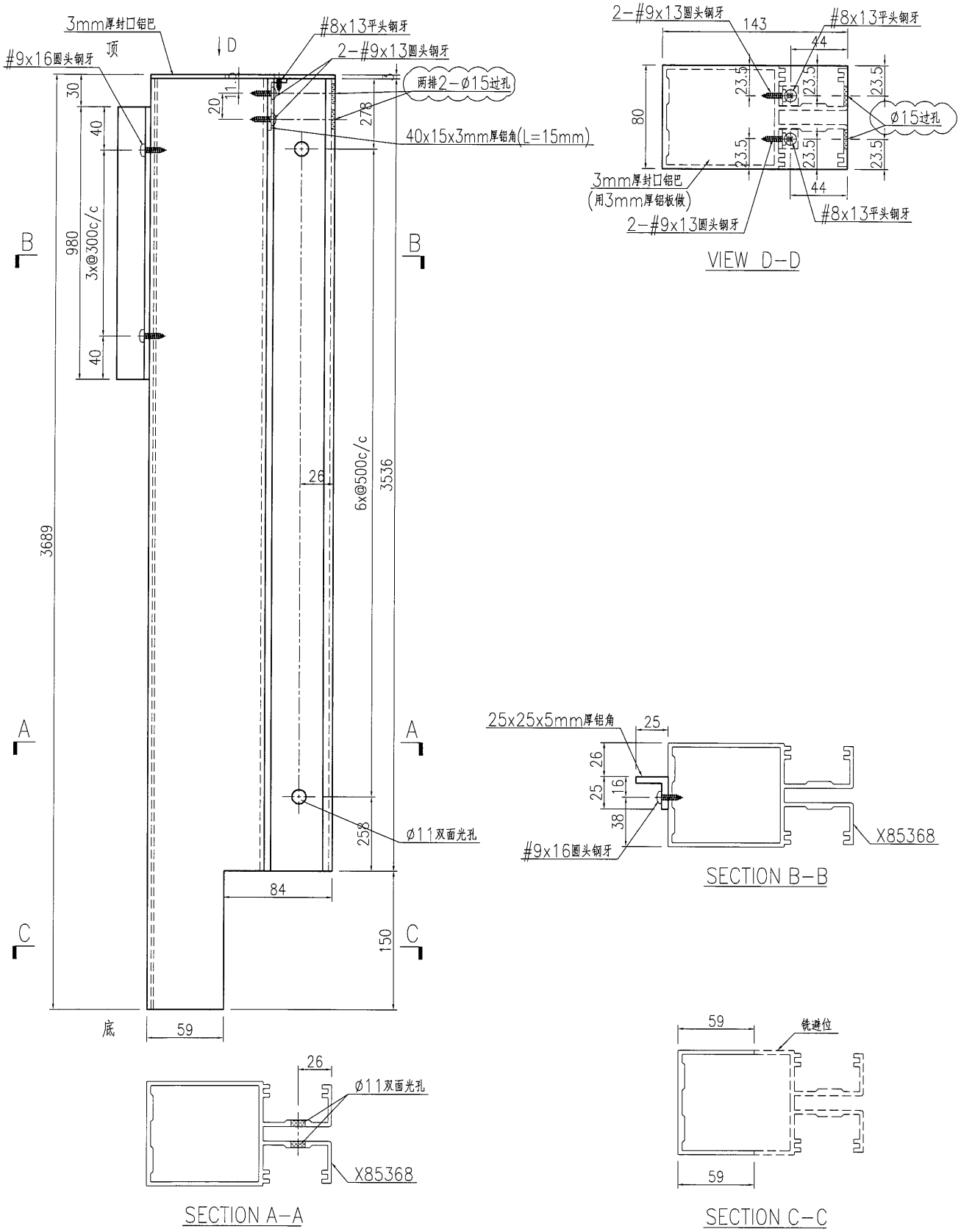

名稱	裝飾條加工圖	制圖	曾建平	2017-01-24	修改	A		
材料	X85368+25x25x5mm厚铝角+3mm厚铝巴	復核			日期	2017-04-05		
顏色	PPG UCT515482XL(RY)-3 3 Coats 深灰色	批准			圖號	J835-AL342		

EG-DWG3

美特鋁質 有限公司
MIDI Aluminium Fabricator Ltd.

工程號	J835	地盤	將軍澳66D平台

产品编号	L(MM)	数量	A	B	C	D	N1	M1	Nx@Mc/c
		4							

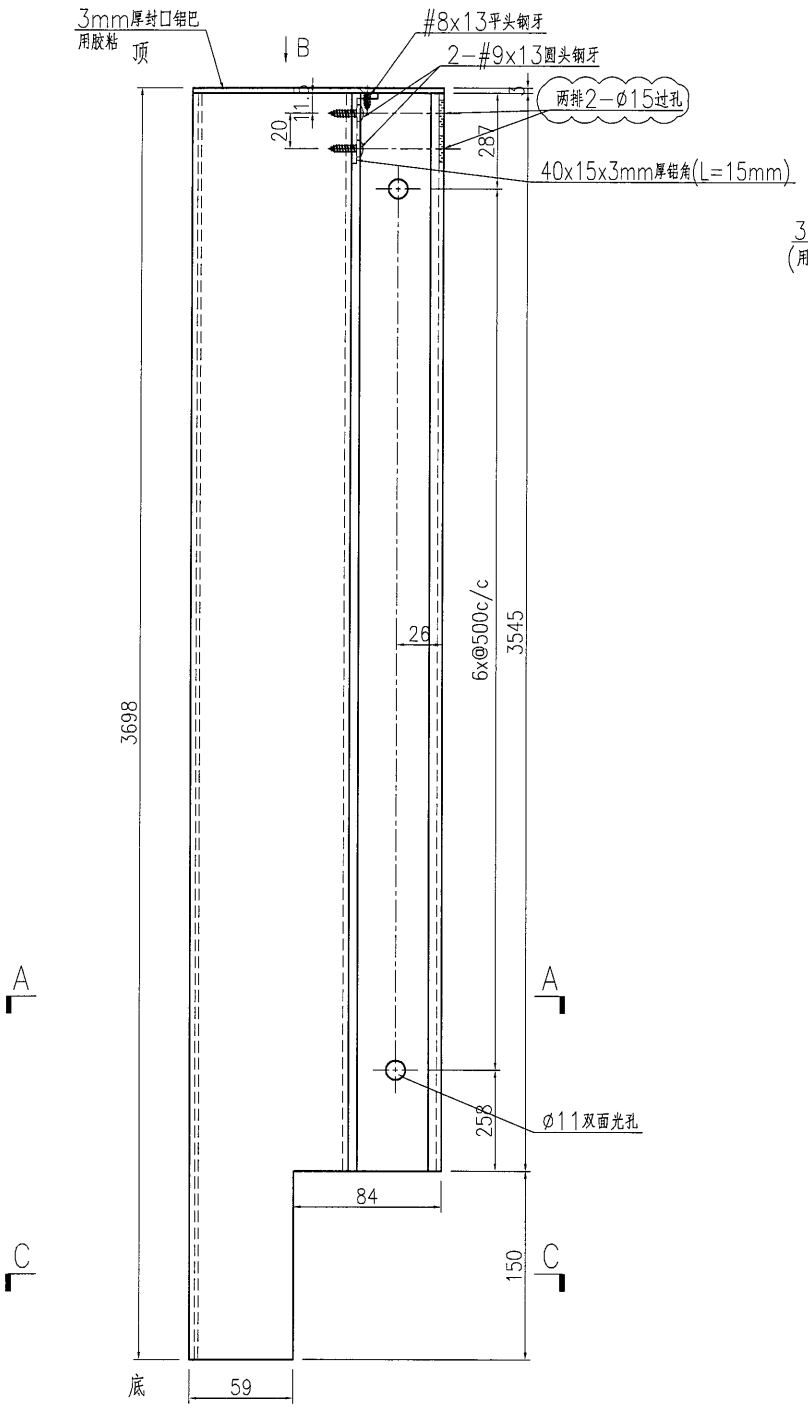

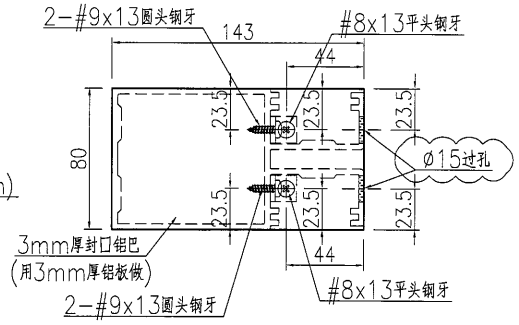

VIEW B-B

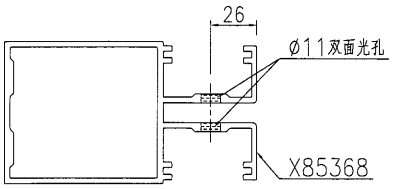

SECTION A-A

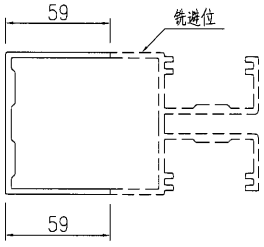

SECTION C-C

名稱	裝飾條加工圖	制圖	曾建平	2017-01-24	修改	A		
材料	X85368+3mm厚鋁巴	復核			日期	2017-04-05		
顏色	PPG UCT515482XL(RY)-3 3 Coats 深灰色	批准			圖號	J835-AL343		

EG-DWG3

美特鋁質 有限公司
MIDI Aluminium Fabricator Ltd.

工程號	J835	地盤	將軍澳66D平台

产品编号	L(MM)	数量	A	B	C	D	N1	M1	Nx@Mc/c
		5							

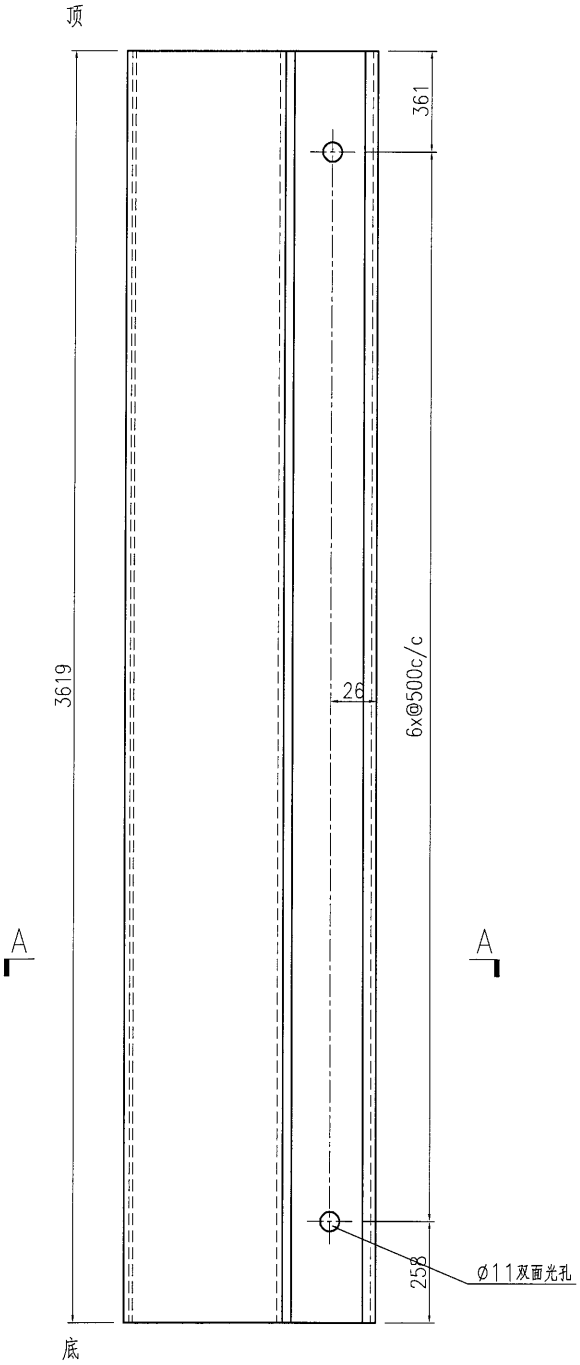

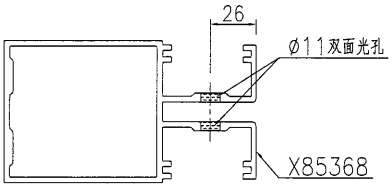

SECTION A-A

名稱	裝飾條加工圖	制圖	曾建平	2017-01-24	修改			
材料	X85368+3mm厚鋁巴	復核			日期			
顏色	PPG UCT515482XL(RY)-3 3 Coats 深灰色	批准			圖號	J835-AL344		

EG-DWG3

美特鋁質 有限公司
MIDI Aluminium Fabricator Ltd.

工程號	J835	地盤	將軍澳66D平台

产品编号	L(MM)	数量	A	B	C	D	N1	M1	Nx@Mc/c
		31							

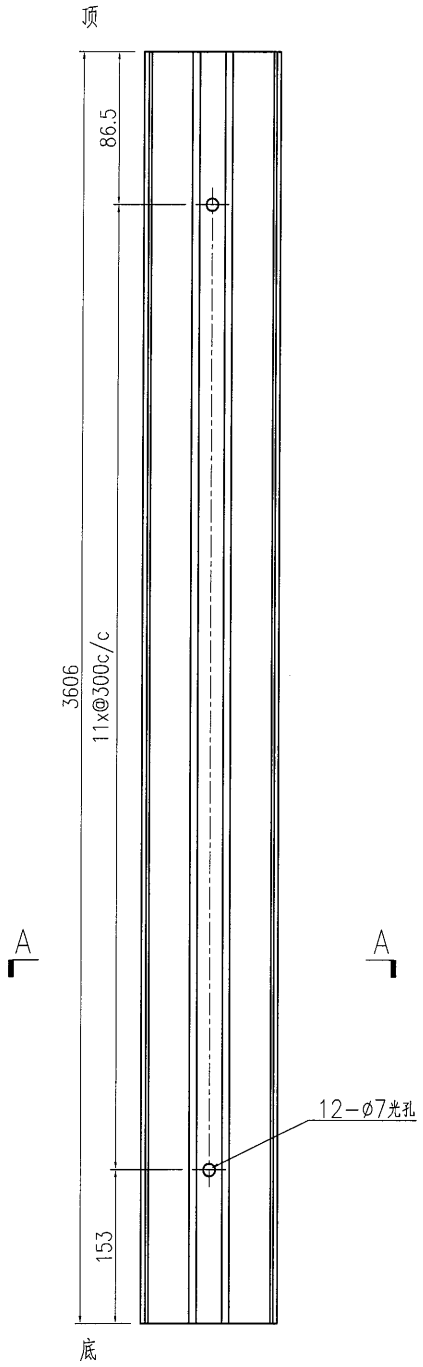

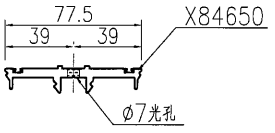

SECTION A-A

名稱	裝飾條加工圖	制圖	曾建平	2017-01-24	修改			
材料	X84650	復核			日期			
顏色	MILL	批准			圖號	J835-AL345		

EG-DWG3

美特鋁質 有限公司
MIDI Aluminium Fabricator Ltd.

工程號	J835	地盤	將軍澳66D平台

产品编号	L(MM)	数量	A	B	C	D	N1	M1	Nx@Mc/c
		23							

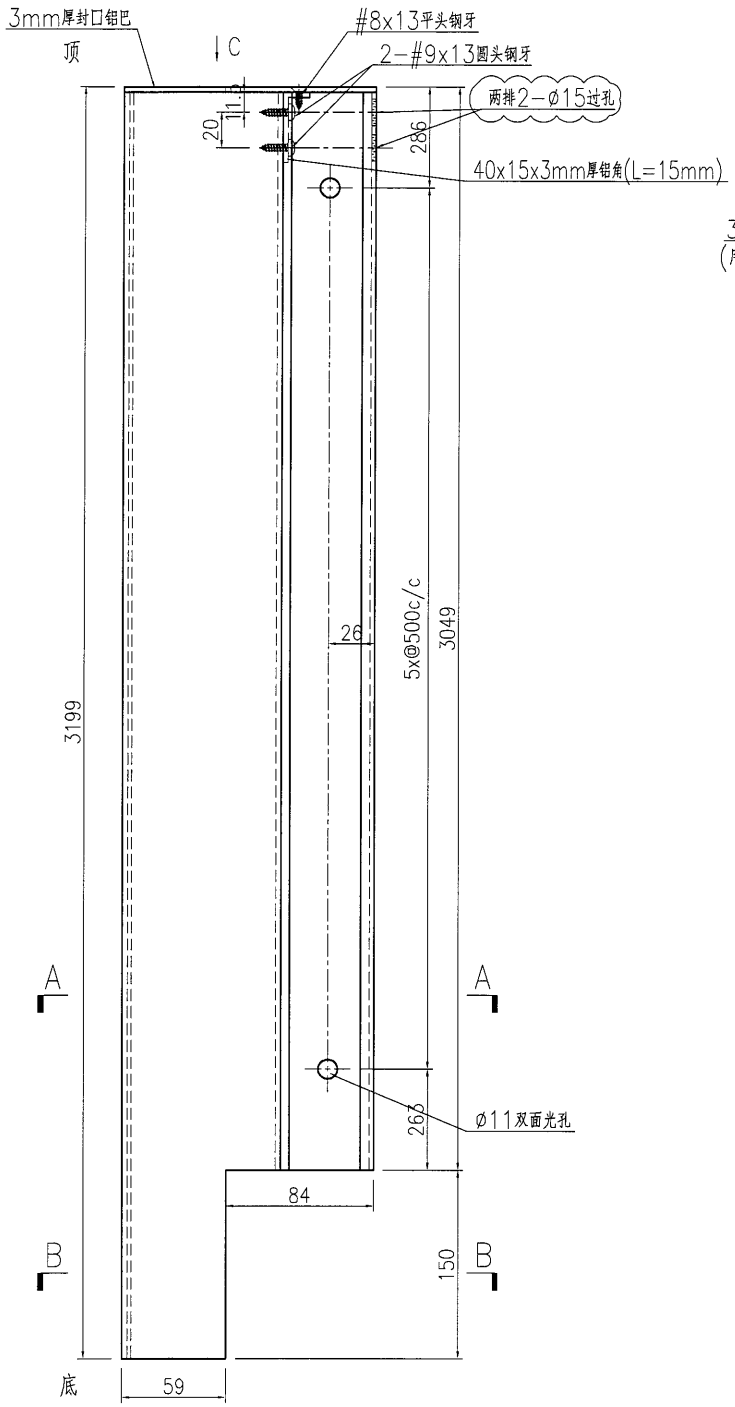

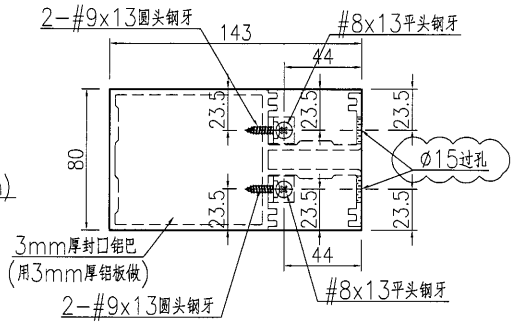

VIEW C-C

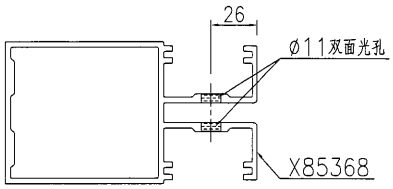

SECTION A-A

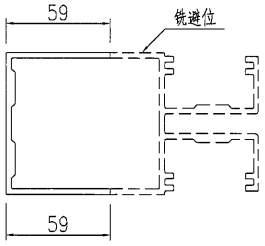

SECTION B-B

名稱	裝飾條加工圖	制圖	曾建平	2017-01-24	修改	A		
材料	X85368	復核			日期	2017-04-05		
顏色	PPG UCT515482XL(RY)-3 3 Coats 深灰色	批准			圖號	J835-AL346		

EG-DWG3

美特鋁質 有限公司
MIDI Aluminium Fabricator Ltd.

工程號	J835	地盤	將軍澳66D平台

产品编号	L(MM)	数量	A	B	C	D	N1	M1	Nx@Mc/c
		1							

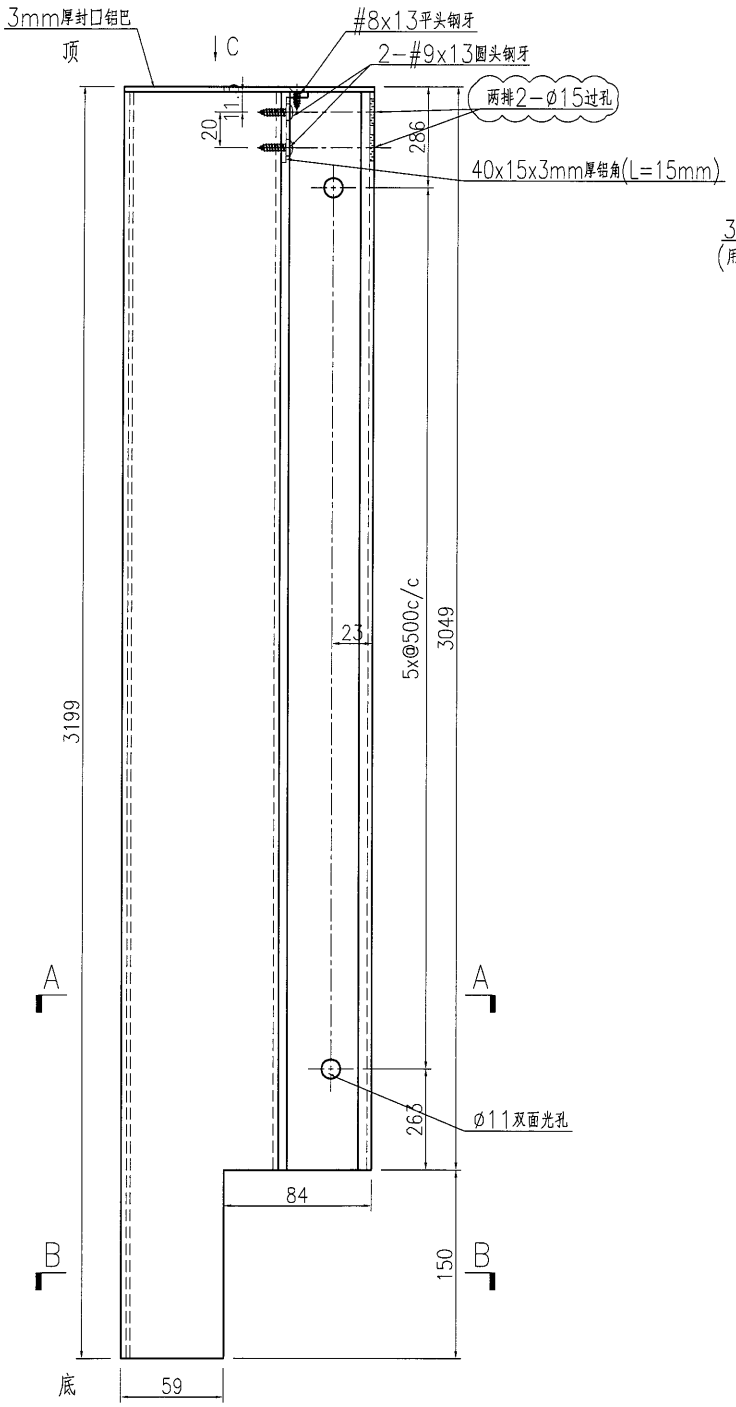

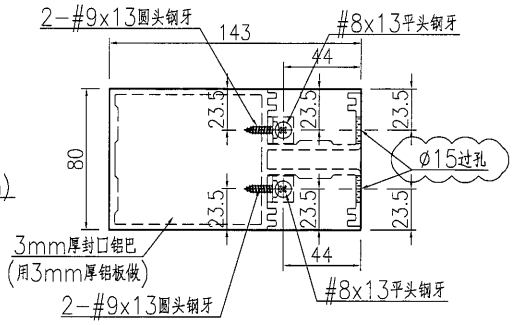

VIEW C-C

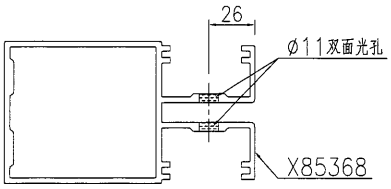

SECTION A-A

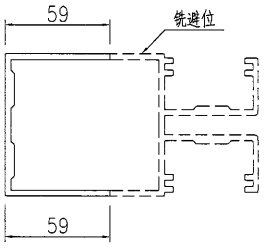

SECTION B-B

名稱	裝飾條加工圖	制圖	曾建平	2017-01-24	修改	A		
材料	X85368	復核			日期	2017-04-05		
顏色	PPG UCT515482XL(RY)-3 3 Coats 深灰色	批准			圖號	J835-AL346a		

EG-DWG3

美特鋁質 有限公司
MIDI Aluminium Fabricator Ltd.

工程號	J835	地盤	將軍澳66D平台

产品编号	L(MM)	数量	A	B	C	D	N1	M1	Nx@Mc/c
		1							

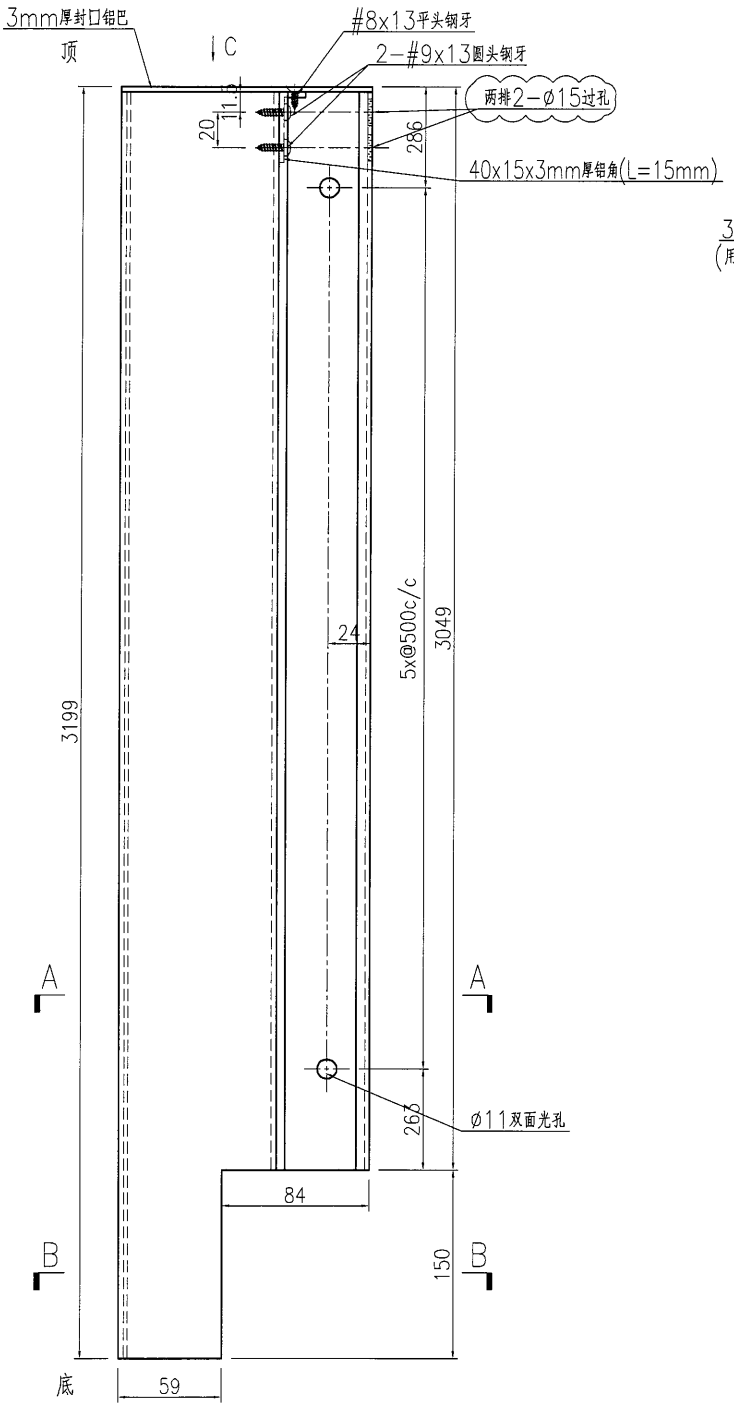

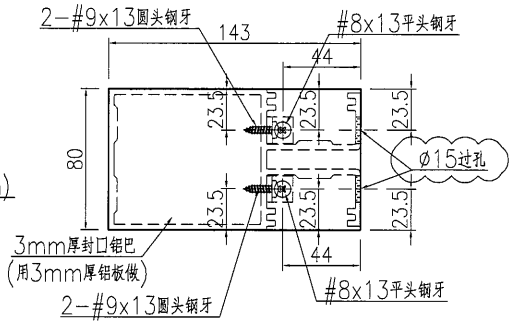

VIEW C-C

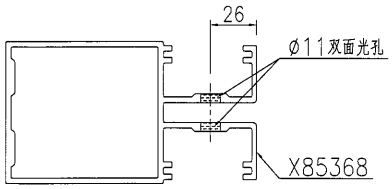

SECTION A-A

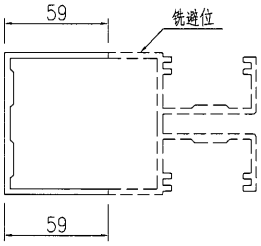

SECTION B-B

名稱	裝飾條加工圖	制圖	曾建平	2017-01-24	修改	A		
材料	X85368	復核			日期	2017-04-05		
顏色	PPG UCT515482XL(RY)-3 3 Coats 深灰色	批准			圖號	J835-AL346b		

EG-DWG3

美特鋁質 有限公司
MIDI Aluminium Fabricator Ltd.

工程號	J835	地盤	將軍澳66D平台

产品编号	L(MM)	数量	A	B	C	D	N1	M1	Nx@Mc/c
		1							

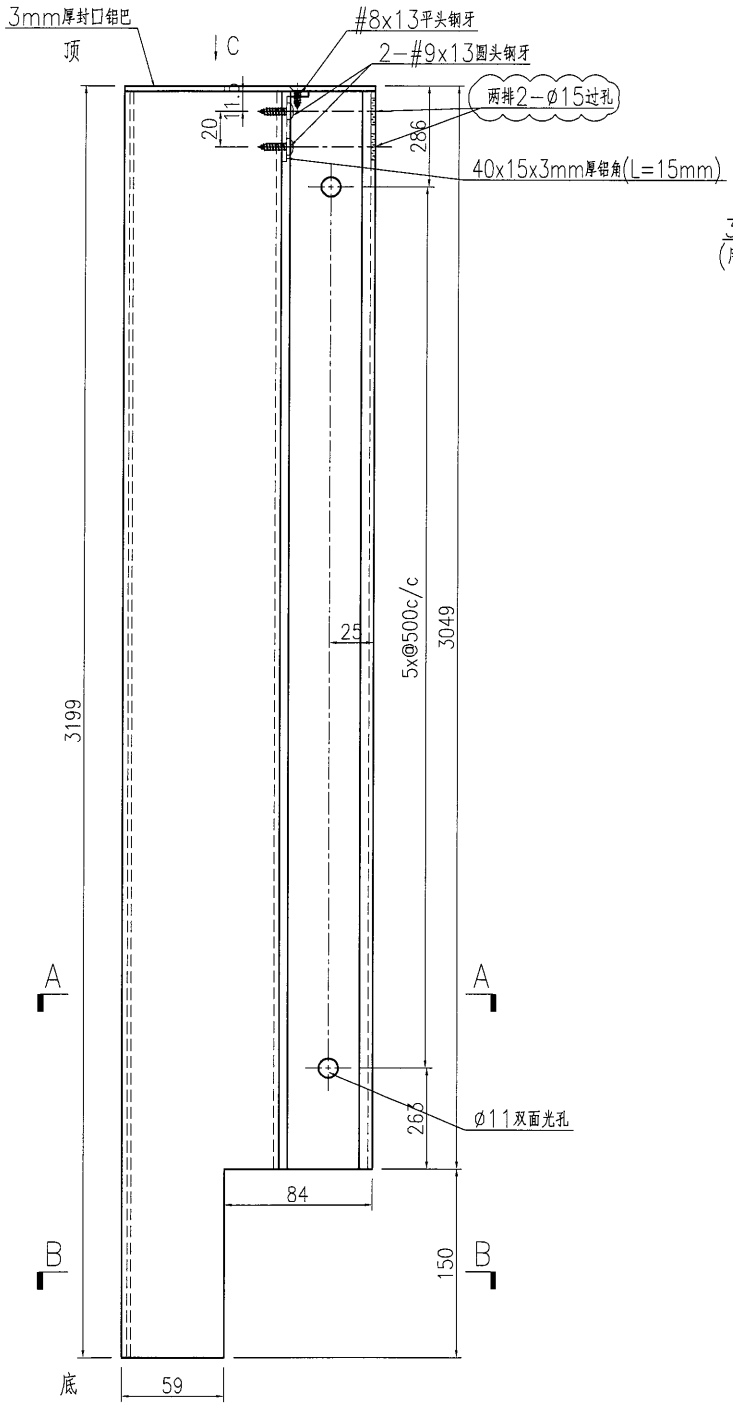

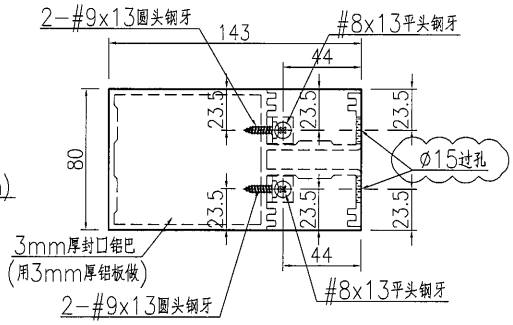

VIEW C-C

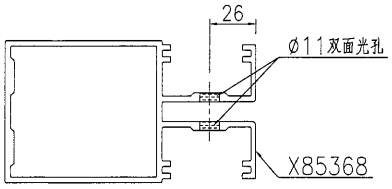

SECTION A-A

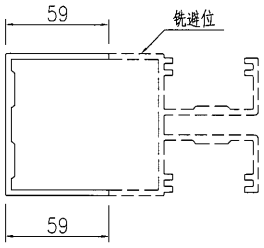

SECTION B-B

名稱	裝飾條加工圖	制圖	曾建平	2017-01-24	修改	A		
材料	X85368	復核			日期	2017-04-05		
顏色	PPG UCT515482XL(RY)-3 3 Coats 深灰色	批准			圖號	J835-AL346c		

EG-DWG3

美特鋁質 有限公司
MIDI Aluminium Fabricator Ltd.

工程號	J835	地盤	將軍澳66D平台

产品编号	L(MM)	数量	A	B	C	D	N1	M1	Nx@Mc/c
		1							

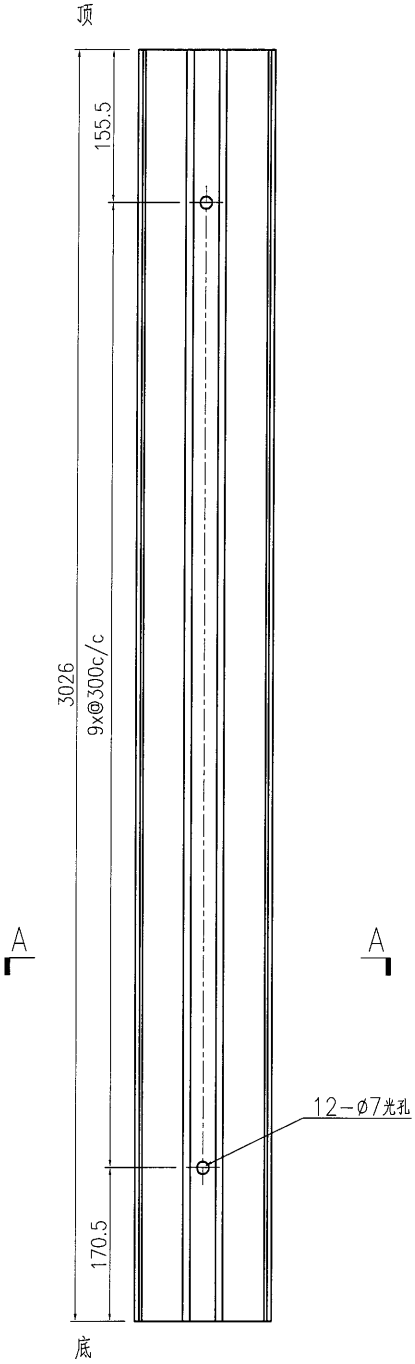

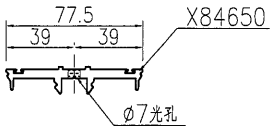

SECTION A-A

名稱	裝飾條加工圖	制圖	曾建平	2017-01-24	修改			
材料	X84650	復核			日期			
顏色	MILL	批准			圖號	J835-AL347		

EG-DWG3

美特鋁質 有限公司
MIDI Aluminium Fabricator Ltd.

工程號	J835	地盤	將軍澳66D平台

产品编号	L(MM)	数量	A	B	C	D	N1	M1	Nx@Mc/c
		6							

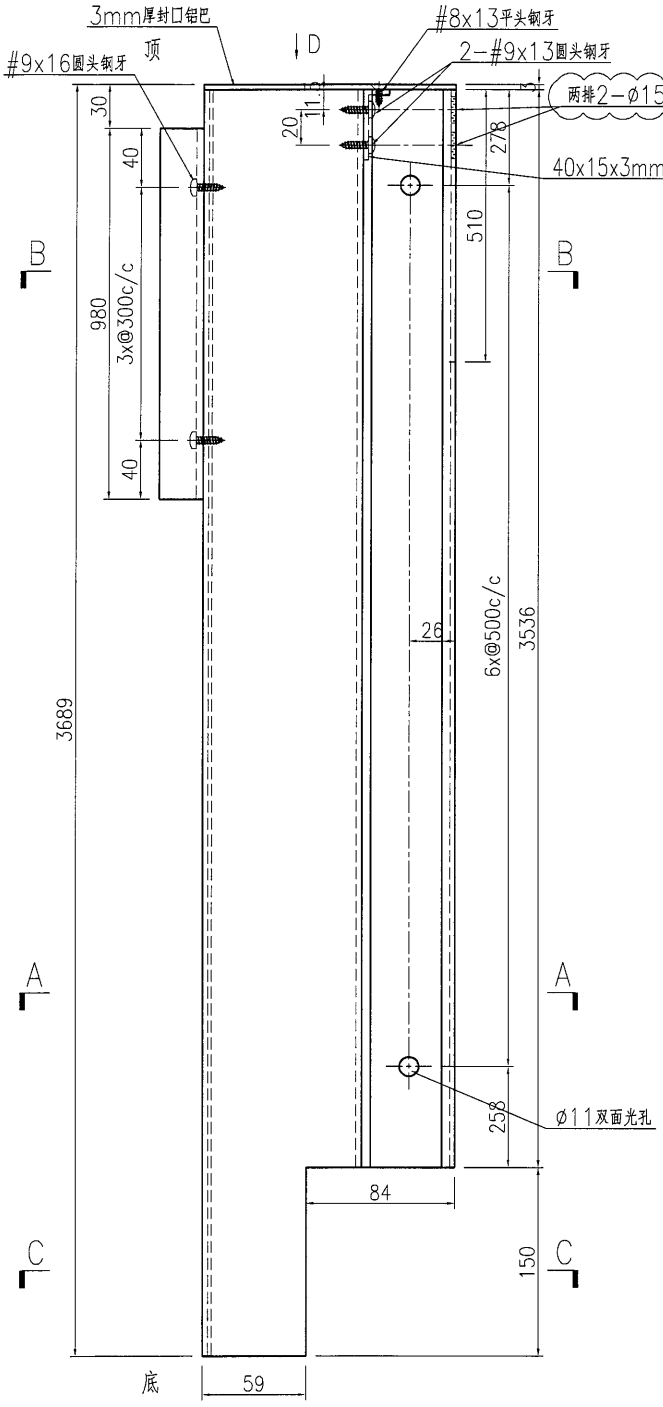

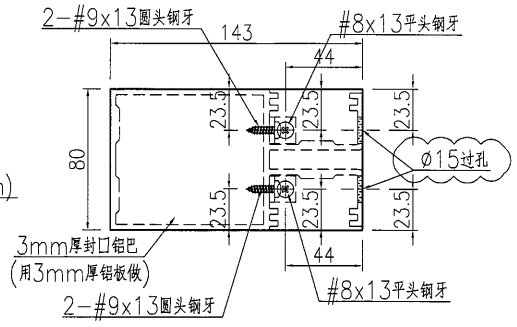

VIEW D-D

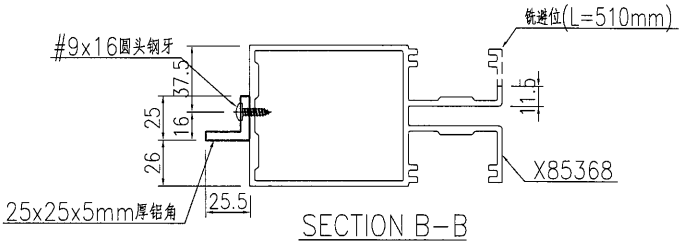

SECTION B-B

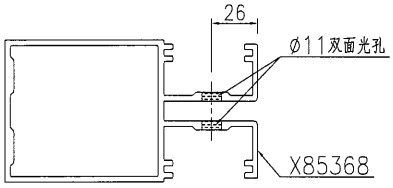

SECTION A-A

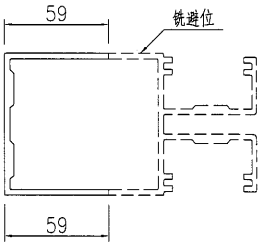

SECTION C-C

名稱	裝飾條加工圖	制圖	曾建平	2017-01-24	修改	A		
材料	X85368+25x25x5mm厚鋁角+3mm厚鋁巴	復核			日期	2017-04-05		
顏色	PPG UCT515482XL(RY)-3 3 Coats 深灰色	批准			圖號	J835-AL348		

EG-DWG3

美特鋁質 有限公司
MIDI Aluminium Fabricator Ltd.

工程號	J835	地盤	將軍澳66D平台

产品编号	L(MM)	数量	A	B	C	D	N1	M1	Nx@Mc/c
		6							

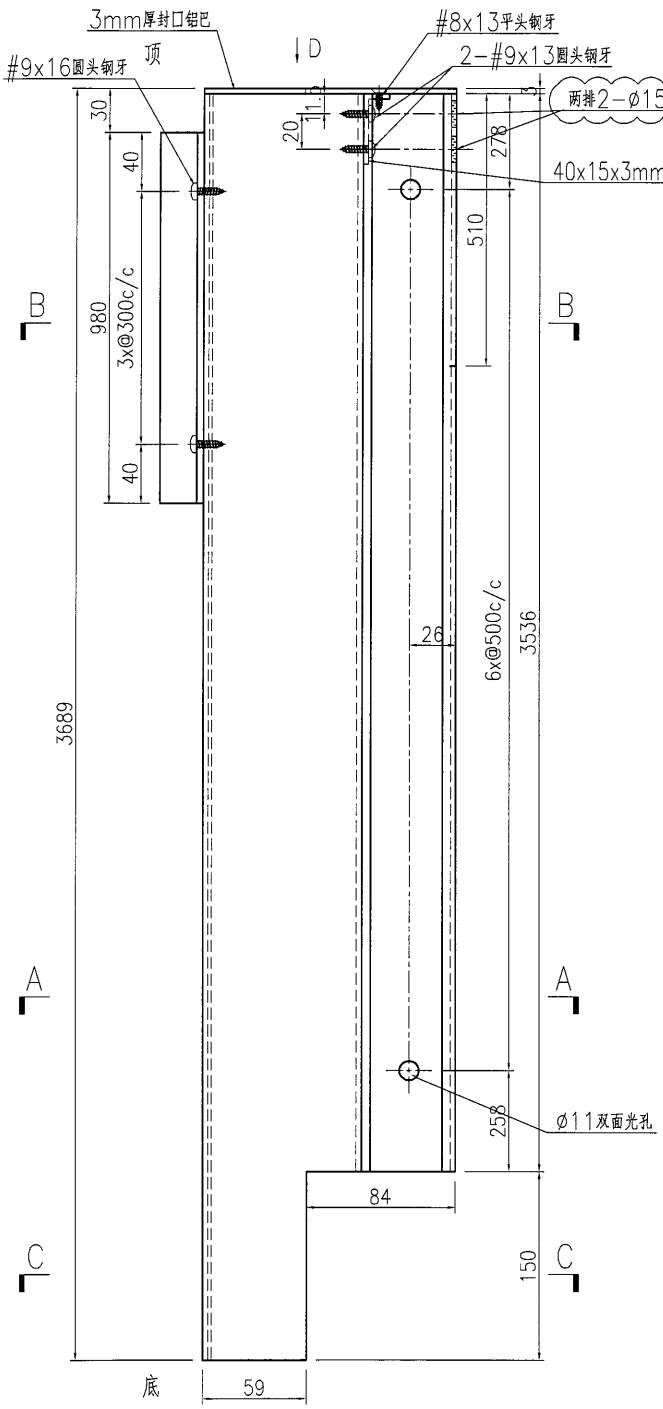

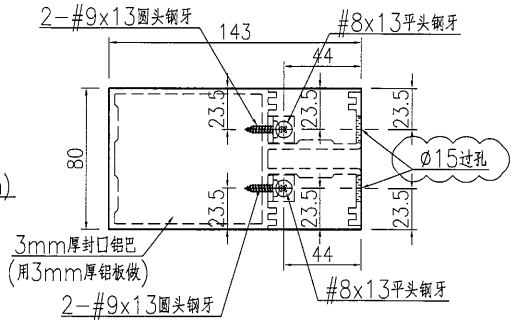

VIEW D-D

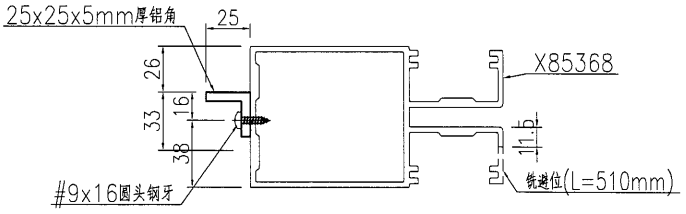

SECTION B-B

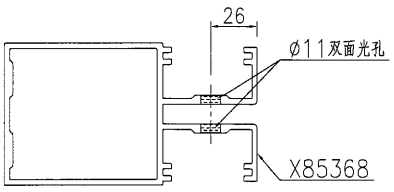

SECTION A-A

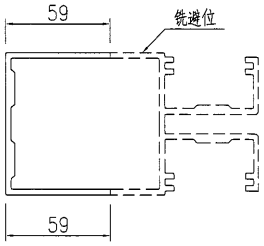

SECTION C-C

名稱	裝飾條加工圖	制圖	曾建平	2017-01-24	修改	A		
材料	X85368+25x25x5mm厚鋁角+3mm厚鋁巴	復核			日期	2017-04-05		
顏色	PPG UCT515482XL(RY)-3 3 Coats 深灰色	批准			圖號	J835-AL349		

美特鋁質 有限公司
MIDI Aluminium Fabricator Ltd.

工程號	J835	地盤	將軍澳66D平台

产品编号	L(MM)	数量	A	B	C	D	N1	M1	Nx@Mc/c
		1							

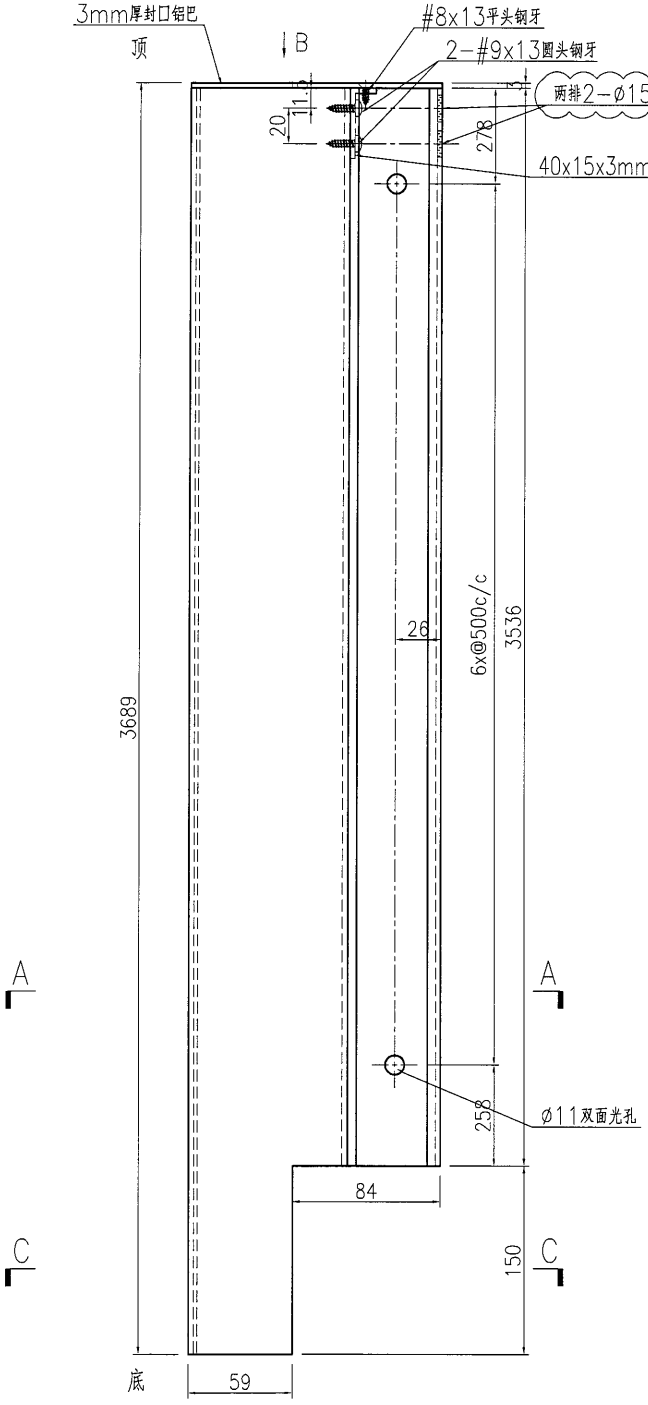

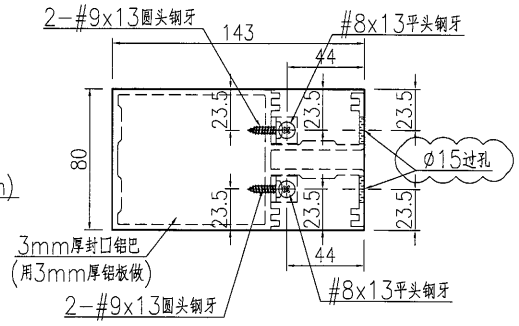

VIEW B-B

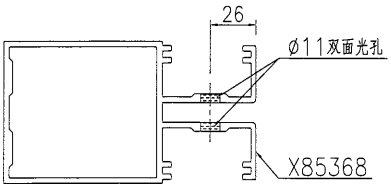

SECTION A-A

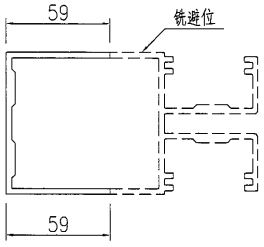

SECTION C-C

名稱	裝飾條加工圖	制圖	曾建平	2017-01-24	修改	A		
材料	X85368+3mm厚鋁巴	復核			日期	2017-04-05		
顏色	PPG UCT515482XL(RY)-3 3 Coats 深灰色	批准			圖號	J835-AL350		

EG-DWG3

美特鋁質 有限公司
MIDI Aluminium Fabricator Ltd.

工程號	J835	地盤	將軍澳66D平台

产品编号	L(MM)	数量	A	B	C	D	N1	M1	Nx@Mc/c
		1							

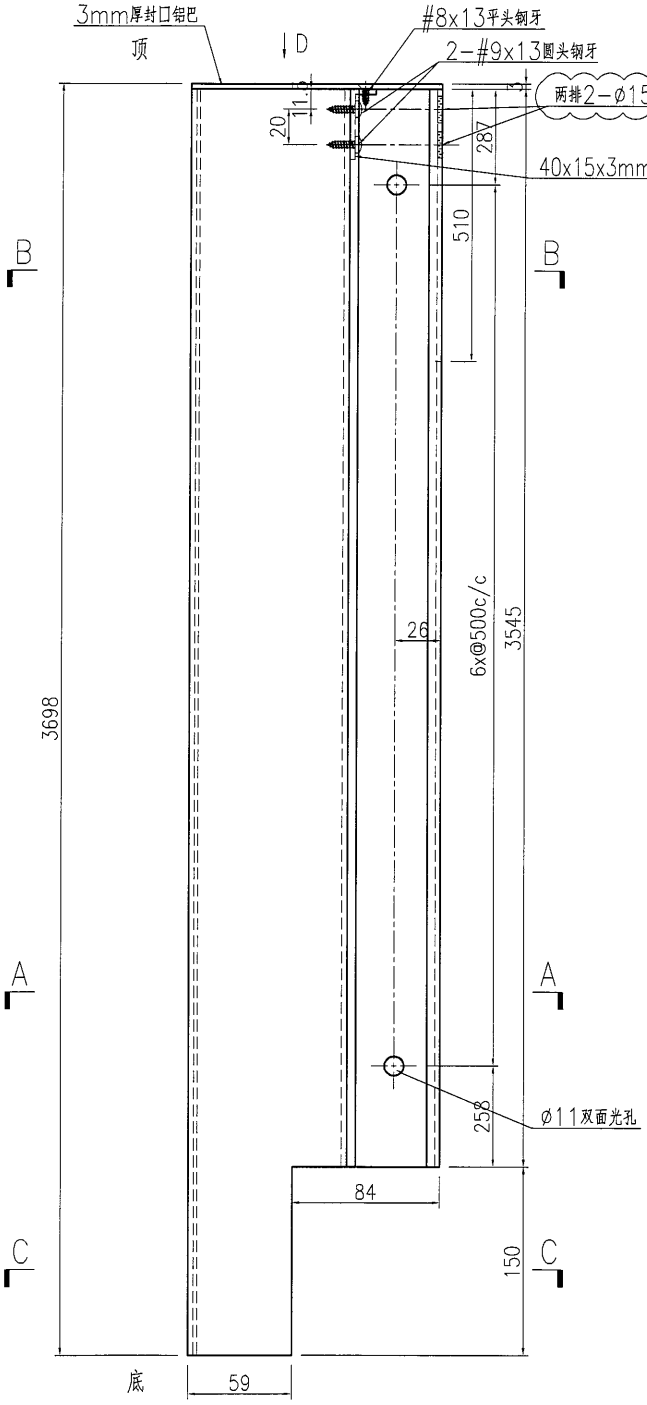

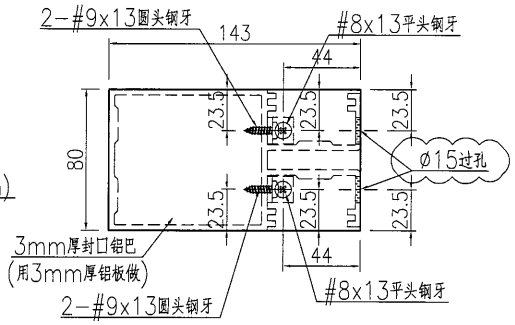

VIEW D-D

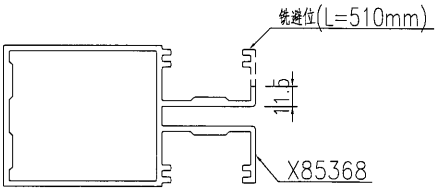

SECTION B-B

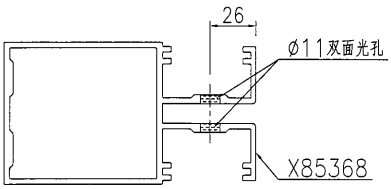

SECTION A-A

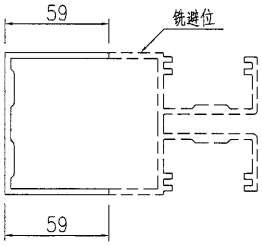

SECTION C-C

名稱	裝飾條加工圖	制圖	曾建平	2017-01-24	修改	A		
材料	X85368+25x25x5mm厚鋁角+3mm厚鋁巴	復核			日期	2017-04-05		
顏色	PPG UCT515482XL(RY)-3 3 Coats 深灰色	批准			圖號	J835-AL351		

EG-DWG3

美特鋁質 有限公司
MIDI Aluminium Fabricator Ltd.

工程號	J835	地盤	將軍澳66D平台

产品编号	L(MM)	数量	A	B	C	D	N	M	备注
J835-AL352-01	629.5	1	86	86.5	114.5		1	400	
J835-AL352-02	625	1	86.5	88.5	113.5		1	400	
J835-AL352-03	628.5	1	86	85	113.5		1	400	
J835-AL352-04	632	1	85	84	114.5		1	400	
J835-AL352-05	1096	1	90	86.5	146.5		2	400	
J835-AL352-06	851	2	88	88	175.5		1	500	
J835-AL352-07	1312	1	87	88.5	156.5		2	500	

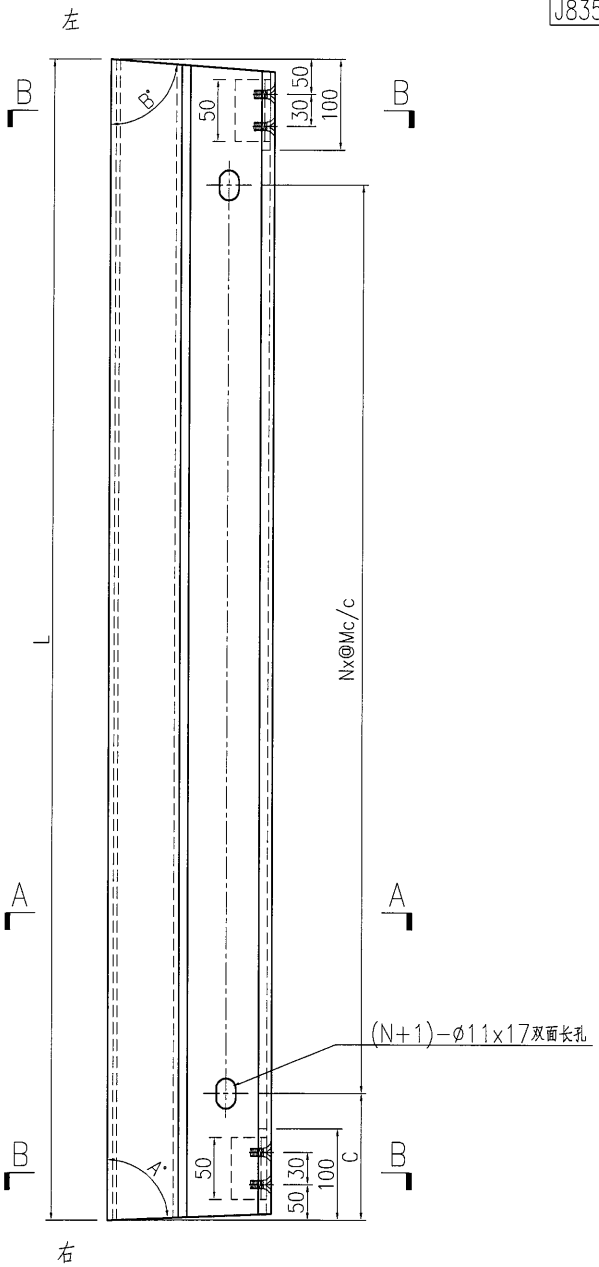

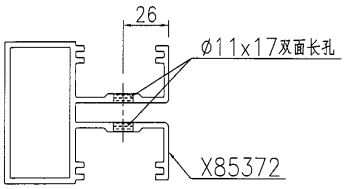

SECTION A-A

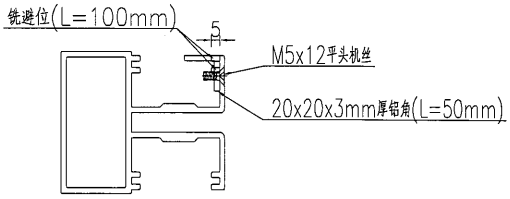

SECTION B-B

名稱	裝飾條加工圖	制圖	曾建平	2017-01-24	修改			
材料	X85372	復核			日期			
顏色	PPG UCT515482XL(RY)-3 3 Coats 深灰色	批准			圖號	J835-AL352		

EG-DWG3

美特鋁質 有限公司
MIDI Aluminium Fabricator Ltd.

工程號	J835	地盤	將軍澳66D平台

产品编号	L(MM)	数量	A	B	C	D	N	M	备注
J835-AL353-01	1302.5	1	89	89.5	151		2	500	
J835-AL353-02	1302	1	89	88.5	151		2	500	

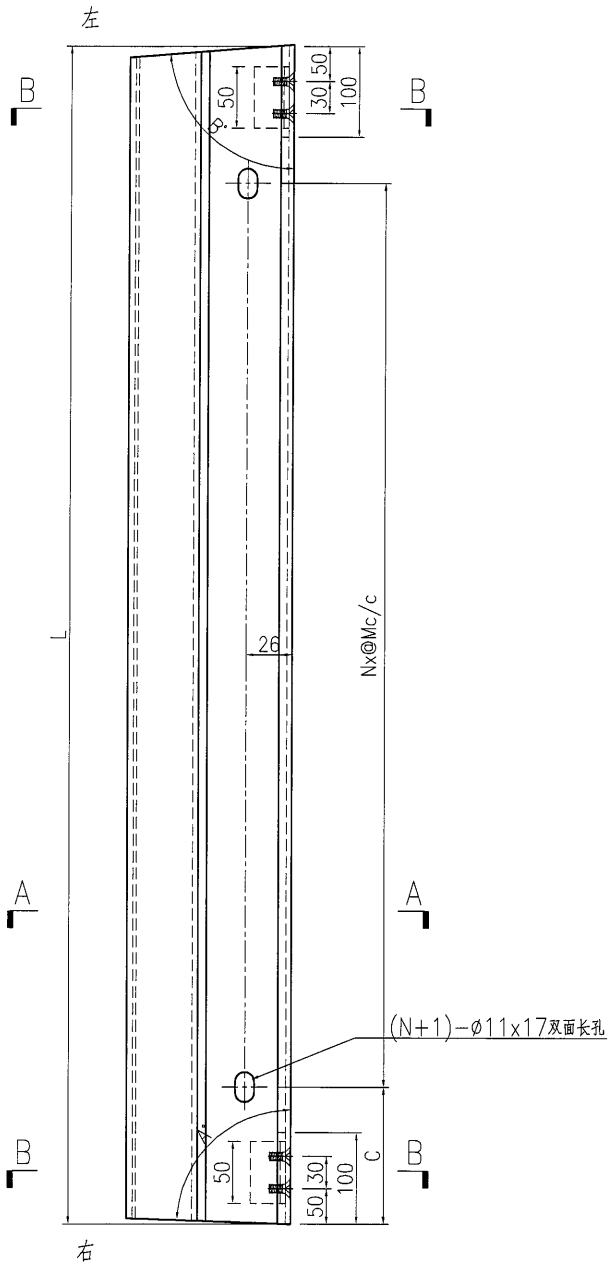

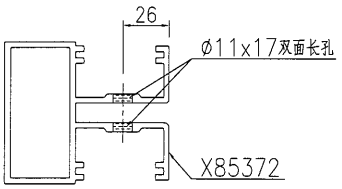

SECTION A-A

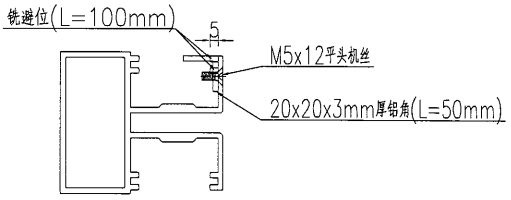

SECTION B-B

名稱	裝飾條加工圖	制圖	曾建平	2017-01-24	修改			
材料	X85372	復核			日期			
顏色	PPG UCT515482XL(RY)-3 3 Coats 深灰色	批准			圖號	J835-AL353		

EG—DWG3

美特鋁質 有限公司
MIDI Aluminium Fabricator Ltd.

工程號	J835	地盤	將軍澳66D平台

产品编号	L(MM)	数量	A	B	C	D	N	M	备注
J835-AL354-01	1053	2			126.5		2	400	
J835-AL354-02	1451.5	4			226		2	500	
J835-AL354-03	1303	13			151.5		2	500	
J835-AL354-04	447	2			73.5		1	300	
J835-AL354-05	1403	1			201.5		2	500	
J835-AL354-06	1948	4			224		3	500	
J835-AL354-07	905	2			52.5		2	400	

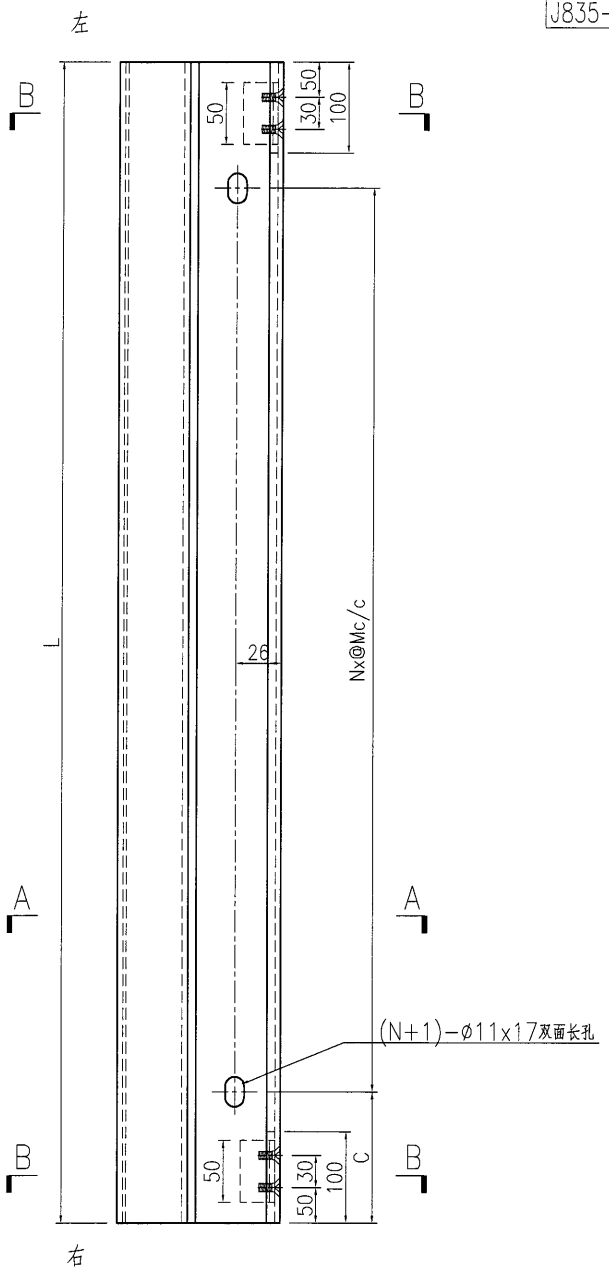

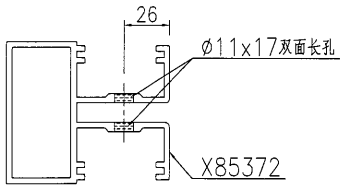

SECTION A-A

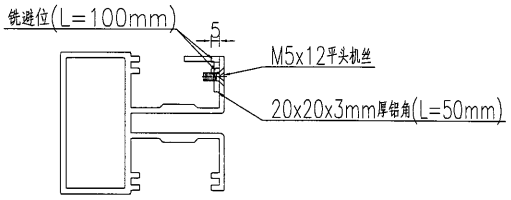

SECTION B-B

名稱	裝飾條加工圖	制圖	曾建平	2017-01-24	修改			
材料	X85372	復核			日期			
顏色	PPG UCT515482XL(RY)-3 3 Coats 深灰色	批准			圖號	J835-AL354		

EG-DWG3

美特鋁質 有限公司
MIDI Aluminium Fabricator Ltd.

工程號	J835	地盤	將軍澳66D平台

产品编号	L(MM)	数量	A	B	C	D	N	M	备注
J835-AL355-01	383	1	90.5	89.5	91		1	200	
J835-AL355-02	1395	1	90	80	189		2	500	
J835-AL355-03	1398	1	80	83.5	202		2	500	
J835-AL355-04	1386.5	1	83	90	199		2	500	
J835-AL355-05	1493.5	1	84.5	90	251		2	500	

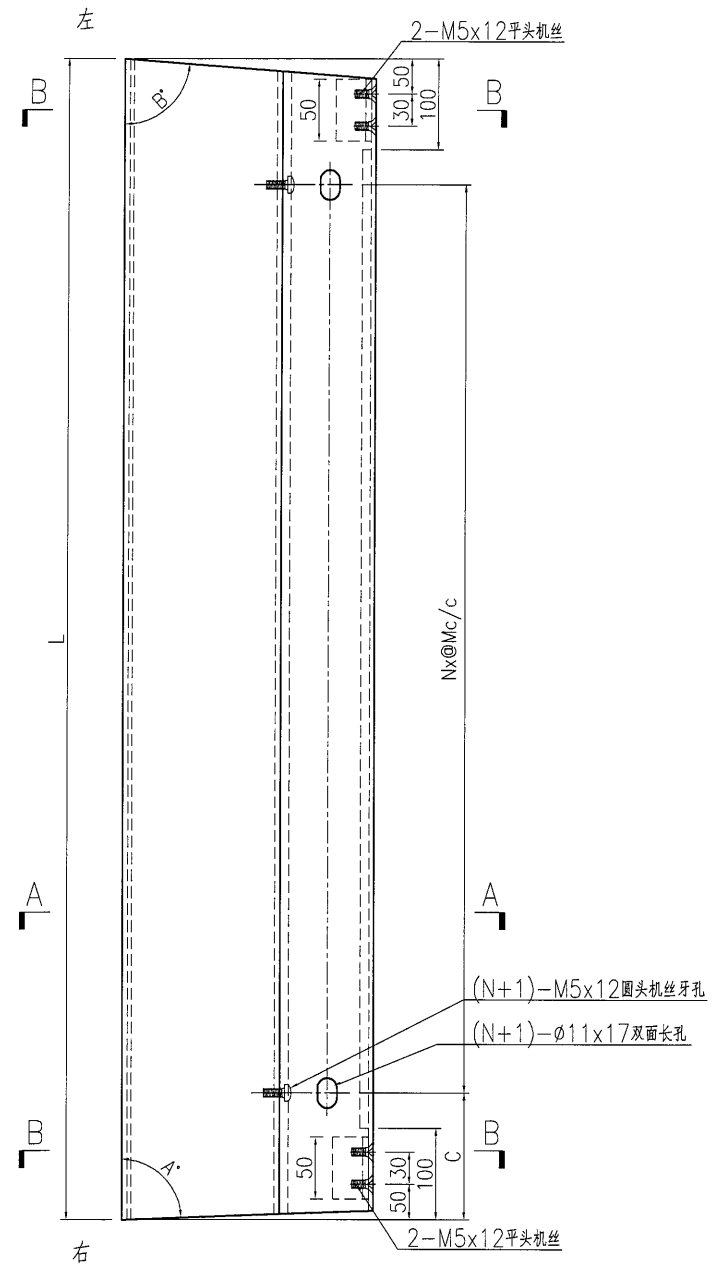

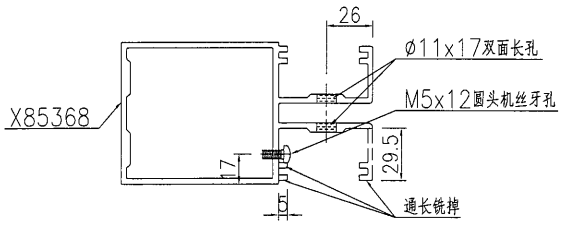

SECTION A-A

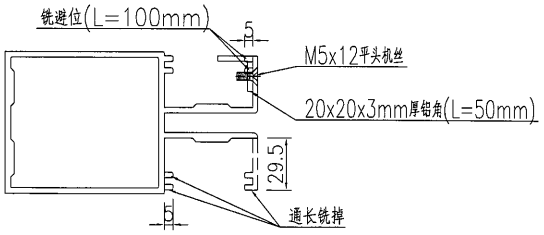

SECTION B-B

名稱	裝飾條加工圖	制圖	曾建平	2017-01-24	修改			
材料	X85368	復核			日期			
顏色	PPG UCT515482XL(RY)-3 3 Coats 深灰色	批准			圖號	J835-AL355		

EG-DWG3

美特鋁質 有限公司
MIDI Aluminium Fabricator Ltd.

工程號	J835	地盤	將軍澳66D平台

产品编号	L(MM)	数量	A	B	C	D	N	M	备注
J835-AL356-01	1368	10	89.5	89.5	183.5		2	500	
J835-AL356-02	1368	10	88.5	89.5	183.5		2	500	

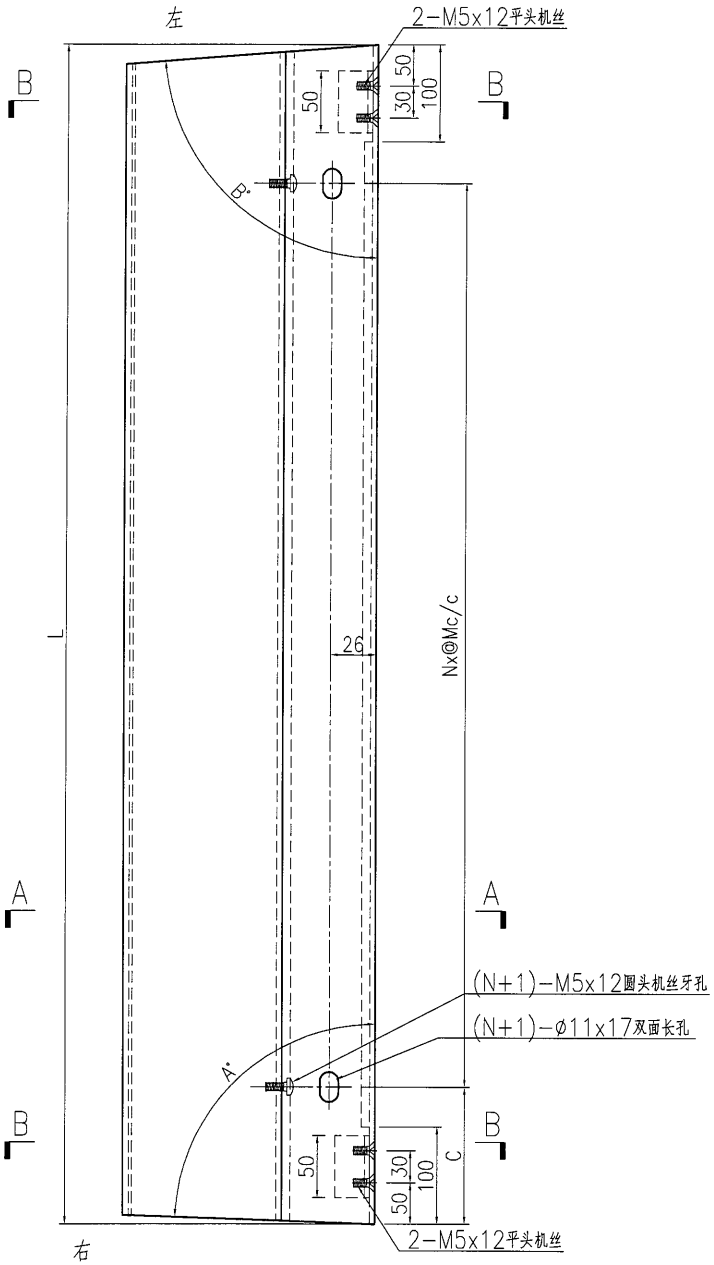

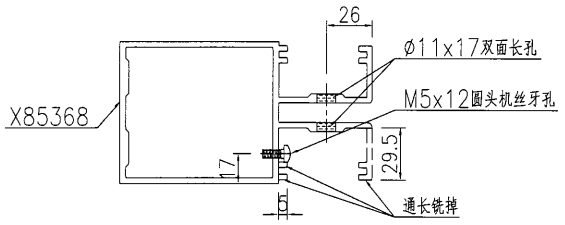

SECTION A-A

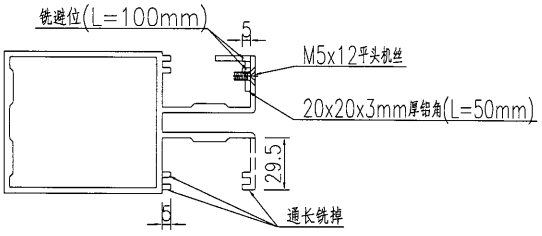

SECTION B-B

名稱	裝飾條加工圖	制圖	曾建平	2017-01-24	修改			
材料	X85368	復核			日期			
顏色	PPG UCT515482XL(RY)-3 3 Coats 深灰色	批准			圖號	J835-AL356		

EG—DWG3

20

美特鋁質 有限公司
MIDI Aluminium Fabricator Ltd.

工程號	J835	地盤	將軍澳66D平台

产品编号	L(MM)	数量	A	B	C	D	N	M	备注
J835-AL357-01	1066.5	1			133.5		2	400	
J835-AL357-02	1480	2			240		2	500	

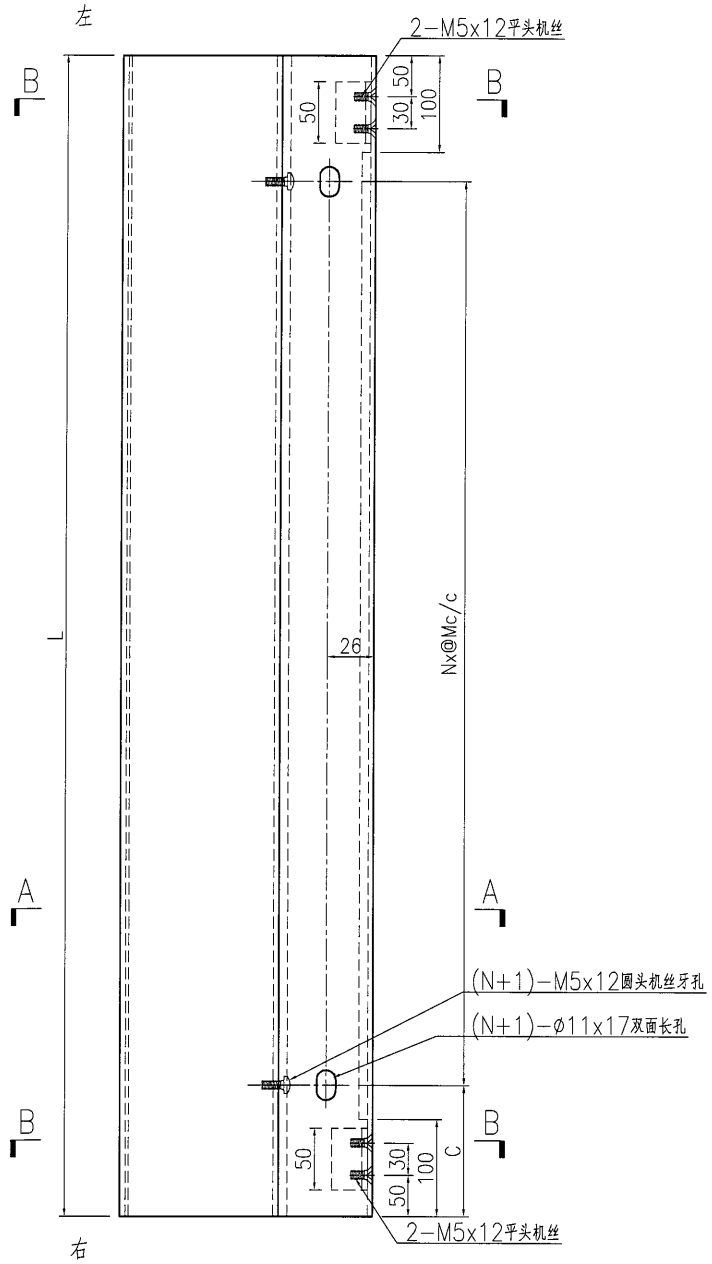

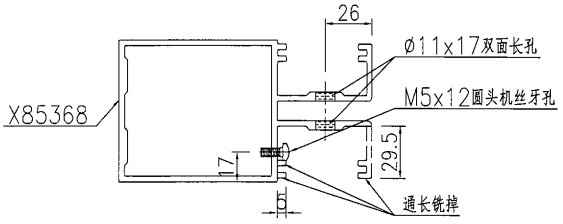

SECTION A-A

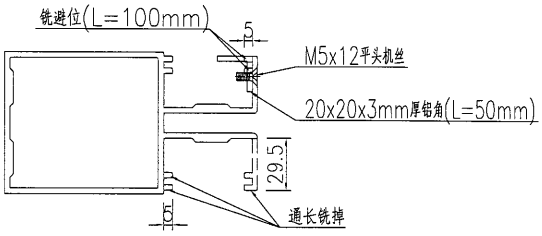

SECTION B-B

名稱	裝飾條加工圖	制圖	曾建平	2017-01-24	修改			
材料	X85368	復核			日期			
顏色	PPG UCT515482XL(RY)-3 3 Coats 深灰色	批准			圖號	J835-AL357		

EG—DWG3

美特鋁質 有限公司
MIDI Aluminium Fabricator Ltd.

工程號	J835	地盤	將軍澳66D平台

产品编号	L(MM)	数量	A	B	C	D	N1	M1	备注
J835-AL357a-01	1371	1	90.5	91	184		2	500	

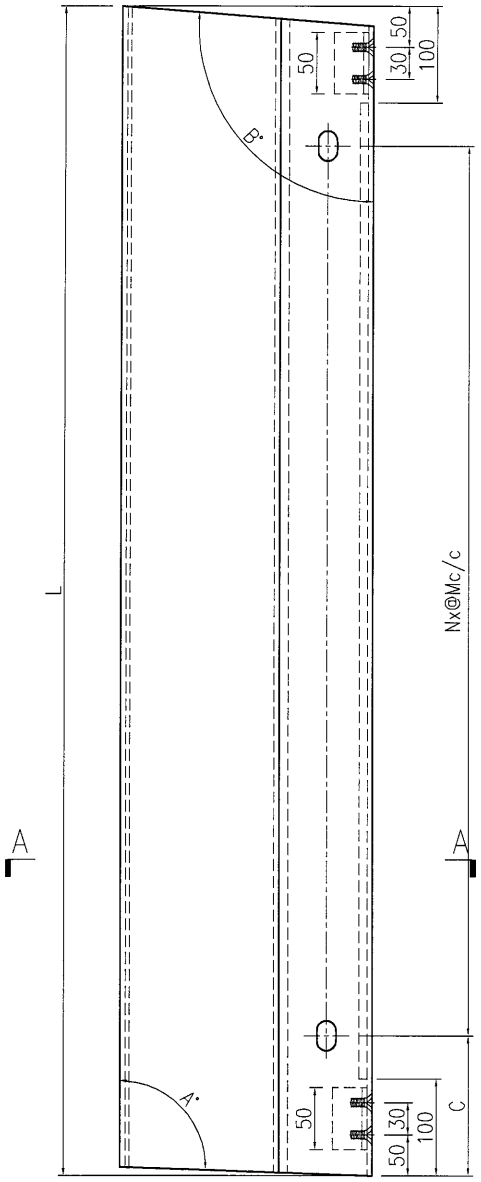

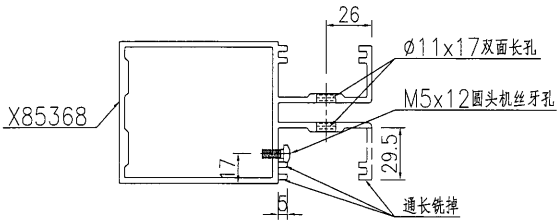

SECTION A—A

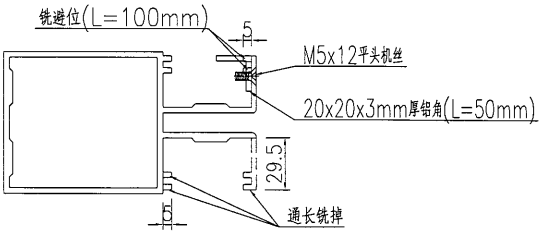

SECTION B—B

名稱	裝飾條加工圖	制圖	曾建平	2017-01-24	修改			
材料	X85368	復核			日期			
顏色	PPG UCT515482XL(RY)-3 3 Coats 深灰色	批准			圖號	J835-AL357a		

美特鋁質 有限公司
MIDI Aluminium Fabricator Ltd.

工程號	J835	地盤	將軍澳66D平台

产品编号	L(MM)	数量	A	B	C	D	N	M	备注
J835-AL358-01	617	2			108.5		2	200	
J835-AL358-02	613	2			105.5		2	200	
J835-AL358-03	1090	1			94.5		3	300	
J835-AL358-04	844	2			122.5		2	300	
J835-AL358-05	1304	1			52.5		4	300	
J835-AL358-06	1303.5	1			50.5		4	300	
J835-AL358-07	1303.5	1			52.5		4	300	
J835-AL358-08	1053	2			76.5		3	300	
J835-AL358-09	1451.5	4			125.5		4	300	
J835-AL358-10	1303	13			51.5		4	300	
J835-AL358-11	447	2			73.5		1	300	
J835-AL358-12	1403	1			101.5		4	300	
J835-AL358-13	1948	4			74		6	300	
J835-AL358-14	905	2			52.5		4	200	

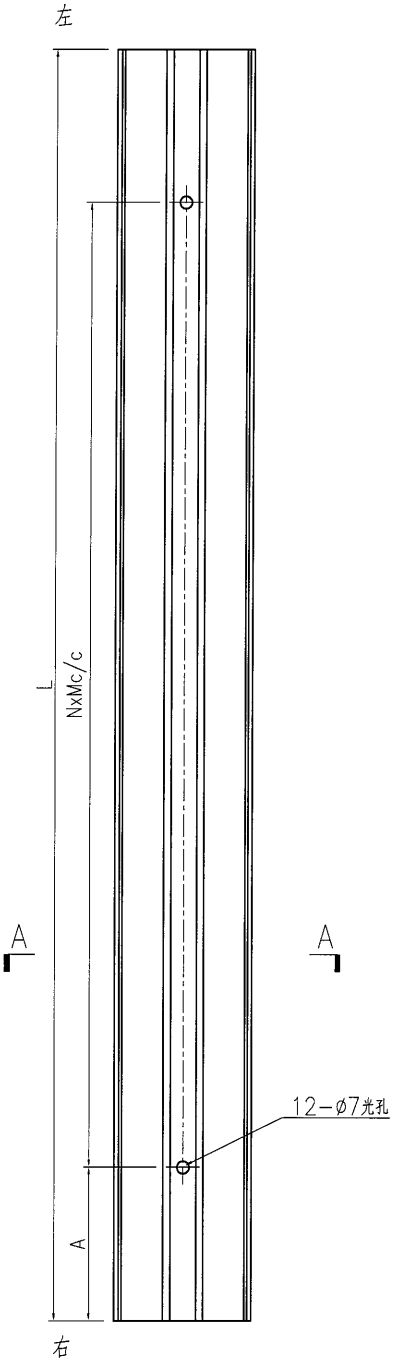

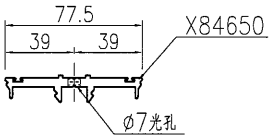

SECTION A-A

名稱	鋁壓碼加工圖	制圖	曾建平	2017-01-24	修改			
材料	X84650	復核			日期			
顏色	MILL	批准			圖號	J835-AL358		

EG—DWG3

27

美特鋁質 有限公司
MIDI Aluminium Fabricator Ltd.

工程號	J835	地盤	將軍澳66D平台

产品编号	L(MM)	数量	A	B	C	D	N	M	备注
J835-AL359-01	3606	30							
J835-AL359-02	3026	1							

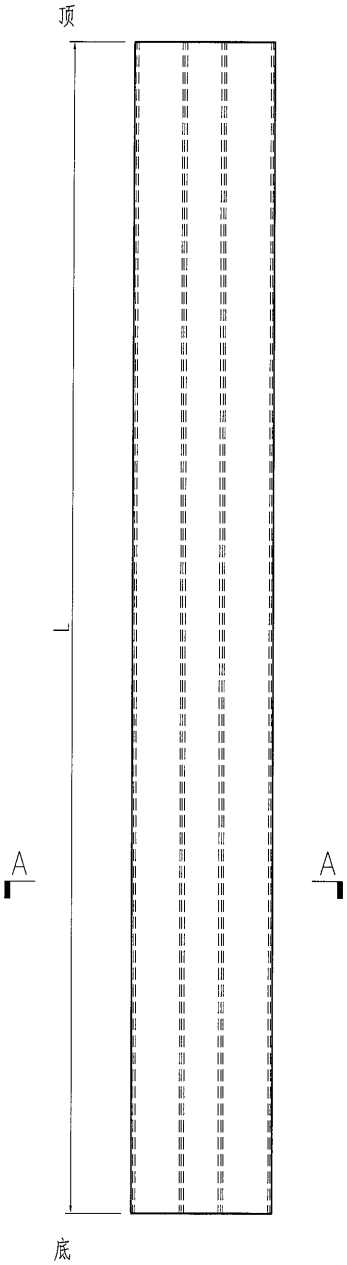

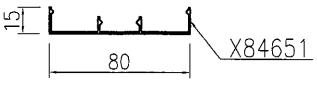

SECTION A—A

名稱	壓碼蓋加工圖	制圖	曾建平	2017-01-24	修改			
材料	X84651	復核			日期			
顏色	PPG UCT39548XL-3 銀色	批准			圖號	J835-AL359		

EG—DWG3

美特鋁質 有限公司
MIDI Aluminium Fabricator Ltd.

工程號	J835	地盤	將軍澳66D平台

产品编号	L(MM)	数量	A	B	C	D	N	M	备注
J835-AL360-01	619	1	86	86.5					
J835-AL360-02	618	1	86.5	88.5					
J835-AL360-03	616	1	86	85					
J835-AL360-04	617	1	85	84					
J835-AL360-05	1091	1	90	86.5					
J835-AL360-06	845.5	2	88	88					
J835-AL360-07	1306	1	87	88.5					

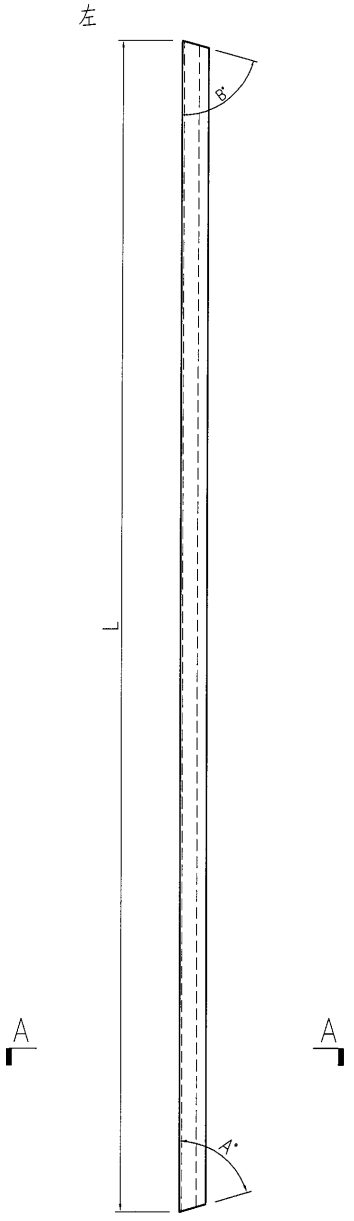

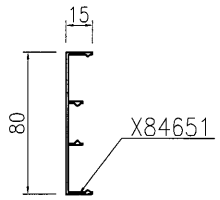

SECTION A—A

名稱	壓碼蓋加工圖	制圖	曾建平	2017-01-24	修改			
材料	X84651	復核			日期			
顏色	PPG UCT515482XL(RY)-3 3 Coats 深灰色	批准			圖號	J835-AL360		

EG—DWG3

美特鋁質 有限公司
MIDI Aluminium Fabricator Ltd.

工程號	J835	地盤	將軍澳66D平台

产品编号	L(MM)	数量	A	B	C	D	N1	M1	备注
J835-AL361-01	1302.5	1	89	89.5					
J835-AL361-02	1302	1	89	88.5					

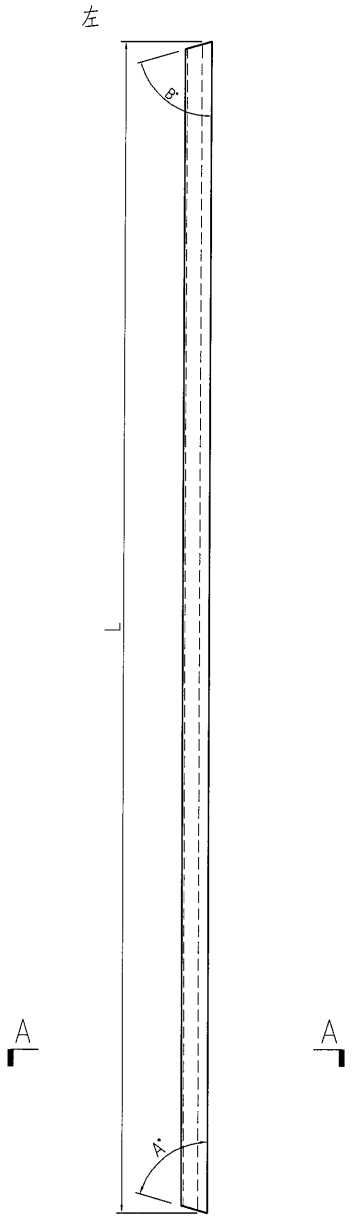

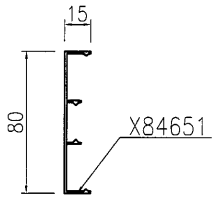

SECTION A—A

名稱	壓碼蓋加工圖	制圖	曾建平	2017-01-24	修改			
材料	X84651	復核			日期			
顏色	PPG UCT515482XL(RY)-3 3 Coats 深灰色	批准			圖號	J835-AL361		

EG—DWG3

美特鋁質 有限公司
MIDI Aluminium Fabricator Ltd.

工程號	J835	地盤	將軍澳66D平台

产品编号	L(MM)	数量	A	B	C	D	N1	M1	备注
J835-AL362-01	1053	2							
J835-AL362-02	1451.5	4							
J835-AL362-03	1303	13							
J835-AL362-04	447	2							
J835-AL362-05	1403	1							
J835-AL362-06	1948	4							
J835-AL362-07	905	2							

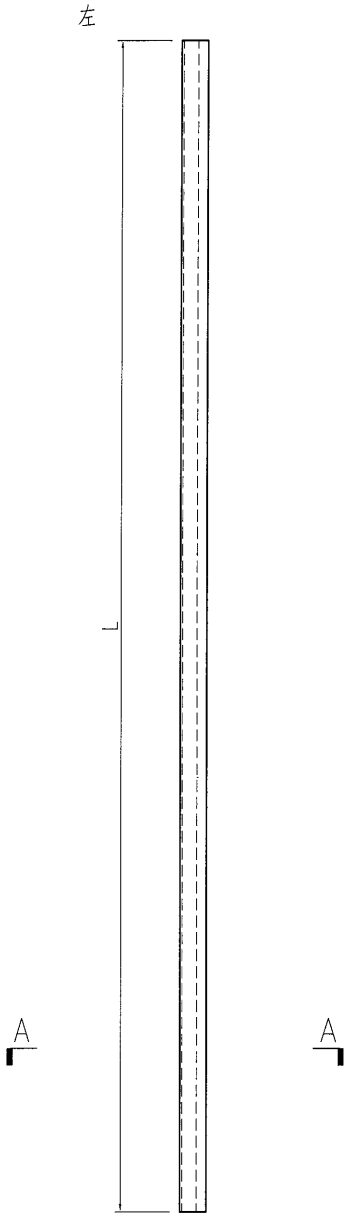

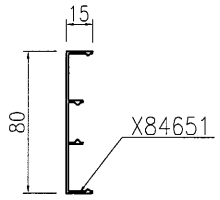

SECTION A—A

名稱	壓碼蓋加工圖	制圖	曾建平	2017-01-24	修改			
材料	X84651	復核			日期			
顏色	PPG UCT515482XL(RY)-3 3 Coats 深灰色	批准			圖號	J835-AL362		

EG-DWG3

美特鋁質 有限公司
MIDI Aluminium Fabricator Ltd.

工程號	J835	地盤	將軍澳66D平台

产品编号	L(MM)	数量	A	B	C	D	N	M	备注
J835-AL363-01	1718	10			109	109	3	500	

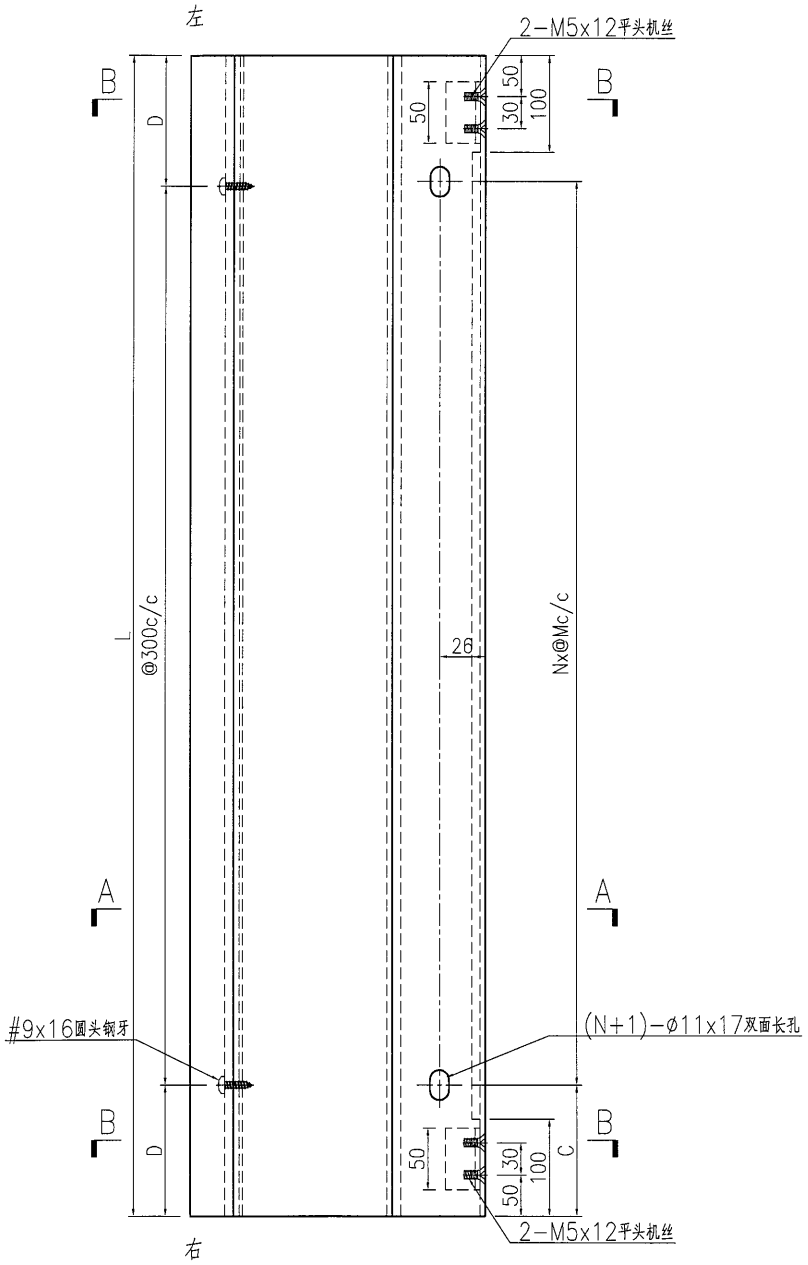

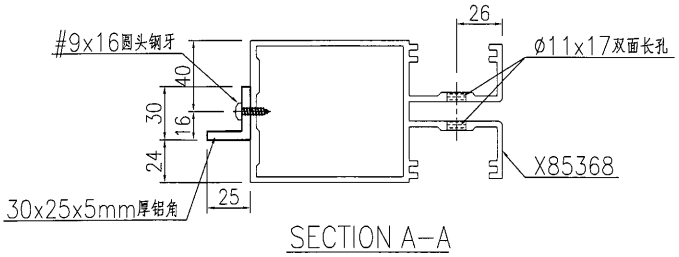

SECTION A-A

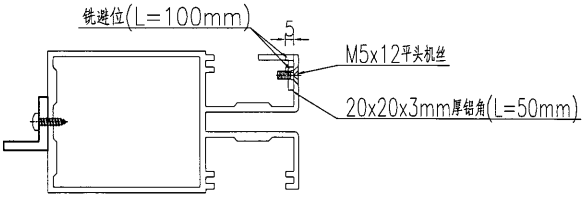

SECTION B-B

名稱	裝飾條加工圖	制圖	曾建平	2017-01-24	修改			
材料	X85368+30x25x5mm厚鋁角	復核			日期			
顏色	PPG UCT515482XL(RY)-3 3 Coats 深灰色	批准			圖號	J835-AL363		

EG-DWG3

美特鋁質 有限公司
MIDI Aluminium Fabricator Ltd.

工程號	J835	地盤	將軍澳66D平台

产品编号	L(MM)	数量	A	B	C	D	N	M	备注
J835-AL364-01	1718	15			109	109	3	500	
J835-AL364-02	1953	2			226.5	76.5	3	500	

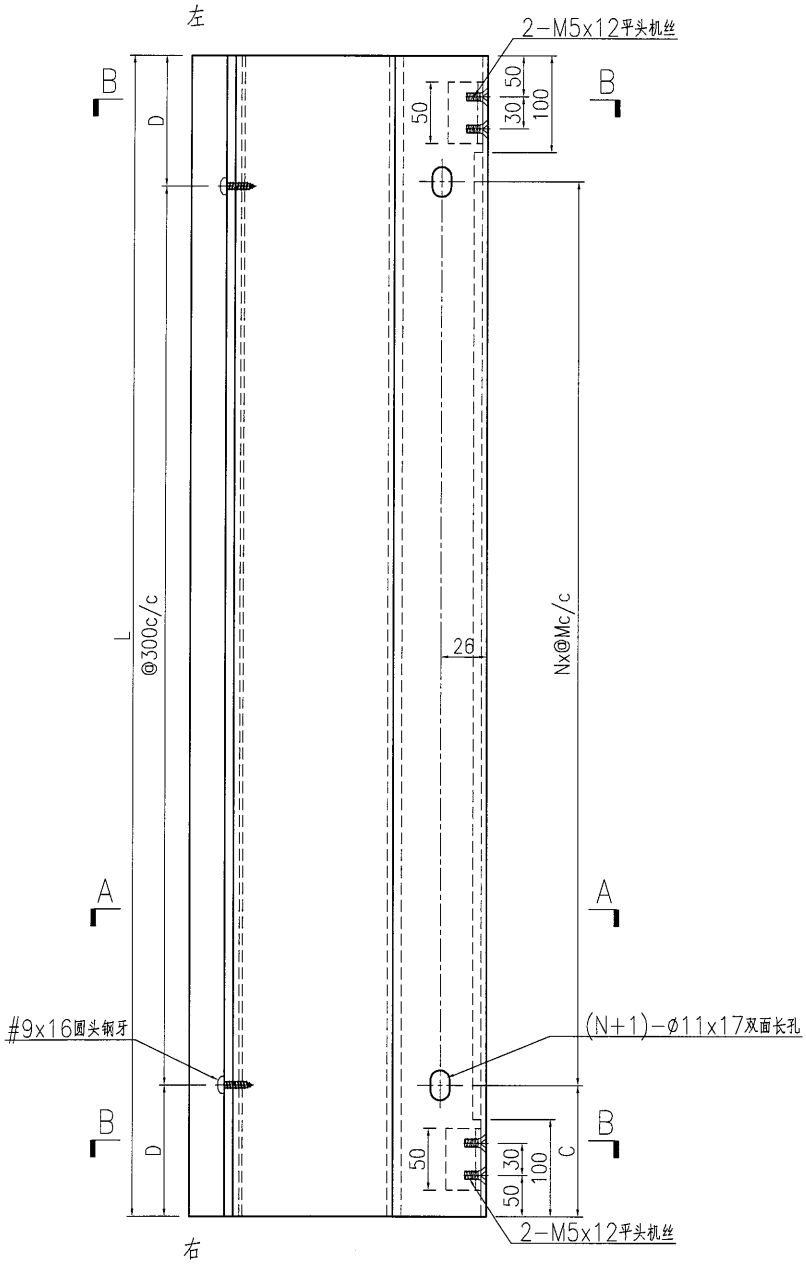

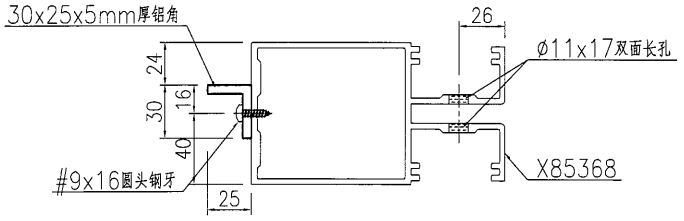

SECTION A-A

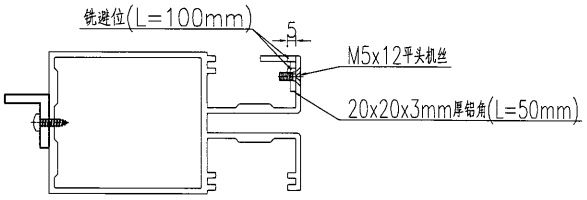

SECTION B-B

名稱	裝飾條加工圖	制圖	曾建平	2017-01-24	修改			
材料	X85368+30x25x5mm厚鋁角	復核			日期			
顏色	PPG UCT515482XL(RY)-3 3 Coats 深灰色	批准			圖號	J835-AL364		

EG—DWG3

美特鋁質 有限公司
MIDI Aluminium Fabricator Ltd.

工程號	J835	地盤	將軍澳66D平台

产品编号	L(MM)	数量	A	B	C	D	N	M	备注
J835-AL365-01	1718	5			109	109	3	500	
J835-AL365-02	1953	2			226.5	76.5	3	500	

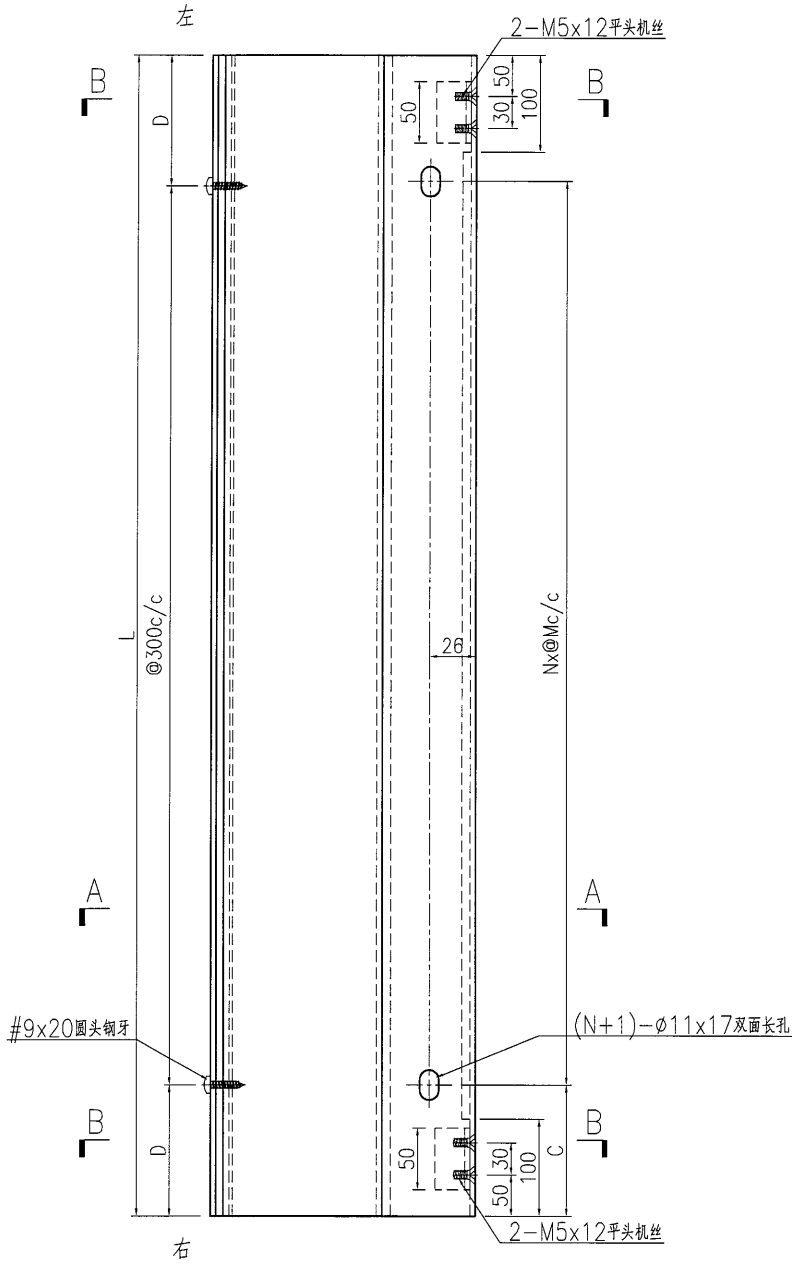

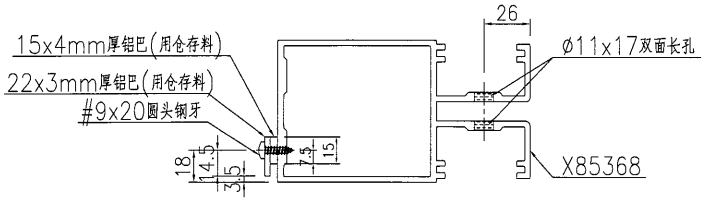

SECTION A-A

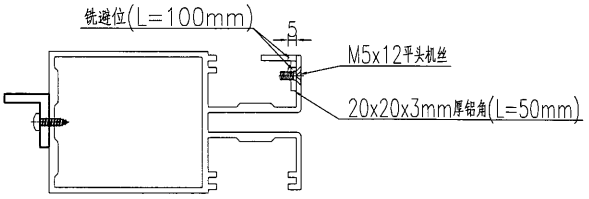

SECTION B-B

名稱	裝飾條加工圖	制圖	曾建平	2017-01-24	修改			
材料	X85368+30x25x5mm厚鋁角	復核			日期			
顏色	PPG UCT515482XL(RY)-3 3 Coats 深灰色	批准			圖號	J835-AL365		

EG—DWG3

美特鋁質 有限公司
MIDI Aluminium Fabricator Ltd.

工程號	J835	地盤	將軍澳66D平台

产品编号	L(MM)	数量	A	B	C	D	N	M	备注
J835-AL366-01	383	1	90.5	89.5	91		1	200	
J835-AL366-02	1379	1	90	80	189		2	500	
J835-AL366-03	1372	1	80	83.5	186		2	500	
J835-AL366-04	1375.5	1	83	90	188		2	500	
J835-AL366-05	1485	1	84.5	90	242.5		2	500	

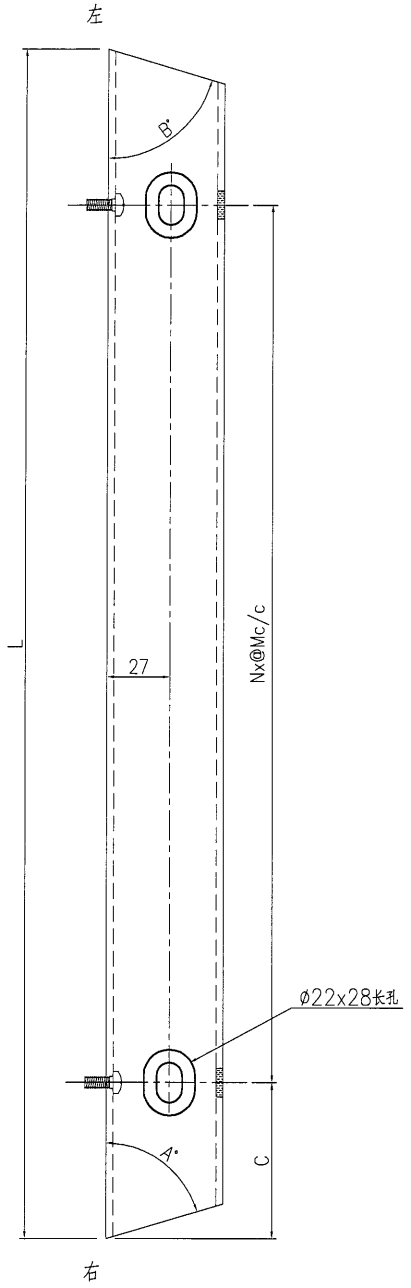

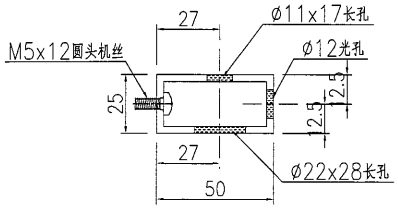

J835-AL355-01+J835-AL366-01
J835-AL355-02+J835-AL366-02
J835-AL355-03+J835-AL366-03
J835-AL355-04+J835-AL366-04
J835-AL355-05+J835-AL366-05

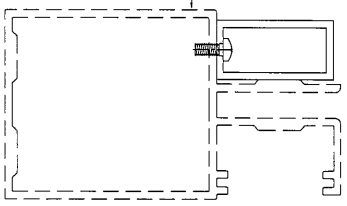

工厂组装示意图

名稱	鋁通加工圖	制圖	曾建平	2017-01-24	修改			
材料	50x25x3mm厚鋁通	復核			日期			
顏色	MILL	批准			圖號	J835-AL366		

EG—DWG3

美特鋁質 有限公司
MIDI Aluminium Fabricator Ltd.

工程號	J835	地盤	將軍澳66D平台

产品编号	L(MM)	数量	A	B	C	D	N	M	备注
J835-AL367-01	1368	10	89.5	89.5	183.5		2	500	
J835-AL367-02	1368	10	88.5	89.5	183.5		2	500	

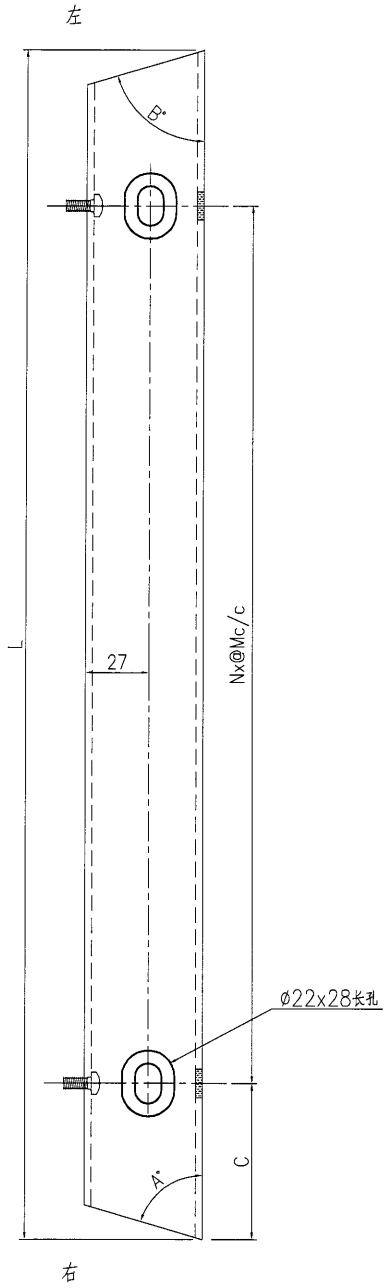

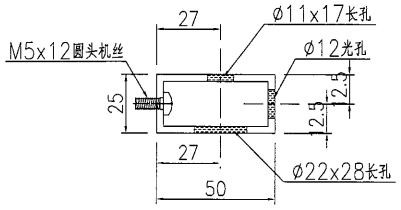

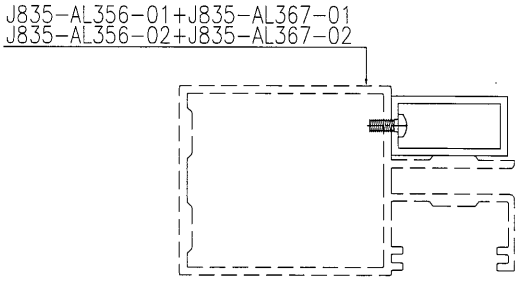

工厂组装示意图

名稱	鋁通加工圖	制圖	曾建平	2017-01-24	修改			
材料	50x25x3mm厚鋁通	復核			日期			
顏色	MILL	批准			圖號	J835-AL367		

美特鋁質 有限公司
MIDI Aluminium Fabricator Ltd.

工程號	J835	地盤	將軍澳66D平台

产品编号	L(MM)	数量	A	B	C	D	N	M	备注
J835-AL368-01	1066.5	1			133.5		2	400	
J835-AL368-02	1480	2			240		2	500	

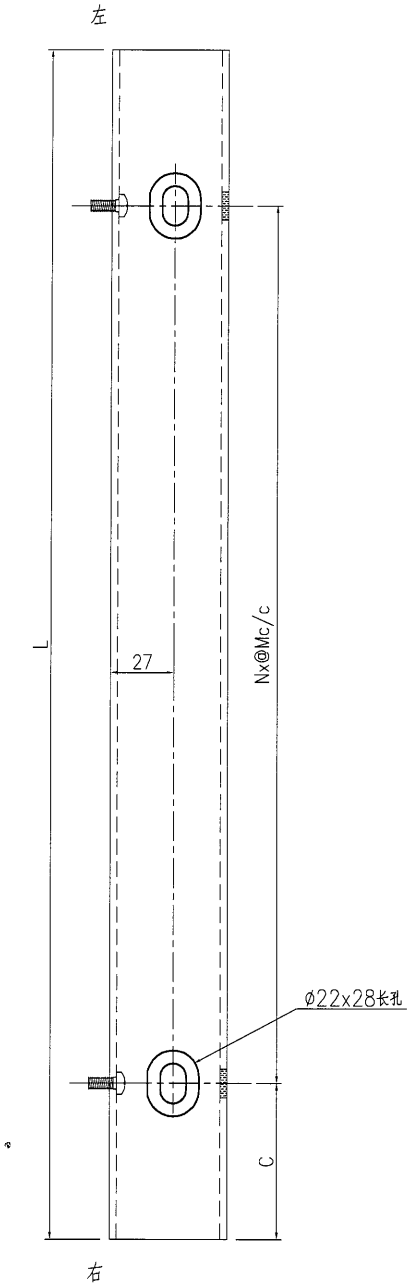

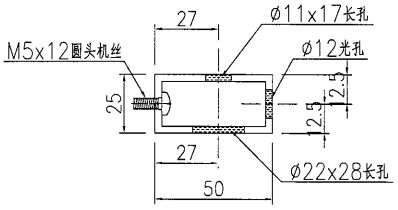

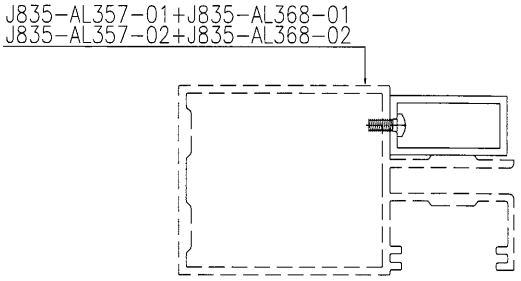

工厂组装示意图

名稱	鋁通加工圖	制圖	曾建平	2017-01-24	修改			
材料	50x25x3mm厚鋁通	復核			日期			
顏色	MILL	批准			圖號	J835-AL368		

EG-DWG3

美特鋁質 有限公司
MIDI Aluminium Fabricator Ltd.

工程號	J835	地盤	將軍澳66D平台

产品编号	L(MM)	数量	A	B	C	D	N	M	备注
J835-AL369-01	1504	1	90	80	231.5		2	500	
J835-AL369-02	1520	1	80	83.5	267		2	500	
J835-AL369-03	1478.5	1	83	90	256		2	500	
J835-AL369-04	1587.5	1	84.5	90	305		2	500	

左

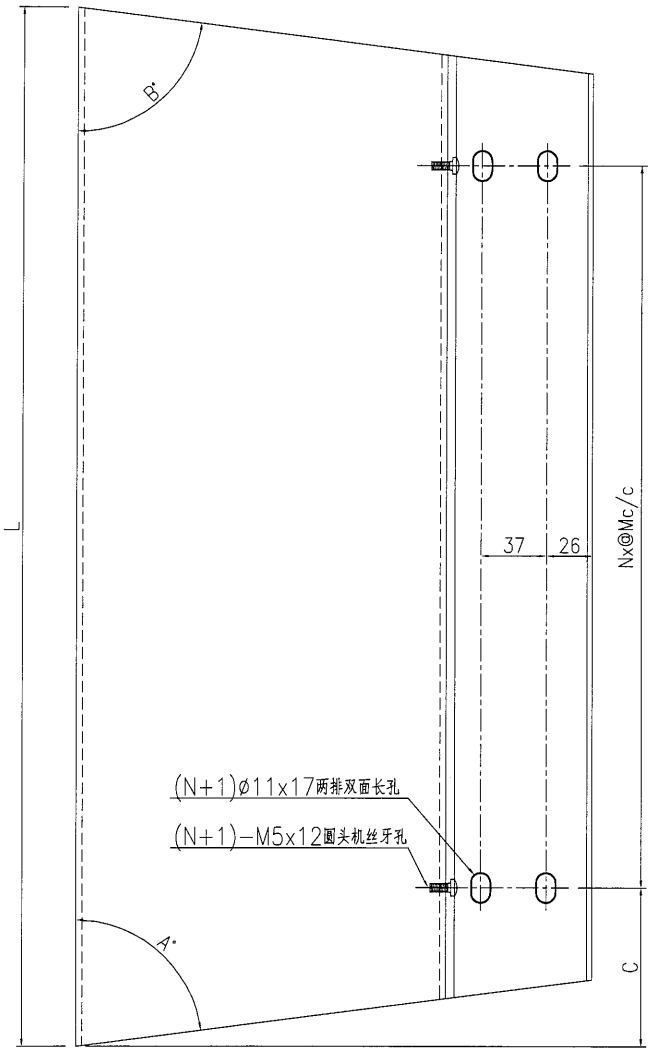

右

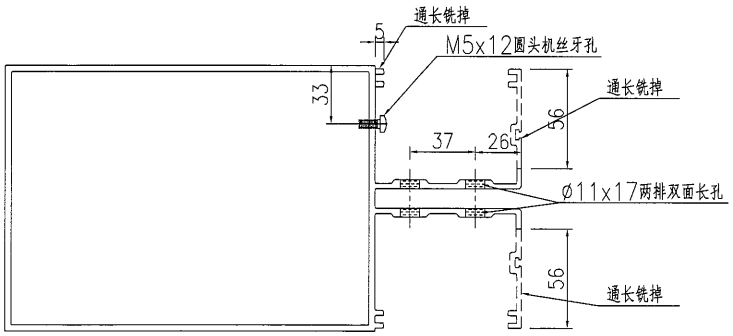

名稱	裝飾條加工圖	制圖	曾建平	2017-01-24	修改			
材料	X85373	復核			日期			
顏色	PPG UCT39548XL-3 銀色	批准			圖號	J835-AL369		

EG—DWG3

美特鋁質 有限公司
MIDI Aluminium Fabricator Ltd.

工程號	J835	地盤	將軍澳66D平台

产品编号	L(MM)	数量	A	B	C	D	N	M	备注
J835-AL370-01	1447	10	89.5	89.5	223		2	500	
J835-AL370-02	1446.5	10	88.5	89.5	223		2	500	

左

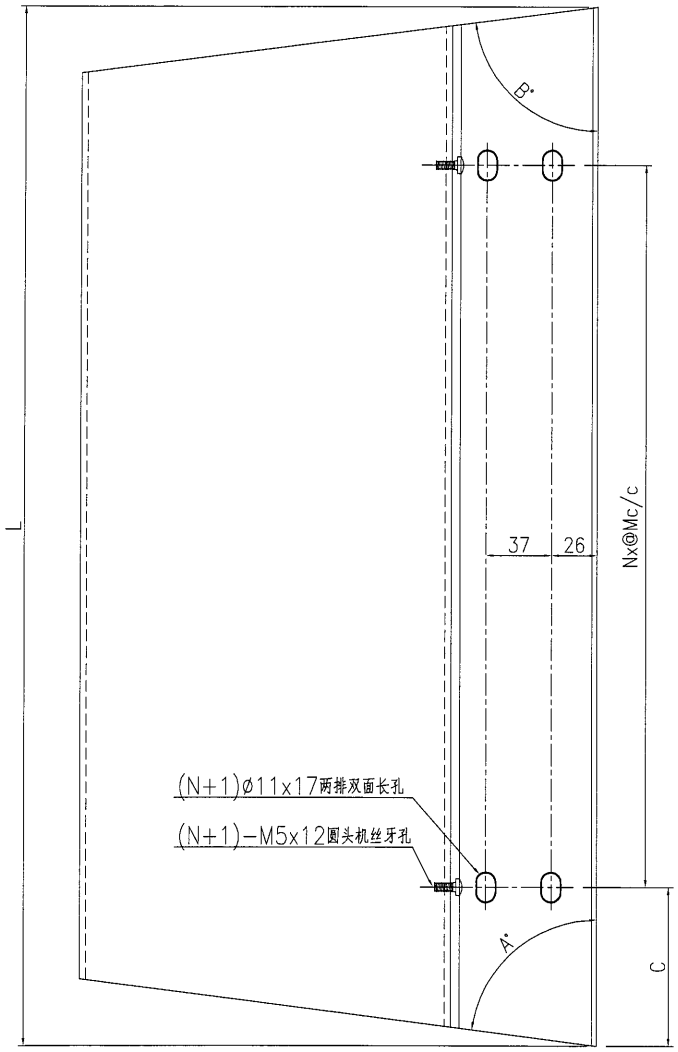

右

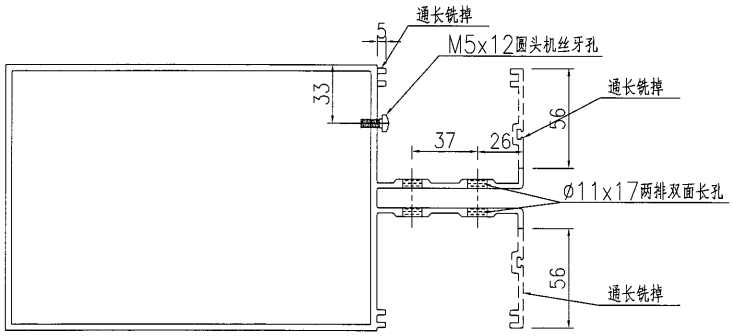

名稱	裝飾條加工圖	制圖	曾建平	2017-01-24	修改			
材料	X85373	復核			日期			
顏色	PPG UCT39548XL-3 銀色	批准			圖號	J835-AL370		

美特鋁質 有限公司
MIDI Aluminium Fabricator Ltd.

工程號	J835	地盤	將軍澳66D平台

产品编号	L(MM)	数量	A	B	C	D	N	M	备注
J835-AL371-01	462	1			130.5		1	200	
J835-AL371-02	1145.5	1			173		2	400	
J835-AL371-03	1560.5	1			280		2	500	
J835-AL371-04	1519	1			280		2	500	

左

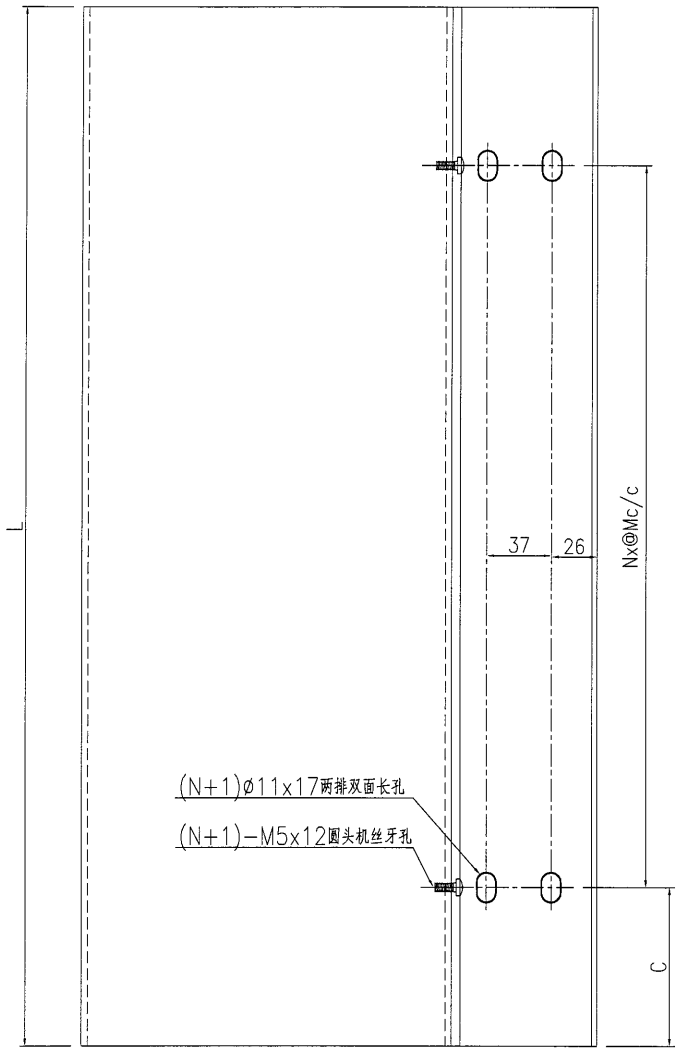

右

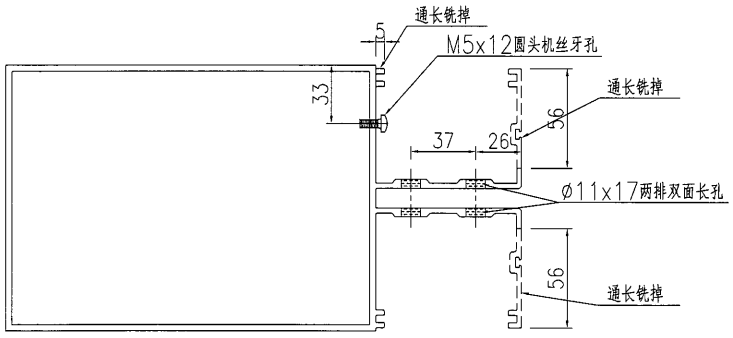

名稱	裝飾條加工圖	制圖	曾建平	2017-01-24	修改			
材料	X85373	復核			日期			
顏色	PPG UCT39548XL-3 銀色	批准			圖號	J835-AL371		

EG—DWG3

100

美特鋁質 有限公司
MIDI Aluminium Fabricator Ltd.

工程號	J835	地盤	將軍澳66D平台

产品编号	L(MM)	数量	A	B	C	D	N	M	备注
J835-AL372-01	1465	1	90	80	230		2	500	
J835-AL372-02	1460.5	1	80	83.5	231		2	500	
J835-AL372-03	1458	1	83	90	231		2	500	
J835-AL372-04	1567	1	84.5	90	285		2	500	

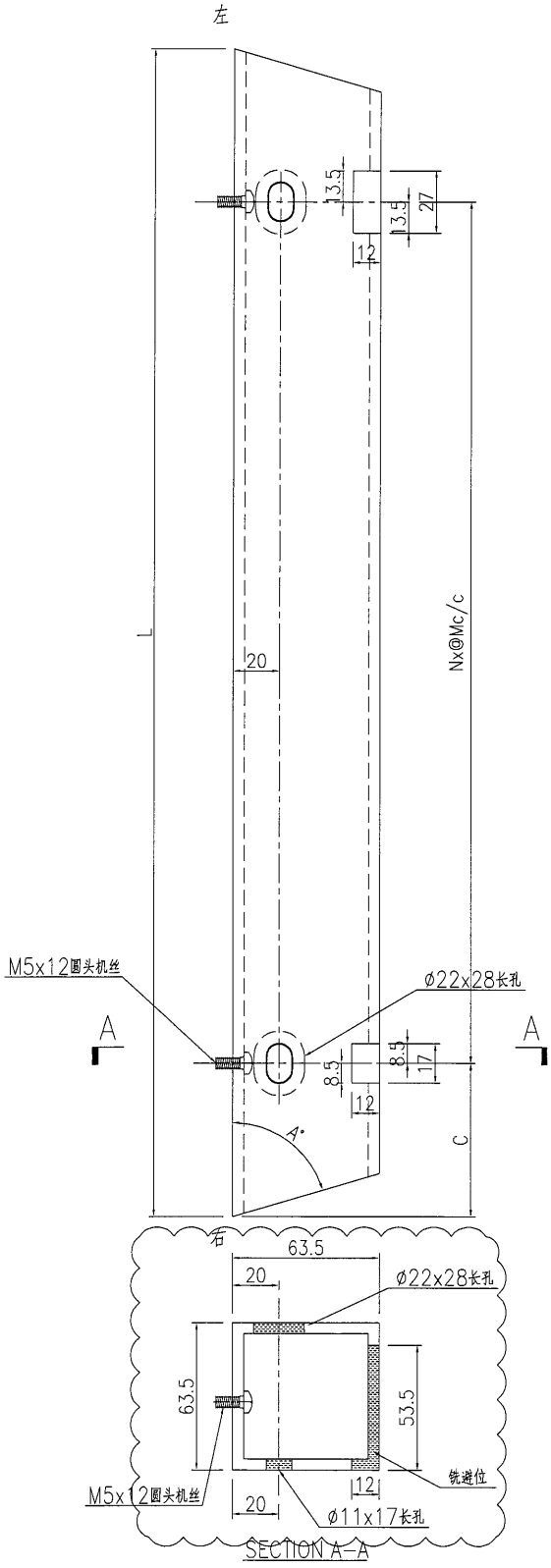

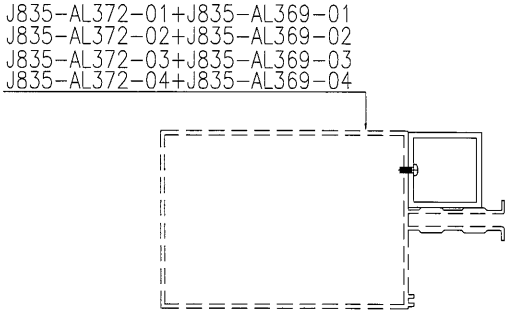

工厂组装示意图

名稱	鋁通加工圖	制圖	曾建平	2017-01-24	修改	A		
材料	60.5x60.3x4.78mm厚鋁通	復核			日期	2017-2-22		
顏色	MILL	批准			圖號	J835-AL372		

EG—DWG3

美特鋁質 有限公司
MIDI Aluminium Fabricator Ltd.

工程號	J835	地盤	將軍澳66D平台

产品编号	L(MM)	数量	A	B	C	D	N	M	备注
J835-AL373-01	1446.5	10	89.5	89.5	222.5		2	500	
J835-AL373-02	1446	10	88.5	89.5	223		2	500	

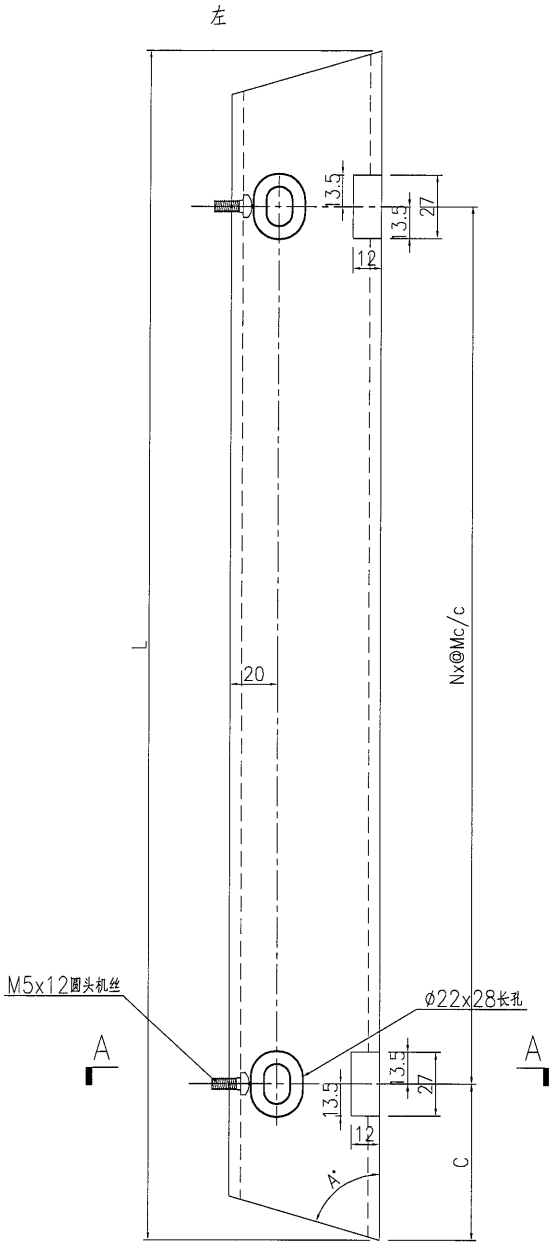

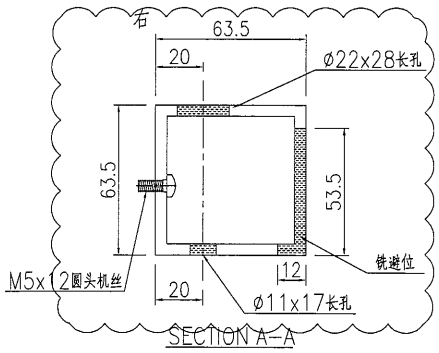

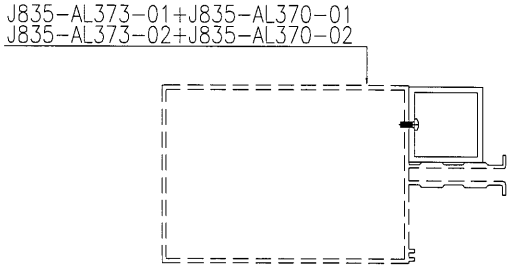

工厂组装示意图

名稱	鋁通加工圖	制圖	曾建平	2017-01-24	修改	A		
材料	60.5x60.3x4.78mm厚鋁通	復核			日期	2017-2-22		
顏色	MILL	批准			圖號	J835-AL373		

EG—DWG3

102

美特鋁質 有限公司
MIDI Aluminium Fabricator Ltd.

工程號	J835	地盤	將軍澳66D平台

产品编号	L(MM)	数量	A	B	C	D	N	M	备注
J835-AL374-01	462	1			130.5		1	200	
J835-AL374-02	1145.5	1			173		2	400	
J835-AL374-03	1560.5	1			280		2	500	
J835-AL374-04	1519	1			280		2	500	

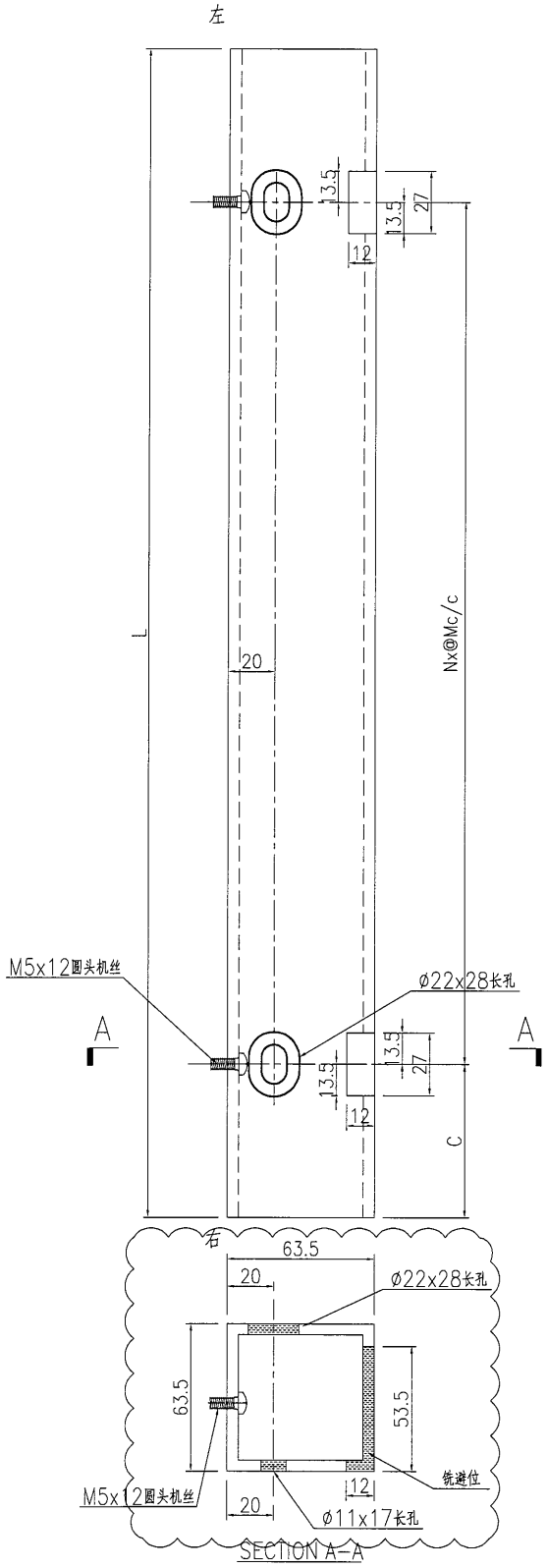

J835-AL374-01+J835-AL371-01
J835-AL374-02+J835-AL371-02
J835-AL374-03+J835-AL371-03
J835-AL374-04+J835-AL371-04

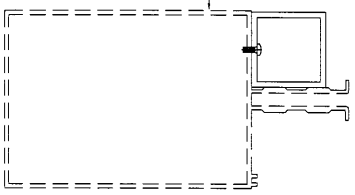

工厂组装示意图

名稱	鋁通加工圖	制圖	曾建平	2017-01-24	修改	A		
材料	60.5x60.3x4.78mm厚鋁通	復核			日期	2017-2-22		
顏色	MILL	批准			圖號	J835-AL374		

EG-DWG3

63

美特鋁質 有限公司
MIDI Aluminium Fabricator Ltd.

工程號	J835	地盤	將軍澳66D平台

产品编号	L(MM)	数量	A	B	C	D	N	M	备注
J835-AL375-01		28	90.5						用于G/F
J835-AL375-02		90	95						用于1/F

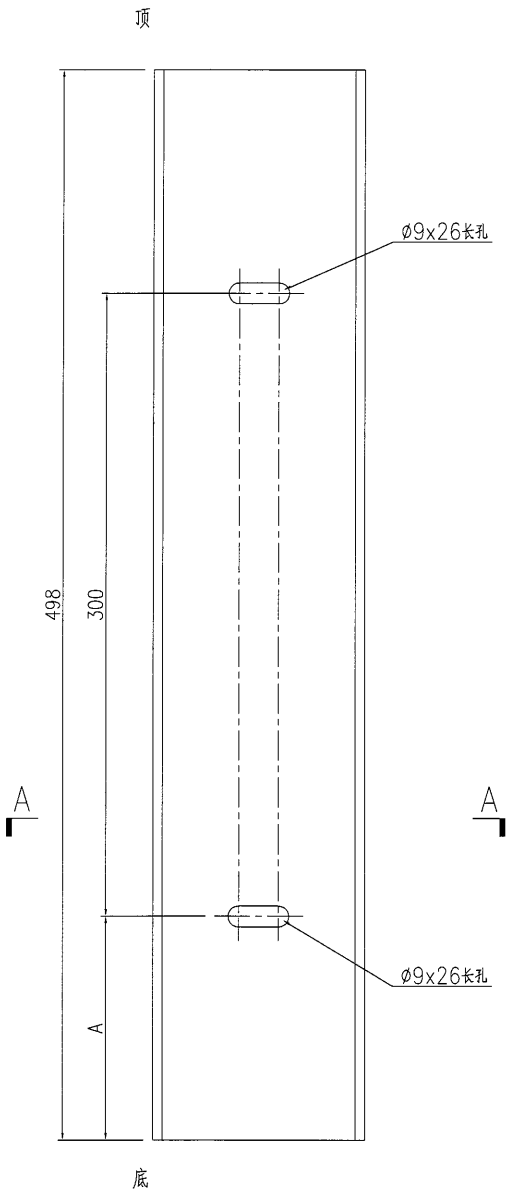

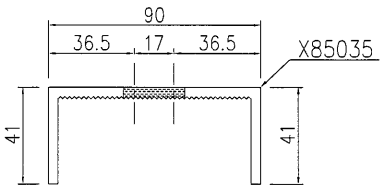

SECTION A-A

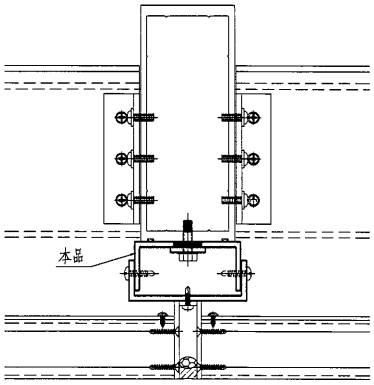

名稱	鋁槽加工圖	制圖	曾建平	2017-01-24	修改			
材料	X85035	復核			日期			
顏色	PPG UCT515482XL(RY)-3 3 Coats 深灰色	批准			圖號	J835-AL375		

EG-DWG3

X4

美特鋁質 有限公司
MIDI Aluminium Fabricator Ltd.

工程號	J835	地盤	將軍澳66D平台

产品编号	L(MM)	数量	A	B	C	D	N	M	备注
J835-AL376-01		118							

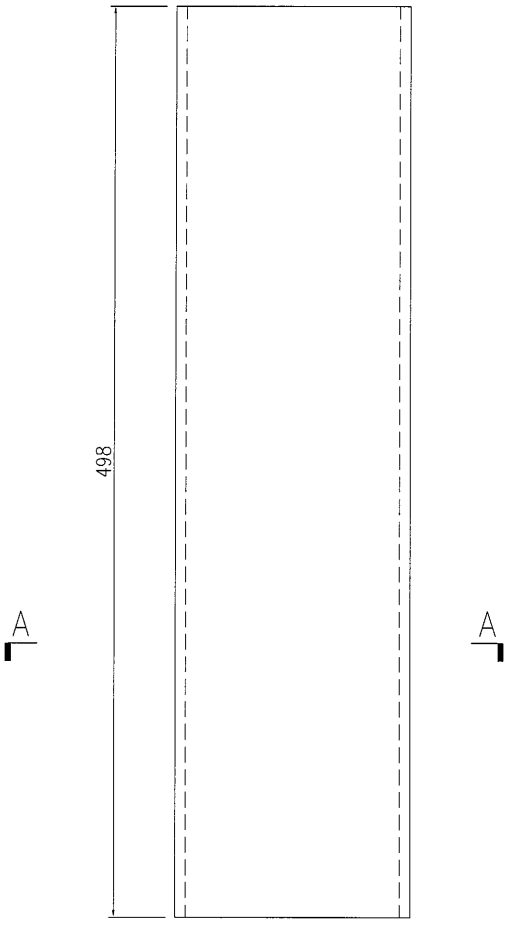

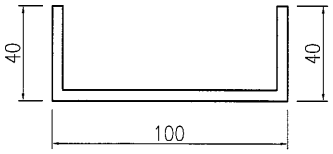

SECTION A-A

其中28件用于G/F,90件用于1/F.

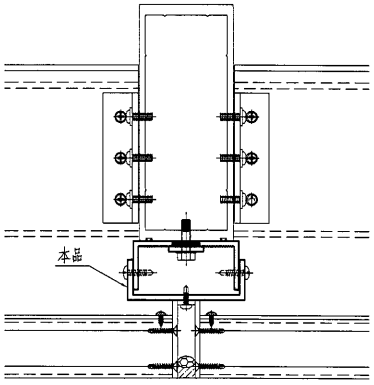

名稱	鋁槽加工圖	制圖	曾建平	2017-01-24	修改			
材料	40x100x40x4.5mm厚鋁槽	復核			日期			
顏色	PPG UCT515482XL(RY)-3 3 Coats 深灰色	批准			圖號	J835-AL376		

EG—DWG3

65

美特鋁質 有限公司
MIDI Aluminium Fabricator Ltd.

工程號	J835	地盤	將軍澳66D平台

产品编号	L(MM)	数量	A	B	C	D	N	M	备注
		300							用于1/F

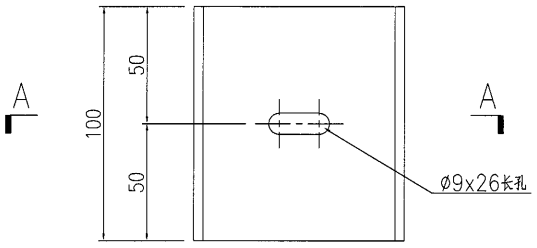

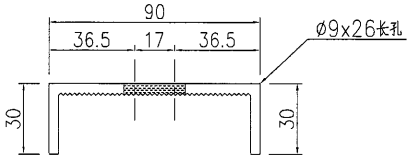

SECTION A—A

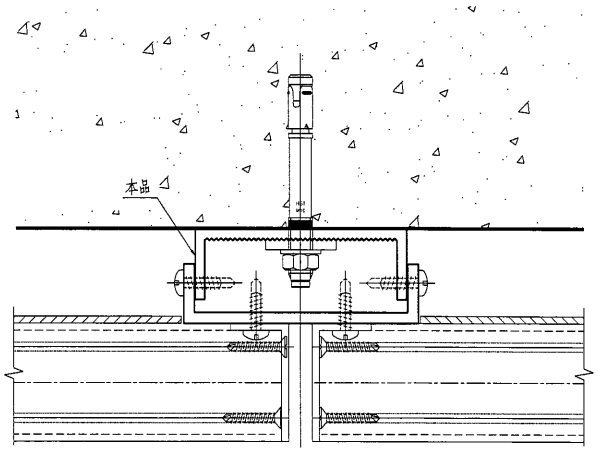

名稱	鋁槽加工圖	制圖	曾建平	2017-01-24	修改			
材料	40x100x40x4.5mm厚鋁槽	復核			日期			
顏色	PPG UCT515482XL(RY)-3 3 Coats 深灰色	批准			圖號	J835—AL377		

EG—DWG3

美特鋁質 有限公司
MIDI Aluminium Fabricator Ltd.

工程號	J835	地盤	將軍澳66D平台

产品编号	L(MM)	数量	A	B	C	D	N	M	备注
		150							用于1/F

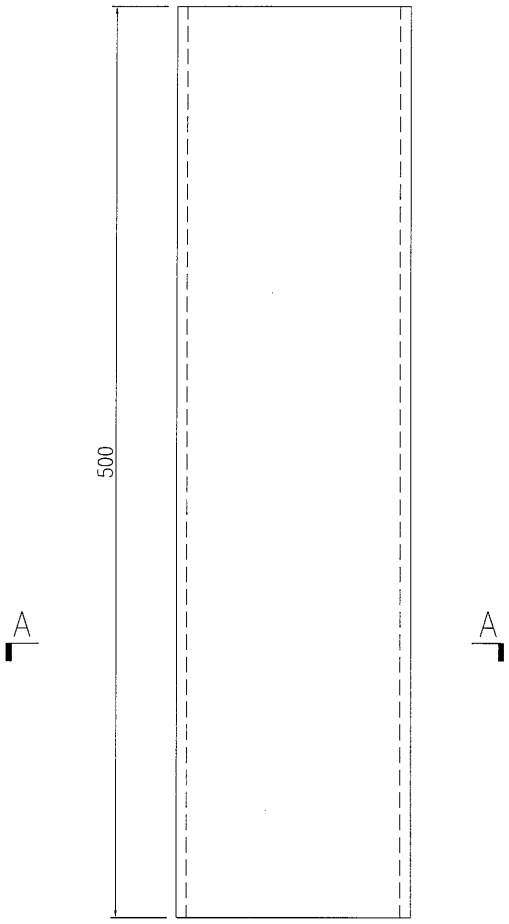

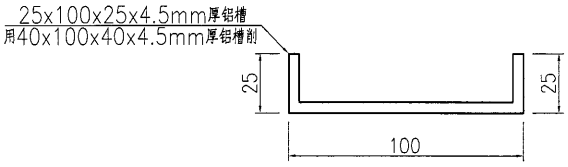

SECTION A—A

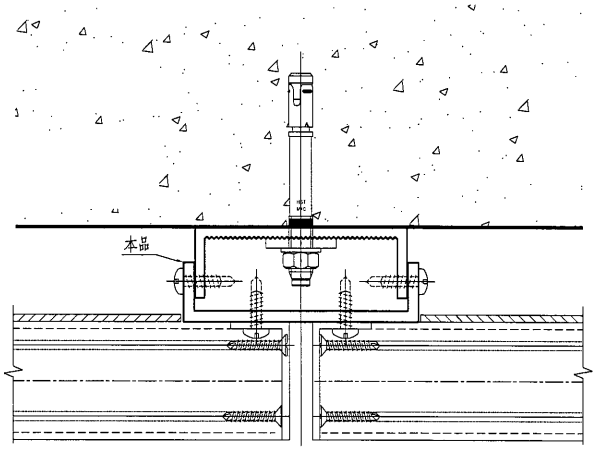

名稱	鋁槽加工圖	制圖	曾建平	2017-01-24	修改			
材料	25x100x25x4.5mm厚鋁槽	復核			日期			
顏色	PPG UCT515482XL(RY)-3 3 Coats 深灰色	批准			圖號	J835—AL378		

EG—DWG3

美特鋁質 有限公司
MIDI Aluminium Fabricator Ltd.

工程號	J835	地盤	將軍澳66D平台

产品编号	L(MM)	数量	A	B	C	D	N	M	备注
		550							用于1/F

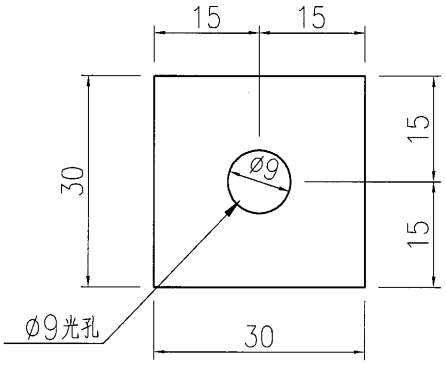

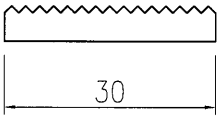

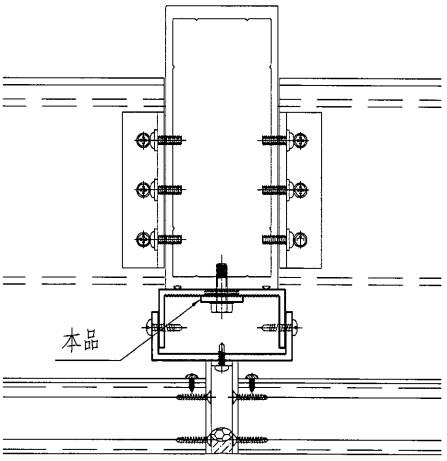

名稱	鋁介子加工圖	制圖	曾建平	2017-01-24	修改	A		
材料	X84965	復核			日期	2017-04-06		
顏色	MILL	批准			圖號	J835—AL379		

美特鋁質 有限公司
MIDI Aluminium Fabricator Ltd.

工程號	J835	地盤	將軍澳66D平台

产品编号	L(MM)	数量	A	B	C	D	N	M	用于产品编号
J835-AL380-01	498	22							J835-AL340
J835-AL380-02	2968	22							J835-AL340
J835-AL380-03	2501	10							J835-AL341
J835-AL380-04	2971	10							J835-AL341
J835-AL380-05	2501	10							J835-AL342
J835-AL380-06	2971	10							J835-AL342
J835-AL380-07	498	8							J835-AL343
J835-AL380-08	2971	8							J835-AL343
J835-AL380-09	3619	10							J835-AL344
J835-AL380-10	2971	46							J835-AL346
J835-AL380-11	2971	2							J835-AL346a
J835-AL380-12	2971	2							J835-AL346b
J835-AL380-13	2971	2							J835-AL346c
J835-AL380-14	2501	6							J835-AL348
J835-AL380-15	2971	6							J835-AL348
J835-AL380-16	2501	6							J835-AL349
J835-AL380-17	2971	6							J835-AL349
J835-AL380-18	2501	2							J835-AL350
J835-AL380-19	3544	1							J835-AL351
J835-AL380-20	2971	1							J835-AL351

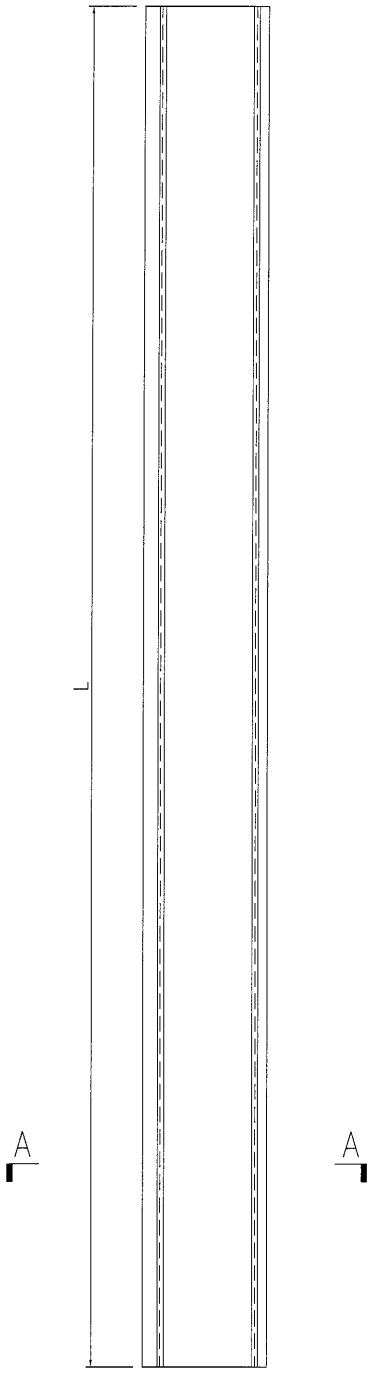

暂停

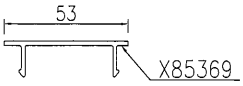

SECTION A-A

名稱	裝飾扣蓋加工圖	制圖	曾建平	2017-01-24	修改	A		
材料	X85369	復核			日期	2017-2-22		
顏色	PPG UCT515482XL(RY)-3 3 Coats 深灰色	批准			圖號	J835-AL380		

EG—DWG3

美特鋁質 有限公司
MIDI Aluminium Fabricator Ltd.

工程號	J835	地盤	將軍澳66D平台

产品编号	L(MM)	数量	A	B	C	D	N	M	用于产品编号
J835-AL381-01	624	1	86	86.5					
J835-AL381-02	620	1	86.5	88.5					
J835-AL381-03	622.5	1	86	85					
J835-AL381-04	624.5	1	85	84					
J835-AL381-05	1093.5	1	90	86.5					
J835-AL381-06	848	2	88	88					
J835-AL381-07	1308.5	1	87	88.5					
J835-AL381-08	383	1	90.5	89.5					
J835-AL381-09	1379	1	90	80					
J835-AL381-10	1372	1	80	83.5					
J835-AL381-11	1375.5	1	83	90					
J835-AL381-12	1485	1	84.5	90					

J835-AL381-01用于J835-AL352-01底
J835-AL381-02用于J835-AL352-02底
J835-AL381-03用于J835-AL352-03底
J835-AL381-04用于J835-AL352-04底
J835-AL381-05用于J835-AL352-05底
J835-AL381-06用于J835-AL352-06底
J835-AL381-07用于J835-AL352-07底
J835-AL381-08用于J835-AL355-01底
J835-AL381-09用于J835-AL355-02底
J835-AL381-10用于J835-AL355-03底
J835-AL381-11用于J835-AL355-04底
J835-AL381-12用于J835-AL355-05底

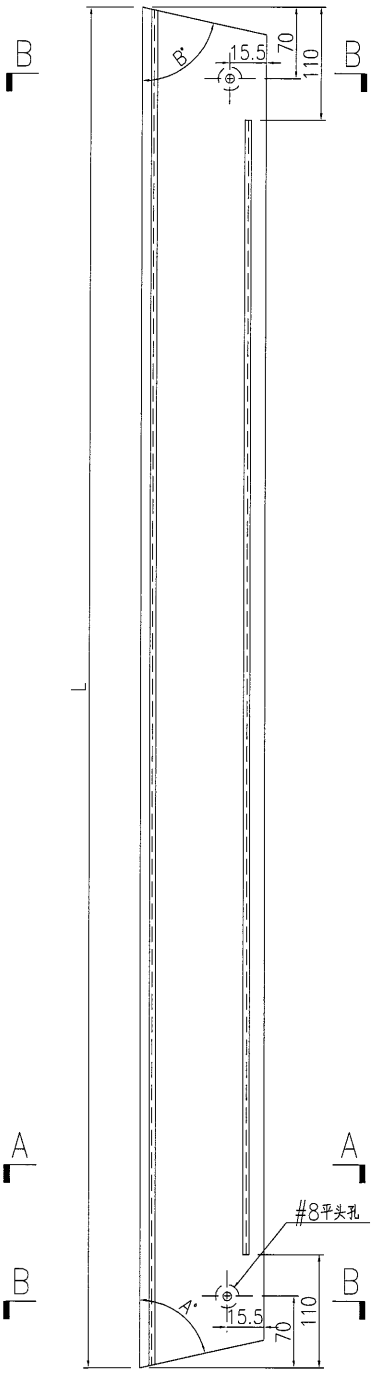

暂停

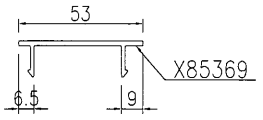

SECTION A-A

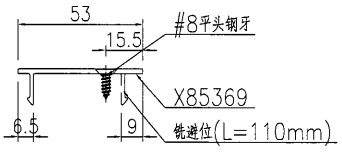

SECTION B-B

名稱	裝飾扣蓋加工圖	制圖	曾建平	2017-01-24	修改	A		
材料	X85369	復核			日期	2017-2-22		
顏色	PPG UCT515482XL(RY)-3 3 Coats 深灰色	批准			圖號	J835-AL381		

EG—DWG3

美特鋁質 有限公司
MIDI Aluminium Fabricator Ltd.

工程號	J835	地盤	將軍澳66D平台

产品编号	L(MM)	数量	A	B	C	D	N	M	用于产品编号
J835-AL382-01	1302.5	1	89	89.5					
J835-AL382-02	1302	1	89	88.5					
J835-AL382-03	1368	10	89.5	89.5					
J835-AL382-04	1368	10	88.5	89.5					

J835-AL382-01用于J835-AL353-01底
J835-AL382-02用于J835-AL353-02底
J835-AL382-03用于J835-AL356-01底
J835-AL382-04用于J835-AL356-02底

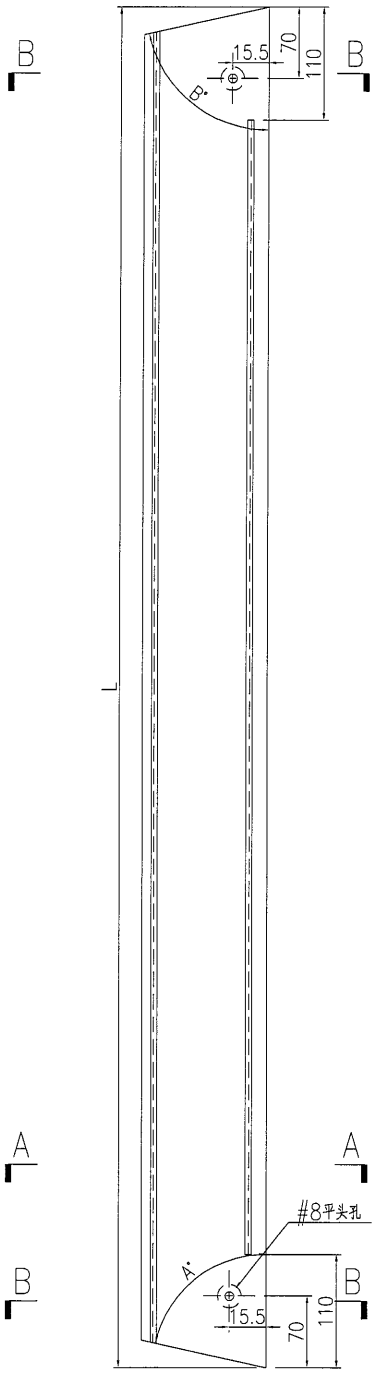

暂停

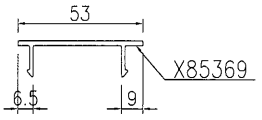

SECTION A-A

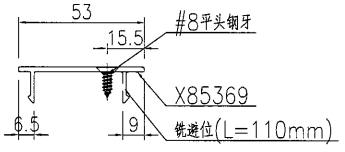

SECTION B-B

名稱	裝飾扣蓋加工圖	制圖	曾建平	2017-01-24	修改	A		
材料	X85369	復核			日期	2017-2-22		
顏色	PPG UCT515482XL(RY)-3 3 Coats 淺灰色	批准			圖號	J835-AL382		

EG—DWG3

87

美特鋁質 有限公司
MIDI Aluminium Fabricator Ltd.

工程號	J835	地盤	將軍澳66D平台

产品编号	L(MM)	数量	A	B	C	D	N	M	用于产品编号
J835-AL383-01	1053	2							
J835-AL383-02	1451.5	4							
J835-AL383-03	1303	13							
J835-AL383-04	447	2							
J835-AL383-05	1403	1							
J835-AL383-06	1948	4							
J835-AL383-07	905	2							
J835-AL383-08	1066.5	1							
J835-AL383-09	1480	2							

J835-AL383-01用于J835-AL354-01底
J835-AL383-02用于J835-AL354-02底
J835-AL383-03用于J835-AL354-03底
J835-AL383-04用于J835-AL354-04底
J835-AL383-05用于J835-AL354-05底
J835-AL383-06用于J835-AL354-06底
J835-AL383-07用于J835-AL354-07底
J835-AL383-08用于J835-AL357-01底
J835-AL383-09用于J835-AL357-02底

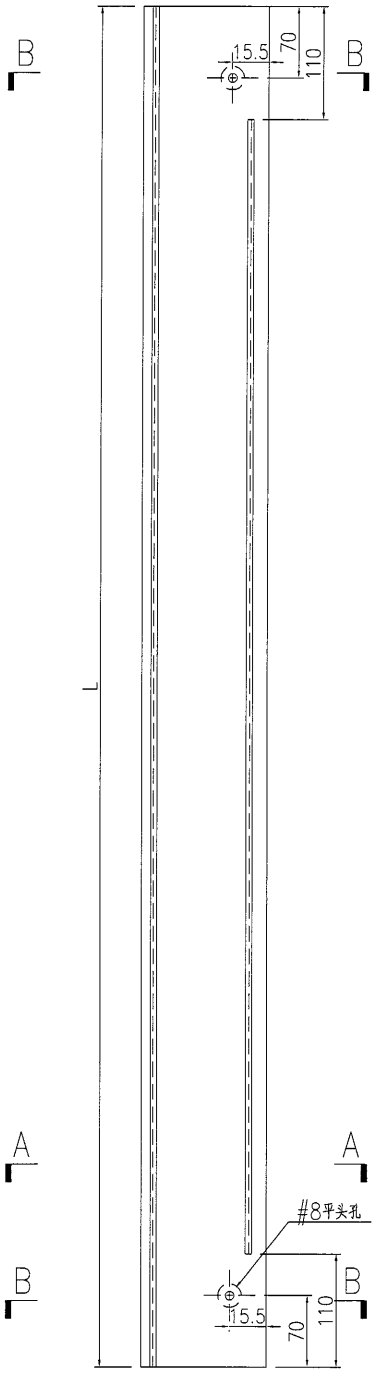

暂停

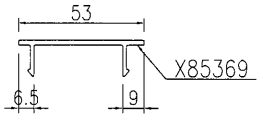

SECTION A-A

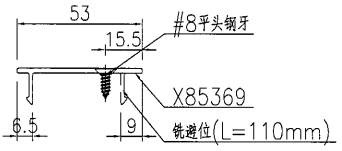

SECTION B-B

名稱	裝飾扣蓋加工圖	制圖	曾建平	2017-01-24	修改	A		
材料	X85369	復核			日期	2017-2-22		
顏色	PPG UCT515482XL(RY)-3 3 Coats 深灰色	批准			圖號	J835-AL383		

EG—DWG3

美特鋁質 有限公司
MIDI Aluminium Fabricator Ltd.

工程號	J835	地盤	將軍澳66D平台

产品编号	L(MM)	数量	A	B	C	D	N	M	用于产品编号
J835-AL384-01	624	1	86	86.5					
J835-AL384-02	620	1	86.5	88.5					
J835-AL384-03	622.5	1	86	85					
J835-AL384-04	624.5	1	85	84					
J835-AL384-05	1093.5	1	90	86.5					
J835-AL384-06	848	2	88	88					
J835-AL384-07	1308.5	1	87	88.5					

J835-AL384-01用于J835-AL352-01项
J835-AL384-02用于J835-AL352-02项
J835-AL384-03用于J835-AL352-03项
J835-AL384-04用于J835-AL352-04项
J835-AL384-05用于J835-AL352-05项
J835-AL384-06用于J835-AL352-06项
J835-AL384-07用于J835-AL352-07项

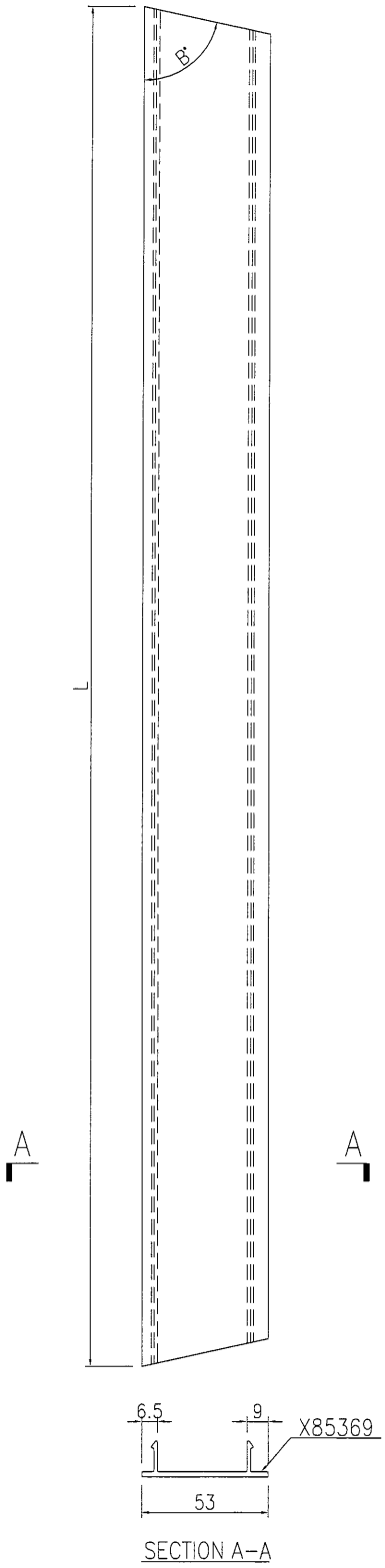

暂停

名稱	裝飾扣蓋加工圖	制圖	曾建平	2017-01-24	修改	A		
材料	X85369	復核			日期	2017-2-22		
顏色	PPG UCT515482XL(RY)-3 3 Coats 深灰色	批准			圖號	J835-AL384		

EG—DWG3

53

美特鋁質 有限公司
MIDI Aluminium Fabricator Ltd.

工程號	J835	地盤	將軍澳66D平台

产品编号	L(MM)	数量	A	B	C	D	N	M	用于产品编号
J835-AL385-01	1302.5	1	89	89.5					
J835-AL385-02	1302	1	89	88.5					

J835-AL385-01用于J835-AL353-01项
J835-AL385-02用于J835-AL353-02项

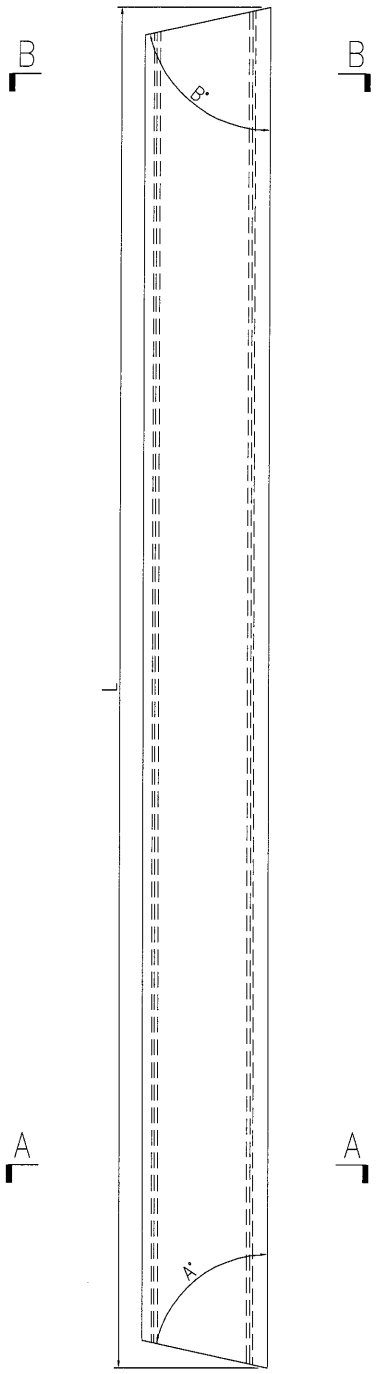

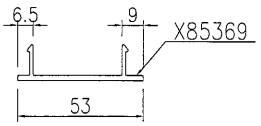

SECTION A-A

暂停

名稱	裝飾扣蓋加工圖	制圖	曾建平	2017-01-24	修改	A		
材料	X85369	復核			日期	2017-2-22		
顏色	PPG UCT515482XL(RY)-3 3 Coats 深灰色	批准			圖號	J835-AL385		

EG—DWG3

84

美特鋁質 有限公司
MIDI Aluminium Fabricator Ltd.

工程號	J835	地盤	將軍澳66D平台

产品编号	L(MM)	数量	A	B	C	D	N	M	用于产品编号
J835-AL386-01	1053	2							
J835-AL386-02	1451.5	4							
J835-AL386-03	1303	13							
J835-AL386-04	447	2							
J835-AL386-05	1403	1							
J835-AL386-06	1948	4							
J835-AL386-07	905	2							

J835-AL386-01用于J835-AL354-01项
J835-AL386-02用于J835-AL354-02项
J835-AL386-03用于J835-AL354-03项
J835-AL386-04用于J835-AL354-04项
J835-AL386-04用于J835-AL354-05项
J835-AL386-04用于J835-AL354-06项
J835-AL386-04用于J835-AL354-07项

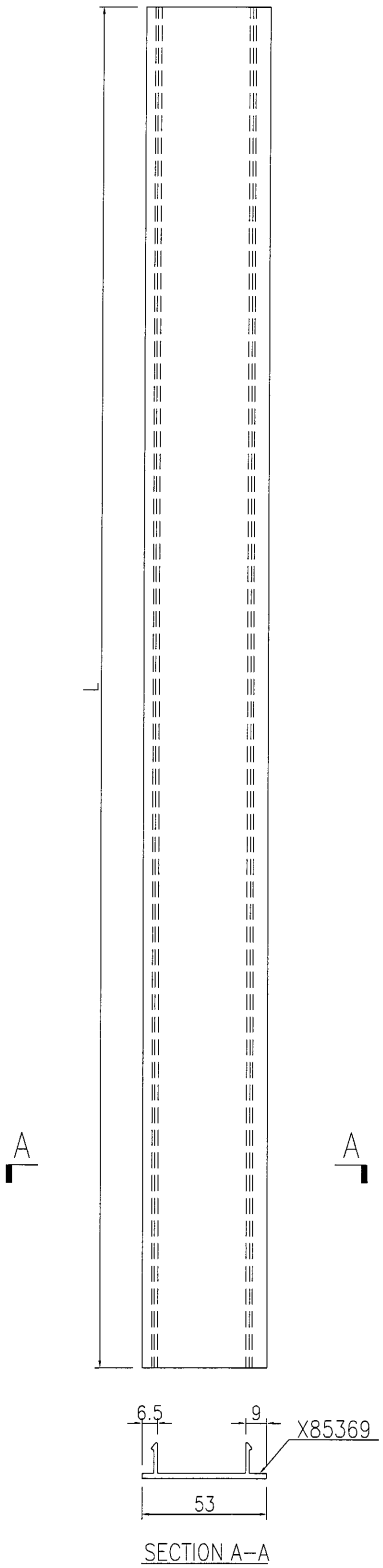

暂停

名稱	裝飾扣蓋加工圖	制圖	曾建平	2017-01-24	修改	A		
材料	X85369	復核			日期	2017-2-22		
顏色	PPG UCT515482XL(RY)-3 3 Coats 深灰色	批准			圖號	J835-AL386		

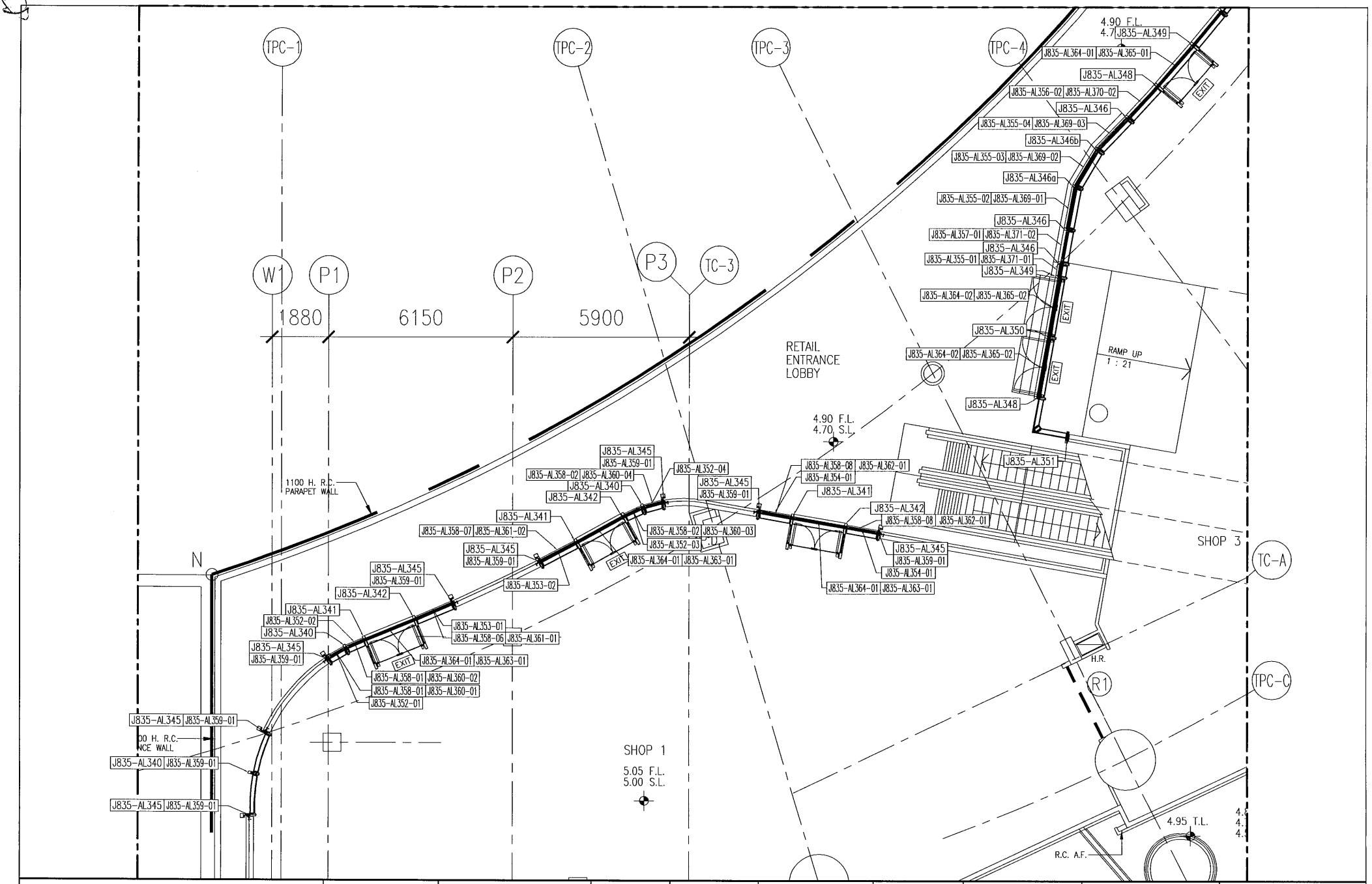

美特鋁質有限公司 MIDI Aluminium Fabricator Ltd.	工程號 :J-835	窗號 : -	數量: -	繪圖:曾建平	日期: 2017.01.24	批准:	日期:	名稱: 裝飾條位置圖	圖号: J835-LK125
	地盤:將軍澳66D平台	顏色 :	位置: -	校核:	日期:	採用: 地盤 ☑ 工廠 ☐		版次:	版次:

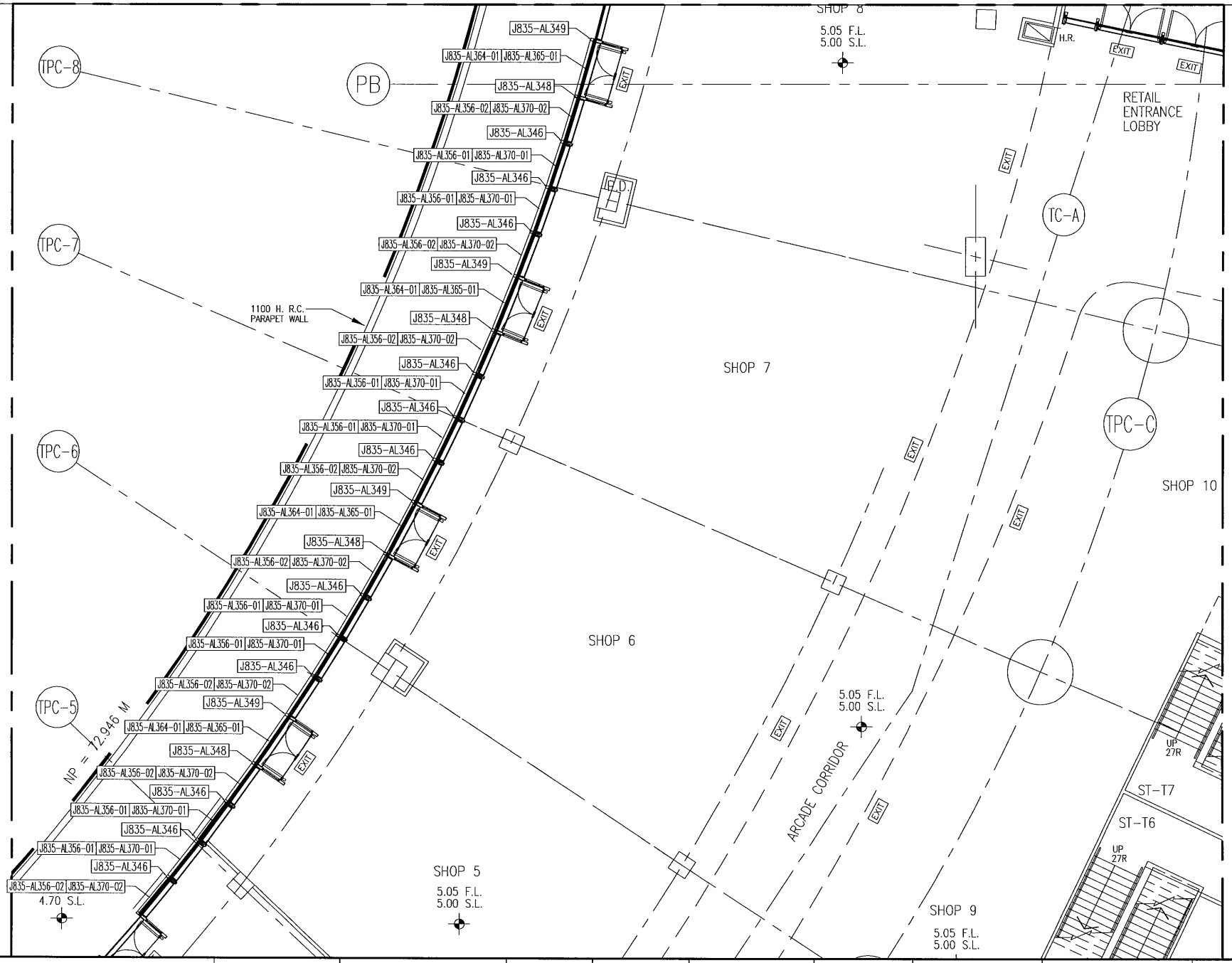

美特鋁質有限公司 MIDI Aluminium Fabricator Ltd.	工程號 :J-835	窗號：-	數量: -	繪圖:曾建平	日期: 2017.01.24	批准:	日期:	名稱: 裝飾條位置圖	圖号: J835-LK126
	地盤:將軍澳66D平台	顏色：	位置: -	校核:	日期:	採用: 地盤 ☑ 工廠 ☐		版次:	版次:

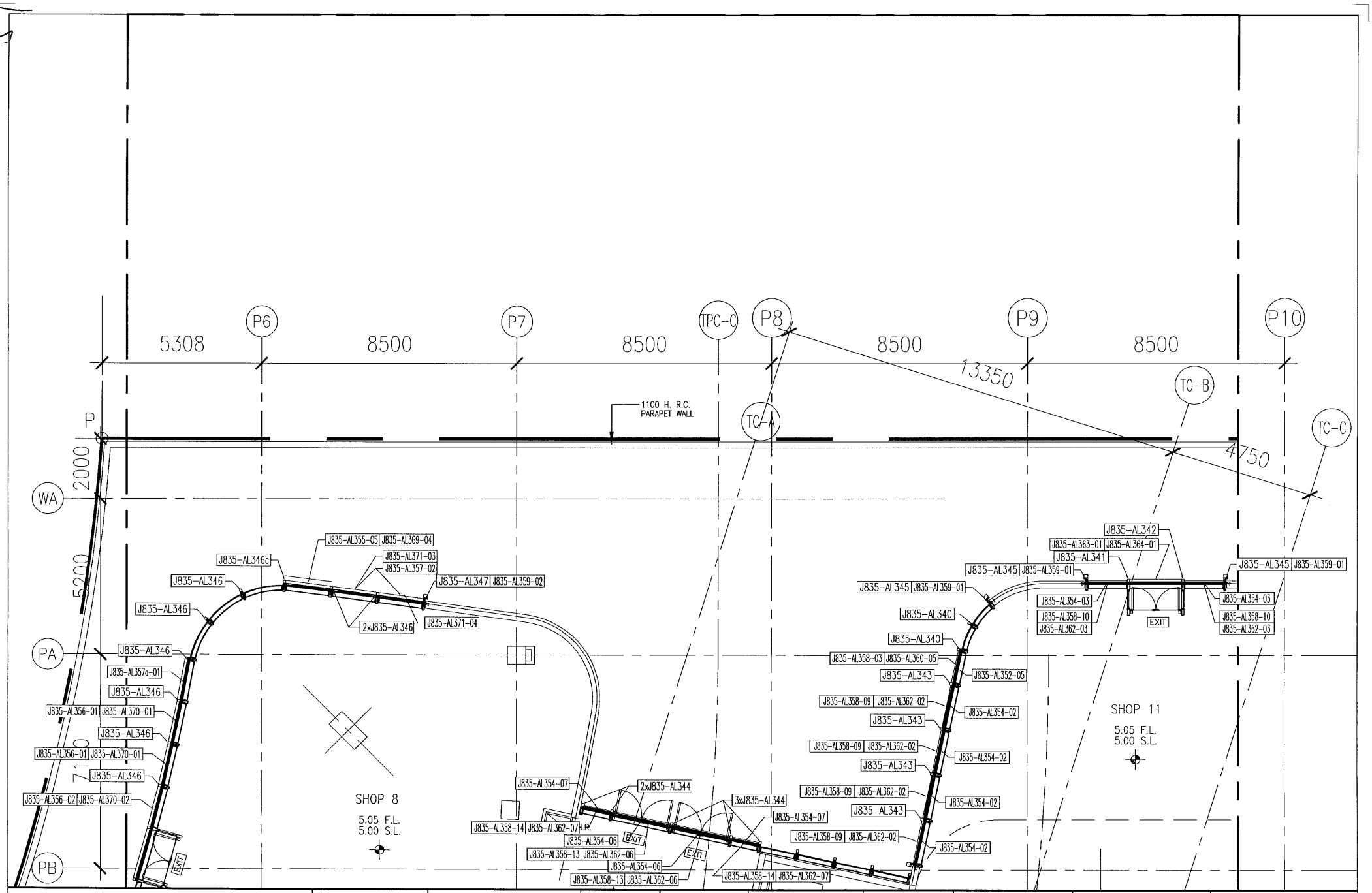

美特鋁質有限公司 MIDI Aluminium Fabricator Ltd.	工程號 :J-835	窗號 : -	數量: -	繪圖:曾建平	日期: 2017.01.24	批准:	日期:	名稱: 裝飾條位置圖	圖号: J835-LK127
	地盤:將軍澳66D平台	顏色 :	位置: -	校核:	日期:	採用: 地盤 ☑ 工廠 ☐		版次:	版次:

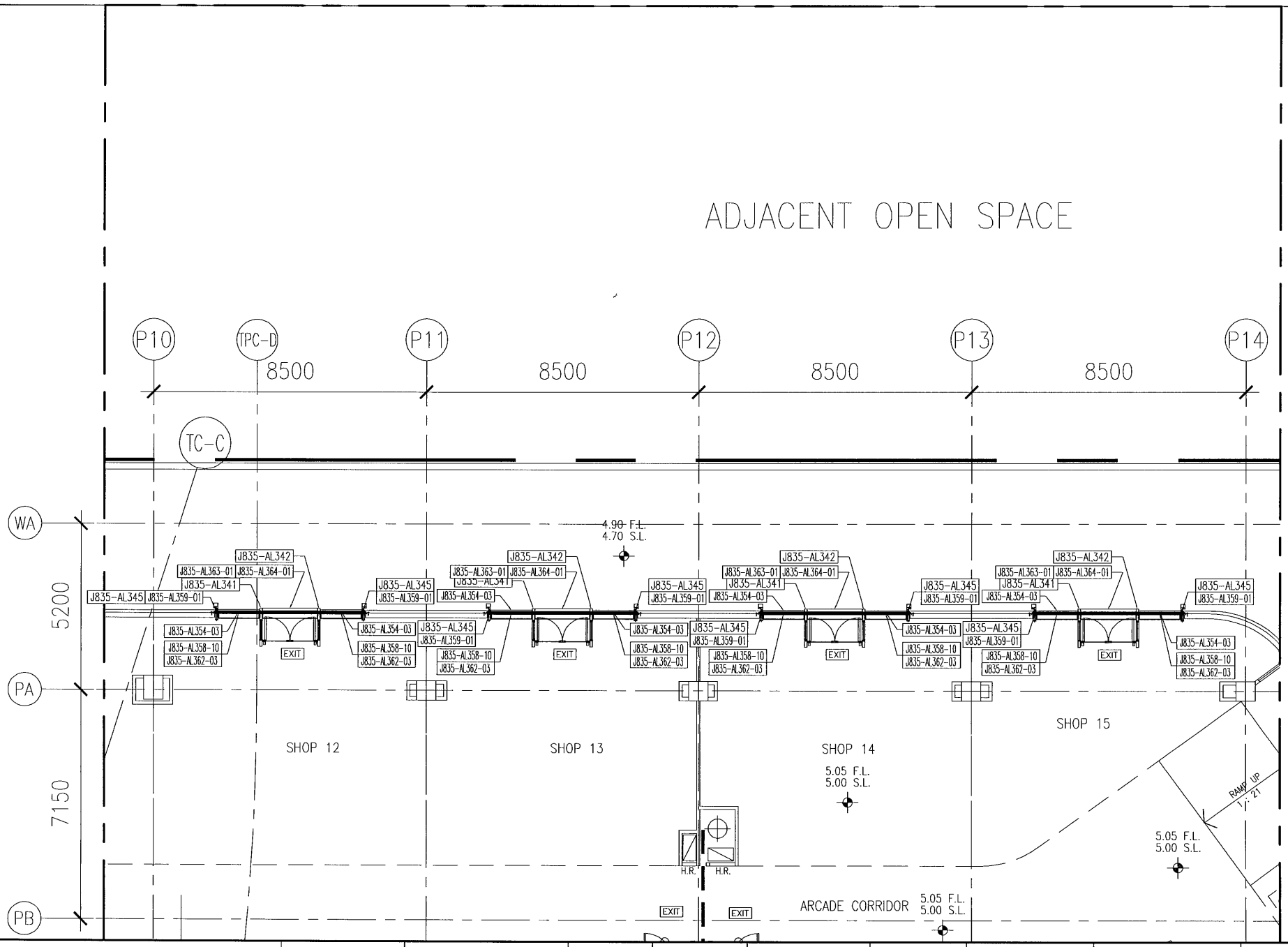

美特鋁質有限公司 MIDI Aluminium Fabricator Ltd.	工程號 :J-835	窗號 : -	數量: -	繪圖:曾建平	日期: 2017.01.24	批准:	日期:	名稱: 裝飾條位置圖	圖号: J835-LK128
	地盤:將軍澳66D平台	顏色 :	位置: -	校核:	日期:	採用: 地盤 ☑ 工廠 ☐		版次:	版次:

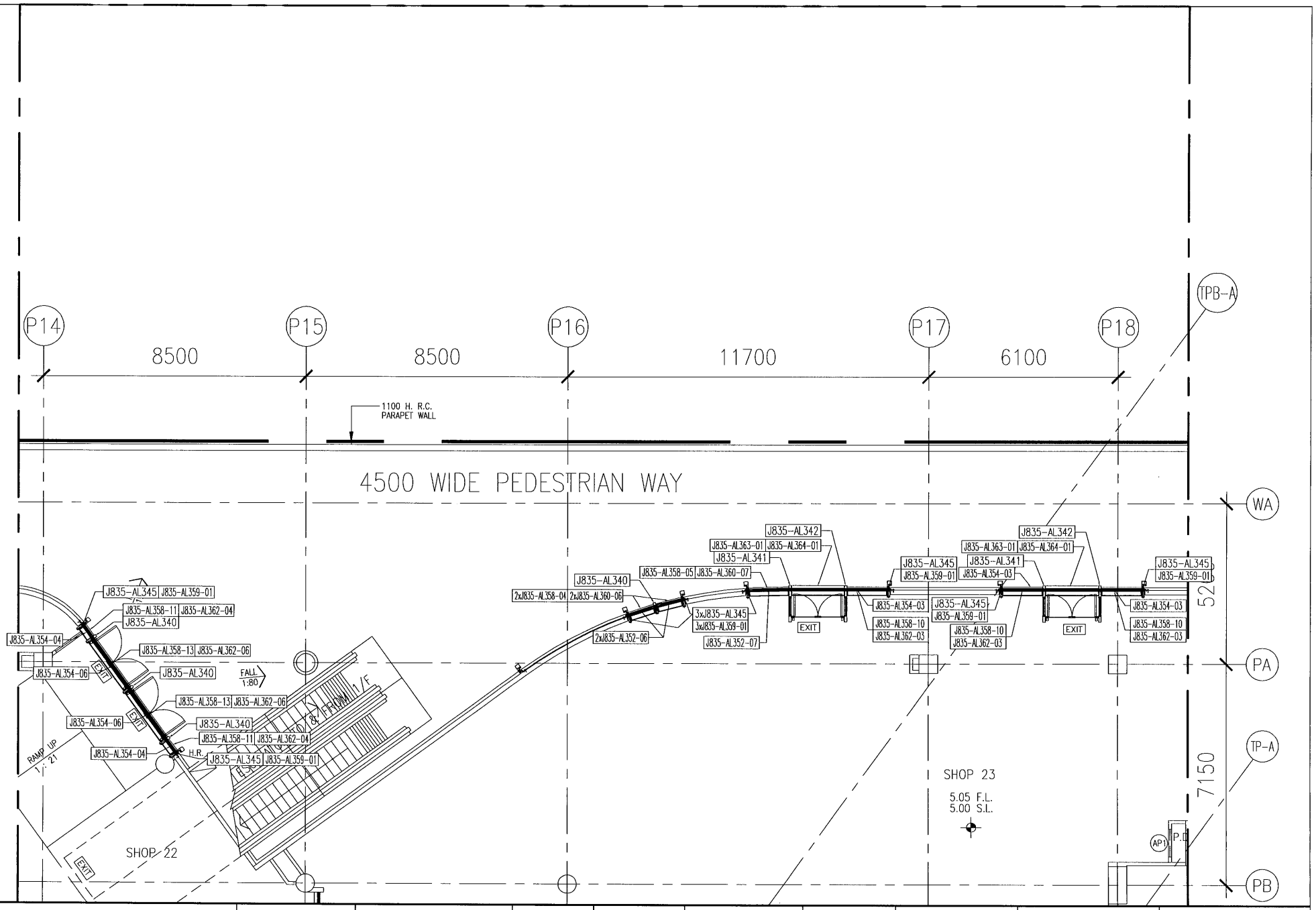

美特鋁質有限公司 MIDI Aluminium Fabricator Ltd.	工程號 :J-835	窗號 : -	數量: -	繪圖:曾建平	日期: 2017.01.24	批准:	日期:	名稱: 裝飾條位置圖	圖号: J835-LK129
	地盤:將軍澳66D平台	顏色 :	位置: -	校核:	日期:	採用: 地盤 ☑ 工廠 ☐		版次:	版次:

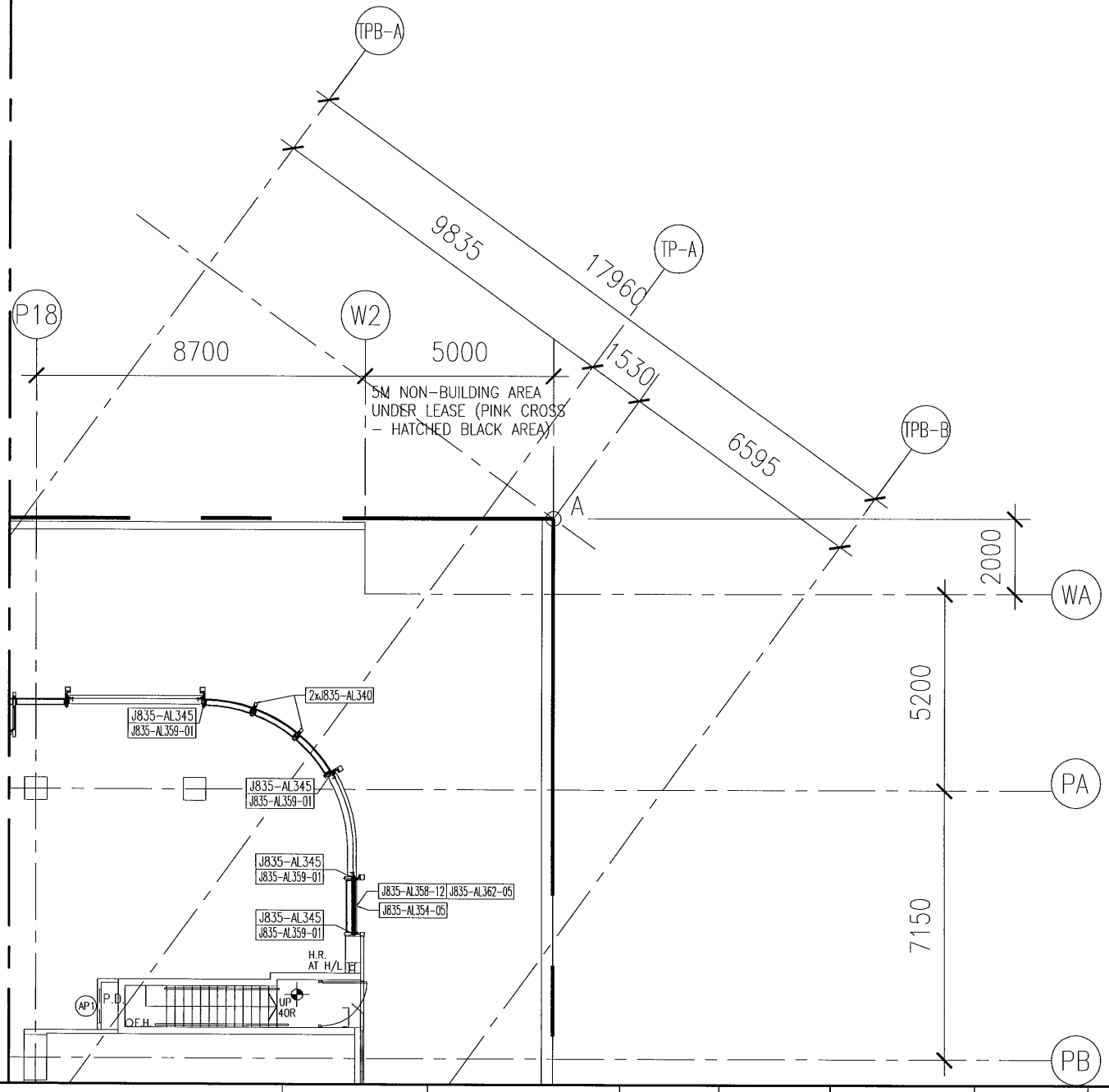

美特鋁質有限公司 MIDI Aluminium Fabricator Ltd.	工程號 :J-835	窗號：-	數量: -	繪圖:曾建平	日期: 2017.01.24	批准:	日期:	名稱: 裝飾條位置圖	圖号: J835-LK130
	地盤:將軍澳66D平台	顏色：	位置: -	校核:	日期:	採用: 地盤 ☑ 工廠 ☐		版次:	版次:

J-835工程GLASS WALL 装饰条派窗表

序號	出貨編號	位置	鋁板厚度	顏色	長度	寬度	面積	數量	总面积	G/F	1/F
1	J835-AL340	J835-LK125			3698			11		3	
		J835-LK127			3698					2	
		J835-LK129			3698					4	
		J835-LK130			3698					2	
2	J835-AL341	J835-LK125			3689			10		3	
		J835-LK127			3689					1	
		J835-LK128			3689					4	
		J835-LK129			3689					2	
3	J835-AL342	J835-LK125			3689			10		3	
		J835-LK127			3689					1	
		J835-LK128			3689					4	
		J835-LK129			3689					2	
4	J835-AL343	J835-LK127			3698			4		4	
5	J835-AL344	J835-LK127			3619			5		5	
6	J835-AL345	J835-LK125			3606			31		8	
		J835-LK127			3606					3	
		J835-LK128			3606					8	
		J835-LK129			3606					8	
		J835-LK130			3606					4	
7	J835-AL346	J835-LK125			3199			23		3	
		J835-LK126			3199					12	
		J835-LK127			3199					8	
8	J835-AL346a	J835-LK125			3199			1		1	
9	J835-AL346b	J835-LK125			3199			1		1	
10	J835-AL346c	J835-LK127			3199			1		1	
11	J835-AL347	J835-LK127			3026			1		1	
12	J835-AL348	J835-LK125			3689			2		2	
		J835-LK126			3689			4		4	
13	J835-AL349	J835-LK125			3689			2		2	
		J835-LK126			3689			4		4	
14	J835-AL350	J835-LK125			3689			1		1	
15	J835-AL351	J835-LK125			3689			1		1	
16	J835-AL352-01	J835-LK126			629.5			1		1	
17	J835-AL352-02	J835-LK127			625			1		1	
18	J835-AL352-03	J835-LK128			628.5			1		1	
19	J835-AL352-04	J835-LK129			632			1		1	
20	J835-AL352-05	J835-LK127			1096			1		1	
21	J835-AL352-06	J835-LK129			851			2		2	
22	J835-AL352-07	J835-LK129			1312			1		1	
23	J835-AL353-01	J835-LK125			1302.5			1		1	
24	J835-AL353-02	J835-LK125			1302			1		1	
25	J835-AL354-01	J835-LK125			1053			2		2	
26	J835-AL354-02	J835-LK127			1451.5			4		4	
27	J835-AL354-03	J835-LK127			1303			13		2	
		J835-LK128			1303					8	
		J835-LK129			1303					3	
28	J835-AL354-04	J835-LK129			447			2		2	
29	J835-AL354-05	J835-LK130			1403			1		1	
30	J835-AL354-06	J835-LK127			1948			4		2	
		J835-LK129			1948					2	
31	J835-AL354-07	J835-LK127			905			2		2	
32	J835-AL355-01	J835-LK125			383			1		1	
33	J835-AL355-02	J835-LK125			1395			1		1	
34	J835-AL355-03	J835-LK125			1398			1		1	
35	J835-AL355-04	J835-LK125			1386.5			1		1	
36	J835-AL355-05	J835-LK127			1493.5			1		1	

37	J835-AL356-01	J835-LK126			1368			10		2	
		J835-LK127			1368					8	
38	J835-AL356-02	J835-LK126			1368			10		2	
		J835-LK127			1368					8	
39	J835-AL357-01	J835-LK125			1066.5			1		1	
40	J835-AL357-02	J835-LK127			1480			2		2	
41	J835-AL357a-01	J835-LK127			1371			1		1	
42	J835-AL358-01	J835-LK125			617			2		2	
43	J835-AL358-02	J835-LK125			613			2		2	
44	J835-AL358-03	J835-LK127			1090			1		1	
45	J835-AL358-04	J835-LK129			844			2		2	
46	J835-AL358-05	J835-LK129			1304			1		1	
47	J835-AL358-06	J835-LK125			1303.5			1		1	
48	J835-AL358-07	J835-LK125			1303.5			1		1	
49	J835-AL358-08	J835-LK125			1053			2		2	
50	J835-AL358-09	J835-LK127			1451.5			4		4	
51	J835-AL358-10	J835-LK127			1303			13		2	
		J835-LK128			1303					8	
		J835-LK129			1303					3	
52	J835-AL358-11	J835-LK129			447			2		2	
53	J835-AL358-12	J835-LK130			1403			1		1	
54	J835-AL358-13	J835-LK127			1948			4		2	
		J835-LK129			1948					2	
55	J835-AL358-14	J835-LK127			905			2		2	
56	J835-AL359-01	J835-LK125			3606			8		8	
		J835-LK127			3606			2		2	
		J835-LK128			3606			8		8	
		J835-LK129			3606			8		8	
		J835-LK130			3606			4		4	
57	J835-AL359-02	J835-LK127			3026			1		1	
58	J835-AL360-01	J835-LK125			619			1		1	
59	J835-AL360-02	J835-LK125			618			1		1	
60	J835-AL360-03	J835-LK125			616			1		1	
61	J835-AL360-04	J835-LK125			617			1		1	
62	J835-AL360-05	J835-LK127			1091			1		1	
63	J835-AL360-06	J835-LK129			845.5			2		2	
64	J835-AL360-07	J835-LK129			1306			1		1	
65	J835-AL361-01	J835-LK125			1302.5			1		1	
66	J835-AL361-02	J835-LK125			1302			1		1	
67	J835-AL362-01	J835-LK125			1053			2		2	
68	J835-AL362-02	J835-LK127			1451.5			4		4	
69	J835-AL362-03	J835-LK127			1303			13		2	
		J835-LK128			1303					8	
		J835-LK129			1303					3	
70	J835-AL362-04	J835-LK129			447			2		2	
71	J835-AL362-05	J835-LK130			1403			1		1	
72	J835-AL362-06	J835-LK127			1948			4		2	
		J835-LK129			1948					2	
73	J835-AL362-07	J835-LK127			905			2		2	
74	J835-AL363-01	J835-LK125			1718			10		3	
		J835-LK127			1718					1	
		J835-LK128			1718					4	
		J835-LK129			1718					2	
75	J835-AL364-01	J835-LK125			1718			15		4	
		J835-LK126			1718					4	
		J835-LK127			1718					1	
		J835-LK128			1718					4	
		J835-LK129			1718					2	

76	J835-AL364-02	J835-LK125			1953			2		2	
77	J835-AL365-01	J835-LK125			1718			5		1	
		J835-LK126			1718					4	
78	J835-AL365-02	J835-LK125			1953			2		2	
79	J835-AL366-01	J835-LK125			383			1		1	
80	J835-AL366-02	J835-LK125			1379			1		1	
81	J835-AL366-03	J835-LK125			1372			1		1	
82	J835-AL366-04	J835-LK125			1375.5			1		1	
83	J835-AL366-05	J835-LK127			1485			1		1	
84	J835-AL367-01	J835-LK126			1368			10		2	
		J835-LK127			1368					8	
85	J835-AL367-02	J835-LK126			1368			10		2	
		J835-LK127			1368					8	
86	J835-AL368-01	J835-LK125			1066.5			1		1	
87	J835-AL368-02	J835-LK127			1480			2		2	
88	J835-AL369-01	J835-LK125			1504			1		1	
89	J835-AL369-02	J835-LK125			1520			1		1	
90	J835-AL369-03	J835-LK125			1478.5			1		1	
91	J835-AL369-04	J835-LK127			1587.5			1		1	
92	J835-AL370-01	J835-LK126			1447			10		2	
		J835-LK127			1447					8	
93	J835-AL370-02	J835-LK126			1446.5			10		2	
		J835-LK127			1446.5					8	
94	J835-AL371-01	J835-LK125			462			1		1	
95	J835-AL371-02	J835-LK125			1145.5			1		1	
96	J835-AL371-03	J835-LK127			1560.5			1		1	
97	J835-AL371-04	J835-LK127			1519			1		1	
98	J835-AL372-01				1465			1		1	
99	J835-AL372-02				1460.5			1		1	
100	J835-AL372-03				1458			1		1	
101	J835-AL372-04				1567			1		1	
102	J835-AL373-01				1446.5			10		2	
					1446.5					8	
103	J835-AL373-02				1446			10		2	
					1446					8	
104	J835-AL374-01				462			1		1	
105	J835-AL374-02				1145.5			1		1	
106	J835-AL374-03				1560.5			1		1	
107	J835-AL374-04				1519			1		1	
108	J835-AL375-01				498			28		28	
	J835-AL375-02				498			90			90
110	J835-AL376-01				498			118		28	
					498						90
111	J835-AL377				100			300			300
112	J835-AL378				500			150			150
113	J835-AL379				30			550		550	
114	J835-AL380-01	J835-LK125			501			22		6	
		J835-LK127			501					4	
		J835-LK129			501					8	
		J835-LK130			501					4	
115	J835-AL380-02	J835-LK125			2971			22		6	
		J835-LK127			2971					4	
		J835-LK129			2971					8	
		J835-LK130			2971					4	
116	J835-AL380-03	J835-LK125			2501			10		3	
		J835-LK127			2501					1	
		J835-LK128			2501					4	
		J835-LK129			2501					2	

6x

117	J835-AL380-04	J835-LK125			2971			10		3	
		J835-LK127			2971					1	
		J835-LK128			2971					4	
		J835-LK129			2971					2	
118	J835-AL380-05	J835-LK125			2501			10		3	
		J835-LK127			2501					1	
		J835-LK128			2501					4	
		J835-LK129			2501					2	
119	J835-AL380-06	J835-LK125			2971			10		3	
		J835-LK127			2971					1	
		J835-LK128			2971					4	
		J835-LK129			2971					2	
120	J835-AL380-07	J835-LK127			498			8		8	
121	J835-AL380-08	J835-LK127			2971			8		8	
122	J835-AL380-09	J835-LK127			3619			10		10	
123	J835-AL380-10	J835-LK125			2971			46		6	
		J835-LK126			2971					24	
		J835-LK127			2971					16	
124	J835-AL380-11	J835-LK125			2971			2		2	
125	J835-AL380-12	J835-LK125			2971			2		2	
126	J835-AL380-13	J835-LK127			2971			2		2	
127	J835-AL380-14	J835-LK125			2501			6		2	
		J835-LK126			2501					4	
128	J835-AL380-15	J835-LK125			2971			6		2	
		J835-LK126			2971					4	
129	J835-AL380-16	J835-LK125			2501			6		2	
		J835-LK126			2501					4	
130	J835-AL380-17	J835-LK125			2971			6		2	
		J835-LK126			2971					4	
131	J835-AL380-18	J835-LK125			2501			2		2	
132	J835-AL380-19	J835-LK125			3544			1		1	
133	J835-AL380-20	J835-LK125			2971			1		1	
134	J835-AL381-01	J835-LK126			624			1		1	
135	J835-AL381-02	J835-LK127			620			1		1	
136	J835-AL381-03	J835-LK128			622.5			1		1	
137	J835-AL381-04	J835-LK129			624.5			1		1	
138	J835-AL381-05	J835-LK127			1093.5			1		1	
139	J835-AL381-06	J835-LK129			848			2		2	
140	J835-AL381-07	J835-LK129			1308.5			1		1	
141	J835-AL381-08	J835-LK125			383			1		1	
142	J835-AL381-09	J835-LK125			1379			1		1	
143	J835-AL381-10	J835-LK125			1372			1		1	
144	J835-AL381-11	J835-LK125			1372.5			1		1	
145	J835-AL381-12	J835-LK127			1485			1		1	
146	J835-AL382-01	J835-LK125			1302.5			1		1	
147	J835-AL382-02	J835-LK125			1302			1		1	
148	J835-AL382-03	J835-LK126			1368			10		2	
		J835-LK127			1368					8	
149	J835-AL382-04	J835-LK126			1368			10		2	
		J835-LK127			1368					8	
150	J835-AL383-01	J835-LK125			1053			2		2	
151	J835-AL383-02	J835-LK127			1451.5			4		4	
152	J835-AL383-03	J835-LK127			1303			13		2	
		J835-LK128			1303					8	
		J835-LK129			1303					3	
153	J835-AL383-04	J835-LK129			447			2		2	
154	J835-AL383-05	J835-LK130			1403			1		1	

155	J835-AL383-06	J835-LK127			1948			4		2	
		J835-LK129			1948					2	
156	J835-AL383-07	J835-LK127			905			2		2	
157	J835-AL383-08	J835-LK125			1066.5			1		1	
158	J835-AL383-09	J835-LK127			1480			2		2	
159	J835-AL384-01	J835-LK126			624			1		1	
160	J835-AL384-02	J835-LK127			620			1		1	
161	J835-AL384-03	J835-LK128			622.5			1		1	
162	J835-AL384-04	J835-LK129			624.5			1		1	
163	J835-AL384-05	J835-LK127			1093.5			1		1	
164	J835-AL384-06	J835-LK129			848			2		2	
165	J835-AL384-07	J835-LK129			1308.5			1		1	
166	J835-AL385-01	J835-LK125			1302.5			1		1	
167	J835-AL385-02	J835-LK125			1302			1		1	
168	J835-AL386-01	J835-LK125			1053			2		2	
169	J835-AL386-02	J835-LK127			1451.5			4		4	
170	J835-AL386-03	J835-LK127			1303			13		2	
		J835-LK128			1303					8	
		J835-LK129			1303					3	
171	J835-AL386-04	J835-LK129			447			2		2	
172	J835-AL386-05	J835-LK130			1403			1		1	
173	J835-AL386-06	J835-LK127			1948			4		2	
		J835-LK129			1948					2	
174	J835-AL386-07	J835-LK127			905			2		2	

美特鋁質有限公司
MIDI ALUMINIUM FABRICATOR LTD

鋁材開料總表

工程號碼:J-835　工程名稱:將軍澳天晉平臺

序號	鋁料編號	名稱	表面處理		開料長度	實用長料總數量		浪費率(%)
			顏色	層厚		支數	長度	
22	X84650		MILL		5760	9	51840	10.82
23	X84651		深灰色		5760	9	51840	10.79
24	X85368		深灰色		5260	16	84160	10.42
25	X85369		深灰色		5260	33	173580	3.97
26	X85372		深灰色		5660	9	50940	9.09
27	X84650-1		MILL		4060	32	129920	11.04
28	X84651-1		銀色		4060	31	125860	11.05
29	X85368-1		深灰色		4060	87	353220	12.97
30	X85369-1		深灰色		4060	138	560280	19.95
31	X85373		銀色		5610	9	50490	20.77
32	X84965		MILL		6000	4	24000	21.75
33	20x20x3mm厚铝角		MILL		6000	2	12000	8.77
34	25x25x5mm厚铝角	用仓存料	MILL		6000	6	36000	12.20
35	40x100x40x4.5mm厚鋁槽		深灰色		5610	25	140250	3.50
36	40x15x3mm厚铝角		MILL		6000	1	6000	59.13
37	50x25x3mm厚鋁通		MILL		6000	7	42000	10.40
38	63.5x63.5x4.78mm厚鋁通		MILL		6000	7	42000	5.20
39	X85035		深灰色		5510	17	93670	3.09
40	15x4mm厚铝巴	用仓存料	MILL		6000	3	18000	30.09
41	22x3mm厚铝巴	用仓存料	MILL		6000	3	18000	30.09
42	30x25x5mm厚铝角	用仓存料	MILL		6000	9	54000	12.70

EI6007
EI6608
EI6593

送至：_____
由：_____
日期：_____
簡短說明：_____

打印日期：2017/4/6　打印時間：11:57

美特鋁質有限公司
MIDI ALUMINIUM FABRICATOR LTD

工程號碼:J-835，工程名稱:將軍澳天晉平臺
開料長度:5760，總長料支數:9，總開料支數:38
鋸片厚度(mm):4，料頭尾總切除(mm):20，浪費率(%):10.82

鋁材開料清單 X84650

窗號	編號(用料狀況)	實用長度(長料開數)	需要支數	開料支數	長料支數	餘料支數	編號(剩餘長度)
J835-AL358-13	1-2	1948.0	4	4	2	0	1-2@(1836)x2
J835-AL358-09	(餘料)1-2	1451.5	4	2	0	2	1-2@(380.5)x2
J835-AL358-09	3	1451.5		2	1	0	3@(2829)x1
J835-AL358-12	(餘料)3	1403.0	1	1	0	1	3@(1422)x1
J835-AL358-05	(餘料)3	1304.0	1	1	0	1	3@(114)x1
J835-AL358-07	(餘料)4	1303.5	2	1	0	1	4@(3125)x1
J835-AL358-06	4	1303.5		1	1	0	4@(4432.5)x1
J835-AL358-10	(餘料)4	1303.0	13	2	0	1	4@(511)x1
J835-AL358-10	5-7	1303.0		11	3	0	5-6@(512)x2 7@(1819)x1
J835-AL358-03	(餘料)7	1090.0	1	1	0	1	7@(725)x1
J835-AL358-08	8	1053.0	2	2	1	0	8@(3626)x1
J835-AL358-14	(餘料)8	905.0	2	2	0	1	8@(1808)x1
J835-AL358-04	(餘料)8	844.0	2	2	0	1	8@(112)x1
J835-AL358-01	(餘料)7	617.0	2	1	0	1	7@(104)x1
J835-AL358-01	9	617.0		1	1	0	9@(5119)x1
J835-AL358-02	(餘料)9	613.0	2	2	0	1	9@(3885)x1
J835-AL358-11	(餘料)4-5	447.0	2	2	0	2	4@(60)x1 5@(61)x1

制表者：_____

美特鋁質有限公司
MIDI ALUMINIUM FABRICATOR LTD

工程號碼:J-835，工程名稱:將軍澳天晉平臺
開料長度:5760，總長料支數:9，總開料支數:38
鋸片厚度(mm):4，料頭尾總切除(mm):20，浪費率(%):10.79

鋁材開料清單 X84651

窗號	編號(用料狀況)	實用長度(長料開數)	需要支數	開料支數	長料支數	餘料支數	編號(剩餘長度)
J835-AL362-06	1-2	1948.0	4	4	2	0	1-2@(1836)x2
J835-AL362-02	(餘料)1-2	1451.5	4	2	0	2	1-2@(380.5)x2
J835-AL362-02	3	1451.5		2	1	0	3@(2829)x1
J835-AL362-05	(餘料)3	1403.0	1	1	0	1	3@(1422)x1
J835-AL360-07	(餘料)3	1306.0	1	1	0	1	3@(112)x1
J835-AL362-03	4-7	1303.0	13	13	4	0	4-6@(512)x3 7@(4433)x1
J835-AL361-01	(餘料)7	1302.5	1	1	0	1	7@(3126.5)x1
J835-AL361-02	(餘料)7	1302.0	1	1	0	1	7@(1820.5)x1
J835-AL360-05	(餘料)7	1091.0	1	1	0	1	7@(725.5)x1
J835-AL362-01	8	1053.0	2	2	1	0	8@(3626)x1
J835-AL362-07	(餘料)8	905.0	2	2	0	1	8@(1808)x1
J835-AL360-06	(餘料)8	845.5	2	2	0	1	8@(109)x1
J835-AL360-01	(餘料)7	619.0	1	1	0	1	7@(102.5)x1
J835-AL360-02	9	618.0	1	1	1	0	9@(5118)x1
J835-AL360-04	(餘料)9	617.0	1	1	0	1	9@(4497)x1
J835-AL360-03	(餘料)9	616.0	1	1	0	1	9@(3877)x1
J835-AL362-04	(餘料)4-5	447.0	2	2	0	2	4-5@(61)x2

制表者：_____
打印日期：2017/1/24 打印時間：17:35

美特鋁質有限公司
MIDI ALUMINIUM FABRICATOR LTD

工程號碼:J-835，工程名稱:將軍澳天晉平臺
開料長度:5260，總長料支數:16，總開料支數:49
鋸片厚度(mm):4，料頭尾總切除(mm):20，浪費率(%):10.42

鋁材開料清單 X85368

鋁料長度	窗號	編號(用料狀況)	實用長度(長料開數)	需要支數	開料支數	長料支數	餘料支數	編號(剩餘長度)
5260	J835-AL364-01	(餘料)4	1718.0	25	2	0	1	4@(74)x1
5260	J835-AL363-01，J835-AL364-01	1-9	1718.0		23	9	0	1-3@(74)x3 4@(3518)x1 5-8@(74)x4 9@(3518)x1
5260	J835-AL355-03	(餘料)9	1398.0	1	1	0	1	9@(2116)x1
5260	J835-AL355-02	(餘料)9	1395.0	1	1	0	1	9@(717)x1
5260	J835-AL355-04	10	1386.5	1	1	1	0	10@(3849.5)x1
5260	J835-AL356-01，J835-AL356-02	(餘料)10，13	1368.0	20	3	0	2	10@(1105.5)x1 13@(1124)x1
5260	J835-AL356-01，J835-AL356-02	11-16	1368.0		17	6	0	11-12@(1124)x2 13@(2496)x1 14-16@(1124)x3
5260	J835-AL355-01	(餘料)9	383.0	1	1	0	1	9@(330)x1

制表者：_____

打印日期：2017/3/1 打印時間：17:56

美特鋁質有限公司
MIDI ALUMINIUM FABRICATOR LTD

工程號碼:J-835，工程名稱:將軍澳天晉平臺
開料長度:5260，總長料支數:33，總開料支數:106
鋸片厚度(mm):4，料頭尾總切除(mm):20，浪費率(%):3.97

鋁材開料清單 X85369

鋁料長度	窗號	編號(用料狀況)	實用長度(長料開數)	需要支數	開料支數	長料支數	餘料支數	編號(剩餘長度)
5260	J835-AL380-15，J835-AL380-17	4-15	2971.0	12	12	12	0	4-15@(2265)x12
5260	J835-AL380-14，J835-AL380-16，J835-AL380-18	1-3，16-19	2501.0	14	14	7	0	1-3@(230)x3 16-19@(230)x4
5260	J835-AL381-12	(餘料)4	1485.0	1	1	0	1	4@(776)x1
5260	J835-AL383-02	(餘料)5-8	1451.5	4	4	0	4	5-8@(809.5)x4
5260	J835-AL381-09	(餘料)9	1379.0	1	1	0	1	9@(882)x1
5260	J835-AL381-11	(餘料)10	1375.5	1	1	0	1	10@(885.5)x1
5260	J835-AL381-10	(餘料)11	1372.0	1	1	0	1	11@(889)x1
5260	J835-AL382-03	(餘料)12-15	1368.0	20	4	0	4	12-15@(893)x4
5260	J835-AL382-03，J835-AL382-04	20-25	1368.0		16	6	0	20-24@(1124)x5 25@(3868)x1
5260	J835-AL381-07，J835-AL384-07	(餘料)25，25	1308.5	2	2	0	2	25@(2555.5)x1 25@(1243)x1
5260	J835-AL386-03	(餘料)29	1303.0	26	3	0	1	29@(12)x1
5260	J835-AL383-03，J835-AL386-03	26-32	1303.0		23	7	0	26-28@(12)x3 29@(3933)x1 30-31@(12)x2 32@(2626)x1
5260	J835-AL382-01，J835-AL385-01	(餘料)32，32	1302.5	2	2	0	2	32@(1319.5)x1 32@(13)x1
5260	J835-AL382-02	33	1302.0	1	1	1	0	33@(3934)x1
5260	J835-AL381-05，J835-AL384-05	(餘料)20-21	1093.5	2	2	0	2	20-21@(26.5)x2
5260	J835-AL383-01	(餘料)22-23	1053.0	2	2	0	2	22-23@(67)x2
5260	J835-AL383-07	(餘料)24-25	905.0	2	2	0	2	24@(215)x1 25@(334)x1
5260	J835-AL381-06，J835-AL384-06	(餘料)9-12	848.0	4	4	0	4	9@(30)x1 10@(33.5)x1 11@(37)x1 12@(41)x1
5260	J835-AL381-04，J835-AL384-04	(餘料)4-5	624.5	2	2	0	2	4@(147.5)x1 5@(181)x1
5260	J835-AL381-01，J835-AL384-01	(餘料)6-7	624.0	2	2	0	2	6-7@(181.5)x2
5260	J835-AL381-03，J835-AL384-03	(餘料)8，13	622.5	2	2	0	2	8@(183)x1 13@(266.5)x1
5260	J835-AL381-02，J835-AL384-02	(餘料)14-15	620.0	2	2	0	2	14-15@(269)x2
5260	J835-AL383-04	(餘料)33	447.0	2	2	0	1	33@(3032)x1
5260	J835-AL381-08	(餘料)33	383.0	1	1	0	1	33@(2645)x1

制表者：_____

美特鋁質有限公司
MIDI ALUMINIUM FABRICATOR LTD

工程號碼:J-835，工程名稱:將軍澳天晉平臺
開料長度:5660，總長料支數:9，總開料支數:38
鋸片厚度(mm):4，料頭尾總切除(mm):20，浪費率(%):9.09

鋁材開料清單 X85372

窗號	編號(用料狀況)	實用長度(長料開數)	需要支數	開料支數	長料支數	餘料支數	編號(剩餘長度)
J835-AL354-06	1-2	1948.0	4	4	2	0	1-2@(1736)x2
J835-AL354-02	(餘料)1-2	1451.5	4	2	0	2	1-2@(280.5)x2
J835-AL354-02	3	1451.5		2	1	0	3@(2729)x1
J835-AL354-05	(餘料)3	1403.0	1	1	0	1	3@(1322)x1
J835-AL352-07	(餘料)3	1312.0	1	1	0	1	3@(6)x1
J835-AL354-03	4-7	1303.0	13	13	4	0	4-6@(412)x3 7@(4333)x1
J835-AL353-01	(餘料)7	1302.5	1	1	0	1	7@(3026.5)x1
J835-AL353-02	(餘料)7	1302.0	1	1	0	1	7@(1720.5)x1
J835-AL352-05	(餘料)7	1096.0	1	1	0	1	7@(620.5)x1
J835-AL354-01	8	1053.0	2	2	1	0	8@(3526)x1
J835-AL354-07	(餘料)8	905.0	2	2	0	1	8@(1708)x1
J835-AL352-06	(餘料)8	851.0	2	1	0	1	8@(853)x1
J835-AL352-06	9	851.0	6	1	1	0	9@(4785)x1
J835-AL352-04	(餘料)8	632.0	1	1	0	1	8@(217)x1
J835-AL352-01	(餘料)9	629.5		1	0	1	9@(4151.5)x1
J835-AL352-03	(餘料)9	628.5		1	0	1	9@(3519)x1
J835-AL352-02	(餘料)9	625.0		1	0	1	9@(2890)x1
J835-AL354-04	(餘料)7，9	447.0		2	0	2	7@(169.5)x1 9@(2439)x1

2

6

8

制表者：_____

打印日期：2017/1/24 打印時間：17:37

美特鋁質有限公司
MIDI ALUMINIUM FABRICATOR LTD

72

工程號碼:J-835，工程名稱:將軍澳天晉平臺
開料長度:4060，總長料支數:32，總開料支數:32
鋸片厚度(mm):4，料頭尾總切除(mm):20，浪費率(%):11.04

鋁材開料清單 X84650-1

窗號	編號(用料狀況)	實用長度(長料開數)	需要支數	開料支數	長料支數	餘料支數	編號(剩餘長度)
J835-AL345	1-31	3606.0	31	31	31	0	1-31@(430)x31
J835-AL347	32	3026.0	1	1	1	0	32@(1010)x1

制表者：_____

打印日期：2017/1/24 打印時間：17:38

美特鋁質有限公司
MIDI ALUMINIUM FABRICATOR LTD

工程號碼:J-835，工程名稱:將軍澳天晉平臺
開料長度:4060，總長料支數:31，總開料支數:31
鋸片厚度(mm):4，料頭尾總切除(mm):20，浪費率(%):11.05

鋁材開料清單 X84651-1

鋁料長度	窗號	編號(用料狀況)	實用長度(長料開數)	需要支數	開料支數	長料支數	餘料支數	編號(剩餘長度)
4060	J835-AL359-01	1-30	3606.0	30	30	30	0	1-30@(430)x30
4060	J835-AL359-02	31	3026.0	1	1	1	0	31@(1010)x1

制表者：_____

美特鋁質有限公司
MIDI ALUMINUM FABRICATOR LTD

工程號碼:J-835，工程名稱:將軍澳天晉平臺
開料長度:4060，總長料支數:87，總開料支數:94
鋸片厚度(mm):4，料頭尾總切除(mm):20，浪費率(%):12.97

鋁材開料清單 X85368-1

鋁料長度	窗號	編號(用料狀況)	實用長度(長料開數)	需要支數	開料支數	長料支數	餘料支數	編號(剩餘長度)
4060	J835-AL340	1-11	3698.0	11	11	11	0	1-11@(338)x11
4060	J835-AL343，J835-AL351	12-16	3695.0	5	5	5	0	12-16@(341)x5
4060	J835-AL341，J835-AL342，J835-AL348，J835-AL349，J835-AL350	17-49	3686.0	33	33	33	0	17-49@(350)x33
4060	J835-AL344	50-54	3619.0	5	5	5	0	50-54@(417)x5
4060	J835-AL346，J835-AL346a，J835-AL346b，J835-AL346c	55-80	3196.0	26	26	26	0	55-80@(840)x26
4060	J835-AL364-02，J835-AL365-02	81-82	1953.0	4	4	2	0	81-82@(126)x2
4060	J835-AL365-01	83-85	1718.0	5	5	3	0	83-84@(596)x2 85@(2318)x1
4060	J835-AL355-05	(餘料)85	1493.5	1	1	0	1	85@(820.5)x1
4060	J835-AL357-02	86	1480.0	2	2	1	0	86@(1072)x1
4060	J835-AL357a-01	87	1371.0	1	1	1	0	87@(2665)x1
4060	J835-AL357-01	(餘料)86	1066.5	1	1	0	1	86@(1.5)x1

制表者：_____
打印日期：2017/3/14 打印時間：8:37

美特鋁質有限公司
MIDI ALUMINUM FABRICATOR LTD

工程號碼:J-835，工程名稱:將軍澳天晉平臺
開料長度:4060，總長料支數:138，總開料支數:188
鋸片厚度(mm):4，料頭尾總切除(mm):20，浪費率(%):19.95

鋁材開料清單 X85369-1

鋁料長度	窗號	編號(用料狀況)	實用長度(長料開數)	需要支數	開料支數	長料支數	餘料支數	編號(剩餘長度)
4060	J835-AL380-09	1-10	3619.0	10	10	10	0	1-10@(417)x10
4060	J835-AL380-19	11	3544.0	1	1	1	0	11@(492)x1
4060	J835-AL380-04，J835-AL380-06，J835-AL380-08，J835-AL380-10，J835-AL380-11，J835-AL380-12，J835-AL380-13，J835-AL380-20	12-92	2971.0	81	81	81	0	12-92@(1065)x81
4060	J835-AL380-02	93-114	2968.0	22	22	22	0	93-114@(1068)x22
4060	J835-AL380-03，J835-AL380-05	115-134	2501.0	20	20	20	0	115-134@(1535)x20
4060	J835-AL383-06，J835-AL386-06	135-138	1948.0	8	8	4	0	135-138@(136)x4
4060	J835-AL383-09	(餘料)115-116	1480.0	2	2	0	2	115-116@(51)x2
4060	J835-AL386-02	(餘料)117-120	1451.5	4	4	0	4	117-120@(79.5)x4
4060	J835-AL383-05，J835-AL386-05	(餘料)121-122	1403.0	2	2	0	2	121-122@(128)x2
4060	J835-AL385-02	(餘料)123	1302.0	1	1	0	1	123@(229)x1
4060	J835-AL383-08	(餘料)124	1066.5	1	1	0	1	124@(464.5)x1
4060	J835-AL386-01	(餘料)12-13	1053.0	2	2	0	2	12-13@(8)x2
4060	J835-AL386-07	(餘料)14-15	905.0	2	2	0	2	14-15@(156)x2
4060	J835-AL380-01，J835-AL380-07	(餘料)16-30	498.0	30	30	0	15	16-30@(61)x15
4060	J835-AL386-04	(餘料)11，31	447.0	2	2	0	2	11@(41)x1 31@(614)x1

制表者：_____

打印日期：2017/3/14 打印時間：8:38

美特鋁質有限公司
MIDI ALUMINIUM FABRICATOR LTD

工程號碼:J-835，工程名稱:將軍澳天晉平臺
開料長度:5610，總長料支數:9，總開料支數:28
鋸片厚度(mm):4，料頭尾總切除(mm):20，浪費率(%):20.77

鋁材開料清單 X85373

窗號	編號(用料狀況)	實用長度(長料開數)	需要支數	開料支數	長料支數	餘料支數	編號(剩餘長度)
J835-AL369-04	1	1587.5	1	1	1	0	1@(3998.5)x1
J835-AL371-03	(餘料)1	1560.5	1	1	0	1	1@(2434)x1
J835-AL369-02	(餘料)1	1520.0	1	1	0	1	1@(910)x1
J835-AL371-04	2	1519.0	1	1	1	0	2@(4067)x1
J835-AL369-01	(餘料)2	1504.0	1	1	0	1	2@(2559)x1
J835-AL369-03	(餘料)2	1478.5	1	1	0	1	2@(1076.5)x1
J835-AL370-01	3-6	1447.0	10	10	4	0	3-5@(1237)x3 6@(4139)x1
J835-AL370-02	(餘料)6	1446.5	10	2	0	1	6@(1238)x1
J835-AL370-02	7-9	1446.5		8	3	0	7-8@(1238.5)x2 9@(2689)x1
J835-AL371-02	(餘料)3	1145.5	1	1	0	1	3@(87.5)x1
J835-AL371-01	(餘料)1	462.0	1	1	0	1	1@(444)x1

4
2
16

4

2

6

2

6

8

制表者：_____

鋁料編號：X85373(開料清單)，共1頁 第1頁
打印日期：2017/1/24 打印時間：17:39

美特鋁質有限公司
MIDI ALUMINUM FABRICATOR LTD

工程號碼:J-835，工程名稱:將軍澳天晉平臺
開料長度:6000，總長料支數:4，總開料支數:550
鋸片厚度(mm):4，料頭尾總切除(mm):20，浪費率(%):21.75

鋁材開料清單 X84965

鋁料長度	窗號	編號(用料狀況)	實用長度(長料開數)	需要支數	開料支數	長料支數	餘料支數	編號(剩餘長度)
6000	J835-AL379	1-4	30.0	550	550	4	0	1-3@(30)x3 4@(5130)x1

制表者：_____

美特鋁質有限公司
MIDI ALUMINIUM FABRICATOR LTD

工程號碼:J-835，工程名稱:將軍澳天晉平臺
開料長度:6000，總長料支數:2，總開料支數:202
鋸片厚度(mm):4，料頭尾總切除(mm):20，浪費率(%):8.77

鋁材開料清單 20x20x3mm厚铝角

窗號	編號(用料狀況)	實用長度(長料開數)	需要支數	開料支數	長料支數	餘料支數	編號(剩餘長度)
J835-AL352-02, J835-AL352-03, J835-AL352-04, J835-AL352-05, J835-AL352-06, J835-AL352-07, J835-AL353-01, J835-AL353-02, J835-AL354-01, J835-AL354-02, J835-AL354-03, J835-AL354-04, J835-AL354-05, J835-AL354-06, J835-AL354-07, J835-AL355-01, J835-AL355-02, J835-AL355-03, J835-AL355-04, J835-AL355-05, J835-AL356-01, J835-AL356-02, J835-AL357-01, J835-AL357-02, J835-AL357a-01, J835-AL363-01, J835-AL364-01, J835-AL364-02, J835-AL365-01, J835-AL365-02, J835-AL352-01, J835-AL356-02	(餘料)1, 1, 1,

美特鋁質有限公司
MIDI ALUMINUM FABRICATOR LTD

工程號碼:J-835，工程名稱:將軍澳天晉平臺
開料長度:6000，總長料支數:6，總開料支數:32
鋸片厚度(mm):4，料頭尾總切除(mm):20，浪費率(%):12.2

鋁材開料清單 25x25x5mm厚铝角

窗號	編號(用料狀況)	實用長度(長料開數)	需要支數	開料支數	長料支數	餘料支數	編號(剩餘長度)
J835-AL342，J835-AL348，J835-AL349，J835-AL341，J835-AL342，J835-AL348，J835-AL349	(餘料)2，4-5，1-6	980.0	32	32	6	3	2@(76)x1 4-5@(76)x2 1@(76)x1 2@(2044)x1 3@(76)x1 4-6@(4012)x3

制表者：_____
打印日期：2017/1/24 打印時間：17:44

美特鋁質有限公司
MIDI ALUMINUM FABRICATOR LTD

工程號碼:J-835，工程名稱:將軍澳天晉平臺
開料長度:5610，總長料支數:25，總開料支數:268
鋸片厚度(mm):4，料頭尾總切除(mm):20，浪費率(%):3.5

鋁材開料清單

40x100x40x4.5mm厚鋁槽

窗號	編號(用料狀況)	實用長度(長料開數)	需要支數	開料支數	長料支數	餘料支數	編號(剩餘長度)
J835-AL378	1-14	500.0	150	150	14	0	1-13@(46)x13 14@(2062)x1
J835-AL376-01	(餘料)14	498.0	118	4	0	1	14@(54)x1
J835-AL376-01	15-25	498.0		114	11	0	15-24@(68)x10 25@(3582)x1

制表者：_____

打印日期：2017/1/24 打印時間：17:44

美特鋁質有限公司
MIDI ALUMINIUM FABRICATOR LTD

工程號碼:J-835，工程名稱:將軍澳天晉平臺
開料長度:6000，總長料支數:1，總開料支數:128
鋸片厚度(mm):4，料頭尾總切除(mm):20，浪費率(%):59.13

鋁材開料清單 40x15x3mm厚铝角

窗號	編號(用料狀況)	實用長度(長料開數)	需要支數	開料支數	長料支數	餘料支數	編號(剩餘長度)
J835-AL342, J835-AL343, J835-AL346, J835-AL346a, J835-AL346b, J835-AL346c, J835-AL348, J835-AL349, J835-AL350, J835-AL351, J835-AL341	(餘料)1, 1, 1, 1, 1, 1, 1, 1, 1, 1, 1	15.0	128	128	1	10	1@(5220)x1 1@(5068)x1 1@(4194)x1 1@(4156)x1 1@(4118)x1 1@(4080)x1 1@(3852)x1 1@(3624)x1 1@(3586)x1 1@(3548)x1 1@(5600)x1

制表者：_____
打印日期：2017/1/24 打印時間：17:45

美特鋁質有限公司
MIDI ALUMINIUM FABRICATOR LTD

工程號碼:J-835，工程名稱:將軍澳天晉平臺
開料長度:6000，總長料支數:7，總開料支數:28
鋸片厚度(mm):4，料頭尾總切除(mm):20，浪費率(%):10.4

鋁材開料清單 50x25x3mm厚鋁通

窗號	編號(用料狀況)	實用長度(長料開數)	需要支數	開料支數	長料支數	餘料支數	編號(剩餘長度)
J835-AL366-05	1	1485.0	1	1	1	0	1@(4491)x1
J835-AL368-02	(餘料)1	1480.0	2	2	0	1	1@(1523)x1
J835-AL366-02	(餘料)1	1379.0	1	1	0	1	1@(140)x1
J835-AL366-04	2	1375.5	1	1	1	0	2@(4600.5)x1
J835-AL366-03	(餘料)2	1372.0	1	1	0	1	2@(3224.5)x1
J835-AL367-01	(餘料)2	1368.0	20	2	0	1	2@(480.5)x1
J835-AL367-01，J835-AL367-02	3-7	1368.0		18	5	0	3-6@(492)x4 7@(3236)x1
J835-AL368-01	(餘料)7	1066.5	1	1	0	1	7@(2165.5)x1
J835-AL366-01	(餘料)2	383.0	1	1	0	1	2@(93.5)x1

4
2
16

4

2

6

2

6

8

制表者：_____
打印日期：2017/1/24 打印時間：17:45

美特鋁質有限公司
MIDI ALUMINIUM FABRICATOR LTD

工程號碼:J-835，工程名稱:將軍澳天晉平臺
開料長度:6000，總長料支數:7，總開料支數:28
鋸片厚度(mm):4，料頭尾總切除(mm):20，浪費率(%):5.2

鋁材開料清單

60.5x60.3x4.78mm厚鋁通

窗號	編號(用料狀況)	實用長度(長料開數)	需要支數	開料支數	長料支數	餘料支數	編號(剩餘長度)
J835-AL372-04	1	1567.0	1	1	1	0	1@(4409)x1
J835-AL374-03	(餘料)1	1560.5	1	1	0	1	1@(2844.5)x1
J835-AL374-04	(餘料)1	1519.0	1	1	0	1	1@(1321.5)x1
J835-AL372-01	2	1465.0	1	1	1	0	2@(4511)x1
J835-AL372-02	(餘料)2	1460.5	1	1	0	1	2@(3046.5)x1
J835-AL372-03	(餘料)2	1458.0	1	1	0	1	2@(1584.5)x1
J835-AL373-01	(餘料)2	1446.5	10	1	0	1	2@(134)x1
J835-AL373-01	3-5	1446.5		9	3	0	3-4@(178)x2 5@(4529.5)x1
J835-AL373-02	(餘料)5	1446.0	10	3	0	1	5@(179.5)x1
J835-AL373-02	6-7	1446.0		7	2	0	6@(180)x1 7@(1630)x1
J835-AL374-02	(餘料)1	1145.5	1	1	0	1	1@(172)x1
J835-AL374-01	(餘料)7	462.0		1	0	1	7@(1164)x1

制表者：_____

打印日期：2017/1/24 打印時間：17:45

美特鋁質有限公司
MIDI ALUMINIUM FABRICATOR LTD

工程號碼:J-835，工程名稱:將軍澳天晉平臺
開料長度:5510，總長料支數:17，總開料支數:418
鋸片厚度(mm):4，料頭尾總切除(mm):20，浪費率(%):3.09

鋁材開料清單 X85035

窗號	編號(用料狀況)	實用長度(長料開數)	需要支數	開料支數	長料支數	餘料支數	編號(剩餘長度)
J835-AL375-02	(餘料)3	498.0	118	2	0	1	3@(470)x1
J835-AL375-01，J835-AL375-02	1-12	498.0		116	12	0	1-2@(470)x2 3@(1474)x1 4-11@(470)x8 12@(1474)x1
J835-AL377	(餘料)1-12	100.0	300	58	0	12	1-11@(54)x11 12@(18)x1
J835-AL377	13-17	100.0		242	5	0	13-16@(82)x4 17@(1954)x1

4
2
16

4

2

6

2

6

8

制表者：_____

鋁料編號：X85035(開料清單)，共1頁 第1頁
打印日期：2017/1/24 打印時間：17:41

美特鋁質有限公司
MIDI ALUMINIUM FABRICATOR LTD

工程號碼:J-835，工程名稱:將軍澳天晉平臺
開料長度:6000，總長料支數:3，總開料支數:7
鋸片厚度(mm):4，料頭尾總切除(mm):20，浪費率(%):30.09

鋁材開料清單 15x4mm厚铝巴

鋁料長度	窗號	編號(用料狀況)	實用長度(長料開數)	需要支數	開料支數	長料支數	餘料支數	編號(剩餘長度)
6000	J835-AL365-01	1	1718.0		1			344
6000	J835-AL365-02	1	1953.0		2			2066
6000	J835-AL365-01	2	1718.0		3			814
6000	J835-AL365-01	3	1718.0		1			4258

制表者：_____

打印日期：2017/2/17 打印時間：14:33

美特鋁質有限公司
MIDI ALUMINIUM FABRICATOR LTD

工程號碼:J-835，工程名稱:將軍澳天晉平臺
開料長度:6000，總長料支數:3，總開料支數:7
鋸片厚度(mm):4，料頭尾總切除(mm):20，浪費率(%):30.09

鋁材開料清單 22x3mm厚铝巴

鋁料長度	窗號	編號(用料狀況)	實用長度(長料開數)	需要支數	開料支數	長料支數	餘料支數	編號(剩餘長度)
6000	J835-AL365-02	1	1953.0	2	2	1	0	1@(2066)x1
6000	J835-AL365-01	(餘料)1	1718.0	5	1	0	1	1@(344)x1
6000	J835-AL365-01	2-3	1718.0		4	2	0	2@(814)x1 3@(4258)x1

制表者：_____

鋁料編號：22x3mm厚铝巴(開料清單)，共1頁 第1頁
打印日期：2017/2/17 打印時間：14:34

美特鋁質有限公司
MIDI ALUMINIUM FABRICATOR LTD

工程號碼:J-835，工程名稱:將軍澳天晉平臺
開料長度:6000，總長料支數:9，總開料支數:27
鋸片厚度(mm):4，料頭尾總切除(mm):20，浪費率(%):12.7

鋁材開料清單 30x25x5mm厚铝

鋁料長度	窗號	編號(用料狀況)	實用長度(長料開數)	需要支數	開料支數	長料支數	餘料支數	編號(剩餘長度)
6000	J835-AL364-02	1	1953.0	2	2	1	0	1@(2066)x1
6000	J835-AL363-01	(餘料)1	1718.0	25	1	0	1	1@(344)x1
6000	J835-AL363-01，J835-AL364-01	2-9	1718.0		24	8	0	2-9@(814)x8

制表者：_____

鋁料編號：30x25x5mm厚铝角(開料清單)，共1頁 第1頁
打印日期：2017/2/17 打印時間：14:34